RUTHZIL TRATOR COMERCIAL DE PEÇAS LTDA 11 97083-6812 ROLANDO CITRANGULO

Motoniveladora 670G/670GP
PIN:1DW670GX_ _C634754 -1DW670GX_ _C656728
PIN:1DW670GX_ _D634754 -1DW670GX_ _D656728

670G 670GP

JULHO 2015

JOHN DEERE

JULHO 2015

CATÁLOGO DE PEÇAS

Motoniveladora 670G/670GP

PIN:1DW670GX_ _C634754 -1DW670GX_ _C656728
PIN:1DW670GX_ _D634754 -1DW670GX_ _D656728
PC10194P (jul-15) Português

Worldwide Construction and Forestry Division
Worldwide Edition
Printed in U.S.A. (Revised)
COPYRIGHT © 2015
DEERE & COMPANY
Moline, Illinois
All rights reserved

670G/670GP Motor Grader

TX1069859A A.1



670G/670GP Motor Grader (634754–)

(Manufactured 2011–2013)

(Engine 6068HDW75, 6090HDW01)

(Specifications and design subject to change without notice)

To the Customer

The part numbers in this parts catalog were correct at the time your catalog was published. It is our policy to constantly improve our machines, and therefore, part numbers may change. When ordering parts, verify part numbers through your dealer.

SI Units of Measure

Metric dimensions are given, where applicable, throughout this parts catalog.

Bolt and Cap Screw Strength Identification

Bolts and cap screws required to have high-strength qualities equivalent to SAE grade 8 are identified throughout this catalog by the description HS SAE 8 (10.9 for metric). All standard bolts and cap screws are SAE grade 5 (metric 8.8) or lower.

Serial Number Listing Information

Serial number information is listed to show on which machines each part can be used; for example:

	–		**The part can be used on all products.**
000000	–		**The part can be used on products beginning with the serial number listed.**
	–	**000000**	**The part can be used on products up to and including the serial number listed.**
000000	–	**000000**	**The part can be used on products between and including the serial number listed.**

When XXXXXX's are listed in place of a serial number, a serial number change was made, but the exact serial number was not available when the catalog was produced.

If product identification numbers or serial numbers are required for warranty claims or correspondence pertaining to this product, it is extremely important that all characters be furnished. This point cannot be overemphasized.

Direction Arrow

Arrows are used with illustrations to indicate the front of the unit. “Right-Hand” and “Left-Hand” sides are determined by facing in direction of machine forward travel.

Box-enclosed Illustrations

A key number, shown in the parts list, is assigned to a box enclosing all parts sold as a service assembly. A box not keyed includes non-current parts.

Complete Goods Listings

Complete Goods are listed in bold face type. Order separately. Do not include on replacement part order.

Orientation of Engine

“Right Hand” and “Left Hand” sides are determined by standing at the flywheel and facing the engine.

John Deere Reman Components

The service parts listed in this catalog are intended for the repair of original equipment components. Although most service parts may be used to repair remanufactured components, the remanufacturing process may change parts sufficiently so that service parts are inadequate or not usable.

Serial Number Location

Each 670G motor grader may have five serial number plates: one for the product identification number, one for the engine, one for the transmission, one for the hydraulic pump and one for the differential.

The product identification number plate is located below the operator's platform on the left-hand side of the main frame. This is the serial number used in this catalog unless otherwise noted in the serial number column.

The engine serial number plate is located on the left-hand side of the cylinder block above the starting motor for 9.0 L tier 3 engines

The engine serial number plate is located on the side of the engine near the fuel transfer pump for 6.8 L stage II engines.

The transmission serial number plate is located on the lower left of the transmission housing.

The hydraulic pump serial number plate is located on the bottom of the pump.

The differential serial number plate is located on the cover, right lower, below the driveshaft input.

Note: In the transmission section, transmission serial number information is provided as follows: (1) When asterisks (******) are listed in place of a serial number, a serial number change was made and "it" can be found in the remarks column in the publication. (2) When x's (xxxxxx) are listed in place of a serial number, a serial number was not available at time of publication.

Product Identification Number

TX1080550 B.1



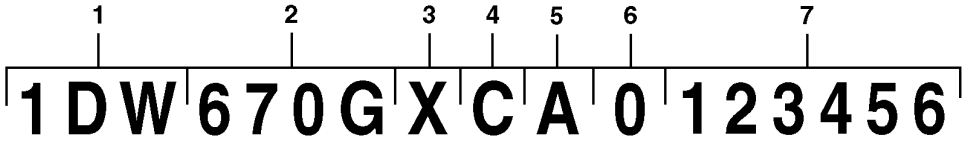

TX1080550

Key	Indicates	First Line	Designates
1	World Code	1DW	Manufacturer — John Deere Davenport Works
2	Model Identifier	670G	Model
3	Machine Option Code	X	Configuration X: Standard Controls P: Grade Pro Controls
4	Check Letter	C	Factory Use Only
5	Year Manufactured Code	A	Year Manufactured Code
6	Engine Emissions Code	0	Emissions Level C: Stage II D: Tier 3 / Stage III A E: Interim Tier 4 / Stage III B
7	Machine Serial Number	123456	Serial Number (Example)

Engine Emissions Level Identification

Engine Model Number	17 Digit PIN (11th digit)	Emissions Level
6090HDW01	xxxxxxxxxDxxxxxx	Tier 3 / Stage III A
6068HDW75	xxxxxxxxxCxxxxxx	Stage II

Engine Serial Number Plate — 6081 & 6090

RGP11387 A.1



RGP11387

Engine Serial Number is Defined by 13 Characters	
First Line	Designates
1 — Two letters for engine factory designation	RG: Waterloo, USA, JX: Rosario, Argentina
2 — One digit for number of cylinders.	6 Cylinder
3 — Three digits for displacement in liters	081: 8.1 Liter, 090: 9.0 Liter
4 — One letter for emission level	B= Non-Certified C= Tier1/Stage I emission level G= Tier 2/Stage II emission level L= Tier 3/Stage IIIA emission level R= Interim Tier 4/Stage IIIB emission level U or V= Final Tier 4/Stage IV emission level
5 — Six digits	123456= Engine build sequence number. Sequence numbers start at 000001
Engine Type is Defined by 9 Alpha-Numerical Characters	
6 — Four digits	Same as items 2 and 3 above
7 — One letter for aspiration type	A= Turbocharged with air-to-water after-cooler D= Naturally Aspirated T= Turbocharged H= Turbocharged with air-to-air after cooler S= Turbocharged with air-to-sea water after-cooler
8 — One or two letters for OEM application	F: OEM, FM: Marine, FH: HazLoc, FN: Compressed Natural Gas
8 — One or two letters for John Deere Vehicle application	TJ: Forestry, RW: Tractor, H, Z, CQ: Combine, N: Picker/Sprayer, DW: Construction, T8: Sugar Cane Harvester
9 — Two or three digits for version	485

Engine Emissions Level Identification

Engine Model Number	17 Digit PIN (11th digit)	Emissions Level
6090HDW01	xxxxxxxxxDxxxxxx	Tier 3 / Stage III A
6068HDW75	xxxxxxxxxCxxxxxx	Stage II

Transmission Serial Number Plate

SERIALNUMBERTAG A.1



YZTAGS2 A.1

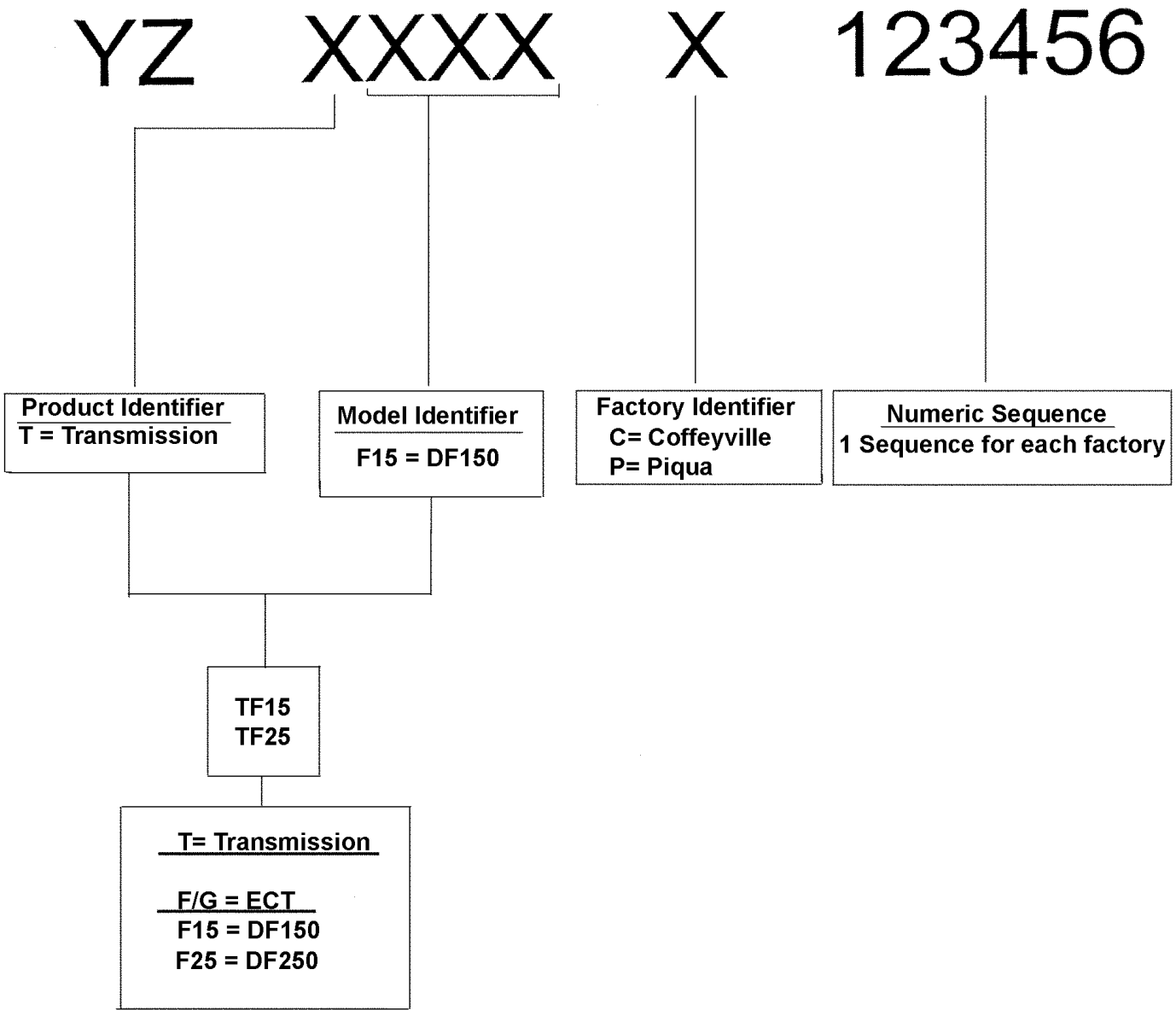

John Deere 1400 Series TeamMate IV Axle Order Codes To Building Blocks

BASE MACHINE NUMBER = 2515P

A. PRIMARY INPUT ROTATION & AXLE TRAVEL	=A1 - CW -TOWARD INPUT - 1111
	=A2 - CW - AWAY FROM INPUT - 1112
	=A3 - CCW - TOWARD INPUT - 1113
	=A4 - CCW - AWAY FROM INPUT - 1114
B. SPIRAL BEVEL REDUCTION	=B1 - - 1201
	=B2 - 4.778:1 SPIRAL BEVEL SET - 1202
	=B3 - 5.143:1 SPIRAL BEVEL SET - 1203
	=B4 - 5.143:1 SPIRAL BEVEL SET PREMIUM MATERIAL - 1204
	=B1 - 4.364:1 SPIRAL BEVEL SET - 1211
	=B2 - 4.778:1 SPIRAL BEVEL SET - 1212
	=B3 - 5.143:1 SPIRAL BEVEL SET - 1213
C. INPUT YOKE SIZE AND STYLE	=C1 - INPUT YOKE 1550 W/SLINGER - 1301
	=C2 - INPUT YOKE 1610 W/SLINGER - 1302
	=C3 - INPUT YOKE 7C - 1303
	=C4 - INPUT YOKE 8.5C - 1304
D. FLANGE TO FLANGE	=D1 - NONE(NO AXLE SHAFTS/HSGS) - 1401
	=D2 - 76.9" (1953 MM) 7/8" THREADED, NO MTG HOLES, NO DIPSTICK - 1402
	=D2 - 76.9" (1953 MM) 7/8" THREADED, W/MTG HOLES,NO DIPSTICK - 1412
	=D3 - 76.9" (1953 MM), M20 THREADED, W/MTG HOLES - 1403
	=D3 - 76.9" (1953 MM), M20 THREADED NO MTG HOLES -1413
	=D4 - 76.9" (1953 MM), 7/8" THREADED W/MTG HOLES, (81.2" (2063 IF 6.4:1 FINAL DRIVE)- 1404
	=D4 - 76.9" (1953 MM), 7/8" THREADED, NO MTG HOLES, (81.2" (2063) IF 6.4:1 FINAL DRIVE) - 1414
	=D5-SWEDA100"(2540 MM),7/8"THREADED,W/MTG HOLES,NO DIPSTICK- 1405
	=D6 - SWEDA 100"(2540 MM),7/8"THREADED,W/MTG HOLES - 1406
	=D6 -SWEDA 100" (2540 MM), 7/8"THREADED, NO MTG HOLES- 1416
	=D7 -SWEDA 100" (2540 MM), 7/8"THREADED, W/MTG HOLES (CS)- 1407
	=D7- SWEDA 100" (2540 MM),7/8"THREADED,NO MTG HOLES (CS) -1417

BASE MACHINE NUMBER = 2515P (Continued)

E.INPUT HSG & AUXILIARY BRAKE	=E1 - INPUT HOUSING, OSCILLATION MOUNTING, DUCTILE - 1501
	=E1 -INPUT HOUSING, OSCILLATION MOUNTING- 1511
	=E1 - INPUT HOUSING, FIXED MOUNTING - 1521
	=E2 - INPUT HOUSING, OSCILLATION MOUNTING HD - 1502
	=E2- INPUT HOUSING, FIXED MOUNTING HD - 1512
F.MOUNTING TYPE	=F1 - FIXED MOUNTING - 1601
	=F2 - OSCILLATION, CENTER PIVOT, NO THRUST WASHER - 1602
	=F3 - OSCILLATION, CENTER PIVOT, W/BRACKETS -1603
G.BRAKE TYPE	=G1 - DUAL BRAKES, USE WITH 4.800:1 FINAL DRIVE - 1701
	=G1 - DUAL BRAKES, USE WITH 6.400:1 FINAL DRIVE - 1711
	=G1 - DUAL BRAKES, USE WITH 7.640:1 FINAL DRIVE - 1721
H.DIFFERENTIAL TYPE	=H1 - STANDARD DIFFERENTIAL - 1821
	=H2 - CLOSED CIRCUIT HYDRAULIC DIFFERENTIAL LOCK - 1802
I. DIFFERENTIAL CASE	=I1 - DIFFERENTIAL CASE, GEAR ON LEFT, OSCILLATION - 1901
	=I2 - DIFFERENTIAL CASE, GEAR ON RIGHT, OSCILLATION - 1902
	=I3 - DIFFERENTIAL CASE, GEAR ON LEFT, FIXED - 1903
J.FINAL DRIVE	=J1 - NO FINAL DRIVE - 2001
	=J2 - 4.800:1 FINAL DRIVE ASSY - 2002
	=J3- 6.400:1 FINAL DRIVE HD - 2003
	=J4 - 6.400:1 FINAL DRIVE ED - 2004
	=J5 - 6.400:1 FINAL DRIVE ED SWEDA - 2005
	=J6 - 7.640:1 FINAL DRIVE - 2006
K. TRIM	=K1 - NOTHING (INTERFACTORY) - 2101
	=K2 - INDUSTRIAL YELLO PAINT - 2102
	=K3 - LOW GLOSS BLACK PAINT - 2103
L. MISC PARTS	=L1 - ID TAGE - 2201

Specification and Configuration Code Plate 1400 Series Axle

YZSN01 A.1

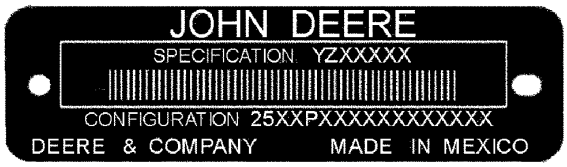

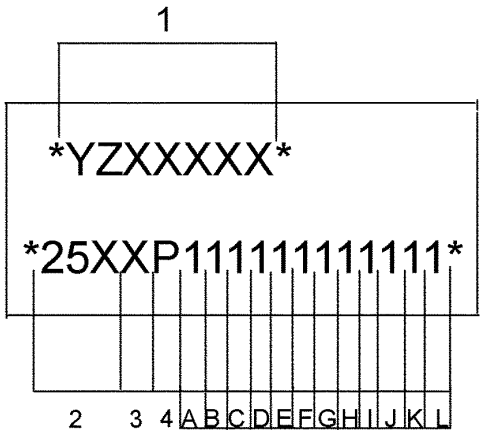

YZSN01

1	Specification Number — YZXXXXX
2	Master Machine Code: 251 = 1400 Series
3	Family Code: 5 = TeamMate (TM) IV Axle
4	Manufacturing Unit: P = Motores John Deere
A	Input Rotation: 1 = Clockwise; 2 = Clockwise; 3 = Counterclockwise ; 4 = Counterclockwise
B	Spiral Bevel Reduction: 1 = 4.364:1 ; 2 = 4.778:1; 3 = 5.143:1; 4 = 5.143:1 Premium Material
C	Input Yoke: 1 = 1550 w/slinger; 2 = 1610 w/ slinger; 3 = 7C; 4 = 8.5C
D	Axle Housing Flange-to-Flange Width and Wheel Mounting: 1 = None (no axle shafts and housing); 2 = 1953 mm(76.9 in); 7/8 in Threads; 3 = 1953.3 mm(76.9 in), M20 Threads; 4 = 1953.3(76.9 in), 7/8 threads (2063 mm (81.2 in) if 6.400:1 Final Drive); 5 = SWEDA 2540 mm (100 in), 7/8 in threads, Crowned Spline
E	Input Housing: 1 = Input Standard Bearing; 2 = Input Heavy Duty Bearing
F	Mounting Type: 1 = Fixed Mounting; 2 = Oscillation, Center Pivot, no thrust washer, no brackets; 3 = Oscillation, Center Pivot with brackets
G	1 = Dual Brakes
H	Differential Type: 1 = Standard; 2 = Closed Circuit Hydraulic Differential Lock (Dif-Lok)
I	Differential Case: 1 = Oscillating, Gear on Left; 2 = Oscillating, Gear on Right; 3 = Fixed Mount, Gear on Left
J	Final Drive Reduction: 1 = None (No Final Drive); 2 = 4.800:1 Standard; 3 = 6.400:1 Extreme Duty (HD); 4 = 6.400:1 Extreme Duty (ED); 5 = 6.400:1 Extreme Duty (ED SWEDA); 6 = 7.640:1
K	Trim: 1 = Nothing (no paint); 2 = Industrial Yellow Paint; 3 = Low Gloss Black Paint
L	Misc Parts: 1 = ID Tag

Trademarks

Throughout this parts catalog, you may find the following Deere and Company trademarks:

Best Bid™	CounterParts™	DEERE™ (Deere™)
Dura-Trax™	Fanggs™	Guardian™
HTH™	Jagz™	JDLink™
MARKS™	MIC™ [Machine Information Center]	MTH™
Power Curve™	Powerllel™	PowerShift Plus™
Powerwize™	POWR SAVR™	PowrShift™
ProPath™	Quad-Cool™	Quik-Tatch™
SC-2™	Side-Tracker™	Stinger™
StructureALL™	Swamper™	TMC™ [Total Machine Control]
ValueSelect™	Waratah™	Worksite Pro™
FlexBox™	Funk™	iTorque™
Phoenix™	Phoenix International™	PowerTech™
PowerTech™ E	PowerTech™ M	PowerTech™ Plus
Precision Joint™	SHIFT-O-MATIC™	SWEDA™ (Super Wide Extreme Dual Axle)
TeamMate™	TeamMate™II	TeamMate™ IV
TMII™	TMIII™	

Remarks and Abbreviations

The following remarks and abbreviations may appear throughout this parts catalog. Refer to the following table for translations.

Phrase	Meaning	Phrase	Meaning
ALSO ORDER, ORD W/	Also Order	MFWD	Mechanical Front Wheel Drive
AMP	Ampere	NA, NOT USED THIS APPL	Not used in this application
APPL, APPL ONLY	This application only	NLA	No longer available
AR	As required	NSEP	Not available separately
ASSY	Complete assembly	OD	Outside diameter
BOAC	Bolt-on cutting edge	OPTIONAL	Optional
CCW	Counterclockwise	OR	Or
COMPLETE	Complete	ORD, ORDER	Order
COMPLETE GOODS	Complete goods	OS	Oversize
CONVENIENCE ASSY, CA	Convenience assembly	OUTER	Outer
CTL, CUT TO LENGTH	Cut to length	PKG, PACKG	Package, Packet of
CW	Clockwise	PTO	Power Take Off
ENGINE	Engine	RATIO	Ratio
FOR	For	REAR	Rear
FRONT	Front	REMAN	Remanufactured
GAS	Gasoline	REPL	Replaces
HFWD	Hydraulic Front-Wheel Drive	RH	Right-hand
HP	Horsepower	SN	Serial number
HS, HEAD MARKED	High Strength, head marked	STD	Standard
ID	Inside diameter	SUB	Replaced by
INCH	Inch	SUB COMPONENTS	Substitute components (of the kit or assy)
INCL KEYS	Includes keys…	SUB FOR	Substitutes for
INCL, INCLUDES	Includes…	TEETH, Z	Number of gear teeth
INCLUDES PARTS/ ITEMS MARKED	Includes parts/items marked…	TK	Thickness
INNER	Inner	UP, UPPER	Upper
KIT	Kit	US	Undersize
L	Number of links	USE UNTIL EXHAUSTED	Use until exhausted
LF, LINE FILL	Line Fill	USE WITH	Use with
LGP	Low Ground Pressure	VEC	Vehicle Electronic Controller
LGTH	Length	VLC	Vehicle Load Center
LH	Left-hand	W/	With
LOW, LOWER	Lower	W/O	Without
LT	Long Track	WHOLE GOODS	Whole Goods
MAKE FROM, MF	Make from	WT	Wide Track
MARKED	Marked	XLT	Extra Long Track
MATCHED SET	Matched set		

Niveleuse de moteur 670G/670GP

TX1069859A A.1



Niveleuse 670G/670G (634754–)

(Fabriquée 2011–2013)

(moteur 6068HDW75, 6090HDW01)

(Les caractéristiques et la conception sont sujettes à modification sans préavis.)

Au client

Les numéros de référence dans ce catalogue de pièces étaient corrects au moment de la publication du catalogue. Nous nous efforçons d'améliorer continuellement nos machines et, par conséquent, les numéros de référence peuvent changer. Lors de la commande de pièces, vérifier les numéros de référence auprès du concessionnaire.

Unités de mesure SI

Les dimensions sont données en unités métriques, le cas échéant, dans ce catalogue de pièces.

Identification de la résistance des boulons

Les boulons devant présenter des caractéristiques de haute résistance de qualité équivalente à la catégorie SAE 8 sont identifiés tout au long de ce catalogue par la description HS, SAE 8 (10,9 métrique). Tous les boulons standard sont de catégorie SAE 5 (8,8 métrique) ou inférieure.

Informations concernant la liste des numéros de série

Le numéro de série est donné dans la liste pour indiquer sur quelles machines chaque pièce peut être utilisée.

	–		**La pièce peut être utilisée sur tous les produits.**
000000	–		**La pièce peut être utilisée sur tous les produits à partir du numéro de série indiqué.**
	–	**000000**	**La pièce peut être utilisée sur tous les produits jusqu'au numéro de série indiqué inclus.**
000000	–	**000000**	**La pièce peut être utilisée sur tous les produits entre les numéros de série indiqués inclus.**

Le XXXXXX à la place du numéro de série signale que celui-ci a été modifié mais que le nouveau numéro de série n'était pas encore disponible au moment de la publication du catalogue.

Si les numéros d'identification ou de série du produit sont nécessaires pour les réclamations sous garantie ou dans le cadre d'une correspondance concernant le produit, il est essentiel que l'ensemble des caractères soit indiqué. On ne peut trop insister sur ce point.

Flèche directionnelle

Les flèches sont utilisées avec les illustrations pour indiquer l'avant de l'unité. Les côtés "droit" et "gauche" sont déterminés en faisant face au sens de marche avant de la machine.

Illustrations encadrées

Un numéro de légende, indiqué dans la liste de pièces, est attribué à un encadré renfermant toutes les pièces vendues comme ensemble de rechange. Un encadré sans légende contient des pièces périmées.

Listes de marchandises complètes

Les marchandises complètes sont indiquées en caractères gras. À commander séparément. Ne pas inclure sur la commande de pièces de rechange.

Orientation du moteur

Les côtés "droit" et "gauche" sont déterminés en se mettant devant le volant-moteur et en faisant face au moteur.

Composants John Deere Reman

Les pièces de rechange répertoriées dans ce catalogue sont destinées à la réparation des composants d'équipement d'origine. Bien que la plupart des pièces de rechange puissent servir à réparer des composants réusinés, la procédure de réusinage peut modifier les pièces suffisamment pour que les pièces de rechange ne conviennent plus ou soient hors d'usage.

Emplacement du numéro de série

Une niveleuse 670G peut avoir jusqu'à cinq plaques constructeurs: une pour le numéro d'identification de produit, une pour le moteur, une pour la boîte de vitesses, une pour la pompe hydraulique et une pour le différentiel.

La plaque de numéro d'identification de produit se trouve sous la plate-forme opérateur, sur le côté gauche du châssis principal. Il s'agit du numéro de série référencé dans ce catalogue, à moins d'indication contraire sous la colonne de numéro de série.

Pour les moteurs 9,0 l niveau 3, la plaque constructeur du moteur se trouve sur le côté gauche du bloc-cylindres, au-dessus du démarreur.

Pour les moteurs 6,8 l phase II, la plaque constructeur du moteur se trouve sur le côté du moteur, près de la pompe d'alimentation.

La plaque constructeur de boîte de vitesses se trouve sur la partie inférieure gauche du carter de boîte de vitesses.

La plaque constructeur de la pompe hydraulique se trouve sur la partie inférieure de la pompe.

La plaque constructeur du différentiel se trouve sur la partie inférieure droite du couvercle, sous l'entrée de l'arbre d'entraînement.

Remarque: les informations de la section Boîte de vitesses sont présentées de la façon suivante: (1) Des astérisques (******) à la place d'un numéro de série signalent que celui-ci a été modifié et que le nouveau numéro de série est indiqué sous la colonne Remarques du catalogue. (2) Des 'x' (xxxxxx) à la place d'un numéro de série signalent que celui-ci a été modifié mais que le nouveau numéro de série n'était pas encore disponible au moment de la publication du catalogue.

Numéro d'identification de produit

TX1080550 B.1



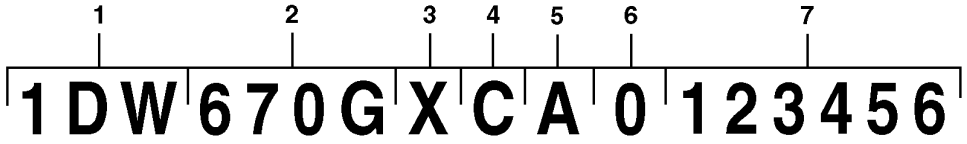

TX1080550

Clavette	Indique	Première ligne	Indique
1	Code mondial	1DW	Fabricant — John Deere Davenport Works
2	Identificateur de modèle	670G	Modèle
3	Code d'option de la machine	X	Configuration X: commandes standard P: commandes Grade Pro
4	Lettre de contrôle	C	Utilisation en usine uniquement
5	Code d'année de fabrication	A	Code d'année de fabrication
6	Code d'émissions du moteur	0	Niveau d'émissions C: Phase II D: Tier 3 / phase III A E: Tier 4 intérim / phase III B
7	Numéro de série de la machine	123456	Numéro de série (exemple)

Identification du niveau d'émissions du moteur

Numéro de modèle de moteur	NIP à 17 chiffres (11e chiffre)	Niveau d'émissions
6090HDW01	xxxxxxxxxDxxxxxx	Tier 3 / phase III A
6068HDW75	xxxxxxxxxCxxxxxx	Phase II

Plaque constructeur du moteur — 6081 et 6090

RGP11387 A.1



RGP11387

Le numéro de série du moteur se compose de 13 caractères	
Première ligne	Indique
1 — deux lettres désignant l'usine du moteur	RG: Waterloo (USA), JX: Rosario, Argentine
2 — chiffre indiquant le nombre de vérins.	6 vérins
3 — trois chiffres indiquant la cylindrée en litres	081: 8,1 litres, 090: 9,0 litres
4 — une lettre indiquant le niveau d'émissions	B= non certifié C= niveau d'émission Tier 1/Phase I G= niveau d'émission Tier 2/Phase II L= niveau d'émission Tier 3/Phase IIIA R= niveau d'émission Tier 4 Interim/Phase IIIB U ou V= niveau d'émission Tier 4 Final/Phase IV
5 — six chiffres	123456 = numéro de séquence de la version du moteur. Les numéros de séquence commencent à 000001
Le type de moteur se compose de 9 caractères alphanumériques	
6 — quatre chiffres	Identique aux éléments 2 et 3 ci-dessus
7 — une lettre indiquant le type d'aspiration	A= à turbocompresseur avec refroidisseur air-eau D= à aspiration naturelle T= à turbocompresseur H= à turbocompresseur avec refroidisseur air-air S= à turbocompresseur avec refroidisseur air-eau de mer
8 — une ou deux lettres indiquant l'application OEM	F: Fabricant d'équipement d'origine, FM: Marin, FH: HazLoc, FN: Gaz naturel comprimé
8 — une ou deux lettres indiquant l'application Véhicule John Deere	TJ: Forestière, RW: Tracteur, H, Z, CQ: Moissonneuse-batteuse, N: Extracteur-pulvérisateur, DW: Construction, T8: Récolteuse de canne à sucre
9 — deux ou trois chiffres indiquant la version	485

Identification du niveau d'émissions du moteur

Numéro de modèle de moteur	NIP à 17 chiffres (11e chiffre)	Niveau d'émissions
6090HDW01	xxxxxxxxxxDxxxxxx	Tier 3 / phase III A
6068HDW75	xxxxxxxxxxCxxxxxx	Phase II

Plaque constructeur de boîte de vitesses

SERIALNUMBERTAG A.1



YZTAGS2 A.1

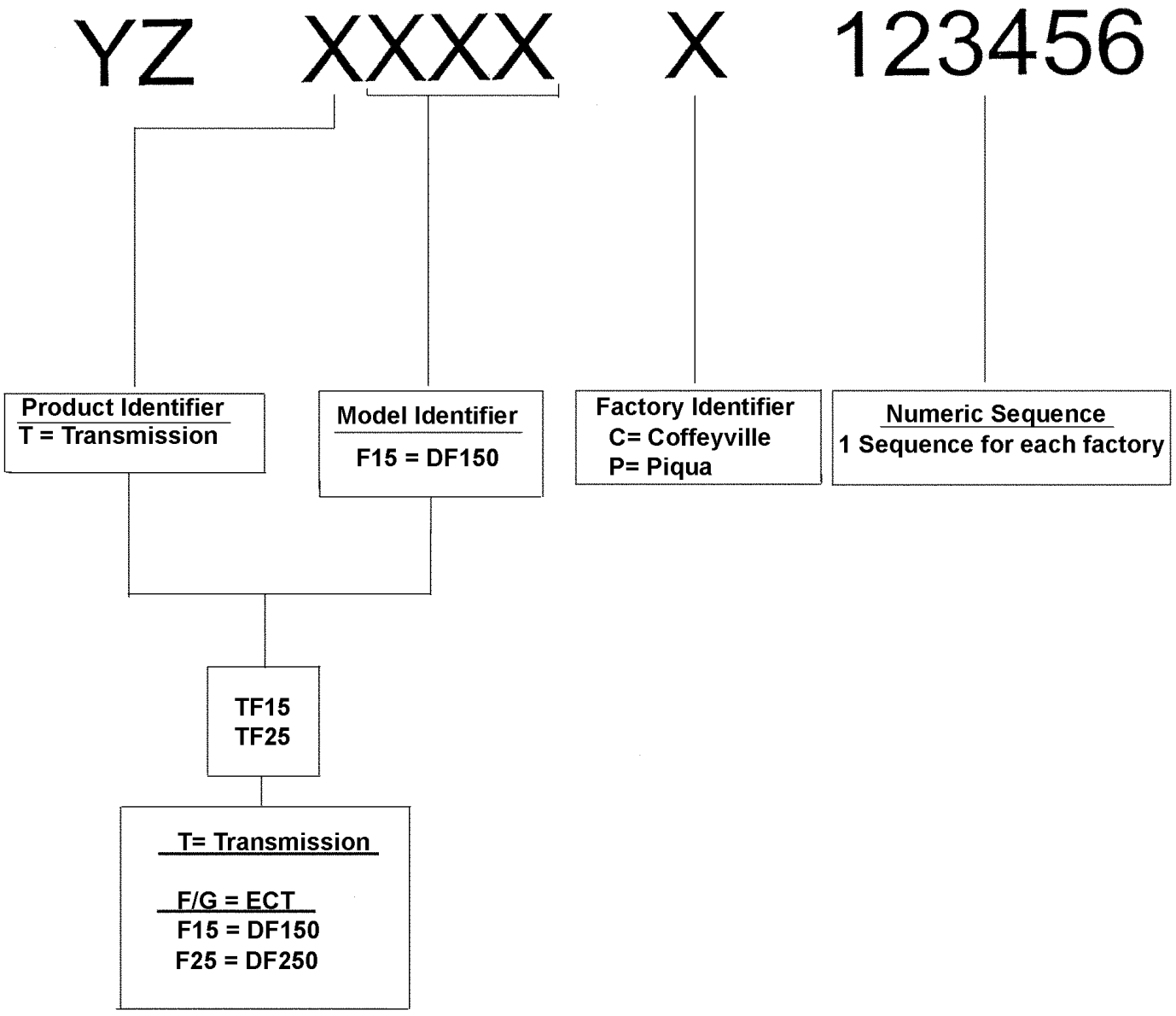

Codes de commande d'essieux John Deere série 1400 TeamMate IV pour les composants de base

NUMÉRO DE MACHINE DE BASE = 2515P

A. ROTATION ET COURSE D'ESSIEU D'ENTRÉE PRINCIPALE	=A1 - CW - VERS L'ENTRÉE - 1111
	=A2 - CW - À L'OPPOSÉ DE L'ENTRÉE - 1112
	=A3 - CCW - VERS L'ENTRÉE - 1113
	=A4 - CCW - À L'OPPOSÉ DE L'ENTRÉE - 1114
B. RÉDUCTION CONIQUE HÉLICOÏDAL	=B1 - - 1201
	=B2 - 4,778:1 JEU CONIQUE HÉLICOÏDAL - 1202
	=B3 - 5,143:1 JEU CONIQUE HÉLICOÏDAL - 1203
	=B4 - 5,143:1 MATÉRIAU DE PREMIÈRE QUALITÉ DE JEU CONIQUE HÉLICOÏDAL - 1204
	=B1 - 4,364:1 JEU CONIQUE HÉLICOÏDAL - 1211
	=B2 - 4,778:1 JEU CONIQUE HÉLICOÏDAL - 1212
	=B3 - 5,143:1 JEU CONIQUE HÉLICOÏDAL - 1213
C. DIMENSION ET STYLE DE LA CHAPE D'ENTRÉE	=C1 - CHAPE D'ENTRÉE 1550 AVEC RONDELLE DÉFLECTRICE - 1301
	=C2 - CHAPE D'ENTRÉE 1610 AVEC RONDELLE DÉFLECTRICE - 1302
	=C3 - CHAPE D'ENTRÉE 7C - 1303
	=C4 - CHAPE D'ENTRÉE 8,5C - 1304
D. FLASQUE À FLASQUE	=D1 - AUCUN (SANS ARBRE OU BOÎTIER D'ESSIEU) - 1401
	=D2 - 76,9" (1953 MM) FILETAGE 7/8", SANS TROUS DE MONTAGE, SANS JAUGE D'HUILE - 1402
	=D2 - 76,9" (1953 MM) FILETAGE 7/8", AVEC TROUS DE MONTAGE, SANS JAUGE D'HUILE - 1412
	=D3 - 76,9" (1953 MM), FILETAGE M20, AVEC TROUS DE MONTAGE - 1403
	=D3 - 76,9" (1953 MM), FILETAGE M20 SANS TROUS DE MONTAGE - 1413
	=D4 - 76,9" (1953 MM), FILETAGE 7/8" AVEC TROUS DE MONTAGE, (81,2" (2063 SI RÉDUCTION FINALE 6,4:1)- 1404
	=D4 - 76,9" (1953 MM), FILETAGE 7/8", SANS TROUS DE MONTAGE, (81,2" (2063) SI RÉDUCTION FINALE 6,4:1)- 1414
	=D5-SWEDA100"(2540 MM), FILETAGE 7/8", AVEC TROUS DE MONTAGE, SANS JAUGE D'HUILE - 1405
	=D6 - SWEDA 100"(2540 MM), FILETAGE 7/8" AVEC TROUS DE MONTAGE - 1406
	=D6 -SWEDA 100" (2540 MM), FILETAGE 7/8", SANS TROUS DE MONTAGE- 1416
	=D7 - SWEDA 100"(2540 MM), FILETAGE 7/8" AVEC TROUS DE MONTAGE (CS)- 1407
	=D7 - SWEDA 100"(2540 MM), FILETAGE 7/8", SANS TROUS DE MONTAGE (CS)- 1417

NUMÉRO DE MACHINE DE BASE = 2515P (suite)

E.CARTER D'ENTRÉE ET FREIN AUXILIAIRE	=E1 - CARTER D'ENTRÉE, MONTAGE EN OSCILLATION, DUCTILE- 1501
	=E1 - CARTER D'ENTRÉE, MONTAGE EN OSCILLATION- 1511
	=E1 - CARTER D'ENTRÉE, INSTALLATION FIXE - 1521
	=E2 - CARTER D'ENTRÉE, MONTAGE EN OSCILLATION HD - 1502
	=E1 - CARTER D'ENTRÉE, INSTALLATION FIXE HD - 1512
F.TYPE DE MONTAGE	=F1 - INSTALLATION FIXE - 1601
	=F2 - OSCILLATION, PIVOT CENTRAL, SANS RONDELLE D'USURE - 1602
	=F3 - OSCILLATION, PIVOT CENTRAL, AVEC SUPPORTS - 1603
G.TYPE DE FREIN	=G1 - DOUBLES FREINS, À UTILISER AVEC LA RÉDUCTION FINALE 4,800:1 - 1701
	=G1 - DOUBLES FREINS, À UTILISER AVEC LA RÉDUCTION FINALE 6,400:1 - 1711
	=G1 - DOUBLES FREINS, À UTILISER AVEC LA RÉDUCTION FINALE 7,640:1 - 1721
H.TYPE DE DIFFÉRENTIEL	=H1 - DIFFÉRENTIEL STANDARD - 1821
	=H2 - BLOCAGE HYDRAULIQUE DU DIFFÉRENTIEL À CIRCUIT FERMÉ - 1802
I. BOÎTIER DE DIFFERENTIEL	=I1 - BOÎTIER DE DIFFÉRENTIEL, PIGNON SUR LA GAUCHE, OSCILLATION - 1901
	=I2 - BOÎTIER DE DIFFÉRENTIEL, PIGNON SUR LA DROITE, OSCILLATION - 1902
	=I3 - BOÎTIER DE DIFFÉRENTIEL, PIGNON SUR LA GAUCHE, FIXE - 1903
J.RÉDUCTION FINALE	=J1 - SANS RÉDUCTION FINALE - 2001
	=J2 - RÉDUCTION FINALE 4,800:1 - 2002
	=J3 - RÉDUCTION FINALE 6,400:1 HD - 2003
	=J4 - RÉDUCTION FINALE 6,400:1 ED - 2004
	=J5 - RÉDUCTION FINALE 6,400:1 ED SWEDA - 2005
	=J6 - RÉDUCTION FINALE 7,640:1 - 2006
K. GARNITURE	=K1 - RIEN (INTERFACTORY) - 2101
	=K2 - PEINTURE JAUNE INDUSTRIEL - 2102
	=K3 - PEINTURE NOIRE PEU BRILLANTE - 2103
L. PIÈCES DIVERSES	=L1 - ÉTIQUETTE D'IDENTIFICATION - 2201

Plaque de codes de configuration et de spécification Essieu série 1400

YZSN01 A.1

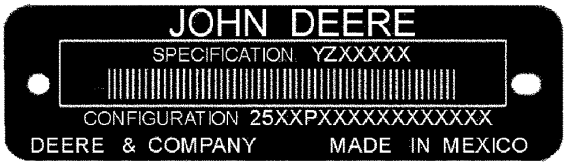

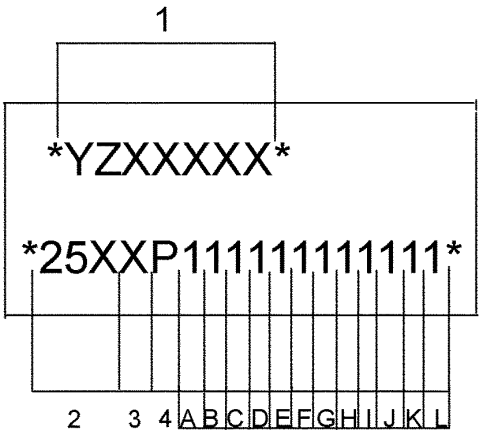

YZSN01

1	Numéro de spécification — YZXXXXX
2	Code de machine principale: 251 = série 1400
3	Code de famille: 5 = essieu IV TeamMate (TM)
4	Usine de production: P = moteurs John Deere
A	Rotation d'entrée: 1 = vers la droite; 2 = vers la droite: 3 = vers la gauche; 4 = vers la gauche
B	Réduction conique hélicoïdal: 1 = 4,364:1 ; 2 = 4,778:1; 3 = 5,143:1; 4 = 5,143 matériau de première qualité
C	Chape d'entrée: 1 = 1550 avec rondelle déflectrice; 2 = 1610 avec rondelle déflectrice; 3 = 7C; 4 = 8.5C
D	Largeur flasque à flasque du carter d'essieu et montage de roue: 1 = aucun (aucun arbre ou carter d'essieu); 2 = 1953 mm(76,9 in); filetages 7/8 in; 3 = 1953,3 mm(76,9 in), filetages M20; 4 = 1953,3(76,9 in), filetages 7/8 (2063 mm (81,2 in) si réduction finale 6,400:1); 5 = SWEDA 2540 mm (100 in), filetages 7/8 in, cannelure bombée
E	Carter d'entrée: 1 = roulement standard d'entrée; 2 = roulement renforcé d'entrée
F	Type de montage: 1 = installation fixe; 2 = oscillation- pivot central, sans rondelle d'usure, sans supports; 3 = oscillation-pivot central avec supports
G	1 = doubles freins
H	Type de différentiel: 1 = standard; 2 = blocage hydraulique du différentiel à circuit fermé (Dif-Lok)
I	Boîtier de différentiel: 1 = oscillant, pignon sur la gauche; 2 = oscillant, pignon sur la droite; 3 = installation fixe, pignon sur la gauche
J	Réduction finale: 1 = aucune (sans réduction finale); 2 = 4,800:1 standard; 3 = 6,400:1 usage intensif (HD); 4 = 6,400:1 usage intensif (ED); 5 = 6,400:1 usage intensif (ED SWEDA); 6 = 7,640:1
K	Garniture: 1 = rien (sans peinture); 2 = peinture jaune industriel; 3 = peinture noire peu brillante
L	Pièces diverses: 1 = étiquette d´identification

Marques commerciales

Les marques commerciales Deere and Company suivantes peuvent figurer dans ce catalogue de pièces:

Best Bid™	CounterParts™	DEERE™ (Deere™)
Dura-Trax™	Fanggs™	Guardian™
HTH™	Jagz™	JDLink™
MARKS™	MIC™ [Machine Information Center]	MTH™
Power Curve™	PowerIIel™	PowerShift Plus™
Powerwize™	POWR SAVR™	PowrShift™
ProPath™	Quad-Cool™	Quik-Tatch™
SC-2™	Side-Tracker™	Stinger™
StructureALL™	Swamper™	TMC™ [Total Machine Control]
ValueSelect™	Waratah™	Worksite Pro™
FlexBox™	Funk™	iTorque™
Phoenix™	Phoenix International™	PowerTech™
PowerTech™ E	PowerTech™ M	PowerTech™ Plus
Precision Joint™	SHIFT-O-MATIC™	SWEDA™ (Super Wide Extreme Dual Axle)
TeamMate™	TeamMate™II	TeamMate™ IV
TMII™	TMIII™	

Remarques et abréviations

Les remarques et les abréviations qui suivent peuvent figurer dans ce catalogue de pièces. Consulter le tableau suivant pour leurs explications.

Expression	Signification	Expression	Signification
ALSO ORDER, ORD W/	À commander également	MFWD	Pont avant mécanique
AMP	Ampère	NA, NOT USED THIS APPL	Non utilisé pour cette application
APPL, APPL UNIQUEMENT	Cette application uniquement	NLA	Plus disponible
AR	Selon le besoin	NSEP	Non disponible séparément
ASSY	Ensemble complet	OD	Diamètre extérieur
BOAC	Bord d'attaque boulonné	OPTIONAL	En option
CCW	Sens antihoraire	OR	Ou
COMPLETE	Complet	ORD, ORDER	Commander
COMPLETE GOODS	Marchandises complètes	OS	Surdimensionné
CONVENIENCE ASSY, CA	Ensemble utilitaire	OUTER	Extérieur
CTL, CUT TO LENGTH	Couper à la longueur voulue	PKG, PACKG	Ensemble, paquet de
CW	Vers la droite	PTO	Prise de force
ENGINE	Moteur	RATIO	Rapport
FOR	Pour	REAR	Arrière
FRONT	Avant	REMAN	Pièce réusinée
GAS	Essence	REPL	Remplace
HFWD	Traction avant hydrostatique	RH	Côté droit
HP	Puissance	SN	Numéro de série
HS, HEAD MARKED	Haute résistance, tête marquée	STD	Standard
ID	Diamètre intérieur	SUB	Remplacé par
INCH	Pouce	SUB COMPONENTS	Substituer les composants (du kit ou de l'ensemble)
INCL KEYS	Clés comprises…	SUB FOR	Remplace
INCL, INCLUDES	Comprend…	TEETH, Z	Nombre de dents d'engrenage
INCLUDES PARTS/ ITEMS MARKED	Comprend les pièces/articles marqué(e)s…	TK	Épaisseur
INNER	Intérieur	UP, UPPER	Supérieur
KIT	Kit	US	À cote inférieure
L	Nombre de maillons	USE UNTIL EXHAUSTED	Utiliser jusqu'á épuisement
LF, LINE FILL	Pris de la chaîne	USE WITH	À utiliser avec
LGP	Faible pression au sol	VEC	Contrôleur électronique du véhicule
LGTH	Longueur	VLC	Tableau électrique central du véhicule
LH	Côté gauche	W/	Avec
LOW, LOWER	Inférieur	W/O	Sans
LT	Chenille longue	WHOLE GOODS	Marchandises complètes
MAKE FROM, MF	À confectionner à partir de	WT	Chenille large
MARKED	Marqué	XLT	Chenille extra longue
MATCHED SET	Jeu apparié		

Motoniveladora 670G/670GP

TX1069859A A.1



Motoniveladora 670G/670GP (634754–)

(Fabricado em 2011–2013)

(Motor 6068HDW75, 6090HDW01)

(Especificações e projeto estão sujeitos a alterações sem aviso prévio)

Ao Cliente

Os números de peça neste catálogo de peças estavam corretos quando o catálogo foi publicado. É nossa política melhorar constantemente nossas máquinas e, portanto, os números de peça podem ser alterados. Ao fazer um pedido de peças, verifique os números de peça com seu concessionário.

Unidades de Medida do SI

As dimensões métricas são fornecidas ao longo deste catálogo de peças, quando aplicável.

Identificação de Resistência de Parafusos

Os parafusos necessários para se obter qualidade de alta-resistência equivalente a SAE grau 8 estão identificados neste catálogo pela descrição AR SAE 8 (10,9 para sistema métrico). Todos os parafusos padrão são SAE grau 5 (sistema métrico 8,8) ou inferior.

Informações do Nº de Série do Motor

As informações sobre número de série são listadas para mostrar em quais máquinas cada peça pode ser utilizada, por exemplo:

	â		**Pode ser usada em todos os tipos de motor.**
000000	**â**		**A peça pode ser usada em produtos que começam com o número de série listado.**
	â	**000000**	**A peça pode ser usada em produtos até (e incluindo) o número de série listado.**
000000	**â**	**000000**	**A peça pode ser usada em produtos entre (e incluindo) os números de série listados.**

Quando XXXXXX é listado no lugar do número de série, uma alteração no número de série foi feita, porém o número de série exato não estava disponível quando o catálogo foi produzido.

Se os números de identificação dos produtos ou números de série forem necessários para requisições de garantia ou correspondência pertencentes a este produto, é extremamente importante informar todos os caracteres. Este ponto é crucial.

Seta de Direção

As setas são utilizadas com as ilustrações para indicar a parte dianteira da unidade. As laterais “Direita” e “Esquerda” são determinadas olhando-se na direção do deslocamento de avanço da máquina.

Ilustrações inclusas na caixa

Um número de legenda, mostrado na lista de peças, é atribuído a todas as peças inclusas nas caixas vendidas como conjunto de serviço. Uma caixa sem legenda inclui peças não atuais.

Listas de Produtos Completos

Os Produtos Completos estão listadas em negrito. Encomende separadamente. Não inclua em pedidos de peças de reposição.

Orientação do Motor

Os lados â Direitoâ e â Esquerdoâ são determinados com o usuário ao volante, voltado para o motor.

Componentes John Deere Reman

As peças de serviço listadas neste catálogo se destinam ao reparo dos componentes originais do equipamento. Apesar de muitas peças de serviço poderem ser utilizadas no reparo de componentes remanufaturados, o processo de remanufatura pode alterar as peças de tal forma que as peças de serviço podem se tornar inadequadas ou inutilizáveis.

Localização do Número de Série

Cada motoniveladora 670G pode ter cinco placas de números de série: uma para o número de identificação do produto, uma para o motor, uma para a transmissão, uma para a bomba hidráulica e uma para o diferencial.

A placa do número de identificação do produto está localizada abaixo da plataforma do operador no lado esquerdo da estrutura principal. Esse é o número de série utilizado neste catálogo a menos que informado de outra forma na coluna do número de série.

A placa do número de série do motor está localizada no lado esquerdo do bloco de cilindros acima do motor de partida para motores 9,0L classe 3

A placa do número de série do motor está localizada na lateral do motor, perto da bomba de transferência de combustível para motores 6,8L estágio II.

A placa do número de série da transmissão está localizada na parte esquerda inferior da carcaça da transmissão.

A placa do número de série da bomba hidráulica está localizada na parte inferior da bomba.

A placa do número de série do diferencial está localizada na tampa, parte inferior direita, abaixo da entrada do eixo de acionamento.

Observação: na seção da transmissão, as informações do número de série da transmissão são fornecidas desta maneira: (1) quando há asteriscos (******) no lugar de um número de série, houve uma alteração no número de série e "ele" pode ser encontrado na coluna de comentários na publicação. (2) Quando há x's (xxxxxx) no lugar de um número de série, o número de série não estava disponível no momento da publicação.

Número de Identificação do Produto

TX1080550 B.1



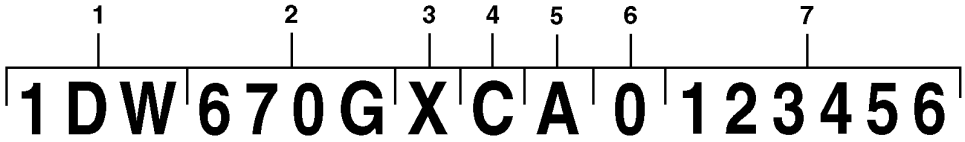

TX1080550

Legenda	Indica	Primeira Linha	Indica
1	Código Mundial	1DW	Fabricante — John Deere Davenport Works
2	Identificador do Modelo	670G	Modelo
3	Código de Opção da Máquina	X	Configuração X: Controles Padrão P: Controles Grade Pro
4	Letra de Verificação	C	Uso Exclusivo da Fábrica
5	Código do Ano de Fabricação	A	Código do Ano de Fabricação
6	Código de Emissões do Motor	0	Nível de Emissões C: Estágio II D: Classe 3 / Estágio III A E: Interim Classe 4 / Estágio III B
7	Número de Série da Máquina	123456	Número de Série (Exemplo)

Identificação do Nível de Emissões do Motor

Número do Modelo do Motor	PIN de 17 Dígitos (11º dígito)	Nível de Emissões
6090HDW01	xxxxxxxxxDxxxxxx	Classe 3 / Estágio III A
6068HDW75	xxxxxxxxxCxxxxxx	Estágio II

Placa do Número de Série do Motor — 6081 e 6090

RGP11387 A.1



RGP11387

O Número de Série do Motor é Definido por 13 Caracteres	
Primeira Linha	Indica
1 — Duas letras para designação da fábrica do motor	RG: Waterloo, EUA, JX: Rosario, Argentina
2 — Um dígito para o número de cilindros.	6 Cilindros
3 — Três dígitos para cilindrada em litros	081: 8,1 Litros, 090: 9,0 Litros
4 — Uma letra para o nível de emissão	B= Não Certificado C= Nível de emissão Classe 1/Estágio I G= Nível de emissão Classe 2/Estágio II L= Nível de emissão Classe 3/Estágio IIIA R= Nível de emissão Interim Classe 4/Estágio IIIB U ou V= Nível de emissão Final Classe 4/Estágio IV
5 — Seis dígitos	123456= Número sequencial de fabricação do motor. Os números sequenciais começam em 000001
O Tipo de Motor é Definido por 9 Caracteres Alfanuméricos	
6 — Quatro dígitos	Igual aos itens 2 e 3 acima
7 — Uma letra para o tipo de aspiração	A= Turboalimentado com aftercooler ar-água D= Naturalmente Aspirado T= Turboalimentado H= Turboalimentado com aftercooler ar-ar S= Turboalimentado com aftercooler ar-água marinha
8 — Uma ou duas letras para aplicação OEM	F: OEM, FM: Marítimo, FH: HazLoc, FN: Gás Natural Comprimido
8 — Uma ou duas letras para aplicação de Veículo John Deere	TJ: Florestal, RW: Trator, H, Z, CQ: Colheitadeira, N: Colhedora/Pulverizador, DW: Construção, T8: Colhedora de Cana de Açúcar
9 — Dois ou três dígitos para versão	485

Identificação do Nível de Emissões do Motor

Número do Modelo do Motor	PIN de 17 Dígitos (11º dígito)	Nível de Emissões
6090HDW01	xxxxxxxxxxDxxxxxx	Classe 3 / Estágio III A
6068HDW75	xxxxxxxxxxCxxxxxx	Estágio II

Placa do Número de Série da Transmissão

SERIALNUMBERTAG A.1



YZTAGS2 A.1

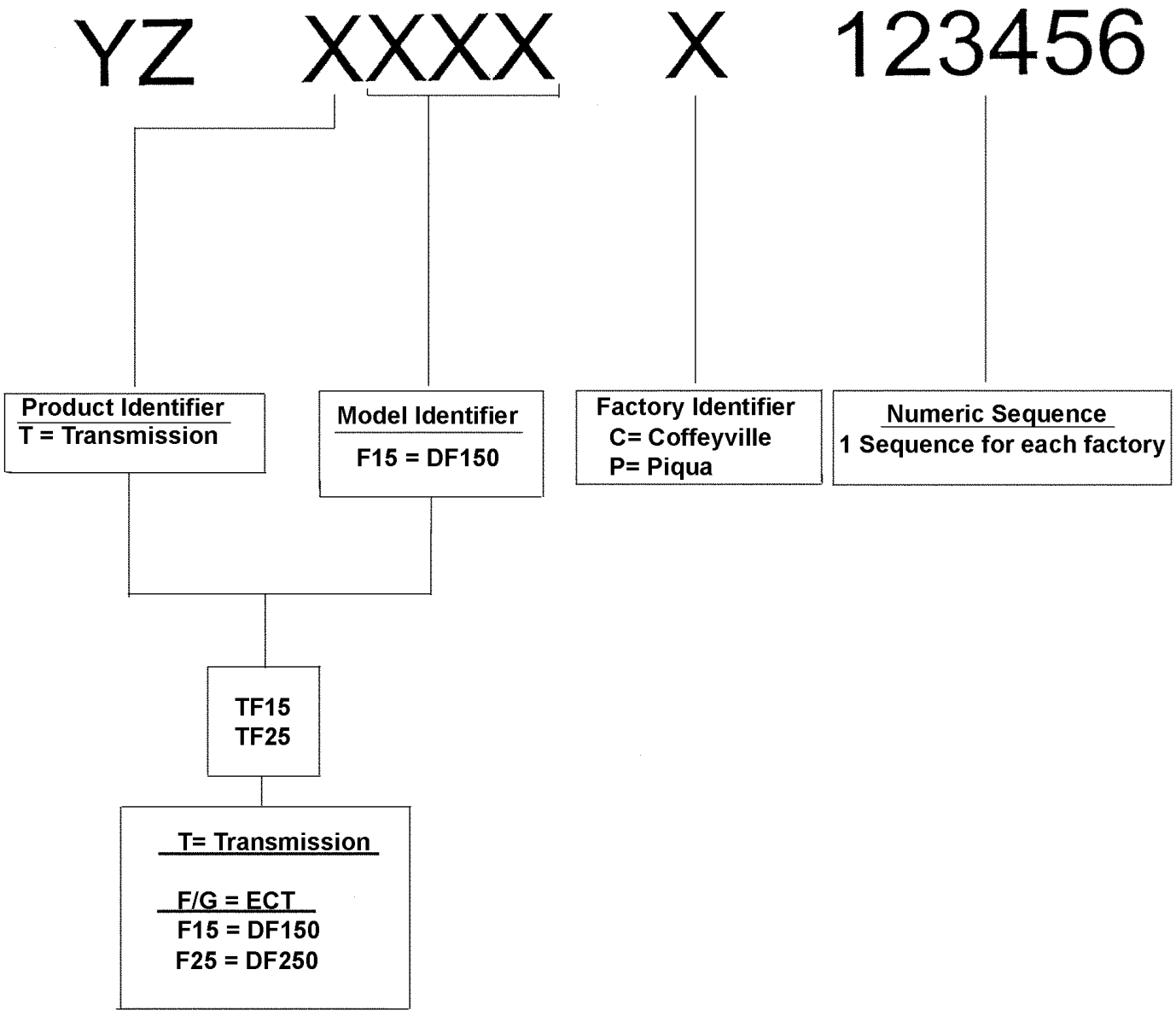

Códigos de Encomenda de Eixos TeamMate IV Série 1400 John Deere Para Construir Blocos

NÚMERO DA MÁQUINA BASE = 2515P

A. ROTAÇÃO PRINCIPAL DE ENTRADA E PERCURSO DO EIXO	=A1 - HORÁRIO -NO SENTIDO DA ENTRADA - 1111
	=A2 - HORÁRIO -OPOSTO À ENTRADA - 1112
	=A3 - ANTI-HORÁRIO -NO SENTIDO DA ENTRADA - 1113
	=A4 - ANTI-HORÁRIO - OPOSTO À ENTRADA - 1114
B. REDUÇÃO DO CÔNICO ESPIRAL	=B1 - - 1201
	=B2 - CONJUNTO CÔNICO ESPIRAL 4,778:1 - 1202
	=B3 - CONJUNTO CÔNICO ESPIRAL 5,143:1 - 1203
	=B4 - CONJUNTO CÔNICO ESPIRAL 5,143:1 - 1204
	=B1 - CONJUNTO CÔNICO ESPIRAL 4,364:1 - 1211
	=B2 - CONJUNTO CÔNICO ESPIRAL 4,778:1 - 1212
	=B3 - CONJUNTO CÔNICO ESPIRAL 5,143:1 - 1213
C. TAMANHO E ESTILO DO BRAÇO DE LIGAÇÃO DE ENTRADA	=C1 - BRAÇO DE LIGAÇÃO DE ENTRADA 1550 C/LAÇADOR - 1301
	=C2 - BRAÇO DE LIGAÇÃO DE ENTRADA 1610 C/LAÇADOR - 1302
	=C3 - BRAÇO DE LIGAÇÃO DE ENTRADA 7C - 1303
	=C4 - BRAÇO DE LIGAÇÃO DE ENTRADA 8.5C - 1304
D. DE FLANGE A FLANGE	=D1 - NENHUM (SEM SEMI-EIXOS/CARCAÇAS) - 1401
	=D2 - 76.9" (1953 MM) ROSCA 7/8", SEM FUROS MONT., SEM VARETA - 1402
	=D2 - 76.9" (1953 MM) ROSCA 7/8", C/FUROS MONT., SEM VARETA - 1412
	=D3 - 76.9" (1953 MM), ROSCA M20, C/FUROS MONT. - 1403
	=D3 - 76.9" (1953 MM), ROSCA M20, SEM FUROS MONT. - 1413
	=D4 - 76.9" (1953 MM), ROSCA 7/8" C/FUROS MONT., (81.2" (2063 SE FOR REDUÇÃO FINAL 6,4:1) - 1404
	=D4 - 76.9" (1953 MM), ROSCA 7/8" C/FUROS MONT., (81.2" (2063) SE FOR REDUÇÃO FINAL 6,4:1) - 1414
	=D5-SWEDA 100" (2540 MM), ROSCA 7/8", C/FUROS MONT., SEM VARETA - 1405
	=D6 - SWEDA 100" (2540 MM), ROSCA 7/8", C/FUROS MONT. - 1406
	=D6 - SWEDA 100" (2540 MM), ROSCA 7/8", SEM FUROS MONT. - 1416
	=D7 - SWEDA 100" (2540 MM), ROSCA 7/8", C/FUROS MONT. (CS) - 1407
	=D7 - SWEDA 100" (2540 MM), ROSCA 7/8", SEM FUROS MONT. (CS) - 1417

NÚMERO DA MÁQUINA BASE = 2515P (Continuação)

E. CARCAÇA DE ENTRADA E FREIO AUXILIAR	=E1 - CARCAÇA DE ENTRADA, MONTAGEM OSCILANTE, DÚCTIL - 1501
	=E1 - CARCAÇA DE ENTRADA, MONTAGEM OSCILANTE - 1511
	=E1 - CARCAÇA DE ENTRADA, MONTAGEM FIXA - 1521
	=E2 - CARCAÇA DE ENTRADA, MONTAGEM OSCILANTE HD - 1502
	=E2 - CARCAÇA DE ENTRADA, MONTAGEM FIXA HD - 1512
F. TIPO DE MONTAGEM	=F1 - MONTAGEM FIXA - 1601
	=F2 - OSCILAÇÃO, PIVÔ CENTRAL, SEM ARRUELA DE ENCOSTO - 1602
	=F3 - OSCILAÇÃO, PIVÔ CENTRAL, COM SUPORTES - 1603
G. TIPO DE FREIO	=G1 - FREIOS DUPLOS, USE COM REDUÇÃO FINAL 4,800:1 - 1701
	=G1 - FREIOS DUPLOS, USE COM REDUÇÃO FINAL 6,400:1 - 1711
	=G1 - FREIOS DUPLOS, USE COM REDUÇÃO FINAL 7,640:1 - 1721
H. TIPO DE DIFERENCIAL	=H1 - DIFERENCIAL PADRÃO - 1821
	=H2 - BLOQUEIO DO DIFERENCIAL HIDRÁULICO COM CIRCUITO FECHADO -1802
I. CAIXA DO DIFERENCIAL	=I1 - CAIXA DO DIFERENCIAL, ENGRENAGEM NA ESQUERDA, OSCILAÇÃO - 1901
	=I2 - CAIXA DO DIFERENCIAL, ENGRENAGEM NA DIREITA, OSCILAÇÃO - 1902
	=I3 - CAIXA DO DIFERENCIAL, ENGRENAGEM NA ESQUERDA, FIXA - 1903
J. REDUÇÃO FINAL	=J1 - SEM REDUÇÃO FINAL - 2001
	=J2 - CONJ. REDUÇÃO FINAL 4,800:1 - 2002
	=J3 - REDUÇÃO FINAL HD 6,400:1 - 2003
	=J4 - REDUÇÃO FINAL ED 6,400:1 - 2004
	=J5 - REDUÇÃO FINAL ED SWEDA 6,400:1 - 2005
	=J6 - REDUÇÃO FINAL 7,640:1 - 2006
K. ACABAMENTO	=K1 - NENHUM (ENTRE FÁBRICAS) - 2101
	=K2 - TINTA INDUSTRIAL AMARELA - 2102
	=K3 - TINTA PRETA BAIXO BRILHO - 2103
L. PEÇAS DIVERSAS	=L1 - ETIQUETA ID - 2201

Placa de Especificação e do Código de Configuração Eixo Série 1400

YZSN01 A.1

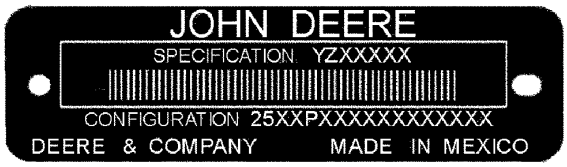

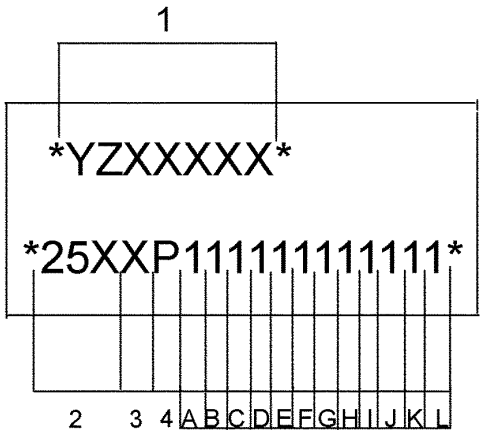

YZSN01

1	Número de Especificação — YZXXXXX
2	Código Principal da Máquina: 251 = Série 1400
3	Código da Família: 5 = Eixo TeamMate (TM) IV
4	Unidade Fabril: P = Motores John Deere
A	Rotação de Entrada: 1 = Horário; 2 = Horário; 3 = Anti-horário; 4 = Anti-horário
B	Redução do Cônico Espiral: 1 = 4,364:1 ; 2 = 4,778:1; 3 = 5,143:1; Material de Qualidade Superior 4 = 5,143:1
C	Braço de Ligação de Entrada: 1 = 1550 c/lançador; 2 = 1610 c/lançador; 3 = 7C; 4 = 8.5C
D	Largura de Flange a Flange da Carcaça do Eixo e Montagem da Roda: 1 = Nenhum (sem semi-eixos e carcaça); 2 = 1953 mm(76.9 in); Rosca 7/8 in; 3 = 1953.3 mm (76.9 in), Rosca M20; 4 = 1953.3 (76.9 in), Rosca 7/8 (2063 mm (81.2 in) se for Redução Final 6,400:1); 5 = SWEDA 2540 mm (100 in), Rosca 7/8 in, Estria com Coroa
E	Carcaça de Entrada: 1 = Rolamento de Entrada Padrão; 2 = Rolamento de Entrada para Serviço Pesado
F	Tipo de Montagem: 1 = Montagem Fixa; 2 = Oscilação, Pivô Central, sem arruela de encosto, sem suportes; 3 = Oscilação, Pivô Central com suportes
G	1 = Freios Duplos
H	Tipo de Diferencial: 1 = Padrão; 2 = Bloqueio Hidráulico do Diferencial Com Circuito Fechado (Dif-Lok)
I	Caixa do Diferencial: 1 = Oscilante, Engrenagem na Esquerda; 2 = Oscilante, Engrenagem na Direita; 3 = Montagem Fixa, Engrenagem na Esquerda
J	Redução da Redução Final: 1 = Nenhuma (Sem Redução Final); 2 = 4,800:1 Padrão; 3 = 6,400:1 Serviço Extremo (HD); 4 = 6,400:1 Serviço Extremo (ED); 5 = 6,400:1 Serviço Extremo (ED SWEDA); 6 = 7,640:1
K	Acabamento: 1 = Nada (sem pintura); 2 = Tinta Industrial Amarela; 3 = Tinta Preta Baixo Brilho
L	Peças Diversas: 1 = Etiqueta de ID

Marcas Registradas

Ao longo deste catálogo de peças, você encontrará as seguintes marcas registradas da Deere & Company:

Best Bid™	CounterParts™	DEERE™ (Deere™)
Dura-Trax™	Fanggs™	Guardian™
HTH™	Jagz™	JDLink™
MARKS™	MIC™ [Centro de Informações da Máquina]	MTH™
Power Curve™	PowerIlel™	PowerShift Plus™
Powerwize™	POWR SAVR™	PowrShift™
ProPath™	Quad-Cool™	Quik-Tatch™
SC-2™	Side-Tracker™	Stinger™
StructureALL™	Swamper™	TMC™ [Controle Total da Máquina]
ValueSelect™	Waratah™	Worksite Pro™
FlexBox™	Funk™	iTorque™
Phoenix™	Phoenix International™	PowerTech™
PowerTech™ E	PowerTech™ M	PowerTech™ Plus
Precision Joint™	SHIFT-O-MATIC™	SWEDA™ (Eixo Duplo Extremo Super Largo)
TeamMate™	TeamMate™II	TeamMate™ IV
TMII™	TMIII™	

Observações e Abreviações

As seguintes observações e abreviações podem aparecer ao longo deste catálogo. Consulte a tabela a seguir para ver as traduções.

Frase	Significado	Frase	Significado
ALSO ORDER, ORD W/	Encomende Também	MFWD	Tração Dianteira Mecânica
AMP	Ampère	NA, NOT USED THIS APPL	Não utilizado nesta aplicação
APPL, APPL ONLY	Somente nesta aplicação	NLA	Não está mais disponível
AR	Conforme necessário	NSEP	Não disponível separadamente
ASSY	Conjunto completo	OD	Diâmetro externo
BOAC	Borda de corte aparafusada	OPTIONAL	Opcional
CCW	Sentido anti-horário	OR	Ou
COMPLETE	Completo	ORD, ORDER	Encomende
COMPLETE GOODS	Produtos completos	OS	Superdimensionado
CONVENIENCE ASSY, CA	Conjunto de conveniência	OUTER	Externo
CTL, CUT TO LENGTH	Cortar no comprimento	PKG, PACKG	Pacote, Pacote de
CW	Sentido horário	PTO	Tomada de Potência
ENGINE	Motor	RATIO	Relação
FOR	Para	REAR	Traseira
FRONT	Dianteira	REMAN	Remanufaturado
GAS	Gasolina	REPL	Substitui
HFWD	Tração Dianteira Hidráulica	RH	Direita
HP	Potência em HP	SN	Número de série
HS, HEAD MARKED	Alta resistência, cabeçote marcado	STD	Padrão
ID	Diâmetro interno	SUB	Substituído por
INCH	Polegada	SUB COMPONENTS	Componentes substitutos (do kit ou conjunto)
INCL KEYS	Inclui chaves…	SUB FOR	Substituto para
INCL, INCLUDES	Inclui…	TEETH, Z	Número de dentes da engrenagem
INCLUDES PARTS/ ITEMS MARKED	Inclui peças/itens marcados…	TK	Espessura
INTERNO	Interno	UP, UPPER	Superior
KIT	Kit	US	Subdimensionado
L	Número de elos	USE UNTIL EXHAUSTED	Use até esgotar
LF, LINE FILL	Enchimento da Linha	USE WITH	Use com
LGP	Baixa Pressão no Solo	VEC	Controlador Eletrônico do Veículo
LGTH	Comprimento	VLC	Central de Carga do Veículo
LH	Esquerda	W/	Com
LOW, LOWER	Inferior	W/O	Sem
LT	Esteira Longa	WHOLE GOODS	Produtos Completos
MAKE FROM, MF	Fabricação de	WT	Esteira Larga
MARKED	Marcado	XLT	Esteira Extra Longa
MATCHED SET	Conjunto correspondente		

Автогрейдер 670G/670GP

TX1069859A A.1



Автогрейдер 670G/670GP (634754–)

(Год выпуска 2011–2013)

(Двигатель 6068HDW75, 6090HDW01)

(Спецификации и конструкция могут изменяться без уведомления)

Памятка заказчику

Номера деталей в этом каталоге запасных частей верны на момент его публикации. В соответствии с нашей политикой, выпускаемые машины непрерывно модернизируются, поэтому номера деталей могут изменяться. При заказе запасных частей проверяйте их номера у дилера.

Единицы измерения по системе СИ

Где применимо, в этом каталоге запасных частей размеры приведены в метрических единицах измерения.

Определение прочности болтов и винтов с головкой

Болты и винты с головкой, имеющие высокий класс прочности, эквивалентный классу SAE 8, в этом каталоге указаны как HS SAE 8 (10.9 в метрических единицах). Все стандартные болты и винты с головкой имеют класс прочности SAE 5 (8.8 в метрических единицах) или ниже.

Сведения о перечне серийных номеров

Сведения о серийных номерах перечислены для того, чтобы показать, для какой машины можно использовать ту или иную деталь, например:

	–		**Эту деталь можно использовать на всех машинах.**
000000	**–**		**Эту деталь можно использовать на машинах, чей серийный номер начинается с указанного в перечне.**
	–	**000000**	**Эту деталь можно использовать на машинах, чей серийный номер ниже или равен указанному в перечне.**
000000	**–**	**000000**	**Эту деталь можно использовать на машинах, чей серийный номер находится диапазоне серийных номеров (включая предельные номера), указанном в перечне.**

Если вместо серийного номера указано XXXXXX, то это означает, что серийный номер был изменен, но точный серийный номер на момент опубликования каталога еще не был известен.

Если идентификационные номера или серийные номера необходимы для гарантийных рекламаций или переписки в связи с изделием, то обязательно указывайте все символы. Это требование является очень важным.

Стрелка направления

На иллюстрациях стрелками обозначена передняя часть блока. Левую и правую стороны определяют по направлению переднего хода машины.

Иллюстрации, заключенные в рамку

Цифровой код, указанный в спецификации на запасные части, также присвоен всем запасным частям, заключенным в рамку, которые продаются как узел для технического обслуживания. В рамке без кода приведены больше не изготовляемые запасные части.

Списки изделий в сборе

Изделия в сборе выделены жирным шрифтом. Производите заказ отдельно. Не включайте в заказ на детали для замены.

Ориентация двигателя

Левую и правую стороны определяют, став напротив маховика и глядя на двигатель.

Комплектующие John Deere Reman

Запасные части, перечисленные в этом каталоге, предназначены для ремонта оригинальных компонентов оборудования. Несмотря на то, что многие запасные части можно использовать для ремонта восстановленных компонентов, процесс восстановления может значительно изменить детали, что сделает запасные части несоответствующими или непригодными для использования.

Расположение серийного номера

Каждый автогрейдер 670G может снабжаться пятью табличками с серийным номером: с идентификационным номером изделия, с серийным номером двигателя, с серийным номером трансмиссии, с серийным номером гидравлического насоса и с серийным номером дифференциала.

Табличка с идентификационным номером изделия находится ниже платформы оператора на левой стороне главной рамы. Этот серийный номер используется в данном каталоге, если в столбце с серийным номером не оговорено другое.

На двигателях Tier 3 объемом 9,0 L табличка с серийным номером двигателя находится на левой стороне блока цилиндров над стартером.

На двигателях Stage II объемом 6,8 L табличка с серийным номером двигателя находится на боковой стороне двигателя рядом с топливоперекачивающим насосом.

Табличка с серийным номером трансмиссии находится в нижней левой части картера трансмиссии.

Табличка с серийным номером гидравлического насоса находится в нижней части насоса.

Табличка с серийным номером дифференциала находится в правой нижней части крышки под входом карданного вала.

Примечание. В разделе трансмиссии информация о серийном номере трансмиссии представлена следующим образом: (1) если вместо серийного номера указаны звездочки (******), это означает, что серийный номер был изменен и указан в столбце примечаний публикации. (2) Если вместо серийного номера указаны крестики (xxxxxx), это означает, что серийный номер на момент публикации еще не был известен.

Идентификационный номер изделия

TX1080550 B.1



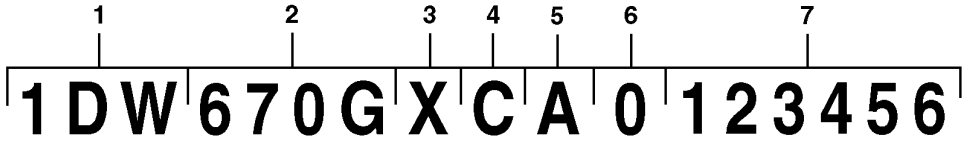

TX1080550

Ключ	Индикация	Первая линия	Определение
1	Всемирный код	1DW	Производитель — завод компании John Deere в Дэвенпорте
2	Идентификатор модели	670G	Модель
3	Код дополнительного оборудования машины	X	Конфигурация X: стандартные органы управления P: органы управления Grade Pro
4	Проверочная буква	C	Только для использования на заводе
5	Код года изготовления	A	Код года изготовления
6	Код уровня выбросов двигателя	0	Уровень выбросов C: Stage II D: Tier 3 / Stage III A E: Interim Tier 4 / Stage III B
7	Серийный номер машины	123456	Серийный номер (пример)

Идентификатор уровня сертификации выбросов двигателя

Номер модели двигателя	17-значный PIN (11-я цифра)	Уровень выбросов
6090HDW01	xxxxxxxxxxDxxxxxx	Tier 3 / Stage III A
6068HDW75	xxxxxxxxxxCxxxxxx	Stage II

Табличка с серийным номером двигателя — 6081 и 6090

RGP11387 A.1



RGP11387

Серийный номер двигателя состоит из 13 символов	
Первая строка	Значение
1 — две буквы обозначают завод-изготовитель двигателя	RG: Уотерлу, США, JX: Росарио, Аргентина
2 — одна цифра обозначает число цилиндров.	6 цилиндров
3 — три цифры обозначают рабочий объем в литрах	081: 8,1 литра, 090: 9,0 литров
4 — одна буква обозначает уровень выбросов	B = не сертифицирован C = уровень выбросов, соответствующий стандарту Tier 1 / Stage I G = уровень выбросов, соответствующий стандарту Tier 2 / Stage II L = уровень выбросов, соответствующий стандарту Tier 3 / Stage IIIA R = уровень выбросов, соответствующий стандарту Interim Tier 4 / Stage IIIB U или V = уровень выбросов, соответствующий стандарту Final Tier 4 / Stage IV
5 — шесть цифр	123456 = порядковый производственный номер двигателя. Порядковые номера начинаются с 000001
Тип двигателя обозначается 9 буквенно-цифровыми символами	
6 — четыре цифры	То же, что и пункты 2 и 3 выше
7 – одна буква обозначает тип наддува	A = с турбонаддувом и воздушно-водяным охладителем наддувочного воздуха D = без наддува T = с турбонаддувом H = с турбонаддувом и воздушно-воздушным охладителем наддувочного воздуха S = с турбонаддувом и воздушно-водяным (морская вода) охладителем наддувочного воздуха
8 — одна или две буквы обозначают тип применения OEM	F: OEM, FM: судовой, FH: HazLoc, FN: сжатый природный газ
8 — одна или две буквы для типа применения машины John Deere	TJ: лесохозяйственное оборудование, RW: трактор, H, Z, CQ: комбайн, N: подборщик/опрыскиватель, DW: строительная техника, T8: комбайн для сбора сахарного тростника
9 — две или три цифры для обозначения варианта исполнения	485

Идентификатор уровня сертификации выбросов двигателя

Номер модели двигателя	17-значный PIN (11-я цифра)	Уровень выбросов
6090HDW01	xxxxxxxxxxDxxxxxx	Tier 3 / Stage III A
6068HDW75	xxxxxxxxxxCxxxxxx	Stage II

Табличка с серийным номером трансмиссии

SERIALNUMBERTAG A.1



YZTAGS2 A.1

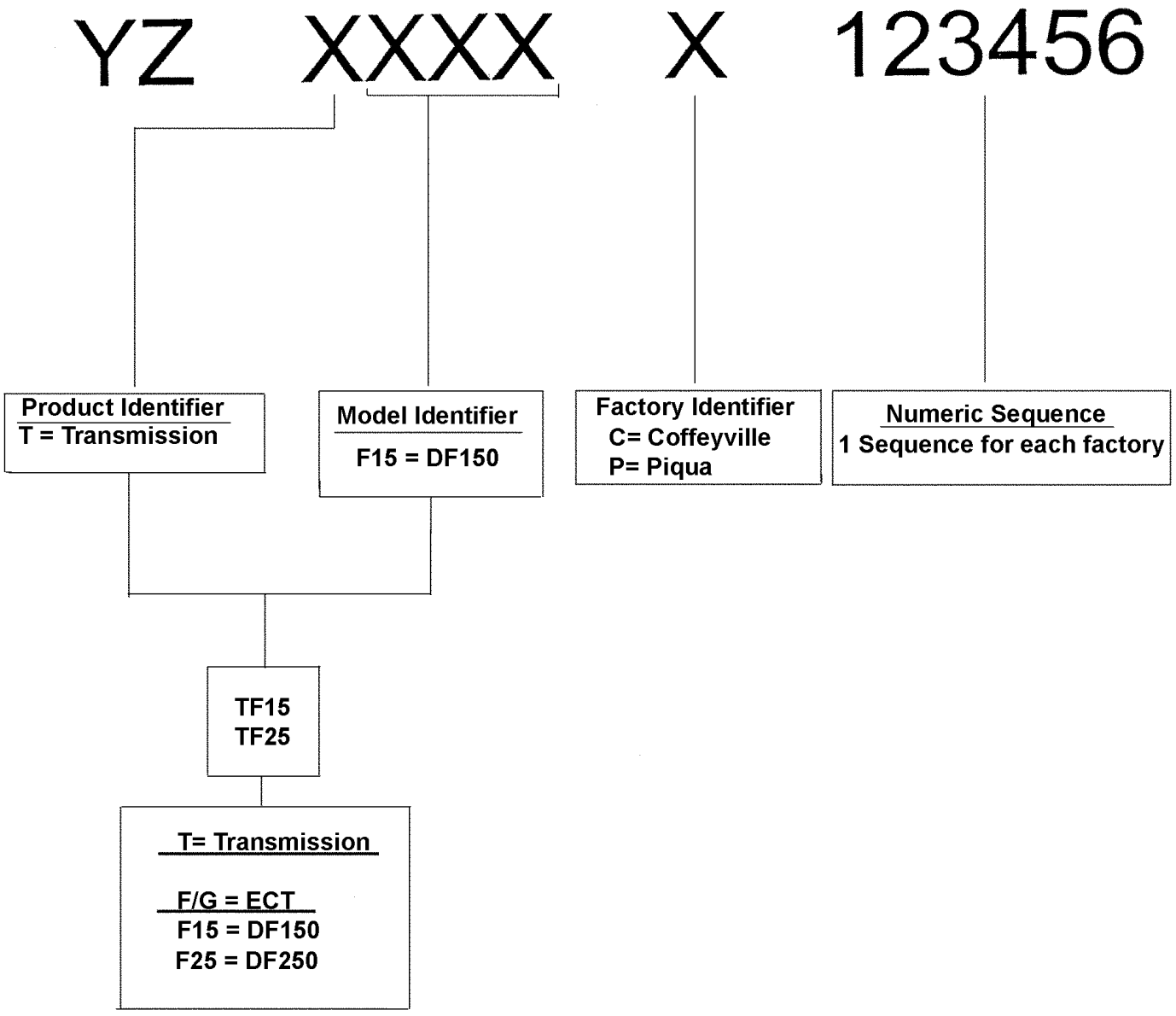

Коды заказа моста John Deere серии 1400 TeamMate IV для создания блоков

НОМЕР БАЗОВОЙ МАШИНЫ = 2515P

A ОСНОВНОЕ НАПРАВЛЕНИЕ ВРАЩЕНИЯ НА ВХОДЕ И ХОД МОСТА	=A1 - ПО ЧАСОВОЙ -КО ВХОДУ - 1111
	=A2 - ПО ЧАСОВОЙ - ОТ ВХОДА - 1112
	=A3 - ПРОТИВ ЧАСОВОЙ - КО ВХОДУ - 1113
	=A4 - ПРОТИВ ЧАСОВОЙ - ОТ ВХОДА - 1114
B ПЕРЕДАТОЧНОЕ ЧИСЛО СПИРАЛЬНЫХ КОНИЧЕСКИХ ШЕСТЕРЕН	=B1 - - 1201
	=B2 - 4.778:1 КОМПЛЕКТ КОНИЧЕСКИХ ПЕРЕДАЧ СО СПИРАЛЬНЫМИ ЗУБЬЯМИ - 1202
	=B3 - 5.143:1 КОМПЛЕКТ КОНИЧЕСКИХ ПЕРЕДАЧ СО СПИРАЛЬНЫМИ ЗУБЬЯМИ - 1203
	=B4 - 5.143:1 КОМПЛЕКТ КОНИЧЕСКИХ ПЕРЕДАЧ СО СПИРАЛЬНЫМИ ЗУБЬЯМИ ИЗ ВЫСОКОКАЧЕСТВЕННОГО МАТЕРИАЛА - 1204
	=B1 - 4.364:1 КОМПЛЕКТ КОНИЧЕСКИХ ПЕРЕДАЧ СО СПИРАЛЬНЫМИ ЗУБЬЯМИ - 1211
	=B2 - 4.778:1 КОМПЛЕКТ КОНИЧЕСКИХ ПЕРЕДАЧ СО СПИРАЛЬНЫМИ ЗУБЬЯМИ - 1212
	=B3 - 5.143:1 КОМПЛЕКТ КОНИЧЕСКИХ ПЕРЕДАЧ СО СПИРАЛЬНЫМИ ЗУБЬЯМИ - 1213
C РАЗМЕР И КОНФИГУРАЦИЯ ВХОДНОЙ ВИЛКИ	=C1 - ВХОДНАЯ ВИЛКА 1550 С МАСЛООТРАЖАТЕЛЕМ - 1301
	=C2 - ВХОДНАЯ ВИЛКА 1610 С МАСЛООТРАЖАТЕЛЕМ - 1302
	=C3 - ВХОДНАЯ ВИЛКА 7C - 1303
	=C4 - ВХОДНАЯ ВИЛКА 8.5C - 1304
D ФЛАНЕЦ-ФЛАНЕЦ	=D1 - НЕТ (НЕТ ВАЛОВ/КАРТЕРА МОСТА) - 1401
	=D2 - 76,9" (1953 ММ РЕЗЬБА 7/8", БЕЗ МОНТАЖНЫХ ОТВЕРСТИЙ, БЕЗ МАСЛЯНОГО ЩУПА - 1402
	=D2 - 76,9" (1953 ММ), РЕЗЬБА 7/8", С МОНТАЖНЫМИ ОТВЕРСТИЯМИ, БЕЗ МАСЛЯНОГО ЩУПА - 1412
	=D3 - 76,9" (1953 ММ), РЕЗЬБА M20, С МОНТАЖНЫМИ ОТВЕРСТИЯМИ - 1403
	=D3 - 76,9" (1953 ММ), РЕЗЬБА M20, БЕЗ МОНТАЖНЫХ ОТВЕРСТИЙ - 1413
	=D4 - 76,9" (1953 ММ), РЕЗЬБА 7/8", С МОНТАЖНЫМИ ОТВЕРСТИЯМИ, (81,2" (2063 ММ ПРИ ИСПОЛЬЗОВАНИИ КОНЕЧНОЙ ПЕРЕДАЧИ 6.4:1)- 1404
	=D4 - 76,9" (1953 ММ), РЕЗЬБА 7/8", БЕЗ МОНТАЖНЫХ ОТВЕРСТИЙ, (81,2" (2063 ММ ПРИ ИСПОЛЬЗОВАНИИ КОНЕЧНОЙ ПЕРЕДАЧИ 6.4:1)- 1414
	=D5-SWEDA100" (2540 ММ), РЕЗЬБА 7/8", С МОНТАЖНЫМИ ОТВЕРСТИЯМИ, БЕЗ МАСЛЯНОГО ЩУПА - 1405
	=D6 - SWEDA 100" (2540 ММ), РЕЗЬБА 7/8", С МОНТАЖНЫМИ ОТВЕРСТИЯМИ - 1406
	=D6 -SWEDA 100" (2540 ММ), РЕЗЬБА 7/8", БЕЗ МОНТАЖНЫХ ОТВЕРСТИЙ- 1416
	=D7 - SWEDA 100" (2540 ММ), РЕЗЬБА 7/8", С МОНТАЖНЫМИ ОТВЕРСТИЯМИ (CS) - 1407
	=D7 - SWEDA 100" (2540 ММ), РЕЗЬБА 7/8", БЕЗ МОНТАЖНЫХ ОТВЕРСТИЙ (CS) - 1417

НОМЕР БАЗОВОЙ МАШИНЫ = 2515P (ПРОДОЛЖЕНИЕ)

E. КАРТЕР НА ВХОДЕ И ВСПОМОГАТЕЛЬНЫЙ ТОРМОЗ	=E1 - КАРТЕР НА ВХОДЕ, КАЧАЮЩЕЕСЯ КРЕПЛЕНИЕ, ЭЛАСТИЧНЫЙ - 1501
	=E1 -КАРТЕР НА ВХОДЕ, КАЧАЮЩЕЕСЯ КРЕПЛЕНИЕ- 1511
	=E1 - КАРТЕР НА ВХОДЕ, НЕПОДВИЖНОЕ КРЕПЛЕНИЕ - 1521
	=E2 - КАРТЕР НА ВХОДЕ, КАЧАЮЩЕЕСЯ КРЕПЛЕНИЕ HD - 1502
	=E2 - КАРТЕР НА ВХОДЕ, НЕПОДВИЖНОЕ КРЕПЛЕНИЕ HD - 1512
F. ТИП КРЕПЛЕНИЯ	=F1 - НЕПОДВИЖНОЕ КРЕПЛЕНИЕ - 1601
	=F2 - КАЧАЮЩЕЕСЯ, ЦЕНТРАЛЬНЫЙ ШАРНИР, БЕЗ УПОРНОЙ ШАЙБЫ - 1602
	=F3 - КАЧАЮЩЕЕСЯ, ЦЕНТРАЛЬНЫЙ ШАРНИР С КРОНШТЕЙНАМИ - 1603
G. ТИП ТОРМОЗА	=G1 - СДВОЕННЫЕ ТОРМОЗА, ИСПОЛЬЗУЙТЕ С КОНЕЧНОЙ ПЕРЕДАЧЕЙ 4.800:1 - 1701
	=G1 - СДВОЕННЫЕ ТОРМОЗА, ИСПОЛЬЗУЙТЕ С КОНЕЧНОЙ ПЕРЕДАЧЕЙ 6.400:1 - 1711
	=G1 - СДВОЕННЫЕ ТОРМОЗА, ИСПОЛЬЗУЙТЕ С КОНЕЧНОЙ ПЕРЕДАЧЕЙ 7.640:1 - 1721
H. ТИП ДИФФЕРЕНЦИАЛА	=H1 - СТАНДАРТНЫЙ ДИФФЕРЕНЦИАЛ - 1821
	=H2 - ЗАМКНУТЫЙ ГИДРАВЛИЧЕСКИЙ КОНТУР БЛОКИРОВКИ ДИФФЕРЕНЦИАЛА - 1802
I КАРТЕР ДИФФЕРЕНЦИАЛА	=I1 - КАРТЕР ДИФФЕРЕНЦИАЛА, ШЕСТЕРНЯ СЛЕВА, КАЧАЮЩИЙСЯ - 1901
	=I2 - КАРТЕР ДИФФЕРЕНЦИАЛА, ШЕСТЕРНЯ СПРАВА, КАЧАЮЩИЙСЯ - 1902
	=I3 - КАРТЕР ДИФФЕРЕНЦИАЛА, ШЕСТЕРНЯ СЛЕВА, НЕПОДВИЖНЫЙ - 1903
J. КОНЕЧНАЯ ПЕРЕДАЧА	=J1 - БЕЗ КОНЕЧНОЙ ПЕРЕДАЧИ - 2001
	=J2 - 4.800:1 КОНЕЧНАЯ ПЕРЕДАЧА В СБОРЕ - 2002
	=J3- 6.400:1 КОНЕЧНАЯ ПЕРЕДАЧА HD - 2003
	=J4 - 6.400:1 КОНЕЧНАЯ ПЕРЕДАЧА ED - 2004
	=J5 - 6.400:1 КОНЕЧНАЯ ПЕРЕДАЧА ED SWEDA - 2005
	=J6 - 7.640:1 КОНЕЧНАЯ ПЕРЕДАЧА - 2006
k. ОТДЕЛКА	=K1 - НЕТ (ВНУТРИЗАВОДСКАЯ) - 2101
	=K2 - ПРОМЫШЛЕННАЯ ЖЕЛТАЯ КРАСКА - 2102
	=K3 - МАТОВАЯ ЧЕРНАЯ КРАСКА - 2103
L РАЗЛИЧНЫЕ ДЕТАЛИ	=L1 - ИДЕНТИФИКАЦИОННАЯ ТАБЛИЧКА - 2201

Пластинка с кодами спецификации и конфигурации - мост серии 1400

YZSN01 A.1

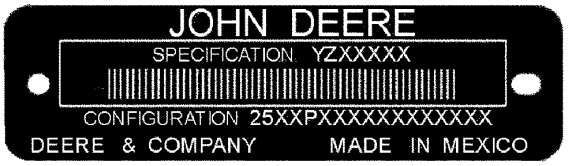

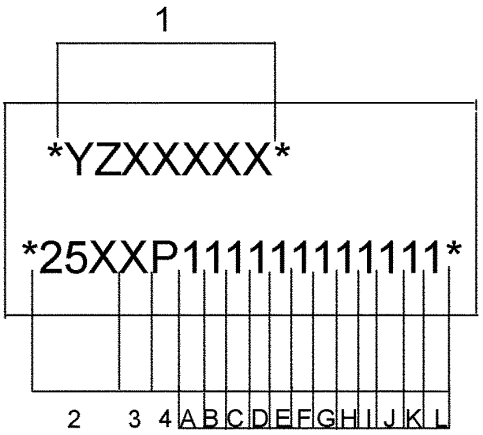

YZSN01

1	Номер спецификации — YZXXXXX
2	Основной код машины: 251 = серия 1400
3	Код семейства: 5 = мост TeamMate (TM) IV
4	Производственное подразделение: P = Motores John Deere
A	Вращение на входе: 1 =по часовой стрелке; 2= по часовой стрелке: 3 = против часовой стрелки; 4 = против часовой стрелки
B	Передаточное число спиральных конических шестерен: 1 = 4.364:1 ; 2 = 4.778:1; 3 = 5.143:1; 4 = 5.143:1 высококачественный материал
C	Входная вилка — 1 = 1550 с маслоотражателем; 2 = 1610 с маслоотражателем; 3 = 7C; 4 = 8.5C
D	Расстояние между фланцами картера моста и крепление колеса: 1 = нет (нет валов и картера моста); 2 = 1953 мм (76,9 дюйма); резьба 7/8 дюйма; 3 = 1953,3 мм (76,9 дюйма), резьба M20; 4 = 1953,3 мм (76,9 дюйма), резьба 7/8 (2063 мм (81,2 дюйма) при конечной передаче 6.400:1); 5 = SWEDA 2540 мм (100 дюймов), резьба 7/8 дюйма, венцованный шлиц
E	Кожух на входе: 1 = входной стандартный подшипник; 2 = входной подшипник для тяжелых режимов эксплуатации
F	Тип крепления: 1 = неподвижное крепление; 2 = качающееся, центральный шарнир, без упорной шайбы, без качающихся кронштейнов; 3 = качающееся, центральный шарнир с кронштейнами
G	1 = сдвоенные тормоза
H	Тип дифференциала: 1 = стандартный; 2 = замкнутый гидравлический контур блокировки дифференциала (Dif-Lok)
I	Картер дифференциала: 1 = качающийся, шестерня слева; 2 = качающийся, шестерня справа; 3 = неподвижное крепление, шестерня слева
J	Передаточное число конечной передачи: 1 = нет (нет конечной передачи); 2 = 4.800:1 стандартное; 3 = 6.400:1 для тяжелых условий эксплуатации (HD); 4 = 6.400:1 для тяжелых условий эксплуатации (ED); 5 = 6.400:1 для тяжелых условий эксплуатации (ED SWEDA); 6 = 7.640:1
K	Отделка: 1 = нет (без окраски) ; 2 = промышленная желтая краска; 3 = матовая черная краска
L	Различные детали: 1 = Идентификационная табличка

Товарные знаки

В этом каталоге запасных частей можно встретить следующие товарные знаки Deere and Company:

Best Bid™	CounterParts™	DEERE™ (Deere™)
Dura-Trax™	Fanggs™	Guardian™
HTH™	Jagz™	JDLink™
MARKS™	MIC™ [информационный центр машины]	MTH™
Power Curve™	Powerllel™	PowerShift Plus™
Powerwize™	POWR SAVR™	PowrShift™
ProPath™	Quad-Cool™	Quik-Tatch™
SC-2™	Side-Tracker™	Stinger™
StructureALL™	Swamper™	TMC™ [комплексное управление машиной]
ValueSelect™	Waratah™	Worksite Pro™
FlexBox™	Funk™	iTorque™
Phoenix™	Phoenix International™	PowerTech™
PowerTech™ E	PowerTech™ M	PowerTech™ Plus
Precision Joint™	SHIFT-O-MATIC™	SWEDA™ (сверхширокие спаренные мосты для сверхтяжелых условий эксплуатации)
TeamMate™	TeamMate™II	TeamMate™ IV
TMII™	TMIII™	

Примечания и аббревиатуры

В настоящем каталоге запасных частей используются следующие примечания и аббревиатуры. Расшифровка приведена в нижеследующей таблице.

Фраза	Значение	Фраза	Значение
ALSO ORDER, ORD W/	Также закажите	MFWD	Механический привод на передние колеса
AMP	Ампер	NA, NOT USED THIS APPL	Не используется на этой машине
APPL, APPL ONLY	Только для этой машины	NLA	Выпуск прекращен
AR	По необходимости	NSEP	Отдельно не поставляется
ASSY	Узел в сборе	OD	Наружный диаметр
BOAC	Режущая кромка с болтовым креплением	OPTIONAL	Опциональный
CCW	Против часовой стрелки	OR	Или
COMPLETE	В сборе	ORD, ORDER	Заказ
COMPLETE GOODS	Изделия в сборе	OS	Увеличенный размер
CONVENIENCE ASSY, CA	Приспособление	OUTER	Внешний
CTL, CUT TO LENGTH	Отрежьте по длине	PKG, PACKG	Упаковка, комплект
CW	По часовой стрелке	PTO	Механизм отбора мощности
ENGINE	Двигатель	RATIO	Отношение
FOR	Для	REAR	Задний
FRONT	Передний	REMAN	Восстановленный
GAS	Бензин	REPL	Заменяет
HFWD	Гидравлический привод на передние колеса	RH	Правый
HP	Мощность в л.с.	SN	Серийный номер
HS, HEAD MARKED	Высокопрочный, маркированный на головке	STD	Стандартный
ID	Внутренний диаметр	SUB	Заменен на
INCH	Дюйм	SUB COMPONENTS	Компоненты-заменители (комплекта или узла)
INCL KEYS	Включая ключи…	SUB FOR	Вместо
INCL, INCLUDES	Содержит…	TEETH, Z	Количество зубьев шестерни
INCLUDES PARTS/ ITEMS MARKED	Содержит детали / маркированные элементы…	TK	Толщина
INNER	Внутренний	UP, UPPER	Верхний
KIT	Комплект	US	Уменьшенный размер
L	Количество тяг	USE UNTIL EXHAUSTED	Используйте полностью
LF, LINE FILL	Объем, необходимый для заполнения трубопровода	USE WITH	Используйте с
LGP	С низким давлением на грунт	VEC	Электронный контроллер машины
LGTH	Длина	VLC	Нагрузочный центр машины
LH	Левая сторона	W/	С
LOW, LOWER	Нижний	W/O	Без
LT	Длинная гусеница	WHOLE GOODS	Неразъемные изделия
MAKE FROM, MF	Изготовьте из	WT	Широкая гусеница
MARKED	Маркированный	XLT	Сверхдлинная гусеница
MATCHED SET	Подобранный комплект		

Motoniveladora 670G/670GP

TX1069859A A.1



Motoniveladora 670G/670GP (634754-)

(Fabricación 2011–2013)

(Motor 6068HDW75, 6090HDW01)

(Las especificaciones y el diseño están sujetos a cambios sin previo aviso)

Para el cliente

Los números de pieza en este catálogo de piezas eran correctos al momento de la publicación del catálogo. Es nuestra política mejorar continuamente nuestras máquinas y, por lo tanto, los números de pieza están sujetos a cambios. Al pedir las piezas, consultar al concesionario para verificar los números de pieza.

Unidades de medida SI

Siempre que sea aplicable, en todo este catálogo de piezas las dimensiones se indican en el sistema métrico.

Identificación de resistencia de pernos y tornillos

En este catálogo, los pernos y tornillos que deben tener características de resistencia alta equivalentes al grado 8 de SAE se identifican con la descripción HS SAE 8 (valor de sistema métrico 10.9). Todos los pernos y tornillos estándar son de grado 5 SAE (valor de sistema métrico 8.8) o inferior.

Información de lista de número de serie

La información de número de serie se lista para indicar la máquina en la cual se puede usar la pieza; por ejemplo:

	–		**La pieza puede usarse en todos los productos.**
000000	–		**La pieza puede usarse en los productos a partir del número de serie listado.**
	–	**000000**	**La pieza puede usarse en los productos hasta e inclusive el número de serie listado.**
000000	–	**000000**	**La pieza puede usarse en los productos entre e inclusive el número de serie listado.**

Cuando aparece XXXXXX en vez de un número de serie, se modificó el número de serie, pero el número de serie preciso no se tenía disponible en el momento de producción del catálogo.

Si se requieren números de identificación de producto o números de serie para reclamaciones de garantía o la correspondencia acerca de este producto, es muy importante suministrar todos los caracteres. No es posible sobreenfatizar este punto.

Flecha de sentido

Las flechas se emplean en las ilustraciones para indicar la parte delantera de la unidad. Los lados "derecho" e "izquierdo" se determinan mirando en el sentido de avance de la máquina.

Ilustraciones encerradas en cuadros

Al cuadro que encierra todas las piezas vendidas como un conjunto, se asigna un número de referencia que se emplea en la lista de piezas. Un cuadro sin número de referencia incluye piezas no actuales.

Listas de mercancía completa

La mercancía completa se detalla en negrita. Pedir por separado. No incluir en el pedido de piezas de repuesto.

Orientación del motor

Los lados derecho e izquierdo se determinan al pararse junto al volante del motor y mirar hacia el motor.

Componentes John Deere Reman

Las piezas de repuesto listadas en este catálogo son para la reparación del equipo original. A pesar de que la mayoría de las piezas de repuesto puedan servir para reparar los componentes reconstruidos, en el proceso de reconstrucción se puede modificar los componentes de modo que las piezas de repuesto no sean adecuadas para usar.

Posición de números de serie

Cada motoniveladora 670G puede tener cinco chapas de números de serie: una para el número de identificación del producto, una para el motor, una para la transmisión, una para la bomba hidráulica y una para el diferencial.

La chapa de número de identificación del producto se encuentra debajo del puesto del operador, en el costado izquierdo del bastidor principal. Este es el número de serie que se utiliza en este catálogo, a menos que se indique lo contrario en la columna de número de serie..

La chapa de número de serie del motor se encuentra en el lado izquierdo del bloque de cilindros, encima del motor de arranque, en los motores de 9,0 litros Tier 3.

La chapa de número de serie del motor se encuentra en el costado del motor, cerca de la bomba de transferencia de combustible, en los motores de 6,8 litros Fase II.

La chapa de número de serie de la transmisión se encuentra en el lado izquierdo inferior de la caja de la transmisión.

La chapa de número de serie de la bomba hidráulica se encuentra en el fondo de la bomba.

La chapa de número de serie del diferencial se encuentra en la parte inferior derecha de la cubierta, debajo de la entrada del eje de transmisión.

Nota: En la sección de transmisión, el número de serie de la transmisión se indica de la manera siguiente: (1) Cuando se listan asteriscos (******) en lugar de un número, ha habido un cambio de número de serie y el número correspondiente puede encontrarse en la columna de observaciones de la publicación. (2) Cuando aparecen equis (xxxxxx) en vez de un número de serie, el número de serie modificado no se tenía disponible en el momento de publicación.

Número de identificación de producto

TX1080550 B.1



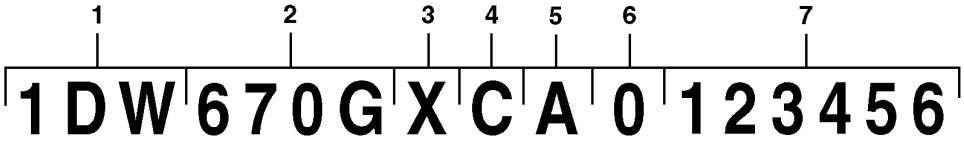

TX1080550

Clave	Indica	Primer renglón	Designa
1	Código mundial	1DW	Fabricante — John Deere Davenport Works
2	Identificador de modelo	670G	Modelo
3	Código de opciones de la máquina	X	Configuración X: Controles estándar P: Controles Grade Pro
4	Letra de verificación	C	Sólo para uso de fábrica
5	Código de año de fabricación	A	Código de año de fabricación
6	Código de emisiones de motor	0	Nivel de emisiones C: Fase II D: Tier 3 / Fase III A E: Tier 4 interino / Fase III B
7	Número de serie de máquina	123456	Número de serie (ejemplo)

Identificación de nivel de emisiones de motor

Número de modelo de motor	PIN de 17 dígitos (11º dígito)	Nivel de emisiones
6090HDW01	xxxxxxxxxDxxxxxx	Tier 3 / Fase III A
6068HDW75	xxxxxxxxxCxxxxxx	Fase II

Chapa de identificación del motor — 6081 y 6090

RGP11387 A.1



RGP11387

El número de serie del motor consta de 13 caracteres	
Primer renglón	Designa
1 — Dos letras para designar la fábrica del motor	RG: Waterloo, EE. UU., JX: Rosario, Argentina
2 — Un dígito para la cantidad de cilindros.	6 cilindros
3 — Tres dígitos para la cilindrada en litros	081: 8,1 litros, 090: 9,0 litros
4 — Una letra para el nivel de emisiones	B= Sin certificación C= Nivel de emisiones Tier 1/Fase I G= Nivel de emisiones Tier 2/Fase II L= Nivel de emisiones Tier 3/Fase IIIA R= Nivel de emisiones Tier 4 provisional/Fase IIIB U o V= Nivel de emisiones Tier 4 Final/Fase 4
5 — Seis dígitos	123456= Número secuencial de fabricación del motor. Los números secuenciales empiezan en 000001
El tipo de motor consta de 9 caracteres alfanuméricos	
6 — Cuatro dígitos	Igual a los puntos 2 y 3 anteriores
7 — Una letra para indicar el tipo de aspiración	A= Turboalimentado con enfriador del aire de carga tipo aire-agua D= Aspiración natural T= Turboalimentado H= Turboalimentado con enfriador del aire de carga tipo aire-aire S= Turboalimentado con enfriador del aire de carga tipo aire-agua de mar
8 — Una o dos letras para indicar la aplicación del OEM	F: OEM, FM: Marino, FH: Ubicaciones peligrosas, FN: Gas natural comprimido
8 — Una o dos letras para indicar la aplicación del vehículo John Deere	TJ: Silvicultura, RW: Tractor, H, Z, CQ: Cosechadora, N: Cosechadora/pulverizador, DW: Construcción, T8: Cosechadora de caña de azúcar
9 — Dos o tres dígitos para indicar la versión	485

Identificación de nivel de emisiones de motor

Número de modelo de motor	PIN de 17 dígitos (11º dígito)	Nivel de emisiones
6090HDW01	xxxxxxxxxDxxxxxx	Tier 3 / Fase III A
6068HDW75	xxxxxxxxxCxxxxxx	Fase II

Chapa de número de serie de transmisión

SERIALNUMBERTAG A.1



YZTAGS2 A.1

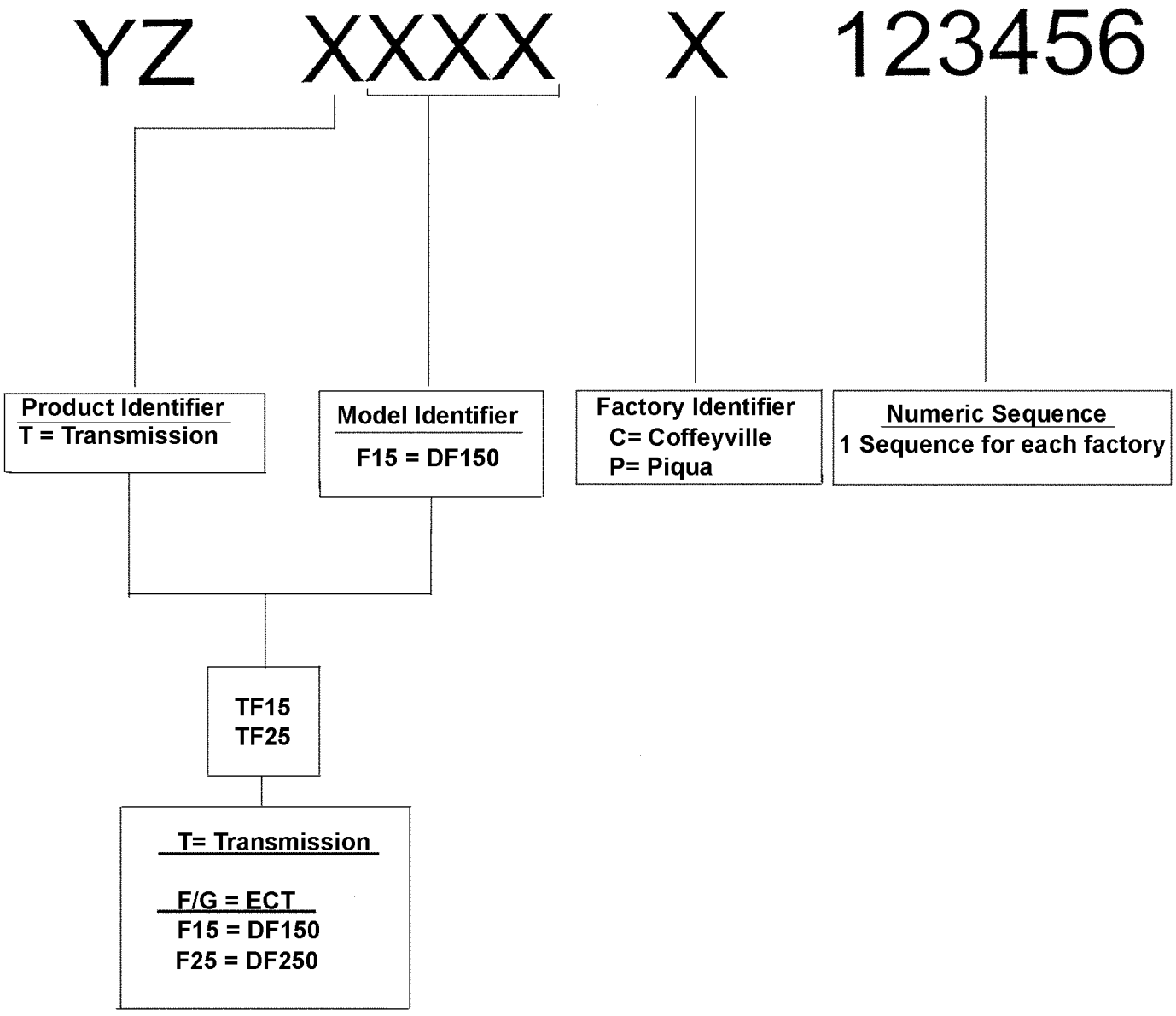

Códigos de pedido del eje IV TeamMate serie 1400 de John Deere para elementos principales

NÚMERO DE LA MÁQUINA BÁSICA= 2515P

A. ROTACIÓN DE ENTRADA PRINCIPAL Y RECORRIDO DEL EJE	=A1 - SENTIDO HORARIO - HACIA LA ENTRADA - 1111
	=A2 - SENTIDO HORARIO - HACIA EL LADO OPUESTO A LA ENTRADA - 1112
	=A3 - SENTIDO CONTRAHORARIO - HACIA LA ENTRADA - 1113
	=A4 - SENTIDO CONTRAHORARIO - HACIA EL LADO OPUESTO A LA ENTRADA - 1114
B. REDUCCION DEL ENGRANAJE CÓNICO EN ESPIRAL	=B1 - - 1201
	=B2 - PUESTA A PUNTO DEL ENGRANAJE CÓNICO EN ESPIRAL 4.778:1 - 1202
	=B3 - PUESTA A PUNTO DEL ENGRANAJE CÓNICO EN ESPIRAL 5.143:1 - 1203
	=B4 - MATERIAL DE PRIMERA CALIDAD PARA LA PUESTA A PUNTO DEL ENGRANAJE CÓNICO EN ESPIRAL 5.143:1 - 1204
	=B1 - PUESTA A PUNTO DEL ENGRANAJE CÓNICO EN ESPIRAL 4.364:1 - 1211
	=B2 - PUESTA A PUNTO DEL ENGRANAJE CÓNICO EN ESPIRAL 4.778:1 - 1212
	=B3 - PUESTA A PUNTO DEL ENGRANAJE CÓNICO EN ESPIRAL 5.143:1 - 1213
C. TAMAÑO Y DISEÑO DE LA HORQUILLA DE ENTRADA	=C1 - HORQUILLA DE ENTRADA 1550 CON ESLINGA - 1301
	=C2 - HORQUILLA DE ENTRADA 1610 CON ESLINGA - 1302
	=C3 - HORQUILLA DE ENTRADA 7C - 1303
	=C4 - HORQUILLA DE ENTRADA 8.5C - 1304
D. BRIDA A BRIDA	=D1 - NINGUNO (SIN SEMIEJES/CAJAS) - 1401
	=D2 - ROSCA DE 7/8" (76.9"; 1953 MM) SIN ORIFICIOS DE MONTAJE NI VARILLA DE MEDICIÓN - 1402
	=D2 - ROSCA DE 7/8" (76.9"; 1953 MM) CON ORIFICIOS DE MONTAJE, SIN VARILLA DE MEDICIÓN - 1412
	=D3 - ROSCA M20 DE 76.9" (1953 MM) CON ORIFICIOS DE MONTAJE - 1403
	=D3 - ROSCA M20 DE 76.9" (1953 MM) SIN ORIFICIOS DE MONTAJE - 1413
	=D4 - ROSCA DE 7/8" (76.9"; 1953 MM) CON ORIFICIOS DE MONTAJE, (81.2"; 2063 SI EL MANDO FINAL ES 6.4:1) - 1404
	=D4 - ROSCA DE 7/8" (76.9"; 1953 MM) CON ORIFICIOS DE MONTAJE, (81.2"; 2063 SI EL MANDO FINAL ES 6.4:1) - 1414
	=D5- SWEDA100" (2540 MM), ROSCA DE 7/8" CON ORIFICIOS DE MONTAJE, SIN VARILLA DE MEDICIÓN - 1405
	=D6 - SWEDA 100" (2540 MM), ROSCA DE 7/8" CON ORIFICIOS DE MONTAJE - 1406
	=D6 - SWEDA 100" (2540 MM), ROSCA DE 7/8" SIN ORIFICIOS DE MONTAJE - 1416
	=D7 - SWEDA 100" (2540 MM), ROSCA DE 7/8" CON ORIFICIOS DE MONTAJE (CS) - 1407
	=D7 - SWEDA 100" (2540 MM), ROSCA DE 7/8" SIN ORIFICIOS DE MONTAJE (CS) - 1417

NÚMERO DE LA MÁQUINA BÁSICA = 2515P (continuación)

E. CAJA DE ENTRADA Y FRENO AUXILIAR	=E1 - CAJA DE ENTRADA, MONTAJE CON OSCILACIÓN, DÚCTIL- 1501
	=E1 - CAJA DE ENTRADA, MONTAJE CON OSCILACIÓN - 1511
	=E1 - CAJA DE ENTRADA, MONTAJE FIJO - 1521
	=E2 - CAJA DE ENTRADA, MONTAJE CON OSCILACIÓN HD- 1502
	=E2 - CAJA DE ENTRADA, MONTAJE FIJO HD- 1512
F. TIPO DE MONTAJE	=F1 - MONTAJE FIJO - 1601
	=F2 - OSCILACIÓN, PIVOTE CENTRAL SIN ARANDELA DE EMPUJE - 1602
	=F3 - OSCILACIÓN, PIVOTE CENTRAL CON ESCUADRAS - 1603
G. TIPO DE FRENOS	=G1 - FRENOS DUALES, SE USAN CON MANDO FINAL DE 4.800:1 - 1701
	=G1 - FRENOS DUALES, SE USAN CON MANDO FINAL DE 6.400:1 - 1711
	=G1 - FRENOS DUALES, SE USAN CON MANDO FINAL DE 7.640:1 - 1721
H. TIPO DE DIFERENCIAL	=H1 - DIFERENCIAL ESTÁNDAR - 1821
	=H2 - BLOQUEO HIDRÁULICO DE CIRCUITO CERRADO DEL DIFERENCIAL -1802
I. CAJA DEL DIFERENCIAL	=I1 - CAJA DEL DIFERENCIAL, ENGRANAJE A LA IZQUIERDA, OSCILACIÓN - 1901
	=I2 - CAJA DEL DIFERENCIAL, ENGRANAJE A LA DERECHA, OSCILACIÓN - 1902
	=I3 - CAJA DEL DIFERENCIAL, ENGRANAJE A LA IZQUIERDA, FIJO - 1903
J. MANDO FINAL	=J1 - SIN MANDO FINAL - 2001
	=J2 - CONJUNTO DE MANDO FINAL DE 4.800:1 - 2002
	=J3- MANDO FINAL HD DE 6.400:1 - 2003
	=J4 - MANDO FINAL ED DE 6.400:1 - 2004
	=J5 - MANDO FINAL ED SWADA DE 6.400:1 - 2005
	=J6 - MANDO FINAL DE 7.640:1 - 2006
K. Pieza decorativa	=K1 - NINGUNA (INTERFABRIL) - 2101
	=K2 - PINTURA INDUSTRIAL AMARILLA - 2102
	=K3 - PINTURA NEGRA SEMINATE - 2103
L. PIEZAS DE TODO TIPO	=L1 - ETIQUETA DE IDENTIFICACIÓN - 2201

Chapa de especificaciones y código de configuración del eje serie 1400

YZSN01 A.1

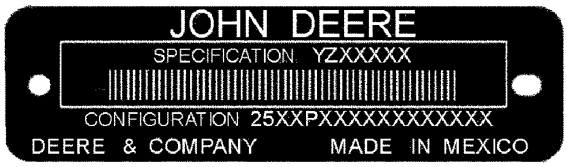

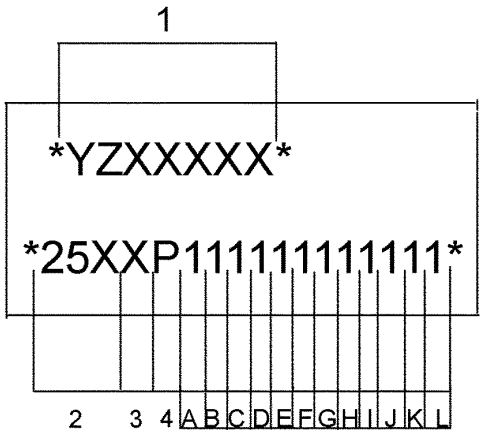

YZSN01

1	Número de especificación — YZXXXXX
2	Código de la máquina principal: 251 = Serie 1400
3	Código de la línea: 5 = Eje IV TeamMate (TM)
4	Unidad de fabricación: P = Motores John Deere
A	Rotación de entrada: 1 = Sentido horario; 2 = Sentido horario; 3 = Sentido contrahorario; 4 = Sentido contrahorario
B	Reducción del engranaje cónico en espiral: 1 = 4.364:1; 2 = 4.778:1; 3 = 5.143:1; 4 = 5.143:1 Material de primera calidad
C	Horquilla de entrada — 1 = 1550 con eslinga; 2 = 1610 con eslinga; 3 = 7C; 4 = 8.5C
D	Brida de la caja del eje a espesor de la brida y montaje de la rueda: 1 = Ninguno (sin semiejes ni caja); 2 = 1953 mm (76.9 in); roscas de 7/8 in; 3 = 1953.3 mm (76.9 in), roscas M20; 4 = 1953.3 (76.9 in), roscas de 7/8 (2063 mm; 81.2 in) si la trasmisión final es 6.400:1); 5 = SWEDA 2540 mm (100 in), roscas de 7/8 in, corona con estrías
E	Caja de entrada: 1 = Cojinete de entrada estándar; 2 = Cojinete de entrada para trabajos pesados
F	Tipo de montaje: 1 = Montaje fijo; 2 = Oscilación, pivote central sin arandela ni escuadra; 3 = Oscilación, pivote central con escuadras
G	1 = Frenos duales
H	Tipo de diferencial: 1 = Estándar; 2 = Bloqueo hidráulico de circuito cerrado del diferencial (Bloq-Dif)
I	Caja del diferencial: 1 = Oscilante, engranajes a la izquierda; 2 = Oscilante, engranajes a la derecha; 3 = Montaje fijo engranajes a la izquierda
J	Reducción del mando final: 1 = Ninguna (sin mando final); 2 = 4.800:1 estándar; 3 = 6.400:1 trabajo extremadamente pesado (HD); 4 = 6.400:1 trabajo extremadamente pesado (ED); 5 = 6.400:1 trabajo extremadamente pesado (ED SWEDA); 6 = 7.640:1
K	Pieza decorativa: 1 = Ninguna (sin pintura); 2 = Pintura industrial amarilla; 3 = Pintura negra semimate
L	Piezas de todo tipo: 1 = Etiqueta de identificación

Marcas comerciales

En este catálogo de piezas pueden aparecer las siguientes marcas comerciales de Deere and Company:

Best Bid™	CounterParts™	DEERE™ (Deere™)
Dura-Trax™	Fanggs™	Guardian™
HTH™	Jagz™	JDLink™
MARKS™	MIC™ [Centro de información de máquina]	MTH™
Power Curve™	PowerIlel™	PowerShift Plus™
Powerwize™	POWR SAVR™	Powrshift™
ProPath™	Quad-Cool™	Quik-Tatch™
SC-2™	Side-Tracker™	Stinger™
StructureALL™	Swamper™	TMC™ [Control total de la máquina]
ValueSelect™	Waratah™	Worksite Pro™
FlexBox™	Funk™	iTorque™
Phoenix™	Phoenix International™	PowerTech™
PowerTech™ E	PowerTech™ M	PowerTech™ Plus
Precision Joint™	SHIFT-O-MATIC™	SWEDA™ (Eje doble extremo súper ancho)
TeamMate™	TeamMate™II	TeamMate™ IV
TMII™	TMIII™	

Comentarios y abreviaturas

Los siguientes comentarios y las abreviaturas pueden aparecer en este catálogo de piezas. Consultar la siguiente tabla para las traducciones.

Frase	Significado	Frase	Significado
ALSO ORDER, ORD W/	También pedir, pedir con	MFWD	Tracción delantera mecánica
AMP	Amperio	NA, NOT USED THIS APPL	ND, No se usa para esta aplicación
APPL, APPL ONLY	Solo esta aplicación	NLA	Ya no está disponible
AR	Según sea necesario	NSEP	No disponible por separado
ASSY	Conjunto completo	OD	Diámetro exterior
BOAC	Borde cortante atornillado	OPTIONAL	Opcional
CCW	En sentido contrahorario	OR	O
COMPLETE	Completo	ORD, ORDER	Pedir
COMPLETE GOODS	Mercancía completa	OS	Sobretamaño
CONVENIENCE ASSY, CA	Conjunto de comodidad	OUTER	Exterior
CTL, CUT TO LENGTH	Corte a medida	PKG, PACKG	Paquete, paquete de
CW	En sentido horario	PTO	Toma de fuerza
ENGINE	Motor	RATIO	Relación
FOR	Para	REAR	Parte trasera
FRONT	Parte delantera	REMAN	Remanufacturado
GAS	Gasolina	REPL	Reemplaza a
HFWD	Tracción delantera hidráulica	RH	Lado derecho
HP	Potencia de arrastre	SN	Número de serie
HS, HEAD MARKED	Alta resistencia, cabeza marcada	STD	Estándar
ID	Diámetro interior	SUB	Sustituido por
INCH	Pulgada	SUB COMPONENTS	Sustituir componentes (del juego o conjunto)
INCL KEYS	Incluye los elementos...	SUB FOR	Sustituir por
INCL, INCLUDES	Incluye…	TEETH, Z	Número de dientes de engranaje
INCLUDES PARTS/ ITEMS MARKED	Incluye las piezas/elementos marcados...	TK	Espesor
INNER	Interior	UP, UPPER	Superior
KIT	Juego	US	Subtamaño
L	Número de eslabones	USE UNTIL EXHAUSTED	Usar hasta que se acabe
LF, LINE FILL	Llenado de tubería	USE WITH	Usar con
LGP	Baja presión sobre el suelo	VEC	Unidad de control electrónico del vehículo
LGTH	Longitud	VLC	Centro de carga del vehículo
LH	Lado izquierdo	W/	Con
LOW, LOWER	Inferior	W/O	Sin
LT	Oruga larga	WHOLE GOODS	Mercancía completa
MAKE FROM, MF	Fabricar de	WT	Oruga ancha
MARKED	Marcado	XLT	Oruga extra larga
MATCHED SET	Conjunto combinado		

Conteúdo

01 Rodas e Pneus e Esteiras
0111 Rodas Motorizadas, Aro ... 94
02A Eixos, Diferenciais e Sistemas de Suspensão
0201 Carcaça e Suporte do Eixo de Acionamento (Inc. Reduções Finais) ... 102
0225 Eixos de Acionamento de Entrada e Juntas Universais ... 114
0240 Eixo da Roda Motorizada (Inc. Avanço) ... 116
0261 Bomba do difer. ... 126
0263 Linhas, Mangueiras e Conexões ... 128
02B Eixo da Série 1400 TeamMate™
0200B Eixo da Série 1400 TeamMate™ YZ18885 ... 134
03A Transmissão
0315 Controles ... 154
0325 Eixos de Acionamento de Entrada e Juntas Universais ... 160
0341 Alojamentos e Tampas ... 162
0342 Peças Montagem da Trans. ... 164
0363 Linhas de Óleo da Trans. ... 166
0364 Filtro, Resfriador e Reservatório Aux. da Trans. ... 174
03B Transmissão
0300B Transmissão YZ19237 ... 176
03C Transmissão
0300C Transmissão YZ19238 ... 210
04A Motor
0400A Motor 6090HDW01 ... 252
04B Motor
0400B Motor 6068HDW75 ... 372
05 Sistema Auxiliar do Motor
0505 Auxílios de Partida em Clima Frio ... 478
0510 Sistema de Arrefecimento do Motor ... 496
0512 Ventilador ... 510
0515 Controles de Rotação do Motor ... 520
0521 Filtro de Ar e Tubulação ... 528
0531 Silencioso e Tubo de Escape ... 536
0540 Suporte do Motor ... 540
0563 Linhas de Combustível e Conexões ... 544
0563 Linhas de Combustível e Conexões ... 544
0564 Tanque de Combustível ... 560
0575 Circuitos do Controle Automático ... 568
07 Tração (Motor) e Embreagem de Desconexão
0715 Controles da Embreagem ... 572
09 Sistema da Direção
0930 Direção de Emergência ... 574
0962 Válvula e Controle da Direção ... 580
0963 Linhas, Mangueiras e Conexões da Direção ... 586
0965 Cilindros da Direção ... 602
10 Freios de Serviço
1062 Válvula do Freio de Serviço ... 614
1063 Ligações, Mangueiras e Conexões do Freio de Serviço ... 616
1064 Reservatório e Acumulador ... 618
11 Freios de Estacionamento
1100 Freios de Estacionamento ... 620
13 Diversos, Veículo
1314 Suporte da Placa de Licença ... 622

Conteúdo - continuação

1322 Adesivos e Marcas Comerciais ... 626
1369 Graxas, Óleos, Combustíveis e Líquidos de Arrefecimento ... 642
1370 Sistemas de Lubrificação ... 652
15 Acessório do Equipamento
1511 Barra de Tração ... 654
16 Sistemas Elétricos do Veículo
1671 Baterias, Suporte e Cabos ... 656
1672 Fiação do Alternador, Regulador e Sistema de Carga ... 664
1673 Sistema de Iluminação do Veículo ... 686
1674 Chicote Elétrico e Interruptores ... 712
1675 Controles do Sistema ... 796
1676 Instrumentos e Indicadores ... 826
17 Chassi da Estrutura ou Estrutura de Suporte
1741 Motor ou Estrutura Principal ... 844
1746 Proteções Inferiores da Estrutura ... 848
1747 Amortecedores, Veículo ... 850
1749 Pesos do Chassi ... 852
18 Estação do Operador
1811 ROPS, FOPS, OPS ou Estrutura do Chassi ... 856
1812 Plataforma ... 868
1813 Laterais, Portas, Proteções e Envidraçamento do Corpo ... 882
1814 Para-brisas e Limpadores ... 902
1816 Estrutura de Suporte de Controles e Instrumentos ... 924
1821 Assento e Cintos de Segurança ... 960
1822 Degraus e Corrimãos ... 978
1831 Aquecedor, Mangueiras e Controles ... 980
1832 Compressor e Acionamento do Sistema de Ar Condicionado ... 994
19 Chapa de Metal e Estilo
1911 Capô e Suportes do Capô ... 1012
1912 Proteções Laterais do Motor ... 1016
1913 Proteções Diversas ... 1018
1927 Para-lamas ... 1036
20 Segurança, Conveniência e Diversos
2001 Rádio ... 1046
2002 Espelho ... 1058
2003 Extintor de Incêndio ... 1064
2004 Dispositivos de Advertência Incluindo Buzina e Alarme de Ré ... 1068
2005 Caixa de Ferramentas ... 1076
2007 Quebra Sol ... 1078
2008 Refletores e Sinalização de SMV ... 1082
21 Sistema Hidráulico Principal do Veículo
2161 Bomba e Acionamento Hidráulico (Se Aplicável) ... 1084
2162 Controle Seletivo Hidráulico e Válvulas de Retenção da Carga ... 1088
2163 Linhas hidráulicas e Mangueiras ... 1206
2164 Reservatório Hidráulico, Filtro e Resfriador ... 1232
26 Comunicação Global do Veículo
2601 Controlador de Comunicação ... 1236
2602 Antenas e Cabos ... 1238
34 Dispositivo de Nivelamento
3401 Lâmina ... 1244
3402 Extensão da Lâmina ... 1310
3441 Estrutura Principal (Estrutura de Tração) ... 1350

Conteúdo - continuação

3442 Subestrutura (Sela)....1352
3443 Estrutura Móvel (Círculo)....1354
3450 Caixa de Engrenagens do Círculo....1368
3460 Sistema Hidráulico....1388
3463 Linhas, Mangueiras e Conexões....1408
3465 Cilindros Hidráulicos....1436
3467 Motor Hidráulico....1446
42 Ferramenta de Condicionamento do Solo
4243 Estrutura Móvel....1450
4263 Linhas, Mangueiras e Conexões....1476
4265 Cilindro Hidráulico....1510

Índice alfabético

Página

1102 Rocker Arm Cover ... 252
1144 Rocker Arm Cover ... 372
(12 ft. X 27 in. X 1 in.), Moldboard ... 1248
1230 Oil Filler Neck ... 374
1320 Crankshaft Pulley ... 376
1346 Crankshaft Pulley ... 254
1412 (FLYWHEEL HOUSING) ... 255
1423 (FLYWHEEL HOUSING) ... 378
15 Amp Power Converter (24 Volt to 12 Volt) ... 682
150 Amp Alternator ... 680
1520 (FLYWHEEL) ... 256
1530 (FLYWHEEL) ... 379
1603 Fuel Injection Pump ... 258
169Z (FUEL INJECTION PUMP) ... 380
1701 (AIR INTAKE) ... 260
1797 (INTAKE MANIFOLD) ... 382
1909 (OIL PAN) ... 262
19BR Oil Pan ... 384
2001 (WATER PUMP PULLEY) ... 386
2001 Water Pump ... 264
2107 (THERMOSTAT COVER) ... 265
2154 (THERMOSTAT COVER) ... 387
2201 (THERMOSTAT) ... 266
2255 (THERMOSTAT) ... 388
2310 (FAN DRIVE) ... 267
25A Power Converter (24V to 12V) ... 684
2694 (ENGINE COOLANT HEATER) ... 389
2697 (ENGINE HEATER) ... 268
2699 (NO ENGINE HEATER) ... 269
2802 (EXHAUST MANIFOLD) ... 270
2870 (EXHAUST MANIFOLD) ... 390
28AY (EXHAUST MANIFOLD) ... 391
2901 (VENTILATING SYSTEM) ... 272
2943 (VENTILATING SYSTEM) ... 392
3/4 in. Hardware for Integrated Grade Control Mast Mounts ... 1268
3005 Starting Motor ... 274
3008 (STARTER MOTOR) ... 276
3059 3059 (STARTER MOTOR) ... 394
3502 Fuel Filter ... 278
3508 Fuel Filter ... 280
35DZ (FUEL FILTER) ... 396
3612 (FRONT PLATE AND IDLE GEARS (UPPER AND LOWER) ... 398
3713 Fuel Transfer Pump (- 789037) ... 400
3799 Fuel Transfer Pump Cover (790260 -) ... 402
3903 (THERMOSTAT HOUSING / BY PASS TUBE TO WATER PUMP) ... 282
3926 (THERMOSTAT HOUSING, BY PASS TUBE TO WATER PUMP) ... 404
4018 (ENGINE OIL DIPSTICK) ... 284
4048 (ENGINE OIL DIPSTICK) ... 406
4301 Air Intake ... 286
4330 (STARTING AID) ... 408
4397 (STARTING AID) ... 288
4436 (TIMING GEAR COVER) ... 410
4601 (CYLINDER BLOCK) ... 290
4606 (CYLINDER BLOCK) ... 292
4633 (CYLINDER BLOCK) ... 412
4701 Crankshaft / Bearings ... 294
4712 (CRANKSHAFT AND BEARINGS) ... 414
4801 (CONNECTING RODS AND PISTONS) ... 296
4834 (CONNECTING RODS AND PISTONS) ... 416
4901 (ROCKER ARM, SHAFT, TAPPET, PUSH ROD) ... 298
4905 (ROCKER ARM, SHAFT, TAPPET, PUSH ROD) ... 418
5/8 in. Hardware for Integrated Grade Control Mast Mounts ... 1264
5001 (OIL PUMP) ... 300
5024 (OIL PUMP) ... 420
5101 (CYLINDER HEAD WITH VALVES) ... 302
5128 (CYLINDER HEAD) ... 422
5299 (AUXILIARY DRIVE) ... 304
5497 (TURBO AIR INLET) ... 424
5701 (WATER PUMP INLET) ... 305
5722 (WATER PUMP INLET) ... 425
5912 (OIL COOLER) ... 306
5951 (OIL COOLER) ... 426
6298 Mounting Parts ... 308
63DR Fuel Lines, Low Pressure (790260 -) ... 428
6401 (EXHAUST ELBOW) ... 309, 430
6511 (TURBOCHARGER) ... 310
65VS Turbocharger ... 432
6698 (TEMPERATURE SWITCH) ... 434
6744 Sensors ... 436
7701 (TIMING GEAR COVER) ... 312
7899 Air Compressor Mounting - Plug ... 314
81AL Primary Fuel Filter (- 789037) ... 438
81C6 Primary Fuel Filter (790260 -) ... 440
8485 (WITHOUT ENGINE WIRING HARNESS) ... 442
8497 (ENGINE WIRING HARNESS) ... 316
8499 Wiring Harness Mounting - Brackets ... 320
8724 (BELT TENSIONER) ... 444
8860 (OIL FILTER) ... 446
8902 Exhaust Gas Recirculation, EGR ... 318
9801 (LIFT STRAPS) ... 322, 448
9807 (LIFT STRAPS) ... 323
9901 (AIR COMPRESSOR KIT) ... 347
9901 (AIR COMPRESSOR KIT) (MIDLAND) ... 466
9901 (CAMSHAFT KIT) ... 342
9901 (CONNECTING ROD BEARINGS) ... 327
9901 (CONTROL VALVE) ... 455
9901 (CYLINDER HEAD KIT) ... 344
9901 (CYLINDER LINER PACKING) ... 341
9901 (EGR VALVE GASKET KIT) ... 350, 458
9901 (ENGINE GASKET KIT) ... 356, 456
9901 (ENGINE SHORT BLOCK) ... 332, 336
9901 (EXHAUST MANIFOLD REMOVAL) ... 349
9901 (FUEL FILTER ELEMENT SERVICE KIT) ... 330, 346
9901 (MAIN BEARING) ... 326
9901 (PISTON LINER KIT) ... 460
9901 (PISTON RING PACK) ... 348, 468
9901 (PRIMARY FUEL FILTER SEAL KIT) ... 324
9901 (REAR OIL SEAL) ... 470
9901 (REPLACEMENT ENGINE) ... 364, 476
9901 (SEAL KIT) ... 339
9901 (SERVICE KIT - EGR) ... 352
9901 (SERVICE KIT - INSERT, WATER PUMP) ... 471
9901 (SERVICE KIT CYLINDER HEAD BOLTS) ... 340
9901 (SERVICE KIT FOR INJECTOR NOZZLE) ... 462
9901 (SHORT BLOCK ASSEMBLY) ... 464
9901 (STARTER MOTOR KIT) ... 360
9901 (STARTER RELAY) ... 469
9901 (SUCTION CONTROL VALVE) ... 329
9901 (THRUST BEARING) ... 328, 452, 453, 454
9901 (WATER PUMP KIT) ... 325
9901 Connecting Rod Bearing Kit, Standard ... 449
9901 Crankshaft Bearing Kit ... 451
9901 Crankshaft Bearing Kit Undersized ... 450
9901 ENGINE GASKET KIT FOR LONG BLOCK ... 362
9901 ENGINE GASKET SET, OVERHAUL ... 472
9901 ENGINE OVERHAUL KIT ... 358
9901 GASKET KIT - CYLINDER HEAD REMOVAL ... 354
9901 PISTON-LINER KIT ... 338
9901(STARTER RELAY) ... 463
9902 ENGINE OVERHAUL KIT ... 474

A

A/C And Heat Temperature Control Switch ... 994
A/C And Heater Control Knob ... 994
A/C And Heater Wiring Harness ... 994
A/C Compressor (Complete) (Engine 6068HDW75) (- 637333) (Engine 6068HDW75-) ... 1004
A/C Compressor, Complete (6090HDW01 / 6090HDW04) (- 637333) ... 1002
A/C Condenser (6068HDW75)(626426-) (626426 -) ... 506
A/C Condenser(634127-) (634127 -) ... 502
A/C Control Switch ... 994
A/C Freeze Control Switch ... 998, 1000
A/C Hoses (Engine 6068HDW75) (- 637333) (Engine 6068HDW75-) ... 1004
A/C Manifold (- 637333) ... 1006
A/C Pressure Switch ... 994
A/C Pulley Kit (- 637333) ... 1006
Accelerator Pedal (Grade Pro) ... 522
Accelerator Pedal (Standard Controls) ... 520
Access Cover, Injection Pump-6298-6090HDW01-RE523262; RE554449 ... 308
Accumulator, A/C (6090HDW01 / 6090HDW04) (- 637333) ... 1002
Accumulator, A/C (Engine 6068HDW75) (- 637333) (Engine 6068HDW75-) ... 1004
Accumulator, Air Conditioning (637334 -) (Engine 6068HDW75-) ... 1010
Accumulator, Air Conditioning (637334 -) (Engine 6090HDW01, 6090HDW04-) ... 1008
ACCUMULATOR, BLADE IMPACT ... 1432
Accumulator, Blade Impact System Kit (Grade Pro) ... 1396
Accumulator, Blade Impact System Kit (Standard Controls) ... 1394
ACCUMULATOR, BRAKE ... 618
Accumulator, Hydraulic (Grade Pro) (628914 - 630810) ... 1214
Accumulator, Hydraulic (Grade Pro) (630811 -) ... 1216

Índice alfabético - continuação

Página

Accumulator, Hydraulic (Standard Controls) (628914 - 630810) (628914 - 630810) 1208
Accumulator, Hydraulic, Standard Controls (630811 -) 1210
ACCUMULATOR, SECONDARY STEERING (FIELD KIT) 576
ACCUMULATOR, SECONDARY STEERING (GRADE PRO) 574
ACCUMULATOR, SECONDARY STEERING (STANDARD CONTROLS) 578
ACTUATOR 6511 310
Additional Fuel And Water Separator (6068HDW75) (- 637333) 552
Additional Fuel And Water Separator (6068HDW75) (637334 -) 554
Additional Fuel And Water Separator (Engines 6090HDW01 / 6090HDW04) 550
Additional Fuel and Water Separator Kit (- 627690) 556
Additional Fuel and Water Separator Kit (627691 -) 558
Advanced Display Unit, TopCon (Non-Video) 818
Advanced Display Unit, TopCon (Video) 816
Advanced Display Unit, TopCon Monitor 816
Advanced Display Unit, TopCon Monitor (Non-Video) 818
Advanced Display Unit, TopCon Monitor, Video 816
Air Cleaner (Engine 6068HDW75) 530
Air Cleaner (Engines 6090HDW01 / 6090HDW04) 528
Air Cleaner Bracket (6068HDW75) 530
Air Cleaner Bracket (6090HDW01 / 6090HDW04) 528
AIR COMPRESSOR (9901) 347
Air Compressor Mounting - Plug-7899-6090HDW01-RE523262; RE554449 314
AIR COMPRESSOR, MIDLAND AUX DRIVE (9901) 466
AIR CONDITIONER AND HEATER COVER 992
AIR CONDITIONER AND HEATER DUCTS 990
Air Conditioning Compressor, Components (- 637333) 1006
Air Conditioning Hoses (6090HDW01 / 6090HDW04) (- 637333) 1002
Air Conditioning Hoses (Engine 6068HDW75-) (- 637333) 1004
Air Conditioning Hoses (Engine 6068HDW75-) (637334 -) 1010
Air Conditioning Hoses (Engine 6090HDW01, 6090HDW04-) (637334 -) 1008
Air Conditioning Lines and Controls 996
Air Conditioning Water Valve 994
Air Cooler Hoses (6090HDW01/6090HDW04)(634127-) (634127 -) 504
Air Cooler Hoses(626426-) (626426 -) 508
Air Duct, Defrost, Center Cab, Front 932
Air Duct, Heating and Air Conditioning 990
Air Filter Restriction Sensor (6068HDW75) 530
Air Filter Restriction Sensor (6090HDW01 / 6090HDW04) 528
AIR FILTER, CAB FRESH 992
Air Filter, Differential Lock 130
Air Heater, Engine 478
AIR INLET (1701) 260
AIR INLET, TURBO (5497) 424
AIR INTAKE (1701) 260
Air Intake-4301-6090HDW01-RE523262; RE554449 286
Air Pressure Sensor-6744-6068HDW75-RE534289 436
Air Seat Suspension Components (Grade Pro) 968
Air Seat Suspension Components (Premium) 974
Air Seat Suspension Components (Standard) 962
AIR TEMPERATURE SENSOR (1797) 382
Air Temperature Sensor-4301-6090HDW01-RE523262; RE554449 286
Air Temperature Sensor-6744-6068HDW75-RE534289 436
Alarm, Backup 1070
Alternator (100 Amp) (6090HDW01 / 6090HDW04) (- 637333) 664
Alternator (100 Amp) (6090HDW01 / 6090HDW04) (637334 -) 666
Alternator (100 Amp) (Engine 6068HDW75) (- 637333) 672
Alternator (100 Amp) (Engine 6068HDW75) (637334 -) 674
Alternator (130 Amp) (6090HDW01 / 6090HDW04) (- 637333) 668
Alternator (130 Amp) (6090HDW01 / 6090HDW04) (637334 -) 670
Alternator (130 Amp) (Engine 6068HDW75) (- 637333) 676
Alternator (130 Amp) (Engine 6068HDW75) (637334 -) 678
Alternator, 150 AMP 680
Antenna Mounting Bracket (3/4 in Hardware), Topcon Moldboard 1292
Antenna Mounting Bracket (5/8 in Hardware), Topcon Moldboard 1298
Antenna Mounting Bracket W/ 4 in EXT (3/4 in Hardware), Topcon Moldboard 1294
Antenna Mounting Bracket W/ 4 in EXT (5/8 in Hardware), Topcon Moldboard 1300
Antenna Mounting Bracket W/ 6 in Cutting Edge (5/8 in Hardware), Topcon Moldboard 1306
Antenna Mounting Bracket W/ 8 in Cutting Edge (3/4 in Hardware), Topcon Moldboard 1296
Antenna Mounting Bracket W/ 8 in Cutting Edge (3/4 in Hardware), Topcon Moldboard 1304
Antenna Mounting Bracket W/ 8 in Cutting Edge (5/8 in Hardware), Topcon Moldboard 1308

Página

Antenna Mounting Bracket W/ 8 in Cutting Edge W/ 4 in EXT (5/8 in Hardware), Topcon Moldboard 1302
Antenna, JDLink™ MTG (Cellular) 1242
Antenna, JDLink™ SAT (Satellite) 1240
Antenna, Radio (- 635613) 1046
Antenna, Radio (635614 -) 1048
Antenna, Radio Kit 1054
Antenna, Radio Kit (- 06 March 2011) 1050
Antenna, Radio Kit (07 March 2011 -) 1052
Arm, Mid Mounted Scarifier Kit 1464
Armrest Wiring Harnesses, Grade Pro 768
Armrest Wiring Harnesses, Left 776
Armrest Wiring Harnesses, Right 774
Armrest, Grade Pro Seat 966
Armrest, Premium Seat 972
Armrest, Standard Seat 960
Articulation Cylinder 608
Articulation Cylinder Components 608
Articulation Cylinder Hoses, Standard Controls 590
Articulation Cylinder Pin 844
Articulation Cylinder Pins 606
Articulation Pin 844
ARTICULATION SENSOR (GRADE PRO) 832
ARTICULATION SENSOR (STD CONTROLS) 830
Articulation Valve Section Electrohydraulic (Grade Pro) (Components) 1182
Articulation Valve Section, STD Controls, Components 1112
Assembly Brake-RE65559-YZ18885 142
ASSEMBLY, FIFTH STAGE SHAFT DF180-YZ106564-YZ19237 186
ASSEMBLY, FIFTH STAGE SHAFT DF180-YZ106564-YZ19238 220
ASSEMBLY, FIRST STAGE SHAFT DF180-YZ106678-YZ19237 178
ASSEMBLY, FIRST STAGE SHAFT DF180-YZ106678-YZ19238 212
ASSEMBLY, FOURTH STAGE SHAFT DF180-YZ106665-YZ19237 184
ASSEMBLY, FOURTH STAGE SHAFT DF180-YZ106665-YZ19238 218
ASSEMBLY, OUTPUT GROUP DF180-YZ106448-YZ19237 190
ASSEMBLY, OUTPUT GROUP DF180-YZ106448-YZ19238 224
ASSEMBLY, SECOND STAGE SHAFT DF180-YZ106765-YZ19237 180
ASSEMBLY, SECOND STAGE SHAFT DF180-YZ106765-YZ19238 214
ASSEMBLY, SIXTH STAGE SHAFT DF180-YZ106680-YZ19237 188
ASSEMBLY, SIXTH STAGE SHAFT DF180-YZ106680-YZ19238 222
ASSEMBLY, SPIRAL BEVEL 4.364-RE35708-YZ18885 134
ASSEMBLY, THIRD STAGE SHAFT DF180-YZ106563-YZ19237 182
ASSEMBLY, THIRD STAGE SHAFT DF180-YZ106563-YZ19238 216
ASSEMBLY, VALVE DF180-YZ106602-YZ19237 200
ASSEMBLY, VLV BODY-YZ120442-YZ18885 152
Attenuator, Hydraulic (Grade Pro) (628914 - 630810) 1214
Attenuator, Hydraulic (Standard Controls) (628914 - 630810) (628914 - 630810) 1208
Auxiliary Control Valve Kit W/ Float (Sixth Function LH) 1148
Auxiliary Control Valve Kit W/O Float (Seventh Function LH) 1152
Auxiliary Control Valve Kit W/O Float (Seventh Function RH) 1150
Auxiliary Control Valve Kit, Electrohydraulic (Grade Pro) 1204
AUXILIARY CONTROLS, EH (GRADE PRO) 958
AUXILIARY DRIVE COVER 5299 304
Auxiliary Drive, Main Hydraulic Pump (- 667937) 1084
AUXILIARY Hoses, REAR (FIFTH FUNCTION) (GRADE PRO) 1500
Auxiliary Hoses, Rear (Fifth Function) (Standard Controls) 1498
AUXILIARY HOSES, REAR (SIXTH FUNCTION) (STANDARD CONTROLS) 1504
AUXILIARY PLUMBING, REAR (SIXTH FUNCTION) (GRADE PRO) 1506
Auxiliary Valve Controller, Electrohydraulic (Grade Pro) 804
Auxiliary Valve Section (Grade Pro) 1202
Auxiliary Valve Section With Float, Left, STD Controls, Components 1136
Auxiliary Valve Section With Float, Right, STD Controls, Components 1134
Auxiliary Valve Section, Left, Without Float, STD Controls, Components 1140
Auxiliary Valve Section, Right, Without Float, STD Controls, Components 1138
Auxiliary Valve With Float, Left 6 Function Control Valve 1102
Auxiliary Valve With Float, Left 7 Function Control Valve 1106
Auxiliary Valve With Float, Right 6 Function Control Valve 1100
Auxiliary Valve With Float, Right 7 Function Control Valve 1104
Auxiliary Valve Without Float, Left 7 Function Control Valve 1106
Auxiliary Valve Without Float, Right 7 Function Control Valve 1104
Auxiliary Valve, Electrohydraulic 6 Function Valve (Rear) (Grade Pro) 1176

Índice alfabético - continuação

Página

Auxiliary Valve, Electrohydraulic 7 Function Valve (Rear) (Grade Pro) 1178
Auxiliary Valve, Electrohydraulic 8 Function Valve (Front) (Grade Pro) 1180
Auxiliary W/ Float Control Linkage (Sixth Function Left) 942
Auxiliary W/ Float Control Linkage (Sixth Function Right) 940
Auxiliary W/O Float Control Linkage (Seventh Function Left) 946
Auxiliary W/O Float Control Linkage (Seventh Function Right) 944
Axle and Drive Chain 110
Axle Bearing 110
Axle Cooler Hoses 496
AXLE DRIVE SHAFT 106
Axle Drive Sprocket 110
AXLE DRIVESHAFT 114
Axle Grease Lines Kit 128
Axle Hoses and Fittings 112
Axle Housing 110
Axle Housing Oil Seal 110
Axle, Front 116
Axle, Front, Tie Rod 120
Axle, Right Front Wheel Hub 122

B

Backrest, Grade Pro Seat 966
Backrest, Premium Seat 972
Backrest, Standard Seat 960
Backup Alarm 1070
Baffle, Radiator(634127-) (634127 -) 502
BAG, OPERATORS MANUAL (GRADE PRO) 876
Balderson Lift, Dozer Blade, Front scarifier, mounting 1342
balderson Lift, Dozer blade, Front Scarifier, Snow Light, Mounting .. 1346
Ball Retainer, Main Frame 844
Base, Seat - Grade Pro Seat 966
Base, Seat - Premium Seat 972
Base, Seat - Standard Seat 960
Batteries and Battery Cables (1000 CCA) (6090HDW01 / 6090HDW04) 656
Batteries and Battery Cables (1000 CCA) (Engine 6068HDW75) 660
Batteries and Battery Cables (1400 CCA) (6090HDW01 / 6090HDW04) 658
Batteries and Battery Cables (1400 CCA) (Engine 6068HDW75) 662
BATTERY BOX 1234
BATTERY COVERS 1016
BATTERY DISCONNECT SWITCH BRACKET 1234
Beacon Field Kit (For Russia Only) 704
Beacon Light Bracket 706
Beacon, Strobe (For Russia Only) 704
BEACON, WARNING (STROBE) 710
BEARING CONNECTING ROD (9901) 454
BEARING KIT, CONNECTING ROD (9901) 327
Bearing Kit, Connecting Rod-9901-6068HDW75-RE534289 449
Bearing Kit, Crankshaft-9901-6068HDW75-RE534289 .... 450, 451
BEARING KIT, MAIN (9901) 326
BEARING KIT, THRUST (9901) 328
Bearing, Axle 110
Bearing, Circle Drive Gearbox (646096 -) 1370
Bearing, Circle Drive Gearbox W/O Clutch 1368
Bearing, Circle Drive Gearbox With Slip Clutch (- 646095) 1378
Bearing, Circle Drive Gearbox With Slip Clutch (646096 -) 1380
BEARING, MANUAL CONTROL LEVER SHAFT 924
BEARING,THRUST (9901) 453
BEARINGS AND CRANKSHAFT (4712) 414
BEARINGS, CONNECTING ROD (4801) 296
BEARINGS, CONNECTING ROD (4834) 416
Belllcrank, Mid Mounted Scarifier Kit 1464
Belt Tensioner-6298-6090HDW01-RE523262; RE554449 308
Belt, Engine W/ 100 Amp Alternator (6068HDW75) (- 637333) 672
Belt, Engine W/ 100 Amp Alternator (6068HDW75) (637334 -) 674
Belt, Engine W/ 100AMP Alternator (6090HDW01 / 6090HDW04) (- 637333) 664
Belt, Engine W/ 100AMP Alternator (6090HDW01 / 6090HDW04) (637334 -) 666
Belt, Engine W/ 130 Amp Alternator (6068HDW75) (637334 -) 678
Belt, Engine W/ 130A Alternator (6068HDW75) (- 637333) 676
Belt, Engine W/ 130A Alternator (6090HDW01 / 6090HDW04) (- 637333) 668
Belt, Engine W/ 130A Alternator (6090HDW01 / 6090HDW04) (637334 -) 670
Belt, Fan, 150 AMP Alternator 680
Belt, Seat - Grade Pro Seat 966
Belt, Seat - Premium Seat 972
Belt, Seat - Standard Seat 960
Binary Pressure Switch, A/C 994
Bit, End (12 ft. X 24 in. X 7/8 in. Moldboard With 5/8 in. X 6 in. Cutting Edge) 1244
Bit, End (12 ft. X 24 in. X 7/8 in. Moldboard With 5/8 in. X 6 in. Cutting Edge) 1320
Bit, End (12 ft. X 24 in. X 7/8 in. Moldboard With 5/8 in. X 8 in. Cutting Edge) 1246
Bit, End (13 ft. X 27 in. X 1 in. Moldboard With 5/8 in. X 8 in. Cutting Edge) 1250, 1322
Bit, End (14 ft. X 24 in. X 7/8 in. Moldboard With 5/8 in. X 6 in. Cutting Edge) 1324
Bit, End (14 ft. X 24 in. X 7/8 in. Moldboard With 5/8 in. X 6 in. Cutting Edge) 1252
Bit, End (14 ft. X 24 in. X 7/8 in. Moldboard With 5/8 in. X 8 in. Cutting Edge) 1254
Bit, End (14 ft. X 27 in. X 1 in. Moldboard With 3/4 in. X 8 in. Cutting Edge) (3/4 in. Hardware) 1328
Bit, End (14 ft. X 27 in. X 1 in. Moldboard With 3/4 in. X 8 in. Cutting Edge) (3/4 in. Hardware) 1258
Bit, End (14 ft. X 27 in. X 1 in. Moldboard With 5/8 in. X 8 in. Cutting Edge) 1256, 1326
Blade Impact Switch (Grade Pro) 1402
Blade Impact Switch (Standard Controls) 1400
Blade Impact Switch Plug (Grade Pro) 1406
Blade Impact Switch Plug (Standard Controls) 1404
Blade Impact System Accumulator 1432
Blade Impact System Field Kit (Grade Pro) 1396
Blade Impact System Field Kit (Standard Controls) 1394
Blade Impact System Hoses (Grade Pro) 1430
Blade Impact System Hoses (Standard Controls) 1428
Blade Impact Valve 1398
Blade Impact Valve Wiring Harness 790
BLADE INSERTS (STANDARD) 1366
Blade Kit, Front Mounted, 105 INCH 1470
Blade Kit, Front Mounted, 97 INCH 1472
BLADE LIFT ARM AND BUSHINGS 1352
Blade Lift Control Linkage 934
Blade Lift Control, Left 4 Function (Grade Pro) 952
Blade Lift Control, Left 5 Function (Grade Pro) 956
Blade Lift Control, Right 5 Function (Grade Pro) 954
Blade Lift Control, Right, 4 Function (Grade Pro) 950
Blade Lift Cylinder 1436
Blade Lift Cylinder Hydraulic Hoses (Grade Pro) 1410
Blade Lift Cylinder Hydraulic Hoses (Standard Controls) 1408
Blade Lift Lever Kit 948
Blade Lift Valve Section (Grade Pro) 1186
Blade Lift Valve Section, Left, STD Controls, Components 1110
Blade Lift Valve Section, Right, STD Controls, Components 1108
Blade Lift Valve, Electrohydraulic 4 Function Valve (Rear) (Grade Pro) 1166
Blade Lift Valve, Electrohydraulic 5 Function Valve (Rear) (Grade Pro) 1170
Blade Lift Valve, Electrohydraulic 6 Function Valve (Rear) (Grade Pro) 1176
Blade Lift Valve, Electrohydraulic 7 Function Valve (Rear) (Grade Pro) 1178
Blade Lift Valve, Left 4 Function Control Valve 1092
Blade Lift Valve, Left 5 Function Control Valve 1098
Blade Lift Valve, Left 6 Function Control Valve 1102
Blade Lift Valve, Left 7 Function Control Valve 1106
Blade Lift Valve, Right 4 Function Control Valve 1090
Blade Lift Valve, Right 5 Function Control Valve 1094
Blade Lift Valve, Right 5 Function Control Valve, Mid Mounted Scarifier 1096
Blade Lift Valve, Right 6 Function Control Valve 1100
Blade Lift Valve, Right 7 Function Control Valve 1104
BLADE ROTATION SENSOR 838
BLADE SIDE SHIFT CONTROL LINKAGE 934
BLADE SIDE SHIFT CONTROL, LEFT 4 FUNCTION (EH) (GRADE PRO) 952
BLADE SIDE SHIFT CONTROL, LEFT 5 FUNCTION (EH) (GRADE PRO) 956
BLADE SIDE SHIFT CYLINDER HOSES (GRADE PRO) 1414
Blade Side Shift Cylinder Hoses (Standard Controls) 1412
Blade Side Shift Valve Section (Grade Pro) 1192
Blade Side Shift Valve Section, Standard Controls 1118
Blade Side Shift Valve, Electrohydraulic 5 Function Valve (Front) (Grade Pro) 1168
Blade Side Shift Valve, Electrohydraulic 6 Function Valve (Front) (Grade Pro) 1172
Blade Side Shift Valve, Electrohydraulic 6 Function Valve (Front) (Mid Mounted Scarifier) (Grade Pro) 1174

Índice alfabético - continuação

Página

Blade Side Shift Valve, Electrohydraulic 8 Function Valve (Front) (Grade Pro) 1180
Blade Side Shift Valve, Left 5 Function Control Valve 1098
Blade Side Shift Valve, Left 6 Function Control Valve 1102
Blade Side Shift Valve, Left 7 Function Control Valve 1106
Blade Slide Cylinder 1438
Blade Tilt and Side Shift Hydraulic Hoses (Grade Pro) 1414
Blade Tilt and Side Shift Hydraulic Hoses (Standard Controls) 1412
BLADE TILT CONTROL LINKAGE 934
BLADE TILT CONTROL, LEFT 4 FUNCTION (EH) (GRADE PRO) 952
BLADE TILT CONTROL, LEFT 5 FUNCTION (EH) (GRADE PRO) 956
Blade Tilt Cylinder 1440
Blade Tilt Frame 1354
Blade Tilt Valve Section (Grade Pro) 1188
Blade Tilt Valve Section, Standard Controls 1122
Blade Tilt Valve, Electrohydraulic 5 Function Valve (Front) (Grade Pro) 1168
Blade Tilt Valve, Electrohydraulic 6 Function Valve (Front) (Grade Pro) 1172
Blade Tilt Valve, Electrohydraulic 6 Function Valve (Front) (Mid Mounted Scarifier) (Grade Pro) 1174
Blade Tilt Valve, Electrohydraulic 8 Function Valve (Front) (Grade Pro) 1180
Blade Tilt Valve, Left 4 Function Control Valve 1092
Blade Tilt Valve, Left 5 Function Control Valve 1098
Blade Tilt Valve, Left 6 Function Control Valve 1102
Blade Tilt Valve, Left 7 Function Control Valve 1106
Blade, Front Mounted Dozer, 105 INCH 1474
Blade, Front Mounted Dozer, 97 INCH 1468
BLADE, FRONT WINDSHIELD WIPER (FULL HEIGHT CAB) (- 639287) 906
BLADE, FRONT WINDSHIELD WIPER (LOW PROFILE CAB) (- 639287) 902
Blade, Front Windshield Wiper, Full Height Cab (639288 -) 908
Blade, Front Windshield Wiper, Low Profile Cab (639288 -) 904
BLADE, REAR WINDSHIELD WIPER (FULL HEIGHT CAB) (- 639287) 916
BLADE, REAR WINDSHIELD WIPER (LOW PROFILE CAB) (- 639287) 910
Blade, Rear Windshield Wiper, Full Height Cab (639288 -) 918
Blade, Rear Windshield Wiper, Low Profile Cab (639288 -) 912
Blade, Side Shift Valve, Left 4 Function Control Valve 1092
BLOCK ASSEMBLY SHORT (9901) 464
Block Assembly, Complete 334
BLOCK, CAMSHAFT(4633) 412
BLOCK, CYLINDER (4601) 290
BLOCK, CYLINDER (4606) 292
BLOCK, PUSH 852
BLOCK, SHORT (9901) 332, 336
Blower Motor 998, 1000
Blower Speed Resistor 998, 1000
Blower Switch, Air Conditioning and Heater 994
BOLT KIT, CYLINDER HEAD (9901) 340
Bolt, Axle Housing-RE44158-YZ18885 138
BOLT, HOOK (1000 CCA BATTERIES) (6090HDW01 / 6090HDW04) 656
Bolt, Hook (1000 CCA) Batteries) (6068HDW75) 660
Bolt, Hook (1400 CCA) (6090HDW01 / 6090HDW04) 658
Bolt, Hook (1400 CCA) (Engine 6068HDW75) 662
Boom, Front Mounted Scarifier Kit 1450
Boom, Scarifier, 105 INCH 1474
Boom, Scarifier, 97 INCH 1468
Bottom Guard (Fuel Tank) 848
Bottom Guard Kit 848
BOX, BATTERY 1234
Bracket, Air Cleaner (6068HDW75) 530
Bracket, Air Cleaner (6090HDW01 / 6090HDW04) 528
Bracket, Alternator, 100 Amp (6068HDW75) (- 637333) 672
Bracket, Alternator, 100 Amp (6068HDW75) (637334 -) 674
Bracket, Alternator, 100 Amp (6090HDW01 / 6090HDW04) (- 637333) 664
BRACKET, ALTERNATOR, 100AMP (6090HDW01 / 6090HDW04) (637334 -) 666
Bracket, Alternator, 130 Amp (6068HDW75) (637334 -) 678
Bracket, Alternator, 130Amp (6068HDW75) (- 637333) 676
Bracket, Alternator, 130Amp (6090HDW01 / 6090HDW04) (-637333) (- 637333) 668
BRACKET, ALTERNATOR, 130AMP (6090HDW01 / 6090HDW04) (637334 -) 670
Bracket, Battery (1000 CCA) (6068HDW75) 660
BRACKET, BATTERY (1000 CCA) (6090HDW01 / 6090HDW04) 656
Bracket, Battery (1400 CCA) (6090HDW01 / 6090HDW04) 658
Bracket, Battery (1400 CCA) (Engine 6068HDW75) 662

Página

BRACKET, BEACON LIGHT 706
BRACKET, BLADE IMPACT ACCUMULATOR 1432
Bracket, Blade Mainfall 1312
Bracket, Bottom Guard (Fuel Tank) 848
BRACKET, BRAKE VALVE/PEDAL MOUNTING 614
Bracket, Cutting Edge, Left Moldboard Extension (24 in. With 5/8 in. Hardware) 1282
Bracket, Cutting Edge, Left Moldboard Extension (27 in. With 3/4 in. Hardware) 1290
Bracket, Cutting Edge, Left Moldboard Extension (27 in. With 5/8 in. Hardware) 1286
Bracket, Cutting Edge, Right Moldboard Extension (24 in. With 5/8 in. Hardware) 1280
Bracket, Cutting Edge, Right Moldboard Extension (27 in. With 3/4 in. Hardware) 1288
Bracket, Cutting Edge, Right Moldboard Extension (27 in. With 5/8 in. Hardware) 1284
Bracket, Display Monitor (Grade Pro) 808
Bracket, Display Monitor (Standard Controls) 806
BRACKET, DISPLAY MONITOR (STD CONTROLS) (645574 -) 810
Bracket, Display Monitor Non-Video (Grade Pro) (645574 -) 812
Bracket, Display Monitor, Alternate Mounting 814
BRACKET, ENGINE COMPARTMENT WORK LIGHTS 698
Bracket, Engine Coolant Heater (120V) (6090HDW01 / 6090HDW04) 484
BRACKET, ETHER START AID 480
Bracket, Exterior Mirror 1060
BRACKET, EXTERIOR MIRROR (HEATED) 1062
BRACKET, FIRE EXTINGUISHER 1064
Bracket, FLC Mounting (STD Controls) 928
Bracket, Front Electrohydraulic Valve Mount (Grade Pro) 1162
BRACKET, FRONT FENDERS 1036
Bracket, Front Mounted Dozer Blade Kit, 105 INCH 1470
Bracket, Front Mounted Dozer Blade Kit, 97 INCH 1472
Bracket, Front Mounted Scarifier Kit 1450
Bracket, Front Push Block 1330
Bracket, Front Scarifier 1332
Bracket, Harness 822
Bracket, Harness-8499-6090HDW01-RE523262; RE554449 320
BRACKET, HVAC MODE ACTUATOR 990
Bracket, Integrated Grade Control Mast Mounts (3/4 in. Hardware) 1318
Bracket, Integrated Grade Control Mast Mounts (5/8 in. Hardware) 1316
BRACKET, LICENSE PLATE 622
Bracket, License Plate, Without Light 624
BRACKET, MAIN CONTROL VALVE MOUNTING 1088
BRACKET, MID MOUNTED SCARIFIER 1466
Bracket, Midmount Scarifier 1334
Bracket, No Radio 1056
Bracket, Radio 1314
Bracket, Radio (- 635613) 1046
Bracket, Radio (635614 -) 1048
Bracket, Radio Kit 1054
Bracket, Radio Kit (- 06 March 2011) 1050
Bracket, Radio Kit (07 March 2011 -) 1052
Bracket, Rear Electrohydraulic Valve Mount (Grade Pro) 1164
Bracket, Rear Work Lights 692
BRACKET, SADDLE LOCK PIN 1352
BRACKET, STEERING TILT (GRADE PRO) 926
BRACKET, STEERING TILT (STD CONTROLS) 924
Bracket, Transmission Gear Selector 154
Bracket, Transmission Gear Selector, Grade Pro 156
Bracket, Transmission Wiring Harness 754
Bracket, Vehicle Mounting 1312
Bracket, W/O Front Scarifier 1338
Bracket,Snowlight W/ Blade 1336
Brackets, Cab 1314
Brackets, Engine Mounting (6068HDW75 / 6068HDW91) 542
BRACKETS, ENGINE MOUNTING (6090HDW01 / 6090HDW04) 540
BRACKETS, SNOW LIGHTS 702
Brackets, Wiring Harness-8499-6090HDW01-RE523262; RE554449 320
Brake Accumulator 618
BRAKE ACCUMULATOR HOSES 616
BRAKE ACCUMULATOR PRESSURE SWITCH 614
BRAKE DISK 108
BRAKE LIGHTS, LED 690
Brake Pedal, Service Brake 614
Brake Pressure Switch 614
BRAKE VALVE HOSES 616
BRAKE VALVE, SERVICE 614
BRAKE VALVE/PEDAL MOUNTING BRACKET 614

Índice alfabético - continuação

Página

BRAKES, SERVICE ... 108
Breaker, Circuit, Glow Plug (120A) ... 488
BREATHER FILTER, HYDRAULIC RESERVOIR ... 1234
Breather, Fast Fill Fuel System ... 560
Breather, Fast Fill Fuel System Kit ... 562
Breather, Fuel Tank (- 643637) ... 564
Breather, Fuel Tank (643638 -) ... 566
Breather, Rocker Arm Cover-1102-6090HDW01-RE523262; RE554449 ... 252
Breather, Tandem Housing ... 102
Bulb, Front And Rear Cab Work Lights ... 694
Bulb, Front And Rear Work Light ... 692
BULB, FRONT DRIVING LIGHTS ... 686
BULB, FRONT SIGNAL LIGHT ... 686
Bulb, Interior Dome ... 708
BULB, LICENSE PLATE LIGHT ... 622
BULB, SIDE CAB WORK LIGHTS ... 696
Bulb, Strobe Beacon (For Russia Only) ... 704
BULB, STROBE WARNING BEACON ... 710
Bulkhead Bracket, Rear ... 1508
BUMPER, DOOR, SERVICE ... 1016
BUSHING, BLADE LIFT CYLINDER ... 1352
BUSHING, BLADE TILT FRAME ... 1354
BUSHING, SADDLE FRAME ... 1352
Button, Horn, Grade Pro ... 768
BUZZER, PRIMARY WARNING (GRADE PRO) ... 828
Buzzer, Primary Warning (Standard Controls) ... 826

C

Cab Brackets ... 1314
Cab Decals and Labels (Grade Pro) ... 640
Cab Decals and Labels (Standard Control) ... 638
Cab Display Monitor (Grade Pro) ... 808
Cab Display Monitor (Standard Controls) ... 806
Cab Display Monitor Alternate Mounting Bracket ... 814
Cab Display Non-Video Monitor (Grade Pro) (645574 -) ... 812
Cab Display Non-Video Monitor (Standard Controls) (645574 -) ... 810
Cab Door Sensor, Opening Front Window Kit (627545 -) ... 898
Cab Doors (Full Height Cab) ... 884
Cab Doors (Low Profile Cab) ... 882
Cab Enclosure W/ Doors And Opening Windows (Complete) (Grade Pro) ... 862
CAB ENCLOSURE, LOW PROFILE W/ DOORS AND FIXED WINDOWS (COMPLETE) ... 858
Cab Enclosure, Low Profile W/ Doors And Opening Windows (Complete) (Standard Controls) ... 860
Cab Floor Drain Plug (Full Height Cab) ... 878
Cab Floor Drain Plug (Grade Pro) ... 876
Cab Floormat (Grade Pro) ... 870
Cab Floormat (Standard Controls) ... 868
CAB FRESH AIR FILTER ... 992
CAB FRESH AIR FILTER HOUSING ... 992
CAB FRONT CONSOLE (GRADE PRO) ... 926
CAB FRONT CONSOLE (STD CONTROLS) ... 924
Cab Front Defrost Air Duct ... 932
Cab Harness ... 822
Cab Heater Hoses (6090HDW01 / 6090HDW04) (Without Coolant Heater) ... 980
Cab Heater Hoses (6090HDW01 / 6090HDW04)(With Coolant Heater) ... 982
Cab Heater Hoses (Engine 6068HDW75) ... 984
Cab Interior Wiring Harness ... 758
Cab Lights, Front and Rear ... 694
Cab Mounting ... 856
CAB POWER WIRING HARNESS (Flex Load Controller) ... 764
Cab Rear Interior Panels ... 872
CAB REAR WIRING HARNESS CONNECTOR COVER ... 712
CAB REAR WIRING HARNESS CONNECTOR COVER (667938 -) ... 714
Cab Right Side Console (Grade Pro) ... 930
Cab Roof ... 900
Cab Roof Wiring Harness ... 784
Cab Side Console (Standard Console) ... 928
Cab Side Work Lights ... 696
Cab Steps ... 978
Cab Tilt Console Wiring Harness (Grade Pro) ... 788
Cab Tilt Console Wiring Harness (Standard Controls) ... 786
CAB TRAY ... 992
Cab Trim Panels and Headliner (Full Height Cab) ... 878
Cab Trim Panels and Headliner (Grade Pro) ... 876

Página

Cab Trim Panels and Headliner (Low Profile Cab) (Standard Controls) ... 874
Cab Trim, TopCon ... 880
Cab Wiring Harness and Connectors, Grade Pro ... 770
Cab Wiring Harness, Grade Pro ... 768
Cab Work Lights, Lower ... 692
Cab, Full Height With Doors, Opening Side And Fixed Front Windows ... 866
CAB, LOW PROFILE W/ DOORS AND OPENING SIDE/FIXED FRONT WINDOWS (COMPLETE) ... 864
Cable, Battery (1000 CCA) (6068HDW75) ... 660
CABLE, BATTERY (1000 CCA) (6090HDW01 / 6090HDW04) ... 656
Cable, Battery (1400 CCA) (6090HDW01 / 6090HDW04) ... 658
Cable, Battery (1400 CCA) (Engine 6068HDW75) ... 662
Cable, Battery Ground (1000 CCA) (6068HDW75) ... 660
CABLE, BATTERY GROUND (1000 CCA) (6090HDW01 / 6090HDW04) ... 656
Cable, Battery Ground (1400 CCA) (6090HDW01 / 6090HDW04) ... 658
Cable, Battery Ground (1400 CCA) (Engine 6068HDW75) ... 662
CABLE, BATTERY TO BATTERY (1000 CCA BATTERIES) (6090HDW01 / 6090HDW04) ... 656
Cable, Battery To Battery (1000 CCA) (6068HDW75) ... 660
Cable, Battery to Battery (1400 CCA) (6090HDW01 / 6090HDW04) ... 658
Cable, Battery To Battery (1400 CCA) (Engine 6068HDW75) ... 662
CABLE, BATTERY TO DISCONNECT (1000 CCA BATTERIES) (6090HDW01 / 6090HDW04) ... 656
Cable, Battery To Disconnect (1000 CCA) (6068HDW75) ... 660
Cable, Battery to Disconnect (1400 CCA) (6090HDW01 / 6090HDW04) ... 658
Cable, Battery To Disconnect (1400 CCA) (Engine 6068HDW75) ... 662
CABLE, BATTERY TO STARTER (1000 CCA BATTERIES) (6090HDW01 / 6090HDW04) ... 656
Cable, Battery To Starter (1000 CCA) (6068HDW75) ... 660
Cable, Battery to Starter (1400 CCA) (6090HDW01 / 6090HDW04) ... 658
Cable, Battery To Starter (1400 CCA) (Engine 6068HDW75) ... 662
CABLE, DISCONNECT TO GROUND (1000 CCA BATTERIES) (6090HDW01 / 6090HDW04) ... 656
Cable, Disconnect to Ground (1400 CCA) (6090HDW01 / 6090HDW04) ... 658
Cable, Disconnect To Starter (1000 CCA) (6068HDW75) ... 660
Cable, Disconnect To Starter (1400 CCA) (Engine 6068HDW75) ... 662
Cable, Ground, Frame To Frame (1000 CCA) Batteries) (6068HDW75) ... 660
Cable, Ground, Frame to Frame (1400 CCA) (6090HDW01 / 6090HDW04) ... 658
Cable, Ground, Frame To Frame (1400 CCA) (Engine 6068HDW75) ... 662
Cable, Radio Antenna (- 635613) ... 1046
Cable, Radio Antenna (635614 -) ... 1048
Cable, Radio Antenna Kit ... 1054
Cable, Radio Antenna Kit (- 06 March 2011) ... 1050
Cable, Radio Antenna Kit (07 March 2011 -) ... 1052
Cable, Starter To Ground (1000 CCA) (6068HDW75) ... 660
Cable, Starter To Ground (1400 CCA) (Engine 6068HDW75) ... 662
CAM FOLLOWER (4606) ... 292
Camera ... 1072
Camera Plug, Rear ... 1074
CAMSHAFT KIT (9901) ... 342
Cap, Fuel Tank (- 643637) ... 564
Cap, Fuel Tank (643638 -) ... 566
CAP, HYDRAULIC RESERVOIR ... 1234
CAP, TRANSMISSION DIAGNOSTIC FITTINGS ... 172
Caps, Front Auxiliary Hoses (Fifth Function) (Grade Pro) ... 1492
CARGO NET (FULL HEIGHT CAB) ... 878
Cargo Net (Low Profile Cab - STD Controls) ... 874
Cargo Net, Storage Compartment (Grade Pro) ... 876
CARRIER, PLANET PINION ... 104
Case Main-YZ106540-YZ19238 ... 230
CASE, DIFFERENTIAL-YZ120521-YZ18885 ... 144
CD Player (- 635613) ... 1046
CD Player (635614 -) ... 1048
Center Cover, Steering Wheel, Grade Pro ... 582
CENTRAL LUBRICATION, FRAME HINGE ... 652
Chain Case Debris Magnet ... 110
Chain, Tandem Drive ... 110
Change Air Cooler (6068HDW75)(626426-) (626426 -) ... 506
Charge Air Cooler Hoses (6090HDW01/6090HDW04)(634127-) (634127 -) ... 504
Charge Air Cooler Hoses(626426-) (626426 -) ... 508
Charge Air Cooler(634127-) (634127 -) ... 502
Charge Pump, Transmission-YZ106549-YZ19237 ... 204
Charge Pump, Transmission-YZ106549-YZ19238 ... 236
Charge Pump-YZ106549-YZ19237 ... 204

Índice alfabético - continuação

Página

Charge Pump-YZ106549-YZ19238 ... 236
Check Valve (Reversing Fan) ... 518
Check Valve, A/C Evaporation (6090HDW01 / 6090HDW04) (- 637333) ... 1002
Check Valve, A/C Evaporation (Engine 6068HDW75) (- 637333) (Engine 6068HDW75-) ... 1004
CHECK VALVE, BRAKE ACCUMULATOR ... 618
Check Valve, Evaporation, Air Conditioning (637334 -) (Engine 6068HDW75-) ... 1010
Check Valve, Evaporation, Air Conditioning (637334 -) (Engine 6090HDW01, 6090HDW04-) ... 1008
CHECK VALVE, HYDRAULIC OIL COOLER BYPASS ... 1160
Check Valve, Rear Steering, Grade Pro ... 592
Circle Drive (W/ Clutch) Kit (Grade Pro) (646096 -) ... 1384
Circle Drive (W/ Clutch) Kit (Standard) (646096 -) ... 1382
Circle Drive Hoses, Dual, Grade Pro ... 1422
Circle Drive Hoses, Dual, Standard ... 1420
Circle Drive W/ Clutch (- 646095) ... 1378
Circle Drive W/ Clutch (646096 -) ... 1380
Circle Drive W/O Clutch ... 1368
Circle Drive W/O Clutch (646096 -) ... 1370, 1376
Circle Drive W/O Clutch Kit (Grade Pro) (646096 -) ... 1374
Circle Drive W/O Clutch Kit (Standard Grader) (646096 -) ... 1372
Circle Drive With Clutch (646096 -) ... 1384, 1386
Circle Frame ... 1356
CIRCLE INSERT REPLACEMENTS ... 1358
Circle Inserts (Extended Life) ... 1364
Circle Inserts (W/ Slip Clutch), Standard ... 1362
Circle Inserts (W/O Slip Clutch), Standard ... 1360
CIRCLE ROTATE CONTROL LINKAGE ... 934
CIRCLE ROTATE CONTROLS, LEFT 4 FUNCTION (EH) (GRADE PRO) ... 952
CIRCLE ROTATE CONTROLS, LEFT 5 FUNCTION (EH) (GRADE PRO) ... 956
Circle Rotate Motor (646096 -) ... 1448
Circle Rotate Motor and Rotary Manifold Hoses (Grade Pro) ... 1418
Circle Rotate Motor Hoses (Standard Controls) ... 1416
Circle Rotate Motor, Single Input ... 1446
Circle Rotate Valve Section (Grade Pro) ... 1190
Circle Rotate Valve Section (Standard Controls) ... 1120
Circle Rotate Valve, Electrohydraulic 5 Function Valve (Front) (Grade Pro) ... 1168
Circle Rotate Valve, Electrohydraulic 6 Function Valve (Front) (Grade Pro) ... 1172
Circle Rotate Valve, Electrohydraulic 6 Function Valve (Front) (Mid Mounted Scarifier) (Grade Pro) ... 1174
Circle Rotate Valve, Electrohydraulic 8 Function Valve (Front) (Grade Pro) ... 1180
Circle Rotate Valve, Left 4 Function Control Valve ... 1092
Circle Rotate Valve, Left 5 Function Control Valve ... 1098
Circle Rotate Valve, Left 6 Function Control Valve ... 1102
Circle Rotate Valve, Left 7 Function Control Valve ... 1106
CIRCLE SIDE SHIFT CONTROL LINKAGE ... 934
CIRCLE SIDE SHIFT CONTROLS, RIGHT 4 FUNCTION (EH) (GRADE PRO) ... 950
CIRCLE SIDE SHIFT CONTROLS, RIGHT 5 FUNCTION (EH) (GRADE PRO) ... 954
Circle Side Shift Cylinder ... 1442
Circle Side Shift Cylinder Hoses (Grade Pro) ... 1426
Circle Side Shift Cylinder Hoses (Standard Controls) ... 1424
Circle Side Shift Valve Section (Grade Pro) ... 1196
Circle Side Shift Valve Section, Standard Controls ... 1116
Circle Side Shift Valve, Electrohydraulic 5 Function Valve (Front) (Grade Pro) ... 1168
Circle Side Shift Valve, Electrohydraulic 6 Function Valve (Front) (Grade Pro) ... 1172
Circle Side Shift Valve, Electrohydraulic 6 Function Valve (Front) (Mid Mounted Scarifier) (Grade Pro) ... 1174
Circle Side Shift Valve, Electrohydraulic 8 Function Valve (Front) (Grade Pro) ... 1180
Circle Side Shift Valve, Right 4 Function Control Valve ... 1090
Circle Side Shift Valve, Right 5 Function Control Valve ... 1094
Circle Side Shift Valve, Right 5 Function Control Valve, Mid Mounted Scarifier ... 1096
Circle Side Shift Valve, Right 6 Function Control Valve ... 1100
Circle Side Shift Valve, Right 7 Function Control Valve ... 1104
Circuit Breaker, Engine Air Heater, 120A ... 478
Circuit Breaker, Engine Wiring Harness ... 752
Circuit Breaker, Engine Wiring Harness (6068HDW75) (-637333) (- 637333) ... 744
Circuit Breaker, Engine Wiring Harness (637334 -) ... 746
Circuit Breaker, Engine Wiring Harness (Engine 6090HDW01) (637334 -) ... 732
Circuit Breaker, Glow Plug (120A) ... 488
CLAMP, FRONT FENDERS ... 1036
Cleaner, Air (6068HDW75) ... 530
Cleaner, Air (6090HDW01 / 6090HDW04) ... 528
Climate Control Label, Heating and Air Conditioning ... 996
Climate Control Panel, Heating and Air Conditioning ... 996
Clutch, Circle Drive With (646096 -) ... 1384, 1386
Clutch, Slip, Circle Drive Gearbox (- 646095) ... 1378
Clutch, Slip, Circle Drive Gearbox (646096 -) ... 1380
COAT HOOK (FULL HEIGHT CAB) ... 878
COAT HOOK (GRADE PRO) ... 876
Coat Hook (Low Profile Cab - STD Controls) ... 874
Code 1346 Crankshaft Pulley-1346-6090HDW01-RE523262; RE554449 ... 254
CODE 1412 FLYWHEEL HOUSING ... 255
CODE 1423 FLYWHEEL HOUSING ... 378
CODE 1520 FLYWHEEL ... 256
CODE 1530 FLYWHEEL ... 379
CODE 169Z FUEL INJECTION PUMP ... 380
CODE 1701 AIR INTAKE ... 260
CODE 1797 INTAKE MANIFOLD ... 382
CODE 1909 OIL PAN ... 262
CODE 19BR OIL PAN-19BR-6068HDW75-RE534289 ... 384
CODE 2001 WATER PUMP PULLEY ... 386
CODE 2107 THERMOSTAT COVER ... 265
CODE 2154 THERMOSTAT COVER ... 387
CODE 2201 - THERMOSTAT (HDW01) ... 266
CODE 2255 THERMOSTAT ... 388
CODE 2310 FAN DRIVE ... 267
CODE 2697 ENGINE HEATER ... 268
CODE 2699 COOLANT HEATER PLUG ... 269
CODE 2802 EXHAUST MANIFOLD ... 270
CODE 2870 EXHAUST MANIFOLD ... 390
CODE 28AY EXHAUST MANIFOLD ... 391
CODE 2901 VENTILATING SYSTEM ... 272
CODE 2943 VENTILATING SYSTEM ... 392
CODE 3008 STARTER MOTOR ... 276
CODE 3059 STARTER MOTOR-3059-6068HDW75-RE534289 ... 394
CODE 35DZ FUEL FILTER, FINAL ... 396
CODE 3612 FRONT PLATE AND IDLE GEARS ... 398
CODE 3903 THERMOSTAT HOUSING ... 282
CODE 3926 THERMOSTAT HOUSING ... 404
CODE 4018 ENGINE OIL DIPSTICK ... 284
CODE 4048 OIL DIPSTICK ... 406
CODE 4330 STARTING AID (4330) ... 408
CODE 4397 STARTING AID ... 288
CODE 4436, TIMING GEAR COVER, WATER PUMP ... 410
CODE 4601 CYLINDER BLOCK ... 290
CODE 4606 CYLINDER BLOCK ... 292
CODE 4633 CYLINDER BLOCK ... 412
CODE 4712 CRANKSHAFT AND BEARINGS ... 414
CODE 4801 CONNECTING ROD, PISTON ... 296
CODE 4834 CONNECTING RODS AND PISTONS ... 416
CODE 4901 ROCKER ARMS (HDW01) ... 298
CODE 4905 ROCKER ARM, SHAFT, TAPPET, PUSH RODS ... 418
CODE 5001 OIL PUMP ... 300
CODE 5024 OIL PUMP ... 420
CODE 5101 CYLINDER HEAD ... 302
CODE 5128 CYLINDER HEAD ... 422
CODE 5299 AUXILIARY DRIVE COVER ... 304
CODE 5497 TURBO AIR INLET ... 424
Code 5701 Water Pump Inlet ... 305
CODE 5722 WATER PUMP INLET ... 425
CODE 5912 OIL COOLER ... 306
CODE 5951 OIL COOLER ... 426
CODE 6401 EXHAUST ELBOW ... 430
CODE 6401, EXHAUST ELBOW ... 309
CODE 6511 TURBOCHARGER ... 310
CODE 6698 TEMPERATURE SWITCH PLUG ... 434
CODE 7701 TIMING GEAR COVER ... 312
CODE 8485 WITHOUT ENGINE WIRING HARNESS ... 442
CODE 8497 WIRING HARNESS, ECU ... 316
CODE 8724 FAN DRIVE TENSIONER ... 444
CODE 9801 LIFT STRAPS ... 322, 448
CODE 9807 LIFT STRAPS ... 323
CODE 9901 AIR COMPRESSOR ... 347
CODE 9901 AIR COMPRESSOR, MIDLAND AUX DR ... 466
CODE 9901 CAMSHAFT KIT ... 342
CODE 9901 CONNECTING ROD BEARING ... 454
CODE 9901 CONNECTING ROD BEARINGS ... 327
CODE 9901 CONTROL VALVE ... 455
CODE 9901 CYLINDER HEAD BOLT KIT (HDW01) ... 340
CODE 9901 CYLINDER HEAD KIT ... 344

Índice alfabético - continuação

Página

CODE 9901 CYLINDER HEAD REMOVAL GASKET KIT 354
CODE 9901 CYLINDER LINER KIT 460
CODE 9901 CYLINDER LINER PACKING KIT 341
CODE 9901 EGR SERVICE KIT 352
CODE 9901 EGR VALVE GASKET KIT 350, 458
CODE 9901 ENGINE GASKET KIT 456
CODE 9901 ENGINE GASKET KIT, LONG BLOCK 362
CODE 9901 ENGINE REBUILD GASKET KIT 356
CODE 9901 ENGINE SHORT BLOCK 332
CODE 9901 EXHAUST MANIFOLD REMOVAL KIT 349
CODE 9901 FUEL FILTER ELEMENT 330
CODE 9901 FUEL FILTER ELEMENT KIT 346
CODE 9901 FUEL INJECTION NOZZLE SERVICE KIT 462
CODE 9901 MAIN BEARING KIT 326
CODE 9901 MAIN THRUST BEARING 453
CODE 9901 PISTON RING KIT 348, 468
CODE 9901 PISTON-LINER KIT (HDW01) 338
CODE 9901 PRIMARY FUEL FILTER 324
CODE 9901 REAR OIL SEAL 470
CODE 9901 REPLACEMENT ENGINE (HDW75) 476
CODE 9901 REPLACEMENT ENGINE (TN054) 364
CODE 9901 SEAL KIT, FUEL INJ CONNECTOR (HDW01) 339
CODE 9901 SERVICE KIT, WATER PUMP INSERT 471
CODE 9901 SHORT BLOCK 336
CODE 9901 SHORT BLOCK ASSEMBLY 464
CODE 9901 STARTER MOTOR KIT 360
CODE 9901 STARTER RELAY 469
CODE 9901 SUCTION CONTROL VALVE 329
CODE 9901 THRUST BEARING KIT 328, 452
CODE 9902 ENGINE OVERHAUL KIT 358, 474
CODE COOLANT HEATER (2694) 389
CODE-9901 STARTER RELAY-12V (HT067) 463
CODE-9901 WATER PUMP KIT 325
COIL, SOLENOID, BLADE IMPACT VALVE 1398
COIL, SOLENOID, HYDRAULIC PUMP DISCONNECT, COLD START (- 667937) 1222
Coil, Solenoid, Reversing Fan Valve 518
Coil, Solenoid-YZ107201-YZ19237 196
Coil, Solenoid-YZ107201-YZ19238 228
Cold Start Disconnect Hoses and Fittings (- 667937) 1218
Cold Start Disconnect Solenoid Valve (- 667937) 1222
COLD WEATHER START AID, ETHER 480
COLD WEATHER STARTING AID (4330) 408
COLD WEATHER STARTING AID (4397) 288
COLUMN, STEERING (Standard Controls) 580
Column, Steering, Grade Pro 582
COMMON RAIL SYSTEM, HIGH PRESSURE (169Z) 380
COMPARTMENT LIGHTS, ENGINE 698
Complete Block Assembly 334
COMPRESSOR AIR (9901) 347
Compressor, A/C (Complete) (Engine 6068HDW75) (- 637333) (Engine 6068HDW75-) 1004
Compressor, A/C (Components) (- 637333) 1006
Compressor, A/C, Complete (6090HDW01 / 6090HDW04) (- 637333) 1002
Compressor, Air Conditioning (637334 -) (Engine 6068HDW75-) 1010
Compressor, Air Conditioning (637334 -) (Engine 6090HDW01, 6090HDW04-) 1008
Condenser Hoses, A/C (6090HDW01 / 6090HDW04) (- 637333) 1002
Condenser Hoses, A/C (Engine 6068HDW75) (- 637333) (Engine 6068HDW75-) 1004
Condenser Hoses, Air Conditioning (637334 -) (Engine 6068HDW75-) 1010
Condenser Hoses, Air Conditioning (637334 -) (Engine 6090HDW01, 6090HDW04-) 1008
Condenser, A/C (6068HDW75)(626426-) (626426 -) 506
Condenser, A/C (634127-) (634127 -) 502
CONNECTING ROD BEARING (9901) 454
CONNECTING ROD BEARING KIT (9901) 327
Connecting Rod Bearing Kit-9901-6068HDW75-RE534289 449
CONNECTING ROD, BEARINGS (4801) 296
CONNECTING RODS AND PISTONS (4834) 416
Connector, 24 V to 12 V Resistor (6068HDW75) (- 637333) 748
Connector, 24 V to 12 V Resistor (6068HDW75) (637334-) (637334 -) 750
CONNECTOR, A / C COMPRESSOR CLUTCH SOLENOID (6068HDW75) (637334-) (637334 -) 750
CONNECTOR, A/C COMPRESSOR CLUTCH SOLENOID (6068HDW75) (- 637333) 748
CONNECTOR, AIR FILTER RESTRICTION SWITCH (6068HDW75) (- 637333) 748
CONNECTOR, AIR FILTER RESTRICTION SWITCH (6068HDW75) (637334-) (637334 -) 750
CONNECTOR, ALTERNATOR EXCITATION (6068HDW75) (- 637333) 748
CONNECTOR, ALTERNATOR EXCITATION (6068HDW75) (637334-) (637334 -) 750
CONNECTOR, ALTERNATOR GROUND AND OUTPUT (6068HDW75) (- 637333) 748
CONNECTOR, ALTERNATOR GROUND AND OUTPUT (6068HDW75) (637334-) (637334 -) 750
CONNECTOR, ARTICULATION ANGLE SENSOR, Front Platform Harness 716, 718
CONNECTOR, ARTICULATION ANGLE SENSOR, Front Platform Harness (667938 -) 720
CONNECTOR, AUXILIARY CONTROLS, Right Armrest Harness 774
CONNECTOR, BATTERY DISCONNECT, Rear Platform Harness 722
Connector, Beacon Lights, Cab Roof Harness 784
CONNECTOR, BLADE IMPACT SOLENOID 790
Connector, Blade Impact Switch, Cab Tilt Console Wiring Harness, Grade Pro 788
Connector, Blade Impact Switch, Cab Tilt Console Wiring Harness, Standard Controls 786
Connector, Blade Impact Valve Harness, Front Platform Harness 716, 718
Connector, Blade Impact Valve Harness, Front Platform Harness (667938 -) 720
Connector, Blade Rotation Sensor 782
CONNECTOR, BRAKE ACCUMULATOR PRESSURE SWITCH, Front Platform Harness 716
CONNECTOR, BRAKE ACCUMULATOR PRESSURE SWITCH, Front Platform Harness 718
CONNECTOR, BRAKE ACCUMULATOR PRESSURE SWITCH, Front Platform Harness (667938 -) 720
CONNECTOR, BRAKE LIGHT SWITCH, Front Platform Harness 716, 718
CONNECTOR, BRAKE LIGHT SWITCH, Front Platform Harness (667938 -) 720
CONNECTOR, BRAKE/TAIL LIGHT 690
Connector, Cab Harness (Cab Roof Harness) 784
CONNECTOR, CAB HARNESS (FRONT TILT CONSOLE HARNESS) (GRADE PRO) 788
CONNECTOR, CAB HARNESS (FRONT TILT CONSOLE HARNESS) (STANDARD CONTROLS) 786
Connector, Cab Harness, Left Armrest Harness 776
CONNECTOR, CAB INTERIOR HARNESS (RADIO HARNESS) 766
CONNECTOR, CAB INTERIOR HARNESS (REAR PLATFORM HARNESS) 722
Connector, Cab Interior Harness, Front Platform Harness 716, 718
Connector, Cab Interior Harness, Front Platform Harness (667938 -) 720
Connector, Cab Roof Lights, Cab Roof Harness 784
CONNECTOR, CAB WORK LIGHTS, LOWER, Front Platform Harness 716, 718
CONNECTOR, CAB WORK LIGHTS, LOWER, Front Platform Harness (667938 -) 720
CONNECTOR, CAMSHAFT SPEED SENSOR (6068HDW75) (- 637333) 748
CONNECTOR, CAMSHAFT SPEED SENSOR (6068HDW75) (637334-) (637334 -) 750
Connector, Can Bus, Left Armrest Harness 776
CONNECTOR, CAN BUS, Right Armrest Harness 774
CONNECTOR, CIRCUIT BREAKER, CAB POWER, Rear Platform Harness 722
Connector, Cold Start Disconnect Valve, Mid Structure Harness 724
CONNECTOR, COMPRESSOR CLUTCH SOLENOID (6068HDW75) (- 637333) 748
CONNECTOR, COMPRESSOR CLUTCH SOLENOID (6068HDW75) (637334-) (637334 -) 750
CONNECTOR, COMPRESSOR INLET TEMP SENSOR (6068HDW75) (- 637333) 748
CONNECTOR, COMPRESSOR INLET TEMP SENSOR (6068HDW75) (637334-) (637334 -) 750
CONNECTOR, COOLANT TEMPERATURE SENSOR (6068HDW75) (- 637333) 748
CONNECTOR, COOLANT TEMPERATURE SENSOR (6068HDW75) (637334-) (637334 -) 750
CONNECTOR, CRANKSHAFT SPEED SENSOR (6068HDW75) (- 637333) 748
CONNECTOR, CRANKSHAFT SPEED SENSOR (6068HDW75) (637334-) (637334 -) 750
CONNECTOR, CYLINDER SHAFT SPEED SENSOR, Rear Platform Harness 722
Connector, Differential Filter Restriction Switch, Mid Structure Harness 724

Índice alfabético - continuação

Página

CONNECTOR, DIFFERENTIAL LOCK SOLENOID, Rear Platform Harness ... 722
Connector, Differential Lock Switch, Cab Tilt Console Wiring Harness, Standard Controls ... 786
CONNECTOR, DIFFERENTIAL LOCK SWITCH, Right Armrest Harness ... 774
Connector, Diode, Soft Start, Mid Structure Harness ... 724
CONNECTOR, DOME LIGHT ... 766
Connector, Draft Frame Pitch/Roll Inclinometer ... 782
Connector, Drive Lights, Cab Roof Harness ... 784
Connector, Driving Lights, Front Light Harness ... 728
CONNECTOR, EGR MANIFOLD AIR TEMP SENSOR (6068HDW75) (- 637333) ... 748
CONNECTOR, EGR MANIFOLD AIR TEMP SENSOR (6068HDW75) (637334-) (637334 -) ... 750
Connector, Electrohydraulic Valve, Front (Grade Pro) ... 782
CONNECTOR, ENGINE COMPARTMENT WORK LIGHTS ... 698
CONNECTOR, ENGINE COMPARTMENT WORK LIGHTS SWITCH ... 698
CONNECTOR, ENGINE CONTROLLER (ECU) (BLUE AND BLACK) (6068HDW75) (- 637333) ... 748
CONNECTOR, ENGINE CONTROLLER (ECU) (BLUE AND BLACK) (6068HDW75) (637334-) (637334 -) ... 750
CONNECTOR, ENGINE FRAME HARNESS (ENGINE HARNESS 6068HDW75) (- 637333) ... 748
CONNECTOR, ENGINE FRAME HARNESS (ENGINE HARNESS 6068HDW75) (637334-) (637334 -) ... 750
CONNECTOR, ENGINE OIL PRESSURE SENSOR (6068HDW75) (- 637333) ... 748
CONNECTOR, ENGINE OIL PRESSURE SENSOR (6068HDW75) (637334-) (637334 -) ... 750
Connector, Engine Work Light Harness, Mid Structure Harness ... 724
Connector, Fan Direction Solenoid, Mid Structure Harness ... 724
CONNECTOR, FAN DOOR HARNESS (REAR PLATFORM HARNESS) ... 722
CONNECTOR, FAN DOOR HARNESS (TAIL LIGHT HARNESS) ... 690
Connector, Fan Pressure Sensor, Mid Structure Harness ... 724
Connector, Fan Speed Solenoid, Mid Structure Harness ... 724
CONNECTOR, FLEX LOAD CONTROLLER POWER Cable ... 764
Connector, Float Switch, Left Armrest Harness ... 776
Connector, Front And Rear Cab Work Lights ... 694
CONNECTOR, FRONT DRIVE LIGHTS, Front Platform Harness ... 716, 718
CONNECTOR, FRONT DRIVE LIGHTS, Front Platform Harness (667938 -) ... 720
CONNECTOR, FRONT DRIVING LIGHTS ... 686
Connector, Front Grade Pro Valve ... 782
CONNECTOR, FRONT LOWER WIPER, Front Platform Harness .. 716, 718
CONNECTOR, FRONT LOWER WIPER, Front Platform Harness (667938 -) ... 720
CONNECTOR, FRONT PLATFORM (BLADE IMPACT HARNESS) .. 790
CONNECTOR, FRONT PLATFORM HARNESS (FRONT LIGHT HARNESS) ... 728
CONNECTOR, FRONT SIGNAL LIGHTS ... 686
CONNECTOR, FRONT WIPER MOTOR ... 766
CONNECTOR, FUEL INJECTORS (6068HDW75) (- 637333) ... 748
CONNECTOR, FUEL INJECTORS (6068HDW75) (637334-) (637334 -) ... 750
CONNECTOR, FUEL LEVEL SENSOR, Rear Platform Harness ... 722
CONNECTOR, FUEL PRESSURE SENSOR (6068HDW75) (- 637333) ... 748
CONNECTOR, FUEL PRESSURE SENSOR (6068HDW75) (637334-) (637334 -) ... 750
CONNECTOR, FUEL RAIL PRESSURE SENSOR (6068HDW75) (- 637333) ... 748
CONNECTOR, FUEL RAIL PRESSURE SENSOR (6068HDW75) (637334-) (637334 -) ... 750
CONNECTOR, FUEL TEMPERATURE SENSOR (6068HDW75) (- 637333) ... 748
CONNECTOR, FUEL TEMPERATURE SENSOR (6068HDW75) (637334-) (637334 -) ... 750
CONNECTOR, GLOW PLUGS AND GLOW PLUG RELAY (6068HDW75) (- 637333) ... 748
CONNECTOR, GLOW PLUGS AND GLOW PLUG RELAY (6068HDW75) (637334-) (637334 -) ... 750
CONNECTOR, GRADE PRO CAB HARNESS, Right Armrest Harness ... 774
Connector, Grade Pro Valve, Front ... 782
Connector, Ground, Front Platform Wiring Harness ... 716
CONNECTOR, GROUND, REAR PLATFORM HARNESS ... 722
Connector, Heated Mirrors, Cab Roof Harness ... 784
CONNECTOR, HFWD FRONT HARNESS (REAR PLATFORM HARNESS) ... 722
Connector, Hi / Low Beam Switch, Cab Tilt Console Wiring Harness, Grade Pro ... 788
Connector, Hi / Low Beam Switch, Cab Tilt Console Wiring Harness, Standard Controls ... 786
Connector, Horn Switch, Left Armrest Harness ... 776
Connector, Horn, Cab Tilt Console Wiring Harness, Standard Controls ... 786
CONNECTOR, HORN, Front Platform Harness ... 716, 718
CONNECTOR, HORN, Front Platform Harness (667938 -) ... 720
Connector, HVAC Powered Precleaner, Cab Roof Harness ... 784
Connector, Hydraulic Filter Restriction Switch, Mid Structure Harness ... 724
Connector, Hydraulic Oil Temperature Sensor, Mid Structure Harness ... 724
CONNECTOR, HYDRAULIC PUMP PRESSURE SENSOR, Front Platform Harness ... 716
CONNECTOR, HYDRAULIC PUMP PRESSURE SENSOR, Front Platform Harness ... 718
CONNECTOR, HYDRAULIC PUMP PRESSURE SENSOR, Front Platform Harness (667938 -) ... 720
Connector, Inclinometer, Draft Frame Pitch/Roll ... 782
Connector, Input Shaft Speed Sensor, Transmission Wiring Harness ... 756
Connector, Joysticks, Left Armrest Harness ... 776
CONNECTOR, JOYSTICKS, RIGHT, Right Armrest Harness ... 774
CONNECTOR, LEFT BLADE IMPACT SOLENOID ... 790
Connector, Left Joysticks, Left Armrest Harness ... 776
CONNECTOR, LICENSE PLATE HARNESS (TAIL LIGHT HARNESS) ... 690
CONNECTOR, LICENSE PLATE LIGHT ... 622
CONNECTOR, LIGHT, DOME ... 766
CONNECTOR, LIGHTS, FRONT DRIVE, Front Platform Harness .. 716, 718
CONNECTOR, LIGHTS, FRONT DRIVE, Front Platform Harness (667938 -) ... 720
CONNECTOR, LIGHTS, FRONT DRIVING ... 728
CONNECTOR, LOWER WIPER DISABLE SWITCH, Front Platform Harness ... 716, 718
CONNECTOR, LOWER WIPER DISABLE SWITCH, Front Platform Harness (667938 -) ... 720
CONNECTOR, MAIN HARNESS (ENGINE WORK LIGHT HARNESS) ... 698
CONNECTOR, MAIN HARNESS (FAN DOOR HARNESS) ... 690
CONNECTOR, MIDFRAME WORK LIGHTS, Front Platform Harness ... 716, 718
CONNECTOR, MIDFRAME WORK LIGHTS, Front Platform Harness (667938 -) ... 720
CONNECTOR, MIDSTRUCTURE HARNESS (REAR PLATFORM HARNESS) ... 722
Connector, Output Shaft Speed Sensor, Transmission Wiring Harness ... 756
Connector, Park Brake Pressure Switch, Transmission Wiring Harness ... 756
Connector, Park Brake Solenoid, Transmission Wiring Harness ... 756
Connector, Pump Motor (6068HDW75) (- 637333) ... 748
Connector, Pump Motor (6068HDW75) (637334-) (637334 -) ... 750
CONNECTOR, RADIO ... 766
CONNECTOR, REAR CAMERA HARNESS (REAR PLATFORM HARNESS) ... 722
Connector, Rear Grade Pro Valve Harness (Front Grade Pro Valve Harness) ... 782
Connector, Rear Platform Harness, Mid Structure Harness ... 724
CONNECTOR, REAR WORK LIGHTS, Tail Light Harness ... 690
CONNECTOR, REVERSE WARNING ALARM, Fan Door Harness .. 690
CONNECTOR, RIGHT BLADE IMPACT SOLENOID ... 790
CONNECTOR, RIGHT JOYSTICKS, Right Armrest Harness ... 774
Connector, Rotary Manifold Sensor ... 782
CONNECTOR, SADDLE LOCK PIN SOLENOID, Front Platform Harness ... 716, 718
CONNECTOR, SADDLE LOCK PIN SOLENOID, Front Platform Harness (667938 -) ... 720
CONNECTOR, SADDLE LOCK PIN SWITCH, Front Platform Harness ... 716, 718
CONNECTOR, SADDLE LOCK PIN SWITCH, Front Platform Harness (667938 -) ... 720
Connector, Sensor, Rotary Manifold ... 782
CONNECTOR, SIDE CAB WORK LIGHTS ... 696
Connector, Sleeve Front Grade Pro Valve ... 782
CONNECTOR, SNOW LIGHT ... 702
Connector, Soft Start Solenoid and Diode, Mid Structure Harness ... 724
CONNECTOR, SOLENOID, BLADE IMPACT ... 790

Índice alfabético - continuação

Página

Connector, Solenoid, Transmission Wiring Harness 756
CONNECTOR, SPEAKER 766
CONNECTOR, STARTER GROUND (6068HDW75) (- 637333) 748
CONNECTOR, STARTER GROUND (6068HDW75) (637334-) (637334 -) 750
CONNECTOR, STROBE WARNING BEACON 710
CONNECTOR, TAIL LIGHT HARNESS (FAN DOOR HARNESS) ... 690
CONNECTOR, TAIL LIGHT HARNESS (LICENSE PLATELIGHT)... 622
Connector, Transmission and Solenoids, Transmission Wiring Harness 756
Connector, Transmission Filter Restriction Switch, Mid Structure Harness 724
CONNECTOR, TRANSMISSION HARNESS (REAR PLATFORM HARNESS) 722
Connector, Transmission Oil Sensor, Transmission Wiring Harness.. 756
CONNECTOR, TURBO INLET TEMP SENSOR (6068HDW75) (- 637333) 748
CONNECTOR, TURBO INLET TEMP SENSOR (6068HDW75) (637334-) (637334 -) 750
CONNECTOR, TURN SIGNAL LIGHT, Tail Light Harness 690
Connector, Turn Signal Switch, Cab Tilt Console Wiring Harness, Grade Pro 788
Connector, Turn Signal Switch, Cab Tilt Console Wiring Harness, Standard Controls 786
Connector, Turn Signal, Front Light Harness 728
Connector, Warning Buzzer, Cab Tilt Console Wiring Harness, Grade Pro 788
Connector, Warning Buzzer, Cab Tilt Console Wiring Harness, Standard Controls 786
CONNECTOR, WATER IN FUEL SENSOR (6068HDW75) (- 637333) 748
CONNECTOR, WATER IN FUEL SENSOR (6068HDW75) (637334-) (637334 -) 750
Connector, Water In Fuel Separator (- 637333) 552
Connector, Water In Fuel Separator (6090HDW01 / 6090HDW04) .. 550
Connector, Water In Fuel Separator (637334 -) 554
CONNECTOR, WHEEL LEAN SENSOR HARNESS, Front Platform Harness 716, 718
CONNECTOR, WHEEL LEAN SENSOR HARNESS, Front Platform Harness (667938 -) 720
CONNECTOR, WIPER DISABLE SENSOR 920
CONNECTOR, WIPER MOTOR, FRONT 766
CONNECTOR, WIPER, FRONT LOWER, Front Platform Harness.. 716, 718
CONNECTOR, WIPER, FRONT LOWER, Front Platform Harness (667938 -) 720
CONNECTOR, WORK LIGHT, ENGINE COMPARTMENT 698
Connector, Work Lights, Cab Roof Harness 784
CONNECTOR, WORK LIGHTS, CAB, LOWER, Front Platform Harness 716, 718
CONNECTOR, WORK LIGHTS, CAB, LOWER, Front Platform Harness (667938 -) 720
CONNECTOR, WORK LIGHTS, MIDFRAME, Front Platform Harness 716, 718
CONNECTOR, WORK LIGHTS, MIDFRAME, Front Platform Harness (667938 -) 720
Connectors, Cab Wiring Harness, Grade Pro 770
Connectors, Front Platform Harness 718
Connectors, Front Platform Harness (667938 -) 720
Connectors, Harness 820
Connectors, Wiring Harness, Cab, Integrated Grade Control, Grade Pro 772
CONSOLE COVER, FRONT (FULL HEIGHT CAB) 878
CONSOLE COVER, FRONT (GRADE PRO) 876
CONSOLE WIRING HARNESS, FRONT TILT (GRADE PRO) 788
CONSOLE WIRING HARNESS, FRONT TILT (STANDARD CONTROLS) 786
CONSOLE, CAB FRONT (TILT) (GRADE PRO) 926
CONSOLE, CAB FRONT (TILT) (STD CONTROLS) 924
Console, Cab Right Side (Grade Pro) 930
Console, Cab Side (STD Controls) 928
Console, Grade Pro Controls (Left 4 Function) 952
Console, Grade Pro Controls (Left 5 Function) 956
Console, Grade Pro Controls (Right 4 Function) 950
Console, Grade Pro Controls (Right 5 Function) 954
Control Box, Harness 822
CONTROL KIT, ONE HAND BLADE LIFT 948
Control Linkage, Auxiliary W/ Float (Sixth Function LH) 942
Control Linkage, Auxiliary W/ Float (Sixth Function RH) 940
Control Linkage, Auxiliary W/O Float (Seventh Function LH) 946
Control Linkage, Auxiliary W/O Float (Seventh Function RH) 944
Control Linkage, Ripper (Fifth Function LH) 938
Control Linkage, Scarifier (Fifth Function RH) 936
CONTROL LINKAGES, STANDARD 934
CONTROL UNIT, ENGINE (6068HDW75) 570
CONTROL UNIT, ENGINE (6090HDW01) 568
CONTROL UNIT, FLEX LOAD (WITH AUTOSHIFT) (- 637232) 800
CONTROL UNIT, FLEX LOAD (WITH AUTOSHIFT) (637233 -) 802
CONTROL UNIT, FLEX LOAD (WITHOUT AUTOSHIFT) (- 637232) 796
CONTROL UNIT, FLEX LOAD (WITHOUT AUTOSHIFT) (637233 -) 798
CONTROL VALVE (9901) 455
Control Valve Auxiliary Section (Grade Pro) (Components) 1202
Control Valve Blade Lift Section (GradePro) (Components) 1186
Control Valve Blade Side Shift Section (Grade Pro) (Components) .. 1192
Control Valve Blade Side Shift Section, STD Controls, Components 1118
Control Valve Blade Tilt Section (GradePro) (Components) 1188
Control Valve Blade Tilt Section, STD Controls, Components 1122
Control Valve Circle Rotate Section (Grade Pro) (Components) 1190
Control Valve Circle Rotate Section (STD Controls) (Components) .. 1120
Control Valve Circle Side Shift Section (Grade Pro) (Components) .. 1196
Control Valve Circle Side Shift Section, STD Controls, Components 1116
Control Valve Cover (Front) (Grade Pro) 1026
Control Valve Cover (Rear) (Grade Pro) 1024
Control Valve Covers (Standard Controls) 1022
Control Valve Inlet and Outlet Section, Right (STD Controls) 1124
Control Valve Inlet Section (Rear) (Grade Pro) (Components) 1198
Control Valve Inlet Section Components, Electrohydraulic, Front (Grade Pro) 1200
Control Valve Kit, Auxiliary W/ Float (Sixth Function LH) 1148
Control Valve Kit, Auxiliary W/O Float (Seventh Function Left) 1152
Control Valve Kit, Auxiliary W/O Float (Seventh Function Right) 1150
CONTROL VALVE KIT, ELECTROHYDRAULIC AUXILIARY (GRADE PRO) 1204
CONTROL VALVE KIT, ONE HAND BLADE LIFT 1154
Control Valve Kit, Ripper (Fifth Function LH) 1144
Control Valve Kit, Scarifier, Fifth Function RH 1142
Control Valve Kit, Scarifier, Sixth Function RH 1146
Control Valve Left Auxiliary Section With Float, STD Controls, Components 1136
Control Valve Mid Mounted Scarifier Section, STD Controls, Components 1130
CONTROL VALVE MOUNTING BRACKETS 1088
Control Valve Outlet And Inlet Section (Left) (STD Controls) 1126
Control Valve Right Auxiliary Section With Float, STD Controls, Components 1134
Control Valve Right Auxiliary Section Without Float, STD Controls, Components 1138
Control Valve Ripper Section, STD Controls, Components 1132
Control Valve Scarifier Section, STD Controls, Components 1128
Control Valve Steering Section (Grade Pro) (Components) 1184
Control Valve Wheel Lean Section (Grade Pro) (Components) 1194
Control Valve Wheel Lean Section, STD Controls, Components 1114
Control Valve, Electrohydraulic Front (5 Function) (Grade Pro) 1168
Control Valve, Electrohydraulic Front (6 Function) (Grade Pro) 1172
Control Valve, Electrohydraulic Front (8 Function) (Grade Pro) 1180
Control Valve, Electrohydraulic Front (Mid Mounted Scarifier) (6 Function) (Grade Pro) 1174
Control Valve, Electrohydraulic Rear (4 Function) (Grade Pro) 1166
Control Valve, Electrohydraulic Rear (5 Function) (Grade Pro) 1170
Control Valve, Electrohydraulic Rear (6 Function) (Grade Pro) 1176
Control Valve, Electrohydraulic Rear (7 Function) (Grade Pro) 1178
Control Valve, Grade Pro 582
CONTROL VALVE, LEFT (6 FUNCTION) 1102
Control Valve, Left Auxiliary, Section Without Float, STD Controls, Components 1140
Control Valve, Left, 4 Function 1092
Control Valve, Left, 5 Function 1098
Control Valve, Left, 7 Function 1106
Control Valve, Right, 4 Function 1090
Control Valve, Right, 5 Function, Mid Mounted Scarifier 1094, 1096
Control Valve, Right, 6 Function 1100
Control Valve, Right, 7 Function 1104
Control Valve, Steering (Standard Controls) 580
Control Valve, Steering System, Grade Pro 582
CONTROL VALVE, SUCTION (9901) 329
Control Valve-1603-6090HDW01-RE523262; RE554449 258
CONTROLLER MOUNTING BRACKET, FLEX LOAD (GRADE PRO) 930
Controller Mounting Bracket, Flex Load (STD Controls) 928
Controller Mounting, Flex Load (Grade Pro) 842
Controller Mounting, Flex Load (Standard Controls) 840
Controller, Electrohydraulic (Grade Pro) 804

Índice alfabético - continuação

Página

CONTROLLER, ENGINE (6090HDW01) ... 568
CONTROLLER, ENGINE (8497) ... 316
CONTROLLER, FLEX LOAD (WITH AUTOSHIFT) (- 637232) ... 800
CONTROLLER, FLEX LOAD (WITH AUTOSHIFT) (637233 -) ... 802
CONTROLLER, FLEX LOAD (WITHOUT AUTOSHIFT) (- 637232) ... 796
CONTROLLER, FLEX LOAD (WITHOUT AUTOSHIFT) (637233 -) ... 798
Controller, JDLink™ Modular Telematics Gateway ... 1236
Controller, JDLink™ Satellite Module ... 1236
Controller, Topcon Electrical ... 1310
CONTROLLER, TRANSMISSION ... 158
Controls and Lines, Heating and Air Conditioning ... 996
CONTROLS, EH AUXILIARY (GRADE PRO) ... 958
CONTROLS, LEFT FIVE FUNCTION (EH) (GRADE PRO) ... 956
CONTROLS, LEFT FOUR FUNCTION (EH) (GRADE PRO) ... 952
CONTROLS, RIGHT FIVE FUNCTION (EH) (GRADE PRO) ... 954
CONTROLS, RIGHT FOUR FUNCTION (EH) (GRADE PRO) ... 950
Converter, Power 15 Amp (24 Volt to 12 Volt) ... 682
Converter, Power 25A (24V to 12V) ... 684
COOLANT DIAGNOSTIC FITTING, ENGINE (6068HDW75) ... 642
Coolant Diagnostic Fitting, Engine (6090HDW01 / 6090HDW04) ... 644
Coolant Heater (For Russia), Engine ... 482
Coolant Heater (For Russia), Fuel Fired ... 482
COOLANT HEATER ENGINE ... 389
Coolant Heater Kit 10 KW (6.8 L) (For Russia), Diesel Fired ... 494
COOLANT HEATER PLUG (2699) ... 269
COOLANT HEATER, DIESEL FIRED (6068HDW75) ... 492
Coolant Heater, Diesel Fired (6090HDW01 / 6090HDW04) ... 490
Coolant Heater, Engine, (120V) (6090HDW01 / 6090HDW04) ... 484
Coolant Heater, Engine, 120 V (6068HDW75) ... 486
Coolant Manifold-8902-6090HDW01-RE523262; RE554449 ... 318
Coolant Overflow Tank (6090HDW01/6090HDW04)(634127-) (634127 -) ... 504
Coolant Overflow Tank(626426-) (626426 -) ... 508
Coolant Restrictor, Air Conditioning ... 994
Cooler Hoses, Differential ... 496
Cooler Hoses, Hydraulic Oil ... 498
Cooler Hoses, Transmission ... 500
Cooler, Air (6068HDW75)(626426-) (626426 -) ... 506
Cooler, Air(634127-) (634127 -) ... 502
Cooler, Differential Oil (6068HDW75)(626426-) (626426 -) ... 506
Cooler, Differential Oil (634127-) (634127 -) ... 502
COOLER, ENGINE OIL (5951) ... 426
Cooler, Fuel(634127-) (634127 -) ... 502
COOLER, OIL (5912) ... 306
Cooler, Transmission Oil (6068HDW75)(626426-) (626426 -) ... 506
Cooler, Transmission Oil (634127-) (634127 -) ... 502
Cooling System (6068HDW75) (626426 -) ... 506
Cooling System (6090HDW01 / 6090HDW04) (634127 -) ... 502
Cooling System Hoses and Fittings (6068HDW75) (626426 -) ... 508
Cooling System Hoses and Fittings (6090HDW01 / 6090HDW04) (634127 -) ... 504
Cooling System Mounting (6068HDW75)(626426-) (626426 -) ... 506
Core, Radiator (6068HDW75)(626426-) (626426 -) ... 506
Core, Radiator(634127-) (634127 -) ... 502
Counterweight, Rear (Kit) ... 854
Coupling, Differential Lock Pump To Transmission ... 126
Cover Plate, Integrated Grade Control Overlay End Bits (6 In. Cutting Edge) ... 1260
Cover Plate, Integrated Grade Control Overlay End Bits (8 In. Cutting Edge) ... 1266, 1262
Cover Plate, No Lower Front Wiper ... 922
Cover, 4 Wheel Drive (Standard Controls) ... 840
COVER, AIR CONDITIONER AND HEATER ... 992
COVER, AUXILIARY DRIVE (5299) ... 304
Cover, Battery Terminal (1000 CCA) (6068HDW75) ... 660
COVER, BATTERY TERMINAL (1000 CCA) (6090HDW01 / 6090HDW04) ... 656
Cover, Battery Terminal (1400 CCA) (6090HDW01 / 6090HDW04) ... 658
Cover, Battery Terminal (1400 CCA) (Engine 6068HDW75) ... 662
Cover, Cab Rear Interior ... 872
COVER, CAB REAR WIRING HARNESS CONNECTOR ... 712
COVER, CAB REAR WIRING HARNESS CONNECTOR (667938 -) ... 714
Cover, Circle Drive Gearbox (646096 -) ... 1370
Cover, Circle Drive Gearbox W/O Clutch ... 1368
Cover, Circle Drive Gearbox With Slip Clutch (- 646095) ... 1378
Cover, Circle Drive Gearbox With Slip Clutch (646096 -) ... 1380
Cover, Floor Wiring Harness ... 758
COVER, FRONT CONSOLE (FULL HEIGHT CAB) ... 878
COVER, FRONT CONSOLE (GRADE PRO) ... 876, 926
Cover, Front Console (Low Profile Cab - STD Controls) ... 874
Cover, Front Engine ... 1032

Página

COVER, HEATER AND AIR CONDITIONER ... 992
COVER, HYDRAULIC RESERVOIR CLEAN OUT ... 1234
Cover, Inching Pedal (Full Height Cab) ... 878
Cover, Inching Pedal (Grade Pro) ... 876
Cover, Inching Pedal (Low Profile Cab - STD Controls) ... 874
Cover, Injection Pump Access-6298-6090HDW01-RE523262; RE554449 ... 308
Cover, Integrated Grade Control (Full Height Cab) ... 878
Cover, Integrated Grade Control (Grade Pro) ... 876
Cover, Integrated Grade Control (Low Profile Cab - STD Controls) ... 874
Cover, Lower Front Windshield Wiper ... 914
COVER, MAIN FRAME SIDE ... 1020
Cover, No Radio ... 1056
COVER, REAR WIPER (FULL HEIGHT CAB) ... 878
COVER, REAR WIPER (GRADE PRO) ... 876
Cover, Rear Wiper (Low Profile Cab - STD Controls) ... 874
Cover, Rocker Arm-1102-6090HDW01-RE523262; RE554449 ... 252
Cover, Rocker Arm-1144-6068HDW75-RE534289 ... 372
Cover, Starter Motor-3005-6090HDW01-RE523262; RE554449 ... 274
Cover, Steering Wheel (Standard Controls) ... 580
Cover, Steering Wheel Center, Grade Pro ... 582
COVER, STROBE WARNING BEACON ... 710
COVER, THERMOSTAT (2154) ... 387
COVER, THERMOSTAT 2107 ... 265
COVER, TIMING GEAR (7701) ... 312
COVER, TIMING GEAR AND WATER PUMP (4436) ... 410
COVER, TRANSMISSION DIAGNOSTIC FITTINGS ... 172
Cover, Valve-1102-6090HDW01-RE523262; RE554449 ... 252
Cover, Wiper, Front (Full Height Cab) ... 878
Cover, Wiper, Front (Grade Pro) ... 876
Cover, Without Fuel Pump (790260 -)-3799-6068HDW75-RE534289 ... 402
Covers and Shields, TopCon ... 1034
COVERS, BATTERY ... 1016
COVERS, CONTROL VALVE (STANDARD) ... 1022
COVERS, FRONT CONTROL VALVE (GRADE PRO) ... 1026
Covers, Front Frame ... 1018
Covers, Rear, Control Valve, Grade Pro ... 1024
Covers, Tandem Housing ... 102
Crankshaft ... 414
Crankshaft / Bearings-4701-6090HDW01-RE523262; RE554449 ... 294
CRANKSHAFT AND BEARINGS (4712) ... 414
Crankshaft Bearing Kit-9901-6068HDW75-RE534289 ... 450, 451
Crankshaft Damper-1346-6090HDW01-RE523262; RE554449 ... 254
CRANKSHAFT POSITION SENSOR (4601) ... 290
Crankshaft Pulley-1346-6090HDW01-RE523262; RE554449 ... 254
Crankshaft Thrust Bearing-4701-6090HDW01-RE523262; RE554449 ... 294
Crankshaft-4701-6090HDW01-RE523262; RE554449 ... 294
CROSS OVER TUBE, OIL (5912) ... 306
Cushions, Grade Pro Seat ... 966
Cushions, Premium Seat ... 972
Cushions, Standard Seat ... 960
Cutting Edge, 3/4 in. X 8 in. (Use With 14 ft. X 27 in. X 1 in. Moldboard) (3/4 in. Hardware) ... 1328
Cutting Edge, 3/4 in. X 8 in. (Use With 14 ft. X 27 in. X 1 in. Moldboard) (3/4 in. Hardware) ... 1258
Cutting Edge, 5/8 in. X 6 in. (Use With 12 ft. X 24 in. X 7/8 in. Moldboard) ... 1320
Cutting Edge, 5/8 in. X 6 in. (Use With 12 ft. X 24 in. X 7/8 in. Moldboard) ... 1244
Cutting Edge, 5/8 in. X 6 in. (Use With 14 ft. X 24 in. X 7/8 in. Moldboard) ... 1252
Cutting Edge, 5/8 in. X 6 in. (Use With 14 ft. X 24 in. X 7/8 in. Moldboard) ... 1324
Cutting Edge, 5/8 in. X 8 in. (Use With 12 ft. X 24 in. X 7/8 in. Moldboard) ... 1246
Cutting Edge, 5/8 in. X 8 in. (Use With 13 ft. X 27 in. X 1 in. Moldboard) ... 1322, 1250
Cutting Edge, 5/8 in. X 8 in. (Use With 14 ft. X 24 in. X 7/8 in. Moldboard) ... 1254
Cutting Edge, 5/8 in. X 8 in. (Use With 14 ft. X 27 in. X 1 in. Moldboard) ... 1256, 1326
Cutting Edge, Front Mounted Dozer Blade Kit, 105 INCH ... 1470
Cutting Edge, Front Mounted Dozer Blade Kit, 97 INCH ... 1472
Cutting Edge, Front Mounted Dozer Blade, 105 INCH ... 1474
Cutting Edge, Front Mounted Dozer Blade, 97 INCH ... 1468
Cutting Edge, Left Moldboard Extension (24 in. With 5/8 in. Hardware) ... 1282
Cutting Edge, Left Moldboard Extension (27 in. With 3/4 in. Hardware) ... 1290
Cutting Edge, Left Moldboard Extension (27 in. With 5/8 in. Hardware) ... 1286

Índice alfabético - continuação

Página

Cutting Edge, Right Moldboard Extension (24 in. With 5/8 in. Hardware) ... 1280
Cutting Edge, Right Moldboard Extension (27 in. With 3/4 in. Hardware) ... 1288
Cutting Edge, Right Moldboard Extension (27 in. With 5/8 in. Hardware) ... 1284
Cutting Edges (3/4 in. X 8 in.), Moldboard (14 ft. X 27 in. X 1) W/ 3/4 in. Hardware ... 1328
CYLINDER BLOCK (4606) ... 292
CYLINDER BLOCK WITH CAMSHAFT (4633) ... 412
CYLINDER BLOCK WITH LINERS (4633) ... 412
Cylinder Components, Mid Mounted Scarifier ... 1514
Cylinder Fittings, Rear Ripper/ Scarifier ... 1482
CYLINDER HEAD (5101) ... 302
CYLINDER HEAD (5128) ... 422
CYLINDER HEAD GASKET (5101) ... 302
CYLINDER HEAD KIT (9901) ... 344
CYLINDER HEAD REMOVAL KIT (9901) ... 354
CYLINDER HOSE, WHEEL LEAN (GRADE PRO) ... 600
CYLINDER HOSE, WHEEL LEAN (STANDARD CONTROLS) ... 598
Cylinder Hoses, Articulation, Standard Controls ... 590
CYLINDER HOSES, BLADE LIFT (GRADE PRO) ... 1410
CYLINDER HOSES, BLADE LIFT (STANDARD CONTROLS) ... 1408
CYLINDER HOSES, BLADE SIDE SHIFT (GRADE PRO) ... 1414
Cylinder Hoses, Blade Side Shift (Standard Controls) ... 1412
CYLINDER HOSES, BLADE TILT (GRADE PRO) ... 1414
Cylinder Hoses, Blade Tilt (Standard Controls) ... 1412
CYLINDER HOSES, CIRCLE SIDE SHIFT (GRADE PRO) ... 1426
CYLINDER HOSES, CIRCLE SIDE SHIFT (STANDARD CONTROLS) ... 1424
Cylinder Hoses, Rear Steering, Grade Pro ... 592
CYLINDER LINER (4601) ... 290
CYLINDER LINER (4834) ... 416
CYLINDER LINER AND PISTON KIT (9901) ... 338
CYLINDER LINER KIT ... 460
Cylinder Liner Packing ... 467
CYLINDER LINER PACKING (9901) ... 460
Cylinder Liner Packing Kit ... 467
CYLINDER LINER PACKING KIT (9901) ... 341
Cylinder, Articulation Components ... 608
Cylinder, Articulation Pins ... 606
CYLINDER, BLADE LIFT ... 1436
CYLINDER, BLADE SLIDE ... 1438
CYLINDER, BLADE TILT ... 1440
CYLINDER, CIRCLE SIDE SHIFT ... 1442
CYLINDER, ETHER ... 480
Cylinder, Front Lift Group ... 1460
Cylinder, Front Lift Group Kit ... 1462
Cylinder, Front Mounted Dozer Blade Components ... 1510
Cylinder, Front Mounted Dozer Blade Kit, 105 in ... 1470
Cylinder, Front Mounted Dozer Blade Kit, 97 INCH ... 1472
Cylinder, Front Mounted Scarifier Kit ... 1450
CYLINDER, FRONT STEERING ... 602
CYLINDER, FRONT STEERING, COMPONENTS ... 604
Cylinder, Mid Mounted Scarifier Kit ... 1464
Cylinder, Parallel Lift Group Components ... 1510
Cylinder, Rear Ripper/Scarifier Components ... 1512
Cylinder, Rear Steering Components ... 608
Cylinder, Rear Steering Pins ... 606
Cylinder, Scarifier Components ... 1510
CYLINDER, WHEEL LEAN ... 610
CYLINDER, WHEEL LEAN COMPONENTS ... 612

D

DAMPENER, TORSIONAL ... 160
Damper-1346-6090HDW01-RE523262; RE554449 ... 254
Debris Magnet, Chain Case ... 110
Decal, Battery Disconnect (1000 CCA) (6068HDW75) ... 660
DECAL, BATTERY DISCONNECT (1000 CCA) (6090HDW01 / 6090HDW04) ... 656
Decal, Battery Disconnect (1400 CCA) (6090HDW01 / 6090HDW04) ... 658
Decal, Battery Disconnect (1400 CCA) (Engine 6068HDW75) ... 662
Decal, Blade Impact Accumulator ... 1432
Decal, Blade Impact System Kit (Grade Pro) ... 1396
Decal, Blade Impact System Kit (Standard Controls) ... 1394
DECAL, BRAKE ACCUMULATOR ... 618
Decal, Cab Door (Full Height Cab) ... 884
Decal, Cab Door Rod Dampener (Low Profile Cab) ... 882
Decal, Differential Lock (Standard Controls) ... 826
DECAL, ENGINE COMPARTMENT WORK LIGHTS SWITCH ... 698

Página

Decal, Engine Coolant (6090HDW01/6090HDW04)(634127-) (634127 -) ... 504
Decal, Engine Cooling System(626426-) (626426 -) ... 508
Decal, Engine Oil (6068HDW75) ... 648
Decal, Fuse Box ... 758
DECAL, GRAY CIRCLE (FULL HEIGHT CAB) ... 878
Decal, Gray Circle (Low Profile Cab - STD Controls) ... 874
Decal, Push Block ... 852
Decal, Receiver / Dryer (6090HDW01 / 6090HDW04) (- 637333) ... 1002
Decal, Receiver / Dryer (637334 -) (Engine 6068HDW75-) ... 1010
Decal, Receiver / Dryer (637334 -) (Engine 6090HDW01, 6090HDW04-) ... 1008
Decal, Receiver/Dryer (Engine 6068HDW75) (- 637333) (Engine 6068HDW75-) ... 1004
Decal, Secondary Steering (Grade Pro) ... 574
Decal, Secondary Steering Kit ... 576
Decal, Sun Screen (Full Height Cab) ... 878
Decal, Sun Screen (Grade Pro) ... 876
Decal, Sun Screen (Low Profile Cab - STD Controls) ... 874
Decal, Temperature Control Panel, Cab ... 994
Decal, Tie Down, Mid Mounted Scarifier ... 1466
Decals and Labels (Spanish) ... 632
Decals and Labels, Cab, Grade Pro ... 640
Decals and Labels, Cab, Standard Control ... 638
Decals and Labels, No Text ... 636
Decals and Labels, Russian ... 634
DECALS, ENGLISH ... 626
Decals, French ... 630
DECELERATOR PEDAL ... 526
DECELERATOR PEDAL (- 641842) ... 524
Deflector, Rocker Arm Cover-1144-6068HDW75-RE534289 ... 372
Defrost Control Switch, Heating and Air Conditioning ... 996
Defrost Duct, Center Cab, Front ... 932
DIAGNOSTIC FITTING, FLUIDS (6068HDW75) ... 642
Diagnostic Fitting, Fluids (6090HDW01 / 6090HDW04) ... 644
DIAGNOSTIC FITTINGS, TRANSMISSION ... 172
Diesel Fired Coolant Heater Kit, 10 KW (6.8 L) (For Russia) ... 494
Diesel Fired Engine Coolant Heater Kit (6068HDW75) ... 492
Diesel Fired Engine Coolant Heater Kit (6090HDW01 / 6090HDW04) ... 490
DIFF CASE, MULT DISK BRAKE-RE65558-YZ18885 ... 150
DIFFERENTIAL - LOW PRESSURE-YZ120521-YZ18885 ... 146
DIFFERENTIAL CASE- 1400 SERIES (YZ120521)-YZ120521-YZ18885 ... 144
Differential Cooler Hoses ... 496
Differential Lock Filter ... 132
Differential Lock Hydraulic Lines ... 130
Differential Lock Pump, Hydraulic Fittings and Mounting ... 126
Differential Lock Switch, Grade Pro ... 768
DIFFERENTIAL LOCK W. VALVE(YZ120521)-YZ120521-YZ18885 ... 148
Differential Oil Cooler (6068HDW75)(626426-) (626426 -) ... 506
Differential Oil Cooler Hoses (6090HDW01/6090HDW04)(634127-) (634127 -) ... 504
Differential Oil Cooler Hoses(626426-) (626426 -) ... 508
Differential Oil Cooler(634127-) (634127 -) ... 502
Digital Display, Coolant Heater Kit 10 KW (6.8 L) (For Russia), Fuel Fired ... 494
Digital Display, Diesel Fired Engine Coolant Heater (6068HDW75) ... 492
Digital Display, Diesel Fired Engine Coolant Heater (6090HDW01 / 6090HDW04) ... 490
Digital Display, Fuel Fired Coolant Heater (For Russia) ... 482
DIODE, A / C COMPRESSOR CLUTCH SOLENOID (6068HDW75) (637334-) (637334 -) ... 750
Diode, A / C Compressor Clutch Solenoid, Engine Wiring Harness (6090HDW01) (637334-) (637334 -) ... 738
DIODE, A/C COMPRESSOR CLUTCH SOLENOID (6068HDW75) (- 637333) ... 748
Diode, A/C Compressor Clutch Solenoid, Engine Wiring Harness (Engine 6090HDW01) (- 637333) ... 730
Diode, Park Brake Solenoid, Transmission Wiring Harness ... 756
Diode, Soft Start, Mid Structure Harness ... 724
Diodes, Fuse Panel ... 760
DIPSTICK, OIL (4048) ... 406
DIPSTICK, OIL, ENGINE 4018 ... 284
Dipstick, Transmission ... 164
Directional Valve (Reversing Fan) ... 518
DISCONNECT SWITCH, BATTERY (1000 CCA BATTERIES) (6090HDW01 / 6090HDW04) ... 656
Disconnect Switch, Battery (1000 CCA) (6068HDW75) ... 660
Disconnect Switch, Battery (1400 CCA) (6090HDW01 / 6090HDW04) ... 658
Disconnect Switch, Battery (1400 CCA) (Engine 6068HDW75) ... 662

Índice alfabético - continuação

Página

DISCONNECT, MAIN HYD PUMP COLD START (- 667937) 1218
DISK, BRAKE 108
Display Monitor, Cab (Grade Pro) 808
Display Monitor, Cab (Standard Controls) 806
DISPLAY MONITOR, CAB (STD CONTROLS) (645574 -) 810
Display Monitor, Cab, Alternate Mounting Bracket 814
Display Non-Video Monitor, Cab (Grade Pro) (645574 -) 812
Display Unit, TopCon Advanced (Non-Video) 818
Dome Light 708
DOOR BUMPER, SERVICE 1016
DOOR HINGE, SERVICE 1016
Door, Fan 510
DOOR, HVAC MODE 990
Doors, Cab (Full Height Cab) 884
Doors, Cab (Low Profile Cab) 882
DOORS, ENGINE 1016
DOORS, SERVICE 1016
Dozer Blade Kit, Front Mounted, 105 INCH 1470
Dozer Blade Kit, Front Mounted, 97 INCH 1472
Dozer Blade, Front Mounted, 105 INCH 1474
Dozer Blade, Front Mounted, 97 INCH 1468
Dozer Blade, Front Scarifier, Balderson Lift, Mounting 1342
Dozer blade, Front Scarifier, balderson Lift, Snow Light, Mounting .. 1346
Draft Frame 1350
Draft Frame Sensors 838
Draft Frame Work Lights 692
Draft Frame, Topcon, Harness 1310
Drain Plug, Cab Floor (Full Height Cab) 878
Drain Plug, Cab Floor (Grade Pro) 876
Drain Plug, Fuel Tank, Fast Fill System 560
Drain Plug, Oil Tank 516
DRAIN VALVE, ENGINE OIL PAN (19BR)-19BR-6068HDW75-RE534289 384
Drain, Flywheel Housing (6068HDW75) 170
Drain, Flywheel Housing (Engines 6090HDW01, 6090HDW04, 6090HDW16, 6090HDW11) 168
Drive Chain, Tandem 110
DRIVE COVER, AUXILIARY 304
Drive Kit, Circle Drive W/ Clutch, Standard (646096 -) 1382
Drive Kit, Circle Drive W/O Clutch, Grade Pro (646096 -) 1374
Drive Kit, Circle Drive W/O Clutch, Standard (646096 -) 1372
Drive Light Kit, LED 688
DRIVE LIGHTS WIRING HARNESS, FRONT 712
DRIVE LIGHTS WIRING HARNESS, FRONT (667938 -) 714
DRIVE LIGHTS WIRING HARNESS, FRONT (CONNECTORS) 728
DRIVE SHAFT, FINAL DRIVE AND TANDEM PIVOT 106
DRIVE SPROCKET 106
Drive, Auxiliary, Main Hydraulic Pump (- 667937) 1084
DRIVE, FAN (2310) 267
DRIVE, TANDEM 104
Driveshaft 114
DRIVING LIGHTS, FRONT 686
Dual Brake-RE65559-YZ18885 142
Dual Circle Drive Hoses (Grade Pro) 1422
Dual Circle Drive Hoses (Standard Controls) 1420
Duct, Air Conditioning and Heater 990
Duct, Defrost, Center Cab, Front 932
Dust Cover, Main Pump Sampling Port (667938 -) 1220

E

ECU (6068HDW75) 570
ECU (6090HDW01) 568
ECU (8497) 316
Edge, Cutting, 3/4 in. X 8 in. (Use With 14 ft. X 27 in. X 1 in. Moldboard) (3/4 in. Hardware) 1258, 1328
Edge, Cutting, 5/8 in. X 6 in. (Use With 12 ft. X 24 in. X 7/8 in. Moldboard) 1320
Edge, Cutting, 5/8 in. X 6 in. (Use With 12 ft. X 24 in. X 7/8 in. Moldboard) 1244
Edge, Cutting, 5/8 in. X 6 in. (Use With 14 ft. X 24 in. X 7/8 in. Moldboard) 1324
Edge, Cutting, 5/8 in. X 6 in. (Use With 14 ft. X 24 in. X 7/8 in. Moldboard) 1252
Edge, Cutting, 5/8 in. X 8 in. (Use With 12 ft. X 24 in. X 7/8 in. Moldboard) 1246
Edge, Cutting, 5/8 in. X 8 in. (Use With 13 ft. X 27 in. X 1 in. Moldboard) 1322, 1250
Edge, Cutting, 5/8 in. X 8 in. (Use With 14 ft. X 24 in. X 7/8 in. Moldboard) 1254
Edge, Cutting, 5/8 in. X 8 in. (Use With 14 ft. X 27 in. X 1 in. Moldboard) 1256, 1326

Página

EGR SERVICE KIT (9901) 352
EGR VALVE GASKET KIT (9901) 350, 458
EGR Valve-8902-6090HDW01-RE523262; RE554449 318
Eight Function Control Valve, Front Electrohydraulic (Grade Pro) ... 1180
ELBOW, EXHAUST (6401) 430
ELBOW, EXHAUST(6401) 309
Electrical Controller, Topcon 1310
Electro - Hydraulic Valve Wiring Harness, Grade Pro 778
ELECTROHYDRAULIC 4 FUNCTION CONTROLS (LH) (GRADE PRO) 952
ELECTROHYDRAULIC 4 FUNCTION CONTROLS (RH) (GRADE PRO) 950
Electrohydraulic 4 Function Valve (Rear) (Grade Pro) 1166
ELECTROHYDRAULIC 5 FUNCTION CONTROLS (LH) (GRADE PRO) 956
ELECTROHYDRAULIC 5 FUNCTION CONTROLS (RH) (GRADE PRO) 954
Electrohydraulic 5 Function Valve (Front) (Grade Pro) 1168
Electrohydraulic 5 Function Valve (Rear) (Grade Pro) 1170
Electrohydraulic 6 Function Valve (Front) (Grade Pro) 1172
Electrohydraulic 6 Function Valve (Front) (Mid Mounted Scarifier) (Grade Pro) 1174
Electrohydraulic 6 Function Valve (Rear) (Grade Pro) 1176
Electrohydraulic 7 Function Valve (Rear) (Grade Pro) 1178
Electrohydraulic 8 Function Valve (Front) (Grade Pro) 1180
Electrohydraulic Auxiliary Control Valve Kit (Grade Pro) 1204
Electrohydraulic Auxiliary/Ripper/Scarifier Valve Section (Grade Pro) (Components) 1202
Electrohydraulic Blade Lift Valve Section (Grade Pro) (Components) 1186
Electrohydraulic Blade Side Shift Valve Section (Grade Pro) (Components 1192
Electrohydraulic Blade Tilt Valve Section (Grade Pro) (Components) 1188
Electrohydraulic Cab Wiring Harness, Grade Pro 768
Electrohydraulic Circle Rotate Valve Section (Grade Pro) (Components) 1190
Electrohydraulic Circle Side Shift Valve Section (Grade Pro) (Components) 1196
Electrohydraulic Inlet Valve Section (Front) (Grade Pro) 1200
Electrohydraulic Inlet Valve Section (Rear) (Grade Pro) 1198
Electrohydraulic Rear Steering Valve Section (Grade Pro) (Components) 1182
Electrohydraulic Steering Valve Section (Grade Pro) (Components) 1184
Electrohydraulic Valve Controllers (Grade Pro) 804
Electrohydraulic Valve Mount (Front) (Grade Pro) 1162
Electrohydraulic Valve Mount (Rear) (Grade Pro) 1164
Electrohydraulic Valve Wiring Harnesses, Front (Grade Pro) (Connectors) 782
Electrohydraulic Wheel Lean Valve Section (Grade Pro) (Components) 1194
Element, Filter-3502-6090HDW01-RE523262; RE554449 278
Element, Fuel Filter/Heater, Additional (- 637333) 552
Element, Fuel Filter/Heater, Additional (6090HDW01 / 6090HDW04) 550
Element, Fuel Filter/Heater, Additional (637334 -) 554
Element, Primary Fuel Filter (790260 -)-81C6-6068HDW75-RE534289 440
Element, Transmission Filter 174
Enclosure, Cab W/ Doors And Opening Windows (Complete) (Grade Pro) 862
Enclosure, Cab, Low Profile W/ Doors And Open Side/Fixed Front Windows (Complete) 864
ENCLOSURE, LOW PROFILE CAB W/ DOORS AND FIXED WINDOWS (COMPLETE) 858
Enclosure, Low Profile Cab W/ Doors And Opening Windows (Complete) (Standard Controls) 860
End Bit (12 ft. X 24 in. X 7/8 in. Moldboard With 5/8 in. X 6 in. Cutting Edges) 1244
End Bit (12 ft. X 24 in. X 7/8 in. Moldboard With 5/8 in. X 6 in. Cutting Edges) 1320
End Bit (12 ft. X 24 in. X 7/8 in. Moldboard With 5/8 in. X 8 in. Cutting Edges) 1246
End Bit (13 ft. X 27 in. X 1 in. Moldboard With 5/8 in. X 8 in. Cutting Edges) 1322, 1250
End Bit (14 ft. X 24 in. X 7/8 in. Moldboard With 5/8 in. X 6 in. Cutting Edges) 1324
End Bit (14 ft. X 24 in. X 7/8 in. Moldboard With 5/8 in. X 6 in. Cutting Edges) 1252
End Bit (14 ft. X 24 in. X 7/8 in. Moldboard With 5/8 in. X 8 in. Cutting Edges) 1254

Índice alfabético - continuação

Página

End Bit (14 ft. X 27 in. X 1 in. Moldboard With 3/4 in. X 8 in. Cutting Edges) (3/4 in. Hardware)... 1328
End Bit (14 ft. X 27 in. X 1 in. Moldboard With 3/4 in. X 8 in. Cutting Edges) (3/4 in. Hardware)... 1258
End Bit (14 ft. X 27 in. X 1 in. Moldboard With 5/8 in. X 8 in. Cutting Edges)... 1326, 1256
End Bit Overlays (8 in. Cutting Edge) ... 1276, 1278
End Bit Overlays For 6 in. Cutting Edge (5/8 in. Hardware) ... 1270
End Bit Overlays For 8 in. Cutting Edge (3/4 in. Hardware) ... 1274
End Bit Overlays For 8 in. Cutting Edge (5/8 in. Hardware) ... 1272
End, Tie Rod, Front Axle ... 120
Engine Air Filter (6068HDW75) ... 530
Engine Air Filter (6090HDW01 / 6090HDW04) ... 528
Engine Air Heater ... 478
Engine Belt, W/ 100 Amp Alternator (6068HDW75) (- 637333) ... 672
Engine Belt, W/ 100 Amp Alternator (6068HDW75) (637334 -) ... 674
ENGINE BELT, W/ 100A ALTERNATOR (6090HDW01 / 6090HDW04) (637334 -)... 666
Engine Belt, W/ 100AMP Alternator (6090HDW01 / 6090HDW04) (- 637333)... 664
Engine Belt, W/ 130 Amp Alternator (6068HDW75) (637334 -) ... 678
Engine Belt, W/ 130A Alternator (6068HDW75) (- 637333) ... 676
Engine Belt, W/ 130A Alternator (6090HDW01 / 6090HDW04) (- 637333)... 668
Engine Belt, W/ 130A Alternator (6090HDW01 / 6090HDW04) (637334 -)... 670
Engine Compartment Work Lights... 698
ENGINE CONTROL UNIT (8497) ... 316
Engine Control Unit (ECU) (Engine 6068HDW75) ... 570
Engine Control Unit (ECU) (Engine 6090HDW01) ... 568
ENGINE COOLANT DIAGNOSTIC FITTING (6068HDW75) ... 642
Engine Coolant Diagnostic Fitting (6090HDW01 / 6090HDW04)... 644
Engine Coolant Heater (120V) (Engines 6068HDW75) ... 486
Engine Coolant Heater (120V) (Engines 6090HDW01 / 6090HDW04) ... 484
Engine Coolant Heater (For Russia), Fuel Fired ... 482
Engine Coolant Heater Kit 10 KW (6.8 L) (For Russia), Diesel Fired.. 494
ENGINE COOLANT HEATER, DIESEL FIRED (6068HDW75) ... 492
Engine Coolant Heater, Diesel Fired (6090HDW01 / 6090HDW04).. 490
Engine Coolant Label (6090HDW01/6090HDW04)(634127-) (634127 -) ... 504
Engine Coolant Label(626420-) (626426 -) ... 508
Engine Cover, Front... 1032
ENGINE DOORS... 1016
Engine Frame... 846
Engine Frame Harness (6090HDW01/6090HDW04/6068HDW75) (- 637333)... 740
Engine Frame Harness (6090HDW01/6090HDW04/6068HDW75) (637334 -)... 742
Engine Frame Wiring Harness ... 752
Engine Frame Wiring Harness (637334 -)... 746
Engine Frame Wiring Harness (Engine 6090HDW01) (637334 -)... 732
ENGINE GASKET KIT 9901... 456
ENGINE GASKET KIT, CYLINDER HEAD REMOVAL (9901)... 354
ENGINE GASKET KIT, LONG BLOCK (9901) ... 362
ENGINE HEATER (2697)... 268
Engine Mounting Brackets and Isolators (Engine 6068HDW75 / 6068HDW91) ... 542
Engine Mounting Brackets and Isolators (Engines 6090HDW01 / 6090HDW04) ... 540
ENGINE OIL BY-PASS VALVE (4606) ... 292
ENGINE OIL DIAGNOSTIC FITTING (6068HDW75)... 642
Engine Oil Diagnostic Fitting (6090HDW01 / 6090HDW04)... 644
ENGINE OIL DIPSTICK ... 284
Engine Oil Drain Line (Engine 6068HDW75) ... 648
Engine Oil Drain Line (Engine 6090HDW01 / 6090HDW04-)... 650
ENGINE OVERHAUL KIT ... 474
ENGINE OVERHAUL KIT (9902)... 358
ENGINE REBUILD GASKET KIT (9901)... 356
Engine Sensors-6744-6068HDW75-RE534289... 436
Engine Sound Absorption... 1028
ENGINE SPEED CONTROL ON/OFF SWITCH (GRADE PRO) ... 522
ENGINE SPEED CONTROL ON/OFF SWITCH (STANDARD) ... 520
Engine Speed Control Pedal and Switches (Grade Pro)... 522
Engine Speed Control Pedal and Switches (Standard Controls) ... 520
Engine Speed Decelerator Pedal ... 526
Engine Speed Decelerator Pedal (- 641842)... 524
Engine Speed, Sensor-6744-6068HDW75-RE534289 ... 436
Engine Wiring Harness... 752
Engine Wiring Harness (6068HDW75) (- 637333) ... 748
Engine Wiring Harness (6090HDW01) (- 637333) ... 734
ENGINE WIRING HARNESS (CONNECTORS) (-637333) (- 637333)... 734

Página

Engine Wiring Harness (Engine 6090HDW01) (- 637333)... 730
Engine Wiring Harness (Engine 6090HDW01) (637334 -) ... 732
Engine Wiring Harnesses (6068HDW75) (- 637333) ... 744
Engine Wiring Harnesses (6068HDW75) (637334 -) ... 746, 750
Engine Wiring Harnesses (6090HDW01) (637334 -) ... 738
Ether Starting Aid ... 480
Ether Starting Aid Mounting... 480
Evaporation Check Valve, A/C (6090HDW01 / 6090HDW04) (- 637333)... 1002
Evaporation Check Valve, A/C (Engine 6068HDW75) (- 637333) (Engine 6068HDW75-)... 1004
Evaporation Check Valve, Air Conditioning (637334 -) (Engine 6068HDW75-) ... 1010
Evaporation Check Valve, Air Conditioning (637334 -) (Engine 6090HDW01, 6090HDW04-)... 1008
Evaporator Core ... 998, 1000
EXHAUST ELBOW (6401) ... 309, 430
Exhaust Gas Recirculation-8902-6090HDW01-RE523262; RE554449 ... 318
EXHAUST MANIFOLD (28AY) ... 391
EXHAUST MANIFOLD 2802 ... 270
EXHAUST MANIFOLD 2870 ... 390
EXHAUST MANIFOLD REMOVAL KIT (9901)... 349
EXHAUST MUFFLER AND CLAMPS (6068HDW75) ... 538
Exhaust Muffler And Clamps (Engines 6090HDW01, 6090HDW04, 6090HDW16, 6090HDW11)... 536
Exhaust Pipe, Diesel Fired Engine Coolant Heater (6068HDW75)... 492
Exhaust Pipe, Diesel Fired Engine Coolant Heater (6090HDW01 / 6090HDW04) ... 490
EXHAUST VALVE (5101)... 302
EXHAUST VALVE (5128)... 422
Expansion Valve ... 998, 1000
Extended Life Circle Inserts... 1364
EXTENSION, CAB FLOOR MAT (GRADE PRO)... 870
Extension, Left Moldboard (24 in. WITH 5/8 in. Hardware) ... 1282
Extension, Left Moldboard (27 in. With 3/4 in. Hardware) ... 1290
Extension, Left Moldboard (27 in. WITH 5/8 in. Hardware) ... 1286
Extension, Right Moldboard (24 in. WITH 5/8 in. Hardware)... 1280
Extension, Right Moldboard (27 in. With 3/4 in. Hardware)... 1288
Extension, Right Moldboard (27 in. WITH 5/8 in. Hardware)... 1284
EXTENSIONS, SNOW LIGHT... 702
Exterior Mirror... 1060
EXTERIOR MIRROR (HEATED)... 1062
EXTINGUISHER, FIRE ... 1064

F

Fan Belt, 150 AMP Alternator... 680
Fan Door Shroud ... 510
FAN DOOR WIRING HARNESS ... 690
FAN DRIVE 2310... 267
Fan Drive Motor... 514
Fan Drive Motor Hoses... 516
Fan Drive Pump... 512
FAN DRIVE TENSIONER... 444
Fan Drive Valve, Reversing ... 518
Fan Shroud (6068HDW75)(626426-) (626426 -)... 506
Fan Shroud(634127-) (634127 -)... 502
Fan, Fan Door and Fan Guard ... 510
Fast Fill Fuel System ... 560
Fast Fill Fuel System Kit... 562
Fender, Rear Left... 1042
Fender, Rear, Kit ... 1044
FENDERS, FRONT ... 1036
FENDERS, FRONT FIELD KIT ... 1038
Fenders, Rear Right ... 1040
FIELD KIT, FRONT FENDERS... 1038
Fifth Function Auxiliary Hose, Front (Grade Pro) ... 1490
Fifth Function Auxiliary Hose, Front (Standard Controls)... 1488
Fifth Function Control Linkage (Left) (Ripper) ... 938
FIFTH FUNCTION CONTROL LINKAGE (RIGHT) (SCARIFIER) 936
FIFTH FUNCTION CONTROL VALVE KIT (LEFT) (RIPPER) 1144
Fifth Function Control Valve Kit, Right, Scarifier... 1142
Fifth Function Rear Auxiliary Hose Fittings (Grade Pro) ... 1502
Fifth Function Rear Auxiliary Hoses (Grade Pro) ... 1500
Fifth Function Rear Auxiliary Hoses (Standard Controls)... 1498
FIFTH STAGE SHAFT ASSEMBLY (YZ106564)-YZ106564-YZ19237... 186
FIFTH STAGE SHAFT ASSEMBLY (YZ106564)-YZ106564-YZ19238... 220
Filler Cap, Fuel Tank, Fast Fill System ... 560
FILTER ELEMENT SERVICE KIT, FUEL (9901)... 346

Índice alfabético - continuação

Página

FILTER ELEMENT, FUEL (9901) 330
Filter Head, Oil Filter..... 446
Filter Housing, Heater and Air Conditioning 992
FILTER RESTRICTION SWITCH, MAIN HYDRAULIC FILTER..... 1232
Filter, Air - Differential Lock 130
FILTER, CAB FRESH AIR..... 992
Filter, Differential Lock..... 132
Filter, Engine Air (6068HDW75) 530
Filter, Engine Air (6090HDW01 / 6090HDW04)..... 528
FILTER, FUEL FINAL (35DZ)..... 396
Filter, Fuel, Additional (- 637333) 552
Filter, Fuel, Additional (6090HDW01 / 6090HDW04) 550
Filter, Fuel, Additional (637334 -) 554
Filter, Fuel, In-Line (- 637333)..... 546, 552
Filter, Fuel, In-Line (6090HDW01 / 6090HDW04) 544, 550
Filter, Fuel, In-Line (637334 -) 548
Filter, Fuel, Kit, Additional (- 627690) 556
Filter, Fuel-3502-6090HDW01-RE523262; RE554449..... 278
Filter, Fuel-3508-6090HDW01-RE523262; RE554449..... 280
FILTER, HYDRAULIC..... 1232
FILTER, OIL (5912) 306
FILTER, PRIMARY FUEL (9901) 324
Filter, Transmission 174
Final Drive and Tandem Pivot..... 106
FINAL DRIVE HOUSING..... 106
Fire Extinguisher and Bracket 1064
Fire Extinguisher Mount Bracket (For Brazil)..... 1066
Fire Extinguisher Mounting Kit (For Brazil)..... 1066
FIRST STAGE SHAFT ASSEMBLY (YZ106678)-YZ106678-YZ19237..... 178
FIRST STAGE SHAFT ASSEMBLY (YZ106678)-YZ106678-YZ19238..... 212
Fittings, Articulation Cylinder Hose, Standard Controls..... 590
Fittings, Front Auxiliary Hoses (Fifth Function) (Grade Pro)..... 1492
FITTINGS, PARK BRAKE VALVE 620
Fittings, Rear Auxiliary Hoses (Fifth Function) (Grade Pro) 1502
Fittings, Ripper Cylinder 1484
Fittings, Scarifier Cylinder (Rear) 1484
FITTINGS, TRANSMISSION DIAGNOSTIC 172
Five Function Control Valve, Front Electrohydraulic (Grade Pro).....1168
FIVE FUNCTION CONTROL VALVE, LEFT 1098
Five Function Control Valve, Rear Electrohydraulic (Grade Pro) 1170
FIVE FUNCTION CONTROL VALVE, RIGHT 1094
Five Function Control Valve, Right, Mid Mounted Scarifier 1096
FIVE FUNCTION CONTROLS, LEFT (EH) (GRADE PRO)..... 956
FIVE FUNCTION CONTROLS, RIGHT (EH) (GRADE PRO) 954
Fixed Windows (Low Profile Cab) 886
Flex Load Controller (With Autoshift) (- 637232)..... 800
Flex Load Controller (With Autoshift) (637233 -)..... 802
Flex Load Controller (Without Autoshift) (- 637232)..... 796
Flex Load Controller (Without Autoshift) (637233 -)..... 798
Flex Load Controller Mounting (Grade Pro) 842
Flex Load Controller Mounting (Standard Controls)..... 840
FLEX LOAD CONTROLLER MOUNTING BRACKET (GRADE PRO)..... 930
Flex Load Controller Mounting Bracket (STD Controls)..... 928
Flex Load Controller Mounting, 4 Wheel Drive (Grade Pro)..... 842
Flex Load Controller Power Cable..... 764
Float Switch, Grade Pro 768
FLOORMAT, CAB (GRADE PRO)..... 870
FLOORMAT, CAB (STD CONTROLS) 868
FLYWHEEL 1520 256
FLYWHEEL 1530 379
FLYWHEEL HOUSING (1412)..... 255
FLYWHEEL HOUSING (1423)..... 378
Flywheel Housing Drain (6068HDW75)..... 170
Flywheel Housing Drain (Engines 6090HDW01, 6090HDW04, 6090HDW16, 6090HDW11)..... 168
FOUR FUNCTION CONTROL VALVE, LEFT 1092
Four Function Control Valve, Rear Electrohydraulic (Grade Pro).....1166
FOUR FUNCTION CONTROL VALVE, RIGHT..... 1090
FOUR FUNCTION CONTROLS, LEFT (EH) (GRADE PRO)..... 952
FOUR FUNCTION CONTROLS, RIGHT (EH) (GRADE PRO) 950
FOURTH STAGE SHAFT ASSEMBLY (YZ106665)-YZ106665-YZ19237..... 184
FOURTH STAGE SHAFT ASSEMBLY (YZ106665)-YZ106665-YZ19238..... 218
FRAME ARTICULATION SENSOR (GRADE PRO)..... 832
FRAME ARTICULATION SENSOR (STD CONTROLS)..... 830
FRAME BRIDGE, GROUND CABLE (1000 CCA BATTERIES) (6090HDW01 / 6090HDW04)..... 656
Frame Bridge, Ground Cable (1000 CCA) Batteries) (6068HDW75).. 660

Página

Frame Bridge, Ground Cable (1400 CCA) (6090HDW01 / 6090HDW04) 658
Frame Bridge, Ground Cable (1400 CCA) (Engine 6068HDW75) 662
Frame Hinge Central Lubrication Lines and Fittings 652
Frame Shields 1018
Frame, Circle..... 1356
FRAME, DRAFT..... 1350
Frame, Engine..... 846
Frame, Main 844
Frame, Rear Ripper / Scarifier..... 1452
FRAME, SADDLE..... 1352
FRAME, TILT, BLADE 1354
Freeze Control Switch 998, 1000
FRESH AIR FILTER, CAB..... 992
FRESH AIR INTAKE PLATE (CAB ROOF) 900
Front and Rear Cab Lights 694
FRONT ASSEMBLY HOUSING-YZ106539-YZ19238..... 238
Front Attachment Cylinder..... 1510
Front Auxiliary Hose Fittings (Fifth Function) (Grade Pro) 1492
Front Auxiliary Hoses (Fifth Function) (Grade Pro) 1490
Front Auxiliary Hoses (Fifth Function) (Standard Controls)..... 1488
Front Auxiliary Hoses (Sixth Function) (Grade Pro) 1496
Front Auxiliary Hoses (Sixth Function) (Standard Controls)..... 1494
Front Axle and Mounting Pin 116
Front Axle Guard 116
Front Axle Pivot Pin 116
Front Axle Tie Rod..... 120
Front Console (Grade Pro)..... 926
Front Console (Standard Controls)..... 924
FRONT CONSOLE COVER (FULL HEIGHT CAB)..... 878
Front Console Switches (Grade Pro)..... 828
Front Console Switches (Standard Controls)..... 826
FRONT DRIVE/TURN LIGHTS WIRING HARNESS 712
FRONT DRIVE/TURN LIGHTS WIRING HARNESS (667938 -)..... 714
FRONT DRIVE/TURN LIGHTS WIRING HARNESS (CONNECTORS) 728
Front Driving and Signal Lights 686
Front Electrohydraulic Valve Mount (Grade Pro).....1162
Front Engine Cover 1032
Front Fenders..... 1036
Front Fenders Kit..... 1038
Front Frame Covers and Shields..... 1018
Front Grade Pro Valve Harness 778, 782
Front Lift Group 1460
Front Lift Group Kit 1462
Front Light Harness..... 728
Front Mounted Dozer Blade Cylinder Components..... 1510
Front Mounted Dozer Blade Kit, 105 INCH 1470
Front Mounted Dozer Blade Kit, 97 INCH 1472
Front Mounted Dozer Blade, 105 INCH..... 1474
Front Mounted Dozer Blade, 97 INCH..... 1468
Front Mounted Scarifier Kit..... 1450
Front Mounted Scarifier Kit, Mounting Bracket..... 1450
FRONT PLATE (3612)..... 398
Front Platform Harness 716
Front Platform Harness and Connectors..... 718
Front Platform Harness and Connectors (667938 -) 720
FRONT PLATFORM WIRING HARNESS 712
FRONT PLATFORM WIRING HARNESS (667938 -) 714
Front Platform, Topcon, Harness..... 1310
Front Push Block Mounting 1340
Front Push Block, Mounting 1340
Front Scarifier Hydraulic Hose Kit 1480
Front Scarifier Hydraulic Hoses (- 636394)..... 1476
Front Scarifier Hydraulic Hoses (636395 -) 1478
Front Scarifier, Dozer Blade, Balderson Lift Mounting..... 1342
Front Scarifier, Dozer Blade, Balderson Lift, Mounting..... 1342
Front Scarifier, Dozer blade, balderson Lift, Snow Light Mounting.. 1346
Front Scarifier, Dozer blade, balderson Lift, Snow Light, Mounting.. 1346
Front Steering Cylinder..... 604
Front Steering Cylinder Pins..... 602
Front Steering Plumbing (Grade Pro)..... 588
Front Steering Plumbing (Standard Controls) 586
FRONT TILT CONSOLE WIRING HARNESS (GRADE PRO)..... 788
FRONT TILT CONSOLE WIRING HARNESS (STANDARD CONTROLS)..... 786
Front Wheel Bearing (LEFT) 124
Front Wheel Bearing, Right 122
FRONT WHEEL DRIVE HOSES (GRADE PRO)..... 600
Front Wheel Hub (LEFT) 124
Front Window Sun Visor..... 1078
Front Windows, Lower Fixed - Full Height Cab (627545 -) 896
FRONT WINDOWS, LOWER OPENING (LOW PROFILE CAB)..... 888

Índice alfabético - continuação

Página

Front Windows, Lower Opening Kit (627545 -) ... 898
Front Windshield Wiper (Low Profile Cab) (- 639287) ... 902
Front Windshield Wiper, Full Height Cab (- 639287) ... 906
FRONT WIPER HOUSING (FULL HEIGHT CAB) ... 878
FRONT WIPER HOUSING (GRADE PRO) ... 876
Front Wiper Housing (Low Profile Cab - STD Controls) ... 874
Front Work Lights ... 692
Fuel and Water Separator Kit, Additional (627691 -) ... 558
Fuel and Water Separator, Additional (- 637333) ... 552
Fuel and Water Separator, Additional (6090HDW01 / 6090HDW04) ... 550
Fuel and Water Separator, Additional (637334 -) ... 554
Fuel and Water Separator, Kit, Additional (- 627690) ... 556
Fuel and Water Separator-3508-6090HDW01-RE523262; RE554449 ... 280
Fuel Cooler(634127-) (634127 -) ... 502
Fuel Fast Fill System Kit ... 562
FUEL FILTER ELEMENT (9901) ... 330
FUEL FILTER ELEMENT SERVICE KIT (9901) ... 346
Fuel Filter Element Service Kit-3502-6090HDW01-RE523262; RE554449 ... 278
FUEL FILTER GASKET KIT (35DZ) ... 396
Fuel Filter Kit, Additional (627691 -) ... 558
Fuel Filter Lines (790260 -)-63DR-6068HDW75-RE534289 ... 428
Fuel Filter, Additional (- 637333) ... 552
Fuel Filter, Additional (6090HDW01 / 6090HDW04) ... 550
Fuel Filter, Additional (637334 -) ... 554
FUEL FILTER, FINAL (35DZ) ... 396
Fuel Filter, In-Line (- 637333) ... 546, 552
Fuel Filter, In-Line (6090HDW01 / 6090HDW04) ... 544, 550
Fuel Filter, In-Line (637334 -) ... 548, 554
Fuel Filter, Primary (- 789037)-81AL-6068HDW75-RE534289 ... 438
Fuel Filter, Primary (790260 -)-81C6-6068HDW75-RE534289 ... 440
FUEL FILTER, PRIMARY (9901) ... 324
Fuel Filter, Sediment Bowl (790260 -)-81C6-6068HDW75-RE534289 ... 440
Fuel Filter-3502-6090HDW01-RE523262; RE554449 ... 278
Fuel Fired Coolant Heater Kit (For Russia) ... 482
Fuel Hoses and Fittings (Engine 6068HDW75) (- 637333) ... 546
Fuel Hoses and Fittings (Engine 6068HDW75) (637334 -) ... 548
Fuel Hoses and Fittings (Engines 6090HDW01 / 6090HDW04) ... 544
Fuel Injection Lines-1603-6090HDW01-RE523262; RE554449 ... 258
FUEL INJECTION NOZZLE SERVICE KIT (9901) ... 462
Fuel Injection Nozzle-1603-6090HDW01-RE523262; RE554449 ... 258
FUEL INJECTION PUMP, COMMON RAIL (169Z) ... 380
FUEL INJECTOR CONNECTOR SEAL KIT (9901) (HDW01 ... 339
FUEL LINES, HIGH PRESSURE (169Z) ... 380
Fuel Lines, Low Pressure Lines (790260 -)-63DR-6068HDW75-RE534289 ... 428
FUEL PUMP, DIESEL FIRED COOLANT HEATER (6068HDW75) ... 492
Fuel Pump, Diesel Fired Coolant Heater (6090HDW01 / 6090HDW04) ... 490
Fuel Pump, Diesel Fired Coolant Heater Kit 10 KW (6.8 L) (For Russia) ... 494
Fuel Pump, Fuel Fired Coolant Heater (For Russia) ... 482
Fuel Sender, Fast Fill Fuel System ... 560
Fuel System, Fast Fill System ... 560
Fuel Tank (- 643637) ... 564
Fuel Tank (643638 -) ... 566
Fuel Tank Bottom Guard ... 848
Fuel Tank Drain Plug, Fast Fill System ... 560
Fuel Tank Filler Cap, Fast Fill System ... 560
Fuel Tank, Diesel Fired Coolant Heater Kit 10 KW (6.8 L) (For Russia) ... 494
Fuel Tank, Fuel Fired Coolant Heater (For Russia) ... 482
Full Height Cab With Doors, Opening Side And Fixed Front Windows ... 866
Fuse Box ... 758
Fuse Panel ... 760

G

GAS VALVE, BLADE IMPACT ACCUMULATOR ... 1432
GASKET KIT, CYLINDER HEAD REMOVAL (9901) ... 354
GASKET KIT, EGR VALVE (9901) ... 350, 458
GASKET KIT, ENGINE LONG BLOCK (9901) ... 362
GASKET KIT, REBUILD ENGINE (9901) ... 356
GASKET, CYLINDER HEAD (5101) ... 302
Gasket, EGR-8902-6090HDW01-RE523262; RE554449 ... 318
GASKET, HYDRAULIC RESERVOIR CLEAN OUT GASKET ... 1234
Gasket, Rocker Arm Cover-1102-6090HDW01-RE523262; RE554449 ... 252
Gasket, Rocker Arm Cover-1144-6068HDW75-RE534289 ... 372
Gasket, Rotary Ejector Precleaner (6068HDW75) ... 534
GASKET, ROTARY EJECTOR PRECLEANER (6090HDW01 / 6090HDW04) ... 532
GASKET, THERMOSTAT HOUSING (3926) ... 404
Gasket, Turbocharger-65VS-6068HDW75-RE534289 ... 432
GAUGE, SIGHT, HYDRAULIC RESERVOIR ... 1234
Gear Case Components, Circle Drive W/O Clutch (646096 -) ... 1376
Gear Case, Circle Drive W/ Clutch Kit, Grade Pro (646096 -) ... 1384
Gear Case, Circle Drive W/ Clutch Kit, Standard (646096 -) ... 1382
Gear Case, Circle Drive W/O Clutch Kit, Grade Pro (646096 -) ... 1374
Gear Case, Circle Drive W/O Clutch Kit, Standard (646096 -) ... 1372
Gear Replacement, Circle Frame ... 1358
Gear Selector, Transmission ... 154
Gear Selector, Transmission, Grade Pro ... 156
GEAR, FLYWHEEL RING 1530 ... 379
GEAR, OIL PUMP (5001) ... 300
GEAR, OIL PUMP (5024) ... 420
Gearbox W/O Clutch, Circle Drive ... 1368
Gearbox, Circle Drive (646096 -) ... 1370
Gearbox, Circle Drive With Slip Clutch (- 646095) ... 1378
Gearbox, Circle Drive With Slip Clutch (646096 -) ... 1380
GEARS, IDLE (UPPER AND LOWER) (3612) ... 398
Glass, Cab Door (Full Height Cab) ... 884
Glass, Cab Door (Low Profile Cab) ... 882
Glow Plug Wiring Harness ... 488
GLOW PLUGS (4330) ... 408
Grade Control Cover (Full Height Cab) ... 878
Grade Control Wiring Harness, Grade Pro ... 768
Grade Pro Auxiliary Controls ... 958
Grade Pro Controls, Left 4 Function ... 952
Grade Pro Controls, Left 5 Function ... 956
Grade Pro Controls, Right 4 Function ... 950
Grade Pro Controls, Right 5 Function ... 954
Grease Bank ... 128
Grease Bank Kit ... 128
GREASE FITTINGS, FRAME HINGE CENTRAL LUBRICATION ... 652
Grille Housing ... 850
GRILLE, FAN ... 510
GRILLE, SPEAKER (FULL HEIGHT CAB) ... 878
GRILLE, SPEAKER (GRADE PRO) ... 876
Grille, Speaker (Low Profile Cab -STD Controls) ... 874
Ground Cable, Battery (1000 CCA) (6068HDW75) ... 660
GROUND CABLE, BATTERY (1000 CCA) (6090HDW01 / 6090HDW04) ... 656
Ground Cable, Battery (1400 CCA) (6090HDW01 / 6090HDW04) ... 658
Ground Cable, Battery (1400 CCA) (Engine 6068HDW75) ... 662
GROUND CABLE, FRAME TO FRAME (1000 CCA BATTERIES) (6090HDW01 / 6090HDW04) ... 656
Ground Cable, Frame To Frame (1000 CCA) Batteries) (6068HDW75) ... 660
Ground Cable, Frame to Frame (1400 CCA) (6090HDW01 / 6090HDW04) ... 658
Ground Cable, Frame To Frame (1400 CCA) (Engine 6068HDW75) ... 662
Ground Terminal, Front Platform Wiring Harness ... 716
GROUND TERMINAL, REAR PLATFORM HARNESS ... 722
Group, Charge Pump-YZ106549-YZ19237 ... 204
Group, Charge Pump-YZ106549-YZ19238 ... 236
Group, Hose-YZ107245-YZ19237 ... 208
Group, Hose-YZ107245-YZ19238 ... 244
Group, Input-YZ103439-YZ19237 ... 176
Group, Input-YZ103439-YZ19238 ... 210
GROUP, MAIN CASE DF180-YZ106537-YZ19237 ... 194
Group, Main Case DF180-YZ106540-YZ19238 ... 230
GROUP, VALVE CONTROL DF180-YZ106603-YZ19237 ... 198
GROUP, VALVE CONTROL DF180-YZ106603-YZ19238 ... 232
GROUP, WET BRAKE DF180-YZ104053-YZ19237 ... 192
GROUP, WET BRAKE DF180-YZ104053-YZ19238 ... 226
GROUP, YOKE 7C DF180-YZ106449-YZ19237 ... 202
GROUP, YOKE 7C DF180-YZ106449-YZ19238 ... 234
GUARD, AUXILIARY CONTROLS (GRADE PRO) ... 958
Guard, Bottom ... 848
Guard, Bottom (Fuel Tank) ... 848
Guard, Fan ... 510
Guard, Front Axle ... 116
GUARD, VALVE, TRANSMISSION ... 1030

H

Handle, Cab Door (Full Height Cab) ... 884
Handle, Cab Door (Low Profile Cab) ... 882
HARNESS WIRING, FAN DOOR ... 690
Harness Wiring, Tail Light ... 690

Índice alfabético - continuação

Página

Harness, A/C And Heater Wiring ... 994
Harness, Armrest Wiring, Left ... 776
Harness, Armrest, Right ... 774
HARNESS, BLADE IMPACT ... 790
Harness, Electrohydraulic Valve Front (Grade Pro) (Connectors) ... 782
HARNESS, ENGINE COMPARTMENT WORK LIGHTS ... 698
Harness, Engine Frame ... 752
Harness, Engine Frame (6090HDW01 / 6090HDW04 / 6068HDW75) (-637333) (- 637333) ... 740
Harness, Engine Frame (6090HDW01 / 6090HDW04 / 6068HDW75) (637334-) (637334 -) ... 742
Harness, Engine Frame (637334 -) ... 746
Harness, Engine Frame (Engine 6090HDW01) (637334 -) ... 732
Harness, Engine Wiring ... 752
Harness, Engine Wiring (6068HDW75) (-637333) (- 637333) ... 744
Harness, Engine Wiring (6090HDW01) (637334-) (637334 -) ... 738
Harness, Engine Wiring (637334 -) ... 746
HARNESS, ENGINE WIRING (CONNECTORS) (6068HDW75) (- 637333) ... 748
HARNESS, ENGINE WIRING (CONNECTORS) (6068HDW75) (637334-) (637334 -) ... 750
Harness, Engine Wiring (Engine 6090HDW01) (- 637333) ... 730
Harness, Engine Wiring (Engine 6090HDW01) (637334 -) ... 732
HARNESS, FLEX LOAD CONTROLLER ... 764
HARNESS, FRONT DRIVE/TURN LIGHTS WIRING ... 712
HARNESS, FRONT DRIVE/TURN LIGHTS WIRING (667938 -) ... 714
HARNESS, FRONT DRIVE/TURN LIGHTS WIRING (CONNECTORS) ... 728
Harness, Front Platform ... 716, 718
HARNESS, FRONT PLATFORM ... 712
Harness, Front Platform (667938 -) ... 720
HARNESS, FRONT PLATFORM (667938 -) ... 714
HARNESS, GLOW PLUGS, WIRING (4330) ... 408
Harness, Integrated Grade Control, Grade Pro ... 768
Harness, JDLink MTG ... 1238
Harness, Mid Structure ... 724
HARNESS, MIDSTRUCTURE ... 712
HARNESS, MIDSTRUCTURE (667938 -) ... 714
HARNESS, REAR PLATFORM ... 712, 722
HARNESS, REAR PLATFORM (667938 -) ... 714
HARNESS, SNOW LIGHT WIRING ... 702
Harness, Starter Jumper, Engine Wiring Harness ... 752
Harness, Starter Jumper, Engine Wiring Harness (637334 -) ... 746
Harness, Starter Jumper, Engine Wiring Harness (Engine 6090HDW01) (637334 -) ... 732
Harness, Steering Angle ... 712, 726
Harness, Steering Angle (667938 -) ... 714
Harness, Topcon Draft Frame ... 1310
Harness, Topcon Front Platform ... 1310
Harness, Topcon MCR3 Breakout ... 1310
Harness, Topcon Slope Sensor ... 1310
Harness, Transmission Wiring ... 754
Harness, Wiring , Armrest, Grade Pro ... 768
HARNESS, WIRING - ECU (8497) ... 316
Harness, Wiring - LED Drive Light Kit ... 688
Harness, Wiring - LED Work Light Kit ... 700
Harness, Wiring, Additional Fuel Filter (- 637333) ... 552
Harness, Wiring, Additional Fuel Filter (6090HDW01 / 6090HDW04) ... 550
Harness, Wiring, Additional Fuel Filter (637334 -) ... 554
Harness, Wiring, and Connectors, Cab, Grade Pro ... 770
Harness, Wiring, Cab Integrated Grade Control, Grade Pro ... 772
Harness, Wiring, Cab Interior ... 758
Harness, Wiring, Cab Roof ... 784
Harness, Wiring, Cab, Electrohydraulic, Grade Pro ... 768
Harness, Wiring, Cab, Grade Pro ... 768
Harness, Wiring, Camera ... 1072
Harness, Wiring, Diesel Fired Engine Coolant Heater (6068HDW75) ... 492
Harness, Wiring, Diesel Fired Engine Coolant Heater (6090HDW01 / 6090HDW04) ... 490
Harness, Wiring, Electro - Hydraulic, Valve Rear and Front, Grade Pro ... 778
Harness, Wiring, Flex Load Controller ... 758
Harness, Wiring, Front Tilt Console, Grade Pro ... 788
Harness, Wiring, Front Tilt Console, Standard Controls ... 786
HARNESS, WIRING, LICENSE PLATE LIGHT ... 622
Harness, Wiring, Radio ... 758
Harness, Wiring, Transmission, Connectors ... 756
Harness, Wiring-1603-6090HDW01-RE523262; RE554449 ... 258
HEAD BOLT KIT, CYLINDER (9901) ... 340
HEAD KIT, CYLINDER (9901) ... 344
HEAD REMOVAL GASKET KIT, CYLINDER (9901) ... 354

Página

HEAD, HYDRAULIC FILTER ... 1232
Head, Transmission Filter ... 174
HEADLINER (FULL HEIGHT CAB) ... 878
Headliner (Low Profile Cab - STD Controls) ... 874
Headliner and Interior Trim (Grade Pro) ... 876
Headrest, Grade Pro Seat ... 966
Headrest, Premium Seat ... 972
Headrest, Standard Seat ... 960
Heated Mirror ... 1062
Heated Seat Switch, Grade Pro Seat ... 966
Heated Seat Switch, Premium Seat ... 972
Heater (For Russia), Coolant, Fuel Fired ... 482
Heater and Air Conditioner Filter, Filter Housing, and Cover ... 992
Heater and Air Conditioning Ducting ... 990
Heater Core ... 998, 1000
HEATER HOSES, CAB (6068HDW75) ... 984
Heater Hoses, Cab (6090HDW01/6090HDW04) (With Coolant Heater) ... 982
HEATER HOSES, CAB (6090HDW01/6090HDW04) W/O COOLANT HEATER) ... 980
HEATER PLUG (2699) ... 269
HEATER, COOLANT (2694) ... 389
HEATER, COOLANT, DIESEL FIRED (6068HDW75) ... 492
Heater, Coolant, Diesel Fired (6090HDW01 / 6090HDW04) ... 490
Heater, Coolant, Diesel Fired Kit 10 KW (6.8 L) (For Russia) ... 494
HEATER, ENGINE (2697) ... 268
Heater, Engine Air ... 478
Heater, Engine Coolant (120V) (6090HDW01 / 6090HDW04) ... 484
Heater, Engine Coolant, 120 V (6068HDW75) ... 486
Heating and Air Conditioning Lines and Controls ... 994, 996
Heating Lines and Controls ... 996
Heating, Ventilation and Air Conditioning Powered Precleaner (639153-) (639153 -) ... 988
HFWD Wiring Harness ... 834
HFWD Wiring Harness (667938 -) ... 836
HI-LOW BEAM SWITCH (GRADE PRO) ... 828
Hi-Low Beam Switch (Standard Controls) ... 826
HIGH PRESSURE, COMMON RAIL SYSTEM (169Z) ... 380
HINGE, DOOR, SERVICE ... 1016
Hitch Coupling, Front Lift Group ... 1460
Hitch, Rear ... 654
Hitch, Rear Counterweight Kit ... 854
HOLD OPEN ROD, FAN DOOR ... 510
HOLDER, OPERATORS MANUAL (GRADE PRO) ... 876
Hood and Hood Supports (6090HDW01 / 6090HDW04) ... 1012
Hood and Hood Supports, Engine 6068HDW91 ... 1014
Hook Bolt, Battery (1000 CCA) (6068HDW75) ... 660
HOOK BOLT, BATTERY (1000 CCA) (6090HDW01 / 6090HDW04) ... 656
Hook Bolt, Battery (1400 CCA) (6090HDW01 / 6090HDW04) ... 658
Hook Bolt, Battery (1400 CCA) (Engine 6068HDW75) ... 662
HOOK, COAT (FULL HEIGHT CAB) ... 878
HOOK, COAT (GRADE PRO) ... 876
Hook, Coat (Low Profile Cab - STD Controls) ... 874
Horn ... 1068
Horn Switch (Standard Controls) ... 826
Horn Switch, Grade Pro ... 768
Hose Fittings, Front Auxiliary (Fifth Function) (Grade Pro) ... 1492
Hose Fittings, Rear Auxiliary (Fifth Function) (Grade Pro) ... 1502
Hose, Blade Impact System Kit (Grade Pro) ... 1396
Hose, Blade Impact System Kit (Standard Controls) ... 1394
HOSE, CIRCLE ROTATE MOTOR (GRADE PRO) ... 1418
HOSE, CIRCLE ROTATE MOTOR (STANDARD CONTROLS) ... 1416
Hose, Diesel Fired Engine Coolant Heater (6068HDW75) ... 492
Hose, Diesel Fired Engine Coolant Heater (6090HDW01 / 6090HDW04) ... 490
Hose, Engine Coolant Heater, 120 V (6068HDW75) ... 486
Hose, Fast Fill Fuel Tank Kit ... 562
Hose, Flywheel Drain (6068HDW75) ... 170
Hose, Front Axle ... 116
Hose, Front Lift Group Kit ... 1462
Hose, Fuel Tank Breather (- 643637) ... 564
Hose, Fuel Tank Breather (643638 -) ... 566
Hose, Heater and Air Conditioning ... 994
Hose, Hydraulic Load Sense (667938 -) ... 1226, 1230
HOSE, HYDRAULIC LOAD SENSE (GRADE PRO) ... 1228
HOSE, HYDRAULIC LOAD SENSE (STD CONTROLS) ... 1224
HOSE, HYDRAULIC, MAIN HYD COLD START DISCONNECT (- 667937) ... 1218
Hose, Main Hydraulic Pump Load Sense (667938 -) ... 1226, 1230
HOSE, MAIN HYDRAULIC PUMP LOAD SENSE (GRADE PRO) ... 1228
HOSE, MAIN HYDRAULIC PUMP LOAD SENSE (STD CONTROLS) ... 1224
HOSE, PARK BRAKE VALVE TO TRANSMISSION ... 620

Índice alfabético - continuação

Página

Hose, Quick Service (6068HDW75) ... 642
Hose, Quick Service (6090HDW01, 6090HDW04) ... 644
Hose, Rear Scarifier ... 1482
Hose, Ripper, Rear ... 1482
HOSE, ROTARY MANIFOLD (GRADE PRO) ... 1418
HOSE, SADDLE LOCK PIN ... 1434
HOSE, VENT (2901) ... 272
HOSE, VENTILATING (2943) ... 392
Hoses, Air Conditioning (6090HDW01 / 6090HDW04) (- 637333) ... 1002
Hoses, Air Conditioning (637334 -) (Engine 6068HDW75-) ... 1010
Hoses, Air Conditioning (637334 -) (Engine 6090HDW01, 6090HDW04-) ... 1008
Hoses, Air Conditioning (Engine 6068HDW75) (- 637333) (Engine 6068HDW75-) ... 1004
Hoses, Air Cooler (6090HDW01/6090HDW04)(634127-) (634127 -) ... 504
Hoses, Air Cooler(626426-) (626426 -) ... 508
Hoses, Articulation Cylinder, Standard Controls ... 590
Hoses, Axle ... 112
HOSES, BLADE IMPACT (GRADE PRO) ... 1430
Hoses, Blade Impact (Standard Controls) ... 1428
HOSES, BLADE LIFT CYLINDER (GRADE PRO) ... 1410
HOSES, BLADE LIFT CYLINDER (STANDARD CONTROLS) ... 1408
HOSES, BLADE SIDE SHIFT CYLINDER (GRADE PRO) ... 1414
Hoses, Blade Side Shift Cylinder (Standard Controls) ... 1412
HOSES, BLADE TILT CYLINDER (GRADE PRO) ... 1414
Hoses, Blade Tilt Cylinder (Standard Controls) ... 1412
HOSES, BRAKE ACCUMULATOR ... 616
HOSES, BRAKE VALVE ... 616
HOSES, CAB HEATER (6068HDW75) ... 984
HOSES, CAB HEATER (6090HDW01/6090HDW04) (W/O COOLANT HEATER) ... 980
Hoses, Cab Heater (6090HDW01/6090HDW04) (With Coolant Heater) ... 982
HOSES, CIRCLE SIDE SHIFT CYLINDER (GRADE PRO) ... 1426
HOSES, CIRCLE SIDE SHIFT CYLINDER (STANDARD CONTROLS) ... 1424
Hoses, Cooling System (6090HDW01/6090HDW04)(634127-) (634127 -) ... 504
Hoses, Cooling System(626426-) (626426 -) ... 508
Hoses, Diesel Fired Coolant Heater Kit 10 KW (6.8 L) (For Russia) ... 494
Hoses, Differential Cooler ... 496
Hoses, Differential Lock ... 130
Hoses, Differential Oil Cooler (6090HDW01/6090HDW04)(634127-) (634127 -) ... 504
Hoses, Differential Oil Cooler(626426-) (626426 -) ... 508
Hoses, Dual Circle Drive, Grade Pro ... 1422
Hoses, Dual Circle Drive, Standard ... 1420
HOSES, ENGINE OIL DRAIN (6068HDW75) ... 648
Hoses, Engine Oil Drain (6090HDW01 / 6090HDW04) (Engine 6090HDW01 / 6090HDW04-) ... 650
HOSES, FAN DRIVE ... 516
Hoses, Fast Fill Fuel System ... 560
Hoses, Front Auxiliary (Fifth Function) (Grade Pro) ... 1490
Hoses, Front Auxiliary (Fifth Function) (Standard Controls) ... 1488
Hoses, Front Auxiliary (Sixth Function) (Grade Pro) ... 1496
Hoses, Front Auxiliary (Sixth Function) (Standard Controls) ... 1494
Hoses, Front Lift Group ... 1460
Hoses, Front Mounted Scarifier Kit ... 1450
HOSES, FRONT SCARIFIER (- 636394) ... 1476
HOSES, FRONT SCARIFIER (636395 -) ... 1478
Hoses, Front Scarifier Kit ... 1480
Hoses, Front Steering (Grade Pro) ... 588
Hoses, Front Steering (Standard Controls) ... 586
Hoses, Fuel (- 637333) ... 546
Hoses, Fuel (6090HDW01 / 6090HDW04) ... 544
Hoses, Fuel (637334 -) ... 548
Hoses, Fuel Fired Coolant Heater (For Russia) ... 482
Hoses, Hydraulic Oil Cooler ... 498
Hoses, Mid Mounted Scarifier Kit ... 1464
HOSES, PARK BRAKE ... 620
Hoses, Radiator (6090HDW01/6090HDW04)(634127-) (634127 -) ... 504
Hoses, Radiator(626426-) (626426 -) ... 508
Hoses, Rear Auxiliary Hoses (Fifth Function) (Grade Pro) ... 1500
Hoses, Rear Auxiliary Hoses (Fifth Function) (Standard Controls) ... 1498
Hoses, Rear Ripper Kit ... 1484
Hoses, Rear Scarifier Kit ... 1484
Hoses, Rear Steering, Grade Pro ... 592
Hoses, Rear Steering, Standard Controls ... 590
HOSES, SCARIFIER (FRONT) (- 636394) ... 1476
HOSES, SCARIFIER (FRONT) (636395 -) ... 1478
HOSES, SCARIFIER (MIDDLE) ... 1486
Hoses, Scarifier Kit, Front ... 1480
HOSES, SERVICE BRAKE ... 616
HOSES, STEERING VALVE (GRADE PRO) ... 596
Hoses, Steering Valve (Standard Controls) ... 594
HOSES, TRANSMISSION ... 166
Hoses, Transmission Cooling ... 500
Hoses, Transmission Oil Cooler (6090HDW01/6090HDW04)(634127-) (634127 -) ... 504
Hoses, Transmission Oil Cooler(626426-) (626426 -) ... 508
HOSES, WHEEL LEAN CYLINDER (GRADE PRO) ... 600
HOSES, WHEEL LEAN CYLINDER (STANDARD CONTROLS) ... 598
Hoses, Windshield Wiper, Lower Front ... 914
Housing, Axle ... 110
HOUSING, CAB FRESH AIR FILTER ... 992
HOUSING, CIRCLE DRIVE MOTOR (646096 -) ... 1448
Housing, Circle Drive Motor, Single Input ... 1446
HOUSING, FINAL DRIVE ... 106
HOUSING, FLYWHEEL (1412) ... 255
HOUSING, FLYWHEEL (1423) ... 378
HOUSING, FRONT ASSEMBLY-YZ106539-YZ19238 ... 238
HOUSING, GRILLE ... 850
Housing, HVAC Module ... 998, 1000
HOUSING, INPUT-RE46977-YZ18885 ... 140
HOUSING, OIL FILTER (5912) ... 306
HOUSING, OIL PUMP (5001) ... 300
HOUSING, OIL PUMP (5024) ... 420
HOUSING, PIVOT ... 106
HOUSING, REAR ASSEMBLY-YZ106536-YZ19238 ... 240
HOUSING, REAR GRILLE ... 850
Housing, Tandem ... 102
HOUSING, THERMOSTAT (3903) ... 282
HOUSING, THERMOSTAT (3926) ... 404
Hub, Front Wheel (LEFT) ... 124
Hub, Front Wheel, Right ... 122
HVAC DUCTS ... 990
HVAC Module AC Compressor Wiring Harness, Heating and Air Conditioning ... 996
HVAC Module Components ... 998, 1000
HVAC Powered Precleaner (- 639152) ... 986
Hydraulic Accumulator (Grade Pro) (628914 - 630810) ... 1214
Hydraulic Accumulator (Grade Pro) (630811 -) ... 1216
Hydraulic Accumulator (Standard Controls) (628914 - 630810) (628914 - 630810) ... 1208
Hydraulic Accumulator, Blade Impact System Kit (Grade Pro) ... 1396
Hydraulic Accumulator, Blade Impact System Kit (Standard Controls) ... 1394
Hydraulic Accumulator, Standard Controls (630811 -) ... 1210
Hydraulic Attenuator (Grade Pro) (628914 - 630810) ... 1214
Hydraulic Attenuator (Standard Controls) (628914 - 630810) (628914 - 630810) ... 1208
Hydraulic Cylinder Components, Mid Mounted Scarifier ... 1514
Hydraulic Cylinder, Articulation Components ... 608
Hydraulic Cylinder, Articulation Pins ... 606
HYDRAULIC CYLINDER, BLADE LIFT ... 1436
HYDRAULIC CYLINDER, BLADE SLIDE ... 1438
HYDRAULIC CYLINDER, BLADE TILT ... 1440
HYDRAULIC CYLINDER, CIRCLE SIDE SHIFT ... 1442
Hydraulic Cylinder, Front Mounted Dozer Blade Kit, 105 in ... 1470
Hydraulic Cylinder, Front Mounted Dozer Blade Kit, 97 INCH ... 1472
Hydraulic Cylinder, Front Mounted Scarifier Kit ... 1450
Hydraulic Cylinder, Mid Mounted Scarifier Kit ... 1464
Hydraulic Cylinder, Rear Ripper/ Scarifier Components ... 1512
Hydraulic Cylinder, Scarifier Components ... 1510
HYDRAULIC CYLINDER, STEERING ... 602
HYDRAULIC CYLINDER, STEERING, COMPONENTS ... 604
HYDRAULIC CYLINDER, WHEEL LEAN ... 610
HYDRAULIC CYLINDER, WHEEL LEAN COMPONENTS ... 612
Hydraulic Fan Drive Motor ... 514
Hydraulic Hose, Front Auxiliary (Fifth Function) (Grade Pro) ... 1490
Hydraulic Hose, Front Auxiliary (Fifth Function) (Standard Controls) ... 1488
Hydraulic Hose, Front Auxiliary (Sixth Function) (Grade Pro) ... 1496
Hydraulic Hose, Front Auxiliary (Sixth Function) (Standard Controls) ... 1494
Hydraulic Hose, Main Pump Sampling Port (667938 -) ... 1220
Hydraulic Hose-YZ107245-YZ19237 ... 208
Hydraulic Hose-YZ107245-YZ19238 ... 244
Hydraulic Hoses, Rear Auxiliary (Sixth Function) (Grade Pro) ... 1506
HYDRAULIC HOSES, REAR AUxiliary (SIXTH FUNCTION) (STANDARD CONTROLS) ... 1504
Hydraulic Lines, Differential Lock ... 130
Hydraulic Load Sense Hoses (Grade Pro) ... 1228
Hydraulic Load Sense Hoses (Grade Pro) (667938 -) ... 1230
Hydraulic Load Sense Hoses (Standard Controls) ... 1224

Índice alfabético - continuação

Página

Hydraulic Load Sense Hoses (Standard Controls) (667938 -) 1226
Hydraulic Manifold (With Secondary Steering)..... 1156
Hydraulic Manifold (Without Secondary Steering)..... 1158
Hydraulic Oil Cooler Bypass Valve 1160
Hydraulic Oil Cooler Hoses 498
HYDRAULIC OIL DIAGNOSTIC FITTING (6068HDW75)..... 642
Hydraulic Oil Diagnostic Fitting (6090HDW01 / 6090HDW04)..... 644
Hydraulic Plumbing, Main (- 628913) 1206, 1212
Hydraulic Plumbing, Main (Grade Pro) (628914 - 630810) 1214
Hydraulic Plumbing, Main (Grade Pro) (630811 -) 1216
HYDRAULIC PLUMBING, MAIN (STD CONTROLS) (628914 - 630810) (628914 - 630810)..... 1208
Hydraulic Plumbing, Main, Standard Controls (630811 -) 1210
HYDRAULIC PUMP DISCONNECT, COLD START (- 667937)..... 1218
Hydraulic Pump, Main (- 667937)..... 1084
Hydraulic Pump, Main (667938 -)..... 1086
Hydraulic Reservoir 1234
Hydraulic Reservoir Drain Plug 516
Hydraulics, Front Steering (Standard Controls)..... 586
Hydraulics, Rear Steering, Grade Pro 592

I

IDLE GEARS (UPPER AND LOWER) (3612)..... 398
Idler Pulley, 150 AMP Alternator..... 680
Idler, Alternator, 100 Amp (6068HDW75) (- 637333) 672
Idler, Alternator, 100 Amp (6068HDW75) (637334 -) 674
Idler, Alternator, 130 Amp (6068HDW75) (637334 -) 678
Idler, Alternator, 130Amp (6068HDW75) (- 637333) 676
IGC CONTROLS, RIGHT 4 FUNCTION (EH) (GRADE PRO)..... 950
IGC Mast Mounts..... 1260, 1262, 1266
Ignition Key, Grade Pro 640
Ignition Key, Standard Control..... 638
Ignition Relay..... 758
In-Line Fuel Filter (- 637333)..... 546
In-Line Fuel Filter (6090HDW01 / 6090HDW04)..... 544
In-Line Fuel Filter (637334 -)..... 548
Inching Pedal..... 572
Inching Pedal Cover (Full Height Cab)..... 878
Inching Pedal Cover (Grade Pro) 876
Inching Pedal Cover (Low Profile Cab - STD Controls)..... 874
INDICATOR SWITCH, SADDLE LOCKING PIN 1444
INJECTION NOZZLE & WIRING HARNESS (169Z)..... 380
Injection Pump Access Cover-6298-6090HDW01-RE523262; RE554449 308
Injection Pump, Fuel-1603-6090HDW01-RE523262; RE554449..... 258
Inlet Section Components, Control Valve, Electrohydraulic, Front (Grade Pro) 1200
Inlet Section, Left Main Hydraulic Control Valve (STD Controls)..... 1126
Inlet Section, Rear Electrohydraulic Control Valve (Grade Pro) (Components) 1198
Inlet Section, Right Main Hydraulic Control Valve (STD Controls) ... 1124
Inlet, Water Pump..... 305
INLET, WATER PUMP (5722) 425
INPUT GROUP (YZ103439)-YZ103439-YZ19237..... 176
INPUT GROUP (YZ103439)-YZ103439-YZ19238..... 210
INPUT HOUSING WITH PARK BRAKE COVER (RE46977)-RE46977-YZ18885..... 140
INPUT YOKE 7C (RE35714)-RE35714-YZ18885..... 136
INSERTS, BLADE (STANDARD) 1366
Inserts, Circle (Extended Life) 1364
Inserts, Circle, Standard (W/ Slip Clutch)..... 1362
Inserts, Circle, Standard (W/O Slip Clutch)..... 1360
Instrument Panel, 4 Wheel Drive (Standard Controls) 840
Insulation, Engine Compartment 1028
INTAKE MANIFOLD AND GASKET (1797)..... 382
INTAKE VALVE (5101) 302
INTAKE VALVE (5128) 422
INTAKE, AIR (1701) 260
Intake, Air-4301-6090HDW01-RE523262; RE554449 286
INTAKE, OIL PUMP (1909) 262
Integrated Grade Control Cab Harness, Grade Pro 772
Integrated Grade Control Cover (Full Height Cab)..... 878
Integrated Grade Control Cover (Grade Pro) 876
Integrated Grade Control Cover (Low Profile Cab - STD Controls)... 874
Integrated Grade Control Mast Mount and Hardware (3/4 in. Hardware) 1268
Integrated Grade Control Mast Mount and Hardware (5/8 in. Hardware) 1264
Integrated Grade Control Mast Mounts (3/4 in. Hardware)..... 1318
Integrated Grade Control Mast Mounts (5/8 in. Hardware)..... 1316

Página

Integrated Grade Control Overlay End Bits And Mast Mounts (6 in. Cutting Edge) (5/8 in. Hardware)..... 1260
Integrated Grade Control Overlay End Bits And Mast Mounts (8 in. Cutting Edge) (3/4 in. Hardware)..... 1266
Integrated Grade Control Overlay End Bits And Mast Mounts (8 in. Cutting Edge) (5/8 in. Hardware)..... 1262
Integrated Grade Control Wiring Harness, Grade Pro..... 768
Intercooler (6068HDW75)(626426-) (626426 -) 506
Interior Dome Light..... 708
Interior Rear View Mirror 1058
ISOLATOR, TORSIONAL..... 160
ISOLATORS, CAB..... 856
Isolators, Engine Mounting (6068HDW75 / 6068HDW91) 542
ISOLATORS, ENGINE MOUNTING (6090HDW01 / 6090HDW04) .. 540

J

JDLink™ Antenna (MTG) 1242
JDLink™ Antenna SAT..... 1240
JDLink™ Modular Telematics Gateway..... 1236
JDLink™ Modular Telematics Gateway and Satellite Module Controller..... 1236
JDLink™ Modular Telematics Gateway Harness 1238
JDLink™ MTG And SAT Assembly 1238
JDLink™ Satellite Module 1236
JOINT, DRIVESHAFT..... 114
JOYSTICKS, LEFT 4 FUNCTION (EH) (GRADE PRO)..... 952
JOYSTICKS, LEFT 5 FUNCTION (EH) (GRADE PRO)..... 956
JOYSTICKS, RIGHT 4 FUNCTION (EH) (GRADE PRO) 950
JOYSTICKS, RIGHT 5 FUNCTION (EH) (GRADE PRO) 954
Jumper Harness, Starter, Engine Wiring Harness..... 752
Jumper Harness, Starter, Engine Wiring Harness (637334 -) 746
Jumper Harness, Starter, Engine Wiring Harness (Engine 6090HDW01) (637334 -)..... 732
JUMPER, SNOW LIGHT WIRING HARNESS 702

K

Key, Ignition, Grade Pro 640
Key, Ignition, Standard Control..... 638
Key, Switch..... 638, 640
Kit 10 KW (6.8 L) (For Russia), Diesel Fired Coolant Heater..... 494
Kit Seal, Reversing Fan Valve..... 518
Kit, A/C Compressor, Service (- 637333) 1006
Kit, A/C Pulley (- 637333)..... 1006
Kit, Auxiliary Control Valve Kit W/ Float (Sixth Function LH)..... 1148
Kit, Auxiliary Control Valve W/O Float (Seventh Function LH) 1152
Kit, Auxiliary Control Valve W/O Float (Seventh Function RH)..... 1150
KIT, BEACON BRACKET 706
KIT, BLADE IMPACT SYSTEM (GRADE PRO) 1396
KIT, BLADE IMPACT SYSTEM (STANDARD CONTROLS) 1394
KIT, BLADE LIFT CYLINDER SEAL..... 1436
KIT, BLADE SLIDE CYLINDER SEAL..... 1438
KIT, BLADE TILT CYLINDER SEAL..... 1440
Kit, Bottom Guard..... 848
KIT, CAMSHAFT (9901) 342
Kit, CD Player..... 1054
Kit, CD Player (- 06 March 2011)..... 1050
Kit, CD Player (07 March 2011 -)..... 1052
KIT, CIRCLE DRIVE MOTOR SEAL (646096 -) 1448
Kit, Circle Drive Motor Seal, Single Input 1446
KIT, CIRCLE SIDE SHIFT CYLINDER SEAL 1442
KIT, CONNECTING ROD BEARING (9901)..... 327
Kit, Counterweight, Rear 854
KIT, CYLINDER HEAD (9901)..... 344
KIT, CYLINDER HEAD BOLT (9901)..... 340
KIT, CYLINDER LINER (9901) 460
KIT, CYLINDER LINER PACKING (9901) 341
KIT, DIESEL FIRED ENGINE COOLANT HEATER (6068HDW75) .. 492
Kit, Diesel Fired Engine Coolant Heater (6090HDW01 / 6090HDW04) 490
KIT, EGR SERVICE (9901) 352
KIT, EGR VALVE GASKET (9901) 350
KIT, ELECTROHYDRAULIC AUXILIARY CONTROL VALVE (GRADE PRO) 1204
KIT, ENGINE GASKET 9901 456
KIT, ENGINE LONG BLOCK GASKET (9901) 362
KIT, ENGINE OVERHAUL..... 474
KIT, ENGINE OVERHAUL (9902) 358
KIT, EXHAUST MANIFOLD REMOVAL (9901)..... 349
KIT, FAST FILL FUEL SYSTEM 562

Índice alfabético - continuação

Página

KIT, FRONT FENDERS FIELD ... 1038
KIT, FRONT MOUNTED SCARIFIER ... 1450
KIT, FRONT STEERING CYLINDER SEAL ... 604
Kit, Fuel and Water Separator, Additional (627691 -) ... 558
KIT, FUEL FILTER ELEMENT SERVICE (9901) ... 346
KIT, FUEL INJECTION NOZZLE SERVICE (9901) ... 462
KIT, INJECTION NOZZLE (9901) ... 462
Kit, LED Drive Light ... 688
Kit, LED Work Light ... 700
Kit, Left Moldboard Extension (24 in. With 5/8 in. Hardware) ... 1282
Kit, Left Moldboard Extension (27 in. With 3/4 in. Hardware) ... 1290
Kit, Left Moldboard Extension (27 in. With 5/8 in. Hardware) ... 1286
KIT, MAIN BEARING (9901) ... 326
Kit, Mid Mounted Scarifier ... 1464
KIT, ONE HAND BLADE LIFT CONTROL ... 948
KIT, ONE HAND BLADE LIFT CONTROL AND VALVE ... 1154
Kit, Opening Front Window (627545 -) ... 898
KIT, PISTON RING (9901) ... 348, 468
KIT, PISTON-LINER (9901) ... 338
Kit, Push Block ... 852
KIT, REAR FENDERS ... 1044
Kit, Rear Hitch ... 654
Kit, Rear Ripper/Scarifier ... 1454
Kit, Rear Scarifier Shanks ... 1456
Kit, Right Moldboard Extension (24 in. With 5/8 in. Hardware) ... 1280
Kit, Right Moldboard Extension (27 in. With 3/4 in. Hardware) ... 1288
Kit, Right Moldboard Extension (27 in. With 5/8 in. Hardware) ... 1284
Kit, Ripper Control Valve (Fifth Function LH) ... 1144
Kit, Ripper/Rear Scarifier Hydraulic Hoses ... 1484
Kit, Scarifier Control Valve, Fifth Function RH ... 1142
Kit, Scarifier Control Valve, Sixth Function RH ... 1146
KIT, SCARIFIER CYLINDER SEAL ... 1510
KIT, SEAL - FUEL INJECTOR CONNECTOR 9901 (HDW01) ... 339
Kit, Seal, A/C Compressor (- 637333) ... 1006
Kit, Seal, Articulation Cylinder ... 608
Kit, Seal, Main Hydraulic Pump (- 667937) ... 1084
Kit, Seal, Mid Mounted Scarifier Cylinder ... 1514
Kit, Seal, Rear Ripper/Scarifier Cylinder ... 1512
Kit, Seat Suspension - Grade Pro ... 968
Kit, Seat Suspension - Premium Seat ... 974
Kit, Seat Suspension - Standard Seat ... 962
KIT, SECONDARY STEERING ... 576
KIT, SERVICE BRAKE VALVE SEAL ... 614
KIT, STARTER MOTOR (9901) ... 360
Kit, Strobe Beacon (For Russia Only) ... 704
KIT, THRUST BEARING (9901) ... 452
Knob, Auxiliary W/ Float Control Linkage (Sixth Function Left) ... 942
Knob, Auxiliary W/ Float Control Linkage (Sixth Function RH) ... 940
Knob, Auxiliary W/O Float Control Linkage (Seventh Function Left) ... 946
Knob, Ripper Control Linkage (Fifth Function LH) ... 938
KNOB, SCARIFIER CONTROL LINKAGE (FIFTH FUNCTION RIGHT) ... 936
Knob, Seventh Function Control Linkage (Right) (Auxiliary W/O Float) ... 944
KNOB, STANDARD CONTROL LINKAGES ... 934
Knob, Transmission Gear Selector ... 154
Knob, Transmission Gear Selector, Grade Pro ... 156

L

Label, Battery Disconnect (1000 CCA) (6068HDW75) ... 660
LABEL, BATTERY DISCONNECT (1000 CCA) (6090HDW01 / 6090HDW04) ... 656
Label, Battery Disconnect (1400 CCA) (6090HDW01 / 6090HDW04) ... 658
Label, Battery Disconnect (1400 CCA) (Engine 6068HDW75) ... 662
LABEL, BLADE IMPACT ACCUMULATOR ... 1432
Label, Blade Impact Accumulator (Grade Pro Kit) ... 1396
Label, Blade Impact Accumulator (Standard Controls Kit) ... 1394
LABEL, BRAKE ACCUMULATOR ... 618
Label, Cab Door (Full Height Cab) ... 884
Label, Cab Door Rod Dampener (Low Profile Cab) ... 882
Label, Climate Control, Heating and Air Conditioning ... 996
Label, Differential Lock (Standard Controls) ... 826
LABEL, ENGINE COMPARTMENT WORK LIGHTS SWITCH ... 698
Label, Engine Coolant (6090HDW01/6090HDW04)(634127-) (634127 -) ... 504
Label, Engine Coolant(626426-) (626426 -) ... 508
Label, Engine Oil (6068HDW75) ... 648
Label, Fuse Box ... 758
LABEL, GRAY CIRCLE (FULL HEIGHT CAB) ... 878
Label, Push Block ... 852
Label, Receiver / Dryer (6090HDW01 / 6090HDW04) (- 637333) ... 1002
Label, Receiver / Dryer (637334 -) (Engine 6068HDW75-) ... 1010
Label, Receiver / Dryer (637334 -) (Engine 6090HDW01, 6090HDW04-) ... 1008
Label, Receiver/Dryer (Engine 6068HDW75) (- 637333) (Engine 6068HDW75-) ... 1004
Label, Secondary Steering (Grade Pro) ... 574
Label, Secondary Steering Kit ... 576
Label, Starter Motor-3005-6090HDW01-RE523262; RE554449 ... 274
Label, Sun Screen (Full Height Cab) ... 878
Label, Sun Screen (Grade Pro) ... 876
Label, Sun Screen (Low Profile Cab - STD Controls) ... 874
Label, Temperature Control Panel, Cab ... 994
Label, Tie Down, Mid Mounted Scarifier ... 1466
Label, Topcon Hole Cover ... 1310
Labels and Decals, Cab, Grade Pro ... 640
Labels and Decals, Cab, Standard Control ... 638
Labels and Decals, No Text ... 636
Labels and Decals, Russian ... 634
Labels and Decals, Spanish ... 632
Labels and Trademarks, English ... 626
Labels and Trademarks, French ... 630
LAMPS, LED TAIL AND SIGNAL ... 690
Latch, Cab Door (Full Height Cab) ... 884
Latch, Cab Door (Low Profile Cab) ... 882
LATCH, ENGINE DOOR ... 1016
Latch, Hood, 6068HDW91 ... 1014
Latch, Hood, 6090HDW01 / 6090HDW04 ... 1012
Latch, Rear Cab Panel Door, Interior ... 872
LATCH, SERVICE DOORS ... 1016
LATCH, TOOLBOX SPRING HOOK ... 1076
LEAN BAR LINK ... 118
LEAN CYLINDER PINS ... 610
LEAN CYLINDER, WHEEL ... 610
LEAN CYLINDER, WHEEL COMPONENTS ... 612
LED Drive Light Kit ... 688
LED FRONT SIGNAL LIGHT ... 686
LED TAIL AND SIGNAL LAMPS ... 690
LED Work Light Kit ... 700
Left 4 Function Control Valve ... 1092
Left 5 Function Control Linkage ... 938
Left 5 Function Control Valve ... 1098
Left 5 Function Control Valve Kit (Ripper) ... 1144
Left 6 Function Control Linkage ... 942
Left 6 Function Control Valve ... 1102
Left 6 Function Control Valve Kit (Auxiliary With Float) ... 1148
Left 7 Function Control Linkage ... 946
Left 7 Function Control Valve ... 1106
Left 7 Function Control Valve Kit (Auxiliary Without Float) ... 1152
Left Armrest Harness ... 776
Left Auxiliary Valve Section With Float, Standard Controls ... 1136
Left Auxiliary Valve Section Without Float, Standard Controls ... 1140
LEFT BLADE LIFT CONTROL, 4 FUNCTION (EH) (GRADE PRO) ... 952
LEFT BLADE LIFT CONTROL, 5 FUNCTION (EH) (GRADE PRO) ... 956
Left Blade Lift Valve Section, Standard Controls ... 1110
LEFT FIVE FUNCTION CONTROLS (EH) (GRADE PRO) ... 956
LEFT FOUR FUNCTION CONTROLS (EH) (GRADE PRO) ... 952
Left Front Wheel Hub ... 124
Left Main Hydraulic Control Valve Inlet and Outlet Sections (Standard Controls) ... 1126
Left Moldboard Extension (24 in. With 5/8 in. Hardware) ... 1282
Left Moldboard Extension (27 in. With 3/4 in. Hardware) ... 1290
Left Moldboard Extension (27 in. With 5/8 in. Hardware) ... 1286
Left Side Rear Fenders ... 1042
LENS, STROBE WARNING BEACON ... 710
Less Lower Front Windshield Wiper ... 922
Less Radio ... 1056
Lever, Blade Lift Kit ... 948
Lever, Control Linkage ... 934
Lever, Fifth Function Control (Right) (Scarifier) ... 936
Lever, Fifth Function Control Linkage (Left) (Ripper) ... 938
Lever, Harness ... 822
Lever, Seventh Function Control Linkage (Left) (Auxiliary W/O Float) ... 946
Lever, Seventh Function Control Linkage (Right) (Auxiliary W/O Float) ... 944
Lever, Sixth Function Control Linkage (Left) (Auxiliary W/ Float) ... 942
Lever, Sixth Function Control Linkage (Right) (Auxiliary W/ FLoat) ... 940
LEVER, STEERING TILT (GRADE PRO) ... 926
LEVER, STEERING TILT (STD CONTROLS) ... 924
Lever, Transmission Gear Selector ... 154
Lever, Transmission Gear Selector, Grade Pro ... 156
License Plate Bracket and Light ... 622

Índice alfabético - continuação

Página

License Plate Bracket W/O Light ... 624
LIFT ARM, BLADE ... 1352
LIFT CYLINDER HOSES, BLADE (GRADE PRO) ... 1410
LIFT CYLINDER HOSES, BLADE (STANDARD CONTROLS) ... 1408
LIFT CYLINDER, BLADE ... 1436
Lift Group Kit ... 1462
Lift Group, Front ... 1460
LIFT STRAPS (9801) ... 322, 448
LIFT STRAPS (9807) ... 323
LIGHT BRACKET, BEACON ... 706
Light Kit, LED Drive Light ... 688
Light Kit, LED Work Light ... 700
LIGHT WIRING HARNESS, FRONT DRIVE/TURN ... 712
LIGHT WIRING HARNESS, FRONT DRIVE/TURN (667938 -) ... 714
LIGHT WIRING HARNESS, FRONT DRIVE/TURN (CONNECTORS) ... 728
Light, Interior Dome ... 708
LIGHT, LICENSE PLATE ... 622
Light, Strobe (For Russia Only) ... 704
Lights, Cab, Front and Rear ... 694
LIGHTS, CAB, SIDE ... 696
Lights, Draft Frame Work ... 692
LIGHTS, ENGINE COMPARTMENT ... 698
Lights, Front And Rear Work ... 692
LIGHTS, FRONT DRIVING ... 686
LIGHTS, FRONT SIGNAL ... 686
LIGHTS, HI-LOW BEAM SWITCH (GRADE PRO) ... 828
Lights, Hi-Low Beam Switch (Standard Controls) ... 826
LIGHTS, LED TAIL AND SIGNAL ... 690
line, EGR-8902-6090HDW01-RE523262; RE554449 ... 318
Line, HVAC ... 994
LINER KIT, PISTON AND CYLINDER (9901) ... 338
LINER PACKING KIT, CYLINDER (9901) ... 341
LINER, CYLINDER (4601) ... 290
LINER, CYLINDER (4834) ... 416
LINERS, BLOCK (4633) ... 412
Lines and Controls, Heating and Air Conditioning ... 996
LINES AND FITTINGS, FRAME HINGE CENTRAL LUBRICATION ... 652
Lines, Fast Fill Fuel System ... 560
Lines, Fuel Injection-1603-6090HDW01-RE523262; RE554449 ... 258
LINES, TURBOCHARGER OIL 6511 ... 310
Lines, Turbocharger-65VS-6068HDW75-RE534289 ... 432
LINK, WHEEL LEAN BAR ... 118
LINKAGE 6511 ... 310
Linkage, Auxiliary W/ Float Control (Sixth Function Left) ... 942
Linkage, Auxiliary W/ Float Control (Sixth Function Right) ... 940
Linkage, Auxiliary W/O Float Control (Seventh Function Left) ... 946
Linkage, Auxiliary W/O Float Control (Seventh Function Right) ... 944
Linkage, Blade, Front Mounted Dozer Blade, 97 INCH ... 1468
Linkage, Front Mounted Dozer Blade, 105 INCH ... 1474
LINKAGE, REAR STEERING SENSOR (GRADE PRO) ... 832
LINKAGE, REAR STEERING SENSOR (STD CONTROLS) ... 830
Linkage, Ripper Control (Fifth Function LH) ... 938
Linkage, Scarifier Control (Fifth Function RH) ... 936
Linkage, Standard Control Valves ... 934
Links, Front Lift Group ... 1460
Links, Front Mounted Dozer Blade Kit, 105 in ... 1470
Links, Front Mounted Dozer Blade Kit, 97 INCH ... 1472
Links, Front Mounted Scarifier Kit ... 1450
LOAD CENTER (WITH AUTOSHIFT) (- 637232) ... 800
LOAD CENTER (WITH AUTOSHIFT) (637233 -) ... 802
LOAD CENTER (WITHOUT AUTOSHIFT) (- 637232) ... 796
LOAD CENTER (WITHOUT AUTOSHIFT) (637233 -) ... 798
Load Sense Hoses, Hydraulic (667938 -) ... 1226, 1230
LOAD SENSE HOSES, HYDRAULIC (GRADE PRO) ... 1228
LOAD SENSE HOSES, HYDRAULIC (STD CONTROLS) ... 1224
LOCK PIN, SADDLE ... 1444
LOCK W/VAVLE, DIFF-YZ120521-YZ18885 ... 148
Lock, Hood, 6068HDW91 ... 1014
Lock, Hood, 6090HDW01 / 6090HDW04 ... 1012
LOCK, SERVICE DOORS ... 1016
LONG BLOCK GASKET KIT (9901) ... 362
Louver, Cab Front Defrost Air Duct ... 932
LOUVERS, HVAC ... 990
Low Pressure Lines (790260 -)-63DR-6068HDW75-RE534289 ... 428
Low Profile Cab With Doors And Fixed Windows ... 858
Low Profile Cab With Doors And Opening Windows (Grade Pro) ... 862
Low Profile Cab With Doors And Opening Windows (Standard Controls) ... 860
Low Profile Cab With Doors, Opening Side And Fixed Front Windows ... 864
Lower Front Windshield Wiper ... 914
Lower Wiper Disable Sensor ... 920

Página

LUBRICATION LINES, FRAME HINGE ... 652
LUBRICATION, CENTRAL, FRAME HINGE ... 652
Lug Bolt, Front Wheel (10 in. X 24 in.) (For 14X24 or 14R24 Tires) (Split Rim) ... 98
Lug Bolt, Front Wheel (9 in. X 24 in.) (For 14X24 or 14R24 Tires) (One Piece) ... 96
Lug Bolt, Wheel (13 in. X 25 in.) (For 17.5X25 or 17.5R25 Tires) ... 100
Lug Bolt, Wheel (14 in. X 25 in.) (For 17.5X25 or 17.5R25 Tires) (Split Rim) ... 94
Lumbar Kit, Grade Pro Seat ... 970
Lumbar Kit, Premium Seat ... 976
Lumbar Kit, Standard Seat ... 964

M

Magnet, Chain Case Debris ... 110
Magnetic Pick-Up Sensor-6744-6068HDW75-RE534289 ... 436
MAIN BEARING CAP (4606) ... 292
MAIN BEARING KIT (9901) ... 326
Main Bearing, Crankshaft-4701-6090HDW01-RE523262; RE554449 ... 294
MAIN CASE GROUP - YZ106537-YZ106537-YZ19237 ... 194
Main Control Valve Mounting Brackets ... 1088
MAIN DRIVE AXLE HOUSING ... 106
Main Frame ... 844
Main Frame Front Side Covers ... 1020
Main Frame, Shields ... 1018
Main Harness, Rear ... 820
Main Hydraulic Filter ... 1232
Main Hydraulic Manifold Valve (With Secondary Steering) ... 1156
Main Hydraulic Manifold Valve (Without Secondary Steering) ... 1158
Main Hydraulic Plumbing (Grade Pro) (- 628913) ... 1212
Main Hydraulic Plumbing (Grade Pro) (630811 -) ... 1216
Main Hydraulic Plumbing (Standard Controls) (- 628913) ... 1206
Main Hydraulic Plumbing (Standard Controls) (628914 - 630810) ... 1208
Main Hydraulic Plumbing, Grade Pro (628914 - 630810) ... 1214
Main Hydraulic Plumbing, Standard Controls (630811 -) ... 1210
Main Hydraulic Pump (- 667937) ... 1084
Main Hydraulic Pump (667938 -) ... 1086
Main Hydraulic Pump Load Sense Hose (667938 -) ... 1226, 1230
MAIN HYDRAULIC PUMP LOAD SENSE HOSE (GRADE PRO) ... 1228
MAIN HYDRAULIC PUMP LOAD SENSE HOSE (STD CONTROLS) ... 1224
Main Manifold Valve ... 584
Main Pump Sampling Port (667938 -) ... 1220
MAIN WIRING HARNESS, FRONT ... 712
MAIN WIRING HARNESS, FRONT (667938 -) ... 714
Main Wiring Harnesses ... 712
Main Wiring Harnesses (667938 -) ... 714
MAINFALL ANGLE SENSOR ... 838
MANIFOLD REMOVAL KIT, EXHAUST (9901) ... 349
Manifold Valve, Main, Steering ... 584
Manifold, A/C (- 637333) ... 1006
Manifold, Coolant-8902-6090HDW01-RE523262; RE554449 ... 318
MANIFOLD, EXHAUST (2802) ... 270
MANIFOLD, EXHAUST (28AY) ... 391
MANIFOLD, EXHAUST 2870 ... 390
MANIFOLD, HYDRAULIC OIL COOLER BYPASS ... 1160
MANIFOLD, INTAKE (1797) ... 382
Manifold, Main Hydraulic (With Secondary Steering) ... 1156
Manifold, Main Hydraulic (Without Secondary Steering) ... 1158
Manifold, Rotary (654768 -) ... 1392
Manifold, Rotary, Grade Pro (- 654767) ... 1390
Manifold, Rotary, Standard Controls (- 654767) ... 1388
Manual Storage, Seat Back ... 960
MAP SENSOR (1701) ... 260
MAT, FLOOR (GRADE PRO) ... 870
MAT, FLOOR (STD CONTROLS) ... 868
MCR3 Breakout, Topcon, Harness ... 1310
Medallion, Rocker Arm Cover-1144-6068HDW75-RE534289 ... 372
Mid Mounted Scarifier ... 1466
Mid Mounted Scarifier (Hydraulic Cylinder) ... 1514
Mid Mounted Scarifier Hydraulic Hoses ... 1486
Mid Mounted Scarifier Kit ... 1464
Mid Mounted Scarifier Valve Section, Standard Controls ... 1130
Mid Scarifier Mounting ... 1344
Mid Scarifier, Mounting ... 1344
Mid Structure Harness ... 724
MIDLAND AUX DRIVE AIR COMPRESSOR (9901) ... 466
MIDSTRUCTURE WIRING HARNESS ... 712
MIDSTRUCTURE WIRING HARNESS (667938 -) ... 714
Mirror Bracket, Exterior ... 1060

Índice alfabético - continuação

Página

MIRROR BRACKET, EXTERIOR (HEATED) 1062
Mirror, Exterior 1060
MIRROR, EXTERIOR (HEATED) 1062
Mirror, Interior Rear View 1058
Module Box Plate, Mounting 1312
Module, Sealed Switch Module, Grade Pro 794
Module, Sealed Switch Module, Standard Controls 792
Module, Switch Box, Transmission Gear Selector 154
Moisture Sensor-3502-6090HDW01-RE523262; RE554449 278
Moldboard (12 ft X 24 in X 7/8 in) (5/8 in X 6 in Cutting Edges) 1244
Moldboard (12 ft. X 24 in. X 7/8 in. With 5/8 in. X 6 in. Cutting Edges) 1320
Moldboard (12 ft. X 24 in. X 7/8 in. With 5/8 in. X 8 in. Cutting Edges) 1246
Moldboard (12 ft. X 24 in. X 7/8 in.), Cutting Edges (5/8 in. X 6 in.) W/ 5/8 in. Hardware 1320
Moldboard (12 ft. X 24 in. X 7/8 in.), Cutting Edges (5/8 in. X 8 in.) 1246
Moldboard (12 ft. X 27 in. X 1 in.) For (5/8 in. X 8 in. Cutting Edges) 1248
Moldboard (12 ft. X 27 in. X 1 in.), For (5/8 in. X 8 in. Cutting Edges) 1248
Moldboard (13 ft. X 27 in. X 1 in. With 5/8 in. X 8 in. Cutting Edges) 1250
Moldboard (13 ft. X 27 in. X 1 in.), Cutting Edges (5/8 in. X 8 in.) .. 1250
Moldboard (13 ft. X 27 in. X 1 in.), Cutting Edges (5/8 in. X 8 in.) W/ 5/8 in. Hardware 1322
Moldboard (14 ft X 24 in X 7/8 in) (5/8 in X 6 in Cutting Edges) 1252
Moldboard (14 ft. X 24 in. X 7/8 in. With 5/8 in. X 6 in. Cutting Edges) 1324
Moldboard (14 ft. X 24 in. X 7/8 in. With 5/8 in. X 8 in. Cutting Edges) 1254
Moldboard (14 ft. X 24 in. X 7/8 in.), Cutting Edges (5/8 in. X 6 in.) W/ 5/8 in. Hardware 1324
Moldboard (14 ft. X 24 in. X 7/8 in.), Cutting Edges (5/8 in. X 8 in.) 1254
Moldboard (14 ft. X 27 in X 1 in.), Cutting Edges (5/8 in. X 8 in.) W/ 5/8 in. Hardware 1256
Moldboard (14 ft. X 27 in. X 1 in. With 5/8 in. X 8 in. Cutting Edges) 1326
Moldboard (14 ft. X 27 in. X 1 in.), Cutting Edges (5/8 in. X 8 in.) W/ 5/8 in. Hardware 1326
Moldboard (14 ft. X 27 in. X 1), Cutting Edges (3/4 in. X 8 in.) W/ 3/4 in. Hardware 1258
Moldboard Antenna Mounting Bracket (3/4 in Hardware), Topcon .. 1292
Moldboard Antenna Mounting Bracket (5/8 in Hardware), Topcon .. 1298
Moldboard Antenna Mounting Bracket W/ 4 in EXT (3/4 in Hardware), Topcon 1294
Moldboard Antenna Mounting Bracket W/ 4 in EXT (5/8 in Hardware), Topcon 1300
Moldboard Antenna Mounting Bracket W/ 6 in Cutting Edge (5/8 in Hardware), Topcon 1306
Moldboard Antenna Mounting Bracket W/ 8 in Cutting Edge (3/4 in Hardware), Topcon 1296
Moldboard Antenna Mounting Bracket W/ 8 in Cutting Edge (5/8 in Hardware), Topcon 1308
Moldboard Antenna Mounting Bracket W/ 8 in Cutting Edge W/ 4 in EXT (5/8 in Hardware), Topcon 1302
Moldboard Antenna Mounting Bracket W/ 8 in Extension (3/4 in Hardware), Topcon 1304
Moldboard Extension, Left (24 in. With 5/8 in. Hardware) 1282
Moldboard Extension, Left (27 in. With 3/4 in. Hardware) 1290
Moldboard Extension, Left (27 in. With 5/8 in. Hardware) 1286
Moldboard Extension, Right (24 in. With 5/8 in. Hardware) 1280
Moldboard Extension, Right (27 in. With 3/4 in. Hardware) 1288
Moldboard Extension, Right (27 in. With 5/8 in. Hardware) 1284
Moldboard Overlays (6 in. Cutting Edge) (5/8 in. Hardware) 1270
Moldboard Overlays (8 in. Cutting Edge) (3/4 in. Hardware) 1274
Moldboard Overlays (8 in. Cutting Edge) (5/8 in. Hardware) 1272
Monitor Mounting, Secondary 824
Monitor, Cab Display (Standard Controls) 806
MONITOR, CAB DISPLAY (STD CONTROLS) (645574 -) 810
Monitor, Cab Display, Alternate Mounting Bracket 814
Monitor, Display, Cab (Grade Pro) 808
Monitor, Display, Non-Video, Cab (Grade Pro) (645574 -) 812
Monitor, Harness 822
Monitor, TopCon Advanced Display Unit (Non-Video) 818
Monitor, TopCon Advanced Display Unit (Video) 816
MOTOR KIT, STARTER (9901) 360
MOTOR STARTER (3059)-3059-6068HDW75-RE534289 394
Motor, Blower 998, 1000
MOTOR, CIRCLE DRIVE (646096 -) 1448
Motor, Circle Drive W/ Clutch Kit, Grade Pro (646096 -) 1384
Motor, Circle Drive W/ Clutch Kit, Standard (646096 -) 1382
Motor, Circle Drive W/O Clutch Kit, Grade Pro (646096 -) 1374
Motor, Circle Drive W/O Clutch Kit, Standard (646096 -) 1372
Motor, Circle Drive, Single Input 1446
Motor, Fan Drive 514
MOTOR, FRONT WINDSHIELD WIPER (FULL HEIGHT CAB) (- 639287) 906
MOTOR, FRONT WINDSHIELD WIPER (LOW PROFILE CAB) (- 639287) 902
Motor, Front Windshield Wiper, Full Height Cab (639288 -) 908
Motor, Front Windshield Wiper, Low Profile Cab (639288 -) 904
Motor, Lower Front Windshield Wiper 914
MOTOR, REAR WINDSHIELD WIPER (FULL HEIGHT CAB) (- 639287) 916
MOTOR, REAR WINDSHIELD WIPER (LOW PROFILE CAB) (- 639287) 910
Motor, Rear Windshield Wiper, Full Height Cab (639288 -) 918
Motor, Rear Windshield Wiper, Low Profile Cab (639288 -) 912
MOTOR, STARTER (3008) 276
Motor, Starter-3005-6090HDW01-RE523262; RE554449 274
Mount Bracket, Fire Extinguisher (For Brazil) 1066
MOUNT ISOLATORS, CAB 856
Mount, Cooling System(634127-) (634127 -) 502
Mount, Front Electrohydraulic Valve (Grade Pro) 1162
MOUNT, FRONT FENDERS 1036
Mount, Rear Electrohydraulic Valve (Grade Pro) 1164
Mount, Rear Fender, Right Side 1040
Mounting Bracket W/ 6 in Cutting Edge (5/8 in Hardware), Topcon Moldboard Antenna 1306
Mounting Bracket W/ 8 in Cutting Edge (3/4 in Hardware), Topcon Moldboard Antenna 1304
Mounting Bracket W/ 8 in Cutting Edge (3/4 in Hardware), Topcon Moldboard Antenna 1296
Mounting Bracket W/ 8 in Cutting Edge (5/8 in Hardware), Topcon Moldboard Antenna 1308
Mounting Bracket W/ 8 in Cutting Edge W/ 4 in EXT (5/8 in Hardware), Topcon Moldboard Antenna 1302
Mounting Bracket, Transmission Control Unit 158
Mounting Brackets 1312
MOUNTING BRACKETS, MAIN CONTROL VALVE 1088
Mounting Brackets, Wiring Harness-8499-6090HDW01-RE523262; RE554449 320
Mounting Parts W/O Front Scarifier 1338
Mounting Parts, Front Push Block 1330
Mounting Parts, Front Scarifier 1332
Mounting Parts, Midmount Scarifier 1334
Mounting Parts, Snowlight W/ Blade 1336
Mounting, Adapter Block 1314
Mounting, Balderson Lift, Dozer Blade, Front Scarifier 1342
mounting, Bracket 1340, 1342, 1344, 1346, 1348
Mounting, Cab 856
Mounting, Differential Lock Pump 126
Mounting, Engine (6068HDW75 / 6068HDW91) 542
MOUNTING, ENGINE (6090HDW01 / 6090HDW04) 540
Mounting, Front Push Block 1340
Mounting, Mid Scarifier 1344
Mounting, Snow Light, balderson Lift, Dozer blade, Front Scarifier .. 1346
Mounting, Topcon Attachment 1348
Mountings, Cab 1314
Mounts, Integrated Grade Control Mast (3/4 in. Hardware) .. 1268, 1318
Mounts, Integrated Grade Control Mast (5/8 in. Hardware) .. 1264, 1316
Mounts, Integrated Grade Control Mast (6 In. Cutting Edge) 1260
Mounts, Integrated Grade Control Mast (8 In. Cutting Edge) 1262, 1266
MTG (Cellular) Antenna, JDLink™ 1242
MTG Harness, JDLink 1238
Muffler (Engine 6068HDW75) 538
Muffler (Engines 6090HDW01, 6090HDW04, 6090HDW16, 6090HDW11) 536
MULTIPLE DISK BRAKE DIFFERENTIAL CASE (RE65558)-RE65558-YZ18885 150

N

Neck, Oil Filler-1230-6068HDW75-RE534289 374
NET, CARGO (FULL HEIGHT CAB) 878
Net, Cargo (Low Profile Cab -STD Controls) 874
Net, Storage Compartment (Grade Pro) 876
No Lower Front Wiper Cover Plate 922
No Lower Front Wiper Plug Cap 922
No Quick Service 646
No Radio Bracket 1056

Índice alfabético - continuação

Página

No Text Labels ... 628, 636
No Text Labels and Decals ... 628
Nozzle, Ether Start Aid ... 480
Nozzle, Fuel Injection-1603-6090HDW01-RE523262; RE554449 ... 258

O

O-Ring Kit, Cylinder Liner ... 467
OIL COOLER (5912) ... 306
OIL COOLER BYPASS VALVE, HYDRAULIC ... 1160
Oil Cooler Hoses, Hydraulic ... 498
Oil Cooler, Differential (6068HDW75)(626426-) (626426 -) ... 506
Oil Cooler, Differential(634127-) (634127 -) ... 502
Oil Cooler, Transmission (6068HDW75)(626426-) (626426 -) ... 506
Oil Cooler, Transmission(634127-) (634127 -) ... 502
OIL DIAGNOSTIC FITTING, ENGINE (6068HDW75) ... 642
Oil Diagnostic Fitting, Engine (6090HDW01 / 6090HDW04) ... 644
OIL DIAGNOSTIC FITTING, HYDRAULIC (6068HDW75) ... 642
Oil Diagnostic Fitting, Hydraulic (6090HDW01 / 6090HDW04) ... 644
OIL DIAGNOSTIC FITTING, TRANSMISSION (6068HDW75) ... 642
Oil Diagnostic Fitting, Transmission (6090HDW01 / 6090HDW04) ... 644
OIL DIPSTICK (4048) ... 406
OIL DIPSTICK, ENGINE 4018 ... 284
Oil Filler Neck-1230-6068HDW75-RE534289 ... 374
OIL FILTER HOUSING ... 306
Oil Filter, Filter Head ... 446
Oil Lines, Circle Drive W/ Clutch Kit, Standard (646096 -) ... 1382
Oil Lines, Circle Drive W/O Clutch Kit, Grade Pro (646096 -) ... 1374
Oil Lines, Circle Drive W/O Clutch Kit, Standard (646096 -) ... 1372
Oil Lines, Dual Circle Drive Hoses, Grade Pro ... 1422
Oil Lines, Dual Circle Drive Hoses, Standard ... 1420
OIL LINES, TURBOCHARGER 6511 ... 310
Oil Lines, Turbocharger-65VS-6068HDW75-RE534289 ... 432
OIL PAN (1909) ... 262
Oil Pan, Engine-19BR-6068HDW75-RE534289 ... 384
OIL PUMP (5001) ... 300
OIL PUMP (5024) ... 420
OIL PUMP INTAKE (1909) ... 262
Oil Pump, Transmission-YZ106549-YZ19237 ... 204
Oil Pump, Transmission-YZ106549-YZ19238 ... 236
Oil Seal, Axle Housing ... 110
OIL SEAL, REAR (1423) ... 378
OIL SEAL, REAR (9901) ... 470
Oil Tank ... 1234
Oil Tank Drain Plug ... 516
One Hand Blade Lift Control Lever and Valve Kit ... 1154
One Hand Blade Lift Control Lever Kit ... 948
Opening Front Windows Kit (627545 -) ... 898
Opening Side And Fixed Front Windows (Full Height Cab) (627545 -) ... 896
Opening Side And Fixed Front Windows (Low Profile Cab) ... 892
Opening Windows (Low Profile Cab) ... 888
Operator Manual Holder, Seat Back ... 960
OPERATORS STATION, LOW PROFILE W/ DOORS AND FIXED WINDOWS (COMPLETE) ... 858
Operators Station, Low Profile W/ Doors And Opening Side/Fixed Front Windows (Complete) ... 864
Operators Station, Low Profile W/ Doors And Opening Windows (Complete) (Standard Controls) ... 860
Operators Station, W/ Doors And Opening Windows (Complete) (Grade Pro) ... 862
OPTION CODE -9901 SERVICE PARTS ASSEMBLY (HDW75) ... 472
Outlet Section, Left Main Hydraulic Control Valve (STD Controls) ... 1126
Outlet Section, Right Main Hydraulic Control Valve (STD Controls) ... 1124
Outlet, 12V Power ... 758
Overflow Tank, Coolant (6090HDW01/6090HDW04)(634127-) (634127 -) ... 504
Overflow Tank, Coolant(626426-) (626426 -) ... 508
OVERHAUL KIT, ENGINE (9902) ... 358
Overlay End bit (8 in. Cutting Edge) ... 1276, 1278
Overlay End Bit Reversible (8 in. Cutting Edge) ... 1278
Overlay End Bits (8 in. Cutting Edge) ... 1276
Overlay Endbit Reversible ... 1260, 1262, 1266
Overlays, Moldboard (6 in. Cutting Edge) (5/8 in. Hardware) ... 1270
Overlays, Moldboard (8 in. Cutting Edge) (3/4 in. Hardware) ... 1274
Overlays, Moldboard (8 in. Cutting Edge) (5/8 in. Hardware) ... 1272
Overload Protection Device Switch, Grade Pro ... 768

P

PAN, ENGINE OIL (19BR)-19BR-6068HDW75-RE534289 ... 384
PAN, OIL (1909) ... 262
Panel, Climate Control, Cab ... 994
Panel, Climate Control, Heating and Air Conditioning ... 996
Panel, Fuse ... 760
PANELS, CAB REAR INTERIOR ... 872
Parallel Lift Group Cylinder Components ... 1510
Park Brake Hydraulic Hoses ... 620
Park Brake Solenoid-YZ106537-YZ19237 ... 194
Park Brake Solenoid-YZ106540-YZ19238 ... 230
PARK BRAKE VALVE FITTINGS ... 620
PEDAL, DECELERATOR ... 526
PEDAL, DECELERATOR (- 641842) ... 524
PEDAL, ENGINE SPEED CONTROL (GRADE PRO) ... 522
PEDAL, ENGINE SPEED CONTROL (STANDARD) ... 520
Pedal, Inching ... 572
PEDAL, SERVICE BRAKE ... 614
PEDAL, STEERING TILT (GRADE PRO) ... 926
PEDAL, STEERING TILT (STD CONTROLS) ... 924
Pedestal, Grade Pro Seat ... 966
Pedestal, Premium Seat ... 972
Pedestal, Standard Seat ... 960
Pin Pivot, Main Frame ... 844
Pin, Articulation Cylinder ... 844
PIN, BLADE SLIDE CYLINDER ... 1438
PIN, BLADE TILT CYLINDER ... 1440
Pin, Front Axle Pivot ... 116
Pin, Front Mounted Dozer Blade, 105 INCH ... 1474
Pin, Front Mounted Dozer Blade, 97 INCH ... 1468
Pin, Fuel Transfer Pump (- 789037)-3713-6068HDW75-RE534289 ... 400
PIN, PIVOT ... 106
Pin, Rear Hitch ... 654
PIN, SADDLE ... 1352
PIN, WHEEL LEAN BAR LINK ... 118
Pins, Hydraulic Cylinder, Wheel Lean ... 610
PINS, STEERING CYLINDER ... 602
PINS, WHEEL LEAN CYLINDER ... 610
PISTON (4801) ... 296
PISTON (4834) ... 416
PISTON COOLING ORIFICE (4606) ... 292
PISTON LINER KIT (9901) ... 460
PISTON RING KIT (9901) ... 348, 468
PISTON, TILT STEERING (GRADE PRO) ... 926
PISTON, TILT STEERING (STD CONTROLS) ... 924
PISTON-LINER KIT (9901) ... 338
PIVOT HOUSING ... 106
PIVOT PIN ... 106
Pivot Pin, Main Frame ... 844
PIVOT, DRAFT FRAME BALL ... 1350
PIVOT, TANDEM ... 106
PLANET PINION CARRIER ... 104
PLANETARY, TANDEM DRIVE ... 104
Plate Mounting, Main Pump Sampling Port (667938 -) ... 1220
PLATE, CAB ROOF ... 900
PLATE, FRESH AIR INTAKE (CAB ROOF) ... 900
PLATE, FRONT (3612) ... 398
PLATE, FRONT SWITCHES (GRADE PRO) ... 926
PLATE, FRONT SWITCHES (STD CONTROLS) ... 924
Plate, Interior Dome Light ... 708
Plate, No Radio ... 1056
PLATE, REAR MOUNTED WEIGHT ... 854
PLATE, SEPARATOR, BRAKE ... 108
Plate, Transmission Cooling Hose Bulkhead ... 500
Platform Harness, Rear ... 722
Platform, Tandem Housing ... 102
Plug Cap, No Lower Front Wiper ... 922
Plug, Blade Impact Switch (Grade Pro) ... 1406
Plug, Blade Impact Switch (Standard Controls) ... 1404
Plug, Drain, Oil Tank ... 516
Plug, Floor Drain (Full Height Cab) ... 878
Plug, Floor Drain (Grade Pro) ... 876
Plug, Rear Camera ... 1074
PLUG, TEMPERATURE SWITCH (6698) ... 434
PLUG,COOLANT HEATER (2699) ... 269
PLUGS, GLOW (4330) ... 408
Plugs, Quick Service ... 646
PLUMBING, BLADE IMPACT SYSTEM (GRADE PRO) ... 1430
Plumbing, Blade Impact System (Standard Controls) ... 1428
PLUMBING, BLADE LIFT CYLINDER (GRADE PRO) ... 1410
PLUMBING, BLADE LIFT CYLINDER (STANDARD CONTROLS) ... 1408
PLUMBING, BLADE SIDE SHIFT CYLINDER (GRADE PRO) ... 1414
Plumbing, Blade Side Shift Cylinder (Standard Controls) ... 1412
PLUMBING, BLADE TILT CYLINDER (GRADE PRO) ... 1414
Plumbing, Blade Tilt Cylinder (Standard Controls) ... 1412

Índice alfabético - continuação

Página

PLUMBING, CIRCLE ROTATE MOTOR (GRADE PRO) 1418
PLUMBING, CIRCLE ROTATE MOTOR (STANDARD CONTROLS) 1416
PLUMBING, CIRCLE SIDE SHIFT CYLINDER (GRADE PRO) 1426
PLUMBING, CIRCLE SIDE SHIFT CYLINDER (STANDARD CONTROLS) 1424
Plumbing, Differential Cooler 496
Plumbing, Dual Circle Drive, Grade Pro 1422
Plumbing, Dual Circle Drive, Standard 1420
Plumbing, Front Steering (Standard Controls) 586
Plumbing, Hydraulic Oil Cooler 498
Plumbing, Main Hydraulic (- 628913) 1206, 1212
Plumbing, Main Hydraulic (Grade Pro) (628914 - 630810) 1214
Plumbing, Main Hydraulic (Grade Pro) (630811 -) 1216
PLUMBING, MAIN HYDRAULIC (STD CONTROLS) (628914 - 630810) (628914 - 630810) 1208
Plumbing, Main Hydraulic, Standard Controls (630811 -) 1210
PLUMBING, ROTARY MANIFOLD (GRADE PRO) 1418
PLUMBING, SADDLE LOCK PIN 1434
PLUMBING, TRANSMISSION 166
Power Converter, 15 Amp (24 Volt to 12 Volt) 682
Power Converter, 25A (24V to 12V) 684
Power Outlet, 12 V 758
Precleaner, Heating, Ventilation and Air Conditioning Powered (639153 -) 988
Precleaner, HVAC Powered (- 639152) 986
Precleaner, Rotary Ejector (6068HDW75) 534
PRECLEANER, ROTARY EJECTOR (6090HDW01 / 6090HDW04) 532
Premium Seat Service Kits 976
Pressure Relief Valve-1603-6090HDW01-RE523262; RE554449 258
Pressure Sensor, Fan Pressure 518
PRESSURE SWITCH, BRAKE ACCUMULATOR 614
Pressure Switch, Differential Lock Filter 132
PRESSURE SWITCH, MAIN HYDRAULIC Filter 1232
Pressure Switch, Transmission Filter 174
Primary Fuel Filter (790260 -)-81C6-6068HDW75-RE534289 440
PRIMARY FUEL FILTER (9901) 324
Primary Fuel Filter Element (790260 -)-81C6-6068HDW75-RE534289 440
Primary Fuel Filter-3502-6090HDW01-RE523262; RE554449 278
PRIMARY WARNING ALARM (GRADE PRO) 828
Priority Valve, Steering 584
PROP ROD, FAN DOOR 510
Pulley Kit, A/C (- 637333) 1006
Pulley, Alternator, 100 Amp (6068HDW75) (- 637333) 672
Pulley, Alternator, 100 Amp (6068HDW75) (637334 -) 674
Pulley, Alternator, 100AMP (6090HDW01 / 6090HDW04) (- 637333) 664
Pulley, Alternator, 100AMP (6090HDW01 / 6090HDW04) (637334 -) 666
Pulley, Alternator, 130 Amp (6068HDW75) (637334 -) 678
Pulley, Alternator, 130Amp (6068HDW75) (- 637333) 676
Pulley, Alternator, 130Amp (6090HDW01 / 6090HDW04) (- 637333) 668
Pulley, Alternator, 130Amp (6090HDW01 / 6090HDW04) (637334 -) 670
Pulley, Crankshaft-1320-6068HDW75-RE534289 376
Pulley, Crankshaft-1346-6090HDW01-RE523262; RE554449 254
Pulley, Idler - 150 AMP Alternator 680
Pulley, Tensioner-6298-6090HDW01-RE523262; RE554449 308
PULLEY, WATERPUMP (2001) 386
Pump Inlet, Water 305
PUMP INLET, WATER (5722) 425
PUMP PLUMBING, HYDRAULIC (- 628913) 1206, 1212
Pump Plumbing, Hydraulic (Grade Pro) (628914 - 630810) 1214
Pump Plumbing, Hydraulic (Grade Pro) (630811 -) 1216
PUMP PLUMBING, HYDRAULIC (STD CONTROLS) (628914 - 630810) (628914 - 630810) 1208
Pump Plumbing, Hydraulic, Standard Controls (630811 -) 1210
PUMP WATER KIT (9901) 325
Pump, Differential Lock 126
Pump, Fan Drive 512
PUMP, FRONT WINDSHIELD WASHER (FULL HEIGHT CAB) (- 639287) 906
PUMP, FRONT WINDSHIELD WASHER (LOW PROFILE CAB) (- 639287) 902
Pump, Front Windshield Washer, Full Height Cab (639288 -) 908
Pump, Front Windshield Washer, Low Profile Cab (639288 -) 904
Pump, Fuel Diesel Fired Coolant Heater Kit 10 KW (6.8 L) (For Russia) 494
Pump, Fuel Injection-1603-6090HDW01-RE523262; RE554449 258
Pump, Fuel Transfer (- 789037)-3713-6068HDW75-RE534289 400
PUMP, FUEL, DIESEL FIRED COOLANT HEATER (6068HDW75) 492

Página

Pump, Fuel, Diesel Fired Coolant Heater (6090HDW01 / 6090HDW04) 490
PUMP, INTAKE OIL (1909) 262
Pump, Lower Front Windshield Wiper 914
Pump, Main Hydraulic (- 667937) 1084
Pump, Main Hydraulic (667938 -) 1086
PUMP, OIL (5001) 300
PUMP, OIL (5024) 420
PUMP, REAR WINDSHIELD WASHER (FULL HEIGHT CAB) (- 639287) 916
PUMP, REAR WINDSHIELD WASHER (LOW PROFILE CAB) (- 639287) 910
Pump, Rear Windshield Washer, Full Height Cab (639288 -) 918
Pump, Rear Windshield Washer, Low Profile Cab (639288 -) 912
Pump, Transmission-YZ106549-YZ19237 204
Pump, Transmission-YZ106549-YZ19238 236
PUMP, WATER (4436) 410
Pump, Water-2001-6090HDW01-RE523262; RE554449 264
Push Block 852
PUSH ROD (4901) (HDW01) 298
PUSH ROD, ROCKER ARM, SHAFT, TAPPET 418

Q

Quick Service (Engine 6068HDW75) 642
Quick Service (Engines 6090HDW01 / 6090HDW04) 644
Quick Service Plugs 646

R

Radiator (6068HDEW75)(626426-) (626426 -) 506
Radiator Hose-8902-6090HDW01-RE523262; RE554449 318
Radiator Hoses (6090HDW01/6090HDW04)(634127-) (634127 -) 504
Radiator Hoses(626426-) (626426 -) 508
Radiator Shroud(634127-) (634127 -) 502
Radiator(634127-) (634127 -) 502
Radio and Speakers (- 635613) 1046
Radio and Speakers (635614 -) 1048
Radio and Speakers Field Kit (- 06 March 2011) 1050
Radio and Speakers Field Kit (07 March 2011 -) 1052
Radio Harness 820
RADIO HOUSING (FULL HEIGHT CAB) 878
RADIO HOUSING (GRADE PRO) 876
Radio Housing (Low Profile Cab - STD Controls) 874
Radio Mounting Bracket (- 635613) 1046
Radio Mounting Bracket (635614 -) 1048
Radio W/ Satellite and Bluetooth Field Kit 1054
Radio Wiring Harness 758, 766
RE35708 SPIRAL BEVEL ASSEMBLY 4.364 134
RE35714 Input Yoke 7C 136
RE44158 Axle Housing Bolt 138
RE46977 Input Housing with Park Brake Cover 140
RE65558 Multiple Disk Brake Differential Case 150
RE65559 Brake Assembly 142
REAR ASSEMBLY HOUSING-YZ106536-YZ19238 240
Rear Auxiliary Hose Fittings (Fifth Function) (Grade Pro) 1502
Rear Auxiliary Hoses (Fifth Function) (Grade Pro) 1500
Rear Auxiliary Hoses (Fifth Function) (Standard Controls) 1498
Rear Auxiliary Hoses (Sixth Function) (Grade Pro) 1506
Rear Auxiliary Hoses (Sixth Function) (Standard Controls) 1504
Rear Bulkhead Bracket 1508
Rear Camera 1072
Rear Camera Plug 1074
Rear Counterweight Kit 854
Rear Cover Without Camera 1074
REAR CRANKSHAFT SEAL (1412) 255
Rear Electrohydraulic Control Valve Inlet Section (Grade Pro) (Components) 1198
Rear Electrohydraulic Valve Mount (Grade Pro) 1164
Rear Fenders Kit 1044
Rear Grade Pro Valve Harness 778, 780
REAR GRILLE 850
REAR GRILLE HOUSING 850
Rear Hitch 654
REAR OIL SEAL (1423) 378
REAR OIL SEAL (9901) 470
Rear Platform Harness 722
REAR PLATFORM WIRING HARNESS 712
REAR PLATFORM WIRING HARNESS (667938 -) 714
REAR PTO (1412) 255
Rear Ripper 1452

Índice alfabético - continuação

Página

Rear Ripper / Rear Scarifier Hydraulic Hose Kit ... 1484
Rear Ripper / Rear Scarifier Hydraulic Hoses ... 1482
Rear Ripper / Scarifier ... 1452
Rear Ripper / Scarifier Cylinder ... 1512
Rear Ripper/Scarifier Kit ... 1454
Rear Ripper/Scarifier Valve, Electrohydraulic 5 Function Valve (Rear) (Grade Pro) ... 1170
Rear Ripper/Scarifier Valve, Electrohydraulic 6 Function Valve (Rear) (Grade Pro) ... 1176
Rear Ripper/Scarifier Valve, Electrohydraulic 7 Function Valve (Rear) (Grade Pro) ... 1178
Rear Scarifier ... 1452
REAR SCARIFIER SHANK ... 1458
Rear Scarifier Shanks and Teeth ... 1458
Rear Scarifier Shanks Kit ... 1456
REAR STEER CONTROL LINKAGE ... 934
REAR STEER CONTROL, RIGHT 4 FUNCTION (EH) (GRADE PRO) ... 950
REAR STEER CONTROL, RIGHT 5 FUNCTION (EH) (GRADE PRO) ... 954
Rear Steering Cylinder Components ... 608
Rear Steering Cylinder Pins ... 606
Rear Steering Hydraulics, Grade Pro ... 592
Rear Steering Plumbing (Grade Pro) ... 592
Rear Steering Plumbing (Standard Controls) ... 590
Rear Steering Sensor (Grade Pro) ... 832
Rear Steering Sensor (Standard Controls) ... 830
Rear Steering Valve Section (Grade Pro) ... 1182
Rear Steering Valve Section, Standard Controls ... 1112
Rear Steering Valve, Electrohydraulic 4 Function Valve (Rear) (Grade Pro) ... 1166
Rear Steering Valve, Electrohydraulic 5 Function Valve (Rear) (Grade Pro) ... 1170
Rear Steering Valve, Electrohydraulic 6 Function Valve (Rear) (Grade Pro) ... 1176
Rear Steering Valve, Electrohydraulic 7 Function Valve (Rear) (Grade Pro) ... 1178
Rear Valve Cover, Grade Pro ... 1024
Rear View Mirror, Exterior ... 1060
Rear View Mirror, Exterior (Heated) ... 1062
Rear View Mirror, Interior ... 1058
Rear Window - Full Height Cab (627545 -) ... 896
REAR WINDOW (LOW PROFILE CAB W/ OPENING WINDOWS) ... 888
Rear Window Sun Visor ... 1080
Rear Windshield Wiper (Low Profile Cab) (- 639287) ... 910
Rear Windshield Wiper, Full Height Cab (- 639287) ... 916
Rear Wiper Cover (Grade Pro) ... 876
Rear Wiper Cover (Low Profile Cab - STD Controls) ... 874
REAR WIPER HOUSING (FULL HEIGHT CAB) ... 878
Rear, Mid-Frame and Under Cab Work Lights ... 692
REBUILD ENGINE GASKET KIT (9901) ... 356
Receiver / Dryer, A/C (6090HDW01 / 6090HDW04) (- 637333) ... 1002
Receiver / Dryer, Air Conditioning (637334 -) (Engine 6068HDW75-) ... 1010
Receiver / Dryer, Air Conditioning (637334 -) (Engine 6090HDW01, 6090HDW04-) ... 1008
Receiver/Dryer (Engine 6068HDW75) (- 637333) (Engine 6068HDW75-) ... 1004
Receptacle Diagnostic Assembly (667938 -) ... 1220
Recliner Kit, Grade Pro Seat ... 970
Recliner Kit, Premium Seat ... 976
Recliner Kit, Standard Seat ... 964
Refrigerant Lines, A/C (6090HDW01 / 6090HDW04) (- 637333) ... 1002
Refrigerant Lines, A/C (Engine 6068HDW75) (- 637333) (Engine 6068HDW75-) ... 1004
Refrigerant Lines, Air Conditioning (637334 -) (Engine 6068HDW75-) ... 1010
Refrigerant Lines, Air Conditioning (637334 -) (Engine 6090HDW01, 6090HDW04-) ... 1008
RELAY STARTER-12V (9901) (HT067) ... 463
RELAY STARTER(9901) ... 469
Relay, Engine Air Heater Start ... 478
Relay, Glow Plug Start ... 488
Relay, Ignition ... 758
Relay, Starter ... 752
Relay, Starter (24V / 100A) (6068HDW75) (-637333) (- 637333) ... 744
Relay, Starter (637334 -) ... 746
Relay, Starter (Engine 6090HDW01) (637334 -) ... 732
Relays, Fuse Panel ... 760
Relief Valve (Reversing Fan) ... 518
Reman Alternator, 100 AMP (6090HDW01 / 6090HDW04) (- 637333) ... 664
Reman Camshaft ... 290, 292, 412

Página

Reman Complete Block Assembly ... 334
Reman Compressor (- 637333) ... 1006
Reman Compressor (6090HDW01 / 6090HDW04) (- 637333) ... 1002
Reman Connecting Rod ... 296
Reman Crankshaft ... 414
Reman Crankshaft-4701-6090HDW01-RE523262; RE554449 ... 294
Reman Cylinder Head ... 302, 422
Reman Fuel Injection Nozzle ... 380, 462
Reman Fuel Injection Pump ... 380
Reman Fuel Injection Pump-1603-6090HDW01-RE523262; RE554449 ... 258
Reman Injection Nozzle-1603-6090HDW01-RE523262; RE554449 ... 258
Reman Oil Pump ... 300, 420
Reman Starter Motor ... 276
Reman Starter Motor 12V ... 360
Reman Starter Motor-3005-6090HDW01-RE523262; RE554449 ... 274
Reman Transmission ... 162
Reman Turbocharger ... 310
Reman Turbocharger-65VS-6068HDW75-RE534289 ... 432
Reman Water Pump ... 410
Reman Water Pump-2001-6090HDW01-RE523262; RE554449 ... 264
Replacement Circle Frame Teeth ... 1358
Replacement Engine (6090HDW01) ... 364
RESERVOIR, HYDRAULIC ... 1234
RESERVOIR, WINDSHIELD WASHER (FULL HEIGHT CAB) (- 639287) ... 906
RESERVOIR, WINDSHIELD WASHER (LOW PROFILE CAB) (- 639287) ... 902
Reservoir, Windshield Washer, Full Height Cab (639288 -) ... 908
Reservoir, Windshield Washer, Low Profile Cab (639288 -) ... 904
Resistor, Alternator Excitation ... 760
Resistor, Blower Speed ... 998, 1000
Restriction Switch, Differential Lock Filter ... 132
Restriction Switch, Transmission Filter ... 174
Restrictor, Coolant, Air Conditioning ... 994
Retainer, Main Frame ... 844
Reverse Fan Drive Solenoid Valve ... 518
Right 4 Function Control Valve ... 1090
Right 5 Function Control Linkage ... 936
Right 5 Function Control Valve ... 1094
Right 5 Function Control Valve Kit, Scarifier ... 1142
Right 5 Function Control Valve, Mid Mounted Scarifier ... 1096
Right 6 Function Control Linkage ... 940
Right 6 Function Control Valve ... 1100
Right 6 Function Control Valve Kit, Scarifier ... 1146
Right 7 Function Control Linkage ... 944
Right 7 Function Control Valve ... 1104
Right 7 Function Control Valve Kit (Auxiliary Without Float) ... 1150
Right Armrest Harness ... 774
Right Auxiliary Valve Section With Float, Standard Controls ... 1134
Right Auxiliary Valve Section Without Float, Standard Controls ... 1138
RIGHT BLADE LIFT CONTROL, 4 FUNCTION (EH) (GRADE PRO) ... 950
RIGHT BLADE LIFT CONTROL, 5 FUNCTION (EH) (GRADE PRO) ... 954
Right Blade Lift Valve Section, Standard Controls ... 1108
RIGHT FIVE FUNCTION CONTROLS (EH) (GRADE PRO) ... 954
RIGHT FOUR FUNCTION CONTROLS (EH) (GRADE PRO) ... 950
Right Front Wheel Hub ... 122
Right Main Hydraulic Control Valve Inlet and Outlet Sections (Standard Controls) ... 1124
Right Moldboard Extension (24 in. With 5/8 in. Hardware) ... 1280
Right Moldboard Extension (27 in. With 3/4 in. Hardware) ... 1288
Right Moldboard Extension (27 in. With 5/8 in. Hardware) ... 1284
Right Side Rear Fenders ... 1040
Rim, Wheel (10 in. X 24 in.) (For 14X24 or 14R24 Tires) (Split Rim) ... 98
Rim, Wheel (13 in. X 25 in.) (For 17.5X25 or 17.5R25 Tires) ... 100
Rim, Wheel (14 in. X 25 in.) (For 17.5 X 25 or 17.5R25 Tires) (Split Rim) ... 94
Rim, Wheel (9 in. X 24 in.) (For 14X24 or 14R24 Tires) (One Piece) ... 96
RING GEAR, FLYWHEEL 1520 ... 256
RING GEAR, FLYWHEEL 1530 ... 379
RING KIT, PISTON (4801) ... 296
RING KIT, PISTON (4834) ... 416
RING KIT, PISTON (9901) ... 348
Ripper Control Linkage (Fifth Function LH) ... 938
Ripper Control Valve Kit (Fifth Function LH) ... 1144
RIPPER CONTROLS, LEFT 5 FUNCTION (EH) (GRADE PRO) ... 956
Ripper Hydraulic Hoses ... 1482
Ripper Hydraulic Hoses Kit ... 1484
Ripper Teeth, Ripper / Scarifier ... 1452
Ripper Valve Section (Grade Pro) (Components) ... 1202

Índice alfabético - continuação

Página

Ripper Valve Section, Standard Controls 1132
Ripper Valve, Left 6 Function Control Valve 1102
Ripper Valve, Left 7 Function Control Valve 1106
Ripper, Rear 1452
Ripper, Rear, Valve, Left 5 Function Control Valve.... 1098
Ripper/Rear Scarifier Hydraulic Hose Kit 1484
Ripper/Scarifier Cylinder, Rear Components.... 1512
Ripper/Scarifier Valve, Electrohydraulic 6 Function Valve (Front) (Grade Pro) 1172
Ripper/Scarifier Valve, Electrohydraulic 6 Function Valve (Front) (Mid Mounted Scarifier) (Grade Pro)....1174
Ripper/Scarifier Valve, Electrohydraulic 8 Function Valve (Front) (Grade Pro) 1180
Ripper/Scarifier Valve, Rear, Electrohydraulic 5 Function Valve (Rear) (Grade Pro) 1170
Ripper/Scarifier Valve, Rear, Electrohydraulic 6 Function Valve (Rear) (Grade Pro) 1176
Ripper/Scarifier Valve, Rear, Electrohydraulic 7 Function Valve (Rear) (Grade Pro) 1178
ROCKER ARM (4901) (HDW01).... 298
Rocker Arm Cover Gasket-1102-6090HDW01-RE523262; RE554449 252
ROCKER ARM, SHAFT, TAPPET, PUSH ROD (4905) 418
ROD BEARING KIT, CONNECTING (9901).... 327
ROD BEARINGS, CONNECTING (4801) 296
ROD, FAN DOOR HOLD OPEN.... 510
ROD, PUSH (4901) HDW01.... 298
Roof Wiring Harness 784
Roof Work Lights, Front and Rear.... 694
ROOF WORK LIGHTS, SIDE.... 696
ROOF, CAB 900
ROPS, Enclosure W/ Doors And Opening Windows (Complete) (Grade Pro) 862
ROPS, LOW PROFILE ENCLOSURE W/ DOORS AND FIXED WINDOWS (COMPLETE).... 858
ROPS, Low Profile Enclosure W/ Doors And Opening Windows (Complete) (Standard Controls).... 860
ROPS, Low Profile W/ Doors And Opening Side/Fixed Front Windows (Complete) 864
Rotary Ejector Precleaner (Engine 6068HDW75) 534
Rotary Ejector Precleaner (Engines 6090HDW01 / 6090HDW04).... 532
Rotary Manifold (654768 -).... 1392
ROTARY MANIFOLD HYDRAULIC HOSES (GRADE PRO).... 1418
ROTARY MANIFOLD SENSOR 838
Rotary Manifold, Grade Pro (- 654767).... 1390
Rotary Manifold, Standard Controls (- 654767).... 1388

S

Saddle Frame.... 1352
Saddle Lock Pin.... 1444
Saddle Lock Pin Hoses 1434
SAT (Satellite) Antenna, JDLink™.... 1240
Scarifier Boom, 105 INCH 1474
Scarifier Boom, 97 INCH 1468
Scarifier Boom, Front Lift Group.... 1460
Scarifier Boom, Front Mounted Dozer Blade Kit, 105 in.... 1470
Scarifier Boom, Front Mounted Dozer Blade Kit, 97 INCH.... 1472
Scarifier Boom, Front Mounted Scarifier Kit 1450
SCARIFIER CONTROL LINKAGE (FIFTH FUNCTION RIGHT).... 936
Scarifier Control Valve Kit, Fifth Function RH....1142
SCARIFIER CONTROL, RIGHT 5 FUNCTION (EH) (GRADE PRO) 954
Scarifier Cylinder Components.... 1510
Scarifier Cylinder Components, Mid Mounted 1514
Scarifier Cylinder, Rear, Hose Kit 1484
SCARIFIER HOSES, FRONT (- 636394).... 1476
SCARIFIER HOSES, FRONT (636395 -).... 1478
SCARIFIER HOSES, MIDDLE 1486
Scarifier Hydraulic Hoses (Rear).... 1482
Scarifier Hydraulic Hoses, Rear Kit 1484
Scarifier Kit, Front Mounted.... 1450
Scarifier Kit, Hoses, Front.... 1480
Scarifier Plumbing 1482
Scarifier Teeth Kit, Rear.... 1456
SCARIFIER TEETH, REAR.... 1458
Scarifier Valve Kit, Sixth Function RH 1146
Scarifier Valve Section (Grade Pro) (Components).... 1202
Scarifier Valve Section, Mid Mounted, STD Controls, Components ..1130
Scarifier Valve Section, Standard Controls....1128
Scarifier Valve, Right 5 Function Control Valve 1094

Página

Scarifier Valve, Right 5 Function Control Valve, Mid Mounted Scarifier.... 1096
Scarifier Valve, Right 6 Function Control Valve 1100
Scarifier Valve, Right 7 Function Control Valve 1104
SCARIFIER, MID MOUNTED.... 1466
SCARIFIER, MID MOUNTED KIT 1464
Scarifier, Rear.... 1452
Scarifier/Ripper Valve, Electrohydraulic 6 Function Valve (Front) (Grade Pro) 1172
Scarifier/Ripper Valve, Electrohydraulic 6 Function Valve (Front) (Mid Mounted Scarifier) (Grade Pro)....1174
Scarifier/Ripper Valve, Electrohydraulic 8 Function Valve (Front) (Grade Pro) 1180
Scarifier/Ripper Valve, Rear, Electrohydraulic 5 Function Valve (Rear) (Grade Pro) 1170
Scarifier/Ripper Valve, Rear, Electrohydraulic 6 Function Valve (Rear) (Grade Pro) 1176
Scarifier/Ripper Valve, Rear, Electrohydraulic 7 Function Valve (Rear) (Grade Pro) 1178
Seal Kit, Articulation Cylinder 608
SEAL KIT, BLADE IMPACT VALVE.... 1398
SEAL KIT, BLADE LIFT CYLINDER.... 1436
SEAL KIT, BLADE SLIDE CYLINDER.... 1438
SEAL KIT, BLADE TILT CYLINDER 1440
Seal Kit, Charge Pump-YZ106549-YZ19237 204
Seal Kit, Charge Pump-YZ106549-YZ19238 236
SEAL KIT, CIRCLE DRIVE MOTOR (646096 -) 1448
Seal Kit, Circle Drive Motor, Single Input.... 1446
SEAL KIT, CIRCLE SIDE SHIFT CYLINDER.... 1442
SEAL KIT, FRONT STEERING CYLINDER 604
Seal Kit, Fuel Filter (790260 -)-81C6-6068HDW75-RE534289.... 440
SEAL KIT, FUEL INJECTOR CONNECTOR (9901) (HDW01) 339
SEAL KIT, HYDRAULIC OIL COOLER BYPASS VALVE 1160
SEAL KIT, HYDRAULIC PUMP DISCONNECT VALVE, COLD START (- 667937).... 1222
Seal Kit, Main Hydraulic Pump (- 667937) 1084
SEAL KIT, MID MOUNTED SCARIFIER CYLINDER.... 1514
SEAL KIT, REAR RIPPER/SCARIFIER CYLINDER 1512
Seal Kit, Reversing Fan Valve 518
Seal Kit, Rotary Manifold (654768 -) 1392
SEAL KIT, SCARIFIER CYLINDER.... 1510
SEAL KIT, SERVICE BRAKE VALVE 614
Seal Kit, Water Separator (- 789037)-81AL-6068HDW75-RE534289 438
Seal, Axle Housing Oil....110
Seal, Cab Door (Full Height Cab).... 884
SEAL, HVAC DUCTING 990
SEAL, REAR OIL (9901) 470
Sealed Switch Module, Grade Pro 794
Sealed Switch Module, Standard Controls.... 792
Seat (Premium) 972
Seat (Standard) 960
Seat Adjustment Kit, Seat Suspension - Grade Pro.... 968
Seat Adjustment Kit, Seat Suspension - Premium Seat.... 974
Seat Adjustment Kit, Seat Suspension - Standard Seat.... 962
Seat Base, Grade Pro Seat.... 966
Seat Base, Premium Seat 972
Seat Base, Standard Seat 960
Seat Belt, Grade Pro Seat.... 966
Seat Belt, Premium Seat 972
Seat Belt, Standard Seat 960
Seat Service Kits, Grade Pro.... 970
Seat Service Kits, Premium.... 976
Seat Service Kits, Standard Seat 964
Seat Suspension, Air Seat (Grade Pro).... 968
Seat Suspension, Air Seat, Premium 974
Seat Suspension, Standard Air Seat 962
Seat, Grade Pro.... 966
Secondary Monitor Mounting Kit 824
Secondary Steering (Grade Pro).... 574
Secondary Steering (Standard Controls).... 578
Secondary Steering Kit.... 576
Sediment Bowl, Fuel Filter (790260 -)-81C6-6068HDW75-RE534289 440
Selector, Transmission Gear 154
Selector, Transmission Gear, Grade Pro.... 156
Sender, Fuel - Fast Fill Fuel System 560
Sending Unit, Fuel Tank (- 643637).... 564
Sending Unit, Fuel Tank (643638 -).... 566
Sensor, Air Filter Restriction (6068HDW75).... 530
Sensor, Air Filter Restriction (6090HDW01 / 6090HDW04) 528
Sensor, Air Pressure-6744-6068HDW75-RE534289 436

Índice alfabético - continuação

Página

Sensor, Air Temperature-4301-6090HDW01-RE523262; RE554449 ... 286
Sensor, Air Temperature-6744-6068HDW75-RE534289 ... 436
Sensor, Cab Door, Opening Front Window Kit (627545 -) ... 898
SENSOR, CRANKSHAFT POSITION (4601) ... 290
SENSOR, CRANKSHAFT POSITION (4606) ... 292
SENSOR, DRAFT FRAME PITCH AND ROLL ... 838
Sensor, Engine Speed-6744-6068HDW75-RE534289 ... 436
Sensor, Fan Pressure ... 518
Sensor, Harness ... 820
Sensor, Lower Wiper Disable ... 920
Sensor, Magnetic Pick-Up-6744-6068HDW75-RE534289 ... 436
SENSOR, MAINFALL ANGLE ... 838
SENSOR, MAP (1701) ... 260
Sensor, Pressure, Secondary Steering (Standard Controls) ... 578
SENSOR, REAR STEERING (GRADE PRO) ... 832
SENSOR, REAR STEERING (STD CONTROLS) ... 830
SENSOR, ROTARY MANIFOLD ... 838
SENSOR, TEMPERATURE (1701) ... 260
Sensor, Temperature, Hydraulic Reservoir ... 1234
Sensor, Transmission ... 162
Sensor, Water in Fuel (790260 -)-81C6-6068HDW75-RE534289 ... 440
Sensor, Water In Fuel, Additional Filter (- 637333) ... 552
Sensor, Water in Fuel, Additional Filter (6090HDW01 / 6090HDW04) ... 550
Sensor, Water In Fuel, Additional Filter (637334 -) ... 554
Sensor, Wheel Lean, Right Front Wheel ... 122
SEPARATOR PLATE, BRAKE ... 108
Serpentine Belt, 150 AMP Alternator ... 680
Service Brake Pedal and Valve ... 614
Service Brake Plumbing ... 616
Service Brakes ... 108
Service Doors ... 1016
SERVICE ENGINE (9901) (HDW75) ... 476
SERVICE ENGINE (9901) (TN054) ... 364
SERVICE KIT, WATER PUMP INSERT ... 471
SERVICE PARTS ASSEMBLY (9901) (HDW75) ... 472
SEVEN FUNCTION CONTROL VALVE, LEFT ... 1106
Seven Function Control Valve, Rear Electrohydraulic (Grade Pro) ... 1178
SEVEN FUNCTION CONTROL VALVE, RIGHT ... 1104
Seventh Function Control Linkage (Left) (Auxiliary W/O Float) ... 946
Seventh Function Control Linkage (Right) (Auxiliary W/O Float) ... 944
Seventh Function Control Valve Kit (Left) (Auxiliary W/O Float) ... 1152
Seventh Function Control Valve Kit (Right) (Auxiliary W/O Float) ... 1150
SHAFT, DRIVE, FINAL DRIVE AND TANDEM PIVOT ... 106
SHAFT, ROCKER ARM (4901) (HDW01) ... 298
Shank And Teeth, Mid Mounted Scarifier Kit ... 1464
Shank, Front Mounted Scarifier Kit ... 1450
SHANK, MID MOUNTED SCARIFIER ... 1466
Shank, Rear Ripper / Scarifier ... 1452
SHANK, REAR SCARIFIER ... 1458
Shank, Rear Scarifier Kit ... 1456
Shields and Covers, Topcon ... 1034
Shields, Front Frame ... 1018
SHIFT CYLINDER HOSES, BLADE (GRADE PRO) ... 1414
Shift Cylinder Hoses, Blade (Standard Controls) ... 1412
Shifter, Transmission Gear ... 154
Shifter, Transmission Gear, Grade Pro ... 156
SHIM, BLADE LIFT CYLINDER ... 1436
SHIM, CIRCLE SIDE SHIFT CYLINDER ... 1442
Shock Absorber Kit, Seat Suspension - Grade Pro ... 968
Shock Absorber Kit, Seat Suspension - Premium Seat ... 974
Shock Absorber Kit, Seat Suspension - Standard Seat ... 962
SHORT BLOCK (9901) ... 332, 336
SHORT BLOCK ASSEMBLY (9901) ... 464
Shroud, Fan (6068HDW75)(626426-) (626426 -) ... 506
Shroud, Fan Door ... 510
Shroud, Fan(634127-) (634127 -) ... 502
Shroud, Radiator(634127-) (634127 -) ... 502
SIDE CAB WORK LIGHTS ... 696
SIDE COVERS, MAIN FRAME ... 1020
SIDE SHIFT CYLINDER HOSES, CIRCLE (GRADE PRO) ... 1426
SIDE SHIFT CYLINDER HOSES, CIRCLE (STANDARD CONTROLS) ... 1424
SIDE SHIFT CYLINDER, CIRCLE ... 1442
Side Windows, Opening - Full Height Cab (627545 -) ... 896
SIGHT GAUGE, HYDRAULIC RESERVOIR ... 1234
SIGNAL LIGHTS, FRONT ... 686
Six Function Control Valve, Front Electrohydraulic (Grade Pro) ... 1172
Six Function Control Valve, Front Electrohydraulic (Mid Mounted Scarifier) (Grade Pro) ... 1174
SIX FUNCTION CONTROL VALVE, LEFT ... 1102
Six Function Control Valve, Rear Electrohydraulic (Grade Pro) ... 1176

Página

SIX FUNCTION CONTROL VALVE, RIGHT ... 1100
Sixth Function Auxiliary Hose, Front (Grade Pro) ... 1496
Sixth Function Auxiliary Hose, Front (Standard Controls) ... 1494
Sixth Function Control Linkage (Left) (Auxiliary W/ Float) ... 942
Sixth Function Control Linkage (Right) (Auxiliary W/ Float) ... 940
Sixth Function Control Valve Kit (Left) (Auxiliary W/ Float) ... 1148
Sixth Function Control Valve Kit, Right, Scarifier ... 1146
SIXTH FUNCTION, REAR AUXILIARY HOSES (SIXTH FUNCTION) (GRADE PRO) ... 1506
SIXTH FUNCTION, REAR AUXILIARY HOSES (STANDARD CONTROLS) ... 1504
SIXTH STAGE SHAFT ASSEMBLY (YZ106680)-YZ106680-YZ19237 ... 188
SIXTH STAGE SHAFT ASSEMBLY (YZ106680)-YZ106680-YZ19238 ... 222
Sleeve, Front Grade Pro Valve Connectors ... 782
Sleeve, Fuel Hose (- 637333) ... 546
Sleeve, Fuel Hose (6090HDW01 / 6090HDW04) ... 544
Sleeve, Fuel Hose (637334 -) ... 548
Sleeve, Shifter Lock ... 154
Sleeve, Shifter Lock, Grade Pro ... 156
Slide Control Kit, Grade Pro Seat ... 970
Slide Control Kit, Premium Seat ... 976
Slide Control Kit, Standard Seat ... 964
SLIDE CYLINDER, BLADE ... 1438
Slide Puck Kit, Grade Pro Seat ... 970
Slide Puck Kit, Premium Seat ... 976
Slide Puck Kit, Standard Seat ... 964
Slide Spring Kit, Grade Pro Seat ... 970
Slide Spring Kit, Premium Seat ... 976
Slide Spring Kit, Standard Seat ... 964
Slip Clutch, Circle Drive Gearbox (- 646095) ... 1378
Slip Clutch, Circle Drive Gearbox (646096 -) ... 1380
Slope Sensor, Topcon, Harness ... 1310
Slow Moving Vehicle Sign ... 1082
SMV SIGN ... 1082
SNOW LIGHT BRACKET WIRING HARNESS ... 702
Snow Light Brackets ... 702
Snow Light, balderson Lift, Dozer blade, Front Scarifier, Mounting ... 1346
Solenoid Valve (Reversing Fan) ... 518
SOLENOID VALVE 24V-YZ501988-YZ19237 ... 206
SOLENOID VALVE 24V-YZ501988-YZ19238 ... 242
SOLENOID VALVE, HYDRAULIC PUMP DISCONNECT, COLD START (COMPLETE) (- 667937) ... 1218
SOLENOID VALVE, HYDRAULIC PUMP DISCONNECT, COLD START (Components) (- 667937) ... 1222
SOLENOID VALVE-YZ107201-YZ19237 ... 196
SOLENOID VALVE-YZ107201-YZ19238 ... 228
SOLENOID, BLADE IMPACT VALVE ... 1398
Solenoid, coil-YZ107201-YZ19237 ... 196
Solenoid, coil-YZ107201-YZ19238 ... 228
Solenoid, Park Brake-YZ106537-YZ19237 ... 194
Solenoid, Park Brake-YZ106540-YZ19238 ... 230
Sound Absorption (Engine) ... 1028
SPACER, FAN ... 510
SPEAKER GRILLE (FULL HEIGHT CAB) ... 878
SPEAKER GRILLE (GRADE PRO) ... 876
Speaker Grille (Low Profile Cab -STD Controls) ... 874
Speakers (- 635613) ... 1046
Speakers (635614 -) ... 1048
Speakers Kit ... 1054
Speakers Kit (- 06 March 2011) ... 1050
Speakers Kit (07 March 2011 -) ... 1052
SPEED CONTROL PEDAL, ENGINE (GRADE PRO) ... 522
SPEED CONTROL PEDAL, ENGINE (STANDARD) ... 520
Speed Sensor Wiring Harness ... 834
Speed Sensor Wiring Harness (667938 -) ... 836
Spindle, Steering (LEFT) ... 124
SPIRAL BEVEL ASSEMBLY 4.364 (RE35708)-RE35708-YZ18885 ... 134
Splash Guard, Left Rear Fender ... 1042
Splash Guard, Right Rear Fender ... 1040
Splash Guards, Rear Fender Kit ... 1044
Spring Kit, Grade Pro Seat ... 970
Spring Kit, Premium Seat ... 976
Spring Kit, Standard Seat ... 964
Spring, Harness ... 820
Sprocket, Axle Drive ... 110
SPROCKET, DRIVE ... 106
Standard Blade Inserts ... 1366
Standard Circle Inserts (W/ Slip Clutch) ... 1362
Standard Circle Inserts (W/O Slip Clutch) ... 1360
Standard Control Linkages ... 934
Standard Seat Service Kits ... 964

Índice alfabético - continuação

Página

START AID, EITHER ... 480
STARTER (3008) ... 276
Starter Jumper Wiring Harness (6068HDW75)(-637333) (- 637333) ... 744
Starter Jumper Wiring Harness, Engine Wiring Harness ... 752
Starter Jumper Wiring Harness, Engine Wiring Harness (637334 -) ... 746
Starter Jumper Wiring Harness, Engine Wiring Harness (Engine 6090HDW01) (637334 -) ... 732
STARTER MOTOR (3008) ... 276
STARTER MOTOR (3059)-3059-6068HDW75-RE534289 ... 394
STARTER MOTOR KIT 9901 ... 360
Starter Motor-3005-6090HDW01-RE523262; RE554449 ... 274
Starter Relay (24V / 100A) (6068HDW75) (-637333) (- 637333) ... 744
STARTER RELAY (9901) ... 469
Starter Relay (Engine 6090HDW01) (637334 -) ... 732
STARTER RELAY-12V (9901) (HT067) ... 463
STARTING AID ... 408
STARTING AID (4397) ... 288
STATIONARY WINDOWS (LOW PROFILE CAB) ... 886
Steering Angle Harness ... 712, 726
Steering Angle Harness (667938 -) ... 714
Steering Column (Standard Controls) ... 580
Steering Column, Grade Pro ... 582
Steering Control, Rear, Right 5 Function (Grade Pro) ... 954
Steering Control, Right, 4 Function (Grade Pro) ... 950
STEERING CYLINDER, FRONT ... 602
STEERING CYLINDER, FRONT, COMPONENTS ... 604
Steering Cylinder, Rear Components ... 608
Steering Cylinder, Rear Pins ... 606
Steering Hoses (Grade Pro) ... 596
Steering Hoses (Standard Controls) ... 594
STEERING HYDRAULIC HOSES (GRADE PRO) ... 588
STEERING JOYSTICK, LEFT 4 FUNCTION (EH) (GRADE PRO) ... 952
STEERING JOYSTICK, LEFT 5 FUNCTION (EH) (GRADE PRO) ... 956
Steering Plumbing, Standard Controls ... 590
Steering Priority Valve ... 584
STEERING SENSOR, REAR (GRADE PRO) ... 832
STEERING SENSOR, REAR (STD CONTROLS) ... 830
Steering Spindle (LEFT) ... 124
Steering Spindle, Right ... 122
Steering System (Standard Controls) ... 580
Steering System, Grade Pro ... 582
STEERING VALVE (Standard Controls) ... 580
Steering Valve Section (Grade Pro) ... 1184
Steering Valve, Electrohydraulic 4 Function Valve (Rear) (Grade Pro) ... 1166
Steering Valve, Electrohydraulic 5 Function Valve (Rear) (Grade Pro) ... 1170
Steering Valve, Electrohydraulic 6 Function Valve (Rear) (Grade Pro) ... 1176
Steering Valve, Electrohydraulic 7 Function Valve (Rear) (Grade Pro) ... 1178
Steering Valve, Rear (Grade Pro) (Components) ... 1182
Steering Valve, Rear, Electrohydraulic 4 Function Valve (Rear) (Grade Pro) ... 1166
Steering Valve, Rear, Electrohydraulic 5 Function Valve (Rear) (Grade Pro) ... 1170
Steering Valve, Rear, Electrohydraulic 6 Function Valve (Rear) (Grade Pro) ... 1176
Steering Valve, Rear, Electrohydraulic 7 Function Valve (Rear) (Grade Pro) ... 1178
Steering Valve, Rear, Right 4 Function Control Valve ... 1090
Steering Valve, Rear, Right 5 Function Control Valve ... 1094
Steering Valve, Rear, Right 5 Function Control Valve, Mid Mounted Scarifier ... 1096
Steering Valve, Rear, Right 6 Function Control Valve ... 1100
Steering Valve, Rear, Right 7 Function Control Valve ... 1104
Steering Valve, Rear, STD Controls, Components ... 1112
STEERING WHEEL (Standard Controls) ... 580
Steering Wheel Center Cover, Grade Pro ... 582
Steering Wheel, Grade Pro ... 582
Steering, Front, Hydraulic Hoses (Grade Pro) ... 588
Steering, Rear, Control Linkage ... 934
Stem, Valve, Wheel (10 in. X 24 in.) (For 14X24 or 14R24 Tires) (Split Rim) ... 98
Stem, Valve, Wheel (13 in. X 25 in.) (For 17.5X25 or 17.5R25 Tires) ... 100
Stem, Valve, Wheel (14 in. X 25 in.) (For 17.5X25 or 17.5R25 Tires) (Split Rim) ... 94
Stem, Valve, Wheel (9 in. X 24 in.) (FOR 14X24 OR 14R24 TIRES) (One Piece) ... 96
Step, Bottom Guard ... 848

Página

Step, Tandem Housing ... 102
STEPS, CAB ... 978
Storage Compartment Net (Full Height Cab) ... 878
Storage Compartment Net (Grade Pro) ... 876
Storage Unit, Seat Back ... 960
STRAINER, HYDRAULIC RESERVOIR ... 1234
Strap, Alternator, 100 Amp (6068HDW75) (- 637333) ... 672
Strap, Alternator, 100 Amp (6068HDW75) (637334 -) ... 674
Strap, Alternator, 100AMP (6090HDW01 / 6090HDW04) (- 637333) ... 664
Strap, Alternator, 100AMP (6090HDW01 / 6090HDW04) (637334 -) ... 666
Strap, Alternator, 130 Amp (6068HDW75) (637334 -) ... 678
Strap, Alternator, 130Amp (6068HDW75) (- 637333) ... 676
Strap, Alternator, 130Amp (6090HDW01 / 6090HDW04) (- 637333) ... 668
Strap, Alternator, 130Amp (6090HDW01 / 6090HDW04) (637334 -) ... 670
STRAPS (9801) ... 448
STRAPS, LIFT (9801) ... 322
STRAPS, LIFT (9807) ... 323
Strobe Beacon ... 710
SUCTION CONTROL VALVE (169Z) ... 380
SUCTION CONTROL VALVE (9901) ... 329
Sun Visor, Front Window ... 1078
Sun Visor, Rear Window ... 1080
SUNSHADE, FRONT WINDOW ... 1078
SUNSHADE, REAR WINDOW ... 1080
SUPPORT, DEFROST HOSES ... 990
Support, Hood, 6068HDW91 ... 1014
Support, Hood, 6090HDW01 / 6090HDW04 ... 1012
Support, Monitor ... 1314
Supports, Engine Mounting (6068HDW75 / 6068HDW91) ... 542
SUPPORTS, ENGINE MOUNTING (6090HDW01 / 6090HDW04) ... 540
Surge Tank (6090HDW01/6090HDW04)(634127-) (634127 -) ... 504
Surge Tank(626426-) (626426 -) ... 508
Swash Plate, Main Hydraulic Pump (- 667937) ... 1084
Switch Box Module (Grade Pro) ... 832
Switch Box Module, Transmission Gear Selector ... 154
Switch Module, Sealed, Grade Pro ... 794
Switch Module, Sealed, Standard Controls ... 792
Switch, A/C And Heat Temperature Control ... 994
Switch, A/C And Heater Fan Speed ... 994
Switch, A/C And Heater ON/OFF ... 994
Switch, A/C Freeze Control ... 998, 1000
SWITCH, BATTERY DISCONNECT (1000 CCA BATTERIES) (6090HDW01 / 6090HDW04) ... 656
Switch, Battery Disconnect (1000 CCA) (6068HDW75) ... 660
Switch, Battery Disconnect (1400 CCA) (6090HDW01 / 6090HDW04) ... 658
Switch, Battery Disconnect (1400 CCA) (Engine 6068HDW75) ... 662
SWITCH, BLADE IMPACT (GRADE PRO) ... 1402
SWITCH, BLADE IMPACT (STD CONTROLS) ... 1400
Switch, Blade Impact System Kit (Grade Pro) ... 1396
Switch, Blade Impact System Kit (Standard Controls) ... 1394
SWITCH, BRAKE ACCUMULATOR PRESSURE ... 614
Switch, Brake Pressure ... 614
Switch, Defrost Control, Heating and Air Conditioning ... 996
Switch, Differential Lock (Standard Controls) ... 826
SWITCH, EH AUXILIARY CONTROLS (GRADE PRO) ... 958
SWITCH, ENGINE COMPARTMENT WORK LIGHTS ... 698
SWITCH, ENGINE SPEED CONTROL ON/OFF (GRADE PRO) ... 522
SWITCH, ENGINE SPEED CONTROL ON/OFF (STANDARD) ... 520
SWITCH, ENGINE SPEED CONTROL SET (GRADE PRO) ... 522
SWITCH, ENGINE SPEED CONTROL SET (STANDARD) ... 520
SWITCH, FILTER RESTRICTION, MAIN HYDRAULIC FILTER ... 1232
Switch, Float, Grade Pro ... 768
Switch, Heated Seat - Grade Pro Seat ... 966
Switch, Heated Seat - Premium Seat ... 972
SWITCH, HI-LOW BEAM (GRADE PRO) ... 828
Switch, Hi-Low Beam (Standard Controls) ... 826
Switch, Horn (Standard Controls) ... 826
Switch, Horn, Grade Pro ... 768
SWITCH, MAIN HYD FILTER PRESSURE ... 1232
Switch, Restriction, Differential Lock Filter ... 132
Switch, Restriction, Transmission Filter ... 174
SWITCH, SADDLE LOCKING PIN INDICATOR ... 1444
Switch, Temperature, Heating and Air Conditioning ... 996
Switch, Transmission Gear Selector ... 154
SWITCH, TURN SIGNAL (GRADE PRO) ... 828
Switch, Turn Signal (Standard Controls) ... 826
Switches, Front Console (Standard Controls) ... 826
Swivel Elbow, Main Pump Sampling Port (667938 -) ... 1220

Índice alfabético - continuação

Página

Swivel, Grade Pro (- 654767) ... 1390
Swivel, Standard Controls (- 654767) ... 1388
Swtich, Differential Lock, Grade Pro ... 768

T

TAIL LIGHT WIRING HARNESS ... 690
Tail Lights ... 690
Tandem Drive and Planetary ... 104
Tandem Drive Chain ... 110
Tandem Housing ... 102
TANDEM PIVOT ... 106
Tandem Pivots Grease Lines Kit ... 128
Tank, Coolant Heater Diesel Fired Kit 10 KW (6.8 L) (For Russia) ... 494
TANK, COOLANT HEATER, DIESEL FIRED (6068HDW75) ... 492
Tank, Coolant Heater, Diesel Fired (6090HDW01 / 6090HDW04) ... 490
Tank, Engine Coolant Heater (120V) (6090HDW01 / 6090HDW04) ... 484
Tank, Fuel (- 643637) ... 564
Tank, Fuel (643638 -) ... 566
Tank, Fuel Fired Coolant Heater (For Russia) ... 482
Tank, Oil ... 1234
Tank, Surge (6090HDW01/6090HDW04)(634127-) (634127 -) ... 504
Tank, Surge(626426-) (626426 -) ... 508
TANK, WINDSHIELD WASHER (FULL HEIGHT CAB) (- 639287) ... 906
TANK, WINDSHIELD WASHER (LOW PROFILE CAB) (- 639287) ... 902
Tank, Windshield Washer, Full Height Cab (639288 -) ... 908
Tank, Windshield Washer, Low Profile Cab (639288 -) ... 904
TAPPET (4901) (HDW01) ... 298
TAPPET, PUSH ROD, ROCKER ARM, SHAFT (4905) ... 418
Teeth and Shank, Mid Mounted Scarifier Kit ... 1464
Teeth, Front Mounted Scarifier Kit ... 1450
TEETH, MID MOUNTED SCARIFIER ... 1466
TEETH, REAR SCARIFIER ... 1458
Teeth, Rear Scarifier Kit ... 1456
Teeth, Replacement, Circle Frame ... 1358
Teeth, Ripper / Scarifier ... 1452
Temperature Control Panel, Cab ... 994
TEMPERATURE SENSOR (1701) ... 260
TEMPERATURE SENSOR, AIR (1797) ... 382
Temperature Sensor, Hydraulic Reservoir ... 1234
Temperature Sensor-8902-6090HDW01-RE523262; RE554449 ... 318
TEMPERATURE SWITCH PLUG (6698) ... 434
Temperature Switch, Heating and Air Conditioning ... 996
TENSIONER (8724) ... 444
Tensioner, Belt-6298-6090HDW01-RE523262; RE554449 ... 308
Thermocouple-6744-6068HDW75-RE534289 ... 436
THERMOSTAT (2201) (HDW01) ... 266
THERMOSTAT (2255) ... 388
THERMOSTAT COVER (2107) ... 265
THERMOSTAT COVER (2154) ... 387
THERMOSTAT HOUSING (3903) ... 282
THERMOSTAT HOUSING (3926) ... 404
THIRD STAGE SHAFT ASSEMBLY (YZ106563)-YZ106563-YZ19237 ... 182
THIRD STAGE SHAFT ASSEMBLY (YZ106563)-YZ106563-YZ19238 ... 216
THRUST BEARING (9901) ... 452
THRUST BEARING KIT (9901) ... 328, 452
Thrust Bearing, Crankshaft-4701-6090HDW01-RE523262; RE554449 ... 294
THRUST BEARING, MAIN (9901) ... 453
Tie Rod End, Front Axle ... 120
Tie Rod End, Right Front Wheel Hub ... 122
Tie Rod, Front Axle ... 120
TILT CONSOLE WIRING HARNESS, FRONT (GRADE PRO) ... 788
TILT CONSOLE WIRING HARNESS, FRONT (STANDARD CONTROLS) ... 786
TILT CYLINDER HOSES, BLADE (GRADE PRO) ... 1414
Tilt Cylinder Hoses, Blade (Standard Controls) ... 1412
TILT CYLINDER, BLADE ... 1440
TILT FRAME, BLADE ... 1354
TILT STEERING CONSOLE (GRADE PRO) ... 926
TILT STEERING CONSOLE (STD CONTROLS) ... 924
TIMER, DIESEL FIRED COOLANT HEATER (6068HDW75) ... 492
Timer, Diesel Fired Coolant Heater (6090HDW01 / 6090HDW04) ... 490
Timer, Diesel Fired Coolant Heater Kit 10 KW (6.8 L) (For Russia) ... 494
TIMING GEAR COVER (7701) ... 312
TIMING GEAR COVER AND WATER PUMP (4436) ... 410
Tool Box ... 1076
Toolbar, Mid Mounted Scarifier Kit ... 1464
TopCon Advanced Display Unit (Non-Video) ... 818
TopCon Advanced Display Unit (Non-Video) Wiring Harness ... 818
TopCon Advanced Display Unit (Video) ... 816
TopCon Advanced Display Unit (Video) Wiring Harness ... 816
Topcon Attachment Mounting ... 1348
Topcon Attachment, Mounting ... 1348
Topcon Bracket ... 1348
Topcon Bracket, Mounting ... 1340, 1342, 1344, 1346, 1348
TopCon Cab Trim ... 880
TopCon Covers and Shields ... 1034
Topcon Draft Frame Harness ... 1310
Topcon Electrical Controller ... 1310
Topcon Front Platform Harness ... 1310
Topcon Hole Cover Label ... 1310
Topcon MCR3 Breakout Harness ... 1310
Topcon Moldboard Antenna Mounting Bracket (3/4 in Hardware) ... 1292
Topcon Moldboard Antenna Mounting Bracket (5/8 in Hardware) ... 1298
Topcon Moldboard Antenna Mounting Bracket W/ 4 in EXT (3/4 in Hardware) ... 1294
Topcon Moldboard Antenna Mounting Bracket W/ 4 in EXT (5/8 in Hardware) ... 1300
Topcon Moldboard Antenna Mounting Bracket W/ 6 in, Cutting Edge (5/8 in Hardware) ... 1306
Topcon Moldboard Antenna Mounting Bracket W/ 8 in Cutting Edge (3/4 in Hardware) ... 1296
Topcon Moldboard Antenna Mounting Bracket W/ 8 in Cutting Edge W/ 4 in EXT (5/8 in Hardware) ... 1302
Topcon Moldboard Antenna Mounting Bracket W/ 8 in, Cutting Edge (5/8 in Hardware) ... 1308
Topcon Moldboard Antenna Mounting Bracket W/ 8 in. Cutting Edge W/ 4 in. EXT (3/4 in. Hardware) ... 1304
TopCon Monitor Advanced Display Unit ... 816
TopCon Monitor Advanced Display Unit (Non-Video) ... 818
TopCon Monitor Advanced Display Unit, Video ... 816
Topcon Slope Sensor Harness ... 1310
Topcon Wiring Harness ... 1310
Topcon, Harness, Draft Frame ... 1310
Topcon, Harness, Front Platform ... 1310
Topcon, Harness, MCR3 Breakout ... 1310
Topcon, Harness, Slope Sensor ... 1310
Torsional Isolator ... 160
Trace Tube Storage, Front Push Block ... 1330
Trace Tube Storage, Front Scarifier ... 1332
Trace Tube Storage, Midmount Scarifier ... 1334
Trace Tube Storage, Snowlight W/ Blade ... 1336
Trace Tube Storage, W/O Front Scarifier ... 1338
Trademarks and Labels, English ... 626
Trademarks and Labels, French ... 630
Trademarks and Labels, Russian ... 634
Transducer, Secondary Steering (Standard Controls) ... 578
Transducer, Secondary Steering Kit ... 576
Transfer Pump, Fuel (- 789037)-3713-6068HDW75-RE534289 ... 400
Transmission ... 162
TRANSMISSION CHARGE PUMP GROUP (YZ106549)-YZ106549-YZ19237 ... 204
TRANSMISSION CHARGE PUMP GROUP (YZ106549)-YZ106549-YZ19238 ... 236
Transmission Control Unit ... 158
Transmission Control Unit Mounting Bracket ... 158
Transmission Cooler Hoses ... 500
Transmission Diagnostic Fittings ... 172
Transmission Filter ... 174
TRANSMISSION FRONT HSG-YZ106539-YZ19238 ... 238
Transmission Gear Selector, Grade Pro ... 156
Transmission Gear Selector, Standard Controls ... 154
Transmission Lines and Fittings ... 166
Transmission Mounting Parts ... 164
Transmission Oil Cooler (6068HDW75)(626426-) (626426 -) ... 506
Transmission Oil Cooler Hoses (6090HDW01/6090HDW04)(634127-) (634127 -) ... 504
Transmission Oil Cooler Hoses(626426-) (626426 -) ... 508
Transmission Oil Cooler(634127-) (634127 -) ... 502
TRANSMISSION OIL DIAGNOSTIC FITTING (6068HDW75) ... 642
Transmission Oil Diagnostic Fitting (6090HDW01 / 6090HDW04) ... 644
TRANSMISSION OUTPUT GROUP(YZ106448)-YZ106448-YZ19237 ... 190
TRANSMISSION OUTPUT GROUP(YZ106448)-YZ106448-YZ19238 ... 224
TRANSMISSION REAR HSG-YZ106536-YZ19238 ... 240
TRANSMISSION SECOND STAGE ASSEMBLY (YZ106765)-YZ106765-YZ19237 ... 180
TRANSMISSION SECOND STAGE ASSEMBLY (YZ106765)-YZ106765-YZ19238 ... 214
Transmission Sensor ... 162
Transmission Valve Guards ... 1030

Índice alfabético - continuação

Página

Transmission Wiring Harness ... 754
Transmission Wiring Harness and Connectors ... 756
Transmission, Reman ... 162
TRAVEL ALARM ... 1070
TRAY, CAB ... 992
TRAY, TOOLBOX ... 1076
Trim Panels, Cab (Grade Pro) ... 876
TRIM, CAB (FULL HEIGHT CAB) ... 878
Trim, Cab (Low Profile - STD Controls) ... 874
Tube, EGR-8902-6090HDW01-RE523262; RE554449 ... 318
TUBE, OIL PUMP INTAKE (5024) ... 420
Tube, Rotary Ejector Precleaner (6068HDW75) ... 534
TUBE, ROTARY EJECTOR PRECLEANER (6090HDW01 / 6090HDW04) ... 532
TUBE, THERMOSTAT HOUSING (3926) ... 404
TUBE, WATER PUMP BYPASS 2107 ... 265
TURBO AIR INLET (5497) ... 424
TURBO OIL SUPPLY LINE (5912) ... 306
TURBOCHARGER 6511 ... 310
Turbocharger-65VS-6068HDW75-RE534289 ... 432
TURN LIGHT WIRING HARNESS, FRONT ... 712
TURN LIGHT WIRING HARNESS, FRONT (667938 -) ... 714
TURN LIGHT WIRING HARNESS, FRONT (CONNECTORS) ... 728
TURN SIGNAL LIGHTS, LED ... 690
TURN SIGNAL SWITCH (GRADE PRO) ... 828
Turn Signal Switch (Standard Controls) ... 826

U

UNIVERSAL JOINT, DRIVESHAFT ... 114

V

VALVE , CONTROL (9901) ... 455
VALVE ASSEMBLY (YZ106602)-YZ106602-YZ19237 ... 200
VALVE BODY ASSEMBLY (YZ120442)-YZ120442-YZ18885 ... 152
VALVE CONTROL GROUP (YZ106603)-YZ106603-YZ19237 ... 198
VALVE CONTROL GROUP (YZ106603)-YZ106603-YZ19238 ... 232
Valve Cover, Rear, Grade Pro ... 1024
Valve Cover-1102-6090HDW01-RE523262; RE554449 ... 252
VALVE EGR, GASKET KIT (9901) ... 458
VALVE GUARD, TRANSMISSION ... 1030
Valve Harness, Rear Grade Pro ... 780
Valve Kit, Auxiliary W/ Float (Sixth Function LH) ... 1148
Valve Kit, Auxiliary W/O Float (Seventh Function Left) ... 1152
Valve Kit, Auxiliary W/O Float (Seventh Function Right) ... 1150
VALVE KIT, ELECTROHYDRAULIC AUXILIARY (GRADE PRO) ... 1204
VALVE KIT, ONE HAND BLADE LIFT KIT ... 1154
Valve Kit, Ripper (Fifth Function LH) ... 1144
Valve Kit, Scarifier, Fifth Function RH ... 1142
Valve Kit, Scarifier, Sixth Function RH ... 1146
Valve Mount, Front Electrohydraulic (Grade Pro) ... 1162
Valve Mount, Rear Electrohydraulic (Grade Pro) ... 1164
VALVE MOUNTING BRACKETS, MAIN CONTROL ... 1088
Valve Section, Auxiliary (Grade Pro) (Components) ... 1202
Valve Section, Blade Lift (Grade Pro) (Components) ... 1186
Valve Section, Blade Side Shift (Grade Pro) (Components) ... 1192
Valve Section, Blade Side Shift, STD Controls, Components ... 1118
Valve Section, Blade Tilt (Grade Pro) (Components) ... 1188
Valve Section, Blade Tilt, STD Controls, Components ... 1122
Valve Section, Circle Rotate (Grade Pro) (Components) ... 1190
Valve Section, Circle Rotate (STD Controls) (Components) ... 1120
Valve Section, Circle Side Shift (Grade Pro) (Components) ... 1196
Valve Section, Circle Side Shift, STD Controls, Components ... 1116
Valve Section, Inlet (Rear) (Grade Pro) (Components) ... 1198
Valve Section, Inlet And Outlet (Left) (STD Controls) ... 1126
Valve Section, Inlet And Outlet (Right) (STD Controls) ... 1124
Valve Section, Inlet, Electrohydraulic, Front, Components (Grade Pro) ... 1200
Valve Section, Left Auxiliary Valve With Float, STD Controls, Components ... 1136
Valve Section, Left Auxiliary, Without Float, STD Controls, Components ... 1140
Valve Section, Left Blade Lift, STD Controls, Components ... 1110
Valve Section, Mid Mounted Scarifier, STD Controls, Components ... 1130
Valve Section, Rear Steer Electrohydraulic (Grade Pro) (Components) ... 1182
Valve Section, Rear Steer, STD Controls, Components ... 1112
Valve Section, Right Auxiliary Valve With Float, STD Controls, Components ... 1134
Valve Section, Right Auxiliary, Without Float, STD Controls, Components ... 1138
Valve Section, Right Blade Lift, STD Controls, Components ... 1108
Valve Section, Ripper (Grade Pro) (Components) ... 1202
Valve Section, Ripper, STD Controls, Components ... 1132
Valve Section, Scarifier (Grade Pro) (Components) ... 1202
Valve Section, Scarifier, STD Controls, Components ... 1128
Valve Section, Steering (Grade Pro) (Components) ... 1184
Valve Section, Wheel Lean (Grade Pro) (Components) ... 1194
Valve Section, Wheel Lean, STD Controls, Components ... 1114
Valve Stem, Wheel (10 in. X 24 in.) (For 14X24 or 14R24 Tires) (Split Rim) ... 98
Valve Stem, Wheel (13 in. X 25 in.) (For 17.5X25 or 17.5R25 Tires) ... 100
Valve Stem, Wheel (14 in. X 25 in.) (For 17.5X25 or 17.5R25 Tires) (Split Rim) ... 94
Valve Stem, Wheel (9 in. X 24 in.) (FOR 14X24 OR 14R24 TIRES) (One Piece) ... 96
Valve, Auxiliary With Float, Left 6 Function Control Valve ... 1102
Valve, Auxiliary With Float, Left 7 Function Control Valve ... 1106
Valve, Auxiliary With Float, Right 6 Function Control Valve ... 1100
Valve, Auxiliary With Float, Right 7 Function Control Valve ... 1104
Valve, Auxiliary Without Float, Left 7 Function Control Valve ... 1106
Valve, Auxiliary Without Float, Right 7 Function Control Valve ... 1104
Valve, Auxiliary, Electrohydraulic 6 Function Valve (Rear) (Grade Pro) ... 1176
Valve, Auxiliary, Electrohydraulic 7 Function Valve (Rear) (Grade Pro) ... 1178
Valve, Auxiliary, Electrohydraulic 8 Function Valve (Front) (Grade Pro) ... 1180
VALVE, BLADE IMPACT ... 1398
Valve, Blade Lift (Grade Pro) (Components) ... 1186
Valve, Blade Lift, Electrohydraulic 4 Function Valve (Rear) (Grade Pro) ... 1166
Valve, Blade Lift, Electrohydraulic 5 Function Valve (Rear) (Grade Pro) ... 1170
Valve, Blade Lift, Electrohydraulic 6 Function Valve (Rear) (Grade Pro) ... 1176
Valve, Blade Lift, Electrohydraulic 7 Function Valve (Rear) (Grade Pro) ... 1178
Valve, Blade Lift, Left 5 Function Control Valve ... 1098
Valve, Blade Lift, Left 6 Function Control Valve ... 1102
Valve, Blade Lift, Left 7 Function Control Valve ... 1106
Valve, Blade Lift, Right 4 Function Control Valve ... 1090
Valve, Blade Lift, Right 5 Function Control Valve ... 1094
Valve, Blade Lift, Right 5 Function Control Valve, Mid Mounted Scarifier ... 1096
Valve, Blade Lift, Right 6 Function Control Valve ... 1100
Valve, Blade Lift, Right 7 Function Control Valve ... 1104
Valve, Blade Side Shift, Electrohydraulic 5 Function Valve (Front) (Grade Pro) ... 1168
Valve, Blade Side Shift, Electrohydraulic 6 Function Valve (Front) (Grade Pro) ... 1172
Valve, Blade Side Shift, Electrohydraulic 6 Function Valve (Front) (Mid Mounted Scarifier) (Grade Pro) ... 1174
Valve, Blade Side Shift, Electrohydraulic 8 Function Valve (Front) (Grade Pro) ... 1180
Valve, Blade Side Shift, Left 4 Function Control Valve ... 1092
Valve, Blade Side Shift, Left 5 Function Control Valve ... 1098
Valve, Blade Side Shift, Left 6 Function Control Valve ... 1102
Valve, Blade Side Shift, Left 7 Function Control Valve ... 1106
Valve, Blade Tilt, Electrohydraulic 5 Function Valve (Front) (Grade Pro) ... 1168
Valve, Blade Tilt, Electrohydraulic 6 Function Valve (Front) (Grade Pro) ... 1172
Valve, Blade Tilt, Electrohydraulic 6 Function Valve (Front) (Mid Mounted Scarifier) (Grade Pro) ... 1174
Valve, Blade Tilt, Electrohydraulic 8 Function Valve (Front) (Grade Pro) ... 1180
Valve, Blade Tilt, Left 4 Function Control Valve ... 1092
Valve, Blade Tilt, Left 5 Function Control Valve ... 1098
Valve, Blade Tilt, Left 6 Function Control Valve ... 1102
Valve, Blade Tilt, Left 7 Function Control Valve ... 1106
Valve, Check - A/C Evaporation (Engine 6068HDW75) (- 637333) (Engine 6068HDW75-) ... 1004
Valve, Check (Reversing Fan) ... 518
Valve, Check, A/C Evaporation (6090HDW01 / 6090HDW04) (- 637333) ... 1002
Valve, Circle Rotate, Electrohydraulic 5 Function Valve (Front) (Grade Pro) ... 1168
Valve, Circle Rotate, Electrohydraulic 6 Function Valve (Front) (Grade Pro) ... 1172

Índice alfabético - continuação

Página

Valve, Circle Rotate, Electrohydraulic 6 Function Valve (Front) (Mid Mounted Scarifier) (Grade Pro)....1174
Valve, Circle Rotate, Electrohydraulic 8 Function Valve (Front) (Grade Pro) 1180
Valve, Circle Rotate, Left 4 Function Control Valve.... 1092
Valve, Circle Rotate, Left 5 Function Control Valve.... 1098
Valve, Circle Rotate, Left 6 Function Control Valve....1102
Valve, Circle Rotate, Left 7 Function Control Valve....1106
Valve, Circle Side Shift, Electrohydraulic 5 Function Valve (Front) (Grade Pro) 1168
Valve, Circle Side Shift, Electrohydraulic 6 Function Valve (Front) (Grade Pro) 1172
Valve, Circle Side Shift, Electrohydraulic 6 Function Valve (Front) (Mid Mounted Scarifier) (Grade Pro)....1174
Valve, Circle Side Shift, Electrohydraulic 8 Function Valve (Front) (Grade Pro) 1180
Valve, Circle Side Shift, Right 4 Function Control Valve.... 1090
Valve, Circle Side Shift, Right 5 Function Control Valve.... 1094
Valve, Circle Side Shift, Right 5 Function Control Valve, Mid Mounted Scarifier.... 1096
Valve, Circle Side Shift, Right 6 Function Control Valve....1100
Valve, Circle Side Shift, Right 7 Function Control Valve....1104
VALVE, CONTROL COVERS (STANDARD).... 1022
Valve, Control, Electrohydraulic 4 Function (Rear) (Grade Pro).....1166
Valve, Control, Electrohydraulic 5 Function (Front) (Grade Pro) 1168
Valve, Control, Electrohydraulic 5 Function (Rear) (Grade Pro).....1170
Valve, Control, Electrohydraulic 6 Function (Front) (Grade Pro) 1172
Valve, Control, Electrohydraulic 6 Function (Front) (Mid Mounted Scarifier) (Grade Pro)....1174
Valve, Control, Electrohydraulic 6 Function (Rear) (Grade Pro).....1176
Valve, Control, Electrohydraulic 7 Function (Rear) (Grade Pro).....1178
Valve, Control, Electrohydraulic 8 Function (Front) (Grade Pro) 1180
Valve, Control, Front Cover, Grade Pro.... 1026
Valve, Directional (Reversing Fan).... 518
Valve, EGR-8902-6090HDW01-RE523262; RE554449.... 318
VALVE, ENGINE OIL BY-PASS (4601) 290
VALVE, ENGINE OIL BY-PASS (4606) 292
VALVE, EXHAUST (5101).... 302
VALVE, EXHAUST (5128).... 422
Valve, Expansion.... 998, 1000
VALVE, HYDRAULIC OIL COOLER BYPASS....1160
VALVE, HYDRAULIC PUMP DISCONNECT, COLD START (COMPLETE) (- 667937) 1218
VALVE, HYDRAULIC PUMP DISCONNECT, COLD START (Components) (- 667937).... 1222
VALVE, INTAKE (5101) 302
VALVE, INTAKE (5128) 422
Valve, Left Blade Lift, Left 4 Function Control Valve.... 1092
Valve, Left Blade Lift, STD Controls, Components....1110
VALVE, LEFT CONTROL (6 FUNCTION)....1102
Valve, Left Control, 4 Function 1092
Valve, Left Control, 5 Function 1098
Valve, Left Control, 7 Function 1106
Valve, Main Manifold, Steering.... 584
Valve, Rear Ripper, Left 5 Function Control Valve 1098
Valve, Rear Ripper/Scarifier, Electrohydraulic 5 Function Valve (Rear) (Grade Pro) 1170
Valve, Rear Ripper/Scarifier, Electrohydraulic 6 Function Valve (Rear) (Grade Pro) 1176
Valve, Rear Ripper/Scarifier, Electrohydraulic 7 Function Valve (Rear) (Grade Pro) 1178
Valve, Rear Steering, Electrohydraulic 4 Function Valve (Rear) (Grade Pro) 1166
Valve, Rear Steering, Electrohydraulic 5 Function Valve (Rear) (Grade Pro) 1170
Valve, Rear Steering, Electrohydraulic 6 Function Valve (Rear) (Grade Pro) 1176
Valve, Rear Steering, Electrohydraulic 7 Function Valve (Rear) (Grade Pro) 1178
Valve, Rear Steering, Right 4 Function Control Valve 1090
Valve, Rear Steering, Right 5 Function Control Valve 1094
Valve, Rear Steering, Right 5 Function Control Valve, Mid Mounted Scarifier.... 1096
Valve, Rear Steering, Right 6 Function Control Valve 1100
Valve, Rear Steering, Right 7 Function Control Valve 1104
Valve, Relief (Reversing Fan).... 518
Valve, Reversing Fan Drive.... 518
Valve, Right Blade Lift, STD Controls, Components 1108
Valve, Right Control, 4 Function.... 1090
Valve, Right Control, 5 Function, Mid Mounted Scarifier..... 1094, 1096
Valve, Right Control, 6 Function....1100
Valve, Right Control, 7 Function....1104
Valve, Ripper, Left 6 Function Control Valve 1102
Valve, Ripper, Left 7 Function Control Valve 1106
Valve, Ripper/Scarifier, Electrohydraulic 6 Function Valve (Front) (Grade Pro) 1172
Valve, Ripper/Scarifier, Electrohydraulic 6 Function Valve (Front) (Mid Mounted Scarifier) (Grade Pro)....1174
Valve, Ripper/Scarifier, Electrohydraulic 8 Function Valve (Front) (Grade Pro) 1180
Valve, Scarifier, Right 5 Function Control Valve 1094
Valve, Scarifier, Right 5 Function Control Valve, Mid Mounted Scarifier.... 1096
Valve, Scarifier, Right 6 Function Control Valve 1100
Valve, Scarifier, Right 7 Function Control Valve 1104
VALVE, SERVICE BRAKE.... 614
Valve, Solenoid (Reversing Fan).... 518
Valve, Solenoid-YZ107201-YZ19237 196
Valve, Solenoid-YZ107201-YZ19238 228
Valve, Steering Priority 584
Valve, Steering, Electrohydraulic 4 Function Valve (Rear) (Grade Pro) 1166
Valve, Steering, Electrohydraulic 5 Function Valve (Rear) (Grade Pro) 1170
Valve, Steering, Electrohydraulic 6 Function Valve (Rear) (Grade Pro) 1176
Valve, Steering, Electrohydraulic 7 Function Valve (Rear) (Grade Pro) 1178
VALVE, SUCTION CONTROL (169Z).... 380
VALVE, SUCTION CONTROL (9901).... 329
Valve, Water, Air Conditioning.... 994
Valve, Wheel Lean, Electrohydraulic 5 Function Valve (Front) (Grade Pro) 1168
Valve, Wheel Lean, Electrohydraulic 6 Function Valve (Front) (Grade Pro) 1172
Valve, Wheel Lean, Electrohydraulic 6 Function Valve (Front) (Mid Mounted Scarifier) (Grade Pro)....1174
Valve, Wheel Lean, Electrohydraulic 8 Function Valve (Front) (Grade Pro) 1180
Valve, Wheel Lean, Right 4 Function Control Valve 1090
Valve, Wheel Lean, Right 5 Function Control Valve 1094
Valve, Wheel Lean, Right 5 Function Control Valve, Mid Mounted Scarifier.... 1096
Valve, Wheel Lean, Right 6 Function Control Valve 1100
Valve, Wheel Lean, Right 7 Function Control Valve 1104
Vehicle Controller (Grade Pro) 804
Vehicle Mounting Brackets 1312
Vent, Cab Front Defrost Air Duct.... 932
VENTILATING HOSE (2901).... 272
VENTILATING HOSE (2943).... 392
VENTILATING SYSTEM 272
VGT 6511 310
Vibration Damper-1346-6090HDW01-RE523262; RE554449 254
VLV, SOLENOID-YZ501988-YZ19237 206
VLV, SOLENOID-YZ501988-YZ19238 242

W

WARNING ALARM (GRADE PRO).... 828
Warning Alarm (Standard Controls) 826
WARNING BEACON, STROBE 710
Water in Fuel Sensor (790260 -)-81C6-6068HDW75-RE534289 440
Water In Fuel Sensor, Additional Filter (- 637333) 552
Water in Fuel Sensor, Additional Filter (6090HDW01 / 6090HDW04) 550
Water In Fuel Sensor, Additional Filter (637334 -) 554
Water in Fuel Sensor-3502-6090HDW01-RE523262; RE554449.... 278
Water in Fuel Separator Kit, Additional (627691 -).... 558
Water in Fuel Separator, Kit, Additional (- 627690).... 556
WATER PUMP (4436).... 410
WATER PUMP BYPASS TUBE 2107.... 265
Water Pump Inlet.... 305
WATER PUMP INLET (5722).... 425
WATER PUMP INSERT SERVICE KIT 471
WATER PUMP KIT (9901).... 325
WATER PUMP PULLEY (2001) 386
Water Pump-2001-6090HDW01-RE523262; RE554449 264
Water Separator (- 789037)-81AL-6068HDW75-RE534289 438
WEIGHT, REAR MOUNTED 854
WET BRAKE GROUP (YZ104053)-YZ104053-YZ19237.... 192
WET BRAKE GROUP (YZ104053)-YZ104053-YZ19238.... 226
Wheel (10 in. X 24 in.) (For 14X24 or 14R24 Tires) (Split Rim).... 98
Wheel (13 in. X 25 in.).... 100
Wheel (13 in. X 25 in.) (For 17.5X25 or 17.5R25 Tires) 100
Wheel (14 in. X 25 in. Split Rim).... 94

Índice alfabético - continuação

Página

Wheel (14 in. X 25 in.) (For 17.5X25 or 17.5R25 Tires) (Split Rim).... 94
Wheel (9 in. X 24 in. One Piece) 96
Wheel (9 in. X 24 in.) (For 14X24 or 14R24 Tires) (One Piece) 96
Wheel Bearing, Front (LEFT) 124
Wheel Bearing, Front, Right 122
Wheel Hub, Front (LEFT) 124
Wheel Hub, Front, Right 122
Wheel Lean Bar 118
WHEEL LEAN CONTROL LINKAGE 934
WHEEL LEAN CONTROL, RIGHT 4 FUNCTION (EH) (GRADE PRO) 950
WHEEL LEAN CONTROL, RIGHT 5 FUNCTION (EH) (GRADE PRO) 954
Wheel Lean Cylinder 612
WHEEL LEAN CYLINDER COMPONENTS 612
Wheel Lean Cylinder Hoses (Grade Pro) 600
Wheel Lean Cylinder Hoses (Standard Controls) 598
Wheel Lean Cylinder Pins 610
Wheel Lean Sensor, Right Front Wheel 122
Wheel Lean Valve Section (Grade Pro) 1194
Wheel Lean Valve Section, Standard Controls 1114
Wheel Lean Valve, Electrohydraulic 5 Function Valve (Front) (Grade Pro) 1168
Wheel Lean Valve, Electrohydraulic 6 Function Valve (Front) (Grade Pro) 1172
Wheel Lean Valve, Electrohydraulic 6 Function Valve (Front) (Mid Mounted Scarifier) (Grade Pro) 1174
Wheel Lean Valve, Electrohydraulic 8 Function Valve (Front) (Grade Pro) 1180
Wheel Lean Valve, Right 4 Function Control Valve 1090
Wheel Lean Valve, Right 5 Function Control Valve 1094
Wheel Lean Valve, Right 5 Function Control Valve, Mid Mounted Scarifier 1096
Wheel Lean Valve, Right 6 Function Control Valve 1100
Wheel Lean Valve, Right 7 Function Control Valve 1104
WHEEL, STEERING (Standard Controls) 580
Wheel, Steering, Grade Pro 582
Wheels (Front 10 in. X 24 in.) (Rear 9 in. X 24 in.) (Split Rim) 98
WINDOW SHADE, REAR 1080
Window Wiper, Front, Full Height Cab (639288 -) 908
Window Wiper, Front, Low Profile Cab (639288 -) 904
Window Wiper, Rear, Full Height Cab (639288 -) 918
Window Wiper, Rear, Low Profile Cab (639288 -) 912
Window, Cab Door (Full Height Cab) 884
Window, Cab Door (Low Profile Cab) 882
Windows, Front Opening, Kit (627545 -) 898
WINDOWS, OPENING (LOW PROFILE CAB) 888
Windows, Opening Side and Fixed Front - Full Height Cab (627545 -) 896
WINDOWS, OPENING SIDE AND FIXED FRONT (LOW PROFILE CAB) 892
WINDOWS, STATIONARY (LOW PROFILE CAB) 886
Windshield Sun Visor 1078
WINDSHIELD WASHER RESERVOIR (FULL HEIGHT CAB) (- 639287) 906
WINDSHIELD WASHER RESERVOIR (LOW PROFILE CAB) (- 639287) 902
Windshield Washer Reservoir, Full Height Cab (639288 -) 908
Windshield Washer Reservoir, Low Profile Cab (639288 -) 904
WINDSHIELD WIPER DISABLE SENSOR, LOWER 920
WINDSHIELD WIPER, FRONT (FULL HEIGHT CAB) (- 639287) 906
WINDSHIELD WIPER, FRONT (LOW PROFILE CAB) (- 639287) 902
Windshield Wiper, Lower Front 914
WINDSHIELD WIPER, REAR (FULL HEIGHT CAB) (- 639287) 916
WINDSHIELD WIPER, REAR (LOW PROFILE CAB) (- 639287) 910
Wiper Arm, Windshield, Lower Front 914
WIPER BLADE, FRONT WINDSHIELD (FULL HEIGHT CAB) (- 639287) 906
WIPER BLADE, FRONT WINDSHIELD (LOW PROFILE CAB) (- 639287) 902
Wiper Blade, Front Windshield, Full Height Cab (639288 -) 908
Wiper Blade, Front Windshield, Low Profile Cab (639288 -) 904
WIPER BLADE, REAR WINDSHIELD (FULL HEIGHT CAB) (- 639287) 916
WIPER BLADE, REAR WINDSHIELD (LOW PROFILE CAB) (- 639287) 910
Wiper Blade, Rear Windshield, Full Height Cab (639288 -) 918
Wiper Blade, Rear Windshield, Low Profile Cab (639288 -) 912
Wiper Blade, Windshield, Lower Front 914
Wiper Cover, Front (Full Height Cab) 878
Wiper Cover, Front (Low Profile Cab - STD Controls) 874
Wiper Cover, Rear (Grade Pro) 876
Wiper Cover, Rear (Low Profile Cab - STD Controls) 874

Página

WIPER DISABLE SENSOR, LOWER WINDSHIELD 920
Wiper Housing, Front (Grade Pro) 876
WIPER HOUSING, REAR (FULL HEIGHT CAB) 878
Wiper Motor, Windshield, Lower Front 914
Wiper, Lower Front Windshield 914
WIRING HARNESS & INJECTION NOZZLE (169Z) 380
Wiring Harness (Engine 6090HDW01) (- 637333) 730
Wiring Harness (Engine 6090HDW01) (637334 -) 732
Wiring Harness And Connectors,Cab, Grade Pro 770
WIRING HARNESS BRACKET (8485) 442
Wiring Harness, A/C And Heater 994
Wiring Harness, Additional Fuel Filter (- 637333) 552
Wiring Harness, Additional Fuel Filter (6090HDW01 / 6090HDW04) 550
Wiring Harness, Additional Fuel Filter (637334 -) 554
Wiring Harness, Armrest, Grade Pro 768
Wiring Harness, Armrest, Left 776
Wiring Harness, Armrest, Right 774
WIRING HARNESS, BLADE IMPACT 790
Wiring Harness, Blade Impact System Kit (Grade Pro) 1396
Wiring Harness, Blade Impact System Kit (Standard Controls) 1394
Wiring Harness, Cab Integrated Grade Control, Grade Pro 772
Wiring Harness, Cab Interior 758
Wiring Harness, Cab Roof 784
Wiring Harness, Cab, Electrohydraulic, Grade Pro 768
Wiring Harness, Cab, Grade Pro 768
Wiring Harness, Camera 1072
WIRING HARNESS, DIESEL FIRED COOLANT HEATER (6068HDW75) 492
Wiring Harness, Diesel Fired Coolant Heater (6090HDW01 / 6090HDW04) 490
Wiring Harness, Diesel Fired Coolant Heater Kit 10 KW (6.8 L) (For Russia) 494
WIRING HARNESS, ECU (8497) 316
Wiring Harness, Electro - Hydraulic Valve, Grade Pro 778
Wiring Harness, Engine (6090HDW01) (637334-) (637334 -) 738
WIRING HARNESS, ENGINE (CONNECTORS) (-637333) (- 637333) 734
WIRING HARNESS, ENGINE (CONNECTORS) (6068HDW75) (- 637333) 748
WIRING HARNESS, ENGINE (CONNECTORS) (6068HDW75) (637334-) (637334 -) 750
Wiring Harness, Engine Air Heater 478
WIRING HARNESS, ENGINE COMPARTMENT WORK LIGHTS 698
Wiring Harness, Engine Frame 752
Wiring Harness, Engine Frame (637334 -) 746
Wiring Harness, Engine Frame (Engine 6090HDW01) (637334 -) 732
WIRING HARNESS, FAN DOOR 690
WIRING HARNESS, FLEX LOAD CONTROLLER 764
Wiring Harness, Flex Load Controller Power 758
WIRING HARNESS, FRONT DRIVE/TURN LIGHTS 712
WIRING HARNESS, FRONT DRIVE/TURN LIGHTS (667938 -) 714
WIRING HARNESS, FRONT DRIVE/TURN LIGHTS (CONNECTORS) 728
Wiring Harness, Front Electrohydraulic Valve (Grade Pro) (Connectors) 782
Wiring Harness, Front Platform 716, 718
WIRING HARNESS, FRONT PLATFORM 712
Wiring Harness, Front Platform (667938 -) 720
WIRING HARNESS, FRONT PLATFORM (667938 -) 714
WIRING HARNESS, FRONT TILT CONSOLE (GRADE PRO) 788
WIRING HARNESS, FRONT TILT CONSOLE (STANDARD CONTROLS) 786
Wiring Harness, Fuel Fired Coolant Heater (For Russia) 482
Wiring Harness, Fuel Injector-1603-6090HDW01-RE523262; RE554449 258
Wiring Harness, Glow Plug 488
WIRING HARNESS, GLOW PLUGS (4330) 408
Wiring Harness, HFWD 834
Wiring Harness, HFWD (667938 -) 836
Wiring Harness, HVAC Module AC Compressor, Heating and Air Conditioning 996
Wiring Harness, Integrated Grade Control, Grade Pro 768
Wiring Harness, JDLink™ SAT 1240
Wiring Harness, LED Drive Light Kit 688
Wiring Harness, LED Work Light Kit 700
WIRING HARNESS, LICENSE PLATE LIGHT 622
Wiring Harness, Mid Structure 724
WIRING HARNESS, MIDSTRUCTURE 712
WIRING HARNESS, MIDSTRUCTURE (667938 -) 714
Wiring Harness, Radio 758
WIRING HARNESS, RADIO SPEAKER (CONNECTORS) 766
WIRING HARNESS, REAR PLATFORM 712, 722
WIRING HARNESS, REAR PLATFORM (667938 -) 714

Índice alfabético - continuação

Página

Wiring Harness, Secondary Steering (Standard Controls) ... 578
Wiring Harness, Secondary Steering Kit ... 576
WIRING HARNESS, SNOW LIGHT ... 702
Wiring Harness, Speed Sensor ... 834
Wiring Harness, Speed Sensor (667938 -) ... 836
Wiring Harness, Starter Jumper (6068HDW75) (-637333) (- 637333) ... 744
Wiring Harness, Starter Jumper, Engine Wiring Harness ... 752
Wiring Harness, Starter Jumper, Engine Wiring Harness (637334 -) ... 746
Wiring Harness, Starter Jumper, Engine Wiring Harness (Engine 6090HDW01) (637334 -) ... 732
WIRING HARNESS, TAIL LIGHT ... 690
Wiring Harness, Topcon ... 1310
Wiring Harness, TopCon Advanced Display Unit (Non-Video) ... 818
Wiring Harness, TopCon Advanced Display Unit (Video) ... 816
Wiring Harness, Transmission ... 754
WIRING HARNESS, TRANSMISSION (CONNECTORS) ... 756
Wiring Harness, Trimble Vehicle ... 820
Wiring Harnesses, Engine ... 752
Wiring Harnesses, Engine (6068HDW75) (-637333) (- 637333) ... 744
Wiring Harnesses, Engine (637334 -) ... 746
WITHOUT ENGINE WIRING HARNESS ... 442
Without Fuel Pump, Cover (790260 -)-3799-6068HDW75-RE534289 ... 402
Work Light Kit, LED ... 700

Y

YOKE GROUP 7C (YZ106449)-YZ106449-YZ19237 ... 202
YOKE GROUP 7C (YZ106449)-YZ106449-YZ19238 ... 234
YOKE, DRIVESHAFT ... 114
YOKE, INPUT-RE35714-YZ18885 ... 136
Yoke, Right Front Wheel Hub ... 122
YZ103439 Splined Coupling Group ... 176, 210
YZ104053 Wet Brake Group ... 192, 226
YZ106448 Output Group ... 190, 224
YZ106449 Yoke Group 7C ... 202, 234
YZ106536 Transmission Rear Housing ... 240
YZ106537 Main Case Group ... 194
YZ106539 Transmission Front Housing Group ... 238
YZ106540 Main Case Group ... 230
YZ106549 Charge Pump Group ... 204, 236
YZ106563 Third Stage Shaft Assembly ... 182, 216
YZ106564 Fifth Stage Shaft Assembly ... 186, 220
YZ106602 Valve Assembly ... 200
YZ106603 Valve Control Group ... 198, 232
YZ106665 Fourth Stage Shaft Assembly ... 184, 218
YZ106678 First Stage Shaft Assembly ... 178, 212
YZ106680 Sixth Stage Shaft Assembly ... 188, 222
YZ106765 Second Stage Assembly ... 180, 214
YZ107201 Park Brake Solenoid Valve (new version) ... 196, 228
YZ107245 Hose Group ... 208, 244
YZ120442 Valve Assembly ... 152
YZ120521 Differential Case ... 144
YZ120521 Differential Lock w/ Valve ... 148
YZ120521 Differential- Low Pressure (s.n. XXX-) ... 146
YZ501988 Solenoid Valve 24V (old version) ... 206, 242

Wheel (14 in. X 25 in. Split Rim)
Roue (14 in. x 25 in. jante divisée)
Roda (Aro Bipartido 14 in. X 25 in.)
Колесо (разъемный обод 14 X 25 дюймов)
Rueda (14 in. x 25 in. con aro dividido)

TX1048528 A.1

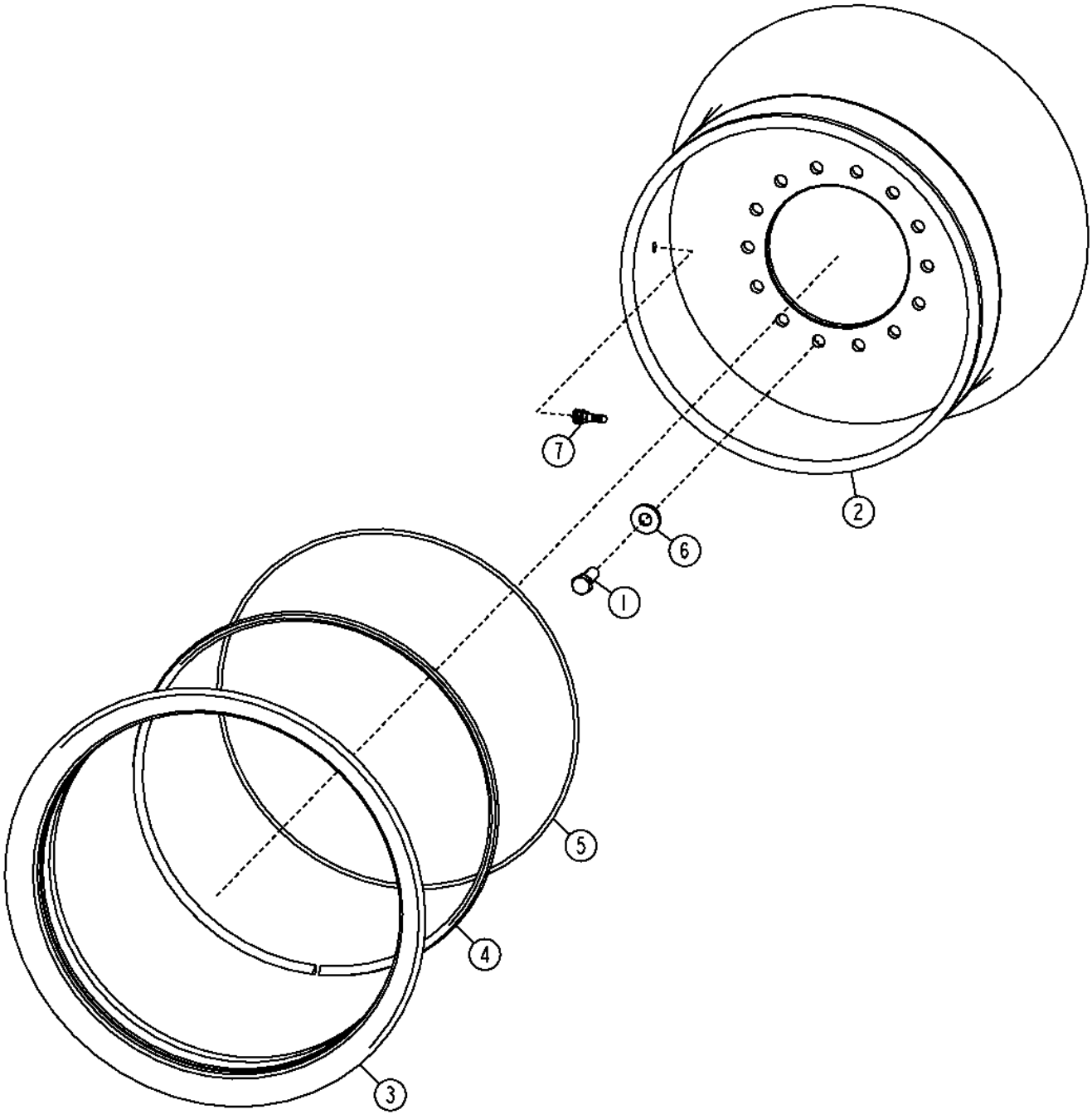

TX1048528

Item	*Nº peça*	*Descrição*	*Qtde*	*Nº série*	*Notas*
1	19H4048	Parafuso sextavado	14		3/4" X 2", Sub For 19H3158
2	AT68940	Roda	1		Para Pneu 17.5 x 25, Para Pneu 17.5R25
3	T27193	Aro de roda	1		
4	T27194	Aro de roda	1		
5	T59933	Anel o	1		
6	T151797	Arruela	14		
7	AT25226	VálVula do pneu	1		

Wheel (9 in. X 24 in. One Piece)
Roue (9 x 24 in. monobloc)
Roda (Uma Peça com 9 in. X 24 in.)
Колесо (9 X 24 дюйма, однокомпонентное)
Rueda (9 in. X 24 in. de una pieza)

TX1048526 A.1

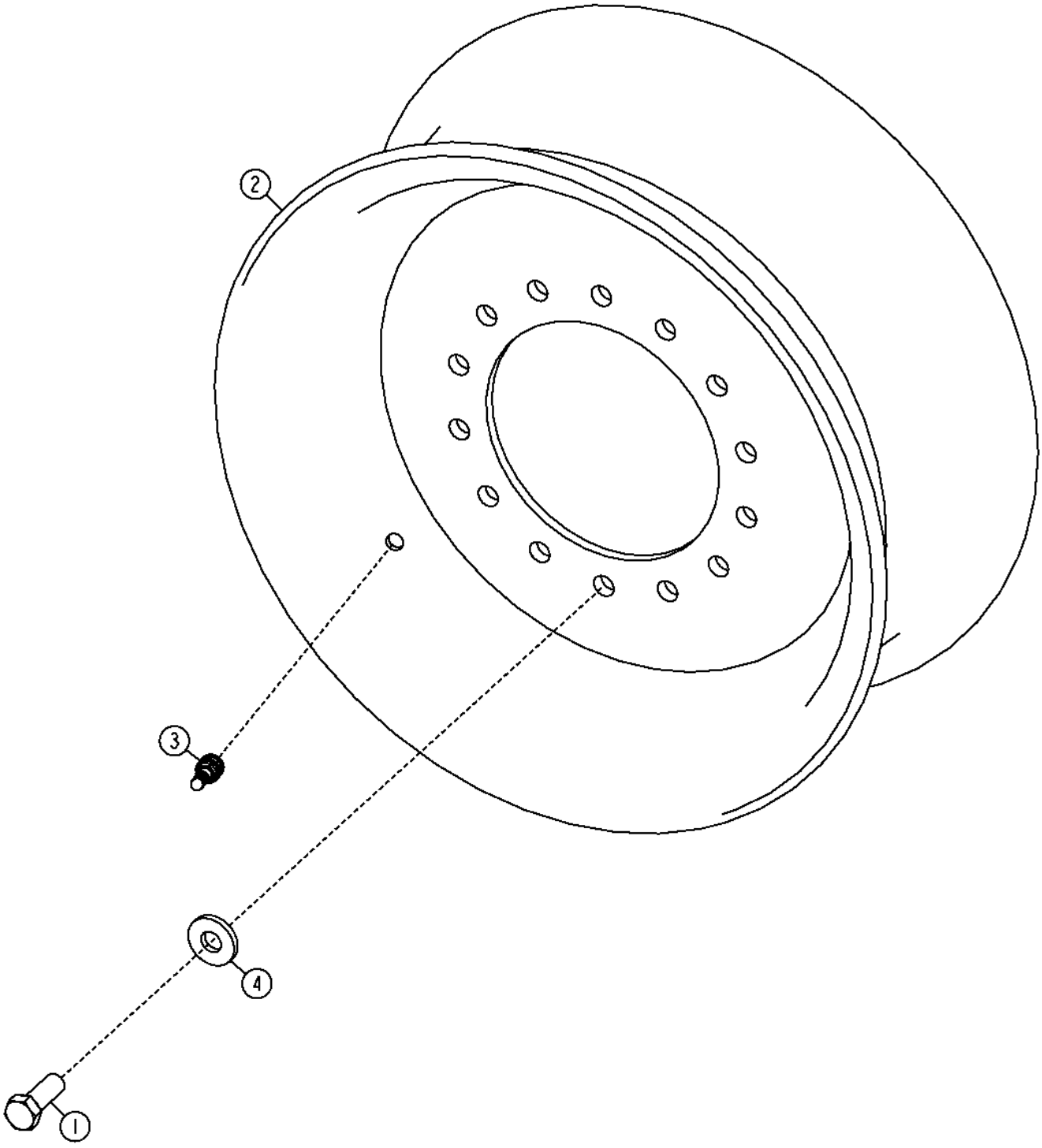

Item	*Nº peça*	*Descrição*	*Qtde*	*Nº série*	*Notas*
1	19H4048	Parafuso sextavado	14		3/4" X 2", SUB FOR 19H3158
2	AT103567	Roda	1		Para Pneu 14 x 24, Para Pneu 14R24
3	AT25226	VálVula do pneu	1		
4	T151797	Arruela	14		

Wheels (Front 10 in. X 24 in.) (Rear 9 in. X 24 in.) (Split Rim)
Roues (avant 10 in. X 24 in.) (arrière 9 in. X 24 in.) (jantes divisées)
Rodas (Dianteira 10 in. X 24 in.) (Traseira 9 in. X 24 in.) (Aro Bipartido)
Колеса (переднее 10 X 24 дюйма) (заднее 9 X 24 дюйма) (разъемный обод)
Ruedas (Delanteras 10 X 24 in.) (Traseras 9 X 24 in.) (Aro dividido)

TX1048529 A.1

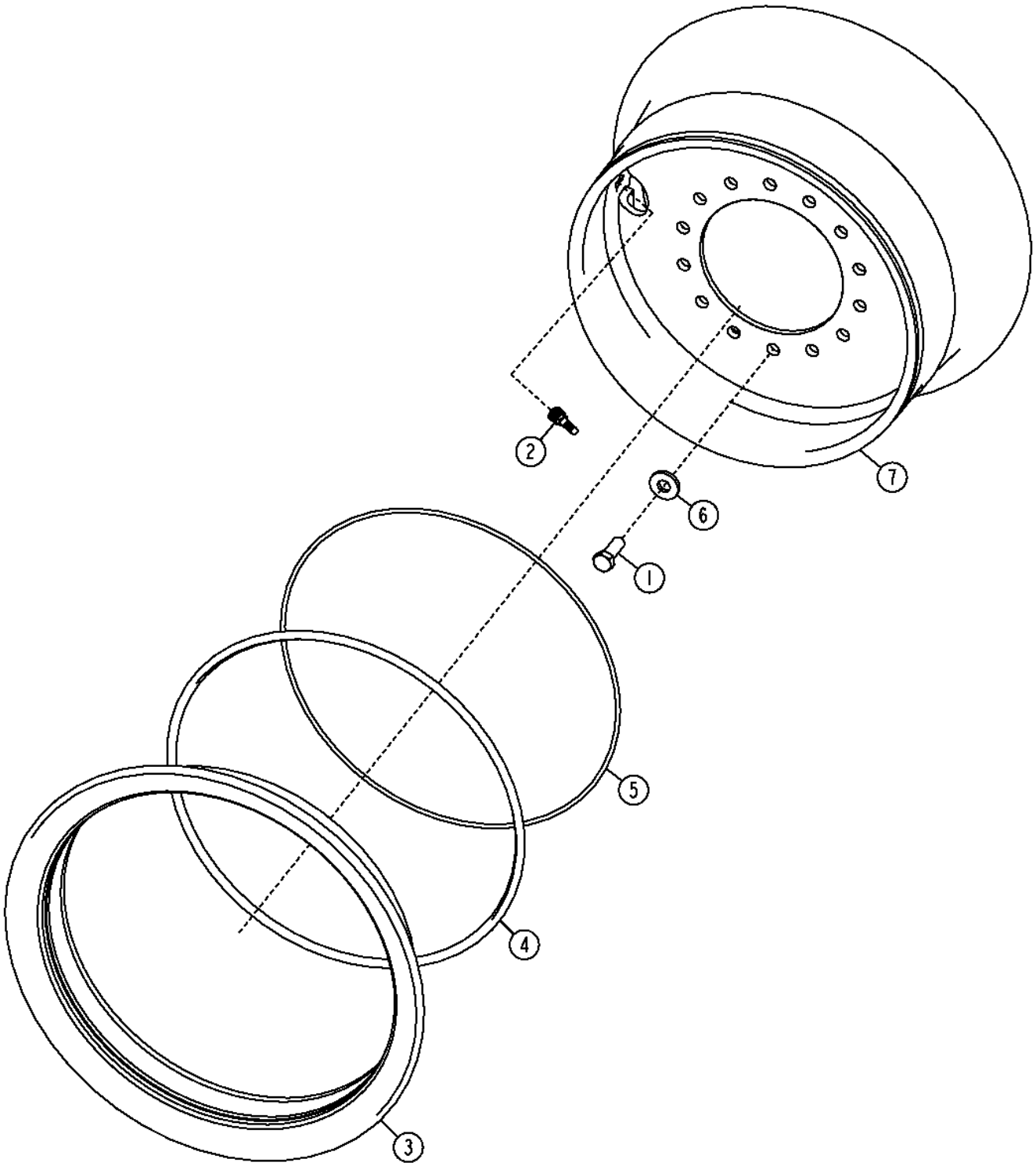

TX1048529

Item	*Nº peça*	*Descrição*	*Qtde*	*Nº série*	*Notas*
1	19H4048	Parafuso sextavado	14		3/4" X 2", SUB FOR 19H3158
2	AT25226	VálVula do pneu	1		
3	T27183	Aro de roda	1		
4	T27184	Aro de roda	1		
5	T59932	Anel o	1		
6	T151797	Arruela	14		
7	AT43231	Aro	1		Para Pneu 14 x 24, 6WD Traseira e Tandem Dianteiro e Traseiro, 4x4 Dianteira e Tandem Dianteiro e Traseiro

Wheel (13 in. X 25 in.)
Roue (13 in. X 25 in.)
Roda (13 in. X 25 in.)
Колесо (13 X 25 дюймов)
Rueda (13 X 25 in.)

TX1048527 A.1

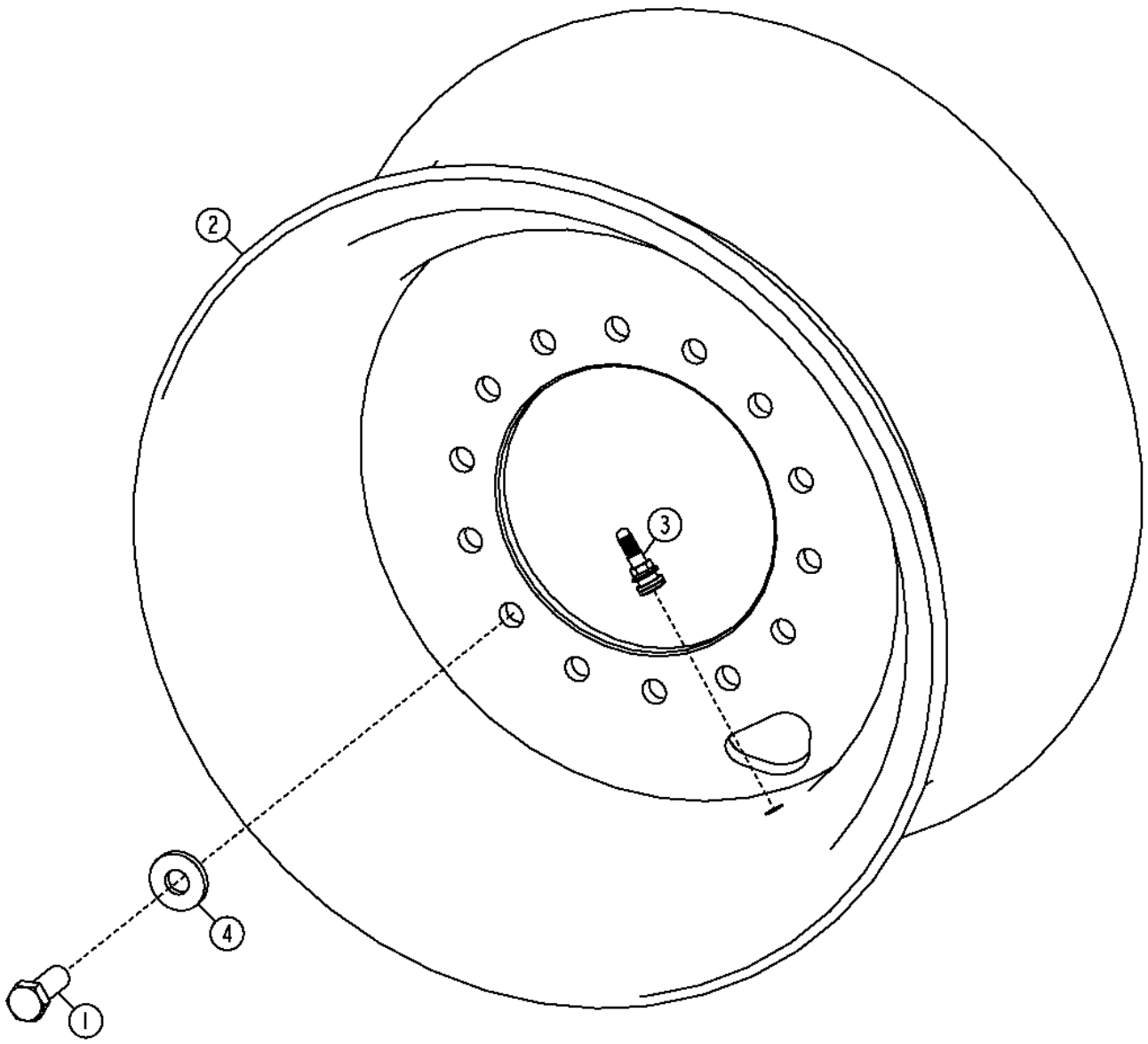

TX1048527

Item	*Nº peça*	*Descrição*	*Qtde*	*Nº série*	*Notas*
1	19H4048	Parafuso sextavado	84		3/4" X 2", SUB FOR 19H3158, 14 por roda
2	AT112798	Aro	1		Para Pneu 17.5 x 25, Para Pneu 17.5R25, SUB FOR AT105608
3	AT25226	VálVula do pneu	1		
4	T151797	Arruela	84		

Tandem Housing
Carter tandem
Alojamento do Tandem
Сдвоенный корпус
Caja de tándem

AT345241_TX1147286 D.1

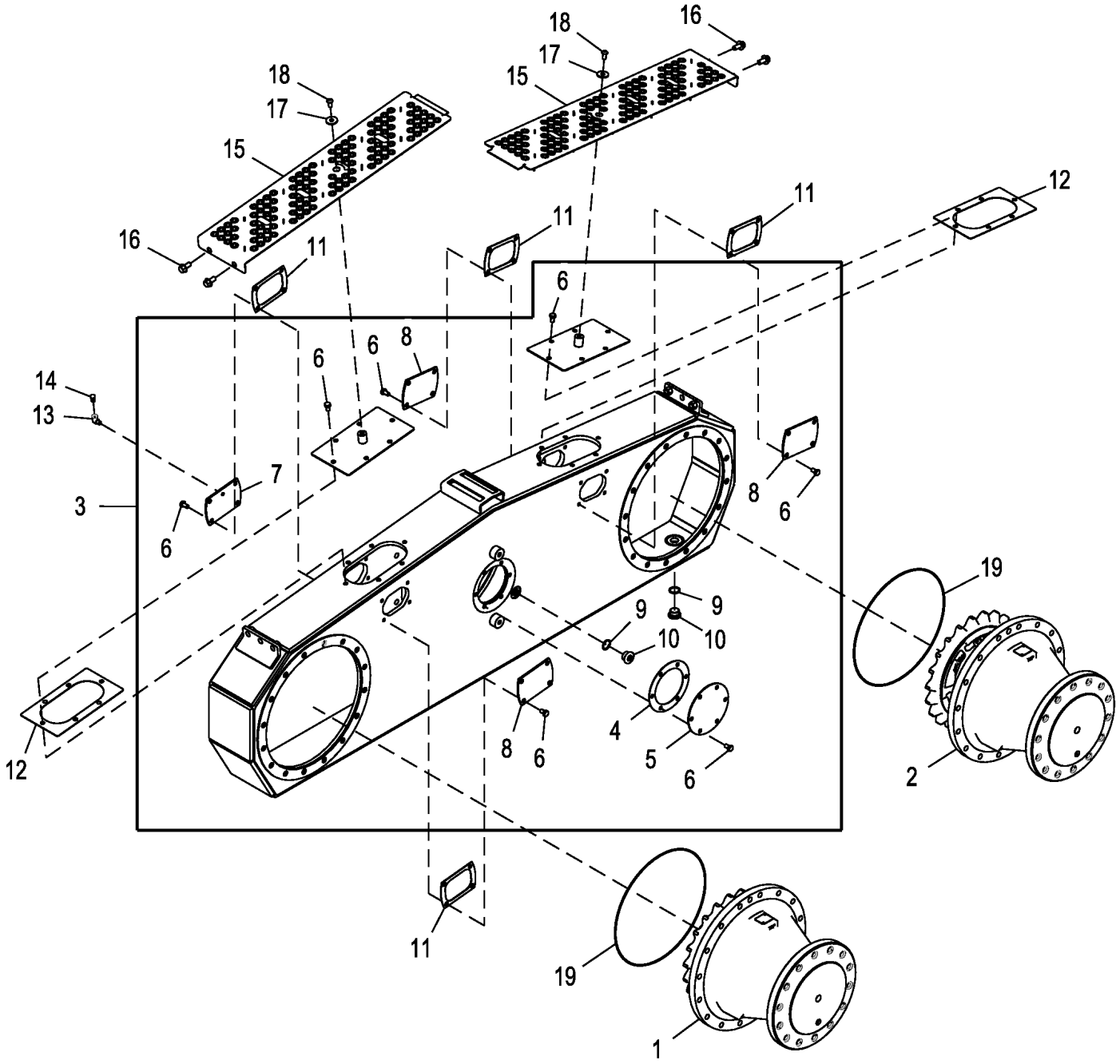

AT345241_TX1147286

Item	*Nº peça*	*Descrição*	*Qtde*	*Nº série*	*Notas*
1	**AT409244**	**Carcaça**	**1**		**Enchimento da Linha**
2	DE30221	Eixo traseiro	1		
3	AT409244	Carcaça	1		
4	T158340	Junta	1		
5	T304937	Capa	1		
6	H150941	Parafuso sextavado	34		
7	T304920	Capa	1		
8	T304921	Capa	3		
9	U17409	Anel o	2		
10	T78662	Tampão de dreno	2		
11	T158511	Junta	4		
12	T233898	Junta	2		
13	T56112	Conexão em ângulo	2		
14	U14273	RespiRo	2		
15	AT439330	Plataforma	4		SUB FOR T246935
16	19M7788	Parafuso	4		M12 X 25
17	24M7560	Arruela	2		11 X 34 X 3 mm
18	21M7585	Parafuso	2		M10 X 20
19	T158339	Anel o	2		

Tandem Drive and Planetary
Entraînement tandem et train planétaires
Acionamento e Planetária da Tandem
Сдвоенный привод и планетарн. прив.
Mando tándem y planetarios

TX1058258 A.1

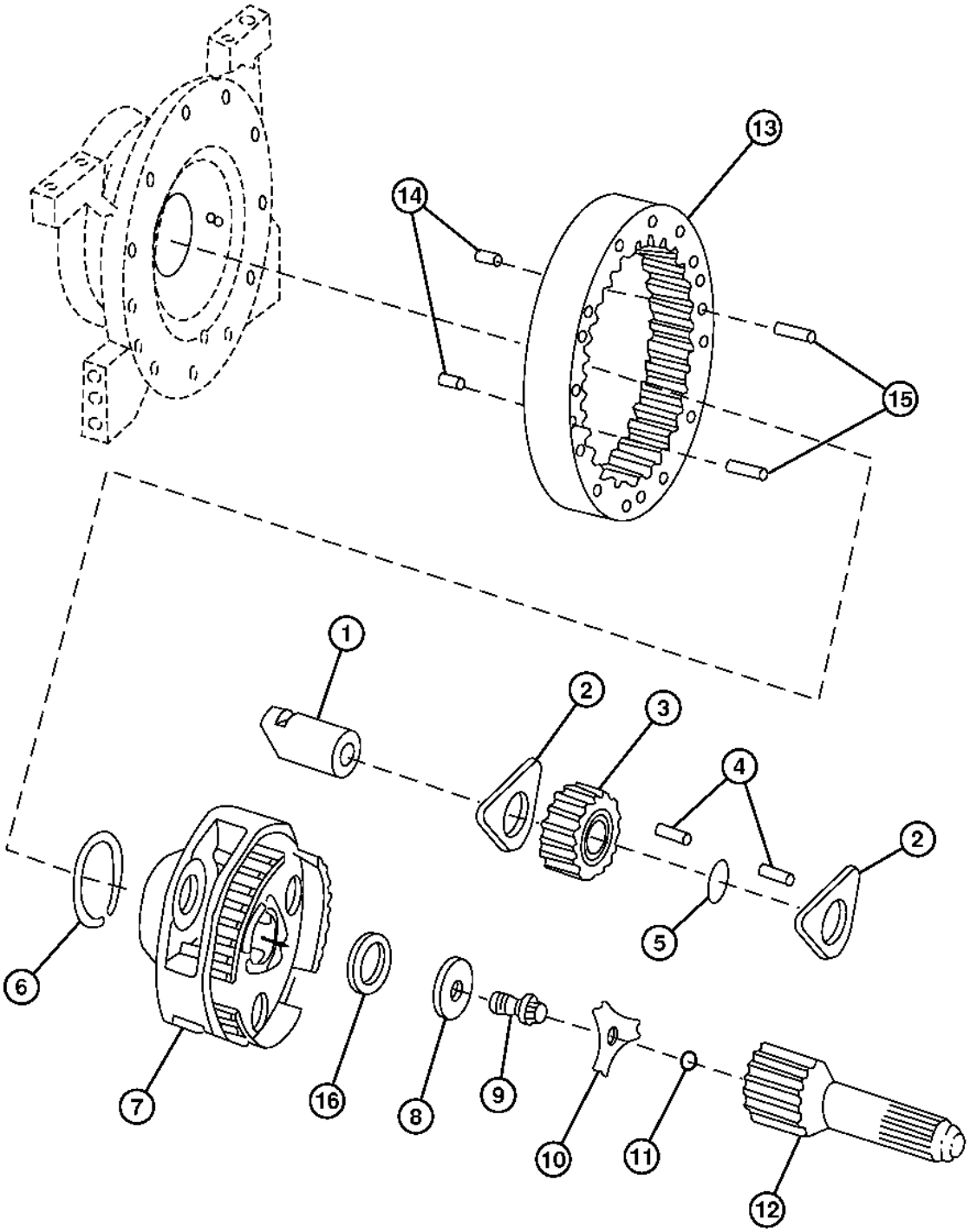

TX1058258

Item	*Nº peça*	*Descrição*	*Qtde*	*Nº série*	*Notas*
1	R77664	Eixo com pinhão	3		
2	R112079	Arruela de encosto	6		
3	R108997	Pinhão	3		
4	R63575	Agulha de rolamento	144		
5	R71929	Espaçador	3		
6	R72430	Anel de pressão	1		
7	R131113	Porta-Planetários	1		
8	R94546	Arruela	1		
9	R81162	Parafuso	1		
10	R94545	Placa de segurança	1		
11	F3171R	Anel o	3		(NA)
12	R131114	Eixo com pinhão	1		
13	YZ122284	Coroa	2		
14	R54380	Pino de centragem	2		
15	R27315	Pino de centragem	2		
16	R52389	Calço	1		

Final Drive and Tandem Pivot
Réduction finale et pivot de tandem
Pivô do Tandem e Redução Final
Главная передача и спаренный шарнир
Mando final y pivote en tándem

XJ1192681 A.1

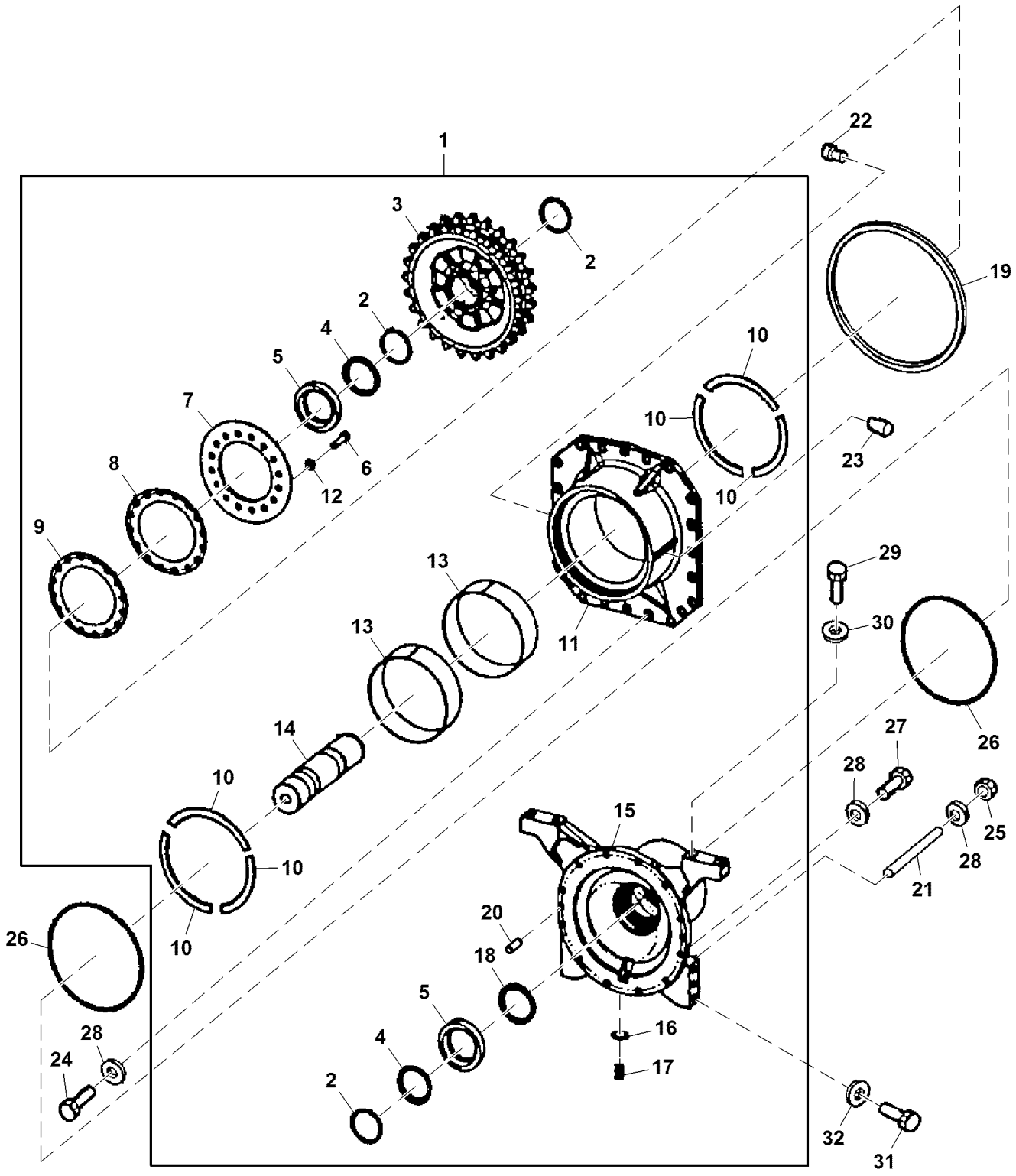

XJ1192681

Item	*Nº peça*	*Descrição*	*Qtde*	*Nº série*	*Notas*
1	**AT446032**	**Pivô**	**1**		**CA**
2	T157952	Anel de pressão	3		
3	T157945	EngrEnagem motriz	1		
4	JD8989	Cone de rolamento	2		
5	JD8272	Capa de rolamento	2		
6	19M7417	Parafuso sextavado	16		M16 X 65
7	T157944	RetentoR	1		
8	T158335	Calço	AR		
9	T158334	Calço	AR		
10	T215516	Arruela de encosto	6		
11	T354364	Pivô	1		SUB FOR T157943
12	R135543	Arruela	16		
13	T215515	Anel de desgaste	2		
14	T157942	Eixo de acionamento	1		
15	T356634	Carcaça	1		SUB FOR T229191
16	U17409	Anel o	1		
17	T78662	Tampão de dreno	1		
18	AR75527	Vedação	1		
19	T41677	Anel o	1		
20	R54380	Pino de centragem	1		
21	T241241	TiranTe	1		
22	T71306	Orifício	1		
23	H80936	Conexão em ângulo	1		
24	19M7488	Parafuso sextavado	1		M16 X 40
25	14M7398	Porca	1		M16
26	T158580	Anel o	1		
27	19M8190	Parafuso sextavado	1		M16 X 180
28	R135543	Arruela	1		
29	19M7889	Parafuso sextavado	1		M24 X 80
30	24M7294	Arruela	1		26 X 39 X 4 mm
31	19M7892	Parafuso sextavado	1		M20 X 80
32	24M7242	Arruela	1		21.400 X 42 X 5 mm

Service Brakes
Freins de service
Freios de Serviço
Рабочие тормоза
Frenos de servicio

TX1058662 A.1

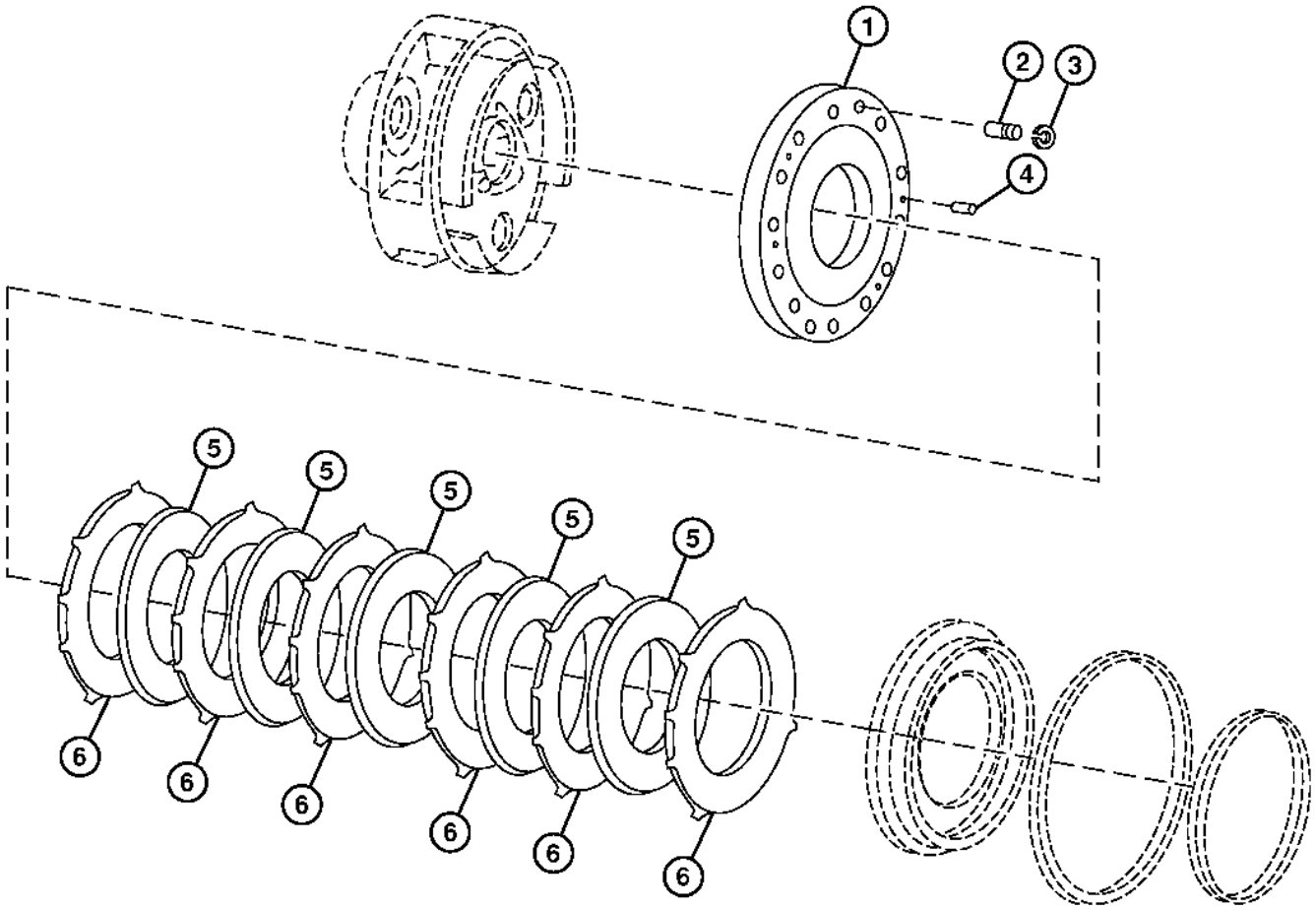

TX1058662

Item	*Nº peça*	*Descrição*	*Qtde*	*Nº série*	*Notas*
1	R131225	Placa	1		
2	R129628	Pino de centragem	2		
3	40M7042	Anel de pressão	2		
4	R27315	Pino de centragem	2		
5	RE65008	Disco de freio	5		
6	R150895	Placa	6		Separador

Axle and Drive Chain
Essieu et chaîne d'entraînement
Eixo e Corrente de Acionamento
Мост и приводная цепь
Cadena de mando y eje

AT345241_TX1113909 C.1

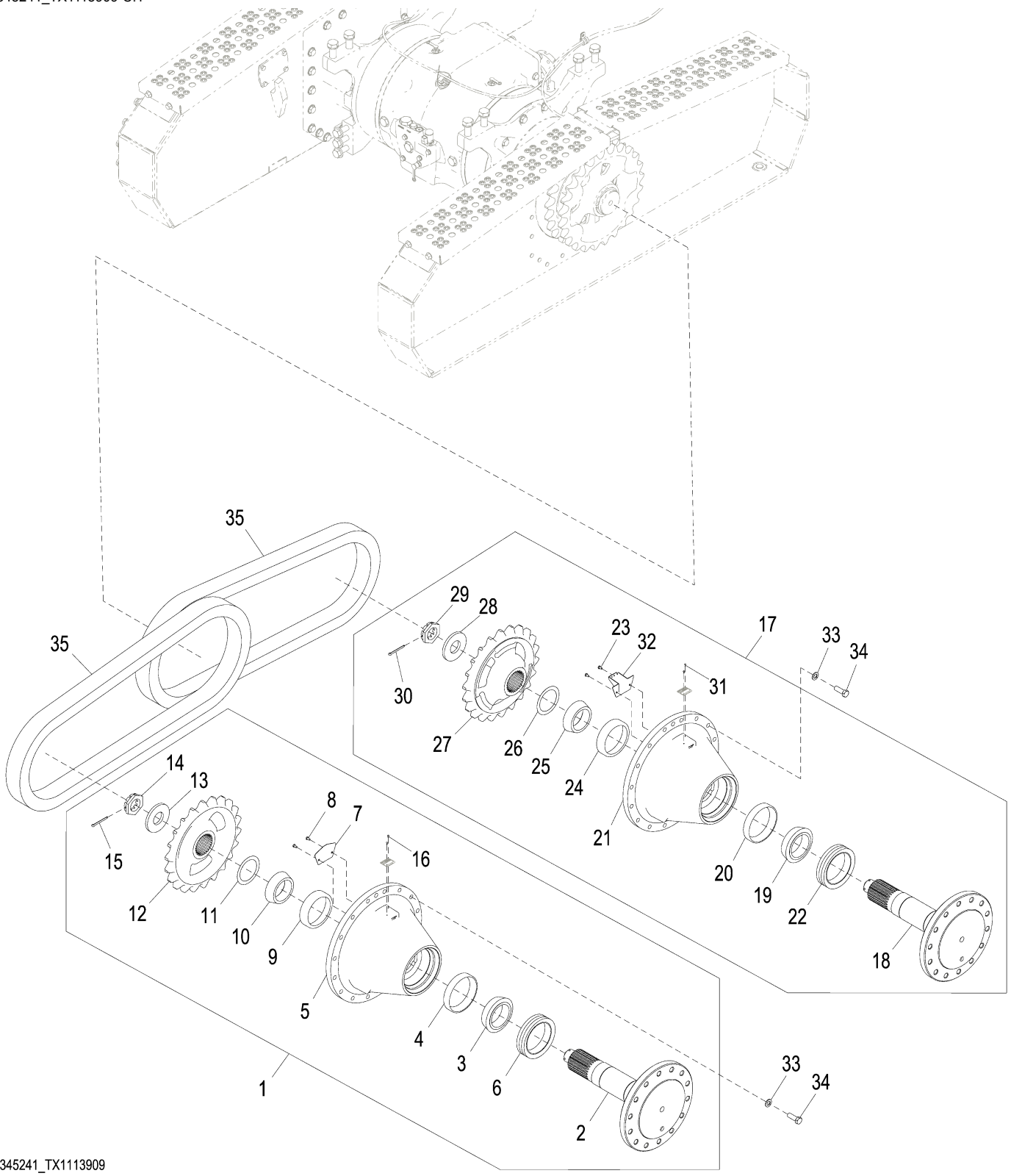

AT345241_TX1113909

Item	*Nº peça*	*Descrição*	*Qtde*	*Nº série*	*Notas*
1	**DE30222**	**Eixo dianteiro**	**2**		**Conjunto de Conveniência**
2	CE30450	Semi-eixo	1		Also Order CE19711
3	JD8962	Cone de rolamento	1		
4	JD9120	Capa de rolamento	1		
5	T158249	Carcaça	1		
6	AT363653	Vedação	1		
7	T159985	Placa	1		Use Somente no Eixo Dianteiro
8	19M7300	Parafuso sextavado	2		M6 X 10
9	JD9138	Capa de rolamento	1		
10	JD9080	Cone de rolamento	1		
11	R48437	Arruela	1		
12	T158248	EngrEnagem de corrEnte	1		
13	T158599	Espaçador	1		
14	CE19711	Porca	1		
15	11M7085	Contra-pino	1		6.300 X 63 mm
16	25M3827	Pino com ranhura	2		3 X 8 mm
17	**DE30221**	**Eixo traseiro**	**2**		**Conjunto de Conveniência**
18	CE30450	Semi-eixo	1		ALSO ORDER CE19711
19	JD8962	Cone de rolamento	1		
20	JD9120	Capa de rolamento	1		
21	T158249	Carcaça	1		
22	AT363653	Vedação	1		SUB FOR AT362293
23	19M7300	Parafuso sextavado	2		M6 X 10
24	JD9138	Capa de rolamento	1		
25	JD9080	Cone de rolamento	1		
26	R48437	Arruela	1		.202 mm, .008 in.
27	T158248	EngrEnagem de corrEnte	1		
28	T158599	Espaçador	1		
29	CE19711	Porca	1		
30	11M7085	Contra-pino	1		6.300 X 63 mm
31	25M3827	Pino com ranhura	2		3 X 8 mm
32	T159984	Copo de óleo	1		Use Somente no Eixo Traseiro
33	R135543	Arruela	132		
34	19M7489	Parafuso sextavado	64		M16 X 45
35	AT408162	Corrente de rolos	4		
	AT408161	Elo de corrente	1		
	11M7021	Contra-pino	2		4 X 25 mm
	AT44583	Elo de corrente	1		

Axle Hoses and Fittings
Flexibles et raccords d'essieu
Mangueiras e Conexões do Eixo
Шланги и фитинги моста
Mangueras y adaptadores de eje

AT345241_TX1078316 B.1

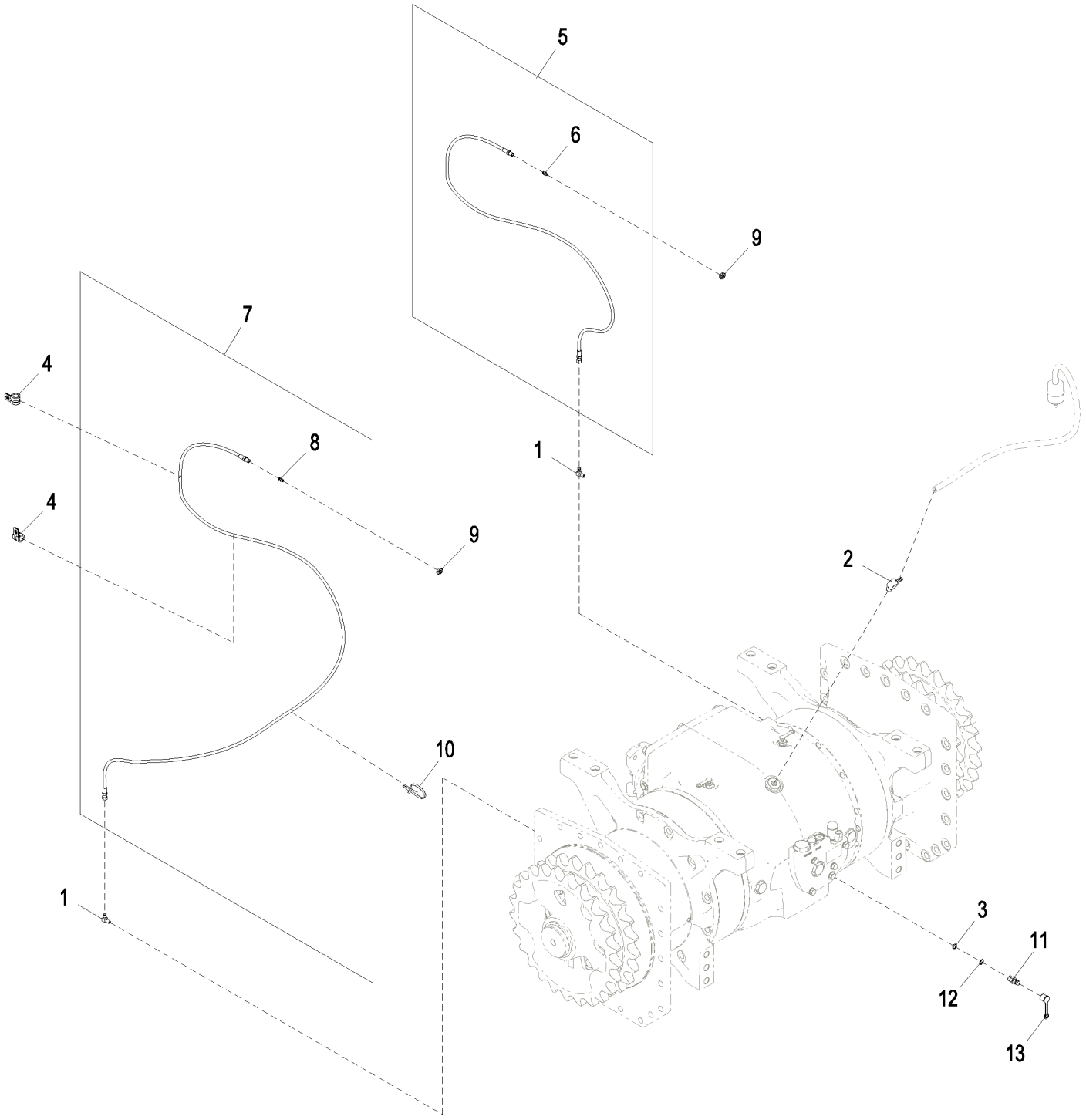

AT345241_TX1078316

Item	*Nº peça*	*Descrição*	*Qtde*	*Nº série*	*Notas*
1	H80936	Conexão em ângulo	2		
2	R132115	Conexão em ângulo	1		
3	R26448	Anel o	1		
4	T76252	Braçadeira	2	629147-	
5	AT380077	Mangueira hidráulica	1	629147-	
6	JD7797	Conexão de lubrificação	1	629147-	
7	AT380015	Mangueira hidráulica	1	629147-	
8	JD7797	Conexão de lubrificação	1	629147-	
9	E12379	Porca	2	629147-	
10	R44302	Cinta	1	629147-	
11	AH125760	Engate hidr. rápido	1		
12	R26448	Anel o	1		
13	R77175	Capa	1		

Driveshaft
Arbre d'entraînement
Eixo de Acionamento
Ведущий вал
Eje de transmisión

TX1048682 A.1

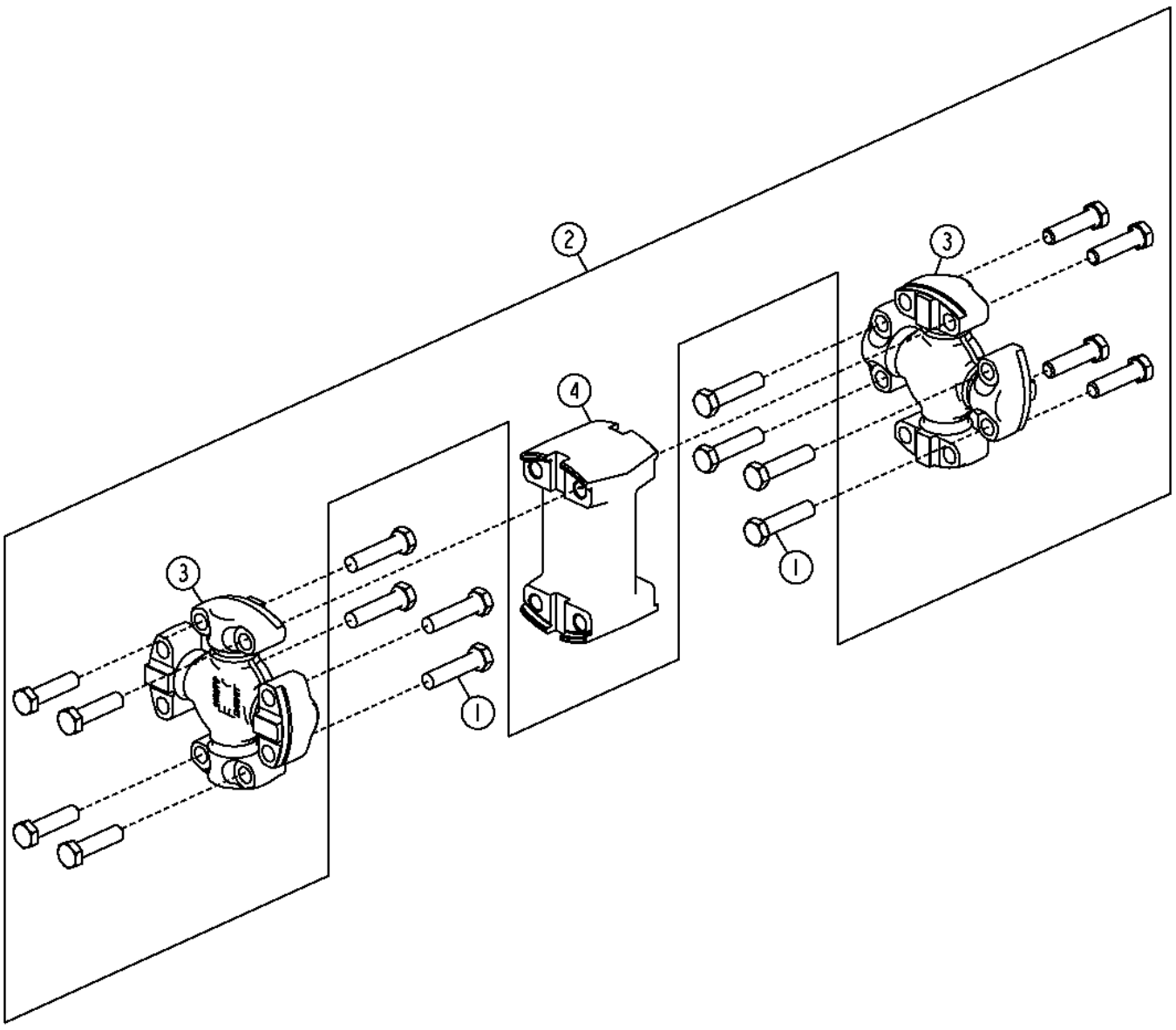

TX1048682

Item	*Nº peça*	*Descrição*	*Qtde*	*Nº série*	*Notas*
1	19H3752	Parafuso sextavado	8		1/2" X 2-1/8"
2	AT199661	Eixo cardã	1		
3	AT199084	Cruzeta com rolamento	2		
4	T191021	Forquilha	1		

Front Axle and Mounting Pin
Essieu avant et axe de montage
Eixo Dianteiro e Pino de Montagem
Пер. мост и монт. штифт
Eje delantero y pasador de montaje

TX1061221 A.1

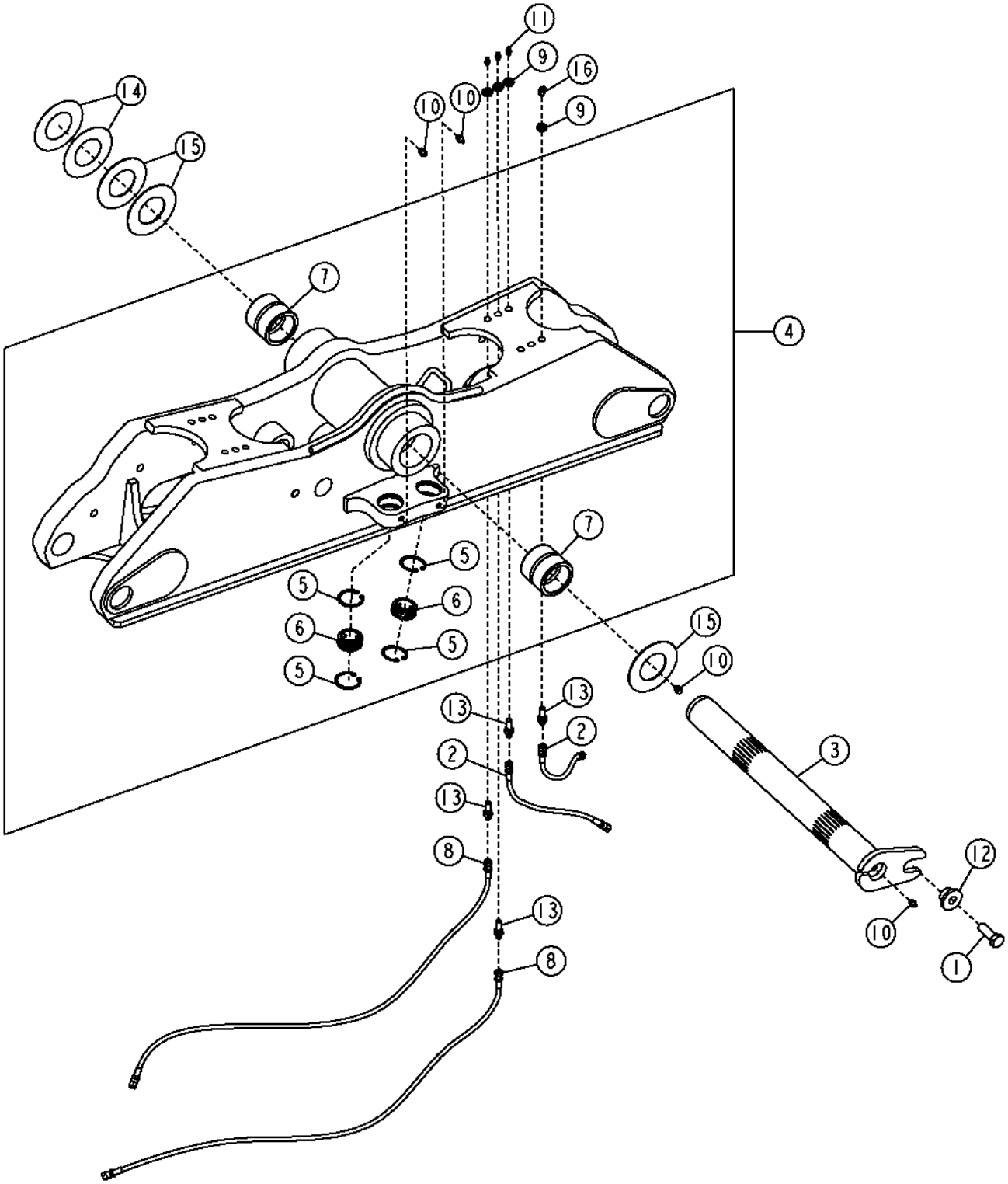

Item	*Nº peça*	*Descrição*	*Qtde*	*Nº série*	*Notas*
1	19M7489	Parafuso sextavado	1		M16 X 45
2	AT194405	Mangueira hidráulica	2		
3	AT367506	Pino	1		
4	AT345539	Eixo	1		
5	40M1863	Anel de pressão	4		
6	AT101224	Bucha	2		
7	T205219	Bucha	2		
8	AT57326	Mangueira hidráulica	2		
9	E12379	Porca	4		
10	JD7759	Conexão de lubrificação	4		
11	JD7797	Conexão de lubrificação	3		
12	T176064	Bucha	1		
13	T252675	Adaptador	4		
14	T253341	Arruela	2		
15	T253342	Arruela	3		
16	JD7788	Conexão de lubrificação	1		

Wheel Lean Bar
Barre d'inclinaison des roues
Barra de Inclinação da Roda
Наклонный стержень колеса
Barra de inclinación de ruedas

AT188639_TX1086232 A.1

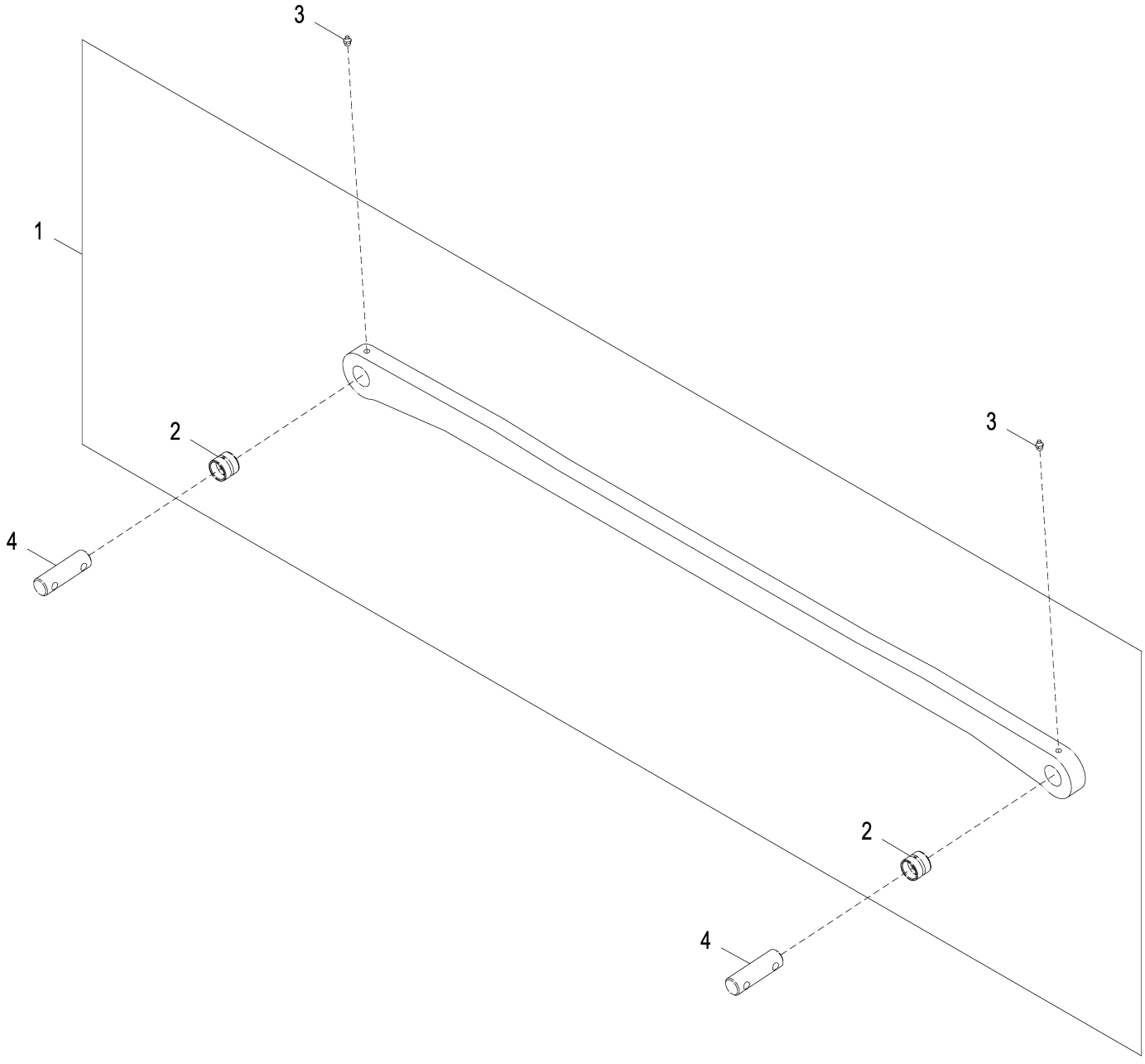

AT188639_TX1086232

Item	*Nº peça*	*Descrição*	*Qtde*	*Nº série*	*Notas*
1	AT395521	Ligação	1		(SUB FOR AT195880)
2	T187566	Bucha	2		
3	JD7759	Conexão de lubrificação	2		
4	T187561	Pino	2		

Front Axle Tie Rod
Barre d'accouplement de l'essieu avant
Tirante do Eixo Dianteiro
Рул. тяга пер. моста
Barra de acoplamiento de eje delantero

AT345333_TX1147736 A.1

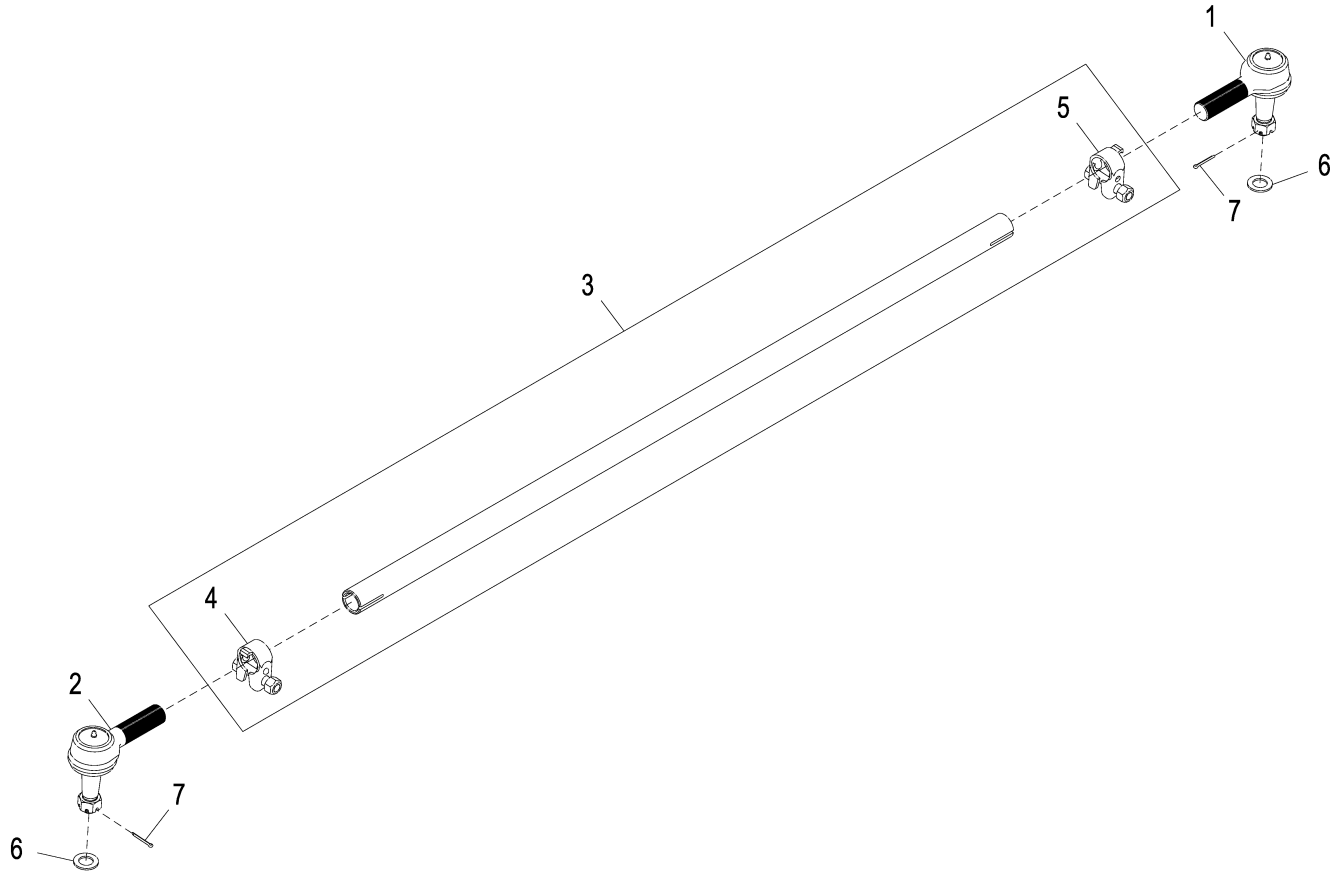

AT345333_TX1147736

Item	*Nº peça*	*Descrição*	*Qtde*	*Nº série*	*Notas*
1	AT410938	Terminal da barra de direçã	1		Direita/Assentado na Estação do Operador, Rosca Direita
	AT411010	Protetor	1		Não Ilustrado
	14H875	Porca	1		7/8"
2	AT410940	Terminal da barra de direçã	1		Esquerda/Assentado na Estação do Operador, Rosca Esquerda
	AT411010	Protetor	1		Não Ilustrado
	14H875	Porca	1		7/8"
3	AT336461	Tensor	1		
4	AT191299	Braçadeira	1		Esquerda/Assentado na Estação do Operador
5	AT191739	Braçadeira	1		Direita/Assentado na Estação do Operador
6	24M7359	Arruela	2		23 X 39 X 3 mm
7	11M7023	Contra-pino	2		4 X 32 mm

Right Front Wheel Hub
Moyeu de la roue avant droite
Cubo da Roda Dianteira Direita
Ступица переднего правого колеса
Cubo de rueda delantera derecha

TX1054060 A.1

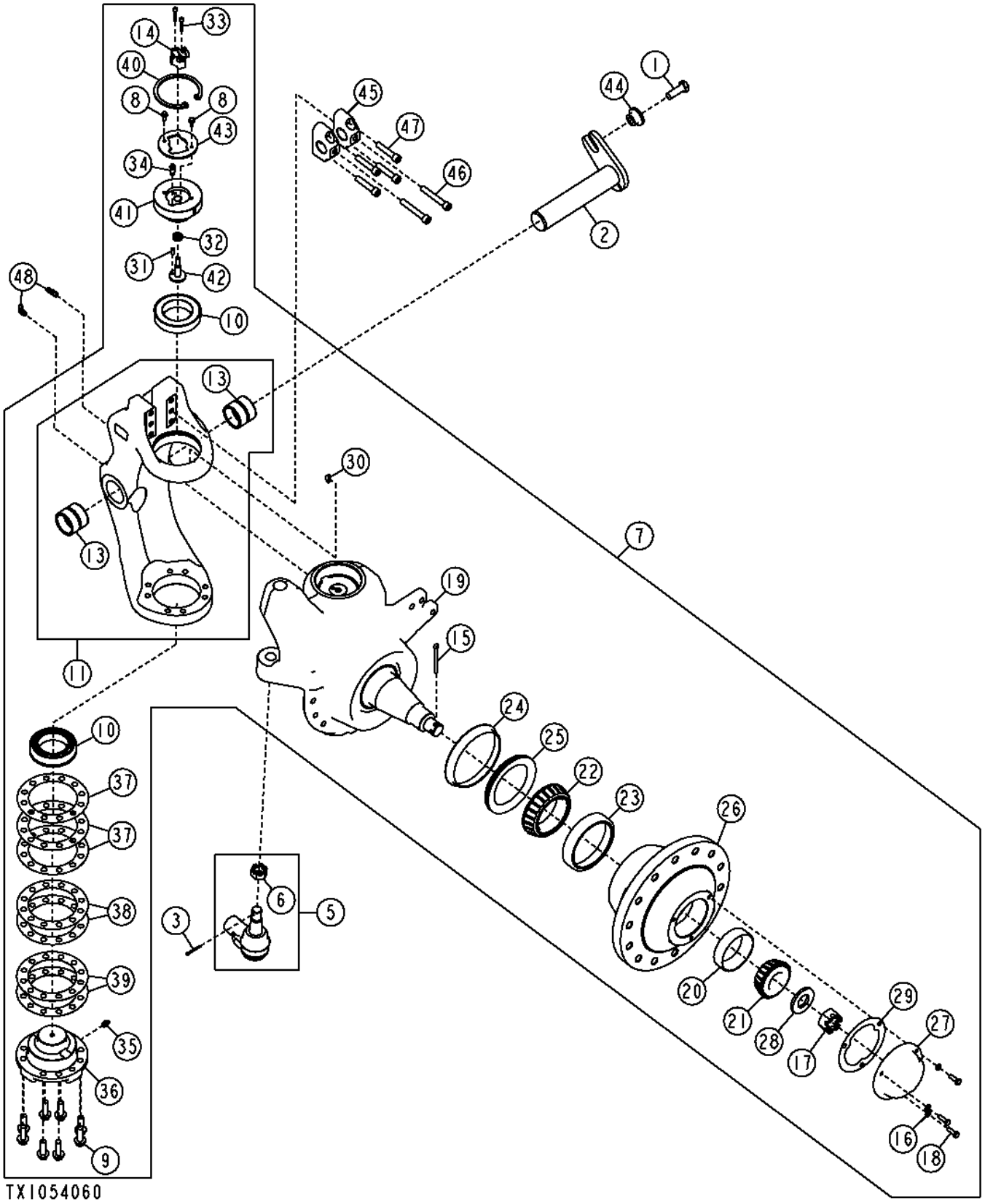

Item	*Nº peça*	*Descrição*	*Qtde*	*Nº série*	*Notas*
1	19M7489	Parafuso sextavado	1		M16 X 45
2	AT198517	Pino fixador	1		
3	11M7023	Contra-pino	1		4 X 32 mm
5	AT169864	Terminal da barra de direçã	1		
6	14H875	Porca	1		7/8"
7	**AT345337**	**Roda**	**1**		**CA**
8	19M7775	Parafuso	2		M6 X 16
9	19M7791	Parafuso	8		M12 X 40
10	AT188662	Rolamento de Rolos cônicos	2		
11	**AT333590**	**Forquilha**	**1**		**CA**
13	T41953	Bucha	2		
14	AT333680	SenSor	1		Sensor de Ângulo
15	11M7100	Contra-pino	1		6.300 X 80 mm
16	12M7065	Arruela de pressão	3		8 mm
17	14H927	Porca	1		1-1/4"
18	19M7407	Parafuso sextavado	3		M8 X 25
19	AT345525	Eixo dianteiro	1		
20	JD8255	Capa de rolamento	1		
21	JD8997	Cone de rolamento	1		
22	JD9082	Cone de rolamento	1		
23	JD9141	Capa de rolamento	1		
24	R59074	Copo de óleo	1		
25	RE31702	Vedação	1		
26	T234170	Cubo	1		
27	T234171	Tampa	1		
28	T234321	Arruela	1		
29	T234549	Junta	1		
30	CE17368	Chaveta	1		
31	CE19646	Agulha de rolamento	1		
32	CE19663	Vedação	1		
33	CE19678	Parafuso sextavado	2		
34	JD7783	Conexão de lubrificação	1		Sub For JD7771, This Application
35	JD7798	Conexão de lubrificação	1		
36	T183817	Pino mestre	1		
37	T183818	Calço	2		(0.1 mm)
38	T183819	Calço	2		(0.15 mm)
39	T183820	Calço	5		(0.5 mm)
40	T183822	Anel de desgaste	1		
41	T224469	Pino	1		
42	T224470	TiranTe	1		
43	T224471	Arruela	1		
44	T176064	Bucha	1		
45	T187196	RetentoR	2		
46	T188856	Parafuso	2		
47	T188857	Parafuso	4		
48	T75447	Conexão em ângulo	2		

Left Front Wheel Hub
Moyeu de la roue avant gauche
Cubo da Roda Dianteira Esquerda
Ступица переднего левого колеса
Cubo de rueda delantera izquierda

AT345340_TX1128873 B.1

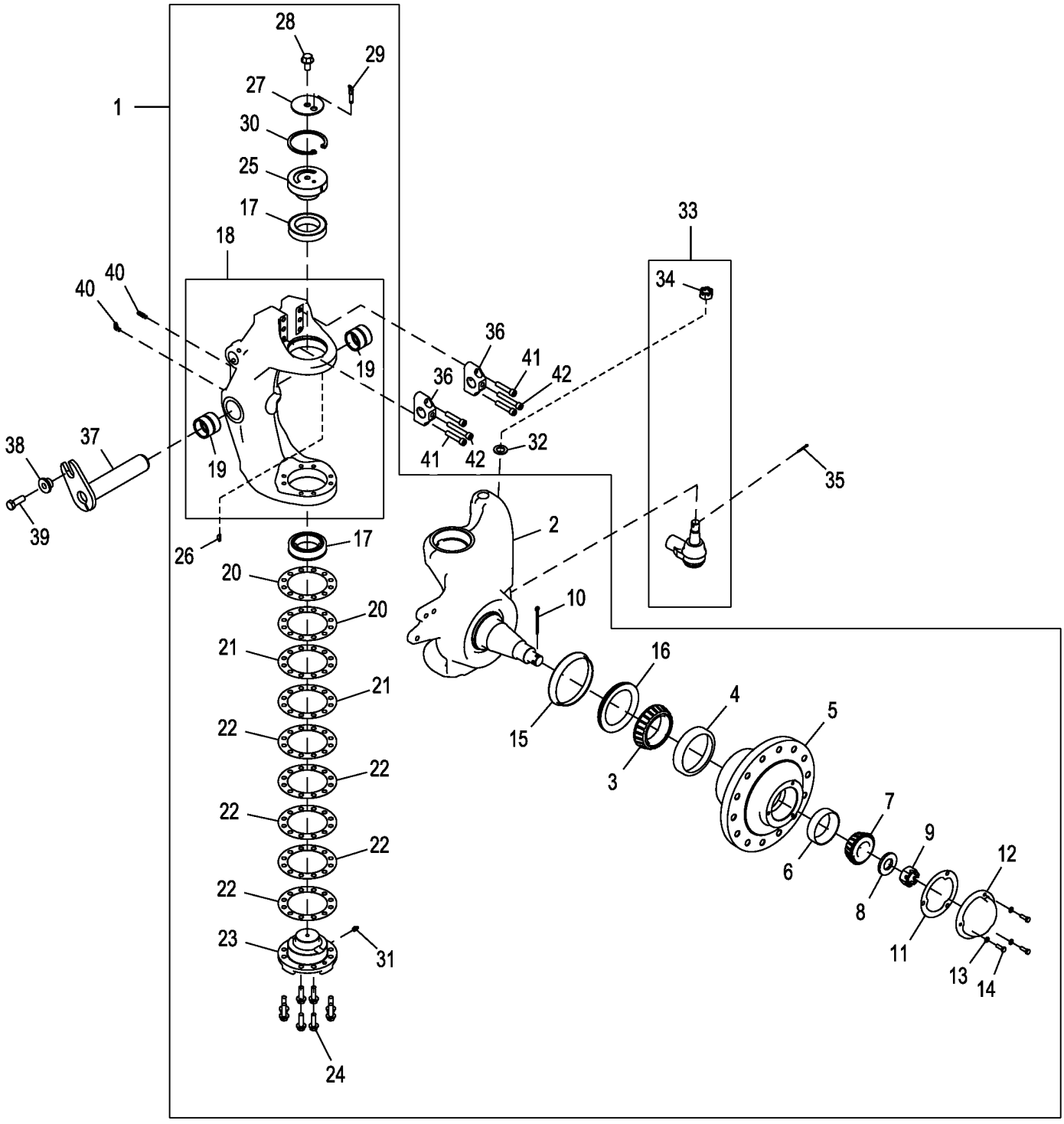

AT345340_TX1128873

Item	*Nº peça*	*Descrição*	*Qtde*	*Nº série*	*Notas*
1	**AT345338**	**Roda**	**1**		**CA**
2	AT345527	Eixo	1		
3	JD9082	Cone de rolamento	1		
4	JD9141	Capa de rolamento	1		
5	T234170	Cubo	1		
6	JD8255	Capa de rolamento	1		
7	JD8997	Cone de rolamento	1		
8	T234321	Arruela	1		
9	14H927	Porca	1		1-1/4"
10	11M7100	Contra-pino	1		6.300 X 80 mm
11	T234549	Cubo	1		
12	T234171	Tampa	1		
13	12M7065	Arruela de pressão	3		8 mm
14	19M7407	Parafuso sextavado	3		M8 X 25
15	R59074	Copo de óleo	1		
16	RE31702	Vedação	1		
17	AT188662	Rolamento de Rolos cônicos	2		
18	**AT348629**	**Forquilha**	**1**		**CA**
19	T41953	Bucha	2		
20	T183818	Calço	2		(0.10 mm)
21	T183819	Calço	2		(0.15 mm)
22	T183820	Calço	5		(0.5 mm)
23	T183817	Pino mestre	1		
24	19M7791	Parafuso	8		M12 X 40
25	T183816	Pino mestre	1		
26	CE17368	Chaveta	1		
27	T184460	Placa	1		
28	19M7792	Parafuso	1		M16 X 30
29	JD7783	Conexão de lubrificação	1		Sub For JD7771, The Application
30	T183822	Anel de desgaste	1		
31	JD7798	Conexão de lubrificação	1		
32	24M7359	Arruela	1		23 X 39 X 3 mm
33	AT169864	Terminal da barra de direçã	1		
34	14H875	Porca	1		7/8"
35	11M7023	Contra-pino	1		4 X 32 mm
36	T187196	RetentoR	2		
37	AT198517	Pino fixador	1		
38	T176064	Bucha	1		
39	19M7489	Parafuso sextavado	1		M16 X 45
40	T75447	Conexão em ângulo	2		
41	T188857	Parafuso	4		
42	T188856	Parafuso	2		

Differential Lock Pump, Hydraulic Fittings and Mounting
Pompe de blocage de différentiel, raccords et montage
Bomba do Bloqueio do Diferencial, Conexões Hidráulicas e Montagem
Насос блок. дифф., гидравл. фитинги и крепл.
Bomba de traba de diferencial, adaptadores y montaje

TX1048719 A.1

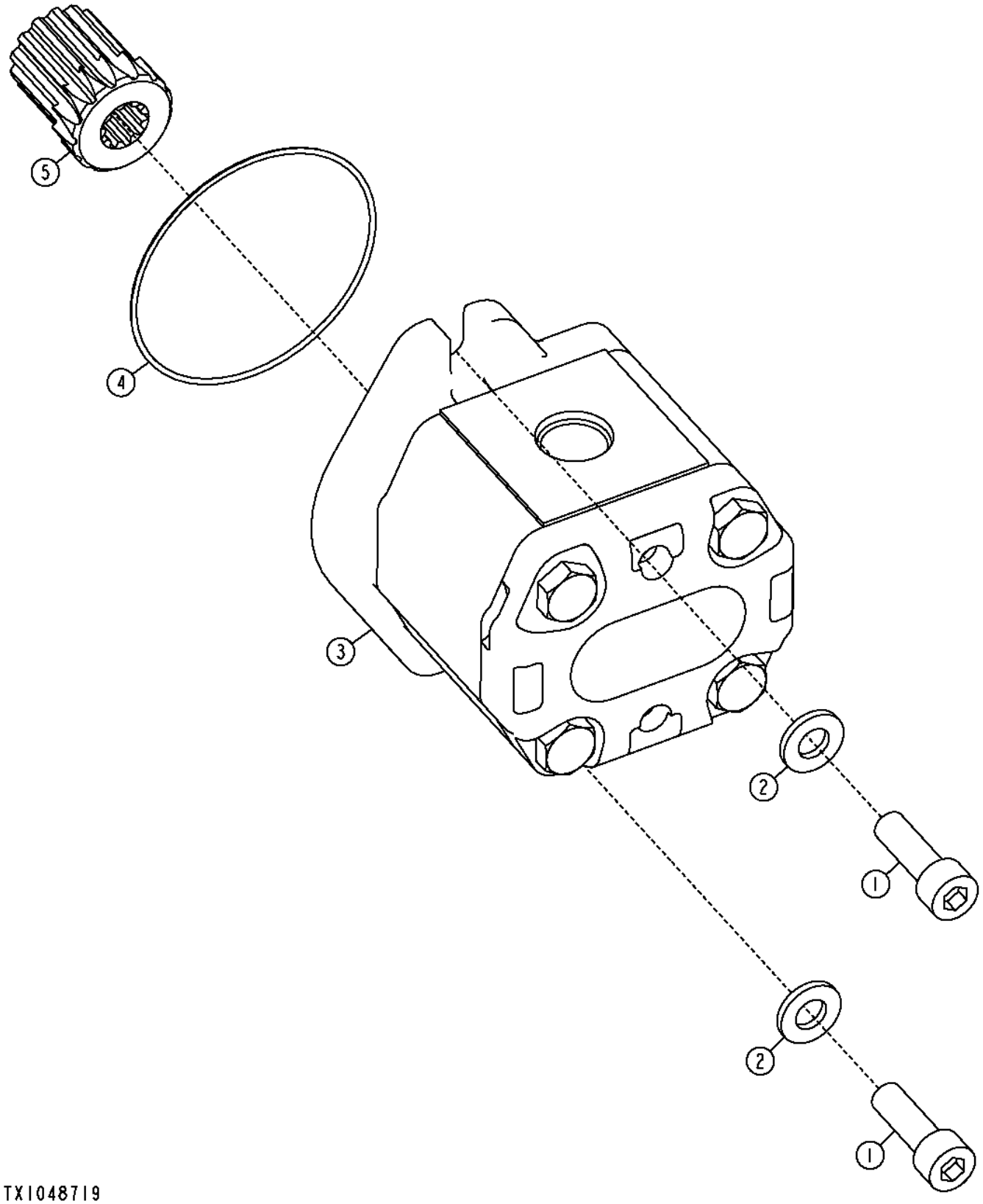

Item	*Nº peça*	*Descrição*	*Qtde*	*Nº série*	*Notas*
1	19M7576	Parafuso	2		M10 X 30
2	24M7239	Arruela	2		10.700 X 21 X 2.500 mm
3	AT191095	Bomba	1		
4	T160541	Anel o	1		
5	YZ103042	Luva	1		

Grease Bank Kit
Kit de graissage centralisé
Kit de Banco de Graxa
Комплект резервуара смазки
Juego de bancos de engrase

AT381371_TX1078319 C.1

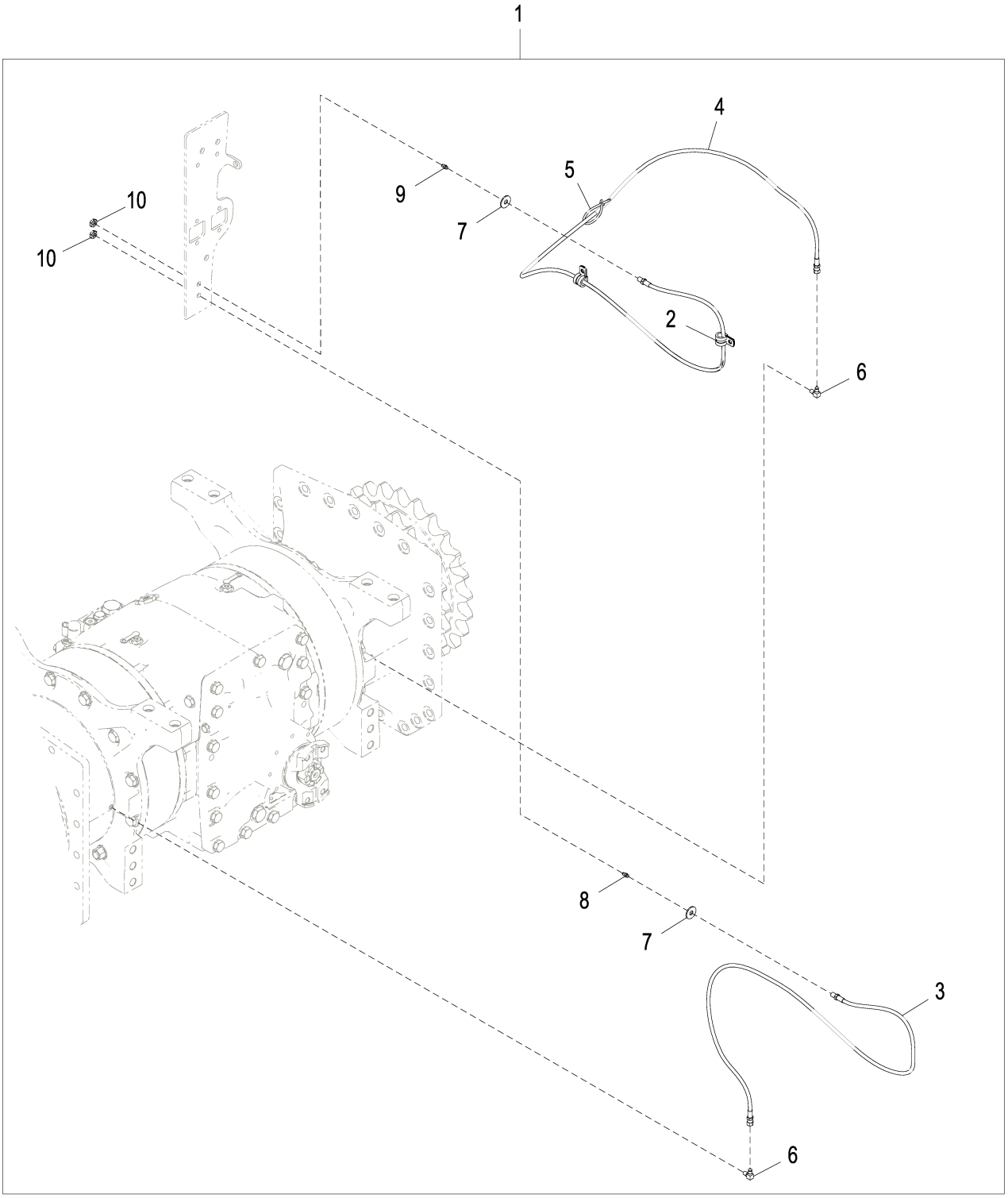

AT381371_TX1078319

Item	*Nº peça*	*Descrição*	*Qtde*	*Nº série*	*Notas*
1	**AT381371**	**Kit de manutenção**	**1**		**(WHOLE GOODS)**
2	T76252	Braçadeira	2		
3	AT380077	Mangueira hidráulica	1		
4	AT380015	Mangueira hidráulica	1		
5	R44302	Cinta	1		
6	H80936	Conexão em ângulo	2		
7	24M7296	Arruela	2		10.500 X 30 X 2.500 mm
8	JD7797	Conexão de lubrificação	1		
9	JD7797	Conexão de lubrificação	1		
10	E12379	Porca	2		

Differential Lock Hydraulic Lines
Conduites hydrauliques de blocage du différentiel
Linhas Hidráulicas do Bloqueio do Diferencial
Гидравл. линии блокировки дифференциала
Líneas hidráulicas de traba de diferencial

AT314002_TX1103747 B.1

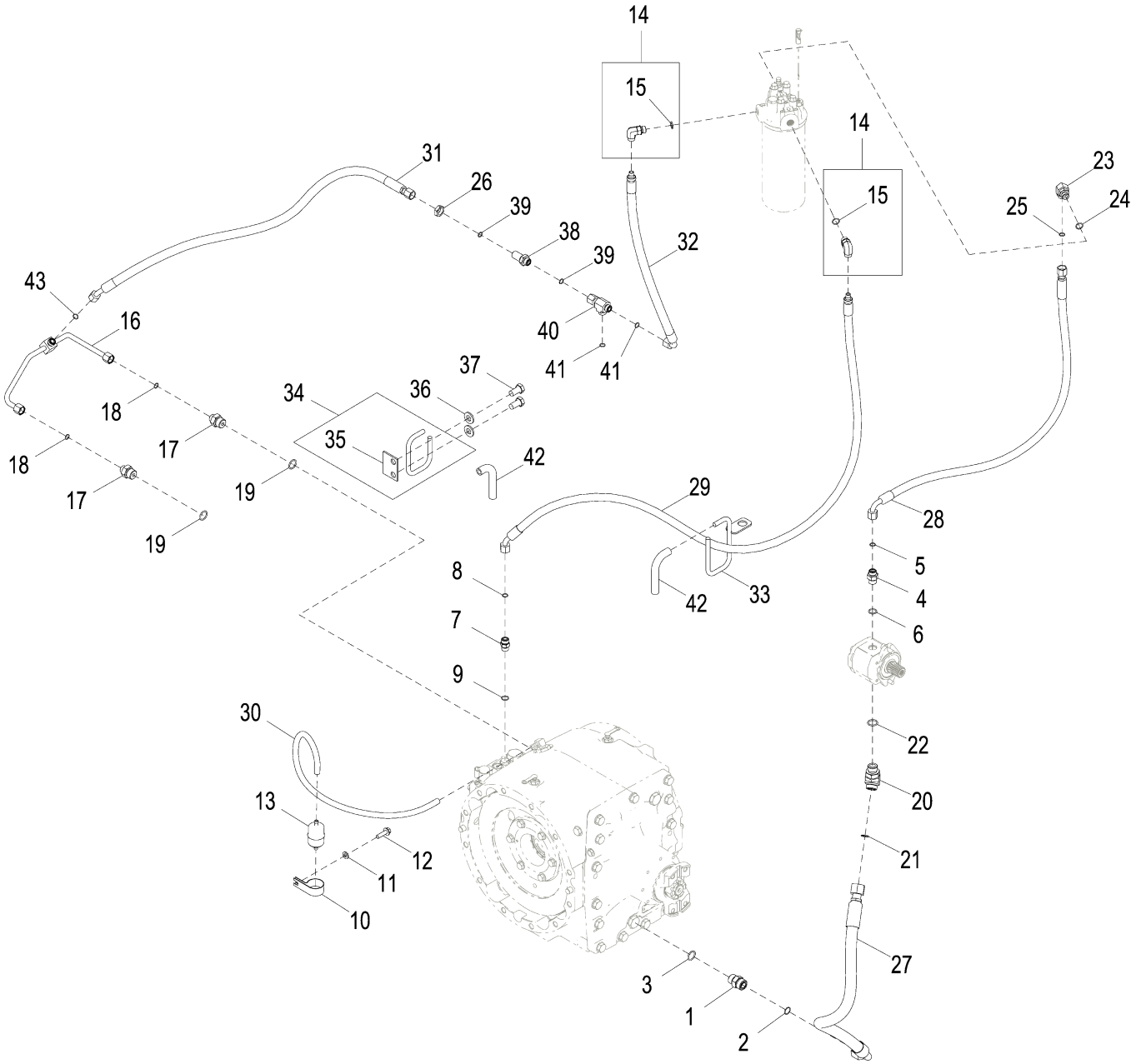

AT314002_TX1103747

Item	*Nº peça*	*Descrição*	*Qtde*	*Nº série*	*Notas*
1	38H1163	Adaptador	1		
2	T77858	Anel o	1		
3	U12547	Anel o	1		
4	38H1174	Adaptador	1		
5	T77857	Anel o	1		
6	R26906	Anel o	1		
7	38H1161	Adaptador	1		
8	T77857	Anel o	1		
9	R26375	Anel o	1		
10	N205415	Braçadeira	1		
11	24M7618	Arruela	1		11 X 20 X 2 mm
12	19M9986	Parafuso	1		M10 X 35
13	AT101565	Filtro de ar	1		
14	62H1012	Adaptador	2		
15	R26375	Anel o	1		
16	AT305833	Tubulação de óleo	1		Para o Eixo
17	38H1175	Adaptador	2		
18	T77857	Anel o	2		
19	U12547	Anel o	2		
20	38H1048	Conexão em ângulo	1		
21	T77858	Anel o	1		
22	U12547	Anel o	1		
23	38H1005	Conexão em ângulo	1		
24	R26375	Anel o	1		
25	T77857	Anel o	1		
26	T78716	Porca	1		
27	AT317573	Mangueira hidraulica-fabric	1		
28	AT317575	Mangueira hidraulica-fabric	1		
29	AT317643	Mangueira hidraulica-fabric	1		
30	.....	Mangueira em metro	1		MF TY22503, CTL 0.854 m (2.80 ft), Para o Motor
31	AT335270	Mangueira hidraulica-fabric	1		
32	AT337794	Mangueira hidraulica-fabric	1		
33	AT351895	Suporte de mangueira	1		
34	AT357294	Correia	1		
35	AT312998	Suporte de mangueira	1		
36	24M7529	Arruela	2		17 X 34 X 4 mm
37	19M10010	Parafuso sextavado	2		M16 X 30
38	38H1275	Adaptador	1		
39	T77857	Anel o	2		
40	38H1031	Conexão em t	1		
41	T77857	Anel o	2		
42	R109553	Mangueira	2		
43	T77857	Anel o	1		

Differential Lock Filter
Filtre de blocage de différentiel
Filtro do Bloqueio do Diferencial
Фильтр блокировки дифференциала
Filtro de la traba del diferencial

TX1051233 A.1

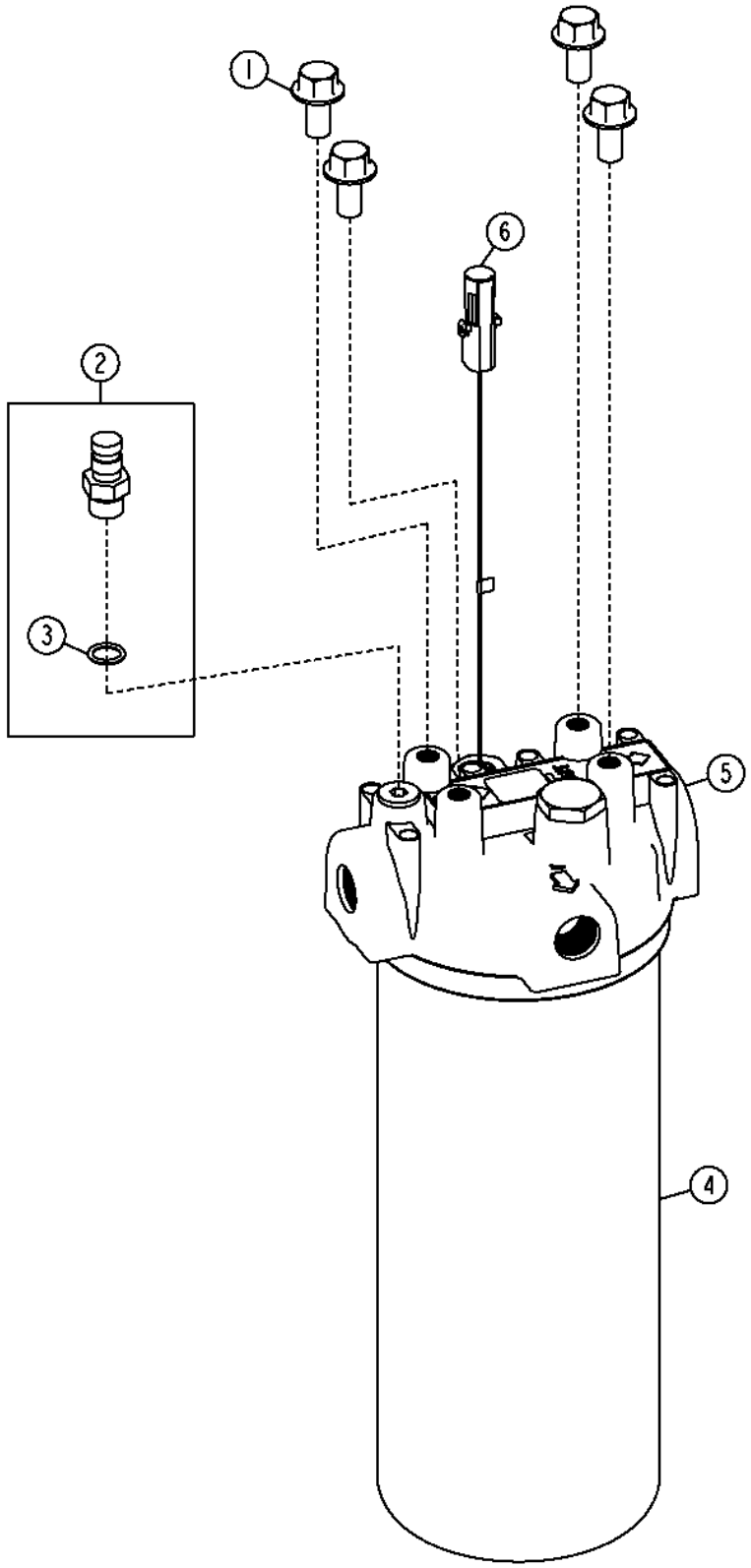

Item	*Nº peça*	*Descrição*	*Qtde*	*Nº série*	*Notas*
1	19M9844	Parafuso	4		M10 X 20, SUB FOR 19M7784
2	AT306111	Conexão	1		
3	R26448	Anel o	1		
4	AT335492	Filtro de óleo hidráulico	1		
5	AT341088	Cabeçote do filtro	1		
	P46051	Anel o	1		Não Ilustrado
6	AT307045	Interrup. de pressão	1		Interruptor de Restrição do Filtro do Diferencial

RE35708 SPIRAL BEVEL ASSEMBLY 4.364
RE35708 ENSEMBLE CONIQUE HÉLICOÏDAL 4,364
RE35708 CONJUNTO CÔNICO ESPIRAL 4,364
RE35708 УЗЕЛ СПИРАЛЬНОЗУБОЙ КОНИЧЕСКОЙ ПЕРЕДАЧИ 4,364
RE35708 CONJUNTO DE PIÑÓN CÓNICO HELICOIDAL 4,364

RE35708PCD A.1

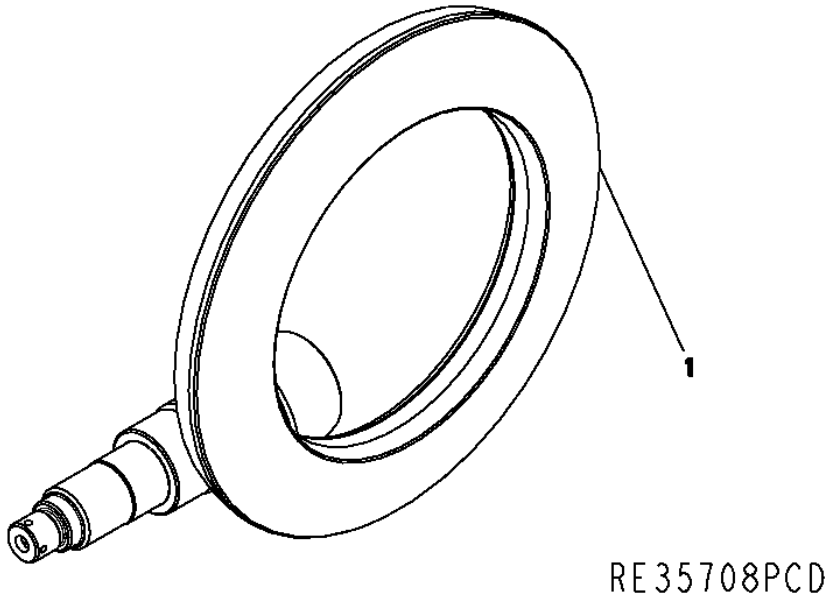

Item	*Nº peça*	*Descrição*	*Qtde*	*Nº série*	*Notas*
1	YZ120662	Coroa e pinhão	1		

RE35714 Input Yoke 7C
RE35714 Chape d'entrée 7C
RE35714 Garfo de Entrada 7C
RE35714 Входная вилка 7C
RE35714 Horquilla de entrada 7C

RE35714APCD A.1

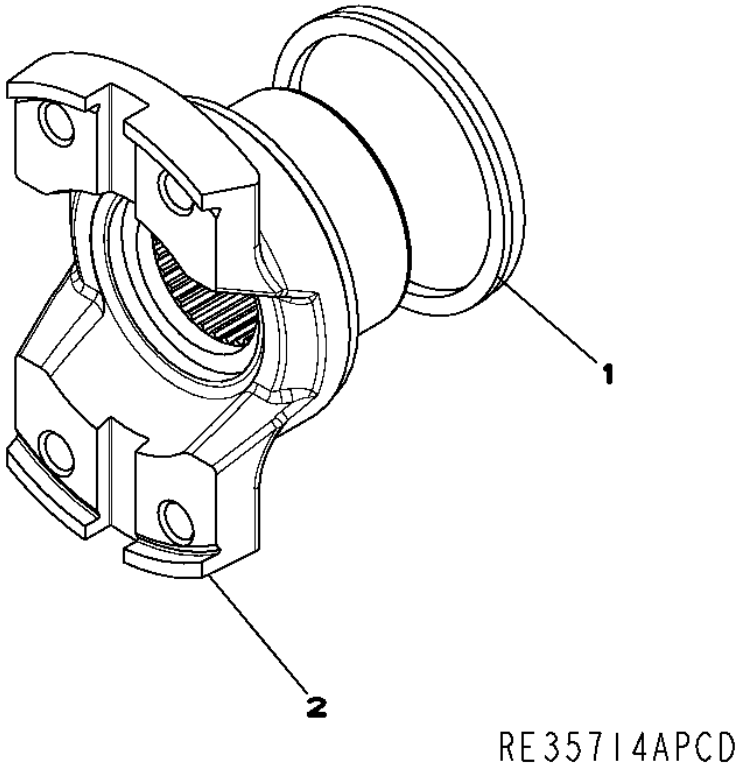

Item	*Nº peça*	*Descrição*	*Qtde*	*Nº série*	*Notas*
1	R100500	Vedação	1		
2	R107600	Forquilha	1		

RE44158 Axle Housing Bolt
RE44158 Boulon de carter d'essieu
RE44158 Parafuso da Carcaça do Eixo
RE44158 Болт картера моста
RE44158 Tornillo de caja de eje

RE44158PCD A.1

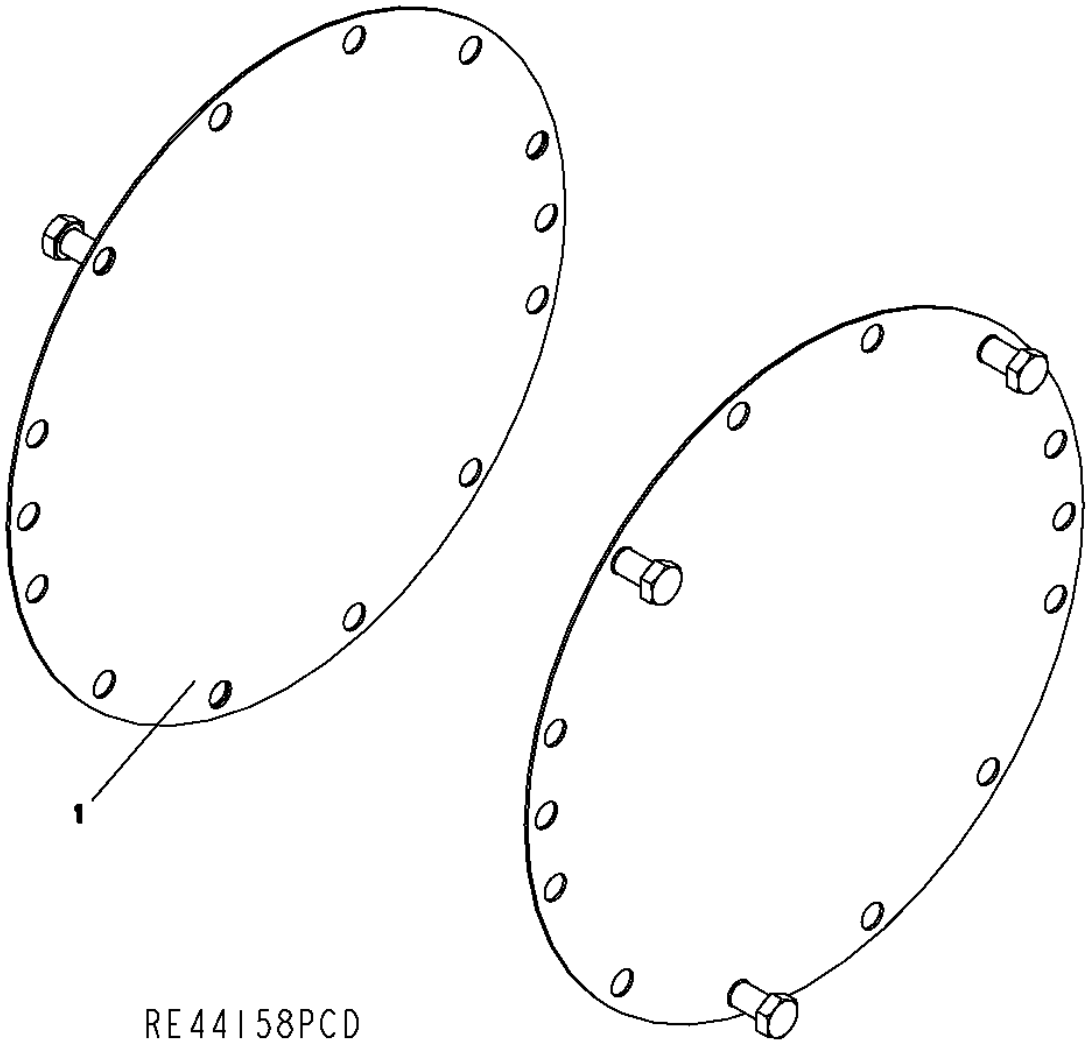

Item	*Nº peça*	*Descrição*	*Qtde*	*Nº série*	*Notas*
1	19M7394	Parafuso sextavado	6		M16 X 25

RE46977 Input Housing with Park Brake Cover
RE46977 Carter d'entrée avec couvercle de frein de stationnement
RE46977 Carcaça da Entrada com Tampa do Freio de Estacionamento
RE46977 Первичный корпус с крышкой стояночного тормоза
RE46977 Caja de entrada con cubierta de freno de estacionamiento

RE46977_PCD B.3

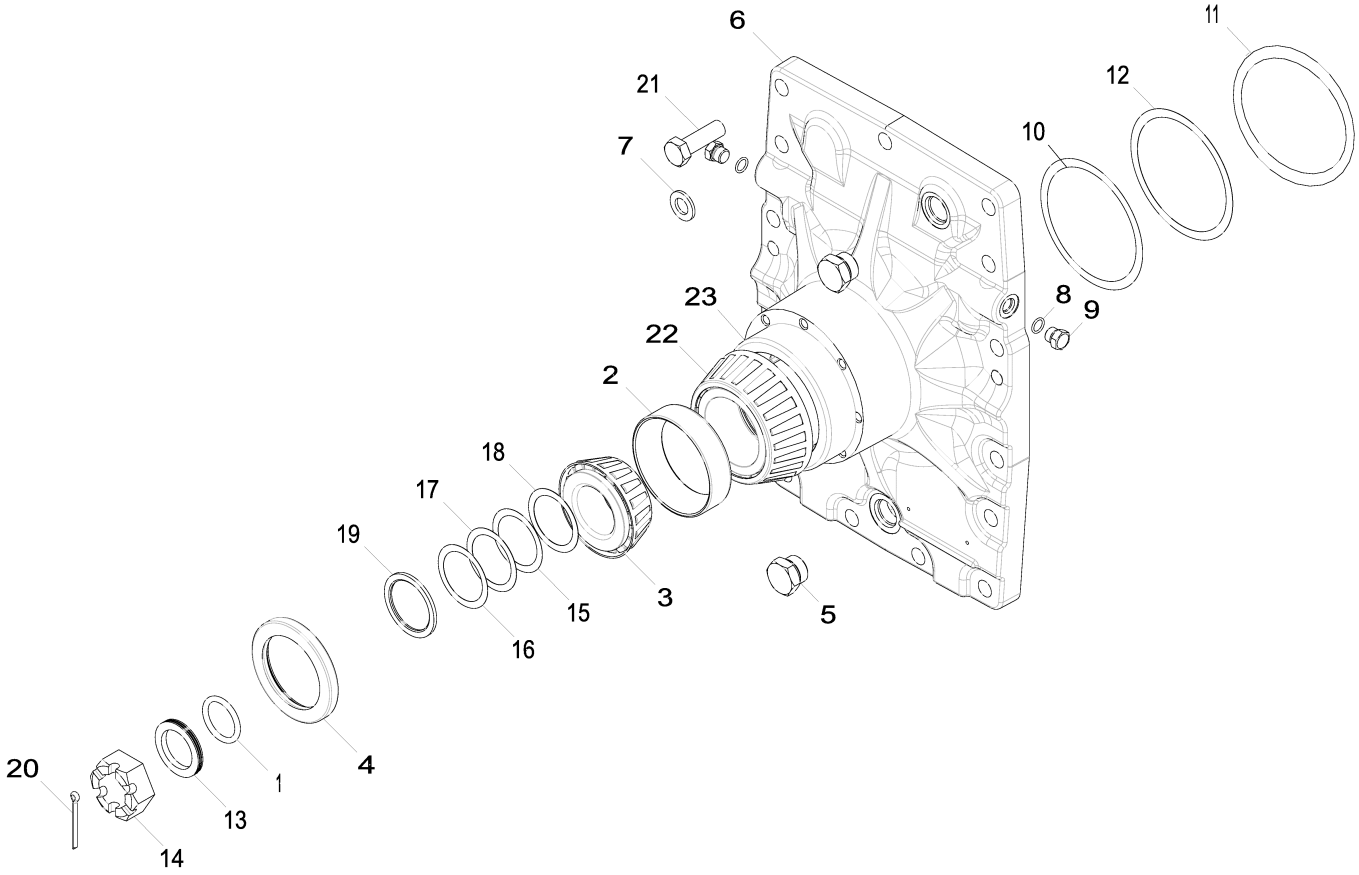

RE46977_PCD

Item	*Nº peça*	*Descrição*	*Qtde*	*Nº série*	*Notas*
1	A4540R	Anel o	1		
2	YZ122236	Capa de rolamento	1		SUB FOR JD8255
3	YZ122369	Cone de rolamento	1		SUB FOR JD9078
4	RE33887	Vedação	1		
5	RE58664	Conexão	2		
	R27175	Tampão de dreno	1		
	F3171R	Anel o	1		
6	R126117	Capa	1		
7	R135543	Arruela	15		
8	R26448	Anel o	2		
9	R27218	Tampão	2		
10	R35365	Calço	2		0.003
11	R35366	Calço	2		0.13
12	R35367	Calço	1		0.25
13	YZ120167	Arruela	1		
14	R48776	Porca	1		
15	R51196	Calço	1		0.007
16	R51197	Calço	1		0.010
17	R51198	Calço	1		0.12
18	R51199	Calço	1		0.015
19	R56308	Espaçador	1		
20	11M7032	Contra-pino	1		5 X 50 mm
21	19M7409	Parafuso sextavado	15		M16 X 50
22	YZ122252	Cone de rolamento	1		SUB FOR R115216
23	YZ122372	Capa de rolamento	1		SUB FOR R115217

RE65559 Brake Assembly
RE65559 Frein
RE65559 Conjunto do Freio
RE65559 Узел тормоза
RE65559 Conjunto de freno

RE65559A_PCD B.1

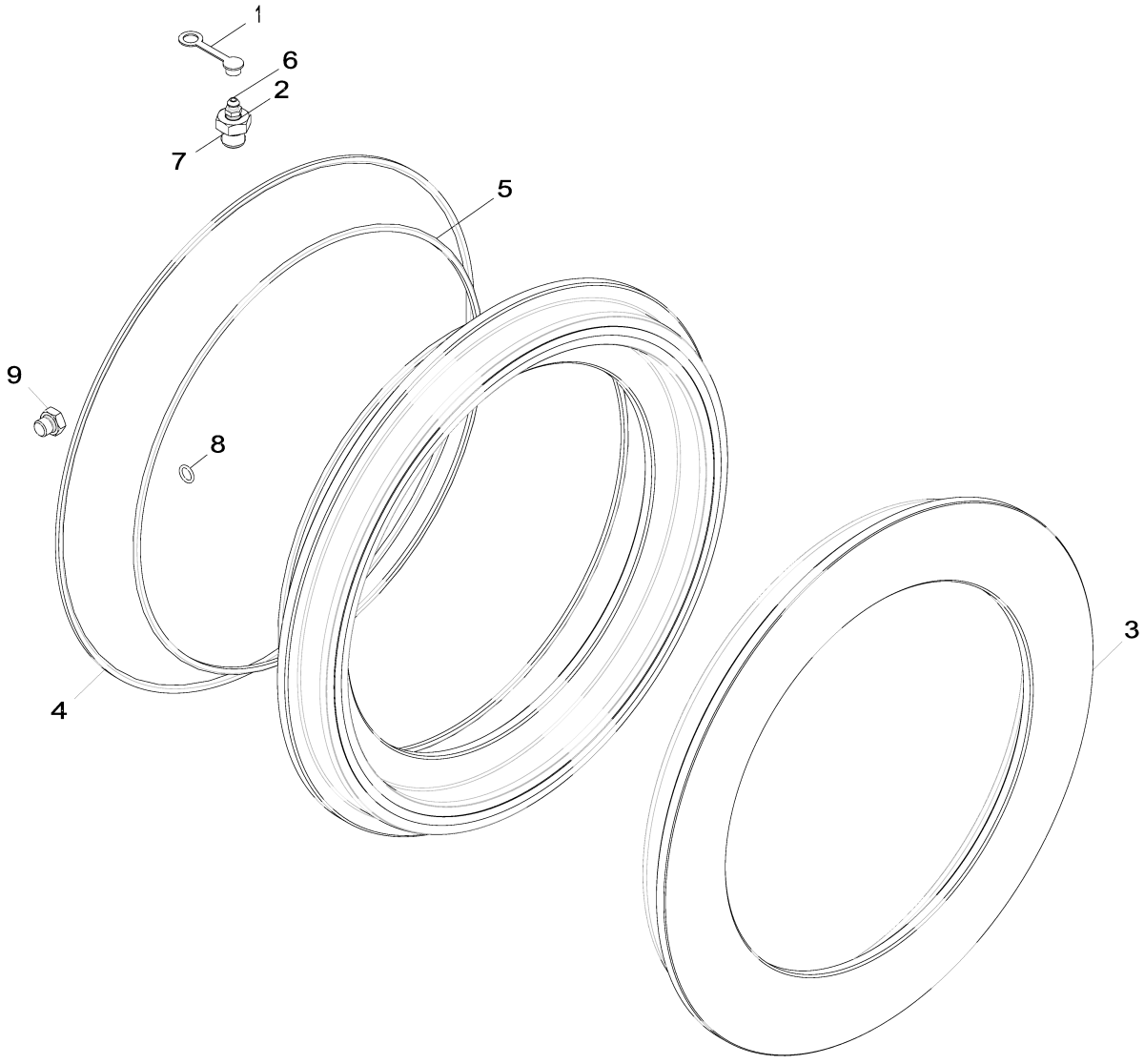

RE65559APCD

RE65559A_PCD

Item	*Nº peça*	*Descrição*	*Qtde*	*Nº série*	*Notas*
1	YZ120455	Plugue	2		
2	R106789	Luva roscada	2		
3	YZ122201	Pistão	2		SUB FOR R129458
4	R131478	Vedação	2		SUB FOR YZ123335
5	R131477	Vedação	2		SUB FOR YZ123334
6	R21612	VálVula de sangria	2		
7	R26448	Anel o	2		
8	R28782	Anel o	2		
9	R51031	Conexão	2		

YZ120521 Differential Case
YZ120521 Boîte de différentiel
YZ120521 Caixa do Diferencial
YZ120521 Картер дифференциала
YZ120521 Caja de diferencial

YZ120521PCD2 A.1

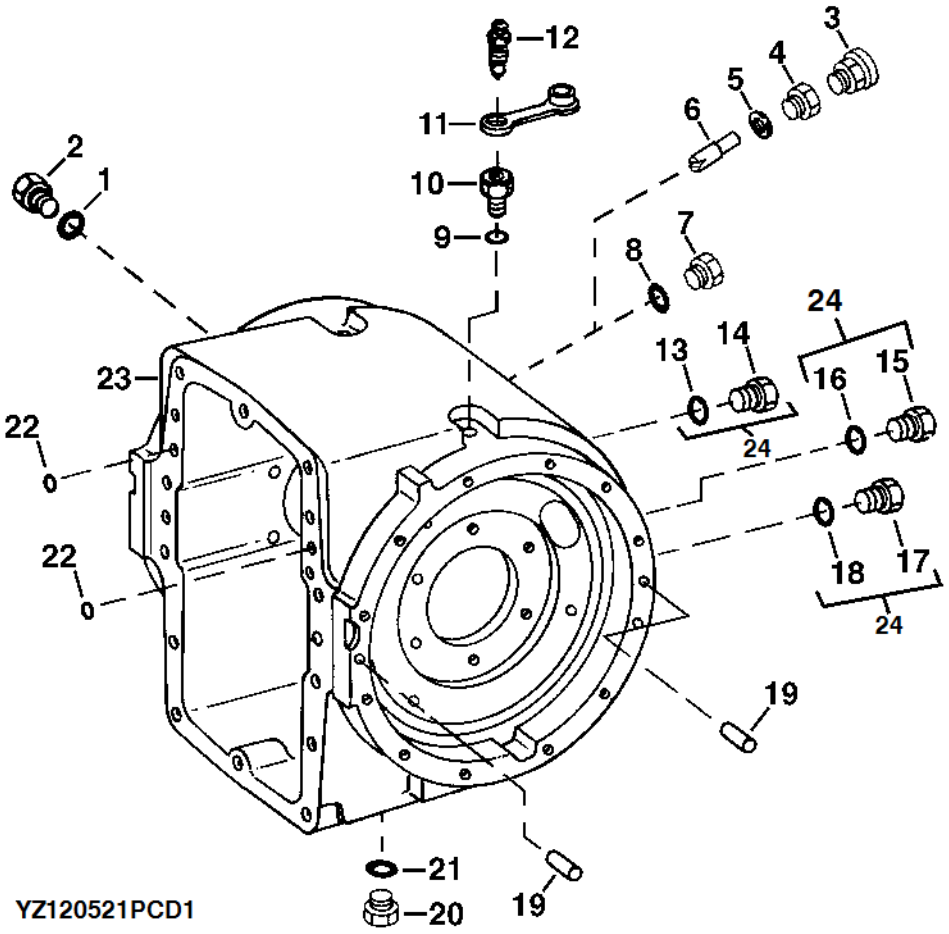

Item	*Nº peça*	*Descrição*	*Qtde*	*Nº série*	*Notas*
1	R26375	Anel o	1		
2	R39112	Conexão	1		
3	RE62981	VálVula de alíVio de press.	1		
4	R112210	Adaptador	1		
5	U17409	Anel o	1		
6	R132574	Tubulação esTruTural	1		
7	15H666	Tampão	1		3/8"
8	U17409	Anel o	1		
9	R26448	Anel o	2		
10	R106789	Luva roscada	2		
11	YZ120455	Plugue	2		
12	R21612	VálVula de sangria	2		
13	F3171R	Anel o	1		
14	R27175	Tampão de dreno	1		
15	R27175	Tampão de dreno	1		
16	F3171R	Anel o	1		
17	R27175	Tampão de dreno	1		
18	F3171R	Anel o	1		
19	R27315	Pino de centragem	4		
20	R84262	Tampão	1		
21	F3171R	Anel o	1		
22	R375R	Anel o	2		
23	YZ120522	Caixa	1		SUB FOR R129464
24	RE58664	Conexão	3		INCLUDES R27175 AND F3171R

YZ120521 Differential- Low Pressure (s.n. XXX-)
YZ120521 Différentiel- basse pression (n.s. XXX-)
YZ120521 Diferencial - Baixa Pressão (n.s. XXX-)
YZ120521 Дифференциал — низкое давление (серийный номер XXX-)
YZ120521 Diferencial- presión baja (ns XXX-)

YZ120521_PCD A.2

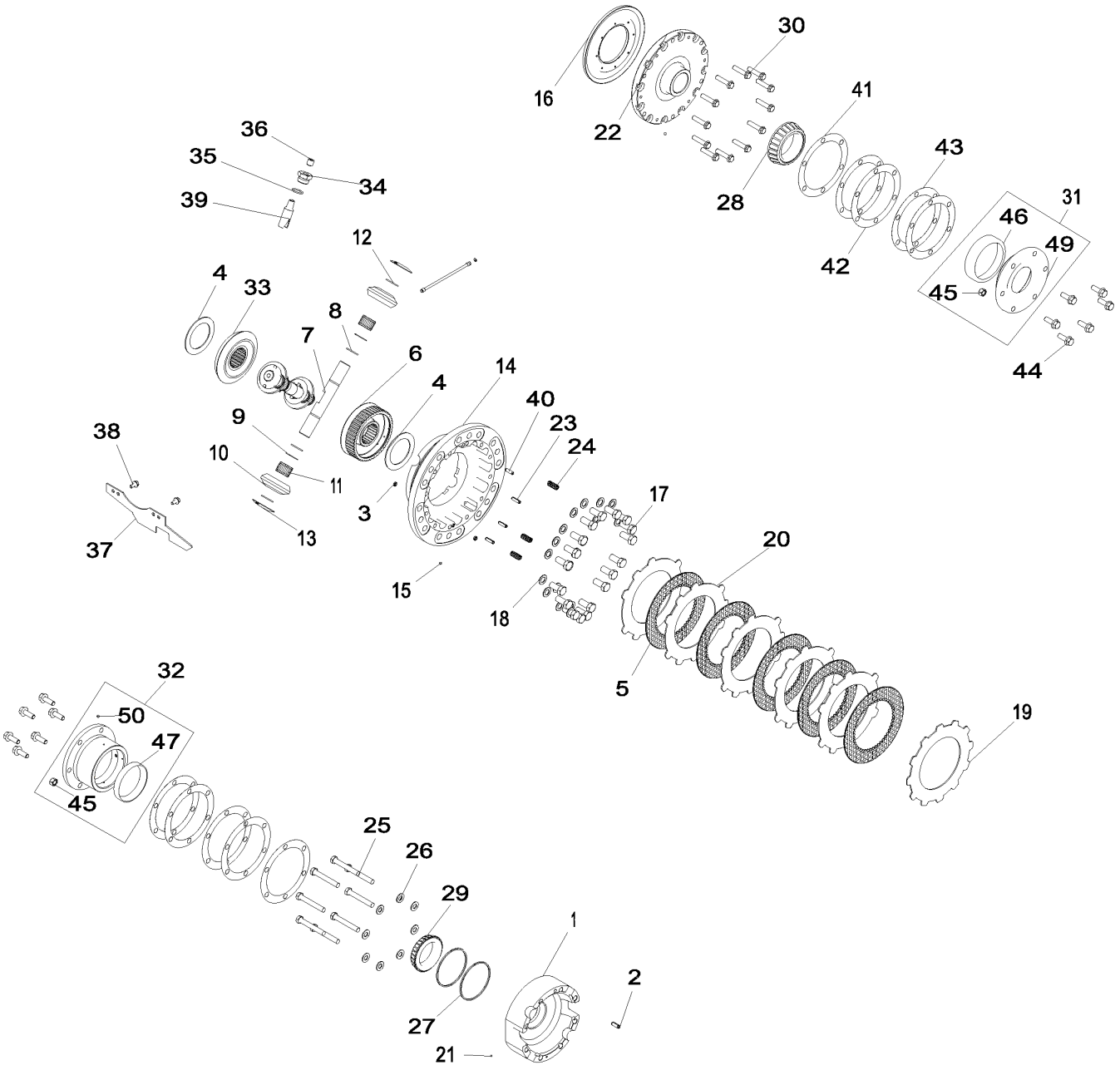

Item	*Nº peça*	*Descrição*	*Qtde*	*Nº série*	*Notas*
1	YZ120690	Carcaça	1		MARKED YZ120503
2	34H171	Pino elástico	1		3/8" X 1"
3	R60038	Junta de vedação	2		
4	R93623	Arruela de encosto	2		
5	YZ121809	Disco de embreagem	5		SUB FOR RE53823
6	YZ121134	Coroa	1		SUB FOR YZ120386
7	R70111	Eixo com pinhão	2		
8	YZ120471	Anel	4		
9	R70113	Arruela de encosto	4		
10	R134726	Pinhão	4		ALSO ORDER (26) R70115
11	R70115	Agulha de rolamento	104		
12	R70112	Arruela de encosto	4		
13	R59460	Arruela de encosto	4		
14	YZ120913	Carcaça	1		INCLUDES YZ120859 AND 400R
15	400R	Esfera	2		
16	R95116	Pistão	1		
17	19H3718	Parafuso sextavado	18		5/8" X 1-3/8"
18	R85226	Arruela	18		
19	R34857	Plato da embreagem	1		
20	R34858	Plato da embreagem	5		
21	H871R	Esfera	2		
22	YZ120912	Capa	1		INCLUDES 400R; MARKED YZ120858
23	34H328	Pino elástico	3		5/16" X 1-1/8"
24	YZ120398	Mola de compressão	3		
25	19H2668	Parafuso sextavado	8		1/2" X 3-1/2"
26	24H1111	Arruela	8		17/32" X 1-1/16" X 0.090"
27	R34513	Anel	2		
28	JD9601	Cone de rolamento	1		
29	JD8159	Cone de rolamento	1		
30	R116214	Parafuso	12		
31	YZ120504	Mancal	1		INCLUDES YZ120389 AND YZ122370
32	YZ120507	Mancal	1		For Low Pressure; ALSO INCLUDES JD8210, R81353 AND 400R BALLYZ120545
33	YZ121133	Coroa	1		SUB FOR R59289
34	R112210	Adaptador	1		
35	U17409	Anel o	1		
36	15H666	Tampão	1		3/8"
37	R130036	Defletor	1		
38	T106596	Parafuso	2		
39	R132574	Tubulação esTruTural	1		
40	34M7224	Pino elástico	1		8 X 26 mm, SUB FOR 34M7059
41	R46323	Calço	2		0.008
42	R46324	Calço	4		0.13
43	R46325	Calço	4		0.25
44	R120194	Parafuso sextavado	12		
45	14M7295	Porca	2		M12
46	YZ122370	Capa de rolamento	1		SUB FOR JD9156
47	JD8210	Capa de rolamento	1		
49	YZ120389	Mancal	1		SUB FOR YZ120391
50	400R	Esfera	1		

YZ120521 Differential Lock w/ Valve
YZ120521 Blocage de différentiel avec soupape
YZ120521 Bloqueio do Diferencial com Válvula
YZ120521 Блокировка дифференциала с клапаном
YZ120521 Blocaje de diferencial con válvula

YZ120521APCD1 A.1

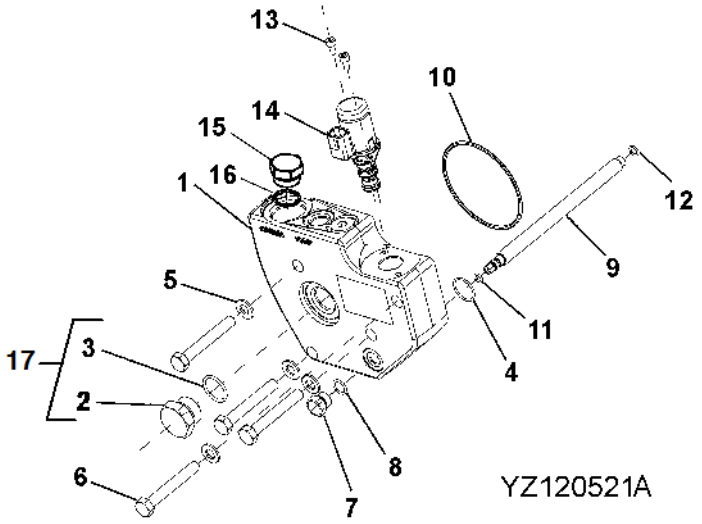

Item	*Nº peça*	*Descrição*	*Qtde*	*Nº série*	*Notas*
1	YZ120442	VálVula	1		
2	R27175	Tampão de dreno	1		
3	F3171R	Anel o	1		
4	F37010020	Anel o	1		
5	24M7028	Arruela	4		10.500 X 20 X 2 mm
6	19M7328	Parafuso sextavado	4		M10 X 70
7	R27218	Tampão	1		
8	R26448	Anel o	1		
9	YZ120826	Tubulação	1		
10	F37020153	Anel o	1		
11	F37010010	Anel o	1		
12	R26287	Anel o	1		
13	19M7887	Parafuso	2		M5 X 10
14	AT303799	VálVula	1		
	AT224873	Kit retentor	1		
15	R36636	Tampão	1		
16	R29936	Anel o	1		
17	RE58669	Kit	1		

RE65558 Multiple Disk Brake Differential Case
RE65558 Carter de différentiel de frein à disques multiples
RE65558 Caixa do Diferencial do Freio Multidisco
RE65558 Картер дифференциала тормоза с несколькими дисками
RE65558 Cárter del diferencial, freno de discos múltiples

RE65558_PCD B.2

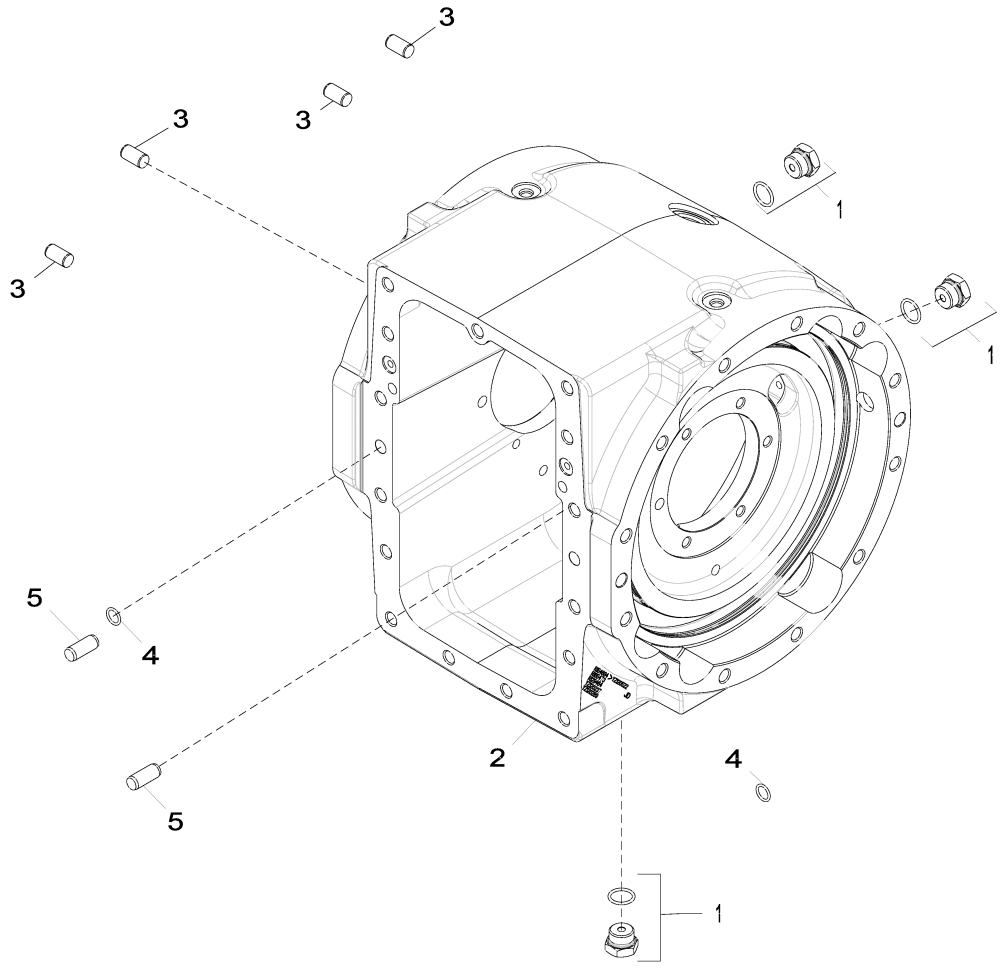

RE65558_PCD

Item	*Nº peça*	*Descrição*	*Qtde*	*Nº série*	*Notas*
1	RE58664	Conexão	4		
	R27175	Tampão de dreno	1		
	F3171R	Anel o	1		
2	YZ120522	Caixa	1		
3	R27315	Pino de centragem	4		
4	R375R	Anel o	2		
5	R54380	Pino de centragem	2		

YZ120442 Valve Assembly
YZ120442 Ensemble de soupape
YZ120442 Conjunto da Válvula
YZ120442 Узел клапана
YZ120442 Conjunto de válvulas

YZ120442_PCD B.1

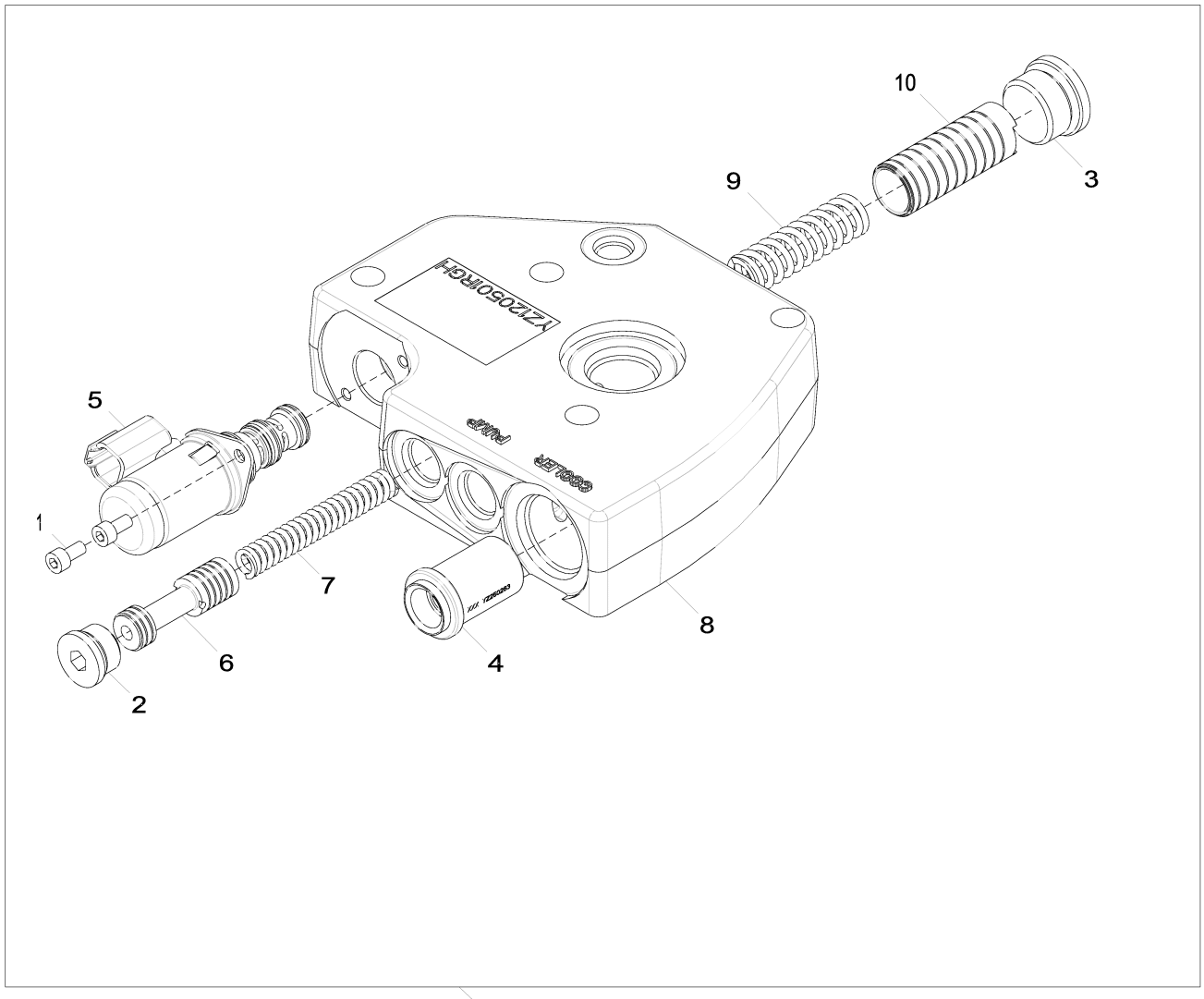

YZ120442_PCD

Item	*Nº peça*	*Descrição*	*Qtde*	*Nº série*	*Notas*
1	19M7887	Parafuso	2		M5 X 10
2	F85108	Tampão	1		
3	F85112	Tampão de dreno	1		
4	YZ250263	VálVula de alíVio de press.	1		MARKED YZ120501
5	AT303799	VálVula	1		
6	YZ120497	Carretel	1		
7	YZ120499	Mola de compressão	1		
8	YZ120496	Carcaça	1		
9	YZ120500	Mola de compressão	1		
10	YZ120498	Pistão	1		
11	YZ120442	VálVula	1		

Transmission Gear Selector, Standard Controls
Sélecteur de rapport de transmission, commandes standard
Seletor de Marcha da Transmissão, Controles Padrão
Переключатель передач трансмиссии, стандартные органы управления
Selector de marchas, controles estándar

TX1049867 A.1

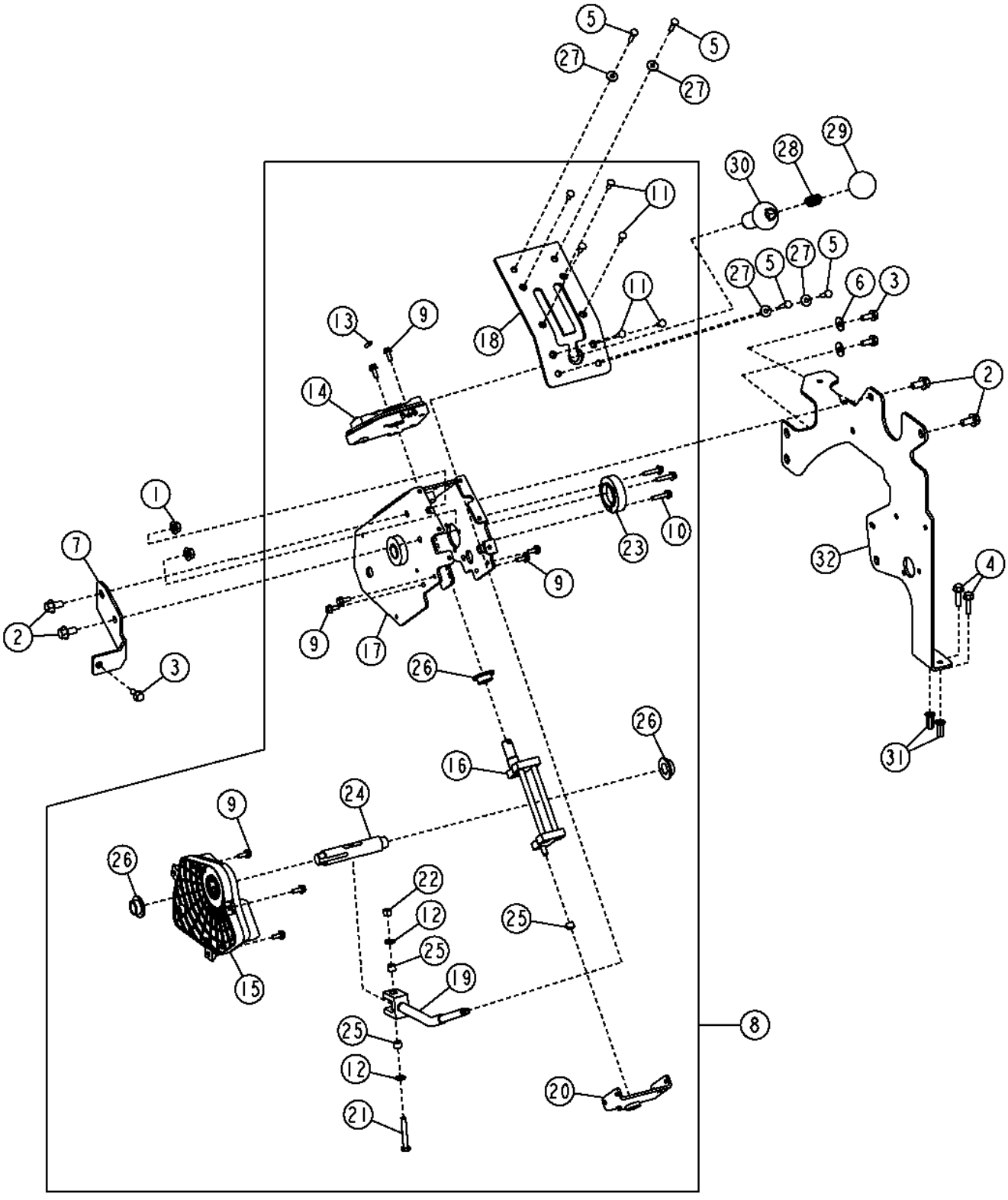

Item	*Nº peça*	*Descrição*	*Qtde*	*Nº série*	*Notas*
1	14M7296	Porca com flange	2		M10
2	19M7784	Parafuso	4		M10 X 20
3	19M7866	Parafuso	3		M8 X 20
4	19M7868	Parafuso	2		M8 X 30
5	21M7310	Parafuso	4		M6 X 25
6	24M7298	Arruela	2		8.400 X 25 X 2 mm
7	AT305433	Apoio	1		
8	AT360391	Comutador	1		
9	19M7775	Parafuso	9		M6 X 16
10	19M7796	Parafuso	3		M6 X 30
11	21M7399	Parafuso	6		M6 X 16
12	24M7238	Arruela	2		8.700 X 17 X 2 mm
13	34H280	Pino elástico	1		3/16" X 7/8"
14	AT174935	Módulo	1		Caixa do Interruptor
15	AT353911	Interruptor	1		Interruptor de Mudança de Marcha, Sub For AT184684
16	AT360390	Cavalete	1		
17	AT360392	Estrutura	1		
18	AT360393	Placa	1	-645376	NLA, Order AT415327
	AT415327	Placa	1	645377-	Sub For AT360393
19	AT360394	Alavanca de câmbio	1		
20	AT360395	Apoio	1		
21	T163333	Parafuso sextavado	1		
22	T16464	Porca de segurança	1		
23	T250916	Bucha	1		
24	T250917	Eixo	1		
25	T250918	Bucha	3		
26	T250919	Bucha	3		
27	24H1821	Arruela	4		9/32" X 47/64" X 1/16"
28	T140922	Mola de compressão	1		
29	T162876	Botão	1		
30	T164264	Anel de travamento	1		
31	T196079	Porca	2		
32	T231568	Placa	1		

Transmission Gear Selector, Grade Pro
Sélecteur de rapport de transmission, Grade Pro
Seletor de Marcha da Transmissão, Grade Pro
Селектор передач трансмиссии, Grade Pro
Selector de marchas de la transmisión, Grade Pro

TX1049874 A.1

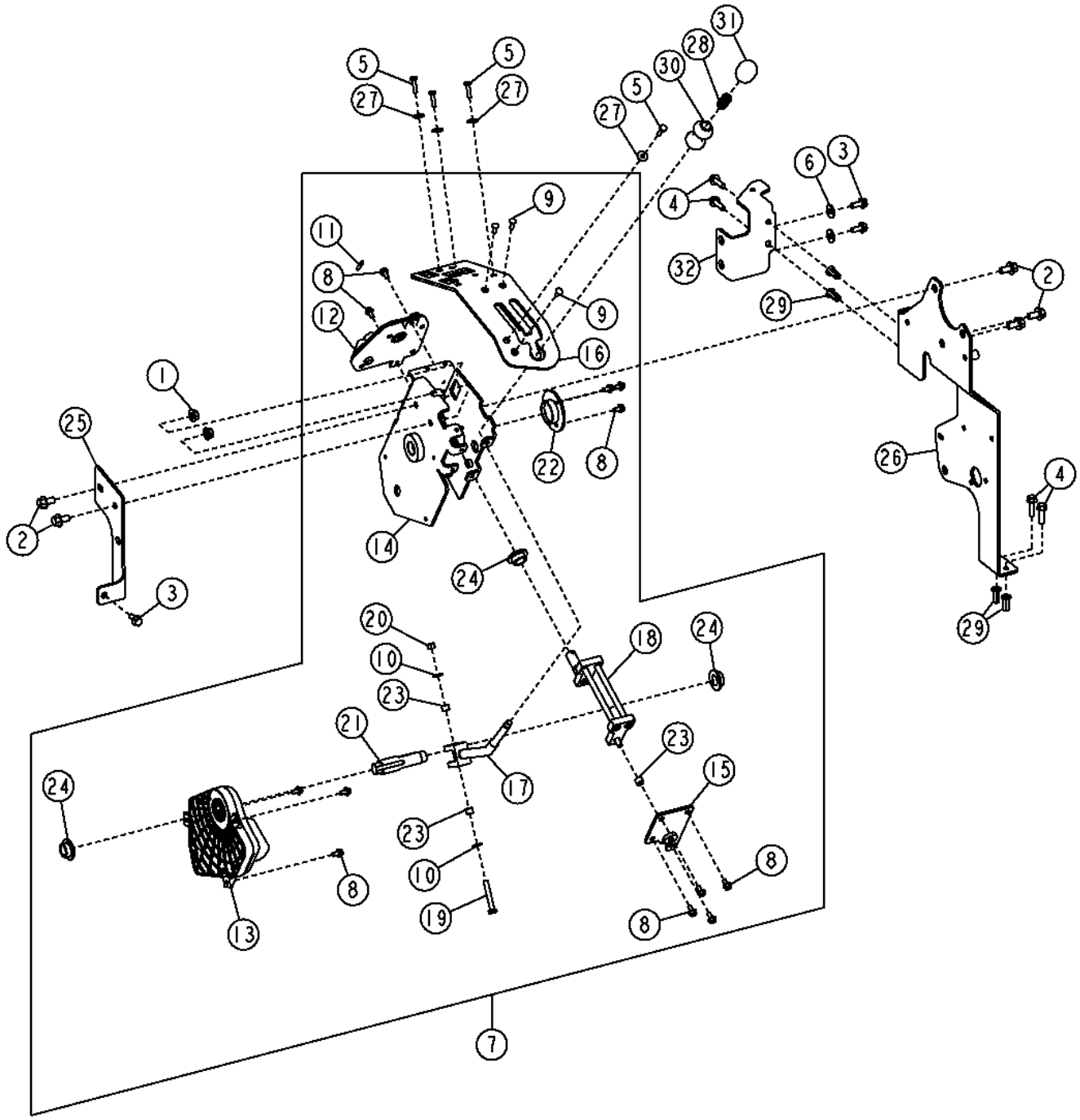

Item	*Nº peça*	*Descrição*	*Qtde*	*Nº série*	*Notas*
1	14M7296	Porca com flange	2		M10
2	19M7784	Parafuso	5		M10 X 20
3	19M7866	Parafuso	3		M8 X 20
4	19M7868	Parafuso	4		M8 X 30
5	21M7310	Parafuso	4		M6 X 25
6	24M7298	Arruela	2		8.400 X 25 X 2 mm
7	AT353903	Trocador marchas eléTrico	1	-656179	
	AT435796	Trocador marchas eléTrico	1	656180-	
8	19M7774	Parafuso	12		M6 X 12
9	21M7399	Parafuso	3		M6 X 16
10	24M7238	Arruela	2		8.700 X 17 X 2 mm
11	34H280	Pino elástico	1		3/16" X 7/8"
12	AT174935	Módulo	1		
13	AT353911	Interruptor	1		Sub For AT184684
14	AT353904	Estrutura	1		
15	AT432782	Pivô	1		Sub For AT353908
16	AT432786	Capa	1		Sub For AT353909
17	AT353910	Alavanca de câmbio	1		Also Order (2) T250918
18	AT353999	Cavalete	1		
19	T163333	Parafuso sextavado	1		
20	T16464	Porca de segurança	1		
21	T242284	Eixo	1		
22	T242452	Bucha	1		
23	T250918	Bucha	3		
24	T250919	Bucha	3		
25	AT354176	Apoio	1		
26	AT357388	Apoio	1		
27	24H1821	Arruela	4		9/32" X 47/64" X 1/16"
28	T140922	Mola de compressão	1		
29	T196079	Porca	4		
30	T241401	Alavanca de câmbio	1		
31	T241913	Botão	1		
32	T242506	Placa	1		

Transmission Control Unit
Unité de commande de transmission
Unidade de Controle da Transmissão
Блок управления коробкой передач
Unidad de control de transmisión

TX1048421 A.1

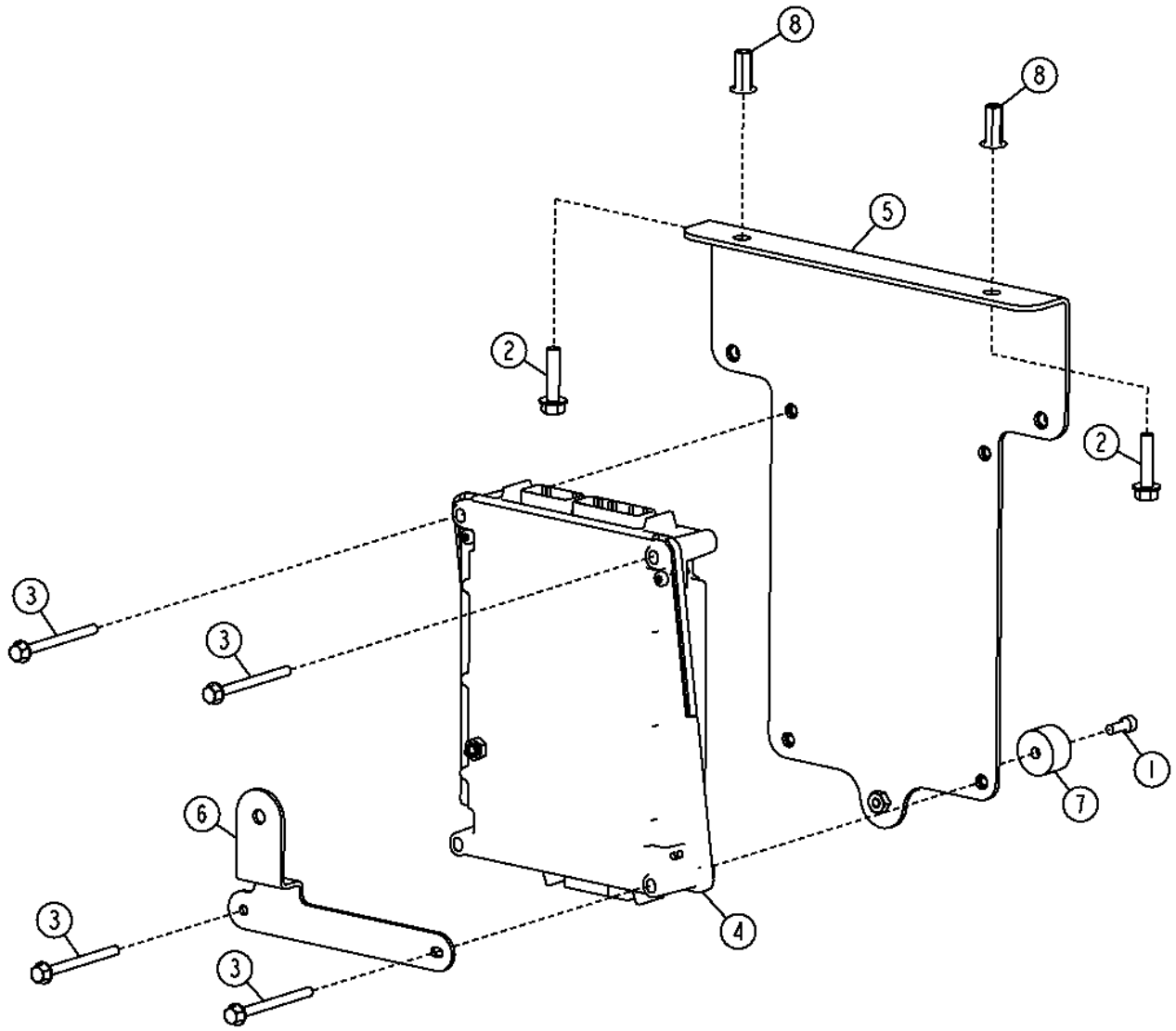

TX1048421

Item	*Nº peça*	*Descrição*	*Qtde*	*Nº série*	*Notas*
1	19M7768	Parafuso	1		M6 X 16
2	19M7897	Parafuso	2		M8 X 35
3	19M8484	Parafuso	4		M6 X 75
4	YZ106685	Contr. eletr. da transmissa	1		
5	AT346415	Apoio	1		
6	AT362128	Apoio	1		Suporte da Tampa Traseira
7	T184135	Pára-choque	1		
8	T196079	Porca	2		

Torsional Isolator
Isolateur de torsion
Isolador de Torção
Торсионный изолятор
Amortiguador de torsión

AT421772_TX1128860 A.2

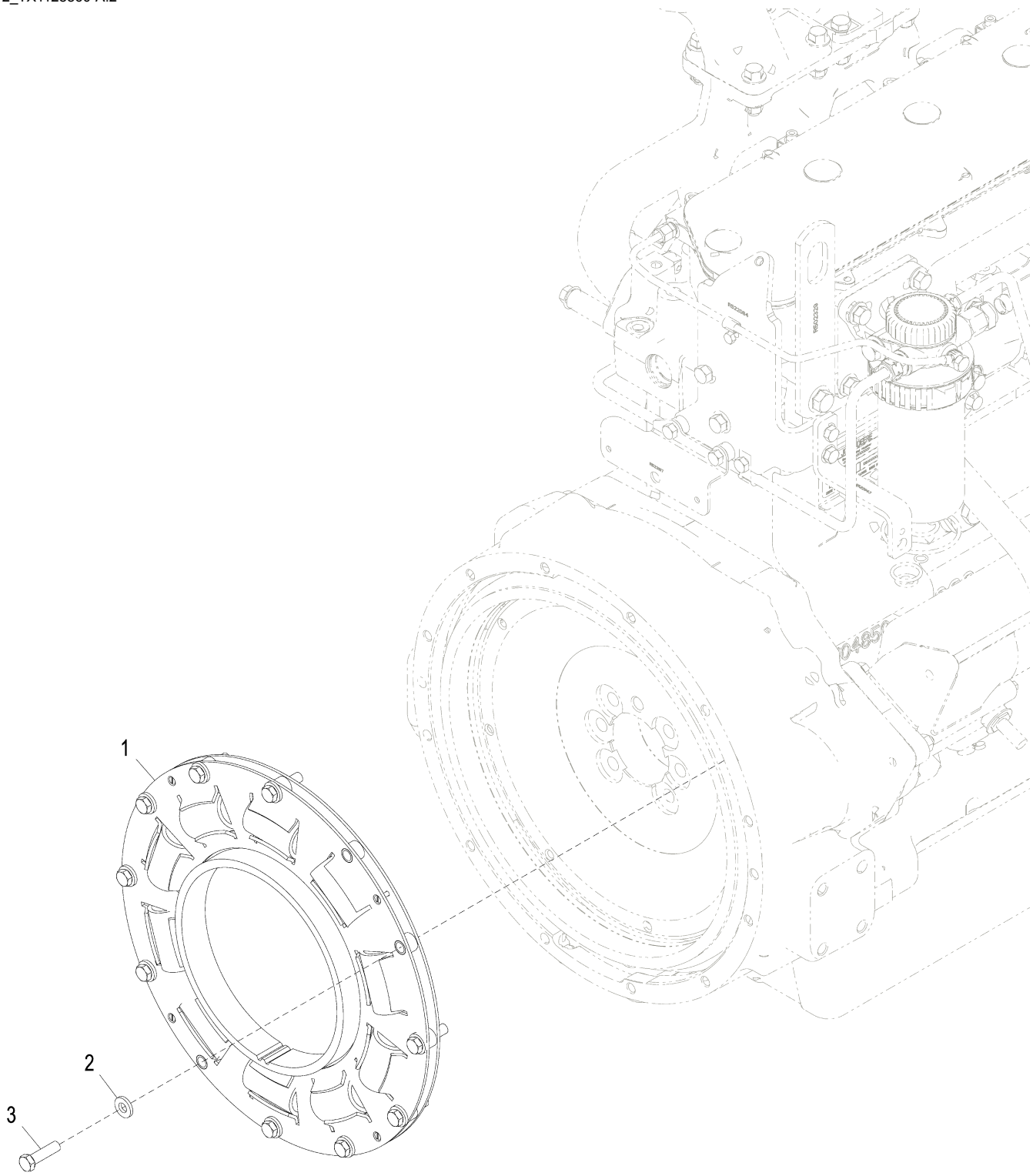

AT421772_TX1128860

Item	*Nº peça*	*Descrição*	*Qtde*	*Nº série*	*Notas*
1	AT328374	Amortecedor	1		
2	T185424	Arruela	10		
3	19H3219	Parafuso sextavado	10		3/8" X 1-3/8"

Transmission
Boîte de vitesses
Transmissão
Трансмиссия
Transmisión

AT397785_TX1085653 D.1

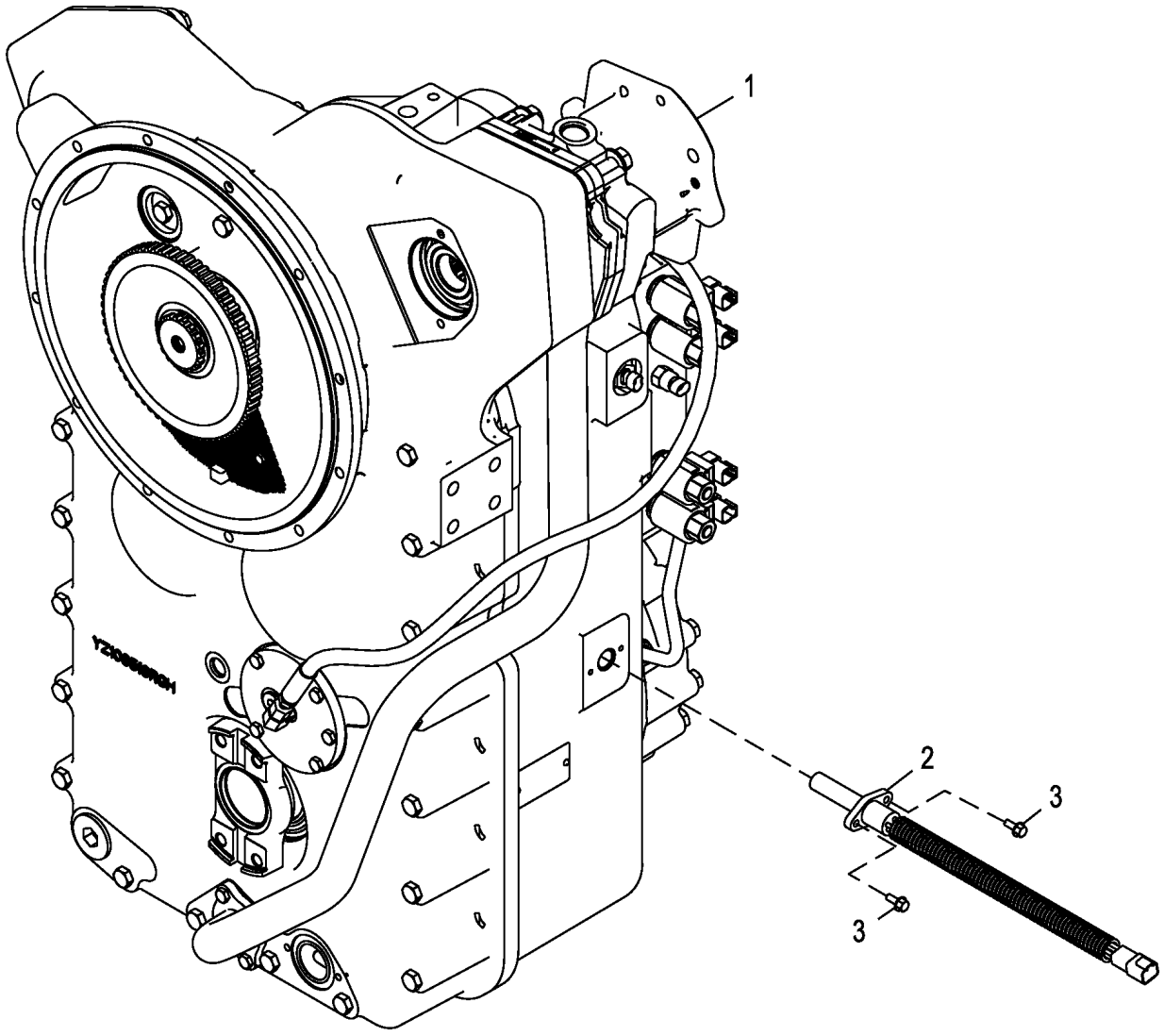

AT397785_TX1085653

Item	*Nº peça*	*Descrição*	*Qtde*	*Nº série*	*Notas*
1	AT439725	Transmissão	1		REMAN PG200717
	PG200717	Transmissão remanufaTurada	1		REMAN FOR AT439725
2	YZ106512	SenSor	1		
3	19M7775	Parafuso	2		M6 X 16

Transmission Mounting Parts
Pièces de montage de trans.
Peças de Montagem da Transmissão
Крепежные детали трансмиссии
Piezas de montaje de transmisión

AT397659_TX1085654 A.2

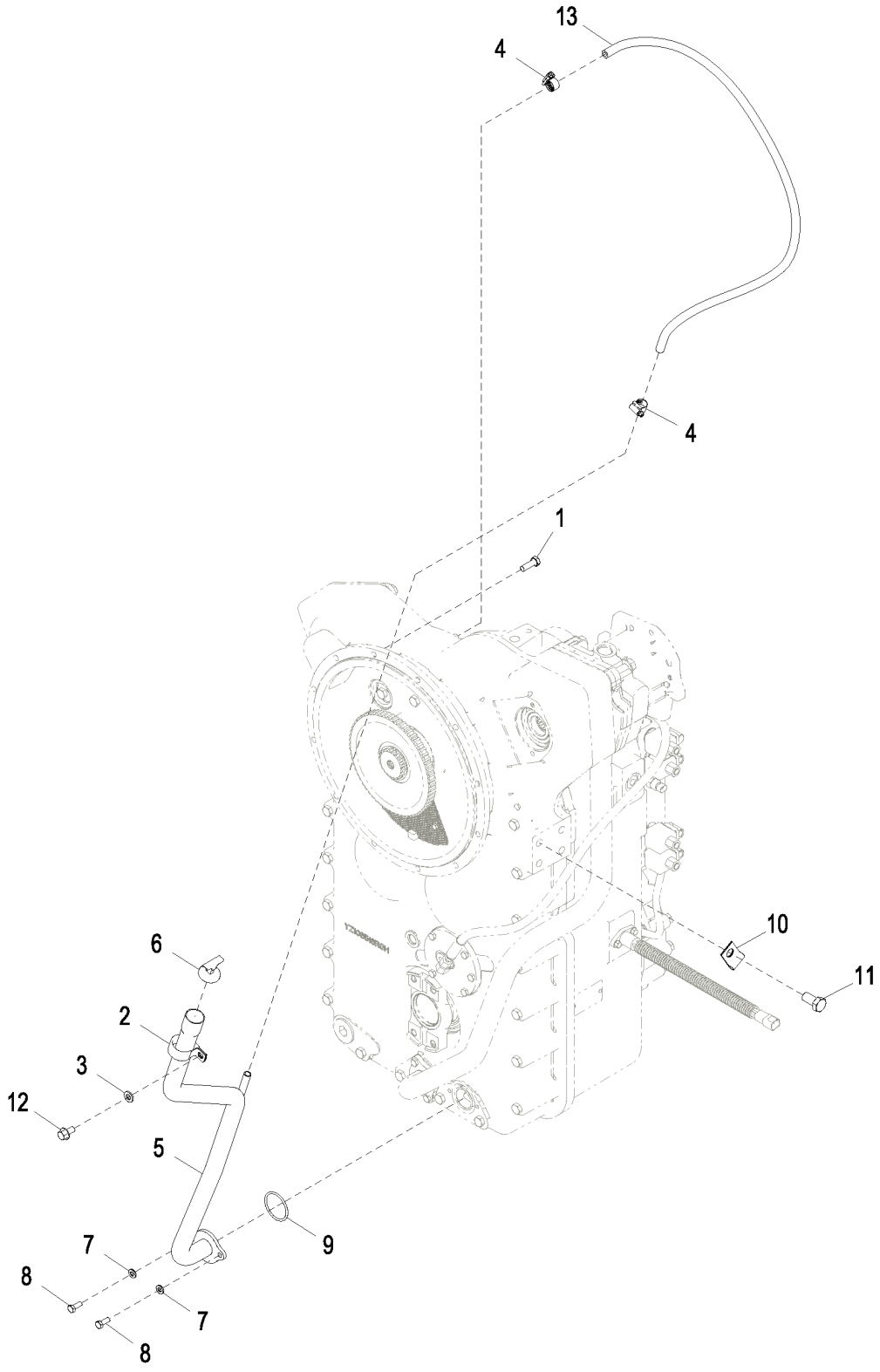

AT397659_TX1085654

Item	*Nº peça*	*Descrição*	*Qtde*	*Nº série*	*Notas*
1	19M7662	Parafuso sextavado	12		M10 X 30
2	AH77714	Presilha	1		
3	24M7239	Arruela	1		10.700 X 21 X 2.500 mm
4	R184863	Abraçadeira para mangueira	2		SUB FOR AR21836
5	YZ104048	Tubulação esTruTural	1		
6	YZ105042	Vareta de niVel	1		
7	24M7238	Arruela	2		8.700 X 17 X 2 mm
8	19M7139	Parafuso sextavado	2		M8 X 20
9	P50631	Anel o	1		
10	AA31281	Braçadeira	1		
11	19M8029	Parafuso sextavado	1		M16 X 30
12	19M7784	Parafuso	1		M10 X 20
13	.....	Mangueira em metro	1		MF T168383, CTL 0.805 m (2.64 ft)

Transmission Lines and Fittings
Conduites de transmission et raccords
Linhas e Conexões da Transmissão
Линии и фитинги трансмиссии
Líneas de la transmisión y adaptadores

AT318481_TX1103748 A.1

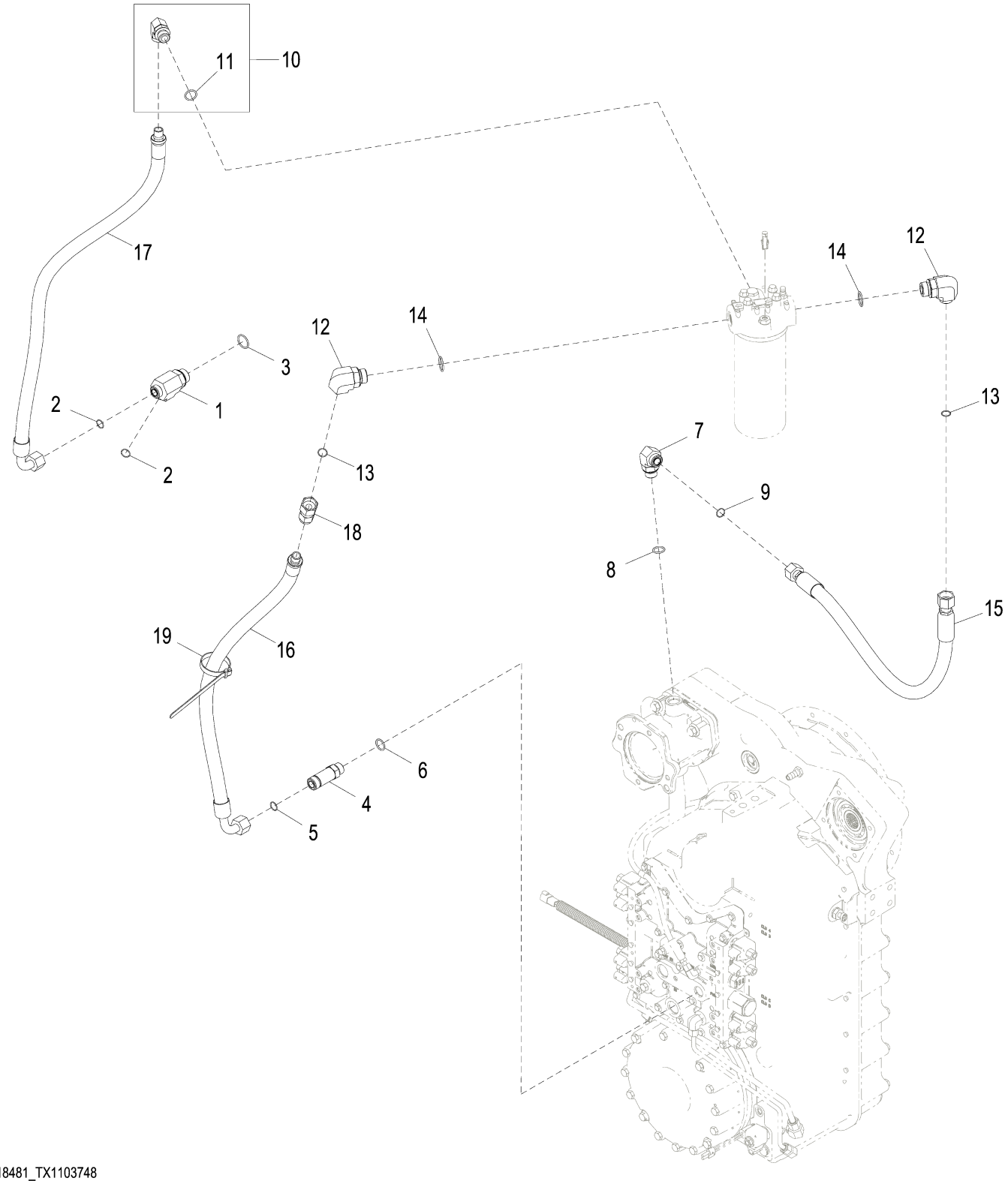

AT318481_TX1103748

Item	*Nº peça*	*Descrição*	*Qtde*	*Nº série transmissão*	*Notas*
1	38H1438	Conexão em t	1		
2	T77858	Anel o	2		
3	R29936	Anel o	1		
4	38H1215	Adaptador	1		
5	T77858	Anel o	1		
6	U12547	Anel o	1		
7	38H1007	Conexão em ângulo	1		
8	U12547	Anel o	1		
9	T77858	Anel o	1		
10	62H1014	Adaptador	1		
11	U12547	Anel o	1		
12	38H1052	Conexão em ângulo	2		
13	T77858	Anel o	2		
14	R29936	Anel o	2		
15	AT317690	Mangueira hidraulica-fabric	1		
16	AT317691	Mangueira hidraulica-fabric	1		
17	AT317692	Mangueira hidraulica-fabric	1		
18	62H1065	Adaptador	1		
19	N189220	Cinta	1		

Flywheel Housing Drain (Engines 6090HDW01, 6090HDW04, 6090HDW16, 6090HDW11)
Vidange du volant-moteur (moteurs 6090HDW01, 6090HDW04, 6090HDW16, 6090HDW11)
Dreno do Alojamento do Volante (Motores 6090HDW01, 6090HDW04, 6090HDW16, 6090HDW11)
Слив картера маховика (двигатели 6090HDW01, 6090HDW04, 6090HDW16, 6090HDW11)
Punto de vaciado de caja del volante (Motores 6090HDW01, 6090HDW04, 6090HDW16, 6090HDW11)

TX1048221 A.1

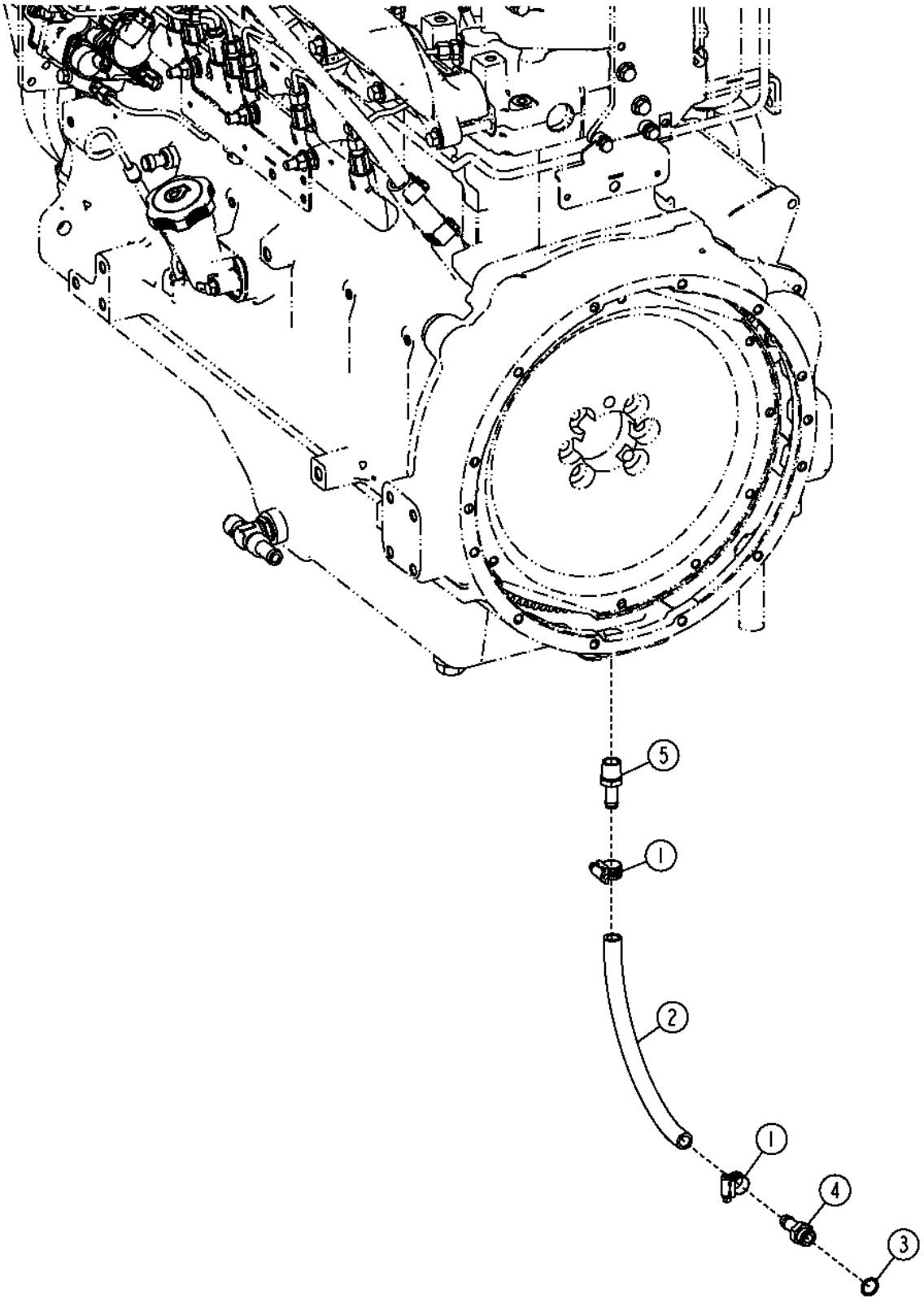

Item	*Nº peça*	*Descrição*	*Qtde*	*Nº série*	*Notas*
1	R184863	Abraçadeira para mangueira	2		SUB FOR TY22464
2	.....	Mangueira em metro	1		MAKE FROM T168383, CTL
3	R26375	Anel o	1		
4	T38282	Conexão de mangueira	1		
5	R112291	Conexão	1		

Flywheel Housing Drain (6068HDW75)
Vidange de carter de volant-moteur (6068hdw75)
Dreno do Alojamento do Volante (6068HDW75)
Слив корпуса маховика (6068hdw75)
Conducto de vaciado de caja del volante (6068hdw75)

TX1048223 A.1

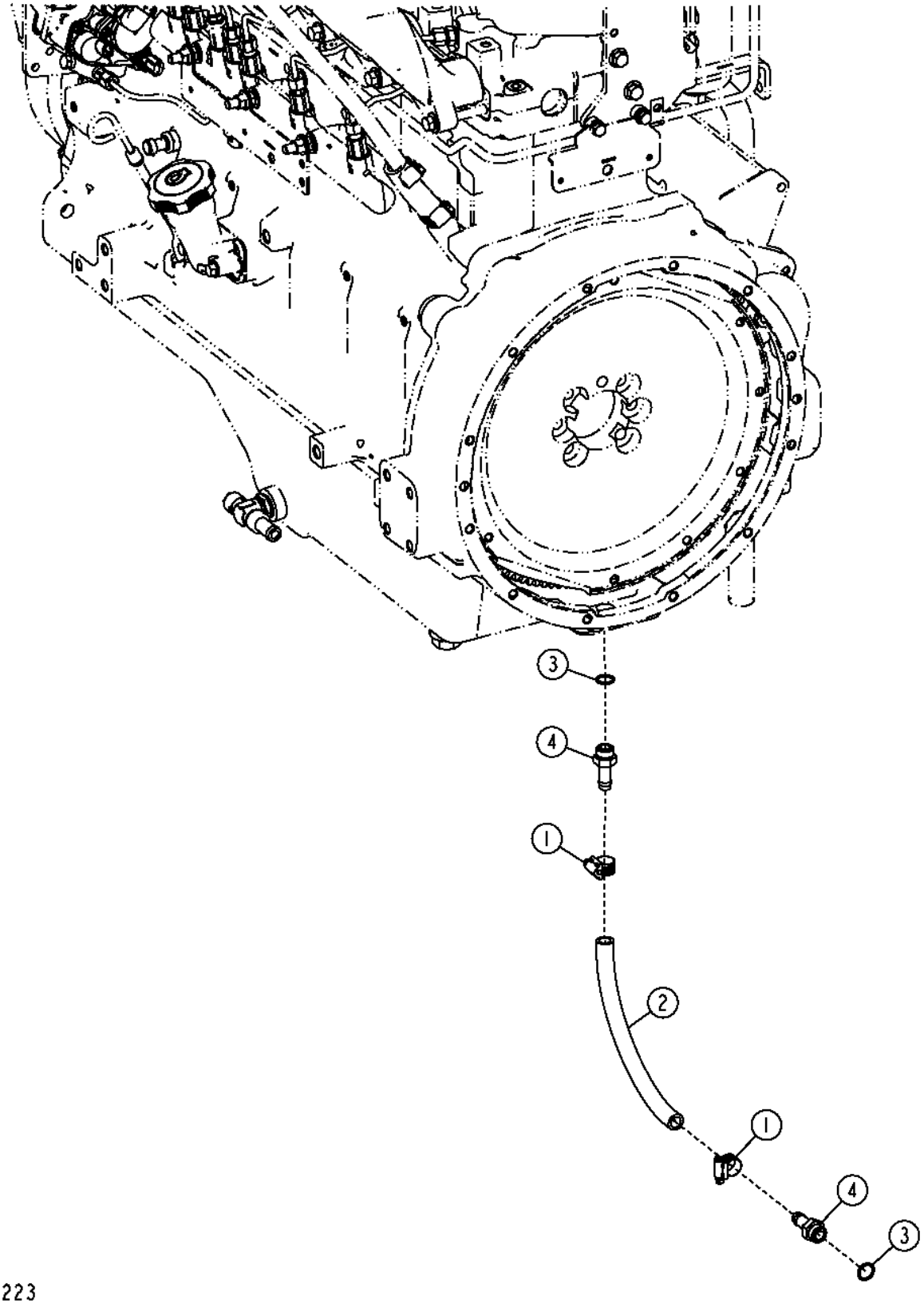

Item	*Nº peça*	*Descrição*	*Qtde*	*Nº série*	*Notas*
1	R184863	Abraçadeira para mangueira	2		SUB FOR TY22464
2	.....	Mangueira em metro	1		MF T168383, CTL
3	R26375	Anel o	2		
4	T38282	Conexão de mangueira	2		

Transmission Diagnostic Fittings
Raccords de diagnostic de transmission
Conexões de Diagnóstico da Transmissão
Фитинги диагностики трансмиссии
Adaptadores de diagnóstico de transmisión

TX1048224 A.1

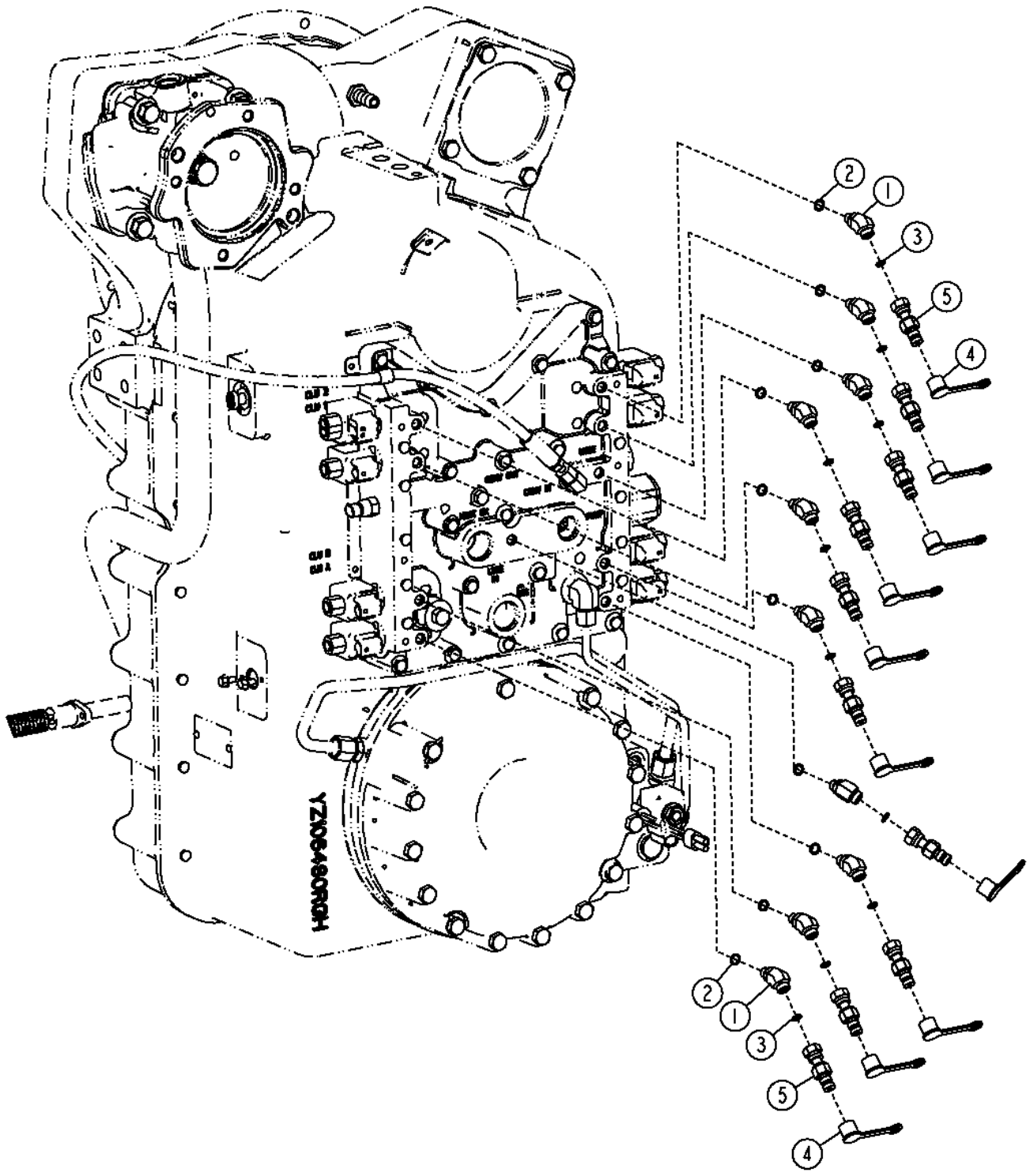

TX1048224

Item	*Nº peça*	*Descrição*	*Qtde*	*Nº série*	*Notas*
1	38H1044	Conexão em ângulo	10		
2	R28782	Anel o	10		
3	T77814	Anel o	10		
4	R77175	Capa	10		
5	RE60700	Engate de diagnostico	10		

Transmission Filter
Filtre à huile de transmission
Filtro da Transmissão
Фильтр коробки передач
Filtro de la transmisión

TX1057050 A.1

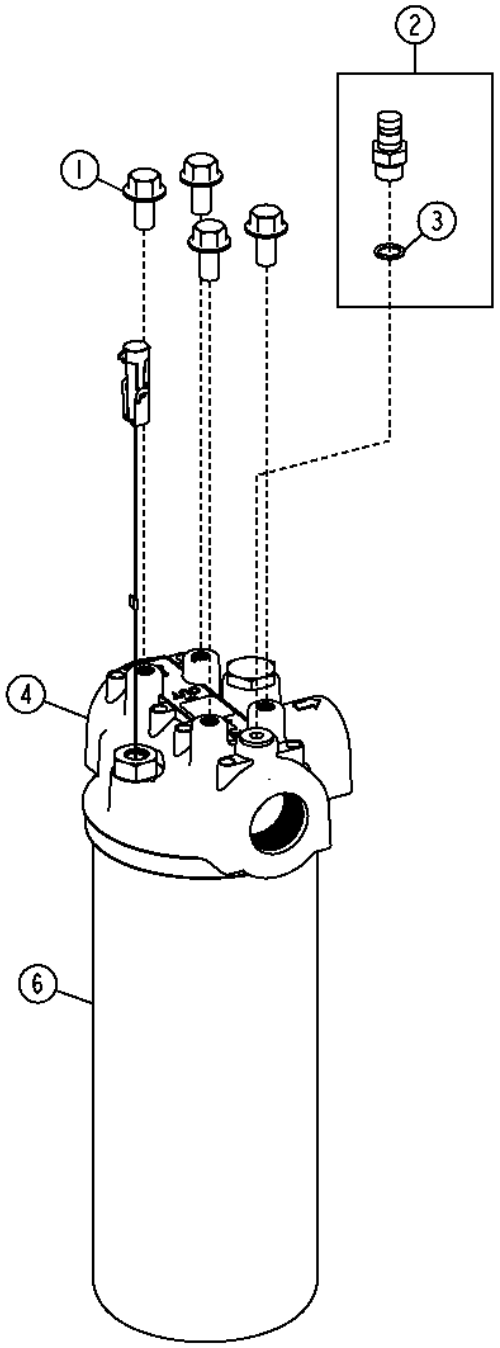

TX1057050

Item	*Nº peça*	*Descrição*	*Qtde*	*Nº série*	*Notas*
1	19M9844	Parafuso	4		M10 X 20, SUB FOR 19M7784
2	AT306111	Conexão	1		
3	R26448	Anel o	1		
4	AT305048	Cabeçote do filtro	1		INCLUDES AT307045 AND P46051
	AT307045	Interrup. de pressão	1		INCLUDES P46051, Interruptor de Restrição do Filtro da Transmissão
	P46051	Anel o	1		
6	AT335492	Filtro de óleo hidráulico	1		Elemento

YZ103439 Splined Coupling Group
YZ103439 Groupe d'accouplement cannelé
YZ103439 Grupo do Acoplamento Enchavetado
YZ103439 Узел шлицевой соединительной муфты
YZ103439 Grupo de acoplamiento estriado

YZ104174APCD A.1

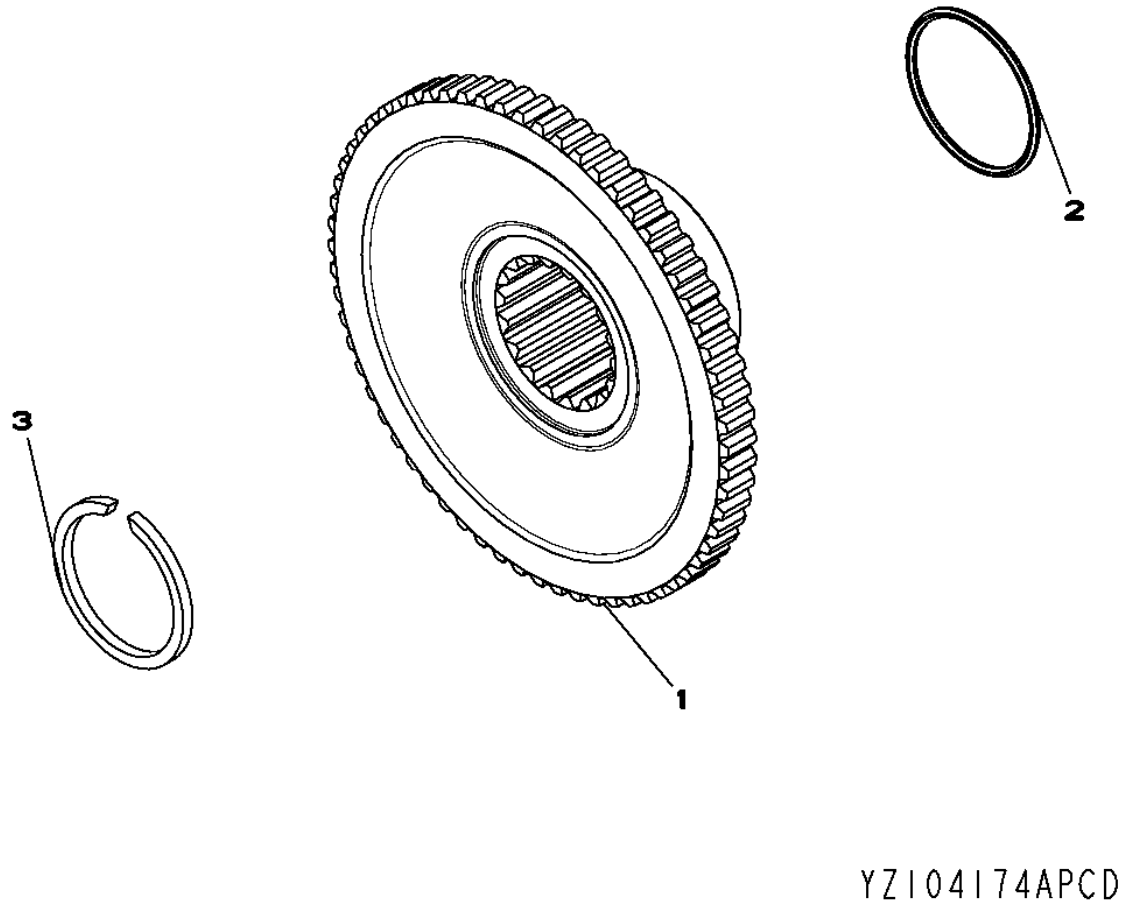

Item	*Nº peça*	*Descrição*	*Qtde*	*Nº série*	*Notas*
1	YZ104151	Cubo	1		
2	R122886	Anel o	1		SUB FOR F37030229
3	R26264	Anel de pressão	1		

YZ106678 First Stage Shaft Assembly
YZ106678 Ensemble arbre de premier étage
YZ106678 Conjunto do Eixo do Primeiro Estágio
YZ106678 Вал первой ступени в сборе
YZ106678 Conjunto de eje de primera etapa

YZ106678PCD A.1

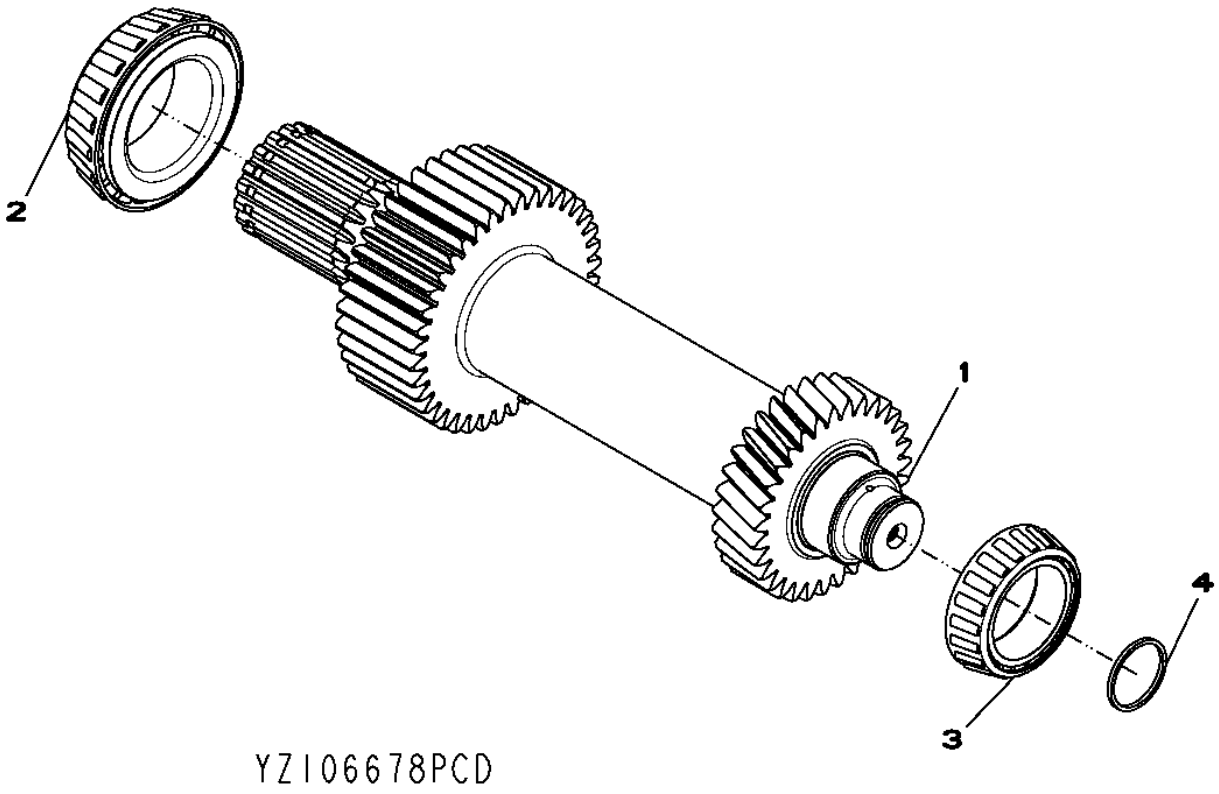

Item	*Nº peça*	*Descrição*	*Qtde*	*Nº série*	*Notas*
1	YZ106677	Eixo com pinhão	1		
2	YZ103188	Cone de rolamento	1		
3	YZ104281	Cone de rolamento	1		
4	YZ250161	Vedação	1		

YZ106765 Second Stage Assembly
YZ106765 Ensemble deuxième étage
YZ106765 Conjunto do Segundo Estágio
YZ106765 Узел второй ступени
YZ106765 Conjunto de segunda etapa

YZ106765PCD A.1

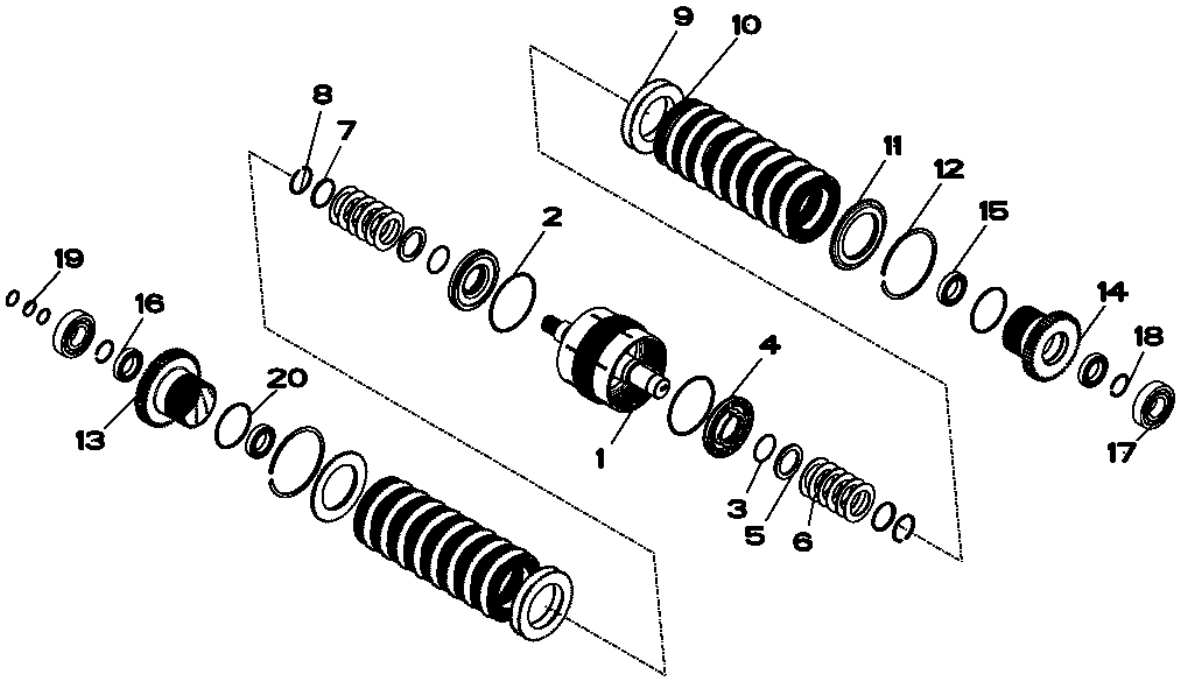

YZ106765PCD

Item	*Nº peça*	*Descrição*	*Qtde*	*Nº série*	*Notas*
1	YZ105508	Eixo	1		
2	YZ150119	Vedação	2		
3	F37020144	Anel o	2		
4	YZ105689	Pistão	2		
5	4008521	Arruela	2		
6	4003725	Arrela de disco	12		
7	4009711	RetentoR	2		
8	F81743	Anel de pressão	2		
9	YZ106211	Placa	20		
10	YZ105493	Plato da embreagem	18		
11	YZ105454	RetentoR	2		
12	YZ105465	Anel de pressão	2		
13	YZ106565	EngrEnagem helicoidal	1		
14	YZ103113	EngrEnagem	1		
15	YZ105415	Rolamento de esfeRas	2		
16	YZ106078	Rolamento de esfeRas	2		
17	YZ106184	Rolamento de esfeRas	2		
18	YZ105485	Anel de pressão	2		
19	YZ250161	Vedação	3		
20	F37030244G	Anel o	2		

YZ106563 Third Stage Shaft Assembly
YZ106563 Ensemble arbre de troisième étage
YZ106563 Conjunto do Eixo do Terceiro Estágio
YZ106563 Вал третьей ступени в сборе
YZ106563 Conjunto de eje de tercera etapa

YZ106563PCD A.1

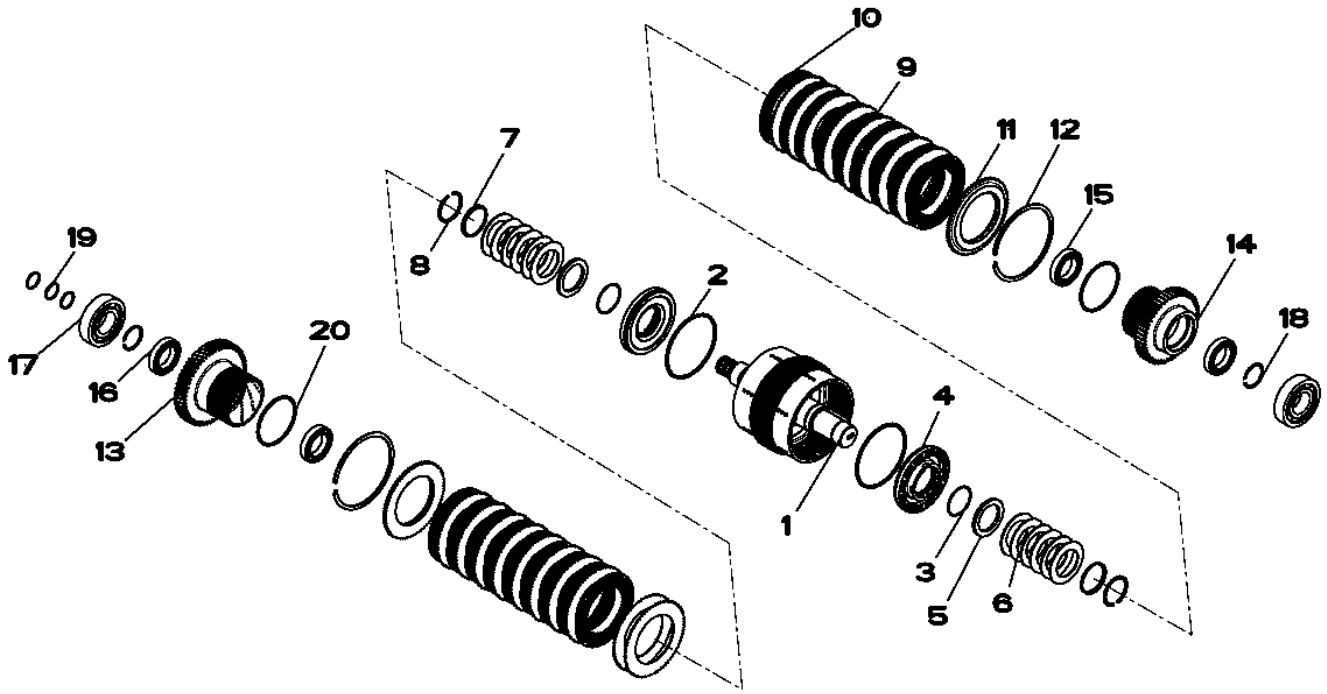

YZ106563PCD

Item	*Nº peça*	*Descrição*	*Qtde*	*Nº série*	*Notas*
1	YZ105509	Eixo	1		
2	YZ150119	Vedação	2		
3	F37020144	Anel o	2		
4	YZ105689	Pistão	2		
5	4008521	Arruela	2		
6	4003725	Arrela de disco	12		
7	4009711	RetentoR	2		
8	F81743	Anel de pressão	2		
9	YZ106211	Placa	20		
10	YZ105493	Plato da embreagem	18		
11	YZ105454	RetentoR	2		
12	YZ105465	Anel de pressão	2		
13	YZ106565	EngrEnagem helicoidal	1		
14	YZ103112	EngrEnagem	1		
15	YZ105415	Rolamento de esfeRas	2		
16	YZ106078	Rolamento de esfeRas	2		
17	YZ106184	Rolamento de esfeRas	2		
18	YZ105485	Anel de pressão	2		
19	YZ250161	Vedação	3		
20	F37030244G	Anel o	2		

YZ106665 Fourth Stage Shaft Assembly
YZ106665 Ensemble arbre de quatrième étage
YZ106665 Conjunto do Eixo do Quarto Estágio
YZ106665 Вал четвертой ступени в сборе
YZ106665 Conjunto de eje de cuarta etapa

YZ106665PCD A.1

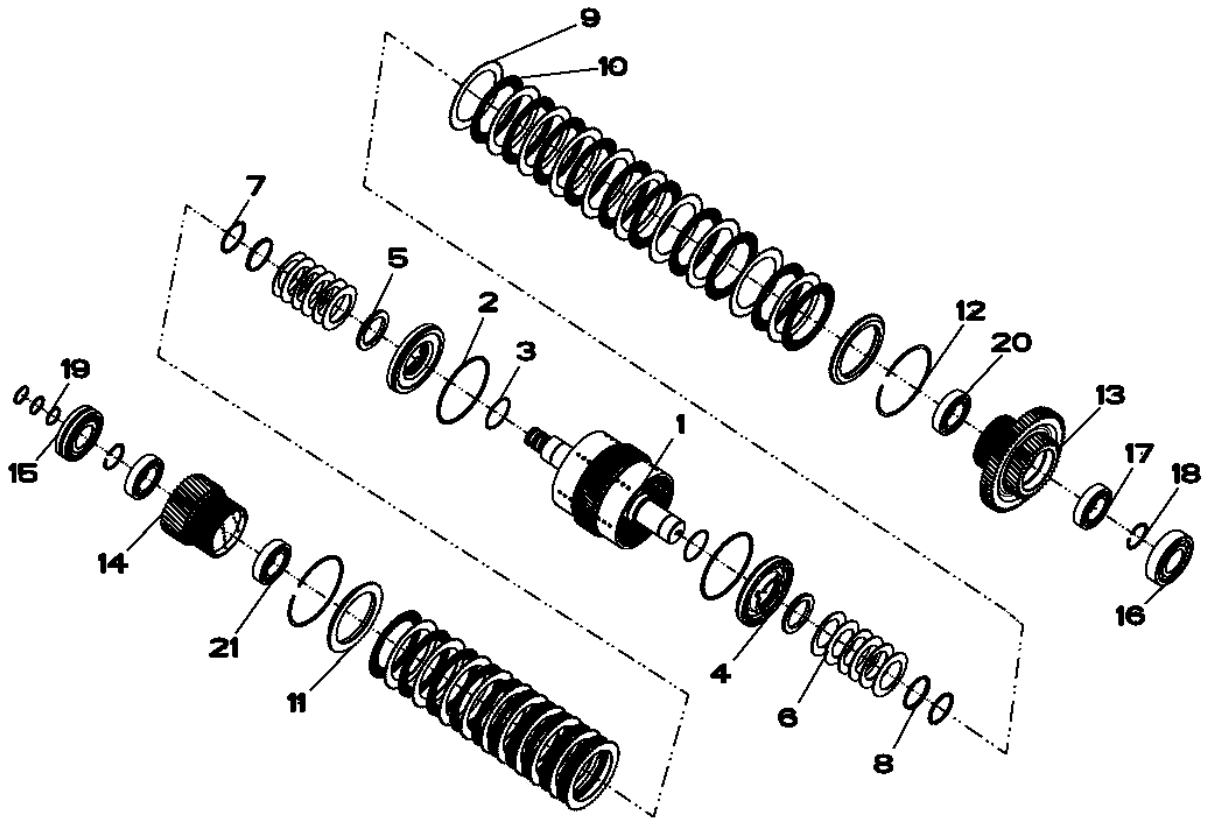

YZ106665PCD

Item	*Nº peça*	*Descrição*	*Qtde*	*Nº série*	*Notas*
1	YZ106664	Eixo	1		
2	YZ150119	Vedação	2		
3	F37020144	Anel o	2		
4	YZ105689	Pistão	2		
5	4008521	Arruela	2		
6	4003725	Arrela de disco	12		
7	F81743	Anel de pressão	2		
8	4009711	RetentoR	2		
9	YZ106212	Placa	20		
10	YZ105494	Plato da embreagem	20		
11	YZ150217	Plato da embreagem	2		
12	YZ105982	Anel de pressão	2		
13	YZ106734	EngrEnagem	1		
14	YZ103100	EngrEnagem	1		
15	YZ106492	Rolamento autocompensadoR	1		
16	YZ106163	Rolamento de esfeRas	1		
17	YZ103875	Rolamento de esfeRas	1		
18	YZ105485	Anel de pressão	2		
19	YZ250161	Vedação	3		
20	YZ103144	Rolamento de esfeRas	1		
21	YZ104733	Rolamento de esfeRas	2		

YZ106564 Fifth Stage Shaft Assembly
YZ106564 Ensemble arbre de cinquième étage
YZ106564 Conjunto do Eixo do Quinto Estágio
YZ106564 Вал пятой ступени в сборе
YZ106564 Conjunto de eje de quinta etapa

YZ106564PCD A.1

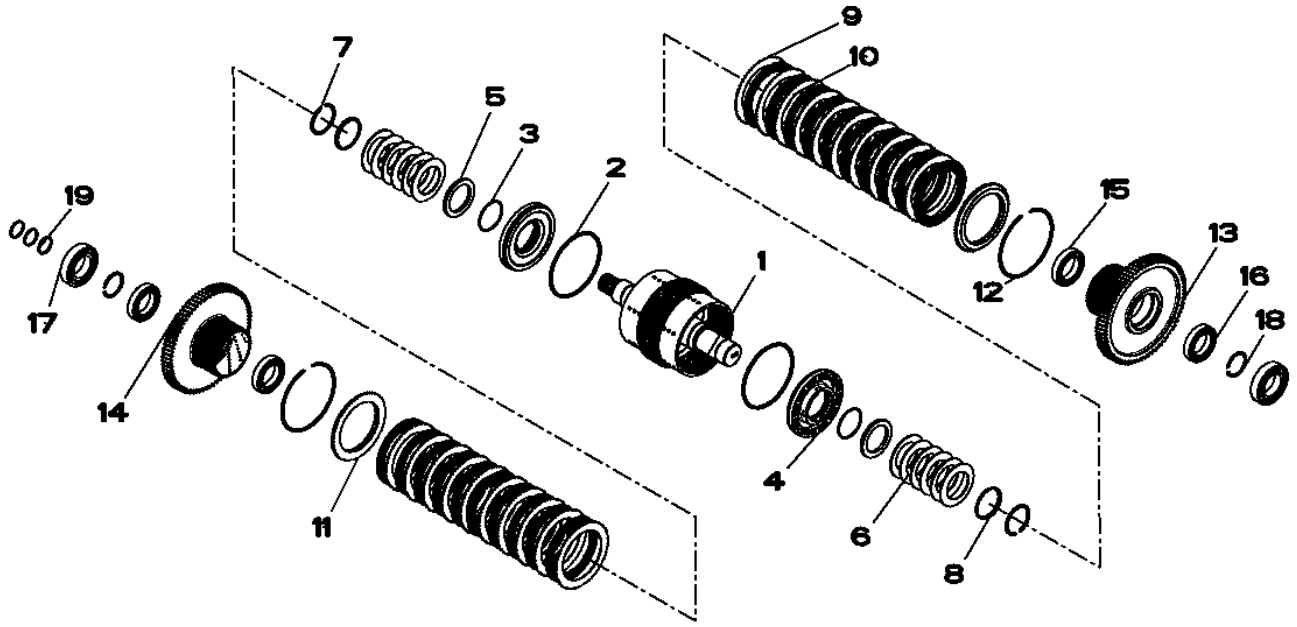

YZ106564PCD

Item	*Nº peça*	*Descrição*	*Qtde*	*Nº série*	*Notas*
1	YZ105463	Eixo	1		
2	YZ150119	Vedação	2		
3	F37020144	Anel o	2		
4	YZ105689	Pistão	2		
5	4008521	Arruela	2		
6	4003725	Arrela de disco	12		
7	F81743	Anel de pressão	2		
8	4009711	RetentoR	2		
9	YZ106212	Placa	20		
10	YZ105494	Plato da embreagem	20		
11	YZ150217	Plato da embreagem	2		
12	YZ105982	Anel de pressão	2		
13	YZ103102	EngrEnagem	1		
14	YZ106562	EngrEnagem helicoidal	1		
15	YZ105415	Rolamento de esfeRas	2		
16	YZ106078	Rolamento de esfeRas	2		
17	YZ106185	Rolamento de esfeRas	2		
18	YZ105485	Anel de pressão	2		
19	YZ250161	Vedação	3		

YZ106680 Sixth Stage Shaft Assembly
YZ106680 Ensemble arbre de sixième étage
YZ106680 Conjunto do Eixo do Sexto Estágio
YZ106680 Вал шестой ступени в сборе
YZ106680 Conjunto de eje de sexta etapa

YZ106680PCD A.1

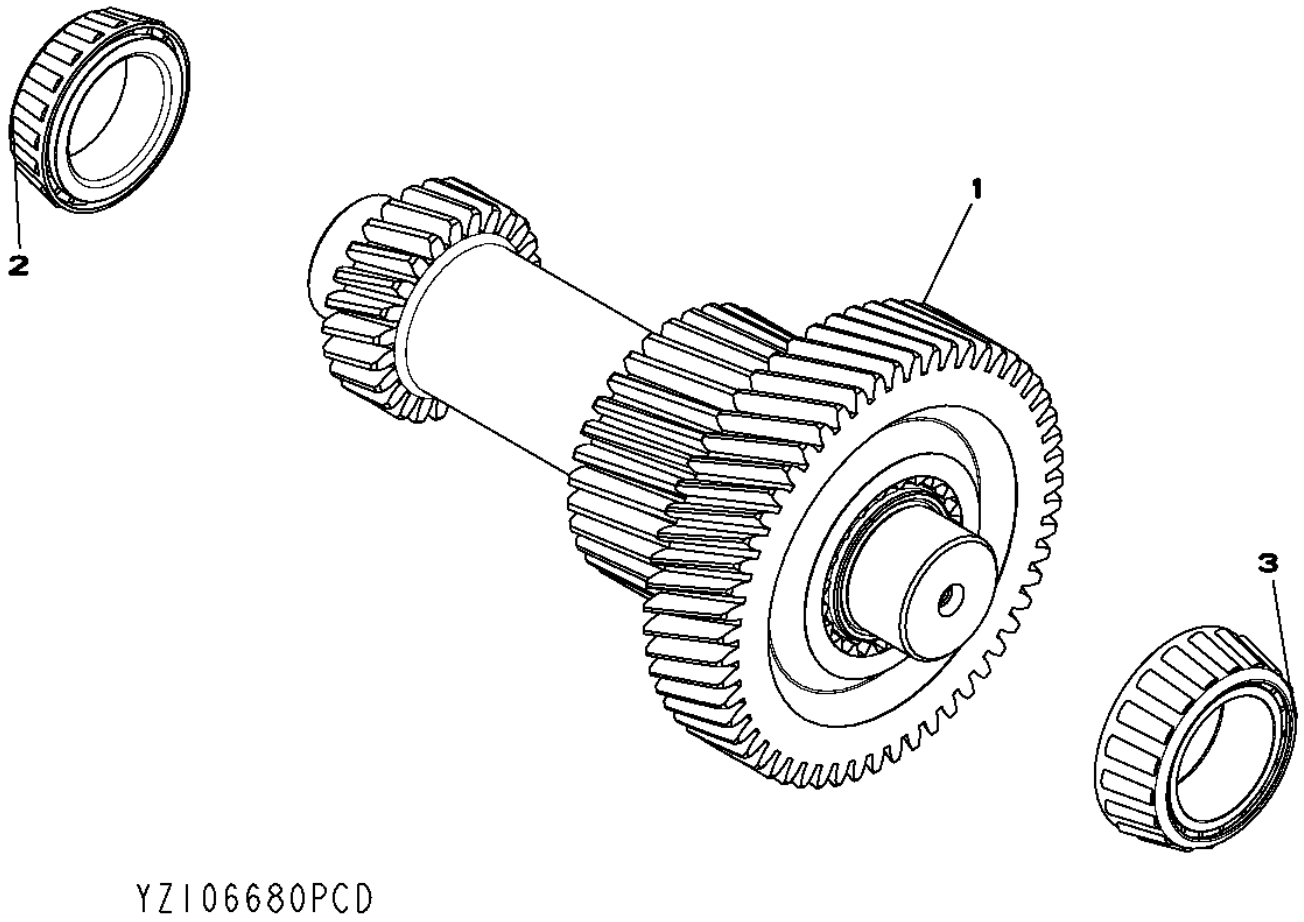

Item	*Nº peça*	*Descrição*	*Qtde*	*Nº série*	*Notas*
1	YZ106679	Eixo com pinhão	1		
2	YZ104281	Cone de rolamento	1		
3	YZ104088	Cone de rolamento	1		

YZ106448 Output Group
YZ106448 Groupe de sortie
YZ106448 Grupo de Saída
YZ106448 Выходной узел
YZ106448 Grupo de salida

YZ106448_PCD B.1

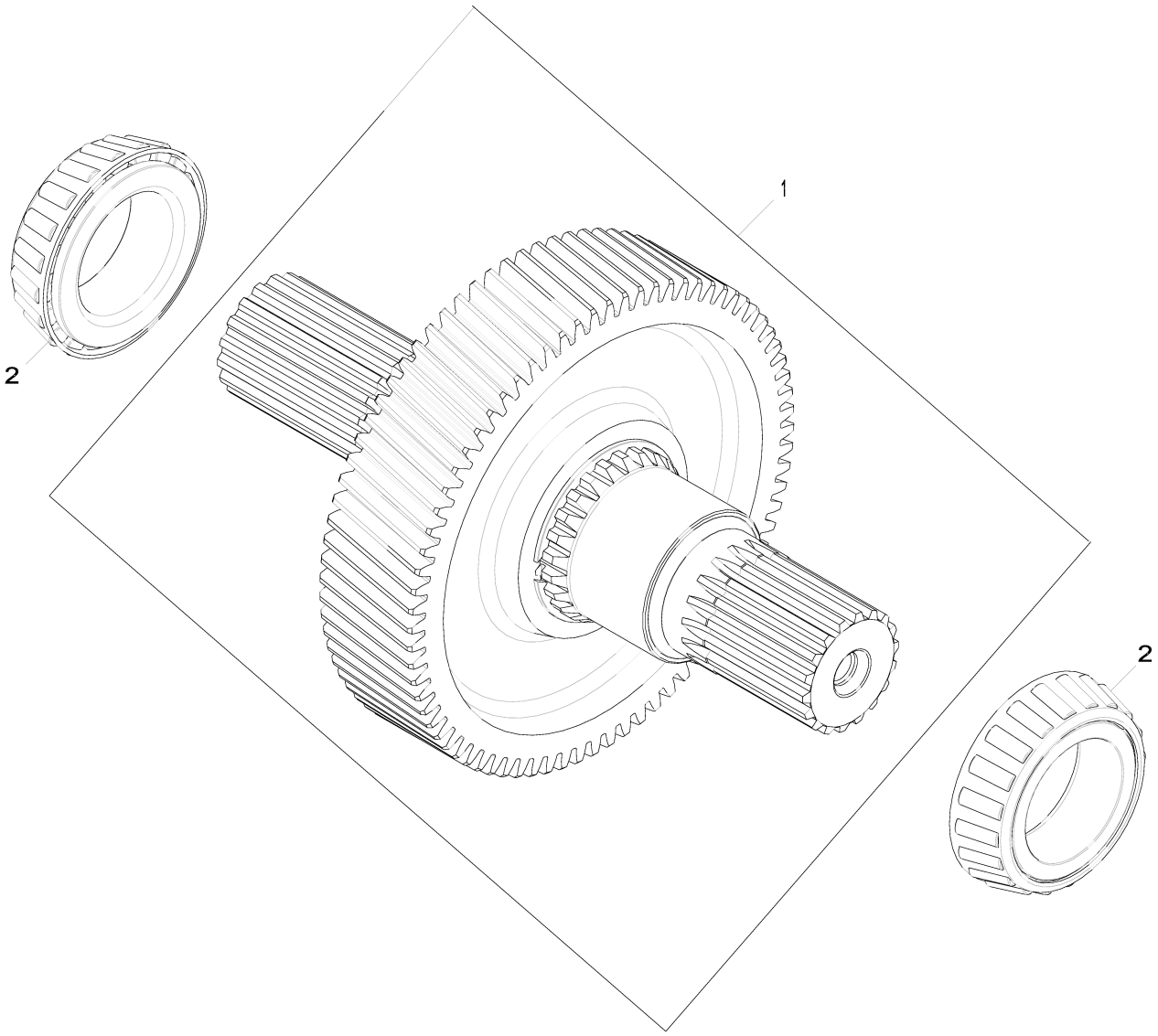

YZ106448_PCD

Item	*Nº peça*	*Descrição*	*Qtde*	*Nº série*	*Notas*
1	YZ106447	Eixo	1		
2	YZ103188	Cone de rolamento	2		

YZ104053 Wet Brake Group
YZ104053 Groupe de frein humide
YZ104053 Grupo do Freio Úmido
YZ104053 Узел маслоохлаждаемого тормоза
YZ104053 Grupo de freno en baño de aceite

YZ104055PCD B.1

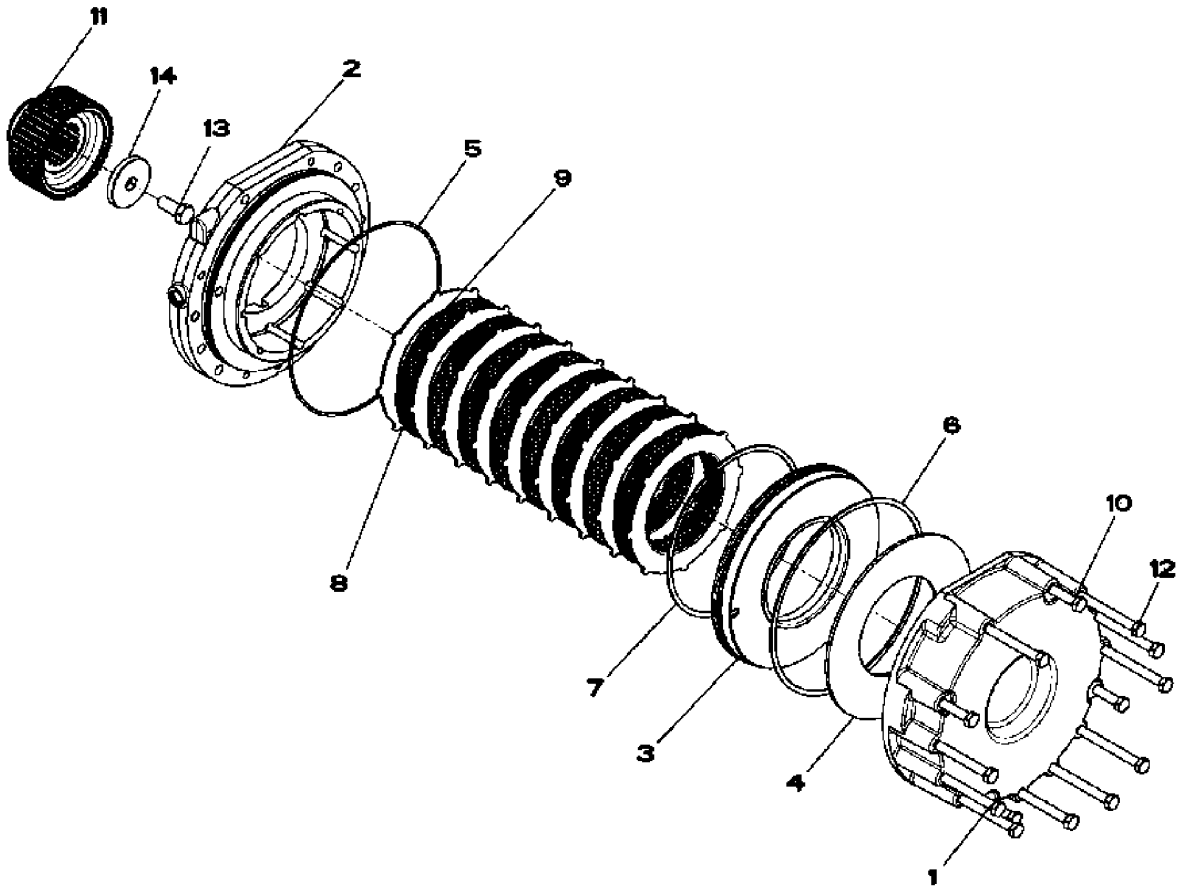

YZ104055PCD

Item	*Nº peça*	*Descrição*	*Qtde*	*Nº série*	*Notas*
1	YZ104052	Capa	1		
2	YZ103067	Carcaça	1		
3	YZ106498	Pistão	1		SUB FOR YZ103185
4	YZ103115	Arrela de disco	1		
5	F37030275	Anel o	1		
6	YZ101349	Vedação	1		
7	YZ101350	Vedação	1		
8	YZ100952	Plato da embreagem	9		
9	RE234261	Disco de freio	8		SUB FOR AR94517
10	19M2903	Parafuso sextavado	4		M12 X 110
11	YZ105386	Luva estriada	1		
12	19M7716	Parafuso sextavado	10		M12 X 140
13	19M7283	Parafuso sextavado	1		M16 X 35
14	4005234	Arruela	1		17.272 X 69.850 X 9.652 mm (0.680" X 2-3/4" X 0.380")

YZ106537 Main Case Group
YZ106537 Groupe de carter principal
YZ106537 Grupo da Caixa Principal
YZ106537 Узел главного картера
YZ106537 Grupo de caja principal

YZ106537_PCD C.1

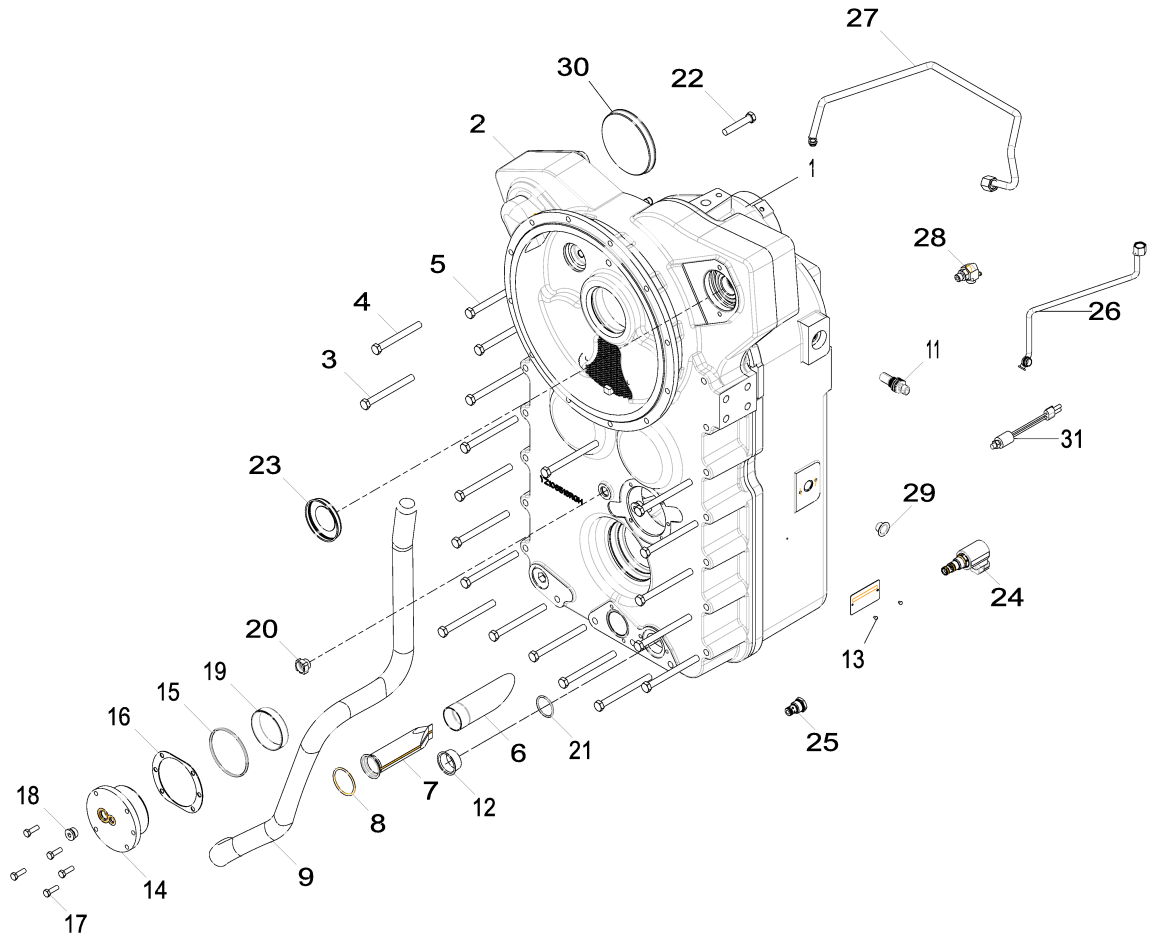

YZ106537_PCD

Item	*Nº peça*	*Descrição*	*Qtde*	*Nº série*	*Notas*
1	YZ106980	Carcaça	1		SUB FOR YZ106535
2	YZ106981	Carcaça	1		SUB FOR YZ106536
3	19M2905	Parafuso sextavado	1		M12 X 120
4	19M2903	Parafuso sextavado	1		M12 X 110
5	19M2906	Parafuso sextavado	18		M12 X 130
6	YZ102234	Tubo	1		
7	YZ104125	Peneira	1		
8	P50631	Anel o	1		
9	YZ106475	Tubulação de óleo	1		
10	19M3129	Parafuso sextavado	2		M8 X 20
11	RE519144	SenSor	2		
12	F2310039	Plugue	1		
13	F310063	Parafuso	2		
14	YZ104140	RetentoR	1		
15	F37030239	Anel o	1		
16	YZ104736	Kit de calços	1		
17	19M3131	Parafuso sextavado	5		M8 X 25
18	F85108	Tampão	1		
	R26375	Anel o	1		
19	YZ104280	Capa de rolamento	1		
20	R66405	Plugue	1		
21	F37030222	Anel o	1		
22	19M6458	Parafuso sextavado	1		M12 X 65
23	F23303	Plugue	1		
24	YZ107201	VálVula solenóide	1		
	YZ502698	Vedação	1		
25	YZ501855	VálVula de retenção	1		
	YZ501921	Kit retentor	1		
26	YZ106505	Tubo de óleo	1		
27	YZ106876	Tubo de óleo	1		
28	38H1004	Conexão em ângulo	2		
	R26448	Anel o	1		
	T77613	Anel o	1		
29	F2310022	Plugue	1		
30	F23048	Plugue	1		
31	AT223537	Interrup. de pressão	1		

YZ107201 Park Brake Solenoid Valve (new version)
YZ107201 Électrovanne de frein de stationnement (nouvelle version)
YZ107201 Válvula Solenoide do Freio de Estacionamento (versão nova)
YZ107201 Электромагнитный клапан стояночного тормоза (в новом исполнении)
YZ107201 Electroválvula de freno de estacionamiento (versión nueva)

YZ107201_PCD A.4

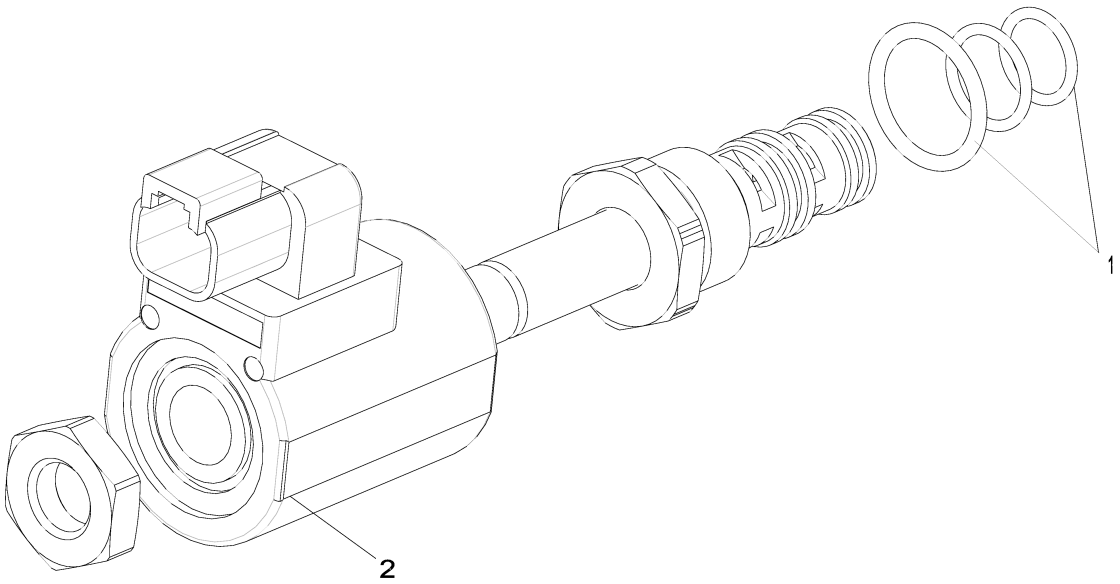

YZ107201PCDA

YZ107201_PCD

Item	*Nº peça*	*Descrição*	*Qtde*	*Nº série*	*Notas*
1	YZ502698	Vedação	1		KIT INCLUDES R26906, R28776, R33259 and YZ502363
2	YZ107204	VálVula solenóide	1		(ALSO ORDER57M8021, R78065 and 57M8022)

YZ106603 Valve Control Group
YZ106603 Groupe de commande de soupape
YZ106603 Grupo de Controle da Válvula
YZ106603 УЗЕЛ РАСПРЕДЕЛИТЕЛЬНЫХ КЛАПАНОВ
YZ106603 Grupo de control de válvulas

YZ106603PCD A.1

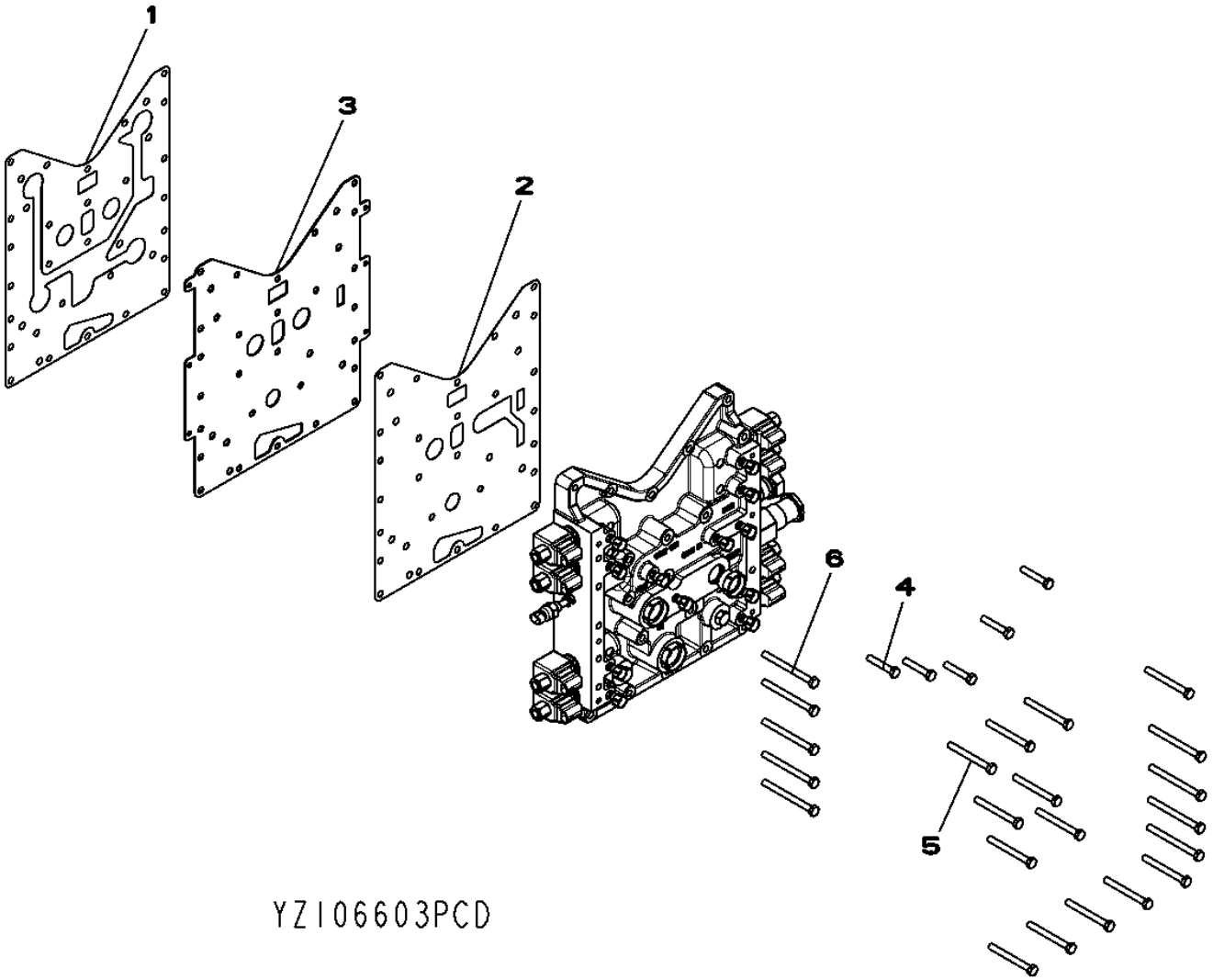

Item	*Nº peça*	*Descrição*	*Qtde*	*Nº série*	*Notas*
1	YZ104179	Junta	1		
2	YZ104180	Junta	1		
3	YZ104959	Placa	1		
4	19M2972	Parafuso sextavado	5		M8 X 45
5	19M9050	Parafuso sextavado	13		M8 X 75
6	19M9066	Parafuso sextavado	9		M8 X 90

YZ106602 Valve Assembly
YZ106602 Ensemble de soupape
YZ106602 Conjunto da Válvula
YZ106602 Узел клапана
YZ106602 Conjunto de válvulas

YZ106602PCD A.1

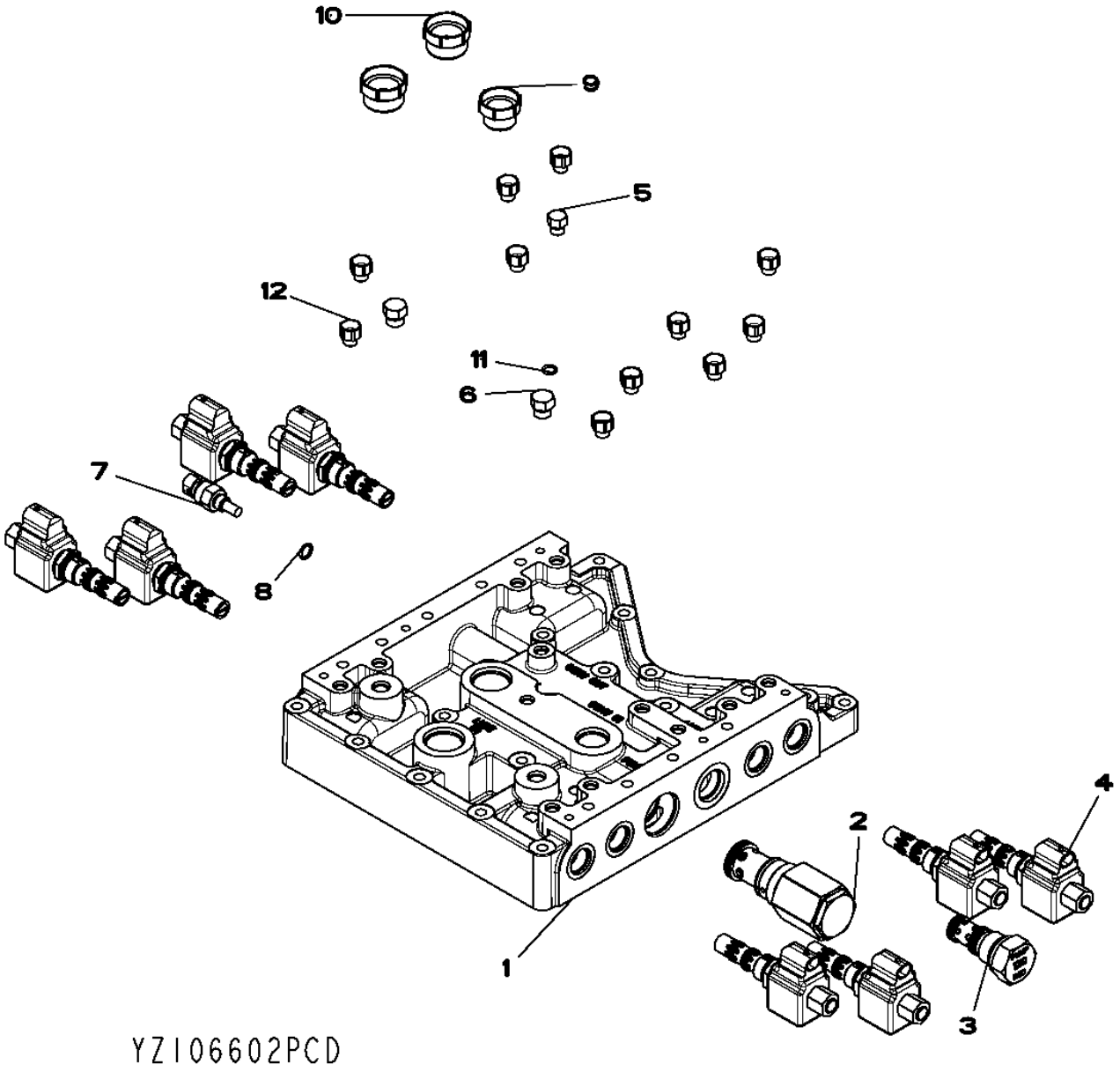

Item	*Nº peça*	*Descrição*	*Qtde*	*Nº série*	*Notas*
1	YZ106786	Carcaça	1		
2	YZ250249	ReguladoR	1		
	YZ502366	Vedação	1		
3	YZ106316	VálVula de alíVio de press.	1		
4	YZ501931	VálVula	8		INCLUDES F37010016, F37060910, YZ101612, YZ105886, YZ502028 AND YZ502227; ALSO ORDER YZ501929
5	U44115	Tampão	1		
6	F85006	Tampão	2		
	F37060906	Anel o	2		
7	RE38310	SenSor	1		
8	R26286	Anel o	1		
9	R66407	Plugue	1		
10	R66408	Plugue	2		
11	R28782	Anel o	1		
12	YZ106424	Plugue	11		

YZ106449 Yoke Group 7C
YZ106449 Groupe de chape 7C
YZ106449 Grupo do Garfo 7C
YZ106449 Узел вилки 7C
YZ106449 Grupo de horquilla 7C

YZ106449PCD A.1

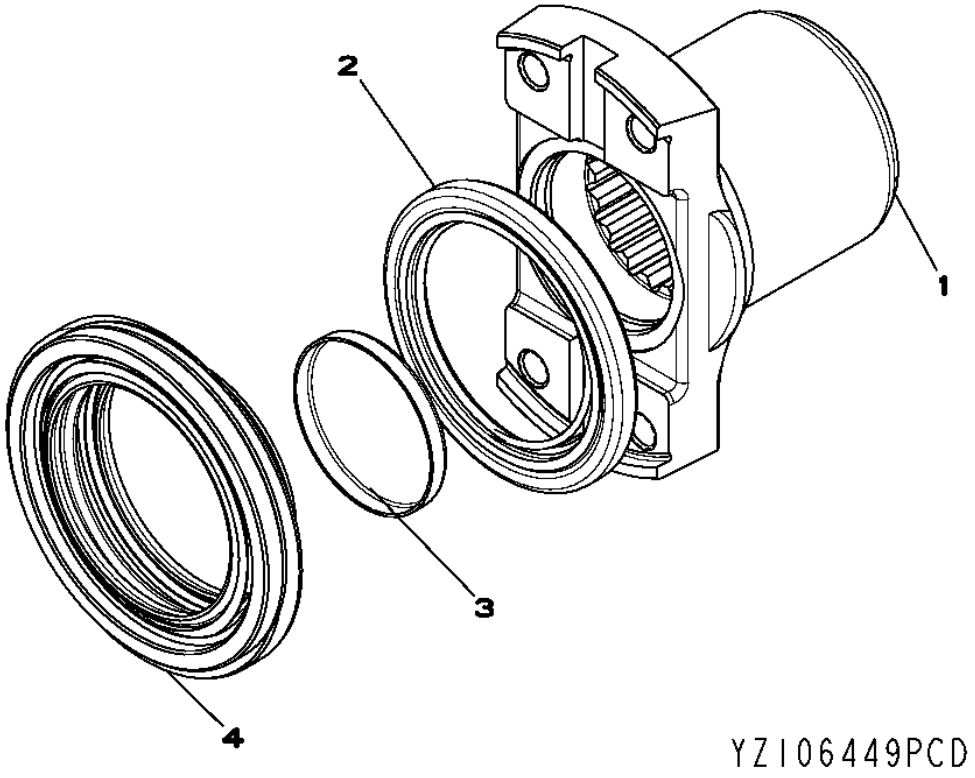

Item	*Nº peça*	*Descrição*	*Qtde*	*Nº série*	*Notas*
1	YZ106979	Forquilha	1		(INCLUDES YZ106444 AND YZ101905)
2	YZ106948	Vedação	1		
3	YZ101905	Tampa	1		
4	YZ105893	Vedação	1		

YZ106549 Charge Pump Group
YZ106549 Groupe de pompe de gavage
YZ106549 Grupo da Bomba de Carga
YZ106549 Узел питающего насоса
YZ106549 Grupo de bomba de carga

YZ106463PCD A.1

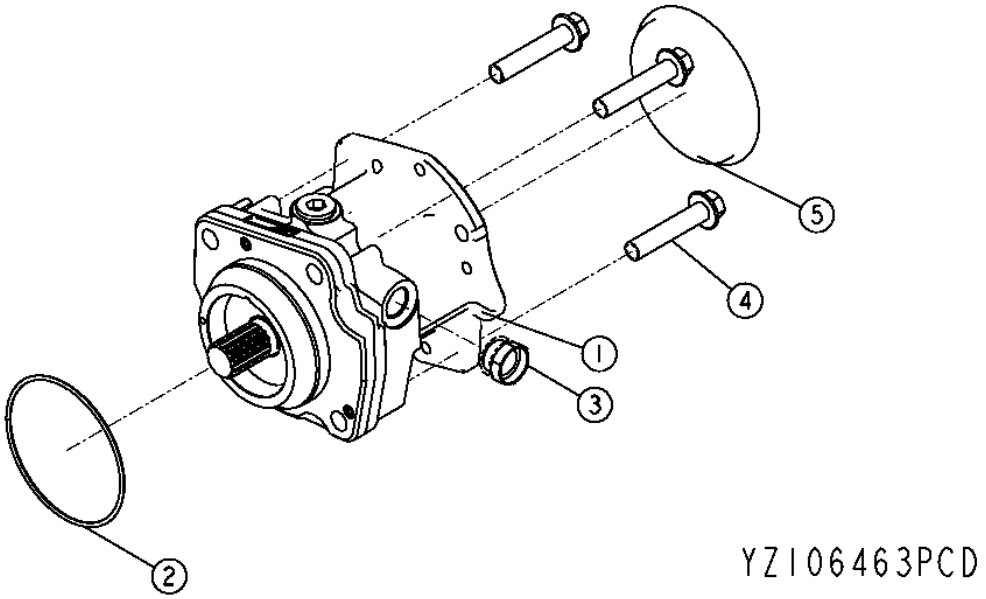

Item	*Nº peça*	*Descrição*	*Qtde*	*Nº série*	*Notas*
1	YZ106839	Bombade óleo	1		SUB FOR YZ106579; TO SERVICE O-RINGS, ORDER KIT YZ106843
	YZ106843	Kit retentor	1		
2	F37030250	Anel o	1		
3	R66407	Plugue	1		
4	YZ106581	Parafuso	3		
5	F23048	Plugue	1		

YZ501988 Solenoid Valve 24V (old version)
YZ501988 ÉLECTROVANNE 24 V (ancienne version)
YZ501988 Válvula Solenoide 24V (versão antiga)
YZ501988 Электромагнитный клапан 24 V (в старом исполнении)
YZ501988 Electroválvula de 24V (versión anterior)

YZ501988_PCD B.1

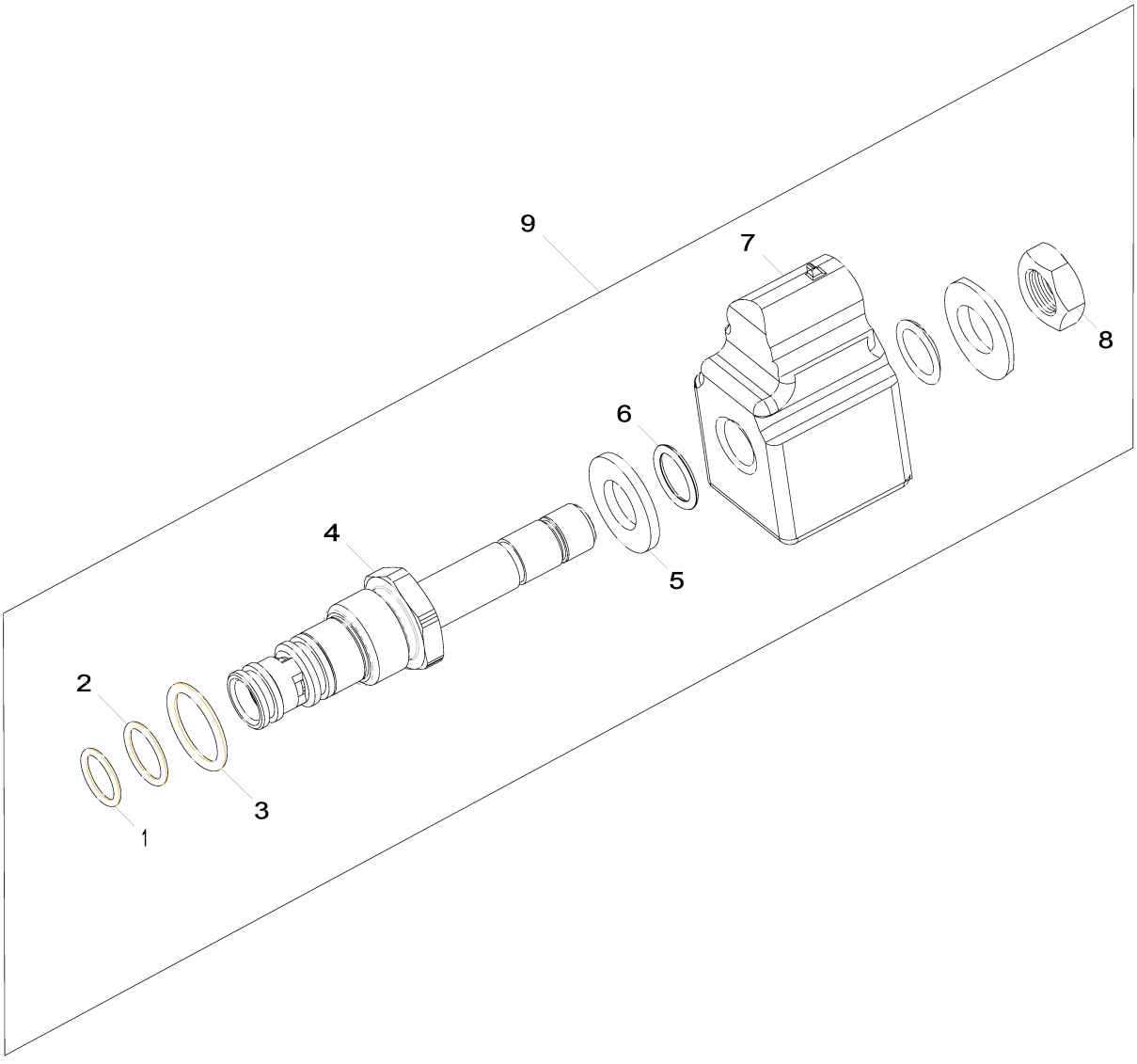

YZ501988_PCD

Item	*Nº peça*	*Descrição*	*Qtde*	*Nº série*	*Notas*
1	R28776	Anel o	1		
2	R33259	Anel o	1		
3	R26906	Anel o	1		
4	YZ501991	VálVula solenóide	1		SUB FOR YZ502360
5	YZ501919	Kit de manutenção	1		USE WITH YZ502227
6	YZ501929	Kit retentor	1		
7	YZ105886	VálVula solenóide	1		
8	YZ501919	Kit de manutenção	1		USE WITH YZ502170
9	YZ501988	VálVula solenóide	1		

YZ107245 Hose Group
YZ107245 Groupe de flexible
YZ107245 Grupo da Mangueira
YZ107245 Узел шланга
YZ107245 Grupo de mangueras

YZ107245_PCD A.1

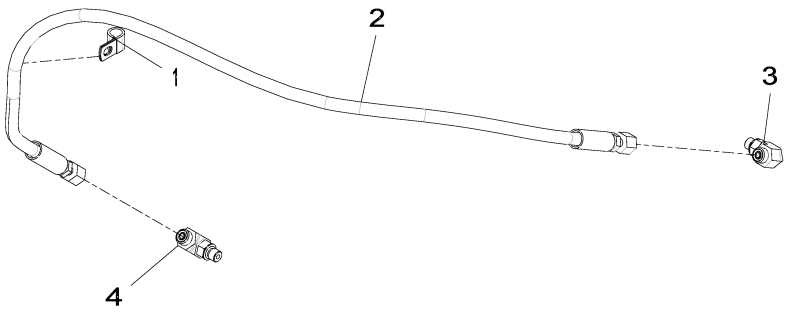

YZ107245_PCD

Item	*Nº peça*	*Descrição*	*Qtde*	*Nº série*	*Notas*
1	YZ105419	Braçadeira	1		
2	YZ105581	Mangueira hidraulica-fabric	1		
3	YZ107239	Conexão em ângulo	1		
4	38H1003	Conexão em ângulo	1		SUB FOR 61H1003
	R28782	Anel o	1		
	T77814	Anel o	1		

YZ103439 Splined Coupling Group
YZ103439 Groupe d'accouplement cannelé
YZ103439 Grupo do Acoplamento Enchavetado
YZ103439 Узел шлицевой соединительной муфты
YZ103439 Grupo de acoplamiento estriado

YZ104174APCD A.1

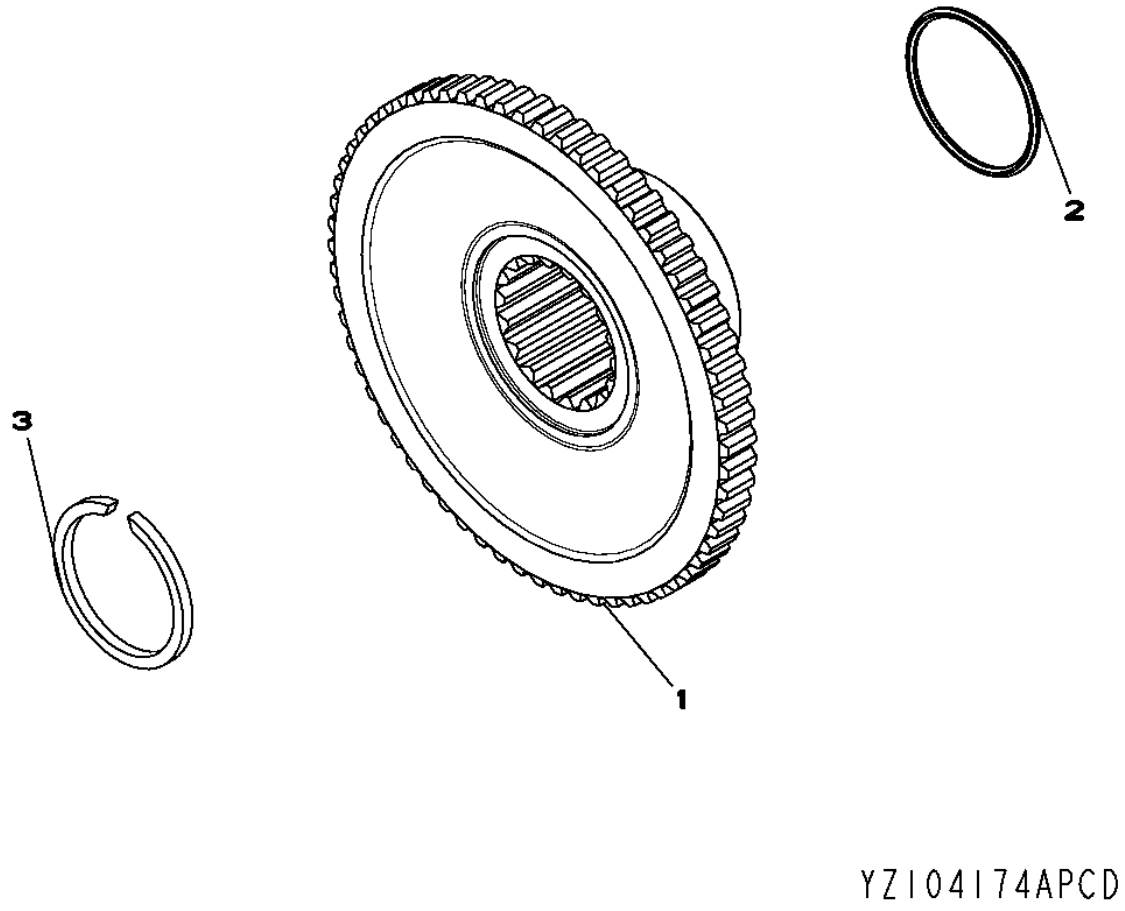

Item	*Nº peça*	*Descrição*	*Qtde*	*Nº série*	*Notas*
1	YZ104151	Cubo	1		
2	R122886	Anel o	1		SUB FOR F37030229
3	R26264	Anel de pressão	1		

YZ106678 First Stage Shaft Assembly
YZ106678 Ensemble arbre de premier étage
YZ106678 Conjunto do Eixo do Primeiro Estágio
YZ106678 Вал первой ступени в сборе
YZ106678 Conjunto de eje de primera etapa

YZ106678PCD A.1

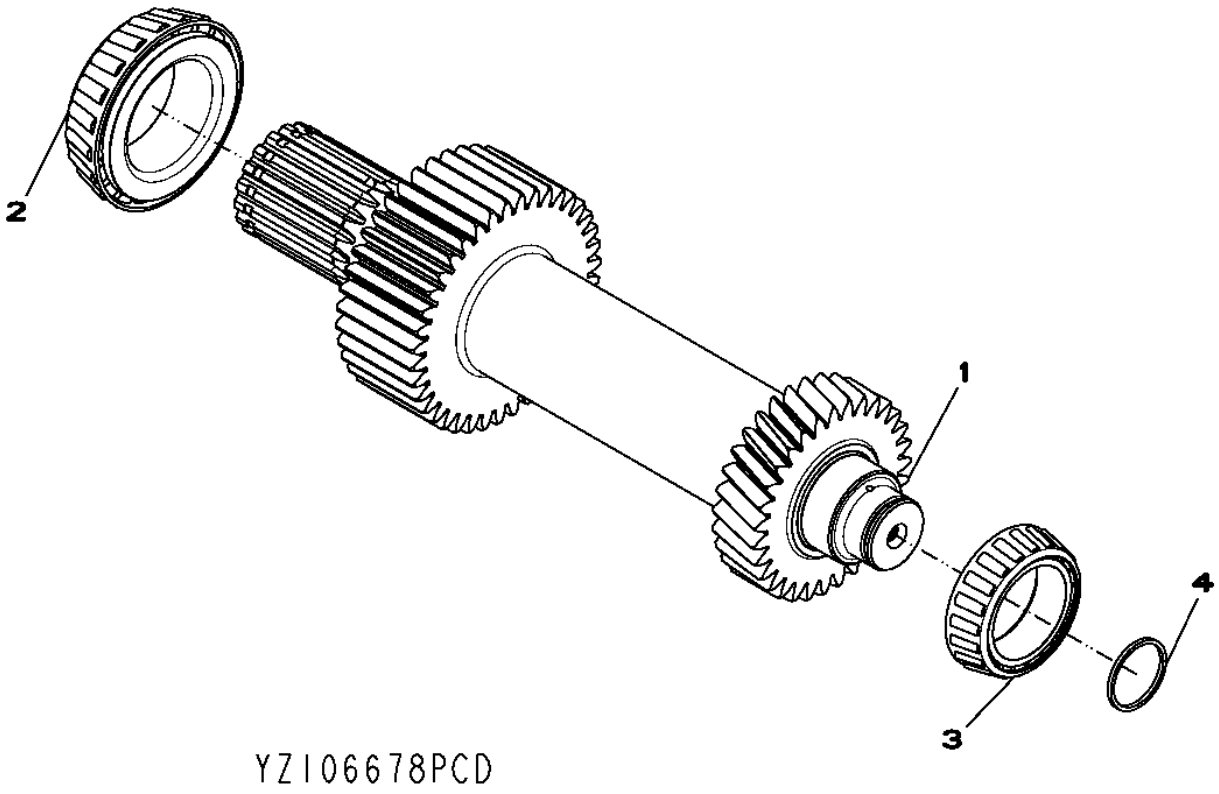

Item	*Nº peça*	*Descrição*	*Qtde*	*Nº série*	*Notas*
1	YZ106677	Eixo com pinhão	1		
2	YZ103188	Cone de rolamento	1		
3	YZ104281	Cone de rolamento	1		
4	YZ250161	Vedação	1		

YZ106765 Second Stage Assembly
YZ106765 Ensemble deuxième étage
YZ106765 Conjunto do Segundo Estágio
YZ106765 Узел второй ступени
YZ106765 Conjunto de segunda etapa

YZ106765PCD A.1

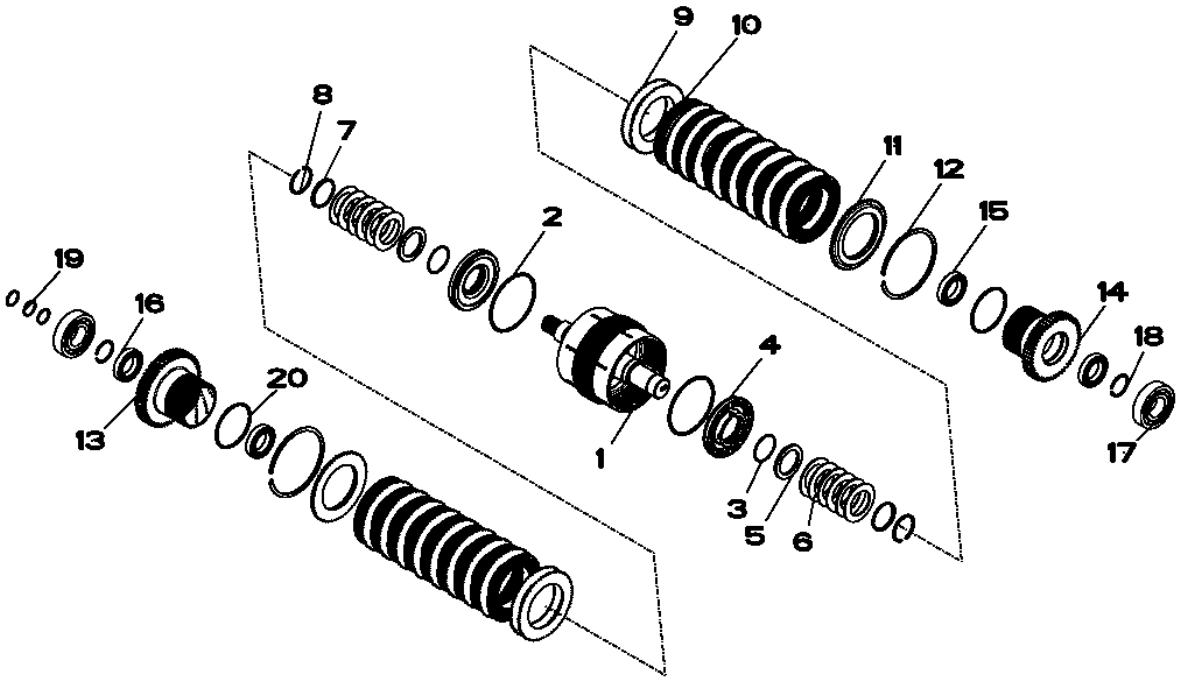

YZ106765PCD

Item	*Nº peça*	*Descrição*	*Qtde*	*Nº série*	*Notas*
1	YZ105508	Eixo	1		
2	YZ150119	Vedação	2		
3	F37020144	Anel o	2		
4	YZ105689	Pistão	2		
5	4008521	Arruela	2		
6	4003725	Arrela de disco	12		
7	4009711	RetentoR	2		
8	F81743	Anel de pressão	2		
9	YZ106211	Placa	20		
10	YZ105493	Plato da embreagem	18		
11	YZ105454	RetentoR	2		
12	YZ105465	Anel de pressão	2		
13	YZ106565	EngrEnagem helicoidal	1		
14	YZ103113	EngrEnagem	1		
15	YZ105415	Rolamento de esfeRas	2		
16	YZ106078	Rolamento de esfeRas	2		
17	YZ106184	Rolamento de esfeRas	2		
18	YZ105485	Anel de pressão	2		
19	YZ250161	Vedação	3		
20	F37030244G	Anel o	2		

YZ106563 Third Stage Shaft Assembly
YZ106563 Ensemble arbre de troisième étage
YZ106563 Conjunto do Eixo do Terceiro Estágio
YZ106563 Вал третьей ступени в сборе
YZ106563 Conjunto de eje de tercera etapa

YZ106563PCD A.1

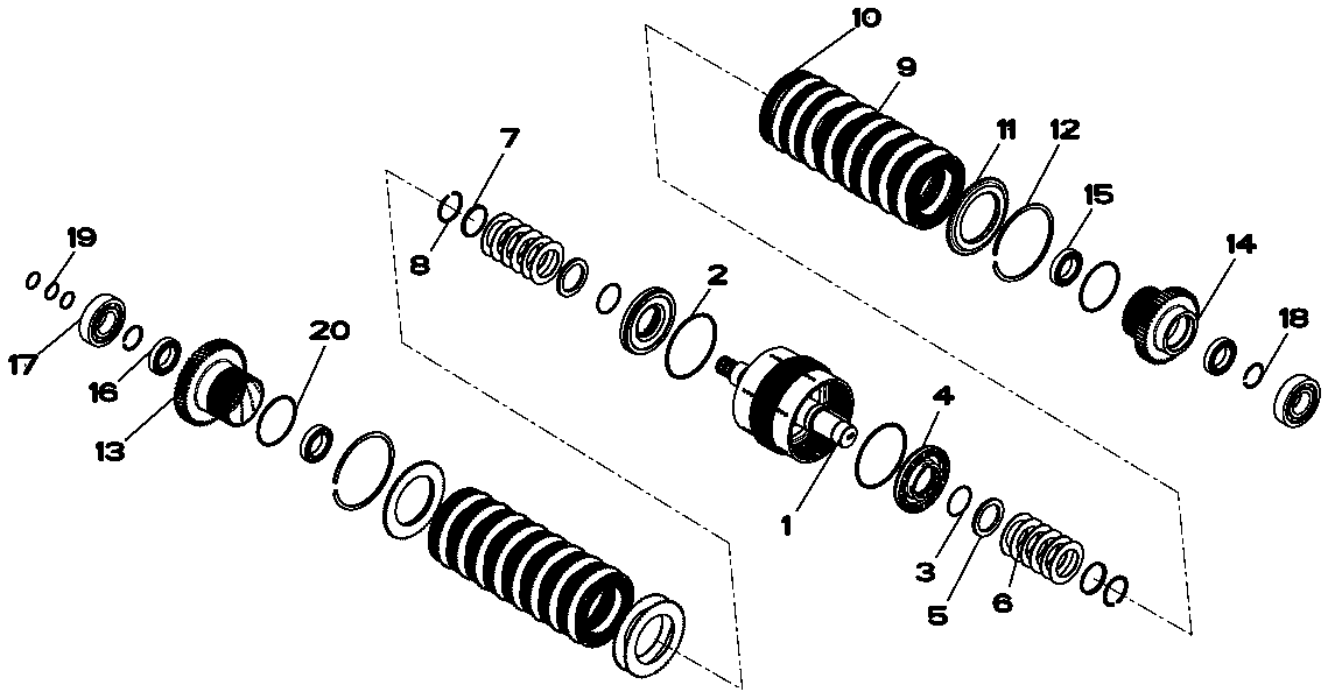

YZ106563PCD

Item	*Nº peça*	*Descrição*	*Qtde*	*Nº série*	*Notas*
1	YZ105509	Eixo	1		
2	YZ150119	Vedação	2		
3	F37020144	Anel o	2		
4	YZ105689	Pistão	2		
5	4008521	Arruela	2		
6	4003725	Arrela de disco	12		
7	4009711	RetentoR	2		
8	F81743	Anel de pressão	2		
9	YZ106211	Placa	20		
10	YZ105493	Plato da embreagem	18		
11	YZ105454	RetentoR	2		
12	YZ105465	Anel de pressão	2		
13	YZ106565	EngrEnagem helicoidal	1		
14	YZ103112	EngrEnagem	1		
15	YZ105415	Rolamento de esfeRas	2		
16	YZ106078	Rolamento de esfeRas	2		
17	YZ106184	Rolamento de esfeRas	2		
18	YZ105485	Anel de pressão	2		
19	YZ250161	Vedação	3		
20	F37030244G	Anel o	2		

YZ106665 Fourth Stage Shaft Assembly
YZ106665 Ensemble arbre de quatrième étage
YZ106665 Conjunto do Eixo do Quarto Estágio
YZ106665 Вал четвертой ступени в сборе
YZ106665 Conjunto de eje de cuarta etapa

YZ106665PCD A.1

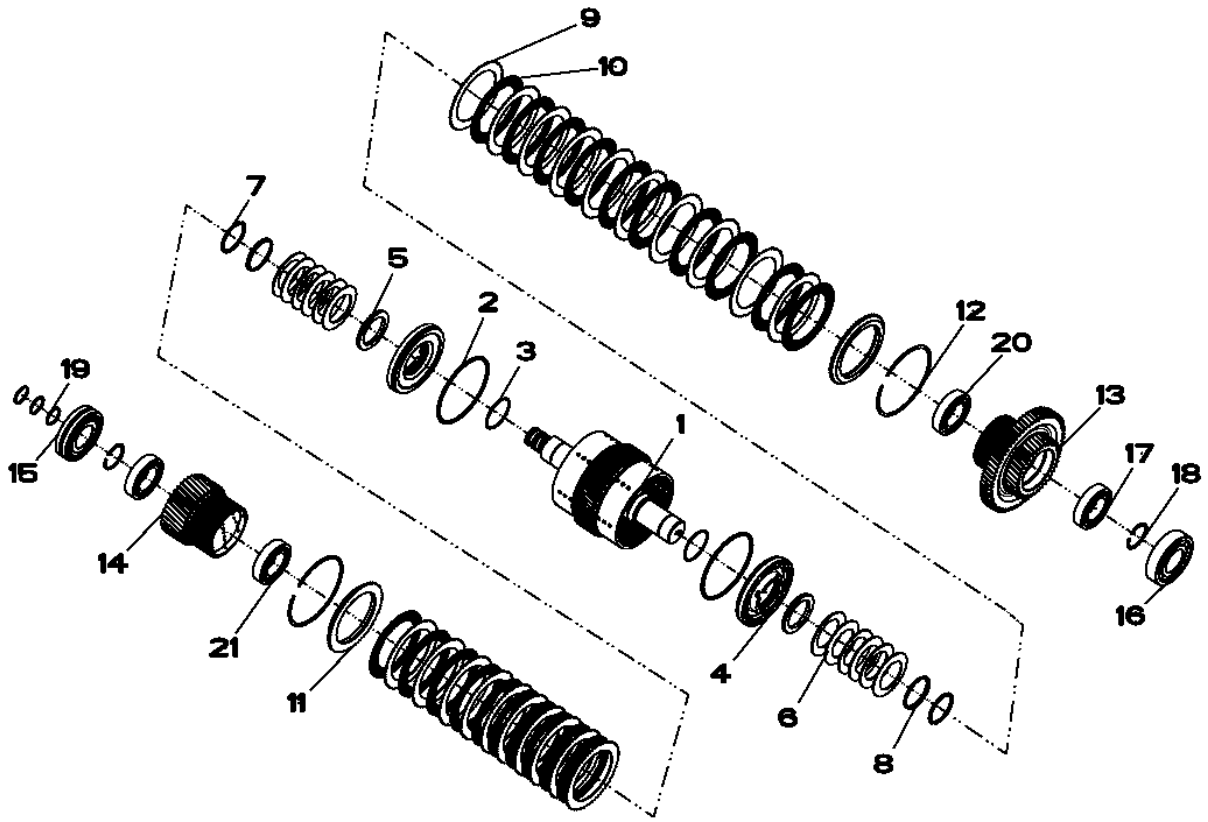

YZ106665PCD

Item	*Nº peça*	*Descrição*	*Qtde*	*Nº série*	*Notas*
1	YZ106664	Eixo	1		
2	YZ150119	Vedação	2		
3	F37020144	Anel o	2		
4	YZ105689	Pistão	2		
5	4008521	Arruela	2		
6	4003725	Arrela de disco	12		
7	F81743	Anel de pressão	2		
8	4009711	RetentoR	2		
9	YZ106212	Placa	20		
10	YZ105494	Plato da embreagem	20		
11	YZ150217	Plato da embreagem	2		
12	YZ105982	Anel de pressão	2		
13	YZ106734	EngrEnagem	1		
14	YZ103100	EngrEnagem	1		
15	YZ106492	Rolamento autocompensadoR	1		
16	YZ106163	Rolamento de esfeRas	1		
17	YZ103875	Rolamento de esfeRas	1		
18	YZ105485	Anel de pressão	2		
19	YZ250161	Vedação	3		
20	YZ103144	Rolamento de esfeRas	1		
21	YZ104733	Rolamento de esfeRas	2		

YZ106564 Fifth Stage Shaft Assembly
YZ106564 Ensemble arbre de cinquième étage
YZ106564 Conjunto do Eixo do Quinto Estágio
YZ106564 Вал пятой ступени в сборе
YZ106564 Conjunto de eje de quinta etapa

YZ106564PCD A.1

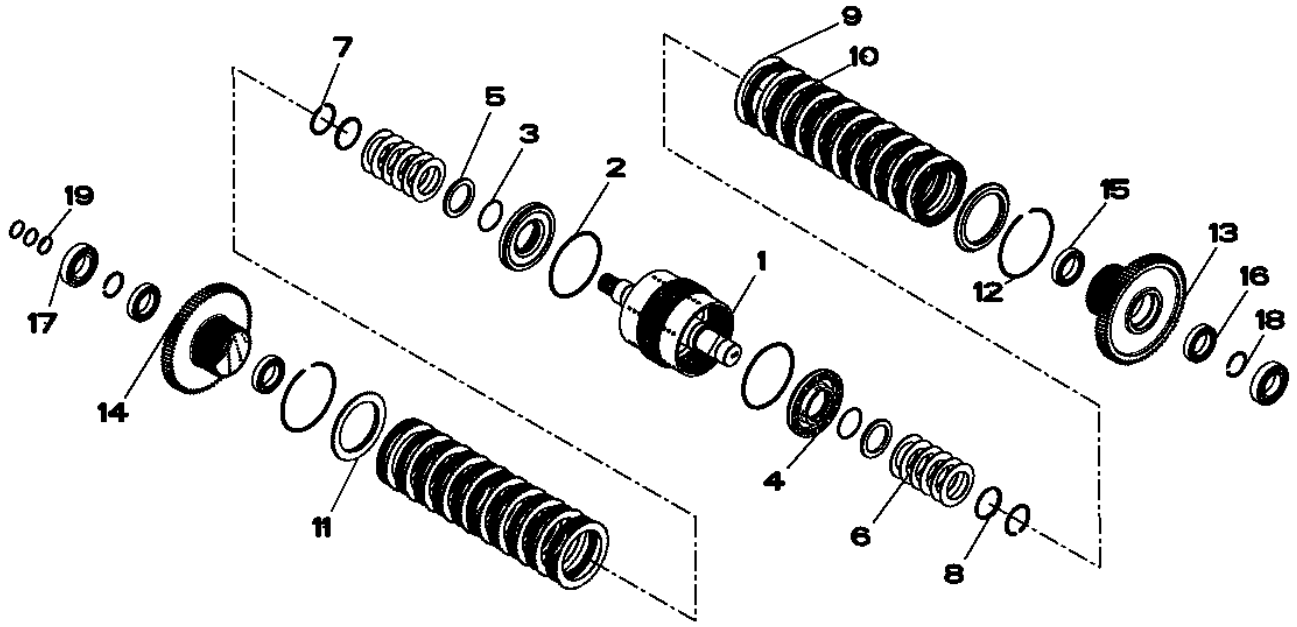

YZ106564PCD

Item	*Nº peça*	*Descrição*	*Qtde*	*Nº série*	*Notas*
1	YZ105463	Eixo	1		
2	YZ150119	Vedação	2		
3	F37020144	Anel o	2		
4	YZ105689	Pistão	2		
5	4008521	Arruela	2		
6	4003725	Arrela de disco	12		
7	F81743	Anel de pressão	2		
8	4009711	RetentoR	2		
9	YZ106212	Placa	20		
10	YZ105494	Plato da embreagem	20		
11	YZ150217	Plato da embreagem	2		
12	YZ105982	Anel de pressão	2		
13	YZ103102	EngrEnagem	1		
14	YZ106562	EngrEnagem helicoidal	1		
15	YZ105415	Rolamento de esfeRas	2		
16	YZ106078	Rolamento de esfeRas	2		
17	YZ106185	Rolamento de esfeRas	2		
18	YZ105485	Anel de pressão	2		
19	YZ250161	Vedação	3		

YZ106680 Sixth Stage Shaft Assembly
YZ106680 Ensemble arbre de sixième étage
YZ106680 Conjunto do Eixo do Sexto Estágio
YZ106680 Вал шестой ступени в сборе
YZ106680 Conjunto de eje de sexta etapa

YZ106680PCD A.1

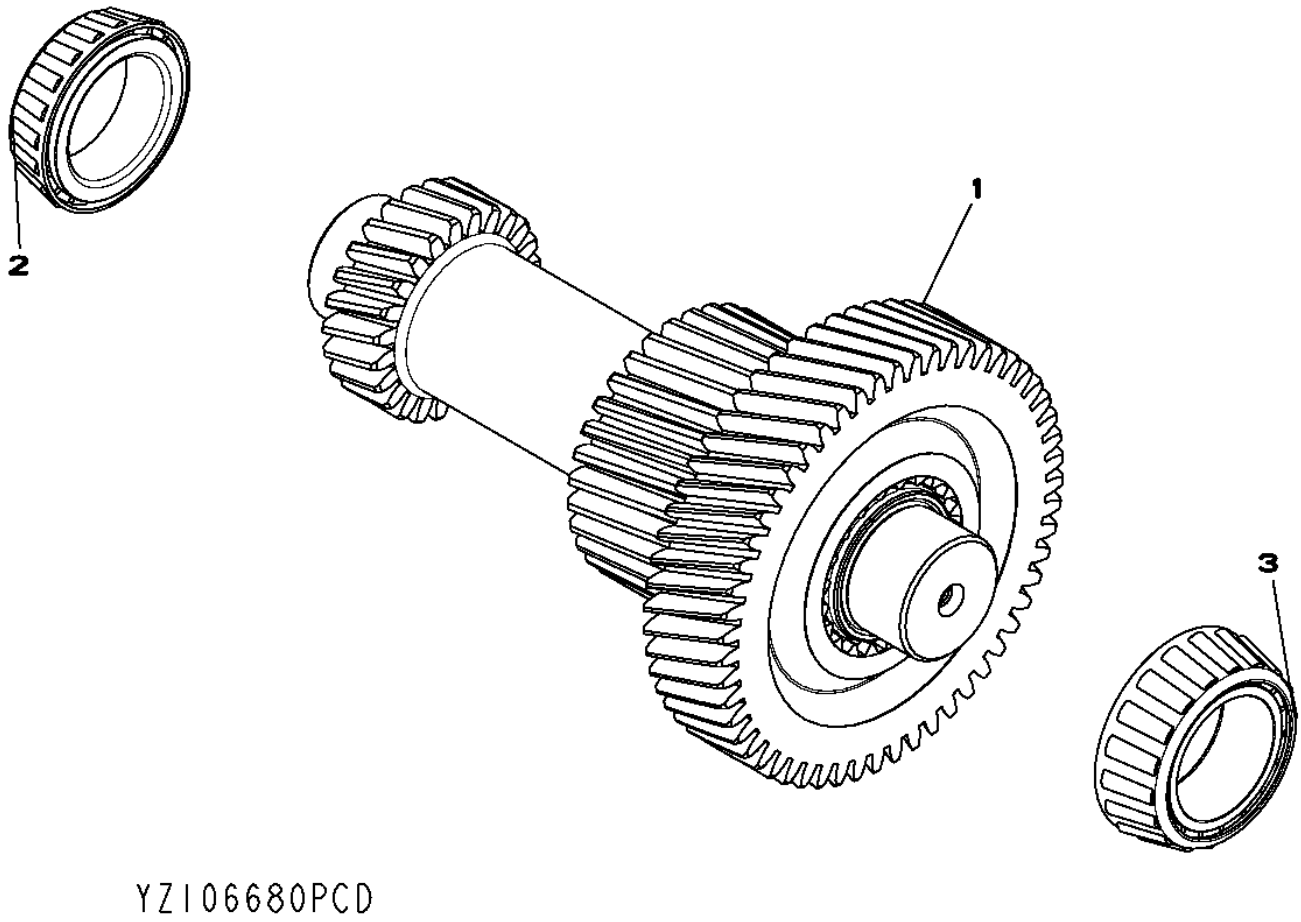

Item	*Nº peça*	*Descrição*	*Qtde*	*Nº série*	*Notas*
1	YZ106679	Eixo com pinhão	1		
2	YZ104281	Cone de rolamento	1		
3	YZ104088	Cone de rolamento	1		

YZ106448 Output Group
YZ106448 Groupe de sortie
YZ106448 Grupo de Saída
YZ106448 Выходной узел
YZ106448 Grupo de salida

YZ106448_PCD B.1

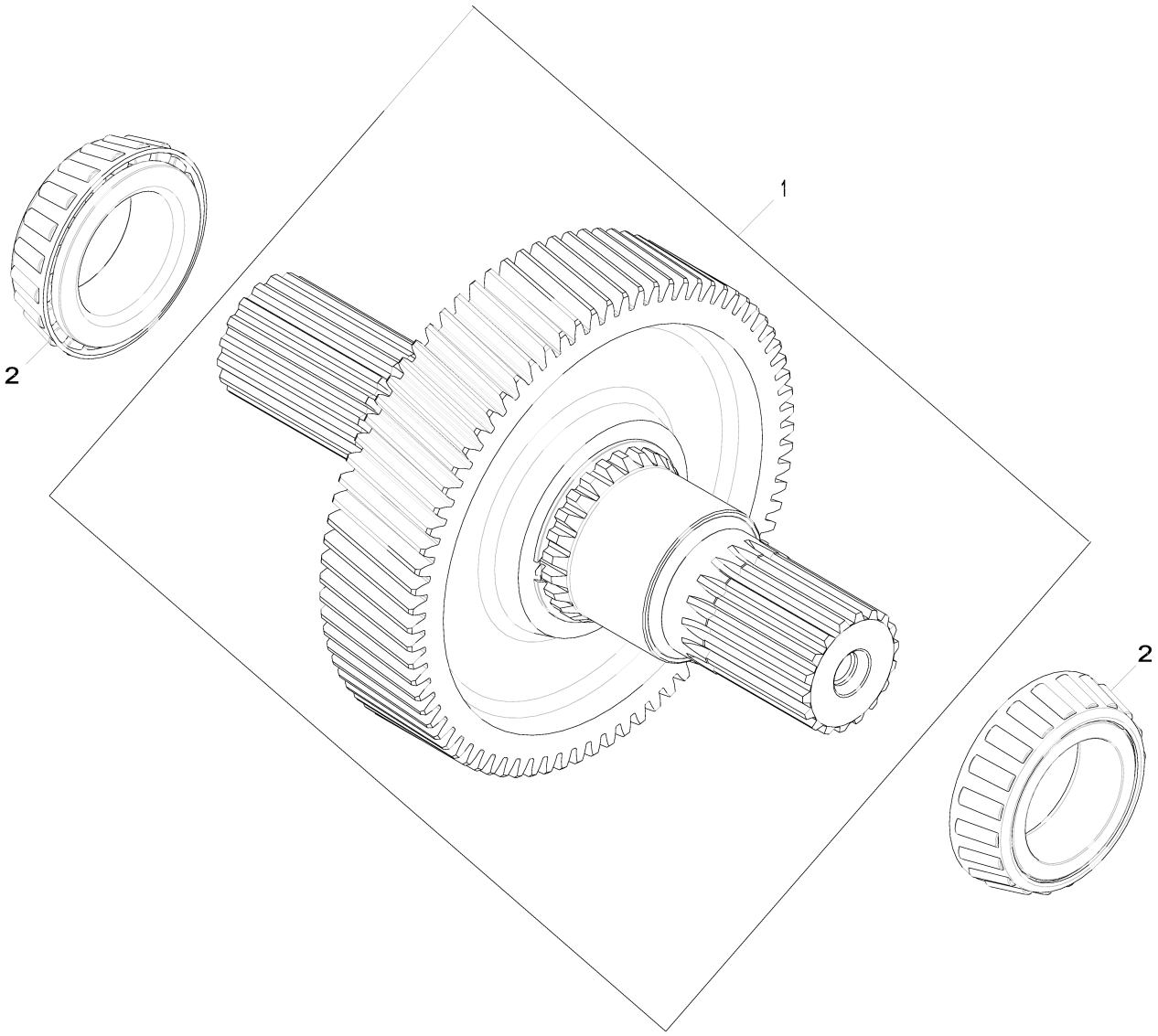

YZ106448_PCD

Item	*Nº peça*	*Descrição*	*Qtde*	*Nº série*	*Notas*
1	YZ106447	Eixo	1		
2	YZ103188	Cone de rolamento	2		

YZ104053 Wet Brake Group
YZ104053 Groupe de frein humide
YZ104053 Grupo do Freio Úmido
YZ104053 Узел маслоохлаждаемого тормоза
YZ104053 Grupo de freno en baño de aceite

YZ104055PCD B.1

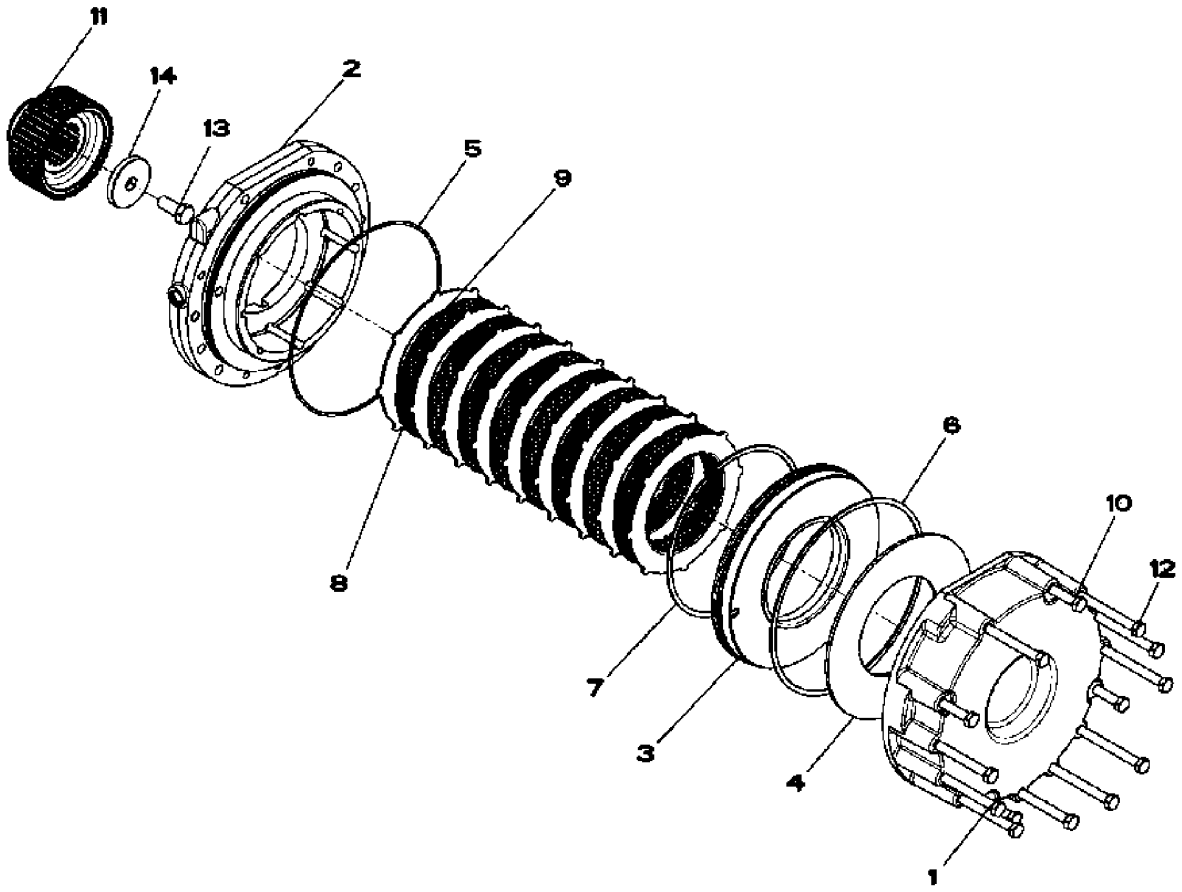

YZ104055PCD

Item	*Nº peça*	*Descrição*	*Qtde*	*Nº série*	*Notas*
1	YZ104052	Capa	1		
2	YZ103067	Carcaça	1		
3	YZ106498	Pistão	1		SUB FOR YZ103185
4	YZ103115	Arrela de disco	1		
5	F37030275	Anel o	1		
6	YZ101349	Vedação	1		
7	YZ101350	Vedação	1		
8	YZ100952	Plato da embreagem	9		
9	RE234261	Disco de freio	8		SUB FOR AR94517
10	19M2903	Parafuso sextavado	4		M12 X 110
11	YZ105386	Luva estriada	1		
12	19M7716	Parafuso sextavado	10		M12 X 140
13	19M7283	Parafuso sextavado	1		M16 X 35
14	4005234	Arruela	1		17.272 X 69.850 X 9.652 mm (0.680" X 2-3/4" X 0.380")

YZ107201 Park Brake Solenoid Valve (new version)
YZ107201 Électrovanne de frein de stationnement (nouvelle version)
YZ107201 Válvula Solenoide do Freio de Estacionamento (versão nova)
YZ107201 Электромагнитный клапан стояночного тормоза (в новом исполнении)
YZ107201 Electroválvula de freno de estacionamiento (versión nueva)

YZ107201_PCD A.4

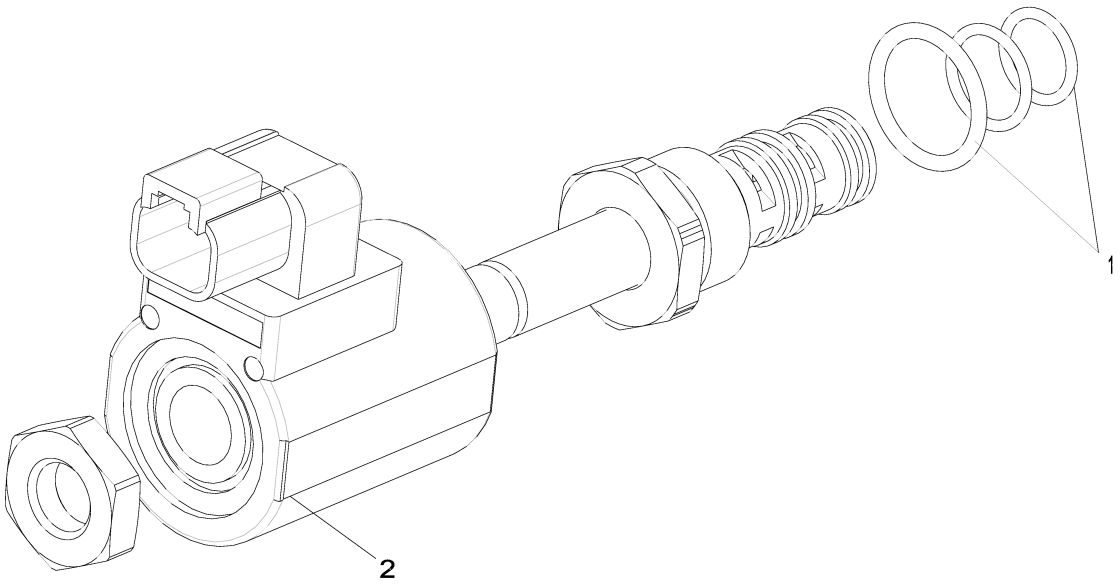

YZ107201PCDA

YZ107201_PCD

Item	*Nº peça*	*Descrição*	*Qtde*	*Nº série*	*Notas*
1	YZ502698	Vedação	1		KIT INCLUDES R26906, R28776, R33259 and YZ502363
2	YZ107204	VálVula solenóide	1		(ALSO ORDER57M8021, R78065 and 57M8022)

YZ106540 Main Case Group
YZ106540 Groupe de carter principal
YZ106540 Grupo da Caixa Principal
YZ106540 Узел главного картера
YZ106540 Grupo de caja principal

YZ106540PCD A.1

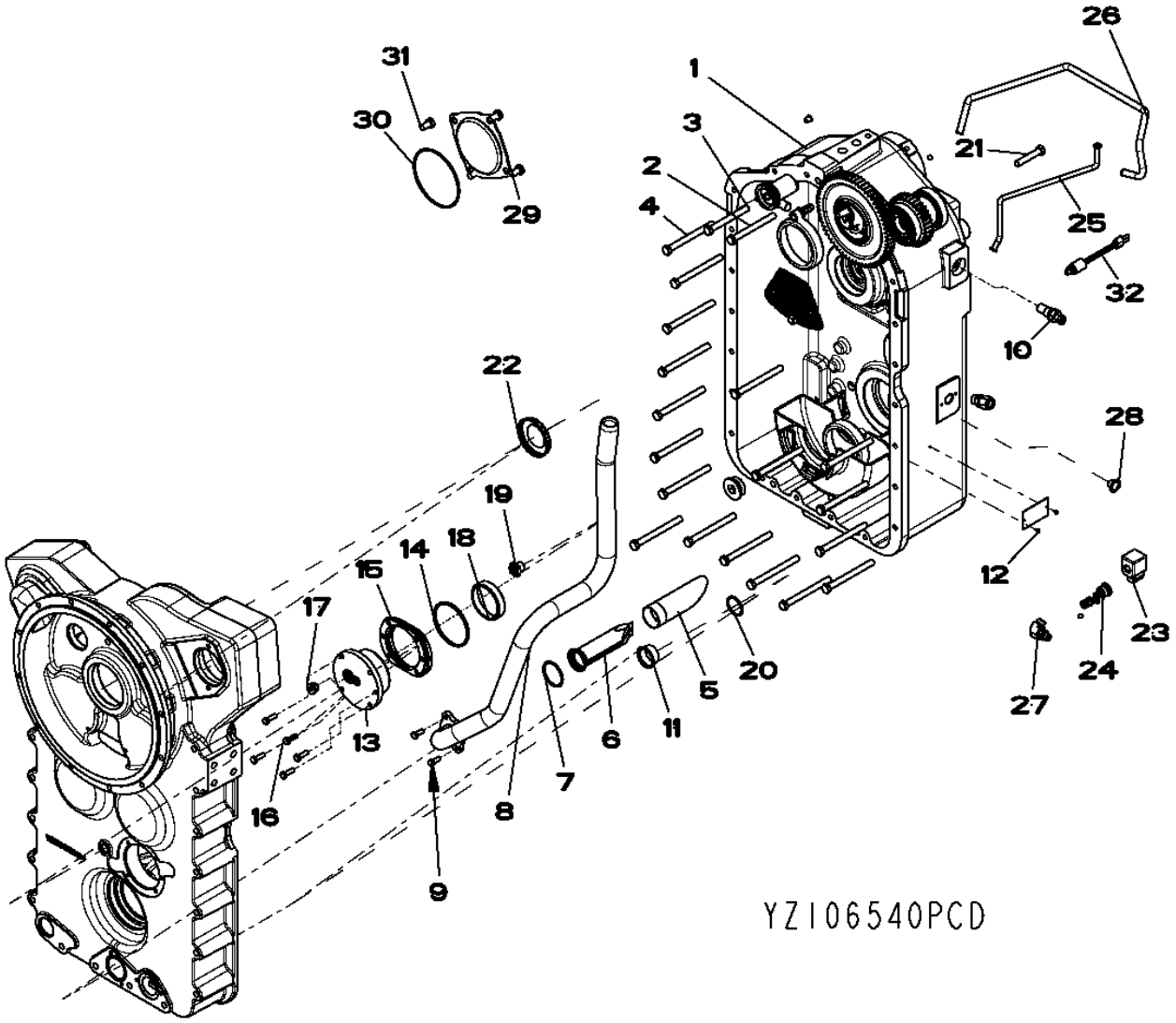

Item	*Nº peça*	*Descrição*	*Qtde*	*Nº série*	*Notas*
1	YZ106981	Carcaça	1		
2	19M7914	Parafuso sextavado	1		M12 X 120, SUB FOR 19M2905
3	19M7908	Parafuso sextavado	1		M12 X 110, SUB FOR 19M2903
4	19M7758	Parafuso sextavado	18		M12 X 130, SUB FOR 19M2906
5	YZ102234	Tubo	1		
6	YZ104125	Peneira	1		
7	P50631	Anel o	1		
8	YZ106475	Tubulação de óleo	1		
9	19M7881	Parafuso	2		M8 X 20, SUB FOR 19M3129
10	RE519144	SenSor	2		
11	F2310039	Plugue	1		
12	F310063	Parafuso	2		
13	YZ104140	RetentoR	1		
14	R56757	Anel o	1		SUB FOR F37030239
15	YZ104736	Kit de calços	1		
16	19M3131	Parafuso sextavado	5		M8 X 25
17	F85108	Tampão	1		
	R26375	Anel o	1		
18	YZ104280	Capa de rolamento	1		
19	R66405	Plugue	1		
20	U10289	Anel o	1		SUB FOR F37030222
21	19M8348	Parafuso sextavado	1		M12 X 65, SUB FOR 19M6458
22	F23303	Plugue	1		
23	YZ501988	VálVula solenóide	1	-	(FOR YZ19237, YZ19238)
	YZ107201	VálVula solenóide	1	130111-	SUB FOR YZ501988 (FOR YZ19237)
	YZ107201	VálVula solenóide	1	130119-	SUB FOR YZ501988 (FOR YZ19238)
	YZ502698	Vedação	1		KIT
24	YZ501855	VálVula de retenção	1		
	YZ501921	Kit retentor	1		
25	YZ106505	Tubo de óleo	1		
26	YZ106876	Tubo de óleo	1		
27	38H1004	Conexão em ângulo	1		
	R26448	Anel o	1		
	T77613	Anel o	1		
28	F2310022	Plugue	1		
29	YZ105724	Capa	1		
30	F37030250	Anel o	1		
31	19M3160	Parafuso sextavado	4		M12 X 20
32	AT223537	Interrup. de pressão	1		

YZ106603 Valve Control Group
YZ106603 Groupe de commande de soupape
YZ106603 Grupo de Controle da Válvula
YZ106603 УЗЕЛ РАСПРЕДЕЛИТЕЛЬНЫХ КЛАПАНОВ
YZ106603 Grupo de control de válvulas

YZ106603PCD A.1

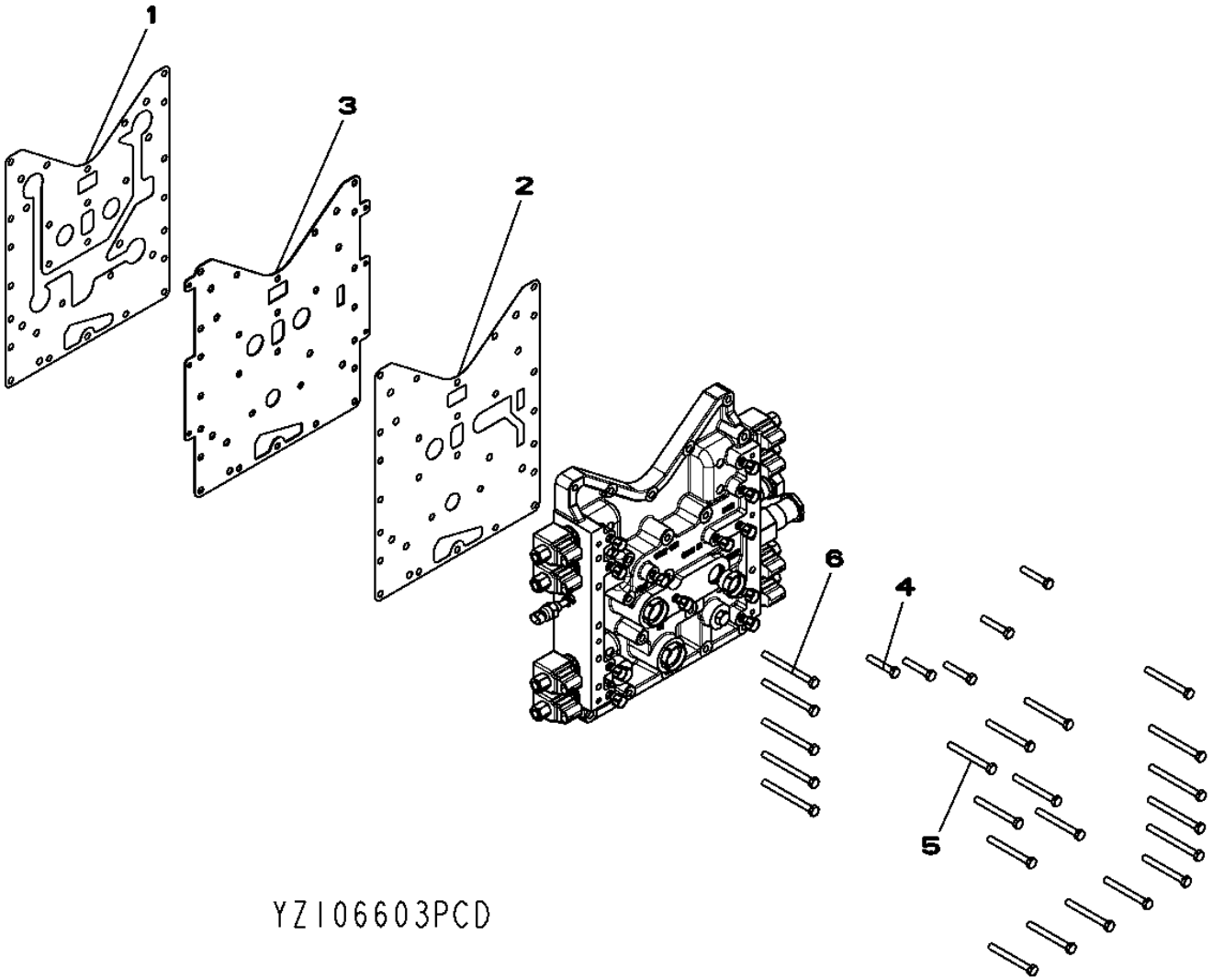

Item	*Nº peça*	*Descrição*	*Qtde*	*Nº série*	*Notas*
1	YZ104179	Junta	1		
2	YZ104180	Junta	1		
3	YZ104959	Placa	1		
4	19M2972	Parafuso sextavado	5		M8 X 45
5	19M9050	Parafuso sextavado	13		M8 X 75
6	19M9066	Parafuso sextavado	9		M8 X 90

YZ106449 Yoke Group 7C
YZ106449 Groupe de chape 7C
YZ106449 Grupo do Garfo 7C
YZ106449 Узел вилки 7C
YZ106449 Grupo de horquilla 7C

YZ106449PCD A.1

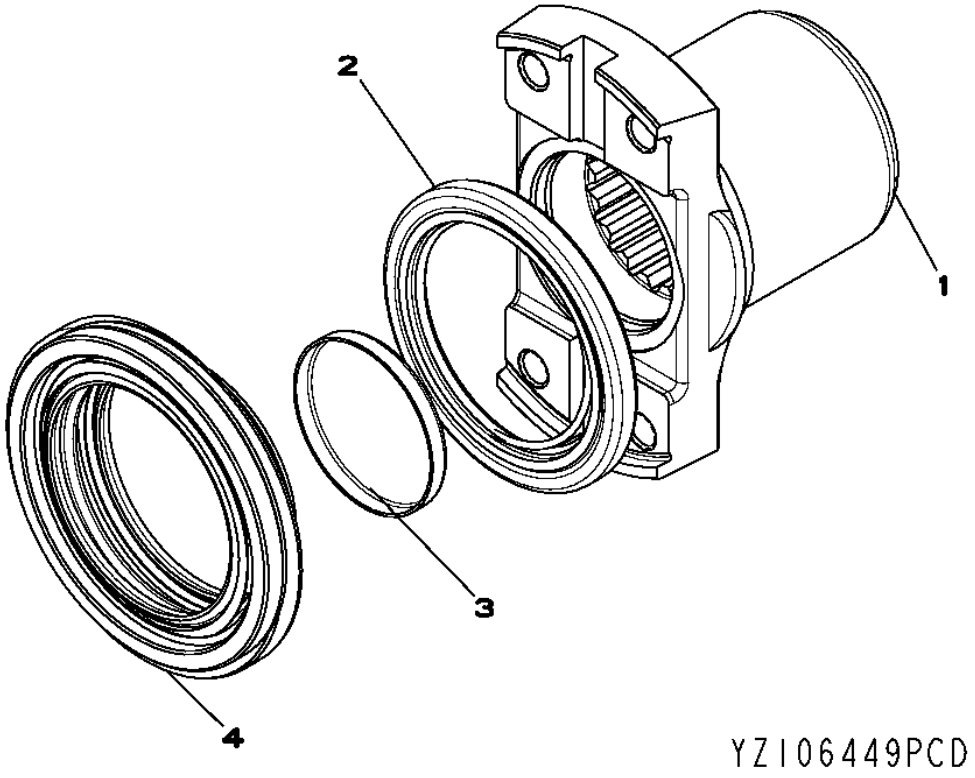

Item	*Nº peça*	*Descrição*	*Qtde*	*Nº série*	*Notas*
1	YZ106979	Forquilha	1		(INCLUDES YZ106444 AND YZ101905)
2	YZ106948	Vedação	1		
3	YZ101905	Tampa	1		
4	YZ105893	Vedação	1		

YZ106549 Charge Pump Group
YZ106549 Groupe de pompe de gavage
YZ106549 Grupo da Bomba de Carga
YZ106549 Узел питающего насоса
YZ106549 Grupo de bomba de carga

YZ106463PCD A.1

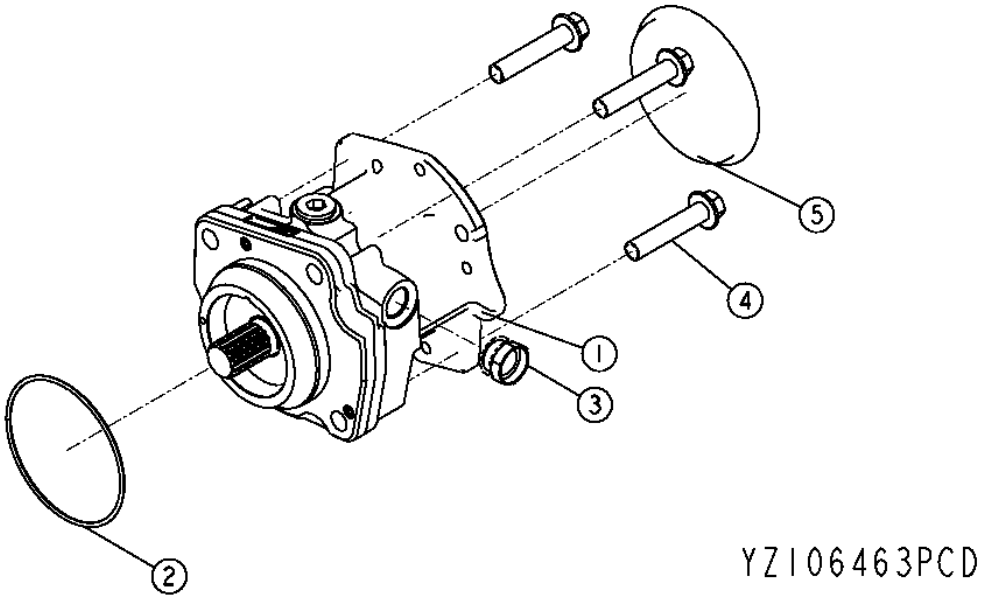

Item	*Nº peça*	*Descrição*	*Qtde*	*Nº série*	*Notas*
1	YZ106839	Bombade óleo	1		SUB FOR YZ106579; TO SERVICE O-RINGS, ORDER KIT YZ106843
	YZ106843	Kit retentor	1		
2	F37030250	Anel o	1		
3	R66407	Plugue	1		
4	YZ106581	Parafuso	3		
5	F23048	Plugue	1		

YZ106539 Transmission Front Housing Group
YZ106539 Groupe de carter avant de la transmission
YZ106539 Grupo da Carcaça Dianteira da Transmissão
YZ106539 Группа переднего корпуса трансмиссии
YZ106539 Grupo de la caja frontal de la transmisión

YZ106539_PCD B.1

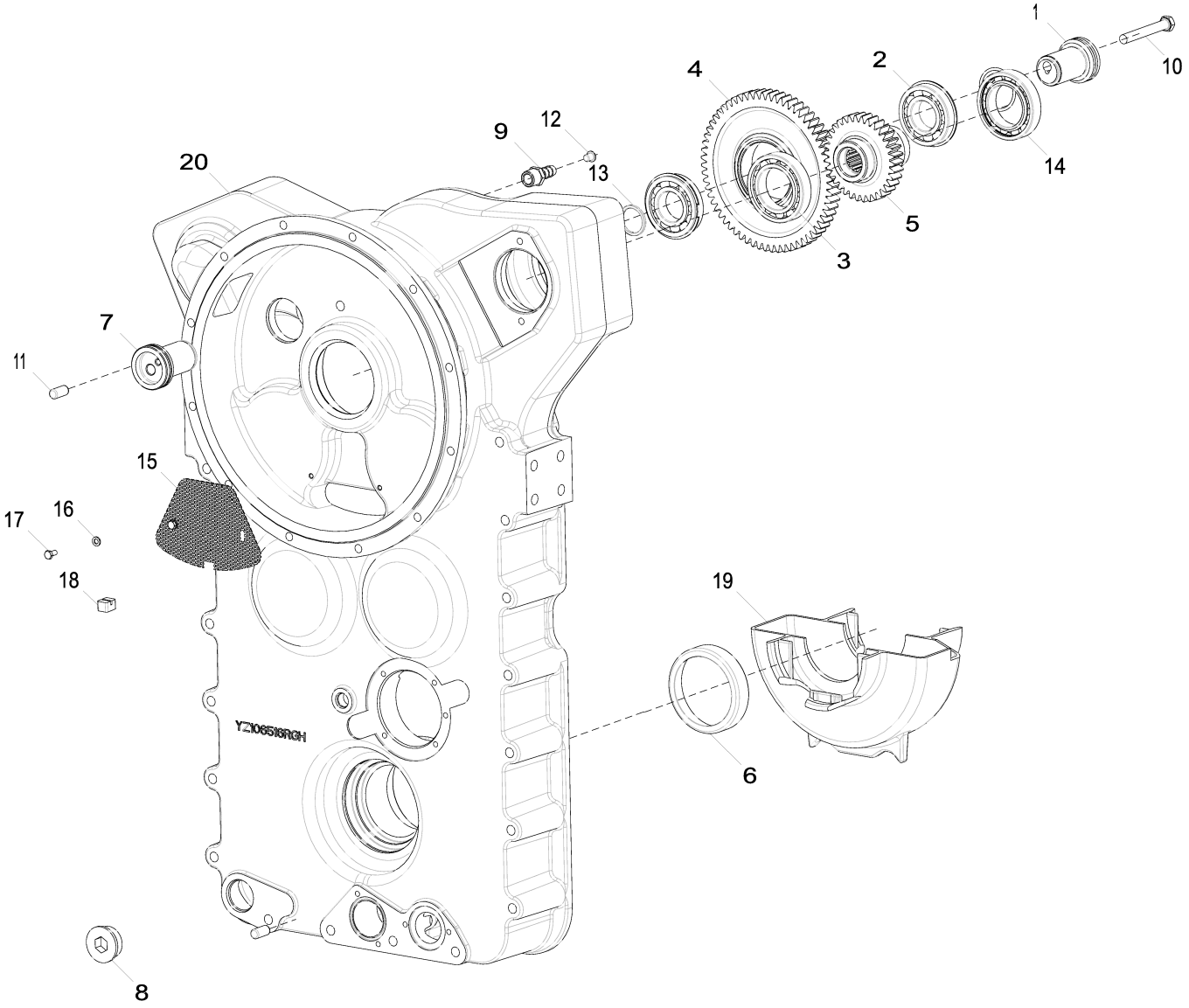

YZ106539_PCD

Item	*Nº peça*	*Descrição*	*Qtde*	*Nº série*	*Notas*
1	YZ101474	Eixo	2		
2	YZ103148	Rolamento de esfeRas	2		
3	F40111	Rolamento de esfeRas	1		
4	YZ105096	EngrEnagem	1		
5	YZ105097	EngrEnagem	1		
6	YZ103146	Capa de rolamento	2		
7	P50631	Anel o	2		
8	F85120	Tampão	1		
	F37060920	Anel o	1		
9	F3310305	Conexão de mangueira	1		
10	19M2900	Parafuso sextavado	1		M12 X 90
11	F2710616	Pino de centragem	2		
12	F2310012	Plugue	1		
13	F37030219	Anel o	2		
14	YZ100100	Rolamento de esfeRas	1		
15	YZ105538	Peneira	1		
16	24M1604	Arruela	2		6.600 X 12 X 1.600 mm
17	19M3115	Parafuso sextavado	2		M6 X 12
18	YZ105539	ímã	1		
19	YZ106443	Canaleta	1		
20	YZ106980	Carcaça	1		SUB FOR YZ106516

YZ106536 Transmission Rear Housing
YZ106536 Carter arrière de boîte
YZ106536 Carcaça Traseira da Transmissão
YZ106536 Задний картер трансмиссии
YZ106536 Caja trasera de transmisión

YZ106536_PCD B.1

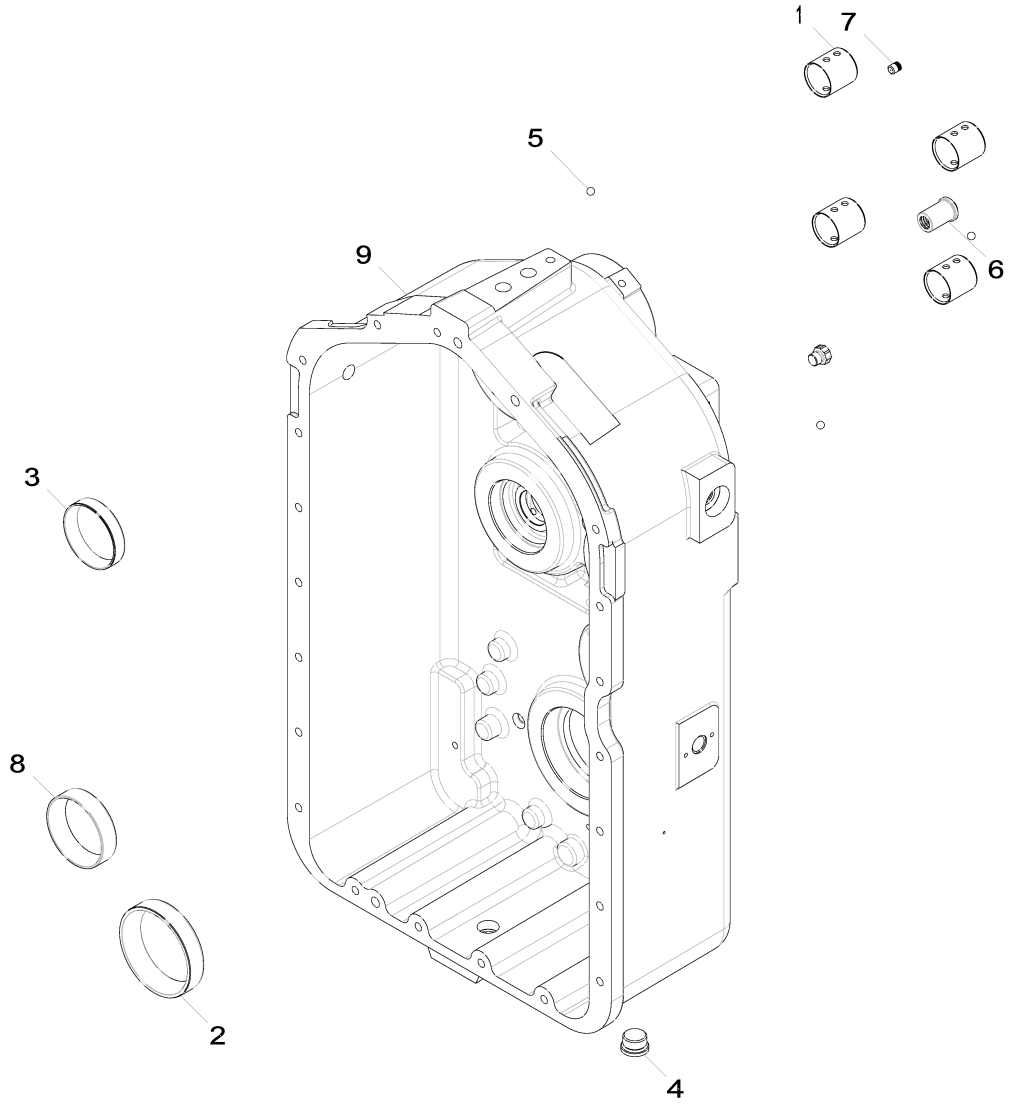

YZ106536_PCD

Item	*Nº peça*	*Descrição*	*Qtde*	*Nº série*	*Notas*
1	4008023	Luva	4		
2	YZ103146	Capa de rolamento	1		
3	YZ104280	Capa de rolamento	1		
4	F85112	Tampão de dreno	1		
5	F7400011D	Esfera	7		
6	YZ250262	VálVula de alíVio de press.	1		
7	YZ101353	Diafragma	1		
8	YZ104087	Capa de rolamento	1		
9	YZ106981	Carcaça	1		SUB FOR YZ107080

YZ501988 Solenoid Valve 24V (old version)
YZ501988 ÉLECTROVANNE 24 V (ancienne version)
YZ501988 Válvula Solenoide 24V (versão antiga)
YZ501988 Электромагнитный клапан 24 V (в старом исполнении)
YZ501988 Electroválvula de 24V (versión anterior)

YZ501988_PCD B.1

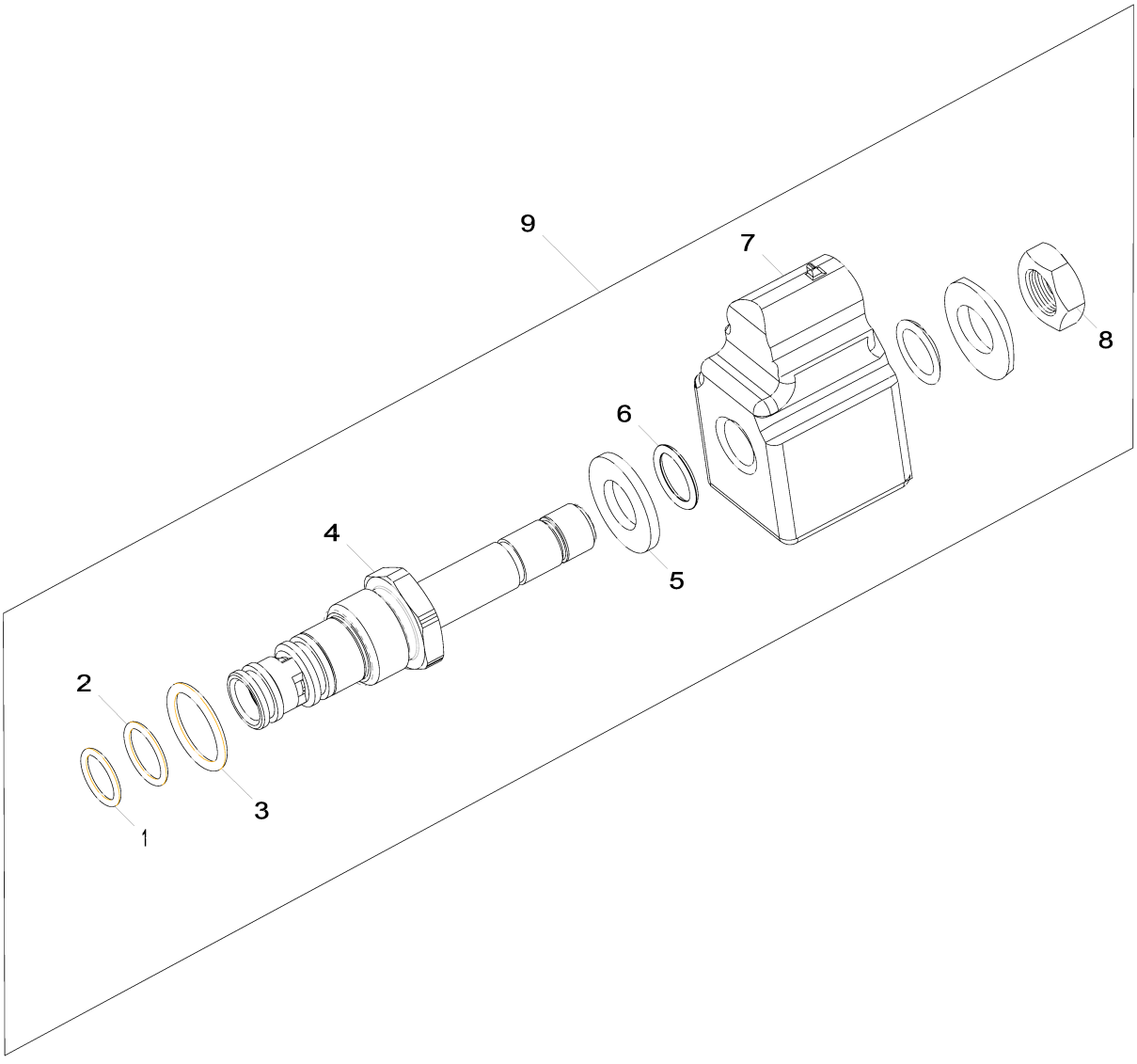

YZ501988_PCD

Item	*Nº peça*	*Descrição*	*Qtde*	*Nº série*	*Notas*
1	R28776	Anel o	1		
2	R33259	Anel o	1		
3	R26906	Anel o	1		
4	YZ501991	VálVula solenóide	1		SUB FOR YZ502360
5	YZ501919	Kit de manutenção	1		USE WITH YZ502227
6	YZ501929	Kit retentor	1		
7	YZ105886	VálVula solenóide	1		
8	YZ501919	Kit de manutenção	1		USE WITH YZ502170
9	YZ501988	VálVula solenóide	1		

YZ107245 Hose Group
YZ107245 Groupe de flexible
YZ107245 Grupo da Mangueira
YZ107245 Узел шланга
YZ107245 Grupo de mangueras

YZ107245_PCD A.1

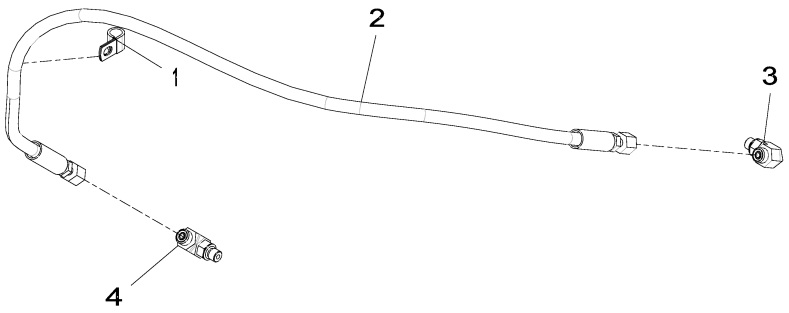

YZ107245_PCD

Item	*Nº peça*	*Descrição*	*Qtde*	*Nº série*	*Notas*
1	YZ105419	Braçadeira	1		
2	YZ105581	Mangueira hidraulica-fabric	1		
3	YZ107239	Conexão em ângulo	1		
4	38H1003	Conexão em ângulo	1		SUB FOR 61H1003
	R28782	Anel o	1		
	T77814	Anel o	1		

Sectional Pictorial Index
Index d'illustrations par sections.
Índice pictórico por seção
Иллюстрированный указатель секции
Índice de ilustraciones por secciones

RGP12894 A.1

1102-	252
1346-	254
1412-	255
1520-	256
1603-	258
1701-	260
1909-	262
2001-	264
2107-	265
2201-	266
2301-	267
2697-	268
2699-	269
2802-	270
2901-	272
3005-	274
3008-	276
3502-	278
3508-	280
3903-	282
4018-	284
4301-	286
4397-	288
4601-	290
4606-	292

6090HDW01

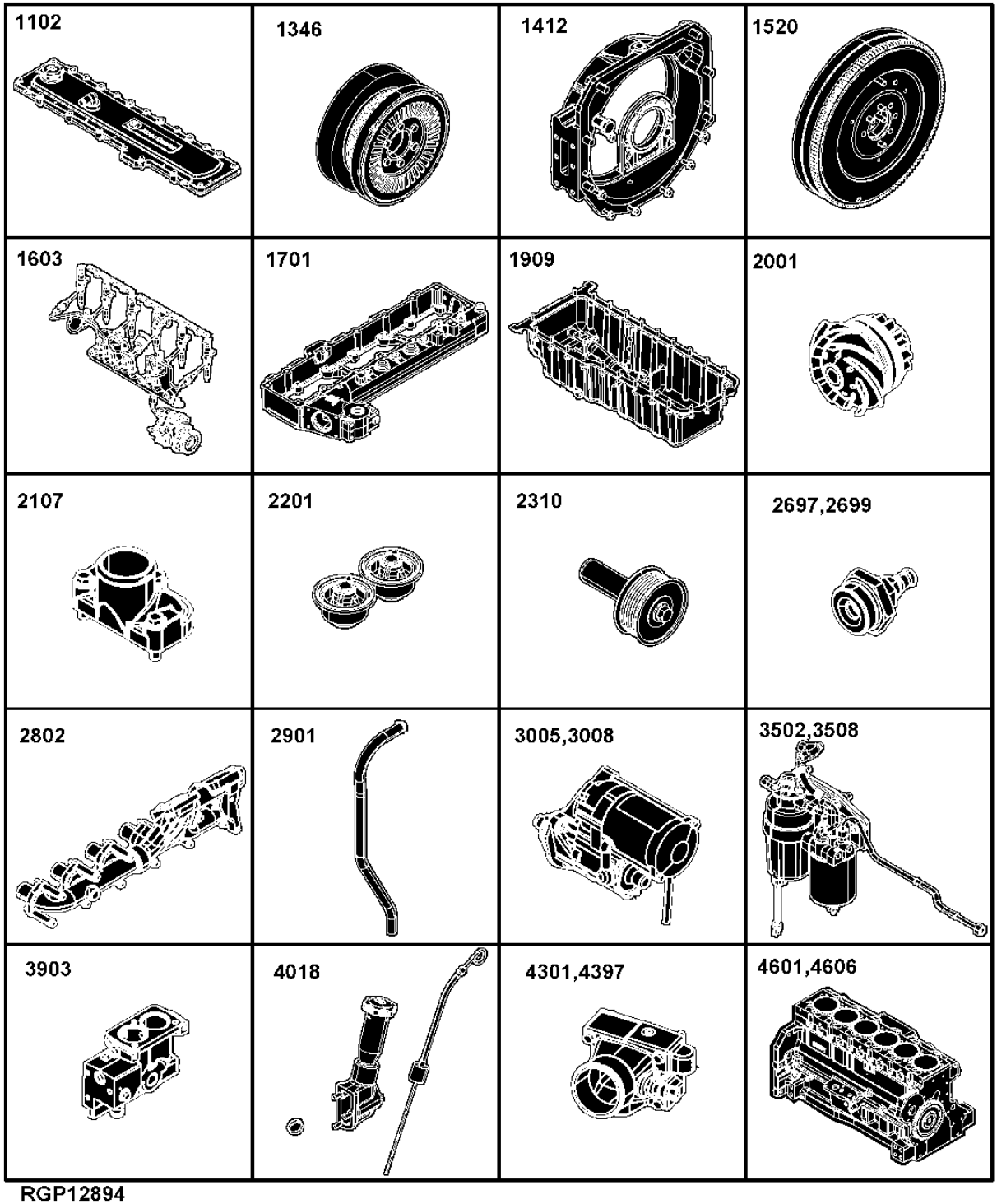

RGP12894

Sectional Pictorial Index
Index d'illustrations par sections.
Índice pictórico por seção
Иллюстрированный указатель секции
Índice de ilustraciones por secciones

RGP12895 A.1

4701-	294
4801-	296
4901-	298
5001-	300
5101-	302
5299-	304
5701-	305
5912-	306
6298-	308
6401-	309
6511-	310
7701-	312
7899-	314
8497-	316
8902-	318
8499-	320
9801-	322
9807-	323

6090HDW01

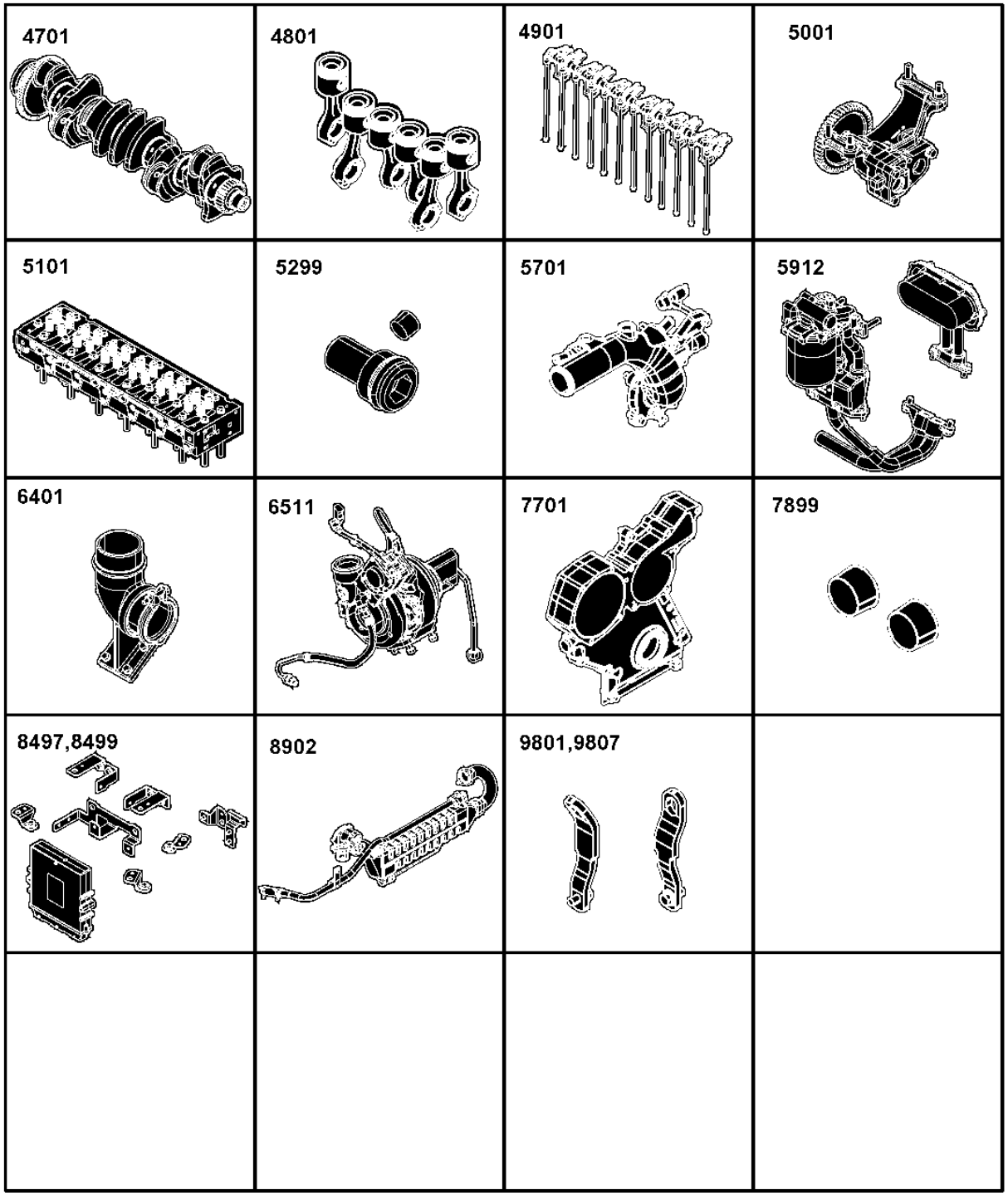

RGP12895

Sectional Pictorial Index
Index d'illustrations par sections.
Índice pictórico por seção
Иллюстрированный указатель секции
Índice de ilustraciones por secciones

RGP12796 A.1

1-	324
2-	325
3-	326
4-	327
5-	328
6-	329
7-	330
8-	332
9-	334
10-	336
11-	338
12-	339
13-	340
14-	341
15-	342

6090HDW01

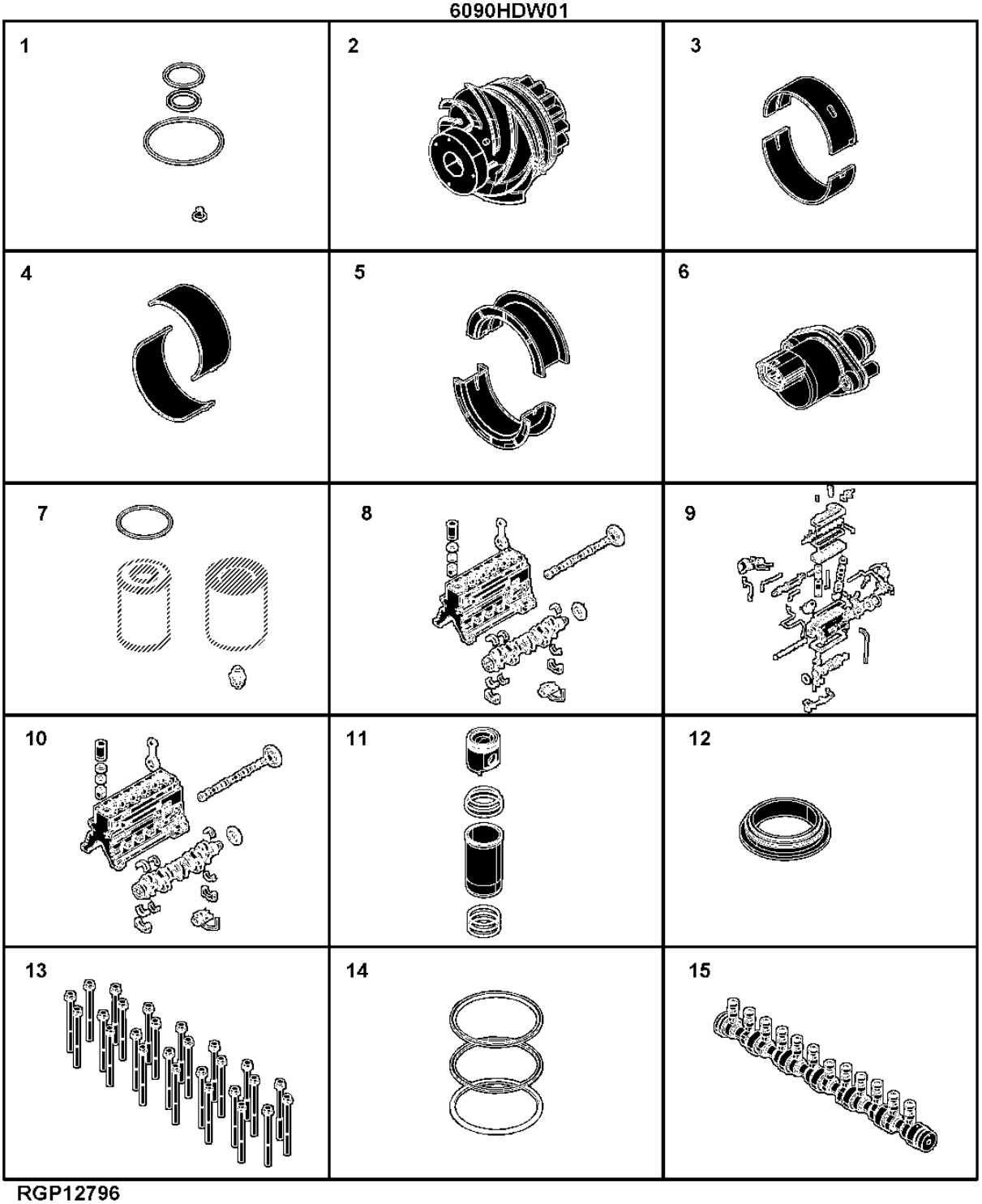

RGP12796

Sectional Pictorial Index
Index d'illustrations par sections.
Índice pictórico por seção
Иллюстрированный указатель секции
Índice de ilustraciones por secciones

RGP12942 A.1

16-	344
17-	346
18-	347
19-	348
20-	349
21-	350
22-	352
23-	354
24-	356
25-	358
26-	360
27-	362
28-	364

6090HDW01

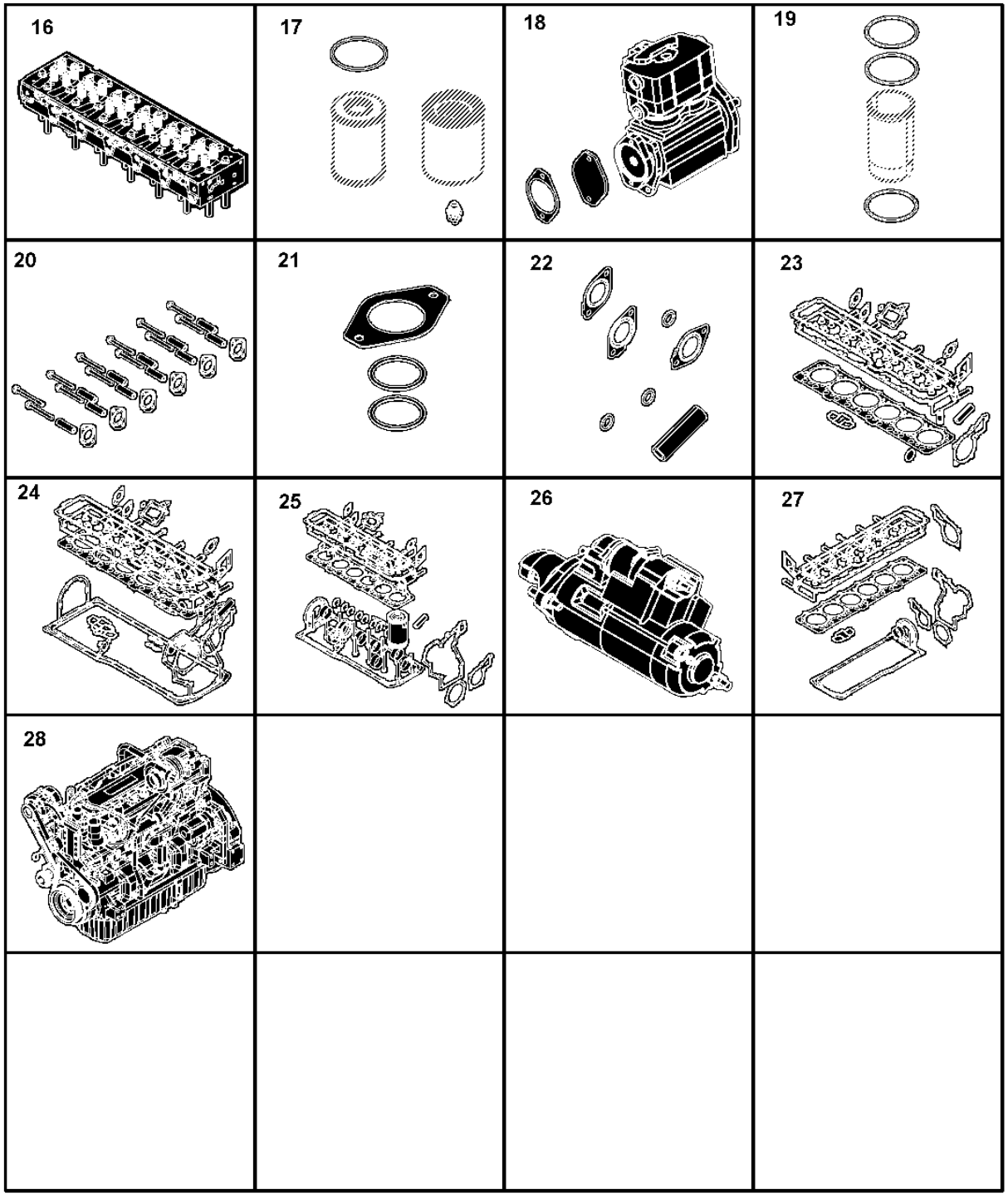

RGP12942

1102 Rocker Arm Cover
1102 Cache-culbuteurs
1102 Tampa do balancim
1102 Крышка клапанного механизма
1102 Tapa de balancines

1102_RE523109_PCD A.1

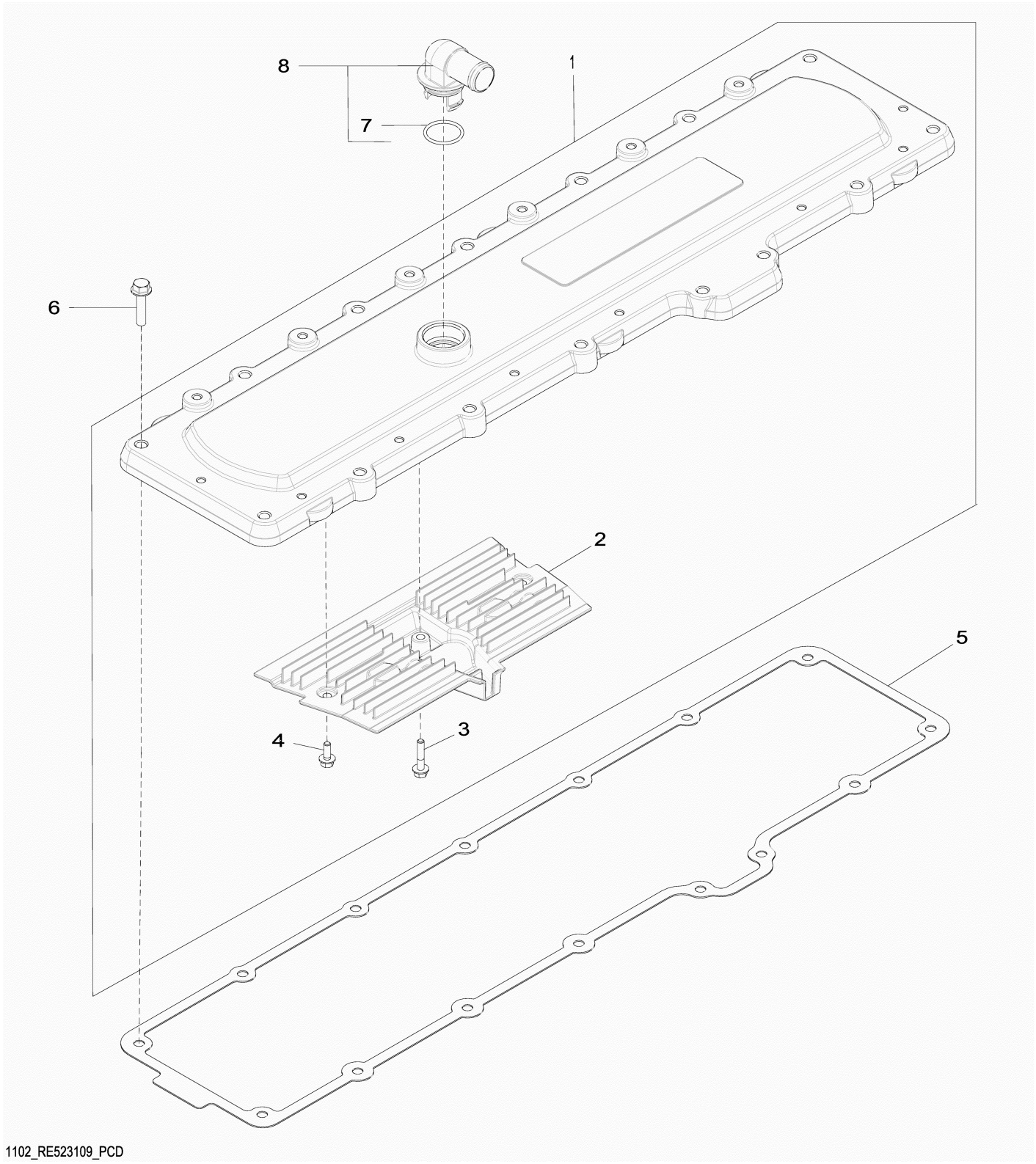

1102_RE523109_PCD

Item	*Nº peça*	*Descrição*	*Qtde*	*Nº série motor*	*Notas*
1	RE536705	Capa	1		SUB FOR RE529972
	RE529972	Capa	1		
2	R523317	RespiRo	1		
3	19M7796	Parafuso	1		M6 X 30
4	19M7775	Parafuso	2		M6 X 16
5	R527884	Junta	1		(A) USE WITH RE529972; SUB FOR R518263
	R526607	Junta	1		(B) USE WITH RE536705
6	19M8291	Parafuso	15		M8 X 35
7	T122075	Anel o	1		
8	RE529871	Conexão em ângulo	1		SUB FOR RE527976

(A) Metal and Foam Rubber Gasket
Joint en caoutchouc métal et mousse
Junta de Metal e Espuma de Borracha
Металлическая и пенорезиновая прокладка
Empaquetadura de metal y gomaespuma

(B) Blue-Green Rubber Seal
Joint en caoutchouc bleu-vert
Vedação de Borracha Azul-Verde
Сине-зеленое резиновое уплотнение
Sello de caucho azul-verde

1346 Crankshaft Pulley
1346 Poulie du vilebrequin
1346 Polia do Virabrequim
1346 Шкив коленчатого вала
1346 Polea del cigüeñal

RE523605PCDE02 A.1

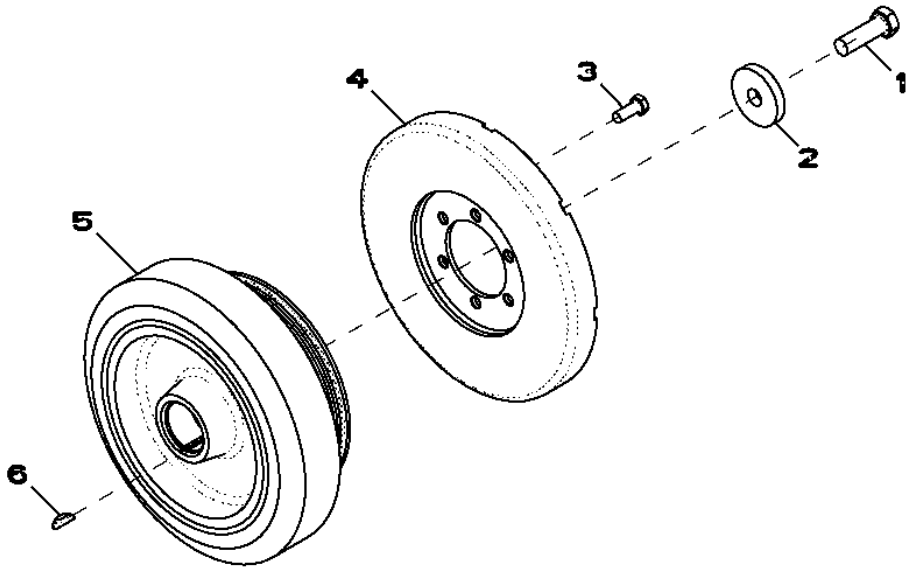

RE523605PCDE02

Item	*Nº peça*	*Descrição*	*Qtde*	*Nº série motor*	*Notas*
1	19M8889	Parafuso sextavado	1		M16 X 50
2	R26333	Arruela	1		
3	19M7402	Parafuso sextavado	6		M10 X 25
4	RE57604	Amortecedor de torção	1		
5	RE522932	Polia com amortecedor	1		
6	R523306	Chave	1		

1412 (FLYWHEEL HOUSING)
1412 (CARTER VOLANT)
1412 (CARCAÇA DO VOLANTE)
1412 (КОРПУС МАХОВИКА)
1412 (CARCASAVOLANTE)

RE529056PCDE02 A.1

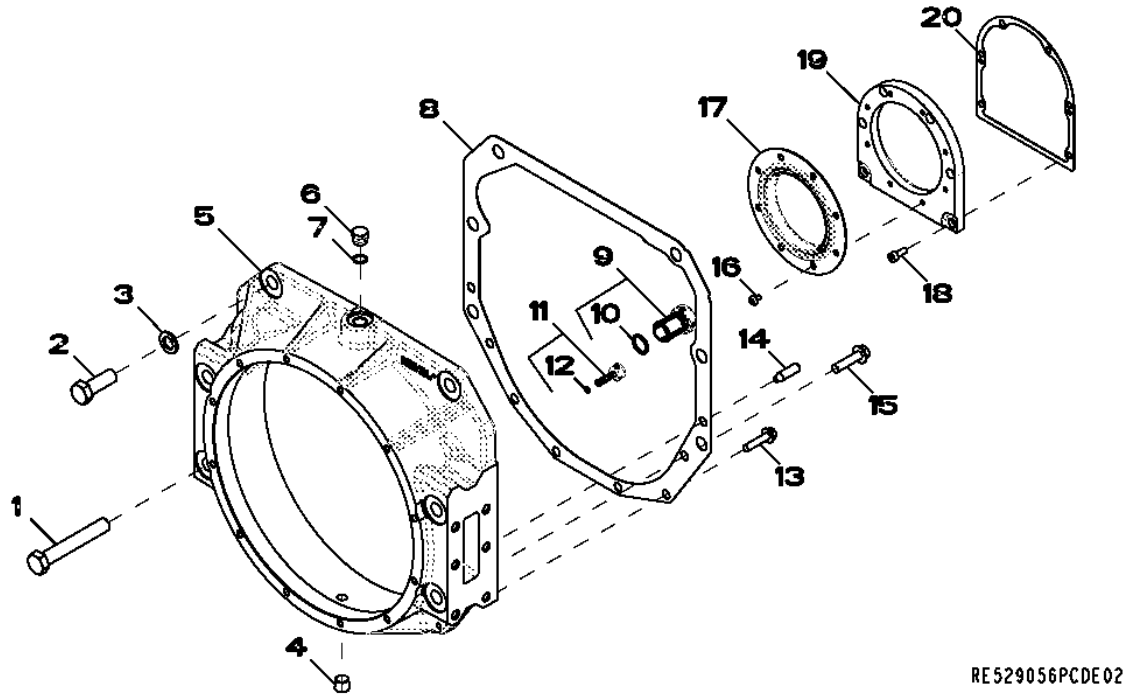

Item	*Nº peça*	*Descrição*	*Qtde*	*Nº série motor*	*Notas*
1	19M7968	Parafuso sextavado	4		M20 X 130
2	19M8002	Parafuso sextavado	2		M20 X 55
3	24M7353	Arruela	6		20 X 34 X 3 mm
4	RE57836	Tampão	1		
5	R520219	Carcaça	1		
6	R39112	Conexão	1		
7	R47150	Anel o	1		
8	R518995	Junta	1		
9	AR61533	Plugue	1		
10	R27149	Anel o	1		
11	AR61589	Plugue	1		(INCLUDES A4365R)WITH PACKING
12	A4365R	Anel o	1		
13	19M7805	Parafuso	4		M10 X 45
14	H79910	Pino de centragem	2		
15	19M8306	Parafuso	2		M12 X 50
16	R522160	Parafuso	8		
17	RE530121	Vedação	1		
18	19M8446	Parafuso	6		M8 X 20
19	R530233	Carcaça	1		
20	R522768	Junta	1		

1520 (FLYWHEEL)
1520 (VOLANT)
1520 (VOLANTE)
1520 (МАХОВИК)
1520 (VOLANTE)

RE525463PCDB02 A.1

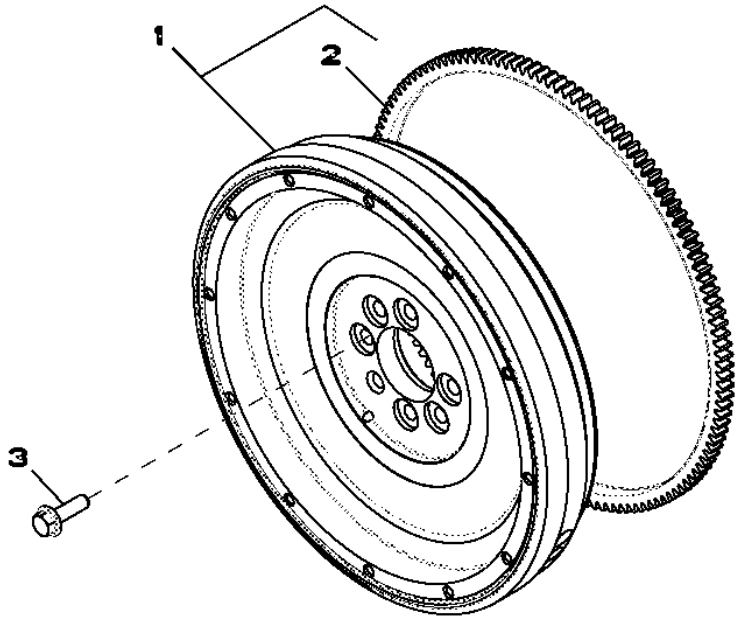

RE525463PCDB02

Item	*Nº peça*	*Descrição*	*Qtde*	*Nº série motor*	*Notas*
1	AR68167	Volante	1		(SUB FOR RE505428)
2	R28811	Coroa	1		
3	R521465	Parafuso	6		

1603 Fuel Injection Pump
1603 Pompe d'injection
1603 Bomba de Injeção de Combustível
1603 Нагнет. топл. насос
1603 Bomba de inyección

1603_RE524203_PCD E.1

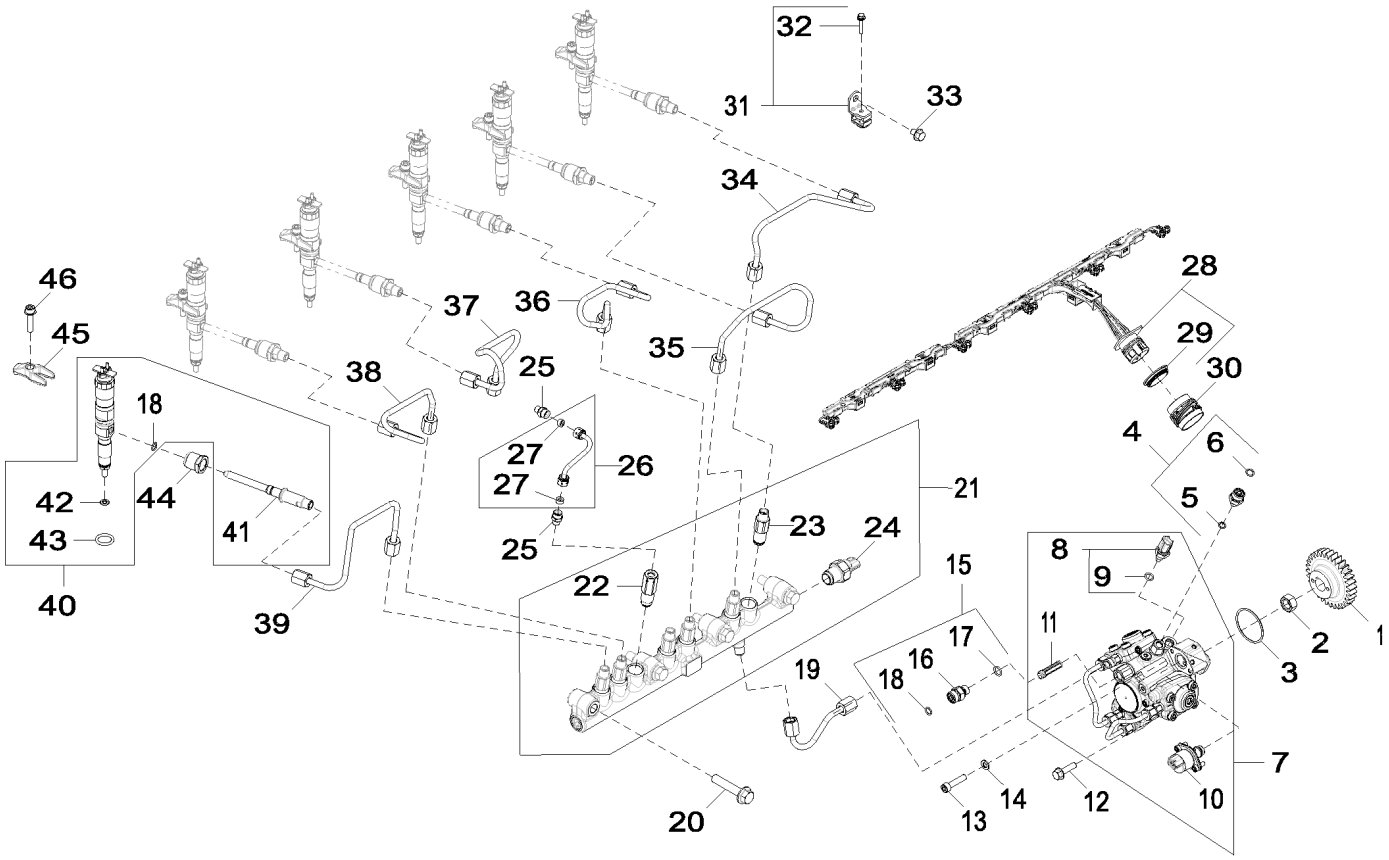

1603_RE524203_PCD

Item	Nº peça	Descrição	Qtde	Nº série motor	Notas
1	R518254	EngrEnagem	1		
2	R91360	Porca	1		
3	R521040	Anel o	1		
4	RE546126	Bombainjetora combustível	1		ALSO ORDER R518254; SUB FOR RE519597, RE534156
	SE501922	Bombainjet.combust. reman.	1		REMAN FOR RE546126 OR RE534156
5	RE516336	SenSor temperatura combuStí	1		
6	T77613	Anel o	1		
7	RE546126	Bombainjetora combustível	1		
8	RE534733	VálVula de controle	1		
9	R524234	Anel o	1		
10	RE534733	VálVula de controle	1		
11	RE524528	Kit do filtro	1		
12	19M7868	Parafuso	2		M8 X 30
13	R504781	Parafuso sextavado	1		
14	24M7095	Arruela	1		8.400 X 15 X 1.600 mm
15	RE522616	Conexão	1		
16	38H5002	Adaptador	1		
17	51M7095	Anel o	1		11.300 X 2.200 mm
18	R63548	Anel o	1		
19	RE520030	Linha de combustivel	1		
20	19M7815	Parafuso	2		M12 X 60
	R528305	Pino	2		
21	RE521599	Trilho	1		
22	RE523811	SenSor	1		
23	RE515636	Limitador	6		
24	RE524529	VálVula de alíVio de press.	1		
25	RE506624	Adaptador	2		
26	RE520032	Tubulação	1		
27	R51936	Arruela de vedação	2		
28	RE558114	Chicote	1		
29	R532532	Anel de vedação	1		
30	R520441	Acessório conexão elétrica	1		
31	RE525519	Braçadeira	3		
32	RE527756	Parafuso c/arruela	1		
33	RE524730	Parafuso sextavado	3		
34	DZ100223	Kit do bocal	1		SUB FOR RE528408, RE546777
	SE501948	Bico injetor remanufaturado	1		REMAN FOR RE546777 OR RE528408
35	RE525514	Linha de combustivel	1		
36	RE531195	Conexão	6		
37	RE525516	Linha de combustivel	1		
38	RE525517	Linha de combustivel	1		
39	RE525518	Linha de combustivel	1		
40	RE528096	Parafuso c/arruela	6		USE WITH R522417
	R504781	Parafuso sextavado	1		USE WITH R518345
41	RE531195	Conexão	6		
42	R131051	Arruela	6		
43	R505452	Anel o	6		
44	RE558114	Chicote	1		SUB FOR RE522672, RE535070 AND RE546835
45	R532532	Anel de vedação	1		
46	R520441	Acessório conexão elétrica	1		

1701 (AIR INTAKE)
1701 (ADMISSION D'AIR)
1701 (ADMISSÃO DE AR)
1701 (ВОЗДУХОЗАБОРНИК)
1701 (ENTRADA DE AIRE)

RE523114PCDG02 A.1

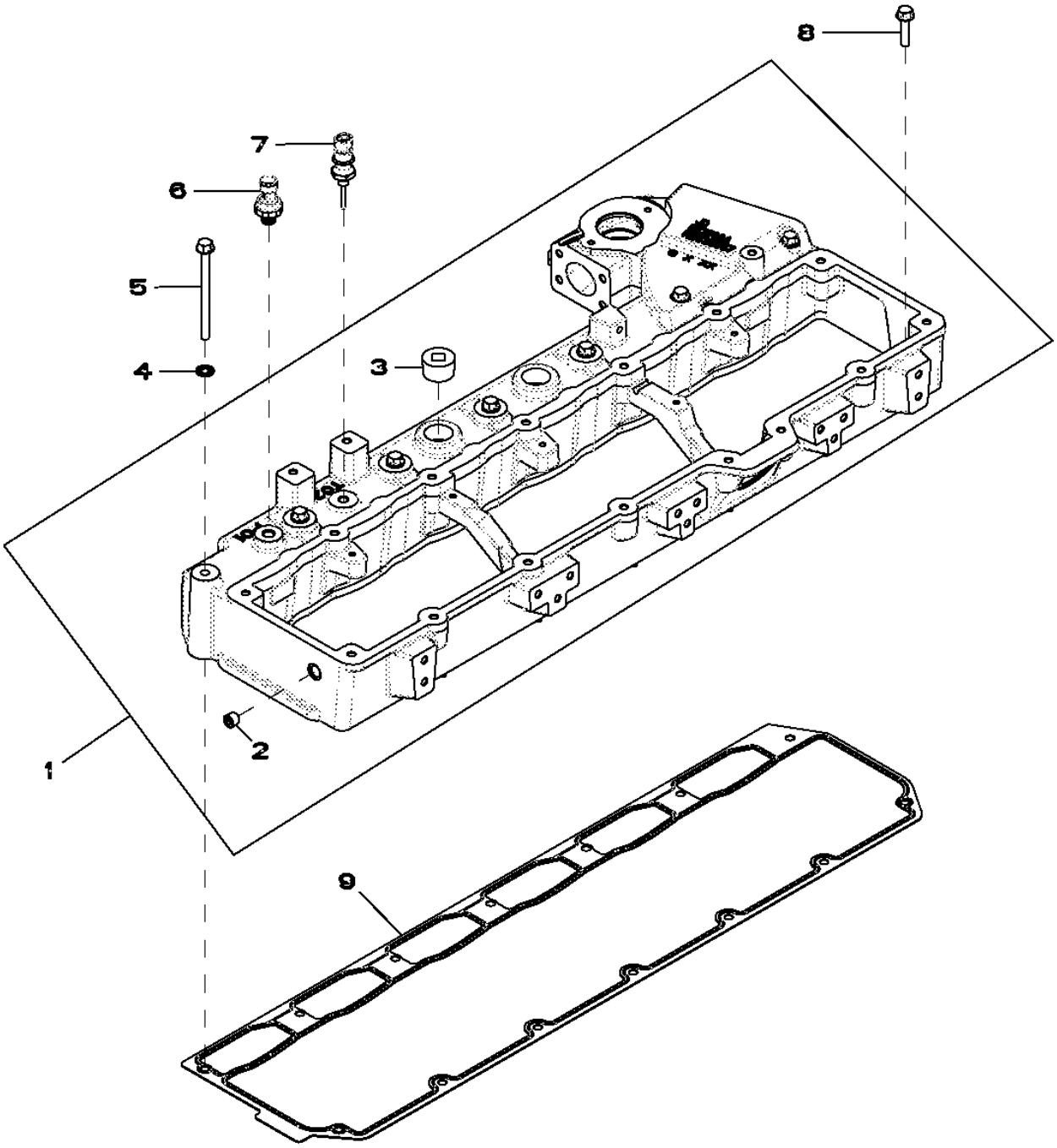

Item	*Nº peça*	*Descrição*	*Qtde*	*Nº série motor*	*Notas*
1	RE520442	Coletor de admissão de ar	1	--XXXXX	(MARKED R518132) (USE WITH R527884) (SUB RE536258)
	RE536258	Coletor de admissão de ar	1	XXXXX--	(MARKED R527004) (USE WITH R526607 OR R527884 OR R518263) (SUB FOR RE520442)
2	15H685	Tampão	1		1/4"
3	15H686	Tampão	2		1"
4	R548750	Arruela de vedação	7		SUB FOR R520424
5	19M7873	Parafuso	7		M8 X 110
6	RE522723	SenSor de preSSão do ar	1		
7	RE522823	SenSor de temperatura	1		
8	R527684	Parafuso	7		
9	R518260	Junta	1		

1909 (OIL PAN)
1909 (CARTER D'HUILE)
1909 (BANDEJA DE ÓLEO)
1909 (МАСЛЯНЫЙ ПОДДОН)
1909 (CARTER DE ACEITE)

RE524889PCDH02 A.1

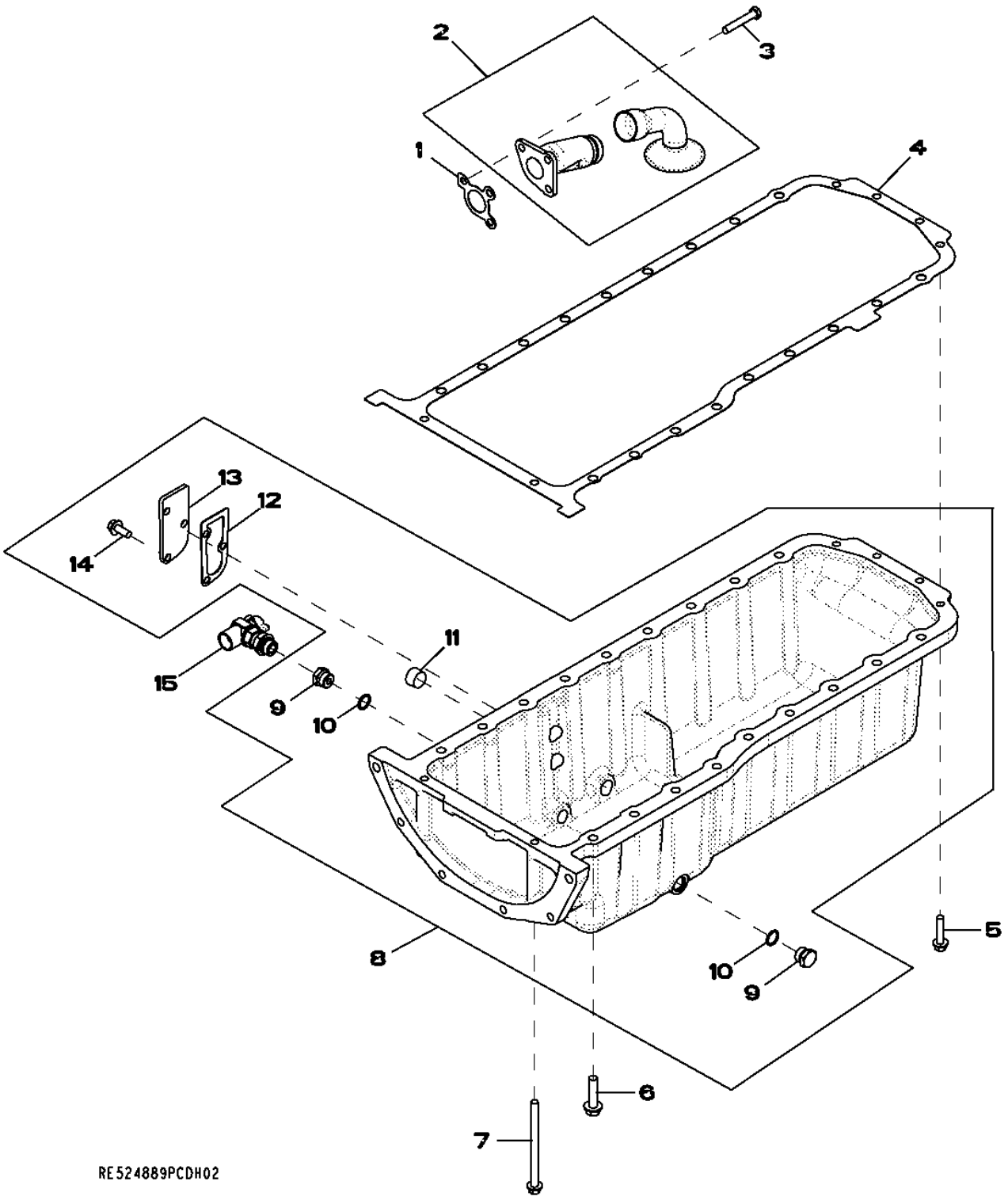

Item	*Nº peça*	*Descrição*	*Qtde*	*Nº série motor*	*Notas*
1	R100569	Junta	1		
2	RE520585	Entrada da Bombade óleo	1		
3	19M9399	Parafuso sextavado	3		M10 X 60
4	R523503	Junta	1		
5	19M7805	Parafuso	8		M10 X 45
6	19M8306	Parafuso	20		M12 X 50
7	19M7958	Parafuso	2		M10 X 150
8	RE525915	Cárter	1		
9	R27474	Tampão de dreno	2		
10	R47151	Anel o	2		
11	15H690	Tampão	1		3/4"
12	RE63439	Junta	1		
13	R519285	Capa	1		
14	19M7785	Parafuso	3		M10 X 25
15	RE509097	VálVula de dreno	1		

2001 Water Pump
2001 Pompe à eau
2001 Bomba d'água
2001 Водяной насос
2001 Bomba de agua

RE523116PCDC03 A.1

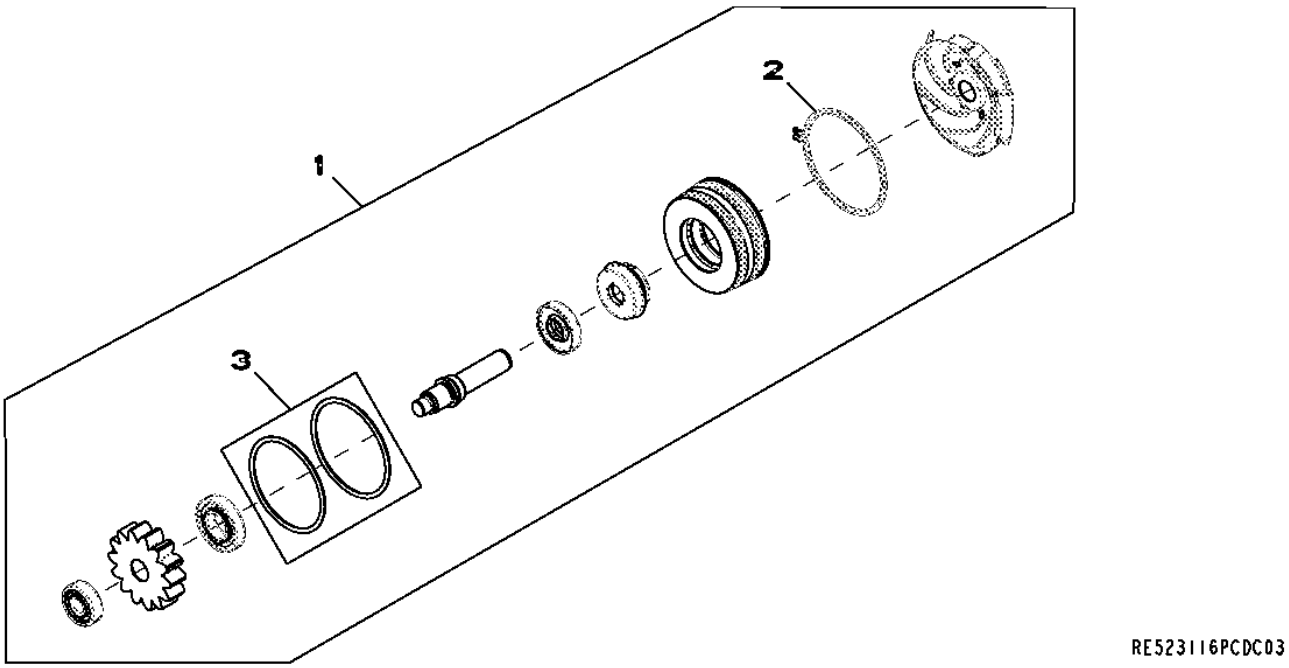

Item	*Nº peça*	*Descrição*	*Qtde*	*Nº série motor*	*Notas*
1	RE530194	Kit da bomba	1		(Sub For RE523828)
	SE501228	Bombad'água remanufaturada	1		(Reman For RE530194)
2	R520701	Anel de pressão	1		
3	RE509463	Kit - anel o	1		

2107 (THERMOSTAT COVER)
2107 (COUVERCLE DE THERMOSTAT)
2107 (TAMPA DO TERMOSTATO)
2107 (КРЫШКА ТЕРМОСТАТА)
2107 (TAPADERA TERMOSTATO)

RE527033PCDA01 A.1

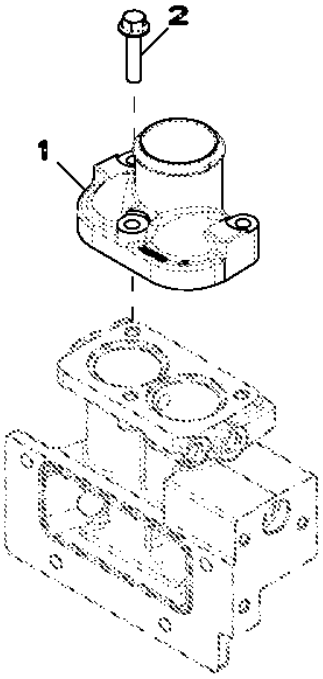

RE527033PCDA01

Item	*Nº peça*	*Descrição*	*Qtde*	*Nº série motor*	*Notas*
1	R522011	Capa	1		
2	19M8320	Parafuso	3		M10 X 45

2201 (THERMOSTAT)
2201 (THERMOSTAT)
2201 (TERMOSTATO)
2201 (TEPMOCTAT)
2201 (TERMOSTATO)

RE522968PCDE02 A.1

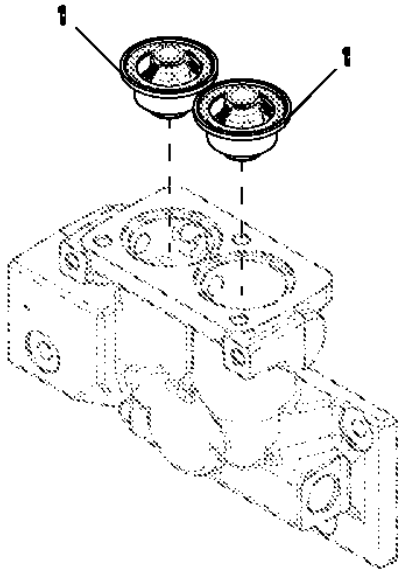

RE522968PCDE02

Item	*Nº peça*	*Descrição*	*Qtde*	*Nº série motor*	*Notas*
1	RE540550	TermosTaTo	2		(SUB FOR RE528652, OR RE535274THIS APPLICATION)

2310 (FAN DRIVE)
2310 (ENTRAINEMENT DU VENTILATEUR)
2310 (ACIONAMENTO DO VENTILADOR)
2310 (ПРИВОД ВЕНТИЛЯТОРА)
2310 (TRANSMISION DEL VENTILADOR)

RE527587PCDA01 A.1

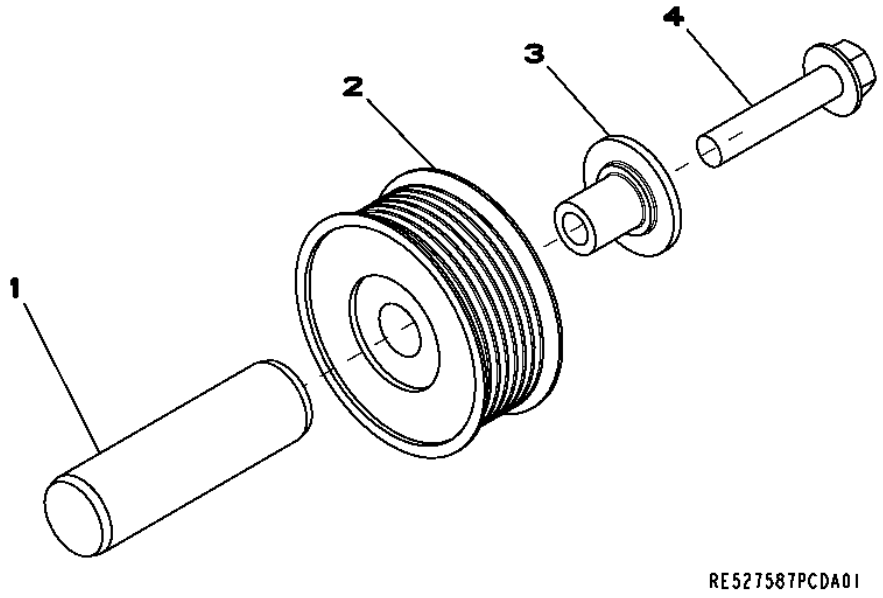

Item	*Nº peça*	*Descrição*	*Qtde*	*Nº série motor*	*Notas*
1	R131001	Eixo	1		
2	AT211041	Polia	1		
3	R502079	Luva	1		
4	19M8292	Parafuso	1		M10 X 50

2697 (ENGINE HEATER)
2697 (MOTEUR)
2697 (AQUECEDOR DO MOTOR)
2697 (ПОДОГРЕВАТЕЛЬ ДВИГАТЕЛЯ)
2697 (CALEFACTOR DE MOTOR)

RE536289PCDA01 A.1

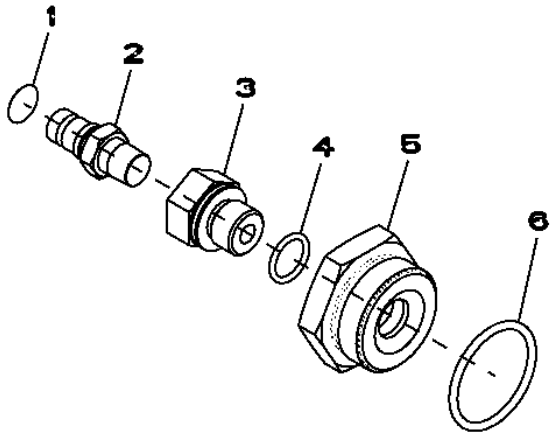

RE536289PCDA01

Item	*Nº peça*	*Descrição*	*Qtde*	*Nº série motor*	*Notas*
1	T217789	Etiqueta	1		
2	AT318950	Conexão	1		
3	R113419	Adaptador	1		
4	51M7043	Anel o	1		15.300 X 2.200 mm
5	R123616	Plugue	1		
6	U13639	Anel o	1		

2699 (NO ENGINE HEATER)
2699 (SANS PRECHAUFFAGE DU MOTEUR)
2699 (SEM AQUECEDOR DO MOTOR)
2699 (БЕЗ ПОДОГРЕВАТЕЛЯ ДВИГАТЕЛЯ)
2699 (SIN CALEFACTOR DE MOTOR)

RE523120PCDB02 A.1

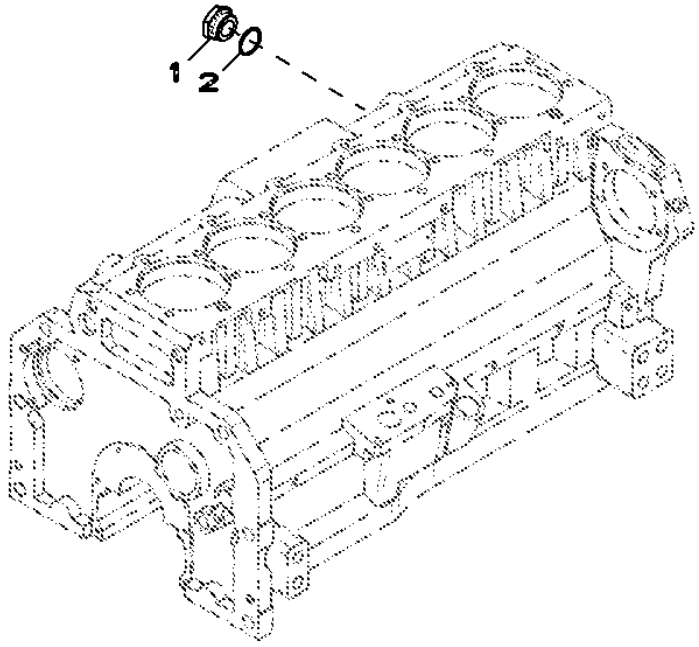

RE523120PCDB02

Item	*Nº peça*	*Descrição*	*Qtde*	*Nº série motor*	*Notas*
1	R39741	Tampão de dreno	1		
2	U13639	Anel o	1		

2802 (EXHAUST MANIFOLD)
2802 (COLLECTEUR D'ECHAPPEMENT)
2802 (COLETOR DE ESCAPE)
2802 (ВЫХЛОПНОЙ КОЛЛЕКТОР)
2802 (COLECTOR DE ESCAPE)

RE523121PCDG02 A.1

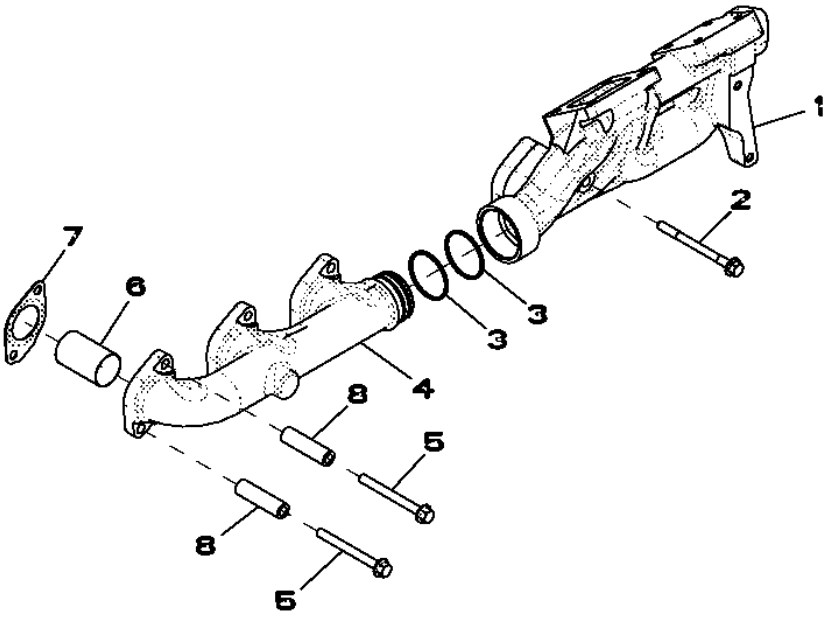

Item	*Nº peça*	*Descrição*	*Qtde*	*Nº série motor*	*Notas*
1	R518851	Coletor de escape	1		
2	R520410	Parafuso sextavado	1		
3	R135482	Anel	1		
4	R518852	Coletor de escape	1		
5	R521323	Parafuso	11		
6	R522574	Luva	6		
7	R519361	Junta	6		
8	R520632	Espaçador	11		

2901 (VENTILATING SYSTEM)
2901 (SYSTEME DE VENTILATION)
2901 (SISTEMA DE VENTILAÇÃO)
2901 (СИСТЕМА ВЕНТИЛЯЦИИ)
2901 (SISTEMA DE VENTILACION)

RE523122PCDC02 A.1

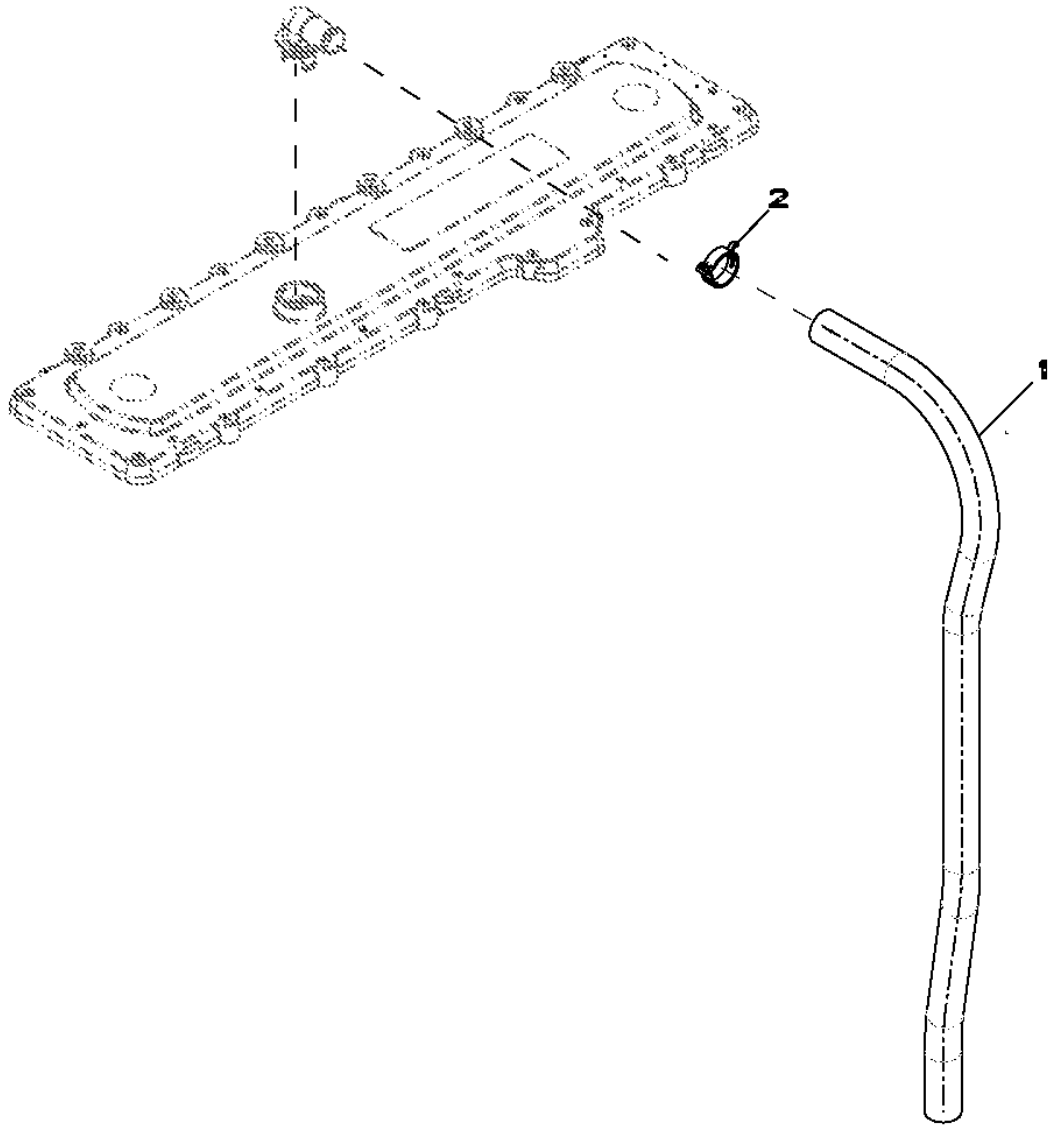

RE523122PCDC02

Item	*Nº peça*	*Descrição*	*Qtde*	*Nº série motor*	*Notas*
1	R522948	Mangueira	1		1100 MM LGTH, (SUB FOR R522347)
2	RE528750	Braçadeira	1		

3005 Starting Motor
3005 Démarreur
3005 Motor de Partida
3005 Стартер
3005 Motor de arranque

3005_RE525528_PCD A.4

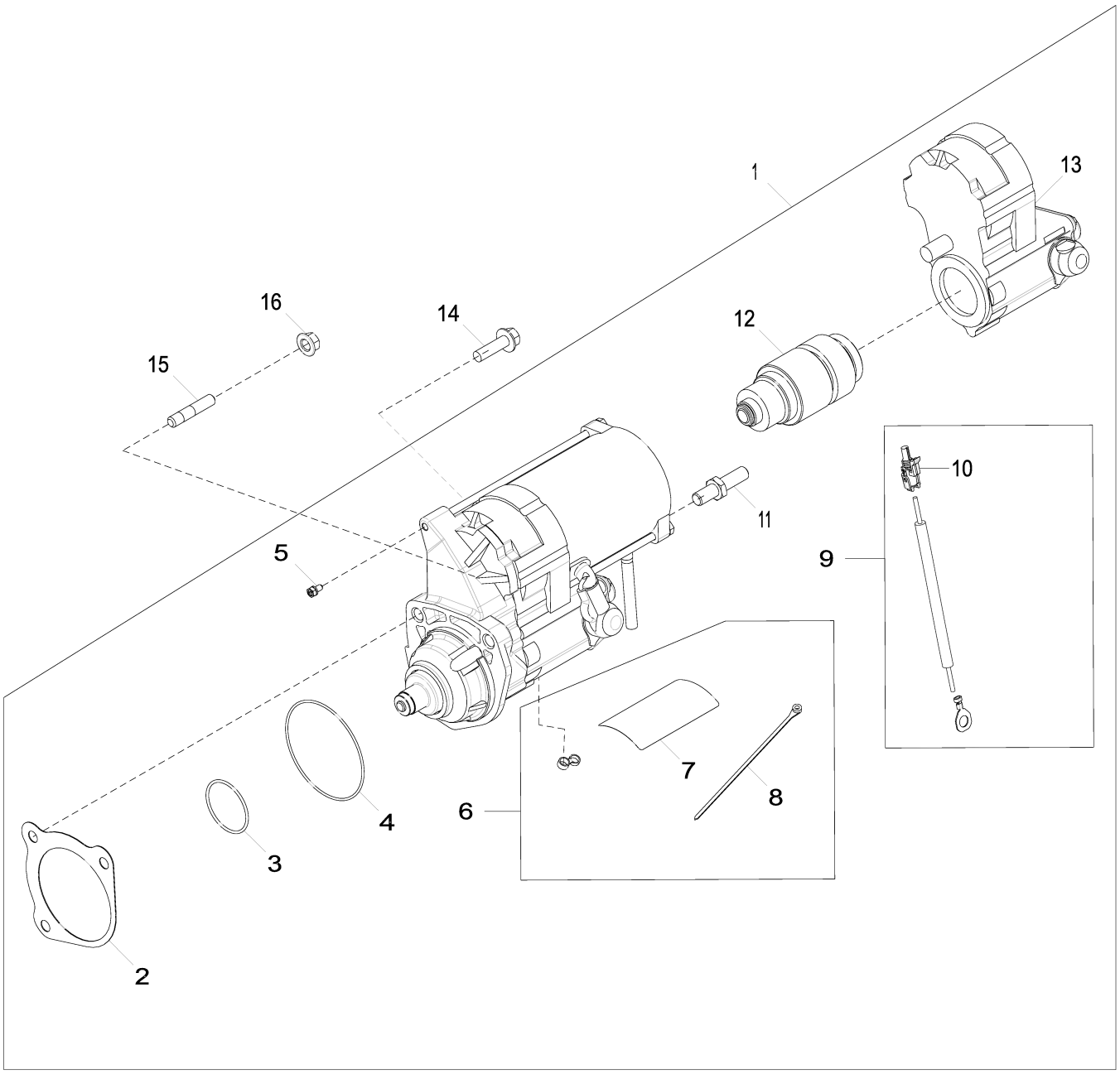

3005_RE525528_PCD

Item	Nº peça	Descrição	Qtde	Nº série motor	Notas
1	RE506103	Kit para motor de partida	1		24V, MARKED RE504245
	SE501866	Motor de partida remanufat.	1		REMAN FOR RE506103
2	R53108	Junta	1		
3	R135510	Anel o	1		
4	R135509	Anel o	1		
5	RE71256	Parafuso c/arruela	1		
6	RE70756	Kit para motor de partida	1		
7	T146102	Etiqueta	1		
	T146106	Adesivo de segurança	1		(A)
	T146104	Adesivo de segurança	1		(B)
	T146515	Adesivo de segurança	1		(C)
	T146516	Adesivo de segurança	1		(D)
8	R96703	Cinta	1		
9	RE505399	Terminal	1		
10	RE12362	Conj mont Conector elétrico	1		
11	R516315	Pino	1		
12	RE70682	EmbreagEm	1		
13	RE70678	Interruptor	1		
14	19M7835	Parafuso	1		M10 X 35
15	42M7036	Pino	2		
16	14M7296	Porca com flange	2		M10

(A) Spanish
Espagnol
ESPANHOL
Испанский
Español

(B) French
Français
Francês
Французский
Francés

(C) German
Allemand
Alemão
Немецкий
Alemán

(D) Italian
Italien
Italiano
Итальянский
Italiano

3008 (STARTER MOTOR)
3008 (DEMARREUR)
3008 (MOTOR DE PARTIDA)
3008 (ПУСКОВОЙ ДВИГАТЕЛЬ)
3008 (MOTOR DE ARRANQUE)

RE539700PCDA02 A.1

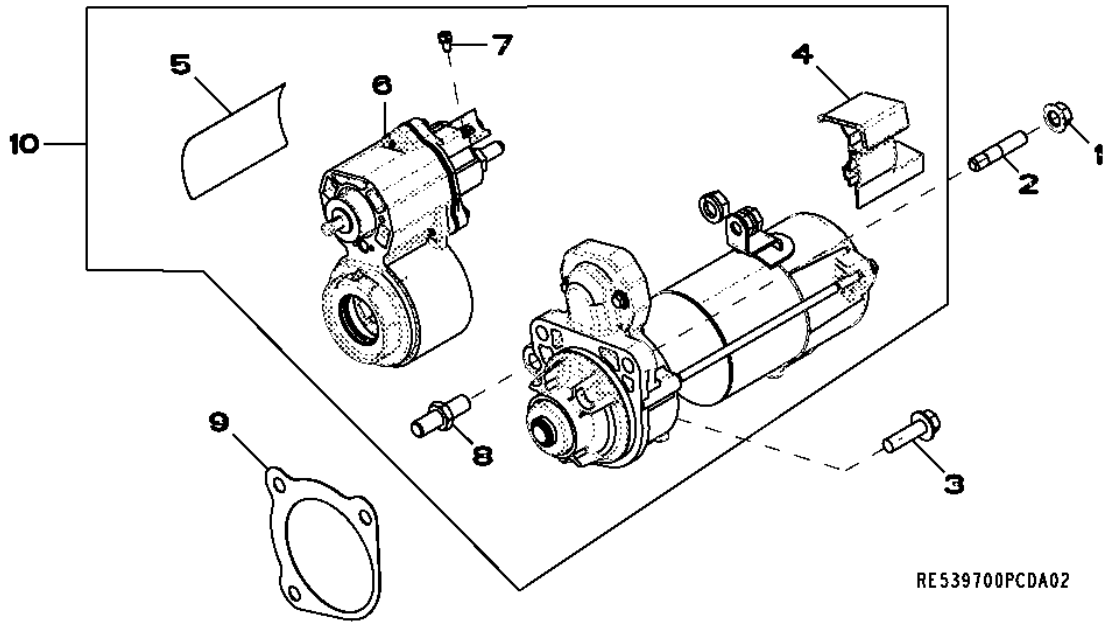

Item	*Nº peça*	*Descrição*	*Qtde*	*Nº série motor*	*Notas*
1	14M7296	Porca com flange	1		M10
2	42M7036	Pino	1		
3	19M7835	Parafuso	2		M10 X 35
4	R528715	Capa	1		
5	T146102	Etiqueta	1		
6	RE539701	Solenóide	1		
7	RE71256	Parafuso c/arruela	1		
8	R136052	Pino	1		
9	R53108	Junta	1		
10	RE539695	Kit para motor de partida	1		
	SE502559	Motor de partida remanufat.	1		NLA; ORDER SE502823; REMAN FOR RE539695
	SE502823	Motor de partida remanufat.	1		REMAN FOR RE539695 OR RE548693

3502 Fuel Filter
3502 Filtre à carburant
3502 Filtro de Combustível
3502 Топливный фильтр
3502 Filtro de combustible

RE523904PCDF02 A.1

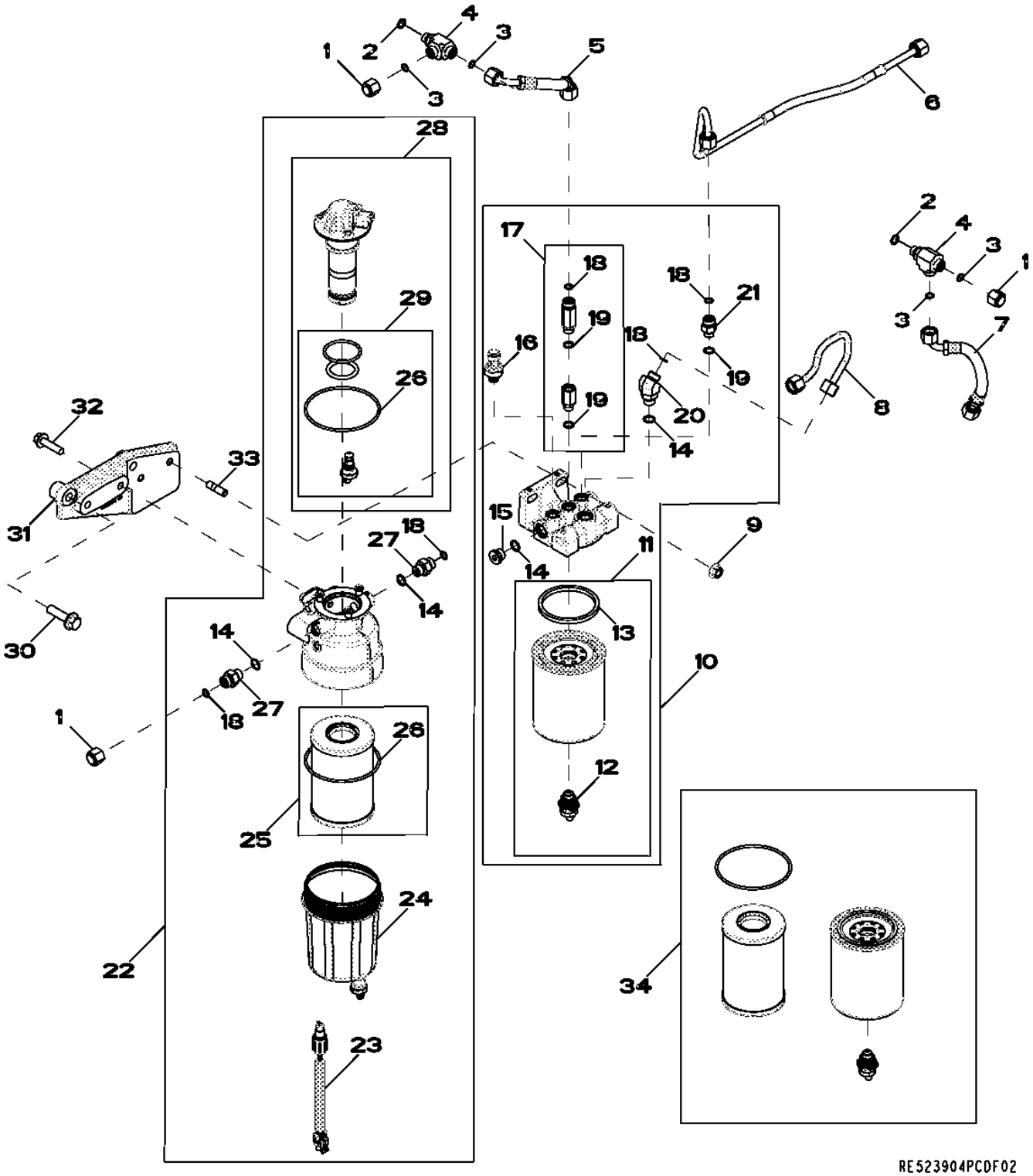

Item	Nº peça	Descrição	Qtde	Nº série motor	Notas
1	38H1415	Conexão	3		
2	51M7041	Anel o	2		11.300 X 2.200 mm
3	T77613	Anel o	4		
4	38H5067	Conexão em t	2		
5	RE531700	Linha de combustivel	1		
6	RE520044	Linha de combustivel	1		
7	RE525509	Linha de combustivel	1		
8	RE523346	Linha de combustivel	1		
9	14M7296	Porca com flange	2		M10
10	RE528865	Filtro	1		
11	.....	Elemento de filtro	1		(Order RE525523)
12	RE523787	VálVula de dreno	1		
13	R501388	Junta de vedação	1		
14	51M7096	Anel o	4		13.300 X 2.200 mm
15	T122803	Tampão	1		
16	RE522794	SenSor	1		
17	RE528864	VálVula de sangria	1		
18	R63548	Anel o	5		
19	51M7095	Anel o	3		11.300 X 2.200 mm
20	38H5154	Conexão em ângulo	1		
21	38H5002	Adaptador	1		
22	RE539765	Filtro de combustível	1		
23	RE503590	SenSor de umidade	1		
24	RE523785	Copo	1		
25	.....	Elemento de filtro	1		(Order RE525523)
26	R522921	Anel o	2		
27	38H5037	Adaptador	2		
28	RE539764	Bombade combustível	1		
29	RE523784	Kit retentor	1		
30	19M7813	Parafuso	2		M12 X 45
31	R520102	Apoio	1		
32	19M7804	Parafuso	2		M10 X 40
33	42M7089	Pino	2		
34	RE525523	Elemento de filtro	1		(A) (Includes R501388, RE523787 and R522921)

(A) Includes Primary and Final Fuel Filter Element
Inclut les éléments de filtre à carburant primaire et final
Inclui os Elementos dos Filtros de Combustível Primário e Final
Включает элемент топливных фильтров грубой и тонкой очистки
Incluye elementos de filtros primario y final de combustible

3508 Fuel Filter
3508 Filtre à carburant
3508 Filtro de Combustível
3508 Топливный фильтр
3508 Filtro de combustible

3508_RE527355_PCD A.2

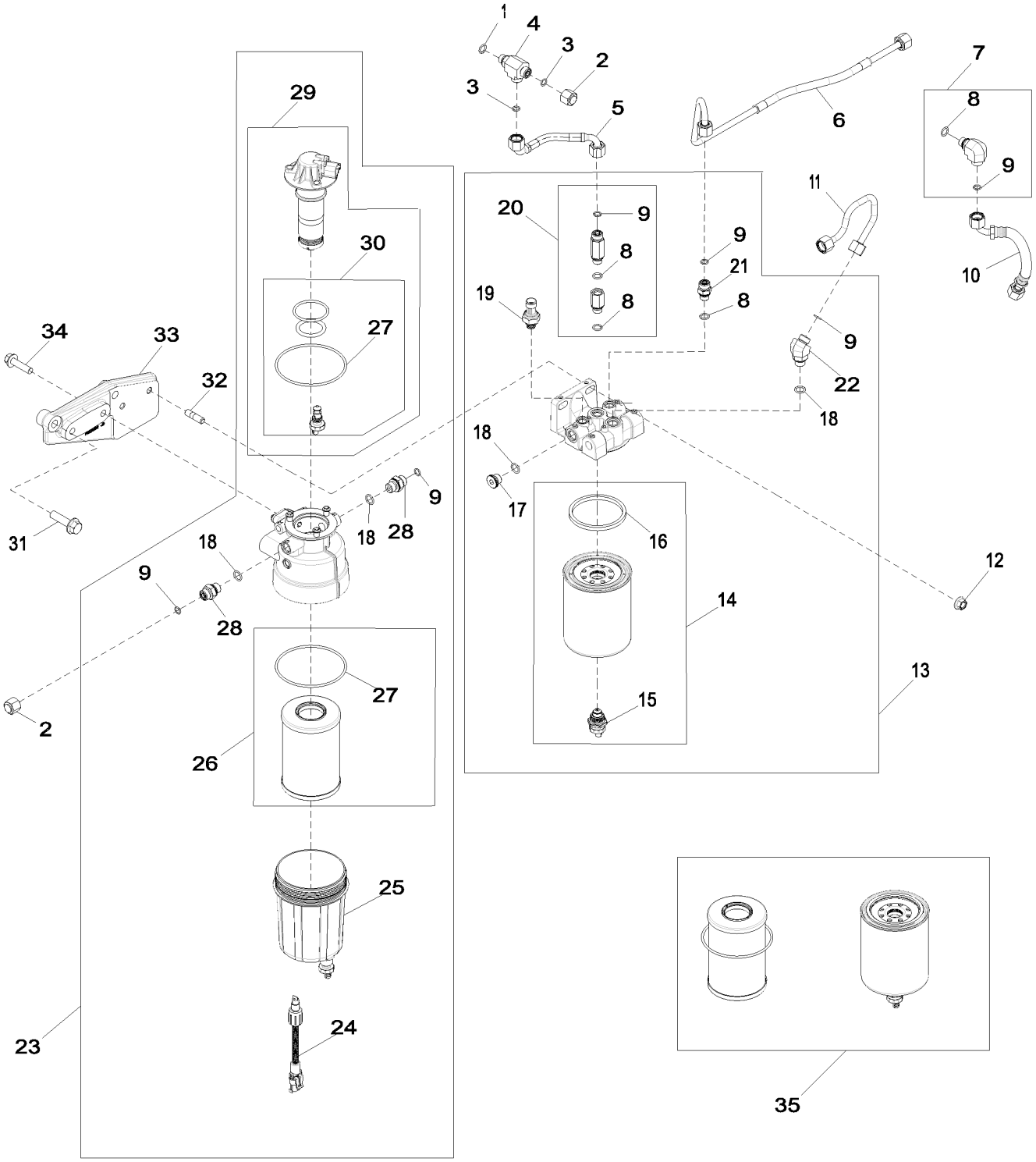

3508_RE527355_PCD

Item	Nº peça	Descrição	Qtde	Nº série motor	Notas
1	51M7041	Anel o	1		11.300 X 2.200 mm
2	38H1415	Conexão	2		
3	T77613	Anel o	2		
4	38H5067	Conexão em t	1		
5	RE548689	Linha de combustivel	1		
6	RE520044	Linha de combustivel	1		
7	RE532429	Conexão em ângulo	1		INCLUDES 51M7095, R63548
8	51M7095	Anel o	1		11.300 X 2.200 mm
9	R63548	Anel o	1		
10	RE525509	Linha de combustivel	1		
11	RE523346	Linha de combustivel	1		
12	14M7296	Porca com flange	2		M10
13	RE528865	Filtro	1		
14	RE523236	Elemento de filtro	1		NSEP; ORDERRE525523
15	RE523787	VálVula de dreno	1		
16	R501388	Junta de vedação	1		
17	T122803	Tampão	1		
18	51M7096	Anel o	2		13.300 X 2.200 mm
19	RE522794	SenSor	1		
20	RE528864	VálVula de sangria	1		
21	38H5002	Adaptador	1		
22	38H5154	Conexão em ângulo	1		
23	RE539765	Filtro de combustível	1		
24	RE532949	SenSor	1		
25	RE523785	Copo	1		
26	RE520906	Elemento de filtro	1		NSEP; ORDER RE525523
27	R522921	Anel o	1		
28	38H5037	Adaptador	2		
29	RE539764	Bombade combustível	1		
30	RE523784	Kit retentor	1		
31	19M7813	Parafuso	2		M12 X 45
32	42M7089	Pino	2		
33	R520102	Apoio	1		
34	19M7804	Parafuso	2		M10 X 40
35	RE525523	Elemento de filtro	1		SUB FORRE520906 AND RE523236; INCLUDESRE520906, R522921, RE523236, RE523787, R501388

3903 (THERMOSTAT HOUSING / BY PASS TUBE TO WATER PUMP)
3903 (BOITIER DE THERMOSTAT / TUBE DE DERIVATION A LA POMPE A EAU)
3903 (CARCAÇA DO TERMOSTATO / TUBO DE DESVIO PARA A BOMBA DE ÁGUA)
3903 (КОРПУС ТЕРМОСТАТА / ПЕРЕПУСКНАЯ ТРУБКА В ВОДЯНОМУ НАСОСУ)
3903 (CARCASA DEL TERMOSTATO / TUBO DE DERIVACION A LA BOMBA DE AGUA)

RE524179PCDA02 A.1

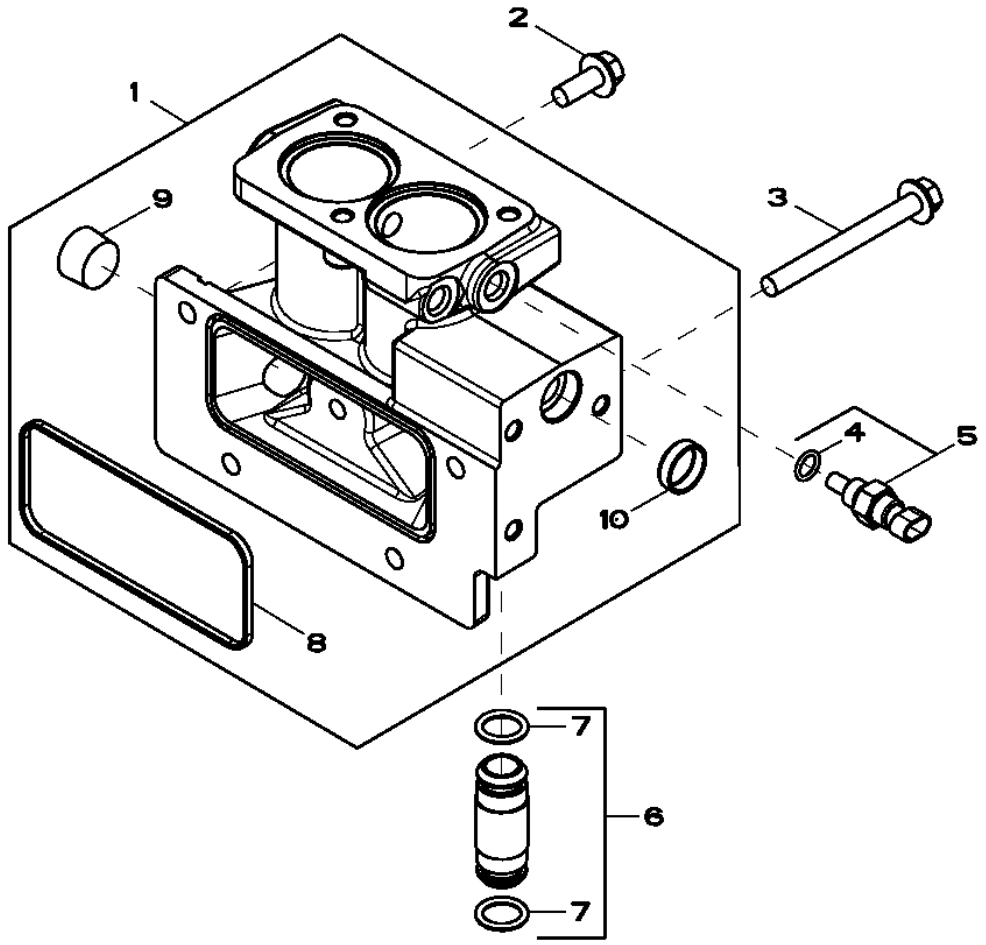

RE524179PCDA02

Item	Nº peça	Descrição	Qtde	Nº série motor	Notas
1	RE523818	Carcaça	1		
2	19M7785	Parafuso	3		M10 X 25
3	19M7812	Parafuso	1		M10 X 100
4	51M7041	Anel o	1		11.300 X 2.200 mm
5	RE48419	SenSor	1		
6	RE508648	Tubo	1		
7	R504810	Anel o	2		
8	R527592	Junta	1		
9	15H690	Tampão	1		(A) 3/4"
10	N102039	Plugue	1		

(A) THREADS WITH PRE-APPLIED SEALANT
FILETS ENDUITS DE PRODUIT D'ETANCHEITE
ROSCAS COM VEDANTE PRÉ-APLICADO
РЕЗЬБА С ПРЕДВАРИТЕЛЬНО НАНЕСЕННЫМ ГЕРМЕТИКОМ
CON SELLADOR

4018 (ENGINE OIL DIPSTICK)
4018 (JAUGE A HUILE MOTEUR)
4018 (VARETA DE ÓLEO DO MOTOR)
4018 (ЩУП ДЛЯ ИЗМЕРЕНИЯ УРОВНЯ МАСЛА В ДВИГАТЕЛЕ)
4018 (ASPILLA PARA MEDIR EL NIVEL DE ACEITE DEL MOTOR)

RE527117PCDC02 A.1

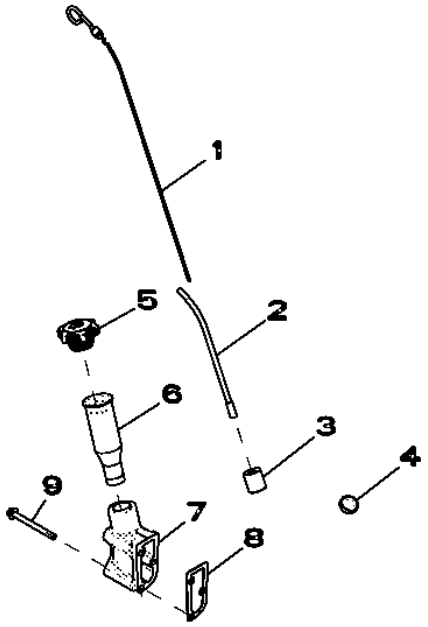

RE527117PCDC02

Item	*Nº peça*	*Descrição*	*Qtde*	*Nº série motor*	*Notas*
1	RE531616	Vareta de niVel	1		
2	RE526432	Tubo vareTa de nível	1		
3	R107623	Espaçador	1		
4	T35390	Plugue	1		
5	RE535517	Tampa do abasTecimenTo	1		
6	R126352	Tubo vareTa de nível	1		
7	R521258	Carcaça	1		
8	RE63439	Junta	1		
9	19M7836	Parafuso	3		M10 X 110

4301 Air Intake
4301 Admission d'air
4301 Admissão de Ar
4301 Воздухозаборник
4301 Admisión de aire

RE523313PCDC02 A.1

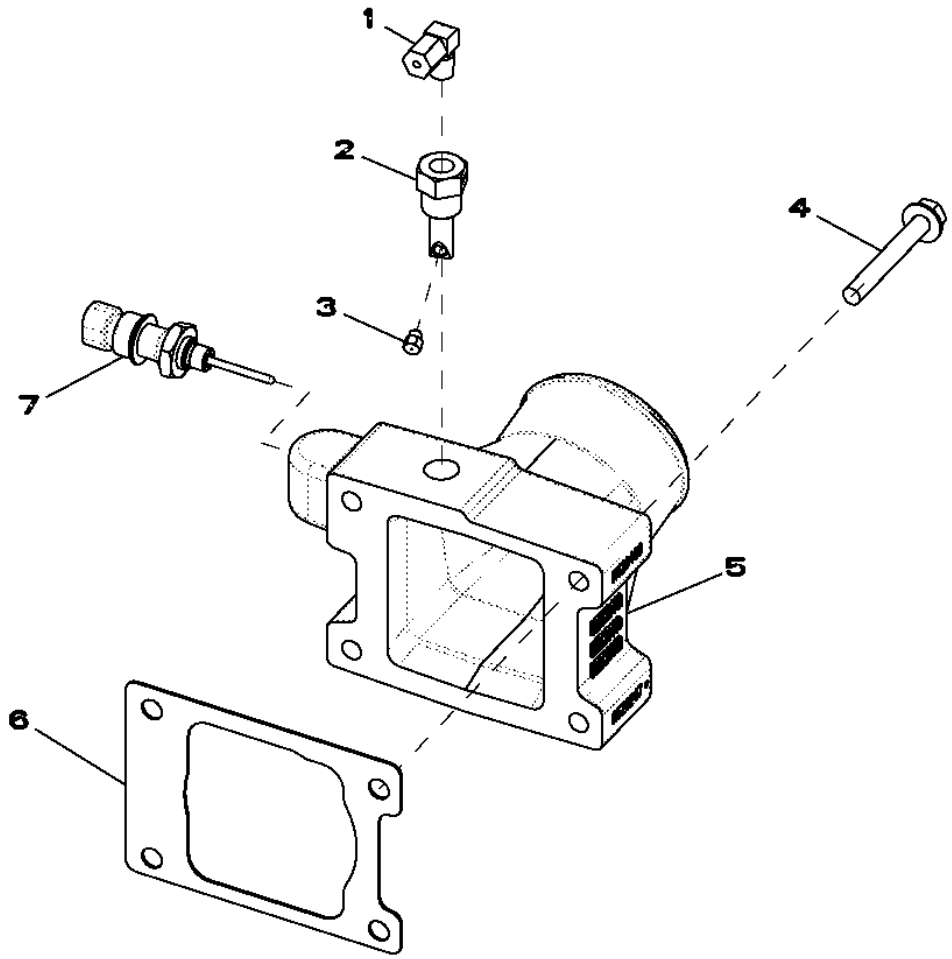

RE523313PCDC02

Item	*Nº peça*	*Descrição*	*Qtde*	*Nº série motor*	*Notas*
1	RE21790	Conexão em ângulo	1		
2	R47160	Porta-bocal	1		
3	RE560025	Bico injetor	1		SUB FOR R28583
4	19M7801	Parafuso	4		M8 X 60
5	R520247	Admissão de ar	1		MARKED R520133
6	R519414	Junta	1		
7	RE522823	SenSor de temperatura	1		

4397 (STARTING AID)
4397 (AIDE AU DEMARRAGE)
4397 (AUXÍLIO À PARTIDA)
4397 (СРЕДСТВО ОБЛЕГЧЕНИЯ ПУСКА)
4397 (TERMOARRANQUE)

RE523304PCDC03 A.1

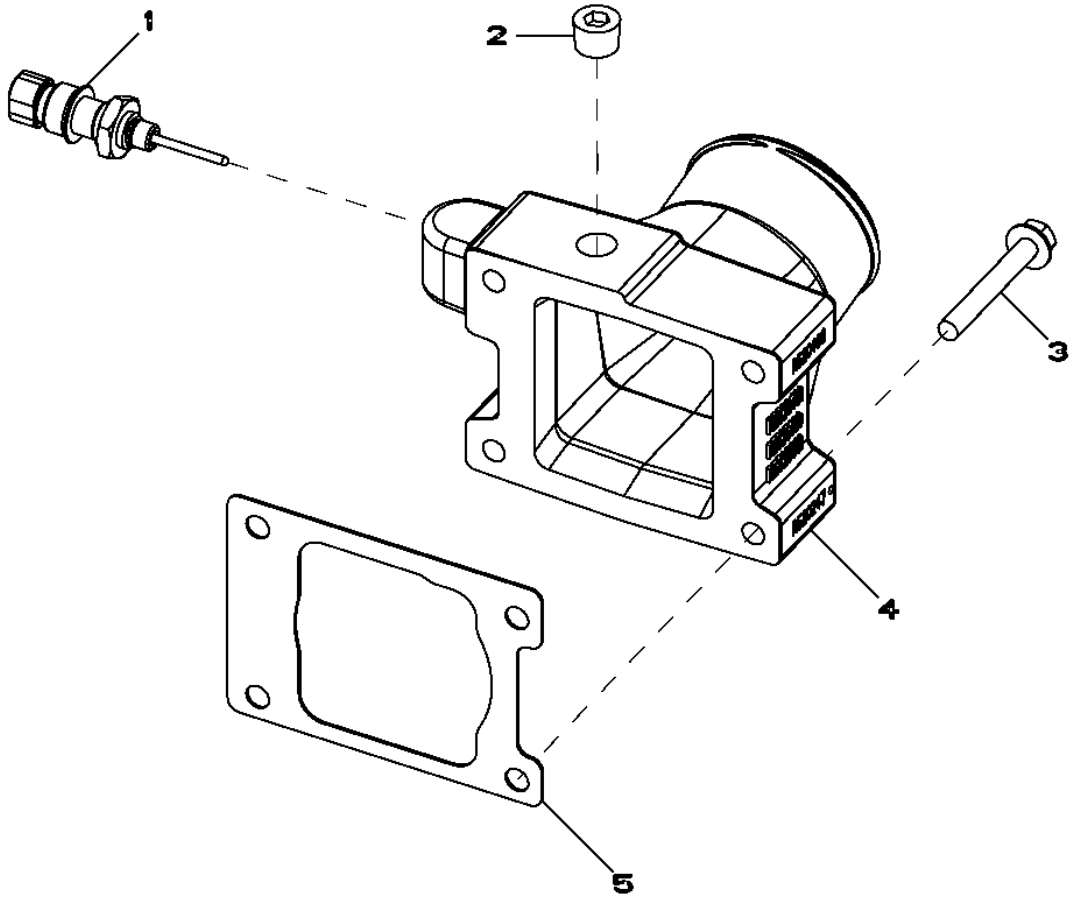

RE523304PCDC03

Item	*Nº peça*	*Descrição*	*Qtde*	*Nº série motor*	*Notas*
1	RE522823	SenSor de temperatura	1		
2	15H666	Tampão	1		3/8"
3	19M7801	Parafuso	4		M8 X 60
4	R520247	Admissão de ar	1		
5	R519414	Junta	1		

4601 (CYLINDER BLOCK)
4601 (BLOC-CYLINDRES)
4601 (BLOCO DOS CILINDROS)
4601 (БЛОК ЦИЛИНДРОВ)
4601 (BLOQUE DE CILINDROS)

RE523129PCDG06 A.1

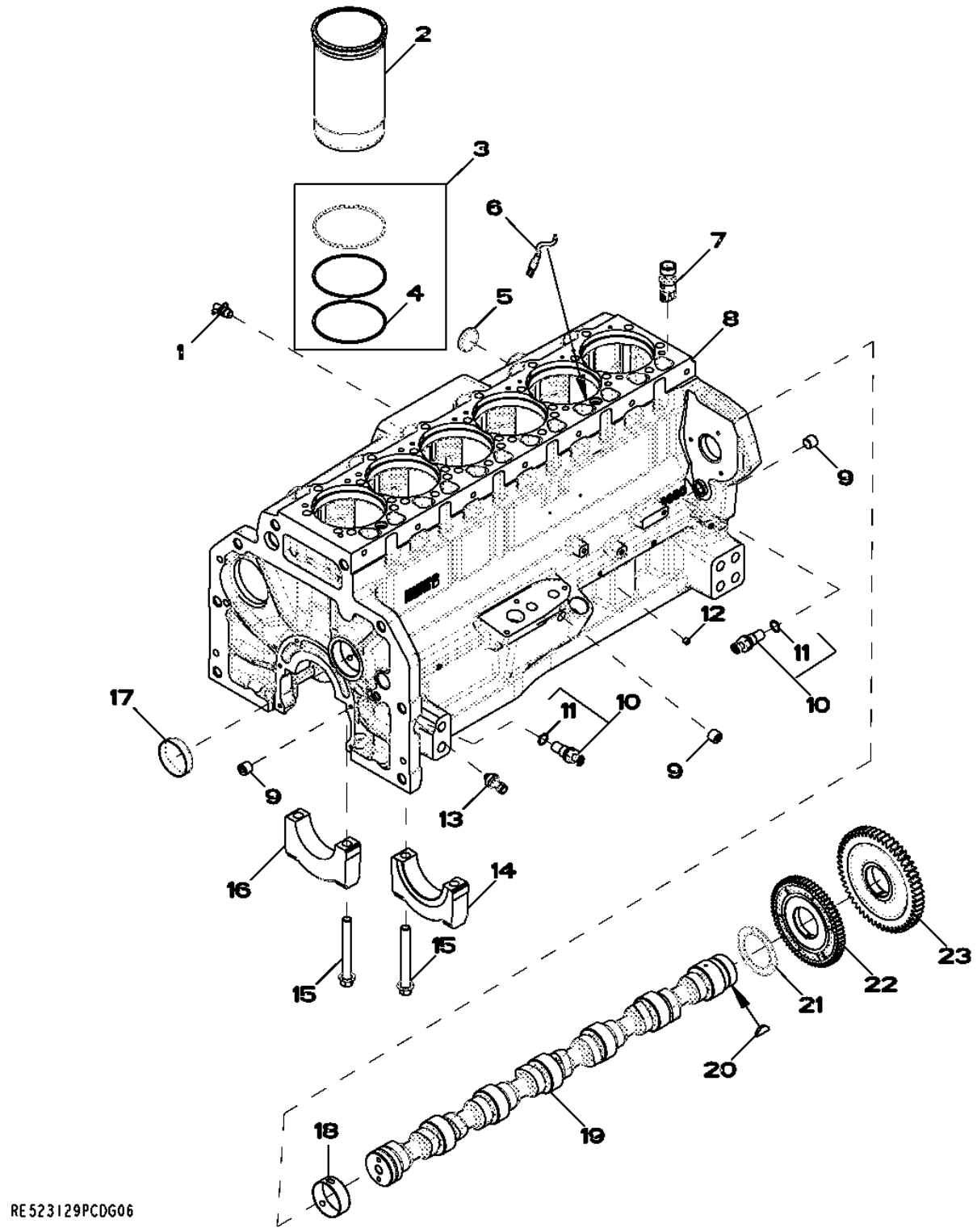

Item	Nº peça	Descrição	Qtde	Nº série motor	Notas
1	AT13740	VálVula de dreno	1		
2	.....	Camisa de cilindro	6		(ORDER RE531072)
3	AR98850	Kit - anel o	6		
4	R54326	Anel o	1		
5	R43409	Plugue	1		
6	RE522991	Orifício	6		
7	RE535576	Peça acionada Pelo came	12		
8	.....	Bloco de cilindro	1		(MARKED R518738 OR R502997) (ORDER RE531095)
9	RE57836	Tampão	3		
10	RE519144	SenSor	2		
11	51M7044	Anel o	1		17.300 X 2.200 mm
12	RE71255	Tampão	5		
13	RE167207	SenSor	1		
14	R120954	Tampa do rolamenTo	1		
15	R519287	Parafuso sextavado	14		
16	R120953	Tampa do rolamenTo	6		
17	R82007	Plugue	1		
18	R527877	Bucha	6		
19	R522884	Eixo de cames	1		
	SE501775	Comando de Válvulas Reman	1		(REMAN FOR R522884)
20	26H91	Chaveta	1		3/16" X 1-1/4"
21	R504811	Arruela	1		
22	R518255	EngrEnagem	1		
23	R518212	EngrEnagem	1		

4606 (CYLINDER BLOCK)
4606 (BLOC-CYLINDRES)
4606 (BLOCO DOS CILINDROS)
4606 (БЛОК ЦИЛИНДРОВ)
4606 (BLOQUE DE CILINDROS)

RE529567PCDD03 A.1

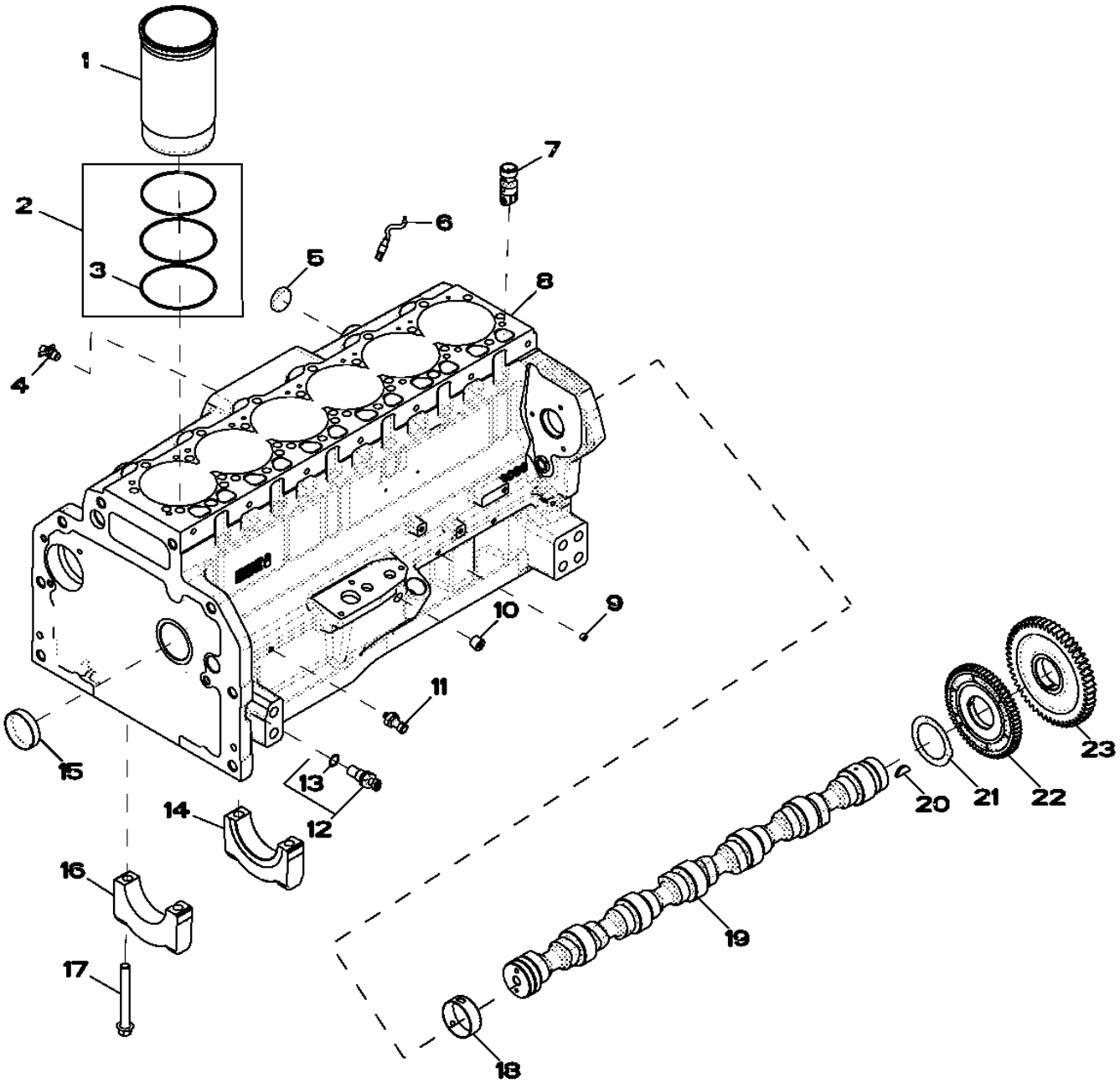

Item	Nº peça	Descrição	Qtde	Nº série motor	Notas
1	.....	Camisa de cilindro	6		(ORDER RE531072)NSEP
2	AR98850	Kit - anel o	6		
3	R54326	Anel o	6		
4	AT13740	VálVula de dreno	1		
5	R43409	Plugue	1		
6	RE522991	Orifício	6		
7	RE535576	Peça acionada Pelo came	12		(SUB FOR RE519889)
8	.....	Bloco de cilindro	1		(MARKED R502997) (ORDER RE531095)NSEP
9	RE71255	Tampão	5		
10	RE57836	Tampão	3		
11	RE167207	SenSor	1		
12	RE519144	SenSor	2		
13	51M7044	Anel o	1		17.300 X 2.200 mm
14	R120954	Tampa do rolamenTo	1		THRUST BEARING CAP
15	R82007	Plugue	1		
16	R120953	Tampa do rolamenTo	6		MAIN BEARING CAP
17	R519287	Parafuso sextavado	14		
18	R527877	Bucha	6		
19	R522884	Eixo de cames	1		
	SE501775	Comando de Válvulas Reman	1		(REMAN FOR R522884)
20	26H91	Chaveta	1		3/16" X 1-1/4"
21	R504811	Arruela	1		
22	R518255	EngrEnagem	1		
23	R518212	EngrEnagem	1		

4701 Crankshaft / Bearings
4701 Vilebrequin / roulements
4701 Rolamentos do Virabrequim
4701 Коленчатый вал / Подшипники
4701 Cigüeñal / Cojinetes

RE523130PCDE05 A.1

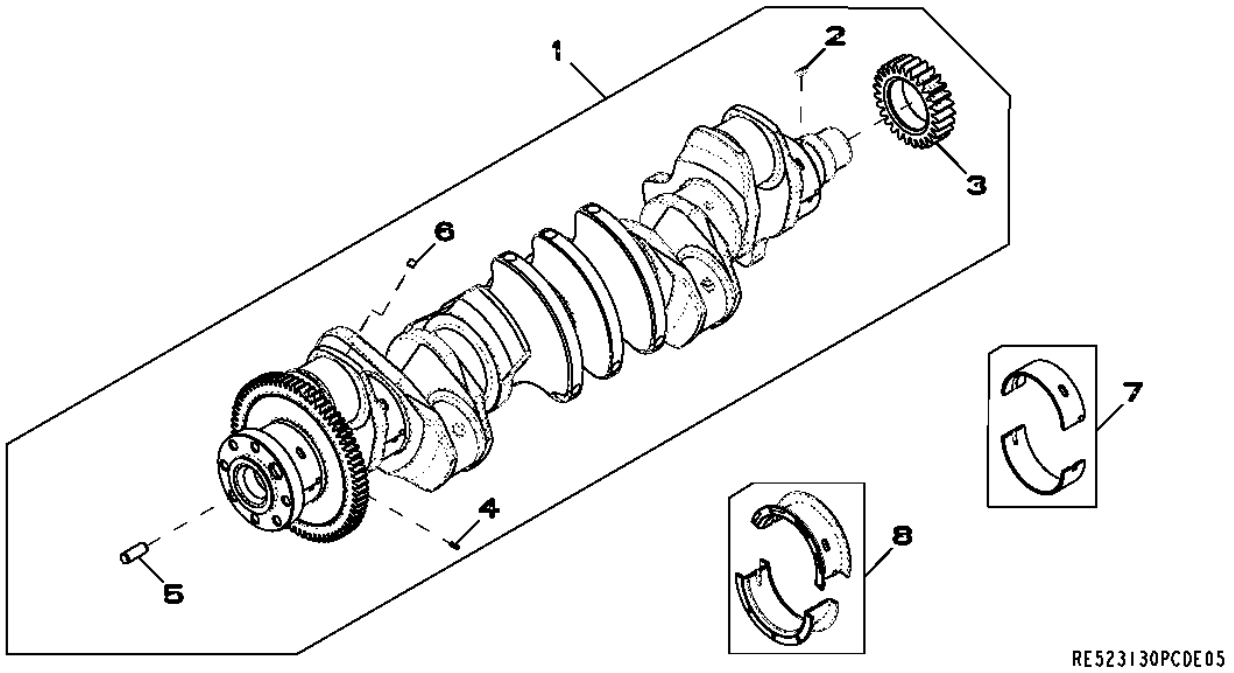

Item	*Nº peça*	*Descrição*	*Qtde*	*Nº série motor*	*Notas*
1	RE534315	Virabrequim	1		(Marked R525976) (Also OrderRE529775)
	SE501774	Virabrequim remanufaturado	1		(A) (REMAN FOR RE534315)
2	R120752	Chave	1		
3	R104587	EngrEnagem	1		
4	34M7089	Pino elástico	1		
5	R41934	Pino de centragem	1		
6	AT107510	Plugue	1		
7	RE529319	Rolamento	6		(Kit R519427 and R519428)
8	RE529320	Rolamento axial	1		(Kit R519429 and R519430)

(A) WITH BEARINGS
AVEC ROULEMENTS
Com Rolamentos
С ПОДШИПНИКАМИ
CON COJINETES

4801 (CONNECTING RODS AND PISTONS)
4801 (BIELLES ET PISTONS)
4801 (BIELAS E PISTÕES)
4801 (ШАТУНЫ И ПОРШНИ)
4801 (BIELA Y PISTONES)

RE523131PCDG01 A.1

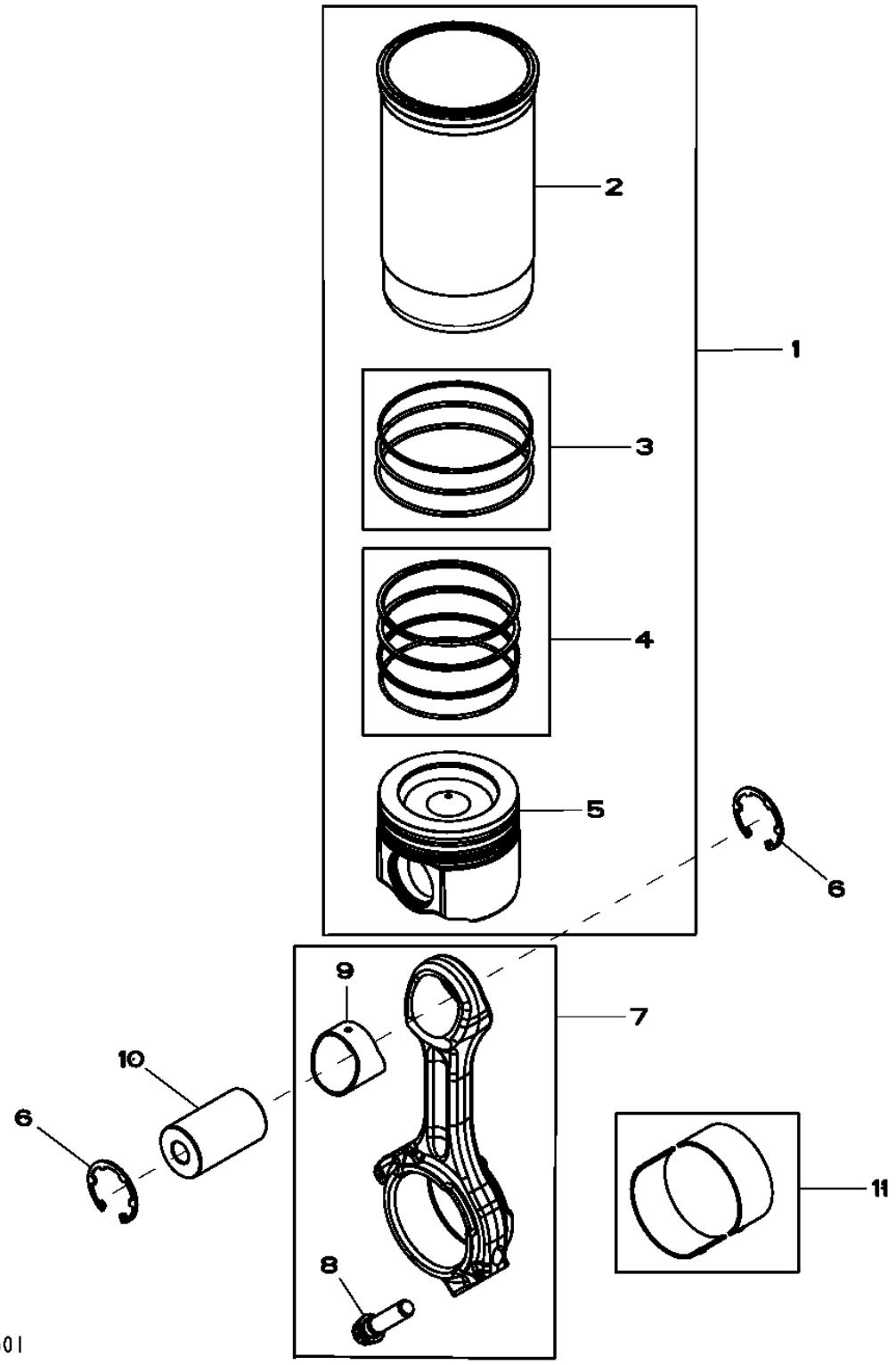

Item	Nº peça	Descrição	Qtde	Nº série motor	Notas
1	RE531072	Kit pistão e camisa	6		
2	.....	Camisa de cilindro	1		(ORDER RE531072)NSEP
3	AR98850	Kit - anel o	1		PKG 3
4	RE531077	Kit anéis de pistão	1		PKG 3
5	.....	Pistão	1		(MARKED RE529264) (ORDER RE531072)NSEP
6	R519640	Anel de pressão	12		
7	RE535554	Biela	6		(SUB FOR RE517436)
	SE501759	Biela remanufaturada	6		(REMAN FOR RE535554) (MARKED R526569)
	RE517436	Biela	1		(ORDER RE535554)
	SE501748	Biela remanufaturada	1		(REMAN FOR RE517436) (MARKED R516624)
8	R501035	Parafuso sextavado	2		
9	R74008	Bucha	1		
10	R517073	Pino do Pistão	6		OD 47MM, LGTH 79MM
11	RE529318	Rolamento	6		

4901 (ROCKER ARM, SHAFT, TAPPET, PUSH ROD)
4901 (CULBUTEUR, ARBRE, POUSSOIR DE SOUPAPE, TIGE)
4901 (BALANCIM, EIXO, TUCHO, HASTE DE COMANDO)
4901 (КОРОМЫСЛО, ОСЬ, КУЛАЧОК, ТОЛКАТЕЛЬ)
4901 (BALANCIN, ARBOL, BOTADOR, VARILLA DE EMPUJE)

RE523132PCDC02 A.1

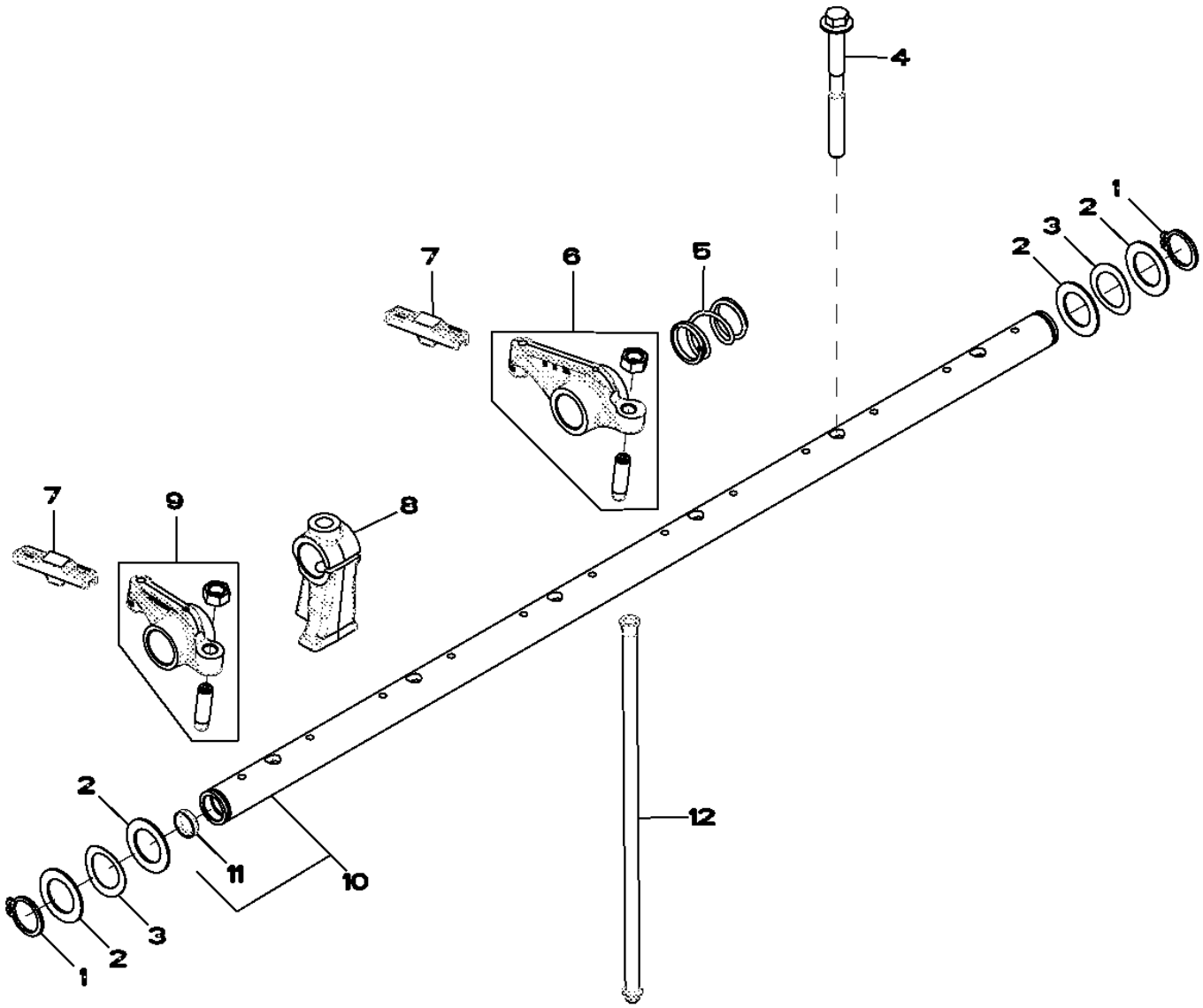

RE523132PCDC02

Item	Nº peça	Descrição	Qtde	Nº série motor	Notas
1	40M7259	Anel de pressão	2		
2	R521316	Arruela	4		
3	R35022	Arruela	2		
4	R521261	Parafuso sextavado	6		
5	R517522	Mola	5		
6	RE519802	Balancim	6		
7	R526781	Guia	12		
8	R518087	Pedestal	6		
9	RE519803	Balancim	6		
10	RE519810	Eixo do balancim	1		
11	30M7024	Plugue	2		
12	R85027	Vareta	12		

5001 (OIL PUMP)
5001 (POMPE A HUILE)
5001 (BOMBA DE ÓLEO)
5001 (МАСЛЯНЫЙ НАСОС)
5001 (BOMBA DE ACEITE)

RE523133PCDB03 A.1

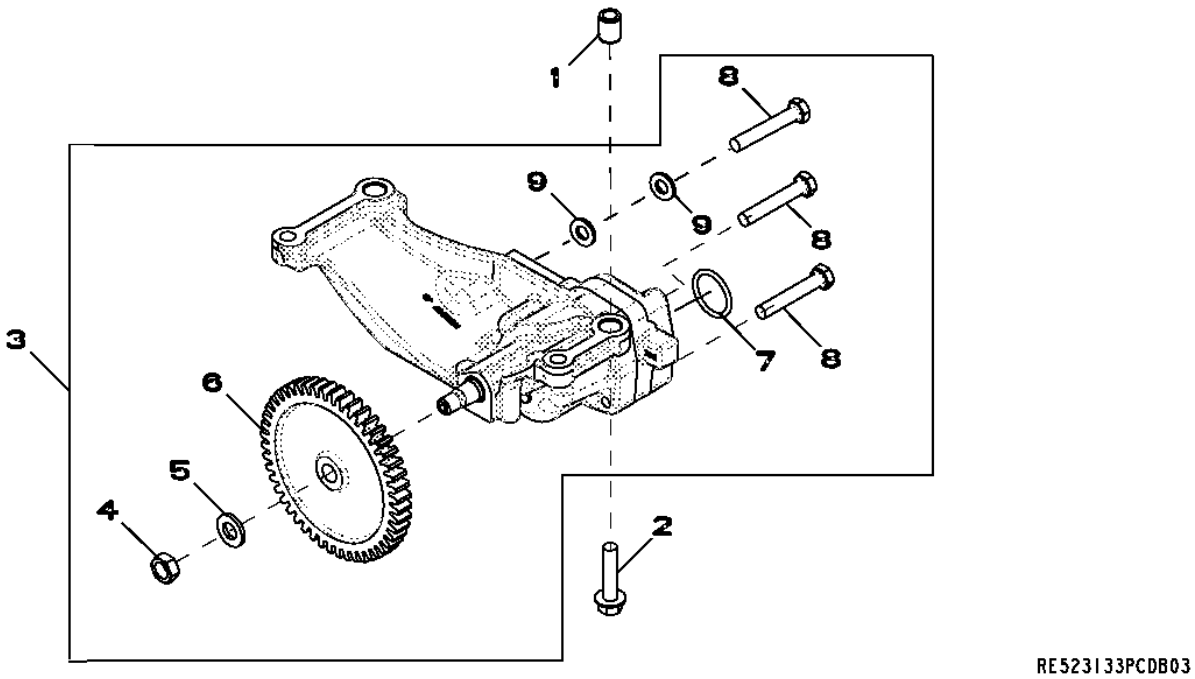

Item	*Nº peça*	*Descrição*	*Qtde*	*Nº série motor*	*Notas*
1	R500642	Bucha	2		
2	19M9766	Parafuso	4		M10 X 45
3	RE533975	Bombade óleo	1		
	SE501270	Bombade óleo remanufatur.	1		(A) REMAN FOR RE533975
4	14H826	Porca	1		1/2"
5	T21242	Arruela	1		
6	R526290	EngrEnagem	1		
7	R71732	Anel o	1		
8	19M9399	Parafuso sextavado	3		M10 X 60
9	24M7239	Arruela	2		10.700 X 21 X 2.500 mm

(A) Gear Not Included
Pignon non compris
Engrenagem Não Incluída
Шестерня не входит в комплект
No se incluye el engranaje

5101 (CYLINDER HEAD WITH VALVES)
5101 (CULASSE)
5101 (CABEÇOTE DO CILINDRO COM VÁLVULAS)
5101 (ГОЛОВКА БЛОКА ЦИЛИНДРОВ С КЛАПАНАМИ)
5101 (CULATA)

RE523134PCDE07 A.1

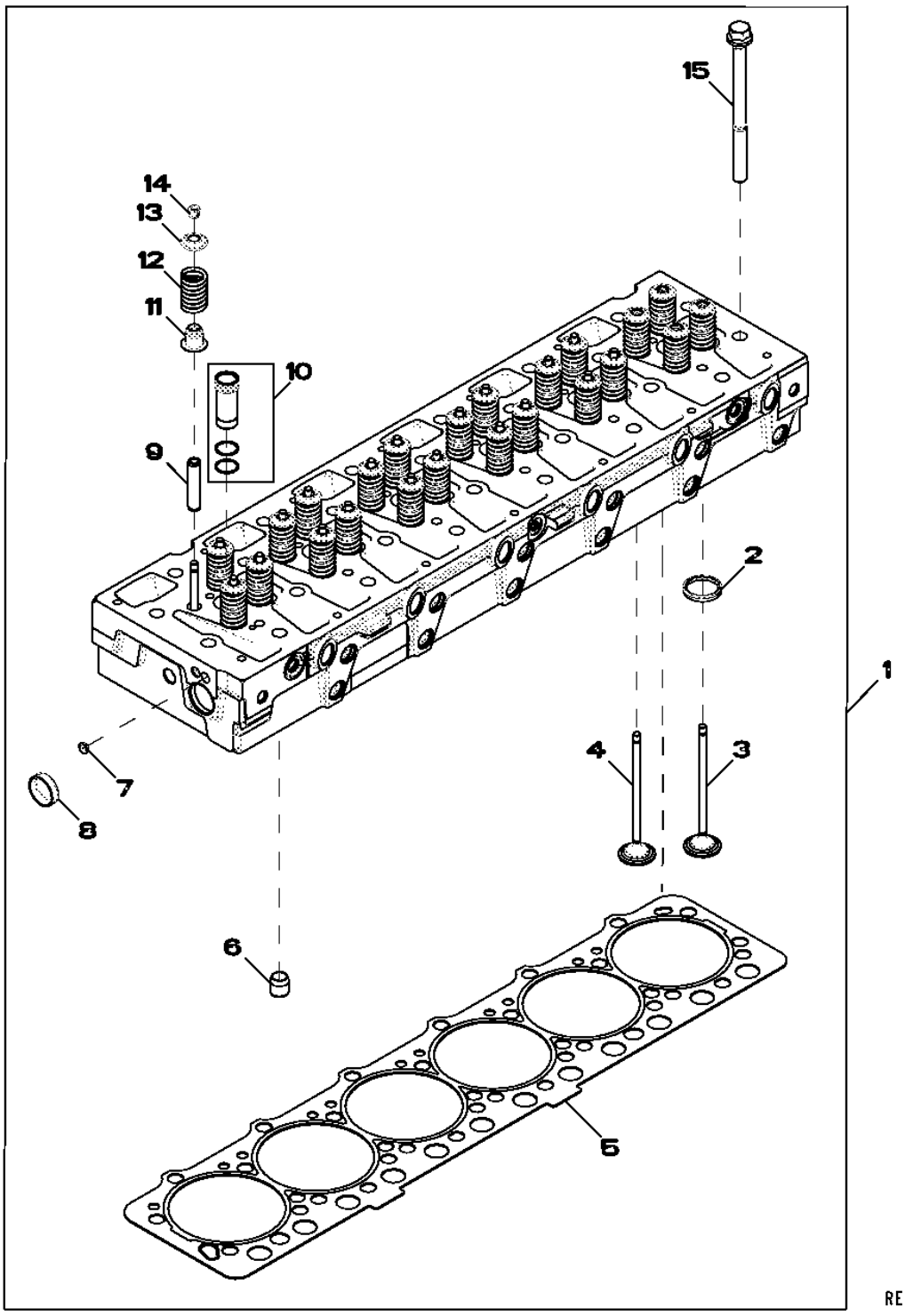

Item	Nº peça	Descrição	Qtde	Nº série motor	Notas
1	RE530370	Cabeçote	1		(INCLUDES R525541, R42340 AND R121322)
	SE501747	Cabeça do cilindro remanuf.	1		(REMAN FOR RE530370)
2	R527285	Inserto de assento válvula	24		(SUB FOR R522049)
3	R520224	VálVula de escape	12		
4	R520223	VálVula de admissão	12		
5	R525541	Vedação de cilindro	1		
6	R42340	Bucha	2		
7	30M7029	Plugue	3		
8	T13519	Plugue	1		
9	R527286	Guia	24		
10	RE517435	Luva	6		
11	RE529187	Vedação	24		
12	R504235	Mola	24		
13	R518233	RetentoR	24		
14	R520798	RetentoR	48		
15	R121322	Parafuso	26		

5299 (AUXILIARY DRIVE)
5299 (ENTRAINEMENT AUXILIAIRE)
5299 (ACIONAMENTO AUXILIAR)
5299 (ВСПОМОГАТЕЛЬНЫЙ ПРИВОД)
5299 (TRANSMISION ADICIONAL)

RE525552PCDC04 A.1

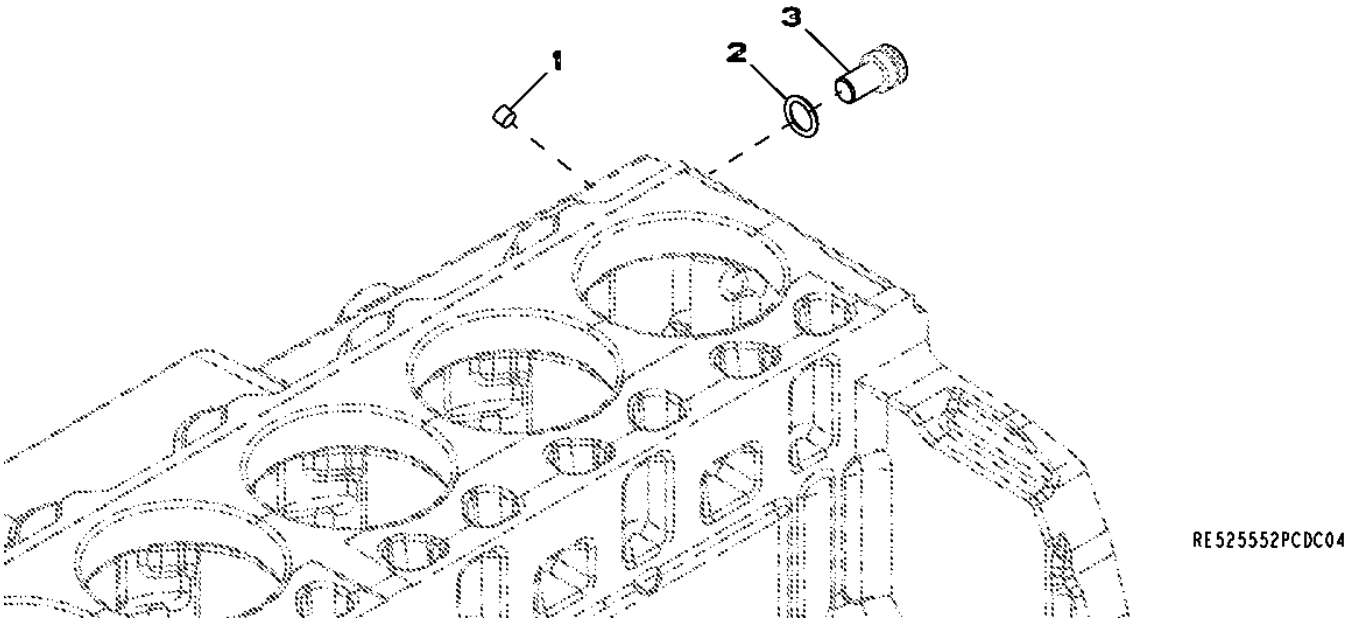

Item	*Nº peça*	*Descrição*	*Qtde*	*Nº série motor*	*Notas*
1	RE71255	Tampão	1		
2	R522412	Anel o	1		
3	R128670	Parafuso sextavado	1		

5701 (WATER PUMP INLET)
5701 (ENTREE DE LA POMPE A EAU)
5701 (ENTRADA DA BOMBA DE ÁGUA)
5701 (ВХОДНОЙ КАНАЛ ВОДЯНОГО НАСОСА)
5701 (ENTRADA DE BOMBA DE AGUA)

RE523138PCDC03 A.1

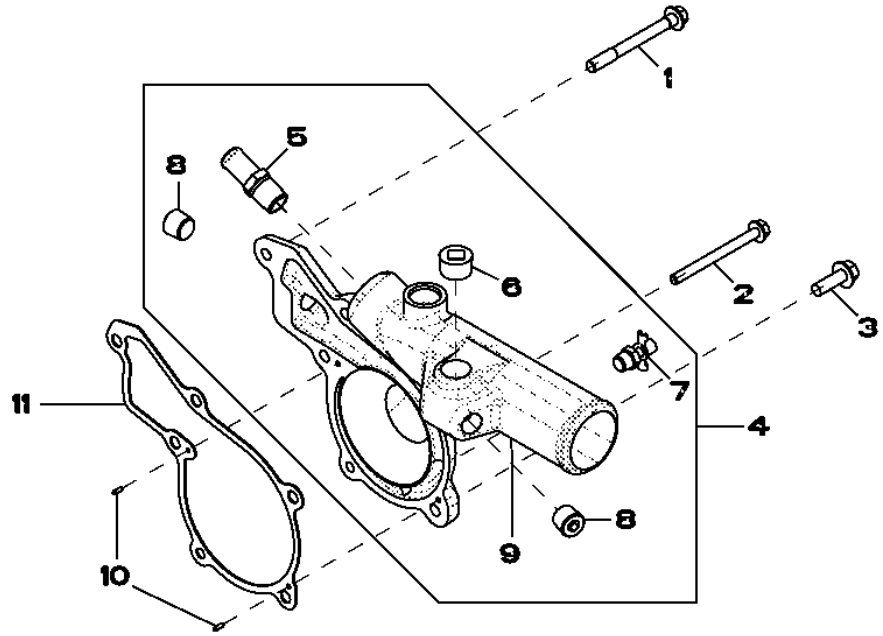

Item	*Nº peça*	*Descrição*	*Qtde*	*Nº série motor*	*Notas*
1	R134414	Parafuso	3		
2	R504604	Parafuso	1		
3	19M7786	Parafuso	2		M10 X 30
4	RE523340	Conexão da Bombade água	1		
5	R39503	Conexão	1		
6	15H690	Tampão	1		3/4"
7	AT13740	VálVula de dreno	1		
8	RE57836	Tampão	2		
9	R518239	Capa	1		
10	R11086	Pino de centragem	2		
11	R119383	Junta	1		

5912 (OIL COOLER)
5912 (REFROIDISSEUR D'HUILE)
5912 (RESFRIADOR DE ÓLEO)
5912 (МАСЛООХЛАДИТЕЛЬ)
5912 (REFRIGERADOR DE ACEITE)

RE524890PCDL03 A.1

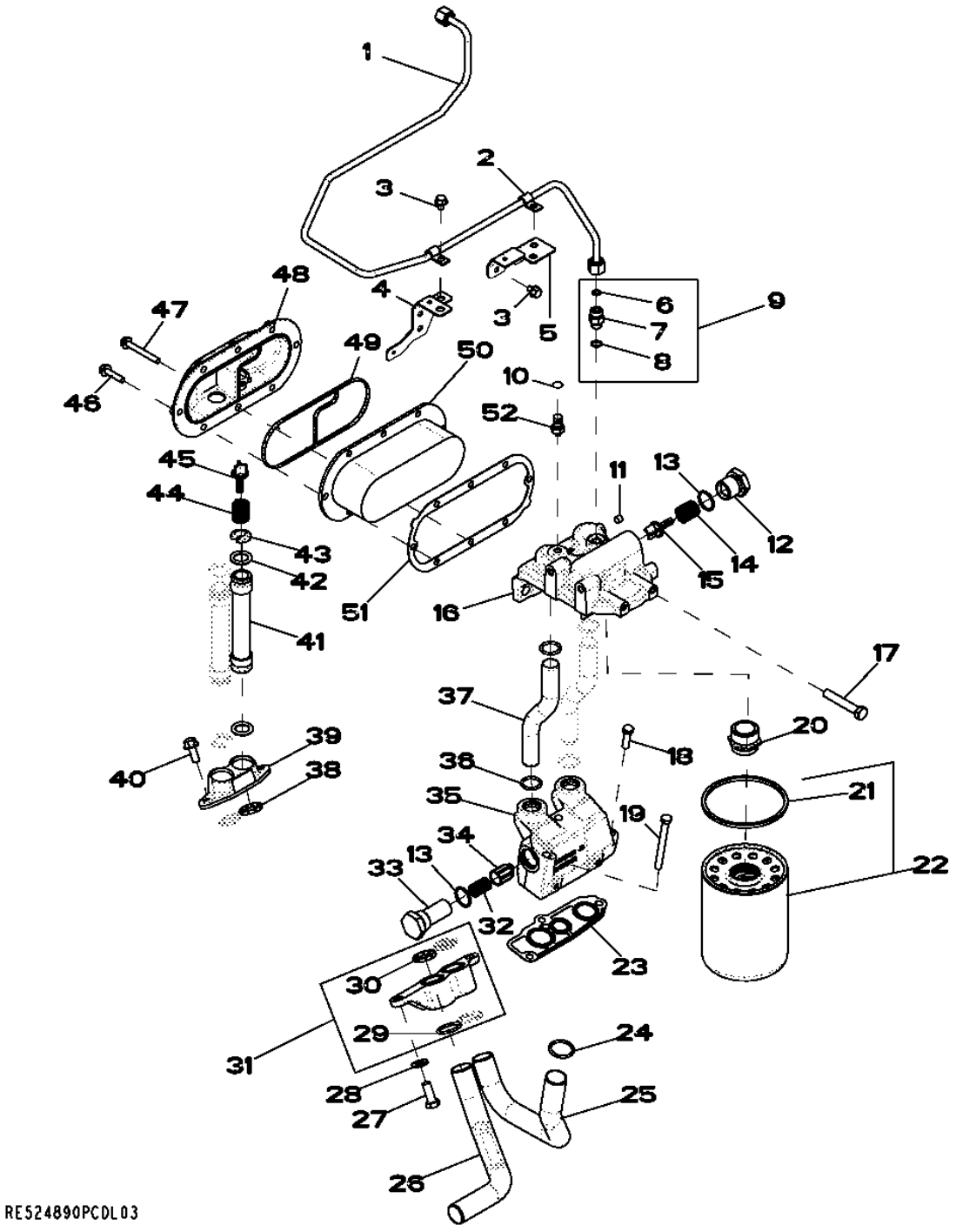

Item	Nº peça	Descrição	Qtde	Nº série motor	Notas
1	RE531863	Tubulação de óleo	1		
2	T13814	Braçadeira	2		
3	RE524730	Parafuso sextavado	6		
4	RE529920	Apoio	1		
5	RE525963	Apoio	1		
6	R63548	Anel o	1		
7	38H5002	Adaptador	1		
8	51M7095	Anel o	1		11.300 X 2.200 mm
9	RE522616	Conexão	1		
10	T217790	Etiqueta	1		
11	RE71255	Tampão	1		
12	R117073	Tampão	1		
13	U17409	Anel o	2		
14	R98064	Mola	1		
15	R500055	VálVula	1		
16	R526836	Base	1		
17	19M7753	Parafuso sextavado	2		M12 X 70
18	19H3239	Parafuso sextavado	1		3/8" X 1-1/4"
19	19H3445	Parafuso sextavado	2		3/8" X 3-3/4"
20	R518382	Adaptador	1		
21	R43660	Junta de vedação	1		
22	RE521420	Filtro de óleo	1		
23	R119847	Junta	1		
24	R71732	Anel o	1		
25	R518376	Tubo de óleo	1		
26	R524512	Tubo de óleo	1		
27	19M3205	Parafuso sextavado	2		M12 X 30
28	24M7240	Arruela	2		13 X 25 X 3 mm
29	R71732	Anel o	2		
30	R504669	Vedação	2		
31	RE524007	Adaptador	1		
32	R500330	Mola	1		
33	R129821	Tampão	1		
34	R124186	VálVula de alíVio de press.	1		
35	R520912	Carcaça	1		
36	R47153	Anel o	4		
37	R520869	Tubo	2		
38	R504669	Vedação	2		
39	R518353	Adaptador	1		
40	19M7785	Parafuso	2		M10 X 25
41	RE515781	Tubo de óleo	2		
42	R505146	Anel o	4		
43	R504670	RetentoR	1		
44	R98064	Mola	1		
45	R500055	VálVula	1		
46	19M7897	Parafuso	7		M8 X 35
47	19M7802	Parafuso	1		M8 X 65
48	R504289	Capa	1		
49	R526807	Vedação	1		
50	AR55394	ResfRiadoR de óleo	1		
51	RE524105	Junta	1		
52	AT306133	Conexão	1		

6298 Mounting Parts
6298 Pièces de montage
6298 Peças de Montagem
6298 Крепежные детали
6298 Piezas de montaje

RE524690PCDA01 A.1

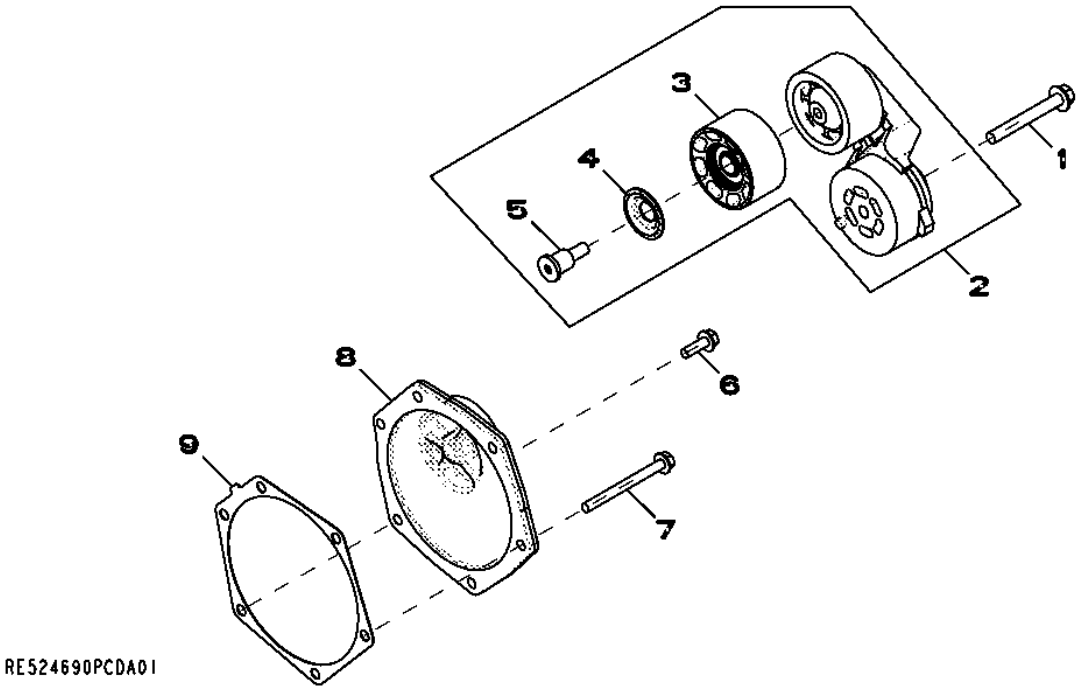

Item	*Nº peça*	*Descrição*	*Qtde*	*Nº série motor*	*Notas*
1	19M7810	Parafuso	1		M10 X 80
2	RE68715	Tensionador de correia	1		
3	RE505264	Polia	1		
4	R114837	Proteção contra Pó	1		
5	R98250	Parafuso	1		
6	19M7867	Parafuso	1		M8 X 25
7	19M7913	Parafuso	5		M8 X 90
8	R520266	Capa	1		
9	R502011	Junta	1		

6401 (EXHAUST ELBOW)
6401 (COUDE D'ECHAPPEMENT)
6401 (COTOVELO DO ESCAPE)
6401 (КОЛЕНО ВЫХЛОПНОГО КОЛЛЕКТОРА)
6401 (CODO DE ESCAPE)

RE523141PCDB03 A.1

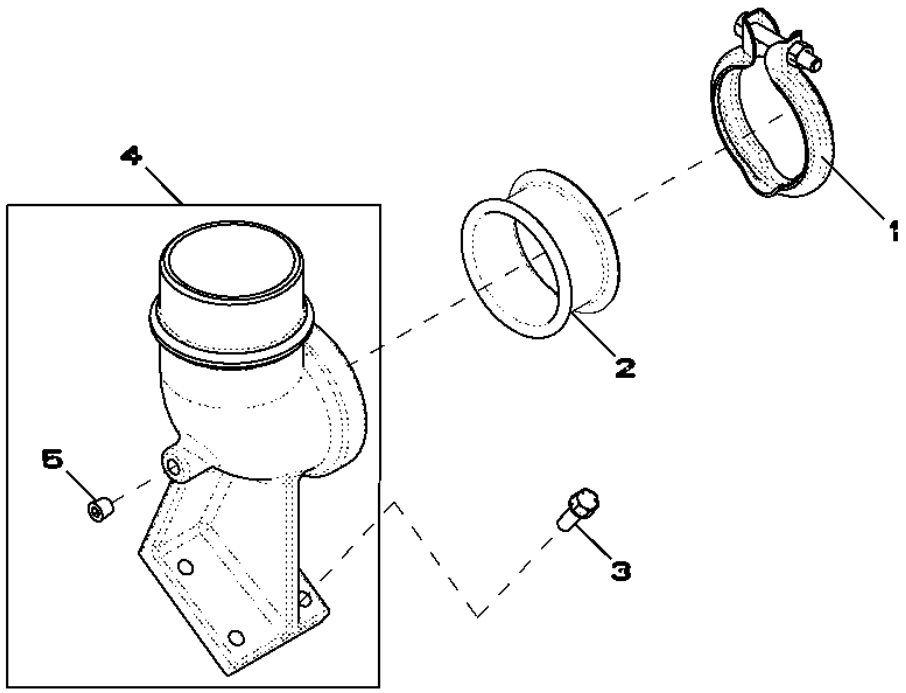

Item	*Nº peça*	*Descrição*	*Qtde*	*Nº série motor*	*Notas*
1	RE40048	Braçadeira	1		
2	R87732	Adaptador	1		
3	R520121	Parafuso sextavado	4		
4	RE526481	Joelho	1		(INCLUDES 15H685)
5	15H685	Tampão	1		1/4"

6511 (TURBOCHARGER)
6511 (TURBOCOMPRESSEUR)
6511 (TURBOCOMPRESSOR)
6511 (ТУРБОНАГНЕТАТЕЛЬ)
6511 (TURBOCARGADOR)

RE524862PCDF02 A.1

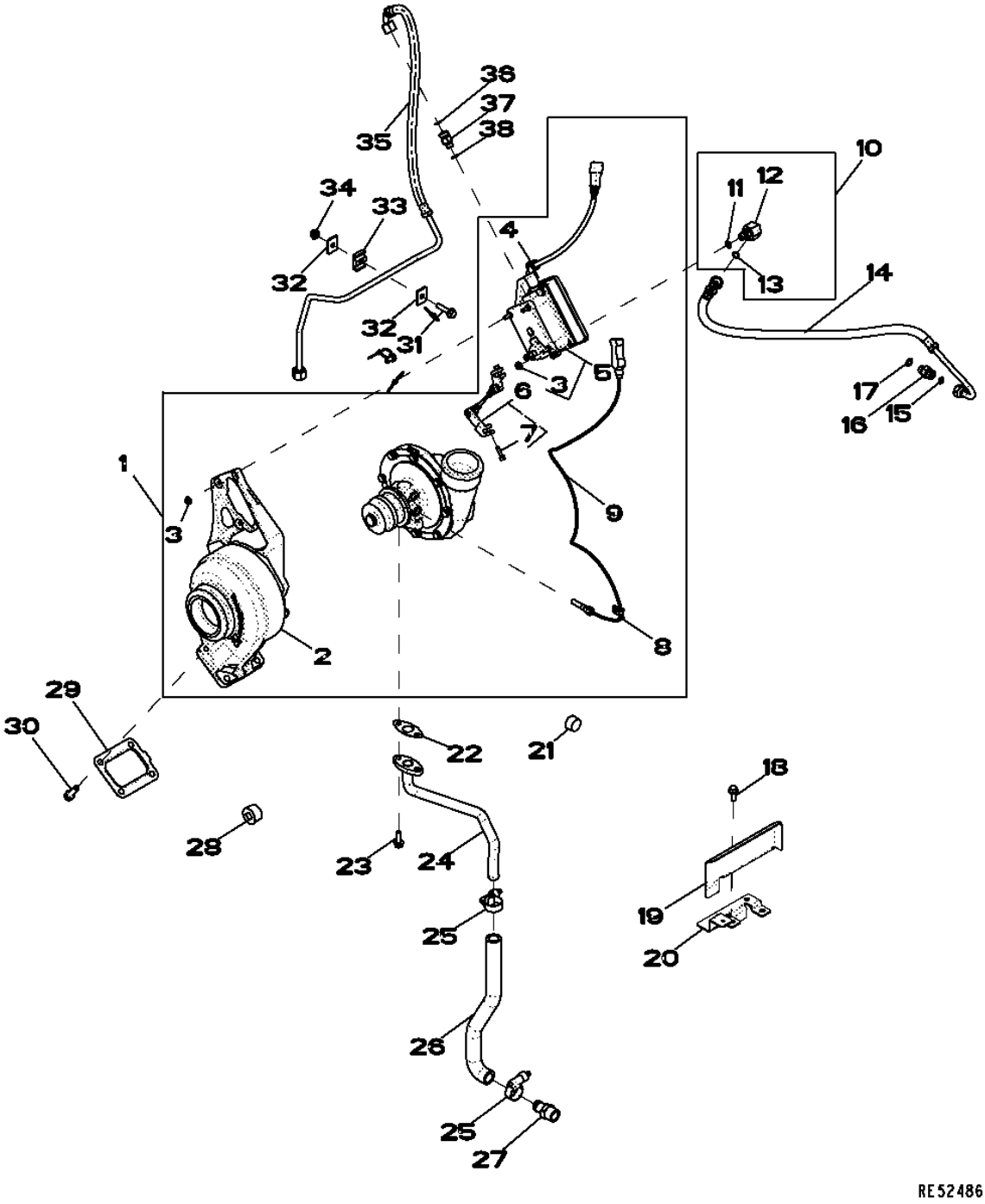

Item	Nº peça	Descrição	Qtde	Nº série motor	Notas
1	RE535699	TurboalimenTador	1		(INCLUDES RE535990) (SUB FOR RE534537)
	SE502429	TurboalimenTador remanufaT.	1		(REMAN FOR RE535699)
	RE534537	TurboalimenTador	1		(INCLUDES RE523819) (SUB RE535699)
2	RE538116	Kit do turboalimentador	1		(USE WITH RE535990)
3	E63524	Porca	4		
4	R521407	Braçadeira	1		
5	RE523491	Atuador	1		
6	RE535990	Articulação	1		(A) (USE WITH RE535699 AND RE538116) (MARKED 177665)
	RE523819	Articulação	1		(B) (USE WITH RE534537) (MARKED 175505 AND 175506)
7	RE528219	Parafuso c/arruela	2		
8	R524453	Braçadeira	2		
9	RE523319	SenSor	1		
10	61M5022	Conexão em ângulo	1		
11	51M7040	Anel o	1		9.300 X 2.200 mm
12	38H5022	Conexão em ângulo	1		
13	T77613	Anel o	1		
14	RE523699	Tubulação	1		
15	T77613	Anel o	1		
16	38H5002	Adaptador	1		
17	51M7041	Anel o	1		11.300 X 2.200 mm
18	19M7866	Parafuso	2		M8 X 20
19	R520786	Proteção térmica	1		
20	RE528831	Apoio	1		
21	15H690	Tampão	1		3/4"
22	R521158	Junta	1		
23	N275830	Parafuso	2		
24	RE526518	Tubulação de óleo	1		
25	R524513	Abraçadeira para mangueira	2		
26	R521379	Mangueira	1		
27	RE524539	Conexão	1		
28	15H686	Tampão	1		1"
29	R92097	Junta	1		
30	R520121	Parafuso sextavado	4		
31	19M8291	Parafuso	1		M8 X 35
32	H121163	Correia	2		
33	H128515	Braçadeira	2		
34	14M7298	Porca com flange	1		M8
35	RE531836	Tubulação	1		
36	T77613	Anel o	1		
37	38H5008	Adaptador	1		
38	51M7040	Anel o	1		9.300 X 2.200 mm

(A) BALL JOINT STYLE
VERSION AVEC ARTICULATION A ROTULE
ESTILO JUNTA ESFÉRICA
ШАРОВОЙ ШАРНИР
ARTICULACION CON ROTULA

(B) PIN JOINT STYLE
VERSION AVEC ARTICULATION A AXE
ESTILO ARTICULAÇÃO COM PINO
БОЛТОВОЙ ШАРНИР
ARTICULACION CON PASADOR

7701 (TIMING GEAR COVER)
7701 (COUVERCLE DE DISTRIBUTION)
7701 (TAMPA DA ENGRENAGEM DE DISTRIBUIÇÃO)
7701 (КРЫШКА РАСПРЕДЕЛИТЕЛЬНЫХ ШЕСТЕРЕН)
7701 (TAPA DE LA DISTRIBUCION)

RE523149PCDE02 A.1

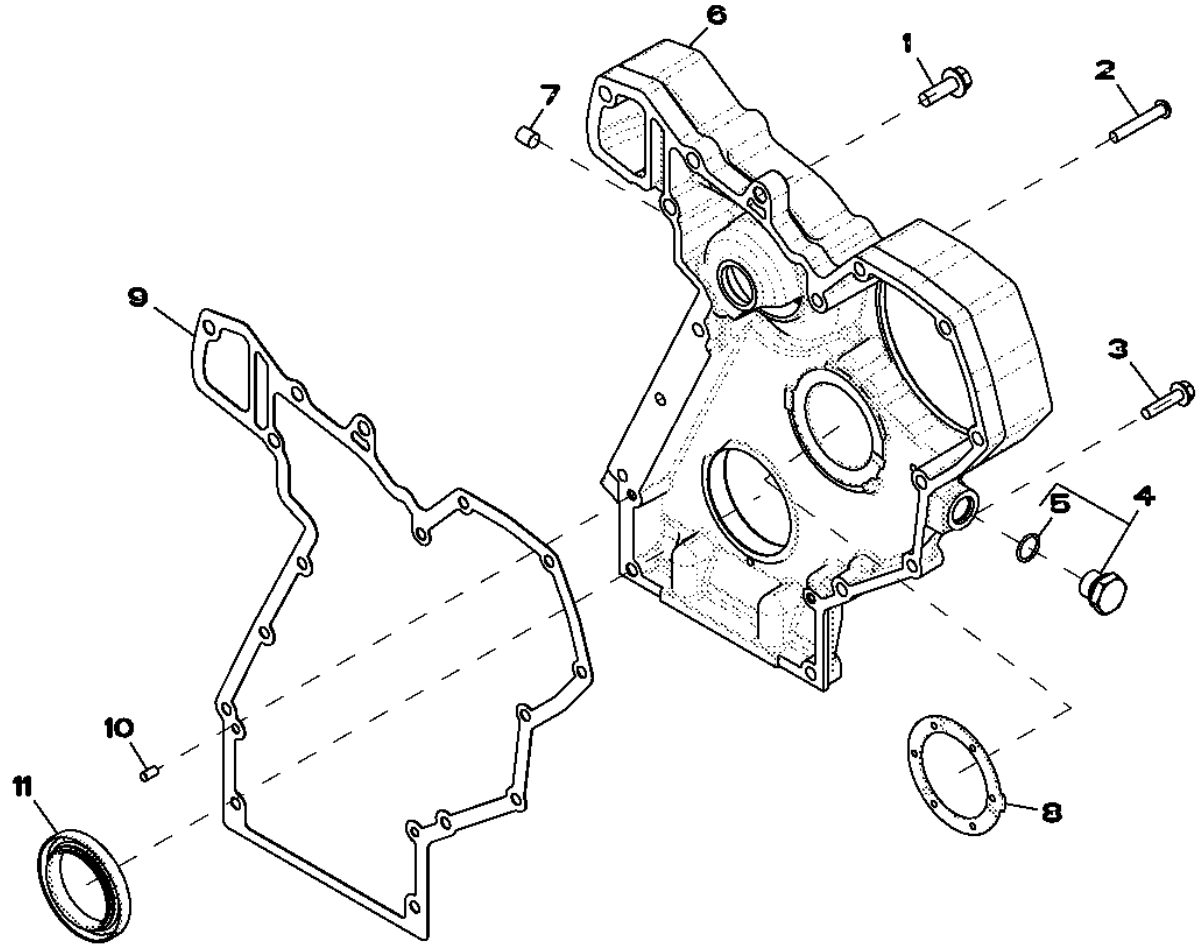

RE523149PCDE02

Item	*Nº peça*	*Descrição*	*Qtde*	*Nº série motor*	*Notas*
1	19M7786	Parafuso	1		M10 X 30
2	21M7473	Parafuso	3		M8 X 50
3	19M8291	Parafuso	3		M8 X 35
4	RE517370	Conexão	1		
5	51M7044	Anel o	1		17.300 X 2.200 mm
6	R518319	Capa	1		
7	R98527	Filtro	1		
8	R504811	Arruela	1		
9	R119384	Junta	1		
10	F1743R	Pino de centragem	2		
11	RE529775	Vedação	1		(USE WITH RE534315)

7899 Air Compressor Mounting - Plug
7899 Montage du compresseur d'air - fiche
7899 Montagem do Compressor de Ar
7899 Крепеж воздушного компрессора — заглушка
7899 Montaje del compresor de aire - Tapón

RE523150PCDB03 A.1

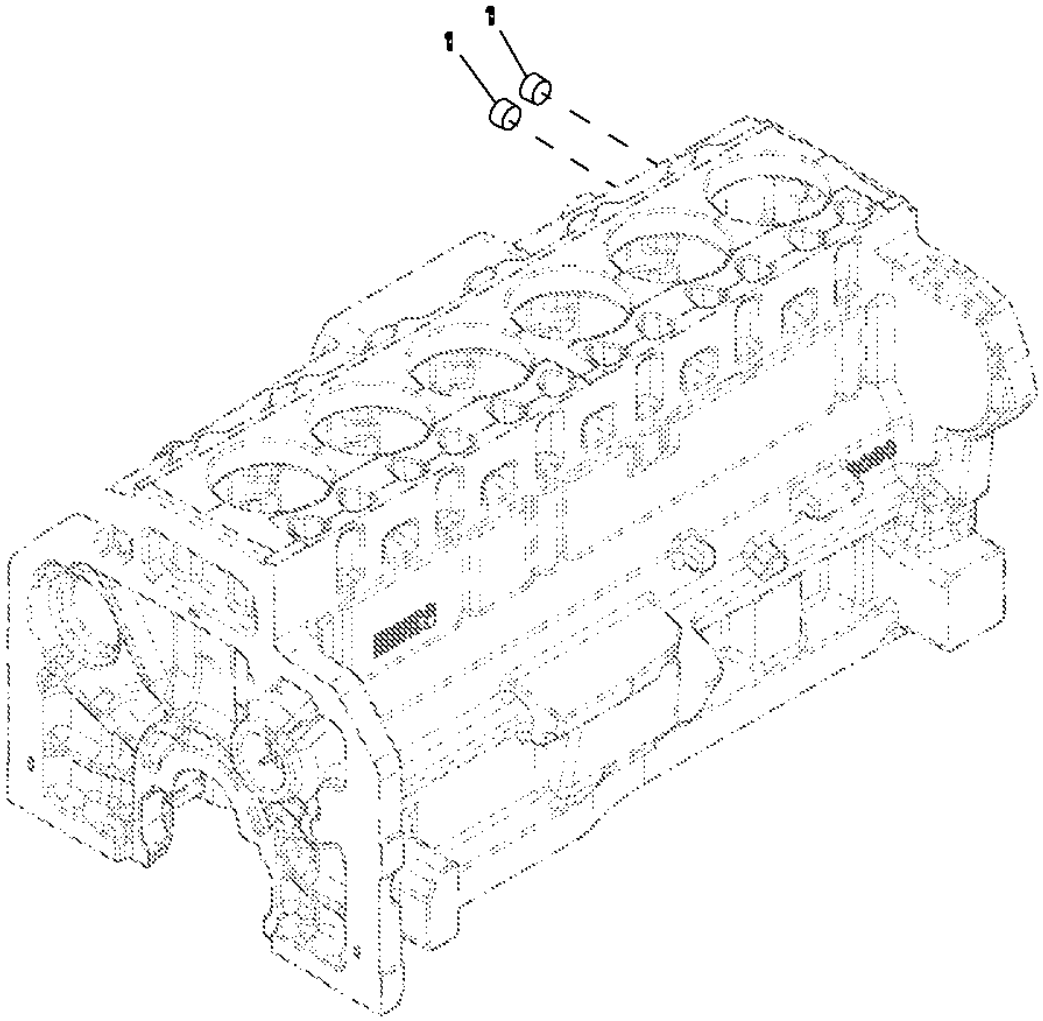

RE523150PCDB03

Item	*Nº peça*	*Descrição*	*Qtde*	*Nº série motor*	*Notas*
1	15H690	Tampão	2		3/4"

8497 (ENGINE WIRING HARNESS)
8497 (FAISCEAU MOTEUR)
8497 (CHICOTE ELÉTRICO DO MOTOR)
8497 (ЖГУТ ПРОВОДОВ ДВИГАТЕЛЯ)
8497 (GRUPO DE CABLES DEL MOTOR)

RE526434PCDB02 A.1

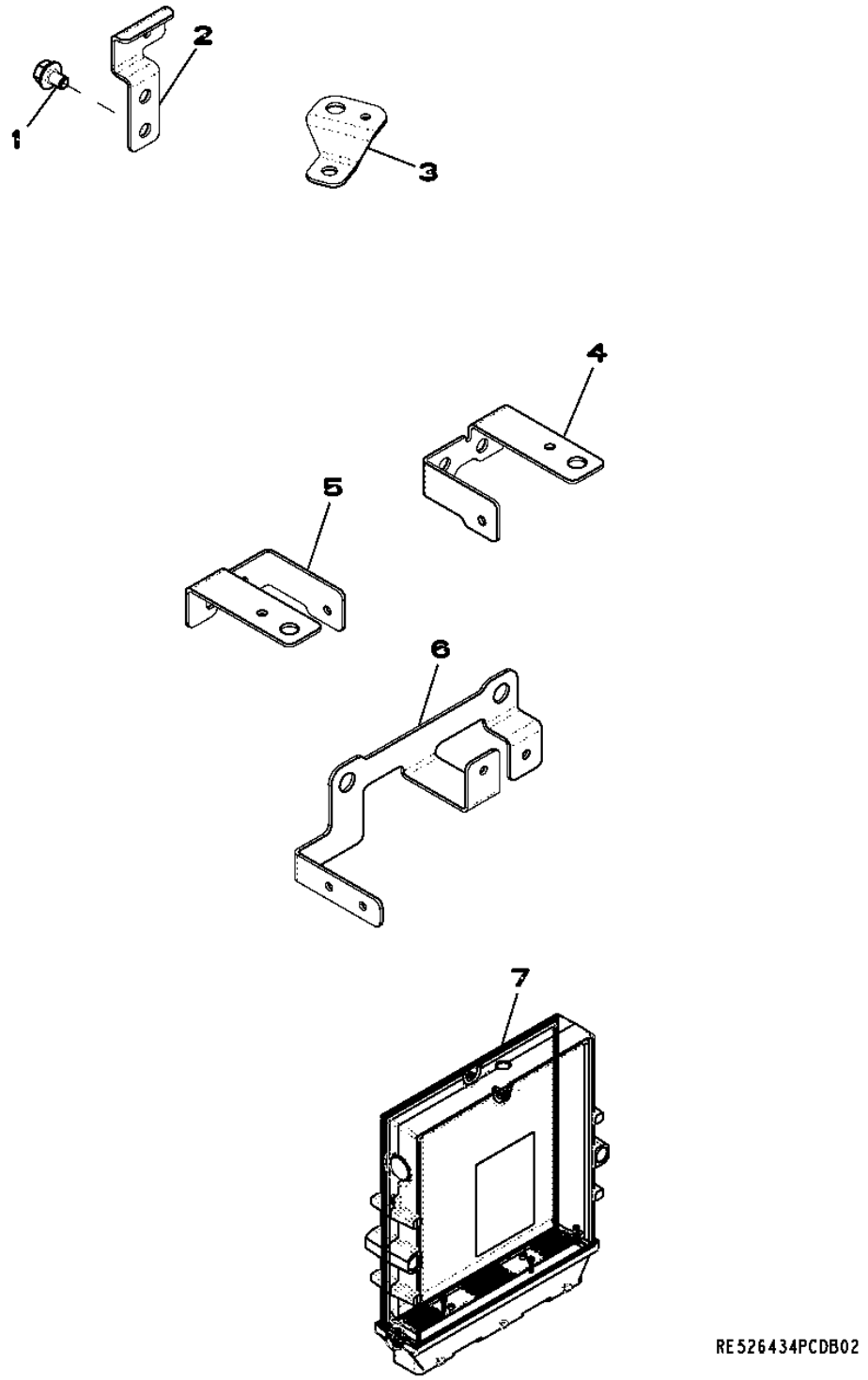

Item	*Nº peça*	*Descrição*	*Qtde*	*Nº série motor*	*Notas*
1	RE524730	Parafuso sextavado	10		
2	R521288	Apoio	1		
3	R522798	Apoio	4		
4	R522799	Apoio	1		(SUB FOR R521269)
5	R522797	Apoio	1		(SUB FOR R521067)
6	R522014	Apoio	1		
7	RE520953	Controle eletrôn. do motor	1		

8902 Exhaust Gas Recirculation, EGR
8902 Recirculation des gaz d'échappement
8902 Recirculação do Gás de Escape, EGR
8902 Система рециркуляции выхлопных газов, EGR
8902 Recirculación de gases de escape, EGR

8902_RE523152_PCD A.1

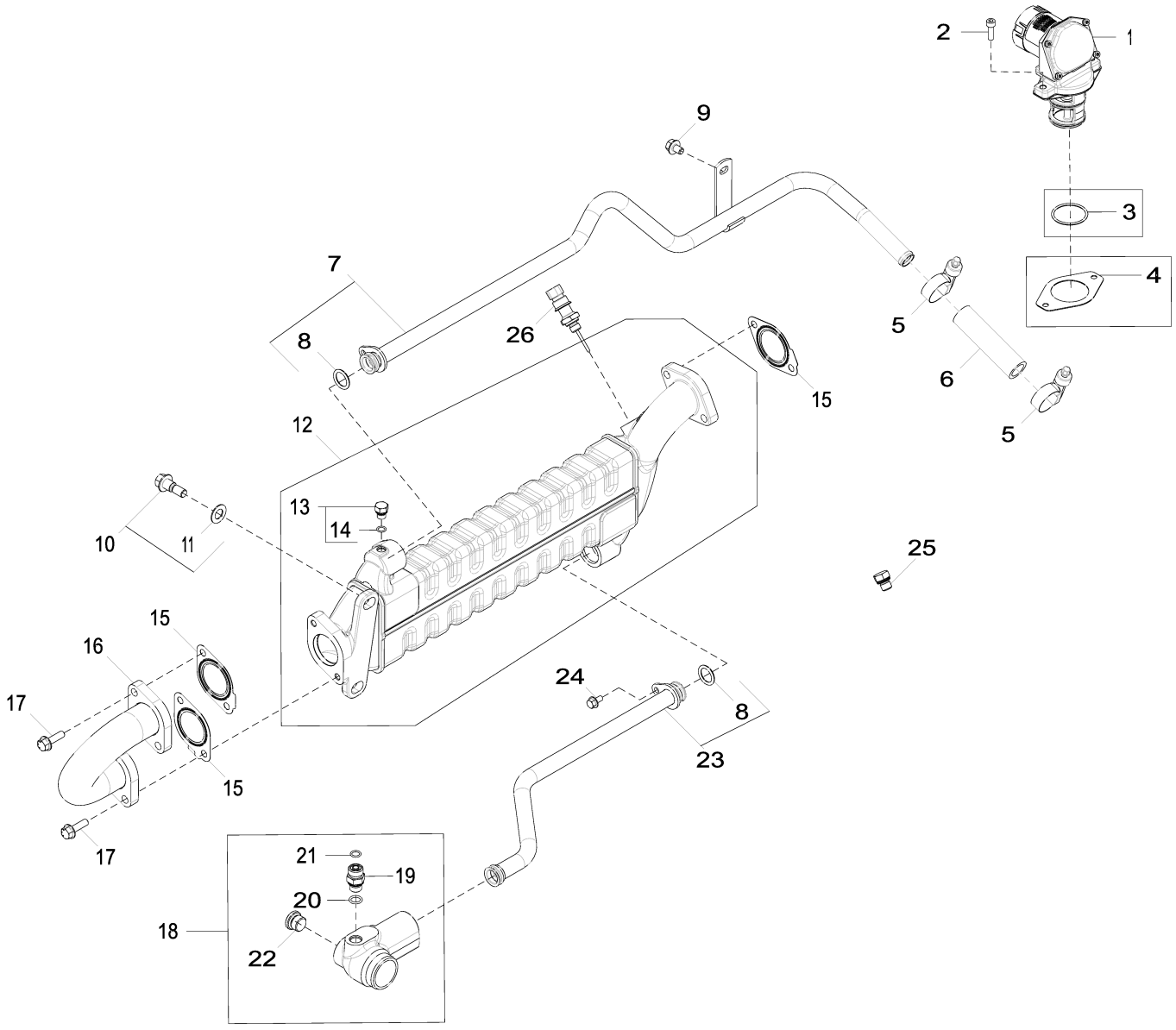

8902_RE523152_PCD

Item	Nº peça	Descrição	Qtde	Nº série motor	Notas
1	RE555033	VálVula reciclag gás exaust	1		SUB FOR RE537144
2	19M8627	Parafuso	2		M6 X 20
3	R519989	Anel o	1		USE WITH RE537144
4	R519398	Junta	1		USE WITH RE537144
5	R524513	Abraçadeira para mangueira	2		
6	R528286	Mangueira do radiador	1		
7	RE546588	Tubo	1		SUB FOR RE522368
8	R504810	Anel o	1		
9	RE524730	Parafuso sextavado	1		
10	R519426	Parafuso	2		
11	12M1646	Arruela	2		13 X 24 X 1.200 mm
12	RE522210	Trocador de calor	1		ORDER DZ101011
13	RE60071	Conexão	1		
14	51M7039	Anel o	1		8.100 X 1.600 mm
15	R518619	Junta	3		
16	RE523377	Tubo	1		
17	R519439	Parafuso sextavado	6		
18	RE526285	Coletor de água	1		
19	38H5002	Adaptador	1		
20	51M7041	Anel o	1		11.300 X 2.200 mm
21	T77613	Anel o	1		
22	RE63751	Tampão	2		
23	RE526287	Tubulação	1		
24	19M7774	Parafuso	2		M6 X 12
25	RE528232	Tampão	1		
26	RE522824	SenSor de temperatura	1		

8499 Wiring Harness Mounting - Brackets
8499 Support de montage de faisceau - supports
8499 Montagem do Chicote Elétrico - Suportes
8499 Крепление жгута проводов — кронштейны
8499 Montaje de grupo de cables - Escuadras

8499_RE525372_PCD A.1

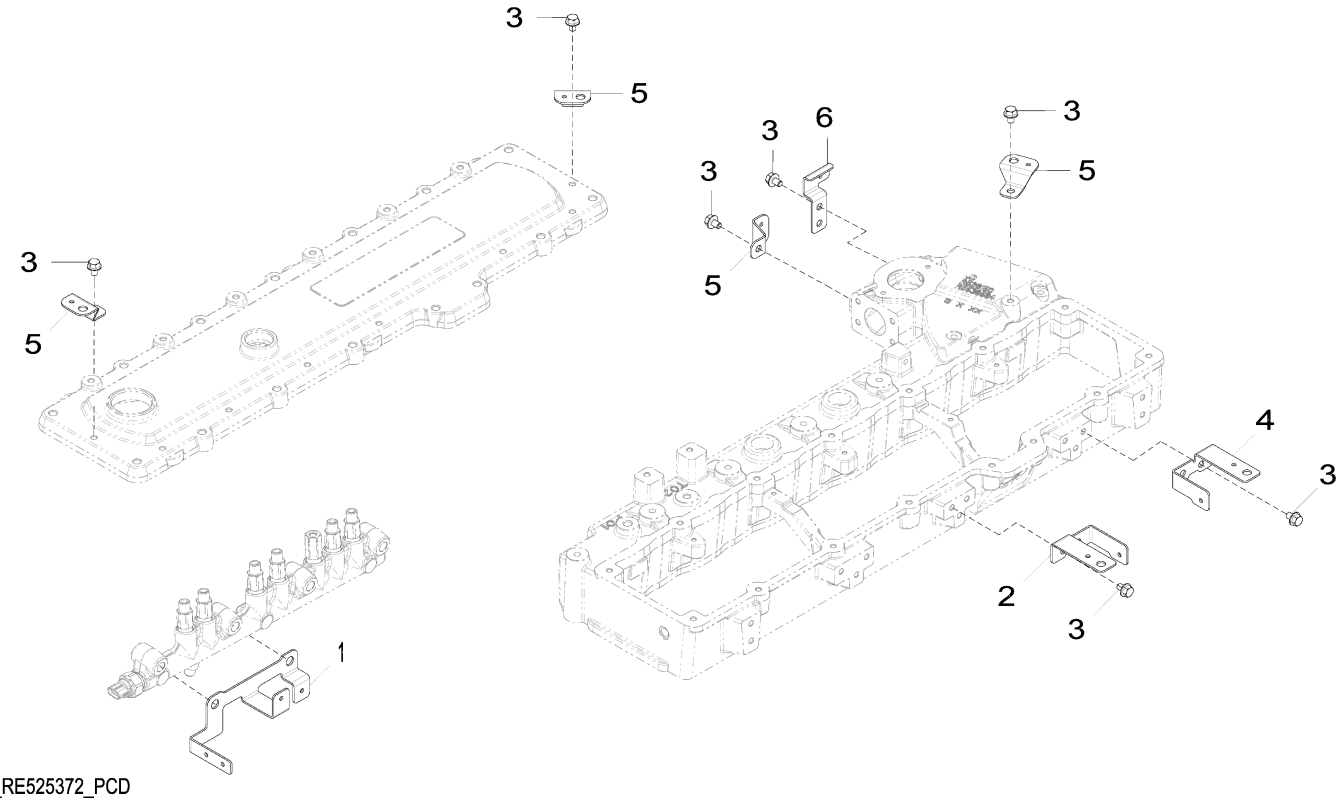

8499_RE525372_PCD

Item	*Nº peça*	*Descrição*	*Qtde*	*Nº série motor*	*Notas*
1	R522014	Apoio	1		
2	R522797	Apoio	1		
3	RE524730	Parafuso sextavado	10		
4	R522799	Apoio	1		
5	R522798	Apoio	4		
6	R521288	Apoio	1		

9801 (LIFT STRAPS)
9801 (OEILLETS DE LEVAGE)
9801 (TIRANTES DE ELEVAÇÃO)
9801 ПОДЪЕМНЫЕ СТРОПЫ
9801 (CINTAS DE ELEVACION)

RE523156PCDC03 A.1

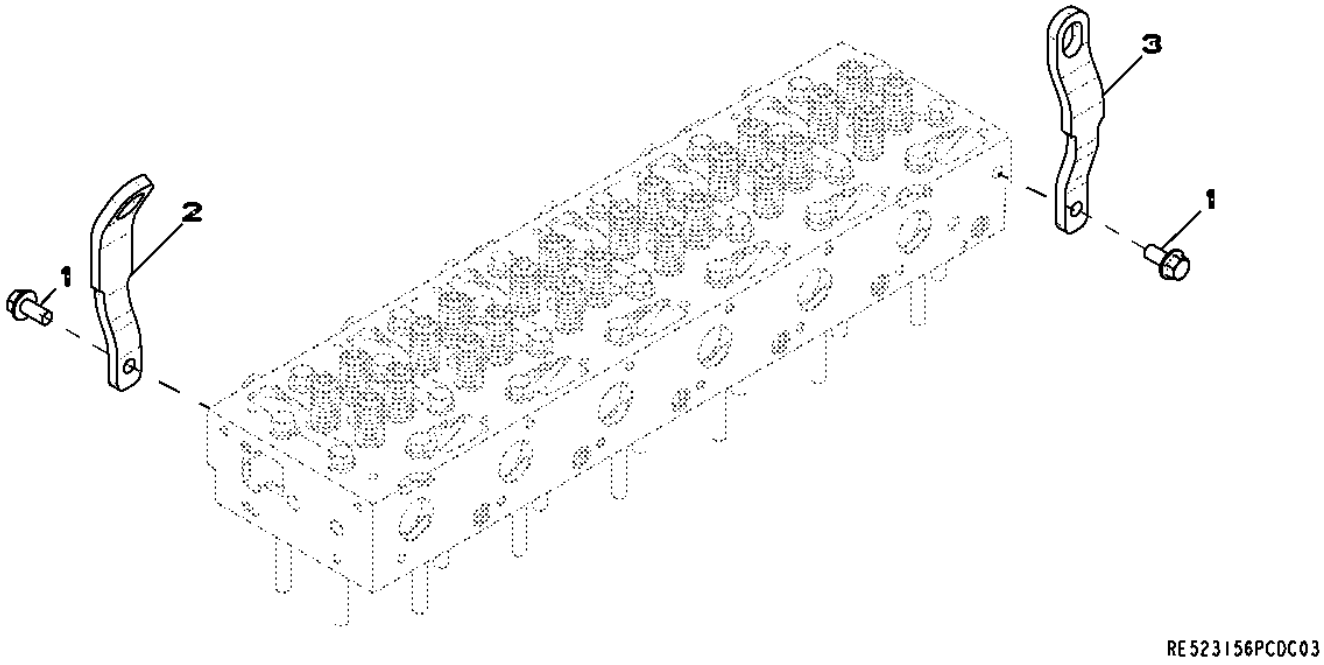

Item	*Nº peça*	*Descrição*	*Qtde*	*Nº série motor*	*Notas*
1	19M8832	Parafuso	2		M14 X 30
2	R520718	Correia	1		
3	R504016	Correia	1		

9807 (LIFT STRAPS)
9807 (OEILLETS DE LEVAGE)
9807 (TIRANTES DE ELEVAÇÃO)
9807 (ПОДЪЕМНЫЕ СТРОПЫ)
9807 (CINTAS DE ELEVACION)

RE537549PCDA01 A.1



Item	*Nº peça*	*Descrição*	*Qtde*	*Nº série motor*	*Notas*
1	R520755	Correia	1		
2	19M8832	Parafuso	2		M14 X 30
3	R504016	Correia	1		

9901 (PRIMARY FUEL FILTER SEAL KIT)
9901(JEU DE PIECES, FILTRE A COMBUSTIBLE PRIMAIRE)
9901 (KIT DE VEDAÇÃO DO FILTRO DE COMBUSTÍVEL PRIMÁRIO)
9901 (КОМПЛЕКТ УПЛОТНЕНИЙ ТОПЛИВНОГО ФИЛЬТРА ГРУБОЙ ОЧИСТКИ)
9901(JUEGO, FILTRO PRIMARIO DE COMBUSTIBLE)

RE523784PCDA02 A.1

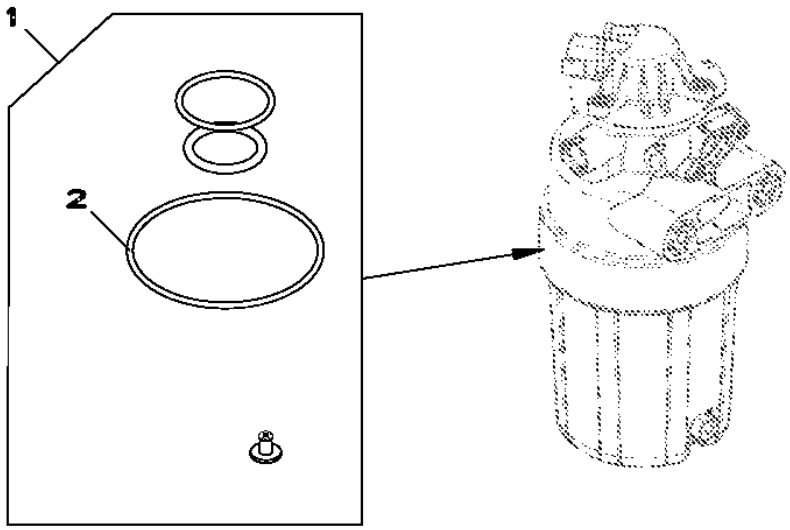

RE523784PCDA02

Item	*Nº peça*	*Descrição*	*Qtde*	*Nº série motor*	*Notas*
1	RE523784	Kit retentor	1		
2	R522921	Anel o	1		

9901 (WATER PUMP KIT)
9901 (POMPE A EAU JEU DE PIECES)
9901 (KIT DE BOMBA DE ÁGUA)
9901 (РЕМОНТНЫЙ КОМПЛЕКТ ВОДЯНОГО НАСОСА)
9901 (BOMBA DE AGUA JUEGO)

RE530194PCDA03 A.1

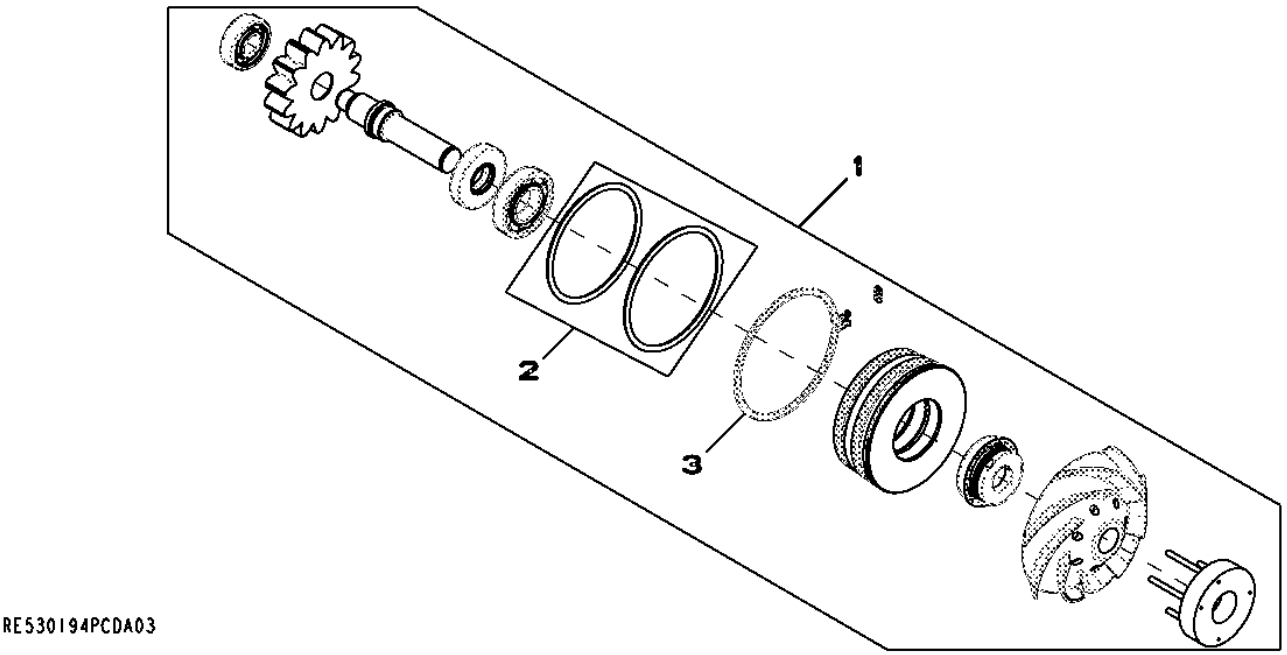

Item	*Nº peça*	*Descrição*	*Qtde*	*Nº série motor*	*Notas*
1	RE530194	Kit da bomba	1		
	SE501228	Bombad'água remanufaturada	1		CALL 1-888-697-3626
2	RE509463	Kit - anel o	1		
3	R520701	Anel de pressão	1		

9901 (MAIN BEARING)
9901 (PALIER PRINCIPAL)
9901 (ROLAMENTO PRINCIPAL)
9901 (КОРЕННОЙ ПОДШИПНИК)
9901 (COJINETE PRINCIPAL)

RE529319PCDA01 A.1

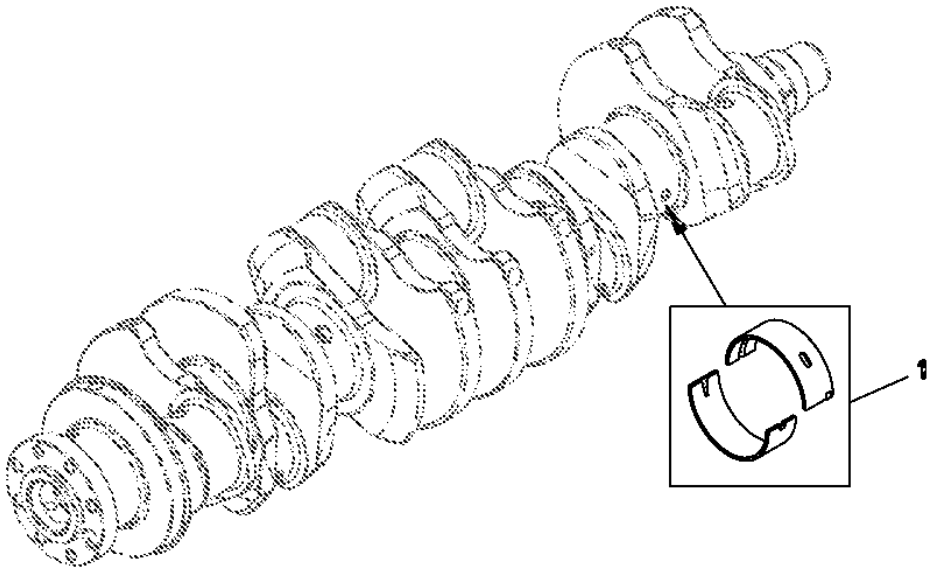

Item	*Nº peça*	*Descrição*	*Qtde*	*Nº série motor*	*Notas*
1	RE529319	Rolamento	1		MAIN ASSEMBLY

9901 (CONNECTING ROD BEARINGS)
9901 (BIELLE COUSSINETS)
9901 (MANCAIS DE BIELA)
9901 (ПОДШИПНИКИ ШАТУНА)
9901 (BIELA COJINETES)

RE529318PCDA01 A.1

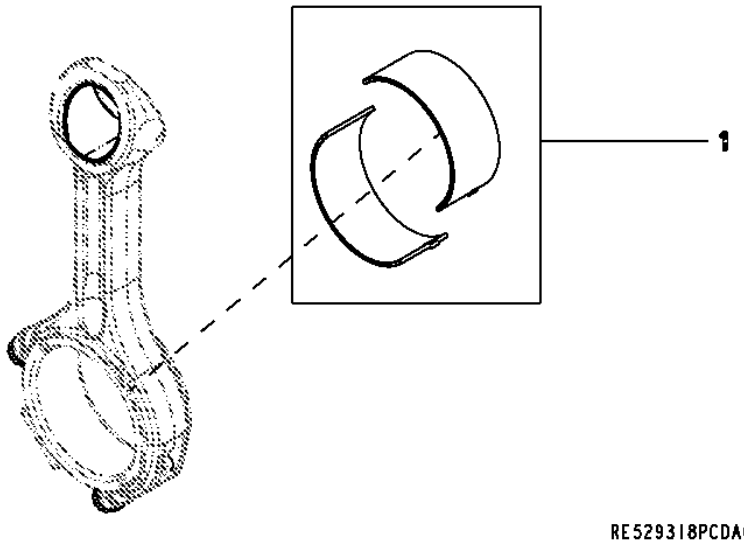

Item	*Nº peça*	*Descrição*	*Qtde*	*Nº série motor*	*Notas*
1	RE529318	Rolamento	1		ROD

9901 (THRUST BEARING)
9901 (COUSSINETS DE BUTTE)
9901 (ROLAMENTO AXIAL)
9901 (УПОРНЫЙ ПОДШИПНИК)
9901 (COJINETE DE EMPUJE)

RE529320PCDA01 A.1

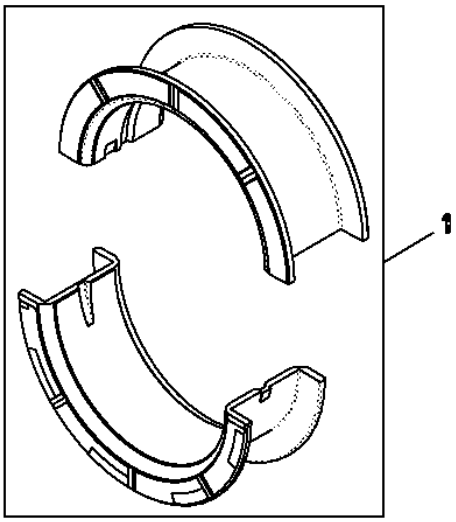

RE529320PCDA01

Item	*Nº peça*	*Descrição*	*Qtde*	*Nº série motor*	*Notas*
1	RE529320	Rolamento axial	1		

9901 (SUCTION CONTROL VALVE)
9901 CLAPET DOSEUR DE CARBURANT
9901 (VÁLVULA DE CONTROLE DE SUCÇÃO)
9901 (КЛАПАН УПРАВЛЕНИЯ ВСАСЫВАНИЕМ)
9901 AOADUCCION NO DISPONIBLE

RE532171PCDA01 A.1

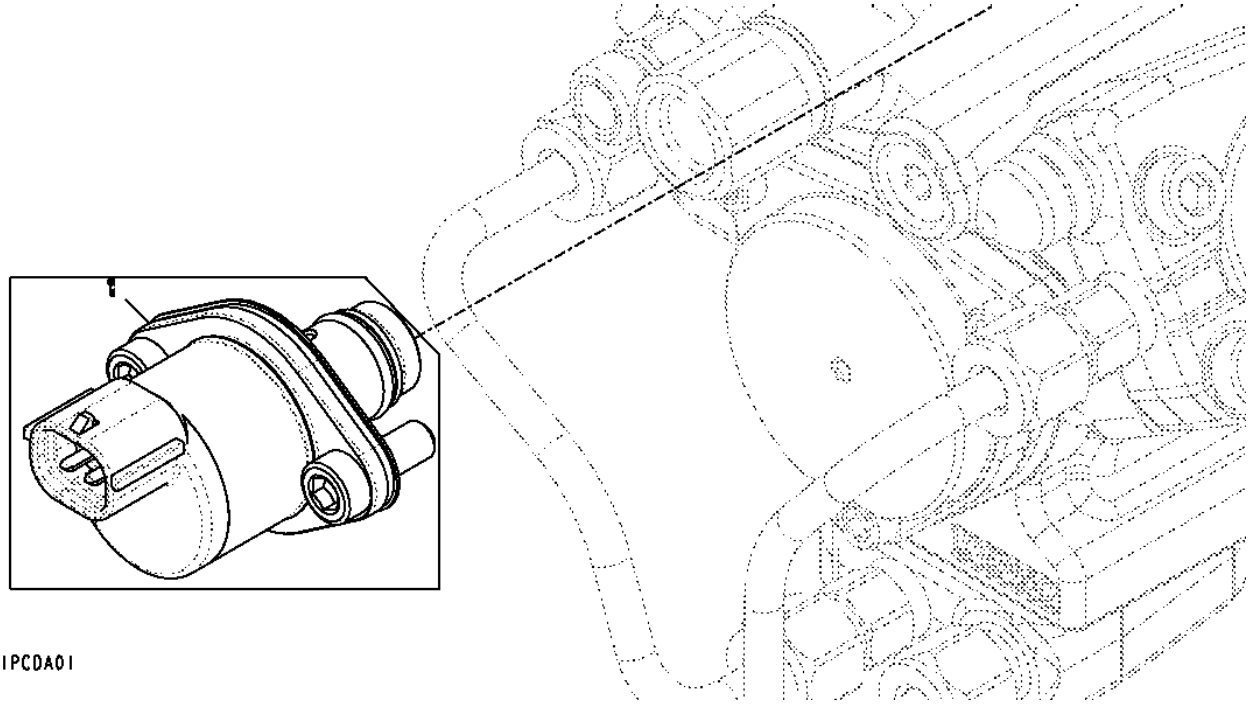

Item	*Nº peça*	*Descrição*	*Qtde*	*Nº série motor*	*Notas*
1	RE532171	VálVula de controle	1		

9901 (FUEL FILTER ELEMENT SERVICE KIT)
9901 (JEU D'ENTRETIEN POUR ELEMENT DU FILTRE A COMBUSTIBLE)
9901 (KIT DE SERVIÇO DO ELEMENTO DO FILTRO DE COMBUSTÍVEL)
9901 (КОМПЛЕКТ ДЛЯ ОБСЛУЖИВАНИЯ ТОПЛИВНОГО ФИЛЬТРА ГРУБОЙ ОЧИСТКИ)
9901 (CONJUNTO DE MANTENIMIENTO DEL ELEMENTO DEL FILTRO DE COMBUSTIBLE)

RE525523PCDA01 A.1

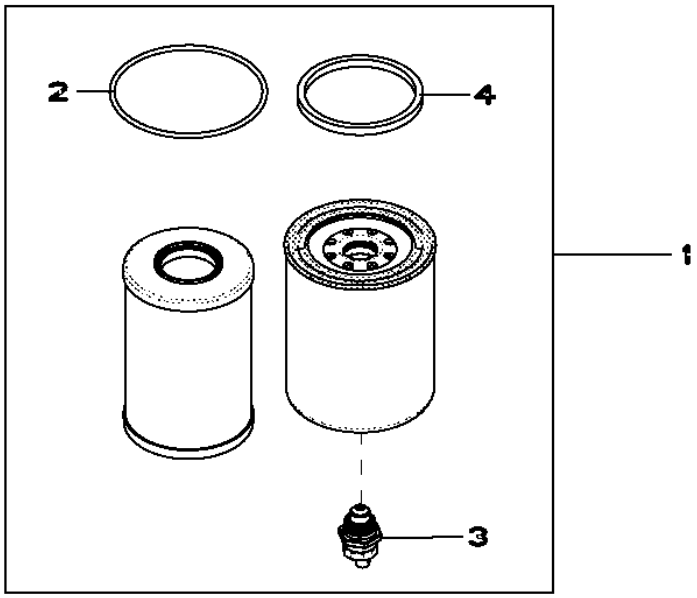

RE525523PCDA01

Item	*Nº peça*	*Descrição*	*Qtde*	*Nº série motor*	*Notas*
1	RE525523	Elemento de filtro	1		
2	R522921	Anel o	1		
3	RE523787	VálVula de dreno	1		
4	R501388	Junta de vedação	1		

9901 (ENGINE SHORT BLOCK)
9901 (MONTEUR DEPOUILLE POUR RECHANGE)
9901 (BLOCO CURTO DO MOTOR)
9901 (УКОРОЧЕННЫЙ БЛОК ДВИГАТЕЛЯ)
9901 (MOTOR BASICO)

RGP4577 A.1

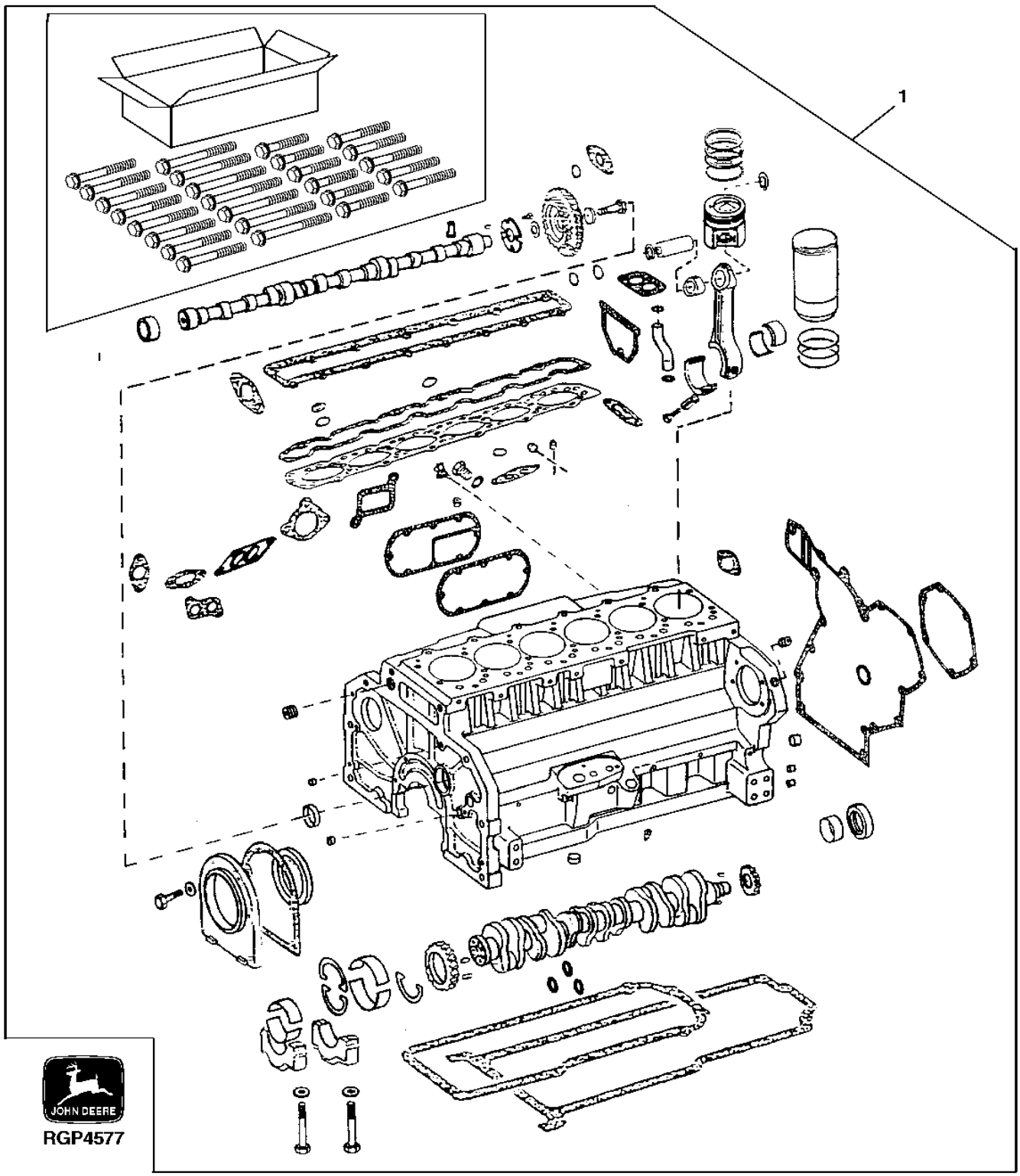

Item	*Nº peça*	*Descrição*	*Qtde*	*Nº série motor*	*Notas*
1	RE531095	Bloco de cil.c/peças móveis	1		

Complete Block Assembly
Ensemble de bloc complet
Conjunto Completo do Bloco
Полный блок в сборе
Conjunto de bloque completo

RE531096PCDD01 A.1

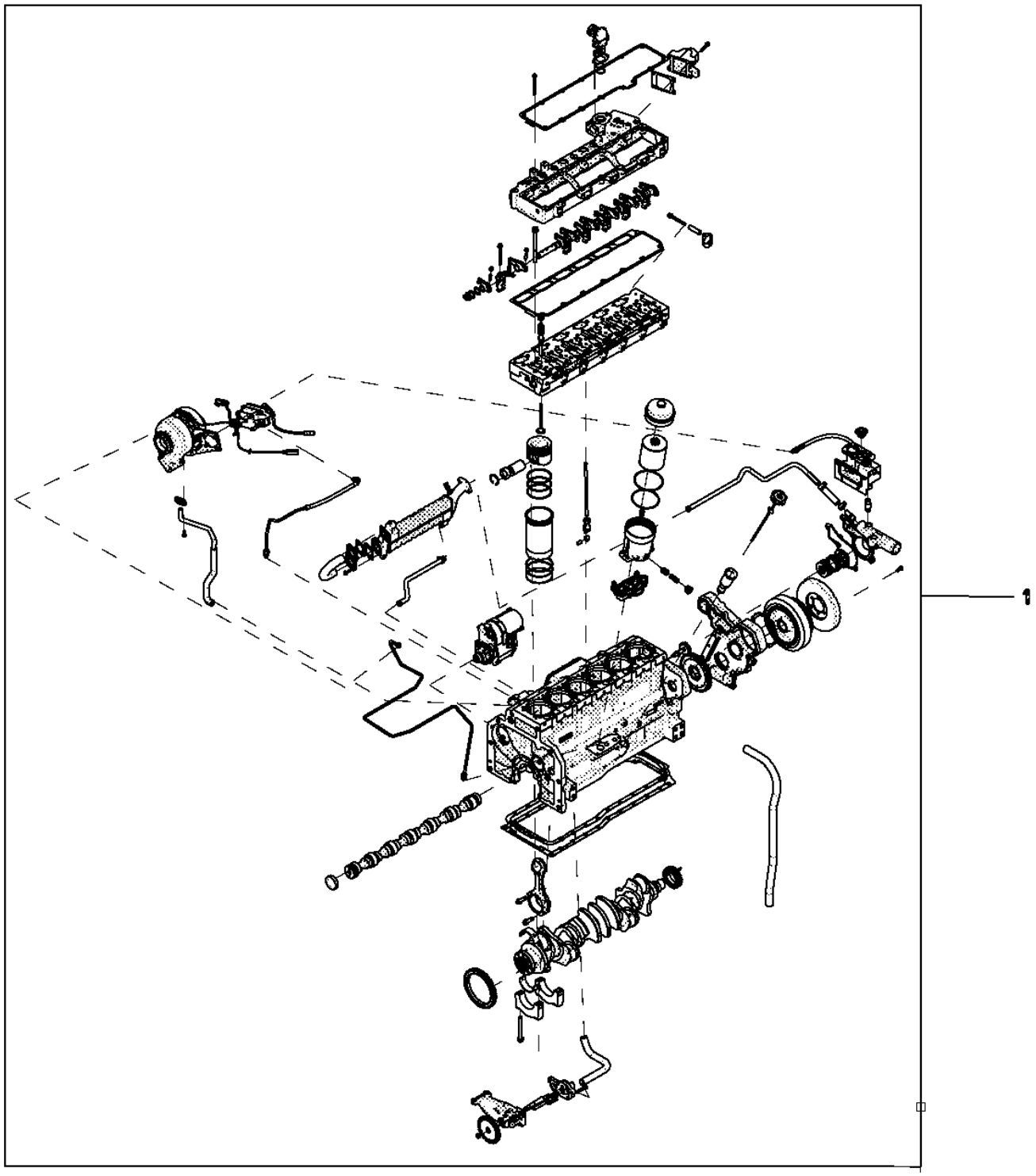

Item	*Nº peça*	*Descrição*	*Qtde*	*Nº série motor*	*Notas*
1	SE501746	Bloco motor completo reman.	1		(A) (B)

(A) Does Not Includes Turbocharger, Oil Filter Housing, Timing Gear Cover, Water Pump, Water Pump Cover, Thermostat Housing, Crankshaft Pulley/Damper, Oil Lines, Coolant Lines, Dipstick, Starting Motor, Exhaust Manifold
Turbocompresseur, boîtier de filtre à huile, couvercle de distribution, couvercle de pompe à eau, boîtier de thermostat, poulie de vilebrequin/amortisseur, conduites d'huile, conduites de liquide de refroidissement, jauge d'huile, démarreur, collecteur d'échappement pas fournis
Não Inclui Turbocompressor, Carcaça do Filtro de Óleo, Tampa da Engrenagem de Distribuição, Bomba de Água, Tampa da Bomba da Água, Carcaça do Termostato, Polia/Amortecedor do Virabrequim, Linhas de Óleo, Linhas do Líquido de Arrefecimento, Vareta, Motor de Partida, Coletor de Escape
Не включает турбонагнетатель, корпус масляного фильтра, крышку распределительной шестерни, водяной насос, крышку водяного насоса, корпус термостата, шкив / демпфер коленчатого вала, маслопроводы, трубопроводы охлаждающей жидкости, масляный щуп, стартер, выхлопной коллектор
No incluye turbocompresor, caja de filtro de aceite, tapa de distribución, bomba de agua, cubierta de bomba de agua, caja de termostato, polea/amortiguador de cigüeñal, tuberías de aceite, tuberías de refrigerante, varilla de nivel, motor de arranque, colector de escape

(B) Not as Illustrated
Ne ressemble(nt) pas à l'image
Não como Ilustrado
Рисунок отличается
No como se ilustra

9901 (ENGINE SHORT BLOCK)
9901 (MONTEUR DEPOUILLE POUR RECHANGE)
9901 (BLOCO CURTO DO MOTOR)
9901 (УКОРОЧЕННЫЙ БЛОК ДВИГАТЕЛЯ)
9901 (MOTOR BASICO)

RE531095PCDD01 A.1

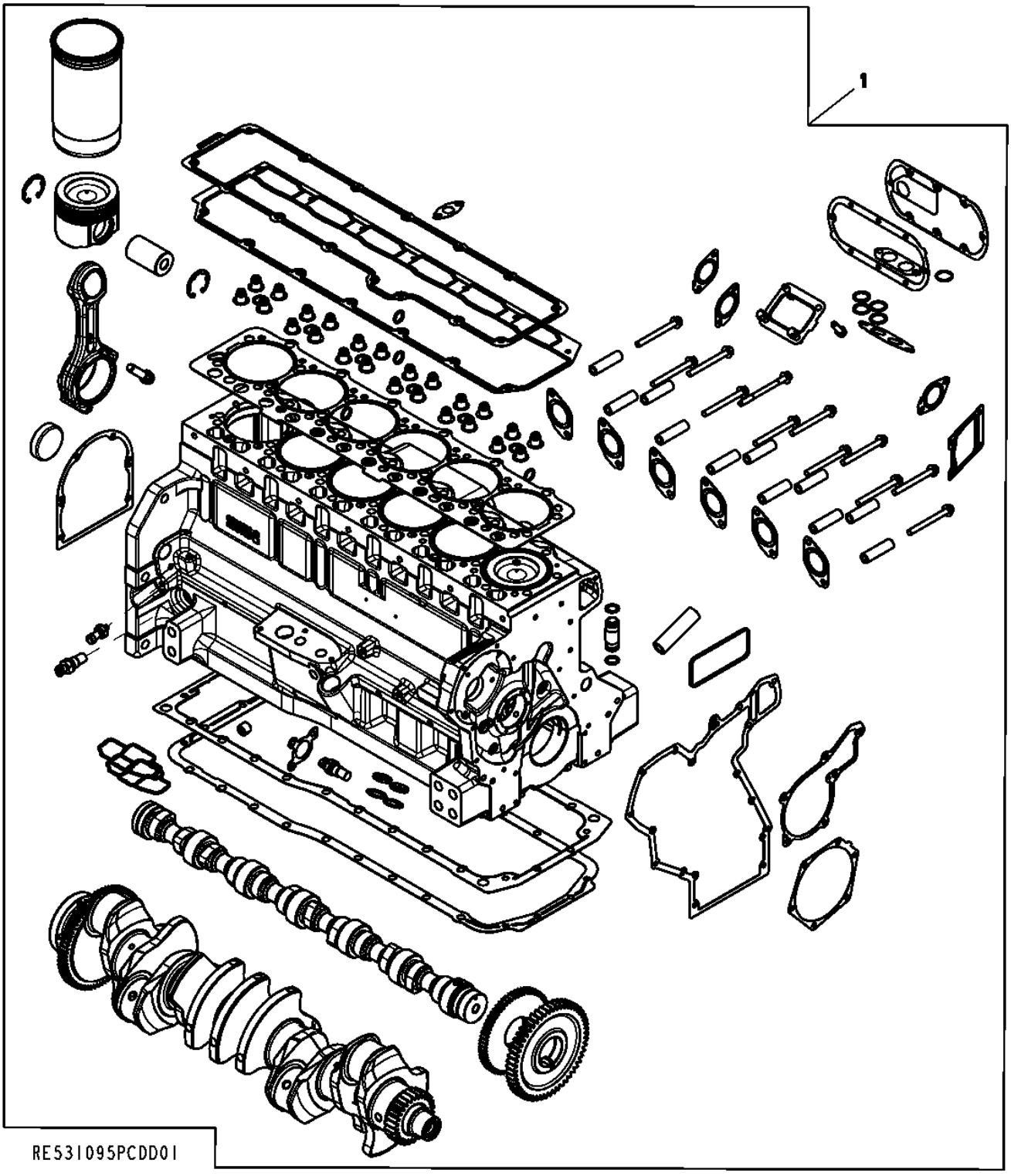

Item	*Nº peça*	*Descrição*	*Qtde*	*Nº série motor*	*Notas*
1	RE531095	Bloco de cil.c/peças móveis	1		ORDER DZ10597
	DZ10597	Bloco de cil.c/peças móveis	1		(A) (B) SUB FOR RE531095

9901 PISTON-LINER KIT
9901 ENSEMBLE PISTON/CHEMISE
9901 KIT DE CAMISA DO PISTÃO
9901 (КОМПЛЕКТ ПОРШНЯ/ГИЛЬЗЫ)
9901 JUEGO DE PISTON Y CAMISA

RE530459PCDA01 A.1

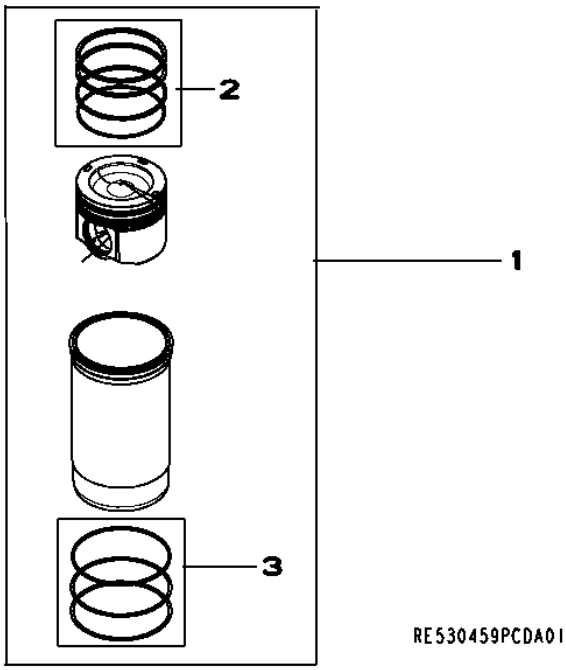

Item	*Nº peça*	*Descrição*	*Qtde*	*Nº série motor*	*Notas*
1	RE530459	Kit pistão e camisa	1		
2	RE531077	Kit anéis de pistão	1		
3	AR98850	Kit - anel o	1		

9901 (SEAL KIT)
9901 (JEU D'ETANCHEITE)
9901 (KIT DE VEDAÇÃO)
9901 (КОМПЛЕКТ УПЛОТНЕНИЙ)
9901 (JUEGO DE JUNTAS)

R526154PCDA01 A.1

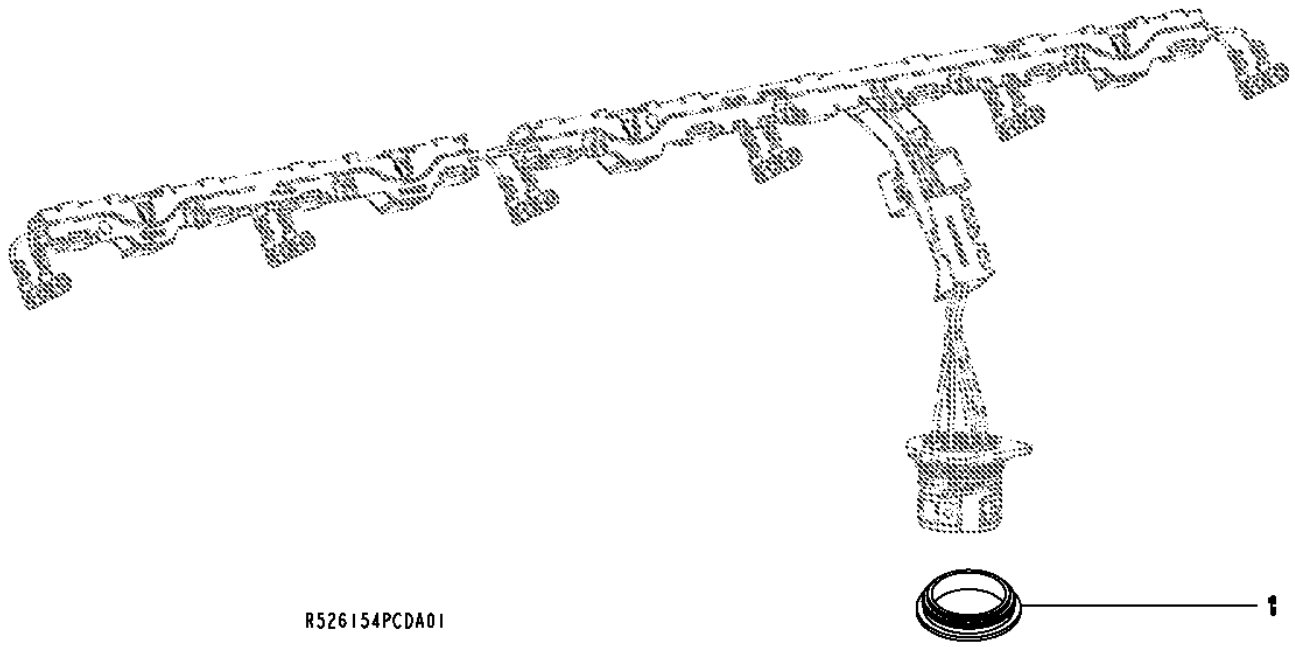

Item	*Nº peça*	*Descrição*	*Qtde*	*Nº série motor*	*Notas*
1	R526154	Anel de vedação	1		

9901 (SERVICE KIT CYLINDER HEAD BOLTS)
9901 (JEU D'ENTRETIEN, VIS DE CULASSE)
9901 (KIT DE SERVIÇO, PARAFUSOS DO CABEÇOTE DOS CILINDROS)
9901 (КОМПЛЕКТ ДЛЯ ОБСЛУЖИВАНИЯ — БОЛТЫ ГОЛОВКИ БЛОКА ЦИЛИНДРОВ)
9901 (CONJUNTO DE SERVICIO PARA TORNILLOS DE LA CULATA DEL CILINDRO)

RE528399PCDC03 A.1

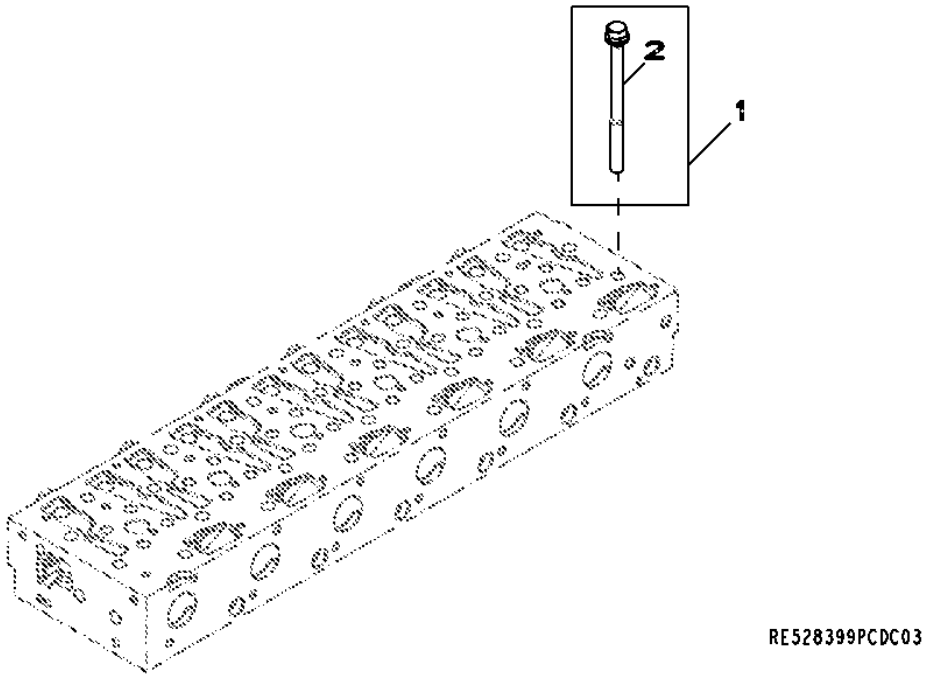

Item	*Nº peça*	*Descrição*	*Qtde*	*Nº série motor*	*Notas*
1	RE528399	Kit do parafuso	1		
2	R121322	Parafuso	26		

9901 (CYLINDER LINER PACKING)
9901 (JOINT DE CHEMISE)
9901 (GAXETA DA CAMISA DO CILINDRO)
9901 (УПЛОТНИТЕЛЬНАЯ ПРОКЛАДКА ГИЛЬЗЫ ЦИЛИНДРА)
9901 (CAMISAS DE SELLADO DEL CILINDRO)

AR98850PCDA02 A.1

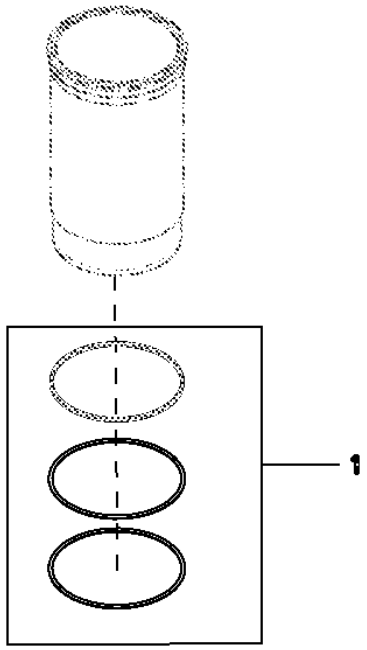

Item	*Nº peça*	*Descrição*	*Qtde*	*Nº série motor*	*Notas*
1	AR98850	Kit - anel o	1		

9901 (CAMSHAFT KIT)
9901 (JEU POUR ARBRE A CAMES)
9901 (KIT DO COMANDO DE VÁLVULAS)
9901 (КОМПЛЕКТ РАСПРЕДЕЛИТЕЛЬНОГО ВАЛА)
9901 (CONJUNTO DEL ARBOL DE LEVAS)

RE530594PCDA01 A.1

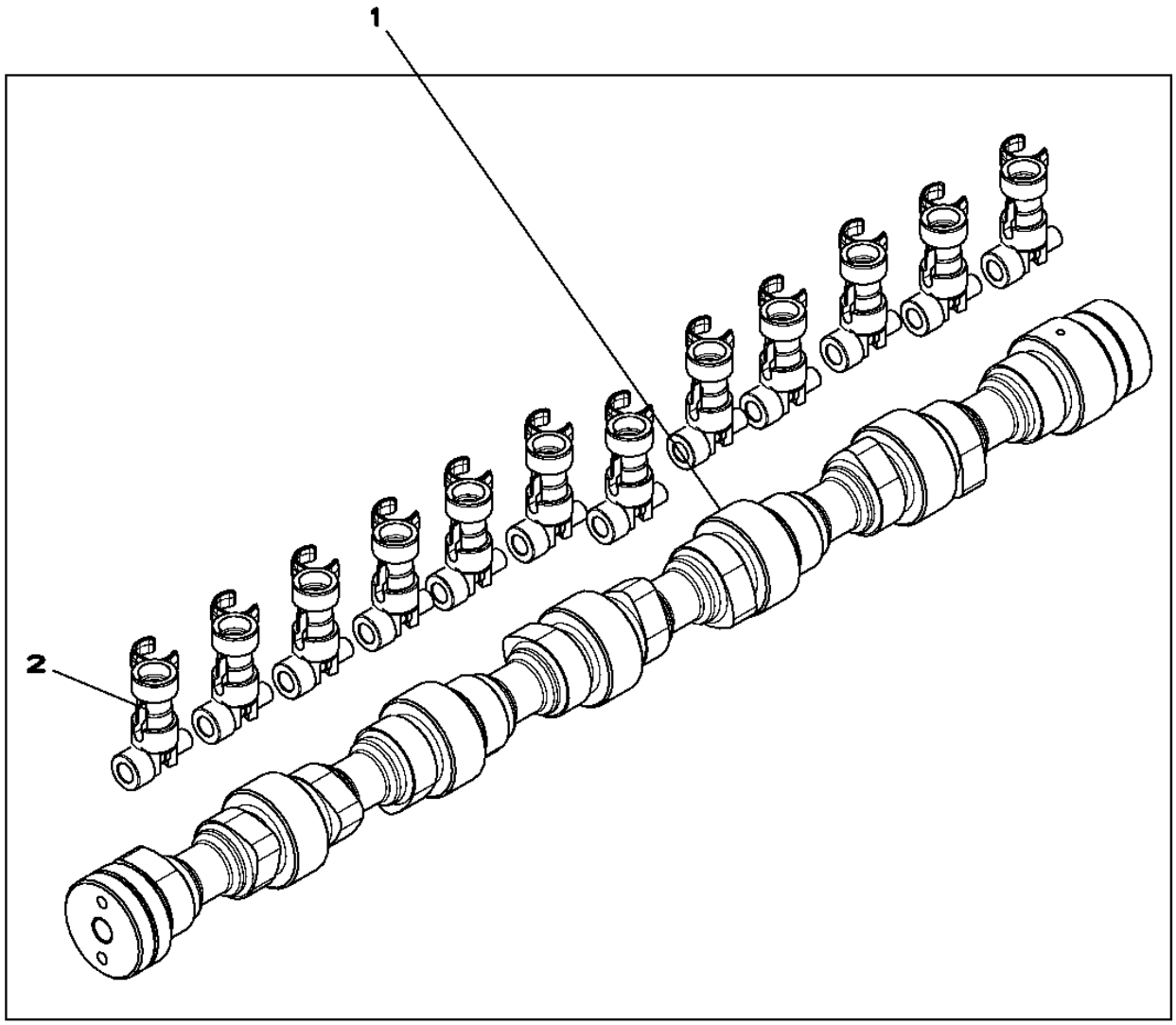

Item	*Nº peça*	*Descrição*	*Qtde*	*Nº série motor*	*Notas*
1	RE530594	Kit do motor	1		(SUB (12) RE519889 AND R520366)
2	RE519889	Rolo supoRte de came	12		

9901 (CYLINDER HEAD KIT)
9901 (JEU DE PIECES POUR CULASSE)
9901 (KIT DE CABEÇOTE DOS CILINDROS)
9901 (КОМПЛЕКТ ГОЛОВКИ БЛОКА ЦИЛИНДРОВ)
9901 (CONJUNTO DE PIEZAS DE CULATA DEL CILINDRO)

RE530370PCDA01 A.1

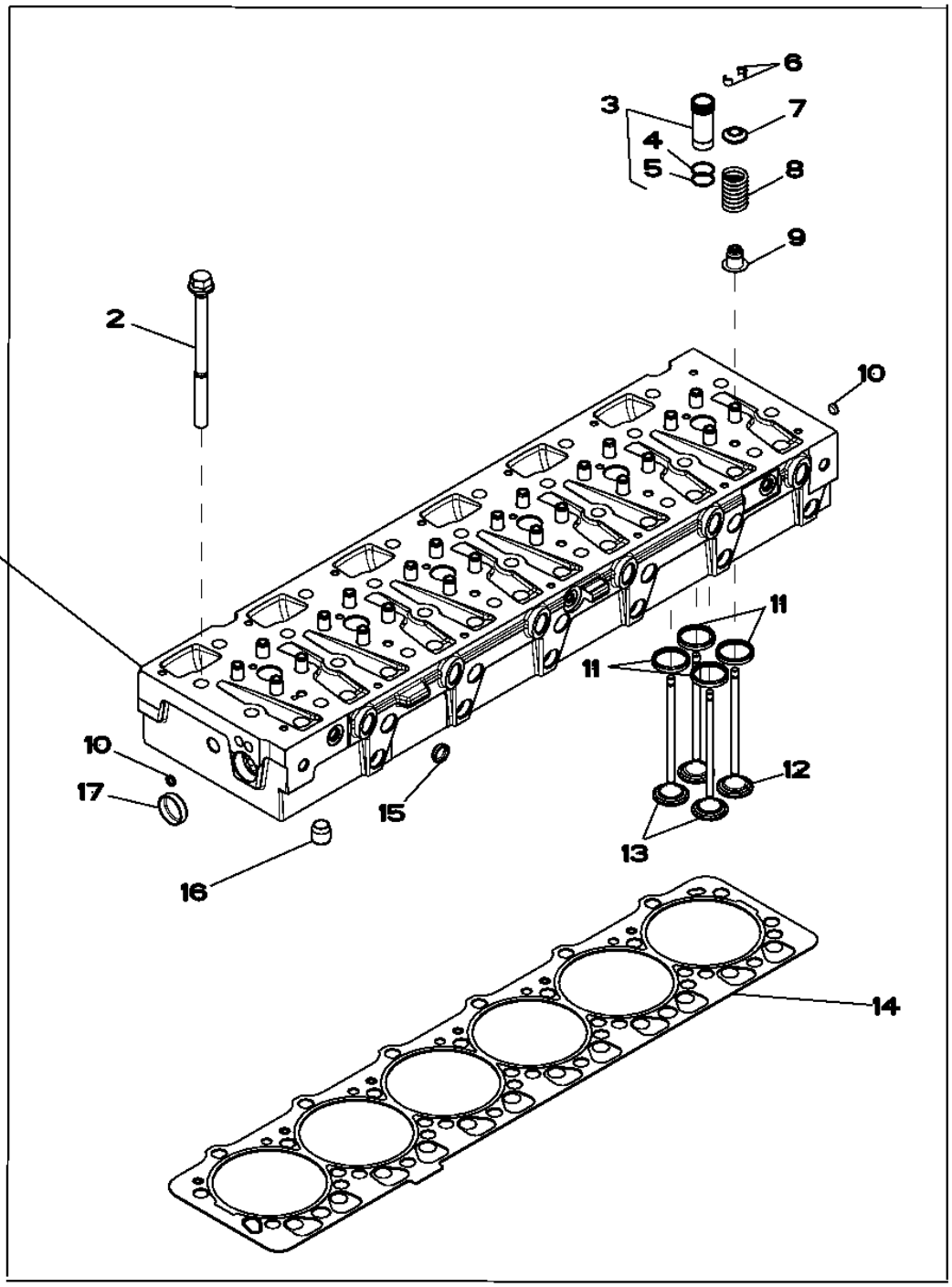

Item	Nº peça	Descrição	Qtde	Nº série motor	Notas
1	RE530370	Cabeçote	1		
2	R121322	Parafuso	26		
3	RE517435	Luva	6		
4	.....	Anel o	1		(ORDER RE517435)NSEP
5	.....	Anel o	1		(ORDER RE517435)NSEP
6	R520798	RetentoR	48		
7	R518233	RetentoR	24		
8	R504235	Mola	24		
9	RE529187	Vedação	24		
10	30M7029	Plugue	3		
11	R522049	Inserto de assento válvula	24		
12	R520224	VálVula de escape	12		
13	R520223	VálVula de admissão	12		
14	R525541	Vedação de cilindro	1		
15	30M5581	Plugue	17		
16	R42340	Bucha	2		
17	T13519	Plugue	1		

9901 (FUEL FILTER ELEMENT SERVICE KIT)
9901 (JEU D'ENTRETIEN POUR ELEMENT DU FILTRE A COMBUSTIBLE)
9901 (KIT DE SERVIÇO DO ELEMENTO DO FILTRO DE COMBUSTÍVEL)
9901 (КОМПЛЕКТ ДЛЯ ОБСЛУЖИВАНИЯ ТОПЛИВНОГО ФИЛЬТРА ГРУБОЙ ОЧИСТКИ)
9901 (CONJUNTO DE MANTENIMIENTO DEL ELEMENTO DEL FILTRO DE COMBUSTIBLE)

RE525523PCDA02 A.1

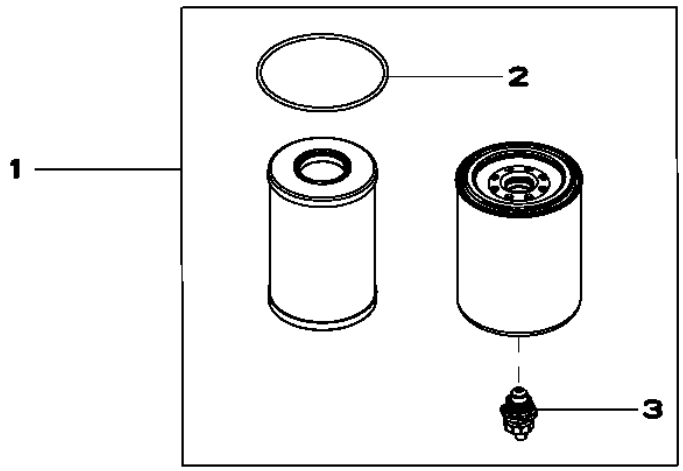

RE525523PCDA02

Item	*Nº peça*	*Descrição*	*Qtde*	*Nº série motor*	*Notas*
1	RE525523	Elemento de filtro	1		(CONTAINS RE520906 AND R522921 AND RE523236 AND RE523787 AND R501388)
2	R522921	Anel o	1		
3	RE523787	VálVula de dreno	1		

9901 (AIR COMPRESSOR KIT)
9901 (JEU DE COMPRESSEUR D'AIR)
9901 (KIT DE COMPRESSOR DE AR)
9901 (КОМПЛЕКТ ВОЗДУШНОГО КОМПРЕССОРА)
9901 (CONJUNTO DEL COMPRESOR DE AIRE)

RE70987PCDA01 A.1

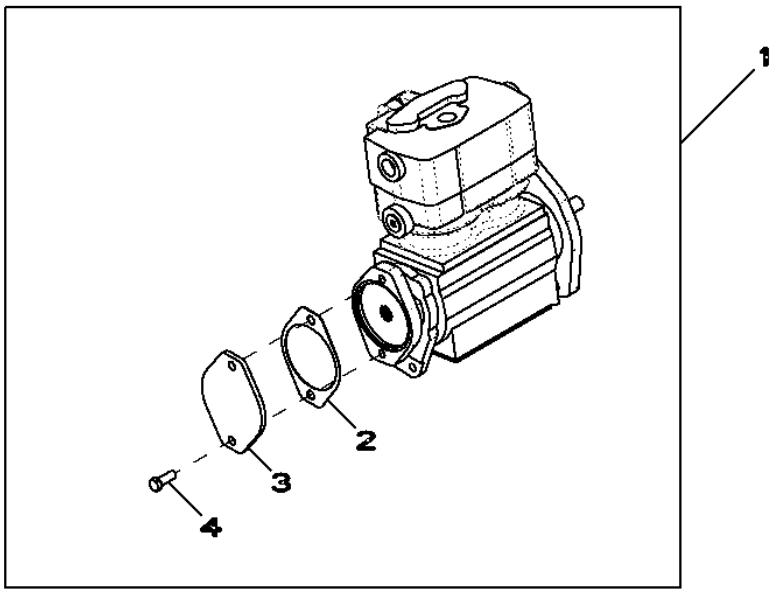

RE70987PCDA01

Item	*Nº peça*	*Descrição*	*Qtde*	*Nº série motor*	*Notas*
1	RE70987	Compressor	1		
2	R96935	Junta	1		
3	R85145	Capa	1		
4	R46567	Parafuso	2		(SUB FOR 19H1731)

9901 (PISTON RING PACK)
9901 (JEU DE SEGMENTS DE PISTON)
9901 (CONJUNTO DE ANÉIS DE PISTÃO)
9901 (КОМПЛЕКТ ПОРШНЕВЫХ КОЛЕЦ)
9901 (ANILLO RETEN DEL EMBOLO)

RE523781PCDA01 A.1

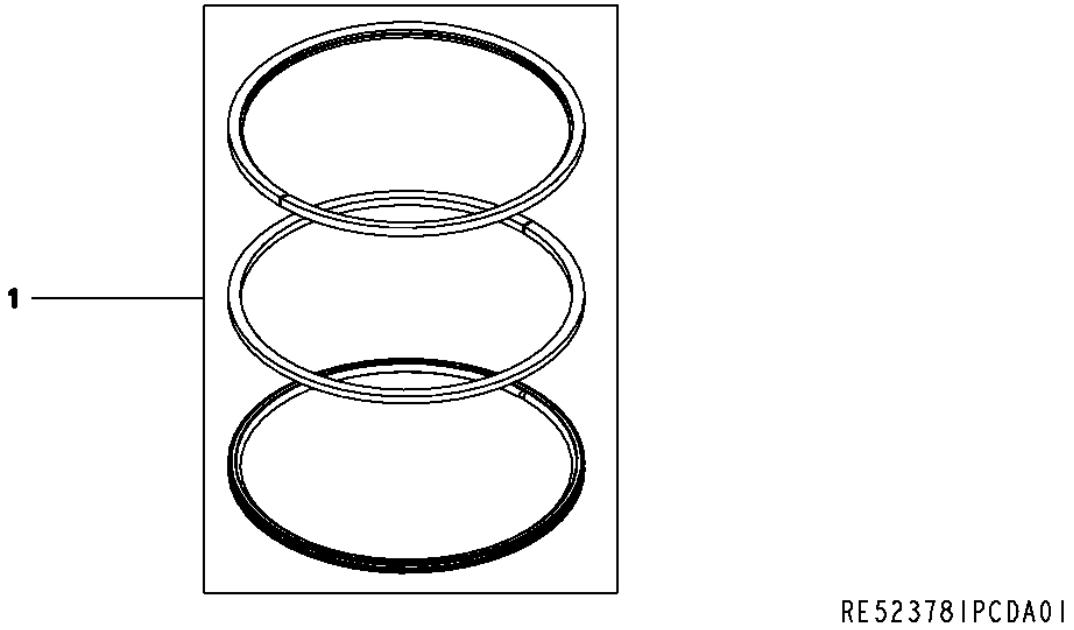

Item	*Nº peça*	*Descrição*	*Qtde*	*Nº série motor*	*Notas*
1	RE531077	Kit anéis de pistão	1		

9901 (EXHAUST MANIFOLD REMOVAL)
9901 (DEPOSE DU COLLECTEUR D'ECHAPPEMENT)
9901 (REMOÇÃO DO COLETOR DE ESCAPE)
9901 (ДЕМОНТАЖ ВЫХЛОПНОГО КОЛЛЕКТОРА)
9901 (SEPARACION DEL COLECTOR DE ESCAPE)

RE528413PCDC02 A.1

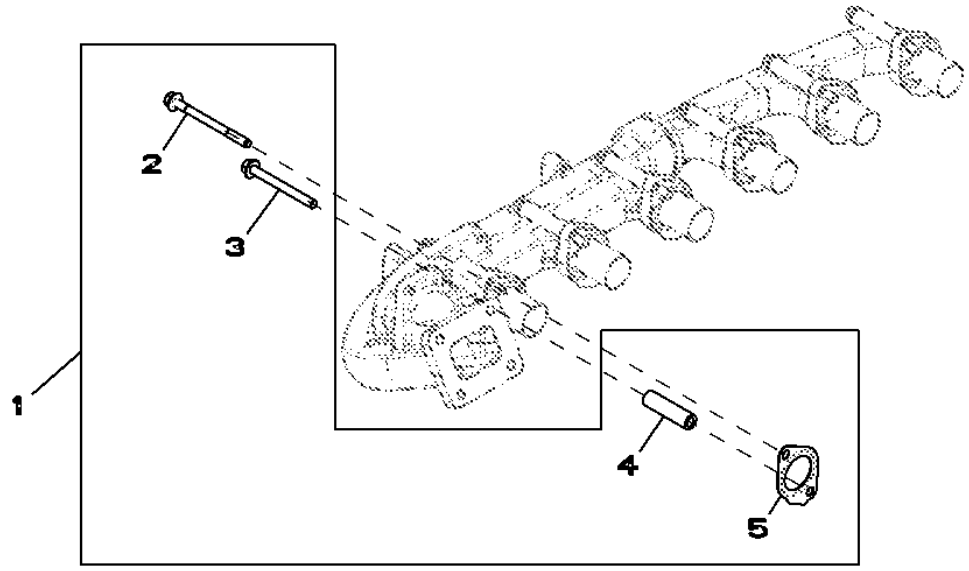

RE528413PCDC02

Item	*Nº peça*	*Descrição*	*Qtde*	*Nº série motor*	*Notas*
1	RE528413	Kit de juntas	1		
2	R520410	Parafuso sextavado	1		
3	R521323	Parafuso	11		
4	R520632	Espaçador	11		
5	R519361	Junta	6		

9901 (EGR VALVE GASKET KIT)
9901 (JEU DE JOINTS DE SOUPAPE POUR RETOUR DES GAZ D'ECHAPPEMENT)
9901 (KIT DE JUNTA DA VÁLVULA EGR)
9901 (КОМПЛЕКТ ПРОКЛАДОК КЛАПАНОВ ДВИГАТЕЛЯ)
9901 (CONJUNTO DE EMPAQUETADURAS DE LA VALVULA PARA RETORNO DE GASES DE ESCAPE)

RE528207PCDA02 A.1

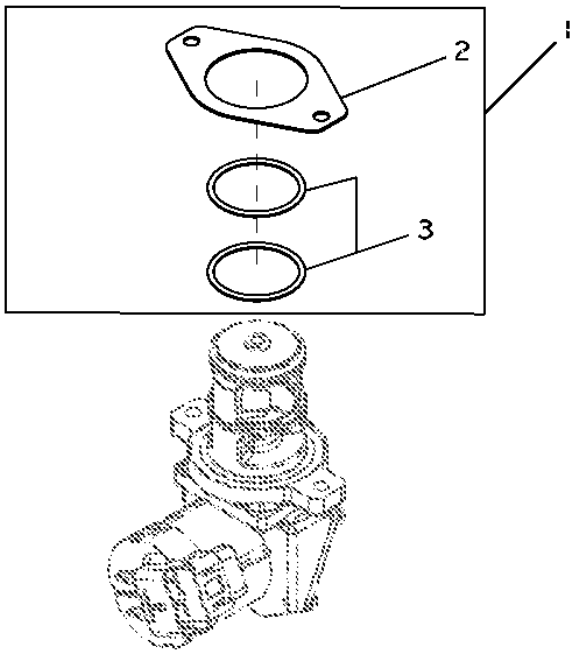

Item	*Nº peça*	*Descrição*	*Qtde*	*Nº série motor*	*Notas*
1	RE528207	Kit de juntas	1		
2	R519398	Junta	1		
3	R519989	Anel o	2		

9901 (SERVICE KIT - EGR)
9901 (JEU D'ENTRETIEN - EGR)
9901 (KIT DE SERVIÇO - EGR)
9901 (КОМПЛЕКТ ДЛЯ ОБСЛУЖИВАНИЯ — EGR)
9901 (CONJUNTO MANTENIMIENTO - EGR)

RE528410PCDB02 A.1

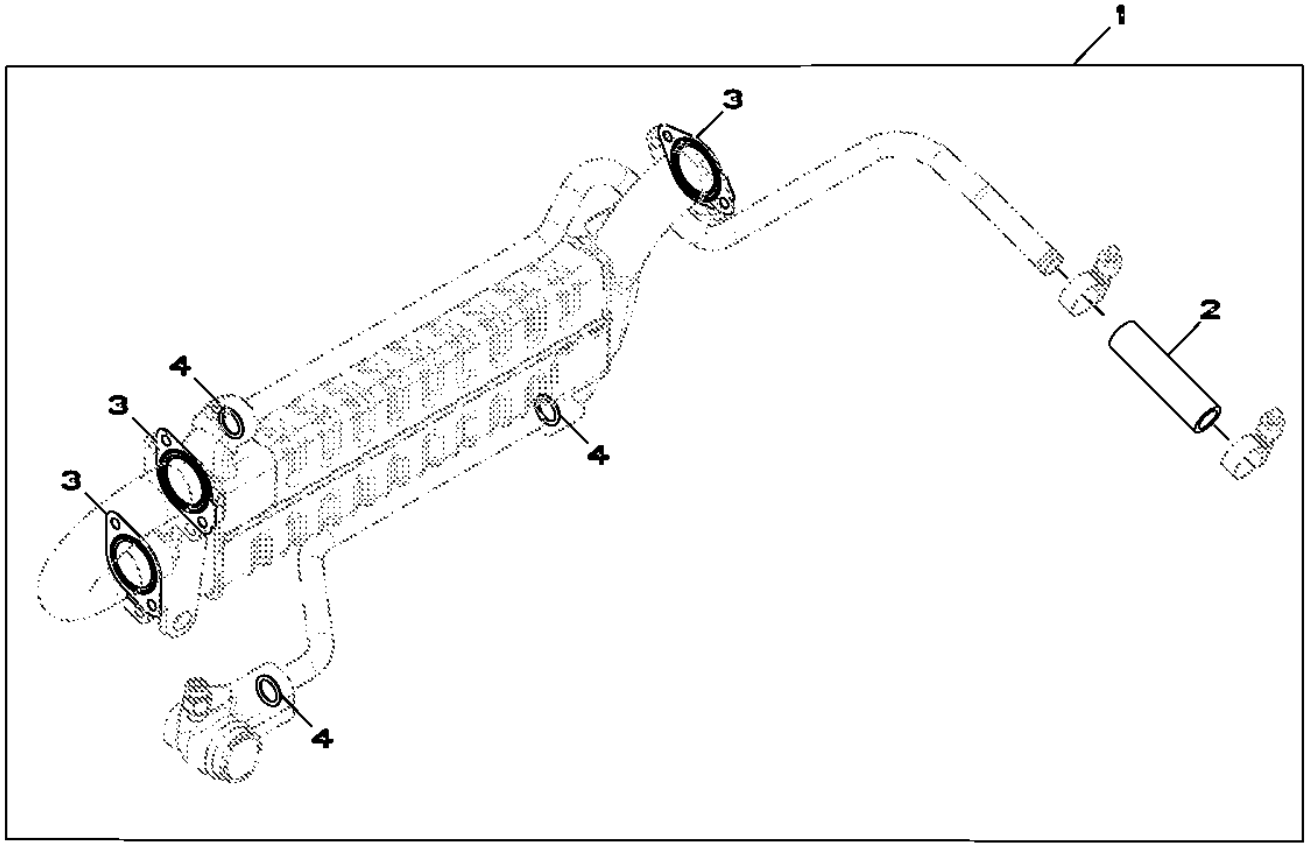

RE528410PCDB02

Item	*Nº peça*	*Descrição*	*Qtde*	*Nº série motor*	*Notas*
1	RE528410	Kit de juntas	1		
2	R519344	Mangueira do radiador	1		
3	R518619	Junta	3		
4	R504810	Anel o	3		

9901 GASKET KIT - CYLINDER HEAD REMOVAL
9901 JEU DE JOINTS PLATS - JEU DE PIECES POUR CULASSE
9901 KIT DE JUNTA - REMOÇÃO DO CABEÇOTE DOS CILINDROS
9901 КОМПЛЕКТ ПРОКЛАДОК — ДЕМОНТАЖ ГОЛОВКИ БЛОКА ЦИЛИНДРОВ
9901 JUEGO DE JUNTAS - CONJUNTO DE PIEZAS DE CULATA DEL CILINDRO

RE528402PCDG02 A.1

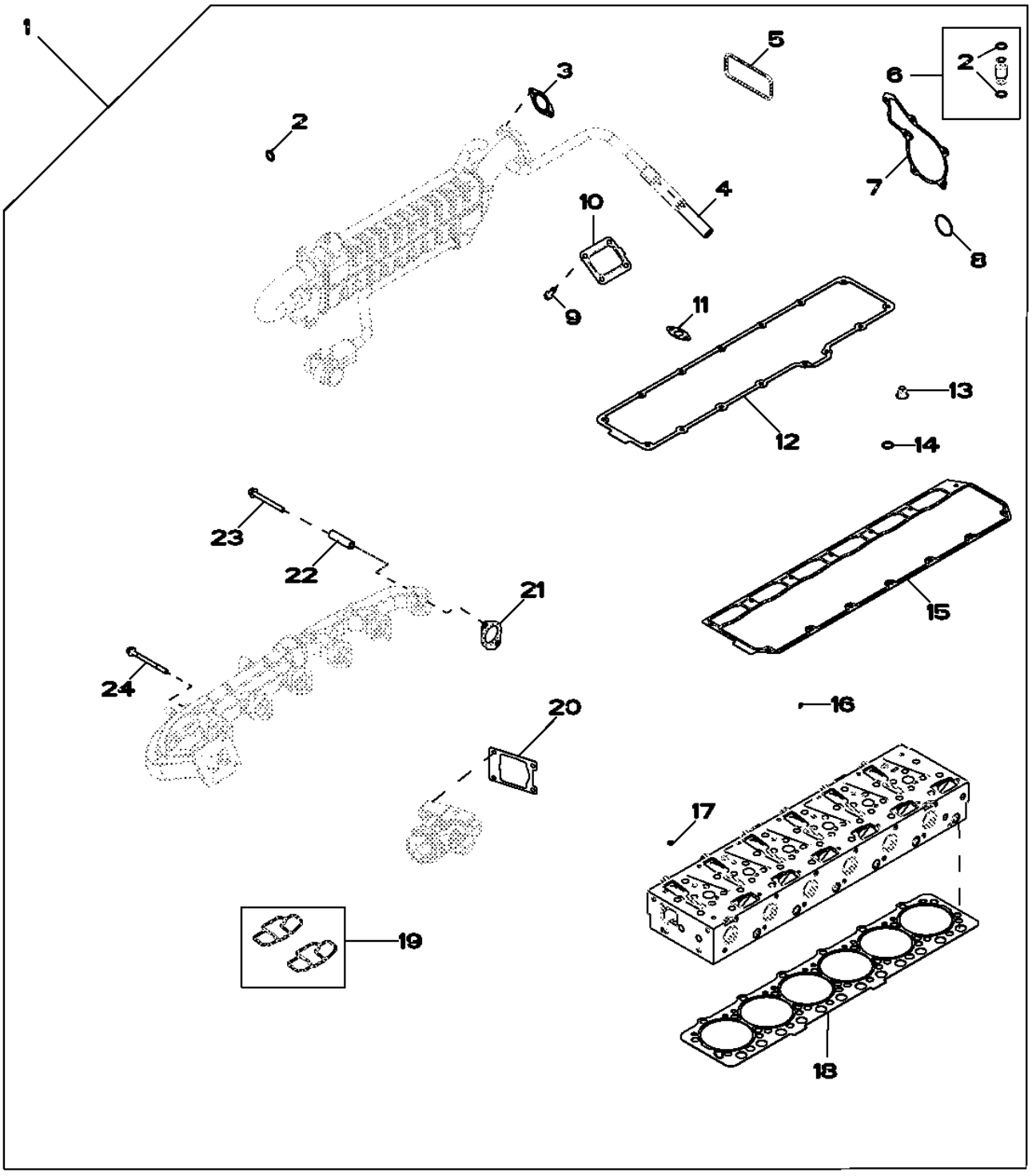

RE528402PCDG02

Item	*Nº peça*	*Descrição*	*Qtde*	*Nº série motor*	*Notas*
1	RE528402	Kit de juntas	1		
2	R504810	Anel o	5		
3	R518619	Junta	3		
4	R528286	Mangueira do radiador	1		
5	R527592	Junta	1		
6	RE508648	Tubo	1		(INCLUDES R504810)
7	R119383	Junta	1		
8	R521040	Anel o	1		
9	R520121	Parafuso sextavado	4		
10	R92097	Junta	1		
11	R521158	Junta	1		
12	R527884	Junta	1		
13	RE529187	Vedação	24		
14	R505452	Anel o	6		
15	R518260	Junta	1		
16	R63548	Anel o	6		
17	R131051	Arruela	6		
18	R525541	Vedação de cilindro	1		
19	RE516171	Kit retentor	2		
20	R519414	Junta	1		
21	R519361	Junta	6		
22	R520632	Espaçador	11		
23	R521323	Parafuso	11		
24	R520410	Parafuso sextavado	1		

9901 (ENGINE GASKET KIT)
9901 (JEU DE JOINTS DE MOTEUR)
9901 (KIT DE JUNTAS DO MOTOR)
9901 (КОМПЛЕКТ ПРОКЛАДОК ДВИГАТЕЛЯ)
9901 (CONJUNTO PARA JUNTA DE MOTOR)

RE528400PCDJ02 A.1

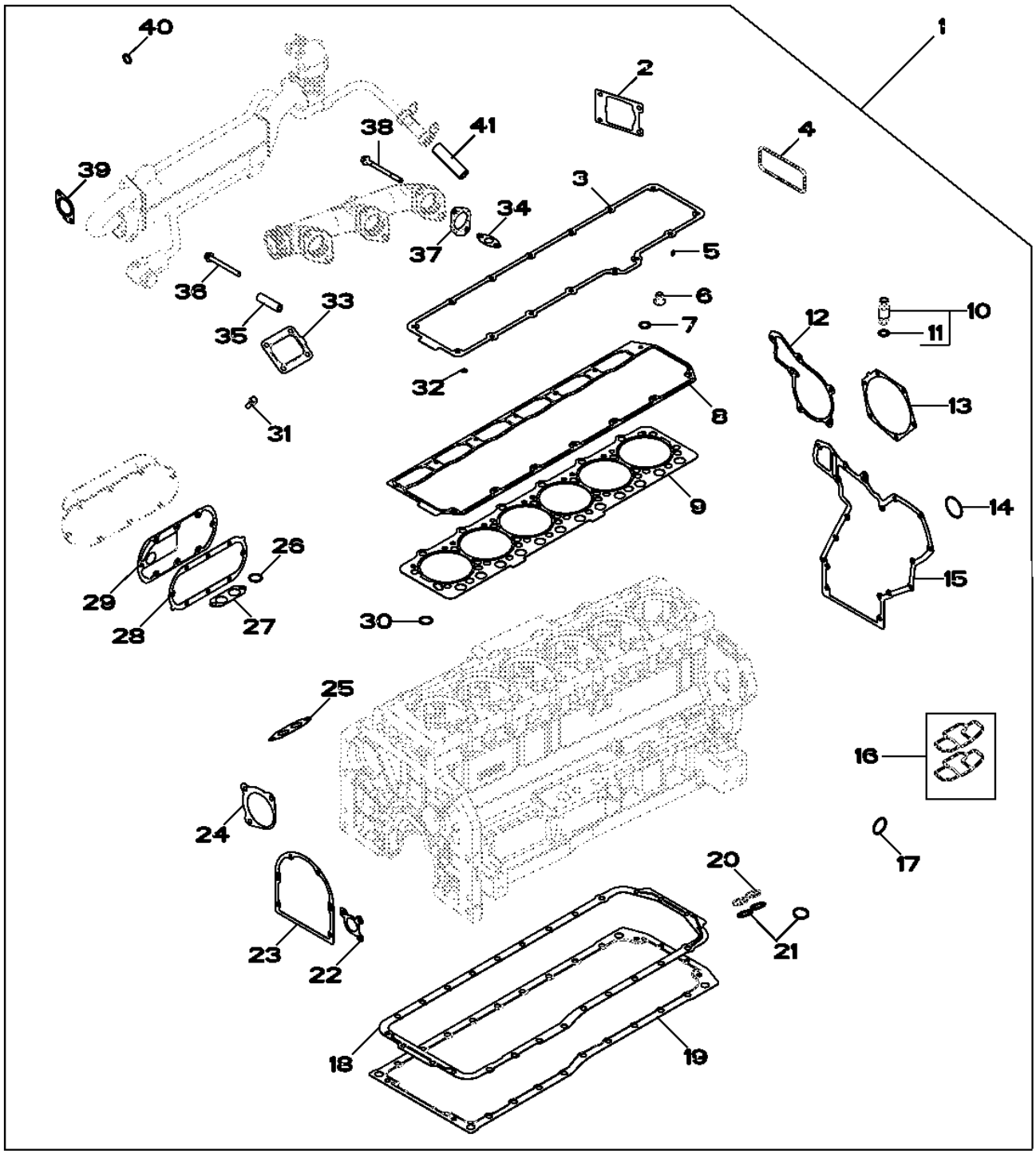

RE528400PCDJ02

Item	Nº peça	Descrição	Qtde	Nº série motor	Notas
1	RE528400	Kit de juntas	1		
2	R519414	Junta	1		
3	R527884	Junta	1		
4	R527592	Junta	1		
5	R63548	Anel o	6		
6	RE529187	Vedação	24		
7	R505452	Anel o	6		
8	R518260	Junta	1		
9	R525541	Vedação de cilindro	1		
10	RE508648	Tubo	1		(INCLUDES (2) R504810)
11	R504810	Anel o	2		
12	R119383	Junta	1		
13	R502011	Junta	1		
14	R521040	Anel o	1		
15	R119384	Junta	1		
16	RE516171	Kit retentor	2		
17	U13639	Anel o	1		
18	RE520777	Junta	1		
19	R520844	Junta	1		
20	R504669	Vedação	2		
21	R71732	Anel o	4		
22	R100569	Junta	1		
23	R522768	Junta	1		
24	R53108	Junta	1		
25	R520547	Junta	1		
26	U17409	Anel o	1		
27	R520091	Junta	1		
28	RE524105	Junta	1		(SUB FOR AR58952)
29	R132396	Junta	1		
30	R47153	Anel o	4		
31	R520121	Parafuso sextavado	4		
32	R131051	Arruela	6		
33	R92097	Junta	1		
34	R521158	Junta	1		
35	R520632	Espaçador	11		
36	R521323	Parafuso	11		
37	R519361	Junta	6		
38	R520410	Parafuso sextavado	1		
39	R518619	Junta	3		
40	R504810	Anel o	5		
41	R528286	Mangueira do radiador	1		(SUB FOR R519344)

9901 ENGINE OVERHAUL KIT
9901 JEU DE REMISE EN ETAT MOTEUR
9901 KIT PARA RECONDICIONAMENTO DO MOTOR
9901 КОМПЛЕКТ ДЛЯ КАПИТАЛЬНОГО РЕМОНТА ДВИГАТЕЛЯ
9901 CONJUNTO REPARACION MOTOR

RE528398PCDC05 A.1

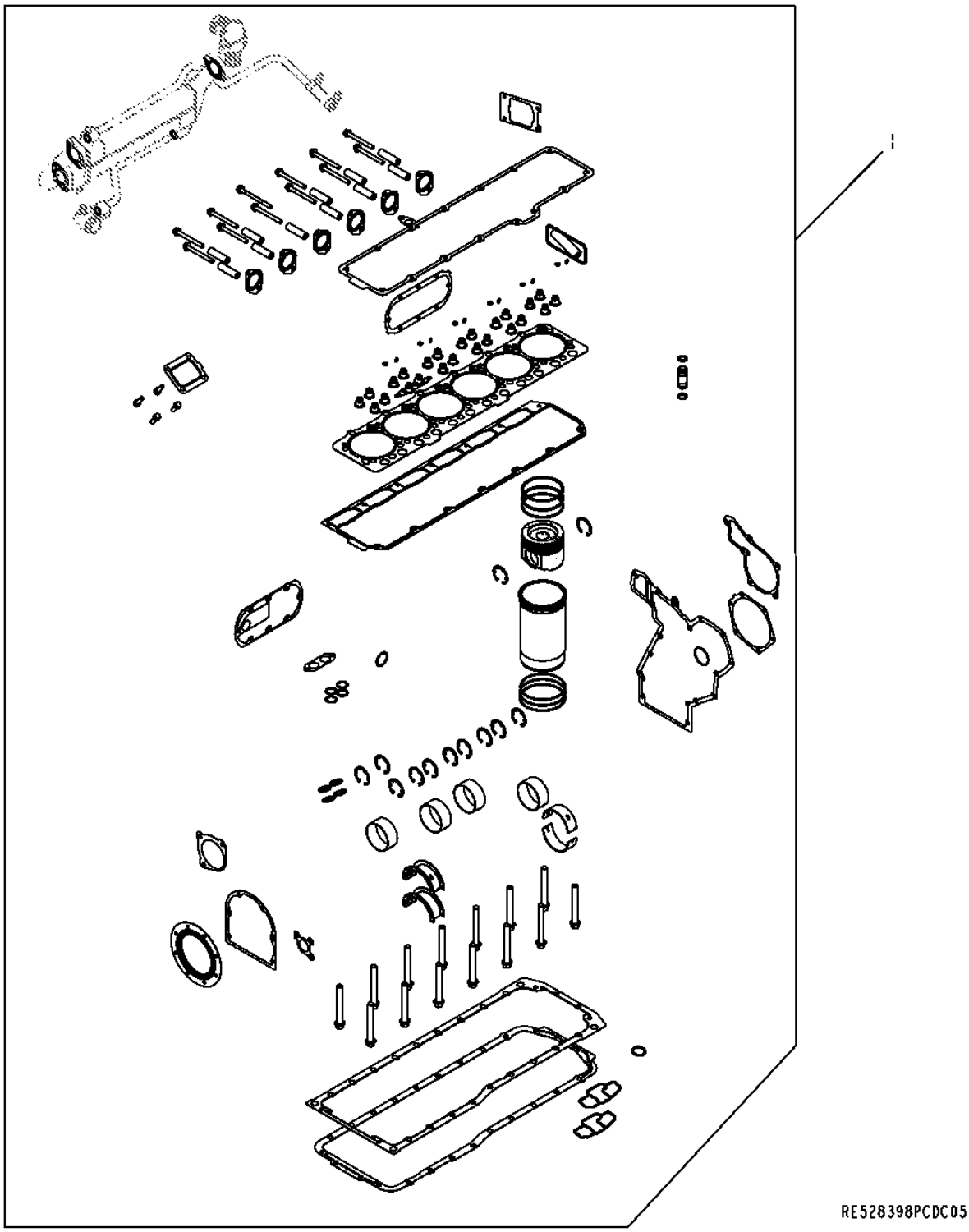

Item	*Nº peça*	*Descrição*	*Qtde*	*Nº série motor*	*Notas*
1	DZ10599	Kit reparação do motor	1		SUB FOR RE531100

9901 (STARTER MOTOR KIT)
9901 (DEMARREUR)
9901 (KIT MOTOR DE PARTIDA)
9901 (КОМПЛЕКТ ПУСКОВОГО ДВИГАТЕЛЯ)
9901 (MOTOR DA ARRANQUE)

RE529661PCDA02 A.1

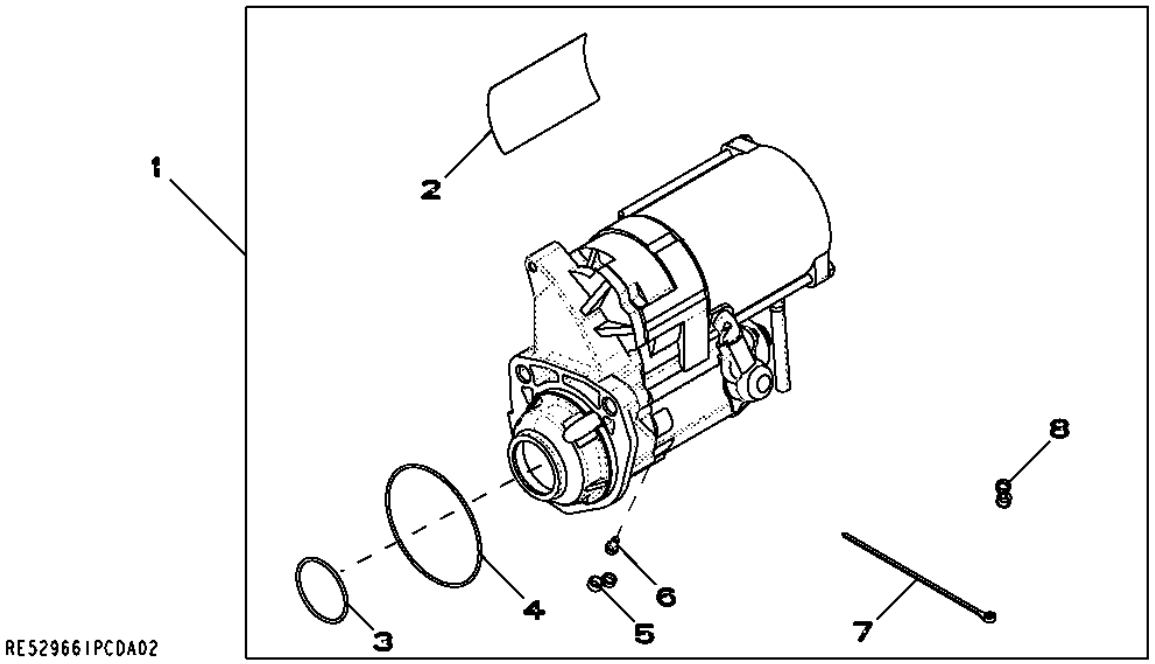

Item	*Nº peça*	*Descrição*	*Qtde*	*Nº série motor*	*Notas*
1	RE529661	Motor de partida	1		12V, (MARKED RE528619 OR RE520634)
	SE501867	Motor de partida remanufat.	1		12V, (REMAN FOR RE529661)
2	T146102	Etiqueta	1		
3	R135510	Anel o	1		
4	R135509	Anel o	1		
5	.....	Capa	1		(ORDER RE70756) NSEP
6	RE71256	Parafuso c/arruela	1		
7	R96703	Cinta	1		
8	.....	Capa	1		(ORDER RE70756) NSEP

9901 ENGINE GASKET KIT FOR LONG BLOCK
9901 JEU DE JOINTS DE MOTEUR POUR BLOC LONG
9901 KIT DE JUNTAS DO MOTOR PARA O BLOCO LONGO
9901 КОМПЛЕКТ ПРОКЛАДОК ДЛЯ ДЛИННОГО БЛОКА
9901 CONJUNTO PARA JUNTA DE MOTOR PARA BLOQUE LARGO

RE528725PCDF03 A.1

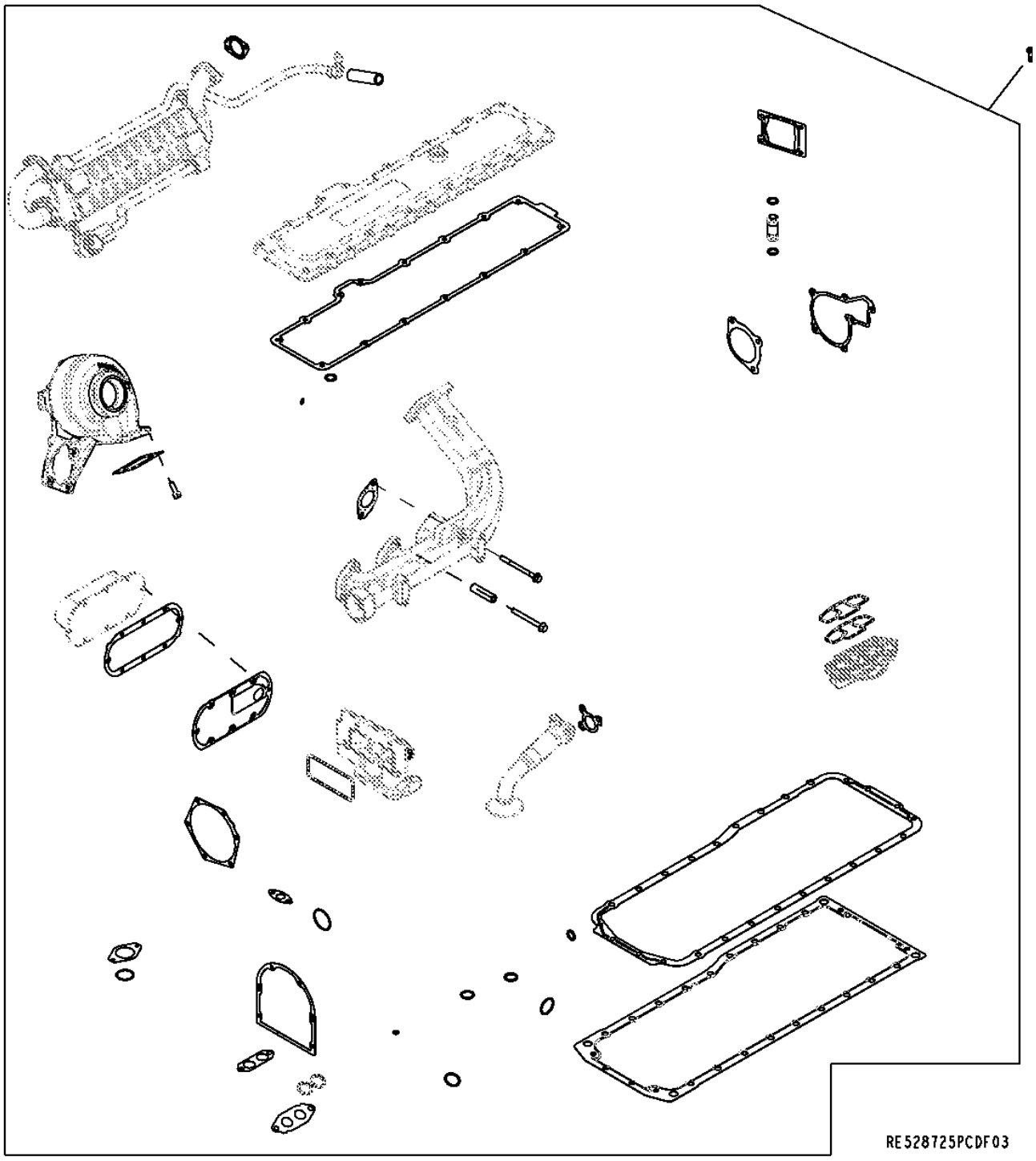

Item	*Nº peça*	*Descrição*	*Qtde*	*Nº série motor*	*Notas*
1	RE528725	Kit de juntas	1		

9901 (REPLACEMENT ENGINE)
9901 (MOTEUR DE RECHANGE)
9901 (REPLACEMENT ENGINE)
9901 СМЕННЫЙ ДВИГАТЕЛЬ
9901 (MOTOR DE RECAMBIO)

RGP13289 A.1

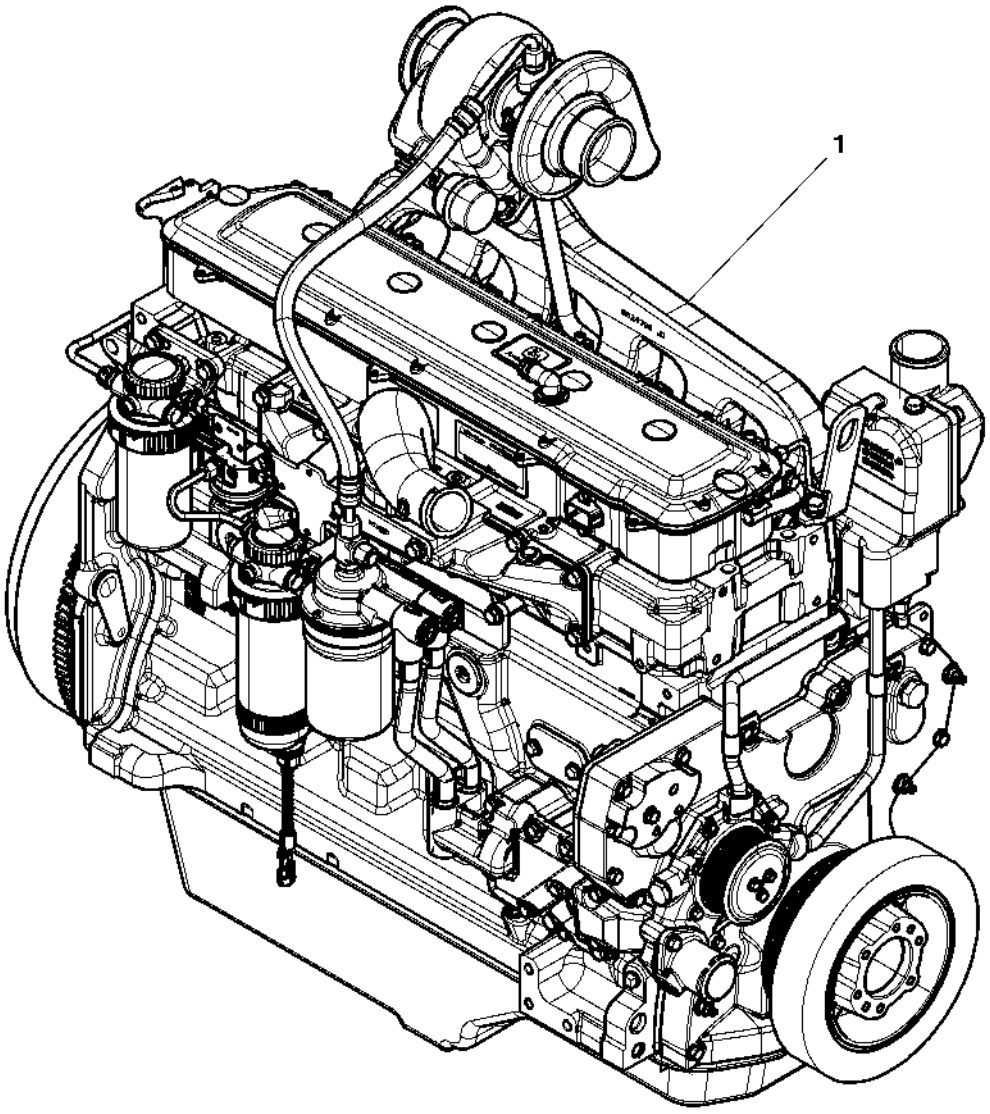

RGP13289

Item	*Nº peça*	*Descrição*	*Qtde*	*Nº série motor*	*Notas*
1	RG37929	Motor a diesel	1		

Sectional Pictorial Index
Index d'illustrations par sections.
Índice pictórico por seção
Иллюстрированный указатель секции
Índice de ilustraciones por secciones

RGP13011 A.1

1144-	372
1230-	374
1320-	376
1423-	378
1530-	379
169Z-	380
1797-	382
19BR-	384
2001-	386
2154-	387
2255-	388
2694-	389
2870-	390
28AY-	391
2943-	392
3059-	394
35DZ-	396
3612-	398
3713-	400
3799-	402
3926-	404
4048-	406

6068HDW75

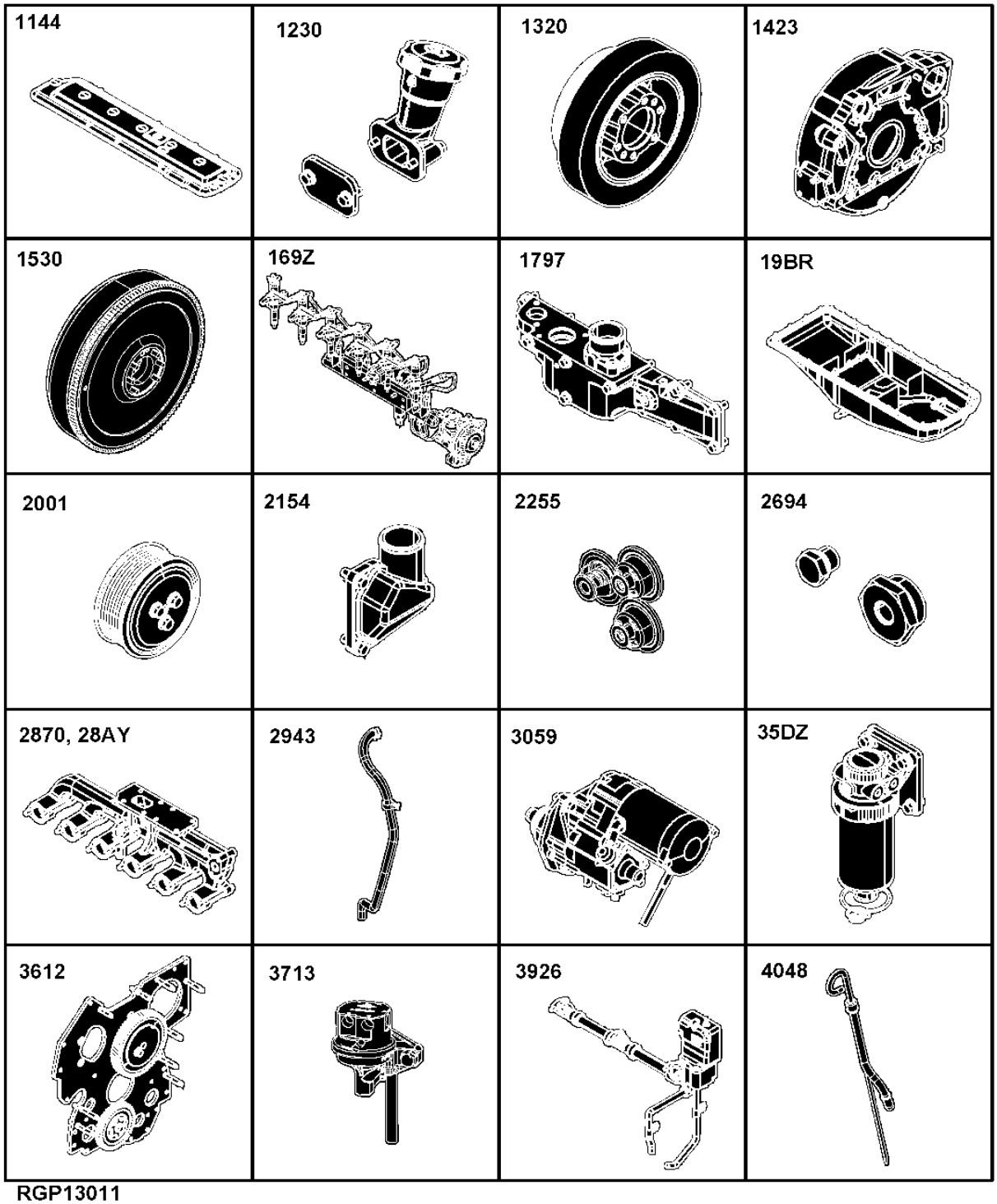

RGP13011

Sectional Pictorial Index
Index d'illustrations par sections.
Índice pictórico por seção
Иллюстрированный указатель секции
Índice de ilustraciones por secciones

RGP13012 A.1

6068HDW75

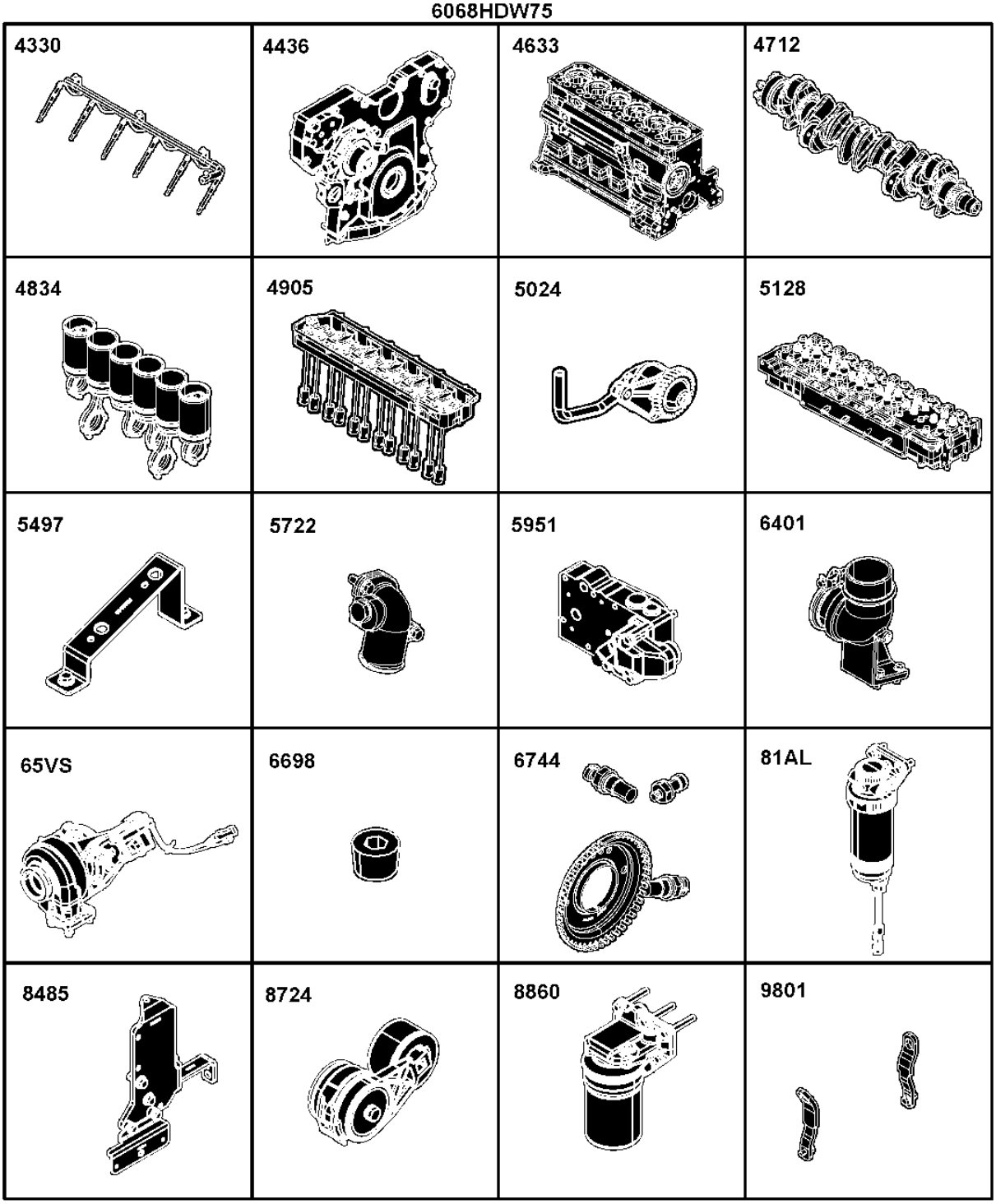

RGP13012

4330- 408
4436- 410
4633- 412
4712- 414
4834- 416
4905- 418
5024- 420
5128- 422
5497- 424
5722- 425
5951- 426
63DR- 428
6401- 430
65VS- 432
6698- 434
6744- 436
81AL- 438
81C6- 440
8485- 442
8724- 444
8860- 446
9801- 448

Sectional Pictorial Index
Index d'illustrations par sections.
Índice pictórico por seção
Иллюстрированный указатель секции
Índice de ilustraciones por secciones

RGP13013 A.1

9901A- 449
9901B- 450
9901C- 451
9901D- 452
9901E- 453
9901F- 454
9901G- 455
9901H- 456
9901I- 458
9901J- 460
9901K- 462
9901U- 463
9901L- 464
9901M- 466
9901N- 467
9901O- 468
9901P- 469
9901Q- 470
9901R- 471
9901S- 472
9901T- 474

6068HDW75

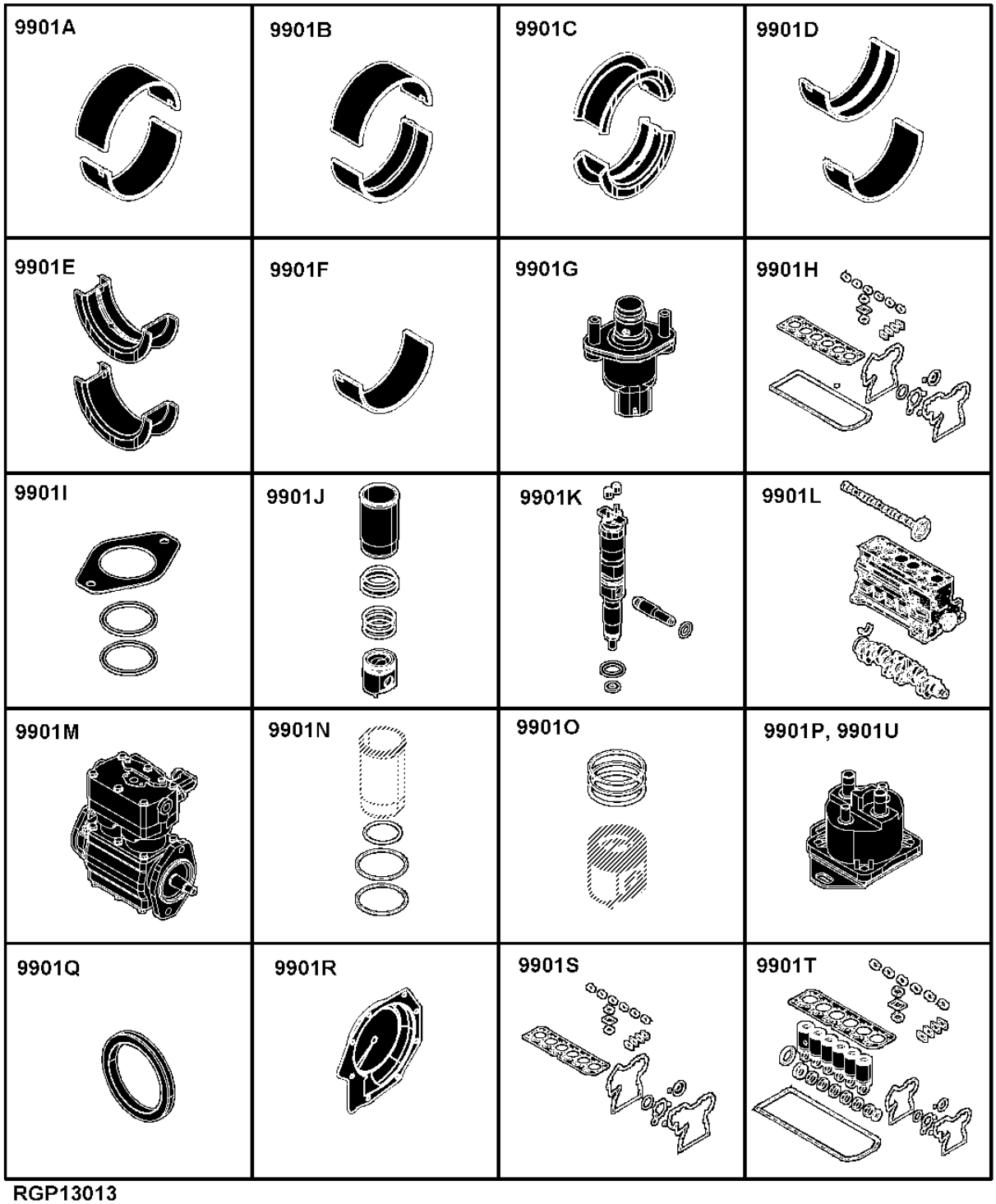

RGP13013

Sectional Pictorial Index
Index d'illustrations par sections.
Índice pictórico por seção
Иллюстрированный указатель секции
Índice de ilustraciones por secciones

RGP13342 A.1

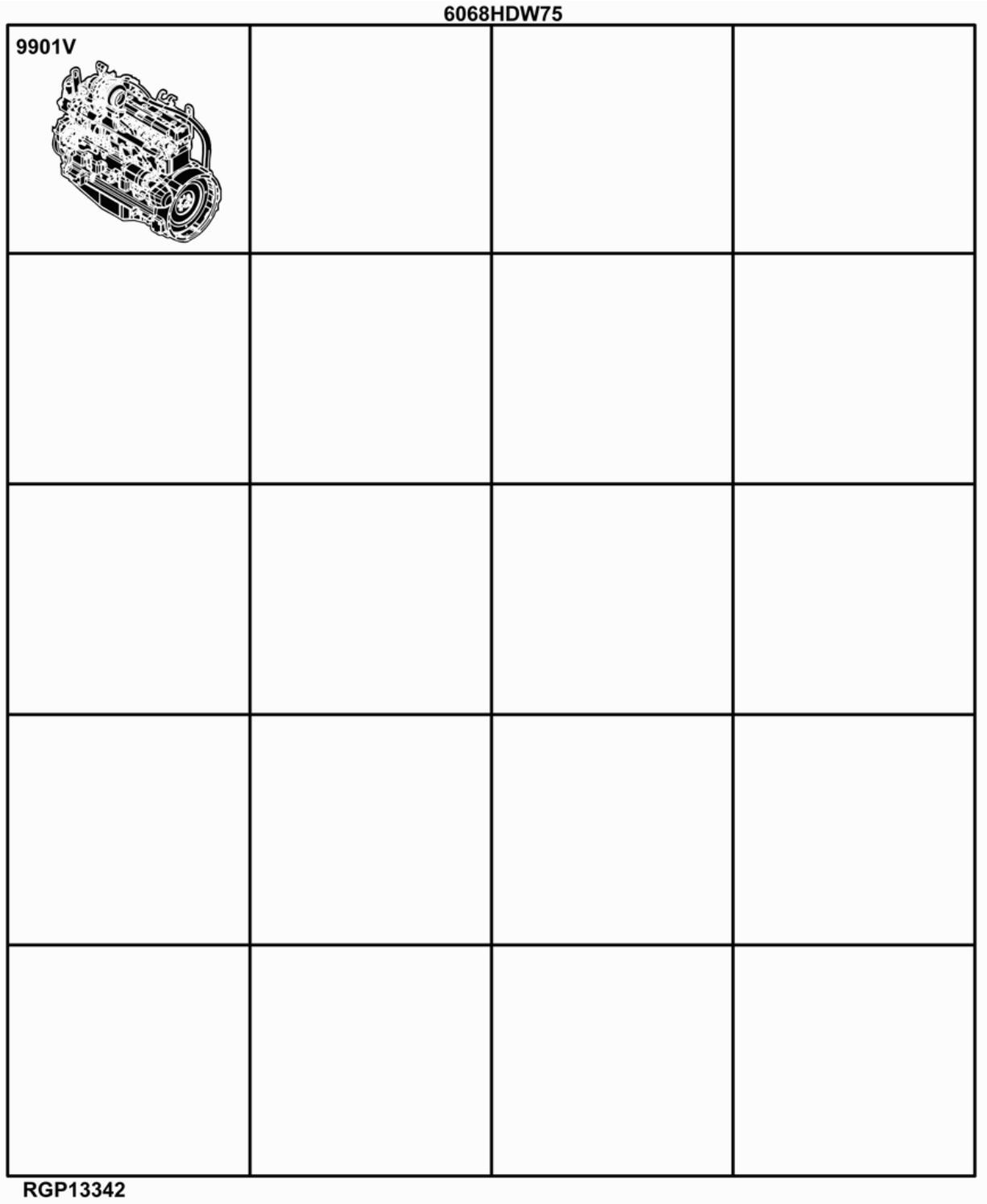

1144 Rocker Arm Cover
1144 Cache-culbuteurs
1144 Tampa do balancim
1144 Крышка клапанного механизма
1144 Tapa de balancines

1144_RE527023_PCD A.1

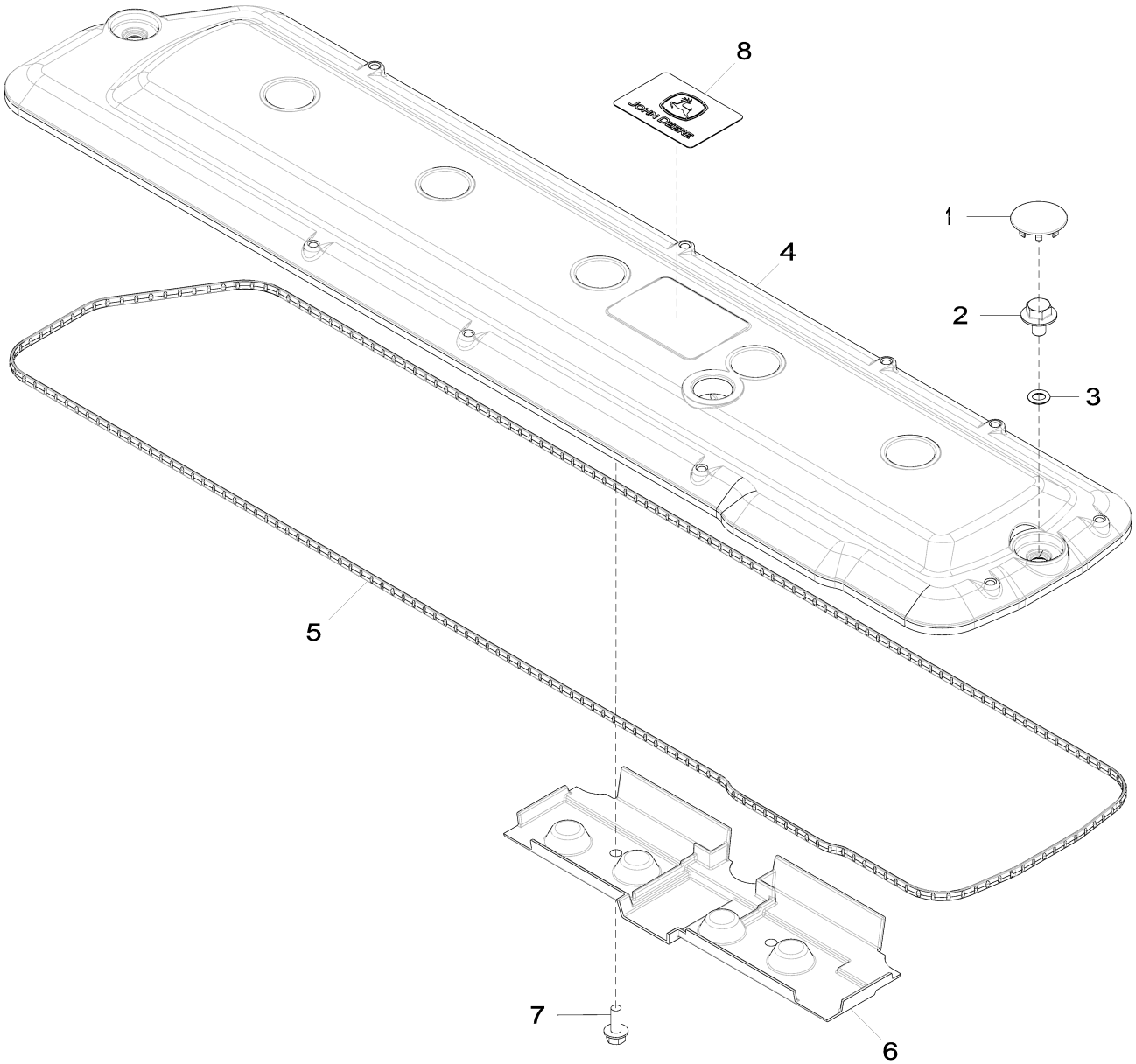

1144_RE527023_PCD

Item	Nº peça	Descrição	Qtde	Nº série motor	Notas
1	H23125	Plugue	7		
2	R521390	Parafuso	7		
3	R123575	Anel o	7		
4	R522198	Tampa de válvula	1		
5	R524497	Junta	1		
6	R515555	Defletor	1		
7	19M7775	Parafuso	2		M6 X 16
8	R521401	EmblEma	1		

1230 Oil Filler Neck
1230 Goulotte de remplissage d'huile
1230 Gargalo de Abastecimento de Óleo
1230 Маслоналивная горловина
1230 Boca de llenado de aceite

RE519564PCDD01 A.1

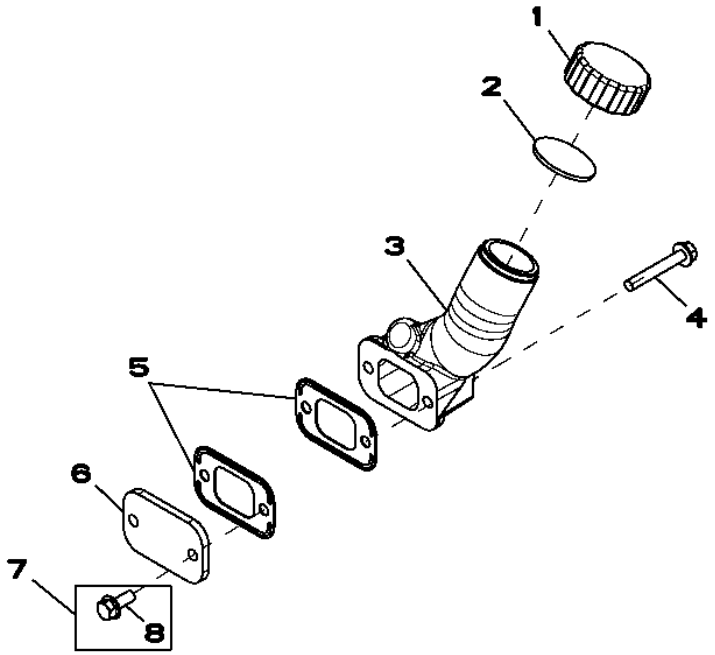

Item	*Nº peça*	*Descrição*	*Qtde*	*Nº série motor*	*Notas*
1	R80136	Tampa do abasTecimenTo	1		
2	R80135	Junta	1		
3	R517353	Bocal de enchimento	1		LH
4	19M7979	Parafuso	2		M8 X 55
5	R136495	Junta	2		
6	R116296	Capa	1		RH
7	RE67238	Parafuso	2		M8 X 20 (INCLUDES 19M7866)
8	19M7866	Parafuso	1		M8 X 20

1320 Crankshaft Pulley
1320 Poulie de vilebrequin
1320 Polia do Virabrequim
1320 Шкив коленчатого вала
1320 Polea de cigüeñal

1320_RE508845_PCD A.1

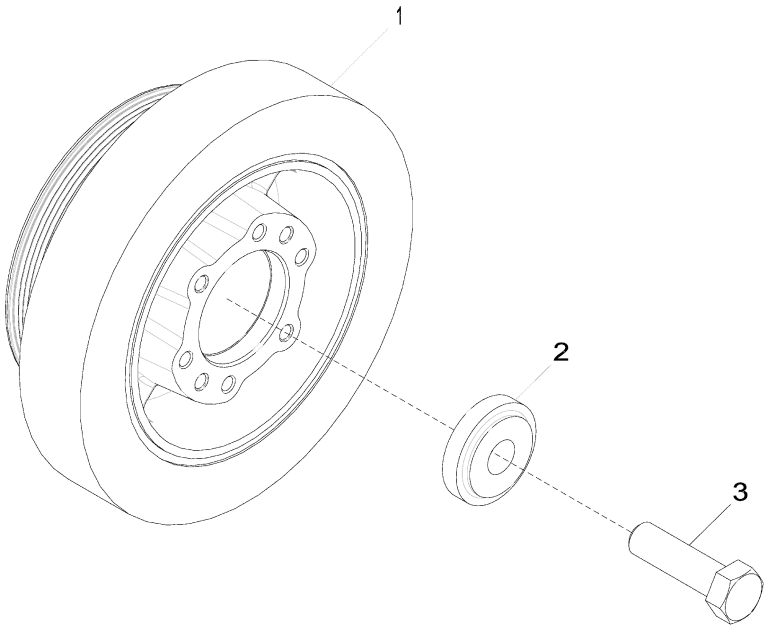

1320_RE508845_PCD

Item	*Nº peça*	*Descrição*	*Qtde*	*Nº série motor*	*Notas*
1	RE508578	Polia	1		OD = 188 mm
2	R517237	Bucha	1		
3	R516648	Parafuso sextavado	1		

1423 (FLYWHEEL HOUSING)
1423 (CARTER VOLANT)
1423 (ALOJAMENTO DO VOLANTE)
1423 (КОРПУС МАХОВИКА)
1423 (CAJA DEL VOLANTE MOTOR)

RE500859PCDD01 A.1

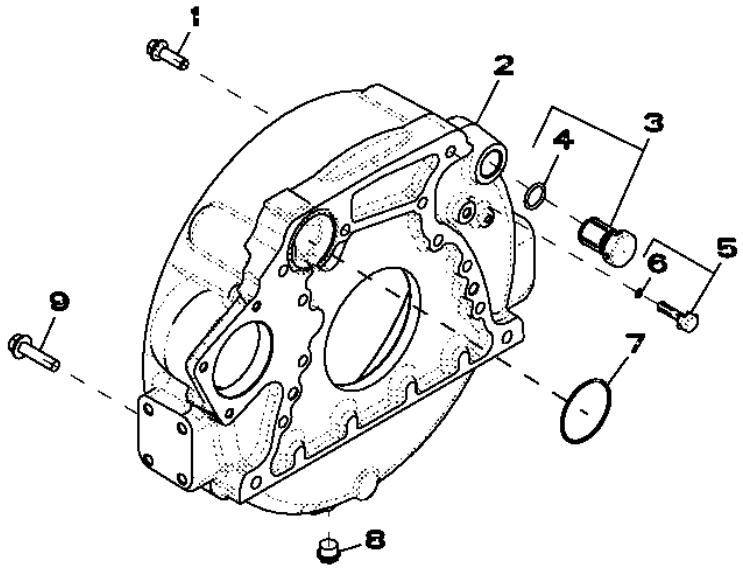

RE500859PCDD01

Item	*Nº peça*	*Descrição*	*Qtde*	*Nº série motor*	*Notas*
1	R135918	Parafuso	8		
2	R518550	Carcaça	1		(ALSO ORDER R61467)
3	AR61533	Plugue	1		
4	R27149	Anel o	1		23.393 X 3.531 MM (0.921" X 0.139")
5	RE504552	Plugue	1		
6	A4365R	Anel o	1		0.239" X 0.070"
7	R61467	Anel o	1		69.520 X 2.616 MM (2.737" X 0.103")
8	AR106083	Plugue	1		3/4"-16UNF
9	19M8306	Parafuso	4		M12 X 50, M12 X 50

1530 (FLYWHEEL)
1530 (VOLANT)
1530 (VOLANTE)
1530 (МАХОВИК)
1530 (VOLANTE MOTOR)

RE500361PCDD01 A.1

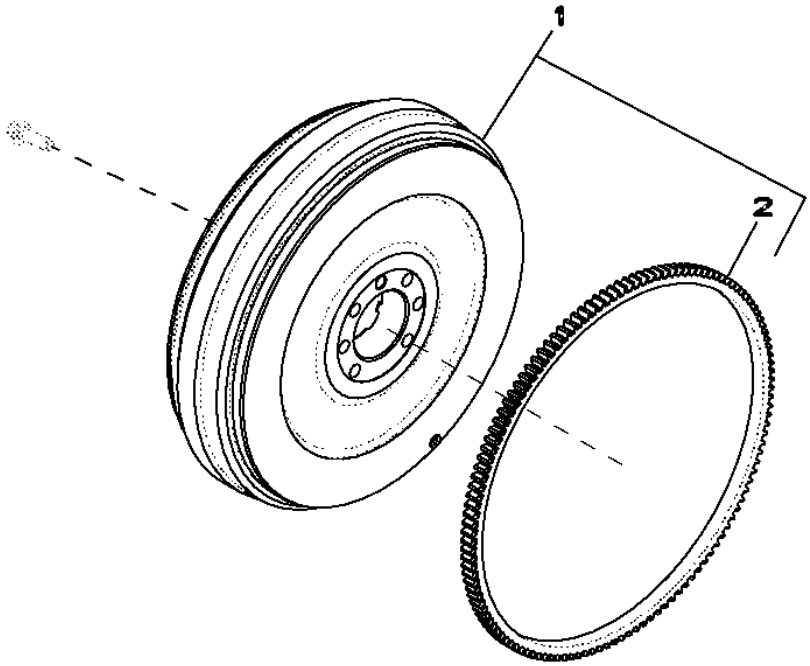

Item	*Nº peça*	*Descrição*	*Qtde*	*Nº série motor*	*Notas*
1	RE515257	Volante	1		(MARKED R515039)
2	R28811	Coroa	1		129 Z
..	R135918	Parafuso	6		

169Z (FUEL INJECTION PUMP)
169Z (POMPE D'INJECTION)
169Z (BOMBA INJETORA DE COMBUSTÍVEL)
169Z (НАСОС ДЛЯ ВПРЫСКА ТОПЛИВА)
169Z (BOMBA DE INYECCION)

RE524623PCDD02 A.1

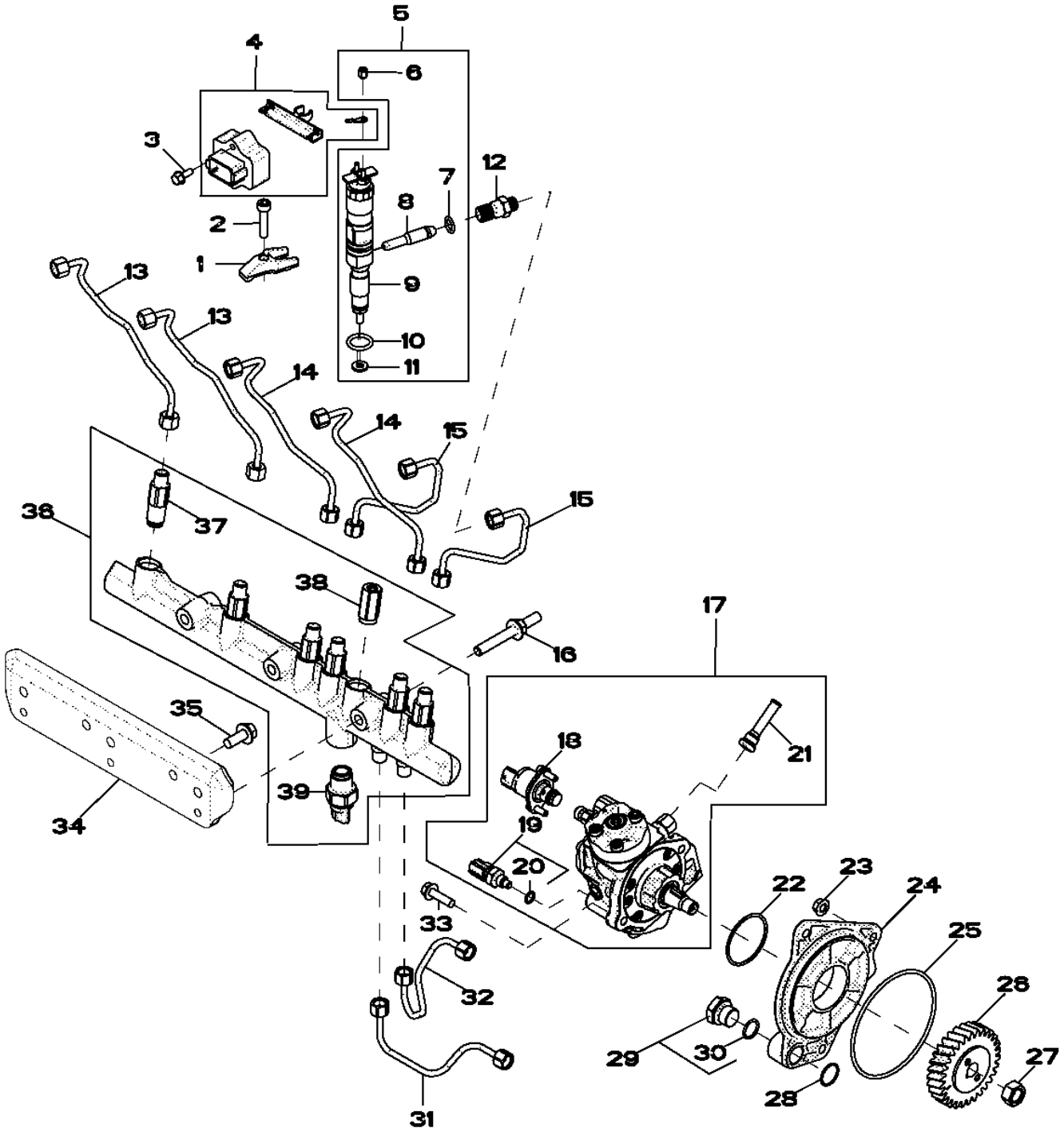

RE524623PCDD02

Item	Nº peça	Descrição	Qtde	Nº série motor	Notas
1	R518345	Braçadeira	6		
2	R504781	Parafuso sextavado	6		
3	19M7775	Parafuso	2		M6 X 16
4	RE509093	Chicote	1		
5	RE524382	Bico injetor	AR		
	SE501926	Bico injetor remanufaturado	1		REMAN FOR RE524382
6	R134920	Porca	12		
7	R65397	Anel o	6		12.370 X 2.616 mm (0.487" X 0.103")
8	RE522594	Tubo	6		LGTH = 61 mm
9	.....	Bico injetor	6		ORDER RE524382; NSEP, (TYPE 70 - 1200CC)
10	R505452	Anel o	6		
11	R515535	Arruela	6		
12	R515044	Conexão	6		ALSO ORDER R65397; M16 X 1.5 X M14 X 1.5
13	RE523249	Linha de combustivel	2		SUB FOR RE507541
14	RE507540	Linha de combustivel	2		
15	RE507539	Linha de combustivel	2		
16	R521159	Pino	3		M10, LGTH = 90 mm
17	RE527528	Bombainjetora combustível	1		ORDER RE507959; SUB FOR RE522595
	SE501916	Bombainjet.combust. reman.	1		REMAN FOR RE527528
	RE507959	Bombainjetora combustível	1		
	SE501915	Bombainjet.combust. reman.	1		REMAN FOR RE507959
18	RE560091	VálVula de controle	1		USE WITH RE527528; SUB FOR RE534109 AND RE532250
	RE531864	VálVula de controle	1		USE WITH RE507959
19	RE516336	SenSor temperatura combuStí	1		
20	R524234	Anel o	1		
21	RE516999	Peneira	1		
22	R516125	Anel o	1		
23	14M7298	Porca com flange	3		M8
24	R504577	Adaptador	1		
25	R55453	Anel o	1		
26	R502541	EngrEnagem	1		Z= 30
27	R91360	Porca	1		
28	R116031	Anel o	1		
29	RE517370	Conexão	1		
30	51M7044	Anel o	1		17.300 X 2.200 mm
31	RE527055	Linha de combustivel	1		SUB FOR RE507538
32	RE527054	Linha de combustivel	1		SUB FOR RE507537
33	19M7868	Parafuso	2		M8 X 30
34	R521530	Apoio	1		
35	19M7785	Parafuso	2		M10 X 25
36	RE520928	Trilho	1		SUB FOR RE522596
37	RE515636	Limitador	6		
38	RE516335	VálVula de alíVio de press.	1		KIT WITH O-RING
39	RE520930	SenSor	1		

1797 (INTAKE MANIFOLD)
1797 (PIPE D'ADMISSION)
1797 (COLETOR DE ADMISSÃO)
1797 (ВПУСКНОЙ КОЛЛЕКТОР)
1797 (COLECTOR DE ADMISION DE AIRE)

RE516480PCDD02 A.1

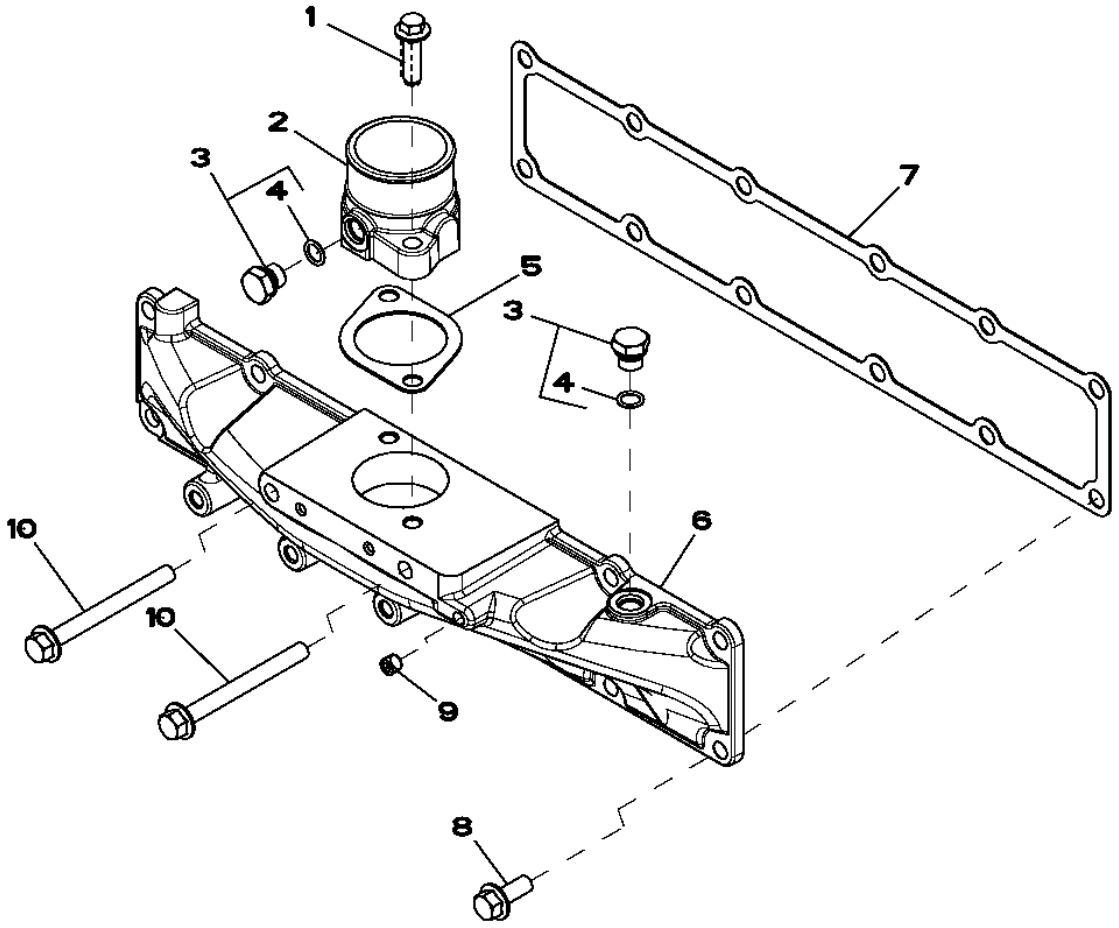

RE516480PCDD02

Item	*Nº peça*	*Descrição*	*Qtde*	*Nº série motor*	*Notas*
1	R500394	Parafuso	2		
2	R505166	Admissão de ar	1		
3	RE46684	Tampão	2		(INCLUDES 51M7041)
4	51M7041	Anel o	2		11.300 X 2.200 mm
5	R81275	Junta	1		
6	R515029	Capa	1		
7	R515030	Junta	1		
8	19M7785	Parafuso	10		M10 X 25
9	RE71255	Tampão	1		
10	19M7812	Parafuso	2		M10 X 100

19BR Oil Pan
19BR Carter d'huile
19BR Bandeja de Óleo
19BR Масляный поддон
19BR Cárter

RE536121PCDB02 A.1

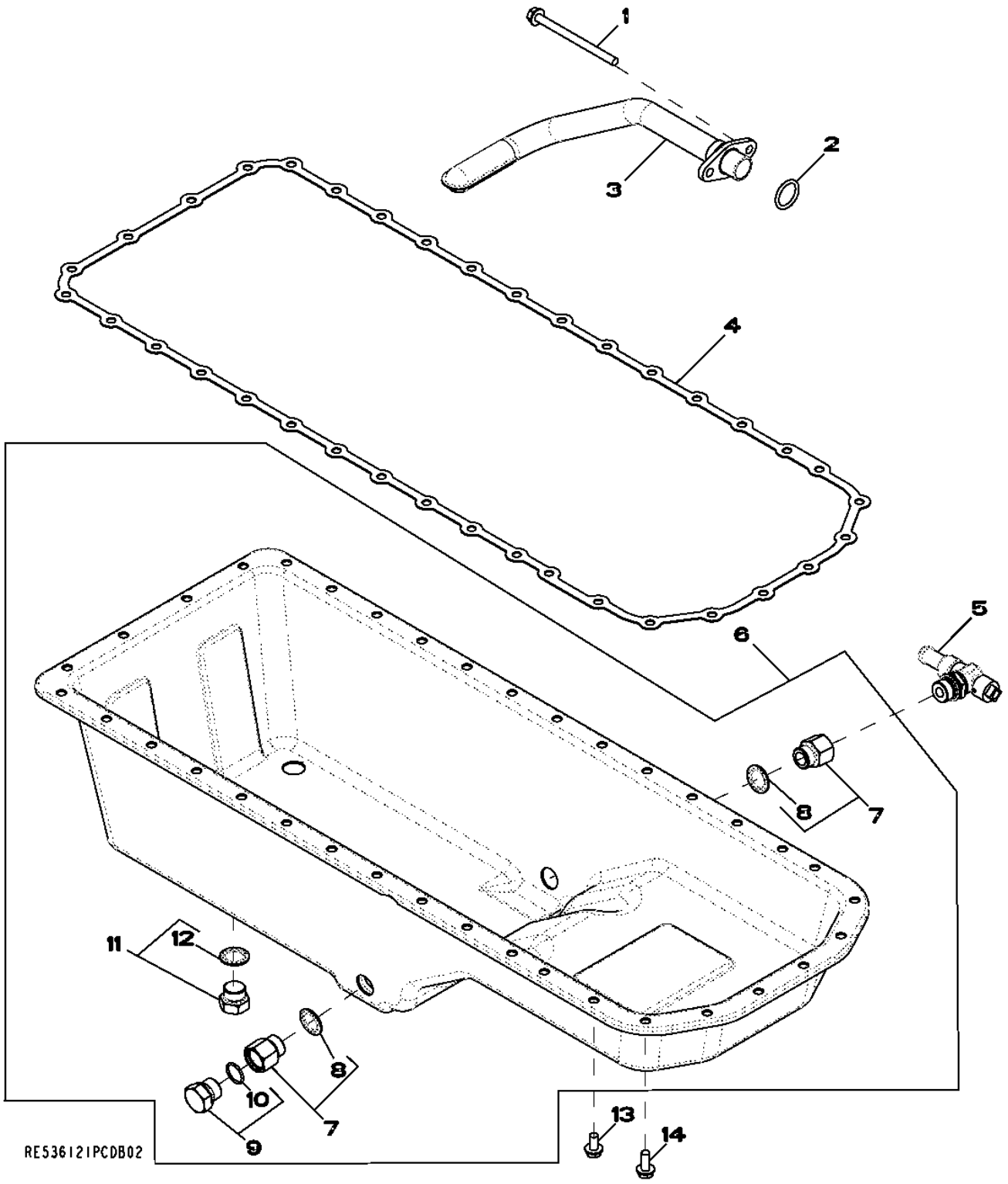

Item	Nº peça	Descrição	Qtde	Nº série motor	Notas
1	19M10075	Parafuso	2		M8 X 110
2	R61871	Anel o	1		
3	RE515881	Entrada da Bombade óleo	1		
4	R521498	Junta	1		
5	RE507950	VálVula de dreno	1		(ORDER RE519643)
6	RE536117	Cárter	1		
7	RE523253	Adaptador	2		
8	R519742	Vedação	1		
9	RE46687	Tampão de dreno	1		
10	51M7045	Anel o	1		19.300 X 2.200 mm
11	RE523251	Tampão	1		
12	R519742	Vedação	1		
13	19M8163	Parafuso	30		M8 X 16
14	19M8062	Parafuso	6		M8 X 20

2001 (WATER PUMP PULLEY)
2001 (POMPE A EAU)
2001 (POLIA DA BOMBA DE ÁGUA)
2001 (ШКИВ ВОДЯНОГО НАСОСА)
2001 (BOMBA DE AGUA)

RE58175PCDD02 A.1

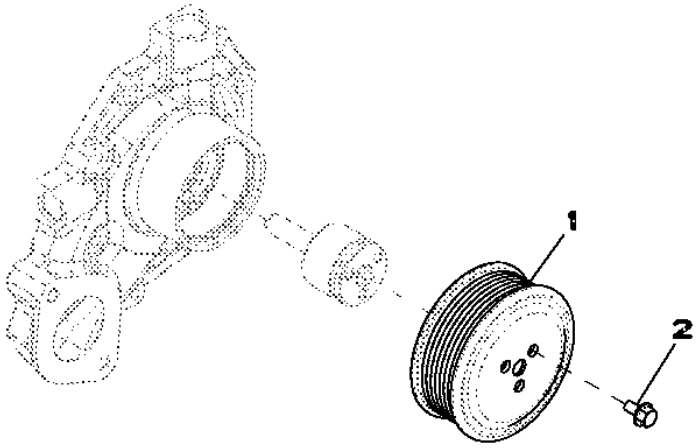

RE58175PCDD02

Item	*Nº peça*	*Descrição*	*Qtde*	*Nº série motor*	*Notas*
1	R115250	Polia	1		
2	19M7774	Parafuso	3		M6 X 12

2154 (THERMOSTAT COVER)
2154 (COUVERCLE DE THERMOSTAT)
2154 (TAMPA DO TERMOSTATO)
2154 (КРЫШКА ТЕРМОСТАТА)
2154 (TAPA TERMOSTATO)

RE522740PCDB02 A.1

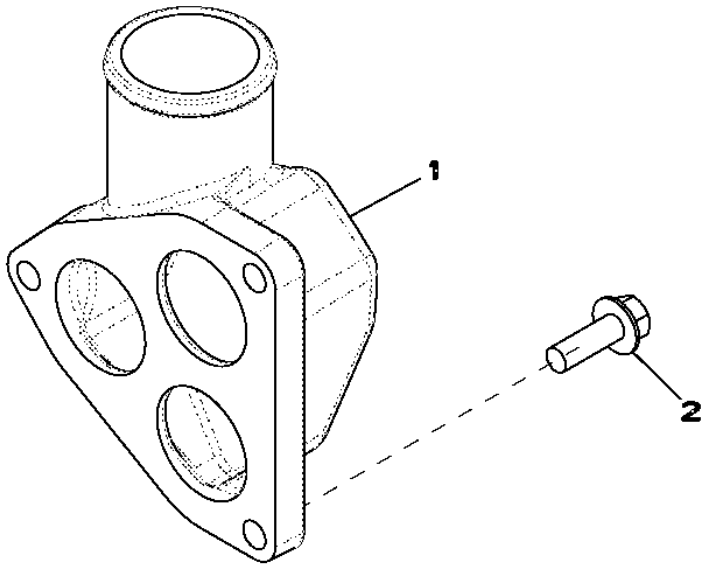

Item	*Nº peça*	*Descrição*	*Qtde*	*Nº série motor*	*Notas*
1	R519491	Capa	1		
2	19M7786	Parafuso	3		M10 X 30

2255 (THERMOSTAT)
2255 (THERMOSTAT)
2255 (TERMOSTATO)
2255 (TEPMOCTAT)
2255 (TERMOSTATO)

RE522818PCDF01 A.1

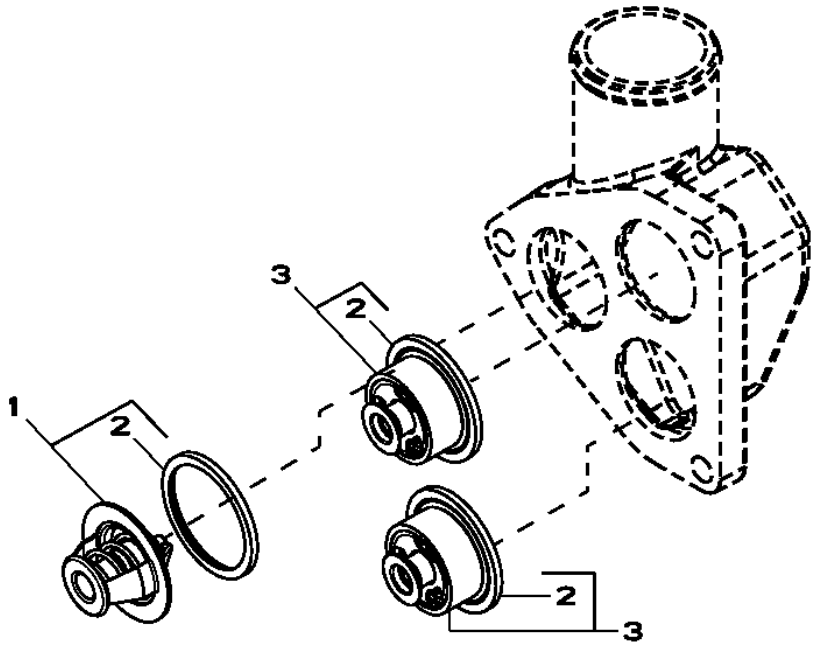

Item	*Nº peça*	*Descrição*	*Qtde*	*Nº série motor*	*Notas*
1	RE527018	TermosTaTo	1		
2	R521548	Vedação	1		
3	RE538806	TermosTaTo	2		

2694 (ENGINE COOLANT HEATER)
2694 (RECHAUFFEUR DU LIQUIDE DE REFROIDISSEMENT)
2694 (AQUECEDOR DO LÍQUIDO DE ARREFECIMENTO DO MOTOR)
2694 (НАГРЕВАТЕЛЬ ОХЛАЖДАЮЩЕЙ ЖИДКОСТИ ДВИГАТЕЛЯ)
2694 (DISPOSITIVO PARA EL CALENTAMIENTO DEL LIQUIDO REFRIGERANTE)

RE527415PCDA02 A.1

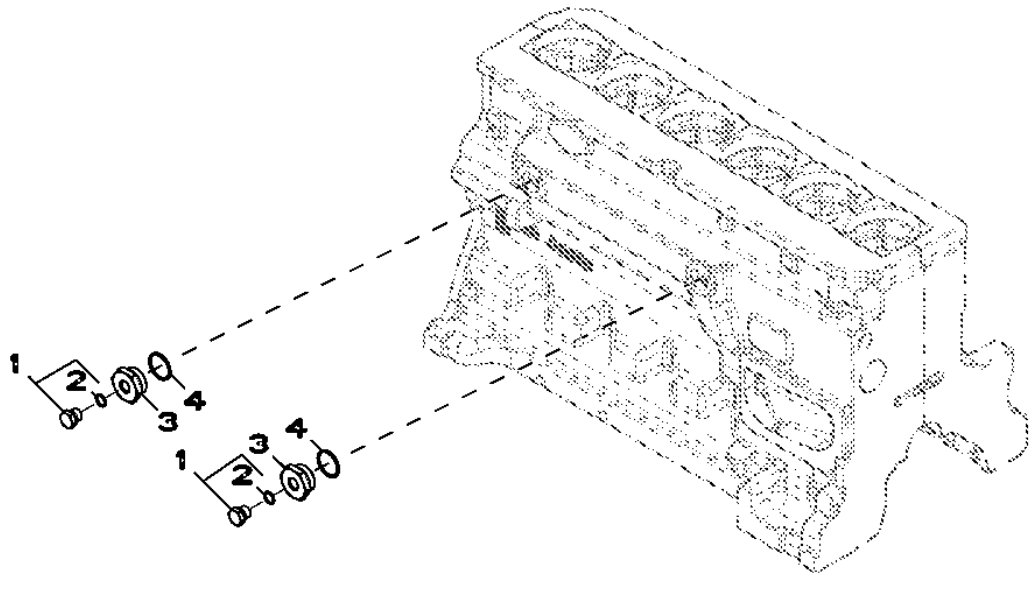

Item	*Nº peça*	*Descrição*	*Qtde*	*Nº série motor*	*Notas*
1	RE46685	Tampão	1		
2	51M7043	Anel o	1		15.300 X 2.200 mm
3	R123616	Plugue	1		
4	U13639	Anel o	1		

2870 (EXHAUST MANIFOLD)
2870 (COLLECTEUR D'ECHAPPEMENT)
2870 (COLETOR DE ESCAPE)
2870 (ВЫХЛОПНОЙ КОЛЛЕКТОР)
2870 (COLECTOR DE ESCAPE)

RE520805PCDA01 A.1

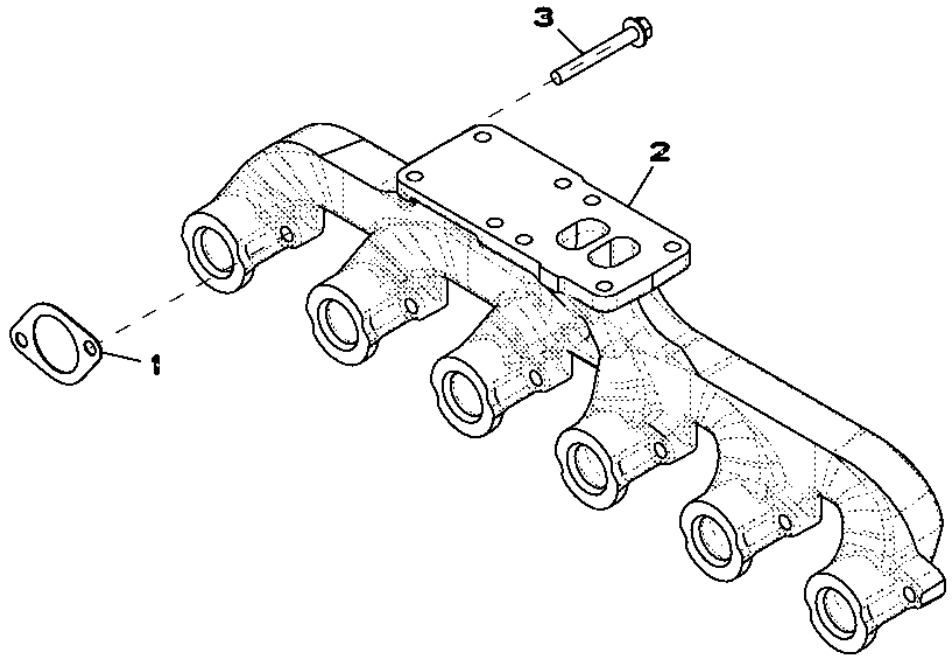

Item	*Nº peça*	*Descrição*	*Qtde*	*Nº série motor*	*Notas*
1	R521439	Junta	6		
2	R133819	Coletor	1		
3	19M7810	Parafuso	12		M10 X 80

28AY (EXHAUST MANIFOLD)
28AY (COLLECTEUR D'ECHAPPEMENT)
28AY (COLETOR DE ESCAPE)
28AY (ВЫХЛОПНОЙ КОЛЛЕКТОР)
28AY (COLECTOR DE ESCAPE)

RE540933PCDA01 A.1

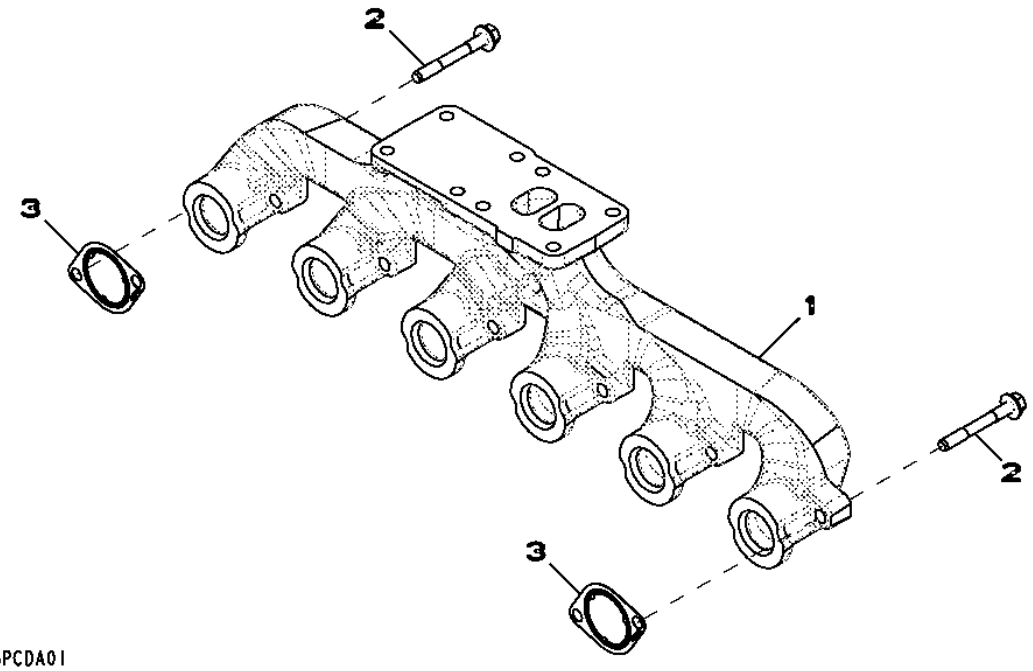

Item	*Nº peça*	*Descrição*	*Qtde*	*Nº série motor*	*Notas*
1	R133819	Coletor	1		
2	R522554	Parafuso sextavado	12		
3	R519488	Junta	6		

2943 (VENTILATING SYSTEM)
2943 (SYSTEME DE VENTILATION)
2943 (SISTEMA DE VENTILAÇÃO)
2943 (СИСТЕМА ВЕНТИЛЯЦИИ)
2943 (SISTEMA DE VENTILACION)

RE518238PCDD02 A.1

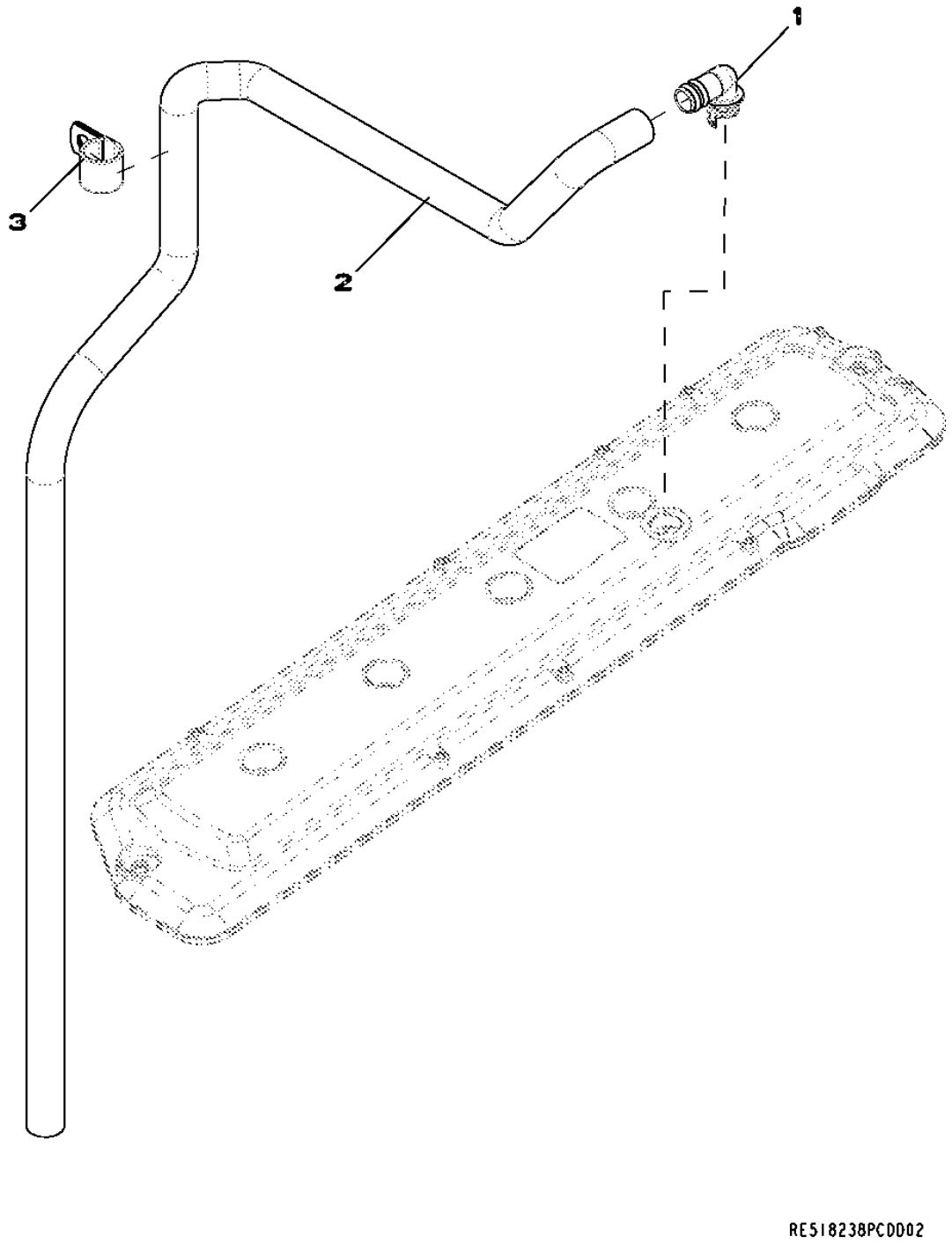

Item	*Nº peça*	*Descrição*	*Qtde*	*Nº série motor*	*Notas*
1	R120467	Conexão em ângulo	1		
2	TY22450	Mangueira em metro	1		(A)
3	R72659	Braçadeira	1		

(A) CUT TO LENGTH
COUPER A LONGUEUR
CORTAR NO COMPRIMENTO CORRETO
ОТРЕЗАТЬ В РАЗМЕР
CORTAR A LONGITUD

3059 3059 (STARTER MOTOR)
3059 3059 (DEMARREUR)
3059 3059 (MOTOR DE PARTIDA)
3059 3059 (CTAPTEP)
3059 3059 (MOTOR DE ARRANQUE)

RE505531PCDE01 A.1

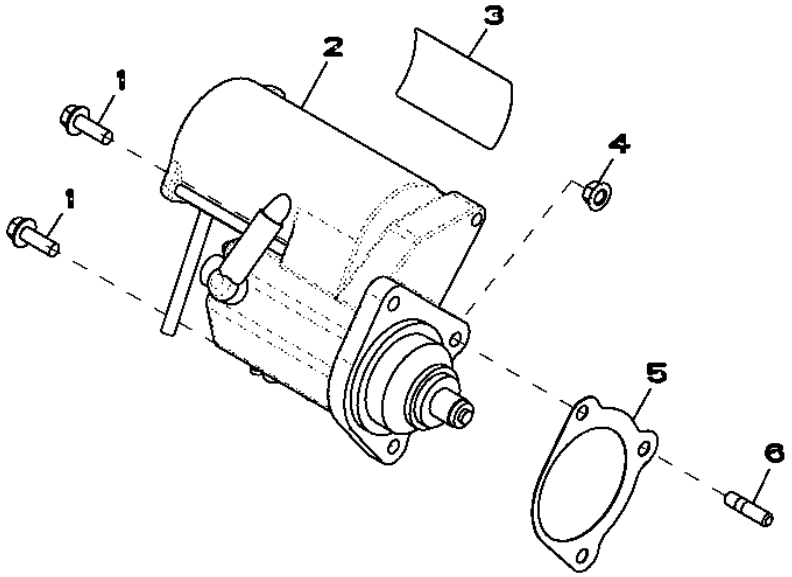

RE505531PCDE01

Item	*Nº peça*	*Descrição*	*Qtde*	*Nº série motor*	*Notas*
1	19M7786	Parafuso	1		M10 X 30
2	RE506078	Kit para motor de partida	1		(MARKED RE505465)
3	T146195	Adesivo de segurança	1		
4	14M7296	Porca com flange	1		M10
5	R53108	Junta	1		
6	42M7058	Pino	1		

35DZ (FUEL FILTER)
35DZ (FILTRE A COMBUSTIBLE)
35DZ (FILTRO DE COMBUSTÍVEL)
35DZ (ТОПЛИВНЫЙ ФИЛЬТР)
35DZ (FILTRO DE COMBUSTIBLE)

RE524695PCDA03 A.1

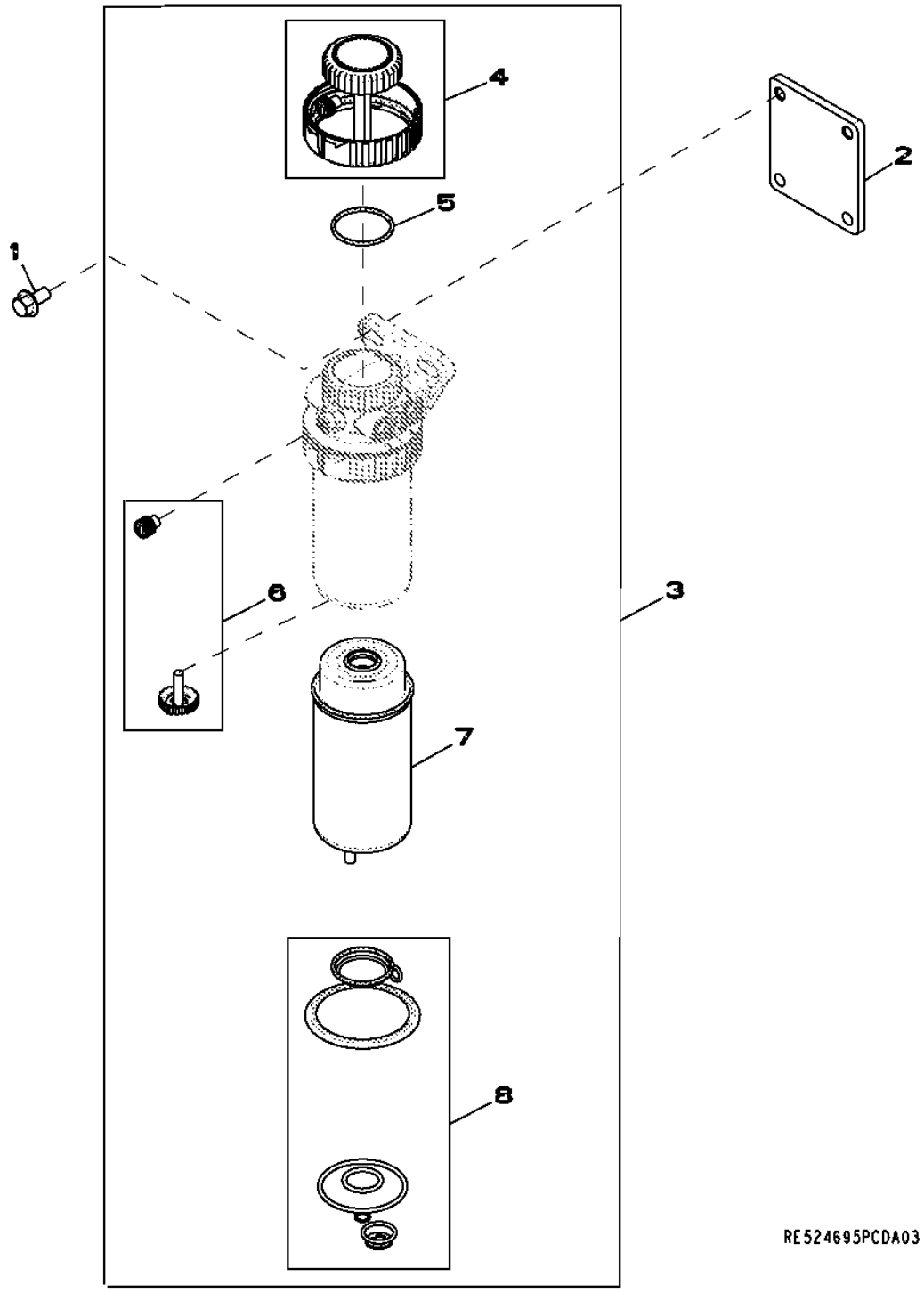

Item	*Nº peça*	*Descrição*	*Qtde*	*Nº série motor*	*Notas*
1	19M7784	Parafuso	4		M10 X 20
2	R516437	Apoio	1		
3	RE524723	Filtro de combustível	1		(INCLUDES RE526834, RE516512, RE60854, RE522878 AND RE516553)
4	RE526834	Kit do filtro	1		
5	RE516512	Kit - anel o	1		
6	RE60854	Kit da válvula	1		
7	RE522878	Elemento de filtro	1		
8	RE516553	Kit retentor	1		

3612 (FRONT PLATE AND IDLE GEARS (UPPER AND LOWER)
3612 (PLAQUE AVANT ET PIGNONS DE LA DISTRIBUTION (SUPERIEUR ET INFERIEUR)
3612 (PLACA DIANTEIRA E ENGRENAGENS INTERMEDIÁRIAS, SUPERIOR E INFERIOR)
3612 (ПЕРЕДНЯЯ ПЛАСТИНА И ПРОМЕЖУТОЧНЫЕ ШЕСТЕРНИ (ВЕРХНИЕ И НИЖНИЕ))
3612 (PLACA DELANTERA Y ENGRANAJE DE DISTRIBUCION (SUPERIOR Y INFERIOR)

RE505834PCDD02 A.1

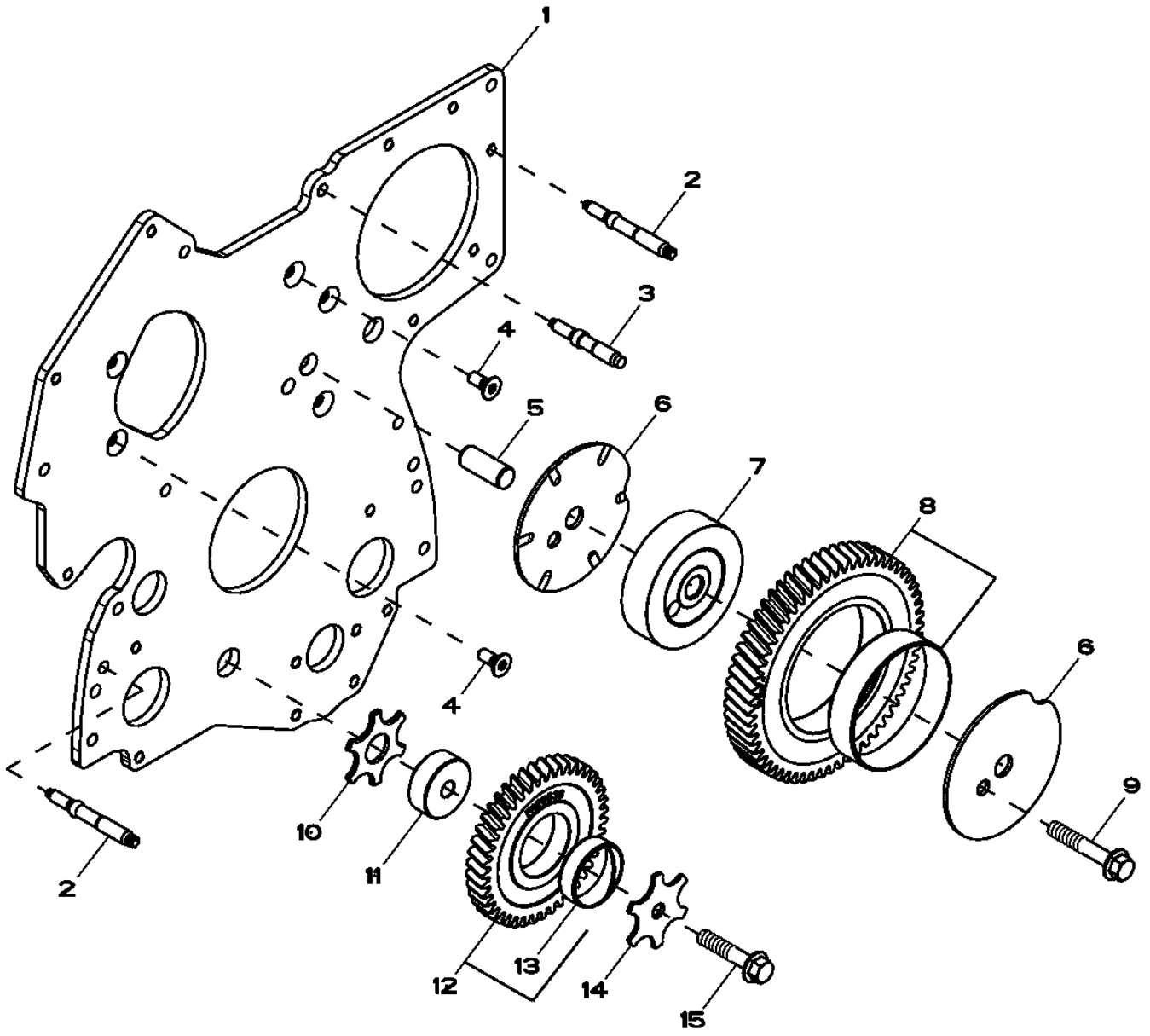

RE505834PCDD02

Item	Nº peça	Descrição	Qtde	Nº série motor	Notas
1	R504576	Placa	1		
2	R520139	Pino	7		LGTH= 84MM
3	R134518	Pino	2		LGTH= 68MM
4	R136475	Parafuso	5		
5	R515408	Pino de centragem	1		LGTH= 38.5MM
6	R515494	Arruela de encosto	2		
7	R504843	Eixo	1		OD= 93MM
8	RE508489	EngrEnagem	1		Z= 60, (MARKED R504614)
9	19M8844	Parafuso	1		M10 X 60
10	R101225	Arruela de encosto	1		
11	R114194	Eixo	1		OD= 44, 5MM, TK= 16MM
12	RE56369	EngrEnagem	1		Z= 43, (MARKED R120636)
13	R114193	Bucha	1		
14	R131283	Arruela de encosto	1		
15	19M8966	Parafuso	1		M10 X 50

3713 Fuel Transfer Pump (- 789037)
3713 Pompe d'alimentation (- 789037)
3713 Bomba de Transferência de Combustível (- 789037)
3713 Топливный перекачивающий насос (- 789037)
3713 Bomba de alimentación de combustible (- 789037)

3713_RE506491_PCD D.1

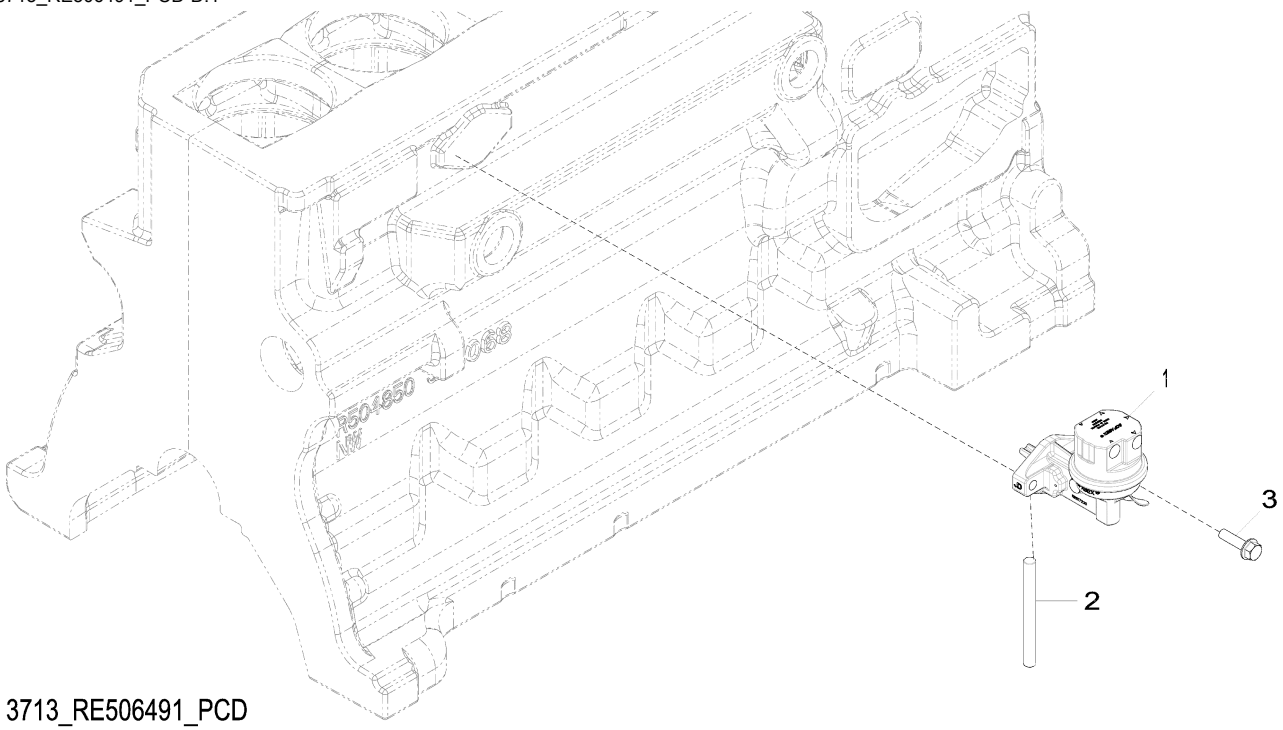

3713_RE506491_PCD

Item	*Nº peça*	*Descrição*	*Qtde*	*Nº série motor*	*Notas*
1	RE517230	Bombade combustível	1		
2	R133405	Pino	1		
3	RE504233	Parafuso sextavado	2		

3799 Fuel Transfer Pump Cover (790260 -)
3799 Couvercle de pompe de transfert de carburant (790260 -)
3799 Tampa da Bomba de Transferência de Combustível (790260 -)
3799 Крышка перекач. топл. насоса (790260 -)
3799 Cubierta de la bomba de transferencia de combustible (790260 -)

3799_RE59619_PCD A.1

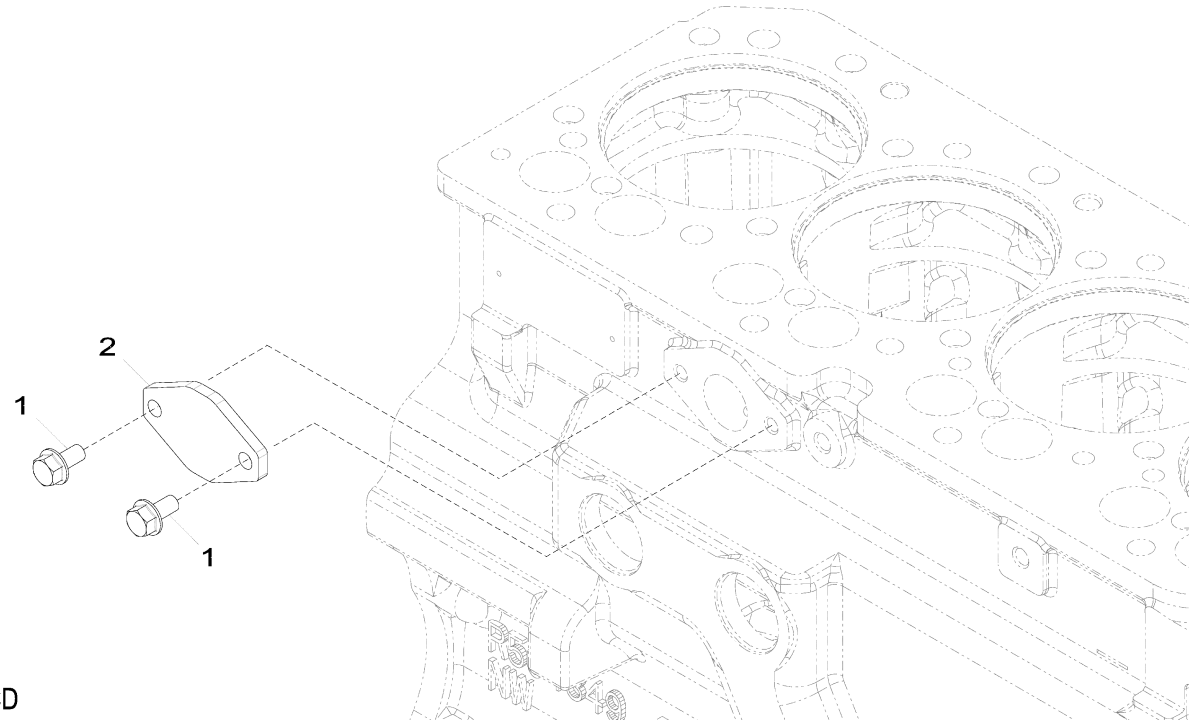

3799_RE59619_PCD

Item	*Nº peça*	*Descrição*	*Qtde*	*Nº série motor*	*Notas*
1	RE66334	Parafuso sextavado	2		(A)
2	R123396	Capa	1		

(A) Threads With Pre-Applied Sealant
Filetages avec produit d'étanchéité préappliqué
Roscas com Vedante Pré-aplicado
Резьба с предварительно нанесенным герметиком
Roscas con pasta selladora preaplicada

3926 (THERMOSTAT HOUSING, BY PASS TUBE TO WATER PUMP)
3926 (BOITIER DE THERMOSTAT, TUBE DE DERIVATION A LA POMPE A EAU)
3926 (CARCAÇA DO TERMOSTATO, TUBO DE DESVIO PARA A BOMBA DE ÁGUA)
3926 (КОРПУС ТЕРМОСТАТА / ПЕРЕПУСКНАЯ ТРУБКА К ВОДЯНОМУ НАСОСУ)
3926 (CARCASA DEL TERMOSTATO, TUBO DE DERIVACION A LA BOMBA DE AGUA)

RE531514PCDA02 A.1

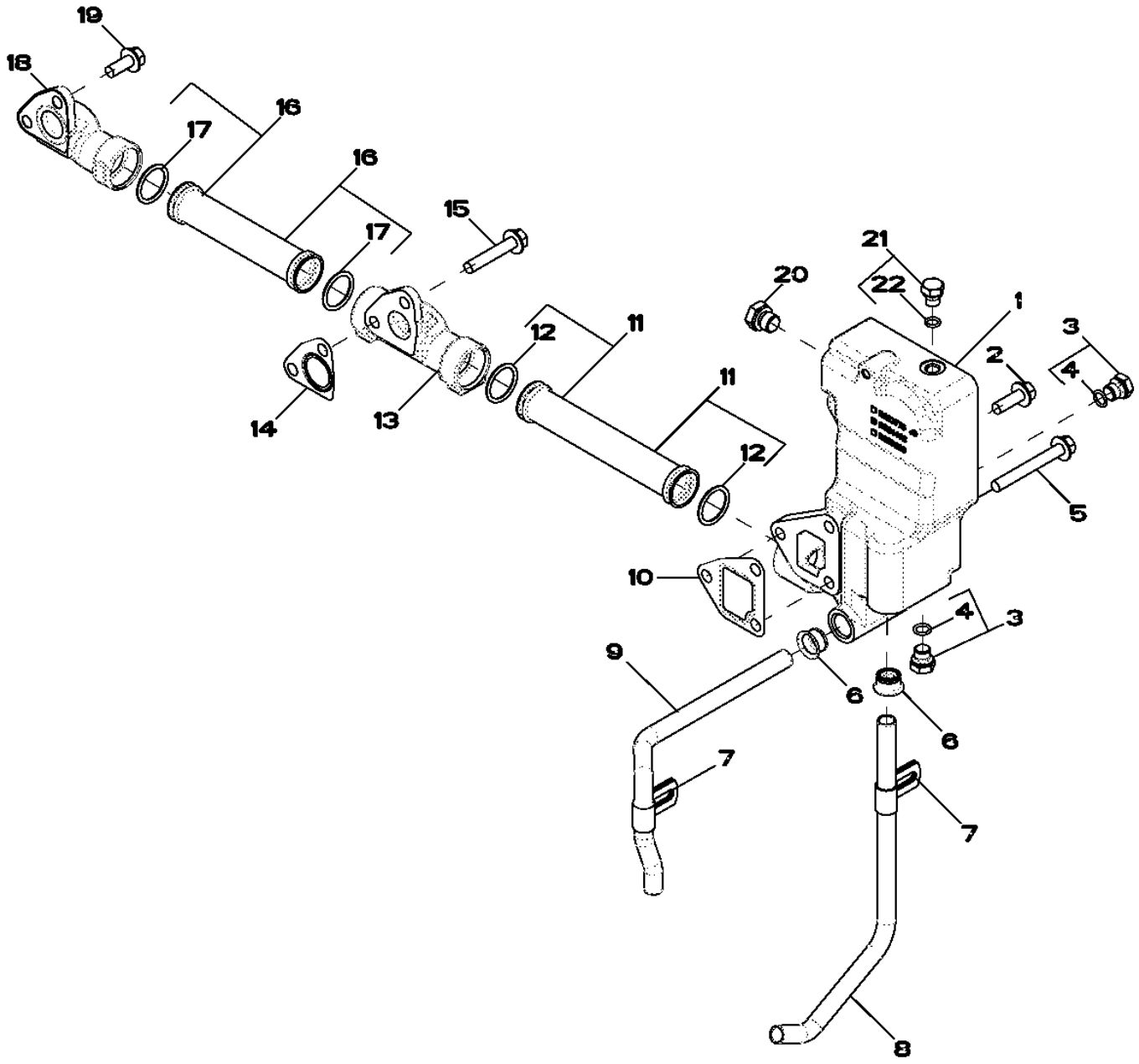

RE531514PCDA02

Item	Nº peça	Descrição	Qtde	Nº série motor	Notas
1	R524482	Carcaça	1		
2	19M7786	Parafuso	1		M10 X 30
3	RE46684	Tampão	3		
4	51M7041	Anel o	1		11.300 X 2.200 mm
5	19M7810	Parafuso	2		M10 X 80
6	R123226	Vedação	2		
7	R123324	Braçadeira	2		
8	R519517	Tubo	1		
9	R519025	Tubo	1		
10	R505479	Junta	1		
11	RE516026	Tubo	1		
12	R63185	Anel o	2		
13	R519737	Coletor	1		
14	R505480	Junta	2		
15	19M8528	Parafuso	1		M10 X 55
16	RE523250	Tubo	1		
17	R63185	Anel o	2		
18	R504754	Coletor	1		
19	19M7785	Parafuso	3		M10 X 25
20	RE46716	Conexão	1		
21	RE46686	Conexão	1		
22	51M7040	Anel o	1		9.300 X 2.200 mm

4048 (ENGINE OIL DIPSTICK)
4048 (JAUGE A HUILE MOTEUR)
4048 (VARETA DE ÓLEO DO MOTOR)
4048 (ЩУП ДЛЯ ИЗМЕРЕНИЯ УРОВНЯ МАСЛА В ДВИГАТЕЛЕ)
4048 (ASPILLA PARA MEDIR EL NIVEL DE ACEITE DEL MOTOR)

RE506798PCDD01 A.1

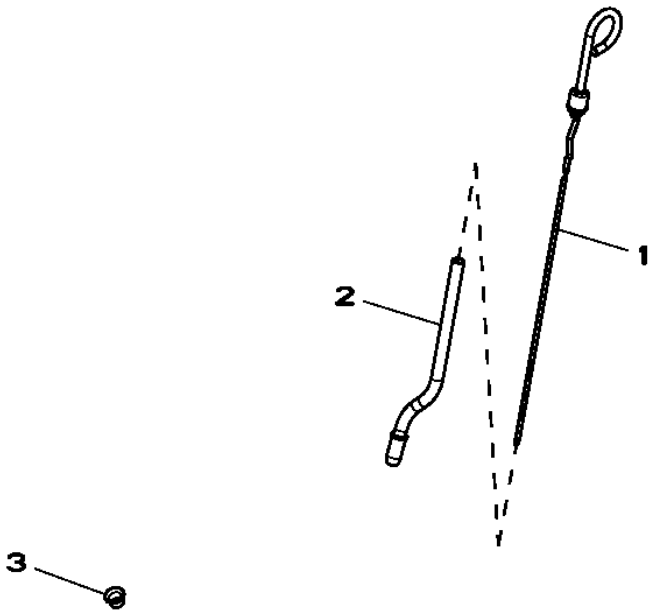

Item	*Nº peça*	*Descrição*	*Qtde*	*Nº série motor*	*Notas*
1	RE69243	Vareta de niVel	1		LH
2	R130055	Tubo vareTa de nível	1		LH
3	R502725	Plugue	1		RH

4330 (STARTING AID)
4330 (AIDE AU DEMARRAGE)
4330 (AUXÍLIO DE PARTIDA)
4330 (СРЕДСТВО ОБЛЕГЧЕНИЯ ПУСКА)
4330 (TERMOARRANQUE)

RE524899PCDA01 A.1

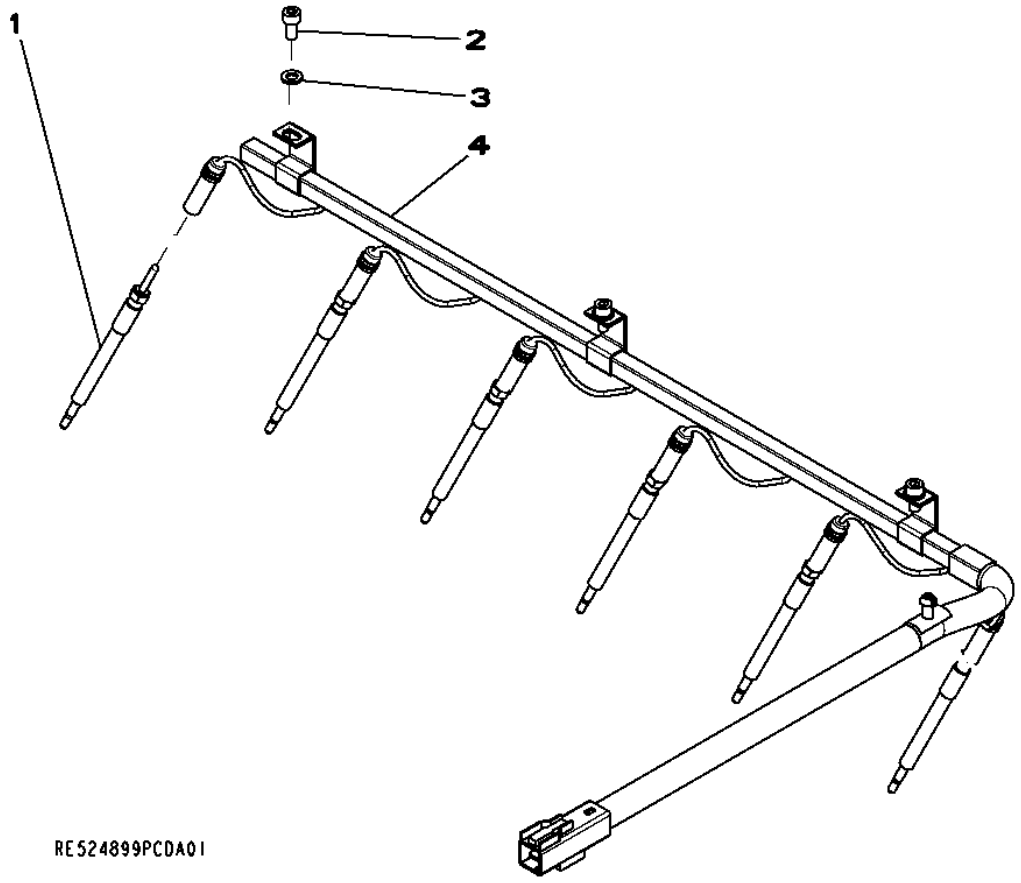

Item	*Nº peça*	*Descrição*	*Qtde*	*Nº série motor*	*Notas*
1	RE515622	Vela incandescente	6		
2	19M8618	Parafuso	3		M6 X 12
3	24M7088	Arruela	3		6.600 X 12 X 1.600 mm
4	RE527098	Chicote	1		

4436 (TIMING GEAR COVER)
4436 (COUVERCLE DE DISTRIBUTION)
4436 (TAMPA DA ENGRENAGEM DE DISTRIBUIÇÃO)
4436 (КРЫШКА РАСПРЕДЕЛИТЕЛЬНЫХ ШЕСТЕРЕН)
4436 (TAPA DE DISTRIBUCION PARA TRANSMISION)

RE523283PCDF02 A.1

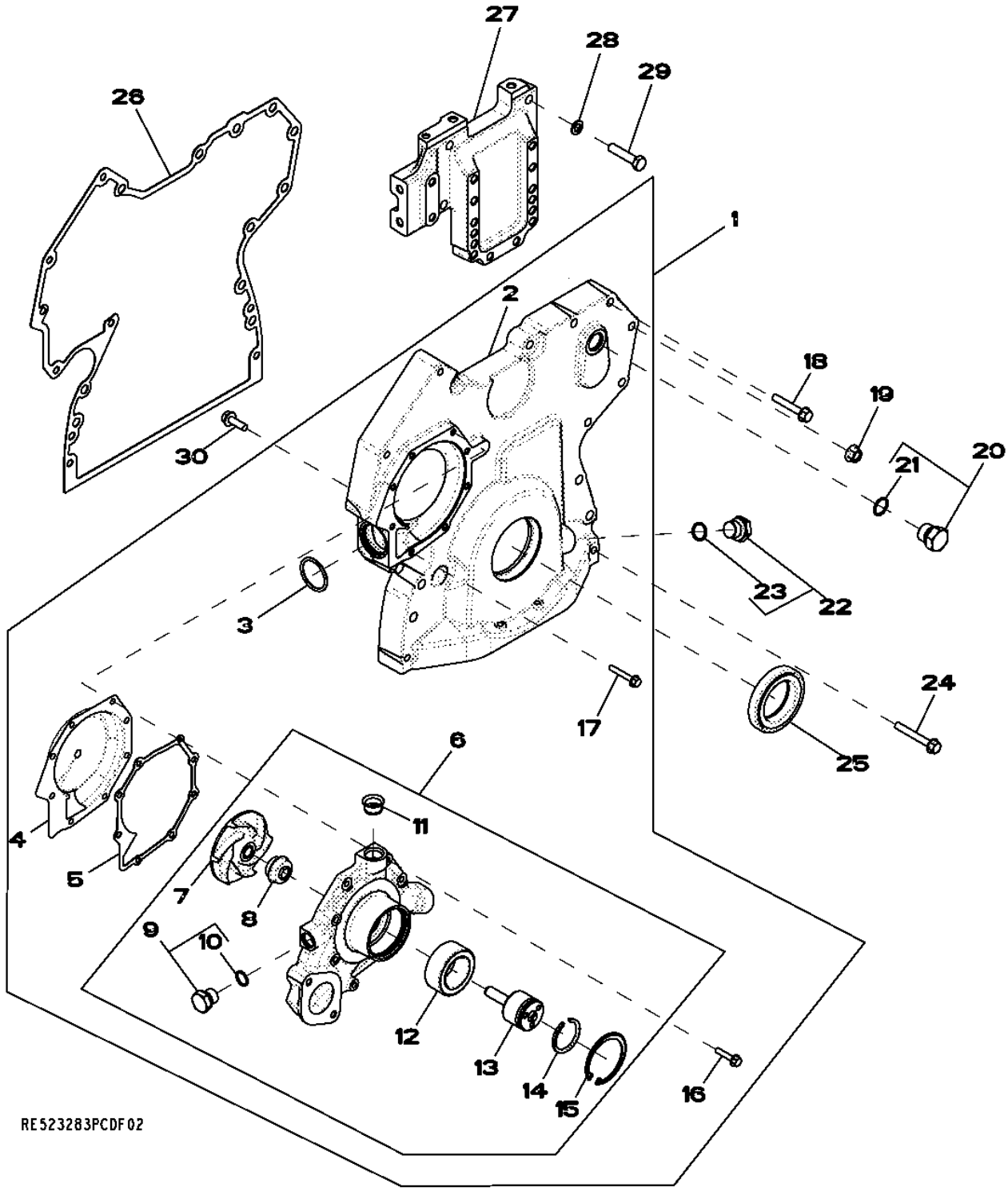

Item	*Nº peça*	*Descrição*	*Qtde*	*Nº série motor*	*Notas*
1	RE526615	Capa	1		
2	RE505840	Capa	1		
3	R504734	Anel o	1		
4	RE508566	Inserto	1		(A)
5	R123417	Junta	1		
6	RE523169	Bombad'água	1		(ALSO ORDER RE508566)
	SE501227	Bombad'água remanufaturada	1		(Reman For RE523169)
7	.....	Impulsor	1		NSEP , (MARKED R123395) (ORDER RE523169)
8	.....	Vedação	1		NSEP, (ORDER RE523169)
9	RE46685	Tampão	1		
10	51M7043	Anel o	1		15.300 X 2.200 mm
11	R123226	Vedação	2		
12	.....	Rolamento de esfeRas	1		NSEP, (ORDER RE523169)
13	.....	Eixo	1		NSEP, (ORDER RE523169)
14	A364R	Anel de pressão	1		
15	R71228	Anel	1		
16	19M7796	Parafuso	5		M6 X 30
17	19M7797	Parafuso	3		M6 X 40
18	19M7800	Parafuso	5		M8 X 50
19	14M7296	Porca com flange	9		M10
20	RE46687	Tampão de dreno	1		
21	51M7045	Anel o	1		19.300 X 2.200 mm
22	RE517370	Conexão	1		
23	51M7044	Anel o	1		17.300 X 2.200 mm
24	19M7801	Parafuso	3		M8 X 60
25	RE538097	Vedação	1		
26	R526945	Junta	1		
27	R516557	Suporte	1		
28	24M7096	Arruela	4		10.500 X 18 X 1.600 mm
29	19M8488	Parafuso sextavado	4		M10 X 45
30	19M7867	Parafuso	1		M8 X 25

(A) INCLUDE INSTRUCTIONS
COMPREND LES INSTRUCTIONS
INCLUEM INSTRUÇÕES
С ИНСТРУКЦИЯМИ
INCLUYE INSTRUCCIONES

4633 (CYLINDER BLOCK)
4633 (BLOC-CYLINDRES)
4633 (BLOCO DE CILINDROS)
4633 (БЛОК ЦИЛИНДРОВ)
4633 (BLOQUE DE CILINDROS)

RE522134PCDC03 A.1

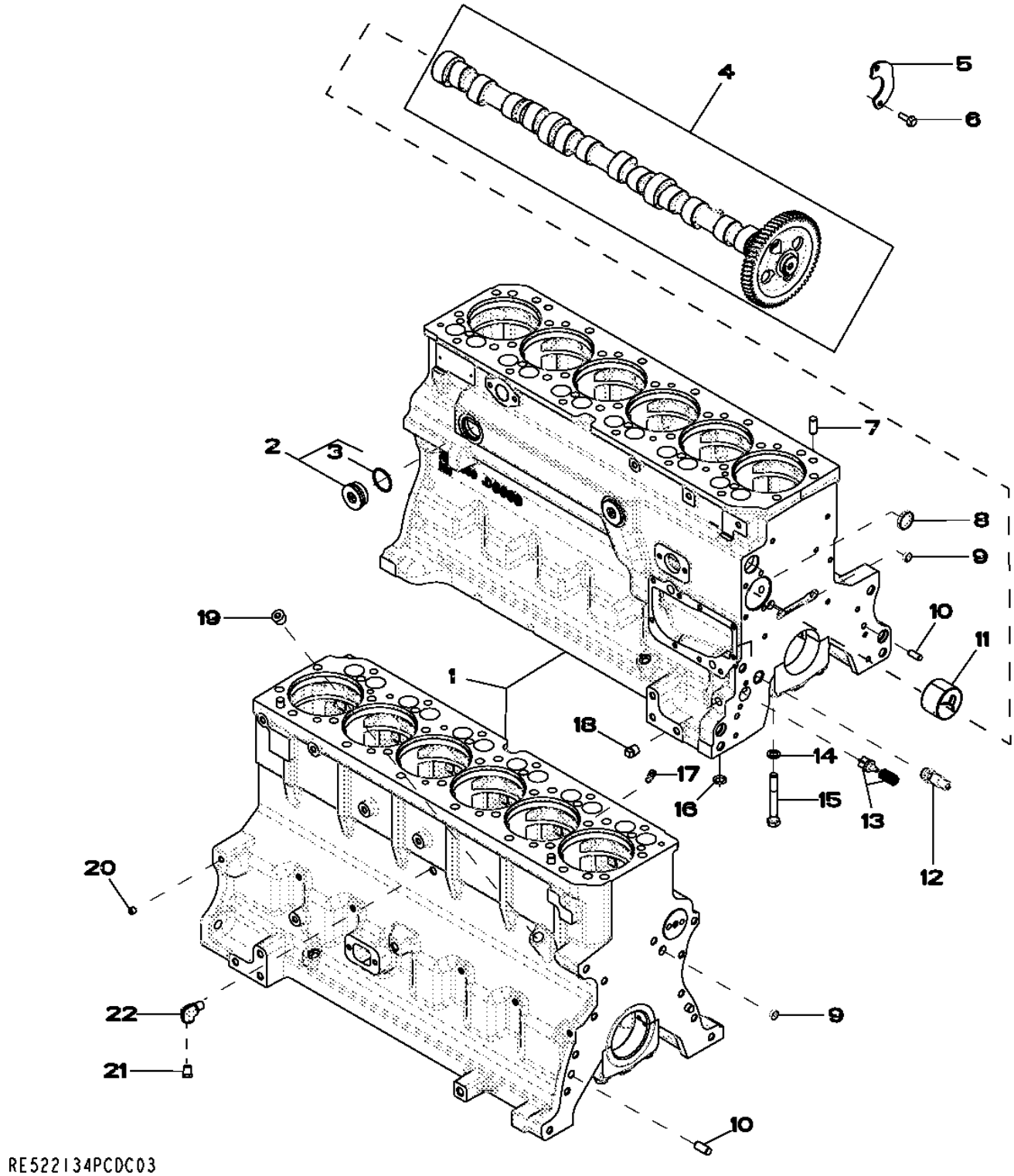

Item	Nº peça	Descrição	Qtde	Nº série motor	Notas
1	.....	Bloco de cilindro	1		(MARKED R504850) (ORDER RE528638)
2	RE508185	Conexão	2		1-5/8"-12UN
3	U13639	Anel o	1		
4	RE528950	Eixo de cames	1		(MARKED R518861)
	SE501812	Comando de Válvulas Reman	1		(REMAN FOR RE528950)
5	R132518	Placa	1		
6	19M8999	Parafuso	2		M8 X 25
7	R48685	Pino de centragem	4		
8	R116466	Plugue	1		
9	T18891	Plugue	2		OD= 16MM
10	R26650	Pino de centragem	2		
11	R119874	Bucha	1		(ALSO ORDER TY6333)
12	RE505501	VálVula de sangria	1		
13	RE63674	VálVula	1		KIT
14	T20168	Arruela	14		
15	T23474	Parafuso sextavado	14		
16	R97185	Anel o	1		
17	R131182	Orifício	6		
18	15H695	Tampão	1		3/8", 3/8"-18NPT
19	15H584	Tampão	1		1/2", 1/2"-14NPT
20	RE71255	Tampão	7		(A) (SUB FOR R104592 AND RE42713)1/8"-27NPT
21	RE507807	Tampão	1		(A) 1/4"-18NPT
22	RE537834	Conexão em ângulo	1		(A)

(A) THREADS WITH PRE-APPLIED SEALANT
FILETS ENDUITS DE PRODUIT D'ETANCHEITE
ROSCAS COM VEDANTE PRÉ-APLICADO
РЕЗЬБА С ПРЕДВАРИТЕЛЬНО НАНЕСЕННЫМ ГЕРМЕТИКОМ
CON SELLADOR

4712 (CRANKSHAFT AND BEARINGS)
4712 (VILEBREQUIN, COUSSINETS)
4712 (VIRABREQUIM E ROLAMENTOS)
4712 (КОЛЕНЧАТЫЙ ВАЛ И ПОДШИПНИКИ)
4712 (CIGUENAL, COJINETE)

RE506346PCDE01 A.1

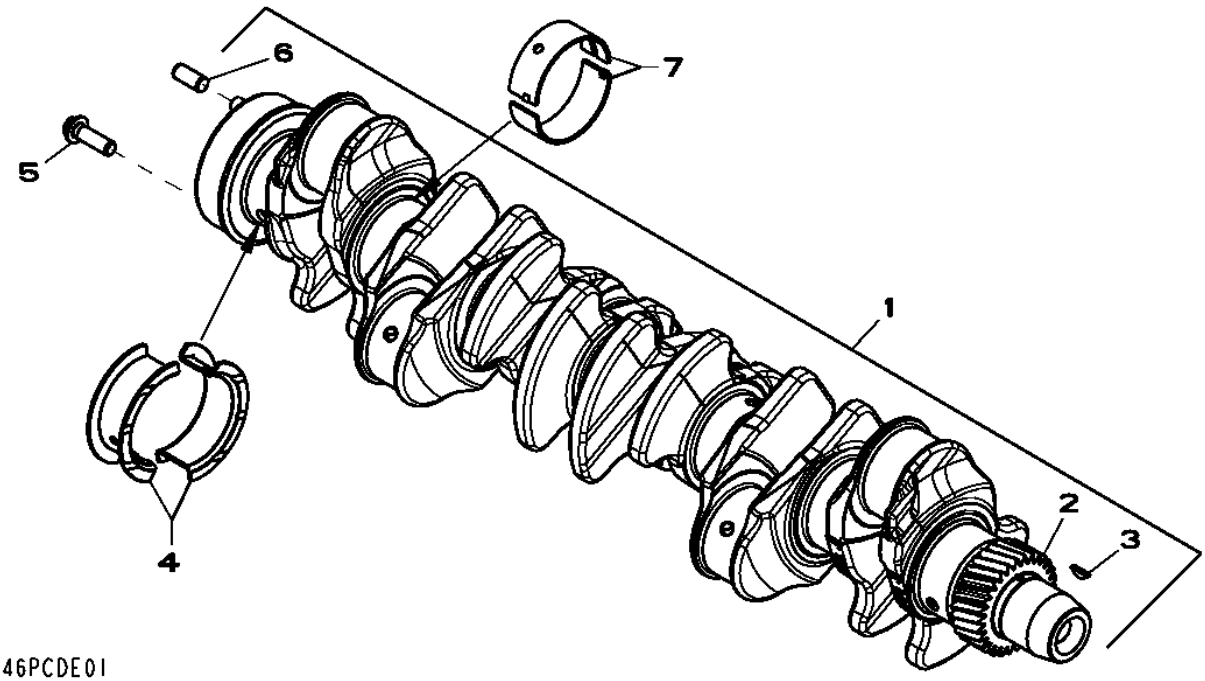

Item	*Nº peça*	*Descrição*	*Qtde*	*Nº série motor*	*Notas*
1	RE505921	Virabrequim	1		(A) (INCLUDES R120631, R505609 AND R48685) (ALSO ORDER RE516340 AND RE44574)
	SE501655	Virabrequim remanufaturado	1		(B) (Reman For RE505921)
2	R120631	EngrEnagem	1		Z= 30
3	R505609	Chaveta	1		LGTH= 18.5MM
4	RE65168	Conj. do rolamento	1		STD , (KIT R123563 AND R123564)
	RE65912	Rolamento axial	AR		(A) US -0.254MM, (KIT R130574 AND R130575)
5	R135918	Parafuso	6		
6	R48685	Pino de centragem	1		
7	RE65165	Conj. do rolamento	6		STD , (KIT R123561 AND R123562)
	RE65911	Rolamento	AR		(A) US -0.254MM, (KIT R130576 AND R130577)

(A) GRINDING GUIDELINES : SEE CTM104
DIRECTIVES DE RECTIFICATION : VOIR CTM105
DIRETRIZES DE RETÍFICA : CONSULTE CTM104
ИНСТРУКЦИИ ПО ШЛИФОВКЕ: СМ. CTM205
INSTRUCCIONES REFERENTE AL RECTIFICADO : VER CTM107

(B) WITH BEARINGS
AVEC ROULEMENTS
Com Rolamentos
С ПОДШИПНИКАМИ
CON COJINETES

4834 (CONNECTING RODS AND PISTONS)
4834 (BIELLES ET PISTONS)
4834 (BIELAS E PISTÕES)
4834 (ШАТУНЫ И ПОРШНИ)
4834 (BIELA Y PISTONES)

RE522135PCDB02 A.1

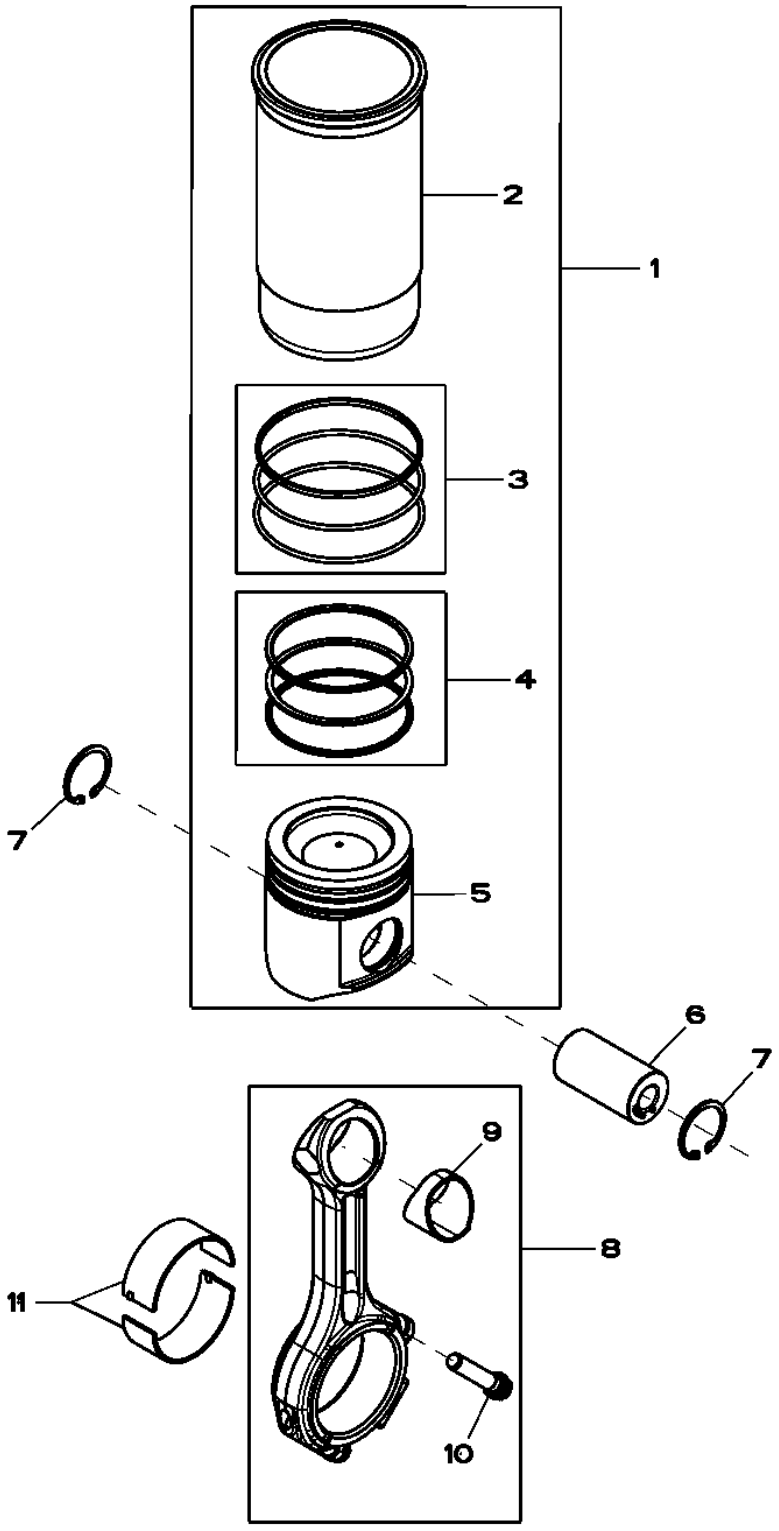

Item	*Nº peça*	*Descrição*	*Qtde*	*Nº série motor*	*Notas*
1	RE524450	Kit pistão e camisa	6		
2	.....	Camisa de cilindro	1		NSEP , (ORDER RE524450)
3	AR65507	Kit - anel o	1		PACKG (3)
4	RE524453	Kit anéis de pistão	1		PACKG (3)
5	.....	Pistão	1		NSEP , (MARKED RE521616) (ORDER RE524450)
6	R502755	Pino do Pistão	6		OD= 41MM, LGTH= 77MM
7	R54114	Anel de pressão	12		
8	RE500608	Biela	6		
9	R114082	Bucha	1		
10	R501124	Parafuso	2		A= 61MM, M12
11	RE65908	Rolamento	6		STD , (KIT (2) R113698)
	RE65909	Rolamento	AR		(A) ID -0.254MM, (KIT (2) R130578)

(A) GRINDING GUIDELINES : SEE CTM104
DIRECTIVES DE RECTIFICATION : VOIR CTM105
DIRETRIZES DE RETÍFICA : CONSULTE CTM104
ИНСТРУКЦИИ ПО ШЛИФОВКЕ: СМ. CTM205
INSTRUCCIONES REFERENTE AL RECTIFICADO : VER CTM107

4905 (ROCKER ARM, SHAFT, TAPPET, PUSH ROD)
4905 (CULBUTEUR, ARBRE, POUSSOIR DE SOUPAPE, TIGE)
4905 (BALANCIM, EIXO, TUCHO, HASTE DE COMANDO)
4905 (КОРОМЫСЛО, ОСЬ, КУЛАЧОК, ТОЛКАТЕЛЬ)
4905 (BALANCIN, ARBOL, BOTADOR, VARILLA DE EMPUJE)

RE522136PCDE03 A.1

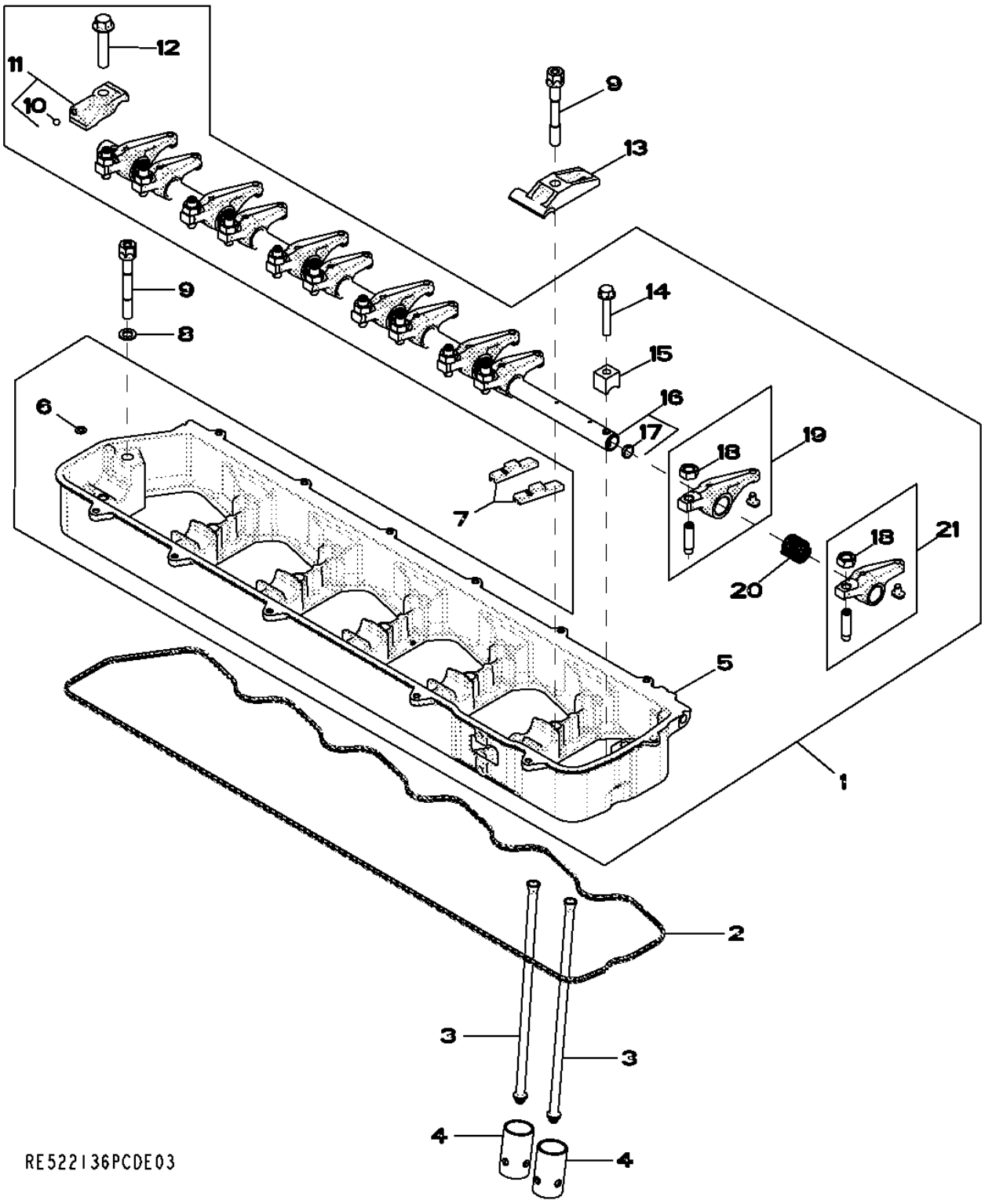

Item	Nº peça	Descrição	Qtde	Nº série motor	Notas
1	RE533148	Eixo do balancim	1		KIT
2	R524496	Junta	1		
3	R504209	Vareta	12		
4	R123565	Peça acionada Pelo came	12		
5	.....	Carcaça	1		(MARKED R518809 OR R525452) (ORDER RE533148)
6	R520867	Anel o	1		
7	R502341	Ponte da válvula	12		
8	24M7096	Arruela	2		10.500 X 18 X 1.600 mm
9	R521458	Parafuso	7		
10	R69281	Esfera	1		
11	RE523032	Tampa	1		
12	19M8966	Parafuso	1		M10 X 50
13	R516140	Correia	5		
14	19M9170	Parafuso	1		M8 X 50
15	R504631	Braçadeira	1		
16	RE516491	Eixo do balancim	1		(MARKED R504782)
17	30M7004	Plugue	2		
18	14M7148	Porca	12		M10
19	RE504210	Balancim	6		(B)
20	R505543	Mola	6		
21	RE523023	Balancim	6		(A)

(A) INTAKE
SOUPAPE D'ADMISSION
ADMISSÃO
ВПУСК
VALVULA DE ADMISION

(B) EXHAUST
ECHAPPEMENT
ESCAPE
ВЫХЛОПНАЯ ТРУБА
ESCAPE

5024 (OIL PUMP)
5024 (POMPE A HUILE)
5024 (BOMBA DE ÓLEO)
5024 (МАСЛЯНЫЙ НАСОС)
5024 (BOMBA DE ACEITE)

RE522137PCDC02 A.1

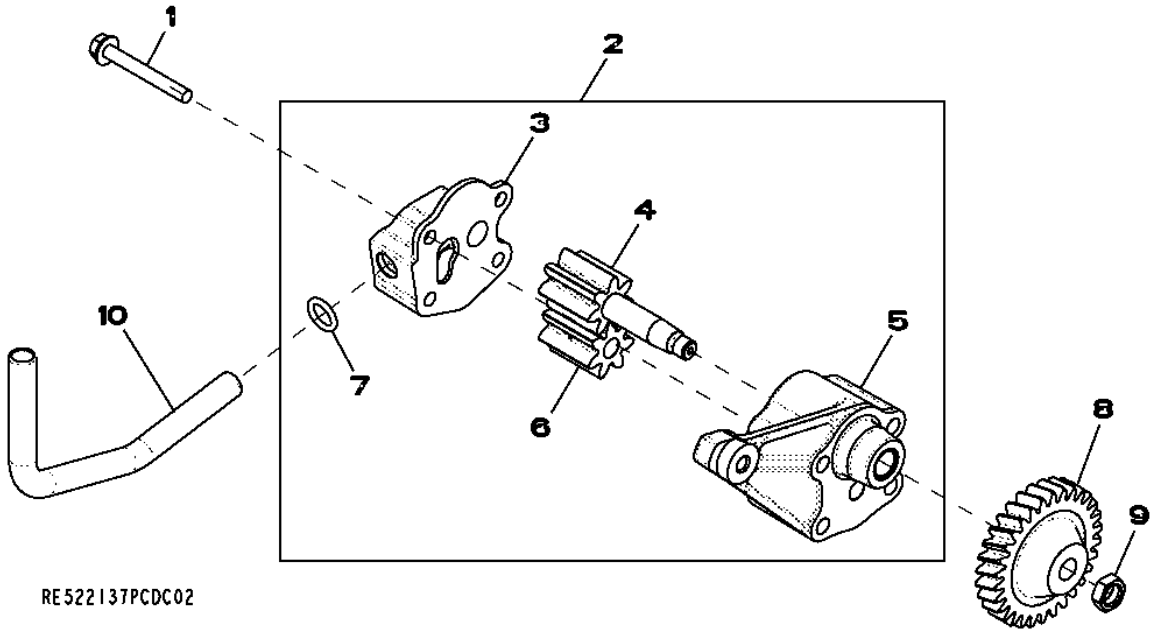

Item	*Nº peça*	*Descrição*	*Qtde*	*Nº série motor*	*Notas*
1	19M7802	Parafuso	2		M8 X 65
2	RE521756	Bombade óleo	1		
	SE501813	Bombade óleo remanufatur.	1		(REMAN FOR RE521756)
3	.....	Capa	1		(ORDER RE521756)
4	.....	EngrEnagem	1		(ORDER RE521756)
5	.....	Carcaça	1		(ORDER RE521756)
6	.....	EngrEnagem	1		(ORDER RE521756)
7	R97185	Anel o	1		
8	R120638	EngrEnagem	1		
9	14M7066	Porca	1		M12
10	R526838	Tubo de óleo	1		

5128 (CYLINDER HEAD)
5128 (CULASSE)
5128 (CABEÇOTE DO CILINDRO)
5128 (ГОЛОВКА БЛОКА ЦИЛИНДРОВ)
5128 (CULATA)

RE531717PCDA02 A.1

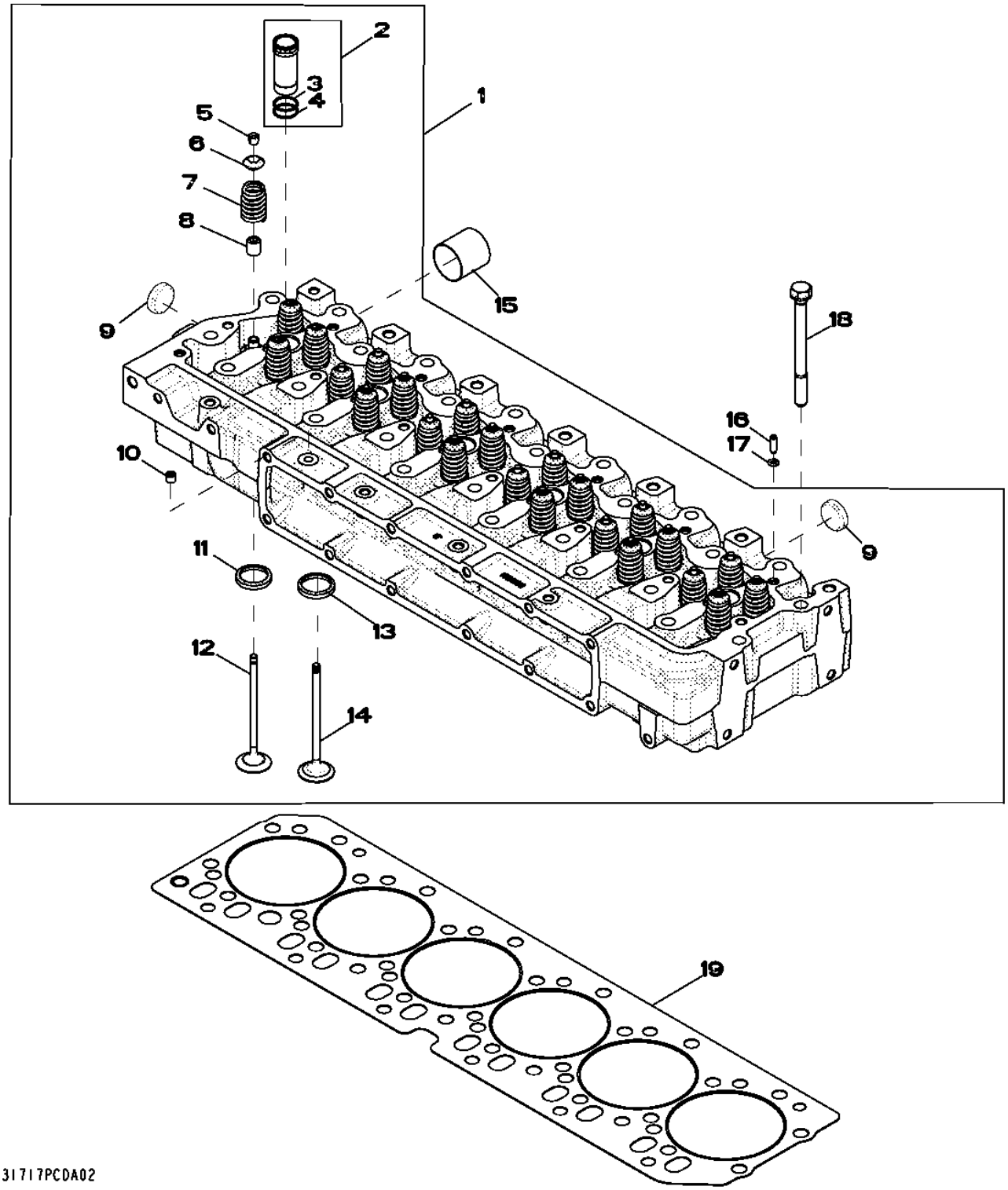

Item	Nº peça	Descrição	Qtde	Nº série motor	Notas
1	RE521639	Cabeçote	1		
	SE501583	Cabeça do cilindro remanuf.	1		(REMAN FOR RE521639) (MAKRED R519581)
2	RE517435	Luva	6		
3	.....	Anel o	1		(ORDER RE517435)
4	.....	Anel o	1		(ORDER RE517435)
5	R502371	RetentoR	48		
6	R502367	Tampa	24		
7	RE531223	Conj. de peças da mola	12		
8	RE526519	Vedação	24		
9	CD16284	Plugue	4		
10	RE71255	Tampão	1		
11	R515033	Inserto de assento válvula	12		
12	RE518081	Kit da válvula	6		
13	R515034	Inserto de assento válvula	12		
14	RE531221	Kit da válvula	6		
15	R502512	Luva	6		
16	R521544	Bucha	2		
17	R520867	Anel o	7		
18	R502511	Parafuso sextavado	26		
19	R116516	Vedação de cilindro	1		

5497 (TURBO AIR INLET)
5497 (ARRIVEE D'AIR DU TURBOCOMPRESSEUR)
5497 (ENTRADA DE AR DO TURBO)
5497 (ВОЗДУХОЗАБОРНИК ТУРБОНАГНЕТАТЕЛЯ)
5497 (ENTRADA DE AIRE DEL TURBOCOMPRESOR)

RE529875PCDB02 A.1

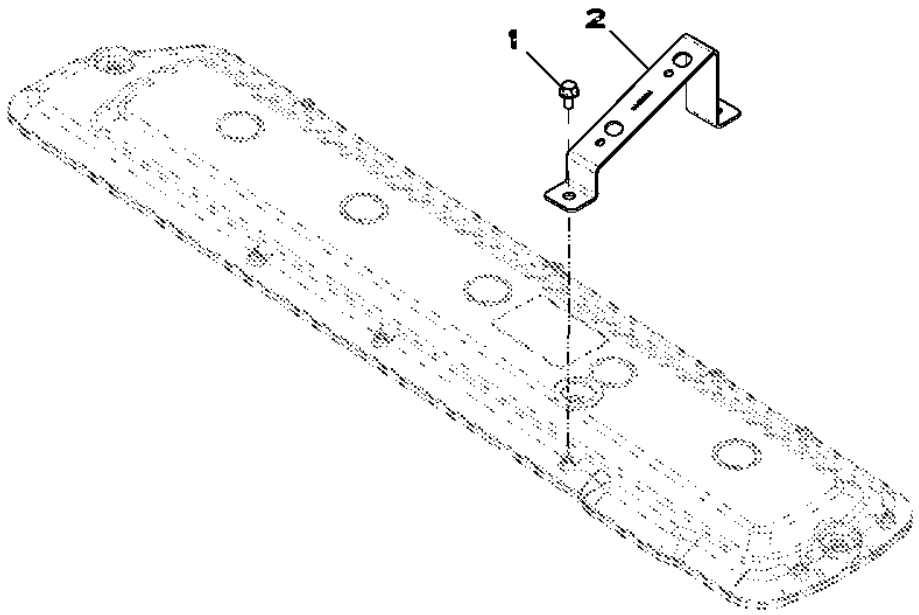

Item	*Nº peça*	*Descrição*	*Qtde*	*Nº série motor*	*Notas*
1	RE527858	Parafuso	2		
2	R522944	Apoio	1		

5722 (WATER PUMP INLET)
5722 (ENTREE DE LA POMPE A EAU)
5722 (ENTRADA DA BOMBA DE ÁGUA)
5722 (ВХОДНОЙ КАНАЛ ВОДЯНОГО НАСОСА)
5722 (ENTRADA DE BOMBA DE AGUA)

RE507202PCDD03 A.1

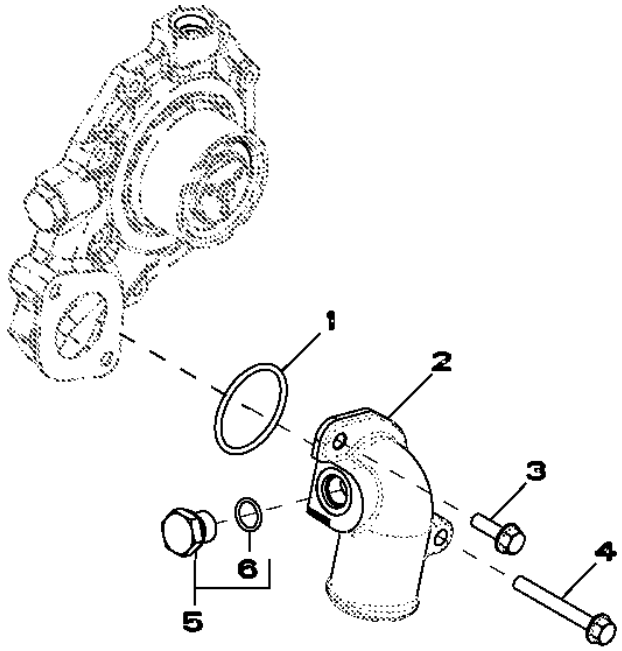

RE507202PCDD03

Item	*Nº peça*	*Descrição*	*Qtde*	*Nº série motor*	*Notas*
1	R89944	Anel o	1		
2	R502983	Conexão da Bombade água	1		
3	19M7867	Parafuso	1		M8 X 25
4	19M7802	Parafuso	1		M8 X 65
5	RE46685	Tampão	1		M18 X 1.5
6	51M7043	Anel o	1		15.300 X 2.200 mm

5951 (OIL COOLER)
5951 (REFROIDISSEUR D'HUILE)
5951 (RESFRIADOR DE ÓLEO)
5951 (МАСЛООХЛАДИТЕЛЬ)
5951 (REFRIGERANTE DE ACEITE)

RE527560PCDA02 A.1

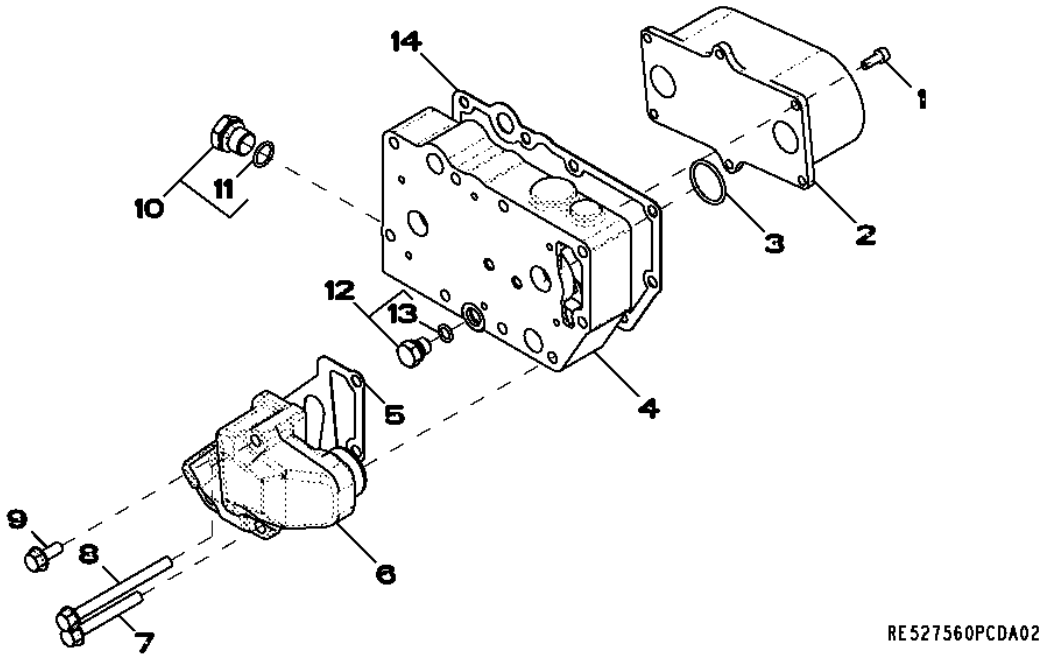

Item	*Nº peça*	*Descrição*	*Qtde*	*Nº série motor*	*Notas*
1	RE67231	Parafuso	6		
2	RE59298	ResfRiadoR de óleo	1		
3	T122075	Anel o	2		
4	R521037	Carcaça	1		
5	R501428	Junta	1		
6	R502811	Adaptador	1		
7	19M7802	Parafuso	2		M8 X 65
8	19M7970	Parafuso	2		M8 X 100
9	RE67238	Parafuso	1		
10	RE46685	Tampão	1		
11	51M7043	Anel o	1		15.300 X 2.200 mm
12	RE46686	Conexão	1		
13	51M7040	Anel o	1		9.300 X 2.200 mm
14	R123501	Junta	1		

63DR Fuel Lines, Low Pressure (790260 -)
63DR Conduites de combustible, basse pression (790260 -)
63DR Linhas de Combustível, Baixa Pressão (790260 -)
63DR Топливопроводы, низкое давление (790260 -)
63DR Tubería de combustible, baja presión (790260 -)

63DR_RE544259_PCD A.1

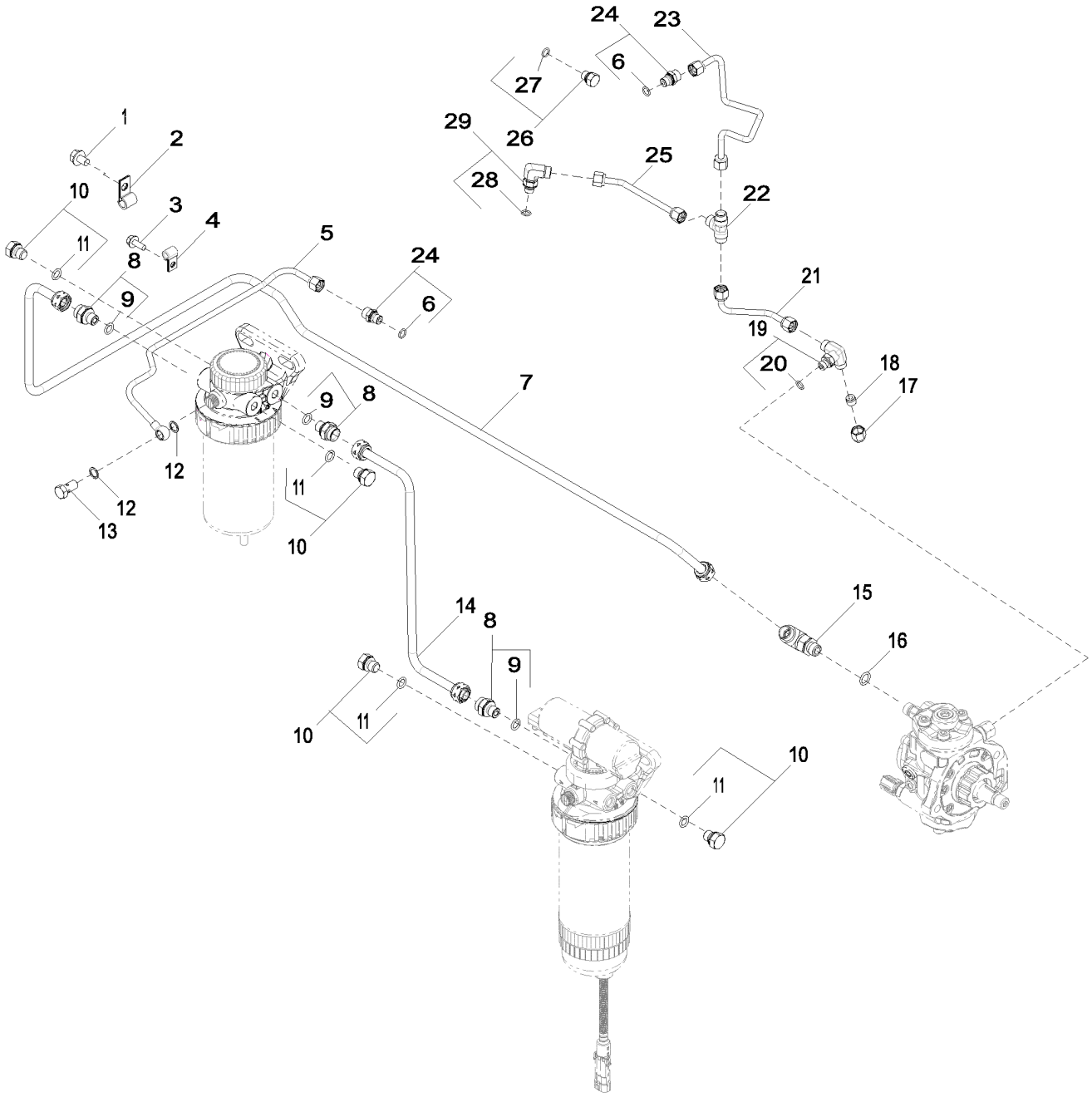

63DR_RE544259_PCD

Item	Nº peça	Descrição	Qtde	Nº série motor	Notas
1	19M7864	Parafuso	1		M8 X 12
2	T13814	Braçadeira	1		
3	19M7775	Parafuso	1		M6 X 16
4	AH87142	Presilha	1		
5	RE531609	Linha de combustivel	1		
6	51M7039	Anel o	1		8.100 X 1.600 mm
7	RE522827	Linha de combustivel	1		
8	RE60030	Conexão	3		
9	51M7040	Anel o	1		9.300 X 2.200 mm
10	RE46686	Conexão	4		
11	51M7040	Anel o	1		9.300 X 2.200 mm
12	R62107	Arruela	2		
13	38M7009	Parafuso oco	1		
14	RE544313	Linha de combustivel	1		
15	RE502174	Conexão em ângulo	1		
16	51M7041	Anel o	1		11.300 X 2.200 mm
17	R123593	Porca de tubo	1		
18	AR85519	Plugue	1		
19	RE524220	Conexão	1		
20	51M7039	Anel o	1		8.100 X 1.600 mm
21	RE523629	Linha de combustivel	1		
22	R97061	Conexão em t	1		
23	RE523462	Linha de combustivel	1		
24	RE60028	Conexão	2		
25	RE523464	Linha de combustivel	1		
26	RE60071	Conexão	1		
27	51M7039	Anel o	1		8.100 X 1.600 mm
28	51M7039	Anel o	1		8.100 X 1.600 mm
29	RE502173	Conexão	1		

6401 (EXHAUST ELBOW)
6401 (COUDE D'ECHAPPEMENT)
6401 (COTOVELO DO ESCAPE)
6401 (КОЛЕНО ВЫХЛОПНОГО КОЛЛЕКТОРА)
6401 (CODO DE ESCAPE)

RE59481PCDD01 A.1

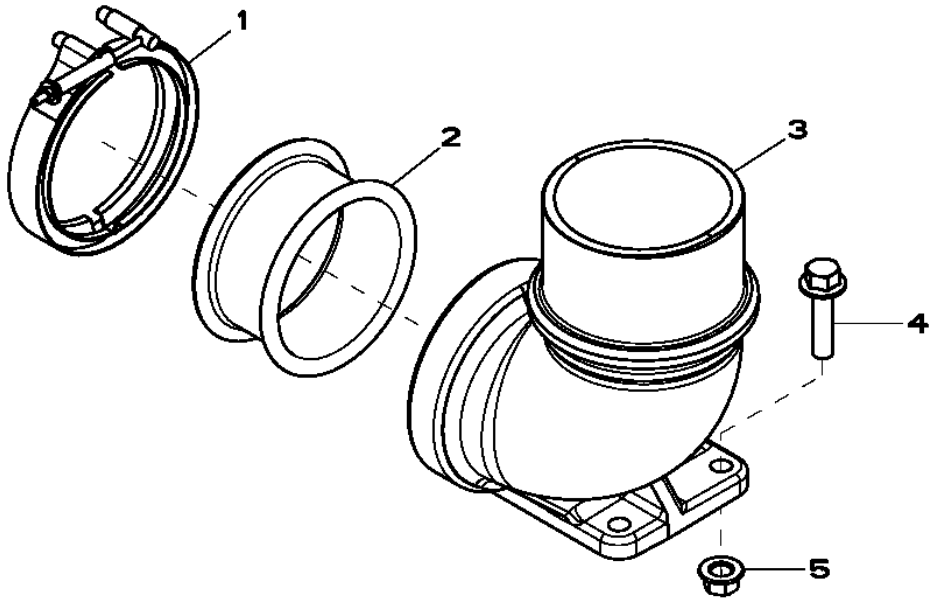

Item	*Nº peça*	*Descrição*	*Qtde*	*Nº série motor*	*Notas*
1	RE40048	Braçadeira	1		
2	R87732	Adaptador	1		
3	R123246	Cano de descarga	1		
4	19M8162	Parafuso	4		M10 X 40
5	14M7296	Porca com flange	4		M10

65VS Turbocharger
65VS Turbocompresseur
65VS Turbocompressor
65VS Турбонагнетатель
65VS Turbocompresor

RE538011PCDA01 A.1

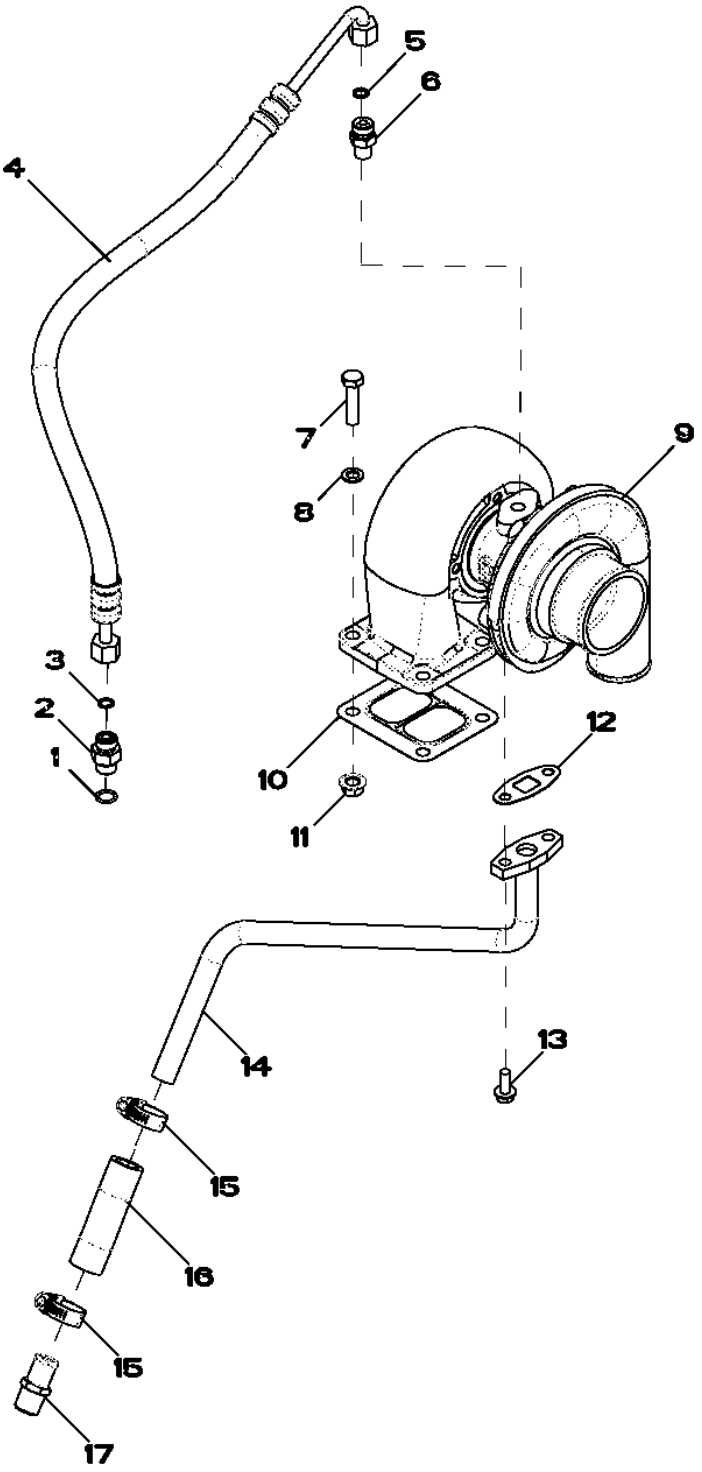

Item	Nº peça	Descrição	Qtde	Nº série motor	Notas
1	51M7042	Anel o	1		13.300 X 2.200 mm
2	38H5037	Adaptador	1		
3	T77613	Anel o	1		
4	RE503215	Mangueira	1		
5	R63548	Anel o	1		
6	M87733	Adaptador	1		
7	19M8637	Parafuso sextavado	4		M10 X 40
8	24M7096	Arruela	4		10.500 X 18 X 1.600 mm
9	RE520651	TurboalimenTador	1		
	SE502354	TurboalimenTador remanufaT.	1		REMAN FOR RE520651
10	R123572	Junta	1		
11	14M7296	Porca com flange	4		M10
12	R123570	Junta	1		
13	19M8062	Parafuso	2		M8 X 20
14	RE68234	Tubulação de óleo	1		
15	RE65978	Braçadeira	2		
16	R523372	Mangueira	1		
17	RE54885	Conexão de mangueira	1		

6698 (TEMPERATURE SWITCH)
6698 (CONTACTEUR DE TEMPERATURE)
6698 (INTERRUPTOR DE TEMPERATURA)
6698 (ДАТЧИК ТЕМПЕРАТУРЫ)
6698 (INTERRUPTOR DE TEMPERATURA)

RE500556PCDD02 A.1

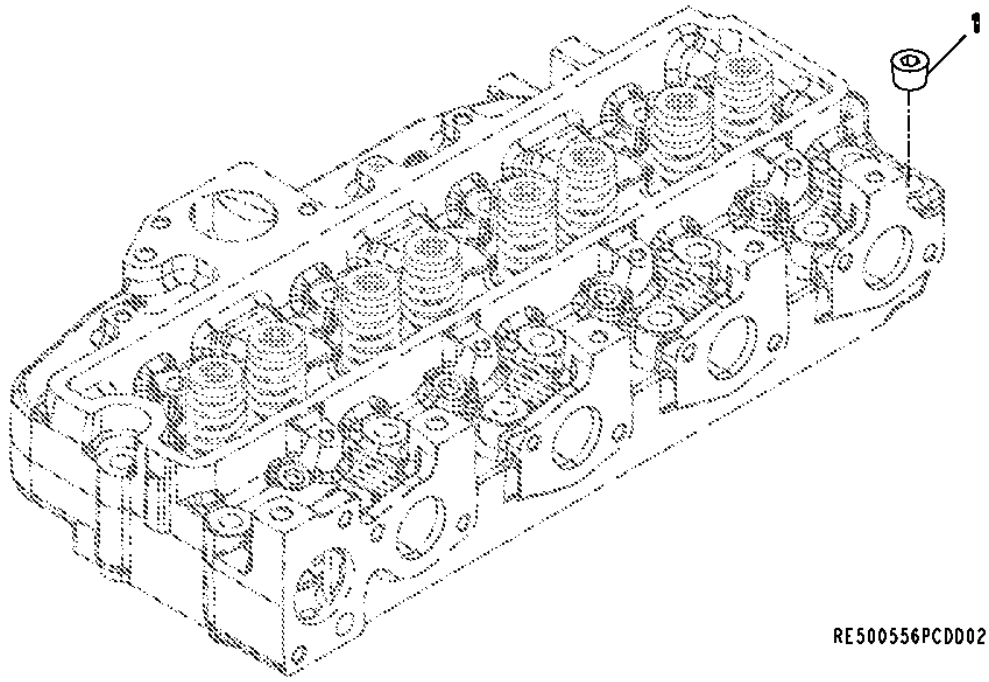

Item	*Nº peça*	*Descrição*	*Qtde*	*Nº série motor*	*Notas*
1	15H584	Tampão	1		1/2"

6744 Sensors
6744 Capteurs
6744 Sensores
6744 Датчики
6744 Sensores

RE535320PCDA01 A.1

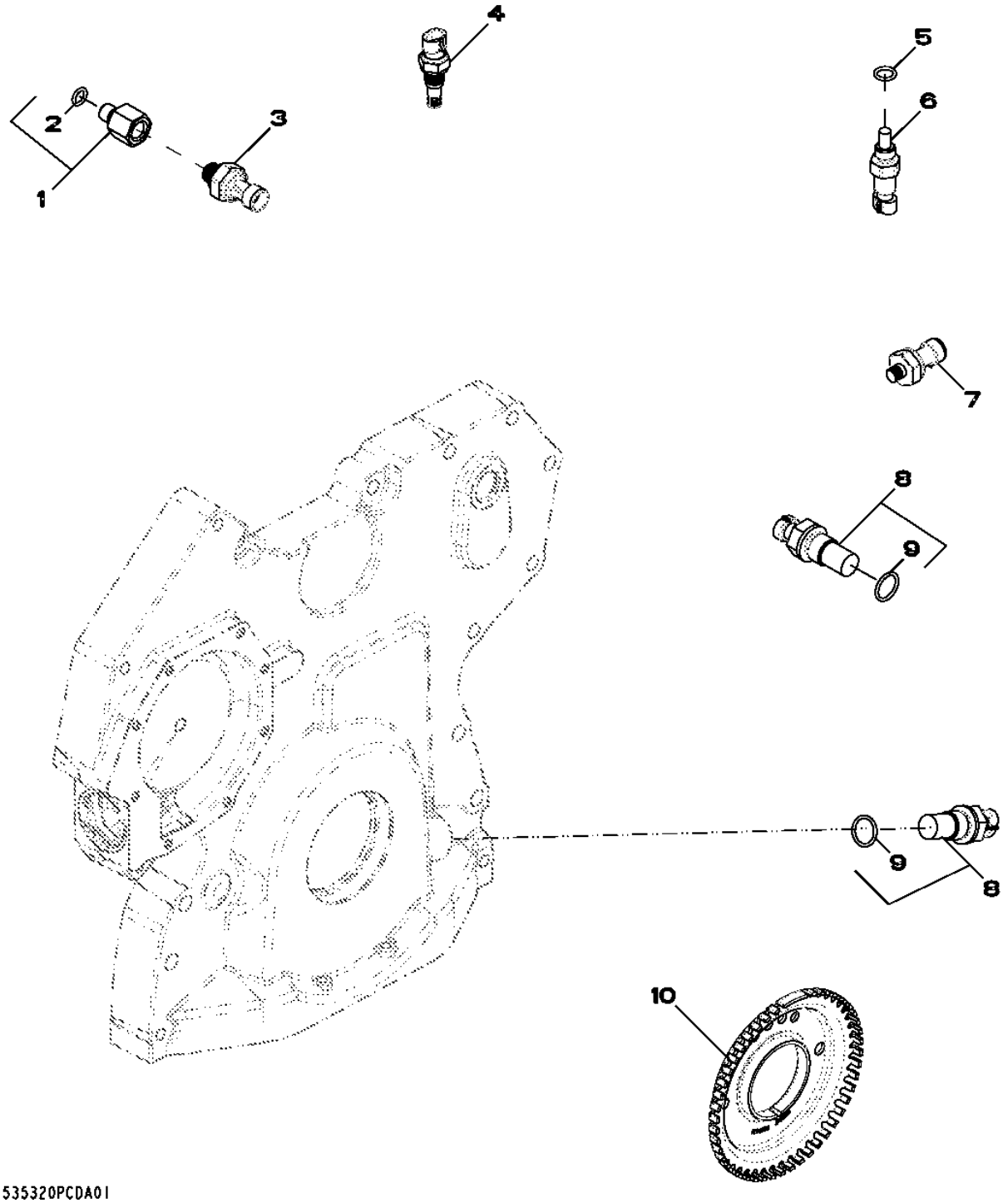

Item	*Nº peça*	*Descrição*	*Qtde*	*Nº série motor*	*Notas*
1	RE523854	Adaptador	1		
2	51M7040	Anel o	1		9.300 X 2.200 mm
3	RE522794	SenSor	1		
4	RE525016	Termo-par	1		
5	51M7041	Anel o	1		11.300 X 2.200 mm
6	RE52722	SenSor de temperatura	1		
7	RE167207	SenSor	1		
8	RE519144	SenSor	2		
9	51M7044	Anel o	1		17.300 X 2.200 mm
10	R517471	Roda	1		

81AL Primary Fuel Filter (- 789037)
81AL Préfiltre à carburant (- 789037)
81AL Filtro Primário do Combustível (- 789037)
81AL Топливный фильтр грубой очистки (- 789037)
81AL Filtro primario de combustible (- 789037)

RE536104PCDA01 A.1

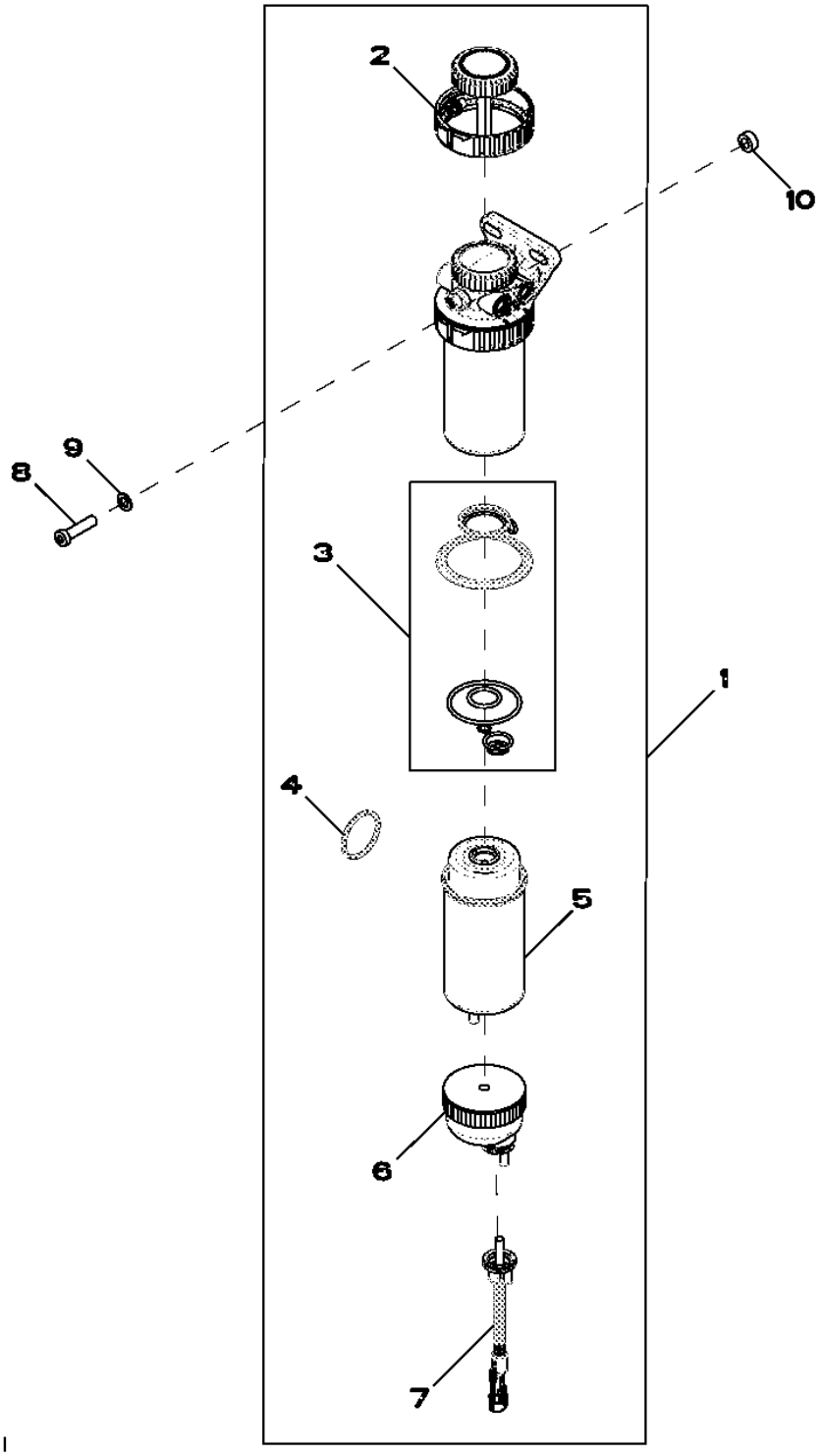

Item	Nº peça	Descrição	Qtde	Nº série motor	Notas
1	RE529641	Alojamento de filtro	1		
2	RE526834	Kit do filtro	1		
3	RE516553	Kit retentor	1		
4	RE516512	Kit - anel o	1		
5	RE529643	Elemento de filtro	1		
6	RE51650	Copo de sedimentação	1		
7	RE519696	SenSor	1		
8	19M8578	Parafuso	2		M10 X 40
9	24M7096	Arruela	2		10.500 X 18 X 1.600 mm
10	A41207	Arruela	2		

81C6 Primary Fuel Filter (790260 -)
81C6 Préfiltre à carburant (790260 -)
81C6 Filtro Primário do Combustível (790260 -)
81C6 Топливный фильтр грубой очистки (790260 -)
81C6 Filtro primario de combustible (790260 -)

81C6_RE544260_PCD B.3

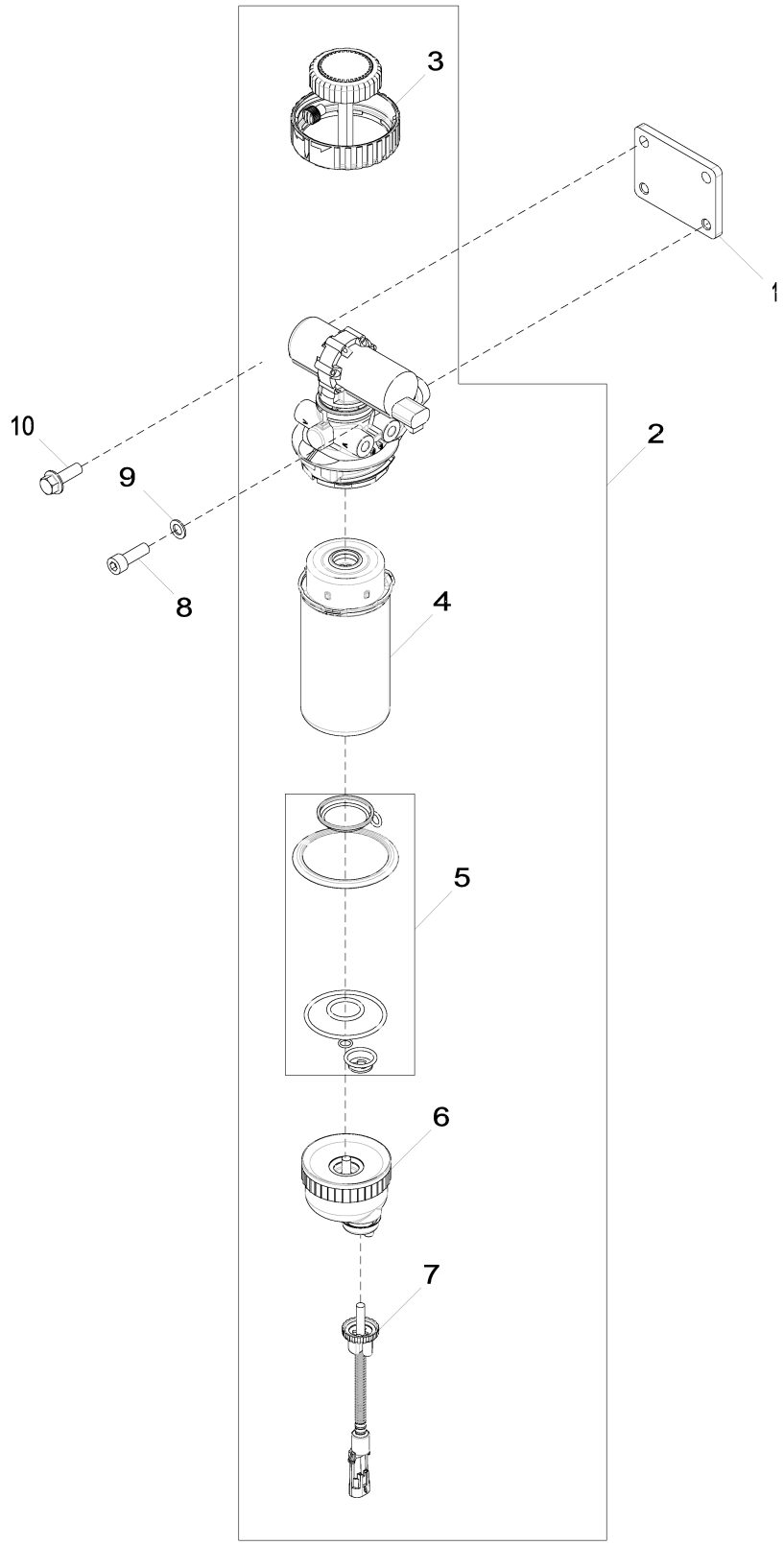

81C6_RE544260_PCD

Item	*Nº peça*	*Descrição*	*Qtde*	*Nº série motor*	*Notas*
1	R524585	Correia	1		
2	RE569927	Alojamento de filtro	1		24 V, SUB FOR RE534826
3	RE526834	Kit do filtro	1		
4	RE541922	Elemento de filtro	1		(B)
5	RE516553	Kit retentor	1		
6	RE51650	Copo de sedimentação	1		
7	RE519696	SenSor	1		(A)
8	19M7576	Parafuso	2		M10 X 30
9	24M7096	Arruela	2		10.500 X 18 X 1.600 mm
10	19M7786	Parafuso	2		M10 X 30

(A) Water in Fuel
Eau dans le carburant
Água no Combustível
Вода в топливе
Agua en combustible

(B) 10 Microns
10 micromètres
10 Mícrons
10 микрон
10 micrones

8485 (WITHOUT ENGINE WIRING HARNESS)
8485 (SANS FAISCEAU MOTEUR)
8485 (SEM CHICOTE ELÉTRICO DO MOTOR)
8485 (БЕЗ ЖГУТА ПРОВОДОВ ДВИГАТЕЛЯ)
8485 (SIN GRUPO DE CABLES DEL MOTOR)

RE536130PCDA01 A.1

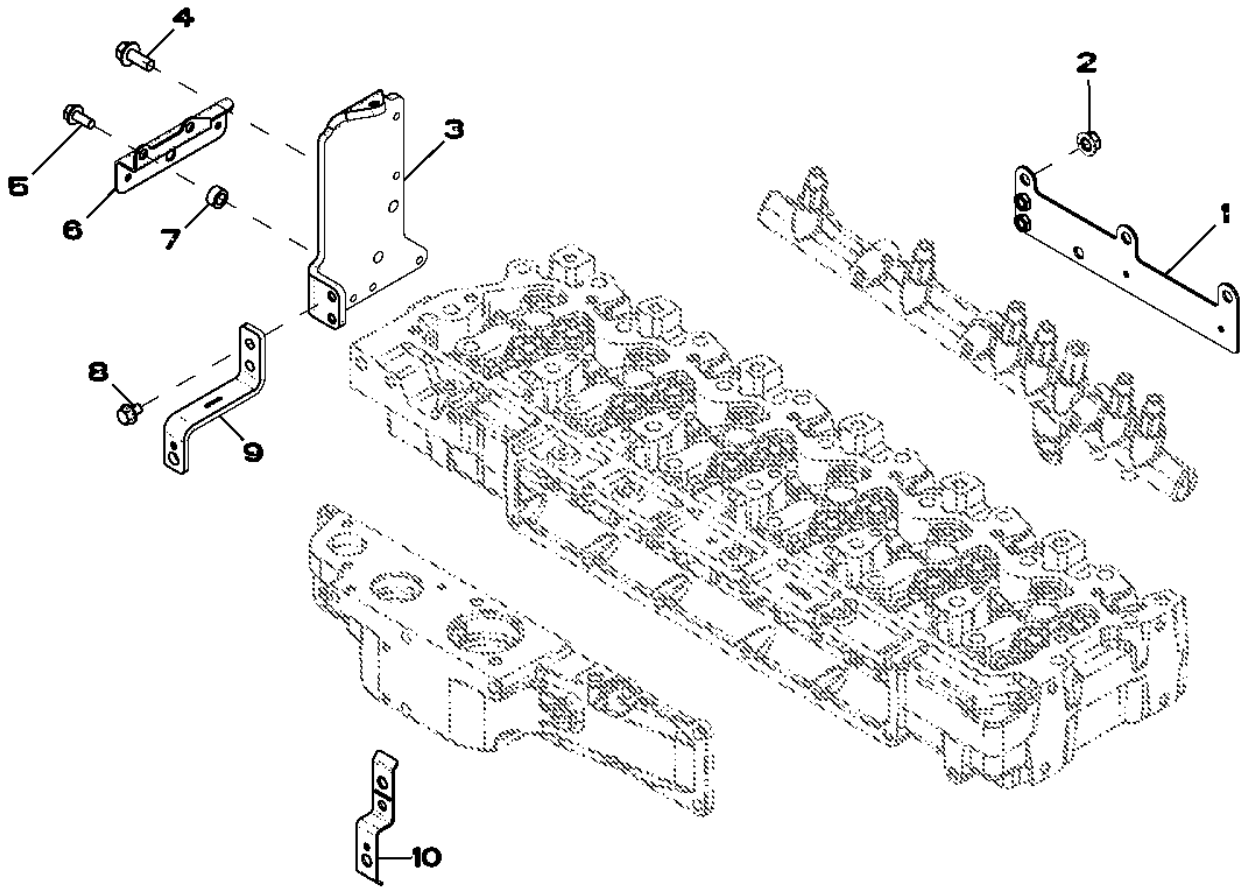

RE536130PCDA01

Item	Nº peça	Descrição	Qtde	Nº série motor	Notas
1	RE529804	Apoio	1		
2	14M7296	Porca com flange	3		M10
3	R522771	Apoio	1		
4	19M7785	Parafuso	2		M10 X 25
5	19M7866	Parafuso	2		M8 X 20
6	R523187	Apoio	1		
7	T20280	Arruela	2		
8	19M7864	Parafuso	2		M8 X 12
9	R522943	Apoio	1		
10	R522942	Apoio	1		

8724 (BELT TENSIONER)
8724 (TENDEUR DE COURROIE)
8724 (TENSOR DA CORREIA)
8724 (НАТЯЖНОЕ УСТРОЙСТВО ДЛЯ РЕМНЯ)
8724 (TENSOR DE CORREA)

RE525433PCDA02 A.1

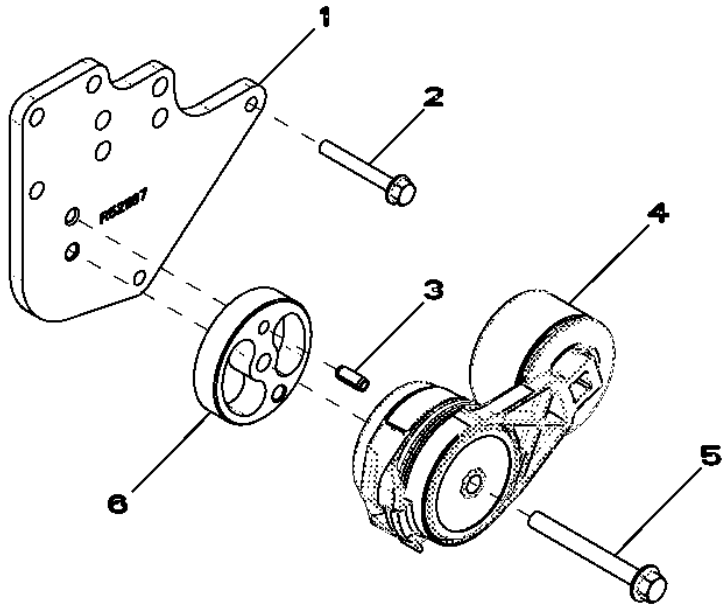

RE525433PCDA02

Item	*Nº peça*	*Descrição*	*Qtde*	*Nº série motor*	*Notas*
1	R521167	Correia	1		
2	19M7801	Parafuso	2		M8 X 60
3	34M7061	Pino elástico	1		8 X 20 mm
4	RE548027	Tensionador de correia	1		SUB FOR RE518097
5	19M7811	Parafuso	1		M10 X 90
6	R516623	Espaçador	1		

8860 (OIL FILTER)
8860 (FILTRE A HUILE)
8860 (FILTRO DE ÓLEO)
8860 (МАСЛЯНЫЙ ФИЛЬТР)
8860 (FILTRO DE ACEITE)

RE517347PCDD03 A.1

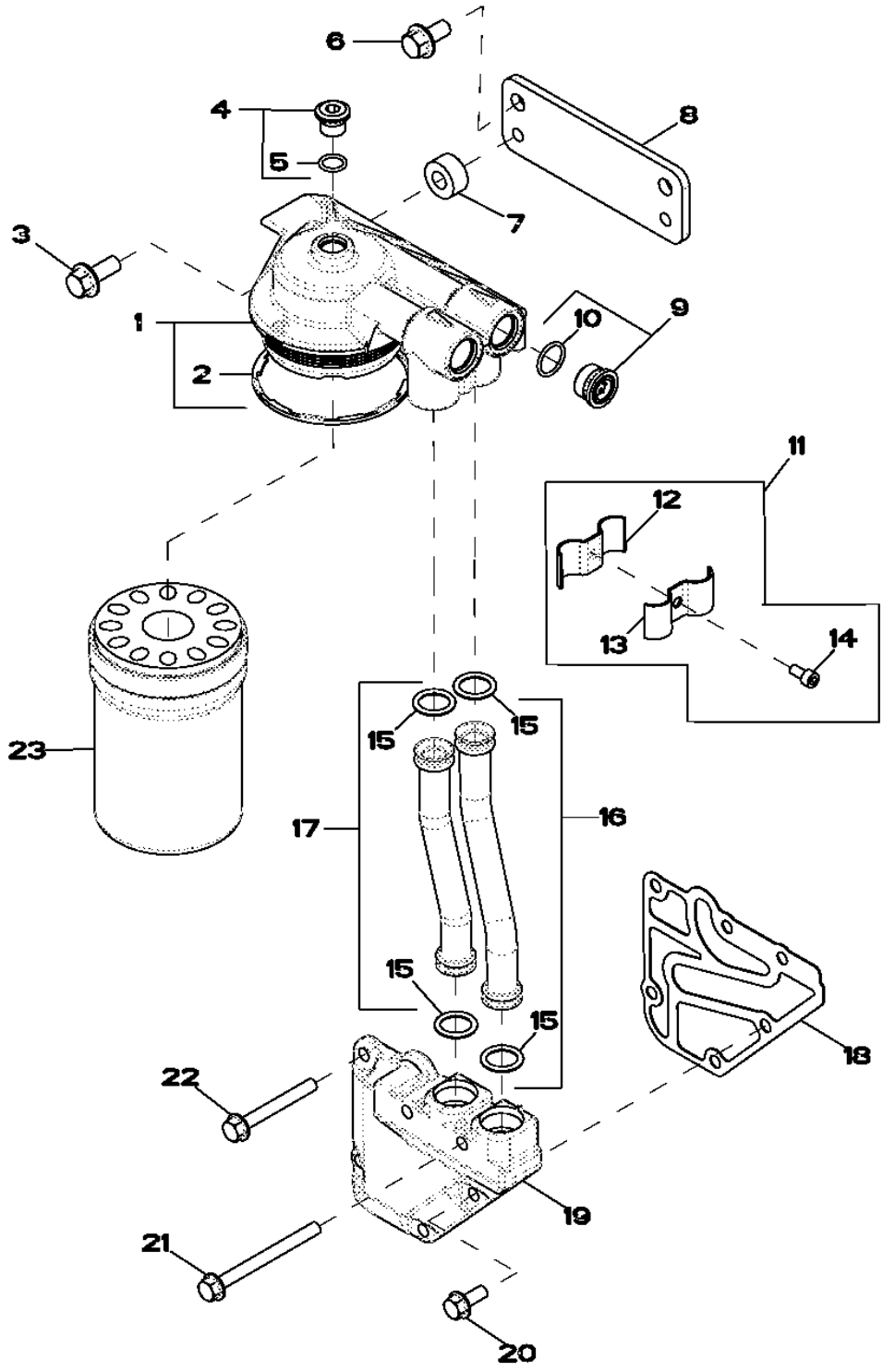

RE517347PCDD03

Item	*Nº peça*	*Descrição*	*Qtde*	*Nº série motor*	*Notas*
1	RE504563	Cabeçote do filtro	1		
2	R502513	Vedação	1		
3	19M7785	Parafuso	2		M10 X 25
4	RE52242	Tampão de dreno	1		
5	51M7042	Anel o	1		13.300 X 2.200 mm
6	19M7784	Parafuso	2		M10 X 20
7	R114358	Espaçador	2		
8	R516427	Apoio	1		
9	RE505232	Conexão	2		M22 X 1.5
10	51M7045	Anel o	1		19.300 X 2.200 mm
11	RE520368	Semi-braçadeira	1		
12	.....	Semi-braçadeira	1		
13	.....	Semi-braçadeira	1		
14	19M8618	Parafuso	1		M6 X 12
15	R518507	Anel o	2		YELLOW
16	RE519749	Tubo	1		NLA; ORDER RE536145
	RE536145	Tubo	1		SUB FOR RE519749
17	RE519748	Tubo	1		
18	R502864	Junta	1		
19	R501436	Adaptador	1		
20	RE67238	Parafuso	1		WITH PRE-APPLIED SEALANT
21	19M7913	Parafuso	2		M8 X 90
22	19M7802	Parafuso	3		M8 X 65
23	RE504836	Filtro de óleo	1		
..	24M7040	Arruela	2		11 X 20 X 2 mm

9801 (LIFT STRAPS)
9801 (SOULEVEZ LES COURROIES)
9801 (TIRANTES DE ELEVAÇÃO)
9801 ПОДЪЕМНЫЕ СТРОПЫ
9801 (TIRAS DE ELEVADOR)

RE53353PCDF03 A.1

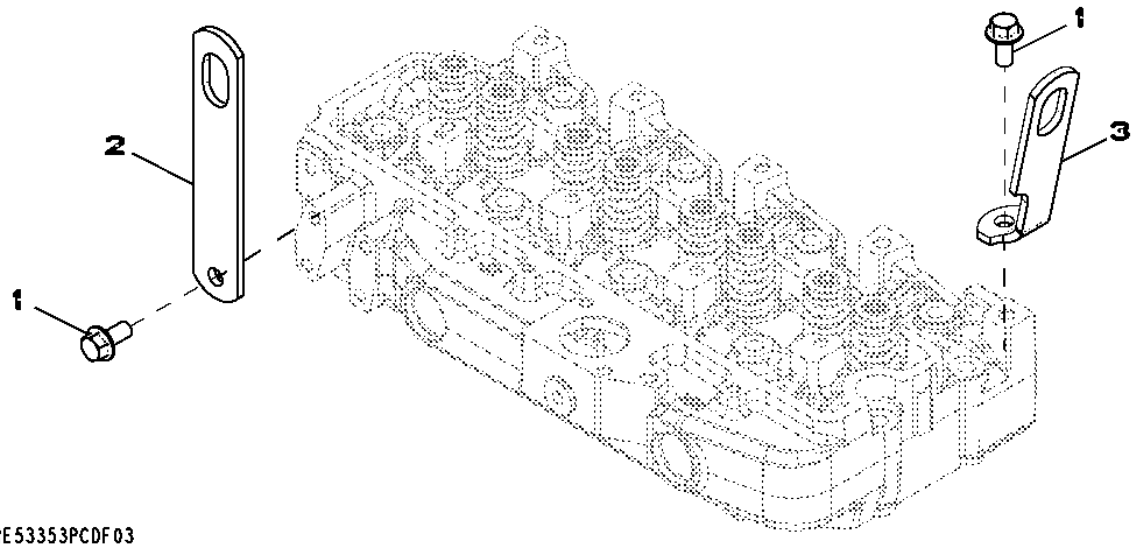

Item	*Nº peça*	*Descrição*	*Qtde*	*Nº série motor*	*Notas*
1	19M7788	Parafuso	2		M12 X 25
2	R502329	Correia	1		(REAR)
3	.....	Correia	1		(FRONT)

9901 Connecting Rod Bearing Kit, Standard
9901 Kit de coussinets de bielle, standard
9901 Kit de Mancais das Bielas, Padrão
9901 Комплект шатунных подшипников, стандартный
9901 Estándar, juego de cojinetes de biela

RE65908PCDA02 A.1

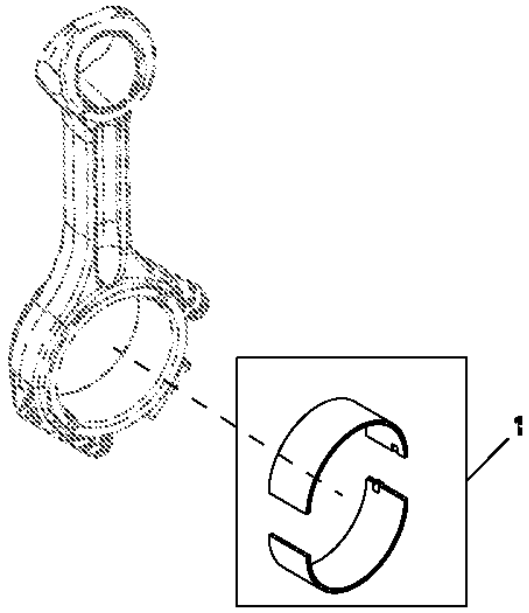

Item	*Nº peça*	*Descrição*	*Qtde*	*Nº série motor*	*Notas*
1	RE65908	Rolamento	1		

9901 Crankshaft Bearing Kit Undersized
9901 Vilebrequin, kit de roulements à cote inférieure
9901 Kit de Mancal do Virabrequim Subdimensionado
9901 Комплект подшипников коленчатого вала неполномерный
9901 Juego de cojinetes del cigüeñal de subtamaño

RE65165PCDA02 A.1

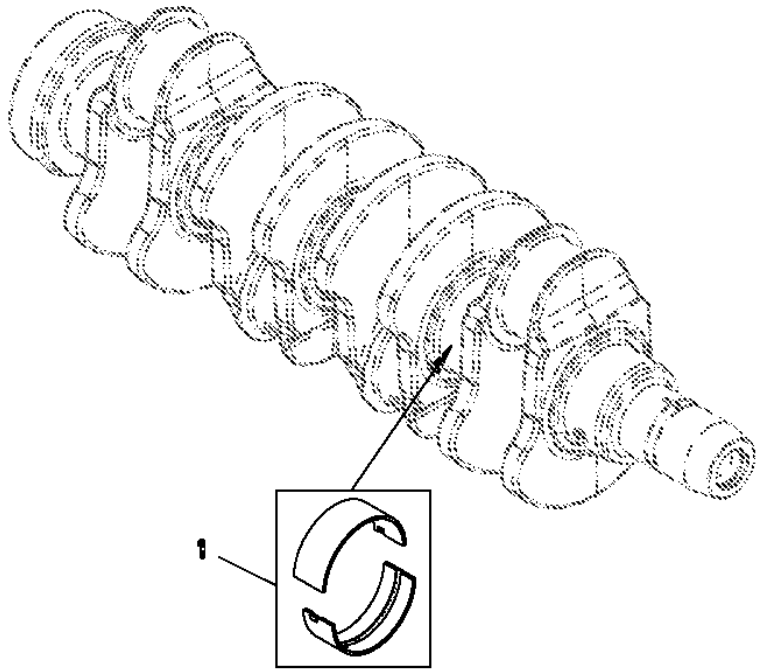

Item	*Nº peça*	*Descrição*	*Qtde*	*Nº série motor*	*Notas*
1	RE65165	Conj. do rolamento	1		

9901 Crankshaft Bearing Kit
9901 Vilebrequin, kit de roulements
9901 Kit de Mancal do Virabrequim
9901 Комплект подшипников коленчатого вала
9901 Juego de cojinetes del cigüeñal

RE65168PCDA02 A.1

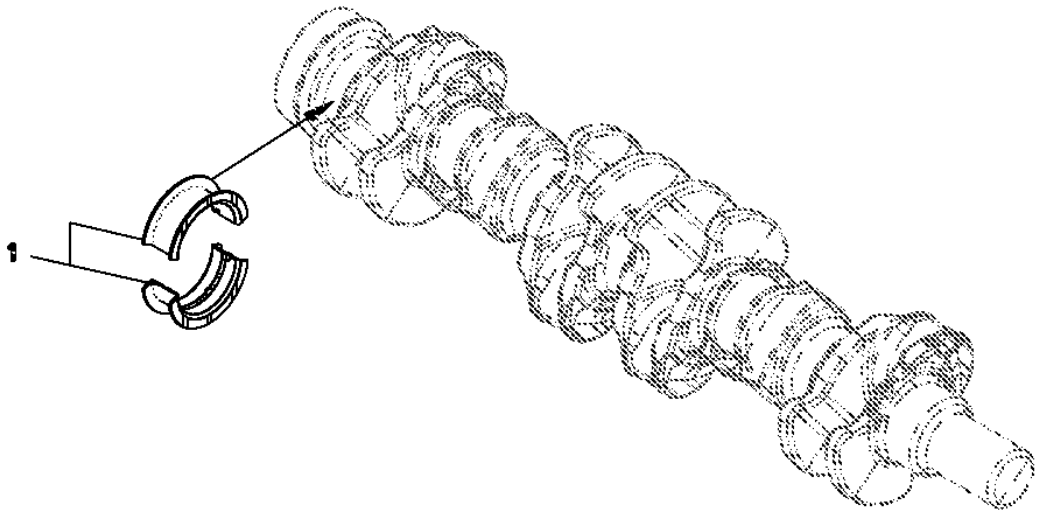

RE65168PCDA02

Item	*Nº peça*	*Descrição*	*Qtde*	*Nº série motor*	*Notas*
1	RE65168	Conj. do rolamento	1		

9901 (THRUST BEARING)
9901 (OUSSINETS DE BUTTE)
9901 (ROLAMENTO AXIAL)
9901 (УПОРНЫЙ ПОДШИПНИК)
9901 (COJINETE DE EMPUJE)

RE65911PCDB03 A.1

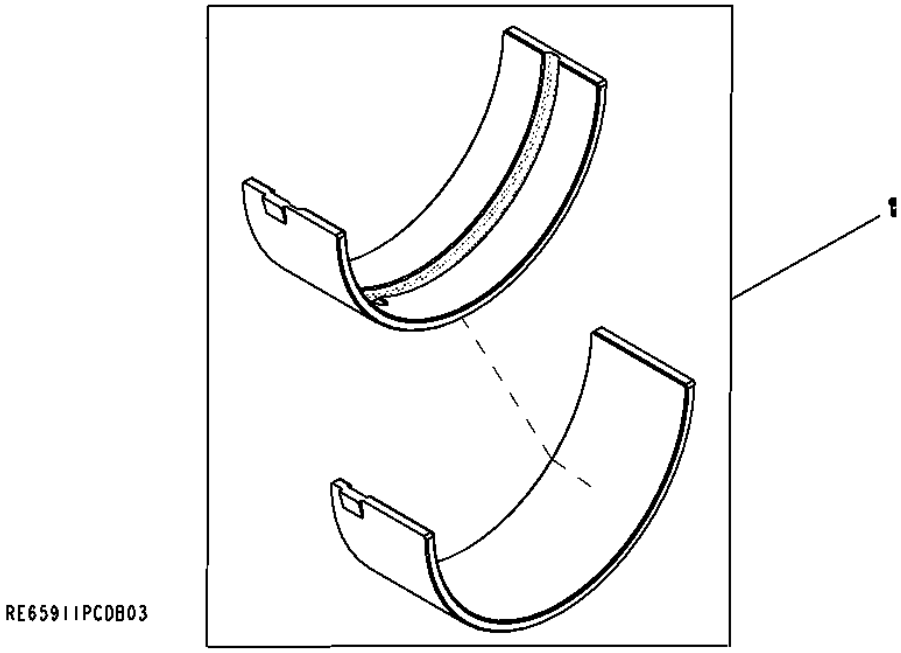

Item	*Nº peça*	*Descrição*	*Qtde*	*Nº série motor*	*Notas*
1	RE65911	Rolamento	1		((.254MM)UNDERSIZ)

9901 (THRUST BEARING)
9901 (COUSSINETS DE BUTTE)
9901 (ROLAMENTO AXIAL)
9901 (УПОРНЫЙ ПОДШИПНИК)
9901 (COJINETE DE EMPUJE)

RE65912PCDB01 A.1

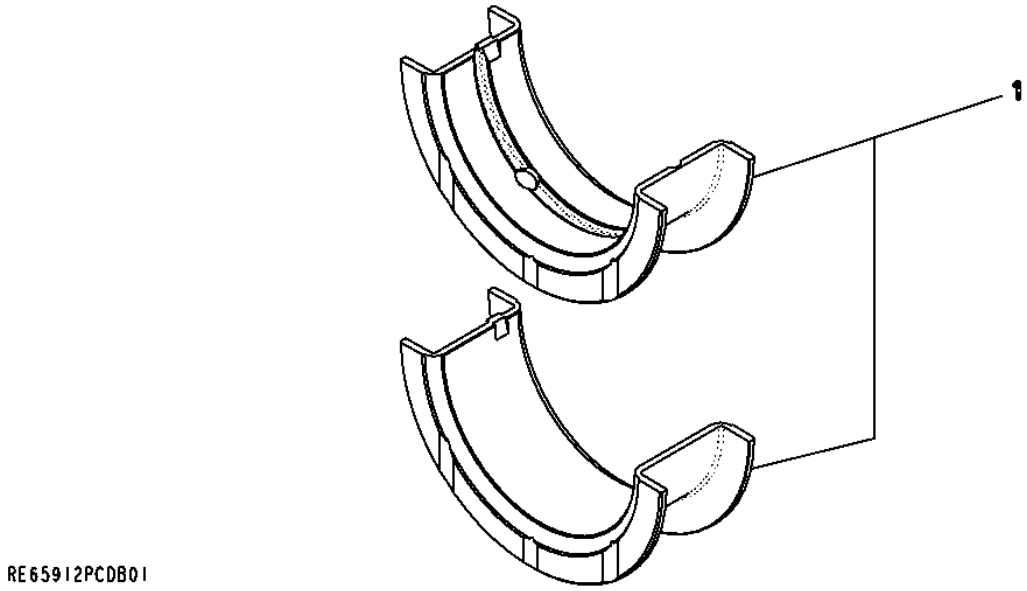

Item	*Nº peça*	*Descrição*	*Qtde*	*Nº série motor*	*Notas*
1	RE65912	Rolamento axial	1		((.254MM)UNDERSIZ)

9901 (THRUST BEARING)
9901 (COUSSINETS DE BUTTE)
9901 (ROLAMENTO AXIAL)
9901 (УПОРНЫЙ ПОДШИПНИК)
9901 (COJINETE DE EMPUJE)

RE65909PCDB01 A.1

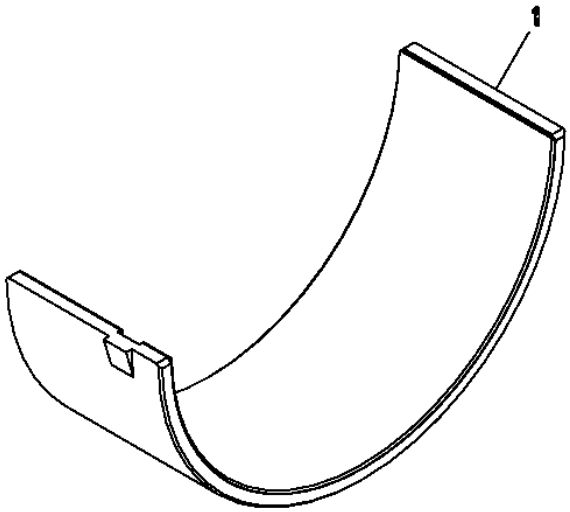

RE65909PCDB01

Item	*Nº peça*	*Descrição*	*Qtde*	*Nº série motor*	*Notas*
1	RE65909	Rolamento	1		((.254MM)UNDERSIZE)

9901 (CONTROL VALVE)
9901 (DISTRIBUTEUR)
9901 (VÁLVULA DE CONTROLE)
9901 (РЕГУЛИРОВОЧНЫЙ КЛАПАН)
9901 (VALVULA DE CONTROL)

RE534109PCDC01 A.1

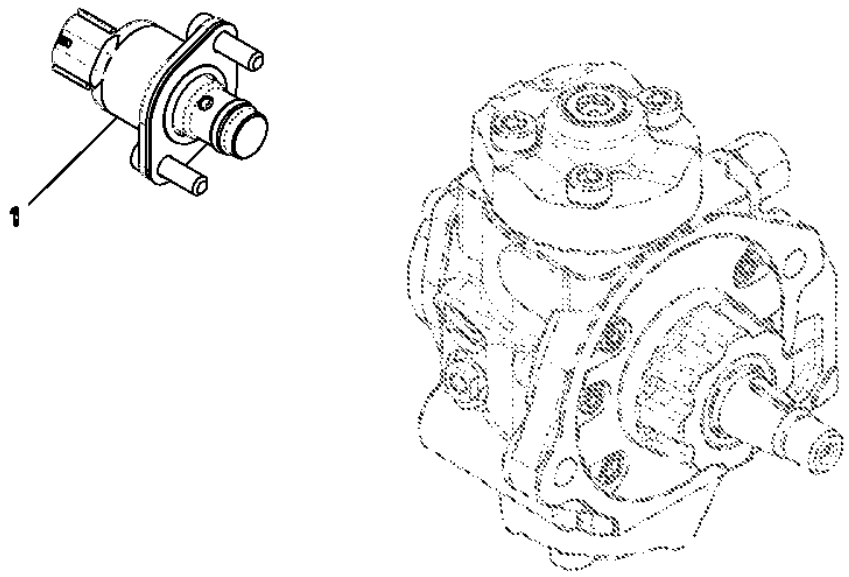

Item	*Nº peça*	*Descrição*	*Qtde*	*Nº série motor*	*Notas*
1	RE534109	VálVula de controle	1		

9901 (ENGINE GASKET KIT)
9901 (JEU DE JOINTS DE MOTEUR)
9901 (KIT DE JUNTAS DO MOTOR)
9901 (КОМПЛЕКТ ПРОКЛАДОК ДВИГАТЕЛЯ)
9901 (CONJUNTO PARA JUNTA DE MOTOR)

RE527832PCDA01 A.1

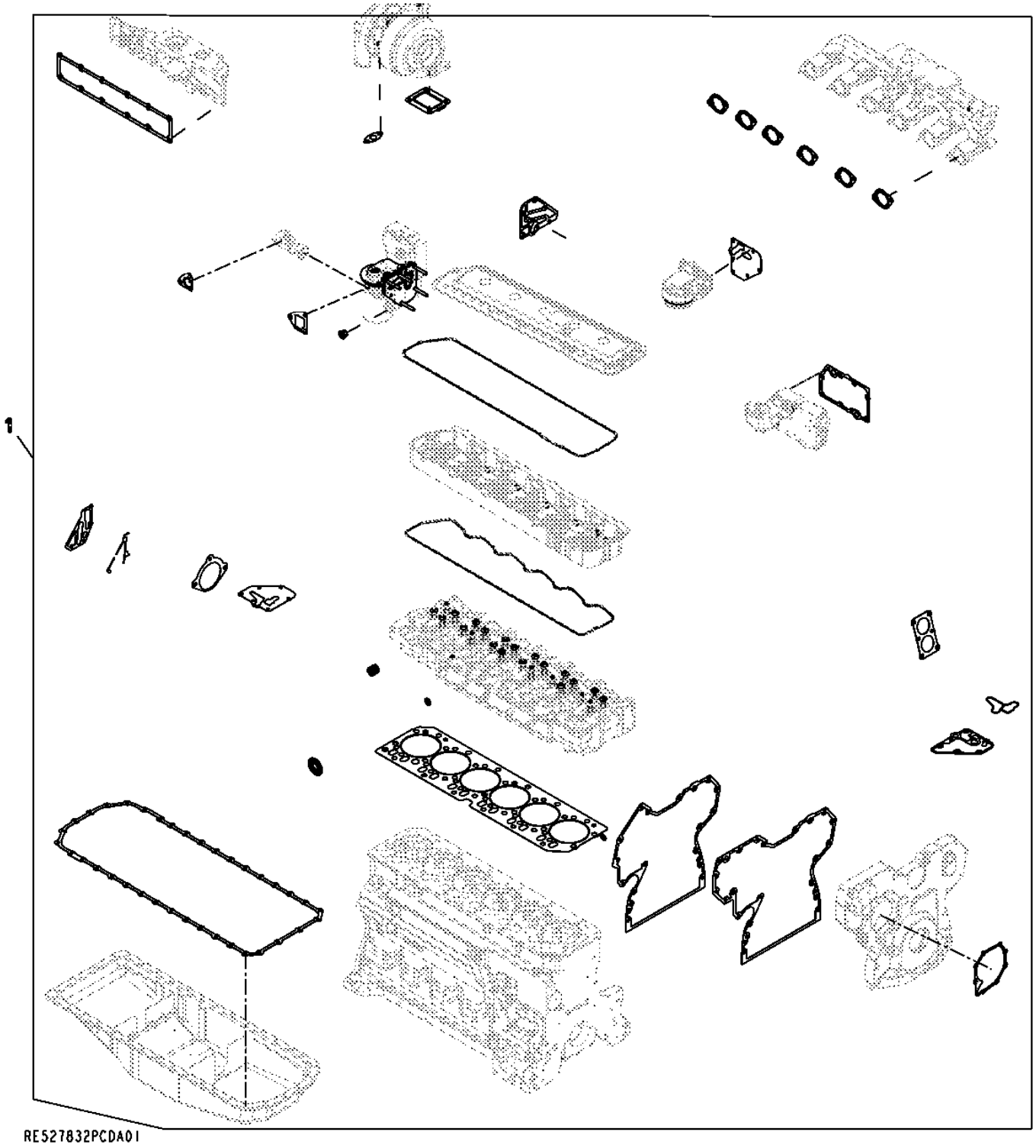

Item	*Nº peça*	*Descrição*	*Qtde*	*Nº série motor*	*Notas*
1	RE527832	Kit de juntas	1		

9901 (EGR VALVE GASKET KIT)
9901 (JEU DE JOINTS DE SOUPAPE POUR RETOUR DES GAZ D'ECHAPPEMENT)
9901 (KIT DE JUNTA DA VÁLVULA EGR)
9901 (КОМПЛЕКТ ПРОКЛАДОК КЛАПАНОВ ДВИГАТЕЛЯ)
9901 (CONJUNTO DE EMPAQUETADURAS DE LA VALVULA PARA RETORNO DE GASES DE ESCAPE)

RE528207PCDA02 A.1

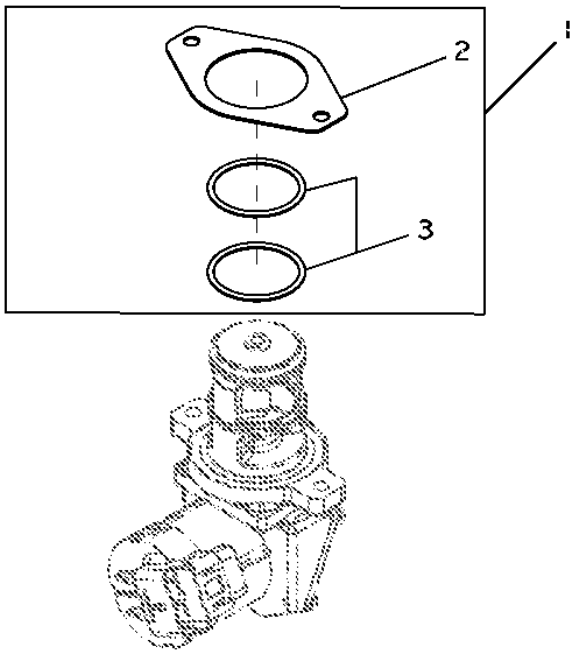

Item	*Nº peça*	*Descrição*	*Qtde*	*Nº série motor*	*Notas*
1	RE528207	Kit de juntas	1		
2	R519398	Junta	1		
3	R519989	Anel o	2		

9901 (PISTON LINER KIT)
9901 (PISTON CHEMISE JEU DE PIECES)
9901 (KIT DE CAMISA DE PISTÃO)
9901 (КОМПЛЕКТ ПОРШНЯ/ГИЛЬЗЫ)
9901 (PISTON CAMISA DE CILINDRO JUEGO)

RE524450PCDB02 A.1

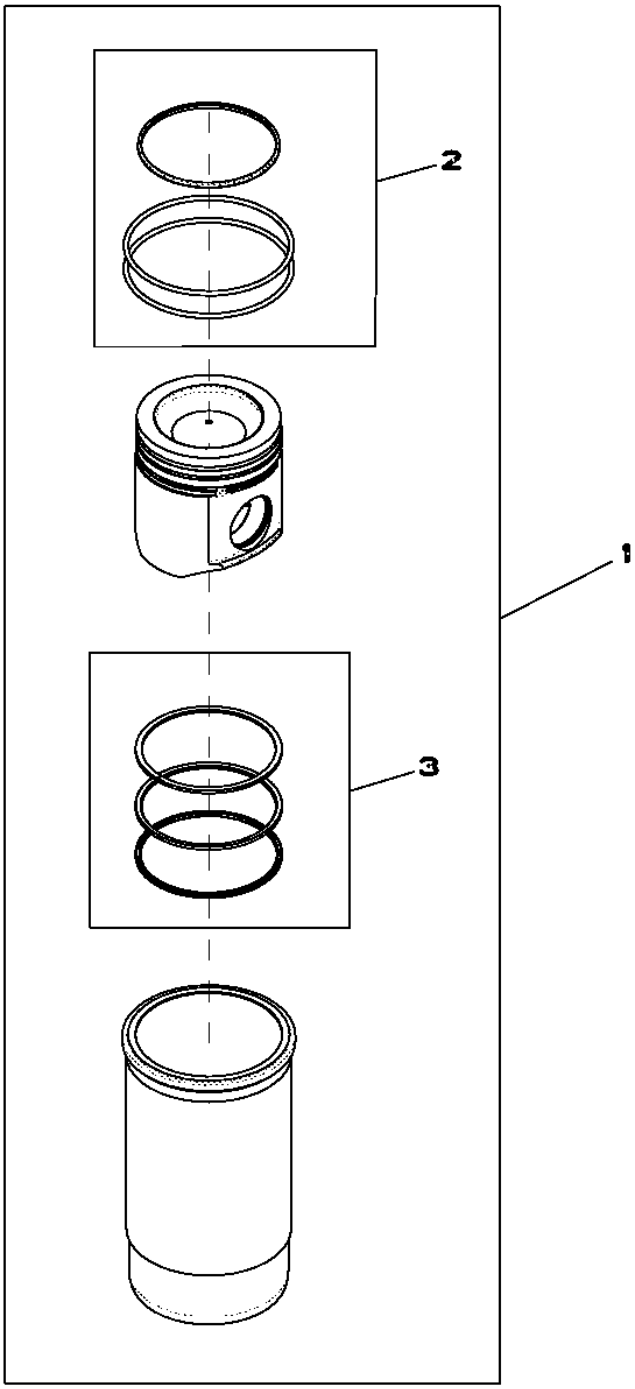

RE524450PCDB02

Item	*Nº peça*	*Descrição*	*Qtde*	*Nº série motor*	*Notas*
1	RE524450	Kit pistão e camisa	1		
2	AR65507	Kit - anel o	1		
3	RE524453	Kit anéis de pistão	1		

9901 (SERVICE KIT FOR INJECTOR NOZZLE)
9901 (KIT D'ENTRETIEN)
9901 (KIT DE SERVIÇO PARA BICO INJETOR)
9901 (КОМПЛЕКТ ДЛЯ ОБСЛУЖИВАНИЯ ФОРСУНОК)
9901 (CONJUNTO DE MANTENIMIENTO)

RE524382PCDE02 A.1

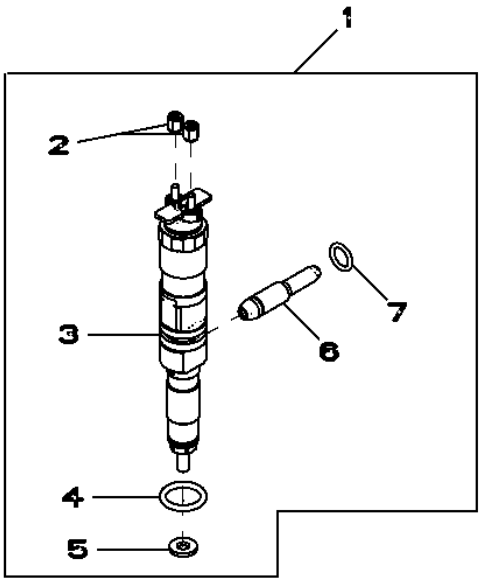

RE524382PCDE02

Item	*Nº peça*	*Descrição*	*Qtde*	*Nº série motor*	*Notas*
1	RE524382	Bico injetor	1		
	SE501926	Bico injetor remanufaturado	1		(REMAN FOR RE524382)
2	R134920	Porca	2		
3	.....	Bico injetor	1		(ORDER RE524382)
4	R505452	Anel o	1		
5	R515535	Arruela	1		
6	RE522594	Tubo	1		
7	R65397	Anel o	1		

9901(STARTER RELAY)
9901(RELAIS DU DEMARREUR)
9901 (RELÉ DO MOTOR DE PARTIDA)
9901 (РЕЛЕ СТАРТЕРА)
9901(RELE DE ARRANQUE)

RE164448PCDB01 A.1

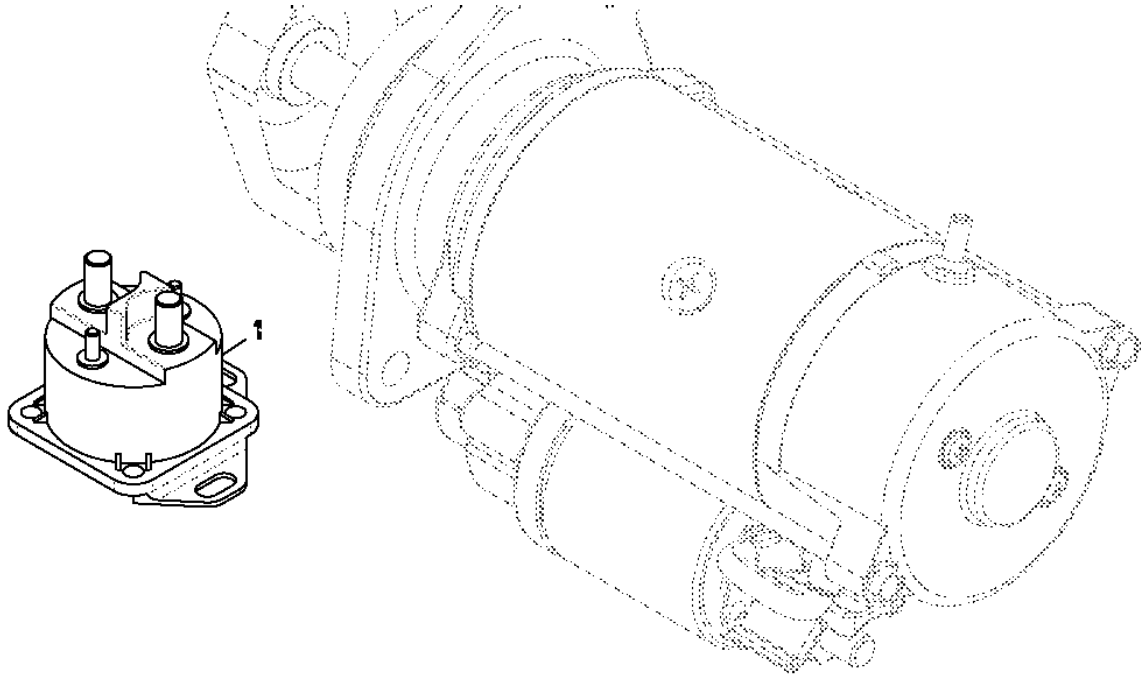

Item	*Nº peça*	*Descrição*	*Qtde*	*Nº série motor*	*Notas*
1	RE164448	Relé de paRtida	1		

9901 (SHORT BLOCK ASSEMBLY)
9901 (BLOC-CYLINDRES AVEC EQUIPAGE MOBILE)
9901 (CONJUNTO DO BLOCO CURTO)
9901 (УКОРОЧЕННЫЙ БЛОК В СБОРЕ)
9901 (BLOQUE DE CILINDROS CON PIEZAS MOVILES)

RE528638PCDD02 A.1

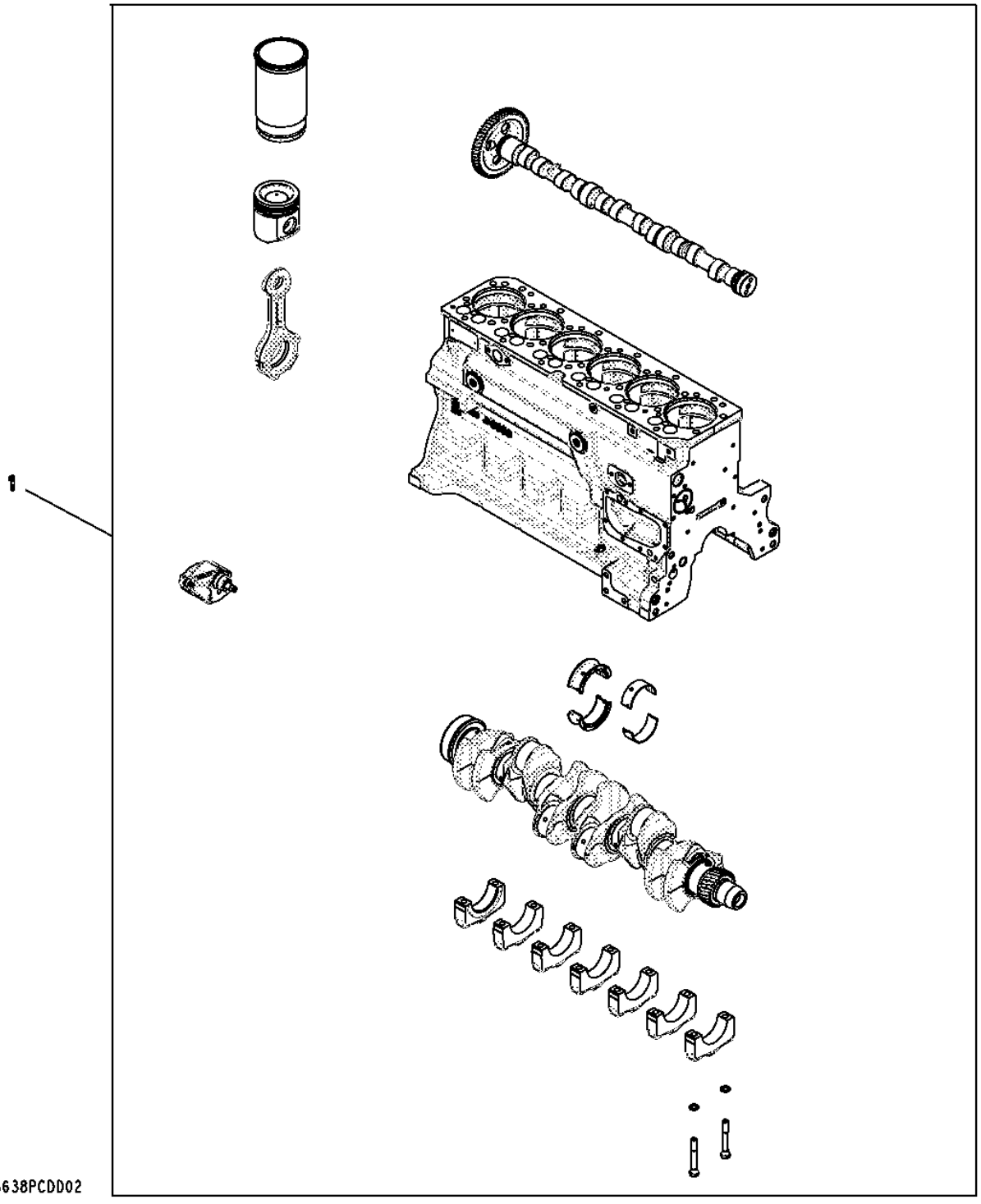

Item	*Nº peça*	*Descrição*	*Qtde*	*Nº série motor*	*Notas*
1	RE528638	Bloco de cil.c/peças móveis	1		

9901 (AIR COMPRESSOR KIT) (MIDLAND)
9901 (REMORQUE, DOMPRESSEUR DU FREIN A AIR COMPRIME) (MIDLAND)
9901 (KIT DE COMPRESSOR DE AR) (MIDLAND)
9901 (КОМПЛЕКТ ВОЗДУШНОГО КОМПРЕССОРА) (MIDLAND)
9901 (COMPRESSOR DE FRENOX DE AIRE DEL REMOLQUE) (MIDLAND)

RE516219PCDB01 A.1

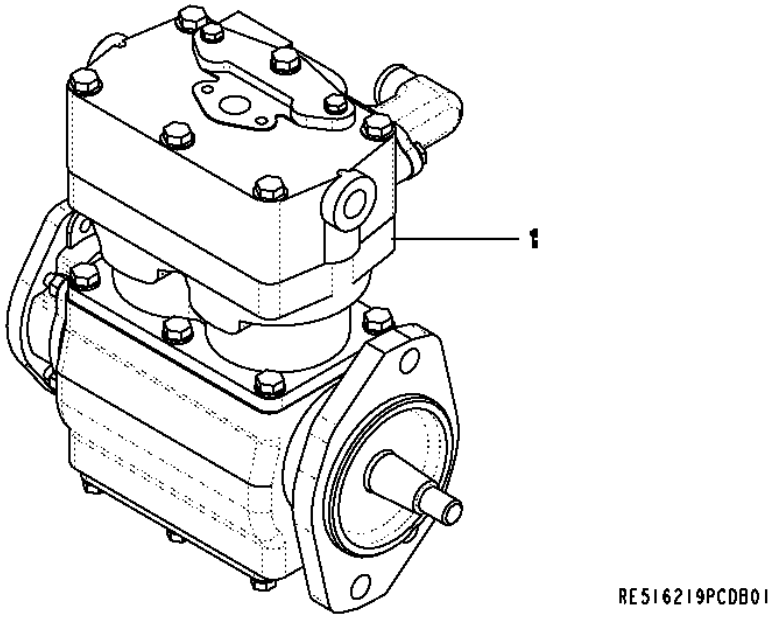

Item	*Nº peça*	*Descrição*	*Qtde*	*Nº série motor*	*Notas*
1	RE516219	Compressor	1		

Cylinder Liner Packing
Garniture de chemise de cylindre
Lubrificação da Camisa do Cilindro
Уплотнительная прокладка гильзы цилиндра
Retén de camisa de cilindro

AR65507PCDA02 A.1

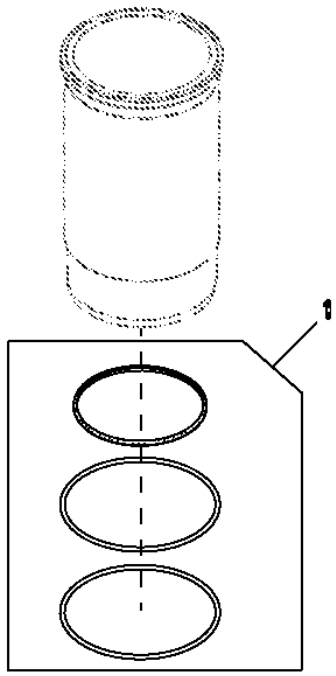

Item	*Nº peça*	*Descrição*	*Qtde*	*Nº série motor*	*Notas*
1	AR65507	Kit - anel o	1		CYLINDER LINER PACKING(PARTS)

9901 (PISTON RING PACK)
9901 (JEU DE SEGMENTS DE PISTON)
9901 (CONJUNTO DE ANÉIS DE PISTÃO)
9901 (КОМПЛЕКТ ПОРШНЕВЫХ КОЛЕЦ)
9901 (ANILLO RETEN DEL EMBOLO)

RE524453PCDA01 A.1

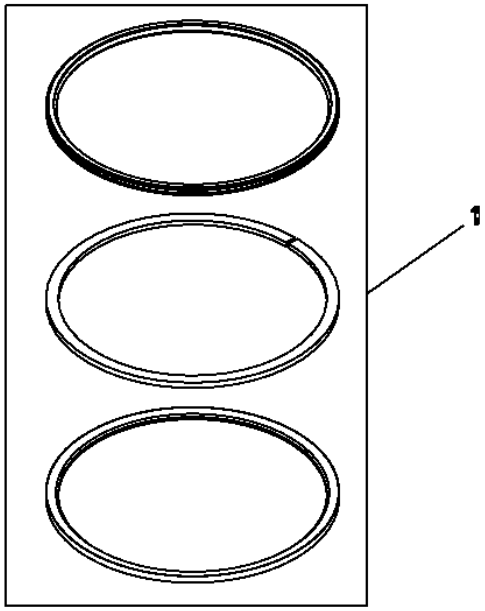

Item	*Nº peça*	*Descrição*	*Qtde*	*Nº série motor*	*Notas*
1	RE524453	Kit anéis de pistão	1		

9901 (STARTER RELAY)
9901 (RELAIS DU DEMARREUR)
9901 (RELÉ DO MOTOR DE PARTIDA)
9901 (РЕЛЕ СТАРТЕРА)
9901 (RELE DE ARRANQUE)

RE504839PCDB02 A.1

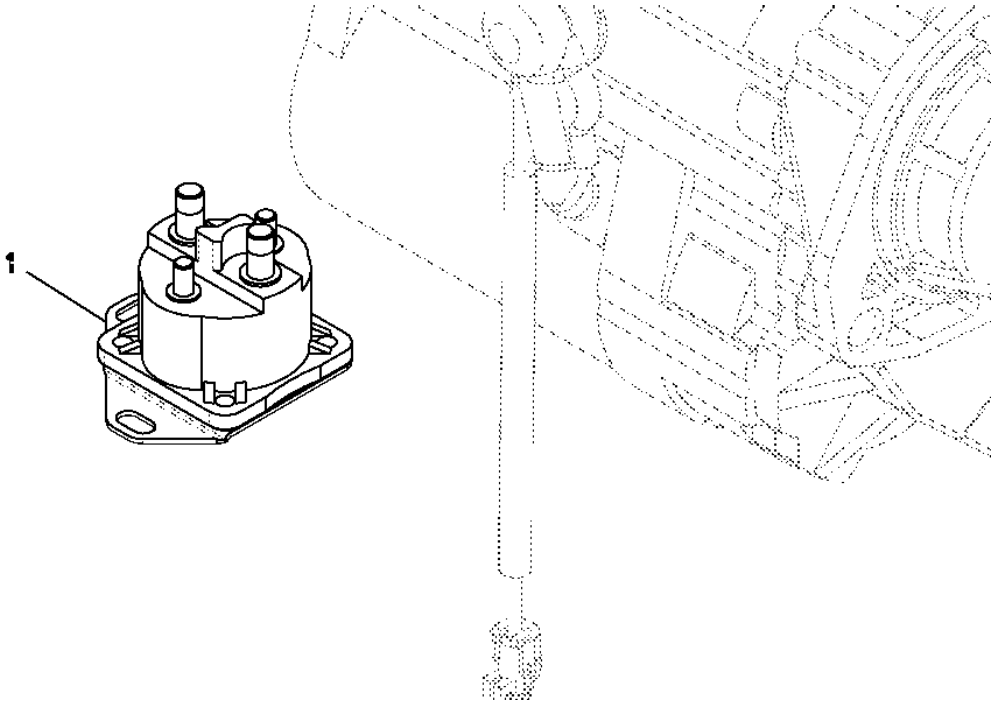

Item	*Nº peça*	*Descrição*	*Qtde*	*Nº série motor*	*Notas*
1	RE504839	Relé de paRtida	1		

9901 (REAR OIL SEAL)
9901 (JOINT D'ARRET D'HUILE ARRIERE)
9901 (VEDAÇÃO DE ÓLEO TRASEIRA)
9901 (ЗАДНЕЕ МАСЛЯНОЕ УПЛОТНЕНИЕ)
9901 (RETEN DE ACEITE TRASERO)

RE44574PCDC02 A.1

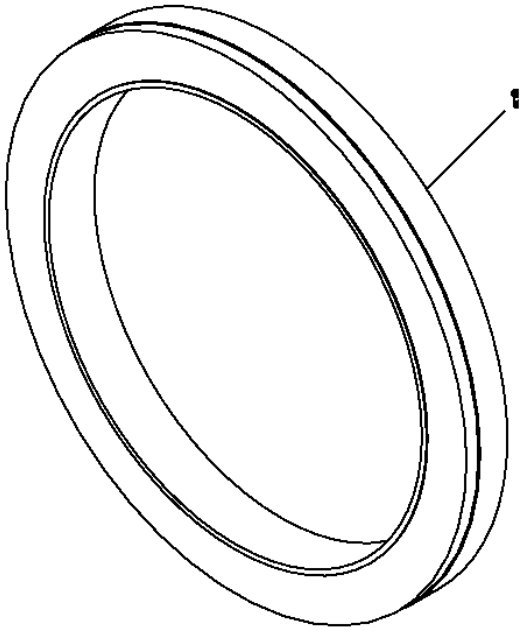

Item	*Nº peça*	*Descrição*	*Qtde*	*Nº série motor*	*Notas*
1	RE44574	Vedação	1		

9901 (SERVICE KIT - INSERT, WATER PUMP)
9901 (JEU D'ENTRETIEN - PIECE RAPPORTEE, POMPE A EAU)
9901 (KIT DE SERVIÇO - INSERTO, BOMBA DE ÁGUA)
9901 КОМПЛЕКТ ДЛЯ ОБСЛУЖИВАНИЯ — ВСТАВКА, ВОДЯНОЙ НАСОС)
9901 (CONJUNTO MANTENIMIENTO - INSERTO, BOMBA DE AGUA)

RE508566PCDB02 A.1

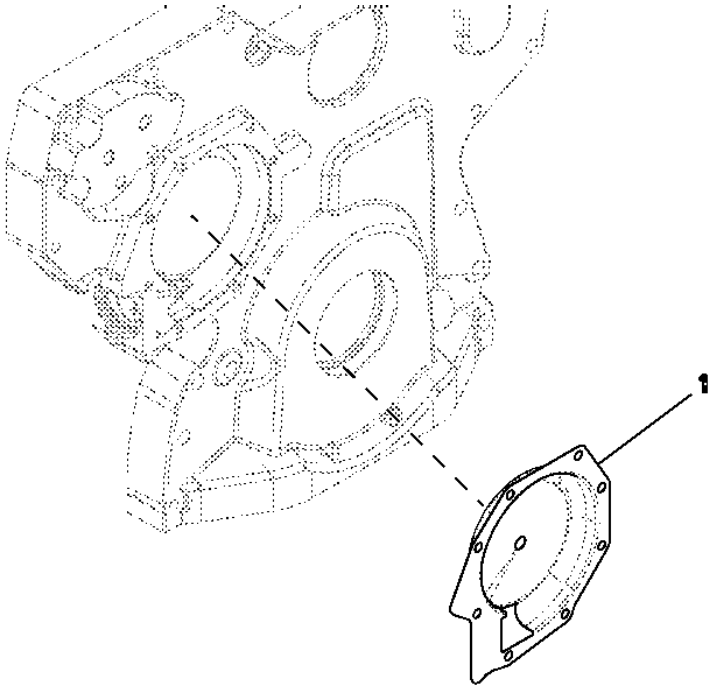

Item	*Nº peça*	*Descrição*	*Qtde*	*Nº série motor*	*Notas*
1	RE508566	Inserto	1		WATER PUMP SERVICE

9901 ENGINE GASKET SET, OVERHAUL
9901 JEU DE JOINTS MOTEUR, REVISION
9901 KIT DE JUNTA DO MOTOR, RETÍFICA
9901 НАБОР ПРОКЛАДОК ДВИГАТЕЛЯ ДЛЯ КАПИТАЛЬНОГО РЕМОНТА
9901 JUEGO DE JUNTAS DEL MOTOR, REACONDICIONAMIENTO

RE527833PCDC02 A.1

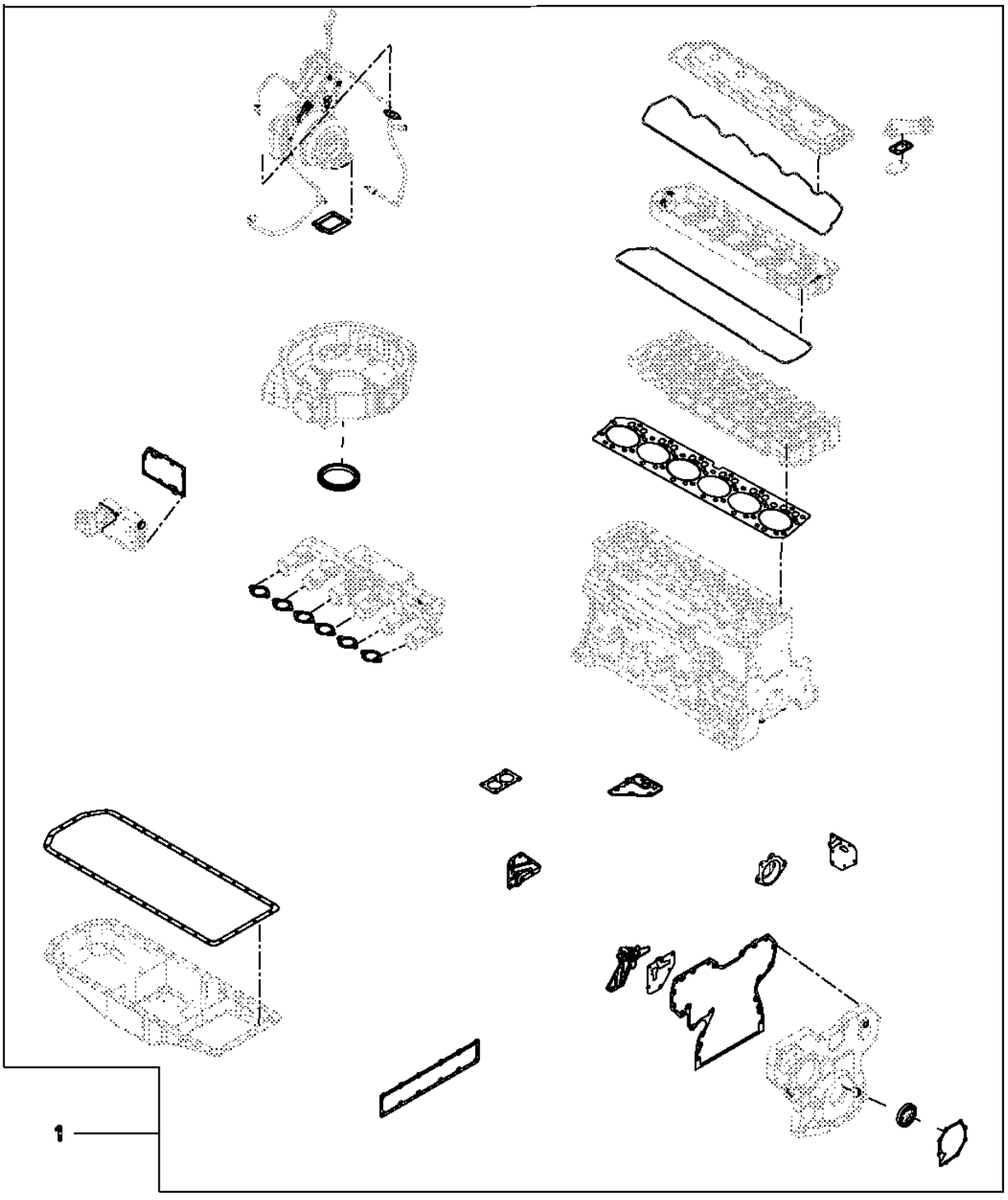

Item	*Nº peça*	*Descrição*	*Qtde*	*Nº série motor*	*Notas*
1	RE527833	Kit de juntas	1		MAJOR OVERHAUL, 4V, 6CY, T3

9902 ENGINE OVERHAUL KIT
9902 JEU DE REMISE EN ETAT MOTEUR
9902 KIT PARA RETÍFICA DO MOTOR
9902 КОМПЛЕКТ ДЛЯ КАПИТАЛЬНОГО РЕМОНТА ДВИГАТЕЛЯ
9902 CONJUNTO REPARACION MOTOR

RE527834PCDC01 A.1

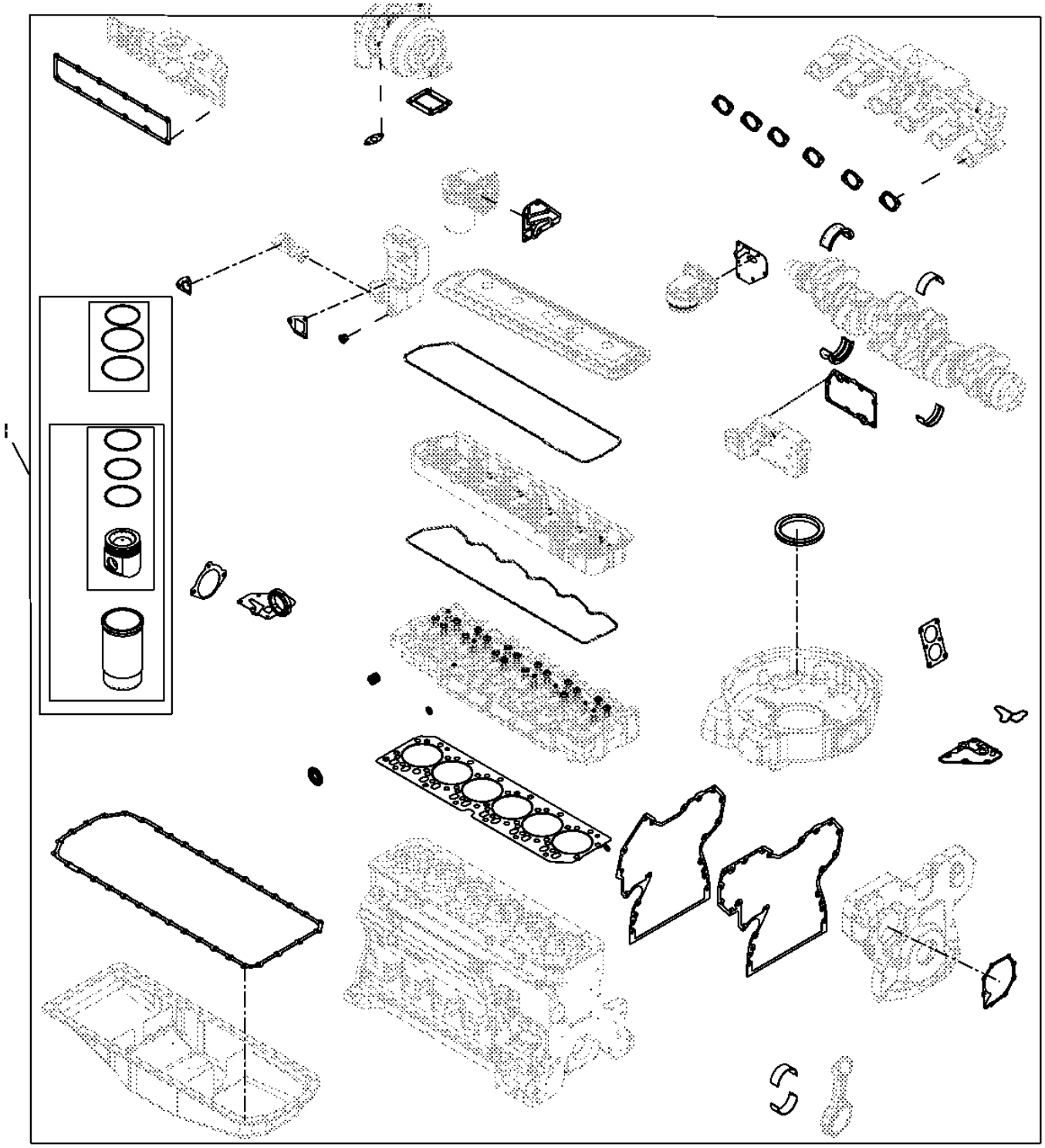

Item	*Nº peça*	*Descrição*	*Qtde*	*Nº série motor*	*Notas*
1	RE527834	Kit reparação do motor	1		(6CYL 4V HD) TIII

9901 (REPLACEMENT ENGINE)
9901 (MOTEUR DE RECHANGE)
9901 (MOTOR DE SUBSTITUIÇÃO)
9901 (ДВИГАТЕЛЬ ДЛЯ ЗАМЕНЫ)
9901 (MOTOR DE REPUESTO)

RGP13289 A.1

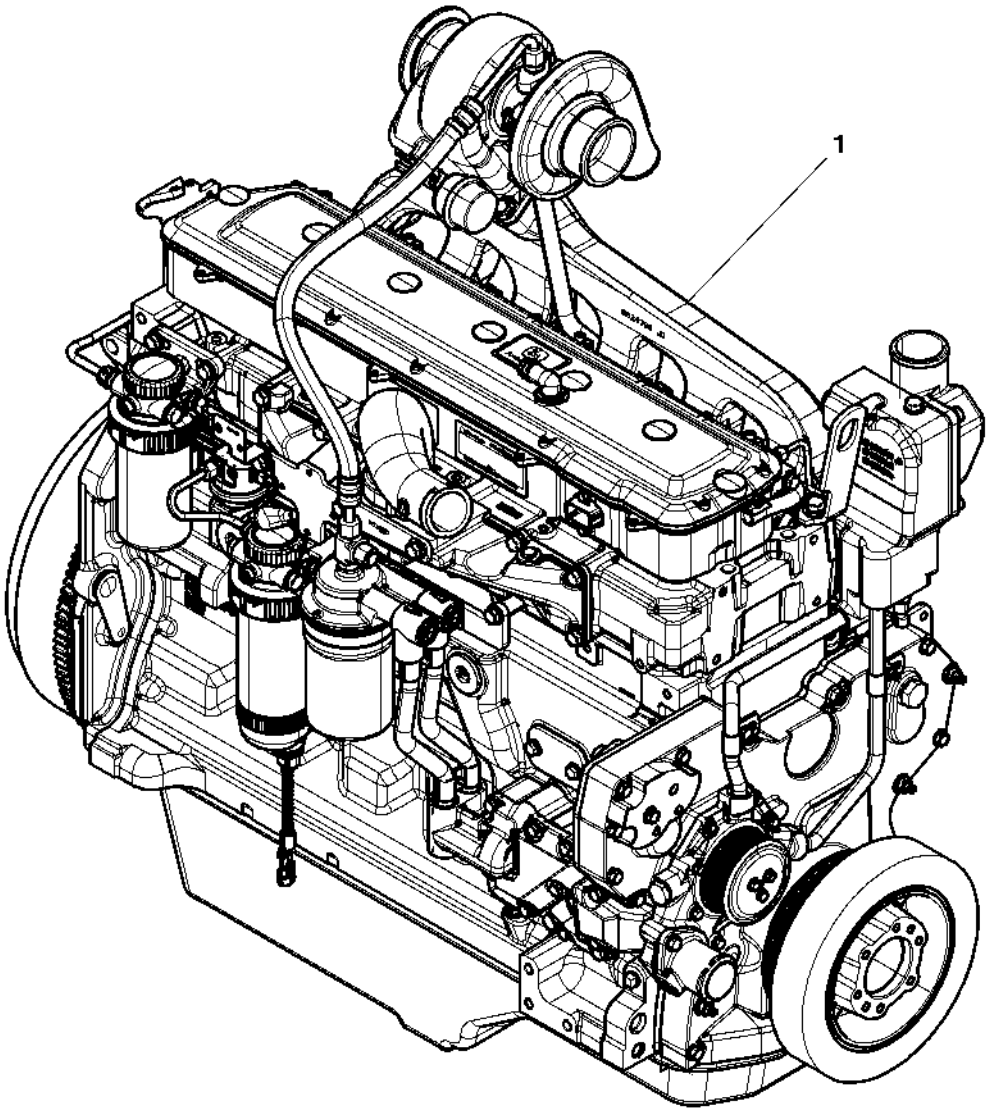

RGP13289

Item	*Nº peça*	*Descrição*	*Qtde*	*Nº série motor*	*Notas*
1	RE534289	Motor a diesel	1		(A)

(A) MAY NOT BE AS ILLUSTRATED
PEUT NE PAS ETRE ILLUSTRE
PODE NÃO SER CONFORME ILUSTRADO
МОЖЕТ ОТЛИЧАТЬСЯ ОТ РИСУНКА
PUEDE DIFERIR DE LA ILUSTRACION

Engine Air Heater
Chauffage d'air du moteur
Aquecedor do Ar do Motor
Нагреватель воздуха двигателя
Calefactor de aire de motor

TX1057312 A.1

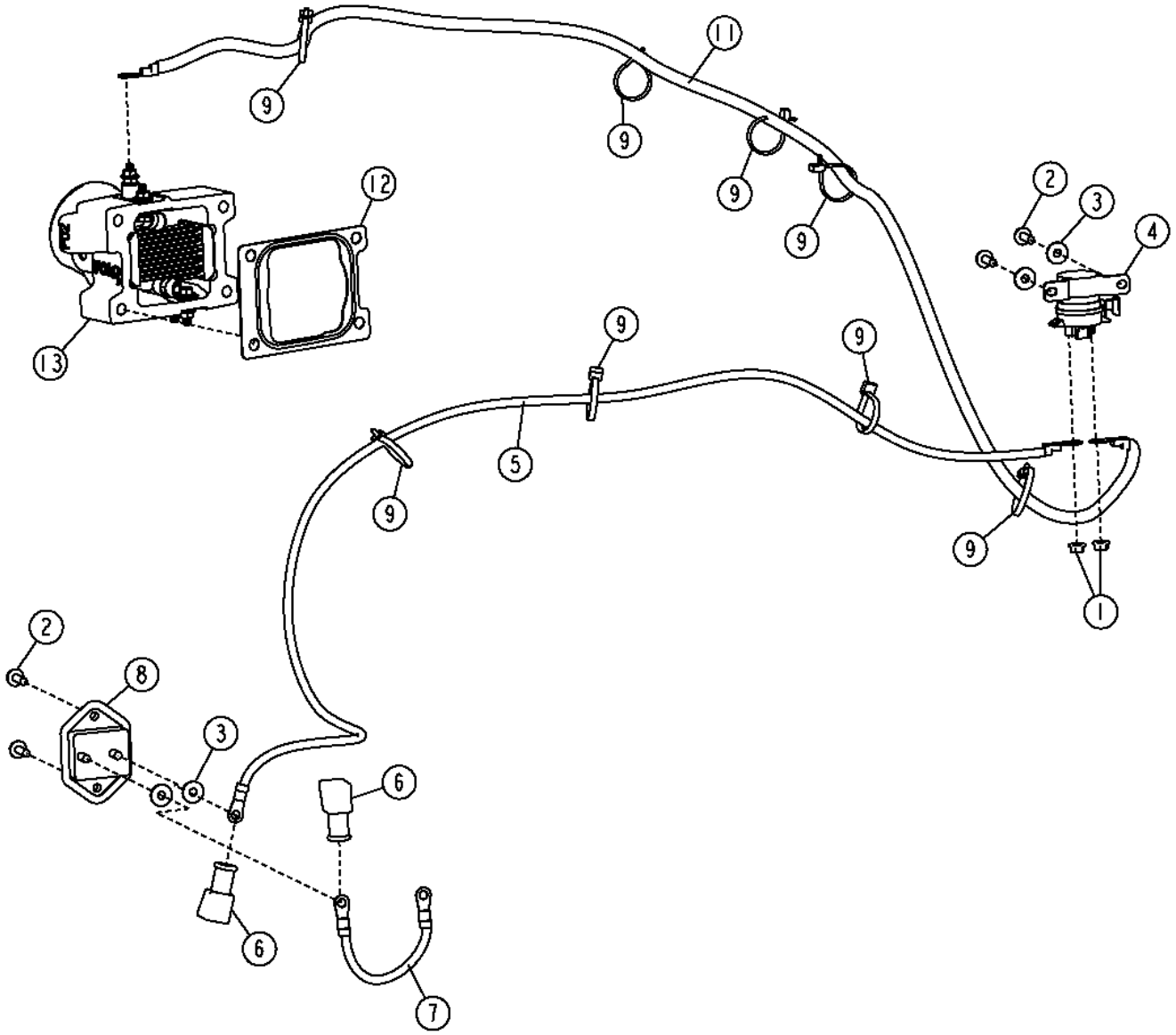

TX1057312

Item	*Nº peça*	*Descrição*	*Qtde*	*Nº série*	*Notas*
1	14M7303	Porca com flange	2		M6
2	19M9404	Parafuso	4		M6 X 20
3	24M7139	Arruela	4		6.400 X 18 X 1.600 mm, NA
4	AT145341	Relé	1		Relé de Partida, 24 V
5	AT337324	Fio	1		De Disjuntor para Relé
6	M135512	Protetor	2		
7	AT341756	Fio	1		De Disjuntor para Disjuntor
8	F125640	Disjuntor	1		
9	R44302	Cinta	7		
11	AT337259	Fio	1		De Aquecedor de Ar para Relé
12	R519414	Junta	1		
13	RE525480	Admissão de ar	1		

Ether Starting Aid
Aide au démarrage à l'éther
Auxílio de Partida a Éter
Вспомогательное устройство пуска с эфиром
Fluido auxiliar de arranque

AT326454_TX1104516 A.1

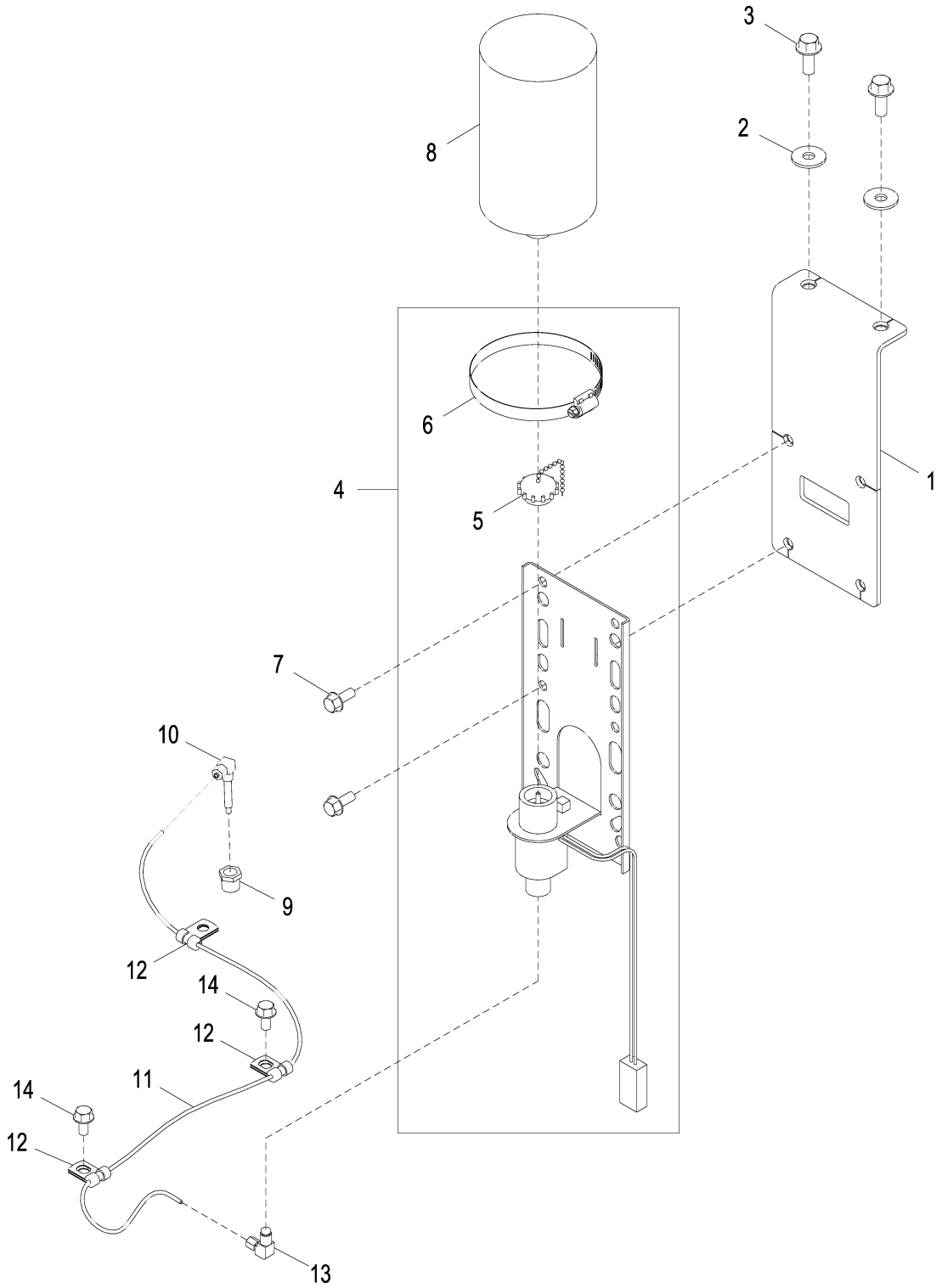

AT326454_TX1104516

Item	*Nº peça*	*Descrição*	*Qtde*	*Nº série*	*Notas*
1	AT364181	Apoio	1		
2	24M7296	Arruela	2		10.500 X 30 X 2.500 mm
3	19M7785	Parafuso	2		M10 X 25
4	AT358073	Termoarranque	1		
5	AT171539	Tampa	1		
6	AR21842	Braçadeira	1		
7	19M7866	Parafuso	4		M8 X 20
8	AT183423	Fluido p/ partida	1		
9	15H511	Luva roscada	1		1/8"
10	AT359344	Bico	1		
11	T230409	Mangueira em metro	1		MAKE FROM T78593, CTL 0.84 m (2.75 ft)
12	T74410	Braçadeira	3		
13	AT367911	Conexão em ângulo	1		
14	19M7865	Parafuso	2		M8 X 16

Fuel Fired Coolant Heater Kit (For Russia)
Kit de réchauffeur de liquide de refroidissement alimenté par carburant (pour la Russie)
Kit de Aquecedor de Líquido de Arrefecimento Movido a Combustível (Para Rússia)
Комплект топливного нагревателя охлаждающей жидкости (для России)
Juego de calentador de refrigerante alimentado por combustible (para Rusia)

AT413822_TX1116538 G.3

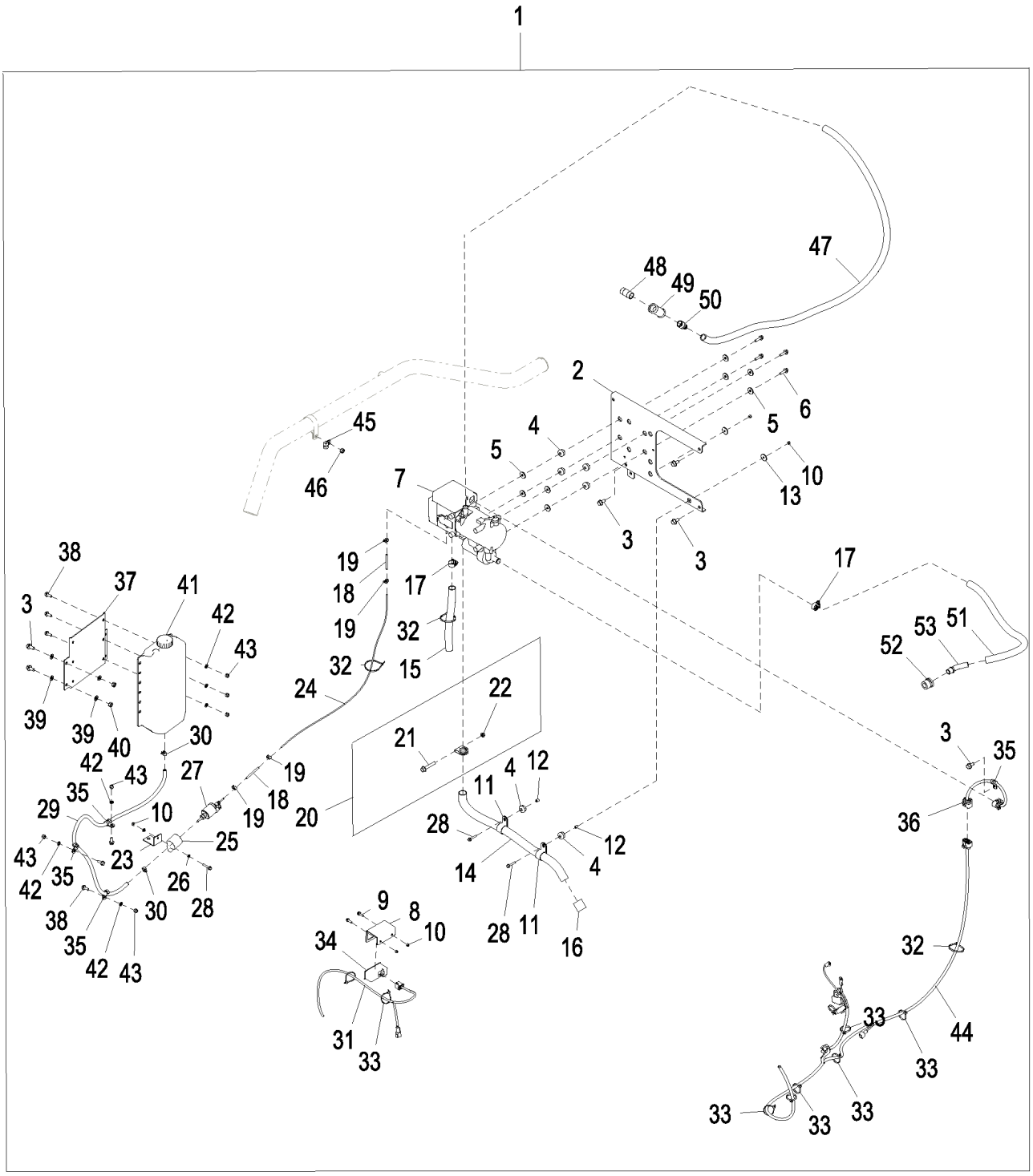

AT413822_TX1116538

Item	*Nº peça*	*Descrição*	*Qtde*	*Nº série*	*Notas*
1	**AT413822**	**Aquecedor líq. arrefeciment**	**1**		**Pacotes de Produto**
2	T304536	Apoio	1		
3	19M9844	Parafuso	8		M10 X 20
4	AT116162	Isolador	6		
5	24M7024	Arruela	8		9 X 28 X 3 mm
6	19M9838	Parafuso	4		M8 X 30
7	AT328574	Aquecedor líq. arrefeciment	1		
8	T255203	Apoio	1		
9	19M7862	Parafuso	2		M6 X 20
10	N207956	Porca de segurança	5		
11	T70694	Braçadeira	2		
12	L101283	Espaçador	2		
13	M142541	Arruela	2		
14	T216062	Cano de descarga	1		
15	T216203	Mangueira	1		
16	T216847	Tampa	1		
17	AT301917	Abraçadeira para mangueira	4		
18	T177580	Mangueira	2		
19	AT353138	Braçadeira	4		
20	AT325248	Braçadeira	1		
21	19M7807	Parafuso	1		M10 X 60
22	14M7298	Porca com flange	1		M8
23	T244614	Apoio	1		
24	T224416	Linha de combustivel	1		
25	T210848	Isolador	1		
26	24M7293	Arruela	2		6.500 X 13 X 1.600 mm
27	AT328573	Bombade combustível	1		
28	19M7833	Parafuso	3		M6 X 35
29	T311334	Mangueira	1		
30	AT353137	Braçadeira	2		
31	AT369198	Chicote	1		
32	H77698	Cinta	3		
33	R44302	Cinta	8		
34	AT221990	Mostrador digital	1		
35	T74412	Braçadeira	4		
36	AT411303	Chicote	1		Veículo DFCH
37	T304537	Apoio	1		
38	19M9836	Parafuso	9		M8 X 20
39	24M7346	Arruela	8		11 X 20 X 2 mm
40	AT369198	Chicote	1		Cabine DFCH
41	AT409536	Tanque de combusTível	1		
42	24M7336	Arruela	9		9 X 16 X 1.600 mm
43	14M7426	Porca de segurança	9		M8
44	AT380623	Chicote	1		Veículo DFCH
45	T75276	Braçadeira	1		
46	14M7274	Porca	1		M10
47	.....	Mangueira	1		MF TY22450, CTL 1.83 m (6 ft)
48	29H658	Conexão	1		3/4"
49	15H599	Conexão em t	1		3/4"
50	H33801	Conexão de mangueira	1		
51	.....	Mangueira	1		MF TY22450, CTL 0.701 m (2.3 ft)
52	R128400	Luva roscada	1		
53	H146887	Conexão de mangueira	1		

Engine Coolant Heater (120V) (Engines 6090HDW01 / 6090HDW04)
Réchauffeur de liquide de refroidissement (120 V) (moteurs 6090HDW01 / 6090HDW04)
Aquecedor do Líquido de Arrefecimento do Motor (120 V) (Motores 6090HDW01 / 6090HDW04)
Нагреватель охлаждающей жидкости двигателя (120 В) (двигатель 6090HDW01 / 6090HDW04)
Calentador de refrigerante del motor (6090HDW01 / 6090HDW04)

TX1065075 A.1

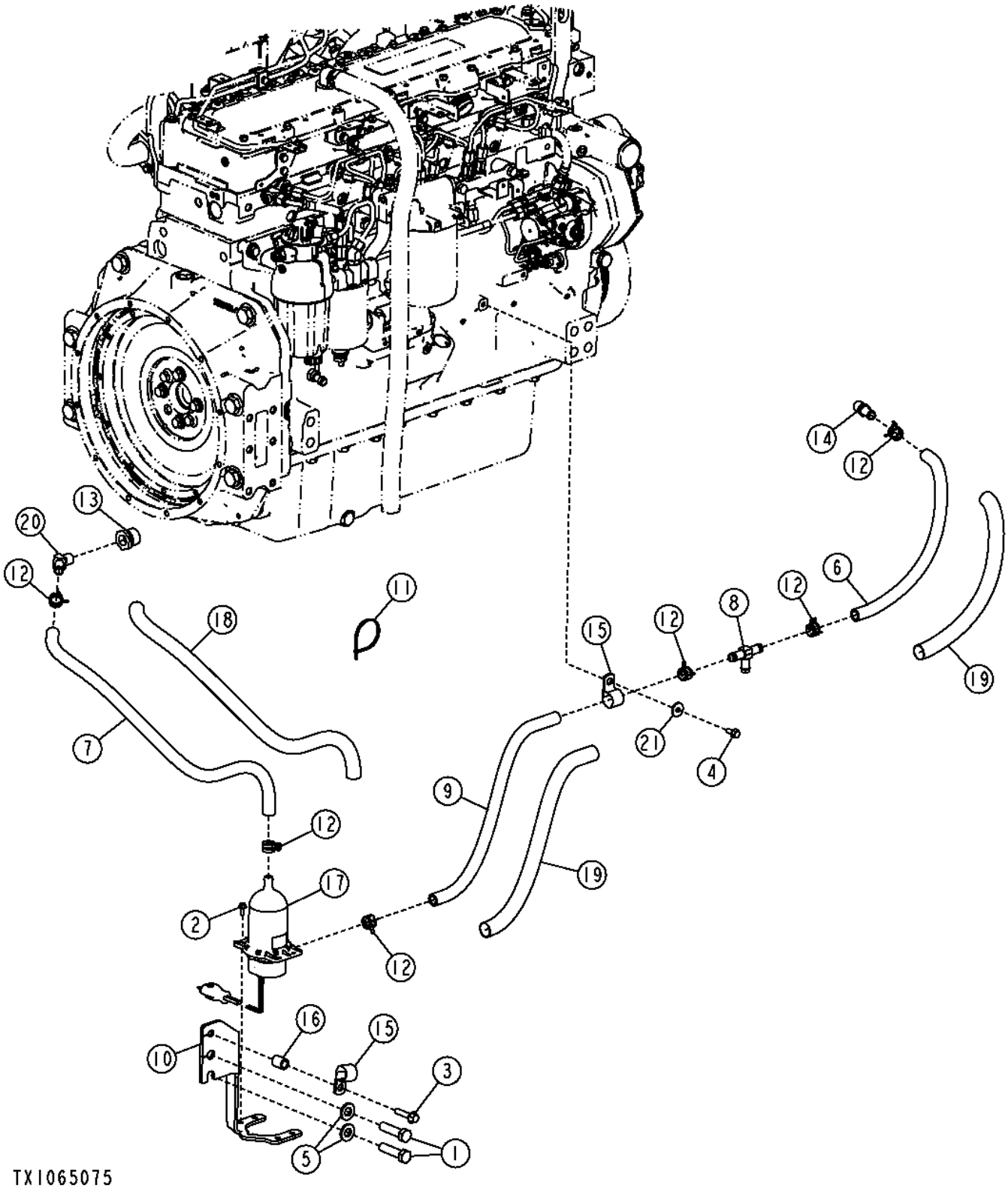

Item	*Nº peça*	*Descrição*	*Qtde*	*Nº série*	*Notas*
1	19M7759	Parafuso sextavado	2		M16 X 60
2	19M7775	Parafuso	4		M6 X 16
3	19M7805	Parafuso	1		M10 X 45
4	19M9836	Parafuso	1		M8 X 20, SUB FOR 19M7866
5	24M7529	Arruela	2		17 X 34 X 4 mm, SUB FOR 24M7241
6	.....	Mangueira em metro	1		MF TY22328, CTL 0.463 m (1.52 ft)
7	.....	Mangueira em metro	1		MF TY22328, CTL 0.826 m (2.71 ft)
8	AT357999	VálVula de retenção	1		
9	.....	Mangueira em metro	1		MF TY22328, CTL 0.521m (1.71 ft)
10	AT360965	Apoio	1		
11	H77698	Cinta	1		
12	T184924	Abraçadeira para mangueira	6		
13	R128400	Luva roscada	1		
14	R41985	Conexão	1		
15	R46667	Braçadeira	2		
16	T139939	Espaçador	1		
17	TT10004	Aquecedor líq. arrefeciment	1		
18	T256241	Proteção de mangueira	1		
19	T256242	Proteção de mangueira	2		
20	T27077	Conexão de mangueira	1		
21	24M7024	Arruela	1		9 X 28 X 3 mm

Engine Coolant Heater (120V) (Engines 6068HDW75)
Réchauffeur de liquide de refroidissement (120 V) (moteurs 6068HDW75)
Aquecedor do Líquido de Arrefecimento do Motor (120 V) (Motores 6068HDW75)
Нагреватель охлаждающей жидкости двигателя (120 В) (двигатели 6068HDW75)
Calefactor de refrigerante de motor (120 V) (Motor 6068HDW75)

TX1065080 A.1

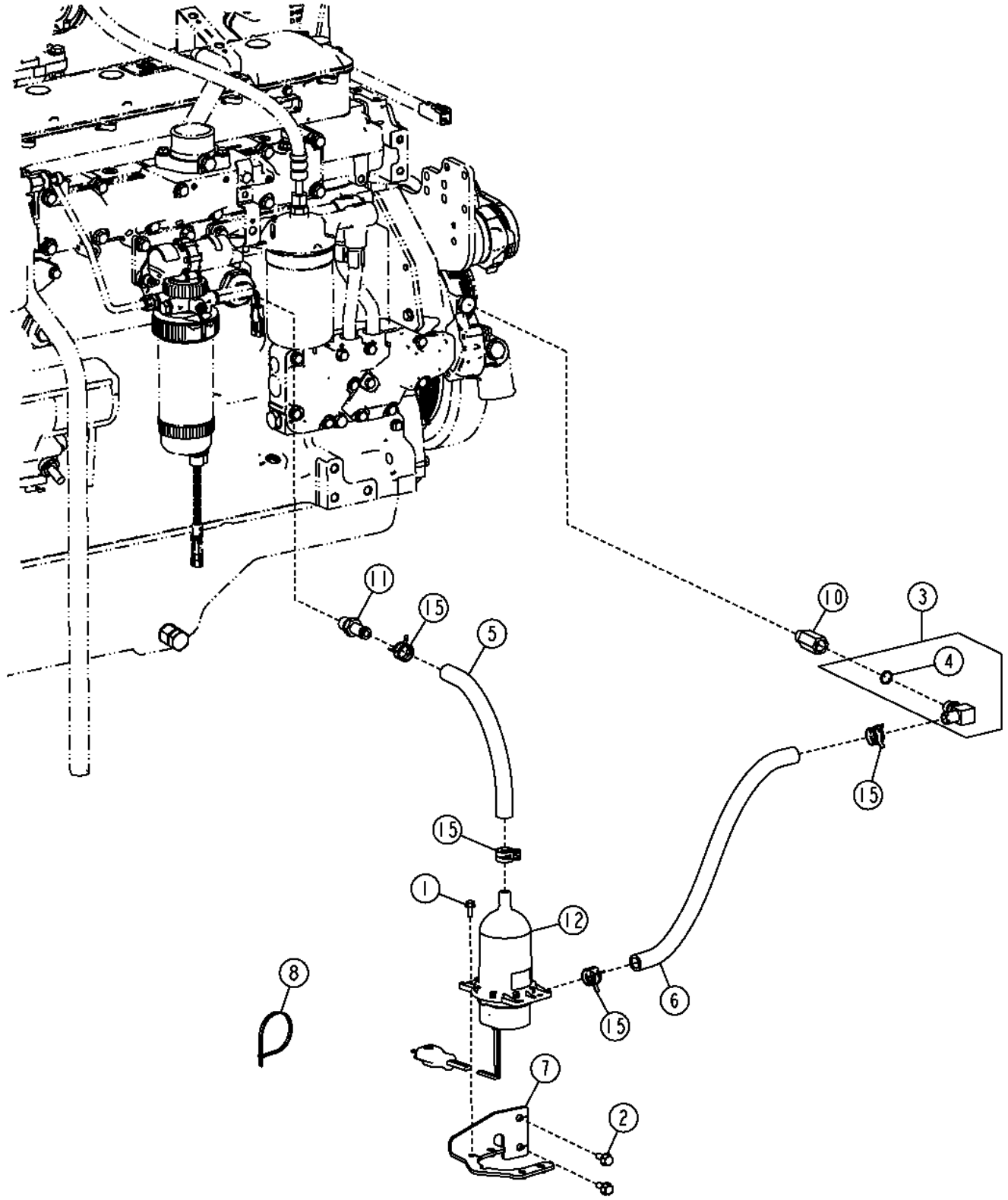

Item	*Nº peça*	*Descrição*	*Qtde*	*Nº série*	*Notas*
1	19M7775	Parafuso	4		M6 X 16
2	19M9836	Parafuso	2		M8 X 20, SUB FOR 19M7866
3	AT174697	Conexão em ângulo	1		
4	51M7043	Anel o	1		15.300 X 2.200 mm
5	.....	Mangueira em metro	1		MF TY22328, CTL 0.265 m (0.870 ft)
6	.....	Mangueira em metro	1		MF TY22328, CTL 0.424 m (1.39 ft)
7	AT366526	Apoio	1		
8	H77698	Cinta	1		
10	RE520229	Adaptador	1		
11	RE67207	Conexão	1		
12	TT10004	Aquecedor líq. arrefeciment	1		
15	T184924	Abraçadeira para mangueira	4		

Glow Plug Wiring Harness
Faisceau de câblage de bougie de préchauffage
Chicote Elétrico das Velas Incandescentes
Жгут проводки запальной свечи
Grupo de cables de bujías

AT329329_TX1147520 A.1

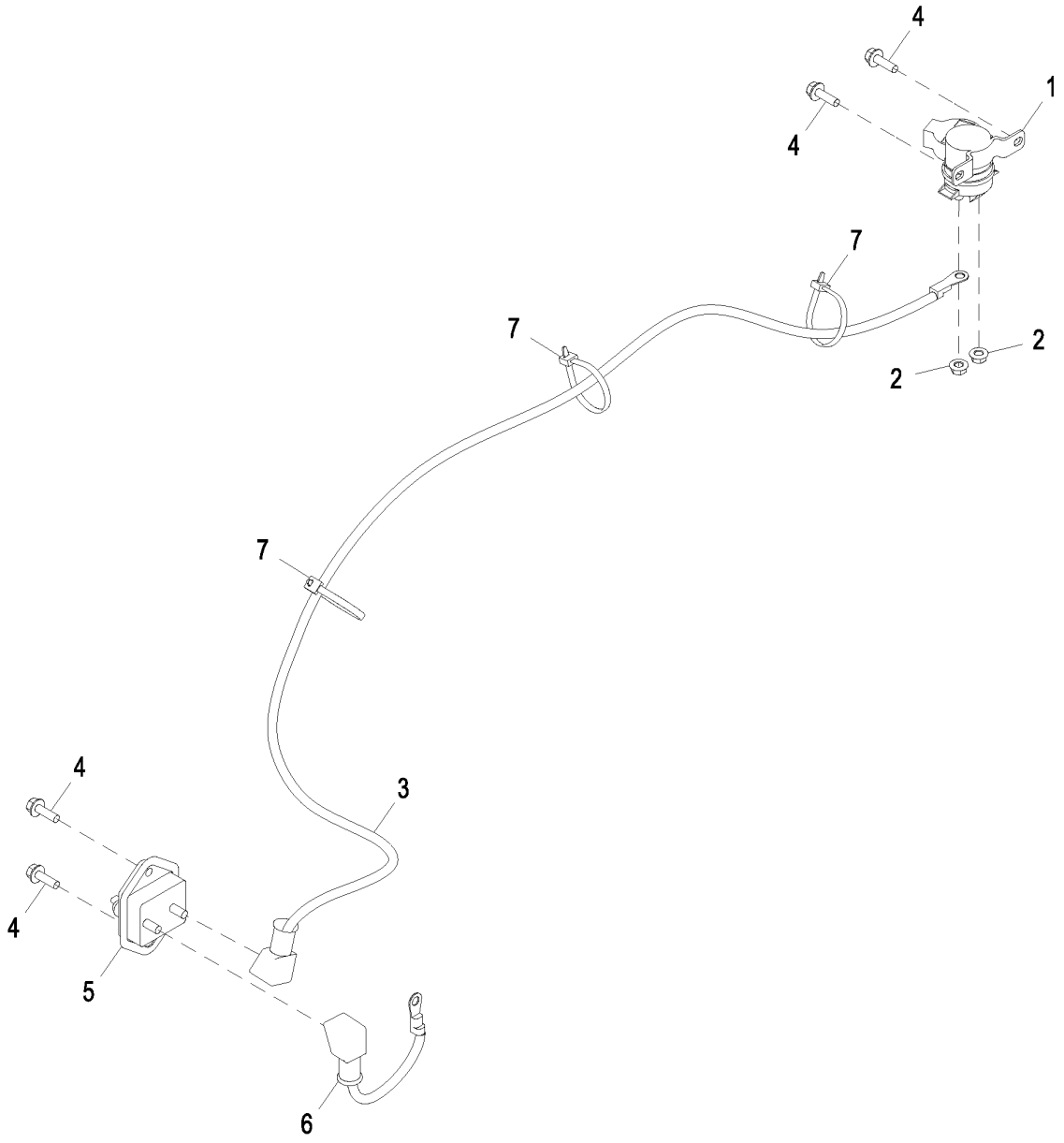

AT329329_TX1147520

Item	*Nº peça*	*Descrição*	*Qtde*	*Nº série*	*Notas*
1	AT145341	Relé	1		
2	14M7303	Porca com flange	2		M6
3	AT337324	Fio	1		De Disjuntor para Relé
	M135512	Protetor	1		
4	19M9404	Parafuso	4		M6 X 20, SUB FOR 19M7862
5	F125640	Disjuntor	1		
6	AT341756	Fio	1		De Disjuntor para Disjuntor
	M135512	Protetor	1		
7	R44302	Cinta	3		

Diesel Fired Engine Coolant Heater Kit (6090HDW01 / 6090HDW04)
Kit de chauffe-bloc alimenté par diesel (6090HDW01 / 6090HDW04)
Kit do Aquecedor de Líquido de Arrefecimento de Motor Movido a Diesel (6090HDW01 / 6090HDW04)
Дизельный обогреватель охлаждающей жидкости двигателя (6090HDW01/6090HDW04)
Calentador de refrigerante del motor, encendido por diesel (6090HDW01 / 6090HDW04)

AT367470_TX1090192 D.1

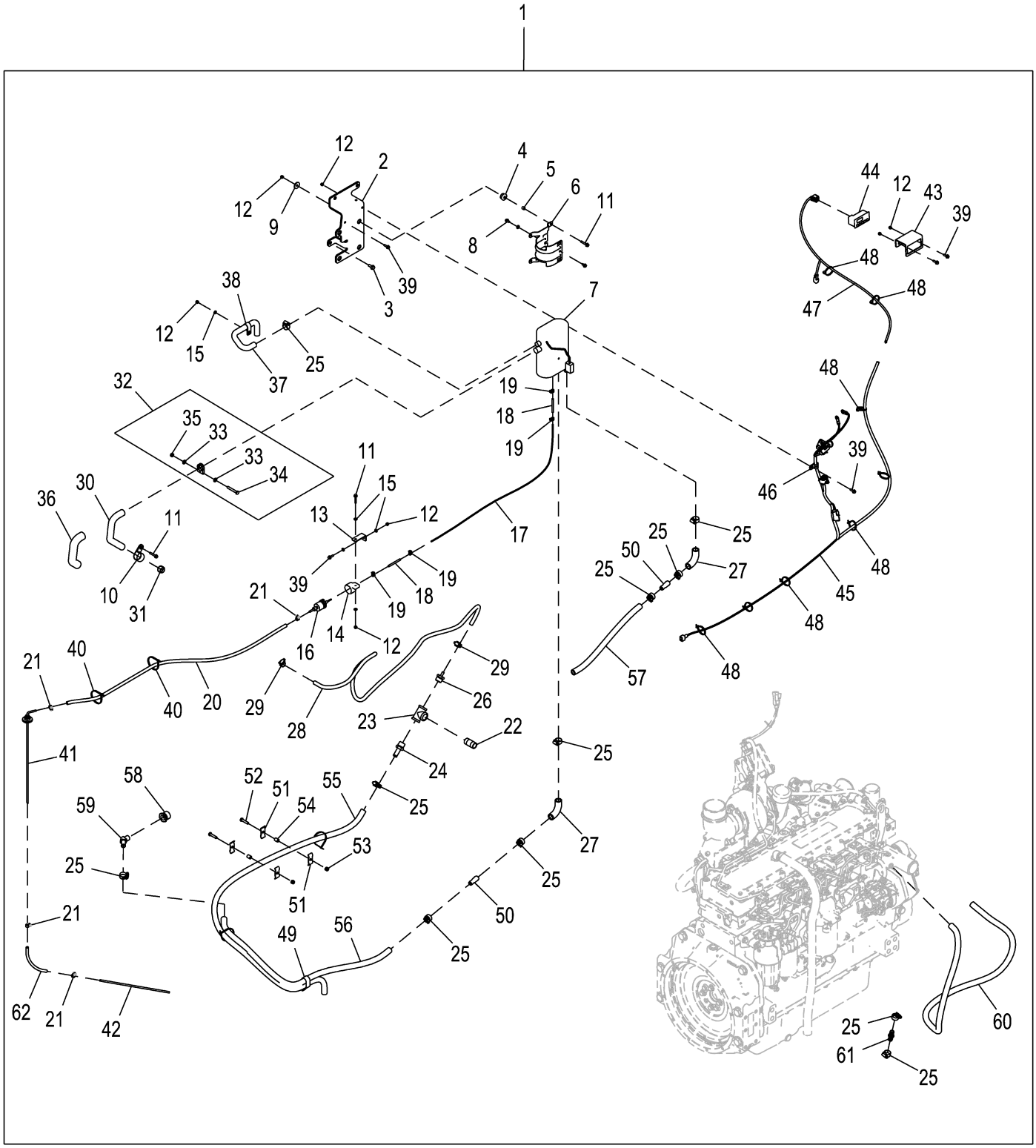

AT367470_TX1090192

Item	*Nº peça*	*Descrição*	*Qtde*	*Nº série*	*Notas*
1	**AT367470**	**Aquecedor líq. arrefeciment**	**1**		**WHOLE GOODS, (NOT FOR RUSSIA)**
2	T255623	Apoio	1		
3	19M7866	Parafuso	1		M8 X 20
4	AT116162	Isolador	4		
5	L101283	Espaçador	4		
6	T208733	Apoio	1		
7	AT222697	Aquecedor líq. arrefeciment	1		
8	19M7774	Parafuso	2		M6 X 12, SUB FOR 19M7560 APPL
9	M142541	Arruela	4		
10	T70694	Braçadeira	1		
11	19M7833	Parafuso	5		M6 X 35
12	N207956	Porca de segurança	10		
13	T286200	Apoio	1		
14	AT307815	Isolador	1		
15	24M7293	Arruela	5		6.500 X 13 X 1.600 mm
16	AT223099	Bombade combustível	1		
17	T224416	Linha de combustivel	1		
18	T177580	Mangueira	2		
19	AT353138	Braçadeira	4		
20	.....	Mangueira em metro	1		MF TY22551, CTL 1.52 m (4.99 ft)
21	AT353137	Braçadeira	4		
22	29H658	Conexão	1		3/4"
23	15H599	Conexão em t	1		3/4"
24	N306191	Conexão de mangueira	1		
25	AT301917	Abraçadeira para mangueira	12		
26	T222360	Conexão de mangueira	1		
27	T22960	Mangueira	2		
28	.....	Mangueira em metro	1		MF TY22324, CTL 2.10 m (6.9 ft)
29	AR21836	Braçadeira	2		
30	T282436	Cano de descarga	1		
31	T177575	Tampa cano de descarga	1		
32	AT221605	Braçadeira	1		
33	24M7238	Arruela	2		8.700 X 17 X 2 mm
34	19M7981	Parafuso sextavado	1		M8 X 55
35	14M7273	Porca	1		M8
36	T283037	Proteção de mangueira	1		
37	T206127	Mangueira em metro	1		
38	R114103	Braçadeira	1		
39	19M7862	Parafuso	5		M6 X 20
40	H77698	Cinta	4		
41	AT368317	Tomada de combusTível	1		
42	T294592	Linha de combustivel	1		
43	T255203	Apoio	1		
44	AT221990	Mostrador digital	1		
45	AT369047	Chicote	1		Chicote do Aquecedor de Líquido de Arrefecimento Movido a Diesel
46	T74412	Braçadeira	1		
47	AT369198	Chicote	1		Chicote da Cabine com Aquecedor de Líquido de Arrefecimento Movido a Diesel
48	R44302	Cinta	9		
49	AH77869	Presilha	1		
50	T227059	Tubo	2		
51	T21367	Braçadeira	4		
52	19M8008	Parafuso sextavado	2		M8 X 35
53	14M7426	Porca de segurança	2		M8
54	R53393	Luva	2		
55	.....	Mangueira em metro	1		MF TY22328, CTL 2.29 m (7.5 ft)
56	.....	Mangueira em metro	1		MF TY22328, CTL 1.10 m (3.6 ft)
57	.....	Mangueira em metro	1		MF TY22328, CTL 0.52 m (1.71 ft)
58	R128400	Luva roscada	1		
59	T27077	Conexão de mangueira	1		
60	.....	Mangueira em metro	1		MF TY22328, CTL 1.80 m (5.9 ft)
61	H153721	Engate	1		
62	T311335	Mangueira	1		

Diesel Fired Engine Coolant Heater Kit (6068HDW75)
Kit de réchauffeur de liquide de refroidissement alimenté par diesel (6068HDW75)
Kit do Aquecedor de Líquido de Arrefecimento de Motor Movido a Diesel (6068HDW75)
Комплект дизельного обогревателя охлаждающей жидкости двигателя (6068HDW75)
Juego de calentador de refrigerante del motor alimentado a diesel (6068HDW75)

AT380621_TX1089328 A.1

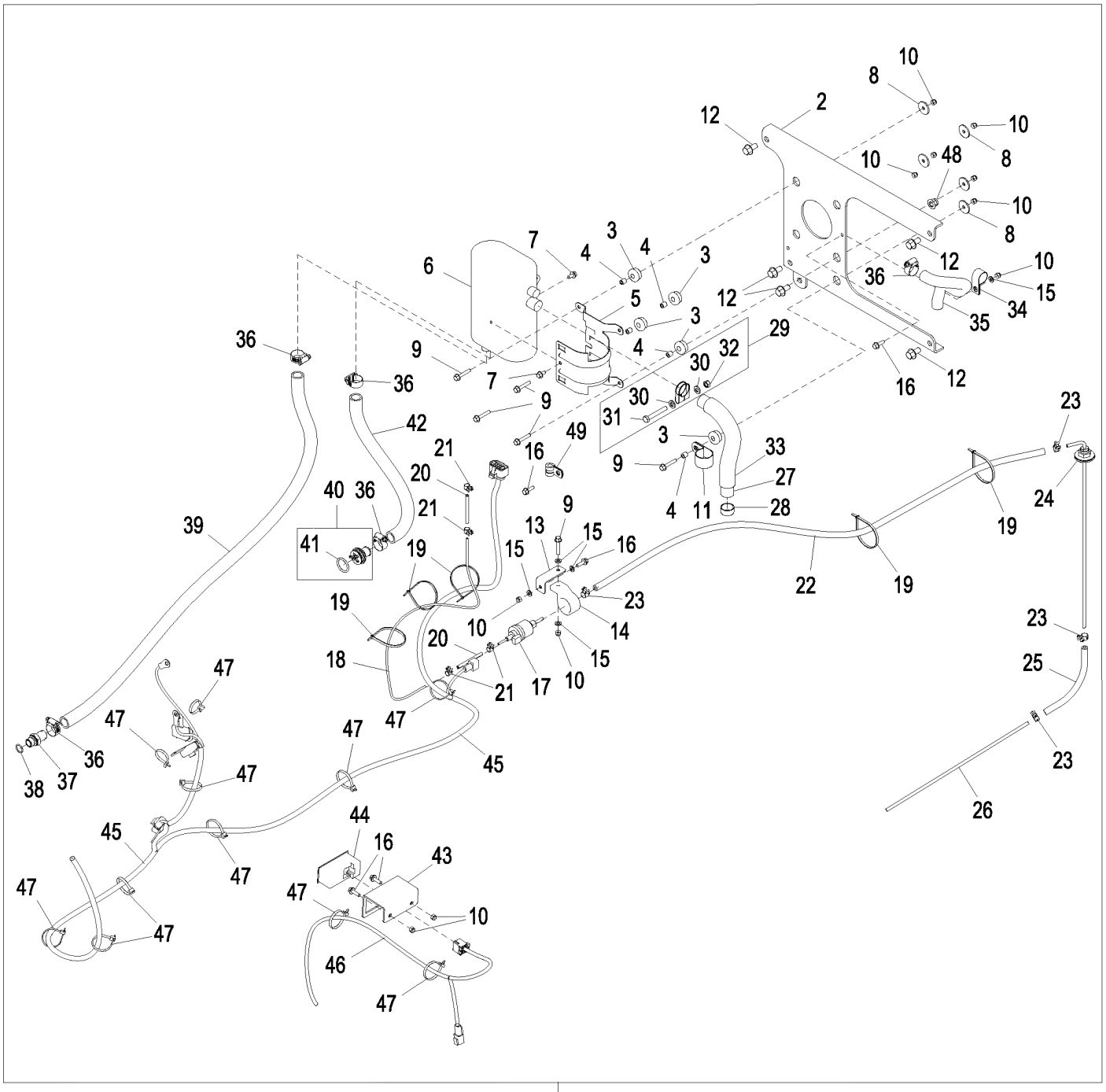

Item	*Nº peça*	*Descrição*	*Qtde*	*Nº série*	*Notas*
1	**AT380621**	**Aquecedor líq. arrefeciment**	**1**		**WHOLE GOODS, (NOT FOR RUSSIA)**
2	T304536	Apoio	1		SUB FOR T271779
3	AT116162	Isolador	5		
4	L101283	Espaçador	5		
5	T208733	Apoio	1		
6	AT222697	Aquecedor líq. arrefeciment	1		
7	19M7774	Parafuso	2		M6 X 12
8	M142541	Arruela	5		
9	19M7833	Parafuso	6		M6 X 35
10	N207956	Porca de segurança	11		
11	T70694	Braçadeira	1		
12	19M7784	Parafuso	5		M10 X 20
13	T286200	Apoio	1		
14	AT307815	Isolador	1		
15	24M7293	Arruela	5		6.500 X 13 X 1.600 mm
16	19M7862	Parafuso	5		M6 X 20
17	AT223099	Bombade combustível	1		
18	T224416	Linha de combustivel	1		
19	H77698	Cinta	5		
20	T177580	Mangueira	2		
21	AT353138	Braçadeira	4		
22	.....	Mangueira em metro	1		MF TY22330 CTL
23	AT353137	Braçadeira	4		
24	AT368317	Tomada de combusTível	1		
25	T311335	Mangueira	1		SUB FOR AT371857
26	T294592	Linha de combustivel	1		
27	T282436	Cano de descarga	1		
28	T177575	Tampa cano de descarga	1		
29	AT221605	Braçadeira	1		
30	24M7238	Arruela	2		8.700 X 17 X 2 mm
31	19M7981	Parafuso sextavado	1		M8 X 55
32	14M7273	Porca	1		M8
33	T283037	Proteção de mangueira	1		
34	R114103	Braçadeira	1		
35	T206127	Mangueira em metro	1		
36	AT301917	Abraçadeira para mangueira	5		
37	R521324	Conexão	1		
38	51M7043	Anel o	1		15.300 X 2.200 mm
39	.....	Mangueira em metro	1		MF TY22328 CTL 3.6 ft
40	AT385963	Adaptador	1		
41	R460R	Anel o	1		
42	T210130	Mangueira	1		
43	T255203	Apoio	1		
44	AT221990	Mostrador digital	1		
45	AT380623	Chicote	1		Veículo DFCH
46	AT369198	Chicote	1		Cabine DFCH
47	R44302	Cinta	9		
48	14M7400	Porca de segurança	1		M10
49	T74412	Braçadeira	1		

Diesel Fired Coolant Heater Kit, 10 KW (6.8 L) (For Russia)
Kit de réchauffeur de liquide de refroidissement alimenté par diesel, 10 kW (6,8 l) (pour la Russie)
Kit de Aquecedor de Líquido de Arrefecimento Movido a Diesel, 10 kW (6,8L) (Para Rússia)
Комплект дизельного нагревателя охлаждающей жидкости, 10 кВт (6,8 L) (для России)
Juego de calentador de refrigerante alimentado por diesel, 10 kw (6,8 l) (para Rusia)

AT413817_TX1116711 F.2

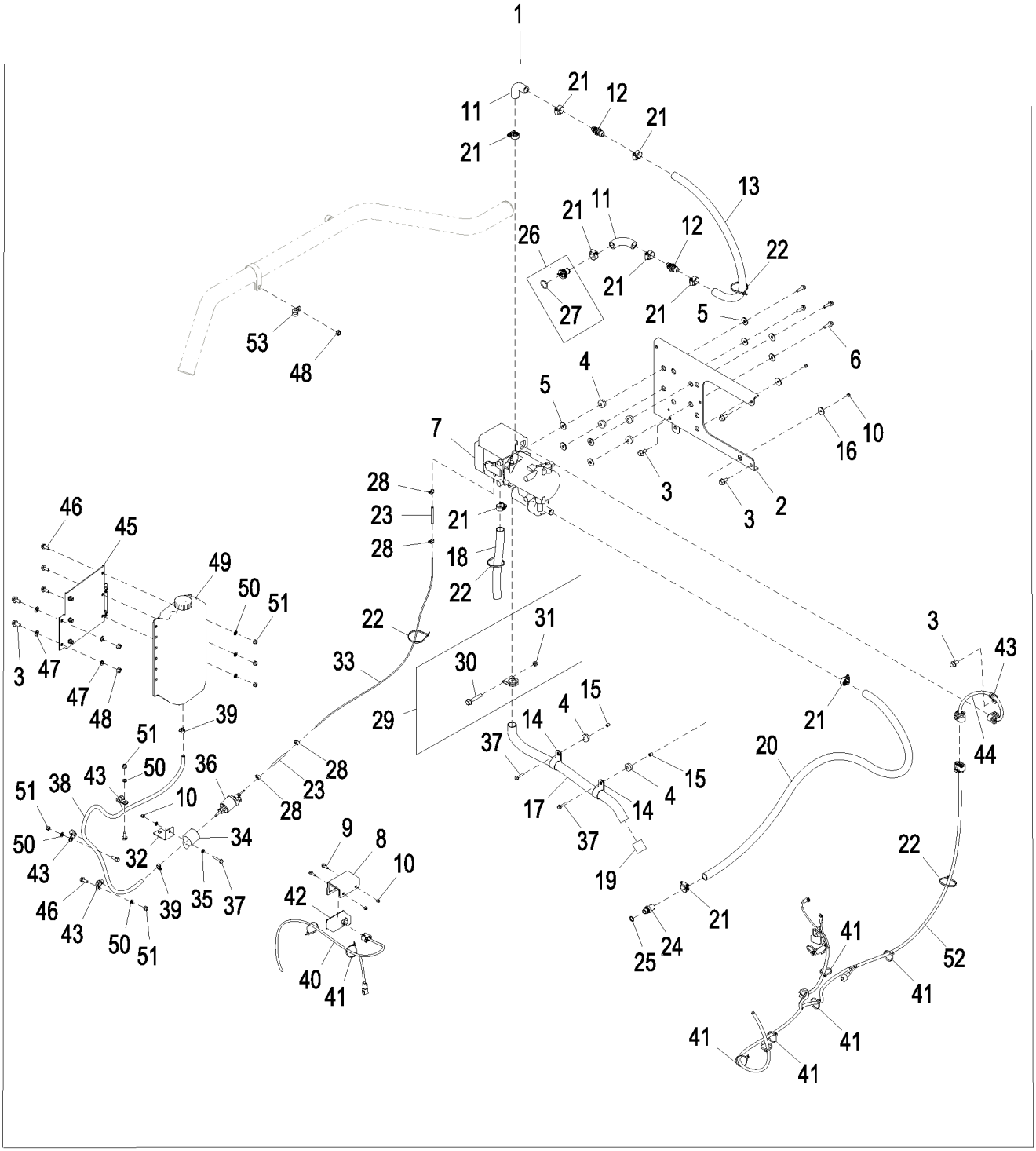

AT413817_TX1116711

Item	*Nº peça*	*Descrição*	*Qtde*	*Nº série*	*Notas*
1	**AT413817**	**Aquecedor líq. arrefeciment**	**1**		**Pacotes de Produto**
2	T304536	Apoio	1		
3	19M9844	Parafuso	8		M10 X 20
4	AT116162	Isolador	6		
5	24M7024	Arruela	8		9 X 28 X 3 mm
6	19M9838	Parafuso	4		M8 X 30
7	AT328574	Aquecedor líq. arrefeciment	1		
8	T255203	Apoio	1		
9	19M9404	Parafuso	2		M6 X 20
10	N207956	Porca de segurança	5		
11	T22960	Mangueira	2		
12	H153722	Engate	2		
13	.....	Mangueira	1		MF TY22450, CTL 0.853 m (2.8 ft)
14	T70694	Braçadeira	2		
15	L101283	Espaçador	2		
16	M142541	Arruela	2		
17	T216062	Cano de descarga	1		
18	T216203	Mangueira	1		
19	T216847	Tampa	1		
20	.....	Mangueira	1		MF TY22450, CTL 1.524 m (5 ft)
21	AT301917	Abraçadeira para mangueira	9		
22	H77698	Cinta	4		
23	T177580	Mangueira	2		
24	R521324	Conexão	1		
25	51M7043	Anel o	1		15.300 X 2.200 mm
26	AT385963	Adaptador	1		
27	R460R	Anel o	1		
28	AT353138	Braçadeira	4		
29	AT325248	Braçadeira	1		
30	19M7807	Parafuso	1		M10 X 60
31	14M7298	Porca com flange	1		M8
32	T244614	Apoio	1		
33	T224416	Linha de combustivel	1		
34	T210848	Isolador	1		
35	24M7293	Arruela	2		6.500 X 13 X 1.600 mm
36	AT328573	Bombade combustível	1		
37	19M7833	Parafuso	3		M6 X 35
38	T311334	Mangueira	1		
39	AT353137	Braçadeira	2		
40	AT369198	Chicote	1		Cabine DFCH
41	R44302	Cinta	8		
42	AT221990	Mostrador digital	1		
43	T74412	Braçadeira	4		
44	AT411303	Chicote	1		Veículo DFCH
45	T304537	Apoio	1		
46	19M9836	Parafuso	9		M8 X 20
47	24M7346	Arruela	8		11 X 20 X 2 mm
48	14M7645	Porca	5		M10
49	AT409536	Tanque de combusTível	1		
50	24M7336	Arruela	9		9 X 16 X 1.600 mm
51	14M7426	Porca de segurança	9		M8
52	AT380623	Chicote	1		Veículo DFCH
53	T75276	Braçadeira	1		

Differential Cooler Hoses
Flexibles de refroidisseur de différentiel
Mangueiras do Resfriador do Diferencial
Шланги охладителя дифференциала
Mangueras de enfriador del diferencial

AT313642_TX1103764 A.2

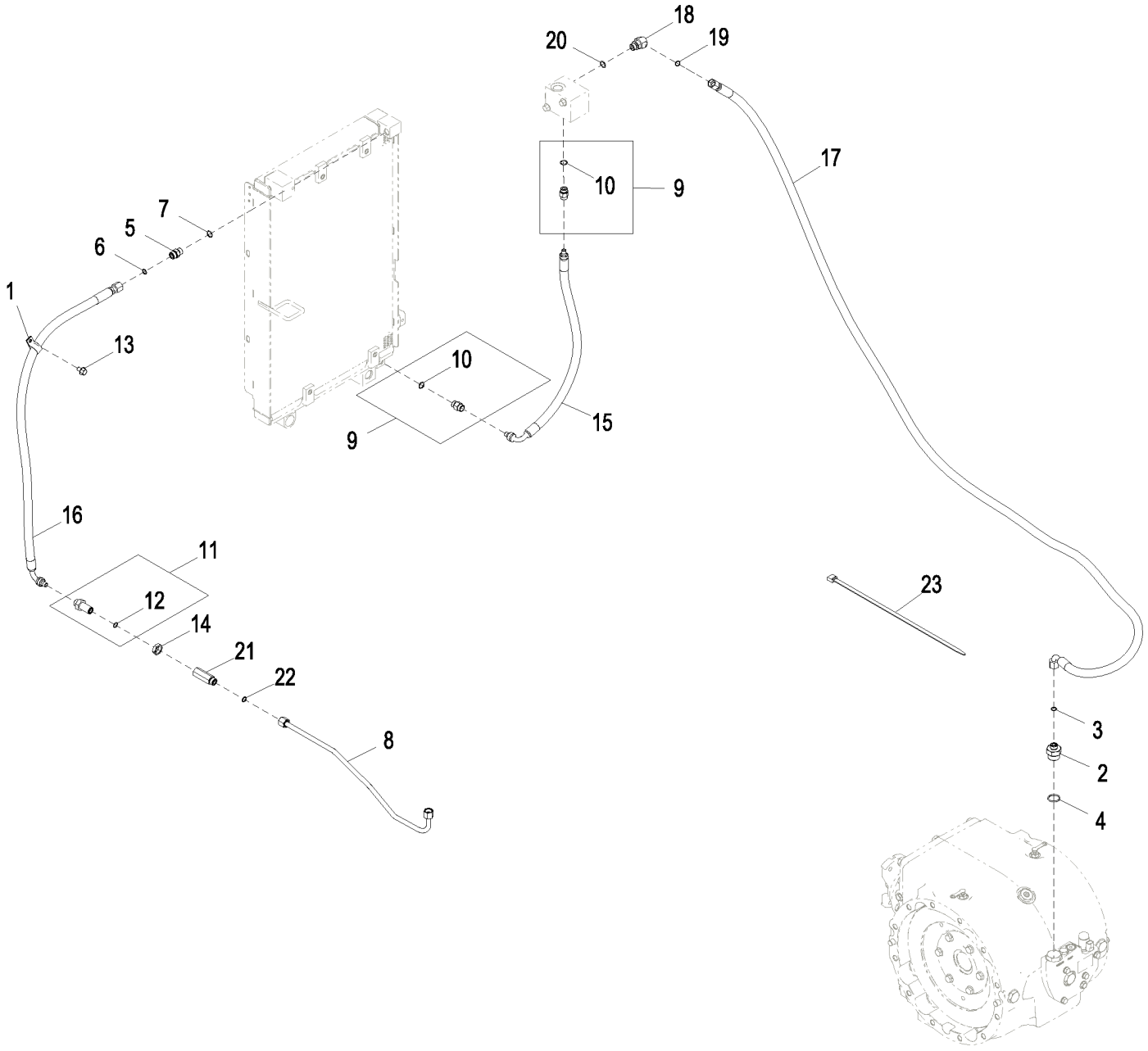

AT313642_TX1103764

Item	*Nº peça*	*Descrição*	*Qtde*	*Nº série*	*Notas*
1	T102934	Braçadeira	1		
2	38H1176	Adaptador	1		
3	T77857	Anel o	1		
4	R29936	Anel o	1		
5	38H1161	Adaptador	1		
6	T77857	Anel o	1		
7	R26375	Anel o	1		
8	AT337829	Tubulação	1		
9	62H1002	Adaptador	2		
10	R26375	Anel o	1		
11	62H1066	Adaptador	1		
12	T77857	Anel o	1		
13	19M7783	Parafuso	1		M10 X 16
14	T78716	Porca	1		
15	AT326392	Mangueira hidraulica-fabric	1		
16	AT326393	Mangueira hidraulica-fabric	1		
17	AT338500	Mangueira hidraulica-fabric	1		
18	38H1046	Conexão em ângulo	1		
19	T77857	Anel o	1		
20	R26375	Anel o	1		
21	T238922	Adaptador	1		
22	T77857	Anel o	1		
23	R44302	Cinta	1		

Hydraulic Oil Cooler Hoses
Flexibles du refroidisseur d'huile hydraulique
Mangueiras do Resfriador de Óleo Hidráulico
Шланги охл. гидравл. масла
Mangueras de enfriador de aceite hidráulico

AT313641_TX1097263 B.1

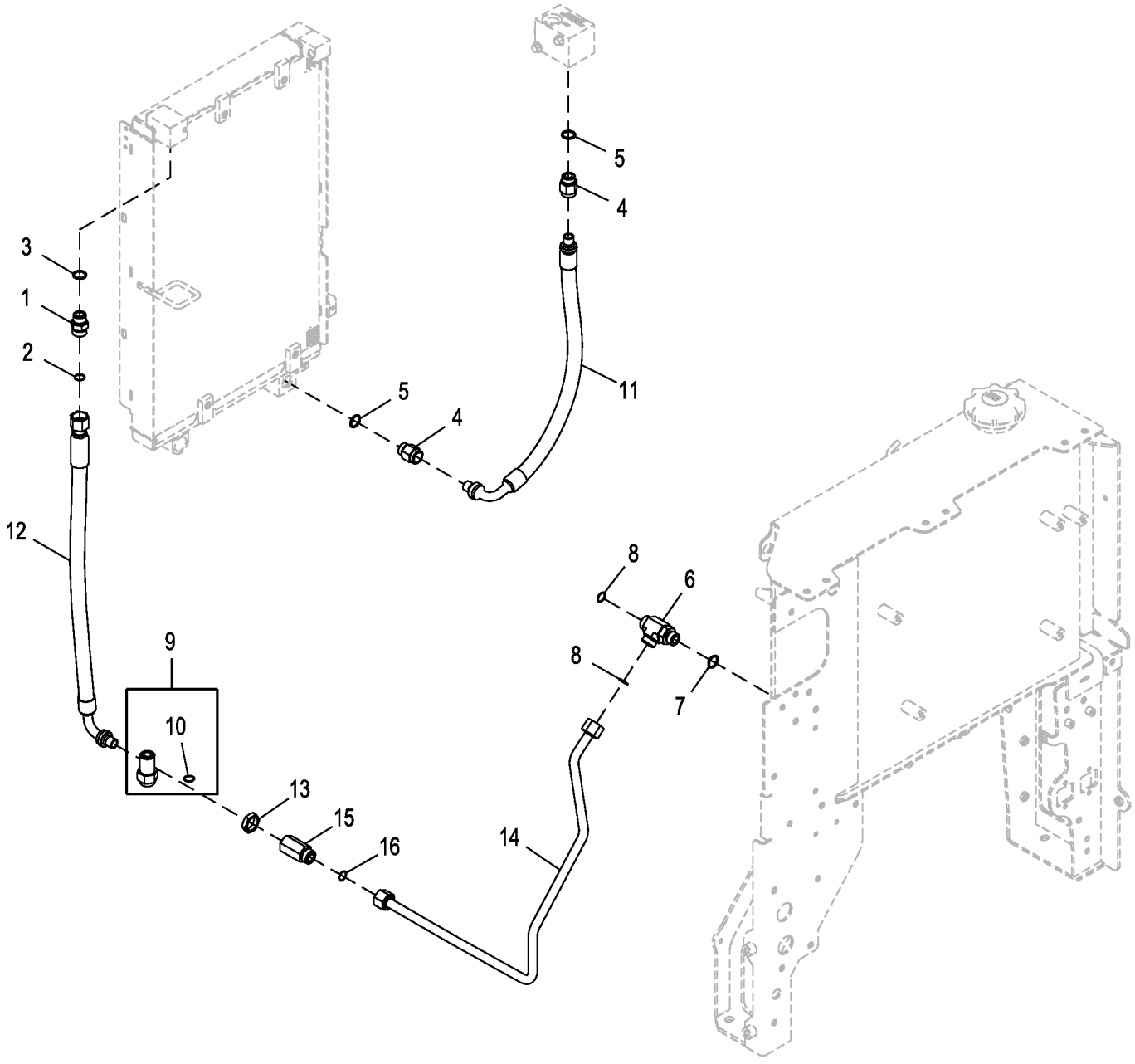

AT313641_TX1097263

Item	*Nº peça*	*Descrição*	*Qtde*	*Nº série*	*Notas*
1	38H1163	Adaptador	1		
2	T77858	Anel o	1		18.771 X 1.778 mm (0.739" X 0.070")
3	U12547	Anel o	1		23.470 X 2.946 mm (0.924" X 0.116")
4	62H1004	Adaptador	2		
5	U12547	Anel o	2		23.470 X 2.946 mm (0.924" X 0.116")
6	38H1026	Conexão em t	1		
7	U12547	Anel o	1		23.470 X 2.946 mm (0.924" X 0.116")
8	T77858	Anel o	2		18.771 X 1.778 mm (0.739" X 0.070")
9	62H1067	Adaptador	1		
10	T77858	Anel o	1		18.771 X 1.778 mm (0.739" X 0.070")
11	AT326396	Mangueira hidráulica	1		
12	AT336296	Mangueira hidráulica	1		
13	T78707	Porca	1		
14	AT357548	Tubulação de óleo	1		
15	T238914	Adaptador	1		
16	T77858	Anel o	1		18.771 X 1.778 mm (0.739" X 0.070")

Transmission Cooler Hoses
Flexibles du refroidisseur d'huile de transmission
Mangueiras do Resfriador da Transmissão
Шланги охладителя трансмиссии
Mangueras de enfriador de transmisión

TX1049577 A.1

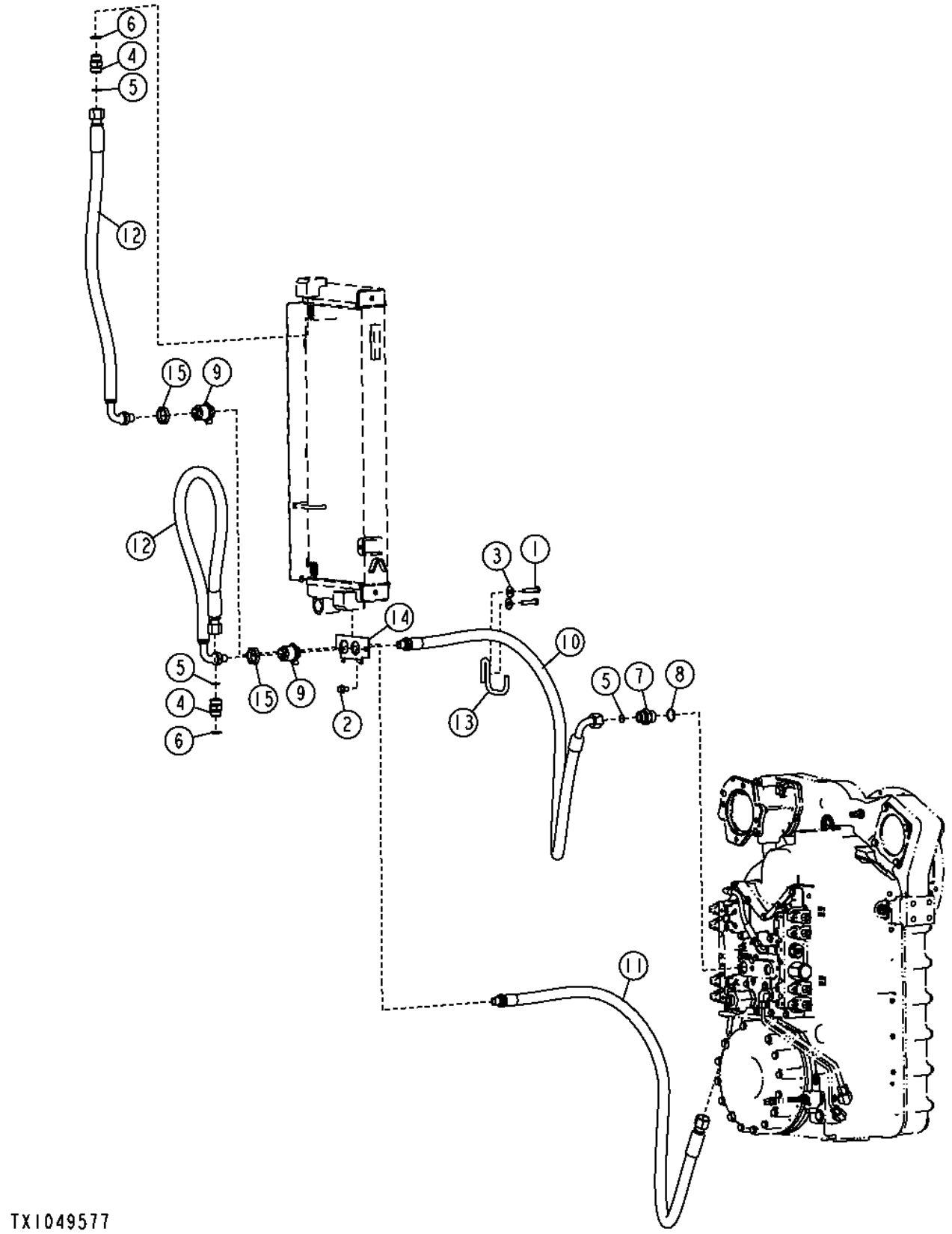

Item	*Nº peça*	*Descrição*	*Qtde*	*Nº série*	*Notas*
1	19M7572	Parafuso sextavado	2		M10 X 45
2	19M9844	Parafuso	1		M10 X 20, SUB FOR 19M7784
3	24M7545	Arruela	2		10.500 X 30 X 2.500 mm, SUB FOR 24M7296
4	38H1163	Adaptador	2		
5	T77858	Anel o	3		
6	U12547	Anel o	2		
7	38H1194	Adaptador	1		
8	R29936	Anel o	1		
9	62H1061	Adaptador	2		
10	AT326390	Mangueira hidraulica-fabric	1		
11	AT326391	Mangueira hidraulica-fabric	1		
12	AT335697	Mangueira hidráulica	2		
13	T230016	Suporte de mangueira	1		
14	T251169	Placa	1		
15	T78715	Porca	2		

Cooling System (6090HDW01 / 6090HDW04) (634127 -)
Circuit de refroidissement (6090HDW01 / 6090HDW04) (634127 -)
Sistema de Arrefecimento (6090HDW01 / 6090HDW04) (634127 -)
Система охлаждения (6090HDW01 / 6090HDW04) (634127 -)
Sistema de enfriamiento (6090HDW01 / 6090HDW04) (634127 -)

AT316096_TX1087355 D.2

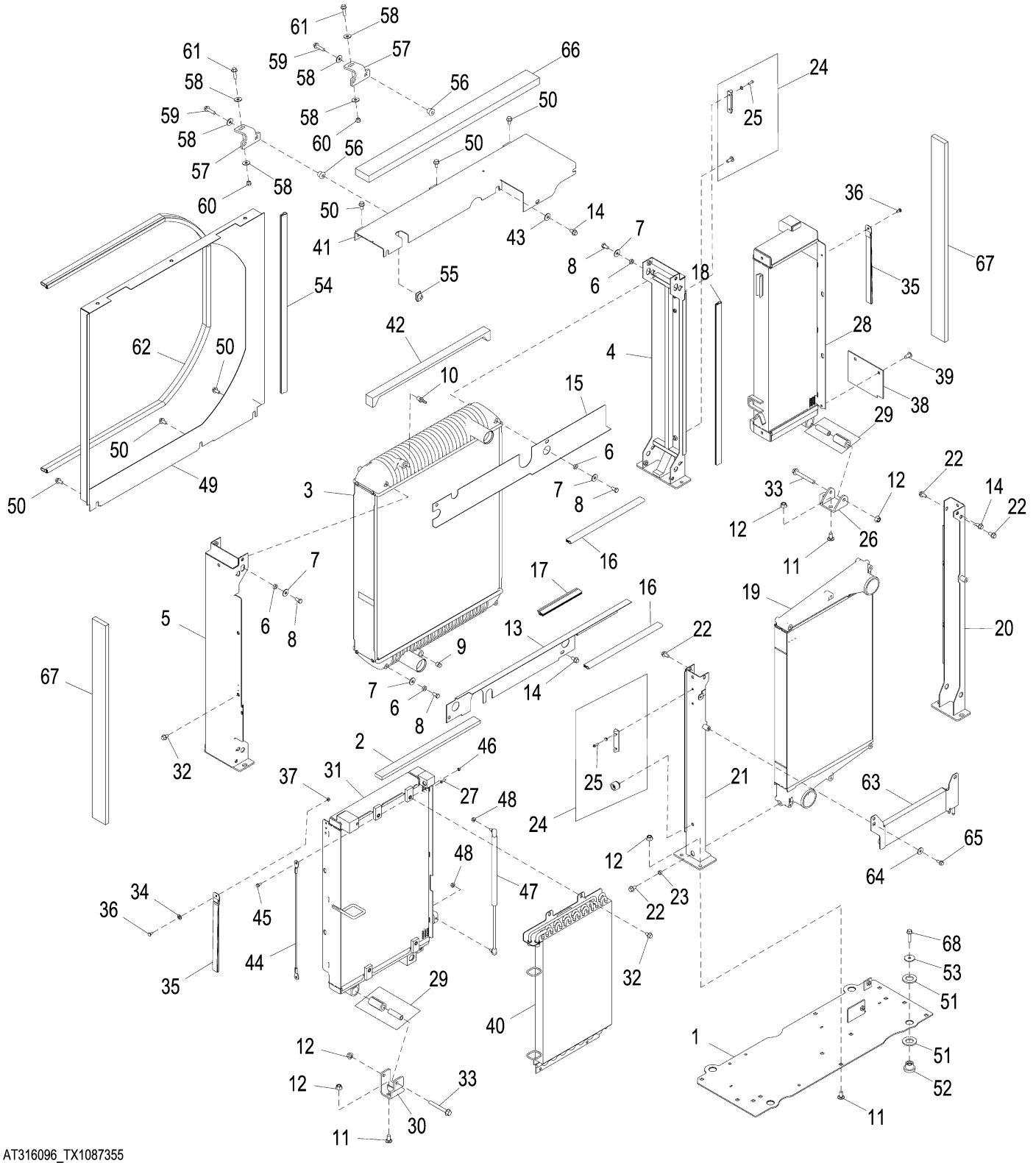

AT316096_TX1087355

Item	*Nº peça*	*Descrição*	*Qtde*	*Nº série*	*Notas*
1	AT336117	Placa	1		
2	T231664	Isolador	1		
3	AT440411	Trocador de calor	1		SUB FOR AT403005, Radiador
4	AT336096	Perfil "u"	1		
5	AT336103	Perfil "u"	1		
6	N100859	Arruela	8		
7	24M7296	Arruela	8		10.500 X 30 X 2.500 mm
8	19M7938	Parafuso sextavado	8		M10 X 20
9	15H623	Tampão	1		3/8"
10	T229658	Conexão de mangueira	1		
11	03M7197	Parafuso	12		M12 X 25
12	14M7299	Porca com flange	14		M12
13	T227198	Defletor	1		
14	19M7784	Parafuso	8		M10 X 20
15	T347153	Defletor	1		
16	T227200	Isolador	2		
17	T227234	Isolador	1		
18	T227216	Isolador	1		
19	AT365067	Intercooler	1		Resfriador de Ar
20	AT336131	Perfil "u"	1		
21	AT336135	Perfil "u"	1		
22	19M7784	Parafuso	7		M10 X 20
23	N276750	Arruela	3		
24	AT363574	Kit do isolador	2		
25	19M8406	Parafuso	2		M6 X 20
26	AT359887	Apoio	1		
27	19M8406	Parafuso	4		M6 X 20
28	AT314926	ResfRiadoR de óleo	1		Resfriador de Óleo da Transmissão
29	AT363573	Bucha	2		
30	AT359888	Apoio	1		
31	AT314925	ResfRiadoR de óleo	1		Resfriador de Óleo Hidráulico
32	19M7783	Parafuso	8		M10 X 16
33	19M7820	Parafuso	2		M12 X 100
34	24M7404	Arruela	2		12 X 20 X 3 mm
35	AT338717	Correia	2		
36	03M7221	Parafuso	2		M6 X 16
37	14M7303	Porca com flange	2		M6
38	T228059	Defletor	1		
39	MT2485	Plugue	2		
40	AT314928	Condensador de vapor	1		Condensador do Ar Condicionado
41	T347154	Estrutura	1		
42	T227197	Isolador	1		
43	24M7296	Arruela	1		10.500 X 30 X 2.500 mm
44	T251394	Cabo	1		
45	19M7775	Parafuso	2		M6 X 16
46	14M7528	Porca de segurança	2		M6
47	AT365393	Cilindro operado a gás	2		
48	14M7298	Porca com flange	4		M8
49	AT342108	Adutor	1		Cobertura do Radiador
50	19M9844	Parafuso	6		M10 X 20
51	24M7455	Arruela	8		31 X 56 X 5 mm
52	AT139776	Isolador	4		
53	24H1985	Arruela	4		13/32" X 1-5/8" X 0.134"
54	T203495	Isolador	1		
55	H146457	Porca	4		
56	U42208	Isolador	4		
57	T225892	Cantoneira	2		
58	24M7545	Arruela	8		10.500 X 30 X 2.500 mm
59	19M9846	Parafuso	4		M10 X 40
60	14M7517	Porca de segurança	2		M10
61	19M9986	Parafuso	2		M10 X 35
62	T227451	Isolador	1		
63	AT199908	ResfRiadoR de combustível	1		
64	24M7024	Arruela	2		9 X 28 X 3 mm
65	19M9836	Parafuso	2		M8 X 20
66	T289646	Defletor	1		
67	T289645	Defletor	2		
68	19M7805	Parafuso	4		M10 X 45

Cooling System Hoses and Fittings (6090HDW01 / 6090HDW04) (634127 -)
Flexibles et raccords du circuit de refroidissement (6090HDW01 / 6090HDW04) (634127 -)
Mangueiras e Conexões do Sistema de Arrefecimento (6090HDW01 / 6090HDW04) (634127 -)
Шланги и фитинги системы охлаждения (6090HDW01 / 6090HDW04) (634127 -)
Mangueras y adaptadores de sistema de enfriamiento (6090HDW01 / 6090HDW04) (634127 -)

AT316096_TX1087357 D.1

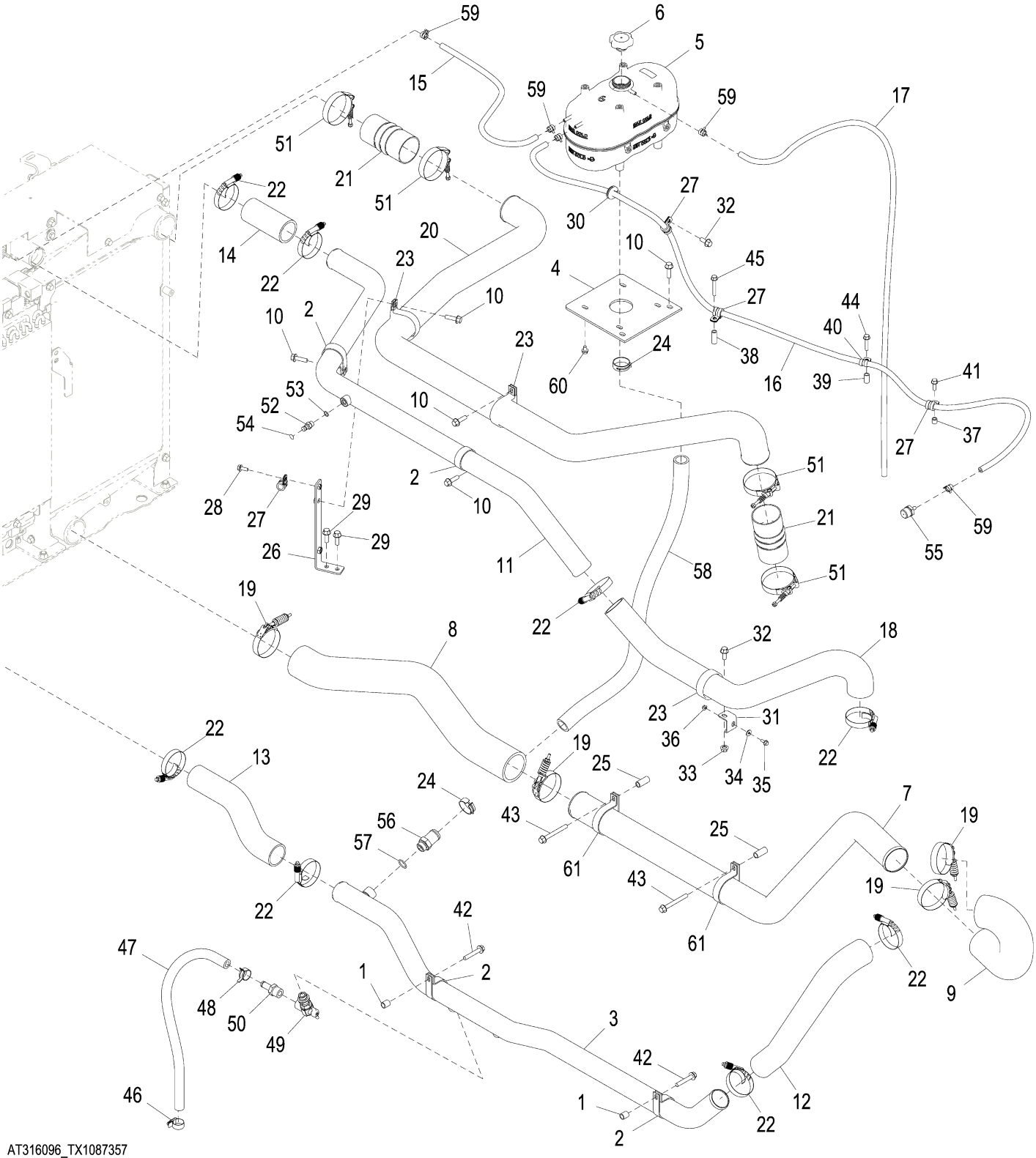

AT316096_TX1087357

Item	*Nº peça*	*Descrição*	*Qtde*	*Nº série*	*Notas*
1	28H3383	Bucha	2		0.493" X 0.675" X 3/4"
2	T160609	Braçadeira	4		
3	AT371017	Tubo	1		
4	T213722	Placa	1		
5	AT326151	Tanque	1		
6	AT372657	Tampa do abasTecimenTo	1		
7	T210963	Tubo	1		
8	AT335686	Mangueira	1		
9	T210630	Mangueira	1		
10	19M7835	Parafuso	6		M10 X 35
11	AT335797	Tubo	1		
12	T214537	Mangueira	1		
13	T261292	Mangueira	1		
14	T160183	Mangueira do radiador	1		
15	.....	Mangueira em metro	1		CTL 838.2 mm, MF TY22324
16	.....	Mangueira em metro	1		CTL 2103.12 mm, MF TY22324
17	.....	Mangueira em metro	1		CTL 1828.8 mm, MF TY22324
18	T210636	Mangueira	1		
19	AT359297	Braçadeira	4		
20	AT335579	Tubo	1		
21	R500494	Mangueira	2		
22	AH170895	Braçadeira	8		
23	T294653	Braçadeira	3		
24	T317866	Abraçadeira para mangueira	2		Tensão Constante
25	28H1497	Bucha	2		0.493" X 0.675" X 1-1/2"
26	AT343237	Apoio	1		
27	T76252	Braçadeira	4		
28	19M7866	Parafuso	1		M8 X 20
29	19M7786	Parafuso	2		M10 X 30
30	R38454	Passa-fio	1		
31	R500597	Apoio	1		
32	19M7785	Parafuso	2		M10 X 25
33	14M7296	Porca com flange	1		M10
34	24M7139	Arruela	1		6.400 X 18 X 1.600 mm
35	19M7775	Parafuso	1		M6 X 16
36	14M7303	Porca com flange	1		M6
37	28H3450	Espaçador	1		0.364" X 0.540" X 1/2"
38	28H3461	Espaçador	1		0.364" X 0.540" X 1-1/2"
39	28H3390	Espaçador	1		0.364" X 0.540" X 1"
40	T74412	Braçadeira	1		
41	19M7867	Parafuso	1		M8 X 25
42	19M7807	Parafuso	2		M10 X 60
43	19M7811	Parafuso	2		M10 X 90
44	19M7798	Parafuso	1		M8 X 40
45	19M7979	Parafuso	1		M8 X 55
46	TY22539	Abraçadeira para mangueira	1		
47	.....	Mangueira em metro	1		CTL 609.6 mm, MF TY22328
48	T185826	Braçadeira	1		
49	RE509097	VálVula de dreno	1		
50	N306191	Conexão de mangueira	1		
51	AT301456	Braçadeira	4		
52	AT306111	Conexão	1		
53	R26448	Anel o	1		11.887 X 1.981 mm (0.468" X 5/64")
54	T217789	Etiqueta	1		
55	T222360	Conexão de mangueira	1		
56	T259693	Conexão de mangueira	1		
57	U12547	Anel o	1		23.470 X 2.946 mm (0.924" X 0.116")
58	.....	Mangueira em metro	1		CTL 1280.16 mm, MF TY260246
59	T303090	Braçadeira	5		
60	19M7864	Parafuso	4		M8 X 12
61	T160608	Braçadeira	2		

Cooling System (6068HDW75) (626426 -)
Circuit de refroidissement (6068HDW75) (626426 -)
Sistema de Arrefecimento (6068HDW75) (626426 -)
Система охлаждения (6068HDW75) (626426 -)
Sistema de enfriamiento (6068HDW75) (626426 -)

AT335633_TX1103795 G.1

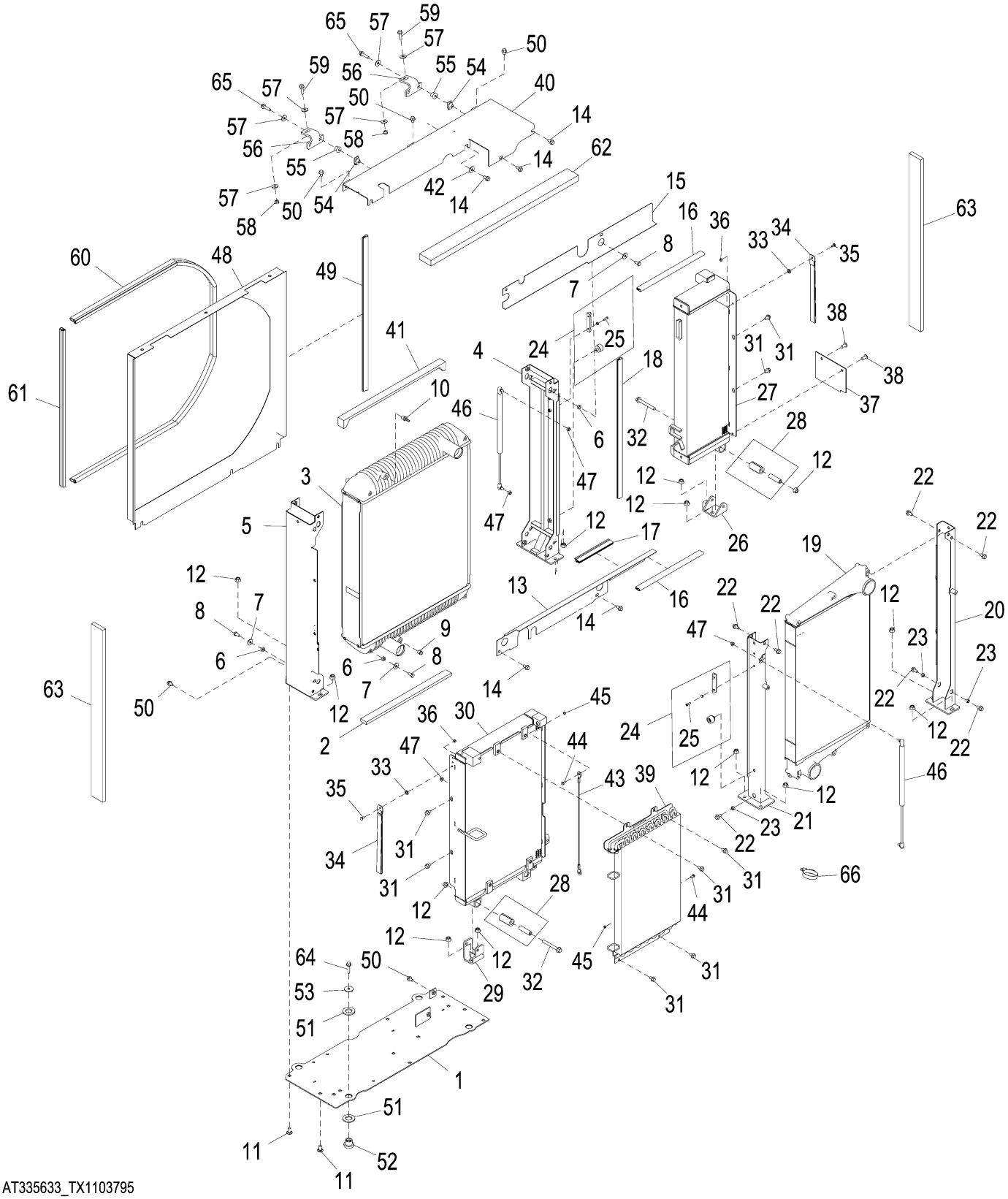

AT335633_TX1103795

Item	*Nº peça*	*Descrição*	*Qtde*	*Nº série*	*Notas*
1	AT336117	Placa	1		
2	T231664	Isolador	1		
3	AT440411	Trocador de calor	1		SUB FOR AT403005, Radiador
4	AT336096	Perfil "u"	1		
5	AT336103	Perfil "u"	1		
6	N100859	Arruela	8		
7	24M7296	Arruela	8		10.500 X 30 X 2.500 mm
8	19M7938	Parafuso sextavado	8		M10 X 20
9	15H623	Tampão	1		3/8"
10	T229658	Conexão de mangueira	1		
11	03M7197	Parafuso	12		M12 X 25
12	14M7299	Porca com flange	14		M12
13	T227198	Defletor	1		
14	19M7784	Parafuso	8		M10 X 20
15	T347153	Defletor	1		SUB FOR T227199
16	T227200	Isolador	2		
17	T227234	Isolador	1		
18	T227216	Isolador	1		
19	AT365067	Intercooler	1		Radiador de Ar
20	AT336131	Perfil "u"	1		
21	AT336135	Perfil "u"	1		
22	19M7784	Parafuso	7		M10 X 20
23	N276750	Arruela	3		
24	AT363574	Kit do isolador	2		
25	19M8406	Parafuso	2		M6 X 20
26	AT359887	Apoio	1		
27	AT314926	ResfRiadoR de óleo	1		Transmissão
28	AT363573	Bucha	2		
29	AT359888	Apoio	1		
30	AT314925	ResfRiadoR de óleo	1		Diferencial
31	19M7783	Parafuso	8		M10 X 16
32	19M7820	Parafuso	2		M12 X 100
33	24M7404	Arruela	2		12 X 20 X 3 mm
34	AT338717	Correia	2		
35	03M7221	Parafuso	2		M6 X 16
36	14M7303	Porca com flange	2		M6
37	T228059	Defletor	1		
38	MT2485	Plugue	2		
39	AT314928	Condensador de vapor	1		Ar-condicionado
40	T347154	Estrutura	1		SUB FOR T235943
41	T227197	Isolador	1		
42	24M7296	Arruela	1		10.500 X 30 X 2.500 mm
43	T251394	Cabo	1		
44	19M7775	Parafuso	2		M6 X 16
45	14M7528	Porca de segurança	2		M6
46	AT365393	Cilindro operado a gás	2		
47	14M7298	Porca com flange	4		M8
48	AT342108	Adutor	1		
49	T203495	Isolador	1		
50	19M7783	Parafuso	6		M10 X 16
51	24M7455	Arruela	8		31 X 56 X 5 mm
52	AT139776	Isolador	4		
53	24H1985	Arruela	4		13/32" X 1-5/8" X 0.134"
54	H146457	Porca	4		
55	U42208	Isolador	4		
56	T225892	Cantoneira	2		
57	24M7545	Arruela	8		10.500 X 30 X 2.500 mm
58	14M7517	Porca de segurança	2		M10
59	19M9986	Parafuso	2		M10 X 35
60	T227451	Isolador	1		
61	T227454	Isolador	1		
62	T289646	Defletor	1		
63	T289645	Defletor	2		
64	19M7805	Parafuso	4		M10 X 45
65	19M9846	Parafuso	4		M10 X 40
66	RE67208	Braçadeira	1		

Cooling System Hoses and Fittings (6068HDW75) (626426 -)
Flexibles et raccords du circuit de refroidissement (6068HDW75) (626426 -)
Mangueiras e Conexões do Sistema de Arrefecimento (6068HDW75) (626426 -)
Шланги и фитинги системы охлаждения (6068HDW75) (626426 -)
Mangueras y adaptadores de sistema de enfriamiento (6068HDW75) (626426 -)

AT335633_TX1128411 D.1

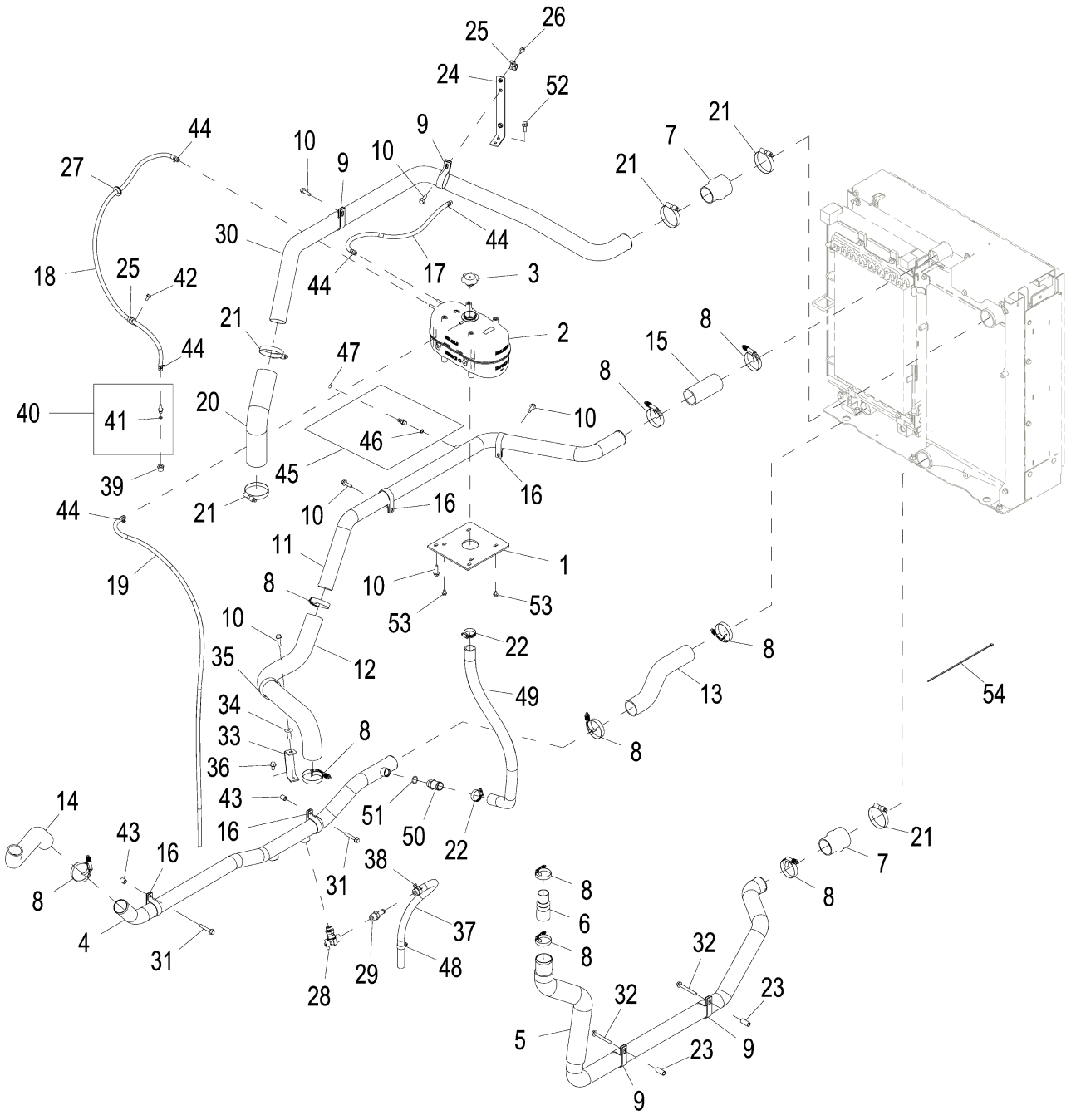

AT335633_TX1128411

Item	*Nº peça*	*Descrição*	*Qtde*	*Nº série*	*Notas*
1	T213722	Placa	1		
2	AT326151	Tanque	1		
3	AT372657	Tampa do abasTecimenTo	1		
4	AT371017	Tubo	1		Líquido de Arrefecimento do Motor
5	AT362319	Tubo	1		Radiador de Ar
6	T227225	Isolador	1		
7	T246518	Mangueira	2		
8	AH170895	Braçadeira	8		
9	F1451R	Braçadeira	4		
10	19M9986	Parafuso	9		M10 X 35
11	AT335797	Tubo	1		Líquido de Arrefecimento do Motor
12	T223359	Mangueira	1		Líquido de Arrefecimento do Motor
13	T261292	Mangueira	1		Líquido de Arrefecimento do Motor
14	T223247	Mangueira do radiador	1		Líquido de Arrefecimento do Motor
15	T160183	Mangueira do radiador	1		
16	T160609	Braçadeira	4		
17	.....	Mangueira em metro	1		CTL 838.2 mm (33 INCH), MF TY22324
18	.....	Mangueira em metro	1		CTL 1219.2 mm (48 INCH), MF TY22324
19	.....	Mangueira em metro	1		CTL 1828.8 mm (72 INCH), MF TY22324
20	T223145	Mangueira	1		Radiador de Ar
21	RE52702	Braçadeira	5		
22	AR21839	Braçadeira	2		
23	T143534	Espaçador	2		
24	AT343237	Apoio	1		
25	T76252	Braçadeira	2		
26	19M9836	Parafuso	1		M8 X 20
27	R38454	Passa-fio	1		
28	RE509097	VálVula de dreno	1		
29	N306191	Conexão de mangueira	1		
30	AT335583	Tubo	1		Radiador de Ar
31	19M9849	Parafuso	2		M10 X 60
32	19M7811	Parafuso	2		M10 X 90
33	AT353752	Apoio	1		
34	H173411	Porca	1		
35	T294653	Braçadeira	1		
36	19M9844	Parafuso	1		M10 X 20
37	.....	Mangueira em metro	1		CTL 609.6 mm (24 INCH), MF TY22328
38	T185826	Braçadeira	1		
39	T227729	Adaptador	1		
40	AT323961	Adaptador	1		
41	51M7040	Anel o	1		9.300 X 2.200 mm
42	19M7865	Parafuso	1		M8 X 16
43	28H3383	Bucha	2		0.493" X 0.675" X 3/4"
44	T303090	Braçadeira	5		SUB FOR TY22462
45	AT306111	Conexão	1		
46	R26448	Anel o	1		
47	T217789	Etiqueta	1		
48	TY22539	Abraçadeira para mangueira	1		
49	.....	Mangueira em metro	1		CTL 1280.16 mm (50.4 INCH), MF T260246
50	T259693	Conexão de mangueira	1		
51	U12547	Anel o	1		
52	19M9370	Parafuso	2		M10 X 30
53	19M7864	Parafuso	4		M8 X 12
54	H77698	Cinta	1		

Fan, Fan Door and Fan Guard
Ventilateur, portière avec ventilateur et protection ventilateur
Ventilador, Porta do Ventilador e Proteção do Ventilador
Вентилятор, дверца вентилятора и щиток вентилятора
Ventilador, puerta de ventilador y protector de ventilador

TX1057028 A.1

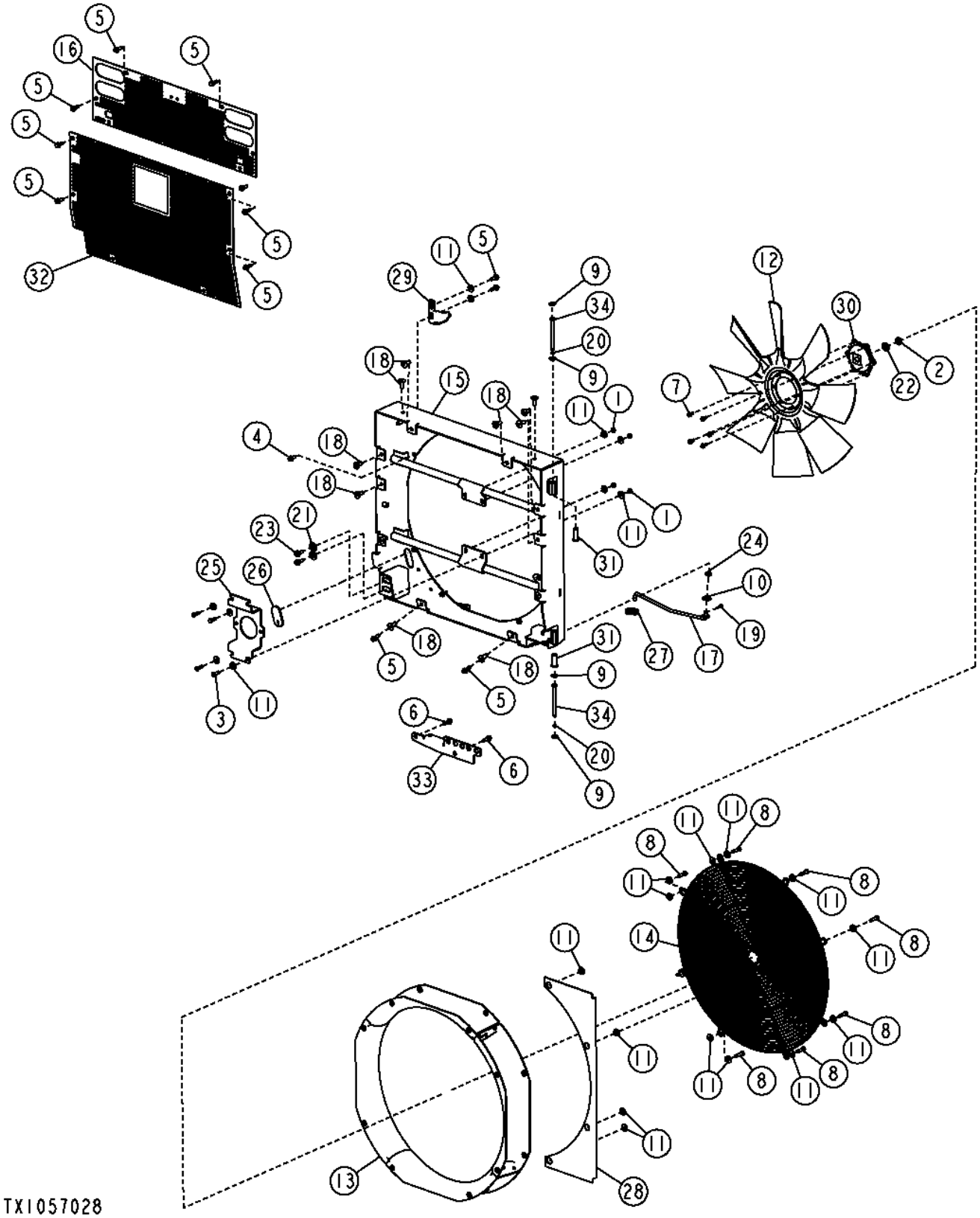

Item	*Nº peça*	*Descrição*	*Qtde*	*Nº série*	*Notas*
1	14M7645	Porca	4		M10
2	14H1041	Porca	1		5/8"
3	19M9370	Parafuso	4		M10 X 30
4	19M9845	Parafuso	8		M10 X 25
5	19M9370	Parafuso	12		M10 X 30
6	19M9844	Parafuso	2		M10 X 20
7	19M9836	Parafuso	6		M8 X 20
8	19M10337	Parafuso sextavado	8		M10 X 40
9	24H1111	Arruela	4		17/32" X 1-1/16" X 0.090"
10	24H1330	Arruela	1		15/32" X 1-3/8" X 7/64"
11	24M7545	Arruela	26		10.500 X 30 X 2.500 mm
12	AT208006	Ventilador	1		
13	AT334407	Adutor	1		Cobertura da Porta do Ventilador
14	AT335245	Blindagem	1		
15	AT378802	Porta	1		SUB FOR AT363161
16	AT363166	Grade	1		
17	AT369363	TiranTe	1		
18	H173411	Porca	14		M10
19	J16931	Pino	1		
20	M43940	Anel de pressão	2		
21	M88385	Arruela de encosto	2		19.505 X 38.100 X 2.275 mm (0.768" X 1-1/2" X 0.090")
22	24M7529	Arruela	1		17 X 34 X 4 mm
23	R281148	Parafuso	2		
24	T162238	Passa-fio	1		
25	T254997	Suporte	1		
26	T201546	Passa-fio	1		
27	T206435	Passa-fio	1		
28	T226425	Placa	1		
29	T288862	Placa	1		SUB FOR T226561
30	T254979	Espaçador	1		
31	T231380	Bucha	2		
32	T250777	Grade	1		
33	T260544	Placa	1		SUB FOR T252217
34	T253652	Pino	2		

Fan Drive Pump
Pompe d'entraînement de ventilateur
Bomba de Acionamento do Ventilador
Насос привода вентилятора
Bomba de mando de ventilador

TX1155071 A.1

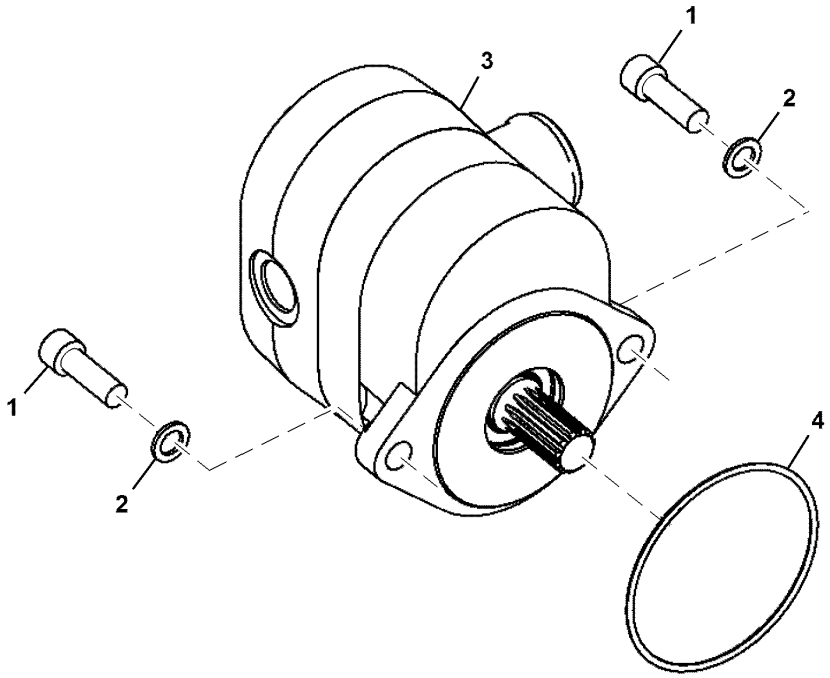

TX1155071

Item	*Nº peça*	*Descrição*	*Qtde*	*Nº série*	*Notas*
1	19M7576	Parafuso	2		M10 X 30
2	24M7106	Arruela	2		10 X 18 X 2.500 mm
3	AT364474	Bombahidráulica	1		INCLUDES AT317388
	AT317388	Kit retentor	1		Não Ilustrado
4	U42702	Anel o	1		

Hydraulic Fan Drive Motor
Moteur d'entraînement de ventilateur hydraulique
Motor de Acionamento do Ventilador Hidráulico
Двигат. привода гидравл. вент.
Motor hidráulico impulsor de ventilador

TX1054171 A.1

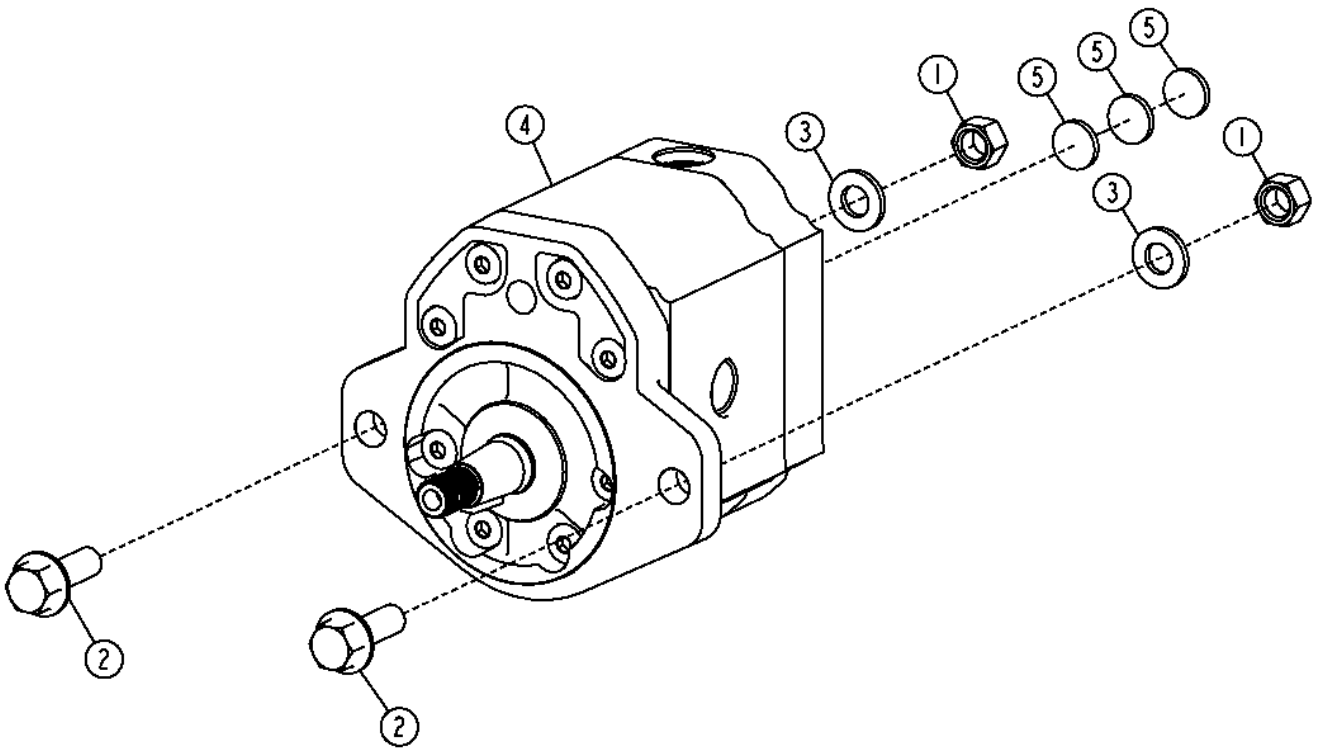

TX1054171

Item	*Nº peça*	*Descrição*	*Qtde*	*Nº série*	*Notas*
1	14M7646	Porca	2		M12, Sub For 14M7275
2	19M9985	Parafuso	2		M12 X 40, Sub For 19M7791
3	24M7544	Arruela	2		13 X 25 X 3 mm, Sub For 24M7240
4	AT366546	Motor hidráulico	1		
	26H103	Chaveta	1		1/4" X 2-1/8"
	AT366958	Kit retentor	1		
5	T173591	Isolador	3		

Fan Drive Motor Hoses
Flexibles de moteur d'entraînement de ventilateur
Mangueiras do Motor de Acionamento do Ventilador
Шланги мотора привода вентилятора
Mangueras de motor de mando de ventilador

AT318492_TX1087276 C.1

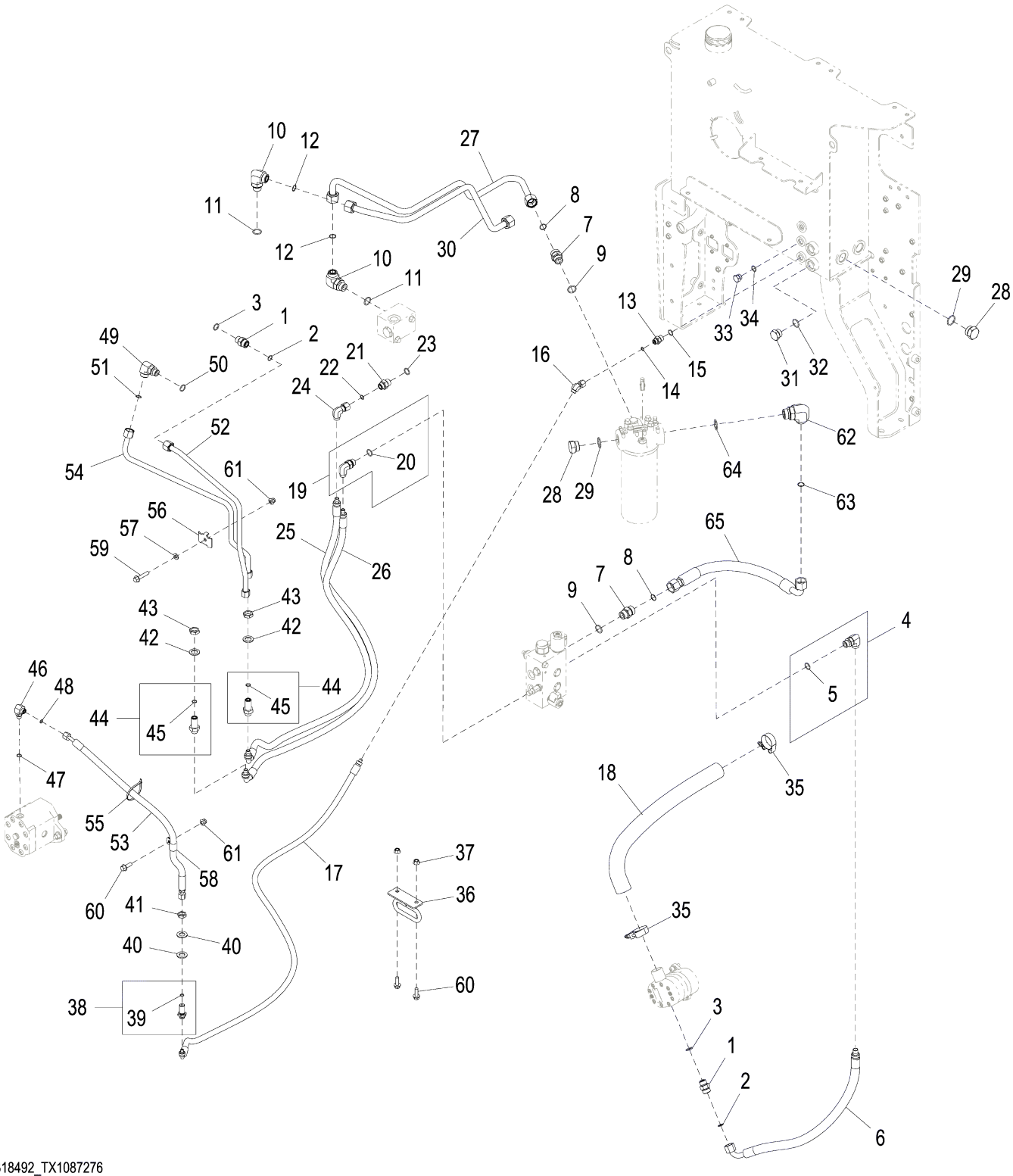

AT318492_TX1087276

Item	*Nº peça*	*Descrição*	*Qtde*	*Nº série*	*Notas*
1	38H1162	Adaptador	2		
2	T77932	Anel o	2		
3	R26906	Anel o	2		
4	62H1013	Adaptador	1		
5	R26906	Anel o	1		
6	AT341625	Mangueira hidraulica-fabric	1		
7	38H1163	Adaptador	2		
8	T77858	Anel o	2		
9	U12547	Anel o	2		
10	38H1007	Conexão em ângulo	2		
11	U12547	Anel o	2		
12	T77858	Anel o	2		
13	38H1171	Adaptador	1		
14	T77613	Anel o	1		
15	R26375	Anel o	1		
16	62H1052	Adaptador	1		
17	AT325991	Mangueira hidráulica	1		
18	AT326548	Mangueira hidraulica-fabric	1		
19	62H1059	Adaptador	1		
20	R26906	Anel o	1		
21	38H1174	Adaptador	1		
22	T77857	Anel o	1		
23	R26906	Anel o	1		
24	62H1022	Adaptador	1		
25	AT335726	Mangueira hidráulica	1		
26	AT335726	Mangueira hidráulica	1		
27	AT337756	Tubulação de óleo	1		
28	R36636	Tampão	2		
29	R29936	Anel o	2		
30	AT337763	Tubulação	1		
31	R27175	Tampão de dreno	1		
32	U12547	Anel o	1		
33	R39112	Conexão	1		
34	R26375	Anel o	1		
35	RE25110	Braçadeira	2		
36	AT364100	Suporte de mangueira	1		
37	14M7296	Porca com flange	2		M10
38	AT199495	Conexão	1		
39	T77613	Anel o	1		
40	24M7361	Arruela	2		19 X 34 X 3 mm
41	T81029	Porca	1		
42	24M7396	Arruela	2		21 X 34 X 3 mm
43	T78716	Porca	2		
44	62H1066	Adaptador	2		
45	T77857	Anel o	1		
46	38H1004	Conexão em ângulo	1		
47	R26448	Anel o	1		
48	T77613	Anel o	1		
49	38H1006	Conexão em ângulo	1		
50	R26906	Anel o	1		
51	T77932	Anel o	1		
52	AT363239	Tubulação de óleo	1		
53	AT367789	Mangueira hidraulica-fabric	1		
54	AT363264	Tubulação de óleo	1		
55	H77698	Cinta	1		
56	T159950	Braçadeira	1		SUB FOR W34896 THIS APPLICATION ONLY
57	24M7618	Arruela	1		11 X 20 X 2 mm
58	T70659	Braçadeira	1		
59	19M8637	Parafuso sextavado	1		M10 X 40, SUB FOR 19M7806 THIS APPLICATION ONLY
60	19M7786	Parafuso	3		M10 X 30, SUB FOR 19M7662 THIS APPLICATION ONLY
61	14M7400	Porca de segurança	2		M10
62	38H1052	Conexão em ângulo	1	629216-	
	38H1194	Adaptador	1	-629215	
63	T77858	Anel o	1		
64	R29936	Anel o	1		
65	AT382216	Mangueira hidraulica-fabric	1	629216-	
	.....	Tubulação de óleo	1	-629215	NLA; SUB AT382216; ALSO ORDER 38H1052, R29936, AND T77858

Reverse Fan Drive Solenoid Valve
Électrovanne de commande d'inversion de sens du ventilateur
Válvula Solenoide de Acionamento do Ventilador Reversível
Соленоидный клапан привода реверс. вент.
Válvula de solenoide de inversión de sentido de ventilador

TX1054172 A.1

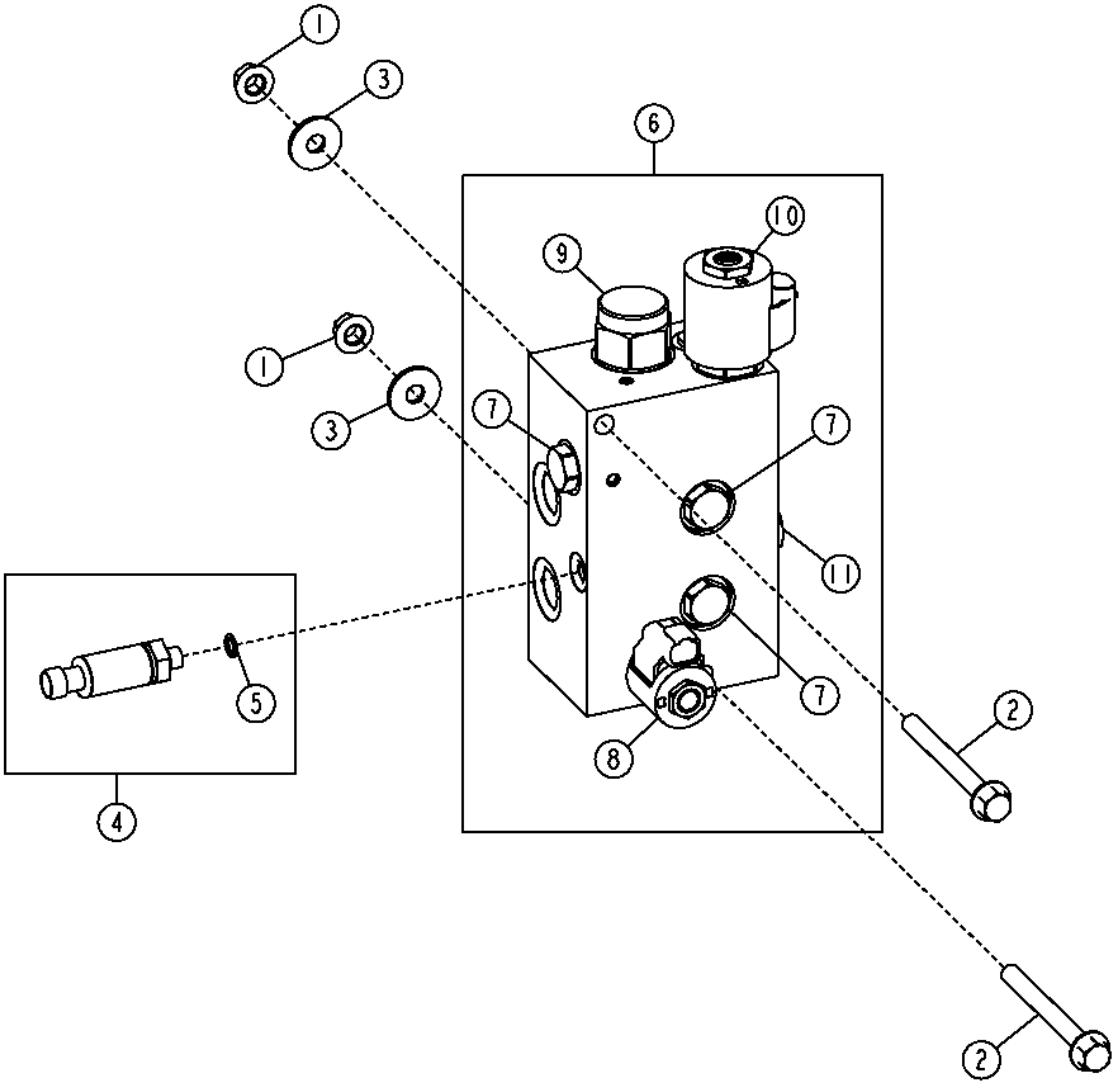

TX1054172

Item	*Nº peça*	*Descrição*	*Qtde*	*Nº série*	*Notas*
1	14M7648	Porca com flange	2		M10, Sub For 14M7296
2	19M7812	Parafuso	2		M10 X 100
3	24M7296	Arruela	2		10.500 X 30 X 2.500 mm, Sub For 24M7545
4	AT322982	TransduTor	1		Sensor de Pressão do Ventilador, Use Até Esgotar
	AT358048	TransduTor	1		Sub For AT322982
5	R28782	Anel o	1		
6	AT366516	VálVula solenóide	1		
7	AT224570	VálVula de retenção	4		
	AT224862	Kit retentor	1		
8	AT429042	VálVula solenóide	1		Solenoide do Ventilador Reversível, SUB FOR AT224866
	AT224706	Kit retentor	1		
	AT423341	VálVula solenóide	1		SUB FOR AT333811
	T225291	Porca	1		
9	AT226109	VálVula de controle	1		
	AT226110	Kit retentor	1		
10	AT366515	VálVula de alíVio de press.	1		Solenoide da Rotação do Ventilador
	AN207423	Kit retentor	1		
	AT423340	VálVula solenóide	1		SUB FOR AT333810
	T225294	Porca	1		
11	AT224863	VálVula de retenção	1		
	AT224864	Kit retentor	1		

Engine Speed Control Pedal and Switches (Standard Controls)
Pédale et interrupteurs de commande du régime moteur (commandes standard)
Pedal e Interruptores de Controle da Rotação do Motor (Controles Padrão)
Педаль и переключатели регулировки оборотов двигателя (стандартные органы управления)
Interruptores y pedal de control de velocidad de motor (controles estándar)

TX1048201 A.1

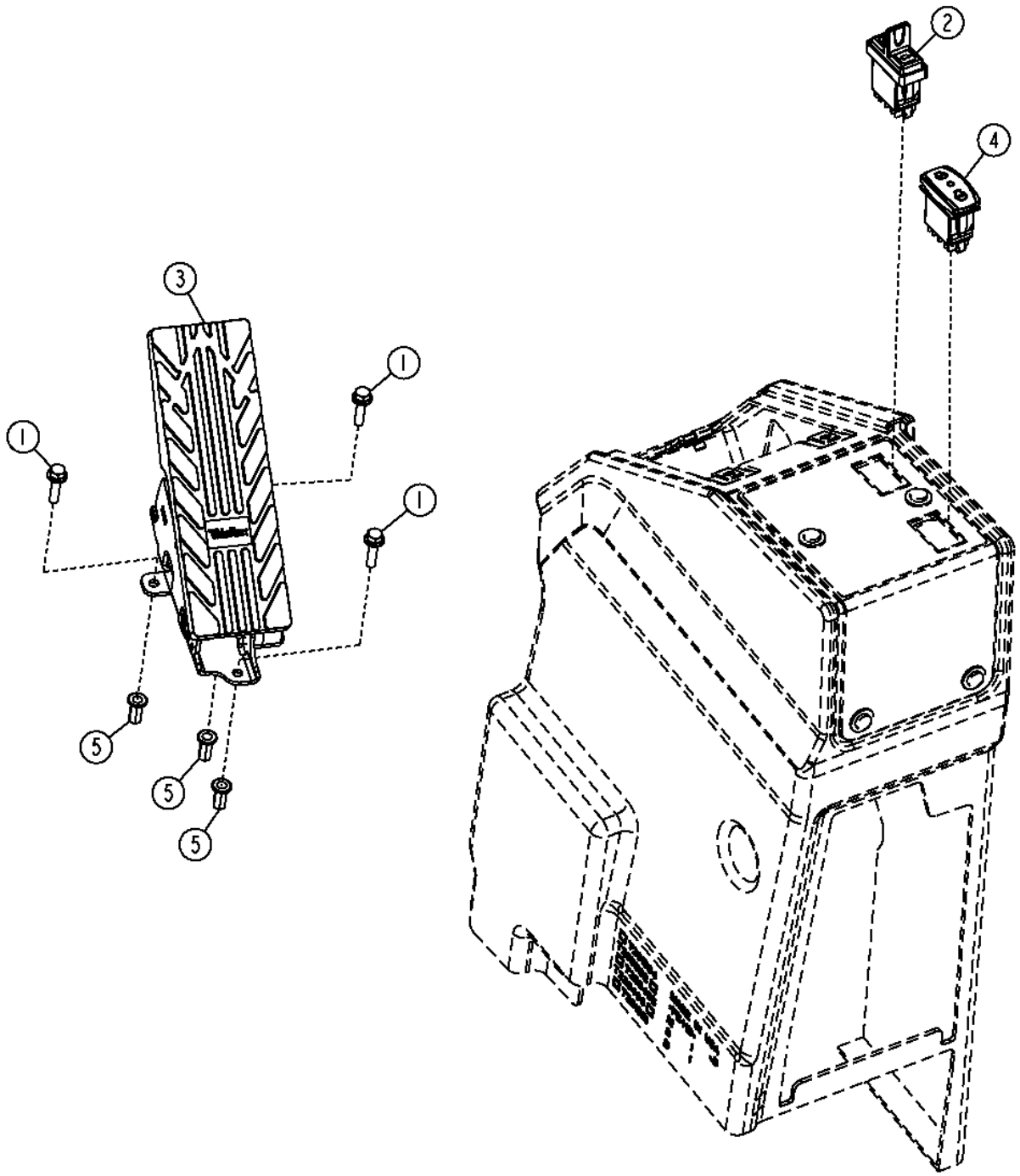

TX1048201

Item	*Nº peça*	*Descrição*	*Qtde*	*Nº série*	*Notas*
1	19M7863	Parafuso	2		M6 X 25
2	AT302731	Interruptor	1	-643434	NLA
	AT411963	Interruptor	1	643435-	Ajuste da Velocidade do Acelerador, SUB FOR AT302731
3	AT332120	Acelerador	1		
4	AT335712	Interruptor de alavanca	1	-643434	Modo Manter Aceleração, NLA
	AT411969	Interruptor de alavanca	1	643435-	Modo Manter Aceleração, SUB FOR AT335712
5	T196077	Porca	3		M6

Engine Speed Control Pedal and Switches (Grade Pro)
Pédale et interrupteurs de commande du régime moteur (Grade Pro)
Pedal e Interruptores de Controle da Rotação do Motor (Grade Pro)
Педаль и выключатели управления скоростью вращения двигателя (Grade Pro)
Interruptores y pedal de control de velocidad de motor (Grade Pro)

TX1048202 A.1

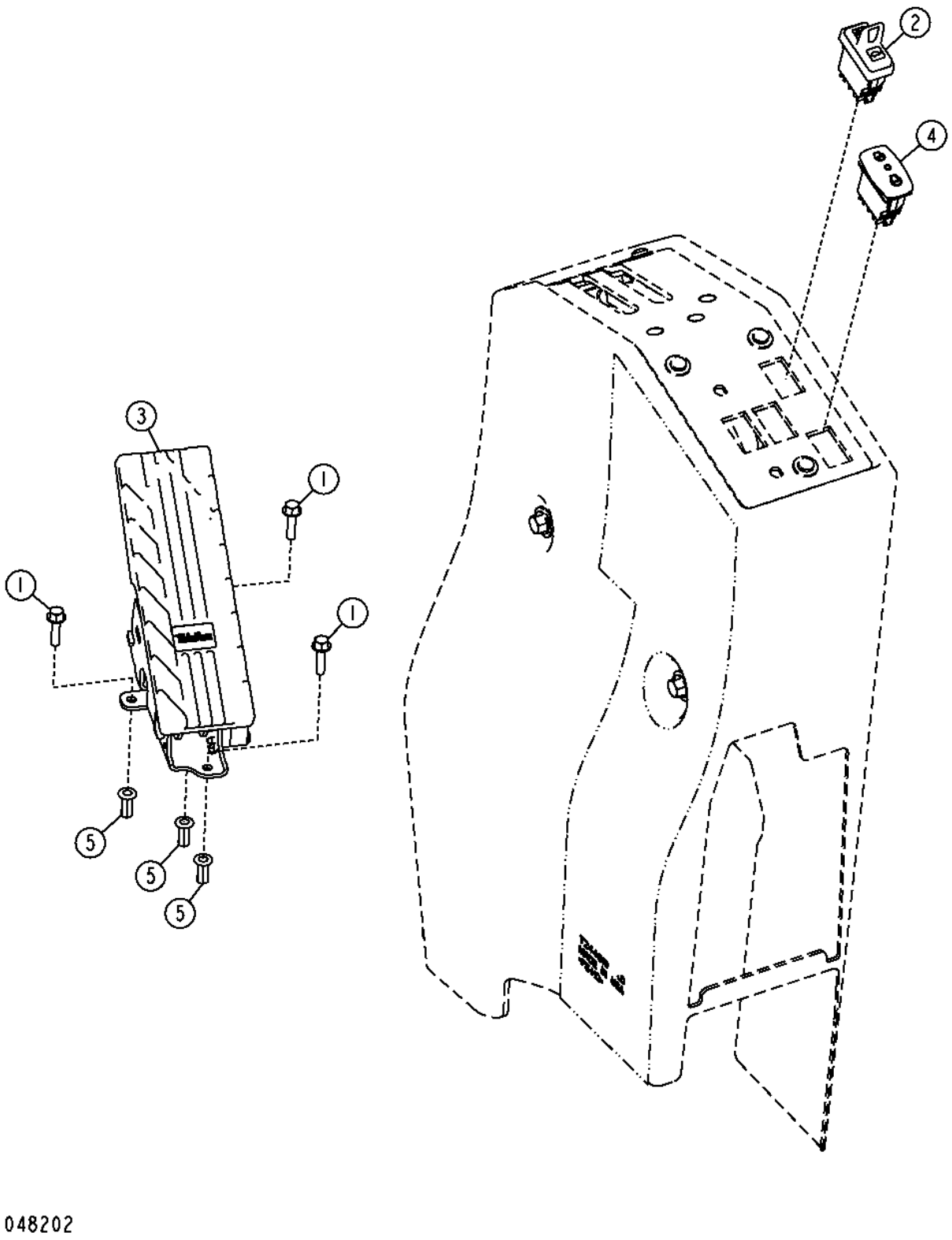

TX1048202

Item	*Nº peça*	*Descrição*	*Qtde*	*Nº série*	*Notas*
1	19M7863	Parafuso	2		M6 X 25
2	AT302731	Interruptor	1	-643434	NLA
	AT411963	Interruptor	1	643435-	Ajuste da Velocidade do Acelerador, SUB FOR AT302731
3	AT332120	Acelerador	1		
4	AT335712	Interruptor de alavanca	1	-643434	Modo Manter Aceleração, NLA
	AT411969	Interruptor de alavanca	1	643435-	Modo Manter Aceleração, SUB FOR AT335712
5	T196077	Porca	3		M6

Engine Speed Decelerator Pedal (- 641842)
Pédale du décélérateur de régime du moteur (- 641842)
Pedal Desacelerador da Rotação do Motor (- 641842)
Педаль замедлителя скорости вращения двиг. (- 641842)
Pedal de desacelerador de velocidad de motor (- 641842)

T203067 A.1

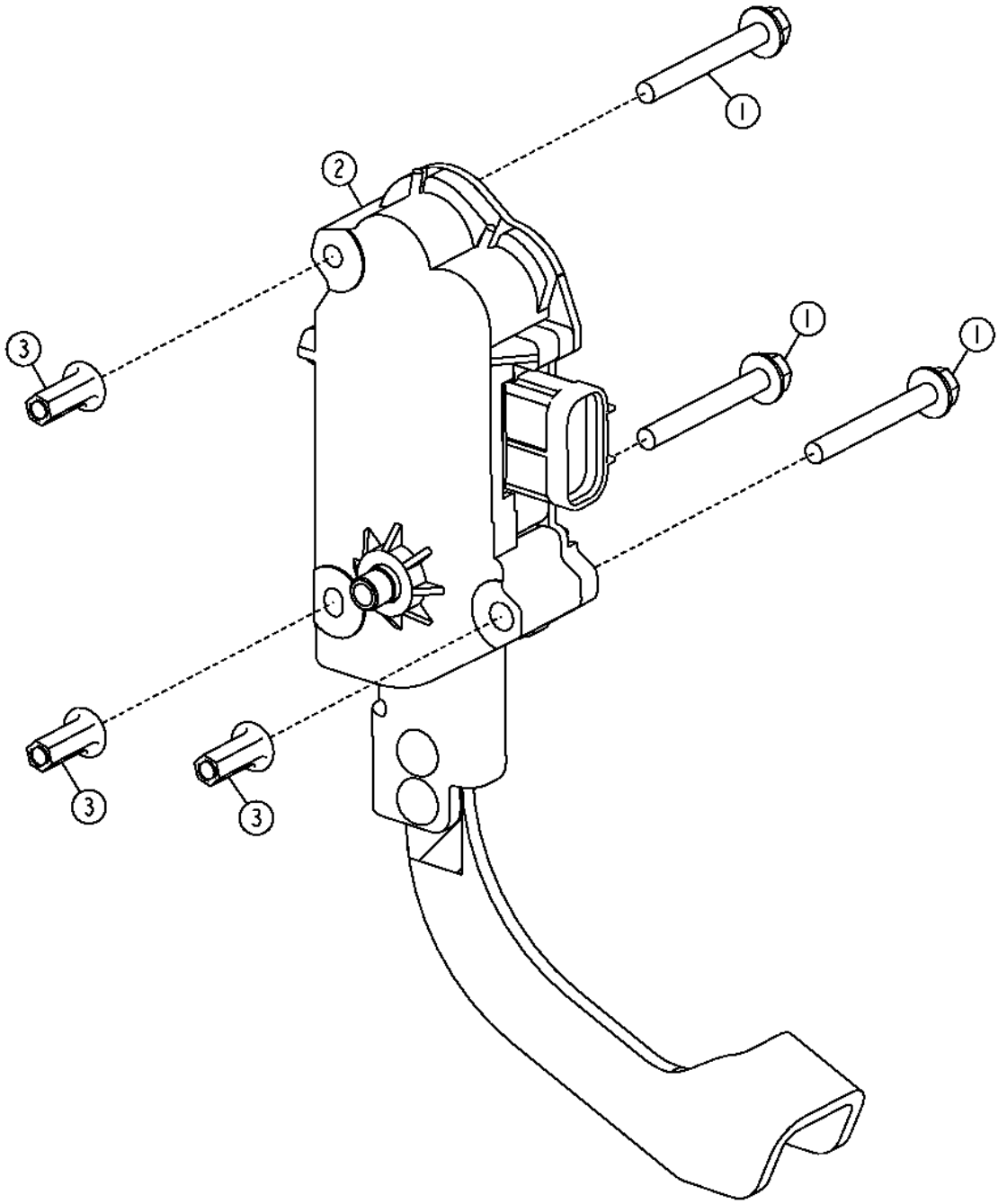

T203067

Item	*Nº peça*	*Descrição*	*Qtde*	*Nº série*	*Notas*
1	19M8092	Parafuso	3		M6 X 50
2	AT314814	Pedal	1		
3	T196077	Porca	3		M6

Engine Speed Decelerator Pedal
Pédale du décélérateur de régime du moteur
Pedal Desacelerador da Rotação do Motor
Педаль замедлителя скорости вращения двиг.
Pedal de desacelerador de velocidad de motor

AT302521_TX1099843 B.1

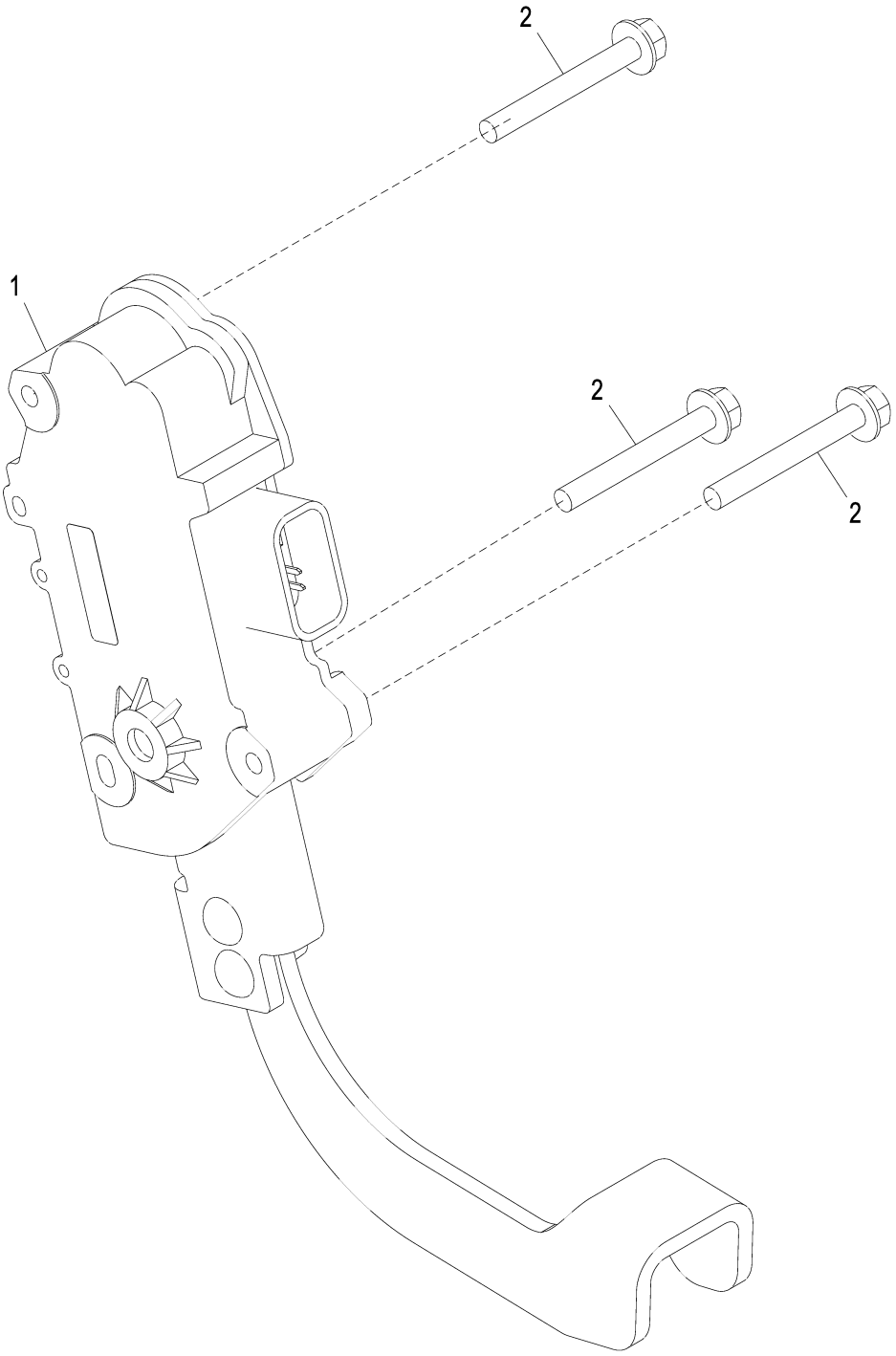

AT302521_TX1099843

Item	*Nº peça*	*Descrição*	*Qtde*	*Nº série*	*Notas*
1	.....	Pedal	1	641842-646715	NLA AT398231
	AT413772	Pedal	1	646716-	SUB FOR AT398231
2	19M8092	Parafuso	3		M6 X 50

Air Cleaner (Engines 6090HDW01 / 6090HDW04)
Filtre à air (moteurs 6090HDW01 / 6090HDW04)
Filtro de Ar (Motores 6090HDW01 / 6090HDW04)
Воздухоочиститель (двигатели 6090HDW01 / 6090HDW04)
Filtro de aire (Motores 6090HDW01 / 6090HDW04)

AT320655_TX1136333 A.1

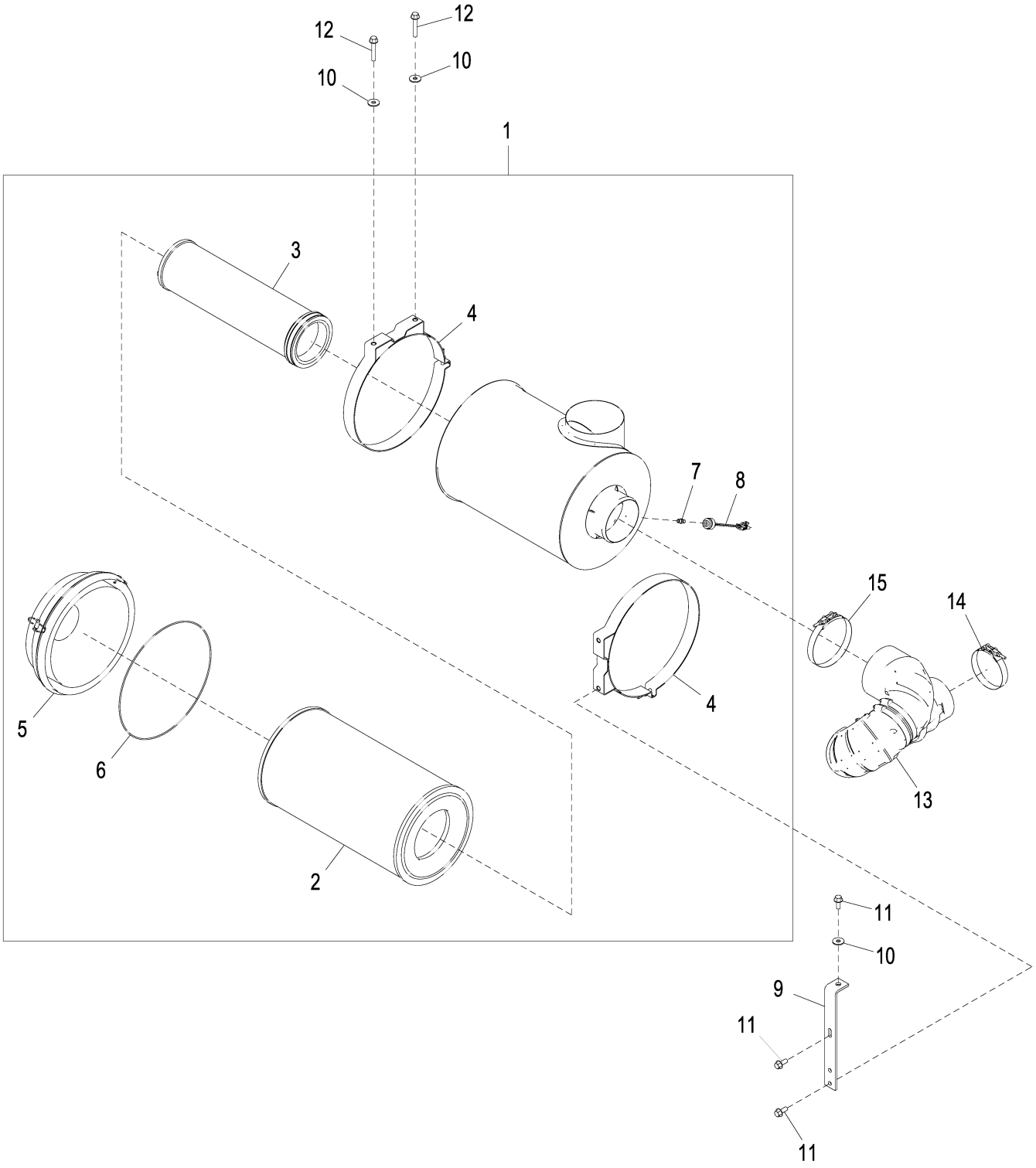

AT320655_TX1136333

Item	*Nº peça*	*Descrição*	*Qtde*	*Nº série*	*Notas*
1	AT336496	Purificador de ar	1		
2	AT175223	Elemento de filtro	1		Filtro de Ar Primário
3	AT175224	Elemento de filtro	1		Filtro de Ar Secundário
4	AT136715	Braçadeira	2		
5	F436210	Capa	1		
6	T161929	Anel o	1		
7	AR44361	Conexão	1		
8	AT178542	SenSor de reStrição de ar	1		
9	AT339619	Apoio	1		
10	24M7545	Arruela	3		10.500 X 30 X 2.500 mm, SUB FOR 24M7296, THIS APPLICATION
11	19M7785	Parafuso	2		M10 X 25, SUB FOR 19M7784, THIS APPLICATION
12	19M7807	Parafuso	2		M10 X 60, SUB FOR 19M9849, THIS APPLICATION
13	T229810	Mangueira de sucção	1		
14	RE19429	Braçadeira	1		
15	AT53439	Abraçadeira para mangueira	1		

Air Cleaner (Engine 6068HDW75)
Filtre à air (moteur 6068HDW75)
Filtro de Ar (Motor 6068HDW75)
Воздухоочиститель (двигатель 6068HDW75)
Filtro de aire (Motor 6068HDW75)

AT341648_TX1136334 A.1

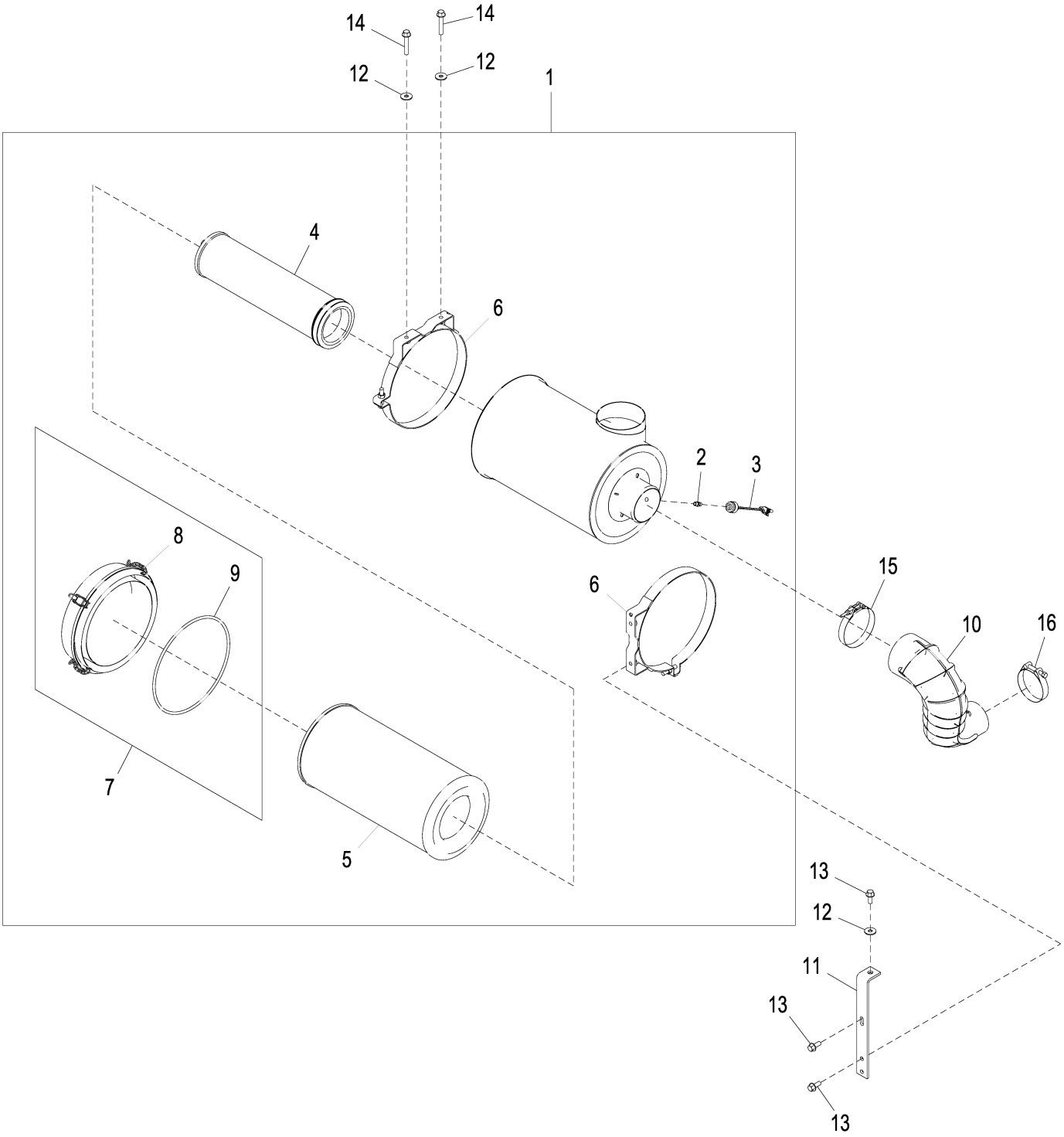

AT341648_TX1136334

Item	*Nº peça*	*Descrição*	*Qtde*	*Nº série*	*Notas*
1	AT336589	Purificador de ar	1		
2	AR44361	Conexão	1		
3	AT178542	SenSor de reStrição de ar	1		
4	AT178517	Elemento de filtro	1		Filtro de Ar Secundário
5	AT178516	Elemento de filtro	1		Filtro de Ar Primário
6	AT208137	Cinta	2		
7	AT346775	Capa	1		
8	AT209926	Trava	1		
9	T161928	Anel o	1		
10	T232866	Mangueira	1		
11	AT339619	Apoio	1		
12	24M7296	Arruela	3		10.500 X 30 X 2.500 mm
13	19M7785	Parafuso	3		M10 X 25, SUB FOR 19M7784, THIS APPLICATION
14	19M7807	Parafuso	2		M10 X 60
15	RE19429	Braçadeira	1		
16	AT37476	Abraçadeira para mangueira	1		

Rotary Ejector Precleaner (Engines 6090HDW01 / 6090HDW04)
Préfiltre d'éjecteur rotatif (moteurs 6090HDW01 / 6090HDW04)
Pré-limpador do Ejetor Rotativo (Motores 6090HDW01 / 6090HDW04)
Вращающийся предварительный очиститель эжектора (двигатели 6090HDW01 / 6090HDW04)
Prefiltro de eyector giratorio (Motores 6090HDW01 / 6090HDW04)

TX1050365 A.1

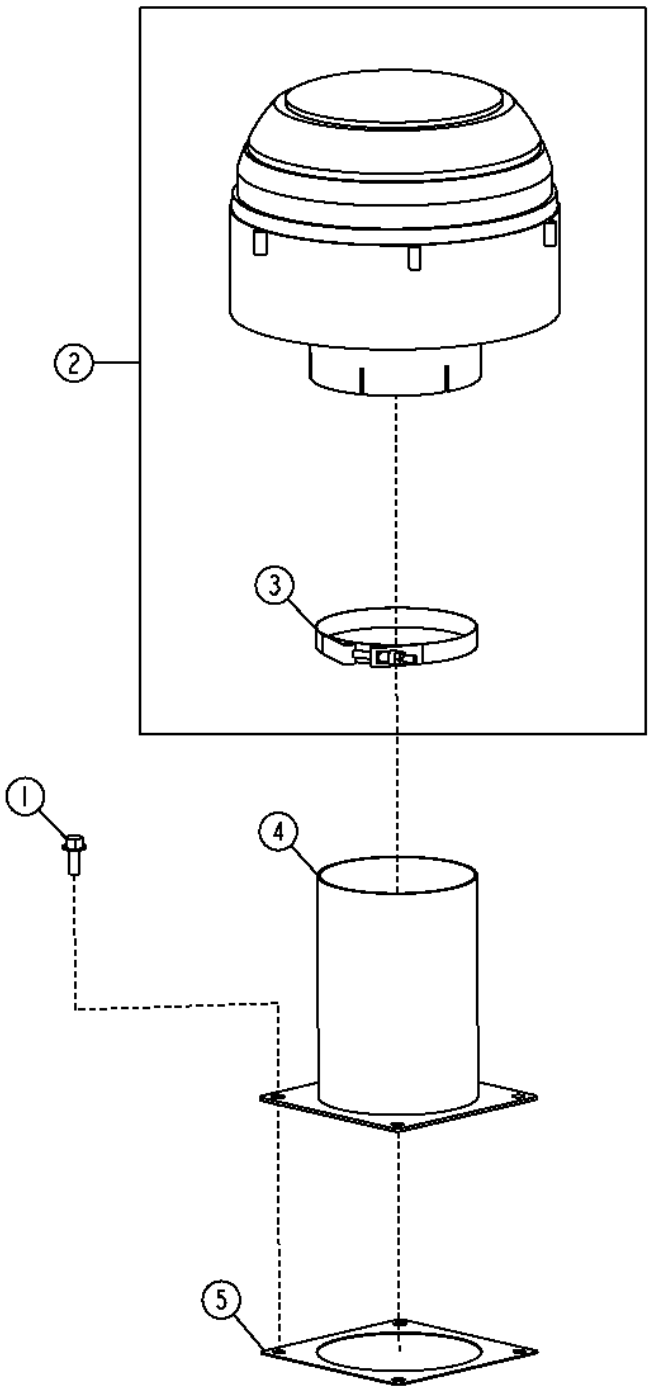

TX1050365

Item	*Nº peça*	*Descrição*	*Qtde*	*Nº série*	*Notas*
1	19M7785	Parafuso	4		M10 X 25
2	AT184015	Pré-filtro	1		
3	AT53440	Braçadeira	1		
4	AT340099	Chaminé da entrada de ar	1		
5	T231185	Junta	1		

Rotary Ejector Precleaner (Engine 6068HDW75)
Préfiltre d'éjecteur rotatif (moteur 6068HDW75)
Pré-limpador do Ejetor Rotativo (Motor 6068HDW75)
Вращающийся предварительный очиститель эжектора (двигатель 6068HDW75)
Prefiltro de eyector giratorio (Motor 6068HDW75)

TX1050366 A.1

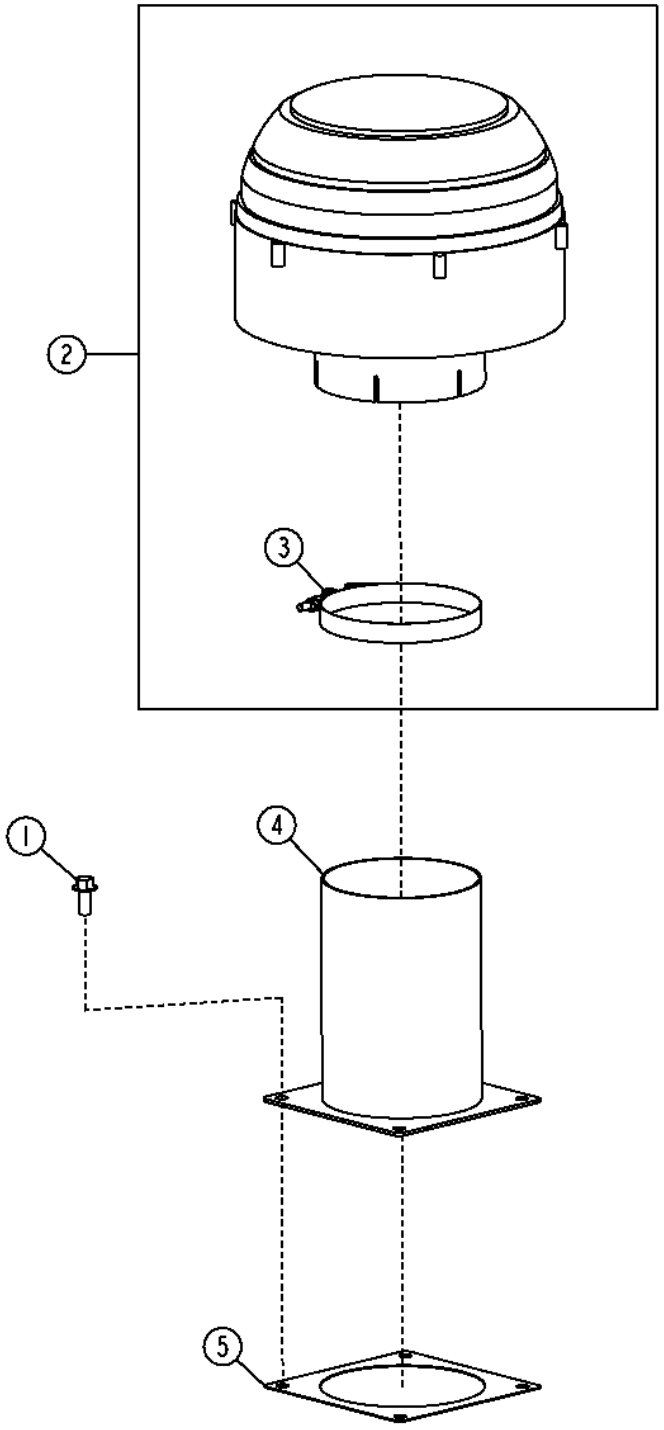

TX1050366

Item	*Nº peça*	*Descrição*	*Qtde*	*Nº série*	*Notas*
1	19M9845	Parafuso	4		M10 X 25, SUB FOR 19M7785
2	AT184015	Pré-filtro	1		
3	AT53440	Braçadeira	1		
4	AT340099	Chaminé da entrada de ar	1		
5	T231185	Junta	1		

Muffler (Engines 6090HDW01, 6090HDW04, 6090HDW16, 6090HDW11)
Silencieux (moteurs 6090HDW01, 6090HDW04, 6090HDW16, 6090HDW11)
Silencioso (Motores 6090HDW01, 6090HDW04, 6090HDW16, 6090HDW11)
Глушитель (двигатели 6090HDW01, 6090HDW04, 6090HDW16, 6090HDW11)
Silenciador (Motores 6090HDW01, 6090HDW04, 6090HDW16, 6090HDW11)

TX1050794 A.1

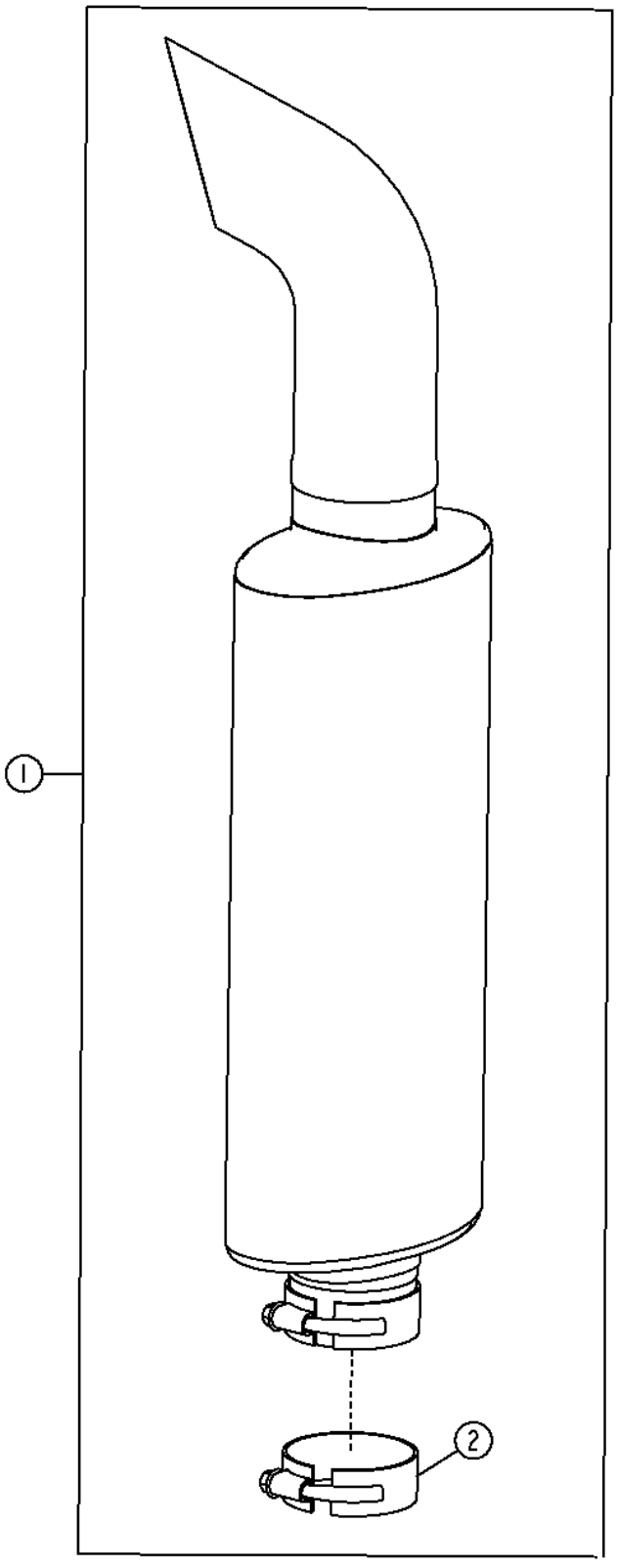

Item	*Nº peça*	*Descrição*	*Qtde*	*Nº série*	*Notas*
1	AT339275	SilencioSo	1		
2	RE20223	Braçadeira	1		

Muffler (Engine 6068HDW75)
Silencieux (moteur 6068HDW75)
Silencioso (Motor 6068HDW75)
Глушитель (двигатель 6068HDW75)
Silenciador (Motor 6068HDW75)

TX1049730 A.1

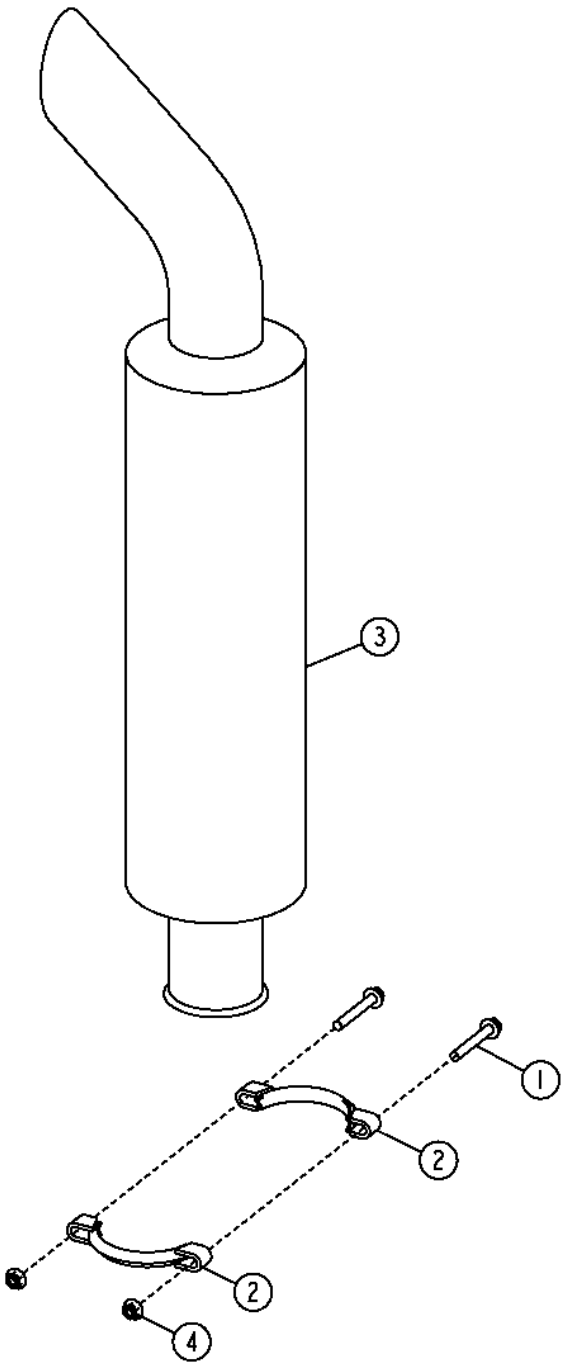

TX1049730

Item	*Nº peça*	*Descrição*	*Qtde*	*Nº série*	*Notas*
1	19M9128	Parafuso	2		M10 X 75
2	AR43705	Braçadeira	2		
3	AT151476	SilencioSo	1		
4	M142955	Porca de segurança	2		

Engine Mounting Brackets and Isolators (Engines 6090HDW01 / 6090HDW04)
Supports de montage du moteur et isolateurs (moteurs 6090HDW01 / 6090HDW04)
Suportes e Isoladores de Montagem do Motor (Motores 6090HDW01 / 6090HDW04)
Монтажные кронштейны и изоляторы двигателя (двигатели 6090HDW01 / 6090HDW04)
Escuadras de montaje de motor y amortiguadores (Motores 6090HDW01 / 6090HDW04)

AT372119_TX1078420 A.1

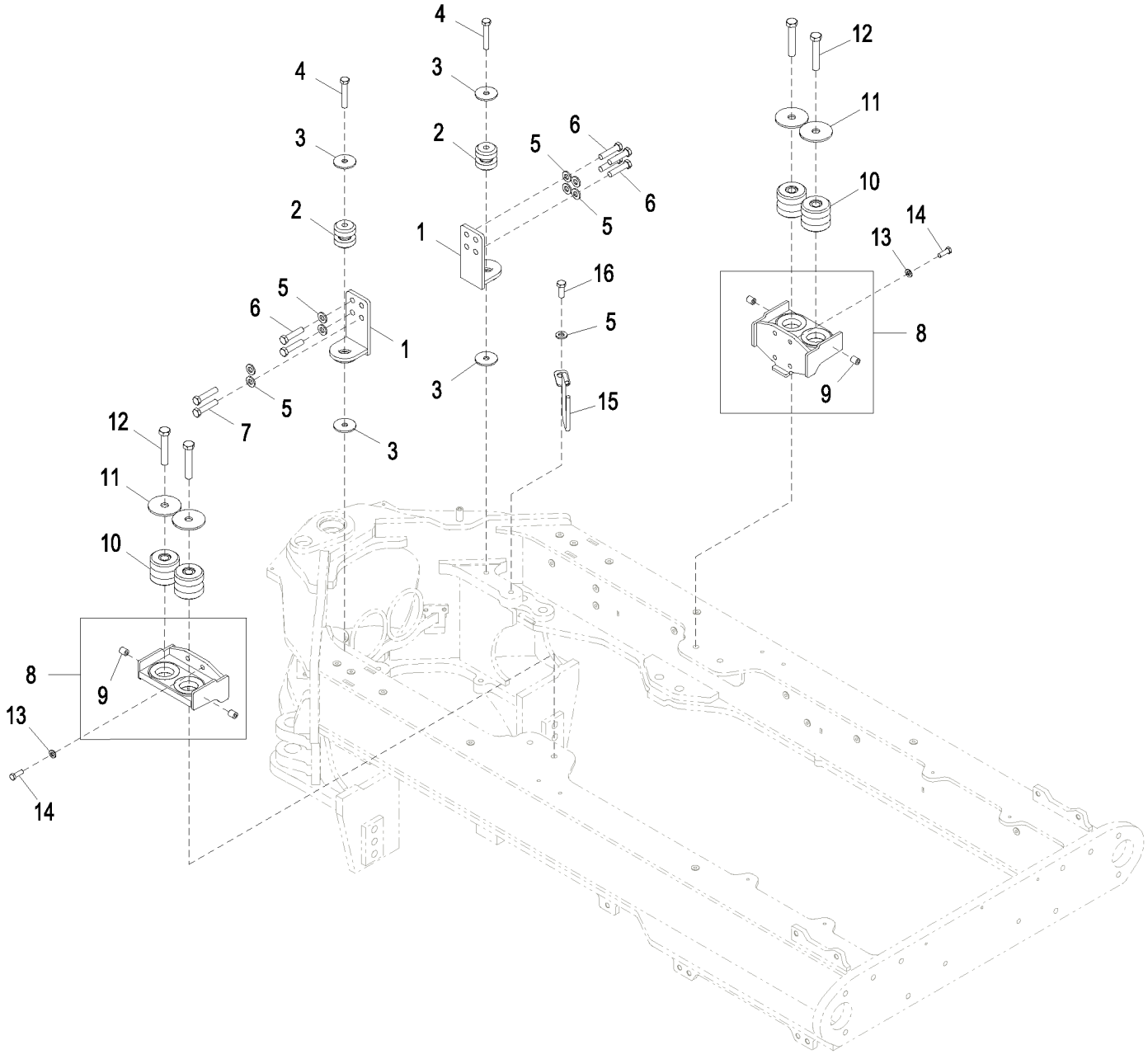

AT372119_TX1078420

Item	*Nº peça*	*Descrição*	*Qtde*	*Nº série*	*Notas*
1	AT335625	Suporte	2		
2	AT170854	Isolador	2		
3	T179952	Arruela	4		
4	19M8485	Parafuso sextavado	2		M16 X 90
5	24M7241	Arruela	9		17 X 34 X 4 mm
6	19M7719	Parafuso sextavado	6		M16 X 70
7	19M8632	Parafuso sextavado	2		M16 X 75, (SUB FOR 19M7719), Nesta Aplicação
8	AT335624	Apoio	2		
9	T72414	Bucha	2		Peça Soldada
10	AT223527	Isolador	4		(SUB FOR AT107738), Nesta Aplicação
11	T158949	Arruela	4		
12	19M7969	Parafuso sextavado	4		M20 X 110
13	24M7240	Arruela	8		13 X 25 X 3 mm
14	19M7403	Parafuso sextavado	8		M12 X 35
15	AT351895	Suporte de mangueira	1		
16	19M7488	Parafuso sextavado	1		M16 X 40

Engine Mounting Brackets and Isolators (Engine 6068HDW75 / 6068HDW91)
Supports de montage du moteur et isolateurs (moteur 6068HDW75 / 6068HDW91)
Suportes e Isoladores de Montagem do Motor (Motores 6068HDW75 / 6068HDW91)
Монтажные кронштейны и изоляторы двигателя (двигатель 6068HDW75/6068HDW91)
Soportes de montaje del motor y amortiguadores (Motor 6068HDW75 / 6068HDW91)

TX1048656 A.1

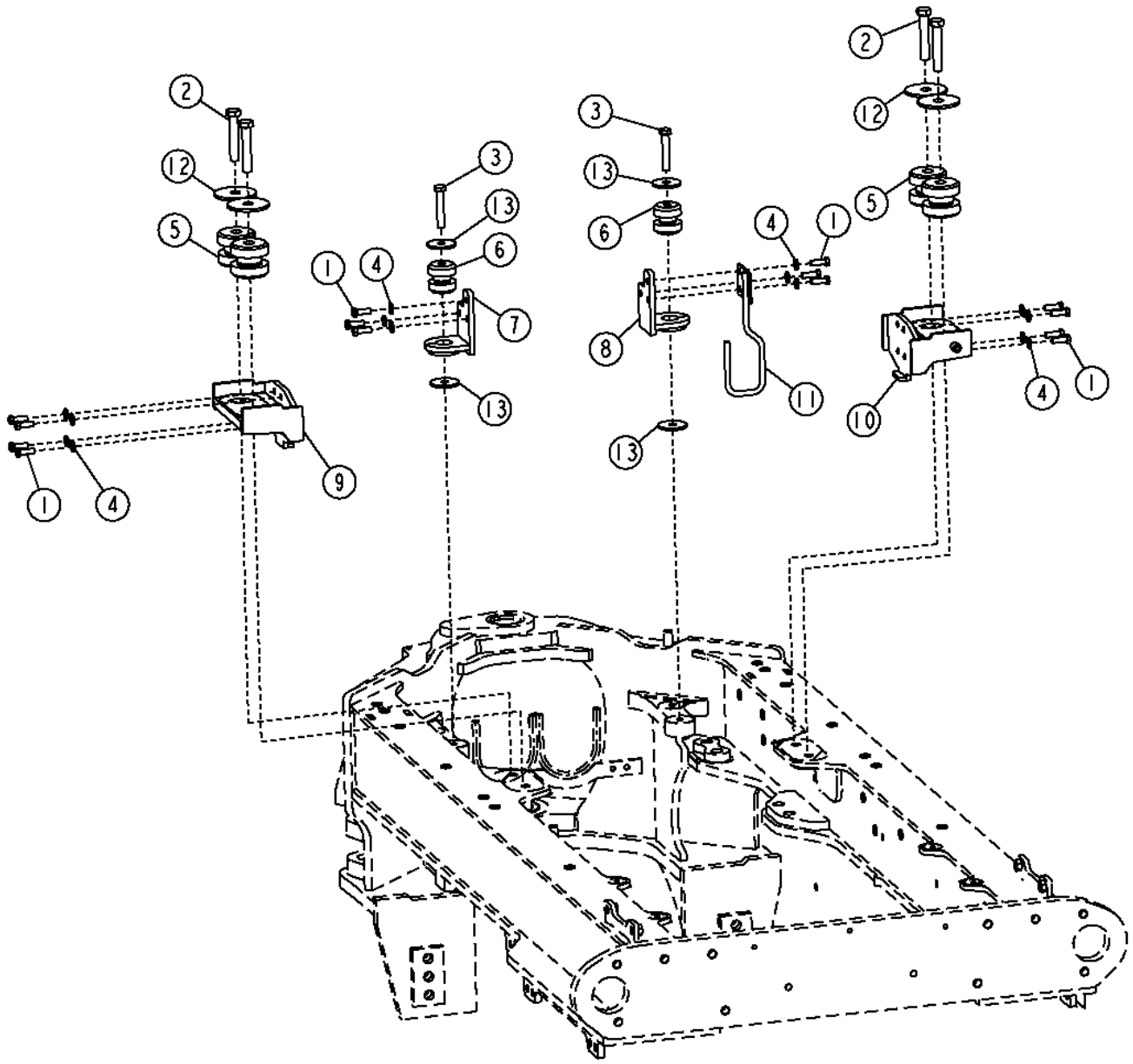

Item	*Nº peça*	*Descrição*	*Qtde*	*Nº série*	*Notas*
1	19M9149	Parafuso sextavado	14		M12 X 35, SUB FOR 19M7403
2	19M7969	Parafuso sextavado	4		M20 X 110
3	19M8485	Parafuso sextavado	2		M16 X 90
4	24M7544	Arruela	14		13 X 25 X 3 mm, SUB FOR 24M7240
5	AT223527	Isolador	4		SUB FOR AT107738, THIS APPLICATION
6	AT170854	Isolador	2		
7	AT300744	Suporte	1		
8	AT302819	Suporte	1		
9	AT335486	Apoio	1		
10	AT335487	Apoio	1		
11	AT357914	Suporte de mangueira	1		
12	T158949	Arruela	4		
13	T179952	Arruela	4		

Fuel Hoses and Fittings (Engines 6090HDW01 / 6090HDW04)
Flexibles et raccords d'alimentation en carburant (moteurs 6090HDW01 / 6090HDW04)
Mangueiras de Combustível e Conexões (Motores 6090HDW01 / 6090HDW04)
Топливные шланги и фитинги (двигатели 6090HDW01 / 6090HDW04)
Mangueras de combustible y adaptadores (6090HDW01 / 6090HDW04)

AT345852_TX1103980 A.1

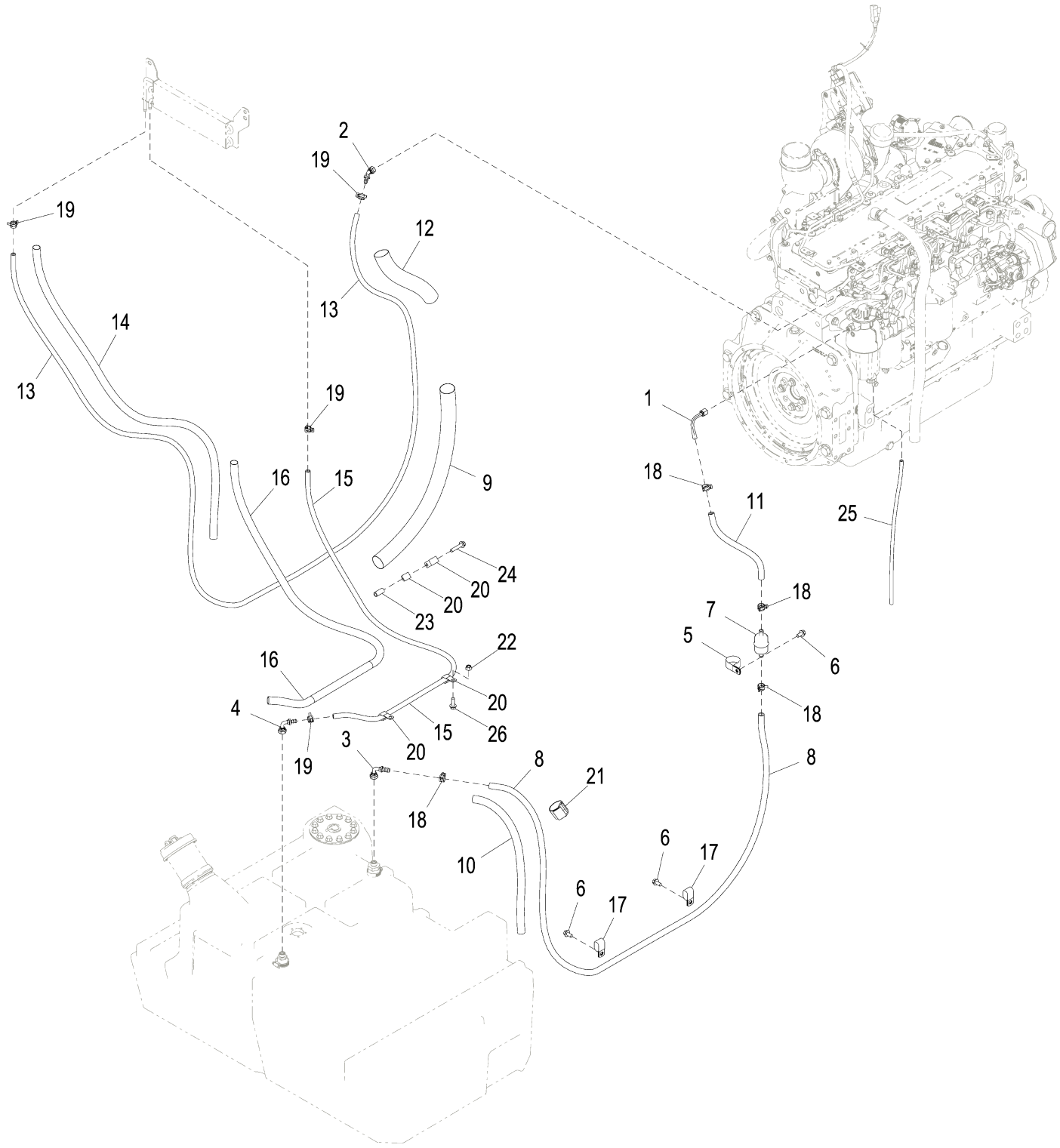

AT345852_TX1103980

Item	*Nº peça*	*Descrição*	*Qtde*	*Nº série*	*Notas*
1	AT423138	Adaptador	1		SUB FOR RE523322
2	AT414840	Conexão de mangueira	1		SUB FOR AT366536
3	AT421541	Conexão de mangueira	1		SUB FOR AT345972
4	AT421557	Conexão de mangueira	1		SUB FOR AT345971
5	N205415	Braçadeira	1		
6	19M7784	Parafuso	3		M10 X 20
7	AT423052	Filtro de combustível	1		SUB FOR AT223493
8	.....	Mangueira em metro	1		MF TY22504, CTL 2.27 m (7.45 ft)
9	T246159	Proteção de mangueira	1		
10	T246493	Proteção de mangueira	1		
11	.....	Mangueira em metro	1		MF TY22504, CTL 0.37 m (1.22 ft)
12	T253246	Proteção de mangueira	1		
13	.....	Mangueira em metro	1		MF TY22503, CTL 3.72 m(12.20 ft)
14	T258561	Proteção de mangueira	1		
15	.....	Mangueira em metro	1		MF TY22503, CTL 1.52 m (5.0 ft)
16	T258561	Proteção de mangueira	1		
17	T32854	Braçadeira	2		
18	R184863	Abraçadeira para mangueira	4		
19	R133839	Braçadeira	4		
20	AH89486	Presilha	4		
21	T253535	Correia de ajuste	1		
22	14M7296	Porca com flange	1		M10
23	T24359	Espaçador	1		
24	19M7806	Parafuso	1		M10 X 50
25	.....	Mangueira em metro	1		MF T79477, CTL 0.61 m (2.0 ft)
26	19M7786	Parafuso	1		M10 X 30, SUB FOR 19M7662, THIS APPLICATION

Fuel Hoses and Fittings (Engine 6068HDW75) (- 637333)
Flexibles et raccords d'alimentation en carburant (moteur 6068HDW75) (- 637333)
Mangueiras de Combustível e Conexões (Motor 6068HDW75) (- 637333)
Топливные шланги и фитинги (двигатель 6068HDW75) (- 637333)
Mangueras y adaptadores de combustible (Motor 6068HDW75) (- 637333)

TX1059405 A.1

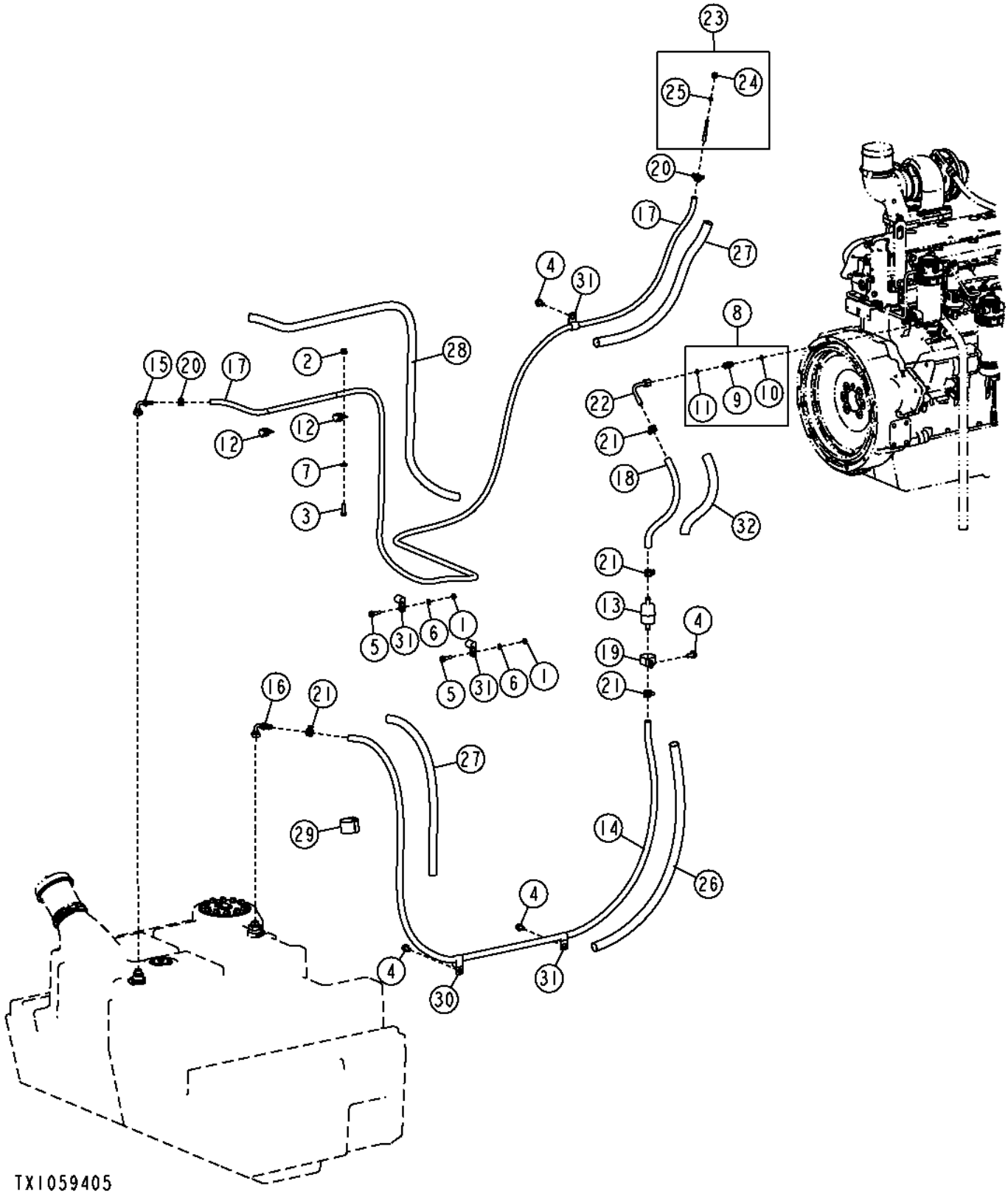

Item	*Nº peça*	*Descrição*	*Qtde*	*Nº série*	*Notas*
1	14M7273	Porca	2		M8
2	14M7648	Porca com flange	1		M10, Sub For 14M7296
3	19M9370	Parafuso	1		M10 X 30, Sub For 19M7786
4	19M9844	Parafuso	3		M10 X 20, Sub For 19M7784
5	19M7868	Parafuso	2		M8 X 30
6	24M7616	Arruela	2		9 X 16 X 1.600 mm, Sub For 24M7238
7	24M7239	Arruela	1		10.700 X 21 X 2.500 mm
8	.....	Adaptador	1		
9	T329016	Tampão de dreno	1		Sub For 38H5008
10	51M7040	Anel o	1		9.300 X 2.200 mm
11	T77613	Anel o	1		
12	AH89486	Presilha	2		
13	AT423052	Filtro de combustível	1		Sub For AT223493
14	.....	Mangueira em metro	1		MF TY22504 CTL 2.27 M (7.5 FT)
15	AT421557	Conexão de mangueira	1		Sub For AT345971
16	AT421541	Conexão de mangueira	1		Sub For AT345972, Also Order R28776
17	.....	Mangueira em metro	1		MF TY22503 CTL 3.93 M (12.9 FT)
18	.....	Mangueira em metro	1		MF TY22504 CTL 0.381 M (1.25 FT)
19	N205415	Braçadeira	1		
20	R133839	Braçadeira	2		
21	R184863	Abraçadeira para mangueira	4		
22	AT423138	Adaptador	1		Sub For RE523322, Also Order 38H1353
23	AT423364	Adaptador	1		Sub For RE67050
24	R123593	Porca de tubo	1		
25	R51936	Arruela de vedação	1		
26	T246159	Proteção de mangueira	1		
27	T246493	Proteção de mangueira	2		
28	T248198	Proteção de mangueira	1		
29	T253535	Correia de ajuste	1		
30	T32854	Braçadeira	1		
31	T64784	Presilha	4		
32	T257818	Proteção de mangueira	1		

Fuel Hoses and Fittings (Engine 6068HDW75) (637334 -)
Flexibles et raccords d'alimentation en carburant (moteur 6068HDW75) (637334 -)
Mangueiras de Combustível e Conexões (Motor 6068HDW75) (637334 -)
Топливные шланги и фитинги (двигатель 6068HDW75) (637334 -)
Mangueras y adaptadores de combustible (Motor 6068HDW75) (637334 -)

AT345851_TX1095047 B.1

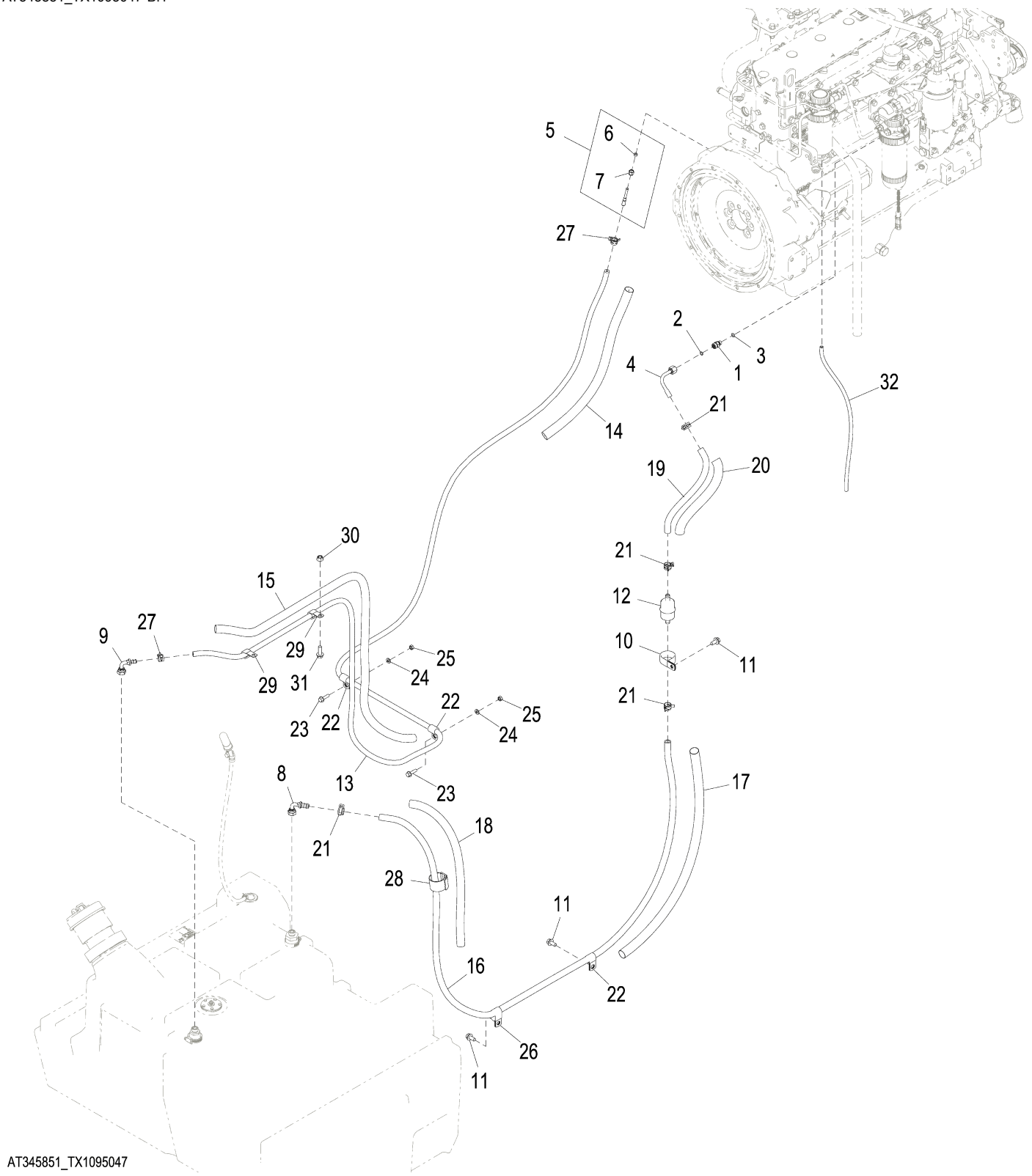

AT345851_TX1095047

Item	*Nº peça*	*Descrição*	*Qtde*	*Nº série*	*Notas*
1	T329016	Tampão de dreno	1		Sub For 38H5008
2	T77613	Anel o	1		
3	51M7040	Anel o	1		9.300 X 2.200 mm
4	AT423138	Adaptador	1		Sub For RE523322, Also Order 38H1353
5	AT423364	Adaptador	1		Sub For RE67050
6	R51936	Arruela de vedação	1		
7	R123593	Porca de tubo	1		
8	AT421541	Conexão de mangueira	1		Sub For AT345972, Also Order R28776
9	AT421557	Conexão de mangueira	1		Sub For AT345971
10	N205415	Braçadeira	1		
11	19M9844	Parafuso	3		M10 X 20, Sub For 19M7784
12	AT423052	Filtro de combustível	1		Sub For AT223493
13	.....	Mangueira	1		MF M87571 CTL 3.93 M (12.9 FT)
14	T246493	Proteção de mangueira	1		
15	T248198	Proteção de mangueira	1		
16	.....	Mangueira	1		MF T168383 CTL 2.29 M (7.5FT)
17	T246159	Proteção de mangueira	1		
18	T246493	Proteção de mangueira	1		
19	.....	Mangueira	1		MF T168383 CTL 0.305 M (1 FT)
20	T257818	Proteção de mangueira	1		
21	R184863	Abraçadeira para mangueira	4		
22	T64784	Presilha	3		
23	19M7868	Parafuso	2		M8 X 30
24	24M7616	Arruela	2		9 X 16 X 1.600 mm, Sub For 24M7238
25	14M7273	Porca	2		M8
26	T32854	Braçadeira	1		
27	R133839	Braçadeira	2		
28	T253535	Correia de ajuste	1		
29	AH89486	Presilha	2		
30	14M7648	Porca com flange	1		M10, Sub For 14M7296
31	19M9370	Parafuso	1		M10 X 30, Sub For 19M7786
32	.....	Mangueira	1		MF T79477 CTL 0.610 M (2 FT)

Additional Fuel And Water Separator (Engines 6090HDW01 / 6090HDW04)
Séparateur carburant/eau supplémentaire (moteurs 6090HDW01 / 6090HDW04)
Separador de Água e Combustível Adicional (Motores 6090HDW01 / 6090HDW04)
Дополнительный водоотделитель (двигатели 6090HDW01 / 6090HDW04)
Filtro de combustible y separador de agua adicional (motores 6090HDW01 / 6090HDW04)

AT367966_TX1077038 B.1

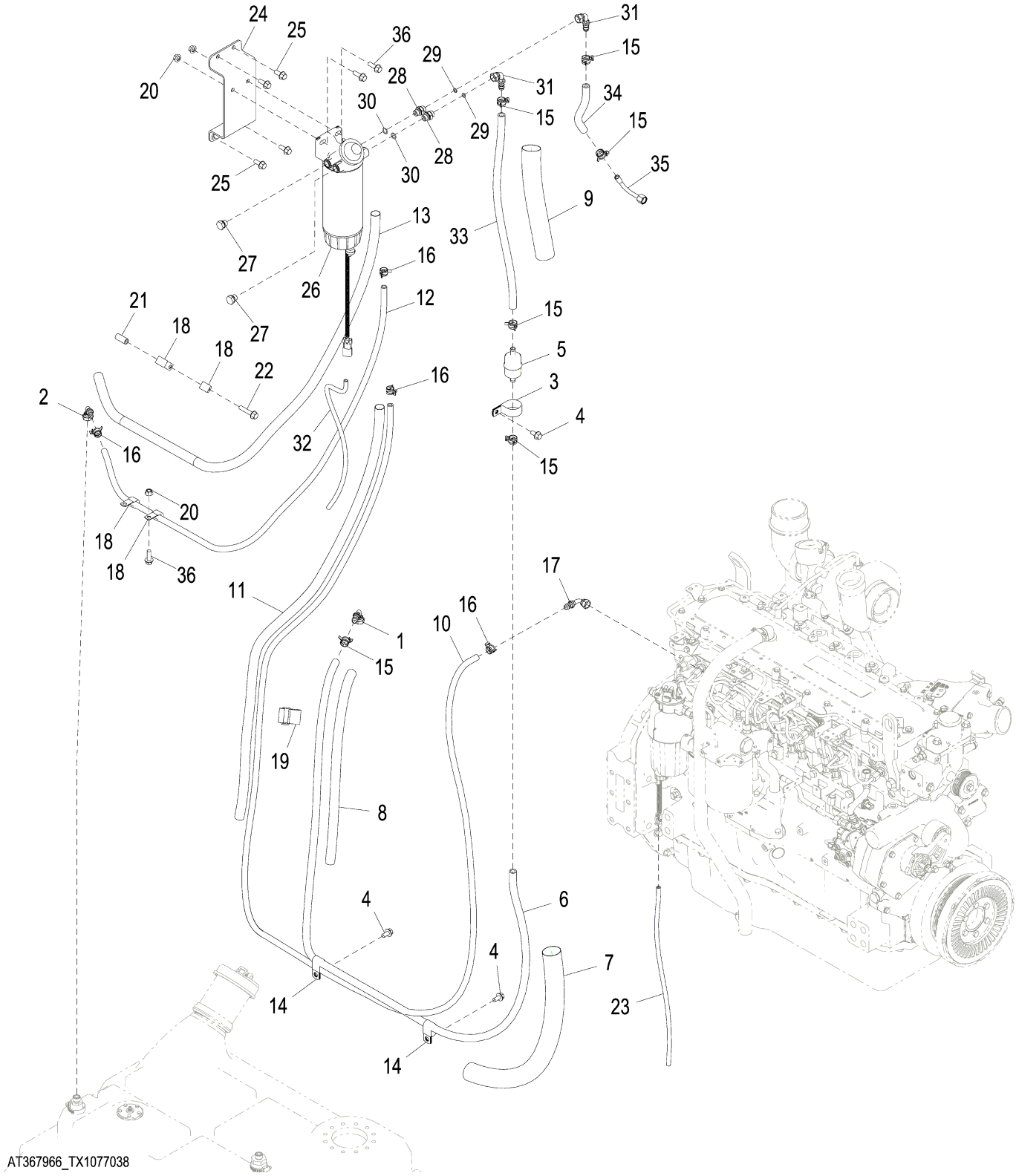

Item	*Nº peça*	*Descrição*	*Qtde*	*Nº série*	*Notas*
1	AT421541	Conexão de mangueira	1		SUB FOR AT345972, ALSO ORDER R28776
2	AT421557	Conexão de mangueira	1		SUB FOR AT345971
3	N205415	Braçadeira	1		
4	19M7784	Parafuso	3		M10 X 20
5	AT423052	Filtro de combustível	1		SUB FOR AT223493
6	.....	Mangueira hidraulica-fabric	1		MF T168383, CTL 2.27 m (7.45 ft)
7	T246159	Proteção de mangueira	1		
8	T246493	Proteção de mangueira	1		
9	T253246	Proteção de mangueira	1		
10	.....	Mangueira em metro	1		MF M87571, CTL 3.70 m (12.14 ft)
11	T258561	Proteção de mangueira	1		
12	.....	Mangueira em metro	1		MF M87571, CTL 1.58 m (4.99 ft)
13	T258561	Proteção de mangueira	1		
14	T32854	Braçadeira	2		
15	R184863	Abraçadeira para mangueira	6		
16	R133839	Braçadeira	4		
17	AT421558	Conexão de mangueira	1		SUB FOR RE502954
18	AH89486	Presilha	4		
19	T253535	Correia de ajuste	1		
20	14M7296	Porca com flange	3		M10
21	T24359	Espaçador	1		
22	19M7806	Parafuso	1		M10 X 50
23	.....	Mangueira hidraulica-fabric	1		MF T79477, CTL 0.610 m (2 ft)
24	T255468	Apoio	1		Filtro de Combustível para Serviço Severo
25	19M7785	Parafuso	4		M10 X 25
26	AT387534	Filtro	1	627691-	SUB FOR AT374692
	AT387542	Filtro	1	-627690	SUB FOR AT370487
	AT365869	Elemento de filtro	1		
	AT387540	SenSor químico	1		Sensor de Água no Combustível, SUB FOR AT366928
	AT374689	Chicote	1	627691-	12 V / 24 V
	AT387545	Copo de sedimentação	1	-627690	SUB FOR AT370480
	AT387539	Copo de sedimentação	1	627691-	24 V, Aquecedor, SUB FOR AT374691
27	T325988	Tampão de dreno	2		SUB FOR RE46716, ALSO ORDER 51M7042
28	T328846	Tampão de dreno	2		SUB FOR 38H5037
29	T77613	Anel o	2		
30	51M7042	Anel o	2		13.300 X 2.200 mm
31	AT416412	Conexão de mangueira	2		R505357
32	.....	Mangueira hidraulica-fabric	1		MF T79477, CTL 0.610 m (2 ft)
33	.....	Mangueira hidraulica-fabric	1		MF T168383, CTL 0.615 m (2.02 ft)
34	.....	Mangueira hidraulica-fabric	1		MF T168383, CTL 0.239 m (0.784 ft)
35	AT423138	Adaptador	1		SUB FOR RE523322
36	19M7786	Parafuso	3		M10 X 30

Additional Fuel And Water Separator (6068HDW75) (- 637333)
Séparateur carburant/eau supplémentaire (6068hdw75) (- 637333)
Separador de Água e Combustível Adicional (6068HDW75) (- 637333)
Дополнительный водоотделитель (6068hdw75) (- 637333)
Filtro de combustible y separador de agua adicional (6068HDW75) (- 637333)

AT370860_TX1077045 A.1

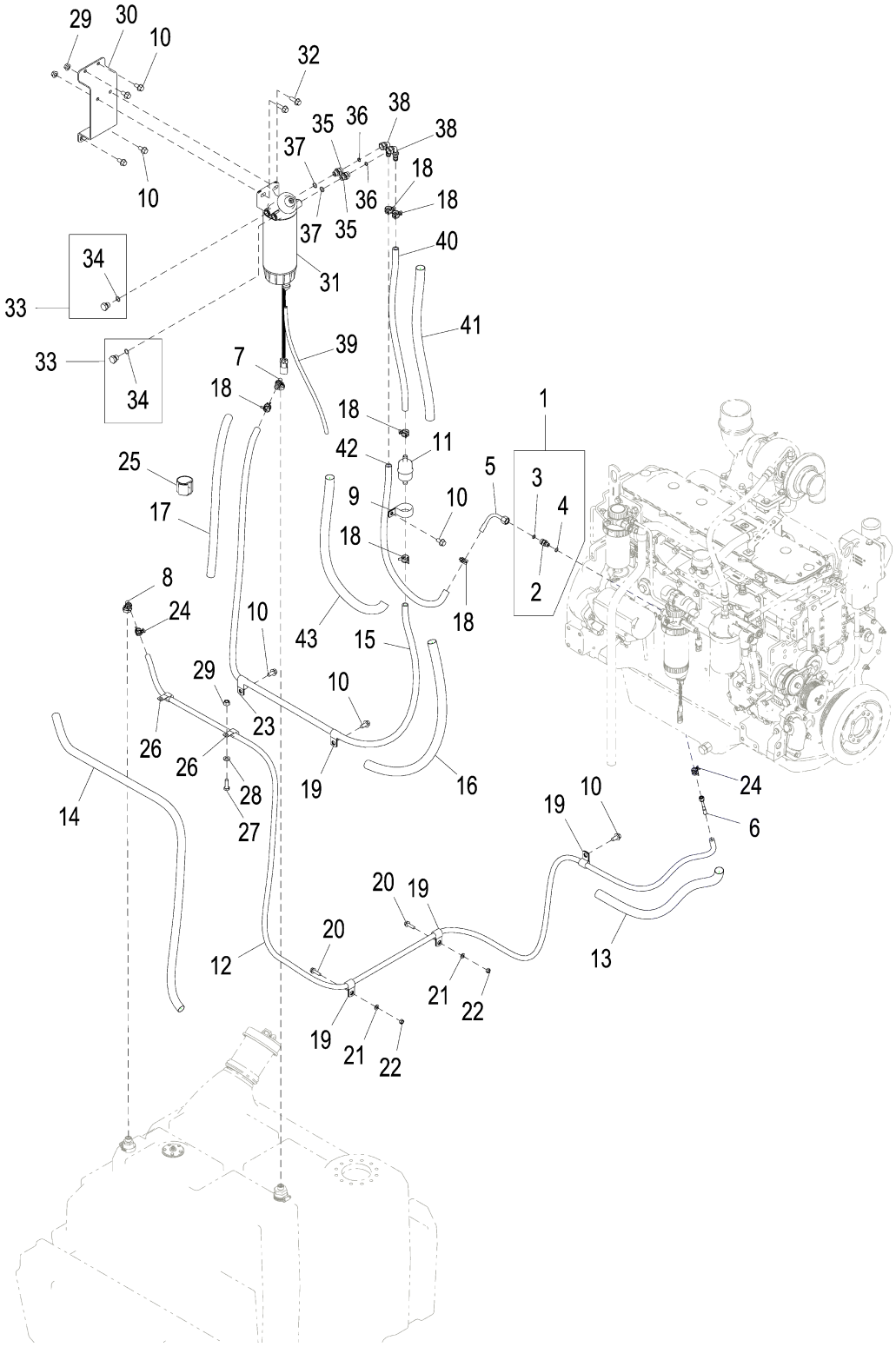

AT370860_TX1077045

Item	*Nº peça*	*Descrição*	*Qtde*	*Nº série*	*Notas*
1	.....	Adaptador	1		
2	T329016	Tampão de dreno	1		Sub For 38H5008
3	T77613	Anel o	1		
4	51M7040	Anel o	1		9.300 X 2.200 mm
5	AT423138	Adaptador	1		Sub For RE523322, Also Order 38H1353
6	AT423364	Adaptador	1		Sub For RE67050, Also Order R123593 And R51936
7	AT421541	Conexão de mangueira	1		Sub For AT345972
8	AT421557	Conexão de mangueira	1		AT345971
9	N205415	Braçadeira	1		
10	19M8962	Parafuso sextavado	8		M14 X 20
11	AT223493	Filtro de combustível	1		
12	.....	Mangueira em metro	1		MF M87571 CTL 3.93 M (12.8 FT)
13	T246493	Proteção de mangueira	1		
14	T248198	Proteção de mangueira	1		
15	.....	Mangueira em metro	1		MF M87571 CTL 2.27 M (7.44 FT)
16	T246159	Proteção de mangueira	1		
17	T246493	Proteção de mangueira	1		
18	R184863	Abraçadeira para mangueira	6		
19	T64784	Presilha	4		
20	19M7868	Parafuso	2		M8 X 30
21	24M7616	Arruela	2		9 X 16 X 1.600 mm, Sub For 24M7238
22	14M7273	Porca	2		M8
23	T32854	Braçadeira	1		
24	R133839	Braçadeira	2		
25	T253535	Correia de ajuste	1		
26	AH89486	Presilha	2		
27	19M9370	Parafuso	1		M10 X 30, Sub For 19M7786, Nesta Aplicação
28	24M7239	Arruela	1		10.700 X 21 X 2.500 mm
29	14M7648	Porca com flange	3		M10, Sub For 14M7296
30	T255468	Apoio	1		
31	AT387542	Filtro	1	-627690	Sub For AT370487
	AT387534	Filtro	1	627691-	Sub For AT374692
	AT365869	Elemento de filtro	1		
	AT387540	SenSor químico	1		Sensor de Água no Combustível, Sub For AT366928
	AT374689	Chicote	1	627691-	12 V / 24 V
	AT387545	Copo de sedimentação	1	-627690	Sub For AT370480
	AT387539	Copo de sedimentação	1	627691-	24 V, Aquecedor, Sub For AT374691
32	19M9370	Parafuso	2		M10 X 30, Sub For 19M7786, Nesta Aplicação
33	T325988	Tampão de dreno	2		Sub For RE46716
34	51M7042	Anel o	1		13.300 X 2.200 mm
35	T328846	Tampão de dreno	2		
36	T77613	Anel o	2		
37	51M7042	Anel o	2		13.300 X 2.200 mm
38	AT416412	Conexão de mangueira	2		Sub For R505357
39	.....	Mangueira hidraulica-fabric	1		MF T168383 CTL 3.46M (11.3 FT)
40	.....	Mangueira hidraulica-fabric	1		MF T168383 CTL 0.615 M(2.01 FT)
41	T246493	Proteção de mangueira	1		
42	.....	Mangueira hidraulica-fabric	1		MF T168383 CTL 0.615 M (2.01 FT)
43	T246493	Proteção de mangueira	1		

Additional Fuel And Water Separator (6068HDW75) (637334 -)
Séparateur carburant/eau supplémentaire (6068hdw75) (637334 -)
Separador de Água e Combustível Adicional (6068HDW75) (637334 -)
Дополнительный водоотделитель (6068hdw75) (637334 -)
Filtro de combustible y separador de agua adicional (6068HDW75) (637334 -)

AT370860_TX1095052 C.1

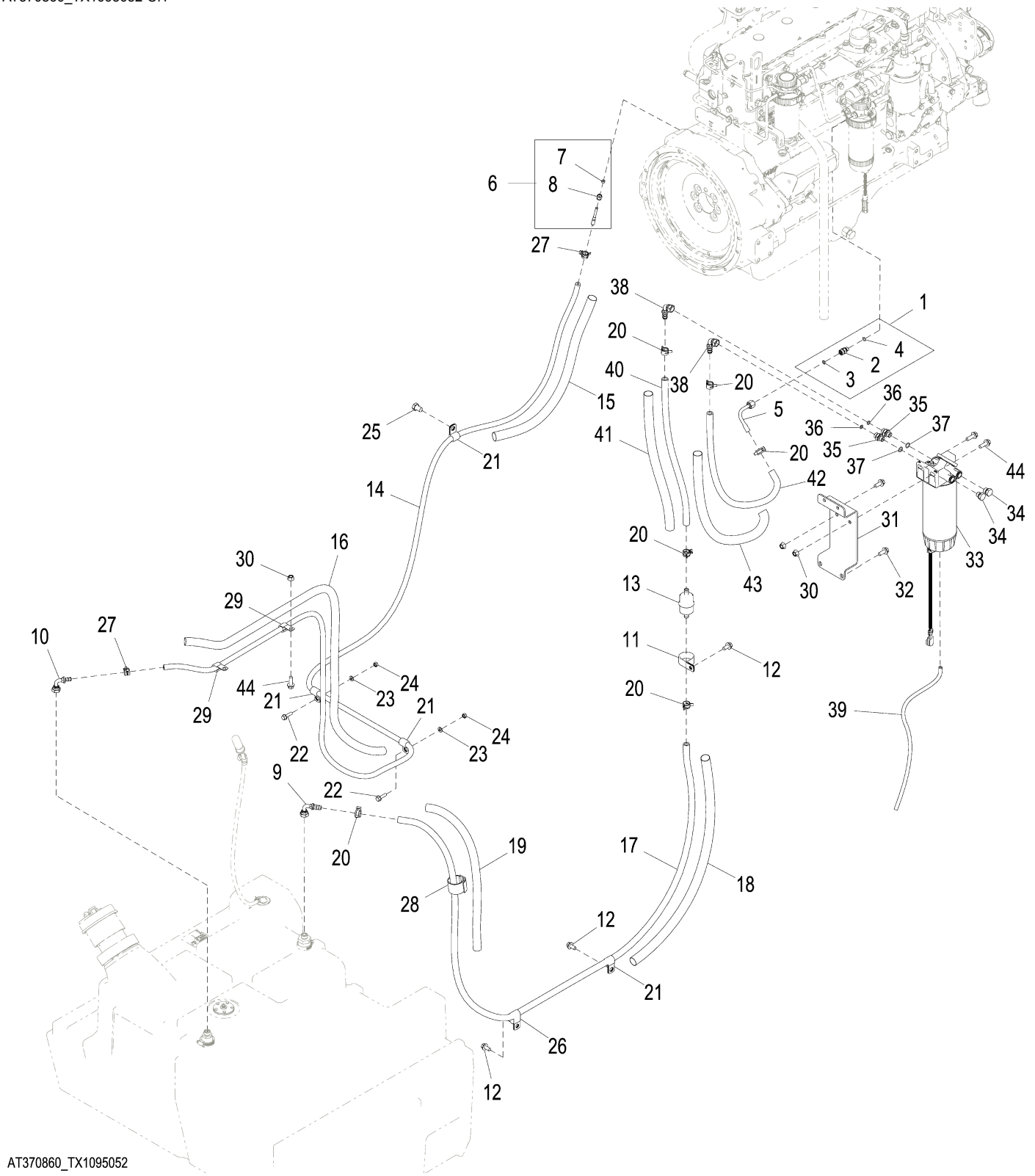

AT370860_TX1095052

Item	*Nº peça*	*Descrição*	*Qtde*	*Nº série*	*Notas*
1	.....	Adaptador	1		
2	T329016	Tampão de dreno	1		Sub For 38H5008
3	T77613	Anel o	1		
4	51M7040	Anel o	1		9.300 X 2.200 mm
5	AT423138	Adaptador	1		Sub For RE523322, Also Order 38H1353
6	AT423364	Adaptador	1		Sub For RE67050
7	R51936	Arruela de vedação	1		
8	R123593	Porca de tubo	1		
9	AT421541	Conexão de mangueira	1		Sub For AT345972, Also Order R28776
10	AT421557	Conexão de mangueira	1		Sub For AT345971
11	N205415	Braçadeira	1		
12	19M9844	Parafuso	3		M10 X 20, Sub For 19M7784
13	AT423052	Filtro de combustível	1		Sub For AT223493
14	.....	Mangueira em metro	1		MF M87571 CTL 3.93 M (12.9 FT)
15	T246493	Proteção de mangueira	1		
16	T248198	Proteção de mangueira	1		
17	.....	Mangueira hidraulica-fabric	1		MF T168383 CTL 2.27 M (7.5 FT)
18	T246159	Proteção de mangueira	1		
19	T246493	Proteção de mangueira	1		
20	R184863	Abraçadeira para mangueira	6		
21	T64784	Presilha	4		
22	19M7868	Parafuso	2		M8 X 30
23	24M7616	Arruela	2		9 X 16 X 1.600 mm, Sub For 24M7238
24	14M7273	Porca	2		M8
25	19M8962	Parafuso sextavado	1		M14 X 20
26	T32854	Braçadeira	1		
27	R133839	Braçadeira	2		
28	T253535	Correia de ajuste	1		
29	AH89486	Presilha	2		
30	14M7648	Porca com flange	3		M10, Sub For 14M7296
31	T255468	Apoio	1		
32	19M9845	Parafuso	4		M10 X 25, Sub For 19M7785
33	AT387534	Filtro	1		
34	RE46716	Conexão	2		
35	38H5037	Adaptador	1		
36	T77613	Anel o	1		
37	51M7042	Anel o	1		13.300 X 2.200 mm
38	R505357	Conexão em ângulo	2		
39	.....	Mangueira em metro	1		MF T79477 CTL 0.610 M (2 FT)
40	.....	Mangueira hidraulica-fabric	1		MF T168383 CTL 0.597 M (1.96 FT)
41	T246493	Proteção de mangueira	1		
42	.....	Mangueira hidraulica-fabric	1		MF T168383 CTL 0.597 M (1.96 FT)
43	T246493	Proteção de mangueira	1		
44	19M9370	Parafuso	3		M10 X 30, Sub For 19M7786

Additional Fuel and Water Separator Kit (- 627690)
Kit de séparateur carburant/eau supplémentaire (- 627690)
Kit do Separador de Água e Combustível Adicional (- 627690)
Дополнительный комплект водоотделителей (- 627690)
Kit de separador de agua y combustible adicional (- 627690)

TX1100426 A.1

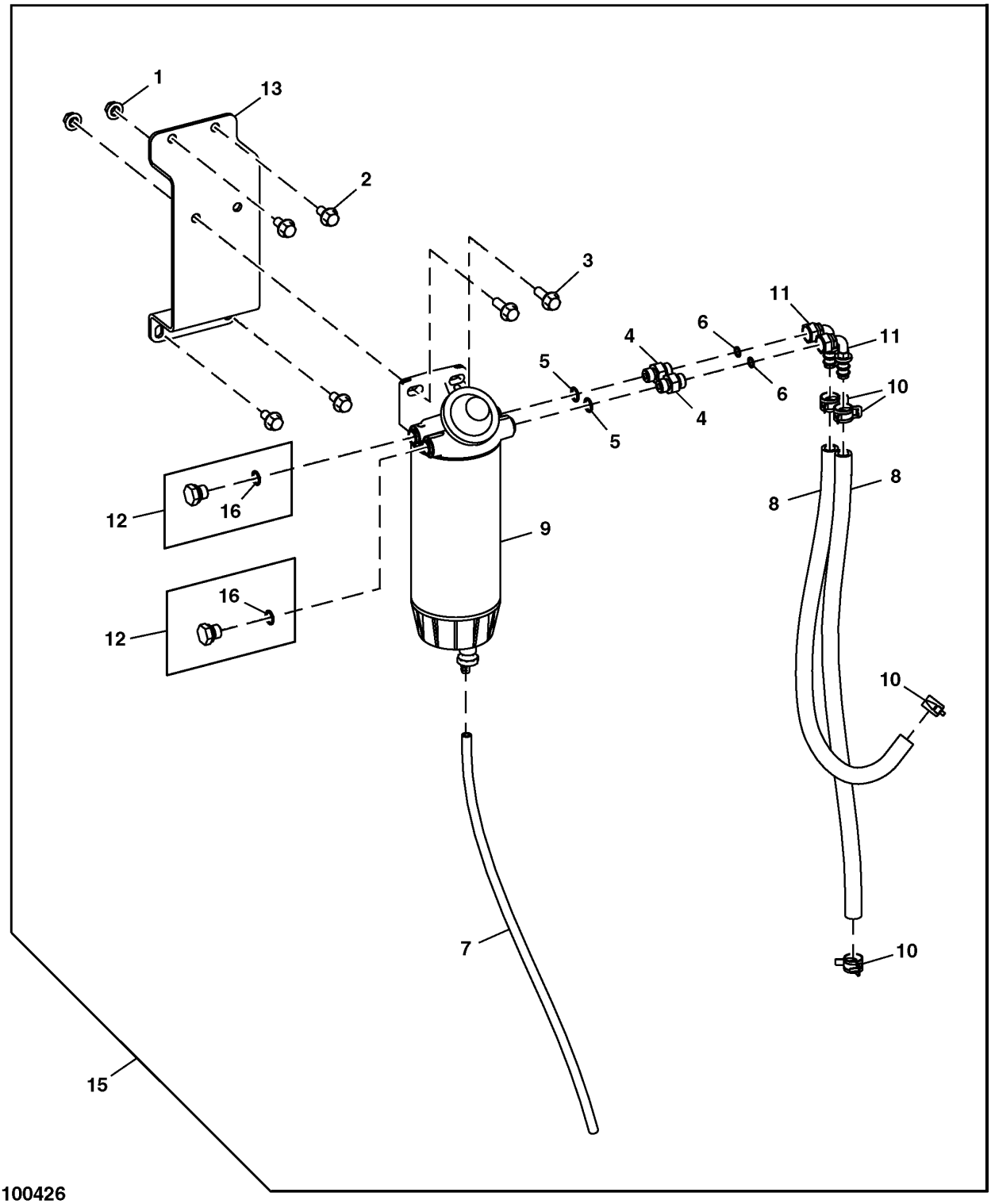

TX1100426

Item	*Nº peça*	*Descrição*	*Qtde*	*Nº série*	*Notas*
1	14M7296	Porca com flange	2		M10
2	19M7784	Parafuso	4		M10 X 20
3	19M7786	Parafuso	2		M10 X 30
4	38H5037	Adaptador	2		
5	51M7042	Anel o	2		13.300 X 2.200 mm
6	T77613	Anel o	2		
7	.....	Mangueira em metro	1		(MAKE FROM T79477) (CTL 2.00 ft.)
8	.....	Mangueira em metro	2		(MAKE FROM T168383) (CTL 1.96 ft.)
9	AT370487	Filtro	1		(INCLUDES AT365869, AT387540 AND AT387545)(COMPLETE ASSEMBLY) (AT370487 NLA)
	AT365869	Elemento de filtro	1		Somente o Elemento
	AT366928	SenSor químico	1		(AT366928 NLA), Água no Combustível
	AT370480	Copo de sedimentação	1		(AT370480 NLA)
10	R184863	Abraçadeira para mangueira	4		
11	R505357	Conexão em ângulo	2		
12	RE46716	Conexão	2		
13	T255468	Apoio	1		
15	**AT371007**	**Kit do filtro**	**1**		**(WHOLE GOODS)**
16	51M7042	Anel o	1		13.300 X 2.200 mm

Additional Fuel and Water Separator Kit (627691 -)
Kit de séparateur carburant/eau supplémentaire (627691 -)
Kit do Separador de Água e Combustível Adicional (627691 -)
Дополнительный комплект водоотделителей (627691 -)
Kit de separador de agua y combustible adicional (627691 -)

AT371007_TX1077034 A.1

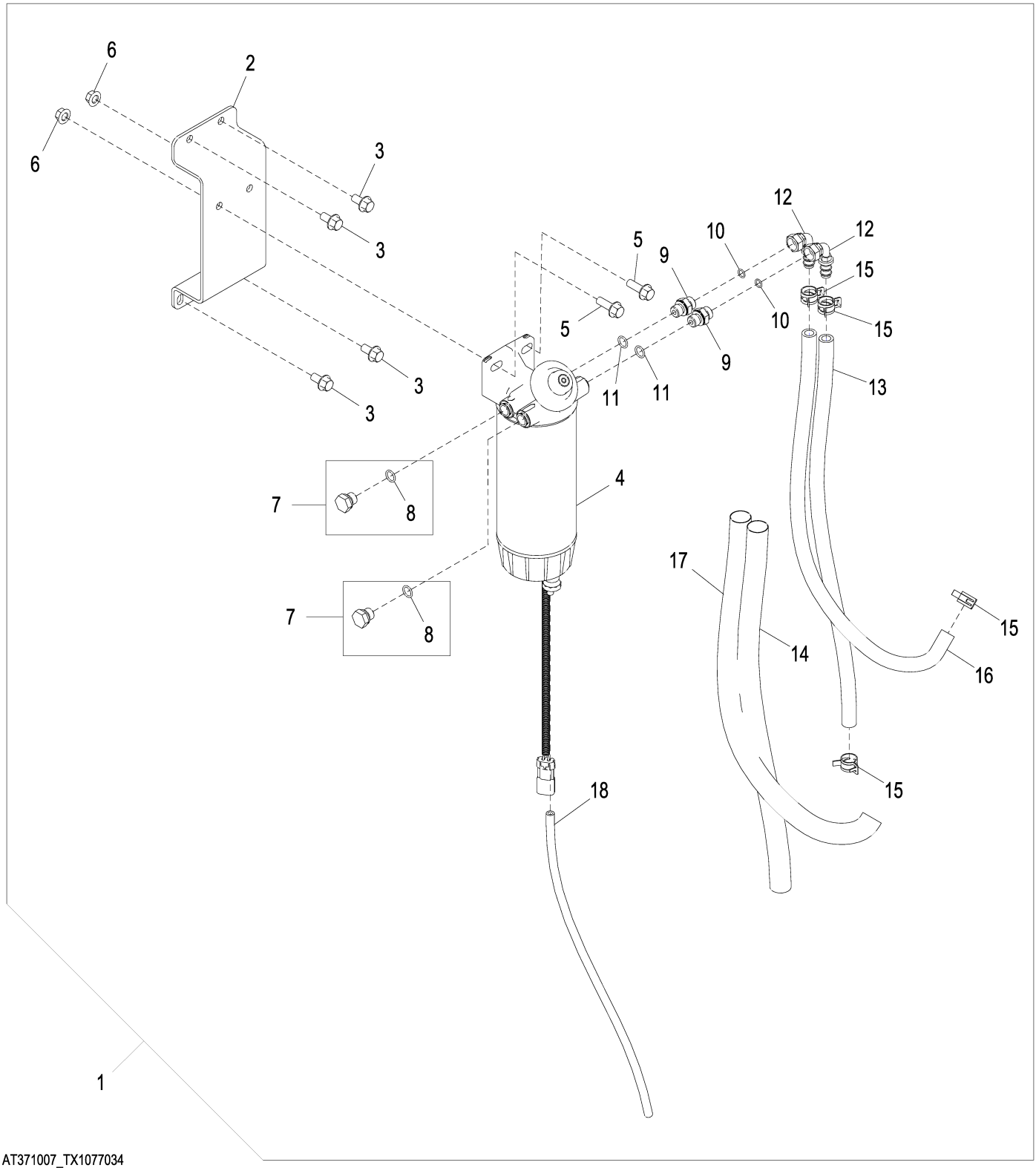

AT371007_TX1077034

Item	*Nº peça*	*Descrição*	*Qtde*	*Nº série*	*Notas*
1	AT371007	Kit do filtro	1		
2	T255468	Apoio	1		
3	19M7784	Parafuso	4		M10 X 20
4	AT387534	Filtro	1		Conjunto Completo, INCLUDES AT365869, AT387540, AT374689, AT387539; SUB FOR AT374692
	AT365869	Elemento de filtro	1		Somente o Elemento
	AT387540	SenSor químico	1		SUB FOR AT366928, Água no Combustível
	AT374689	Chicote	1		
	AT387539	Copo de sedimentação	1		SUB FOR AT374691
5	19M7786	Parafuso	2		M10 X 30
6	14M7296	Porca com flange	2		M10
7	RE46716	Conexão	2		
8	51M7042	Anel o	1		13.300 X 2.200 mm
9	38H5037	Adaptador	2		
10	T77613	Anel o	2		
11	51M7042	Anel o	2		13.300 X 2.200 mm
12	R505357	Conexão em ângulo	2		
13	.....	Mangueira hidraulica-fabric	1		MAKE FROM T168383 CTL 615 mm
14	T246493	Proteção de mangueira	1		
15	R184863	Abraçadeira para mangueira	4		
16	.....	Mangueira em metro	1		MAKE FROM T168383 CTL 615 mm
17	T246493	Proteção de mangueira	1		
18	.....	Mangueira em metro	1		MAKE FROM T79477 CTL 2 ft.

Fast Fill Fuel System
Circuit de remplissage rapide de carburant
Sistema de Combustível de Enchimento Rápido
Система быстрой подачи топлива
Sistema de combustible de llenado rápido

AT397703_TX1085723 D.4

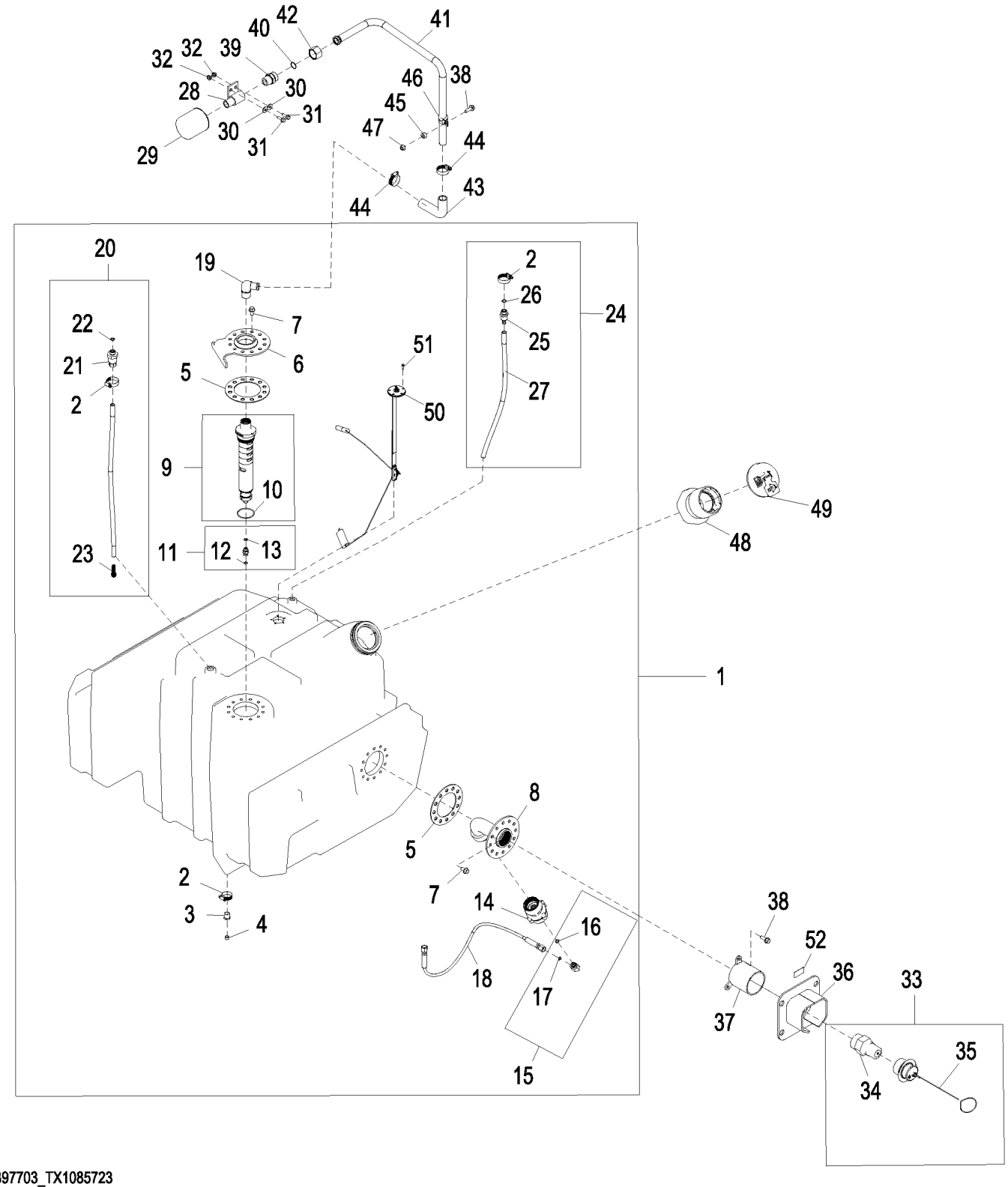

AT397703_TX1085723

Item	*Nº peça*	*Descrição*	*Qtde*	*Nº série*	*Notas*
1	AT442685	Tanque de combusTível	1		SUB FOR AT397153
2	AR21839	Braçadeira	2		
3	T325978	Luva roscada	1		SUB FOR T236498
4	T353513	Tampão de dreno	1		SUB FOR T325983, H26723
5	T307574	Junta	2		SUB FOR T212430
6	AT442686	Placa	1		SUB FOR AT377608
7	19M7784	Parafuso	24		M10 X 20
8	AT421603	Adaptador	1		SUB FOR AT369169
9	AT439759	VálVula	1		SUB FOR AT347525
10	R43750	Anel o	1		
11	AT439177	Adaptador	1		
12	T166274	Anel o	1		
13	R77673	Anel o	1		
14	AT439201	VálVula	1		SUB FOR AT316520
15	AT439289	Conexão em ângulo	1		
16	R77673	Anel o	1		
17	T166274	Anel o	1		
18	AT424597	Mangueira	1		SUB FOR AT336110
19	T214877	Conexão de mangueira	1		
20	AT421654	Tanque de combusTível	1		SUB FOR AT410868, Saída de Combustível
21	AT421612	Conexão de mangueira	1		
22	T77857	Anel o	1		
23	T323747	Mola de compressão	1		
24	AT421656	Linha de combustivel	1		SUB FOR AT410869, Retorno de Combustível
25	T323755	Conexão	1		
26	T77857	Anel o	1		
27	AT379530	Tubo	1		CTL 548 mm
28	AT343114	Apoio	1		
29	T225008	RespiRo	1		
30	24M7298	Arruela	2		8.400 X 25 X 2 mm
31	19M7867	Parafuso	2		M8 X 25
32	14M7591	Porca de segurança	2		M8
33	AT439760	VálVula	1		SUB FOR AT341423
34	AT439204	VálVula	1		SUB FOR AT311175
35	AT341422	Tampa	1		
36	AT339552	Capa	1		
37	AT342609	Proteção	1		
38	19M9370	Parafuso	4		M10 X 30
39	38H1620	Adaptador	1		
40	T76938	Anel o	1		
41	AT357536	Tubulação de óleo	1		
42	38H1358	Porca de tubo	1		
43	TY22404	Mangueira	1		
44	AR21839	Braçadeira	2		
45	H165237	Espaçador	1		
46	T102934	Braçadeira	1		
47	14M7648	Porca com flange	1		M10
48	AT395197	Adaptador	1		
49	AT346094	Tampa	1		
50	AT396217	Emissor combustível	1		
51	19M7372	Parafuso sextavado	5		M5 X 16
52	T290483	Etiqueta	1		Somente Combustível com Teor de Enxofre Ultrabaixo

Fast Fill Fuel System Kit
Ensemble circuit de carburant à remplissage rapide
Kit de Sistema de Combustível de Enchimento Rápido
Комплект для системы быстрой подачи топлива
Juego de sistema de combustible de llenado rápido

AT367522_TX1079918 B.1

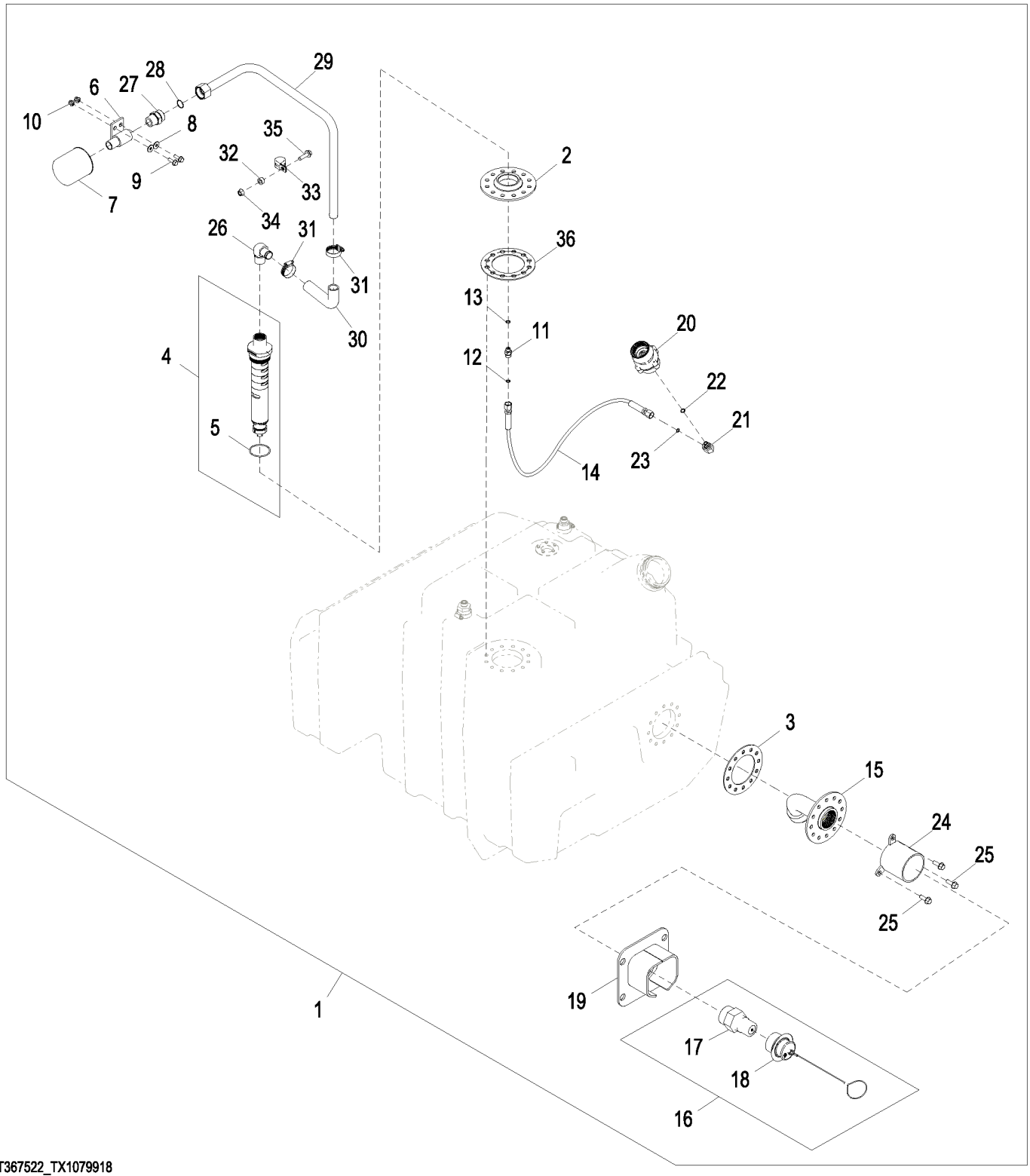

Item	*Nº peça*	*Descrição*	*Qtde*	*Nº série*	*Notas*
1	**AT367522**	**Linha de combustivel**	**1**		**WHOLE GOODS**
2	AT318277	Placa	1		
3	T212430	Junta	1		
4	AT347525	VálVula	1		
5	R43750	Anel o	1		
6	AT343114	Apoio	1		
7	T225008	RespiRo	1		
8	24M7298	Arruela	2		8.400 X 25 X 2 mm
9	19M7867	Parafuso	2		M8 X 25
10	14M7396	Porca de segurança	2		M8
11	38H1170	Adaptador	1		
12	T77613	Anel o	1		
13	R26286	Anel o	1		
14	AT336110	Mangueira	1		
15	AT369169	Adaptador	1		
16	AT341423	VálVula	1		
17	AT311175	VálVula	1		
18	AT341422	Tampa	1		
19	AT339552	Capa	1		
20	AT316520	VálVula	1		
21	38H1430	Conexão em ângulo	1		
22	R26286	Anel o	1		
23	T77613	Anel o	1		
24	AT342609	Proteção	1		
25	19M7786	Parafuso	3		M10 X 30
26	T214877	Conexão de mangueira	1		
27	38H1620	Adaptador	1		
28	T76938	Anel o	1		
29	AT357536	Tubulação de óleo	1		
30	TY22404	Conexão em ângulo	1		SUB FOR T247566 CTL FORM MOLDED
31	AR21839	Braçadeira	2		
32	H165237	Espaçador	1		
33	T102934	Braçadeira	1		
34	14M7296	Porca com flange	1		M10
35	19M7835	Parafuso	1		M10 X 35
36	T307574	Junta	1		

Fuel Tank (- 643637)
Réservoir à combustible (- 643637)
Tanque de Combustível (- 643637)
Топливный бак (- 643637)
Tanque de combustible (- 643637)

AT397702_TX1085755 A.1

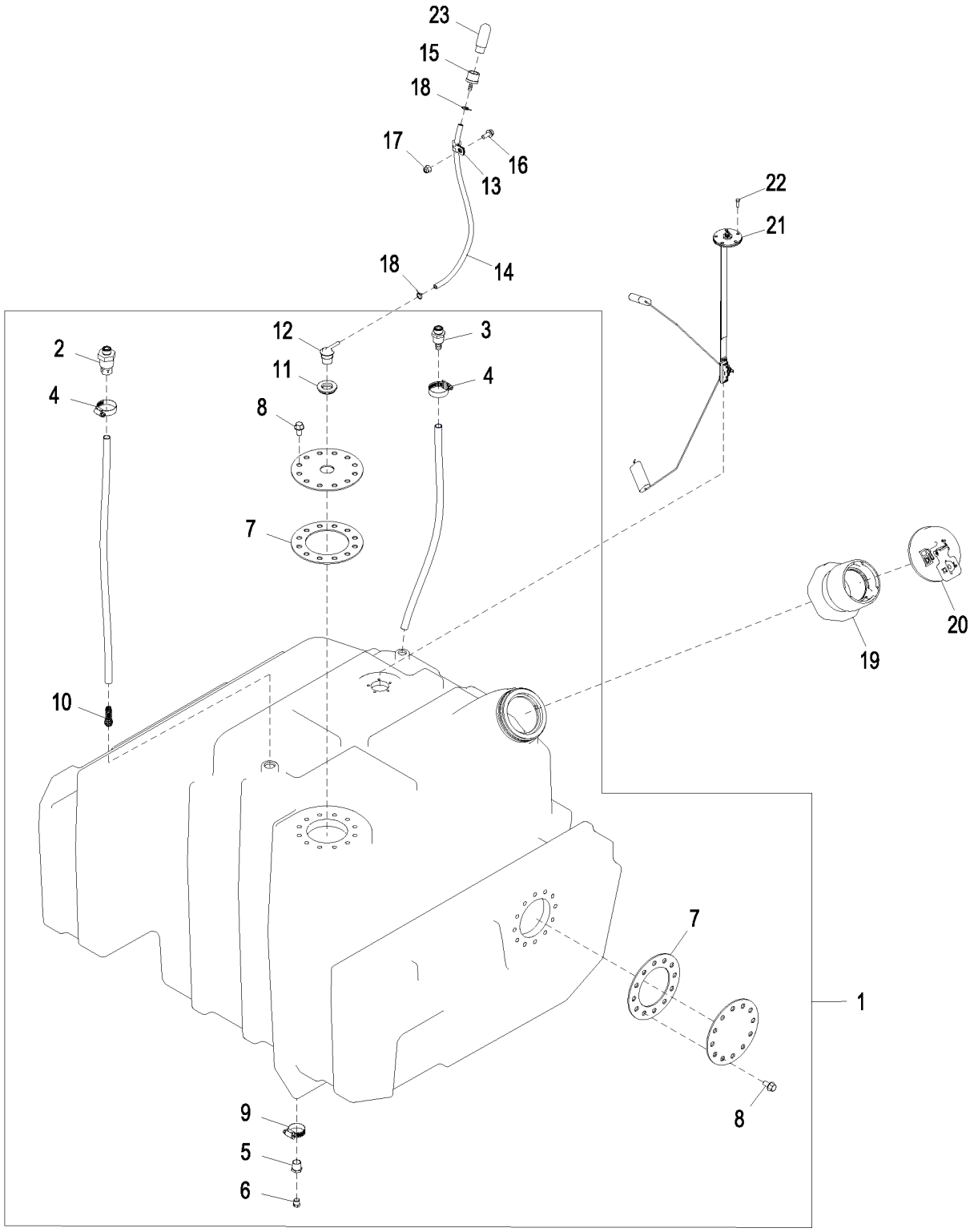

AT397702_TX1085755

Item	*Nº peça*	*Descrição*	*Qtde*	*Nº série*	*Notas*
1	AT372425	Tanque de combusTível	1		NLA
2	RE194040	Conexão	1		
3	R193666	Conexão	1		
4	AR21839	Braçadeira	2		
5	T325978	Luva roscada	1		Sub For T236498
6	T325983	Tampão de dreno	1		Sub For H26723
7	T212430	Junta	2		
8	19M7784	Parafuso	24		M10 X 20
9	AR54815	Braçadeira	1		
10	R194311	Mola de compressão	1		
11	R114023	Passa-fio	1		
12	R237815	RespiRo	1		
13	T75276	Braçadeira	1		
14	.....	Mangueira hidraulica-fabric	1		MF T79477, CTL
15	H217849	Conexão	1		
16	19M7866	Parafuso	1		M8 X 20
17	14M7396	Porca de segurança	1		M8
18	T13254	Braçadeira	2		
19	AT395197	Adaptador	1		
20	AT346094	Tampa	1		
21	AT396217	Emissor combustível	1		
22	19M7372	Parafuso sextavado	5		M5 X 16
23	H216169	RespiRo	1		

Fuel Tank (643638 -)
Réservoir à combustible (643638 -)
Tanque de Combustível (643638 -)
Топливный бак (643638 -)
Tanque de combustible (643638 -)

AT397702_TX1118285 B.1

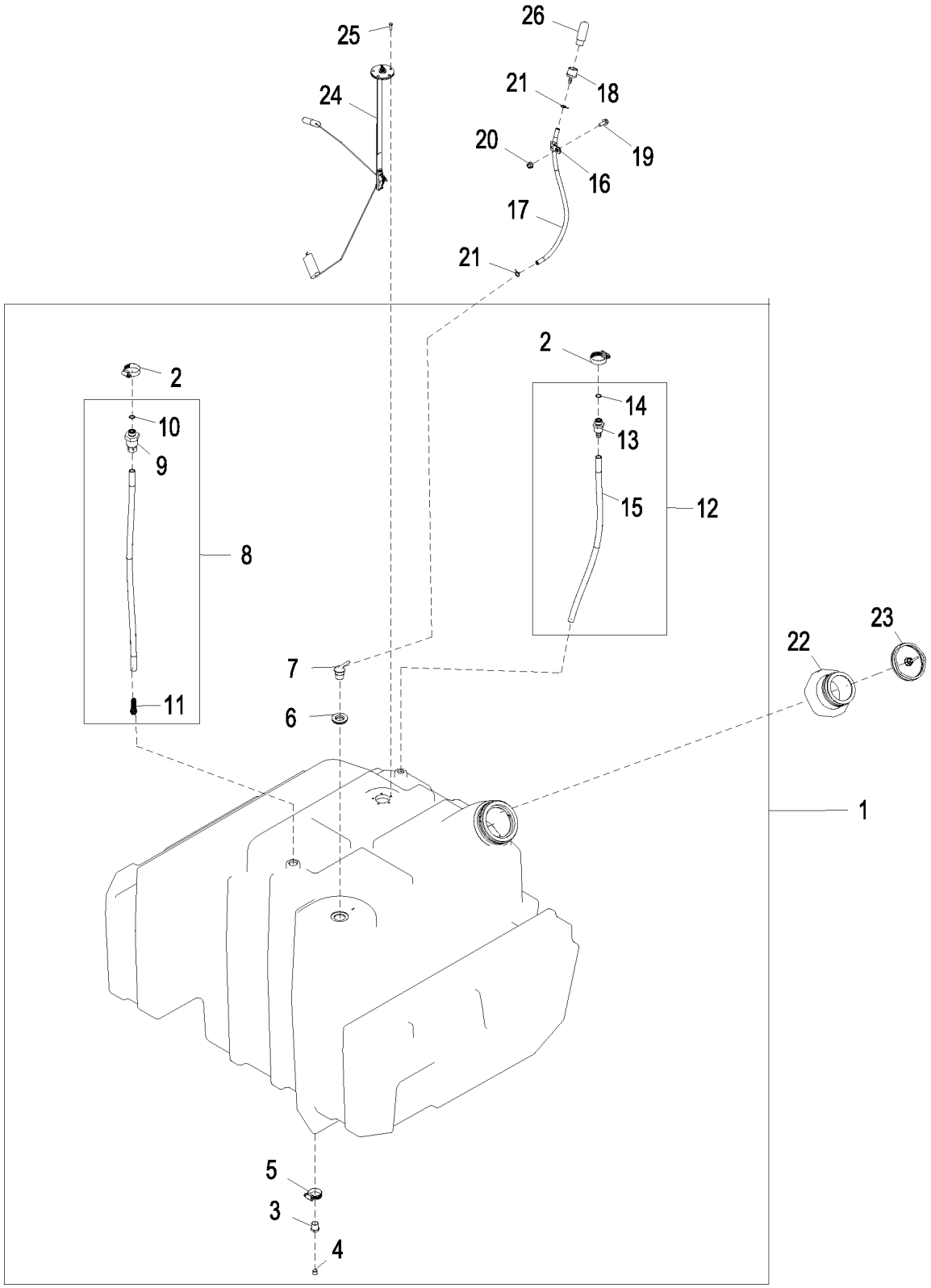

AT397702_TX1118285

Item	*Nº peça*	*Descrição*	*Qtde*	*Nº série*	*Notas*
1	AT446430	Tanque de combusTível	1		SUB FOR AT410642
2	AR21839	Braçadeira	2		
3	T325978	Luva roscada	1		SUB FOR T236498
4	T353513	Tampão de dreno	1		SUB FOR T325983, H26723
5	AR54815	Braçadeira	1		
6	R114023	Passa-fio	1		
7	R237815	RespiRo	1		
8	AT421654	Tomada de combusTível	1		SUB FOR AT410868
9	AT421612	Conexão de mangueira	1		SUB FOR RE194040
10	AT421646	Linha de combustivel	1		SUB FOR AT410869
11	T323747	Mola de compressão	1		SUB FOR R194311
12	AT421656	Tanque de combusTível	1		
13	T323755	Conexão	1		SUB FOR R193666
14	T77857	Anel o	1		
15	R193665	Tubo	1		
16	T74412	Braçadeira	1		
17	.....	Mangueira	1		CTL 701 mm, MF T79477
18	H217849	Conexão	1		
19	19M9836	Parafuso	1		M8 X 20
20	14M7591	Porca de segurança	1		M8
21	T13254	Braçadeira	2		
22	AT395197	Adaptador	1		
23	AT346094	Tampa	1		
24	AT396217	Emissor combustível	1		
25	19M7372	Parafuso sextavado	5		M5 X 16
26	H216169	RespiRo	1		

Engine Control Unit (ECU) (Engine 6090HDW01)
Contrôleur du moteur (ECU) (moteur 6090HDW01)
ECU (Unidade de Controle do Motor) (Motor 6090HDW01)
Блок управления двигателем (БУД) (двигатель 6090HDW01)
Unidad de control de motor (ECU) (Motor 6090HDW01)

TX1048428 A.1

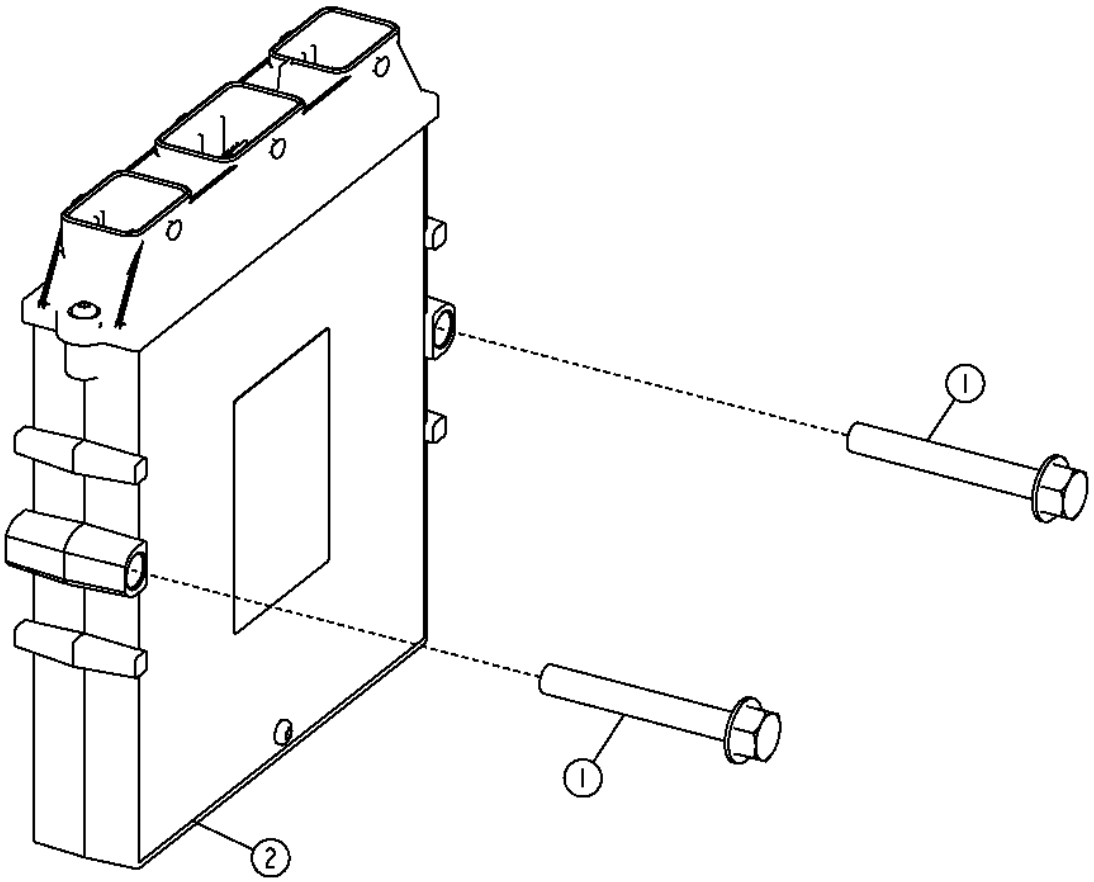

TX1048428

Item	*Nº peça*	*Descrição*	*Qtde*	*Nº série*	*Notas*
1	19M7801	Parafuso	2		M8 X 60
2	RE531808	Unidade de controle eletrôn	1		

Engine Control Unit (ECU) (Engine 6068HDW75)
Contrôleur du moteur (ECU) (moteur 6068HDW75)
ECU (Unidade de Controle do Motor) (Motor 6068HDW75)
Блок управления двигателем (БУД) (двигатель 6068HDW75)
Unidad de control de motor (ECU) (Motor 6068HDW75)

TX1048429 A.1

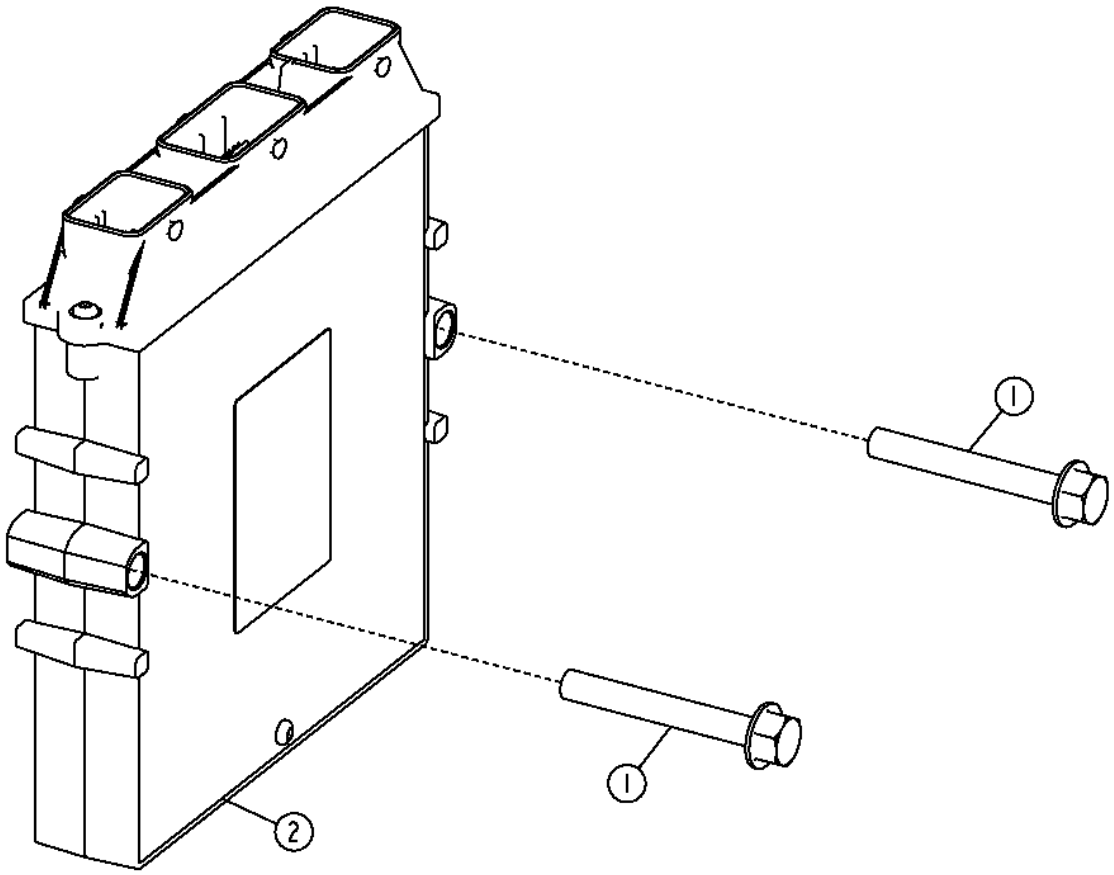

TX1048429

Item	*Nº peça*	*Descrição*	*Qtde*	*Nº série*	*Notas*
1	19M7801	Parafuso	2		M8 X 60
2	RE531808	Unidade de controle eletrôn	1		

Inching Pedal
Pédale d'approche lente
Pedal de Marcha Gradual
Педаль толчковой подачи
Pedal de avance lento

AT356025_TX1078478 A.2

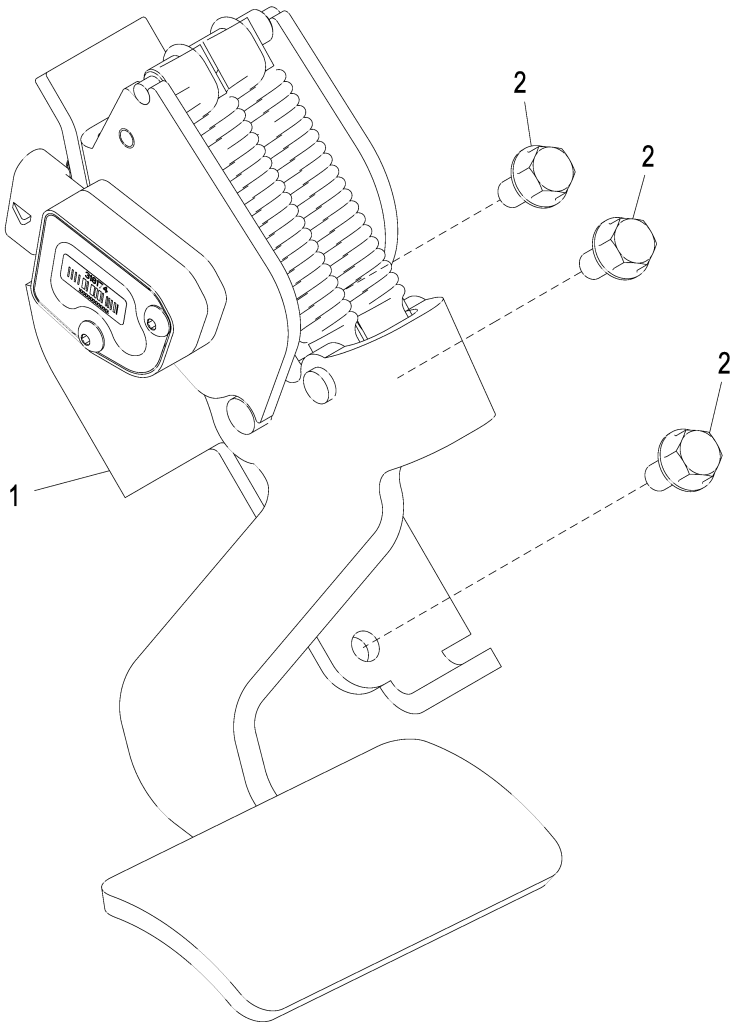

AT356025_TX1078478

Item	*Nº peça*	*Descrição*	*Qtde*	*Nº série*	*Notas*
1	AT393436	Pedal	1		(SUB FOR AT307200)
	AT386331	**Kit do pedal**	**1**	**-630434**	**Kit de Substituição para a Primeira Vez, Grade Pro, (REPL AT307200) (CA)**
	AT386338	**Kit do pedal**	**1**	**-630434**	**Kit de Substituição para a Primeira Vez, Controles Padrão, (REPL AT307200) (CA)**
2	19M7865	Parafuso	3		M8 X 16

Secondary Steering (Grade Pro)
Direction auxiliaire (Grade Pro)
Direção Secundária (Grade Pro)
Вспомогательная система рулевого управления (Grade Pro)
Dirección auxiliar (Grade Pro)

TX1056905 A.1

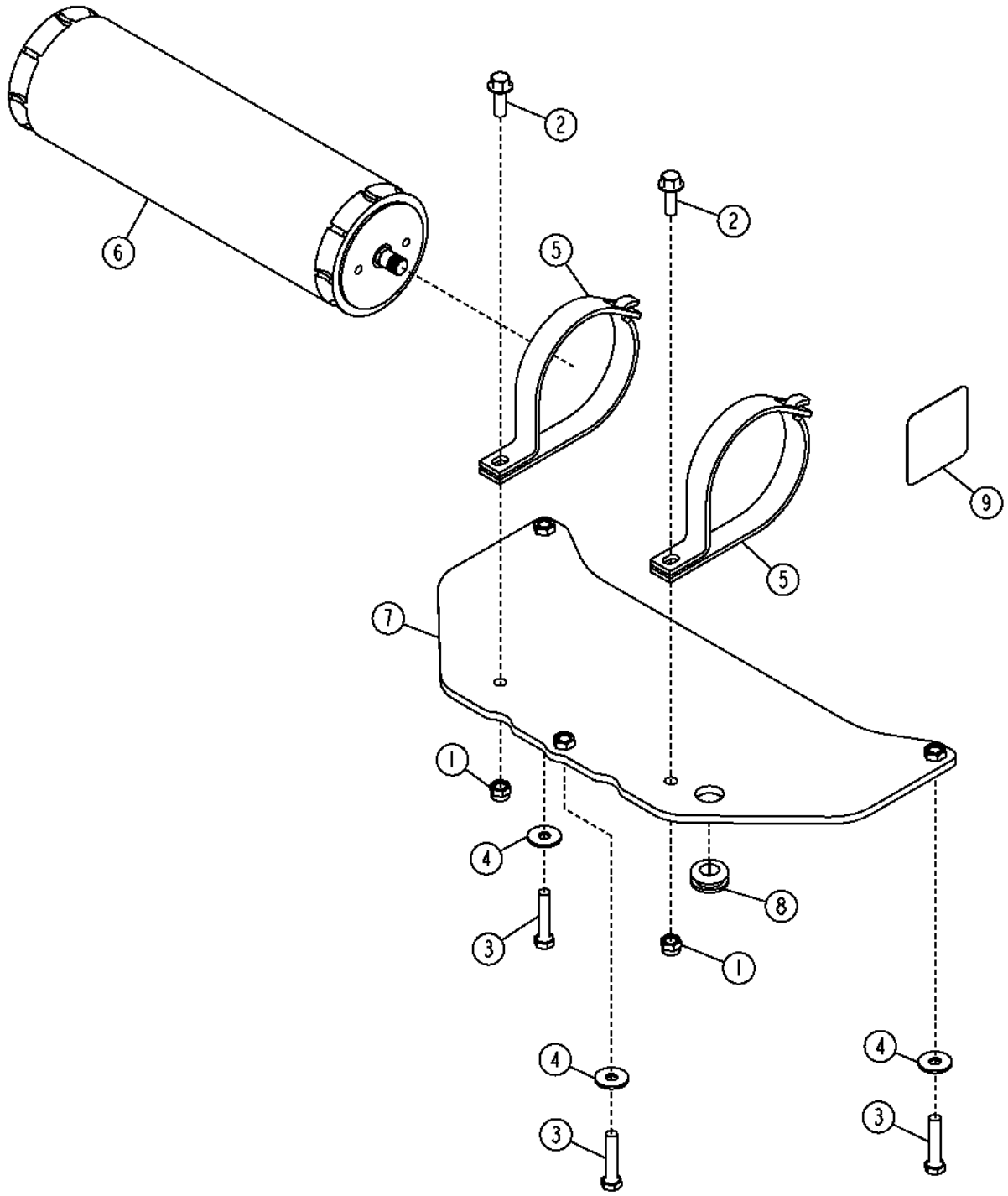

Item	*Nº peça*	*Descrição*	*Qtde*	*Nº série*	*Notas*
1	14M7517	Porca de segurança	2		M10
2	19M9986	Parafuso	2		M10 X 35
3	19M10011	Parafuso	3		M10 X 50
4	24M7296	Arruela	3		10.500 X 30 X 2.500 mm, Não Usado Neste Conjunto
5	AT186653	Braçadeira	2		
6	AT368028	Acumulador hidráulico	1		INCLUDES AT196760
	AT196760	Kit da válvula	1		Válvula do Gás do Acumulador
7	AT367467	Apoio	1		
8	R36235	Passa-fio	1		
9	T225374	Etiqueta	1		Advertência do Acumulador

Secondary Steering Kit
Kit de direction auxiliaire
Kit da Direção Secundária
Комплект вспомогательной системы управления
Kit de dirección auxiliar

TX1056908 A.1

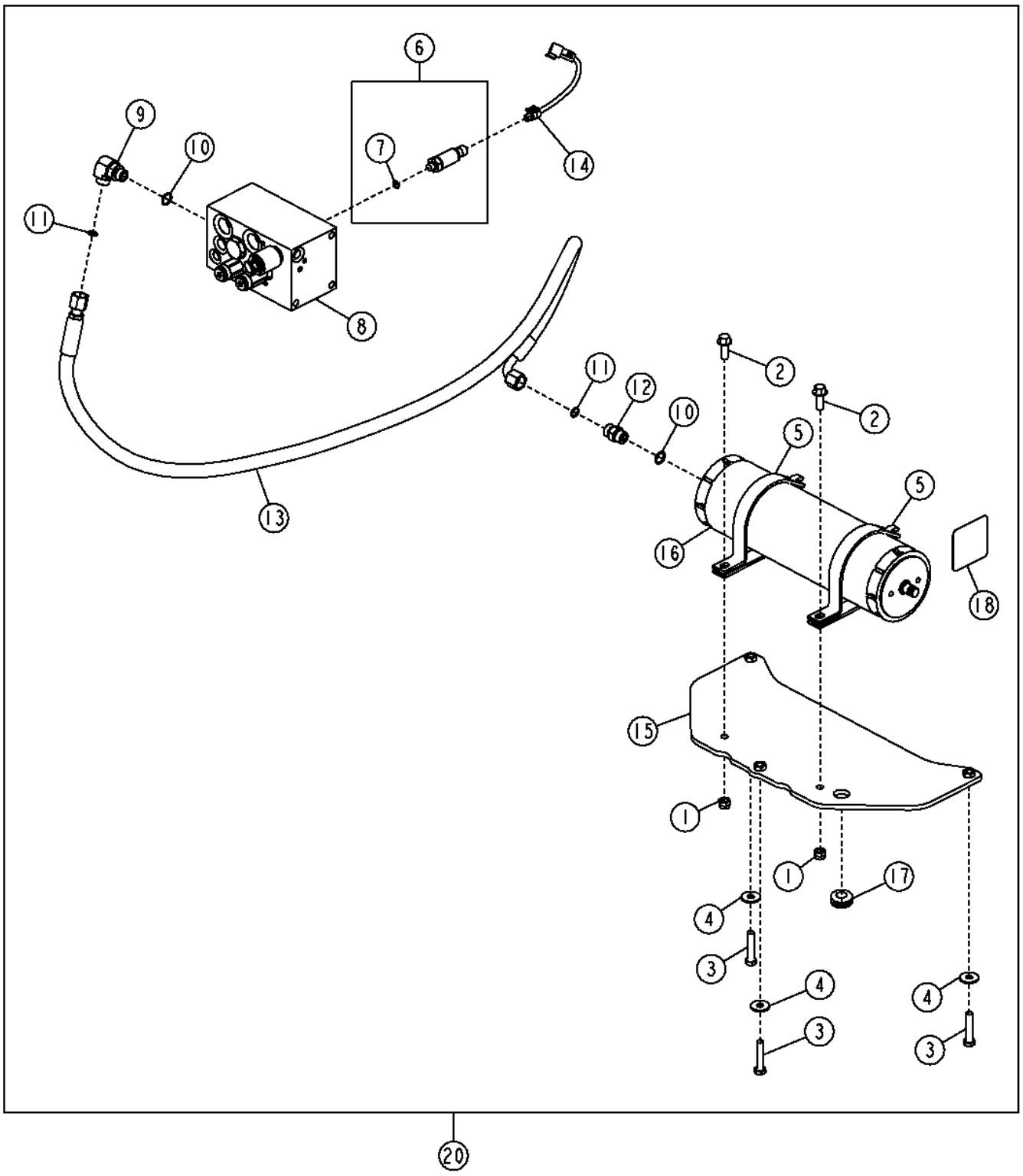

Item	*Nº peça*	*Descrição*	*Qtde*	*Nº série*	*Notas*
1	14M7517	Porca de segurança	2		M10
2	19M7786	Parafuso	2		M10 X 30
3	19M8600	Parafuso sextavado	3		M10 X 50
4	24M7296	Arruela	3		10.500 X 30 X 2.500 mm
5	AT186653	Braçadeira	2		
6	AT358048	TransduTor	1		Sub For AT322982, Nesta Aplicação, Sensor de Pressão da Bomba
7	R28782	Anel o	1		
8	AT343839	Coletor	1		Componentes em Página Separada
9	38H1005	Conexão em ângulo	1		
10	R26375	Anel o	2		
11	T77857	Anel o	2		
12	38H1161	Adaptador	1		
13	AT345549	Mangueira hidraulica-fabric	1		
14	AT365350	Chicote	1		Chicote de Ligação
15	AT367467	Apoio	1		
16	AT368028	Acumulador hidráulico	1		Includes AT196760
	AT196760	Kit da válvula	1		Válvula do Gás do Acumulador
17	R36235	Passa-fio	1		
18	T225374	Etiqueta	1		Advertência do Acumulador
19	T296253	Adesivo de segurança	1		Não Ilustrado
20	**AT367585**	**Kit - instalação de campo**	**1**		**Pacotes de Produto**

Secondary Steering (Standard Controls)
Direction auxiliaire (commandes standard)
Direção Secundária (Controles Padrão)
Вспомогательная система рулевого управления (стандартные органы управления)
Dirección auxiliar (controles estándar)

TX1053504 A.1

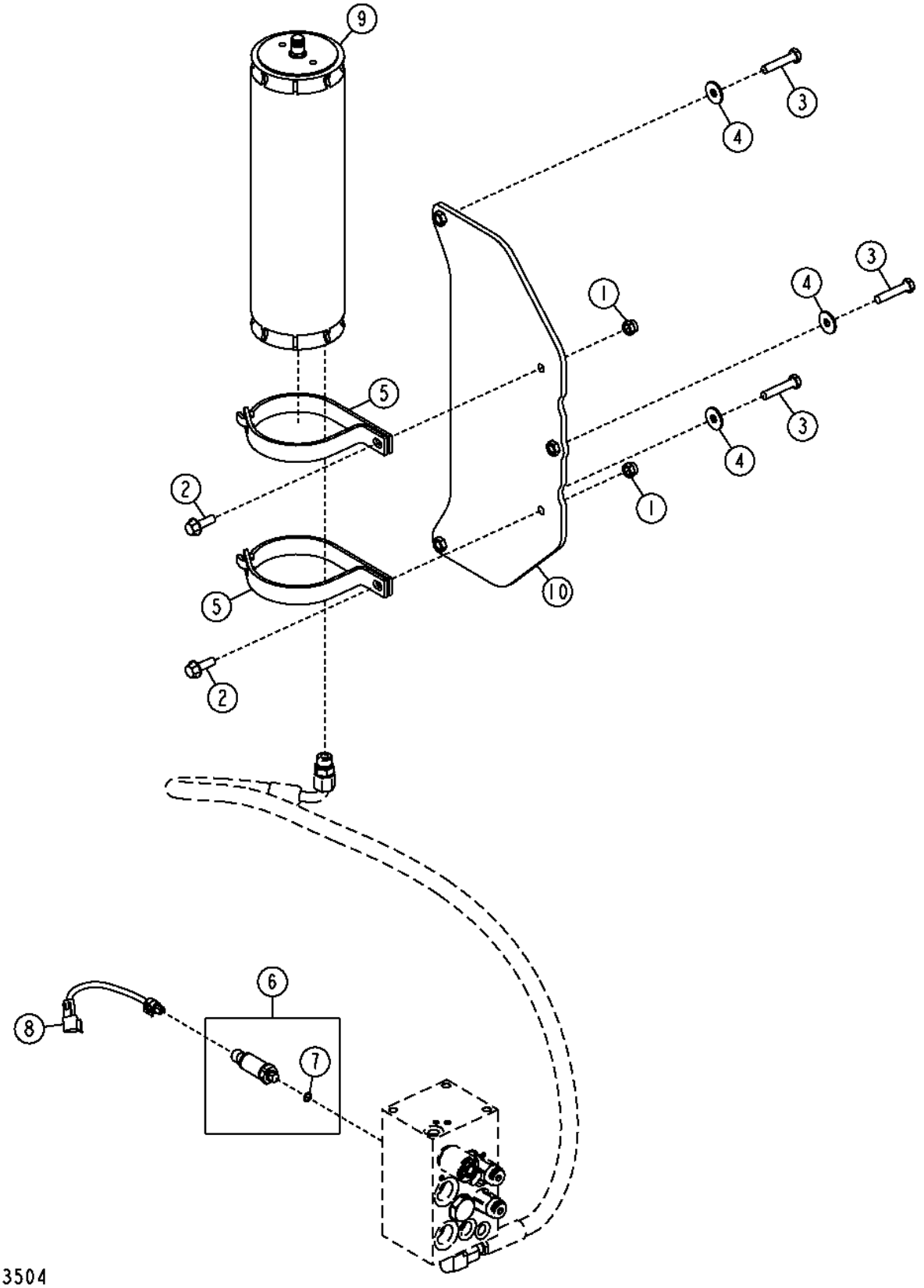

Item	*Nº peça*	*Descrição*	*Qtde*	*Nº série*	*Notas*
1	14M7517	Porca de segurança	2		M10
2	19M7835	Parafuso	2		M10 X 35, SUB FOR 19M7786, Nesta Aplicação
3	19M7806	Parafuso	3		M10 X 50, SUB FOR 19M8600, Nesta Aplicação
4	24M7296	Arruela	3		10.500 X 30 X 2.500 mm, Não Usado Neste Conjunto
5	AT186653	Braçadeira	2		
6	AT358048	TransduTor	1		SUB FOR AT322982, Nesta Aplicação, Sensor de Pressão da Bomba
7	R28782	Anel o	1		
8	AT365350	Chicote	1		
9	AT368028	Kit do acumulador	1		INCLUDES AT196760
	AT196760	Kit da válvula	1		
10	AT367467	Apoio	1		

Steering System (Standard Controls)
Système de direction (commandes standard)
Sistema de Direção (Controles Padrão)
Система рулевого управления (стандартные органы управления)
Sistema de dirección (controles estándar)

TX1050731 A.1

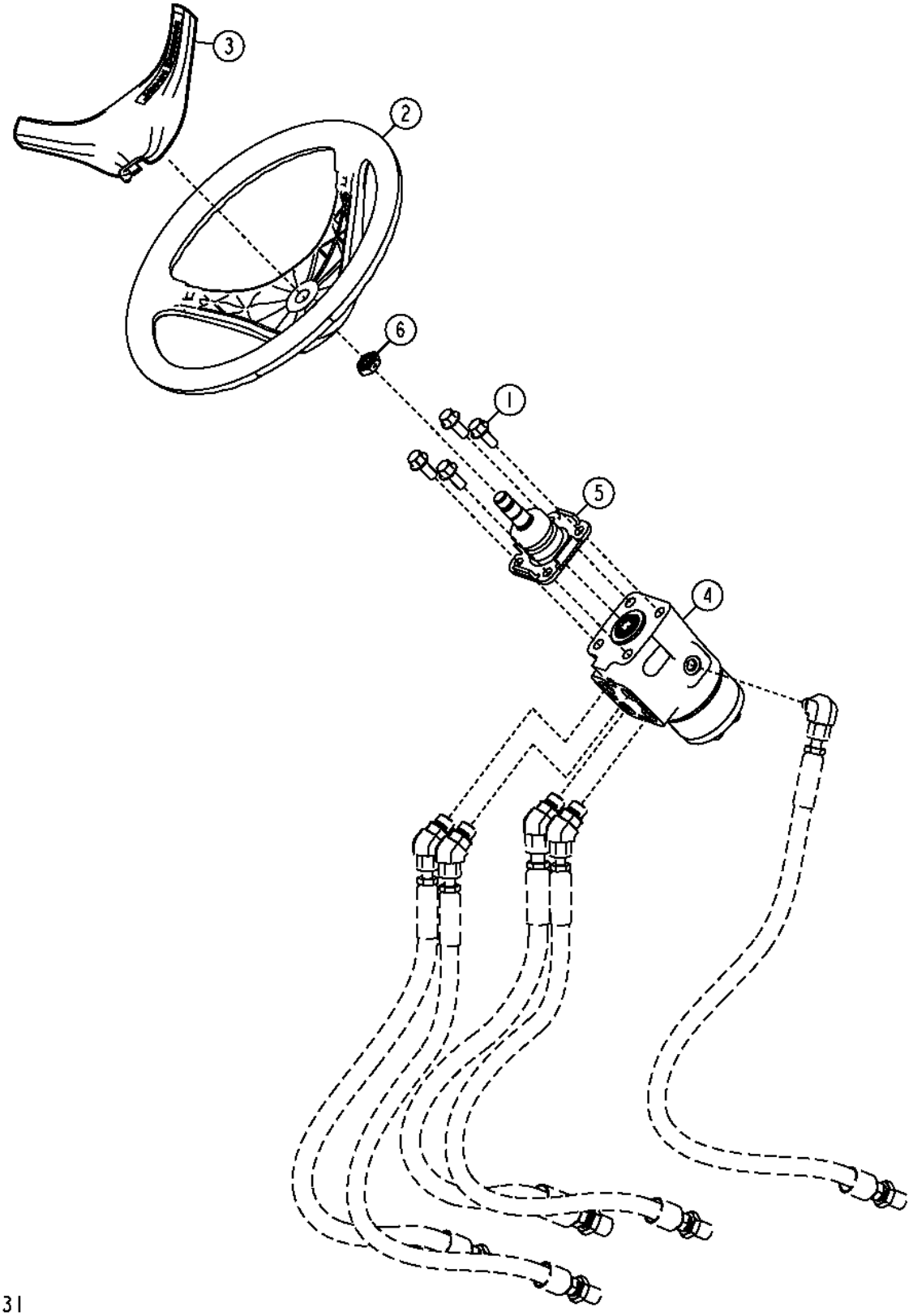

Item	*Nº peça*	*Descrição*	*Qtde*	*Nº série*	*Notas*
1	19M7785	Parafuso	4		M10 X 25
2	M142218	Volante de direção	1		
3	M142219	Capa	1		
4	AT303489	VálVula de controle	1		
	AT316249	Kit retentor	1		Válvula de Direção
5	AT322881	Coluna de direção	1		
6	T213896	Porca	1		

Steering System, Grade Pro
Système de direction, Grade Pro
Sistema de Direção, Grade Pro
Система рулевого управления, Grade Pro
Sistema de dirección, Grade Pro

TX1051181 A.1

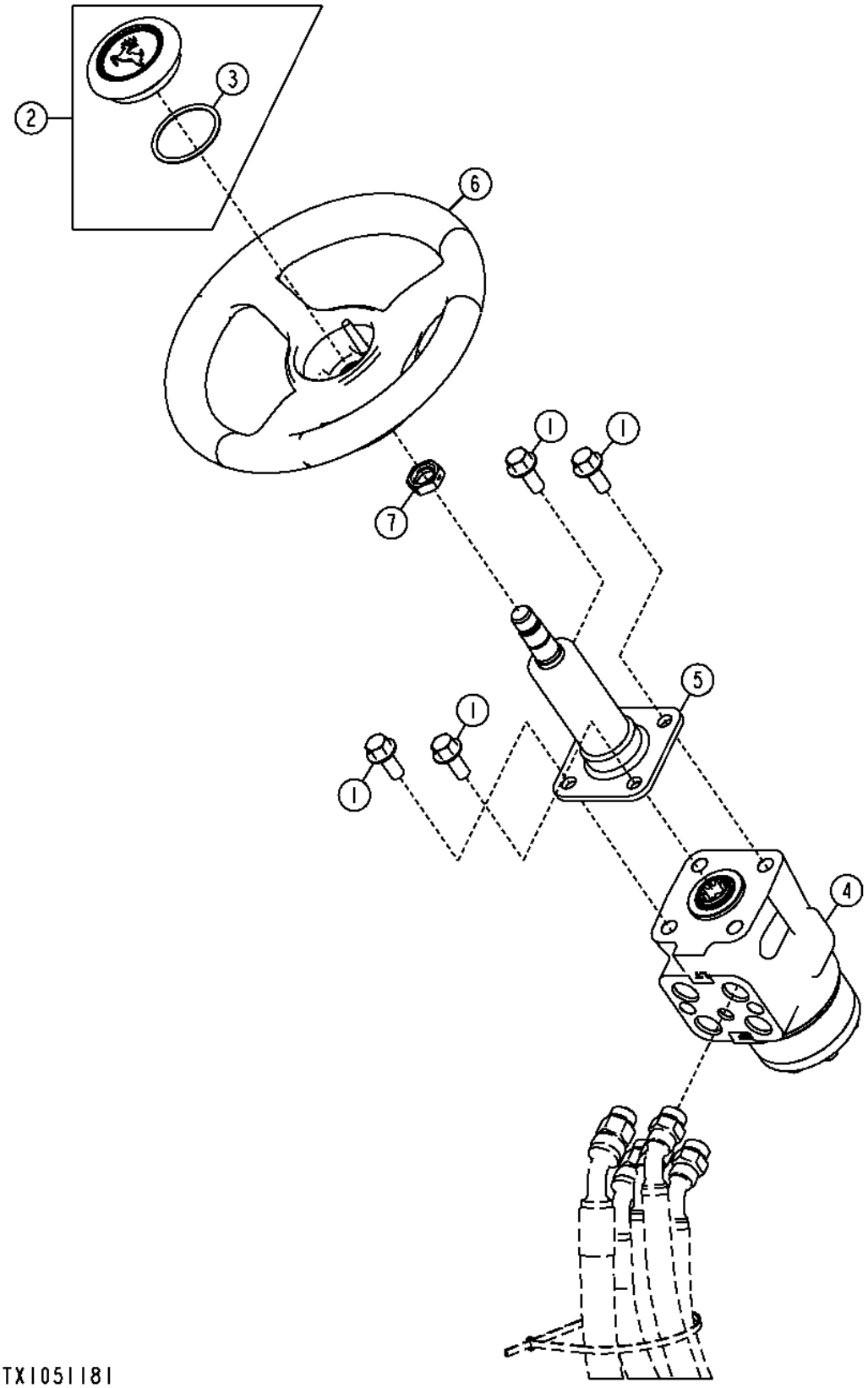

Item	*Nº peça*	*Descrição*	*Qtde*	*Nº série*	*Notas*
1	19M7785	Parafuso	4		M10 X 25
2	AL155227	Capa	1		
3	B3690R	Anel o	1		
4	AT347655	VálVula de controle	1		
	AT316249	Kit retentor	1		
5	AT347656	Coluna de direção	1		
6	AT351880	Roda	1		
7	T213896	Porca	1		

Main Manifold Valve
Distributeur de collecteur principal
Válvula do Coletor Principal
Главный клапан коллектора
Válvula de colector principal

AT343841_TX1069150 A.1

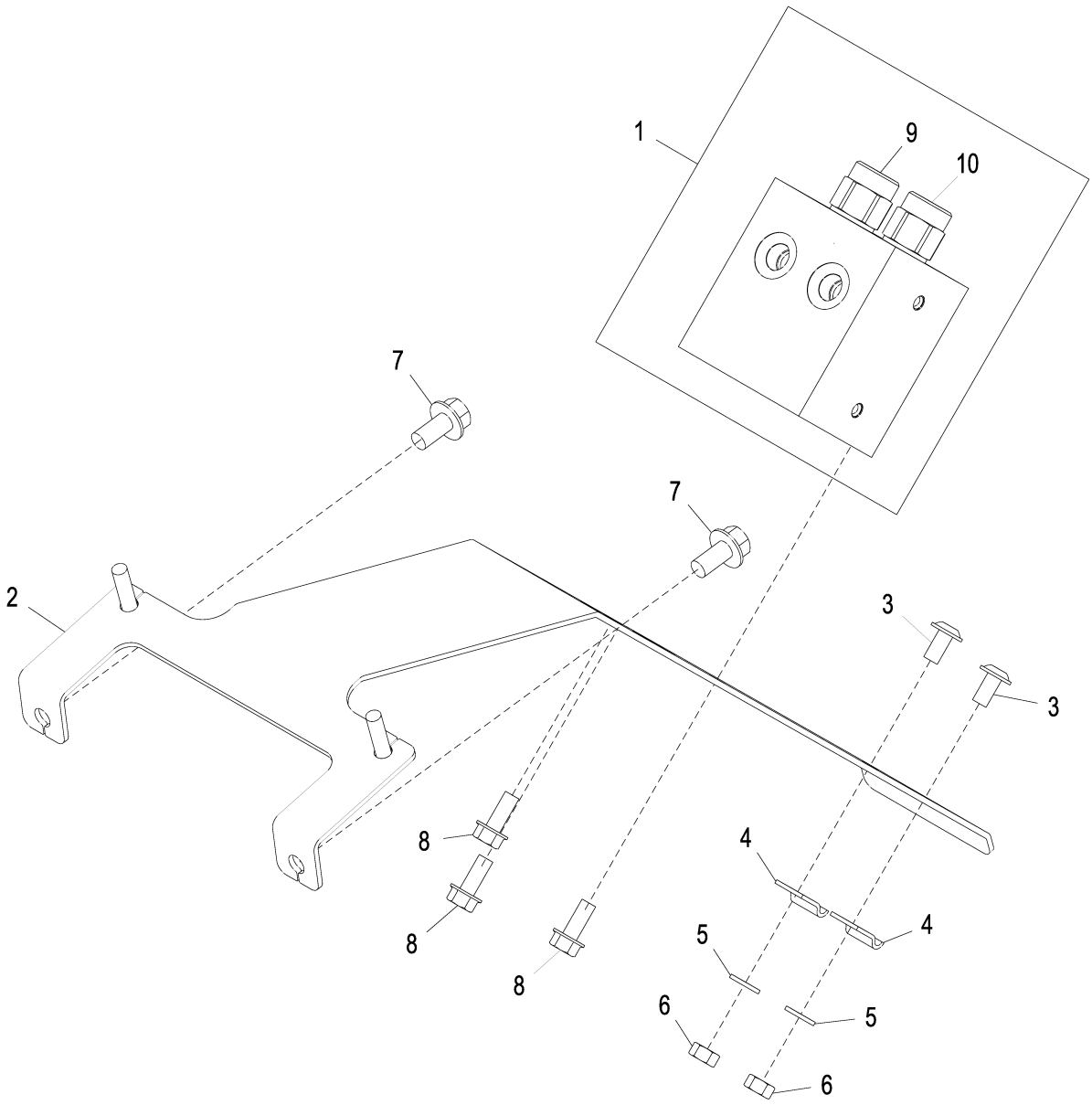

AT343841_TX1069150

Item	*Nº peça*	*Descrição*	*Qtde*	*Nº série*	*Notas*
1	AT343842	Coletor	1		
2	AT345787	Apoio	1		
3	19M8675	Parafuso	2		M8 X 16
4	R27528	Braçadeira	2		
5	24M7616	Arruela	2		9 X 16 X 1.600 mm
6	14M7273	Porca	2		M8
7	19M9844	Parafuso	2		M10 X 20
8	19M9836	Parafuso	3		M8 X 20
9	AT349523	VálVula de controle pilotad	1		
	F433299	Kit retentor	1		
10	AT371178	VálVula de controle pilotad	1		
	F433299	Kit retentor	1		

Front Steering Plumbing (Standard Controls)
Tuyauterie de direction avant (commandes standard)
Tubulação da Direção Dianteira (Controles Padrão)
Передний трубопровод рулевого управления (стандартные органы управления)
Tubería de dirección delantera (controles estándar)

AT340915_TX1104569 A.1

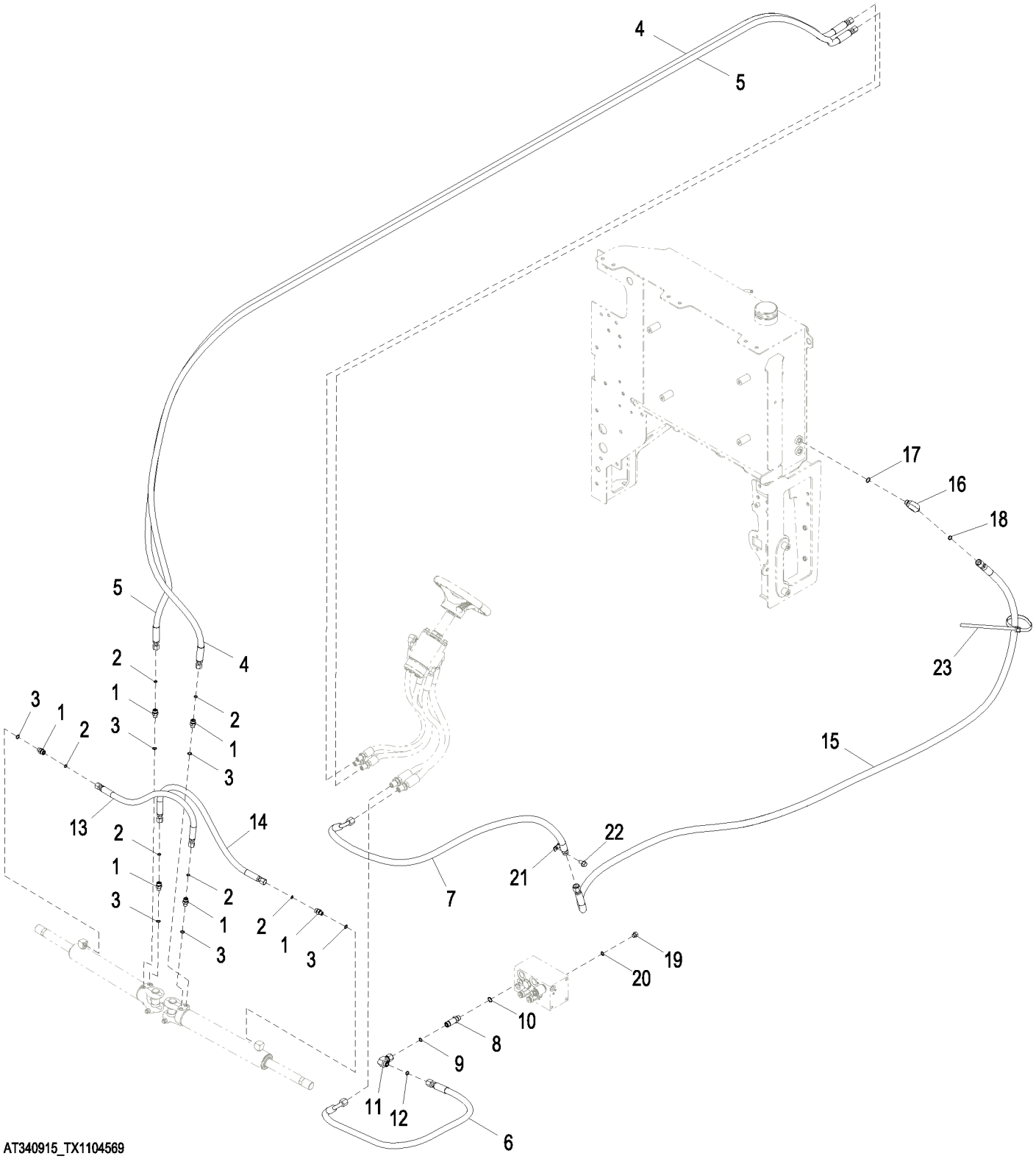

Item	*Nº peça*	*Descrição*	*Qtde*	*Nº série*	*Notas*
1	38H1160	Adaptador	6		
2	T77613	Anel o	6		
3	R26448	Anel o	6		
4	AT412859	Mangueira hidraulica-fabric	1		
5	AT412859	Mangueira hidraulica-fabric	1		
6	AT352505	Mangueira hidraulica-fabric	1		
7	AT390874	Mangueira hidraulica-fabric	1	635305-	
	AT352506	Mangueira hidraulica-fabric	1	-635304	
8	38H1213	Adaptador	1		
9	T77857	Anel o	1		
10	R26375	Anel o	1		
11	38H1095	Conexão em ângulo	1		
12	T77857	Anel o	1		
13	AT351568	Mangueira hidraulica-fabric	1		
14	AT351568	Mangueira hidraulica-fabric	1		
15	AT353308	Mangueira hidraulica-fabric	1		
16	38H1005	Conexão em ângulo	1		
17	R26375	Anel o	1		
18	T77857	Anel o	1		
19	R27218	Tampão	1		
20	R26448	Anel o	1		
21	T74416	Braçadeira	1		
22	19M7784	Parafuso	1		M10 X 20
23	N189220	Cinta	1		

Front Steering Plumbing (Grade Pro)
Tuyauterie de direction avant (Grade Pro)
Tubulação da Direção Dianteira (Grade Pro)
Передний трубопровод рулевого управления (Grade Pro)
Tubería de dirección delantera (Grade Pro)

AT341038_TX1104574 A.1

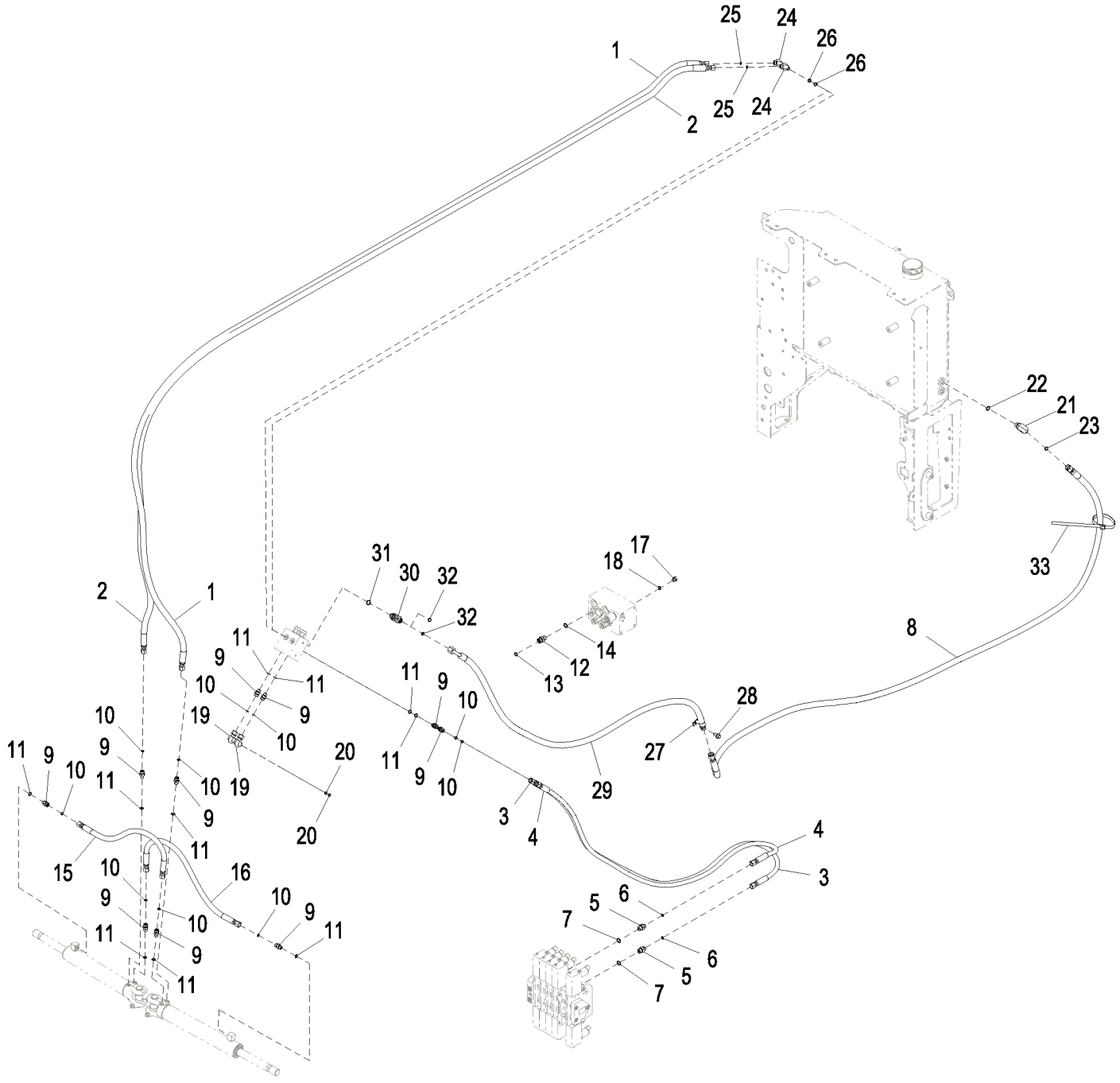

AT341038_TX1104574

Item	*Nº peça*	*Descrição*	*Qtde*	*Nº série*	*Notas*
1	AT413002	Mangueira hidraulica-fabric	1		
2	AT413002	Mangueira hidraulica-fabric	1		
3	AT341178	Mangueira hidraulica-fabric	1		
4	AT341178	Mangueira hidraulica-fabric	1		
5	38H1171	Adaptador	2		
6	T77613	Anel o	2		
7	R26375	Anel o	2		
8	AT353308	Mangueira hidraulica-fabric	1		
9	38H1160	Adaptador	10		
10	T77613	Anel o	10		
11	R26448	Anel o	10		
12	38H1161	Adaptador	1		
13	T77857	Anel o	1		
14	R26375	Anel o	1		
15	AT351568	Mangueira hidraulica-fabric	1		
16	AT351568	Mangueira hidraulica-fabric	1		
17	R27218	Tampão	1		
18	R26448	Anel o	1		
19	38H1094	Conexão em ângulo	2		
20	T77613	Anel o	2		
21	38H1005	Conexão em ângulo	1		
22	R26375	Anel o	1		
23	T77857	Anel o	1		
24	38H1045	Conexão em ângulo	2		
25	T77613	Anel o	2		
26	R26448	Anel o	2		
27	R114103	Braçadeira	1		
28	19M7784	Parafuso	1		M10 X 20
29	AT364968	Mangueira hidraulica-fabric	1		
30	38H1024	Conexão em t	1		
31	R26375	Anel o	1		
32	T77857	Anel o	2		
33	N189220	Cinta	1		

Rear Steering Plumbing (Standard Controls)
Tuyauterie de direction arrière (commandes standard)
Tubulação da Direção Traseira (Controles Padrão)
Задний трубопровод рулевого управления (стандартные органы управления)
Tubería de dirección trasera (controles estándar)

AT341722_TX1099722 A.1

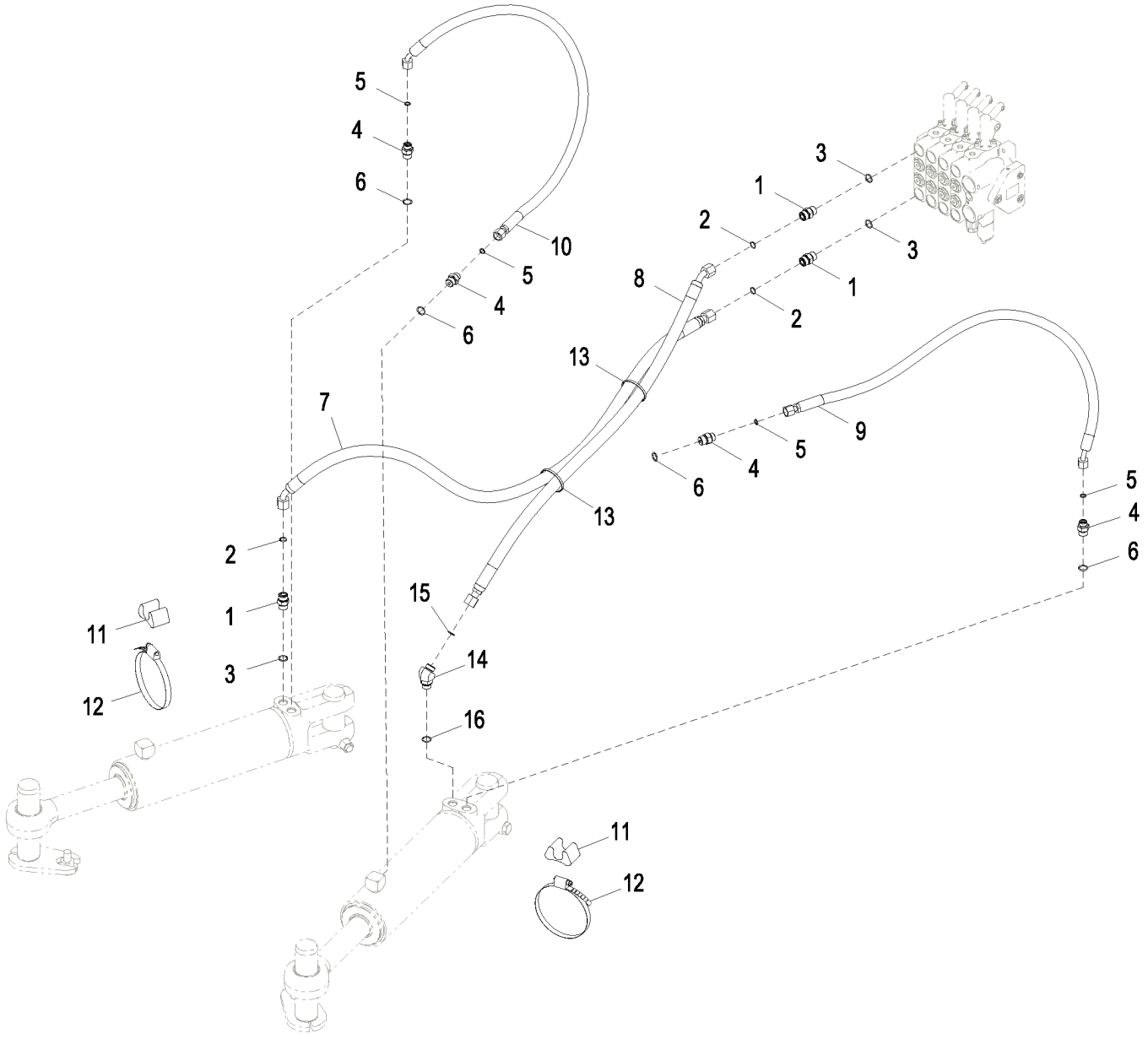

AT341722_TX1099722

Item	*Nº peça*	*Descrição*	*Qtde*	*Nº série*	*Notas*
1	38H1161	Adaptador	3		
2	T77857	Anel o	3		
3	R26375	Anel o	3		
4	38H1171	Adaptador	4		
5	T77613	Anel o	4		
6	R26375	Anel o	4		
7	AT341724	Mangueira hidraulica-fabric	1		
8	AT341725	Mangueira hidraulica-fabric	1		
9	AT341723	Mangueira hidraulica-fabric	1		
10	AT341723	Mangueira hidraulica-fabric	1		
11	T105773	Guia	2		
12	C16054	Braçadeira	2		
13	H77698	Cinta	2		
14	38H1046	Conexão em ângulo	1		
15	T77857	Anel o	1		
16	R26375	Anel o	1		

Rear Steering Plumbing (Grade Pro)
Tuyauterie de direction arrière (Grade Pro)
Tubulação da Direção Traseira (Grade Pro)
Задний трубопровод рулевого управления (Grade Pro)
Tubería de dirección trasera (Grade Pro)

TX1051323 A.1

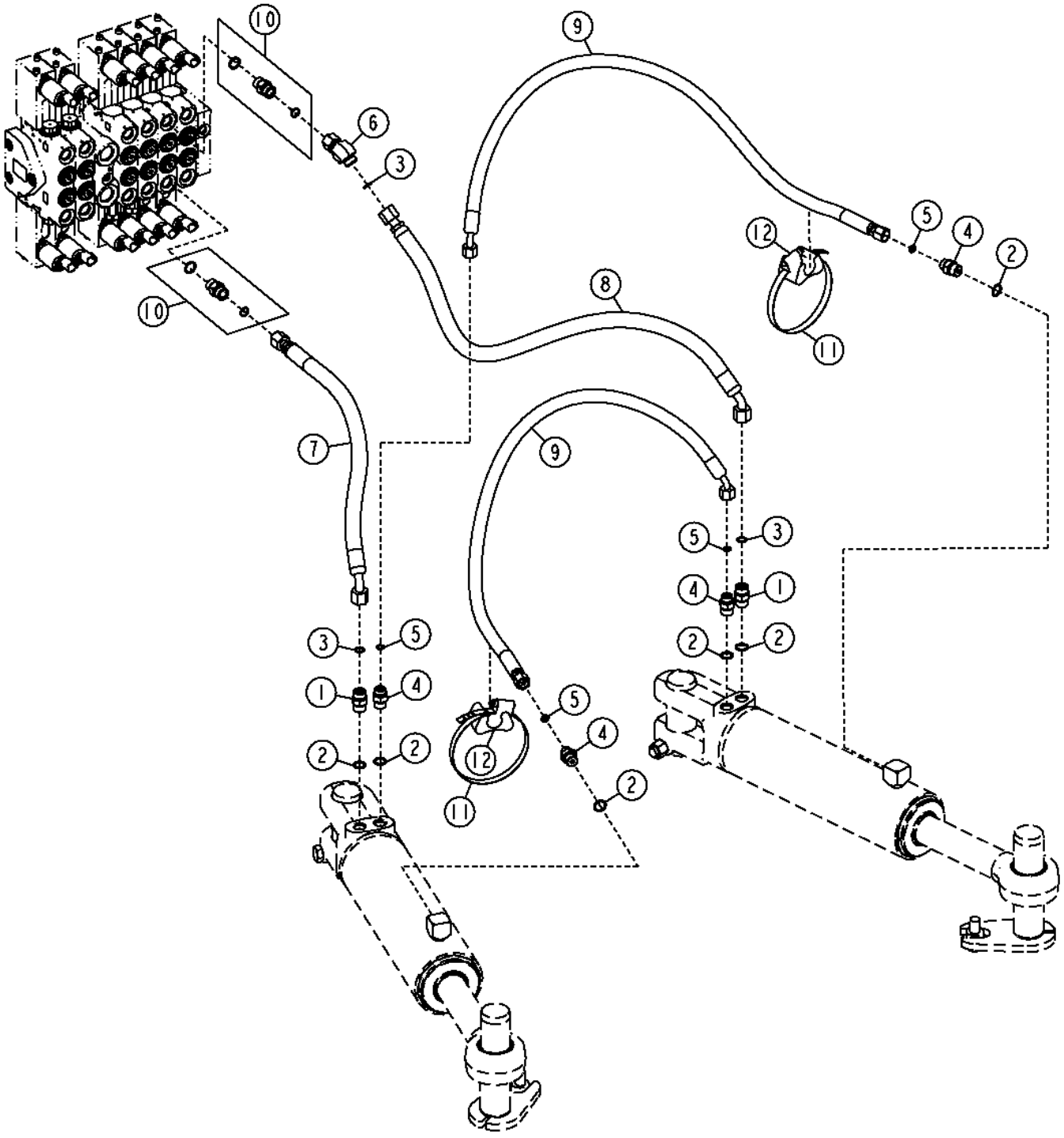

Item	*Nº peça*	*Descrição*	*Qtde*	*Nº série*	*Notas*
1	38H1161	Adaptador	2		Also Order R26375 And T77857
2	R26375	Anel o	6		
3	T77857	Anel o	3		
4	38H1171	Adaptador	4		Also Order R26375 And T77613
5	T77613	Anel o	4		
6	38H1603	Conexão em ângulo	1		Also Order T77857
7	AT341212	Mangueira hidraulica-fabric	1		
8	AT341213	Mangueira hidraulica-fabric	1		
9	AT341723	Mangueira hidraulica-fabric	2		
10	AT365104	VálVula de retenção	2		
11	C16054	Braçadeira	2		
12	T105773	Guia	2		

Steering Hoses (Standard Controls)
Flexibles de direction (commandes standard)
Mangueiras da Direção (Controles Padrão)
Шланги рулевого управления (стандартные органы управления)
Mangueras de la dirección (controles estándar)

AT302157_TX1082774 C.1

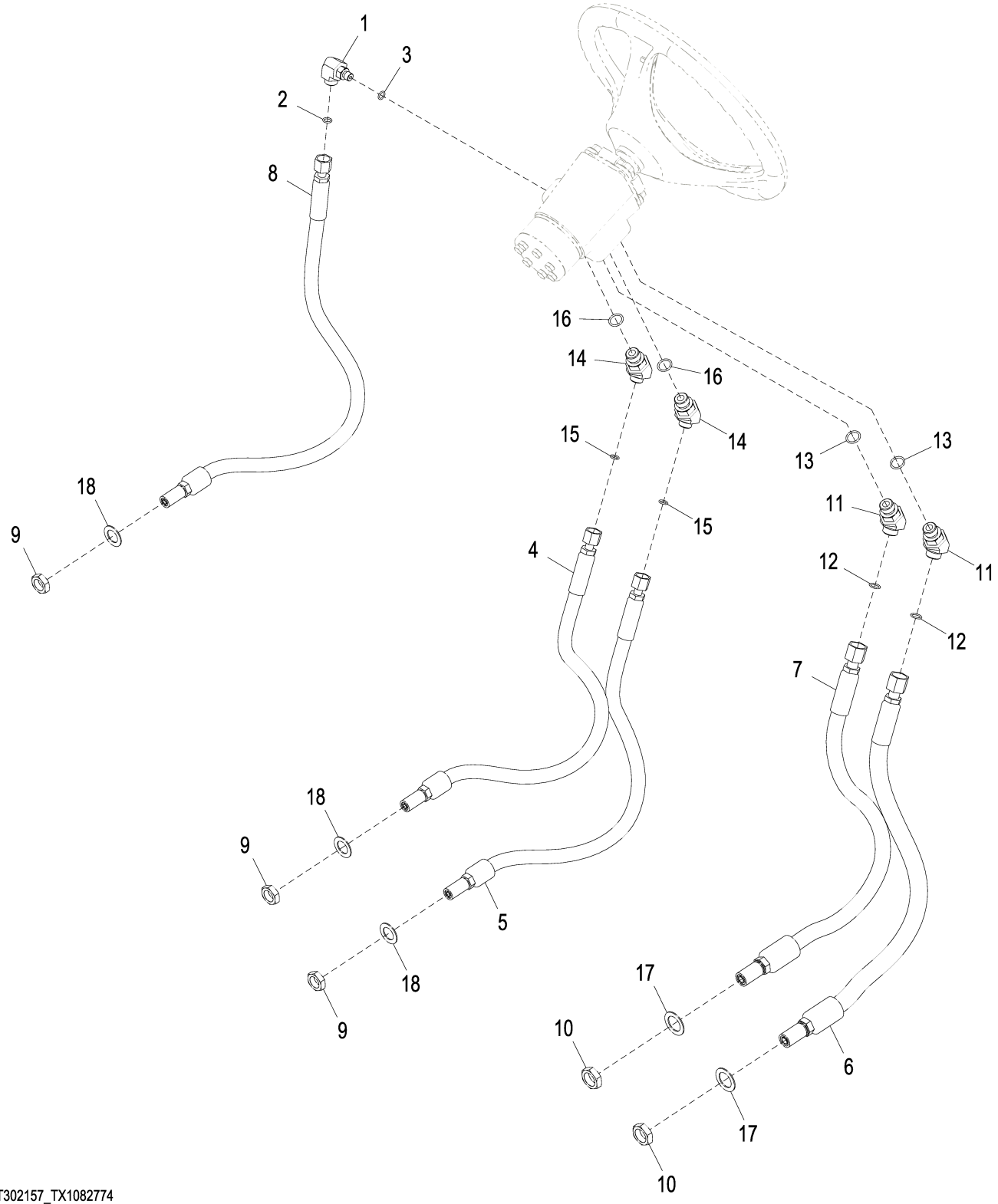

AT302157_TX1082774

Item	*Nº peça*	*Descrição*	*Qtde*	*Nº série*	*Notas*
1	38H1435	Conexão em ângulo	1		
2	T77613	Anel o	1		
3	R28782	Anel o	1		
4	AT302166	Mangueira hidraulica-fabric	1		
5	AT302166	Mangueira hidraulica-fabric	1		
6	AT390867	Mangueira hidraulica-fabric	1	635305-	
	AT302166	Mangueira hidraulica-fabric	1	-635304	USE WITH 38H1522, R26375 AND T77857
7	AT309953	Mangueira hidraulica-fabric	1		
8	AT302175	Mangueira hidraulica-fabric	1		
9	T81029	Porca	3		
10	T78716	Porca	2		
11	38H1046	Conexão em ângulo	2		
12	T77857	Anel o	2		
13	R26375	Anel o	2		
14	38H1522	Conexão em ângulo	2		USE WITH AT302166
15	T77613	Anel o	2		
16	R26375	Anel o	2		
17	12H328	Arruela de pressão	2		7/8"
18	12H327	Arruela de pressão	3		3/4"

Steering Hoses (Grade Pro)
Flexibles de direction (Grade Pro)
Mangueiras da Direção (Grade Pro)
Шланги рулевого управления (Grade Pro)
Mangueras de dirección (Grade Pro)

TX1056865 A.1

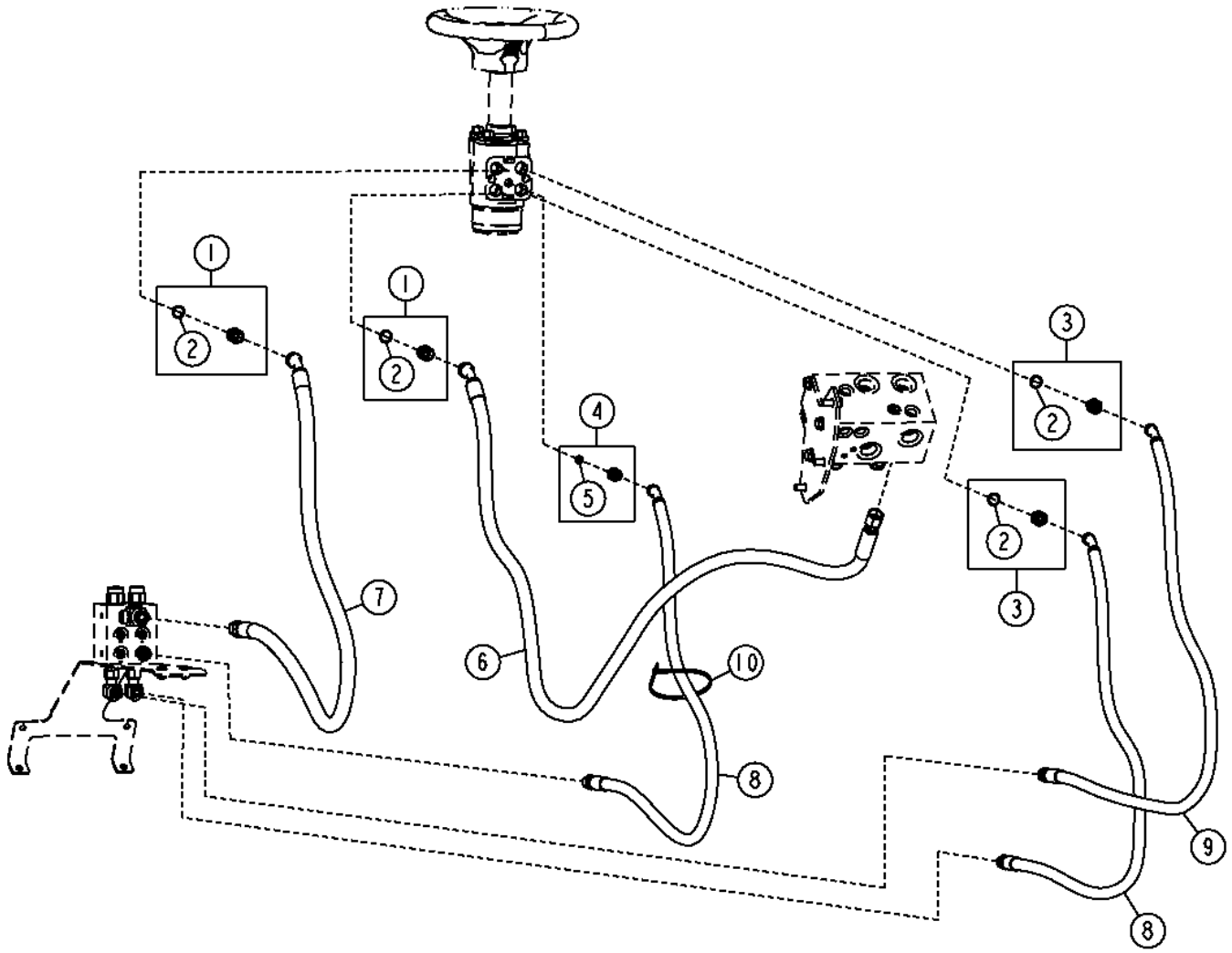

TX1056865

Item	*Nº peça*	*Descrição*	*Qtde*	*Nº série*	*Notas*
1	62H1002	Adaptador	2		
2	R26375	Anel o	1		
3	62H1008	Adaptador	2		
4	62H1058	Adaptador	1		
5	R28782	Anel o	1		
6	AT353174	Mangueira hidraulica-fabric	1		
7	AT353175	Mangueira hidráulica	1		
8	AT353176	Mangueira hidraulica-fabric	2		
9	AT353177	Mangueira hidraulica-fabric	1		
10	N189220	Cinta	2		

Wheel Lean Cylinder Hoses (Standard Controls)
Flexibles de vérin d'inclinaison des roues (commandes standard)
Mangueiras do Cilindro de Inclinação da Roda (Controles Padrão)
Шланги цилиндра наклона колеса (стандартные органы управления)
Mangueras de cilindro de inclinación de ruedas (controles estándar)

TX1048797 A.1

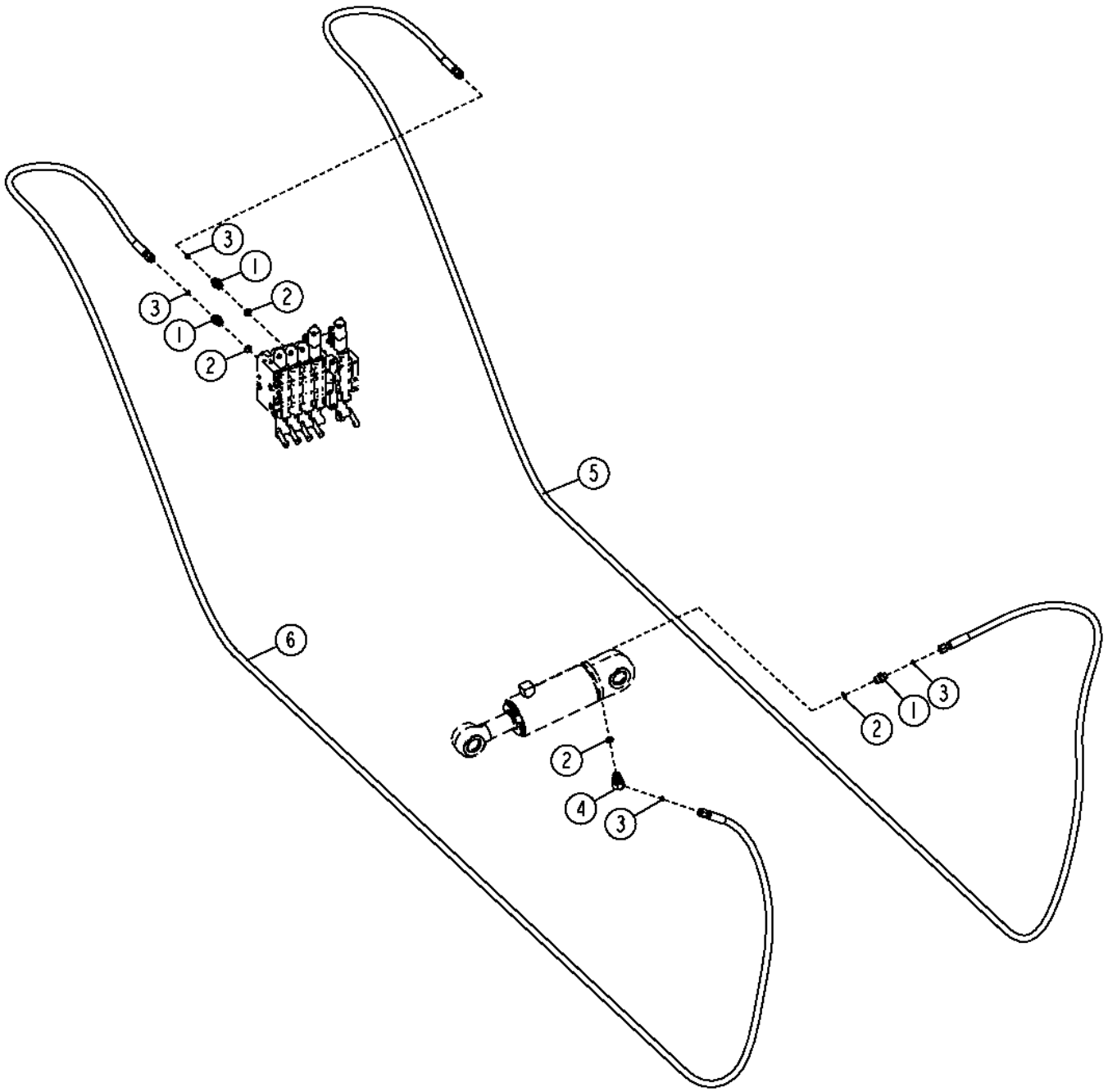

TX1048797

Item	*Nº peça*	*Descrição*	*Qtde*	*Nº série*	*Notas*
1	38H1171	Adaptador	3		
2	R26375	Anel o	4		
3	T77613	Anel o	4		
4	38H1522	Conexão em ângulo	1		
5	AT340920	Mangueira hidraulica-fabric	1		
6	AT340921	Mangueira hidraulica-fabric	1		

Wheel Lean Cylinder Hoses (Grade Pro)
Flexibles de vérin d'inclinaison des roues (Grade Pro)
Mangueiras do Cilindro de Inclinação da Roda (Grade Pro)
Шланги цилиндра наклона колеса (Grade Pro)
Mangueras de cilindro de inclinación de ruedas (Grade Pro)

AT341035_TX1099716 A.1

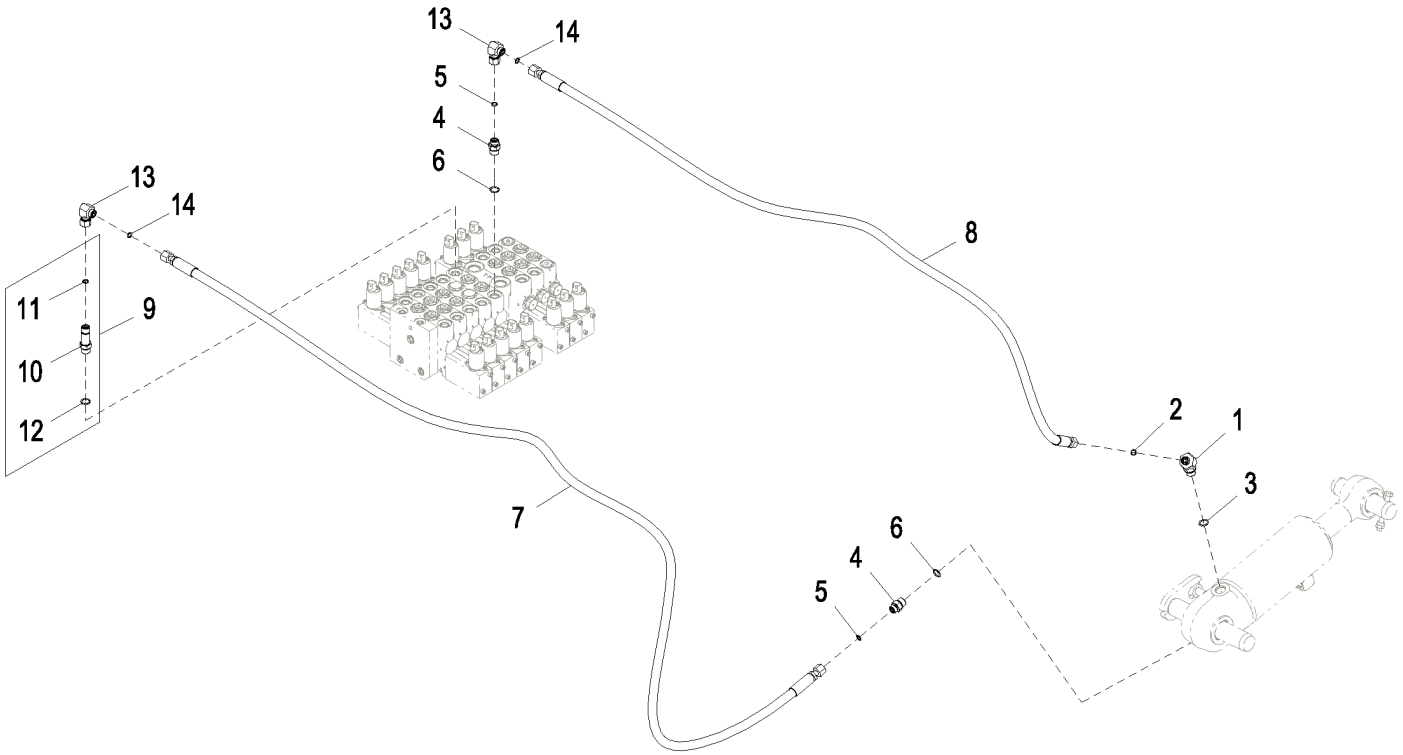

AT341035_TX1099716

Item	*Nº peça*	*Descrição*	*Qtde*	*Nº série*	*Notas*
1	38H1522	Conexão em ângulo	1		
2	T77613	Anel o	1		
3	R26375	Anel o	1		
4	38H1171	Adaptador	2		
5	T77613	Anel o	2		
6	R26375	Anel o	2		
7	AT341163	Mangueira hidraulica-fabric	1		
8	AT341164	Mangueira hidraulica-fabric	1		
9	61H1578	Adaptador	1		
10	38H1578	Adaptador	1		
11	T77613	Anel o	1		
12	R26375	Anel o	1		
13	38H1094	Conexão em ângulo	2		
14	T77613	Anel o	2		

Front Steering Cylinder Pins
Axes de vérin de direction avant
Pinos do Cilindro da Direção Dianteira
Передние штифты рулевого управления
Pasadores del cilindro de dirección delantera

TX1048826 A.1

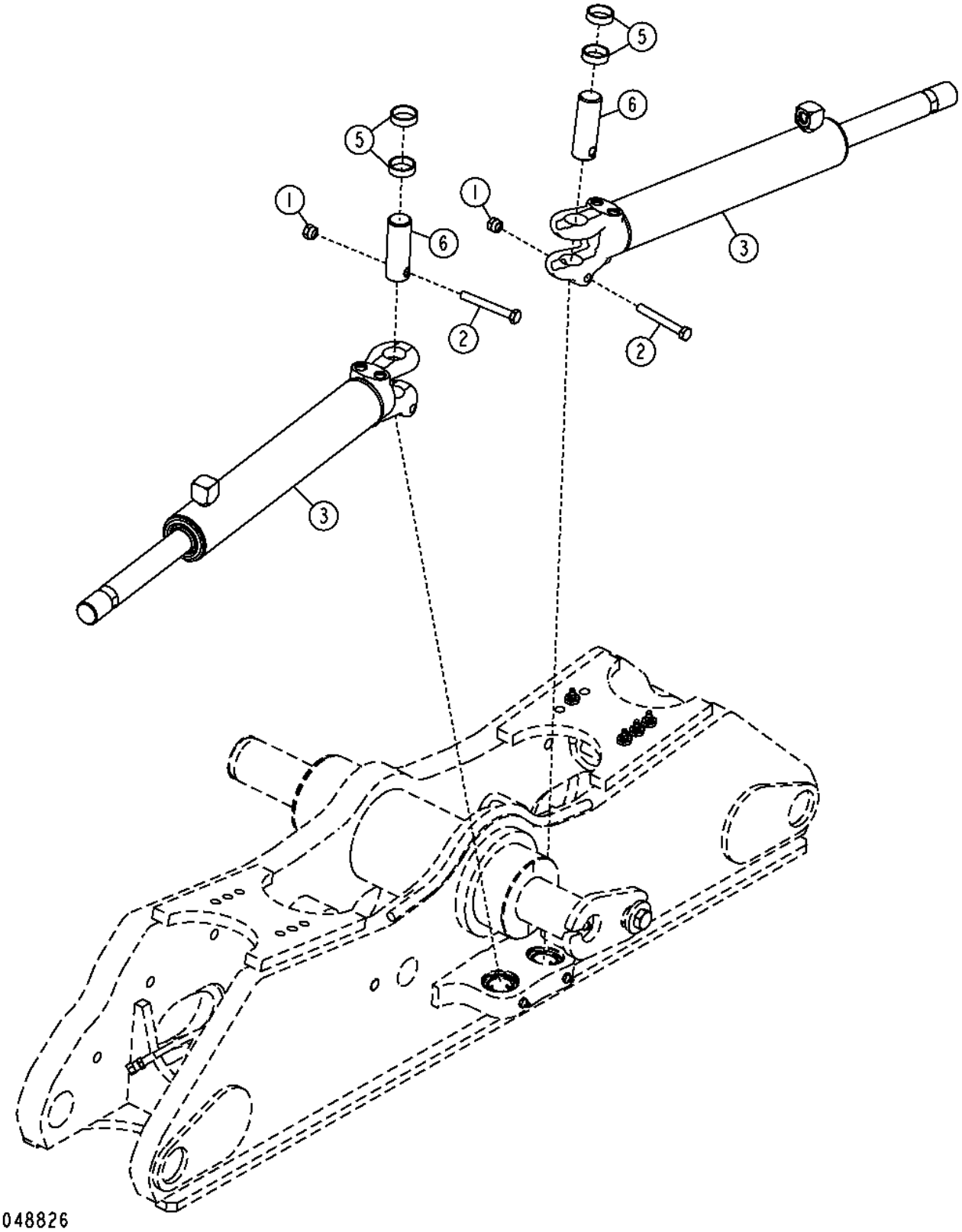

Item	*Nº peça*	*Descrição*	*Qtde*	*Nº série*	*Notas*
1	14M7517	Porca de segurança	2		M10
2	19M8081	Parafuso sextavado	2		M10 X 80
3	AH229006	Cilindro hidráulico	2		Componentes em Página Separada
5	T184629	Espaçador	4		
6	T204711	Pino fixador	2		

Front Steering Cylinder
Vérin de direction avant
Cilindro da Direção Dianteira
Пер. цилиндр рул. упр.
Cilindro de dirección delantera

TX1117696 A.1

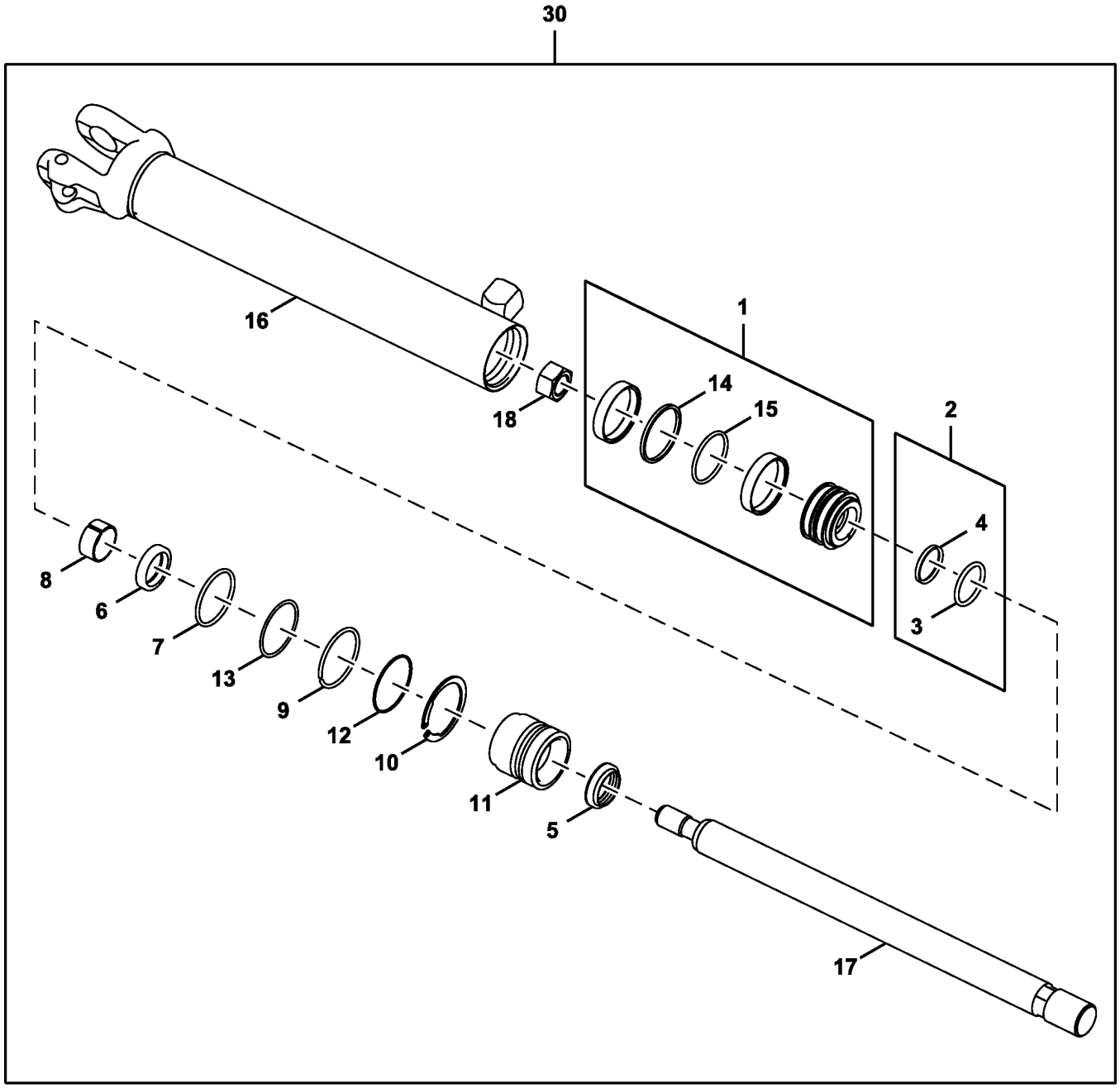

31 — 2,5,6,8
32 — 7,12,13,14,15

TX1117696

Item	*Nº peça*	*Descrição*	*Qtde*	*Nº série*	*Notas*
1	AH140072	Pistão	1		
2	AH147976	Vedação	1		
3	H155666	Anel o	1		
4	H155667	Anel de vedação	1		
5	AH150452	Vedação	1		
6	H154514	Vedação	1		
7	H155964	Anel o	1		
8	H156058	Anel de desgaste	1		
9	H164204	Anel de pressão	1		
10	H164205	Anel de pressão	1		
11	H171332	Guia do pistão cil hidr	1		
12	M44162	Anel o	1		
13	R78393	Anel de apoio	1		
14	R92208	Junta de vedação	1		
15	R30200	Anel o	1		
16	.....	Camisa do cilindro hidr.	1		
17	H228949	TiranTe	1		
18	H170535	Porca	1		
30	AH229006	Cilindro hidráulico	1		
31	AH161589	Kit cilindro hidráulico	1		
32	AH164325	Kit cilindro hidráulico	1		

Articulation Cylinder Pins
Axes de vérin d'articulation
Pinos do Cilindro de Articulação
Штифты цилиндра сочленений
Pasadores de cilindro de articulación

TX1048824 A.1

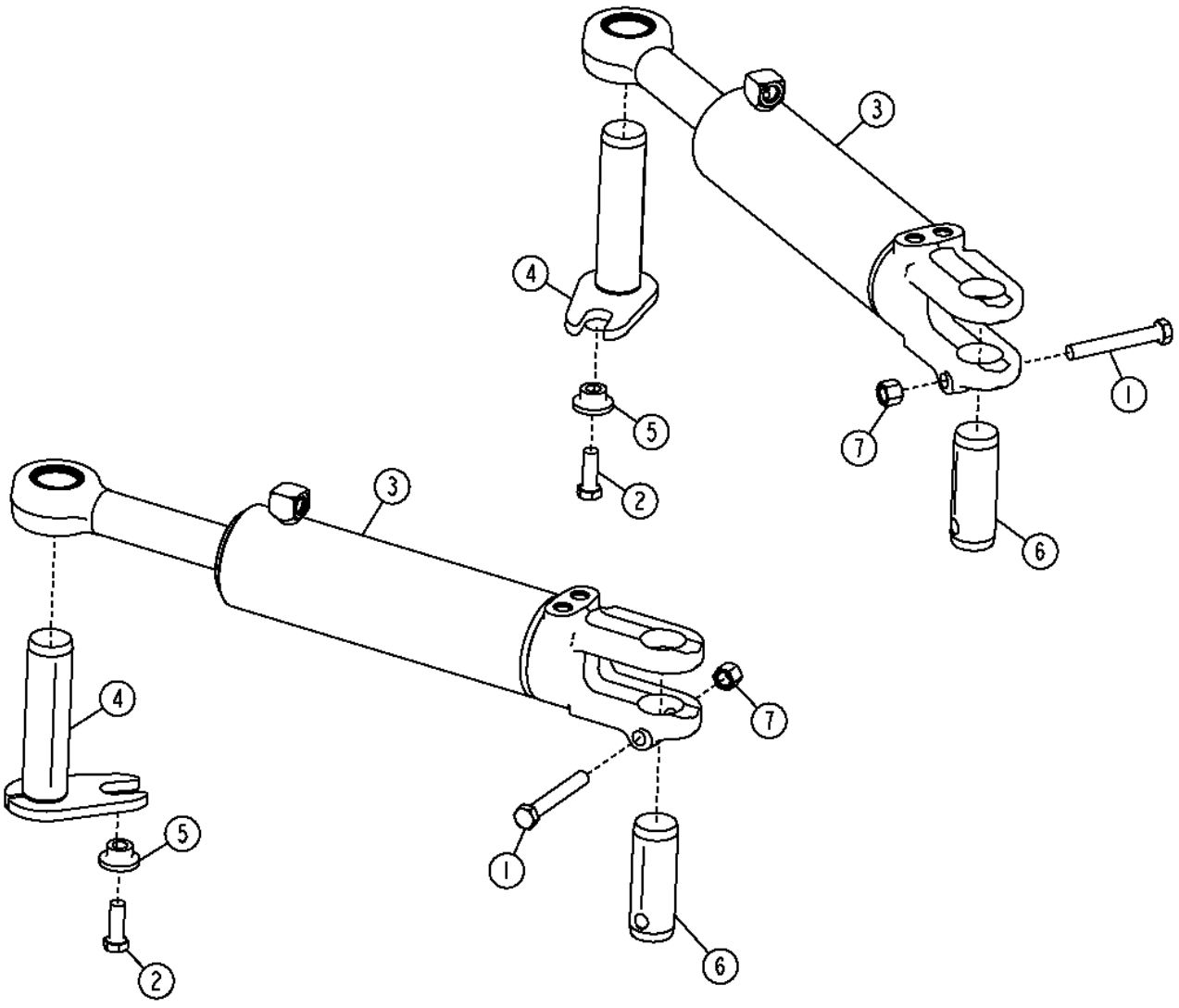

TX1048824

Item	*Nº peça*	*Descrição*	*Qtde*	*Nº série*	*Notas*
1	19H2133	Parafuso sextavado	2		5/8" X 4-1/2"
2	19M7489	Parafuso sextavado	2		M16 X 45
3	AH229589	Cilindro hidráulico	2		Componentes em Página Separada
4	AT345033	Pino	2		
5	T176064	Bucha	2		
6	T233681	Pino	2		
7	U44915	Porca de segurança	2		

Articulation Cylinder
Vérin d'articulation
Cilindro de Articulação
Цилиндр сочленения
Cilindro de articulación

TX1048854 A.1

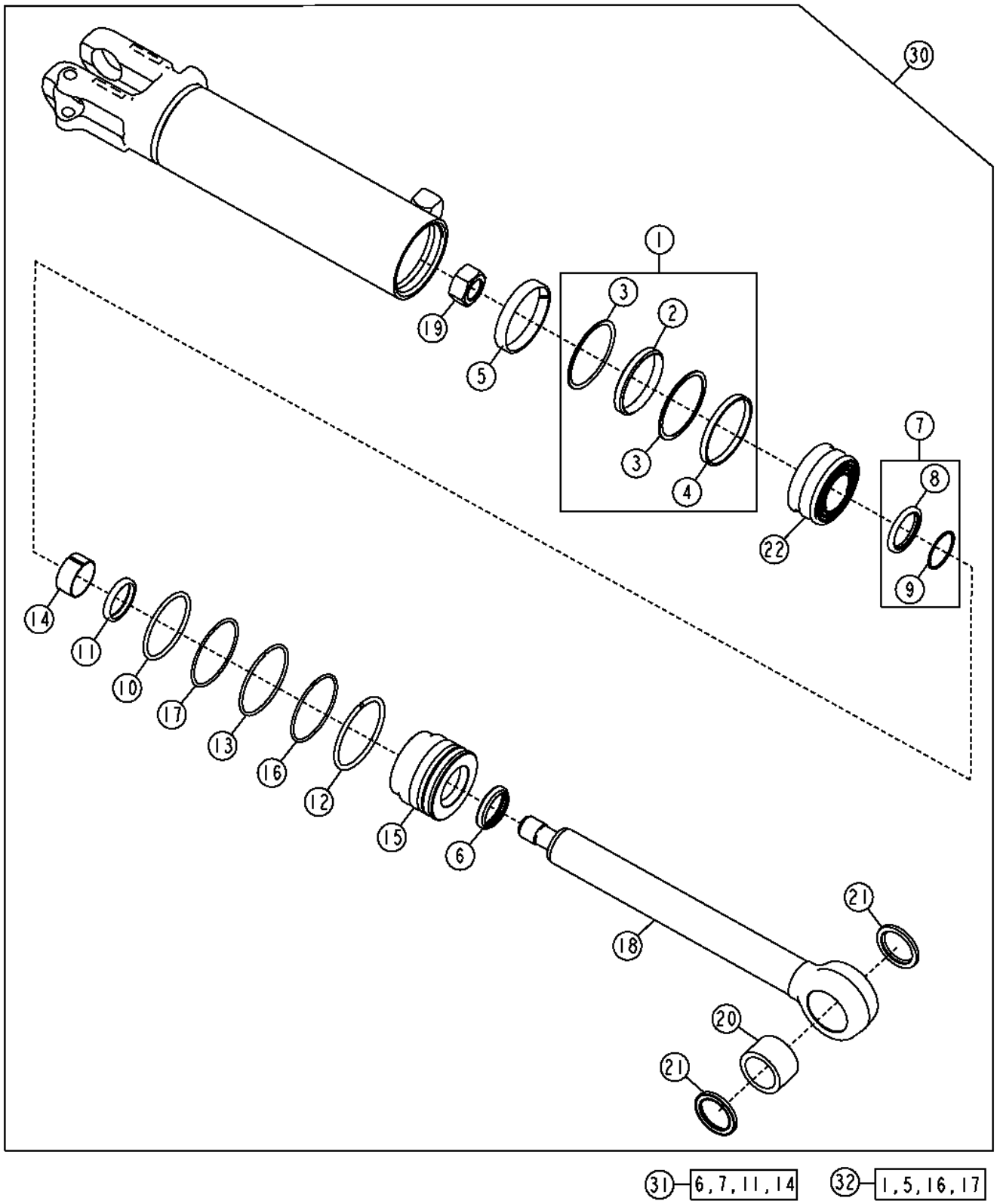

TX1048854

Item	*Nº peça*	*Descrição*	*Qtde*	*Nº série*	*Notas*
1	RE20343	Vedação	1		
2	.....	Vedação	1		
3	.....	Anel de vedação	2		
4	.....	Vedação	1		
5	R81775	Anel de desgaste	1		
6	AH146557	Vedação	1		
7	AH146561	Vedação	1		
8	H154335	Vedação	1		
9	H154337	Vedação	1		
10	F950R	Anel o	1		
11	H152203	Vedação	1		
12	H180080	Anel de pressão	1		
13	H180094	Anel de pressão	1		
14	H208987	Anel de desgaste	1		
15	H208995	Guia do pistão cil hidr	1		
16	H210686	Anel o	1		
17	R81862	Anel de apoio	1		
18	AH236379	Kit da haste	1		SUB FOR AH230415
19	H170539	Porca	1		
20	T285772	Bucha	1		SUB FOR H232246
21	T225566	Vedação	2		
22	H174616	Pistão	1		
30	AH229589	Cilindro	1		
31	AHC11573	Kit retentor	1		SUB FOR AH210484
32	AH212101	Kit do cilindro	1		

Wheel Lean Cylinder Pins
Axes de vérin d'inclinaison de roues
Pinos do Cilindro de Inclinação da Roda
Штифты цилиндра наклона колеса
Pasadores de cilindro de inclinación de ruedas

TX1048825 A.1

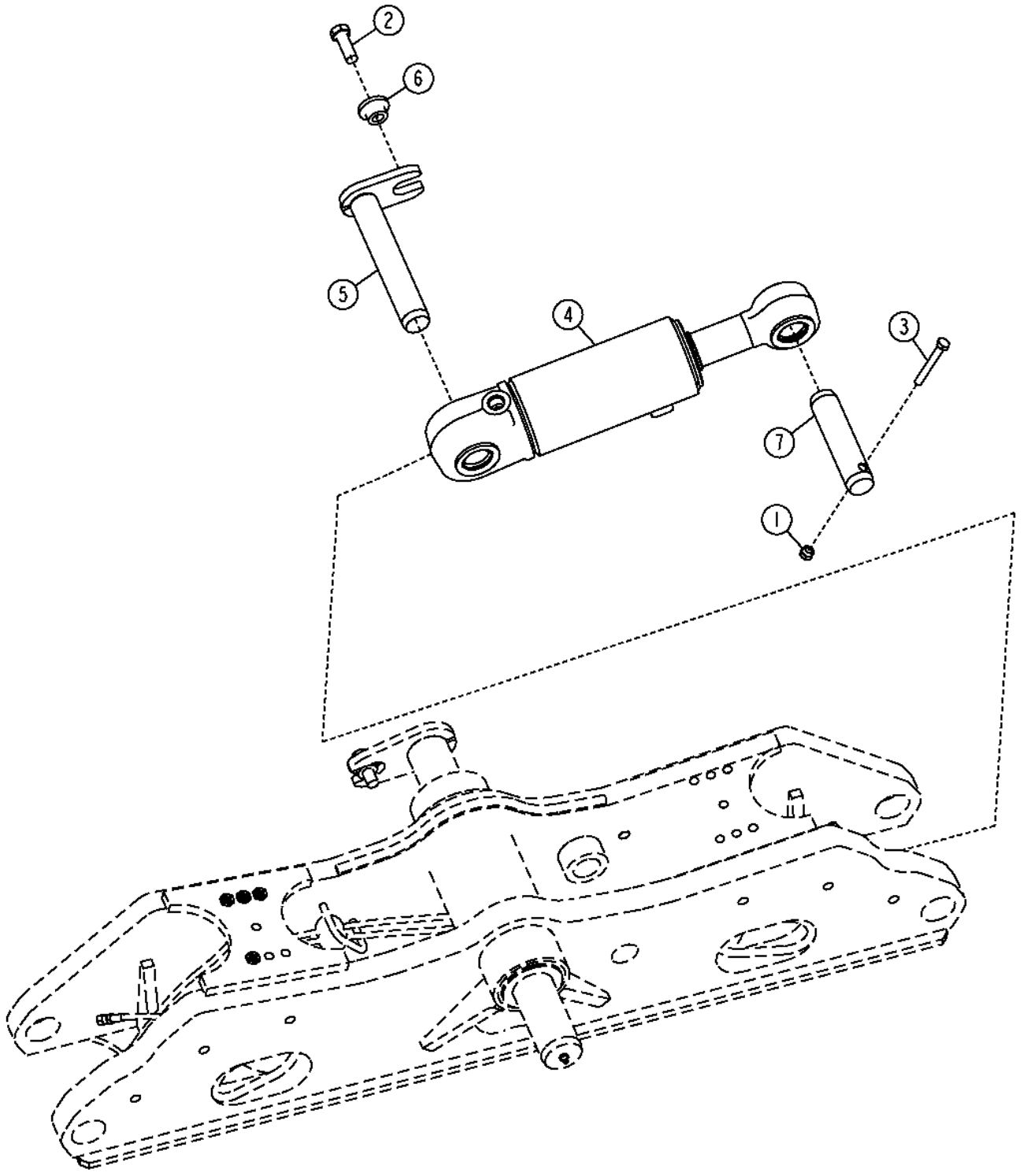

TX1048825

Item	*Nº peça*	*Descrição*	*Qtde*	*Nº série*	*Notas*
1	14M7517	Porca de segurança	1		M10
2	19M7489	Parafuso sextavado	1		M16 X 45
3	19M8081	Parafuso sextavado	1		M10 X 80
4	AH229593	Cilindro hidráulico	1		Componentes em Página Separada
5	AT345981	Pino	1		
6	T176064	Bucha	1		
7	T234807	Pino fixador	1		

Wheel Lean Cylinder
Vérin d'inclinaison des roues
Cilindro de Inclinação da Roda
Цилиндр наклона колеса
Cilindro de inclinación de ruedas

TX1048897 A.1

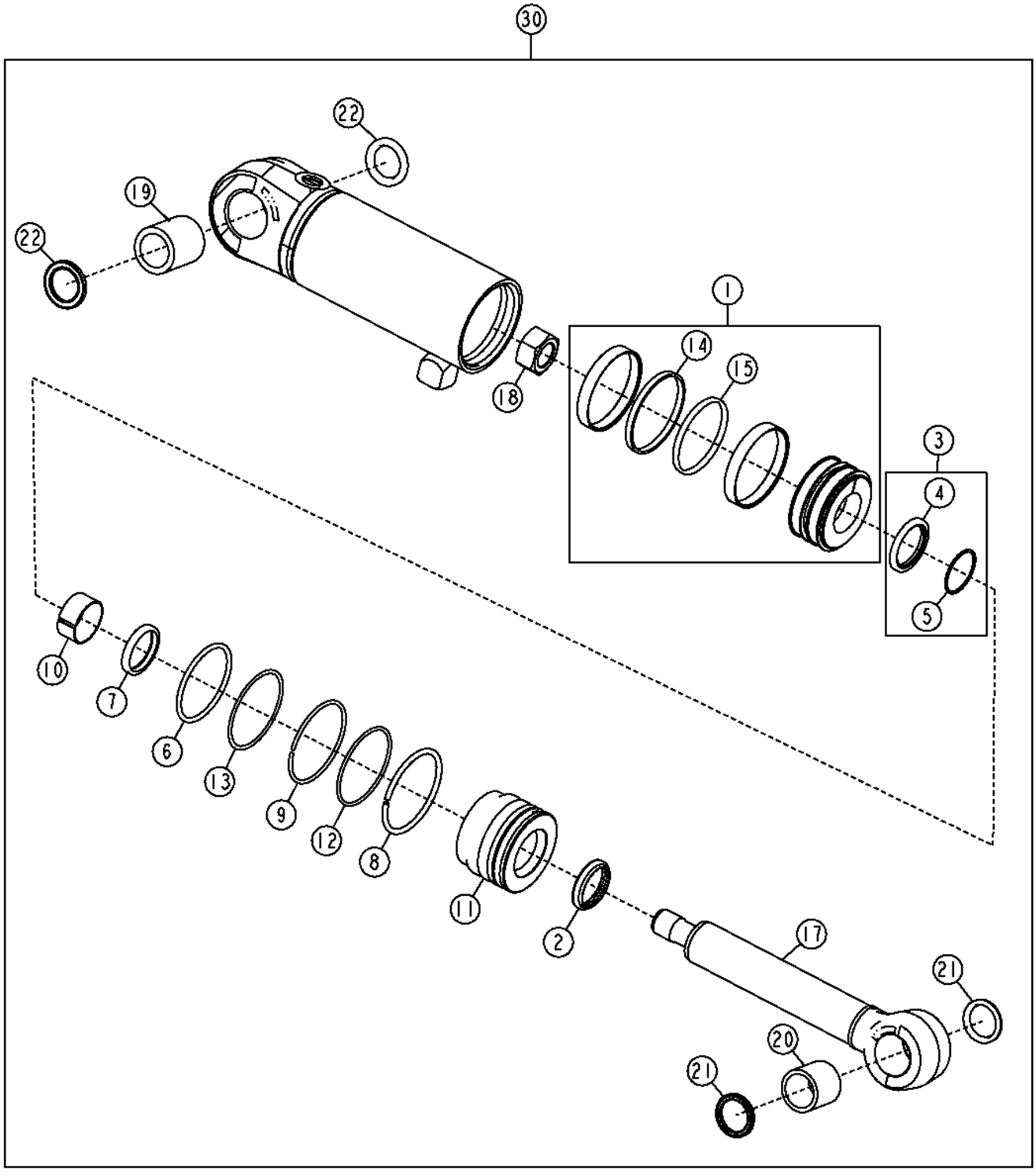

Item	*Nº peça*	*Descrição*	*Qtde*	*Nº série*	*Notas*
1	AH205062	Pistão	1		
2	AH146557	Vedação	1		
3	AH146561	Vedação	1		
4	H154335	Vedação	1		
5	H154337	Anel de apoio	1		
6	F950R	Anel o	1		
7	H152203	Vedação	1		
8	H180080	Anel de pressão	1		
9	H180094	Anel de pressão	1		
10	H208987	Anel de desgaste	1		
11	H208995	Guia do pistão cil hidr	1		
12	H210686	Anel o	1		
13	R81862	Anel de apoio	1		
14	H168248	Arruela	1		
15	H168249	Arruela	1		
17	AH236359	TiranTe	1		
18	H170539	Porca	1		
19	H232254	Bucha	1		
20	H232256	Bucha	1		
21	T225564	Vedação	2		
22	T225565	Vedação	2		
30	AH229593	Cilindro hidráulico	1		
31	AH210484	Kit cilindro hidráulico	1		
32	AH212102	Kit cilindro hidráulico	1		

Service Brake Pedal and Valve
Pédale de frein de service et distributeur
Pedal e Válvula do Freio de Serviço
Педаль и клапан рабочего тормоза
Pedal de frenos de servicio y válvula

AT302271_TX1114084 B.1

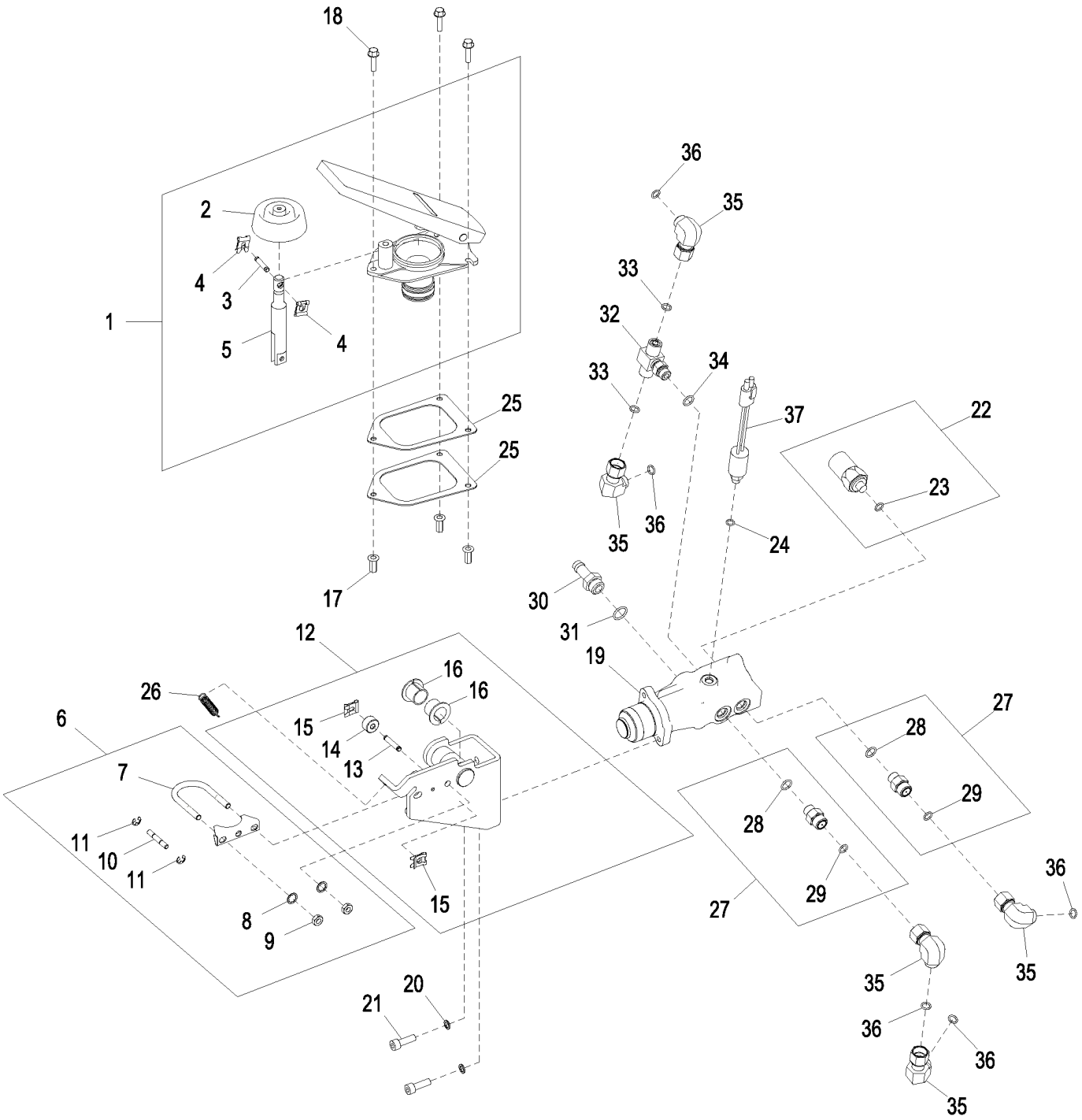

AT302271_TX1114084

Item	*Nº peça*	*Descrição*	*Qtde*	*Nº série*	*Notas*
1	AT317654	Pedal	1		
2	T174634	Protetor	1		
3	T157258	Pino	1		
4	T157212	Presilha	2		
5	AT317655	Vareta	1		
6	AT304479	Pacote de Peças	1		
7	T157220	Braçadeira	1		
8	T170181	Arruela de pressão	2		
9	R53317	Porca de segurança	2		
10	T157211	Pino	1		
11	T170180	Anel de pressão	2		
12	AT304480	Kit do suporte	1		
13	T157257	Pino	1		
14	T175236	Rolete	1		
15	T157212	Presilha	2		
16	T157223	Rolamento	2		
17	T196077	Porca	3		
18	19M7863	Parafuso	3		M6 X 25
19	AT329753	VálVula hidráulica manual	1		Kit de Vedação da Válvula do Freio de Serviço
	AT150112	Kit retentor	1		
20	24M7313	Arruela	2		8.100 X 12 X 1.200 mm
21	19M7657	Parafuso	2		M8 X 25
22	AT150024	Interruptor	1		Pressostato do Acumulador do Freio
23	R28782	Anel o	1		
24	R26287	Anel o	1		
25	T172927	Junta	2		
26	T176108	Mola	1		
27	AT181313	VálVula de retenção	2		
28	R26448	Anel o	1		
29	T77613	Anel o	1		
30	T38282	Conexão de mangueira	1		INCLUDES R26375
31	R26375	Anel o	1		
32	AT207529	VálVula de retenção	1		
33	T77613	Anel o	2		
34	R26448	Anel o	1		
35	38H1094	Conexão em ângulo	5		
36	T77613	Anel o	1		
37	AT314827	Interruptor	1		Pressão do Freio

Service Brake Plumbing
Tuyauterie de frein de service
Tubulação do Freio de Serviço
Трубопровод рабочего тормоза
Conjunto de tuberías de freno de servicio

AT317733_TX1103976 A.1

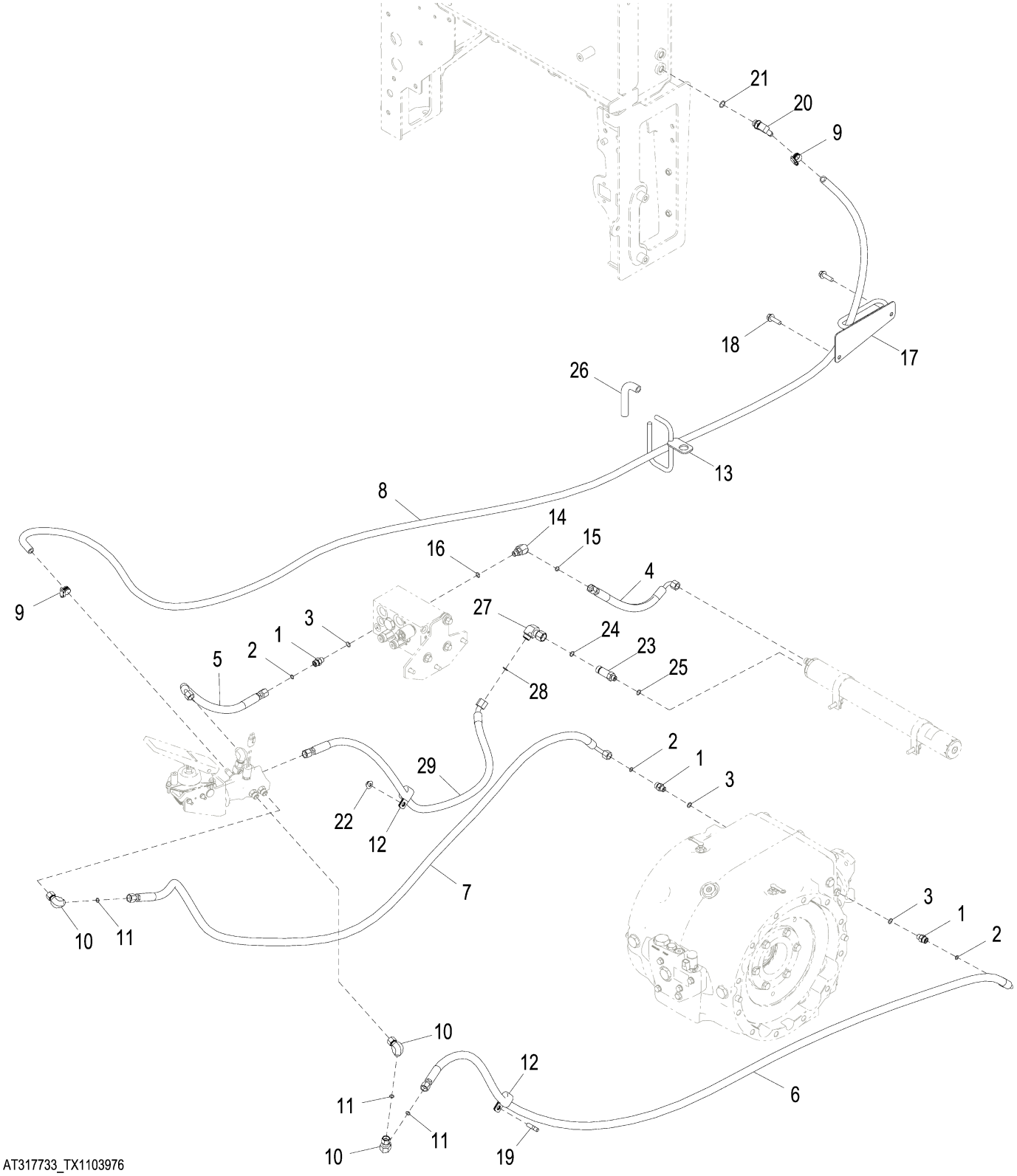

AT317733_TX1103976

Item	*Nº peça*	*Descrição*	*Qtde*	*Nº série*	*Notas*
1	38H1160	Adaptador	3		
2	T77613	Anel o	3		
3	R26448	Anel o	3		
4	AT344704	Mangueira hidraulica-fabric	1		
5	AT344705	Mangueira hidraulica-fabric	1		
6	AT305741	Mangueira hidraulica-fabric	1		
7	AT305741	Mangueira hidraulica-fabric	1		
8	.....	Mangueira em metro	1		CTL 3810 mm, MF TY22504
9	R184863	Abraçadeira para mangueira	2		SUB FOR AR21836
10	38H1094	Conexão em ângulo	3		
11	T77613	Anel o	3		
12	T32854	Braçadeira	2		
13	AT351895	Suporte de mangueira	1		SUB FOR AT360850
14	38H1045	Conexão em ângulo	1		
15	T77613	Anel o	1		
16	R26448	Anel o	1		
17	AT358812	Suporte de mangueira	1		
18	19M9986	Parafuso	2		M10 X 35
19	42M7115	Parafuso soldável	1		
20	AR90369	Conexão em ângulo	1		
21	R47150	Anel o	1		
22	M142955	Porca de segurança	1		
23	38H1625	Adaptador	1		
24	T77857	Anel o	1		
25	R26448	Anel o	1		
26	R109553	Mangueira	1		Para o Suporte da Mangueira
27	38H1095	Conexão em ângulo	1		
28	T77857	Anel o	1		
29	AT376080	Mangueira hidraulica-fabric	1		

Brake Accumulator
Accumulateur de frein
Acumulador do Freio
Гидроаккумулятор тормоза
Acumulador de freno

TX1055499 A.1

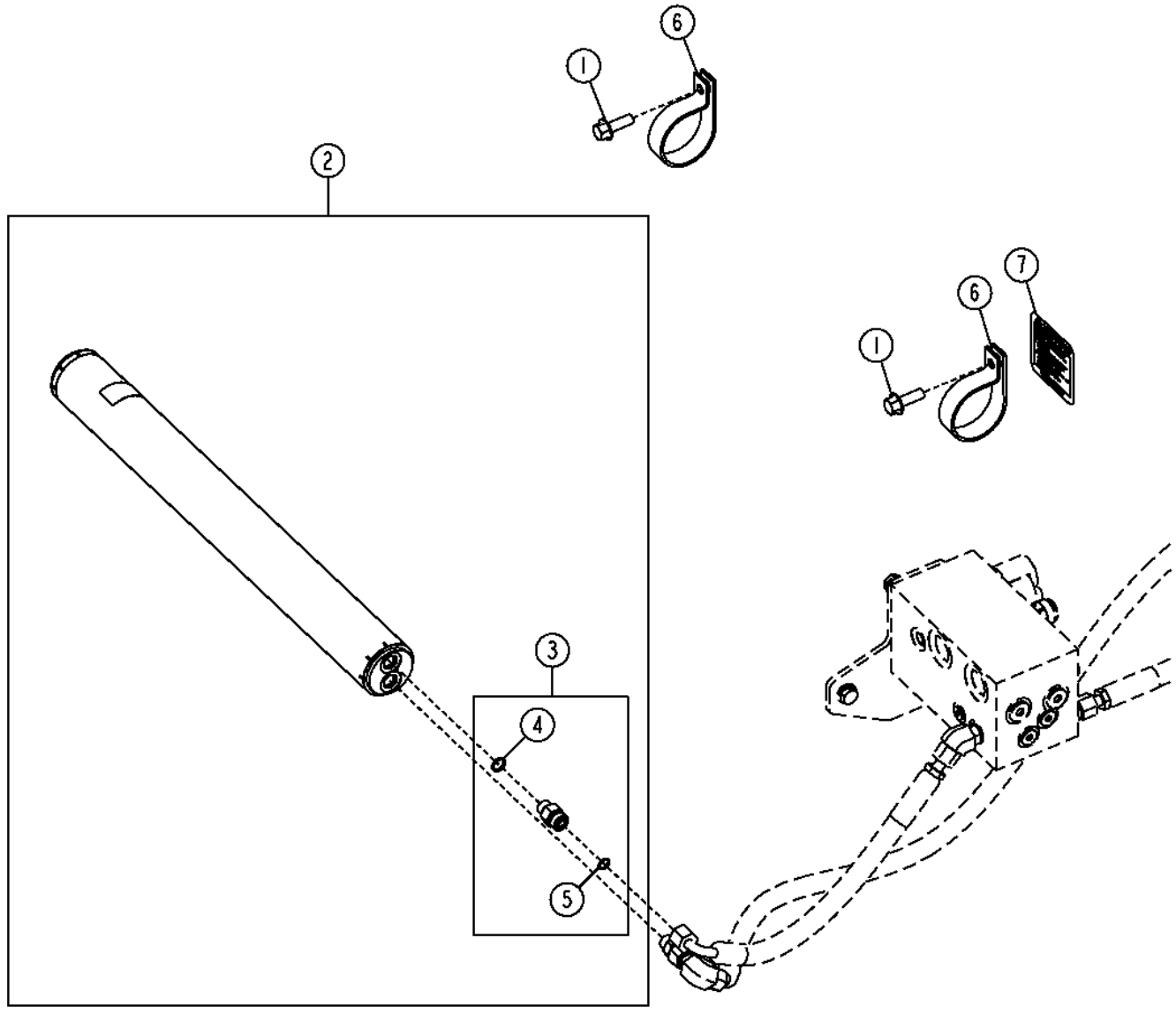

TX1055499

Item	*Nº peça*	*Descrição*	*Qtde*	*Nº série*	*Notas*
1	19M7786	Parafuso	2		M10 X 30
2	AT306749	Acumulador hidráulico	1		
	T155579	Adesivo de segurança	1		Espanhol
	T155581	Adesivo de segurança	1		Francês
3	AT225573	VálVula de retenção	1		
4	R26448	Anel o	1		
5	T77613	Anel o	1		
6	T126204	Braçadeira	2		
7	T225384	Adesivo de segurança	1		Advertência - Acumulador

Park Brake Hydraulic Hoses
Flexibles hydrauliques de frein de stationnement
Mangueiras Hidráulicas do Freio de Estacionamento
Гидравл. шланги стояночного тормоза
Mangueras hidráulicas de freno de estacionamiento

AT397638_TX1085658 A.1

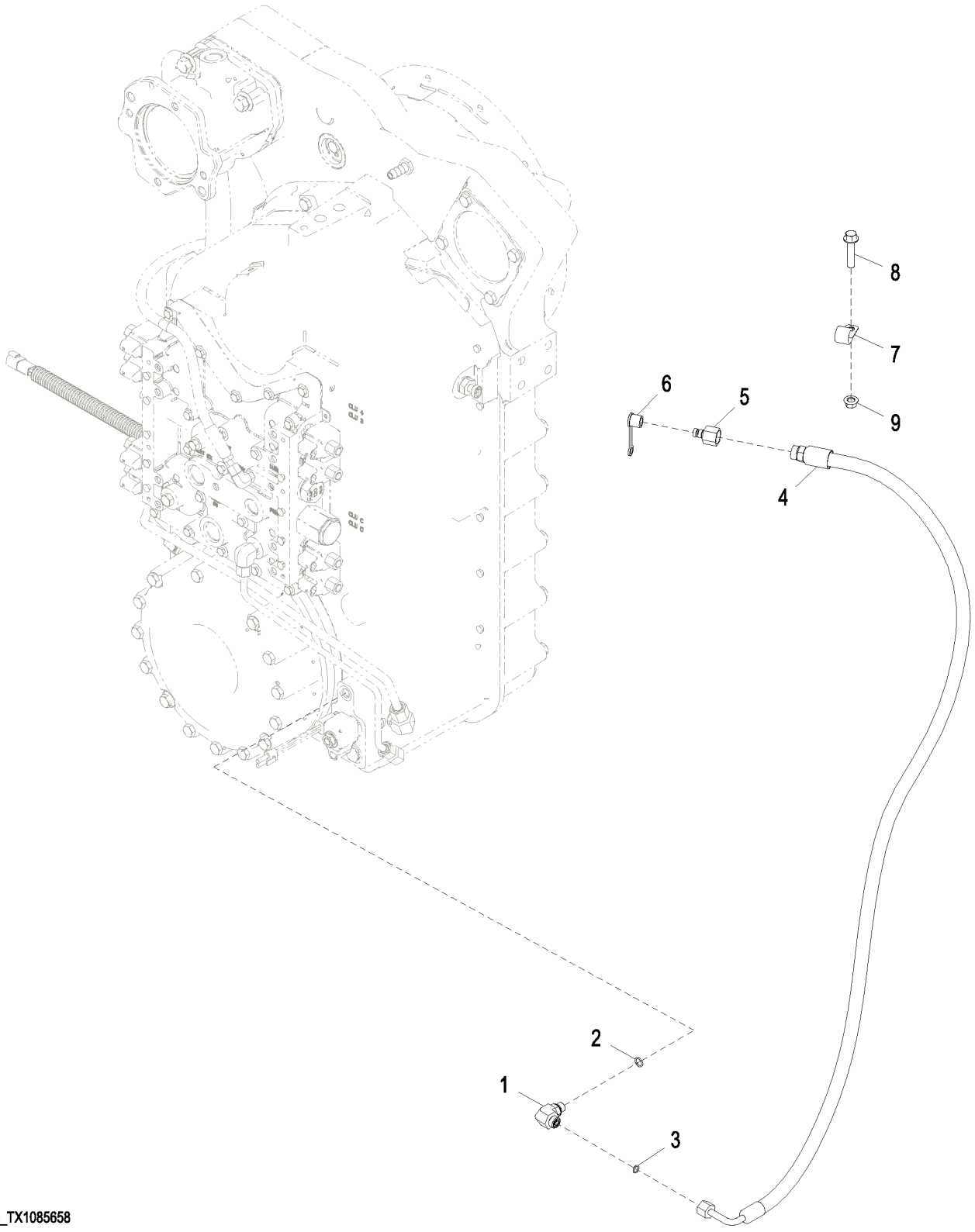

AT397638_TX1085658

Item	*Nº peça*	*Descrição*	*Qtde*	*Nº série*	*Notas*
1	38H1004	Conexão em ângulo	1		
2	R26448	Anel o	1		
3	T77613	Anel o	1		
4	AT377213	Mangueira hidraulica-fabric	1		
5	RE43774	Engate de diagnostico	1		
6	R77175	Capa	1		
7	AH89486	Presilha	1		
8	19M7804	Parafuso	1		M10 X 40, NA
9	14M7298	Porca com flange	1		M8

License Plate Bracket and Light
Support et éclairage plaque minéralogique
Suporte e Luz da Placa de Licença
Кронштейн и подсветка номерного знака
Escuadra y luz de matrícula

TX1058389 A.1

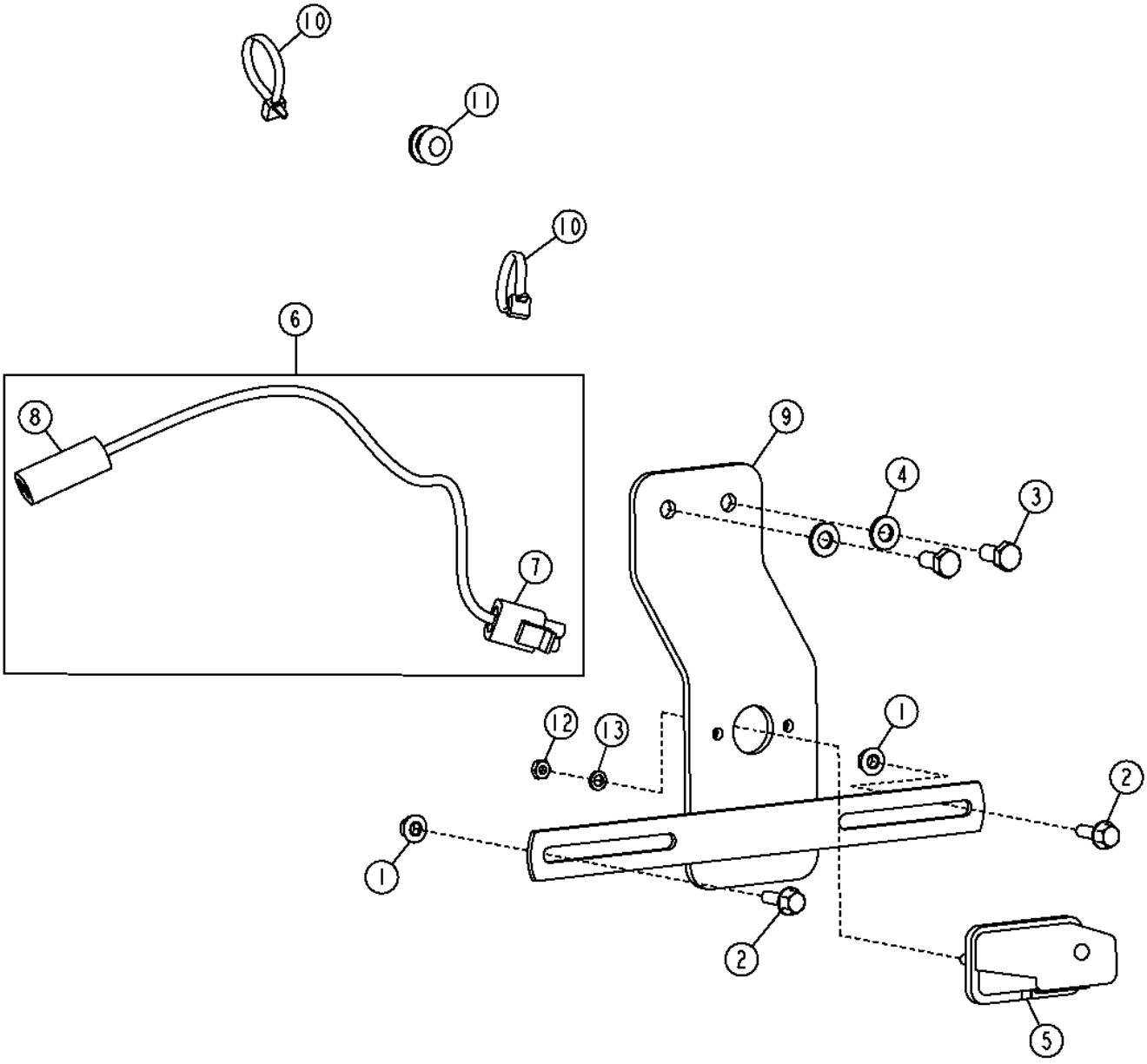

TX1058389

Item	*Nº peça*	*Descrição*	*Qtde*	*Nº série*	*Notas*
1	14M7303	Porca com flange	2		M6
2	19M9404	Parafuso	2		M6 X 20
3	19M9836	Parafuso	2		M8 X 20
4	24M7616	Arruela	2		9 X 16 X 1.600 mm
5	AT202789	Farol	1		
	AT173354	Lâmpada	1		
6	AT203137	Chicote	1		Suporte e Luz da Placa de Licença
7	RE12363	Terminal conecTor eléTrico	1		Suporte e Luz da Placa de Licença
	R78060	Terminal conecTor eléTrico	2		
	R78063	Vedação conector elétrico	2		
8	R78053	Conj mont Conector elétrico	1		Chicote Elétrico da Lanterna Traseira
	R78061	Terminal conecTor eléTrico	2		
	R78063	Vedação conector elétrico	2		
9	AT367443	Apoio	1		
10	R44302	Cinta	2		
11	T70154	Passa-fio	1		
12	14H605	Porca	2		0.164"
13	12H316	Arruela de pressão	2		0.216"

License Plate Bracket W/O Light
Support de plaque d'immatriculation sans éclairage
Suporte da Placa sem Luz
Кронштейн номерного знака без фонаря
Soporte de placa de matrícula sin luz

ETN85225_TX1116322 A.1

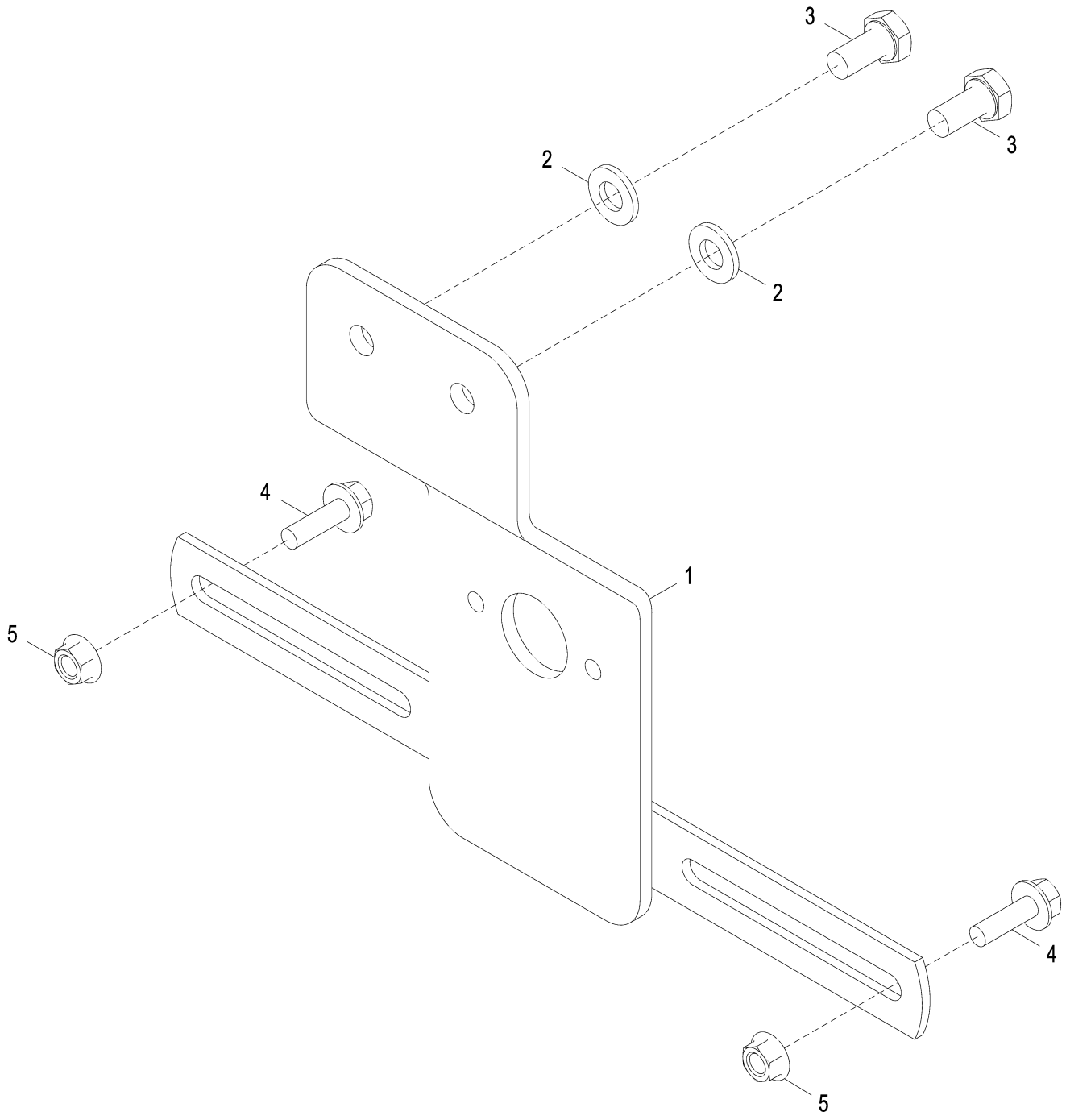

ETN85225_TX1116322

Item	*Nº peça*	*Descrição*	*Qtde*	*Nº série*	*Notas*
1	AT367443	Apoio	1		
2	24M7616	Arruela	2		9 X 16 X 1.600 mm
3	19M7932	Parafuso sextavado	2		M8 X 16
4	19M9404	Parafuso	2		M6 X 20
5	14M7303	Porca com flange	2		M6

Trademarks and Labels, English
Marques commerciales et étiquettes, en anglais
Marcas Registradas e Etiquetas, Inglês
Товарные знаки и таблички, на английском языке
Marcas comerciales y etiquetas, inglés

XJ1191961 A.1

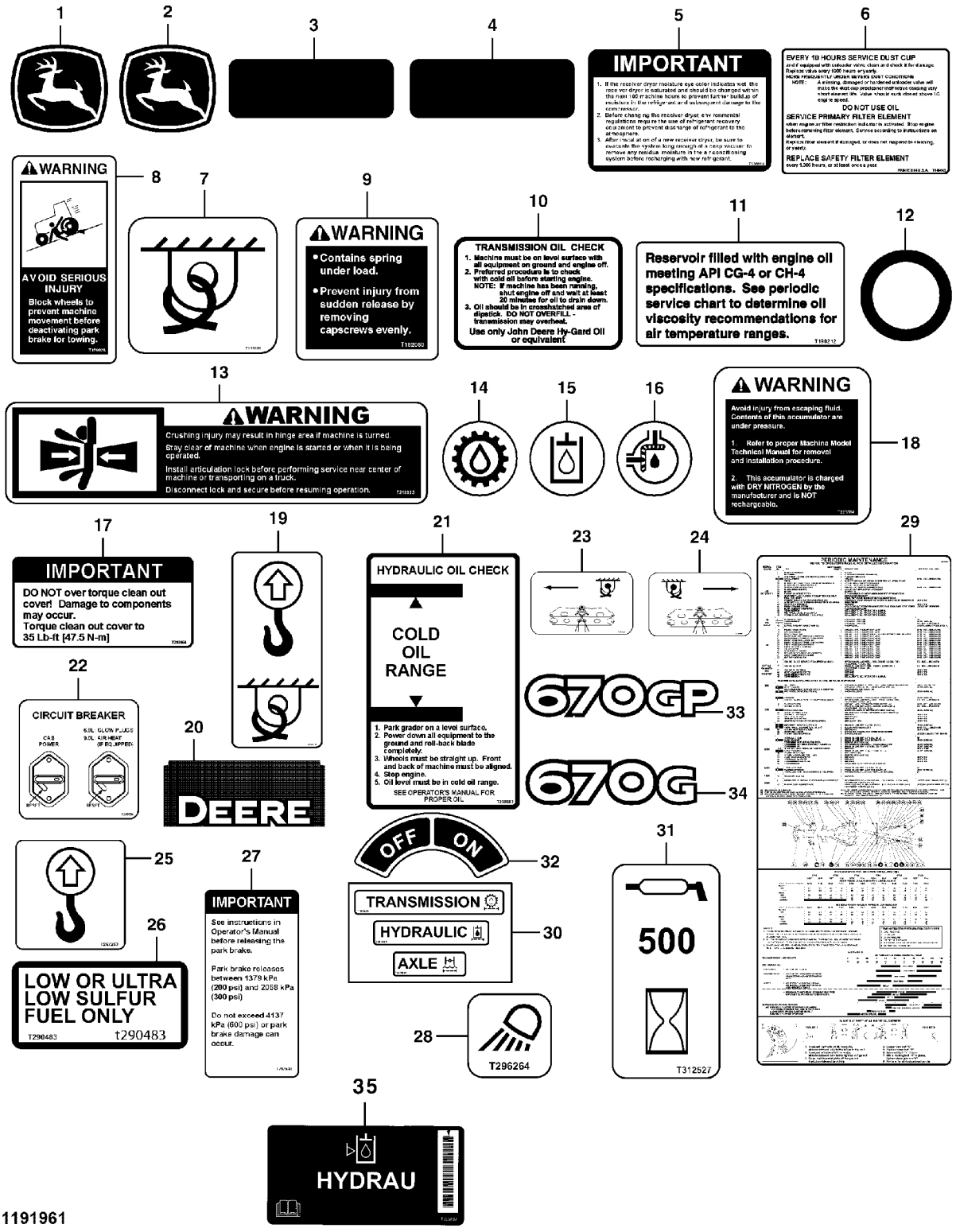

XJ1191961

Item	*Nº peça*	*Descrição*	*Qtde*	*Nº série*	*Notas*
1	JD5756	Etiqueta	1		Cervo Saltando
2	JD5822	Etiqueta	2		Cervo Saltando
3	JD5920	RefletoR	2		Vermelho
4	JD5921	RefletoR	6		Amarelo
5	T138914	Etiqueta	1		Receptor/Secador
6	T146605	Etiqueta	1		FILTRO DE AR
7	T153680	Etiqueta	2	628913-	Fixação
	T153680	Etiqueta	4	-628912	Fixação
8	T159028	Etiqueta	1		Freio de Estacionamento
9	T162050	Etiqueta	1		Tampa do Freio
10	T163658	Etiqueta	1		Indicador do Nível de Óleo da Transmissão
11	T190212	Etiqueta	1		Descrição do Óleo
12	T210871	Adesivo de segurança	1		Trava da Articulação
13	T210933	Adesivo de segurança	2		Advertência - Articulação
14	T217791	Etiqueta	1		Óleo da Transmissão
15	T217792	Etiqueta	1		Óleo Hidráulico
16	T218003	Etiqueta	1		Óleo do Eixo/Caixa de Engrenagens
17	T218154	Etiqueta	1		Tampa para Limpeza
18	T225384	Adesivo de segurança	1		Acumulador - Inglês
19	T233315	Etiqueta	2	628913-	Fixação
20	T238580	Etiqueta	2		Deere
21	T238583	Etiqueta	1		Nível de Óleo Hidráulico
22	T238584	Etiqueta	1		Disjuntor
23	T247014	Etiqueta	1		Fixação
24	T247015	Etiqueta	1		Fixação
25	T267263	Etiqueta	2	628913-	Elevação
26	T290483	Etiqueta	1		Entrada de Combustível Baixa ou Combustível com Teor de Enxofre Ultrabaixo
27	T292640	Adesivo de segurança	1		Liberação do Freio de Estacionamento
28	T296264	Etiqueta	1		Luz de Trabalho do Motor
29	T307624	Etiqueta	1		Manutenção Periódica
30	T307849	Etiqueta	1		Filtro Trans/Hid/Eixo
31	T312527	Etiqueta	1		Pivô Tandem
32	T42199	Etiqueta	1		Desconexão
33	T255462	Etiqueta	2		670GP
34	T238558	Etiqueta	2		670G
35	T355832	Etiqueta	1		Tanque Hidráulico

No Text Labels
Sans étiquettes texte
Nenhuma Etiqueta de Texto
Таблички без текста
Etiquetas sin texto

TX1117833 A.1

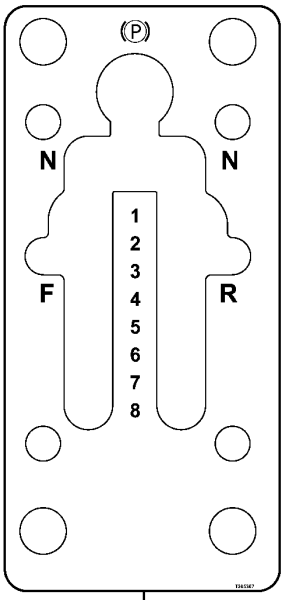

1

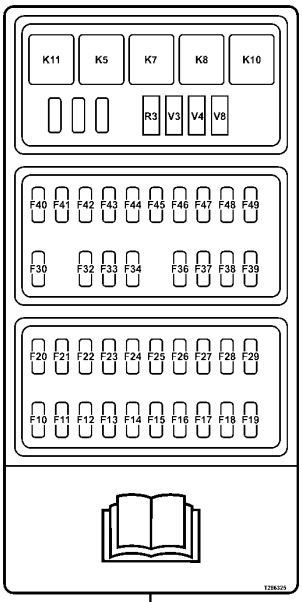

2

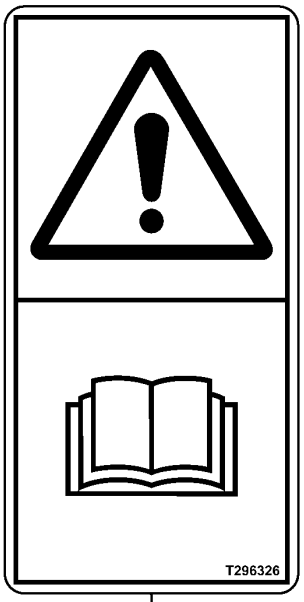

3

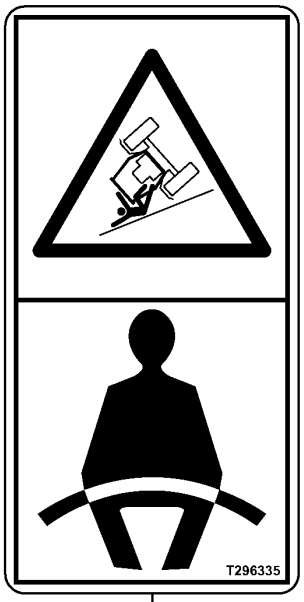

4

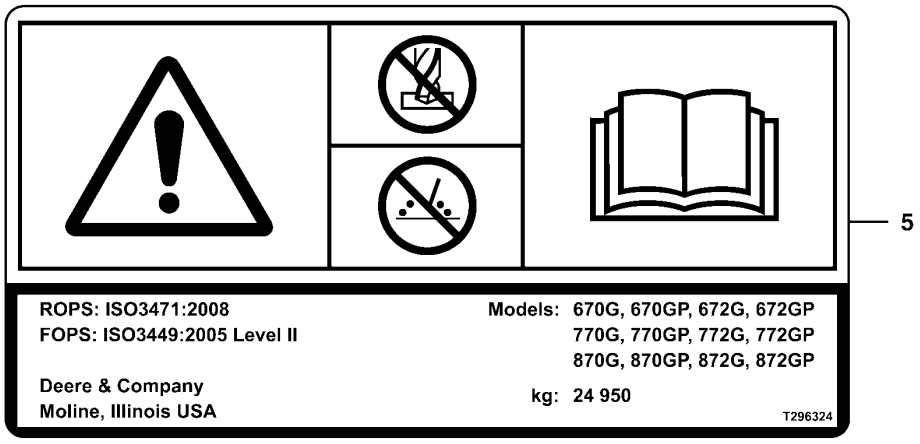

5

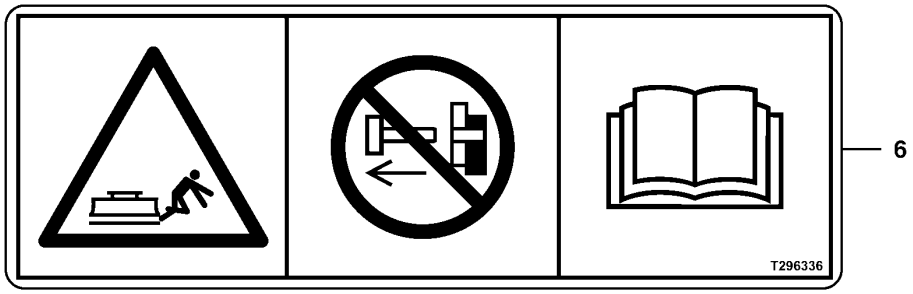

6



7

TX1117833

Item	*Nº peça*	*Descrição*	*Qtde*	*Nº série*	*Notas*
1	T205367	Etiqueta	1		Deslocador
2	T296325	Etiqueta	1		Painel de Fusíveis
3	T296326	Etiqueta	1		Aviso - Desligamento
4	T296335	Etiqueta	1		Advertência do Cinto de Segurança
5	T296324	Etiqueta	1		EPCC
6	T296336	Etiqueta	1		Movimento Não Planejado da Lâmina
7	T296337	Etiqueta	1		Não Transportar Passageiros

Trademarks and Labels, French
Marques déposées et étiquettes, en français
Marcas Registradas e Etiquetas, Francês
Товарные знаки и таблички, на французском языке
Marcas comerciales y etiquetas, francés

TX1163325 A.1

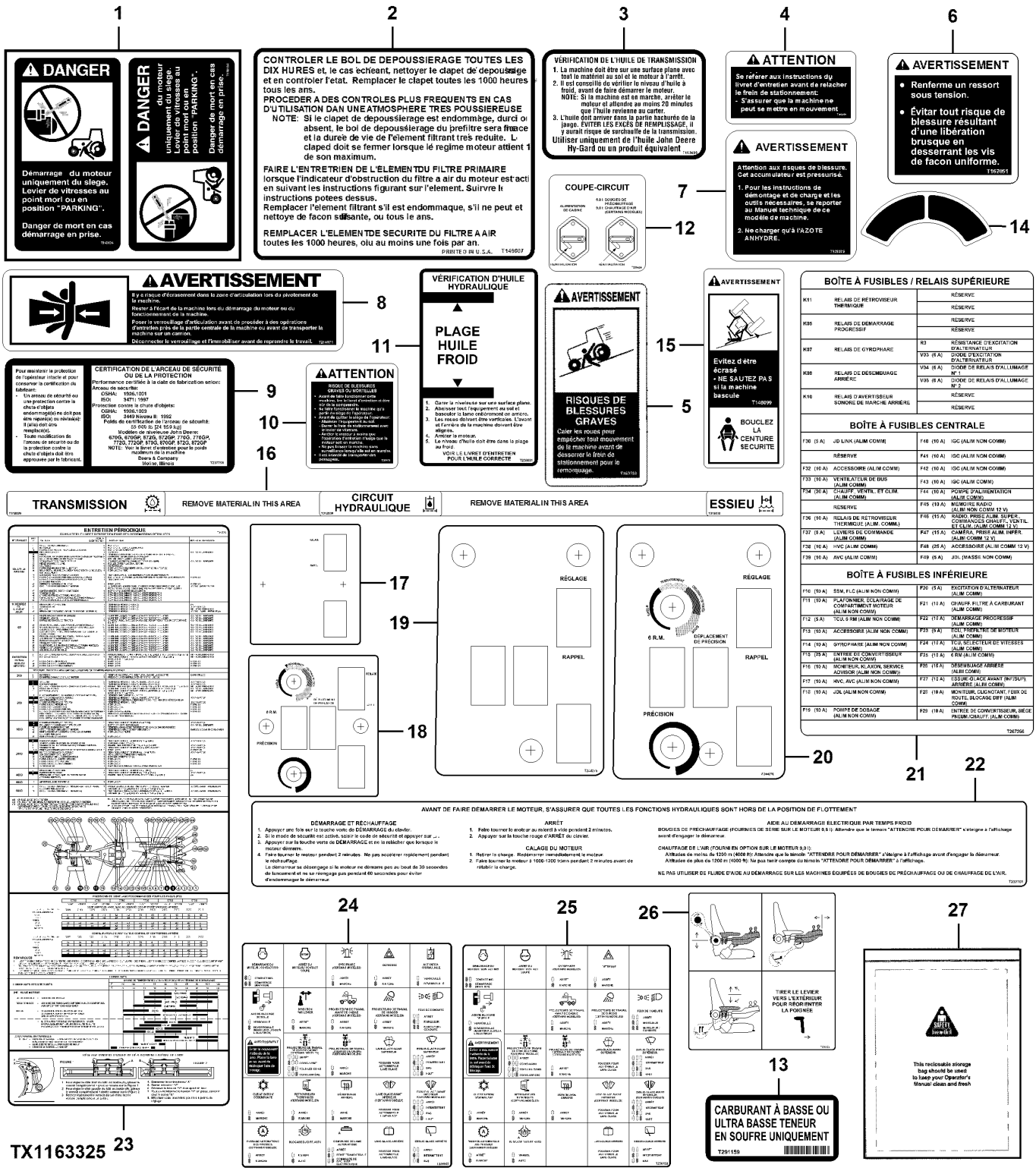

Item	*Nº peça*	*Descrição*	*Qtde*	*Nº série*	*Notas*
1	T146104	Adesivo de segurança	1		Derivação
2	T146607	Etiqueta	1		FILTRO DE AR
3	T163659	Etiqueta	1		NÍVEL DE ÓLEO DA TRANSMISSÃO
4	T206290	Etiqueta	1		Liberação do Freio de Estacionamento
5	T160762	Etiqueta	1		Etiqueta, Tampa do Freio (Francês)
6	T162051	Etiqueta	1		Tampa do Freio
7	T225375	Etiqueta	4		Acumulador
8	T214971	Adesivo de segurança	2		Advertência - Articulação
9	T237758	Etiqueta	1		EPCC
10	T268475	Etiqueta	1		Aviso - Desligamento
11	T238601	Etiqueta	1		Nível de Óleo Hidráulico
12	T238604	Etiqueta	1		Disjuntor
13	T291159	Etiqueta	1		Somente Combustível com Teor de Enxofre Ultrabaixo
14	T63224	Etiqueta	1		Desconexão
15	T146099	Adesivo de segurança	1		Advertência - Cinto de Segurança
16	T312039	Etiqueta	1		SUB FOR T246995, Filtro da Transmissão
17	T213210	Etiqueta	1		Painel de Instrumentos 4x4, Controles Padrão
18	T227589	Etiqueta	1		Painel de Instrumentos 6WD, Controles Padrão
19	T244275	Etiqueta	1		Painel de Instrumentos 4x4, Grade Pro
20	T244276	Etiqueta	1		Painel de Instrumentos 6WD, Grade Pro
21	T267266	Etiqueta	1		Painel de Fusíveis
22	T237761	Etiqueta	1		Procedimento de Partida e Parada
23	T360534	Etiqueta	1		SUB FOR T345546, Manutenção Periódica
24	T256041	Etiqueta	1		Descrição dos Ícones do SSM (Módulo de Interruptores Vedado), Grade Pro
25	T256153	Etiqueta	1		Descrição dos Ícones do SSM (Módulo de Interruptores Vedado), Controles Padrão
26	T256463	Etiqueta	1		Ajuste do Braço
27	T188339	Etiqueta	1		Saco Plástico

Labels and Decals, Spanish
Étiquettes et autocollants, espagnol
Etiquetas e Adesivos, Espanhol
Этикетки и таблички, испанский
Etiquetas y calcomanías, español

TX1163328 A.1

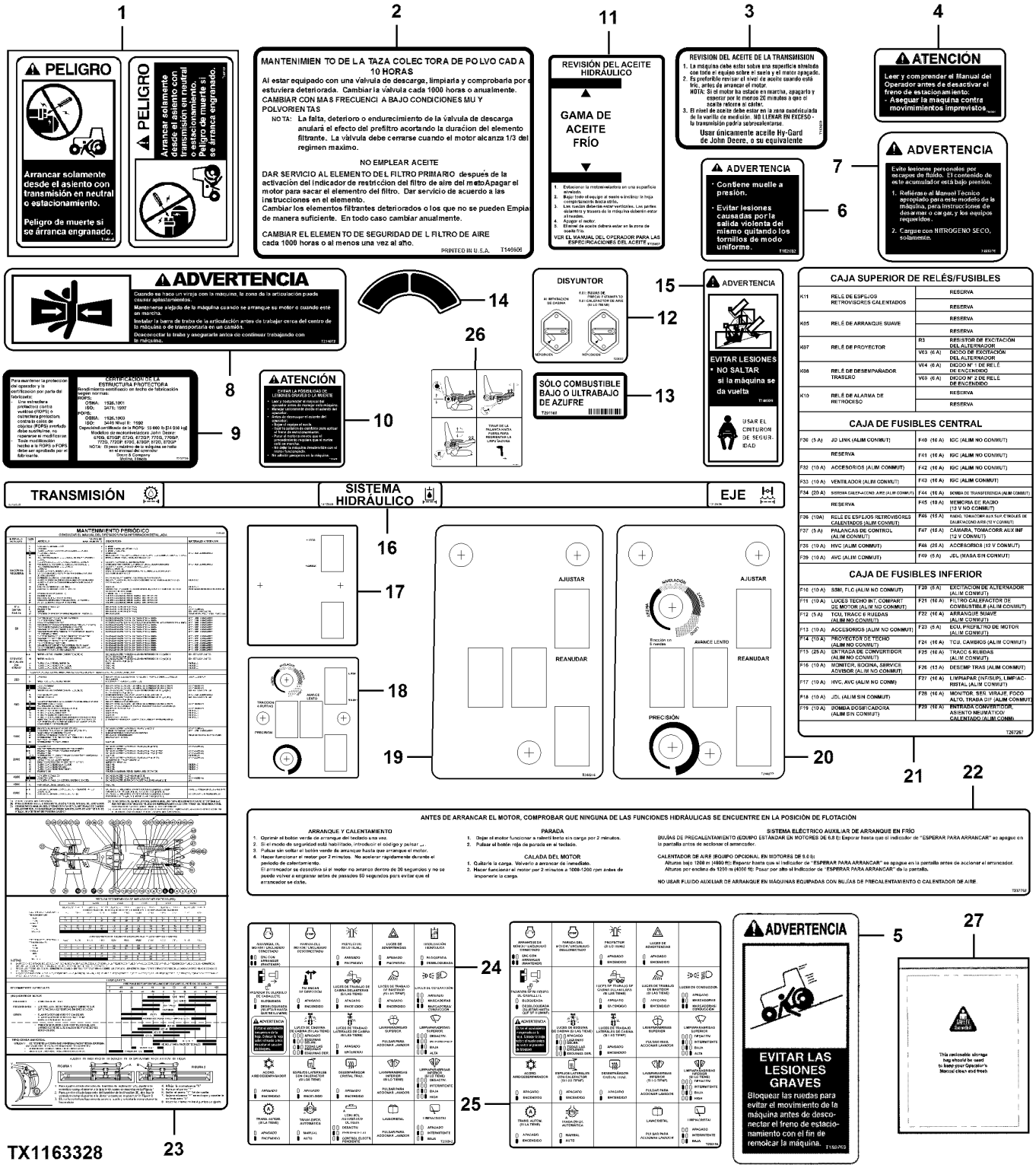

Item	*Nº peça*	*Descrição*	*Qtde*	*Nº série*	*Notas*
1	T146106	Adesivo de segurança	1		Derivação
2	T146606	Etiqueta	1		FILTRO DE AR
3	T163660	Etiqueta	1		NÍVEL DE ÓLEO DA TRANSMISSÃO
4	T206291	Adesivo de segurança	1		Liberação do Freio de Estacionamento
5	T160769	Adesivo de segurança	1		Advertência, Freio de Estacionamento, Espanhol
6	T162052	Etiqueta	1		Tampa do Freio
7	T225376	Etiqueta	4		Acumulador
8	T214972	Adesivo de segurança	2		Articulação
9	T237759	Etiqueta	1		EPCC
10	T268476	Etiqueta	1		Aviso - Desligamento
11	T238602	Etiqueta	1		Nível de Óleo Hidráulico
12	T238603	Etiqueta	1		Disjuntor
13	T291160	Etiqueta	1		Somente Combustível com Teor de Enxofre Ultrabaixo
14	T63225	Etiqueta	1		Desconexão
15	T146098	Adesivo de segurança	1		Advertência do Cinto de Segurança
16	T312038	Etiqueta	1		Filtro do Diferencial, Filtro Hidráulico, Filtro da Transmissão
17	T213215	Etiqueta	1		Painel de Instrumentos 4x4, Controles Padrão
18	T227590	Etiqueta	1		Painel de Instrumentos 6WD, Controles Padrão
19	T244274	Etiqueta	1		Painel de Instrumentos 4x4, Grade Pro
20	T244277	Etiqueta	1		Painel de Instrumentos 6WD, Grade Pro
21	T267267	Etiqueta	1		Painel de Fusíveis
22	T237762	Etiqueta	1		Procedimento de Partida e Parada
23	T360531	Etiqueta	1		SUB FOR T345545,T292467 AND T307629, Manutenção Periódica
24	T256042	Etiqueta	1		Descrição dos Ícones do SSM (Módulo de Interruptores Vedado), Grade Pro
25	T256154	Etiqueta	1		Descrição dos Ícones do SSM (Módulo de Interruptores Vedado), Controles Padrão
26	T256464	Etiqueta	1		Ajuste do Braço
27	T188339	Etiqueta	1		Saco Plástico

Trademarks and Labels, Russian
Marques commerciales et étiquettes, en russe
Marcas Registradas e Etiquetas, Russo
Товарные знаки и таблички, на русском языке
Marcas comerciales y etiquetas, ruso

TX1085664 B.1

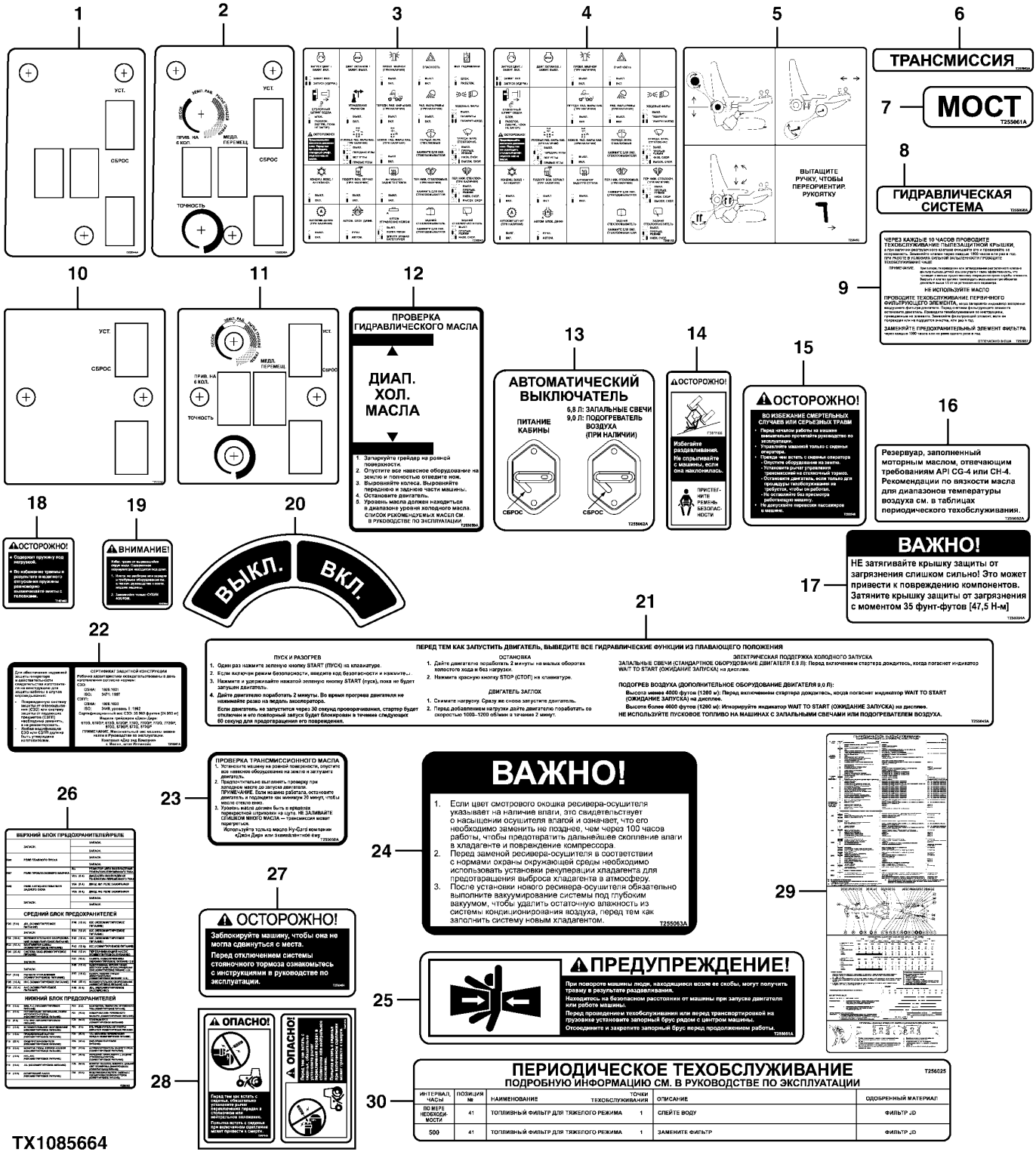

Item	*Nº peça*	*Descrição*	*Qtde*	*Nº série*	*Notas*
1	T255044	Etiqueta	1		Painel de Instrumentos 4x4, Grade Pro
2	T255056	Etiqueta	1		Painel de Instrumentos 6WD, Grade Pro
3	T256043	Etiqueta	1		Descrição dos Ícones do SSM (Módulo de Interruptores Vedado), Grade Pro
4	T256152	Etiqueta	1		Descrição dos Ícones do SSM (Módulo de Interruptores Vedado), Controles Padrão
5	T256465	Etiqueta	1		Ajuste do Braço
6	T255053	Etiqueta	1		NLA, Filtro da Transmissão
7	T255061	Etiqueta	1		NLA, Filtro do Diferencial
8	T255050	Etiqueta	1		NLA, Filtro Hidráulico
9	T252957	Etiqueta	1		NLA, FILTRO DE AR
10	T255066	Etiqueta	1		Painel de Instrumentos 4x4, Controles Padrão
11	T255047	Etiqueta	1		Painel de Instrumentos 6WD, Controles Padrão
12	T255059	Etiqueta	1		NLA, Nível de Óleo Hidráulico
13	T255062	Etiqueta	1		NLA, Disjuntor
14	F381166	Adesivo de segurança	1		Advertência - Cinto de Segurança
15	T282548	Etiqueta	1		Aviso - Desligamento
16	T255052	Etiqueta	1		Descrição do Óleo
17	T255064	Etiqueta	1		NLA, Tampa para Limpeza
18	T187463	Etiqueta	1		NLA, Tampa do Freio
19	T252395	Etiqueta	4		NLA, Acumulador
20	T253026	Etiqueta	1		NLA, Desconexão
21	T255045	Etiqueta	1		Procedimento de Partida e Parada
22	T255067	Etiqueta	1		EPCC
23	T255058	Etiqueta	1		NLA, NÍVEL DE ÓLEO DA TRANSMISSÃO
24	T255063	Etiqueta	1		NLA, Receptor/Secador
25	T255051	Etiqueta	2		NLA, Advertência - Articulação
26	T288163	Etiqueta	1		Painel de Fusíveis
27	T292719	Adesivo de segurança	3		Liberação do Freio de Estacionamento
28	T242131	Etiqueta	1		NLA, Derivação
29	T307631	Etiqueta	1		SUB FOR T292470, Manutenção Periódica
30	T252378	Etiqueta	1		NLA, Freio de Estacionamento

No Text Labels
Sans étiquettes texte
Nenhuma Etiqueta de Texto
Таблички без текста
Etiquetas sin texto

TX1115573 C.1

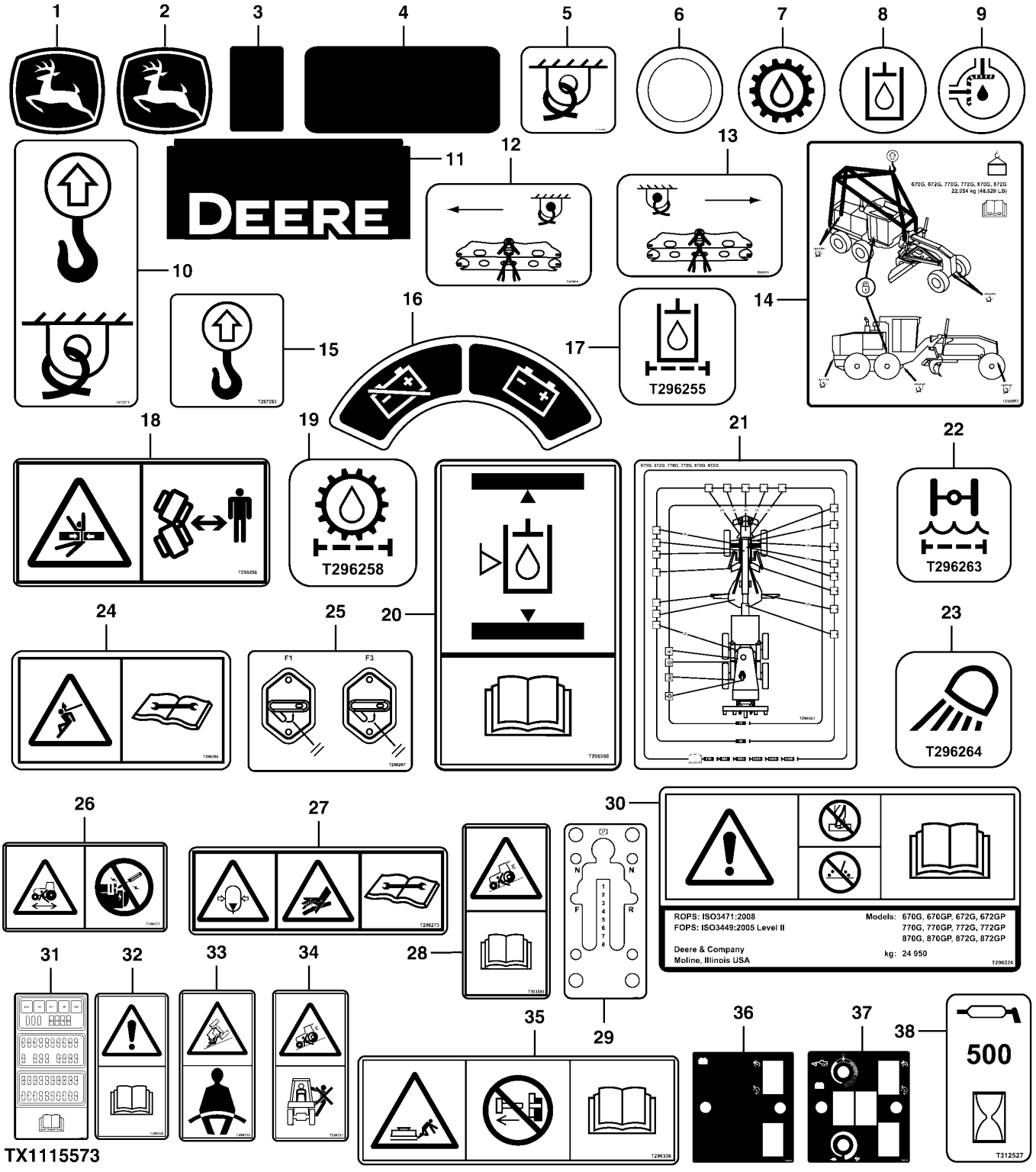

Item	*Nº peça*	*Descrição*	*Qtde*	*Nº série*	*Notas*
1	JD5756	Etiqueta	1		Símbolo da John Deere
2	JD5822	Etiqueta	2		Símbolo da John Deere
3	JD5920	RefletoR	2		Etiqueta Refletiva, Vermelha
4	JD5921	RefletoR	6		Etiqueta Refletiva, Amarela
5	T153680	Etiqueta	2		Fixação
6	T210871	Adesivo de segurança	1		Trava da Articulação
7	T217791	Etiqueta	1		Óleo da Transmissão
8	T217792	Etiqueta	1		Óleo Hidráulico
9	T218003	Etiqueta	1		Óleo do Eixo/Caixa de Engrenagens
10	T233315	Etiqueta	2		Fixação
11	T238580	Etiqueta	2		Deere
12	T247014	Etiqueta	1		Fixação
13	T247015	Etiqueta	1		Fixação
14	T255883	Etiqueta	1		Elevação/Fixação
15	T267263	Etiqueta	2		Elevação
16	T268456	Etiqueta	1		Desconexão
17	T296255	Etiqueta	1		Filtro Hidráulico
18	T296256	Adesivo de segurança	2		Advertência - Articulação
19	T296258	Etiqueta	1		Filtro da Transmissão
20	T296260	Etiqueta	1		Nível de Óleo Hidráulico
21	T296261	Etiqueta	1		Manutenção Periódica
22	T296263	Etiqueta	1		Filtro do Diferencial
23	T296264	Etiqueta	1		Luz de Trabalho do Motor
24	T296266	Etiqueta	1		Tampa do Freio
25	T296267	Etiqueta	1		Disjuntor - Estágio II/T
26	T296272	Adesivo de segurança	1		Ligação Direta
27	T296273	Adesivo de segurança	1		Advertência - Acumulador
28	T303583	Etiqueta	1		Freio de Estacionamento
29	T205367	Etiqueta	1		Deslocador
30	T296324	Etiqueta	1		EPCC
31	T296325	Etiqueta	1		Painel de Fusíveis
32	T296326	Etiqueta	1		Aviso - Desligamento
33	T296335	Etiqueta	1		Advertência do Cinto de Segurança
34	T296337	Etiqueta	1		Não Transportar Passageiros
35	T296336	Etiqueta	1		Movimento Não Planejado da Lâmina
36	T296329	Etiqueta	1		Painel de Instrumentos 4x4, Controles Padrão
37	T296330	Etiqueta	1		Painel de Instrumentos 6WD, Controles Padrão
38	T312527	Etiqueta	1		Pivô do Tandem, Graxa

Cab Decals and Labels (Standard Control)
Autocollants et étiquettes de cabine (commandes standard)
Adesivos e Etiquetas da Cabine (Controle Padrão)
Таблички и ярлыки в кабине (стандартные органы управления)
Etiquetas y adhesivos de cabina

TX1085665 B.1

1

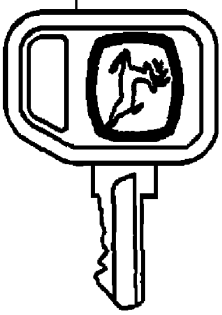

2



3

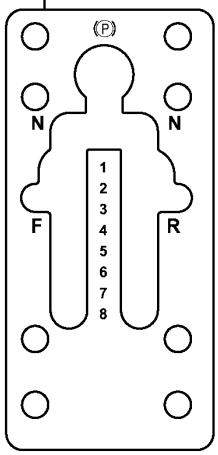

4

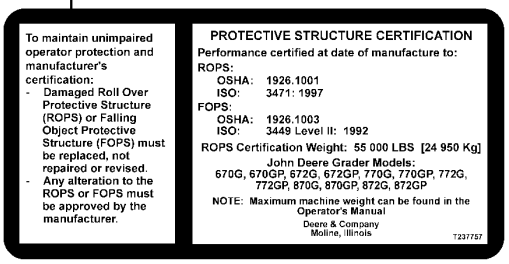

5

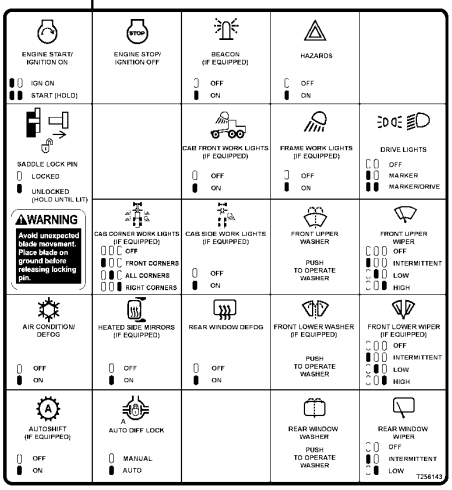

8



7

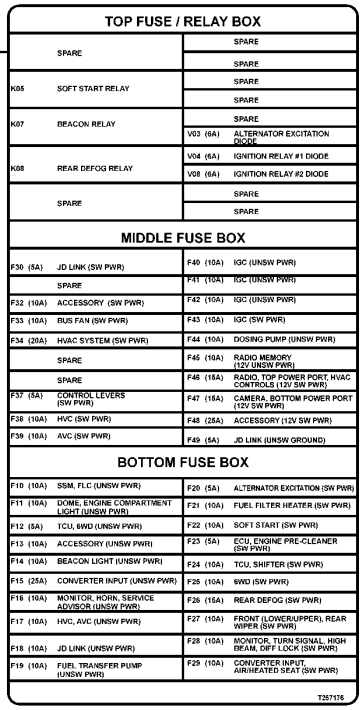

6

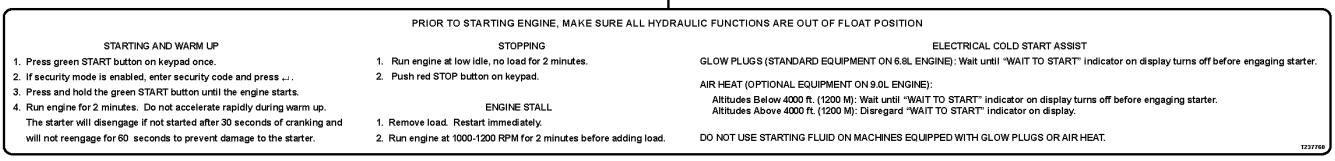

9

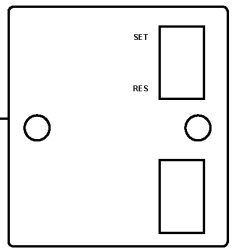

10

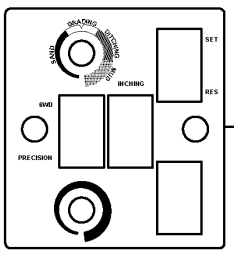

TX1085665

Item	*Nº peça*	*Descrição*	*Qtde*	*Nº série*	*Notas*
1	AT195302	Chave	1		Chave de Partida
	R44302	Cinta	1		Não Ilustrado
2	T146097	Etiqueta	1		Advertência - Cinto de Segurança
3	T205367	Etiqueta	1		Câmbio da Transmissão
4	T237757	Etiqueta	1		EPCC
5	T256143	Etiqueta	1		Descrição dos Ícones do SSM (Módulo de Interruptores Vedado)
6	T237760	Etiqueta	1		Operação de Partida / Parada
7	T267176	Etiqueta	1		Fusíveis e Relés
8	T268473	Etiqueta	1		Aviso: Leia o Manual do Operador
9	T213199	Etiqueta	1		Painel de Instrumentos 4x4, Controles Padrão
10	T225757	Etiqueta	1		Painel de Instrumentos 6WD, Controles Padrão

Cab Decals and Labels (Grade Pro)
Autocollants et étiquettes de cabine (en anglais)
Adesivos e Etiquetas da Cabine (Grade Pro)
Наклейки и таблички в кабине (Grade Pro)
Etiquetas y calcomanías de la cabina (Grade Pro)

TX1085666 B.1

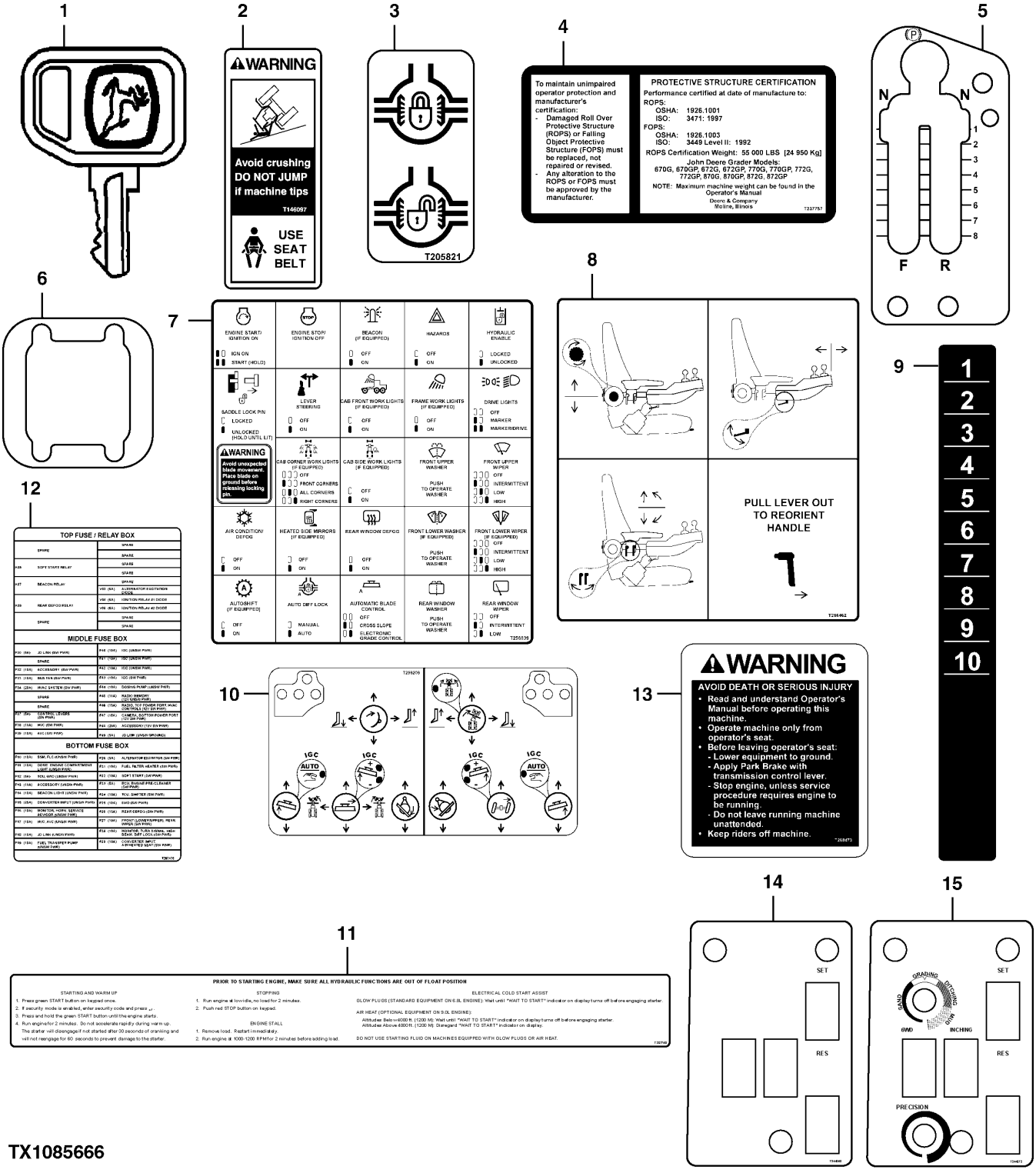

Item	*Nº peça*	*Descrição*	*Qtde*	*Nº série*	*Notas*
1	AT195302	Chave	1		Chave de Partida
	R44302	Cinta	1		Não Ilustrado
2	T146097	Etiqueta	1		Advertência - Cinto de Segurança
3	T205821	Etiqueta	1		Bloqueio do Diferencial
4	T237757	Etiqueta	1		EPCC
5	T243626	Etiqueta	1		Deslocador
6	T252368	Etiqueta	1		Direção com Joystick
7	T256039	Etiqueta	1		Descrição dos Ícones do SSM (Módulo de Interruptores Vedado), Grade Pro
8	T256462	Etiqueta	1		Ajuste do Braço
9	T257348	Etiqueta	2		Extensão do Alojamento
10	T259209	Etiqueta	1		Joystick
11	T237760	Etiqueta	1		Procedimento de Partida e Parada
12	T267176	Etiqueta	1		Painel de Fusíveis
13	T268473	Etiqueta	1		Aviso - Desligamento
14	T244268	Etiqueta	1		Painel de Instrumentos 4x4, Grade Pro
15	T244272	Etiqueta	1		Painel de Instrumentos 6WD, Grade Pro

Quick Service (Engine 6068HDW75)
Entretien rapide (moteur 6068HDW75)
Serviço Rápido (Motor 6068HDW75)
Быстрое техобслуживание (двигатель 6068HDW75)
Servicio rápido (Motor 6068HDW75)

AT397751_TX1085676 B.1

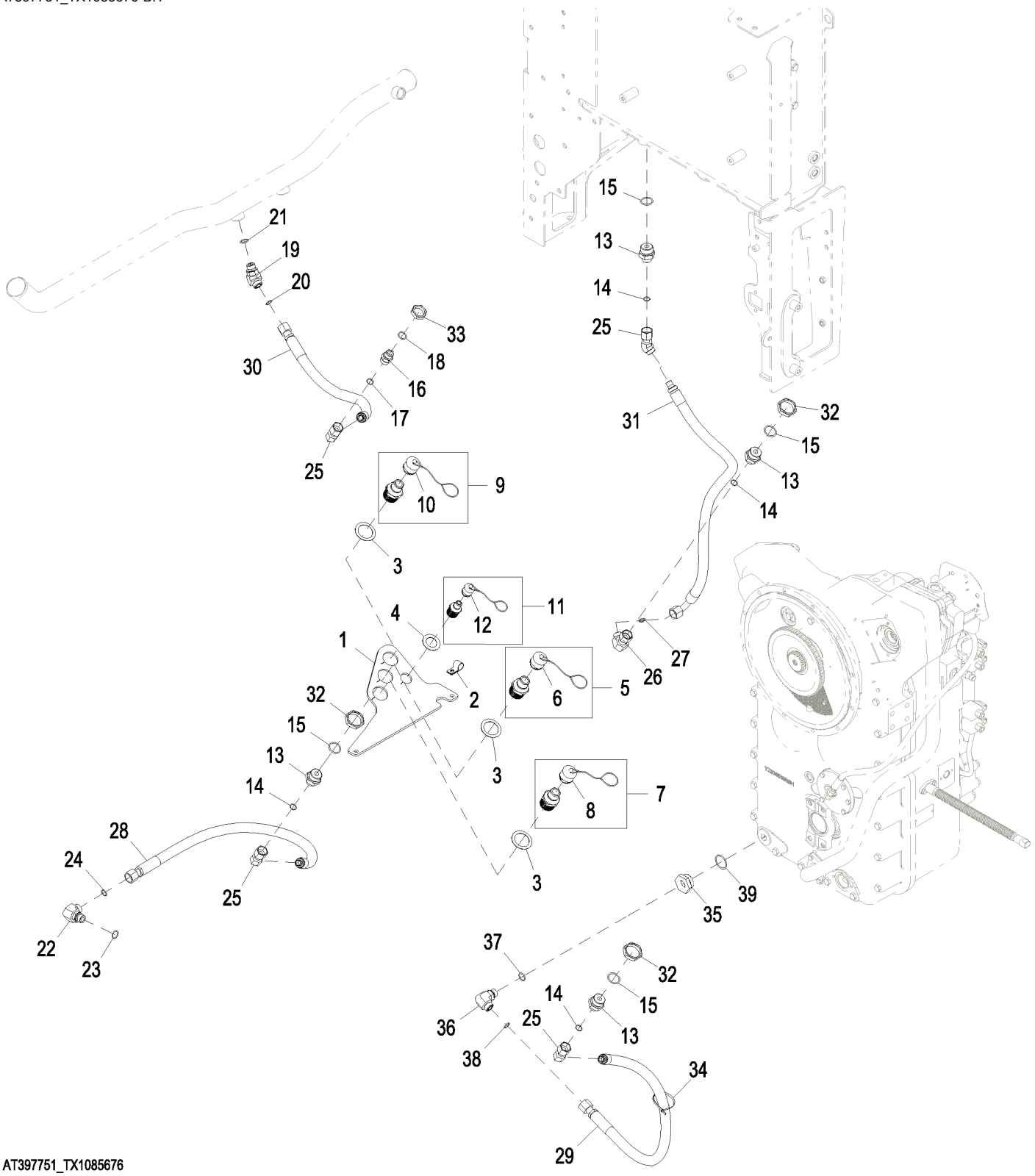

AT397751_TX1085676

Item	*Nº peça*	*Descrição*	*Qtde*	*Nº série*	*Notas*
1	T290718	Apoio	1		
2	T74416	Braçadeira	1		
3	24H1559	Arruela	3		1-11/16" X 2-5/16" X 0.048"
4	24H1263	Arruela	1		1-1/4" X 2" X 0.060"
5	AT319079	Conexão	1		
6	AT319081	Tampa	1		
7	AT325195	Conexão	1		
8	AT325197	Tampa	1		
9	AT325198	Conexão	1		
10	AT325200	Tampa	1		
11	AT319067	Conexão	1		
12	AT319069	Tampa	1		
13	38H1447	Adaptador	4		
14	T77932	Anel o	4		
15	R29936	Anel o	4		
16	38H1162	Adaptador	1		
17	T77932	Anel o	1		
18	R26906	Anel o	1		
19	38H1047	Conexão em ângulo	1		
20	T77932	Anel o	1		
21	R26906	Anel o	1		
22	38H5018	Conexão em ângulo	1		INCLUDES 51M7045
23	51M7045	Anel o	1		19.300 X 2.200 mm
24	T77932	Anel o	1		
25	62H1074	Adaptador	4		
26	38H1096	Conexão em ângulo	1		
27	T77932	Anel o	1		
28	AT341693	Mangueira hidraulica-fabric	1		
29	AT383683	Mangueira hidráulica	1		
30	AT336499	Mangueira hidraulica-fabric	1		
31	AT358382	Mangueira hidraulica-fabric	1		
32	R32295	Porca	3		
33	T78707	Porca	1		
34	H77698	Cinta	1		
35	T132584	RedutoR	1		
36	38H1006	Conexão em ângulo	1		
37	R26906	Anel o	1		
38	T77932	Anel o	1		
39	U13639	Anel o	1		

Quick Service (Engines 6090HDW01 / 6090HDW04)
Entretien rapide (moteurs 6090HDW01 / 6090HDW04)
Serviço Rápido (Motores 6090HDW01 / 6090HDW04)
Быстрое техобслуживание (двигатели 6090HDW01 / 6090HDW04)
Servicio rápido (Motores 6090HDW01 / 6090HDW04)

AT397752_TX1085677 B.1

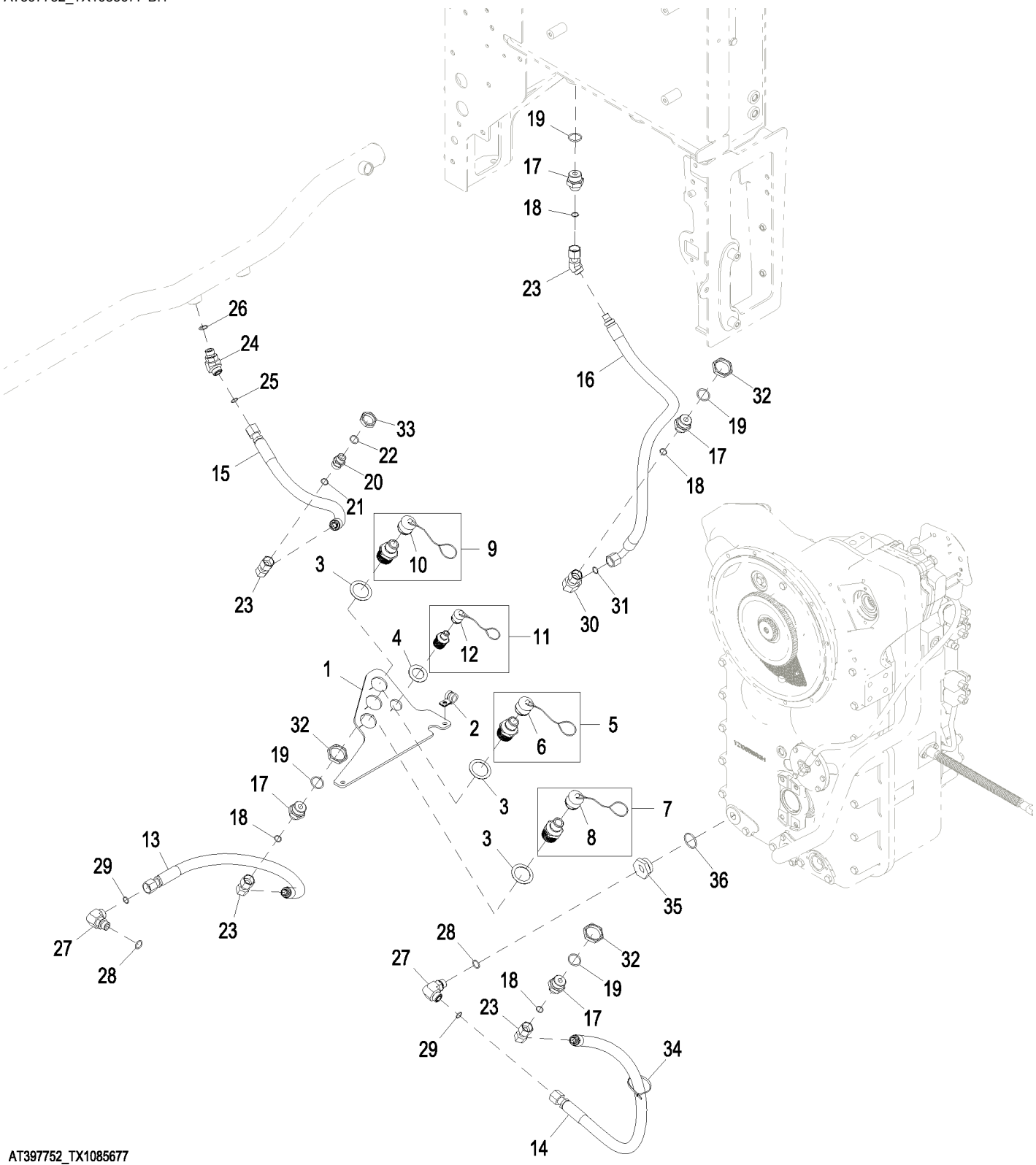

AT397752_TX1085677

Item	*Nº peça*	*Descrição*	*Qtde*	*Nº série*	*Notas*
1	T290718	Apoio	1		
2	T74416	Braçadeira	1		
3	24H1559	Arruela	3		1-11/16" X 2-5/16" X 0.048"
4	24H1263	Arruela	1		1-1/4" X 2" X 0.060"
5	AT319079	Conexão	1		Óleo do Motor
6	AT319081	Tampa	1		
7	AT325195	Conexão	1		Óleo da Transmissão
8	AT325197	Tampa	1		
9	AT325198	Conexão	1		Óleo Hidráulico
10	AT325200	Tampa	1		
11	AT319067	Conexão	1		Líquido de Arrefecimento
12	AT319069	Tampa	1		
13	AT340625	Mangueira hidraulica-fabric	1		
14	AT383683	Mangueira hidráulica	1		
15	AT336499	Mangueira hidraulica-fabric	1		
16	AT358382	Mangueira hidraulica-fabric	1		
17	38H1447	Adaptador	4		
18	T77932	Anel o	4		
19	R29936	Anel o	4		
20	38H1162	Adaptador	1		
21	T77932	Anel o	1		
22	R26906	Anel o	1		
23	62H1074	Adaptador	4		
24	38H1047	Conexão em ângulo	1		
25	T77932	Anel o	1		
26	R26906	Anel o	1		
27	38H1006	Conexão em ângulo	3		
28	R26906	Anel o	3		
29	T77932	Anel o	3		
30	38H1096	Conexão em ângulo	1		
31	T77932	Anel o	1		
32	R32295	Porca	3		
33	T78707	Porca	1		
34	H77698	Cinta	1		
35	T132584	RedutoR	1		
36	U13639	Anel o	1		

No Quick Service
Pas d'entretien rapide
Sem Serviço Rápido
Без быстрого техобслуживания
Sin servicio rápido

AT389747_TX1087306 A.1

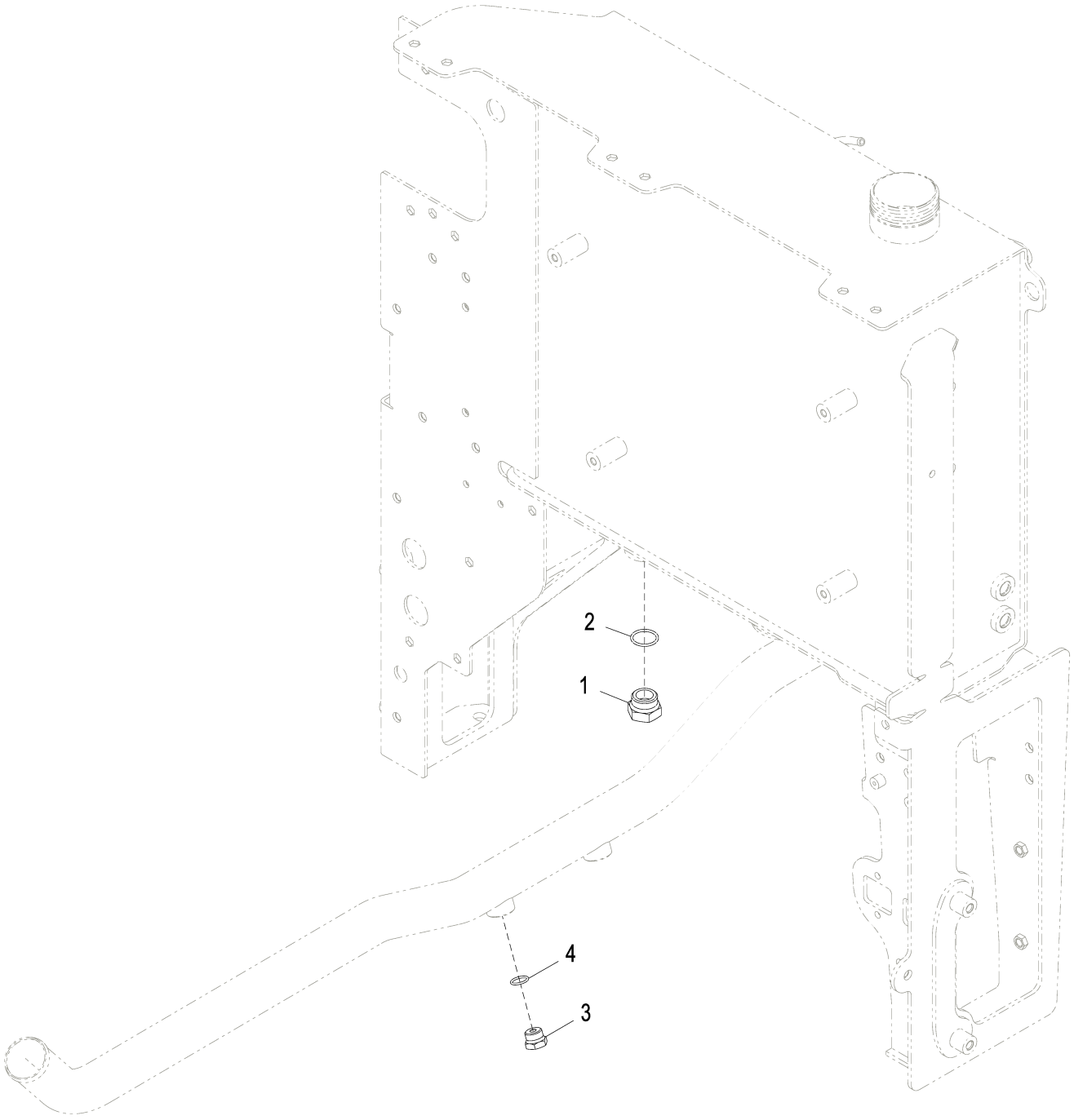

AT389747_TX1087306

Item	*Nº peça*	*Descrição*	*Qtde*	*Nº série*	*Notas*
1	R36636	Tampão	1		
2	R29936	Anel o	1		
3	R27474	Tampão de dreno	1		
4	R26906	Anel o	1		

Engine Oil Drain Line (Engine 6068HDW75)
Conduite de vidange d'huile moteur (moteur 6068HDW75)
Linha de Drenagem do Óleo do Motor (Motor 6068HDW75)
Сливная линия моторного масла (двигатель 6068HDW75)
Conducto de vaciado de aceite de motor (Motor 6068HDW75)

AT397889_TX1085672 A.1

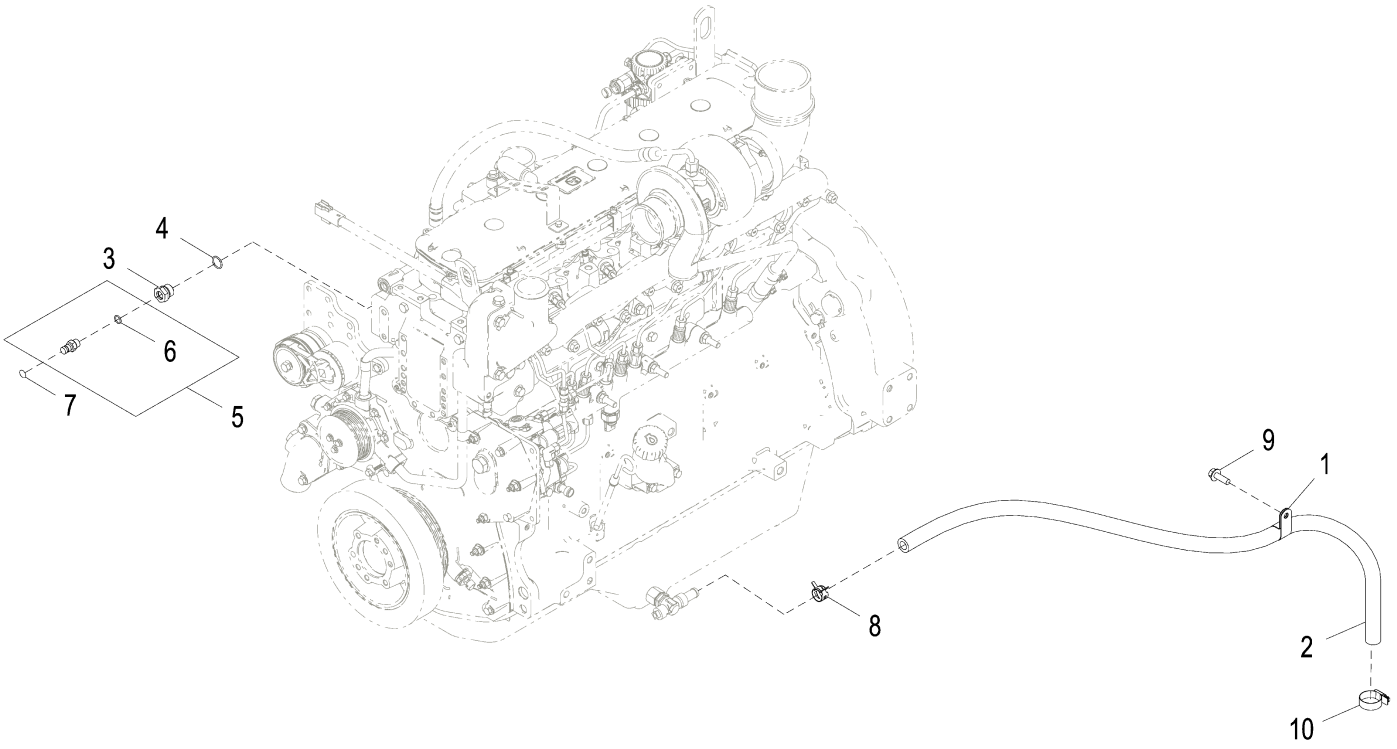

AT397889_TX1085672

Item	*Nº peça*	*Descrição*	*Qtde*	*Nº série*	*Notas*
1	T140924	Braçadeira	1		
2	.....	Mangueira em metro	1		MAKE FROM TY22328, CTL 1.19 m (3.9 ft)
3	T208904	Conexão	1		
4	51M7045	Anel o	1		19.300 X 2.200 mm
5	AT306111	Conexão	1		
6	R26448	Anel o	1		
7	T217790	Etiqueta	1		Óleo do Motor
8	T184924	Abraçadeira para mangueira	1		
9	19M7786	Parafuso	1		M10 X 30
10	TY22539	Abraçadeira para mangueira	1		

Engine Oil Drain Line (Engine 6090HDW01 / 6090HDW04-)
Conduite de vidange d'huile moteur (Engine 6090HDW01 / 6090HDW04-)
Linha de Drenagem do Óleo do Motor (Engine 6090HDW01 / 6090HDW04-)
Сливная линия моторного масла (Engine 6090HDW01 / 6090HDW04-)
Conducto de vaciado de aceite de motor (Engine 6090HDW01 / 6090HDW04-)

AT371559_TX1085675 A.1

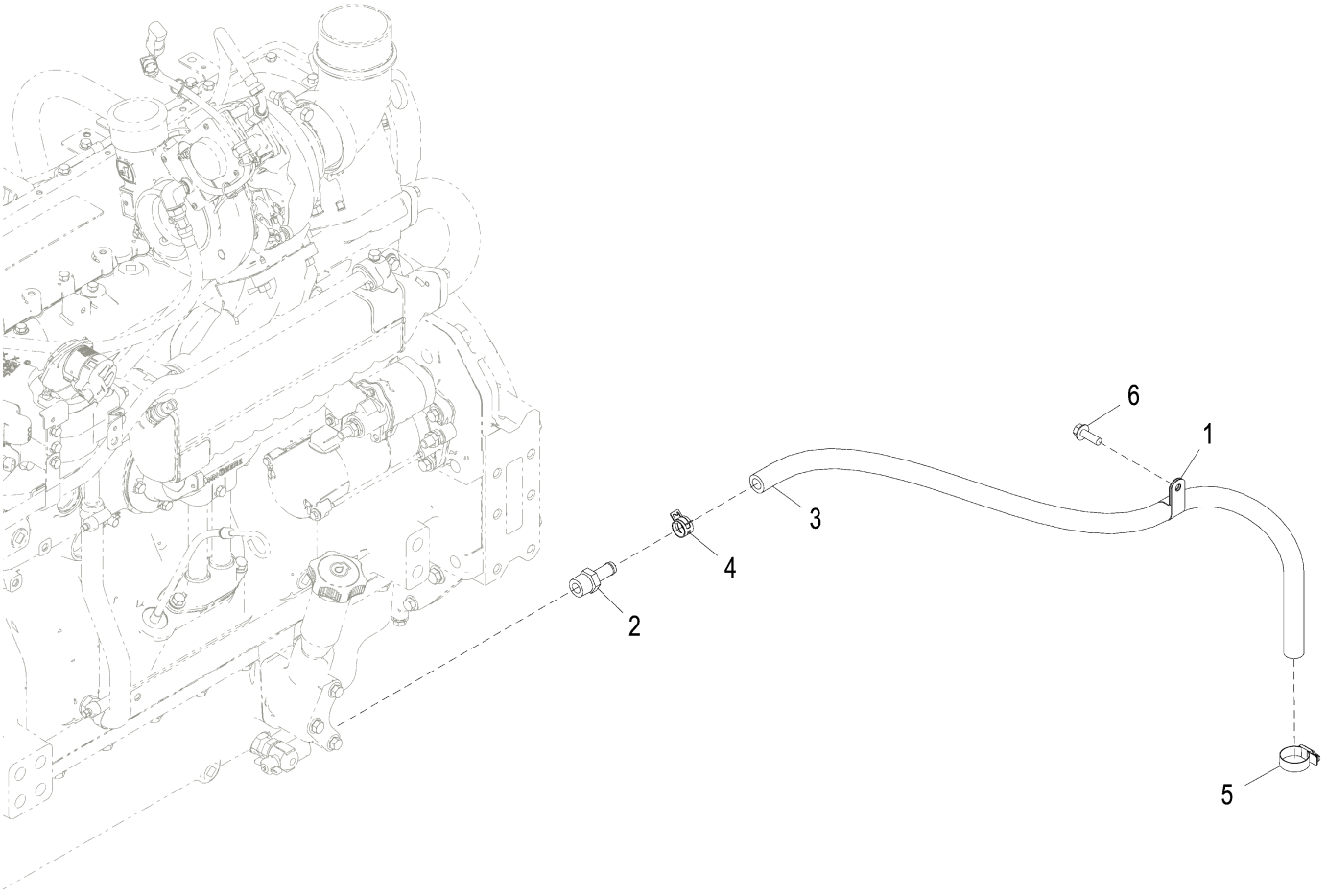

AT371559_TX1085675

Item	*Nº peça*	*Descrição*	*Qtde*	*Nº série*	*Notas*
1	T140924	Braçadeira	1		
2	N306191	Conexão de mangueira	1		
3	.....	Mangueira em metro	1		CTL 1042.2 mm, MF TY22328
4	R117721	Braçadeira	1		
5	TY22539	Abraçadeira para mangueira	1		
6	19M9370	Parafuso	1		M10 X 30

Frame Hinge Central Lubrication Lines and Fittings
Conduites et raccords de lubrification centrale de charnière du châssis
Linhas e Conexões da Lubrificação Central da Articulação da Estrutura
Центр. маслопр. и фитинги скобы рамы
Adaptadores y líneas de lubricación central de articulación de bastidor

TX1052655 A.1

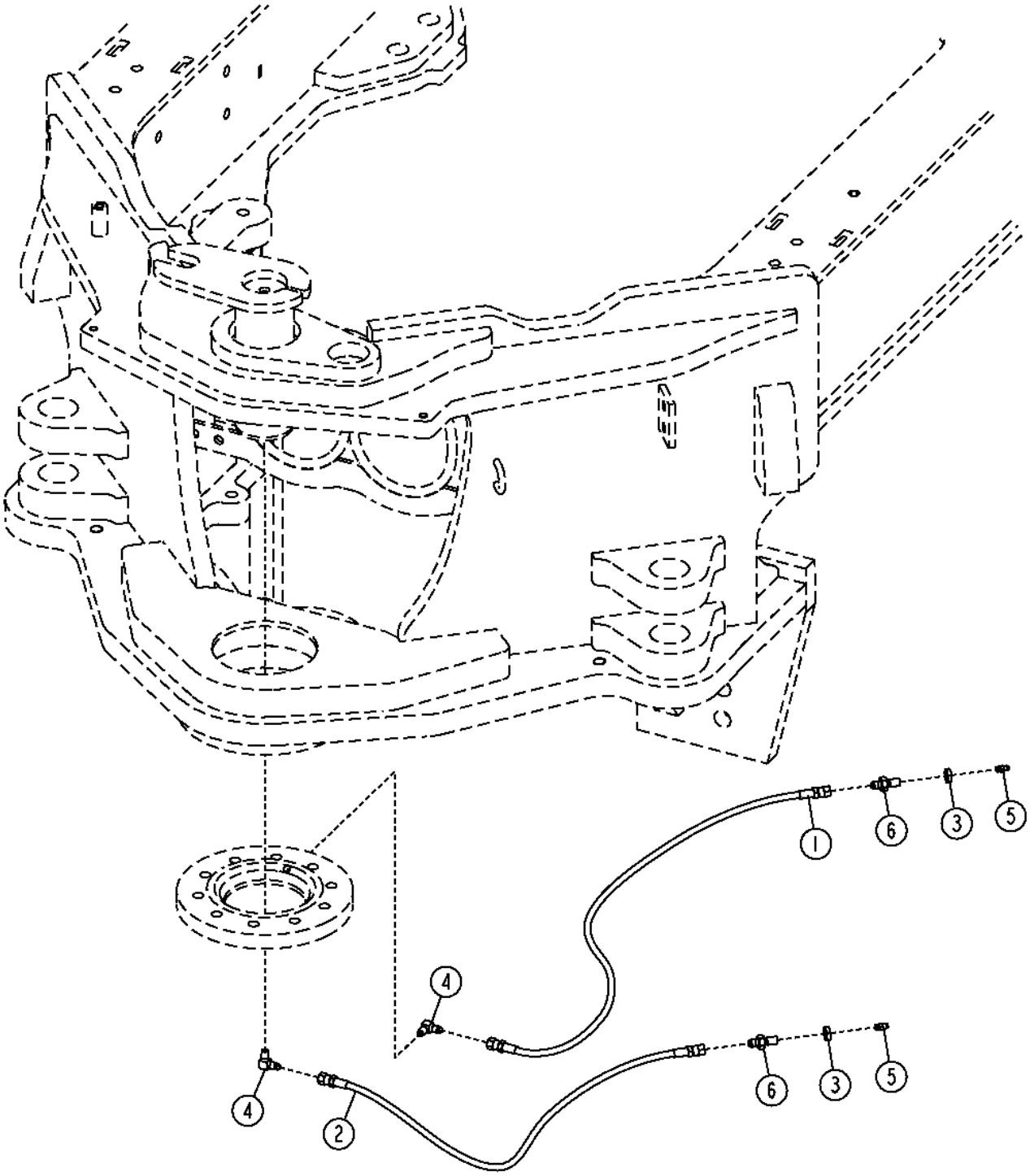

TX1052655

Item	*Nº peça*	*Descrição*	*Qtde*	*Nº série*	*Notas*
1	AT112769	Mangueira hidráulica	1		
2	AT62699	Mangueira hidráulica	1		
3	E12379	Porca	2		
4	H80936	Conexão em ângulo	2		
5	JD7797	Conexão de lubrificação	2		
6	T75644	Adaptador	2		

Rear Hitch
Attelage arrière
Engate Traseiro
Задняя сцепка
Enganche trasero

TX1049528 A.1

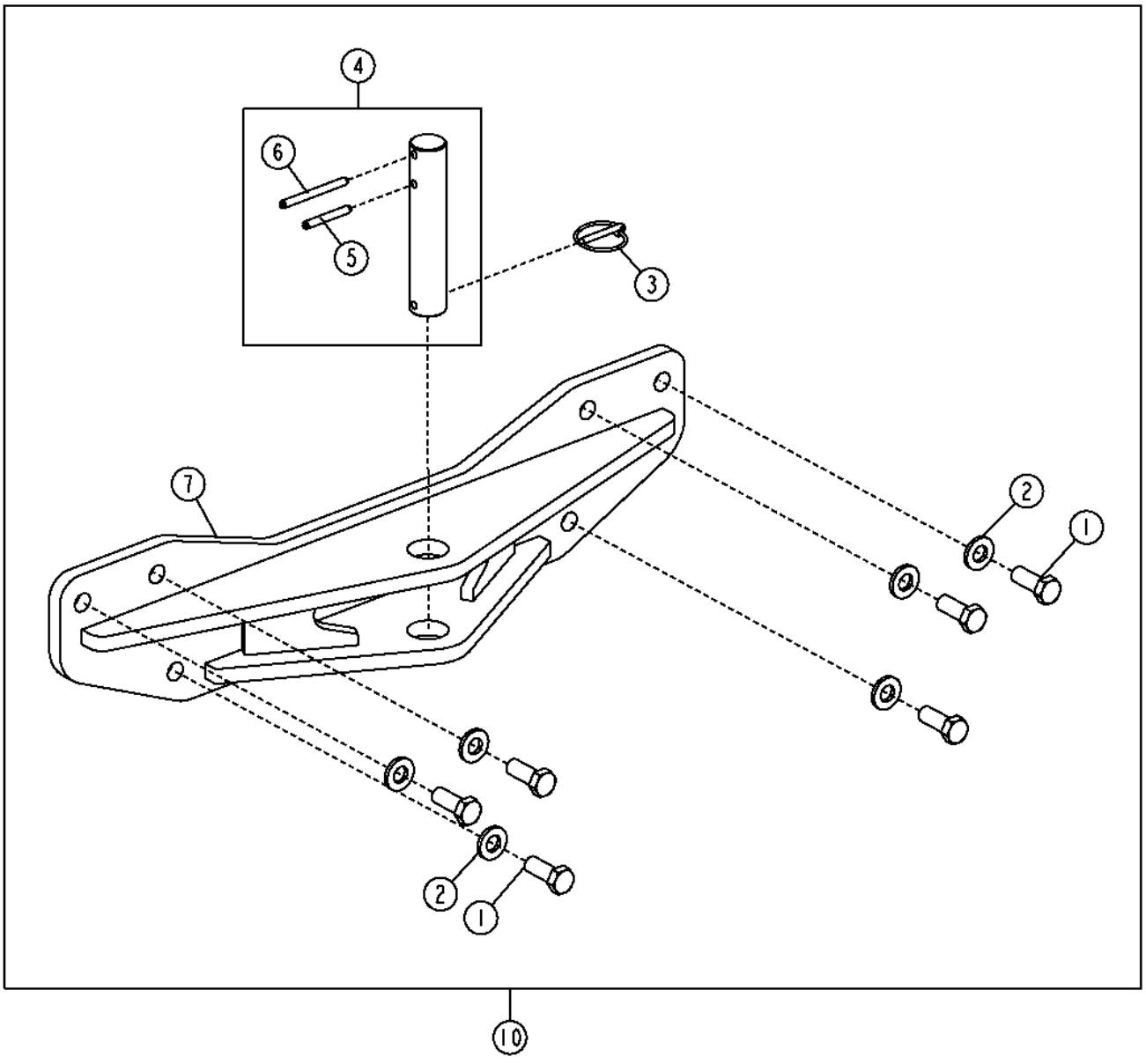

TX1049528

Item	*Nº peça*	*Descrição*	*Qtde*	*Nº série*	*Notas*
1	19M7597	Parafuso sextavado	6		M20 X 50
2	24M7558	Arruela	6		21.400 X 42 X 5 mm
3	AR83396	Pino de engate ráPido	1		
4	AT349029	Pino fixador	1		
5	34H358	Pino elástico	1		3/8" X 2-3/4"
6	34H363	Pino elástico	1		3/8" X 4"
7	**AT343823**	**Engate**	**1**		**CA**
10	**AT339398**	**Kit do engate**	**1**		**WHOLE GOODS**

Batteries and Battery Cables (1000 CCA) (6090HDW01 / 6090HDW04)
Batteries et câbles de batterie (1000 A démarrage à froid) (6090HDW01 / 6090HDW04)
Baterias e Cabos das Baterias (1000 CCA) (6090HDW01 / 6090HDW04)
Батареи и кабели батарей (1000 А (ток холодного запуска)) (6090HDW01 / 6090HDW04)
Baterías y cables (1000 A arranque en frío) (6090HDW01 / 6090HDW04)

AT335622_TX1103975 A.1

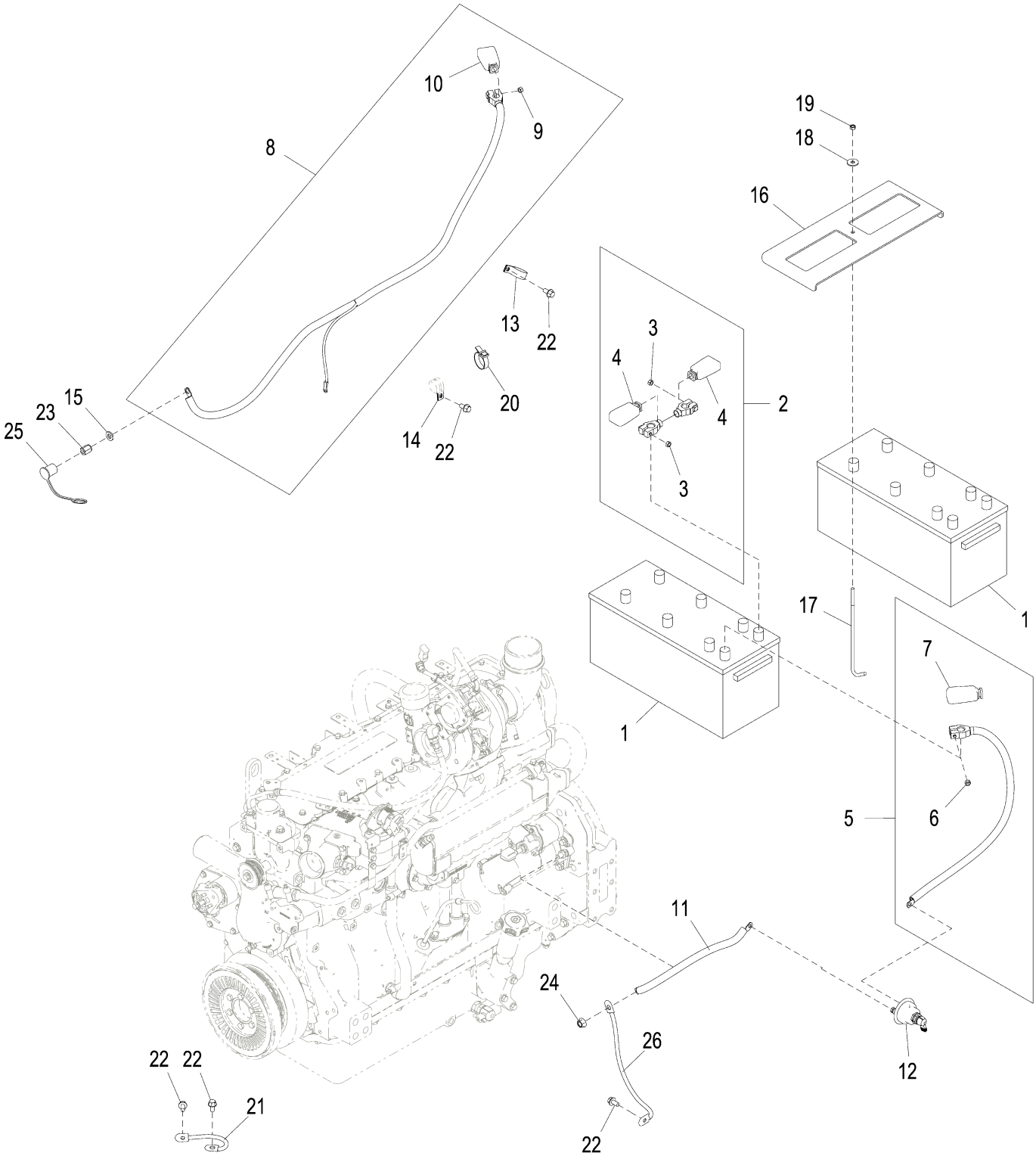

AT335622_TX1103975

Item	*Nº peça*	*Descrição*	*Qtde*	*Nº série*	*Notas*
1	TY21754	Bateria com carga seca	2		Corrente 4D de Partida a Frio a 0 °F (-18 °C), Capacidade de Reserva de 1000 Minutos a 25 A, SUB FOR F120914
2	AT323194	Cabo da bateria	1		De Bateria para Bateria
3	14H785	Porca	2		5/16"
4	T107117	Capa	2		
5	AT323197	Cabo da bateria	1		De Bateria para Desconexão
6	14H785	Porca	1		5/16"
7	T107117	Capa	1		
8	AT323077	Cabo da bateria	1		De Bateria para Motor de Partida
9	14H785	Porca	1		5/16"
10	T107117	Capa	1		
11	AT323078	Cabo	1		De Desconexão para Terra
12	AT41188	Interruptor	1		Interruptor de Desconexão da Bateria
13	T162675	Braçadeira	1		
14	T102934	Braçadeira	1		
15	24M7240	Arruela	1		13 X 25 X 3 mm
16	T232498	Apoio	1		
17	T141123	Parafuso	1		
18	24M7296	Arruela	1		10.500 X 30 X 2.500 mm
19	14M7273	Porca	1		M8
20	N189220	Cinta	1		
21	R36545	Cabo negativo	1		
22	19M7784	Parafuso	5		M10 X 20
23	E64052	Porca	1		SUB FOR T174530, THIS APPLICATION
24	14M7299	Porca com flange	1		M12
25	T134104	Capa	1		
26	R36545	Cabo negativo	1		

Batteries and Battery Cables (1400 CCA) (6090HDW01 / 6090HDW04)
Batteries et câbles de batterie (1400 A démarrage à froid) (6090HDW01 / 6090HDW04)
Baterias e Cabos das Baterias (1400 CCA) (6090HDW01 / 6090HDW04)
Батареи и кабели батарей (1400 А (ток холодного запуска)) (6090HDW01 / 6090HDW04)
Baterías y cables (1400 A arranque en frío) (6090HDW01 / 6090HDW04)

AT323074_TX1103986 C.1

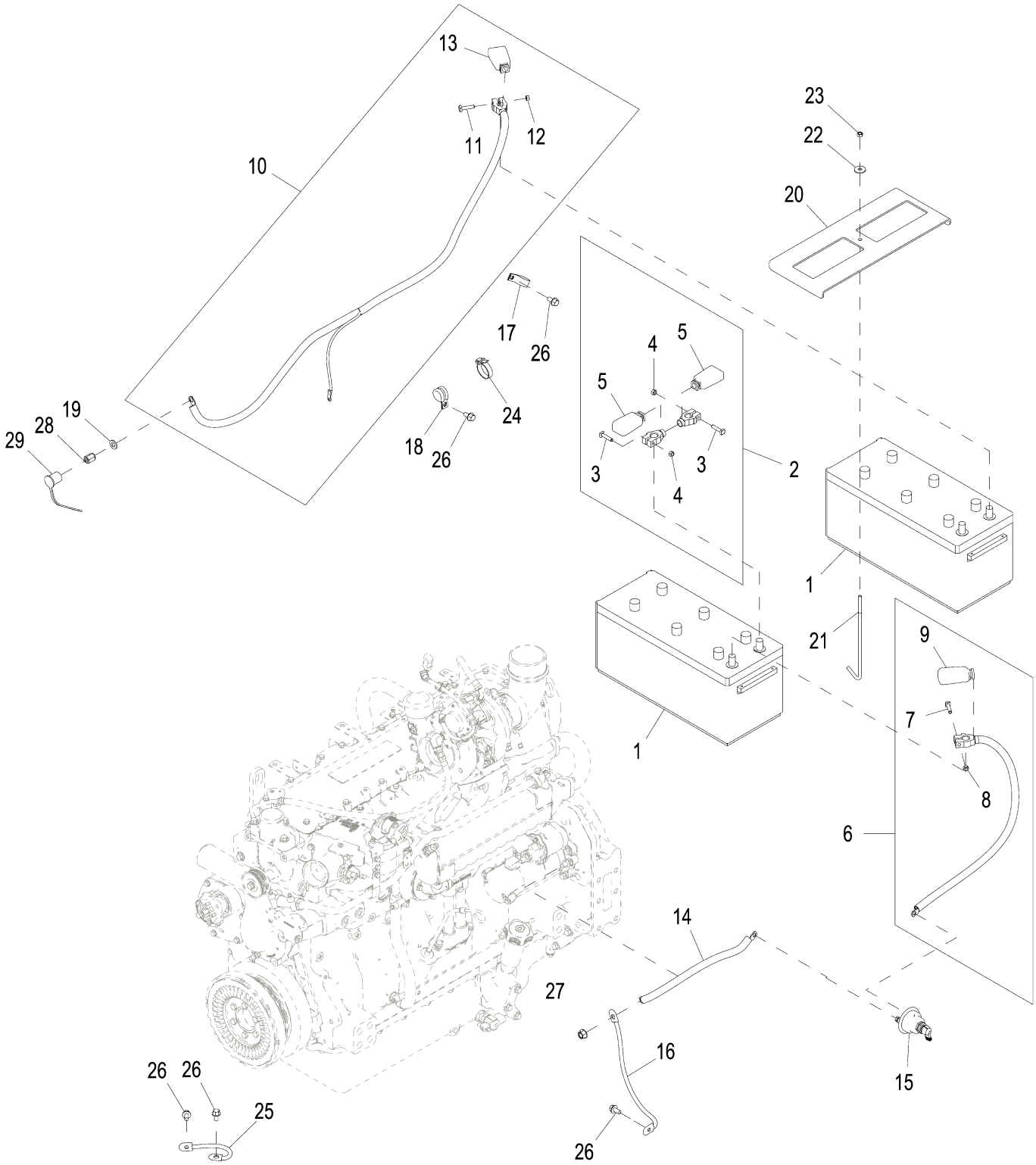

AT323074_TX1103986

Item	*Nº peça*	*Descrição*	*Qtde*	*Nº série*	*Notas*
1	TY23020	Bateria com carga seca	2		SUB FOR AT175966, Corrente 4D de Partida a Frio a 0 °F (-18 °C), Capacidade de Reserva de 1400 Minutos a 25 A
2	AT323194	Cabo da bateria	1		Cabo da Bateria à Bateria
3	M81353	Parafuso	2		
4	14H785	Porca	2		5/16"
5	T107117	Capa	2		
6	AT323197	Cabo da bateria	1		Bateria à Desconexão
7	M81353	Parafuso	1		
8	14H785	Porca	1		5/16"
9	T107117	Capa	1		
10	AT323077	Cabo da bateria	1		Bateria ao Motor de Partida
11	M81353	Parafuso	1		
12	14H785	Porca	1		5/16"
13	T107117	Capa	1		
14	AT323078	Cabo	1		De Desconexão para Terra
15	AT41188	Interruptor	1		Interruptor de Desconexão da Bateria
16	R36545	Cabo negativo	1		SUB FOR MG512306
17	T162675	Braçadeira	1		SUB FOR MG701318
18	T102934	Braçadeira	1		
19	24M7544	Arruela	1		13 X 25 X 3 mm
20	T232498	Apoio	1		
21	T141123	Parafuso	1		
22	24M7545	Arruela	1		10.500 X 30 X 2.500 mm
23	14M7273	Porca	1		M8
24	N189220	Cinta	1		
25	R36545	Cabo negativo	1		SUB FOR MG512306
26	19M9844	Parafuso	5		M10 X 20
27	14M7688	Porca com flange	1		M12
28	E64052	Porca	1		SUB FOR APPL T174530
29	T134104	Capa	1		

Batteries and Battery Cables (1000 CCA) (Engine 6068HDW75)
Batteries et câbles de batterie (1000 A démarrage à froid) (moteur 6068HDW75)
Baterias e Cabos das Baterias (1000 CCA) (Motor 6068HDW75)
Батареи и кабели батарей (1000 А (ток холодного запуска)) (двигатель 6068HDW75)
Baterías y cables (1000 A arranque en frío) (Motor 6068HDW75)

AT335621_TX1103993 A.1

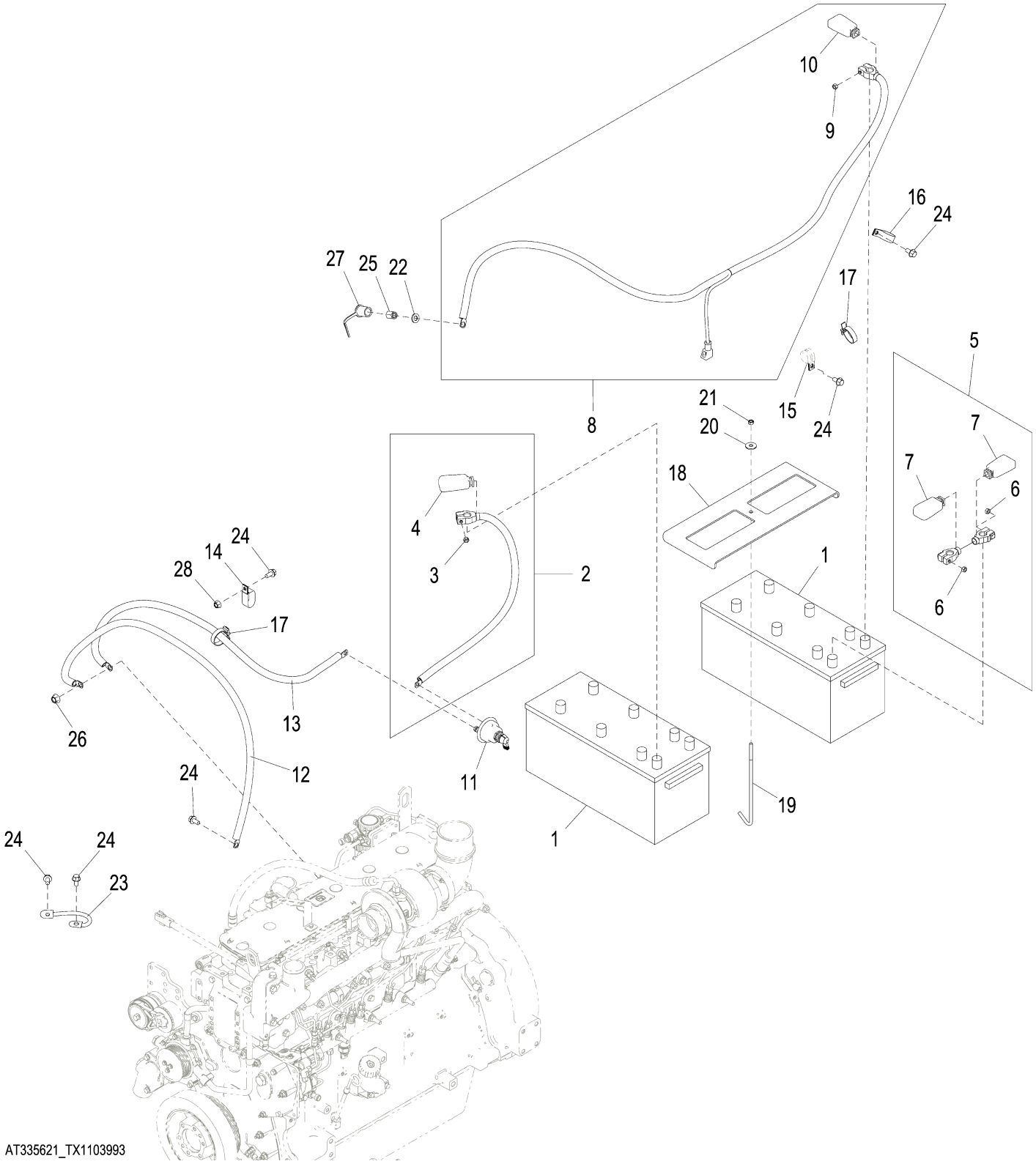

AT335621_TX1103993

Item	*Nº peça*	*Descrição*	*Qtde*	*Nº série*	*Notas*
1	TY21754	Bateria com carga seca	2		Corrente 4D de Partida a Frio a 0 °F (-18 °C), Capacidade de Reserva de 1000 Minutos a 25 A, SUB FOR F120914
2	AT323197	Cabo da bateria	1		De Bateria para Desconexão
3	14H785	Porca	1		5/16"
4	T107117	Capa	1		
5	AT323194	Cabo da bateria	1		De Bateria para Bateria
6	14H785	Porca	2		5/16"
7	T107117	Capa	2		
8	AT323195	Cabo da bateria	1		De Bateria para Motor de Partida
9	14H785	Porca	1		5/16"
10	T107117	Capa	1		
11	AT41188	Interruptor	1		Interruptor de Desconexão da Bateria
12	AT323067	Cabo	2		De Motor de Partida para Terra
13	AT323067	Cabo	1		
14	AH77869	Presilha	1		
15	T102934	Braçadeira	1		
16	T162675	Braçadeira	1		
17	N189220	Cinta	2		
18	T232498	Apoio	1		
19	T141123	Parafuso	1		
20	24M7545	Arruela	1		10.500 X 30 X 2.500 mm, SUB FOR 24M7296
21	14M7273	Porca	1		M8
22	24M7544	Arruela	1		13 X 25 X 3 mm, SUB FOR 24M7240
23	R36545	Cabo negativo	1		
24	19M9844	Parafuso	6		M10 X 20, SUB FOR 19M7784
25	E64052	Porca	1		SUB FOR T174530, THIS APPLICATION
26	14M688	PART MISSING IN WISE	1		SUB FOR 14M7299
27	T134104	Capa	1		
28	14M7648	Porca com flange	1		M10, SUB FOR 14M7296

Batteries and Battery Cables (1400 CCA) (Engine 6068HDW75)
Batteries et câbles de batterie (1400 A démarrage à froid) (moteur 6068HDW75)
Baterias e Cabos das Baterias (1400 CCA) (Motor 6068HDW75)
Батареи и кабели батарей (1400 А (ток холодного запуска)) (двигатель 6068HDW75)
Baterías y cables (1400 A arranque en frío) (Motor 6068HDW75)

AT323193_TX1103969 A.1

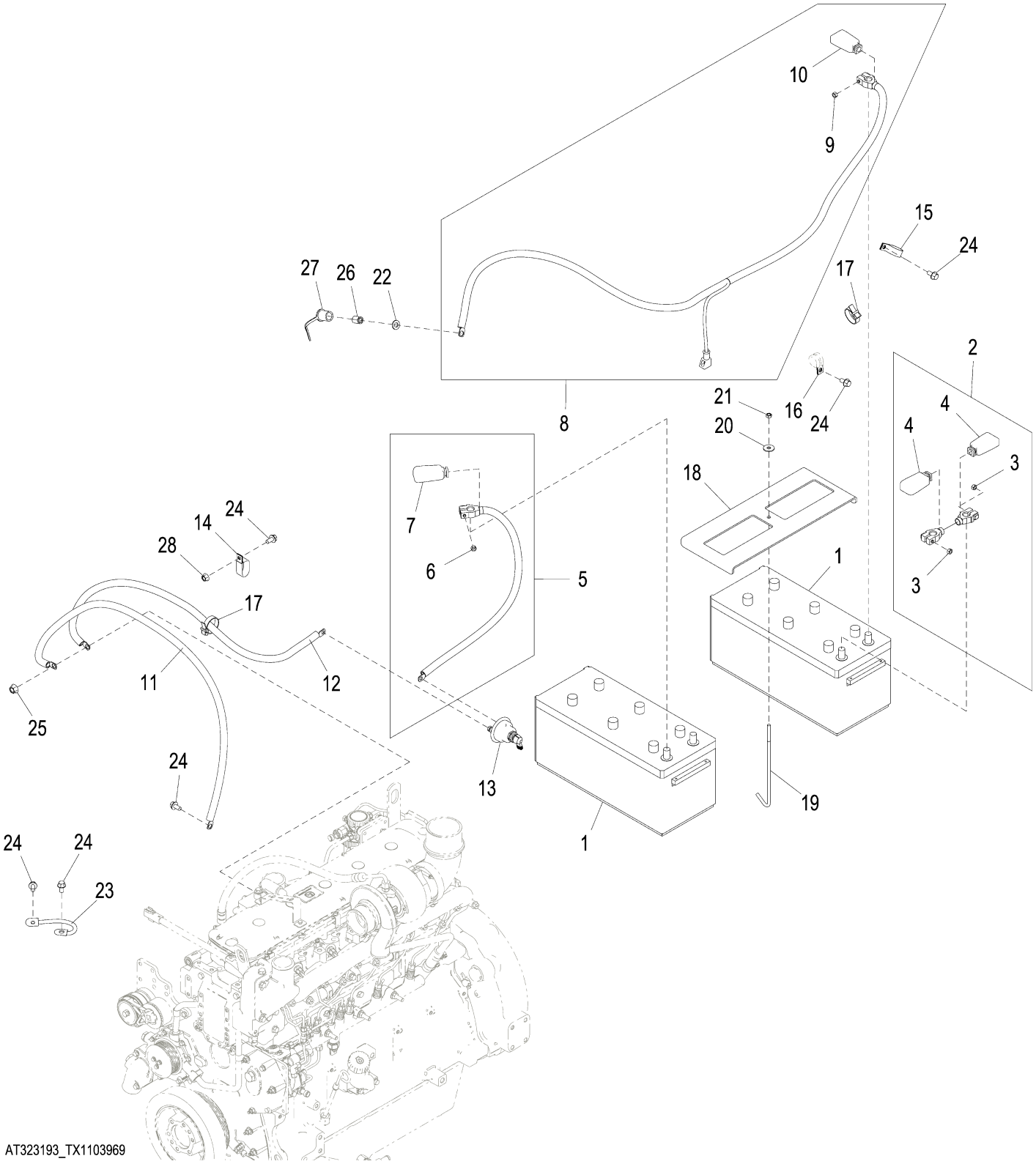

AT323193_TX1103969

Item	*Nº peça*	*Descrição*	*Qtde*	*Nº série*	*Notas*
1	TY23020	Bateria com carga seca	2		Corrente 4D de Partida a Frio a 0 °F (-18 °C), Capacidade de Reserva de 1400 Minutos a 25 A, SUB FOR AT175966
2	AT323194	Cabo da bateria	1		De Bateria para Bateria
3	14H785	Porca	2		5/16"
4	T107117	Capa	2		
5	AT323197	Cabo da bateria	1		De Bateria para Desconexão
6	14H785	Porca	1		5/16"
7	T107117	Capa	1		
8	AT323195	Cabo da bateria	1		De Bateria para Motor de Partida
9	14H785	Porca	1		5/16"
10	T107117	Capa	1		
11	AT323067	Cabo	2		De Motor de Partida para Terra
12	AT323067	Cabo	1		
13	AT41188	Interruptor	1		Interruptor de Desconexão da Bateria
14	AH77869	Presilha	1		
15	T162675	Braçadeira	1		
16	T102934	Braçadeira	1		
17	N189220	Cinta	2		
18	T232498	Apoio	1		
19	T141123	Parafuso	1		
20	24M7545	Arruela	1		10.500 X 30 X 2.500 mm, SUB FOR 24M7296
21	14M7273	Porca	1		M8
22	24M7544	Arruela	1		13 X 25 X 3 mm, SUB FOR 24M7240
23	R36545	Cabo negativo	1		
24	19M9844	Parafuso	6		M10 X 20, SUB FOR 19M7784
25	14M7688	Porca com flange	1		M12, SUB FOR 14M7299
26	E64052	Porca	1		SUB FOR T174530, THIS APPLICATION
27	T134104	Capa	1		
28	14M7648	Porca com flange	1		M10, SUB FOR 14M7296

Alternator (100 Amp) (6090HDW01 / 6090HDW04) (- 637333)
Alternateur (100 A) (6090HDW01 / 6090HDW04) (- 637333)
Alternador (100 A) (6090HDW01 / 6090HDW04) (- 637333)
Генератор переменного тока (100 A) (6090HDW01 / 6090HDW04) (- 637333)
Alternador (100 A) (6090HDW01 / 6090HDW04) (- 637333)

TX1051130 A.1

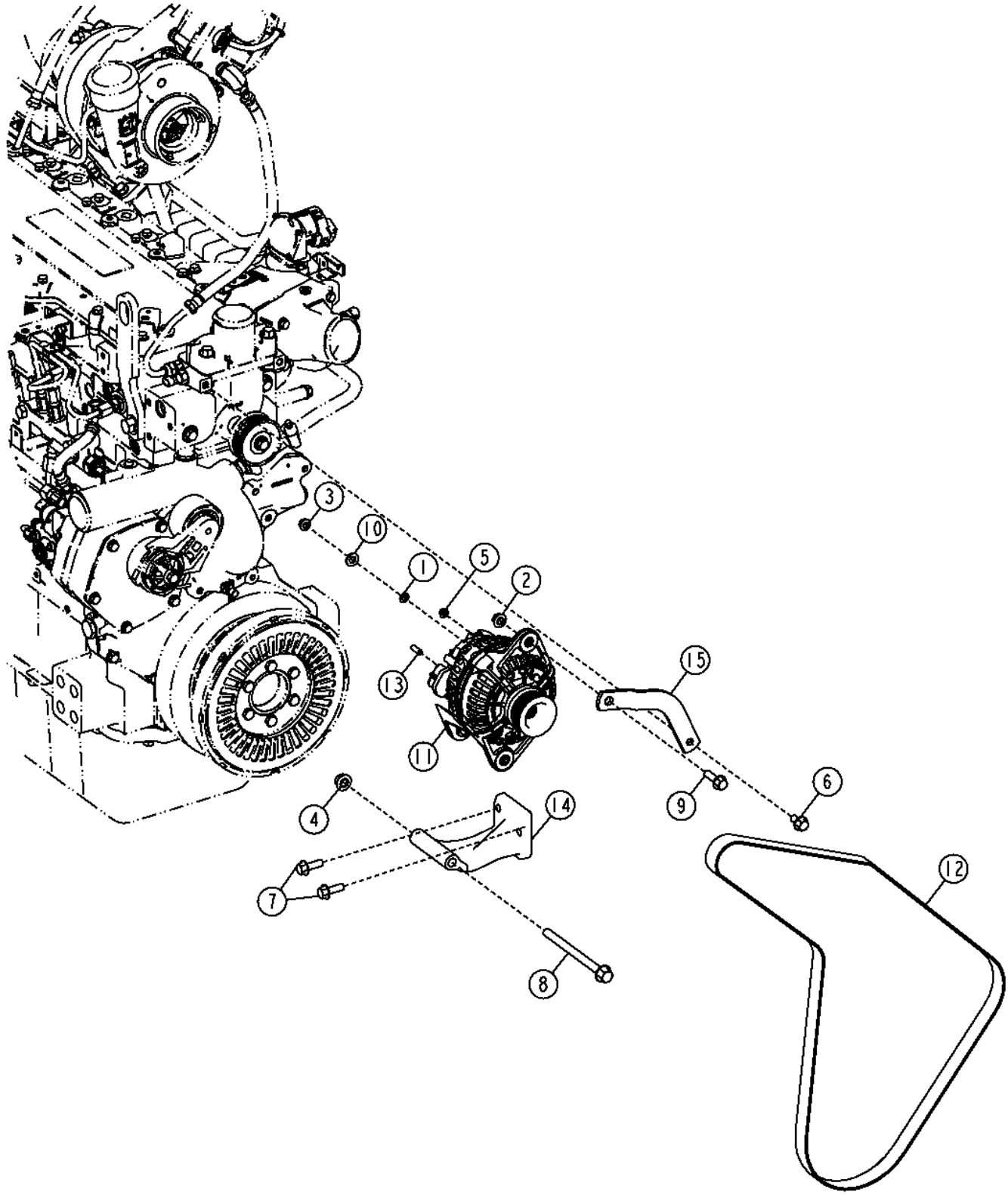

Item	*Nº peça*	*Descrição*	*Qtde*	*Nº série*	*Notas*
1	12M7032	Arruela de pressão	1		8.400 mm
2	14M7648	Porca com flange	1		M10
3	14M7298	Porca com flange	1		M8
4	14M7593	Porca de segurança	1		M10
5	14M7303	Porca com flange	1		M6
6	19M9845	Parafuso	1		M10 X 25
7	19M9370	Parafuso	2		M10 X 30
8	19M7822	Parafuso	1		M12 X 160
9	19M7835	Parafuso	1		M10 X 35
10	24M7239	Arruela	1		10.700 X 21 X 2.500 mm
11	AT387574	Alternador	1		SUB FOR AT300167
	AT300167	Alternador	1		
	SE501838	Alternador remanufaturado	1		REMAN FOR AT300167
	T201538	Polia	1		
12	R135600	Correia trapezoidal	1		
13	T201537	Tampa	1		
14	T224351	Apoio	1		
15	T252524	Correia	1		

Alternator (100 Amp) (6090HDW01 / 6090HDW04) (637334 -)
Alternateur (100 A) (6090HDW01 / 6090HDW04) (637334 -)
Alternador (100 A) (6090HDW01 / 6090HDW04) (637334 -)
Генератор переменного тока (100 A) (6090HDW01 / 6090HDW04) (637334 -)
Alternador (100 A) (6090HDW01 / 6090HDW04) (637334 -)

AT324799_TX1089603 B.1

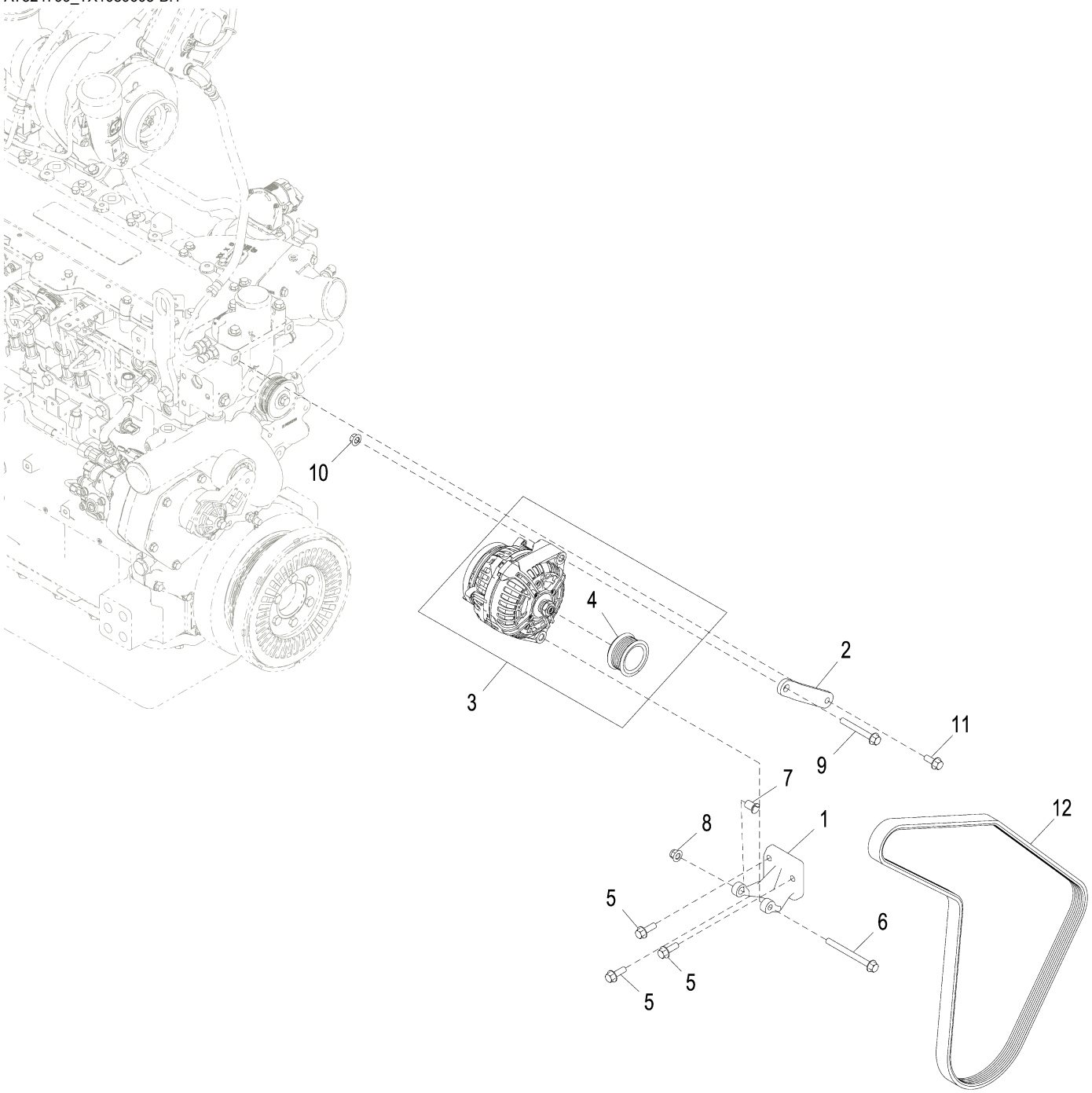

AT324799_TX1089603

Item	*Nº peça*	*Descrição*	*Qtde*	*Nº série*	*Notas*
1	T287736	Apoio	1		
2	T287958	Correia	1		
3	RE558676	Alternador	1		SUB FOR RE538241
4	R529748	Polia	1		
5	19M9370	Parafuso	3		M10 X 30
6	19M7836	Parafuso	1		M10 X 110
7	R100377	Bucha	1		
8	14M7593	Porca de segurança	1		M10
9	19M7810	Parafuso	1		M10 X 80
10	14M7648	Porca com flange	1		M10
11	19M9845	Parafuso	1		M10 X 25
12	T230728	Correia trapezoidal	1		

Alternator (130 Amp) (6090HDW01 / 6090HDW04) (- 637333)
Alternateur (130 A) (6090HDW01 / 6090HDW04) (- 637333)
Alternador (130 A) (6090HDW01 / 6090HDW04) (- 637333)
Генератор переменного тока (130 A) (6090HDW01 / 6090HDW04) (- 637333)
Alternador (130 A) (6090HDW01 / 6090HDW04) (- 637333)

TX1065782 A.1

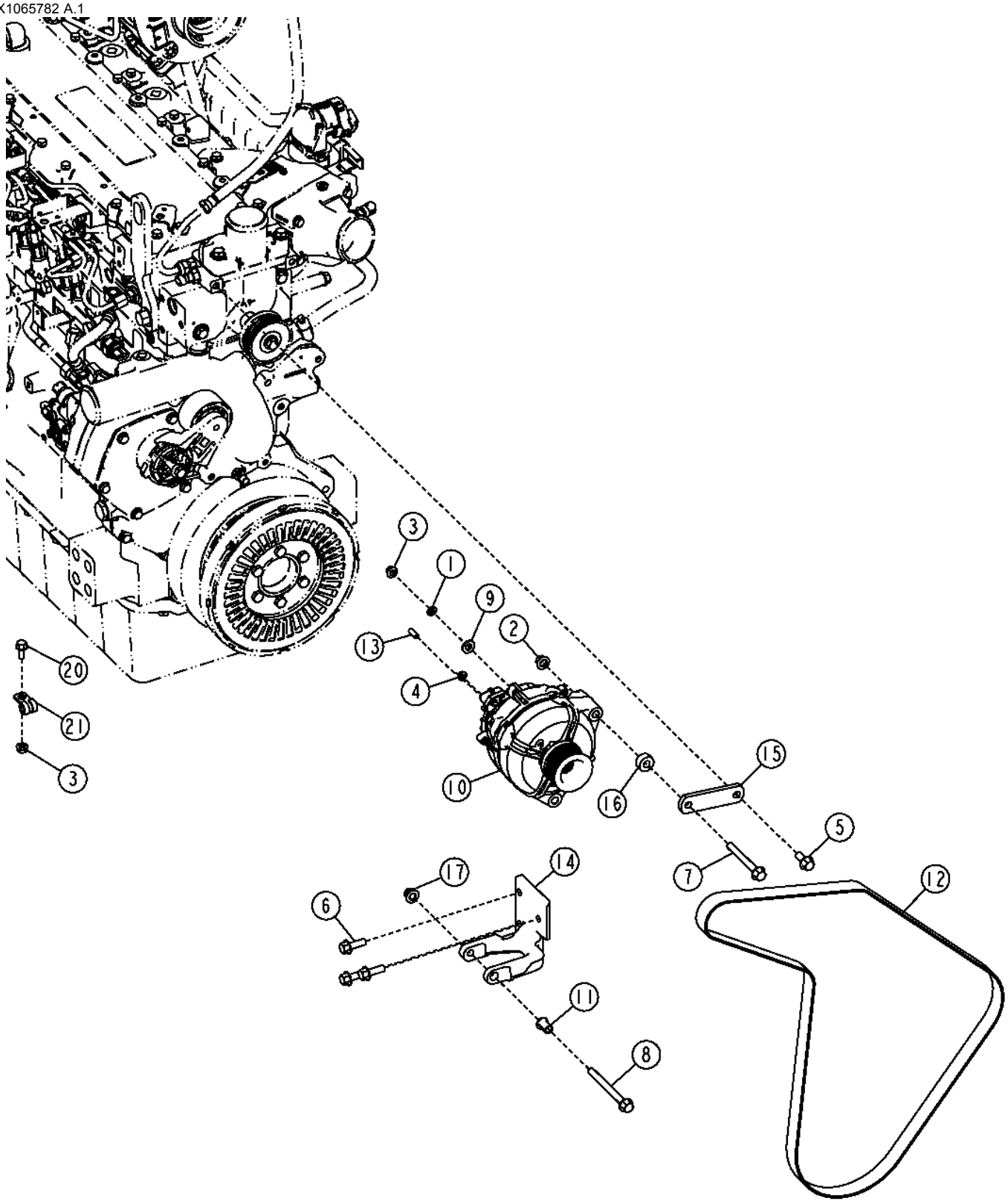

TX1065782

Item	*Nº peça*	*Descrição*	*Qtde*	*Nº série*	*Notas*
1	12H291	Arruela de pressão	1		5/16"
2	14M7648	Porca com flange	2		M10
3	14M7298	Porca com flange	2		M8
4	14M7303	Porca com flange	1		M6
5	19M9845	Parafuso	1		M10 X 25
6	19M9370	Parafuso	3		M10 X 30
7	19M7811	Parafuso	1		M10 X 90
8	19M7836	Parafuso	1		M10 X 110
9	24M7239	Arruela	1		10.700 X 21 X 2.500 mm
10	FF101774	Alternador	1		
	T201538	Polia	1		
11	R100377	Bucha	1		
12	R135595	Correia trapezoidal	1		
13	T201537	Tampa	1		
14	T251895	Apoio	1		
15	T257737	Correia	1		SUB FOR T252254
16	T254495	Bucha	1		
17	14M7593	Porca de segurança	1		M10
20	19M9836	Parafuso	1		M8 X 20
21	T74412	Braçadeira	1		

Alternator (130 Amp) (6090HDW01 / 6090HDW04) (637334 -)
Alternateur (130 A) (6090HDW01 / 6090HDW04) (637334 -)
Alternador (130 A) (6090HDW01 / 6090HDW04) (637334 -)
Генератор переменного тока (130 A) (6090HDW01 / 6090HDW04) (637334 -)
Alternador (130 A) (6090HDW01 / 6090HDW04) (637334 -)

AT332303_TX1089607 B.2

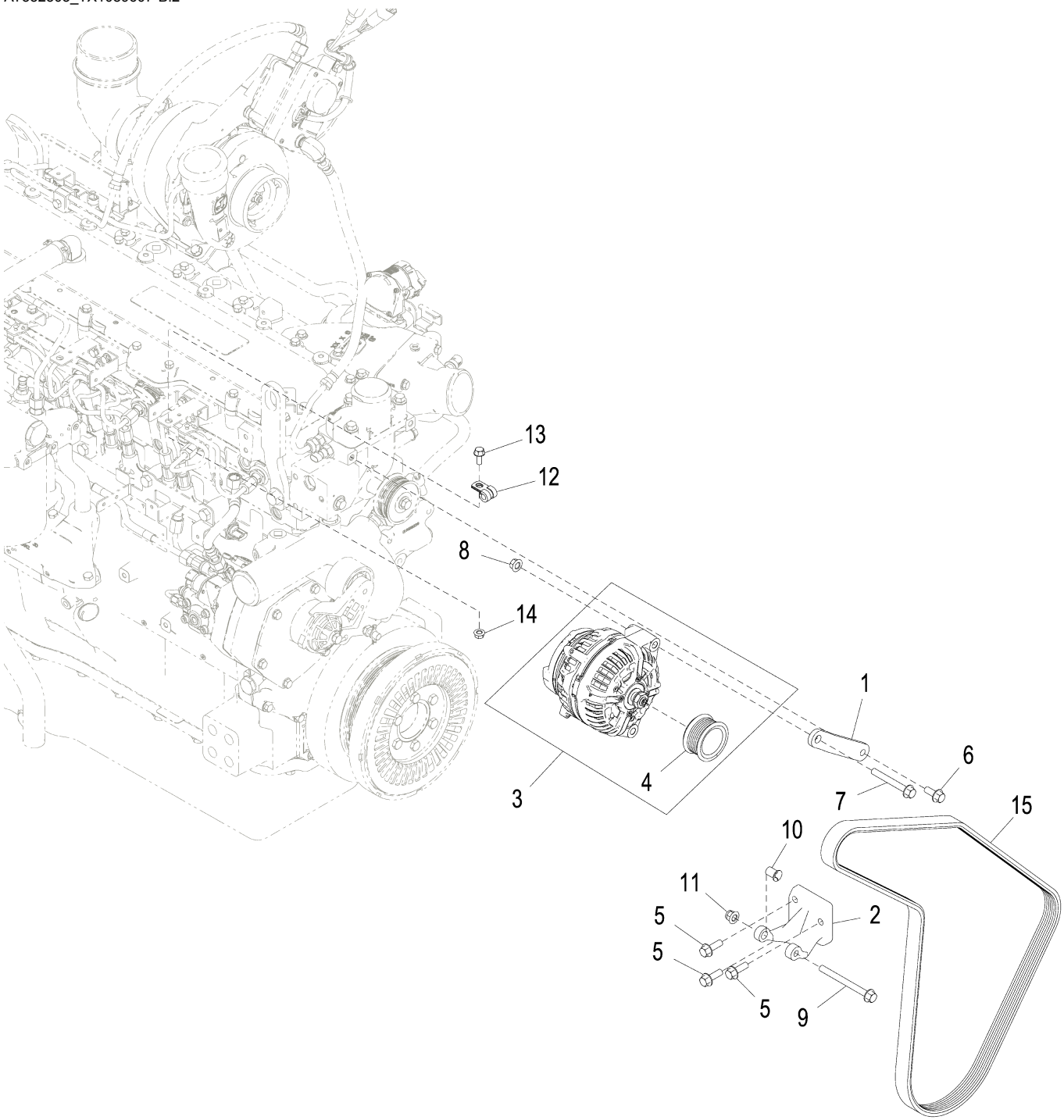

AT332303_TX1089607

Item	*Nº peça*	*Descrição*	*Qtde*	*Nº série*	*Notas*
1	T287958	Correia	1		
2	T287736	Apoio	1		
3	RE558679	Alternador	1		130 A, SUB FOR RE538907, REMAN ORDER SE502564
	SE502564	Alternador remanufaturado	1		130 A, REMAN FOR RE558679
4	R529748	Polia	1		
5	19M9370	Parafuso	3		M10 X 30
6	19M9845	Parafuso	1		M10 X 25
7	19M7810	Parafuso	1		M10 X 80
8	14M7648	Porca com flange	1		M10
9	19M7836	Parafuso	1		M10 X 110
10	R100377	Bucha	1		
11	14M7593	Porca de segurança	1		M10
12	T74412	Braçadeira	1		
13	19M9836	Parafuso	1		M8 X 20
14	14M7298	Porca com flange	1		M8
15	T230728	Correia trapezoidal	1		

Alternator (100 Amp) (Engine 6068HDW75) (- 637333)
Alternateur (100 A) (moteur 6068HDW75) (- 637333)
Alternador (100 A) (Motor 6068HDW75) (- 637333)
Генератор переменного тока (100 A) (двигатель 6068HDW75) (- 637333)
Alternador (100 A) (Motor 6068HDW75) (- 637333)

TX1051794 A.1

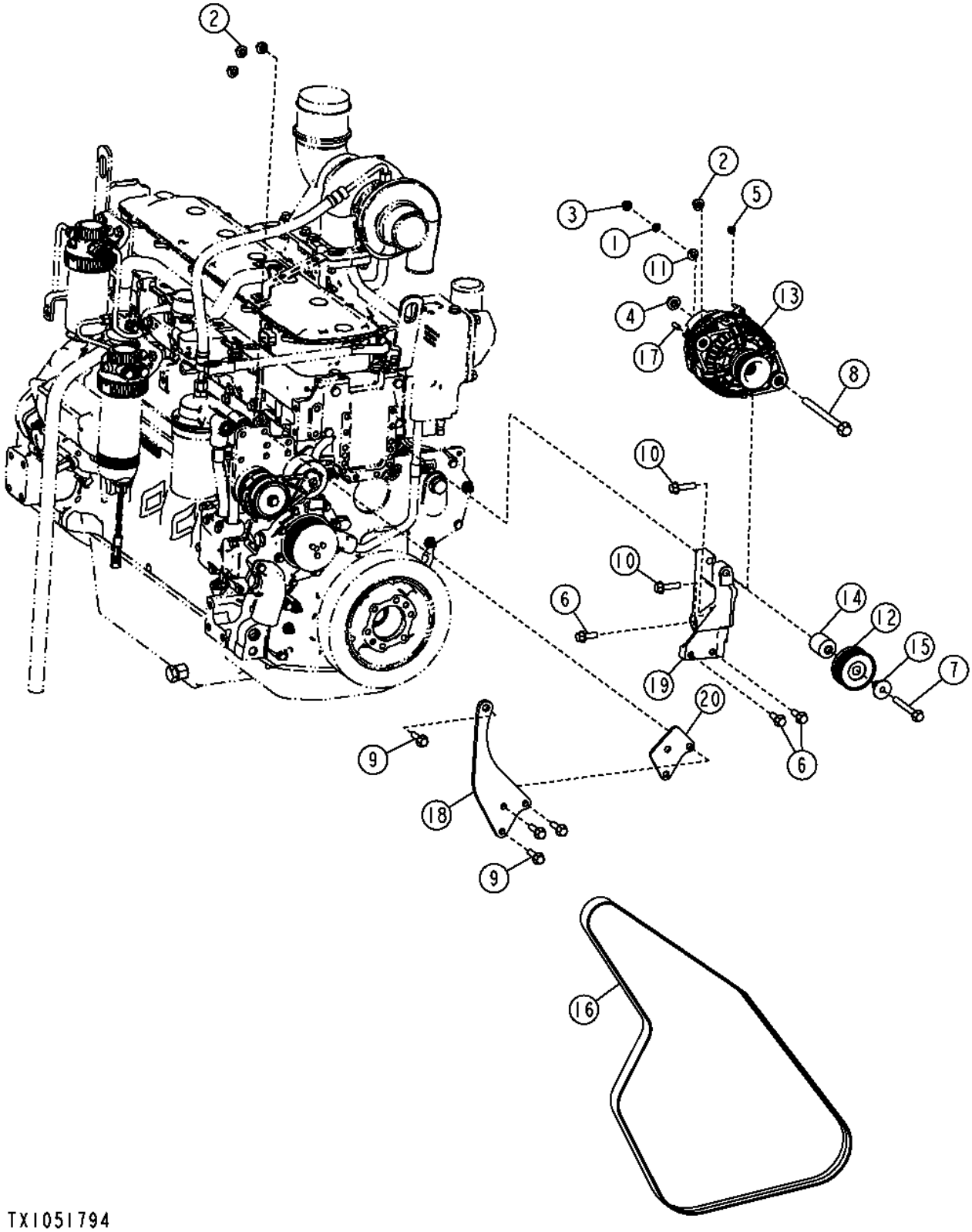

Item	*Nº peça*	*Descrição*	*Qtde*	*Nº série*	*Notas*
1	12M7032	Arruela de pressão	1		8.400 mm
2	14M7648	Porca com flange	4		M10, SUB FOR 14M7296
3	14M7298	Porca com flange	1		M8
4	14M7299	Porca com flange	1		M12
5	14M7303	Porca com flange	1		M6
6	19M9370	Parafuso	3		M10 X 30, SUB FOR 19M7786
7	19M7811	Parafuso	1		M10 X 90
8	19M7822	Parafuso	1		M12 X 160
9	19M7835	Parafuso	4		M10 X 35
10	19M8162	Parafuso	2		M10 X 40
11	24M7239	Arruela	1		10.700 X 21 X 2.500 mm
12	AT211041	Polia	1		
13	AT387574	Alternador	1		SUB FOR AT300167
	AT300167	Alternador	1		NLA
	SE501838	Alternador remanufaturado	1		REMAN FOR AT300167
	T201538	Polia	1		
14	R133643	Espaçador	1		
15	R502079	Luva	1		
16	R502186	Correia trapezoidal	1		
17	T201537	Tampa	1		
18	T226416	Correia	1		
19	T226417	Apoio	1		
20	T252550	Correia	1		

Alternator (100 Amp) (Engine 6068HDW75) (637334 -)
Alternateur (100 A) (moteur 6068HDW75) (637334 -)
Alternador (100 A) (Motor 6068HDW75) (637334 -)
Генератор переменного тока (100 A) (двигатель 6068HDW75) (637334 -)
Alternador (100 A) (Motor 6068HDW75) (637334 -)

AT329705_TX1089605 A.1

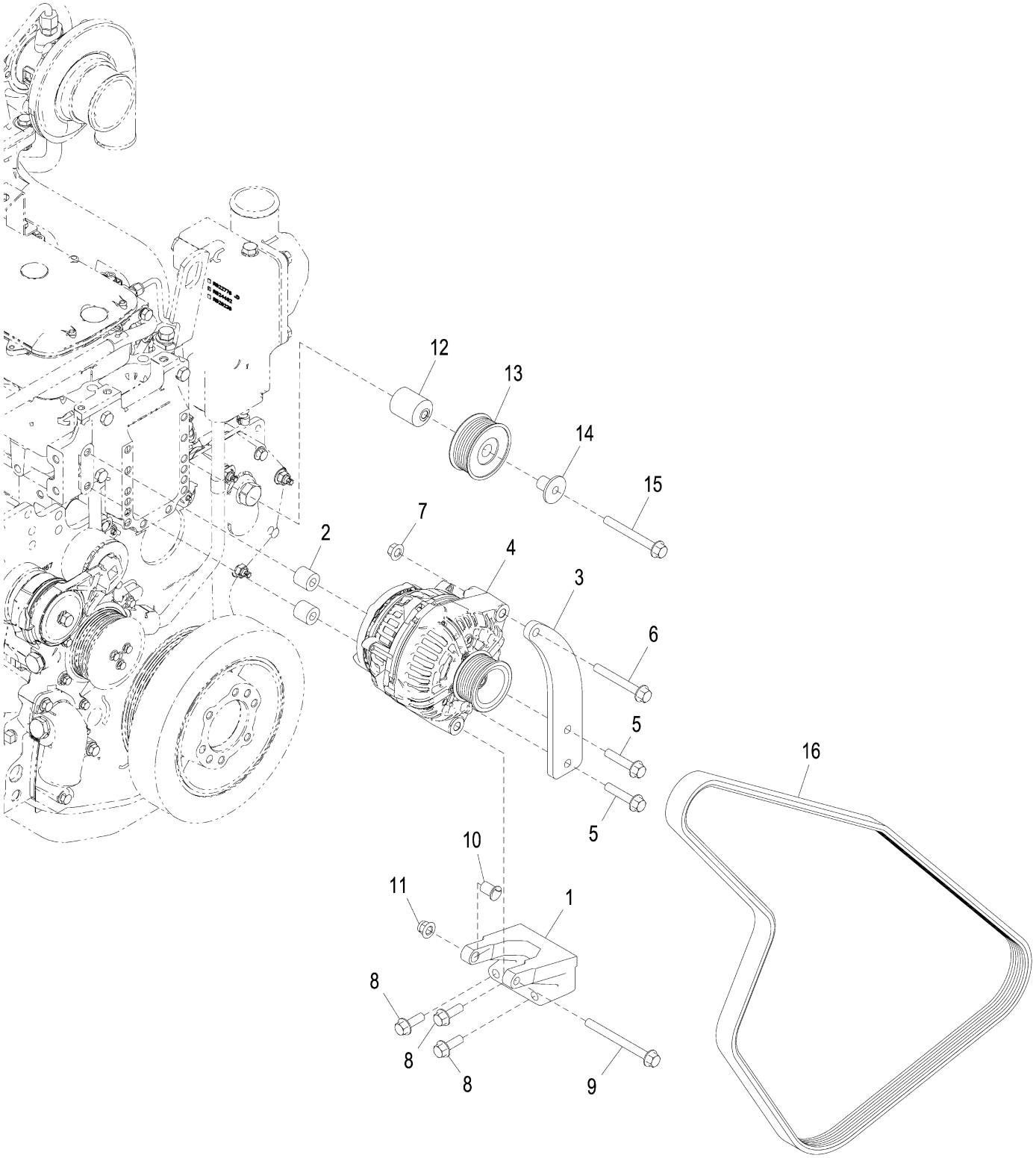

AT329705_TX1089605

Item	*Nº peça*	*Descrição*	*Qtde*	*Nº série*	*Notas*
1	T287961	Apoio	1		
2	T287682	Bucha	2		
3	T252353	Apoio	1		
4	RE558676	Alternador	1		SUB FOR RE538241
5	19M8292	Parafuso	2		M10 X 50, SUB FOR 19M7806
6	19M7810	Parafuso	1		M10 X 80
7	14M7648	Porca com flange	1		M10, SUB FOR 14M7296
8	19M9370	Parafuso	3		M10 X 30, SUB FOR 19M7786
9	19M7836	Parafuso	1		M10 X 110
10	R100377	Bucha	1		
11	14M7593	Porca de segurança	1		M10, SUB FOR 14M7400
12	R133643	Espaçador	1		
13	AT211041	Polia	1		
14	R502079	Luva	1		
15	19M7811	Parafuso	1		M10 X 90
16	R502186	Correia trapezoidal	1		SUB FOR R135606

Alternator (130 Amp) (Engine 6068HDW75) (- 637333)
Alternateur (130 A) (moteur 6068HDW75) (- 637333)
Alternador (130 A) (Motor 6068HDW75) (- 637333)
Генератор переменного тока (130 A) (двигатель 6068HDW75) (- 637333)
Alternador (130 A) (Motor 6068HDW75) (- 637333)

TX1055987 A.1

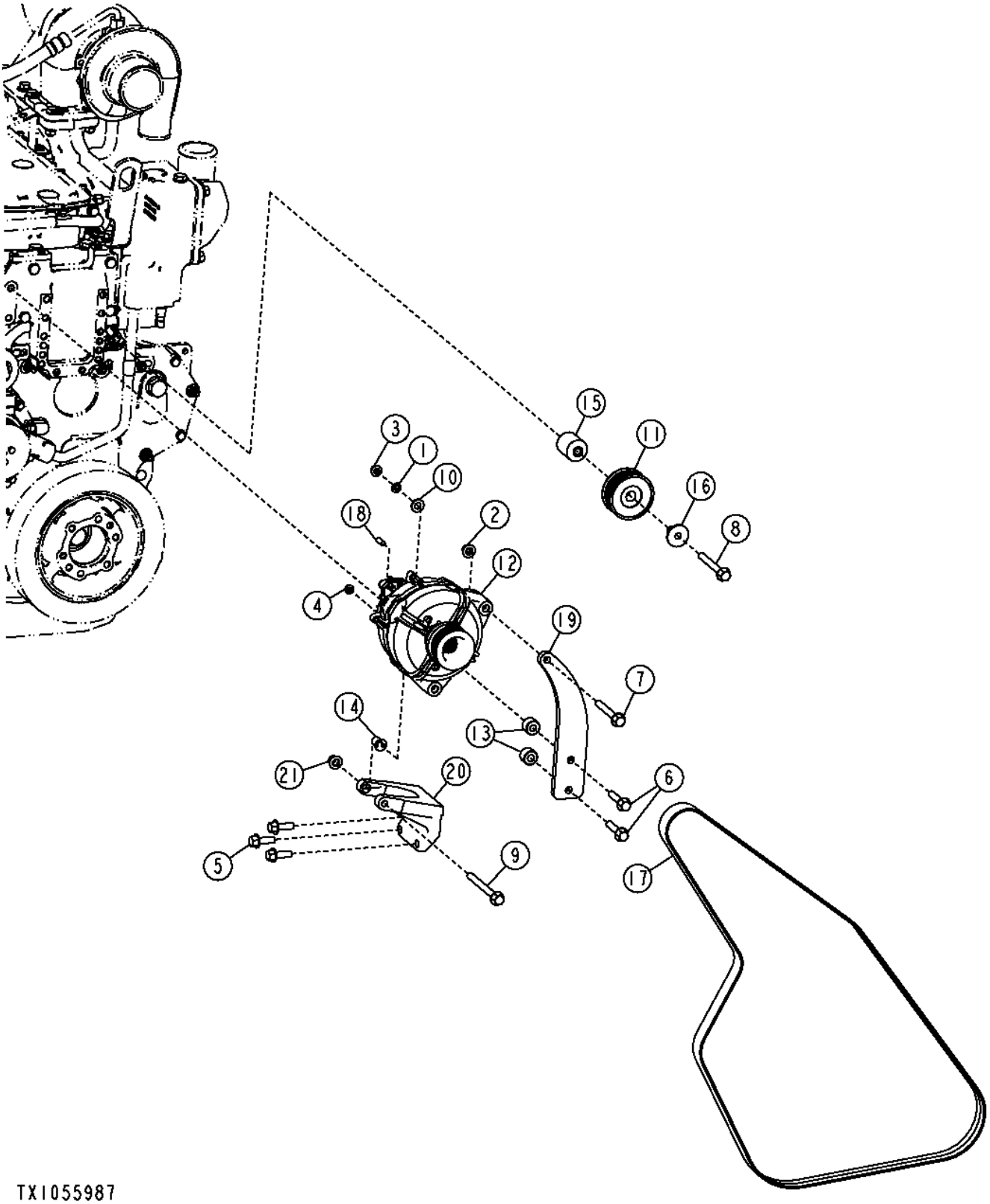

Item	*Nº peça*	*Descrição*	*Qtde*	*Nº série*	*Notas*
1	12M7032	Arruela de pressão	1		8.400 mm
2	14M7648	Porca com flange	1		M10, SUB FOR 14M7296
3	14M7298	Porca com flange	1		M8
4	14M7303	Porca com flange	1		M6
5	19M9370	Parafuso	3		M10 X 30, SUB FOR 19M7786
6	19M10011	Parafuso	2		M10 X 50, SUB FOR 19M7806
7	19M7810	Parafuso	1		M10 X 80
8	19M7811	Parafuso	1		M10 X 90
9	19M7836	Parafuso	1		M10 X 110
10	24M7239	Arruela	1		10.700 X 21 X 2.500 mm
11	AT211041	Polia	1		
12	FF101774	Alternador	1		
	T201538	Polia	1		
13	N370461	Bucha	2		
14	R100377	Bucha	1		
15	R133643	Espaçador	1		
16	R502079	Luva	1		
17	R502186	Correia trapezoidal	1		
18	T201537	Tampa	1		
19	T252353	Apoio	1		
20	T252354	Apoio	1		
21	14M7593	Porca de segurança	1		M10, SUB FOR 14M7400

Alternator (130 Amp) (Engine 6068HDW75) (637334 -)
Alternateur (130 A) (moteur 6068HDW75) (637334 -)
Alternador (130 A) (Motor 6068HDW75) (637334 -)
Генератор переменного тока (130 A) (двигатель 6068HDW75) (637334 -)
Alternador (130 A) (Motor 6068HDW75) (637334 -)

AT325987_TX1089608 A.1

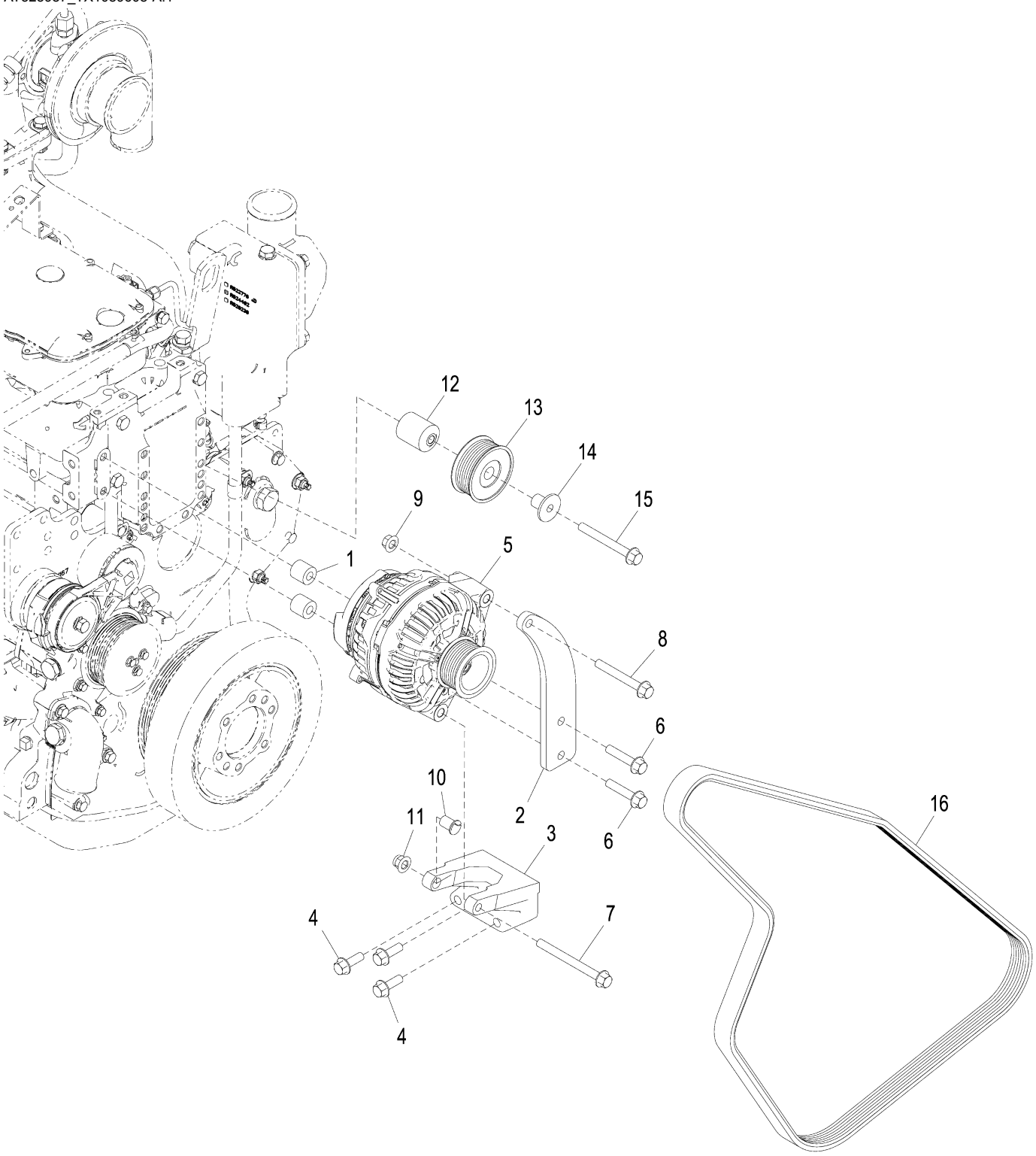

AT325987_TX1089608

Item	*Nº peça*	*Descrição*	*Qtde*	*Nº série*	*Notas*
1	T287682	Bucha	2		
2	T252353	Apoio	1		
3	T287961	Apoio	1		
4	19M9370	Parafuso	3		M10 X 30, SUB FOR 19M7786
5	RE558679	Alternador	1		130 A, SUB FOR RE538907, REMAN ORDER SE502564
	SE502564	Alternador remanufaturado	1		130 A, REMAN FOR RE558679
6	19M10011	Parafuso	2		M10 X 50, SUB FOR 19M7806
7	19M7836	Parafuso	1		M10 X 110
8	19M7810	Parafuso	1		M10 X 80
9	14M7648	Porca com flange	1		M10, SUB FOR 14M7296
10	R100377	Bucha	1		
11	14M7593	Porca de segurança	1		M10, SUB FOR 14M7400
12	R133643	Espaçador	1		
13	AT211041	Polia	1		
14	R502079	Luva	1		
15	19M7811	Parafuso	1		M10 X 90
16	R502186	Correia trapezoidal	1		SUB FOR R135606

150 Amp Alternator
Alternateur 150 A
Alternador de 150 A
Генератор переменного тока на 150 A
Alternador de 150 A

AT371169_TX1084020 B.1

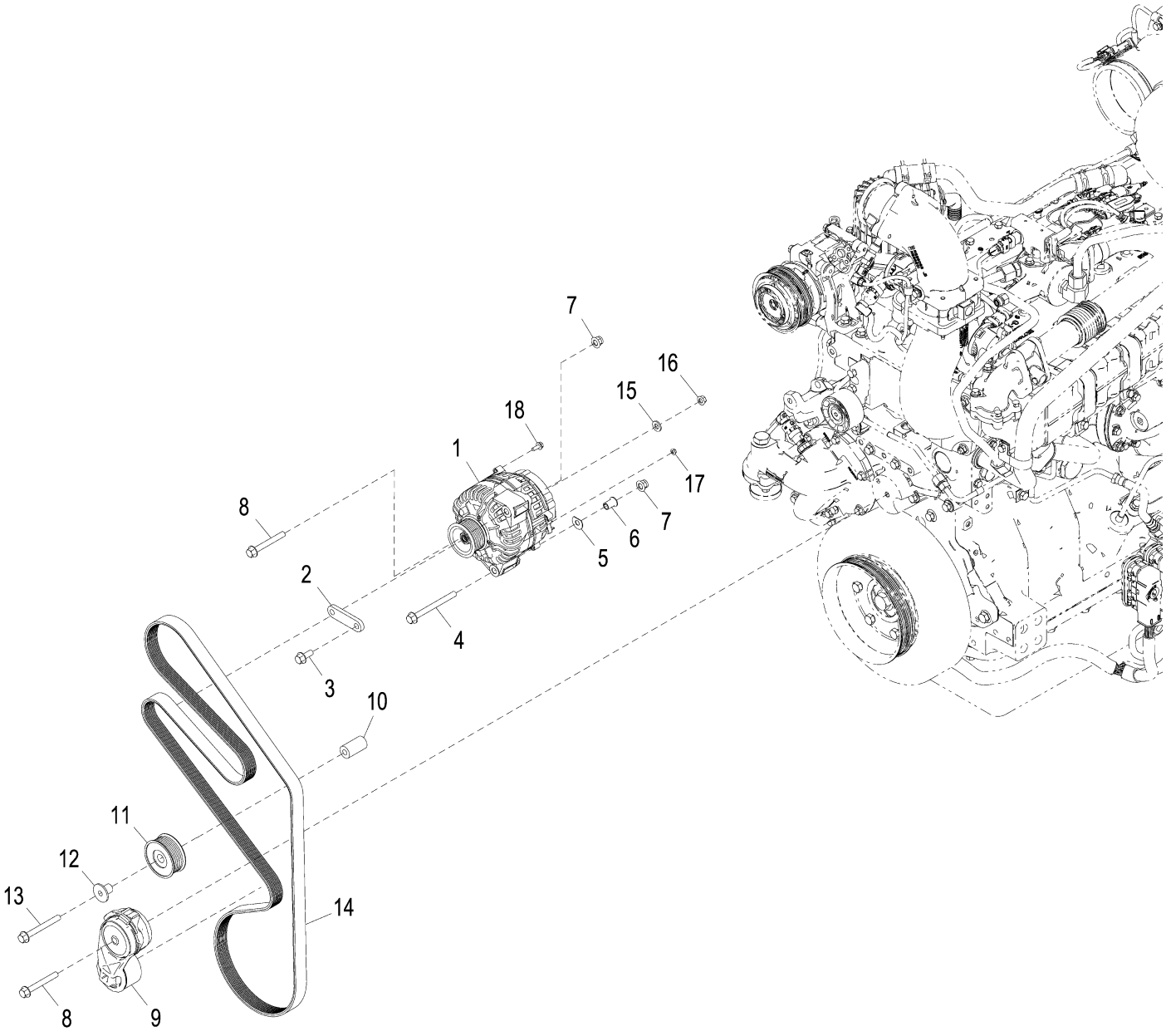

AT371169_TX1084020

Item	*Nº peça*	*Descrição*	*Qtde*	*Nº série*	*Notas*
1	RE558678	Alternador	1		Sub For RE538242
2	R527863	Correia	1		
3	19M7785	Parafuso	1		M10 X 25
4	19M7836	Parafuso	1		M10 X 110
5	T299410	Arruela	1		
6	R100377	Bucha	1		
7	14M7400	Porca de segurança	2		M10
8	19M7810	Parafuso	2		M10 X 80
9	RE506352	Tensionador de correia	1		
10	T256248	Espaçador	1		
11	AT211041	Polia	1		
12	R502079	Luva	1		
13	19M7811	Parafuso	1		M10 X 90
14	R500090	Correia chata	1		
15	24M7239	Arruela	1		10.700 X 21 X 2.500 mm
16	14M7298	Porca com flange	1		M8
17	14M7375	Porca com flange	1		M5
18	19M7775	Parafuso	1		M6 X 16

15 Amp Power Converter (24 Volt to 12 Volt)
Convertisseur d'alimentation 15 A (24 à 12 V)
Conversor de Alimentação de 15 A (24 V para 12 V)
Силовой преобразователь 15 A (24/12 В)
Convertidor de alimentación de 15 A (24 V a 12 V)

AT373201_TX1083109 A.1

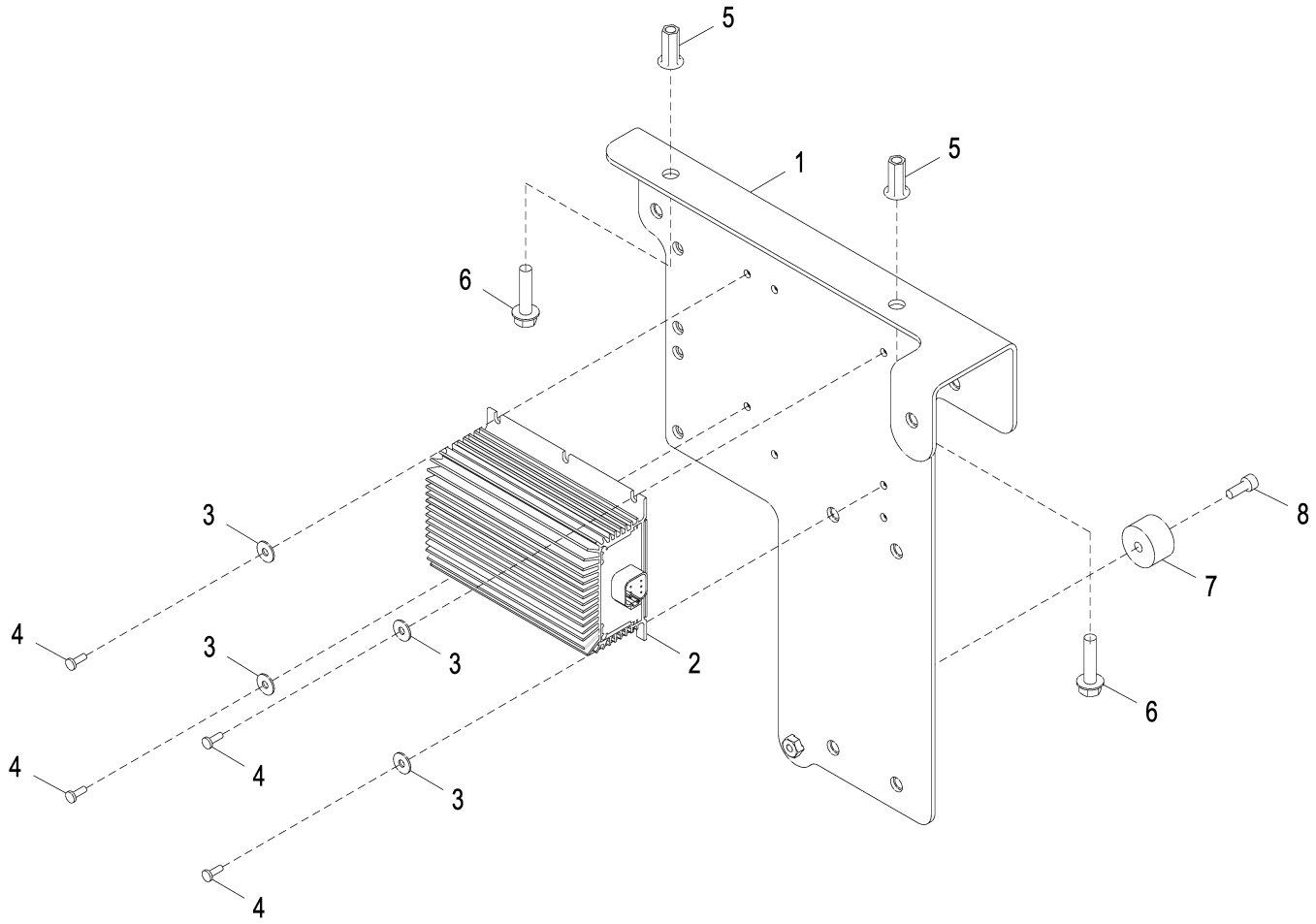

AT373201_TX1083109

Item	*Nº peça*	*Descrição*	*Qtde*	*Nº série*	*Notas*
1	AT373202	Apoio	1		
2	AT404819	Conversor	1		SUB FOR AT224894, 15 AMP 24/12 VOLT
3	24M7146	Arruela	4		4.300 X 12 X 1 mm, SUB FOR 24M7138
4	21M7216	Parafuso	4		M4 X 20, SUB FOR 21M7250
5	T196079	Porca	2		
6	19M7897	Parafuso	2		M8 X 35
7	T184135	Pára-choque	1		
8	19M7768	Parafuso	1		M6 X 16

25A Power Converter (24V to 12V)
Convertisseur d'alimentation 25 A (24 V à 12 V)
Conversor de Potência de 25 A (24 V para 12 V)
Силовой преобразователь 25 А (с 24 V на 12 V)
Convertidor de alimentación de 25 A (24 V a 12 V)

AT373200_TX1083110 A.1

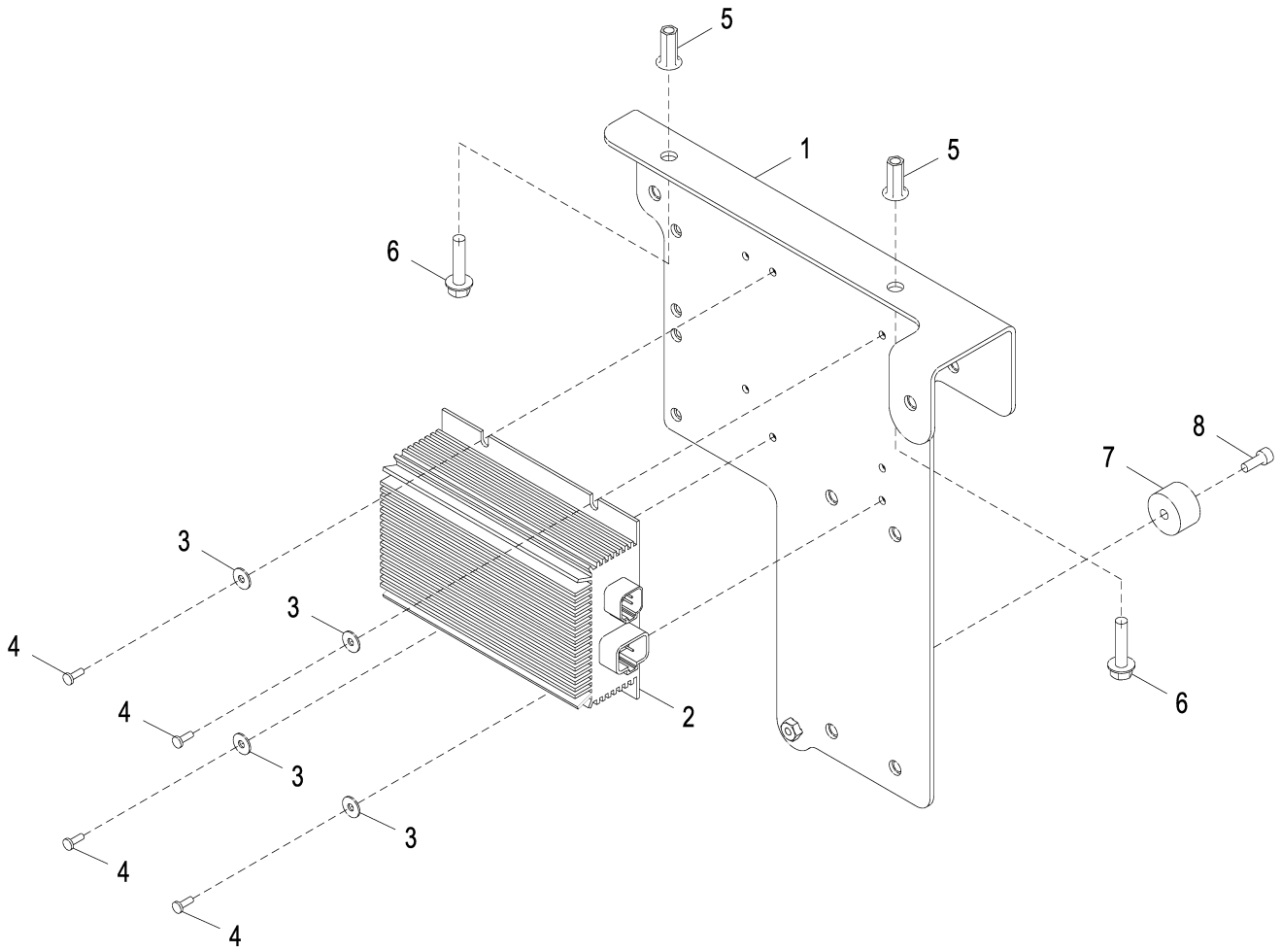

AT373200_TX1083110

Item	*Nº peça*	*Descrição*	*Qtde*	*Nº série*	*Notas*
1	AT373202	Apoio	1		
2	AT434539	Conversor	1		25A, SUB FOR AT302797
3	24M7146	Arruela	4		4.300 X 12 X 1 mm, SUB FOR 24M7138
4	21M7216	Parafuso	4		M4 X 20, SUB FOR 21M7250
5	T196079	Porca	2		
6	19M7897	Parafuso	2		M8 X 35
7	T184135	Pára-choque	1		
8	19M7768	Parafuso	1		M6 X 16

Front Driving and Signal Lights
Feux de conduite et clignotants avant
Luzes de Condução e Sinaleiras Direcionais Dianteiras
Ходовые фары и сигнальные фонари
Luces de conducción y señalizadoras delanteras

TX1048262 A.1

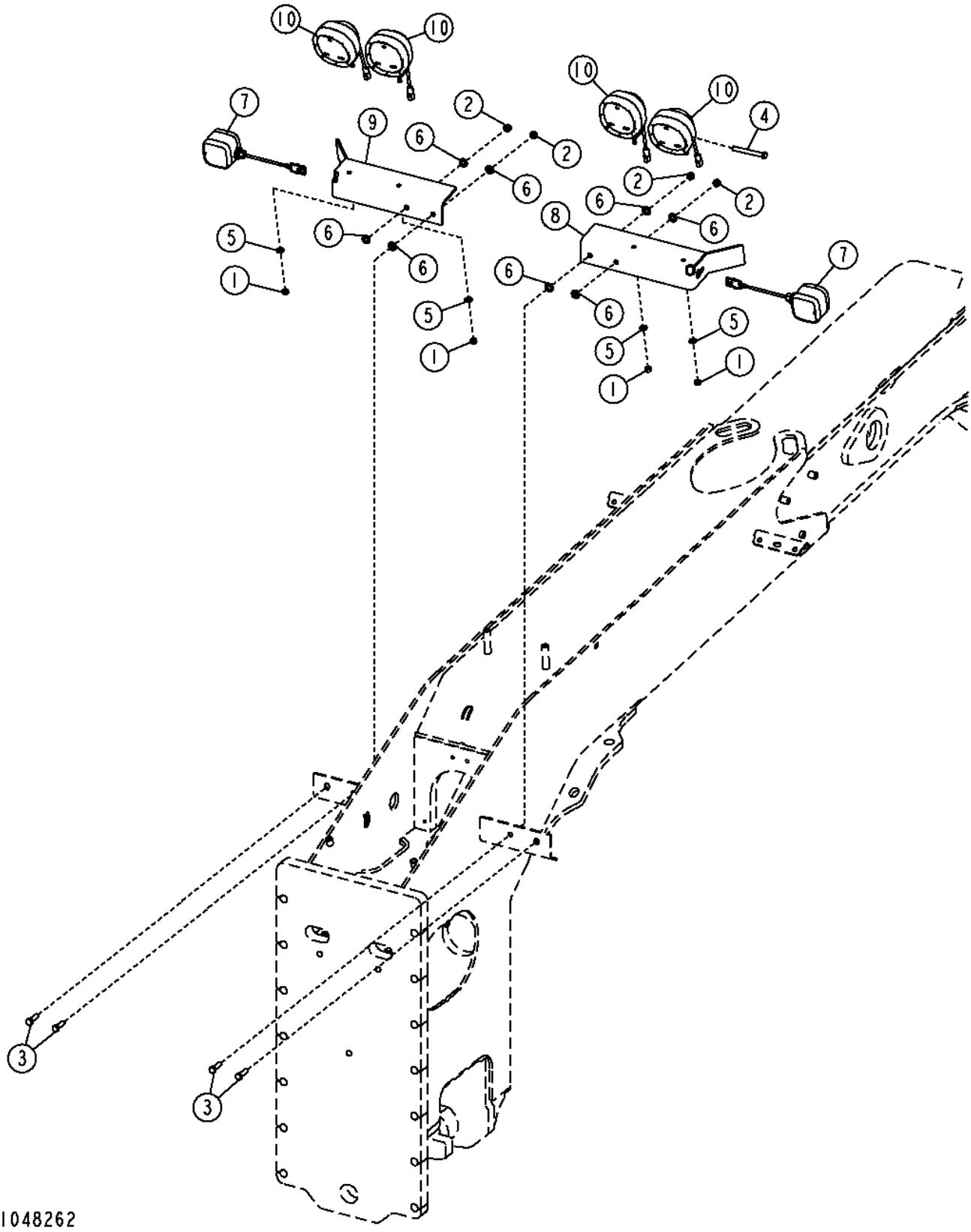

Item	*Nº peça*	*Descrição*	*Qtde*	*Nº série*	*Notas*
1	14M7274	Porca	4		M10
2	14M7275	Porca	4		M12
3	19M7493	Parafuso sextavado	4		M12 X 40
4	19M7949	Parafuso sextavado	1		M12 X 100, (NA)
5	24M7239	Arruela	4		10.700 X 21 X 2.500 mm
6	24M7240	Arruela	8		13 X 25 X 3 mm
7	AT362406	Farol	2		(SUB FOR AT307090)
	R78054	Conj mont Conector elétrico	1		
	R78061	Terminal conecTor eléTrico	3		
	R78063	Vedação conector elétrico	3		
8	AT315249	Apoio	1		
9	AT315250	Apoio	1		
10	AT324486	Farol de serviço	4		
	19M8011	Parafuso sextavado	1		M12 X 30, Parafusos do Suporte de Montagem
	AT135758	Lâmpada	1		
	T80394	Parafuso	4		Tampa da Luz
	57M7533	Alojam. conector elétrico	1		

LED Drive Light Kit
Kit de feux de conduite DEL
Kit de Luz LED de Condução
Комплект ходовых светодиодных огней
Juego de faros de conducción de diodo fotoemisor

AT399788_TX1090767 A.2

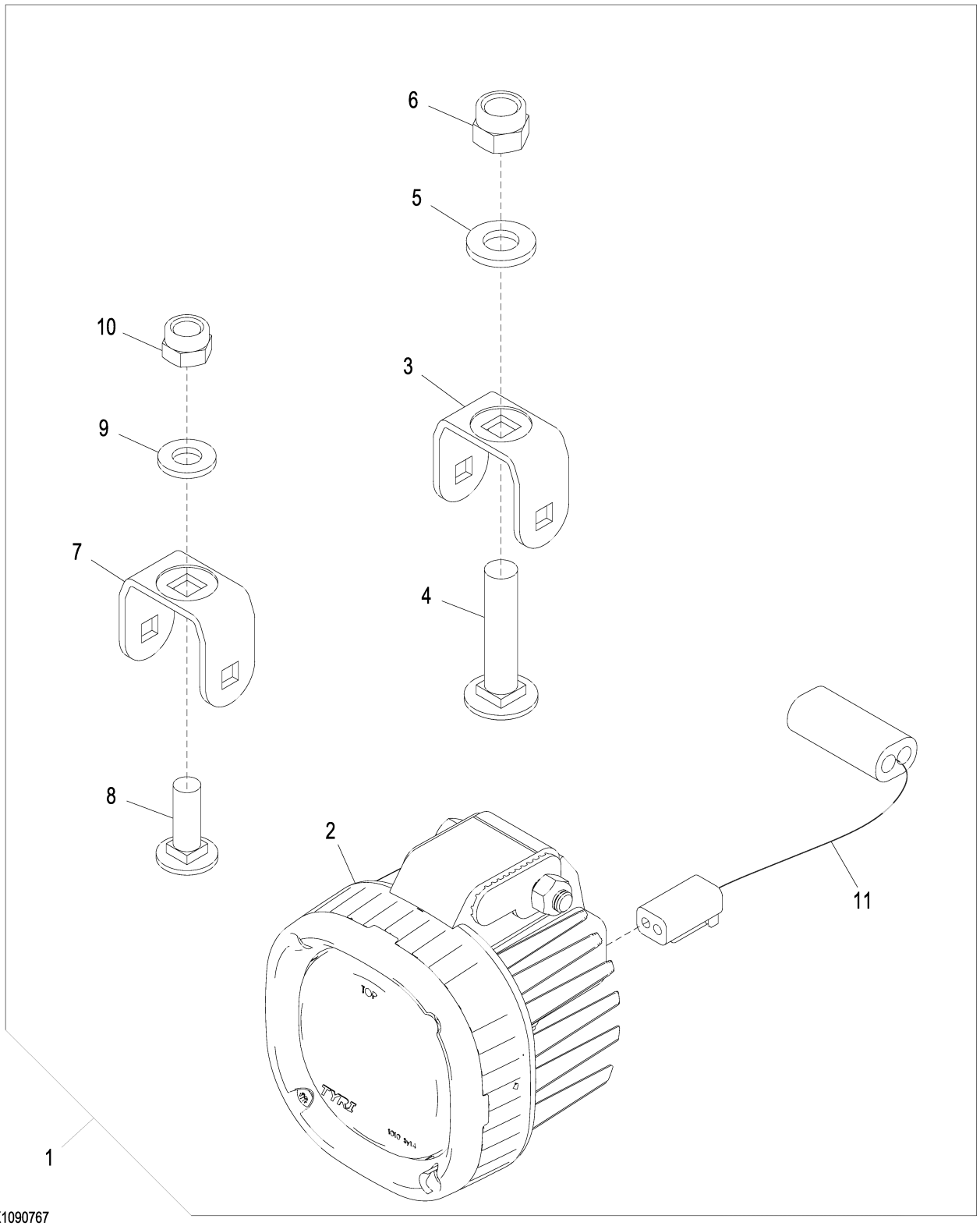

AT399788_TX1090767

Item	*Nº peça*	*Descrição*	*Qtde*	*Nº série*	*Notas*
1	**AT399788**	**Kit da luz**	**1**		**Pacotes de Produto**
2	AT374191	Farol de serviço	1		
3	T292704	Apoio	1		
4	03M7203	Parafuso	1		M12 X 55
5	24M7240	Arruela	1		13 X 25 X 3 mm
6	14M7313	Porca de segurança	1		M12
7	T292700	Apoio	1		
8	03M7192	Parafuso	1		M10 X 30
9	24M7239	Arruela	1		10.700 X 21 X 2.500 mm
10	14M7517	Porca de segurança	1		M10
11	AT399262	Chicote	1		Luz LED

Tail Lights
Feux arrière
Lanternas Traseiras
Габаритные огни
Luces traseras

TX1056960 A.1

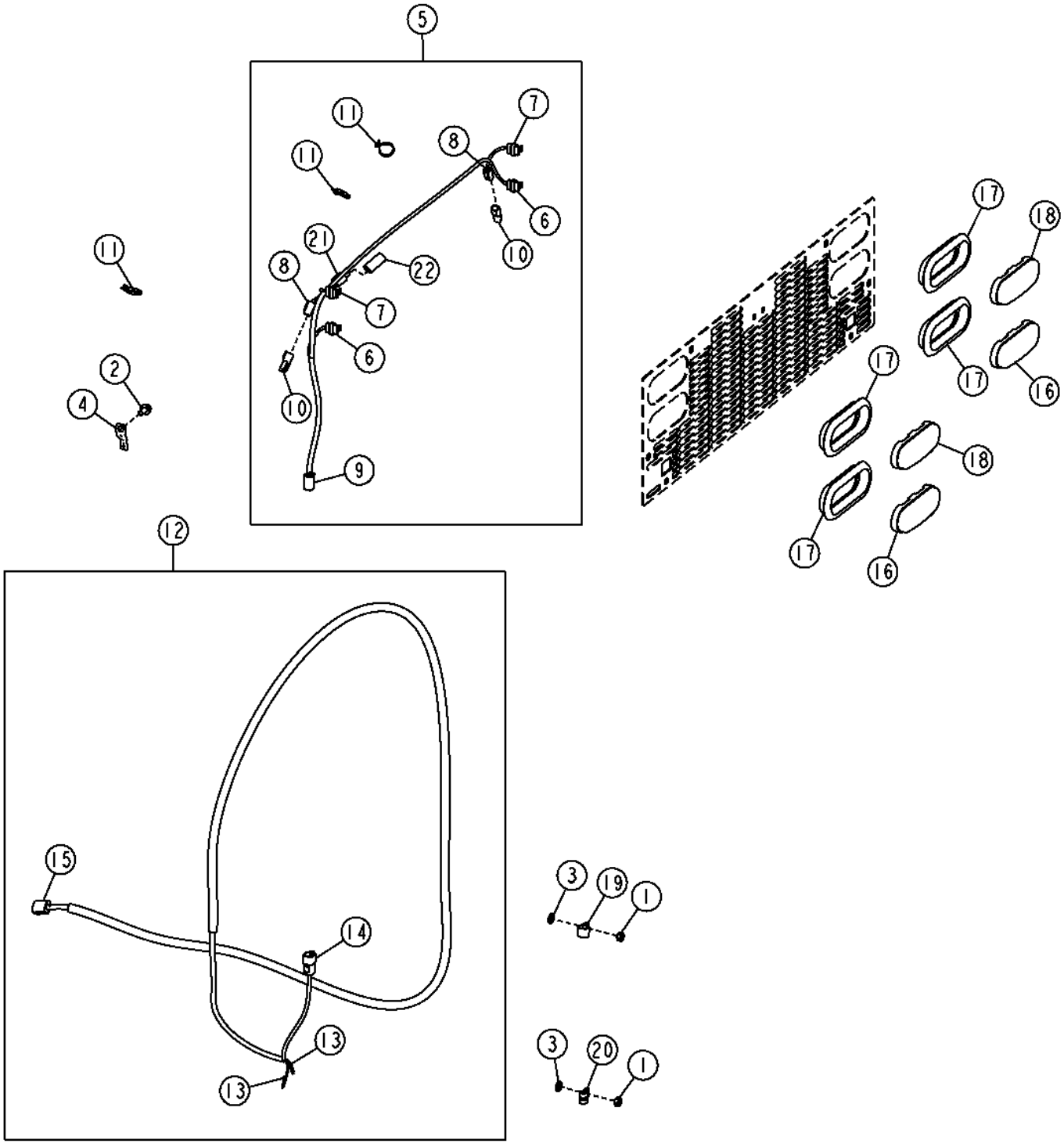

TX1056960

Item	*Nº peça*	*Descrição*	*Qtde*	*Nº série*	*Notas*
1	14M7645	Porca	2		M10
2	19M9844	Parafuso	1		M10 X 20
3	24M7618	Arruela	2		11 X 20 X 2 mm
4	57M8736	Acessório conexão elétrica	1		
5	AT367472	Chicote	1	-656728	Lanternas Traseiras
	AT442979	Chicote	1	656729-	
6	57M8542	Alojam. conector elétrico	4		Lanternas Traseiras
	57M8571	Terminal conecTor eléTrico	3		
	57M9911	Vedação cabo conect elétric	3		
7	57M8542	Alojam. conector elétrico	4		Lanterna Direcional
	57M8571	Terminal conecTor eléTrico	2		
	57M9911	Vedação cabo conect elétric	2		
	57M7743	Conect elétr tomada cavidad	1		
8	57M8021	Conj mont Conector elétrico	2		Luzes de Trabalho Traseiras
	.....	Terminal conecTor eléTrico	2		
	57M8022	Disp fechamento conec elétr	1		
9	57M8015	Conj mont Conector elétrico	1		Chicote da Plataforma
	.....	Terminal conecTor eléTrico	6		
	57M8013	Disp fechamento conec elétr	1		
10	57M7533	Alojam. conector elétrico	2		Tampa
11	R44302	Cinta	7		
12	AT343900	Chicote	1		Chicote Elétrico da Porta do Ventilador
13	.....	Terminal conecTor eléTrico	2		Alarme de Marcha à Ré
14	57M8014	Alojam. conector elétrico	1		Chicote Elétrico da Lanterna Traseira
	.....	Terminal conecTor eléTrico	6		
	57M7678	Disp fechamento conec elétr	1		
15	.....	Alojam. conector elétrico	1		Chicote Principal
	.....	Terminal conecTor eléTrico	7		
	R78069	Conect elétr tomada cavidad	1		
	57M8011	Disp fechamento conec elétr	1		
16	T246237	Luz traseira	2		
17	T246238	Passa-fio	4		
18	T246236	Indicador de direção	2		
19	T78787	Braçadeira	1		
20	T78974	Braçadeira	1		
21	RE12363	Terminal conecTor eléTrico	1		Chicote da Placa de Licença
	R78060	Terminal conecTor eléTrico	2		
	R78059	Conj mont Conector elétrico	2		
22	R78053	Conj mont Conector elétrico	1		Tampa

Rear, Mid-Frame and Under Cab Work Lights
Phares de travail arrière, de châssis médian et de dessous de cabine
Luzes de Trabalho Traseiras, da Estrutura Intermediária e Sob a Cabine
Задняя часть, рабочие фонари средней рамы и под кабиной
Luces de trabajo traseras, intermedias y de debajo de cabina

AT335619_TX1136357 A.1

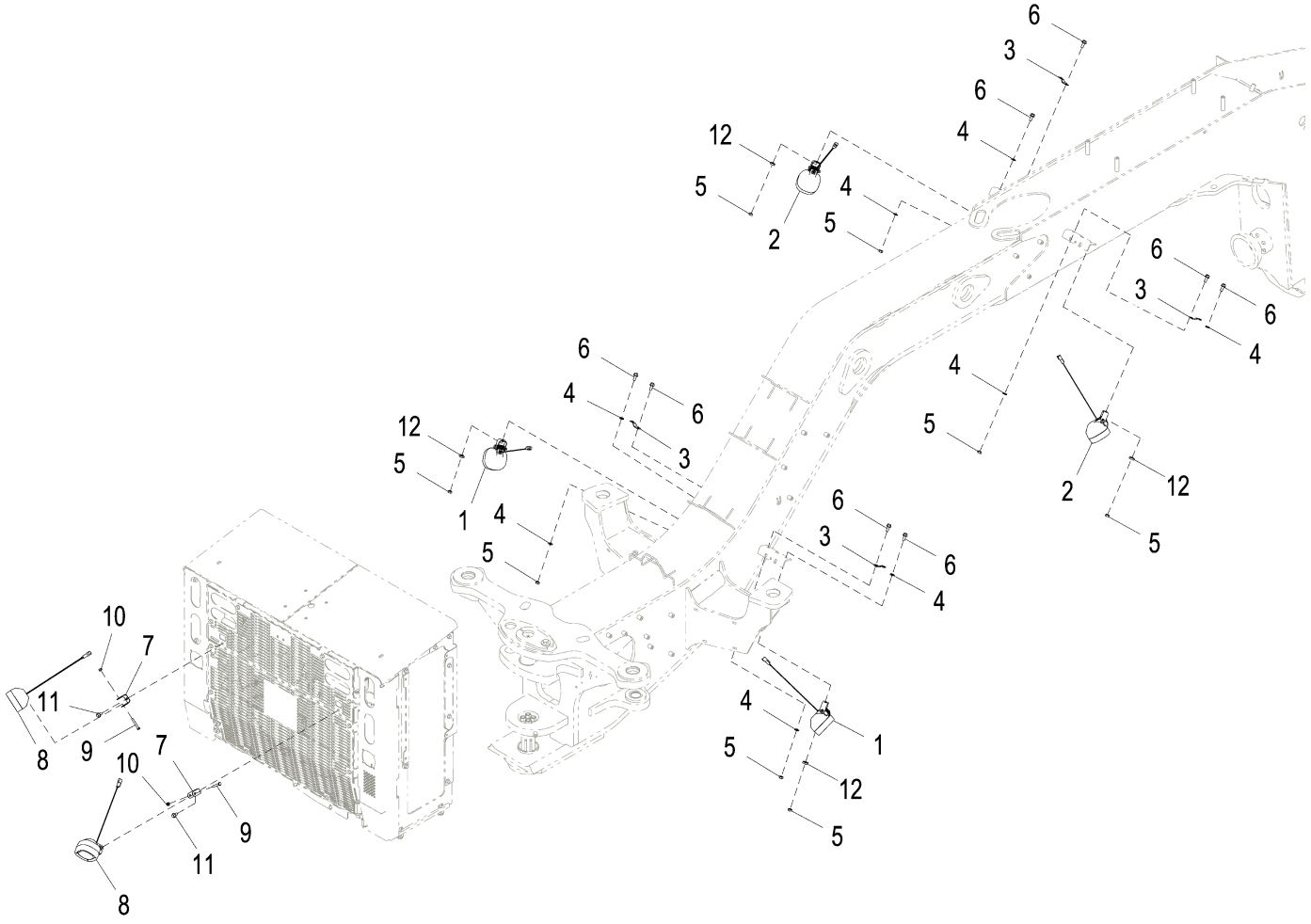

AT335619_TX1136357

Item	*Nº peça*	*Descrição*	*Qtde*	*Nº série*	*Notas*
1	AT305931	Farol de serviço	2		INCLUDES AT135758
	AT135758	Lâmpada	1		24 V, Não Ilustrado
2	AT305931	Farol de serviço	2		INCLUDES AT135758
	AT135758	Lâmpada	1		24 V, Não Ilustrado
3	57M8736	Acessório conexão elétrica	4		
4	24M7239	Arruela	8		10.700 X 21 X 2.500 mm
5	14M7645	Porca	8		M10
6	19M9845	Parafuso	8		M10 X 25
7	T216731	Apoio	2		
8	AT324936	Farol de serviço	2		
9	19M7165	Parafuso sextavado	2		M8 X 55
10	14M7426	Porca de segurança	2		M8
11	19M7783	Parafuso	2		M10 X 16
12	T213426	Arruela de pressão	4		

Front and Rear Cab Lights
Projecteurs de cabine avant et arrière
Luzes Dianteira e Traseira da Cabine
Переднее и заднее освещение в кабине
Luces delanteras y traseras de cabina

AT302419_TX1079272 D.1

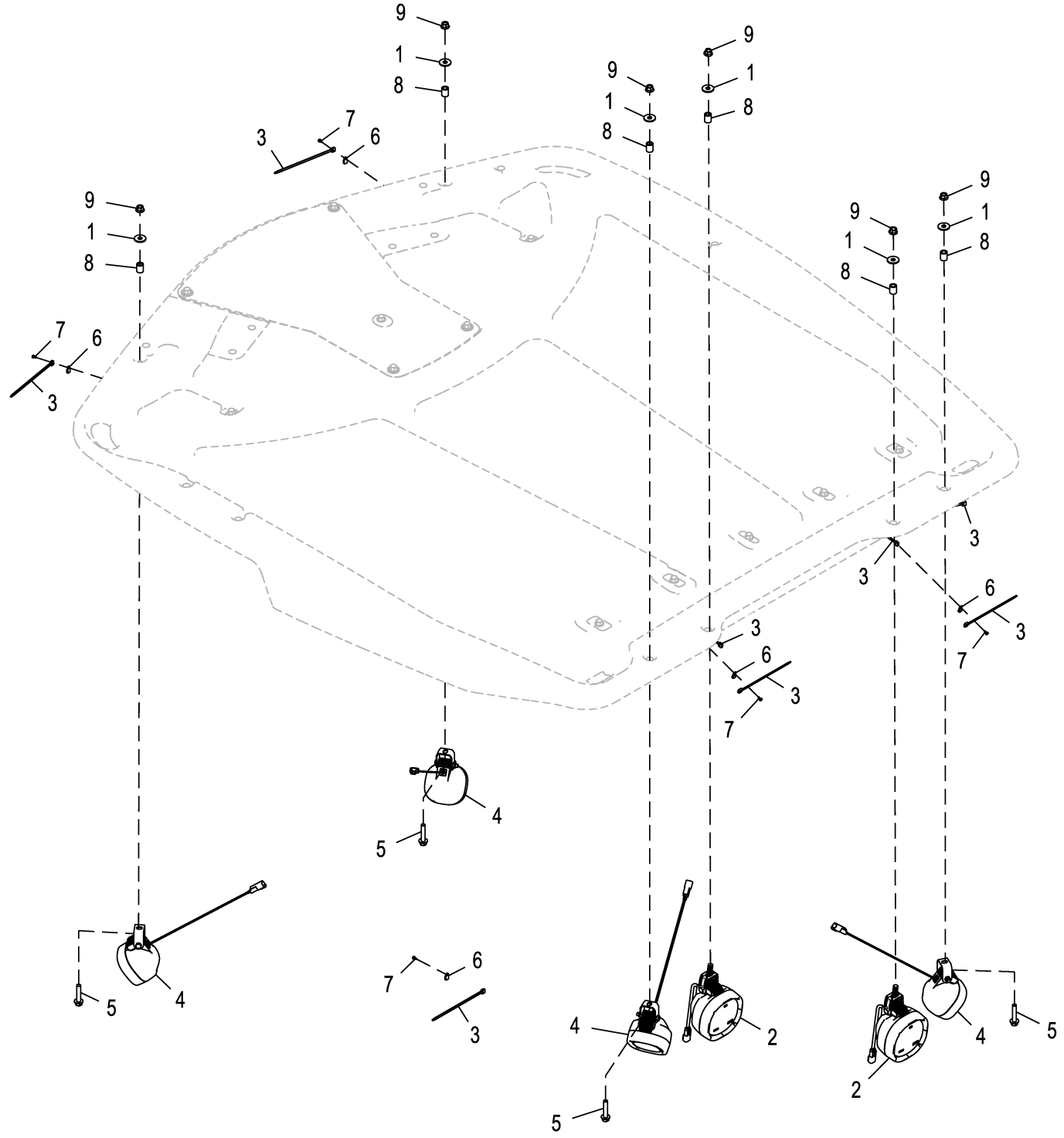

AT302419_TX1079272

Item	*Nº peça*	*Descrição*	*Qtde*	*Nº série*	*Notas*
1	24M7545	Arruela	6		10.500 X 30 X 2.500 mm
2	AT324487	Farol de serviço	2		(24 V)
	AT135758	Lâmpada	2		(24 V), Halógena de Longa Duração, Não Ilustrado
	T80394	Parafuso	8		Tampa da Luz, Não Ilustrado
	57M7533	Alojam. conector elétrico	2		Não Ilustrado
3	R44302	Cinta	16		
4	AT305931	Farol de serviço	4		(24 V)
	AT135758	Lâmpada	4		(24 V), Halógena de Longa Duração, Não Ilustrado
	57M7533	Alojam. conector elétrico	4		Não Ilustrado
	N282069	Terminal conecTor eléTrico	8		Não Ilustrado
	57M7621	Disp fechamento conec elétr	4		Não Ilustrado
5	19M10011	Parafuso	4		M10 X 50
6	T187394	âncora	10		
7	T185769	Parafuso	10		
8	T306174	Espaçador	6		
9	14M7723	Porca de segurança	6		M10

Cab Side Work Lights
Phares de travail latéraux de cabine
Luzes de Trabalho Laterais da Cabine
Боковые рабочие фары кабины
Luces de trabajo laterales montadas en cabina

AT302420_TX1079273 C.1

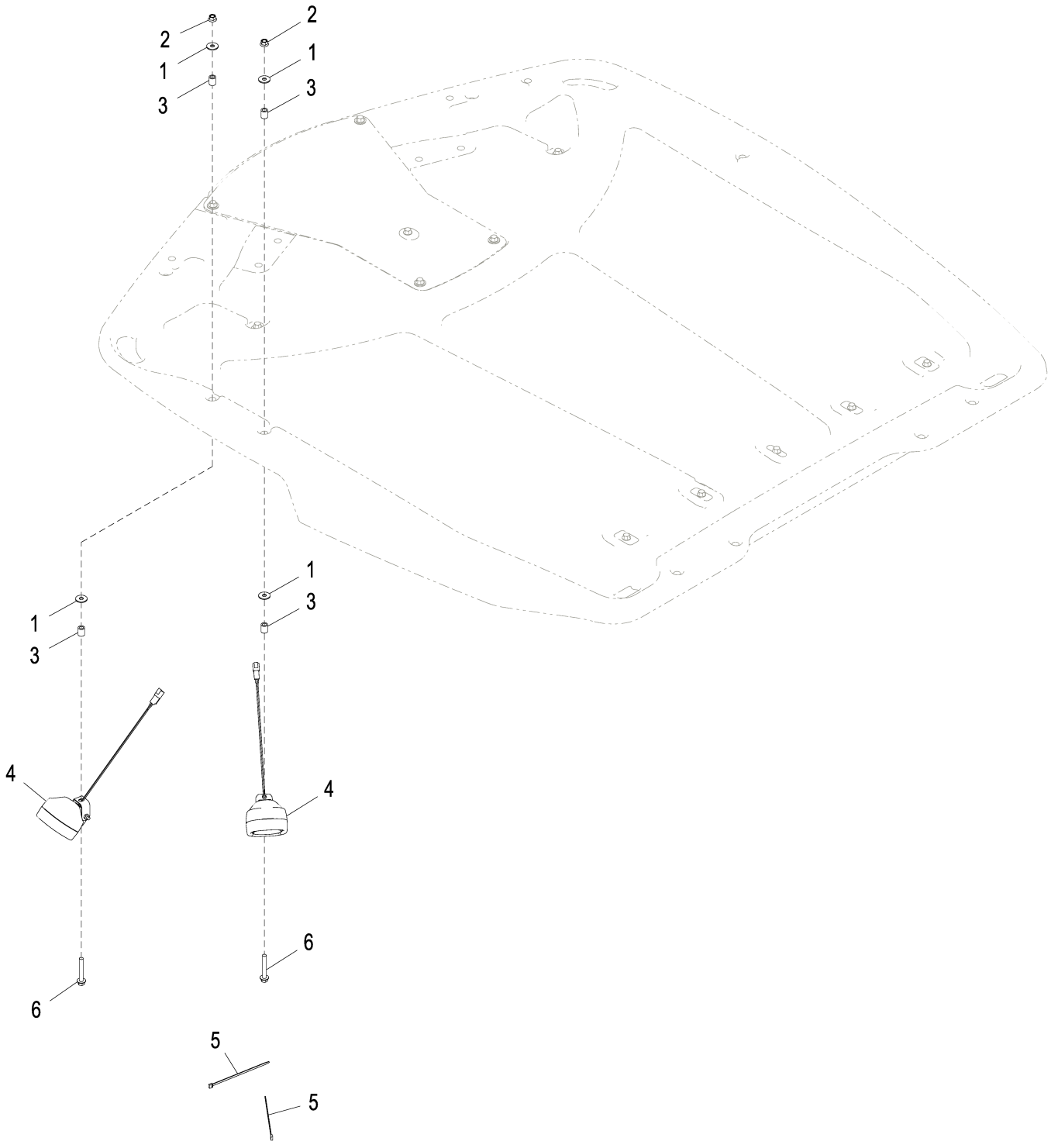

AT302420_TX1079273

Item	*Nº peça*	*Descrição*	*Qtde*	*Nº série*	*Notas*
1	24M7545	Arruela	4		10.500 X 30 X 2.500 mm
2	14M7723	Porca de segurança	2		M10
3	T306174	Espaçador	4		
4	AT305931	Farol de serviço	2		(24 V)
	AT135758	Lâmpada	2		(24 V), Halógena de Longa Duração, Não Ilustrado
	57M7533	Alojam. conector elétrico	2		Não Ilustrado
	N282069	Terminal conecTor eléTrico	4		Não Ilustrado
	57M7621	Disp fechamento conec elétr	2		Não Ilustrado
5	R44302	Cinta	2		
6	19M10179	Parafuso	2		M10 X 70

Engine Compartment Work Lights
Projecteurs de travail du compartiment moteur
Luzes de Trabalho do Compartimento do Motor
Рабочее освещение двигательного отсека
Faros de trabajo del compartimiento del motor

TX1048329 A.1

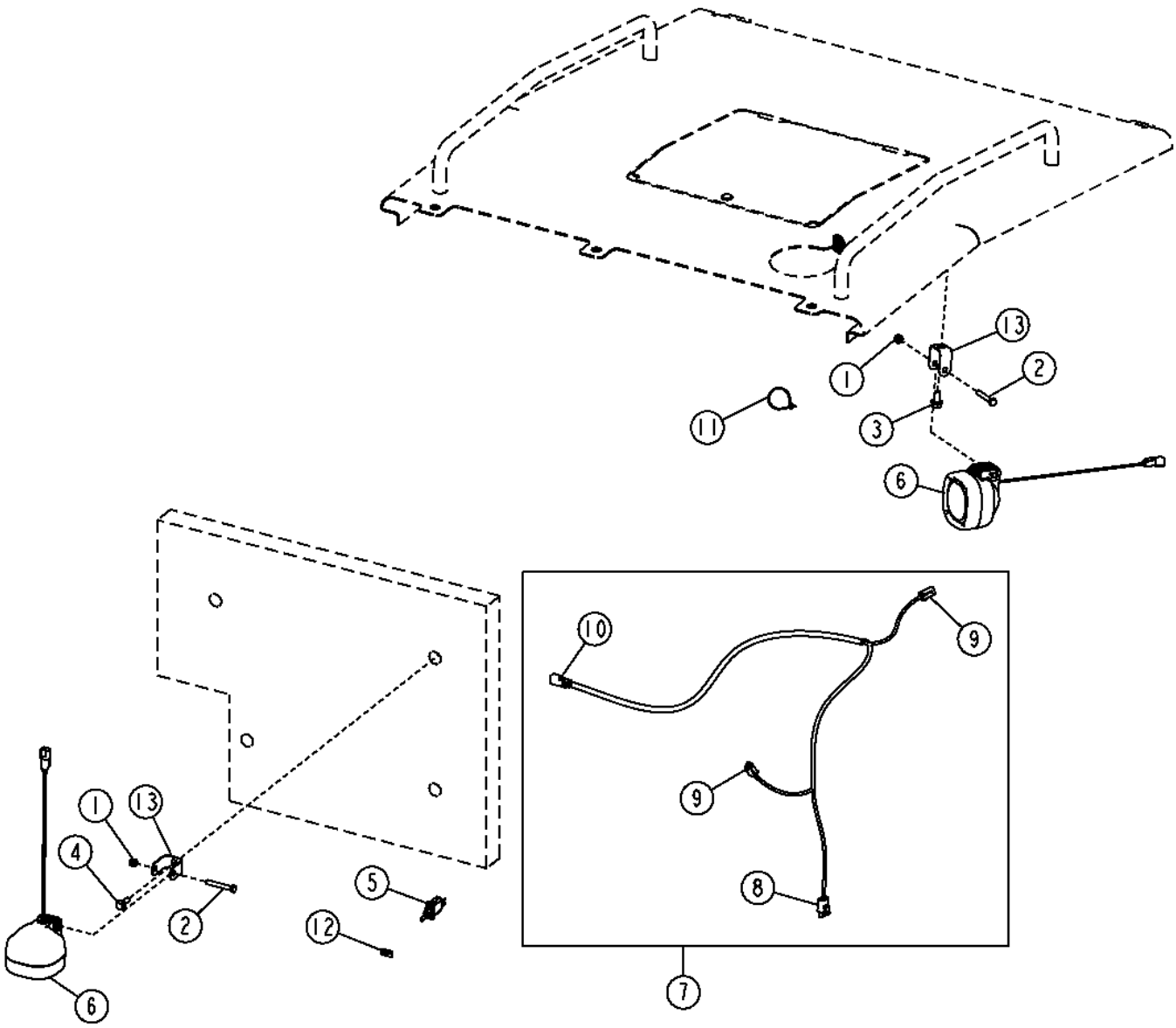

TX1048329

Item	*Nº peça*	*Descrição*	*Qtde*	*Nº série*	*Notas*
1	14M7426	Porca de segurança	2		M8
2	19M7165	Parafuso sextavado	2		M8 X 55
3	19M7784	Parafuso	1		M10 X 20
4	19M7785	Parafuso	1		M10 X 25
5	AH158310	Interruptor de alavanca	1		
6	AT305931	Farol de serviço	2		
	57M7533	Alojam. conector elétrico	1		
	N282069	Terminal conecTor eléTrico	2		
7	AT344614	Chicote	1		
8	RE12363	Terminal conecTor eléTrico	1		Interruptor da Luz de Serviço
9	57M8021	Conj mont Conector elétrico	2		Luz de Serviço
	57M8022	Disp fechamento conec elétr	2		
10	57M8023	Alojam. conector elétrico	1		Chicote Elétrico Principal
	57M7621	Disp fechamento conec elétr	1		
11	R44302	Cinta	7		
12	T153611	Etiqueta	1		Luzes de Trabalho
13	T216731	Apoio	2		

LED Work Light Kit
Kit de phares de travail DEL
Kit de Luz LED de Trabalho
Комплект рабочего светодиодного освещения
Juego de faros de trabajo de diodo fotoemisor

AT399789_TX1090768 A.3

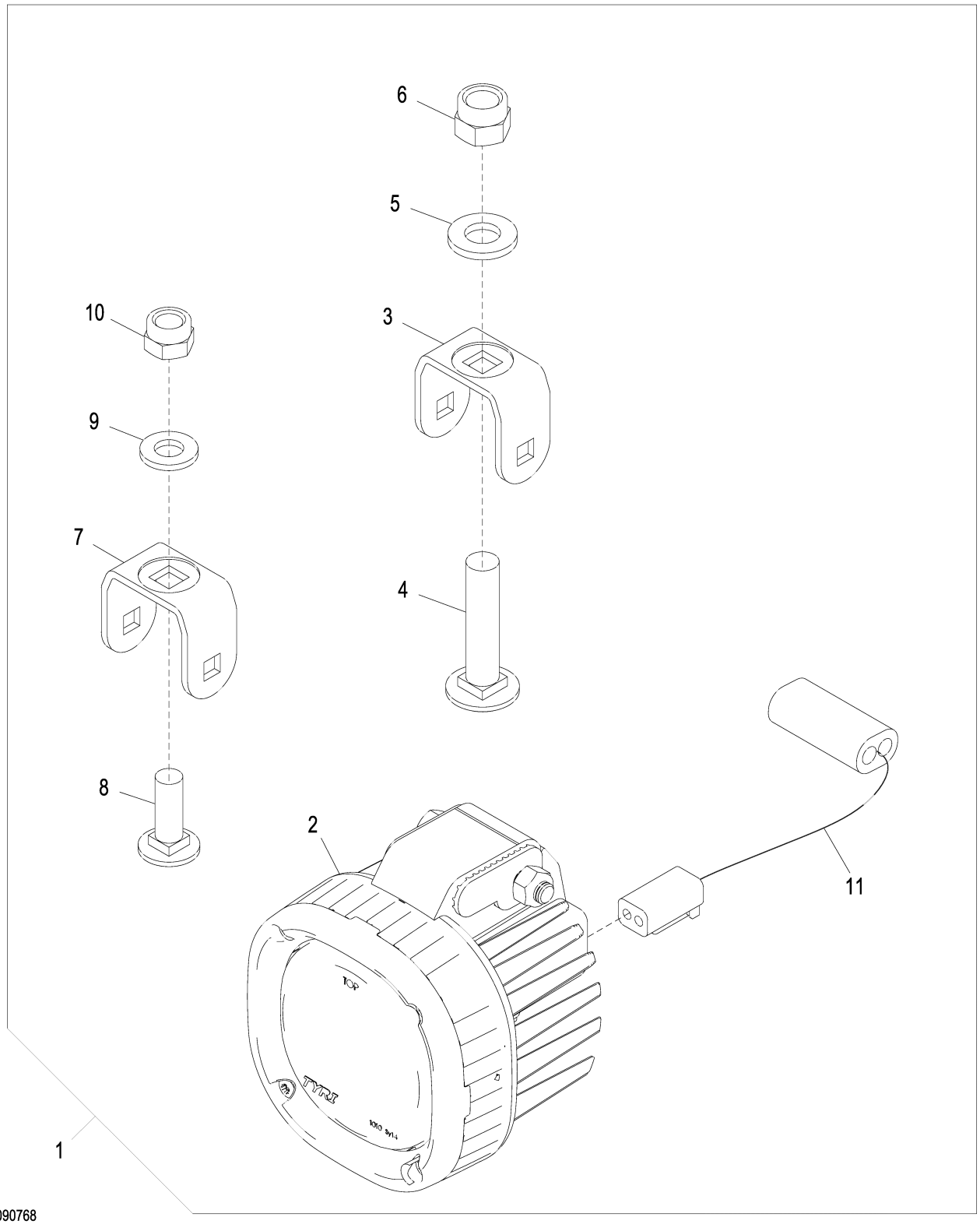

AT399789_TX1090768

Item	*Nº peça*	*Descrição*	*Qtde*	*Nº série*	*Notas*
1	**AT399789**	**Kit da luz**	**1**		**Pacotes de Produto**
2	AT374052	Farol de serviço	1		
3	T292704	Apoio	1		
4	03M7203	Parafuso	1		M12 X 55
5	24M7240	Arruela	1		13 X 25 X 3 mm
6	14M7313	Porca de segurança	1		M12
7	T292700	Apoio	1		
8	03M7192	Parafuso	1		M10 X 30
9	24M7239	Arruela	1		10.700 X 21 X 2.500 mm
10	14M7517	Porca de segurança	1		M10
11	AT399262	Chicote	1		Luz LED

Snow Light Brackets
Supports d'éclairage pour la neige
Suportes da Luz de Neve
Кронштейны противоснежн. фар
Escuadras para luces de nieve

TX1048311 A.1

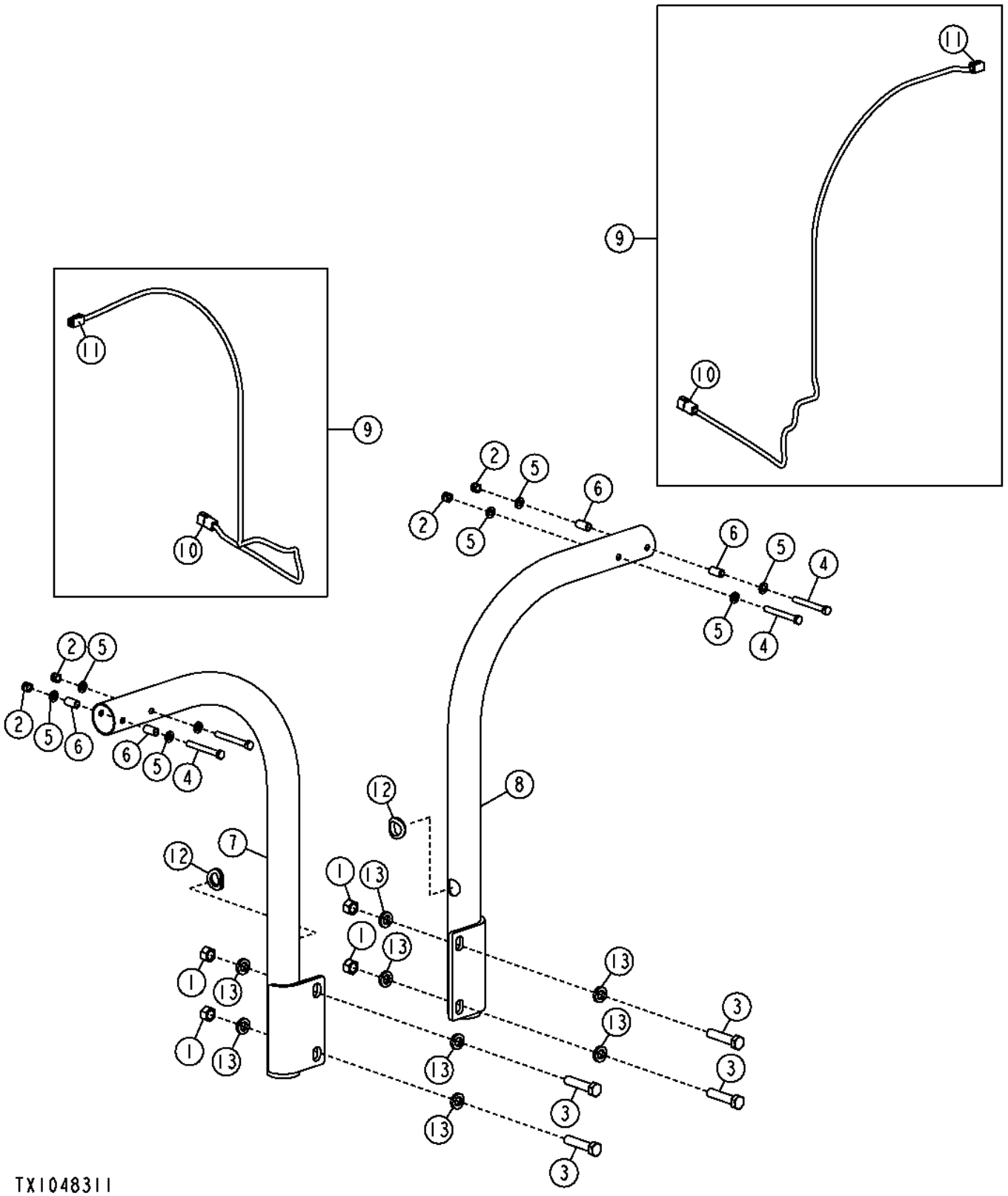

Item	*Nº peça*	*Descrição*	*Qtde*	*Nº série*	*Notas*
1	14H1058	Porca	4		3/4"
2	14M7313	Porca de segurança	4		M12
3	19H3167	Parafuso sextavado	4		3/4" X 3-1/4"
4	19M7949	Parafuso sextavado	4		M12 X 100
5	24M7047	Arruela	8		13 X 24 X 2.500 mm
6	28H3387	Bucha	4		0.493" X 0.675" X 1-1/4"
7	AT306612	Apoio	1		
8	AT306632	Apoio	1		
9	AT364356	Chicote	2		
10	57M8014	Alojam. conector elétrico	1		
	R78066	Terminal conecTor eléTrico	5		
	R78069	Conect elétr tomada cavidad	1		
	57M7678	Terminal conecTor eléTrico	1		
11	57M8012	Conj mont Conector elétrico	1		
	R75065	Terminal conecTor eléTrico	5		
	R78069	Conect elétr tomada cavidad	1		
	57M8013	Disp fechamento conec elétr	1		
12	M86690	Passa-fio	2		
13	T83426	Arruela	8		

Beacon Field Kit (For Russia Only)
Jeu d'adaptation de gyrophare (uniquement pour la Russie)
Kit de Campo da Luz Giratória (Somente para a Rússia)
Полевой комплект проблескового маячка (только для России)
Juego de instalación de luz de aviso giratoria (solo para Rusia)

AT408630_TX1117814 A.1

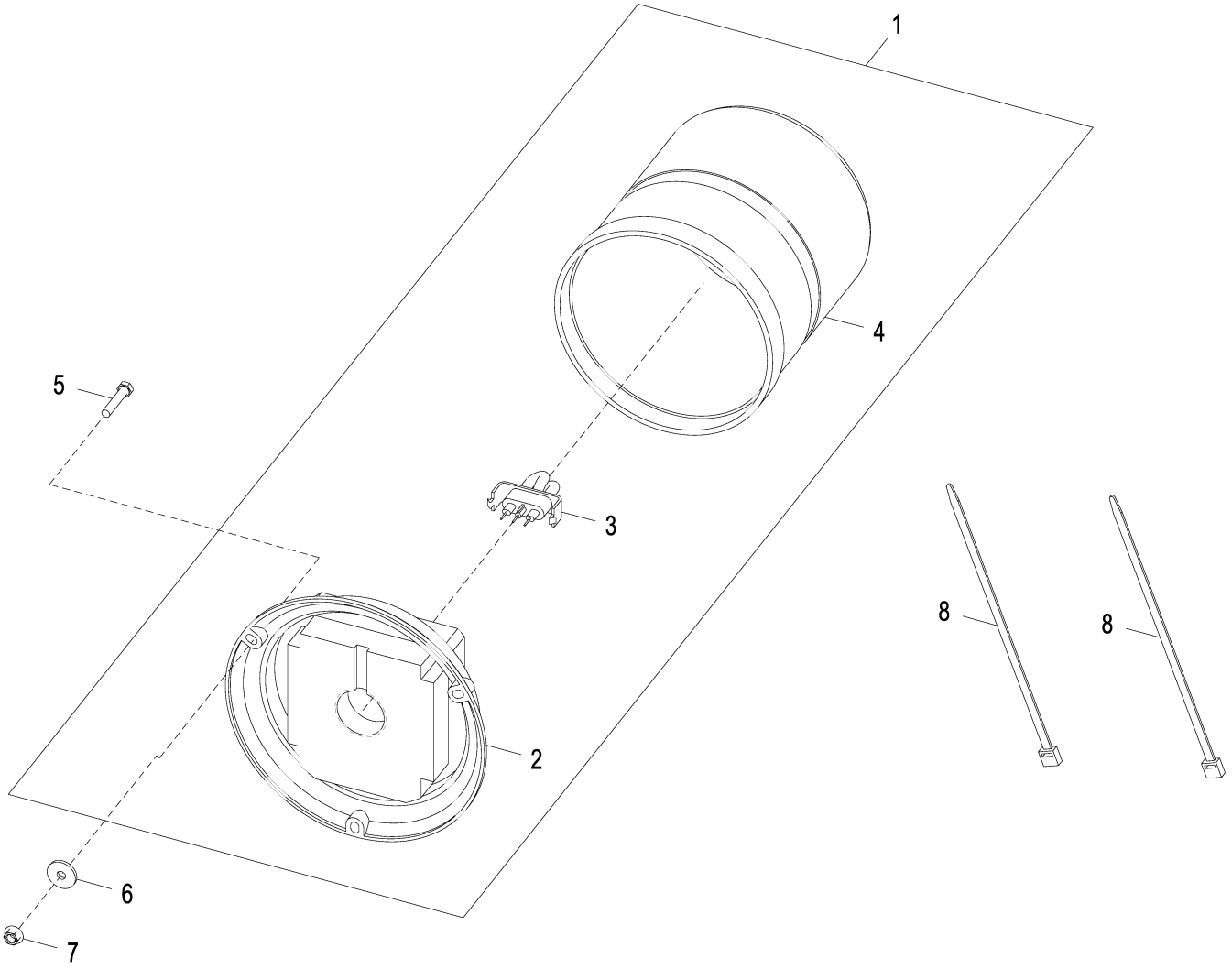

AT408630_TX1117814

Item	*Nº peça*	*Descrição*	*Qtde*	*Nº série*	*Notas*
1	**AT408630**	**Luz estroboscópica**	**1**		**Pacotes de Produto**
2	AT435890	Luz estroboscópica	1		SUB FOR AT366348
3	T254266	Lâmpada	1		
4	T254267	Lente	1		
5	19M7502	Parafuso sextavado	3		M5 X 25
6	24M7210	Arruela	3		5.500 X 18 X 2 mm
7	14M7375	Porca com flange	3		M5
8	R44302	Cinta	2		

Beacon Light Bracket
Support de gyrophare
Suporte da Luz Giratória
Кронштейн проблескового маячка
Escuadra de proyector

AT318620_TX1080418 A.1

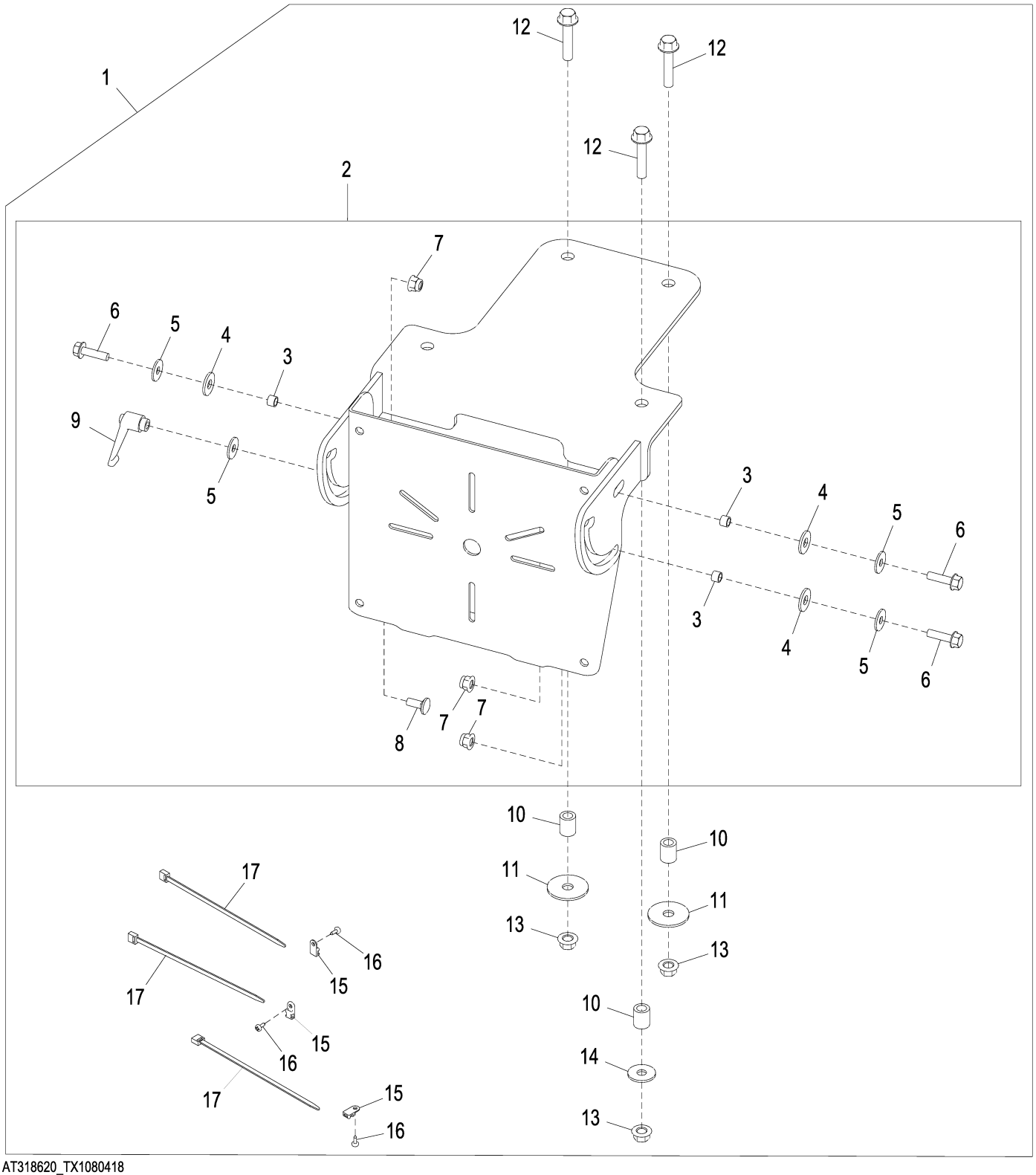

AT318620_TX1080418

Item	*Nº peça*	*Descrição*	*Qtde*	*Nº série*	*Notas*
1	**AT318620**	**Apoio**	**1**		**(WHOLE GOODS)**
2	AT304295	Apoio	1		
3	T131169	Arruela	3		
4	R52921	Arruela	3		
5	24M7298	Arruela	4		8.400 X 25 X 2 mm
6	19M7868	Parafuso	3		M8 X 30
7	14M7396	Porca de segurança	3		M8
8	03M7184	Parafuso	1		M8 X 20
9	AT227063	Alavanca	1		
10	H140461	Bucha	3		
11	24H1334	Arruela	2		15/32" X 1-3/4" X 0.105"
12	19M7806	Parafuso	3		M10 X 50
13	14M7296	Porca com flange	3		M10
14	24M7296	Arruela	1		10.500 X 30 X 2.500 mm
15	T187394	âncora	3		
16	T185769	Parafuso	3		
17	R44302	Cinta	3		

Dome Light
Plafonnier
Luz do Teto
Потолочная лампа
Luz de la cabina

TX1048345 A.1

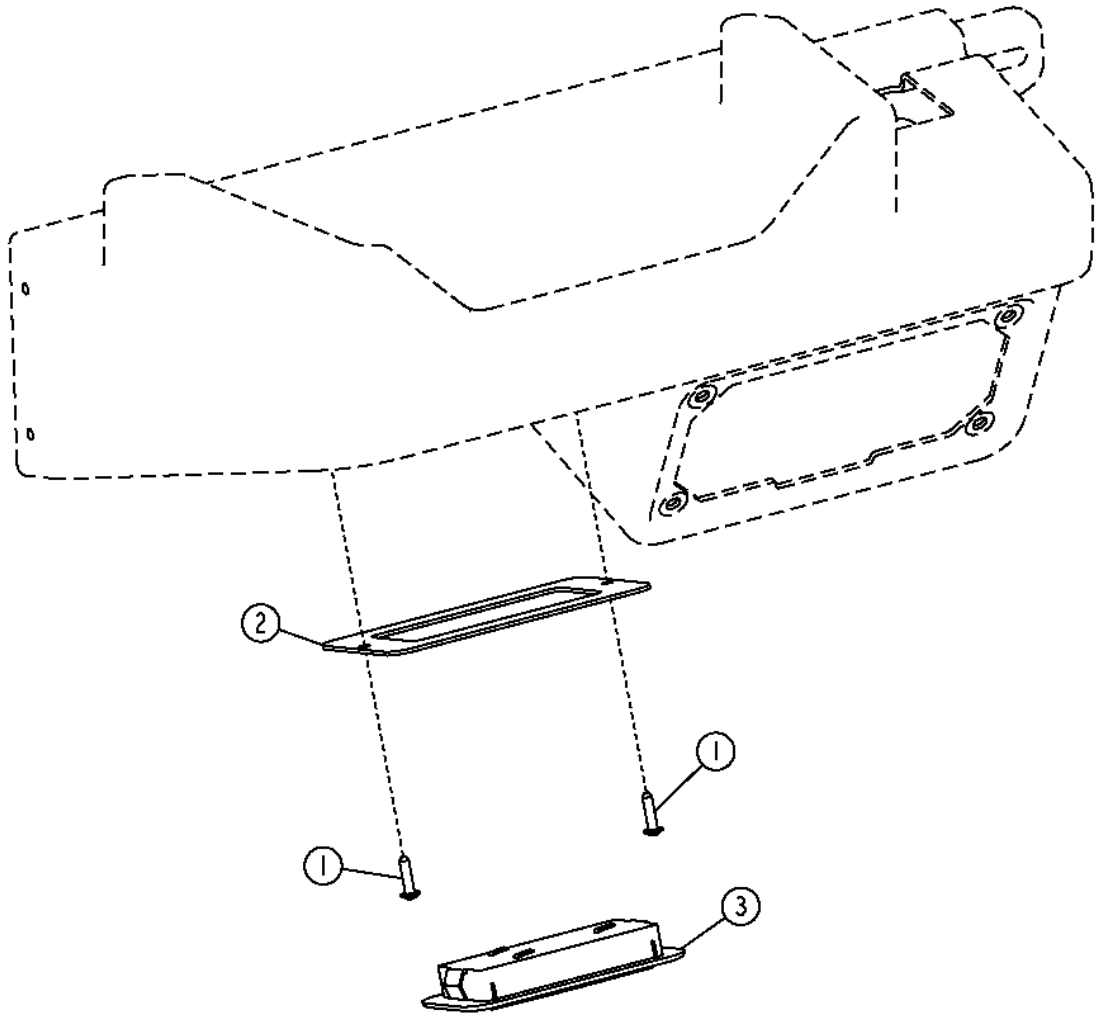

TX1048345

Item	*Nº peça*	*Descrição*	*Qtde*	*Nº série*	*Notas*
1	37M7508	Parafuso	2		SUB FOR 37M7218
2	T212073	Placa	1		
3	TT206940	Farol	1		
	TT207136	Lâmpada	1		

Strobe Beacon
Gyrophare stroboscopique
Luz Giratória Estroboscópica
Проблесковый маячок
Proyector estroboscópico

TX1056631 A.1

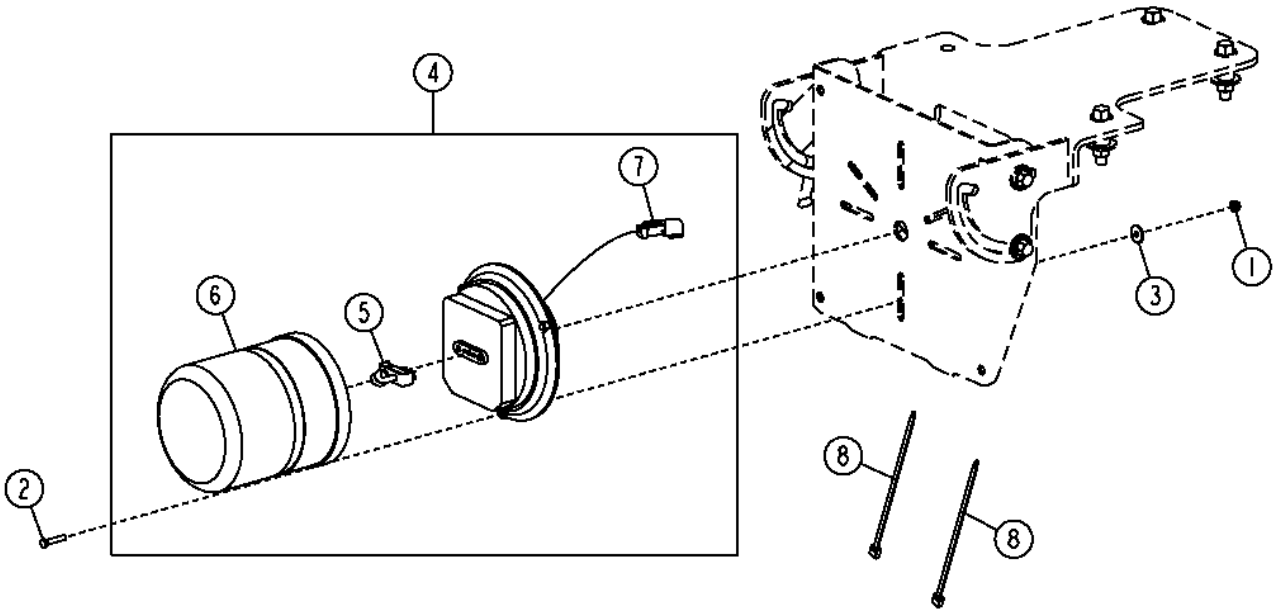

TX1056631

Item	*Nº peça*	*Descrição*	*Qtde*	*Nº série*	*Notas*
1	14M7375	Porca com flange	3		M5
2	19M7502	Parafuso sextavado	3		M5 X 25
3	24M7210	Arruela	3		5.500 X 18 X 2 mm
4	AT435890	Luz estroboscópica	1		SUB FOR AT366348
5	T254266	Lâmpada	1		
6	T254267	Lente	1		
7	57M8023	Alojam. conector elétrico	1		
	N282069	Terminal conecTor eléTrico	2		
	57M7621	Disp fechamento conec elétr	1		
8	R44302	Cinta	2		

Main Wiring Harnesses
Faisceaux principaux
Chicotes Elétricos Principais
Главный жгут проводов
Grupos de cables principales

AT325675_TX1082748 D.1

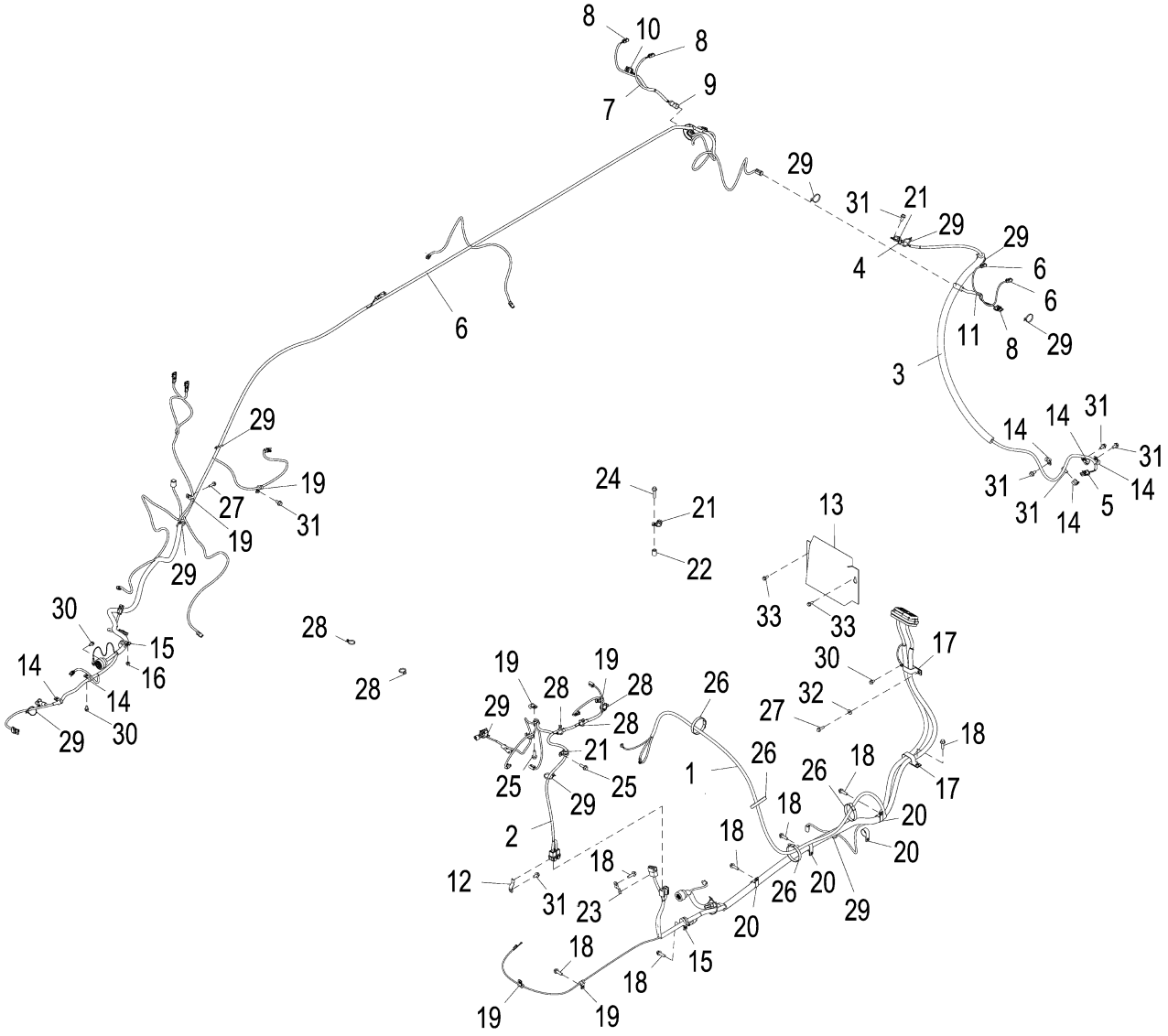

AT325675_TX1082748

Item	*Nº peça*	*Descrição*	*Qtde*	*Nº série*	*Notas*
1	AT440489	Chicote	1		Chicote da Plataforma Traseira, SUB FOR AT397620
2	AT452625	Chicote	1		Chicote da Estrutura Intermediária, SUB FOR AT342805
3	AT347793	Chicote	1	-665675	Chicote do Ângulo de Direção
	AT408148	Chicote	1	665676-	Chicote do Ângulo de Direção
4	57M8020	Alojam. conector elétrico	1		
5	RE12364	Conj mont Conector elétrico	1		
6	AT344337	Chicote	1	-665675	Chicote da Plataforma Dianteira
	AT409402	Chicote	1	665676-	Chicote da Plataforma Dianteira
7	AT365343	Chicote	1	-665675	ESQ, Chicote da Luz DianteiraChicote da Luz Dianteira
	AT409405	Chicote	1	665676-	ESQ, Chicote da Luz DianteiraChicote da Luz Dianteira
8	57M8021	Conj mont Conector elétrico	2		
9	57M8014	Alojam. conector elétrico	1		
10	RE12364	Conj mont Conector elétrico	1		
11	AT365343	Chicote	1	-665675	LD, Chicote da Luz DianteiraChicote da Luz Dianteira
	AT409405	Chicote	1	665676-	LD, Chicote da Luz DianteiraChicote da Luz Dianteira
12	57M9649	Acessório conexão elétrica	1		
13	T209889	Capa	1		
14	T75276	Braçadeira	6		
15	T102934	Braçadeira	2		
16	14M7298	Porca com flange	1		M8
17	T149597	Braçadeira	2		
18	19M9986	Parafuso	7		M10 X 35, SUB FOR 19M7835
19	T78974	Braçadeira	6		
20	19M7786	Parafuso	3		M10 X 30
21	N189220	Cinta	4		
22	T147891	Bucha	1		
23	57M8736	Acessório conexão elétrica	1		
24	19M7805	Parafuso	1		M10 X 45
25	19M9370	Parafuso	3		M10 X 30, SUB FOR 19M7786
26	N189220	Cinta	4		
27	19M7868	Parafuso	2		M8 X 30
28	R44302	Cinta	15		
29	R44302	Cinta	22		
30	19M7865	Parafuso	3		M8 X 16
31	19M9844	Parafuso	7		M10 X 20, SUB FOR 19M7784
32	24M7298	Arruela	1		8.400 X 25 X 2 mm
33	19M9836	Parafuso	2		M8 X 20, SUB FOR 19M7866

Main Wiring Harnesses (667938 -)
Faisceaux principaux (667938 -)
Chicotes Elétricos Principais (667938 -)
Главный жгут проводов (667938 -)
Grupos de cables principales (667938 -)

AT325675_TX1082748 D.1

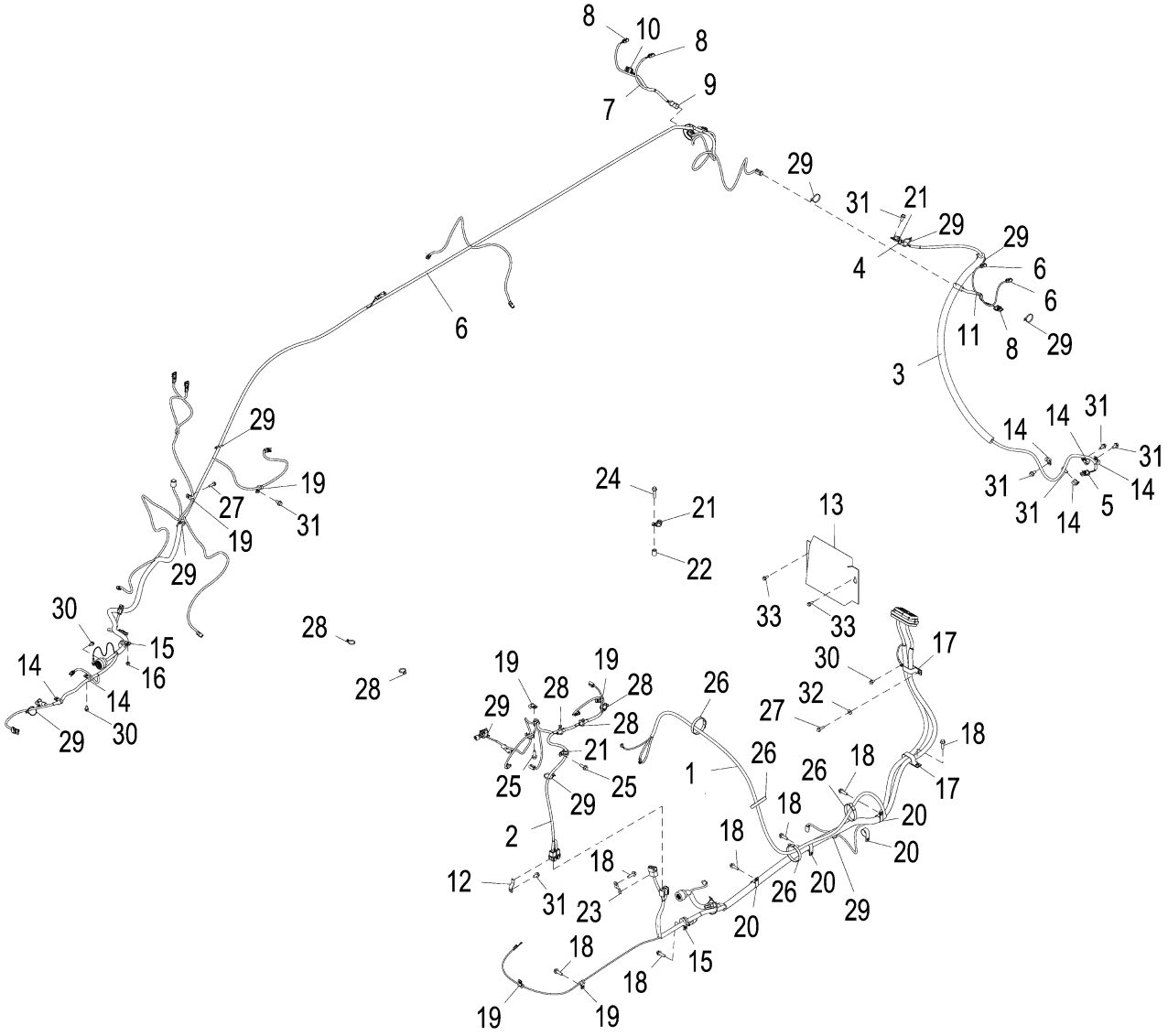

AT325675_TX1082748

Item	*Nº peça*	*Descrição*	*Qtde*	*Nº série*	*Notas*
1	AT440489	Chicote	1		Chicote da Plataforma Traseira, SUB FOR AT397620
2	AT452625	Chicote	1		Chicote da Estrutura Intermediária, SUB FOR AT342805
3	AT408148	Chicote	1		Chicote do Ângulo de Direção
4	57M8020	Alojam. conector elétrico	1		
5	RE12364	Conj mont Conector elétrico	1		
6	AT409402	Chicote	1		Chicote da Plataforma Dianteira, Componente em Página Separada
7	AT409405	Chicote	1		ESQ, Chicote da Luz DianteiraChicote da Luz Dianteira
8	57M8021	Conj mont Conector elétrico	2		
9	57M8014	Alojam. conector elétrico	1		
10	RE12364	Conj mont Conector elétrico	1		
11	AT409405	Chicote	1		LD, Chicote da Luz DianteiraChicote da Luz Dianteira
12	57M9649	Acessório conexão elétrica	1		
13	T209889	Capa	1		
14	T75276	Braçadeira	6		
15	T102934	Braçadeira	2		
16	14M7298	Porca com flange	1		M8
17	T149597	Braçadeira	2		
18	19M9986	Parafuso	7		M10 X 35, SUB FOR 19M7835
19	T78974	Braçadeira	6		
20	T162675	Braçadeira	4		
21	T76252	Braçadeira	3		
22	T147891	Bucha	1		
23	57M8736	Acessório conexão elétrica	1		
24	19M7805	Parafuso	1		M10 X 45
25	19M9370	Parafuso	3		M10 X 30, SUB FOR 19M7786
26	N189220	Cinta	4		
27	19M7868	Parafuso	2		M8 X 30
28	R44302	Cinta	15		
29	R44302	Cinta	22		
30	19M7865	Parafuso	3		M8 X 16
31	19M9844	Parafuso	7		M10 X 20, SUB FOR 19M7784
32	24M7298	Arruela	1		8.400 X 25 X 2 mm
33	19M9836	Parafuso	2		M8 X 20, SUB FOR 19M7866

Front Platform Harness
Faisceau de plate-forme avant
Chicote da Plataforma Dianteira
Жгут проводов передней платформы
Cables de plataforma delantera

TX1057745 A.1

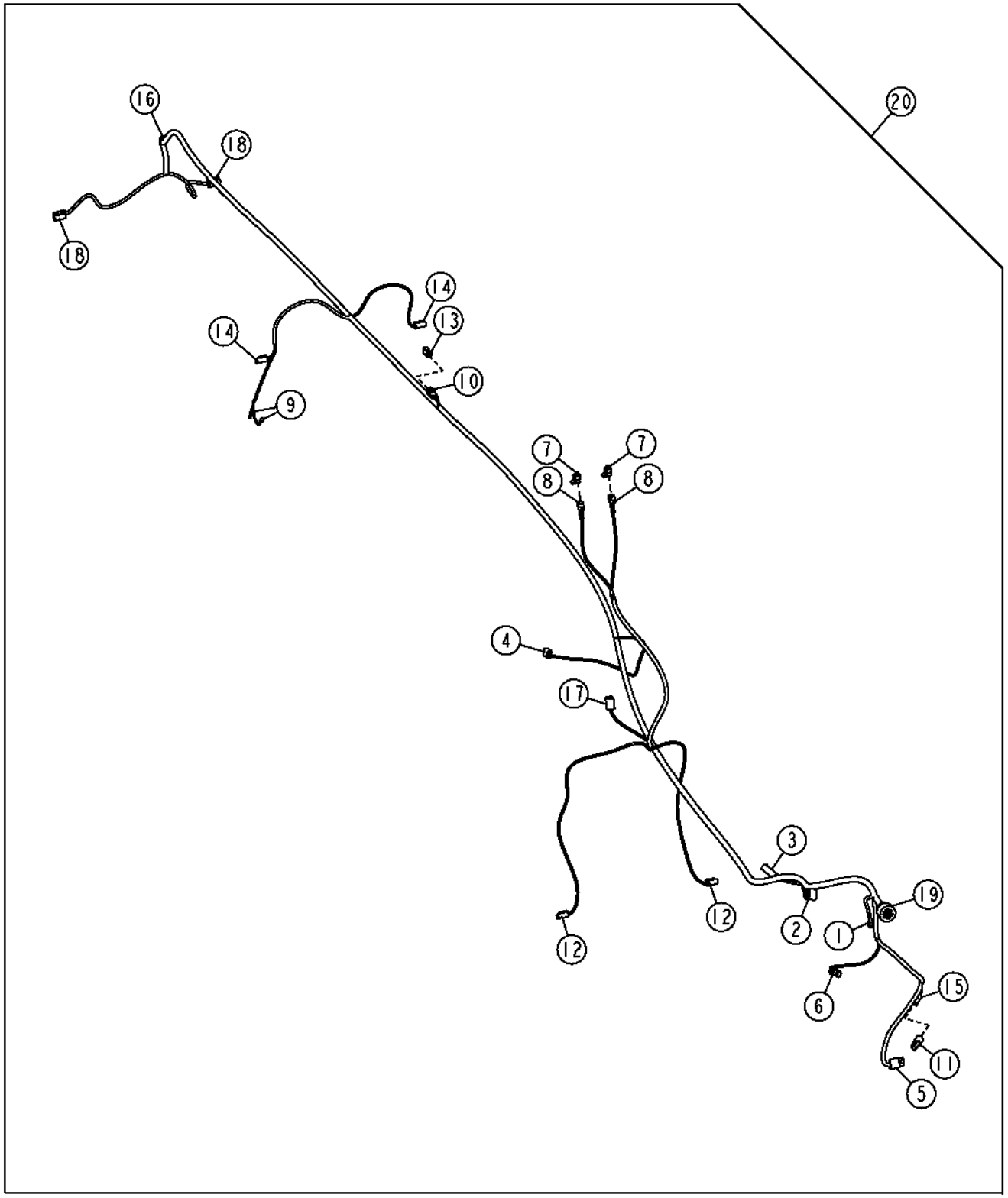

TX1057745

Item	*Nº peça*	*Descrição*	*Qtde*	*Nº série*	*Notas*
1	.....	Terminal conecTor eléTrico	1		Terra
2	R78054	Conj mont Conector elétrico	1		Pressostato do Acumulador do Freio
	R78061	Terminal conecTor eléTrico	2		
	R78059	Conj mont Conector elétrico	1		
3	R78053	Conj mont Conector elétrico	1		Interruptor da Luz do Freio
	R78061	Terminal conecTor eléTrico	2		
	R78059	Conj mont Conector elétrico	2		
4	RE12363	Terminal conecTor eléTrico	1		Interruptor do Pino de Trava da Sela
	R78060	Terminal conecTor eléTrico	2		
	R78059	Conj mont Conector elétrico	2		
5	RE12364	Conj mont Conector elétrico	1		Sensor de Articulação
	R78061	Terminal conecTor eléTrico	3		
	R78059	Conj mont Conector elétrico	3		
6	57M7254	Alojam. conector elétrico	1		Solenoide do Pino de Trava da SelaSolenoide do Pino de Trava da Sela
	R104846	Terminal conecTor eléTrico	2		
	57M9883	Vedação cabo conect elétric	2		
	57M7289	Disp fechamento conec elétr	1		
7	57M7254	Alojam. conector elétrico	2		Sensor de Desativação do Limpador Inferior
	R104846	Terminal conecTor eléTrico	2		
	57M9883	Vedação cabo conect elétric	2		
	57M7289	Disp fechamento conec elétr	1		
8	57M7256	Alojam. conector elétrico	2		Sensor de Desativação do Limpador Inferior
	R104919	Terminal conecTor eléTrico	2		
	57M9883	Vedação cabo conect elétric	2		
	57M7289	Disp fechamento conec elétr	1		
9	57M9451	Terminal conecTor eléTrico	2		Buzina
10	57M8023	Alojam. conector elétrico	1		Chicote Elétrico da Válvula de Impacto da Lâmina
	R78066	Terminal conecTor eléTrico	2		
	57M7621	Disp fechamento conec elétr	1		
11	57M8020	Alojam. conector elétrico	1		Tampa
12	57M8021	Conj mont Conector elétrico	2		Luzes de Trabalho Sob a Cabine
	R78065	Terminal conecTor eléTrico	2		
	57M8022	Disp fechamento conec elétr	1		
13	57M8021	Conj mont Conector elétrico	1		Tampa
14	57M8021	Conj mont Conector elétrico	2		Luzes de Trabalho da Estrutura Intermediária
	R78065	Terminal conecTor eléTrico	2		
	57M8022	Disp fechamento conec elétr	1		
15	57M8018	Conj mont Conector elétrico	1		Sensor de Pressão da Bomba
	R78066	Terminal conecTor eléTrico	3		
	57M8019	Terminal conecTor eléTrico	1		
16	57M8018	Conj mont Conector elétrico	1		Chicote do Sensor de Inclinação da Roda
	R78065	Terminal conecTor eléTrico	3		
	57M8019	Terminal conecTor eléTrico	1		
17	57M8012	Conj mont Conector elétrico	1		Limpador Inferior Dianteiro
	R78065	Terminal conecTor eléTrico	5		
	R78069	Conect elétr tomada cavidad	1		
	57M8013	Disp fechamento conec elétr	1		
18	57M8012	Conj mont Conector elétrico	2		Luzes de Condução
	R78065	Terminal conecTor eléTrico	5		
	R78069	Conect elétr tomada cavidad	1		
	57M8013	Disp fechamento conec elétr	1		
19	57M8468	Alojam. conector elétrico	1		Chicotes Elétricos do Interior da Cabine
	R78066	Terminal conecTor eléTrico	23		
	R78069	Conect elétr tomada cavidad	8		
20	AT344337	Chicote	1	-665675	

Front Platform Harness and Connectors
Faisceau et connecteurs de plate-forme avant
Chicote e Conectores da Plataforma Dianteira
Жгут проводов и разъемы передней платформы
Conectores y grupos de cables de plataforma delantera

AT325675_XJ1186903 C.1

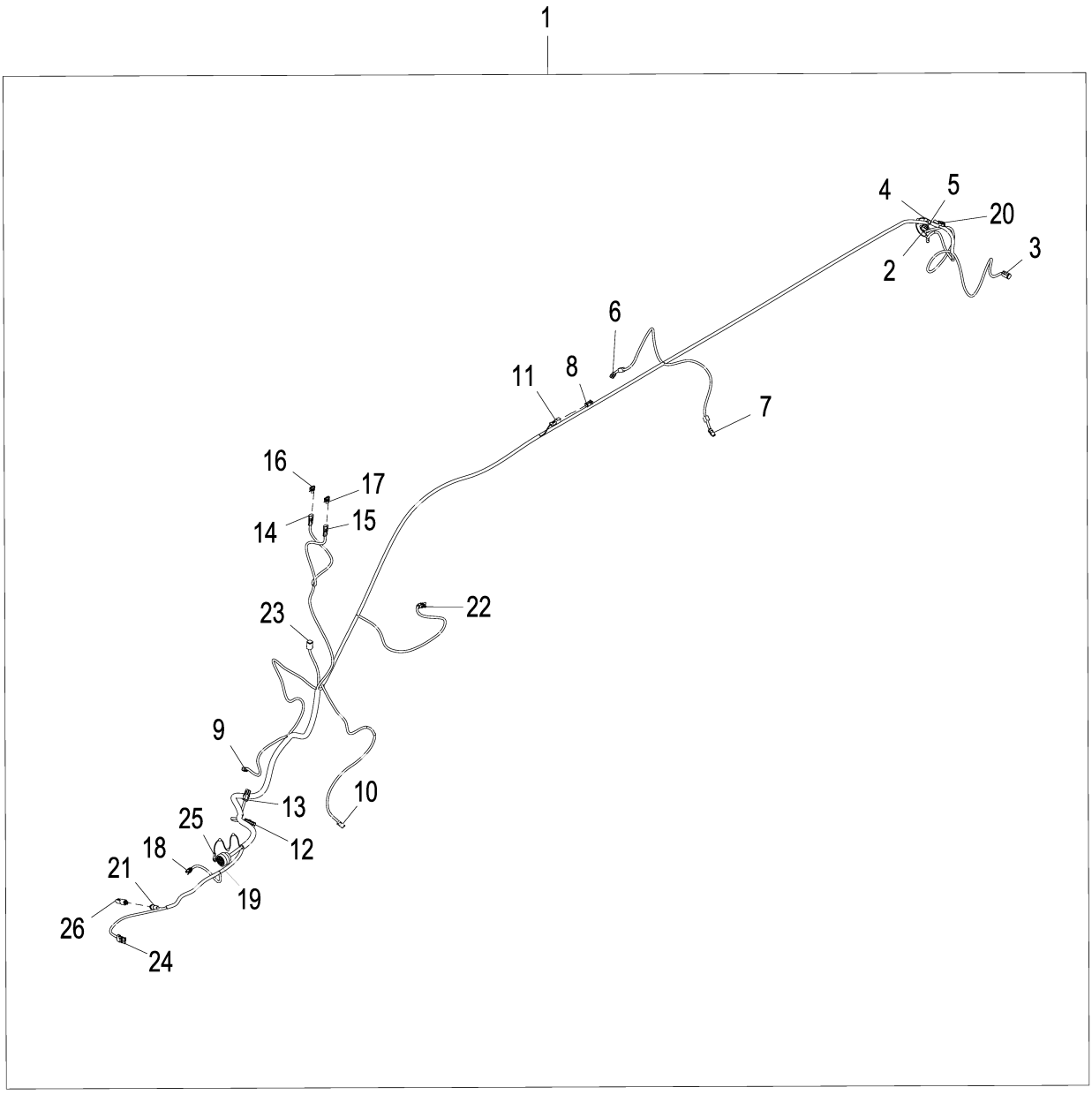

AT325675_XJ1186903

Item	*Nº peça*	*Descrição*	*Qtde*	*Nº série*	*Notas*
1	AT409402	Chicote	1	665676-	
2	57M8012	Conj mont Conector elétrico	1		Para as Luzes de Deslocamento Esquerdas
3	57M8012	Conj mont Conector elétrico	1		Para as Luzes de Deslocamento Direitas
4	57M9451	Terminal conecTor eléTrico	1		Buzina
5	57M9451	Terminal conecTor eléTrico	1		Buzina
6	57M8021	Conj mont Conector elétrico	1		Para a Lâmpada Esquerda da Estrutura Intermediária
7	57M8021	Conj mont Conector elétrico	1		Para a Lâmpada Direita da Estrutura Intermediária
8	57M8021	Conj mont Conector elétrico	1		Para a Lâmpada Esquerda da Estrutura Intermediária
9	57M8021	Conj mont Conector elétrico	1		Luzes de Trabalho Sob a Cabine
10	57M8021	Conj mont Conector elétrico	1		Para a Lâmpada Direita Sob a Cabine
11	57M8023	Alojam. conector elétrico	1		Chicote Elétrico da Válvula de Impacto da Lâmina
12	R78054	Conj mont Conector elétrico	1		Pressostato do Acumulador do Freio
13	R78053	Conj mont Conector elétrico	1		Interruptor da Luz do Freio
14	57M7256	Alojam. conector elétrico	1		Interruptor da Janela Dianteira Inferior Esquerda
15	57M7256	Alojam. conector elétrico	1		Interruptor da Janela Dianteira Inferior Direita
16	57M7254	Alojam. conector elétrico	3		
17	57M7254	Alojam. conector elétrico	1		
18	57M7254	Alojam. conector elétrico	1		Solenoide do Pino de Trava da SelaSolenoide do Pino de Trava da Sela
19	57M8468	Alojam. conector elétrico	1		Para o Chicote Elétrico do Interior da Cabine
20	57M8018	Conj mont Conector elétrico	1		Chicote do Sensor de Inclinação da Roda
21	57M8018	Conj mont Conector elétrico	1		Sensor de Pressão da Bomba
22	RE12363	Terminal conecTor eléTrico	1		Interruptor do Pino de Trava da Sela
23	57M7630	Conj mont Conector elétrico	1		Motor do Limpador Inferior Dianteiro
24	RE12364	Conj mont Conector elétrico	1		Sensor de Articulação
25	57M9942	Terminal conecTor eléTrico	1		Sensor de Articulação
26	57M8020	Alojam. conector elétrico	1		Tampa

Front Platform Harness and Connectors (667938 -)
Faisceau et connecteurs de plate-forme avant (667938 -)
Chicote e Conectores da Plataforma Dianteira (667938 -)
Жгут проводов и разъемы передней платформы (667938 -)
Conectores y grupos de cables de plataforma delantera (667938 -)

AT325675_XJ1186903 C.1

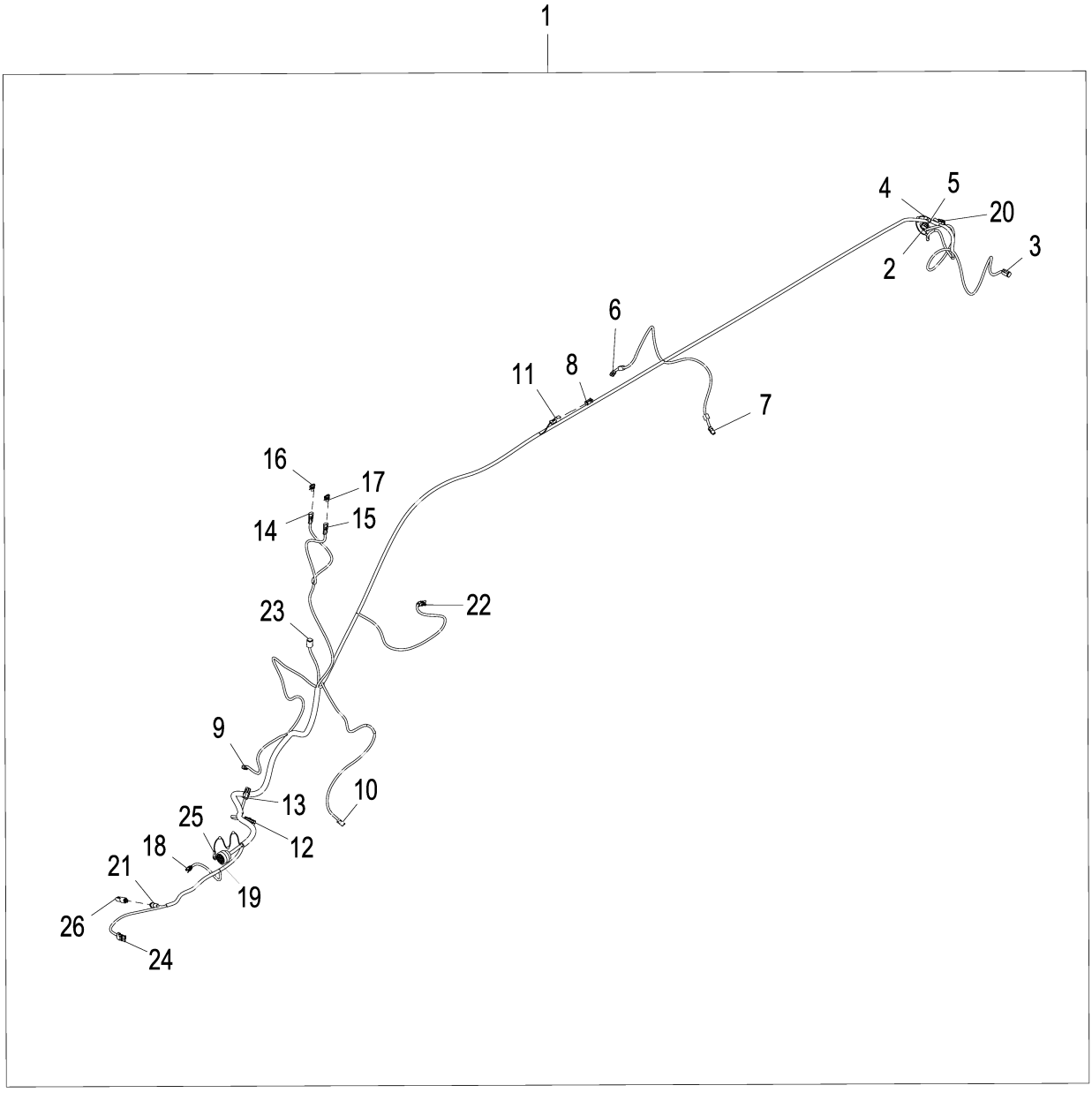

AT325675_XJ1186903

Item	*Nº peça*	*Descrição*	*Qtde*	*Nº série*	*Notas*
1	AT409402	Chicote	1		
2	57M8012	Conj mont Conector elétrico	1		Para as Luzes de Deslocamento Esquerdas
3	57M8012	Conj mont Conector elétrico	1		Para as Luzes de Deslocamento Direitas
4	57M9451	Terminal conecTor eléTrico	1		Buzina
5	57M9451	Terminal conecTor eléTrico	1		Buzina
6	57M8021	Conj mont Conector elétrico	1		Para a Lâmpada Esquerda da Estrutura Intermediária
7	57M8021	Conj mont Conector elétrico	1		Para a Lâmpada Direita da Estrutura Intermediária
8	57M8021	Conj mont Conector elétrico	1		Para a Lâmpada Esquerda da Estrutura Intermediária
9	57M8021	Conj mont Conector elétrico	1		Luzes de Trabalho Sob a Cabine
10	57M8021	Conj mont Conector elétrico	1		Para a Lâmpada Direita Sob a Cabine
11	57M8023	Alojam. conector elétrico	1		Chicote Elétrico da Válvula de Impacto da Lâmina
12	R78054	Conj mont Conector elétrico	1		Pressostato do Acumulador do Freio
13	R78053	Conj mont Conector elétrico	1		Interruptor da Luz do Freio
14	57M7256	Alojam. conector elétrico	1		Interruptor da Janela Dianteira Inferior Esquerda
15	57M7256	Alojam. conector elétrico	1		Interruptor da Janela Dianteira Inferior Direita
16	57M7254	Alojam. conector elétrico	3		
17	57M7254	Alojam. conector elétrico	1		
18	57M7254	Alojam. conector elétrico	1		Solenoide do Pino de Trava da SelaSolenoide do Pino de Trava da Sela
19	57M8468	Alojam. conector elétrico	1		Para o Chicote Elétrico do Interior da Cabine
20	57M8018	Conj mont Conector elétrico	1		Chicote do Sensor de Inclinação da Roda
21	57M8018	Conj mont Conector elétrico	1		Sensor de Pressão da Bomba
22	RE12363	Terminal conecTor eléTrico	1		Interruptor do Pino de Trava da Sela
23	57M7630	Conj mont Conector elétrico	1		Motor do Limpador Inferior Dianteiro
24	RE12364	Conj mont Conector elétrico	1		Sensor de Articulação
25	57M9942	Terminal conecTor eléTrico	1		Sensor de Articulação
26	57M8020	Alojam. conector elétrico	1		Tampa

Rear Platform Harness
Faisceau de plate-forme arrière
Chicote da Plataforma Traseira
Жгут проводов задней платформы
Grupo de cables de plataforma trasero

TX1057740 A.1

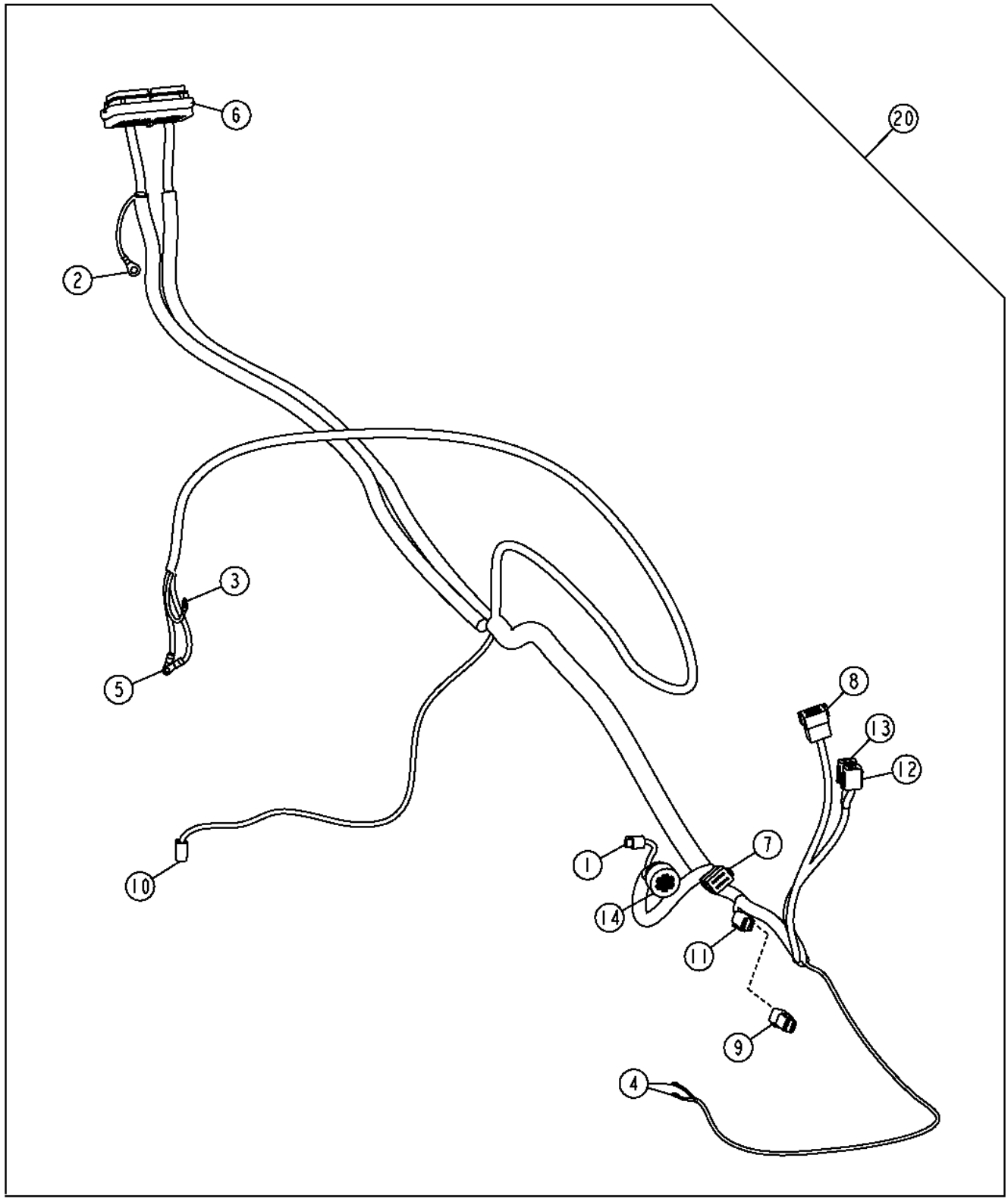

TX1057740

Item	*Nº peça*	*Descrição*	*Qtde*	*Nº série*	*Notas*
1	57M7850	Alojam. conector elétrico	1		Sensor de Rotação do Eixo do Cilindro
	57M7829	Terminal conecTor eléTrico	2		
2	.....	Terminal conecTor eléTrico	1		Terra
3	.....	Terminal conecTor eléTrico	1		DESCONEXÃO DA BATERIA
4	.....	Terminal conecTor eléTrico	2		Sensor de Nível de Combustível
5	.....	Terminal conecTor eléTrico	2		Disjuntor
6	.....	Alojam. conector elétrico	1		Chicotes Elétricos do Interior da Cabine
	R78065	Terminal conecTor eléTrico	64		
	57M7536	Terminal conecTor eléTrico	2		
	57M7905	Conj mont Conector elétrico	4		
	R78069	Conect elétr tomada cavidad	16		
	Z78008	Vedação conector elétrico	16		
7	57M7633	Conj mont Conector elétrico	1		Chicote Elétrico da Porta do Ventilador
	R78066	Terminal conecTor eléTrico	7		
	R78069	Conect elétr tomada cavidad	1		
	57M7680	Terminal conecTor eléTrico	1		
8	57M7633	Conj mont Conector elétrico	1		Chicote Dianteiro da TDH
	R78066	Terminal conecTor eléTrico	10		
	R78069	Conect elétr tomada cavidad	2		
	57M7682	Disp fechamento conec elétr	1		
9	57M8014	Alojam. conector elétrico	1		Tampa
10	57M8021	Conj mont Conector elétrico	1		Solenoide do Bloqueio do Diferencial
	R78065	Terminal conecTor eléTrico	2		
	57M8022	Disp fechamento conec elétr	1		
11	57M8012	Conj mont Conector elétrico	1		Chicote da Câmera Traseira
	R78065	Terminal conecTor eléTrico	5		
	R78069	Conect elétr tomada cavidad	1		
	57M8013	Disp fechamento conec elétr	1		
12	.....	Alojam. conector elétrico	1		Chicote da Estrutura Intermediária
	R78065	Terminal conecTor eléTrico	8		
	57M8011	Disp fechamento conec elétr	1		
13	.....	Alojam. conector elétrico	1		Chicote da Estrutura Intermediária
	R78065	Terminal conecTor eléTrico	7		
	R78069	Conect elétr tomada cavidad	1		
	57M8011	Disp fechamento conec elétr	1		
14	57M7667	Conj mont Conector elétrico	1		Chicote da Transmissão
	R78065	Terminal conecTor eléTrico	28		
	R78069	Conect elétr tomada cavidad	3		
20	AT325676	Chicote	1		

Mid Structure Harness
Faisceau de structure intermédiaire
Chicote da Estrutura Intermediária
Жгут проводов средней конструкции
Grupo de cables de estructura central

TX1057751 A.1

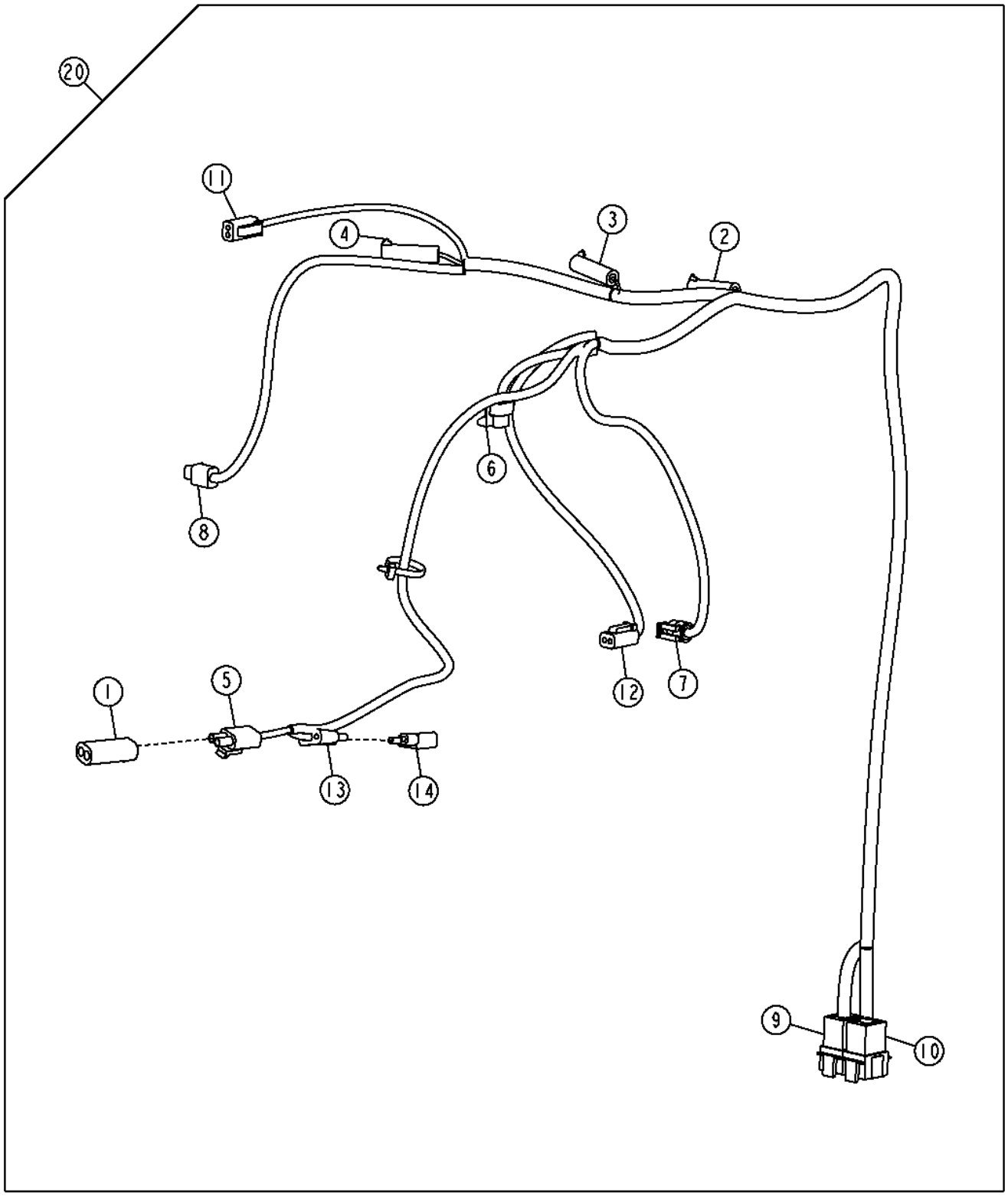

TX1057751

Item	*Nº peça*	*Descrição*	*Qtde*	*Nº série*	*Notas*
1	R78053	Conj mont Conector elétrico	1		Tampa
2	R78052	Conj mont Conector elétrico	1		Interruptor de Restrição do Filtro da Transmissão
	R78060	Terminal conecTor eléTrico	1		
	R78059	Conj mont Conector elétrico	1		
3	R78052	Conj mont Conector elétrico	1		Interruptor de Obstrução do Filtro Hidráulico
	R78060	Terminal conecTor eléTrico	1		
	R78059	Conj mont Conector elétrico	1		
4	R78052	Conj mont Conector elétrico	1		Interruptor de Restrição do Filtro do Diferencial
	R78060	Terminal conecTor eléTrico	1		
	R78059	Conj mont Conector elétrico	1		
5	RE12363	Terminal conecTor eléTrico	1		Válvula de Desconexão da Partida a Frio
	R78060	Terminal conecTor eléTrico	2		
	R78059	Conj mont Conector elétrico	2		
6	57M7254	Alojam. conector elétrico	1		Solenoide da Rotação do Ventilador
	R104846	Terminal conecTor eléTrico	2		
	57M7289	Disp fechamento conec elétr	1		
7	57M7796	Alojam. conector elétrico	1		Sensor de Pressão do Ventilador
	R104701	Terminal conecTor eléTrico	3		
8	57M7850	Alojam. conector elétrico	1		Sensor, Temperatura do Óleo Hidráulico
	57M7829	Terminal conecTor eléTrico	2		
9	.....	Alojam. conector elétrico	1		Chicote da Plataforma Traseira
	R78066	Terminal conecTor eléTrico	8		
	57M7680	Terminal conecTor eléTrico	1		
10	.....	Alojam. conector elétrico	1		Chicote da Plataforma Traseira
	R78066	Terminal conecTor eléTrico	7		
	R78069	Conect elétr tomada cavidad	1		
	57M7680	Terminal conecTor eléTrico	1		
11	57M8021	Conj mont Conector elétrico	1		Chicote da luz do compartimento do motor
	R78065	Terminal conecTor eléTrico	2		
	57M8022	Disp fechamento conec elétr	1		
12	57M8021	Conj mont Conector elétrico	1		Solenoide do Ventilador Reversível
	R78065	Terminal conecTor eléTrico	2		
	57M8022	Disp fechamento conec elétr	1		
13	.....	Alojam. conector elétrico	1		
14	AT103399	Diodo	1		
20	AT342805	Chicote	1		

Steering Angle Harness
Faisceau d'angle de braquage
Chicote do Ângulo de Direção
Жгут проводов угла поворота рулевого управления
Grupo de cables de ángulo de dirección

TX1057748 A.1

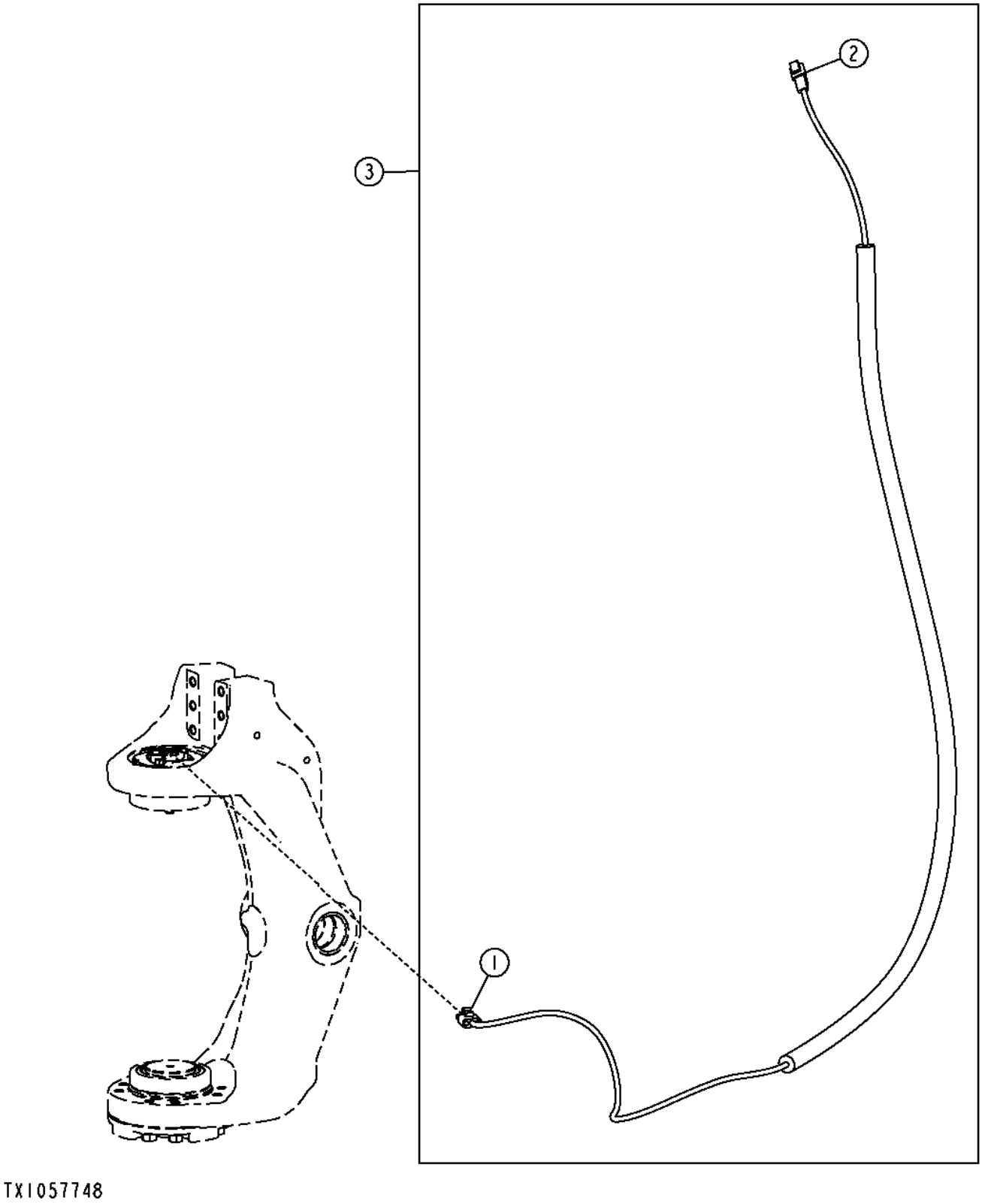

Item	*Nº peça*	*Descrição*	*Qtde*	*Nº série*	*Notas*
1	RE12364	Conj mont Conector elétrico	1		
	R78058	Conj mont Conector elétrico	3		
	.....	Vedação conector elétrico	3		
2	57M8020	Alojam. conector elétrico	1		Chicote da Plataforma Dianteira
	R78066	Terminal conecTor eléTrico	3		
	57M7676	Terminal conecTor eléTrico	1		
3	AT347793	Chicote	1	-665675	

Front Light Harness
Faisceau de feux avant
Chicote da Luz Dianteira
Жгут проводов передних фар
Grupo de cables de luces delanteras

TX1057756 A.1

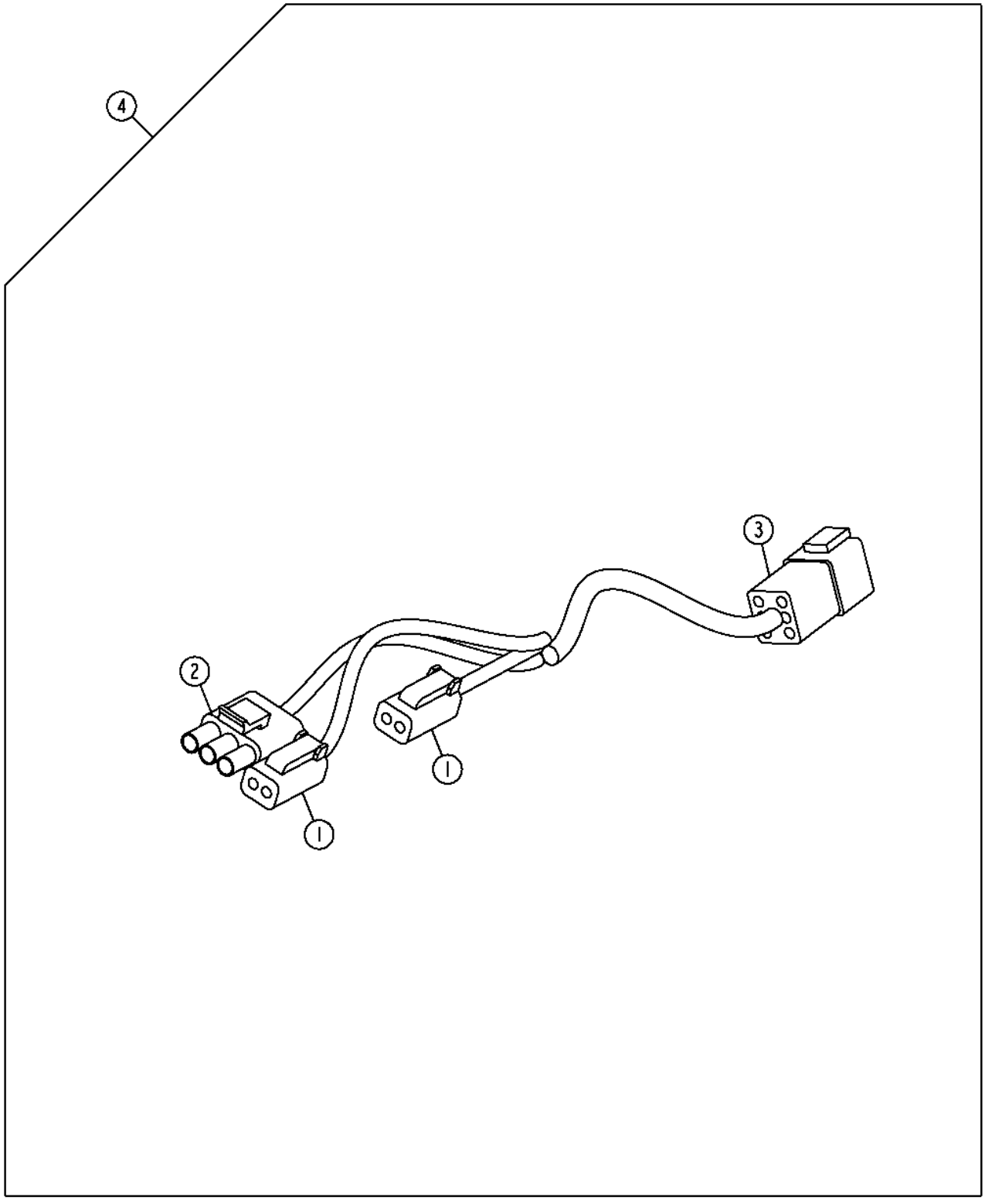

TX1057756

Item	*Nº peça*	*Descrição*	*Qtde*	*Nº série*	*Notas*
1	57M8021	Conj mont Conector elétrico	2		Luzes de Condução Dianteiras
	R78065	Terminal conecTor eléTrico	2		
	57M8022	Disp fechamento conec elétr	1		
2	RE12364	Conj mont Conector elétrico	1		Lanterna Direcional
	R78060	Terminal conecTor eléTrico	3		
	R78059	Conj mont Conector elétrico	3		
3	57M8014	Alojam. conector elétrico	1		Chicote da Plataforma Dianteira
	R78066	Terminal conecTor eléTrico	5		
	R78069	Conect elétr tomada cavidad	1		
	57M7678	Terminal conecTor eléTrico	1		
4	AT365343	Chicote	1	-665676	

Engine Wiring Harness (Engine 6090HDW01) (- 637333)
Faisceau moteur (moteur 6090HDW01) (- 637333)
Chicote Elétrico do Motor (Motor 6090HDW01) (- 637333)
Жгут проводов двигателя (двигатель 6090HDW01) (- 637333)
Grupo de cables del motor (Motor 6090HDW01) (- 637333)

AT324615_TX1104360 A.1



AT324615_TX1104360

Item	*Nº peça*	*Descrição*	*Qtde*	*Nº série*	*Notas*
1	AT383167	Chicote	1		Chicote da estrutura do motor, Componentes em Página Separada
2	AT396818	Chicote	1		Motor, Componentes Adicionais em Páginas Separadas
3	AT145341	Relé	1		MOTOR DE PARTIDA
4	AT322385	Chicote	1		SUB FOR AT368272, Chicote de Ligação do Motor de Partida
5	T78787	Braçadeira	5		
6	19M9404	Parafuso	14		M6 X 20
7	T120536	Braçadeira	2		SUB FOR T102934
8	19M9844	Parafuso	2		M10 X 20
9	RE525016	Termo-par	1		
10	14M7744	Porca com flange	12		M6
11	F125640	Disjuntor	1		
12	24M7463	Arruela	2		6.400 X 18 X 1.600 mm
13	N189220	Cinta	3		
14	N189220	Cinta	1		
15	N189220	Cinta	1		
16	57M8736	Acessório conexão elétrica	1		
17	19M9845	Parafuso	1		M10 X 25
18	R44302	Cinta	1		
19	R44302	Cinta	3		
20	T74416	Braçadeira	5		
21	19M9838	Parafuso	1		M8 X 30
22	T74410	Braçadeira	2		
23	T120536	Braçadeira	1		
24	24M7242	Arruela	1		21.400 X 42 X 5 mm
25	19M7946	Parafuso sextavado	1		M20 X 40
26	T230055	Cantoneira	1		
27	14M7648	Porca com flange	1		M10
28	T76252	Braçadeira	1		
29	R44302	Cinta	1		
30	T162675	Braçadeira	3		
31	T78974	Braçadeira	1		
32	19M9405	Parafuso	1		M8 X 16
33	14M7375	Porca com flange	1		M5
34	19M9831	Parafuso	1		M6 X 16
35	24M7616	Arruela	1		9 X 16 X 1.600 mm
36	14M7649	Porca com flange	1		M8
37	T203438	Braçadeira	1		

Engine Wiring Harness (Engine 6090HDW01) (637334 -)
Faisceau moteur (moteur 6090HDW01) (637334 -)
Chicote Elétrico do Motor (Motor 6090HDW01) (637334 -)
Жгут проводов двигателя (двигатель 6090HDW01) (637334 -)
Grupo de cables del motor (Motor 6090HDW01) (637334 -)

AT324615_TX1094362 A.3

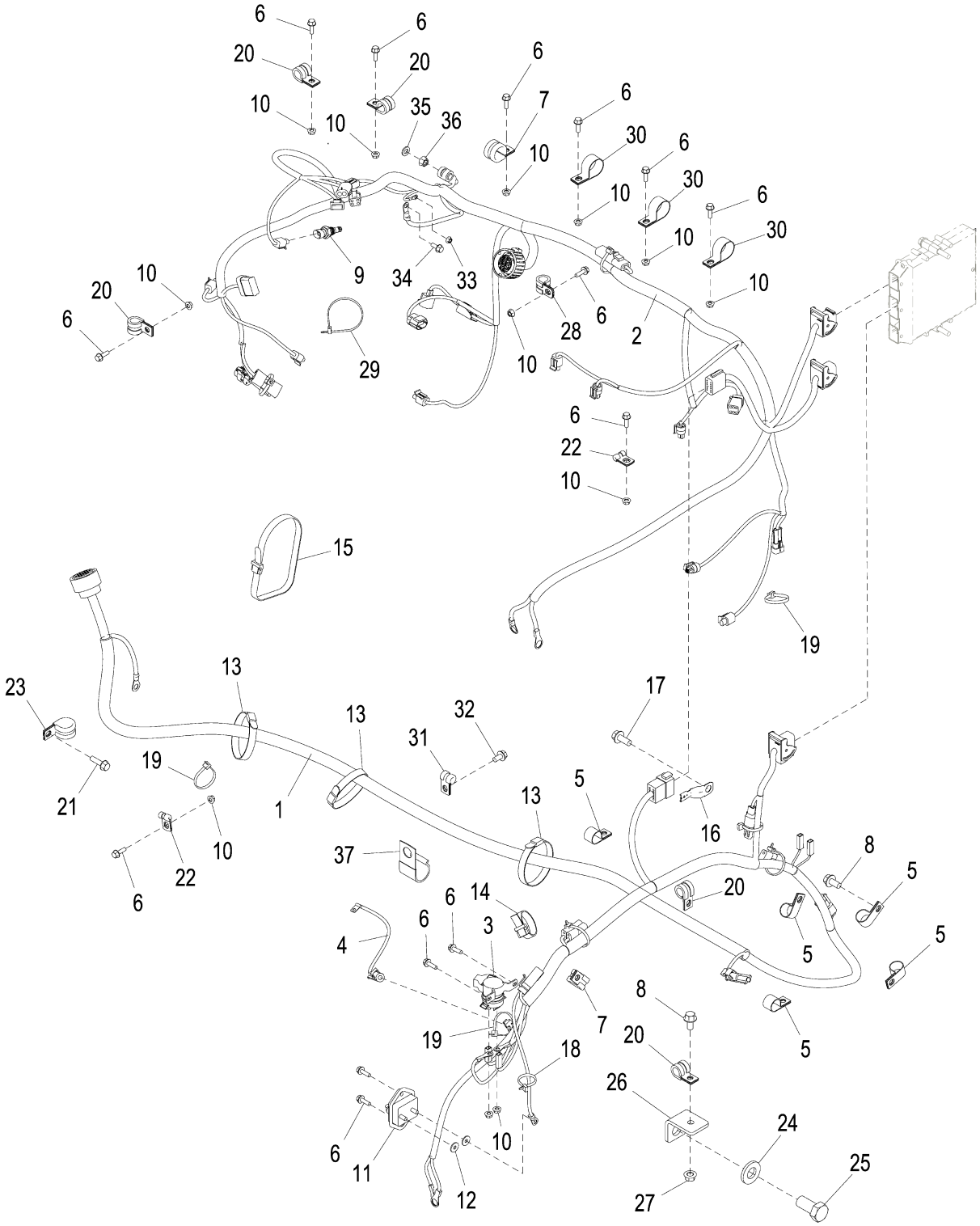

AT324615_TX1094362

Item	*Nº peça*	*Descrição*	*Qtde*	*Nº série*	*Notas*
1	AT383167	Chicote	1		Chicote da estrutura do motor, Componentes em Página Separada
2	AT396818	Chicote	1		Motor, Componentes Adicionais em Páginas Separadas
3	AT145341	Relé	1		MOTOR DE PARTIDA
4	AT322385	Chicote	1		SUB FOR AT368272, Chicote de Ligação do Motor de Partida
5	T78787	Braçadeira	5		
6	19M9404	Parafuso	14		M6 X 20
7	T120536	Braçadeira	2		SUB FOR T102934
8	19M9844	Parafuso	2		M10 X 20
9	RE525016	Termo-par	1		
10	14M7744	Porca com flange	12		M6
11	F125640	Disjuntor	1		
12	24M7463	Arruela	2		6.400 X 18 X 1.600 mm
13	N189220	Cinta	3		
14	N189220	Cinta	1		
15	N189220	Cinta	1		
16	57M8736	Acessório conexão elétrica	1		
17	19M9845	Parafuso	1		M10 X 25
18	R44302	Cinta	1		
19	R44302	Cinta	3		
20	T74416	Braçadeira	5		
21	19M9838	Parafuso	1		M8 X 30
22	T74410	Braçadeira	2		
23	T120536	Braçadeira	1		
24	24M7242	Arruela	1		21.400 X 42 X 5 mm
25	19M7946	Parafuso sextavado	1		M20 X 40
26	T230055	Cantoneira	1		
27	14M7648	Porca com flange	1		M10
28	T76252	Braçadeira	1		
29	R44302	Cinta	1		
30	T162675	Braçadeira	3		
31	T78974	Braçadeira	1		
32	19M9405	Parafuso	1		M8 X 16
33	14M7375	Porca com flange	1		M5
34	19M9831	Parafuso	1		M6 X 16
35	24M7616	Arruela	1		9 X 16 X 1.600 mm
36	14M7649	Porca com flange	1		M8
37	T203438	Braçadeira	1		

Engine Wiring Harness (6090HDW01) (- 637333)
Faisceau moteur (6090HDW01) (- 637333)
Chicote Elétrico do Motor (6090HDW01) (- 637333)
Жгут проводов двигателя (6090HDW01) (- 637333)
Grupo de cables de motor (6090HDW01) (- 637333)

TX1057779 A.1

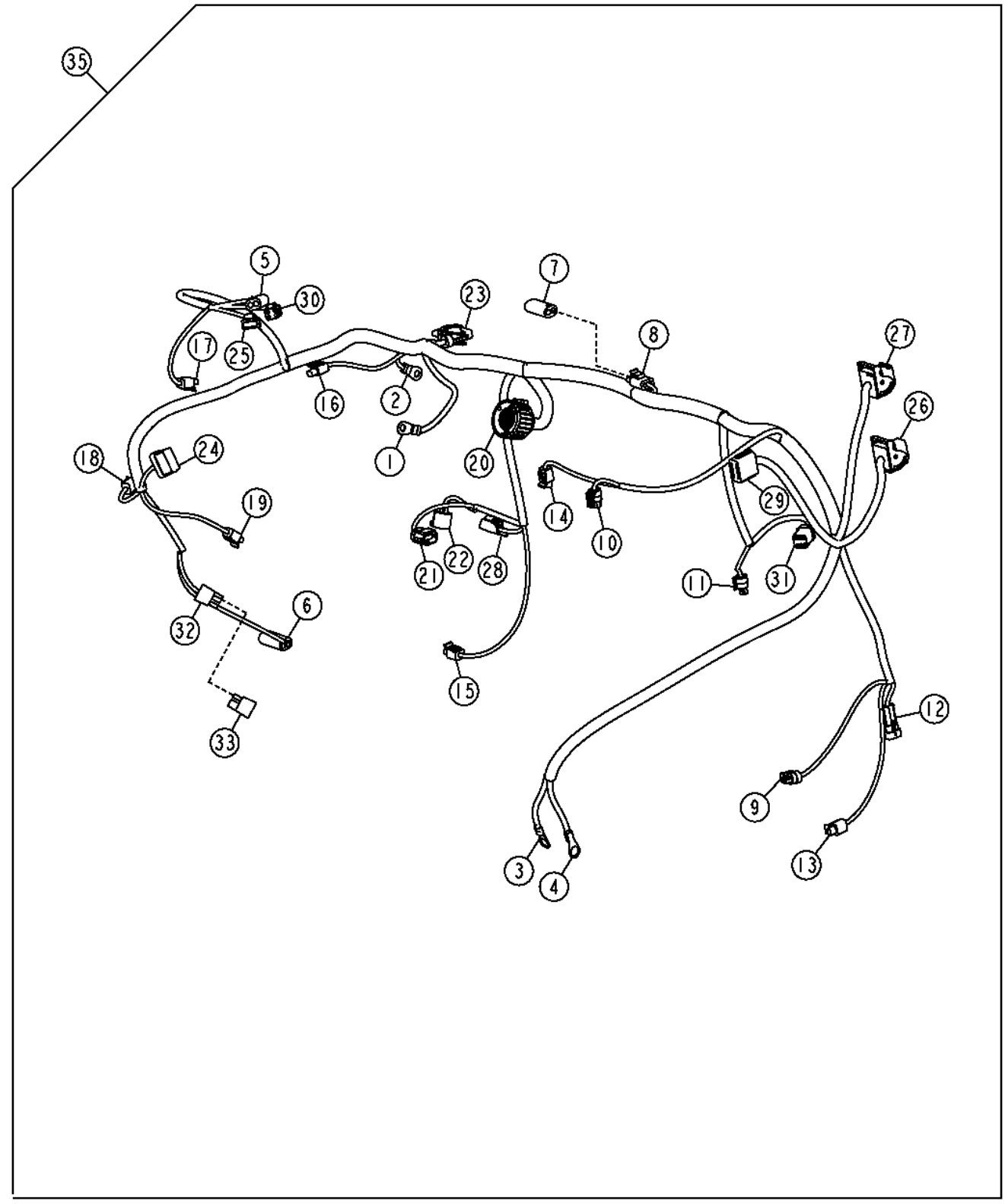

TX1057779

Item	*Nº peça*	*Descrição*	*Qtde*	*Nº série*	*Notas*
1	.....	Terminal conecTor eléTrico	1		Terminal Terra do Alternador
2	.....	Terminal conecTor eléTrico	1		Saída
3	.....	Terminal conecTor eléTrico	1		MOTOR DE PARTIDA
4	.....	Terminal conecTor eléTrico	1		MOTOR DE PARTIDA
5	R78053	Conj mont Conector elétrico	1		Interruptor de Obstrução do Filtro de Ar
	R78058	Conj mont Conector elétrico	2		
	R78059	Conj mont Conector elétrico	2		
6	RE12364	Conj mont Conector elétrico	1		Embreagem do Compressor do Ar Condicionado
	R78058	Conj mont Conector elétrico	2		
	R78059	Conj mont Conector elétrico	2		
7	R78053	Conj mont Conector elétrico	1		Tampa
8	RE12363	Terminal conecTor eléTrico	1		Solenoide de Auxílio à Partida com Éter
	R78060	Terminal conecTor eléTrico	2		
	R78059	Conj mont Conector elétrico	2		
9	57M7796	Alojam. conector elétrico	1		Sensor de Pressão do Óleo do Motor
	R104701	Terminal conecTor eléTrico	3		
10	57M7796	Alojam. conector elétrico	1		Pressão de Ar do Coletor
	57M9006	Terminal conecTor eléTrico	3		
11	57M7796	Alojam. conector elétrico	1		Sensor de Pressão do Combustível
	57M9006	Terminal conecTor eléTrico	3		
12	57M7256	Alojam. conector elétrico	1		Água no Combustível
	R104919	Terminal conecTor eléTrico	2		
	.....	Vedação conector elétrico	2		
	57M7289	Disp fechamento conec elétr	1		
13	57M7850	Alojam. conector elétrico	1		Rotação do Virabrequim
	57M7829	Terminal conecTor eléTrico	2		
14	57M7850	Alojam. conector elétrico	1		Sensor de Temperatura do Ar do Coletor
	57M9572	Terminal conecTor eléTrico	3		
15	57M7850	Alojam. conector elétrico	1		Rotação do Came
	57M7829	Terminal conecTor eléTrico	2		
16	57M7850	Alojam. conector elétrico	1		Sensor da Temperatura do Líquido de Arrefecimento
	57M7829	Terminal conecTor eléTrico	2		
17	57M7850	Alojam. conector elétrico	1		Temperatura de Entrada de Compressão
	57M7829	Terminal conecTor eléTrico	2		
18	57M7850	Alojam. conector elétrico	1		Temperatura de Ar Fresco
	57M9572	Terminal conecTor eléTrico	3		
19	57M7813	Alojam. conector elétrico	1		Temperatura de Escape
	57M9572	Terminal conecTor eléTrico	3		
20	57M8581	Alojam. conector elétrico	1		Injetores de Combustível
	57M8991	Terminal conecTor eléTrico	8		
	57M8515	Vedação conector elétrico	8		
21	57M8407	Alojam. conector elétrico	1		Pressão do Trilho de Combustível
	57M8135	Terminal conecTor eléTrico	3		
	57M7833	Vedação conector elétrico	3		
	57M8417	Disp fechamento conec elétr	1		
22	57M8400	Alojam. conector elétrico	1		Sensor de Temperatura do Combustível
	57M8402	Terminal conecTor eléTrico	2		
	.....	Vedação conector elétrico	2		
23	57M8960	Alojam. conector elétrico	1		Excitação do Alternador
	57M9721	Terminal conecTor eléTrico	2		
	57M9883	Vedação cabo conect elétric	2		
	57M7259	Conect elétr tomada cavidad	3		
24	.....	Alojam. conector elétrico	1		Sistema da EGR
	57M8598	Terminal conecTor eléTrico	5		
	.....	Conect elétr tomada cavidad	1		
25	57M8542	Alojam. conector elétrico	1		Sensor de VGT
	57M8571	Terminal conecTor eléTrico	2		
	.....	Vedação conector elétrico	2		
	.....	Conect elétr tomada cavidad	1		
	57M8559	Terminal conecTor eléTrico	1		
26	57M8519	Alojam. conector elétrico	1		ECU (Unidade de Controle do Motor), Preto
	57M9184	Terminal conecTor eléTrico	14		
	57M8530	Terminal conecTor eléTrico	8		
	57M8605	Vedação conector elétrico	10		
27	57M10606	Alojam. conector elétrico	1		ECU (Unidade de Controle do Motor), Azul, (SUB FOR 57M8523)
	57M9184	Terminal conecTor eléTrico	18		
	57M8530	Terminal conecTor eléTrico	6		
	57M8605	Vedação conector elétrico	8		
28	57M8403	Alojam. conector elétrico	1		Válvula de Controle da Bomba
	57M8404	Terminal conecTor eléTrico	2		
	57M8405	Terminal conecTor eléTrico	2		
29	57M8008	Conj mont Conector elétrico	1		Chicote da estrutura do motor
	57M9184	Terminal conecTor eléTrico	1		
	.....	Terminal conecTor eléTrico	6		
	R78069	Conect elétr tomada cavidad	5		
	57M8009	Disp fechamento conec elétr	1		
30	57M8635	Alojam. conector elétrico	1		Atuador de VGT
	.....	Terminal conecTor eléTrico	3		
	R78069	Conect elétr tomada cavidad	1		
	57M8016	Disp fechamento conec elétr	1		
31	57M8634	Alojam. conector elétrico	1		BOMBA DE TRANSFERÊNCIA DE COMBUSTÍVEL
	.....	Terminal conecTor eléTrico	6		
	57M8013	Disp fechamento conec elétr	1		
32	.....	Alojam. conector elétrico	1		

33	AT103399	Diodo	1
35	AT341938	Chicote	1

Engine Wiring Harnesses (6090HDW01) (637334 -)
Faisceaux de fils du moteur (6090hdw01) (637334 -)
Chicotes Elétricos do Motor (6090HDW01) (637334 -)
Жгуты проводов двигателя (6090hdw01) (637334 -)
Arnés de cables del motor (6090hdw01) (637334 -)

AT396818_TX1105179 A.3

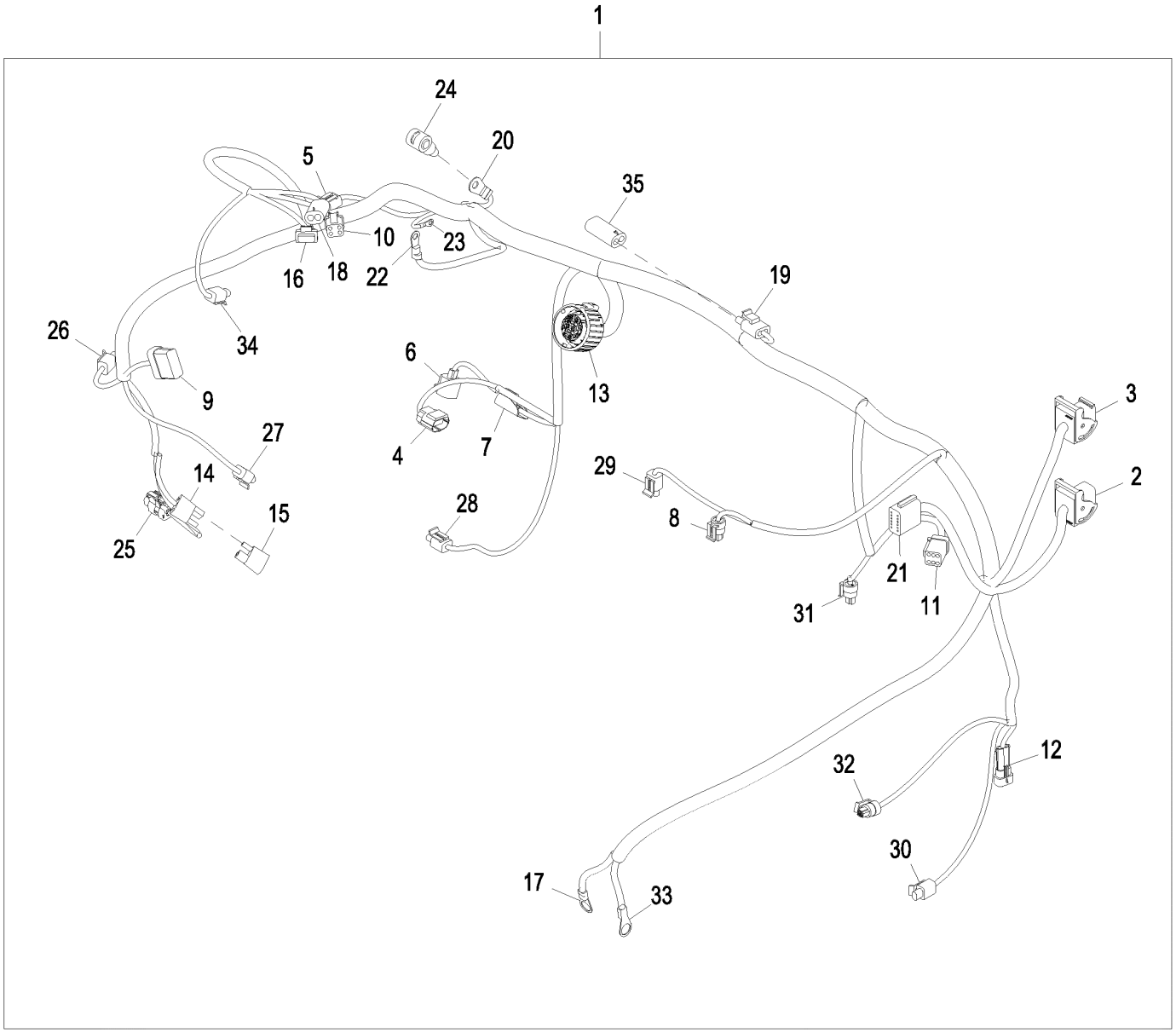

AT396818_TX1105179

Item	*Nº peça*	*Descrição*	*Qtde*	*Nº série*	*Notas*
1	AT396818	Chicote	1		
2	57M8519	Alojam. conector elétrico	1		ECU (Unidade de Controle do Motor), Preto
3	57M10606	Alojam. conector elétrico	1		ECU (Unidade de Controle do Motor), Azul, (SUB FOR 57M8523)
4	57M8407	Alojam. conector elétrico	1		Pressão do Trilho de Combustível
5	57M7850	Alojam. conector elétrico	7		Sensor da Temperatura do Líquido de Arrefecimento
6	57M8400	Alojam. conector elétrico	1		Sensor de Temperatura do Combustível
7	57M8403	Alojam. conector elétrico	1		Válvula de Controle da Bomba
8	57M7796	Alojam. conector elétrico	3		Pressão de Ar do Coletor
9	.....	Receptáculo	1		Sistema da EGR
10	57M8635	Alojam. conector elétrico	1		Atuador de VGT
11	57M8634	Alojam. conector elétrico	1		BOMBA DE TRANSFERÊNCIA DE COMBUSTÍVEL
12	57M7256	Alojam. conector elétrico	1		Água no Combustível
13	57M8581	Alojam. conector elétrico	1		Injetores de Combustível
14	.....	Alojam. conector elétrico	1		
15	AT103399	Diodo	1		
16	57M8542	Alojam. conector elétrico	1		Sensor de VGT
17	.....	Terminal conecTor eléTrico	1		MOTOR DE PARTIDA
18	R78053	Conj mont Conector elétrico	1		Interruptor de Obstrução do Filtro de Ar
19	RE12363	Terminal conecTor eléTrico	1		Solenoide de Auxílio à Partida com Éter
20	57M9721	Terminal conecTor eléTrico	1		Excitação do Alternador
21	57M8008	Conj mont Conector elétrico	1		Chicote da estrutura do motor
22	.....	Terminal conecTor eléTrico	1		Terminal Terra do Alternador
23	.....	Terminal conecTor eléTrico	1		Saída
24	57M8960	Alojam. conector elétrico	1		Tampa
25	57M9772	Alojam. conector elétrico	1		Embreagem do Compressor do Ar Condicionado
26	57M7850	Alojam. conector elétrico	1		Temperatura de Ar Fresco
27	57M7850	Alojam. conector elétrico	1		Temperatura de Escape
28	57M7850	Alojam. conector elétrico	1		Rotação do Came
29	57M7850	Alojam. conector elétrico	1		Chicote da estrutura do motor
30	57M7850	Alojam. conector elétrico	1		Rotação do Virabrequim
31	57M7796	Alojam. conector elétrico	1		Sensor de Pressão do Combustível
32	57M7796	Alojam. conector elétrico	1		Sensor de Pressão do Óleo do Motor
33	.....	Terminal conecTor eléTrico	1		MOTOR DE PARTIDA
34	57M7850	Alojam. conector elétrico	1		Temperatura de Entrada de Compressão
35	R78053	Conj mont Conector elétrico	1		Tampa

Engine Frame Harness (6090HDW01/6090HDW04/6068HDW75) (- 637333)
Faisceau de bâti moteur (6090HDW01/6090HDW04/6068HDW75) (- 637333)
Chicote da Estrutura do Motor (6090HDW01/6090HDW04/6068HDW75) (- 637333)
Жгут рамы двигателя (6090HDW01/6090HDW04/6068HDW75) (- 637333)
Grupo de cables de bastidor de motor (6090HDW01/6090HDW04/6068HDW75) (- 637333)

TX1058208 A.1

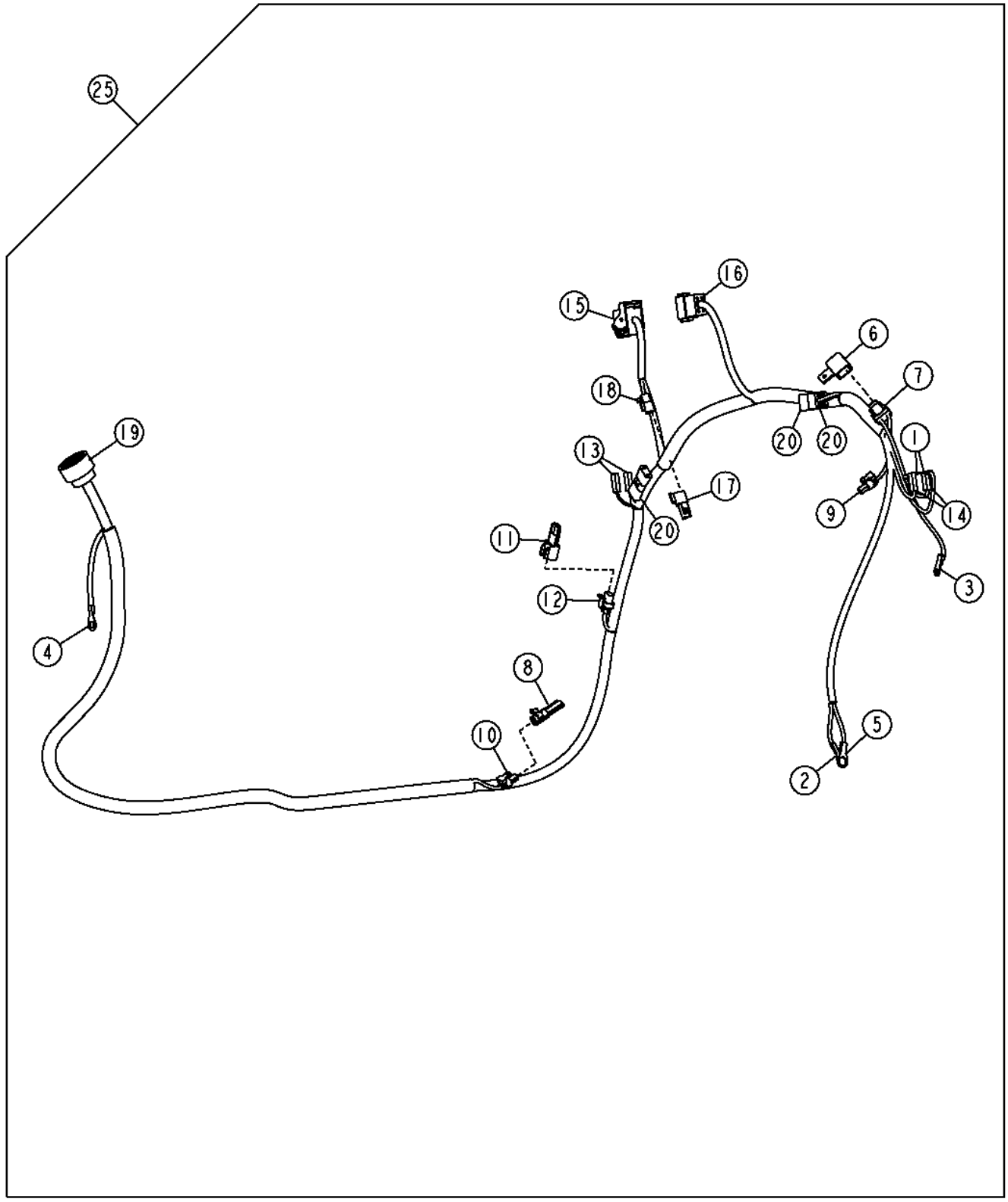

TX1058208

Item	Nº peça	Descrição	Qtde	Nº série	Notas
1	.....	Terminal conecTor eléTrico	2		Relé do Motor de Partida
2	.....	Terminal conecTor eléTrico	1		Terra
3	.....	Terminal conecTor eléTrico	1		Disjuntor
4	.....	Terminal conecTor eléTrico	1		Terra
5	57M9952	Terminal conecTor eléTrico	1		Terra
6	57M8487	Tampa de conecTor eléTrico	1		
7	R104929	Conj mont Conector elétrico	1		Fusível
	R104571	Terminal conecTor eléTrico	2		
	57M7120	Fusível	1		
8	57M7293	Alojam. conector elétrico	1		Tampa
9	57M7294	Alojam. conector elétrico	1		Solenoide do Motor de Partida
	57M7299	Terminal conecTor eléTrico	1		
	R78062	Vedação conector elétrico	1		
	57M7295	Disp fechamento conec elétr	1		
10	57M7294	Alojam. conector elétrico	1		Solenoide do Motor de Partida
	57M7299	Terminal conecTor eléTrico	1		
	R78062	Vedação conector elétrico	1		
	57M7295	Disp fechamento conec elétr	1		
11	57M7304	Alojam. conector elétrico	1		Tampa
12	57M7309	Alojam. conector elétrico	1		
	57M7297	Terminal conecTor eléTrico	2		
	R78063	Vedação conector elétrico	2		
	57M7306	Disp fechamento conec elétr	1		
13	57M9454	Terminal conecTor eléTrico	2		Vela Incandescente, Aquecedor do Ar do Motor
14	57M9454	Terminal conecTor eléTrico	2		Relé do Motor de Partida
15	57M8527	Alojam. conector elétrico	1		ECU (Unidade de Controle do Motor), Marrom
	57M8530	Terminal conecTor eléTrico	17		
	57M9469	Terminal conecTor eléTrico	8		
	57M8605	Vedação conector elétrico	23		
16	.....	Alojam. conector elétrico	1		Chicote Elétrico do Motor
	R78066	Terminal conecTor eléTrico	7		
	R78069	Conect elétr tomada cavidad	5		
	57M7682	Disp fechamento conec elétr	1		
17	57M8131	Terminador eleTrônico	1		Terminador do CAN
18	57M8018	Conj mont Conector elétrico	1		Terminador do CAN
	R78065	Terminal conecTor eléTrico	3		
19	57M7749	Conj mont Conector elétrico	1		SUB FOR 57M7543, Nesta Aplicação, Chicotes Elétricos do Interior da Cabine
	R78065	Terminal conecTor eléTrico	21		
	R78069	Conect elétr tomada cavidad	2		
20	AT103399	Diodo	1		Relé do Motor de Partida, Motor de Partida, Vela Incandescente, Aquecedor do Ar do Motor
25	AT383167	Chicote	1		SUB FOR AT367511, Componentes Adicionais em Página Separada

Engine Frame Harness (6090HDW01/6090HDW04/6068HDW75) (637334 -)
Faisceau de bâti moteur (6090HDW01/6090HDW04/6068HDW75) (637334 -)
Chicote da Estrutura do Motor (6090HDW01/6090HDW04/6068HDW75) (637334 -)
Жгут рамы двигателя (6090HDW01/6090HDW04/6068HDW75) (637334 -)
Grupo de cables de bastidor de motor (6090HDW01/6090HDW04/6068HDW75) (637334 -)

AT383167_TX1113043 B.1

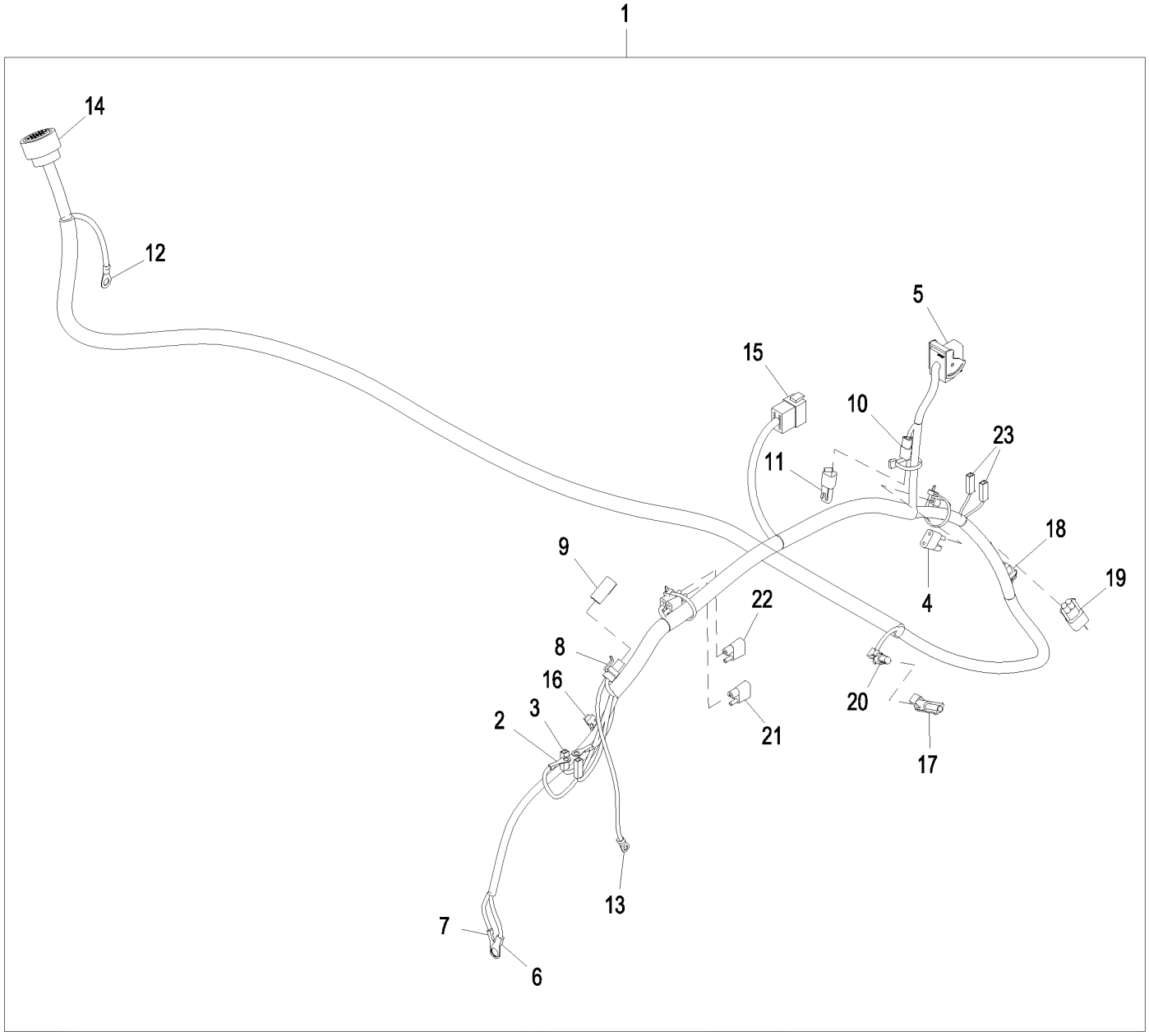

AT383167_TX1113043

Item	*Nº peça*	*Descrição*	*Qtde*	*Nº série*	*Notas*
1	AT383167	Chicote	1		
2	.....	Terminal conecTor eléTrico	2		Relé do Motor de Partida
3	57M9452	Alojam. conector elétrico	2		Relé do Motor de Partida
4	AT103399	Diodo	1		Vela Incandescente, Aquecedor do Ar do Motor
5	57M8527	Alojam. conector elétrico	1		ECU (Unidade de Controle do Motor), Marrom
6	.....	Terminal conecTor eléTrico	1		Terra
7	.....	Terminal conecTor eléTrico	1		Terra
8	R104570	Conj mont Conector elétrico	1		Fusível
9	57M8487	Tampa de conecTor eléTrico	1		Solenoide do Motor de Partida
10	57M8018	Conj mont Conector elétrico	1		Terminador do CAN
11	57M8131	Terminador eleTrônico	1		Terminador do CAN
12	.....	Terminal conecTor eléTrico	1		Terra
13	.....	Terminal conecTor eléTrico	1		Disjuntor
14	57M7749	Conj mont Conector elétrico	1		Nesta Aplicação, Chicotes Elétricos do Interior da Cabine
15	.....	Alojam. conector elétrico	1		Chicote Elétrico do Motor
16	57M7294	Alojam. conector elétrico	1		Chicote Elétrico do Motor
17	57M7293	Alojam. conector elétrico	1		Tampa
18	57M7309	Alojam. conector elétrico	1		Interface do Chicote do Motor
19	57M7304	Alojam. conector elétrico	1		Tampa
20	57M7294	Alojam. conector elétrico	1		Solenoide do Motor de Partida
21	AT103399	Diodo	1		Relé do Motor de Partida
22	AT103399	Diodo	1		Motor de Partida
23	57M9452	Alojam. conector elétrico	2		Vela Incandescente, Aquecedor do Ar do Motor

Engine Wiring Harnesses (6068HDW75) (- 637333)
Faisceaux de fils de moteur (6068hdw75) (- 637333)
Chicotes Elétricos do Motor (6068HDW75) (- 637333)
Жгуты проводов двигателя (6068hdw75) (- 637333)
Grupos de cables del motor (6068hdw75) (- 637333)

AT324614_TX1079008 A.1

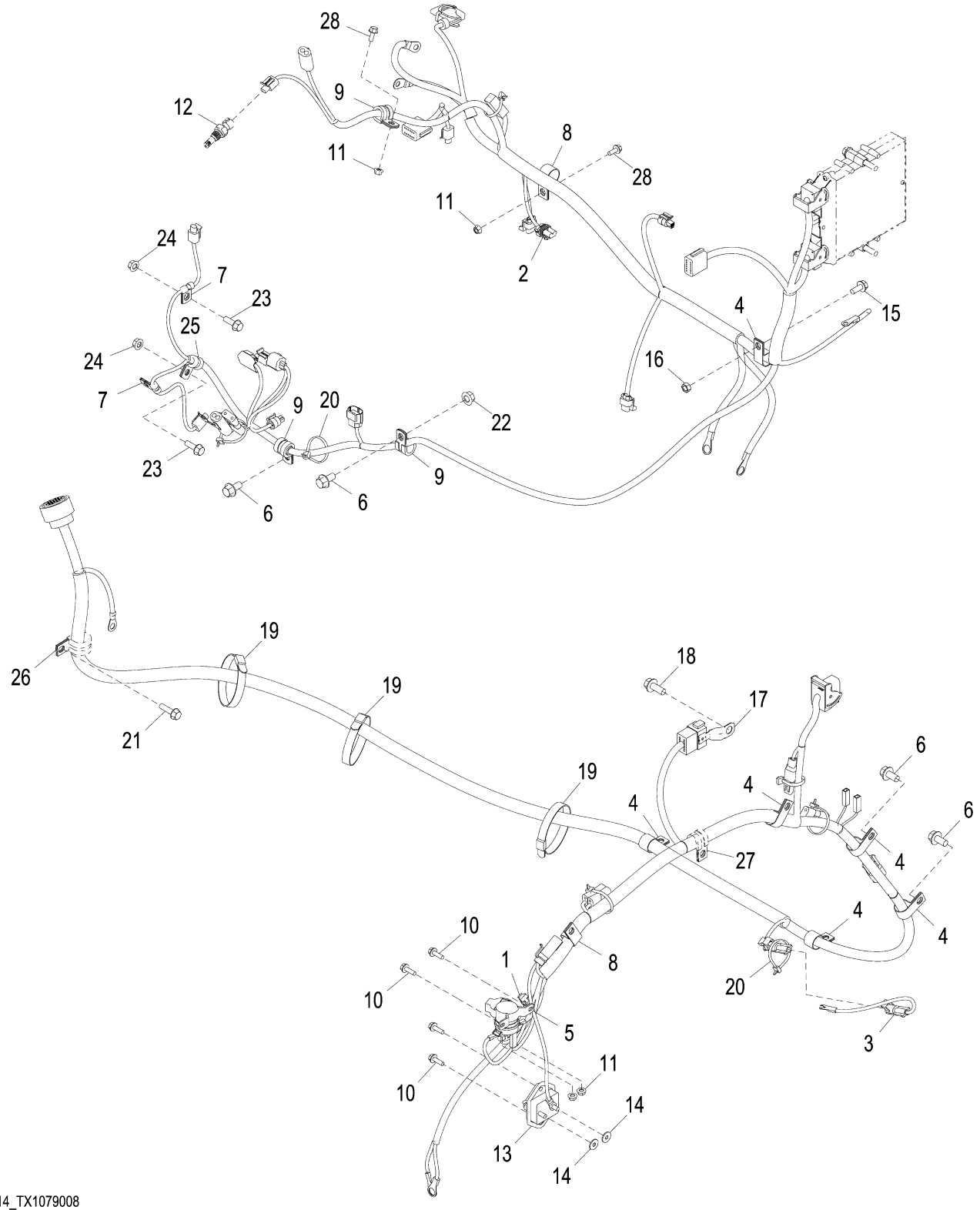

AT324614_TX1079008

Item	*Nº peça*	*Descrição*	*Qtde*	*Nº série*	*Notas*
1	AT383167	Chicote	1		Estrutura do Motor
2	AT380866	Chicote	1		Motor
3	AT322385	Chicote	1		MOTOR DE PARTIDA
4	T78787	Braçadeira	6		
5	AT145341	Relé	1		
6	19M7784	Parafuso	4		M10 X 20
7	T74410	Braçadeira	2		
8	T102934	Braçadeira	2		
9	T76252	Braçadeira	3		
10	19M7862	Parafuso	4		M6 X 20
11	14M7303	Porca com flange	4		M6
12	RE525016	Termo-par	1		
13	F125640	Disjuntor	1		
14	24M7139	Arruela	2		6.400 X 18 X 1.600 mm
15	19M7866	Parafuso	1		M8 X 20
16	14M7273	Porca	1		M8
17	57M8736	Acessório conexão elétrica	1		
18	19M7785	Parafuso	1		M10 X 25
19	N189220	Cinta	3		
20	R44302	Cinta	2		
21	19M7868	Parafuso	1		M8 X 30
22	14M7296	Porca com flange	1		M10
23	19M7867	Parafuso	2		M8 X 25
24	14M7298	Porca com flange	2		M8
25	T75276	Braçadeira	1		
26	T120536	Braçadeira	1		
27	T74416	Braçadeira	1		
28	19M7775	Parafuso	2		M6 X 16
29	R78052	Conj mont Conector elétrico	1		Não Ilustrado
30	R78064	Conect elétr tomada cavidad	1		Não Ilustrado

Engine Wiring Harnesses (6068HDW75) (637334 -)
Faisceaux de fils de moteur (6068hdw75) (637334 -)
Chicotes Elétricos do Motor (6068HDW75) (637334 -)
Жгуты проводов двигателя (6068hdw75) (637334 -)
Grupos de cables del motor (6068hdw75) (637334 -)

AT324614_TX1094371 B.2

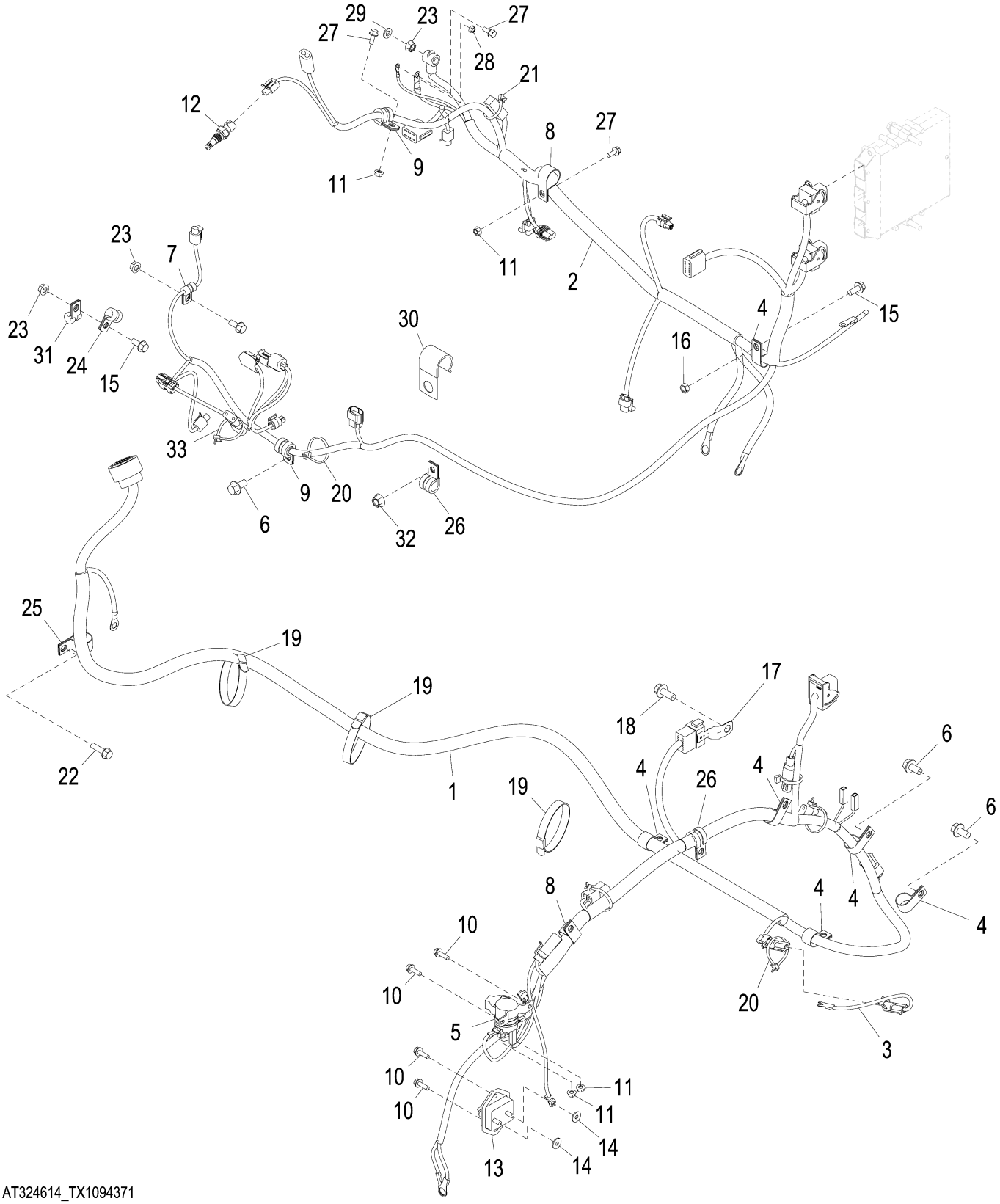

AT324614_TX1094371

Item	*Nº peça*	*Descrição*	*Qtde*	*Nº série*	*Notas*
1	AT383167	Chicote	1		SUB FOR AT324616 OR AT367511, Estrutura do Motor
2	AT396817	Chicote	1		USE WITH RE534826, Componentes Adicionais em Página Separada
	AT446300	Chicote	1		USE WITH RE569927, Componentes Adicionais em Página Separada
3	AT322385	Chicote	1		MOTOR DE PARTIDA
4	T78787	Braçadeira	6		
5	AT145341	Relé	1		
6	19M7784	Parafuso	3		M10 X 20
7	T74410	Braçadeira	1		
8	T102934	Braçadeira	2		
9	T76252	Braçadeira	2		
10	19M7862	Parafuso	4		M6 X 20
11	14M7303	Porca com flange	4		M6
12	RE525016	Termo-par	1		
13	F125640	Disjuntor	1		
14	24M7139	Arruela	2		6.400 X 18 X 1.600 mm
15	19M7866	Parafuso	3		M8 X 20
16	14M7273	Porca	1		M8
17	57M8736	Acessório conexão elétrica	1		
18	19M7785	Parafuso	1		M10 X 25
19	N189220	Cinta	3		
20	R44302	Cinta	2		
21	R44302	Cinta	1		
22	19M7868	Parafuso	1		M8 X 30
23	14M7298	Porca com flange	3		M8
24	T75276	Braçadeira	1		
25	T120536	Braçadeira	1		
26	T74416	Braçadeira	2		
27	19M7775	Parafuso	3		M6 X 16
28	14M7375	Porca com flange	1		M5
29	24M7238	Arruela	1		8.700 X 17 X 2 mm
30	T203438	Braçadeira	1		
31	T78974	Braçadeira	1		
32	14M7296	Porca com flange	1		M10
33	R44302	Cinta	1		

Engine Wiring Harness (6068HDW75) (- 637333)
Faisceau moteur (6068HDW75) (- 637333)
Chicote Elétrico do Motor (6068HDW75) (- 637333)
Жгут проводов двигателя (6068HDW75) (- 637333)
Grupo de cables de motor (6068HDW75) (- 637333)

TX1079009 B.1

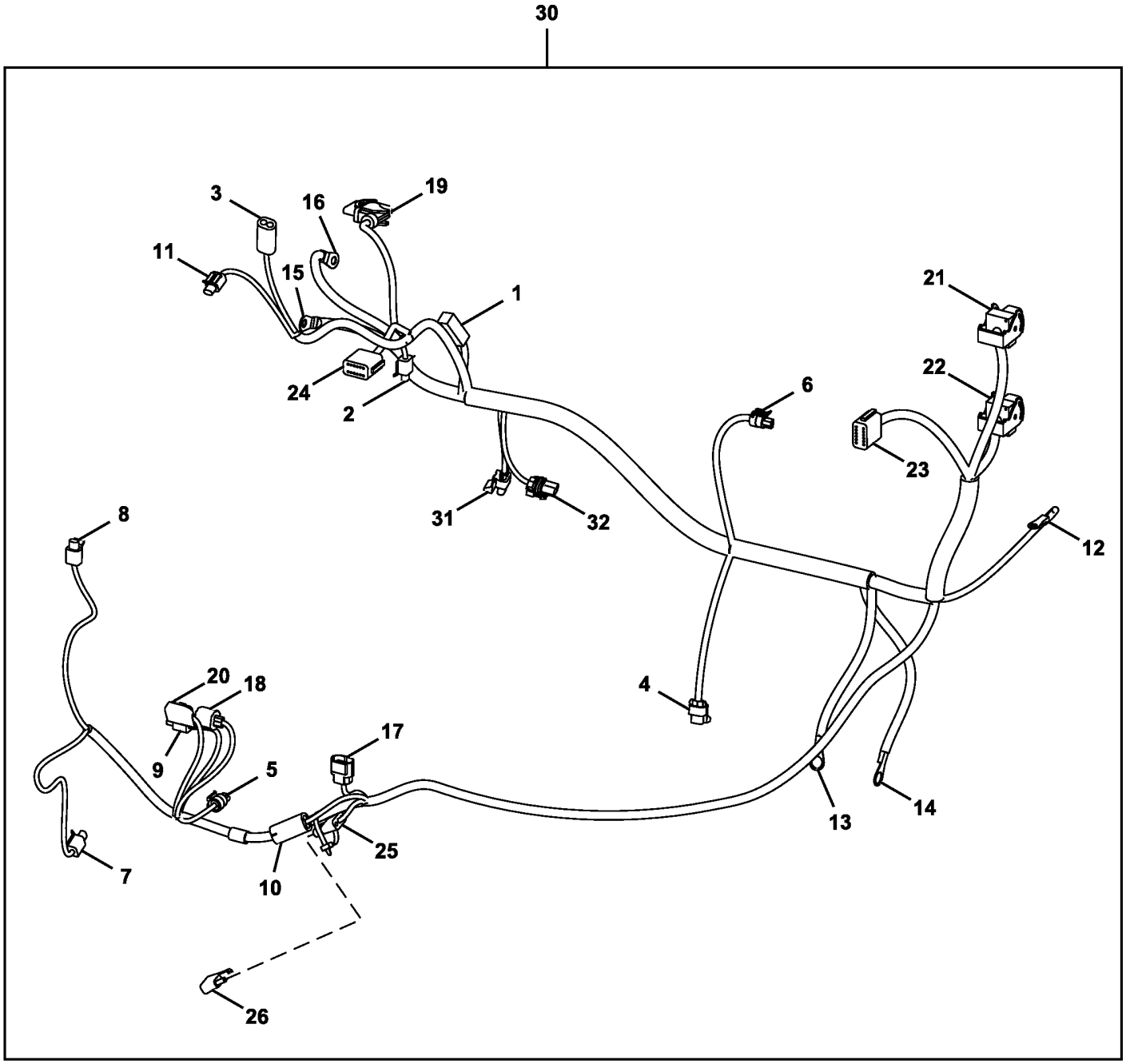

TX1079009

Item	*Nº peça*	*Descrição*	*Qtde*	*Nº série*	*Notas*
1	57M9566	Conj mont Conector elétrico	1		Velas Incandescentes
2	R78053	Conj mont Conector elétrico	1		Embreagem do Compressor do Ar Condicionado
	R78058	Conj mont Conector elétrico	2		
	R78059	Conj mont Conector elétrico	2		
3	R78053	Conj mont Conector elétrico	1		Interruptor de Obstrução do Filtro de Ar
	R78058	Conj mont Conector elétrico	2		
	R78059	Conj mont Conector elétrico	2		
4	57M7254	Alojam. conector elétrico	1		Indicador de Água no Combustível
	R104846	Terminal conecTor eléTrico	2		
	57M9883	Vedação cabo conect elétric	2		
	57M7289	Disp fechamento conec elétr	1		
5	57M7796	Alojam. conector elétrico	1		Sensor de Pressão do Óleo do Motor
	R104701	Terminal conecTor eléTrico	3		
6	57M7796	Alojam. conector elétrico	1		Sensor de Pressão do Combustível
	57M9006	Terminal conecTor eléTrico	3		
7	57M7850	Alojam. conector elétrico	1		Rotação do Virabrequim
	57M7829	Terminal conecTor eléTrico	2		
8	57M7850	Alojam. conector elétrico	1		Sensor da Temperatura do Líquido de Arrefecimento
	57M7829	Terminal conecTor eléTrico	2		
9	57M7850	Alojam. conector elétrico	1		Rotação do Came
	57M7829	Terminal conecTor eléTrico	2		
10	57M7850	Alojam. conector elétrico	1		Sensor de Temperatura do Ar do Coletor
	57M9572	Terminal conecTor eléTrico	2		
11	57M7850	Alojam. conector elétrico	1		Temperatura de Entrada de Compressão
	57M7829	Terminal conecTor eléTrico	2		
12	.....	Terminal conecTor eléTrico	1		Relé das Velas Incandescentes
13	.....	Terminal conecTor eléTrico	1		MOTOR DE PARTIDA
14	.....	Terminal conecTor eléTrico	1		MOTOR DE PARTIDA
15	.....	Terminal conecTor eléTrico	1		Terminal Terra do Alternador
16	.....	Terminal conecTor eléTrico	1		Saída
17	57M8407	Alojam. conector elétrico	1		Pressão do Trilho de Combustível
	57M8135	Terminal conecTor eléTrico	3		
	57M7833	Vedação conector elétrico	3		
	57M8417	Disp fechamento conec elétr	1		
18	57M8400	Alojam. conector elétrico	1		Sensor de Temperatura do Combustível
	57M8402	Terminal conecTor eléTrico	2		
	57M7833	Vedação conector elétrico	2		
19	57M8960	Alojam. conector elétrico	1		Excitação do Alternador
	57M9721	Terminal conecTor eléTrico	2		
	57M9883	Vedação cabo conect elétric	2		
	57M7259	Conect elétr tomada cavidad	3		
20	57M8403	Alojam. conector elétrico	1		Válvula de Controle da Bomba
	57M8404	Terminal conecTor eléTrico	2		
	57M8405	Terminal conecTor eléTrico	2		
21	57M8519	Alojam. conector elétrico	1		ECU (Unidade de Controle do Motor), Preto
	57M8530	Terminal conecTor eléTrico	8		
	57M9184	Terminal conecTor eléTrico	4		
	57M8605	Vedação conector elétrico	20		
22	57M8523	Alojam. conector elétrico	1		ECU (Unidade de Controle do Motor), Azul
	57M8530	Terminal conecTor eléTrico	11		
	57M9184	Terminal conecTor eléTrico	6		
	57M8605	Vedação conector elétrico	15		
23	57M8008	Conj mont Conector elétrico	1		Chicote da estrutura do motor
	.....	Terminal conecTor eléTrico	5		
	R78069	Conect elétr tomada cavidad	7		
	57M8009	Disp fechamento conec elétr	1		
24	57M8636	Alojam. conector elétrico	1		Injetores de Combustível
	.....	Terminal conecTor eléTrico	8		
	R78069	Conect elétr tomada cavidad	4		
	57M8009	Disp fechamento conec elétr	1		
25	.....	Alojam. conector elétrico	1		
26	AT103399	Diodo	1		
30	AT396817	Chicote	1		
31	57M7254	Alojam. conector elétrico	1		
	57M7289	Disp fechamento conec elétr	1		Bomba de Elevação, Motor
	R104846	Terminal conecTor eléTrico	2		
	.....	Vedação conector elétrico	2		
32	57M8161	Alojam. conector elétrico	1		24 V para 12 V, Resistor
	57M8162	Conj mont Conector elétrico	1		
	57M8892	Terminal conecTor eléTrico	2		
	57M9216	Vedação conector elétrico	2		

Engine Wiring Harnesses (6068HDW75) (637334 -)
Faisceaux de fils de moteur (6068hdw75) (637334 -)
Chicotes Elétricos do Motor (6068HDW75) (637334 -)
Жгуты проводов двигателя (6068hdw75) (637334 -)
Grupos de cables del motor (6068hdw75) (637334 -)

AT396817_TX1113040 A.2

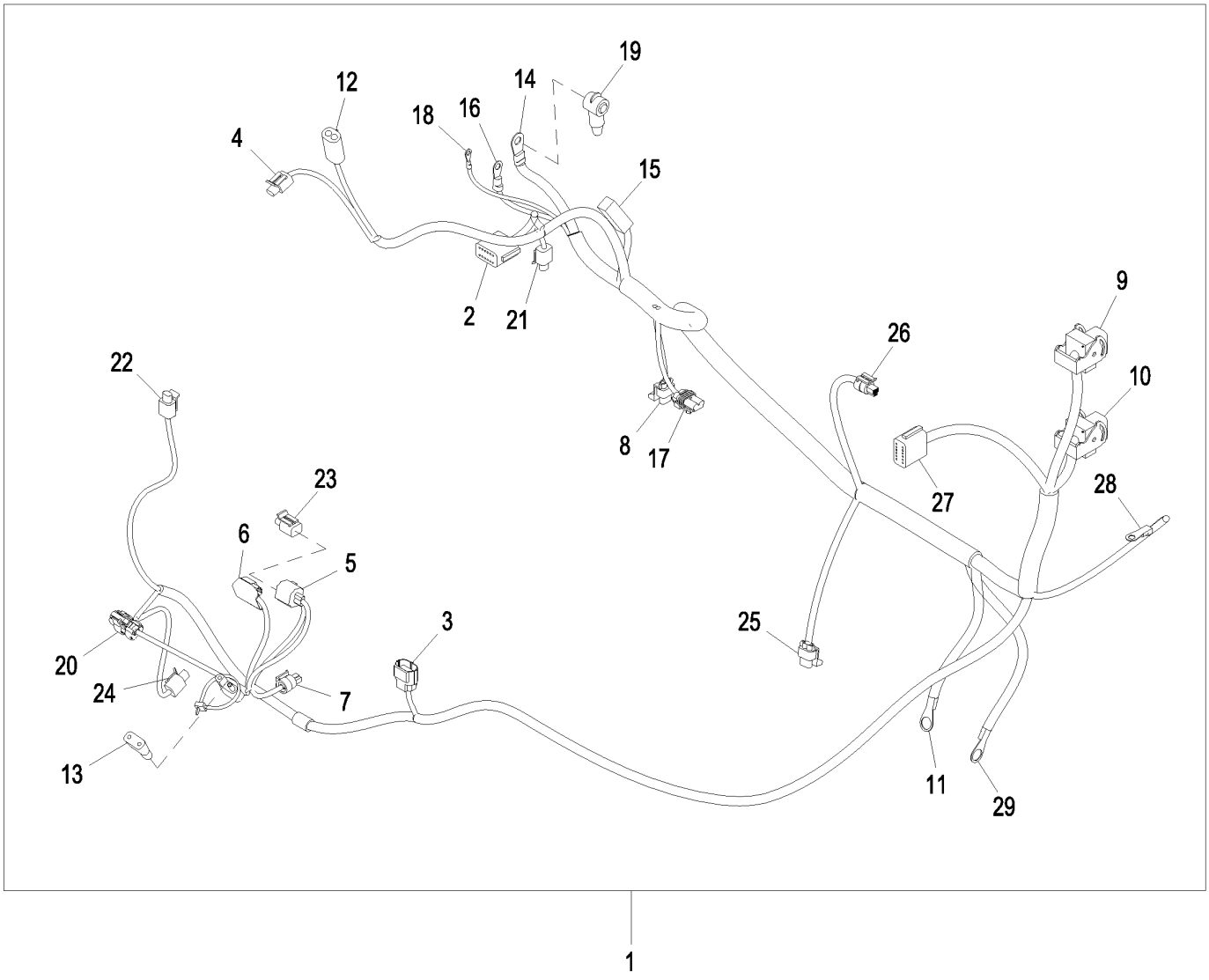

AT396817_TX1113040

Item	*Nº peça*	*Descrição*	*Qtde*	*Nº série*	*Notas*
1	AT396817	Chicote	1		USE WITH RE534826
	AT446300	Chicote	1		USE WITH RE569927
2	57M8008	Conj mont Conector elétrico	1		Injetores de Combustível
3	57M8407	Alojam. conector elétrico	1		Pressão do Trilho de Combustível
4	57M7850	Alojam. conector elétrico	1		Temperatura de Entrada de Compressão
5	57M8400	Alojam. conector elétrico	1		Sensor de Temperatura do Combustível
6	57M8403	Alojam. conector elétrico	1		Válvula de Controle da Bomba
7	57M7796	Alojam. conector elétrico	1		Sensor de Pressão do Óleo do Motor
8	57M7254	Alojam. conector elétrico	1		USE WITH AT396817, 24 V para 12 V, Resistor
9	57M8519	Alojam. conector elétrico	1		ECU (Unidade de Controle do Motor), Preto
10	57M8523	Alojam. conector elétrico	1		ECU (Unidade de Controle do Motor), Azul
11	.....	Terminal conecTor eléTrico	1		MOTOR DE PARTIDA
12	R78053	Conj mont Conector elétrico	1		Interruptor de Obstrução do Filtro de Ar
13	.....	Alojam. conector elétrico	1		
	AT103399	Diodo	1		
14	.....	Terminal conecTor eléTrico	1		Excitação do Alternador
15	57M9566	Conj mont Conector elétrico	1		Velas Incandescentes
16	.....	Terminal conecTor eléTrico	1		Saída
17	57M8162	Conj mont Conector elétrico	1		Bomba de Elevação, Motor
18	.....	Terminal conecTor eléTrico	1		Terminal Terra do Alternador
19	M135512	Protetor	1		
20	57M9772	Alojam. conector elétrico	1		Sensor de Temperatura do Ar do Coletor
21	57M7850	Alojam. conector elétrico	1		Embreagem do Compressor do Ar Condicionado
22	57M7850	Alojam. conector elétrico	1		Sensor da Temperatura do Líquido de Arrefecimento
23	57M7850	Alojam. conector elétrico	1		Rotação do Came
24	57M7850	Alojam. conector elétrico	1		Rotação do Virabrequim
25	57M7254	Alojam. conector elétrico	1		Indicador de Água no Combustível
26	57M7796	Alojam. conector elétrico	1		Sensor de Pressão do Combustível
27	57M8008	Conj mont Conector elétrico	1		Chicote da estrutura do motor
28	.....	Terminal conecTor eléTrico	1		Relé das Velas Incandescentes
29	.....	Terminal conecTor eléTrico	1		MOTOR DE PARTIDA

Engine Wiring Harness
Faisceau de fils de moteur
Chicote Elétrico do Motor
Жгут проводки двигателя
Grupo de cables de motor

ETN86400_XJ1152960 B.2

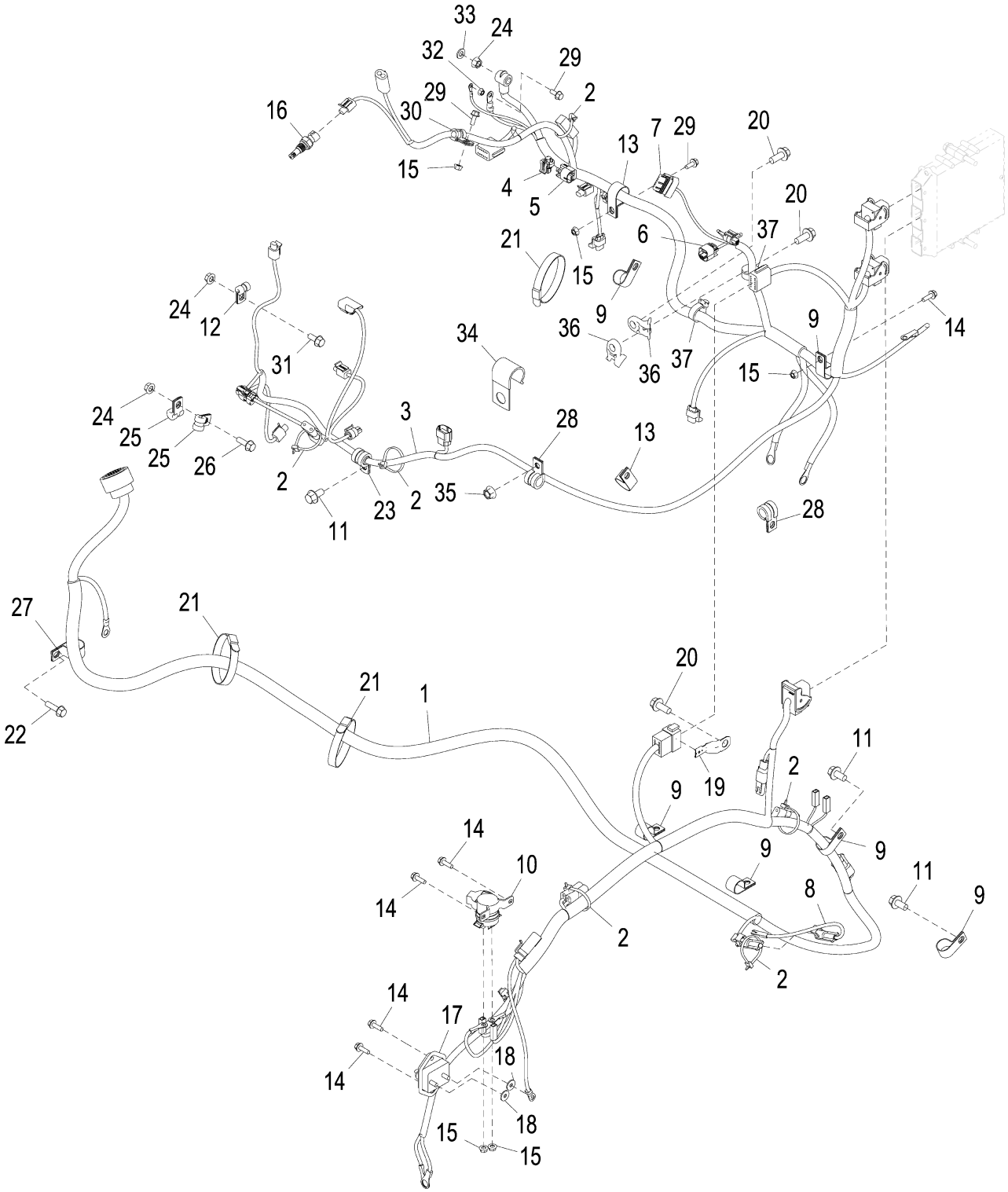

ETN86400_XJ1152960

Item	*Nº peça*	*Descrição*	*Qtde*	*Nº série*	*Notas*
1	AT383167	Chicote	1		
2	R44302	Cinta	6		
3	AT409889	Chicote	1		
4	57M8625	Alojam. conector elétrico	1		
5	57M8601	Alojam. conector elétrico	1		
6	57M8612	Alojam. conector elétrico	1		
7	57M8552	Alojam. conector elétrico	1		
8	AT322385	Chicote	1		
9	T78787	Braçadeira	6		
10	AT145341	Relé	1		
11	19M7784	Parafuso	3		M10 X 20
12	T74410	Braçadeira	1		
13	T102934	Braçadeira	2		
14	19M7862	Parafuso	5		M6 X 20
15	14M7303	Porca com flange	5		M6
16	RE525016	Termo-par	1		
17	F125640	Disjuntor	1		
18	24M7139	Arruela	2		6.400 X 18 X 1.600 mm
19	57M8736	Acessório conexão elétrica	1		
20	19M7785	Parafuso	3		M10 X 25
21	N189220	Cinta	3		
22	19M7868	Parafuso	1		M8 X 30
23	T76252	Braçadeira	1		
24	14M7298	Porca com flange	3		M8
25	T78974	Braçadeira	2		
26	19M7867	Parafuso	1		M8 X 25
27	T120536	Braçadeira	1		
28	T74416	Braçadeira	2		
29	19M7775	Parafuso	3		M6 X 16
30	T74412	Braçadeira	1		
31	19M7866	Parafuso	1		M8 X 20
32	14M7375	Porca com flange	1		M5
33	24M7238	Arruela	1		8.700 X 17 X 2 mm
34	T203438	Braçadeira	1		
35	14M7296	Porca com flange	1		M10
36	N380408	Braçadeira	2		
37	H224073	Cinta	2		

Transmission Wiring Harness
Faisceau de fils de transmission
Chicote Elétrico da Transmissão
Жгут проводов трансмиссии
Grupo de cables de transmisión

TX1049328 A.1

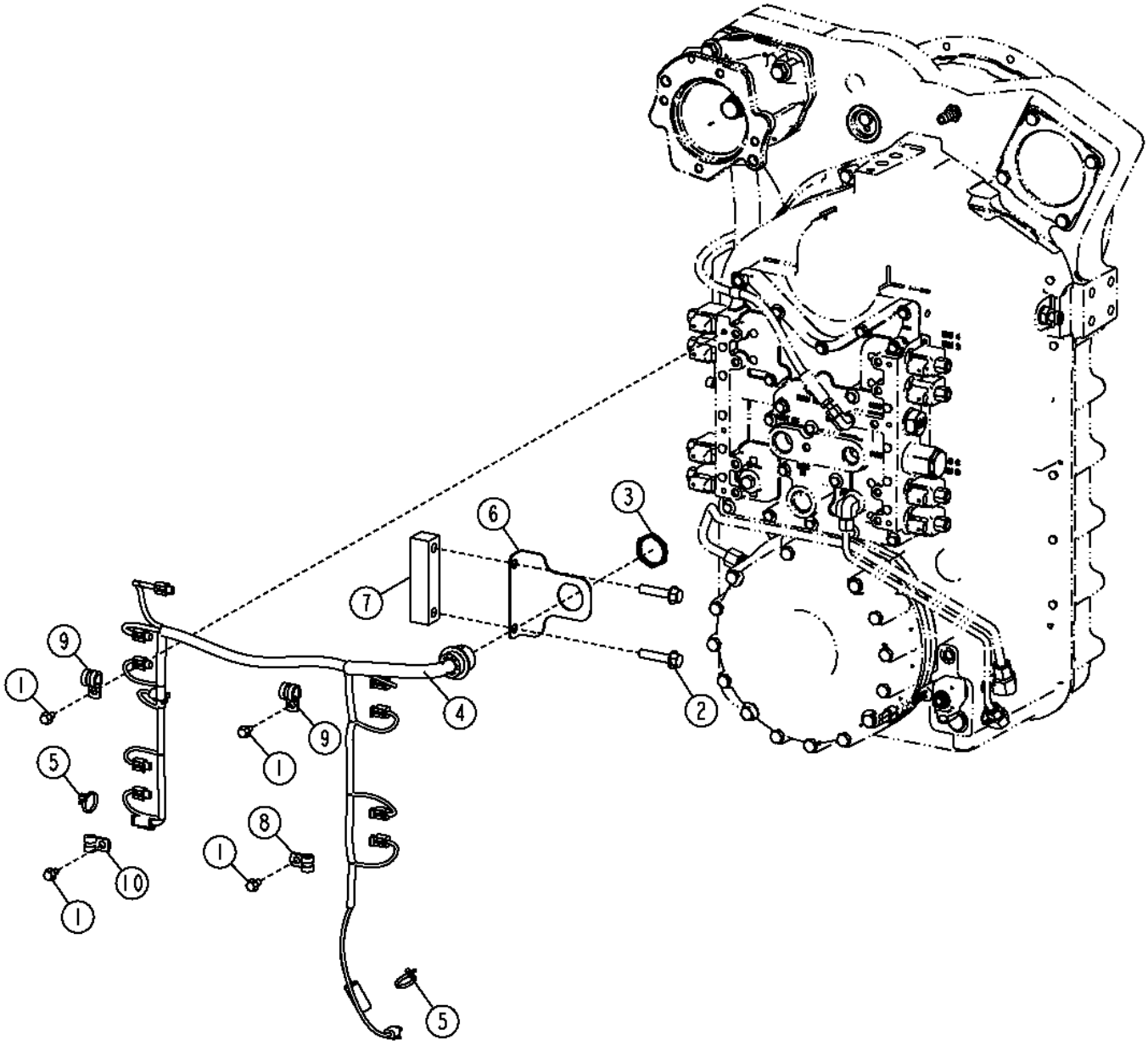

Item	*Nº peça*	*Descrição*	*Qtde*	*Nº série*	*Notas*
1	19M7865	Parafuso	4		M8 X 16
2	19M8112	Parafuso	2		M12 X 55
3	57M8035	Porca	1		
4	AT436469	Chicote	1	-633148	SUB FOR AT339495, Componentes em Página Separada
	AT389446	Chicote	1	633149-	Componentes em Página Separada
5	R44302	Cinta	2		
6	T232119	Apoio	1		
7	T232492	Correia	1		
8	T74412	Braçadeira	1		
9	T76252	Braçadeira	2		
10	T74412	Braçadeira	1		SUB FOR T78974

Transmission Wiring Harness and Connectors
Faisceau transmission et connecteurs
Chicote Elétrico e Conectores da Transmissão
Жгут проводов и разъемы коробки передач
Grupo de cables y enchufes de transmisión

TX1057773 A.1

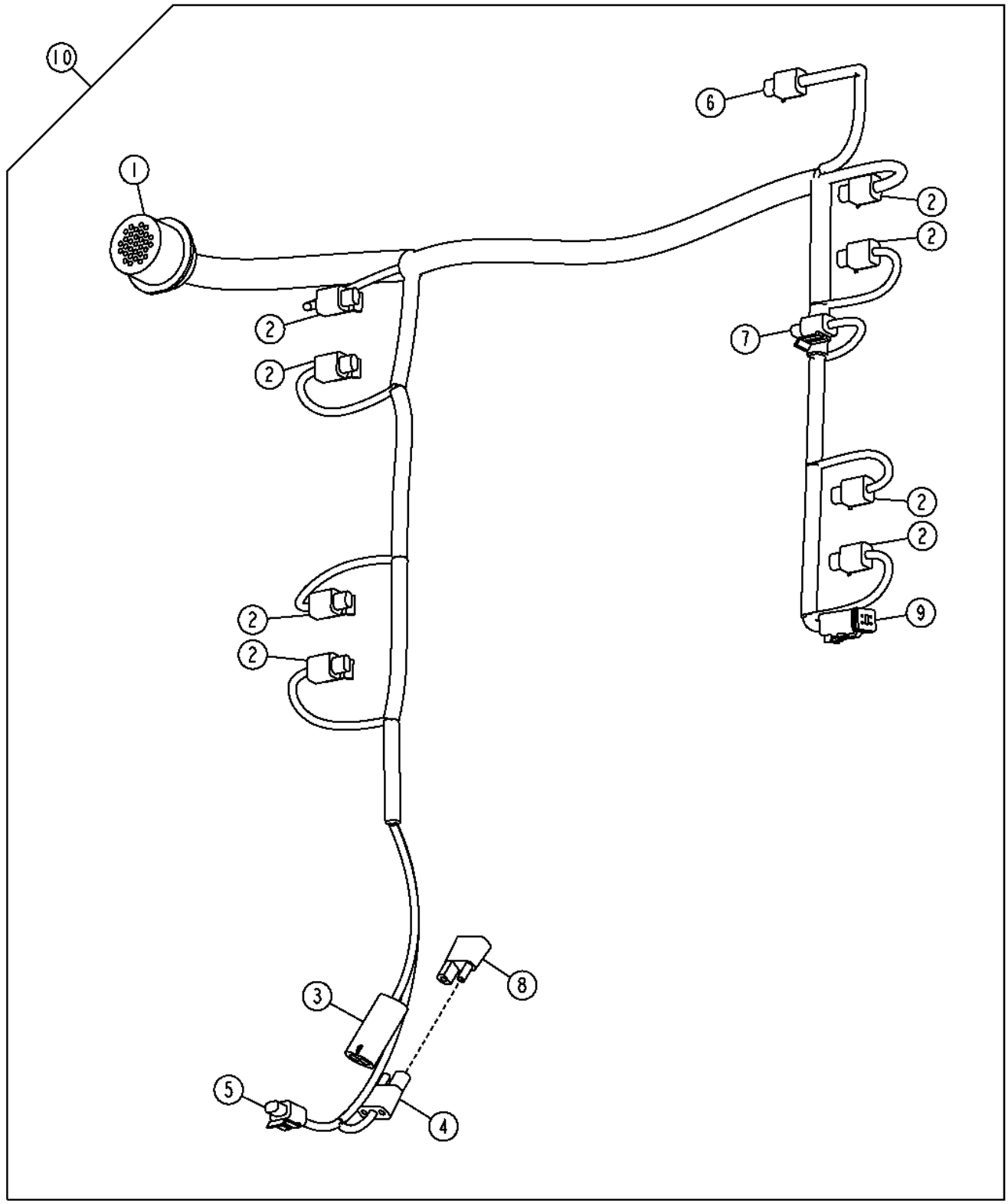

TX1057773

Item	*Nº peça*	*Descrição*	*Qtde*	*Nº série*	*Notas*
1	57M7666	Alojam. conector elétrico	1		Transmissão
	R78066	Terminal conecTor eléTrico	28		
	R78069	Conect elétr tomada cavidad	3		
2	57M7850	Alojam. conector elétrico	8		Solenoide da Transmissão
	57M7829	Terminal conecTor eléTrico	2		
3	R78053	Conj mont Conector elétrico	1		Pressostato do Freio de Estacionamento
	R78061	Terminal conecTor eléTrico	2		
	R78059	Conj mont Conector elétrico	2		
4	.....	Alojam. conector elétrico	1		
5	57M7850	Alojam. conector elétrico	1	-633148	Solenoide do Freio de Estacionamento
	57M7829	Terminal conecTor eléTrico	2	-633148	
6	57M7850	Alojam. conector elétrico	1		Eixo de Entrada
	57M7829	Terminal conecTor eléTrico	2		
7	57M7850	Alojam. conector elétrico	1		Óleo da Transmissão
	57M7829	Terminal conecTor eléTrico	2		
8	AT103399	Diodo	1		Solenoide do Freio de Estacionamento
9	57M8015	Conj mont Conector elétrico	1		Eixo de Saída
	R78065	Terminal conecTor eléTrico	4		
	57M8016	Disp fechamento conec elétr	1		
10	AT339495	Chicote	1	-633148	

Cab Interior Wiring Harness
Faisceau de fils intérieurs de cabine
Chicote Elétrico do Interior da Cabine
Жгут проводов внутри кабины
Grupo de cables interior de la cabina

AT373199_TX1083118 D.3

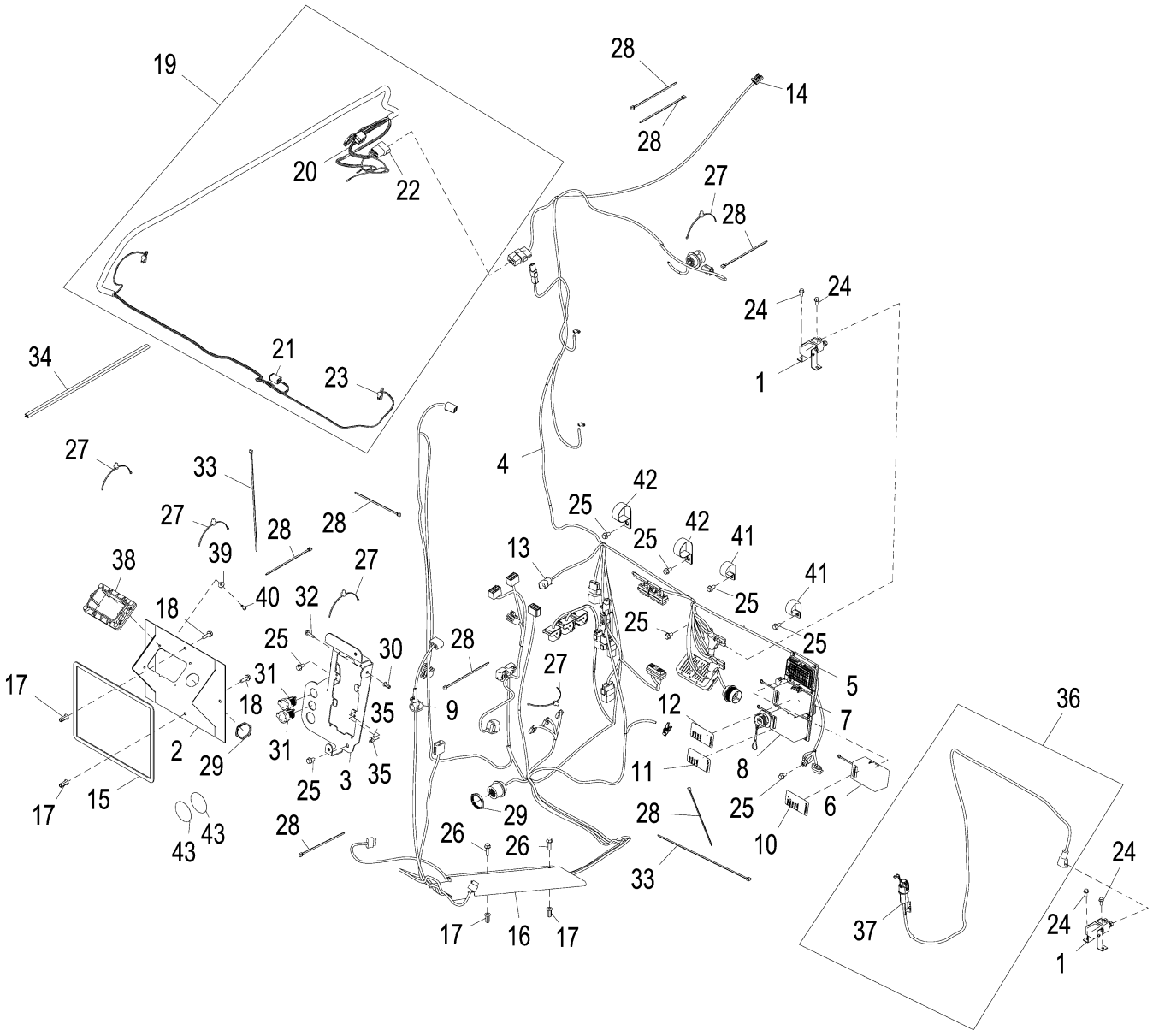

AT373199_TX1083118

Item	*Nº peça*	*Descrição*	*Qtde*	*Nº série*	*Notas*
1	AT412661	Relé	2		SUB FOR AT398083
2	AT346499	Apoio	1		
3	AT346023	Apoio	1		
4	AT440486	Chicotes da cabine	1	665676-	Chicote Elétrico do Interior da Cabine
	AT417321	Chicotes da cabine	1	646715-665675	
	AT407896	Chicotes da cabine	1	-646714	Chicote Elétrico do Interior da Cabine
5	AT346012	Caixa de fusíveis	1		INCLUDES T301466, T339027
6	T339027	Caixa de fusíveis	1		
7	AT351872	Caixa de fusíveis	1		INCLUDES T301466, T339027
8	AT346013	Caixa de fusíveis	1		
9	R44302	Cinta	8		
10	T297684	Etiqueta	1		SUB FOR T290608, Painel de Fusíveis
11	T267177	Etiqueta	1		Painel de Fusíveis
12	T267178	Etiqueta	1		Painel de Fusíveis
13	57M8014	Alojam. conector elétrico	1		
14	57M11638	Alojam. conector elétrico	1		
15	.....	Isolador	1		CTL 1190 mm (3.89 ft), MF T59938
16	T227257	Capa	1		
17	T196079	Porca	6		
18	19M9837	Parafuso	4		M8 X 25
19	AT408165	Chicote do auto-falante	1	665676-	
	AT363999	Chicote do auto-falante	1	-665675	
20	57M8781	Alojam. conector elétrico	1		
21	57M8012	Conj mont Conector elétrico	1		
22	57M7633	Conj mont Conector elétrico	1		
23	57M8174	Alojam. conector elétrico	2		
24	19M7775	Parafuso	4		M6 X 16
25	19M7865	Parafuso	8		M8 X 16
26	19M7868	Parafuso	2		M8 X 30
27	T209627	Braçadeira	5		
28	R44302	Cinta	8		
29	57M8035	Porca	2		
30	T196077	Porca	1		
31	GY20126	Tomada de saída	2		
32	19M7863	Parafuso	1		M6 X 25
33	H77698	Cinta	2		
34	.....	Isolador	1		CTL 512 mm (1.68 ft), MF T58056
35	19H3072	Parafuso sextavado	12		0.190" X 1/2"
36	AT408166	Chicote	1	665676-	Cabo de Alimentação do FLC2
	AT350214	Chicote	1	-665675	
37	57M9710	Alojam. conector elétrico	1		
38	57M9690	Terminal conecTor eléTrico	1		
39	24M7139	Arruela	4		6.400 X 18 X 1.600 mm
40	R80979	Parafuso	4		
41	AH77714	Presilha	2		
42	N198631	Braçadeira	2		
43	T206106	Etiqueta	2		Círculo Cinza

Fuse Panel
Panneau de fusibles
Painel de Fusíveis
Панель предохранителей
Tablero de fusibles

TX1079031 B.1

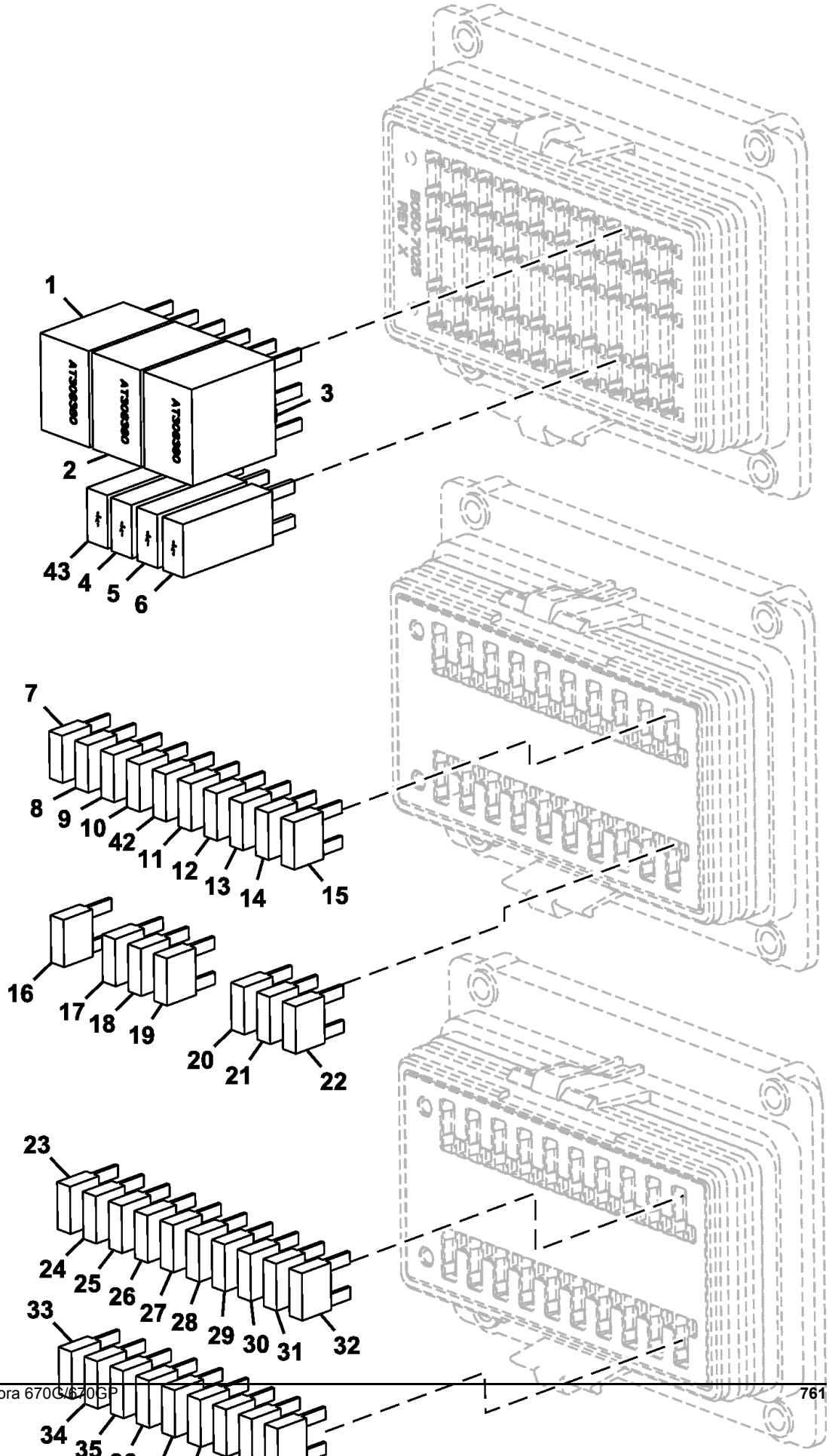

Item	*Nº peça*	*Descrição*	*Qtde*	*Nº série*	*Notas*
1	AT305389	Relé	1		Desembaçador Traseiro
2	AT305389	Relé	1		Luz Giratória
3	AT305389	Relé	1		Partida Suave
4	57M8641	Diodo	1		Relé da Ignição
5	57M8641	Diodo	1		Relé da Ignição
6	57M8641	Diodo	1		Excitação do Alternador
7	57M7689	Fusível	1		Controle Integrado de Nivelamento, Alimentação Não Chaveada
8	57M7689	Fusível	1		Controle Integrado de Nivelamento, Alimentação Não Chaveada
9	57M7689	Fusível	1		Controle Integrado de Nivelamento, Alimentação Não Chaveada
10	57M7689	Fusível	1		Controle Integrado de Nivelamento, Alimentação Chaveada
11	57M7689	Fusível	1		Memória do Rádio, Alimentação Não Chaveada de 12 V
12	57M7690	Fusível	1		Rádio, Orifício Superior da Alimentação, Alimentação Chaveada de 12 V
13	57M7690	Fusível	1		Câmera, Orifício Inferior de Alimentação, Alimentação Chaveada de 12 V
14	57M8623	Fusível	1		Acessório, Alimentação Chaveada de 12 V
15	57M7688	Fusível	1		JDLink™, Terra Não Chaveado
16	57M7688	Fusível	1		JDLink™, Alimentação Chaveada
17	57M7689	Fusível	1		Acessório, Alimentação Chaveada
18	57M7689	Fusível	1		Ventilador do Barramento, Alimentação Chaveada
19	57M7691	Fusível	1		HVAC, Alimentação Chaveada
20	57M7688	Fusível	1		Alavanca de Controle, Alimentação Chaveada, (SUB FOR 57M7689), Nesta Aplicação
21	57M7689	Fusível	1		HVC, Alimentação Chaveada
22	57M7689	Fusível	1		AVC, Alimentação Chaveada
23	57M7688	Fusível	1		Excitação do Alternador, Alimentação Chaveada
24	57M7689	Fusível	1		Aquecedor de Combustível, Alimentação Chaveada
25	57M7689	Fusível	1		Partida Suave, Alimentação Chaveada
26	57M7688	Fusível	1		ECU (Unidade de Controle do Motor), Pré-limpador, Alimentação Chaveada
27	57M7689	Fusível	1		Unidade de Controle da Transmissão (TCU), Deslocador, Alimentação Chaveada
28	57M7689	Fusível	1		TDH, Alimentação Chaveada
29	57M7690	Fusível	1		Desembaçador Traseiro, Alimentação Chaveada
30	57M7689	Fusível	1		Limpadores de Para-brisa, Alimentação Chaveada
31	57M7689	Fusível	1		Unidade do Monitor, Lanterna Direcional, Faróis Altos, Bloqueio do Diferencial, Alimentação Chaveada
32	57M7689	Fusível	1		Entrada do Conversor, Assento Aquecido, Alimentação Chaveada
33	57M7689	Fusível	1		SSM (Módulo de Interruptores Vedado), Controlador de Carga Flexível, Alimentação Não Chaveada
34	57M7689	Fusível	1		Luz do Teto, Luz do Compartimento do Motor, Alimentação Não Chaveada
35	57M7688	Fusível	1		Unidade de Controle da Transmissão (TCU), TDH, Alimentação Não Chaveada
36	57M7689	Fusível	1		Acessório, Alimentação Não Chaveada
37	57M7689	Fusível	1		Luz Giratória, Alimentação Não Chaveada
38	57M8623	Fusível	1		Entrada do Conversor, Alimentação Não Chaveada
39	57M7689	Fusível	1		Unidade do Monitor, Buzina, Service Advisor, Alimentação Não Chaveada
40	57M7689	Fusível	1		HVC, AVC, Alimentação Não Chaveada
41	57M7689	Fusível	1		JDLink™, Alimentação Não Chaveada
42	57M7689	Fusível	1	630118-	Bomba de Elevação
43	T279685	ResistoR	1		Excitação do Alternador

Flex Load Controller Power Cable
Alimentation du Flex Load Controller
Cabo de Alimentação do Controlador de Carga Flexível
Кабель питания программируемого контроллера нагрузки
Cable de alimentación de controlador de carga flexible

TX1057815 A.1

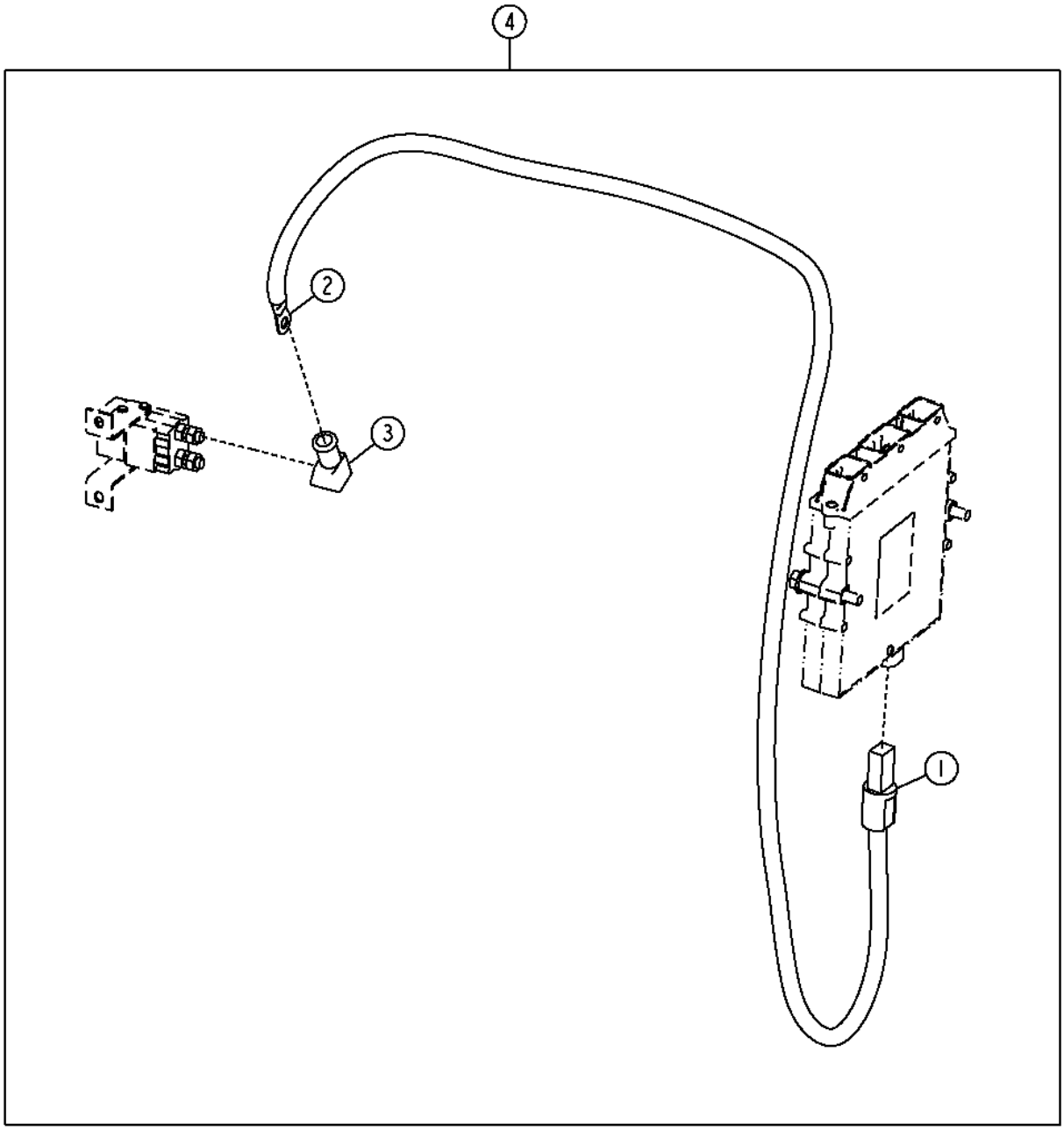

TX1057815

Item	*Nº peça*	*Descrição*	*Qtde*	*Nº série*	*Notas*
1	57M9710	Alojam. conector elétrico	1		
	57M9720	Terminal conecTor eléTrico	1		
2	.....	Terminal conecTor eléTrico	1		
3	M135512	Protetor	1		
4	AT350214	Chicote	1		

Radio Wiring Harness
Faisceau de radio
Chicote Elétrico do Rádio
Жгут проводов радиоприемника
Grupo de cables de radio

TX1057823 A.1

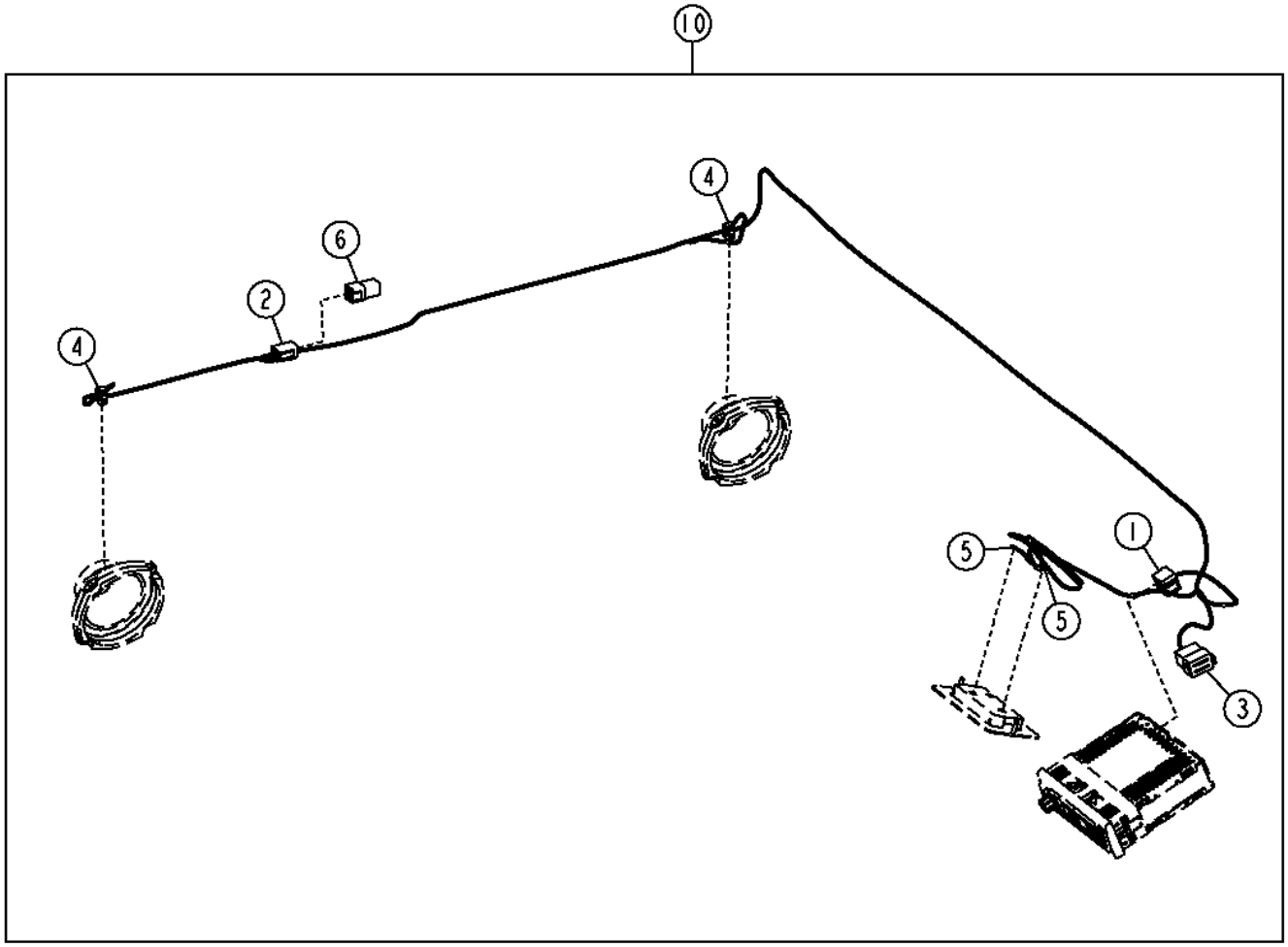

TX1057823

Item	*Nº peça*	*Descrição*	*Qtde*	*Nº série*	*Notas*
1	57M8781	Alojam. conector elétrico	1		Rádio
	.....	Terminal conecTor eléTrico	8		
2	57M8012	Conj mont Conector elétrico	1		Motor do Limpador Dianteiro
	.....	Terminal conecTor eléTrico	5		
	R78069	Conect elétr tomada cavidad	1		
	57M8013	Disp fechamento conec elétr	1		
3	57M7633	Conj mont Conector elétrico	1		Chicotes Elétricos do Interior da Cabine
	.....	Terminal conecTor eléTrico	12		
	.....	Disp fechamento conec elétr	1		
4	57M8174	Alojam. conector elétrico	2		Alto-falantes
	57M7501	Terminal conecTor eléTrico	2		
	57M7724	Conj mont Conector elétrico	1		
5	57M9453	Terminal conecTor eléTrico	2		Luz do Teto
6	57M8014	Alojam. conector elétrico	1		Tampa
10	AT363999	Chicote do auto-falante	1		

Cab Wiring Harness, Grade Pro
Faisceau de cabine, Grade Pro
Chicote Elétrico da Cabine, Grade Pro
Жгут проводов кабины, Grade Pro
Grupo de cables de cabina, Grade Pro

TX1059229 A.1

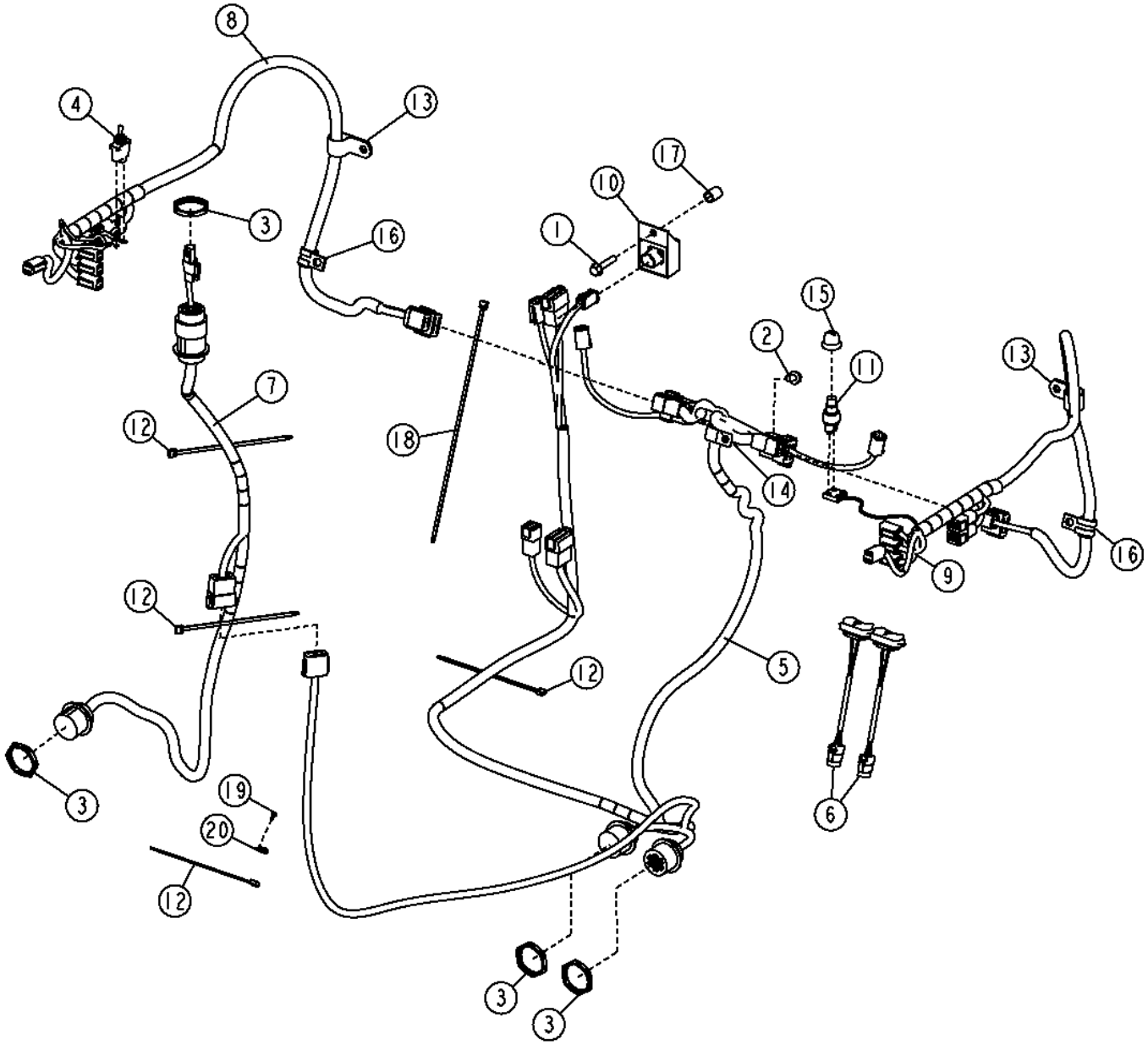

TX1059229

Item	*Nº peça*	*Descrição*	*Qtde*	*Nº série*	*Notas*
1	19M7798	Parafuso	1		M8 X 40
2	19M7867	Parafuso	1		M8 X 25, SUB FOR 19M7865
3	57M8035	Porca	4		
4	AT106154	Interruptor de alavanca	1		INCLUDES 12H292, (3) 12H321, (3) 21H1309, R44096 AND (2) R44097, Bloqueio do Diferencial
	12H292	Arruela de pressão	1		1/2", Não Ilustrado
	12H321	Arruela	3		0.138", Não Ilustrado
	21H1309	Parafuso	3		0.138" X 1/4", Não Ilustrado
	R44096	Placa de segurança	1		Não Ilustrado
	R44097	Porca	2		11.913 mm (15/32"), Não Ilustrado
5	AT441471	Chicotes da cabine	1		SUB FOR AT386618, AT348577, Eletro-hidráulico
6	AT349016	Interruptor de apertar	2		Flutuador
7	AT409753	Chicotes da cabine	1		SUB FOR AT354908, Controle Integrado de Nivelamento
8	AT409754	Chicotes da cabine	1		SUB FOR AT354909, Apoio de Braço Direito
9	AT409755	Chicotes da cabine	1		SUB FOR AT354910, Apoio de Braço Esquerdo
10	AT362538	Interruptor	1		Dispositivo de Proteção Contra Sobrecarga
11	R39554	Interruptor	1		Buzina
12	R44302	Cinta	19		
13	T140924	Braçadeira	2		
14	T27550	Presilha	1		
15	T55501	Tampa	1		
16	T74416	Braçadeira	2		
17	TT187222	Espaçador	1		
18	H77698	Cinta	6		
19	T185769	Parafuso	1		
20	T187394	âncora	1		

Cab Wiring Harness and Connectors, Grade Pro
Faisceau de cabine et connecteurs, Grade Pro
Chicote Elétrico e Conectores da Cabine, Grade Pro
Жгут проводов и разъемы кабины, Grade Pro
Grupo de cables y enchufes de cabina, Grade Pro

TX1057850 A.1

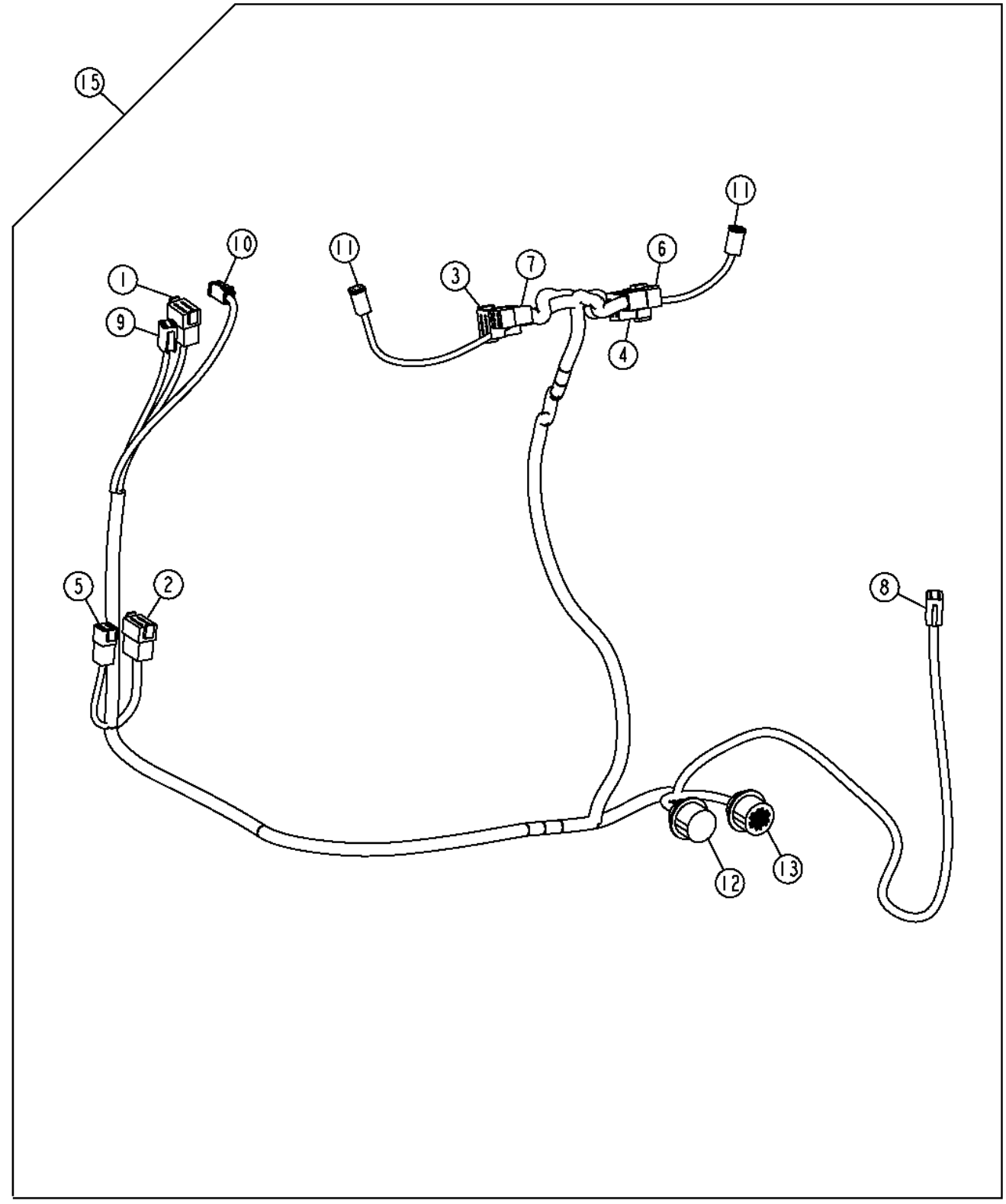

TX1057850

Item	*Nº peça*	*Descrição*	*Qtde*	*Nº série*	*Notas*
1	57M7633	Conj mont Conector elétrico	1		Chicotes Elétricos do Interior da Cabine
	R78066	Terminal conecTor eléTrico	6		
	57M7682	Disp fechamento conec elétr	1		
2	57M7633	Conj mont Conector elétrico	1		Chicotes Elétricos do Interior da Cabine
	R78066	Terminal conecTor eléTrico	10		
	R78069	Conect elétr tomada cavidad	2		
	57M7682	Disp fechamento conec elétr	1		
3	57M7633	Conj mont Conector elétrico	1		Chicote do Apoio de Braço Direito
	R78066	Terminal conecTor eléTrico	12		
	57M7682	Disp fechamento conec elétr	1		
4	57M8008	Conj mont Conector elétrico	1		Chicote do Apoio de Braço Esquerdo
	R78065	Terminal conecTor eléTrico	12		
	57M8009	Disp fechamento conec elétr	1		
5	57M8014	Alojam. conector elétrico	1		Terminal do Barramento CAN do Veículo
	R78066	Terminal conecTor eléTrico	3		
	R78069	Conect elétr tomada cavidad	3		
	57M7678	Terminal conecTor eléTrico	1		
6	57M8014	Alojam. conector elétrico	1		Barramento CAN
	R78066	Terminal conecTor eléTrico	6		
	57M7678	Terminal conecTor eléTrico	1		
7	.....	Conj mont Conector elétrico	1		Barramento CAN
	R78066	Terminal conecTor eléTrico	7		
	R78069	Conect elétr tomada cavidad	1		
	57M7680	Terminal conecTor eléTrico	1		
8	57M8008	Conj mont Conector elétrico	1		Chicote da Cabine do Controle Integrado de Nivelamento
	R78065	Terminal conecTor eléTrico	11		
	R78069	Conect elétr tomada cavidad	1		
	57M8009	Disp fechamento conec elétr	1		
9	57M8012	Conj mont Conector elétrico	1		Terminal do Barramento CAN do Veículo
	R78065	Terminal conecTor eléTrico	6		
	57M8013	Disp fechamento conec elétr	1		
10	57M7535	Terminal conecTor eléTrico	1		Dispositivo de Proteção Contra Sobrecarga
	R78066	Terminal conecTor eléTrico	3		
	R78069	Conect elétr tomada cavidad	1		
	57M8016	Disp fechamento conec elétr	1		
11	57M7535	Terminal conecTor eléTrico	2		Interruptor do Apoio de Braço
	R78066	Terminal conecTor eléTrico	4		
	57M8016	Disp fechamento conec elétr	1		
12	57M7544	Alojam. conector elétrico	1		Chicote das Válvulas Traseiras do Grade Pro
	R78066	Terminal conecTor eléTrico	18		
	R78069	Conect elétr tomada cavidad	5		
13	57M7666	Alojam. conector elétrico	1		Chicote das Válvulas Traseiras do Grade Pro
	R78066	Terminal conecTor eléTrico	24		
	R78069	Conect elétr tomada cavidad	7		
15	AT441471	Chicotes da cabine	1		SUB FOR AT386618, AT348577

Integrated Grade Control Cab Harness, Grade Pro
Faisceau de cabine de commande de pente intégrée, Grade Pro
Chicote da Cabine do Controle Integrado de Nivelamento, Grade Pro
Жгут проводов интегрированного управления уклоном в кабине, Grade Pro
Grupo de cables de cabina de control integrado de pendiente, Grade Pro

TX1058211 A.1

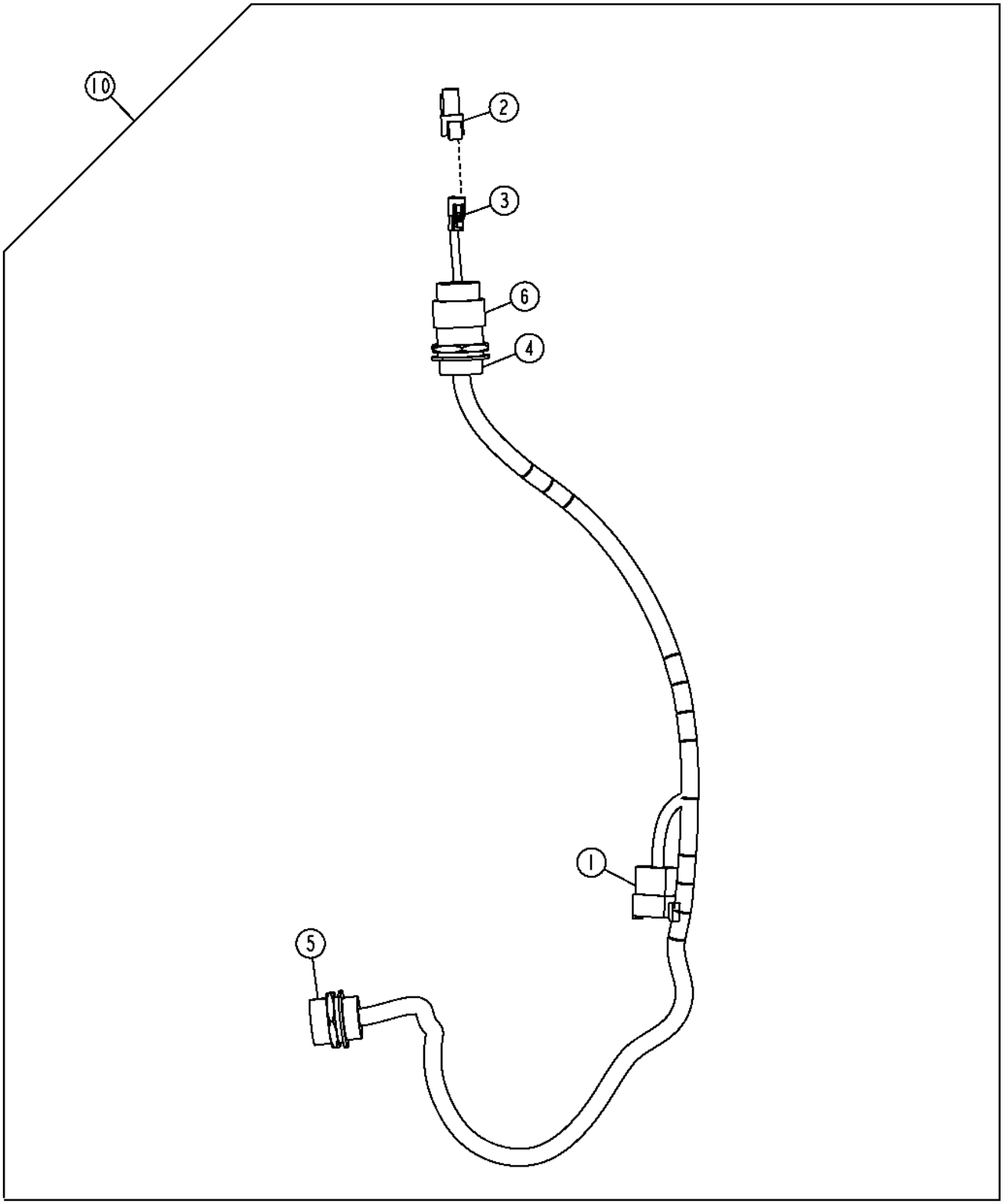

TX1058211

Item	*Nº peça*	*Descrição*	*Qtde*	*Nº série*	*Notas*
1	57M7633	Conj mont Conector elétrico	1		Chicote Elétrico da Cabine, Grade Pro
	.....	Terminal conecTor eléTrico	11		
	R78069	Conect elétr tomada cavidad	1		
	57M7682	Disp fechamento conec elétr	1		
2	57M8131	Terminador eleTrônico	1		Terminador do CAN
3	57M8018	Conj mont Conector elétrico	1		Terminador do CAN
	.....	Terminal conecTor eléTrico	3		
	57M8221	Disp fechamento conec elétr	1		
4	57M7544	Alojam. conector elétrico	1		
	.....	Terminal conecTor eléTrico	23		
5	57M7544	Alojam. conector elétrico	1		
	.....	Terminal conecTor eléTrico	23		
6	57M7543	Alojam. conector elétrico	1		
	.....	Terminal conecTor eléTrico	3		
	R78069	Conect elétr tomada cavidad	3		
10	AT409753	Chicotes da cabine	1		SUB FOR AT354908

Right Armrest Harness
Faisceau d'accoudoir droit
Chicote do Apoio de Braço Direito
Жгут проводов правого подлокотника
Arnés de cables de apoyabrazos derecho

XJ1183242 A.1

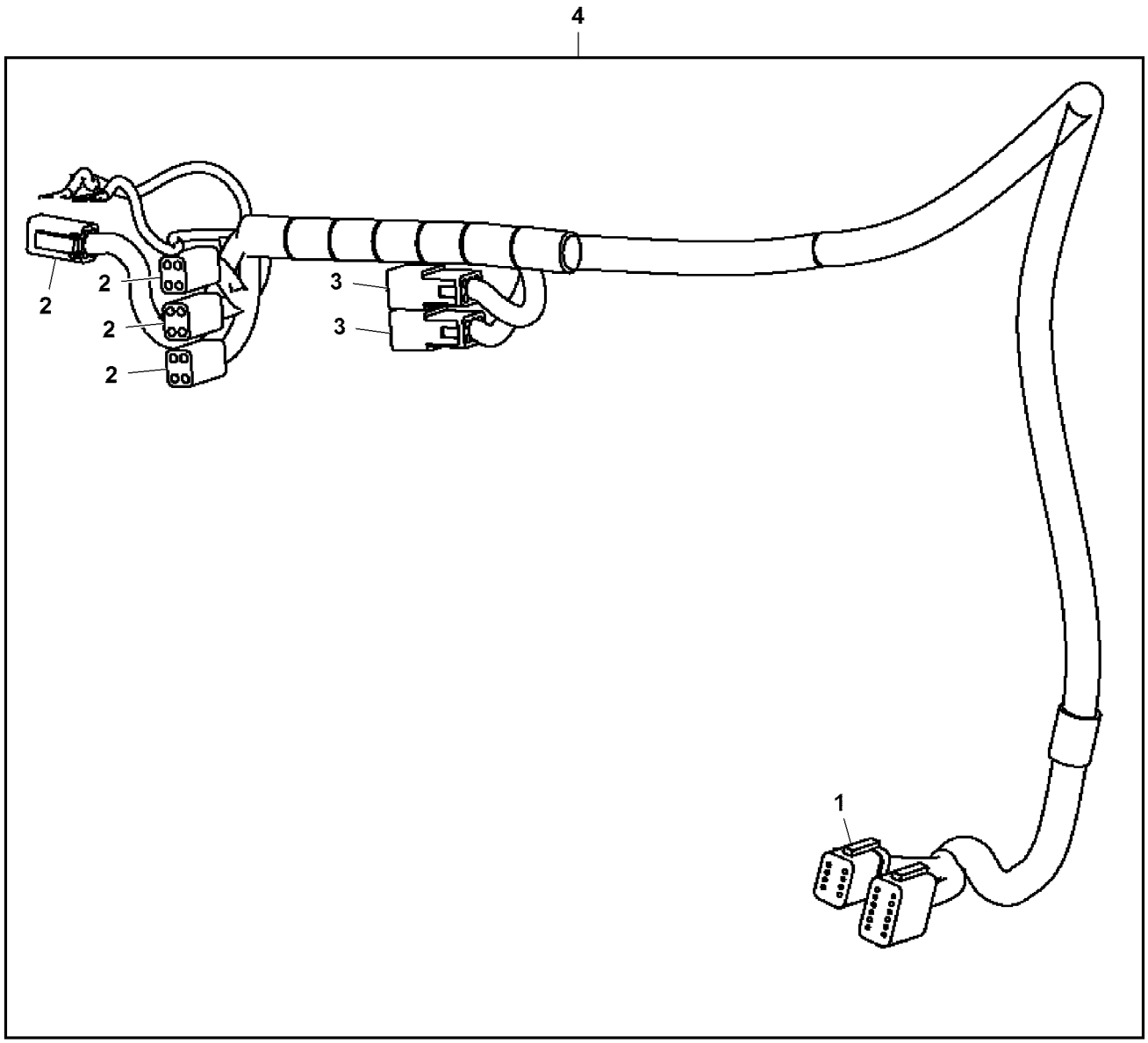

XJ1183242

Item	*Nº peça*	*Descrição*	*Qtde*	*Nº série*	*Notas*
1	57M8010	Conj mont Conector elétrico	1		Barramento CAN
	R78065	Terminal conecTor eléTrico	7		
	R78069	Conect elétr tomada cavidad	1		
	57M8011	Disp fechamento conec elétr	1		
2	57M9076	Alojam. conector elétrico	4		Alavanca Joystick
	57M7684	Terminal conecTor eléTrico	4		
	57M9077	Acessório conexão elétrica	1		
3	CB01493998	Alojam. conector elétrico	2		Controle Auxiliar
	57M10265	Disp fechamento conec elétr	2		SUB FOR 57M7683
	CB01493999	Conect elétr tomada cavidad	1		
4	AT409754	Chicotes da cabine	1		SUB FOR AT354909

Left Armrest Harness
Faisceau d'accoudoir gauche
Chicote do Apoio de Braço Esquerdo
Жгут проводов левого подлокотника
Grupo de cables de apoyabrazos izquierdo

TX1057868 A.1

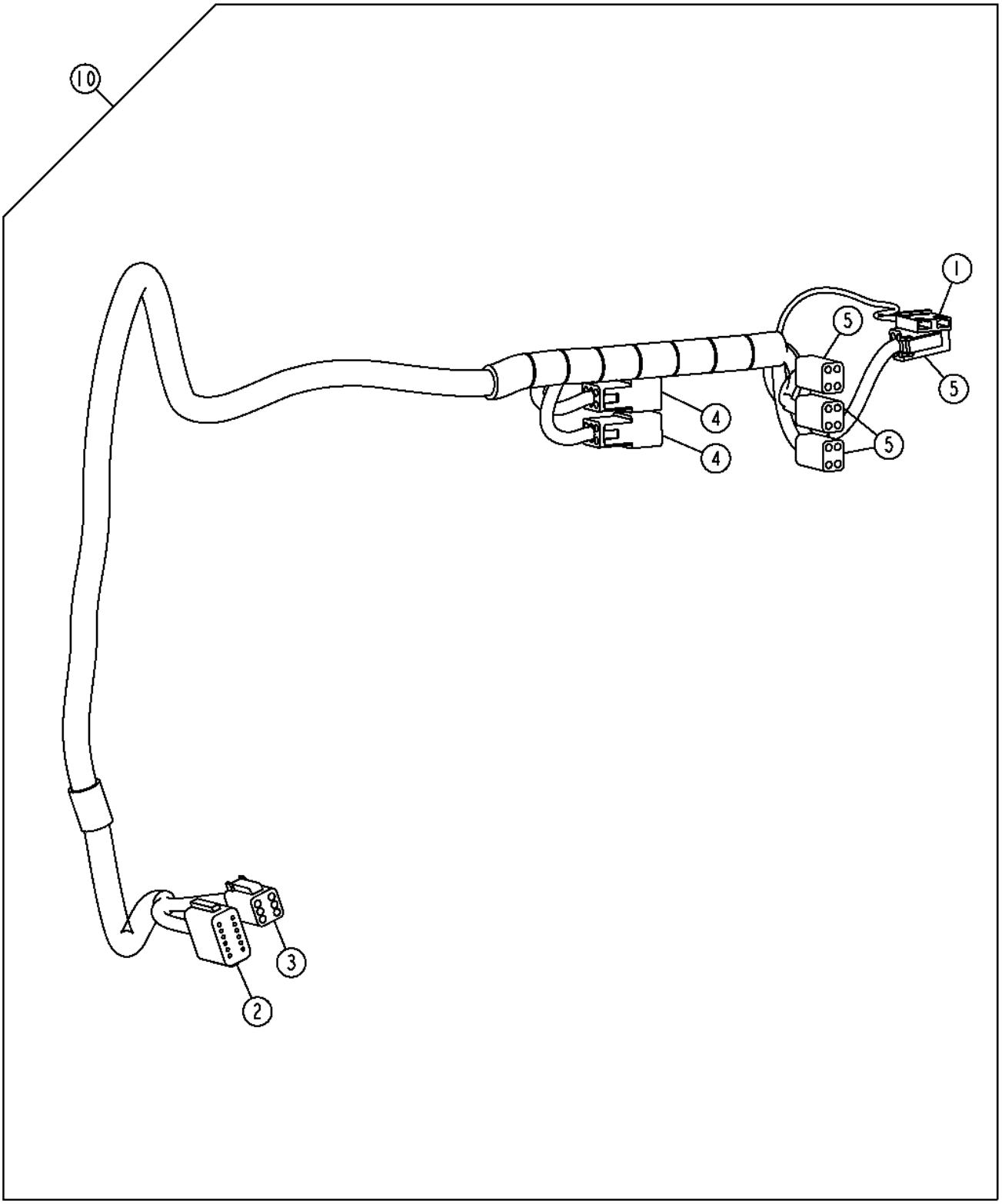

TX1057868

Item	*Nº peça*	*Descrição*	*Qtde*	*Nº série*	*Notas*
1	R77480	Conj mont Conector elétrico	1		Interruptor da Buzina
	57M9199	Terminal conecTor eléTrico	2		
2	57M7633	Conj mont Conector elétrico	1		Chicote Elétrico da Cabine, Grade Pro
	R78066	Terminal conecTor eléTrico	12		
	57M7682	Disp fechamento conec elétr	1		
3	57M8012	Conj mont Conector elétrico	1		Barramento CAN
	R78065	Terminal conecTor eléTrico	6		
	57M8013	Disp fechamento conec elétr	1		
4	CB01493998	Alojam. conector elétrico	2		Flutuador
	57M10265	Disp fechamento conec elétr	2		SUB FOR 57M7683
	CB01493999	Conect elétr tomada cavidad	1		
5	57M9076	Alojam. conector elétrico	4		Alavanca Joystick
	57M7684	Terminal conecTor eléTrico	4		
	57M9077	Acessório conexão elétrica	1		
10	AT409755	Chicotes da cabine	1		SUB FOR AT354910

Electro - Hydraulic Valve Wiring Harness, Grade Pro
Faisceau de vanne électrohydraulique, Grade Pro
Chicote Elétrico da Válvula Eletro-hidráulica, Grade Pro
Жгут проводов электрогидравлического клапана, Grade Pro
Grupo de cables de la válvula electrohidráulica, Grade Pro

AT345830_TX1130548 F.1

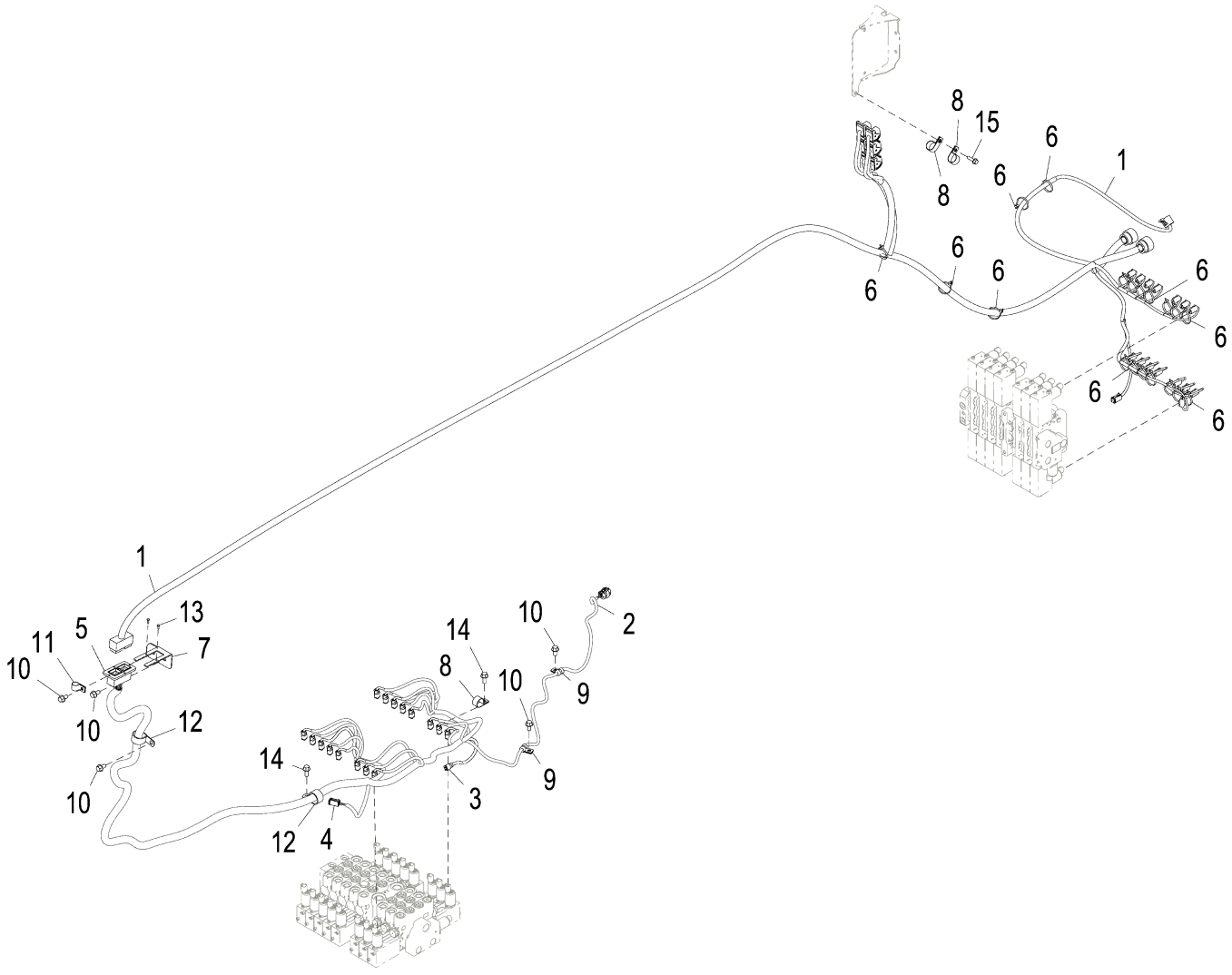

AT345830_TX1130548

Item	*Nº peça*	*Descrição*	*Qtde*	*Nº série*	*Notas*
1	AT429191	Chicote	1		Chicote da Válvula, Grade Pro, Traseiro
2	AT409760	Chicote	1		Chicote da Válvula, Grade Pro, Dianteiro, SUB FOR APPL AT429175
3	57M10517	Alojam. conector elétrico	17		
4	57M7535	Terminal conecTor eléTrico	1		
5	57M8034	Alojam. conector elétrico	1		
6	R44302	Cinta	21		
7	AT369644	Apoio	1		
8	T102934	Braçadeira	3		
9	T78974	Braçadeira	2		
10	19M9844	Parafuso	5		M10 X 20
11	T74416	Braçadeira	1		
12	AT121321	Abraçadeira para mangueira	2		
13	21M7250	Parafuso	2		M4 X 12
14	19M9845	Parafuso	2		M10 X 25
15	19M7868	Parafuso	1		M8 X 30

Rear Grade Pro Valve Harness
Faisceau de vannes arrière Grade Pro
Chicote das Válvulas Traseiras do Grade Pro
Жгут проводов заднего клапана Grade Pro
Arnés de válvulas Grade Pro trasero

AT345830_TX1194795 A.1

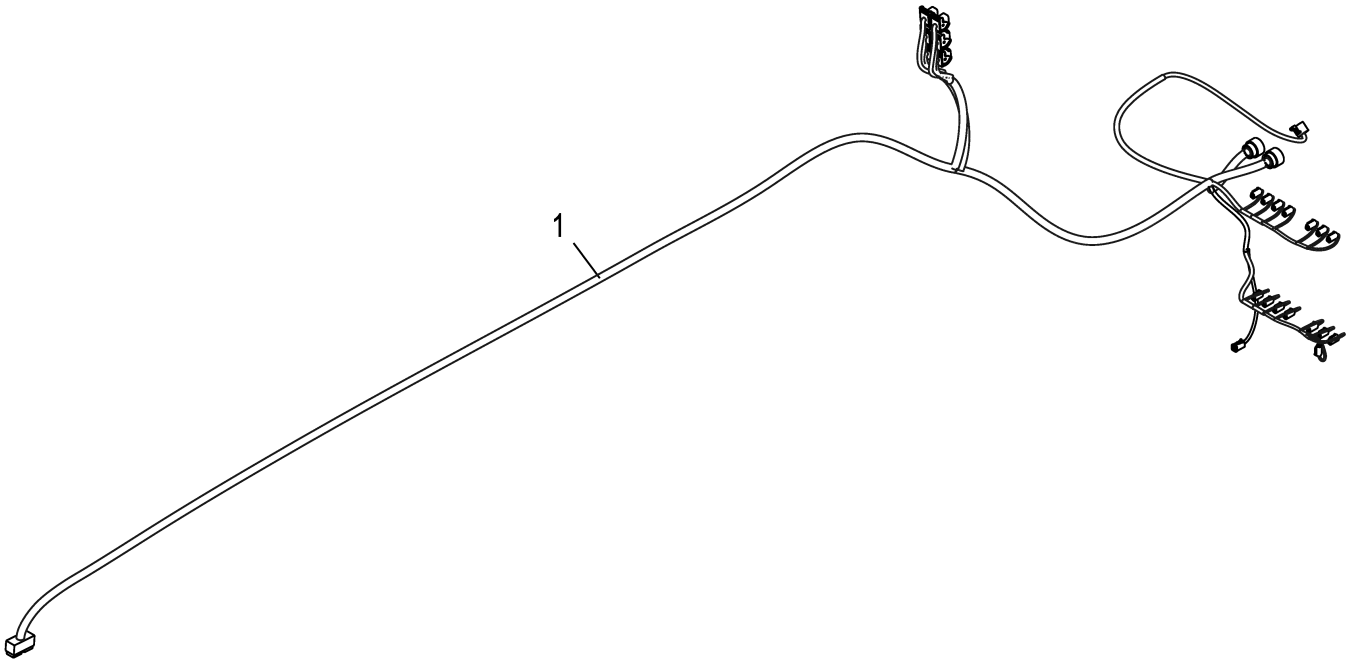

AT345830_TX1194795

Item	*Nº peça*	*Descrição*	*Qtde*	*Nº série*	*Notas*
1	AT429191	Chicote	1		

Front Grade Pro Valve Harness
Faisceau de vannes avant Grade Pro
Chicote das Válvulas Dianteiras do Grade Pro
Жгут проводов переднего клапана Grade Pro
Arnés de válvulas Grade Pro delantero

AT345830_TX1148992 A.2

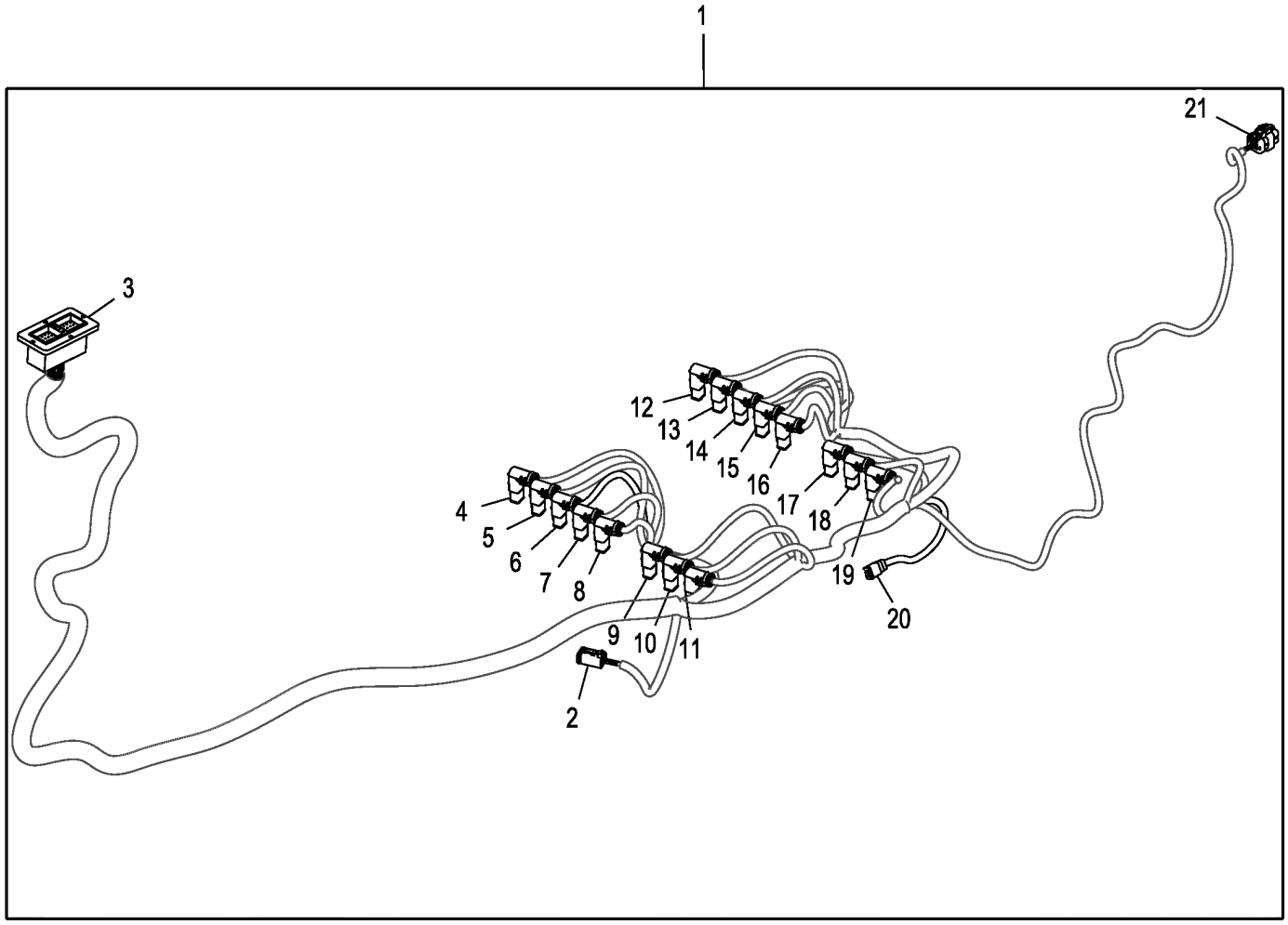

AT345830_TX1148992

Item	*Nº peça*	*Descrição*	*Qtde*	*Nº série*	*Notas*
1	AT409760	Chicote	1		SUB FOR AT347124
2	57M7535	Terminal conecTor eléTrico	1		Passo da Lâmina/Rolo
	57M7618	Conj mont Conector elétrico	1		
3	57M8034	Alojam. conector elétrico	1		Para o Chicote da Estrutura Principal Eletro-hidráulica
4	57M10517	Alojam. conector elétrico	1		Deslocamento Lateral do Círculo
	57M8022	Disp fechamento conec elétr	1		
	57M10338	Acessório conexão elétrica	1		
5	57M10517	Alojam. conector elétrico	1		Passo da Lâmina
	57M8022	Disp fechamento conec elétr	1		
	57M10338	Acessório conexão elétrica	1		
6	57M10517	Alojam. conector elétrico	1		Deslocamento Lateral da Lâmina
	57M8022	Disp fechamento conec elétr	1		
	57M10338	Acessório conexão elétrica	1		
7	57M10517	Alojam. conector elétrico	1		Rotação do Círculo
	57M8022	Disp fechamento conec elétr	1		
	57M10338	Acessório conexão elétrica	1		
8	57M10517	Alojam. conector elétrico	1		Inclinação da Roda
	57M8022	Disp fechamento conec elétr	1		
	57M10338	Acessório conexão elétrica	1		
9	57M10517	Alojam. conector elétrico	1		Auxiliar do Escarificador Direito
	57M8022	Disp fechamento conec elétr	1		
	57M10338	Acessório conexão elétrica	1		
	57M11230	Acessório conexão elétrica	1		
10	57M10517	Alojam. conector elétrico	1		Auxiliar Direito
	57M8022	Disp fechamento conec elétr	1		
	57M10338	Acessório conexão elétrica	1		
	57M11230	Acessório conexão elétrica	1		
11	57M10517	Alojam. conector elétrico	1		Auxiliar Direito
	57M8022	Disp fechamento conec elétr	1		
	57M10338	Acessório conexão elétrica	1		
	57M11230	Acessório conexão elétrica	1		
12	57M10517	Alojam. conector elétrico	1		Deslocamento Lateral do Círculo
	57M8022	Disp fechamento conec elétr	1		
	57M10338	Acessório conexão elétrica	1		
13	57M10517	Alojam. conector elétrico	1		Passo da Lâmina
	57M8022	Disp fechamento conec elétr	1		
	57M10338	Acessório conexão elétrica	1		
14	57M10517	Alojam. conector elétrico	1		Deslocamento Lateral da Lâmina
	57M8022	Disp fechamento conec elétr	1		
	57M10338	Acessório conexão elétrica	1		
15	57M10517	Alojam. conector elétrico	1		Rotação do Círculo
	57M8022	Disp fechamento conec elétr	1		
	57M10338	Acessório conexão elétrica	1		
16	57M10517	Alojam. conector elétrico	1		Inclinação da Roda
	57M8022	Disp fechamento conec elétr	1		
	57M10338	Acessório conexão elétrica	1		
17	57M10517	Alojam. conector elétrico	1		Auxiliar do Escarificador Direito
	57M8022	Disp fechamento conec elétr	1		
	57M10338	Acessório conexão elétrica	1		
	57M11230	Acessório conexão elétrica	1		
18	57M10517	Alojam. conector elétrico	1		Auxiliar Direito
	57M8022	Disp fechamento conec elétr	1		
	57M10338	Acessório conexão elétrica	1		
	57M11230	Acessório conexão elétrica	1		
19	57M10517	Alojam. conector elétrico	1		Auxiliar Direito
	57M8022	Disp fechamento conec elétr	1		
	57M10338	Acessório conexão elétrica	1		
	57M11230	Acessório conexão elétrica	1		
20	57M10517	Alojam. conector elétrico	1		Válvula do Aquecimento
	57M8022	Disp fechamento conec elétr	1		
21	57M9786	Alojam. conector elétrico	1		Sensor de Rotação do Círculo

Cab Roof Wiring Harness
Faisceau de fils de toit de cabine
Chicote Elétrico do Teto da Cabine
Жгут проводов крыши кабины
Arnés de alambrado de techo de cabina

TX1049906 A.1

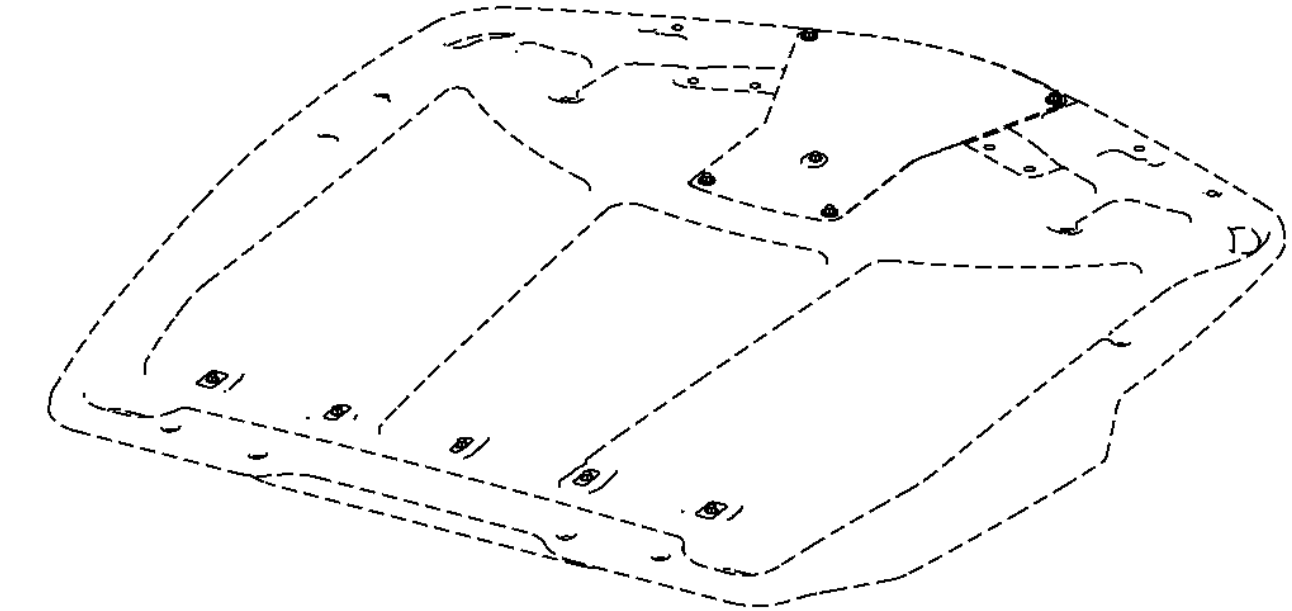

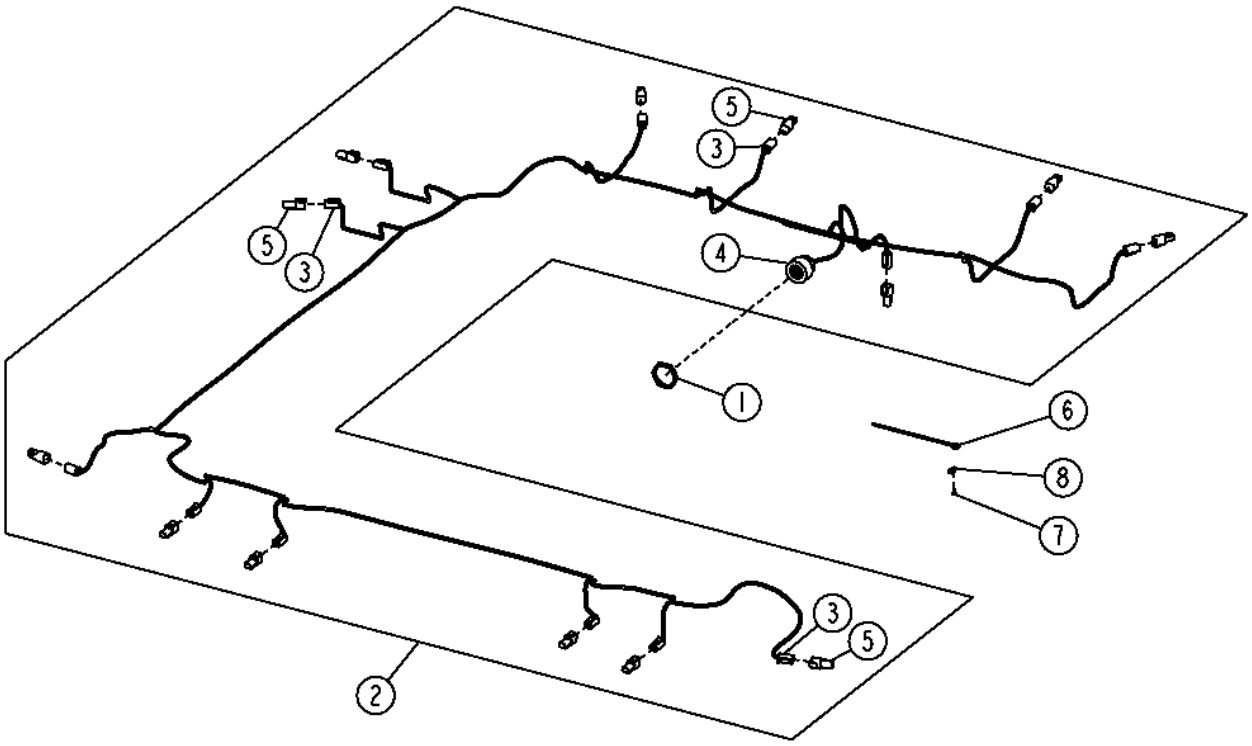

TX1049906

Item	*Nº peça*	*Descrição*	*Qtde*	*Nº série*	*Notas*
1	57M8035	Porca	1		
2	AT363997	Chicotes da cabine	1	-665675	
	AT409385	Chicotes da cabine	1	665676-	INCLUDES 57M7749, (13) 57M8021, (13) 57M8022
3	57M8021	Conj mont Conector elétrico	13		
	.....	Terminal conecTor eléTrico	2		
	57M8022	Disp fechamento conec elétr	1		
4	57M7749	Conj mont Conector elétrico	1		
	.....	Terminal conecTor eléTrico	18		
	R78069	Conect elétr tomada cavidad	5		
5	57M8023	Alojam. conector elétrico	13		
	R78069	Conect elétr tomada cavidad	2		
6	R44302	Cinta	24		
7	T185769	Parafuso	24		
8	T187394	âncora	24		

Cab Tilt Console Wiring Harness (Standard Controls)
Faisceau de console d'inclinaison de cabine (commandes standard)
Chicote Elétrico do Console de Inclinação da Cabine (Controles Padrão)
Жгут проводов панели управления наклоном кабины (стандартные органы управления)
Grupo de cables de consola de inclinación de cabina (controles estándar)

TX1050104 A.1

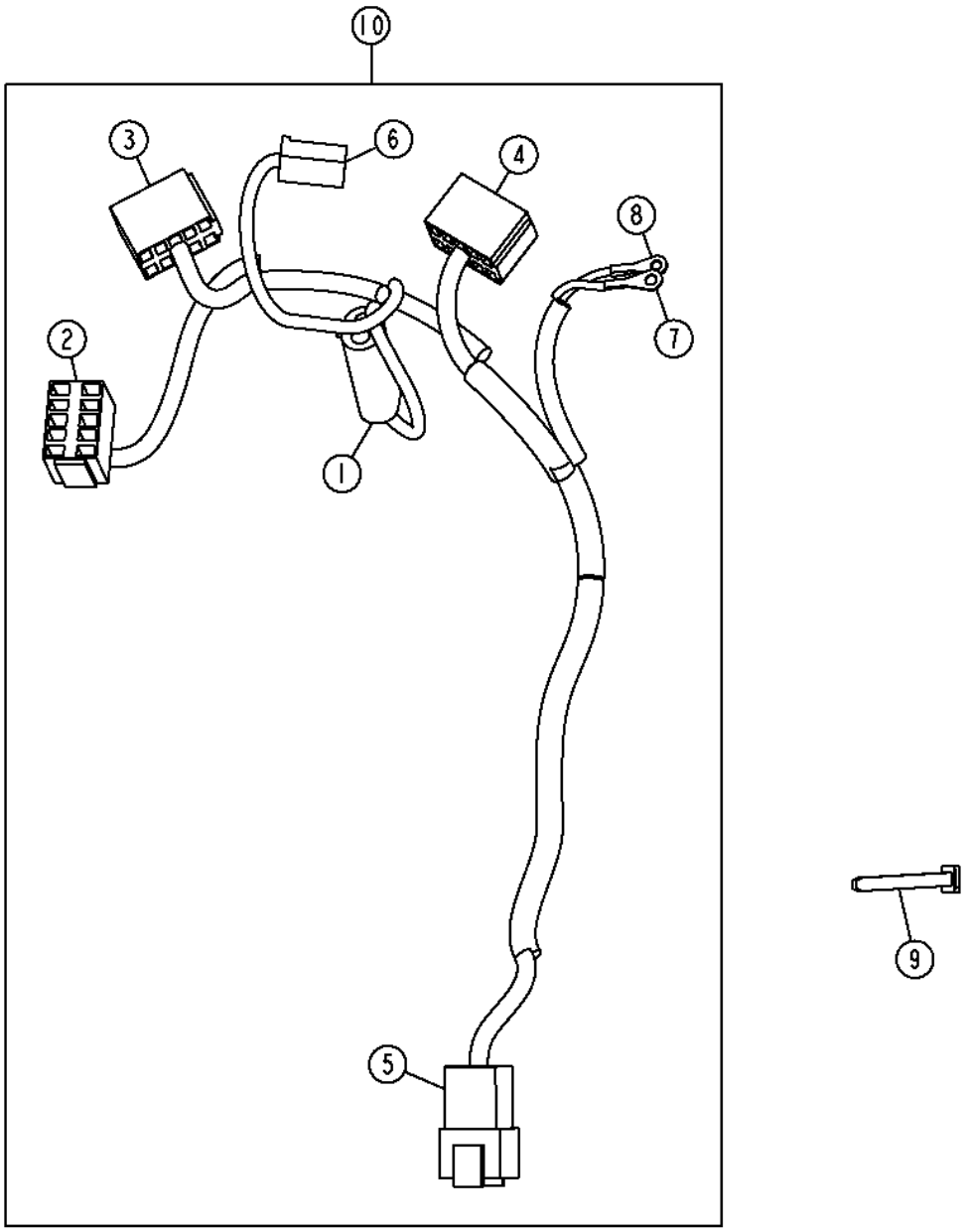

TX1050104

Item	*Nº peça*	*Descrição*	*Qtde*	*Nº série*	*Notas*
1	R78053	Conj mont Conector elétrico	1		Campainha de Advertência
	57M7251	Terminal conecTor eléTrico	2		
	R78059	Conj mont Conector elétrico	2		
2	T210282	Alojam. conector elétrico	1		Interruptor de Impacto da Lâmina
	57M7880	Terminal conecTor eléTrico	1		
	57M7511	Terminal conecTor eléTrico	2		
	57M7429	Terminal conecTor eléTrico	1		
3	T210282	Alojam. conector elétrico	1		Interruptor da Lanterna Direcional
	57M7511	Terminal conecTor eléTrico	3		
	57M7429	Terminal conecTor eléTrico	1		
	57M7880	Terminal conecTor eléTrico	2		
4	T210282	Alojam. conector elétrico	1		Interruptor do Facho Alto/Baixo da Luz de Condução
	57M7511	Terminal conecTor eléTrico	2		
	57M7429	Terminal conecTor eléTrico	1		
	57M7880	Terminal conecTor eléTrico	2		
5	57M7633	Conj mont Conector elétrico	1		Chicote Elétrico do Interior da Cabine
	.....	Terminal conecTor eléTrico	11		
	R78069	Conect elétr tomada cavidad	1		
	57M7682	Disp fechamento conec elétr	1		
6	R77480	Conj mont Conector elétrico	1		Buzina
	57M9199	Terminal conecTor eléTrico	2		
7	.....	Terminal conecTor eléTrico	1		Interruptor do Bloqueio do Diferencial
8	.....	Terminal conecTor eléTrico	1		Interruptor do Bloqueio do Diferencial
9	R44302	Cinta	1		
10	AT349295	Chicote	1		

Cab Tilt Console Wiring Harness (Grade Pro)
Faisceau de console d'inclinaison de cabine (Grade Pro)
Chicote Elétrico do Console de Inclinação da Cabine (Grade Pro)
Жгут проводов пульта управления наклоном кабины (Grade Pro)
Grupo de cables de consola de inclinación de cabina (Grade Pro)

TX1049923 A.1

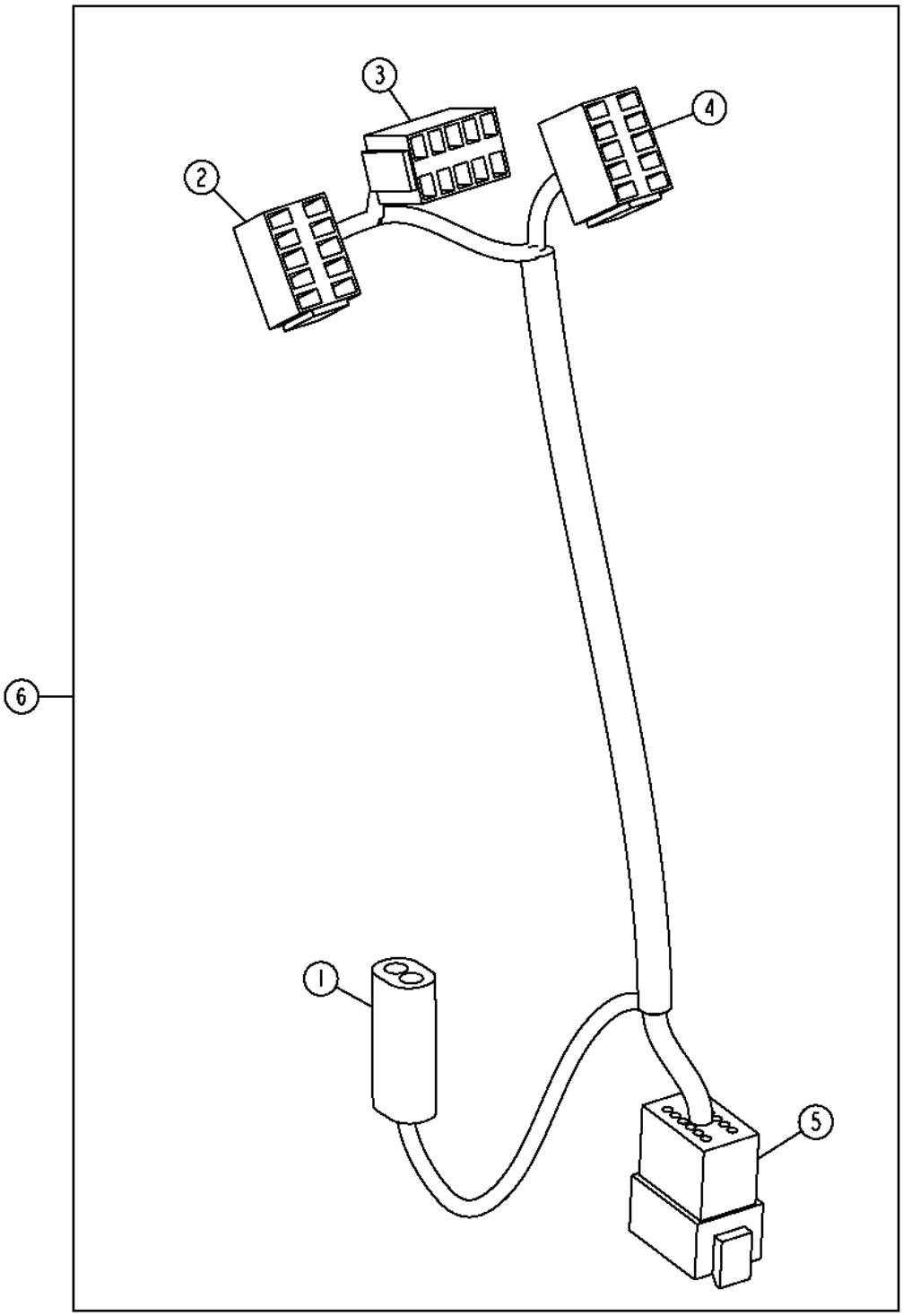

TX1049923

Item	*Nº peça*	*Descrição*	*Qtde*	*Nº série*	*Notas*
1	R78053	Conj mont Conector elétrico	1		Campainha de Advertência
	57M7251	Terminal conecTor eléTrico	2		
	R78059	Conj mont Conector elétrico	2		
2	T210282	Alojam. conector elétrico	1		Interruptor de Impacto da Lâmina
	57M7511	Terminal conecTor eléTrico	2		
	57M7429	Terminal conecTor eléTrico	1		
3	T210282	Alojam. conector elétrico	1		Interruptor da Lanterna Direcional
	57M7511	Terminal conecTor eléTrico	3		
	57M7429	Terminal conecTor eléTrico	1		
	57M7880	Terminal conecTor eléTrico	2		
4	T210282	Alojam. conector elétrico	1		Interruptor do Facho Alto/Baixo da Luz de Condução
	57M7511	Terminal conecTor eléTrico	2		
	57M7429	Terminal conecTor eléTrico	1		
	57M7880	Terminal conecTor eléTrico	2		
5	57M7633	Conj mont Conector elétrico	1		Chicotes Elétricos do Interior da Cabine
	.....	Terminal conecTor eléTrico	8		
	R78069	Conect elétr tomada cavidad	4		
	57M7682	Disp fechamento conec elétr	1		
6	AT354945	Chicote	1		

Blade Impact Valve Wiring Harness
Faisceau de soupape d'amortissement de lame
Chicote Elétrico da Válvula de Impacto da Lâmina
Жгут проводки клапана удара ножа
Grupo de cables de válvula de impacto de hoja

TX1049534 A.1

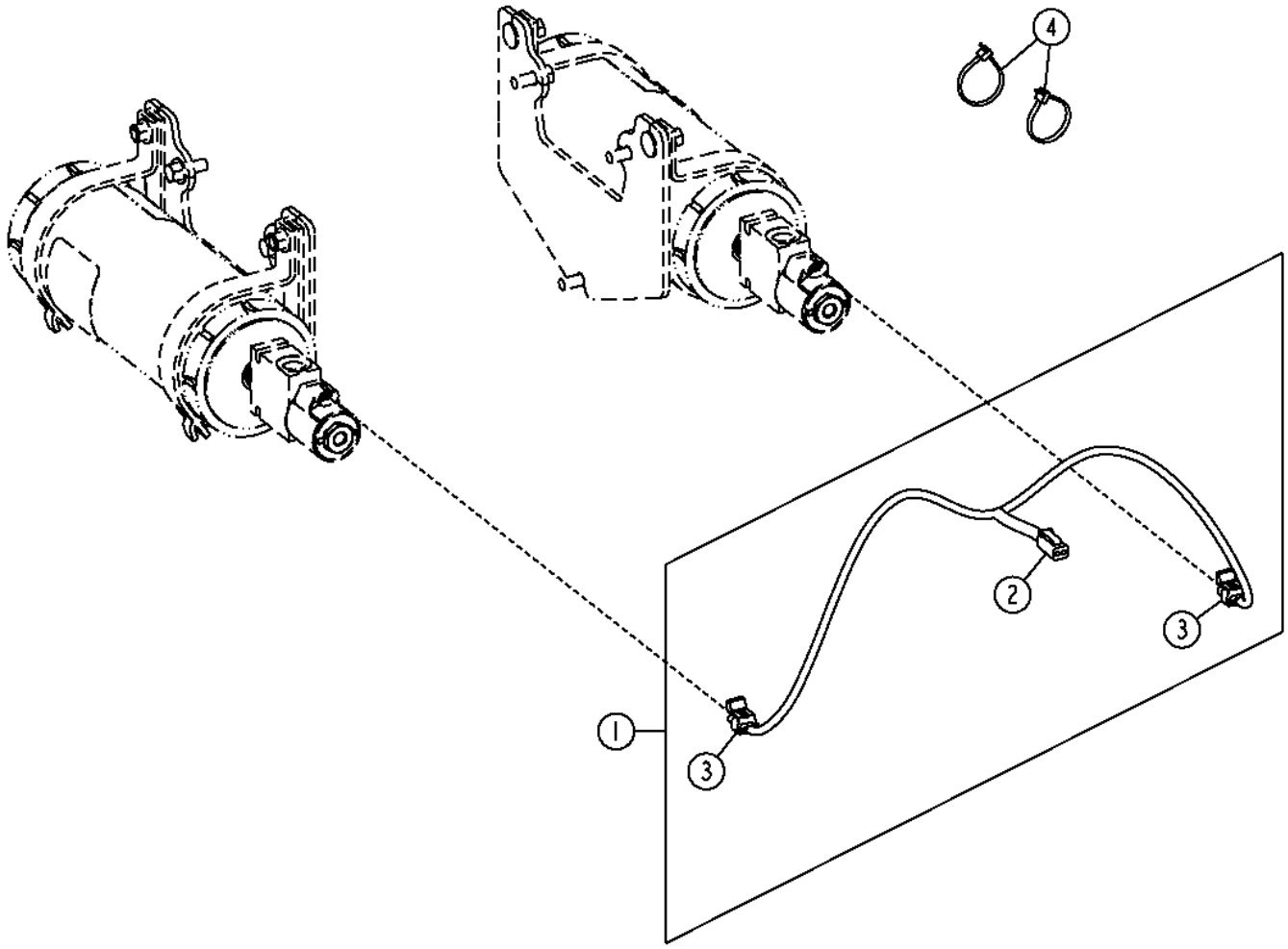

TX1049534

Item	*Nº peça*	*Descrição*	*Qtde*	*Nº série*	*Notas*
1	AT345800	Chicote	1		
2	57M8021	Conj mont Conector elétrico	1		
	.....	Terminal conecTor eléTrico	2		
	57M8022	Disp fechamento conec elétr	1		
3	57M7254	Alojam. conector elétrico	2		
	R104846	Terminal conecTor eléTrico	4		
	57M9883	Vedação cabo conect elétric	4		
	57M7289	Disp fechamento conec elétr	2		
4	R44302	Cinta	2		

Sealed Switch Module, Standard Controls
Module d'interrupteurs scellés, commandes standard
Módulo de Interruptores Vedado, Controles Padrão
Герметичный модуль переключателей, стандартные органы управления
Módulo de teclado, controles estándar

AT335618_XJ1186019 B.1

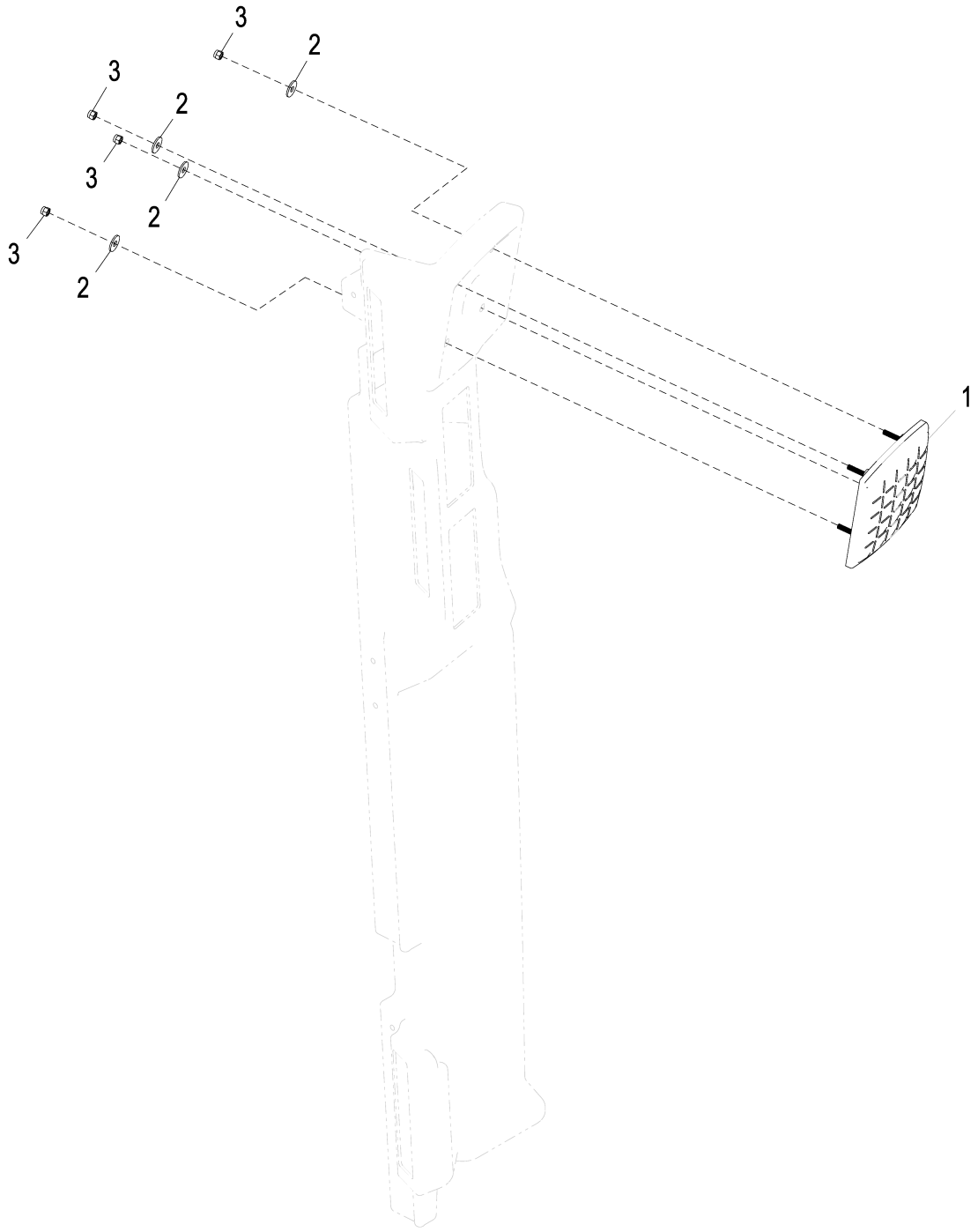

AT335618_XJ1186019

Item	*Nº peça*	*Descrição*	*Qtde*	*Nº série*	*Notas*
1	AT445227	Interruptor de apertar	1		SUB FOR AT324045
2	24M7139	Arruela	4		6.400 X 18 X 1.600 mm
3	14M7360	Porca de segurança	4		M5

Sealed Switch Module, Grade Pro
Module d'interrupteurs scellés, Grade Pro
Módulo de Interruptores Vedado, Grade Pro
Герметичный модуль переключателей, Grade Pro
Módulo de teclado, Grade Pro

AT349481_XJ1186020 B.1

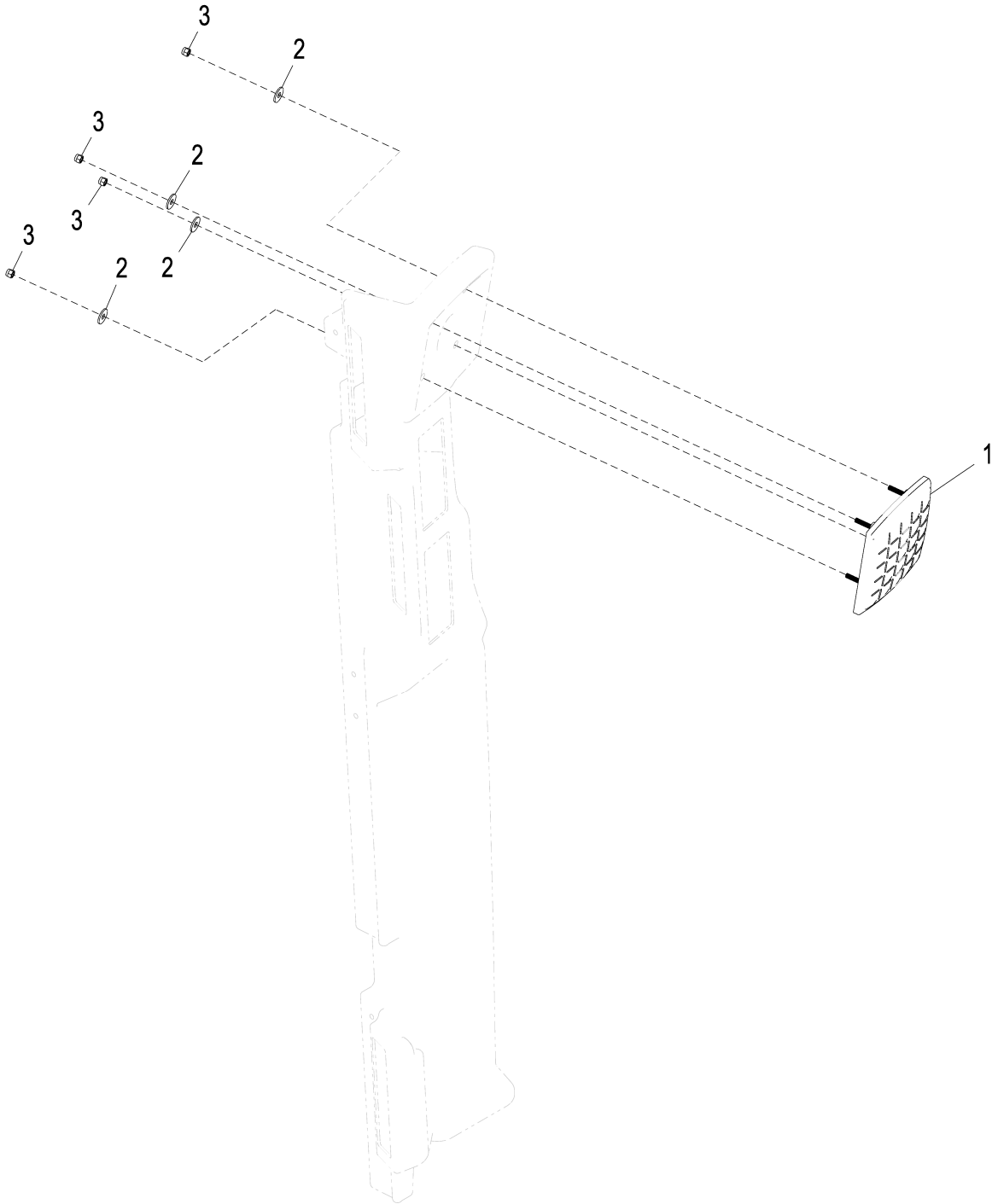

AT349481_XJ1186020

Item	*Nº peça*	*Descrição*	*Qtde*	*Nº série*	*Notas*
1	AT445229	Interruptor de apertar	1		SUB FOR AT349480
2	24M7139	Arruela	4		6.400 X 18 X 1.600 mm
3	14M7360	Porca de segurança	4		M5

Flex Load Controller (Without Autoshift) (- 637232)
Contrôleur Flex Load (FLC) (sans passage de rapports automatique) (- 637232)
Controlador de Carga Flexível (Sem Autoshift) (- 637232)
Программируемый контроллер нагрузки (без автоматического смещения) (- 637232)
Controlador de carga flexible (sin cambio automático) (- 637232)

AT333723_TX1079255 A.1

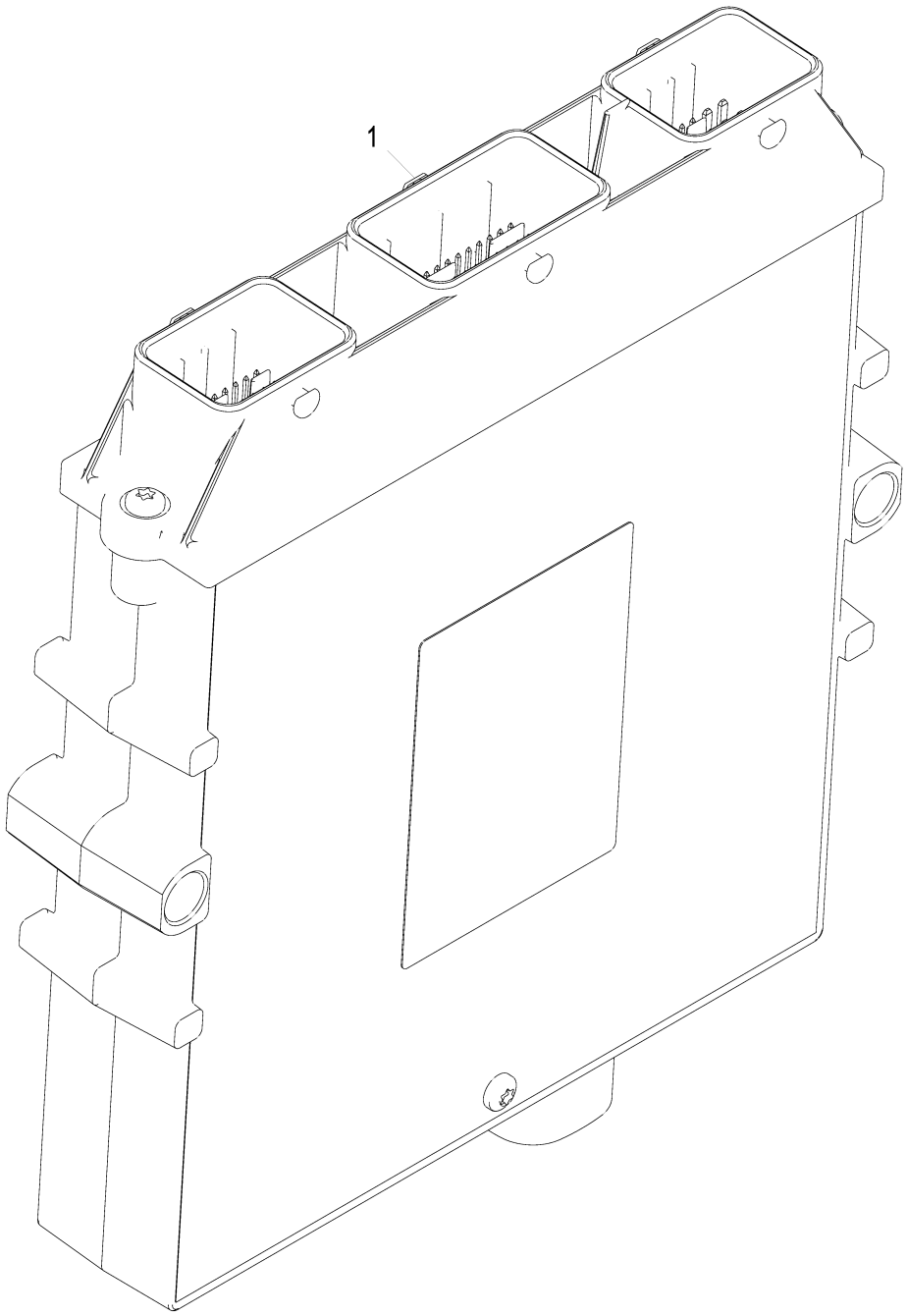

AT333723_TX1079255

Item	*Nº peça*	*Descrição*	*Qtde*	*Nº série*	*Notas*
1	AT346252	Controlador eletrô. do veíc	1		

Flex Load Controller (Without Autoshift) (637233 -)
Contrôleur Flex Load (FLC) (sans passage de rapports automatique) (637233 -)
Controlador de Carga Flexível (Sem Autoshift) (637233 -)
Программируемый контроллер нагрузки (без автоматического смещения) (637233 -)
Controlador de carga flexible (sin cambio automático) (637233 -)

AT333723_TX1079255 A.1

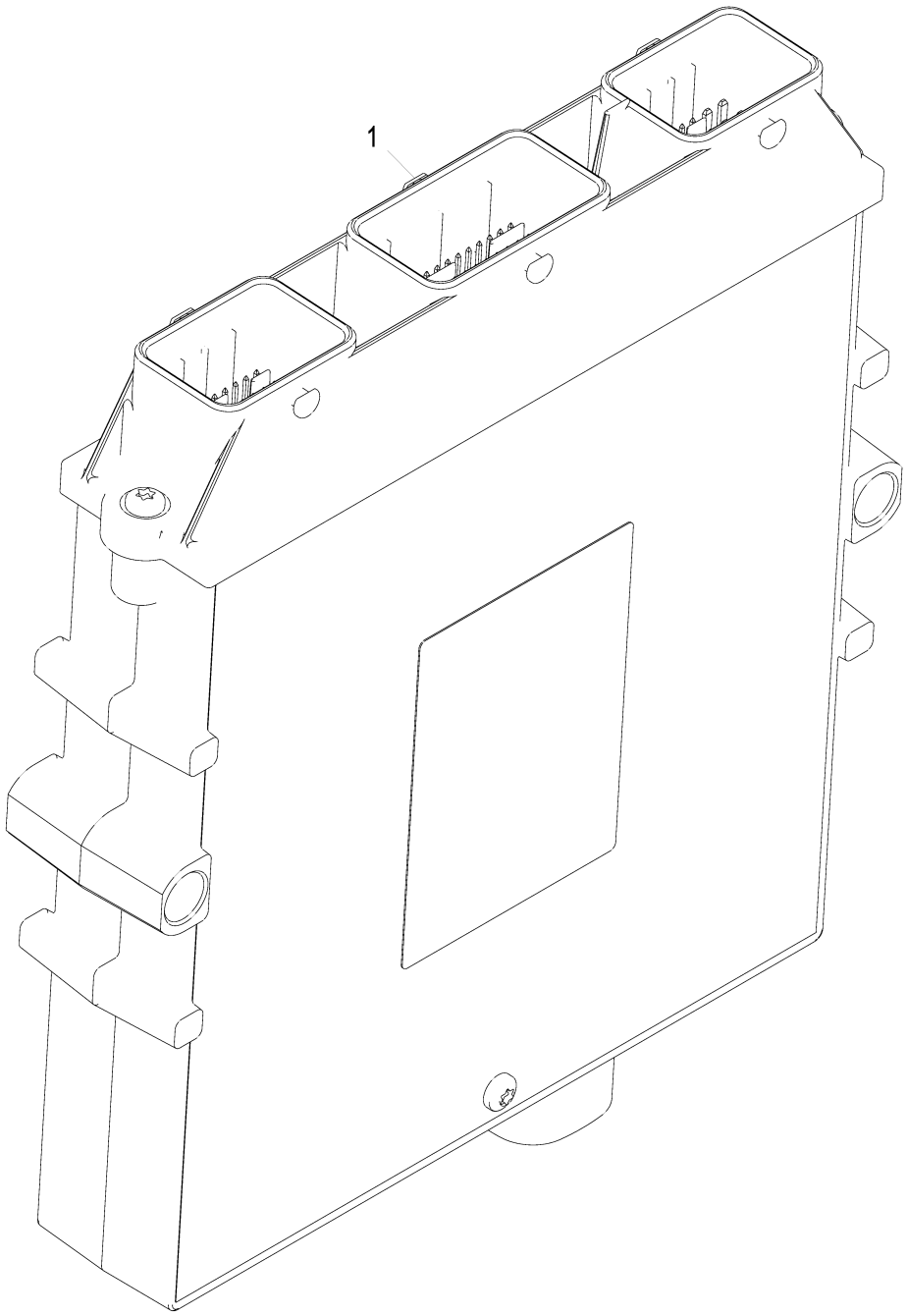

AT333723_TX1079255

Item	*Nº peça*	*Descrição*	*Qtde*	*Nº série*	*Notas*
1	AT404865	Controlador eletrô. do veíc	1		

Flex Load Controller (With Autoshift) (- 637232)
Flex Load Controller (avec passage de rapports automatique) (- 637232)
Controlador de Carga Flexível (Com Autoshift) (- 637232)
Программируемый контроллер нагрузки (с автоматическим смещением) (- 637232)
Controlador de carga flexible (con Autoshift) (- 637232)

AT333731_TX1079252 A.1

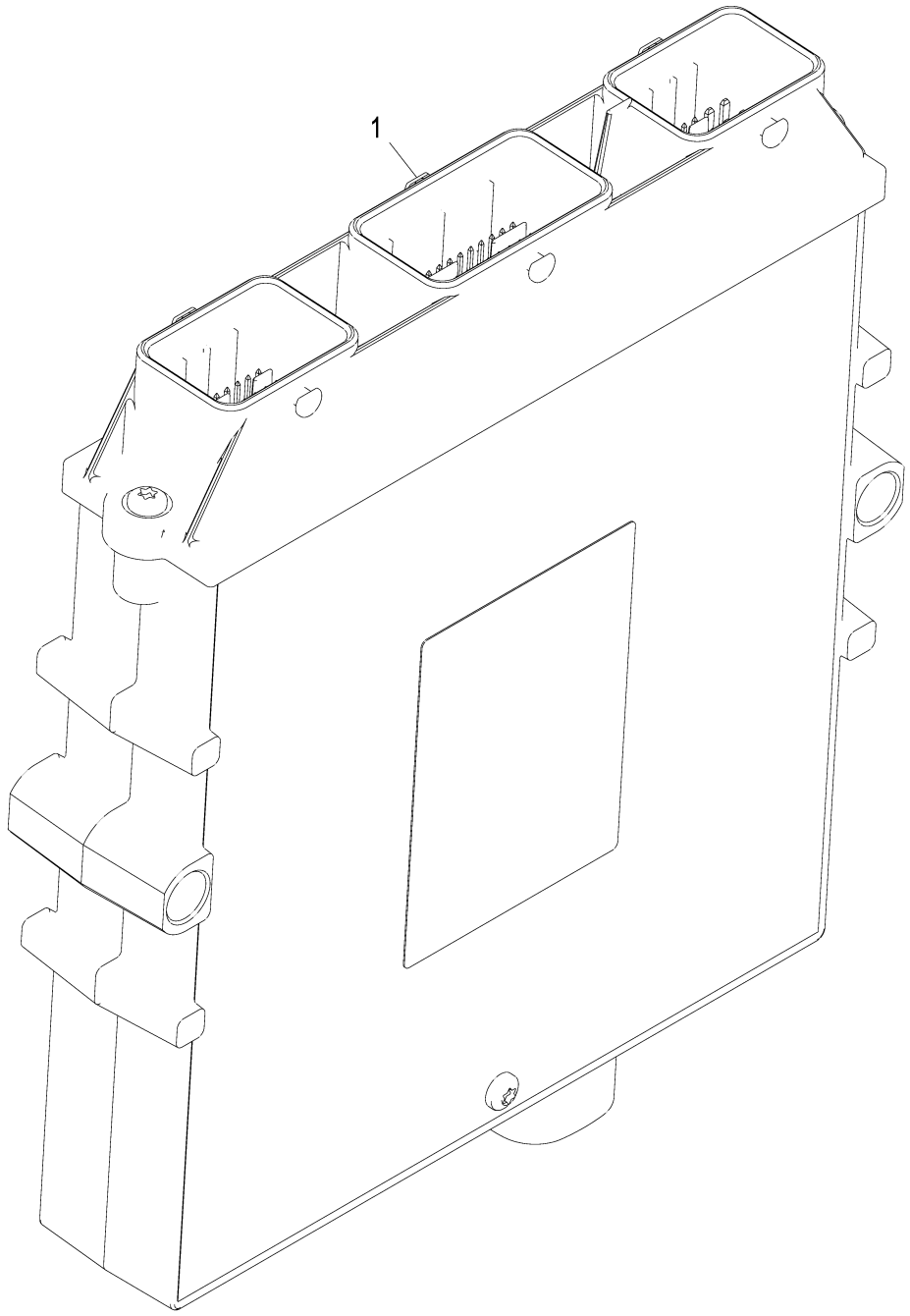

AT333731_TX1079252

Item	*Nº peça*	*Descrição*	*Qtde*	*Nº série*	*Notas*
1	AT346252	Controlador eletrô. do veíc	1		

Flex Load Controller (With Autoshift) (637233 -)
Flex Load Controller (avec passage de rapports automatique) (637233 -)
Controlador de Carga Flexível (Com Autoshift) (637233 -)
Программируемый контроллер нагрузки (с автоматическим смещением) (637233 -)
Controlador de carga flexible (con Autoshift) (637233 -)

AT333731_TX1079252 A.1

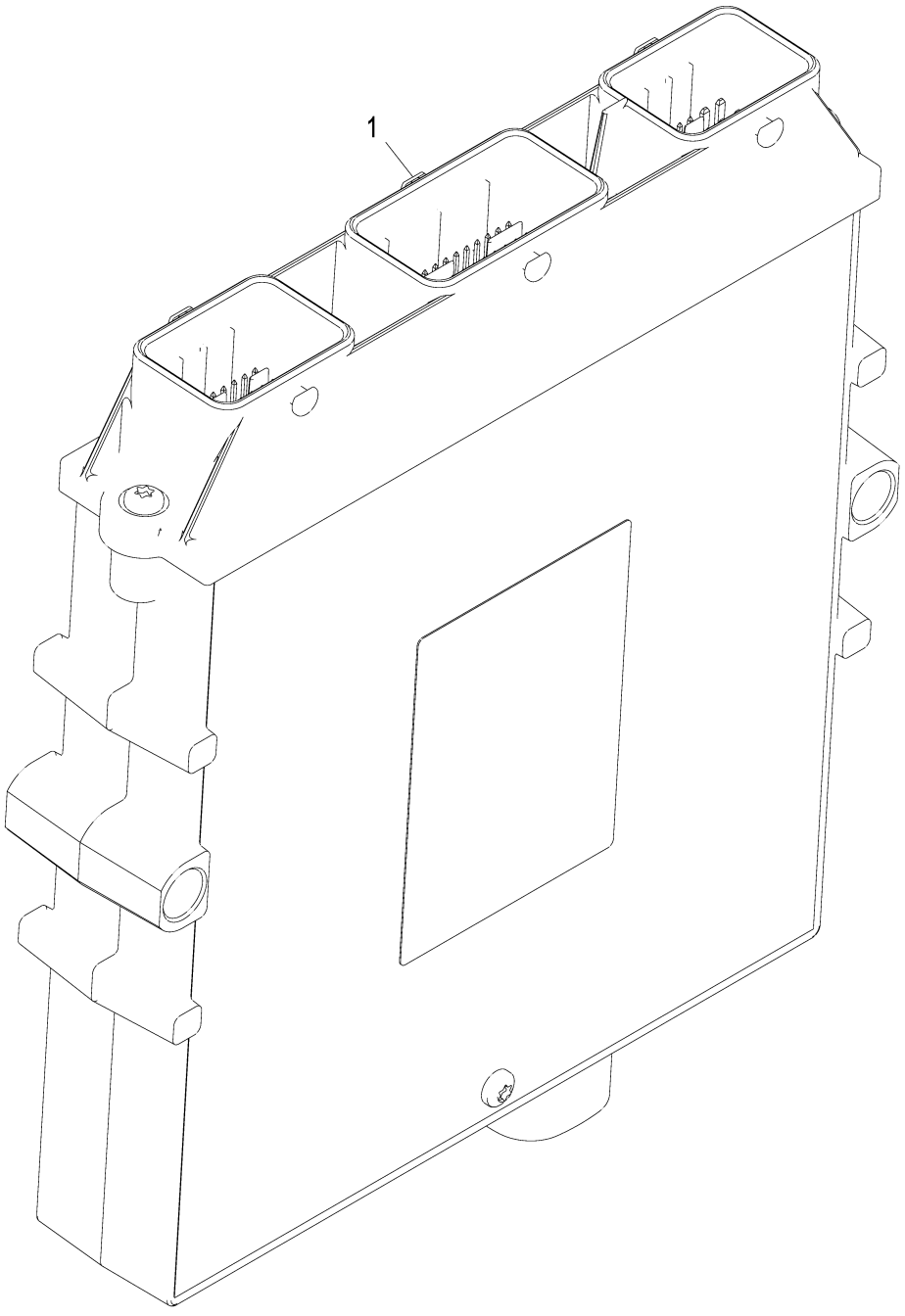

AT333731_TX1079252

Item	*Nº peça*	*Descrição*	*Qtde*	*Nº série*	*Notas*
1	AT404865	Controlador eletrô. do veíc	1		

Electrohydraulic Valve Controllers (Grade Pro)
Contrôleurs de vannes électrohydrauliques (Grade Pro)
Controladores da Válvula Eletro-hidráulica (Grade Pro)
Контроллеры электрогидравлического клапана (Grade Pro)
Palancas de control de válvula electrohidráulica (Grade Pro)

TX1049452 A.1

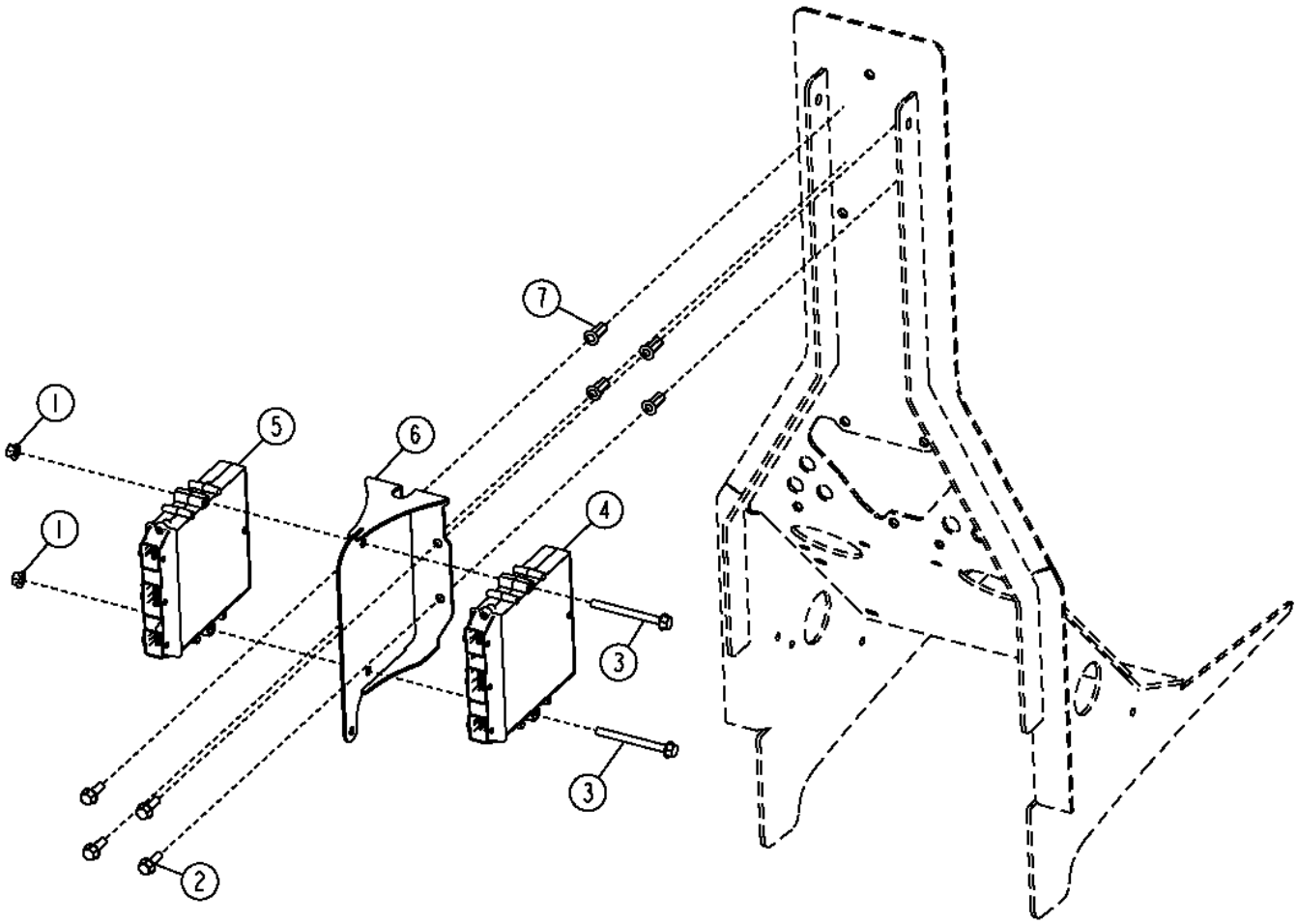

TX1049452

Item	*Nº peça*	*Descrição*	*Qtde*	*Nº série*	*Notas*
1	14M7298	Porca com flange	2		M8
2	19M7867	Parafuso	4		M8 X 25
3	19M7913	Parafuso	2		M8 X 90
4	AT337027	Controlador eletrô. do veíc	1		(SUB FOR AT337025)
5	AT337027	Controlador eletrô. do veíc	1		(SUB FOR AT345765), Controlador Auxiliar
6	AT357527	Apoio	1		
7	T196079	Porca	4		

Cab Display Monitor (Standard Controls)
Moniteur d'affichage de cabine (commandes standard)
Monitor da Cabine (Controles Padrão)
Монитор дисплея кабины (стандартные органы управления)
Pantalla en la cabina (controles estándar)

AT373191_TX1083133 A.1

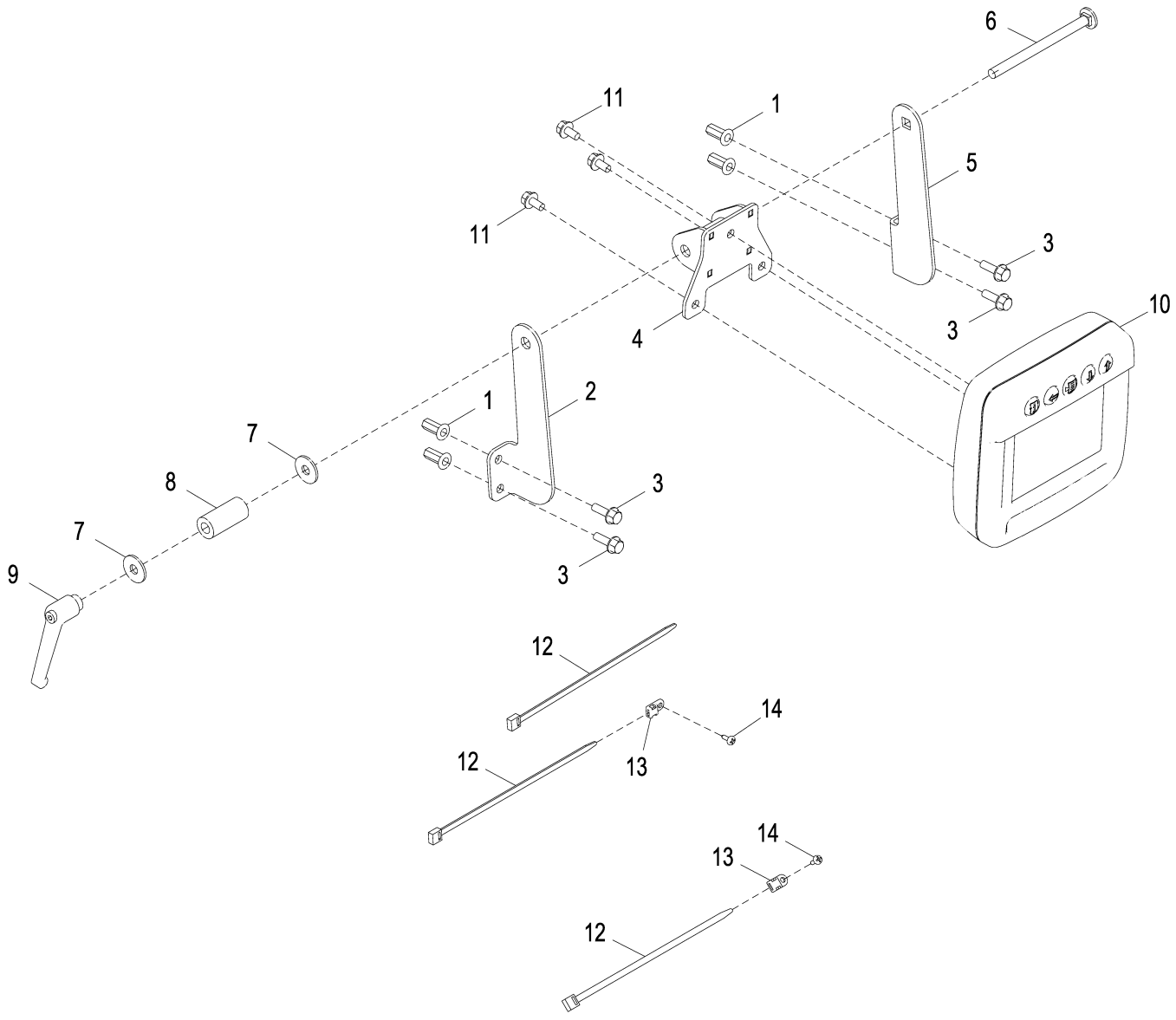

AT373191_TX1083133

Item	*Nº peça*	*Descrição*	*Qtde*	*Nº série*	*Notas*
1	T196077	Porca	4		
2	T257258	Apoio	1		
3	19M7862	Parafuso	4		M6 X 20
4	AT368866	Apoio	1		
5	T257261	Apoio	1		
6	03M7327	Parafuso	1		M8 X 110
7	24M7298	Arruela	2		8.400 X 25 X 2 mm
8	T257177	Bucha	1		
9	AT227063	Alavanca	1		
10	AT368881	Monitor	1	-645573	
	AT410941	Monitor	1	645574-	SUB FOR AT368881
11	19M7774	Parafuso	3		M6 X 12
12	R44302	Cinta	3		
13	T187394	âncora	2		
14	T185769	Parafuso	2		

Cab Display Monitor (Grade Pro)
Moniteur d'affichage de cabine (Grade Pro)
Monitor da Cabine (Grade Pro)
Монитор дисплея кабины (Grade Pro)
Pantalla de cabina (Grade Pro)

AT373190_TX1083136 A.1

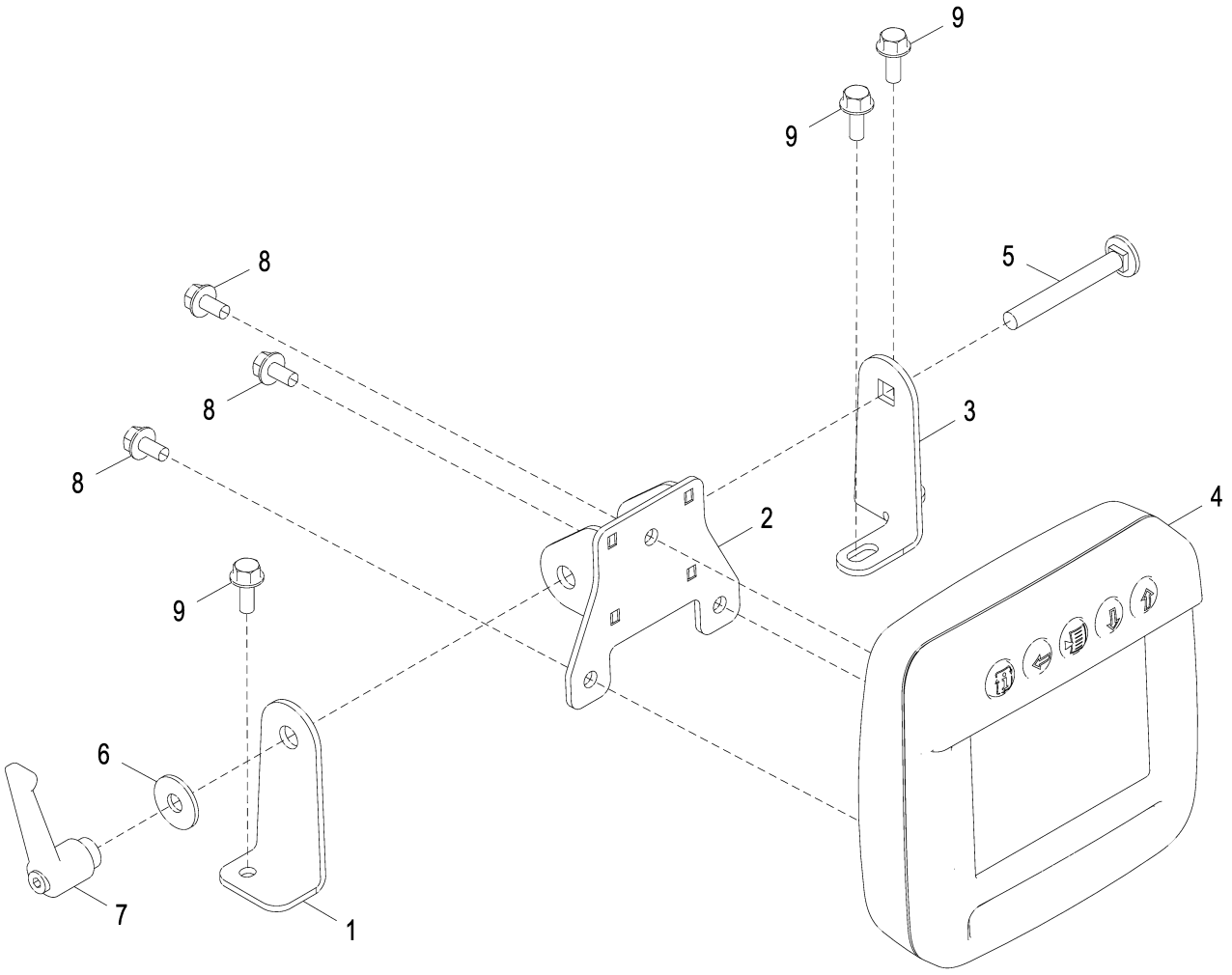

AT373190_TX1083136

Item	*Nº peça*	*Descrição*	*Qtde*	*Nº série*	*Notas*
1	T257260	Apoio	1		
2	AT368866	Apoio	1		
3	T257259	Apoio	1		
4	AT368881	Monitor	1	-645573	
	AT410941	Monitor	1	645574-	SUB FOR AT368881
5	03M7224	Parafuso	1		M8 X 65
6	24M7298	Arruela	1		8.400 X 25 X 2 mm
7	AT227063	Alavanca	1		
8	19M7774	Parafuso	3		M6 X 12
9	19M7775	Parafuso	3		M6 X 16

Cab Display Non-Video Monitor (Standard Controls) (645574 -)
Moniteur non vidéo d'affichage de cabine (commandes standard) (645574 -)
Monitor da Cabine Sem Víveo (Controles Padrão) (645574 -)
Монитор дисплея кабины без опции отображения видео (стандартные органы управления) (645574 -)
Monitor de pantalla sin video de la cabina (controles estándar) (645574 -)

AT417909_TX1117810 A.1

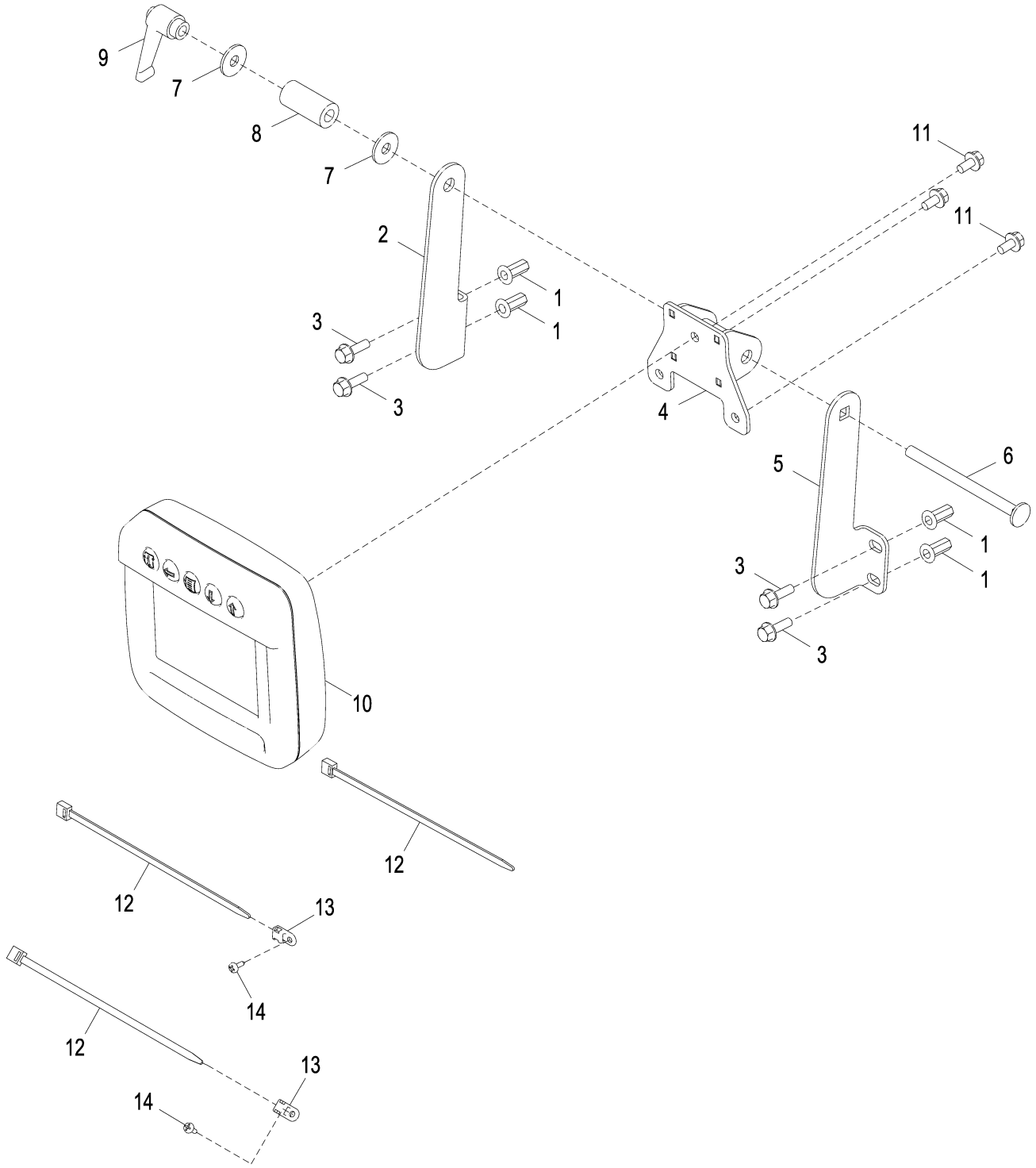

AT417909_TX1117810

Item	*Nº peça*	*Descrição*	*Qtde*	*Nº série*	*Notas*
1	T196077	Porca	4		
2	T257258	Apoio	1		
3	19M7862	Parafuso	4		M6 X 20
4	AT368866	Apoio	1		
5	T257261	Apoio	1		
6	03M7327	Parafuso	1		M8 X 110
7	24M7298	Arruela	2		8.400 X 25 X 2 mm
8	T257177	Bucha	1		
9	AT227063	Alavanca	1		
10	AT400207	Monitor	1		Não Vídeo iT4
11	19M7774	Parafuso	3		M6 X 12
12	R44302	Cinta	3		
13	T187394	âncora	2		
14	T185769	Parafuso	2		

Cab Display Non-Video Monitor (Grade Pro) (645574 -)
Moniteur non vidéo d'affichage de cabine (Grade Pro) (645574 -)
Monitor Sem Vídeo da Cabine (Grade Pro) (645574 -)
Монитор дисплея кабины без опции отображения видео (Grade Pro) (645574 -)
Pantalla de cabina, monitor sin video (Grade Pro) (645574 -)

AT417908_TX1117677 A.1

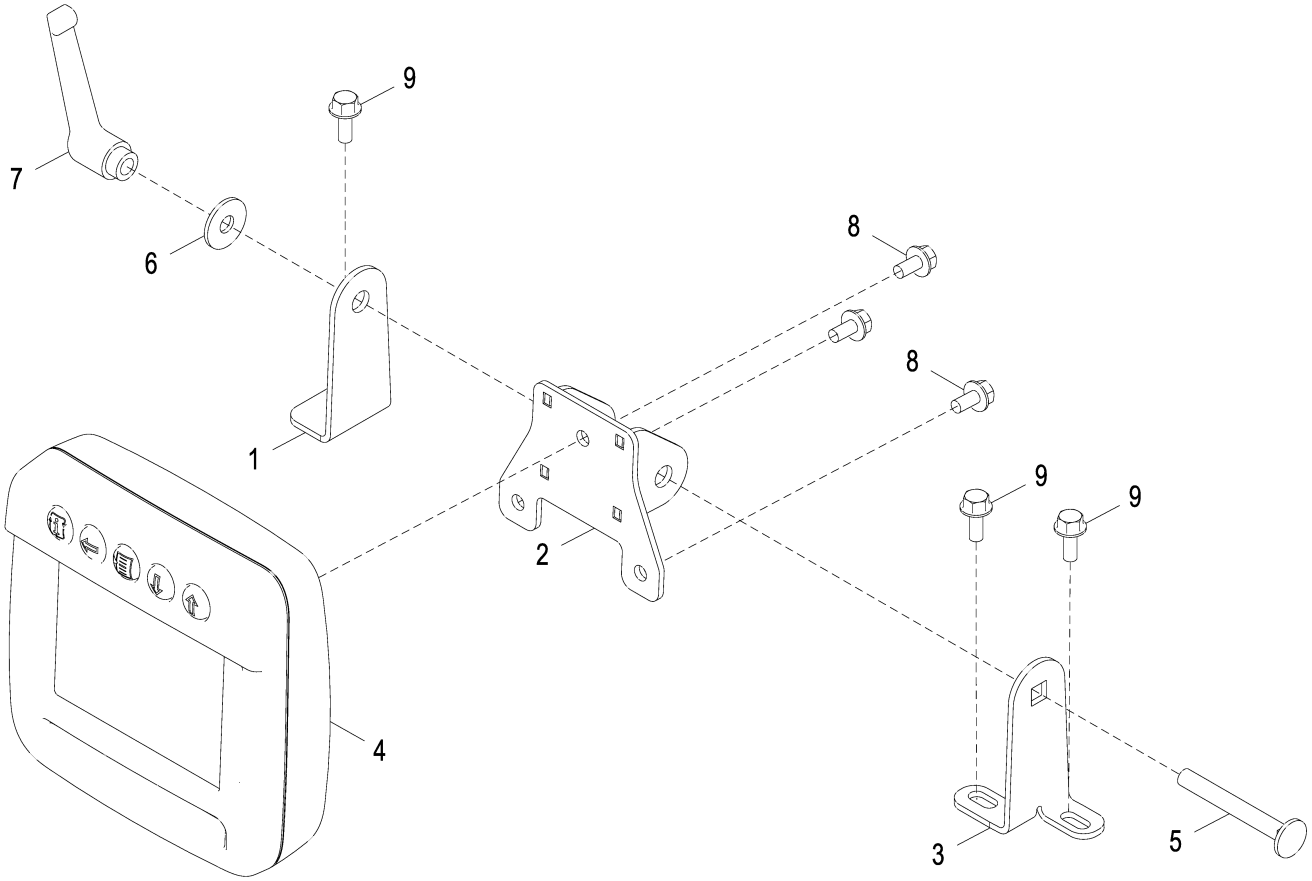

AT417908_TX1117677

Item	*Nº peça*	*Descrição*	*Qtde*	*Nº série*	*Notas*
1	T257260	Apoio	1		
2	AT368866	Apoio	1		
3	T257259	Apoio	1		
4	AT400207	Monitor	1		Não Vídeo iT4
5	03M7224	Parafuso	1		M8 X 65
6	24M7298	Arruela	1		8.400 X 25 X 2 mm
7	AT227063	Alavanca	1		
8	19M7774	Parafuso	3		M6 X 12
9	19M7775	Parafuso	3		M6 X 16

Cab Display Monitor Alternate Mounting Bracket
Support de montage de substitution pour moniteur d'affichage de cabine
Suporte de Montagem Alternativo do Monitor da Cabine
Альтернативный монтажный кронштейн монитора дисплея кабины
Soporte de montaje alternativo de pantalla de cabina

TX1060052 A.1

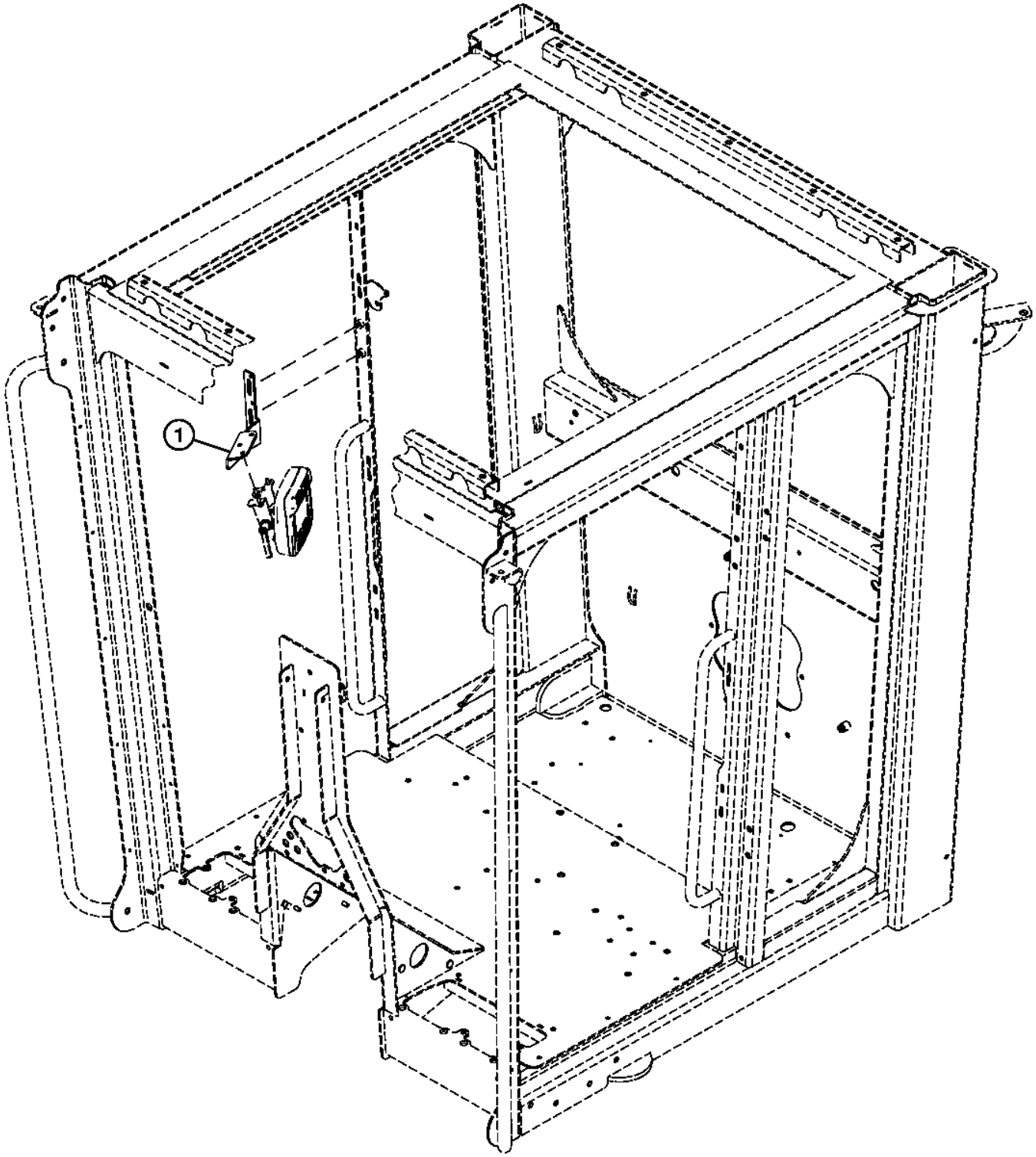

TX1060052

Item	*Nº peça*	*Descrição*	*Qtde*	*Nº série*	*Notas*
1	T316507	Apoio	1		SUB FOR T244325, Grade Pro
	T316507	Apoio	1		SUB FOR T244325; ALSO ORDER 03M7224, T257259 AND T257260, Controles Padrão
	03M7224	Parafuso	1		M8 X 65
	T257259	Apoio	1		
	T257260	Apoio	1		

TopCon Advanced Display Unit (Video)
Unité d'affichage évoluée TopCon (vidéo)
Unidade do Monitor Avançado TopCon (Vídeo)
Расширенный блок дисплея TopCon (видео)
Unidad de pantalla avanzada TopCon (video)

ETN98223_TX1131614 A.1

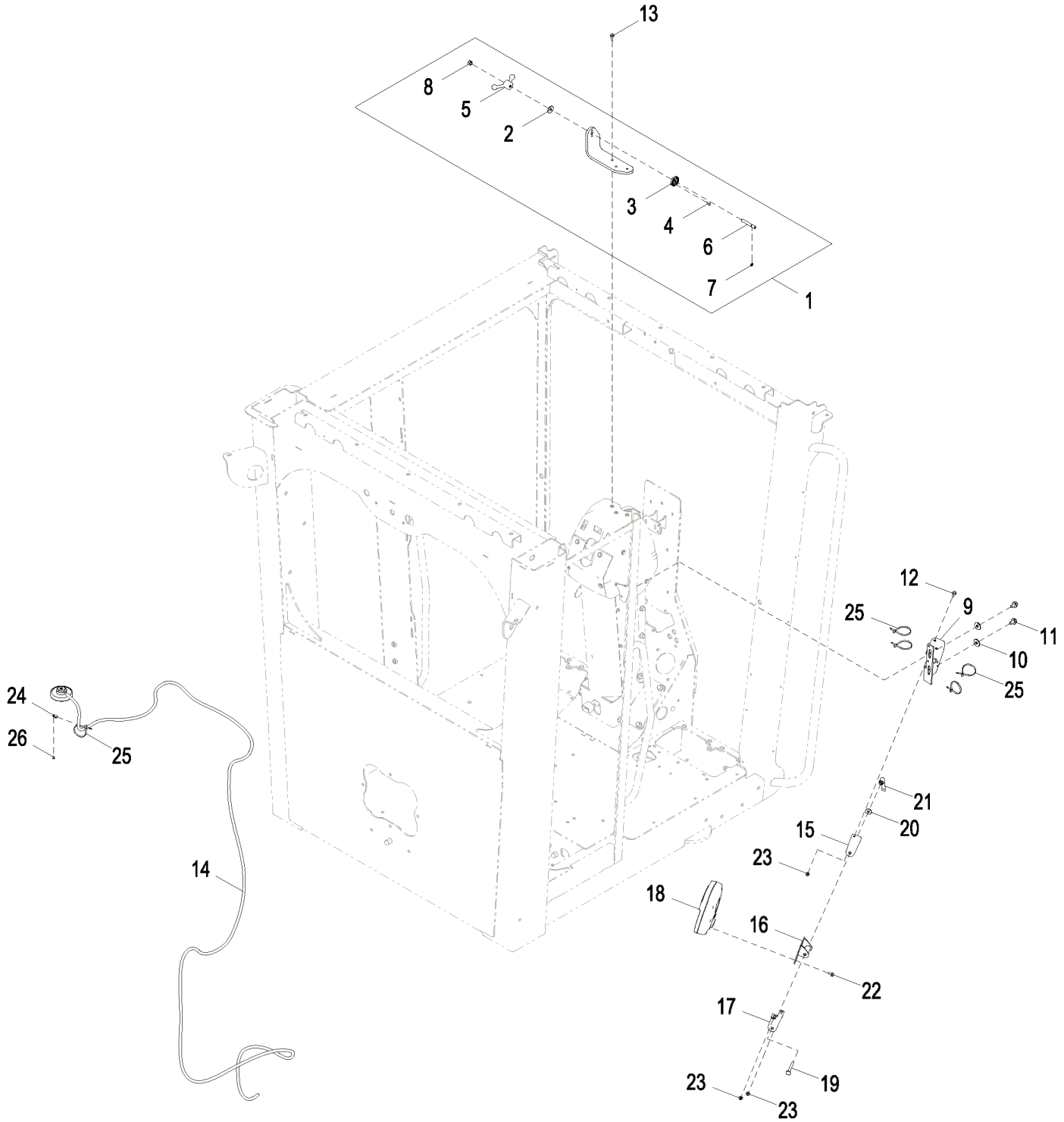

ETN98223_TX1131614

Item	*Nº peça*	*Descrição*	*Qtde*	*Nº série*	*Notas*
1	AT416929	Kit do suporte	1		
2	24H1214	Arruela	1		13/32" X 1-1/8" X 0.065"
3	T318720	Mordente	1		
4	21M7307	Parafuso	2		M5 X 12
5	T318719	Botão	1		
6	T318721	Pino	1		
7	R72653	Anel de pressão	1		
8	14H1076	Porca	1		3/8"
9	T316507	Apoio	1		
10	24M7296	Arruela	2		10.500 X 30 X 2.500 mm
11	19M7783	Parafuso	2		M10 X 16
12	19M7775	Parafuso	3		M6 X 16
13	19M7862	Parafuso	3		M6 X 20
14	AT416146	Chicote	1		Antena Topcon
15	T257260	Apoio	1		
16	AT368866	Apoio	1		
17	T257259	Apoio	1		
18	AT410941	Monitor	1		
19	03M7224	Parafuso	1		M8 X 65
20	24M7298	Arruela	1		8.400 X 25 X 2 mm
21	AT227063	Alavanca	1		
22	19M7774	Parafuso	3		M6 X 12
23	14M7303	Porca com flange	3		M6
24	T187394	âncora	1		
25	R44302	Cinta	5		
26	T185769	Parafuso	1		

TopCon Advanced Display Unit (Non-Video)
Unité d'affichage évoluée TopCon (non vidéo)
Unidade do Monitor Avançado TopCon (Não Vídeo)
Расширенный блок дисплея TopCon (не видео)
Unidad de pantalla avanzada TopCon (sin video)

ETN98226_TX1131625 B.1

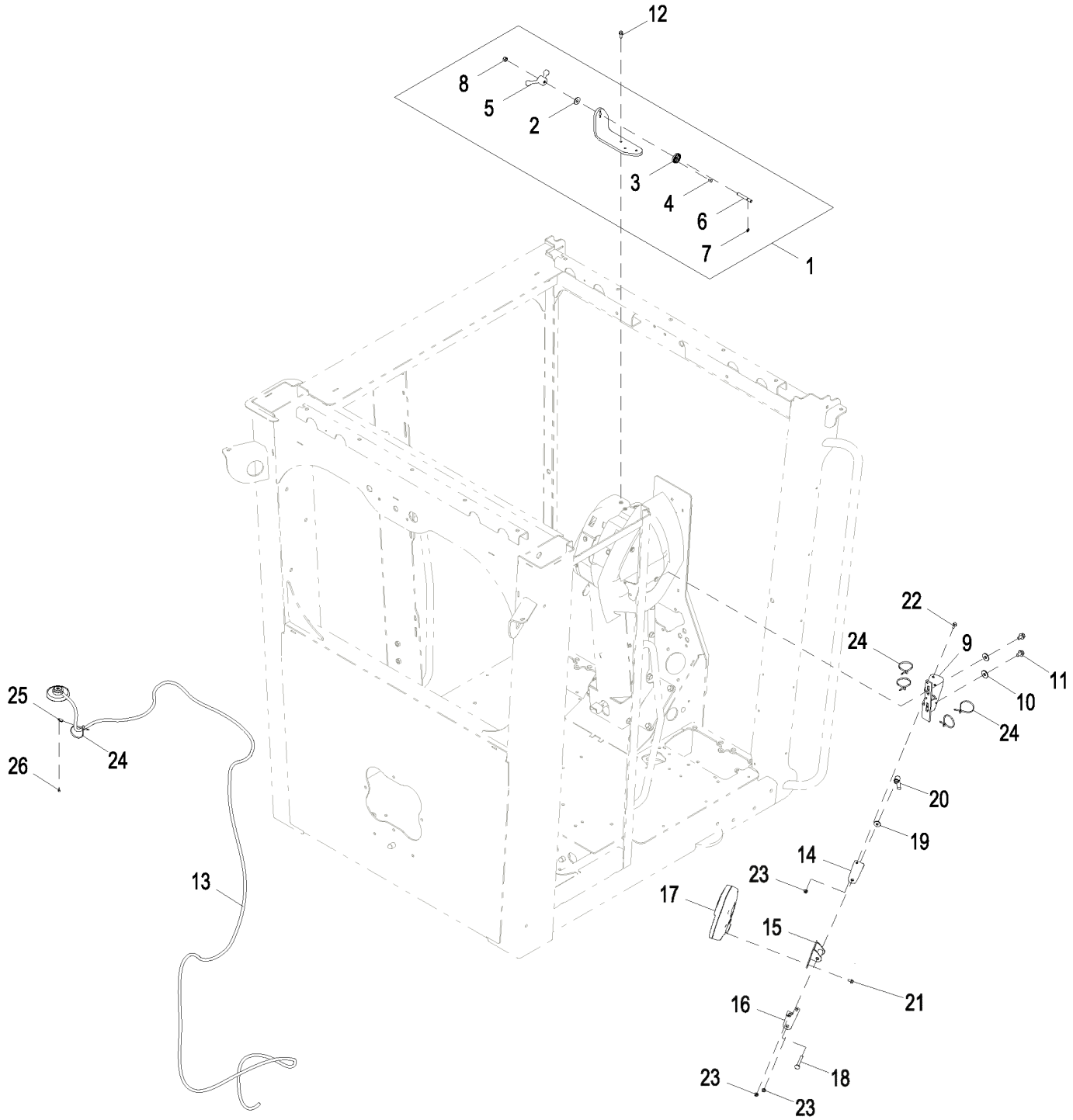

ETN98226_TX1131625

Item	*Nº peça*	*Descrição*	*Qtde*	*Nº série*	*Notas*
1	AT416929	Kit do suporte	1		
2	24H1214	Arruela	1		13/32" X 1-1/8" X 0.065"
3	T318720	Mordente	1		
4	21M7307	Parafuso	2		M5 X 12
5	T318719	Botão	1		
6	T318721	Pino	1		
7	R72653	Anel de pressão	1		
8	14H1076	Porca	1		3/8"
9	T316507	Apoio	1		
10	24M7296	Arruela	2		10.500 X 30 X 2.500 mm
11	19M7783	Parafuso	2		M10 X 16
12	19M7862	Parafuso	3		M6 X 20
13	AT416146	Chicote	1		Antena Topcon
14	T257260	Apoio	1		
15	AT368866	Apoio	1		
16	T257259	Apoio	1		
17	AT400207	Monitor	1		
18	03M7224	Parafuso	1		M8 X 65
19	24M7298	Arruela	1		8.400 X 25 X 2 mm
20	AT227063	Alavanca	1		
21	19M7774	Parafuso	3		M6 X 12
22	19M7775	Parafuso	3		M6 X 16
23	14M7303	Porca com flange	3		M6
24	R44302	Cinta	5		
25	T187394	âncora	1		
26	T185769	Parafuso	1		

Wiring Harness, Trimble Vehicle
Faisceau, véhicule Trimble
Chicote Elétrico, Veículo Trimble
Жгут проводов, машина Trimble
Grupo de cables, vehículo de Trimble

ETN123625_XJ1176482 B.1

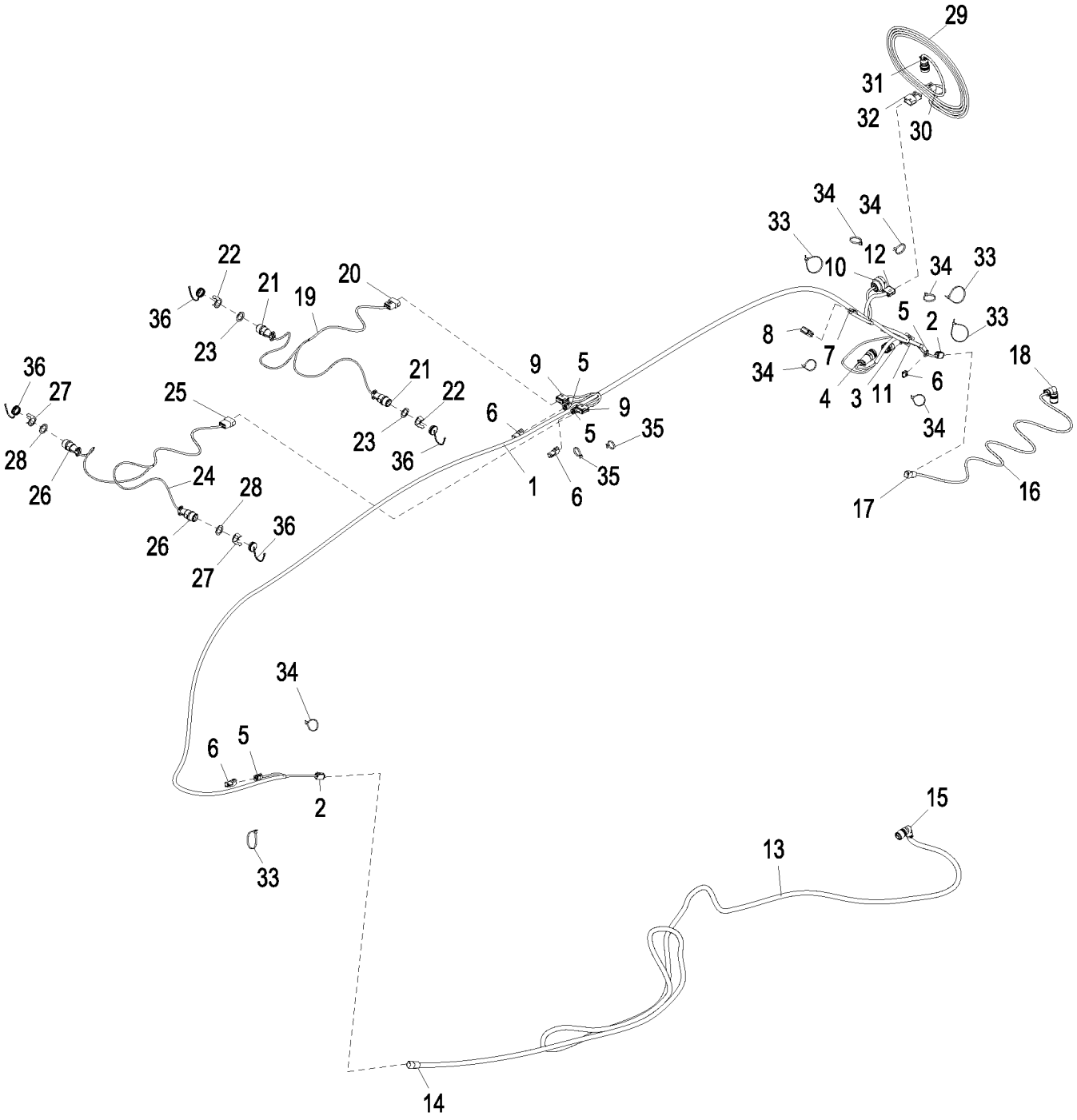

ETN123625_XJ1176482

Item	*Nº peça*	*Descrição*	*Qtde*	*Nº série*	*Notas*
1	AT443109	Chicote	1		Chicote Principal Traseiro
2	57M7630	Conj mont Conector elétrico	2		
3	57M12339	Alojam. conector elétrico	1		
4	57M12340	Alojam. conector elétrico	1		
5	57M8018	Conj mont Conector elétrico	4		
6	57M8131	Terminador eleTrônico	4		
7	57M8015	Conj mont Conector elétrico	1		
8	57M12899	Alojam. conector elétrico	1		
9	57M8008	Conj mont Conector elétrico	2		
10	57M7749	Conj mont Conector elétrico	1		
11	57M8459	Alojam. conector elétrico	1		
12	57M13019	Alojam. conector elétrico	1		
13	AT443082	Chicote	1		Chicote do Sensor de Declive da Lâmina
14	57M7629	Alojam. conector elétrico	1		
15	57M12341	Alojam. conector elétrico	1		
16	AT443083	Chicote	1		Chicote do Sensor de Inclinação Longitudinal
17	57M7629	Alojam. conector elétrico	1		
18	57M12341	Alojam. conector elétrico	1		
19	AT443110	Chicote	1		Chicote da Desconexão Rápida
20	57M7633	Conj mont Conector elétrico	1		
21	57M12342	Alojam. conector elétrico	2		
22	T358934	Presilha	2		
23	24M7375	Arruela	2		25 X 36 X 2 mm
24	AT443110	Chicote	1		Chicote da Desconexão Rápida
25	57M7633	Conj mont Conector elétrico	1		
26	57M12342	Alojam. conector elétrico	2		
27	T358934	Presilha	2		
28	24M7375	Arruela	2		25 X 36 X 2 mm
29	AT443084	Chicote	1		Chicote do Rádio
30	57M7633	Conj mont Conector elétrico	1		
31	57M12327	Alojam. conector elétrico	1		
32	57M13018	Alojam. conector elétrico	1		
33	R44302	Cinta	4		
34	R44302	Cinta	6		
35	R44302	Cinta	2		
36	57M13014	Acessório conexão elétrica	4		

Cab Harness
Faisceau de cabine
Chicote da Cabine
Жгут проводов кабины
Grupo de cables de cabina

ETN123626_XJ1176498 C.1

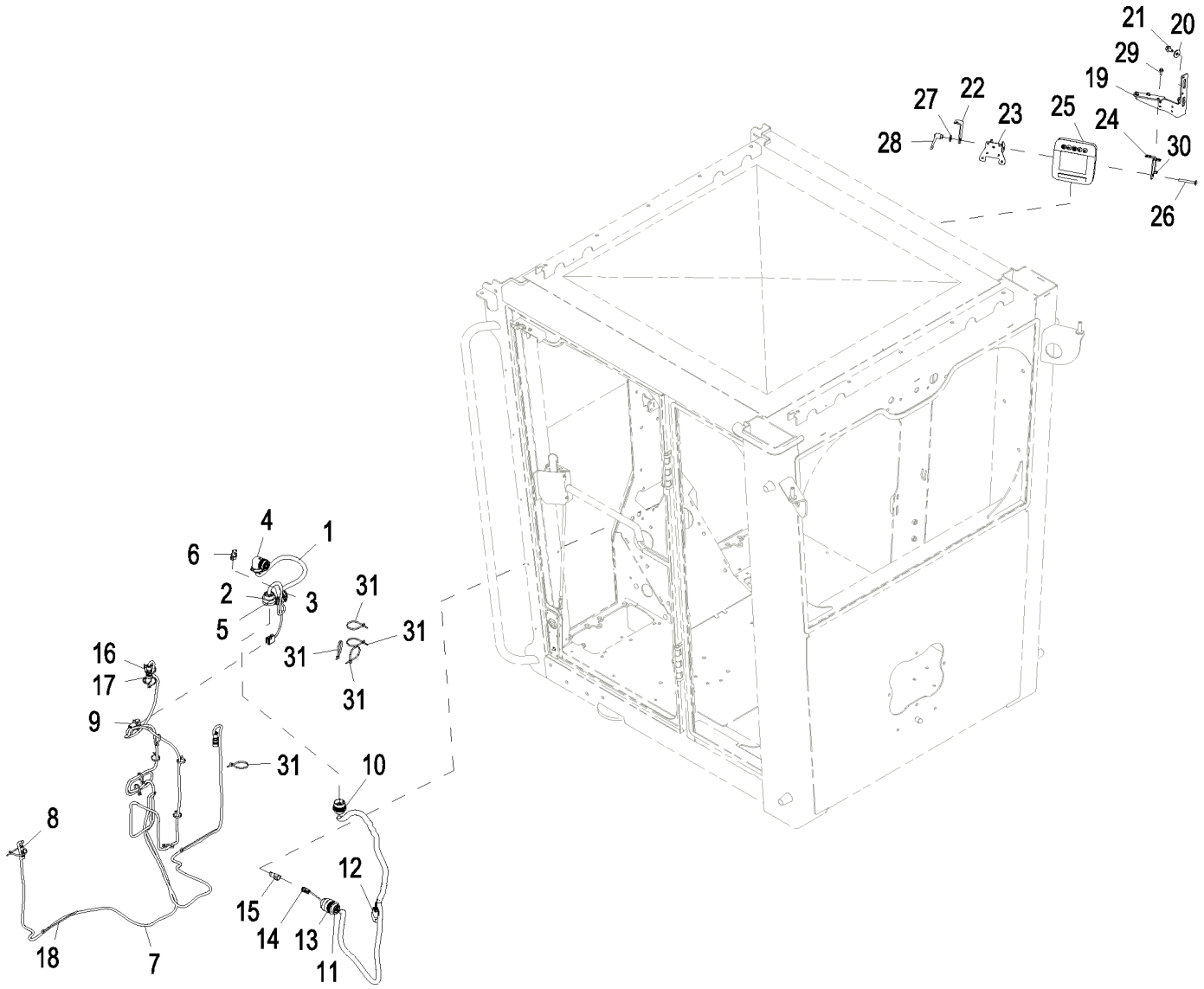

ETN123626_XJ1176498

Item	*Nº peça*	*Descrição*	*Qtde*	*Nº série*	*Notas*
1	AT443107	Chicote	1		Chicote da Caixa de Controle
2	57M7749	Conj mont Conector elétrico	1		
3	57M7632	Conj mont Conector elétrico	2		
4	57M12326	Alojam. conector elétrico	1		
5	57M8018	Conj mont Conector elétrico	1		
6	57M8131	Terminador eleTrônico	1		
7	AT443108	Chicote	1		Chicote do Cabo da Barra
8	57M12334	Alojam. conector elétrico	3		
9	57M7631	Alojam. conector elétrico	1		
10	AT451428	Chicotes da cabine	1		
11	57M7544	Alojam. conector elétrico	2		
12	57M7633	Conj mont Conector elétrico	1		
13	57M7543	Alojam. conector elétrico	1		
14	57M8018	Conj mont Conector elétrico	1		
15	57M8131	Terminador eleTrônico	1		
16	R44302	Cinta	2		
17	R44302	Cinta	8		
18	R44302	Cinta	7		
19	T316507	Apoio	1		
20	24M7296	Arruela	2		10.500 X 30 X 2.500 mm
21	19M7783	Parafuso	2		M10 X 16
22	T257260	Apoio	1		
23	AT368866	Apoio	1		
24	T257259	Apoio	1		
25	AT400207	Monitor	1		
26	03M7224	Parafuso	1		M8 X 65
27	24M7298	Arruela	1		8.400 X 25 X 2 mm
28	AT227063	Alavanca	1		
29	19M7775	Parafuso	3		M6 X 16
30	14M7303	Porca com flange	2		M6
31	R44302	Cinta	5		

Secondary Monitor Mounting Kit
Kit de montage de moniteur auxiliaire
Kit de Montagem do Monitor Secundário
Комплект для монтажа дополнительного монитора
Juego de montaje del monitor secundario

AT445939_XJ1168948 B.2

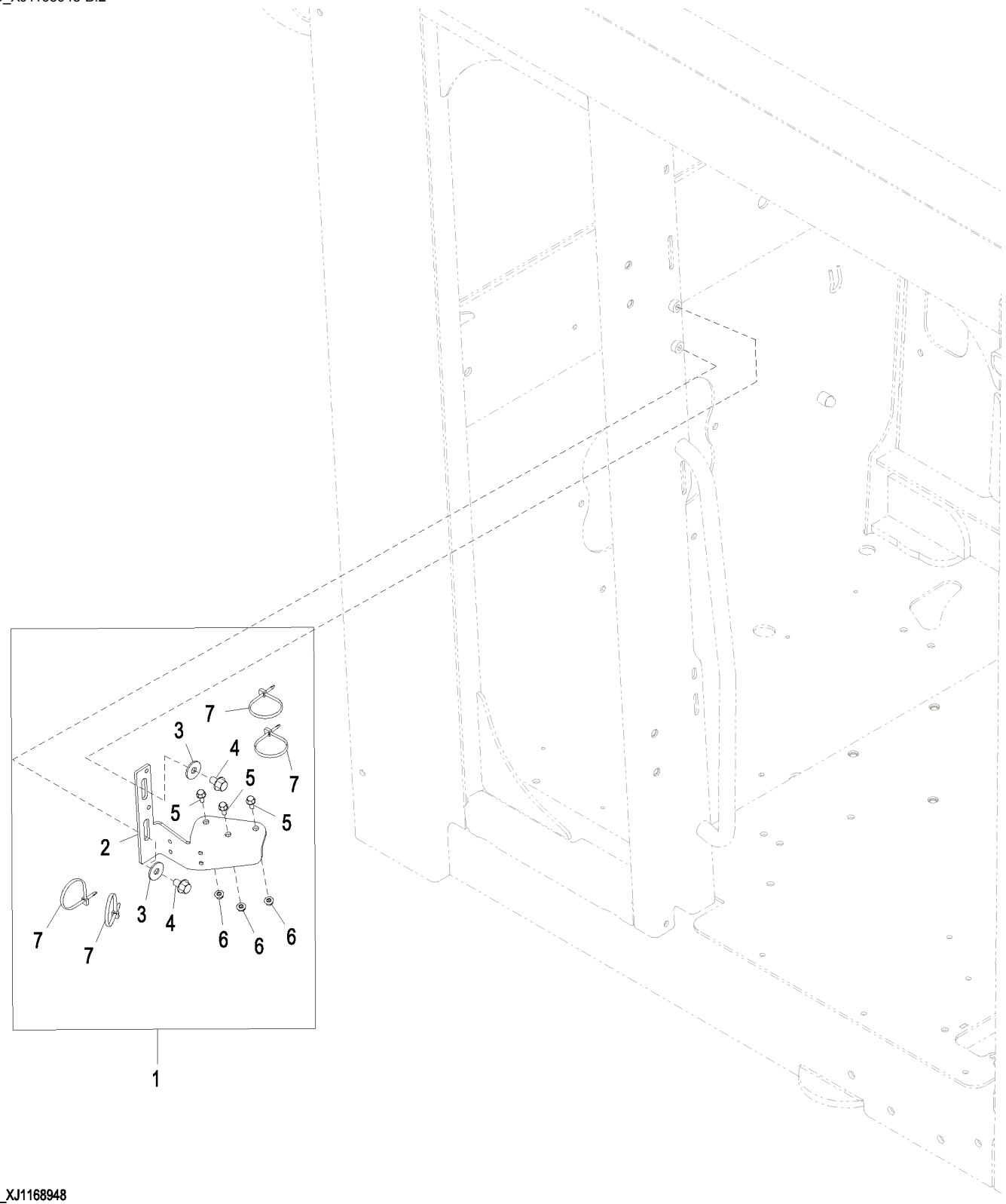

AT445939_XJ1168948

Item	*Nº peça*	*Descrição*	*Qtde*	*Nº série*	*Notas*
1	**AT445939**	**Peças de montagem**	**1**		**PRODUTOS COMPLETOS**
2	T316507	Apoio	1		
3	24M7296	Arruela	2		10.500 X 30 X 2.500 mm
4	19M7783	Parafuso	2		M10 X 16
5	19M7775	Parafuso	3		M6 X 16
6	14M7303	Porca com flange	3		M6
7	R44302	Cinta	4		

Front Console Switches (Standard Controls)
Interrupteurs de console avant (commandes standard)
Interruptores do Console Dianteiro (Controles Padrão)
Переключатели передней панели (стандартные органы управления)
Conmutadores de consola delantera (controles estándar)

AT343480_TX1079709 A.1

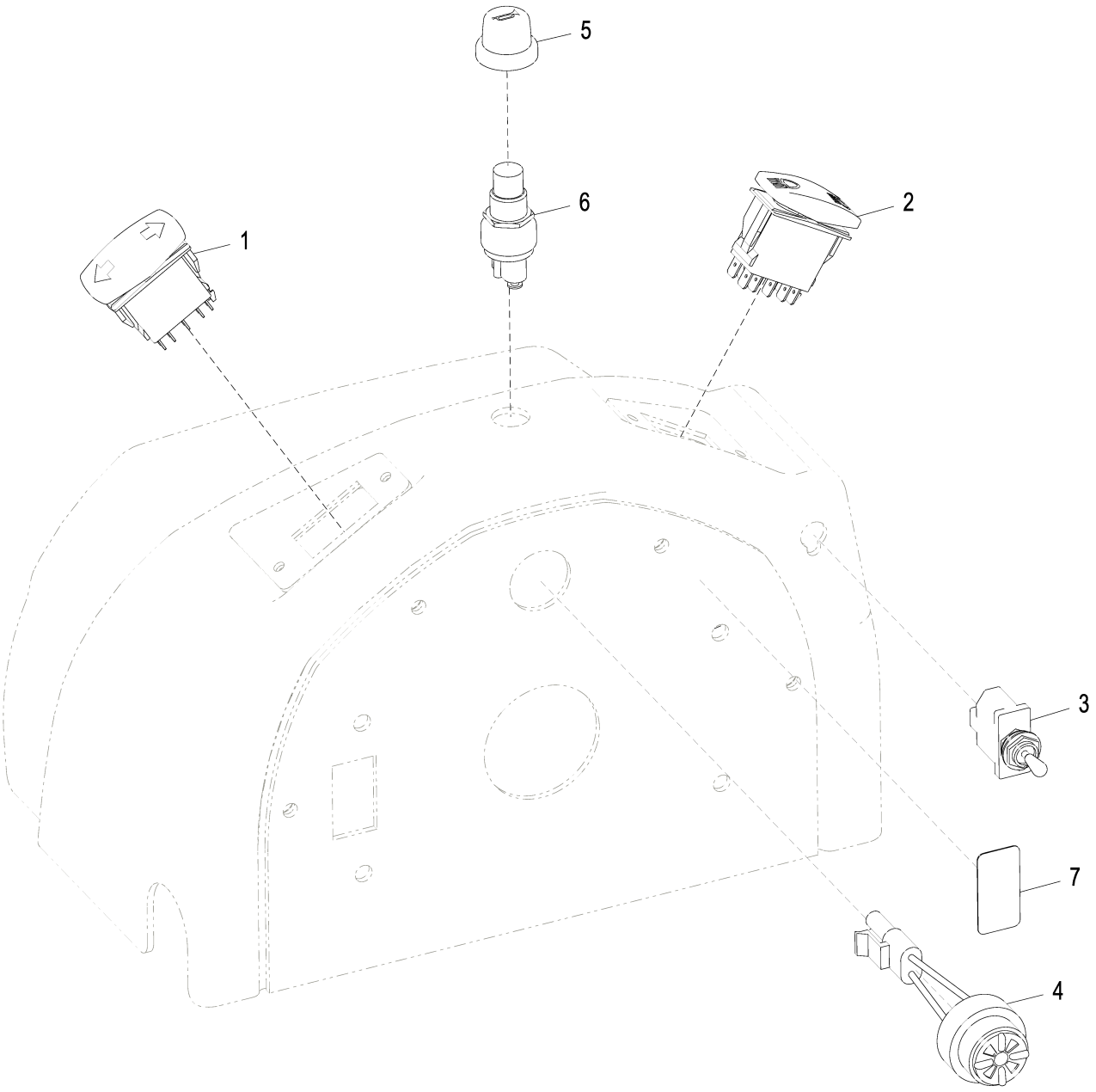

AT343480_TX1079709

Item	*Nº peça*	*Descrição*	*Qtde*	*Nº série*	*Notas*
1	AT302730	Interruptor de alavanca	1	-643434	NLA, Lanterna Direcional
	AT411962	Interruptor de alavanca	1	643435-	SUB FOR AT302730
2	AT302769	Interruptor	1	-643434	NLA, Facho Alto/Baixo da Luz de Condução
	AT411964	Interruptor	1	643435-	SUB FOR AT302769
3	AT106154	Interruptor de alavanca	1		Bloqueio do Diferencial, INCLUDES 12H292, (3) 12H321, (3) 21H1309, R44096, AND (2) R44097
	12H292	Arruela de pressão	1		1/2"
	12H321	Arruela	3		0.138"
	21H1309	Parafuso	3		0.138" X 1/4"
	R44096	Placa de segurança	1		
	R44097	Porca	2		
4	AT160480	SiStema de alarme	1		
5	T55501	Tampa	1		
6	R39554	Interruptor	1		Buzina
7	T205821	Etiqueta	1		Bloqueio do Diferencial

Front Console Switches (Grade Pro)
Interrupteurs de console avant (Grade Pro)
Interruptores do Console Dianteiro (Grade Pro)
Переключатели передней панели управления (Grade Pro)
Interruptores de consola delantera (Grade Pro)

AT348119_TX1079710 A.1

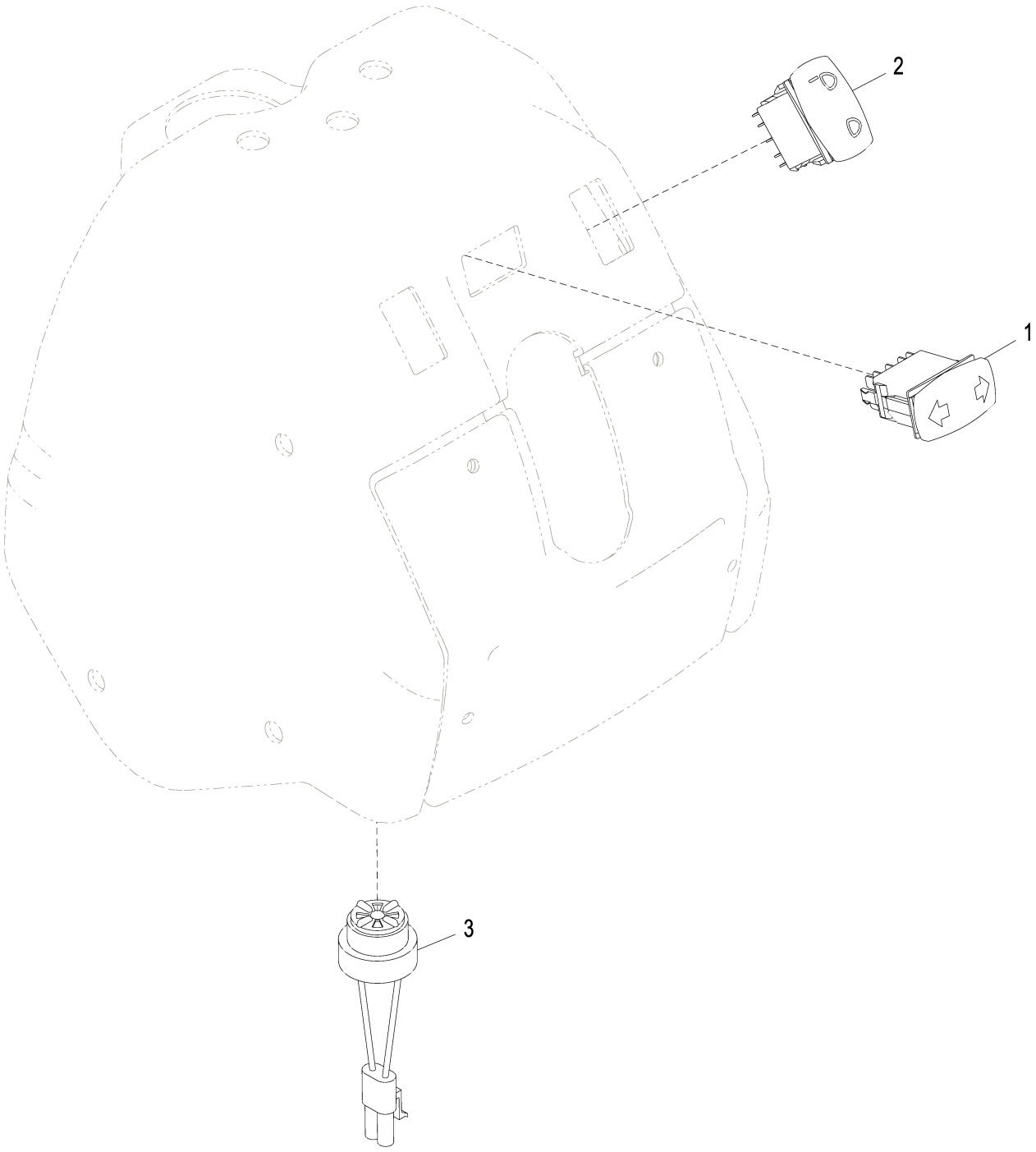

AT348119_TX1079710

Item	*Nº peça*	*Descrição*	*Qtde*	*Nº série*	*Notas*
1	AT302730	Interruptor de alavanca	1	-643434	NLA, Lanterna Direcional
	AT411962	Interruptor de alavanca	1	643435-	SUB FOR AT302730
2	AT357385	Interruptor	1	-643434	NLA, Facho Alto/Baixo da Luz de Condução
	AT411971	Interruptor	1	643435-	SUB FOR AT357385
3	AT160480	SiStema de alarme	1		

Rear Steering Sensor (Standard Controls)
Capteur de direction arrière (commandes standard)
Sensor da Direção Traseira (Controles Padrão)
Задний датчик рулевого управления (стандартные органы управления)
Sensor de dirección trasera (controles estándar)

TX1059378 A.1

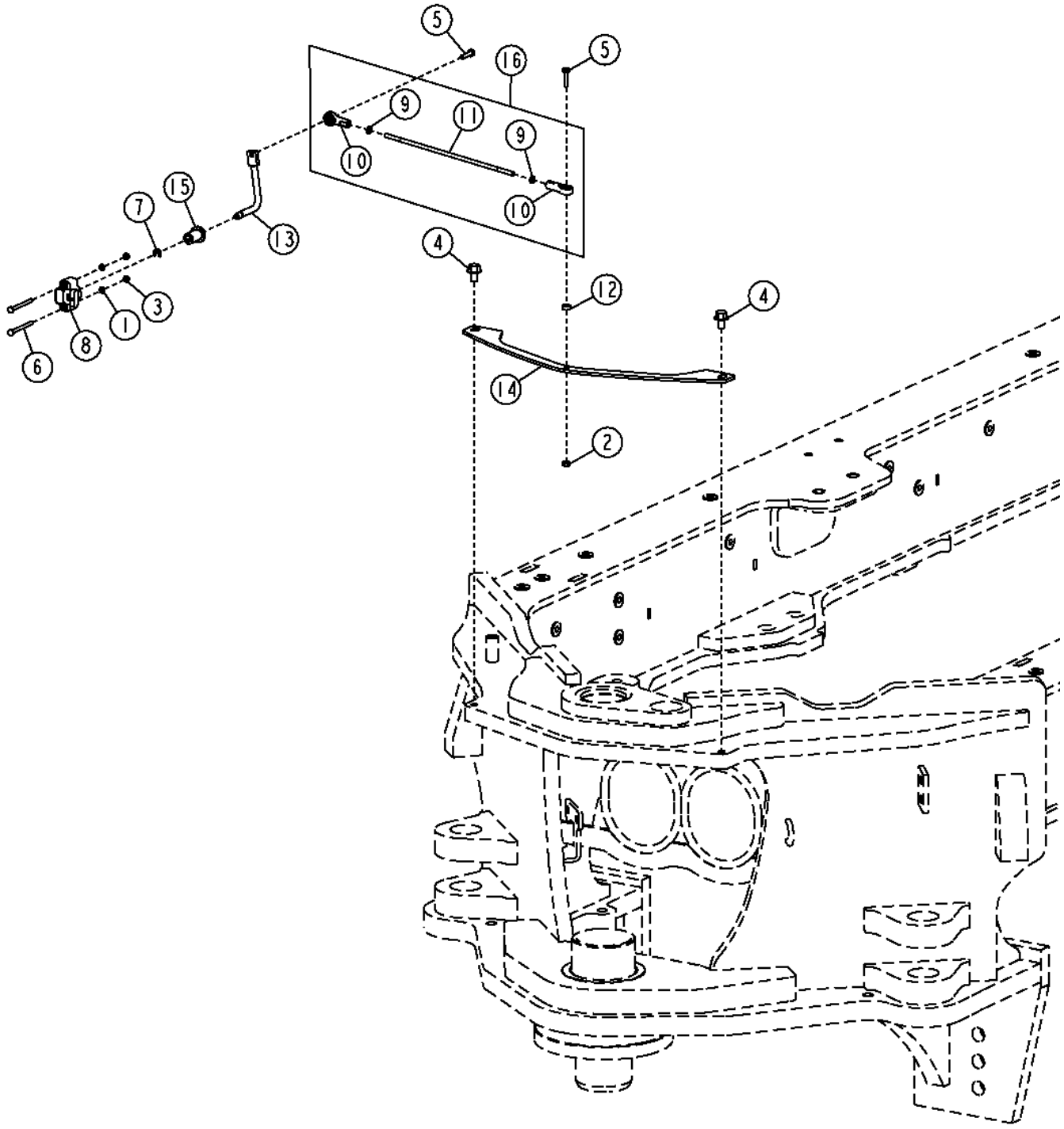

TX1059378

Item	*Nº peça*	*Descrição*	*Qtde*	*Nº série*	*Notas*
1	12M7060	Arruela	2		5.300 mm
2	14M7272	Porca	1		M6
3	14M7297	Porca	2		M5
4	19M9844	Parafuso	2		M10 X 20
5	19M7933	Parafuso sextavado	2		M6 X 25
6	21M7468	Parafuso	2		M5 X 60
7	40M7040	Anel de pressão	1	-625847	(USE WITH T232746)
	40M7042	Anel de pressão	1	625848-	(USE WITH T260803)
8	AT333680	SenSor	1		
9	14M7194	Porca	2		M6, (SUB FOR 14H649, THIS APPLICATION)
10	AW24539	Extremidade da ligação	2		(SUB FOR RE39224, THIS APPLICATION)
11	T258251	TiranTe	1		(SUB FOR T232741)
12	M82772	Arruela	1		6.756 X 12.700 X 5.334 mm (17/64" X 1/2" X 0.210")
13	.....	Braço	1	-625847	(ORDER T260803 AND 40M7042)(T232746 NLA)
	T260803	Braço	1	625848-	
14	T236208	Placa	1		
15	T236253	Bucha	1		
16	AT370026	Articulação	1		

Rear Steering Sensor (Grade Pro)
Capteur de direction arrière (Grade Pro)
Sensor da Direção Traseira (Grade Pro)
Задний датчик рулевого управления (Grade Pro)
Sensor de dirección trasera (Grade Pro)

TX1059377 A.1

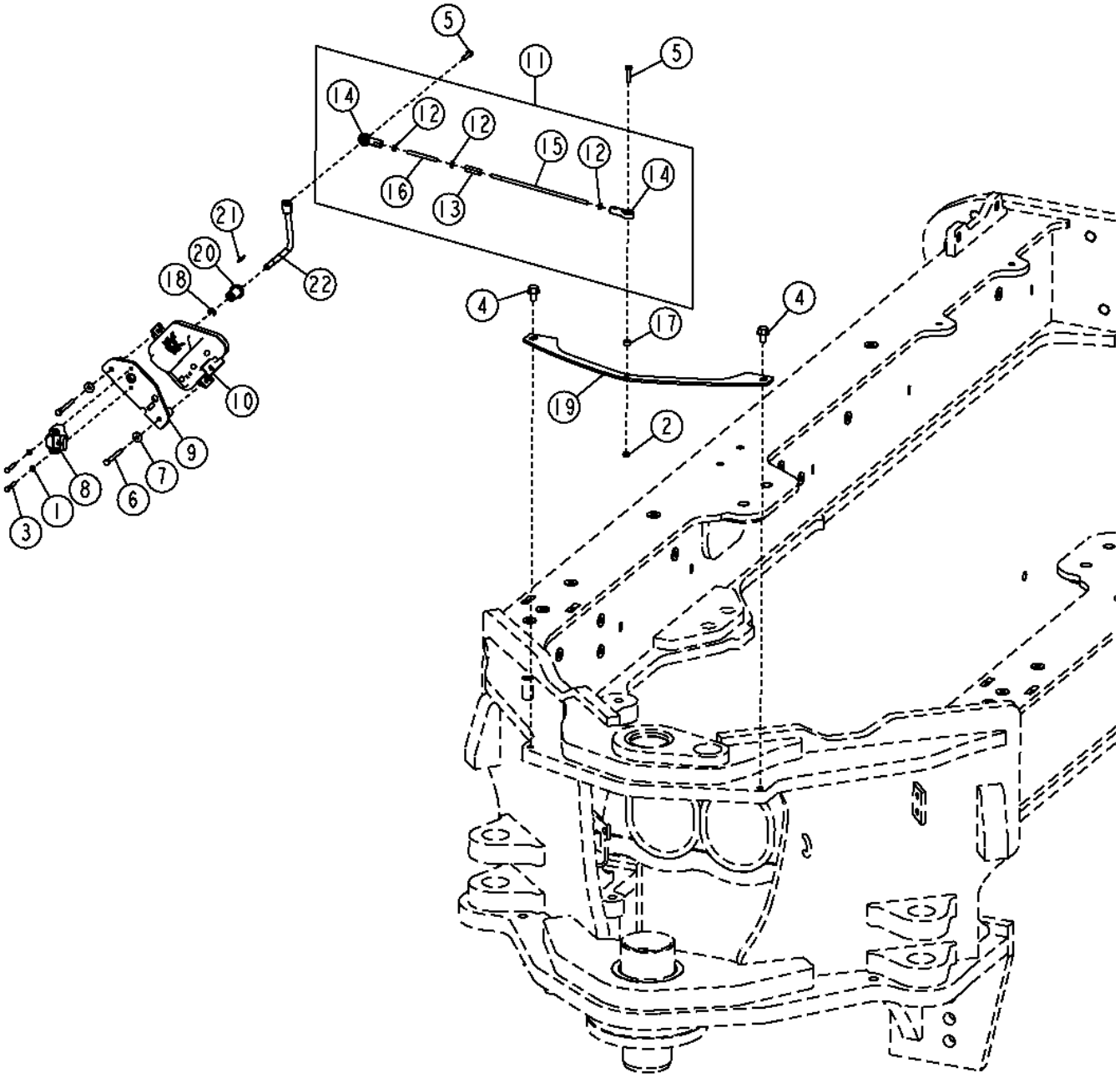

TX1059377

Item	*Nº peça*	*Descrição*	*Qtde*	*Nº série*	*Notas*
1	12M7060	Arruela	2		5.300 mm
2	14M7272	Porca	1		M6
3	19M7317	Parafuso	2		M5 X 30
4	19M9844	Parafuso	2		M10 X 20
5	19M7933	Parafuso sextavado	2		M6 X 25
6	19M8360	Parafuso sextavado	2		M6 X 60
7	24M7463	Arruela	2		6.400 X 18 X 1.600 mm
8	AT333680	SenSor	1		
9	AT353139	Apoio	1		
10	AT354746	Módulo	1		
11	AT369602	Articulação	1		
12	14M7194	Porca	3		M6
13	14M7487	Tensor	1		
14	AW24539	Extremidade da ligação	2		
15	T257812	TiranTe	1		
16	T257813	Pino	1		
17	M82772	Arruela	1		
18	R72655	Anel de pressão	1	-625847	(USE WITH T260254)
	40M7042	Anel de pressão	2	625848-	(USE WITH T260802)
19	T236208	Placa	1		
20	T236253	Bucha	1		
21	T251363	Chave	1		
22	.....	Braço	1	-625847	(ORDER T260802 AND (2) 40M7042)(T260254 NLA)
	T260802	Braço	1	625848-	

HFWD Wiring Harness
Faisceau de fils de traction avant hydr.
Chicote Elétrico da HFWD
Жгут проводки HFWD
Grupo de cables de TDH

ETN86419_TX1142423 A.1

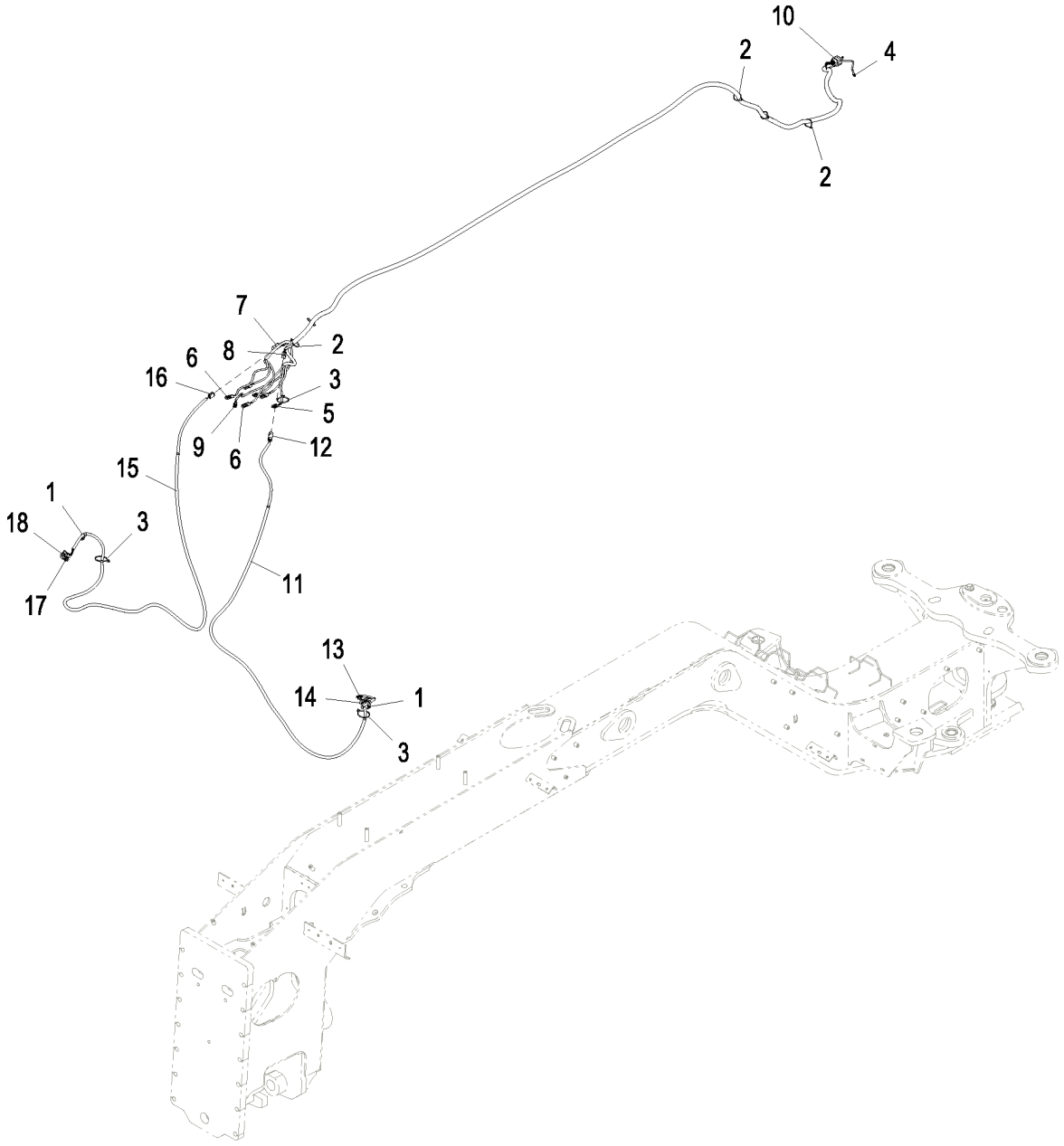

ETN86419_TX1142423

Item	*Nº peça*	*Descrição*	*Qtde*	*Nº série*	*Notas*
1	T75276	Braçadeira	2		
2	R44302	Cinta	5		
3	R44302	Cinta	10		
4	AT409374	Chicote	1		TDH
5	57M7796	Alojam. conector elétrico	2		
6	R78053	Conj mont Conector elétrico	4		
7	57M8014	Alojam. conector elétrico	1		
8	57M8012	Conj mont Conector elétrico	1		
9	57M7850	Alojam. conector elétrico	1		
10	57M7751	Alojam. conector elétrico	1		
11	AT409377	Chicote	1		Sensor de Rotação Esquerdo
12	57M8014	Alojam. conector elétrico	1		
13	57M7254	Alojam. conector elétrico	1		
14	57M7839	Conj mont Conector elétrico	1		
15	AT409379	Chicote	1		Sensor de Rotação Direito
16	57M8012	Conj mont Conector elétrico	1		
17	57M7254	Alojam. conector elétrico	1		
18	57M7839	Conj mont Conector elétrico	1		

HFWD Wiring Harness (667938 -)
Faisceau de fils de traction avant hydr. (667938 -)
Chicote Elétrico da HFWD (667938 -)
Жгут проводки HFWD (667938 -)
Grupo de cables de TDH (667938 -)

ETN134910_XJ1194536 B.1

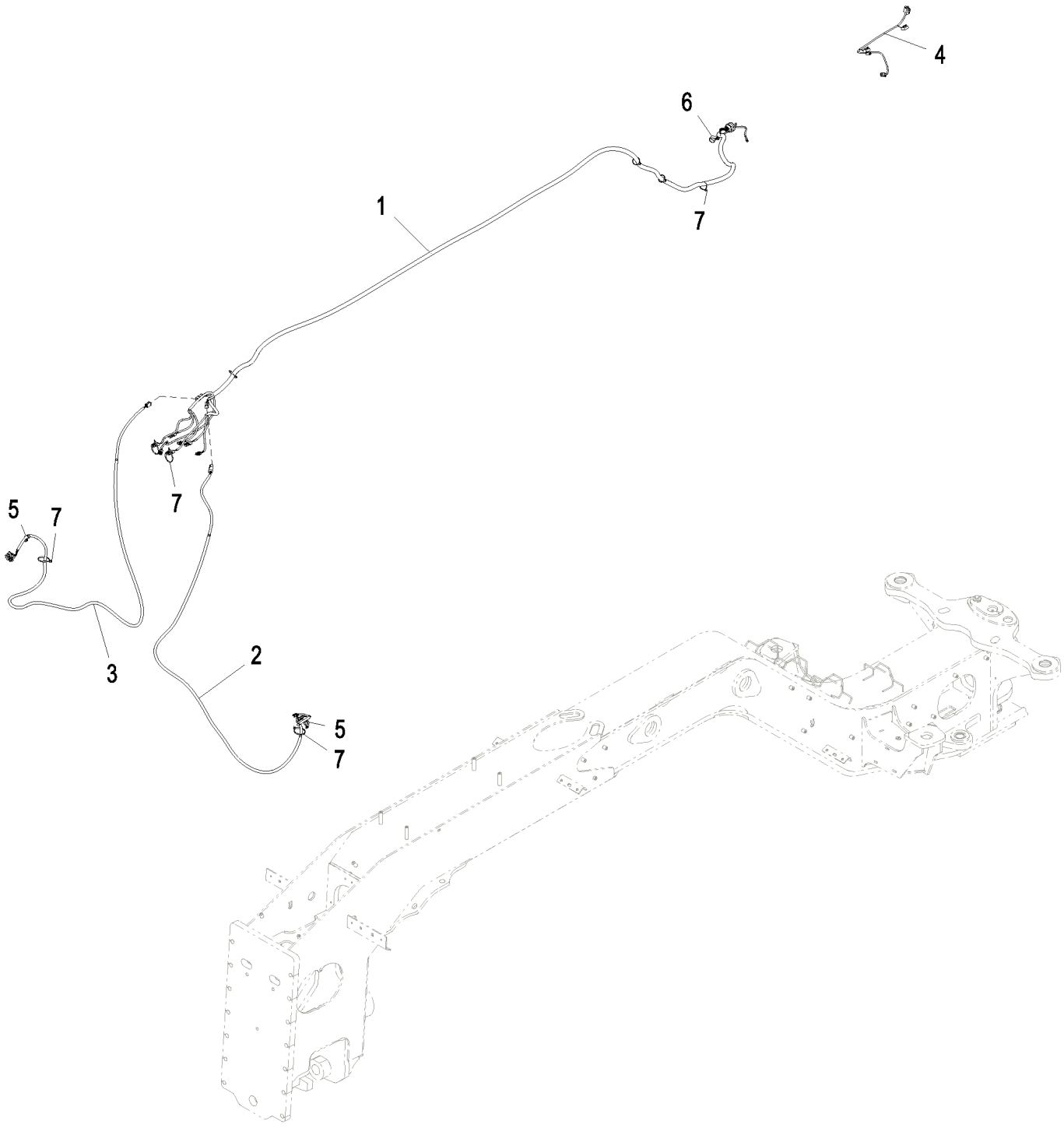

ETN134910_XJ1194536

Item	*Nº peça*	*Descrição*	*Qtde*	*Nº série*	*Notas*
1	AT409374	Chicote	1		HFWD, DIANTEIRA
2	AT409377	Chicote	1		Sensor de Rotação Esquerdo
3	AT409379	Chicote	1		Sensor de Rotação Direito
4	AT446645	Chicote	1		Bomba da HFWD
5	T75276	Braçadeira	2		
6	T102934	Braçadeira	1		
7	R44302	Cinta	13		

Draft Frame Sensors
Capteurs de châssis de traction
Sensores da Estrutura de Tração
Датчики тяговой рамы
Sensores de bastidor de tracción

TX1059349 A.1

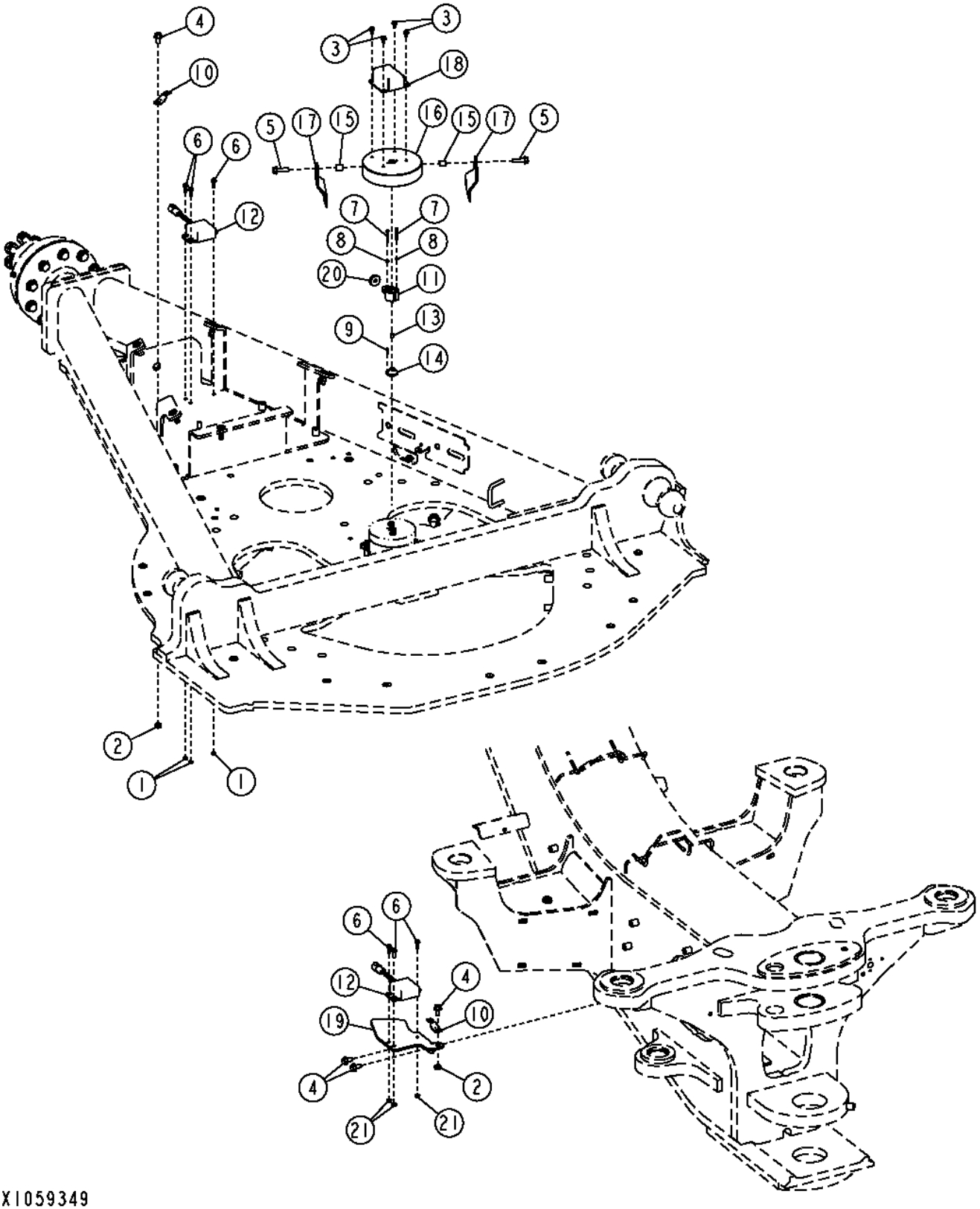

Item	*Nº peça*	*Descrição*	*Qtde*	*Nº série*	*Notas*
1	14M7272	Porca	6		M6
2	14M7274	Porca	2		M10
3	19M7774	Parafuso	4		M6 X 12
4	19M7784	Parafuso	4		M10 X 20
5	19M7835	Parafuso	2		M10 X 35
6	19M7862	Parafuso	6		M6 X 20
7	19M9034	Parafuso	2		M4 X 35
8	24M7117	Arruela	2		4.300 X 9 X 0.800 mm
9	34M7094	Pino elástico	1		4 X 16 mm
10	57M8736	Acessório conexão elétrica	2		
11	AT357216	SenSor	1		Coletor Rotativo
12	AT371437	SenSor	2		Passo/Rolagem da Estrutura de Tração, Ângulo do Declive Principal
13	T254062	Passa-fio	1		
14	T254430	Adaptador	1		
15	T158436	Espaçador	2		
16	T236318	Tampa	1		
17	T236349	Apoio	2		
18	T237649	Proteção	1		
19	T256416	Apoio	1		
20	T65643	Passa-fio	1		
21	14M7303	Porca com flange	3		M6

Instrument Panel, 4 Wheel Drive (Standard Controls)
Tableau de bord, 4 roues motrices (commandes standard)
Painel de Instrumentos, Tração nas 4 Rodas (Controles Padrão)
Приборная панель, привод на 4 колеса (стандартные органы управления)
Tablero de instrumentos, tracción en 4 ruedas (controles estándar)

AT384397_TX1083163 B.1

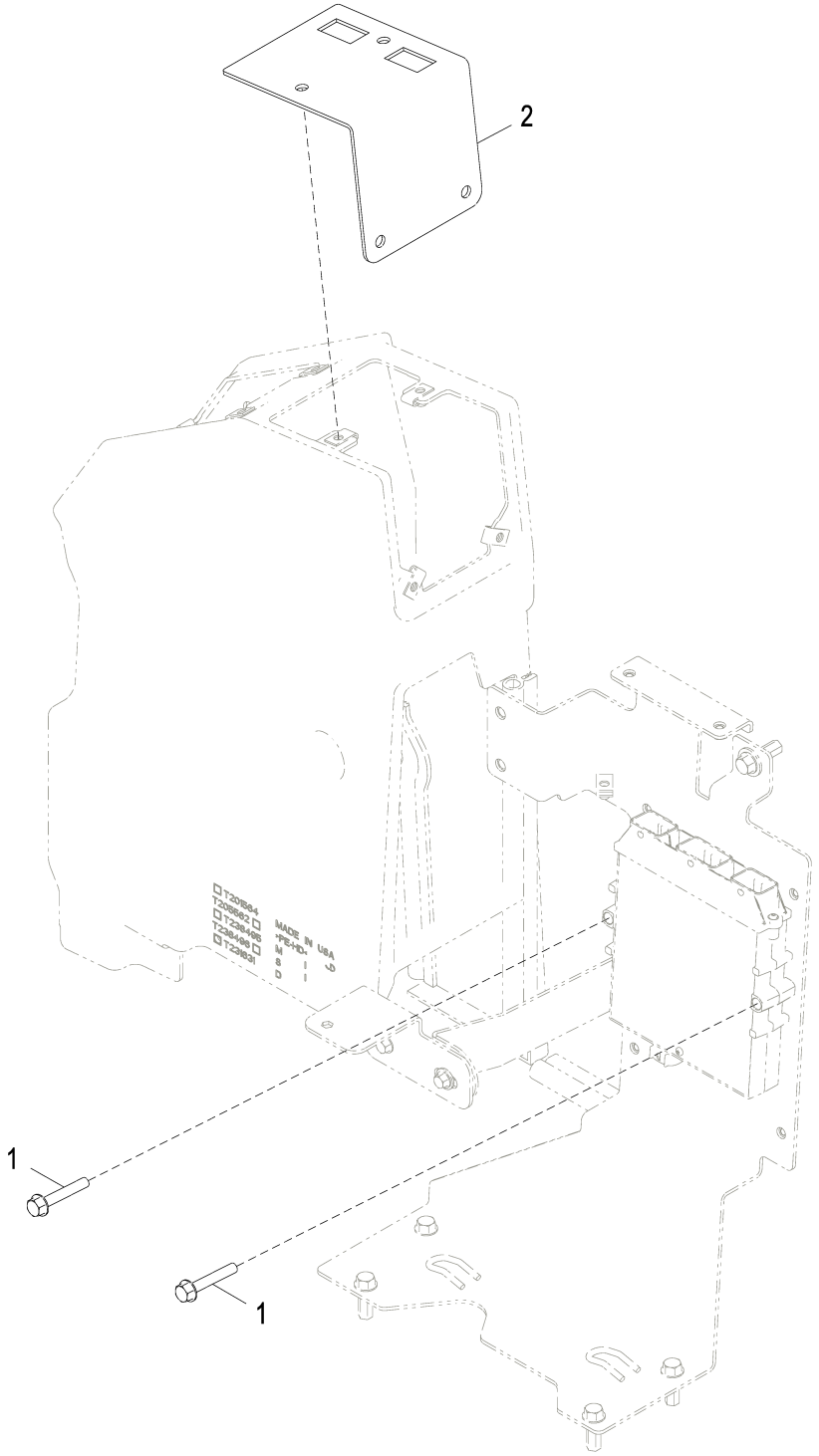

AT384397_TX1083163

Item	*Nº peça*	*Descrição*	*Qtde*	*Nº série*	*Notas*
1	19M7800	Parafuso	2		M8 X 50
2	T232525	Painel de instrumentos	1		

Flex Load Controller Mounting, 4 Wheel Drive (Grade Pro)
Montage de contrôleur de charge flexible, 4 roues motrices (Grade Pro)
Montagem do Controlador de Carga Flexível, Tração nas 4 Rodas (Grade Pro)
Крепление программируемого контроллера нагрузки, привод на 4 колеса (Grade Pro)
Montaje de controlador de carga flexible, tracción doble (Grade Pro)

AT384398_TX1083165 B.1

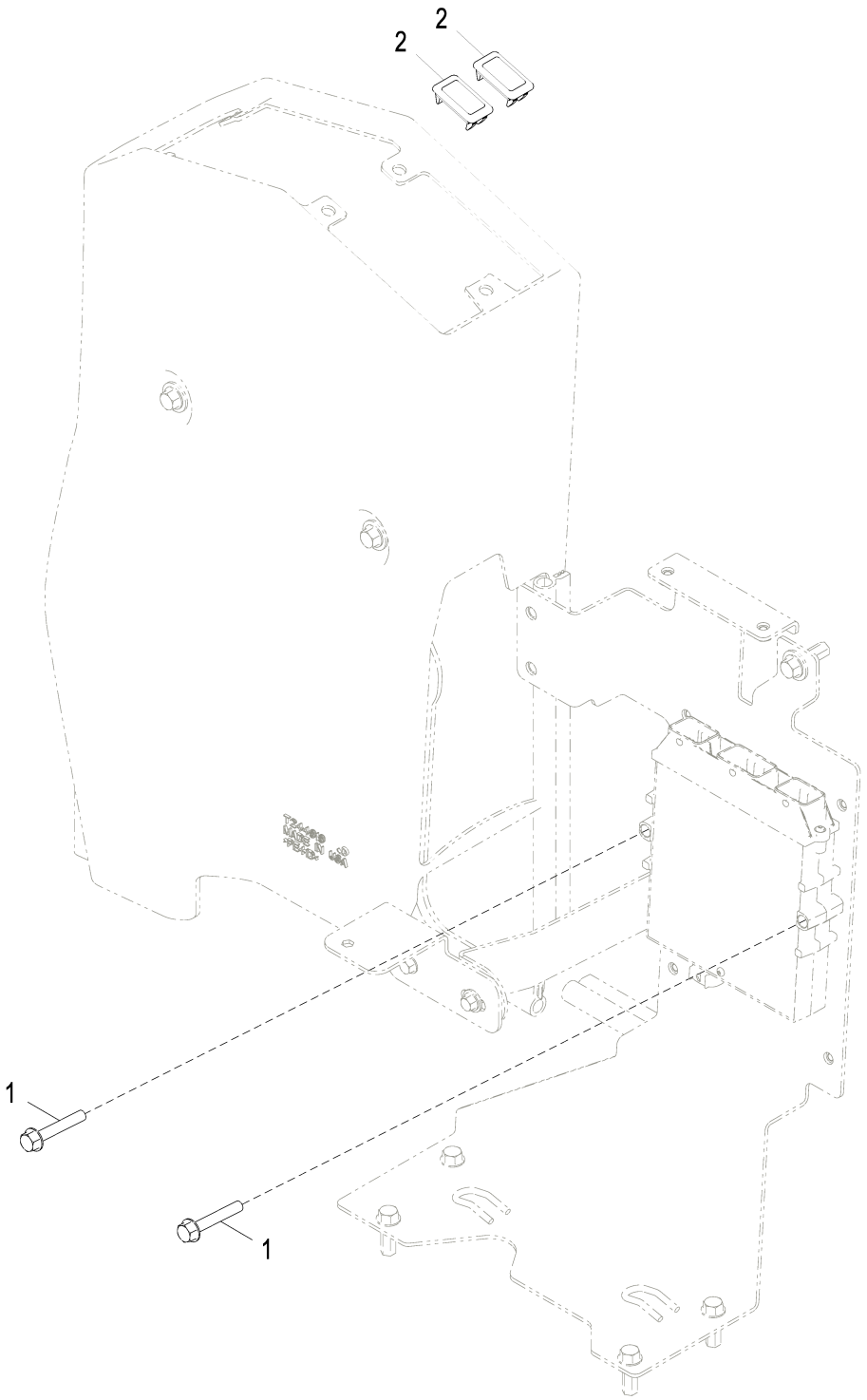

AT384398_TX1083165

Item	*Nº peça*	*Descrição*	*Qtde*	*Nº série*	*Notas*
1	19M7800	Parafuso	2		M8 X 50
2	M115279	Plugue	2		

Main Frame
Châssis principal
Estrutura Principal
Основная рама
Bastidor principal

AT397507_TX1085219 A.1

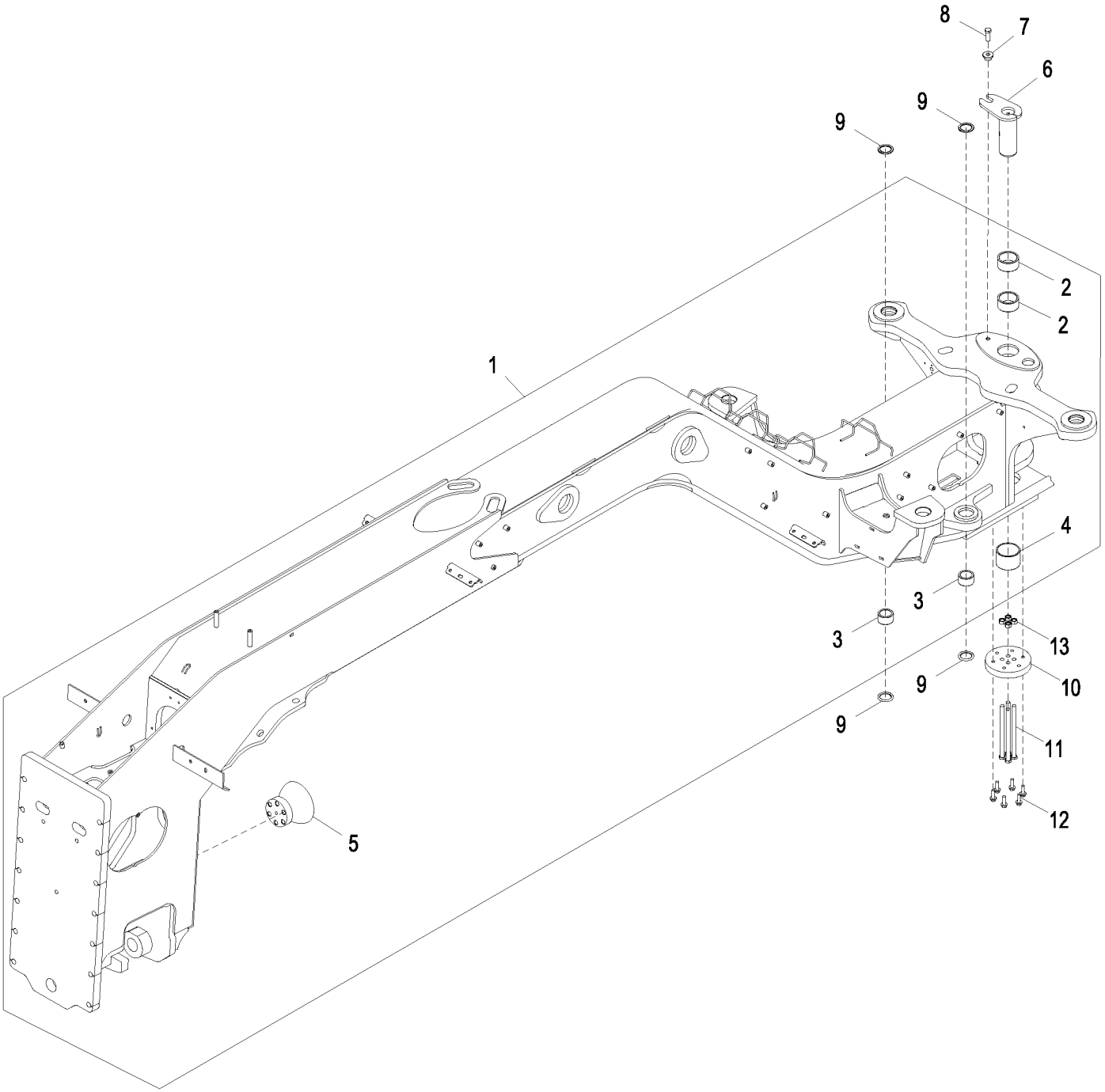

AT397507_TX1085219

Item	*Nº peça*	*Descrição*	*Qtde*	*Nº série*	*Notas*
1	**AT397506**	**Estrutura principal**	**1**		**CA**
2	T237676	Bucha	2		
3	T285772	Bucha	2		
4	T232406	Bucha	1		
5	T213516	RetentoR	1		
6	AT343696	Pino	1		
7	T176064	Bucha	1		
8	19M7489	Parafuso sextavado	1		M16 X 45
9	T225566	Vedação	4		
10	T156404	Capa	1		
11	19M10276	Parafuso sextavado	4		M16 X 260
12	19M9985	Parafuso	6		M12 X 40
13	14M7647	Porca	4		M16

Engine Frame
Bâti de moteur
Estrutura do Motor
Рама двигателя
Bastidor de motor

AT398736_TX1085757 C.1

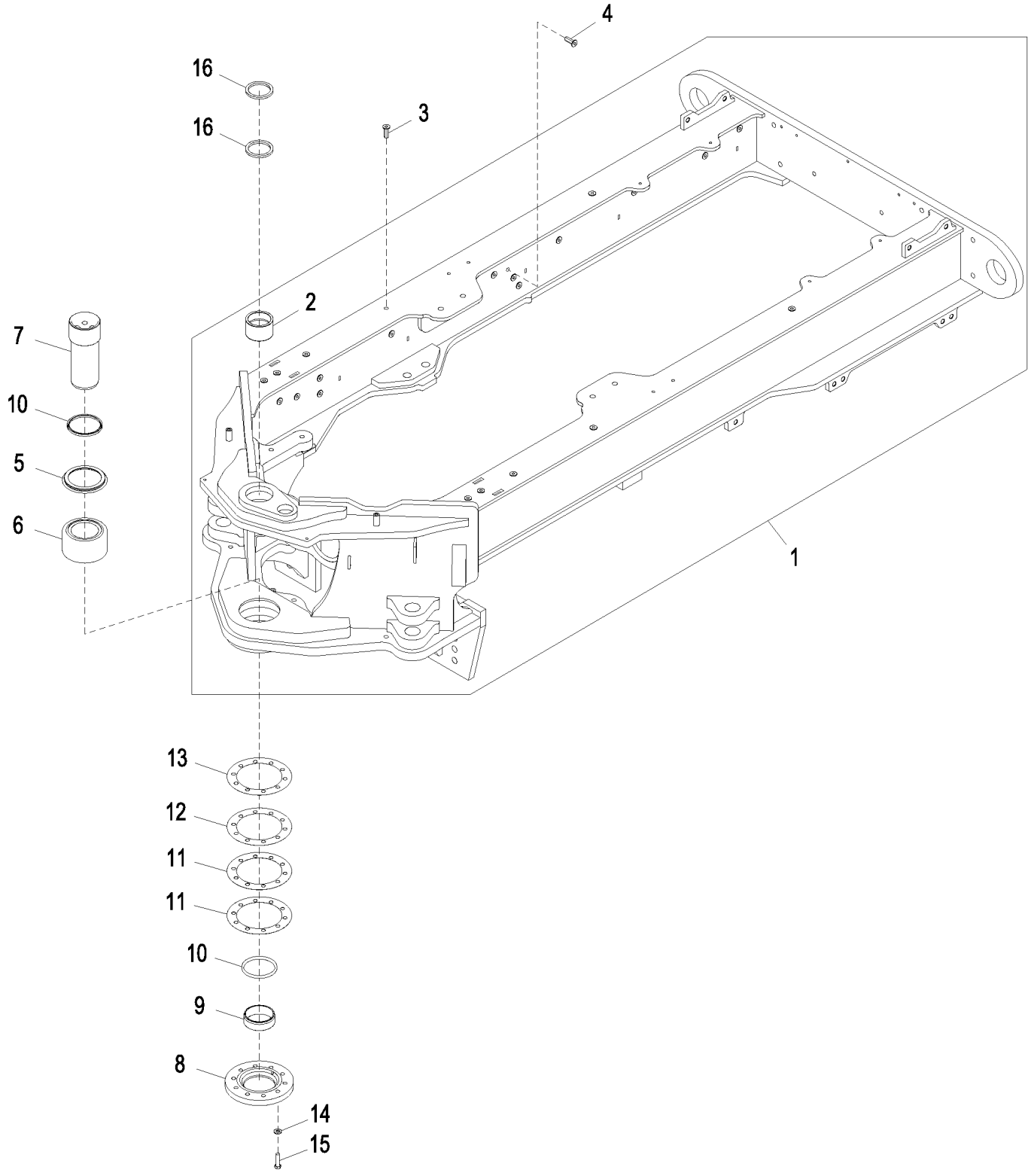

AT398736_TX1085757

Item	*Nº peça*	*Descrição*	*Qtde*	*Nº série*	*Notas*
1	**AT398735**	**Estrutura**	**1**		**CA**
2	T232536	Bucha	1		
3	T150768	Porca	10		
4	T148411	Porca	26		
5	T354262	Espaçador	1		SUB FOR T156027
6	AT202609	Rolamento	1		
7	T232420	Pino fixador	1		
8	T200887	Capa	1		
9	T156174	Anel de travamento	1		
10	T156927	Vedação	2		
11	T156711	Calço	2		
12	T156710	Calço	1		
13	T156709	Calço	1		
14	24M7544	Arruela	10		13 X 25 X 3 mm
15	19M10445	Parafuso sextavado	10		M12 X 45
16	T102207	Vedação	2		

Fuel Tank Bottom Guard
Plaque de fond de réservoir de carburant
Proteção Inferior do Tanque de Combustível
Нижний щиток топливного бака
Protector de tanque de combustible inferior

AT386319_TX1084735 A.2

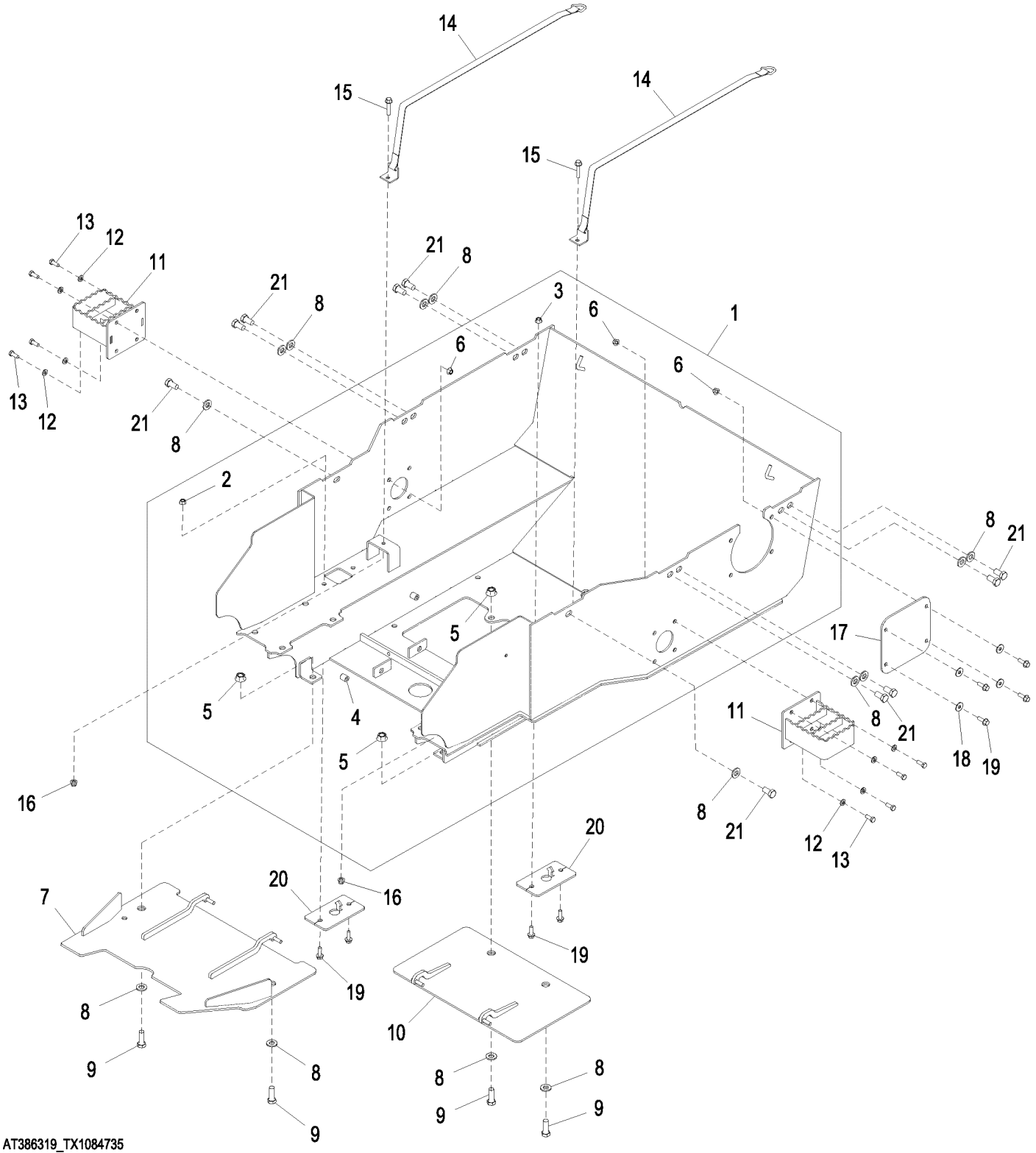

Item	*Nº peça*	*Descrição*	*Qtde*	*Nº série*	*Notas*
1	AT386320	Proteção	1		
2	14M7296	Porca com flange	12		M10
3	14M7296	Porca com flange	12		M10
4	T72414	Bucha	3		
5	14M7291	Porca com flange	4		M16
6	14M7296	Porca com flange	12		M10
7	AT349172	Proteção	1		
8	24M7241	Arruela	14		17 X 34 X 4 mm
9	19M7489	Parafuso sextavado	4		M16 X 45
10	AT336015	Painel	1		
11	AT341364	Degrau	2		
12	24M7239	Arruela	8		10.700 X 21 X 2.500 mm
13	19M7402	Parafuso sextavado	8		M10 X 25
14	AT318373	Correia	2		
15	19M8292	Parafuso	2		M10 X 50
16	14M7400	Porca de segurança	2		M10
17	T228987	Placa	1		
18	24M7296	Arruela	4		10.500 X 30 X 2.500 mm
19	19M7786	Parafuso	8		M10 X 30
20	T252663	Placa	2		
21	19M8029	Parafuso sextavado	10		M16 X 30

Grille Housing
Logement de calandre
Alojamento da Grade
Рама решетки
Caja de la parrilla

AT335165_TX1087163 A.1

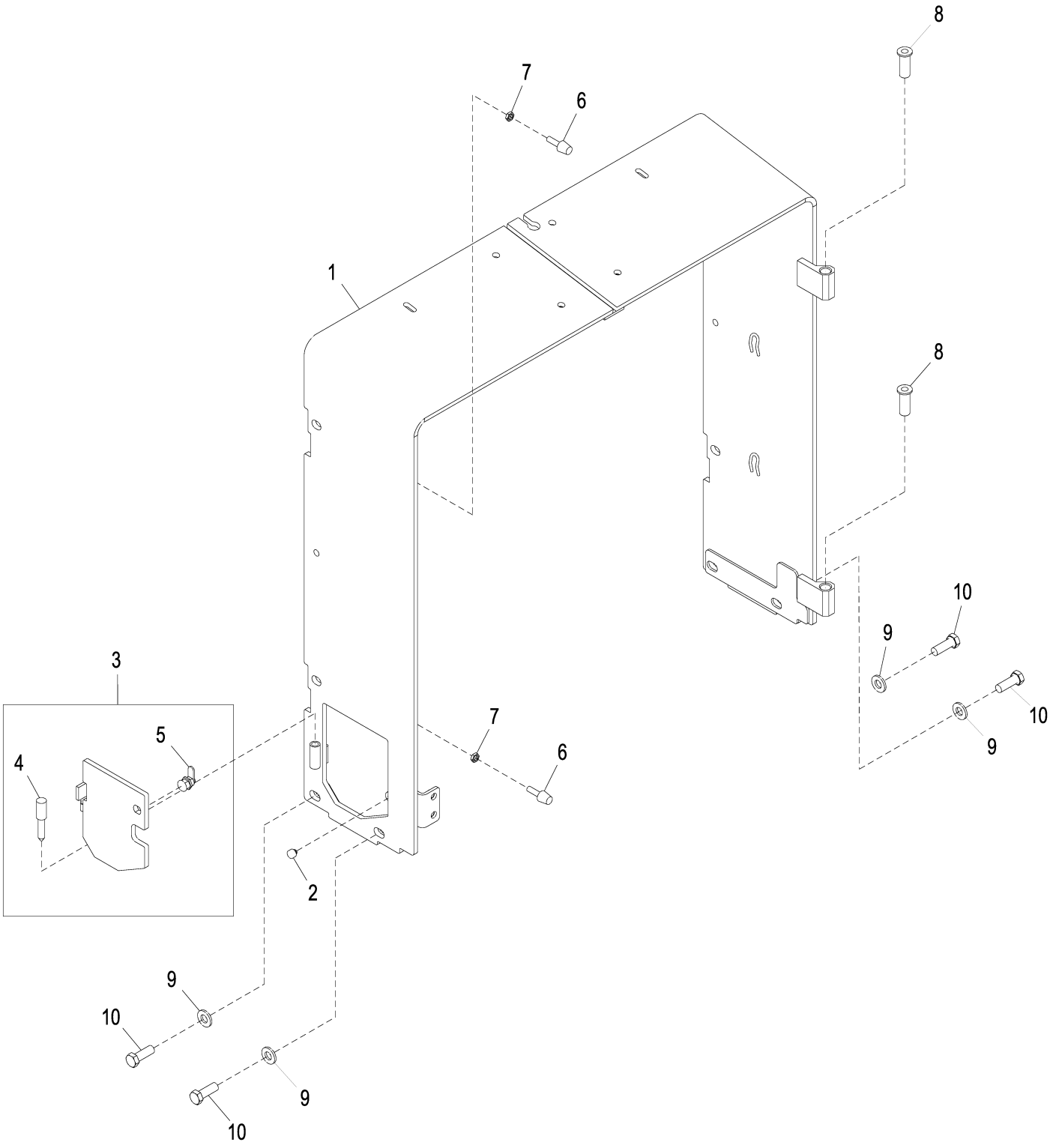

AT335165_TX1087163

Item	*Nº peça*	*Descrição*	*Qtde*	*Nº série*	*Notas*
1	AT396851	Estrutura	1		SUB FOR AT332063
2	M68997	Pára-choque	1		
3	AT375878	Porta	1		SUB FOR AT359738
4	T250541	Pino	1	-627078	
	T265635	Pino	1	627077-	
5	AT366151	Fechadura	1		
6	AT219974	Pára-choque	2		
7	14M7152	Porca	2		M10
8	T231380	Bucha	2		
9	24M7529	Arruela	4		17 X 34 X 4 mm, SUB FOR 24M7241
10	19M7489	Parafuso sextavado	4		M16 X 45

Push Block
Bloc de poussée
Bloco de Compressão
Толкающий блок
Bloque de empuje

AT363681_TX1079706 A.1

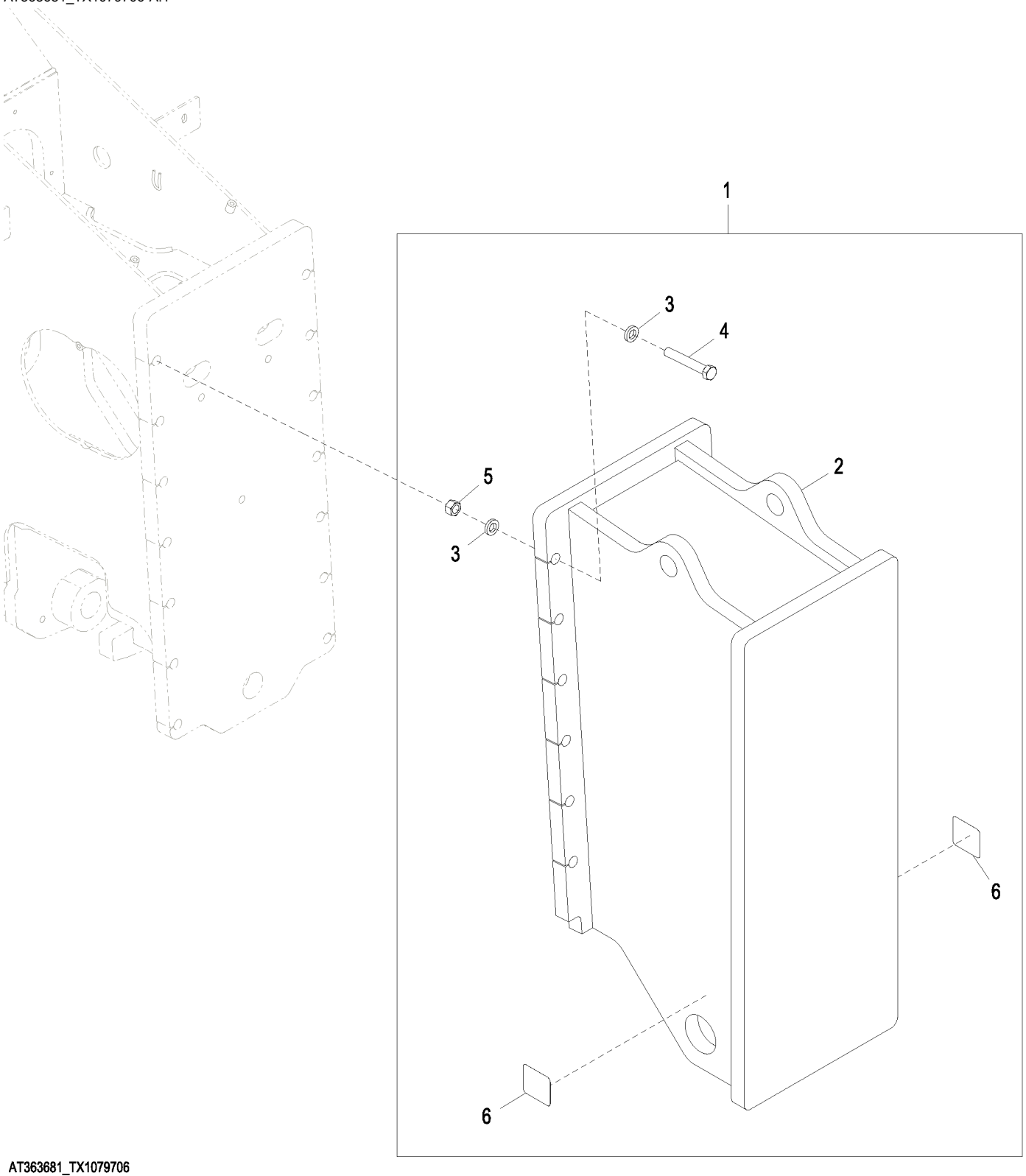

AT363681_TX1079706

Item	*Nº peça*	*Descrição*	*Qtde*	*Nº série*	*Notas*
1	**AT363681**	**Contrapeso**	**1**		**(WHOLE GOODS), Kit do Bloco de Compressão Dianteiro**
2	**AT363266**	**Contrapeso**	**1**		**(CA), Bloco de Compressão**
3	T83426	Arruela	24		
4	19H2827	Parafuso sextavado	12		3/4" X 4-3/4"
5	14H1058	Porca	12		3/4"
6	T153680	Etiqueta	2		Fixação

Rear Counterweight Kit
Kit contrepoids arrière
Kit de Contrapeso Traseiro
Комплект заднего противовеса
Juego de contrapeso trasero

TX1053436 A.1

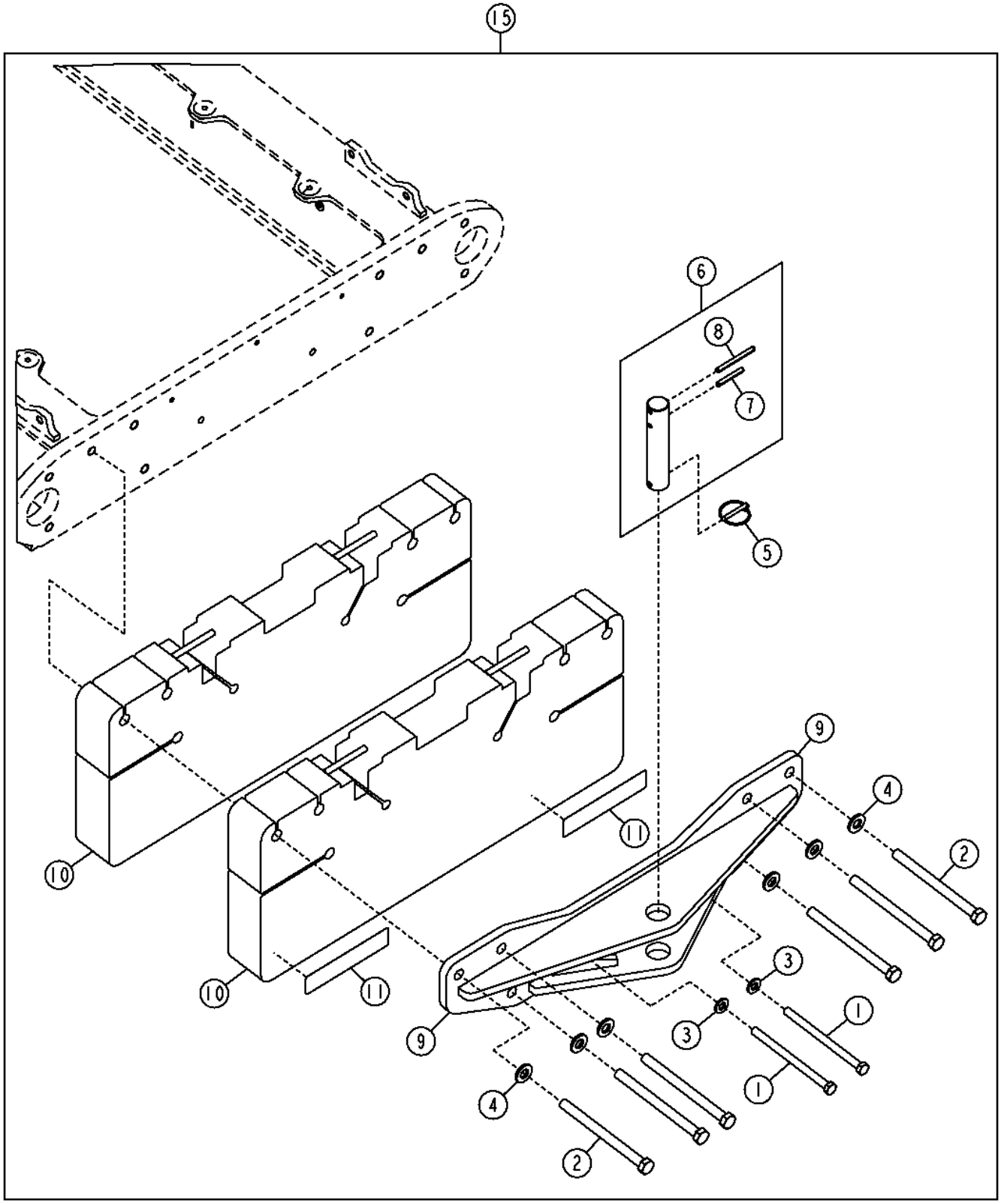

TX1053436

Item	*Nº peça*	*Descrição*	*Qtde*	*Nº série*	*Notas*
1	19M9318	Parafuso sextavado	2		M16 X 230
2	19M9749	Parafuso sextavado	6		M20 X 250
3	24M7529	Arruela	2		17 X 34 X 4 mm
4	24M7558	Arruela	6		21.400 X 42 X 5 mm
5	AR83396	Pino de engate ráPido	1		
6	AT349029	Pino fixador	1		
7	34H358	Pino elástico	1		3/8" X 2-3/4"
8	34H363	Pino elástico	1		3/8" X 4"
9	**AT343823**	**Engate**	**1**		**Dianteira Esquerda**
10	AT344652	Contrapeso	2		
11	JD5920	RefletoR	2		
15	**AT367788**	**Kit do contrapeso**	**1**		**WHOLE GOODS**

Cab Mounting
Montage de cabine
Montagem da Cabine
Крепление кабины
Montaje de cabina

AT342694_TX1078062 A.1

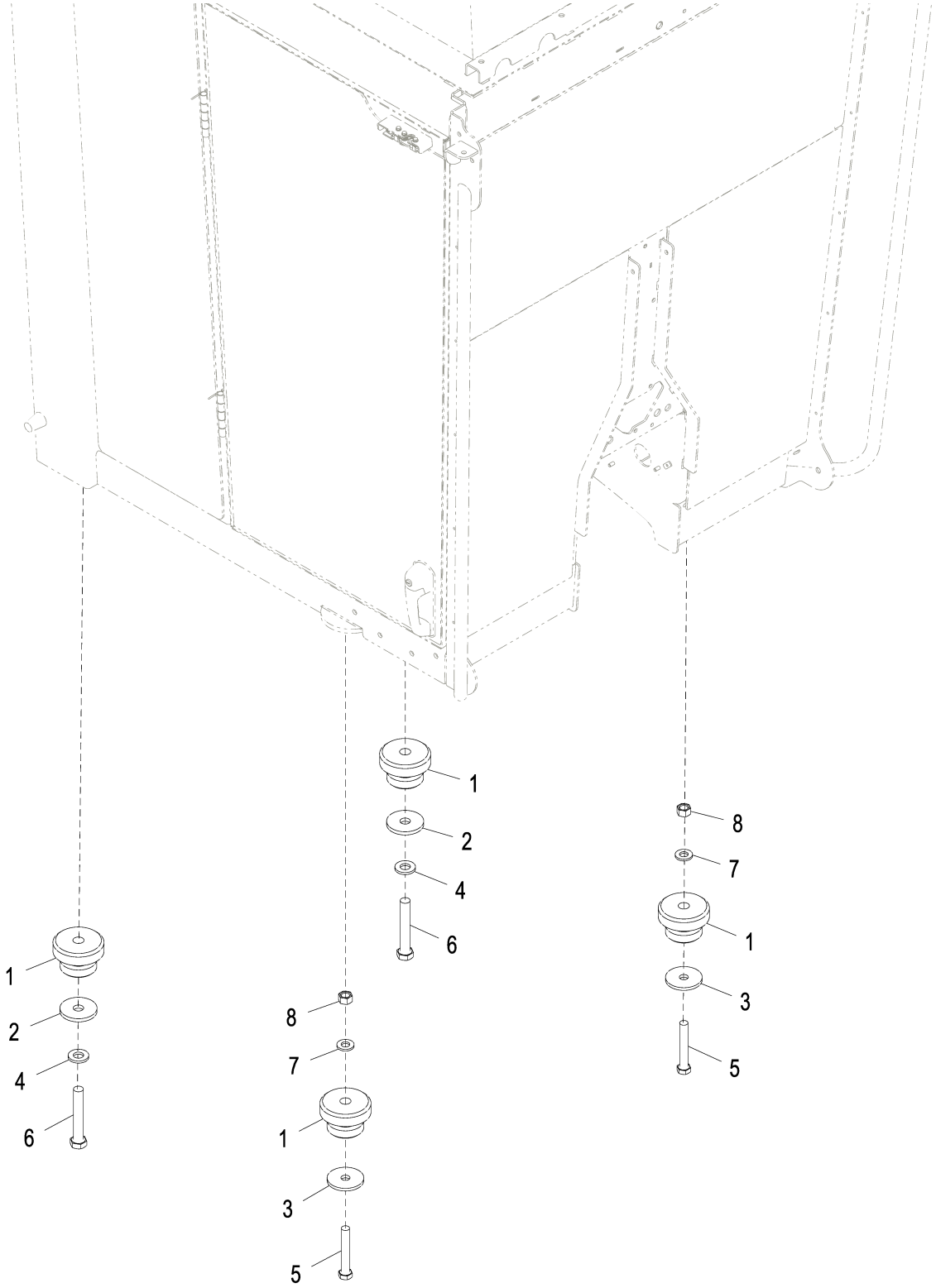

AT342694_TX1078062

Item	*Nº peça*	*Descrição*	*Qtde*	*Nº série*	*Notas*
1	AT170005	Isolador	4		
2	T153535	Arruela	2		
3	T101807	Arruela	2		
4	24M7243	Arruela	2		25.400 X 50 X 6 mm
5	19M7968	Parafuso sextavado	2		M20 X 130, Dianteira
6	19M7781	Parafuso sextavado	2		M24 X 150, Traseira
7	24M7242	Arruela	2		21.400 X 42 X 5 mm
8	14M7277	Porca	2		M20

Low Profile Cab With Doors And Fixed Windows
Cabine profil bas avec portières et glaces fixes
Cabine de Perfil Baixo com Janelas Fixas e Portas
Низкопрофильная кабина с дверьми и фиксированными окнами
Cabina de perfil bajo con puertas y ventanas fijas

AT378017_TX1083177 A.1

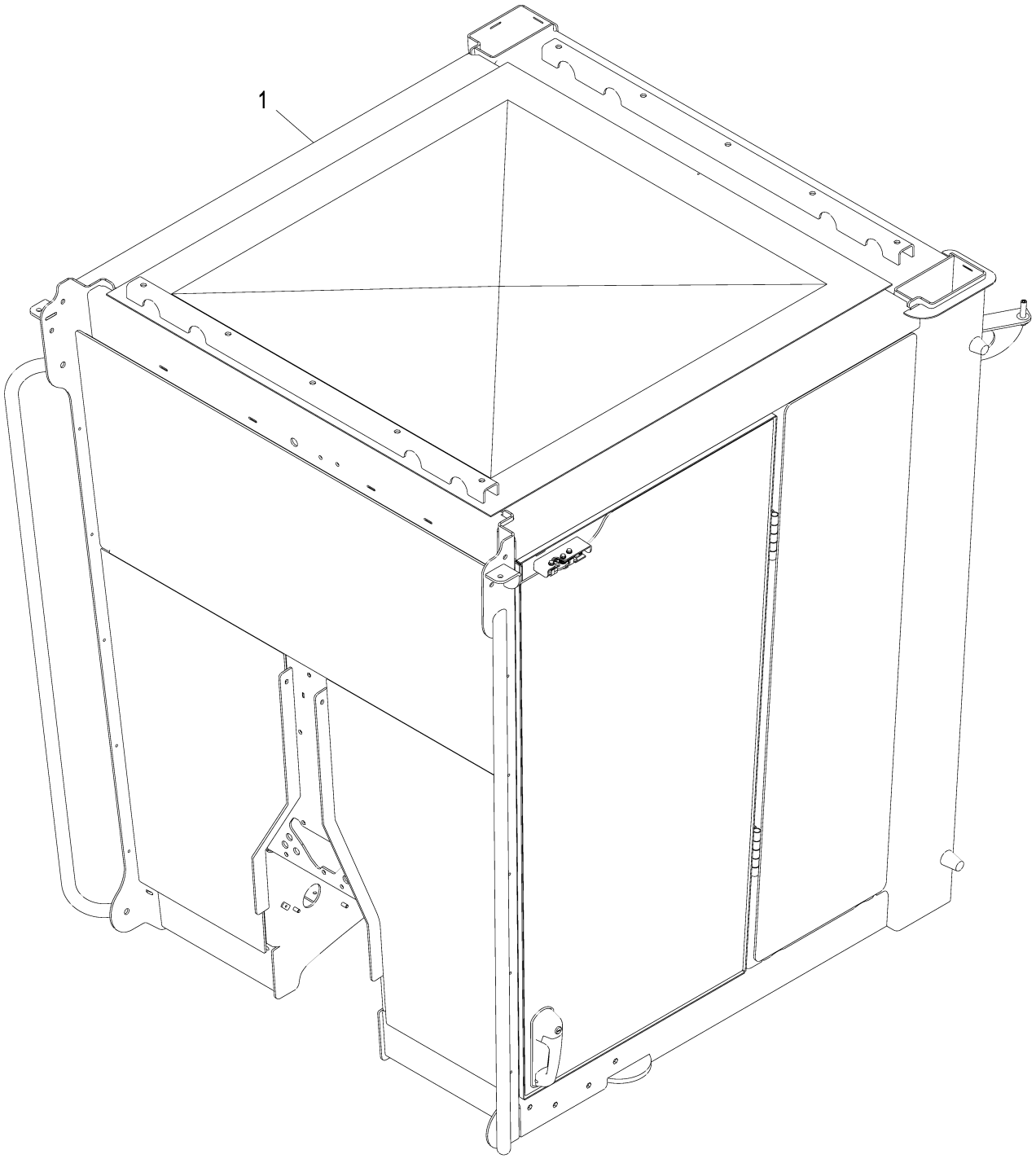

AT378017_TX1083177

Item	*Nº peça*	*Descrição*	*Qtde*	*Nº série*	*Notas*
1	AT378017	Cabine	1		

Low Profile Cab With Doors And Opening Windows (Standard Controls)
Cabine à profil bas avec portières et glaces ouvrantes (commandes standard)
Cabine de Perfil Baixo com Janelas de Abrir e Portas (Controles Padrão)
Низкопрофильная кабина с дверьми и открывающимися окнами (стандартные органы управления)
Cabina de perfil bajo con puertas y ventanas abatibles (controles estándar)

AT378018_TX1083180 A.1

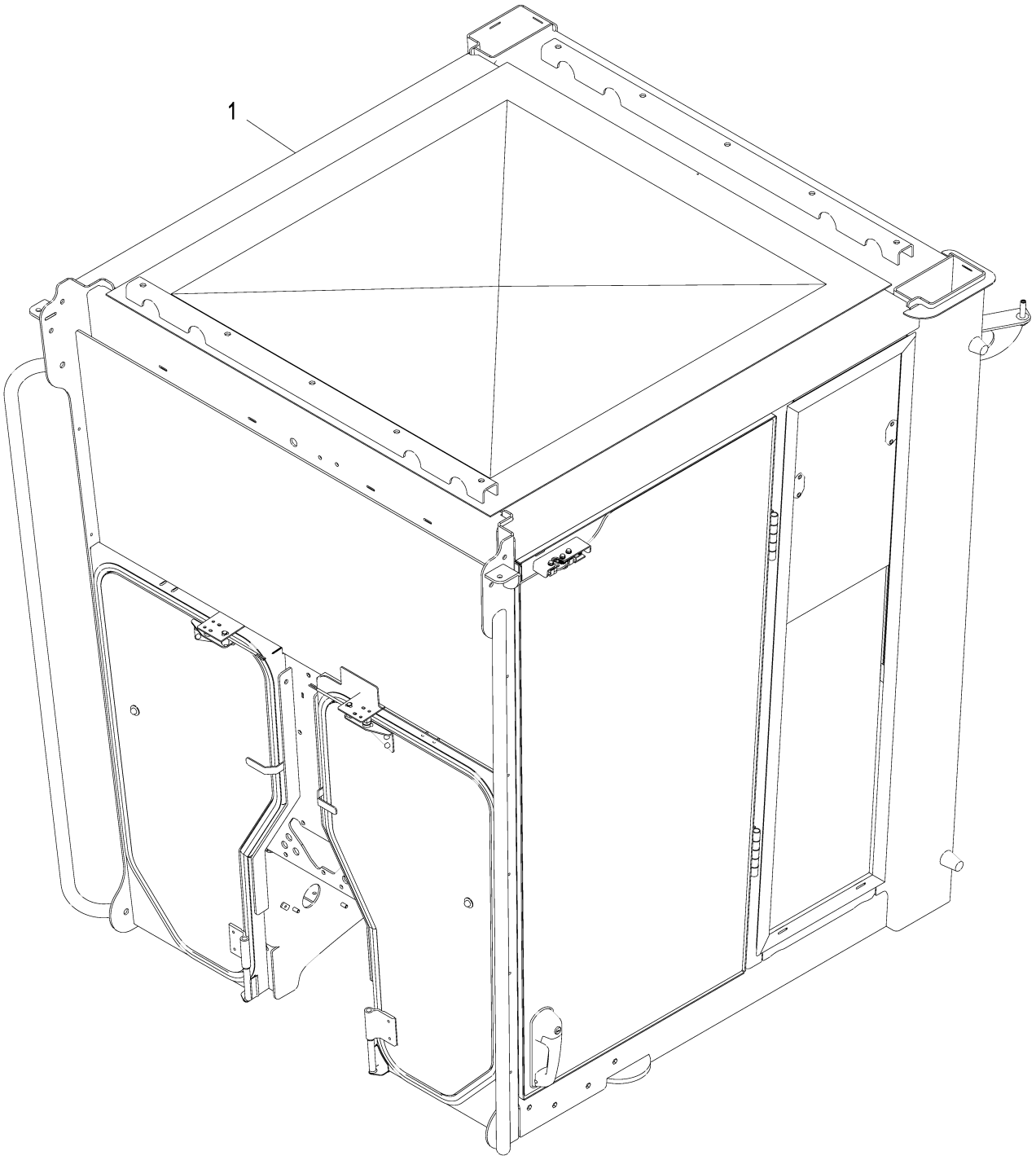

AT378018_TX1083180

Item	*Nº peça*	*Descrição*	*Qtde*	*Nº série*	*Notas*
1	AT378018	Cabine	1		

Low Profile Cab With Doors And Opening Windows (Grade Pro)
Cabine à profil bas avec portières et glaces ouvrantes (Grade Pro)
Cabine de Perfil Baixo com Janelas de Abrir e Portas (Grade Pro)
Низкопрофильная кабина с дверьми и открывающимися окнами (Grade Pro)
Cabina de perfil bajo con puertas y ventanas móviles (Grade Pro)

AT378019_TX1083217 A.1

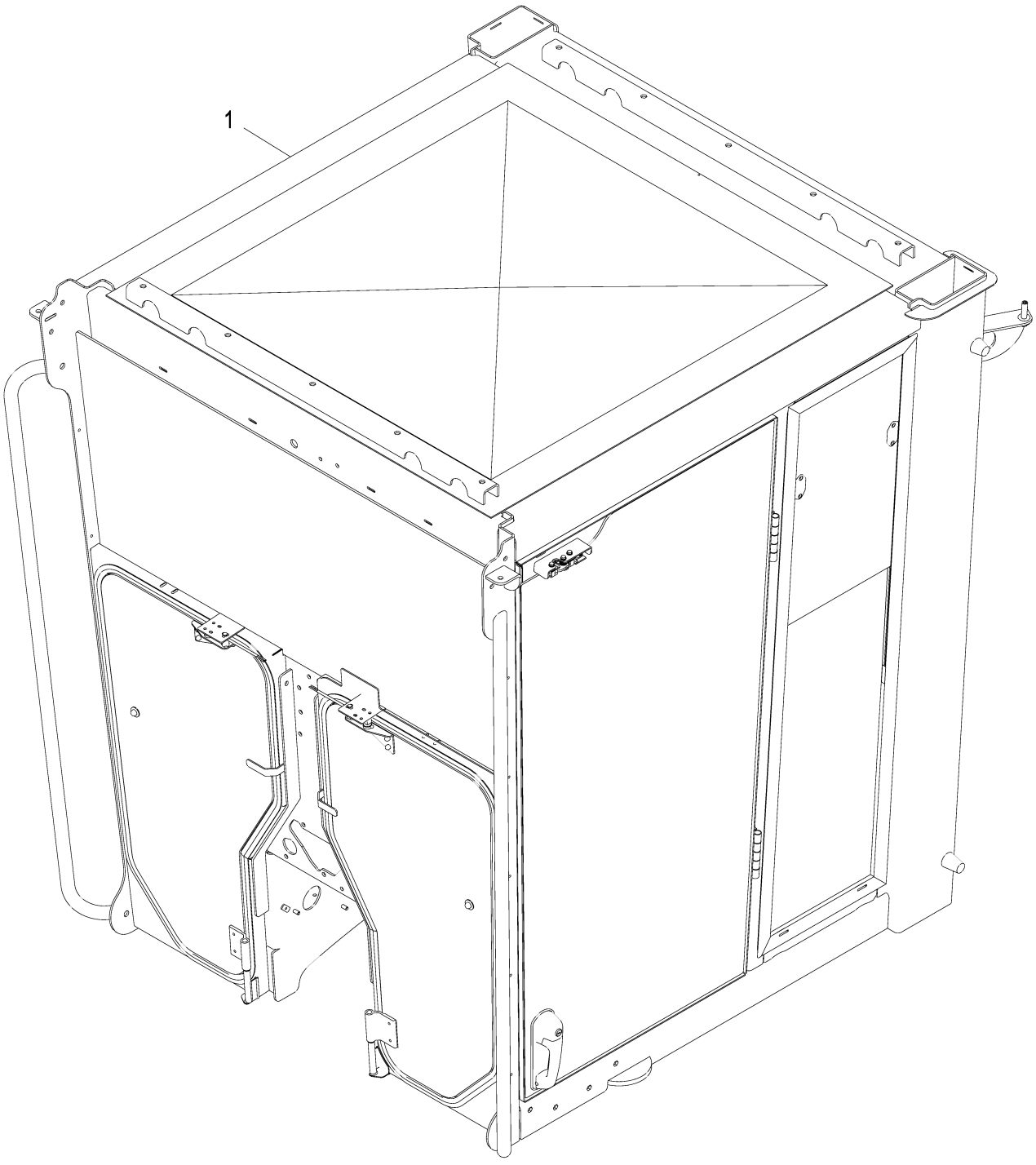

AT378019_TX1083217

Item	*Nº peça*	*Descrição*	*Qtde*	*Nº série*	*Notas*
1	AT378019	Cabine	1		

Low Profile Cab With Doors, Opening Side And Fixed Front Windows
Cabine profil bas avec portières, glaces latérales ouvrantes et glaces avant fixes
Cabine de Perfil Baixo com Portas, Lateral de Abrir e Janelas Dianteiras Fixas
Низкопрофильная кабина с дверями, открывающимися боковыми и фиксированными передними окнами
Cabina de perfil bajo con puertas, ventanas lateral móvil y delantera fija

AT378020_TX1083221 A.1

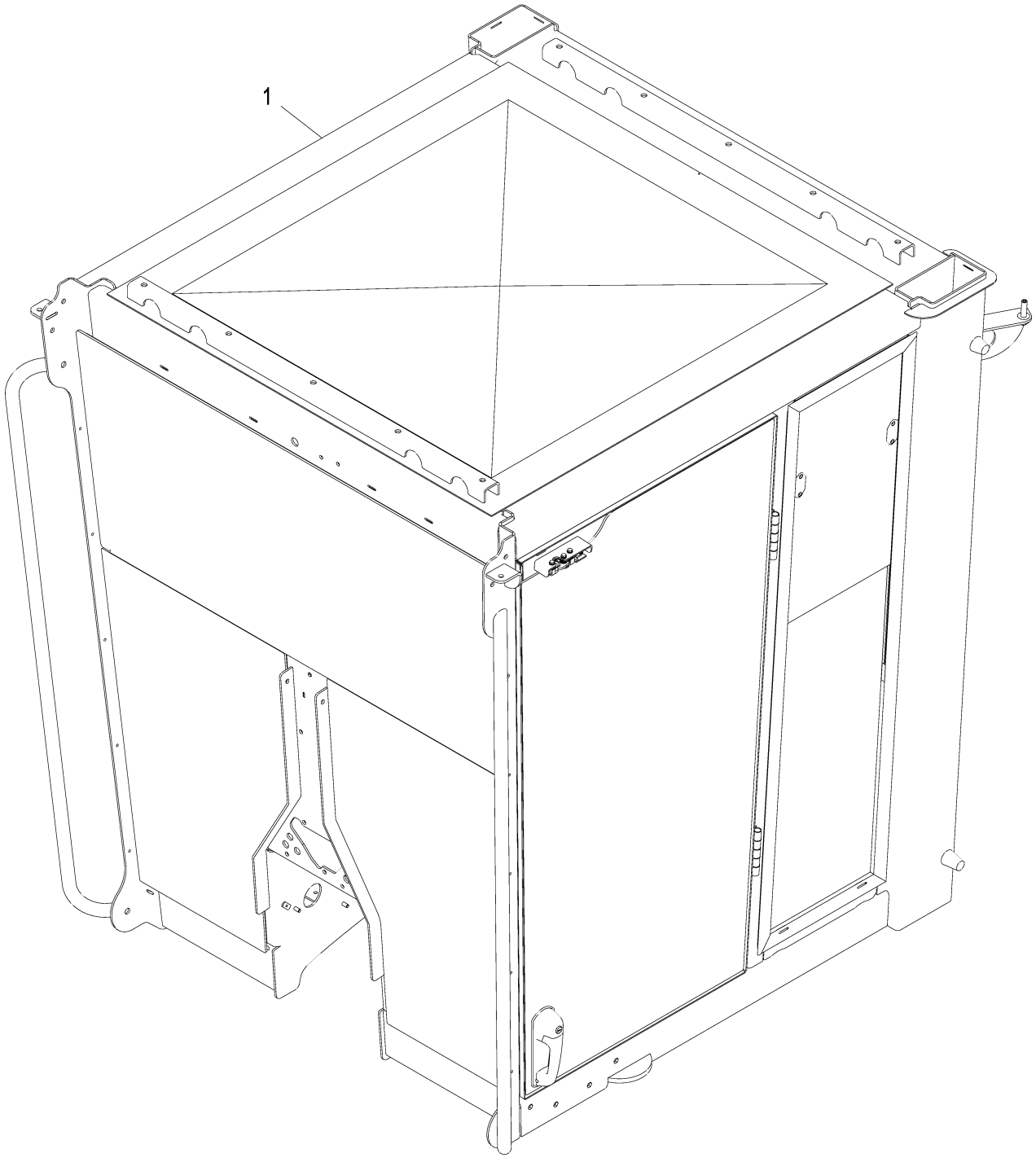

AT378020_TX1083221

Item	*Nº peça*	*Descrição*	*Qtde*	*Nº série*	*Notas*
1	AT378020	Cabine	1		

Full Height Cab With Doors, Opening Side And Fixed Front Windows
Cabine pleine hauteur avec portières, glaces latérales ouvrantes et glaces avant fixes
Cabine de Altura Total com Portas, Lateral de Abrir e Janelas Dianteiras Fixas
Кабина с полной высотой, дверями, открывающимися боковыми и фиксированными передними окнами
Cabina de altura máxima con puertas, ventanas laterales móviles y delantera fija

AT378021_TX1083225 A.1

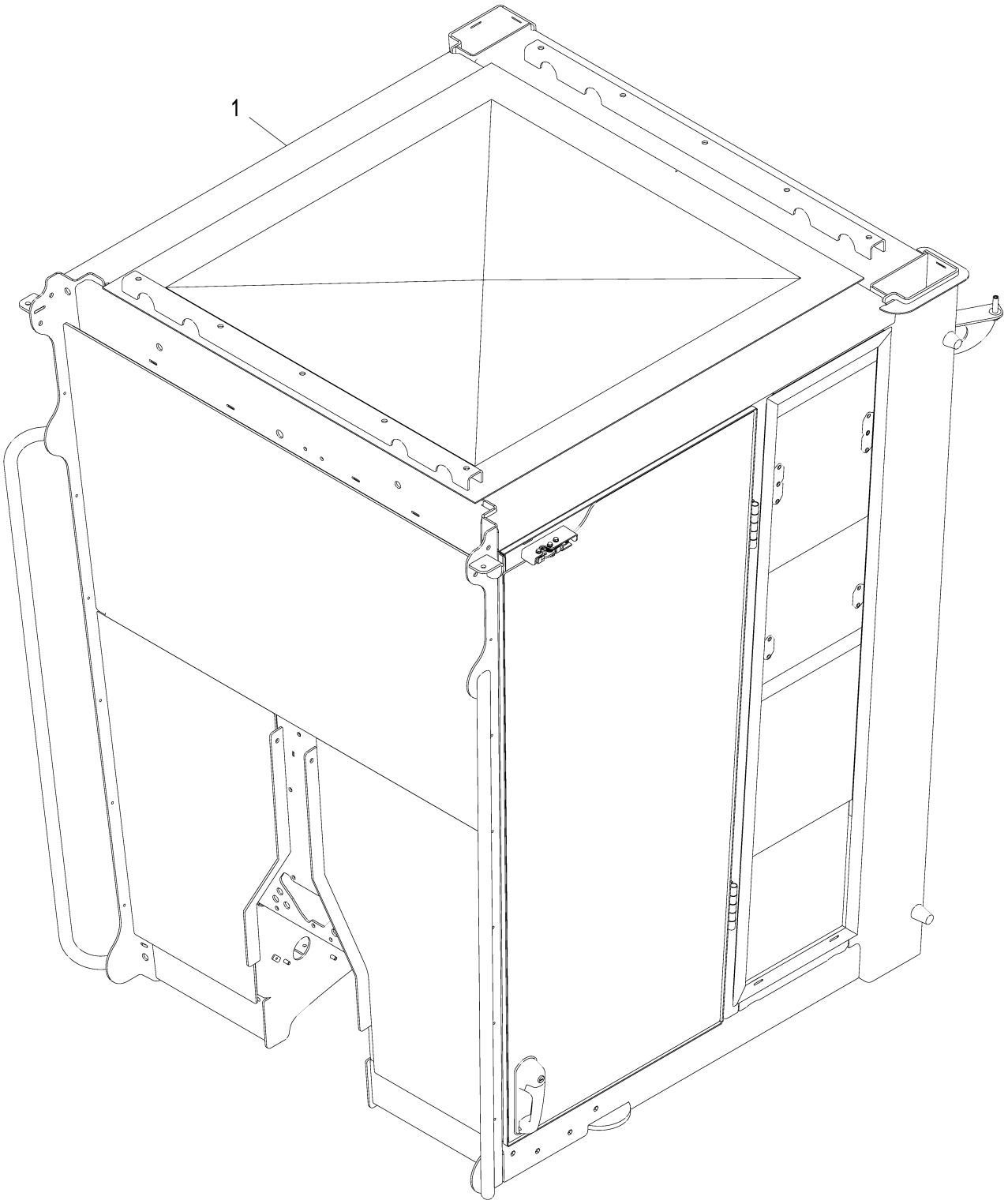

AT378021_TX1083225

Item	*Nº peça*	*Descrição*	*Qtde*	*Nº série*	*Notas*
1	AT378021	Cabine	1		

Cab Floormat (Standard Controls)
Tapis de plancher de cabine (commandes standard)
Tapete da Cabine (Controles Padrão)
Напольный коврик кабины (стандартные органы управления)
Felpudo de cabina (controles estándar)

TX1048350 A.1

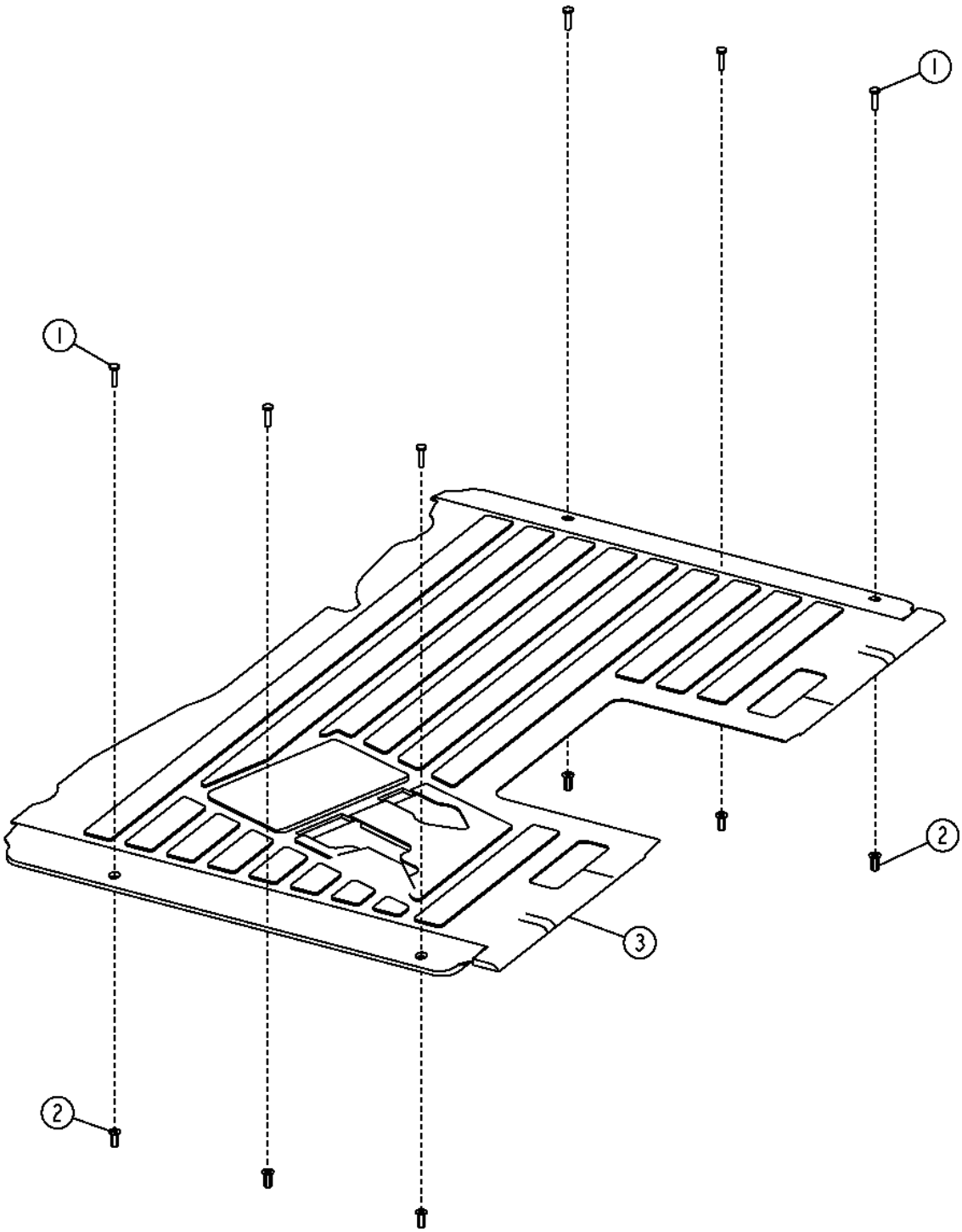

TX1048350

Item	*Nº peça*	*Descrição*	*Qtde*	*Nº série*	*Notas*
1	21M7310	Parafuso	6		M6 X 25
2	T196077	Porca	6		
3	T202357	TapeTe	1		

Cab Floormat (Grade Pro)
Tapis de sol de cabine (Grade Pro)
Tapete da Cabine (Grade Pro)
Напольный коврик кабины (Grade Pro)
Felpudo de cabina (Grade Pro)

TX1050670 A.1

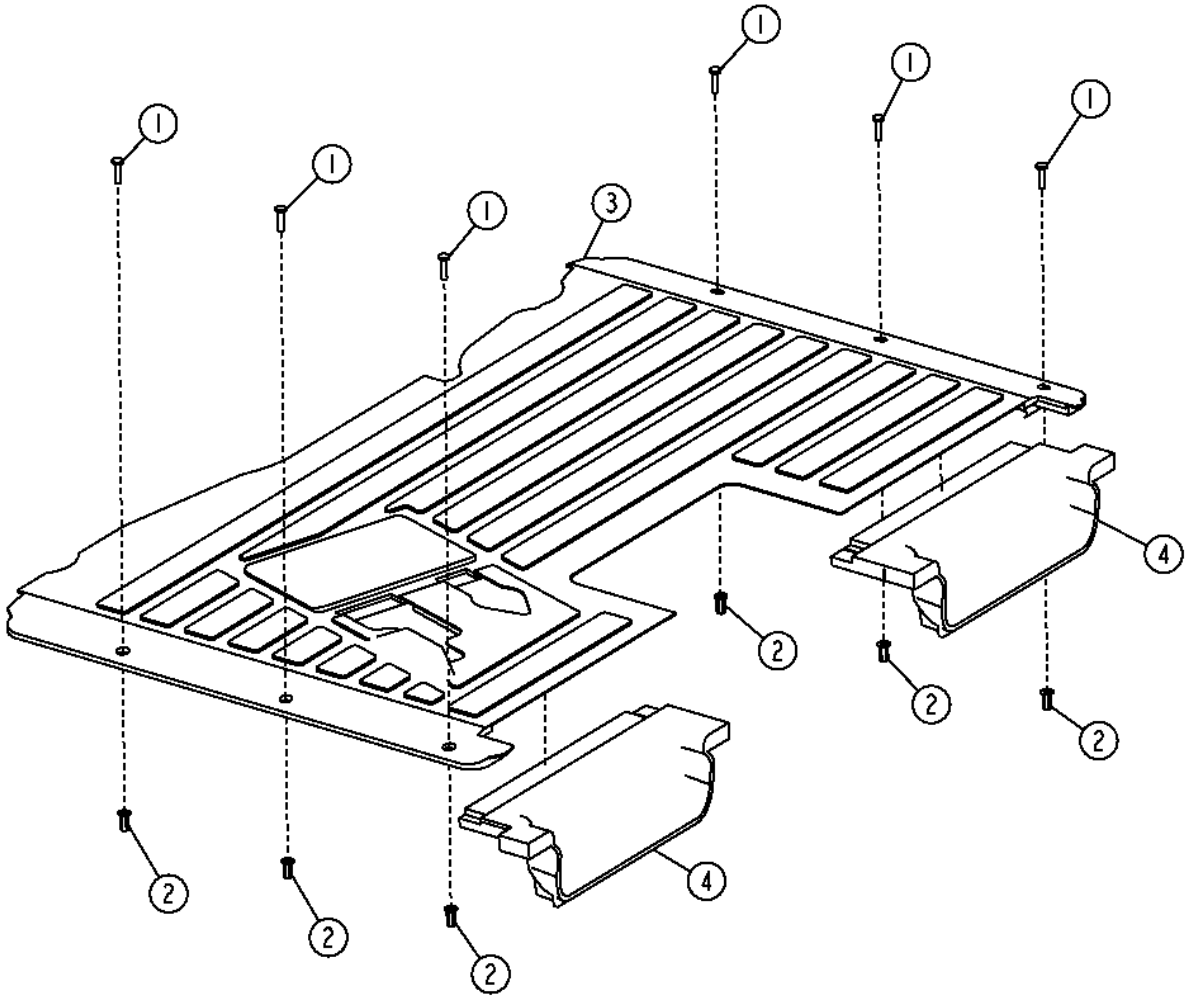

TX1050670

Item	*Nº peça*	*Descrição*	*Qtde*	*Nº série*	*Notas*
1	21M7310	Parafuso	6		M6 X 25
2	T196077	Porca	6		M6
3	T232503	TapeTe	1		
4	.....	TapeTe	2		(ORDER T232578) (TRIM TO FIT)

Cab Rear Interior Panels
Panneaux intérieurs arrière de cabine
Painéis Internos Traseiros da Cabine
Задние внутренние панели кабины
Tableros interiores traseros de cabina

TX1048904 A.1

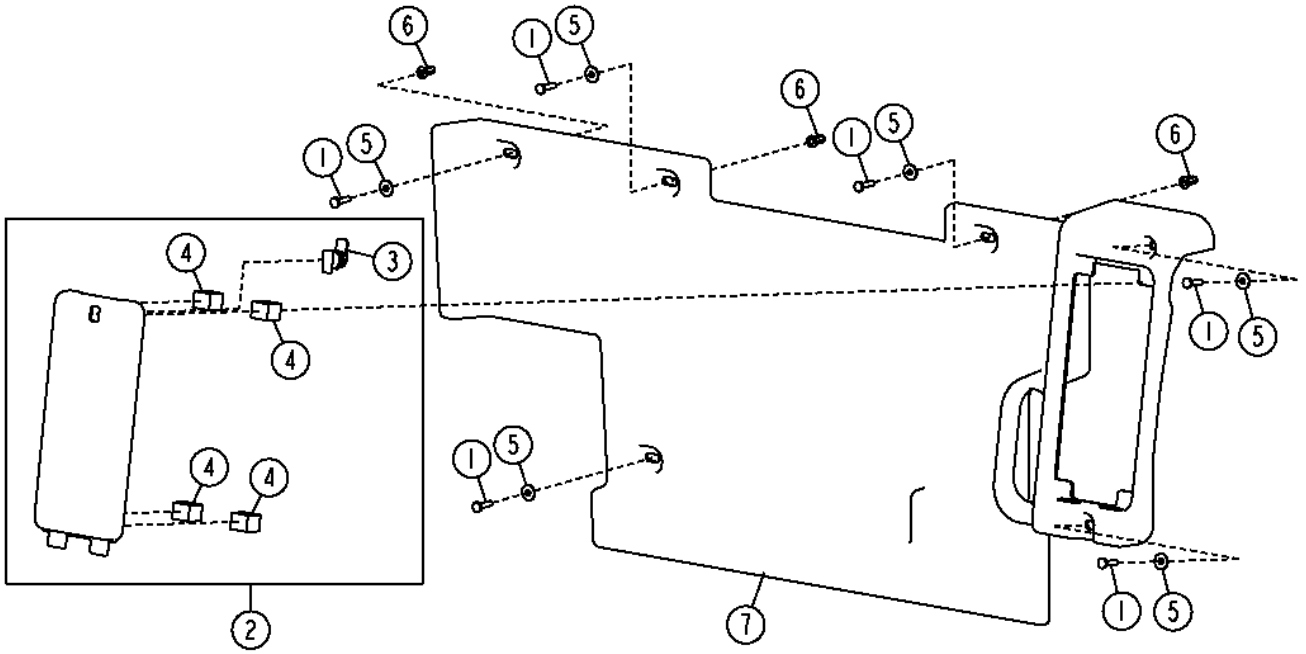

TX1048904

Item	*Nº peça*	*Descrição*	*Qtde*	*Nº série*	*Notas*
1	21M7310	Parafuso	6		M6 X 25
2	AT348672	Capa	1		
3	T167190	Trava	1		
4	.....	Apoio	4		(MAKE FROM R125869) (CTL)
5	24H1821	Arruela	6		9/32" X 47/64" X 1/16"
6	T196077	Porca	3		
7	T257568	Capa	1		

Cab Trim Panels and Headliner (Low Profile Cab) (Standard Controls)
Panneaux de garnissage et revêtement de toit de cabine (cabine surbaissée) (commandes standard)
Revestimento e Painéis de Ornamento da Cabine (Cabine de Perfil Baixo) (Controles Padrão)
Панели отделки и потолочная обшивка кабины (низкопрофильная) (стандартные органы управления)
Paneles de revestimiento de cabina y revestimiento del techo de la cabina (cabina de perfil bajo) (controles estándar)

AT374725_TX1083229 B.3

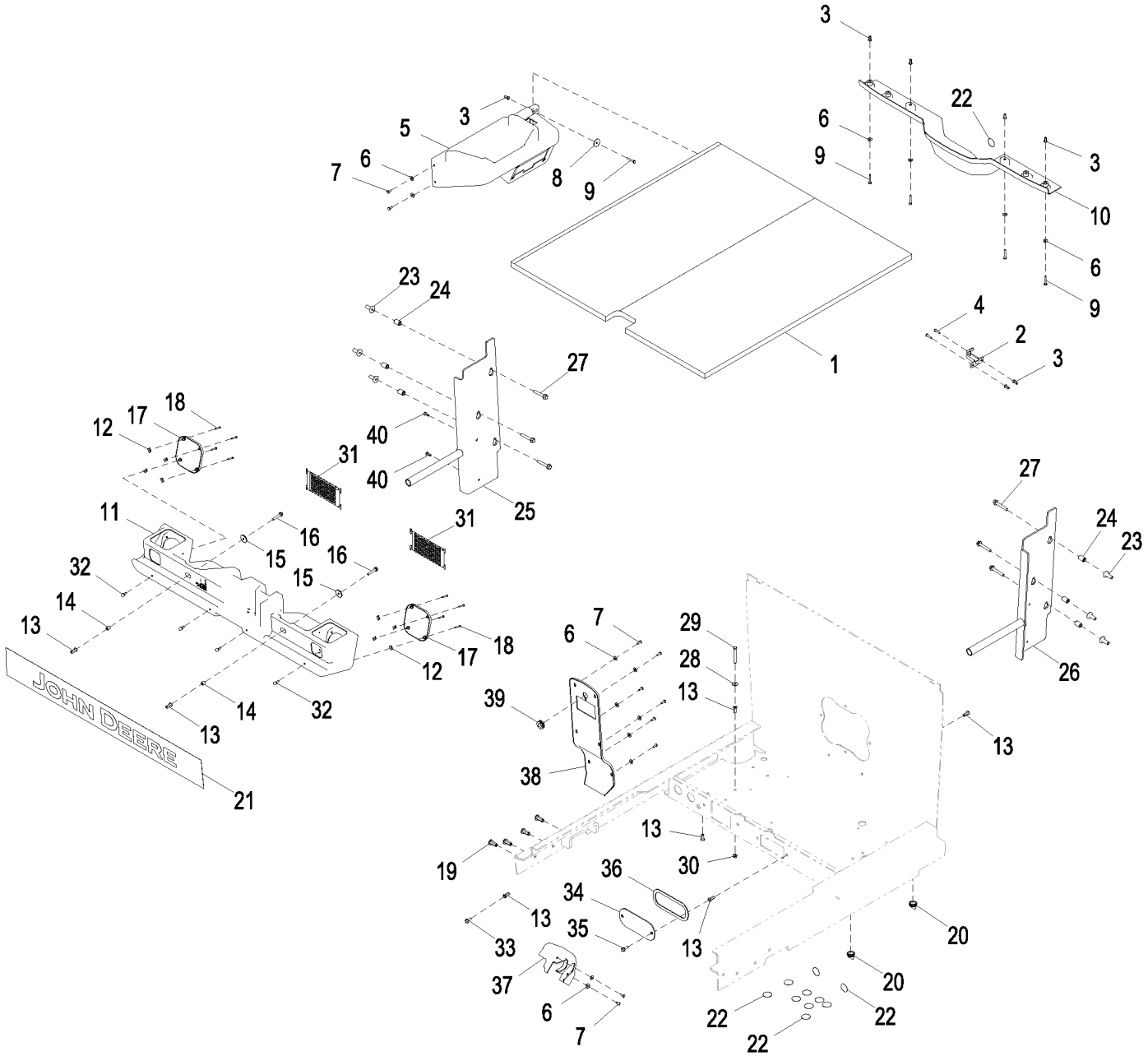

AT374725_TX1083229

Item	*Nº peça*	*Descrição*	*Qtde*	*Nº série*	*Notas*
1	T202687	Guarnição de teto	1		
2	L102023	Gancho	1		
3	T196077	Porca	7		
4	21M7310	Parafuso	2		M6 X 25
5	T263981	Carcaça	1		Rádio
6	24H1821	Arruela	14		9/32" X 47/64" X 1/16"
7	21M7292	Parafuso	10		M6 X 16
8	24H1695	Arruela	1		9/32" X 1-3/8" X 0.065"
9	21M7403	Parafuso	5		M6 X 40
10	AT307650	Capa	1		Limpador Traseiro
11	T202799	Carcaça	1		Limpador Dianteiro
12	TT101176	Porca	8		
13	T196079	Porca	9		
14	28H3450	Espaçador	2		0.364" X 0.540" X 1/2"
15	24H1296	Arruela	2		11/32" X 1-3/8" X 0.134"
16	19M7799	Parafuso	2		M8 X 45
17	AT305406	Grade	2		Alto-falante
18	R53508	Parafuso	8		
19	T148409	Porca	8		
20	T220122	Plugue	4		Bujão de Dreno
21	T340934	Etiqueta	1		SUB FOR T182184, Protetor Solar
22	T186793	Etiqueta	11		Círculo Cinza
23	H173411	Porca	6		
24	T147891	Bucha	6		Sub For H140461
25	AT348542	Apoio	1		
26	AT314363	Apoio	1		
27	19M7808	Parafuso	6		M10 X 65
28	24M7298	Arruela	1		8.400 X 25 X 2 mm
29	19M8403	Parafuso sextavado	1		M8 X 75
30	14M7298	Porca com flange	1		M8
31	AT318192	Armazém	2		
32	U43021	Pára-choque	4		
33	19M7866	Parafuso	1		M8 X 20
34	T227075	Placa	1		Controle Integrado de Nivelamento
35	19M7867	Parafuso	2		M8 X 25
36	.....	Isolador	1		(CTL 450 mm) (MF T63019)
37	T274837	Capa	1		PEDAL DE MARCHA GRADUAL
38	T254875	Capa	1		CONSOLE DIANTEIRO
39	H65107	Passa-fio	1		
40	T196078	Porca	2		

Cab Trim Panels and Headliner (Grade Pro)
Panneaux de garnissage et revêtement de toit de cabine (Grade Pro)
Revestimento e Painéis de Ornamento da Cabine (Grade Pro)
Панели отделки и покрытие кабины (Grade Pro)
Tableros decorativos y forro de techo de la cabina (Grade Pro)

AT374726_TX1083245 C.1

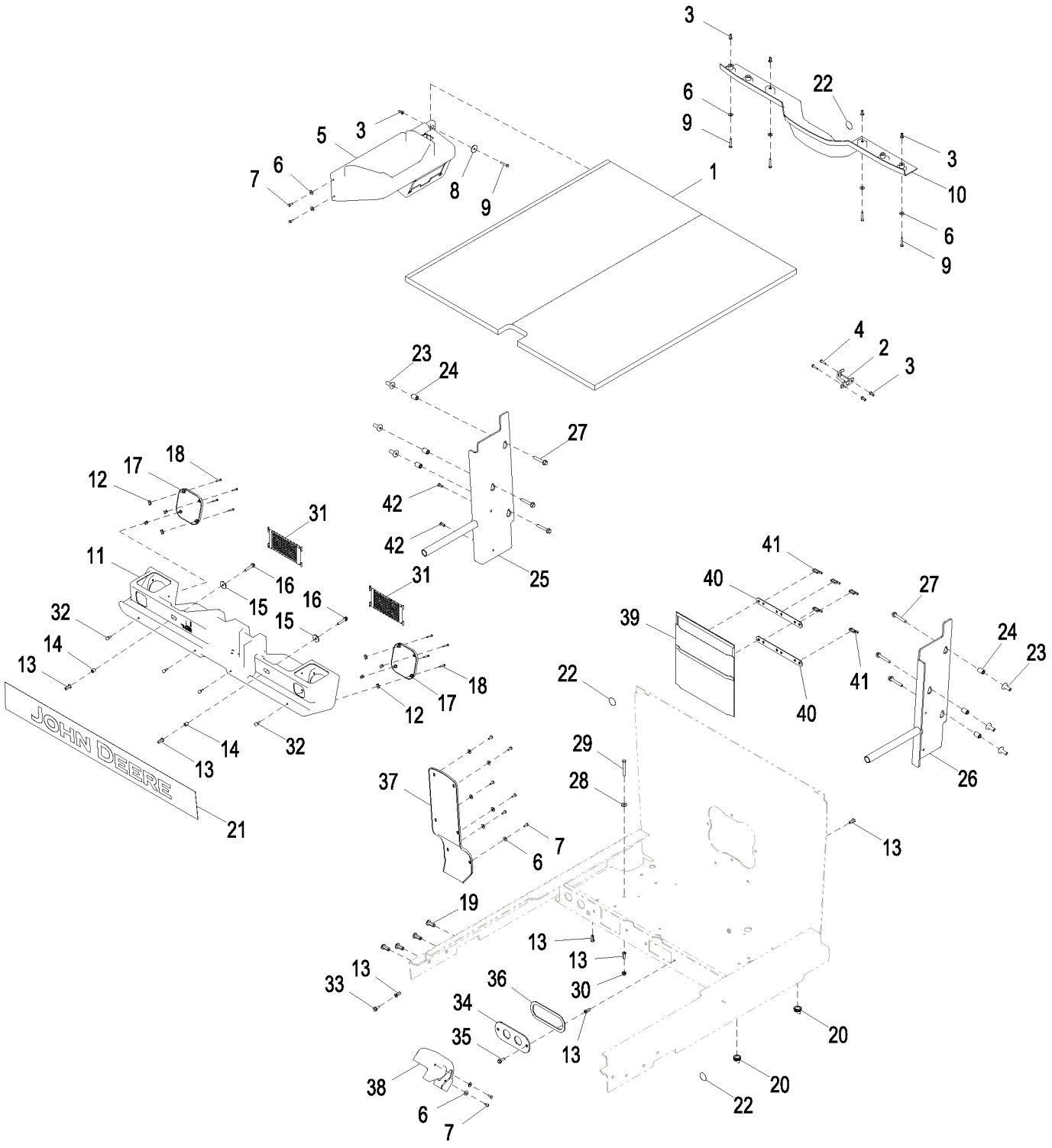

AT374726_TX1083245

Item	*Nº peça*	*Descrição*	*Qtde*	*Nº série*	*Notas*
1	T202687	Guarnição de teto	1		
2	L102023	Gancho	1		
3	T196077	Porca	7		
4	21M7310	Parafuso	2		M6 X 25
5	T263981	Carcaça	1		Rádio
6	24H1821	Arruela	14		9/32" X 47/64" X 1/16"
7	21M7292	Parafuso	10		M6 X 16
8	24H1695	Arruela	1		9/32" X 1-3/8" X 0.065"
9	21M7403	Parafuso	5		M6 X 40
10	AT307650	Capa	1		Limpador Traseiro
11	T202799	Carcaça	1		Limpador Dianteiro
12	TT101176	Porca	8		
13	T196079	Porca	9		
14	28H3450	Espaçador	2		0.364" X 0.540" X 1/2"
15	24H1296	Arruela	2		11/32" X 1-3/8" X 0.134"
16	19M7799	Parafuso	2		M8 X 45
17	AT305406	Grade	2		Alto-falante
18	R53508	Parafuso	8		
19	T148409	Porca	8		
20	T220122	Plugue	4		Bujão de Dreno
21	T340934	Etiqueta	1		SUB FOR T182184, Para-sol, Traseira
22	T186793	Etiqueta	3		Círculo Cinza
23	H173411	Porca	6		
24	T147891	Bucha	6		Sub For H140461
25	AT348542	Apoio	1		
26	AT314363	Apoio	1		
27	19M7808	Parafuso	6		M10 X 65
28	24M7298	Arruela	1		8.400 X 25 X 2 mm
29	19M8403	Parafuso sextavado	1		M8 X 75
30	14M7298	Porca com flange	1		M8
31	AT318192	Armazém	2		
32	U43021	Pára-choque	4		
33	19M7866	Parafuso	1		M8 X 20
34	T243123	Placa	1		Controle Integrado de Nivelamento
35	19M7867	Parafuso	2		M8 X 25
36	.....	Isolador	1		CTL, MF T63019
37	T250726	Capa	1		CONSOLE DIANTEIRO
38	T274423	Capa	1		PEDAL DE MARCHA GRADUAL
39	AT367931	Sacola	1		
40	T256050	Correia	2		
41	R44302	Cinta	5		
42	T196078	Porca	2		

Cab Trim Panels and Headliner (Full Height Cab)
Panneaux de garnissage et revêtement de toit de cabine (cabine pleine hauteur)
Revestimento e Painéis de Ornamento da Cabine (Cabine de Altura Total)
Панели отделки и покрытие кабины (кабина с полной высотой)
Tableros decorativos y forro de techo de la cabina (cabina de altura plena)

AT374727_TX1083246 B.3

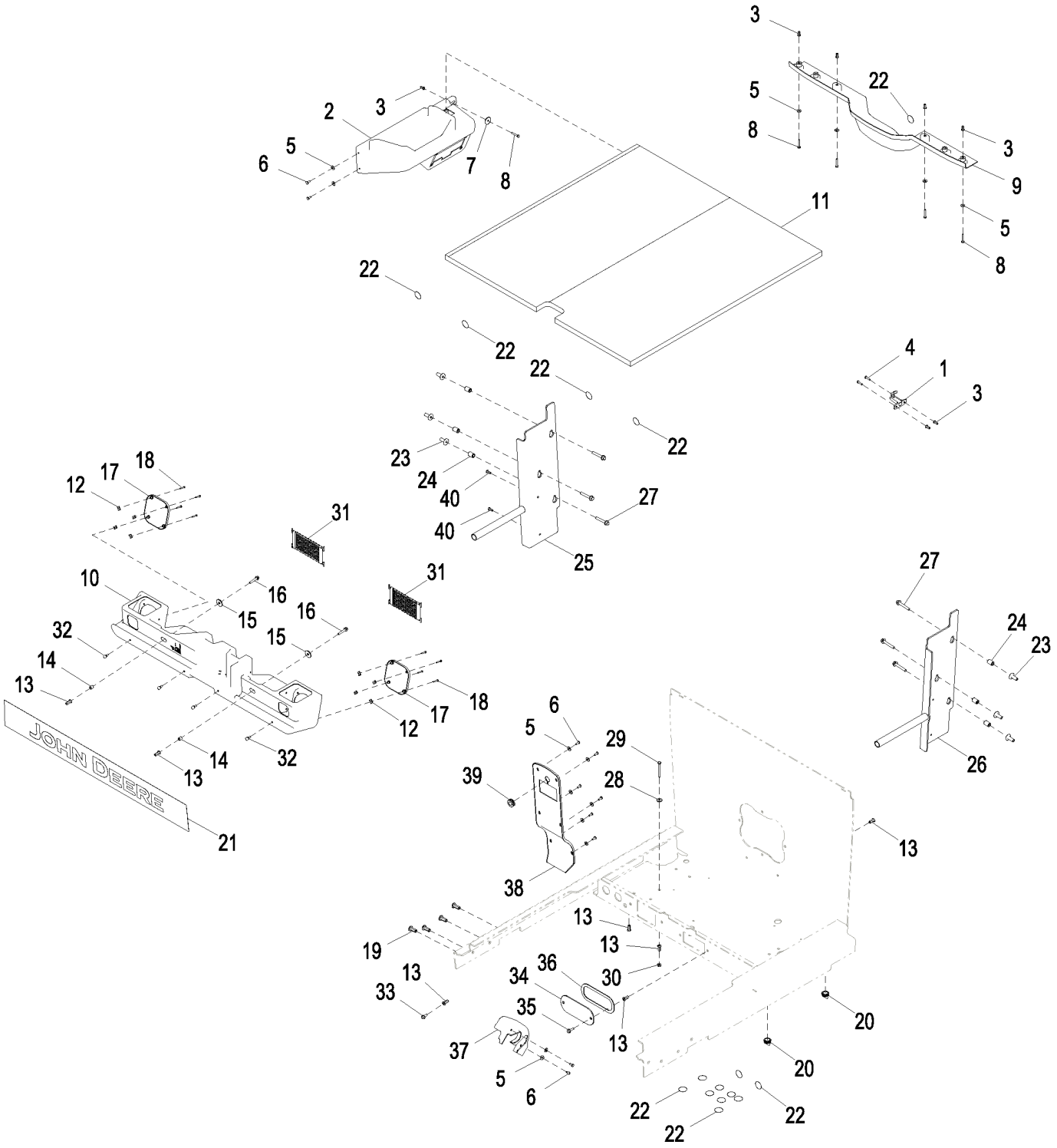

AT374727_TX1083246

Item	*Nº peça*	*Descrição*	*Qtde*	*Nº série*	*Notas*
1	L102023	Gancho	1		
2	T263981	Carcaça	1		Rádio
3	T196077	Porca	7		
4	21M7310	Parafuso	2		M6 X 25
5	24H1821	Arruela	14		9/32" X 47/64" X 1/16"
6	21M7292	Parafuso	10		M6 X 16
7	24H1695	Arruela	1		9/32" X 1-3/8" X 0.065"
8	21M7403	Parafuso	5		M6 X 40
9	AT307650	Capa	1		Limpador Traseiro
10	T202799	Carcaça	1		Limpador Dianteiro
11	T205243	Guarnição de teto	1		
12	TT101176	Porca	8		
13	T196079	Porca	9		
14	28H3450	Espaçador	2		0.364" X 0.540" X 1/2"
15	24H1296	Arruela	2		11/32" X 1-3/8" X 0.134"
16	19M7799	Parafuso	2		M8 X 45
17	AT305406	Grade	2		Alto-falante
18	R53508	Parafuso	8		
19	T148409	Porca	8		
20	T220122	Plugue	4		Bujão de Dreno
21	T340934	Etiqueta	1		SUB FOR T182184, Protetor Solar
22	T186793	Etiqueta	15		Círculo Cinza
23	H173411	Porca	6		
24	T147891	Bucha	6		SUB FOR H140461
25	AT348542	Apoio	1		
26	AT314363	Apoio	1		
27	19M7808	Parafuso	6		M10 X 65
28	24M7298	Arruela	1		8.400 X 25 X 2 mm
29	19M8403	Parafuso sextavado	1		M8 X 75
30	14M7298	Porca com flange	1		M8
31	AT318192	Armazém	2		
32	U43021	Pára-choque	4		
33	19M7866	Parafuso	1		M8 X 20
34	T227075	Placa	1		Controle Integrado de Nivelamento
35	19M7867	Parafuso	2		M8 X 25
36	.....	Isolador	1		MF T63019, CTL
37	T274837	Capa	1		Pedal de Marcha Gradual
38	T254875	Capa	1		Console Dianteiro
39	H65107	Passa-fio	1		
40	T196078	Porca	2		

TopCon Cab Trim
Garniture de cabine TopCon
Guarnição da Cabine TopCon
Обшивка кабины TopCon
Tablero de la cabina TopCon

ETN98397_TX1131596 B.1

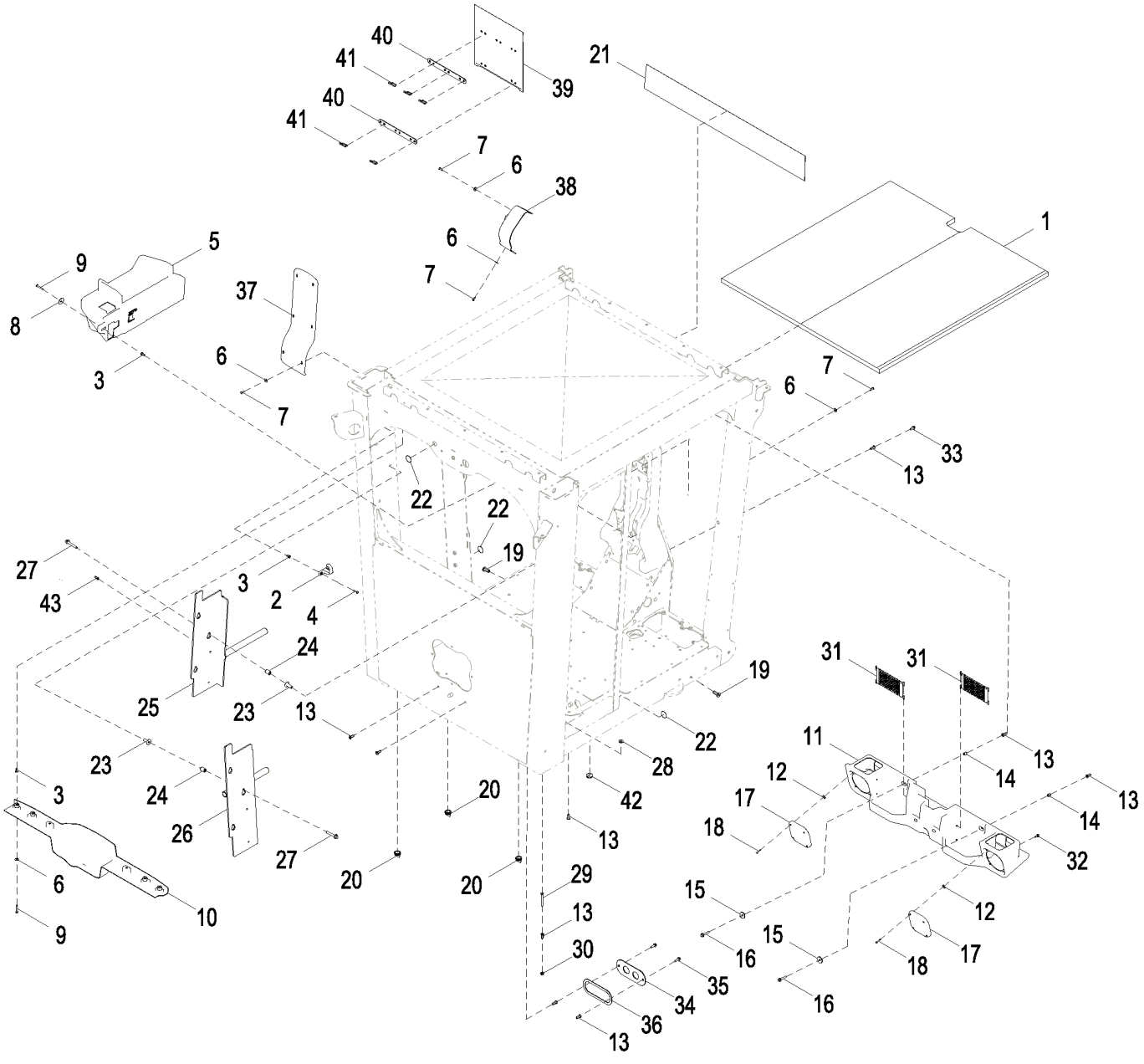

ETN98397_TX1131596

Item	*Nº peça*	*Descrição*	*Qtde*	*Nº série*	*Notas*
1	T202687	Guarnição de teto	1		
2	L102023	Gancho	1		
3	T196077	Porca	7		
4	21M7310	Parafuso	2		M6 X 25
5	T263981	Carcaça	1		
6	24H1646	Arruela	14		17/64" X 3/4" X 0.060"
7	21M7292	Parafuso	10		M6 X 16
8	24H1695	Arruela	1		9/32" X 1-3/8" X 0.065"
9	21M7403	Parafuso	5		M6 X 40
10	AT307650	Capa	1		
11	T202799	Carcaça	1		
12	TT101176	Porca	8		
13	T196079	Porca	9		
14	28H3450	Espaçador	2		0.364" X 0.540" X 1/2"
15	24H1296	Arruela	2		11/32" X 1-3/8" X 0.134"
16	19M7799	Parafuso	2		M8 X 45
17	AT305406	Grade	2		
18	R53508	Parafuso	8		
19	T148409	Porca	8		
20	T220122	Plugue	3		
21	T340934	Etiqueta	1		SUB FOR T182184, Protetor Solar
22	T186793	Etiqueta	3		
23	H173411	Porca	6		
24	T147891	Bucha	6		
25	AT348542	Apoio	1		
26	AT314363	Apoio	1		
27	19M7808	Parafuso	6		M10 X 65
28	24M7298	Arruela	1		8.400 X 25 X 2 mm
29	19M8403	Parafuso sextavado	1		M8 X 75
30	14M7298	Porca com flange	1		M8
31	AT318192	Armazém	2		
32	U43021	Pára-choque	4		
33	19M7866	Parafuso	1		M8 X 20
34	T243123	Placa	1		
35	19M7867	Parafuso	2		M8 X 25
36	.....	Isolador	1		MF T59938 0.450 mm (1.48 ft)
37	T250726	Capa	1		
38	T274423	Capa	1		
39	AT367931	Sacola	1		
40	T256050	Correia	2		
41	R44302	Cinta	5		
42	T303626	Passa-fio	1		
43	T196078	Porca	2		

Cab Doors (Low Profile Cab)
Portières de cabine (cabine surbaissée)
Portas da Cabine (Cabine de Perfil Baixo)
Двери кабины (низкопрофильная кабина)
Puertas de cabina (de bajo perfil)

AT301962_TX1079650 B.1

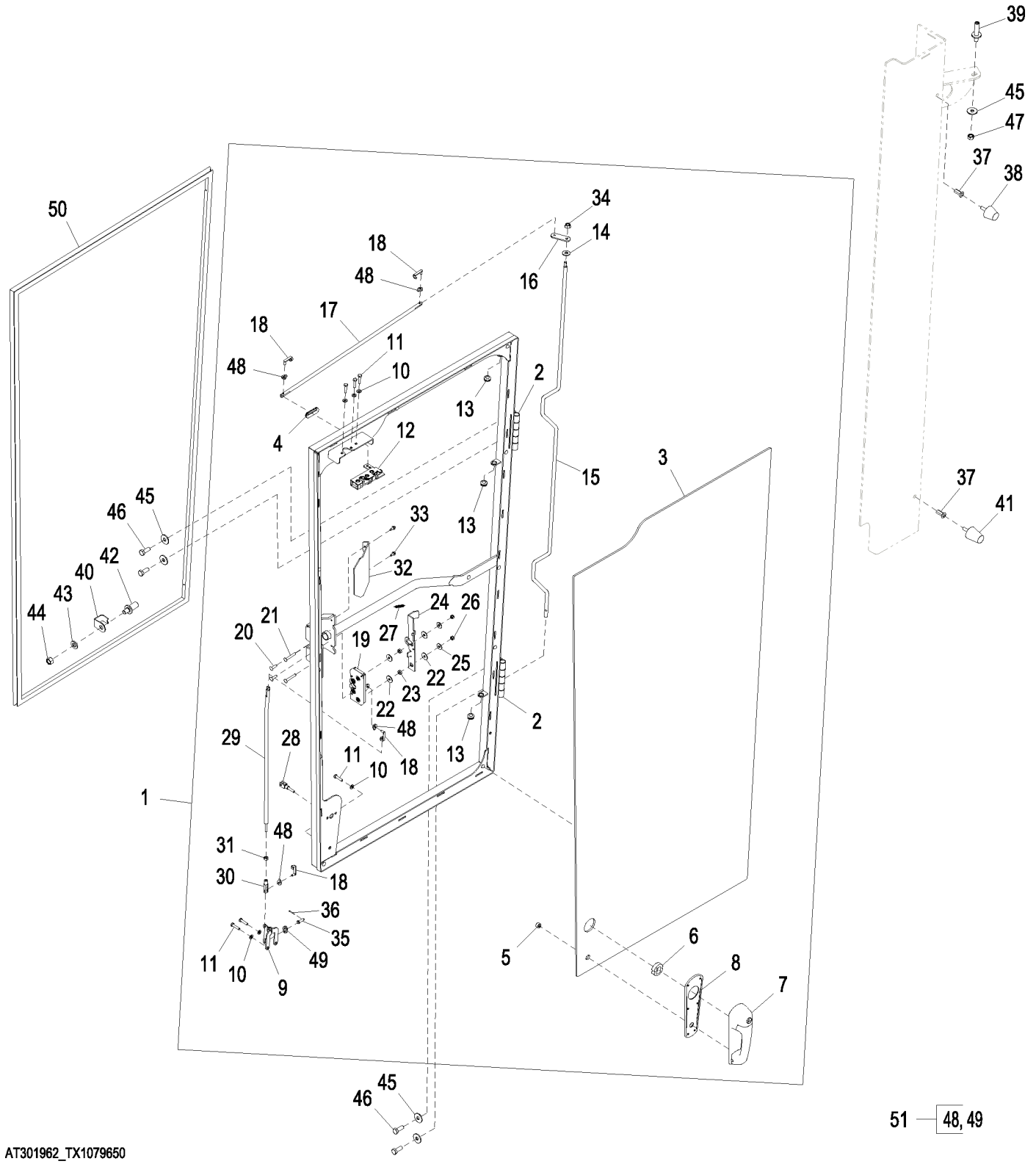

AT301962_TX1079650

Item	*Nº peça*	*Descrição*	*Qtde*	*Nº série*	*Notas*
1	AT303745	Porta	1		(LH)
	AT303744	Porta	1		(RH)
2	AT363054	Dobradiça	2		Jogo de Dois, Inclui Instruções de Soldagem
3	T202654	Vidraça	1		(LH)
	T202653	Vidraça	1		(RH)
4	T213445	Passa-fio	1		
5	T223734	Arruela	1		
6	T223735	Espaçador	1		
7	AT306181	Alavanca	1		
8	T204599	Junta	1		
9	AT317981	Alavanca articulada	1		
10	24M7293	Arruela	6		6.500 X 13 X 1.600 mm
11	L152397	Passa-fio	3		
12	AT317982	Trava	1		(LH)
	AT317983	Trava	1		(RH)
13	L152397	Passa-fio	3		
14	H110232	Arruela	1		
15	T213450	TiranTe	1		
16	T213448	Correia	1		
17	T213451	TiranTe	1		
18	T160020	Pino	4		
19	AT317984	Trava	1		(LH)
	AT317983	Trava	1		(RH)
20	21M7326	Parafuso	2		M6 X 20
21	21M7289	Parafuso	2		M6 X 40
22	T175675	Arruela	4		
23	T160017	Espaçador	2		
24	T213167	Alavanca	1		(LH)
	T247910	Alavanca	1		(RH)
25	24H1646	Arruela	2		17/64" X 3/4" X 0.060"
26	14M7165	Porca de segurança	2		M6
27	T210106	Mola	1		
28	T210101	Forquilha	1		
29	T213443	TiranTe	1		
30	T213444	Forquilha	1		
31	14H786	Porca	1		1/4"
32	T213452	Capa	1		
33	37M7059	Parafuso	2		M5 X 12
34	14M7298	Porca com flange	1		M8
35	M72069	Pino fixador	1		
36	11M7009	Contra-pino	1		2 X 16 mm
37	T196079	Porca	2		
38	AT317979	Pára-choque	1		
39	T201880	Pino	1		
40	T205499	Proteção	1		
41	AT317980	Pára-choque	1		
42	AT307096	Trinco	1		
43	R70663	Arruela	1		
44	14M7275	Porca	1		M12
45	24M7296	Arruela	5		10.500 X 30 X 2.500 mm
46	19M7402	Parafuso sextavado	4		M10 X 25
47	14M7274	Porca	1		M10
48	.....	Etiqueta	4		
49	.....	Etiqueta	2		
50	AT317978	Isolador	1		
51	T278479	Etiqueta	1		Kit, 10 Per Package

Cab Doors (Full Height Cab)
Portières de cabine (cabine pleine hauteur)
Portas da Cabine (Cabine de Altura Total)
Двери кабины (кабина с полной высотой)
Puertas de cabina (cabina de altura plena)

AT301963_TX1079651 B.1

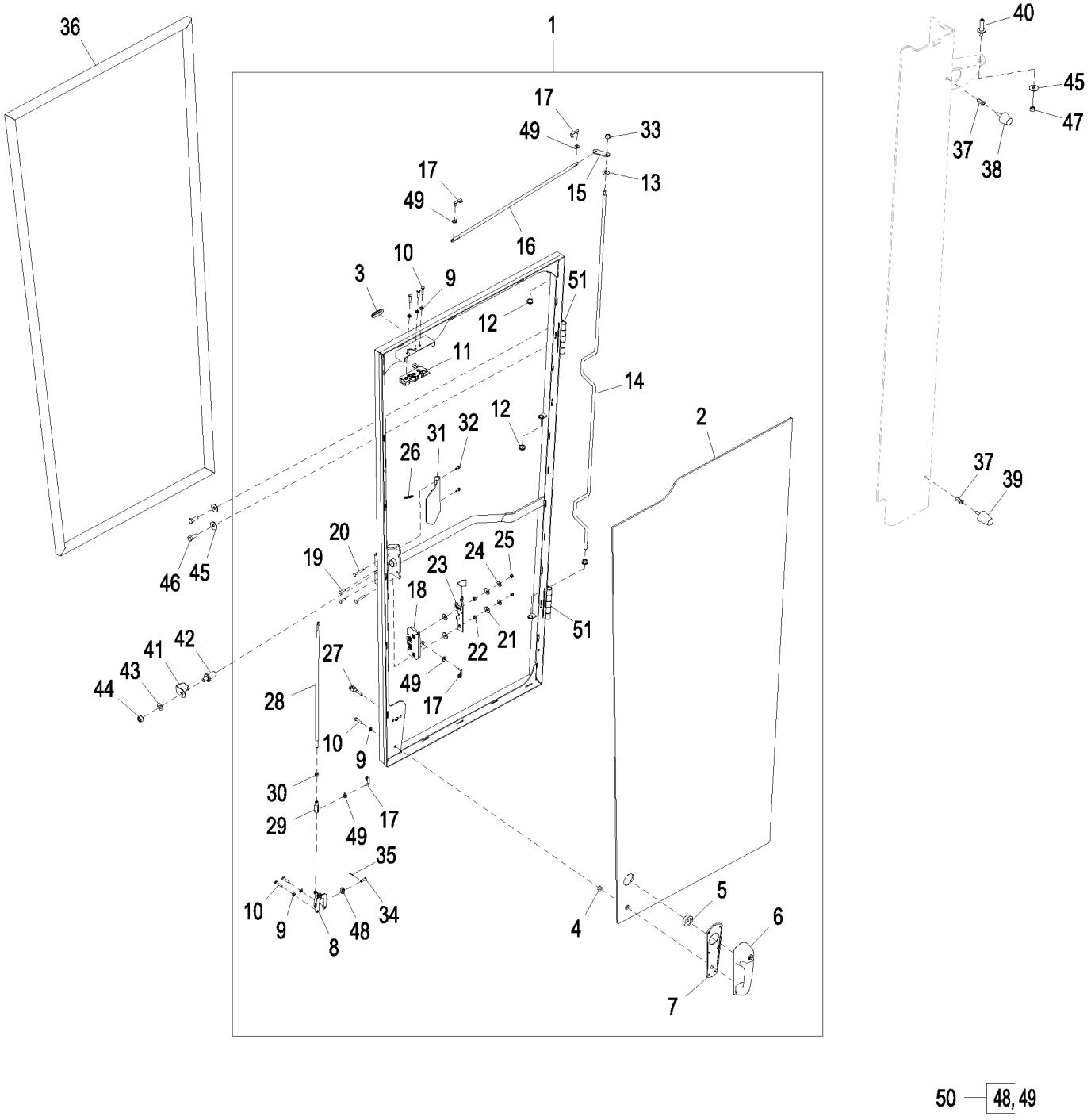

AT301963_TX1079651

Item	*Nº peça*	*Descrição*	*Qtde*	*Nº série*	*Notas*
1	AT303749	Porta	1		(LH)
	AT303748	Porta	1		(RH)
2	T202656	Vidraça	1		(LH)
	T202655	Vidraça	1		(RH)
3	T213445	Passa-fio	1		
4	T223734	Arruela	1		
5	T223735	Espaçador	1		
6	AT306181	Alavanca	1		
7	T204599	Junta	1		
8	AT317981	Alavanca articulada	1		
9	24M7293	Arruela	6		6.500 X 13 X 1.600 mm
10	19M7933	Parafuso sextavado	6		M6 X 25
11	AT317982	Trava	1		(LH)
	AT317983	Trava	1		(RH)
12	L152397	Passa-fio	3		
13	H110232	Arruela	1		
14	T213449	TiranTe	1		
15	T213448	Correia	1		
16	T213451	TiranTe	1		
17	T160020	Pino	4		
18	AT317984	Trava	1		(LH)
	AT317983	Trava	1		(RH)
19	21M7326	Parafuso	2		M6 X 20
20	21M7289	Parafuso	2		M6 X 40
21	T175675	Arruela	4		
22	T160017	Espaçador	2		
23	T247910	Alavanca	1		(LH)
	T213167	Alavanca	1		(RH)
24	24H1821	Arruela	2		9/32" X 47/64" X 1/16"
25	14M7165	Porca de segurança	2		M6
26	T210106	Mola	1		
27	T210101	Forquilha	1		
28	T213443	TiranTe	1		
29	T213444	Forquilha	1		
30	14H786	Porca	1		1/4"
31	T213452	Capa	1		
32	37M7059	Parafuso	2		M5 X 12
33	14M7298	Porca com flange	1		M8
34	M72069	Pino fixador	1		
35	11M7009	Contra-pino	1		2 X 16 mm
36	AT322428	Isolador	1		(CTL 17 ft.)
37	T196079	Porca	2		
38	AT317979	Pára-choque	1		
39	AT317980	Pára-choque	1		
40	T201880	Pino	1		
41	T205499	Proteção	1		
42	AT307096	Trinco	1		
43	R70663	Arruela	1		
44	14M7275	Porca	1		M12
45	24M7296	Arruela	5		10.500 X 30 X 2.500 mm
46	19M7402	Parafuso sextavado	4		M10 X 25
47	14M7274	Porca	1		M10
48	.....	Etiqueta	1		(ORDER T278479)
49	.....	Etiqueta	4		(ORDER T278479)
50	T278479	Etiqueta	1		Kit, 10 por Pacote
51	AT363054	Dobradiça	2		Jogo de Dois, Inclui Instruções de Soldagem

Fixed Windows (Low Profile Cab)
Glaces fixes (cabine profil bas)
Janelas Fixas (Cabine de Perfil Baixo)
Фиксированные окна (низкопрофильная кабина)
Ventanas fijas (cabina de bajo perfil)

TX1055310 A.1

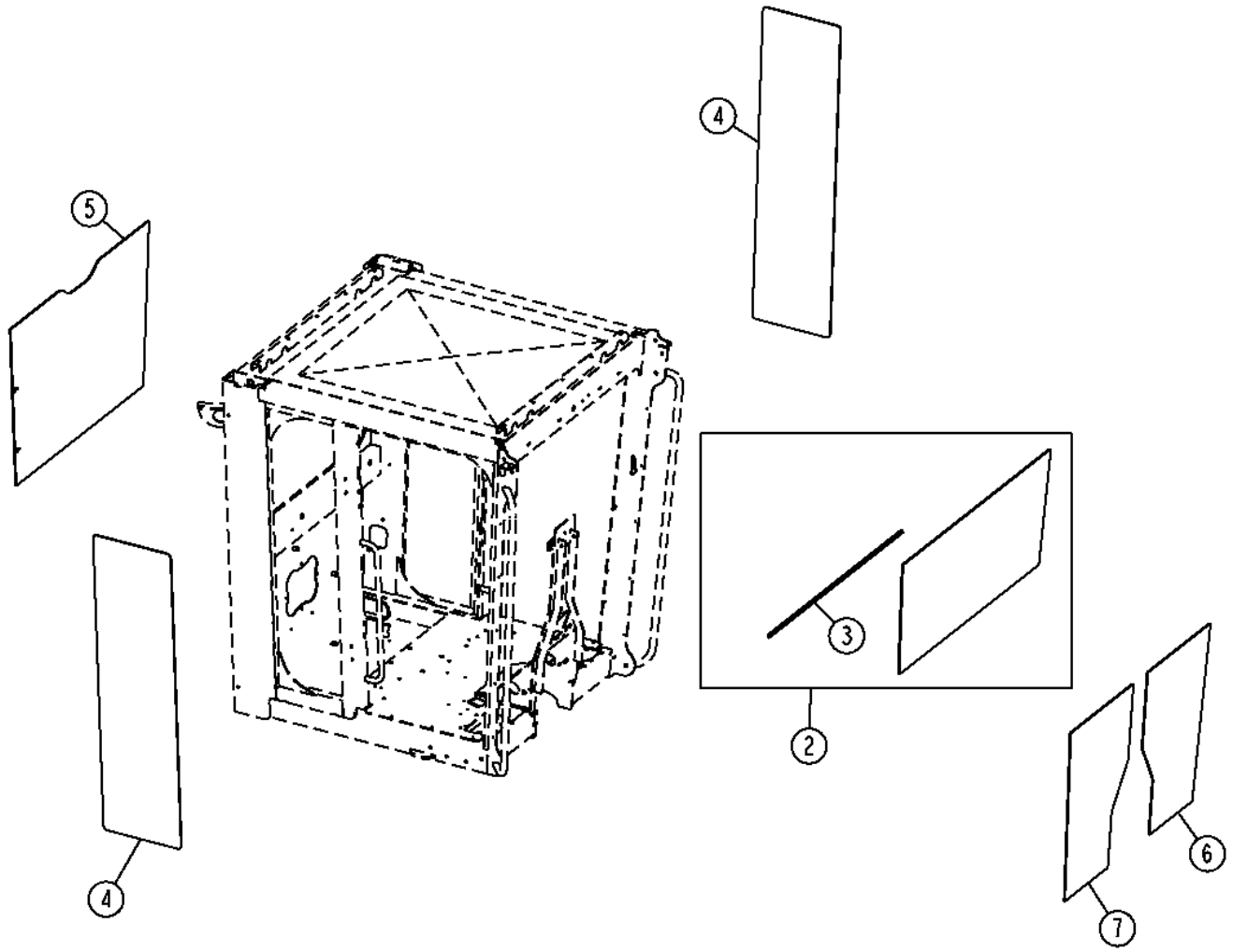

TX1055310

Item	*Nº peça*	*Descrição*	*Qtde*	*Nº série*	*Notas*
1	T135675	Estante	AR		Utilizado Entre Janela e Cabine, Não Ilustrado
2	AT364185	Pára-brisa	1		INCLUDES (10) T135675
3	T214023	Isolador	1		
4	T202074	Vidraça	2		
5	T202075	Vidraça	1		
6	T231614	Vidraça	1		
7	T231615	Vidraça	1		

Opening Windows (Low Profile Cab)
Glaces ouvrantes (cabine profil bas)
Janelas de Abrir (Cabine de Perfil Baixo)
Открывающиеся окна (низкопрофильная кабина)
Ventanas para abrir (cabina de bajo perfil)

XJ1193284 A.1

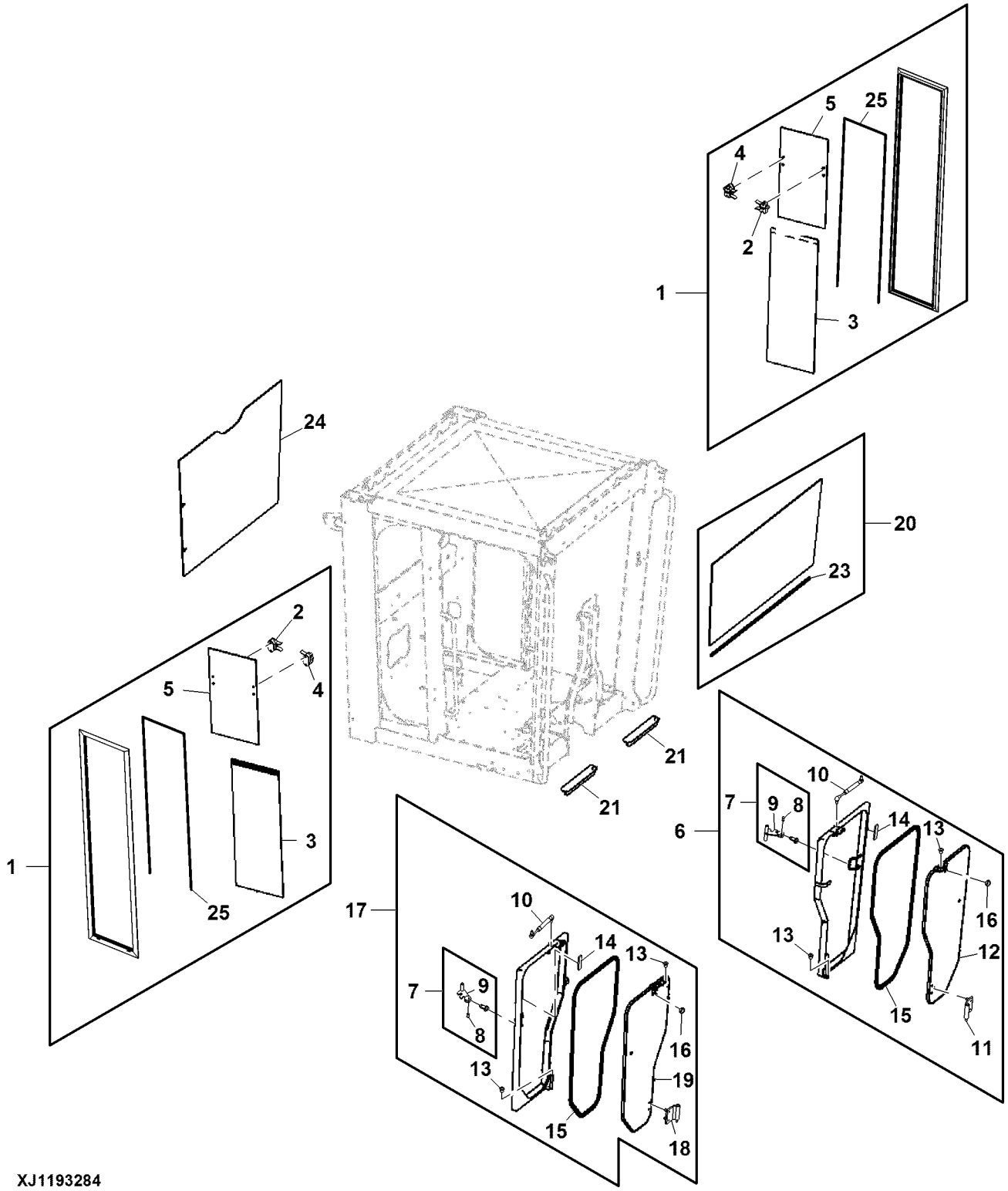

TX1055309 A.1

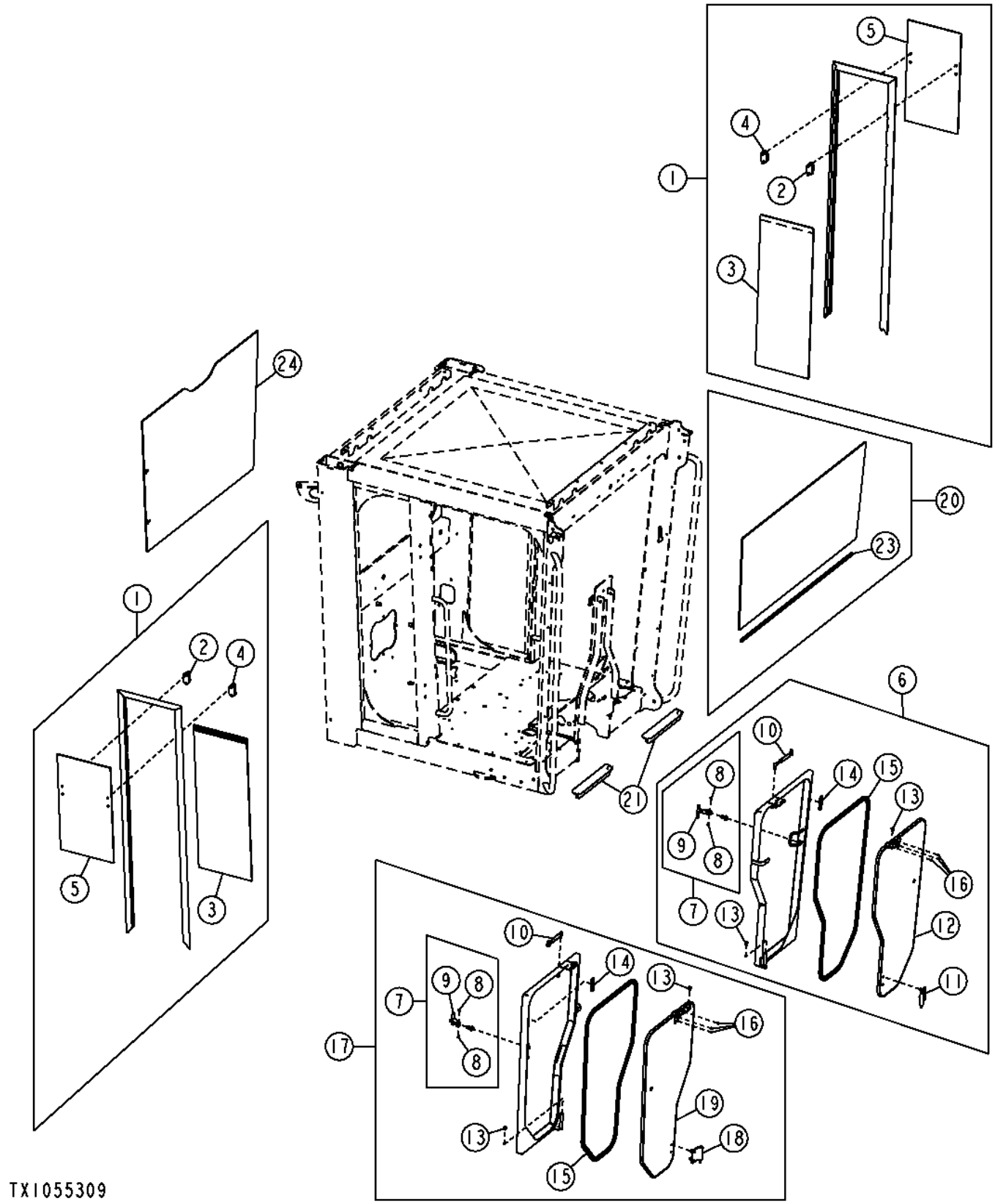

Item	Nº peça	Descrição	Qtde	Nº série	Notas
1	AT305414	Janela	2		
2	AT315844	Trava	1		
3	AT315896	Vidraça	1		
4	AT316267	Trava	1		
5	T211864	Vidraça	1		
6	AT342655	Janela	1		
7	AT372684	Trava	2		SUB FOR AT196522
8	.....	Rebite	2		ORDER AT372684
9	.....	Trava	1		ORDER AT372684
10	AT315903	Cilindro operado a gás	2		
11	AT364883	Kit da dobradiça	1		
12	AT364887	Janela	1		
13	T213917	Bucha	4		
14	T252566	Isolador	2		
15	T252567	Isolador	2		
16	14M7360	Porca de segurança	6		M5
17	AT342656	Janela	1		
18	AT364884	Kit da dobradiça	1		
19	AT364886	Janela	1		
20	AT364185	Pára-brisa	1		INCLUDES (10) T135675
21	T239612	TapeTe	2		
22	T135675	Estante	AR		Utilizado Entre Janela e Cabine, Não Ilustrado
23	T214023	Isolador	1		
24	T202075	Vidraça	1		
25	T353253	Vedação de acabamento	1		3.25 meter

Opening Side And Fixed Front Windows (Low Profile Cab)
Glaces latérales ouvrantes et glaces avant fixes (cabine profil bas)
Lateral de Abrir e Janelas Dianteiras Fixas (Cabine de Perfil Baixo)
Открывающиеся боковые и фиксированные передние окна (низкопрофильная кабина)
Ventanas lateral móvil y delantera fija (cabina de perfil bajo)

XJ1196538 A.1

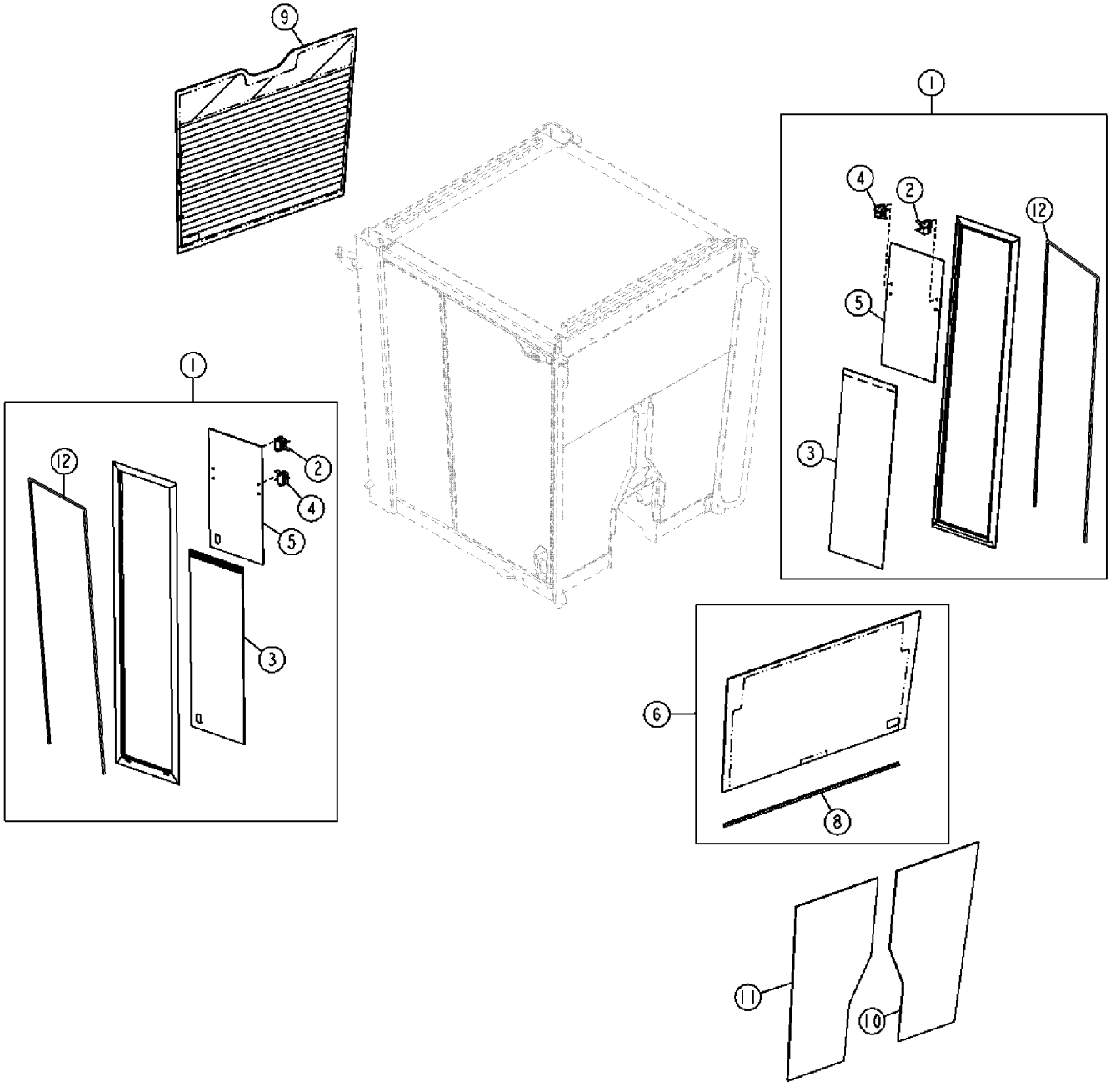

XJ1196538

TX1059906 A.1

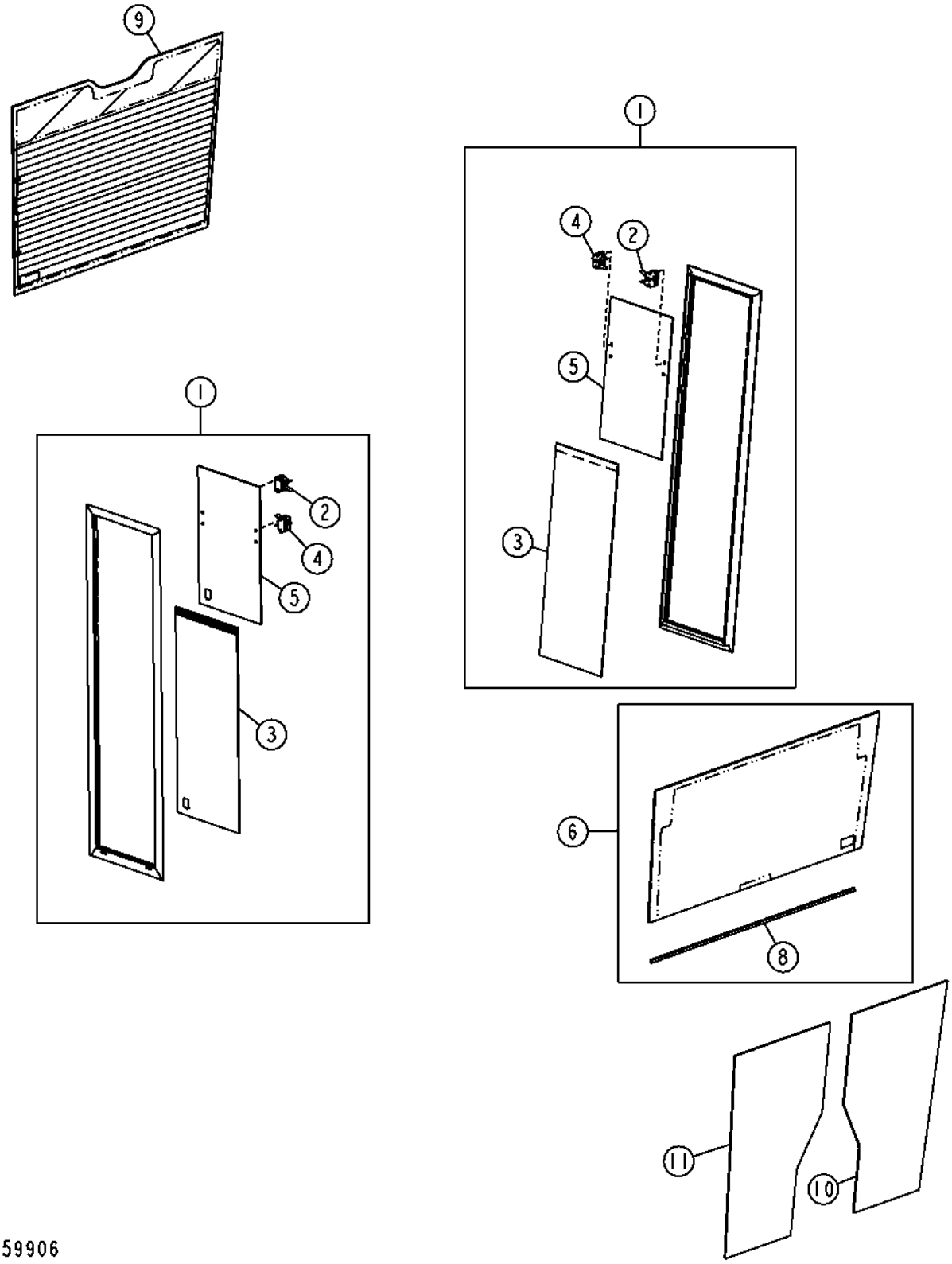

Item	*Nº peça*	*Descrição*	*Qtde*	*Nº série*	*Notas*
1	AT305414	Janela	2		
2	AT315844	Trava	1		
3	AT315896	Vidraça	1		
4	AT316267	Trava	1		
5	T211864	Vidraça	1		
6	AT364185	Pára-brisa	1		INCLUDES (10) T135675
7	T135675	Estante	AR		Utilizado Entre Janela e Cabine, Não Ilustrado
8	T214023	Isolador	1		
9	T202075	Vidraça	1		
10	T231614	Vidraça	1		
11	T231615	Vidraça	1		
12	T353204	Vedação de acabamento	1		2.5 Meter

Opening Side And Fixed Front Windows (Full Height Cab) (627545 -)
Glaces latérales ouvrantes et glaces avant fixes (cabine pleine hauteur) (627545 -)
Lateral de Abrir e Janelas Dianteiras Fixas (Cabine de Altura Total) (627545 -)
Открывающиеся боковые и фиксированные передние окна (кабина с полной высотой) (627545 -)
Ventanas laterales móviles y delantera fija (cabina de altura máxima) (627545 -)

XJ1193285 A.1

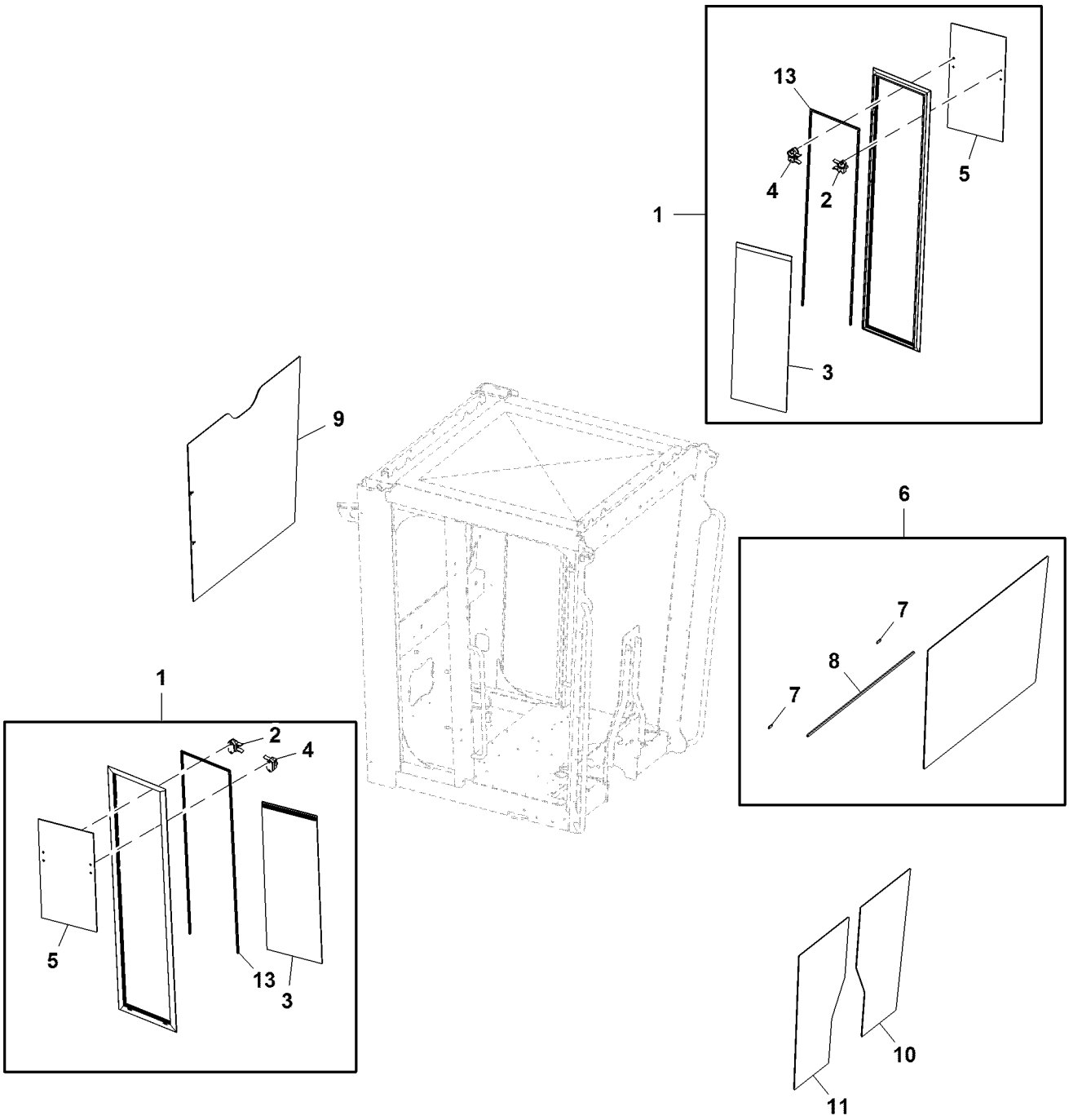

XJ1193285

Item	*Nº peça*	*Descrição*	*Qtde*	*Nº série*	*Notas*
1	AT305416	Janela	2		
2	AT315844	Trava	1		
3	AT315896	Vidraça	1		
4	AT316267	Trava	1		
5	T211868	Vidraça	1		
6	AT364186	Pára-brisa	1		INCLUDES (10) T135675
7	R83066	Isolador	2		
8	T214023	Isolador	1		
9	T202132	Vidraça	1		
10	T231614	Vidraça	1		
11	T231615	Vidraça	1		
12	T135675	Estante	1		Não Ilustrado, Utilizado Entre Janela e Cabine
13	T353253	Vedação de acabamento	1		3.25 meter

Opening Front Windows Kit (627545 -)
Kit de glaces avant ouvrantes (627545 -)
Kit de Janelas Dianteiras de Abrir (627545 -)
Комплект открывающихся передних окон (627545 -)
Juego de ventanas delanteras móviles (627545 -)

AT376777_TX1078691 A.6

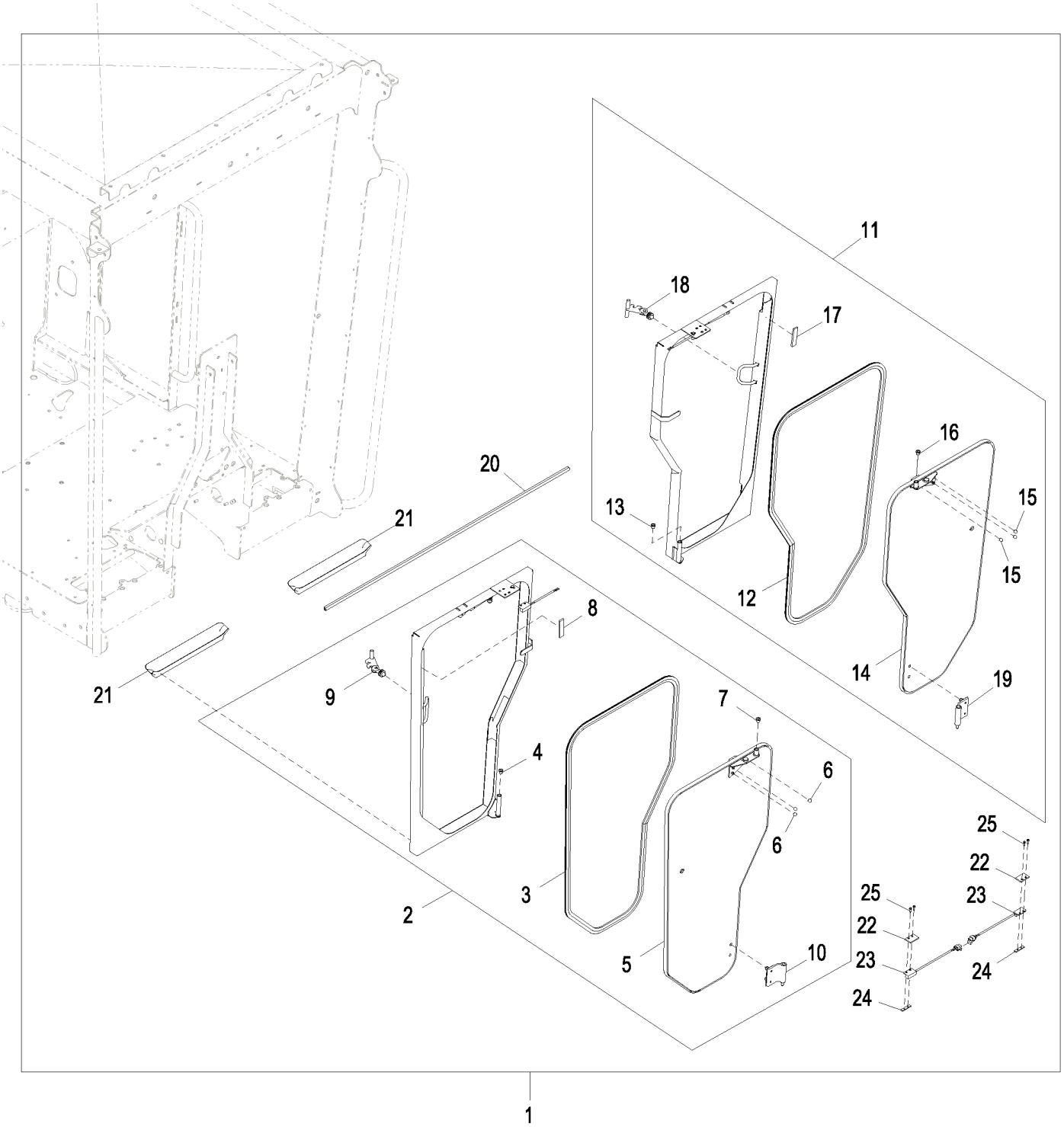

AT376777_TX1078691

Item	*Nº peça*	*Descrição*	*Qtde*	*Nº série*	*Notas*
1	AT376777	Vidraça	1		
2	AT342656	Janela	1		
	AT315903	Cilindro operado a gás	1		
3	T252567	Isolador	1		
4	T213917	Bucha	1		
5	AT364886	Janela	1		
6	14M7360	Porca de segurança	3		M5
7	T213917	Bucha	1		
8	T252566	Isolador	1		
9	AT372684	Trava	1		ALSO ORDER T188806
	T188806	Parafuso	1		Não Ilustrado
10	AT364884	Kit da dobradiça	1		
11	AT342655	Janela	1		
	AT315903	Cilindro operado a gás	1		
12	T252567	Isolador	1		
13	T213917	Bucha	1		
14	AT364887	Janela	1		
15	14M7360	Porca de segurança	3		M5
16	T213917	Bucha	1		
17	T252566	Isolador	1		
18	AT372684	Trava	1		ALSO ORDER T188806
19	AT364883	Kit da dobradiça	1		
20	T214023	Isolador	1		
21	T239612	TapeTe	2		
22	T215218	Placa	2		
23	AT307779	SenSor	2		Sensor da Porta da Cabine
24	T208283	Placa	2		
25	37M7314	Parafuso	4		M4 X 16
26	T135675	Estante	AR		Utilizado Entre Janela e Cabine, Não Ilustrado

Cab Roof
Toit de cabine
Teto da Cabine
Крыша кабины
Techo de cabina

AT373037_TX1083256 A.1

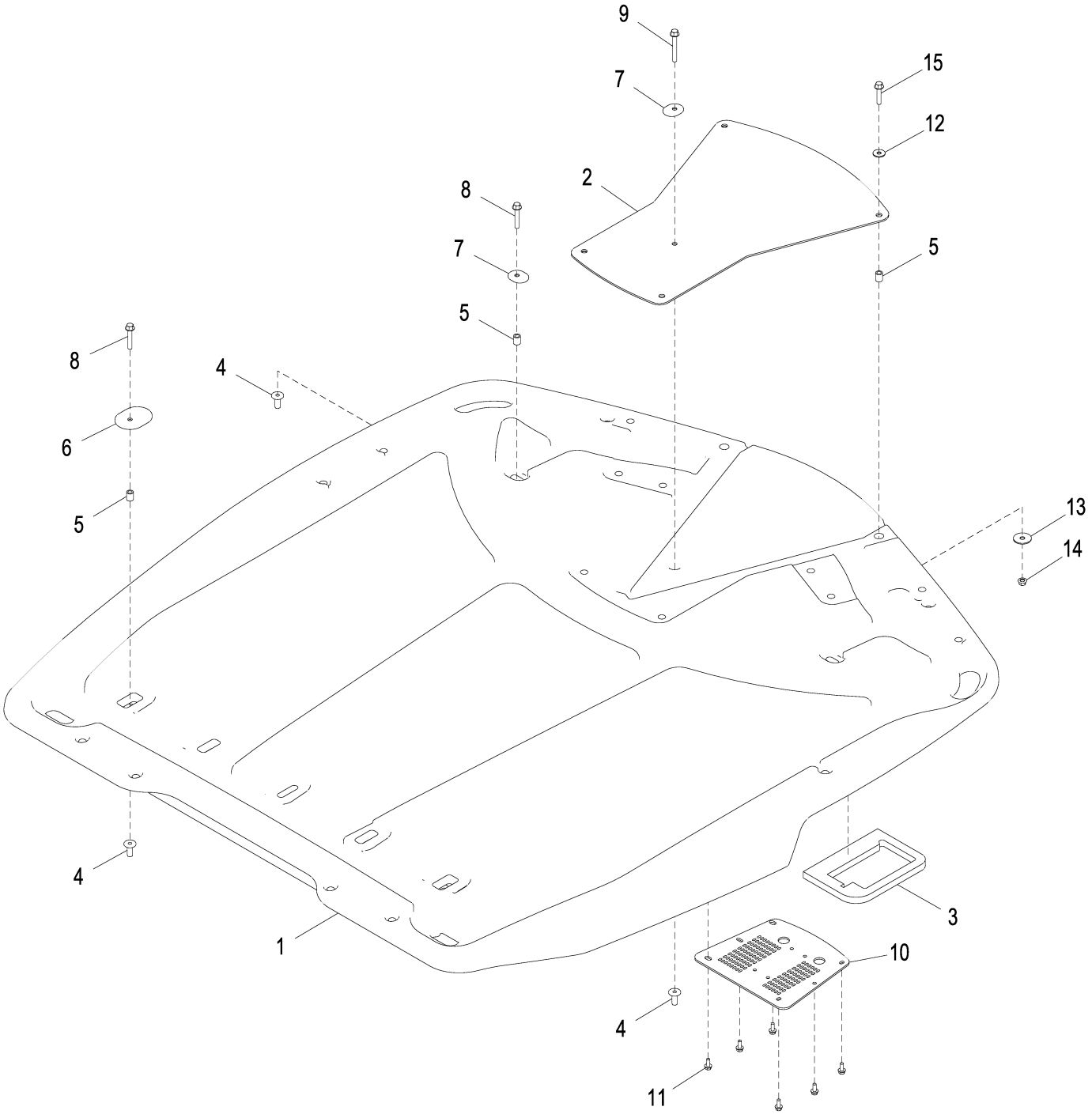

AT373037_TX1083256

Item	*Nº peça*	*Descrição*	*Qtde*	*Nº série*	*Notas*
1	T266232	TeTo	1		
2	AT317562	Placa	1		
3	T205066	Isolador	1		
4	H173411	Porca	8		
5	H140461	Bucha	11		
6	T205068	Arruela de vedação	5		
7	T185664	Arruela de vedação	3		
8	19M7807	Parafuso	7		M10 X 60
9	19M7810	Parafuso	1		M10 X 80
10	T204319	Placa	1		
11	19M7866	Parafuso	6		M8 X 20
12	24M7296	Arruela	4		10.500 X 30 X 2.500 mm
13	24H1334	Arruela	4		15/32" X 1-3/4" X 0.105"
14	14M7296	Porca com flange	4		M10
15	19M8292	Parafuso	4		M10 X 50

Front Windshield Wiper (Low Profile Cab) (- 639287)
Essuie-glace avant (cabine à profil bas) (- 639287)
Limpador do Para-brisa Dianteiro (Cabine de Perfil Baixo) (- 639287)
Стеклоочиститель ветрового стекла (низкопрофильная кабина) (- 639287)
Limpiaparabrisas (cabina de perfil bajo) (- 639287)

TX1059161 A.1

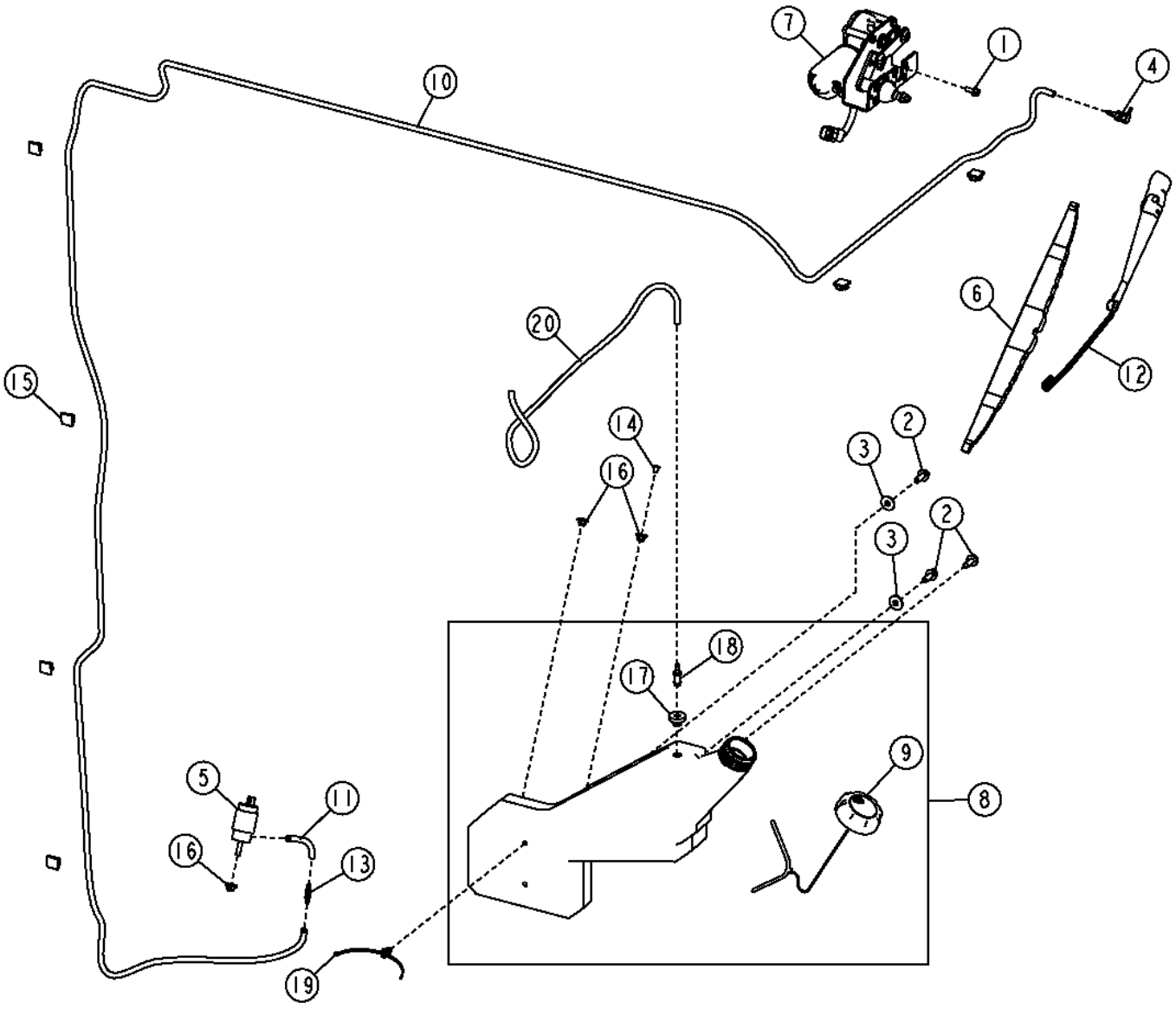

Item	*Nº peça*	*Descrição*	*Qtde*	*Nº série*	*Notas*
1	19M7775	Parafuso	1		M6 X 16
2	19M7866	Parafuso	3		M8 X 20
3	24M7298	Arruela	2		8.400 X 25 X 2 mm
4	AT116970	Conexão em ângulo	1		
5	AT173192	Bomba	1		
6	AT304631	Palheta do limP. Pára-brisa	1		
7	AT450278	Motor do limp. pára-brisa	1		INCLUDE T359036, SUB FOR AT363790, AT329095
	T359036	Articulação	1		Não Ilustrado
8	AT343146	ReseRvatóRio	1		
9	AT360784	Tampa	1		
10	.....	Mangueira em metro	1		MF TY25139, CTL 4.37 m (14.34 ft)
11	.....	Mangueira em metro	1		MF TY25139, CTL 0.122 m (0.4 ft)
12	AT357651	Haste limp. de pára-brisa	1		
13	AT361113	VálVula de retenção	1		
14	B2976R	Plugue	1		
15	T182909	Presilha	8		
16	T186169	Passa-fio	3		
17	M132706	Bucha	1		
18	T255097	Conexão de mangueira	1		
19	T209627	Braçadeira	1		
20	.....	Mangueira em metro	1		MF TY25139, CTL 0.762 m (2.50 ft)

Window Wiper, Front, Low Profile Cab (639288 -)
Essuie-glace, avant, cabine surbaissée (639288 -)
Limpador da Janela, Dianteiro, Cabine de Perfil Baixo (639288 -)
Стеклоочиститель, передний, кабина с низким профилем (639288 -)
Limpiaparabrisas, delantero, cabina de perfil bajo (639288 -)

AT341796_TX1094336 B.1

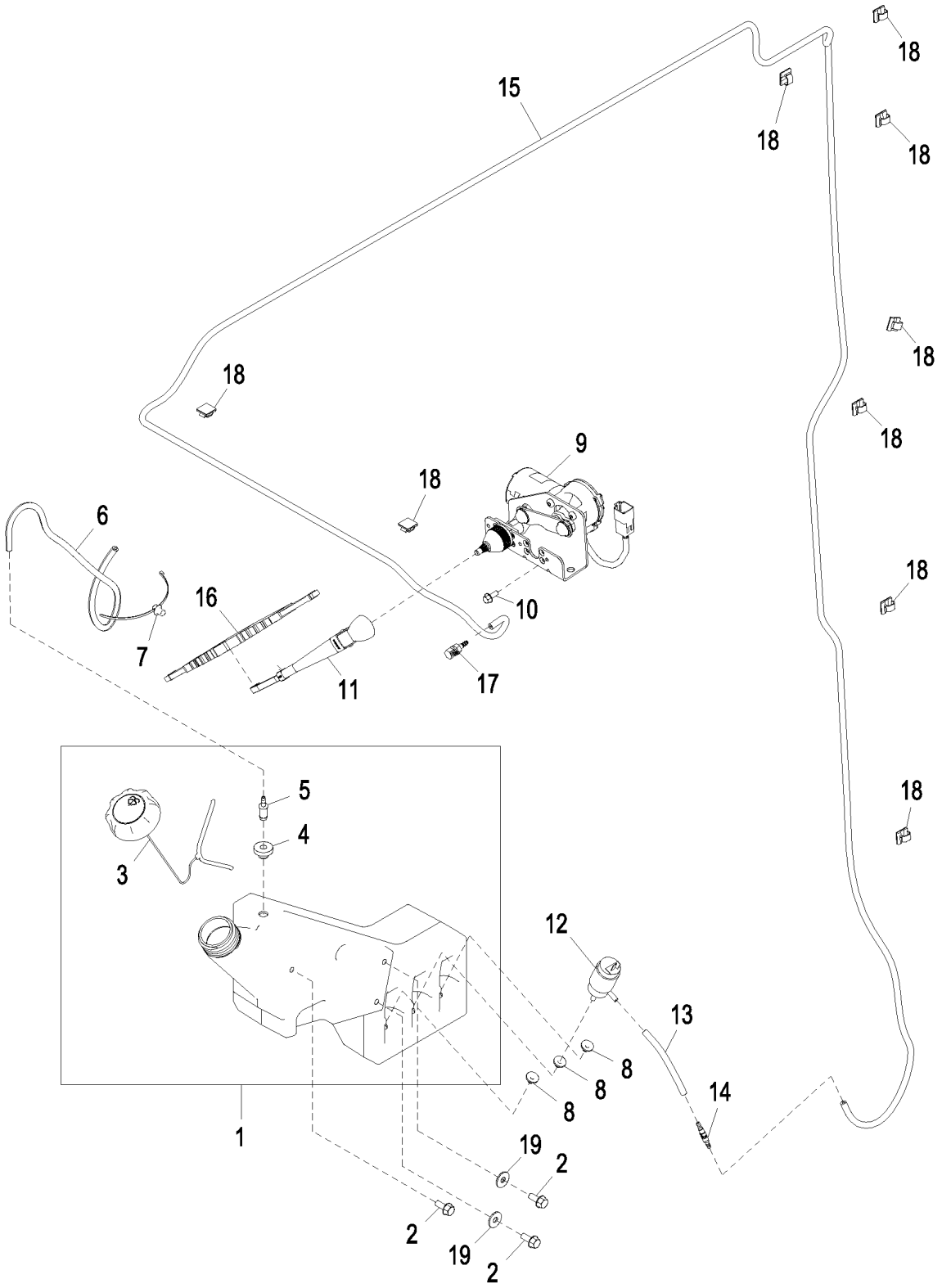

AT341796_TX1094336

Item	*Nº peça*	*Descrição*	*Qtde*	*Nº série*	*Notas*
1	AT343146	ReseRvatóRio	1		
2	19M7866	Parafuso	3		M8 X 20
3	AT360784	Tampa	1		
4	M132706	Bucha	1		
5	T255097	Conexão de mangueira	1		
6	.....	Mangueira em metro	1		CTL 701.04 mm, MF TY25139, Saída
7	T209627	Braçadeira	1		
8	T186169	Passa-fio	3		
9	AT450278	Motor do limp. pára-brisa	1		INCLUDES T359036; SUB FOR AT363790
	T359036	Articulação	1		Não Ilustrado
10	19M7775	Parafuso	1		M6 X 16
11	AT357651	Haste limp. de pára-brisa	1		SUB FOR AT380166
12	AT173192	Bomba	1		
13	.....	Mangueira em metro	1		CTL 121.92 mm, MF TY25139
14	AT361113	VálVula de retenção	1		
15	.....	Mangueira em metro	1		CTL 4370.83 mm, MF TY25139
16	AT304631	Palheta do limP. Pára-brisa	1		SUB FOR AT380167
17	AT116970	Conexão em ângulo	1		
18	T182909	Presilha	10		
19	24M7298	Arruela	2		8.400 X 25 X 2 mm

Front Windshield Wiper, Full Height Cab (- 639287)
Essuie-glace avant, cabine pleine hauteur (- 639287)
Limpador do Para-brisa Dianteiro, Cabine de Altura Total (- 639287)
Стеклоочиститель переднего ветрового стекла, кабина полной высоты (- 639287)
Limpiaparabrisas delantero, cabina de altura completa (- 639287)

TX1059159 A.1

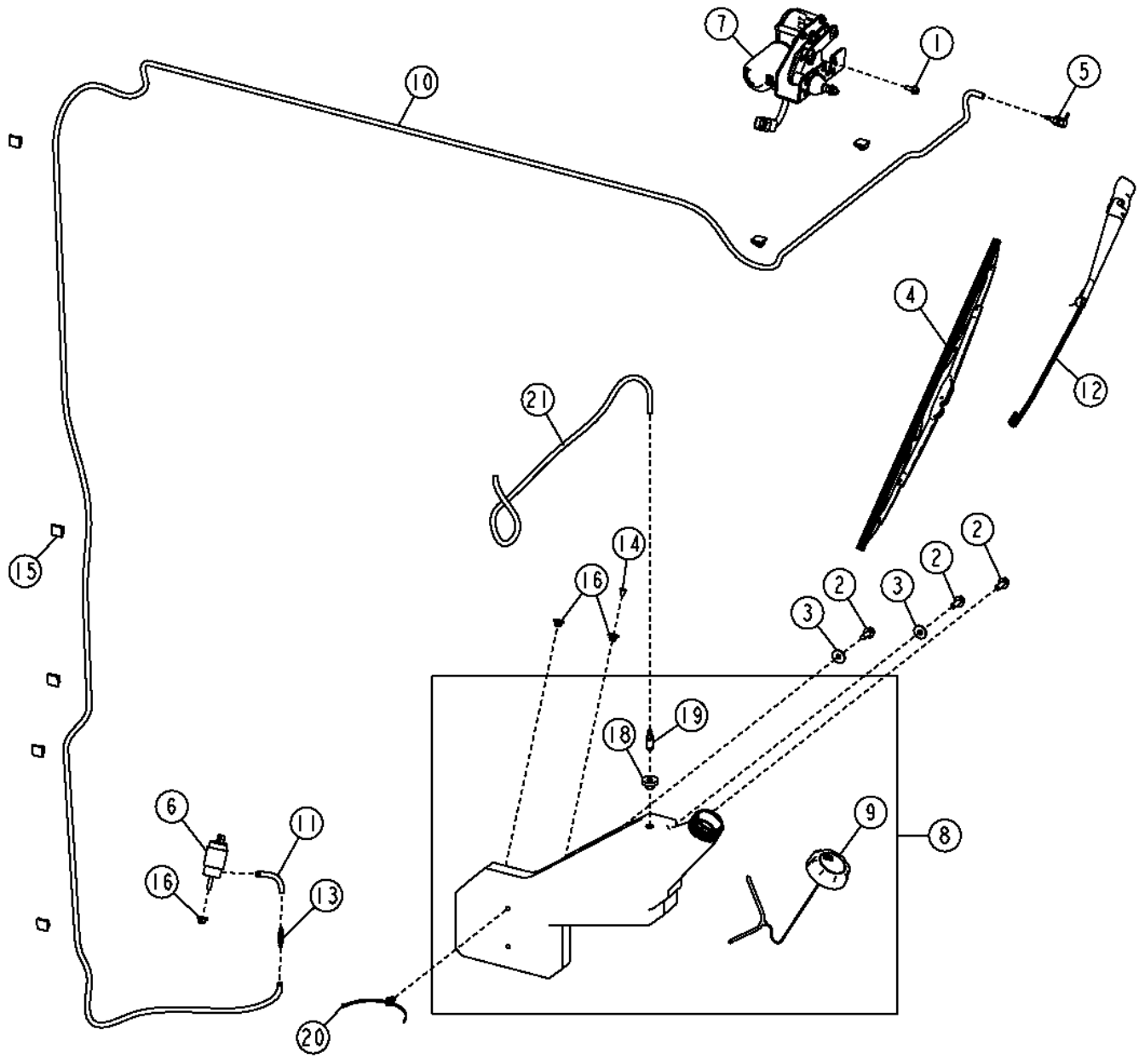

TX1059159

Item	*Nº peça*	*Descrição*	*Qtde*	*Nº série*	*Notas*
1	19M7775	Parafuso	1		M6 X 16
2	19M7866	Parafuso	3		M8 X 20
3	24M7298	Arruela	2		8.400 X 25 X 2 mm
4	AL153661	Palheta do limP. Pára-brisa	1		
5	AT116970	Conexão em ângulo	1		
6	AT173192	Bomba	1		
7	AT450278	Motor do limp. pára-brisa	1		INCLUDE T359036, SUB FOR AT363790
	T359036	Articulação	1		Não Ilustrado
8	AT343146	ReseRvatóRio	1		
9	AT360784	Tampa	1		
10	.....	Mangueira em metro	1		MF TY25139, CTL 4.61 m (15.12 ft.)
11	.....	Mangueira em metro	1		MF TY25139, CTL 0.122 m (0.4 ft.)
12	AT357652	Haste limp. de pára-brisa	1		
13	AT361113	VálVula de retenção	1		
14	B2976R	Plugue	1		
15	T182909	Presilha	8		
16	T186169	Passa-fio	3		
18	M132706	Bucha	1		
19	T255097	Conexão de mangueira	1		
20	T209627	Braçadeira	1		
21	.....	Mangueira em metro	1		MF TY25139, CTL 0.762 m (2.50 ft.)

Window Wiper, Front, Full Height Cab (639288 -)
Essuie-glace pare-brise, avant, cabine pleine hauteur (639288 -)
Limpador da Janela, Dianteira, Cabine de Altura Total (639288 -)
Стеклоочиститель, передний, кабина с полной высотой (639288 -)
Limpiaparabrisas, delantero, cabina de altura completa (639288 -)

AT341644_TX1094357 B.1

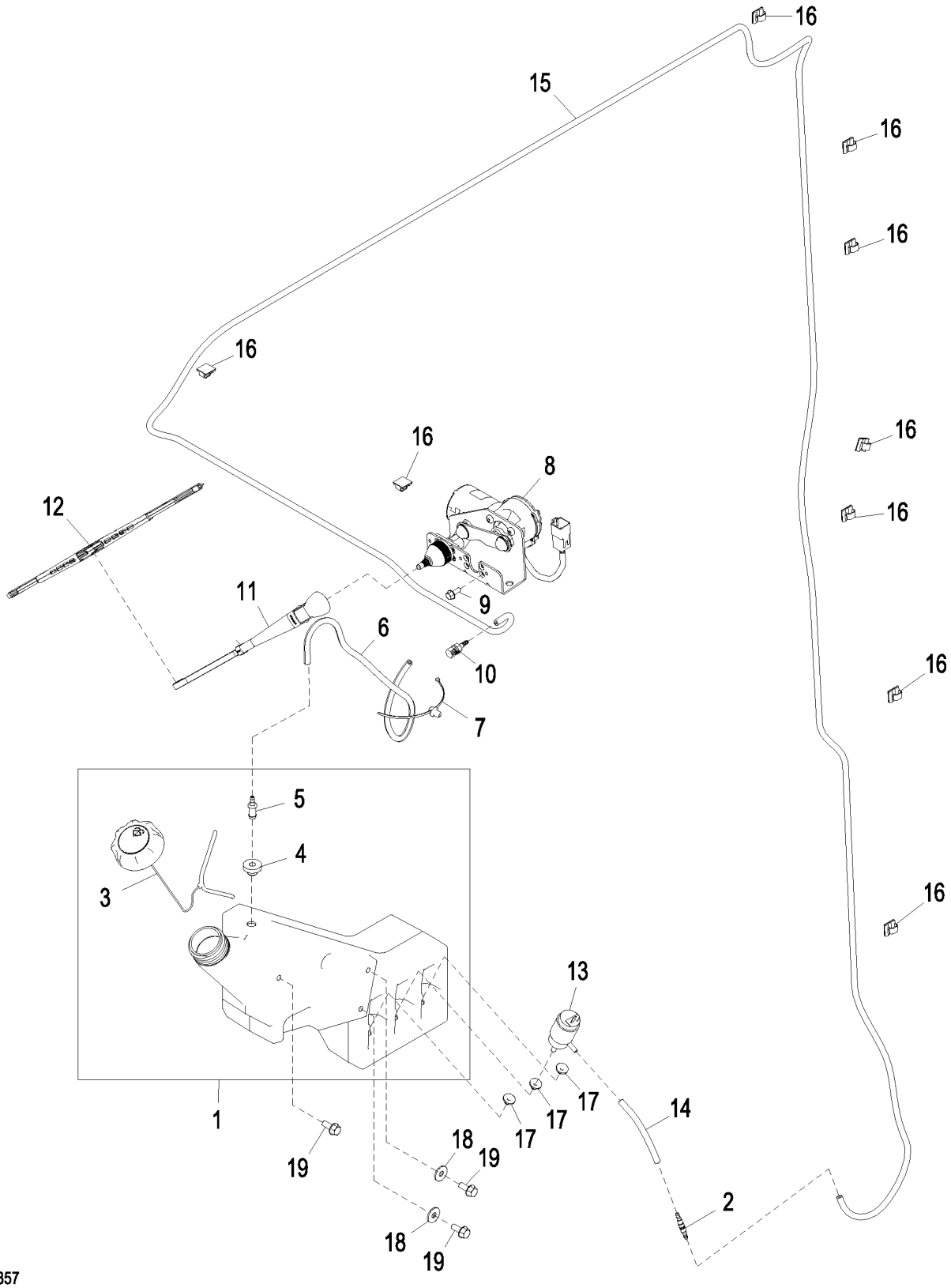

AT341644_TX1094357

Item	*Nº peça*	*Descrição*	*Qtde*	*Nº série*	*Notas*
1	AT343146	ReseRvatóRio	1		
2	AT361113	VálVula de retenção	1		
3	AT360784	Tampa	1		
4	M132706	Bucha	1		
5	T255097	Conexão de mangueira	1		
6	.....	Mangueira em metro	1		CTL 700.6 mm, MF TY25139, Saída
7	T209627	Braçadeira	1		
8	AT450278	Motor do limp. pára-brisa	1		INCLUDES T359036, SUB FORAT363790
	T359036	Articulação	1		Não Ilustrado
9	19M7775	Parafuso	1		M6 X 16
10	AT116970	Conexão em ângulo	1		
11	AT357652	Haste limp. de pára-brisa	1		SUB FOR AT380165
12	AL153661	Palheta do limP. Pára-brisa	1		SUB FORAT399275
13	AT173192	Bomba	1		
14	.....	Mangueira em metro	1		CTL 121.92 mm, MF TY25139
15	.....	Mangueira em metro	1		CTL 4608.5 mm, MF TY25139
16	T182909	Presilha	9		
17	T186169	Passa-fio	3		
18	24M7298	Arruela	2		8.400 X 25 X 2 mm
19	19M7866	Parafuso	3		M8 X 20

Rear Windshield Wiper (Low Profile Cab) (- 639287)
Essuie-glace arrière (cabine à profil bas) (- 639287)
Limpador do Para-brisa Traseiro (Cabine de Perfil Baixo) (- 639287)
Очиститель заднего стекла (низкопрофильная кабина) (- 639287)
Limpiaparabrisas trasero (cabina de perfil bajo) (- 639287)

TX1049899 A.1

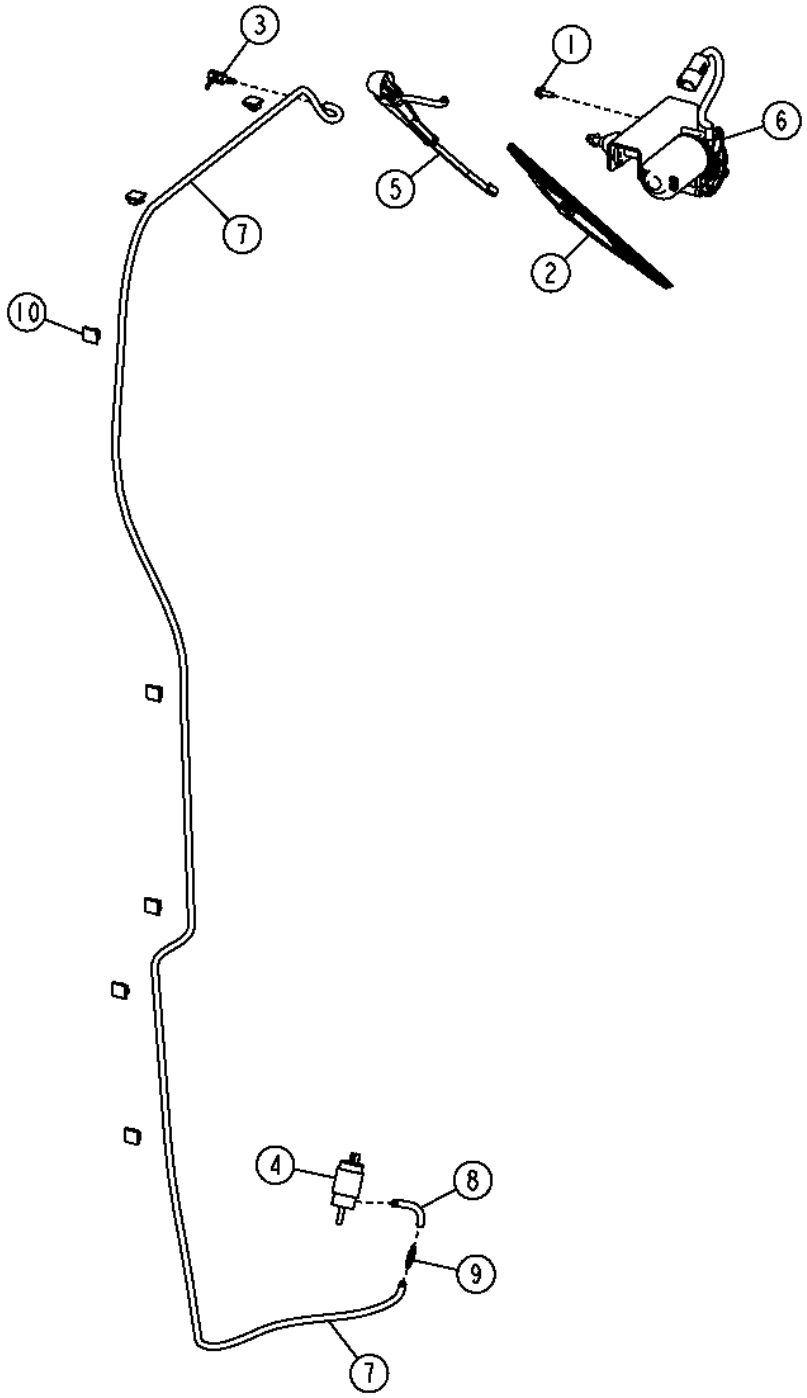

TX1049899

Item	*Nº peça*	*Descrição*	*Qtde*	*Nº série*	*Notas*
1	19M7775	Parafuso	1		M6 X 16
2	AL153660	Palheta do limP. Pára-brisa	1		
3	AT116970	Conexão em ângulo	1		
4	AT173192	Bomba	1		
5	AT304634	Haste limp. de pára-brisa	1		
6	AT450278	Motor do limp. pára-brisa	1		INCLUDE T359036, SUB FOR AT363790, AT329095
	T359036	Articulação	1		Não Ilustrado
7	.....	Mangueira em metro	1		MF TY25139, CTL 2.68 m (8.8 ft)
8	.....	Mangueira em metro	1		MF TY25139, CTL 0.122 m (0.4 ft)
9	AT361113	VálVula de retenção	1		
10	T182909	Presilha	7		

Window Wiper, Rear, Low Profile Cab (639288 -)
Essuie-glace, arrière, cabine surbaissée (639288 -)
Limpador da Janela, Traseira, Cabine de Perfil Baixo (639288 -)
Стеклоочиститель, задний, кабина с низким профилем (639288 -)
Limpiacristal, trasero, cabina de perfil bajo (639288 -)

AT341645_TX1094349 A.1

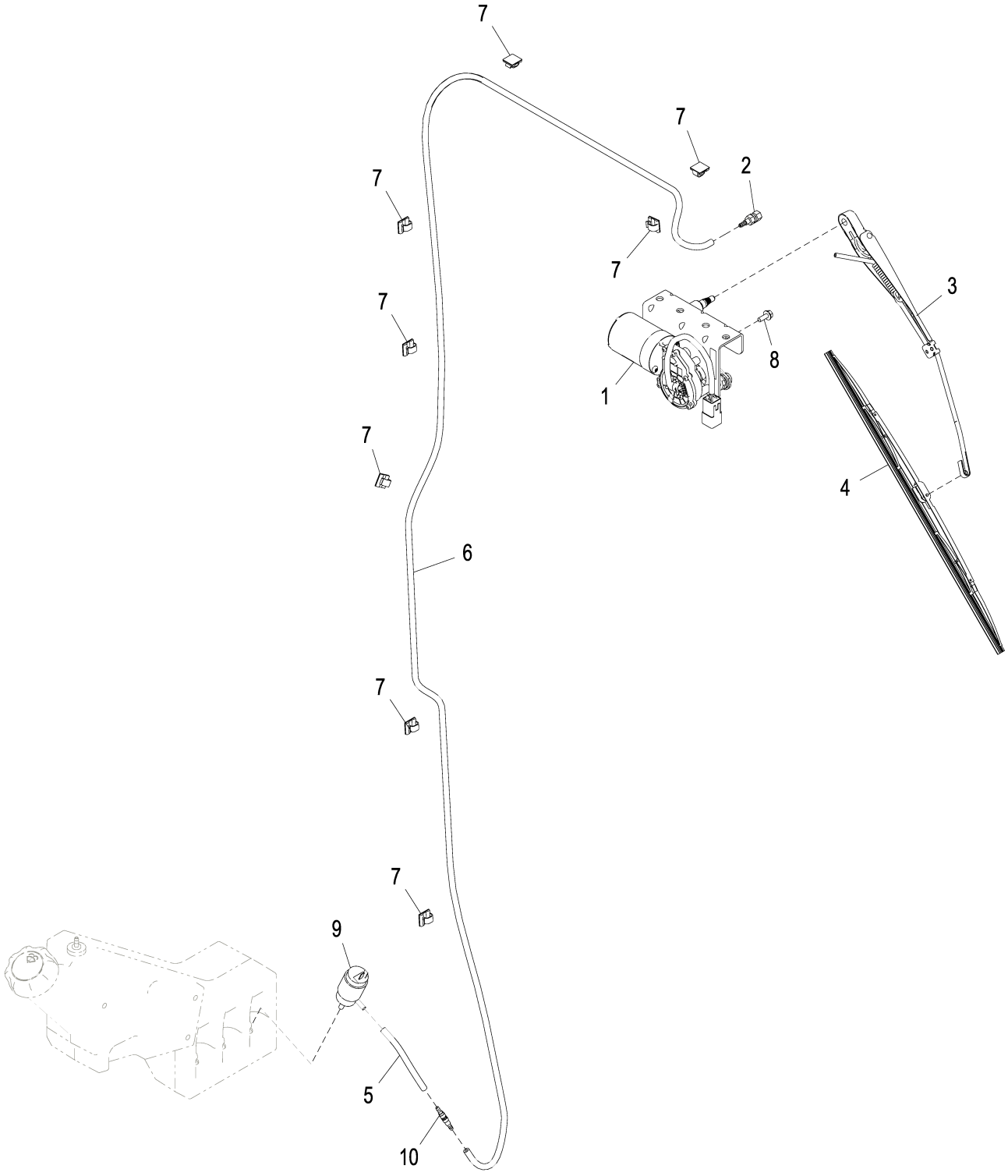

AT341645_TX1094349

Item	*Nº peça*	*Descrição*	*Qtde*	*Nº série*	*Notas*
1	AT450278	Motor do limp. pára-brisa	1		INCLUDES T359036; SUB FOR AT363790
	T359036	Articulação	1		Não Ilustrado
2	AT116970	Conexão em ângulo	1		
3	AT304634	Haste limp. de pára-brisa	1		SUB FOR AT380164
4	AL153660	Palheta do limP. Pára-brisa	1		SUB FOR AT397631
5	.....	Mangueira em metro	1		CTL 121.92 mm, MF TY25139
6	.....	Mangueira em metro	1		CTL 2682.24 mm, MF TY25139
7	T182909	Presilha	8		
8	19M7775	Parafuso	1		M6 X 16
9	AT173192	Bomba	1		
10	AT361113	VálVula de retenção	1		

Lower Front Windshield Wiper
Essuie-glace de pare-brise inférieur avant
Limpador do Para-brisa Dianteiro Inferior
Стеклоочист. нижн. пер. ветр. стекла
Limpiaparabrisas delantero inferior

AT341795_TX1079754 C.2

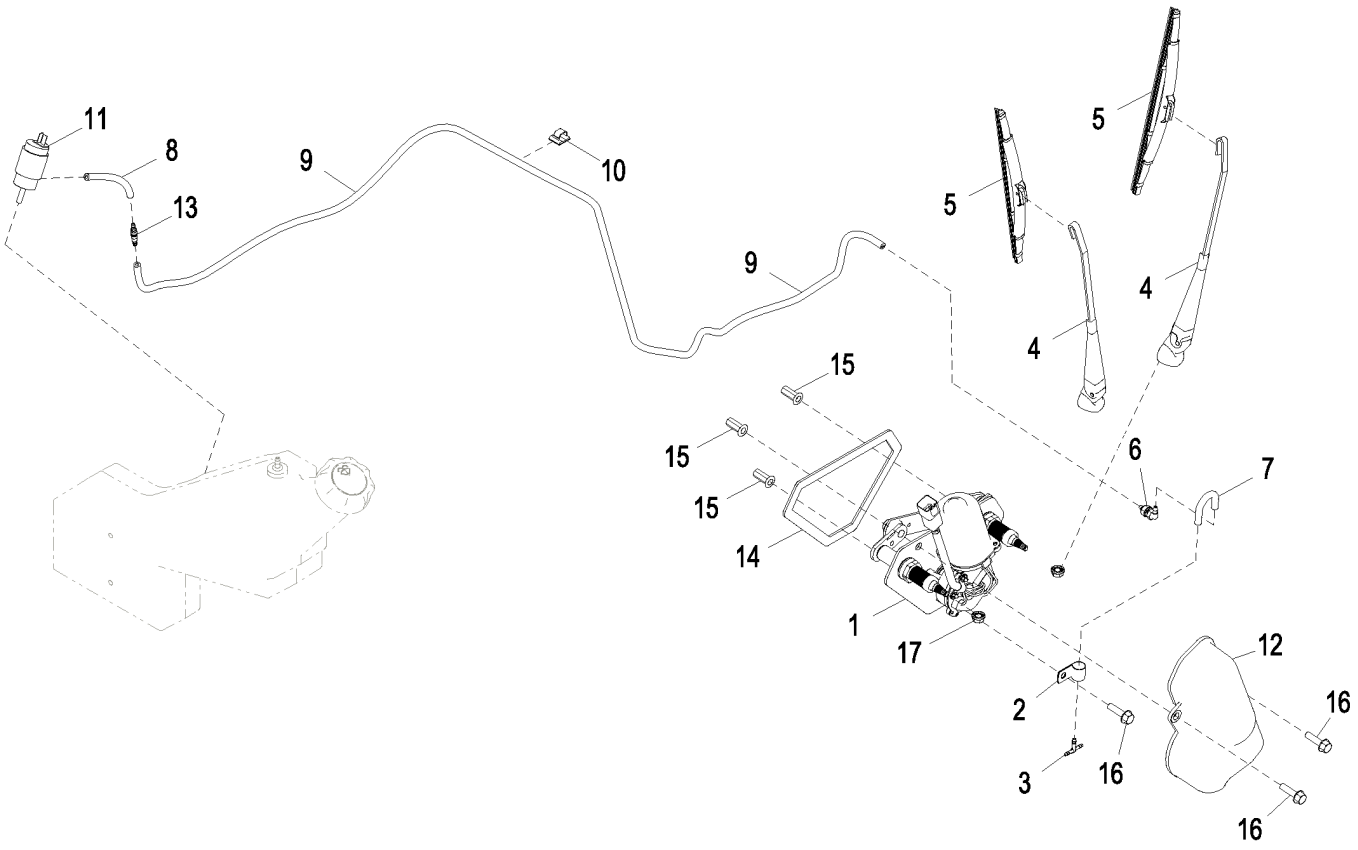

AT341795_TX1079754

Item	*Nº peça*	*Descrição*	*Qtde*	*Nº série*	*Notas*
1	AT426090	Motor do limp. pára-brisa	1		SUB FOR AT303926
2	M47566	Presilha	1		
3	T58542	Conexão	1		
4	AT305663	Haste limp. de pára-brisa	2		
5	AT305698	Palheta do limP. Pára-brisa	2		
6	AT188681	Chicote do piso da cabine	1		
7	.....	Mangueira em metro	1		MF TY25139, CTL 0.08 m (0.262 ft)
8	.....	Mangueira em metro	1		MF TY25139, CTL 0.122 m (0.4 ft)
9	.....	Mangueira em metro	1		MF TY25139, CTL 1.78 m (5.86 ft.)
10	T182909	Presilha	1		
11	AT173192	Bomba	1		
12	AT341132	Capa	1		
13	AT361113	VálVula de retenção	1		
14	.....	Isolador	1		MF T59938, CTL 0.6 m (1.96 ft)
15	T196079	Porca	3		
16	19M7868	Parafuso	3		M8 X 30
17	N310297	Porca	2		

Rear Windshield Wiper, Full Height Cab (- 639287)
Essuie-glace arrière, cabine pleine hauteur (- 639287)
Limpador do Para-brisa Traseiro, Cabine de Altura Total (- 639287)
Стеклоочиститель заднего ветрового стекла, кабина полной высоты (- 639287)
Limpiaparabrisas trasero, cabina de altura completa (- 639287)

TX1049901 A.1

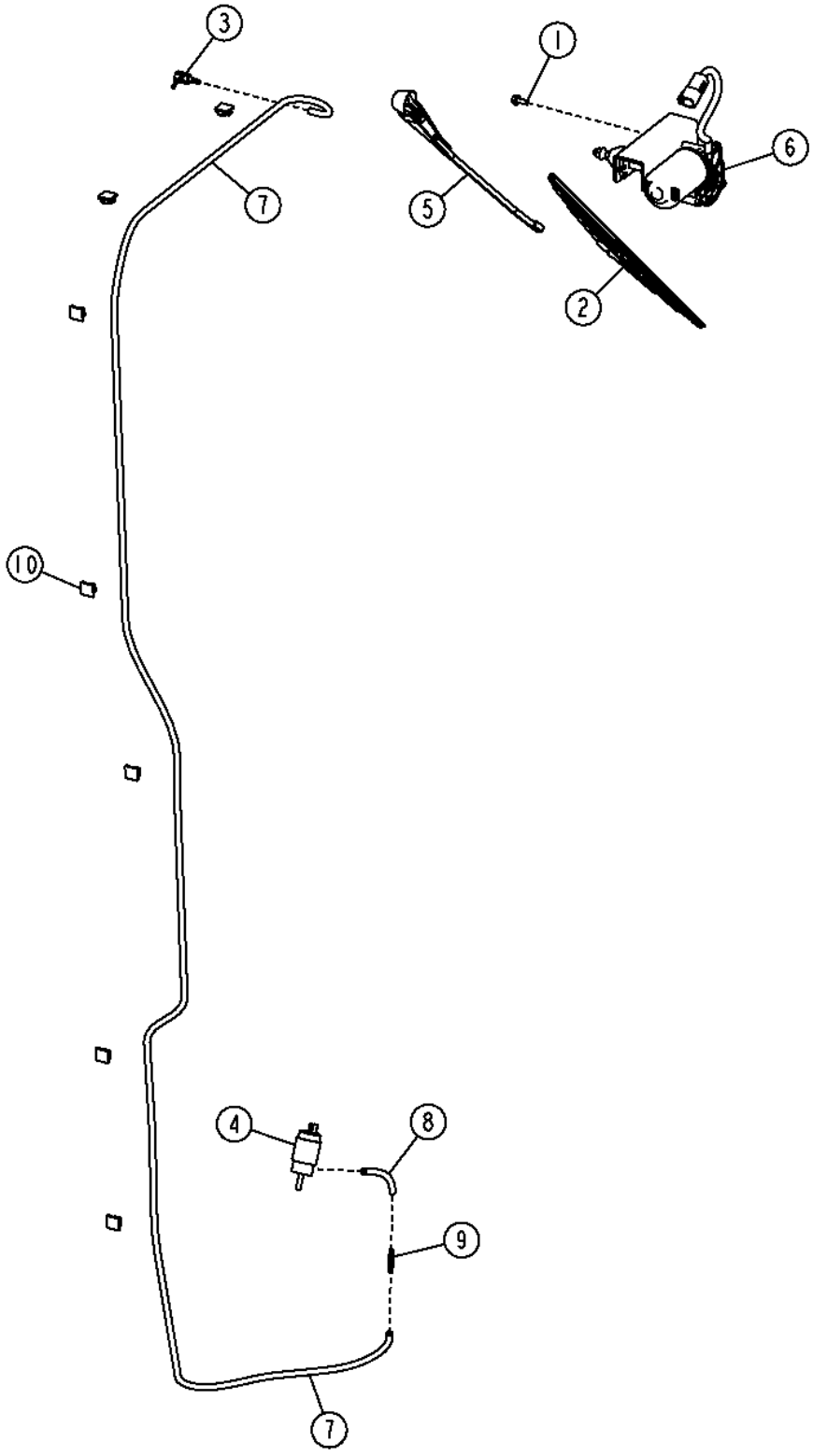

TX1049901

Item	*Nº peça*	*Descrição*	*Qtde*	*Nº série*	*Notas*
1	19M7775	Parafuso	1		M6 X 16
2	AL153661	Palheta do limP. Pára-brisa	1		
3	AT116970	Conexão em ângulo	1		
4	AT173192	Bomba	1		
5	AT304633	Haste limp. de pára-brisa	1		
6	AT450278	Motor do limp. pára-brisa	1		INCLUDE T359036, SUB FOR AT363790, AT329095
	T359036	Articulação	1		Não Ilustrado
7	.....	Mangueira em metro	1		MF TY25139, CTL 2.93 m (9.6 ft)
8	.....	Mangueira em metro	1		MF TY25139, CTL 0.122 m (0.4 ft)
9	AT361113	VálVula de retenção	1		
10	T182909	Presilha	7		

Window Wiper, Rear, Full Height Cab (639288 -)
Essuie-glace, arrière, cabine pleine hauteur (639288 -)
Limpador da Janela, Traseira, Cabine de Altura Total (639288 -)
Стеклоочиститель, задний, кабина с полной высотой (639288 -)
Limpiacristal, trasero, cabina de altura completa (639288 -)

AT341646_TX1094361 A.1

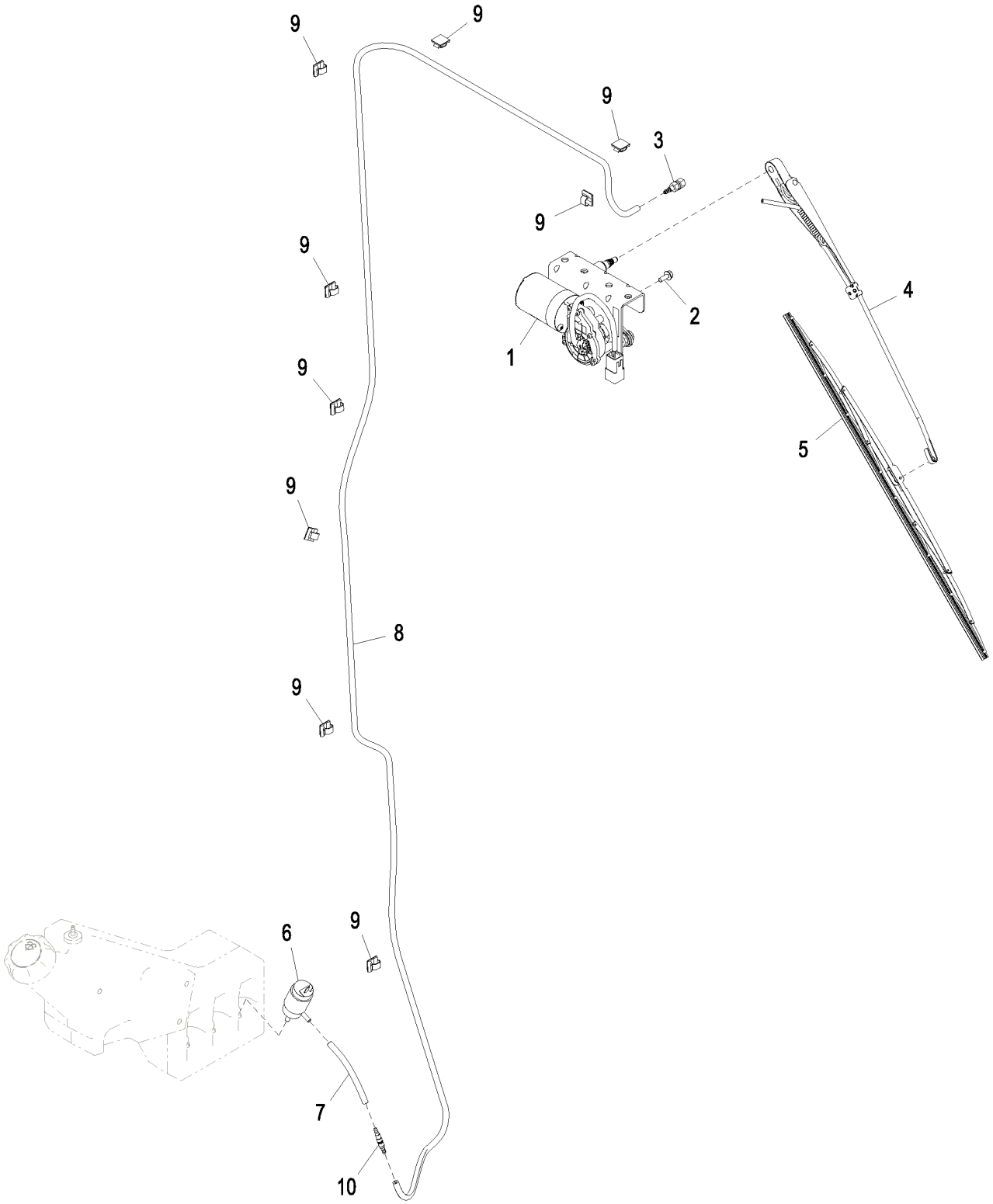

AT341646_TX1094361

Item	*Nº peça*	*Descrição*	*Qtde*	*Nº série*	*Notas*
1	AT450278	Motor do limp. pára-brisa	1		INCLUDES T359036; SUB FOR AT363790
	T359036	Articulação	1		Não Ilustrado
2	19M7775	Parafuso	1		M6 X 16
3	AT116970	Conexão em ângulo	1		
4	AT304633	Haste limp. de pára-brisa	1		SUB FOR AT380163
5	AL153661	Palheta do limP. Pára-brisa	1		SUB FOR AT399275
6	AT173192	Bomba	1		
7	.....	Mangueira em metro	1		CTL 121.92 mm, MF TY25139
8	.....	Mangueira em metro	1		CTL 2919.98 mm, MF TY25139
9	T182909	Presilha	9		
10	AT361113	VálVula de retenção	1		

Lower Wiper Disable Sensor
Capteur de désactivation des essuie-glace inférieurs
Sensor de Desativação do Limpador Inferior
Датчик отключения нижнего стеклоочистителя
Sensor de desactivación de limpiaparabrisas inferior

TX1049841 A.1

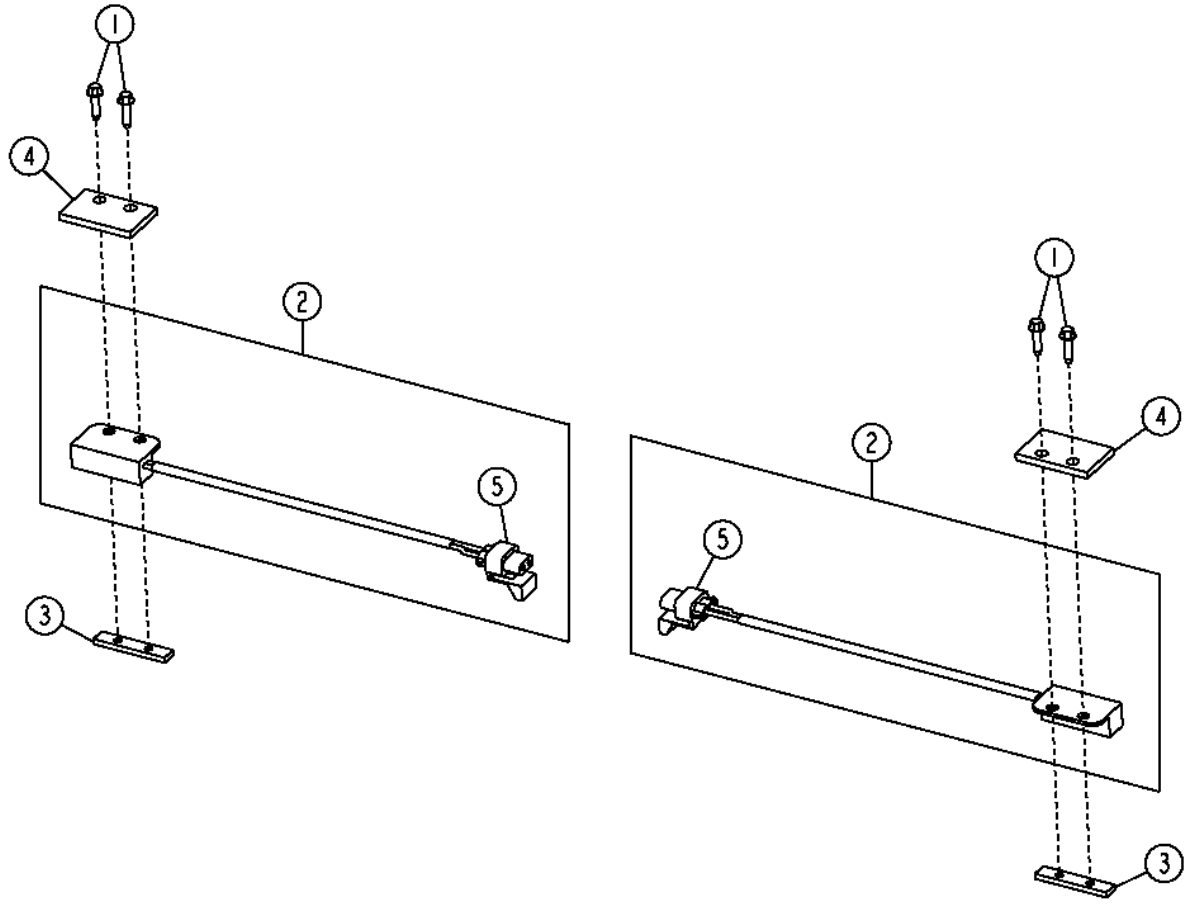

TX1049841

Item	*Nº peça*	*Descrição*	*Qtde*	*Nº série*	*Notas*
1	37M7314	Parafuso	4		M4 X 16
2	AT307779	SenSor	2		
3	T208283	Placa	2		
4	T215218	Placa	2		
5	57M7254	Alojam. conector elétrico	1		
	R104846	Terminal conecTor eléTrico	2		
	57M7258	Vedação conector elétrico	2		
	57M7289	Disp fechamento conec elétr	1		

Less Lower Front Windshield Wiper
Moins essuie-glace inférieur avant
Menos o Limpador do Para-brisa Dianteiro Inferior
Без стеклоочистителя нижнего переднего ветрового стекла
Sin limpiaparabrisas delantero inferior

AT383901_TX1079755 A.1

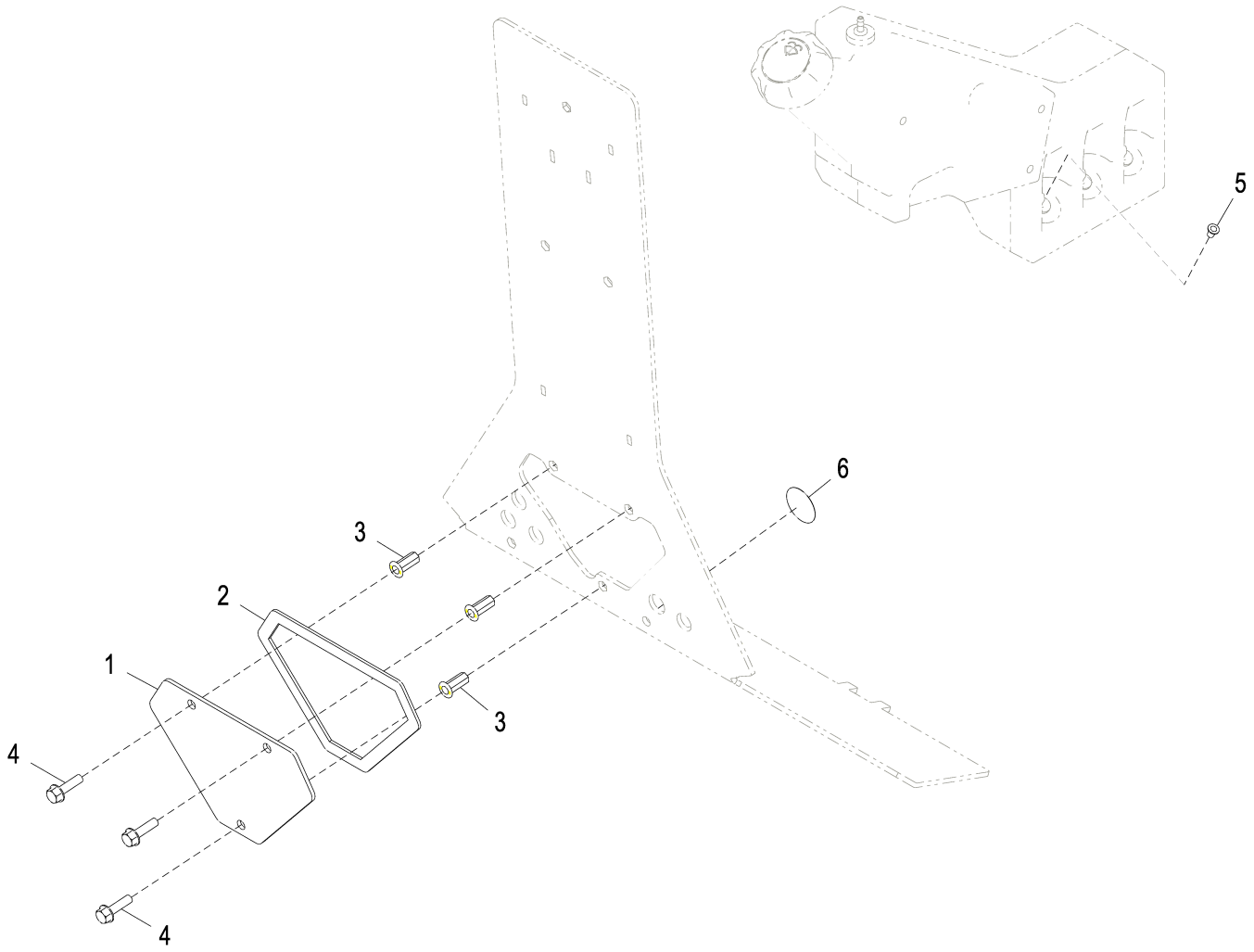

AT383901_TX1079755

Item	*Nº peça*	*Descrição*	*Qtde*	*Nº série*	*Notas*
1	T204645	Capa	1		
2	.....	Isolador	1		MF T59938, CTL 0.600 m (1.97 ft)
3	T196079	Porca	3		
4	19M7868	Parafuso	3		M8 X 30
5	B2976R	Plugue	1		
6	T186793	Etiqueta	1		Círculo Cinza

Front Console (Standard Controls)
Console avant (commandes standard)
Console Dianteiro (Controles Padrão)
Передняя панель управления (стандартные органы управления)
Consola delantera (controles estándar)

AT340791_TX1079428 B.1

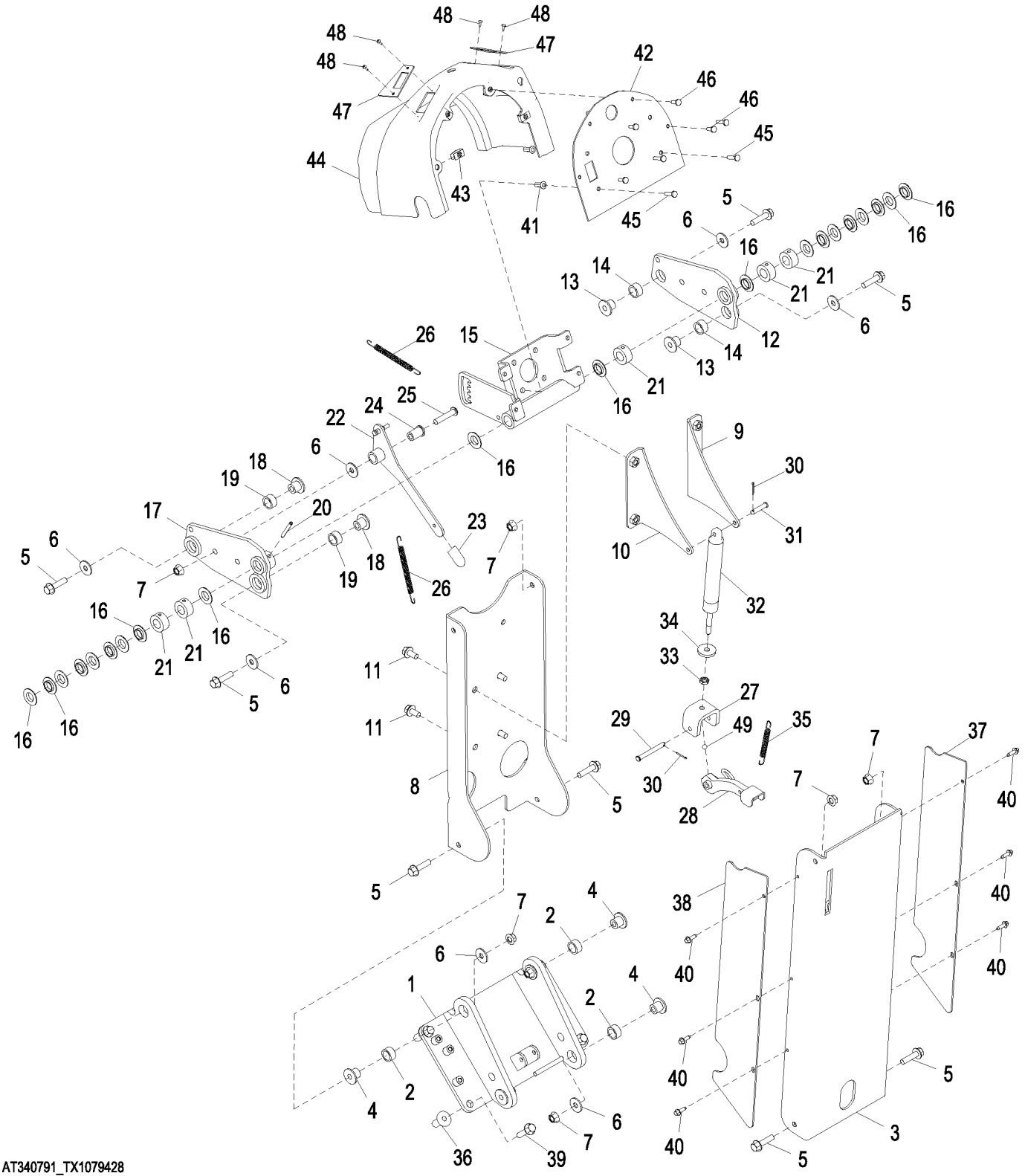

AT340791_TX1079428

Item	*Nº peça*	*Descrição*	*Qtde*	*Nº série*	*Notas*
1	AT330489	Suporte do controle	1		
2	T203544	Bucha	4		
3	AT348316	Suporte do controle	1		
4	T203545	Bucha	4		
5	19M7804	Parafuso	8		M10 X 40
6	24M7296	Arruela	9		10.500 X 30 X 2.500 mm
7	14M7296	Porca com flange	9		M10
8	T227239	Perfil "u"	1		
9	AT330485	Apoio	1		
10	AT330486	Apoio	1		
11	19M7784	Parafuso	4		M10 X 20
12	AT335670	Apoio	1		
13	T203545	Bucha	2		
14	T203544	Bucha	2		
15	AT305070	Apoio	1		(ALSO ORDER (4) T196078)
16	T104220	Arruela	20		
17	AT335672	Apoio	1		
18	T203545	Bucha	2		
19	T203544	Bucha	2		
20	34M7044	Pino elástico	1		6 X 50 mm
21	T203576	Espaçador	5		
22	AT305397	Alavanca	1		
23	T81012	Tampa	1		
24	T203871	Espaçador	1		
25	21M7497	Parafuso	1		M10 X 50
26	M145875	Mola de tração	2		
27	AT349961	Apoio	1		
28	AT346325	Pedal	1		
29	R68672	Pino	1		
30	11M7081	Contra-pino	2		2.500 X 20 mm
31	N31296	Pino fixador	1		
32	AT374208	Cilindro operado a gás	1		(SUB FOR AT330487)
33	14M7500	Porca	1		M10
34	L33065	Arruela	1		(SUB FOR 24M7296), Nesta Aplicação
35	T28801	Mola de tração	1		
36	H173411	Porca	4		
37	T206080	Capa	1		
38	T203589	Capa	1		
39	19M7804	Parafuso	4		M10 X 40
40	37M7131	Parafuso	6		M6 X 20
41	T196078	Porca	4		
42	.....	Placa	1		(ORDER T204643 AND M115279)
	T204643	Placa	1		Não Ilustrado
	M115279	Plugue	1		Não Ilustrado
43	R134098	Porca	4		
44	T204301	Capa	1		
45	21M7310	Parafuso	4		M6 X 25
46	21M7292	Parafuso	4		M6 X 16
47	T205401	Placa	2		
48	T185769	Parafuso	4		
49	L38728	Esfera	1		

Front Console (Grade Pro)
Console avant (Grade Pro)
Console Dianteiro (Grade Pro)
Передняя панель управления (Grade Pro)
Consola delantera (Grade Pro)

AT336822_TX1079431 B.2

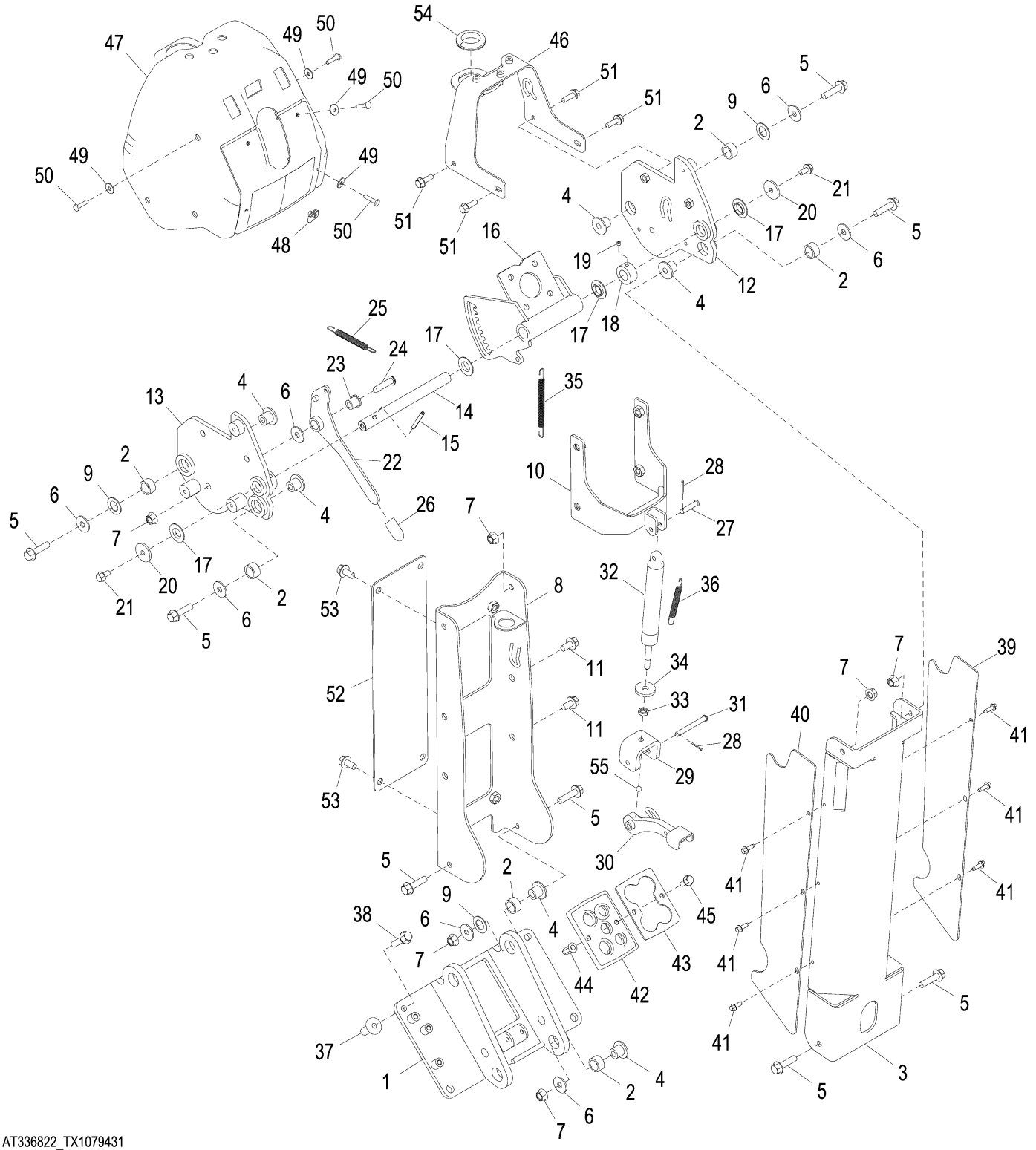

AT336822_TX1079431

Item	*Nº peça*	*Descrição*	*Qtde*	*Nº série*	*Notas*
1	AT352843	Suporte do controle	1		
2	T203544	Bucha	8		
3	AT353037	Suporte do controle	1		
4	T203545	Bucha	8		
5	19M7804	Parafuso	8		M10 X 40
6	24M7296	Arruela	9		10.500 X 30 X 2.500 mm
7	14M7296	Porca com flange	9		M10
8	AT356378	Suporte do controle	1		
9	T257542	Arruela	4		
10	AT352854	Apoio	1		
11	19M7784	Parafuso	4		M10 X 20
12	AT350570	Apoio	1		
13	AT350566	Apoio	1		
14	T241432	Pino fixador	1		
15	34M7044	Pino elástico	1		6 X 50 mm
16	AT352857	Apoio	1		Also Order (4) T196078)
17	T104220	Arruela	4		
18	T203576	Espaçador	1		
19	22M7111	Parafuso de fenda	1		M6 X 6
20	24H1296	Arruela	2		11/32" X 1-3/8" X 0.134"
21	19M7865	Parafuso	2		M8 X 16
22	AT353468	Alavanca	1		
23	T242116	Espaçador	1		
24	21M7478	Parafuso	1		M10 X 40
25	M145875	Mola de tração	1		
26	T81012	Tampa	1		
27	N31296	Pino fixador	1		
28	11M7081	Contra-pino	2		2.500 X 20 mm
29	AT349961	Apoio	1		
30	AT346325	Pedal	1		
31	R68672	Pino	1		
32	AT374208	Cilindro operado a gás	1		Sub For AT330487
33	14M7500	Porca	1		M10
34	L33065	Arruela	1		Sub For 24M7296, Nesta Aplicação
35	M145875	Mola de tração	1		
36	T28801	Mola de tração	1		
37	H173411	Porca	4		
38	19M7804	Parafuso	4		M10 X 40
39	T259334	Capa	1		RH
40	T259332	Capa	1		LH
41	37M7131	Parafuso	6		M6 X 20
42	T242103	Passa-fio	1		
43	T242104	Placa	1		
44	T196079	Porca	2		
45	19M7866	Parafuso	2		M8 X 20
46	AT356679	Apoio	1		
47	AT358709	Painel de controle	1		
48	M84972	Porca	4		
49	24H1821	Arruela	10		9/32" X 47/64" X 1/16"
50	21M7310	Parafuso	10		M6 X 25
51	19M7866	Parafuso	4		M8 X 20
52	T242236	Placa	1		
53	19M7784	Parafuso	4		M10 X 20
54	N157296	Passa-fio	1		
55	L38728	Esfera	1		

Cab Side Console (Standard Console)
Console latérale de cabine (console standard)
Console Lateral da Cabine (Console Padrão)
Боковой пульт кабины (стандартная консоль)
Consola lateral de la cabina (consola estándar)

AT340763_TX1079256 B.1

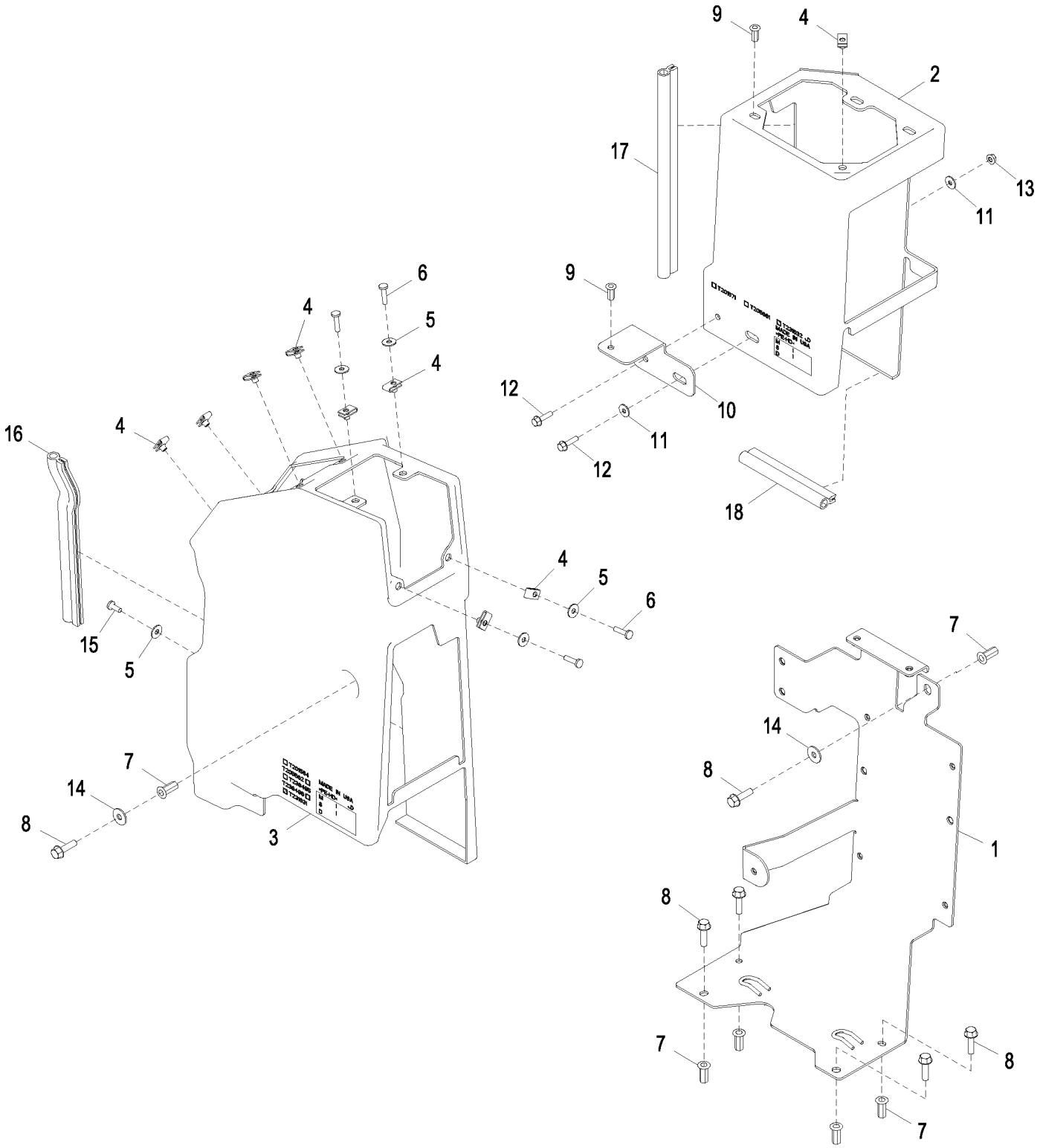

AT340763_TX1079256

Item	*Nº peça*	*Descrição*	*Qtde*	*Nº série*	*Notas*
1	AT342651	Apoio	1		
2	T231632	Console	1		
3	T231631	Carcaça	1		
4	M84972	Porca	9		
5	24H1821	Arruela	5		9/32" X 47/64" X 1/16"
6	21M7310	Parafuso	4		M6 X 25
7	T196079	Porca	6		
8	19M7868	Parafuso	6		M8 X 30
9	T196077	Porca	2		
10	T213140	Apoio	1		(ALSO ORDER T196077)
11	24M7139	Arruela	2		6.400 X 18 X 1.600 mm
12	19M7863	Parafuso	2		M6 X 25
13	14M7303	Porca com flange	1		M6
14	24M7298	Arruela	2		8.400 X 25 X 2 mm
15	21M7292	Parafuso	1		M6 X 16
16	.....	Vedação	1		(MAKE FROM F435618) (CTL)
17	.....	Vedação	1		(MAKE FROM F435618) (CTL)
18	.....	Vedação	1		(MAKE FROM F435618) (CTL)

Cab Right Side Console (Grade Pro)
Console latérale droite de cabine (Grade Pro)
Console Lateral Direito da Cabine (Grade Pro)
Правосторонняя панель управления кабины (Grade Pro)
Consola lateral derecha de cabina (Grade Pro)

TX1056900 A.1

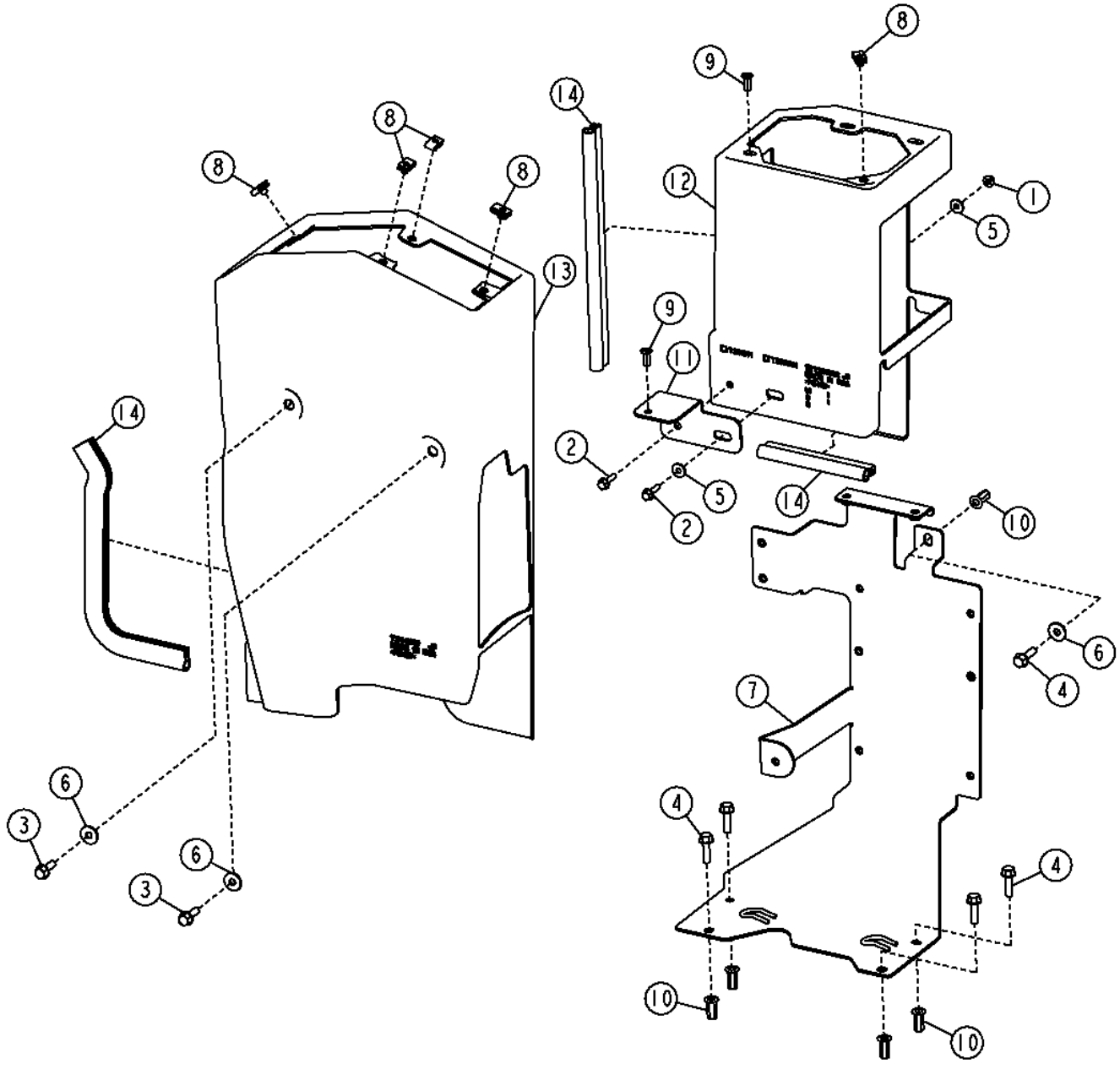

Item	*Nº peça*	*Descrição*	*Qtde*	*Nº série*	*Notas*
1	14M7303	Porca com flange	1		M6
2	19M7863	Parafuso	2		M6 X 25
3	19M7867	Parafuso	2		M8 X 25
4	19M7868	Parafuso	5		M8 X 30
5	24M7139	Arruela	2		6.400 X 18 X 1.600 mm
6	24M7298	Arruela	3		8.400 X 25 X 2 mm
7	AT342651	Apoio	1		
8	M84972	Porca	5		
9	T196077	Porca	2		M6
10	T196079	Porca	5		M8
11	T213140	Apoio	1		
12	T231632	Console	1		
13	T244919	Carcaça	1		
14	.....	Vedação	1		(ORDER F435618) (CTL)

Cab Front Defrost Air Duct
Conduit d'air de dégivrage d'avant de cabine
Duto de Ar do Descongelador Dianteiro da Cabine
Воздуховод переднего стеклообогревателя кабины
Conducto de aire de desempañador frontal de cabina

AT340764_TX1137000 A.1

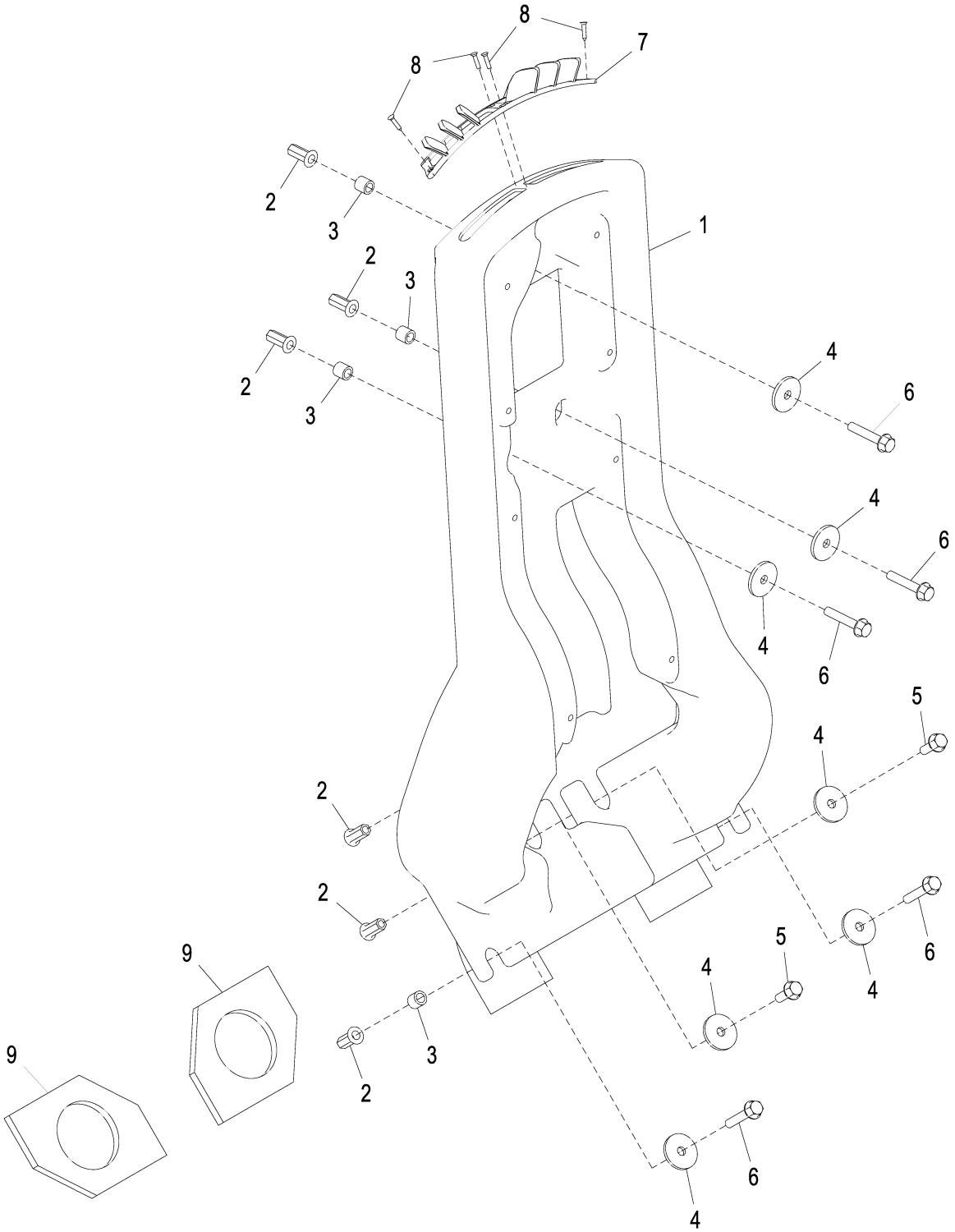

Item	*Nº peça*	*Descrição*	*Qtde*	*Nº série*	*Notas*
1	T232396	Duto de ar	1		
2	T196079	Porca	7		
3	28H3450	Espaçador	5		0.364" X 0.540" X 1/2"
4	24H1296	Arruela	7		11/32" X 1-3/8" X 0.134"
5	19M7867	Parafuso	2		M8 X 25
6	19M7799	Parafuso	5		M8 X 45
7	T303182	Veneziana de aeração	1		
8	37M7333	Parafuso	4		
9	T202746	Vedação	2		

Standard Control Linkages
Tringleries de commande standard
Articulações de Controle Padrão
Стандартный рычажный механизм управления
Varillajes de control estándar

TX1050850 A.1

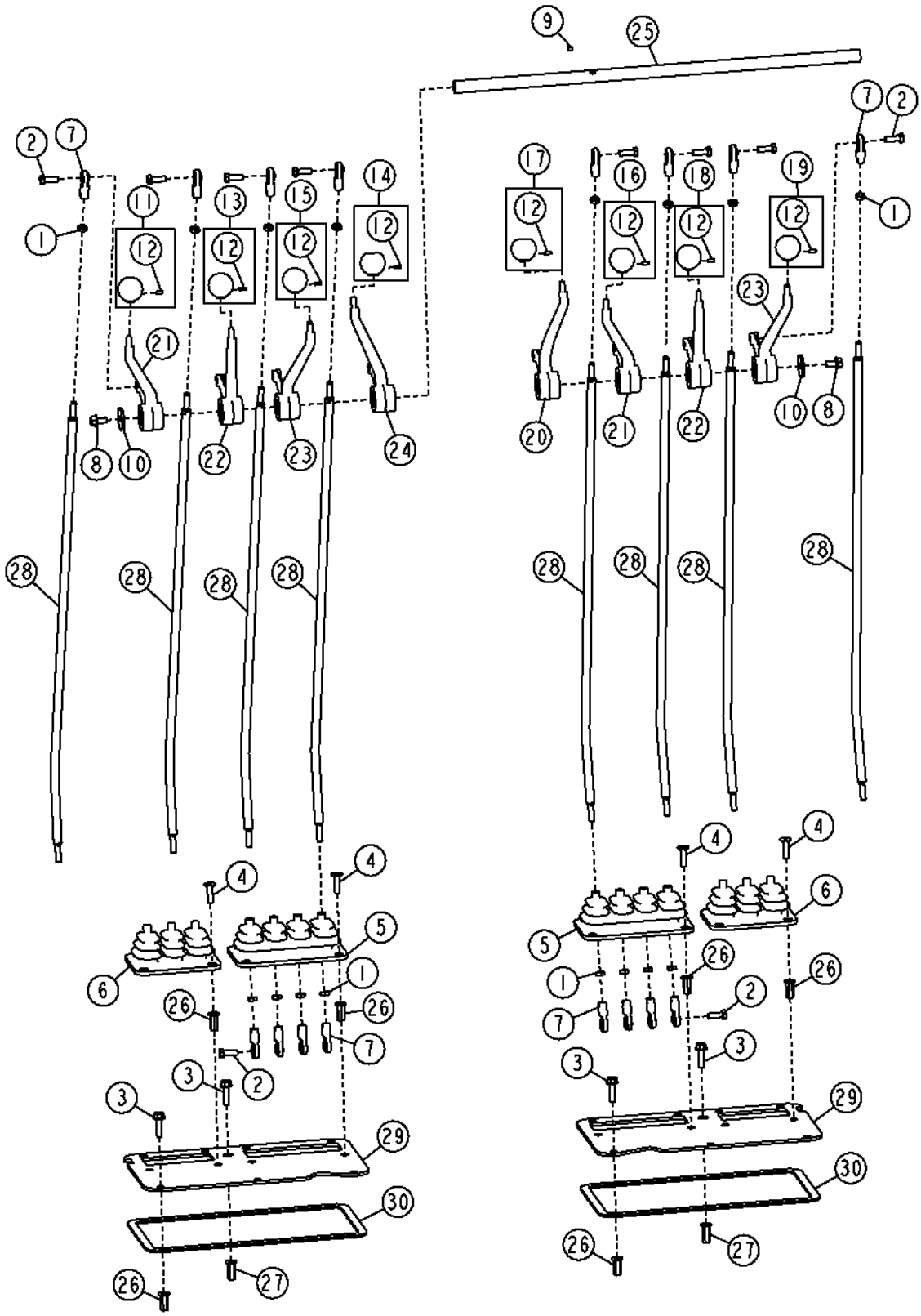

Item	*Nº peça*	*Descrição*	*Qtde*	*Nº série*	*Notas*
1	14H882	Porca	16		5/16"
2	19H2127	Parafuso sextavado	16		5/16" X 7/8"
3	19M7868	Parafuso	8		M8 X 30
4	19M9182	Parafuso	16		M8 X 30
5	AT305667	Protetor	2		
6	AT305939	Protetor	2		
7	AT404904	Extremidade da ligação	16		
8	19M7865	Parafuso	2		M8 X 16
9	22M7111	Parafuso de fenda	5		M6 X 6
10	24H1296	Arruela	2		11/32" X 1-3/8" X 0.134"
11	AT317734	Botão	1		Elevação da Lâmina Esquerda
12	T213242	Parafuso de fenda	8		
13	AT317735	Botão	1		Deslocamento Lateral da Lâmina
14	AT317736	Botão	1		Inclinação da Lâmina
15	AT317737	Botão	1		Rotação do Círculo
16	AT317738	Botão	1		Deslocamento Lateral do Círculo
17	AT317739	Botão	1		Direção Traseira
18	AT317740	Botão	1		Inclinação da Roda
19	AT317741	Botão	1		Elevação da Lâmina Direita
20	T202159	Alavanca de controle	1		
21	T202160	Alavanca de controle	2		
22	T202161	Alavanca de controle	2		
23	T202162	Alavanca de controle	2		
24	T202163	Alavanca de controle	1		
25	T203569	Eixo	1		
26	T196079	Porca	22		
27	T196080	Porca	2		
28	T202586	Alavanca	8		
29	T204044	Placa	2		
30	.....	Isolador	1		(MAKE FROM T63019) (CTL 3.48 ft.)

Right 5 Function Control Linkage
Tringlerie de commande 5 fonctions de droite
Articulação de Controle Direita de 5 Funções
Правый 5-функциональный рычажный механизм управления
Varillaje de control derecho de 5 funciones

TX1049623 A.1

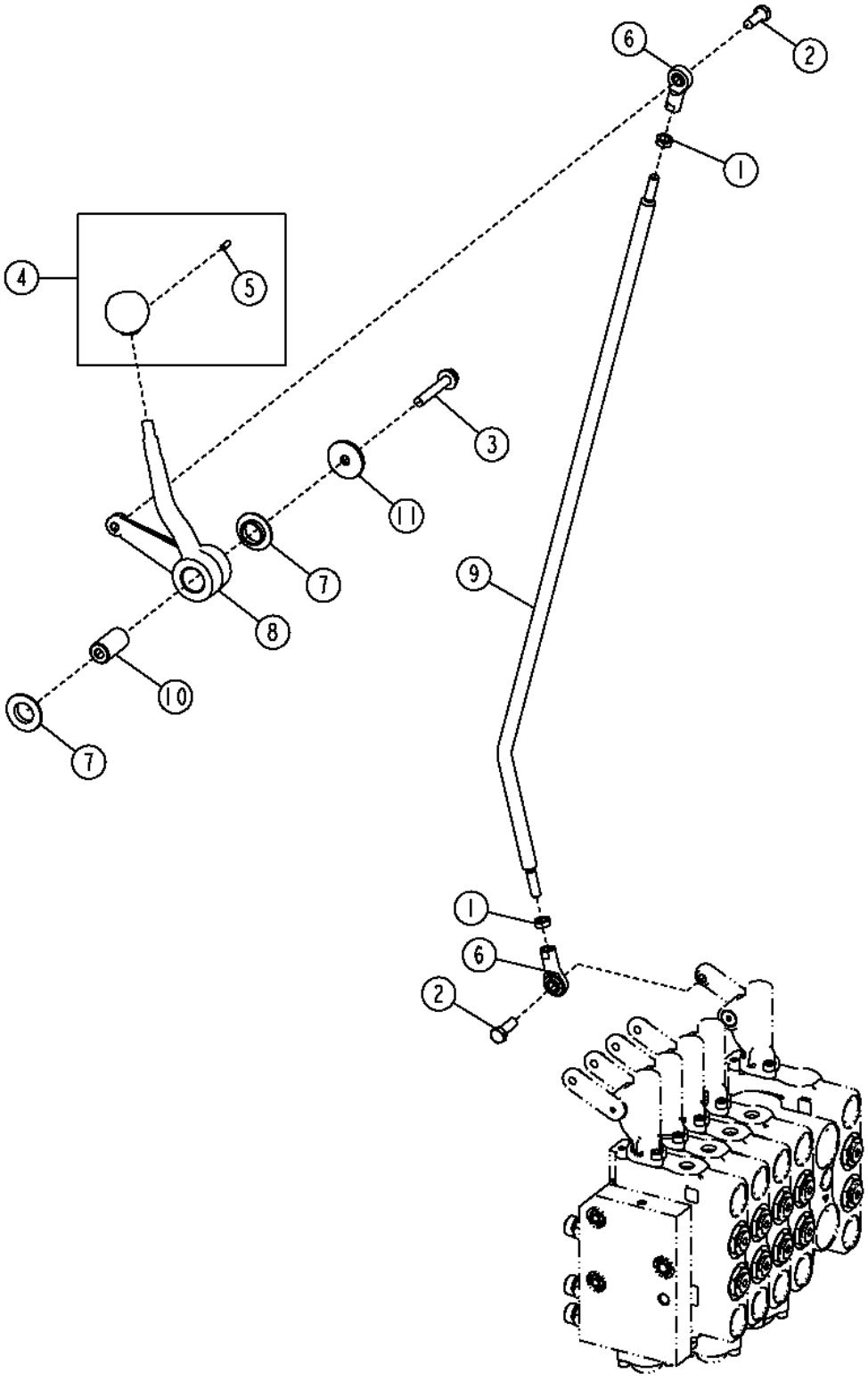

Item	*Nº peça*	*Descrição*	*Qtde*	*Nº série*	*Notas*
1	14H882	Porca	2		5/16"
2	19H2127	Parafuso sextavado	2		5/16" X 7/8"
3	19M7800	Parafuso	1		M8 X 50
4	AT317742	Botão	1		
5	T213242	Parafuso de fenda	1		
6	AT404904	Extremidade da ligação	2		
7	T104220	Arruela	2		
8	T202163	Alavanca de controle	1		
9	T202586	Alavanca	1		
10	T204457	Espaçador	1		
11	24H1296	Arruela	1		11/32" X 1-3/8" X 0.134"

Left 5 Function Control Linkage
Tringlerie de commande de fonction 5 gauche
Articulação de Controle Esquerda de 5 Funções
Левый 5-функциональный рычажный механизм управления
Varillaje de control izquierdo de 5 funciones

TX1049640 A.1

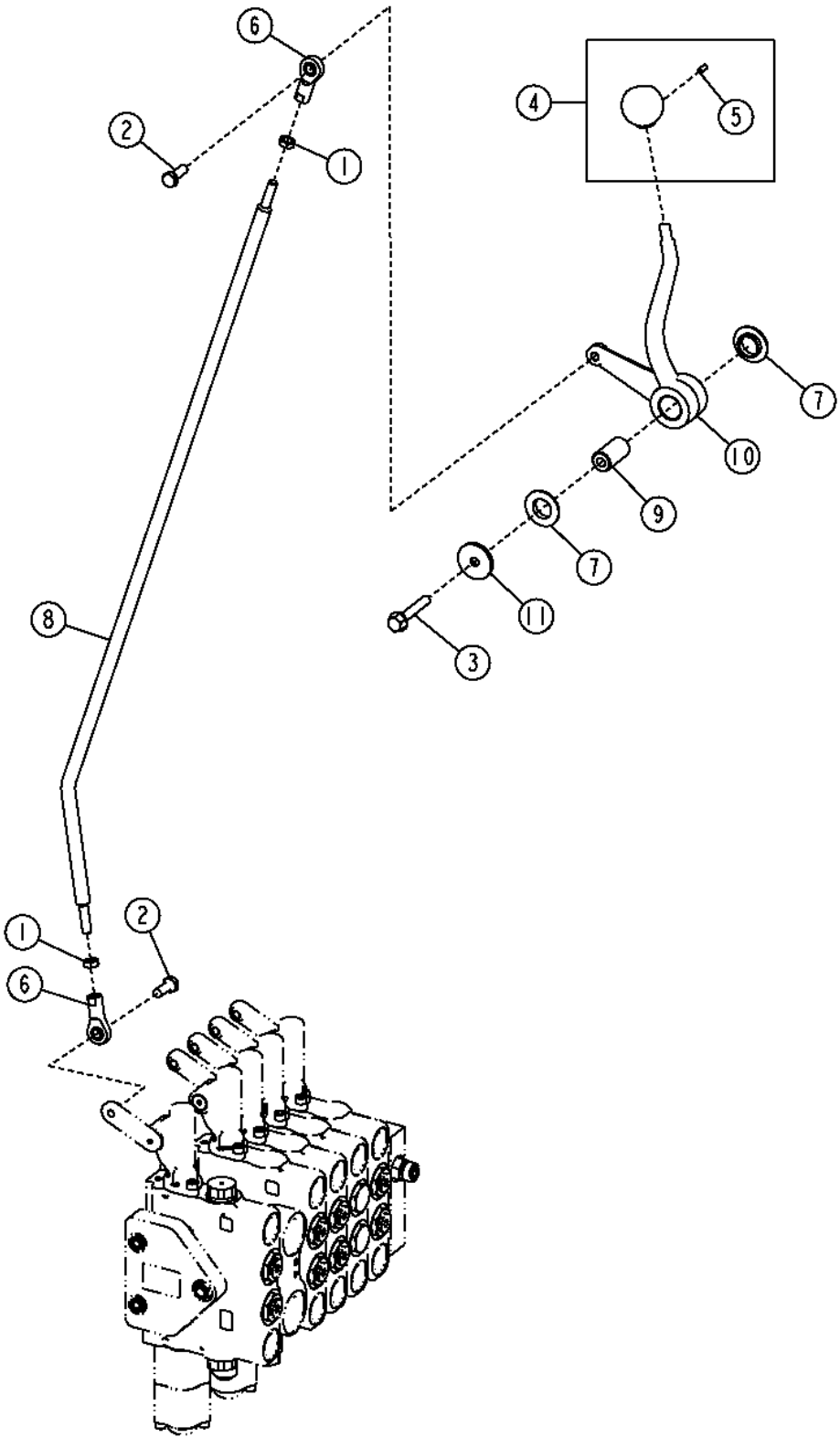

Item	*Nº peça*	*Descrição*	*Qtde*	*Nº série*	*Notas*
1	14H882	Porca	2		5/16"
2	19H2127	Parafuso sextavado	2		5/16" X 7/8"
3	19M7800	Parafuso	1		M8 X 50
4	AT317743	Botão	1		
5	T213242	Parafuso de fenda	1		
6	AT404904	Extremidade da ligação	2		
7	T104220	Arruela	2		
8	T202586	Alavanca	1		
9	T204457	Espaçador	1		
10	T202159	Alavanca de controle	1		
11	24H1296	Arruela	1		11/32" X 1-3/8" X 0.134"

Right 6 Function Control Linkage
Tringlerie de commande de fonction 6 droite
Articulação de Controle Direita de 6 Funções
Правый 6-функциональный рычажный механизм управления
Varillaje de control derecho de 6 funciones

AT309646_TX1079286 A.1

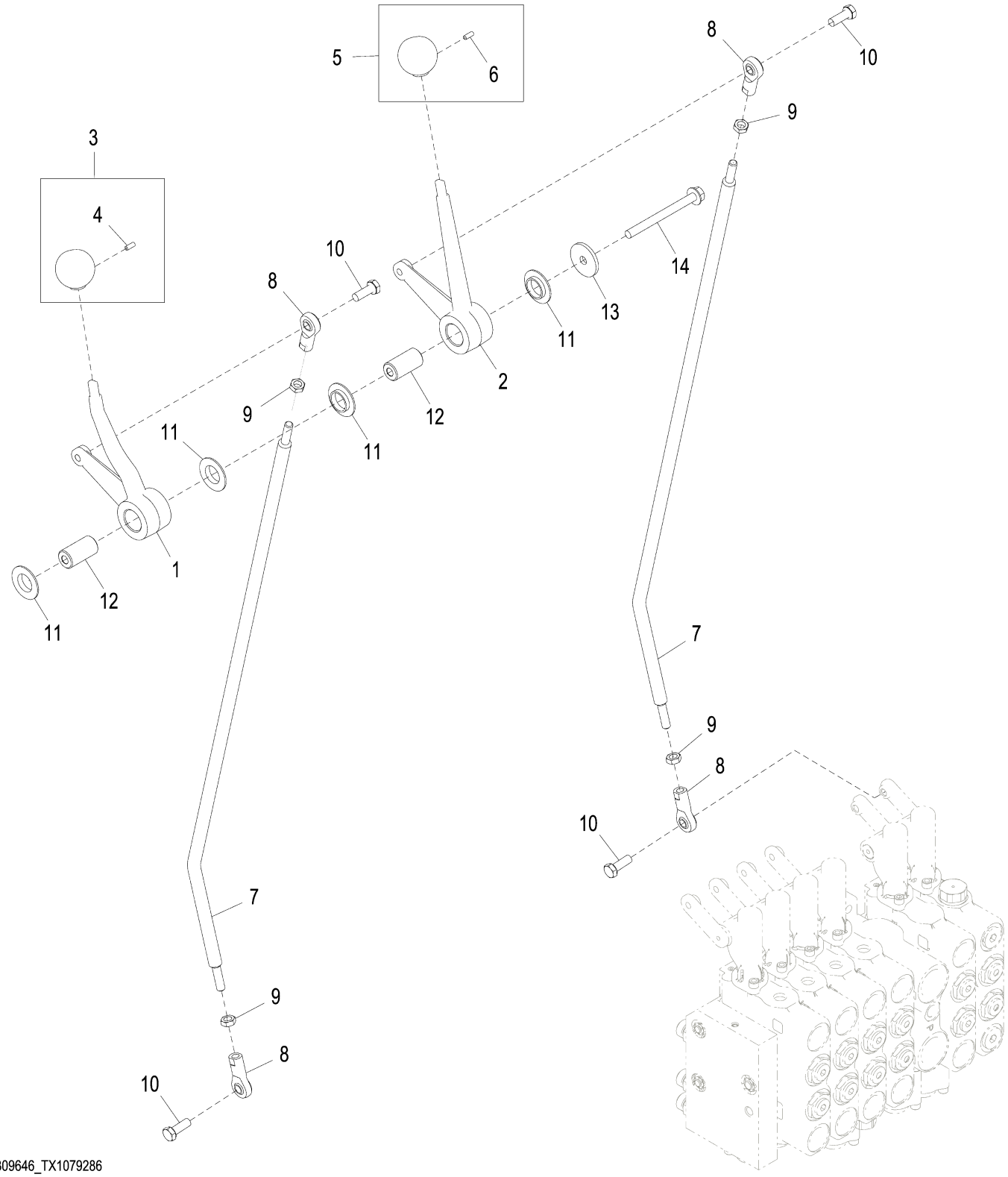

AT309646_TX1079286

Item	*Nº peça*	*Descrição*	*Qtde*	*Nº série*	*Notas*
1	T202163	Alavanca de controle	1		
2	T202164	Alavanca de controle	1		
3	AT317742	Botão	1		
4	T213242	Parafuso de fenda	1		
5	AT317744	Botão	1		
6	T213242	Parafuso de fenda	1		
7	T202586	Alavanca	2		
8	AT404904	Extremidade da ligação	4		
9	14H882	Porca	4		5/16"
10	19H2127	Parafuso sextavado	4		5/16" X 7/8"
11	T104220	Arruela	4		
12	T204457	Espaçador	2		
13	24H1296	Arruela	1		11/32" X 1-3/8" X 0.134"
14	19M7913	Parafuso	1		M8 X 90

Left 6 Function Control Linkage
Tringlerie de commande de fonction 6 gauche
Articulação de Controle Esquerda de 6 Funções
Левый 6-функциональный рычажный механизм управления
Varillaje de control izquierdo de 6 funciones

AT309645_TX1079285 A.1

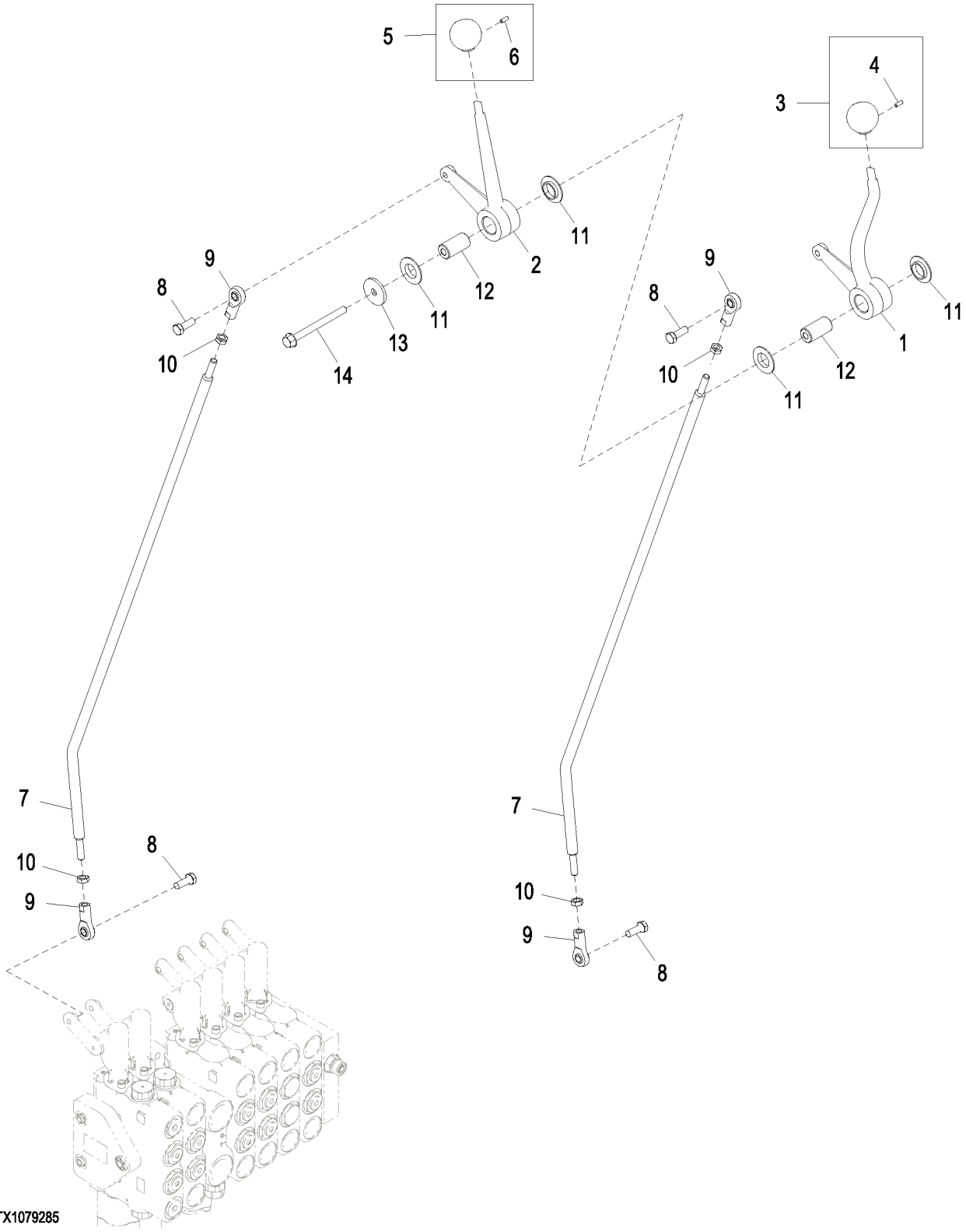

Item	*Nº peça*	*Descrição*	*Qtde*	*Nº série*	*Notas*
1	T202159	Alavanca de controle	1		
2	T202164	Alavanca de controle	1		
3	AT317743	Botão	1		
4	T213242	Parafuso de fenda	1		
5	AT317744	Botão	1		
6	T213242	Parafuso de fenda	1		
7	T202586	Alavanca	2		
8	19H2127	Parafuso sextavado	4		5/16" X 7/8"
9	AT404904	Extremidade da ligação	4		
10	14H882	Porca	4		5/16"
11	T104220	Arruela	4		
12	T204457	Espaçador	2		
13	24H1296	Arruela	1		11/32" X 1-3/8" X 0.134"
14	19M7913	Parafuso	1		M8 X 90

Right 7 Function Control Linkage
Tringlerie de commande de fonction 7 droite
Articulação de Controle Direita de 7 Funções
Правый 7-функциональный рычажный механизм управления
Varillaje de control derecho de 7 funciones

AT302722_TX1079284 A.1

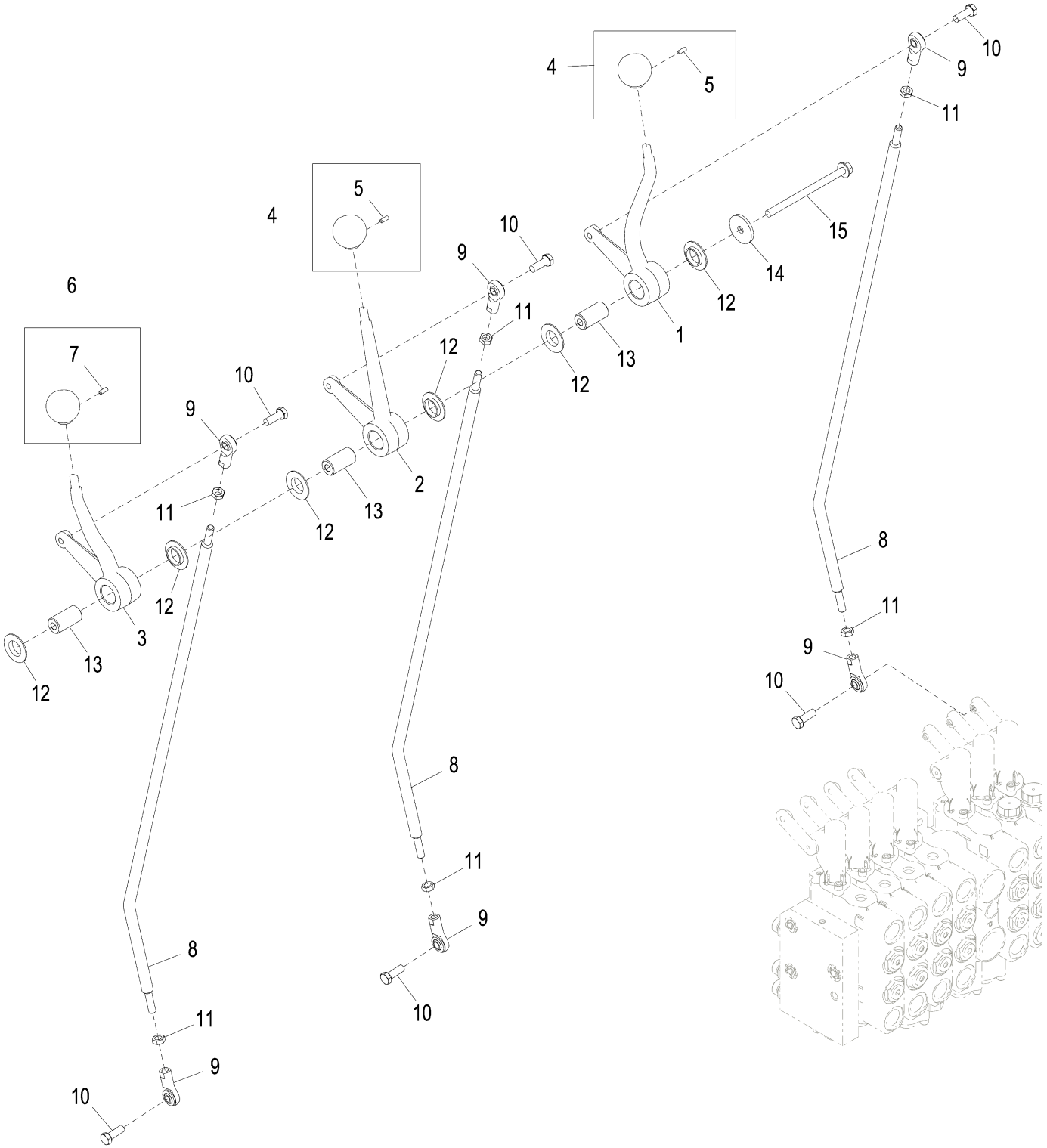

AT302722_TX1079284

Item	*Nº peça*	*Descrição*	*Qtde*	*Nº série*	*Notas*
1	T202159	Alavanca de controle	1		
2	T202164	Alavanca de controle	1		
3	T202163	Alavanca de controle	1		
4	AT317744	Botão	2		
5	T213242	Parafuso de fenda	1		
6	AT317742	Botão	1		
7	T213242	Parafuso de fenda	1		
8	T202586	Alavanca	3		
9	AT404904	Extremidade da ligação	6		
10	19H2127	Parafuso sextavado	6		5/16" X 7/8"
11	14H882	Porca	6		5/16"
12	T104220	Arruela	6		
13	T204457	Espaçador	3		
14	24H1296	Arruela	1		11/32" X 1-3/8" X 0.134"
15	19M8006	Parafuso	1		M8 X 120

Left 7 Function Control Linkage
Tringlerie de commande de fonction 7 gauche
Articulação de Controle Esquerda de 7 Funções
Левый 7-функциональный рычажный механизм управления
Varillaje de control izquierdo de 7 funciones

AT302719_TX1079283 A.1

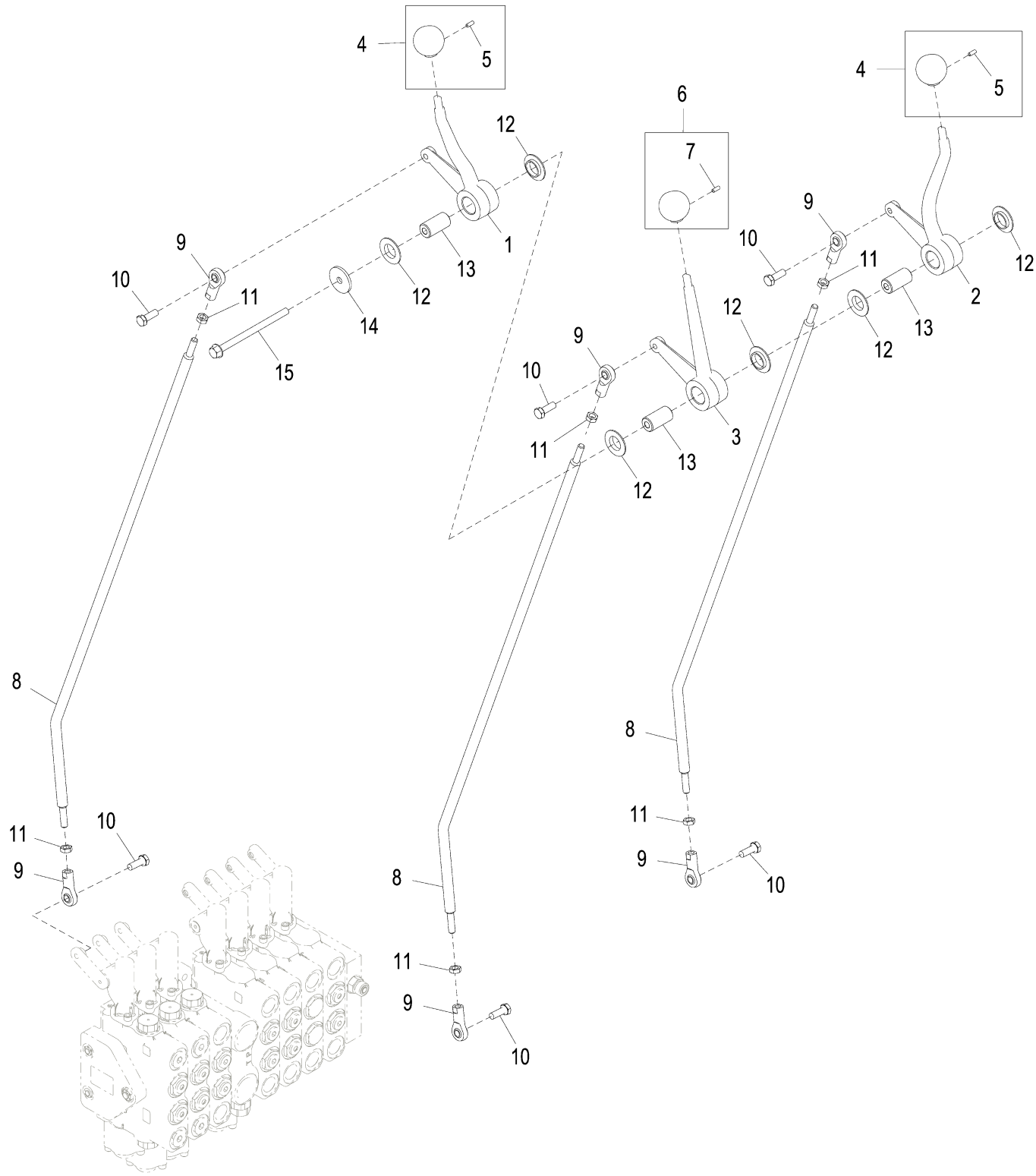

AT302719_TX1079283

Item	*Nº peça*	*Descrição*	*Qtde*	*Nº série*	*Notas*
1	T202163	Alavanca de controle	1		
2	T202159	Alavanca de controle	1		
3	T202164	Alavanca de controle	1		
4	AT317744	Botão	2		
5	T213242	Parafuso de fenda	1		
6	AT317743	Botão	1		
7	T213242	Parafuso de fenda	1		
8	T202586	Alavanca	3		
9	AT404904	Extremidade da ligação	6		
10	19H2127	Parafuso sextavado	6		5/16" X 7/8"
11	14H882	Porca	6		5/16"
12	T104220	Arruela	6		
13	T204457	Espaçador	3		
14	24H1296	Arruela	1		11/32" X 1-3/8" X 0.134"
15	19M8006	Parafuso	1		M8 X 120

One Hand Blade Lift Control Lever Kit
Kit levier commande relev lame à une main
Kit de Alavanca de Controle de Elevação da Lâmina para Uma Mão
Комплект рычага упр. подн. ножа одной рукой
Juego de palanca de control de elevación de hoja con una mano

TX1049482 A.1

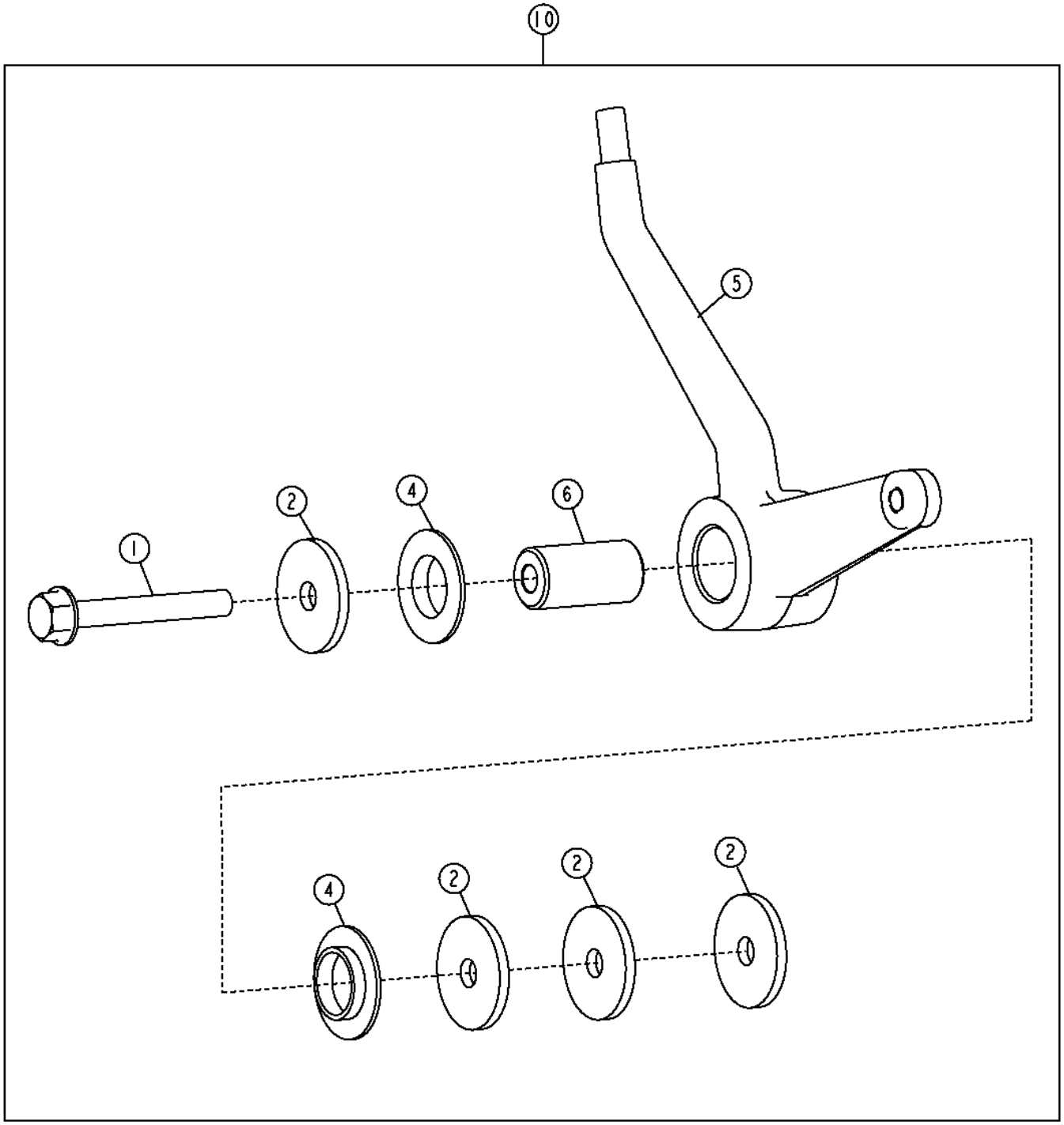

TX1049482

Item	*Nº peça*	*Descrição*	*Qtde*	*Nº série*	*Notas*
1	19M7801	Parafuso	1		M8 X 60
2	24H1296	Arruela	4		11/32" X 1-3/8" X 0.134"
3	AT322617	Mangueira hidraulica-fabric	4		Não Ilustrado
4	T104220	Arruela	2		
5	T202162	Alavanca de controle	1		
6	T204457	Espaçador	1		
10	**AT302544**	**Alavanca de controle**	**1**		**(INCLUDES (4) AT322617) (WHOLE GOODS)**

Grade Pro Controls, Right 4 Function
Commandes Grade Pro, fonction 4 droite
Controles Grade Pro, Direita de 4 Funções
Органы управления Grade Pro, для правой стороны с 4 функциями
Controles Grade Pro, derecha, 4.ª control

AT348938_TX1090296 A.1

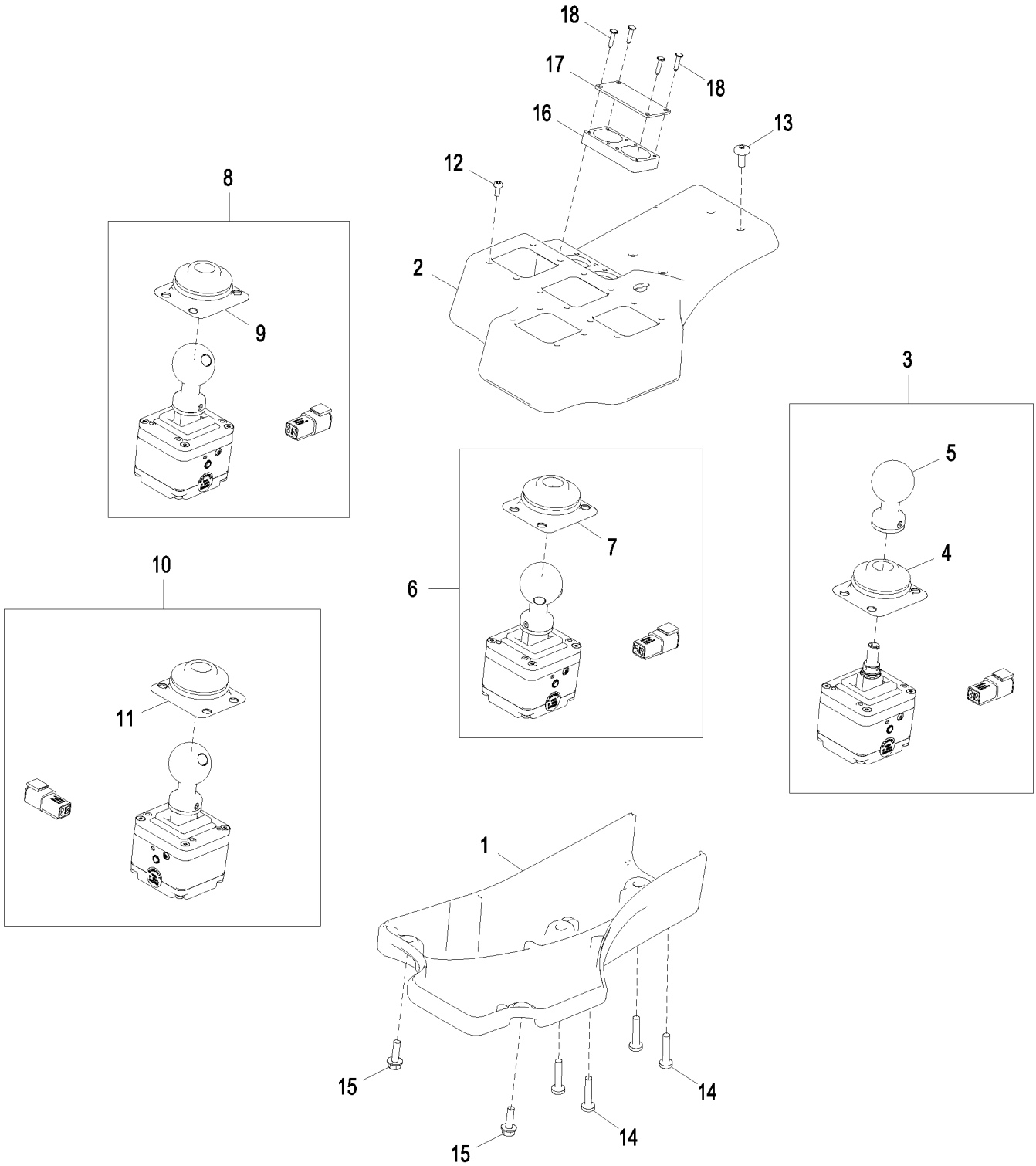

AT348938_TX1090296

Item	*Nº peça*	*Descrição*	*Qtde*	*Nº série*	*Notas*
1	T241357	Painel de controle	1		
2	T241355	Painel de controle	1		
3	AT416352	Alavanca de controle	1		SUB FOR AT378530, AT371395 AND AT348733, Deslocamento Lateral do Círculo
	21M7393	Parafuso	2		M3 X 8, Não Ilustrado
4	T248832	Protetor	1		
5	AT371390	Botão	1		SUB FOR AT354475
6	AT416353	Alavanca de controle	1		SUB FOR AT378531, AT371391 AND AT342605, Inclinação da Roda
	21M7393	Parafuso	2		M3 X 8, Não Ilustrado
7	T248832	Protetor	1		
8	AT416354	Alavanca de controle	1		SUB FOR AT378532, AT371393 AND AT342607, Elevação da Lâmina Direita
	21M7393	Parafuso	2		M3 X 8, Não Ilustrado
9	T248832	Protetor	1		
10	AT416355	Alavanca de controle	1		SUB FOR AT378533, AT371389 AND AT353952, Direção Traseira
	21M7393	Parafuso	2		M3 X 8, Não Ilustrado
11	T248832	Protetor	1		
12	T245247	Parafuso	16		
13	TCU14336	Parafuso	4		SUB FOR APPL 19M8851
14	L174312	Parafuso	4		SUB FOR APPL 19M8875
15	19M9404	Parafuso	2		M6 X 20
16	T242928	Apoio	1		
17	T242926	Placa	1		
18	37M7286	Parafuso	4		

Grade Pro Controls, Left 4 Function
Commandes Grade Pro, fonction 4 gauche
Controles Grade Pro, Esquerda de 4 Funções
Органы управления Grade Pro, для левой стороны с 4 функциями
Controles Grade Pro, izquierda, 4.ª función

AT343465_TX1090298 A.1

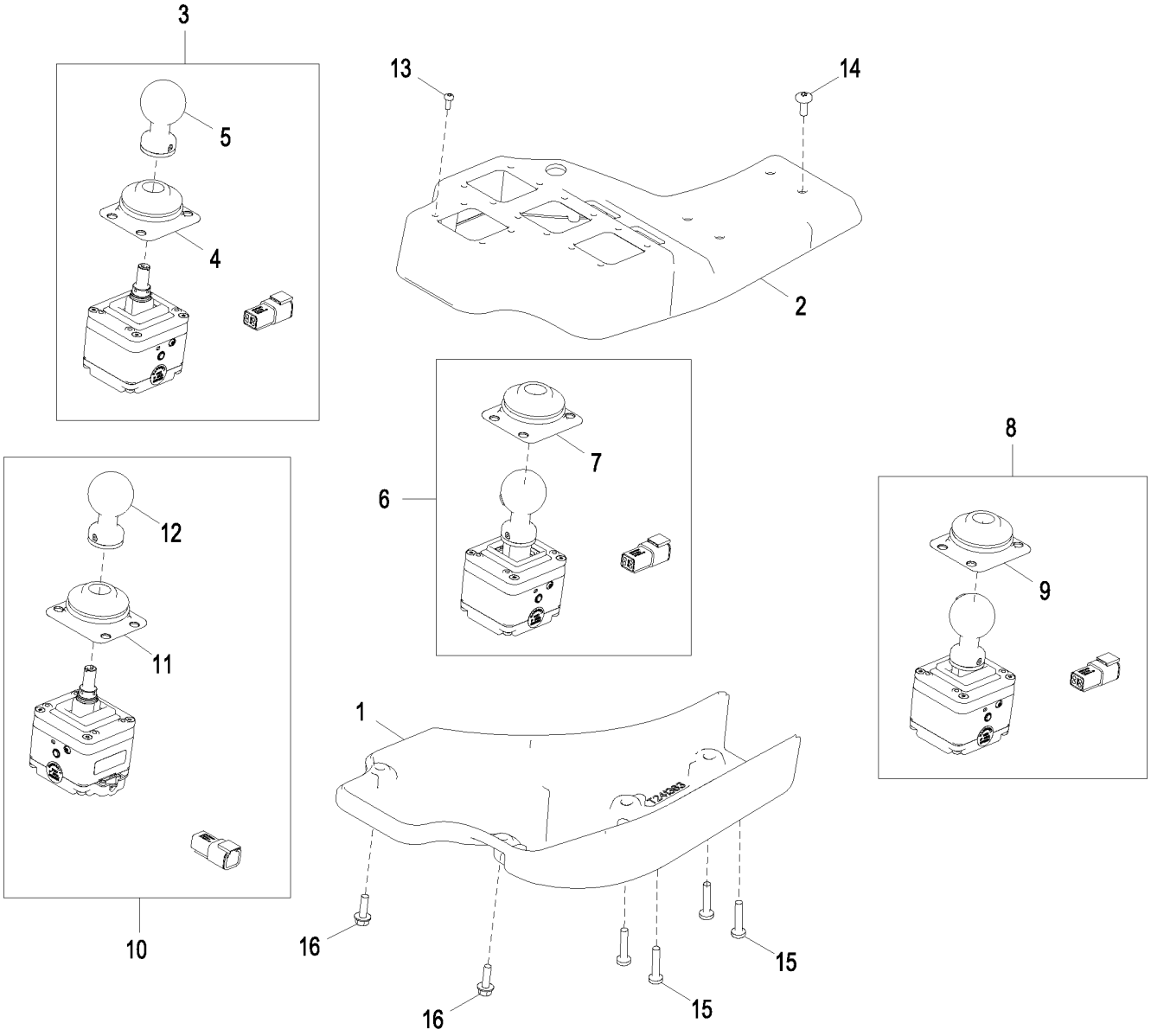

AT343465_TX1090298

Item	*Nº peça*	*Descrição*	*Qtde*	*Nº série*	*Notas*
1	T241363	Painel de controle	1		
2	T241360	Painel de controle	1		
3	AT416357	Alavanca de controle	1		SUB FOR AT378535, AT371399 AND AT342601, Rotação do Círculo
	21M7393	Parafuso	2		M3 X 8, Não Ilustrado
4	T248832	Protetor	1		
5	AT371390	Botão	1		
6	AT416358	Alavanca de controle	1		SUB FOR AT378536, AT371398 AND AT348049, Deslocamento Lateral da Lâmina, Direção
	21M7393	Parafuso	2		M3 X 8, Não Ilustrado
7	T248832	Protetor	1		
8	AT416359	Alavanca de controle	1		SUB FOR AT378537, AT371401 AND AT348052, Elevação da Lâmina Esquerda
	21M7393	Parafuso	2		M3 X 8, Não Ilustrado
9	T248832	Protetor	1		
10	AT416360	Alavanca de controle	1		SUB FOR AT378538, AT371397 AND AT353954, Inclinação da Lâmina
	21M7393	Parafuso	2		M3 X 8, Não Ilustrado
11	T248832	Protetor	1		
12	AT371390	Botão	1		SUB FOR AT354475
13	T245247	Parafuso	16		
14	TCU14336	Parafuso	4		SUB FOR APPL 19M8851
15	L174312	Parafuso	4		SUB FOR APPL 19M8875
16	19M9404	Parafuso	2		M6 X 20

Grade Pro Controls, Right 5 Function
Commandes Grade Pro, fonction 5 droite
Controles Grade Pro, Direita de 5 Funções
Органы управления Grade Pro, для правой стороны с 5 функциями
Controles Grade Pro, derecha, 5.ª control

AT340767_TX1090305 A.1

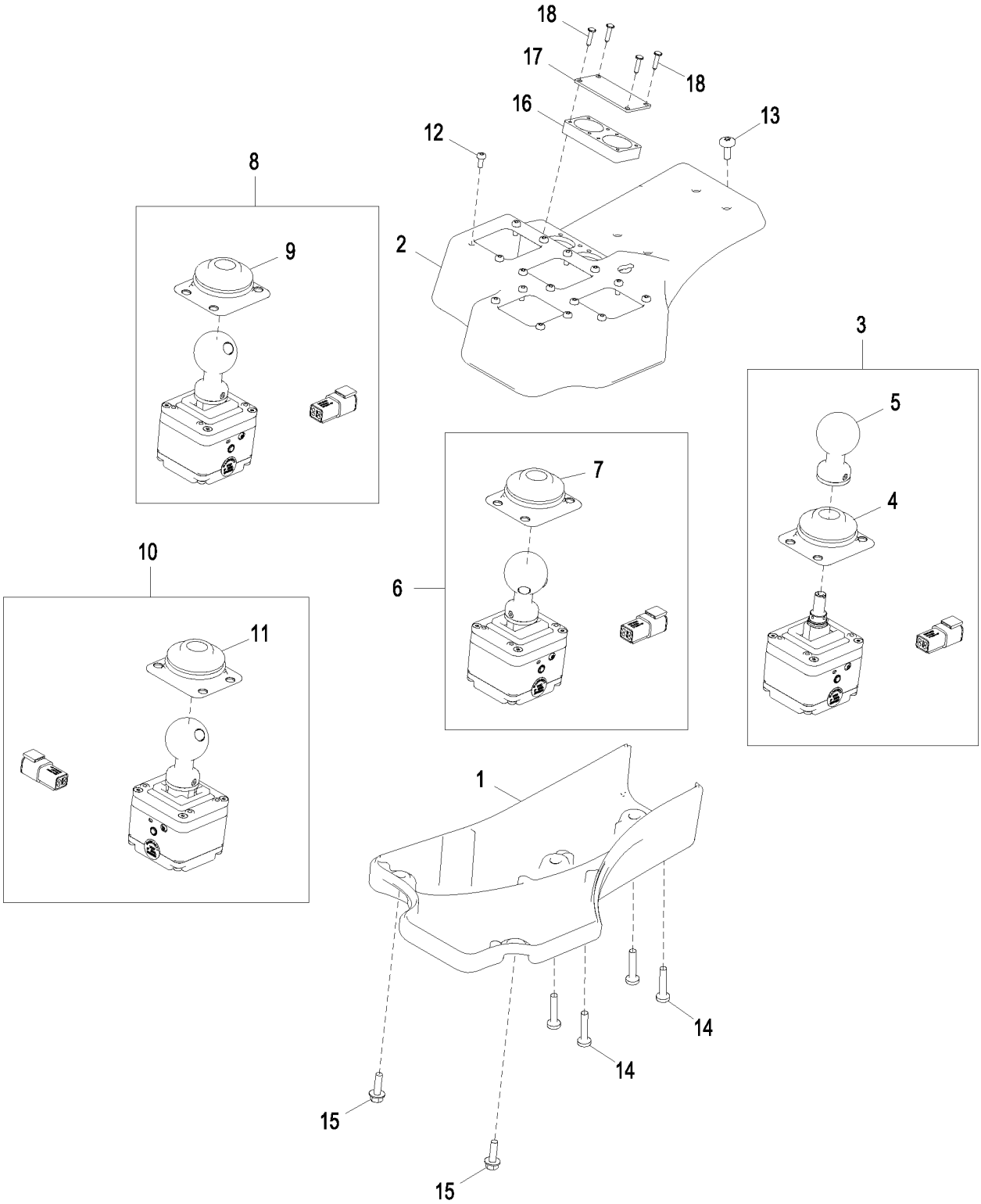

AT340767_TX1090305

Item	*Nº peça*	*Descrição*	*Qtde*	*Nº série*	*Notas*
1	T241357	Painel de controle	1		
2	T241355	Painel de controle	1		
3	AT416352	Alavanca de controle	1		SUB FOR AT378530, AT371395 AND AT348773, Deslocamento Lateral do Círculo
	21M7393	Parafuso	2		M3 X 8, Não Ilustrado
4	T248832	Protetor	1		
5	AT371390	Botão	1		SUB FOR AT354475
6	AT416353	Alavanca de controle	1		SUB FOR AT378531, AT371391 AND AT342605, Inclinação da Roda
	21M7393	Parafuso	2		M3 X 8, Não Ilustrado
7	T248832	Protetor	1		
8	AT416354	Alavanca de controle	1		SUB FOR AT378532, AT371393 AND AT342607, Elevação da Lâmina Direita
	21M7393	Parafuso	2		M3 X 8, Não Ilustrado
9	T248832	Protetor	1		
10	AT416356	Alavanca de controle	1		SUB FOR AT378534, AT371403 AND AT353941, Direção Traseira, Escarificador
	21M7393	Parafuso	2		M3 X 8, Não Ilustrado
11	T248832	Protetor	1		
12	T245247	Parafuso	16		
13	TCU14336	Parafuso	4		SUB FOR APPL 19M8851
14	L174312	Parafuso	4		SUB FOR APPL 19M8875
15	19M9404	Parafuso	2		M6 X 20
16	T242928	Apoio	1		
17	T242926	Placa	1		
18	37M7286	Parafuso	4		

Grade Pro Controls, Left 5 Function
Commandes Grade Pro, fonction 5 gauche
Controles Grade Pro, Esquerda de 5 Funções
Органы управления Grade Pro, для левой стороны с 5 функциями
Controles Grade Pro, izquierda, 5.ª función

AT340768_TX1090312 A.1

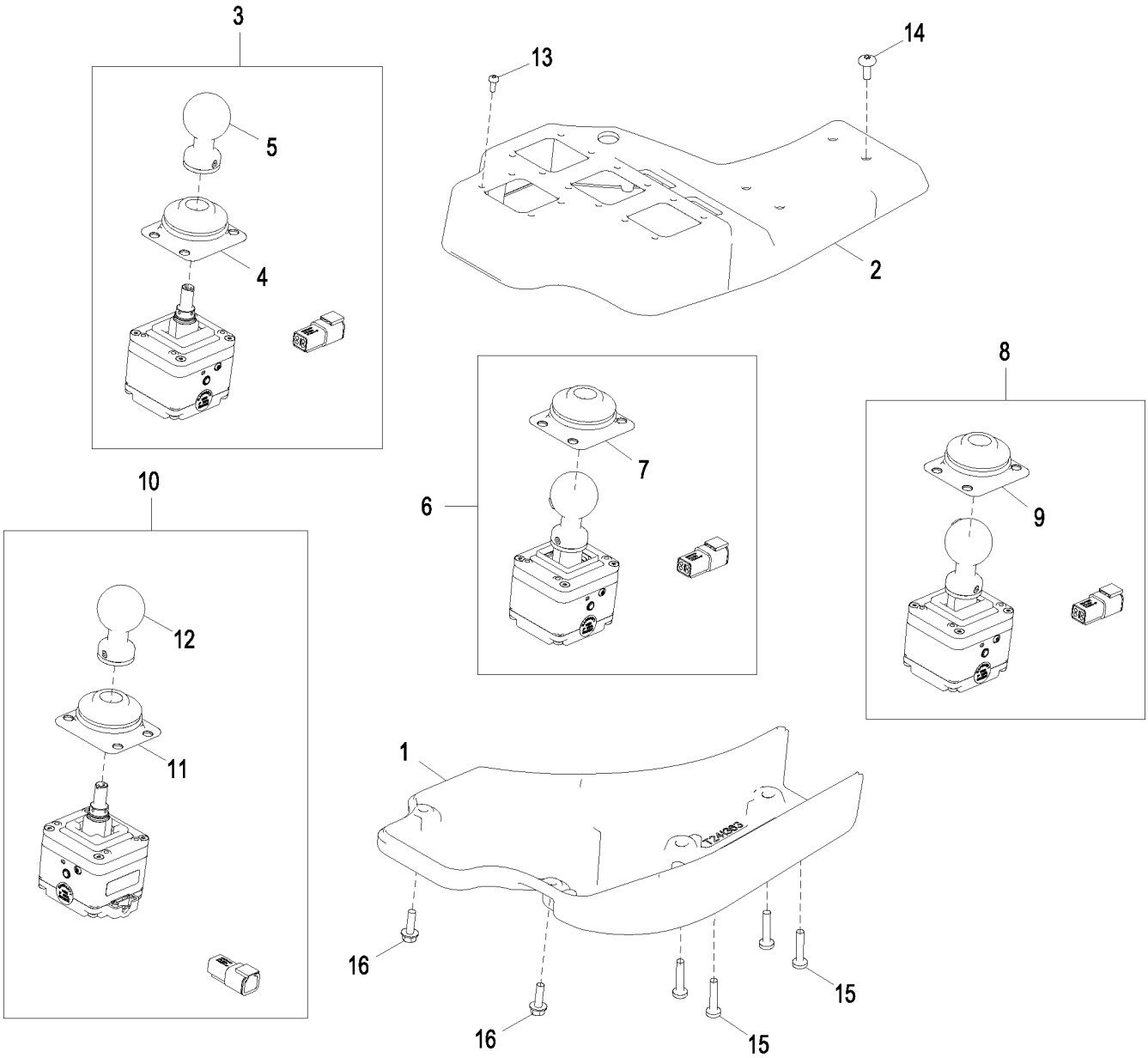

AT340768_TX1090312

Item	*Nº peça*	*Descrição*	*Qtde*	*Nº série*	*Notas*
1	T241363	Painel de controle	1		
2	T241360	Painel de controle	1		
3	AT416357	Alavanca de controle	1		SUB FOR AT378535, AT371399 AND AT342601, Rotação do Círculo
	21M7393	Parafuso	2		M3 X 8, Não Ilustrado
4	T248832	Protetor	1		
5	AT371390	Botão	1		SUB FOR AT354475
6	AT416358	Alavanca de controle	1		SUB FOR AT378536, AT371398 AND AT348049, Deslocamento Lateral da Lâmina, Direção
	21M7393	Parafuso	2		M3 X 8, Não Ilustrado
7	T248832	Protetor	1		
8	AT416359	Alavanca de controle	1		SUB FOR AT378537, AT371401, Elevação da Lâmina Esquerda
	21M7393	Parafuso	2		M3 X 8, Não Ilustrado
9	T248832	Protetor	1		
10	AT416362	Alavanca de controle	1		SUB FOR AT378539, AT371405, Inclinação da Lâmina, Rasgador/Escarificador Traseiro
	21M7393	Parafuso	2		M3 X 8, Não Ilustrado
11	T248832	Protetor	1		
12	AT371390	Botão	1		
13	T245247	Parafuso	16		
14	TCU14336	Parafuso	4		SUB FOR APPL 19M8851
15	L174312	Parafuso	4		SUB FOR APPL 19M8875
16	19M9404	Parafuso	2		M6 X 20

Grade Pro Auxiliary Controls
Commandes auxiliaires Grade Pro
Controles Auxiliares do Grade Pro
Органы управления вспомогательным оборудованием Grade Pro
Controles auxiliares Grade Pro

AT340775_TX1087261 A.1

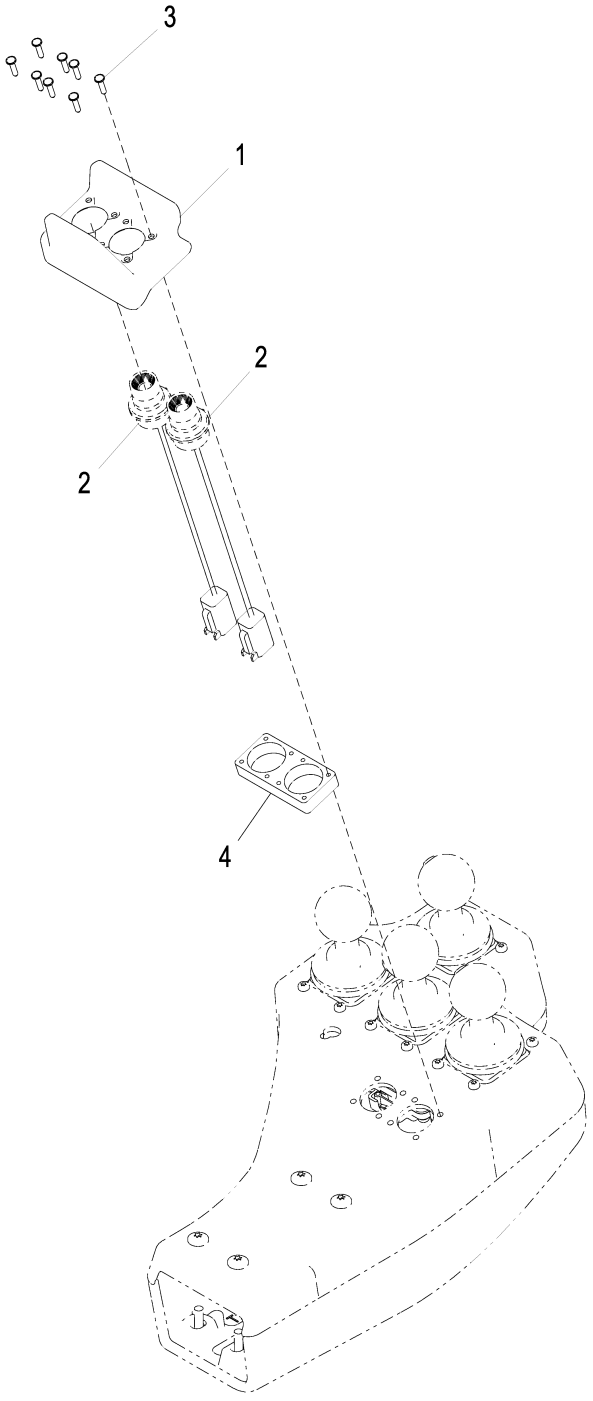

AT340775_TX1087261

Item	*Nº peça*	*Descrição*	*Qtde*	*Nº série*	*Notas*
1	T257838	Painel	1		
2	AT372899	Interruptor de apertar	2		(SUB FOR AT354603)
3	37M7286	Parafuso	8		
4	T242928	Apoio	1		

Seat (Standard)
Siège (standard)
Assento (Padrão)
Сиденье (стандартное)
Asiento (estándar)

AT348536_TX1081351 C.1

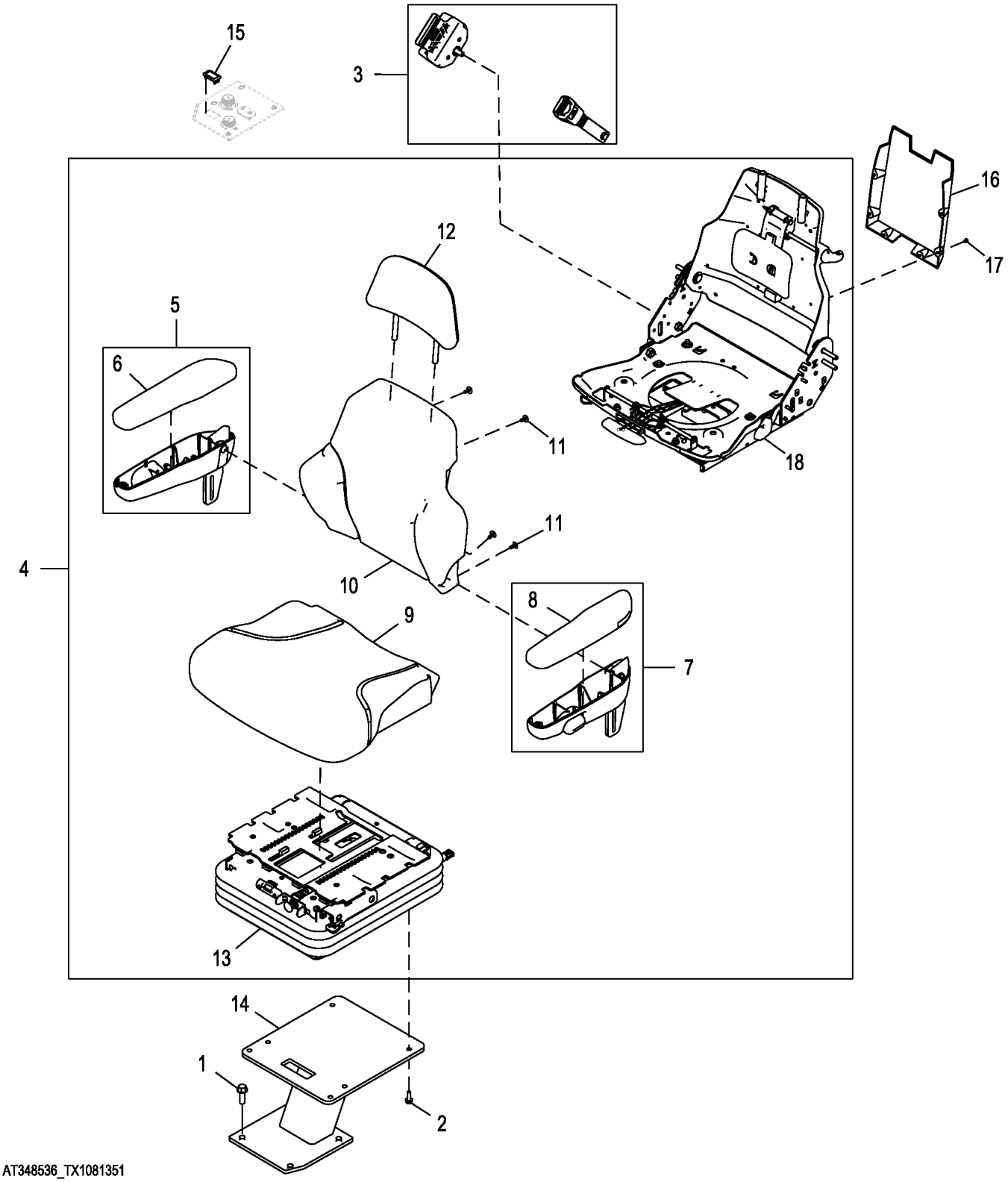

Item	*Nº peça*	*Descrição*	*Qtde*	*Nº série*	*Notas*
1	19M7791	Parafuso	4		M12 X 40
2	19M7867	Parafuso	4		M8 X 25
3	AT308199	Cinto de segurança	1		
4	AT360368	Assento	1		
5	AT195441	Kit do apoio para braço	1		(RH)
	T205672	Espaçador	1		Não Ilustrado
6	AT350317	Apoio para braço	1		
7	AT195442	Kit do apoio para braço	1		(LH)
	T205672	Espaçador	1		Não Ilustrado
8	AT350316	Apoio	1		
9	AT308795	Coxim	1		
10	AT308796	Coxim	1		
11	T171686	Presilha	4		
12	AT401420	Coxim	1		
13	AT365101	SuSpenSão do aSSento	1		Componentes em Página Separada
14	AT369516	Pedestal	1		
15	M115279	Plugue	1		
16	R77915	Suporte	1		
17	R79033	Rebite	6		
18	AT365107	Encosto	1		Kits de Serviço em Página Separada

Air Seat Suspension Components (Standard)
Composants du siège à suspension pneumatique (standard)
Componentes da Suspensão do Assento Pneumático (Padrão)
Компоненты пневмоподвески сиденья (стандартные)
Componentes de suspensión neumática del asiento (estándar)

AT348536_TX1081352 A.2

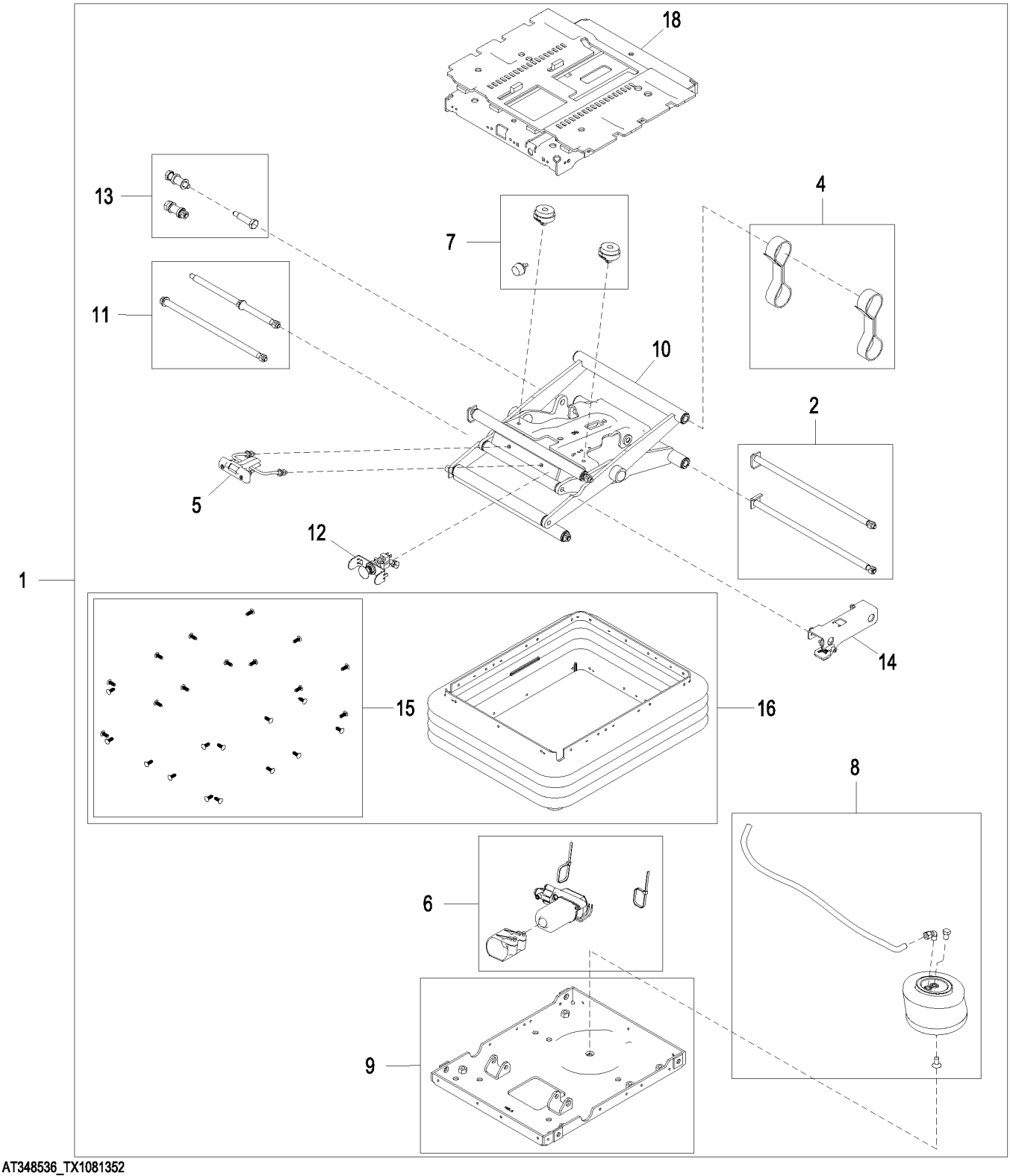

AT348536_TX1081352

Item	*Nº peça*	*Descrição*	*Qtde*	*Nº série*	*Notas*
1	AT365101	SuSpenSão do aSSento	1		
2	AT173313	Kit do eixo	1		
4	AT361459	Correia	1		Controlador
5	AT361460	Kit da alavanca	1		Indicador da Zona de Ajuste
6	AT398271	Kit - válvula de compressão	1		(SUB FOR AT361462)
7	AT361463	Pára-choque	1		
8	AT368103	Kit p/ assento	1		INCLUDES AT384613
	AT384613	SuSpenSão do aSSento	1		Kit de Mangueira e Conexão
9	AT384605	SuSpenSão do aSSento	1		Alojamento Inferior
10	AT384606	SuSpenSão do aSSento	1		Braço de Corte
11	AT384607	SuSpenSão do aSSento	1		Articulação, Eixo
12	AT365110	VálVula de controle remoto	1		
13	AT384609	SuSpenSão do aSSento	1		Ajuste do Amortecimento
14	AT384610	SuSpenSão do aSSento	1		Alavanca, Ajuste do Amortecimento
15	AT384611	Kit suspensão do assento	1		
16	AT384612	Kit suspensão do assento	1		
18	AT384830	SuSpenSão do aSSento	1		Alojamento Superior

Standard Seat Service Kits
Kits d'entretien de siège standard
Kits de Serviço de Assento Padrão
Комплекты обслуживания стандартного сиденья
Conjuntos de servicio del asiento estándar

AT348536_TX1081353 A.2

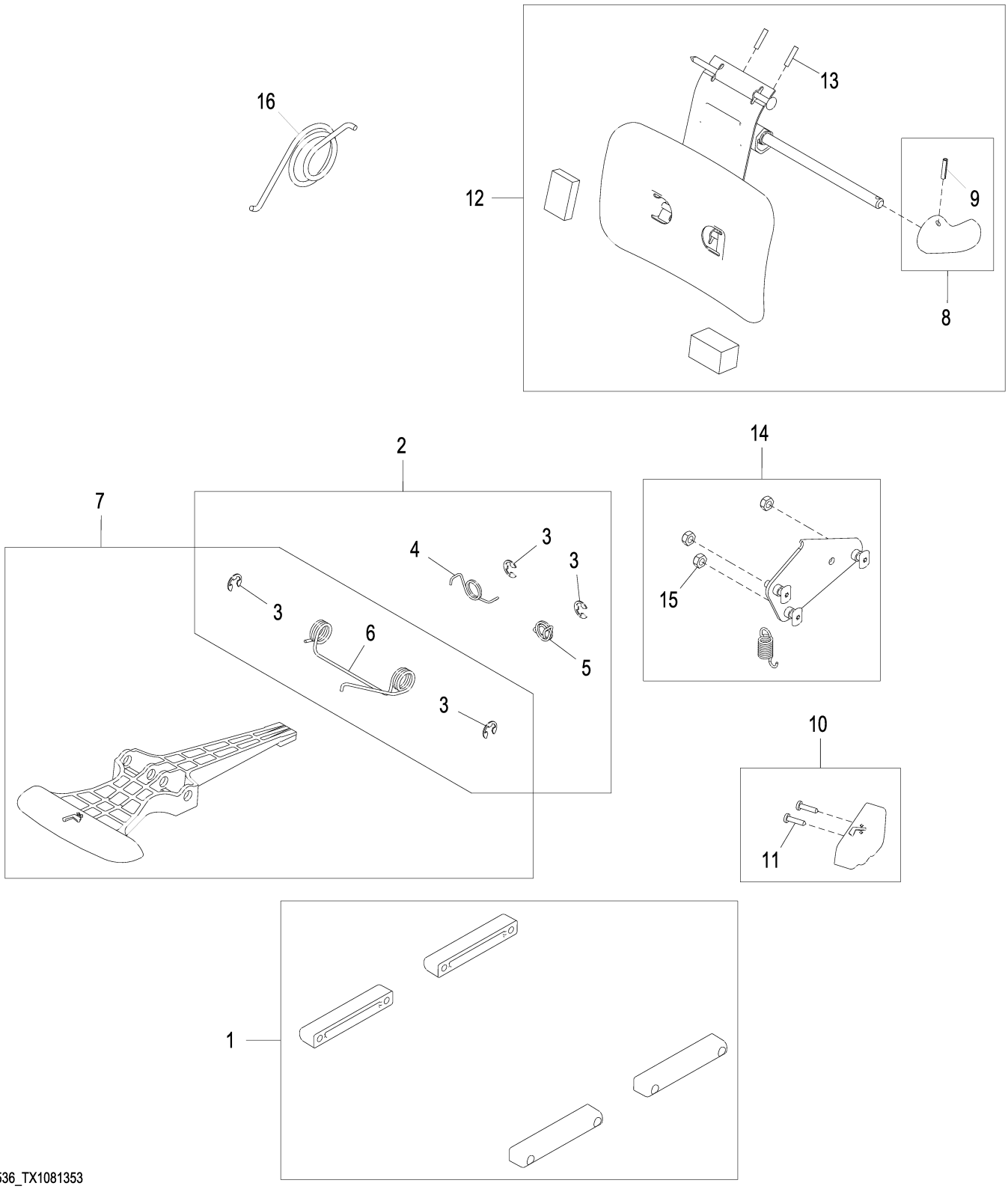

AT348536_TX1081353

Item	*Nº peça*	*Descrição*	*Qtde*	*Nº série*	*Notas*
1	AT209020	Kit p/assento	1		Conjunto de Corrediças
2	AT209021	Conj. de peças da mola	1		Corrediça
3	R72655	Anel de pressão	4		
4	T163334	Mola	1		(RH)
5	T163335	Mola	1		(LH)
6	T163336	Mola de torção	1		
7	AT209022	Kit p/assento	1		Controle de Deslizamento
8	AT209024	Kit p/assento	1		Botão do Ajuste Lombar
9	34H262	Pino elástico	1		5/32" X 3/4"
10	AT209025	Kit botão do assento	1		Botão do Reclinador
11	37H121	Parafuso	2		
12	AT209026	Kit p/assento	1		Apoio Lombar
13	34H387	Pino elástico	2		3/16" X 3/4"
14	AT209225	Kit botão do assento	1		Reclinador
15	M453T	Porca de segurança	3		
16	AT361356	Conj. de peças da mola	1		

Seat, Grade Pro
Siège, Grade Pro
Assento, Grade Pro
Сиденье, Grade Pro
Asiento, Grade Pro

AT345654_TX1081348 D.3

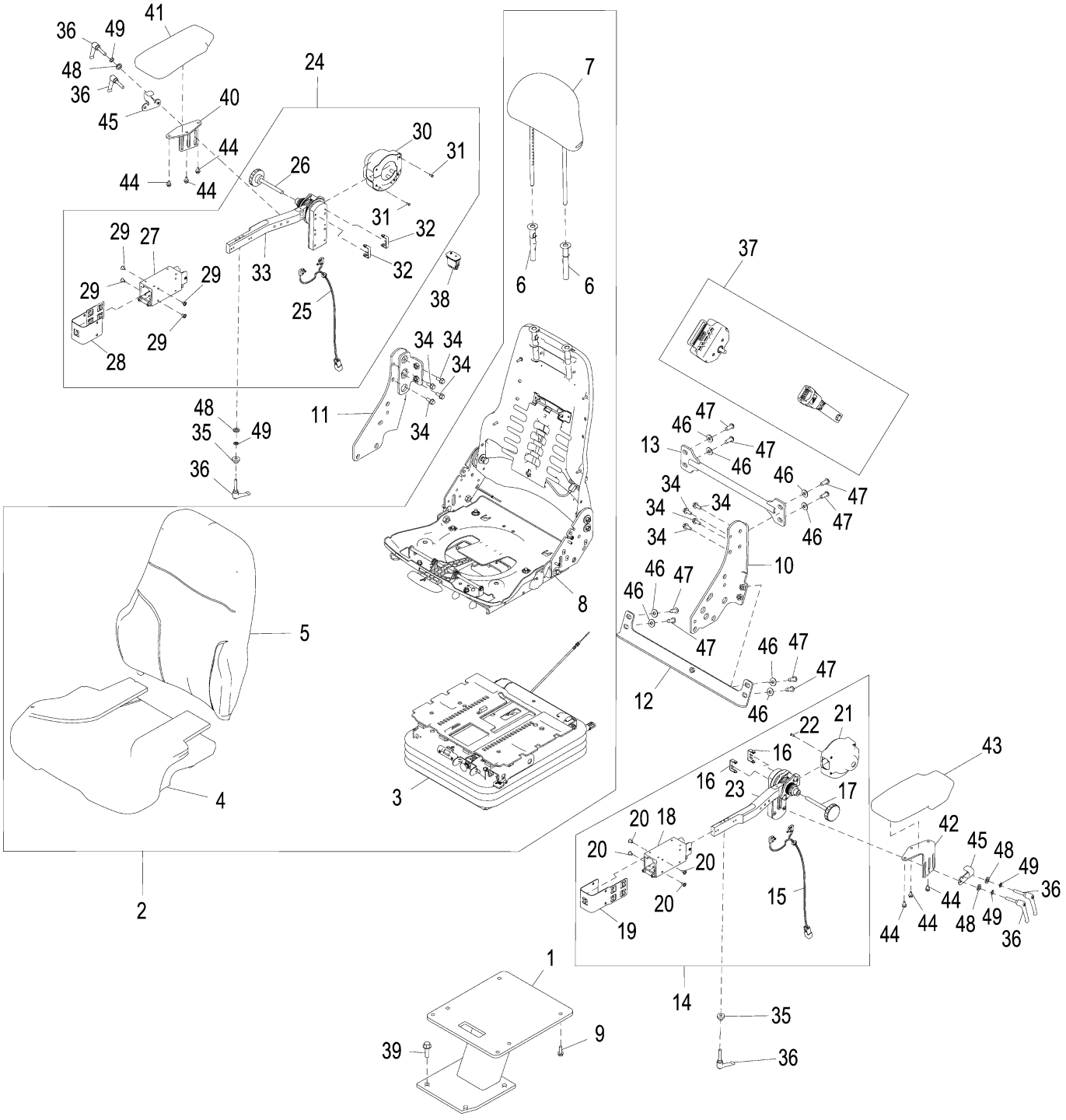

AT345654_TX1081348

Item	*Nº peça*	*Descrição*	*Qtde*	*Nº série*	*Notas*
1	AT369516	Pedestal	1		
2	AT352480	Conjunto de assento	1	-641721	
	AT412195	Conjunto de assento	1	641722-	
3	AT365100	SuSpenSão do aSSento	1		Componentes em Página Separada
4	AT361336	Coxim	1		
5	AT361340	Coxim	1		
6	AT361341	Kit da guia	1		
7	AT361342	Apoio p/cabeça	1		
8	AT365105	Encosto	1	-641721	Kits de Serviço em Página Separada
	AT415344	Encosto	1	641722-	SUB FOR AT365105, Kits de Serviço em Página Separada
9	19M7867	Parafuso	4		M8 X 25
10	AT367167	Apoio	1	-635811	LH
	AT398106	Apoio	1	635812-	LH
11	AT367168	Apoio	1	-635811	RH
	AT398103	Apoio	1	635812-	RH
12	AT364002	Apoio	1		
13	AT354606	Apoio	1		
14	AT430216	Apoio para braço	1		SUB FOR AT391898
15	AT433947	Interruptor de apertar	1		Elevação do Braço / Abaixamento do Braço, SUB FOR AT365134
16	AT325666	Apoio	2		
17	AT364731	Botão	1		
18	AT381890	Kit do braço	1		
19	T252400	Apoio	1		
20	TCU14336	Parafuso	4		
21	AT364737	Kit da cobertura	1		
22	37M7237	Parafuso	5		
23	AT430217	Kit do braço	1		SUB FOR AT391897
24	AT430218	Apoio para braço	1		SUB FOR AT391900
25	AT433947	Interruptor de apertar	1		Elevação do Braço / Abaixamento do Braço, SUB FOR AT365134
26	AT364731	Botão	1		
27	AT381890	Kit do braço	1		
28	T252400	Apoio	1		
29	TCU14336	Parafuso	4		
30	AT364753	Kit da cobertura	1		
31	37M7237	Parafuso	5		
32	AT325666	Apoio	2		
33	AT430220	Kit do braço	1		SUB FOR AT391899
34	19M7866	Parafuso	8		M8 X 20
35	T252392	Bucha	2		
36	T252399	Alavanca	6		
37	AT308199	Cinto de segurança	1		
38	AT350612	Interruptor	1	-643434	NLA, Assento Aquecido
	AT411970	Interruptor	1	643435-	
39	19M7791	Parafuso	4		M12 X 40
40	T251778	Apoio	1		
41	AT363881	Apoio para braço	1		RH
42	T251563	Apoio	1		
43	AT363882	Apoio para braço	1		LH
44	19M7774	Parafuso	6		M6 X 12
45	T258036	Apoio	2		
46	24H1307	Arruela	8		13/32" X 1" X 1/16"
47	21M7510	Parafuso	8		M10 X 25
48	24M7404	Arruela	6		12 X 20 X 3 mm
49	H131531	Porca de Pressão	6		

Air Seat Suspension Components (Grade Pro)
Composants du siège à suspension pneumatique (grade pro)
Componentes da Suspensão do Assento Pneumático (Grade Pro)
Компоненты пневмоподвески сиденья (Grade Pro)
Componentes de suspensión neumática del asiento (Grade Pro)

AT345654_TX1081349 A.1

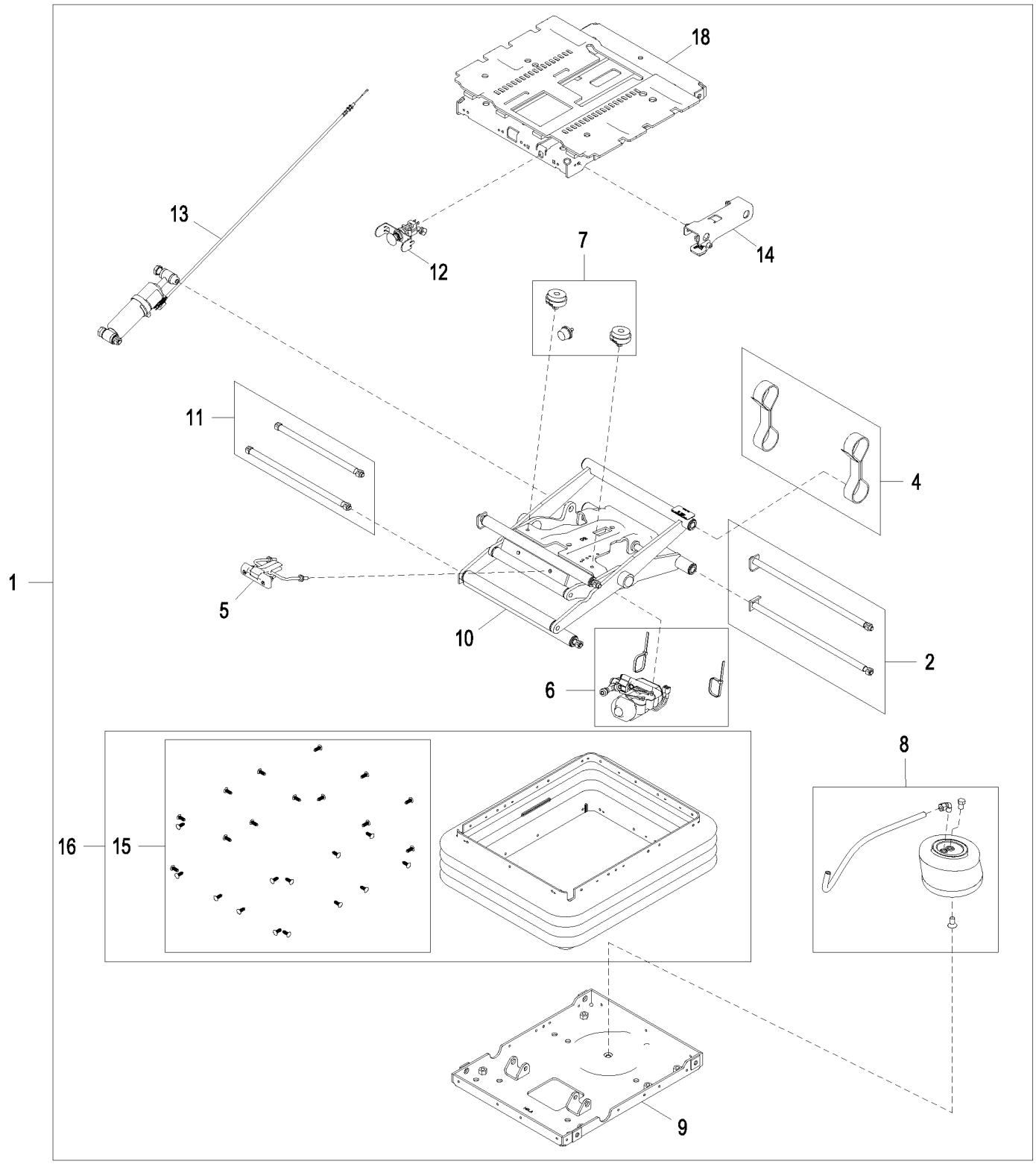

AT345654_TX1081349

Item	*Nº peça*	*Descrição*	*Qtde*	*Nº série*	*Notas*
1	AT365100	SuSpenSão do aSSento	1		
2	AT173313	Kit do eixo	1		
4	AT361459	Correia	1		Controlador
5	AT361460	Kit da alavanca	1		Indicador da Zona de Ajuste
6	AT398271	Kit - válvula de compressão	1		(SUB FOR AT361462)
7	AT361463	Pára-choque	1		
8	AT368103	Kit p/ assento	1		INCLUDES AT384613
	AT384613	SuSpenSão do aSSento	1		Kit de Mangueira e Conexão
9	AT384605	Carcaça	1		Alojamento Inferior
10	AT384606	Kit da articulação	1		Braço de Corte
11	AT384607	Kit do eixo	1		Articulação, Eixo
12	AT365110	VálVula de controle remoto	1		
13	AT384609	Kit absorvedor choque asse	1		Ajuste do Amortecimento
14	AT384610	Kit da alavanca	1		Alavanca, Ajuste do Amortecimento
15	AT384611	Kit do retentor	1		
16	AT384612	Kit suspensão do assento	1		
18	AT384829	Carcaça	1		Alojamento Superior

Seat Service Kits, Grade Pro
Kits d'entretien de siège, Grade Pro
Kits de Serviço do Assento, Grade Pro
Комплекты обслуживания сиденья, Grade Pro
Juegos de servicio de asiento, Grade Pro

AT345654_TX1081350 A.1

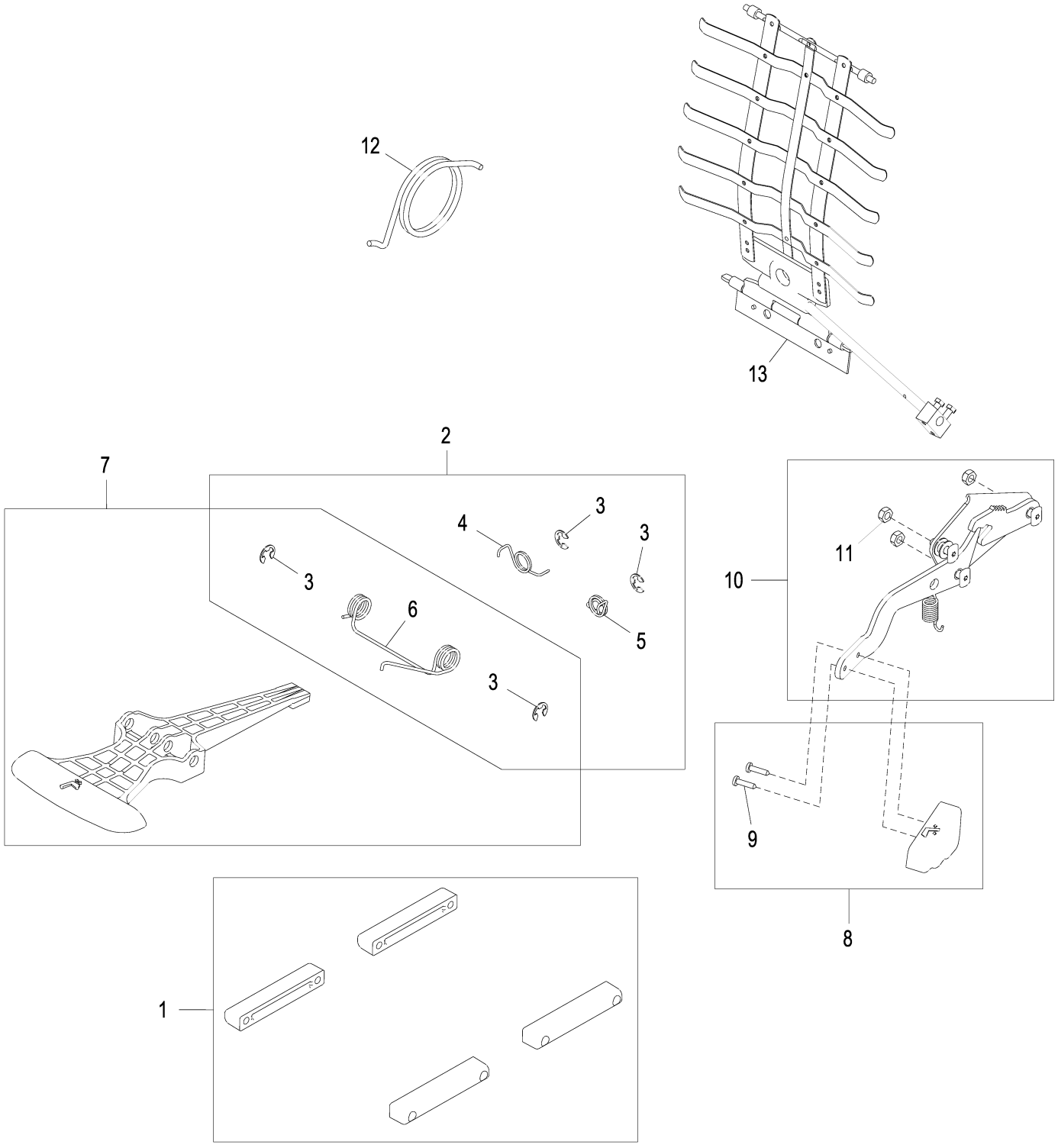

AT345654_TX1081350

Item	*Nº peça*	*Descrição*	*Qtde*	*Nº série*	*Notas*
1	AT209020	Kit p/assento	1		Conjunto de Corrediças
2	AT209021	Conj. de peças da mola	1		Corrediça
3	R72655	Anel de pressão	4		
4	T163334	Mola	1		LD
5	T163335	Mola	1		ESQ
6	T163336	Mola de torção	1		
7	AT209022	Kit p/assento	1		Controle de Deslizamento
8	AT209025	Kit botão do assento	1		Botão do Reclinador
9	37H121	Parafuso	2		
10	AT209225	Kit p/assento	1		Reclinador
11	M453T	Porca de segurança	3		6.350 mm (1/4")
12	AT361356	Conj. de peças da mola	1		
13	AT361358	Kit p/assento	1	-641721	NLA; ORDER AT415346, Apoio Lombar
	AT415346	Kit p/assento	1	641722-	Apoio Lombar

Seat (Premium)
Siège (Premium)
Assento (Premium)
Сиденье (Premium)
Asiento (Premium)

AT342231_TX1081262 C.1

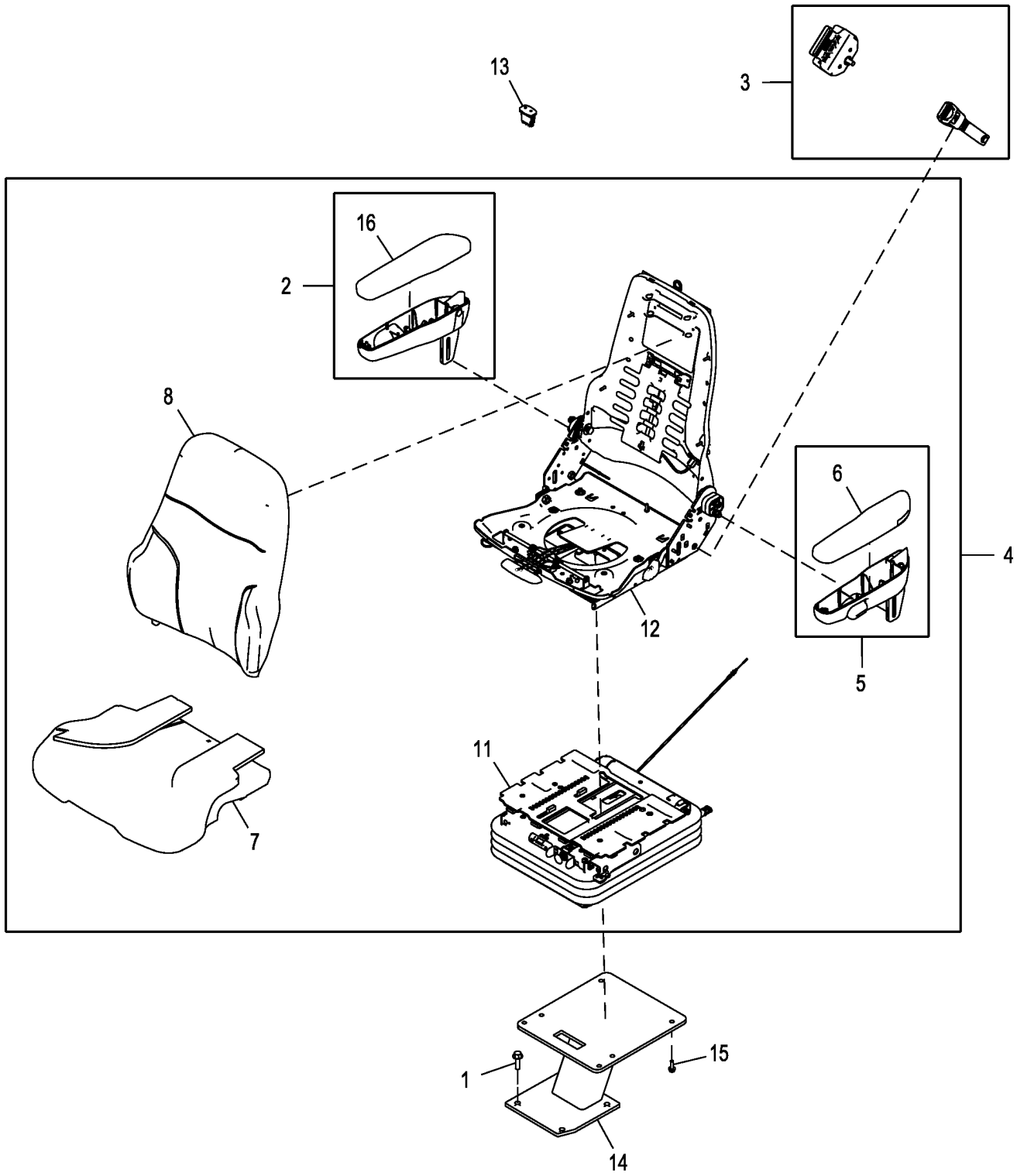

AT342231_TX1081262

Item	*Nº peça*	*Descrição*	*Qtde*	*Nº série*	*Notas*
1	19M7791	Parafuso	4		M12 X 40
2	AT195441	Kit do apoio para braço	1		RH
	T205672	Espaçador	1		
3	AT308199	Cinto de segurança	1		
4	AT343765	Conjunto de assento	1	-641721	
	AT412199	Conjunto de assento	1	641722-	SUB FOR AT343765
5	AT195442	Kit do apoio para braço	1		LH
	T205672	Espaçador	1		
6	AT350316	Apoio	1		
7	AT361336	Coxim	1		
8	AT361340	Coxim	1		
11	AT365097	SuSpenSão do aSSento	1		Componentes em Página Separada
12	AT390279	Encosto	1	-641721	Kits de Serviço em Página Separada
	AT415345	Encosto	1	641722-	SUB FOR AT390279, Kits de Serviço em Página Separada
13	AT350612	Interruptor	1	-643434	NLA, Assento Aquecido
	AT411970	Interruptor	1	643435-	SUB FOR AT350612
14	AT369516	Pedestal	1		
15	19M7867	Parafuso	4		M8 X 25
16	AT350317	Apoio para braço	1		

Air Seat Suspension Components (Premium)
Composants du siège à suspension pneumatique (qualité supérieure)
Componentes da Suspensão do Assento Pneumático (Premium)
Компоненты пневмоподвески сиденья (высокого качества)
Componentes de suspensión neumática del asiento (Premium)

AT342231_TX1081264 A.3

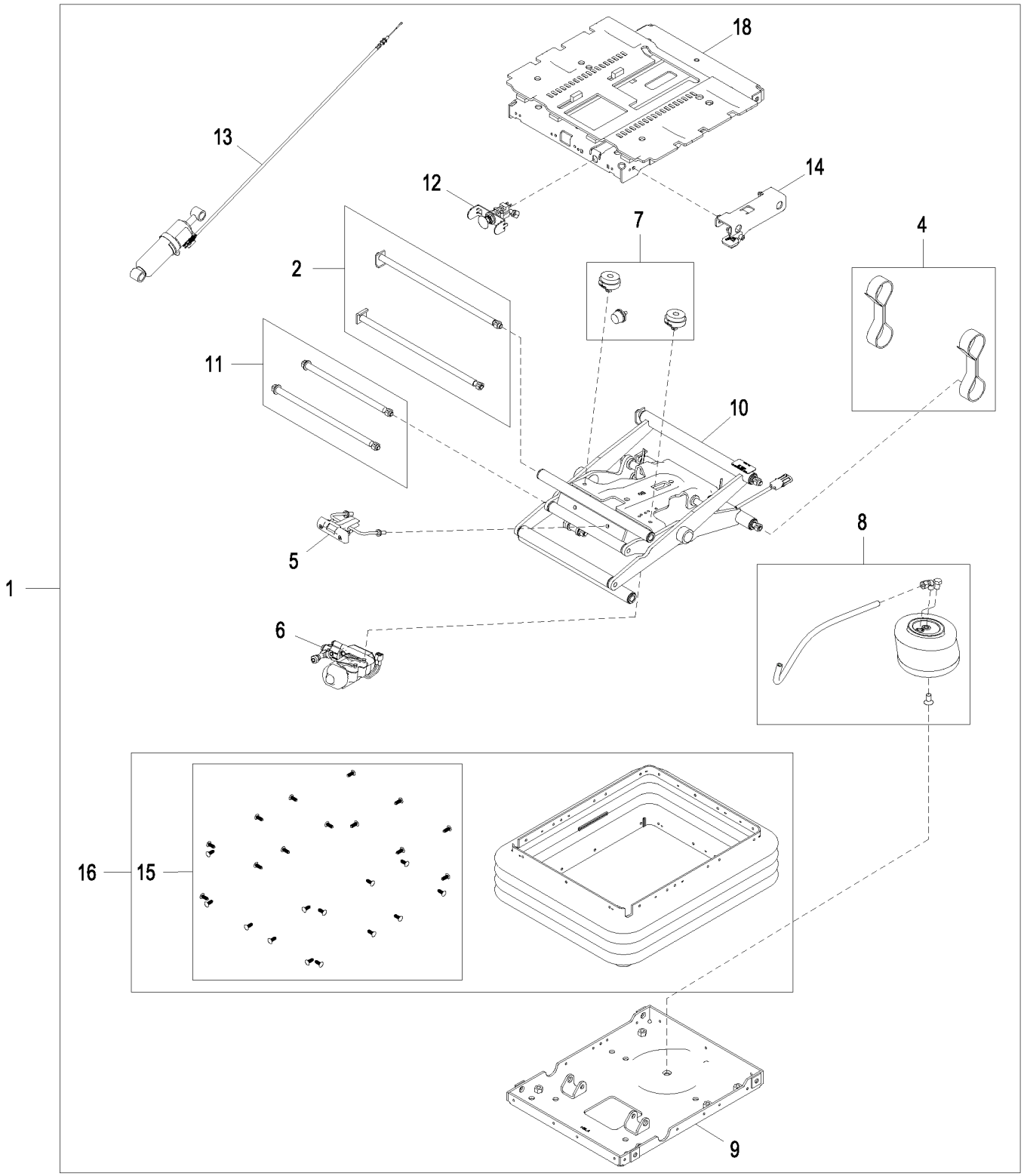

AT342231_TX1081264

Item	*Nº peça*	*Descrição*	*Qtde*	*Nº série*	*Notas*
1	AT365097	SuSpenSão do aSSento	1		
2	AT173313	Kit do eixo	1		
4	AT361459	Correia	1		Controlador
5	AT361460	Kit da alavanca	1		Indicador da Zona de Ajuste
6	AT398271	Kit - válvula de compressão	1		(SUB FOR AT361462)
7	AT361463	Pára-choque	1		
8	AT368103	Kit p/ assento	1		INCL AT384613
	AT384613	SuSpenSão do aSSento	1		Kit de Mangueira e Conexão
9	AT384605	Carcaça	1		Alojamento Inferior
10	AT384606	Kit da articulação	1		Braço de Corte
11	AT384607	Kit do eixo	1		Articulação, Eixo
12	AT365110	VálVula de controle remoto	1		
13	AT384609	Kit absorvedor choque asse	1		Ajuste do Amortecimento
14	AT384610	Kit da alavanca	1		Alavanca, Ajuste do Amortecimento
15	AT384611	Kit do retentor	1		
16	AT384612	Kit suspensão do assento	1		
18	AT384828	Carcaça	1		Alojamento Superior

Premium Seat Service Kits
Kits d'entretien de siège Premium
Kits de Serviço de Assento Premium
Комплекты обслуживания для сиденья повышенного комфорта
Conjuntos de servicio de asiento premium

AT342231_TX1081263 A.2

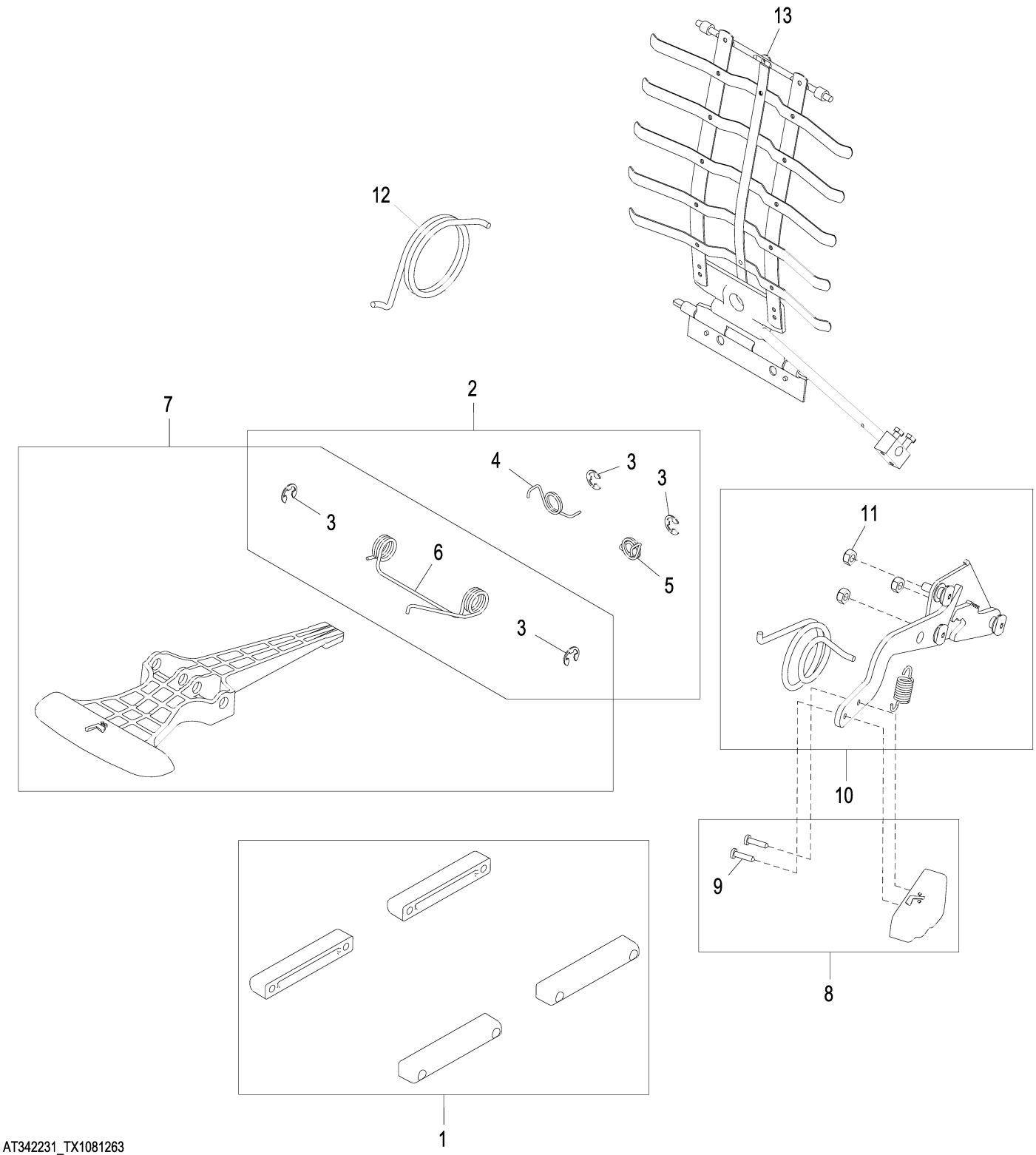

AT342231_TX1081263

Item	*Nº peça*	*Descrição*	*Qtde*	*Nº série*	*Notas*
1	AT209020	Kit p/assento	1		Conjunto de Corrediças
2	AT209021	Conj. de peças da mola	1		Corrediça
3	R72655	Anel de pressão	4		
4	T163334	Mola	1		(RH)
5	T163335	Mola	1		(LH)
6	T163336	Mola de torção	1		
7	AT209022	Kit p/assento	1		Controle de Deslizamento
8	AT209025	Kit botão do assento	1		Botão do Reclinador
9	37H121	Parafuso	2		
10	AT209225	Kit p/assento	1		Reclinador
11	M453T	Porca de segurança	3		6.350 mm (1/4")
12	AT361356	Conj. de peças da mola	1		
13	AT361358	Kit p/assento	1	-641721	NLA; ORDER AT415346, Apoio Lombar
	AT415346	Kit p/assento	1	641722-	SUB FOR AT361358, Apoio Lombar

Cab Steps
Marchepieds de cabine
Degraus da Cabine
Ступеньки кабины
Peldaños de la cabina

AT340757_TX1079148 B.1

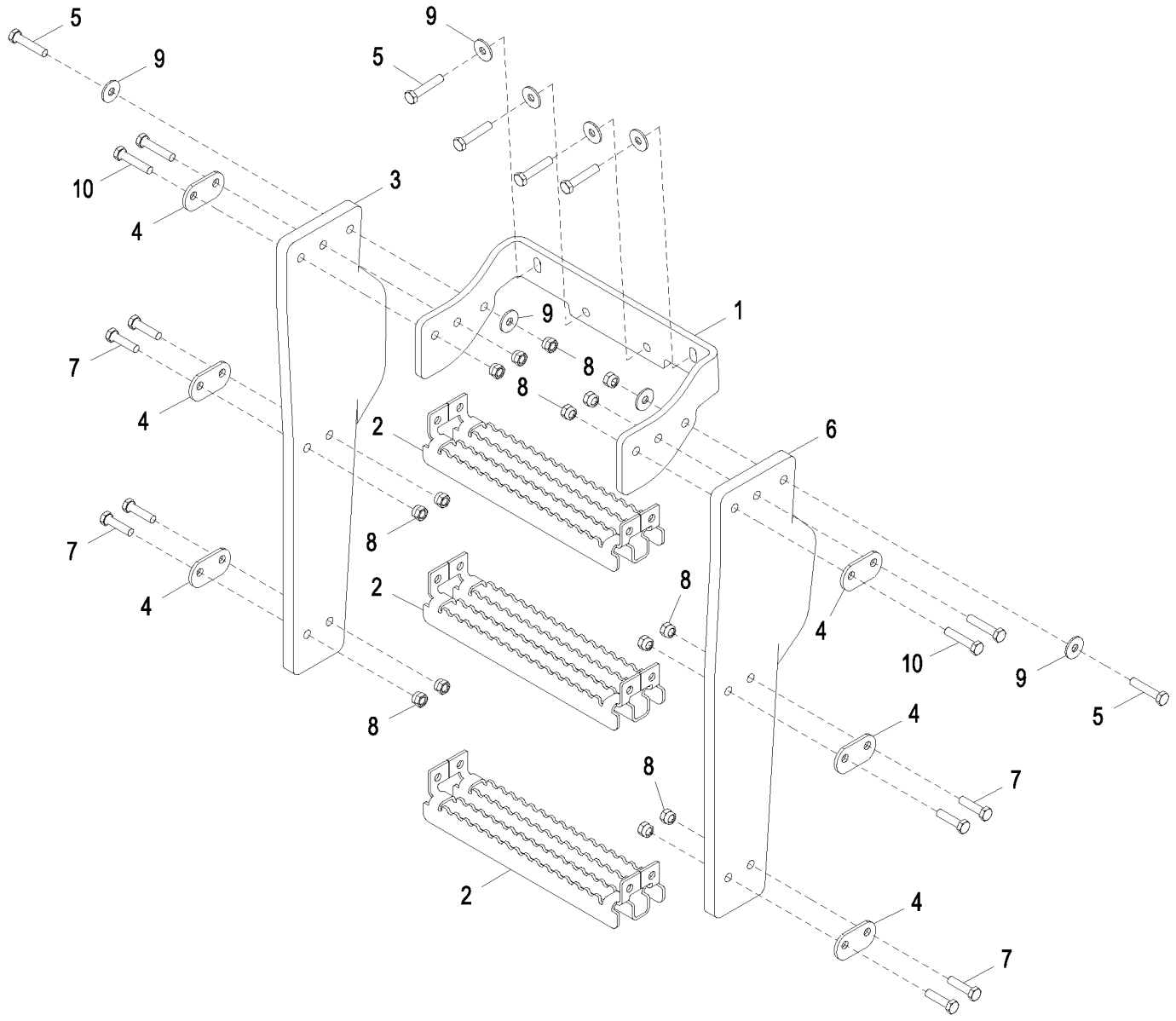

AT340757_TX1079148

Item	*Nº peça*	*Descrição*	*Qtde*	*Nº série*	*Notas*
1	T232513	Apoio	1		
2	T260355	Degrau	3		SUB FOR T176870
3	T288425	Correia	1		SUB FOR T254020
4	T173779	Correia	6		
5	19M8637	Parafuso sextavado	6	-628916	M10 X 40
	19M8600	Parafuso sextavado	6	628917-	M10 X 50
6	T288425	Correia	1		SUB FOR T254020
7	19M8637	Parafuso sextavado	8		M10 X 40
8	14M7517	Porca de segurança	14		M10
9	24M7296	Arruela	8		10.500 X 30 X 2.500 mm
10	19M8600	Parafuso sextavado	4		M10 X 50

Cab Heater Hoses (6090HDW01 / 6090HDW04) (Without Coolant Heater)
Flexibles de chauffage de cabine (6090hdw01 / 6090hdw04) (sans chauffe-bloc)
Mangueiras do Aquecedor da Cabine (6090HDW01 / 6090HDW04) (Sem Aquecedor do Líquido de Arrefecimento)
Шланги обогревателя кабины (6090hdw01/6090hdw04) (без обогревателя охлаждающей жидкости)
Mangueras del calefactor de cabina (6090hdw01 / 6090hdw04) (sin calefactor de refrigerante)

AT340802_TX1104149 A.1

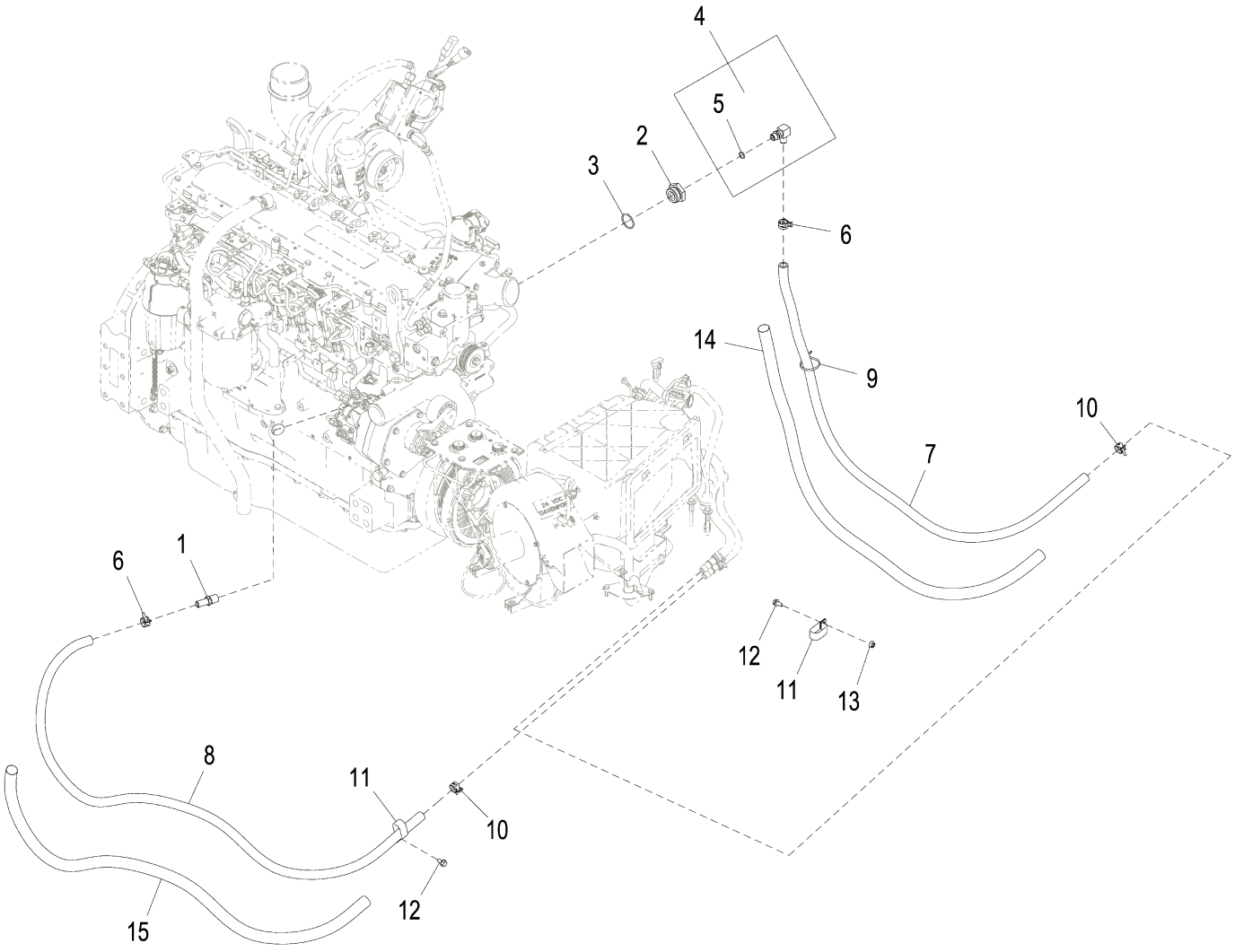

AT340802_TX1104149

Item	*Nº peça*	*Descrição*	*Qtde*	*Nº série*	*Notas*
1	R41985	Conexão	1		
2	R123616	Plugue	1		
3	U13639	Anel o	1		
4	AT174697	Conexão em ângulo	1		
5	51M7043	Anel o	1		15.300 X 2.200 mm
6	T184924	Abraçadeira para mangueira	2		
7	.....	Mangueira em metro	1		CTL 1.60 m (5.24 ft), MF TY22328
8	.....	Mangueira em metro	1		CTL 1.80 m (5.90 ft), MF TY22328
9	R44302	Cinta	1		
10	R117721	Braçadeira	2		
11	AH77869	Presilha	2		
12	19M7865	Parafuso	2		M8 X 16
13	14M7298	Porca com flange	1		M8
14	T213932	Proteção de mangueira	1		
15	T213932	Proteção de mangueira	1		

Cab Heater Hoses (6090HDW01 / 6090HDW04)(With Coolant Heater)
Flexibles de chauffage de cabine (6090hdw01 / 6090hdw04) (avec chauffe-bloc)
Mangueiras do Aquecedor da Cabine (6090HDW01 / 6090HDW04) (Com Aquecedor do Líquido de Arrefecimento)
Шланги обогревателя кабины (6090hdw01 / 6090hdw04) (с обогревателем охлаждающей жидкости)
Mangueras del calefactor de cabina (6090hdw01 / 6090hdw04) (con calefactor de refrigerante)

TX1065070 A.1

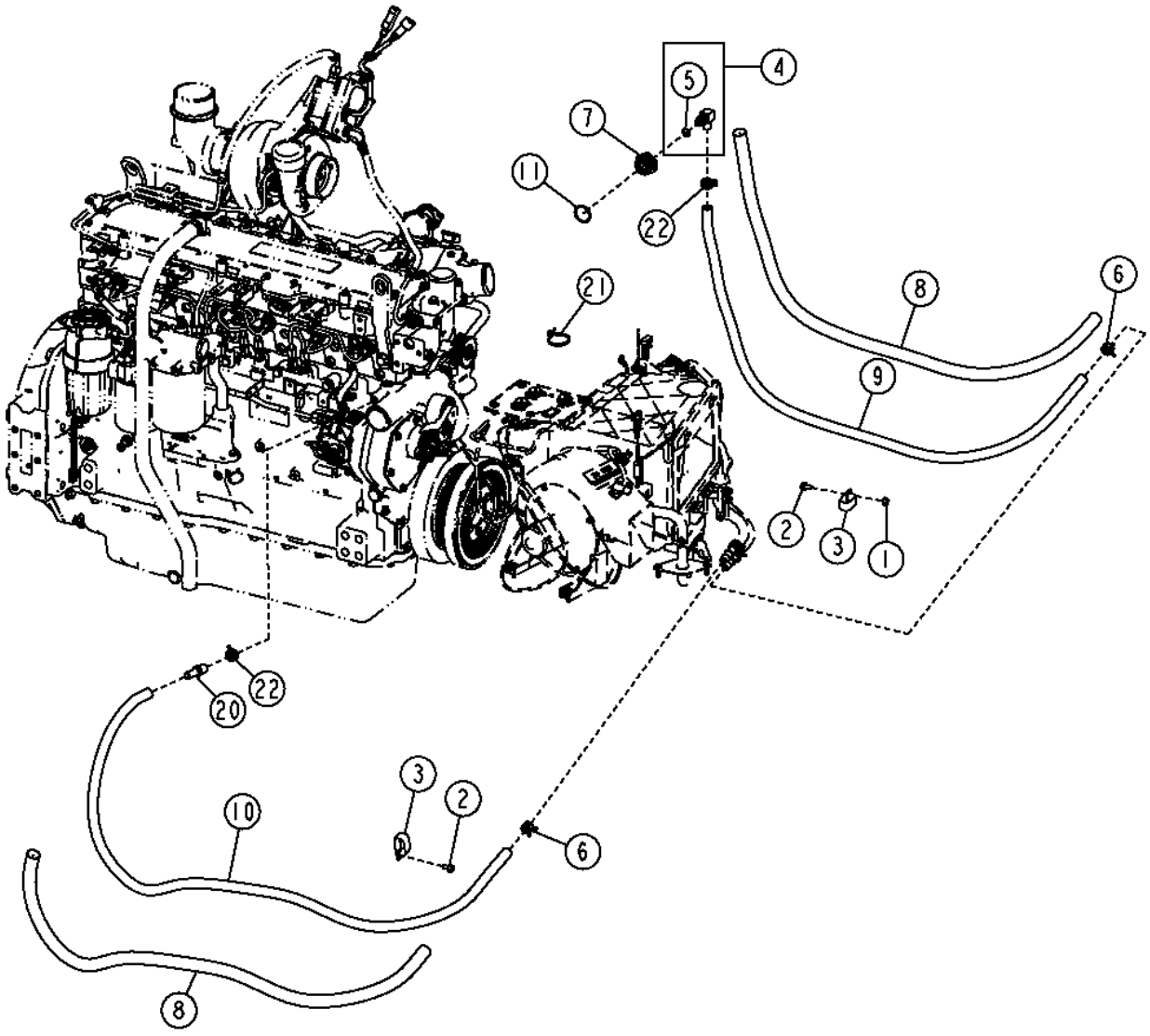

TX1065070

Item	*Nº peça*	*Descrição*	*Qtde*	*Nº série*	*Notas*
1	14M7298	Porca com flange	1		M8
2	19M7865	Parafuso	2		M8 X 16
3	AH77869	Presilha	2		
4	AT174697	Conexão em ângulo	1		
5	51M7043	Anel o	1		15.300 X 2.200 mm
6	R117721	Braçadeira	2		
7	R123616	Plugue	1		
8	T213932	Proteção de mangueira	2		
9	.....	Mangueira em metro	1		(MAKE FROM TY22328) (CTL 5.24 ft.)
10	.....	Mangueira em metro	1		(MAKE FROM TY22328)(CTL 4.65 ft.)
11	U13639	Anel o	1		
20	R41985	Conexão	1		
21	R44302	Cinta	1		
22	T184924	Abraçadeira para mangueira	2		

Cab Heater Hoses (Engine 6068HDW75)
Flexibles de chauffage de cabine (moteur 6068HDW75)
Mangueiras do Aquecedor da Cabine (Motor 6068HDW75)
Шланги обогревателя кабины (двигатель 6068HDW75)
Mangueras de calefactor de cabina (Motor 6068HDW75)

AT340801_TX1104144 A.1

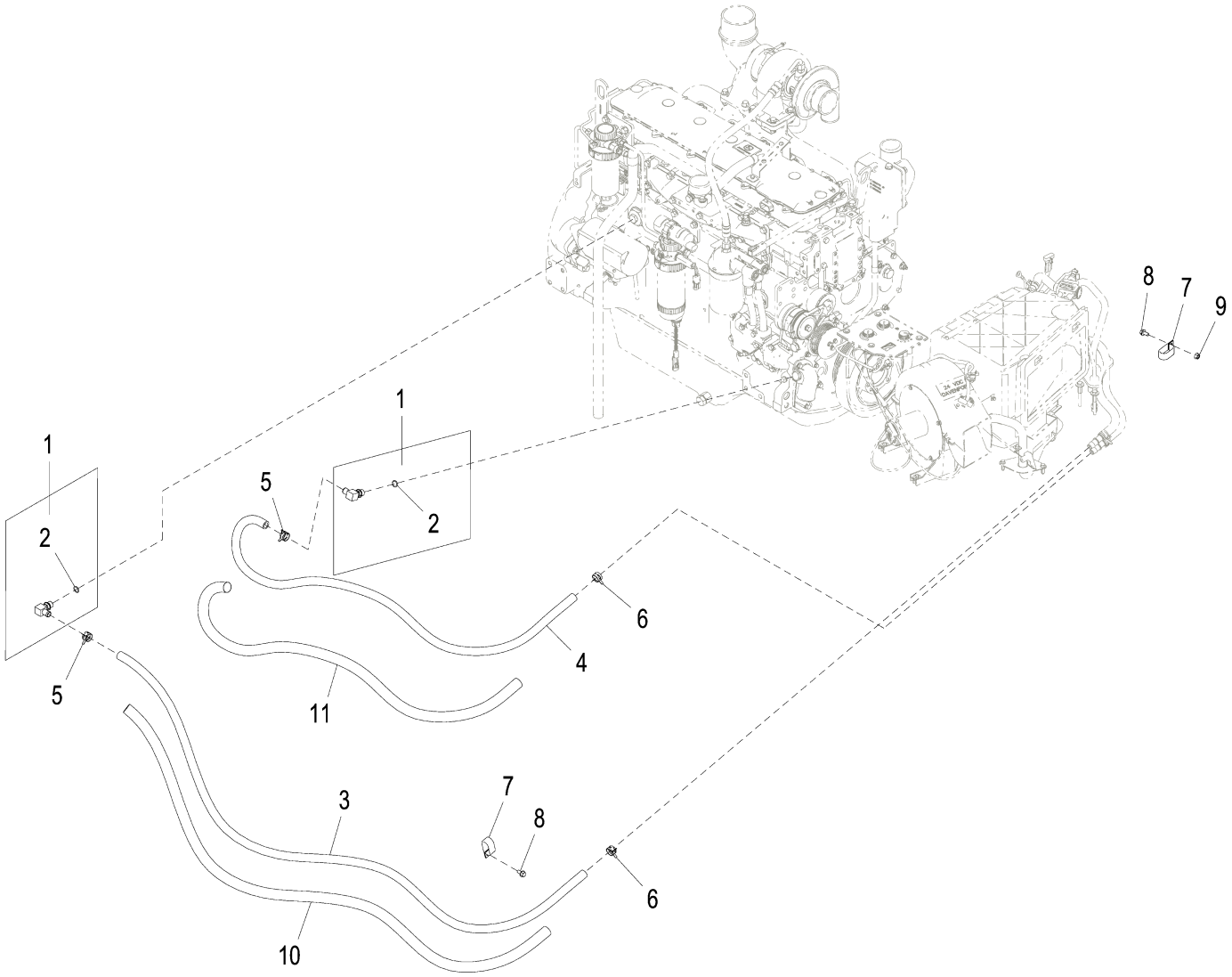

AT340801_TX1104144

Item	*Nº peça*	*Descrição*	*Qtde*	*Nº série*	*Notas*
1	AT174697	Conexão em ângulo	2		
2	51M7043	Anel o	1		15.300 X 2.200 mm
3	.....	Mangueira em metro	1		CTL 1.90 m (6.22 ft), MF TY22328
4	.....	Mangueira em metro	1		CTL 1.56 m (5.12 ft), MF TY22328
5	T184924	Abraçadeira para mangueira	2		
6	R117721	Braçadeira	2		
7	AH77869	Presilha	2		
8	19M7865	Parafuso	2		M8 X 16
9	14M7298	Porca com flange	1		M8
10	T213932	Proteção de mangueira	1		
11	T213932	Proteção de mangueira	1		

HVAC Powered Precleaner (- 639152)
Préfiltre entraîné chauffage, ventilation et climatisation (- 639152)
Pré-limpador Motorizado do HVAC (- 639152)
Механ. фильтр предв. очистки ОВКВ (- 639152)
Prefiltro motorizado de climatización (- 639152)

T202492 A.1

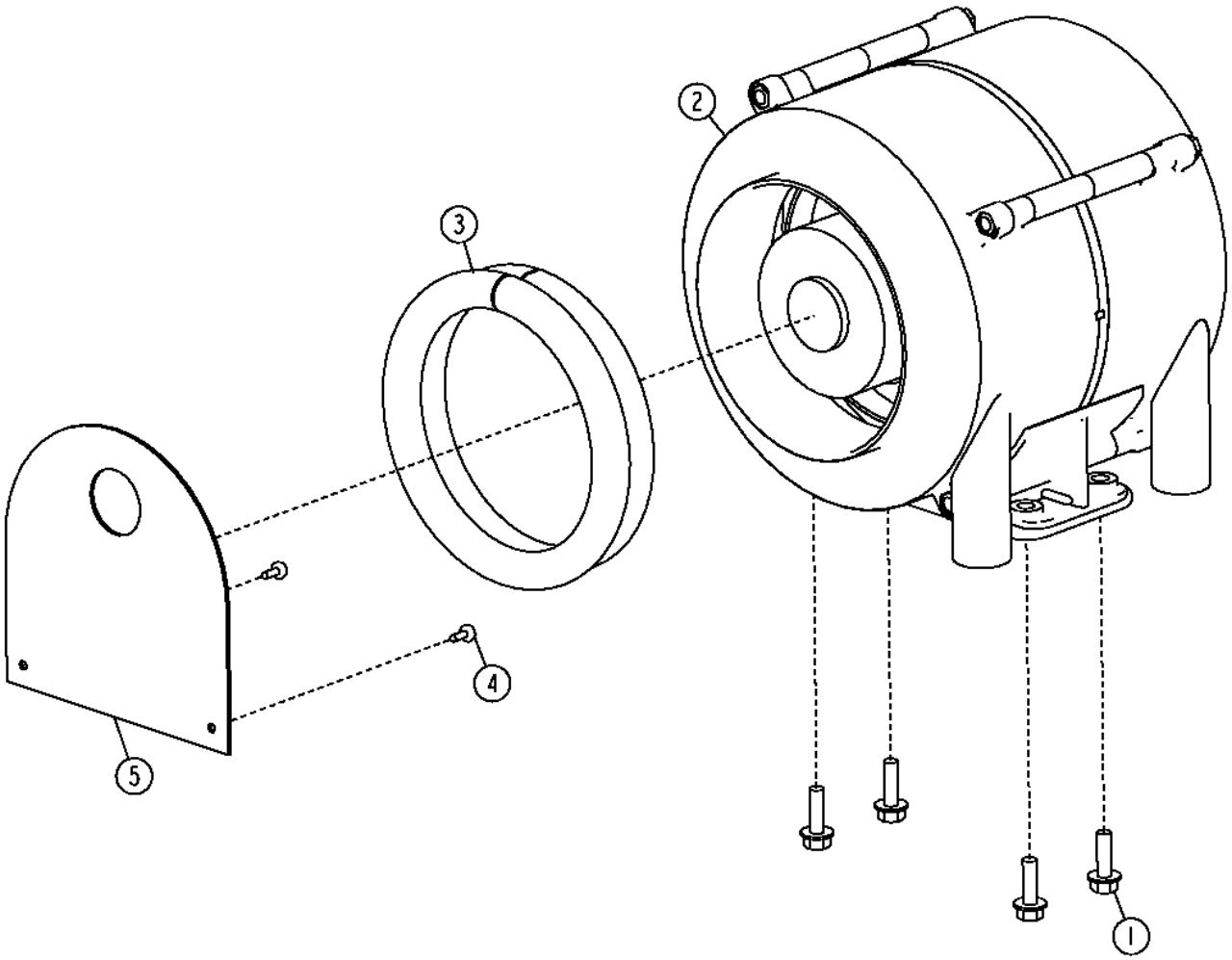

T202492

Item	*Nº peça*	*Descrição*	*Qtde*	*Nº série*	*Notas*
1	19M7862	Parafuso	4		M6 X 20
2	AT302794	Pré-filtro	1		
3	T185326	Isolador	1		
4	T185769	Parafuso	2		
5	T213349	Placa	1		

Heating, Ventilation and Air Conditioning Powered Precleaner (639153-) (639153 -)
Préfiltre entraîné chauffage, ventilation et climatisation (639153-) (639153 -)
Pré-limpador Motorizado do Aquecimento, Ventilação e Ar-condicionado (639153-) (639153 -)
Фильтр предварительной очистки с питанием от системы обогрева, вентиляции и кондиционирования воздуха (639153-) (639153 -)
Prefiltro motorizado de calefacción, ventilación y aire acondicionado (639153-) (639153 -)

AT302230_TX1097597 A.1

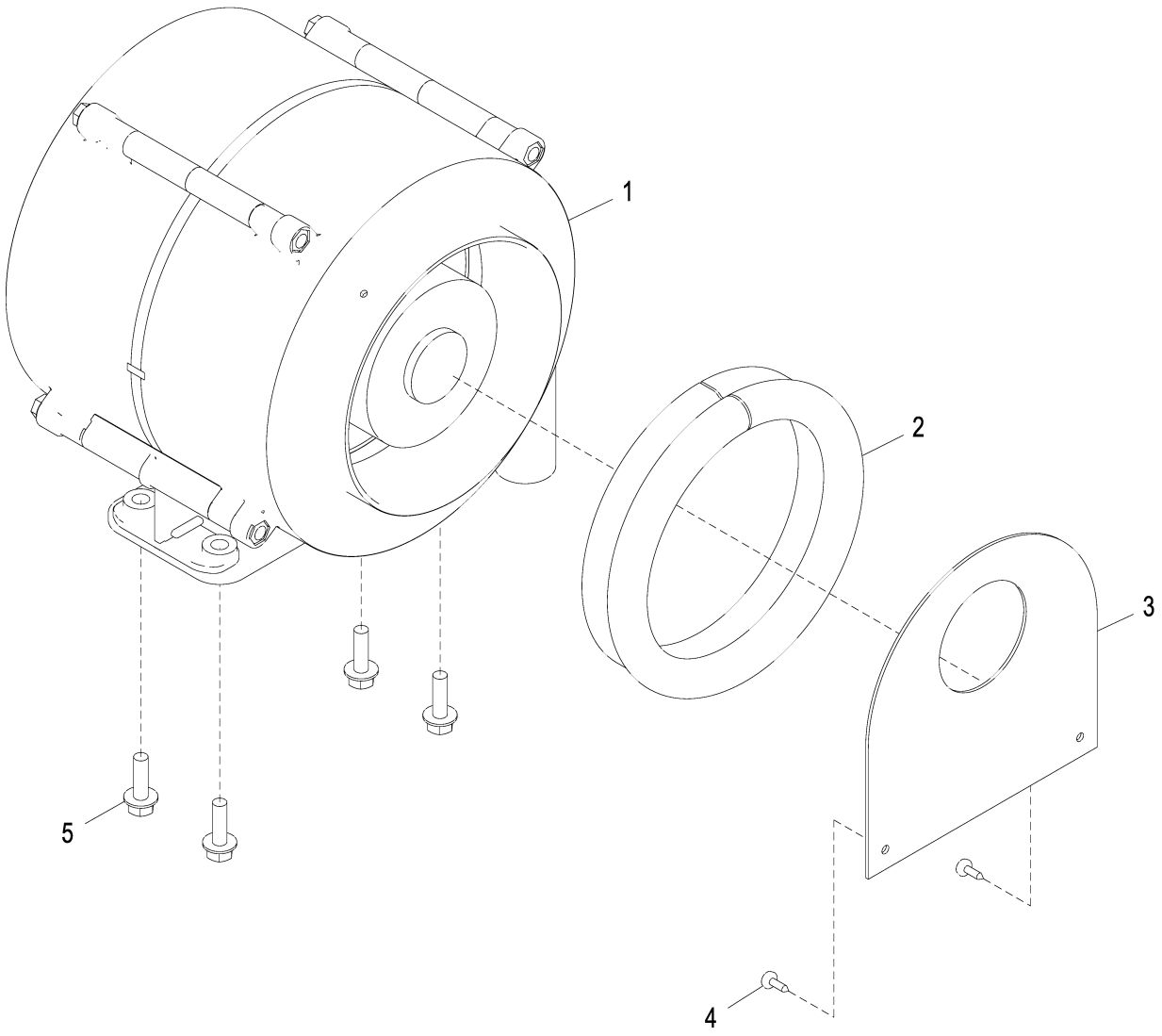

AT302230_TX1097597

Item	*Nº peça*	*Descrição*	*Qtde*	*Nº série*	*Notas*
1	AT400780	Pré-filtro	1		
2	T185326	Isolador	1		
3	T213349	Placa	1		
4	T185769	Parafuso	2		
5	19M7862	Parafuso	4		M6 X 20

Heater and Air Conditioning Ducting
Conduits de chauffage et de climatisation
Dutos do Aquecedor e Ar Condicionado
Крышки констр. сист. защиты от опрок. и каб.
Conductos de calefactor y acondicionador de aire

AT373038_TX1083258 C.1

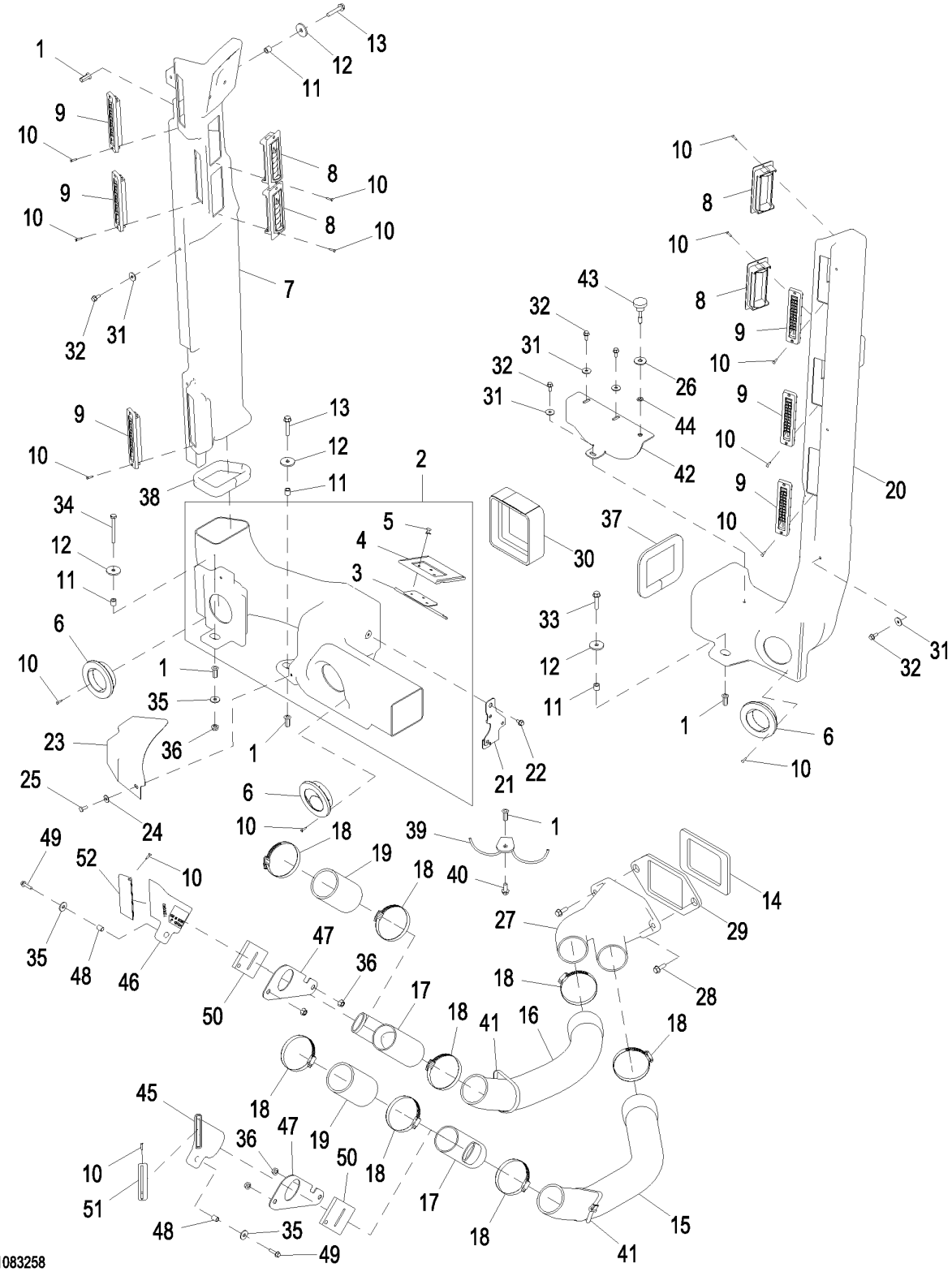

Item	*Nº peça*	*Descrição*	*Qtde*	*Nº série*	*Notas*
1	T196079	Porca	5		
2	AT308017	Duto de ar	1		
3	AT305524	Comporta	1		
4	AT305869	Porta	1		
5	T184345	Rebite	3		
6	AT227669	Veneziana de aeração	3		
7	T316421	Duto de ar	1		SUB FOR T237177
8	AT227668	Veneziana de aeração	4		
9	AZ43305	Bico	6		
10	37M7333	Parafuso	36		
11	28H3450	Espaçador	4		0.364" X 0.540" X 1/2"
12	24H1296	Arruela	4		11/32" X 1-3/8" X 0.134"
13	19M7799	Parafuso	1		M8 X 45
14	T202741	Vedação	1		
15	T232581	Duto de ar	1		
16	T232579	Duto de ar	1		
17	T232582	Duto de ar	2		
18	AR62936	Braçadeira	8		
19	T232580	Mangueira	2		
20	T316420	Duto de ar	1		SUB FOR T237176
21	T266025	Apoio	1		
22	19M7774	Parafuso	2		M6 X 12
23	T206718	Placa	1		
24	T134530	Arruela	1		
25	21M7292	Parafuso	1		M6 X 16
26	24M7296	Arruela	1		10.500 X 30 X 2.500 mm
27	T203560	Duto de ar	1		
28	19M7867	Parafuso	2		M8 X 25
29	T206985	Vedação	1		
30	AT308935	Isolador	1		
31	24M7100	Arruela	9		6.600 X 22 X 2 mm
32	19M7775	Parafuso	9		M6 X 16
33	19M7798	Parafuso	3		M8 X 40
34	19M8403	Parafuso sextavado	1		M8 X 75
35	24M7298	Arruela	3		8.400 X 25 X 2 mm
36	14M7298	Porca com flange	5		M8
37	T202743	Isolador	1		
38	T202744	Isolador	1		
39	AT308314	Suporte de mangueira	1		
40	19M7866	Parafuso	1		M8 X 20
41	N189220	Cinta	2		
42	AT315465	Apoio	1		
43	AR83434	Botão	1		
44	H131531	Porca de Pressão	1		
45	T237366	Duto de ar	1		
46	T237367	Duto de ar	1		
47	T237722	Placa	2		
48	T186068	Espaçador	2		
49	19M7863	Parafuso	2		M6 X 25
50	T237723	Isolador	2		
51	T237930	Bico	1		
52	T237931	Bico	1		

Heater and Air Conditioner Filter, Filter Housing, and Cover
Filtre, logement de filtre et couvercle de chauffage et climatiseur
Filtro do Ar Condicionado e Aquecedor, Carcaça do Filtro e Tampa
Обогреватель и фильтр конд. воздуха, корпус фильтра и крышка
Filtro de calefactor y acondicionador de aire, caja de filtro y cubierta

AT373038_TX1091824 A.1

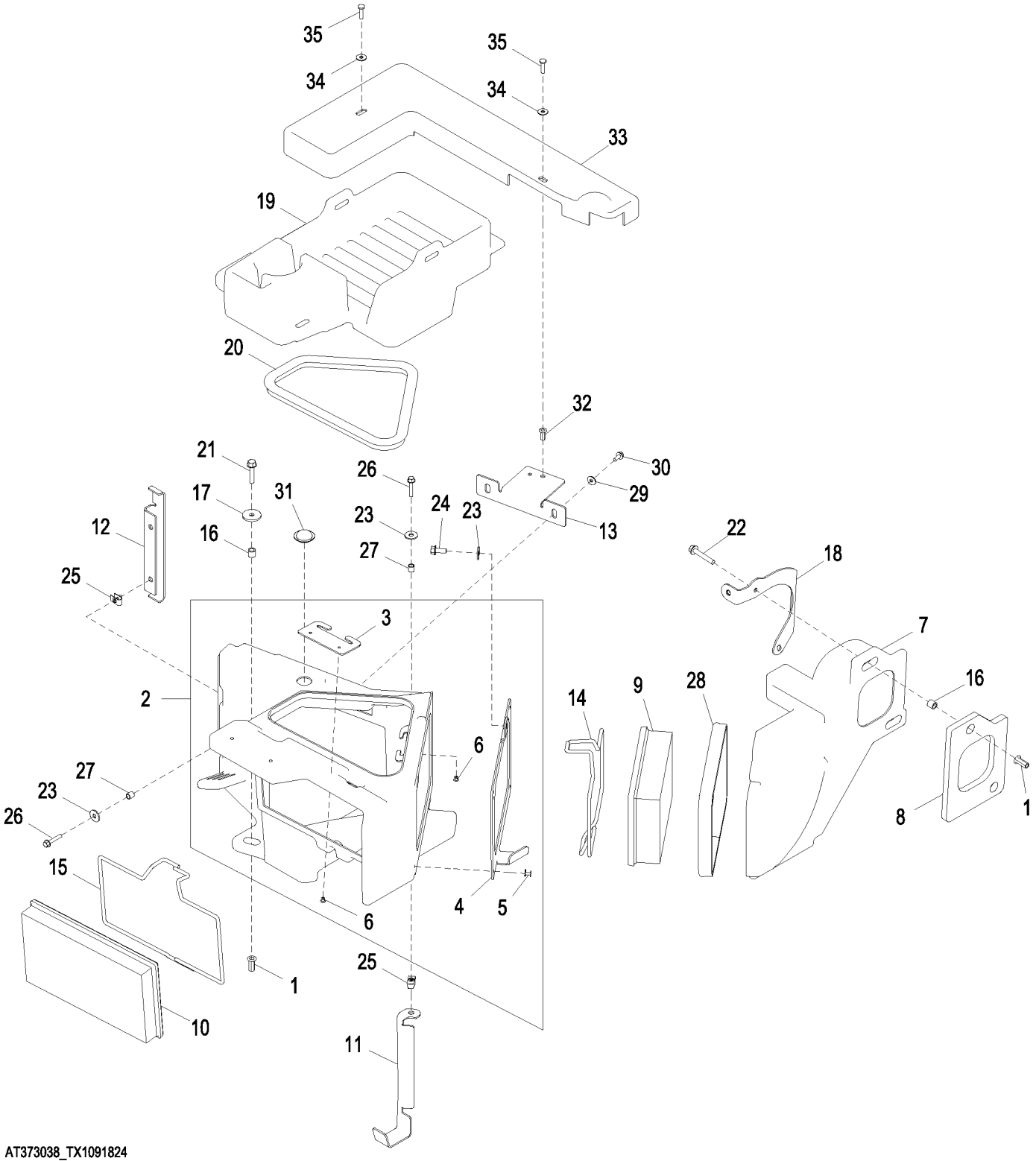

AT373038_TX1091824

Item	*Nº peça*	*Descrição*	*Qtde*	*Nº série*	*Notas*
1	T196079	Porca	3		
2	AT308283	Carcaça	1		
3	T206813	Apoio	1		
4	T206616	Placa	1		
5	T184345	Rebite	4		
6	R79033	Rebite	5		
7	T201570	Duto de ar	1		
8	T203494	Vedação	1		
9	AT191102	Filtro de ar	1		
10	AT307501	Filtro de ar	1		
11	T206625	Apoio	1		
12	T206626	Apoio	1		
13	T206627	Correia	1		
14	T267036	RetentoR	1		
15	T267035	RetentoR	1		
16	28H3450	Espaçador	3		0.364" X 0.540" X 1/2"
17	24H1296	Arruela	1		11/32" X 1-3/8" X 0.134"
18	AT362122	Apoio	1		
19	T203143	Capa	1		
20	T203495	Isolador	1		
21	19M7798	Parafuso	1		M8 X 40
22	19M7800	Parafuso	2		M8 X 50
23	24M7298	Arruela	4		8.400 X 25 X 2 mm
24	19M7866	Parafuso	1		M8 X 20
25	R134098	Porca	3		
26	19M8290	Parafuso	3		M6 X 35
27	T164945	Espaçador	3		
28	T202745	Isolador	1		
29	24M7139	Arruela	2		6.400 X 18 X 1.600 mm
30	19M7775	Parafuso	2		M6 X 16
31	T206624	Plugue	1		
32	T196077	Porca	1		
33	T256507	Capa	1		
34	24H1821	Arruela	2		9/32" X 47/64" X 1/16"
35	21M7310	Parafuso	2		M6 X 25

Heating and Air Conditioning Lines and Controls
Conduites et distributeurs de chauffage et climatisation
Linhas e Controles do Aquecimento e do Ar Condicionado
Элементы управления и трубопр. сист. обогрева и сист. конд. воздуха
Líneas y controles de calefactor y acondicionador de aire

AT373039_TX1084737 D.2

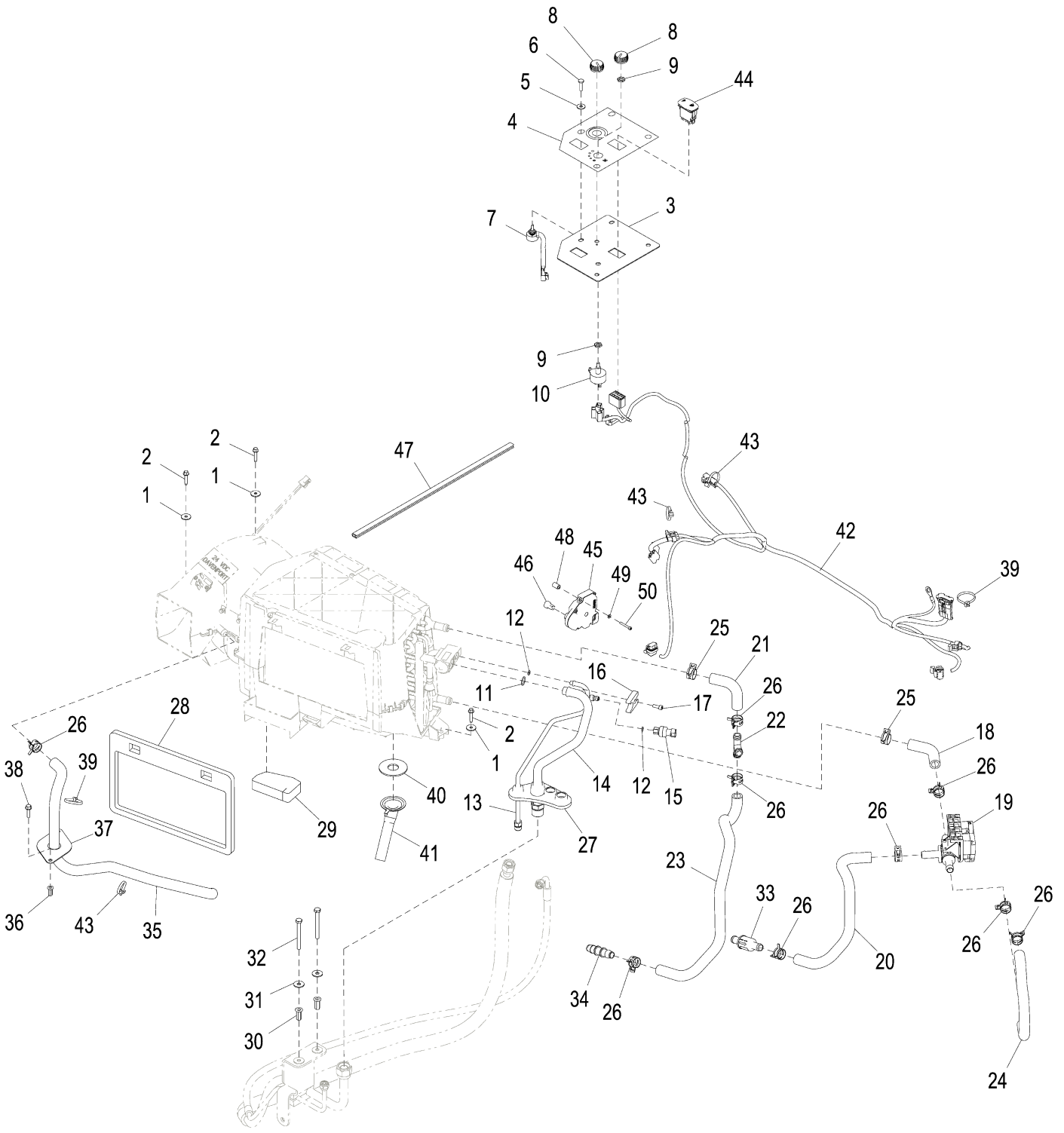

AT373039_TX1084737

Item	*Nº peça*	*Descrição*	*Qtde*	*Nº série*	*Notas*
1	24M7100	Arruela	3		6.600 X 22 X 2 mm
2	37M7104	Parafuso	3		M6 X 30
3	T262451	Painel de instrumentos	1		
4	T263292	Etiqueta	1		Controles do HVAC
5	T134530	Arruela	4		
6	21M7310	Parafuso	4		M6 X 25
7	AT219733	Interruptor de temperatura	1		Controle de Temperatura
8	AL76568	Botão	2		
9	E46066	Porca	2		
10	RE43497	Interruptor	1		Controle do Ventilador
11	T143169	Anel o	1		ORDER T356709
12	R10093	Anel o	2		ORDER T355726
13	AT303467	Tubulação	1		ORDER AT449416
14	AT303469	Tubulação	1		ORDER AT449417
15	RE157329	Interruptor	1		
16	R125223	Placa	1		
17	19M8553	Parafuso	1		M6 X 16
18	T292623	Mangueira	1		De Válvula para Núcleo
19	AT399873	VálVula	1		
20	T292622	Mangueira	1		De Piso para Válvula
21	T292695	Mangueira	1		De Núcleo para Tê
22	R115893	Conexão em t	1		
23	T292696	Mangueira	1		De Tê para Piso
24	T292697	Mangueira	1		De Válvula para Tê
25	T184924	Abraçadeira para mangueira	2		
26	T184924	Abraçadeira para mangueira	9		SUB FOR R117721
27	T166297	Passa-fio	1		
28	T202742	Vedação	1		
29	T204124	Apoio	1		
30	T196079	Porca	2		
31	24M7298	Arruela	2		8.400 X 25 X 2 mm
32	19M8403	Parafuso sextavado	2		M8 X 75
33	AT394450	Limitador	1		
34	T160492	Conexão	1		
35	T239807	Mangueira	1		
36	T196077	Porca	2		
37	T244758	Placa	1		
38	19M7863	Parafuso	2		M6 X 25
39	R44302	Cinta	2		
40	T265735	Isolador	1		
41	T239763	Funil	1		
42	AT373951	Chicote compressor do ac	1		
43	R44302	Cinta	3		
44	AT375468	Interruptor	1		Modo
45	AT363217	Atuador	1		
46	T303595	Adaptador	1		Sub ForT265923
47	.....	Isolador	1		MF T58056 CTL 512mm (1.67 ft)
48	T278106	Espaçador	3		SUB FOR U46121
49	24M7117	Arruela	3		4.300 X 9 X 0.800 mm
50	19M9326	Parafuso	3		M4 X 30, SUB FOR 19M9158

Heating and Air Conditioning Lines and Controls
Conduites et distributeurs de chauffage et climatisation
Linhas e Controles do Aquecimento e do Ar Condicionado
Элементы управления и трубопр. сист. обогрева и сист. конд. воздуха
Líneas y controles de calefactor y acondicionador de aire

ETN128485_XJ1193258 A.1

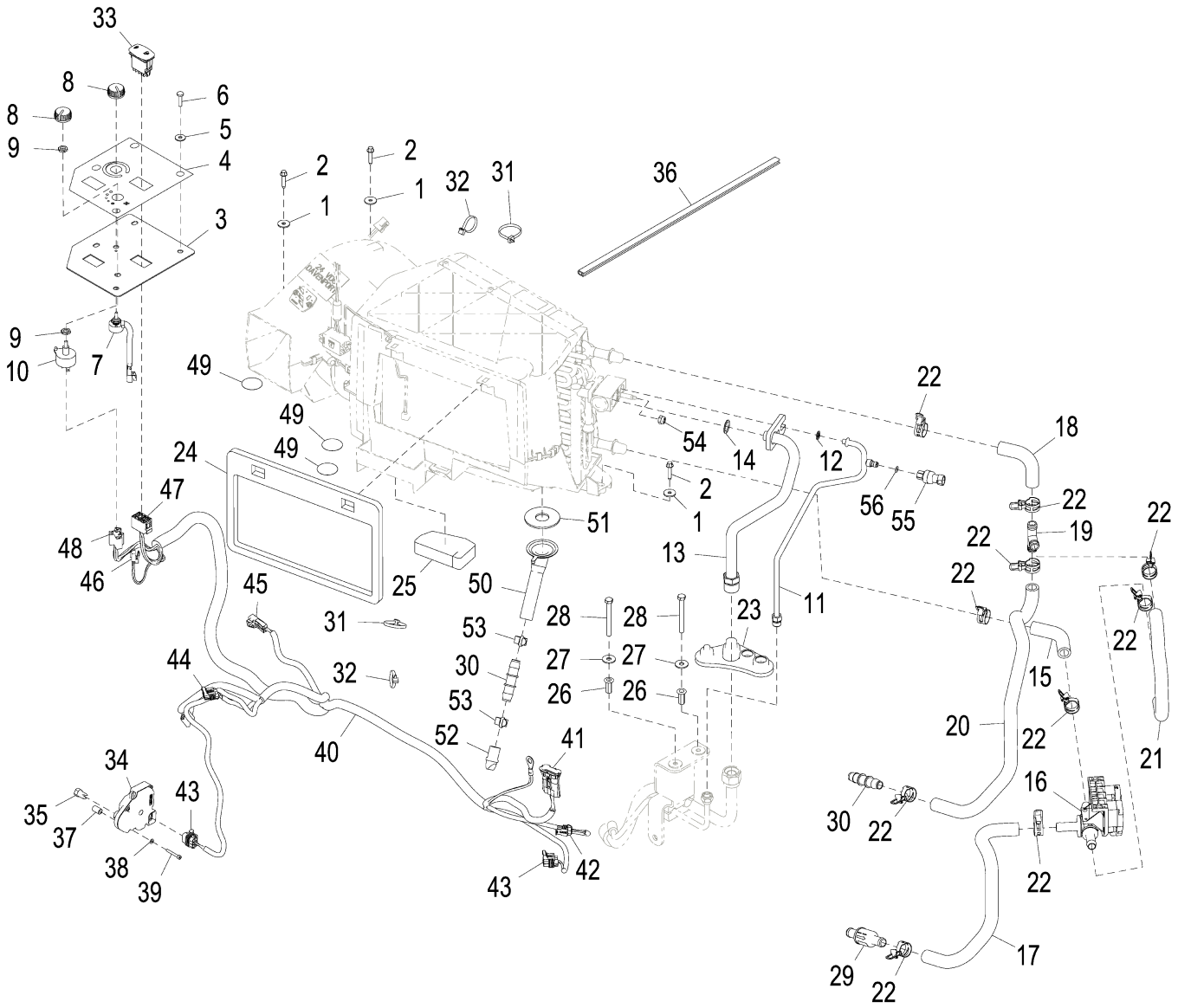

ETN128485_XJ1193258

Item	*Nº peça*	*Descrição*	*Qtde*	*Nº série*	*Notas*
1	24M7100	Arruela	3		6.600 X 22 X 2 mm
2	37M7104	Parafuso	3		M6 X 30
3	T262451	Painel de instrumentos	1		Controle Climático
4	T263292	Etiqueta	1		Controle Climático
5	24H1646	Arruela	4		17/64" X 3/4" X 0.060"
6	21M7310	Parafuso	4		M6 X 25
7	AT219733	Interruptor de temperatura	1		Aquecimento e Ar-condicionado
8	AL76568	Botão	2		
9	R44165	Porca de segurança	2		
10	RE43497	Interruptor	1		Temperatura
11	AT449416	Tubulação	1		
12	T355726	Arruela de vedação	1		
13	AT449417	Tubulação	1		
14	T356709	Arruela de vedação	1		
15	T292623	Mangueira	1		
16	AT399873	VálVula	1		12 V, Válvula de Água
	AT399974	VálVula	1		
	T250874	Adaptador	1		
17	T292622	Mangueira	1		
18	T292695	Mangueira	1		
19	R115893	Conexão em t	1		
20	T292696	Mangueira	1		
21	T292697	Mangueira	1		
22	AT330787	Braçadeira	10		
23	T166297	Passa-fio	1		
24	T202742	Vedação	1		
25	T204124	Apoio	1		
26	T196079	Porca	2		
27	24M7298	Arruela	2		8.400 X 25 X 2 mm
28	19M8403	Parafuso sextavado	2		M8 X 75
29	AT394450	Limitador	1		
30	T160492	Conexão	2		
31	R44302	Cinta	2		
32	R44302	Cinta	2		
33	AT375468	Interruptor	1		Controle de Degelo
34	AT363217	Atuador	1		12 V
35	T303595	Adaptador	1		
36	.....	Isolador	1		MF T58056, CTL 512 mm (1.68 ft)
37	T278106	Espaçador	3		
38	24M7117	Arruela	3		4.300 X 9 X 0.800 mm
39	19M9326	Parafuso	3		M4 X 30
40	AT409789	Chicote compressor do ac	1		Módulo HVAC
41	57M7807	Conj mont Conector elétrico	1		
42	57M7328	Alojam. conector elétrico	1		
43	57M7260	Alojam. conector elétrico	2		
44	57M7255	Alojam. conector elétrico	1		
45	57M11357	Alojam. conector elétrico	1		
46	57M8270	Alojam. conector elétrico	1		
47	57M10961	Alojam. conector elétrico	1		
48	RE46734	Conj mont Conector elétrico	1		
49	T186793	Etiqueta	3		
50	T239763	Funil	1		
51	T265735	Isolador	1		
52	T330289	VálVula de retenção	1		
53	H224073	Cinta	2		
54	14M7426	Porca de segurança	1		M8
55	RE157329	Interruptor	1		Pressostato
56	R10093	Anel o	1		

HVAC Module Components
Composants module chauffage, ventilation et climatisation
Componentes do Módulo do HVAC
Компоненты модуля ОВКВ
Componentes de módulo de climatización

AT369393_TX1079061 C.1

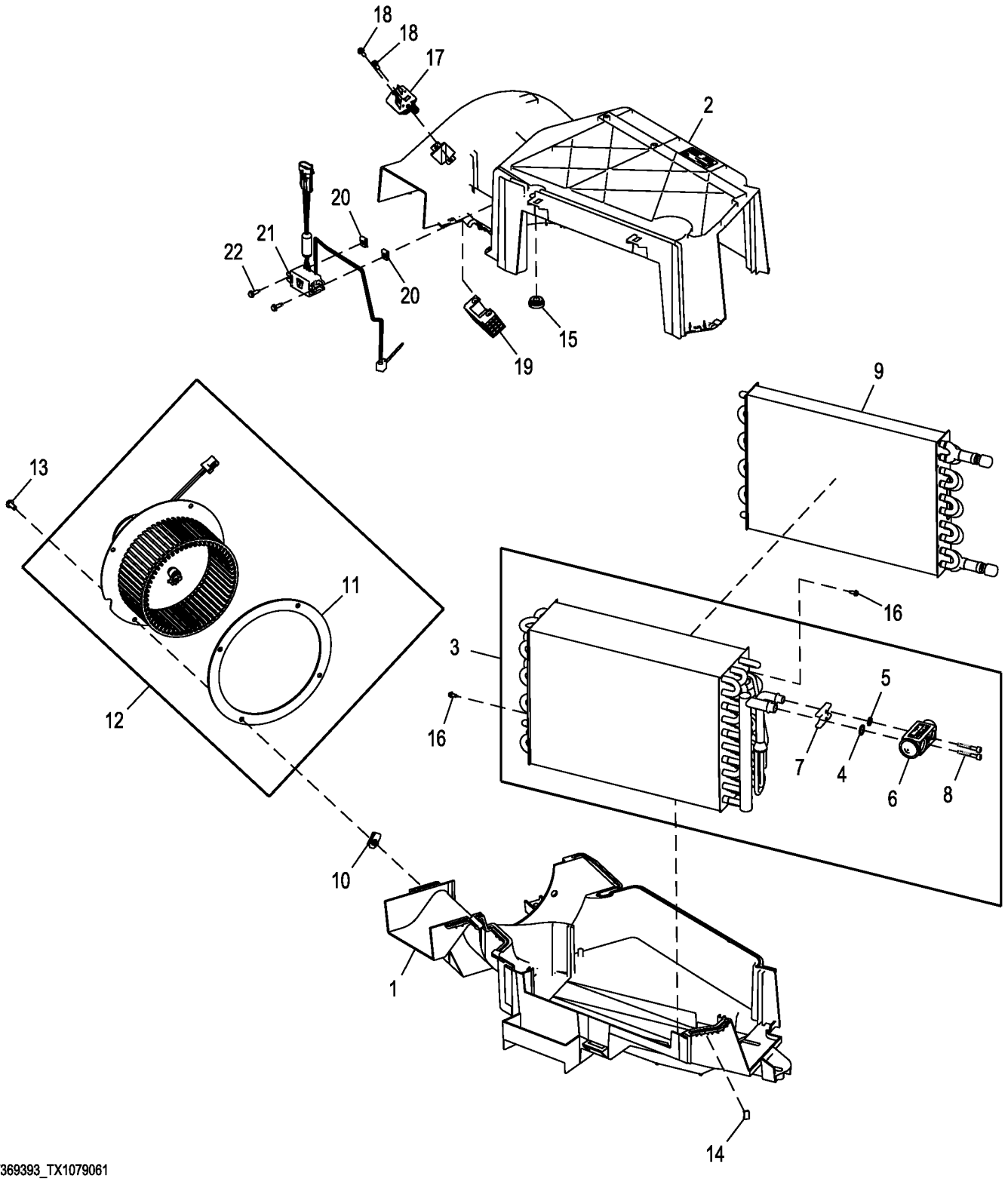

AT369393_TX1079061

Item	*Nº peça*	*Descrição*	*Qtde*	*Nº série*	*Notas*
1	R244664	Carcaça	1		
2	T229918	Carcaça	1		
3	RE292236	Evaporador	1		ORDER AT452016
4	R33259	Anel o	1		13.995 X 1.778 mm (0.551" X 0.070"), ORDER T356708
5	R113050	Anel o	1		10.820 X 1.778 mm (0.426" X 0.070"), ORDER T356706
6	RE283957	VálVula	1		ORDER AT447096, 14M7426, Válvula de Expansão
7	L77943	Placa	1		ORDER T360923
8	PT11778	Parafuso	2		M5 X 38, ORDER T364176
9	AT362078	Núcleo	1		Núcleo do Aquecedor
10	M84972	Porca	4		
11	R162769	Vedação	1		
12	AT365431	Motor da ventoinha	1		
13	19M7775	Parafuso	4		M6 X 16
14	R96248	Presilha	11		
15	T229919	Passa-fio	1		
16	R50279	Porca	2		
17	AT433237	ResistoR	1		Resistor de Rotação do Ventilador, ORDER AT451919, (SUB FOR AT400491 AND AT318987)
18	M74782	Porca	2		
19	T181958	Bandeja	4		
20	R50279	Porca	2		
21	AT433044	TermosTaTo	1		Interruptor de Controle de Congelamento do Ar-condicionado, SUB FOR AT427915 AND AT341275
22	T178116	Parafuso sextavado	2		

HVAC Module Components
Composants module chauffage, ventilation et climatisation
Componentes do Módulo do HVAC
Компоненты модуля ОВКВ
Componentes de módulo de climatización

AT447097_XJ1195201 A.2

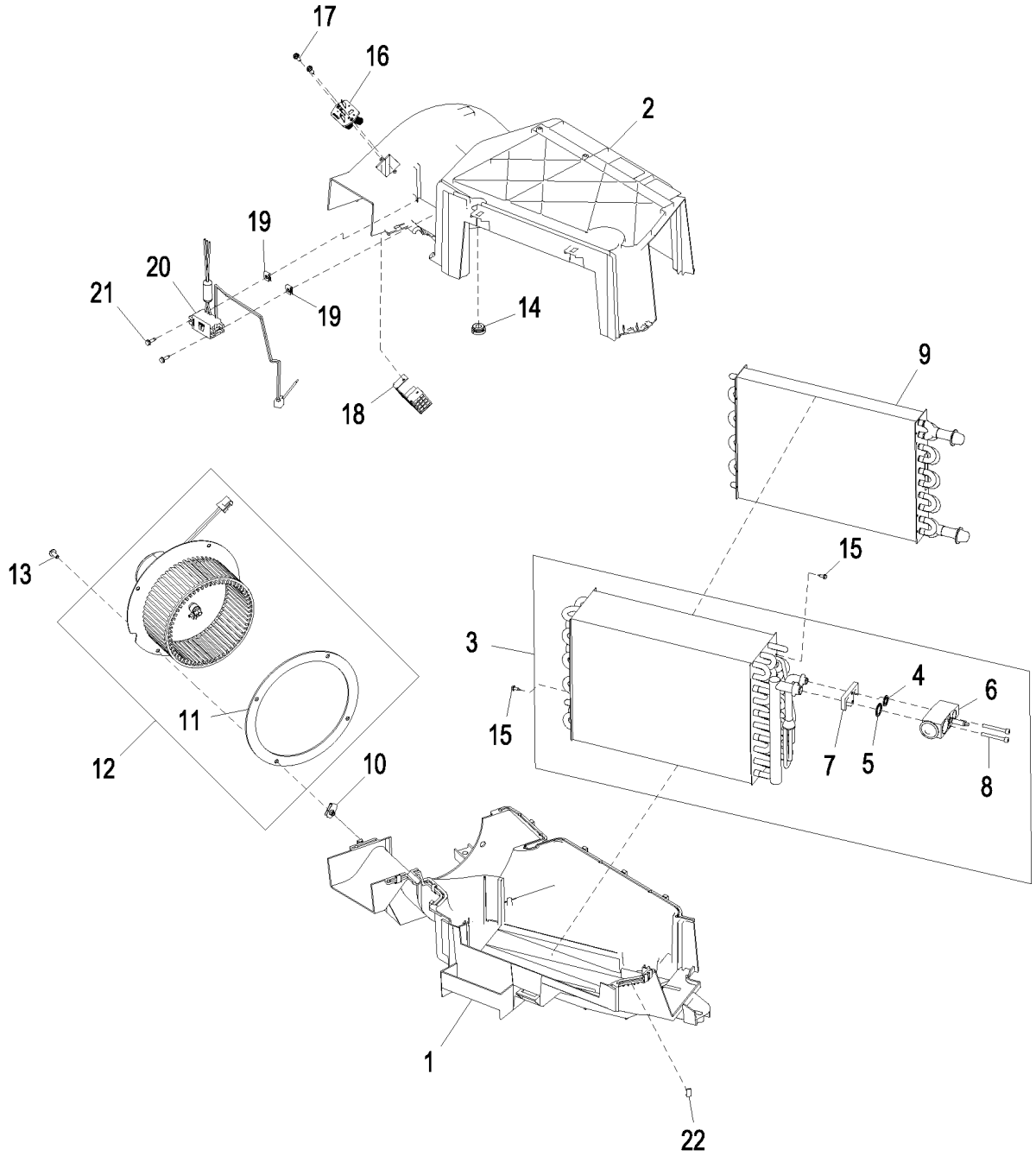

AT447097_XJ1195201

Item	*Nº peça*	*Descrição*	*Qtde*	*Nº série*	*Notas*
1	R244664	Carcaça	1		
2	T229918	Carcaça	1		
3	AT452016	Evaporador	1		
4	T356708	Arruela de vedação	1		
5	T356706	Arruela de vedação	1		
6	AT447096	VálVula	1		
7	T360923	Placa	1		
8	T364176	Placa	2		
9	AT362078	Núcleo	1		Núcleo do Aquecedor
10	M84972	Porca	4		
11	R162769	Vedação	1		
12	AT365431	Motor da ventoinha	1		
13	19M7775	Parafuso	4		M6 X 16
14	R96248	Presilha	1		
15	T229919	Passa-fio	1		
16	R50279	Porca	2		
17	AT451919	ResistoR	1		
18	T181958	Bandeja	1		
19	T178115	Forquilha	2		
20	T178115	Forquilha	1		
21	AT433044	TermosTaTo	1		Interruptor de Controle de Congelamento do Ar-condicionado
22	T178116	Parafuso sextavado	2		

Air Conditioning Hoses (6090HDW01 / 6090HDW04) (- 637333)
Flexibles de climatisation (6090HDW01 / 6090HDW04) (- 637333)
Mangueiras do Ar Condicionado (6090HDW01 / 6090HDW04) (- 637333)
Шланги кондиционера (6090HDW01 / 6090HDW04) (- 637333)
Mangueras de acondicionador de aire (6090HDW01 / 6090HDW04) (- 637333)

TX1056939 A.1

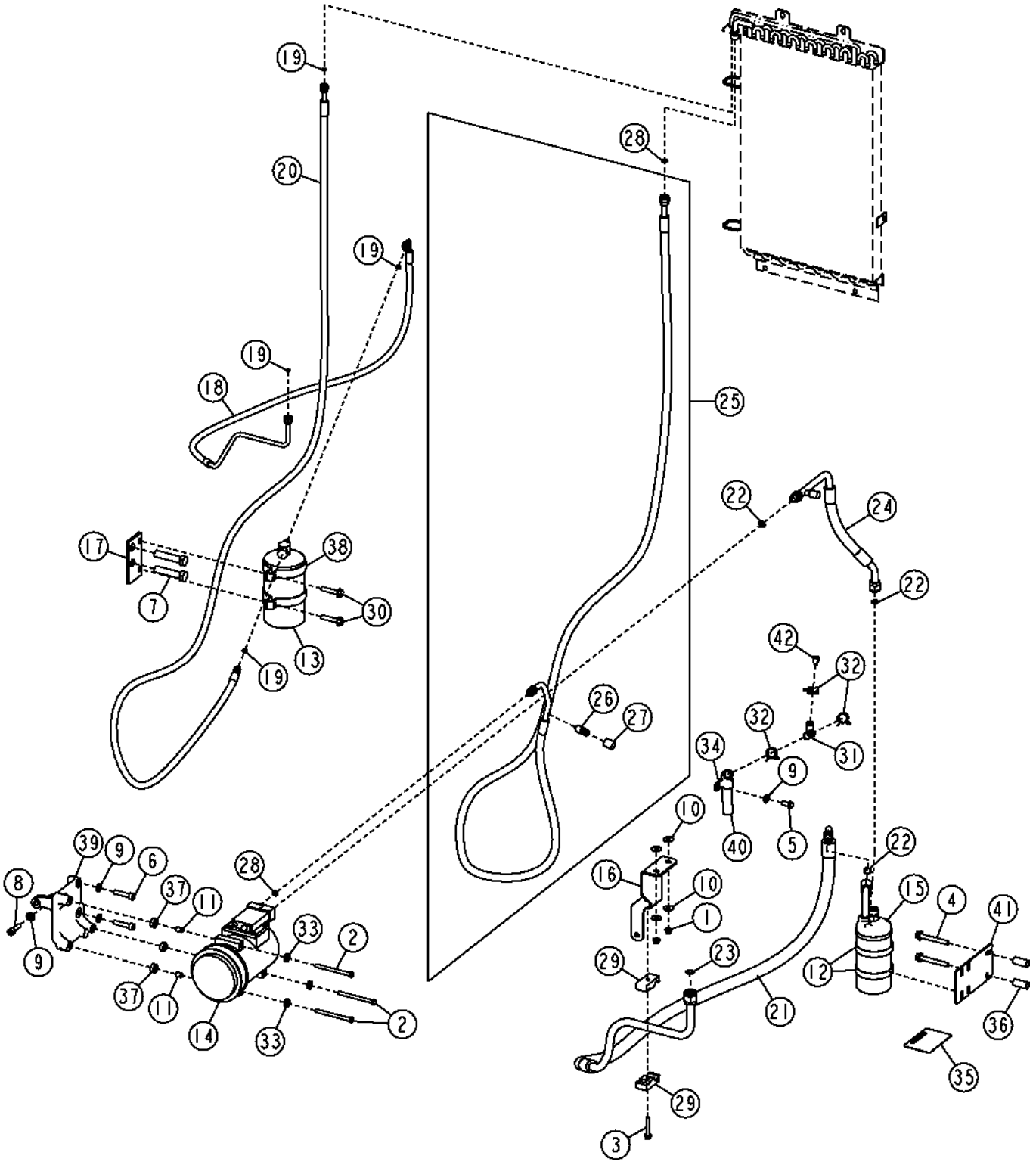

Item	*Nº peça*	*Descrição*	*Qtde*	*Nº série*	*Notas*
1	14M7298	Porca com flange	2		M8
2	19M8456	Parafuso sextavado	3		M8 X 100
3	19M7800	Parafuso	1		M8 X 50
4	19M7810	Parafuso	2		M10 X 80
5	19M9844	Parafuso	1		M10 X 20
6	19M8211	Parafuso	2		M10 X 45
7	19M8632	Parafuso sextavado	2		M16 X 75
8	19M8963	Parafuso	1		M10 X 35
9	24M7239	Arruela	4		10.700 X 21 X 2.500 mm
10	24M7298	Arruela	4		8.400 X 25 X 2 mm
11	34M7247	Pino elástico	2		11 X 16 mm
12	AH104837	Abraçadeira para mangueira	2		
13	AT162848	Depósito Desumidificador	1		
14	AT168543	Compressor	1		Componentes Listados em Páginas Separadas
15	AT190809	Acumulador pneumático	1		
16	AT307847	Apoio	1		
17	AT346021	Apoio	1		
18	AT307889	Mangueira do ar condicionad	1		ALSO ORDER (2) R183409
19	R183409	Anel o	4		
20	AT340292	Mangueira do ar condicionad	1		ALSO ORDER (2) R183409
21	AT368815	Mangueira do ar condicionad	1		
22	R183411	Anel o	3		
23	R183412	Anel o	1		
24	AT368580	Mangueira do ar condicionad	1		
25	AT366867	Mangueira do ar condicionad	1		
26	AT318965	VálVula	1		
27	T213979	Tampa	1		
28	R183410	Anel o	2		
29	H114865	Braçadeira	2		
30	N275650	Parafuso	2		
31	R115893	Conexão em t	1		
32	R117721	Braçadeira	3		
33	R56397	Arruela	3		
34	T102934	Braçadeira	1		
35	T138914	Etiqueta	1		Receptor / Secador
36	28H1497	Bucha	2		0.493" X 0.675" X 1-1/2"
37	T162477	Arruela	3		
38	T190513	Braçadeira	2		
39	T204493	Suporte	1		
40	T239862	Mangueira	1		
41	T254972	Placa	1		
42	H150385	VálVula de retenção	1		

Air Conditioning Hoses (Engine 6068HDW75-) (- 637333)
Flexibles de climatisation (Engine 6068HDW75-) (- 637333)
Mangueiras do Ar Condicionado (Engine 6068HDW75-) (- 637333)
Шланги кондиц. воздуха (Engine 6068HDW75-) (- 637333)
Mangueras de acondicionador de aire (Engine 6068HDW75-) (- 637333)

TX1056898 A.1

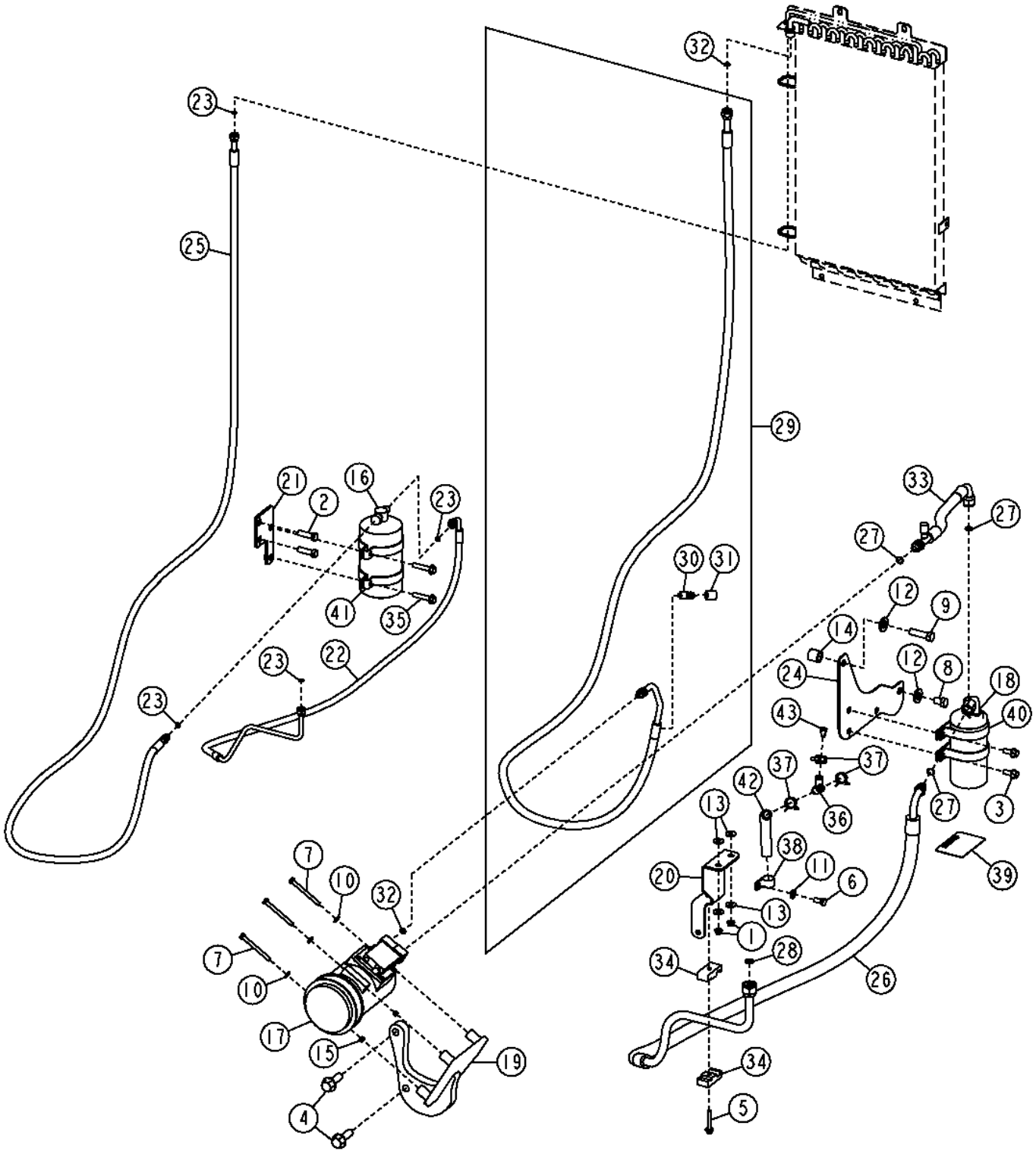

Item	*Nº peça*	*Descrição*	*Qtde*	*Nº série*	*Notas*
1	14M7298	Porca com flange	2		M8
2	19M7403	Parafuso sextavado	2		M12 X 35
3	19M7785	Parafuso	2		M10 X 25
4	19M7794	Parafuso	2		M16 X 50
5	19M7800	Parafuso	1		M8 X 50
6	19M9844	Parafuso	1		M10 X 20
7	19M8014	Parafuso	3		M8 X 85
8	19M8962	Parafuso sextavado	1		M14 X 20
9	19M9169	Parafuso sextavado	1		M14 X 50
10	24M7238	Arruela	3		8.700 X 17 X 2 mm
11	24M7239	Arruela	1		10.700 X 21 X 2.500 mm
12	24M7241	Arruela	2		17 X 34 X 4 mm
13	24M7298	Arruela	4		8.400 X 25 X 2 mm
14	28H3414	Espaçador	1		0.742" X 1.050" X 1"
15	34M7189	Pino elástico	2		11 X 8 mm
16	AT162848	Depósito Desumidificador	1		
17	AT168543	Compressor	1		Componentes Listados em Páginas Separadas
18	AT190809	Acumulador pneumático	1		
19	AT306851	Apoio	1		
20	AT307847	Apoio	1		
21	AT346022	Apoio	1		
22	AT307667	Mangueira do ar condicionad	1		
23	R183409	Anel o	4		
24	AT358633	Suporte	1		
25	AT350664	Mangueira do ar condicionad	1		
26	AT369810	Mangueira do ar condicionad	1		
27	R183411	Anel o	3		
28	R183412	Anel o	1		
29	AT366869	Mangueira do ar condicionad	1		
30	AT318965	VálVula	1		
31	T213979	Tampa	1		
32	R183410	Anel o	2		
33	AT366871	Mangueira do ar condicionad	1		
34	H114865	Braçadeira	2		
35	N275650	Parafuso	2		
36	R115893	Conexão em t	1		
37	R117721	Braçadeira	3		
38	T102934	Braçadeira	1		
39	T138914	Etiqueta	1		Receptor/Secador
40	T164030	Braçadeira	2		
41	T190513	Braçadeira	2		
42	T239862	Mangueira	1		
43	H150385	VálVula de retenção	1		

Air Conditioning Compressor, Components (- 637333)
Compresseur de climatisation, composants (- 637333)
Compressor do Ar Condicionado, Componentes (- 637333)
Компрессор кондиционера воздуха, компоненты (- 637333)
Compresor de aire acondicionado, componentes (- 637333)

T204668 A.1

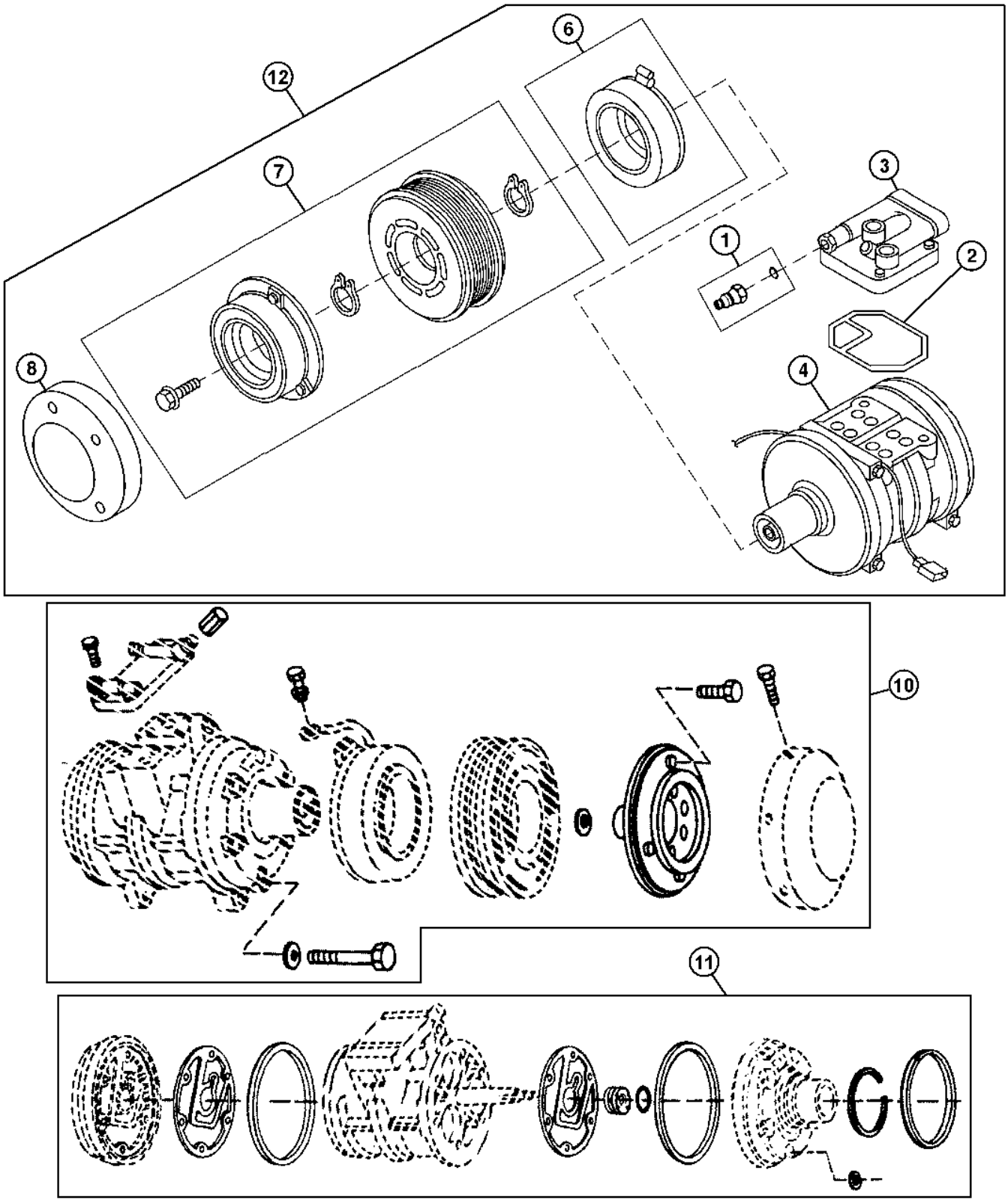

T204668

Item	*Nº peça*	*Descrição*	*Qtde*	*Nº série*	*Notas*
1	RE52506	VálV. controladora de fluxo	1		
2	R115742	Vedação	1		
3	RE55423	Coletor	1		
4	RE52454	Compressor	1		sem Embreagemsem Embreagem
	SE501468	Compressor remanufaturado	1		NLA; ORDER SE503059
	SE503059	Compressor remanufaturado	1		REMAN FOR RE52454
6	AT163872	Kit do estator	1		Estator
7	RE52508	Kit embreagem	1		Polia com 8 Nervuras
8	R115743	Capa	1		
9	RE12363	Terminal conecTor eléTrico	1		Não Ilustrado
	R78057	Terminal conecTor eléTrico	2		Não Ilustrado
	R78059	Conj mont Conector elétrico	2		Não Ilustrado
	14M7273	Porca	1		M8, Não Ilustrado
10	RE52507	Kit de peças de montagem	1		Peças de Fixação
11	RE52509	Kit retentor	1		Eixo
12	AT168543	Compressor	1		
	SE502835	Compressor remanufaturado	1		NLA; ORDER SE503061
	SE503061	Compressor remanufaturado	1		REMAN FOR AT168543
13	T238537	Tampa	1		Use para Proteger o Orifício de Baixa Pressão, Não Ilustrado

Air Conditioning Hoses (Engine 6090HDW01, 6090HDW04-) (637334 -)
Flexibles de climatisation (Engine 6090HDW01, 6090HDW04-) (637334 -)
Mangueiras do Ar Condicionado (Engine 6090HDW01, 6090HDW04-) (637334 -)
Шланги кондиц. воздуха (Engine 6090HDW01, 6090HDW04-) (637334 -)
Mangueras de acondicionador de aire (Engine 6090HDW01, 6090HDW04-) (637334 -)

AT324942_TX1094525 C.2

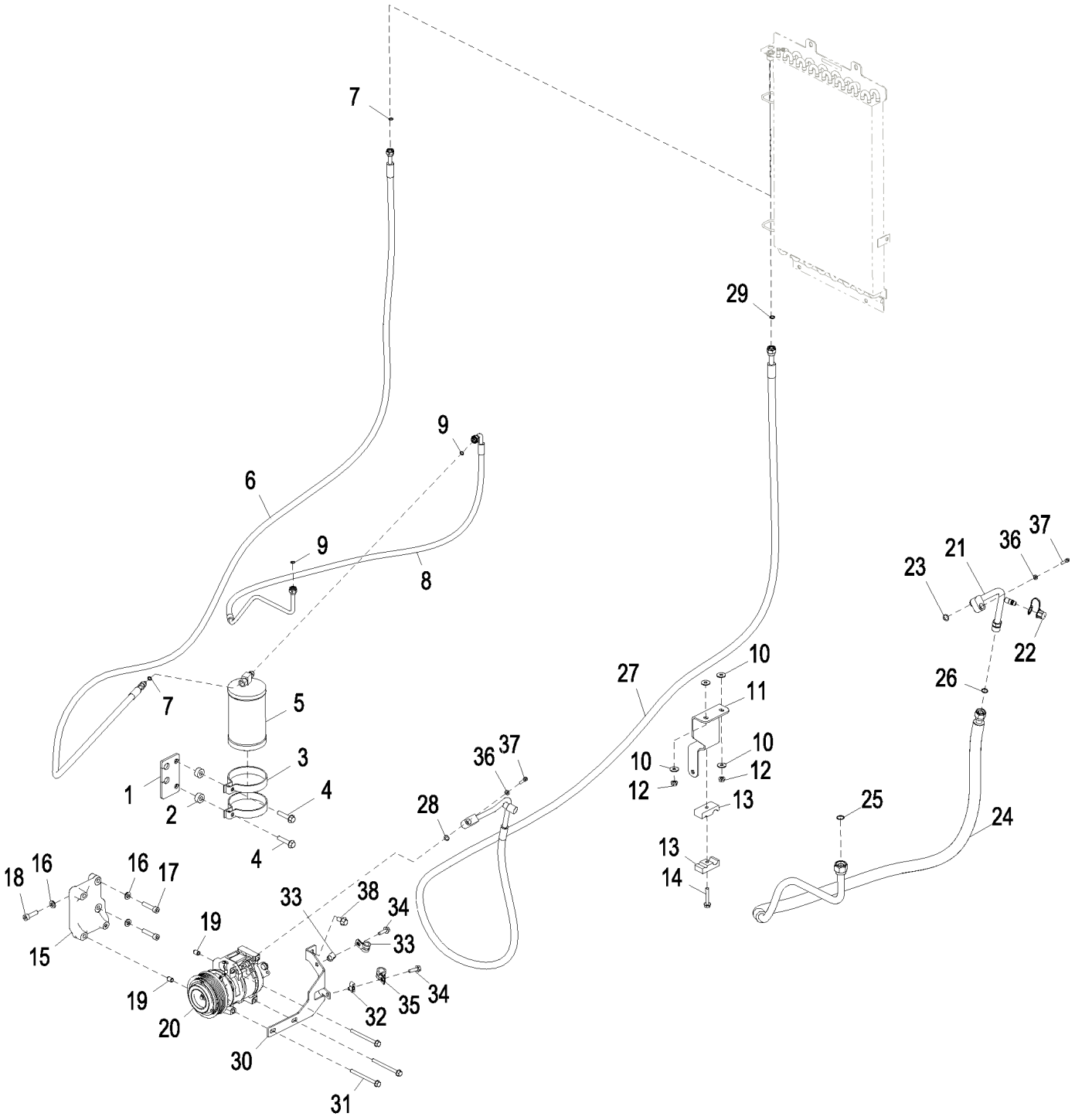

AT324942_TX1094525

Item	*Nº peça*	*Descrição*	*Qtde*	*Nº série*	*Notas*
1	AT346021	Apoio	1		
2	T254495	Bucha	2		
3	T190513	Braçadeira	2		
4	N275650	Parafuso	2		
5	AT162848	Depósito Desumidificador	1		
6	AT359830	Mangueira do ar condicionad	1		
7	R183409	Anel o	2		
8	AT357078	Mangueira do ar condicionad	1		ALSO ORDER (2) R183409
9	R183409	Anel o	2		
10	24M7298	Arruela	4		8.400 X 25 X 2 mm
11	AT307847	Apoio	1		
12	14M7298	Porca com flange	2		M8
13	H114865	Braçadeira	2		
14	19M9841	Parafuso	1		M8 X 50
15	T358221	Suporte	1		SUB FOR T288410
16	24M7239	Arruela	3		10.700 X 21 X 2.500 mm
17	19M8211	Parafuso	2		M10 X 45
18	19M8963	Parafuso	1		M10 X 35
19	34M7247	Pino elástico	2		11 X 16 mm
20	AT367640	Compressor	1		Compressor do Ar-condicionado
21	AT396978	Tubulação	1		Para o Compressor do Ar-condicionado
22	T354059	Tampa	1		
23	51M7090	Anel o	1		13.400 X 2.400 mm
24	AT397007	Mangueira do ar condicionad	1		Para a Linha de Sucção de Refrigerante
25	R183412	Anel o	1		
26	R183411	Anel o	1		
27	AT397023	Mangueira do ar condicionad	1		
28	51M7089	Anel o	1		10.800 X 2.400 mm
29	R183410	Anel o	1		
30	T356594	Apoio	1		
31	19M7970	Parafuso	3		M8 X 100
32	M84971	Porca	2		
33	T269640	Braçadeira	1		
34	19M9837	Parafuso	2		M8 X 25
35	T74416	Braçadeira	1		
36	24M7293	Arruela	2		6.500 X 13 X 1.600 mm
37	19M8505	Parafuso	2		M6 X 25
38	19M9844	Parafuso	1		M10 X 20

Air Conditioning Hoses (Engine 6068HDW75-) (637334 -)
Flexibles de climatisation (Engine 6068HDW75-) (637334 -)
Mangueiras do Ar Condicionado (Engine 6068HDW75-) (637334 -)
Шланги кондиц. воздуха (Engine 6068HDW75-) (637334 -)
Mangueras de acondicionador de aire (Engine 6068HDW75-) (637334 -)

AT329704_TX1094504 B.1

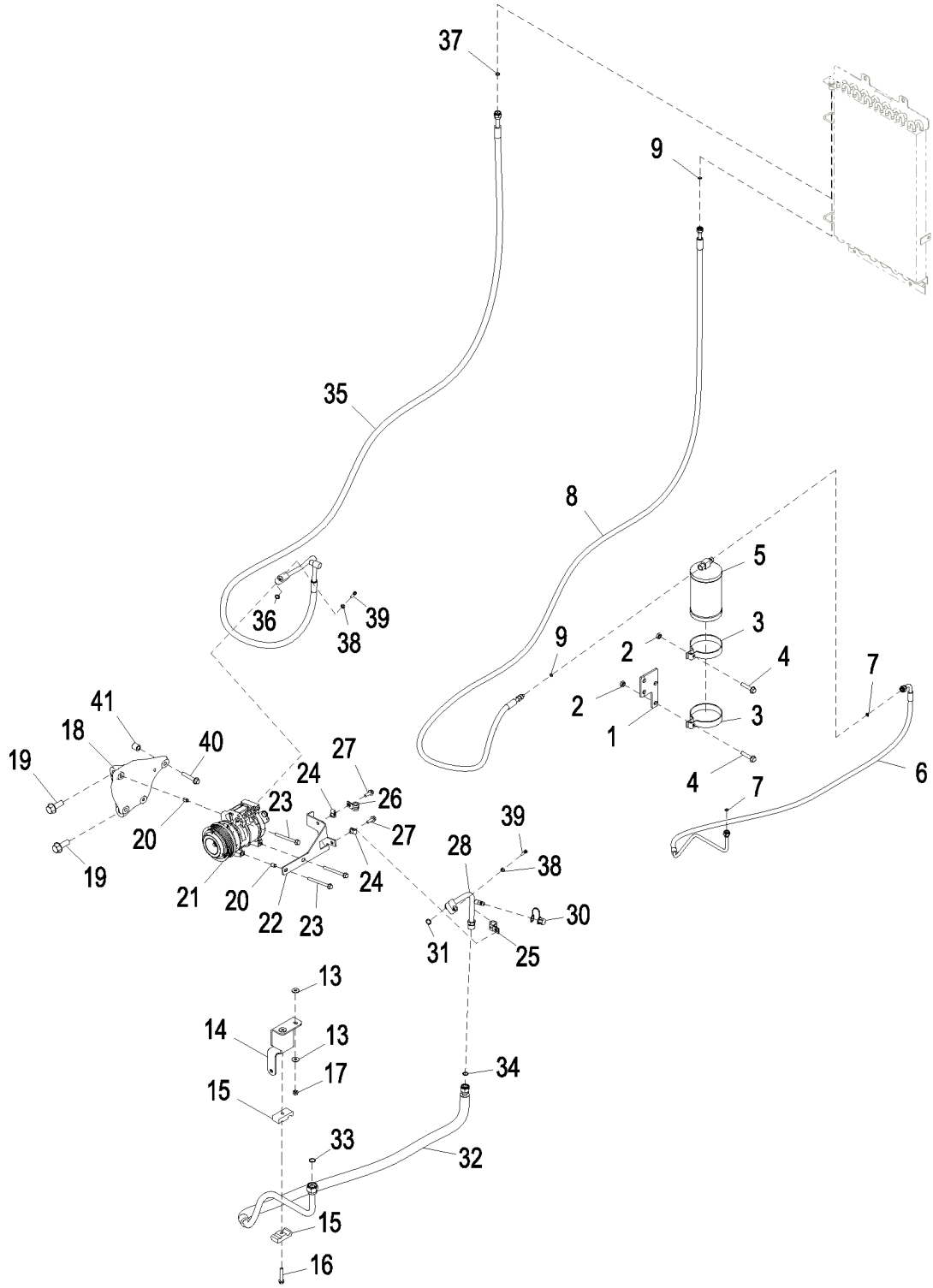

AT329704_TX1094504

Item	*Nº peça*	*Descrição*	*Qtde*	*Nº série*	*Notas*
1	AT346022	Apoio	1		
2	14M7285	Porca	2		M10
3	T190513	Braçadeira	2		
4	N275650	Parafuso	2		
5	AT162848	Depósito Desumidificador	1		
6	AT357076	Mangueira do ar condicionad	1		Para a Linha de Refrigerante
7	R183409	Anel o	2		
8	AT359834	Mangueira do ar condicionad	1		
9	R183409	Anel o	2		
10	AT359834	Mangueira do ar condicionad	1		
11	AT350664	Mangueira do ar condicionad	1		
12	R183409	Anel o	2		
13	24M7298	Arruela	4		8.400 X 25 X 2 mm
14	AT307847	Apoio	1		
15	H114865	Braçadeira	2		
16	19M9841	Parafuso	1		M8 X 50
17	14M7298	Porca com flange	2		M8
18	T357385	Suporte	1		
19	19M7844	Parafuso	2		M16 X 45
20	34M7247	Pino elástico	2		11 X 16 mm
21	AT367640	Compressor	1		
22	T321105	Apoio	1		
23	19M7970	Parafuso	3		M8 X 100
24	M84971	Porca	2		
25	T74416	Braçadeira	1		
26	T269640	Braçadeira	1		
27	19M9837	Parafuso	2		M8 X 25
28	AT396999	Mangueira do ar condicionad	1		
29	AT320597	VálVula	1		
30	T354059	Tampa	1		
31	51M7090	Anel o	1		13.400 X 2.400 mm
32	AT397009	Mangueira do ar condicionad	1		Para a Linha de Sucção de Refrigerante
33	R183412	Anel o	1		
34	R183411	Anel o	1		
35	AT397064	Mangueira do ar condicionad	1		
36	51M7089	Anel o	1		10.800 X 2.400 mm
37	R183410	Anel o	1		
38	24M7293	Arruela	2		6.500 X 13 X 1.600 mm
39	19M8505	Parafuso	2		M6 X 25
40	19M9849	Parafuso	1		M10 X 60
41	T367266	Espaçador	1		

Hood and Hood Supports (6090HDW01 / 6090HDW04)
Capot et supports de capot (6090HDW01 / 6090HDW04)
Capô e Suportes do Capô (6090HDW01 / 6090HDW04)
Капот и опоры капота (6090HDW01 / 6090HDW04)
Capó y soportes (6090HDW01 / 6090HDW04)

AT315286_TX1147696 B.1

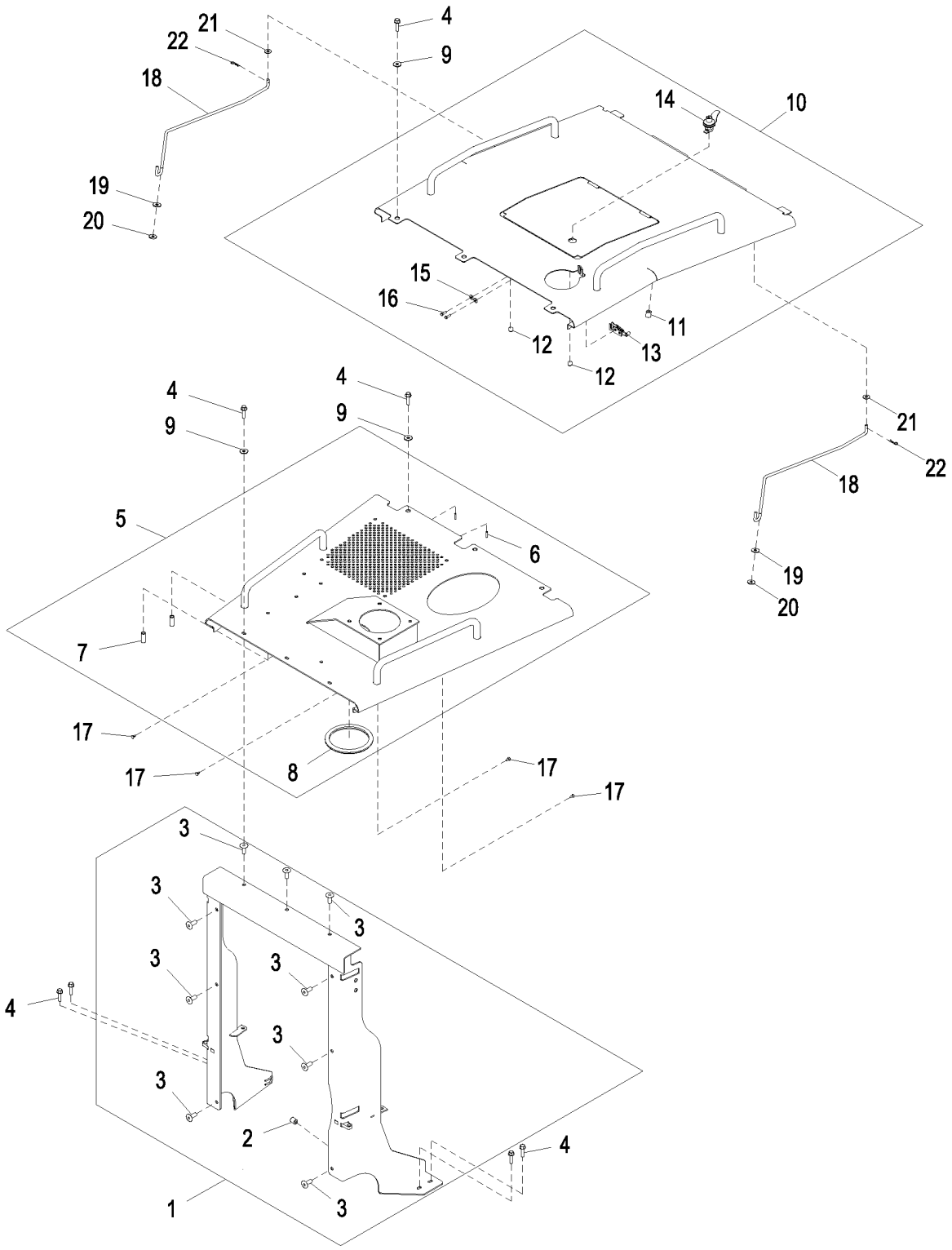

AT315286_TX1147696

Item	*Nº peça*	*Descrição*	*Qtde*	*Nº série*	*Notas*
1	AT325846	Suporte	1		
2	T72414	Bucha	1		
3	H173411	Porca	9		
4	19M9846	Parafuso	13		M10 X 40
5	AT332100	Capô	1		
6	T230408	Pino	2		
7	28H1661	Espaçador	2		0.493" X 0.675" X 1-9/16"
8	T239511	Passa-fio	1		
9	24M7545	Arruela	9		10.500 X 30 X 2.500 mm
10	AT332099	Capô	1		
11	T72414	Bucha	1		
12	M68997	Pára-choque	2		
13	AT366571	Trava	1		
14	AT366548	Fechadura	1		
15	24M7463	Arruela	2		6.400 X 18 X 1.600 mm
16	19M7077	Parafuso sextavado	2		M6 X 20
17	T63798	Plugue	4		
18	AT359387	TiranTe	2		INCLUDES 24M7296
19	24M7296	Arruela	2		10.500 X 30 X 2.500 mm
20	A23441	Arruela	2		
21	24H1307	Arruela	2		13/32" X 1" X 1/16"
22	J16931	Pino	2		

Hood and Hood Supports, Engine 6068HDW91
Capot et supports de capot, moteur 6068HDW91
Capô e Suportes do Capô, Motor 6068HDW91
Капот и опоры капота, двигатель 6068HDW91
Capó y soportes del capó, motor 6068HDW91

ETN91845_TX1142599 A.2

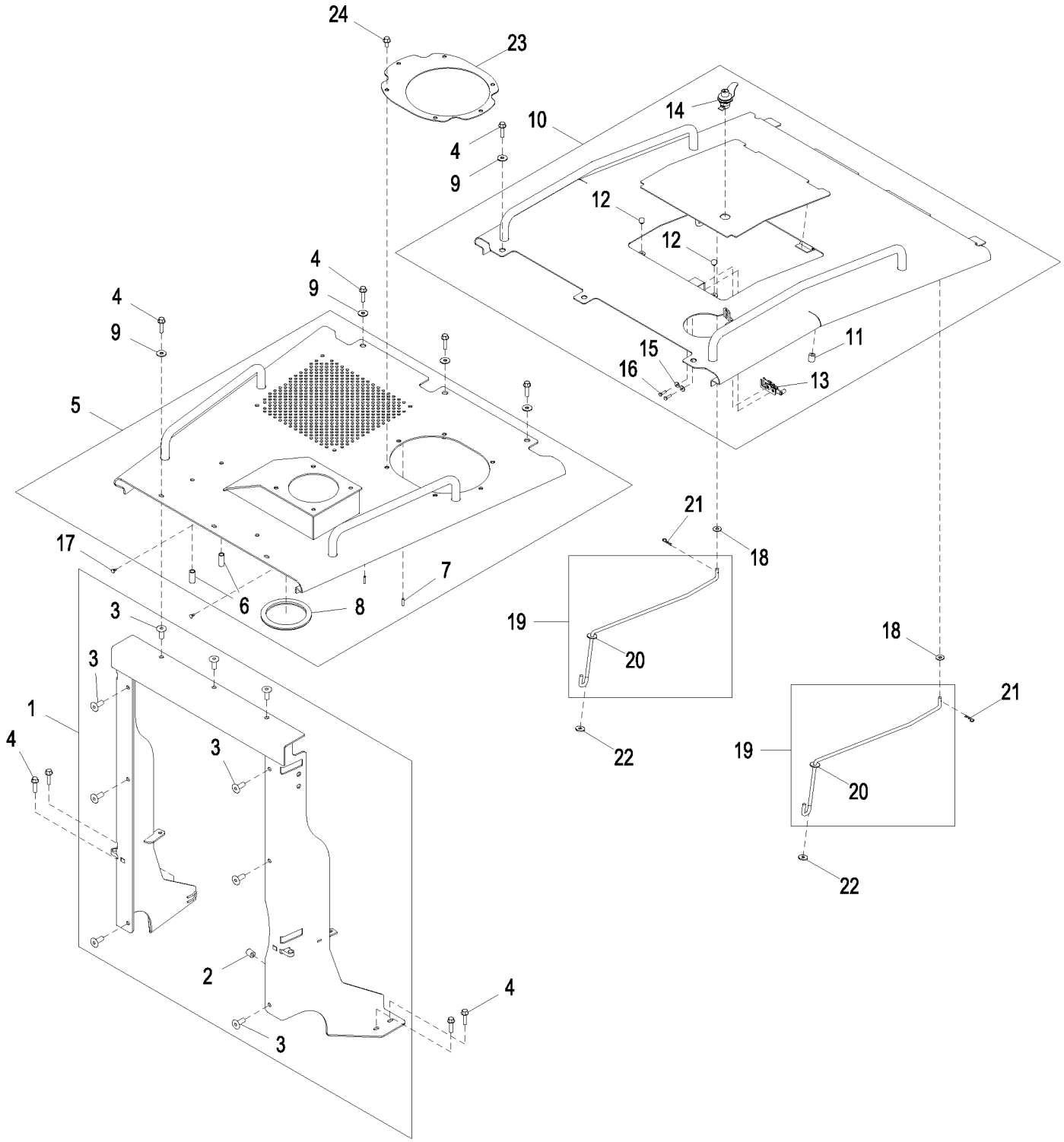

ETN91845_TX1142599

Item	*Nº peça*	*Descrição*	*Qtde*	*Nº série*	*Notas*
1	AT325846	Suporte	1		Dianteira
2	T72414	Bucha	1		
3	H173411	Porca	9		
4	19M9846	Parafuso	13		M10 X 40
5	**AT415289**	**Capô**	**1**		**Dianteira Esquerda, SUB FOR AT329214, Dianteira**
6	28H1661	Espaçador	2		0.493" X 0.675" X 1-9/16"
7	T230408	Pino	2		
8	T239512	Passa-fio	1		
9	24M7545	Arruela	9		10.500 X 30 X 2.500 mm
10	**AT415290**	**Capô**	**1**		**Dianteira Esquerda, SUB FOR AT332099, TRASEIRA**
11	T72414	Bucha	1		
12	M68997	Pára-choque	2		
13	AT366571	Trava	1		
14	AT366548	Fechadura	1		
15	24M7139	Arruela	2		6.400 X 18 X 1.600 mm
16	19M7077	Parafuso sextavado	2		M6 X 20
17	T63798	Plugue	4		
18	24H1307	Arruela	2		13/32" X 1" X 1/16"
19	AT359387	TiranTe	2		
20	24M7296	Arruela	1		10.500 X 30 X 2.500 mm
21	J16931	Pino	2		
22	A23441	Arruela	2		
23	T313603	Placa	1		
24	19M9844	Parafuso	6		M10 X 20

Service Doors
Portes d'accès
Portas de Serviço
Дверцы для обслуживания
Puertas de servicio

AT397392_TX1085779 E.2

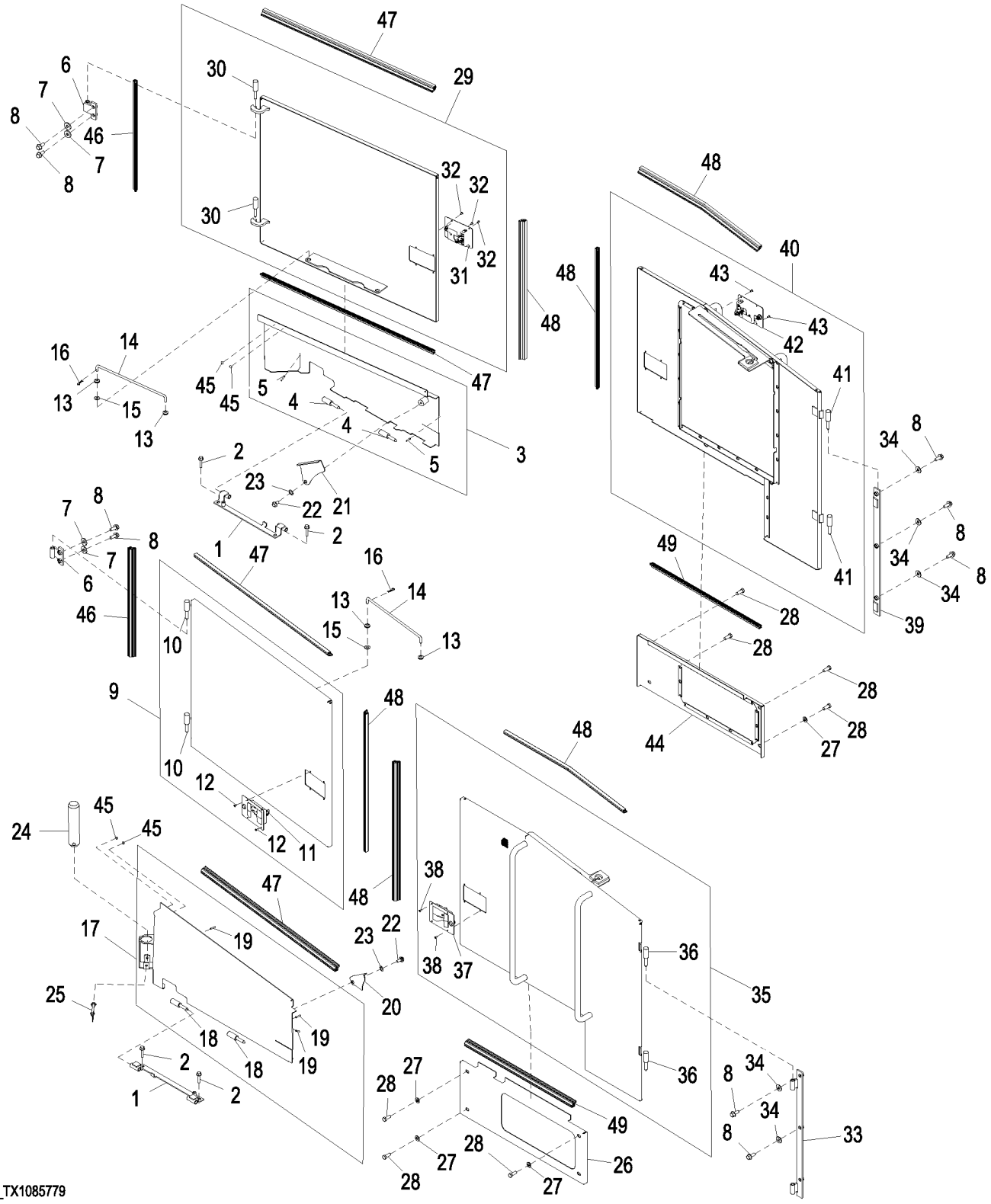

Item	*Nº peça*	*Descrição*	*Qtde*	*Nº série*	*Notas*
1	AT394579	Dobradiça	2		
2	19M7805	Parafuso	4		M10 X 45
3	AT344833	Painel	1		
4	T173369	Pino	2		
5	T251098	Pino	4		
6	AT335425	Dobradiça	2		
7	24M7226	Arruela	4		13 X 35 X 5 mm
8	19M9347	Parafuso	10		M12 X 30
9	AT386060	Painel	1		
10	T173369	Pino	2		
11	AT225885	Trava	1		
12	H85233	Rebite	4		
13	T162238	Passa-fio	4		
14	T154087	Pino fixador	2		
15	24H1307	Arruela	2		13/32" X 1" X 1/16"
16	J16931	Pino	2		
17	AT387618	Painel	1		
18	T173369	Pino	2		
19	T251098	Pino	4		
20	T294372	Placa	1		SUB FOR T257338
21	T294371	Trava	1		SUB FOR T244883
22	N279639	Parafuso sextavado	2		
23	M87534	Arruela de elástica	2		
24	T253978	Pino de segurança	1		
25	RE170757	Pino de engate ráPido	1		
26	AT315270	Painel	1		
27	24M7544	Arruela	8		13 X 25 X 3 mm
28	19M10314	Parafuso sextavado	8		M12 X 30
29	AT386066	Painel	1		
30	T173369	Pino	2		
31	AT225885	Trava	1		
32	H85233	Rebite	4		
33	AT336105	Dobradiça	1		
34	24H1748	Arruela	6		1/2" X 1-1/4" X 0.105"
35	AT386059	Painel	1		
36	T173369	Pino	2		
37	AT225885	Trava	1		
38	H85233	Rebite	4		
39	AT336104	Dobradiça	1		
40	AT386063	Painel	1		
41	T173369	Pino	2		
42	AT225885	Trava	1		
43	H85233	Rebite	4		
44	AT326556	Painel	1		
45	R96753	Espaçador	4		
46	.....	Isolador	2		MF T285791, CTL 0.609.m (2.0 ft)
47	.....	Isolador	4		CTL , MF T285791, CTL 0.999.m (3.28 ft)
48	.....	Isolador	6		MF T285769, CTL 0.777 m (2.55 ft)
49	.....	Isolador	2		MF T285769, CTL 0.701.m (2.3 ft)

Front Frame Covers and Shields
Couvercles et garants de châssis avant
Tampas e Proteções da Estrutura Dianteira
Крышки и щитки передней рамы
Tapas y escudos de bastidor delantero

AT339400_TX1155874 B.1

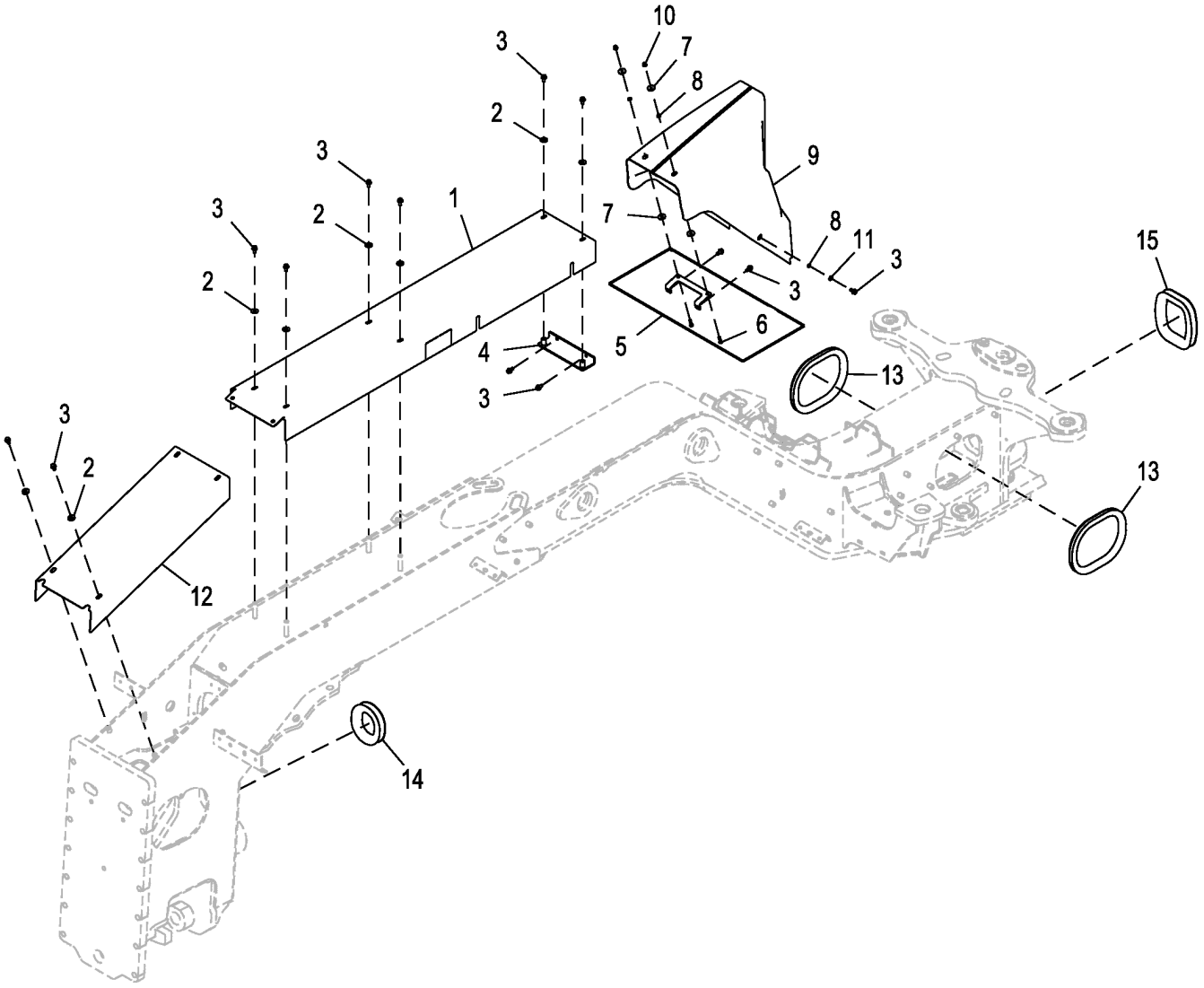

AT339400_TX1155874

Item	*Nº peça*	*Descrição*	*Qtde*	*Nº série*	*Notas*
1	AT346007	Capa	1		
2	24M7545	Arruela	10		10.500 X 30 X 2.500 mm
3	19M9844	Parafuso	16		M10 X 20
4	AT440262	Cantoneira	1		SUB FOR AT346047
5	AT346057	Apoio	1		
6	19M10483	Parafuso sextavado	2		M8 X 30
7	24H1657	Arruela	4		21/64" X 1-1/4" X 7/64"
8	T77706	Arruela	4		
9	AT372842	Capa	1		SUB FOR AT358017
10	14M7591	Porca de segurança	2		M8
11	24M7028	Arruela	2		10.500 X 20 X 2 mm
12	T258428	Capa	1		SUB FOR T230809
13	.....	Conduíde	2		CTL 1040 mm (3.4 ft.), MF T107029
14	.....	Conduíde	1		CTL 610 mm (2 ft.), MF T157991
15	.....	Conduíde	1		CTL 823 mm (2.7 ft.), MF T157991

Main Frame Front Side Covers
Couvercles latéraux avant de châssis principal
Tampas Laterais Dianteiras da Estrutura Principal
Передние боковые крышки главной рамы
Cubiertas laterales delanteras de bastidor principal

AT339403_TX1128659 A.1

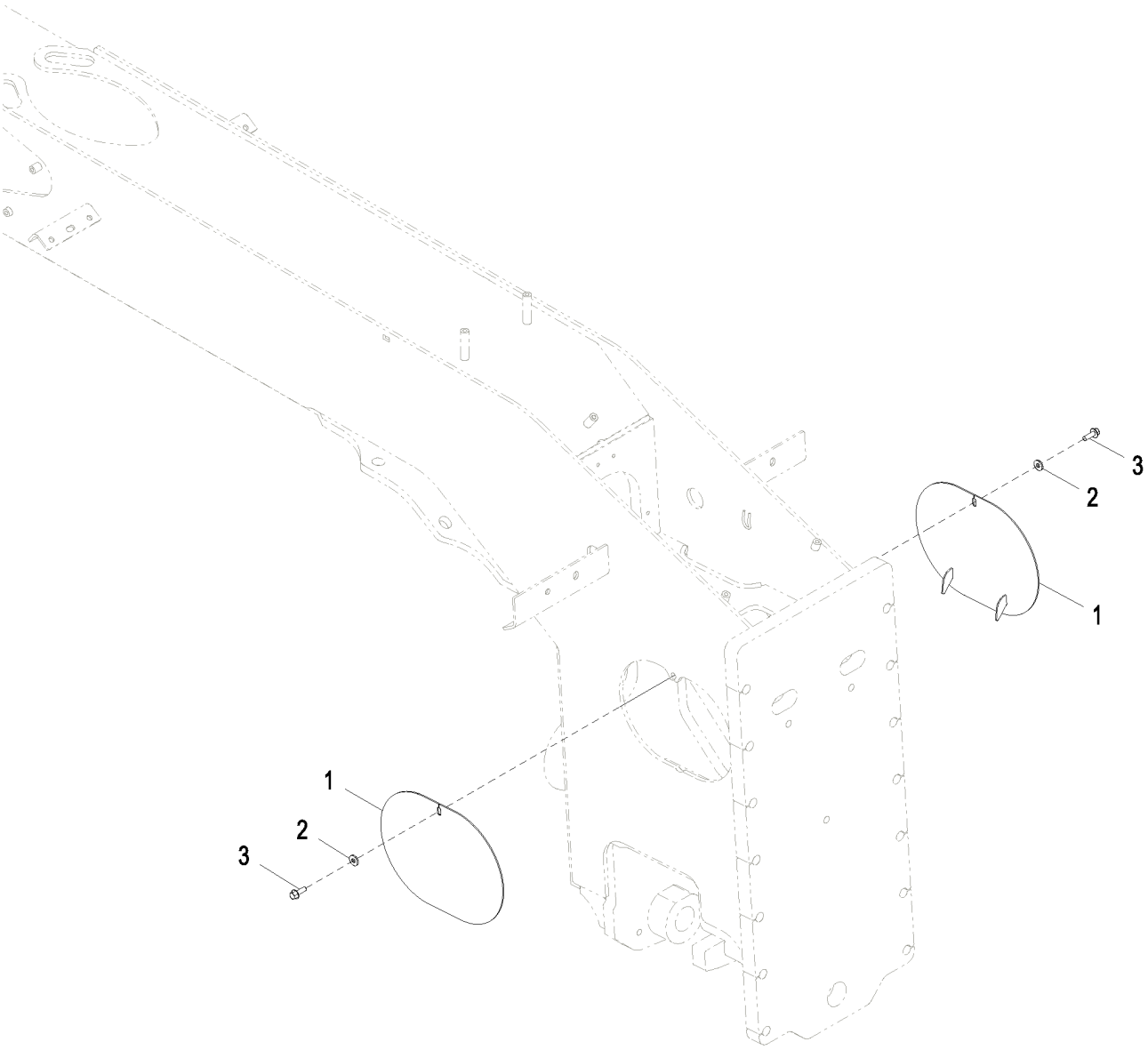

AT339403_TX1128659

Item	*Nº peça*	*Descrição*	*Qtde*	*Nº série*	*Notas*
1	AT345223	Capa	2		
2	24H1308	Arruela	2		13/32" X 1" X 0.134"
3	19M7786	Parafuso	2		M10 X 30

Control Valve Covers (Standard Controls)
Carters du distributeur (commandes standard)
Tampas da Válvula de Controle (Controles Padrão)
Крышки регулирующего клапана (стандартные органы управления)
Tapas de válvula de control (controles estándar)

TX1050428 A.1

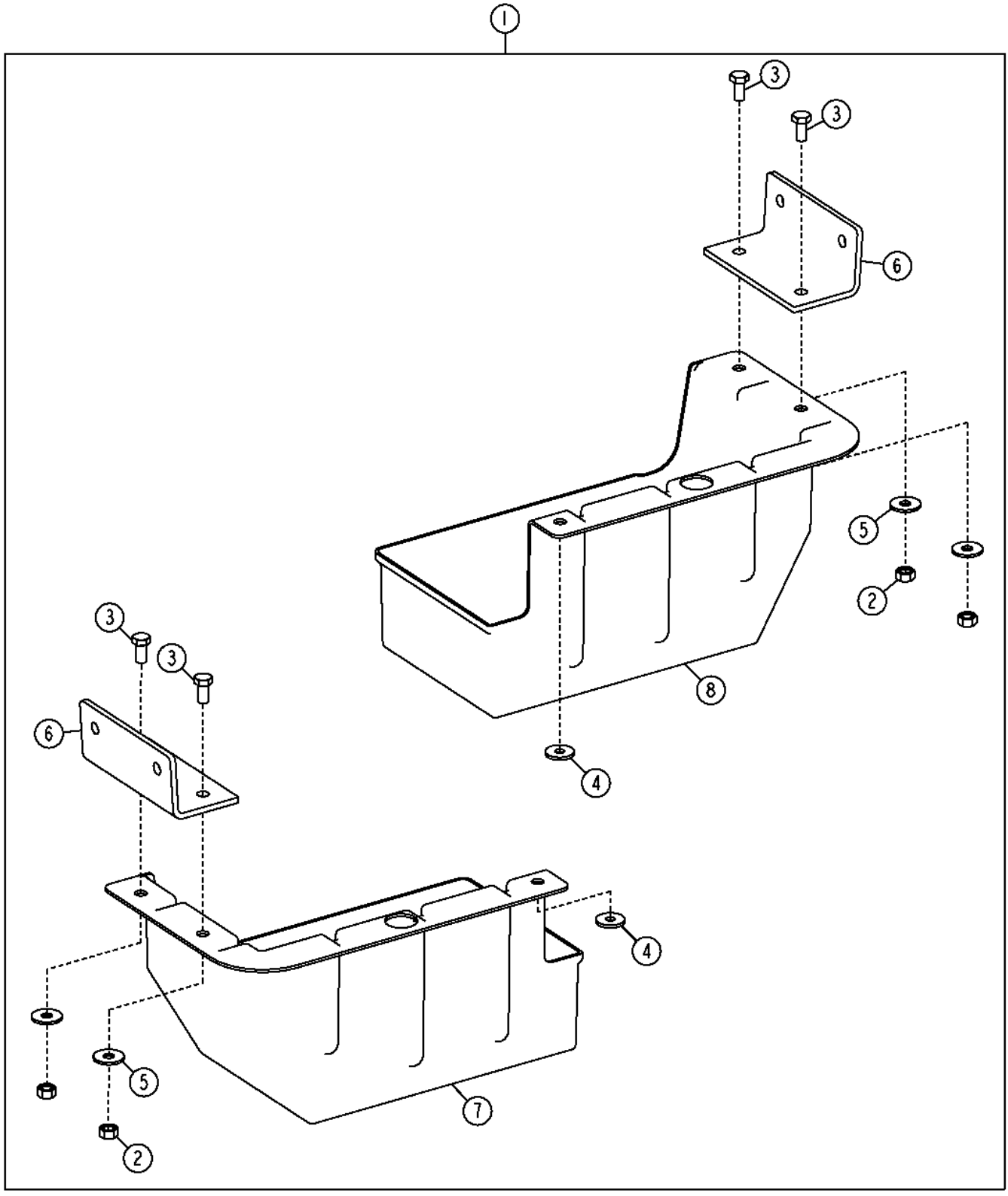

TX1050428

Item	*Nº peça*	*Descrição*	*Qtde*	*Nº série*	*Notas*
1	.....	Tampa de válvula	1		Execute Serviço com Peças Componentes
2	14M7274	Porca	4		M10
3	19M7938	Parafuso sextavado	4		M10 X 20
4	24M7024	Arruela	2		9 X 28 X 3 mm
5	24M7296	Arruela	4		10.500 X 30 X 2.500 mm
6	T214740	Cantoneira	2		
7	T252586	Tampa de válvula	1		
8	T252587	Tampa de válvula	1		

Control Valve Cover (Rear) (Grade Pro)
Couvercle de distributeur (arrière) (Grade Pro)
Tampa da Válvula de Controle (Traseira) (Grade Pro)
Крышка регулирующего клапана (задняя) (Grade Pro)
Tapa de válvula de control (trasera) (Grade Pro)

TX1052423 A.1

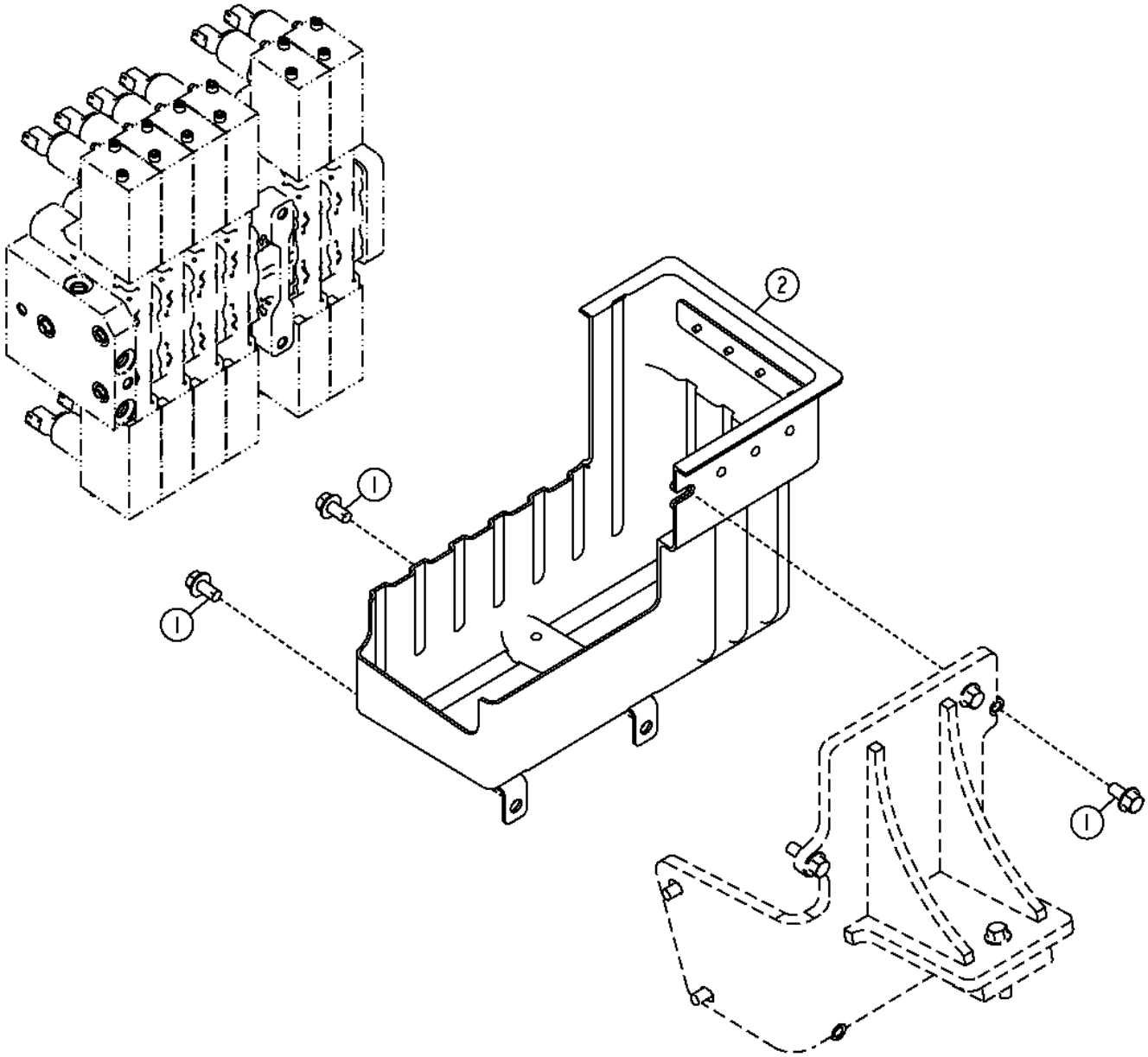

TX1052423

Item	*Nº peça*	*Descrição*	*Qtde*	*Nº série*	*Notas*
1	19M9844	Parafuso	3		M10 X 20
2	AT345811	Tampa de válvula	1		

Control Valve Cover (Front) (Grade Pro)
Couvercle de distributeur (avant) (Grade Pro)
Tampa da Válvula de Controle (Dianteira) (Grade Pro)
Крышка регулирующего клапана (передняя) (Grade Pro)
Tapa de válvula de control (delantera) (Grade Pro)

TX1049929 A.1

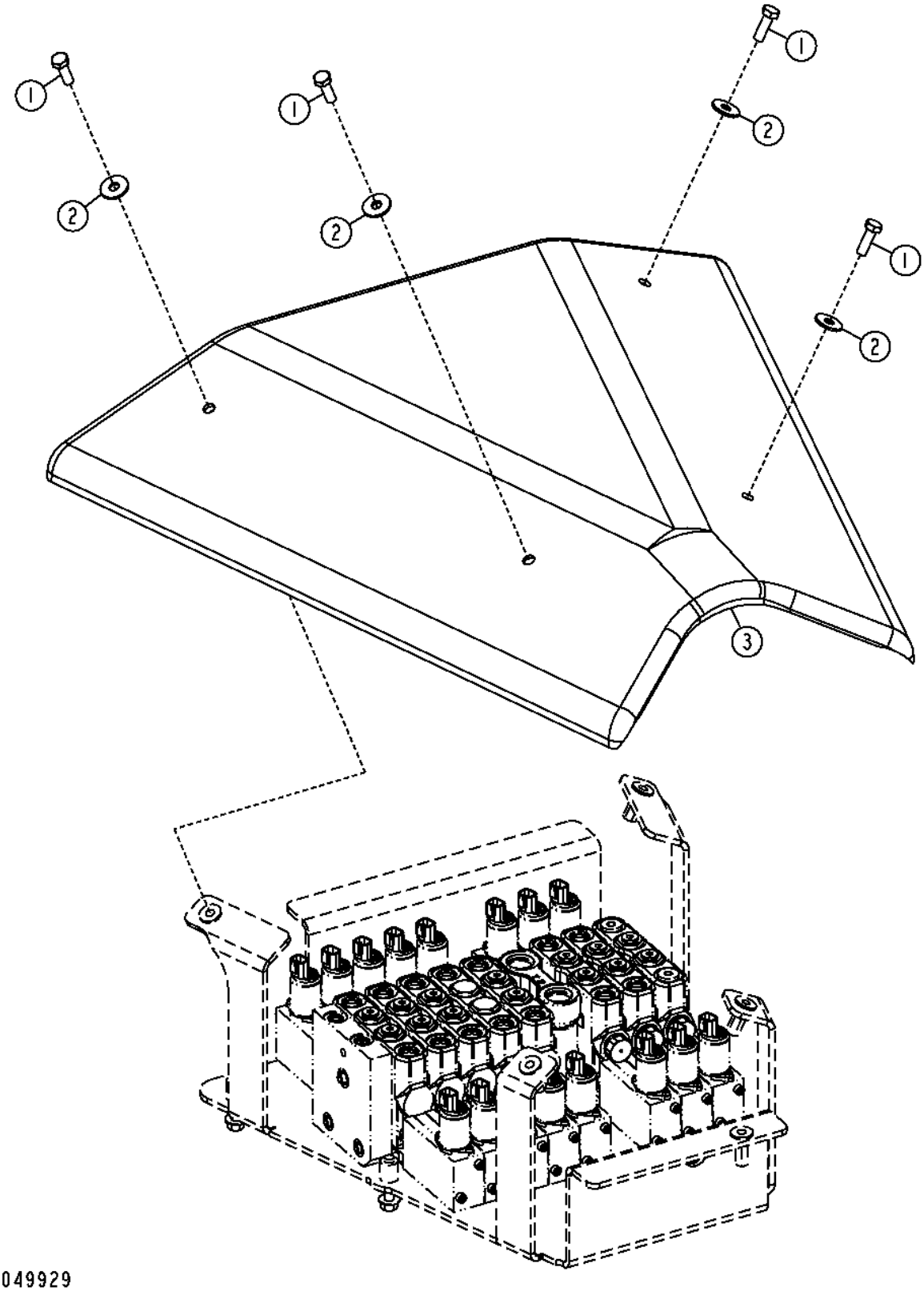

Item	*Nº peça*	*Descrição*	*Qtde*	*Nº série*	*Notas*
1	19M9986	Parafuso	4		M10 X 35
2	24M7545	Arruela	4		10.500 X 30 X 2.500 mm
3	T232257	Tampa de válvula	1		

Sound Absorption (Engine)
Absorption acoustique (moteur)
Absorção Sonora (Motor)
Поглощение звука (двиг.)
Absorción de sonido (motores)

AT334472_TX1104188 A.2

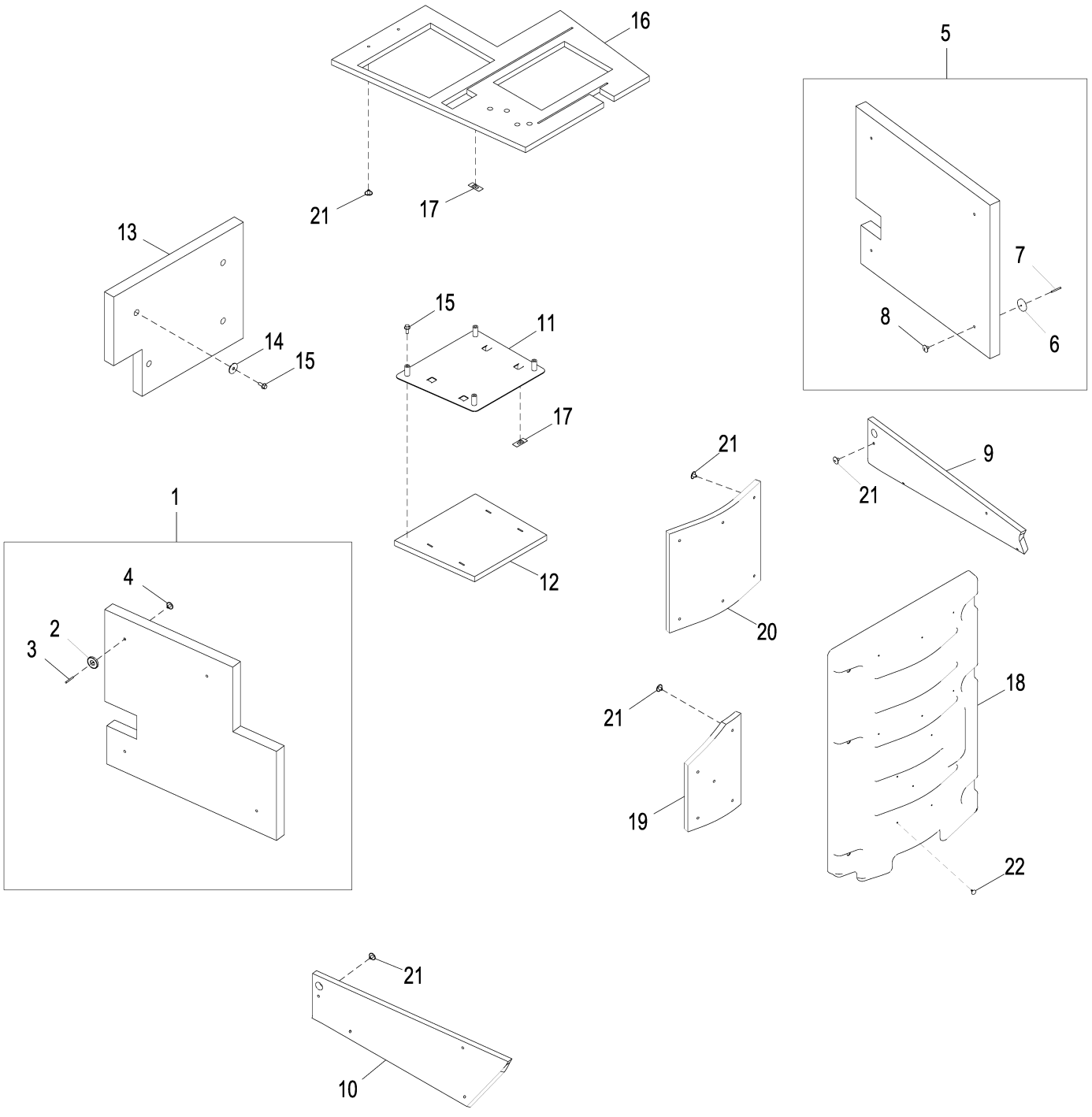

AT334472_TX1104188

Item	*Nº peça*	*Descrição*	*Qtde*	*Nº série*	*Notas*
1	AT344611	Isolante	1		
2	T232984	ímã	4		
3	T230741	Pino	4		
4	T230322	RetentoR	4		
5	AT344610	Isolante	1		
6	T232984	ímã	4		
7	T230741	Pino	4		
8	T230322	RetentoR	4		
9	T226119	Isolante	1		
10	T226120	Isolante	1		
11	AT338541	Placa	1		
12	T226116	Isolante	1		
13	T226118	Isolante	1		
14	24H1334	Arruela	4		15/32" X 1-3/4" X 0.105"
15	19M7785	Parafuso	6		M10 X 25, SUB FOR 19M7784, Nesta Aplicação
16	T228613	Capô	1		
17	T217116	RetentoR	7		
18	T226397	Capa	1		
19	T226121	Isolante	1		
20	T232379	Isolante	1		
21	T230322	RetentoR	21		
22	T239094	Item de fixação	11		

Transmission Valve Guards
Protections de soupape de transmission
Proteções da Válvula da Transmissão
Ограждения клапана трансмиссии
Protectores de válvula de transmisión

AT340333_TX1089938 A.1

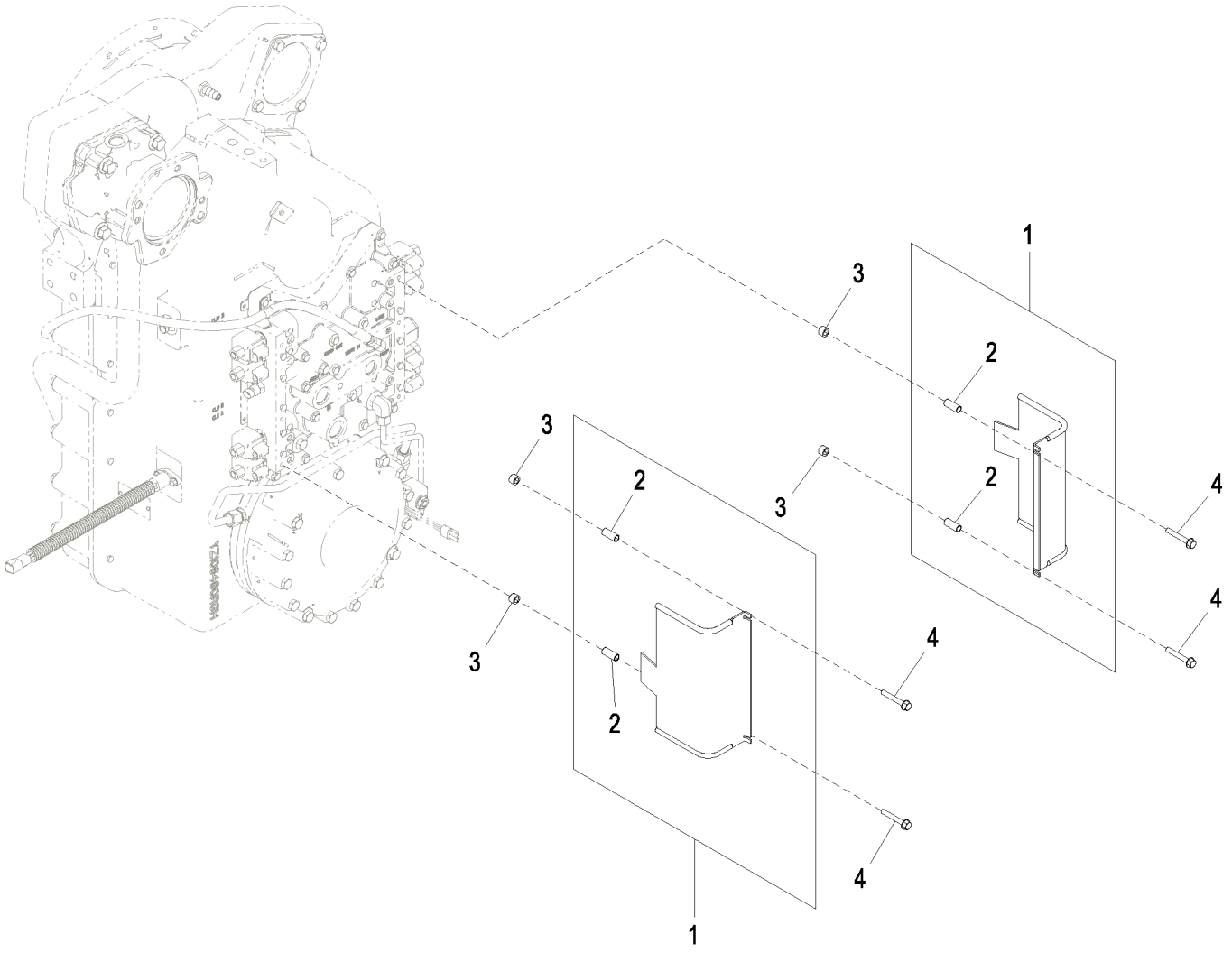

AT340333_TX1089938

Item	*Nº peça*	*Descrição*	*Qtde*	*Nº série*	*Notas*
1	AT341689	Blindagem	2		
2	T50036	Bucha	4		Soldar
3	T293702	Bucha	4		
4	19M7979	Parafuso	4		M8 X 55

Front Engine Cover
Couvercle de moteur avant
Tampa Dianteira do Motor
Передняя крышка двигателя
Cubierta delantera de motor

AT388894_TX1142637 A.1

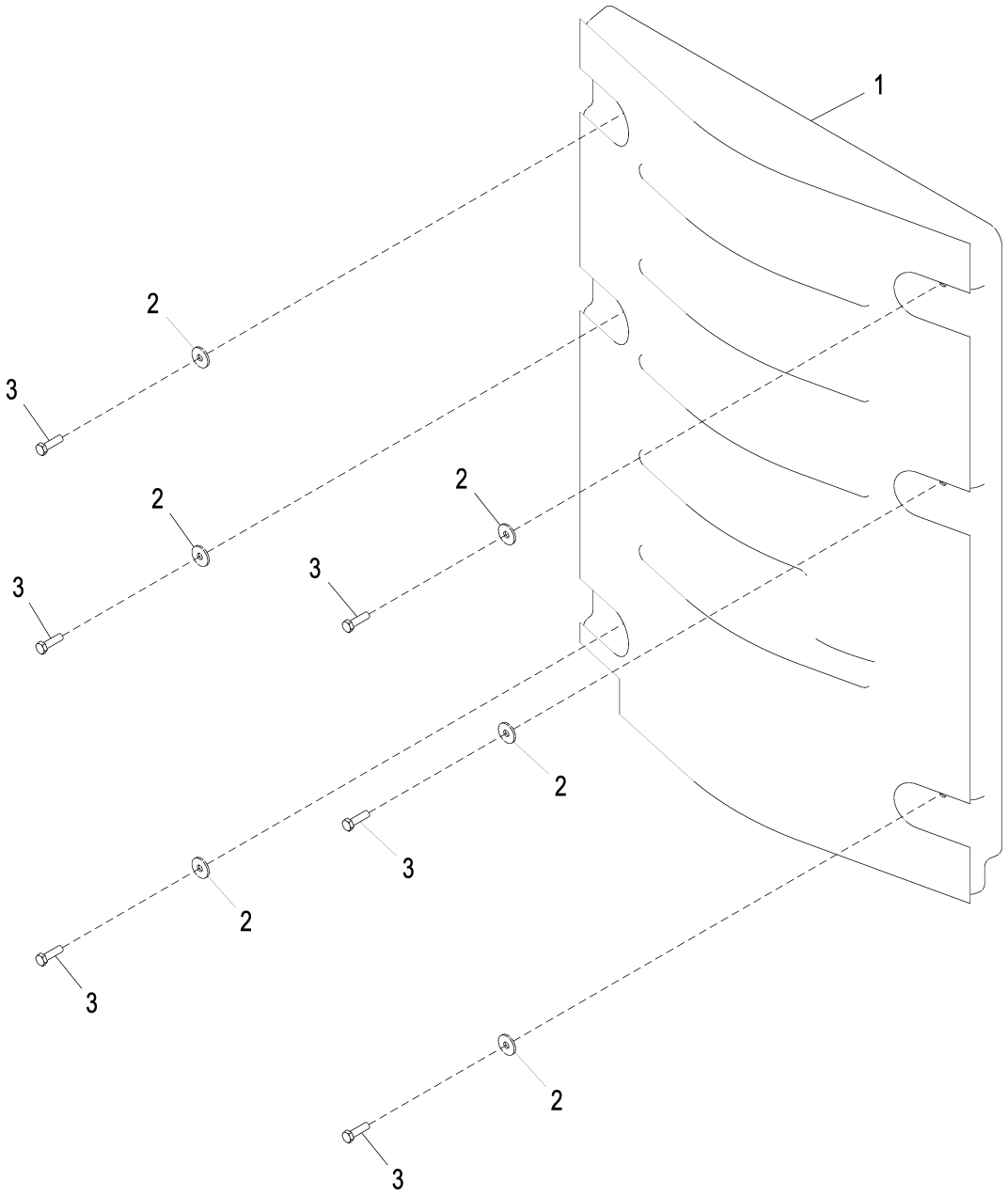

AT388894_TX1142637

Item	*Nº peça*	*Descrição*	*Qtde*	*Nº série*	*Notas*
1	T237415	Capa	1		
2	24M7178	Arruela	6		10.500 X 30 X 2.500 mm
3	19M10310	Parafuso sextavado	6		M10 X 35

TopCon Covers and Shields
Couvercles et garants TopCon
Tampas e Proteções TopCon
Крышки и щитки TopCon
Tapas y protecciones Topcon

ETN98444_TX1131587 B.2

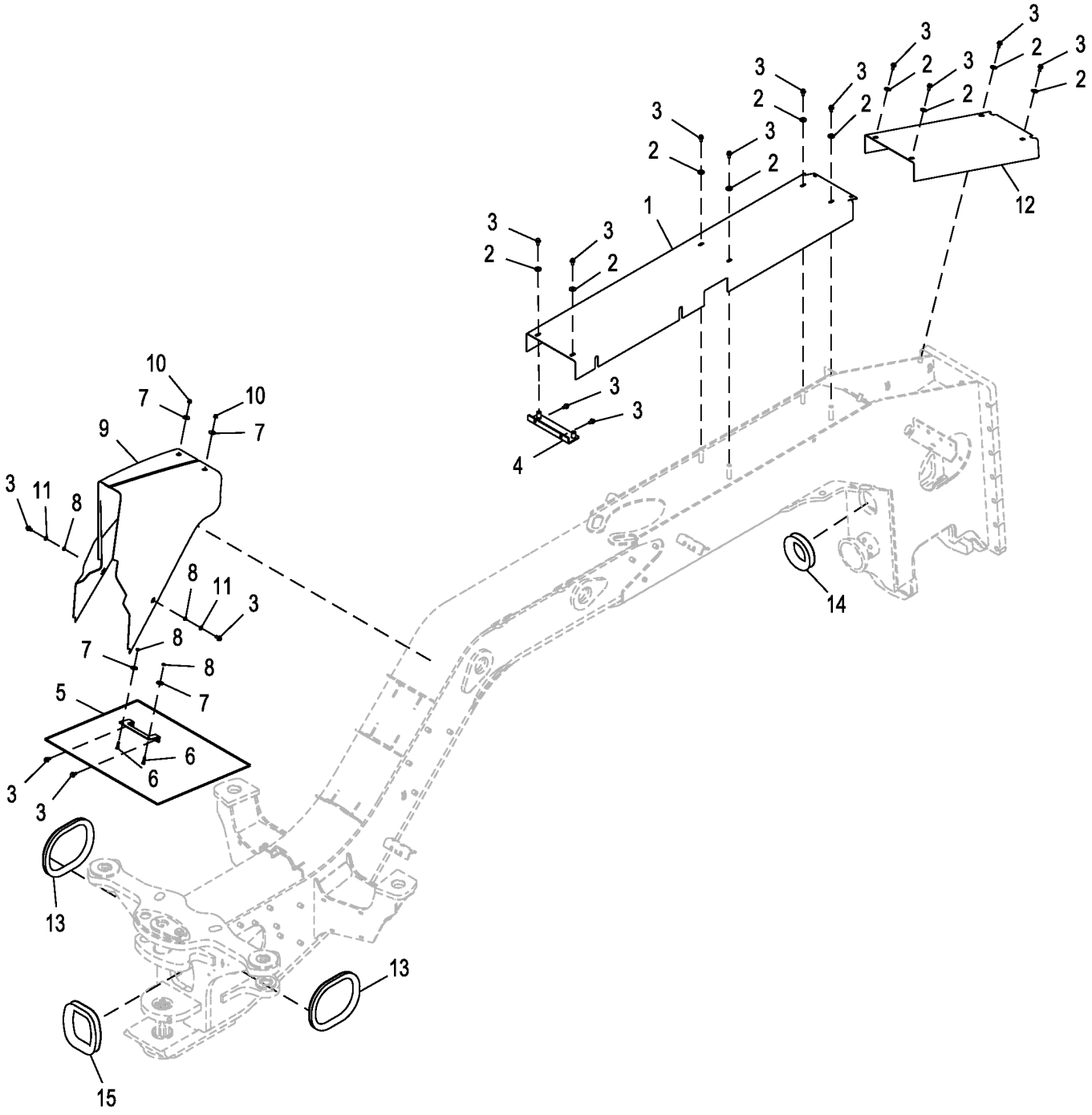

ETN98444_TX1131587

Item	*Nº peça*	*Descrição*	*Qtde*	*Nº série*	*Notas*
1	AT416531	Capa	1		
2	24M7545	Arruela	10		10.500 X 30 X 2.500 mm
3	19M9844	Parafuso	16		M10 X 20
4	AT440262	Cantoneira	1		SUB FOR AT346047
5	AT346057	Apoio	1		
6	19M10483	Parafuso sextavado	2		M8 X 30
7	24H1657	Arruela	4		21/64" X 1-1/4" X 7/64"
8	T77706	Arruela	4		
9	AT372842	Capa	1		
10	14M7591	Porca de segurança	2		M8
11	24M7028	Arruela	2		10.500 X 20 X 2 mm
12	T258428	Capa	1		
13	.....	Conduíde	2		CTL 1040 mm (3.4 ft.), MF T107029
14	.....	Conduíde	1		CTL 610 mm (2 ft.), MF T157991
15	.....	Conduíde	1		CTL 823 mm (2.7 ft.), MF T157991

Front Fenders
Ailes avant
Para-lamas Dianteiros
Пер. крылья
Guardabarros delanteros

TX1060954 A.1

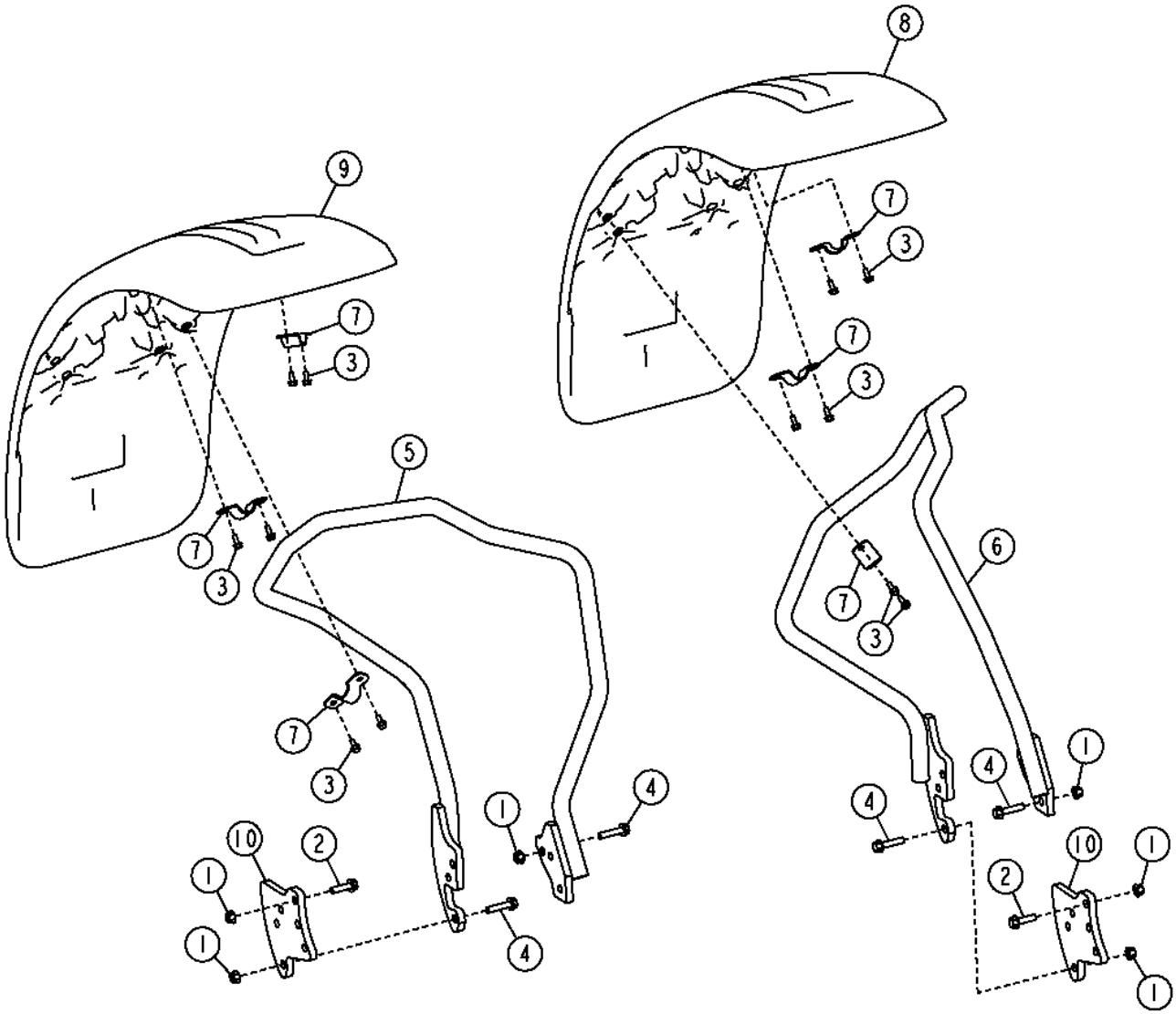

Item	*Nº peça*	*Descrição*	*Qtde*	*Nº série*	*Notas*
1	14M7299	Porca com flange	18		M12
2	19M7813	Parafuso	6		M12 X 45
3	19M7866	Parafuso	12		M8 X 20
4	19M8112	Parafuso	12		M12 X 55
5	AT316709	Apoio	1		(RH)
6	AT316710	Apoio	1		(LH)
7	R214344	Braçadeira	6		
8	RE223406	Pára-lama	1		(LH)
9	RE223407	Pára-lama	1		(RH)
10	T234214	RefoRço	2		

Front Fenders Kit
Kit d'ailes avant
Kit de Para-lamas Dianteiros
Компл. пер. крыльев
Juego de guardabarros delanteros

TX1060953 A.1

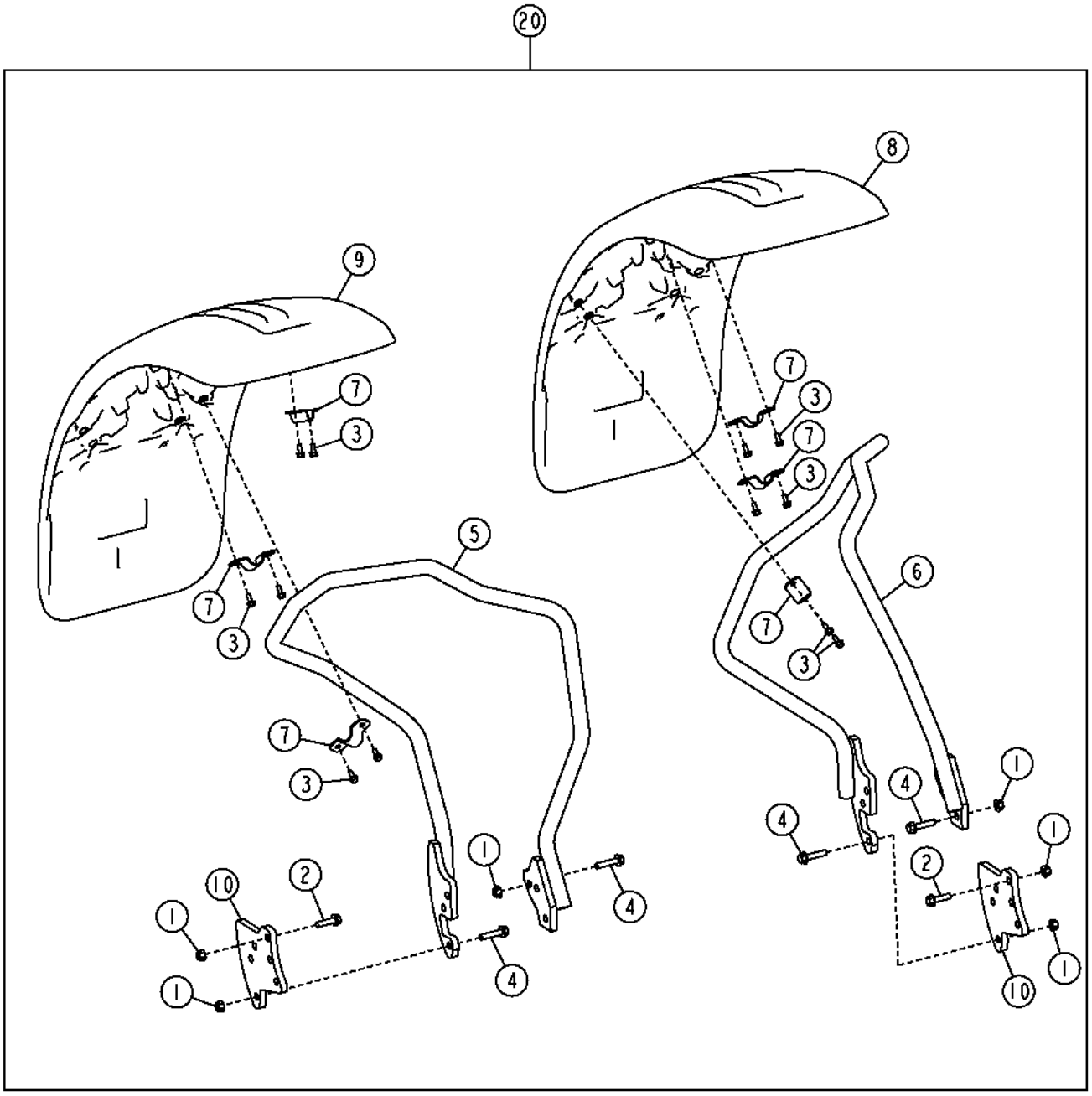

TX1060953

Item	*Nº peça*	*Descrição*	*Qtde*	*Nº série*	*Notas*
1	14M7299	Porca com flange	18		M12
2	19M7813	Parafuso	6		M12 X 45
3	19M7866	Parafuso	12		M8 X 20
4	19M8112	Parafuso	12		M12 X 55
5	AT316709	Apoio	1		(RH)
6	AT316710	Apoio	1		(LH)
7	R214344	Braçadeira	6		
8	RE223406	Pára-lama	1		(LH)
9	RE223407	Pára-lama	1		(RH)
10	T234214	RefoRço	2		
20	**AT345815**	**Kit do pára-lama**	**1**		**(WHOLE GOODS)**

Right Side Rear Fenders
Ailes arrière côté droit
Para-lamas Traseiros da Lateral Direita
Правые задние крылья
Guardabarros trasero izquierdo y derecho

AT396682_TX1085782 D.1

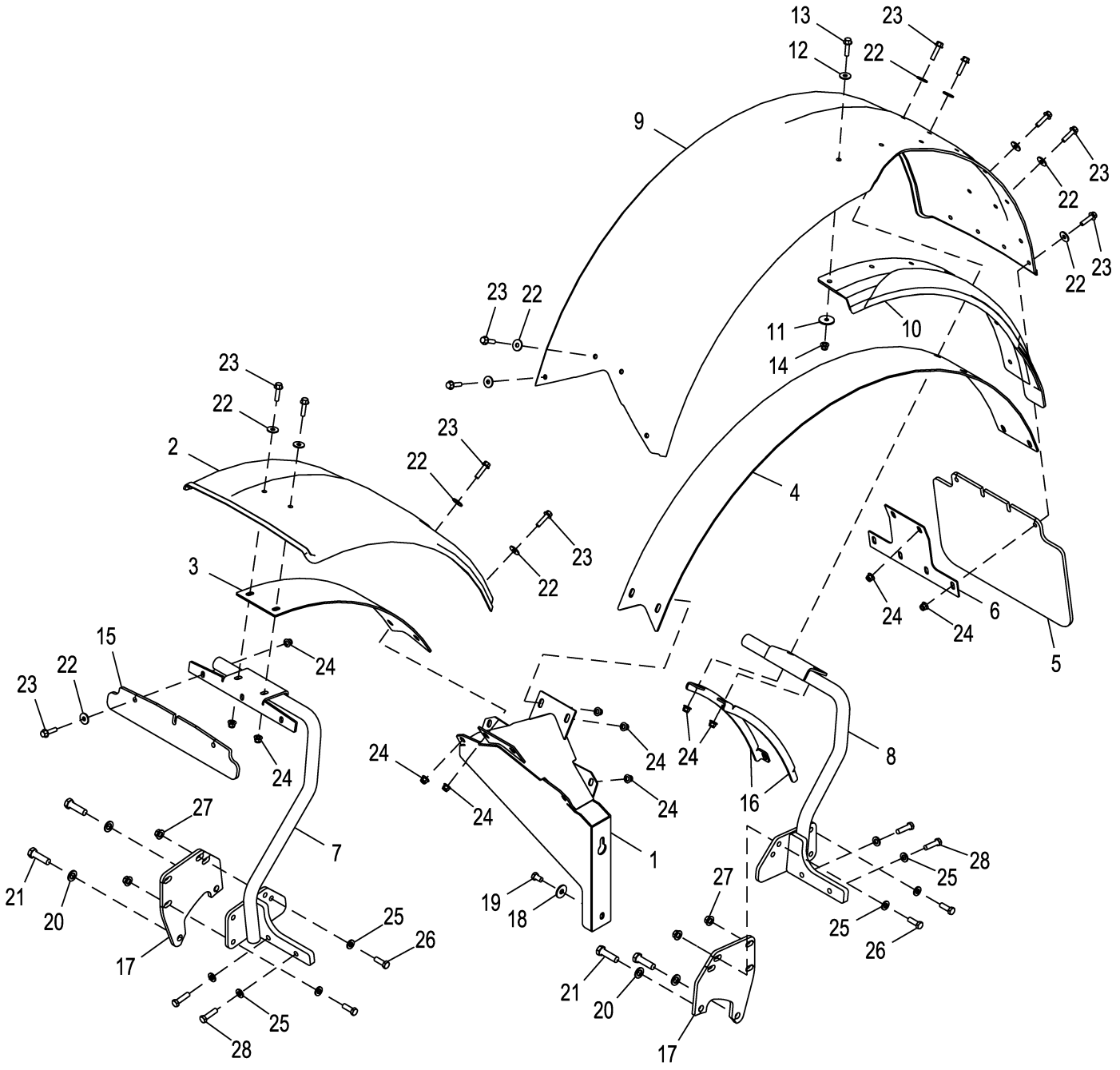

AT396682_TX1085782

Item	*Nº peça*	*Descrição*	*Qtde*	*Nº série*	*Notas*
1	AT346419	Apoio	1		
2	T235404	Pára-lama	1		
3	T235410	Placa	1		
4	T235411	Placa	1		
5	T290035	Apara-barro	1		
6	T290036	Apoio	1		
7	AT346420	Suporte	1		
8	AT347053	Suporte	1		
9	T274458	Pára-lama	1		
10	T289805	Apara-barro	1		
11	24H1718	Arruela	7		13/32" X 1-5/8" X 0.134"
12	24M7545	Arruela	7		10.500 X 30 X 2.500 mm
13	19M9846	Parafuso	7		M10 X 40
14	14M7593	Porca de segurança	7		M10
15	T246626	Apara-barro	1		
16	T244729	Apoio	2		
17	T257422	Apoio	2		
18	24M7605	Arruela	2		13 X 37 X 3 mm
19	19M8017	Parafuso sextavado	2		M12 X 20
20	R135543	Arruela	4		
21	19M8295	Parafuso sextavado	4		M16 X 55
22	24M7545	Arruela	21		10.500 X 30 X 2.500 mm
23	19M9846	Parafuso	21		M10 X 40
24	14M7593	Porca de segurança	21		M10
25	24M7544	Arruela	12		13 X 25 X 3 mm
26	19M9149	Parafuso sextavado	8		M12 X 35
27	14M7688	Porca com flange	8		M12
28	19M10445	Parafuso sextavado	4		M12 X 45

Left Side Rear Fenders
Ailes arrière côté gauche
Para-lamas Traseiros do Lado Esquerdo
Левые задние крылья
Guardabarros trasero de lado izquierdo

AT396682_TX1086459 B.1

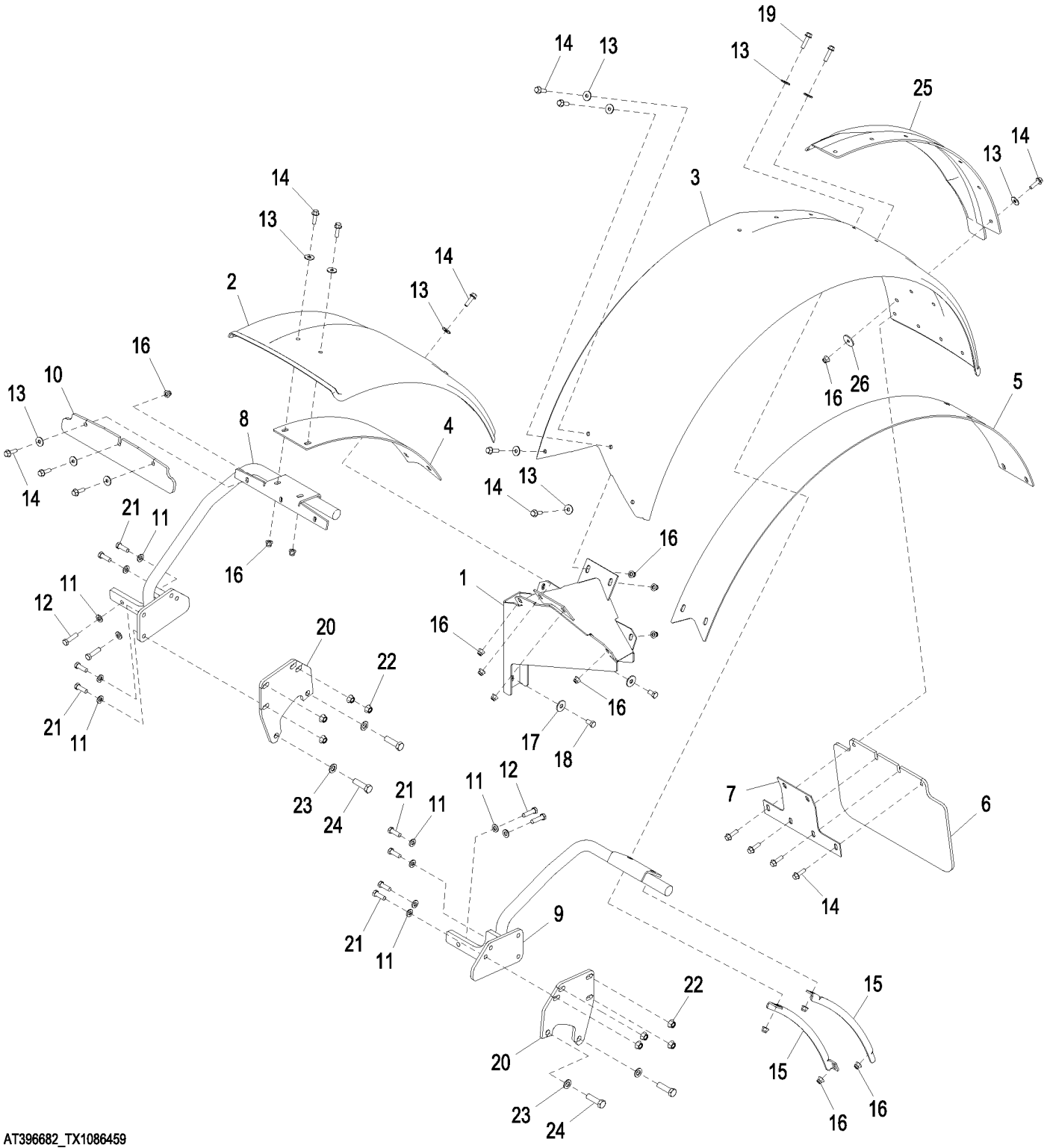

AT396682_TX1086459

Item	*Nº peça*	*Descrição*	*Qtde*	*Nº série*	*Notas*
1	AT346419	Apoio	1		
2	T235404	Pára-lama	1		
3	T274457	Pára-lama	1		
4	T235410	Placa	1		
5	T235411	Placa	1		
6	T290035	Apara-barro	1		
7	T290036	Apoio	1		
8	AT346421	Suporte	1		
9	AT347052	Suporte	1		
10	T246626	Apara-barro	1		
11	24M7240	Arruela	12		13 X 25 X 3 mm
12	19M7496	Parafuso sextavado	4		M12 X 45
13	24M7296	Arruela	28		10.500 X 30 X 2.500 mm
14	19M7804	Parafuso	26		M10 X 40
15	T244729	Apoio	2		
16	14M7400	Porca de segurança	28		M10
17	24M7180	Arruela	2		13 X 37 X 3 mm
18	19M8017	Parafuso sextavado	2		M12 X 20
19	19M7804	Parafuso	2		M10 X 40
20	T257422	Apoio	2		
21	19M7403	Parafuso sextavado	8		M12 X 35
22	14M7299	Porca com flange	8		M12
23	R135543	Arruela	4		
24	19M8295	Parafuso sextavado	4		M16 X 55
25	T291286	Apara-barro	1		
26	24H1718	Arruela	7		13/32" X 1-5/8" X 0.134"

Rear Fenders Kit
Kit d'ailes arrière
Kit de Para-lamas Traseiros
Комплект задних крыльев
Juego de guardabarros traseros

AT400762_TX1091610 A.2

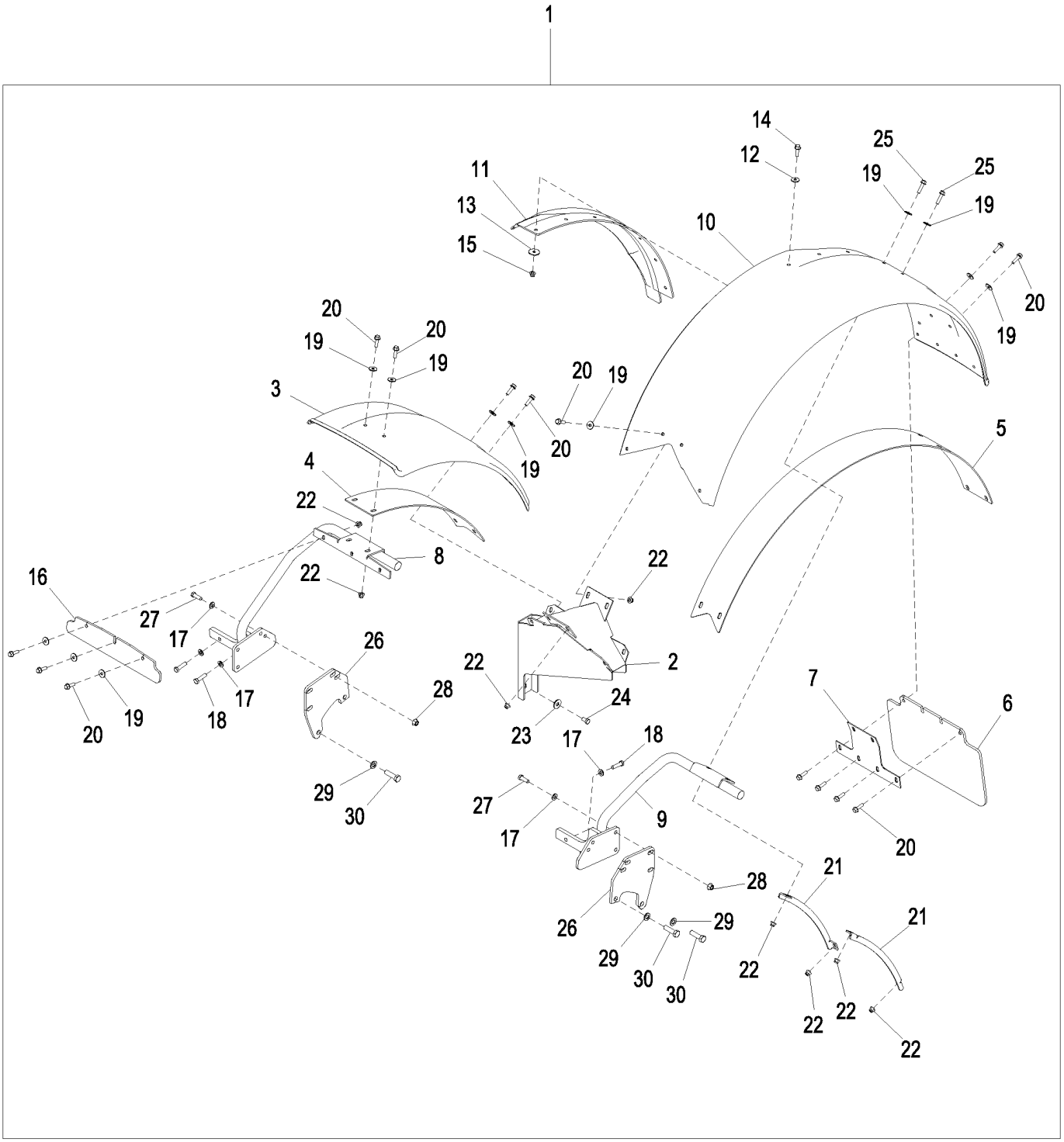

AT400762_TX1091610

Item	*Nº peça*	*Descrição*	*Qtde*	*Nº série*	*Notas*
1	**AT400762**	**Kit do pára-lama**	**1**		**Pacotes de Produto**
2	AT346419	Apoio	2		
3	T235404	Pára-lama	2		
4	T235410	Placa	2		
5	T235411	Placa	2		
6	T290035	Apara-barro	2		
7	T290036	Apoio	2		
8	AT346421	Suporte	1		Traseira Direita
	AT346420	Suporte	1		Traseira Esquerda
9	AT347052	Suporte	1		Traseira Esquerda
	AT347053	Suporte	1		Traseira Direita
10	T274457	Pára-lama	1		Traseira Esquerda
	T274458	Pára-lama	1		Traseira Direita
11	T291286	Apara-barro	1		Traseira Esquerda
	T289805	Apara-barro	1		Traseira Direita
12	24M7296	Arruela	14		10.500 X 30 X 2.500 mm
13	24H1718	Arruela	14		13/32" X 1-5/8" X 0.134"
14	19M7835	Parafuso	14		M10 X 35
15	14M7400	Porca de segurança	14		M10
16	T246626	Apara-barro	2		
17	24M7240	Arruela	24		13 X 25 X 3 mm
18	19M7496	Parafuso sextavado	8		M12 X 45
19	24M7296	Arruela	42		10.500 X 30 X 2.500 mm
20	19M7804	Parafuso	38		M10 X 40
21	T244729	Apoio	4		
22	14M7400	Porca de segurança	42		M10
23	24M7180	Arruela	4		13 X 37 X 3 mm
24	19M8017	Parafuso sextavado	4		M12 X 20
25	19M7804	Parafuso	4		M10 X 40
26	T257422	Apoio	4		
27	19M7403	Parafuso sextavado	16		M12 X 35
28	14M7299	Porca com flange	16		M12
29	R135543	Arruela	8		
30	19M8295	Parafuso sextavado	8		M16 X 55

Radio and Speakers (- 635613)
Radio et haut-parleurs (- 635613)
Rádio e Alto-Falantes (- 635613)
Радиоприемник и динамики (- 635613)
Radio y altavoces (- 635613)

AT302397_TX1079738 A.1

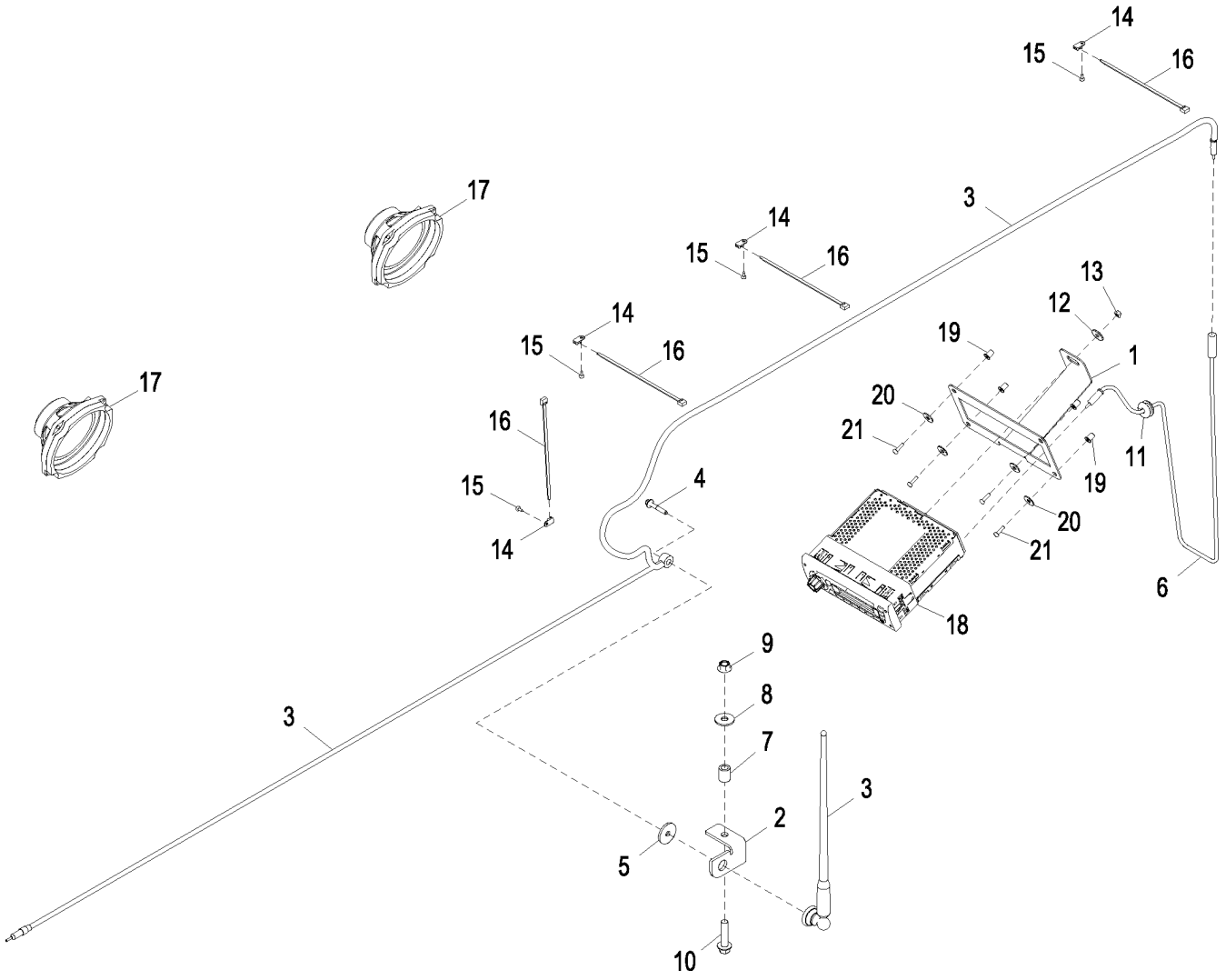

AT302397_TX1079738

Item	*Nº peça*	*Descrição*	*Qtde*	*Nº série*	*Notas*
1	T203389	Apoio	1		
2	T204635	Apoio	1		
3	AT199388	Antena	1	-627079	(INCLUDES 19M7833) (ALSO ORDER 27H1296)
	AT379617	Antena	1	627080-	(INCLUDES 19M7833) (ALSO ORDER 27H1296)
4	19M7833	Parafuso	1		M6 X 35
5	24H1296	Arruela	1		11/32" X 1-3/8" X 0.134"
6	AT302520	Cabo da antena	1		
7	H140461	Bucha	1		
8	24M7296	Arruela	1		10.500 X 30 X 2.500 mm
9	14M7296	Porca com flange	1		M10
10	19M7805	Parafuso	1		M10 X 45
11	R28193	Passa-fio	1		
12	24M7100	Arruela	1		6.600 X 22 X 2 mm
13	14M7375	Porca com flange	1		M5
14	T187394	âncora	4		
15	T185769	Parafuso	4		
16	R44302	Cinta	4		
17	AT342588	Alto-Falante	2		
18	RE321106	Rádio	1		
19	T82792	Porca	4		
20	24H1821	Arruela	4		9/32" X 47/64" X 1/16"
21	T82791	Parafuso	4		

Radio and Speakers (635614 -)
Radio et haut-parleurs (635614 -)
Rádio e Alto-Falantes (635614 -)
Радиоприемник и динамики (635614 -)
Radio y altavoces (635614 -)

AT302397_TX1090568 E.1

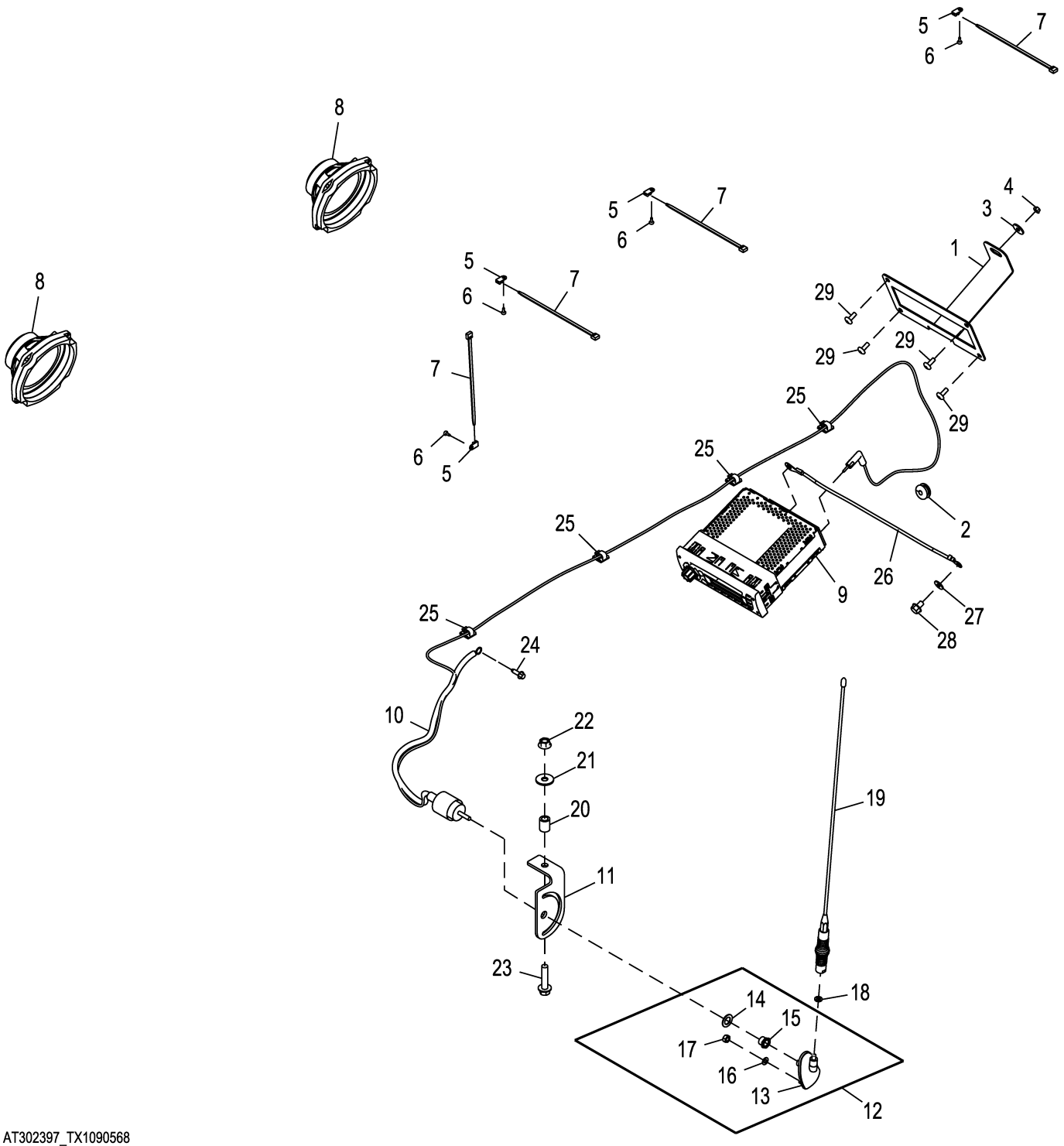

AT302397_TX1090568

Item	*Nº peça*	*Descrição*	*Qtde*	*Nº série*	*Notas*
1	T203389	Apoio	1		
2	R28193	Passa-fio	1		
3	24M7100	Arruela	1		6.600 X 22 X 2 mm
4	14M7375	Porca com flange	1		M5
5	T187394	âncora	4		
6	T185769	Parafuso	4		
7	R44302	Cinta	4		
8	AT342588	Alto-Falante	2		
9	RE321106	Rádio	1		
10	AT393733	Antena	1		
11	T289532	Apoio	1		
12	RE250304	Antena	1		
13	RE247775	Antena	1		
14	12H292	Arruela de pressão	1		1/2"
15	R76695	Porca	1		
16	12H356	Arruela de pressão	1		1/4"
17	14H786	Porca	1		1/4"
18	12H302	Arruela de pressão	1		1/4"
19	AT350979	Antena	1		
20	H140461	Bucha	1		
21	24M7296	Arruela	1		10.500 X 30 X 2.500 mm
22	14M7296	Porca com flange	1		M10
23	19M7805	Parafuso	1		M10 X 45
24	37M7131	Parafuso	1		M6 X 20
25	T182909	Presilha	4		
26	AT394717	Chicote	1		
27	24M7139	Arruela	1		6.400 X 18 X 1.600 mm
28	19M7864	Parafuso	1		M8 X 12
29	TCU14336	Parafuso	4		

Radio and Speakers Field Kit (- 06 March 2011)
Jeu d'adaptation pour radio et haut-parleurs (- 06 mars 2011)
Kit de Campo de Rádio e Alto-falantes (- 6 de Março de 2011)
Полевой комплект радиоприемника и динамиков (— 06 марта 2011 г.)
Conjunto de instalación en campo de altavoces y radio (- 06 de marzo de 2011)

AT300765_TX1079737 B.1

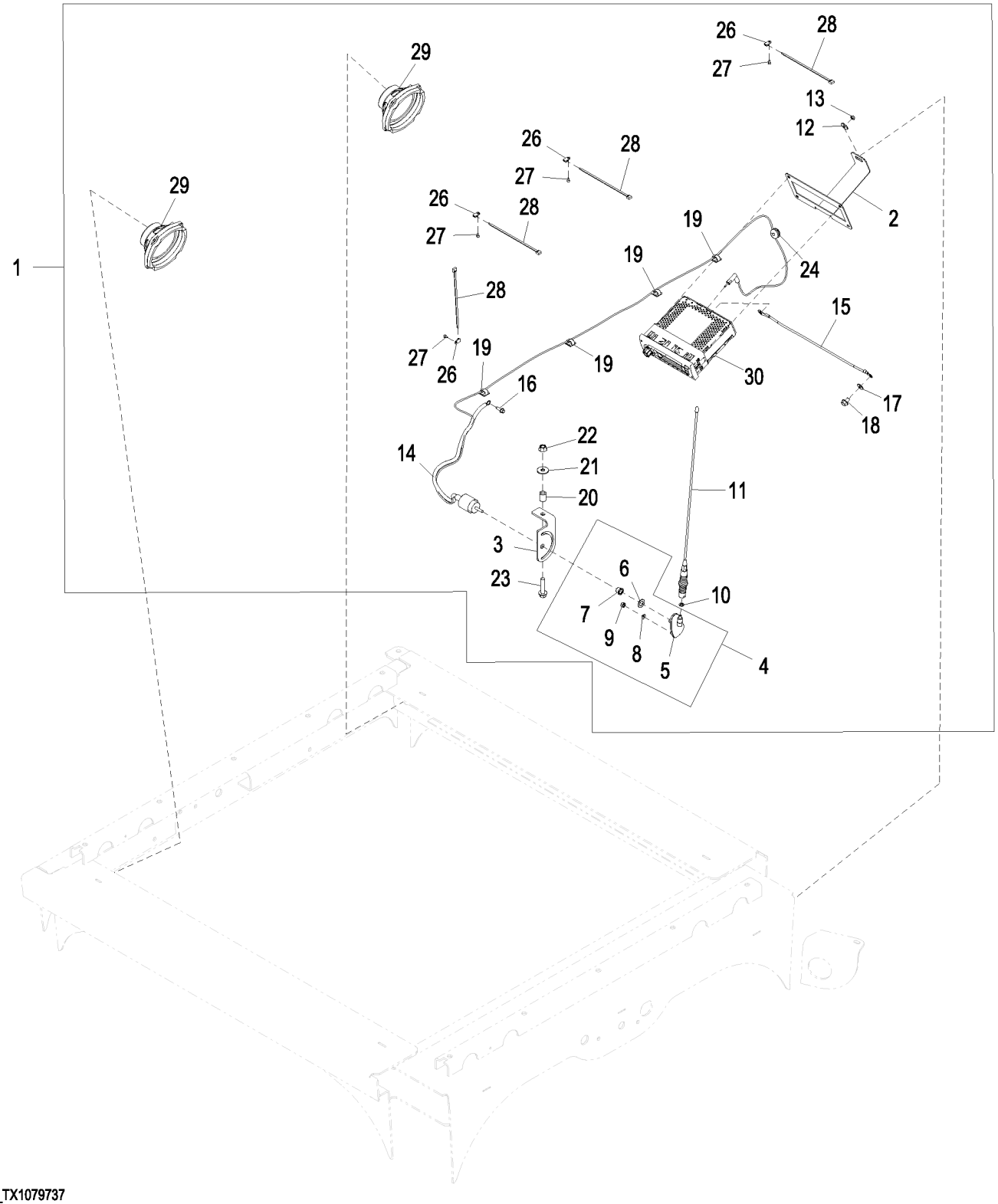

AT300765_TX1079737

Item	*Nº peça*	*Descrição*	*Qtde*	*Nº série*	*Notas*
1	**AT300765**	**Rádio**	**1**		**Pacotes de Produto**
2	T203389	Apoio	1		
3	T289532	Apoio	1		
4	RE250304	Antena	1		
5	RE247775	Antena	1		
6	12H292	Arruela de pressão	1		1/2"
7	R76695	Porca	1		
8	12H356	Arruela de pressão	1		1/4"
9	14H786	Porca	1		1/4"
10	12H302	Arruela de pressão	1		1/4"
11	AT350979	Antena	1		
12	24M7100	Arruela	1		6.600 X 22 X 2 mm
13	14M7375	Porca com flange	1		M5
14	AT393733	Antena	1		
15	AT394717	Chicote	2		
16	37M7131	Parafuso	1		M6 X 20
17	24M7139	Arruela	1		6.400 X 18 X 1.600 mm
18	19M7864	Parafuso	1		M8 X 12
19	T182909	Presilha	4		
20	H140461	Bucha	1		
21	24M7296	Arruela	1		10.500 X 30 X 2.500 mm
22	14M7296	Porca com flange	1		M10
23	19M7805	Parafuso	1		M10 X 45
24	R28193	Passa-fio	1		
25	T186793	Etiqueta	1		
26	T187394	âncora	4		
27	T185769	Parafuso	4		
28	R44302	Cinta	4		
29	AT342588	Alto-Falante	2		
30	RE321106	Rádio	1		

Radio and Speakers Field Kit (07 March 2011 -)
Jeu d'adaptation pour radio et haut-parleurs (07 mars 2011 -)
Kit de Campo de Rádio e Alto-falantes (7 de Março de 2011 -)
Полевой комплект радиоприемника и динамиков (07 марта 2011 -)
Juego de instalación en campo de radio y altavoces (07 marzo 2011 -)

AT300765_TX1090566 C.1

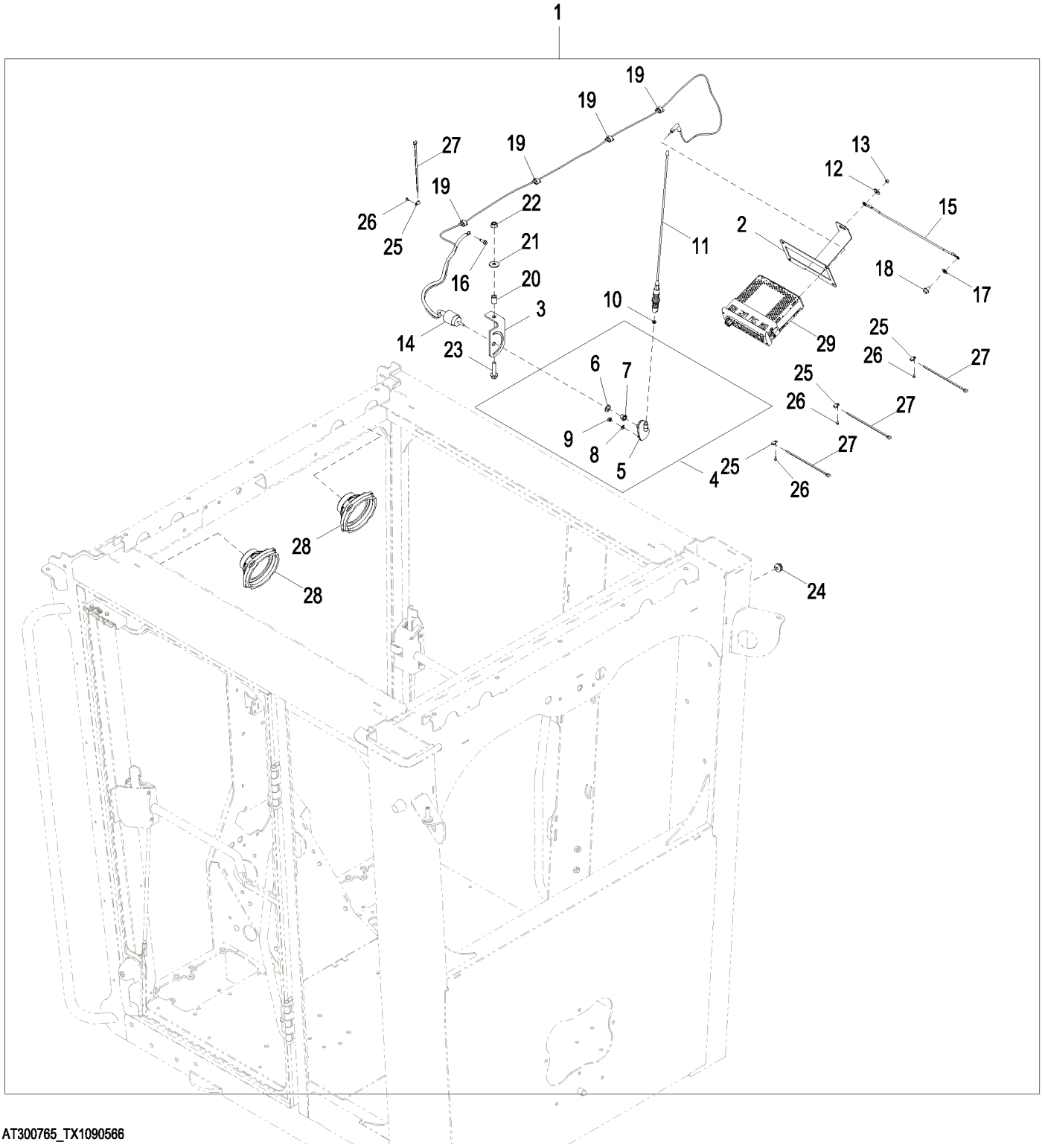

AT300765_TX1090566

Item	*Nº peça*	*Descrição*	*Qtde*	*Nº série*	*Notas*
1	**AT300765**	**Rádio**	**1**		**Pacotes de Produto**
2	T203389	Apoio	1		
3	T289532	Apoio	1		
4	RE250304	Antena	1		
5	RE247775	Antena	1		
6	12H292	Arruela de pressão	1		1/2"
7	R76695	Porca	1		
8	12H356	Arruela de pressão	1		1/4"
9	14H786	Porca	1		1/4"
10	12H302	Arruela de pressão	1		1/4"
11	AT350979	Antena	1		
12	24M7100	Arruela	1		6.600 X 22 X 2 mm
13	14M7375	Porca com flange	1		M5
14	AT393733	Antena	1		
15	AT394717	Chicote	2		
16	37M7131	Parafuso	1		M6 X 20
17	24M7139	Arruela	1		6.400 X 18 X 1.600 mm
18	19M7864	Parafuso	1		M8 X 12
19	T182909	Presilha	4		
20	H140461	Bucha	1		
21	24M7296	Arruela	1		10.500 X 30 X 2.500 mm
22	14M7296	Porca com flange	1		M10
23	19M7805	Parafuso	1		M10 X 45
24	R28193	Passa-fio	1		
25	T187394	âncora	4		
26	T185769	Parafuso	4		
27	R44302	Cinta	4		
28	AT342588	Alto-Falante	2		
29	RE321106	Rádio	1		

Radio W/ Satellite and Bluetooth Field Kit
Radio avec satellite et jeu d'adaptation Bluetooth
Kit de Campo de Rádio com Satélite e Bluetooth
Радиоприемник со спутниковой связью и комплект Bluetooth для установки на месте эксплуатации
Conjunto de instalación en campo con Bluetooth y radio con satélite

AT411106_XJ1160408 B.3

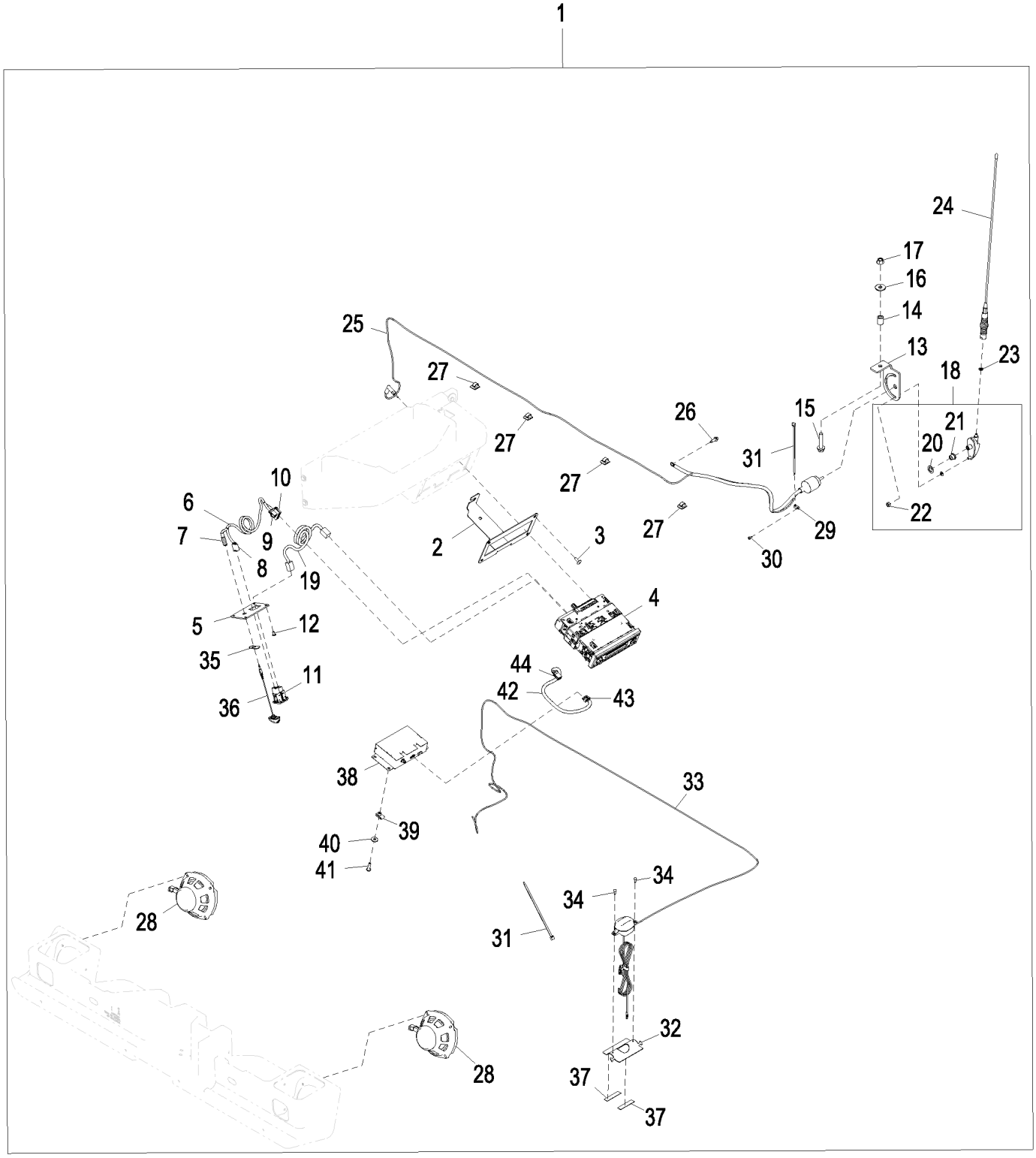

AT411106_XJ1160408

Item	*Nº peça*	*Descrição*	*Qtde*	*Nº série*	*Notas*
1	**AT411106**	**Kit do rádio**	**1**		**PRODUTOS COMPLETOS**
	T307762	Instruções	1		Instruções de Instalação estão disponíveis na Livraria da John Deere
2	T304313	Apoio	1		
3	TCU14336	Parafuso	4		
4	AT439279	Rádio	1		SUB FOR AT412308
5	T307658	Placa	1		
6	AT415363	Chicote	1		
7	57M10442	Alojam. conector elétrico	1		Microfone
8	57M10439	Alojam. conector elétrico	1		Entrada Auxiliar
9	57M11029	Alojam. conector elétrico	1		Cabo para o Rádio
10	57M10661	Alojam. conector elétrico	1		Cabo para o Rádio
11	AXE11061	Conj mont Conector elétrico	1		
12	37M7508	Parafuso	4		
13	T289532	Apoio	1		
14	T306174	Espaçador	1		
15	19M10011	Parafuso	1		M10 X 50
16	24M7545	Arruela	1		10.500 X 30 X 2.500 mm
17	14M7648	Porca com flange	1		M10
18	RE250304	Antena	1		
19	AL206901	Chicote	1		
20	12H292	Arruela de pressão	1		1/2"
21	R76695	Porca	1		
22	14H786	Porca	1		1/4"
23	12H302	Arruela de pressão	1		1/4"
24	AT350979	Antena	1		
25	AT393733	Antena	1		
26	37M7131	Parafuso	1		M6 X 20
27	T182909	Presilha	4		
28	AT342588	Alto-Falante	2		
29	T187394	âncora	1		
30	T185769	Parafuso	1		
31	R44302	Cinta	2		
32	T306309	Apoio	1		
33	RE296896	Antena	1		
34	37H95	Parafuso	2		
35	T349292	Etiqueta	1		
36	AXE13430	Acessorio rádio	1		
37	T274806	Adesivo sensível à pressão	2		
38	AL205194	ReceptoR	1		
39	M84972	Porca	4		
40	T134530	Arruela	4		
41	T134895	Paraf. auto-frenante	4		
42	AT414845	Chicote	1		
43	57M10898	Alojam. conector elétrico	1		Para o Módulo do Rádio por Satélite
44	57M11030	Alojam. conector elétrico	1		Rádio

Less Radio
Moins radio
Menos o Rádio
Без радио
Sin radio

AT383946_TX1079756 B.1

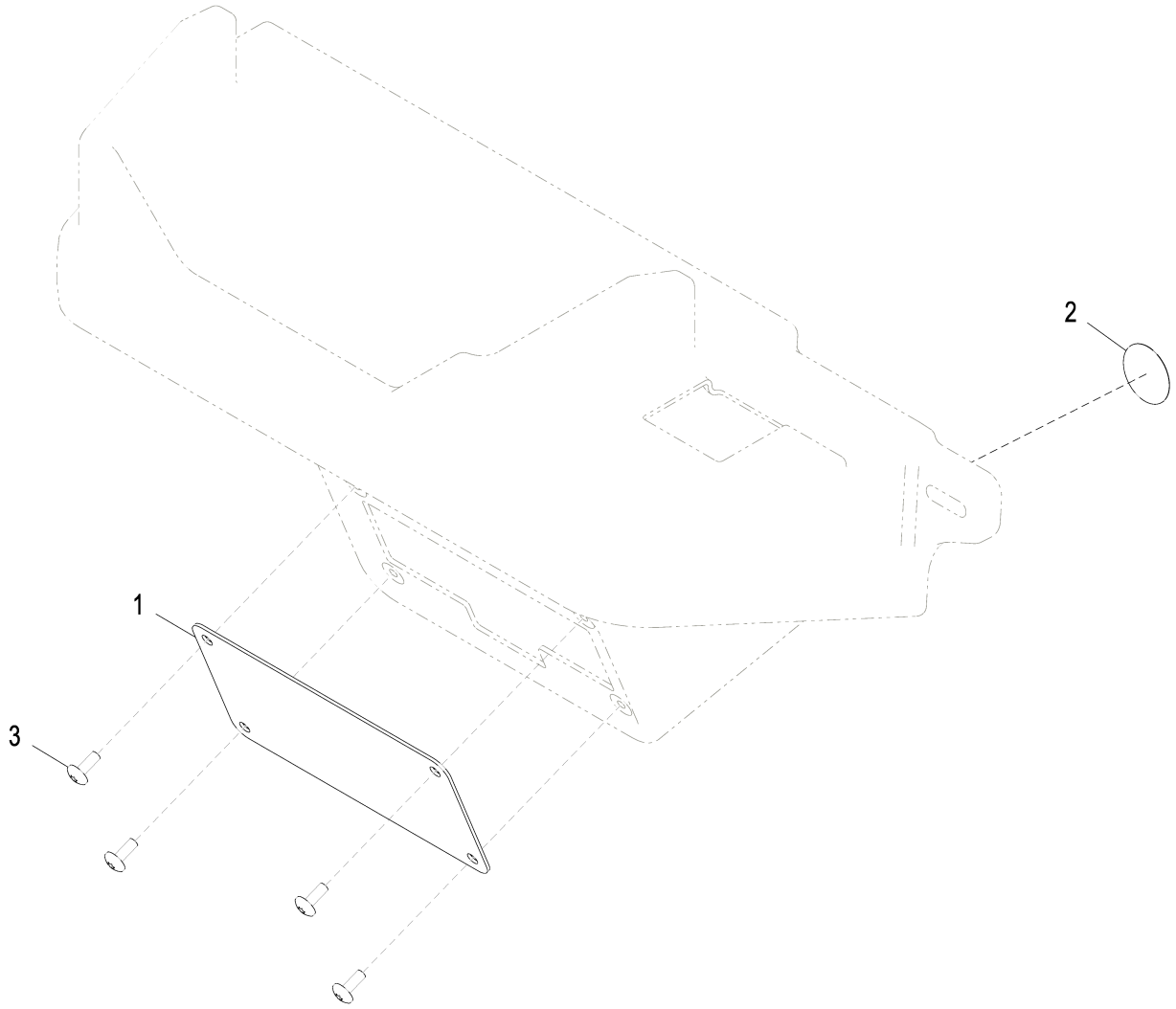

AT383946_TX1079756

Item	*Nº peça*	*Descrição*	*Qtde*	*Nº série*	*Notas*
1	T203390	Apoio	1		
2	T186793	Etiqueta	1		
3	TCU14336	Parafuso	4		

Interior Rear View Mirror
Rétroviseur l'intérieur
Espelho Retrovisor Interno
Внутреннее зеркало заднего вида
Retrovisor de interior

T203162 A.1

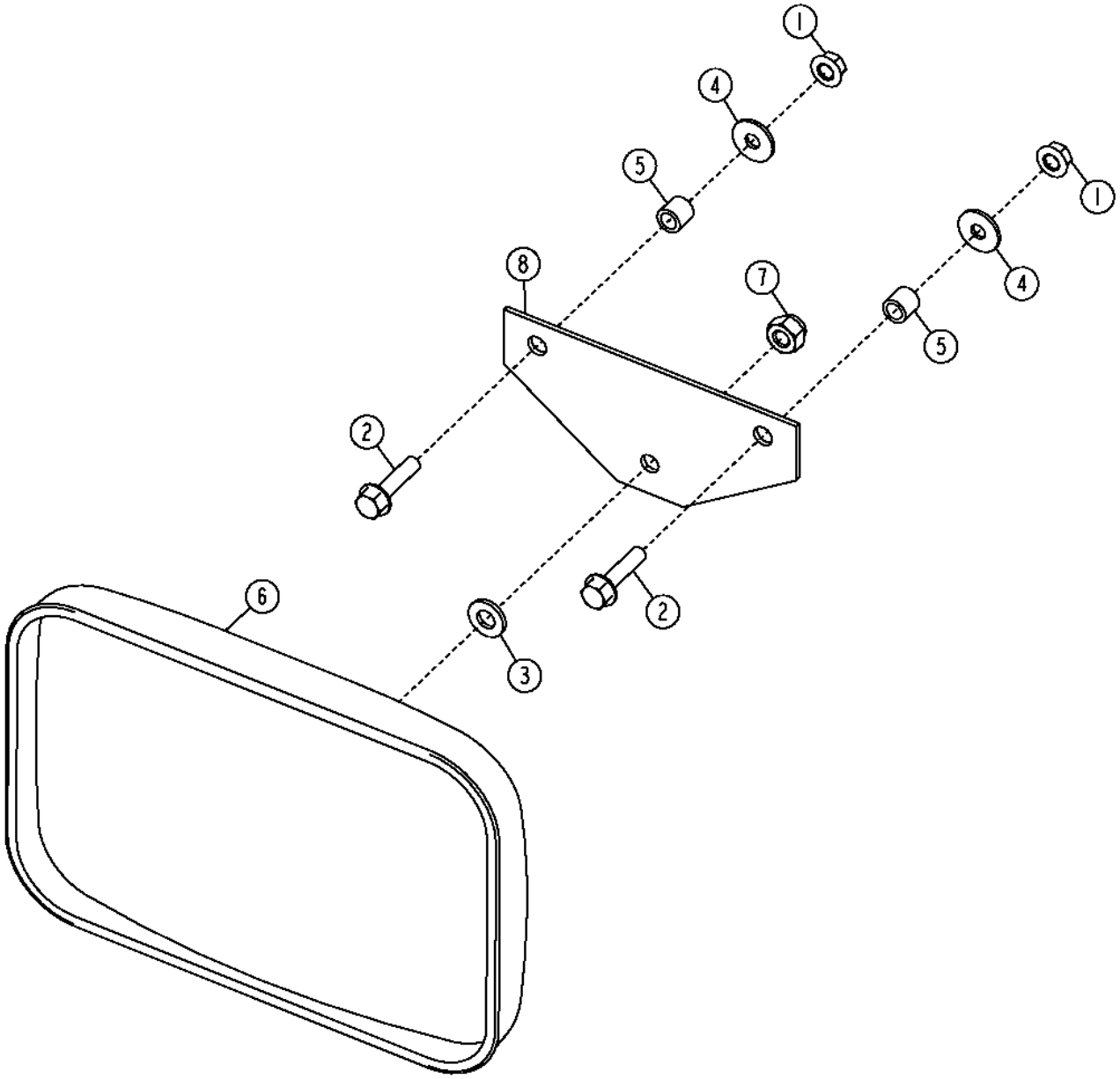

T203162

Item	*Nº peça*	*Descrição*	*Qtde*	*Nº série*	*Notas*
1	14M7298	Porca com flange	2		M8
2	19M7897	Parafuso	2		M8 X 35
3	24M7239	Arruela	1		10.700 X 21 X 2.500 mm
4	24M7298	Arruela	2		8.400 X 25 X 2 mm
5	28H3450	Espaçador	2		0.364" X 0.540" X 1/2"
6	AT157226	RetRovisoR	1		
7	T11234	Porca de segurança	1		
8	T145360	Placa	1		

Exterior Mirror
Miroir extérieur
Espelho Externo
Наружное зеркало
Espejo exterior

TX1048326 A.1

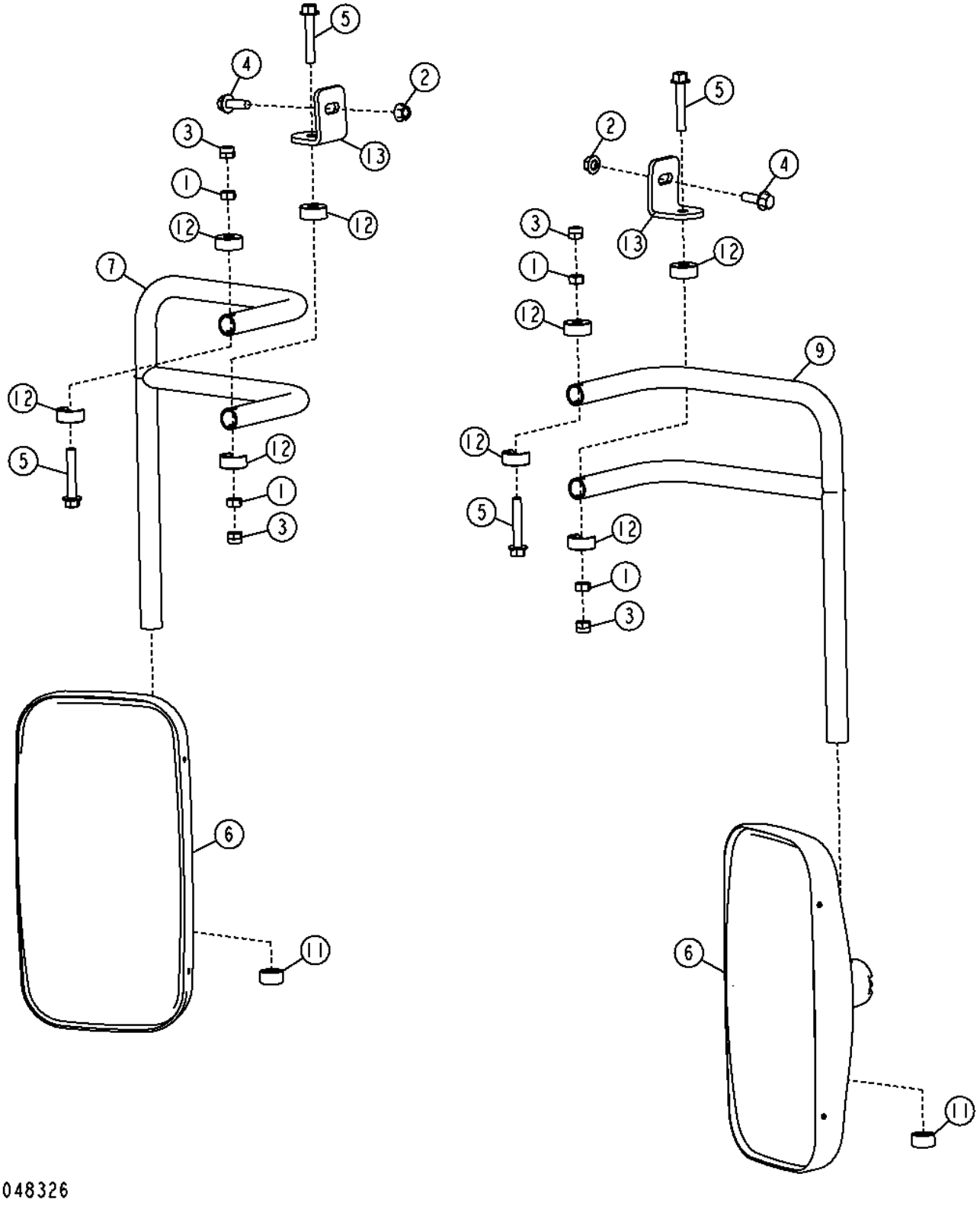

Item	*Nº peça*	*Descrição*	*Qtde*	*Nº série*	*Notas*
1	14M7274	Porca	4		M10
2	14M7296	Porca com flange	2		M10
3	14M7517	Porca de segurança	4		M10
4	19M7786	Parafuso	2		M10 X 30
5	19M7807	Parafuso	4		M10 X 60
6	AT356101	RetRovisoR	2		
7	AT357538	Nervura	1		Esquerda
9	AT357539	Nervura	1		Direita
11	T174201	Tampa	2		
12	T174203	Semi-braçadeira	8		
13	T245144	Cantoneira	2		

Heated Mirror
Rétroviseur chauffant
Espelho Aquecido
Оборг. зеркало
Espejo calentado

TX1048390 A.1

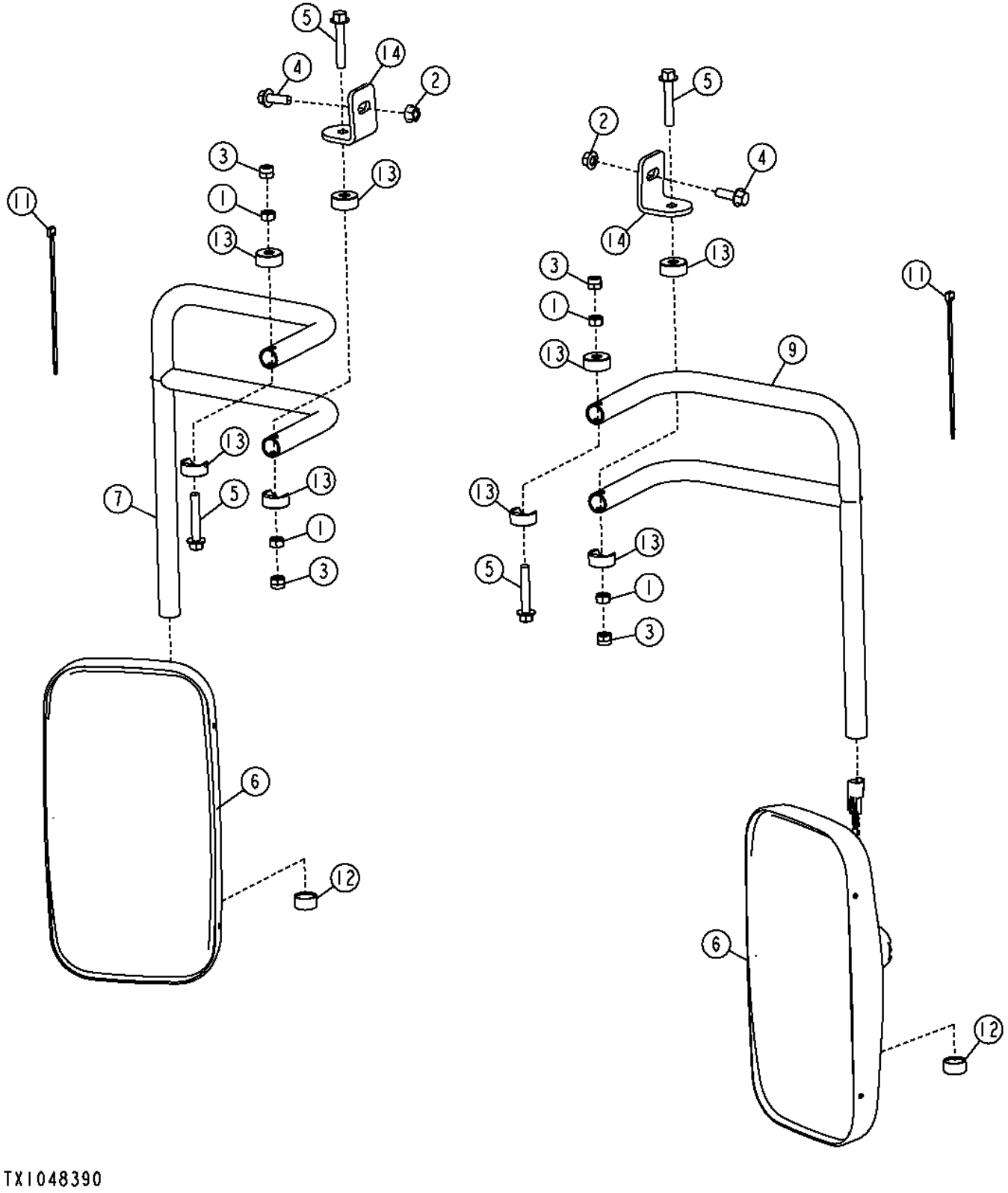

Item	*Nº peça*	*Descrição*	*Qtde*	*Nº série*	*Notas*
1	14M7274	Porca	4		M10
2	14M7296	Porca com flange	2		M10
3	14M7517	Porca de segurança	4		M10
4	19M7786	Parafuso	2		M10 X 30
5	19M7807	Parafuso	4		M10 X 60
6	AT356100	RetRovisoR	2		
7	AT357538	Nervura	1		Esquerda
9	AT357539	Nervura	1		Direita
11	T174201	Tampa	2		
12	T174203	Semi-braçadeira	8		
13	T245144	Cantoneira	2		
14	T245144	Cantoneira	2		

Fire Extinguisher and Bracket
Extincteur et support
Extintor de Incêndio e Suporte
Огнетушитель и кронштейн
Escuadra y extinguidor de incendios

AT302235_TX1128895 A.1

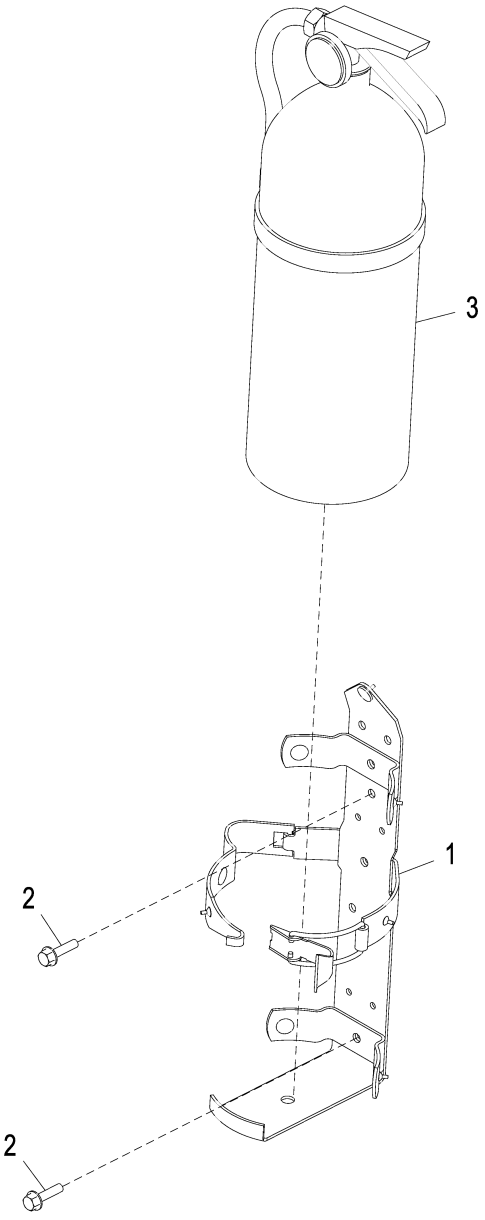

AT302235_TX1128895

Item	*Nº peça*	*Descrição*	*Qtde*	*Nº série*	*Notas*
1	AT189390	Apoio	1		
2	19M7863	Parafuso	2		M6 X 25
3	AT189487	Extintor de incêndio	1		

Fire Extinguisher Mounting Kit (For Brazil)
Kit de montage d'extincteur d'incendie (pour le Brésil)
Kit de Montagem do Extintor de Incêndio (Para o Brasil)
Комплект креплений огнетушителя (для Бразилии)
Juego de montaje de extinguidor de incendios (para Brasil)

AT418228_TX1137099 A.1

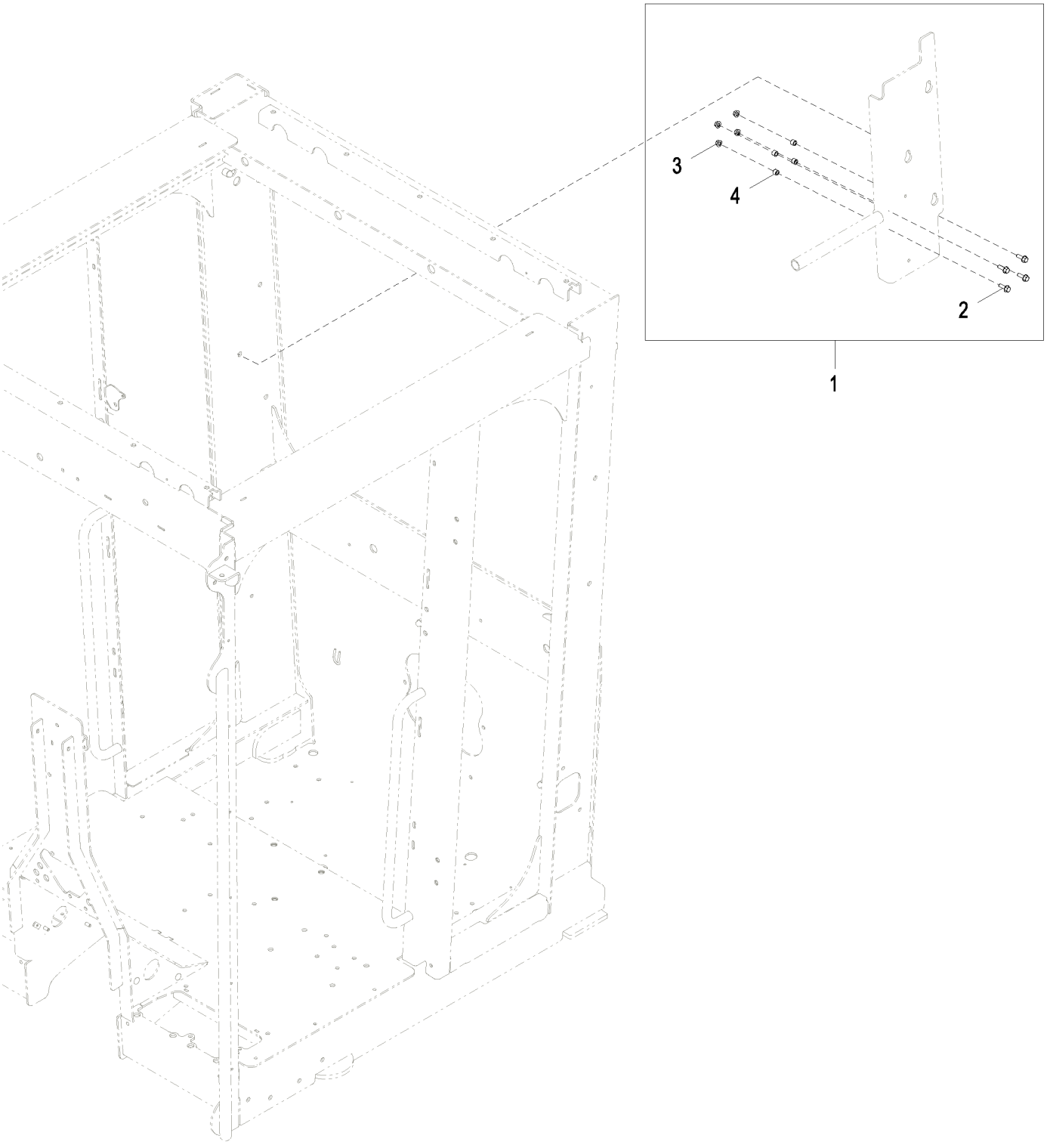

AT418228_TX1137099

Item	*Nº peça*	*Descrição*	*Qtde*	*Nº série*	*Notas*
1	AT418228	Kit do suporte	1		
2	19M7867	Parafuso	4		M8 X 25
3	14M7298	Porca com flange	4		M8
4	T186859	Arruela	4		

Horn
Klaxon
Buzina
Гудок
Bocina

TX1056902 A.1

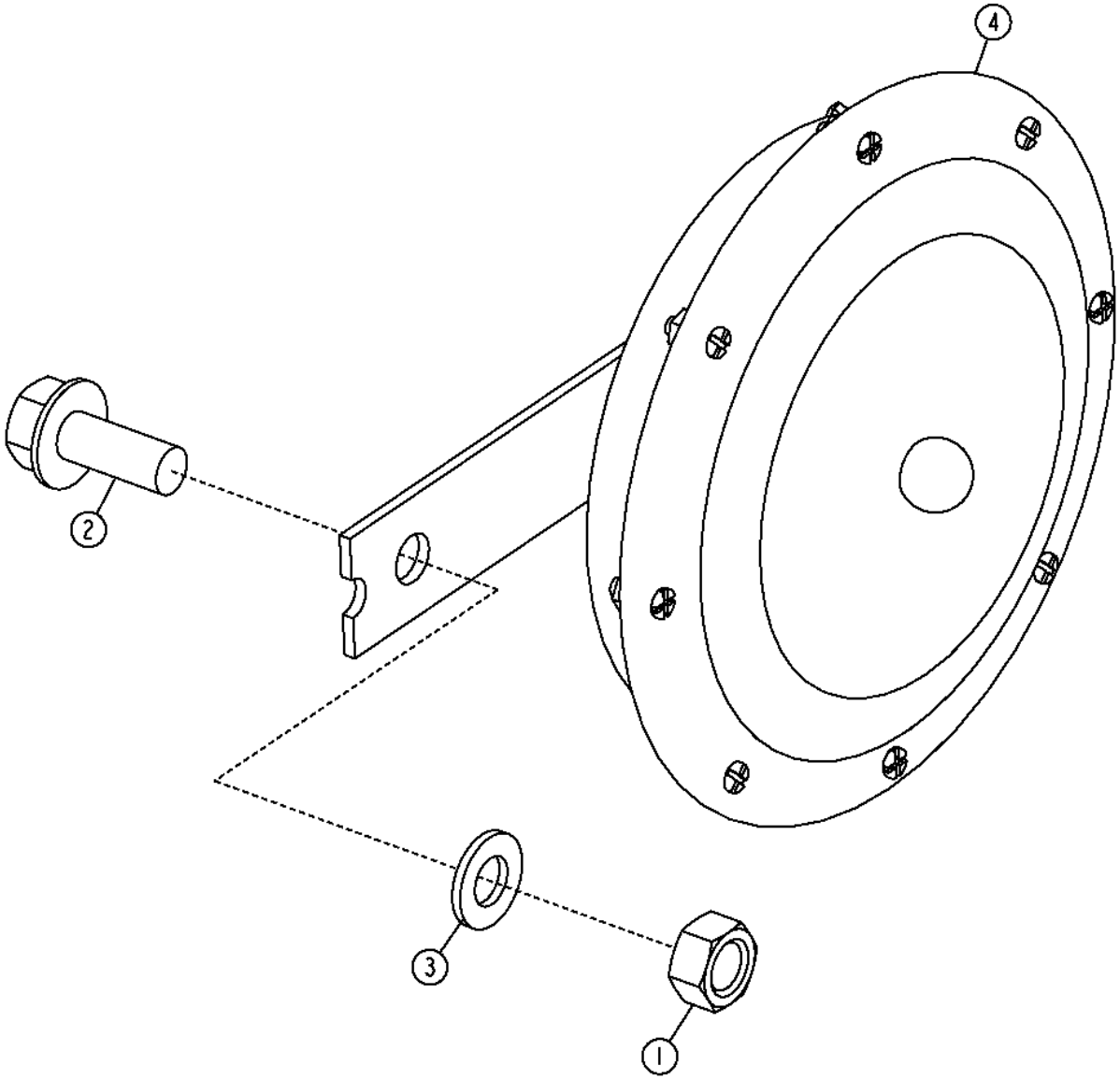

TX1056902

Item	*Nº peça*	*Descrição*	*Qtde*	*Nº série*	*Notas*
1	14M7273	Porca	1		M8
2	19M7866	Parafuso	1		M8 X 20
3	24M7055	Arruela	1		8.400 X 16 X 1.600 mm
4	AT226282	Buzina	1		

Backup Alarm
Avertisseur sonore de marche arrière
Alarme de Ré
Звуковой сигнал заднего хода
Alarma de retroceso

TX1049010 A.1

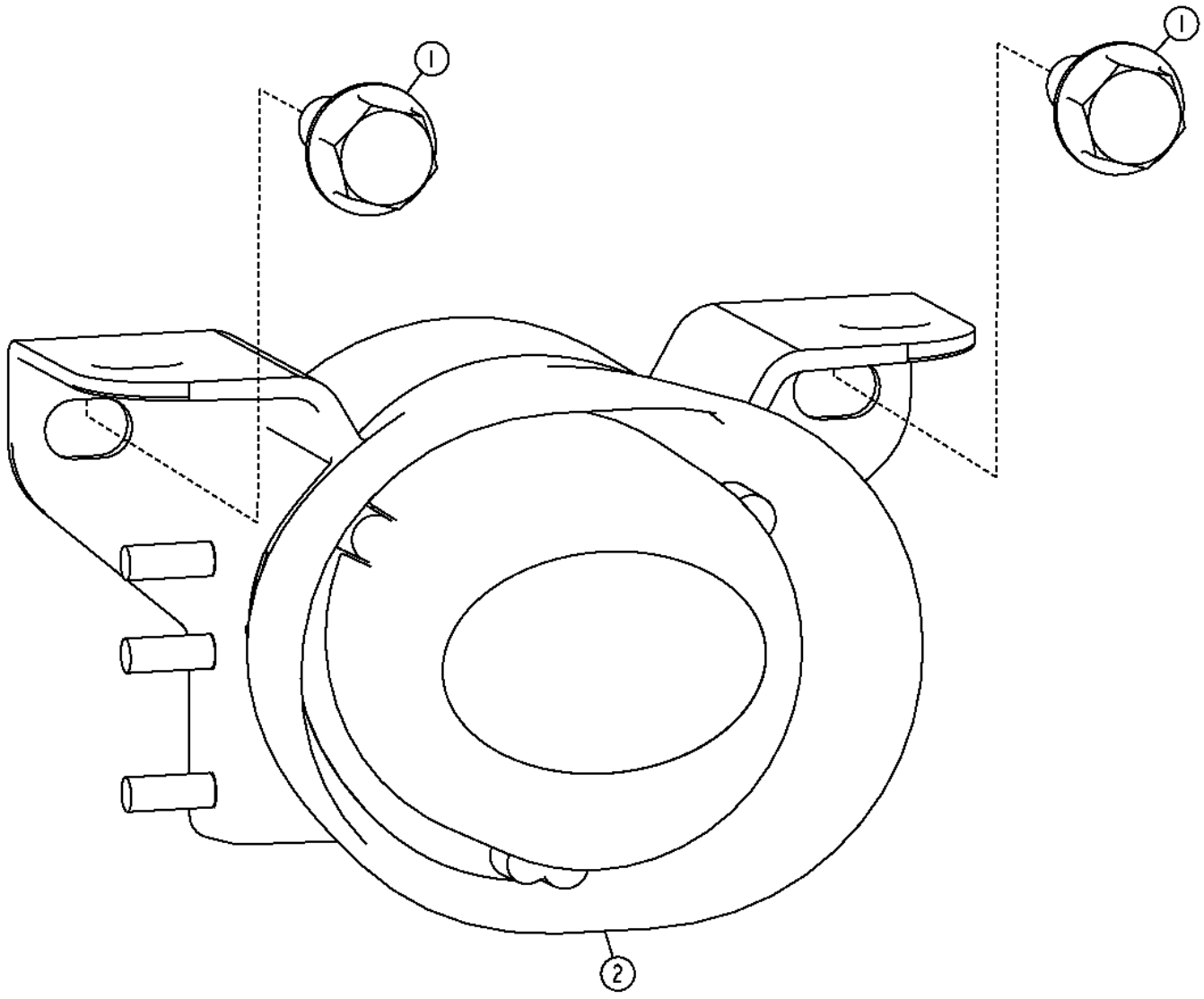

TX1049010

Item	*Nº peça*	*Descrição*	*Qtde*	*Nº série*	*Notas*
1	19M9836	Parafuso	2		M8 X 20
2	AT335267	Alarme de marcha	1		

Rear Camera
Caméra arrière
Câmera Traseira
Задняя камера
Cámara trasera

AT344453_XJ1187684 A.5

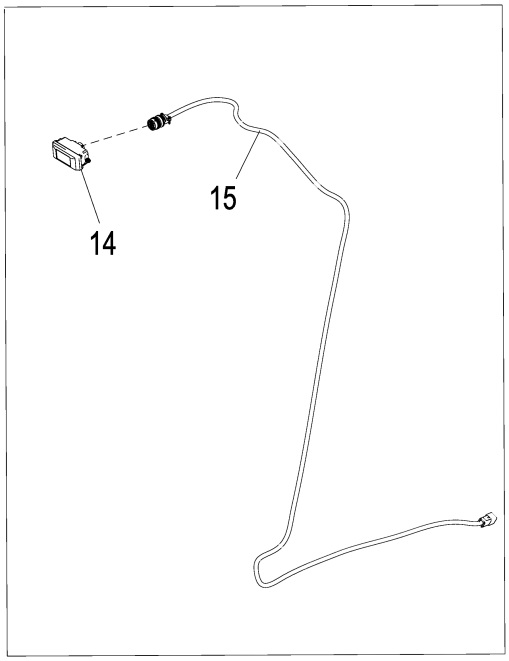

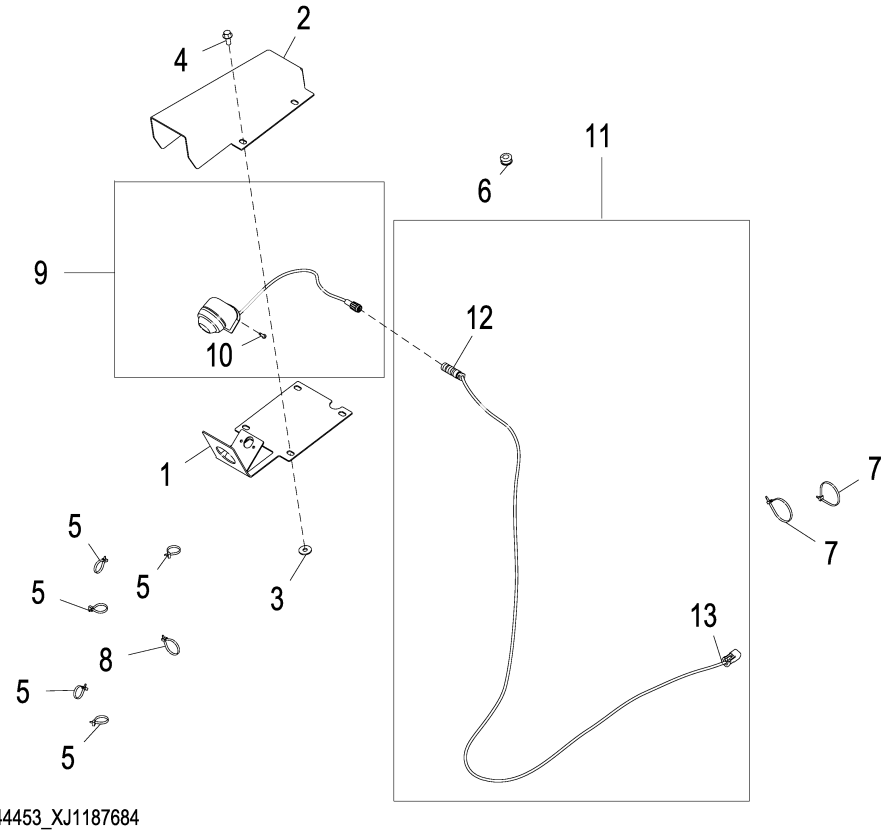

AT344453_XJ1187684

Item	*Nº peça*	*Descrição*	*Qtde*	*Nº série*	*Notas*
1	T345758	Kit do suporte	1		
2	T345759	Kit do suporte	1		
3	24M7545	Arruela	4		10.500 X 30 X 2.500 mm
4	19M9845	Parafuso	4		M10 X 25
5	R44302	Cinta	5		
6	T240900	Passa-fio	1		
7	R44302	Cinta	2		
8	R44302	Cinta	1		
9	AT441664	câmera de tv	1	665676-	INCLUDES (2) 14M7297, (2) 19M8576, (2) 24M7105
10	19M8576	Parafuso	2		M5 X 30
11	AT440487	Chicote	1	-667937	
	AT452852	Chicote	1	667938-	
12	57M11634	Alojam. conector elétrico	1		
13	57M8014	Alojam. conector elétrico	1		
14	AT338270	Equipamento de áudio/vídeo	1	-665675	
15	AT344656	Chicote	1	-665675	

Rear Cover Without Camera
Couvercle arrière sans caméra
Tampa Traseira Sem Câmera
Задняя крышка без камеры
Cubierta trasera sin cámara

AT379223_TX1084423 A.1

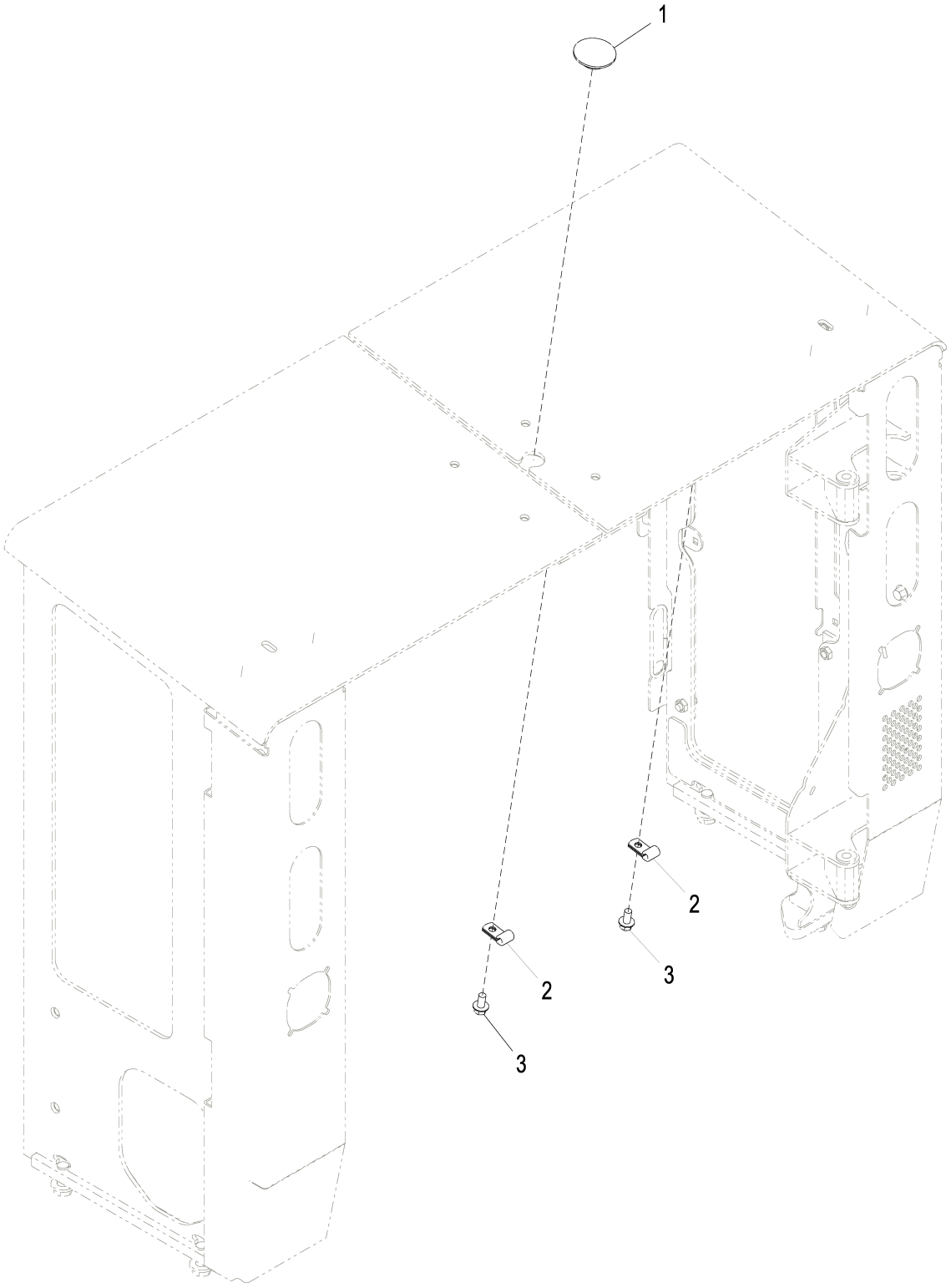

AT379223_TX1084423

Item	*Nº peça*	*Descrição*	*Qtde*	*Nº série*	*Notas*
1	R191395	Plugue	1		
2	T75276	Braçadeira	2		
3	19M7784	Parafuso	2		M10 X 20

Tool Box
Boîte à outils
Caixa de Ferramentas
Инструментальный ящик
Caja de herramientas

TX1048407 A.1

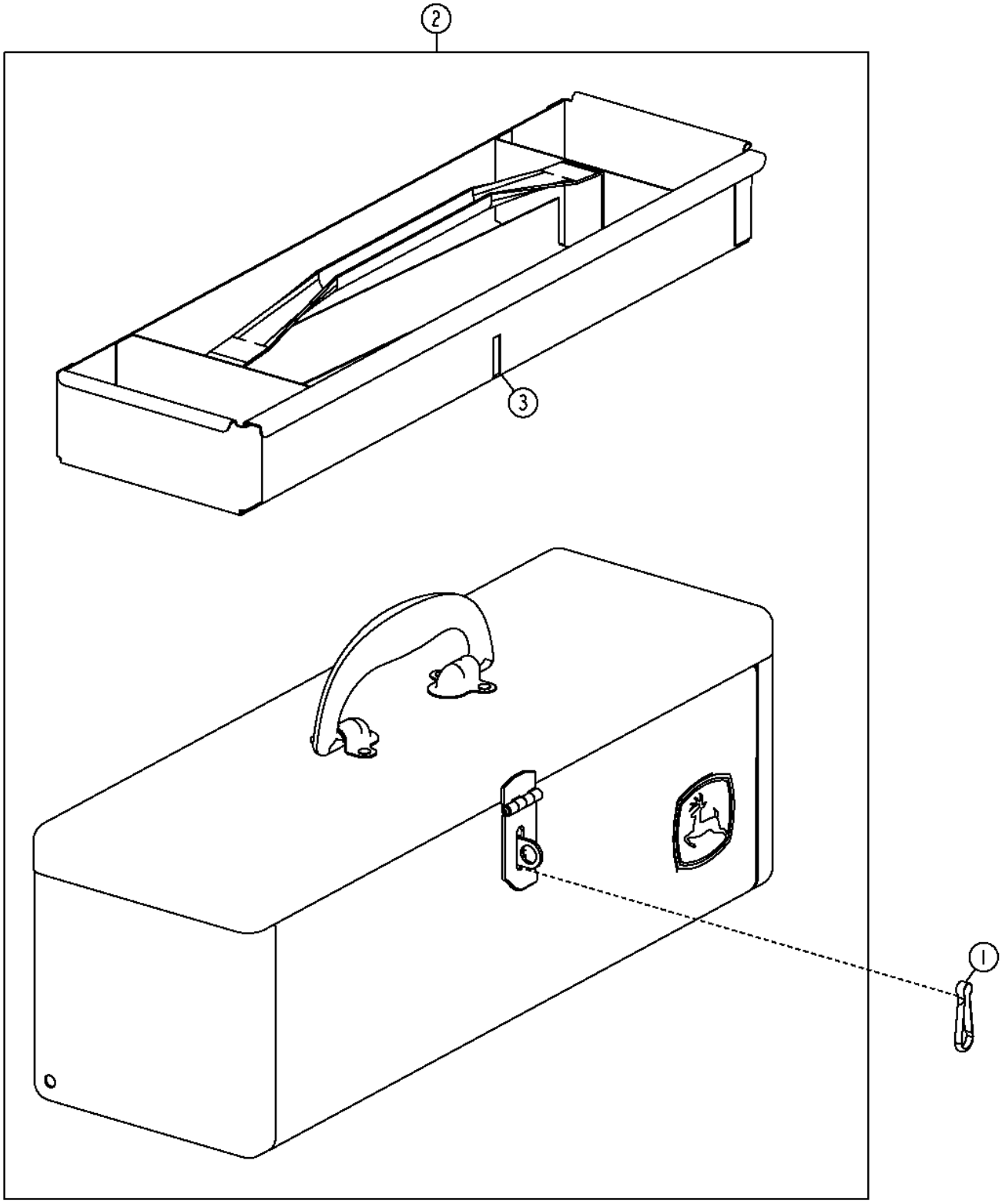

Item	*Nº peça*	*Descrição*	*Qtde*	*Nº série*	*Notas*
1	99M7039	Gancho	1		
2	AT370248	Caixa de ferramentas	1		
	T23027	Pino	1		
3	RE275593	Bandeja	1		

Front Window Sun Visor
Pare-soleil avant
Para-sol da Janela Dianteira
Солнцезащ. коз. пер. окна
Parasol frente

TX1048409 A.1

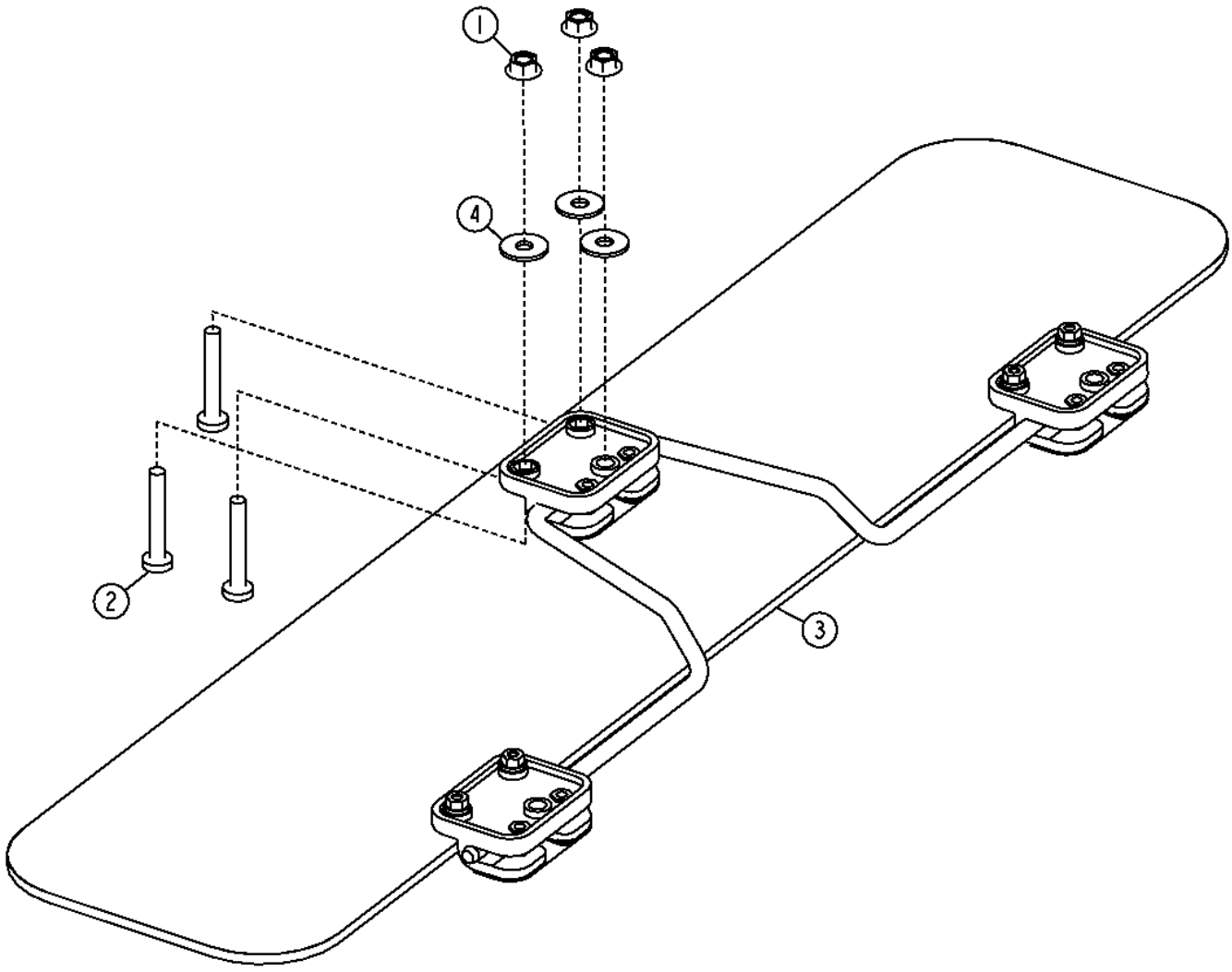

TX1048409

Item	*Nº peça*	*Descrição*	*Qtde*	*Nº série*	*Notas*
1	14M7608	Porca com flange	3		M6, SUB FOR 14M7528, Nesta Aplicação
2	21M7403	Parafuso	3		M6 X 40
3	AT306350	Pára-sol	1		
4	24H1821	Arruela	3		9/32" X 47/64" X 1/16", SUB FOR T134530

Rear Window Sun Visor
Pare-soleil de glace arrière
Para-sol da Janela Traseira
Солнцезащитный козырек заднего окна
Visera de ventana trasera

T203172 A.1

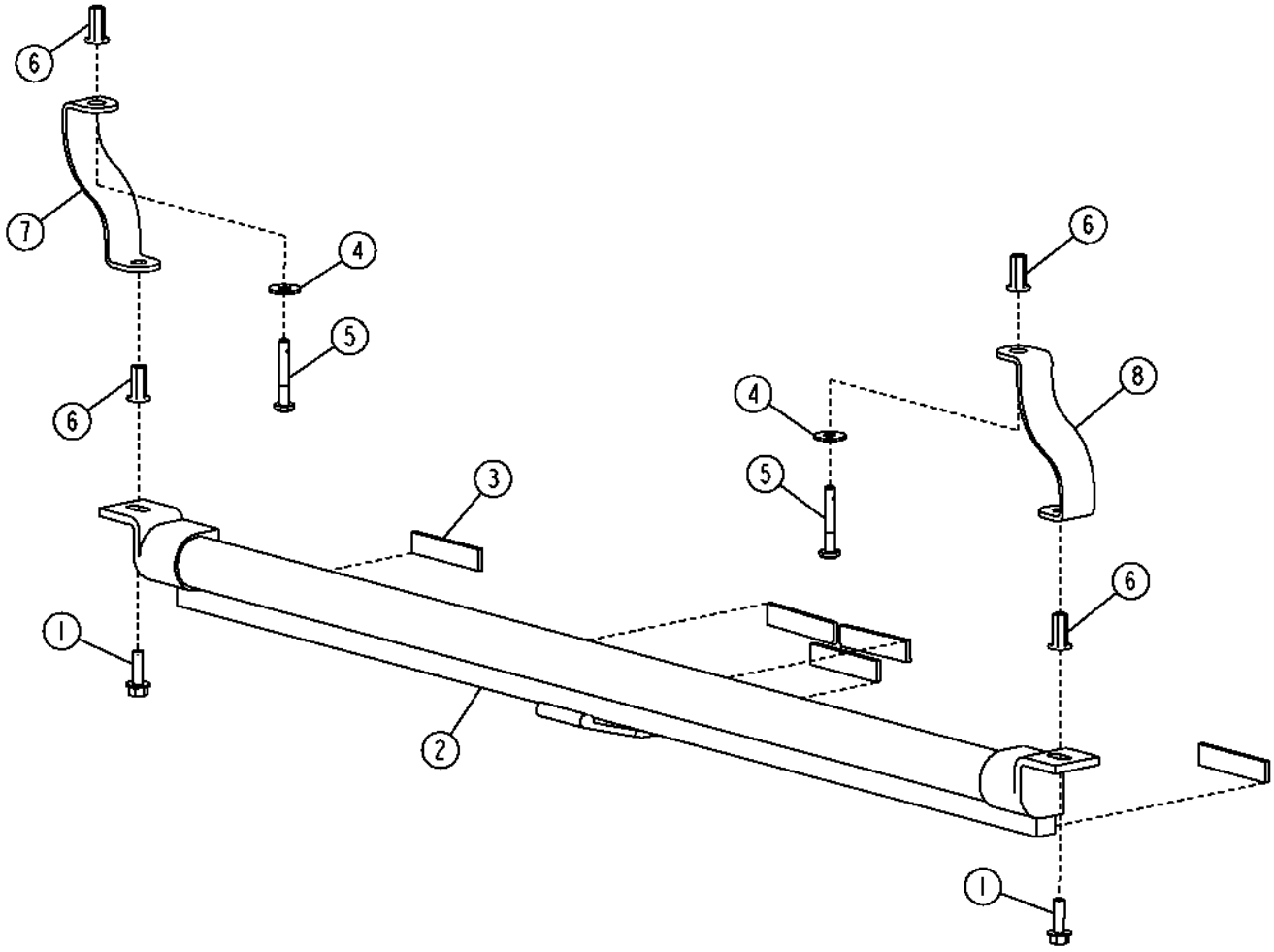

T203172

Item	*Nº peça*	*Descrição*	*Qtde*	*Nº série*	*Notas*
1	19M7862	Parafuso	2		M6 X 20
2	AT305193	Cortina	1		
3	.....	Isolador	5		(MAKE FROM T59938) (CTL 0.2 ft.)
4	24H1821	Arruela	2		9/32" X 47/64" X 1/16"
5	21M7403	Parafuso	2		M6 X 40
6	T196077	Porca	4		
7	T204938	Apoio	1		(ALSO ORDER (2) T196077)
8	T205088	Apoio	1		(ALSO ORDER (2) T196077)

Slow Moving Vehicle Sign
Signal de véhicule lent
Sinalização de Veículo de Movimentação Lenta
Знак тихоходного транспортного средства
Etiqueta de vehículo de movimiento lento

TX1058338 A.1

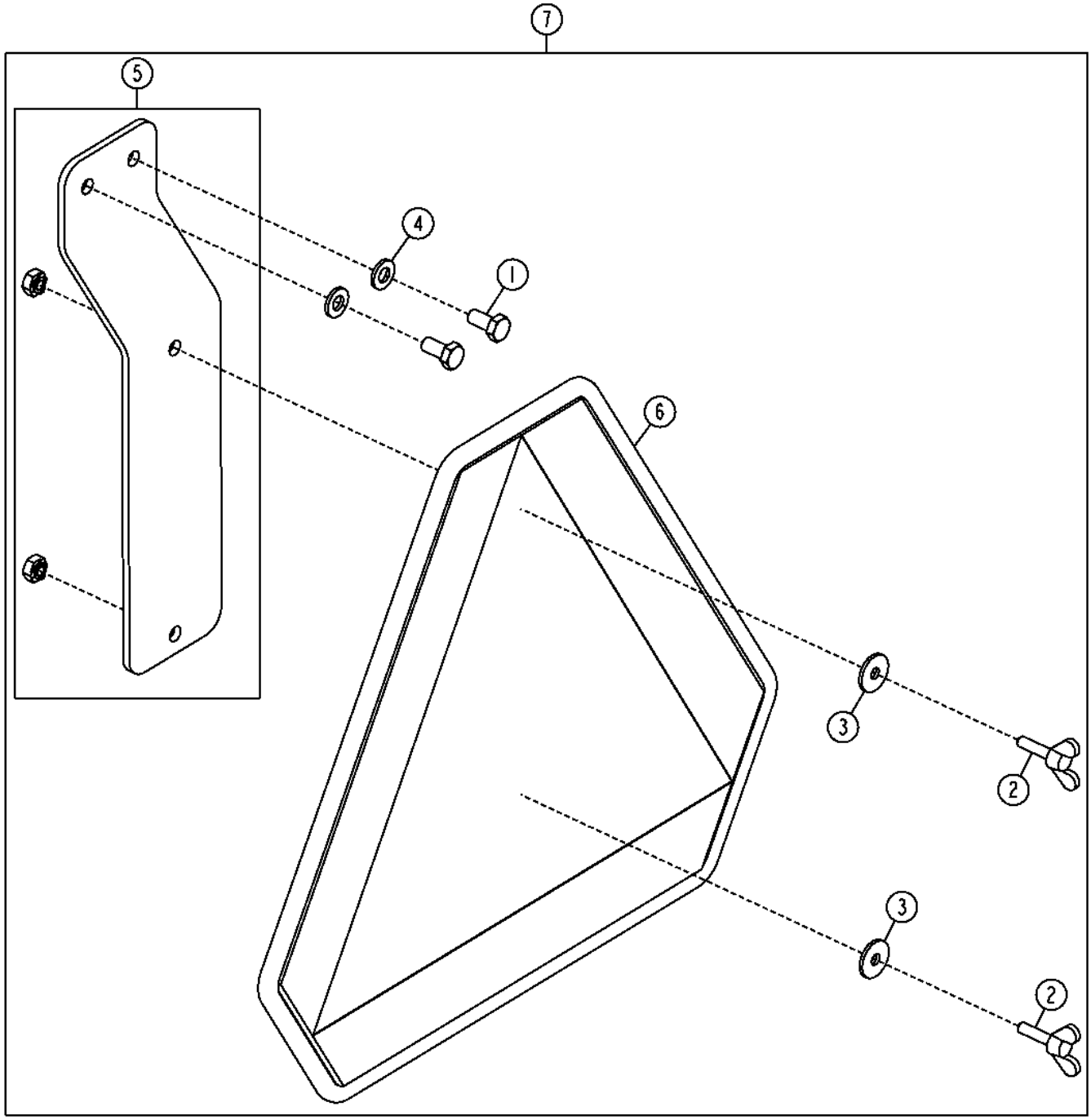

TX1058338

Item	*Nº peça*	*Descrição*	*Qtde*	*Nº série*	*Notas*
1	19M7932	Parafuso sextavado	2		M8 X 16
2	21M7344	Parafuso	2		M6 X 25
3	24M7139	Arruela	2		6.400 X 18 X 1.600 mm
4	24M7238	Arruela	2		8.700 X 17 X 2 mm
5	AT364652	Apoio	1		
6	JD5929	Símbolo de veículo lento	1		
7	**AT339396**	**Kit - instalação de campo**	**1**		**(WHOLE GOODS)**

Main Hydraulic Pump (- 667937)
Distributeur chenille/palan (- 667937)
Bomba Hidráulica Principal (- 667937)
Главный гидравл. насос (- 667937)
Bomba - accesorio (- 667937)

TX1104200 B.1

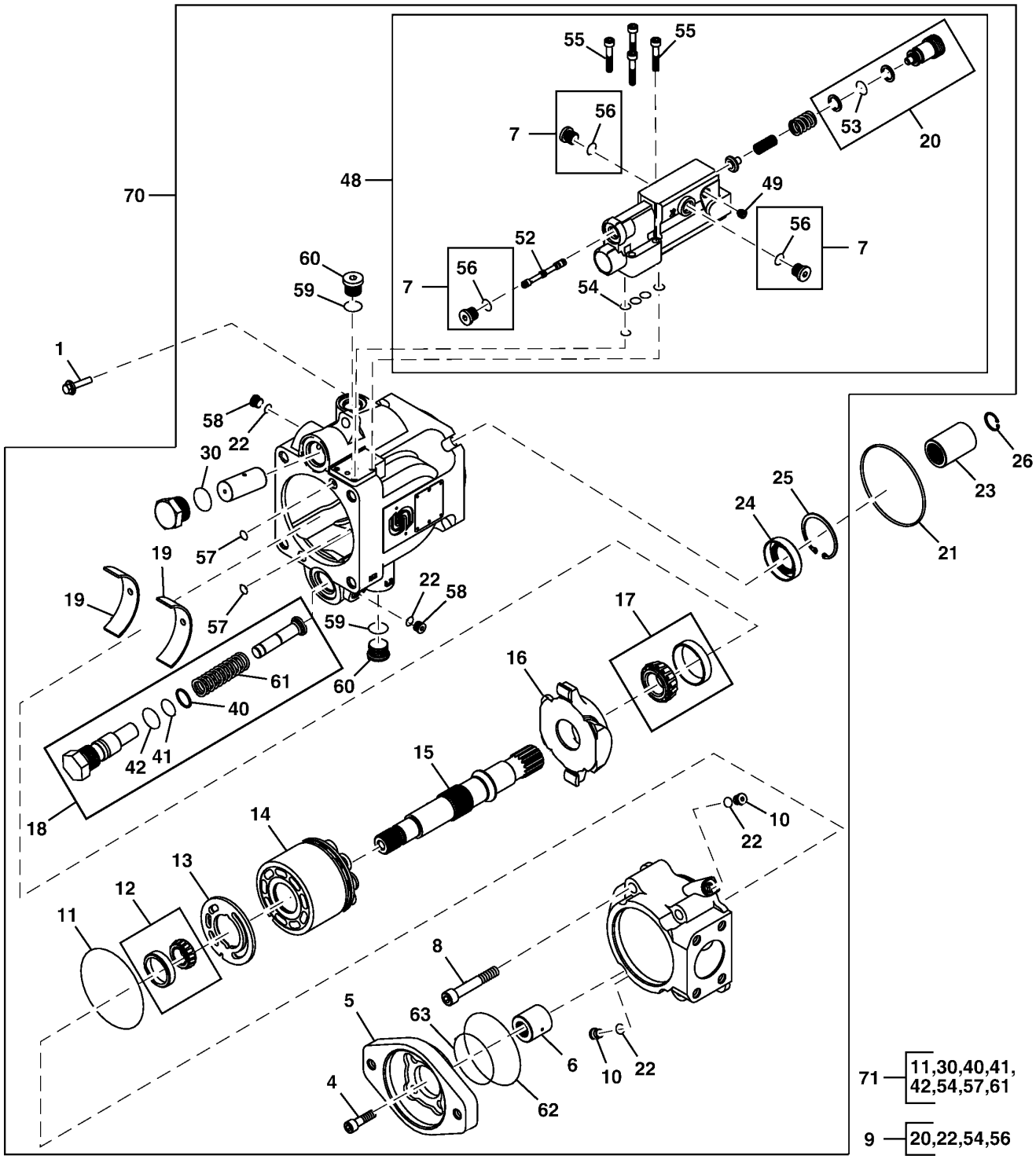

TX1104200

Item	*Nº peça*	*Descrição*	*Qtde*	*Nº série*	*Notas*
1	19M9985	Parafuso	4		M12 X 40
4	19M8440	Parafuso	4		M10 X 25
5	.....	Placa	1		Adaptador
6	T291958	Conexão engate rápido	1		
7	T176425	Plugue	3		
8	.....	Parafuso	4		
9	AT305110	Kit retentor	1		
10	T54904	Conexão de união	2		
11	N203952	Anel o	1		
12	AT191366	Conj. do rolamento	1		
13	T188686	Placa	1		
14	AT196346	Bloco de cilindro	1		Contém Pistões e Carcaça da Bomba
15	T185138	Eixo de acionamento	1		
16	AT280244	Placa de deslizamento	1		Conjunto da Placa Oscilante
17	AT191367	Conj. do rolamento	1		
18	AT191369	Kit vedação	1		
19	AT191368	Rolamento	2		Placa Oscilante
20	.....	Plugue	1		
21	F37030250	Anel o	1		Sistema Hidráulico Principal à Bomba de Carga da Transmissão
22	R28782	Anel o	6		
23	4001456	Luva	1		
24	T185183	Vedação	1		
25	T185254	Anel de pressão	1		
26	F39000106	Anel de pressão	1		
30	T24212	Anel o	1		
40	T185185	Anel de apoio	1		
41	T76938	Anel o	1		
42	T24212	Anel o	1		
48	AT199076	Kit da bomba	1		Controle da Bomba
49	T188687	Parafuso	1		
52	T190243	Carretel	1		
53	.....	Anel o	1		
54	T185181	Anel	4		
55	T185186	Parafuso	4		
56	R28782	Anel o	1		
58	T54904	Conexão de união	2		
59	M45387	Anel o	2		
60	M74877	Plugue	2		
61	T185135	Mola	1		
62	T42302	Anel o	1		
63	E65288	Anel o	1		
70	AT302661	Bombahidráulica	1		

Main Hydraulic Pump (667938 -)
Distributeur chenille/palan (667938 -)
Bomba Hidráulica Principal (667938 -)
Главный гидравл. насос (667938 -)
Bomba - accesorio (667938 -)

ETN125880_XJ1192650 A.5

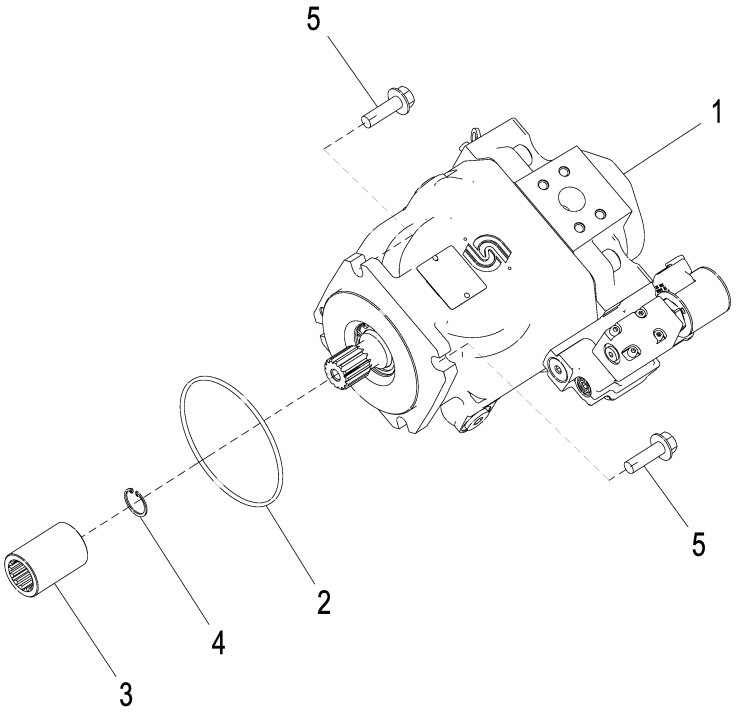

ETN125880_XJ1192650

Item	*Nº peça*	*Descrição*	*Qtde*	*Nº série*	*Notas*
1	AT444573	Bombahidráulica	1		
2	F37030250	Anel o	1		
3	4001456	Luva	1		
4	F39000106	Anel de pressão	1		
5	19M9985	Parafuso	4		M12 X 40

Main Control Valve Mounting Brackets
Supports de montage de distributeur principal
Suportes de Montagem da Válvula de Controle Principal
Уст. кронштейны главного рег. клапана
Escuadras de montaje de válvula de control principal

TX1048520 A.1

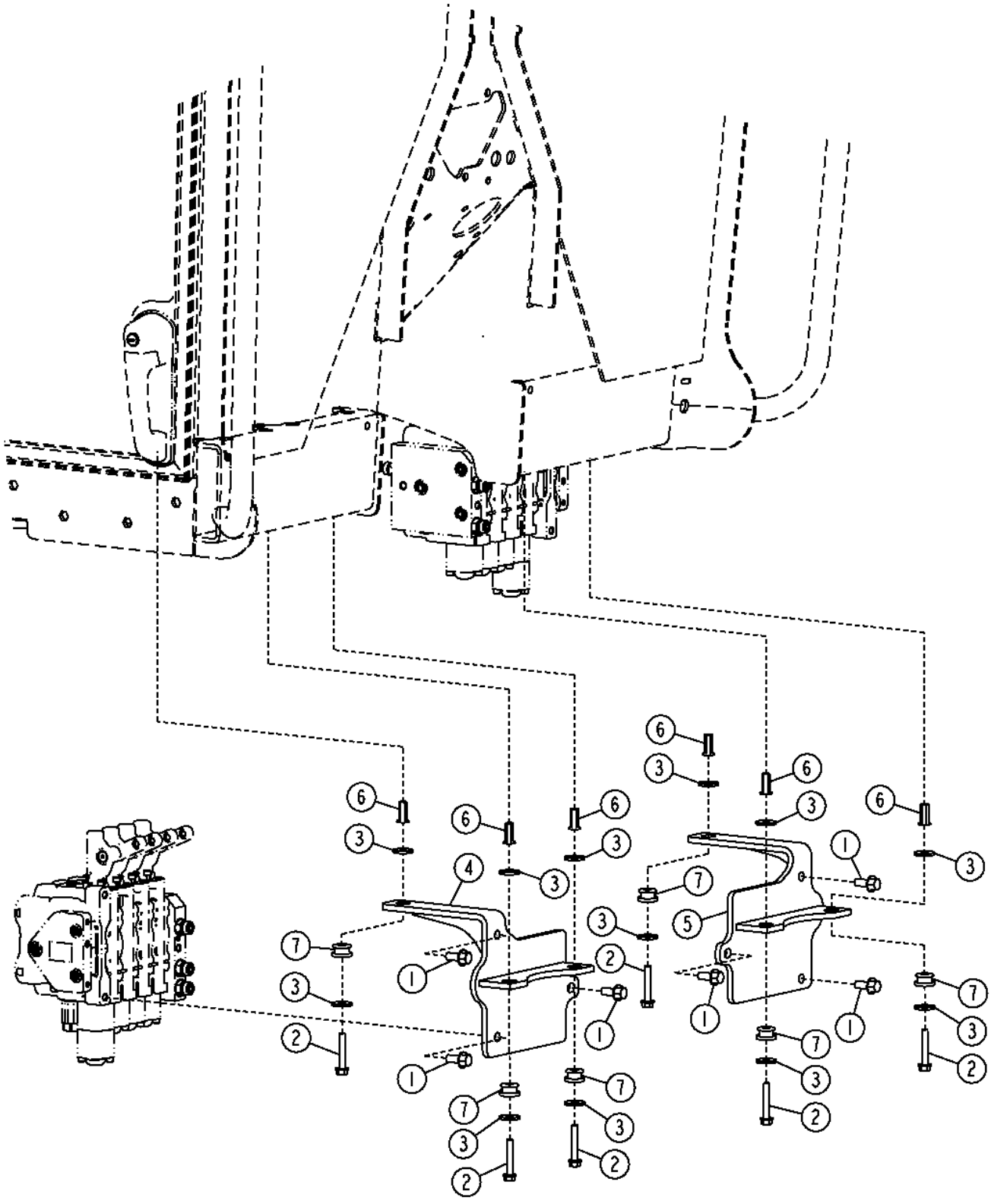

Item	*Nº peça*	*Descrição*	*Qtde*	*Nº série*	*Notas*
1	19M7785	Parafuso	6		M10 X 25
2	19M7800	Parafuso	6		M8 X 50
3	24M7024	Arruela	12		9 X 28 X 3 mm
4	AT303129	Apoio	1		
5	AT303678	Apoio	1		
6	T196080	Porca	6		
7	U42208	Isolador	6		

Right 4 Function Control Valve
Distributeur de fonction 4 droite
Válvula de Controle Direita de 4 Funções
Правый 4-функциональный регулирующий клапан
Válvula de control derecha de 4 funciones

TX1135008 B.1

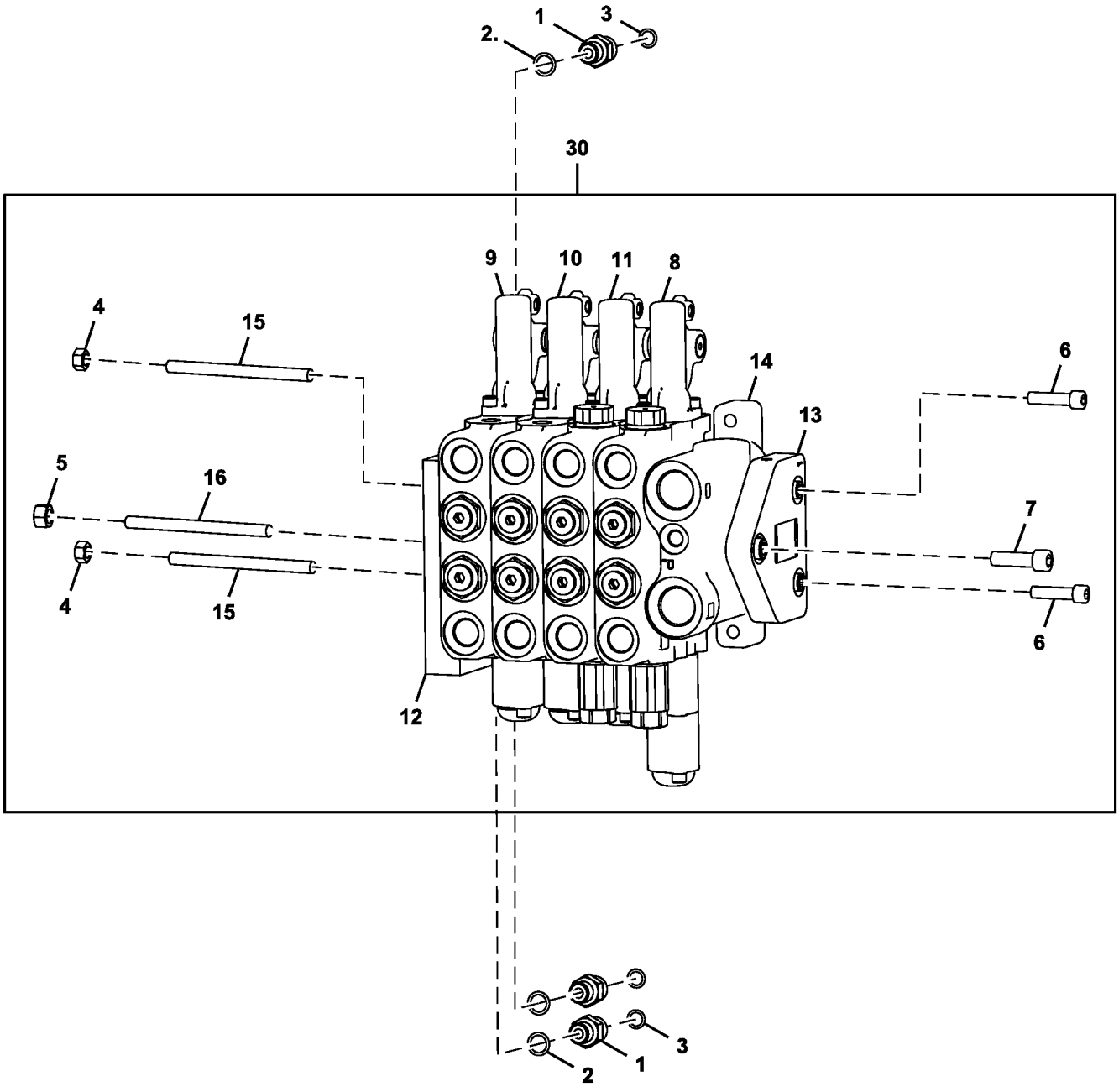

TX1135008

Item	*Nº peça*	*Descrição*	*Qtde*	*Nº série*	*Notas*
1	38H1160	Adaptador	3		
2	R26448	Anel o	3		
3	T77613	Anel o	3		
4	14H1042	Porca	2		5/16"
5	14H1080	Porca	1		3/8"
6	19H3920	Parafuso	2		5/16" X 1-1/4"
7	19H3921	Parafuso	1		3/8" X 1-1/4"
8	AT435529	VálVula de controle	1		SUB FOR AT317309, Elevação da Lâmina Direita, Componentes em Página Separada
9	AT317316	VálVula de controle	1		Direção Traseira, Componentes em Página Separada
10	AT317317	VálVula de controle	1		Deslocamento Lateral do Círculo, Componentes em Página Separada
11	AT421756	VálVula de controle	1		SUB FOR AT317318, Inclinação da Roda, Componentes em Página Separada
12	AT317329	Carcaça	1		
13	AT317331	Carcaça	1		
14	AT327176	Carcaça	1		Seção Intermediária da Válvula de Entrada
15	T213026	Pino	2		
16	T213029	Pino	1		
30	AT427654	VálVula de controle	1		SUB FOR AT326751

Left 4 Function Control Valve
Distributeur de fonction 4 gauche
Válvula de Controle Esquerda de 4 Funções
Левый 4-функциональный регулирующий клапан
Juego de válvula de control izquierda de 4 funciones

TX1048603 A.1

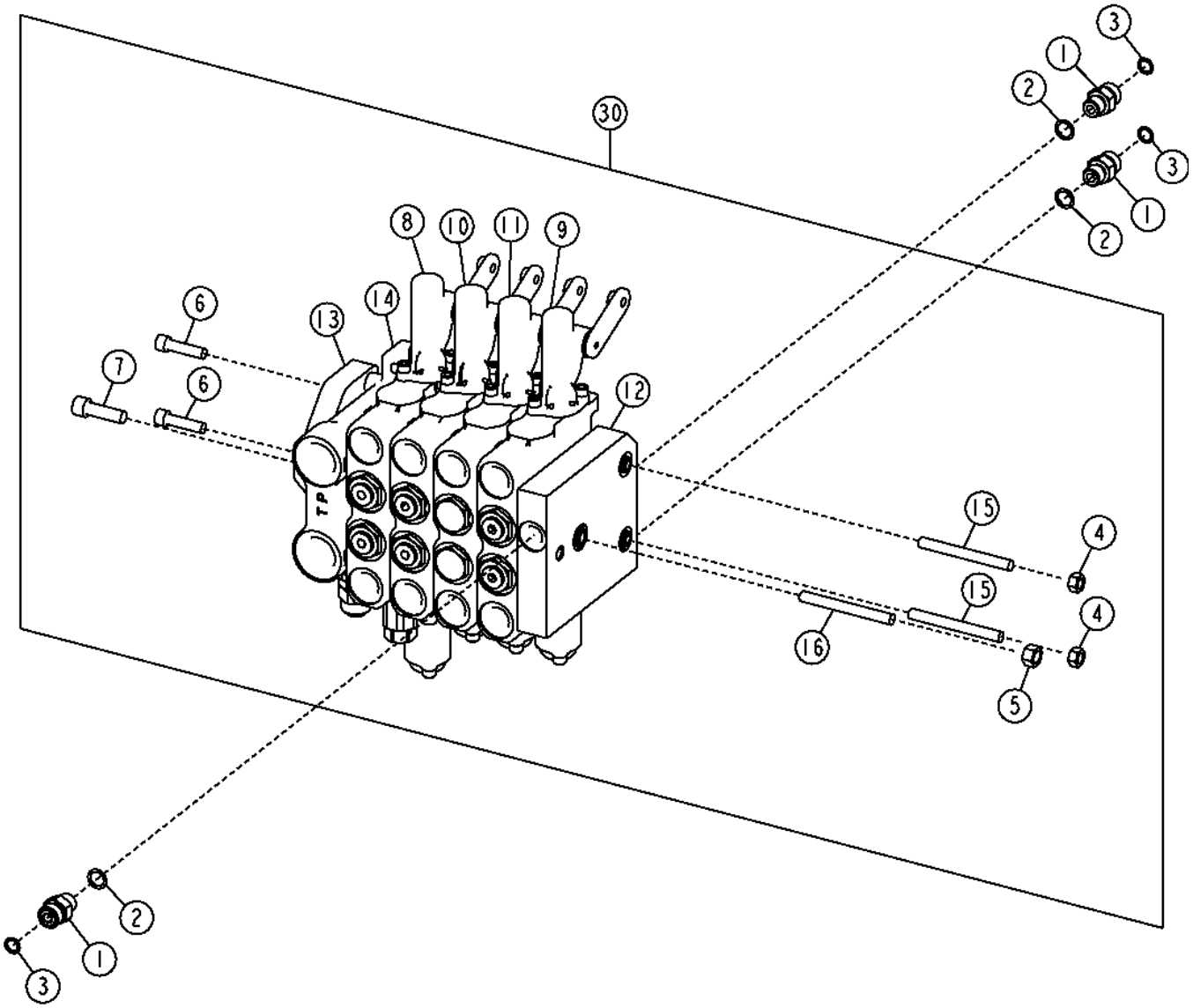

TX1048603

Item	*Nº peça*	*Descrição*	*Qtde*	*Nº série*	*Notas*
1	38H1160	Adaptador	3		
2	R26448	Anel o	3		
3	T77613	Anel o	3		
4	14H1042	Porca	2		5/16"
5	14H1080	Porca	1		3/8"
6	19H3920	Parafuso	2		5/16" X 1-1/4"
7	19H3921	Parafuso	1		3/8" X 1-1/4"
8	AT435528	VálVula de controle	1		SUB FOR AT317308, Elevação da Lâmina Esquerda, Componentes em Página Separada
9	AT317315	VálVula de controle	1		Inclinação da Lâmina, Componentes em Página Separada
10	AT317313	VálVula de controle	1		Deslocamento Lateral da Lâmina, Componentes em Página Separada
11	AT418550	VálVula de controle	1		SUB FOR AT317314, Rotação do Círculo, Componentes em Página Separada
12	AT317330	Carcaça	1		
13	AT317331	Carcaça	1		
14	AT317307	Carcaça	1		Seção Intermediária da Válvula de Entrada
15	T213026	Pino	2		
16	T213029	Pino	1		
30	AT302284	VálVula de controle	1		

Right 5 Function Control Valve
Distributeur de fonction 5 droite
Válvula de Controle Direita de 5 Funções
Правый 5-функциональный регулирующий клапан
Válvula de control derecha de 5 funciones

TX1135034 A.1

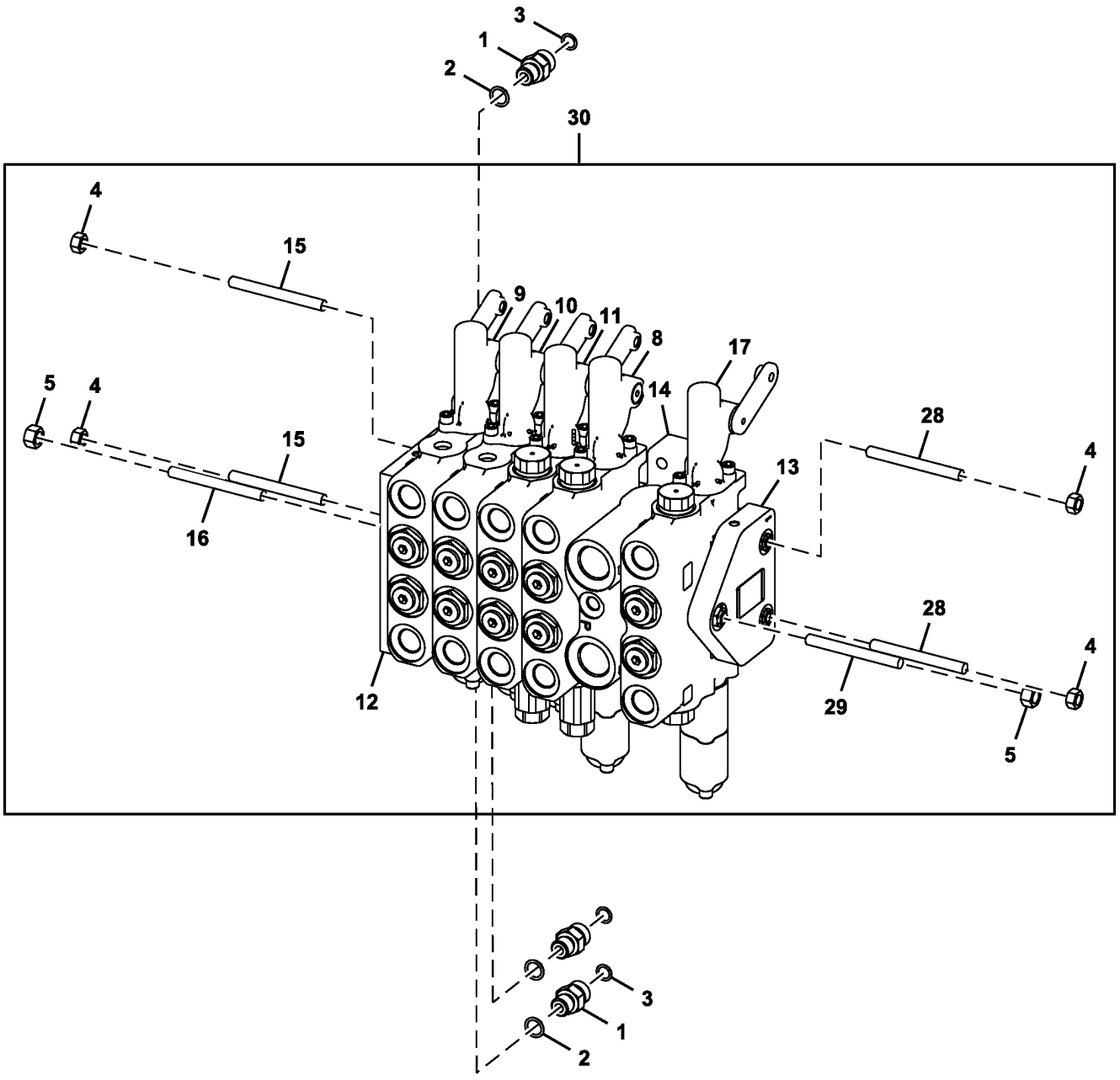

TX1135034

Item	*Nº peça*	*Descrição*	*Qtde*	*Nº série*	*Notas*
1	38H1160	Adaptador	3		
2	R26448	Anel o	3		
3	T77613	Anel o	3		
4	14H1042	Porca	4		5/16"
5	14H1080	Porca	2		3/8"
8	AT435529	VálVula de controle	1		SUB FOR AT317309, Elevação da Lâmina Direita, Componentes em Página Separada
9	AT317316	VálVula de controle	1		Direção Traseira, Componentes em Página Separada
10	AT317317	VálVula de controle	1		Deslocamento Lateral do Círculo, Componentes em Página Separada
11	AT421756	VálVula de controle	1		SUB FOR AT317318, Inclinação da Roda, Componentes em Página Separada
12	AT317329	Carcaça	1		
13	AT317331	Carcaça	1		
14	AT327176	Carcaça	1		Seção Intermediária da Válvula de Entrada
15	T213026	Pino	2		
16	T213029	Pino	1		
17	AT435530	VálVula de controle	1		SUB FOR AT317319, Escarificador, Componentes em Página Separada
28	T213027	Pino	2		
29	T213030	Pino	1		
30	AT427662	VálVula de controle	1		SUB FOR AT326752

Right 5 Function Control Valve, Mid Mounted Scarifier
Right 5 Function Control Valve, Mid Mounted Scarifier
Válvula de Controle Direita de 5 Funções, Escarificador de Montagem Intermediária
Правый клапан управления 5-й функцией, среднерасположенный скарификатор
Right 5 Function Control Valve, Mid Mounted Scarifier

TX1135042 A.1

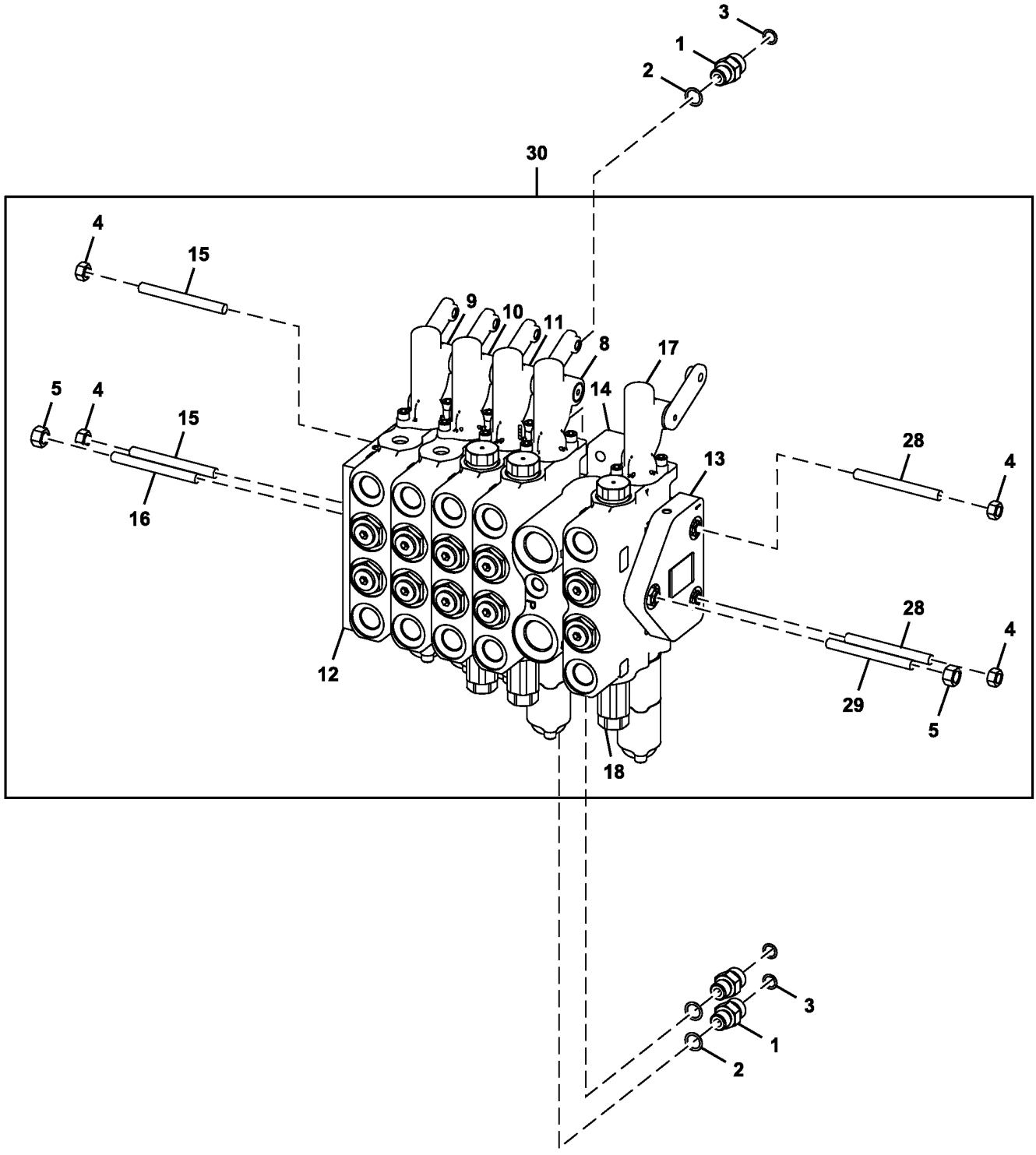

TX1135042

Item	*Nº peça*	*Descrição*	*Qtde*	*Nº série*	*Notas*
1	38H1160	Adaptador	3		
2	R26448	Anel o	3		
3	T77613	Anel o	3		
4	14H1042	Porca	4		5/16"
5	14H1080	Porca	2		3/8"
8	AT435529	VálVula de controle	1		SUB FOR AT317309, Elevação da Lâmina Direita, Componentes em Página Separada
9	AT317316	VálVula de controle	1		Direção Traseira, Componentes em Página Separada
10	AT317317	VálVula de controle	1		Deslocamento Lateral do Círculo, Componentes em Página Separada
11	AT421756	VálVula de controle	1		Sub For AT317318, Inclinação da Roda, Componentes em Página Separada
12	AT317329	Carcaça	1		
13	AT317331	Carcaça	1		
14	AT327176	Carcaça	1		Seção Intermediária da Válvula de Entrada
15	T213026	Pino	2		
16	T213029	Pino	1		
17	AT435530	VálVula de controle	1		SUB FOR AT317319, Escarificador, Componentes em Página Separada
18	AT317324	VálVula de alíVio de press.	1		
28	T213027	Pino	2		
29	T213030	Pino	1		
30	AT427655	VálVula de controle	1		SUB FOR AT335790

Left 5 Function Control Valve
Distributeur de fonction 5 gauche
Válvula de Controle Esquerda de 5 Funções
Левый 5-функциональный регулирующий клапан
Válvula de control izquierda de 5 funciones

TX1048630 A.1

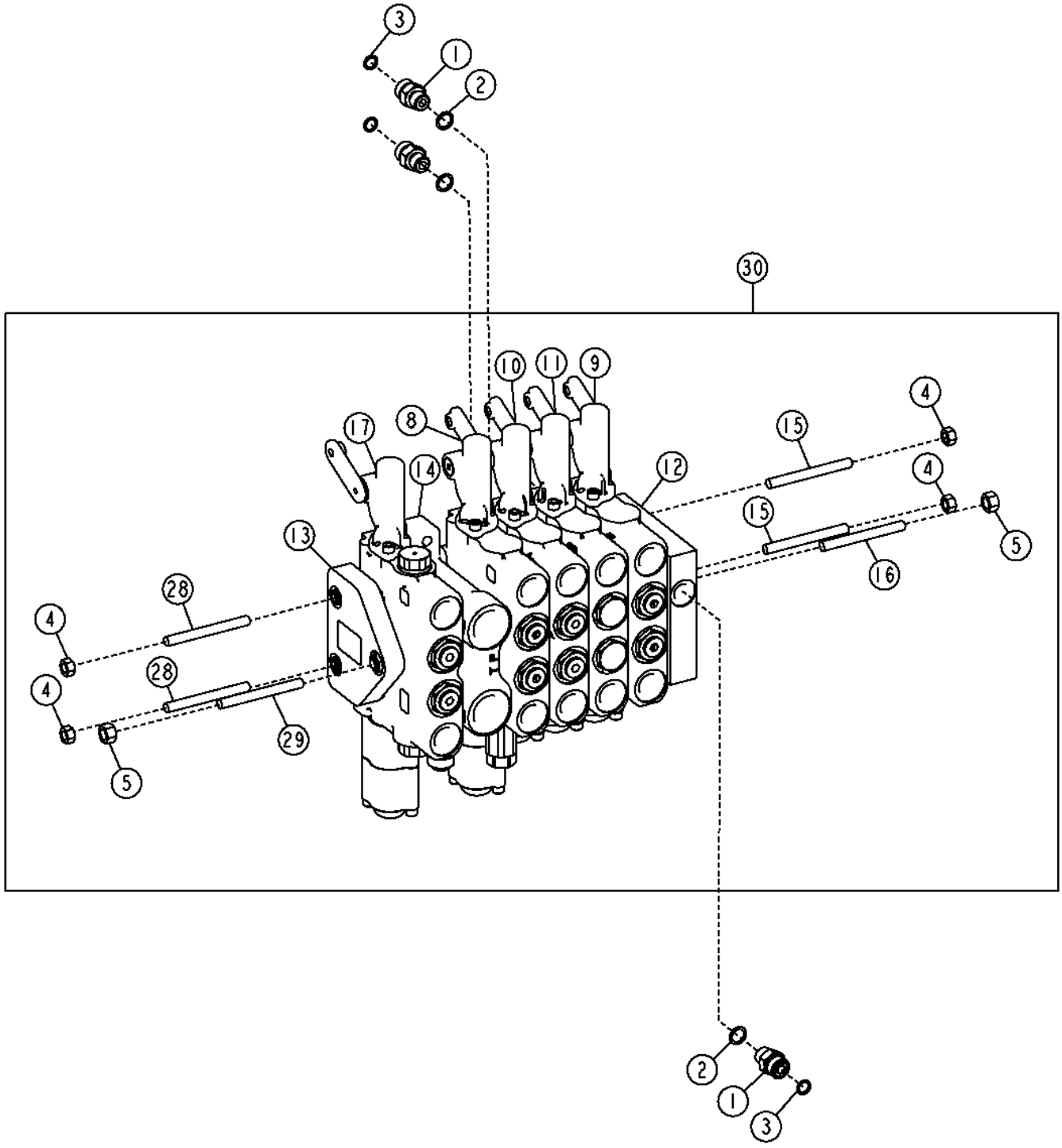

Item	*Nº peça*	*Descrição*	*Qtde*	*Nº série*	*Notas*
1	38H1160	Adaptador	3		
2	R26448	Anel o	3		
3	T77613	Anel o	3		
4	14H1042	Porca	4		5/16"
5	14H1080	Porca	2		3/8"
8	AT435528	VálVula de controle	1		SUB FOR AT317308, Elevação da Lâmina Esquerda, Componentes em Página Separada
9	AT317315	VálVula de controle	1		Inclinação da Lâmina, Componentes em Página Separada
10	AT317313	VálVula de controle	1		Deslocamento Lateral da Lâmina, Componentes em Página Separada
11	AT418550	VálVula de controle	1		SUB FOR AT317314, Rotação do Círculo, Componentes em Página Separada
12	AT317330	Carcaça	1		
13	AT317331	Carcaça	1		
14	AT317307	Carcaça	1		Seção Intermediária da Válvula de Entrada
15	T213026	Pino	2		
16	T213029	Pino	1		
17	AT317321	VálVula de controle	1		Rasgador / Escarificador Traseiro, Componentes em Página Separada
28	T213027	Pino	2		
29	T213030	Pino	1		
30	AT302286	VálVula de controle	1		

Right 6 Function Control Valve
Kit de distributeur de fonction 6 droite
Válvula de Controle Direita de 6 Funções
Правый 6-функциональный регулирующий клапан
Válvula de control derecha de 6 funciones

TX1135033 A.1

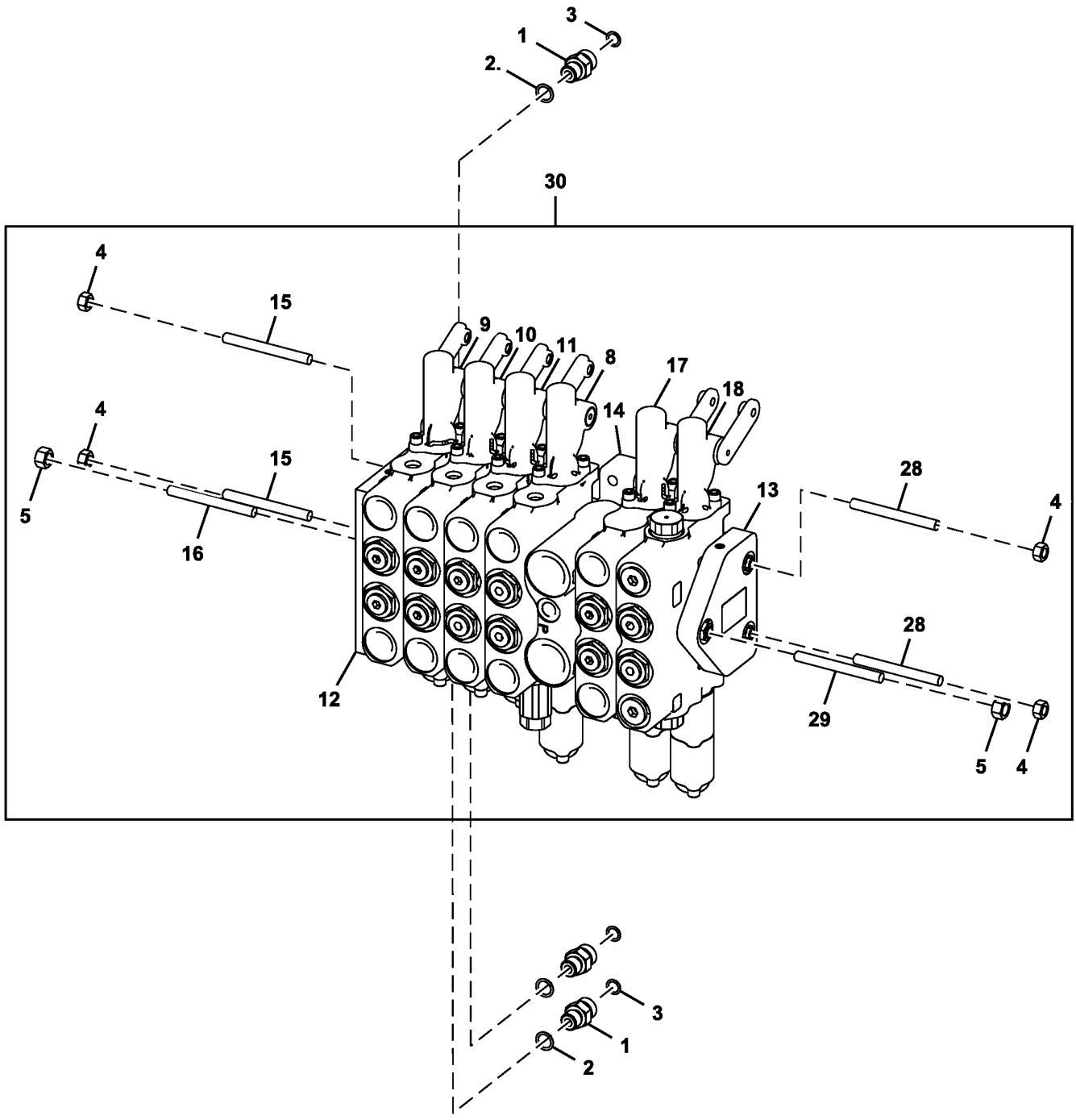

TX1135033

Item	*Nº peça*	*Descrição*	*Qtde*	*Nº série*	*Notas*
1	38H1160	Adaptador	3		
2	R26448	Anel o	3		
3	T77613	Anel o	3		
4	14H1042	Porca	4		5/16"
5	14H1080	Porca	2		3/8"
8	AT435529	VálVula de controle	1		SUB FOR AT317309, Elevação da Lâmina Direita, Componentes em Página Separada
9	AT317316	VálVula de controle	1		Direção Traseira, Componentes em Página Separada
10	AT317317	VálVula de controle	1		Deslocamento Lateral do Círculo, Componentes em Página Separada
11	AT421756	VálVula de controle	1		SUB FOR AT317318, Inclinação da Roda, Componentes em Página Separada
12	AT317329	Carcaça	1		
13	AT317331	Carcaça	1		
14	AT327176	Carcaça	1		Seção Intermediária da Válvula de Entrada
15	T213026	Pino	2		
16	T213029	Pino	1		
17	AT435530	VálVula de controle	1		SUB FOR AT317319, Escarificador, Componentes em Página Separada
18	AT319023	VálVula de controle	1		Seção Auxiliar Direita com Flutuador, Componentes em Página Separada
28	T76127	Pino	2		
29	T76128	Pino	1		
30	AT427666	VálVula de controle	1		SUB FOR AT326753

Left 6 Function Control Valve
Distributeur de fonction 6 gauche
Válvula de Controle Esquerda de 6 Funções
Левый 6-функциональный регулирующий клапан
Juego de válvula de control izquierda de 6 funciones

TX1048638 A.1

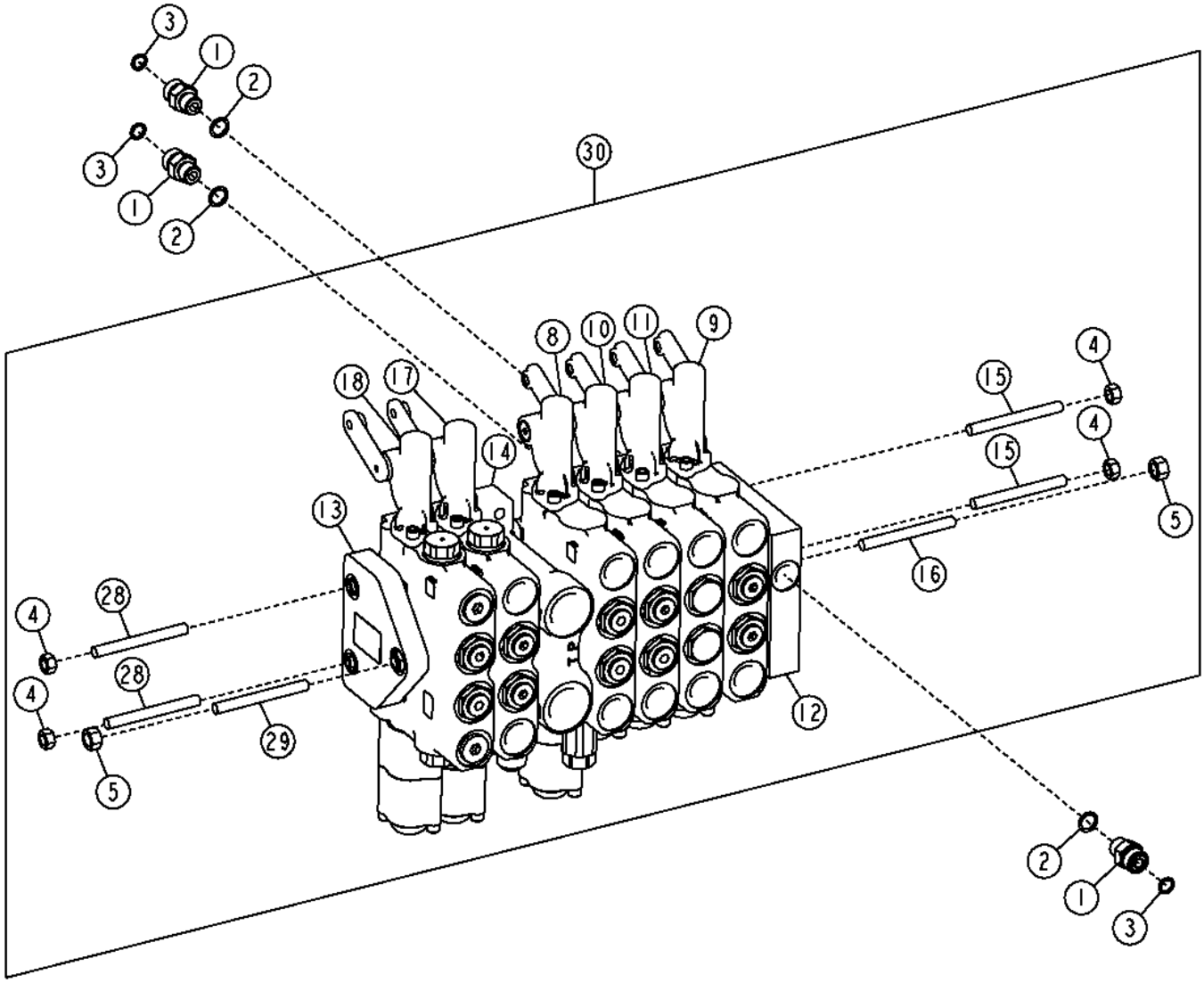

TX1048638

Item	*Nº peça*	*Descrição*	*Qtde*	*Nº série*	*Notas*
1	38H1160	Adaptador	3		
2	R26448	Anel o	3		
3	T77613	Anel o	3		
4	14H1042	Porca	4		5/16"
5	14H1080	Porca	2		3/8"
8	AT317308	VálVula de controle	1		Elevação da Lâmina Esquerda, Componentes em Página Separada
9	AT317315	VálVula de controle	1		Inclinação da Lâmina, Componentes em Página Separada
10	AT317313	VálVula de controle	1		Deslocamento Lateral da Lâmina, Componentes em Página Separada
11	AT418550	VálVula de controle	1		SUB FOR AT317314, Rotação do Círculo, Componentes em Página Separada
12	AT317330	Carcaça	1		
13	AT317331	Carcaça	1		
14	AT317307	Carcaça	1		Seção Intermediária da Válvula de Entrada
15	T213026	Pino	2		
16	T213029	Pino	1		
17	AT317321	VálVula de controle	1		Rasgador/Escarificador Traseiro, Componentes em Página Separada
18	AT317322	VálVula de controle	1		Seção Auxiliar Esquerda com Flutuador, Componentes em Página Separada
28	T76127	Pino	2		
29	T76128	Pino	1		
30	AT309235	VálVula de controle	1		

Right 7 Function Control Valve
Kit de distributeur de fonction 7 droite
Válvula de Controle Direita de 7 Funções
Правый 7-функциональный регулирующий клапан
Válvula de control derecha de 7 funciones

TX1135045 A.1

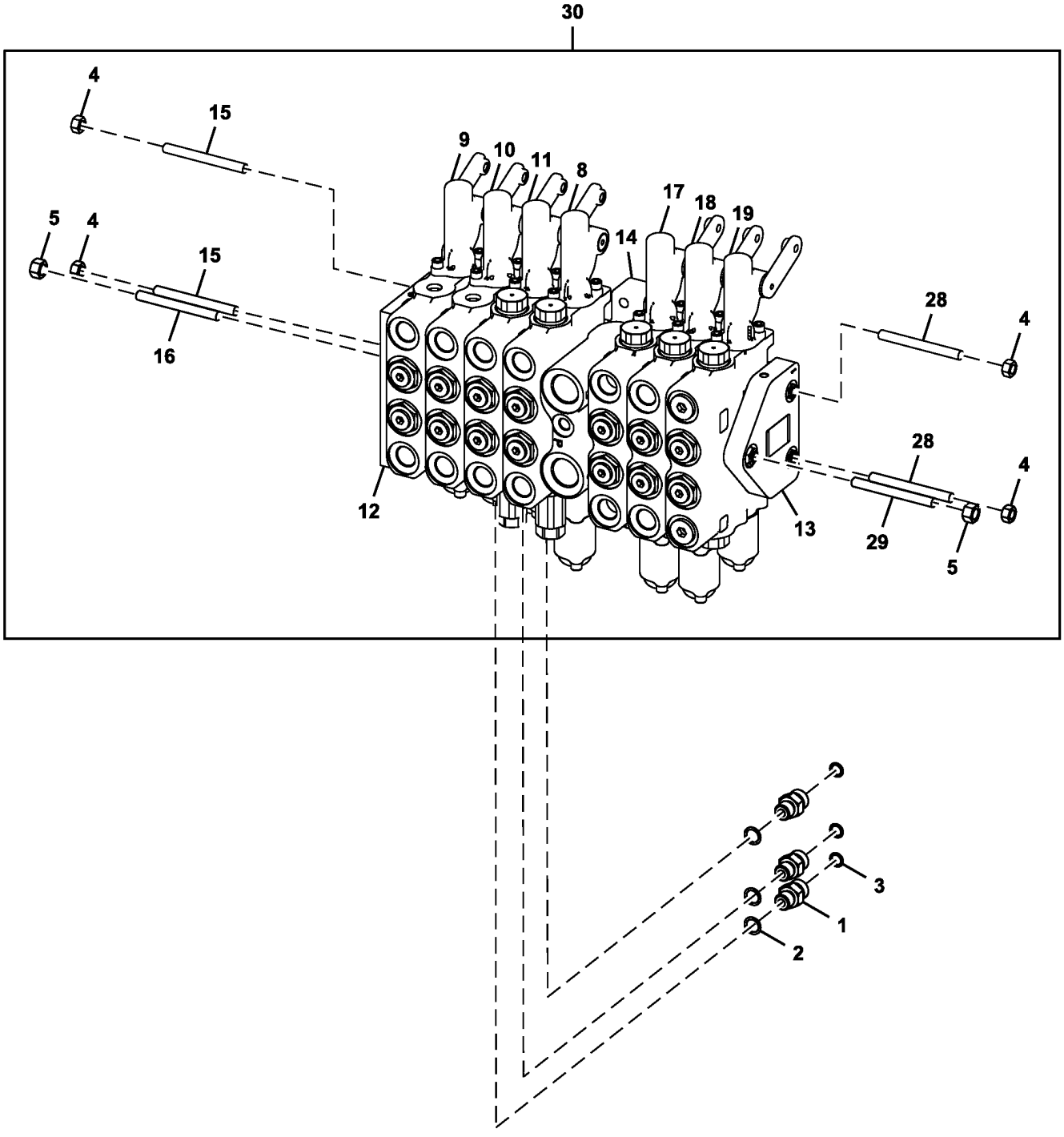

TX1135045

Item	*Nº peça*	*Descrição*	*Qtde*	*Nº série*	*Notas*
1	38H1160	Adaptador	3		
2	R26448	Anel o	3		
3	T77613	Anel o	3		
4	14H1042	Porca	4		5/16"
5	14H1080	Porca	2		3/8"
8	AT435529	VálVula de controle	1		SUB FOR AT317309, Elevação da Lâmina Direita, Componentes em Página Separada
9	AT317316	VálVula de controle	1		Direção Traseira, Componentes em Página Separada
10	AT317317	VálVula de controle	1		Deslocamento Lateral do Círculo, Componentes em Página Separada
11	AT421756	VálVula de controle	1		SUB FOR AT317318, Inclinação da Roda, Componentes em Página Separada
12	AT317329	Carcaça	1		
13	AT317331	Carcaça	1		
14	AT327176	Carcaça	1		Seção Intermediária da Válvula de Entrada
15	T213026	Pino	2		
16	T213029	Pino	1		
17	AT435530	VálVula de controle	1		SUB FOR AT317319, Escarificador, Componentes em Página Separada
18	AT319023	VálVula de controle	1		Seção Auxiliar Direita com Flutuador, Componentes em Página Separada
19	AT317312	VálVula de controle	1		Seção Auxiliar Direita sem Flutuador, Componentes em Página Separada
28	T213028	Pino	2		
29	T213031	Pino	1		
30	AT427668	VálVula de controle	1		SUB FOR AT326754

Left 7 Function Control Valve
Distributeur de fonction 7 gauche
Válvula de Controle Esquerda de 7 Funções
Левый 7-функциональный регулирующий клапан
Juego de válvula de control izquierda de 7 funciones

TX1048644 A.1

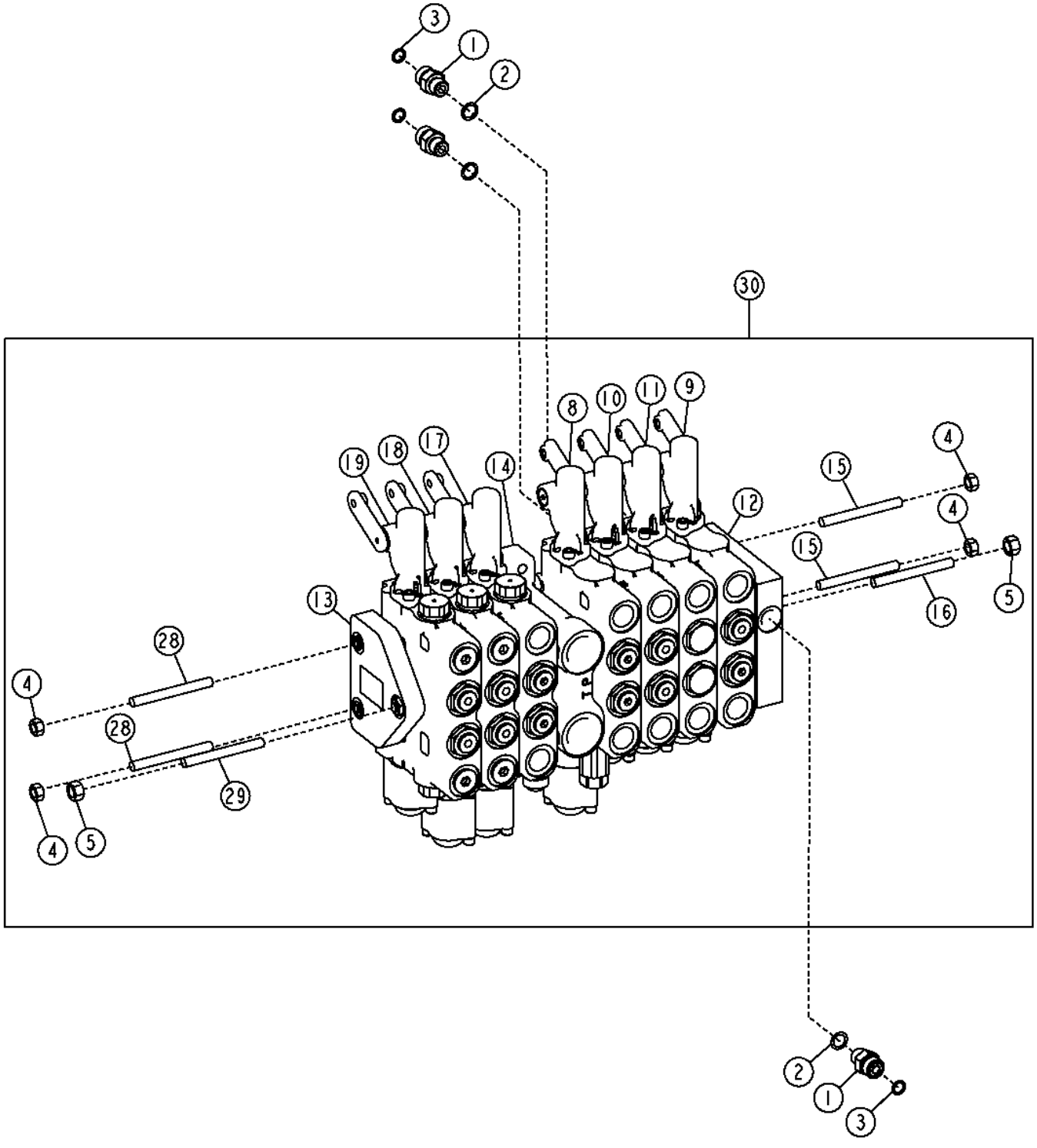

Item	*Nº peça*	*Descrição*	*Qtde*	*Nº série*	*Notas*
1	38H1160	Adaptador	3		
2	R26448	Anel o	3		
3	T77613	Anel o	3		
4	14H1042	Porca	4		5/16"
5	14H1080	Porca	2		3/8"
8	AT435528	VálVula de controle	1		SUB FOR AT317308, Elevação da Lâmina Esquerda, Componentes em Página Separada
9	AT317315	VálVula de controle	1		Inclinação da Lâmina, Componentes em Página Separada
10	AT317313	VálVula de controle	1		Deslocamento Lateral da Lâmina, Componentes em Página Separada
11	AT418550	VálVula de controle	1		SUB FOR AT317314, Rotação do Círculo, Componentes em Página Separada
12	AT317330	Carcaça	1		
13	AT317331	Carcaça	1		
14	AT317307	Carcaça	1		Seção Intermediária da Válvula de Entrada
15	T213026	Pino	2		
16	T213029	Pino	1		
17	AT317321	VálVula de controle	1		Rasgador/Escarificador Traseiro, Componentes em Página Separada
18	AT317322	VálVula de controle	1		Seção Auxiliar Esquerda com Flutuador, Componentes em Página Separada
19	AT317310	VálVula de controle	1		Seção Auxiliar Esquerda sem Flutuador, Componentes em Página Separada
28	T213028	Pino	2		
29	T213031	Pino	1		
30	AT302288	VálVula de controle	1		

Right Blade Lift Valve Section, Standard Controls
Section de vanne de relevage de lame droite, commandes standard
Seção da Válvula de Elevação da Lâmina Direita, Controles Padrão
Секция клапана подъема правого ножевого полотна, стандартные органы управления
Sección de válvula de elevación de la hoja derecha, controles estándar

TX1176839 A.1

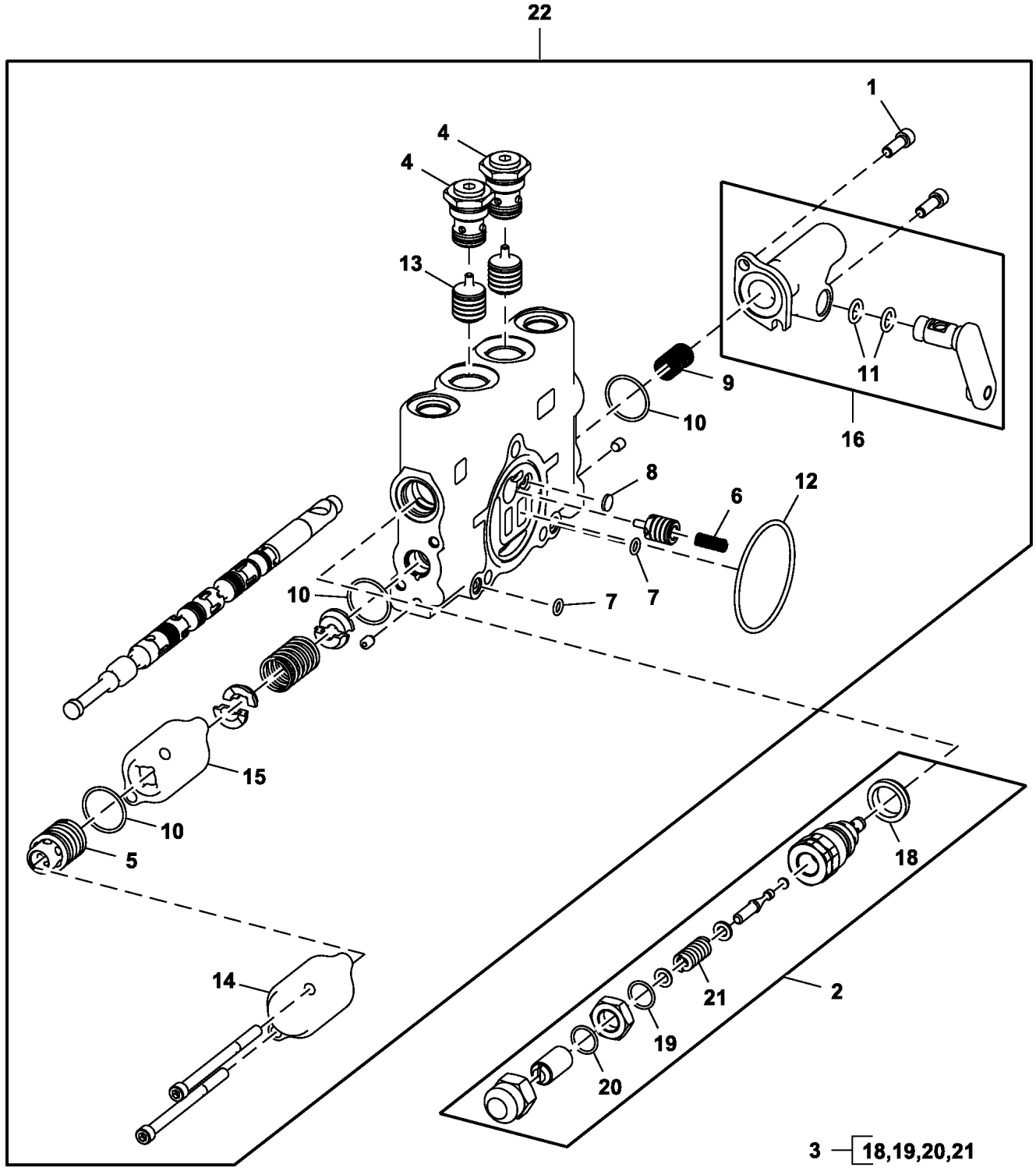

TX1176839

Item	*Nº peça*	*Descrição*	*Qtde*	*Nº série*	*Notas*
1	19H2924	Parafuso	2		1/4" X 3/4"
2	AT301226	VálVula de alíVio de press.	1		3100 PSI
3	AT301227	Kit retentor	1		
4	AT386337	VálVula de retenção	1		SUB FOR AT337941
5	AT317822	Limitador	1		
6	R111238	Mola de compressão	1		
7	R76578	Anel o	2		
8	R95493	Disco	1		
9	T190767	Mola	1		
10	T213022	Anel o	3		
11	T213023	Anel o	2		
12	T213025	Anel o	1		
13	T213034	Carretel de válvula	2		
14	T213033	Carcaça	1		
15	T213318	Carcaça	1		
16	AT348201	Atuador	1		RH
17	T191335	Parafuso	2		
18	T183756	Vedação	1		
19	R63548	Anel o	1		
20	.....	Anel o	1		
21	.....	Mola	1		
22	AT435529	VálVula de controle			SUB FOR AT317309, Seção da Válvula de Elevação da Lâmina Direita

Left Blade Lift Valve Section, Standard Controls
Section distributeur relevage de lame gauche, commandes standard
Seção da Válvula de Elevação da Lâmina Esquerda, Controles Padrão
Секция клапана подъема левого ножевого полотна, стандартные органы управления
Sección de válvula de elevación de la hoja izquierda, controles estándar

T203541 B.2

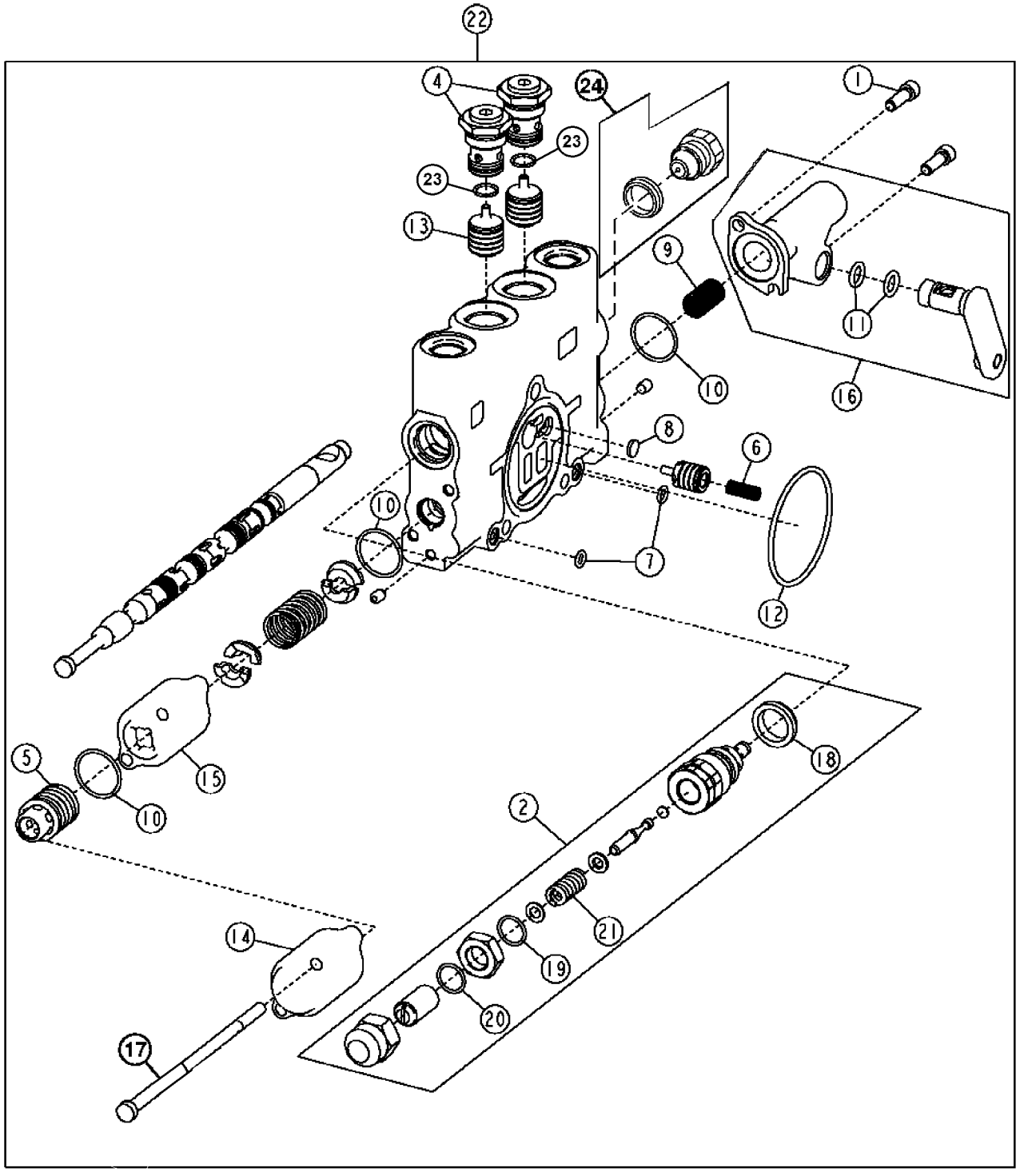

3 — 18, 19, 20, 21

T203541

Item	*Nº peça*	*Descrição*	*Qtde*	*Nº série*	*Notas*
1	19H2924	Parafuso	2		1/4" X 3/4"
2	AT301226	VálVula de alíVio de press.	1		3100 PSI
3	AT301227	Kit retentor	1		
4	AT386337	VálVula de retenção	1		SUB FOR AT337941
5	AT317822	Limitador	1		
6	R111238	Mola de compressão	1		
7	R76578	Anel o	2		
8	R95493	Disco	1		
9	T190767	Mola	1		
10	T213022	Anel o	3		
11	T213023	Anel o	2		
12	T213025	Anel o	1		
13	T213034	Carretel de válvula	2		
14	T213033	Carcaça	1		
15	T213318	Carcaça	1		
16	AT348202	Atuador	1		LH
17	T191335	Parafuso	2		
18	T183756	Vedação	1		
19	R63548	Anel o	1		
20	.....	Anel o	1		
21	.....	Mola	1		
22	AT435528	VálVula de controle	1		SUB FOR AT317308, Seção da Válvula de Elevação da Lâmina Esquerda
23	AT196924	Kit retentor	1		
24	AT78527	Tampão	1		

Rear Steering Valve Section, Standard Controls
Section d'unité de direction arrière, commandes standard
Seção da Válvula da Direção Traseira, Controles Padrão
Секция заднего клапана рулевого управления, стандартные органы управления
Sección de válvula de dirección trasera, controles estándar

T203404 A.1

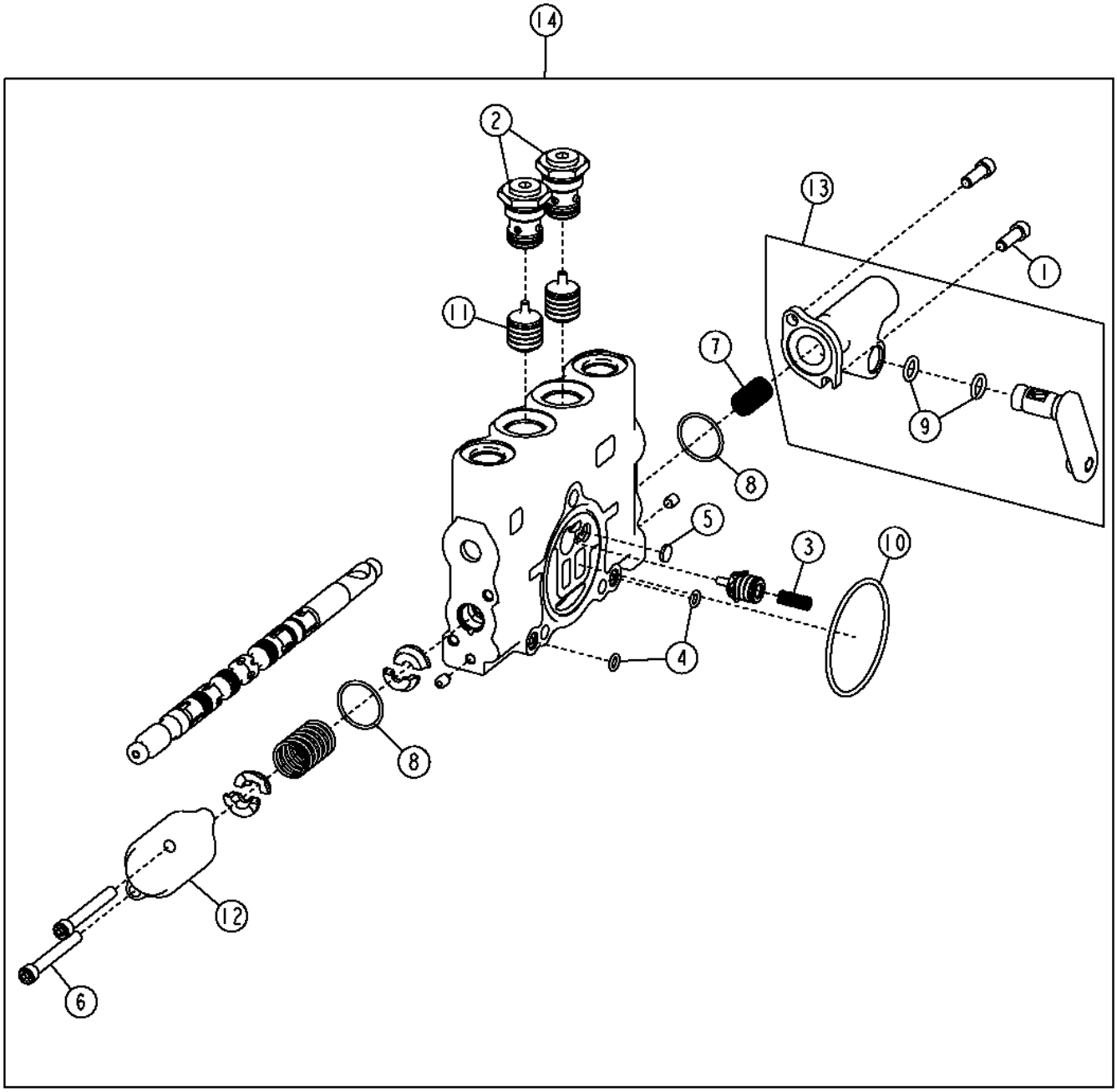

T203404

Item	*Nº peça*	*Descrição*	*Qtde*	*Nº série*	*Notas*
1	19H2924	Parafuso	2		1/4" X 3/4"
2	AT386337	VálVula de retenção	2		SUB FOR AT337941
3	R111238	Mola de compressão	1		
4	R76578	Anel o	2		
5	R95493	Disco	1		
6	T118712	Parafuso	2		
7	T190767	Mola	1		
8	T213022	Anel o	2		
9	T213023	Anel o	2		
10	T213025	Anel o	1		
11	T213034	Carretel de válvula	2		
12	T213033	Carcaça	1		
13	AT348201	Atuador	1		
14	AT317316	VálVula de controle	1		

Wheel Lean Valve Section, Standard Controls
Section de vanne d'inclinaison de roues, commandes standard
Wheel Lean Valve Section, Standard Controls
Wheel Lean Valve Section, Standard Controls
Sección de válvula de inclinación de ruedas, controles estándar

AT421756 A.1

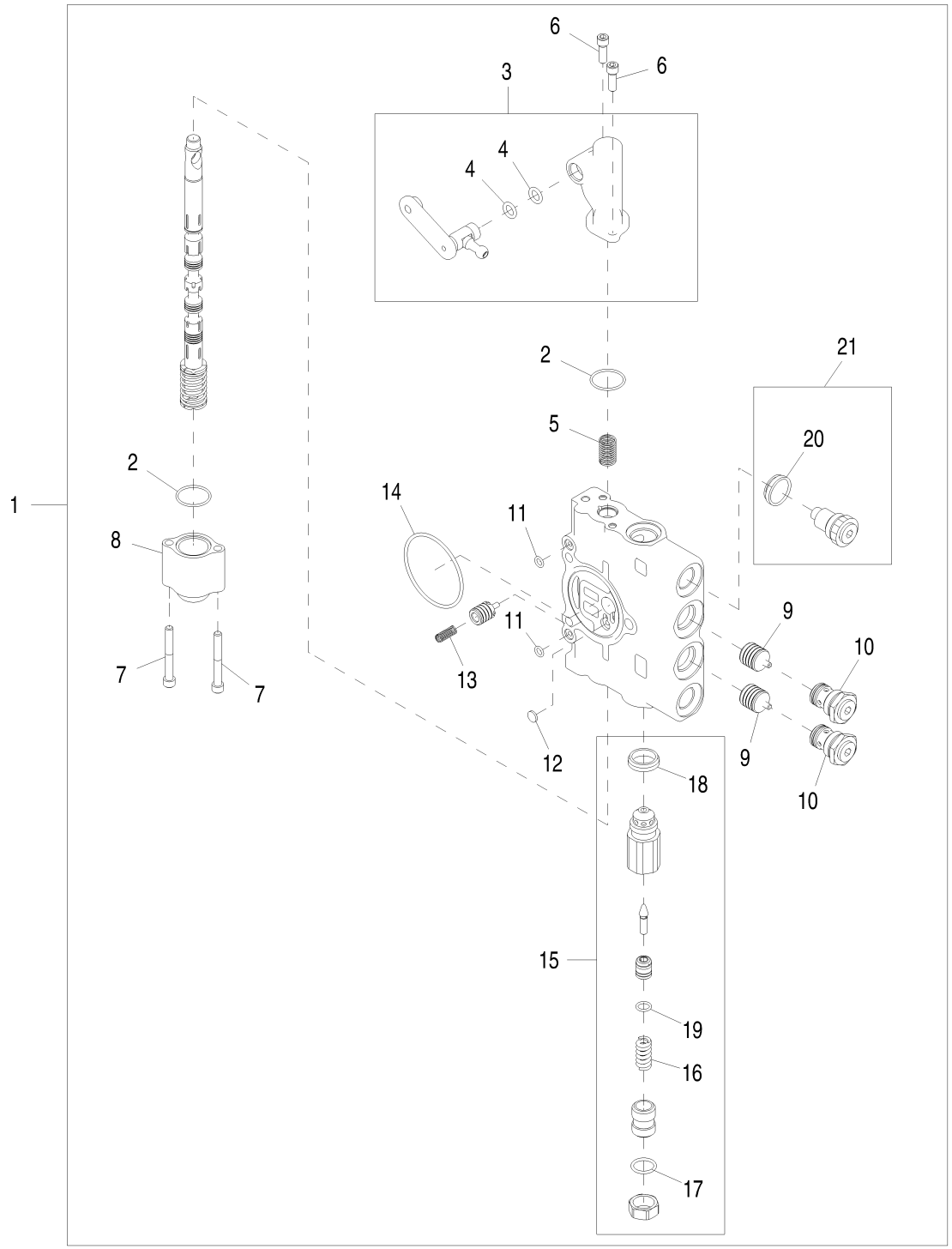

AT421756_TX1137047

Item	*Nº peça*	*Descrição*	*Qtde*	*Nº série*	*Notas*
1	AT421756	VálVula de controle	1		
2	T213022	Anel o	2		
3	AT348201	Atuador	1		
4	R76578	Anel o	2		
5	T190767	Mola	1		
6	19H2924	Parafuso	2		1/4" X 3/4"
7	T118712	Parafuso	2		
8	T213033	Carcaça	1		
9	T213034	Carretel de válvula	2		
10	AT349056	VálVula de retenção	2		SUB FOR AT317820
	R26906	Anel o	1		
11	T213023	Anel o	2		
12	R95493	Disco	1		
13	R111238	Mola de compressão	1		
14	T213025	Anel o	1		
15	AT426454	VálVula de alíVio de press.	1		
16	.....	Mola	1		ORDER AT302108
17	R47150	Anel o	1		
18	T183756	Vedação	1		
19	R63548	Anel o	1		
20	T183756	Vedação	1		
21	AT78527	Tampão	1		

Circle Side Shift Valve Section, Standard Controls
Section distributeur de déplacement latéral de plateau, commandes standard
Seção da Válvula de Deslocamento Lateral do Círculo, Controles Padrão
Секция клапана бокового смещения круга, стандартные органы управления
Sección de válvula de desplazamiento lateral de círculo, controles estándar

T203404 A.1

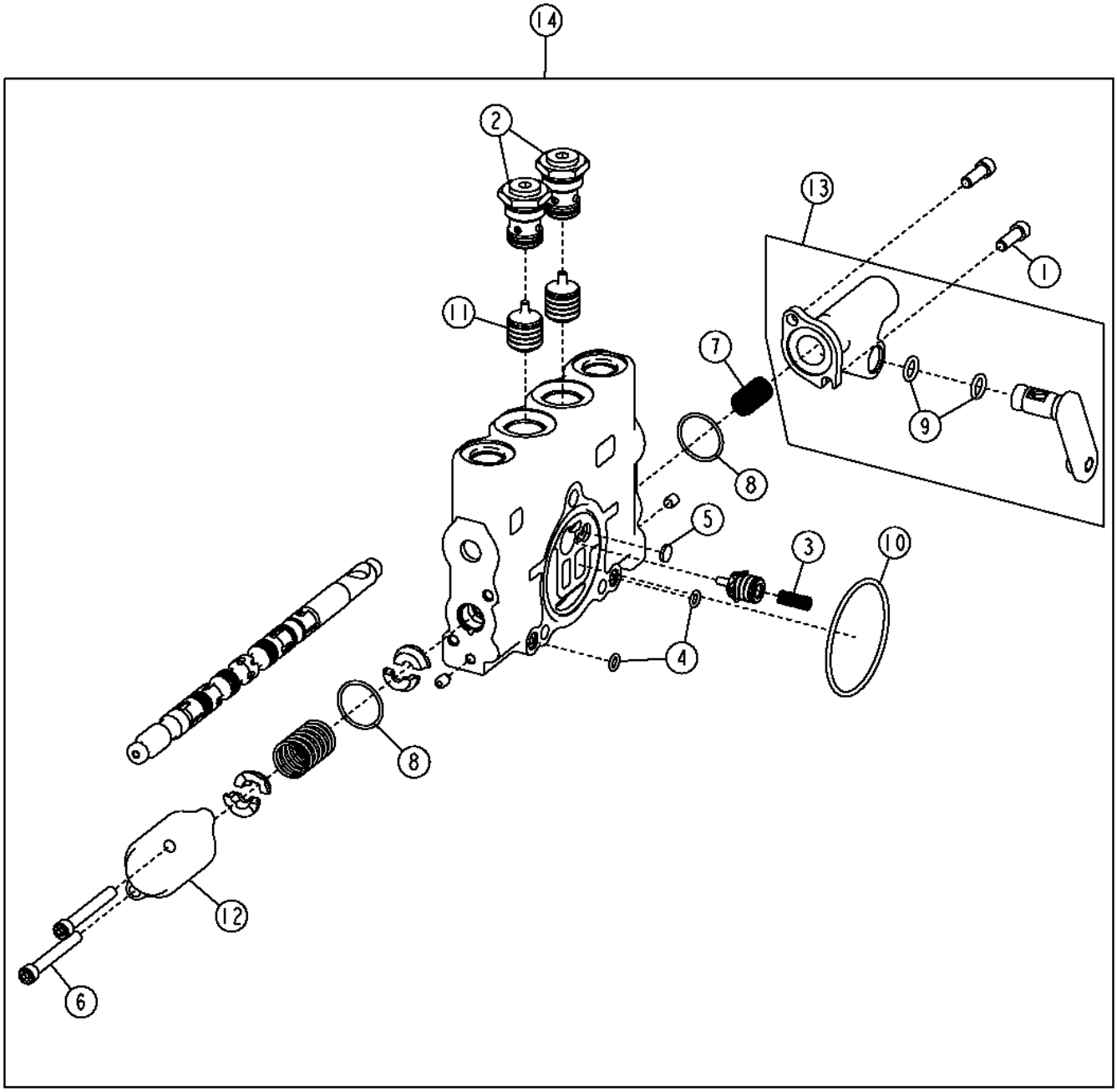

T203404

Item	*Nº peça*	*Descrição*	*Qtde*	*Nº série*	*Notas*
1	19H2924	Parafuso	2		1/4" X 3/4"
2	AT386337	VálVula de retenção	2		SUB FOR AT337941
3	R111238	Mola de compressão	1		
4	R76578	Anel o	2		
5	R95493	Disco	1		
6	T118712	Parafuso	2		
7	T190767	Mola	1		
8	T213022	Anel o	2		
9	T213023	Anel o	2		
10	T213025	Anel o	1		
11	T213034	Carretel de válvula	2		
12	T213033	Carcaça	1		
13	AT348201	Atuador	1		
14	AT317317	VálVula de controle	1		

Blade Side Shift Valve Section, Standard Controls
Section distributeur de déplacement latéral de lame, commandes standard
Seção da Válvula de Deslocamento Lateral da Lâmina, Controles Padrão
Секция клапана бокового смещения ножевого полотна, стандартные органы управления
Sección de válvula de desplazamiento lateral de hoja, controles estándar

T203406 A.1

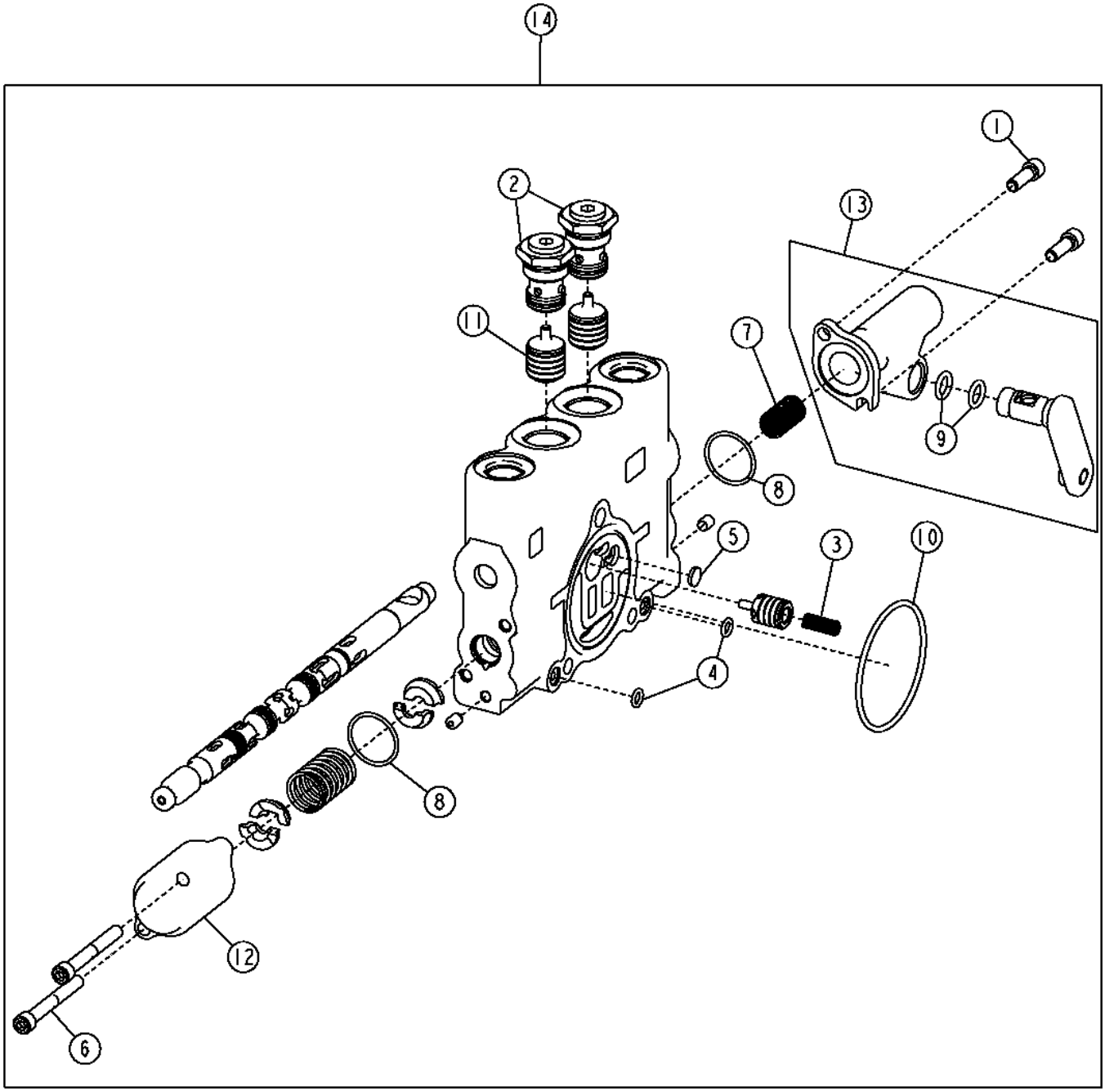

T203406

Item	*Nº peça*	*Descrição*	*Qtde*	*Nº série*	*Notas*
1	19H2924	Parafuso	2		1/4" X 3/4"
2	AT386337	VálVula de retenção	2		SUB FOR AT337941
3	R111238	Mola de compressão	1		
4	R76578	Anel o	2		
5	R95493	Disco	1		
6	T118712	Parafuso	2		
7	T190767	Mola	1		
8	T213022	Anel o	2		
9	T213023	Anel o	2		
10	T213025	Anel o	1		
11	T213034	Carretel de válvula	2		
12	T213033	Carcaça	1		
13	AT348202	Atuador	1		
14	AT317313	VálVula de controle	1		Seção da Válvula de Deslocamento Lateral da Lâmina

Circle Rotate Valve Section (Standard Controls)
Section de vanne de rotation de cercle (commandes standard)
Seção da Válvula de Rotação do Círculo (Controles Padrão)
Секция клапана вращения круга (стандартные органы управления)
Sección de válvula de giro de círculo (controles estándar)

T203405 A.1

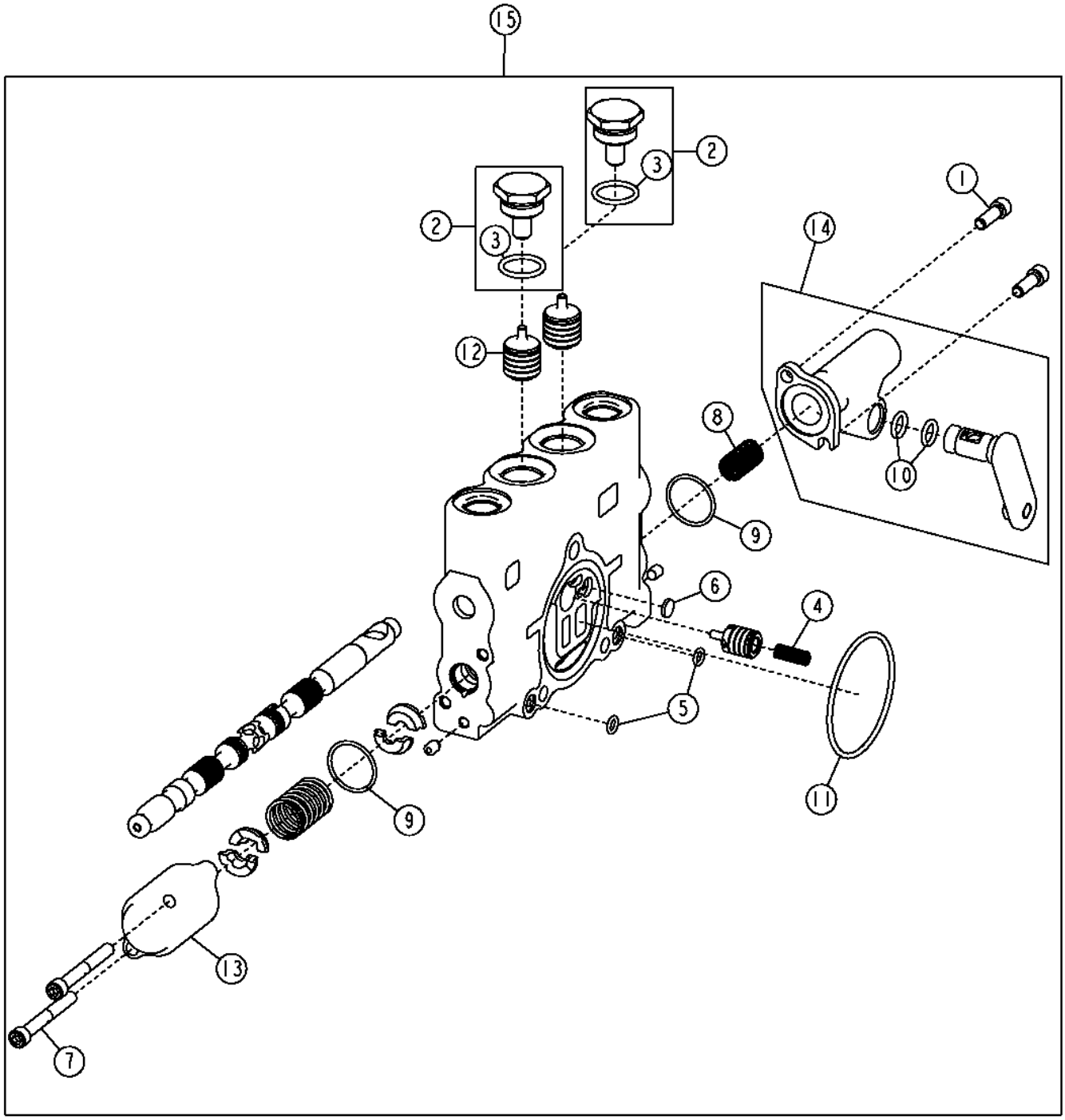

T203405

Item	*Nº peça*	*Descrição*	*Qtde*	*Nº série*	*Notas*
1	19H2924	Parafuso	2		1/4" X 3/4"
2	AT317820	Conexão	2		
3	R26906	Anel o	1		
4	R111238	Mola de compressão	1		
5	R76578	Anel o	3		
6	R95493	Disco	1		
7	T118712	Parafuso	2		
8	T190767	Mola	1		
9	T213022	Anel o	2		
10	T213023	Anel o	2		
11	T213025	Anel o	1		
12	T213034	Carretel de válvula	2		
13	T213033	Carcaça	1		
14	AT348202	Atuador	1		
15	AT317314	VálVula de controle	1		Seção da Válvula de Rotação do Círculo

Blade Tilt Valve Section, Standard Controls
Section distributeur d'inclinaison de lame, commandes standard
Seção da Válvula de Inclinação da Lâmina, Controles Padrão
Секция клапана наклона ножевого полотна, стандартные органы управления
Sección de válvula de inclinación de hoja, controles estándar

T203404 A.1

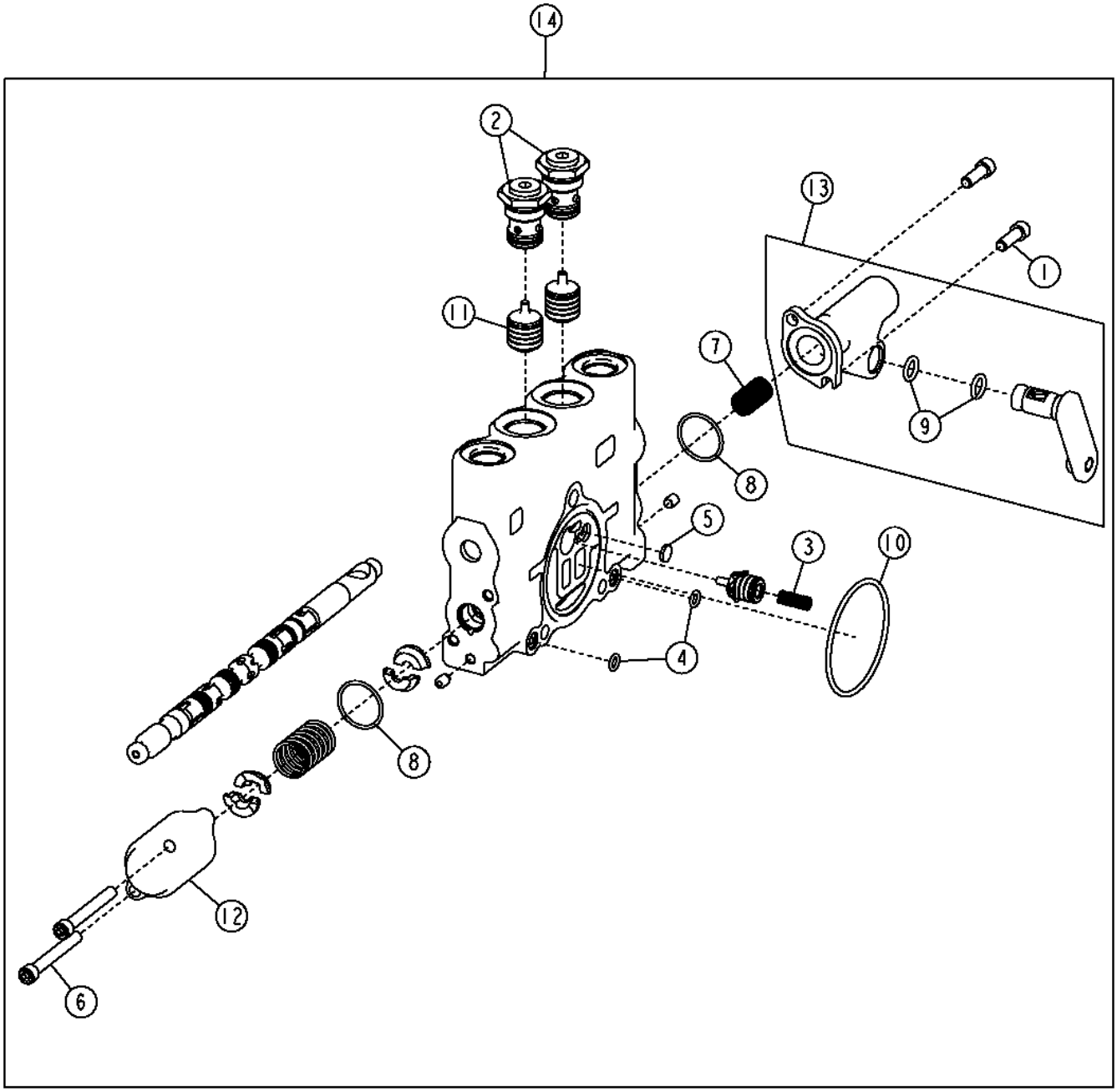

T203404

Item	*Nº peça*	*Descrição*	*Qtde*	*Nº série*	*Notas*
1	19H2924	Parafuso	2		1/4" X 3/4"
2	AT386337	VálVula de retenção	2		SUB FOR AT337941
3	R111238	Mola de compressão	1		
4	R76578	Anel o	2		
5	R95493	Disco	1		
6	T118712	Parafuso	2		
7	T190767	Mola	1		
8	T213022	Anel o	2		
9	T213023	Anel o	2		
10	T213025	Anel o	1		
11	T213034	Carretel de válvula	2		
12	T213033	Carcaça	1		
13	AT348202	Atuador	1		
14	AT317315	VálVula de controle	1		Seção da Válvula de Inclinação da Lâmina

Right Main Hydraulic Control Valve Inlet and Outlet Sections (Standard Controls)
Sections d'entrée et de sortie de distributeur hydraulique principal droites (commandes standard)
Seções de Entrada e Saída da Válvula Direita de Controle Hidráulico Principal (Controles Padrão)
Впускная и выпускная секции правого главного гидравлического регулирующего клапана (стандартные органы управления)
Secciones de entrada y salida de válvula de control hidráulico principal derecha (controles estándar)

T214128 A.1

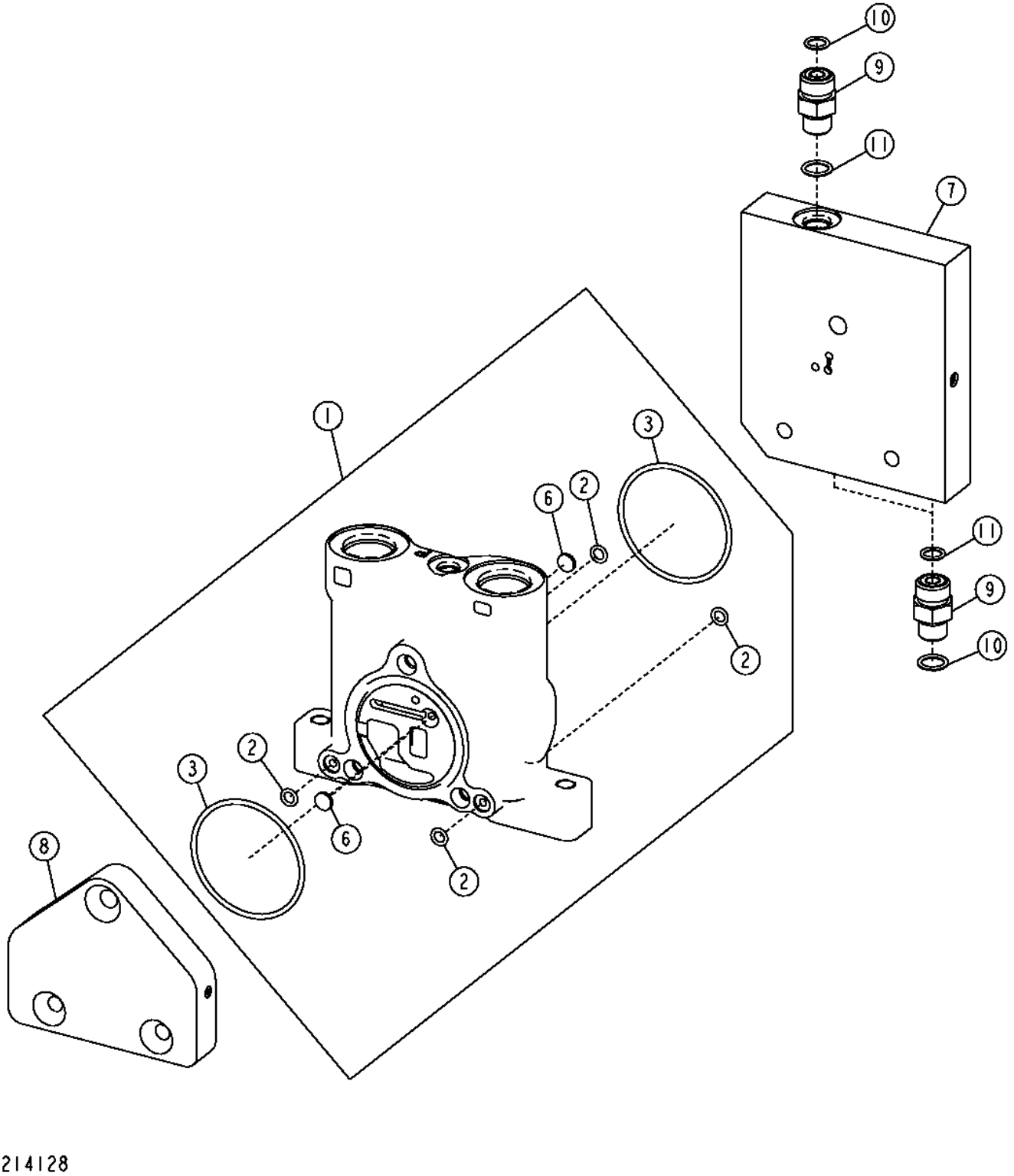

T214128

Item	*Nº peça*	*Descrição*	*Qtde*	*Nº série*	*Notas*
1	AT327176	Carcaça	1		
2	R76578	Anel o	4		
3	T213025	Anel o	2		
6	R95493	Disco	2		
7	AT317329	Carcaça	1		
8	AT317331	Carcaça	1		
9	38H1160	Adaptador	3		
10	T77613	Anel o	3		
11	R26448	Anel o	3		

Left Main Hydraulic Control Valve Inlet and Outlet Sections (Standard Controls)
Sections d'entrée et de sortie de distributeur hydraulique principal gauche (commandes standard)
Seções de Entrada e Saída da Válvula Esquerda de Controle Hidráulico Principal (Controles Padrão)
Впускная и выпускная секции левого главного гидравлического регулирующего клапана (стандартные органы управления)
Secciones de entrada y salida de válvula de control hidráulico principal izquierda (controles estándar)

TX1052228 A.1

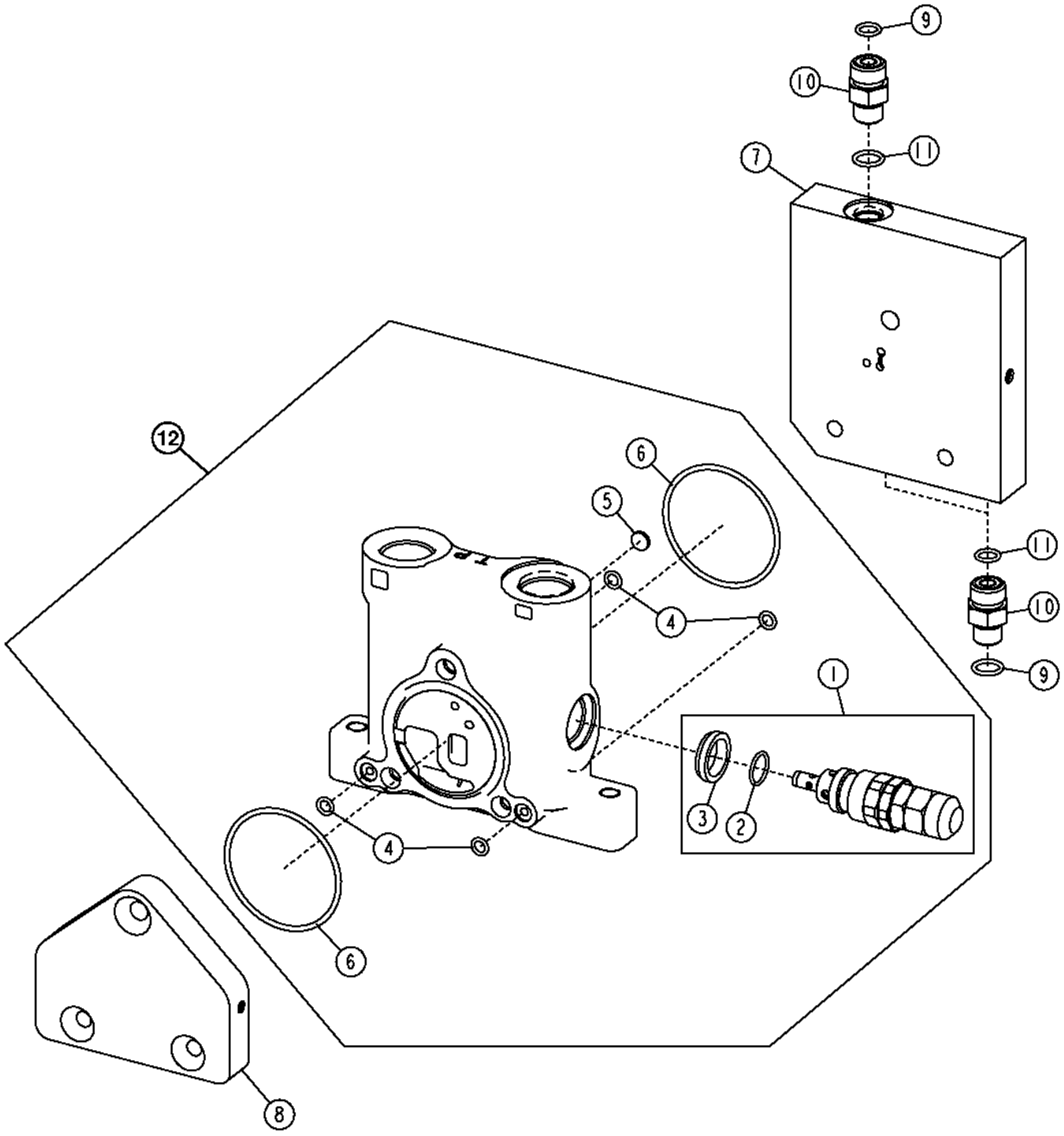

TX1052228

Item	*Nº peça*	*Descrição*	*Qtde*	*Nº série*	*Notas*
1	AT317323	VálVula de alíVio de press.	1		
2	T150961	Anel o	1		
3	T183756	Vedação	1		
4	R76578	Anel o	4		
5	R95493	Disco	2		
6	T213025	Anel o	2		
7	AT317330	Carcaça	1		
8	AT317331	Carcaça	1		
9	T77613	Anel o	3		
10	38H1160	Adaptador	3		
11	R26448	Anel o	3		
12	AT317307	Carcaça	1		

Scarifier Valve Section, Standard Controls
Section distributeur de scarificateur, commandes standard
Seção da Válvula do Escarificador, Controles Padrão
Секция клапана скарификатора, стандартные органы управления
Sección de válvula de escarificador, controles estándar

TX1050344 A.1

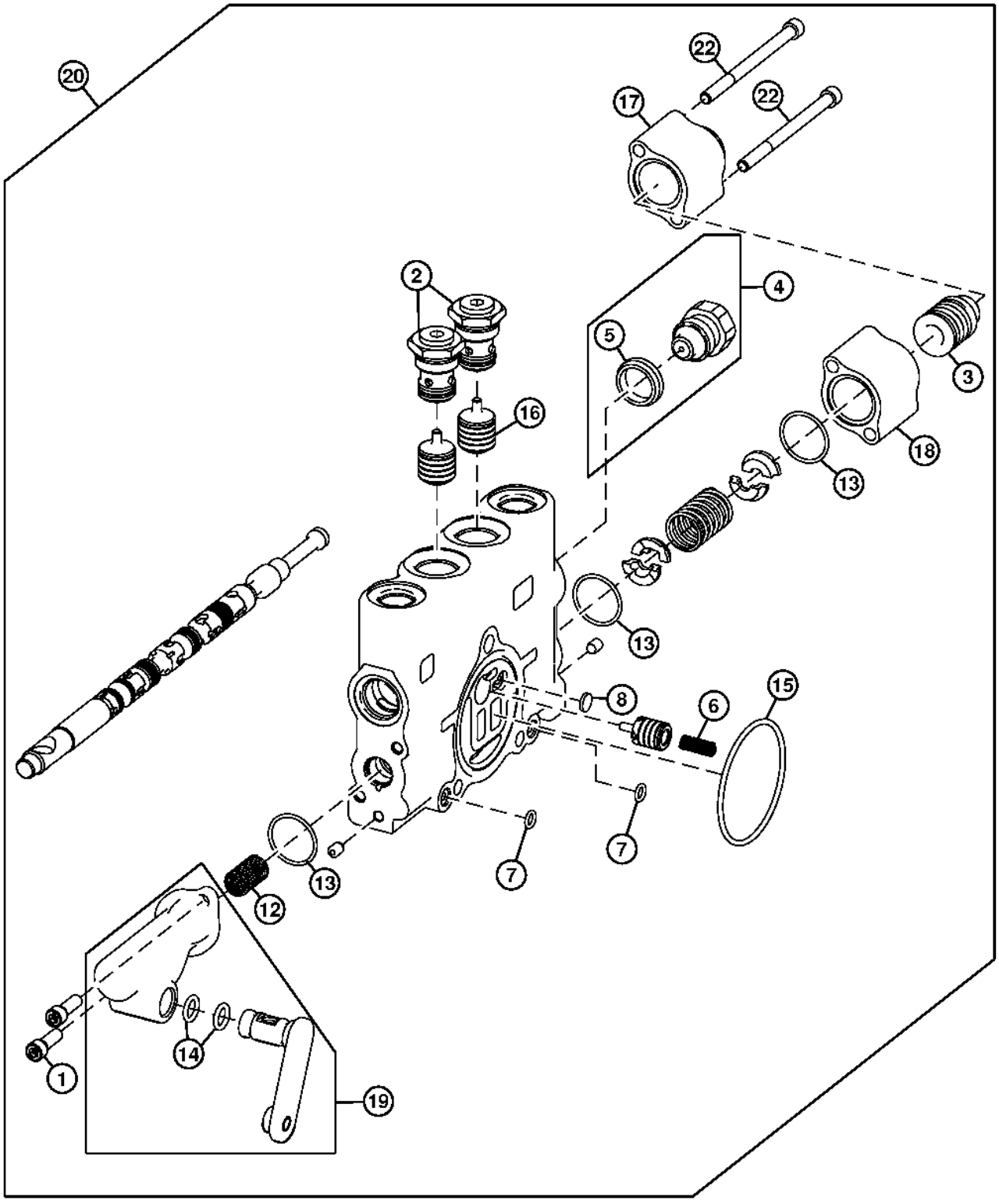

TX1050344

Item	*Nº peça*	*Descrição*	*Qtde*	*Nº série*	*Notas*
1	19H2924	Parafuso	2		1/4" X 3/4"
2	AT386337	VálVula de retenção	2		SUB FOR AT337941
3	AT317822	Limitador	1		
4	AT78527	Tampão	1		
5	T183756	Vedação	1		
6	R111238	Mola de compressão	1		
7	R76578	Anel o	2		
8	R95493	Disco	1		
12	T190767	Mola	1		
13	T213022	Anel o	3		
14	T213023	Anel o	2		
15	T213025	Anel o	1		
16	T213034	Carretel de válvula	2		
17	T213033	Carcaça	1		
18	T213318	Carcaça	1		
19	AT348202	Atuador	1		
20	AT317319	VálVula de controle	1		
22	T191335	Parafuso	2		(.25 in. X 3.5 in.)

Mid Mounted Scarifier Valve Section, Standard Controls
Section distributeur de scarificateur central, commandes standard
Seção da Válvula do Escarificador de Montagem Intermediária, Controles Padrão
Раздел клапана скарификатора в средней части, стандартные органы управления
Sección de válvula de escarificador central, controles estándar

TX1102347 A.1

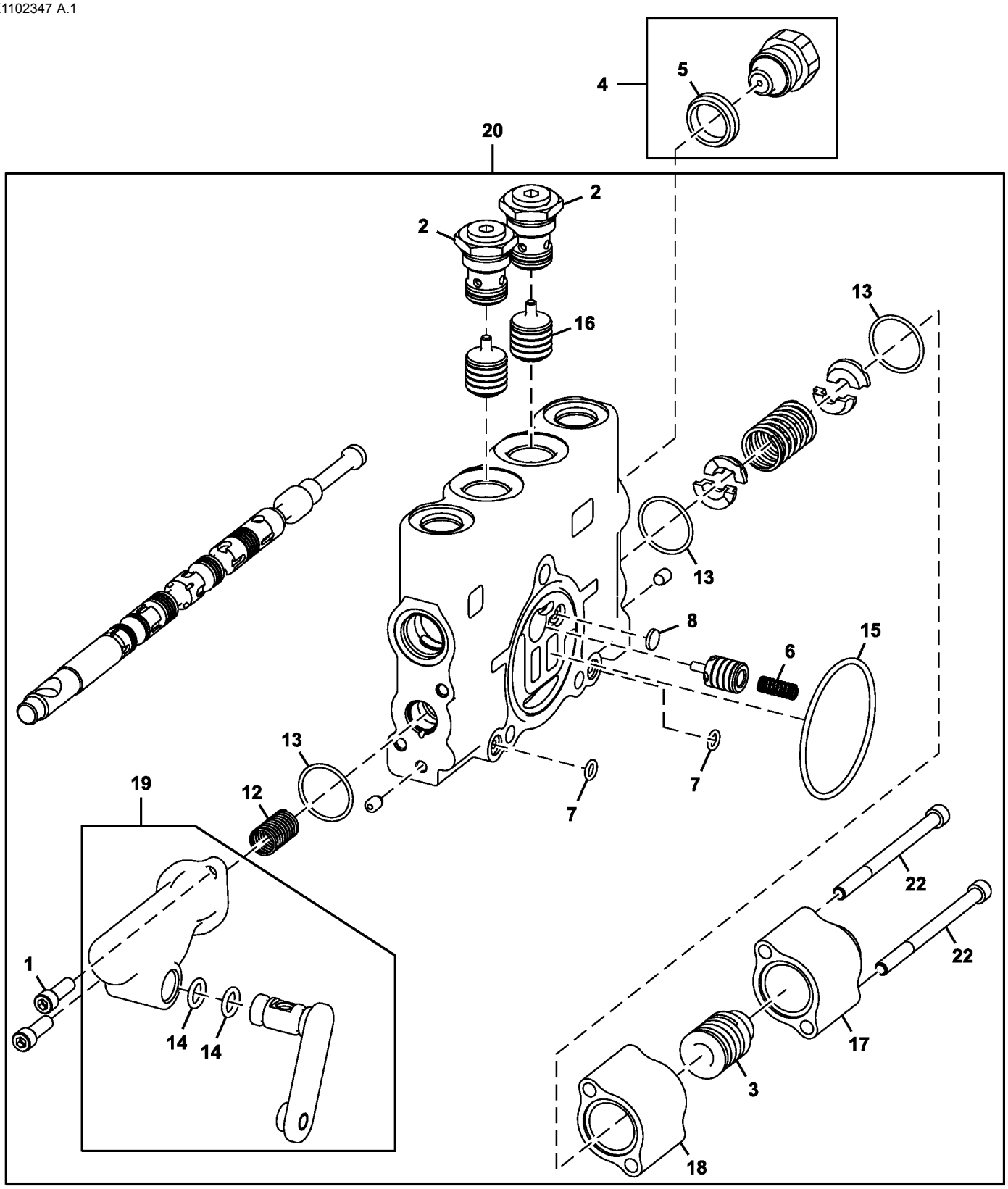

TX1102347

Item	*Nº peça*	*Descrição*	*Qtde*	*Nº série*	*Notas*
1	19H2924	Parafuso	2		1/4" X 3/4"
2	AT386337	VálVula de retenção	2		SUB FOR AT337941
3	AT317822	Limitador	1		
4	AT317324	VálVula de alíVio de press.	1		
5	T183756	Vedação	1		
6	R111238	Mola de compressão	1		
7	R76578	Anel o	2		
8	R95493	Disco	1		
12	T190767	Mola	1		
13	T213022	Anel o	3		
14	T213023	Anel o	2		
15	T213025	Anel o	1		
16	T213034	Carretel de válvula	2		
17	T213033	Carcaça	1		
18	T213318	Carcaça	1		
19	AT348202	Atuador	1		
20	AT317319	VálVula de controle	1		
22	T191335	Parafuso	2		(.25 in. X 3.5 in.)

Ripper Valve Section, Standard Controls
Ripper Valve Section, Standard Controls
Seção da Válvula do Rasgador, Controles Padrão
Секция клапана рыхлителя, стандартные органы управления
Sección de válvula del roturador, controles estándar

T210408 A.1

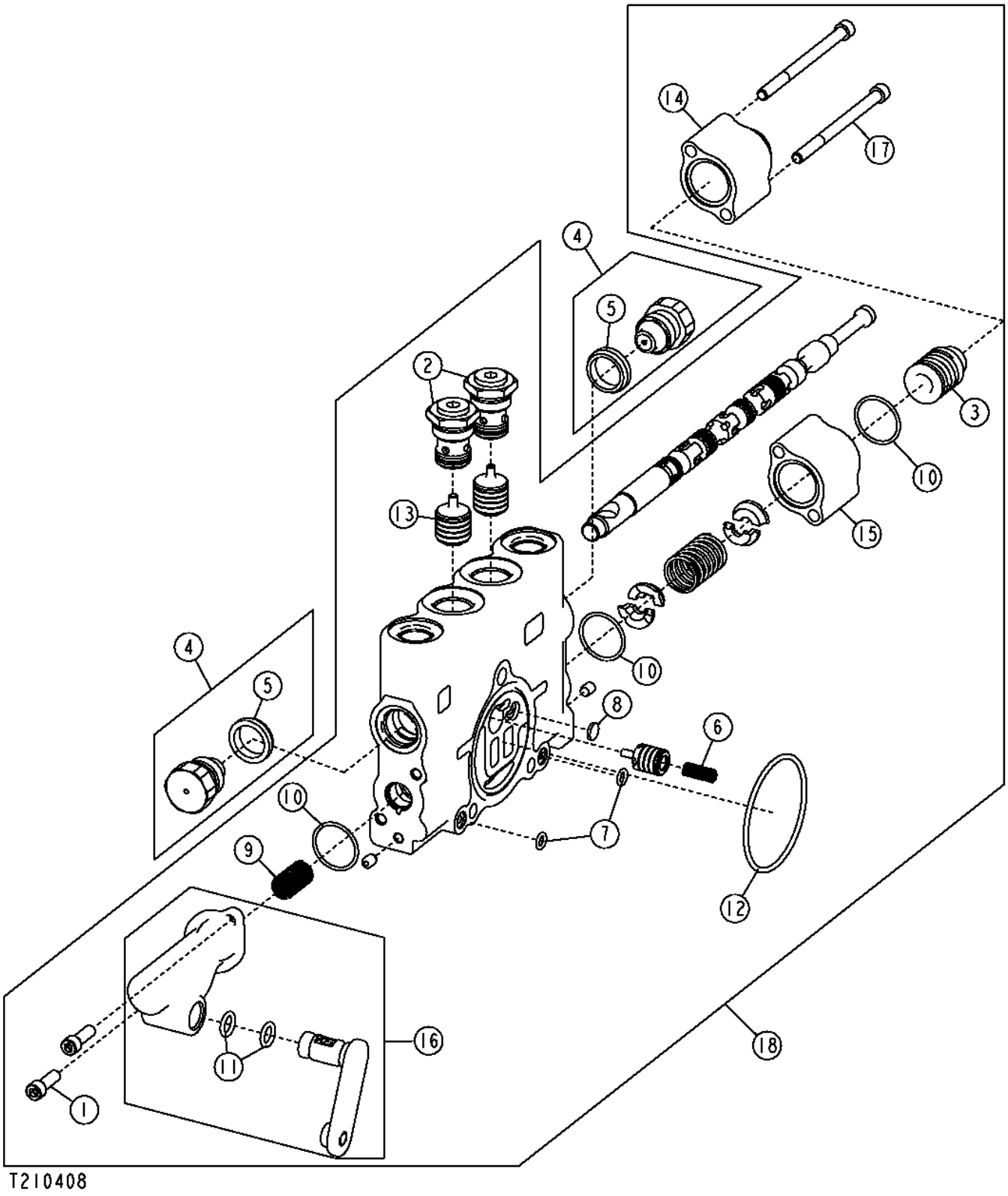

Item	*Nº peça*	*Descrição*	*Qtde*	*Nº série*	*Notas*
1	19H2924	Parafuso	2		1/4" X 3/4"
2	AT386337	VálVula de retenção	2		SUB FOR AT334941, AT317328
3	AT317822	Limitador	1		
4	AT78527	Tampão	2		
5	T183756	Vedação	1		
6	R111238	Mola de compressão	1		
7	R76578	Anel o	2		
8	R95493	Disco	1		
9	T190767	Mola	1		
10	T213022	Anel o	3		
11	T213023	Anel o	2		
12	T213025	Anel o	1		
13	T213034	Carretel de válvula	2		
14	T213033	Carcaça	1		
15	T213318	Carcaça	1		
16	AT348201	Atuador	1		SUB FOR AT317304
17	T118712	Parafuso	2		6.350 X 50.800 mm (1/4" X 2")
18	AT317321	VálVula de controle	1		Seção da Válvula do Rasgador

Right Auxiliary Valve Section With Float, Standard Controls
Section distributeur auxiliaire droite avec flotteur, commandes standard
Seção da Válvula Auxiliar Direita com Flutuador, Controles Padrão
Секция правого клапана вспомогательного оборудования с плавающим режимом, стандартные органы управления
Sección de válvula auxiliar derecha con flotación, controles estándar

TX1102351 A.1

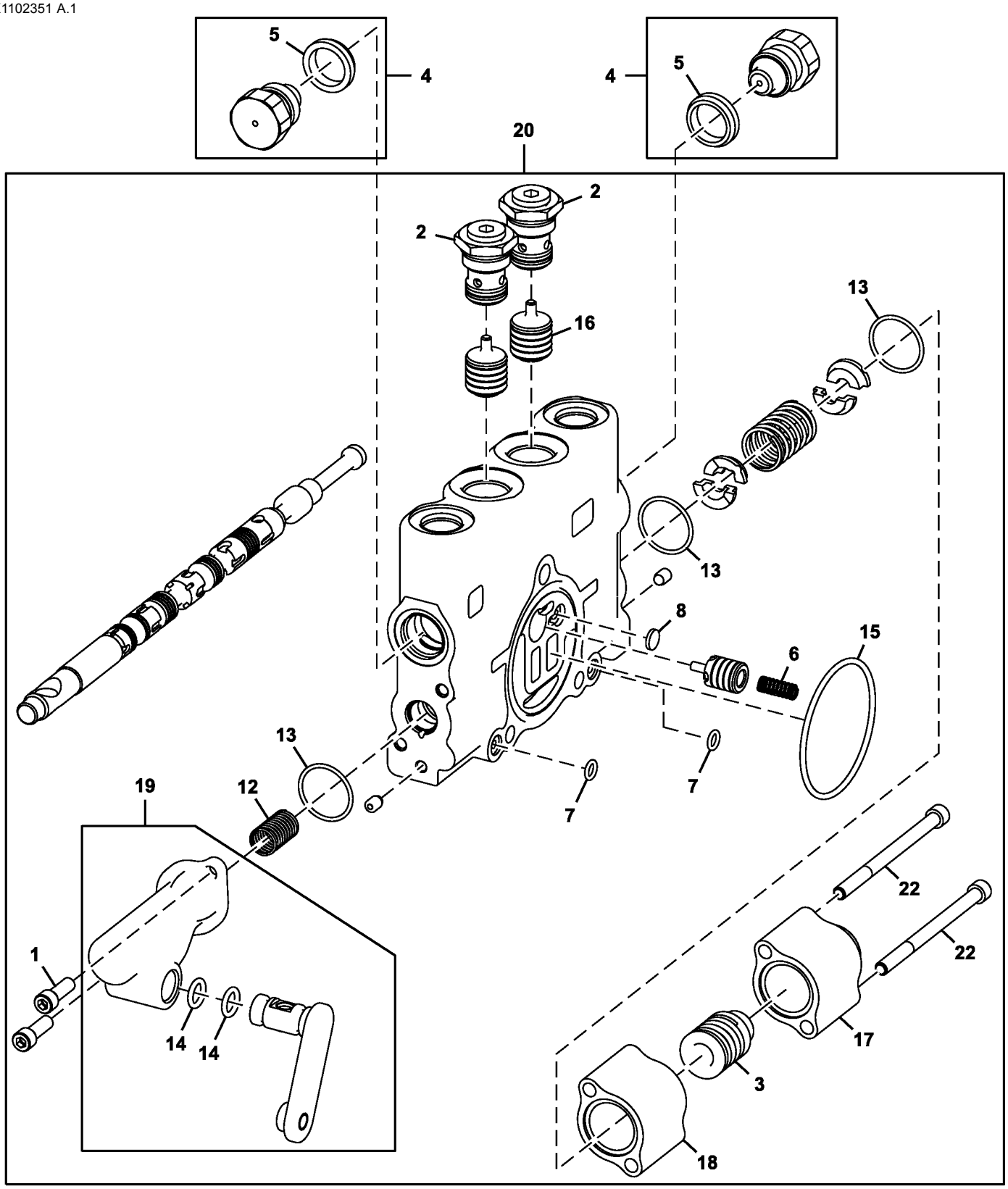

TX1102351

Item	*Nº peça*	*Descrição*	*Qtde*	*Nº série*	*Notas*
1	19H2924	Parafuso	2		1/4" X 3/4"
2	AT386337	VálVula de retenção	2		SUB FOR AT337941
3	AT317822	Limitador	1		
4	AT78527	Tampão	2		
5	T183756	Vedação	1		
6	R111238	Mola de compressão	1		
7	R76578	Anel o	2		
8	R95493	Disco	1		
12	T190767	Mola	1		
13	T213022	Anel o	3		
14	T213023	Anel o	2		
15	T213025	Anel o	1		
16	T213034	Carretel de válvula	2		
17	T213033	Carcaça	1		
18	T213318	Carcaça	1		
19	AT348202	Atuador	1		
20	AT319023	VálVula de controle	1		
22	T191335	Parafuso	2		6.350 X 88.900 mm (1/4" X 3-1/2")

Left Auxiliary Valve Section With Float, Standard Controls
Left Auxiliary Valve Section With Float, Standard Controls
Seção da Válvula Auxiliar Esquerda com Flutuador, Controles Padrão
Секция левого клапана вспомогательного оборудования с плавающим режимом, стандартные органы управления
Sección de válvula auxiliar izquierda con flotación, controles estándar

TX1102350 A.1

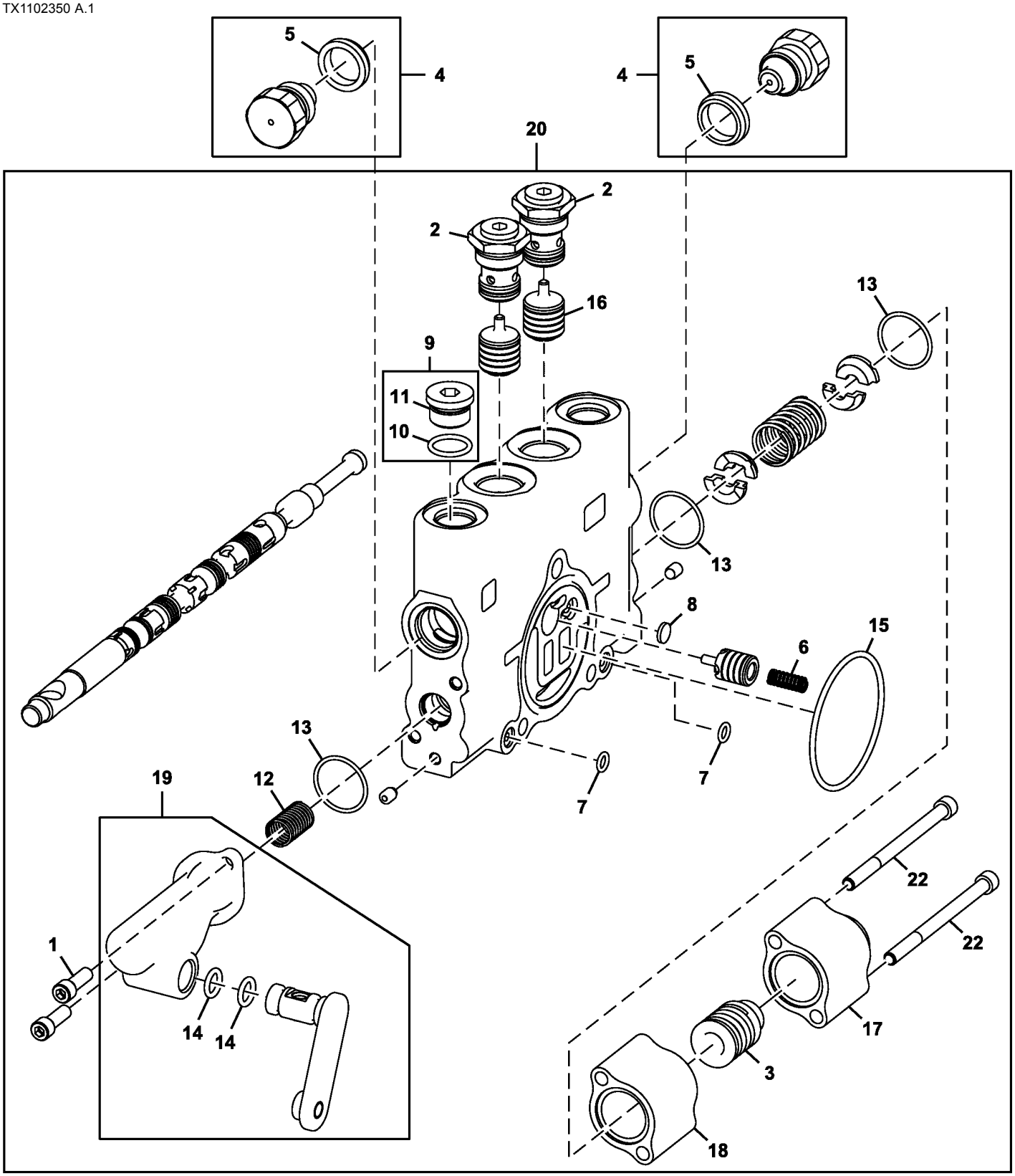

TX1102350

Item	*Nº peça*	*Descrição*	*Qtde*	*Nº série*	*Notas*
1	19H2924	Parafuso	2		1/4" X 3/4"
2	AT386337	VálVula de retenção	2		SUB FOR AT337941
3	AT317822	Limitador	1		
4	AT78527	Tampão	2		
5	T183756	Vedação	1		
6	R111238	Mola de compressão	1		
7	R76578	Anel o	2		
8	R95493	Disco	1		
9	RE49624	Tampão	2		
10	R26375	Anel o	1		
11	R39112	Conexão	1		
12	T190767	Mola	1		
13	T213022	Anel o	3		
14	T213023	Anel o	2		
15	T213025	Anel o	1		
16	T213034	Carretel de válvula	2		
17	T213033	Carcaça	1		
18	T213318	Carcaça	1		
19	AT348201	Atuador	1		
20	AT317322	VálVula de controle	1		
22	T191335	Parafuso	2		6.350 X 88.900 mm (1/4" X 3-1/2")

Right Auxiliary Valve Section Without Float, Standard Controls
Section distributeur auxiliaire droite sans flotteur, commandes standard
Seção da Válvula Auxiliar Direita sem Flutuador, Controles Padrão
Секция правого клапана вспомогательного оборудования без плавающего режима, стандартные органы управления
Sección de válvula auxiliar derecha sin flotación, controles estándar

T210409 A.1

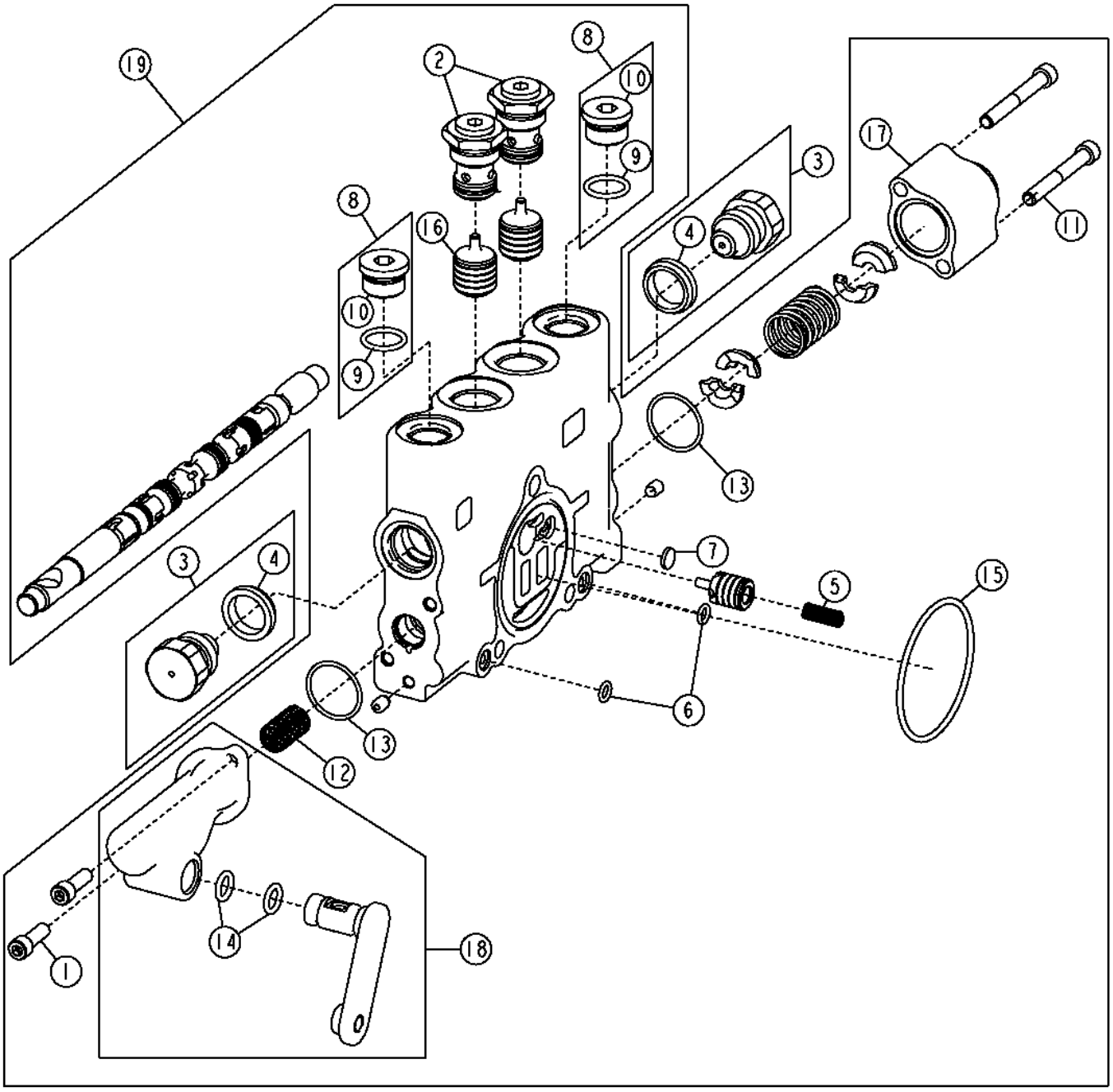

T210409

Item	*Nº peça*	*Descrição*	*Qtde*	*Nº série*	*Notas*
1	19H2924	Parafuso	2		1/4" X 3/4"
2	AT386337	VálVula de retenção	2		SUB FOR AT337941
3	AT78527	Tampão	2		
4	T183756	Vedação	1		
5	R111238	Mola de compressão	1		
6	R76578	Anel o	2		
7	R95493	Disco	1		
8	RE49624	Tampão	2		
9	R26375	Anel o	1		
10	R39112	Conexão	1		
11	T118712	Parafuso	2		
12	T190767	Mola	1		
13	T213022	Anel o	2		
14	T213023	Anel o	2		
15	T213025	Anel o	1		
16	T213034	Carretel de válvula	2		
17	T213033	Carcaça	1		
18	AT348202	Atuador	1		
19	AT317312	VálVula de controle	1		

Left Auxiliary Valve Section Without Float, Standard Controls
Section distributeur auxiliaire gauche sans flotteur, commandes standard
Seção da Válvula Auxiliar Esquerda sem Flutuador, Controles Padrão
Секция левого клапана вспомогательного оборудования без плавающего режима, стандартные органы управления
Sección de válvula auxiliar izquierda sin flotación, controles estándar

T210409 A.1

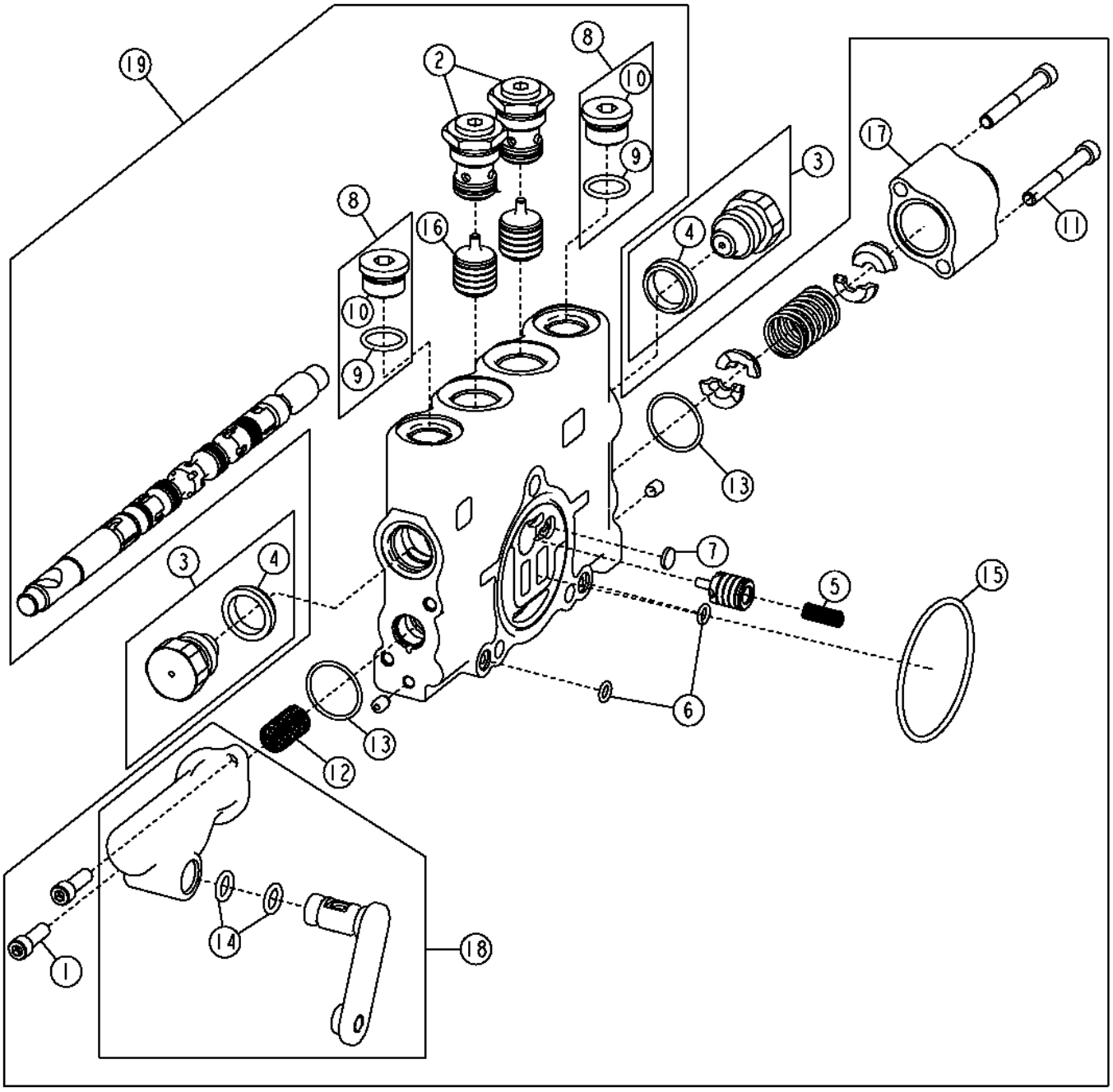

T210409

Item	*Nº peça*	*Descrição*	*Qtde*	*Nº série*	*Notas*
1	19H2924	Parafuso	2		1/4" X 3/4"
2	AT386337	VálVula de retenção	2		SUB FOR AT337941
3	AT78527	Tampão	2		
4	T183756	Vedação	1		
5	R111238	Mola de compressão	1		
6	R76578	Anel o	2		
7	R95493	Disco	1		
8	RE49624	Tampão	2		
9	R26375	Anel o	1		
10	R39112	Conexão	1		
11	T118712	Parafuso	2		
12	T190767	Mola	1		
13	T213022	Anel o	2		
14	T213023	Anel o	2		
15	T213025	Anel o	1		
16	T213034	Carretel de válvula	2		
17	T213033	Carcaça	1		
18	AT348201	Atuador	1		
19	AT317310	VálVula de controle	1		

Right 5 Function Control Valve Kit, Scarifier
Kit distributeur de fonction 5 droite, scarificateur
Kit da Válvula de Controle Direita de 5 Funções, Escarificador
Комплект правого клапана управления 5-й функцией, скарификатор
Juego de válvula de control derecha de 5 funciones, escarificador

TX1048948 A.1

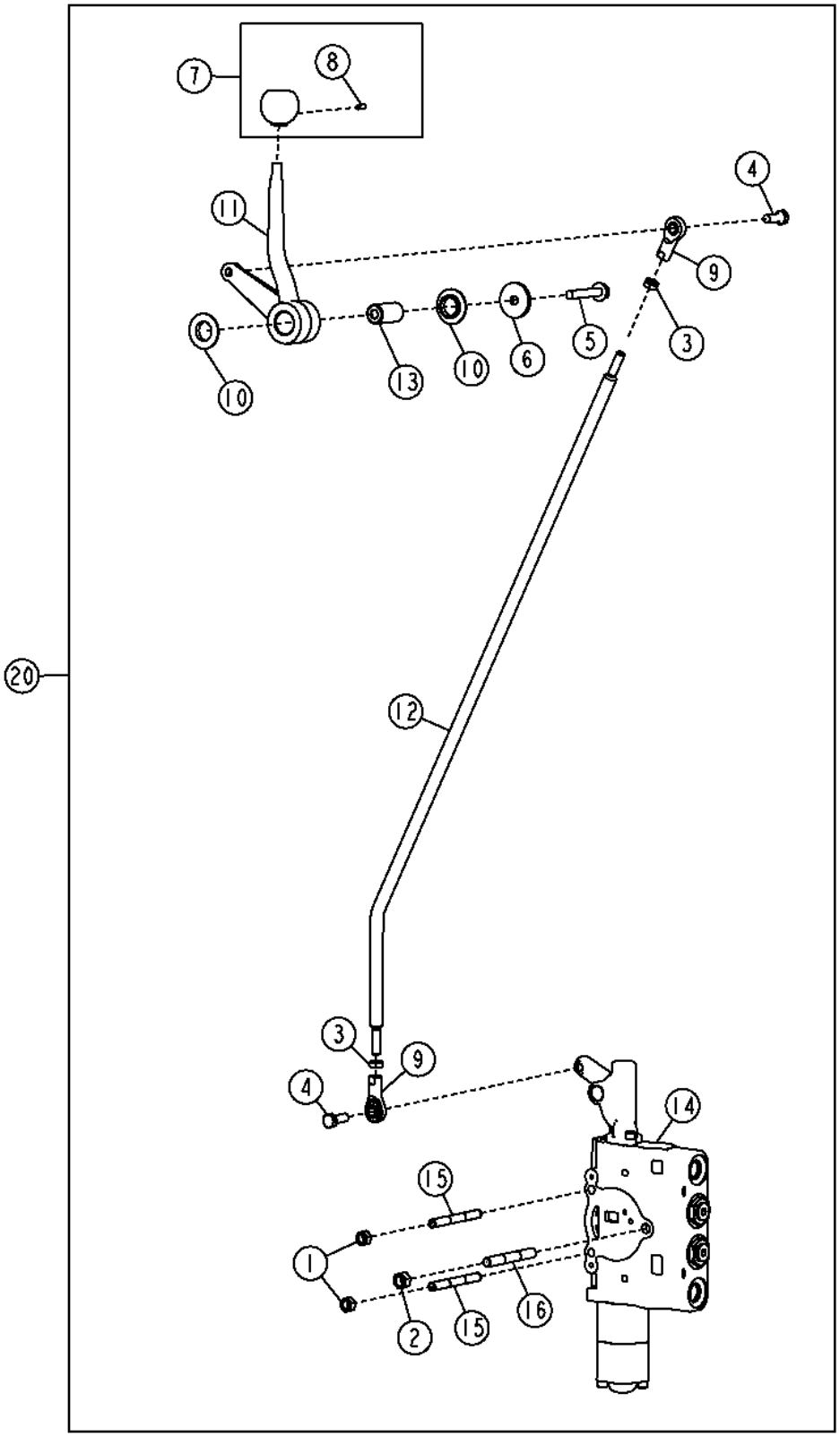

TX1048948

Item	*Nº peça*	*Descrição*	*Qtde*	*Nº série*	*Notas*
1	14H1042	Porca	2		5/16"
2	14H1080	Porca	1		3/8"
3	14H882	Porca	2		5/16"
4	19H2127	Parafuso sextavado	2		5/16" X 7/8"
5	19M7800	Parafuso	1		M8 X 50
6	24H1296	Arruela	1		11/32" X 1-3/8" X 0.134"
7	AT317742	Botão	1		
8	T213242	Parafuso de fenda	1		
9	AT404904	Extremidade da ligação	2		
10	T104220	Arruela	2		
11	T202163	Alavanca de controle	1		
12	T202586	Alavanca	1		
13	T204457	Espaçador	1		
14	AT435530	VálVula de controle	1		SUB FOR AT317319, Componentes em Página Separada
15	T213027	Pino	2		
16	T213030	Pino	1		
20	**AT317287**	**Kit da alavanca**	**1**		**WHOLE GOODS**

Left 5 Function Control Valve Kit (Ripper)
Kit de distributeur de fonction 5 gauche (défonceuse)
Kit da Válvula de Controle Esquerda de 5 Funções (Ripper)
Комплект левого 5-функционального регулировочного клапана (рыхлитель)
Juego de válvula de control izquierda de 5 funciones (desgarrador)

TX1048980 A.1

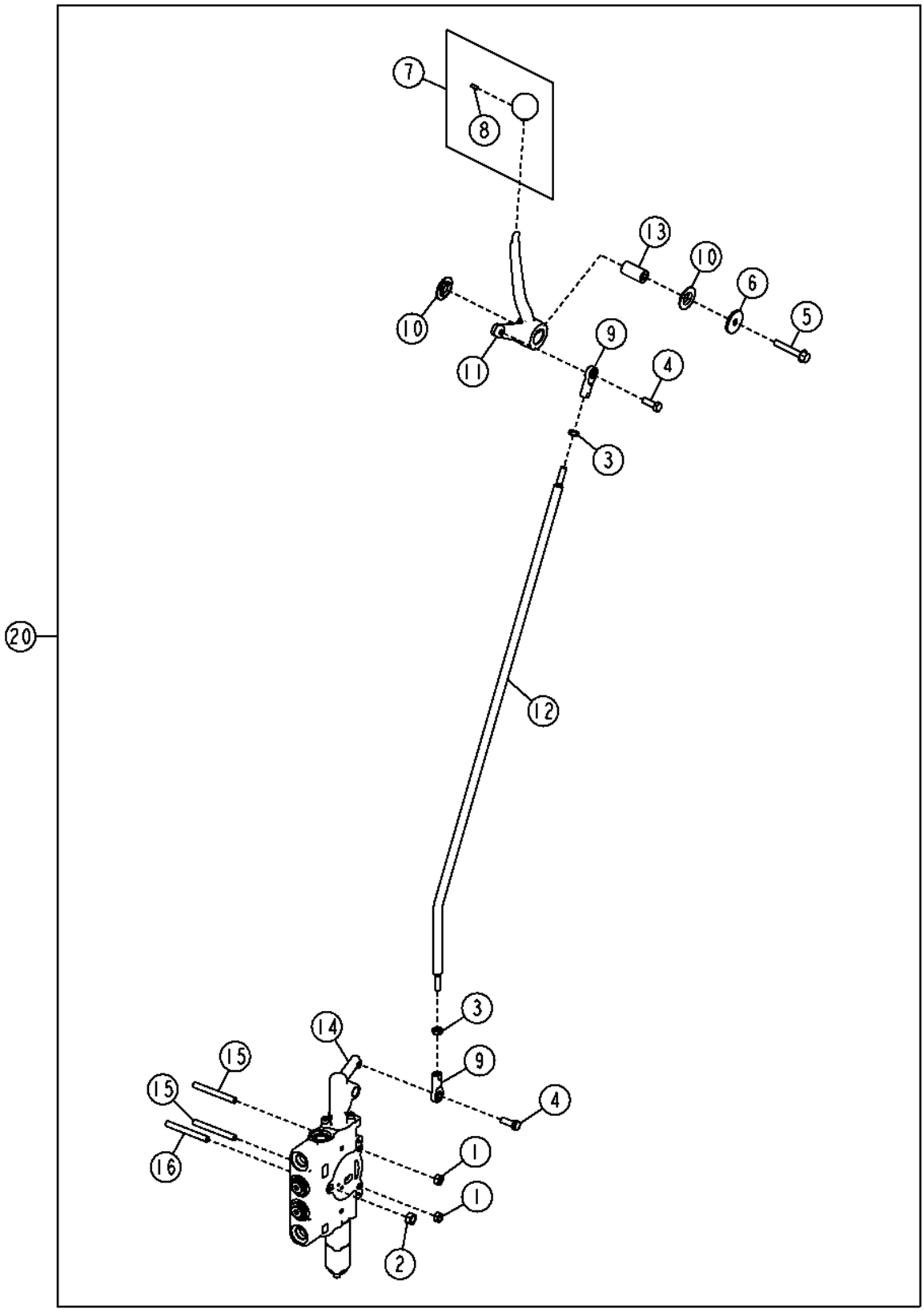

Item	*Nº peça*	*Descrição*	*Qtde*	*Nº série*	*Notas*
1	14H1042	Porca	2		5/16"
2	14H1080	Porca	1		3/8"
3	14H882	Porca	2		5/16"
4	19H2127	Parafuso sextavado	2		5/16" X 7/8"
5	19M7800	Parafuso	1		M8 X 50
6	24H1296	Arruela	1		11/32" X 1-3/8" X 0.134"
7	AT317743	Botão	1		
8	T213242	Parafuso de fenda	1		
9	AT404904	Extremidade da ligação	2		
10	T104220	Arruela	2		
11	T202159	Alavanca de controle	1		
12	T202586	Alavanca	1		
13	T204457	Espaçador	1		
14	AT317321	VálVula de controle	1		
15	T213027	Pino	2		
16	T213030	Pino	1		
20	**AT317288**	**Kit da alavanca**	**1**		**(WHOLE GOODS)**

Right 6 Function Control Valve Kit, Scarifier
Kit distributeur de fonction 6 droite, scarificateur
Kit da Válvula de Controle Direita de 6 Funções, Escarificador
Комплект правого клапана управления 6-й функцией, скарификатор
Juego de válvula de control derecha de 6 funciones, escarificador

TX1048951 A.1

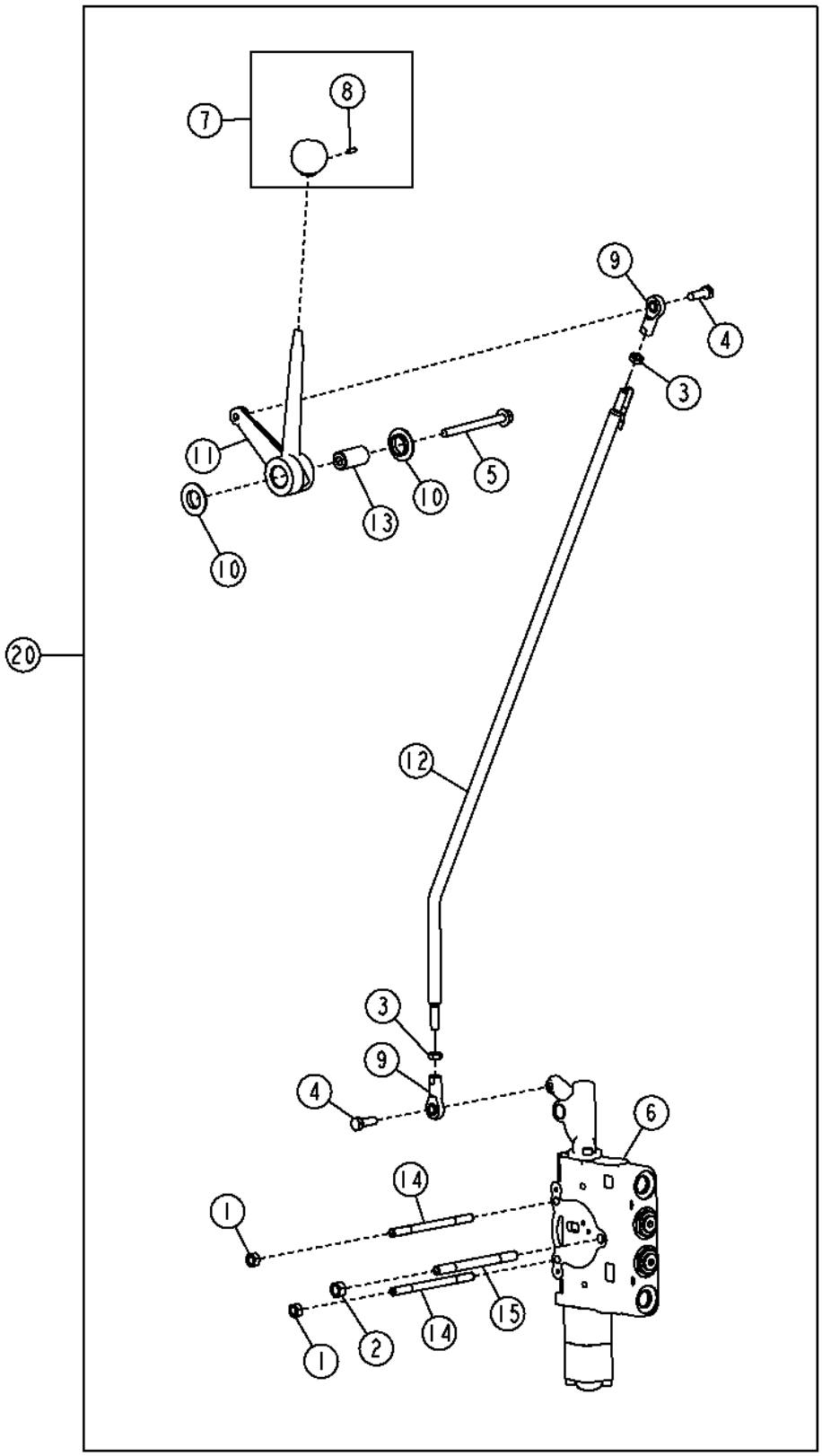

Item	*Nº peça*	*Descrição*	*Qtde*	*Nº série*	*Notas*
1	14H1042	Porca	2		5/16"
2	14H1080	Porca	1		3/8"
3	14H882	Porca	2		5/16"
4	19H2127	Parafuso sextavado	2		5/16" X 7/8"
5	19M7913	Parafuso	1		M8 X 90
6	AT435530	VálVula de controle	1		SUB FOR AT317319, Componentes em Página Separada
7	AT317744	Botão	1		
8	T213242	Parafuso de fenda	1		
9	AT404904	Extremidade da ligação	2		
10	T104220	Arruela	2		
11	T202164	Alavanca de controle	1		
12	T202586	Alavanca	1		
13	T204457	Espaçador	1		
14	T76127	Pino	2		
15	T76128	Pino	1		
20	**AT317289**	**Kit da alavanca**	**1**		**WHOLE GOODS**

Left 6 Function Control Valve Kit (Auxiliary With Float)
Kit de distributeur de fonction 6 gauche (auxiliaire avec flotteur)
Kit da Válvula de Controle Esquerda de 6 Funções (Auxiliar com Flutuador)
Комплект левого 6-функционального регулировочного клапана (вспомогательный без плавающего режима)
Juego de válvula de control izquierda de 6 funciones (auxiliar con flotación)

TX1048981 A.1

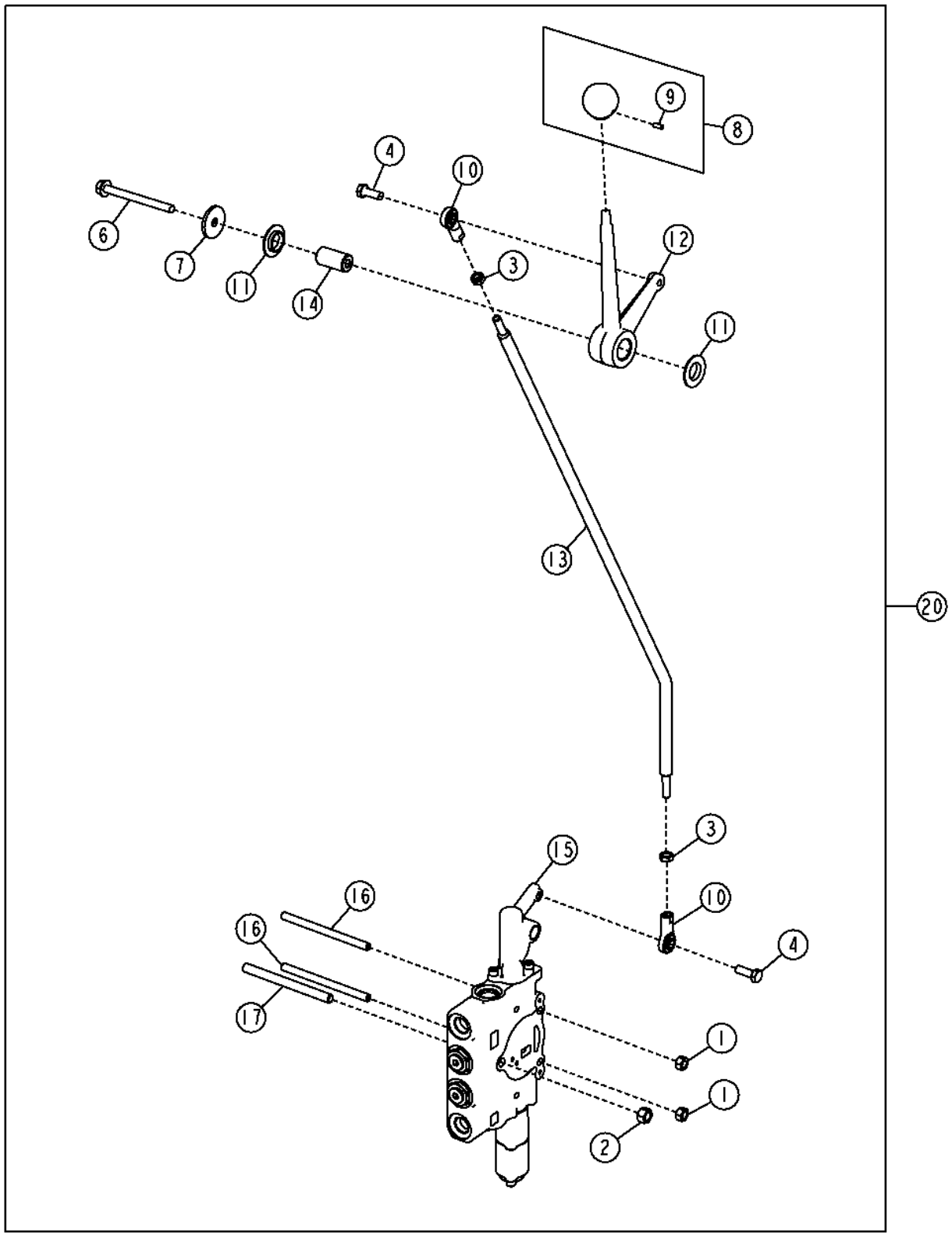

TX1048981

Item	*Nº peça*	*Descrição*	*Qtde*	*Nº série*	*Notas*
1	14H1042	Porca	2		5/16"
2	14H1080	Porca	1		3/8"
3	14H882	Porca	2		5/16"
4	19H2127	Parafuso sextavado	2		5/16" X 7/8"
6	19M7913	Parafuso	1		M8 X 90
7	24H1296	Arruela	1		11/32" X 1-3/8" X 0.134"
8	AT317744	Botão	1		
9	T213242	Parafuso de fenda	1		
10	AT404904	Extremidade da ligação	2		
11	T104220	Arruela	2		
12	T202164	Alavanca de controle	1		
13	T202586	Alavanca	1		
14	T204457	Espaçador	1		
15	AT317322	VálVula de controle	1		
16	T76127	Pino	2		
17	T76128	Pino	1		
20	**AT317290**	**Kit da alavanca**	**1**		**(WHOLE GOODS)**

Right 7 Function Control Valve Kit (Auxiliary Without Float)
Kit de distributeur de fonction 7 droite (auxiliaire sans flotteur)
Kit da Válvula de Controle Direita de 7 Funções (Auxiliar sem Flutuador)
Комплект правого 7-функционального регулировочного клапана (вспомогательный без плавающего режима)
Juego de válvula de control derecha de 7 funciones (auxiliar sin flotación)

TX1048954 A.1

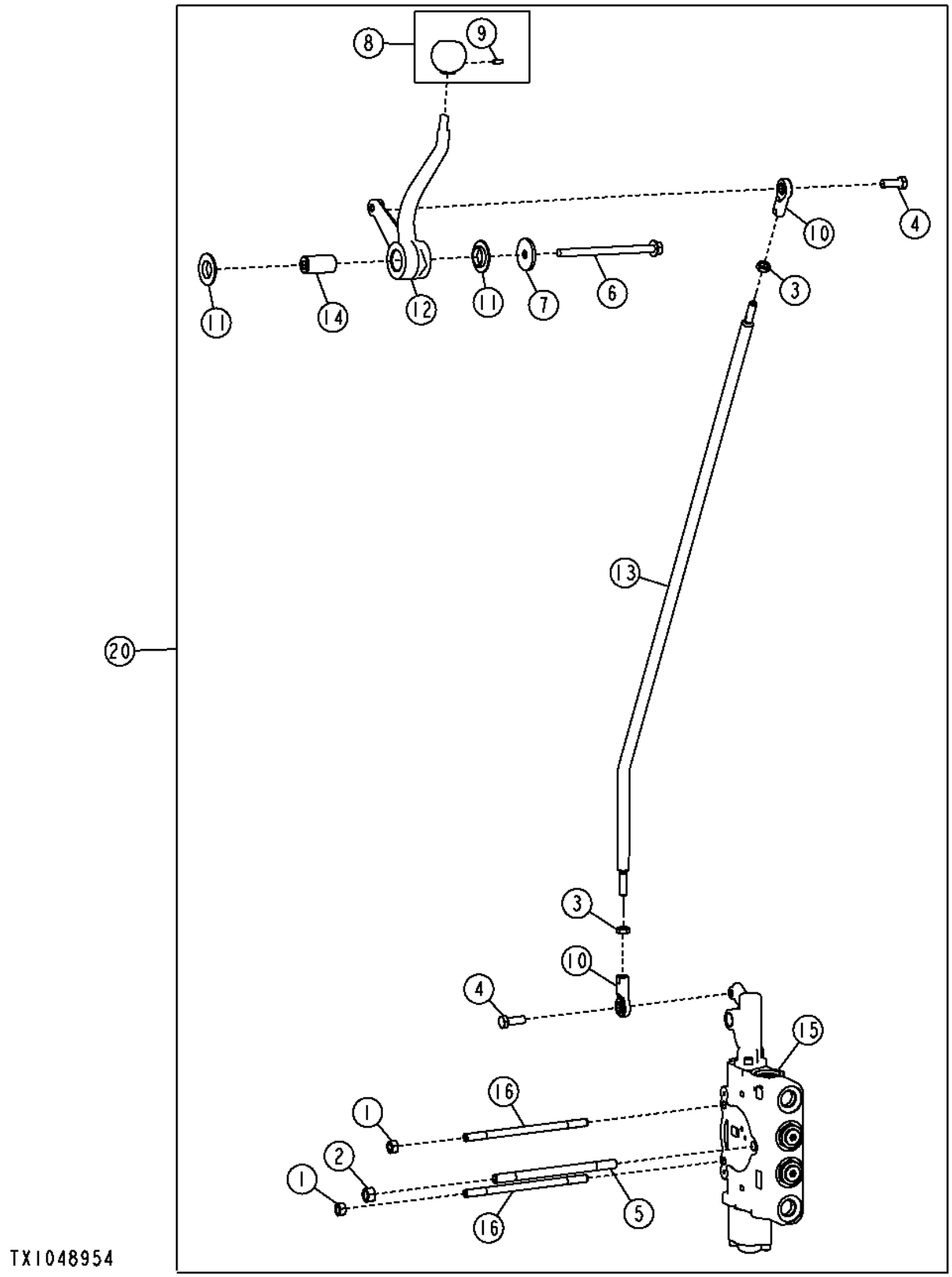

Item	*Nº peça*	*Descrição*	*Qtde*	*Nº série*	*Notas*
1	14H1042	Porca	2		5/16"
2	14H1080	Porca	1		3/8"
3	14H882	Porca	2		5/16"
4	19H2127	Parafuso sextavado	2		5/16" X 7/8"
5	T213031	Pino	1		
6	19M8006	Parafuso	1		M8 X 120
7	24H1296	Arruela	1		11/32" X 1-3/8" X 0.134"
8	AT317744	Botão	1		
9	T213242	Parafuso de fenda	1		
10	AT404904	Extremidade da ligação	2		
11	T104220	Arruela	2		
12	T202159	Alavanca de controle	1		
13	T202586	Alavanca	1		
14	T204457	Espaçador	1		
15	AT317312	VálVula de controle	1		
16	T213028	Pino	2		
20	**AT317291**	**Kit da alavanca**	**1**		**(WHOLE GOODS)**

Left 7 Function Control Valve Kit (Auxiliary Without Float)
Kit de distributeur de fonction 7 gauche (auxiliaire sans flotteur)
Kit da Válvula de Controle Esquerda de 7 Funções (Auxiliar sem Flutuador)
Комплект левого 7-функционального регулировочного клапана (вспомогательный без плавающего режима)
Juego de válvula de control izquierda de 7 funciones (auxiliar sin flotación)

TX1048982 A.1

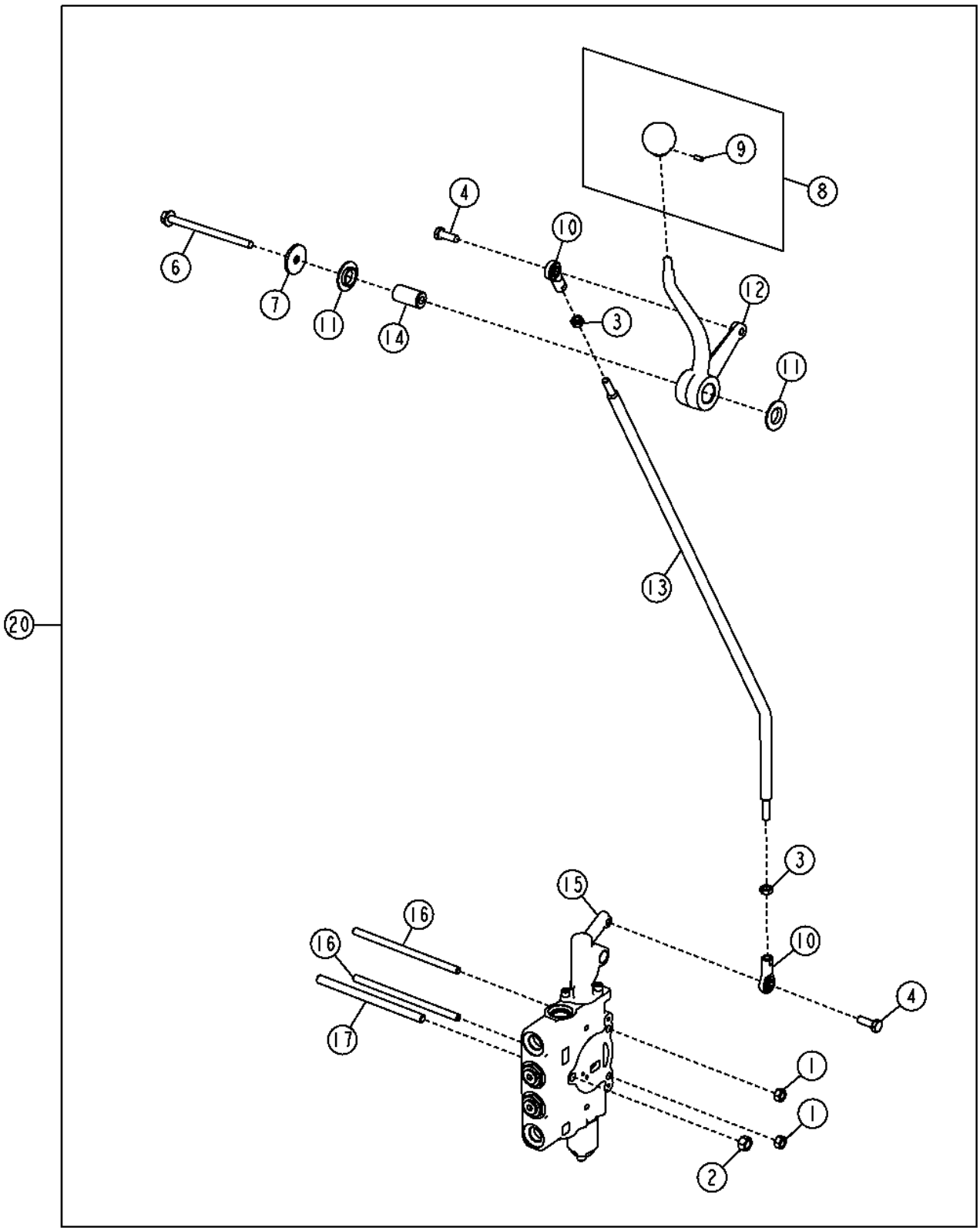

Item	*Nº peça*	*Descrição*	*Qtde*	*Nº série*	*Notas*
1	14H1042	Porca	2		5/16"
2	14H1080	Porca	1		3/8"
3	14H882	Porca	2		5/16"
4	19H2127	Parafuso sextavado	2		5/16" X 7/8"
6	19M8006	Parafuso	1		M8 X 120
7	24H1296	Arruela	1		11/32" X 1-3/8" X 0.134"
8	AT317744	Botão	1		
9	T213242	Parafuso de fenda	1		
10	AT404904	Extremidade da ligação	2		
11	T104220	Arruela	2		
12	T202163	Alavanca de controle	1		
13	T202586	Alavanca	1		
14	T204457	Espaçador	1		
15	AT317310	VálVula de controle	1		
16	T213028	Pino	2		
17	T213031	Pino	1		
20	**AT317293**	**Kit da alavanca**	**1**		**(WHOLE GOODS)**

One Hand Blade Lift Control Lever and Valve Kit
Kit de levier et vanne de relevage de lame à une main
Kit de Válvula e Alavanca de Controle de Elevação da Lâmina para Uma Mão
Комплект рычага и клапана упр. подн. ножа одной рукой
Palanca control de elevación de hoja de una mano y juego de válvula

AT317339_TX1128728 A.2

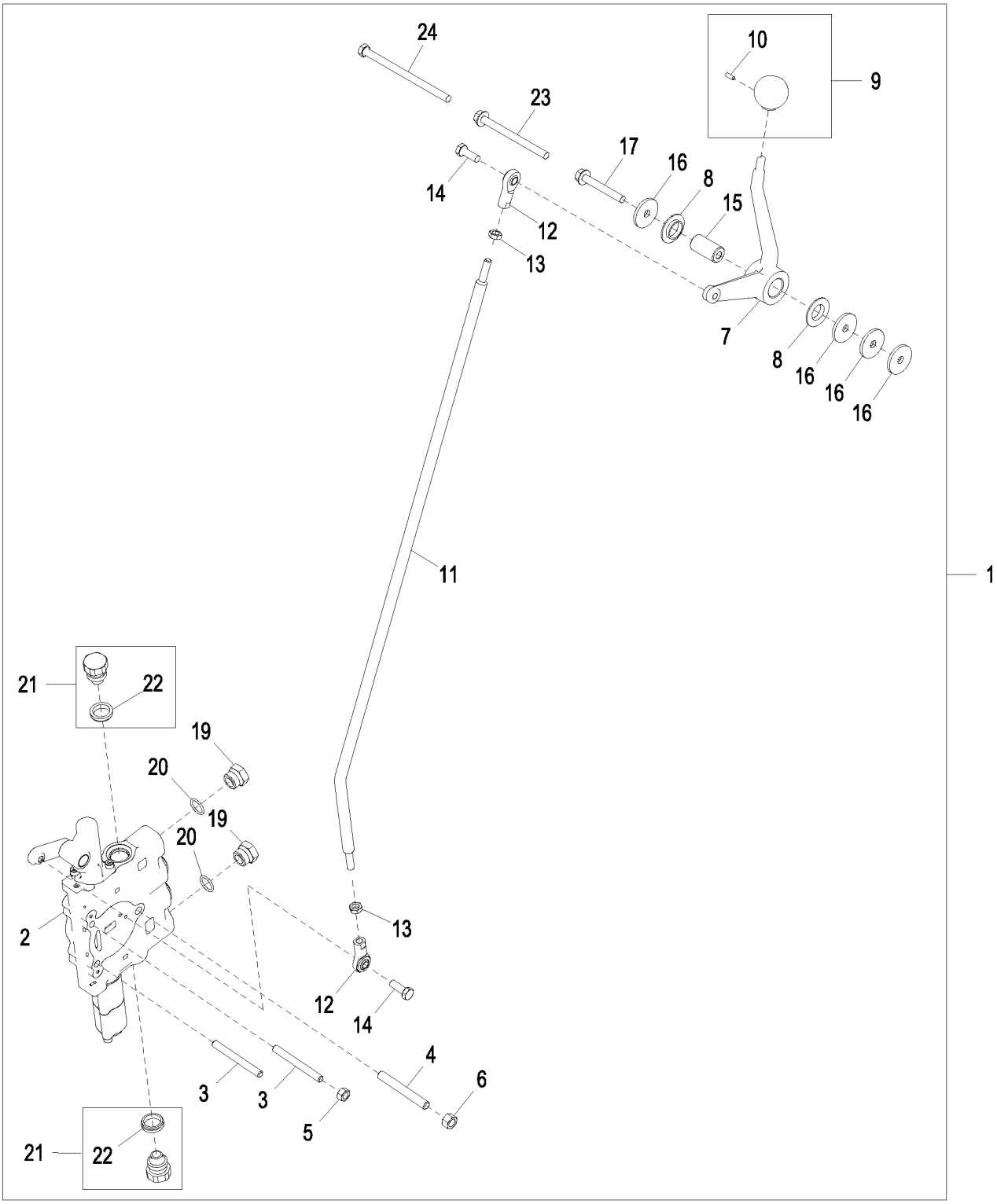

AT317339_TX1128728

Item	*Nº peça*	*Descrição*	*Qtde*	*Nº série*	*Notas*
1	**AT317339**	**Kit da válvula**	**1**		**Pacotes de Produto**
2	AT319023	VálVula de controle	1		
3	T213027	Pino	2		
4	T213030	Pino	1		
5	14H1042	Porca	1		5/16"
6	14H1080	Porca	1		3/8"
7	T202162	Alavanca de controle	1		
8	T104220	Arruela	2		
9	AT317742	Botão	1		
10	T213242	Parafuso de fenda	1		
11	T202586	Alavanca	1		
12	AT404904	Extremidade da ligação	2		
13	14H882	Porca	2		5/16"
14	19H2127	Parafuso sextavado	2		5/16" X 7/8"
15	T204457	Espaçador	1		
16	24H1296	Arruela	4		11/32" X 1-3/8" X 0.134"
17	19M7801	Parafuso	1		M8 X 60, Use com Válvula de 5 Funções
18	AT322617	Mangueira hidraulica-fabric	4		Não Ilustrado
19	R39112	Conexão	2		
20	R26375	Anel o	2		16.358 X 2.210 mm (0.644" X 0.087")
21	AT78527	Tampão	2		
22	T183756	Vedação	1		
23	19M7970	Parafuso	1		M8 X 100, Use com Válvula de 6 Funções
24	19M8404	Parafuso sextavado	1		M8 X 130, Use com Válvula de 7 Funções

Main Hydraulic Manifold Valve (With Secondary Steering)
Distributeur de collecteur hydraulique principal (avec direction auxiliaire)
Válvula do Coletor Hidráulico Principal (Com Direção Secundária)
Главный гидравлический клапан коллектора (с вторичной системой рулевого управления)
Válvula de colector hidráulico principal (con dirección auxiliar)

TX1056044 A.1

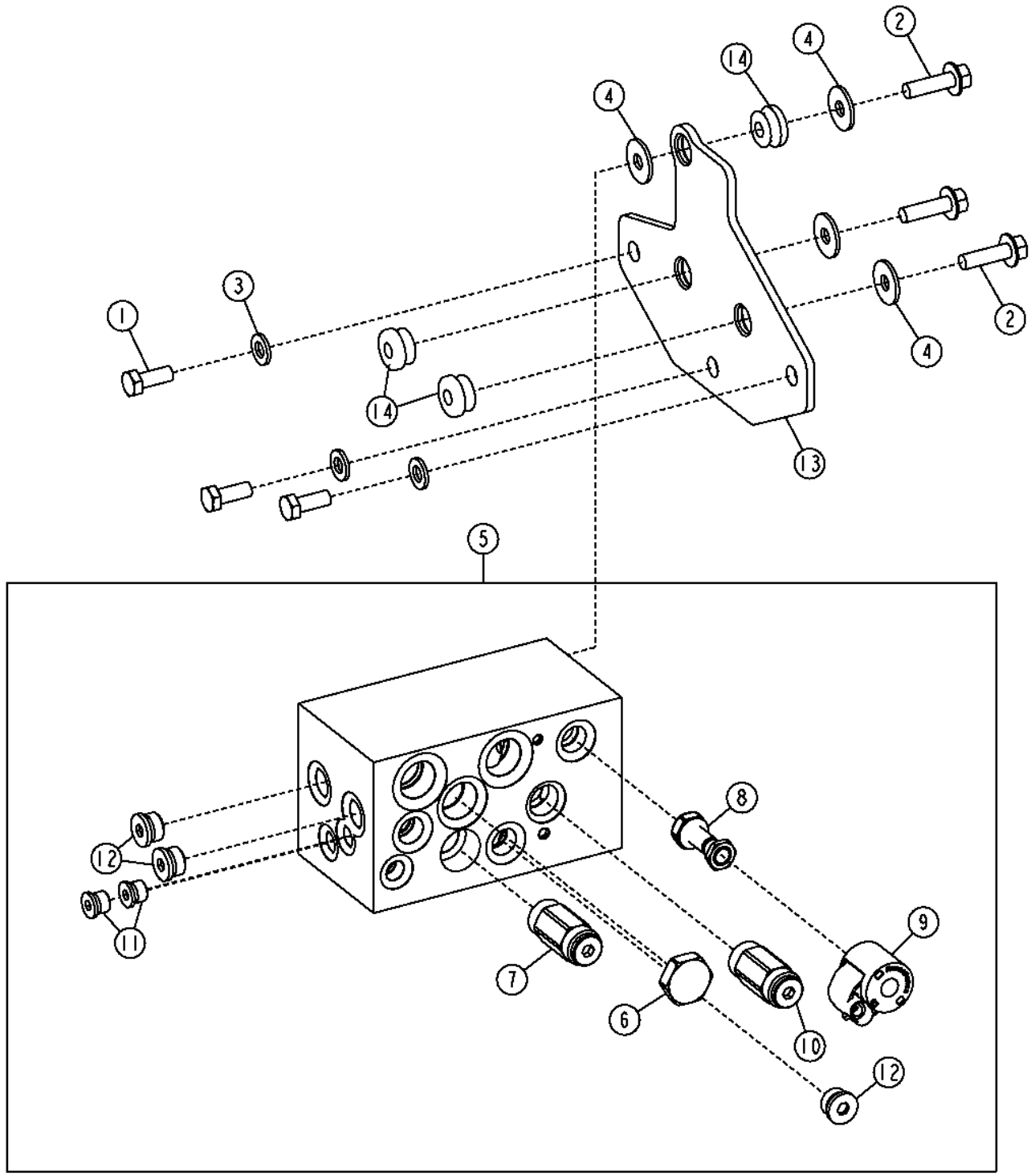

TX1056044

Item	*Nº peça*	*Descrição*	*Qtde*	*Nº série*	*Notas*
1	19M7785	Parafuso	3		M10 X 25, Sub For 19M7402, Nesta Aplicação
2	19M7835	Parafuso	3		M10 X 35
3	24M7239	Arruela	3		10.700 X 21 X 2.500 mm
4	24M7296	Arruela	4		10.500 X 30 X 2.500 mm
5	AT343839	Coletor	1		
6	AN279596	VálVula de carretel	1		
	AN207423	Kit retentor	1		
7	AT302907	VálVula de alíVio de press.	1		
	AT224864	Kit retentor	1		
8	AT302908	VálVula solenóide	1		Solenoide de Trava da Sela
	AH209121	Kit retentor	1		
	T181306	Porca	1		
9	AT333809	VálVula solenóide	1		
10	AT371499	VálVula	1		Sub For AT367077
	AT196943	Kit retentor	1		
11	AT49216	Tampão	2		
	T70177	Anel o	1		
12	AT63271	Conexão	3		
	R26375	Anel o	1		
13	T257573	Placa	1		
14	AT116162	Isolador	3		

Main Hydraulic Manifold Valve (Without Secondary Steering)
Distributeur de collecteur hydraulique principal (sans direction auxiliaire)
Válvula do Coletor Hidráulico Principal (Sem Direção Secundária)
Главный гидравлический клапан коллектора (без вторичной системы рулевого управления)
Válvula de colector hidráulico principal (sin dirección auxiliar)

TX1056035 A.1

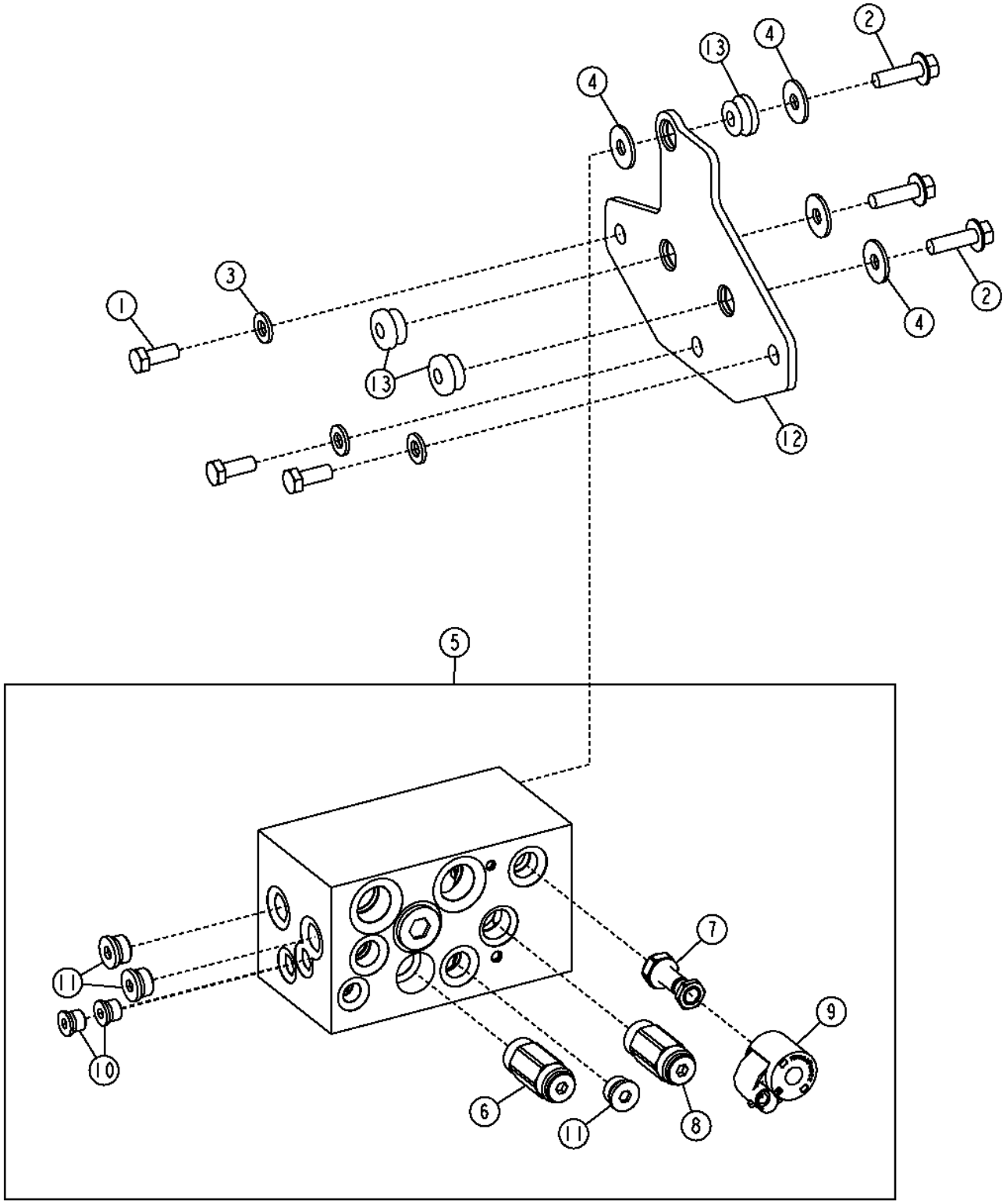

Item	*Nº peça*	*Descrição*	*Qtde*	*Nº série*	*Notas*
1	19M7785	Parafuso	3		M10 X 25, Sub For 19M7402, This Application
2	19M7835	Parafuso	3		M10 X 35
3	24M7239	Arruela	3		10.700 X 21 X 2.500 mm
4	24M7296	Arruela	4		10.500 X 30 X 2.500 mm
5	AT342744	Coletor	1		
6	AT302907	VálVula de alíVio de press.	1		
	AT224864	Kit retentor	1		
7	AT302908	VálVula solenóide	1		Solenoide de Trava da Sela
	AH209121	Kit retentor	1		
	T181306	Porca	1		
8	AT371499	VálVula	1		Sub For AT367077
	AT196943	Kit retentor	1		
9	AT333809	VálVula solenóide	1		
10	AT49216	Tampão	2		
	T70177	Anel o	1		
11	AT63271	Conexão	3		
	R26375	Anel o	1		
12	T257573	Placa	1		
13	AT116162	Isolador	3		

Hydraulic Oil Cooler Bypass Valve
By-pass de refroidisseur d'huile hydraulique
Válvula de Derivação do Resfriador de Óleo Hidráulico
Байпасный клапан охладителя гидравлического масла
Válvula derivadora de enfriador de aceite hidráulico

TX1049288 A.1

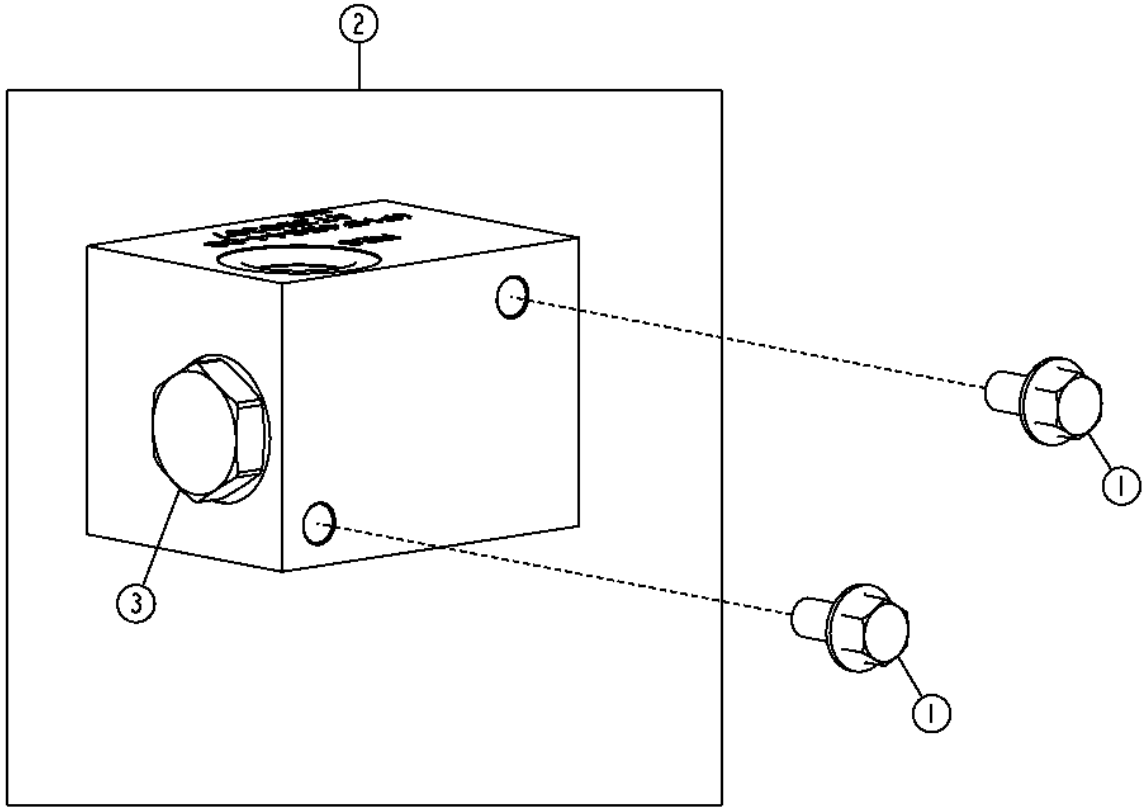

TX1049288

Item	*Nº peça*	*Descrição*	*Qtde*	*Nº série*	*Notas*
1	19M9844	Parafuso	2		M10 X 20
2	AT358387	Coletor de água	1		
3	AT359474	VálVula de retenção	1		
	AN207423	Kit retentor	1		

Electrohydraulic Valve Mount (Front) (Grade Pro)
Monture de vanne électrohydraulique (avant) (Grade Pro)
Suporte da Válvula Eletro-hidráulica (Dianteira) (Grade Pro)
Установка электрогидравлического клапана (переднего) (Grade Pro)
Montaje de válvula electrohidráulica (delantera) (Grade Pro)

TX1050872 A.1

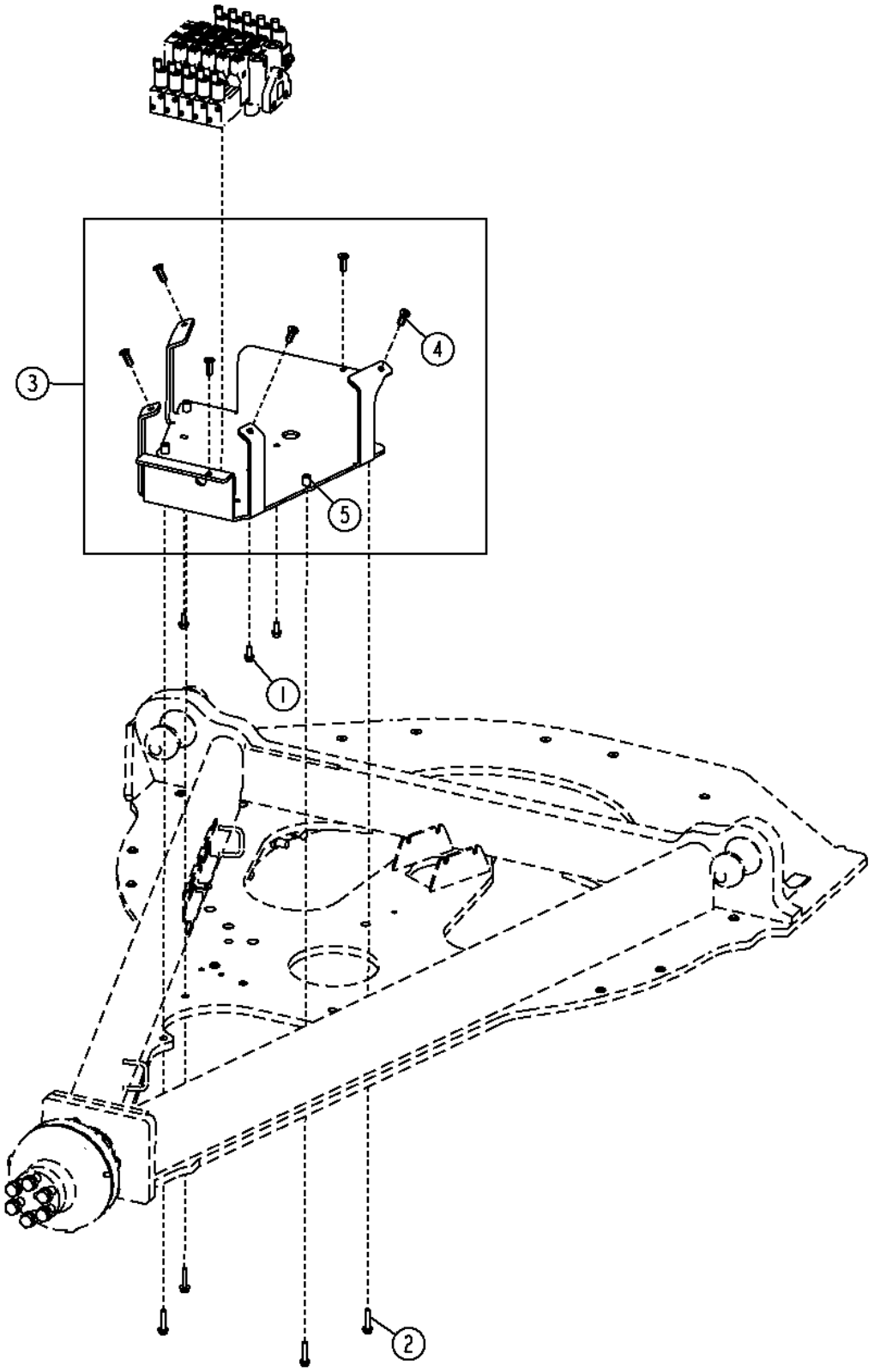

Item	*Nº peça*	*Descrição*	*Qtde*	*Nº série*	*Notas*
1	19M7785	Parafuso	3		M10 X 25
2	19M7786	Parafuso	4		M10 X 30, SUB FOR 19M7806
3	AT419605	Apoio	1		SUB FOR AT345806
4	T148410	Porca	6		M10
5	T72414	Bucha	4		

Electrohydraulic Valve Mount (Rear) (Grade Pro)
Monture de vanne électrohydraulique (arrière) (Grade Pro)
Suporte da Válvula Eletro-hidráulica (Traseira) (Grade Pro)
Установка электрогидравлического клапана (заднего) (Grade Pro)
Montaje de válvula electrohidráulica (trasera) (Grade Pro)

TX1050461 A.1

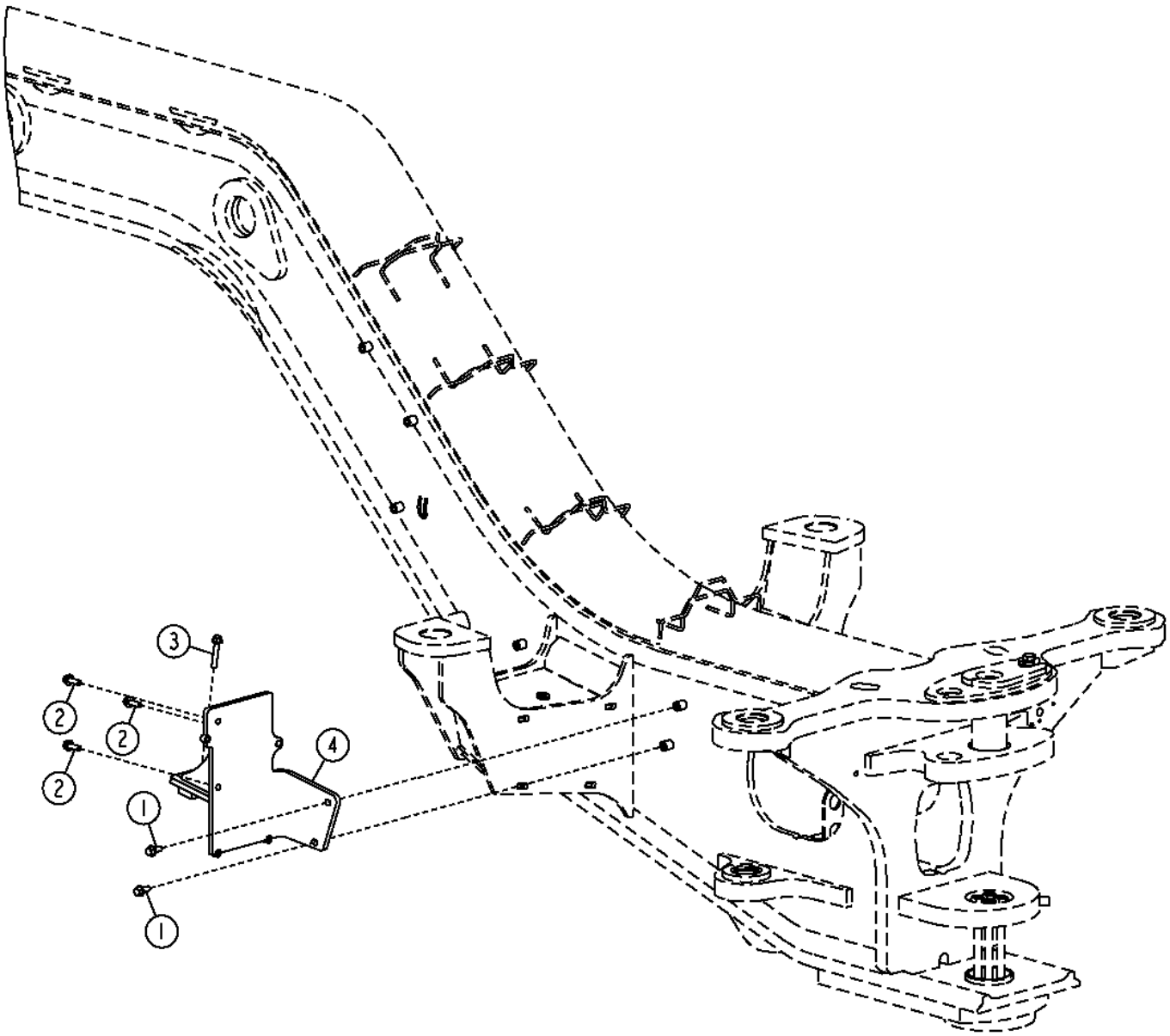

TX1050461

Item	*Nº peça*	*Descrição*	*Qtde*	*Nº série*	*Notas*
1	19M9845	Parafuso	2		M10 X 25
2	19M9370	Parafuso	3		M10 X 30
3	19M9849	Parafuso	1		M10 X 60
4	AT341615	Apoio	1		

Electrohydraulic 4 Function Valve (Rear) (Grade Pro)
Distributeur électrohydraulique de fonction 4 (arrière) (Grade Pro)
Válvula Eletro-hidráulica de 4 Funções (Traseira) (Grade Pro)
Электрогидравлический 4-функциональный клапан (задний) (Grade Pro)
Válvula electrohidráulica de 4 funciones (trasera) (Grade Pro)

AT341545_TX1134978 A.3

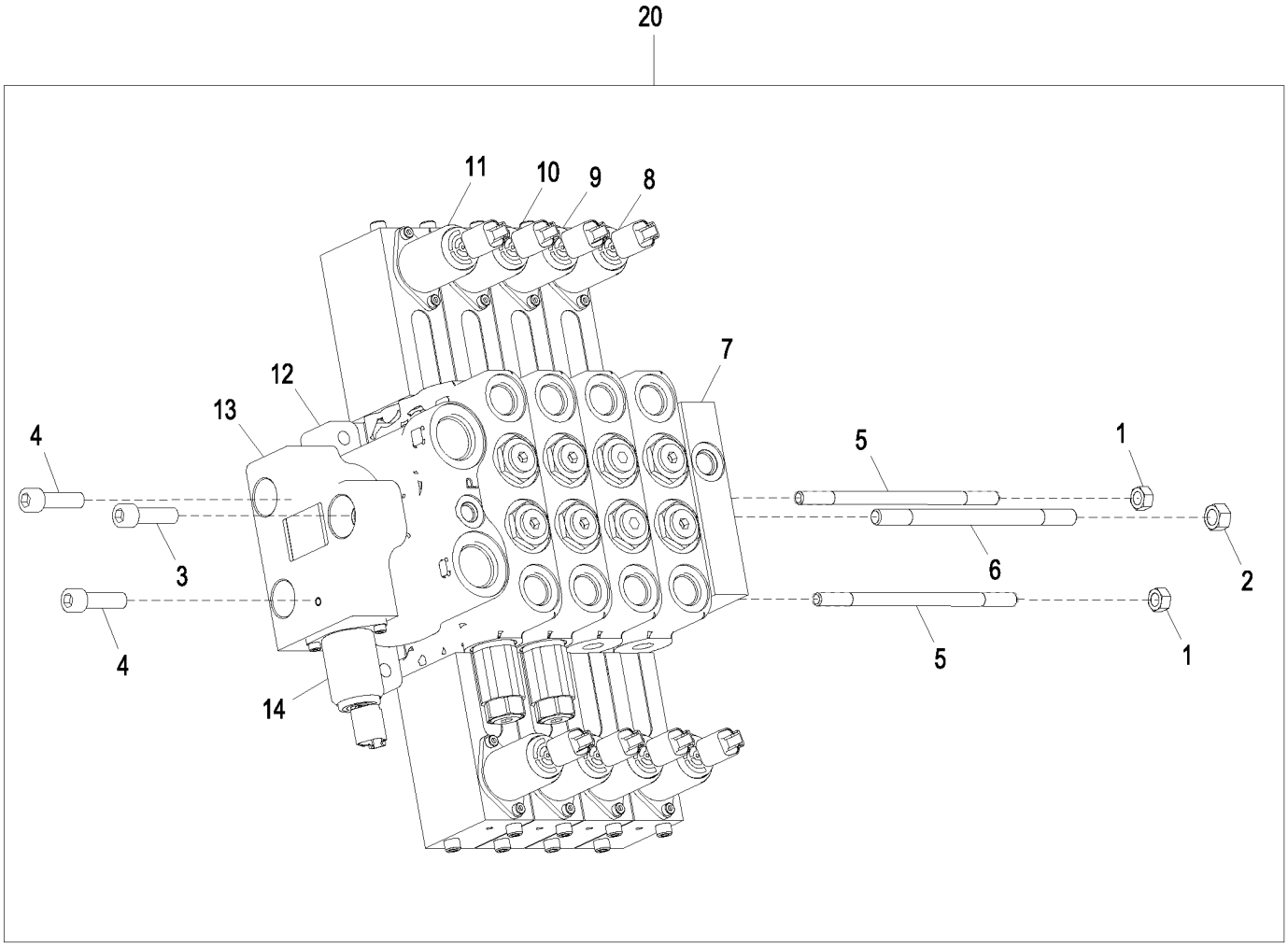

AT341545_TX1134978

Item	*Nº peça*	*Descrição*	*Qtde*	*Nº série*	*Notas*
1	14H1042	Porca	2		5/16"
2	14H1080	Porca	1		3/8"
3	19H3924	Parafuso	1		3/8" X 1-1/4"
4	F1100320	Parafuso	2		7.925 X 31.750 mm (5/16" X 1-1/4")
5	L115722	Pino	2		
6	L115723	Pino	1		
7	AT359386	VálVula	1		
8	AT359388	VálVula de carretel	1		Direção Traseira, Componentes em Página Separada
9	AT359389	VálVula de carretel	1		Direção, Componentes em Página Separada
10	AT410070	VálVula de carretel	1		SUB FOR AT359391, Elevação da Lâmina Esquerda, Componentes em Página Separada
11	AT410070	VálVula de carretel	1		SUB FOR AT359391, Elevação da Lâmina Direita, Componentes em Página Separada
12	AT327176	Carcaça	1		Seção Intermediária da Válvula de Entrada
13	AT427950	Seção	1		Sub For AT359376
20	AT342874	VálVula de controle	1		NLA, Encomende Componentes Individuais

Electrohydraulic 5 Function Valve (Front) (Grade Pro)
Distributeur électrohydraulique de fonction 5 (avant) (Grade Pro)
Válvula Eletro-hidráulica de 5 Funções (Dianteira) (Grade Pro)
Электрогидравлический 5-функциональный клапан (передний) (Grade Pro)
Válvula electrohidráulica de 5 funciones (delantera) (Grade Pro)

AT341210_TX1134962 A.2

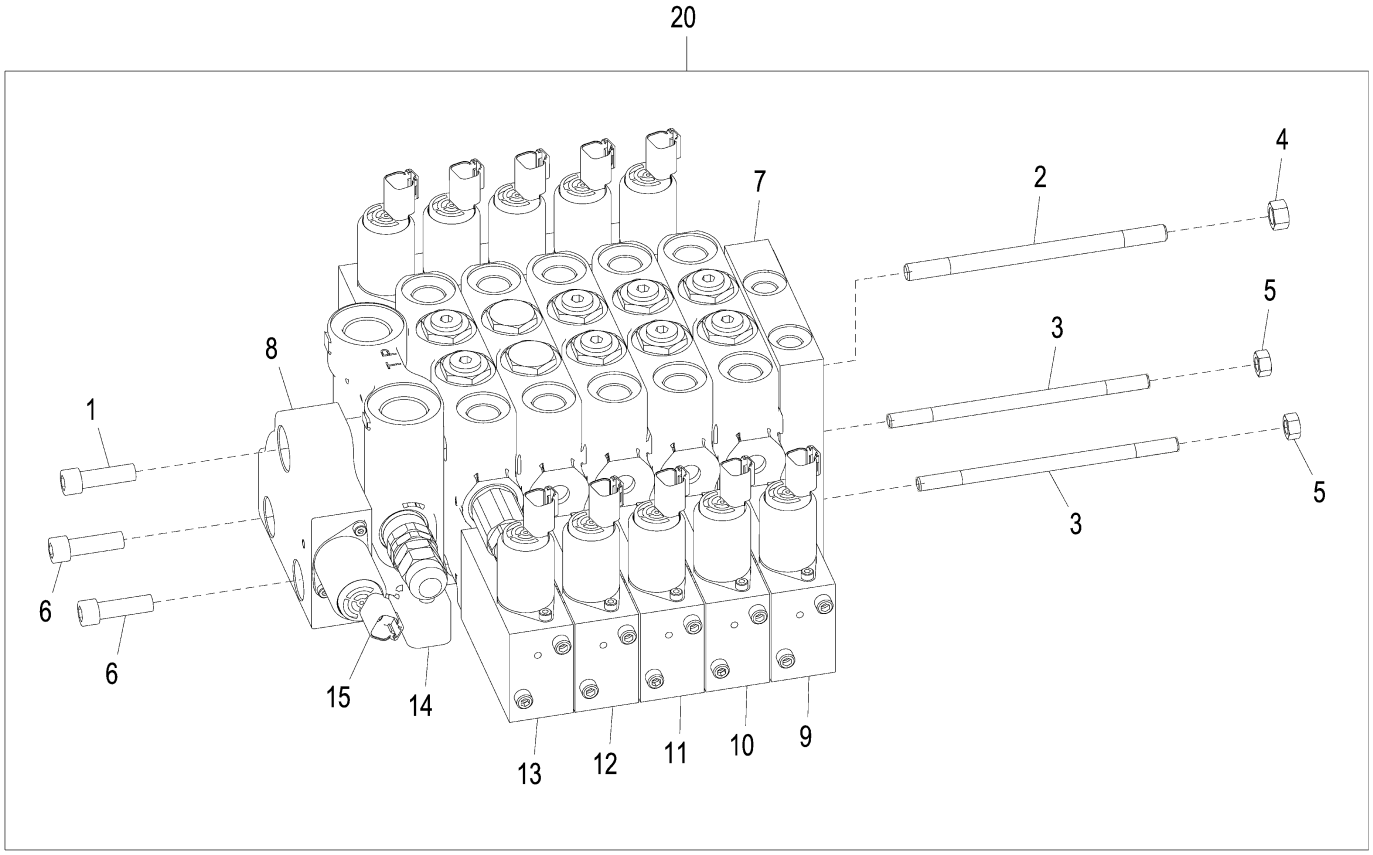

AT341210_TX1134962

Item	*Nº peça*	*Descrição*	*Qtde*	*Nº série*	*Notas*
1	19H3924	Parafuso	1		3/8" X 1-1/4"
2	T246885	Haste de ligação	1		
3	T246882	Haste de ligação	2		
4	14H1080	Porca	1		3/8"
5	14H1042	Porca	2		5/16"
6	F1100320	Parafuso	2		
7	AT359384	VálVula	1		
8	AT427950	Seção	1		Sub For AT359376
9	AT359383	VálVula de carretel	1		Deslocamento Lateral do Círculo, Componentes em Página Separada
10	AT359377	VálVula de carretel	1		Inclinação da Lâmina, Componentes em Página Separada
11	AT359381	VálVula de carretel	1		Deslocamento Lateral da Lâmina, Componentes em Página Separada
12	AT359380	VálVula de carretel	1		Rotação do Círculo, Componentes em Página Separada
13	AT421755	VálVula de carretel	1		Inclinação da Roda, Componentes em Página Separada, Sub For AT359382
14	AT317307	Carcaça	1		Seção Intermediária da Válvula de Entrada
15	AT359379	VálVula	1		
20	AT343012	VálVula de controle	1		NLA , Encomende Componentes Individuais

Electrohydraulic 5 Function Valve (Rear) (Grade Pro)
Distributeur électrohydraulique de fonction 5 (arrière) (Grade Pro)
Válvula Eletro-hidráulica de 5 Funções (Traseira) (Grade Pro)
Электрогидравлический 5-функциональный клапан (задний) (Grade Pro)
Válvula electrohidráulica de 5 funciones (trasera) (Grade Pro)

AT341546_TX1134980 A.5

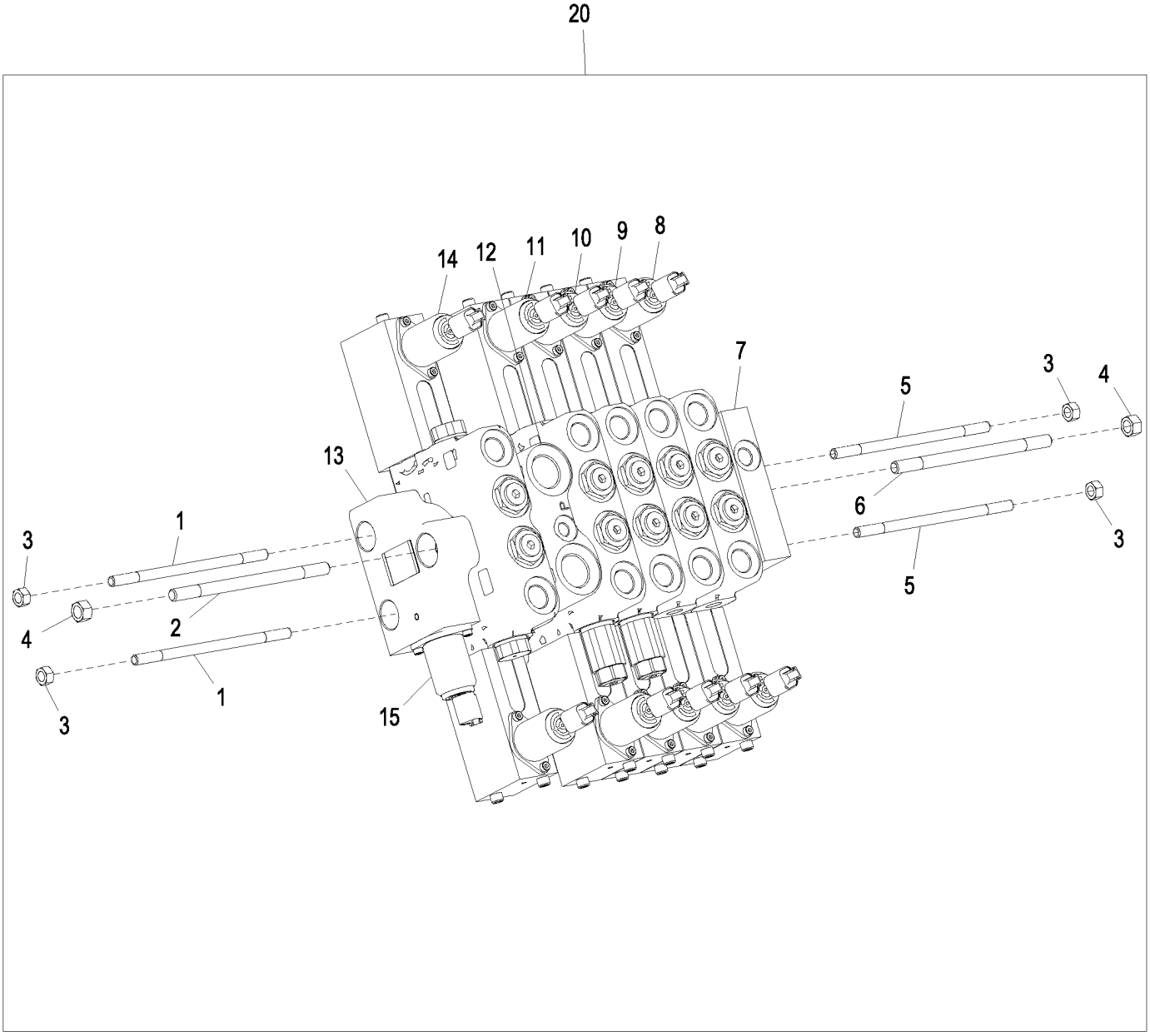

AT341546_TX1134980

Item	*Nº peça*	*Descrição*	*Qtde*	*Nº série*	*Notas*
1	T213027	Pino	2		
2	T213030	Pino	1		
3	14H1042	Porca	4		5/16"
4	14H1080	Porca	2		3/8"
5	L115722	Pino	2		
6	L115723	Pino	1		
7	AT359386	VálVula	1		
8	AT359388	VálVula de carretel	1		Direção Traseira, Componentes em Página Separada
9	AT359389	VálVula de carretel	1		Direção, Componentes em Página Separada
10	AT410070	VálVula de carretel	1		Sub For AT359391, Elevação da Lâmina Esquerda, Componentes em Página Separada
11	AT410070	VálVula de carretel	1		Sub For AT359391, Elevação da Lâmina Direita, Componentes em Página Separada
12	AT327176	Carcaça	1		Seção Intermediária da Válvula de Entrada
13	AT427950	Seção	1		Sub For AT359376
14	AT359385	VálVula de carretel	1		Rasgador/Escarificador Traseiro, Componentes em Página Separada
15	AT359379	VálVula	1		
20	AT342873	VálVula de controle	1		NLA, Encomende Componentes Individuais

Electrohydraulic 6 Function Valve (Front) (Grade Pro)
Distributeur électrohydraulique de fonction 6 (avant) (Grade Pro)
Válvula Eletro-hidráulica de 6 Funções (Dianteira) (Grade Pro)
Электрогидравлический 6-функциональный клапан (передний) (Grade Pro)
Válvula electrohidráulica de 6 funciones (delantera) (Grade Pro)

AT341566_TX1134967 A.2

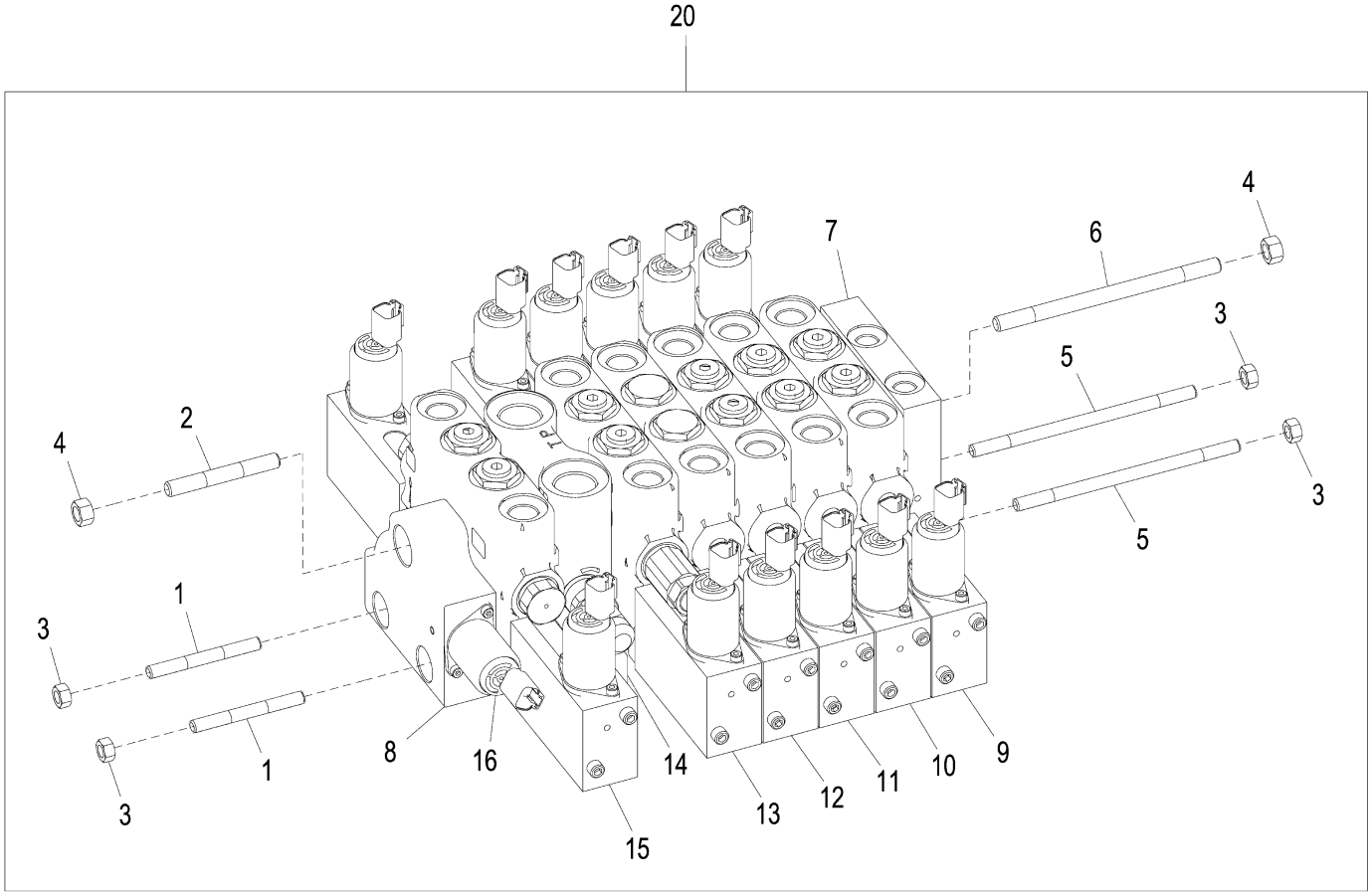

AT341566_TX1134967

Item	*Nº peça*	*Descrição*	*Qtde*	*Nº série*	*Notas*
1	T213027	Pino	2		
2	T213030	Pino	1		
3	14H1042	Porca	4		5/16"
4	14H1080	Porca	2		3/8"
5	T246882	Haste de ligação	2		
6	T246885	Haste de ligação	1		
7	AT359384	VálVula	1		
8	AT427950	Seção	1		Sub For AT359376
9	AT359383	VálVula de carretel	1		Deslocamento Lateral do Círculo, Componentes em Página Separada
10	AT359377	VálVula de carretel	1		Inclinação da Lâmina, Componentes em Página Separada
11	AT359381	VálVula de carretel	1		Deslocamento Lateral da Lâmina, Componentes em Página Separada
12	AT359380	VálVula de carretel	1		Rotação do Círculo, Componentes em Página Separada
13	AT421755	VálVula de carretel	1		Inclinação da Roda, Componentes em Página Separada, Sub For AT359382
14	AT317307	Carcaça	1		Seção Intermediária da Válvula de Entrada
15	AT359385	VálVula de carretel	1		Escarificador, Componentes em Página Separada
16	AT359379	VálVula	1		
20	AT343011	VálVula de controle	1		NLA , Encomende Componentes Individuais

Electrohydraulic 6 Function Valve (Front) (Mid Mounted Scarifier) (Grade Pro)
Distributeur électrohydraulique de fonction 6 (avant) (scarificateur central) (Grade Pro)
Válvula Eletro-hidráulica de 6 Funções (Dianteira) (Escarificador de Montagem Intermediária) (Grade Pro)
Электрогидравлический 6-функциональный клапан (передний) (скарификатор в средней части) (Grade Pro)
Válvula electrohidráulica de 6 funciones (delantera) (escarificador de montaje intermedio) (Grade Pro)

AT343380_TX1134968 A.1

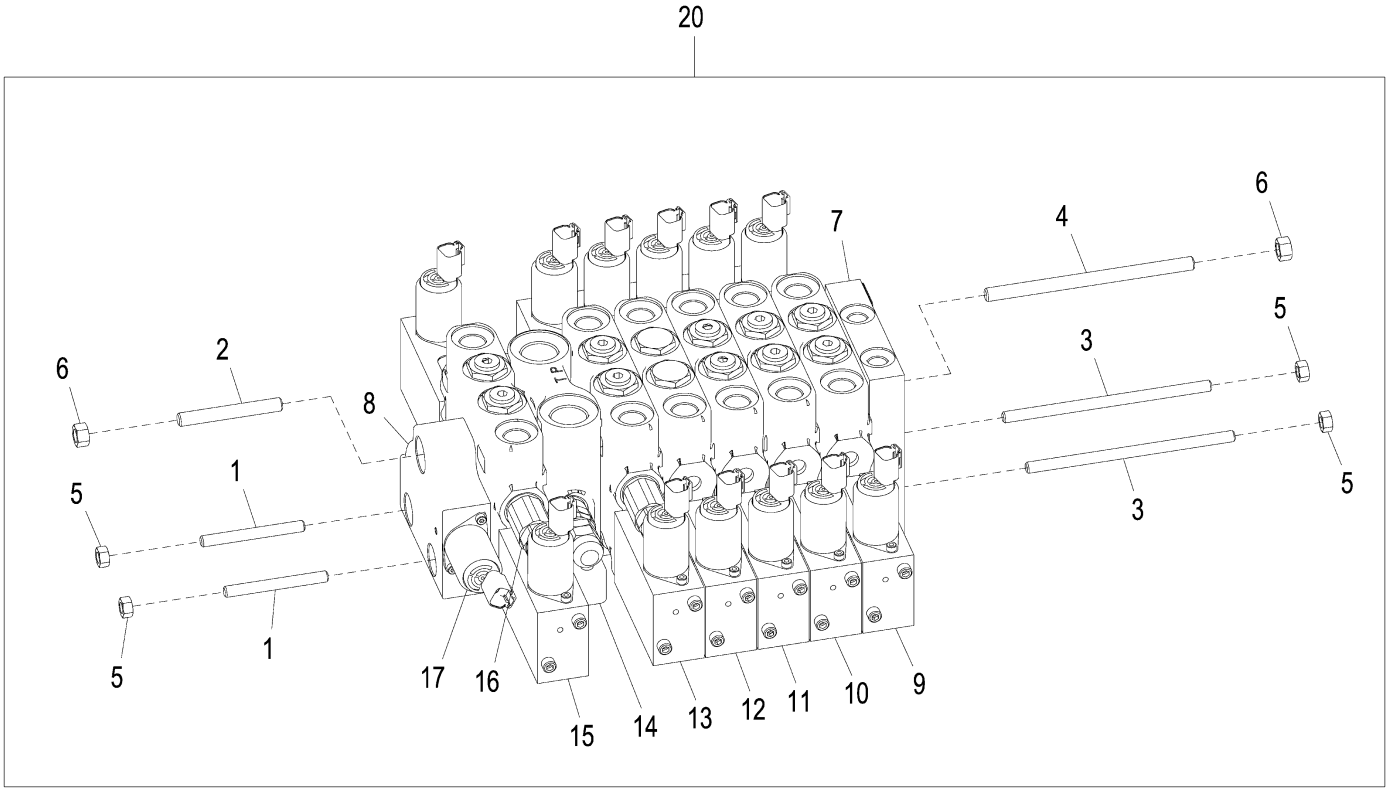

AT343380_TX1134968

Item	*Nº peça*	*Descrição*	*Qtde*	*Nº série*	*Notas*
1	T213027	Pino	2		
2	T213030	Pino	1		
3	T246882	Haste de ligação	2		
4	T246885	Haste de ligação	1		
5	14H1042	Porca	4		5/16"
6	14H1080	Porca	2		3/8"
7	AT359384	VálVula	1		
8	AT427950	Seção	1		Sub For AT359376
9	AT359383	VálVula de carretel	1		Deslocamento Lateral do Círculo, Componentes em Página Separada
10	AT359377	VálVula de carretel	1		Inclinação da Lâmina, Componentes em Página Separada
11	AT359381	VálVula de carretel	1		Deslocamento Lateral da Lâmina, Componentes em Página Separada
12	AT359380	VálVula de carretel	1		Rotação do Círculo, Componentes em Página Separada
13	AT421755	VálVula de carretel	1		Inclinação da Roda, Componentes em Página Separada, Sub For AT359382
14	AT317307	Carcaça	1		Seção Intermediária da Válvula de Entrada
15	AT359385	VálVula de carretel	1		Escarificador, Componentes em Página Separada
16	AT317324	VálVula de alíVio de press.	1		
17	AT359379	VálVula	1		
20	AT343381	VálVula de controle	1		NLA , Encomende Componentes Individuais

Electrohydraulic 6 Function Valve (Rear) (Grade Pro)
Distributeur électrohydraulique de fonction 6 (arrière) (Grade Pro)
Válvula Eletro-hidráulica de 6 Funções (Traseira) (Grade Pro)
Электрогидравлический 6-функциональный клапан (задний) (Grade Pro)
Válvula electrohidráulica de 6 funciones (trasera) (Grade Pro)

AT341547_TX1134981 A.1

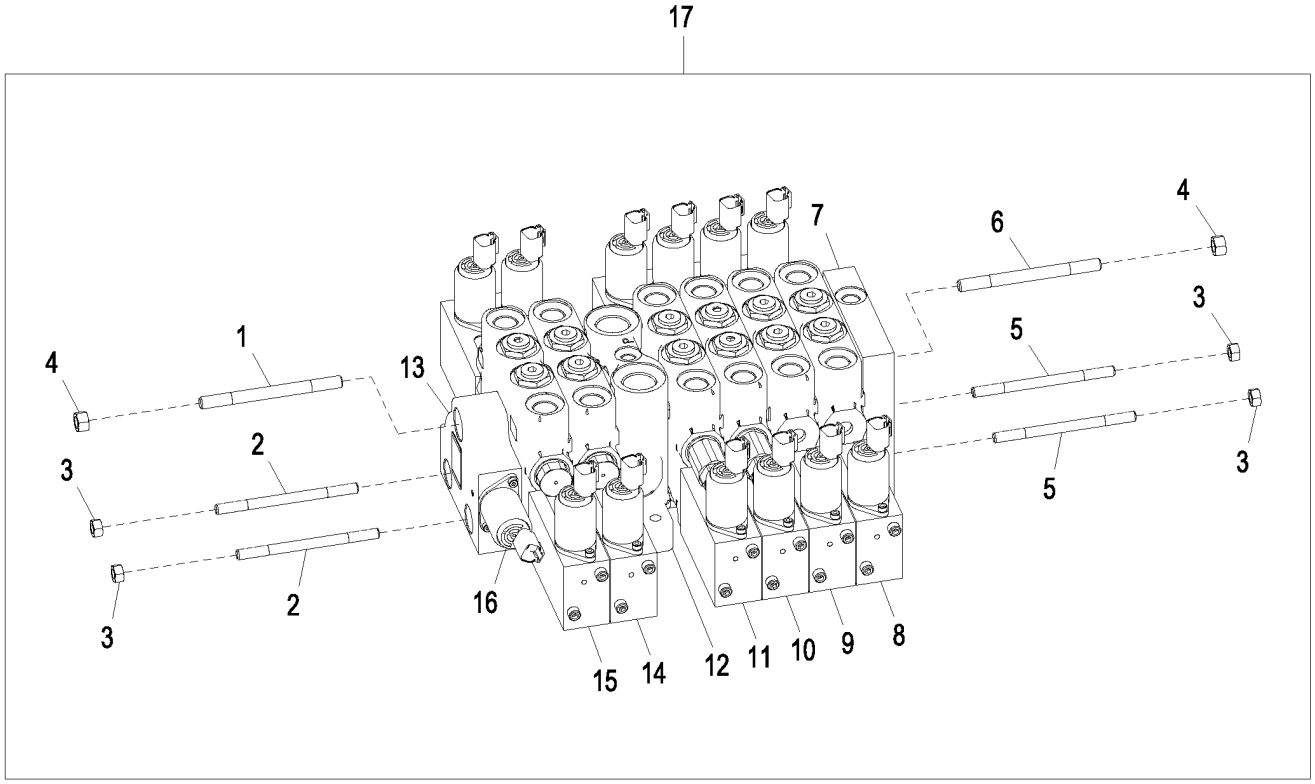

AT341547_TX1134981

Item	*Nº peça*	*Descrição*	*Qtde*	*Nº série*	*Notas*
1	T76128	Pino	1		
2	T76127	Pino	2		
3	14H1042	Porca	4		5/16"
4	14H1080	Porca	2		3/8"
5	L115722	Pino	2		
6	L115723	Pino	1		
7	AT359386	VálVula	1		
8	AT359388	VálVula de carretel	1		Direção Traseira, Componentes em Página Separada
9	AT359389	VálVula de carretel	1		Direção, Componentes em Página Separada
10	AT410070	VálVula de carretel	1		SUB FOR AT359391, Elevação da Lâmina Esquerda, Componentes em Página Separada
11	AT410070	VálVula de carretel	1		SUB FOR AT359391, Elevação da Lâmina Direita, Componentes em Página Separada
12	AT327176	Carcaça	1		Seção Intermediária da Válvula de Entrada
13	AT427950	Seção	1		SUB FOR AT359376
14	AT359385	VálVula de carretel	1		Rasgador/Escarificador Traseiro, Componentes em Página Separada
15	AT359385	VálVula de carretel	1		Auxiliar, Componentes em Página Separada
16	AT359379	VálVula	1		
17	AT427952	VálVula de controle	1		SUB FOR AT342872

Electrohydraulic 7 Function Valve (Rear) (Grade Pro)
Distributeur électrohydraulique de fonction 7 (arrière) (Grade Pro)
Válvula Eletro-hidráulica de 7 Funções (Traseira) (Grade Pro)
Электрогидравлический 7-функциональный клапан (задний) (Grade Pro)
Válvula electrohidráulica de 7 funciones (trasera) (Grade Pro)

AT341548_TX1134986 A.3

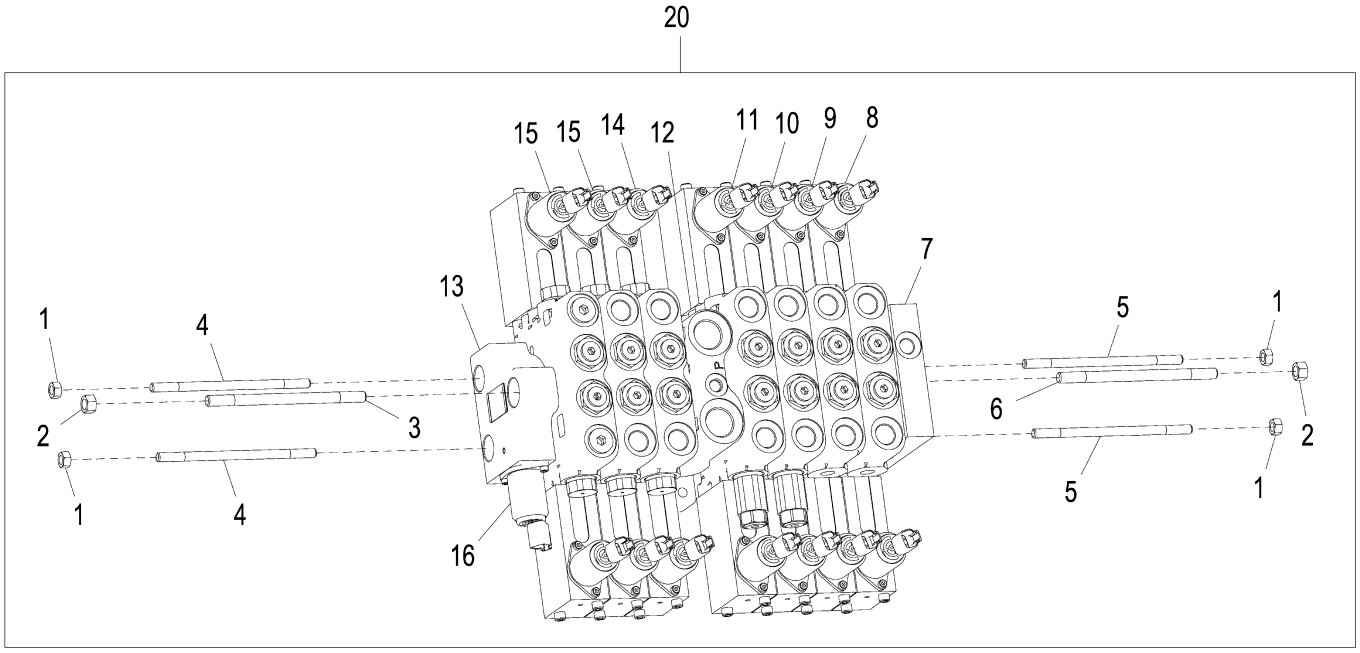

AT341548_TX1134986

Item	*Nº peça*	*Descrição*	*Qtde*	*Nº série*	*Notas*
1	14H1042	Porca	4		5/16"
2	14H1080	Porca	2		3/8"
3	T253972	Pino	1		
4	T253971	Pino	2		
5	L115722	Pino	2		
6	L115723	Pino	1		
7	AT359386	VálVula	1		
8	AT359388	VálVula de carretel	1		Direção Traseira, Componentes em Página Separada
9	AT359389	VálVula de carretel	1		Direção, Componentes em Página Separada
10	AT410070	VálVula de carretel	1		SUB FOR AT359391, Elevação da Lâmina Esquerda, Componentes em Página Separada
11	AT410070	VálVula de carretel	1		SUB FOR AT359391, Elevação da Lâmina Direita, Componentes em Página Separada
12	AT327176	Carcaça	1		Seção Intermediária da Válvula de Entrada
13	AT427950	Seção	1		Sub For AT359376
14	AT359385	VálVula de carretel	1		Rasgador/Escarificador Traseiro, Componentes em Página Separada
15	AT359385	VálVula de carretel	2		Auxiliar, Componentes em Página Separada
16	AT359379	VálVula	1		
20	AT342871	VálVula de controle	1		NLA , Encomende Componentes Individuais

Electrohydraulic 8 Function Valve (Front) (Grade Pro)
Distributeur électrohydraulique de fonction 8 (avant) (Grade Pro)
Válvula Eletro-hidráulica de 8 Funções (Dianteira) (Grade Pro)
Электрогидравлический 8-функциональный клапан (передний) (Grade Pro)
Válvula electrohidráulica de 8 funciones (delantera) (Grade Pro)

AT341568_TX1134970 A.1

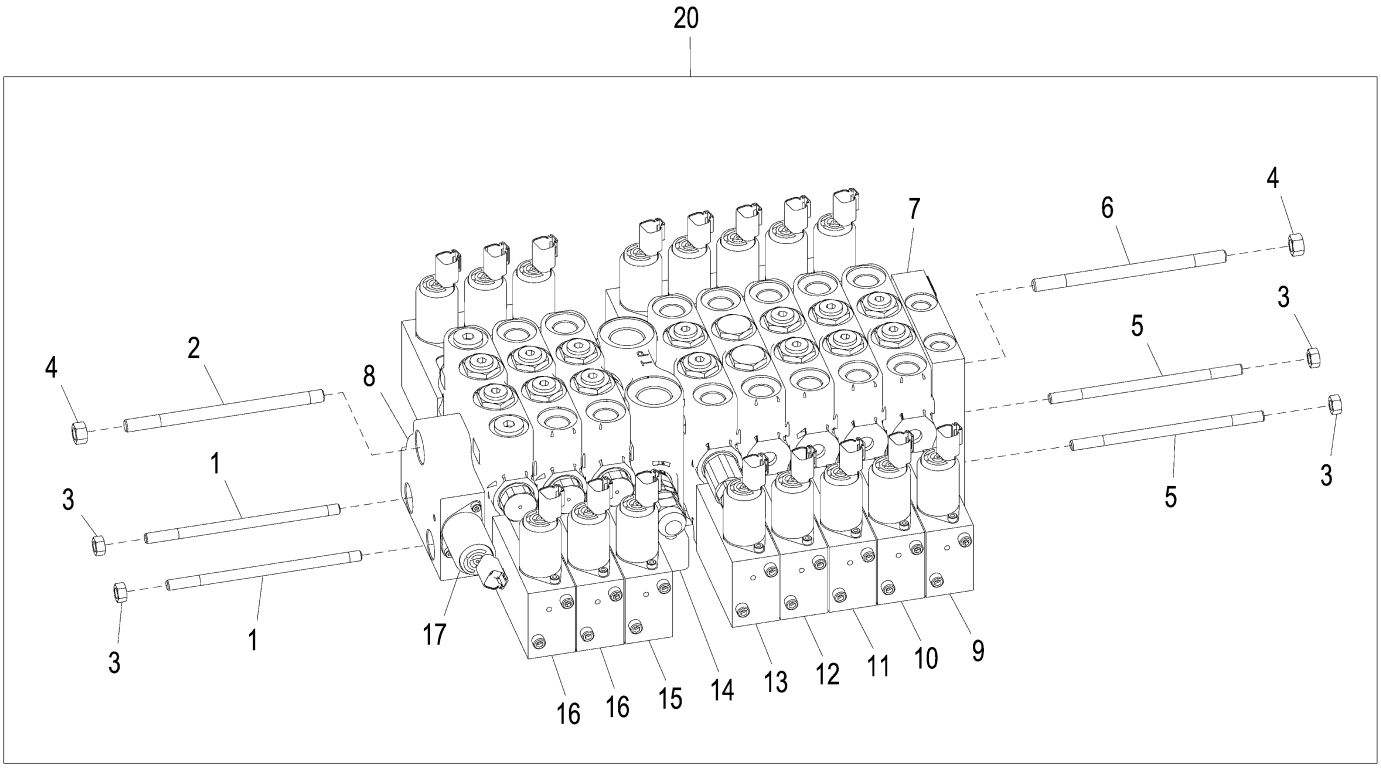

AT341568_TX1134970

Item	*Nº peça*	*Descrição*	*Qtde*	*Nº série*	*Notas*
1	T253971	Pino	2		
2	T253972	Pino	1		
3	14H1042	Porca	4		5/16"
4	14H1080	Porca	2		3/8"
5	T246882	Haste de ligação	2		
6	T246885	Haste de ligação	1		
7	AT359384	VálVula	1		
8	AT427950	Seção	1		Sub For AT359376
9	AT359383	VálVula de carretel	1		Deslocamento Lateral do Círculo, Componentes em Página Separada
10	AT359377	VálVula de carretel	1		Inclinação da Lâmina, Componentes em Página Separada
11	AT359381	VálVula de carretel	1		Deslocamento Lateral da Lâmina, Componentes em Página Separada
12	AT359380	VálVula de carretel	1		Rotação do Círculo, Componentes em Página Separada
13	AT421755	VálVula de carretel	1		Inclinação da Roda, Componentes em Página Separada, Sub For AT359382
14	AT317307	Carcaça	1		Seção Intermediária da Válvula de Entrada
15	AT359385	VálVula de carretel	1		Escarificador, Componentes em Página Separada
16	AT359385	VálVula de carretel	2		Auxiliar, Componentes em Página Separada
17	AT359379	VálVula	1		
20	AT343009	VálVula de controle	1		NLA, Encomende Componentes Individuais

Rear Steering Valve Section (Grade Pro)
Section d'unité de direction arrière (Grade Pro)
Seção da Válvula da Direção Esquerda (Grade Pro)
Секция заднего клапана рулевого управления (Grade Pro)
Sección de la válvula de dirección trasera (Grade Pro)

TX1052709 A.1

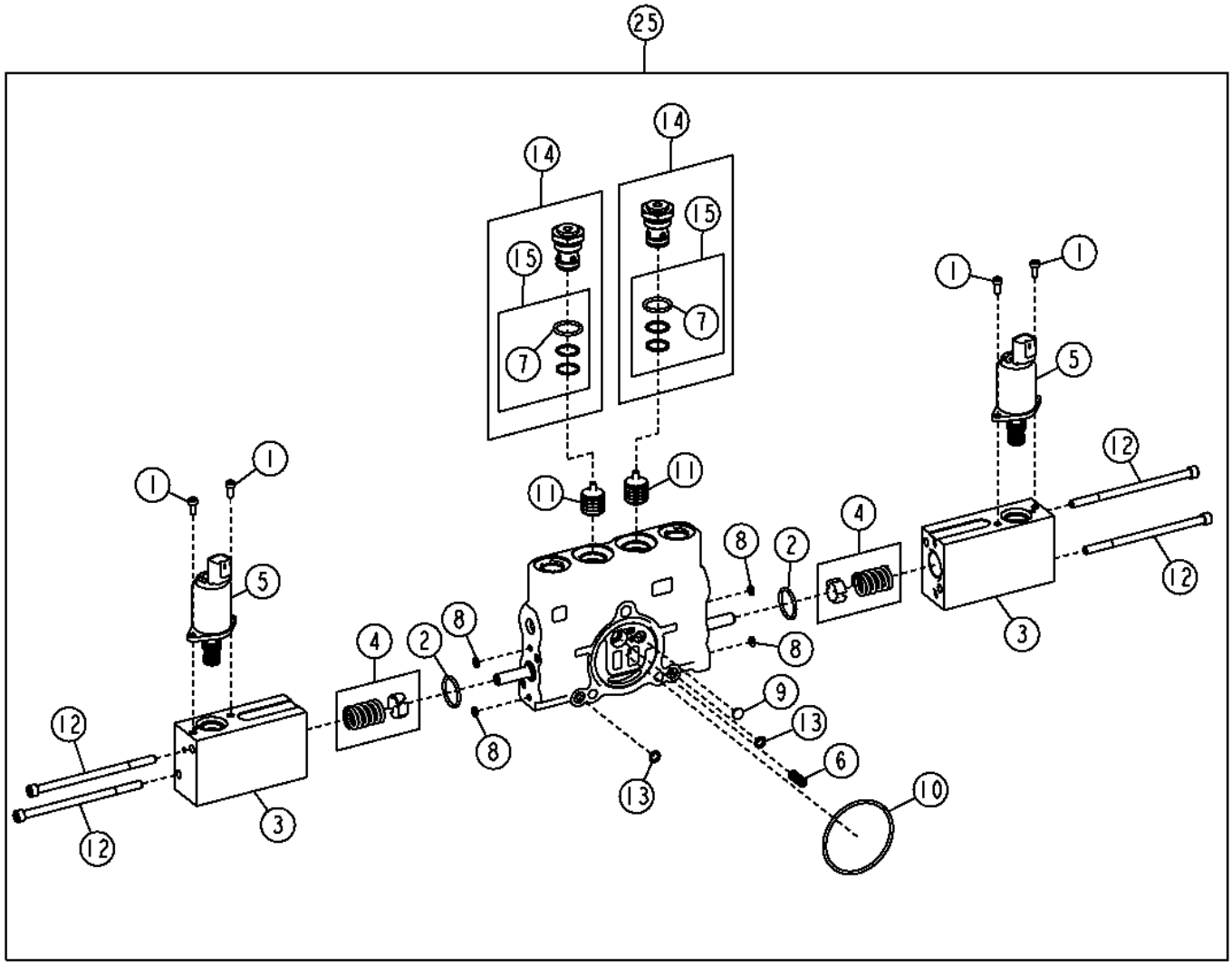

TX1052709

Item	*Nº peça*	*Descrição*	*Qtde*	*Nº série*	*Notas*
1	19M7702	Parafuso	4		M4 X 10
2	842616200	Anel o	2		
3	AT357463	VálVula hidr. solenóide	2		
4	AT359378	Conj. de peças da mola	2		
5	AT359379	VálVula	2		Inclui Anel O, (NSEP)
6	R111238	Mola de compressão	1		
7	R111517	Anel o	1		
8	R203231	Anel o	4		
9	R95493	Disco	1		
10	T213025	Anel o	1		
11	T213034	Carretel de válvula	2		
12	T246928	Parafuso sextavado	4		
13	T44604	Anel o	2		
14	AT386337	VálVula de retenção	2		
15	AT196924	Kit retentor	1		
25	AT359388	VálVula de carretel	1		

Steering Valve Section (Grade Pro)
Section d'unité de direction (Grade Pro)
Seção da Válvula da Direção (Grade Pro)
Секция клапана рулевого управления (Grade Pro)
Sección de la válvula de dirección (Grade Pro)

TX1052713 A.1

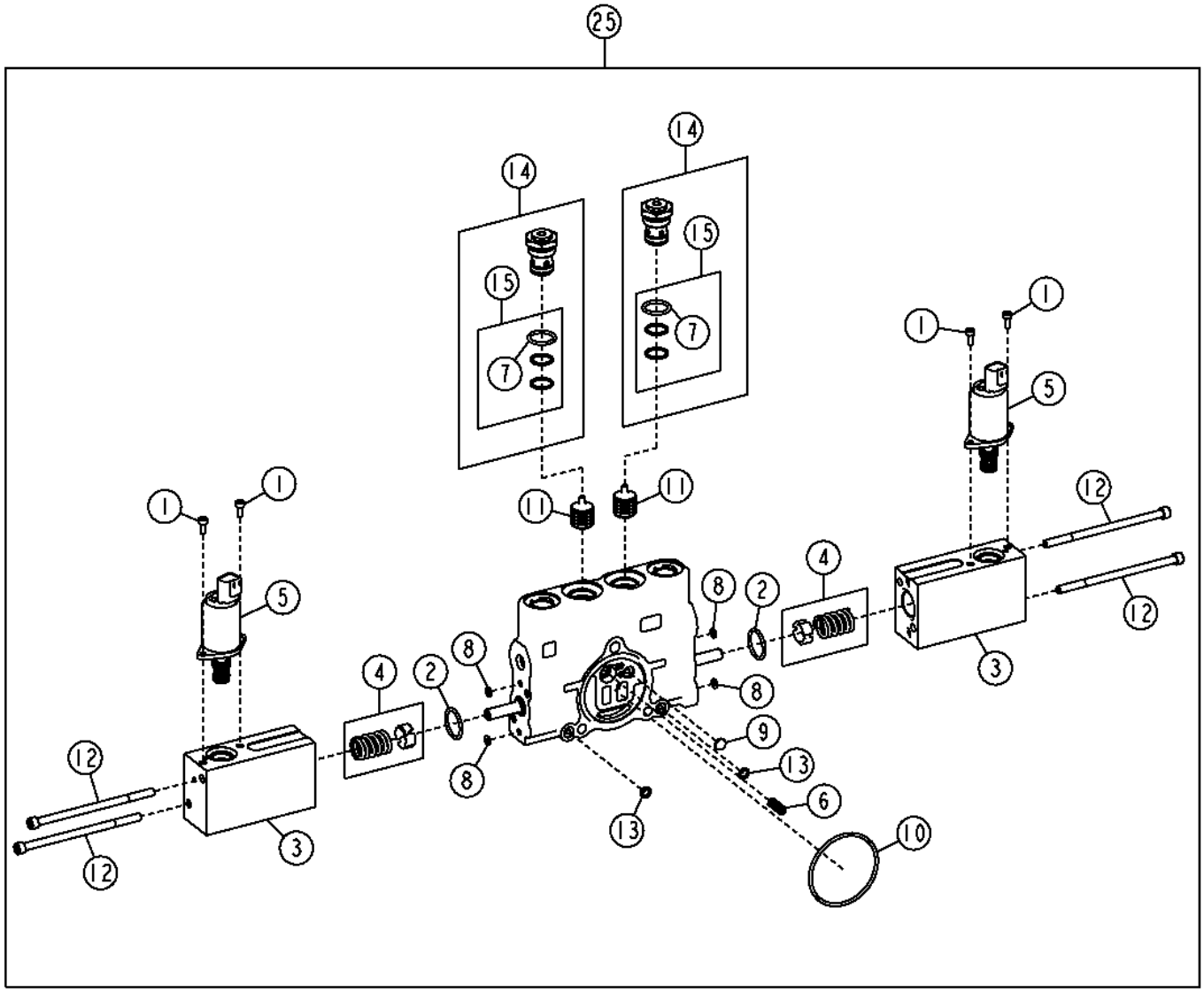

TX1052713

Item	*Nº peça*	*Descrição*	*Qtde*	*Nº série*	*Notas*
1	19M7702	Parafuso	4		M4 X 10
2	842616200	Anel o	2		
3	AT357463	VálVula hidr. solenóide	2		
4	AT359378	Conj. de peças da mola	2		
5	AT359379	VálVula	2		
6	R111238	Mola de compressão	1		
7	R111517	Anel o	1		
8	R203231	Anel o	4		
9	R95493	Disco	1		
10	T213025	Anel o	1		
11	T213034	Carretel de válvula	2		
12	T246928	Parafuso sextavado	4		
13	T44604	Anel o	2		
14	AT386337	VálVula de retenção	2		
15	AT196924	Kit retentor	1		
25	AT359389	VálVula de carretel	1		

Blade Lift Valve Section (Grade Pro)
Section distributeur de relevage de lame (Grade Pro)
Seção da Válvula de Elevação da Lâmina (Grade Pro)
Секция клапана подъема ножа (Grade Pro)
Sección de válvula elevadora de hoja (Grade Pro)

TX1052721 A.1

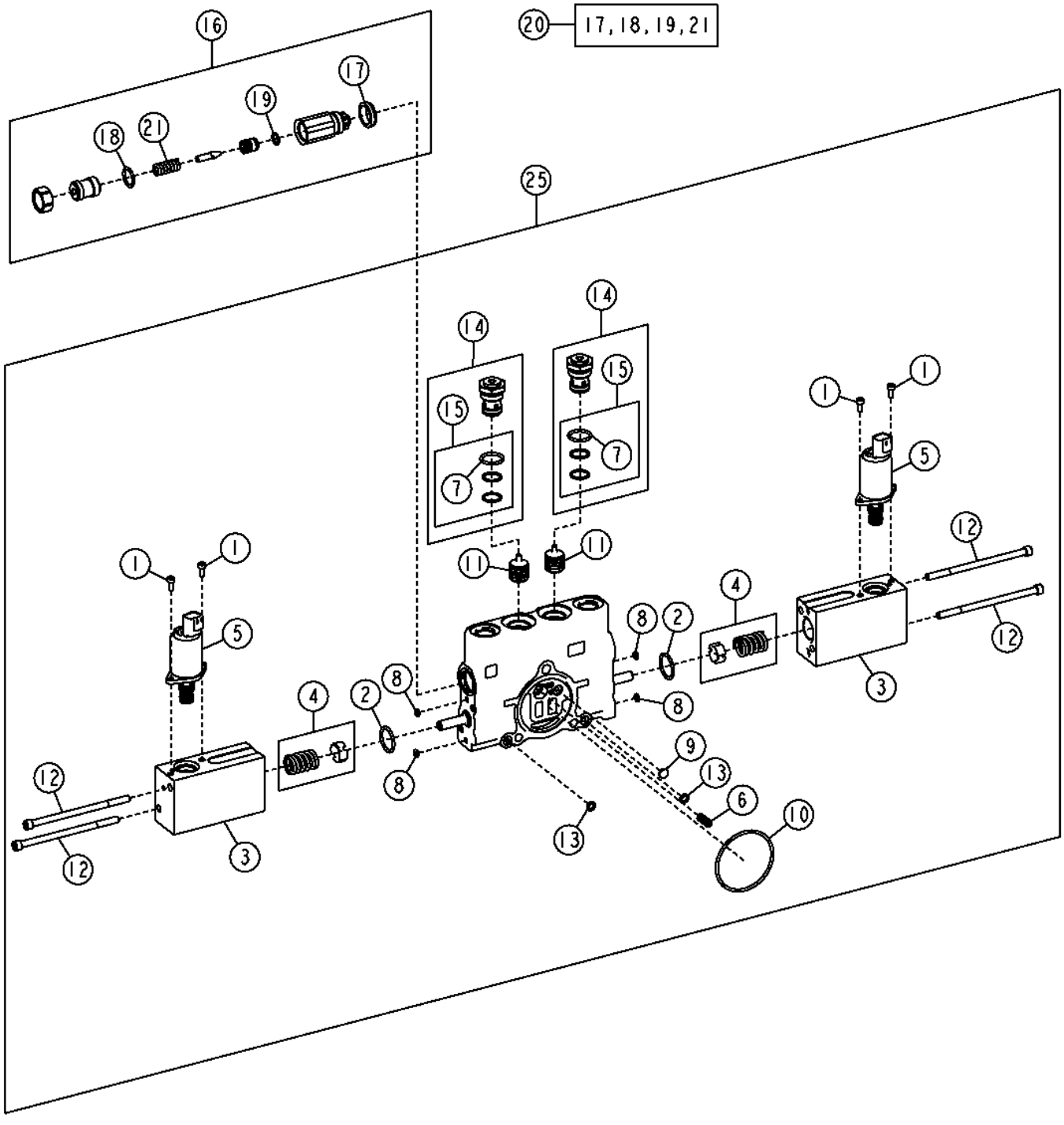

Item	*Nº peça*	*Descrição*	*Qtde*	*Nº série*	*Notas*
1	19M7702	Parafuso	4		M4 X 10
2	842616200	Anel o	2		
3	AT357463	VálVula hidr. solenóide	2		
4	AT359378	Conj. de peças da mola	2		
5	AT359379	VálVula	2		Inclui Anel O, (NSEP)
6	R111238	Mola de compressão	1		
7	R111517	Anel o	1		
8	R203231	Anel o	4		
9	R95493	Disco	1		
10	T213025	Anel o	1		
11	T213034	Carretel de válvula	2		
12	T246928	Parafuso sextavado	4		
13	T44604	Anel o	2		
14	AT386337	VálVula de retenção	2		
15	AT196924	Kit retentor	1		
16	AT301226	VálVula de alíVio de press.	1		
17	T183756	Vedação	1		
18	R47150	Anel o	1		
19	R63548	Anel o	1		
20	AT301227	Kit retentor	1		
21	.....	Mola	1		(ORDER AT301227)
25	AT410070	VálVula de carretel	1		SUB FOR AT359391

Blade Tilt Valve Section (Grade Pro)
Section distributeur d'inclinaison de lame (Grade Pro)
Seção da Válvula de Inclinação da Lâmina (Grade Pro)
Секция клапана наклона ножа (Grade Pro)
Sección de válvula de inclinación de hoja (Grade Pro)

TX1052720 A.1

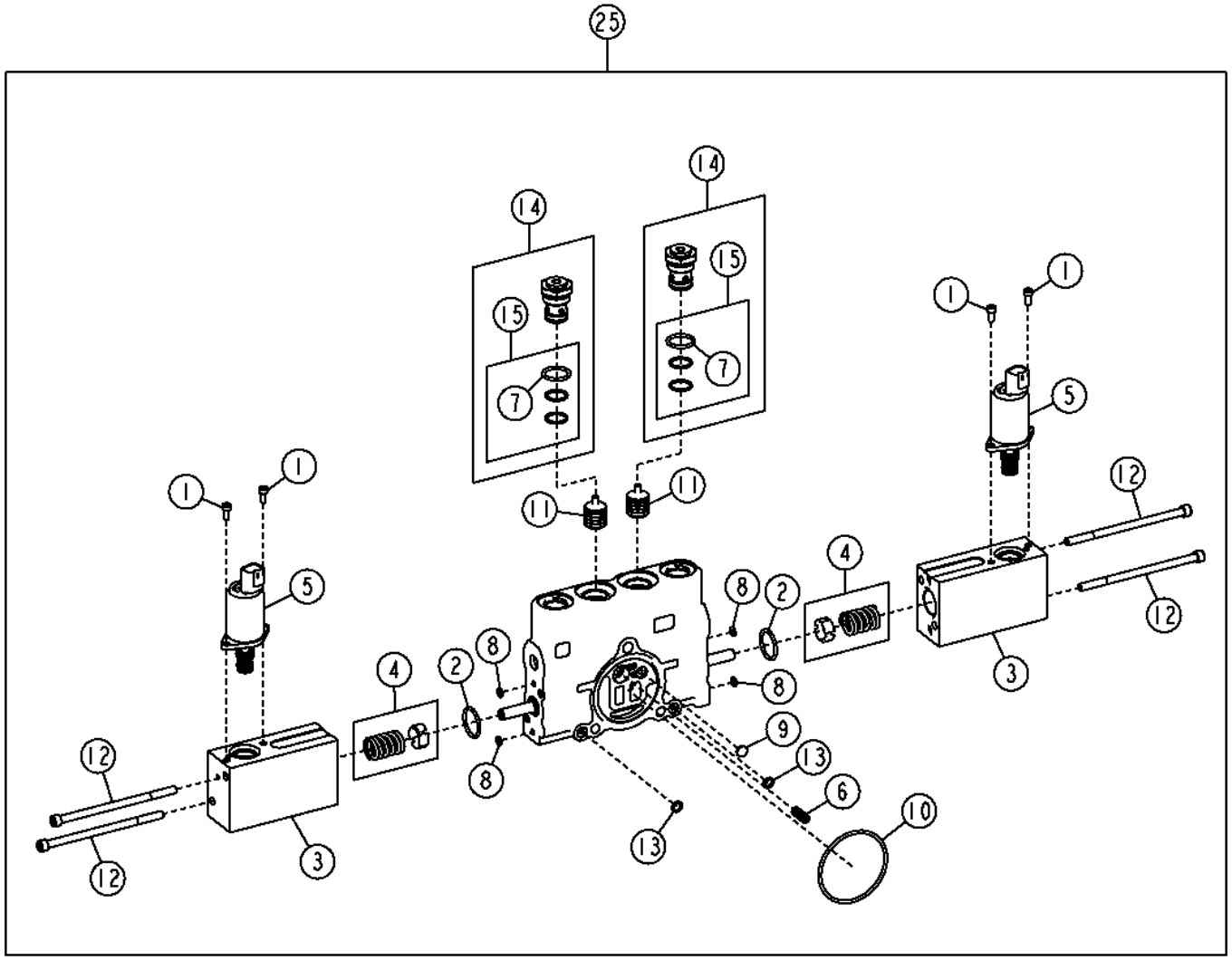

TX1052720

Item	*Nº peça*	*Descrição*	*Qtde*	*Nº série*	*Notas*
1	19M7702	Parafuso	4		M4 X 10
2	842616200	Anel o	2		
3	AT357463	VálVula hidr. solenóide	2		
4	AT359378	Conj. de peças da mola	2		
5	AT359379	VálVula	2		Inclui Anel O, (NSEP)
6	R111238	Mola de compressão	1		
7	R111517	Anel o	1		
8	R203231	Anel o	4		
9	R95493	Disco	1		
10	T213025	Anel o	1		
11	T213034	Carretel de válvula	2		
12	T246928	Parafuso sextavado	4		
13	T44604	Anel o	2		
14	AT386337	VálVula de retenção	2		
15	AT196924	Kit retentor	1		
25	AT359377	VálVula de carretel	1		

Circle Rotate Valve Section (Grade Pro)
Section distributeur de rotation de plateau (Grade Pro)
Seção da Válvula da Rotação do Círculo (Grade Pro)
Секция клапана вращения круга
Sección de válvula de giro de círculo (Grade Pro)

TX1052725 A.1

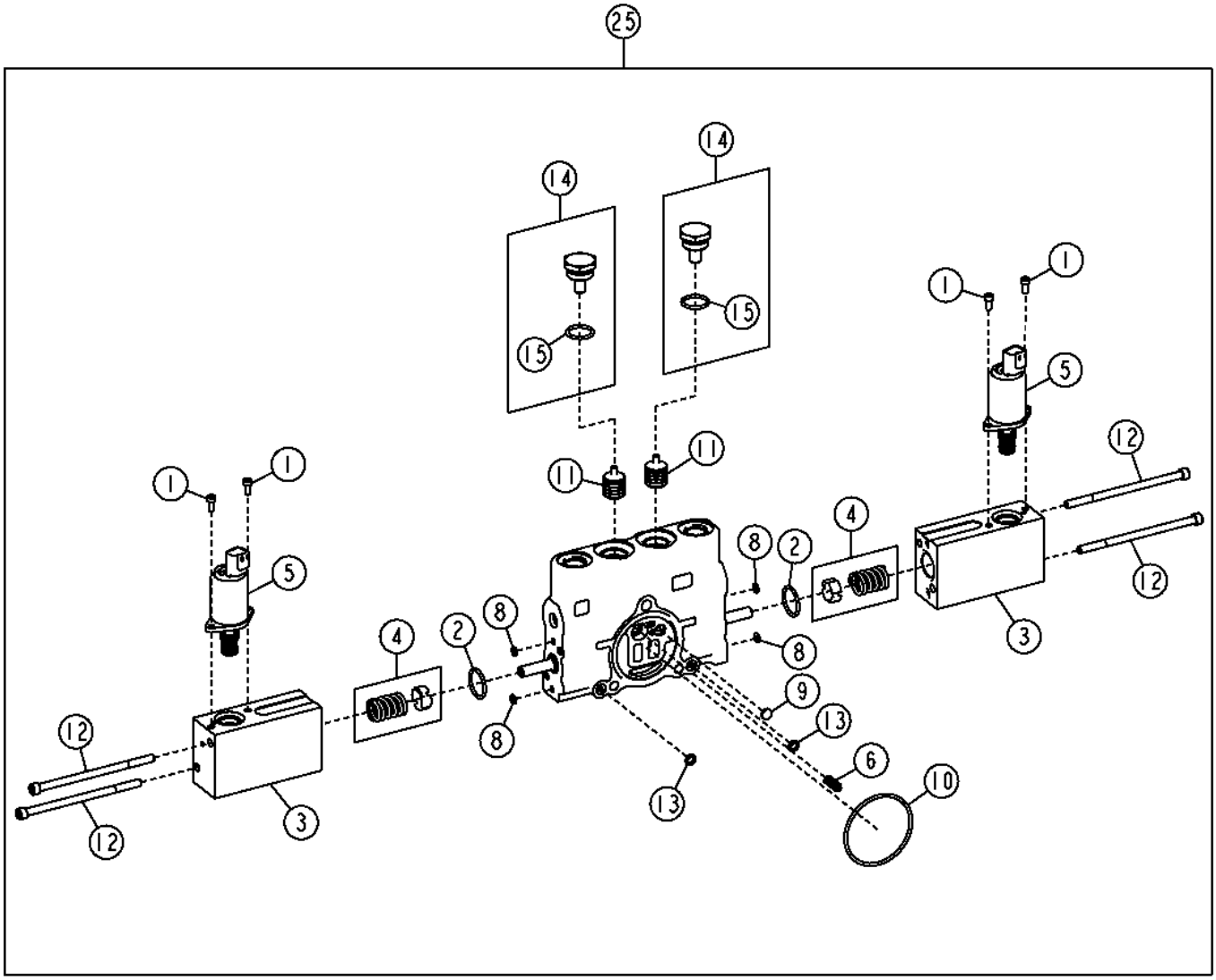

TX1052725

Item	*Nº peça*	*Descrição*	*Qtde*	*Nº série*	*Notas*
1	19M7702	Parafuso	4		M4 X 10
2	842616200	Anel o	2		
3	AT357463	VálVula hidr. solenóide	2		
4	AT359378	Conj. de peças da mola	2		
5	AT359379	VálVula	2		Inclui Anel O, (NSEP)
6	R111238	Mola de compressão	1		
8	R203231	Anel o	4		
9	R95493	Disco	1		
10	T213025	Anel o	1		
11	T213034	Carretel de válvula	2		
12	T246928	Parafuso sextavado	4		
13	T44604	Anel o	2		
14	AT317820	Conexão	2		
15	R26906	Anel o	1		
25	AT359380	VálVula de carretel	1		

Blade Side Shift Valve Section (Grade Pro)
Section distributeur de déplacement latéral de lame (Grade Pro)
Seção da Válvula de Deslocamento Lateral da Lâmina (Grade Pro)
Секция клапана бокового смещения ножа (Grade Pro)
Sección de válvula de desplazamiento lateral de hoja (Grade Pro)

TX1052715 A.1

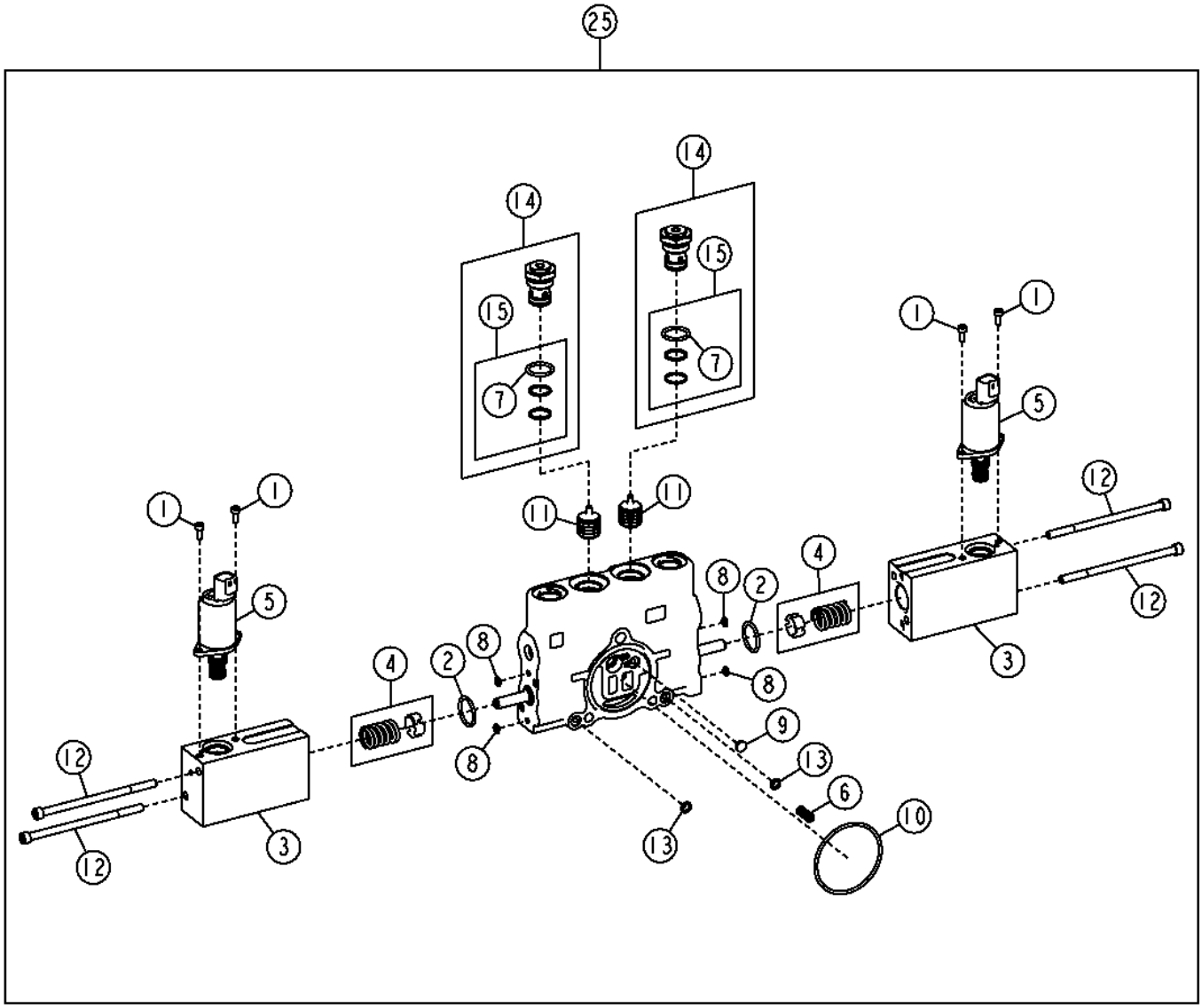

TX1052715

Item	*Nº peça*	*Descrição*	*Qtde*	*Nº série*	*Notas*
1	19M7702	Parafuso	4		M4 X 10
2	842616200	Anel o	2		
3	AT357463	VálVula hidr. solenóide	2		
4	AT359378	Conj. de peças da mola	2		
5	AT359379	VálVula	2		Inclui Anel O, (NSEP)
6	R111238	Mola de compressão	1		
7	R111517	Anel o	1		
8	R203231	Anel o	4		
9	R95493	Disco	1		
10	T213025	Anel o	1		
11	T213034	Carretel de válvula	2		
12	T246928	Parafuso sextavado	4		
13	T44604	Anel o	2		
14	AT386337	VálVula de retenção	2		
15	AT196924	Kit retentor	1		
25	AT359381	VálVula de carretel	1		

Wheel Lean Valve Section (Grade Pro)
Section distributeur d'inclinaison des roues (Grade Pro)
Seção da Válvula de Inclinação da Roda (Grade Pro)
Секция клапана наклона колеса (Grade Pro)
Sección de válvula de inclinación de ruedas (Grade Pro)

AT421755_TX1134945 B.1

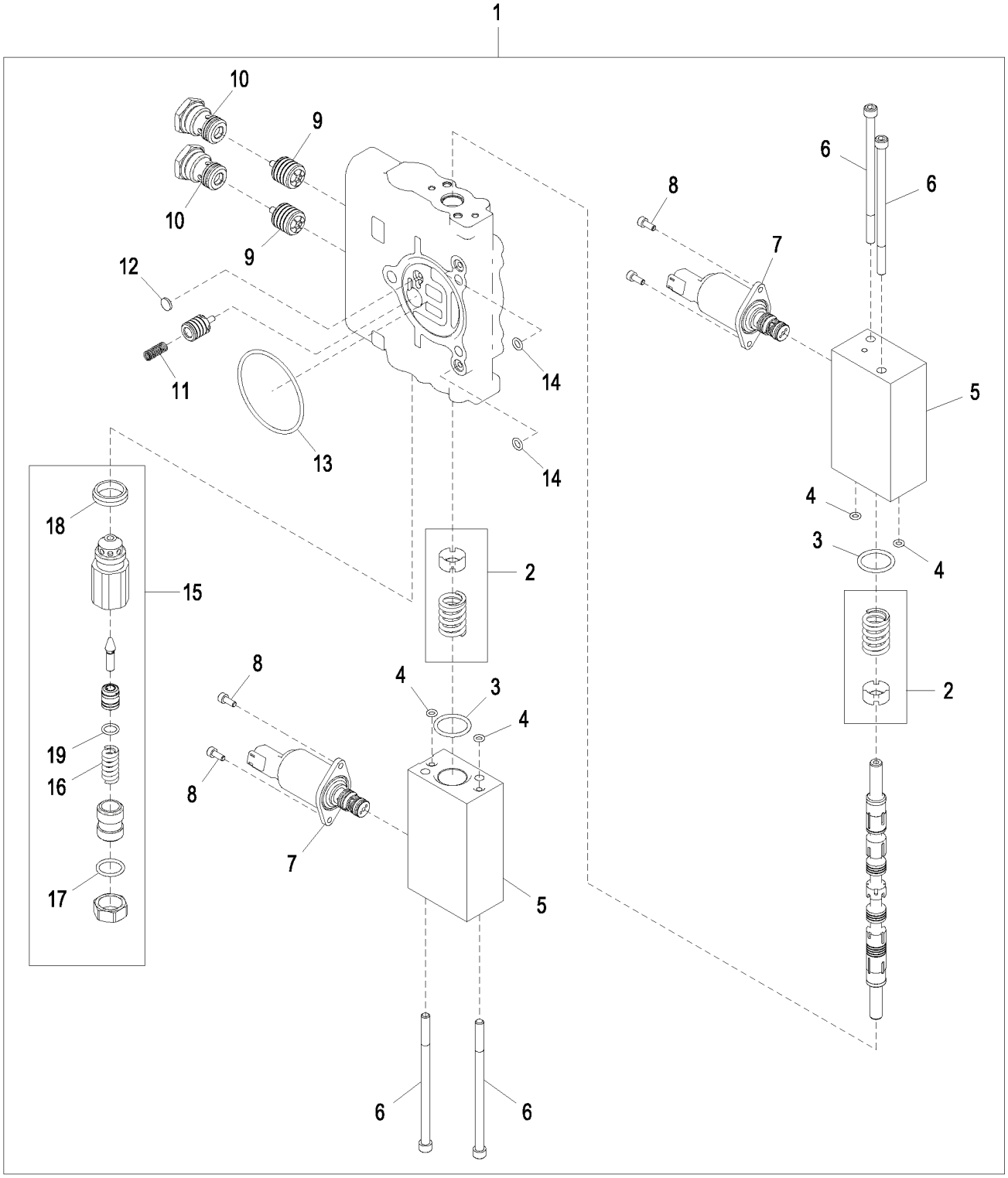

AT421755_TX1134945

Item	*Nº peça*	*Descrição*	*Qtde*	*Nº série*	*Notas*
1	AT421755	VálVula de carretel	1		
2	AT359378	Conj. de peças da mola	2		
3	842616200	Anel o	2		
4	R203231	Anel o	4		
5	AT357463	VálVula hidr. solenóide	2		
6	T246928	Parafuso sextavado	4		
7	AT359379	VálVula	2		
8	19M7702	Parafuso	4		M4 X 10
9	T213034	Carretel de válvula	2		
10	AT349056	VálVula de retenção	2		
	AT196924	Kit retentor	1		
	R111517	Anel o	1		
11	R111238	Mola de compressão	1		
12	R95493	Disco	1		
13	T213025	Anel o	1		
14	T44604	Anel o	2		
15	AT426454	VálVula de alíVio de press.	1		Alívio de Pressão de 5000 psi
	AT302108	Kit retentor	1		Alívio de Pressão de 5000 psi
	AT301226	VálVula de alíVio de press.	1		Alívio de Pressão de 3100 psi
	AT301227	Kit retentor	1		Alívio de Pressão de 3100 psi
16	.....	Mola	1		Order AT302108
17	R47150	Anel o	1		
18	T183756	Vedação	1		
19	R63548	Anel o	1		

Circle Side Shift Valve Section (Grade Pro)
Section distributeur de déplacement latéral de plateau (Grade Pro)
Seção da Válvula de Deslocamento Lateral do Círculo (Grade Pro)
Секция клапана бокового смещения круга (Grade Pro)
Sección de válvula de desplazamiento lateral de círculo (Grade Pro)

TX1052718 A.1

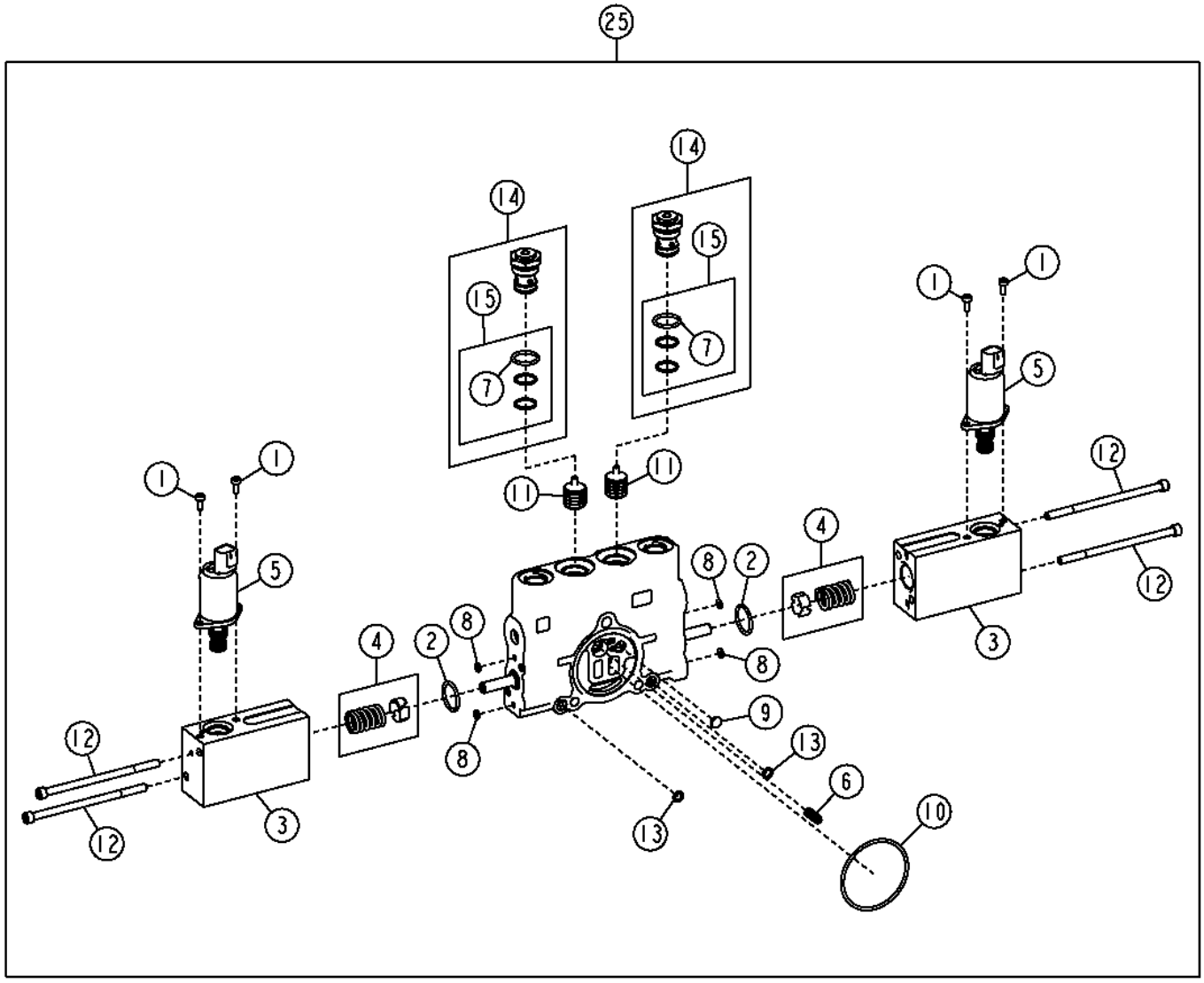

TX1052718

Item	*Nº peça*	*Descrição*	*Qtde*	*Nº série*	*Notas*
1	19M7702	Parafuso	4		M4 X 10
2	842616200	Anel o	2		
3	AT357463	VálVula hidr. solenóide	2		
4	AT359378	Conj. de peças da mola	2		
5	AT359379	VálVula	2		Inclui Anel O, (NSEP)
6	R111238	Mola de compressão	1		
7	R111517	Anel o	1		
8	R203231	Anel o	4		
9	R95493	Disco	1		
10	T213025	Anel o	1		
11	T213034	Carretel de válvula	2		
12	T246928	Parafuso sextavado	4		
13	T44604	Anel o	2		
14	AT386337	VálVula de retenção	2		
15	AT196924	Kit retentor	1		
25	AT359383	VálVula de carretel	1		

Electrohydraulic Inlet Valve Section (Rear) (Grade Pro)
Section d'entrée de distributeur électrohydraulique (arrière) (Grade Pro)
Seção da Válvula Eletro-hidráulica de Entrada (Traseira) (Grade Pro)
Секция электрогидравлического впускного клапана (заднего) (Grade Pro)
Sección de válvula electrohidráulica de entrada (trasera) (Grade Pro)

TX1052230 A.1

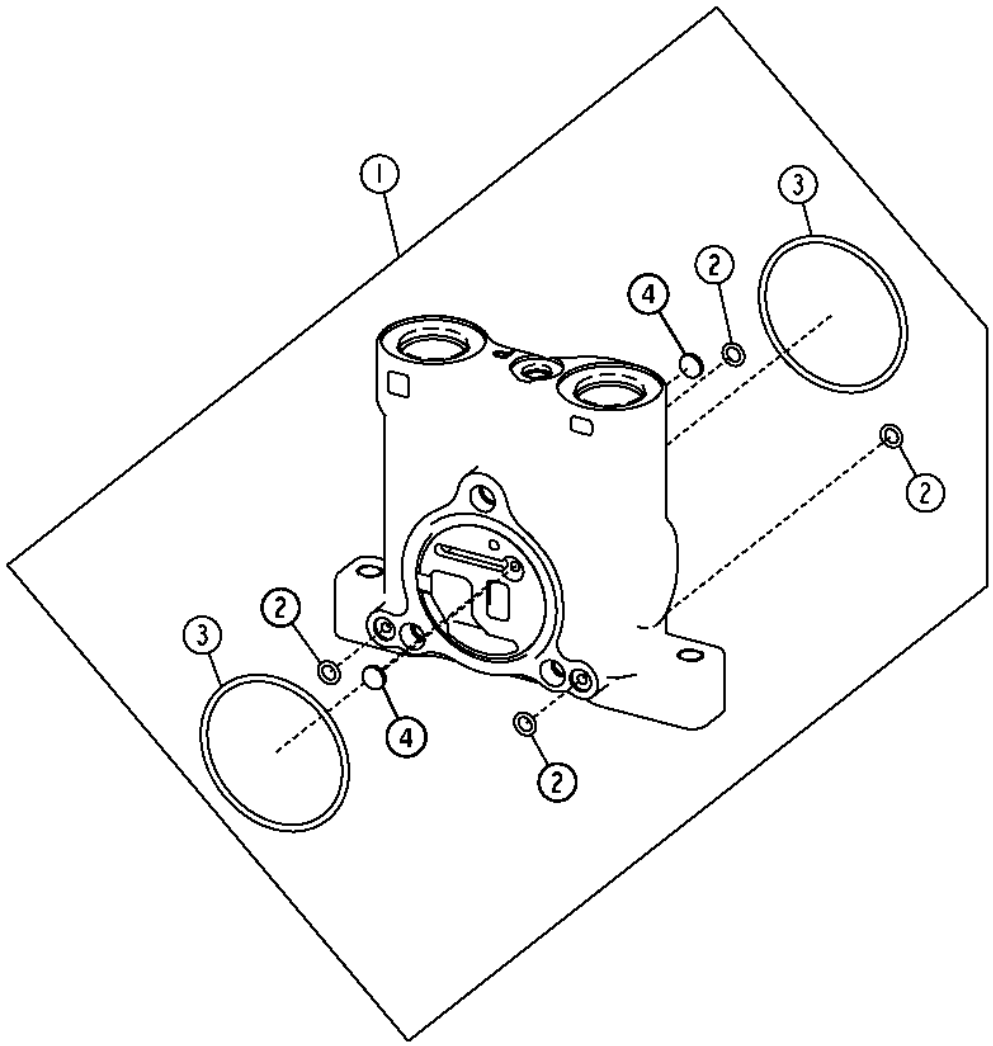

TX1052230

Item	*Nº peça*	*Descrição*	*Qtde*	*Nº série*	*Notas*
1	AT327176	Carcaça	1		
2	R76578	Anel o	4		
3	T213025	Anel o	2		
4	R95493	Disco	2		

Electrohydraulic Inlet Valve Section (Front) (Grade Pro)
Section d'entrée de distributeur électrohydraulique (avant) (Grade Pro)
Seção da Válvula Eletro-hidráulica de Entrada (Dianteira) (Grade Pro)
Секция электрогидравлического впускного клапана (переднего) (Grade Pro)
Sección de válvula electrohidráulica de entrada (delantera) (Grade Pro)

TX1052232 A.1

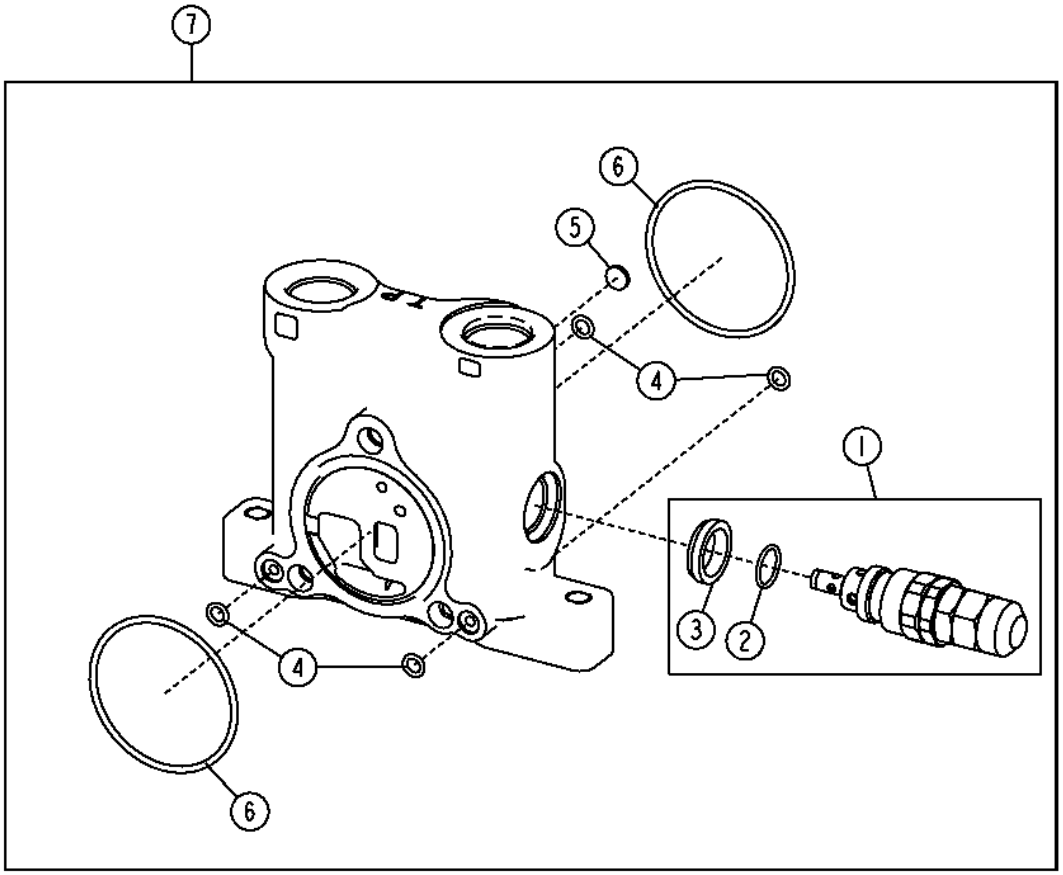

TX1052232

Item	*Nº peça*	*Descrição*	*Qtde*	*Nº série*	*Notas*
1	AT317323	VálVula de alíVio de press.	1		
2	T150961	Anel o	1		
3	T183756	Vedação	1		
4	R76578	Anel o	4		
5	R95493	Disco	1		
6	T213025	Anel o	2		
7	AT317307	Carcaça	1		

Auxiliary Valve Section (Grade Pro)
Section distributeur auxiliaire (Grade Pro)
Seção da Válvula Auxiliar (Grade Pro)
Секция клапана вспомогательного гидравлического оборудования (Grade Pro)
Sección de válvula auxiliar (Grade Pro)

TX1052723 A.1

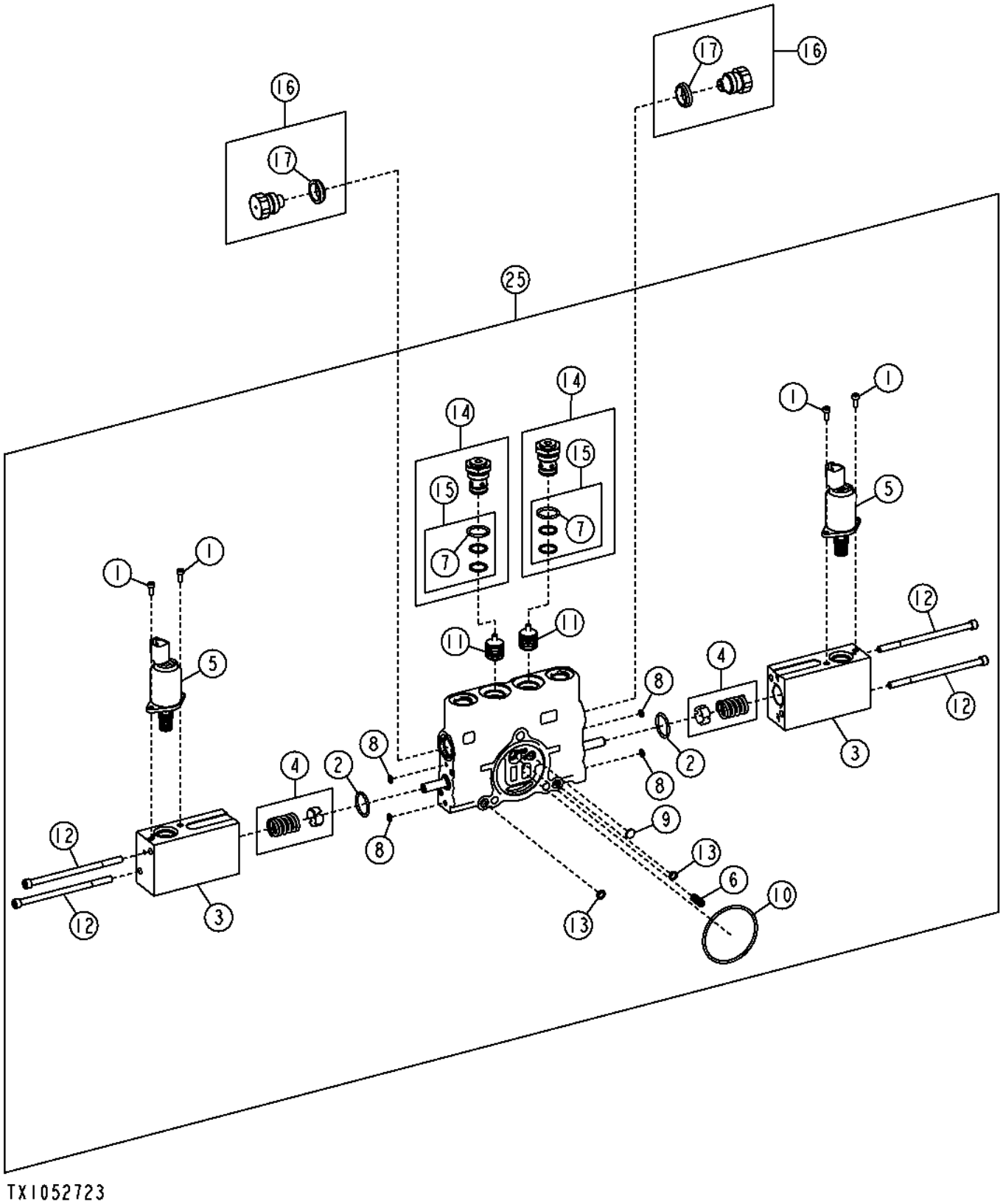

Item	*Nº peça*	*Descrição*	*Qtde*	*Nº série*	*Notas*
1	19M7702	Parafuso	4		M4 X 10
2	842616200	Anel o	2		
3	AT357463	VálVula hidr. solenóide	2		
4	AT359378	Conj. de peças da mola	2		
5	AT359379	VálVula	2		Inclui Anel O, (NSEP)
6	R111238	Mola de compressão	1		
7	R111517	Anel o	1		
8	R203231	Anel o	4		
9	R95493	Disco	1		
10	T213025	Anel o	1		
11	T213034	Carretel de válvula	2		
12	T246928	Parafuso sextavado	4		
13	T44604	Anel o	2		
14	AT386337	VálVula de retenção	2		
15	AT196924	Kit retentor	1		
16	AT78527	Tampão	2		
17	T183756	Vedação	1		
25	AT359385	VálVula de carretel	1		

Electrohydraulic Auxiliary Control Valve Kit (Grade Pro)
Kit de distributeur auxiliaire électrohydraulique (Grade Pro)
Kit da Válvula de Controle Eletro-hidráulica Auxiliar (Grade Pro)
Комплект электрогидравлического клапана вспомогательного гидравлического оборудования (Grade Pro)
Juego de válvula electrohidráulica auxiliar de control (Grade Pro)

TX1052201 A.1

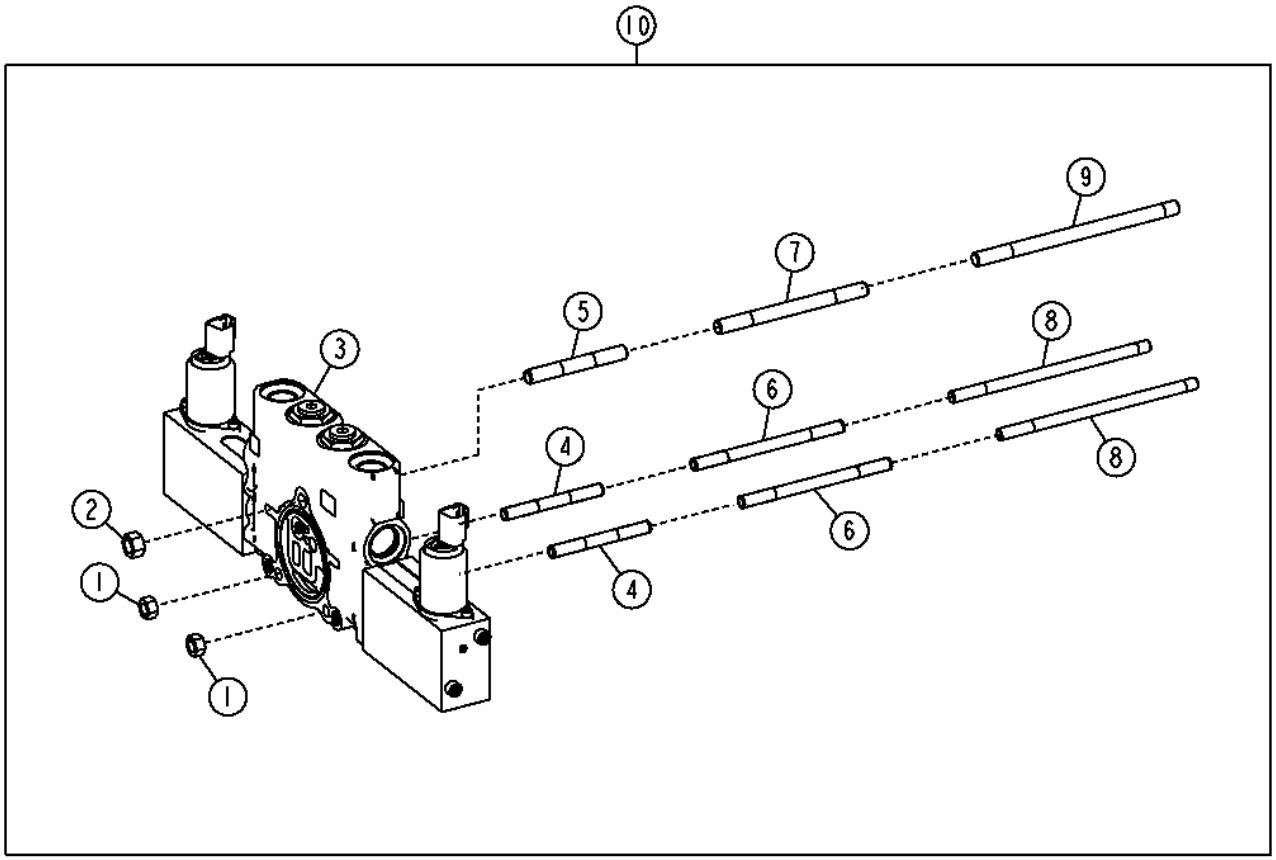

TX1052201

Item	*Nº peça*	*Descrição*	*Qtde*	*Nº série*	*Notas*
1	14H1042	Porca	2		5/16"
2	14H1080	Porca	1		3/8"
3	AT359385	VálVula de carretel	1		
4	T213027	Pino	2		Use com Válvula de 5 Funções
5	T213030	Pino	1		Use com Válvula de 5 Funções
6	T76127	Pino	2		Use com Válvula de 6 Funções
7	T76128	Pino	1		Use com Válvula de 6 Funções
8	T253971	Pino	2		Use com Válvula de 7 Funções
9	T253972	Pino	1		Use com Válvula de 7 Funções
10	AT363988	VálVula de controle	1		

Main Hydraulic Plumbing (Standard Controls) (- 628913)
Tuyauterie du circuit hydraulique principal (commandes standard) (- 628913)
Tubulação Hidráulica Principal (Controles Padrão) (- 628913)
Трубопроводы главной гидросистемы (стандартные органы управления) (- 628913)
Tuberías de sistema hidráulico principal (controles estándar) (- 628913)

TX1082184 B.1

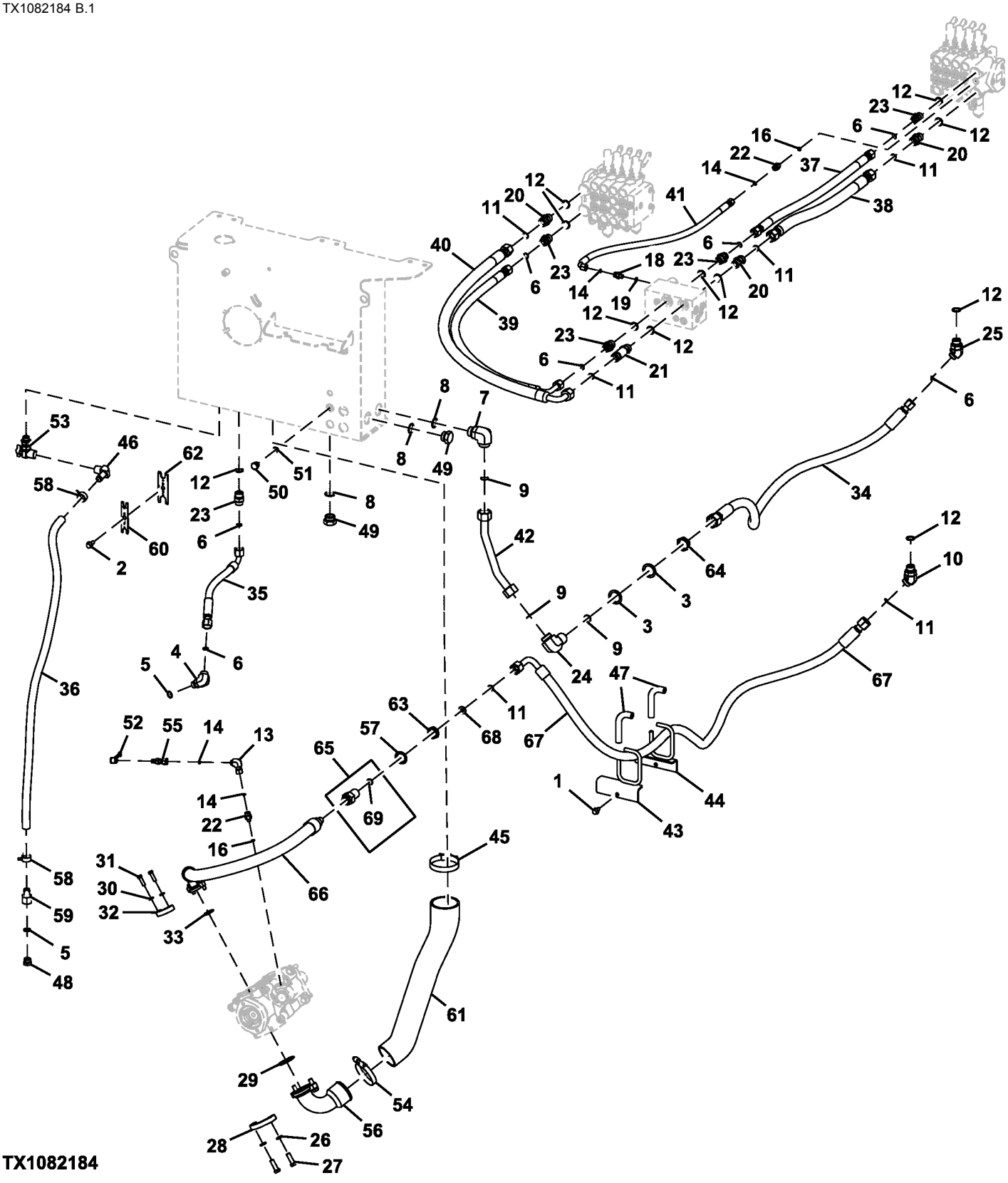

Item	*Nº peça*	*Descrição*	*Qtde*	*Nº série*	*Notas*
1	19M9844	Parafuso	1		M10 X 20
2	19M9845	Parafuso	1		M10 X 25
3	24H1520	Arruela	2		1-15/32" X 2" X 0.105"
4	38H1006	Conexão em ângulo	1		
5	R26906	Anel o	2		
6	T77932	Anel o	8		
7	38H1037	Conexão em ângulo	1		
8	R29936	Anel o	3		
9	T76938	Anel o	3		
10	38H1048	Conexão em ângulo	1		
11	T77858	Anel o	6		
12	U12547	Anel o	11		
13	38H1094	Conexão em ângulo	1		
14	T77613	Anel o	4		
16	R28782	Anel o	3		
18	38H1160	Adaptador	1		
19	R26448	Anel o	1		
20	38H1163	Adaptador	3		
21	38H1215	Adaptador	1		
22	38H1309	Adaptador	1		
23	38H1329	Adaptador	5		
24	38H1456	Conexão em ângulo	1		
25	38H1577	Conexão em ângulo	1		
26	12H301	Arruela de pressão	4		1/2"
27	19H2993	Parafuso sextavado	4		1/2" X 1-1/2"
28	R37023	Conexão flangeada	2		
29	U46457	Anel o	1		
30	12H304	Arruela de pressão	4		3/8"
31	19H3239	Parafuso sextavado	4		3/8" X 1-1/4"
32	H61354	Conexão flangeada	2		
33	T78313	Anel o	1		
34	AT318650	Mangueira hidraulica-fabric	1		
35	AT387390	Mangueira hidraulica-fabric	1		(SUB FOR AT326589)
36	.....	Mangueira em metro	1		(MAKE FROM TY22563) (CTL 4.40 ft.)
37	AT345203	Mangueira hidraulica-fabric	1		
38	AT345220	Mangueira hidraulica-fabric	1		
39	AT345221	Mangueira hidraulica-fabric	1		
40	AT345222	Mangueira hidraulica-fabric	1		
41	AT345274	Mangueira hidraulica-fabric	1		
42	AT368944	Tubulação de óleo	1		
43	AT370183	Suporte de mangueira	1		(SUB FOR AT357748)
44	AT370184	Suporte de mangueira	1		(SUB FOR AT357749)
45	AT37477	Abraçadeira para mangueira	1		
46	H63773	Conexão	1		
47	R109553	Mangueira	2		
48	R27474	Tampão de dreno	1		
49	R36636	Tampão	2		
50	R39112	Conexão	1		
51	R47150	Anel o	1		
52	R77175	Capa	1		
53	RE509097	VálVula de dreno	1		
54	RE52702	Braçadeira	1		
55	RE60701	Engate de diagnostico	1		
56	T158298	Tubulação	1		
57	T174275	Arruela de pressão	1		
58	T185826	Braçadeira	2		
59	T190892	Conexão de mangueira	1		
60	T212304	Ferramenta	1		(STC -6/-8)
61	T215785	Mangueira de sucção	1		
62	E131298	Ferramenta	1		(STC -10/-12)
63	T78707	Porca	1		
64	T78715	Porca	1		
65	62H1067	Conexão	1		
66	AT387384	Mangueira hidraulica-fabric	1		(SUB FOR AT366547)
67	AT387387	Mangueira hidraulica-fabric	1		(SUB FOR AT366556)
68	T254573	Orifício	1		
69	T77858	Anel o	1		

Main Hydraulic Plumbing (Standard Controls) (628914 - 630810)
Tuyauterie du circuit hydraulique principal (commandes standard) (628914 - 630810)
Tubulação Hidráulica Principal (Controles Padrão) (628914 - 630810)
Трубопроводы главной гидросистемы (стандартные органы управления) (628914 - 630810)
Tuberías de sistema hidráulico principal (controles estándar) (628914 - 630810)

AT313638_TX1078591 C.1

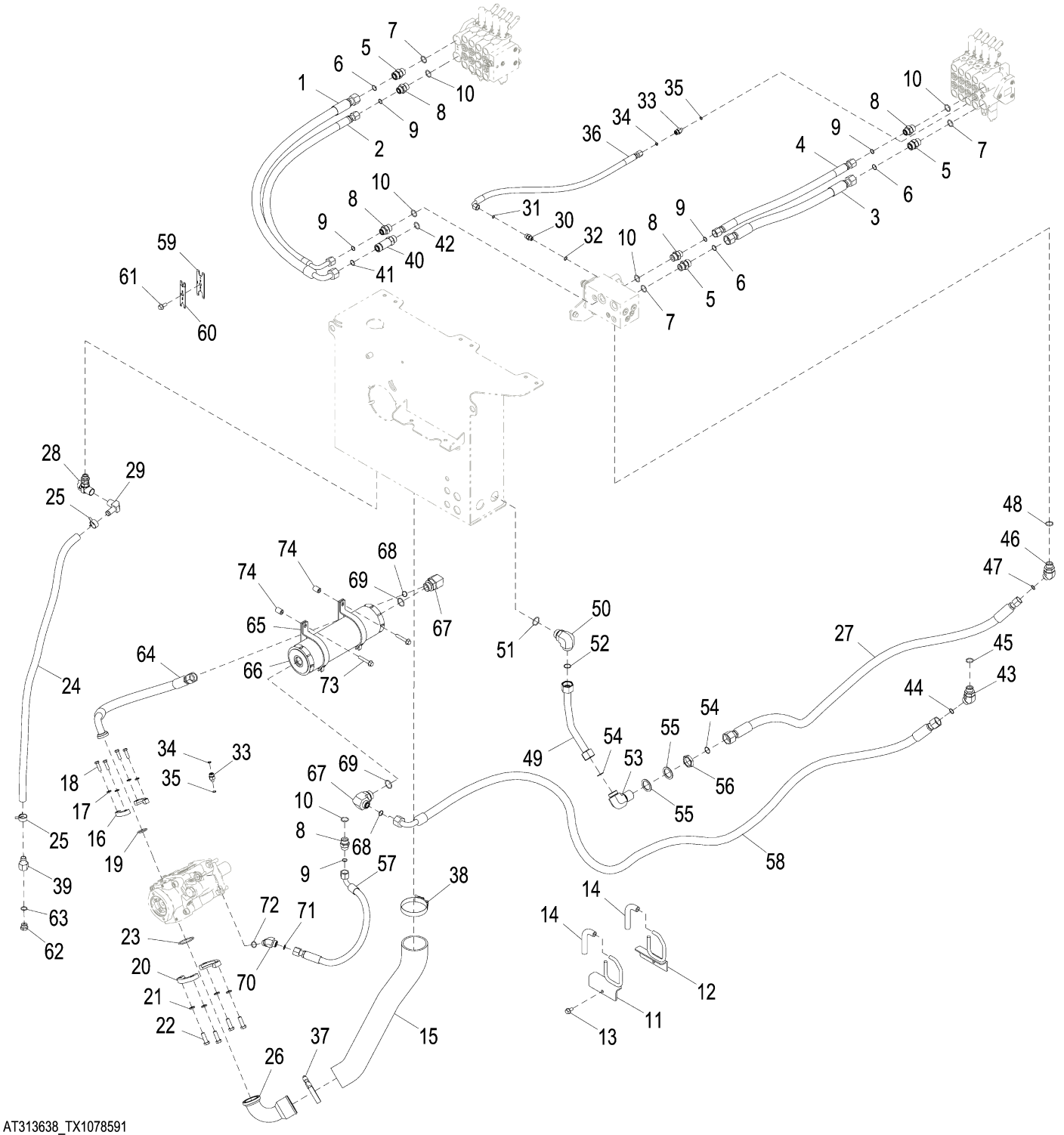

AT313638_TX1078591

Item	*Nº peça*	*Descrição*	*Qtde*	*Nº série*	*Notas*
1	AT345222	Mangueira hidraulica-fabric	1		
2	AT345221	Mangueira hidraulica-fabric	1		
3	AT345220	Mangueira hidraulica-fabric	1		
4	AT345203	Mangueira hidraulica-fabric	1		
5	38H1163	Adaptador	1		
6	T77858	Anel o	2		
7	U12547	Anel o	1		
8	38H1329	Adaptador	1		
9	T77932	Anel o	1		
10	U12547	Anel o	1		
11	AT370183	Suporte de mangueira	1		
12	AT370184	Suporte de mangueira	1		
13	19M9844	Parafuso	1		M10 X 20
14	R109553	Mangueira	2		
15	T215785	Mangueira de sucção	1		
16	H61354	Conexão flangeada	2		
17	24M7239	Arruela	4		10.700 X 21 X 2.500 mm
18	19M7662	Parafuso sextavado	4		M10 X 30
19	U12037	Anel o	1		
20	R37023	Conexão flangeada	2		
21	24M7240	Arruela	4		13 X 25 X 3 mm
22	19M7403	Parafuso sextavado	4		M12 X 35
23	U46457	Anel o	1		
24	.....	Mangueira em metro	1		CTL 1.34 m (4.4 ft), MF TY22563
25	T185826	Braçadeira	2		
26	T158298	Tubulação	1		
27	AT318650	Mangueira hidraulica-fabric	1		
28	RE509097	VálVula de dreno	1		
29	H63773	Conexão	1		
30	38H1160	Adaptador	1		
31	T77613	Anel o	1		
32	R26448	Anel o	1		
33	38H1309	Adaptador	2		
34	T77613	Anel o	2		
35	R28782	Anel o	2		
36	AT345274	Mangueira hidraulica-fabric	1		
37	RE52702	Braçadeira	1		
38	AT37477	Abraçadeira para mangueira	1		
39	T190892	Conexão de mangueira	1		
40	38H1215	Adaptador	1		
41	T77858	Anel o	1		
42	U12547	Anel o	1		
43	38H1048	Conexão em ângulo	1		
44	T77858	Anel o	1		
45	U12547	Anel o	1		
46	38H1577	Conexão em ângulo	1		
47	T77932	Anel o	1		
48	U12547	Anel o	1		
49	AT368944	Tubulação de óleo	1		
50	38H1037	Conexão em ângulo	1		
51	R29936	Anel o	1		
52	T76938	Anel o	1		
53	38H1456	Conexão em ângulo	1		
54	T76938	Anel o	2		
55	24H1520	Arruela	2		1-15/32" X 2" X 0.105"
56	T78715	Porca	1		
57	AT387390	Mangueira hidraulica-fabric	1		
58	AT387387	Mangueira hidraulica-fabric	1		
59	E131298	Ferramenta	1		(STC-10/-12)
60	T212304	Ferramenta	1		(STC-6/-8)
61	19M9845	Parafuso	1		M10 X 25
62	R27474	Tampão de dreno	1		
63	R26906	Anel o	1		
64	AT387384	Mangueira hidraulica-fabric	1		
65	AT186653	Braçadeira	2		
66	AT195859	Acumulador hidráulico	1		
67	38H1052	Conexão em ângulo	2		
68	T77858	Anel o	2		
69	R29936	Anel o	2		
70	38H1047	Conexão em ângulo	1		
71	T77932	Anel o	1		
72	R26906	Anel o	1		
73	19M9849	Parafuso	2		M10 X 60
74	T147891	Bucha	2		

Main Hydraulic Plumbing, Standard Controls (630811 -)
Tuyauterie du circuit hydraulique principal, commandes standard (630811 -)
Tubulação Hidráulica Principal, Controles Padrão (630811 -)
Трубопроводы главной гидравлической системы, стандартные органы управления (630811 -)
Tuberías de sistema hidráulico principal, controles estándar (630811 -)

AT313638_TX1080033 F.2

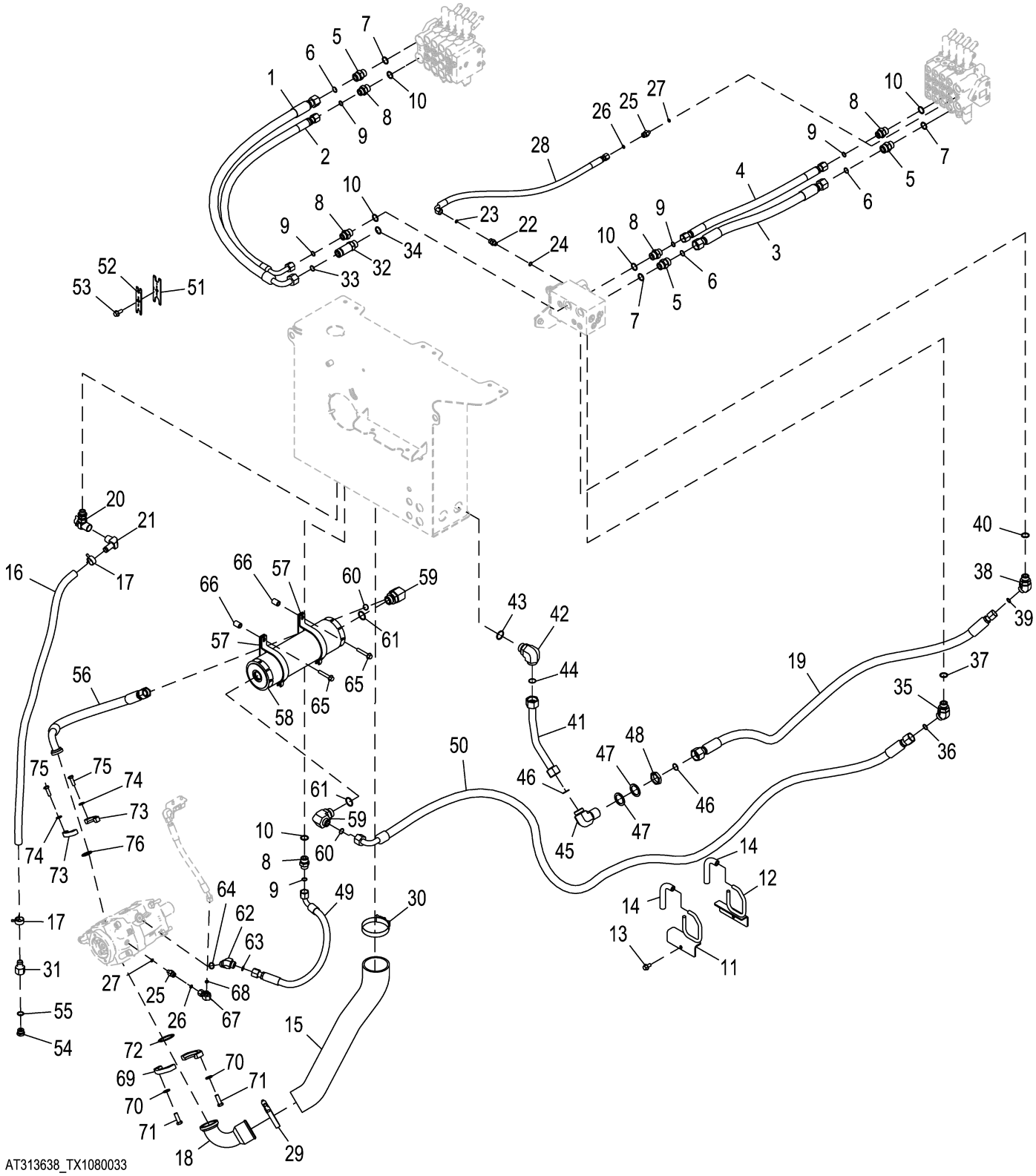

Item	*Nº peça*	*Descrição*	*Qtde*	*Nº série*	*Notas*
1	AT345222	Mangueira hidraulica-fabric	1		
2	AT345221	Mangueira hidraulica-fabric	1		
3	AT345220	Mangueira hidraulica-fabric	1		
4	AT345203	Mangueira hidraulica-fabric	1		
5	38H1163	Adaptador	3		
6	T77858	Anel o	3		
7	U12547	Anel o	3		
8	38H1329	Adaptador	5		
9	T77932	Anel o	5		
10	U12547	Anel o	5		
11	AT370183	Suporte de mangueira	1		
12	AT370184	Suporte de mangueira	1		
13	19M9844	Parafuso	1		M10 X 20
14	R109553	Mangueira	2		
15	T215785	Mangueira de sucção	1		
16	.....	Mangueira em metro	1		CTL 1341 mm (4.4 ft), MF TY22563
17	T185826	Braçadeira	2		
18	T158298	Tubulação	1		
19	AT318650	Mangueira hidraulica-fabric	1		
20	RE509097	VálVula de dreno	1		
21	H63773	Conexão	1		
22	38H1160	Adaptador	1		
23	T77613	Anel o	1		
24	R26448	Anel o	1		
25	38H1309	Adaptador	2		
26	T77613	Anel o	2		
27	R28782	Anel o	2		
28	AT345274	Mangueira hidraulica-fabric	1		
29	RE52702	Braçadeira	1		
30	AT37477	Abraçadeira para mangueira	1		
31	T190892	Conexão de mangueira	1		
32	38H1215	Adaptador	1		
33	T77858	Anel o	1		
34	U12547	Anel o	1		
35	38H1048	Conexão em ângulo	1		
36	T77858	Anel o	1		
37	U12547	Anel o	1		
38	38H1577	Conexão em ângulo	1		
39	T77932	Anel o	1		
40	U12547	Anel o	1		
41	AT368944	Tubulação de óleo	1		
42	38H1037	Conexão em ângulo	1		
43	R29936	Anel o	1		
44	T76938	Anel o	1		
45	38H1456	Conexão em ângulo	1		
46	T76938	Anel o	2		
47	24H1520	Arruela	2		1-15/32" X 2" X 0.105"
48	T78715	Porca	1		
49	AT387390	Mangueira hidraulica-fabric	1		
50	AT387387	Mangueira hidraulica-fabric	1		
51	E131298	Ferramenta	1		FOR -10 AND -12 SIZE STC CONNECTIONS
52	T212304	Ferramenta	1		FOR -6 AND -8 SIZE STC CONNECTIONS
53	19M9845	Parafuso	1		M10 X 25
54	R27474	Tampão de dreno	1		
55	R26906	Anel o	1		
56	AT387384	Mangueira hidraulica-fabric	1		
57	AT186653	Braçadeira	2		
58	AT195859	Acumulador hidráulico	1		
59	38H1052	Conexão em ângulo	2		
60	T77858	Anel o	2		
61	R29936	Anel o	2		
62	38H1047	Conexão em ângulo	1		
63	T77932	Anel o	1		
64	R26906	Anel o	1		
65	19M9849	Parafuso	2		M10 X 60
66	T147891	Bucha	2		
67	38H1094	Conexão em ângulo	1		
68	T77613	Anel o	1		
69	R37023	Conexão flangeada	2		
70	24M7240	Arruela	4		13 X 25 X 3 mm
71	19M7403	Parafuso sextavado	4		M12 X 35
72	U46457	Anel o	1		
73	H61354	Conexão flangeada	2		
74	24M7239	Arruela	4		10.700 X 21 X 2.500 mm
75	19M7662	Parafuso sextavado	4		M10 X 30
76	U12037	Anel o	1		

Main Hydraulic Plumbing (Grade Pro) (- 628913)
Tuyauterie du circuit hydraulique principal (Grade Pro) (- 628913)
Tubulação Hidráulica Principal (Grade Pro) (- 628913)
Трубопроводы главной гидросистемы (Grade Pro) (- 628913)
Tubería hidráulica principal (Grade Pro) (- 628913)

TX1082183 B.1

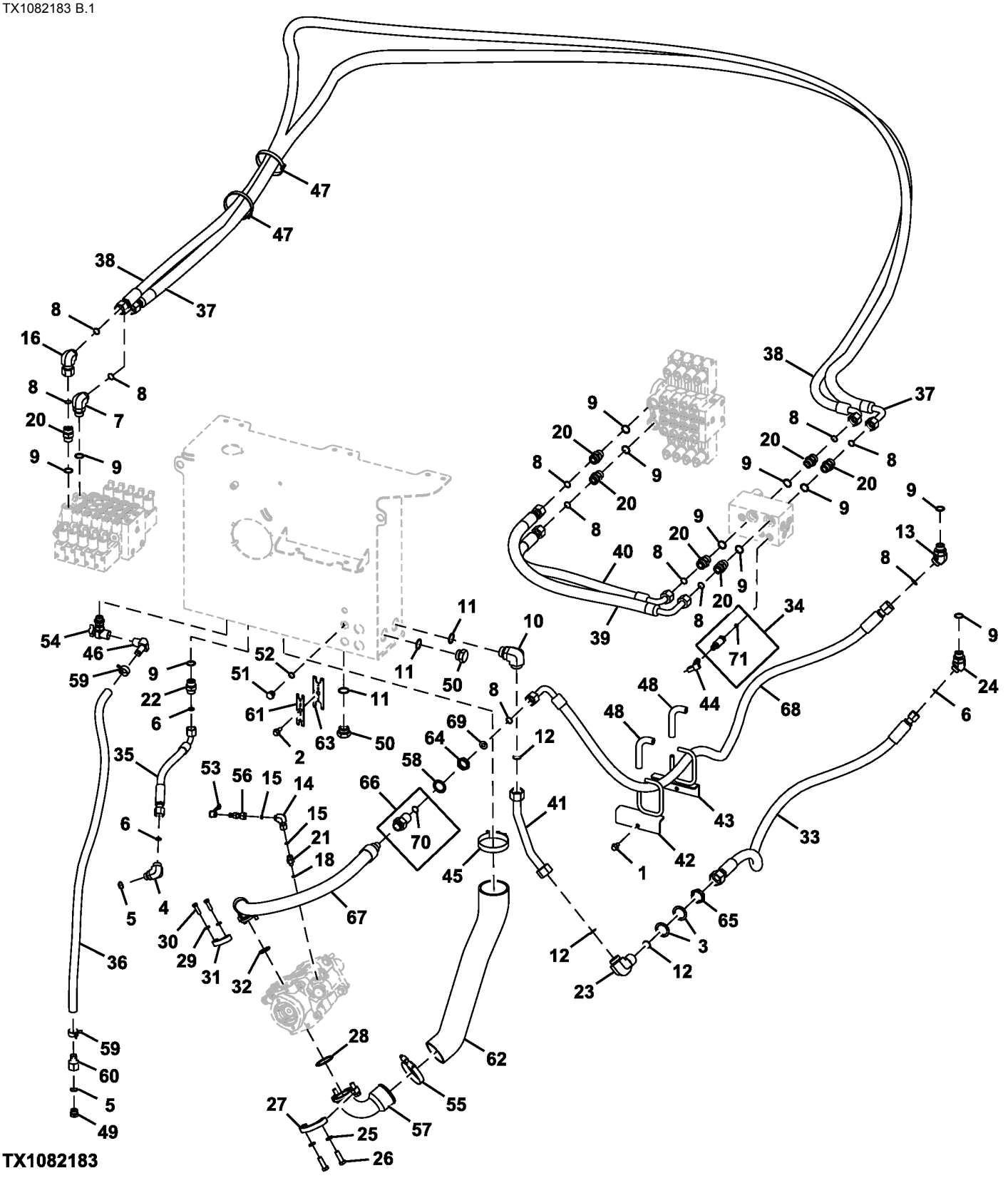

Item	*Nº peça*	*Descrição*	*Qtde*	*Nº série*	*Notas*
1	19M7784	Parafuso	1		M10 X 20
2	19M7785	Parafuso	1		M10 X 25
3	24H1520	Arruela	2		1-15/32" X 2" X 0.105"
4	38H1006	Conexão em ângulo	1		
5	R26906	Anel o	2		
6	T77932	Anel o	3		
7	38H1007	Conexão em ângulo	1		
8	T77858	Anel o	11		
9	U12547	Anel o	11		
10	38H1037	Conexão em ângulo	1		
11	R29936	Anel o	3		
12	T76938	Anel o	3		
13	38H1048	Conexão em ângulo	1		
14	38H1094	Conexão em ângulo	1		
15	T77613	Anel o	2		
16	38H1097	Conexão em ângulo	1		
18	R28782	Anel o	1		
20	38H1163	Adaptador	7		
21	38H1309	Adaptador	1		
22	38H1329	Adaptador	1		
23	38H1456	Conexão em ângulo	1		
24	38H1577	Conexão em ângulo	1		
25	12H301	Arruela de pressão	4		1/2"
26	19H2993	Parafuso sextavado	4		1/2" X 1-1/2"
27	R37023	Conexão flangeada	2		
28	U46457	Anel o	1		
29	12H304	Arruela de pressão	4		3/8"
30	19H3239	Parafuso sextavado	4		3/8" X 1-1/4"
31	H61354	Conexão flangeada	2		
32	T78313	Anel o	1		
33	AT318650	Mangueira hidraulica-fabric	1		
34	AT358048	TransduTor	1		SUB FOR AT322982
35	AT387390	Mangueira hidraulica-fabric	1		SUB FOR AT326589
36	.....	Mangueira em metro	1		MAKE FROM TY22563 CTL 4.40 ft.
37	AT341128	Mangueira hidraulica-fabric	1		
38	AT341129	Mangueira hidraulica-fabric	1		
39	AT341130	Mangueira hidraulica-fabric	1		
40	AT403970	Mangueira hidraulica-fabric	1		SUB FOR AT341131
41	AT368944	Tubulação de óleo	1		
42	AT370183	Suporte de mangueira	1		SUB FOR AT357748
43	AT370184	Suporte de mangueira	1		SUB FOR AT357749
44	AT365350	Chicote	1		
45	AT37477	Abraçadeira para mangueira	1		
46	H63773	Conexão	1		
47	N189220	Cinta	2		
48	R109553	Mangueira	2		
49	R27474	Tampão de dreno	1		
50	R36636	Tampão	2		
51	R39112	Conexão	1		
52	R47150	Anel o	1		
53	R77175	Capa	1		
54	RE509097	VálVula de dreno	1		
55	RE52702	Braçadeira	1		
56	RE60701	Engate de diagnostico	1		
57	T158298	Tubulação	1		
58	T174275	Arruela de pressão	1		
59	T185826	Braçadeira	2		
60	T190892	Conexão de mangueira	1		
61	T212304	Ferramenta	1		STC -6/-8
62	T215785	Mangueira de sucção	1		
63	E131298	Ferramenta	1		STC -10/-12
64	T78707	Porca	1		
65	T78715	Porca	1		
66	62H1067	Conexão	1		
67	AT387384	Mangueira hidraulica-fabric	1		SUB FOR AT366547
68	AT387387	Mangueira hidraulica-fabric	1		SUB FOR AT366556
69	T254573	Orifício	1		
70	T77858	Anel o	1		
71	R28782	Anel o	1		

Main Hydraulic Plumbing, Grade Pro (628914 - 630810)
Tuyauterie du circuit hydraulique principal, Grade Pro (628914 - 630810)
Tubulação Hidráulica Principal, Grade Pro (628914 - 630810)
Трубопроводы главной гидравлической системы, Grade Pro (628914 - 630810)
Tubería hidráulica principal, Grade Pro (628914 - 630810)

AT340997_TX1078596 F.3

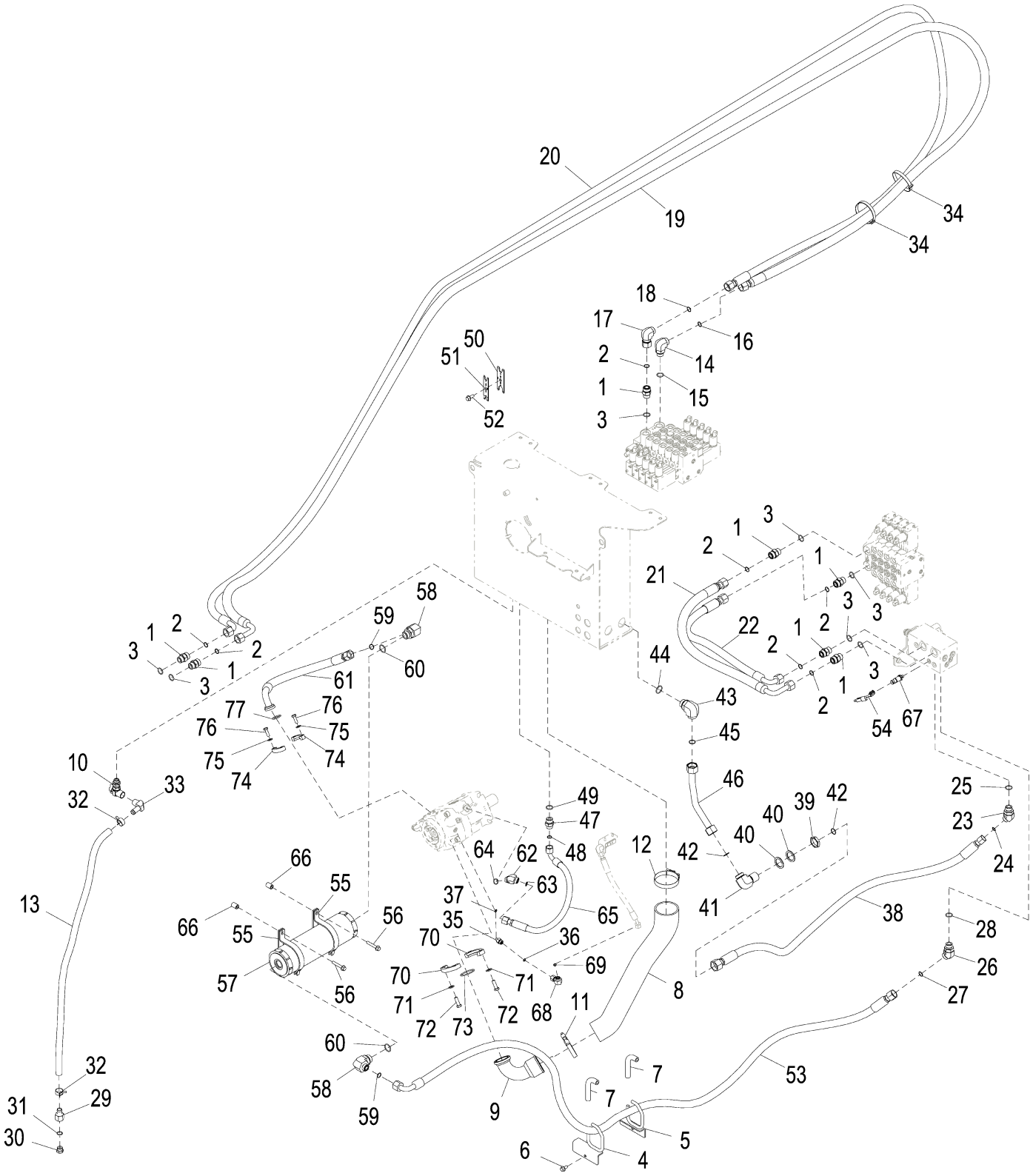

AT340997_TX1078596

Item	*Nº peça*	*Descrição*	*Qtde*	*Nº série*	*Notas*
1	38H1163	Adaptador	7		
2	T77858	Anel o	1		
3	U12547	Anel o	1		
4	AT370183	Suporte de mangueira	1		
5	AT370184	Suporte de mangueira	1		
6	19M7784	Parafuso	1		M10 X 20
7	R109553	Mangueira	2		
8	T215785	Mangueira de sucção	1		
9	T158298	Tubo	1		Entrada da Bomba
10	RE509097	VálVula de dreno	1		
11	RE52702	Braçadeira	1		
12	AT37477	Abraçadeira para mangueira	1		
13	.....	Mangueira em metro	1		CTL 1341 mm (4.4 ft), MF TY22563
14	38H1007	Conexão em ângulo	1		
15	U12547	Anel o	1		
16	T77858	Anel o	1		
17	38H1097	Conexão em ângulo	1		
18	T77858	Anel o	1		
19	AT341128	Mangueira hidraulica-fabric	1		
20	AT341129	Mangueira hidraulica-fabric	1		
21	AT341130	Mangueira hidraulica-fabric	1		
22	AT403970	Mangueira hidraulica-fabric	1		SUB FOR AT341131
23	38H1577	Conexão em ângulo	1		
24	T77932	Anel o	1		
25	U12547	Anel o	1		
26	38H1048	Conexão em ângulo	1		
27	T77858	Anel o	1		
28	U12547	Anel o	1		
29	T190892	Conexão de mangueira	1		
30	R27474	Tampão de dreno	1		
31	R26906	Anel o	1		
32	T185826	Braçadeira	2		
33	H63773	Conexão	1		
34	N189220	Cinta	2		
35	38H1309	Adaptador	1		
36	T77613	Anel o	1		
37	R28782	Anel o	1		
38	AT318650	Mangueira hidraulica-fabric	1		
39	T78715	Porca	1		
40	24H1520	Arruela	2		1-15/32" X 2" X 0.105"
41	38H1456	Conexão em ângulo	1		
42	T76938	Anel o	2		
43	38H1037	Conexão em ângulo	1		
44	R29936	Anel o	1		
45	T76938	Anel o	1		
46	AT368944	Tubulação de óleo	1		Retorno Hidráulico
47	38H1329	Adaptador	1		
48	T77932	Anel o	1		
49	U12547	Anel o	1		
50	E131298	Ferramenta	1		Para Conexões STC de Tamanhos -10 e -12
51	T212304	Ferramenta	1		Para Conexões STC de Tamanhos -6 e -8
52	19M7785	Parafuso	1		M10 X 25
53	AT387387	Mangueira hidraulica-fabric	1		
54	AT365350	Chicote	1		Chicote de Ligação
55	AT186653	Braçadeira	2		
56	19M7807	Parafuso	2		M10 X 60
57	AT195859	Acumulador hidráulico	1		
58	38H1052	Conexão em ângulo	2		
59	T77858	Anel o	2		
60	R29936	Anel o	2		
61	AT387384	Mangueira hidraulica-fabric	1		
62	38H1047	Conexão em ângulo	1		
63	T77932	Anel o	1		
64	R26906	Anel o	1		
65	AT387390	Mangueira hidraulica-fabric	1		
66	T147891	Bucha	2		
67	AT358048	TransduTor	1		SUB FOR AT322982
68	38H1094	Conexão em ângulo	1		
69	T77613	Anel o	1		
70	R37023	Conexão flangeada	2		
71	24M7240	Arruela	4		13 X 25 X 3 mm
72	19M7403	Parafuso sextavado	4		M12 X 35
73	U46457	Anel o	1		
74	H61354	Conexão flangeada	2		
75	24M7239	Arruela	4		10.700 X 21 X 2.500 mm
76	19M7662	Parafuso sextavado	4		M10 X 30
77	U12037	Anel o	1		

Main Hydraulic Plumbing (Grade Pro) (630811 -)
Tuyauterie du circuit hydraulique principal (Grade Pro) (630811 -)
Tubulação Hidráulica Principal (Grade Pro) (630811 -)
Трубопроводы главной гидросистемы (Grade Pro) (630811 -)
Tubería hidráulica principal (Grade Pro) (630811 -)

AT340997_TX1080031 G.5

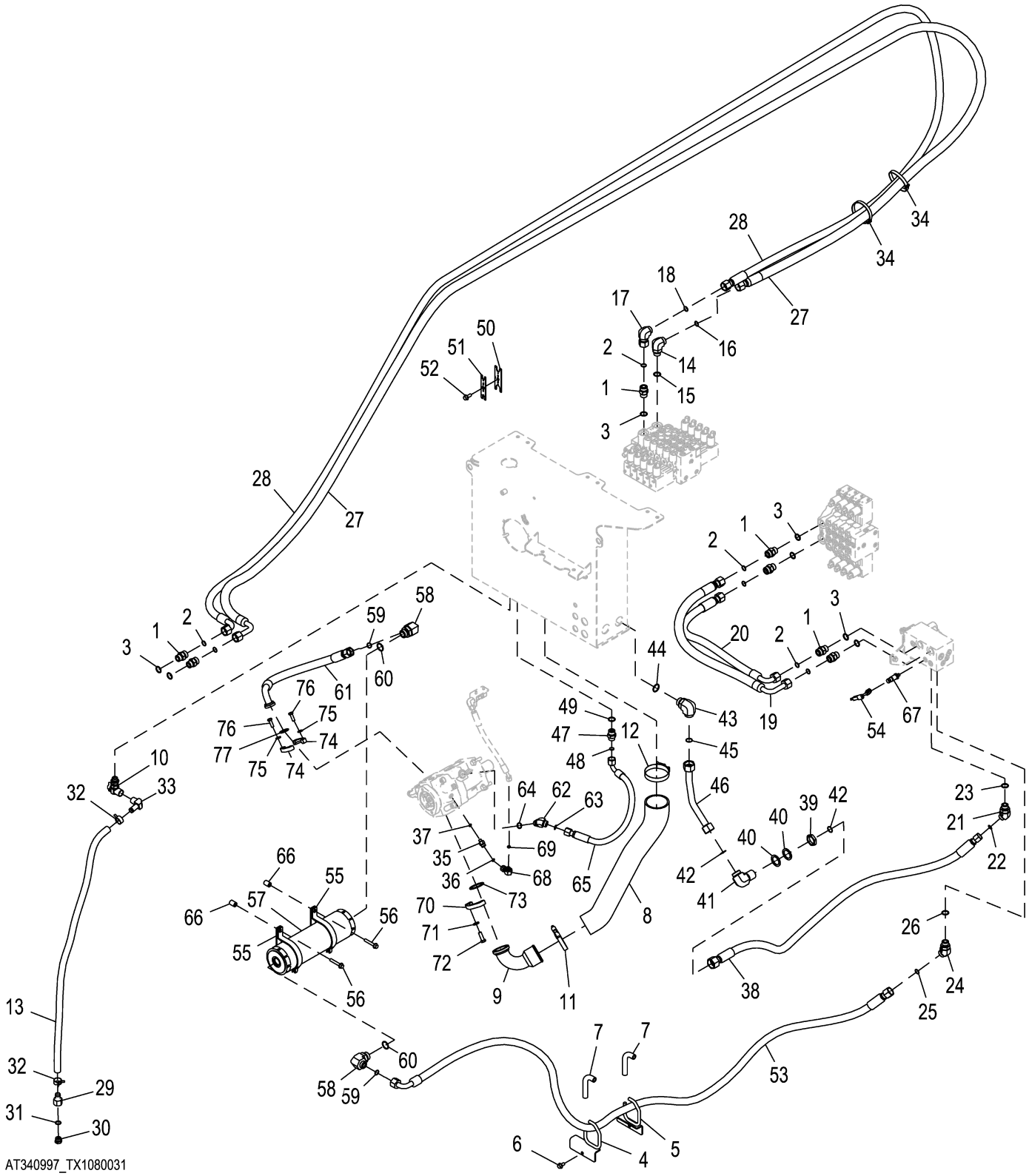

Item	*Nº peça*	*Descrição*	*Qtde*	*Nº série*	*Notas*
1	38H1163	Adaptador	7		
2	T77858	Anel o	7		18.771 X 1.778 mm (0.739" X 0.070")
3	U12547	Anel o	7		23.470 X 2.946 mm (0.924" X 0.116")
4	AT370183	Suporte de mangueira	1		
5	AT370184	Suporte de mangueira	1		
6	19M9844	Parafuso	1		M10 X 20
7	R109553	Mangueira	2		
8	T215785	Mangueira de sucção	1		
9	T158298	Tubulação	1		
10	RE509097	VálVula de dreno	1		
11	RE52702	Braçadeira	1		
12	AT37477	Abraçadeira para mangueira	1		
13	AT336118	Mangueira em metro	1		MF TY22563, CTL 1.34 m (4.4 ft)
14	38H1007	Conexão em ângulo	1		
15	U12547	Anel o	1		23.470 X 2.946 mm (0.924" X 0.116")
16	T77858	Anel o	1		18.771 X 1.778 mm (0.739" X 0.070")
17	38H1097	Conexão em ângulo	1		
18	T77858	Anel o	1		18.771 X 1.778 mm (0.739" X 0.070")
19	AT341130	Mangueira hidraulica-fabric	1		
20	AT403970	Mangueira hidraulica-fabric	1		SUB FOR AT341131
21	38H1577	Conexão em ângulo	1		
22	T77932	Anel o	1		15.596 X 1.778 mm (0.614" X 0.070")
23	U12547	Anel o	1		23.470 X 2.946 mm (0.924" X 0.116")
24	38H1048	Conexão em ângulo	1		
25	T77858	Anel o	1		18.771 X 1.778 mm (0.739" X 0.070")
26	U12547	Anel o	1		23.470 X 2.946 mm (0.924" X 0.116")
27	AT341128	Mangueira hidraulica-fabric	1		
28	AT341129	Mangueira hidraulica-fabric	1		
29	T190892	Conexão de mangueira	1		
30	R27474	Tampão de dreno	1		
31	R26906	Anel o	1		19.177 X 2.464 mm (0.755" X 0.097")
32	T185826	Braçadeira	2		
33	H63773	Conexão	1		
34	N189220	Cinta	2		
35	38H1309	Adaptador	1		
36	T77613	Anel o	1		9.250 X 1.780 mm (0.364" X 0.070")
37	R28782	Anel o	1		8.915 X 1.829 mm (0.351" X 0.072")
38	AT318650	Mangueira hidraulica-fabric	1		
39	T78715	Porca	1		
40	24H1520	Arruela	2		1-15/32" X 2" X 0.105"
41	38H1456	Conexão em ângulo	1		
42	T76938	Anel o	2		23.520 X 1.780 mm (0.926" X 0.070")
43	38H1037	Conexão em ângulo	1		
44	R29936	Anel o	1		29.743 X 2.946 mm (1.171" X 0.116")
45	T76938	Anel o	1		23.520 X 1.780 mm (0.926" X 0.070")
46	AT368944	Tubulação de óleo	1		
47	38H1329	Adaptador	1		
48	T77932	Anel o	1		15.596 X 1.778 mm (0.614" X 0.070")
49	U12547	Anel o	1		23.470 X 2.946 mm (0.924" X 0.116")
50	E131298	Ferramenta	1		STC –10/-12
51	T212304	Ferramenta	1		STC -6/-8
52	19M9845	Parafuso	1		M10 X 25
53	AT387387	Mangueira hidraulica-fabric	1		
54	AT365350	Chicote	1		
55	AT186653	Braçadeira	2		
56	19M9849	Parafuso	2		M10 X 60
57	AT195859	Acumulador hidráulico	1		
58	38H1052	Conexão em ângulo	2		
59	T77858	Anel o	2		18.771 X 1.778 mm (0.739" X 0.070")
60	R29936	Anel o	2		29.743 X 2.946 mm (1.171" X 0.116")
61	AT387384	Mangueira hidraulica-fabric	1		
62	38H1047	Conexão em ângulo	1		
63	T77932	Anel o	1		15.596 X 1.778 mm (0.614" X 0.070")
64	R26906	Anel o	1		19.177 X 2.464 mm (0.755" X 0.097")
65	AT387390	Mangueira hidraulica-fabric	1		
66	T147891	Bucha	2		
67	AT358048	TransduTor	1		SUB FOR AT322982
68	38H1094	Conexão em ângulo	1		
69	T77613	Anel o	1		9.250 X 1.780 mm (0.364" X 0.070")
70	R37023	Conexão flangeada	2		
71	24M7240	Arruela	4		13 X 25 X 3 mm
72	19M7403	Parafuso sextavado	4		M12 X 35
73	U46457	Anel o	1		56.744 X 3.531 mm (2-15/64" X 0.139")
74	H61354	Conexão flangeada	2		
75	24M7239	Arruela	4		10.700 X 21 X 2.500 mm
76	19M7662	Parafuso sextavado	4		M10 X 30
77	U12037	Anel o	1		32.918 X 3.531 mm (1.296" X 0.139")

Cold Start Disconnect Hoses and Fittings (- 667937)
Flexibles et raccords débranchables de démarrage à froid (- 667937)
Conexões e Mangueiras de Desconexão da Partida a Frio (- 667937)
Шланги и фитинги откл. холодного запуска (- 667937)
Mangueras y adaptadores de desconexión para arranque en frío (- 667937)

AT313999_TX1152869 D.1

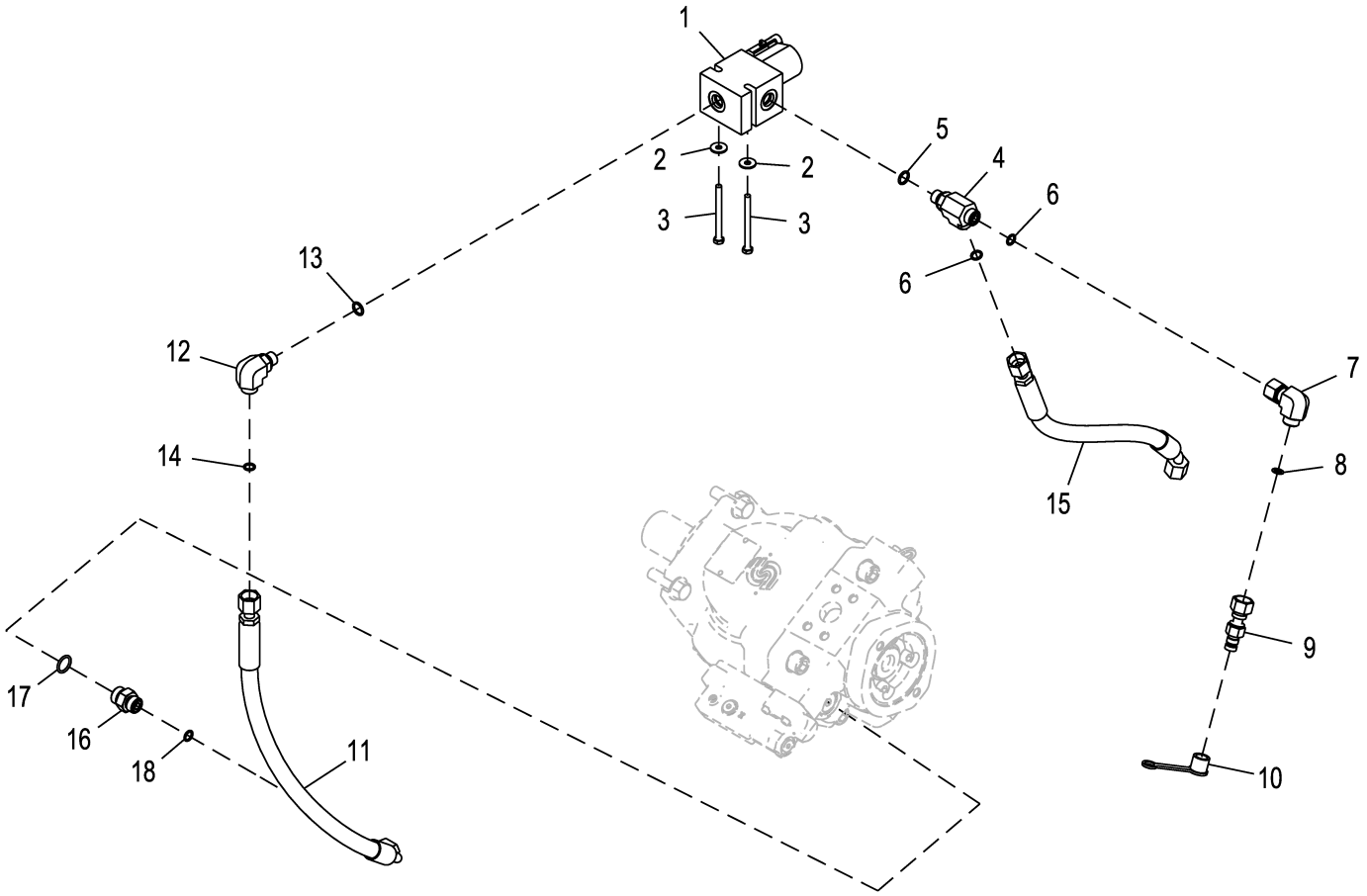

AT313999_TX1152869

Item	*Nº peça*	*Descrição*	*Qtde*	*Nº série*	*Notas*
1	AT195860	VálVula elet. proporcional	1		Componente em Página Separada
2	24M7139	Arruela	2		6.400 X 18 X 1.600 mm
3	19M8786	Parafuso	2		M6 X 70
4	38H1023	Conexão em t	1		
5	R26448	Anel o	1		
6	T77613	Anel o	2		
7	38H1094	Conexão em ângulo	1		
8	T77613	Anel o	1		
9	RE60701	Engate de diagnostico	1		
10	R77175	Capa	1		
11	AT435733	Mangueira hidraulica-fabric	1		SUB FOR AT325760
12	38H1004	Conexão em ângulo	1		
13	R26448	Anel o	1		
14	T77613	Anel o	1		
15	AT435734	Mangueira hidraulica-fabric	1		SUB FOR AT325761
16	T351225	Conexão	1		
	38H1171	Adaptador	1		NLA; ORDER T351225
17	R26375	Anel o	1		
18	T77613	Anel o	1		

Main Pump Sampling Port (667938 -)
Orifice d'échantillonnage de pompe principale (667938 -)
Orifício de Amostragem da Bomba Principal (667938 -)
Пробоотборное отверстие главного насоса (667938 -)
Lumbrera de muestra de bomba principal (667938 -)

AT389805_XJ1165928 B.2

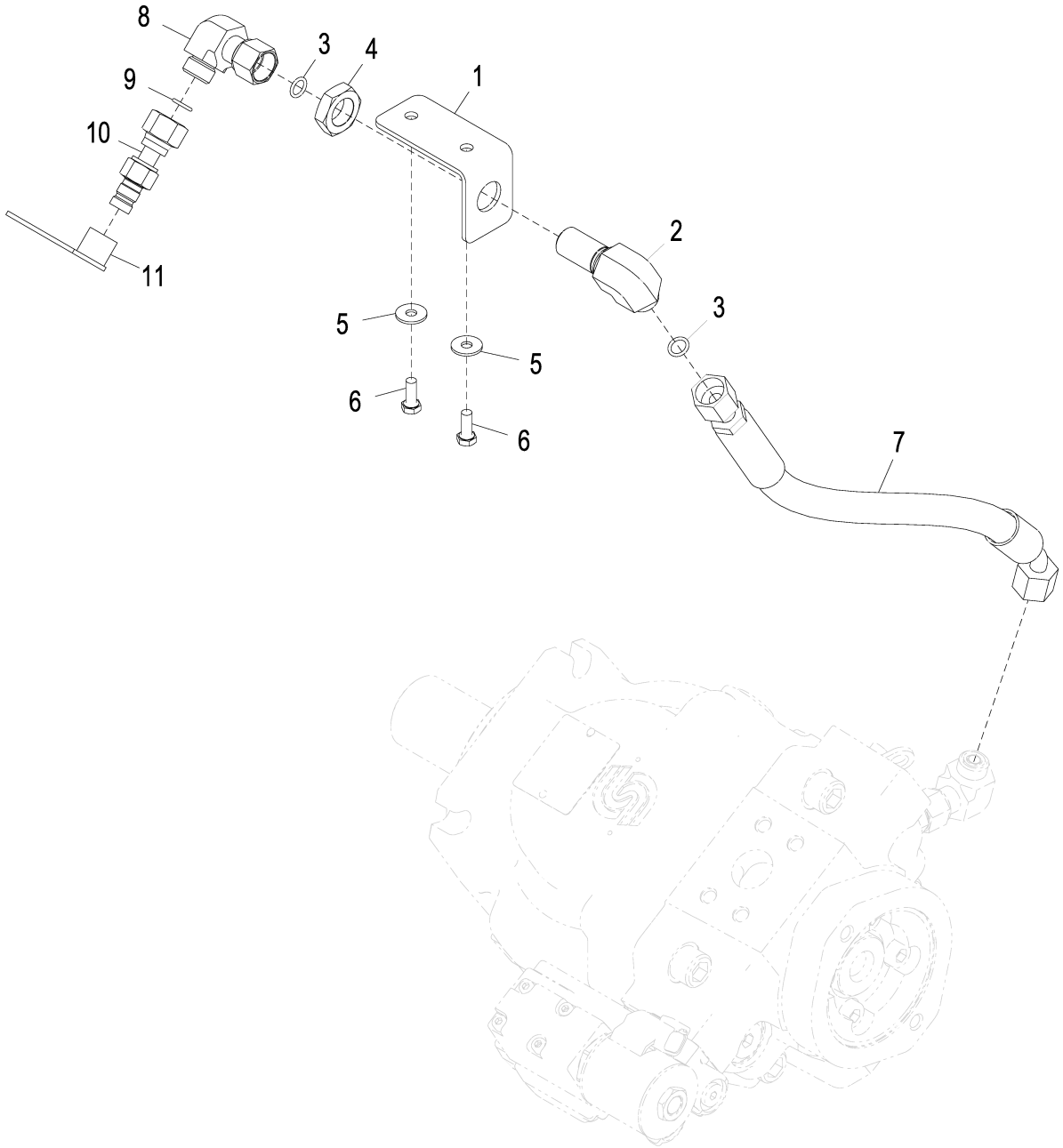

AT389805_XJ1165928

Item	*Nº peça*	*Descrição*	*Qtde*	*Nº série*	*Notas*
1	T341538	Placa	1		
2	38H1393	Conexão em ângulo	1		
3	T77613	Anel o	2		
4	38H5091	Porca	1		11/16"
5	24M7463	Arruela	2		6.400 X 18 X 1.600 mm
6	19M8425	Parafuso sextavado	2		M6 X 16
7	AT435734	Mangueira hidraulica-fabric	1		
8	38H1094	Conexão em ângulo	1		
9	T77613	Anel o	1		
10	RE60701	Engate de diagnostico	1		
11	R77175	Capa	1		

Cold Start Disconnect Solenoid Valve (- 667937)
Électrovanne débranchable de démarrage à froid (- 667937)
Válvula Solenoide de Desconexão da Partida a Frio (- 667937)
Электромагн. клапан откл. хол. запуска (- 667937)
Válvula de solenoide de desconexión para arranque en frío (- 667937)

T205434 A.1

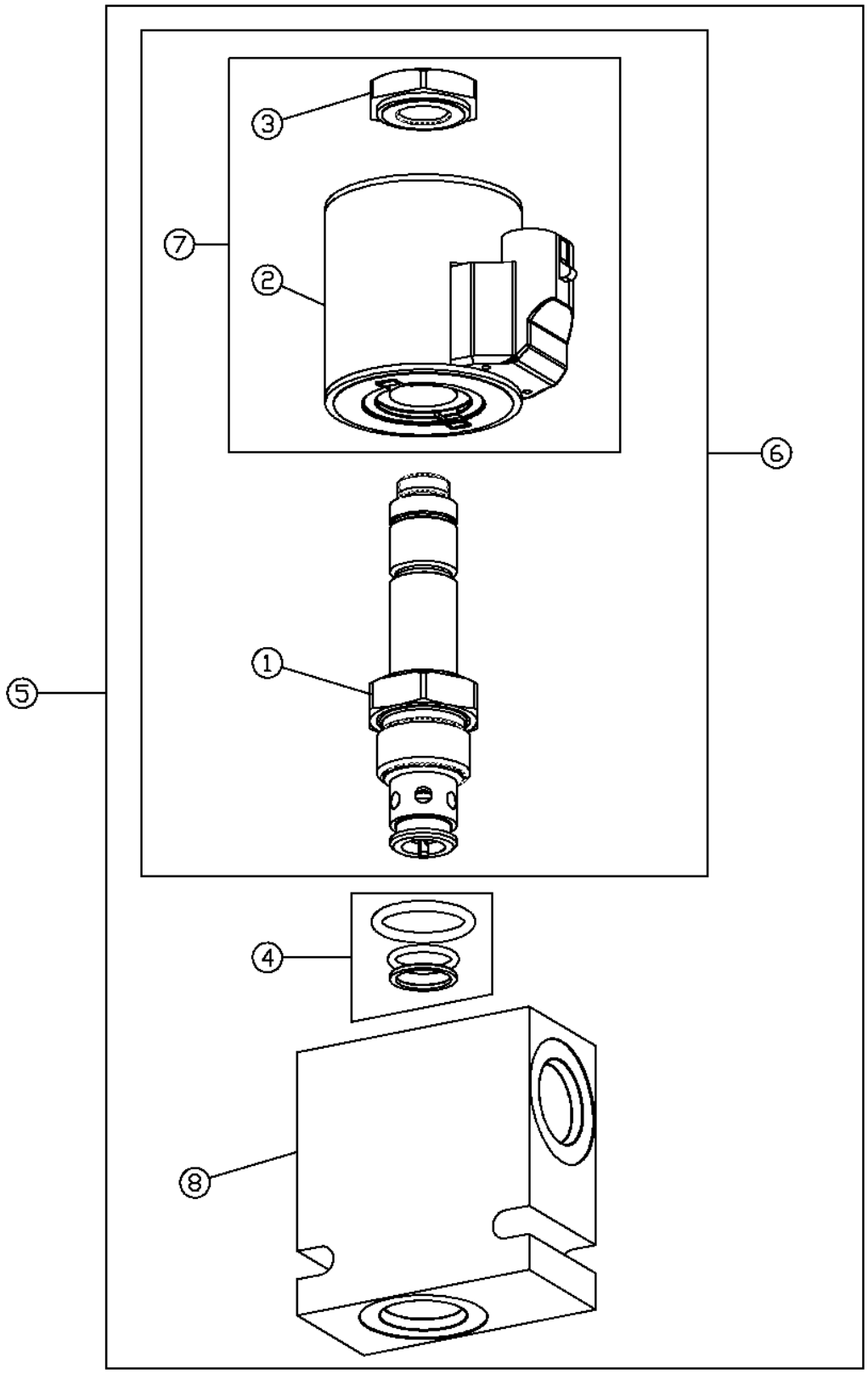

Item	*Nº peça*	*Descrição*	*Qtde*	*Nº série*	*Notas*
1	AT195900	VálVula solenóide	1		
2	AT147011	Solenóide	1		
3	R109691	Porca	1		
4	AT216348	Kit retentor	1		
5	AT195860	VálVula elet. proporcional	1		
6	AT195898	VálVula solenóide	1		
7	AT139434	Kit do alojamento	1		
8	T223777	Carcaça	1		

Hydraulic Load Sense Hoses (Standard Controls)
Flexibles de circuit de détection de charge hydraulique (commandes standard)
Mangueiras Hidráulicas do Sensor de Carga (Controles Padrão)
Гидравлические шланги определения нагрузки (стандартные органы управления)
Mangueras de detección de carga hidráulica (controles estándar)

AT329190_TX1094027 A.1

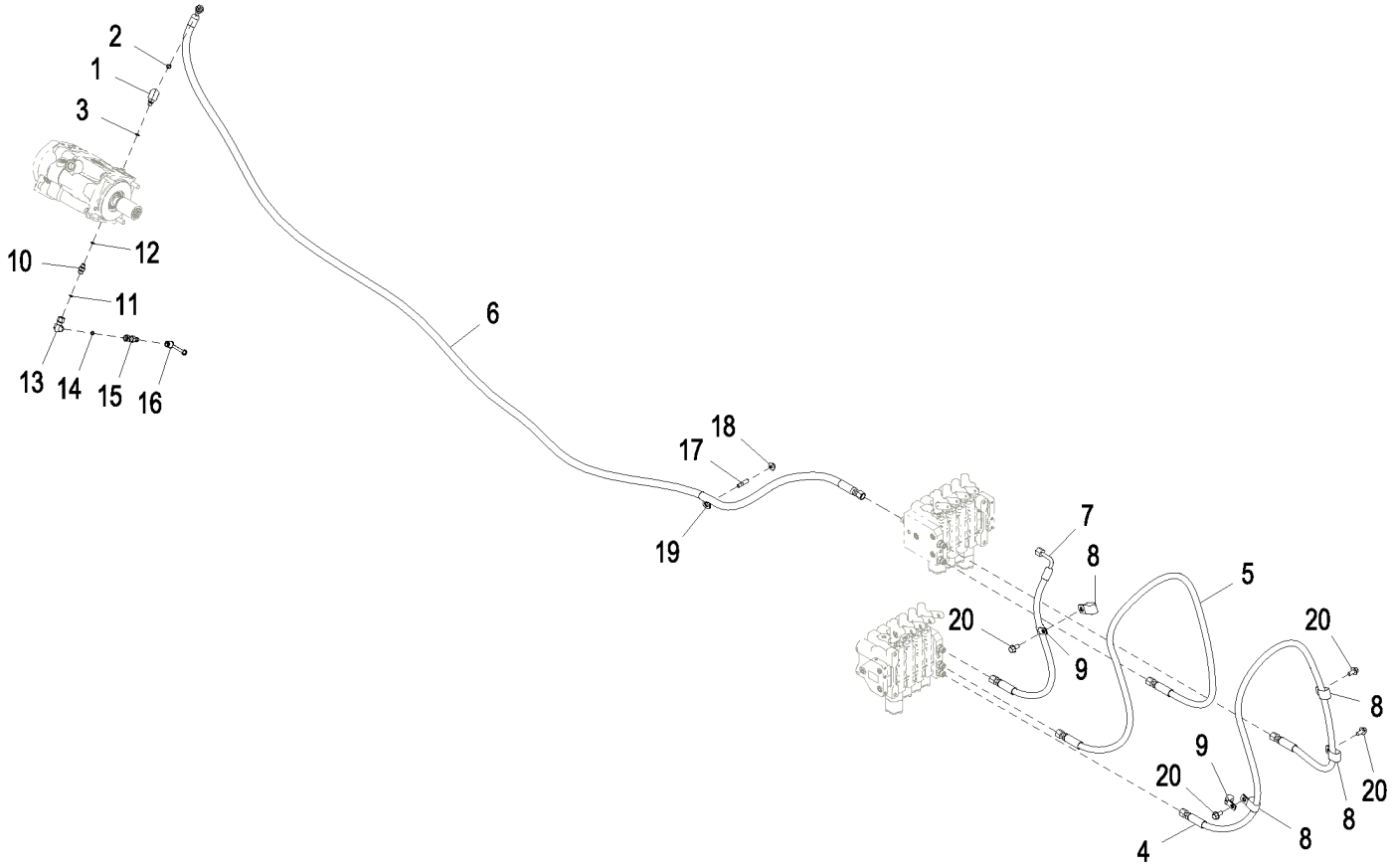

AT329190_TX1094027

Item	*Nº peça*	*Descrição*	*Qtde*	*Nº série*	*Notas*
1	38H1435	Conexão em ângulo	1		
2	T77613	Anel o	1		
3	R28782	Anel o	1		
4	AT305628	Mangueira hidraulica-fabric	1		
5	AT305628	Mangueira hidraulica-fabric	1		
6	AT358643	Mangueira hidraulica-fabric	1	-667937	
	AT445209	Mangueira hidraulica-fabric	1	667938-	
7	AT305738	Mangueira hidraulica-fabric	1		
8	T32854	Braçadeira	4		
9	T76719	Braçadeira	2		
10	38H1159	Adaptador	1		
11	T77814	Anel o	1		
12	R28782	Anel o	1		
13	38H1093	Conexão em ângulo	1		
14	T77814	Anel o	1		
15	RE60700	Engate de diagnostico	1		
16	R77175	Capa	1		
17	42M7115	Parafuso soldável	1		
18	M142955	Porca de segurança	1		
19	T64784	Presilha	1		
20	19M9844	Parafuso	4		M10 X 20

Hydraulic Load Sense Hoses (Standard Controls) (667938 -)
Flexibles de circuit de détection de charge hydraulique (commandes standard) (667938 -)
Mangueiras Hidráulicas do Sensor de Carga (Controles Padrão) (667938 -)
Гидравлические шланги определения нагрузки (стандартные органы управления) (667938 -)
Mangueras de detección de carga hidráulica (controles estándar) (667938 -)

ETN128842_XJ1192658 C.1

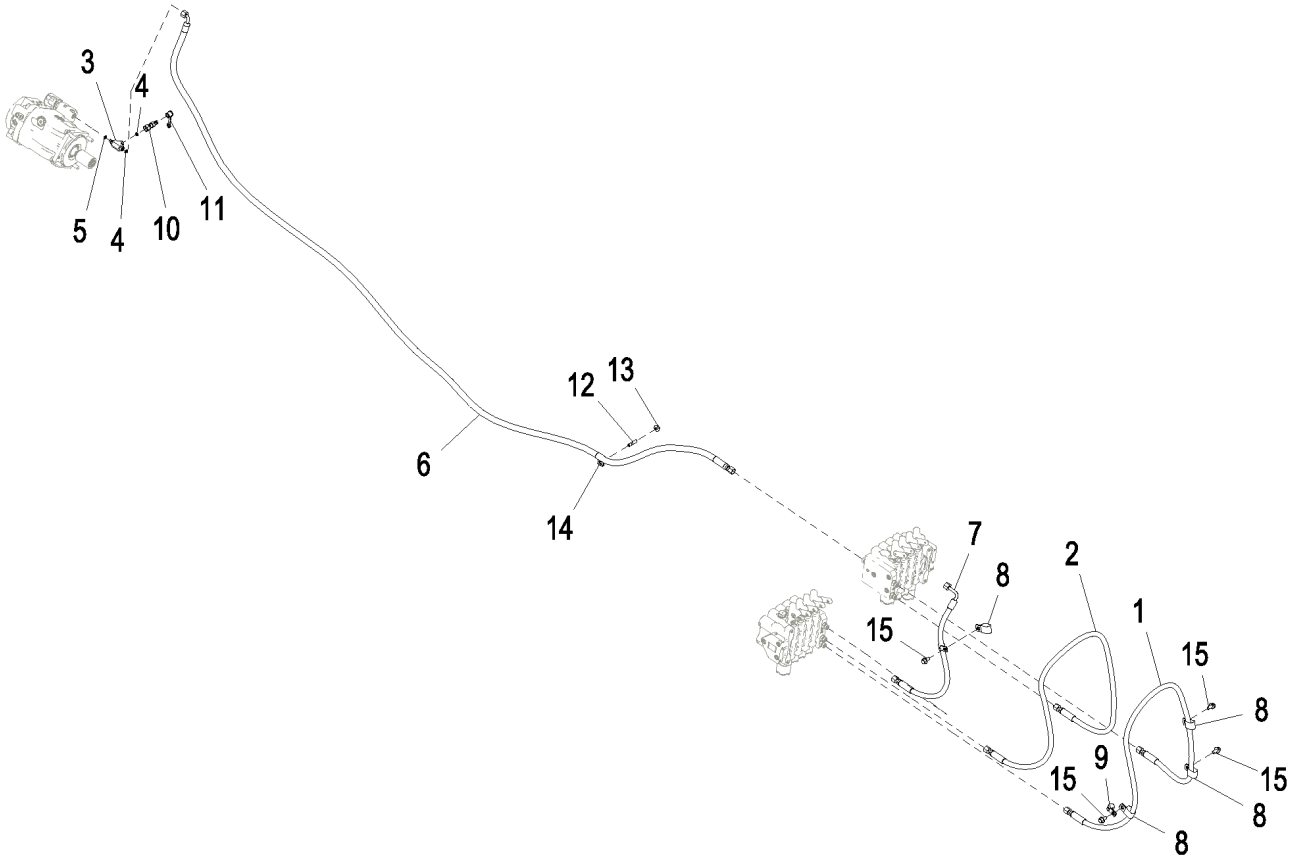

ETN128842_XJ1192658

Item	*Nº peça*	*Descrição*	*Qtde*	*Nº série*	*Notas*
1	AT305628	Mangueira hidraulica-fabric	1		
2	AT305628	Mangueira hidraulica-fabric	1		
3	38H1434	Conexão em t	1		
4	T77613	Anel o	2		
5	R28782	Anel o	1		
6	AT445209	Mangueira hidraulica-fabric	1		
7	AT305738	Mangueira hidraulica-fabric	1		Para a Válvula de Direção
8	T32854	Braçadeira	4		
9	T76719	Braçadeira	2		
10	RE60701	Engate de diagnostico	1		
11	R77175	Capa	1		
12	42M7115	Parafuso soldável	1		
13	M142955	Porca de segurança	1		
14	T64784	Presilha	1		
15	19M9844	Parafuso	4		M10 X 20

Hydraulic Load Sense Hoses (Grade Pro)
Flexibles de circuit de détection de charge hydraulique (Grade Pro)
Mangueiras Hidráulicas do Sensor de Carga (Grade Pro)
Гидравлические шланги определения нагрузки (Grade Pro)
Mangueras de detección de carga hidráulica (Grade Pro)

AT341036_TX1079807 B.1

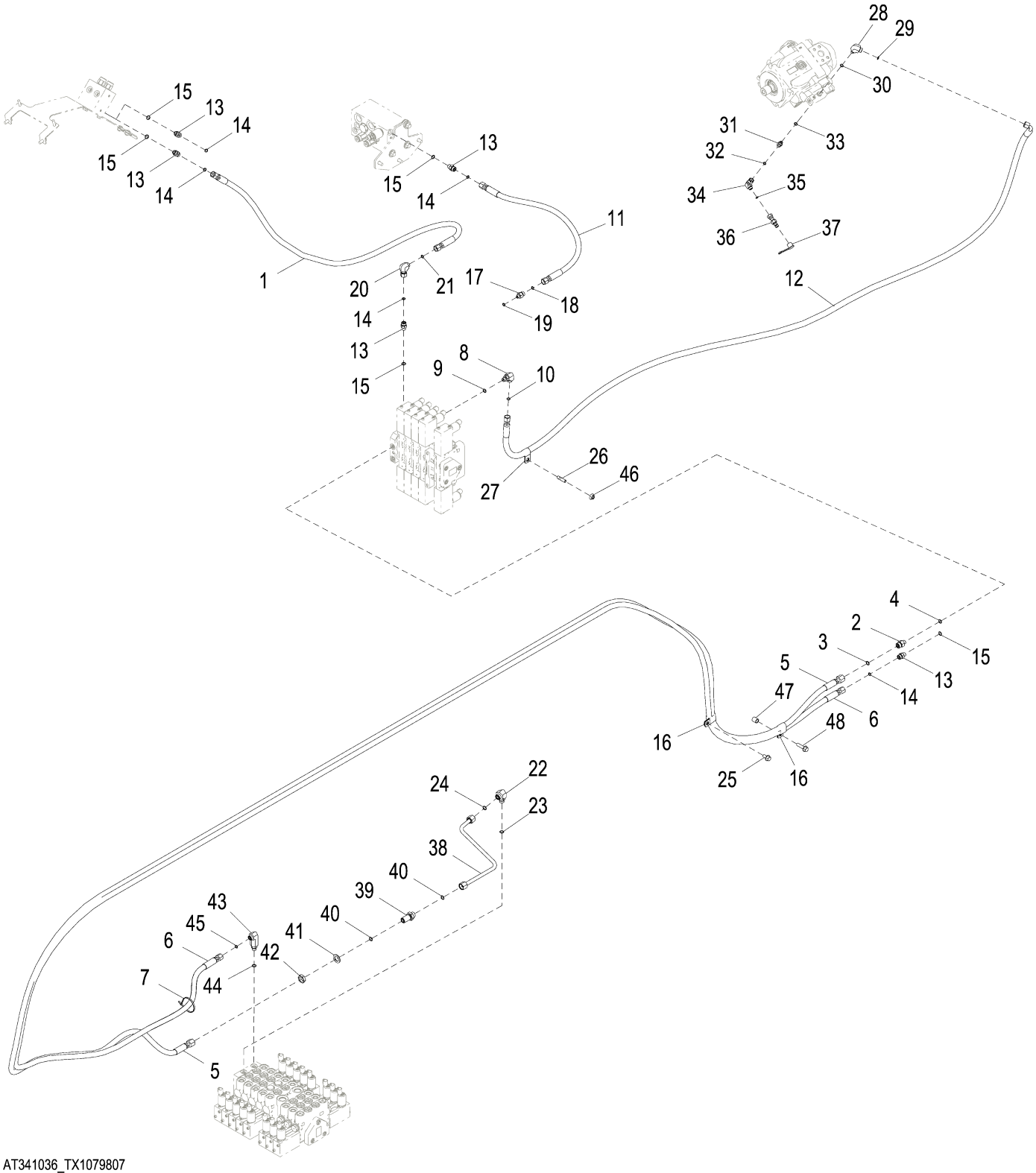

AT341036_TX1079807

Item	*Nº peça*	*Descrição*	*Qtde*	*Nº série*	*Notas*
1	AT341226	Mangueira hidraulica-fabric	1		
2	38H1160	Adaptador	1	-632181	
	38H1173	Adaptador	1	632182-	
3	T77613	Anel o	1	-632181	
	T77857	Anel o	1	632182-	
4	R26448	Anel o	1		
5	AT341227	Mangueira hidraulica-fabric	1	-632181	
	AT391049	Mangueira hidraulica-fabric	1	632182-	
6	AT341228	Mangueira hidraulica-fabric	1		
7	H77698	Cinta	1		
8	38H1004	Conexão em ângulo	1		
9	R26448	Anel o	1		
10	T77613	Anel o	1		
11	AT341250	Mangueira hidraulica-fabric	1		
12	AT341254	Mangueira hidraulica-fabric	1	-667937	
	AT445210	Mangueira hidraulica-fabric	1	667938-	
13	38H1160	Adaptador	5		
14	T77613	Anel o	5		
15	R26448	Anel o	5		
16	T32854	Braçadeira	2		
17	38H1309	Adaptador	1		
18	T77613	Anel o	1		
19	R28782	Anel o	1		
20	38H1094	Conexão em ângulo	1		
21	T77613	Anel o	1		
22	38H1314	Conexão em ângulo	1		
23	R26448	Anel o	1		
24	T77857	Anel o	1		
25	19M9844	Parafuso	1		M10 X 20
26	42M7115	Parafuso soldável	1		
27	T64784	Presilha	1		
28	38H1435	Conexão em ângulo	1		
29	T77613	Anel o	1		
30	R28782	Anel o	1		
31	38H1159	Adaptador	1		
32	T77814	Anel o	1		
33	R28782	Anel o	1		
34	38H1093	Conexão em ângulo	1		
35	T77814	Anel o	1		
36	RE60700	Engate de diagnostico	1		
37	R77175	Capa	1		
38	AT352392	Tubo de óleo	1		
39	38H1275	Adaptador	1		
40	T77857	Anel o	2		
41	24M7396	Arruela	1		21 X 34 X 3 mm
42	T78716	Porca	1		
43	38H1568	Conexão em ângulo	1		
44	R26448	Anel o	1		
45	T77613	Anel o	1		
46	M142955	Porca de segurança	1		
47	28H3383	Bucha	1		0.493" X 0.675" X 3/4"
48	19M9846	Parafuso	1		M10 X 40

Hydraulic Load Sense Hoses (Grade Pro) (667938 -)
Flexibles de circuit de détection de charge hydraulique (Grade Pro) (667938 -)
Mangueiras Hidráulicas do Sensor de Carga (Grade Pro) (667938 -)
Гидравлические шланги определения нагрузки (Grade Pro) (667938 -)
Mangueras de detección de carga hidráulica (Grade Pro) (667938 -)

ETN128843_XJ1192659 B.1

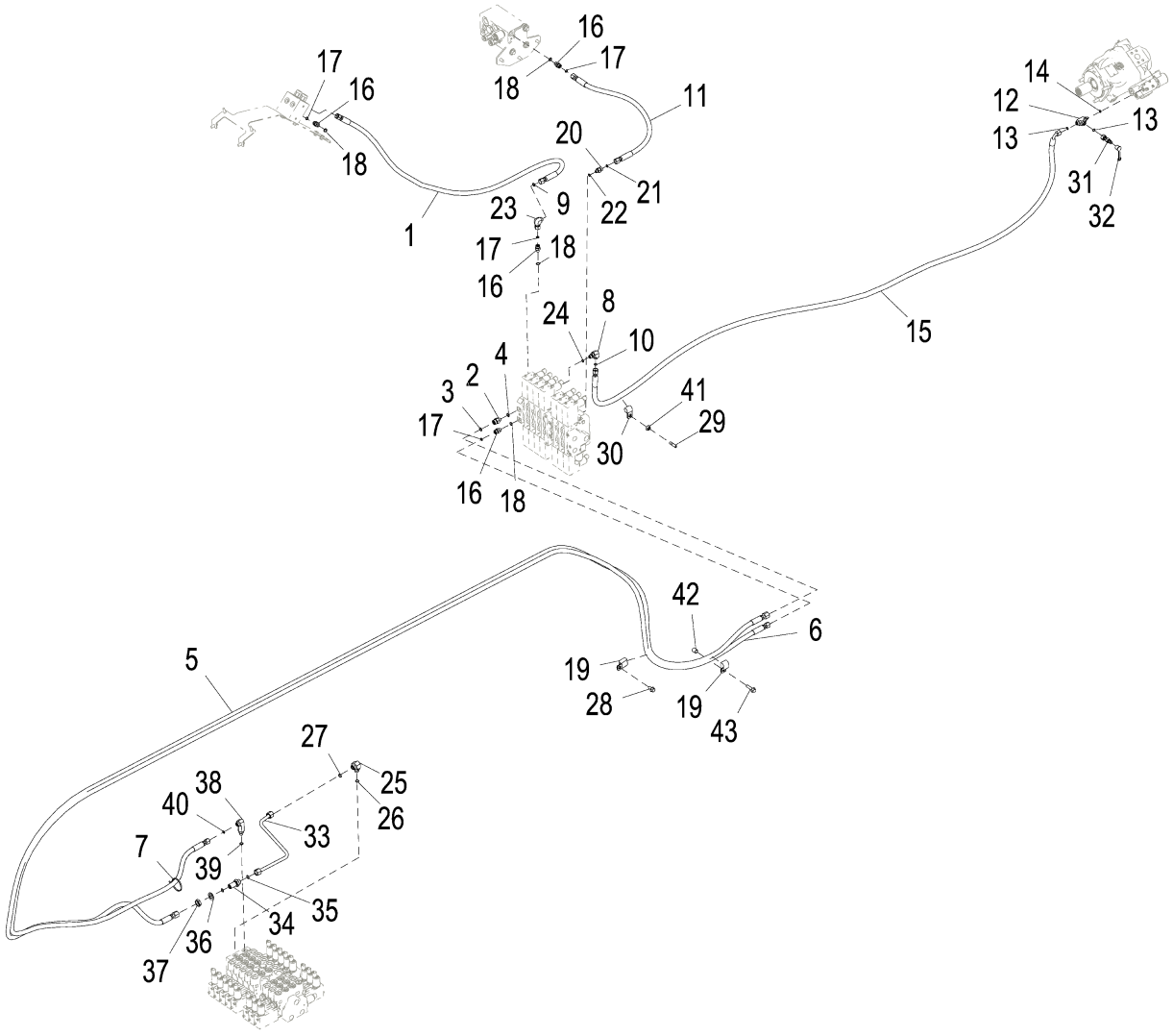

ETN128843_XJ1192659

Item	*Nº peça*	*Descrição*	*Qtde*	*Nº série*	*Notas*
1	AT341226	Mangueira hidraulica-fabric	1		
2	38H1173	Adaptador	1		
3	T77857	Anel o	1		
4	R26448	Anel o	1		
5	AT391049	Mangueira hidraulica-fabric	1		
6	AT341228	Mangueira hidraulica-fabric	1		
7	H77698	Cinta	1		
8	38H1004	Conexão em ângulo	1		
9	R26448	Anel o	1		
10	T77613	Anel o	1		
11	AT341250	Mangueira hidraulica-fabric	1		
12	38H1434	Conexão em t	1		
13	T77613	Anel o	2		
14	R28782	Anel o	1		
15	AT445210	Mangueira hidraulica-fabric	1		
16	38H1160	Adaptador	1		
17	T77613	Anel o	1		
18	R26448	Anel o	1		
19	T32854	Braçadeira	2		
20	38H1309	Adaptador	1		
21	T77613	Anel o	1		
22	R28782	Anel o	1		
23	38H1094	Conexão em ângulo	1		
24	T77613	Anel o	1		
25	38H1314	Conexão em ângulo	1		
26	R26448	Anel o	1		
27	T77857	Anel o	1		
28	19M9844	Parafuso	1		M10 X 20
29	42M7115	Parafuso soldável	1		
30	T64784	Presilha	1		
31	RE60701	Engate de diagnostico	1		
32	R77175	Capa	1		
33	AT352392	Tubo de óleo	1		
34	38H1275	Adaptador	1		
35	T77857	Anel o	2		
36	24M7396	Arruela	1		21 X 34 X 3 mm
37	T78716	Porca	1		
38	38H1568	Conexão em ângulo	1		
39	R26448	Anel o	1		
40	T77613	Anel o	1		
41	M142955	Porca de segurança	1		
42	28H3383	Bucha	1		0.493" X 0.675" X 3/4"
43	19M9846	Parafuso	1		M10 X 40

Main Hydraulic Filter
Filtre hydraulique principal
Filtro Hidráulico Principal
Главный гидравл. фильтр
Filtro hidráulico principal

TX1059320 A.1

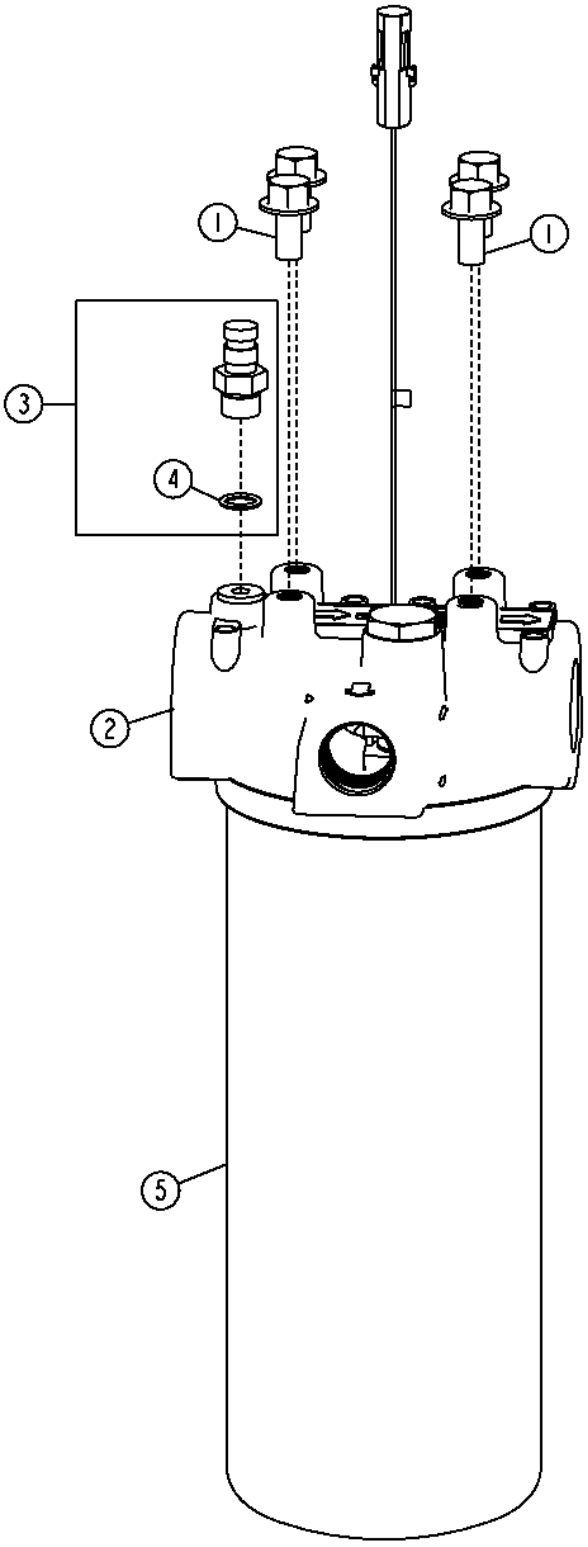

TX1059320

Item	*Nº peça*	*Descrição*	*Qtde*	*Nº série*	*Notas*
1	19M9844	Parafuso	4		M10 X 20
2	AT302906	Cabeçote do filtro	1		(INCLUDES AT307045) (ALSO ORDER AT367840)
	AT307045	Interrup. de pressão	1		(INCLUDES P46051)
	P46051	Anel o	1		
3	AT306111	Conexão	1		
4	R26448	Anel o	1		
5	AT367840	Filtro de óleo	1		(SUB FOR AT308274, THIS APPLICATION)

Hydraulic Reservoir
Réservoir hydraulique
Reservatório Hidráulico
Гидравл. резервуар
Tanque hidráulico

AT397634_TX1085783 A.3

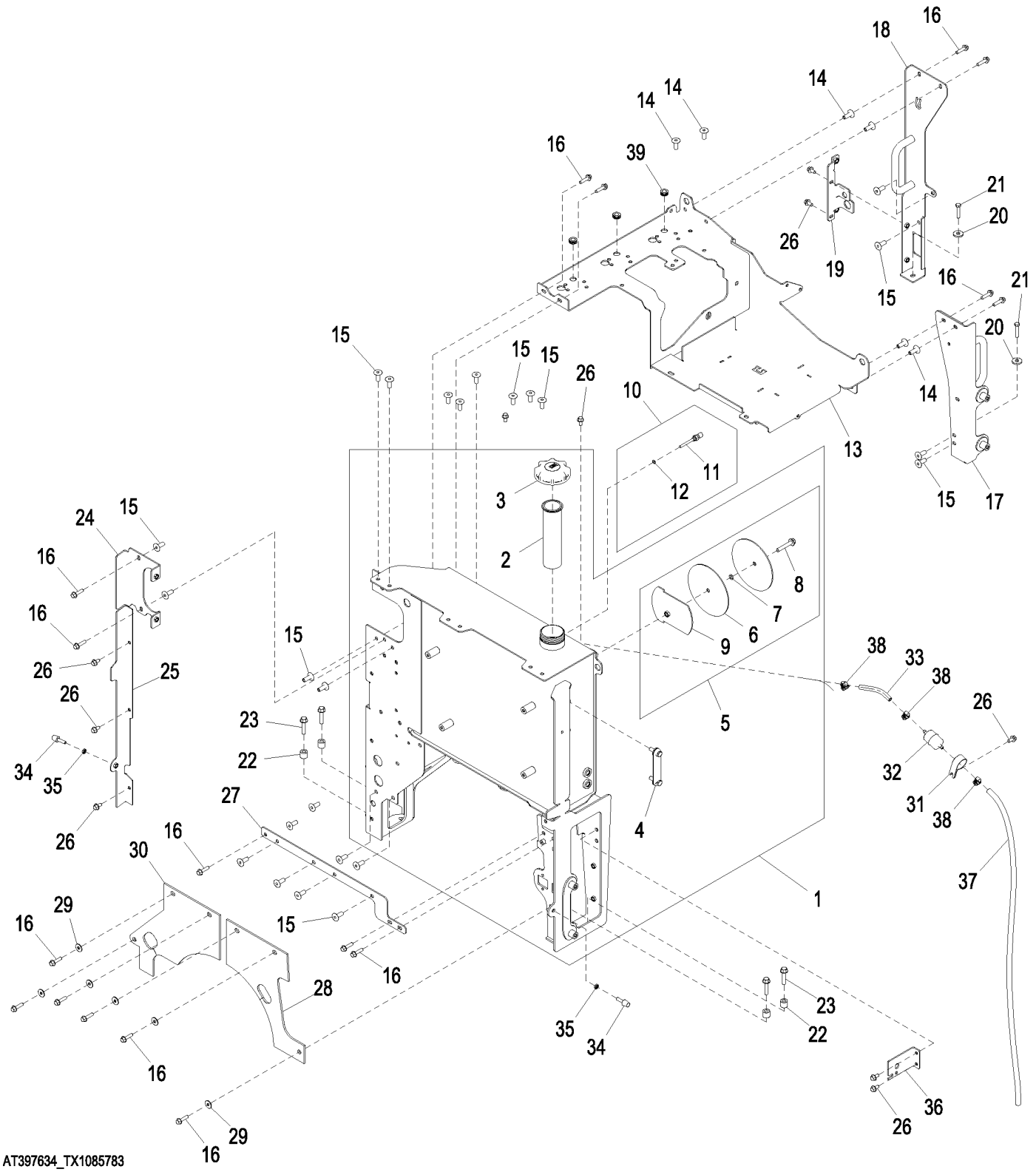

Item	*Nº peça*	*Descrição*	*Qtde*	*Nº série*	*Notas*
1	AT373764	ReseRvatóRio hidRáulico	1		
2	AT161638	Coador	1		
3	AT359994	Tampa do abasTecimenTo	1		
4	AT227279	Indicador de nível	1		
5	AT307278	Capa	1		
	AT307292	Kit de juntas	1		
6	.....	Junta	1		(FURNISH AT307292)
7	.....	Anel o	1		(FURNISH AT307292)
8	19M7817	Parafuso	1		M12 X 70
9	.....	Capa	1		(FURNISH AT307278)
10	.....	SenSor	1		(FURNISH AH156145 AND R26286)
11	AH156145	SenSor	1		
12	R26286	Anel o	1		
13	AT387832	Caixa da bateria	1		
14	H173411	Porca	9		
15	H173411	Porca	24		
16	19M7804	Parafuso	17		M10 X 40
17	AT309578	Perna	1		
18	AT313997	Suporte	1		
19	AT349265	Apoio	1		
20	24M7226	Arruela	2		13 X 35 X 5 mm
21	19M8600	Parafuso sextavado	2		M10 X 50
22	T251676	Bucha	4		
23	19M8112	Parafuso	4		M12 X 55
24	AT348927	Apoio	1		
25	AT358864	Apoio	1		
26	19M7784	Parafuso	10		M10 X 20
27	T225161	RefoRço	1		
28	T227011	Defletor	1		
29	24M7296	Arruela	6		10.500 X 30 X 2.500 mm
30	T230241	Defletor	1		
31	E69975	Braçadeira	1		
32	AT101565	Filtro de ar	1		
33	.....	Mangueira em metro	1		(MF TY22503) (CTL 0.4ft)
34	AT219974	Pára-choque	2		
35	14M7152	Porca	2		M10
36	T232294	Apoio	1		
37	.....	Mangueira em metro	1		(MF TY22503) (CTL 4.5ft)
38	AR21836	Braçadeira	3		
39	R60831	Passa-fio	3		

JDLink™ Modular Telematics Gateway and Satellite Module Controller
Contrôleur de passerelle télématique modulaire (MTG) et module satellite JDLink™
Gateway Telemático Modular e Controlador de Módulo para Satélite JDLink™
Контроллер шлюза модульной телематики и спутникового модуля JDLink™
Controlador de pórtico de Telematics modular y módulo de satélite JDLink™

PUPC100377 A.1

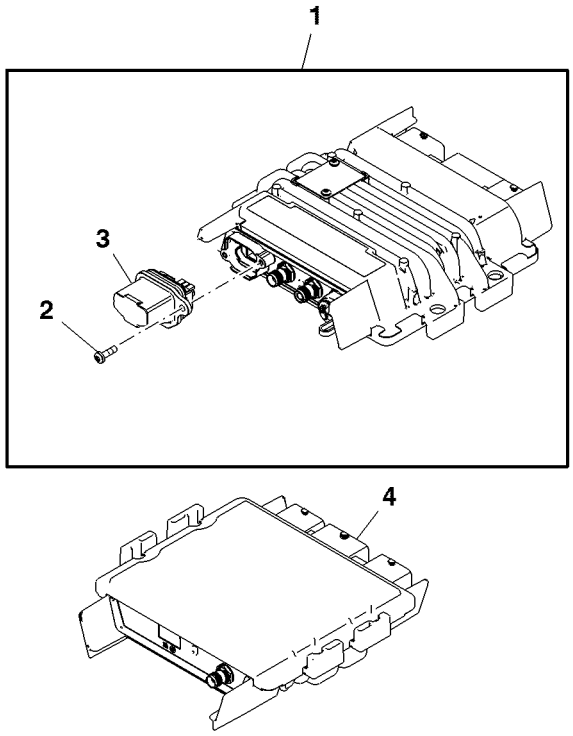

PUPC100377

Item	*Nº peça*	*Descrição*	*Qtde*	*Nº série*	*Notas*
1	PF81438	Unidade de controle eletrôn	1		(A)
	PFA10319	Unidade de controle eletrôn	1		(B) SUB FOR PFA10255
	PFA10481	Unidade de controle eletrôn	1		(C) SUB FOR PFA10255
2	PF13564	Parafuso	2		
3	PF81429	Kit do bujão	1		(D) USE WITH PF81438, PFA10319
	PFA10274	Plugue	1		(E) USE WITH PFA10255
	PFA10480	Plugue	1		(C) USE WITH PFA10481, PFA10255
4	PF81399	Módulo	1		(F)

(A) 2G Technology
Technologie 2G
Tecnologia 2G
Технология 2G
Tecnología 2G

(B) For China
Pour la Chine
Para a China
Для Китая
Para China

(C) Non-Deere SIM Use
Utilisation de SIM autre que Deere
Uso de SIM Não John Deere
Использование SIM стороннего производителя
Sin uso de tarjeta SIM de Deere

(D) Gray SIM Card Holder
Support gris de carte SIM
Suporte de Cartão SIM Cinza
Серый держатель SIM-карты
Soporte gris de tarjeta SIM

(E) Non-Deere Owned SIM
SIM non appartenant à Deere
SIM Não John Deere
SIM стороннего владельца
Sin uso de tarjeta SIM de propietario de Deere

(F) Satellite Module
Module satellite
Módulo de Satélite
Спутниковый модуль
Módulo de satélite

JDLink™ MTG And SAT Assembly
Ensemble MTG et SAT JDLink™
Conjunto SAT e MTG do JDLink™
JDLink™ MTG и узел SAT
Conjunto MTG y SAT de JDLink™

AT373089_TX1085269 A.2

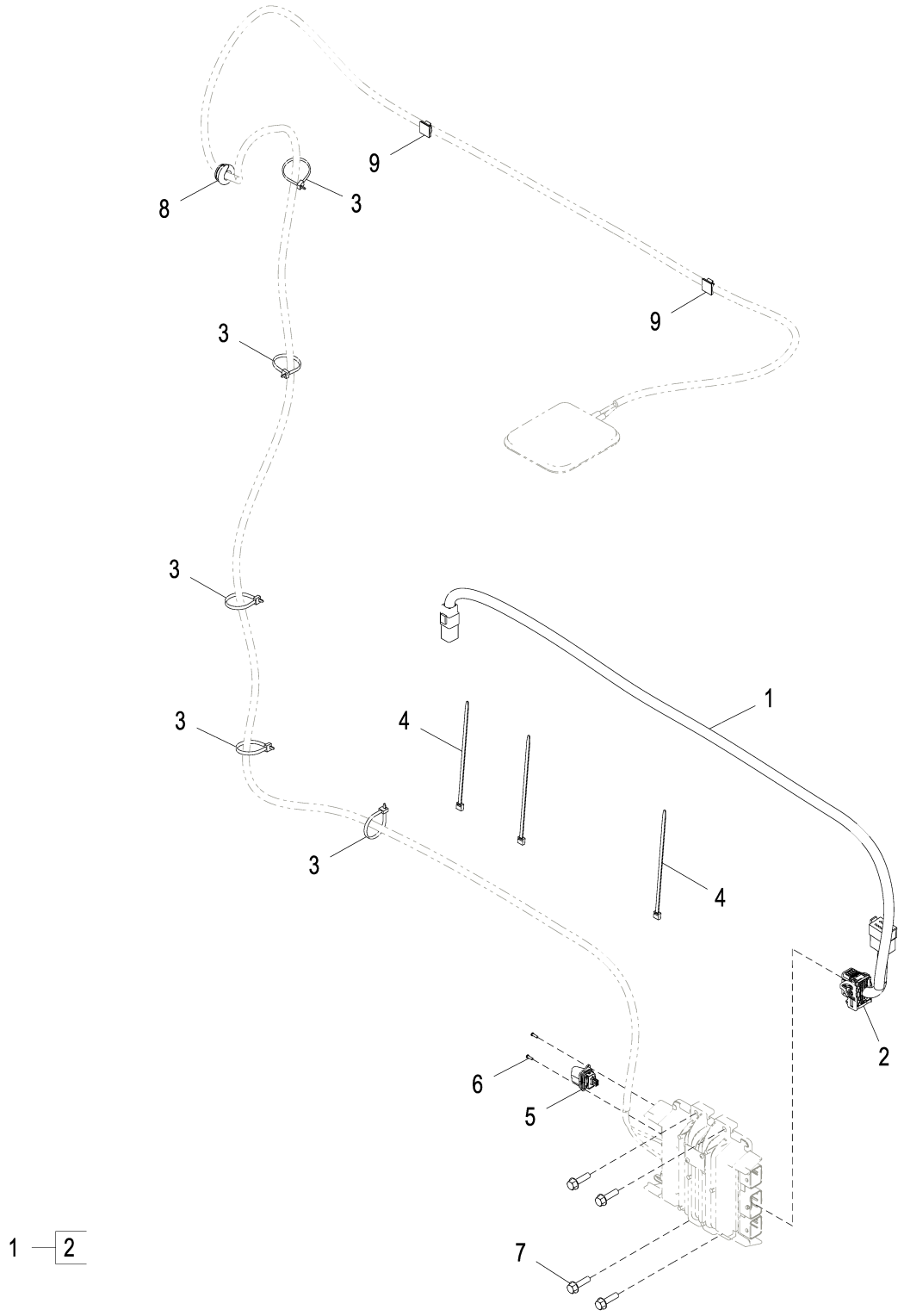

AT373089_TX1085269

Item	*Nº peça*	*Descrição*	*Qtde*	*Nº série*	*Notas*
1	AT374512	Chicote	1		
2	57M8526	Alojam. conector elétrico	1		
3	R44302	Cinta	5		
4	R44302	Cinta	3		
5	PF81429	Kit do bujão	1		
6	PF13564	Parafuso	2		
7	19M7868	Parafuso	4		M8 X 30
8	R66626	Passa-fio	1		
9	T182909	Presilha	2		

JDLink™ Antenna SAT
SAT antenne JDLink™
Antena do JDLink™, SAT
Антенна SAT JDLink™
Antena de módulo SAT de JDLink™

AT373091_TX1085271 A.1

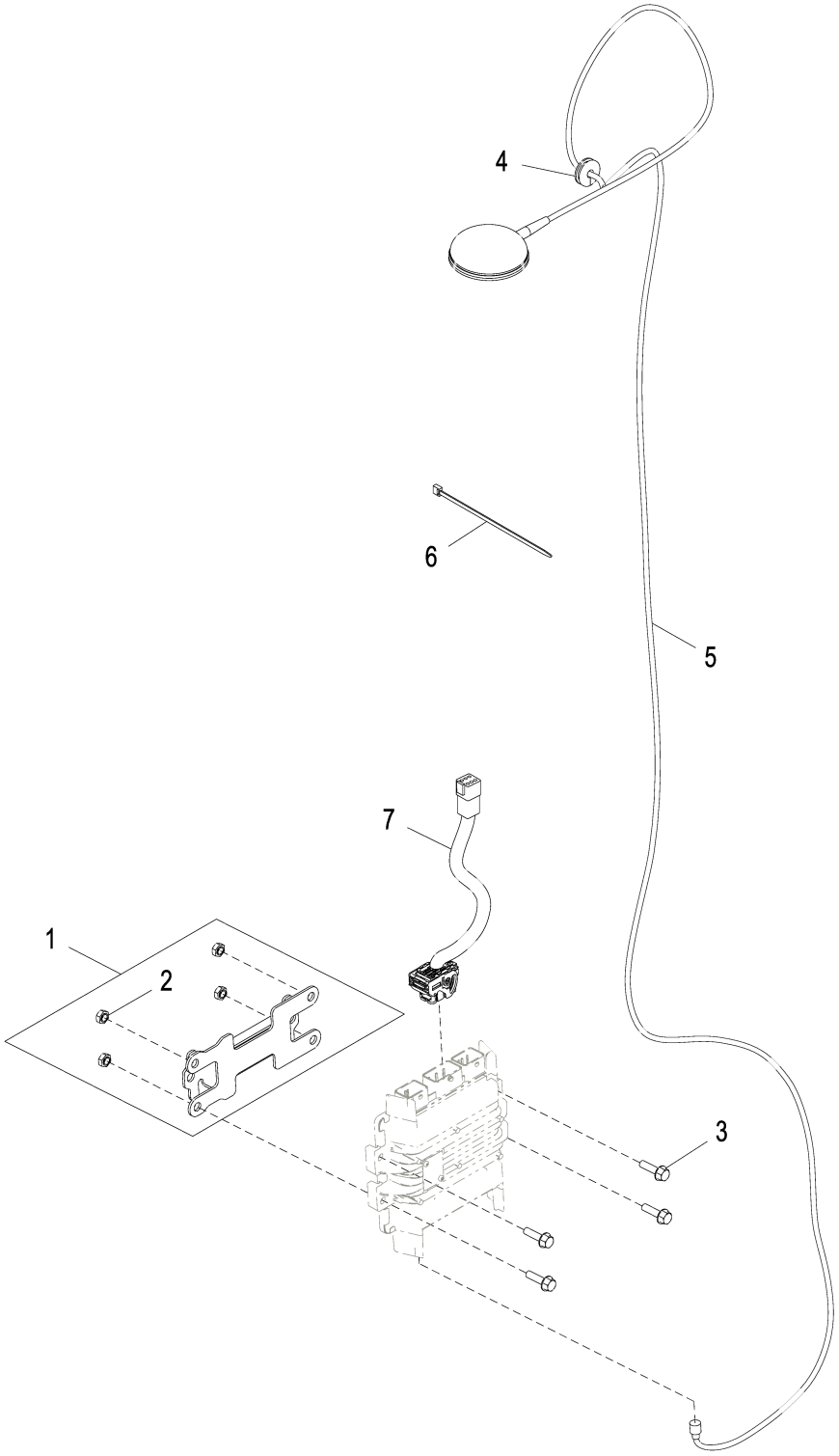

AT373091_TX1085271

Item	*Nº peça*	*Descrição*	*Qtde*	*Nº série*	*Notas*
1	AT374867	Apoio	1		
2	14M7233	Porca soldável	4		M8
3	19M7868	Parafuso	4		M8 X 30
4	R41440	Passa-fio	1		
5	PF81427	Antena	1		
6	R44302	Cinta	1		
7	AT377288	Chicote	1		

JDLink™ Antenna (MTG)
Antenne JDLink™ (MTG)
Antena do JDLink™ (MTG)
Антенна JDLink™ (MTG)
Antena (MTG) de JDLink™

AT395237_TX1085272 A.1

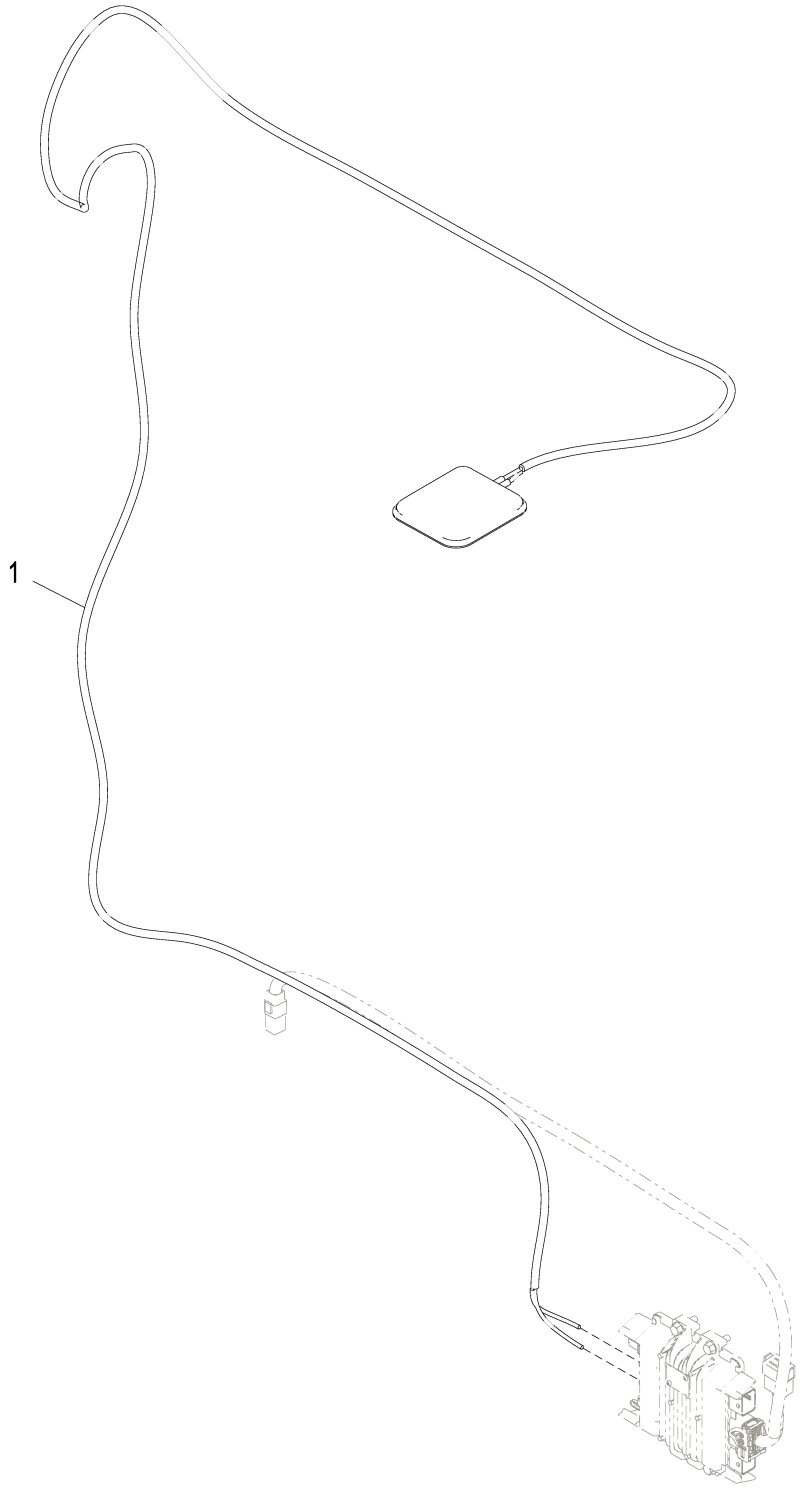

AT395237_TX1085272

Item	*Nº peça*	*Descrição*	*Qtde*	*Nº série*	*Notas*
1	AT399832	Antena	1		15 ft, Consulte a Solução DTAC 88359

Moldboard (12 ft X 24 in X 7/8 in) (5/8 in X 6 in Cutting Edges)
Versoir (12 ft X 24 in. X 7/8 in.) (bords d'attaque 5/8 X 6 in.)
Arado (12 ft. X 24 in. X 7/8 in.) (Bordas de Corte de 5/8 in. X 6 in.)
Отвал (12 футов X 24 дюйма X 7/8 дюйма) (режущие кромки 5/8 дюйма X 6 дюймов)
Vertedera (12 ft X 24 in. X 7/8 in.) (bordes cortantes 5/8 in. X 6 in.)

TX1052112 A.1

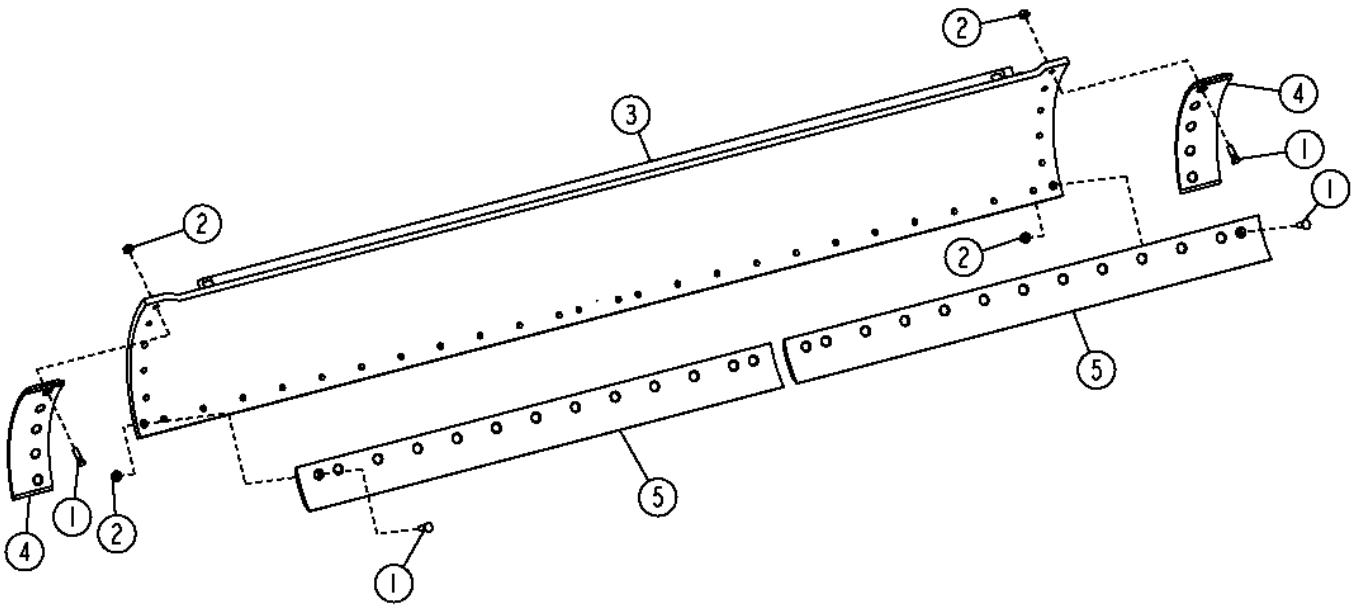

TX1052112

Item	*Nº peça*	*Descrição*	*Qtde*	*Nº série*	*Notas*
1	09H1759	Parafuso	36		5/8" X 2-1/4"
2	14H1095	Porca	36		5/8"
3	AT303240	Arado	1		
4	T202876	Faca corte dura-max	2		
5	T66702	Faca corte dura-max	2		(6 in.X 6 ft.X 5/8 in.)

Moldboard (12 ft. X 24 in. X 7/8 in.), Cutting Edges (5/8 in. X 8 in.)
Versoir (12 ft. X 24 in. X 7/8 in.), tranchants (5/8 in. X 8 in.)
Arado (12 pés X 24 pol X 7/8 pol), Bordas de Corte (5/8 pol X 8 pol)
Отвал (12 футов X 24 дюйма X 7/8 дюйма), режущие кромки (5/8 дюйма X 8 дюймов)
Vertedera (12 ft X 24 in. X 7/8 in.), bordes cortantes (5/8 in. X 8 in.)

TX1049078 A.1

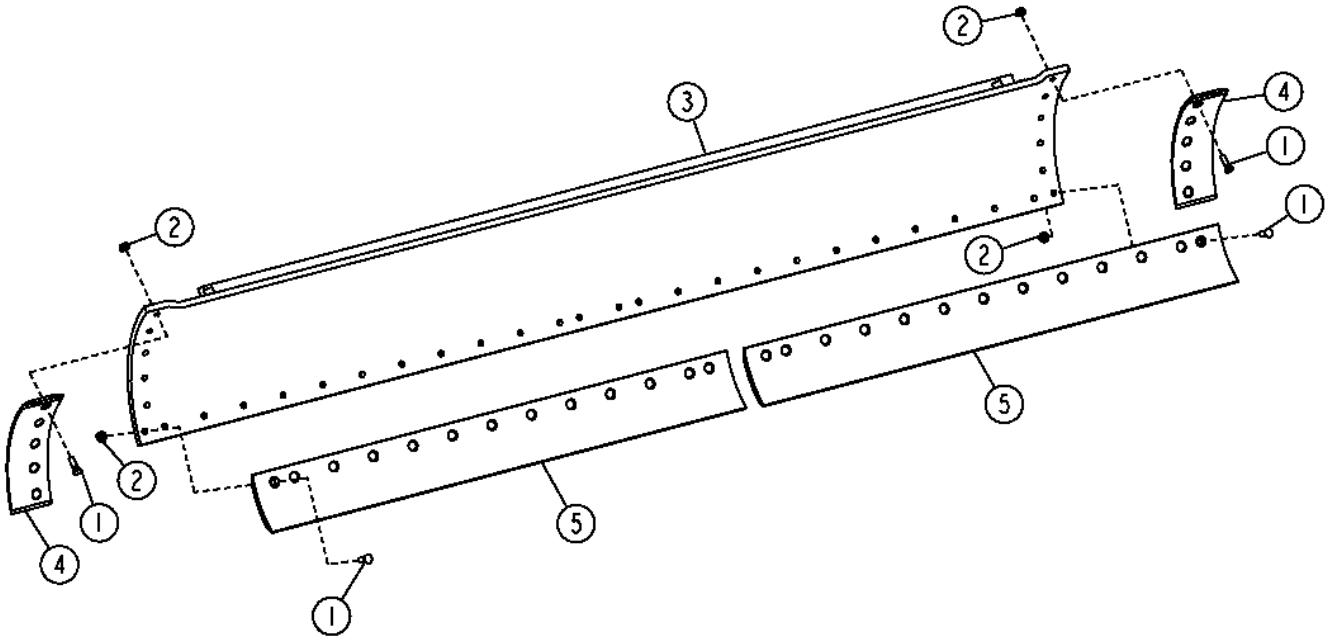

TX1049078

Item	*Nº peça*	*Descrição*	*Qtde*	*Nº série*	*Notas*
1	09H1759	Parafuso	36		5/8" X 2-1/4"
2	14H1095	Porca	36		5/8"
3	AT303240	Arado	1		
4	T202876	Faca corte dura-max	2		
5	T66703	Faca corte dura-max	2		(8 in. X 6 ft. X 3/4 in.)

Moldboard (12 ft. X 27 in. X 1 in.), For (5/8 in. X 8 in. Cutting Edges)
Versoir (12 ft. X 27 in. X 1 in.), pour (tranchants 5/8 in. X 8 in.)
Arado (12 ft. X 27 in. X 1 in.), Para (Bordas de Corte de 5/8 in. X 8 in.)
Отвал (12 футов X 27 дюймов X 1 дюйм), для (режущих кромок 5/8 дюйма X 8 дюймов)
Vertedera (12 ft. X 27 in. X 1 in.), para (bordes cortantes 5/8 in. X 8 in.)

AT310277_TX1145819 A.1

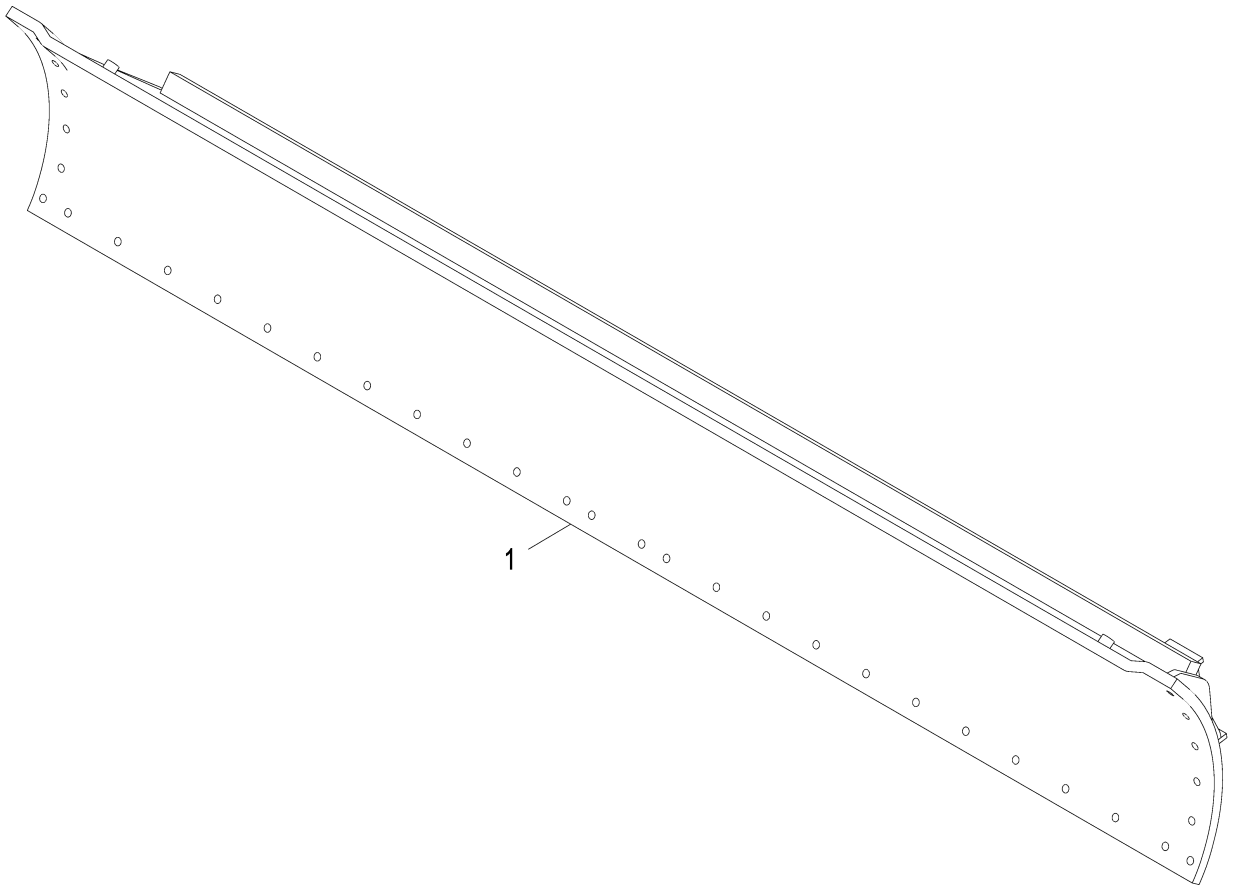

AT310277_TX1145819

Item	*Nº peça*	*Descrição*	*Qtde*	*Nº série*	*Notas*
1	AT310278	Arado	1		

Moldboard (13 ft. X 27 in. X 1 in.), Cutting Edges (5/8 in. X 8 in.)
Versoir (13 ft. X 27 in. X 1 in.), tranchants (5/8 in. X 8 in.)
Arado (13 pés X 27 pol X 1 pol), Bordas de Corte (5/8 pol X 8 pol)
Отвал плуга (13 футов X 27 дюймов X 1 дюйм), режущие кромки (5/8 дюйма X 8 дюймов)
Vertedera (13 ft X 27 in. X 1 in.), bordes cortantes (5/8 in. X 8 in.)

TX1049083 A.1

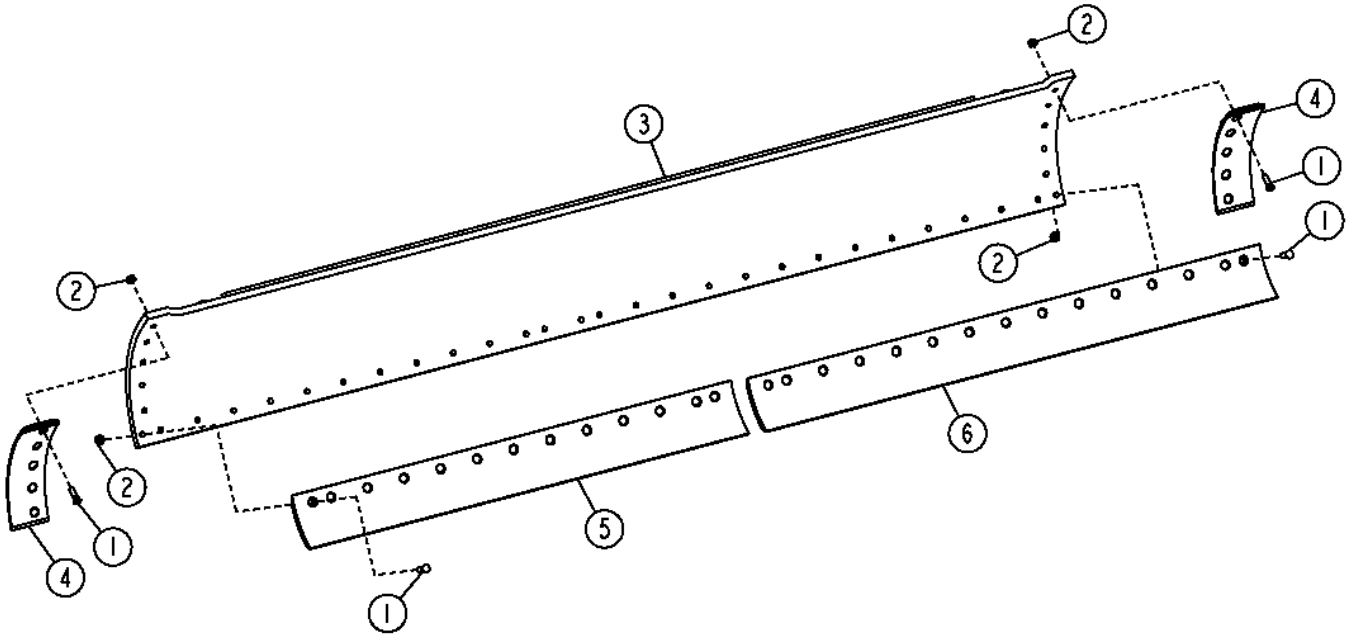

TX1049083

Item	*Nº peça*	*Descrição*	*Qtde*	*Nº série*	*Notas*
1	09H1759	Parafuso	38		5/8" X 2-1/4"
2	14H1095	Porca	38		5/8"
3	AT303296	Arado	1		
4	T202876	Faca corte dura-max	2		
5	T66703	Faca corte dura-max	1		(8 in. X 6 ft. X 5/8 in.)
6	T66704	Faca corte dura-max	1		(8 in. X 7 ft. X 5/8 in.)

Moldboard (14 ft X 24 in X 7/8 in) (5/8 in X 6 in Cutting Edges)
Versoir (14 ft X 24 in. X 7/8 in.) (bords d'attaque 5/8 X 6 in.)
Arado (14 ft. X 24 in. X 7/8 in.) (Bordas de Corte de 5/8 in. X 6 in.)
Отвал (14 футов X 24 дюйма X 7/8 дюйма) (режущие кромки 5/8 дюйма X 6 дюймов)
Vertedera (14 ft X 24 in. X 7/8 in.) (bordes cortantes 5/8 in. X 6 in.)

TX1052118 A.1

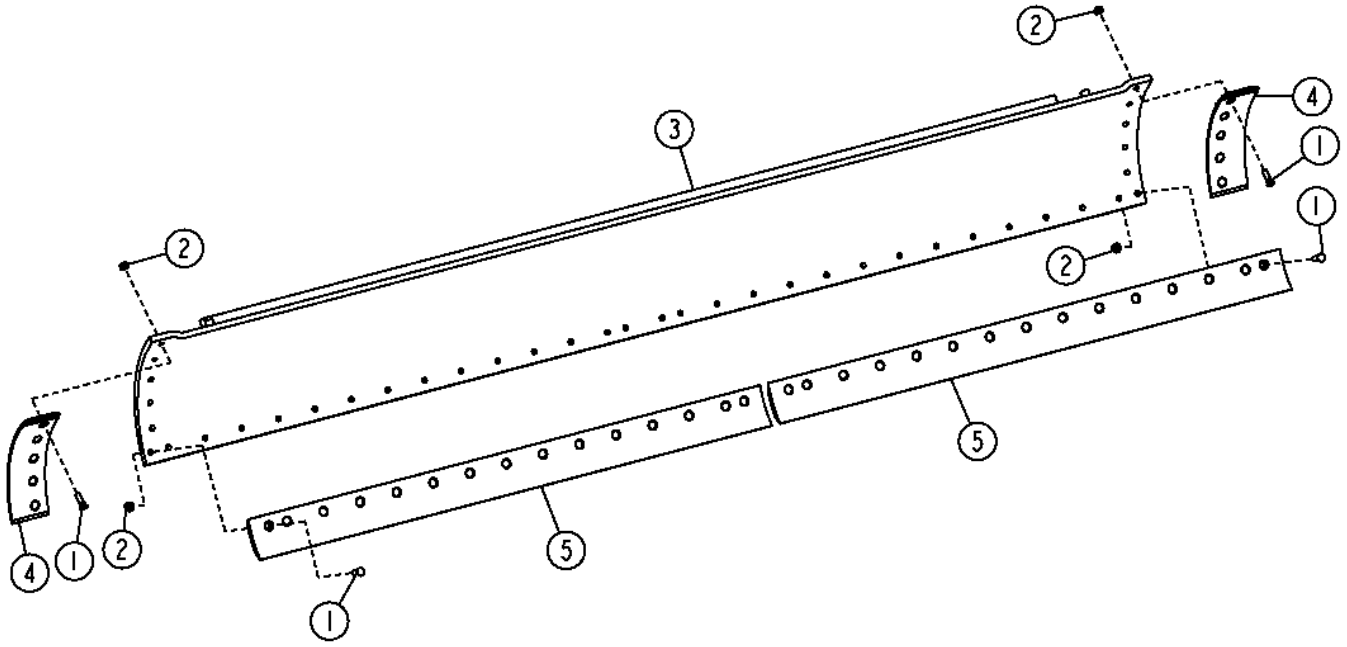

TX1052118

Item	*Nº peça*	*Descrição*	*Qtde*	*Nº série*	*Notas*
1	09H1759	Parafuso	40		5/8" X 2-1/4"
2	14H1095	Porca	40		5/8"
3	AT303282	Arado	1		
4	T202876	Faca corte dura-max	2		
5	T66707	Faca corte dura-max	2		(6 in. X 7 ft. X 5/8 in.)

Moldboard (14 ft. X 24 in. X 7/8 in.), Cutting Edges (5/8 in. X 8 in.)
Versoir (14 ft. X 24 in. X 7/8 in.), tranchants (5/8 in. X 8 in.)
Arado (14 pés X 24 pol X 7/8 pol), Bordas de Corte (5/8 pol X 8 pol)
Отвал плуга (14 футов X 24 дюйма X 7/8 дюйма), режущие кромки (5/8 дюйма X 8 дюймов)
Vertedera (14 ft X 24 in. X 7/8 in.), bordes cortantes (5/8 in. X 8 in.)

TX1049090 A.1

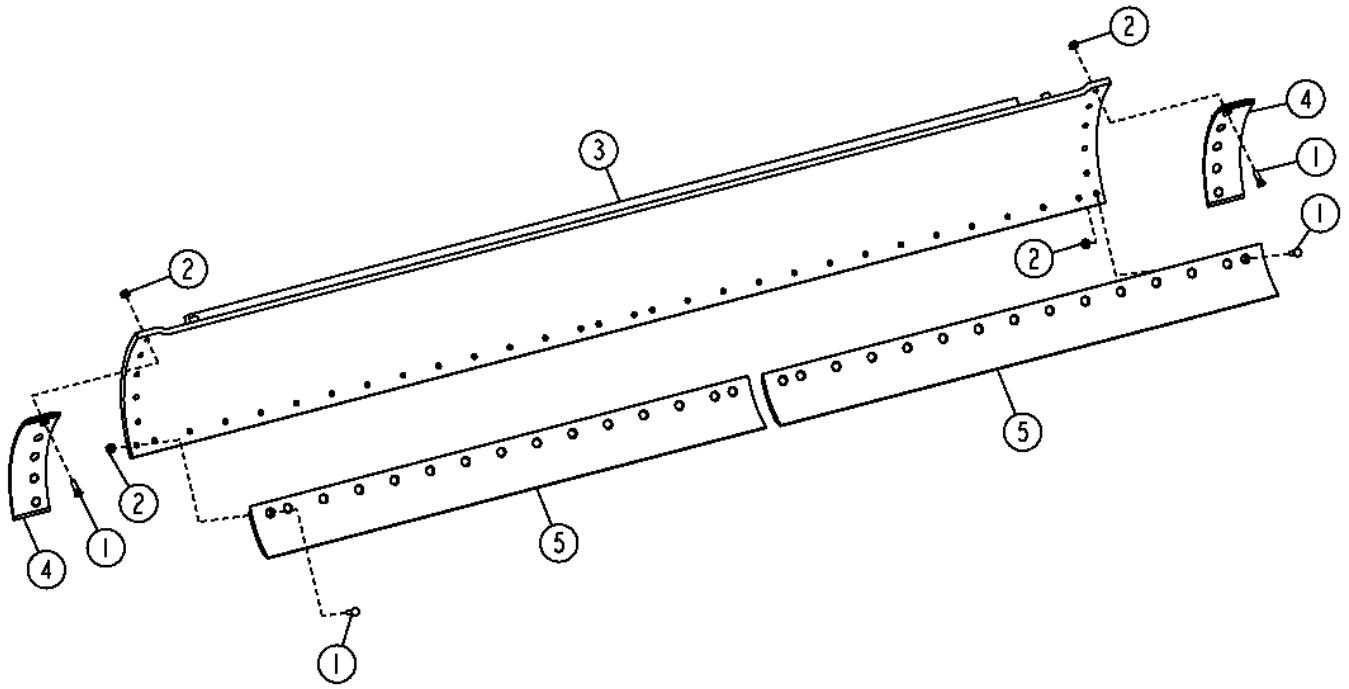

TX1049090

Item	*Nº peça*	*Descrição*	*Qtde*	*Nº série*	*Notas*
1	09H1759	Parafuso	40		5/8" X 2-1/4"
2	14H1095	Porca	40		5/8"
3	AT303282	Arado	1		
4	T202876	Faca corte dura-max	2		
5	T66704	Faca corte dura-max	2		(8 in. X 7 ft. X 5/8 in.)

Moldboard (14 ft. X 27 in X 1 in.), Cutting Edges (5/8 in. X 8 in.) W/ 5/8 in. Hardware
Versoir (14 ft. X 27 in. X 1 in.), tranchants (5/8 in. X 8 in.) avec boulonnerie 5/8 in.
Arado (14 pés X 27 pol X 1 pol), Bordas de Corte (5/8 pol X 8 pol) C/ Peças de Fixação de 5/8 pol
Отвал плуга (14 футов X 27 дюймов X 1 дюйм), режущие кромки (5/8 дюйма X 8 дюймов) с крепежными деталями 5/8 дюйма
Vertedera (14 ft X 27 in. X 1 in.), bordes cortantes (5/8 in. X 8 in.) con tornillería de 5/8 in.

TX1049100 A.1

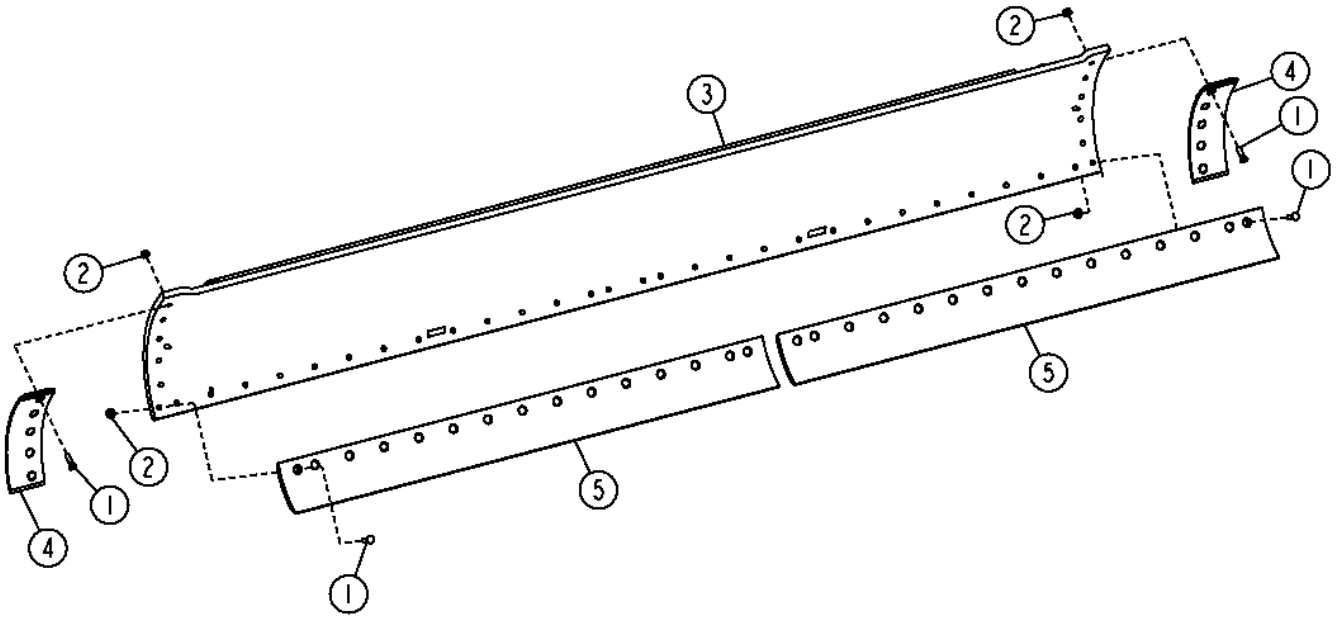

TX1049100

Item	*Nº peça*	*Descrição*	*Qtde*	*Nº série*	*Notas*
1	09H1759	Parafuso	40		5/8" X 2-1/4"
2	14H1095	Porca	40		5/8"
3	AT303301	Arado	1		
4	T202876	Faca corte dura-max	2		
5	T66704	Faca corte dura-max	2		(8 in. X 7 ft. X 5/8 in.)

Moldboard (14 ft. X 27 in. X 1), Cutting Edges (3/4 in. X 8 in.) W/ 3/4 in. Hardware
Versoir (14 ft. X 27 in. X 1 in.), tranchants (3/4 in. X 8 in.) avec boulonnerie 3/4 in.
Arado (14 pés X 27 pol X 1), Bordas de Corte (3/4 pol X 8 pol) C/ Peças de Fixação de 3/4 pol
Отвал (14 футов X 27 дюймов X 1 дюйм), режущие кромки (3/4 дюйма X 8 дюймов) с крепежом 3/4 дюйма
Vertedera (14 ft X 27 in. X 1), bordes cortantes (3/4 in. X 8 in.) con tornillería de 3/4 in.

TX1049110 A.1

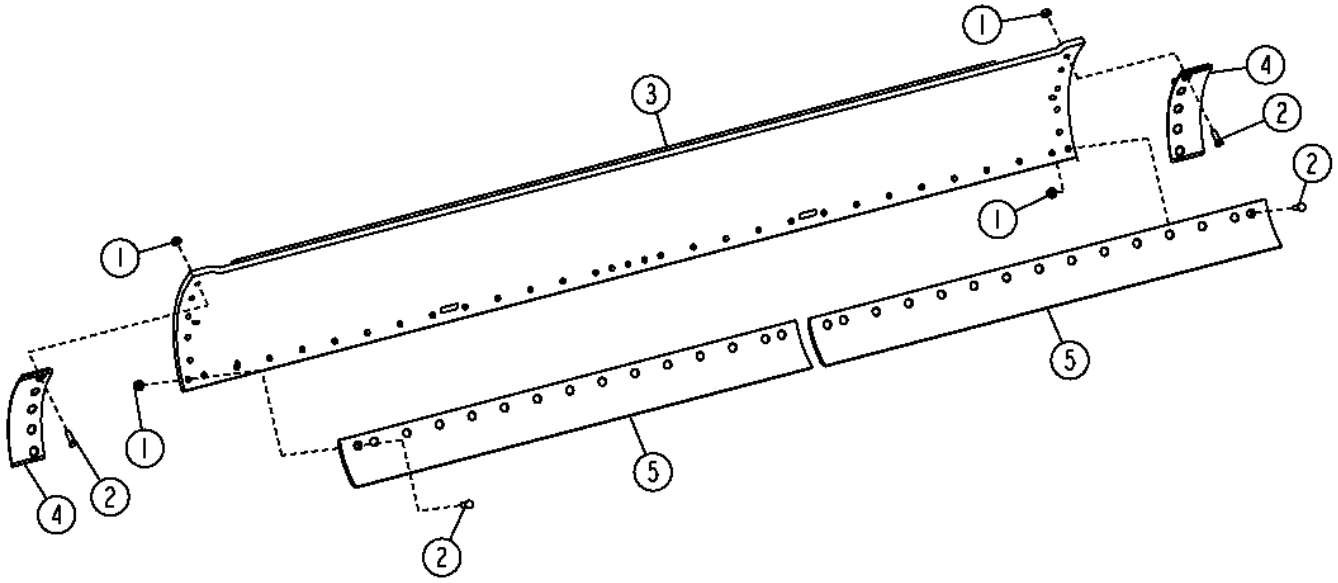

TX1049110

Item	*Nº peça*	*Descrição*	*Qtde*	*Nº série*	*Notas*
1	14H1092	Porca	40		3/4"
2	T70286	Parafuso	40		19.050 X 63.500 mm (3/4" X 2-1/2")
3	AT340640	Arado	1		
4	T218922	Faca corte dura-max	2		
5	T74772	Faca corte dura-max	2		(8 in. X 7 ft. X 3/4 in.)

Integrated Grade Control Overlay End Bits And Mast Mounts (6 in. Cutting Edge) (5/8 in. Hardware)
Extrémités de masque et mâts de montage de commande de pente intégrée (bord d'attaque 6 in.) (boulonnerie 5/8 in.)
Pontas e Suportes do Mastro da Extremidade de Sobreposição do Controle Integrado de Nivelamento (Borda de Corte de 6 in.) (Peças de Fixação 5/8 in.)
Накладные угловые ножи комплексного регулятора уклона и крепления мачты (режущая кромка 6 дюймов) (крепежные детали 5/8 дюйма)
Control de nivel integrado, puntas de extremo superpuesto y montajes de brazo de izado (borde cortante de 6 in.) (tornillería de 5/8 in.)

AT388696_XJ1149777 C.2

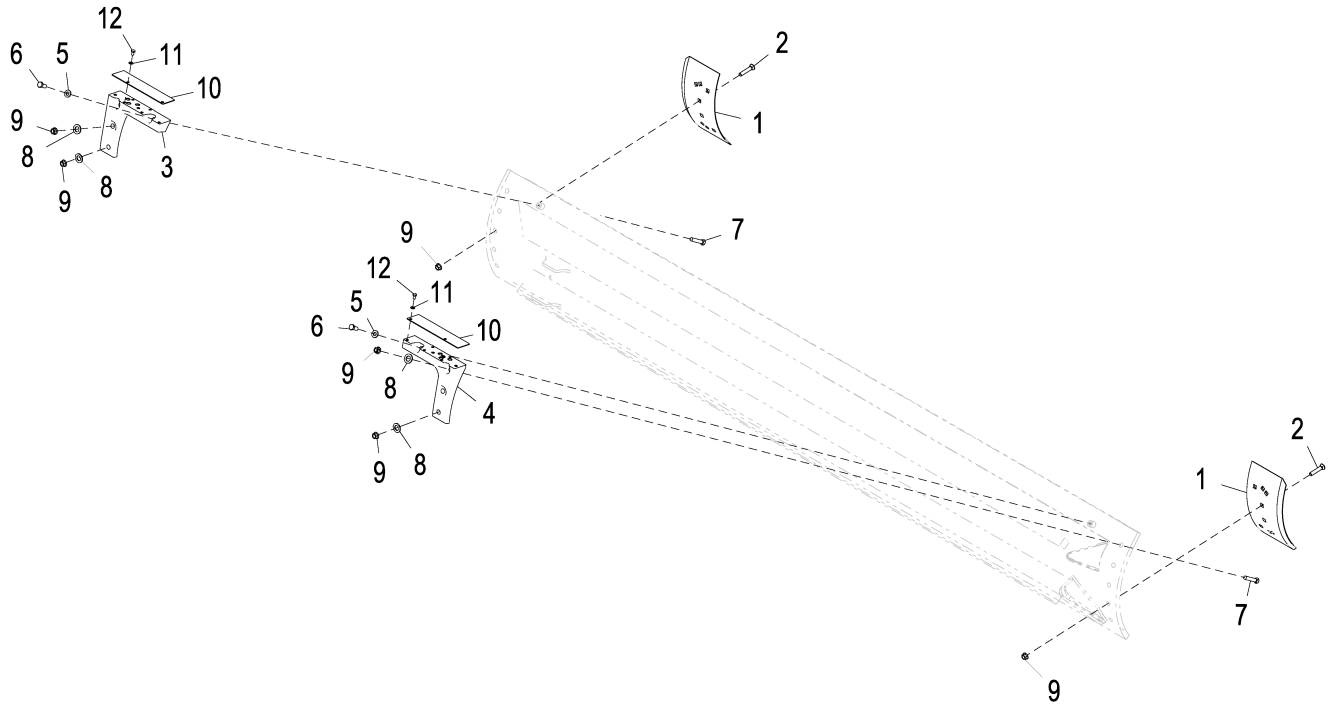

AT388696_XJ1149777

Item	*Nº peça*	*Descrição*	*Qtde*	*Nº série*	*Notas*
1	T202938	Proteção lateral com reforç	2		Borda de Corte
2	T216610	Parafuso	8		15.875 X 82.550 mm (5/8" X 3-1/4")
3	T241843	Peças de montagem	1		
4	T241844	Peças de montagem	1		
5	24M7529	Arruela	2		17 X 34 X 4 mm
6	19M10295	Parafuso sextavado	2		M16 X 35
7	10H1228	Parafuso	6		5/8" X 3-3/4"
8	24M7559	Arruela	4		25 X 44 X 4 mm
9	14H1095	Porca	12		5/8"
10	T252346	Placa	2		
11	24M7618	Arruela	3		11 X 20 X 2 mm
12	19M8324	Parafuso sextavado	4		M10 X 16

Integrated Grade Control Overlay End Bits And Mast Mounts (8 in. Cutting Edge) (5/8 in. Hardware)
Extrémités de masque et mâts de montage de commande de pente intégrée (bord d'attaque 8 in.) (boulonnerie 5/8 in.)
Pontas e Suportes do Mastro da Extremidade de Sobreposição do Controle Integrado de Nivelamento (Borda de Corte de 8 in.) (Peças de Fixação 5/8 in.)
Накладные угловые ножи комплексного регулятора уклона и крепления мачты (режущая кромка 8 дюймов) (крепежные детали 5/8 дюйма)
Control de nivel integrado, puntas de extremo superpuesto y montajes de brazo de izado (borde cortante de 8 in) (tornillería de 5/8 in)

AT388955_XJ1149894 B.3

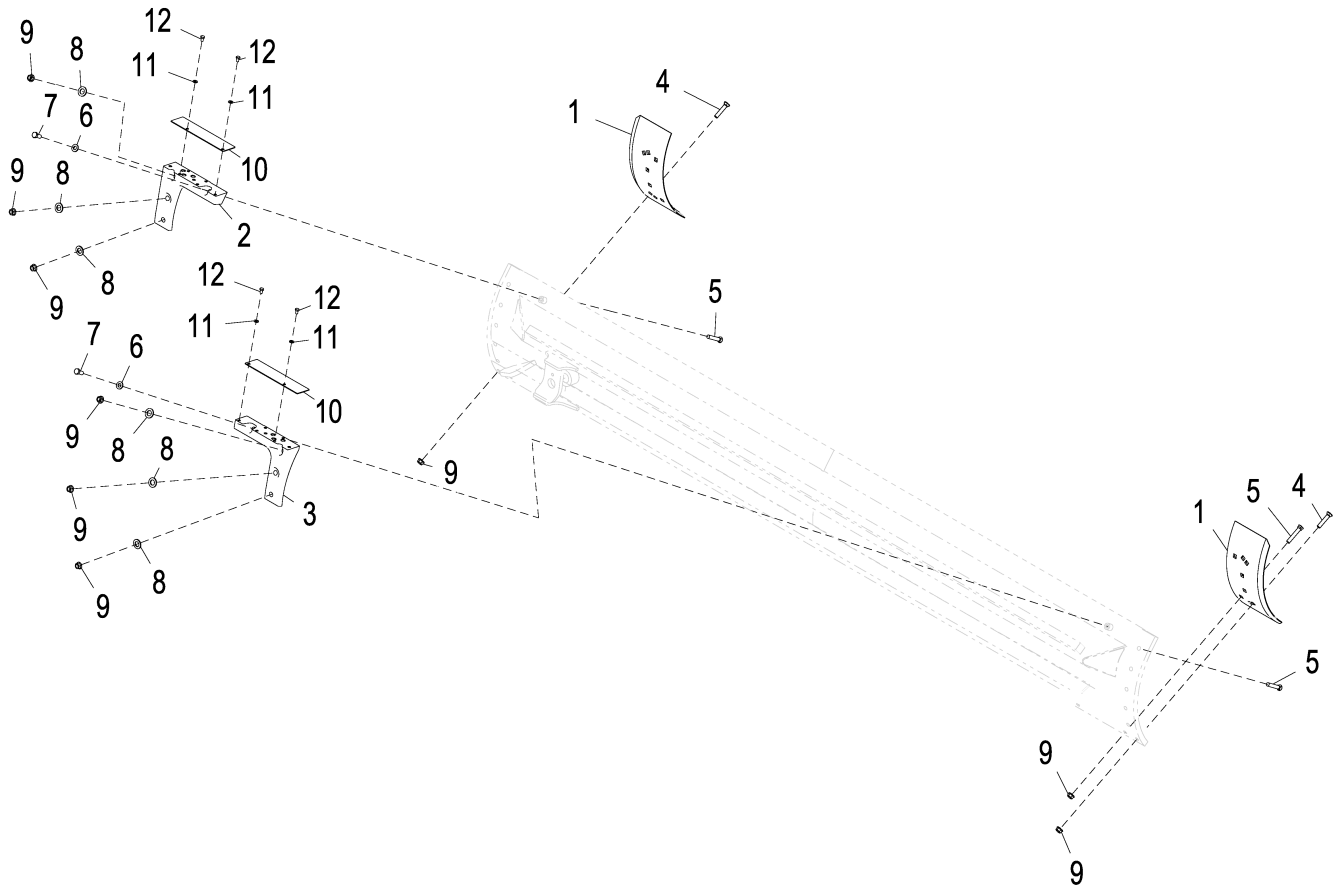

AT388955_XJ1149894

Item	*Nº peça*	*Descrição*	*Qtde*	*Nº série*	*Notas*
1	T202940	Proteção lateral com reforç	2		Borda de Corte
2	T241843	Peças de montagem	1		
3	T241844	Peças de montagem	1		
4	T216610	Parafuso	8		
5	10H1228	Parafuso	7		5/8" X 3-3/4"
6	24M7241	Arruela	2		17 X 34 X 4 mm
7	19M8035	Parafuso sextavado	2		M16 X 35
8	24M7351	Arruela	6		25 X 44 X 4 mm
9	14H1095	Porca	15		5/8"
10	T252346	Placa	2		
11	24M7239	Arruela	4		10.700 X 21 X 2.500 mm
12	19M8324	Parafuso sextavado	4		M10 X 16

Integrated Grade Control Mast Mount and Hardware (5/8 in. Hardware)
Mât de montage de commande de pente intégrée et boulonnerie (boulonnerie 5/8 in.)
Suporte e Peças de Fixação do Mastro do Controle Integrado de Nivelamento (Peças de Fixação de 5/8 in.)
Крепление мачты комплексного регулятора уклона и крепежные детали (крепежные детали 5/8 дюйма)
Soporte de mástil del control de nivel integrado (IGC) y tornillería (tornillería de 5/8 in.)

AT388951_XJ1149890 A.3

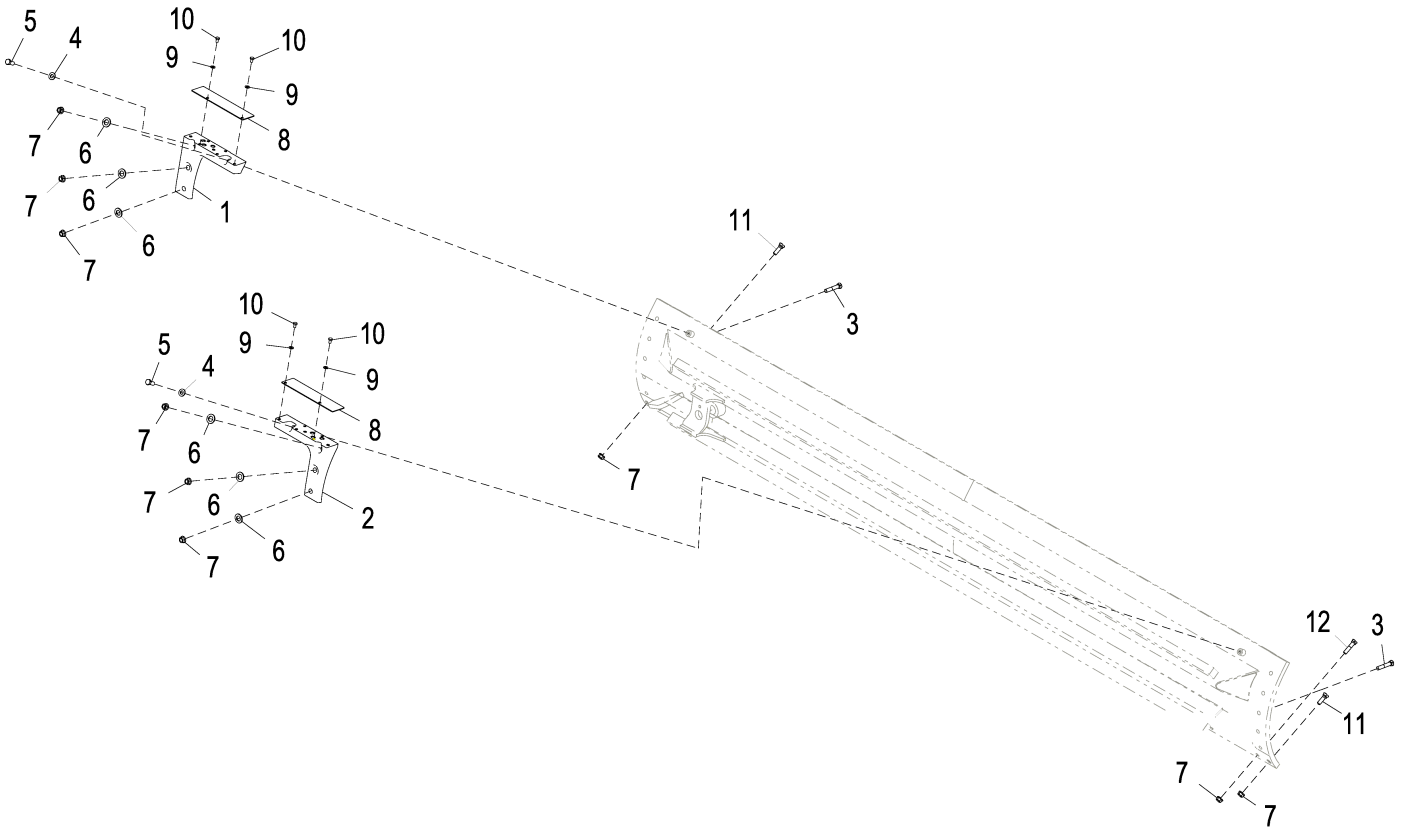

AT388951_XJ1149890

Item	*Nº peça*	*Descrição*	*Qtde*	*Nº série*	*Notas*
1	T241843	Peças de montagem	1		
2	T241844	Peças de montagem	1		
3	10H1228	Parafuso	6		5/8" X 3-3/4"
4	24M7241	Arruela	2		17 X 34 X 4 mm
5	19M8035	Parafuso sextavado	2		M16 X 35
6	24M7351	Arruela	6		25 X 44 X 4 mm
7	14H1095	Porca	15		5/8"
8	T252346	Placa	2		
9	24M7239	Arruela	4		10.700 X 21 X 2.500 mm
10	19M8324	Parafuso sextavado	4		M10 X 16
11	09H1759	Parafuso	7		5/8" X 2-1/4"
12	10H1043	Parafuso	1		5/8" X 3"

Integrated Grade Control Overlay End Bits And Mast Mounts (8 in. Cutting Edge) (3/4 in. Hardware)
Extrémités de masque et mâts de montage de commande de pente intégrée (bord d'attaque 8 in.) (boulonnerie 3/4 in.)
Pontas e Suportes do Mastro da Extremidade de Sobreposição do Controle Integrado de Nivelamento (Borda de Corte de 8 in.) (Peças de Fixação 3/4 in.)
Накладные угловые ножи комплексного регулятора уклона и крепления мачты (режущая кромка 8 дюймов) (крепежные детали 3/4 дюйма)
Control de nivel integrado, puntas de extremo superpuesto y montajes de brazo de izado (borde cortante de 8 in.) (tornillería de 3/4 in.)

AT388956_XJ1149899 B.3

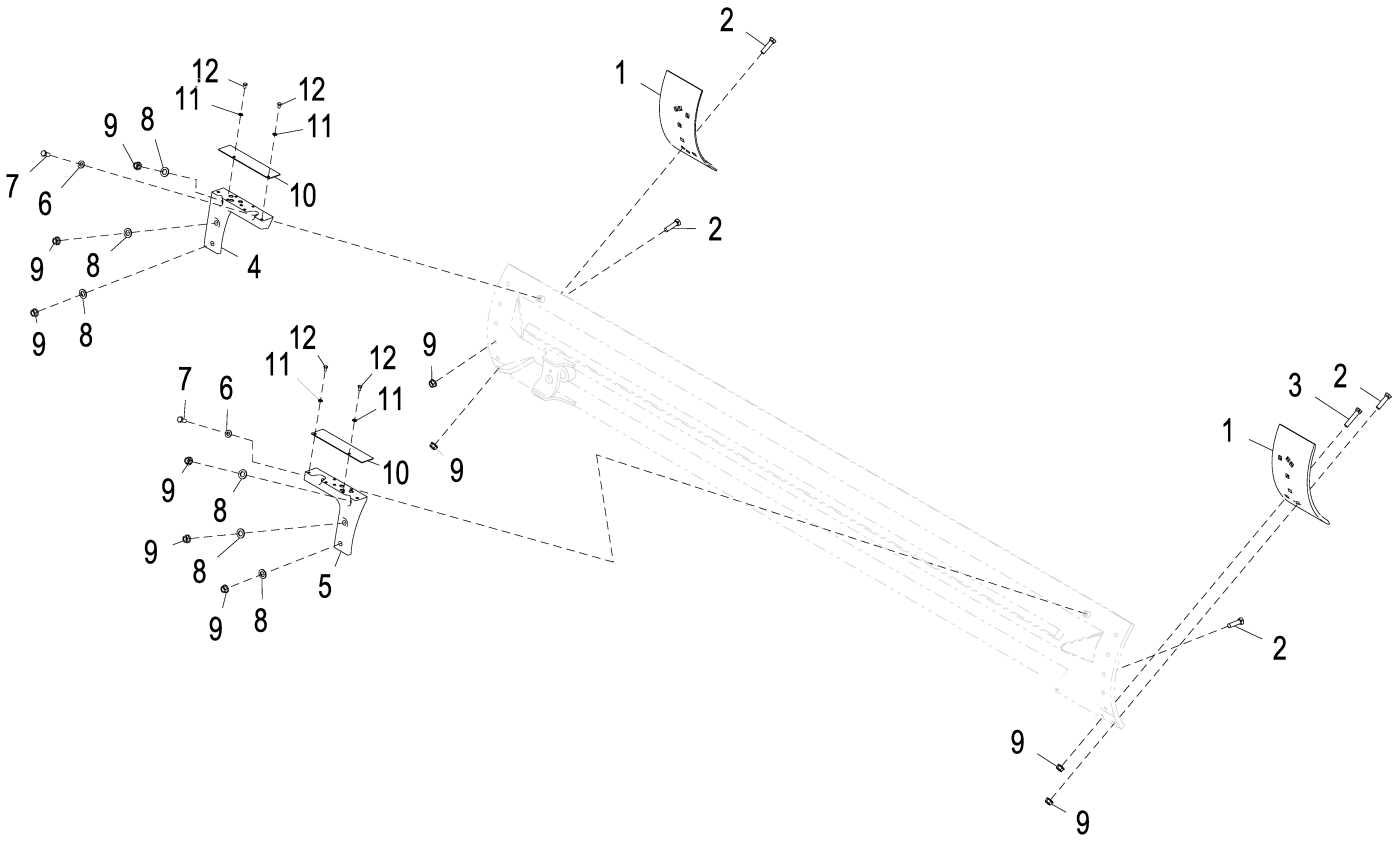

AT388956_XJ1149899

Item	*Nº peça*	*Descrição*	*Qtde*	*Nº série*	*Notas*
1	T218923	Proteção lateral com reforç	2		
2	09H1758	Parafuso	8		3/4" X 3-1/4"
3	10H1198	Parafuso	7		3/4" X 4"
4	T241843	Peças de montagem	1		
5	T241844	Peças de montagem	1		
6	24M7241	Arruela	2		17 X 34 X 4 mm
7	19M8035	Parafuso sextavado	2		M16 X 35
8	24M7351	Arruela	6		25 X 44 X 4 mm
9	14H1092	Porca	15		3/4"
10	T252346	Placa	2		
11	24M7239	Arruela	4		10.700 X 21 X 2.500 mm
12	19M8324	Parafuso sextavado	4		M10 X 16

Integrated Grade Control Mast Mount and Hardware (3/4 in. Hardware)
Mât de montage de commande de pente intégrée et boulonnerie (boulonnerie 3/4 in.)
Suporte e Peças de Fixação do Mastro do Controle Integrado de Nivelamento (Peças de Fixação de 3/4 in.)
Крепление мачты комплексного регулятора уклона и крепежные детали (крепежные детали 3/4 дюйма)
Soporte de mástil del control de nivel integrado (IGC) y tornillería (tornillería de 3/4 in.)

AT388952_XJ1149893 A.3

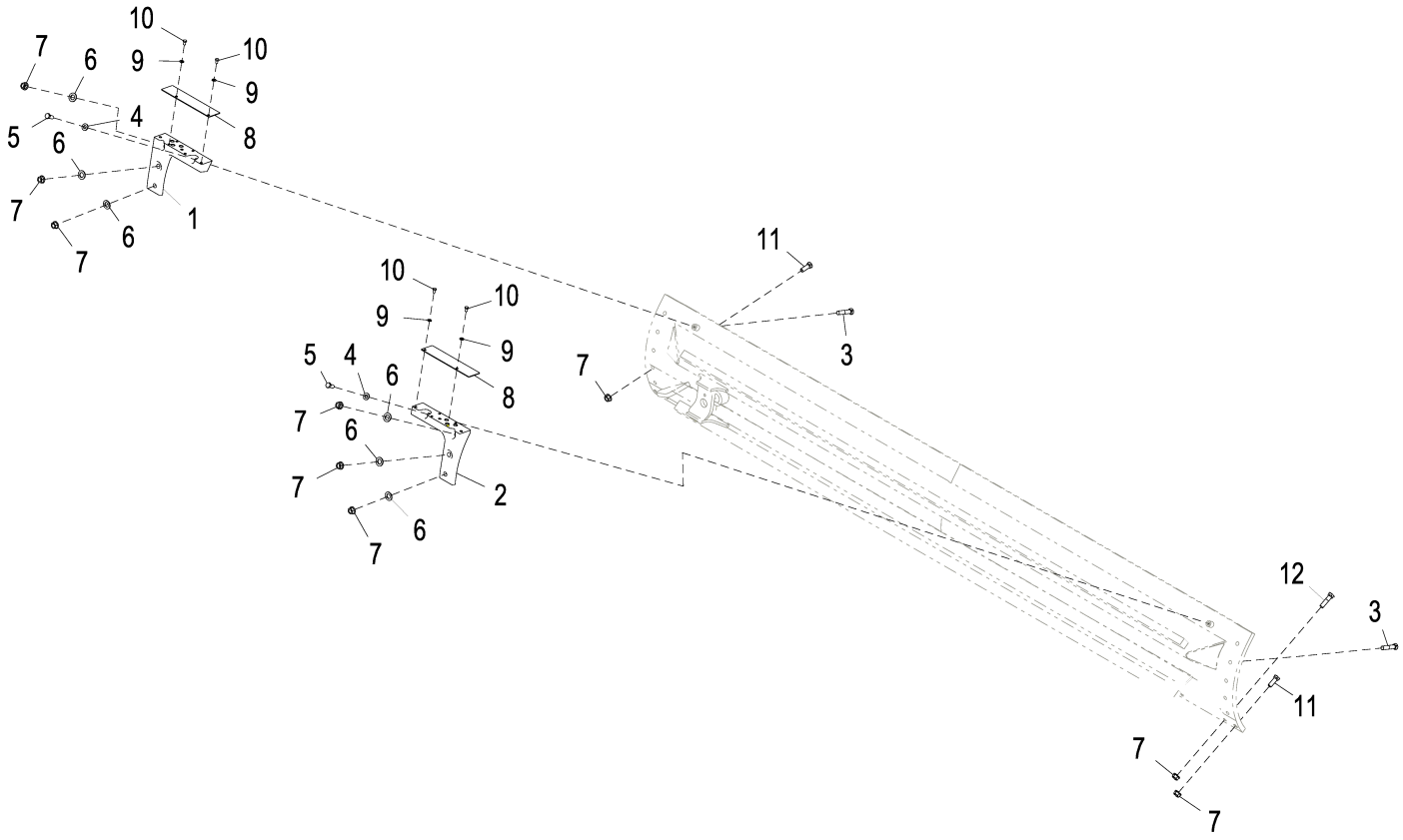

AT388952_XJ1149893

Item	*Nº peça*	*Descrição*	*Qtde*	*Nº série*	*Notas*
1	T241843	Peças de montagem	1		
2	T241844	Peças de montagem	1		
3	10H1198	Parafuso	6		3/4" X 4"
4	24M7241	Arruela	2		17 X 34 X 4 mm
5	19M8035	Parafuso sextavado	2		M16 X 35
6	24M7351	Arruela	6		25 X 44 X 4 mm
7	14H1092	Porca	15		3/4"
8	T252346	Placa	2		
9	24M7239	Arruela	4		10.700 X 21 X 2.500 mm
10	19M8324	Parafuso sextavado	4		M10 X 16
11	T70286	Parafuso	7		
12	09H1758	Parafuso	1		3/4" X 3-1/4"

Moldboard Overlays (6 in. Cutting Edge) (5/8 in. Hardware)
Recouvrements de versoir (tranchant 6 in.) (avec boulonnerie 5/8 in.)
Camadas do Arado (Borda Cortante de 6 in.) (Peças de Fixação de 5/8 in.)
Удлинители отвала (отвал 6 дюймов) (крепеж 5/8 дюйма)
Forro de vertedera (Borde cortante de 6 in.) (Tornillería de 5/8 in.)

AT304138_XJ1156555 A.1

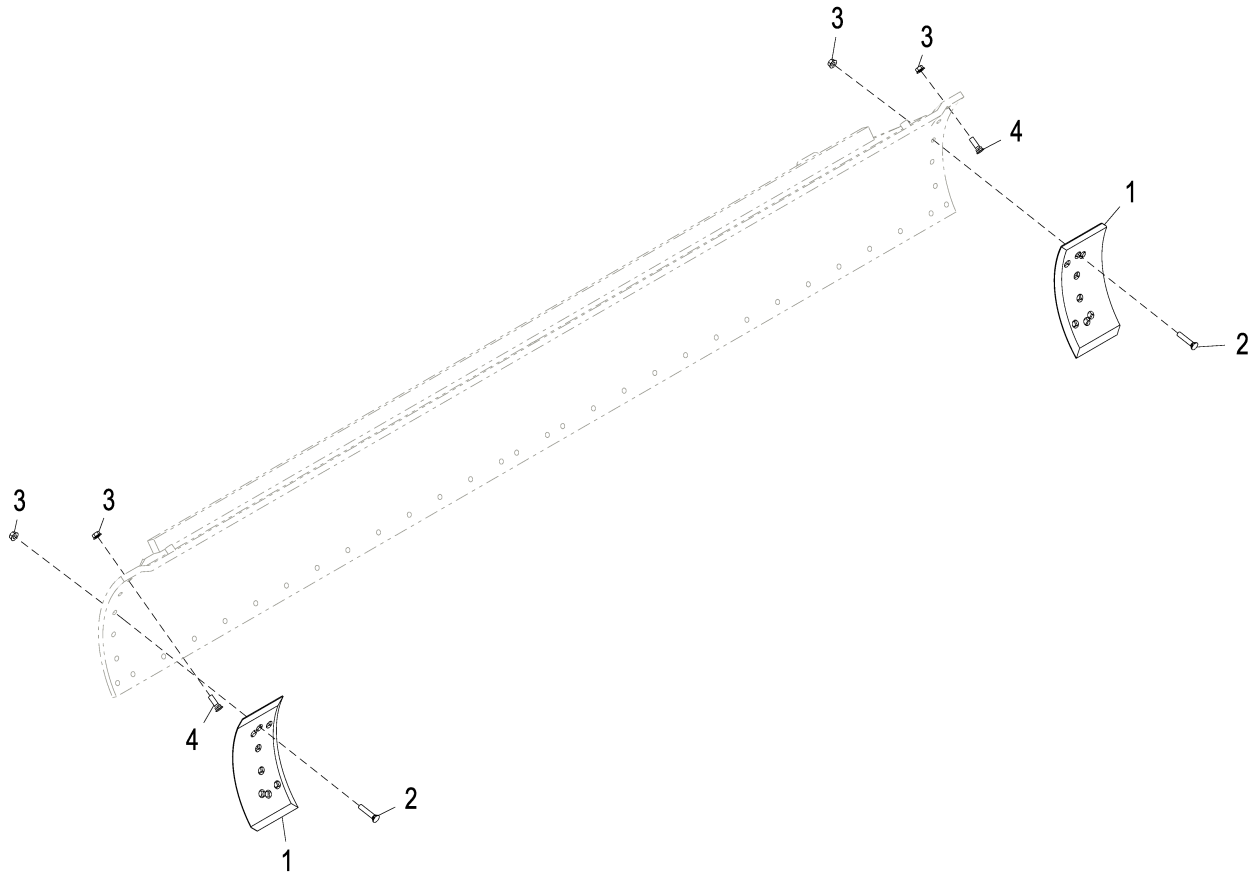

AT304138_XJ1156555

Item	*Nº peça*	*Descrição*	*Qtde*	*Nº série*	*Notas*
1	T202938	Proteção lateral com reforç	2		Borda de Corte
2	T216610	Parafuso	10		
3	14H1095	Porca	14		5/8"
4	09H1759	Parafuso	4		5/8" X 2-1/4"

Moldboard Overlays (8 in. Cutting Edge) (5/8 in. Hardware)
Recouvrements de versoir (tranchant 8 in.) (avec boulonnerie 5/8 in.)
Camadas do Arado (Borda Cortante de 8 in.) (Peças de Fixação de 5/8 in.)
Удлинители отвала (режущая кромка 8 дюймов) (крепеж 5/8 дюйма)
Forros de vertedera (Borde cortante de 8 in.) (Tornillería de 5/8 in.)

AT304139_XJ1156611 A.1

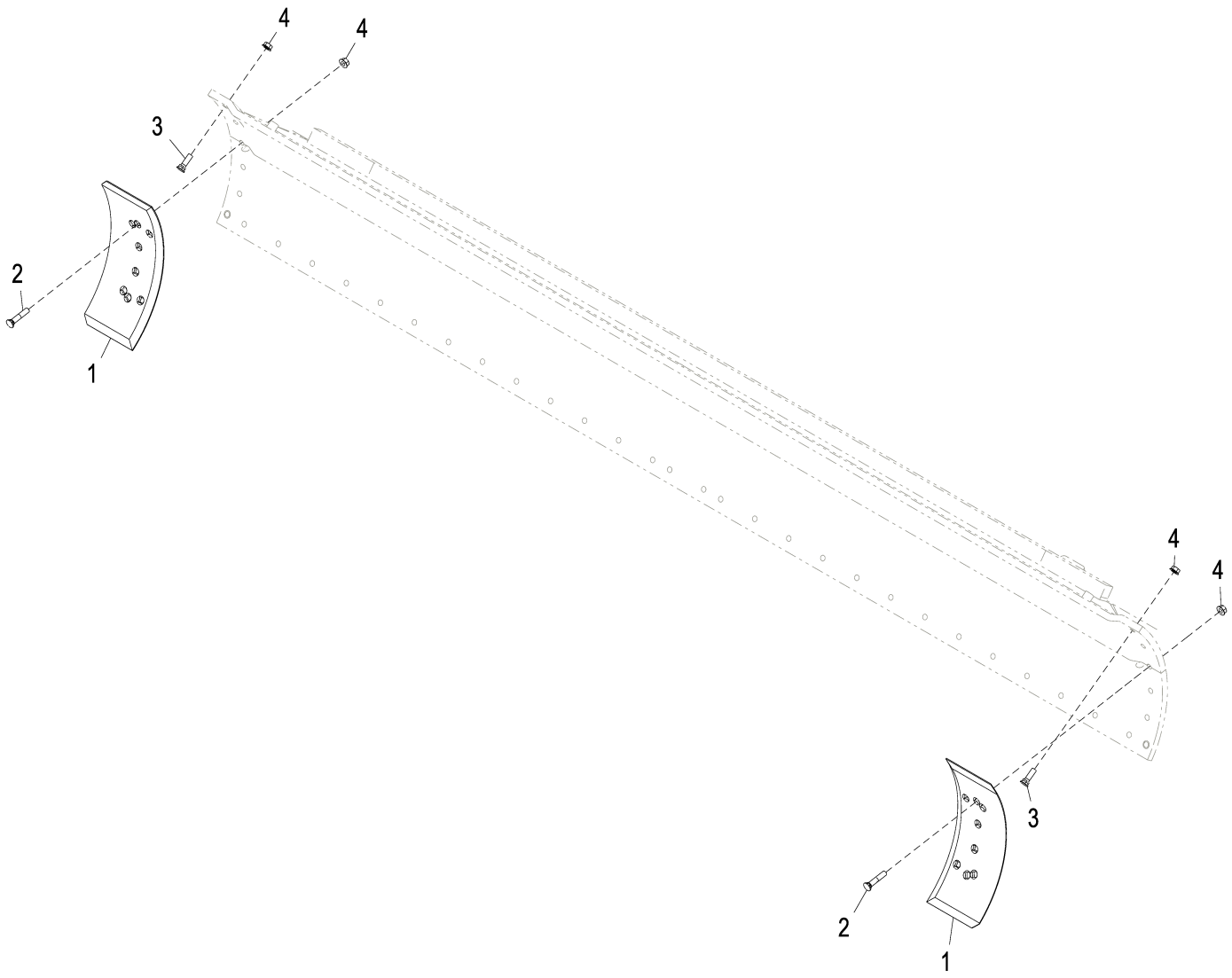

AT304139_XJ1156611

Item	*Nº peça*	*Descrição*	*Qtde*	*Nº série*	*Notas*
1	T202940	Proteção lateral com reforç	2		Borda de Corte
2	T216610	Parafuso	10		
3	09H1759	Parafuso	4		5/8" X 2-1/4"
4	14H1095	Porca	14		5/8"

Moldboard Overlays (8 in. Cutting Edge) (3/4 in. Hardware)
Recouvrements de versoir (tranchant 8 in.) (avec boulonnerie 3/4 in.)
Camadas do Arado (Borda Cortante de 8 in.) (Peças de Fixação de 3/4 in.)
Удлинители отвала (режущая кромка 8 дюймов) (крепеж 3/4 дюйма)
Forros de vertedera (Borde cortante de 8 in.) (Tornillería de 3/4 in.)

AT326996_XJ1156613 B.1

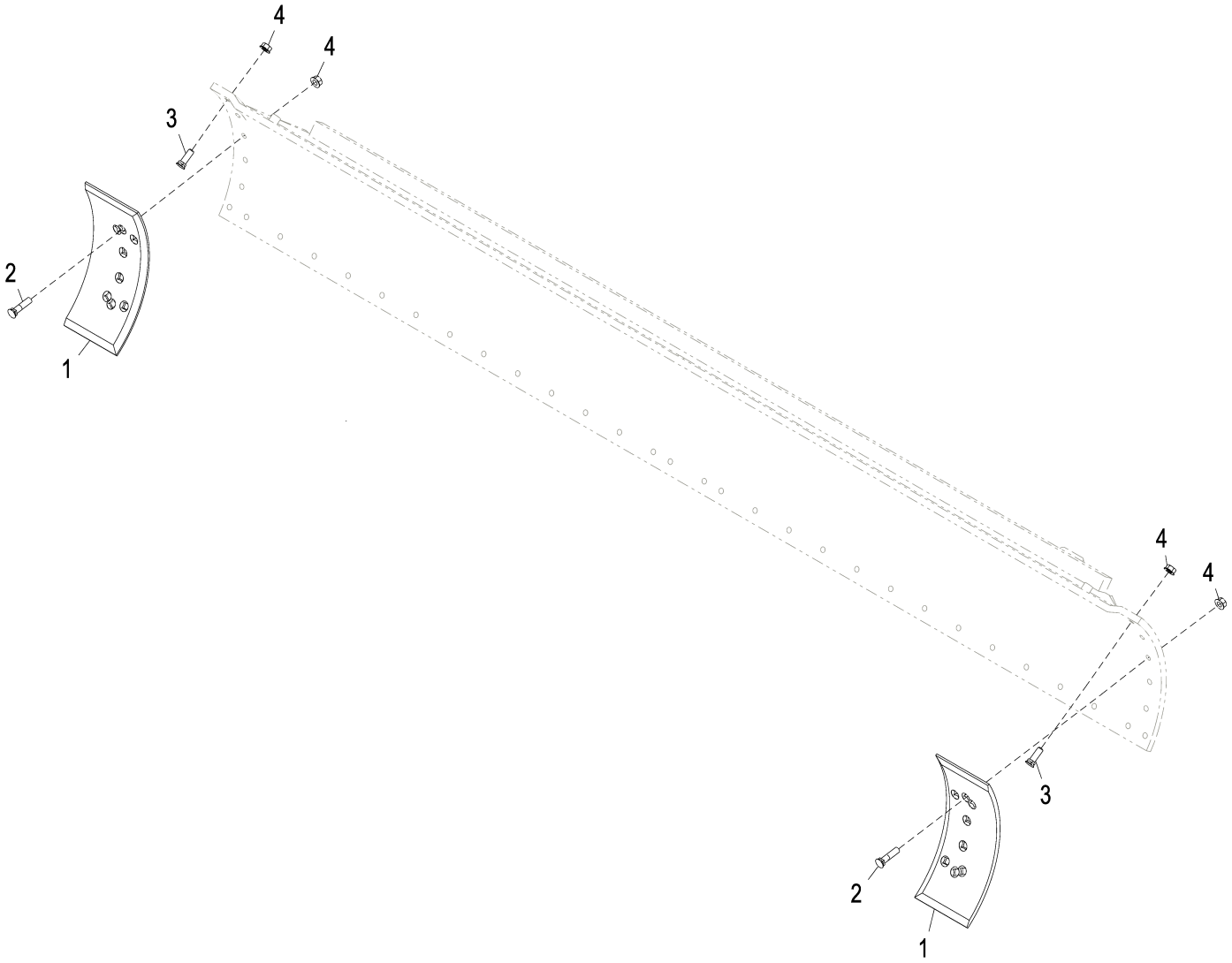

AT326996_XJ1156613

Item	*Nº peça*	*Descrição*	*Qtde*	*Nº série*	*Notas*
1	T218923	Proteção lateral com reforç	2		Borda de Corte
2	09H1758	Parafuso	10		3/4" X 3-1/4"
3	T70286	Parafuso	4		
4	14H1092	Porca	14		3/4"

Overlay End Bits (8 in. Cutting Edge)
Extrémités de masque réversibles (bord d'attaque 8 in.)
Pontas da Extremidade de Sobreposição (Borda de Corte de 8 in.)
Накладные угловые ножи (режущая кромка 8 дюймов)
Brocas de punta superpuesta (bordes de corte de 8 in.)

AT388953_XJ1155192 A.3

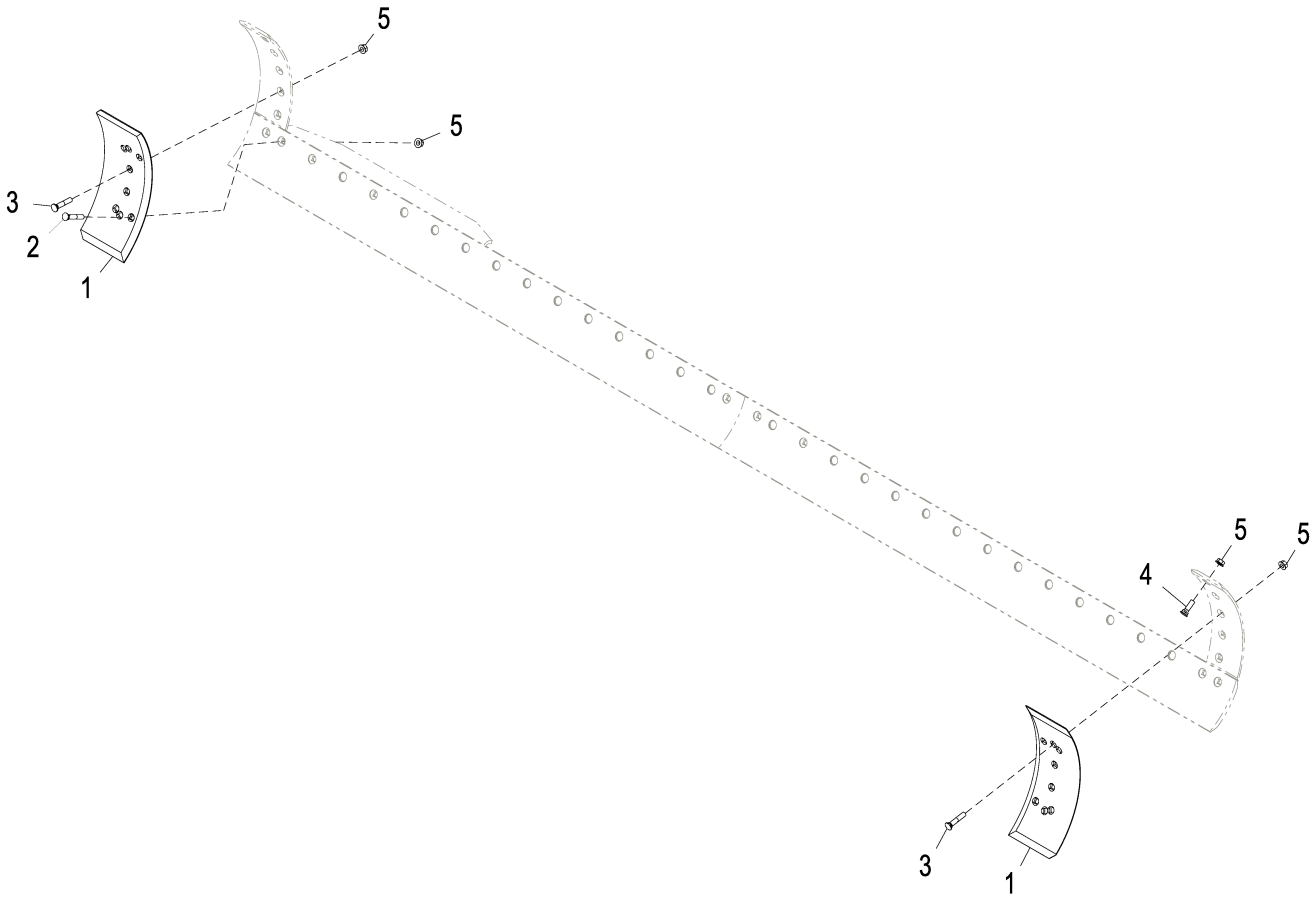

AT388953_XJ1155192

Item	*Nº peça*	*Descrição*	*Qtde*	*Nº série*	*Notas*
1	T202940	Proteção lateral com reforç	2		Borda de Corte
2	10H1228	Parafuso	1		5/8" X 3-3/4"
3	T216610	Parafuso	9		
4	09H1759	Parafuso	2		5/8" X 2-1/4"
5	14H1095	Porca	12		5/8"

Overlay End Bit Reversible (8 in. Cutting Edge)
Extrémité de masque réversible (bord d'attaque 8 in.)
Ponta Reversível da Extremidade de Sobreposição (Borda de Corte de 8 in.)
Реверсивные накладные угловые ножи (режущая кромка 8 дюймов)
Bronca con punta superpuesta reversible (bordes de corte de 8 in.)

AT388954_XJ1155193 A.2

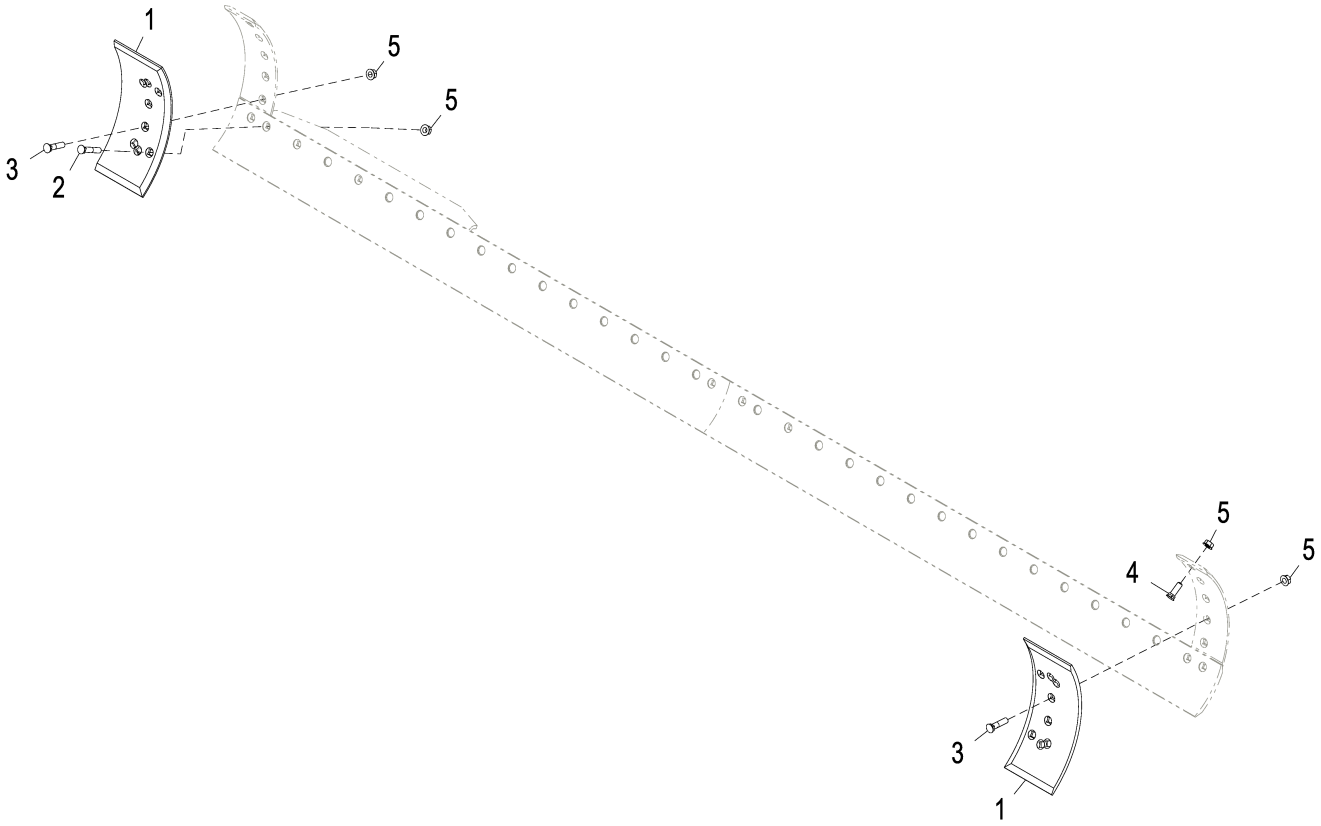

AT388954_XJ1155193

Item	*Nº peça*	*Descrição*	*Qtde*	*Nº série*	*Notas*
1	T218923	Proteção lateral com reforç	2		
2	10H1198	Parafuso	1		3/4" X 4"
3	09H1758	Parafuso	9		3/4" X 3-1/4"
4	T70286	Parafuso	2		
5	14H1092	Porca	12		3/4"

Right Moldboard Extension (24 in. With 5/8 in. Hardware)
Extension de versoir droite (24 in. avec boulonnerie de 5/8 in.)
Extensão Direita do Arado (24 in. com Peças de Fixação de 5/8 in.)
Правый удлинитель отвала (24 дюйма с крепежом 5/8 дюйма)
Extensión derecha de vertedera (de 24 in. con tornillería de 5/8 in.)

TX1058657 A.1

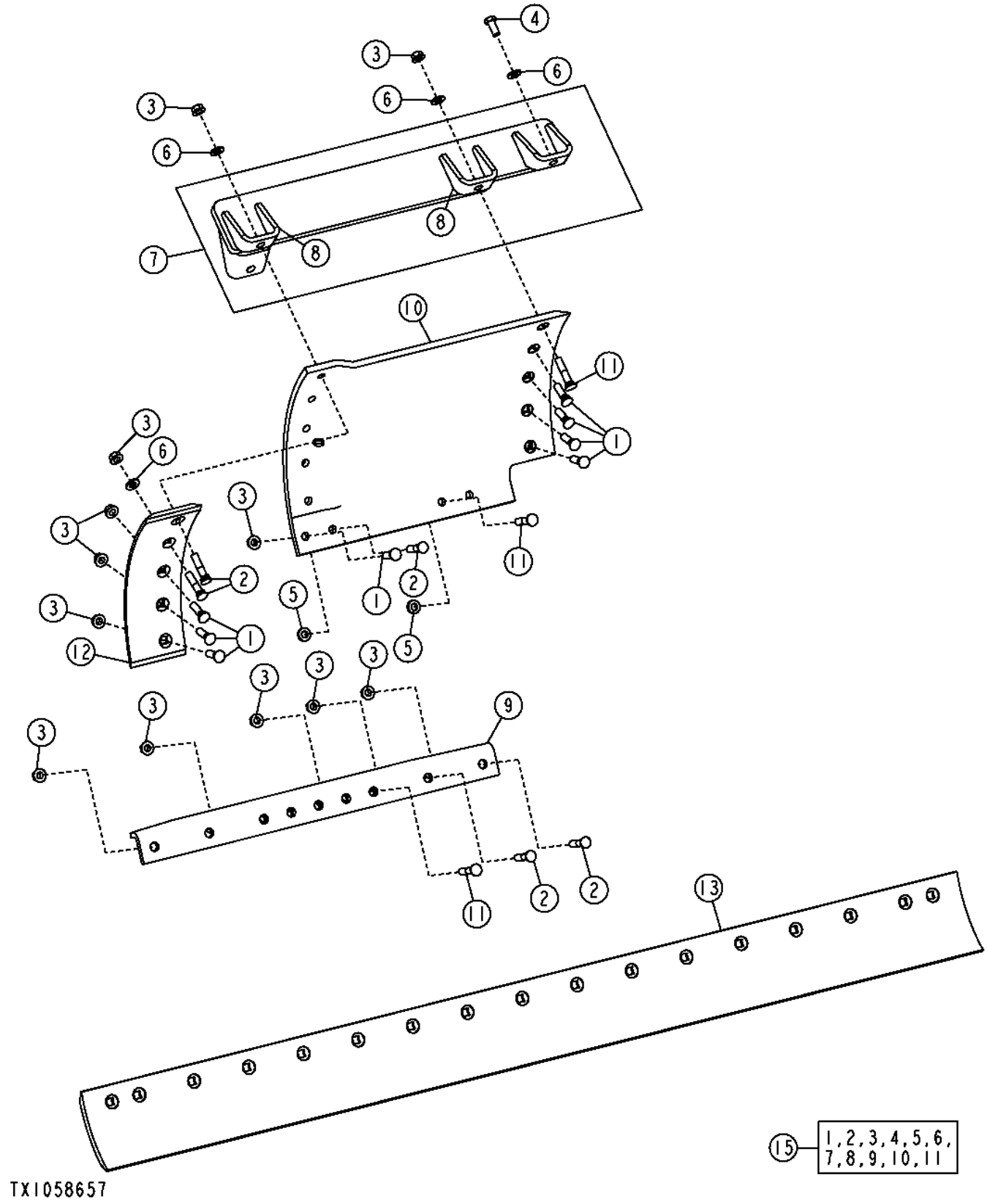

Item	*Nº peça*	*Descrição*	*Qtde*	*Nº série*	*Notas*
1	09H1759	Parafuso	25		5/8" X 2-1/4"
2	10H1043	Parafuso	4		5/8" X 3"
3	14H1095	Porca	32		5/8"
4	19M8035	Parafuso sextavado	1		M16 X 35
5	24H1367	Arruela	2		21/32" X 1-1/4" X 1/4"
6	24M7529	Arruela	4		17 X 34 X 4 mm
7	AT395036	Suporte	1		(SUB FOR AT306162)
8	T204543	Apoio	2		
9	AT341206	RefoRço	1		
10	T202935	Extensão	1		
11	T216610	Parafuso	3		15.875 X 82.550 mm (5/8" X 3-1/4")
12	T202876	Proteção lateral com reforç	2		Borda de Corte
13	T66706	Proteção lateral com reforç	2		(8 in. X 8 ft.), Borda de Corte
15	**AT307731**	**Extensão**	**1**		**(WHOLE GOODS)**

Left Moldboard Extension (24 in. With 5/8 in. Hardware)
Extension de versoir gauche (24 in. avec boulonnerie 5/8 in.)
Extensão Esquerda do Arado (24 in. com Peças de Fixação de 5/8 in.)
Левый удлинитель отвала (24 дюйма с крепежом 5/8 дюйма)
Extensión izquierda de vertedera (de 24 in. con tornillería de 5/8 in.)

TX1058660 A.1

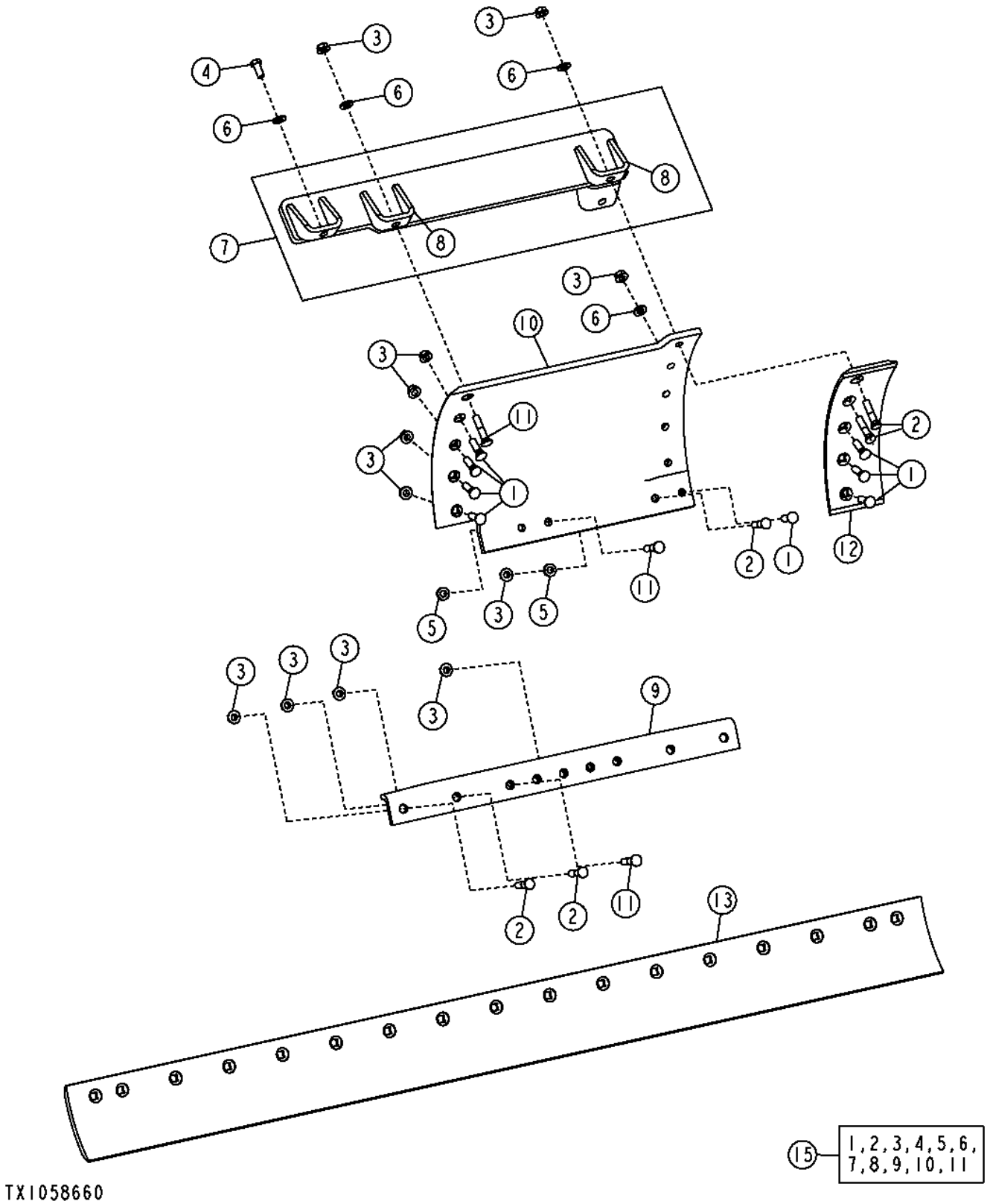

Item	*Nº peça*	*Descrição*	*Qtde*	*Nº série*	*Notas*
1	09H1759	Parafuso	25		5/8" X 2-1/4"
2	10H1043	Parafuso	4		5/8" X 3"
3	14H1095	Porca	32		5/8"
4	19M8035	Parafuso sextavado	1		M16 X 35
5	24H1367	Arruela	2		21/32" X 1-1/4" X 1/4"
6	24M7529	Arruela	4		17 X 34 X 4 mm
7	AT395037	Suporte	1		SUB FOR AT306163
8	T204543	Apoio	2		
9	AT341206	RefoRço	1		
10	T202934	Extensão	1		
11	T216610	Parafuso	3		15.875 X 82.550 mm (5/8" X 3-1/4")
12	T202876	Proteção lateral com reforç	2		Borda de Corte
13	T66706	Proteção lateral com reforç	2		(8 in. X 8 ft.), Borda de Corte
15	**AT307730**	**Extensão**	**1**		**Pacotes de Produto**

Right Moldboard Extension (27 in. With 5/8 in. Hardware)
Extension de versoir droite (27 in., avec boulonnerie 5/8 in.)
Extensão Direita do Arado (27 in. com Peças de Fixação de 5/8 in.)
Удлинитель правого отвала (27 дюймов с крепежом 5/8 дюйма)
Extensión derecha de vertedera (de 27 in. con tornillería de 5/8 in.)

TX1058661 A.1

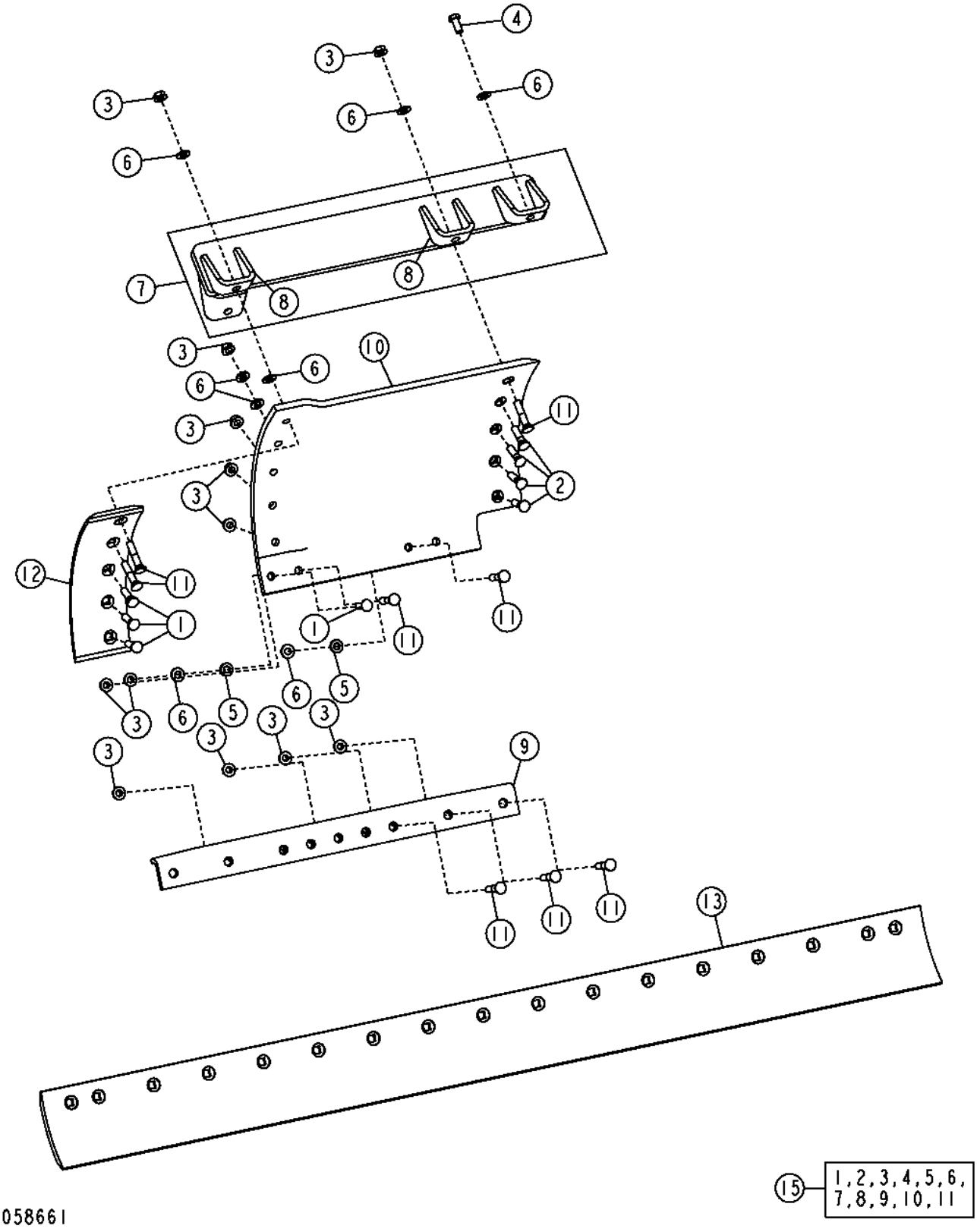

Item	*Nº peça*	*Descrição*	*Qtde*	*Nº série*	*Notas*
1	09H1759	Parafuso	12		5/8" X 2-1/4"
2	09H1759	Parafuso	13		5/8" X 2-1/4"
3	14H1095	Porca	32		5/8"
4	19M8035	Parafuso sextavado	1		M16 X 35
5	24H1367	Arruela	2		21/32" X 1-1/4" X 1/4"
6	24M7529	Arruela	8		17 X 34 X 4 mm
7	AT395036	Suporte	1		(SUB FOR AT306162)
8	T204543	Apoio	2		
9	AT341206	RefoRço	1		
10	T203807	Extensão	1		
11	T216610	Parafuso	7		15.875 X 82.550 mm (5/8" X 3-1/4")
12	T202876	Proteção lateral com reforç	2		Borda de Corte
13	T66706	Proteção lateral com reforç	2		(8 in. X 8 ft.), Borda de Corte
15	**AT307733**	**Extensão**	**1**		

Left Moldboard Extension (27 in. With 5/8 in. Hardware)
Extension de versoir gauche (27 in., avec boulonnerie 5/8 in.)
Extensão Esquerda do Arado (27 in. com Peças de Fixação de 5/8 in.)
Удлинитель левого отвала (27 дюймов с крепежом 5/8 дюйма)
Extensión izquierda de vertedera (de 27 in. con tornillería de 5/8 in.)

TX1058668 A.1

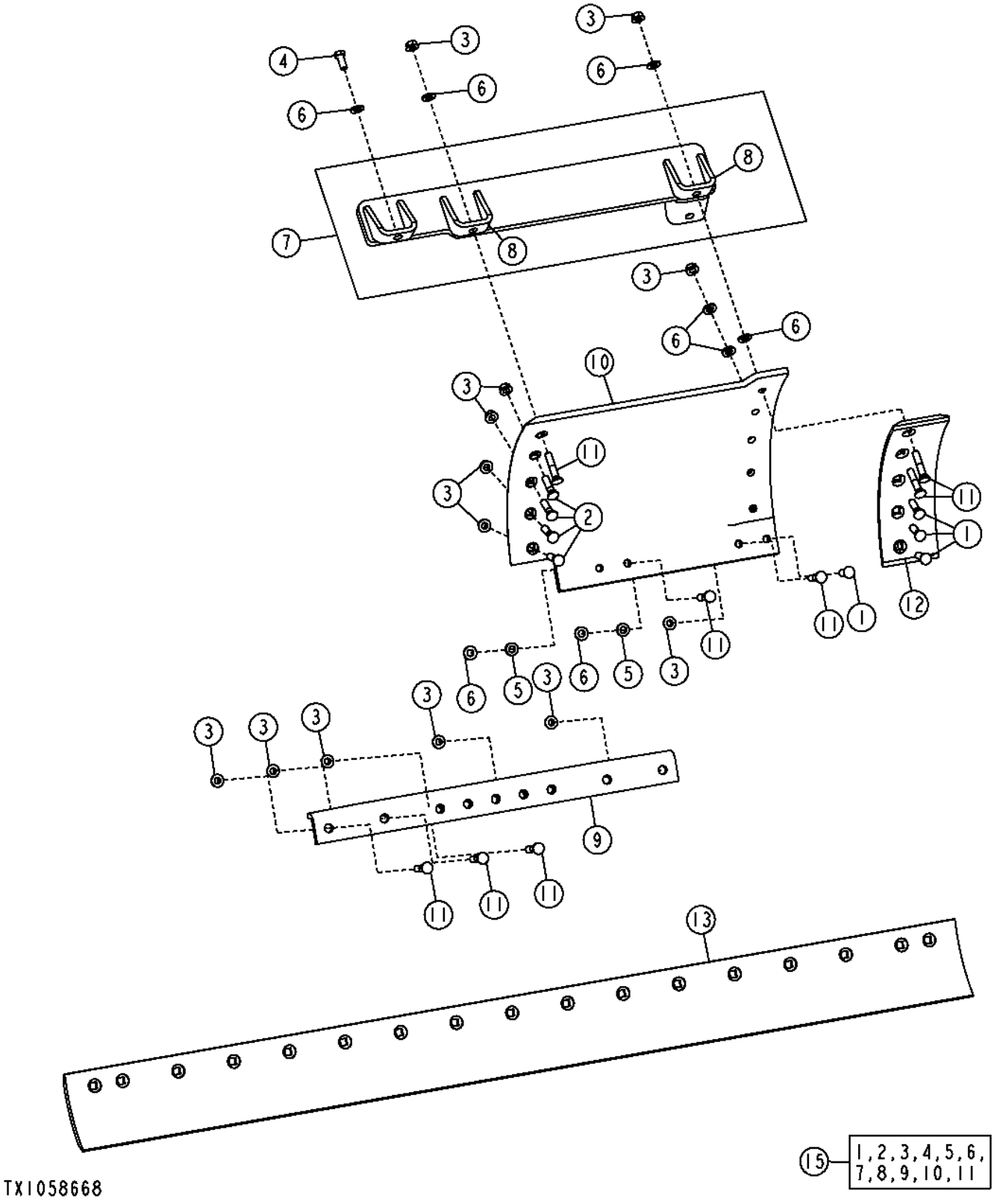

Item	*Nº peça*	*Descrição*	*Qtde*	*Nº série*	*Notas*
1	09H1759	Parafuso	12		5/8" X 2-1/4"
2	09H1759	Parafuso	13		5/8" X 2-1/4"
3	14H1095	Porca	32		5/8"
4	19M8035	Parafuso sextavado	1		M16 X 35
5	24H1367	Arruela	2		21/32" X 1-1/4" X 1/4"
6	24M7529	Arruela	8		17 X 34 X 4 mm
7	AT395037	Suporte	1		(SUB FOR AT306163)
8	T204543	Apoio	2		
9	AT341206	RefoRço	1		
10	T203806	Extensão	1		
11	T216610	Parafuso	7		15.875 X 82.550 mm (5/8" X 3-1/4")
12	T202876	Proteção lateral com reforç	2		Borda de Corte
13	T66706	Proteção lateral com reforç	2		(8 in. X 8 ft.), Borda de Corte
15	**AT307732**	**Extensão**	**1**		**(WHOLE GOODS)**

Right Moldboard Extension (27 in. With 3/4 in. Hardware)
Extension de versoir droite (27 in., avec boulonnerie 3/4 in.)
Extensão Direita do Arado (27 in. com Peças de Fixação de 3/4 in.)
Удлинитель правого отвала (27 дюймов с крепежом 3/4 дюйма)
Extensión derecha de vertedera (de 27 in. con tornillería de 3/4 in.)

TX1058673 A.1

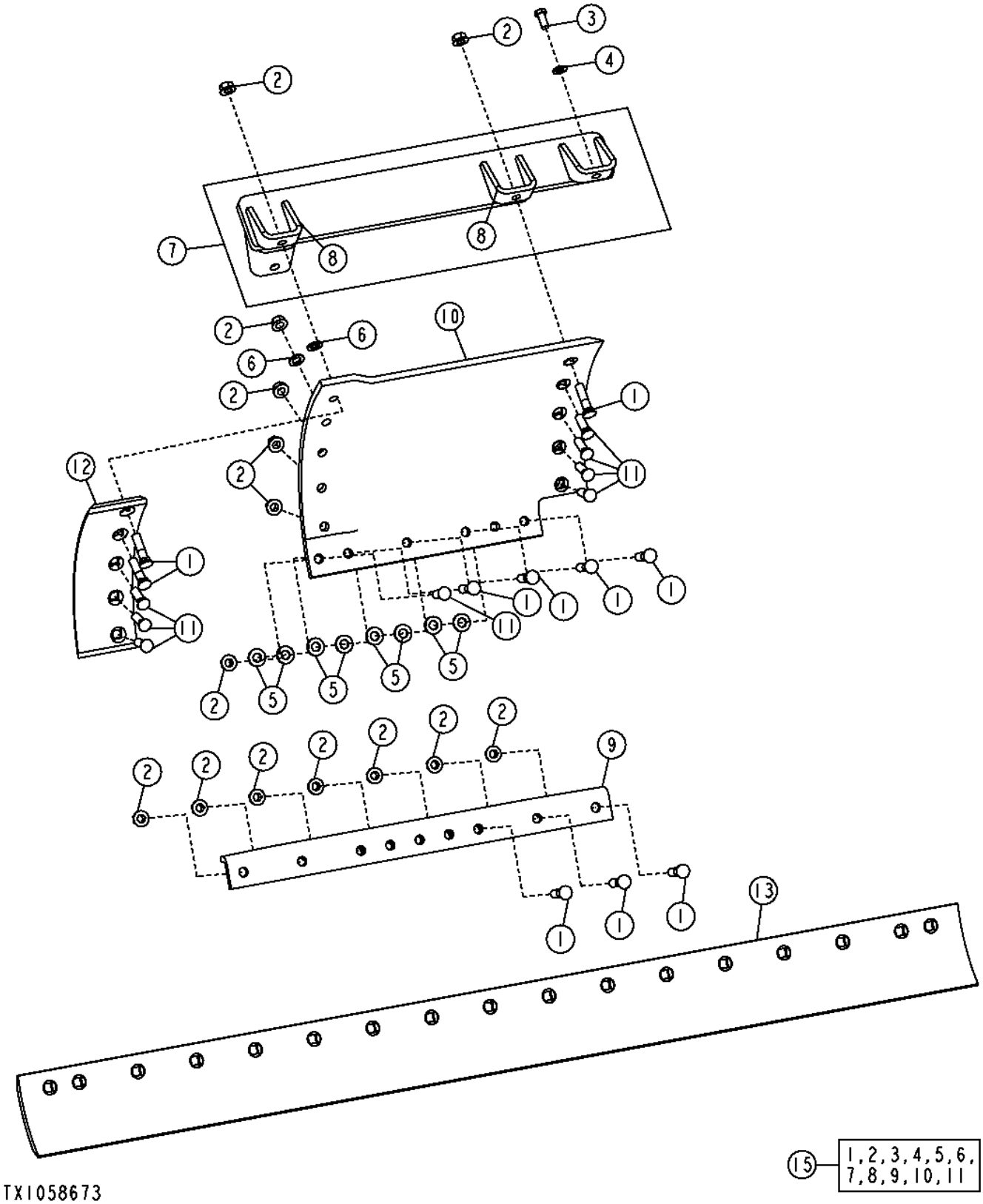

Item	*Nº peça*	*Descrição*	*Qtde*	*Nº série*	*Notas*
1	09H1758	Parafuso	9		3/4" X 3-1/4"
2	14H1092	Porca	35		3/4"
3	19M8035	Parafuso sextavado	1		M16 X 35
4	24M7241	Arruela	1		17 X 34 X 4 mm
5	24M7242	Arruela	8		21.400 X 42 X 5 mm
6	24M7349	Arruela	2		21 X 37 X 3 mm
7	AT395036	Suporte	1		SUB FOR AT306162
8	T204543	Apoio	2		
9	AT341206	RefoRço	1		
10	T230273	Extensão	1		
11	T70286	Parafuso	26		19.050 X 63.500 mm (3/4" X 2-1/2")
12	T218922	Proteção lateral com reforç	1		Borda de Corte
13	T74773	Proteção lateral com reforç	1		(8 ft X 8 in X 3/4 in), Borda de Corte
15	**AT341307**	**Extensão**	**1**		**Pacotes de Produto**

Left Moldboard Extension (27 in. With 3/4 in. Hardware)
Extension de versoir gauche (27 in., avec boulonnerie 3/4 in.)
Extensão Esquerda do Arado (27 in. com Peças de Fixação de 3/4 in.)
Удлинитель левого отвала (27 дюймов с крепежом 3/4 дюйма)
Extensión izquierda de vertedera (de 27 in. con tornillería de 3/4 in.)

TX1058675 A.1

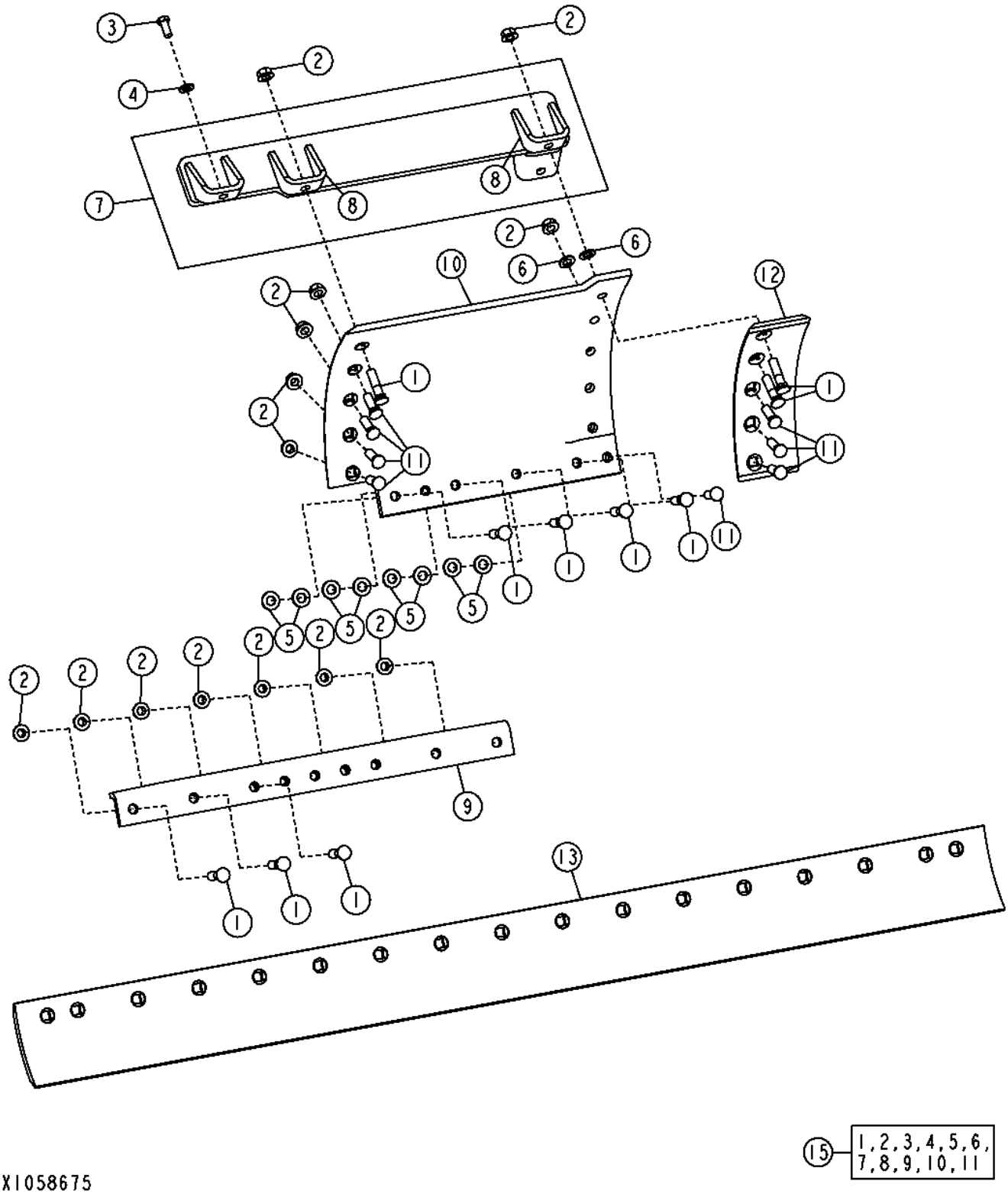

Item	*Nº peça*	*Descrição*	*Qtde*	*Nº série*	*Notas*
1	09H1758	Parafuso	9		3/4" X 3-1/4"
2	14H1092	Porca	35		3/4"
3	19M8035	Parafuso sextavado	1		M16 X 35
4	24M7529	Arruela	1		17 X 34 X 4 mm
5	24M7242	Arruela	8		21.400 X 42 X 5 mm
6	24M7349	Arruela	2		21 X 37 X 3 mm
7	AT395037	Suporte	1		SUB FOR AT306163
8	T204543	Apoio	2		
9	AT341206	RefoRço	1		
10	T230272	Extensão	1		
11	T70286	Parafuso	26		
12	T218922	Proteção lateral com reforç	1		Borda de Corte
13	T74773	Proteção lateral com reforç	1		(8 ft X 8 in X 3/4 in), Borda de Corte
15	**AT341306**	**Extensão**	**1**		**Pacotes de Produto**

Topcon Moldboard Antenna Mounting Bracket (3/4 in Hardware)
Support de montage d'antenne de versoir Topcon (boulonnerie 3/4 in.)
Suporte de Montagem da Antena do Arado Topcon (Peças de Fixação de 3/4 in.)
Монтажный кронштейн антенны отвала Topcon (крепежные детали 3/4 дюйма)
Soporte de montaje de antena de vertedera Topcon (tornillería de 3/4 in.)

ETN98871_TX1131588 A.1

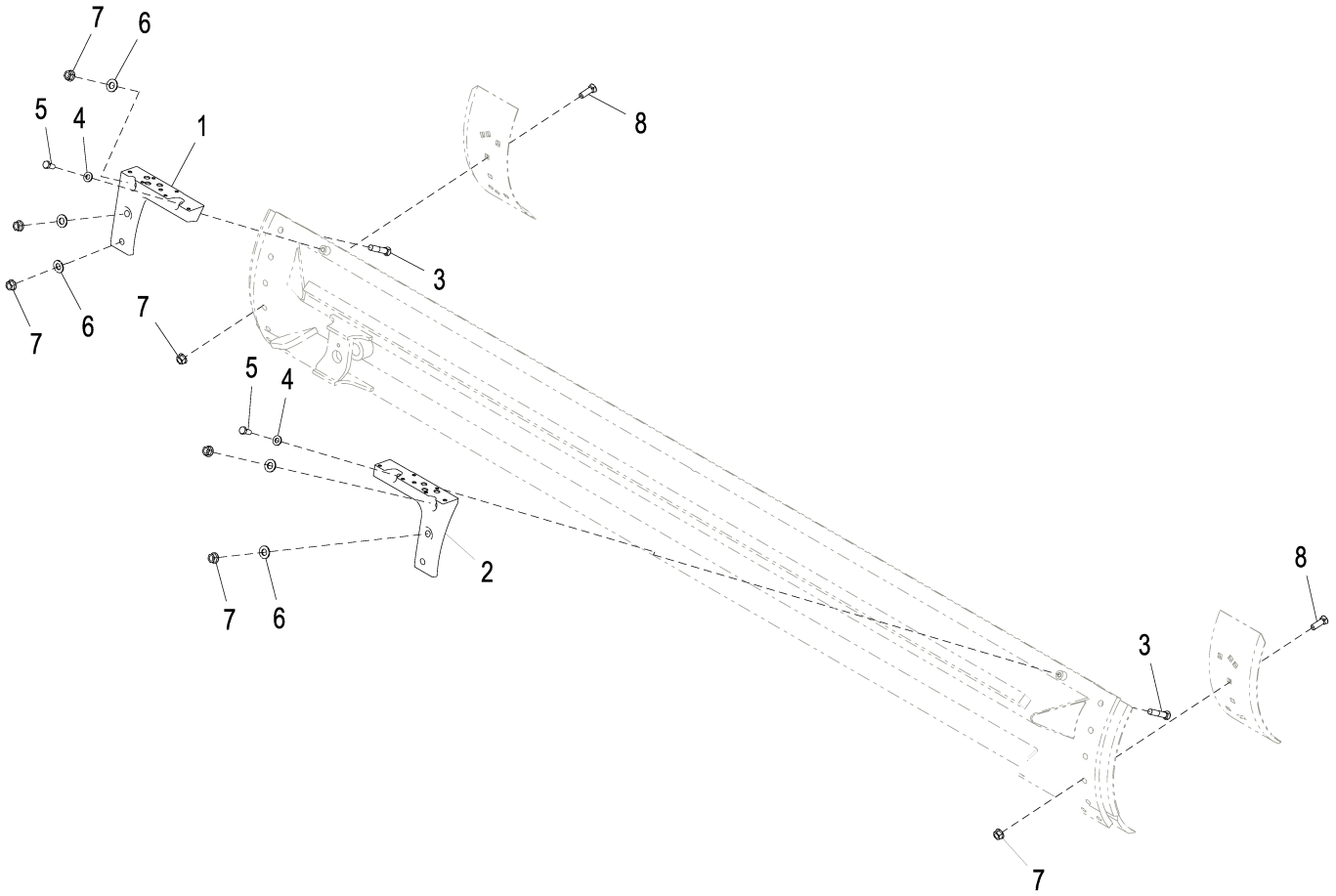

ETN98871_TX1131588

Item	*Nº peça*	*Descrição*	*Qtde*	*Nº série*	*Notas*
1	T241843	Peças de montagem	1		
2	T241844	Peças de montagem	1		
3	10H1198	Parafuso	6		3/4" X 4"
4	24M7241	Arruela	2		17 X 34 X 4 mm
5	19M8035	Parafuso sextavado	2		M16 X 35
6	24M7351	Arruela	6		25 X 44 X 4 mm, Sub For T19572
7	14H1092	Porca	14		3/4"
8	T70286	Parafuso	8		

Topcon Moldboard Antenna Mounting Bracket W/ 4 in EXT (3/4 in Hardware)
Support de montage d'antenne de versoir TopCon avec EXT. de 4 in.(boulonnerie 3/4 in.)
Suporte de Montagem da Antena do Arado Topcon com EXT. de 4 in. (Peças de Fixação de 3/4 in.)
Монтажный кронштейн антенны отвала Topcon с EXT 4 дюйма (крепежные детали 3/4 дюйма)
Soporte de montaje de antena de vertedera Topcon con EXT de 4 in. (tornillería de 3/4 in.)

ETN98876_TX1131594 A.1

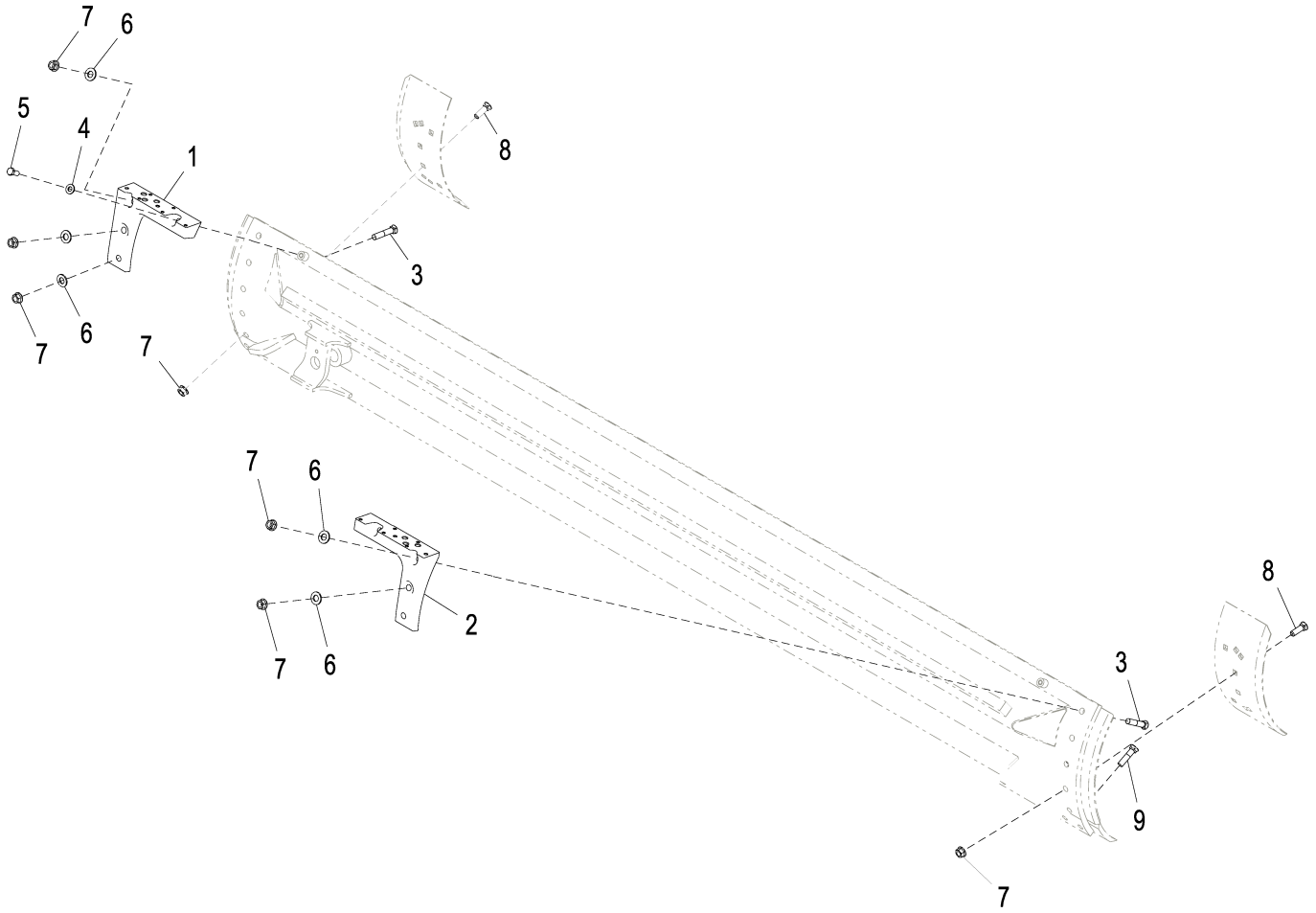

ETN98876_TX1131594

Item	*Nº peça*	*Descrição*	*Qtde*	*Nº série*	*Notas*
1	T241843	Peças de montagem	1		
2	T241844	Peças de montagem	1		
3	10H1198	Parafuso	6		3/4" X 4"
4	24M7241	Arruela	2		17 X 34 X 4 mm
5	19M8035	Parafuso sextavado	2		M16 X 35
6	24M7351	Arruela	6		25 X 44 X 4 mm, Sub For T19572
7	14H1092	Porca	15		3/4"
8	T70286	Parafuso	8		
9	09H1758	Parafuso	1		3/4" X 3-1/4"

Topcon Moldboard Antenna Mounting Bracket W/ 8 in Cutting Edge (3/4 in Hardware)
Support de montage d'antenne de versoir TopCon avec bord d'attaque de 8 in. (boulonnerie 3/4 in.)
Suporte de Montagem da Antena do Arado Topcon com Borda de Corte de 8 in. (Peças de Fixação de 3/4 in.)
Монтажный кронштейн антенны отвала Topcon с режущей кромкой 8 дюймов (крепежные детали 3/4 дюйма)
Soporte de montaje de antena de vertedera Topcon con extremo cortante de 8 in. (tornillería de 3/4 in.)

ETN98874_TX1131592 B.1

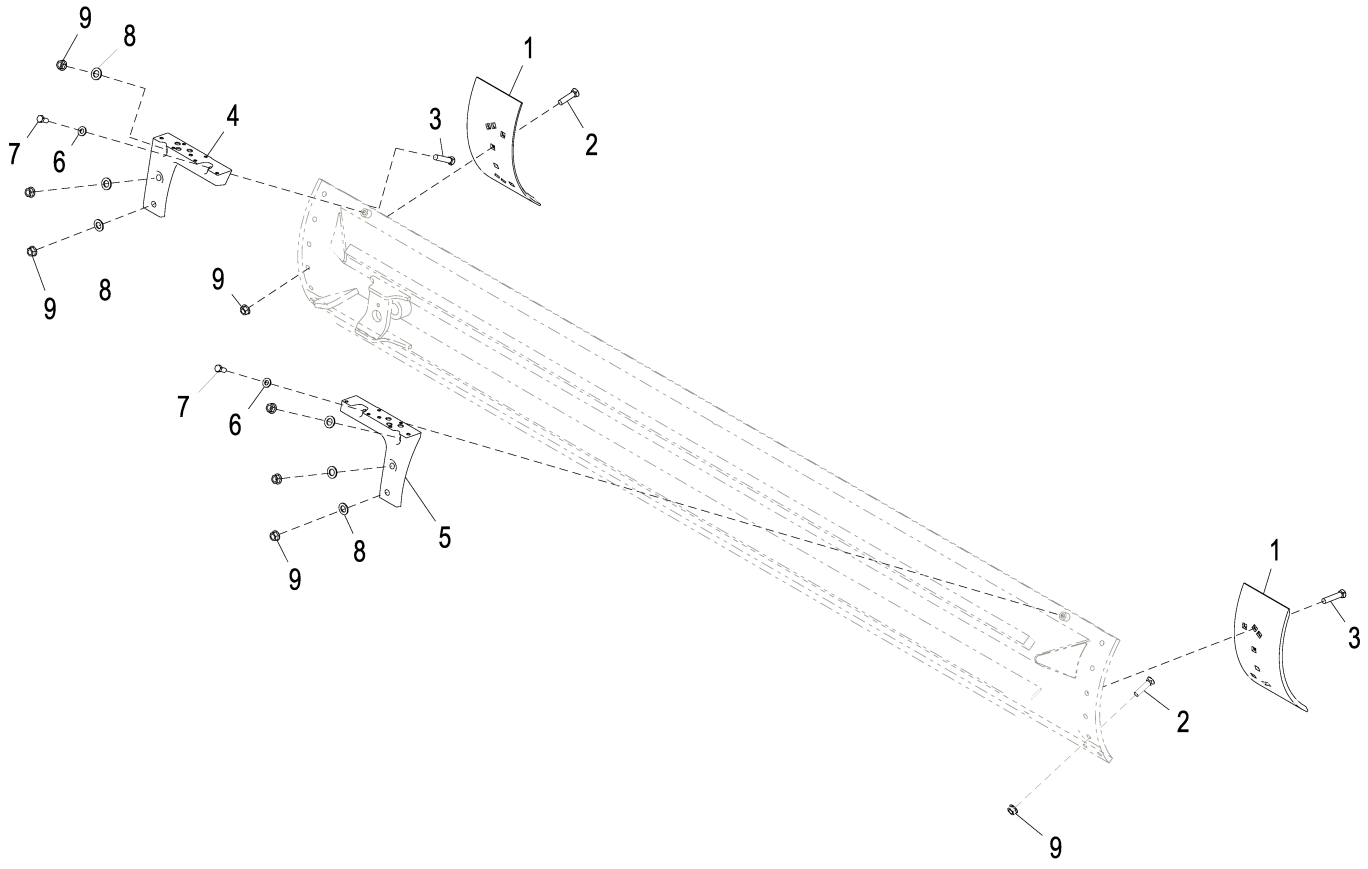

ETN98874_TX1131592

Item	*Nº peça*	*Descrição*	*Qtde*	*Nº série*	*Notas*
1	T218923	Proteção lateral com reforç	2		
2	09H1758	Parafuso	8		3/4" X 3-1/4"
3	10H1198	Parafuso	6		3/4" X 4"
4	T241843	Peças de montagem	1		
5	T241844	Peças de montagem	1		
6	24M7241	Arruela	2		17 X 34 X 4 mm
7	24M7351	Arruela	6		25 X 44 X 4 mm, Sub For T19572
8	24M7351	Arruela	6		25 X 44 X 4 mm
9	14H1092	Porca	14		3/4"

Topcon Moldboard Antenna Mounting Bracket (5/8 in Hardware)
Support de montage d'antenne de versoir Topcon (boulonnerie 5/8 in.)
Suporte de Montagem da Antena do Arado Topcon (Peças de Fixação de 5/8 in.)
Монтажный кронштейн антенны отвала Topcon (крепежные детали 5/8 дюйма)
Soporte de montaje de antena de vertedera Topcon (tornillería de 5/8 in.)

ETN98712_TX1131589 A.1

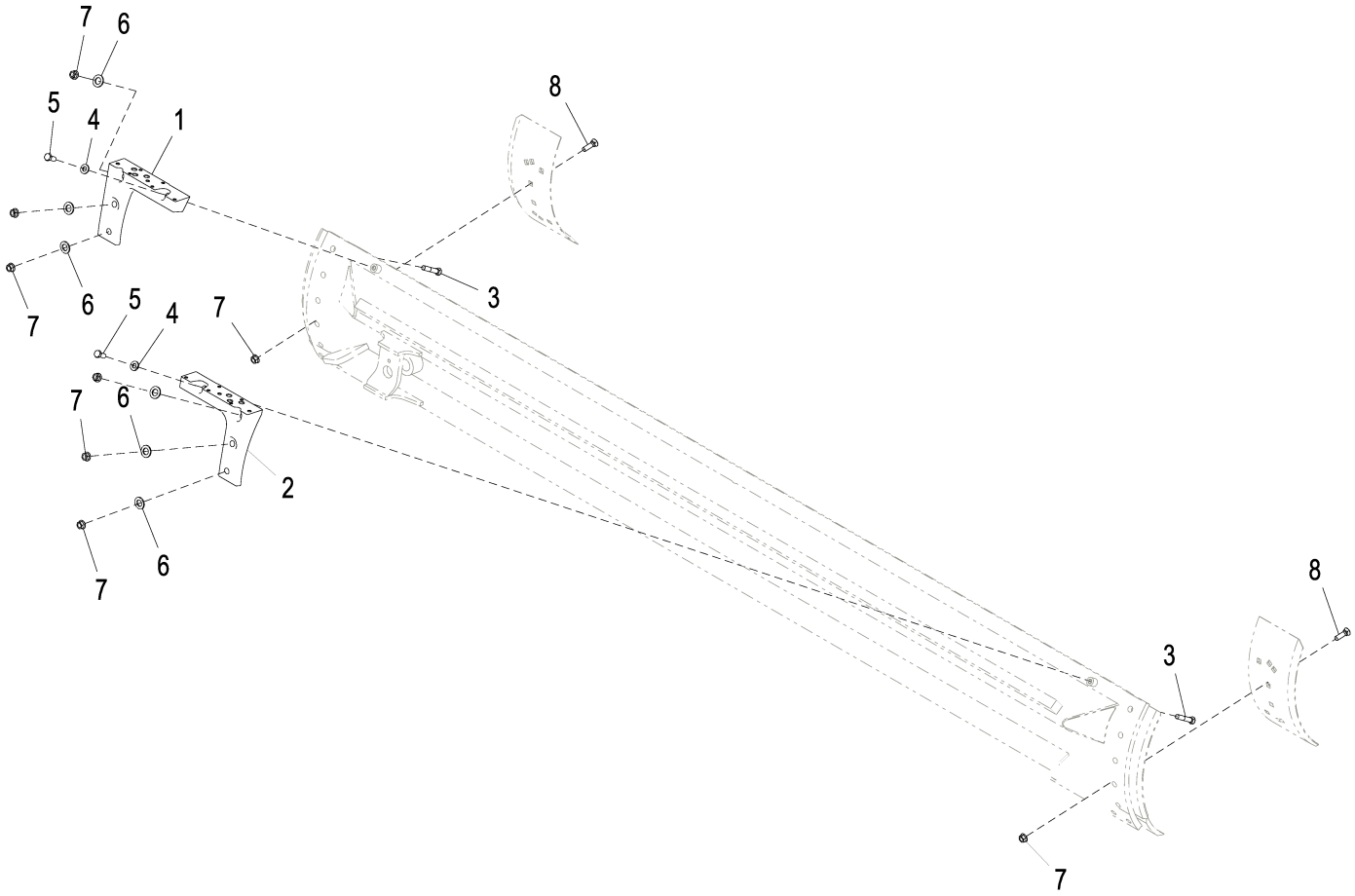

ETN98712_TX1131589

Item	*Nº peça*	*Descrição*	*Qtde*	*Nº série*	*Notas*
1	T241843	Peças de montagem	1		
2	T241844	Peças de montagem	1		
3	10H1228	Parafuso	6		5/8" X 3-3/4"
4	24M7241	Arruela	2		17 X 34 X 4 mm
5	19M8035	Parafuso sextavado	2		M16 X 35
6	24M7351	Arruela	6		25 X 44 X 4 mm, SUB FOR T19572
7	14H1095	Porca	14		5/8"
8	09H1759	Parafuso	8		5/8" X 2-1/4"

Topcon Moldboard Antenna Mounting Bracket W/ 4 in EXT (5/8 in Hardware)
Support de montage d'antenne de versoir TopCon avec EXT. de 4 in.(boulonnerie 5/8 in.)
Suporte de Montagem da Antena do Arado Topcon com EXT. de 4 in. (Peças de Fixação de 5/8 in.)
Монтажный кронштейн антенны отвала Topcon с EXT 4 дюйма (крепежные детали 5/8 дюйма)
Soporte de montaje de antena de vertedera Topcon con EXT de 4 in. (tornillería de 5/8 in.)

ETN98875_TX1131593 A.1

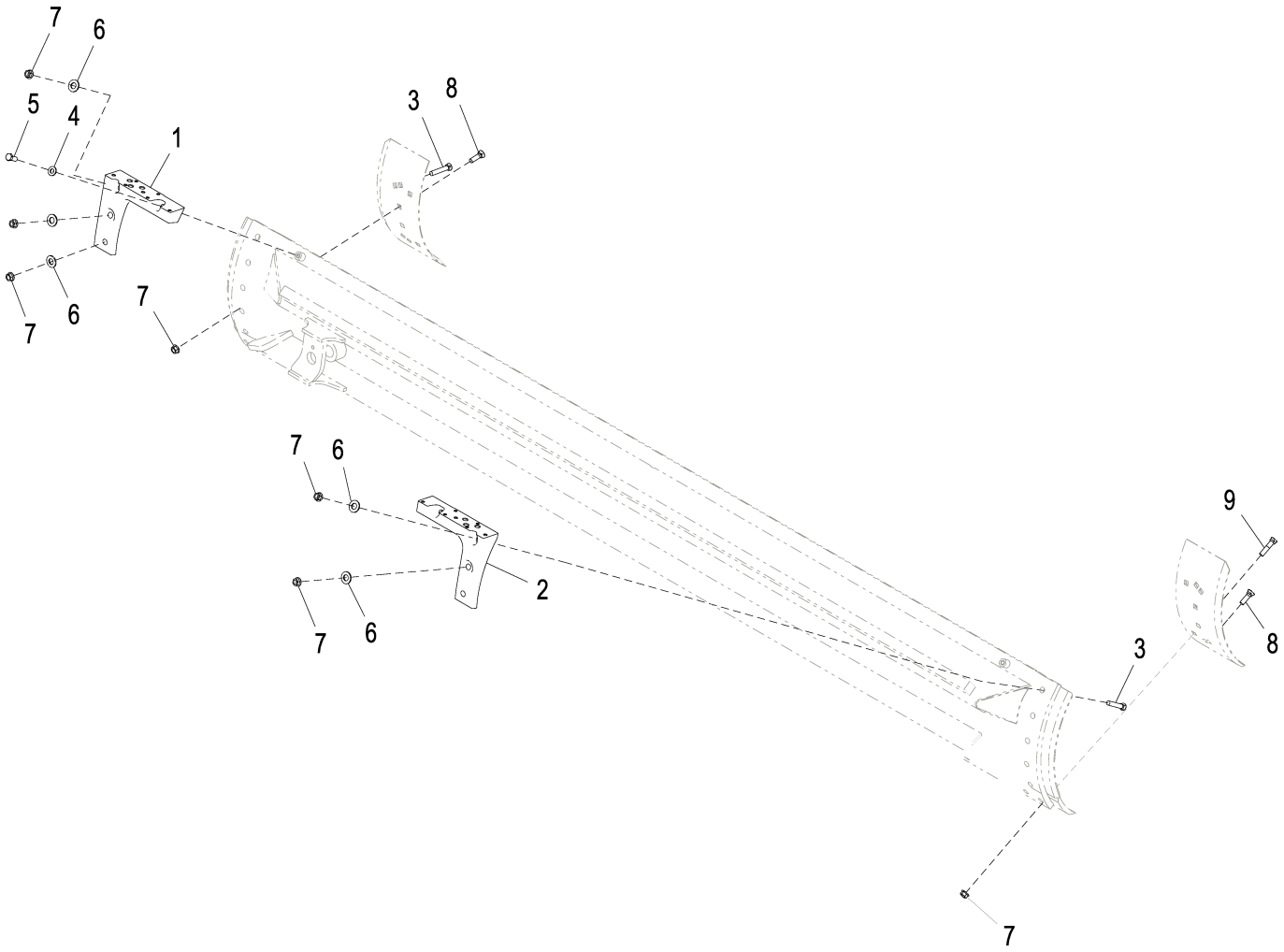

ETN98875_TX1131593

Item	*Nº peça*	*Descrição*	*Qtde*	*Nº série*	*Notas*
1	T241843	Peças de montagem	1		
2	T241844	Peças de montagem	1		
3	10H1228	Parafuso	6		5/8" X 3-3/4"
4	24M7241	Arruela	2		17 X 34 X 4 mm
5	19M8035	Parafuso sextavado	2		M16 X 35
6	24M7351	Arruela	6		25 X 44 X 4 mm, Sub For T19572
7	14H1095	Porca	15		5/8"
8	09H1759	Parafuso	8		5/8" X 2-1/4"
9	10H1043	Parafuso	1		5/8" X 3"

Topcon Moldboard Antenna Mounting Bracket W/ 8 in Cutting Edge W/ 4 in EXT (5/8 in Hardware)
Support de montage d'antenne de versoir TopCon avec bord d'attaque de 8 in. avec EXT. 4 in. (boulonnerie 5/8 in.)
Suporte de Montagem da Antena do Arado Topcon com Borda de Corte de 8 in. com EXT. de 4 in. (Peças de Fixação de 5/8 in.)
Монтажный кронштейн антенны отвала Topcon с режущей кромкой 8 дюймов с EXT 4 дюйма (крепежные детали 5/8 дюйма)
Soporte de montaje de antena de vertedera Topcon con extremo cortante de 8 in. con EXT de 4 in. (tornillería de 5/8 in.)

ETN98877_TX1131595 B.1

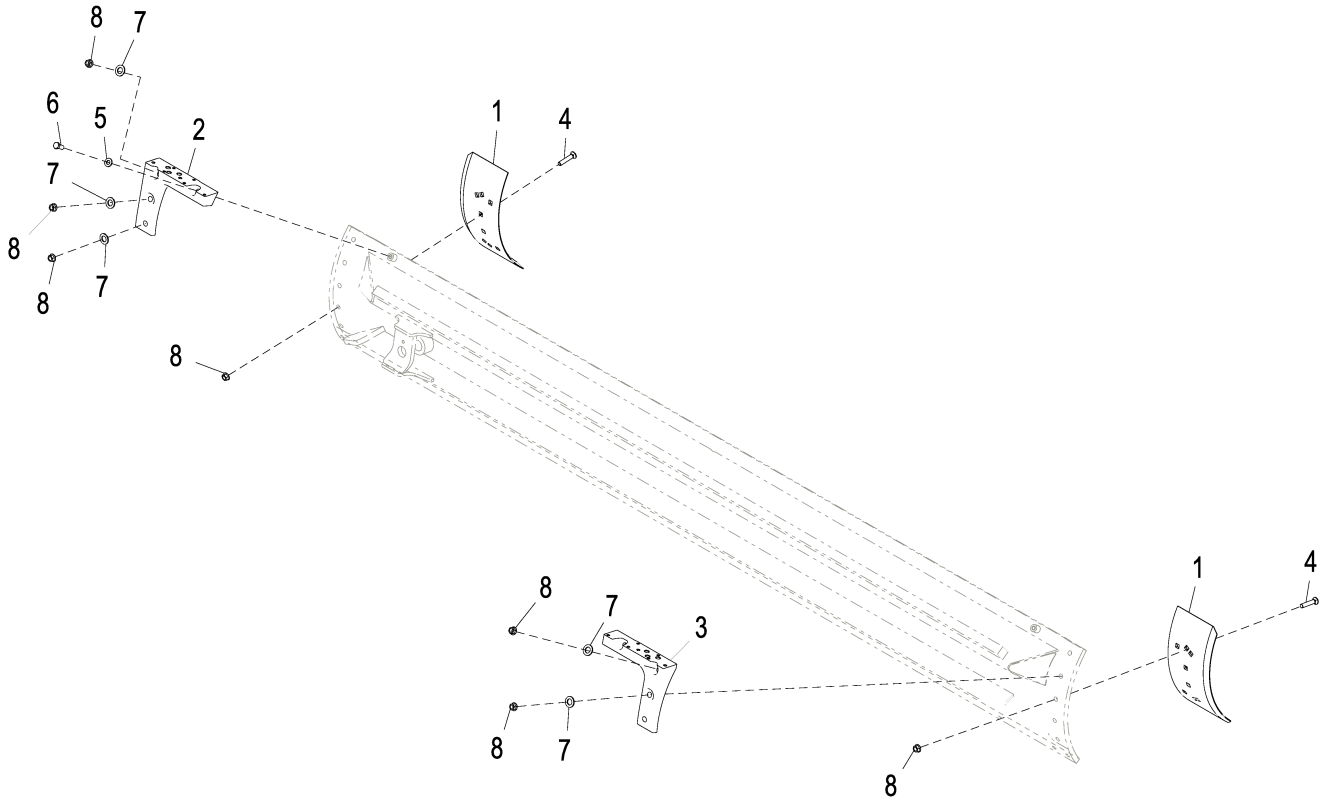

ETN98877_TX1131595

Item	*Nº peça*	*Descrição*	*Qtde*	*Nº série*	*Notas*
1	T202940	Faca corte dura-max	2		
2	T241843	Peças de montagem	1		
3	T241844	Peças de montagem	1		
4	T216610	Parafuso	8		
	10H1228	Parafuso	7		5/8" X 3-3/4"
5	24M7241	Arruela	2		17 X 34 X 4 mm
6	19M8035	Parafuso sextavado	2		M16 X 35
7	24M7351	Arruela	6		25 X 44 X 4 mm
8	24M7351	Arruela	6		25 X 44 X 4 mm, Sub For T19572

Topcon Moldboard Antenna Mounting Bracket W/ 8 in. Cutting Edge W/ 4 in. EXT (3/4 in. Hardware)
Support de montage d'antenne de versoir TopCon avec bord d'attaque 8 in. avec EXT. 4 in. (boulonnerie 3/4 in.)
Suporte de Montagem da Antena do Arado Topcon com Borda de Corte de 8 in. com EXT. de 4 in. (Peças de Fixação de 3/4 in.)
Монтажный кронштейн антенны отвала Topcon с режущей кромкой 8 дюймов с EXT 4 дюйма (крепежные детали 3/4 дюйма)
Soporte de montaje de antena de vertedera Topcon con borde cortante de 8 in, con EXT de 4 in (tornillería de 3/4 in.)

ETN98878_XJ1155194 C.1

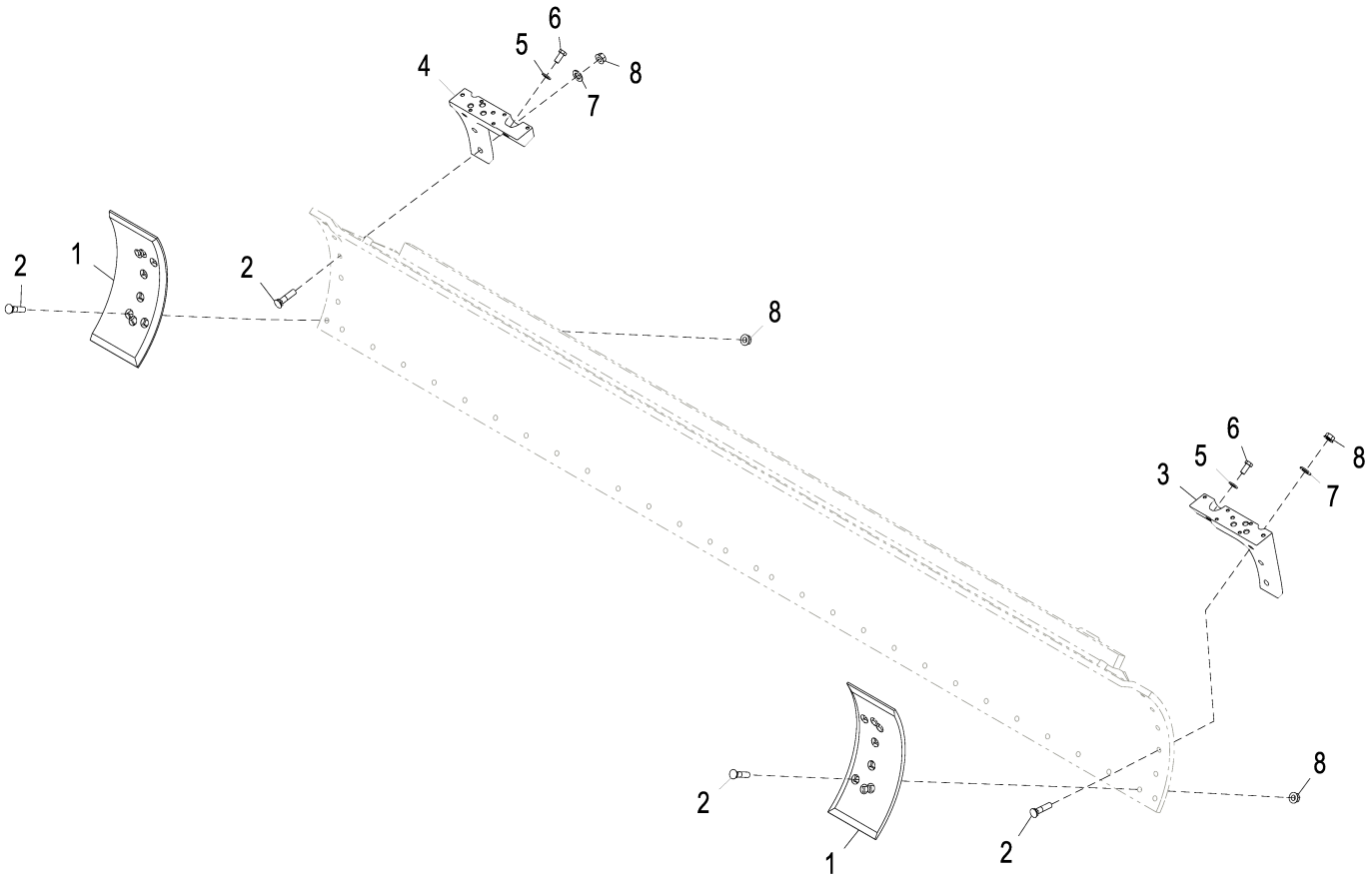

ETN98878_XJ1155194

Item	*Nº peça*	*Descrição*	*Qtde*	*Nº série*	*Notas*
1	T218923	Proteção lateral com reforç	2		Borda de Corte
2	09H1758	Parafuso	8		3/4" X 3-1/4"
	10H1198	Parafuso	7		3/4" X 4"
3	T241843	Peças de montagem	1		
4	T241844	Peças de montagem	1		
5	24M7241	Arruela	2		17 X 34 X 4 mm
6	19M8035	Parafuso sextavado	2		M16 X 35
7	24M7351	Arruela	6		25 X 44 X 4 mm
8	14H1092	Porca	15		3/4"

Topcon Moldboard Antenna Mounting Bracket W/ 6 in, Cutting Edge (5/8 in Hardware)
Support de montage d'antenne de versoir TopCon avec bord d'attaque de 6 in. (boulonnerie 5/8 in.)
Suporte de Montagem da Antena do Arado Topcon com Borda de Corte de 6 in. (Peças de Fixação de 5/8 in.)
Монтажный кронштейн антенны отвала Topcon с режущей кромкой 6 дюймов (крепежные детали 5/8 дюйма)
Soporte de montaje de antena de vertedera Topcon con extremo cortante de 6 in. (tornillería de 5/8 in.)

ETN98872_TX1131590 C.1

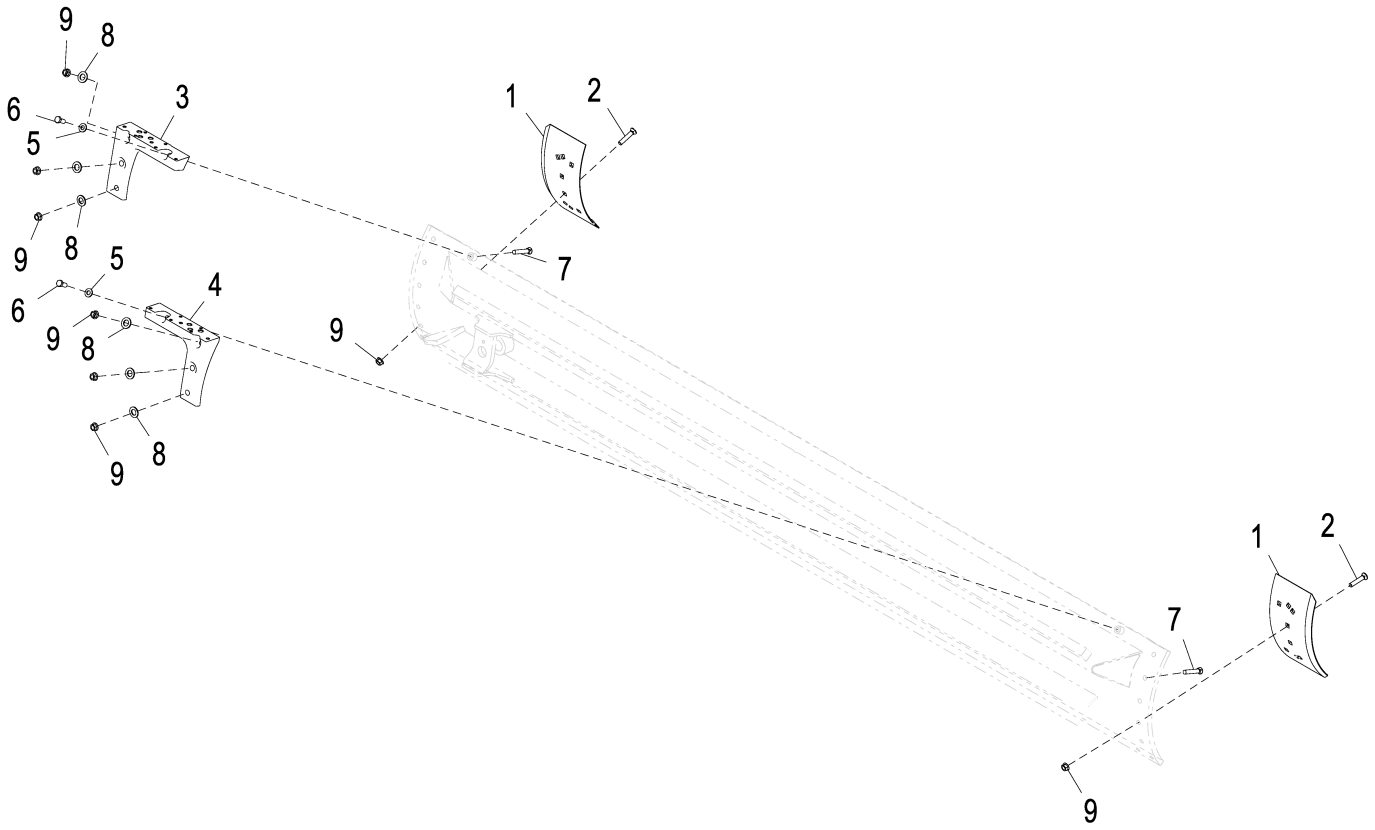

ETN98872_TX1131590

Item	*Nº peça*	*Descrição*	*Qtde*	*Nº série*	*Notas*
1	T202938	Faca corte dura-max	2		
2	T216610	Parafuso	8		
3	T241843	Peças de montagem	1		
4	T241844	Peças de montagem	1		
5	24M7529	Arruela	2		17 X 34 X 4 mm
6	19M8035	Parafuso sextavado	2		M16 X 35
7	10H1228	Parafuso	6		5/8" X 3-3/4"
8	24M7351	Arruela	6		25 X 44 X 4 mm, Sub For T19572
9	14H1095	Porca	14		5/8"

Topcon Moldboard Antenna Mounting Bracket W/ 8 in, Cutting Edge (5/8 in Hardware)
Support de montage d'antenne de versoir TopCon avec bord d'attaque de 8 in. (boulonnerie 5/8 in.)
Suporte de Montagem da Antena do Arado Topcon com Borda de Corte de 8 in. (Peças de Fixação de 5/8 in.)
Монтажный кронштейн антенны отвала Topcon с режущей кромкой 8 дюймов (крепежные детали 5/8 дюйма)
Soporte de montaje de antena de vertedera Topcon con extremo cortante de 8 in. (tornillería de 5/8 in.)

ETN98873_TX1131591 C.2

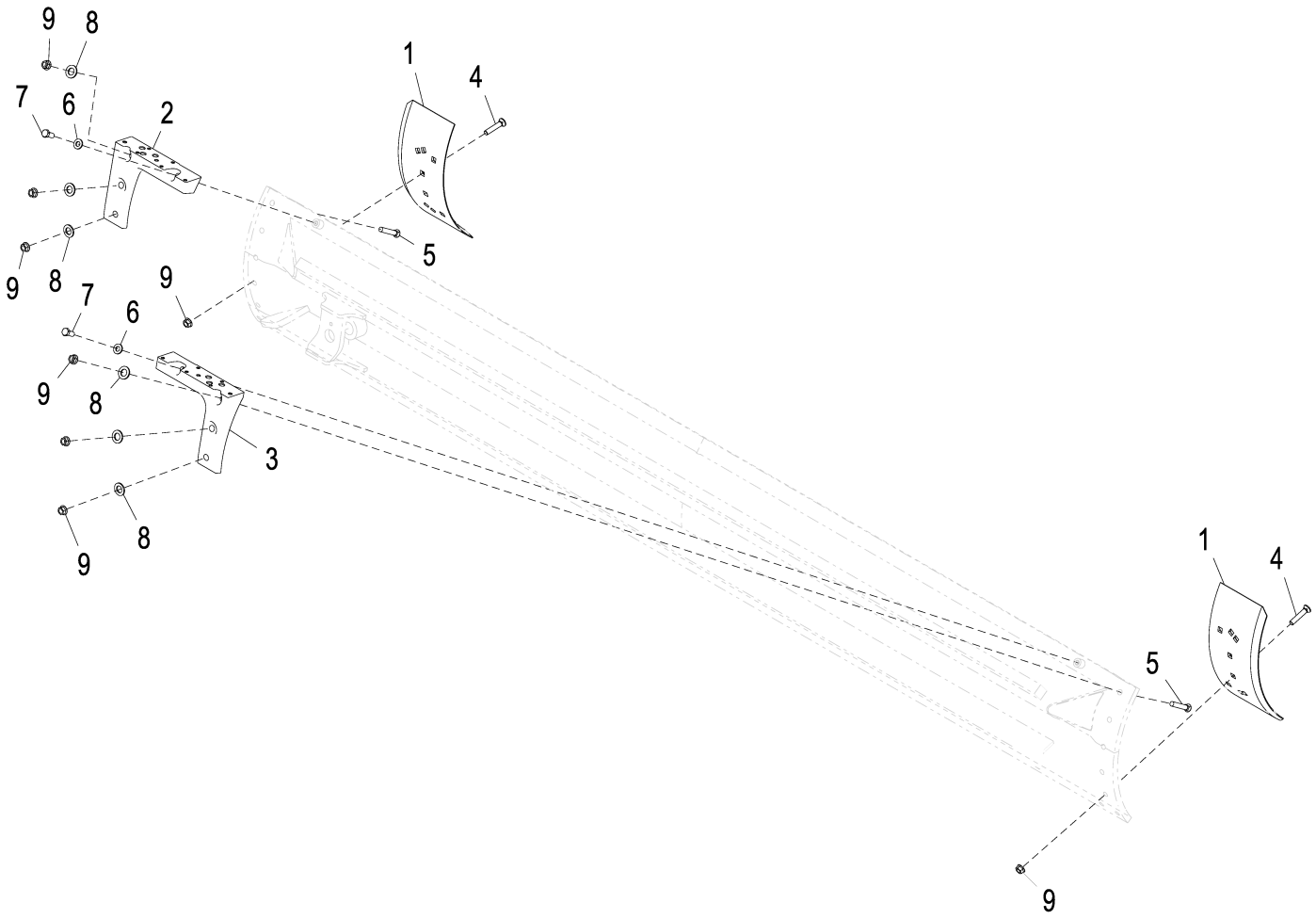

ETN98873_TX1131591

Item	*Nº peça*	*Descrição*	*Qtde*	*Nº série*	*Notas*
1	T202940	Faca corte dura-max	2		
2	T241843	Peças de montagem	1		
3	T241844	Peças de montagem	1		
4	T216610	Parafuso	8		
5	10H1228	Parafuso	6		5/8" X 3-3/4"
6	24M7529	Arruela	2		17 X 34 X 4 mm
7	19M8035	Parafuso sextavado	2		M16 X 35
8	24M7351	Arruela	6		25 X 44 X 4 mm, Sub For T19572
9	14H1095	Porca	14		5/8"

Topcon Electrical Controller
Contrôleur électrique Topcon
Controlador Elétrico Topcon
Электрический контроллер Topcon
Unidad de control eléctrico Topcon

ETN94660_TX1131586 C.1

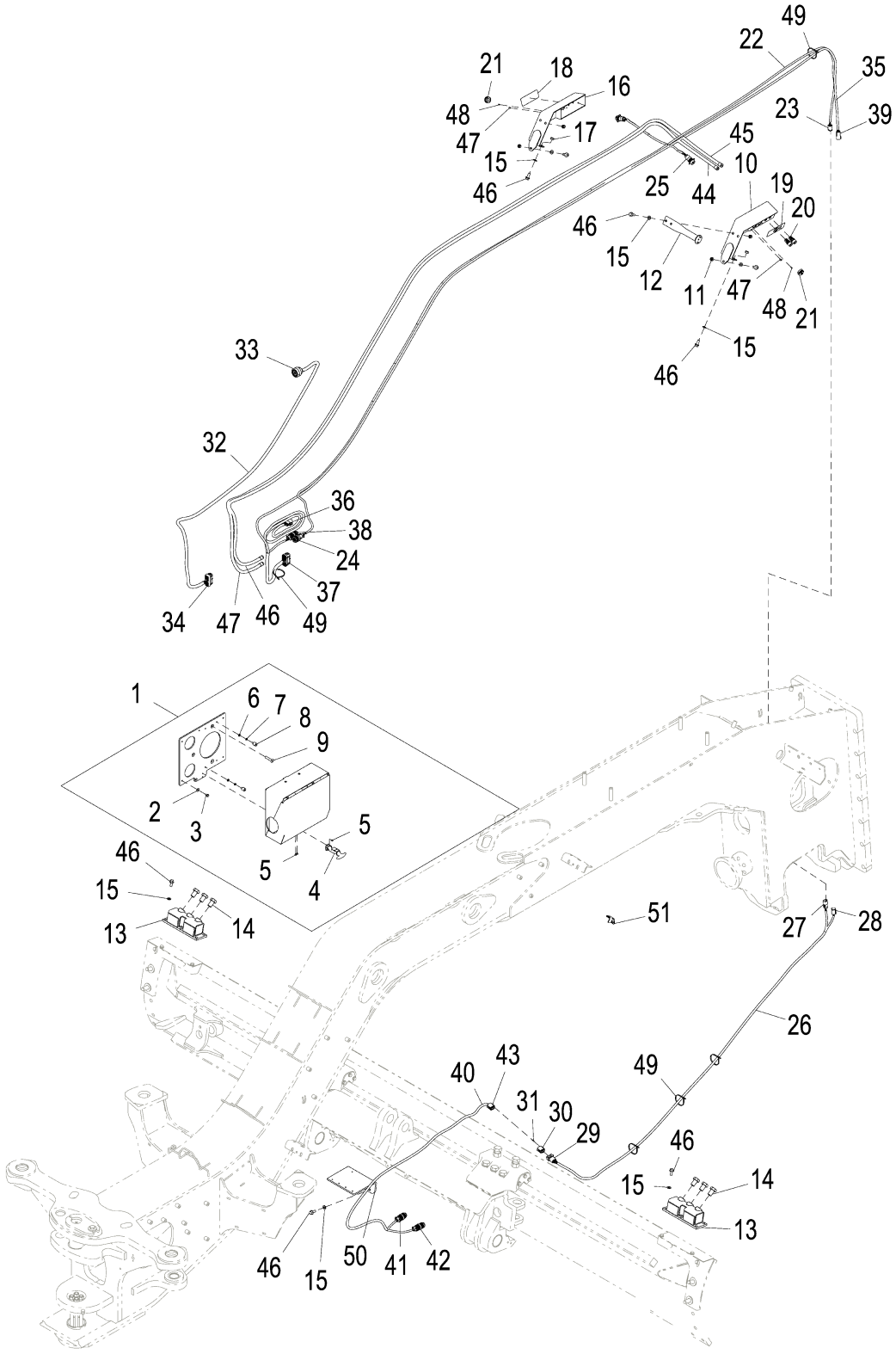

ETN94660_TX1131586

Item	*Nº peça*	*Descrição*	*Qtde*	*Nº série*	*Notas*
1	AT416535	Kit da cobertura	1		
2	24M7139	Arruela	5		6.400 X 18 X 1.600 mm
3	19M7774	Parafuso	5		M6 X 12
4	AT418515	Apoio	1		
5	21M7295	Parafuso	4		M4 X 6
6	24M7293	Arruela	4		6.500 X 13 X 1.600 mm
7	14M7194	Porca	4		M6
8	AT143583	Isolador	4		
9	19M9109	Parafuso	3		M10 X 50
10	AT418254	Apoio	1		
11	14M7274	Porca	5		M10
12	AT418640	Apoio	1		
13	AT416931	Apoio	2		
14	19M8543	Parafuso sextavado	6		M20 X 30
15	24M7618	Arruela	20		11 X 20 X 2 mm
16	AT418255	Apoio	1		
17	14M7274	Porca	5		M10
18	T323906	Etiqueta	1		Tampa do Furo Topcon
19	T334715	Etiqueta	1		Tampa do Furo Topcon
20	57M11757	Alojam. conector elétrico	2		
21	57M11633	Acessório conexão elétrica	2		
22	AT416534	Chicote	1		Chicote da Plataforma Dianteira Topcon
23	57M8015	Conj mont Conector elétrico	1		
24	57M11630	Alojam. conector elétrico	1		Sensor de Inclinação Longitudinal
25	57M12188	Alojam. conector elétrico	2		SUB FOR 57M11629, Anteparo
26	AT416537	Chicote	1		Chicote da Estrutura de Tração Topcon
27	57M8017	Alojam. conector elétrico	1		
28	57M7630	Conj mont Conector elétrico	1		
29	57M7631	Alojam. conector elétrico	1		
30	57M8010	Conj mont Conector elétrico	1		
31	R78069	Conect elétr tomada cavidad	8		
32	AT416538	Chicote	1		Chicote da Divisão MCR3 Topcon
33	57M7749	Conj mont Conector elétrico	1		
34	F055284	Terminal conecTor eléTrico	1		
35	AT416539	Chicote	1		Chicote da Divisão MCR3 Topcon
36	57M11581	Alojam. conector elétrico	1		
37	57M11532	Alojam. conector elétrico	1		Controlador MCR3
38	57M11631	Alojam. conector elétrico	1		Sensor de Inclinação Longitudinal
39	57M7629	Alojam. conector elétrico	1		
40	AT421764	Chicote	1		Chicote do Sensor de Declive Topcon
41	57M11631	Alojam. conector elétrico	1		
42	57M11729	Alojam. conector elétrico	1		
43	57M8010	Conj mont Conector elétrico	1		
44	AT427526	Cabo	1		
45	AT427527	Cabo	1		
46	19M9845	Parafuso	19		M10 X 25
47	21M7395	Parafuso	2		M4 X 8
48	T354230	Placa	1		SUB FOR T314990
49	H77698	Cinta	10		
50	T322386	Apoio	1		
51	T354230	Placa	1		

Vehicle Mounting Brackets
Supports de montage de véhicule
Suportes de Montagem do Veículo
Монтажные кронштейны машины
Soportes de montaje del vehículo

ETN123627_XJ1174705 D.1

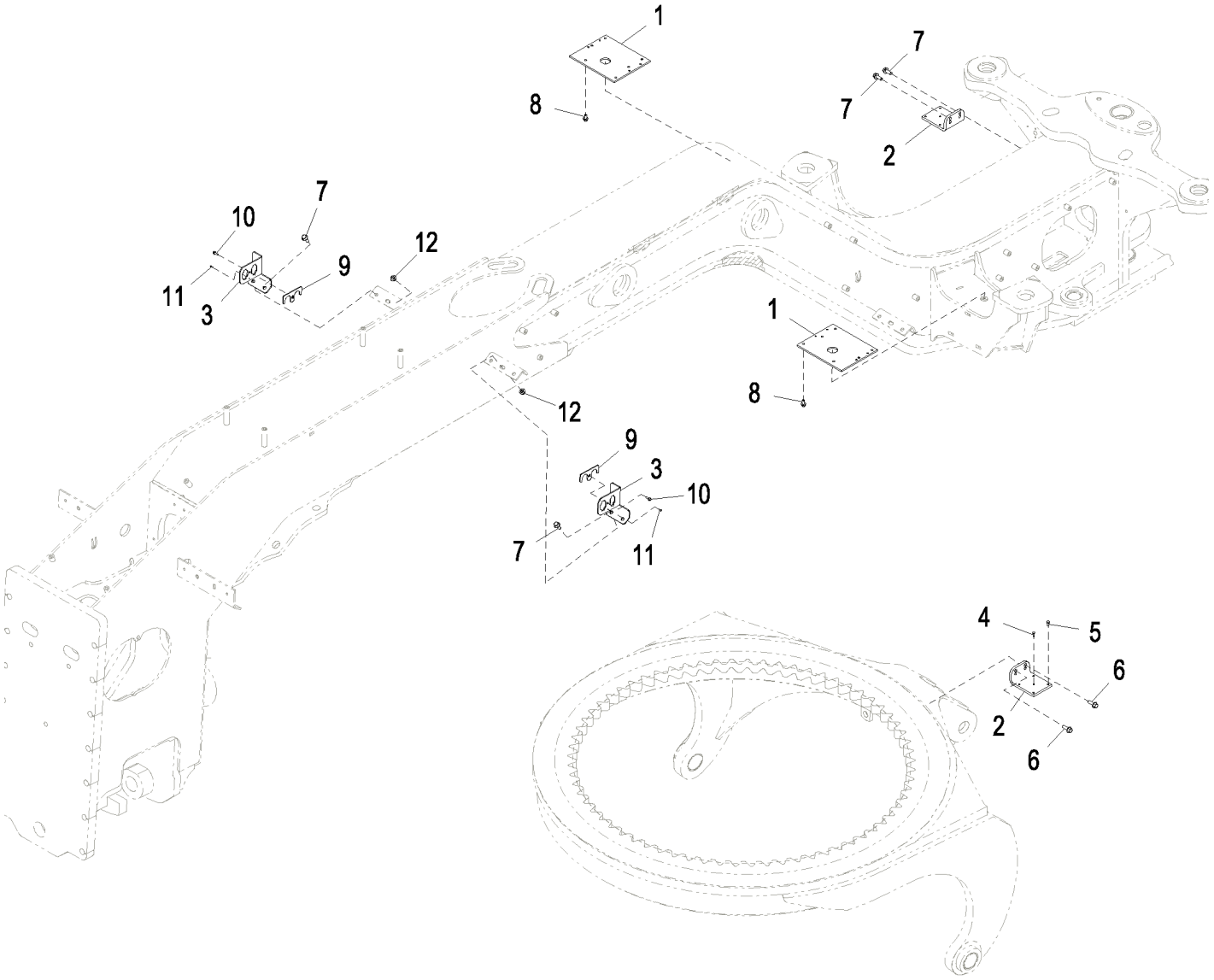

ETN123627_XJ1174705

Item	*Nº peça*	*Descrição*	*Qtde*	*Nº série*	*Notas*
1	T351206	Apoio	2		Lâmina da Inclinação Longitudinal
2	T351207	Apoio	2		Placa da Caixa do Módulo de Alimentação
3	T351209	Apoio	2		
4	19H3072	Parafuso sextavado	1		0.190" X 1/2"
5	19H1227	Parafuso sextavado	4		1/4" X 1/2"
6	19M9370	Parafuso	2		M10 X 30
7	19M9845	Parafuso	4		M10 X 25
8	19M9405	Parafuso	4		M8 X 16
9	AT450617	Apoio	2		
10	19M9699	Parafuso	2		M5 X 16
11	21H1442	Parafuso	2		0.112" X 3/8"
12	14M7648	Porca com flange	2		M10

Cab Brackets
Supports de cabine
Suportes da Cabine
Кронштейны кабины
Soportes de la cabina

ETN133050_XJ1174706 B.1

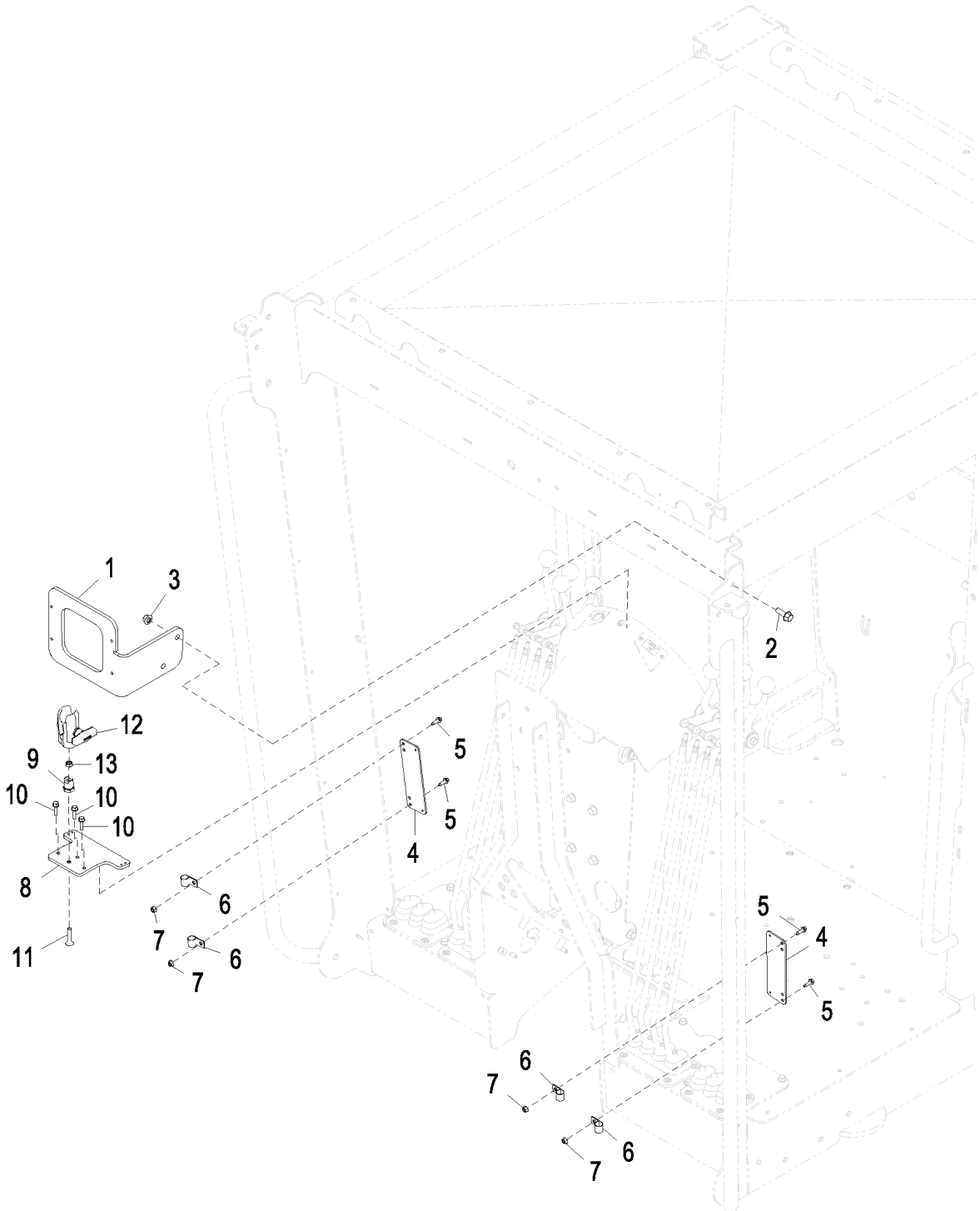

ETN133050_XJ1174706

Item	*Nº peça*	*Descrição*	*Qtde*	*Nº série*	*Notas*
1	T351208	Apoio	1		Suporte do Rádio
2	19M7786	Parafuso	1		M10 X 30
3	14M7296	Porca com flange	1		M10
4	T351205	Apoio	2		
5	37M7131	Parafuso	4		M6 X 20
6	M47566	Presilha	4		
7	14M7303	Porca com flange	4		M6
8	T351203	Apoio	1		
9	T351204	Apoio	1		
10	19M7863	Parafuso	3		M6 X 25
11	19M9349	Parafuso	1		M8 X 40
12	AT451087	Apoio	1		Suporte do Monitor
13	14M7743	Porca	1		M8

Integrated Grade Control Mast Mounts (5/8 in. Hardware)
Mâts de montage de commande de pente intégrée (avec boulonnerie 5/8 in.)
Suportes do Mastro do Controle Integrado de Nivelamento (Peças de Montagem de 5/8 in.)
Крепления мачты встроенного управления уклоном (крепеж 5/8 дюйма)
Montajes de mástil de control integrado de pendiente (tornillería de 5/8 in.)

TX1049568 A.1

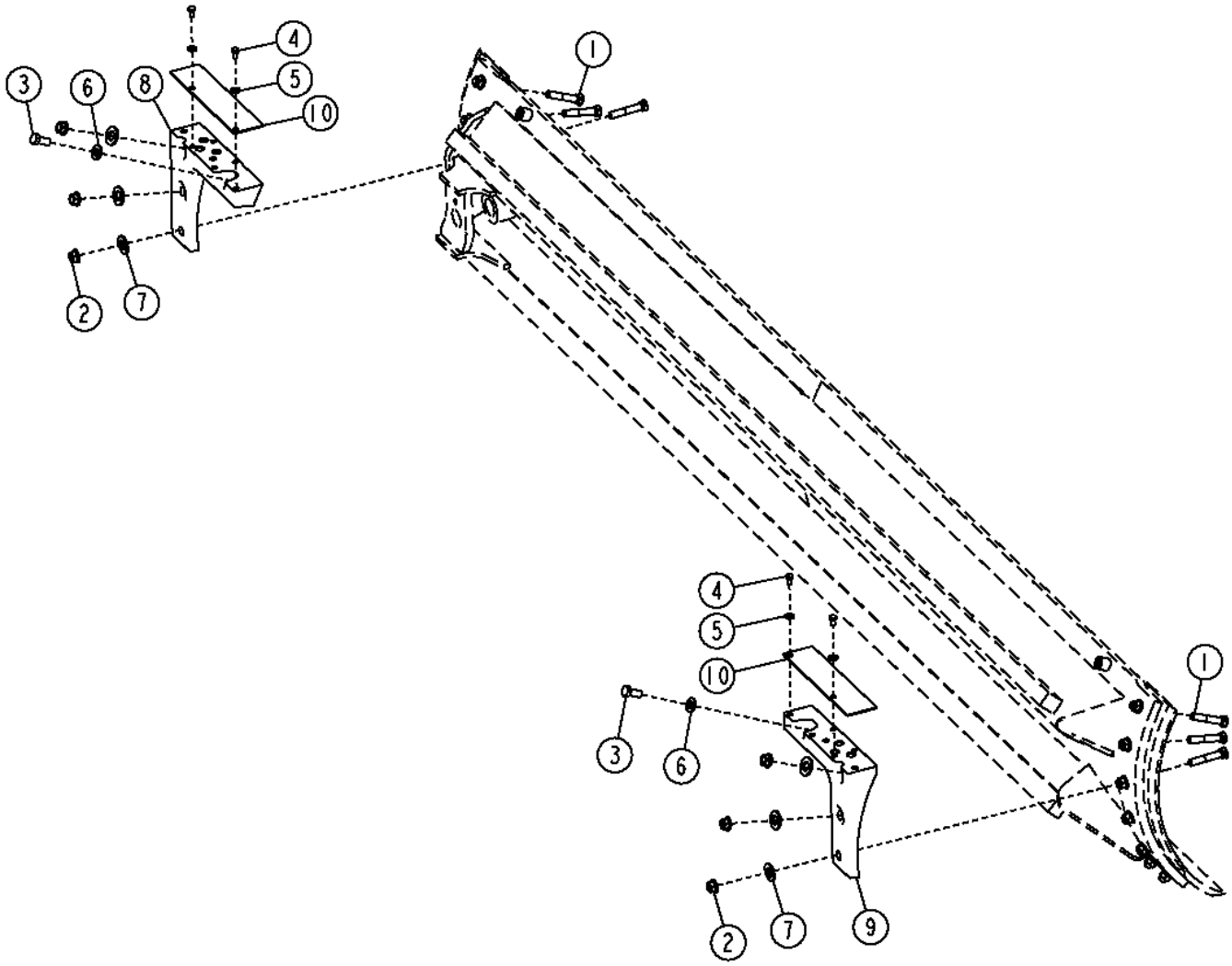

Item	*Nº peça*	*Descrição*	*Qtde*	*Nº série*	*Notas*
1	10H1228	Parafuso	6		5/8" X 3-3/4"
2	10H1198	Parafuso	6		3/4" X 4"
3	19M8035	Parafuso sextavado	2		M16 X 35
4	19M8324	Parafuso sextavado	4		M10 X 16
5	24M7239	Arruela	4		10.700 X 21 X 2.500 mm
6	24M7241	Arruela	2		17 X 34 X 4 mm
7	24M7351	Arruela	6		25 X 44 X 4 mm, Sub For T19572
8	T241843	Peças de montagem	1		
9	T241844	Peças de montagem	1		
10	T252346	Placa	2		

Integrated Grade Control Mast Mounts (3/4 in. Hardware)
Mâts de montage de commande de pente intégrée (avec boulonnerie 3/4 in.)
Suportes do Mastro do Controle Integrado de Nivelamento (Peças de Montagem de 3/4 in.)
Крепления мачты встроенного управления уклоном (крепеж 3/4 дюйма)
Montajes de mástil de control integrado de pendiente (tornillería de 3/4 in.)

TX1049571 A.1

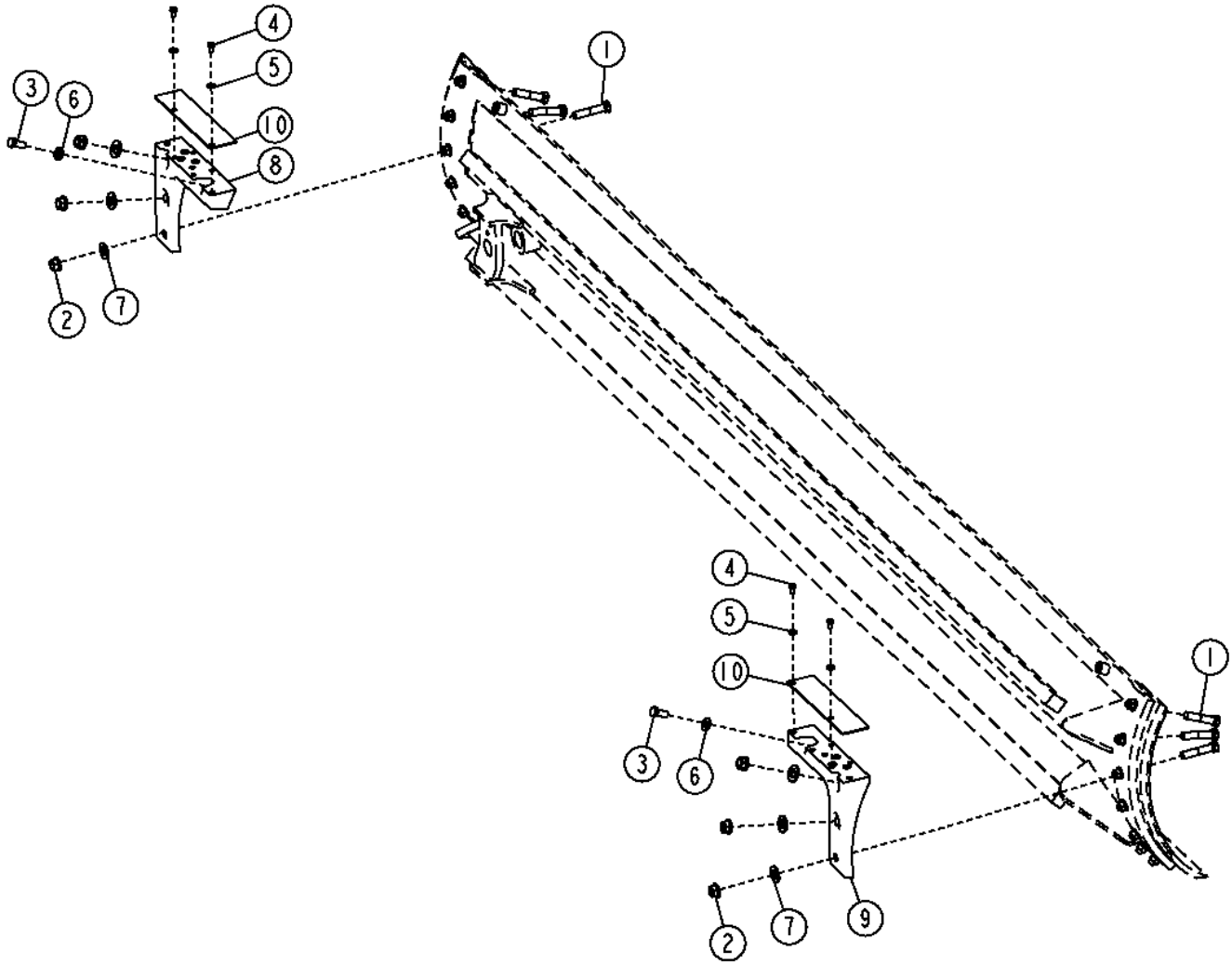

TX1049571

Item	*Nº peça*	*Descrição*	*Qtde*	*Nº série*	*Notas*
1	10H1198	Parafuso	6		3/4" X 4"
2	14H1092	Porca	6		3/4"
3	19M8035	Parafuso sextavado	2		M16 X 35
4	19M8324	Parafuso sextavado	4		M10 X 16
5	24M7239	Arruela	4		10.700 X 21 X 2.500 mm
6	24M7241	Arruela	2		17 X 34 X 4 mm
7	24M7351	Arruela	6		25 X 44 X 4 mm, Sub For T19572
8	T241843	Peças de montagem	1		
9	T241844	Peças de montagem	1		
10	T252346	Placa	2		

Moldboard (12 ft. X 24 in. X 7/8 in.), Cutting Edges (5/8 in. X 6 in.) W/ 5/8 in. Hardware
Versoir (12 ft. X 24 in. X 7/8 in.), bords d'attaque (5/8 in. X 6 in.) avec boulonnerie 5/8 in.
Arado (12 ft. X 24 in. X 7/8 in.), Bordas de Corte (5/8 in. X 6 in.) com Peças de Fixação de 5/8 in.
Отвал (12 футов X 24 дюйма X 7/8 дюйма), режущие кромки (5/8 дюйма X 6 дюймов) с крепежными деталями 5/8 дюйма
Vertedera (12 ft X 24 in. X 7/8 in.), bordes cortantes (5/8 in. X 6 in.) con tornillería de 5/8 in.

AT388687_XJ1155186 A.2

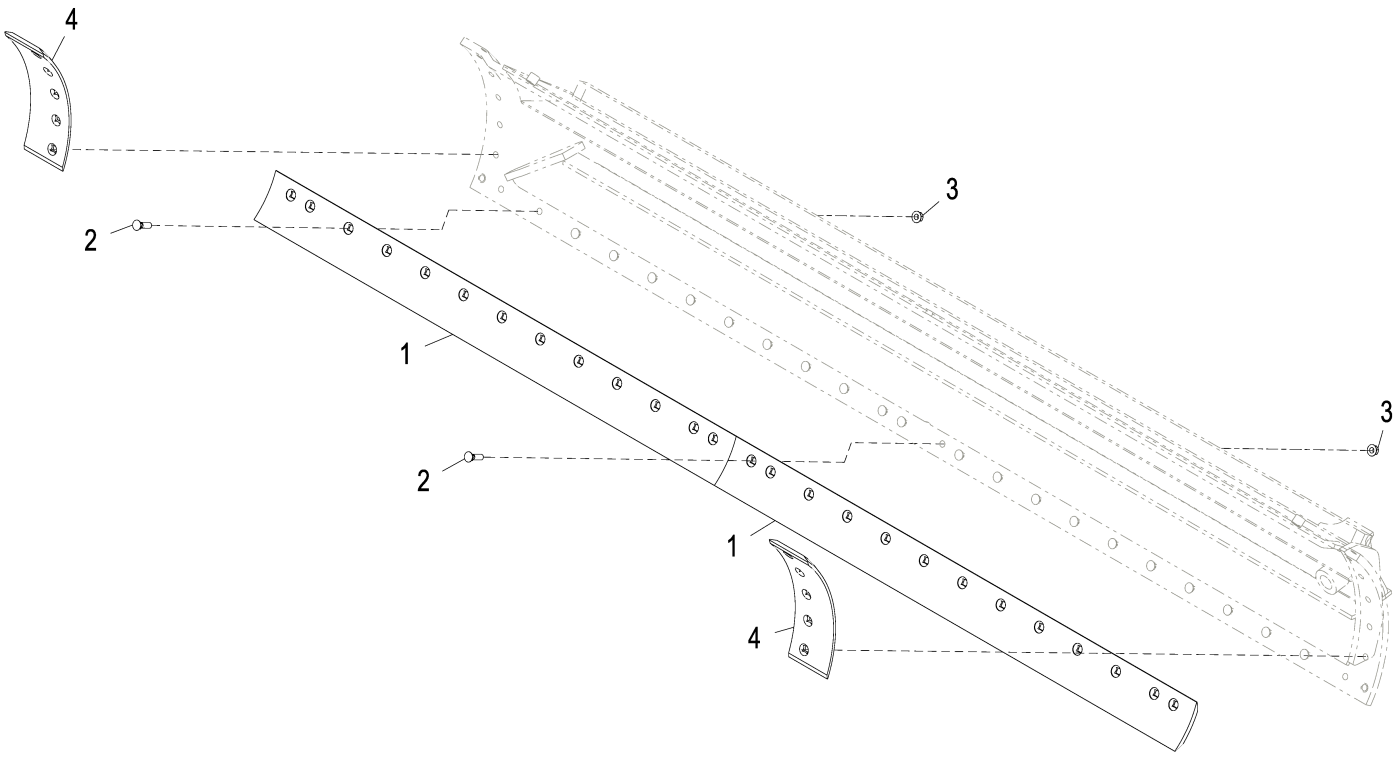

AT388687_XJ1155186

Item	*Nº peça*	*Descrição*	*Qtde*	*Nº série*	*Notas*
1	T66702	Proteção lateral com reforç	2		Borda de Corte
2	09H1759	Parafuso	22		5/8" X 2-1/4"
3	14H1095	Porca	22		5/8"
4	T202876	Proteção lateral com reforç	2		(5/8 INCH), Borda de Corte

Moldboard (13 ft. X 27 in. X 1 in.), Cutting Edges (5/8 in. X 8 in.) W/ 5/8 in. Hardware
Versoir (13 ft. X 27 in. X 1 in.), bords d'attaque (5/8 in. X 8 in.) avec boulonnerie 5/8 in.
Arado (13 ft. X 27 in. X 1 in.), Bordas de Corte (5/8 in. X 8 in.) com Peças de Fixação de 5/8 in.
Отвал (13 футов X 27 дюймов X 1 дюйм), режущие кромки (5/8 дюйма X 8 дюймов) с крепежными деталями 5/8 дюйма
Vertedera (13 ft X 27 in. X 1 in.), bordes cortantes (5/8 in. X 8 in.) con tornillería de 5/8 in.

AT388690_XJ1155187 A.3

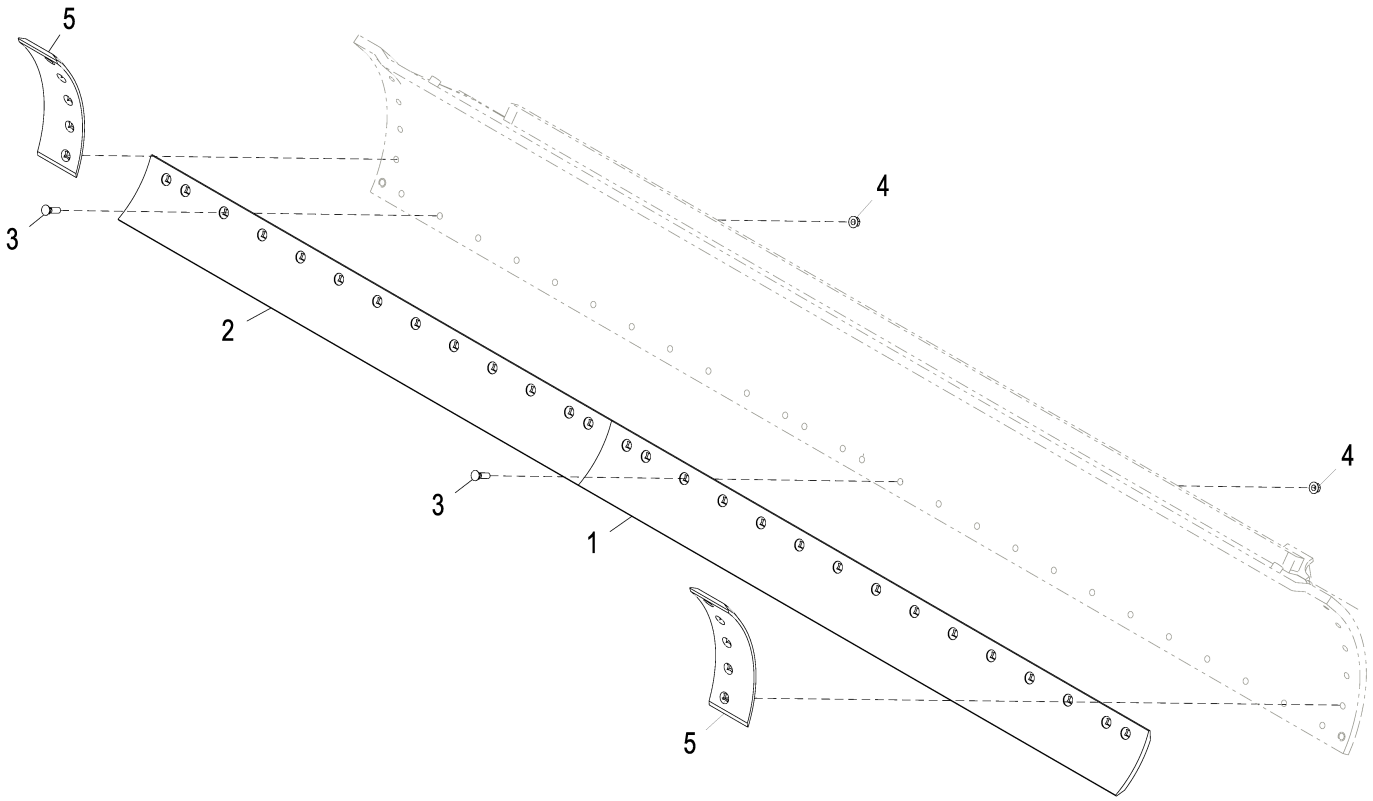

AT388690_XJ1155187

Item	*Nº peça*	*Descrição*	*Qtde*	*Nº série*	*Notas*
1	T66704	Proteção lateral com reforç	1		Borda de Corte
2	T66703	Proteção lateral com reforç	1		Borda de Corte
3	09H1759	Parafuso	24		5/8" X 2-1/4"
4	14H1095	Porca	24		5/8"
5	T202876	Proteção lateral com reforç	2		(5/8 INCH), Borda de Corte

Moldboard (14 ft. X 24 in. X 7/8 in.), Cutting Edges (5/8 in. X 6 in.) W/ 5/8 in. Hardware
Versoir (14 ft. X 24 in. X 7/8 in.), bords d'attaque (5/8 in. X 6 in.) avec boulonnerie 5/8 in.
Arado (14 ft. X 24 in. X 7/8 in.), Bordas de Corte (5/8 in. X 6 in.) com Peças de Fixação de 5/8 in.
Отвал (14 футов X 24 дюйма X 7/8 дюйма), режущие кромки (5/8 дюйма X 6 дюймов) с крепежными деталями 5/8 дюйма
Vertedera (14 ft X 24 in. X 7/8 in.), bordes cortantes (5/8 in. X 6 in.) con tornillería de 5/8 in.

AT388691_XJ1155188 A.5

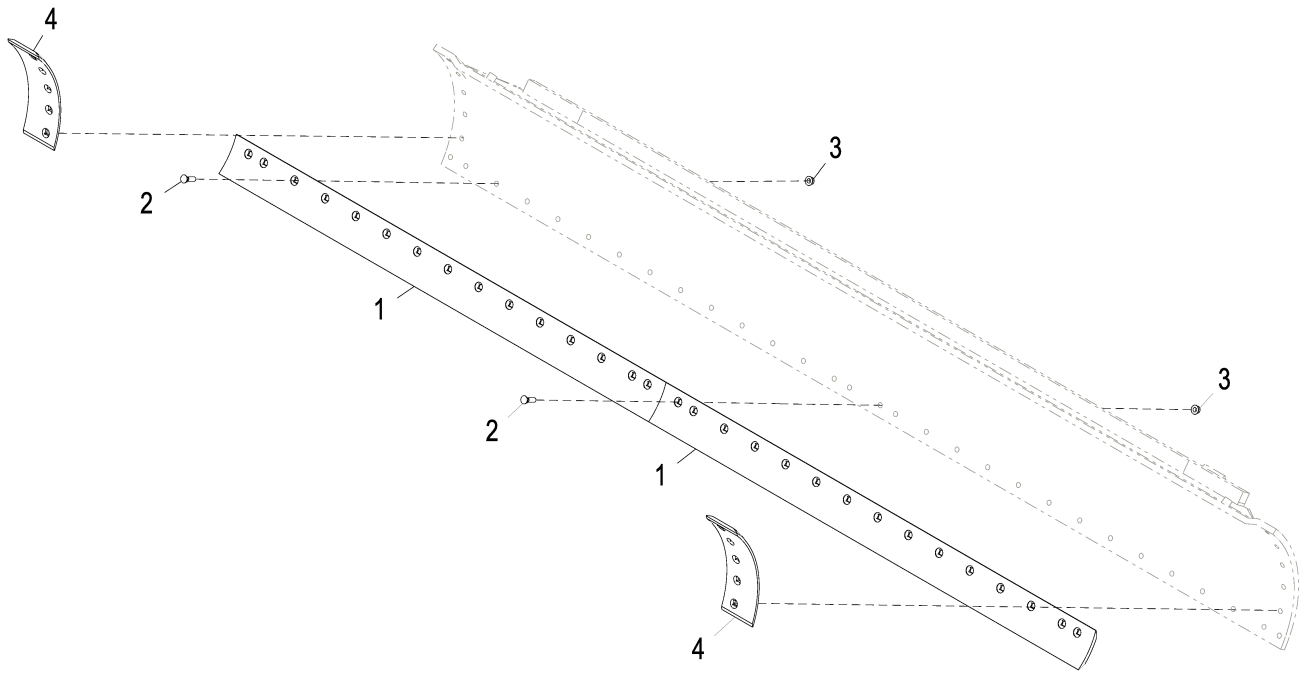

AT388691_XJ1155188

Item	*Nº peça*	*Descrição*	*Qtde*	*Nº série*	*Notas*
1	T66707	Proteção lateral com reforç	2		Borda de Corte
2	09H1759	Parafuso	26		5/8" X 2-1/4"
3	14H1095	Porca	26		5/8"
4	T202876	Proteção lateral com reforç	2		(5/8 INCH), Borda de Corte

Moldboard (14 ft. X 27 in. X 1 in.), Cutting Edges (5/8 in. X 8 in.) W/ 5/8 in. Hardware
Versoir (14 ft. X 27 in. X 1 in.), bords d'attaque (5/8 in. X 8 in.) avec boulonnerie 5/8 in.
Arado (14 ft. X 27 in. X 1 in.), Bordas de Corte (5/8 in. X 8 in.) com Peças de Fixação de 5/8 in.
Отвал (14 футов X 27 дюймов X 1 дюйм), режущие кромки (5/8 дюйма X 8 дюймов) с крепежными деталями 5/8 дюйма
Vertedera (14 ft X 27 in. X 1 in.), bordes cortantes (5/8 in. X 8 in.) con tornillería de 5/8 in.

AT388693_XJ1155189 A.2

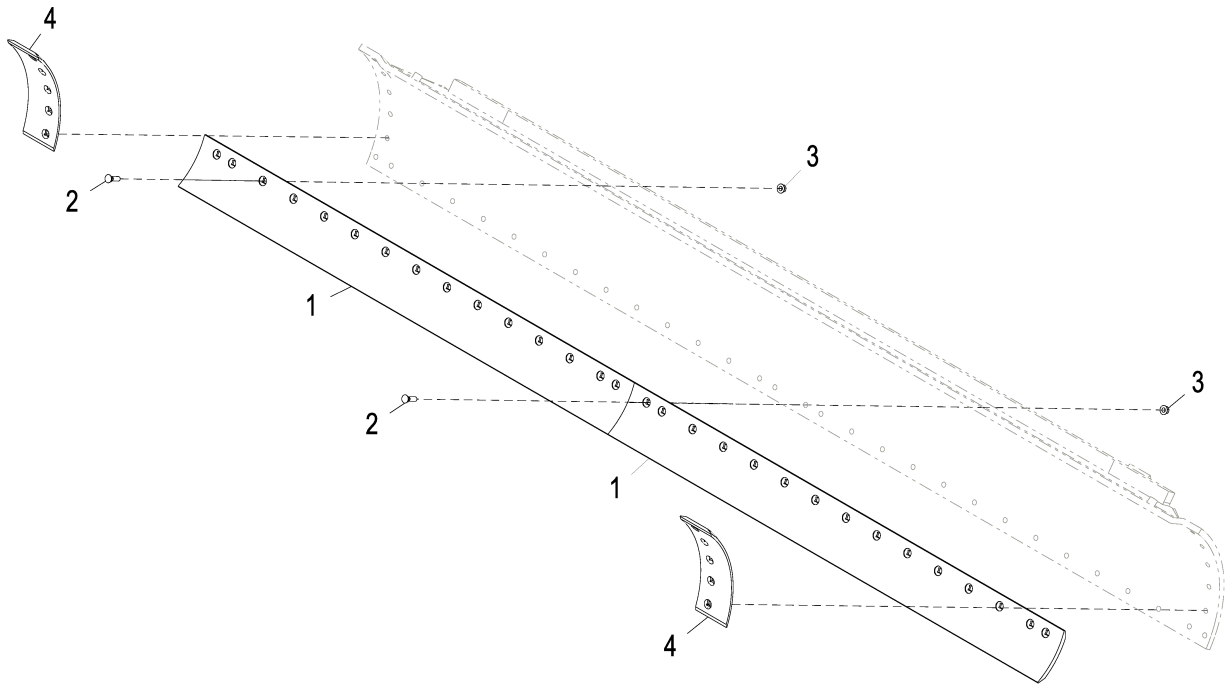

AT388693_XJ1155189

Item	*Nº peça*	*Descrição*	*Qtde*	*Nº série*	*Notas*
1	T66704	Proteção lateral com reforç	2		Borda de Corte
2	09H1759	Parafuso	26		5/8" X 2-1/4"
3	14H1095	Porca	26		5/8"
4	T202876	Proteção lateral com reforç	2		(5/8 INCH), Borda de Corte

Cutting Edges (3/4 in. X 8 in.), Moldboard (14 ft. X 27 in. X 1) W/ 3/4 in. Hardware
Bords d'attaque (3/4 in. X 8 in.), versoir (14 in. X 27 in. X 1) avec boulonnerie 3/4 in.
Bordas de Corte (3/4 in. X 8 in.), Arado (14 ft. X 27 in. X 1) com Peças de Fixação de 3/4 in.
Режущие кромки (3/4 дюйма X 8 дюймов), отвал (14 футов X 27 дюймов X 1) с крепежными деталями 3/4 дюйма
Bordes cortantes (3/4 in. X 8 in.), vertedera (14 ft X 27 in. X 1) con tornillería de 3/4 in.

AT388694_XJ1155190 A.4

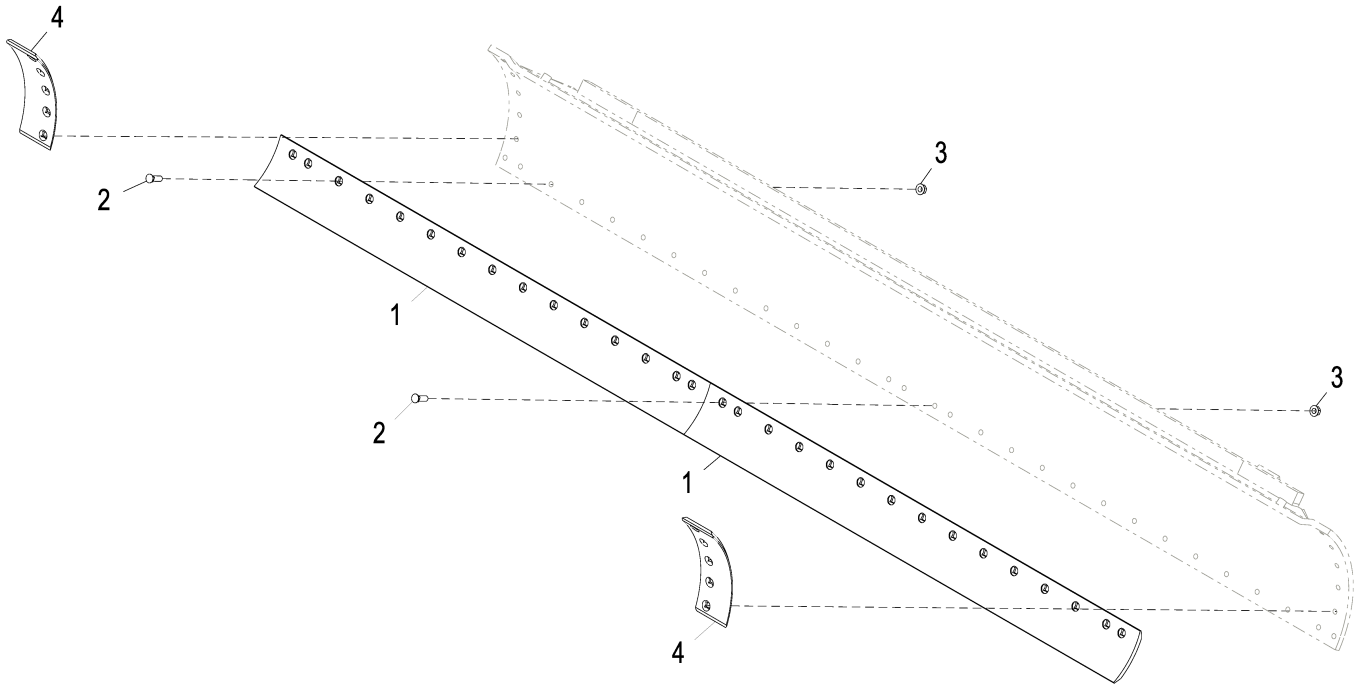

AT388694_XJ1155190

Item	*Nº peça*	*Descrição*	*Qtde*	*Nº série*	*Notas*
1	T74772	Proteção lateral com reforç	2		Borda de Corte
2	T70286	Parafuso	26		
3	14H1092	Porca	26		3/4"
4	T218922	Proteção lateral com reforç	2		(5/8 INCH), Borda de Corte

Mounting Parts, Front Push Block
Pièces de montage, bloc poussoir avant
Peças de Montagem, Bloco de Empurrar Dianteiro
Детали крепления, передний толкающий блок
Piezas de montaje, bloque de empuje delantero

ETN134874_XJ1181324 A.1

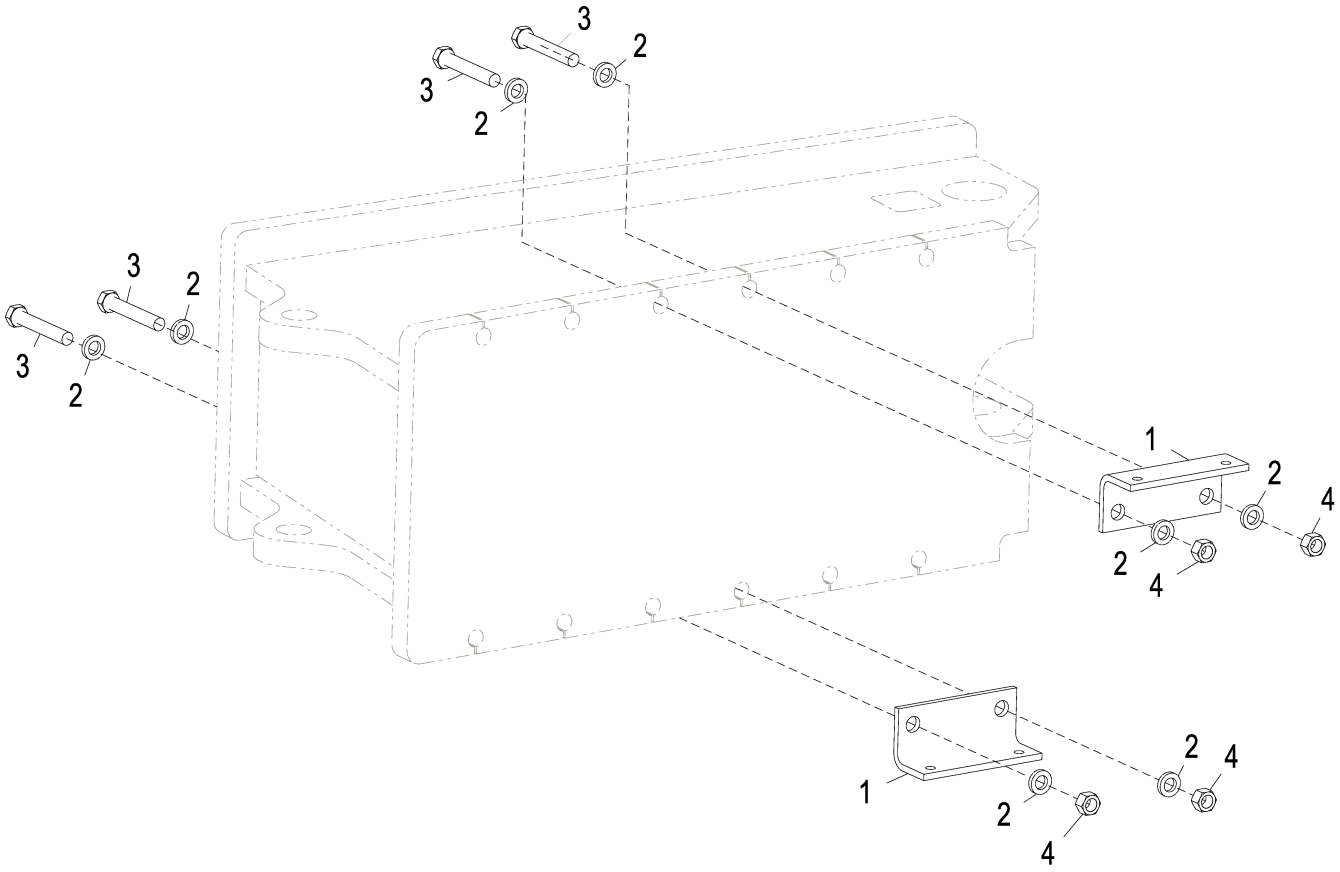

ETN134874_XJ1181324

Item	*Nº peça*	*Descrição*	*Qtde*	*Nº série*	*Notas*
1	T351210	Apoio	2		
2	T83426	Arruela	8		
3	19H2827	Parafuso sextavado	4		3/4" X 4-3/4"
4	14H1058	Porca	4		3/4"

Mounting Parts, Front Scarifier
Pièces de montage, scarificateur avant
Peças de Montagem, Escarificador Dianteiro
Детали крепления, передний скарификатор
Piezas de montaje, escarificador delantero

ETN134875_XJ1181326 A.1

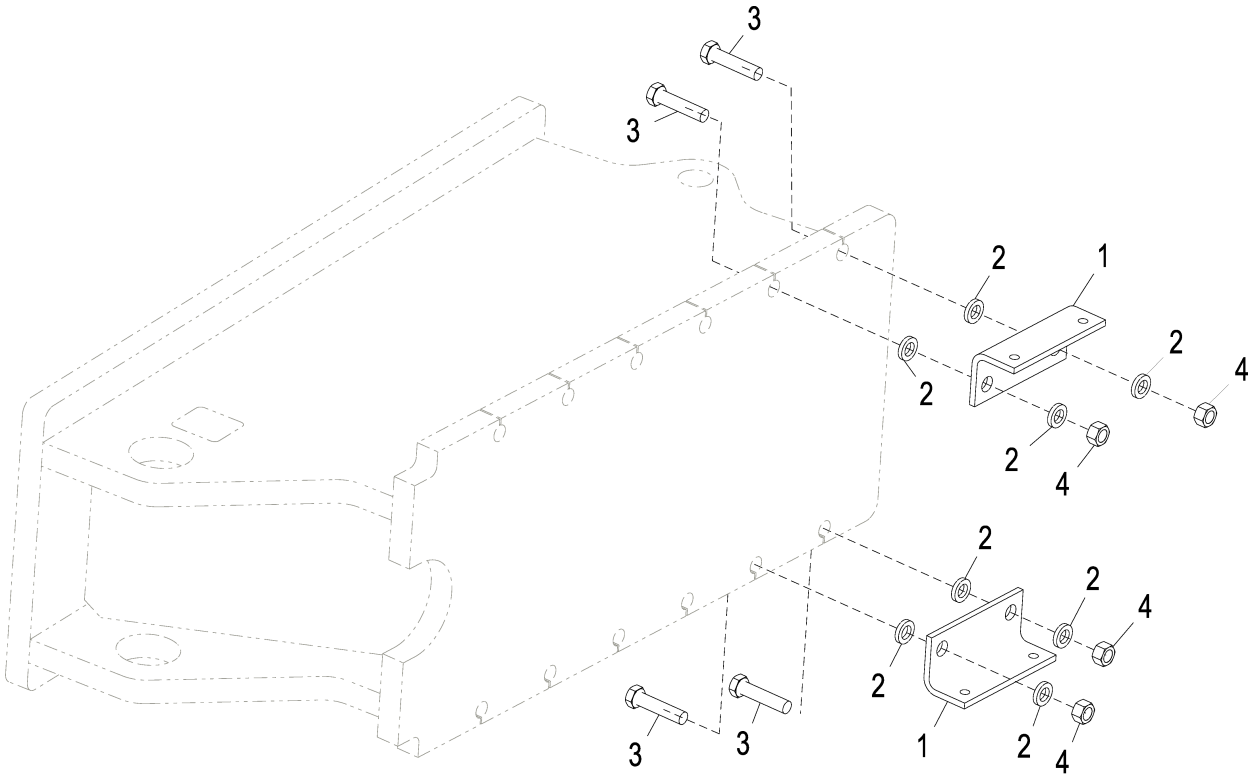

ETN134875_XJ1181326

Item	*Nº peça*	*Descrição*	*Qtde*	*Nº série*	*Notas*
1	T351210	Apoio	2		
2	T83426	Arruela	8		
3	19H3167	Parafuso sextavado	4		3/4" X 3-1/4"
4	14H1058	Porca	4		3/4"

Mounting Parts, Midmount Scarifier
Pièces de montage, scarificateur central
Peças de Montagem, Escarificador de Montagem Intermediária
Детали крепления, устанавливаемый посередине скарификатор
Piezas de montaje, escarificador central

ETN134876_XJ1181332 A.2

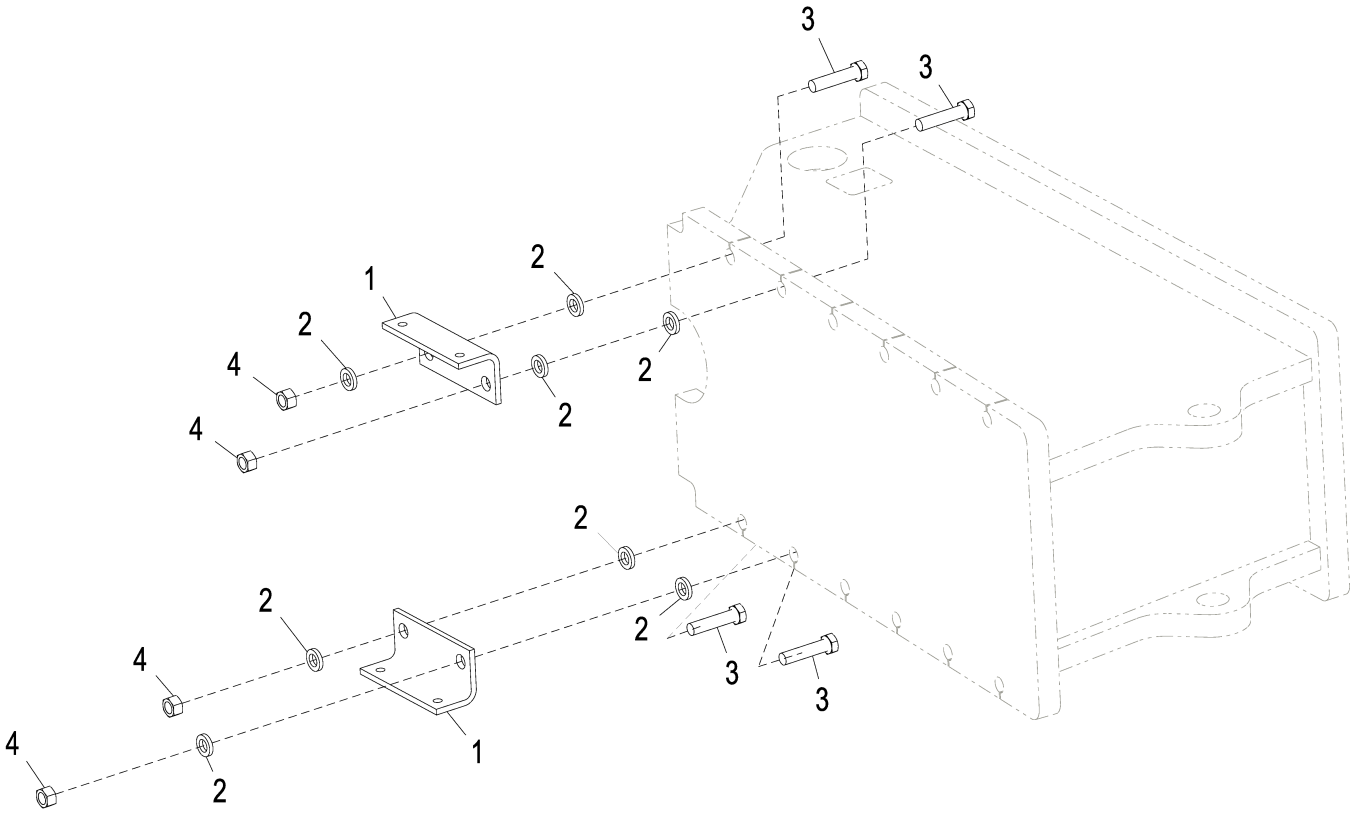

ETN134876_XJ1181332

Item	*Nº peça*	*Descrição*	*Qtde*	*Nº série*	*Notas*
1	T351210	Apoio	2		
2	T83426	Arruela	8		
3	19H3167	Parafuso sextavado	4		3/4" X 3-1/4"
4	14H1058	Porca	4		3/4"

Mounting Parts, Snowlight W/ Blade
Pièces de montage, éclairage neige avec lame
Peças de Montagem, Luz de Neve com Lâmina
Детали крепления, Snowlight с отвалом
Piezas de montaje, luces para nieve con hoja

ETN134878_XJ1181336 A.1

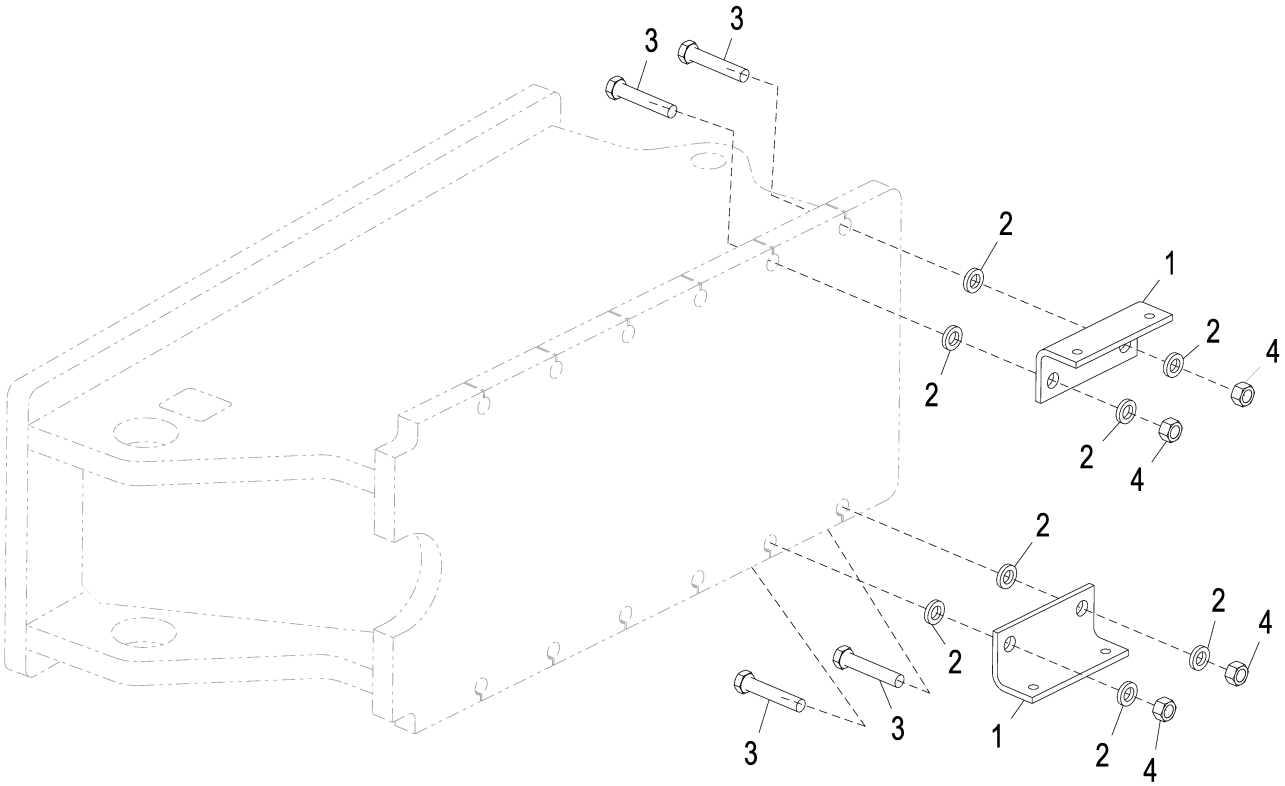

ETN134878_XJ1181336

Item	*Nº peça*	*Descrição*	*Qtde*	*Nº série*	*Notas*
1	T351210	Apoio	2		
2	T83426	Arruela	8		
3	19H3196	Parafuso sextavado	4		3/4" X 4"
4	14H1058	Porca	4		3/4"

Mounting Parts W/O Front Scarifier
Pièces de montage sans scarificateur avant
Peças de Montagem sem Escarificador Dianteiro
Детали крепления без переднего скарификатора
Piezas de montaje sin escarificador delantero

ETN134880_XJ1181338 A.3

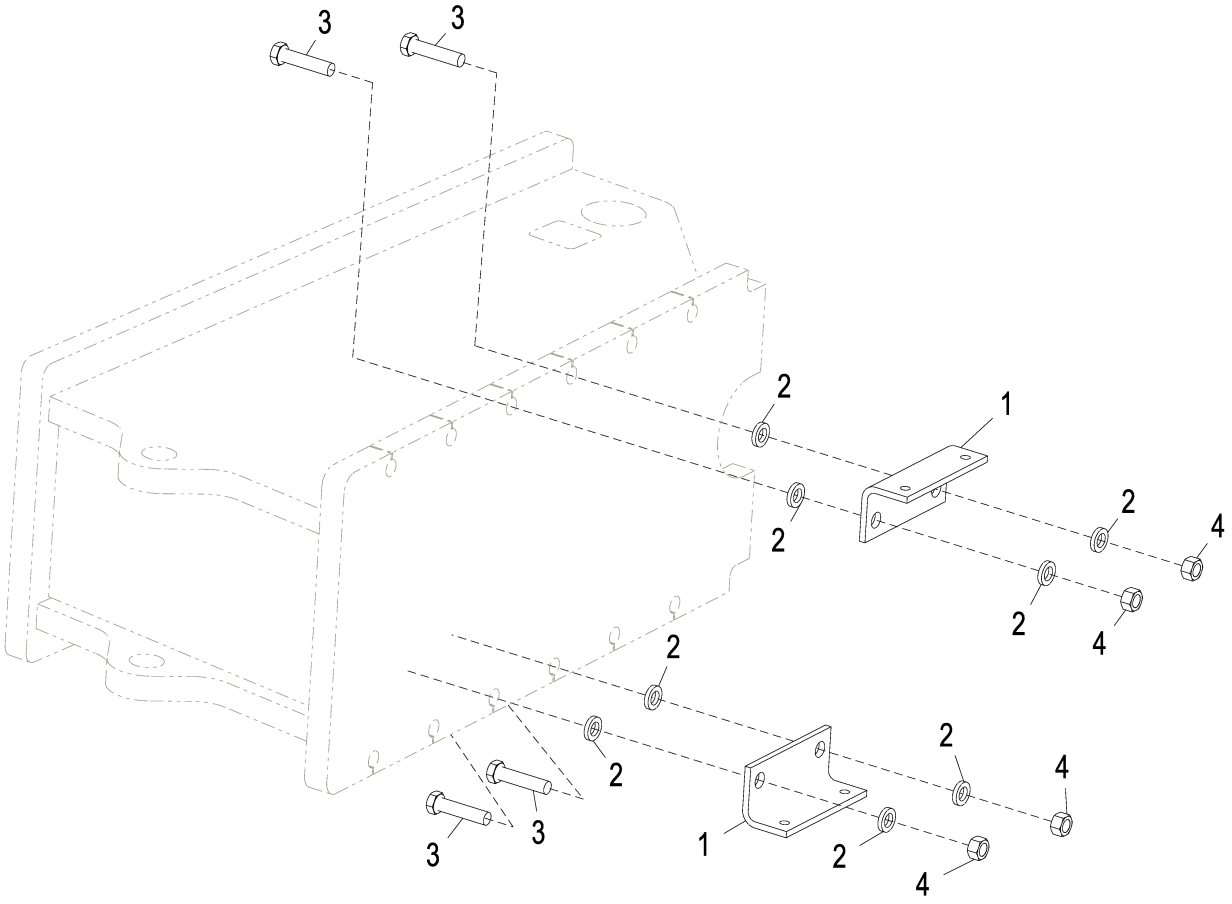

ETN134880_XJ1181338

Item	*Nº peça*	*Descrição*	*Qtde*	*Nº série*	*Notas*
1	T351210	Apoio	2		
2	T83426	Arruela	8		
3	19H3167	Parafuso sextavado	4		3/4" X 3-1/4"
4	14H1058	Porca	4		3/4"

Front Push Block Mounting
Montage de bloc poussoir avant
Montagem do Bloco de Empurrar Dianteiro
Крепление переднего толкающего блока
Montaje de bloque de empuje delantero

ETN134877_XJ1195340 B.1

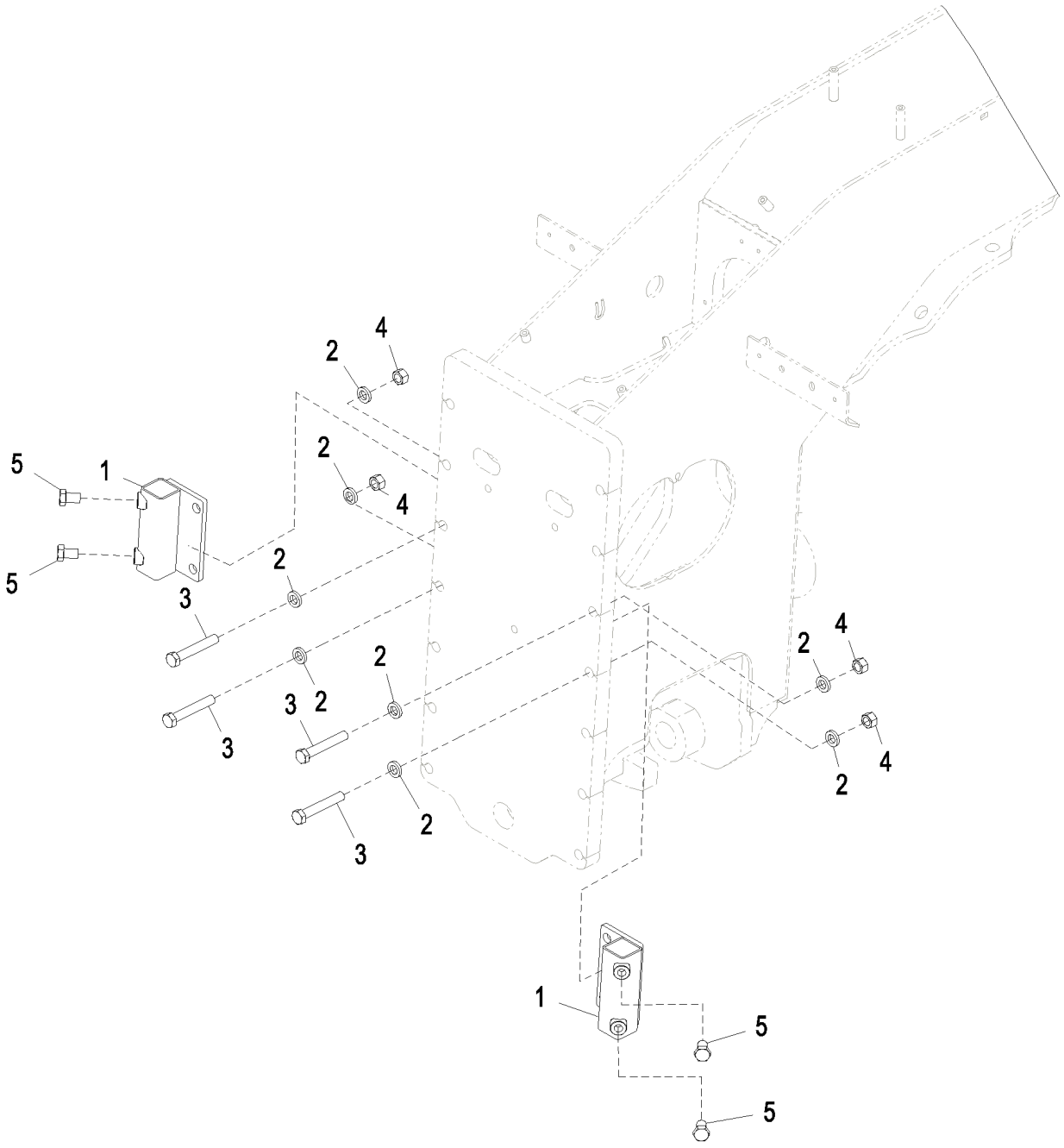

ETN134877_XJ1195340

Item	*Nº peça*	*Descrição*	*Qtde*	*Nº série*	*Notas*
1	AT416927	Apoio	2		
2	T83426	Arruela	8		
3	19H2827	Parafuso sextavado	4		3/4" X 4-3/4"
4	14H1058	Porca	4		3/4"
5	19M8543	Parafuso sextavado	4		M20 X 30

Front Scarifier, Dozer Blade, Balderson Lift Mounting
Scarificateur avant, bouteur, montage de relevage Balderson
Escarificador Dianteiro, Lâmina de Trator de Esteira, Montagem do Elevador Balderson
Передний скарификатор, отвал бульдозера, крепление подъемной системы Balderson
Roturador delantero, cuchilla dózer, montaje de elevador estilo Balderson

ETN134879_XJ1195353 B.2

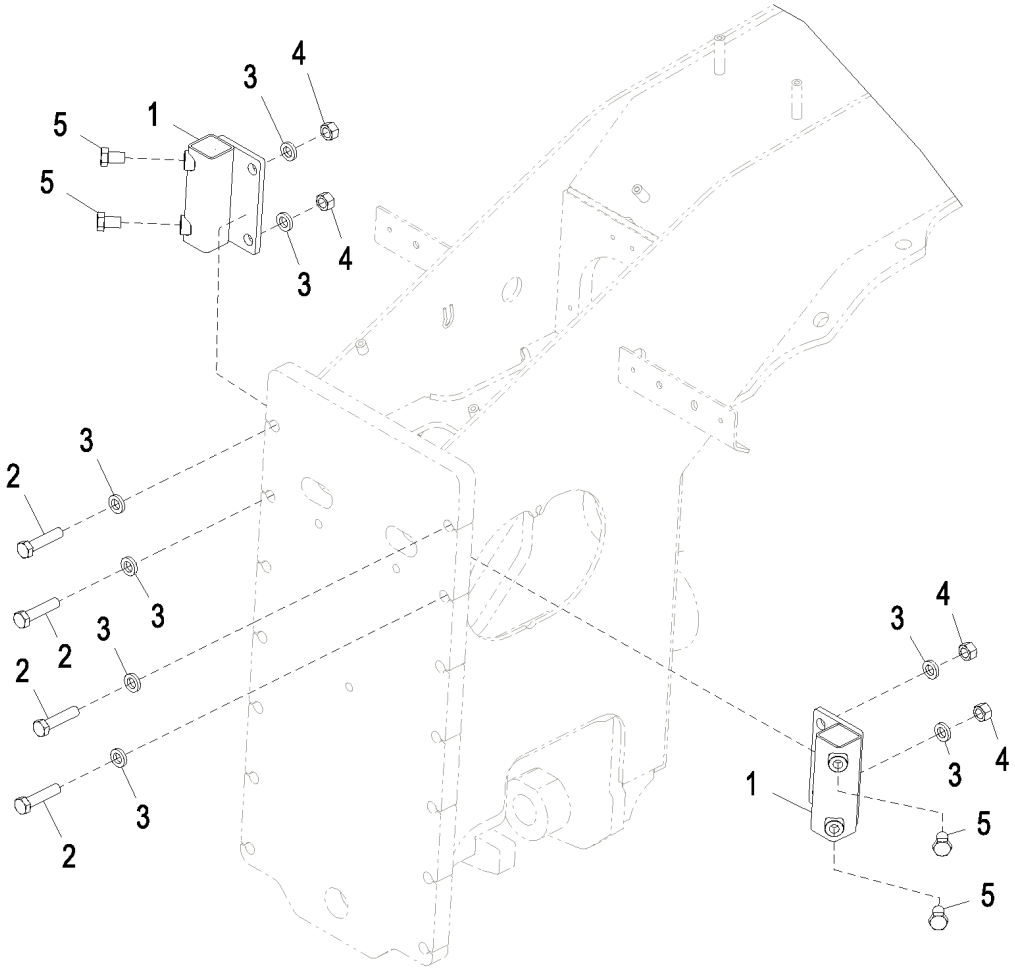

ETN134879_XJ1195353

Item	*Nº peça*	*Descrição*	*Qtde*	*Nº série*	*Notas*
1	AT416927	Apoio	2		
2	19H3167	Parafuso sextavado	4		3/4" X 3-1/4"
3	T83426	Arruela	8		
4	14H1058	Porca	4		3/4"
5	19M8543	Parafuso sextavado	4		M20 X 30

Mid Scarifier Mounting
Montage de scarificateur avant
Montagem do Escarificador Intermediário
Крепление среднего скарификатора
Montaje de roturador central

ETN134881_XJ1195354 B.1

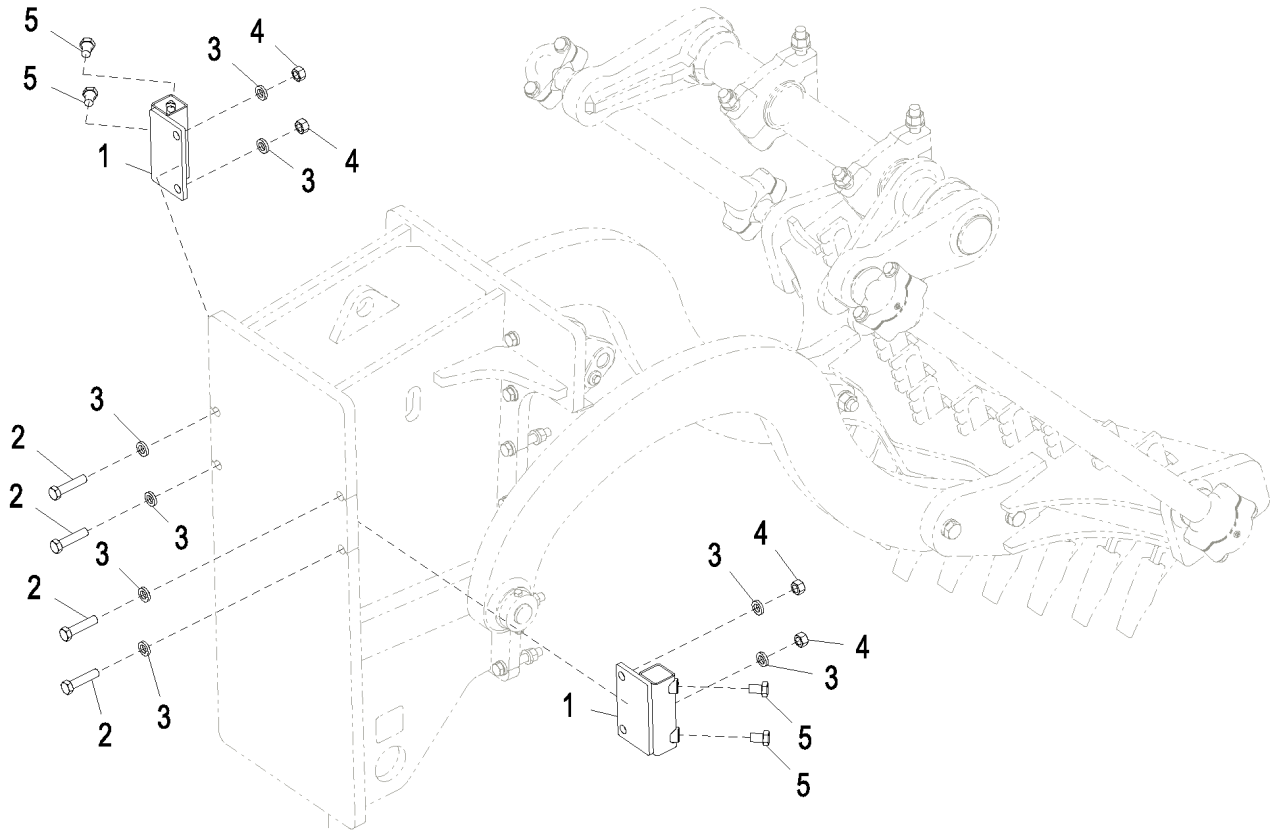

ETN134881_XJ1195354

Item	*Nº peça*	*Descrição*	*Qtde*	*Nº série*	*Notas*
1	AT416927	Apoio	2		
2	19H3167	Parafuso sextavado	4		3/4" X 3-1/4"
3	T83426	Arruela	8		
4	14H1058	Porca	4		3/4"
5	19M8543	Parafuso sextavado	4		M20 X 30

Front Scarifier, Dozer blade, balderson Lift, Snow Light Mounting
Scarificateur avant, bouteur, relevage balderson, montage d'éclairage pour neige
Escarificador Dianteiro, Lâmina de Trator de Esteira, Elevador Balderson, Montagem da Luz de Neve
Передний скарификатор, отвал бульдозера, подъемная система Balderson, крепление фонаря для снега
Roturador delantero, cuchilla dózer, elevador estilo Balderson, montaje de luz para nieve

ETN134885_XJ1195355 B.1

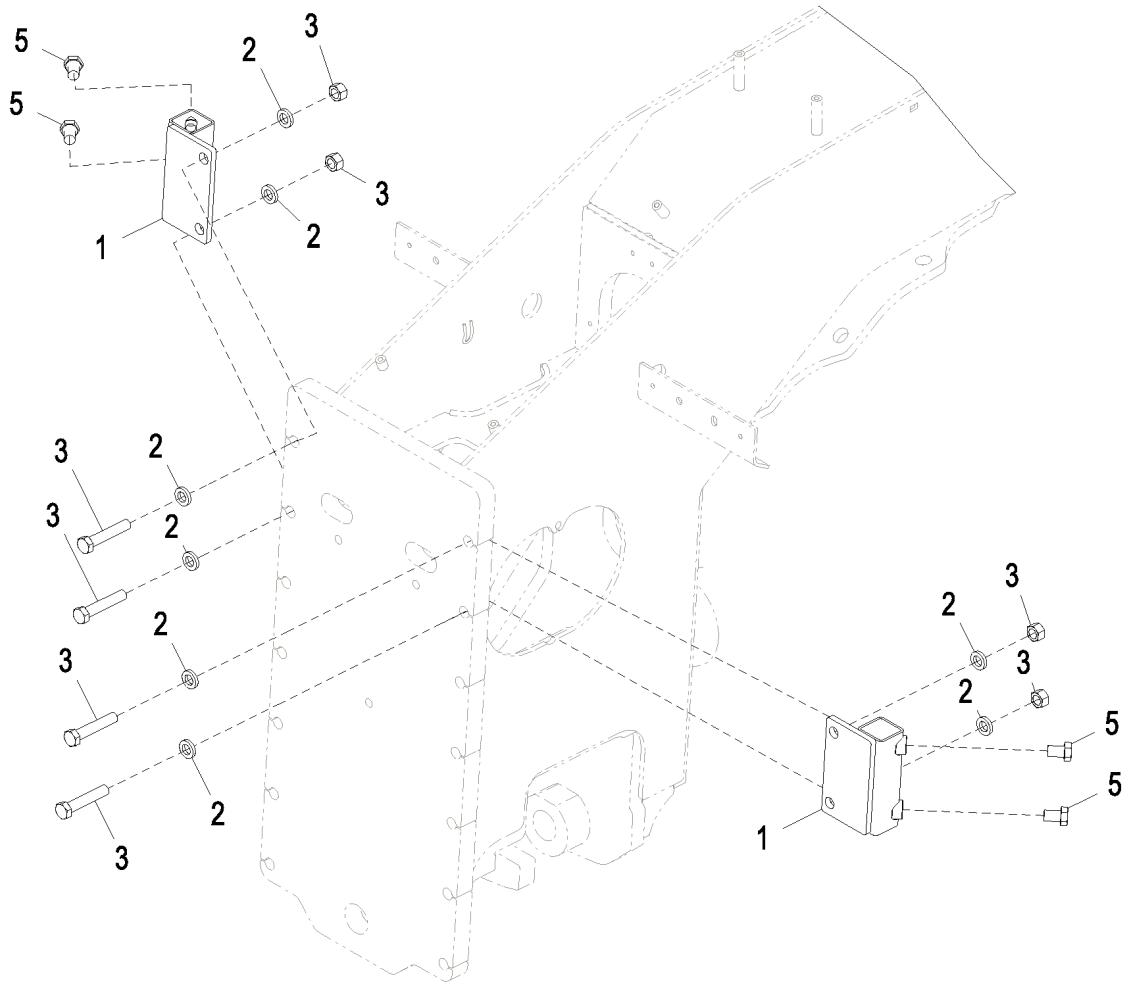

ETN134885_XJ1195355

Item	*Nº peça*	*Descrição*	*Qtde*	*Nº série*	*Notas*
1	AT416927	Apoio	2		
2	T83426	Arruela	8		
3	19H3196	Parafuso sextavado	4		3/4" X 4"
4	14H1058	Porca	4		3/4"
5	19M8543	Parafuso sextavado	4		M20 X 30

Topcon Attachment Mounting
Montage d'accessoire Topcon
Montagem do Acessório Topcon
Крепление оборудования Topcon
Montaje de accesorio Topcon

ETN134886_XJ1195356 A.1

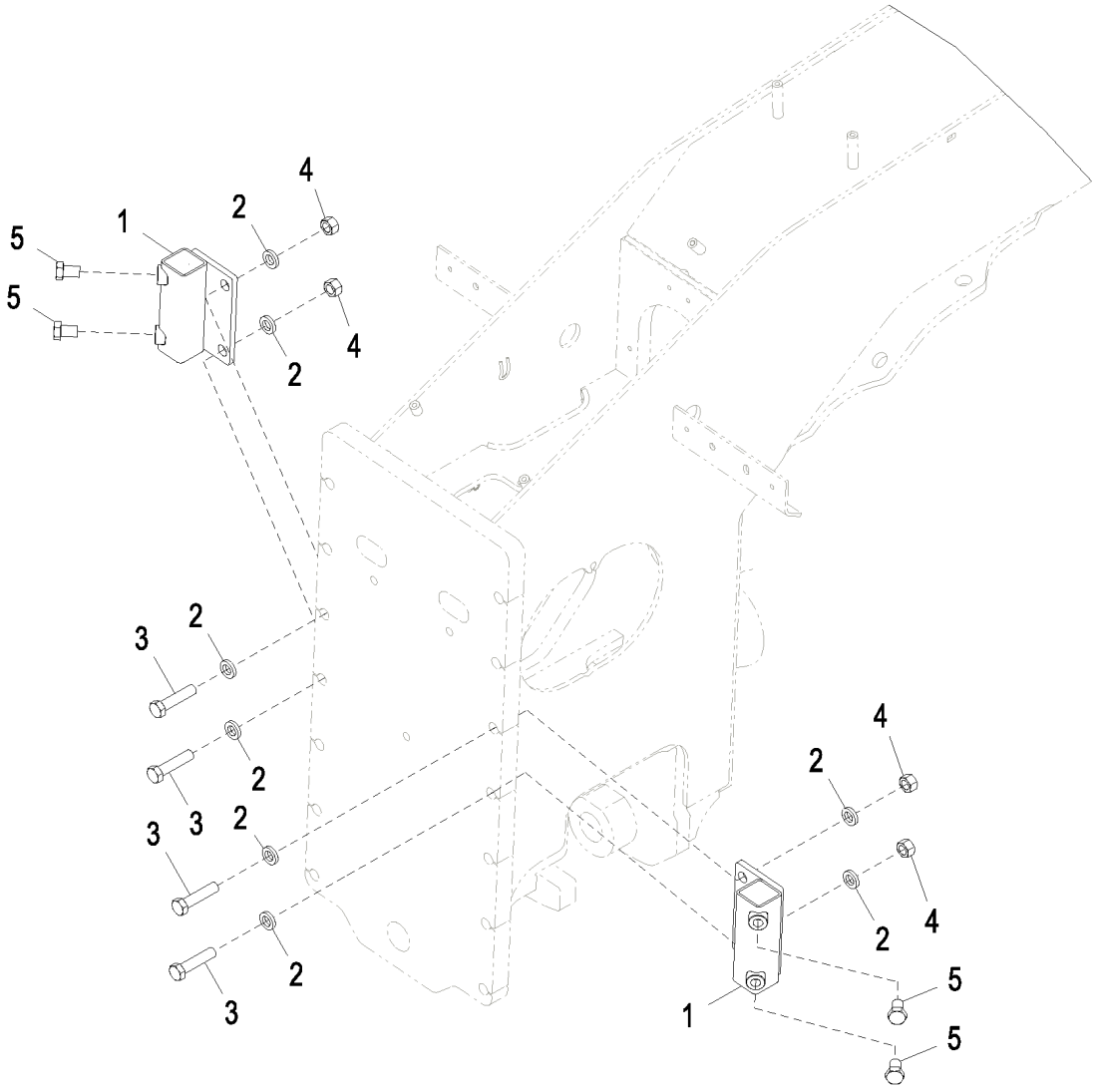

ETN134886_XJ1195356

Item	*Nº peça*	*Descrição*	*Qtde*	*Nº série*	*Notas*
1	AT416927	Apoio	2		
2	T83426	Arruela	8		
3	19H3167	Parafuso sextavado	4		3/4" X 3-1/4"
4	14H1058	Porca	4		3/4"
5	19M8543	Parafuso sextavado	4		M20 X 30

Draft Frame
Châssis de traction
Estrutura de Tração
Тяговая рама
Bastidor de tiro

AT342812_TX1079356 B.1

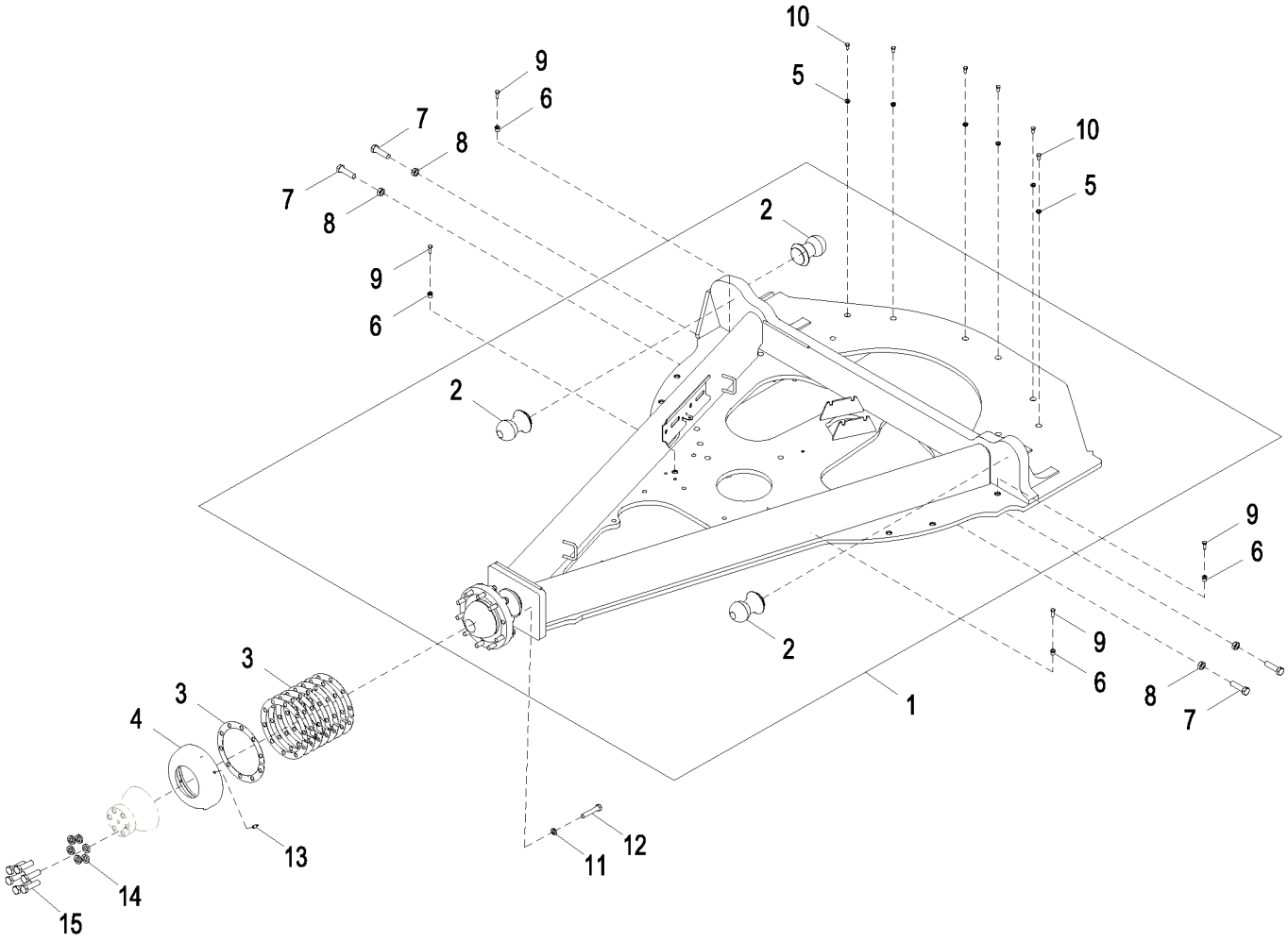

AT342812_TX1079356

Item	*Nº peça*	*Descrição*	*Qtde*	*Nº série*	*Notas*
1	**AT403144**	**Estrutura**	**1**		**SUB FOR AT342813, Conjunto de Conveniência**
2	T290403	Esfera	3		
3	T42243	Arruela	8		
4	T213579	RetentoR	1		
5	T188076	Arruela	6		
6	T188075	Bucha	12		
7	19H2913	Parafuso sextavado	12		3/4" X 2-3/4"
8	14H793	Porca	12		3/4"
9	T297338	Parafuso	12		SUB FOR T33372, THIS APPLICATION
10	T297341	Parafuso sextavado	6		SUB FOR R69629, THIS APPLICATION
11	12H294	Arruela de pressão	10		5/8"
12	19H2641	Parafuso sextavado	10		5/8" X 3-1/4"
13	JD7781	Conexão de lubrificação	1		
14	T83426	Arruela	6		
15	19M8639	Parafuso sextavado	6		M20 X 70

Saddle Frame
Châssis de selle
Estrutura da Sela
Рама седла
Bastidor de caballete

AT342540_TX1125783 A.1

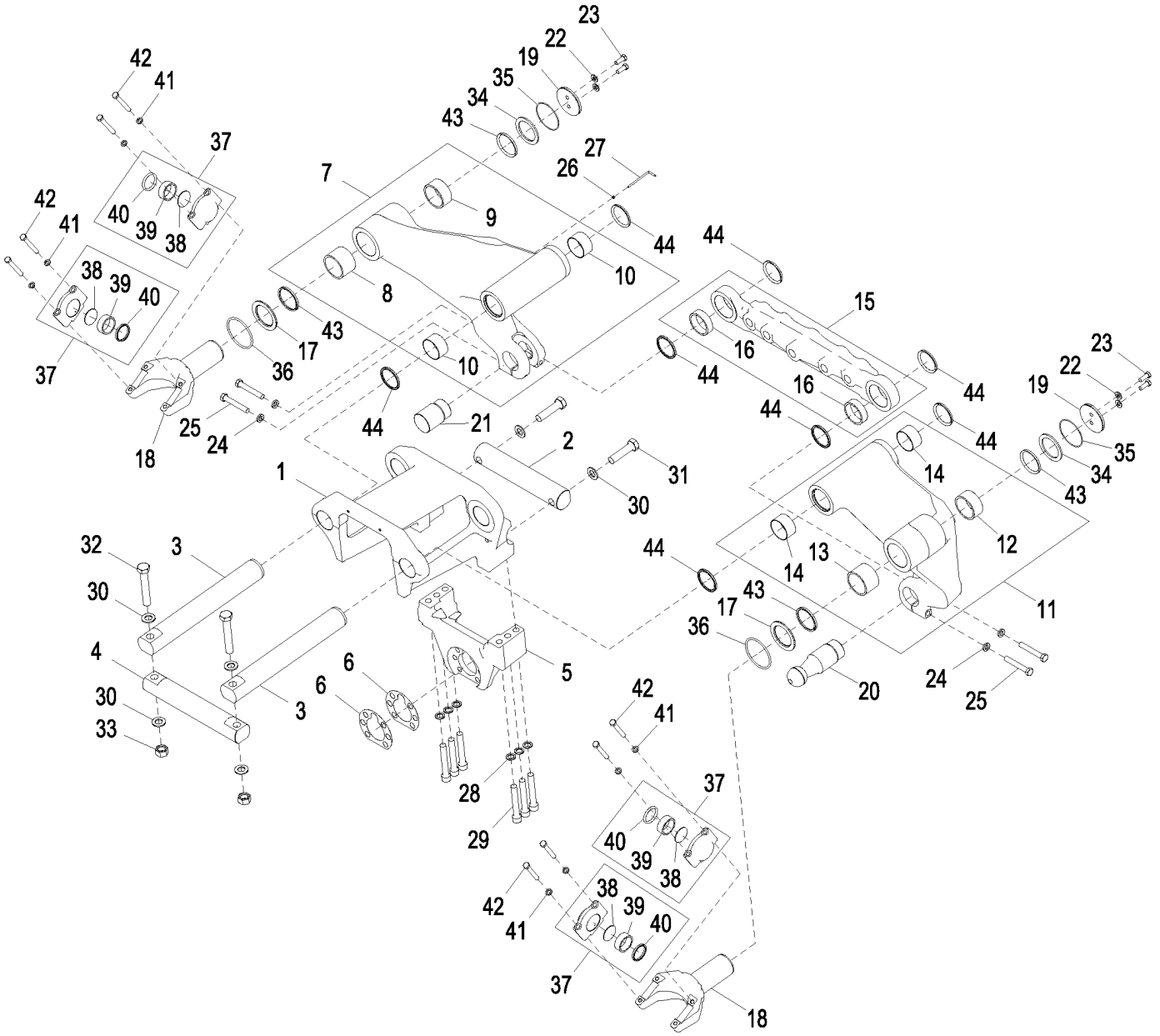

AT342540_TX1125783

Item	*Nº peça*	*Descrição*	*Qtde*	*Nº série*	*Notas*
1	T232971	Estrutura	1		
2	T232972	Pino fixador	1		
3	T232973	Pino	2		
4	T232975	Pino fixador	1		
5	T232974	Apoio	1		
6	T60260	Calço	2		
7	AT342538	Braço	1		
8	T231335	Bucha	1		
9	T237990	Bucha	1		
10	T234970	Bucha	2		
11	AT342543	Braço	1		
12	T237990	Bucha	1		
13	T231335	Bucha	1		
14	T234970	Bucha	2		
15	AT342541	Barra transversal	1		
16	T231327	Bucha	2		
17	T231331	Arruela de encosto	2		
18	T231326	Forquilha	2		
19	T231338	RetentoR	2		
20	T231328	Esfera	1		
21	T231329	Pino fixador	1		
22	24M7529	Arruela	4		17 X 34 X 4 mm
23	19M10019	Parafuso sextavado	4		M16 X 40
24	T83426	Arruela	4		
25	19M7968	Parafuso sextavado	4		M20 X 130
26	14M7272	Porca	1		M6
27	T238573	Indicador	1		
28	24M7294	Arruela	6		26 X 39 X 4 mm
29	19M9049	Parafuso	6		M24 X 160
30	24M7455	Arruela	6		31 X 56 X 5 mm
31	19M9191	Parafuso sextavado	2		M30 X 120
32	19M9895	Parafuso sextavado	2		M30 X 180
33	14M7279	Porca	2		M30
34	T238574	Arruela de encosto	2		
35	T237521	Anel o	2		
36	T237520	Anel o	2		
37	AT350329	Tampa do rolamenTo	4		
38	T235068	Disco	1		
39	T235032	Bucha	1		
40	T145697	Vedação	1		
41	R73290	Arruela	8		
42	19M7941	Parafuso sextavado	8		M16 X 120
43	T46639	Vedação	4		
44	T102138	Vedação	8		

Blade Tilt Frame
Bâti d'inclinaison de lame
Estrutura de Inclinação da Lâmina
Наклонная рама ножа
Bastidor de inclinación de hoja

AT346210_TX1079669 C.4

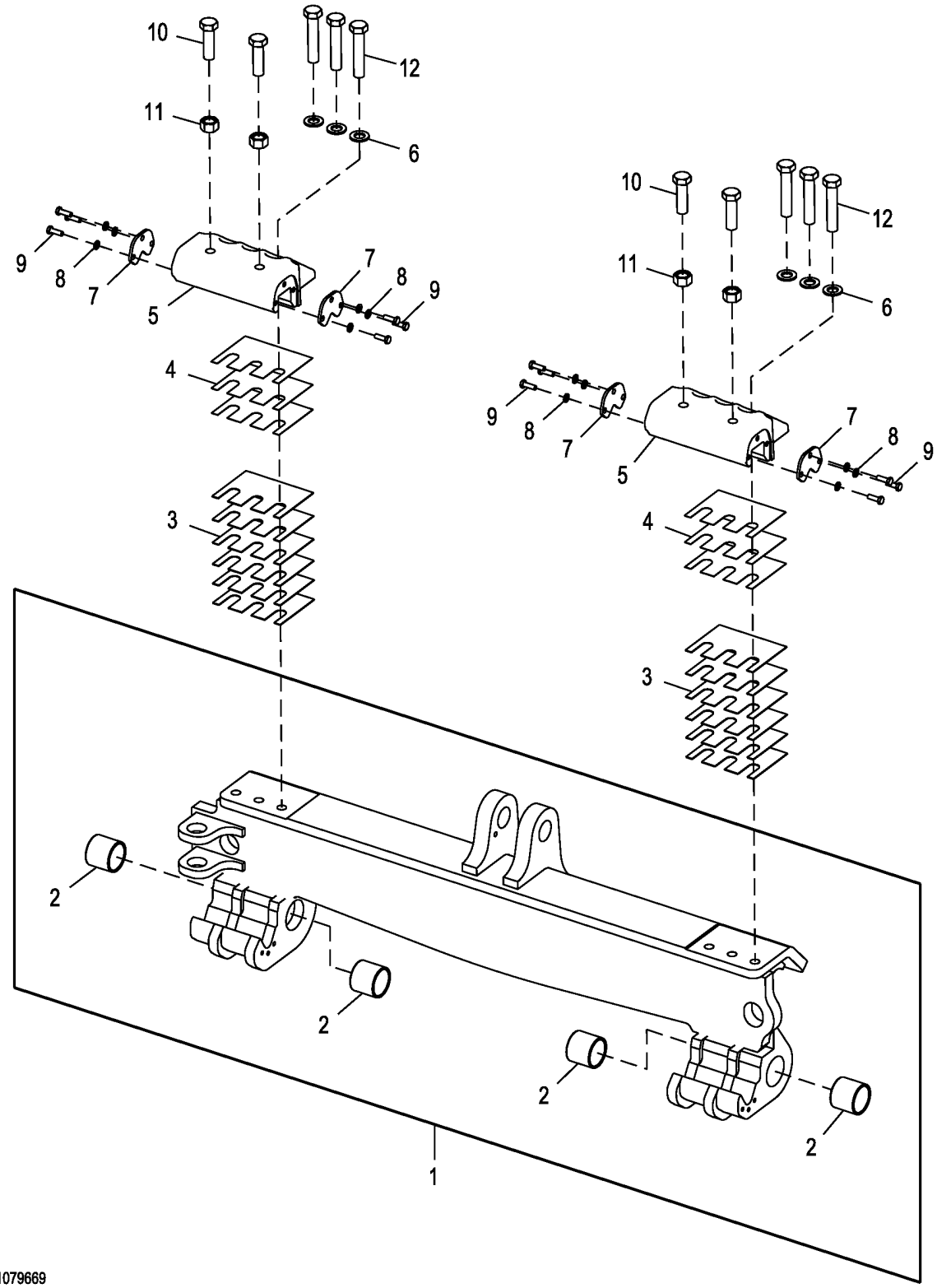

AT346210_TX1079669

Item	*Nº peça*	*Descrição*	*Qtde*	*Nº série*	*Notas*
1	AT345344	Estrutura	1		
2	T143929	Bucha	4		
3	T240965	Calço	12		
4	T240964	Calço	13		
5	T235044	RetentoR	2	-641177	
	T299148	RetentoR	2	641178-	
6	24M7559	Arruela	6		25 X 44 X 4 mm
7	T221053	Placa	4		
8	24M7618	Arruela	12		11 X 20 X 2 mm
9	19M7662	Parafuso sextavado	12		M10 X 30
10	19M10207	Parafuso sextavado	4		M24 X 80
11	14M7665	Porca	4		M24
12	19M8249	Parafuso sextavado	6	-641177	M24 X 100
	19M9145	Parafuso sextavado	6	641178-	M24 X 120

Circle Frame
Châssis de plateau
Estrutura do Círculo
Круглая рама
Bastidor de círculo

AT343767_TX1131656 C.1

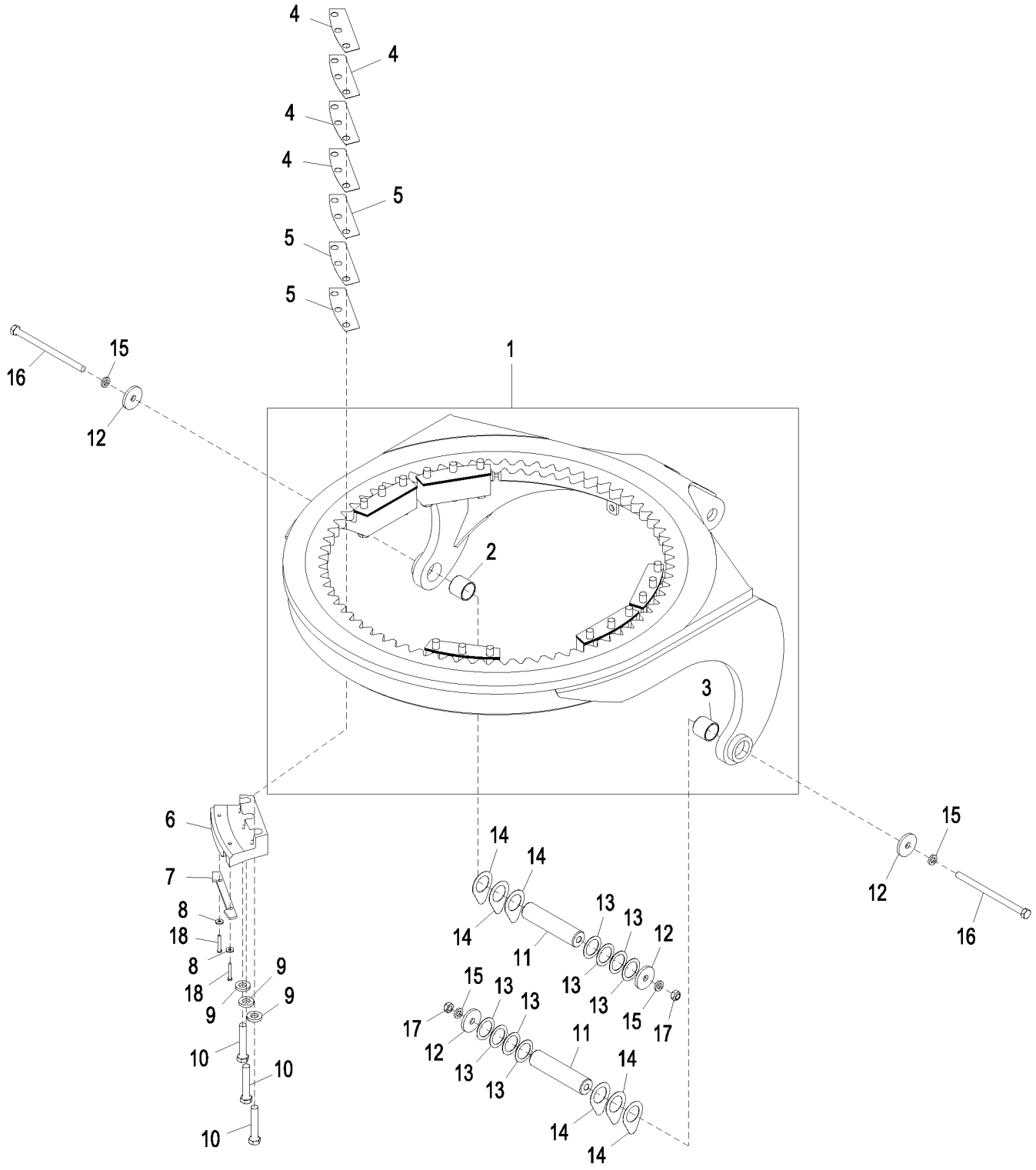

AT343767_TX1131656

Item	*Nº peça*	*Descrição*	*Qtde*	*Nº série*	*Notas*
1	**AT343768**	**Círculo**	**1**		**CA**
2	T143929	Bucha	1		
3	T143929	Bucha	1		
4	T129982	Calço	24		1.6 mm
5	T129981	Calço	18		1.0 mm
6	T150614	Suporte	6		
7	T128502	Placa	6		
8	24M7470	Arruela	12		10.500 X 28 X 4 mm, Sub For 24M7213
9	T152721	Arruela	18		
10	19H2329	Parafuso sextavado	18		1" X 5-1/2"
11	T203381	Bucha	2		
12	T203388	Bucha	4		
13	24H1671	Arruela	8		2-33/64" X 3-1/2" X 0.075"
14	T208792	Calço	6		
15	N237603	Arruela	4		
16	08H4845	Parafuso sextavado	2		7/8" X 13-1/2"
17	K40017	Porca de segurança	2		
18	T297340	Parafuso sextavado	12		

Replacement Circle Frame Teeth
Dents de châssis de plateau de rechange
Substituição dos Dentes da Estrutura do Círculo
Замена зубьев круглой рамы
Dientes de bastidor de círculo de repuesto

TX1066771 A.1

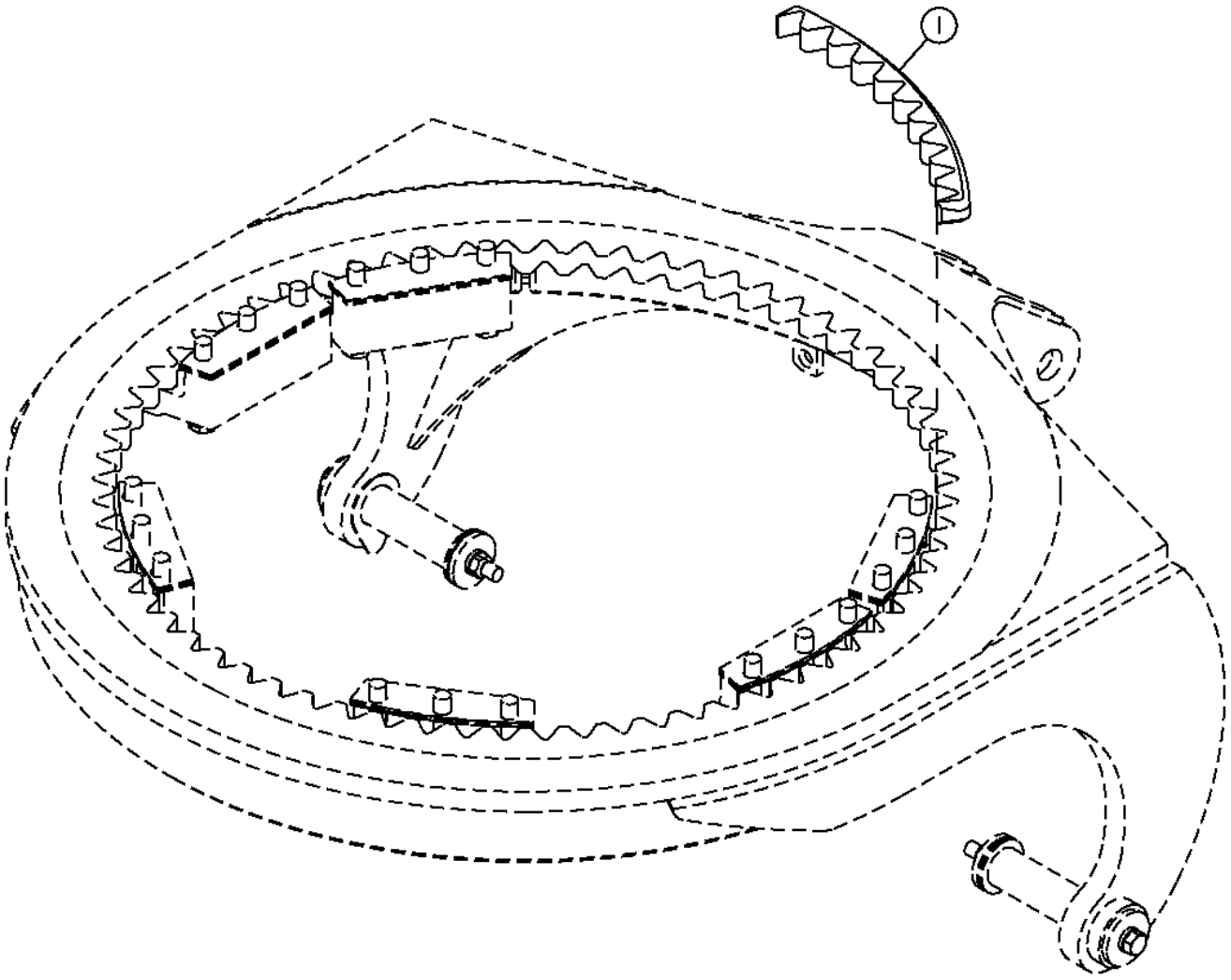

TX1066771

Item	*Nº peça*	*Descrição*	*Qtde*	*Nº série*	*Notas*
1	T203107	EngrEnagem	1		Segmento

Standard Circle Inserts (W/O Slip Clutch)
Pièces d'usure de cercle standard (sans limiteur de couple)
Insertos do Círculo Padrão (Sem Embreagem Deslizante)
Стандартные круглые вставки (без фрикционной муфты)
Insertos estándar de círculo (sin embrague de seguridad)

AT305498_TX1132738 A.2

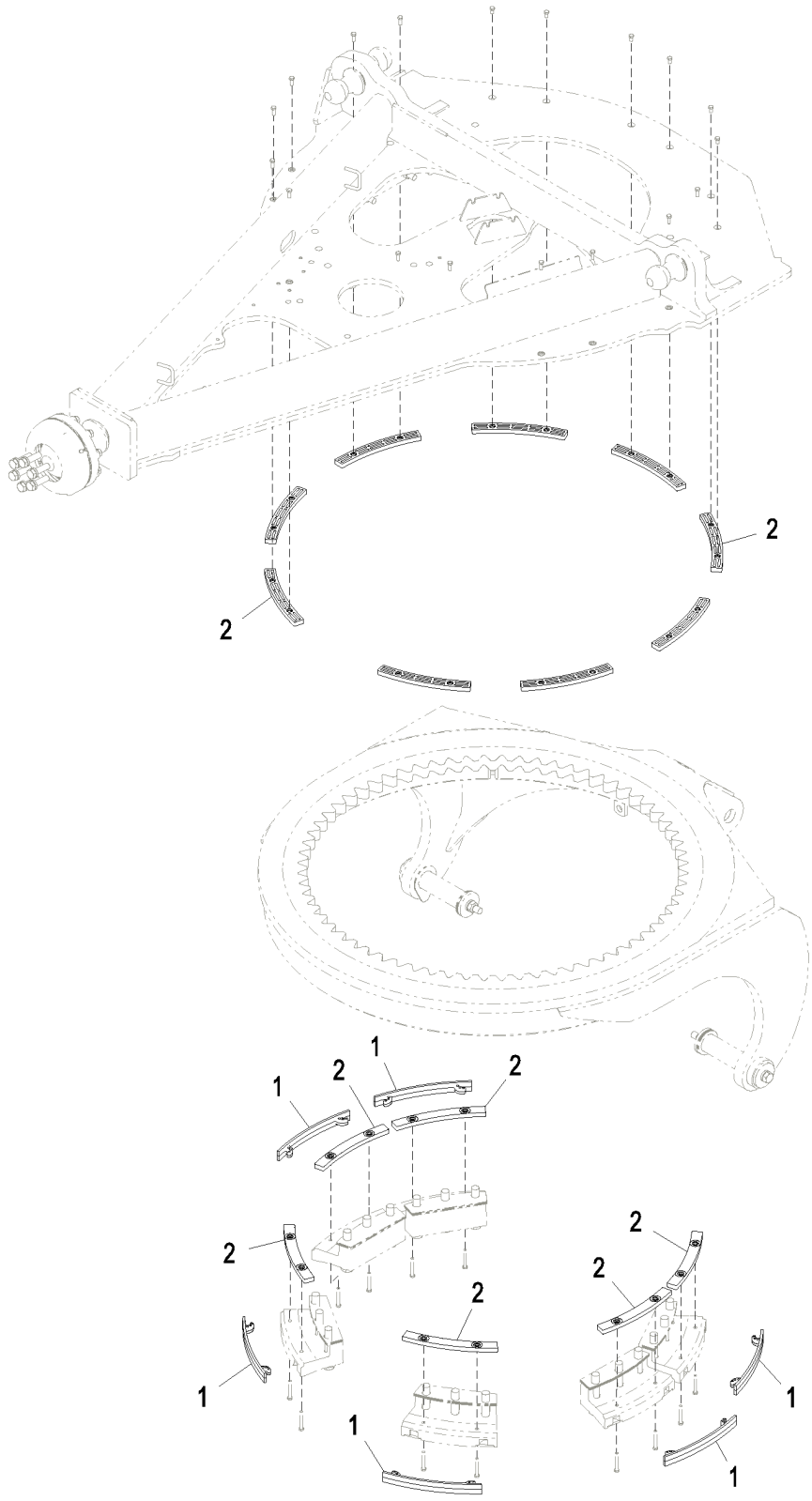

AT305498_TX1132738

Item	*Nº peça*	*Descrição*	*Qtde*	*Nº série*	*Notas*
1	T141732	Inserto	6		
2	T141733	Inserto	15		

Standard Circle Inserts (W/ Slip Clutch)
Pièces d'usure de cercle standard (avec limiteur de couple)
Insertos do Círculo Padrão (Com Embreagem Deslizante)
Стандартные круглые вставки (с фрикционной муфтой)
Insertos estándar de círculo (con embrague de seguridad)

AT310656_TX1132740 A.2

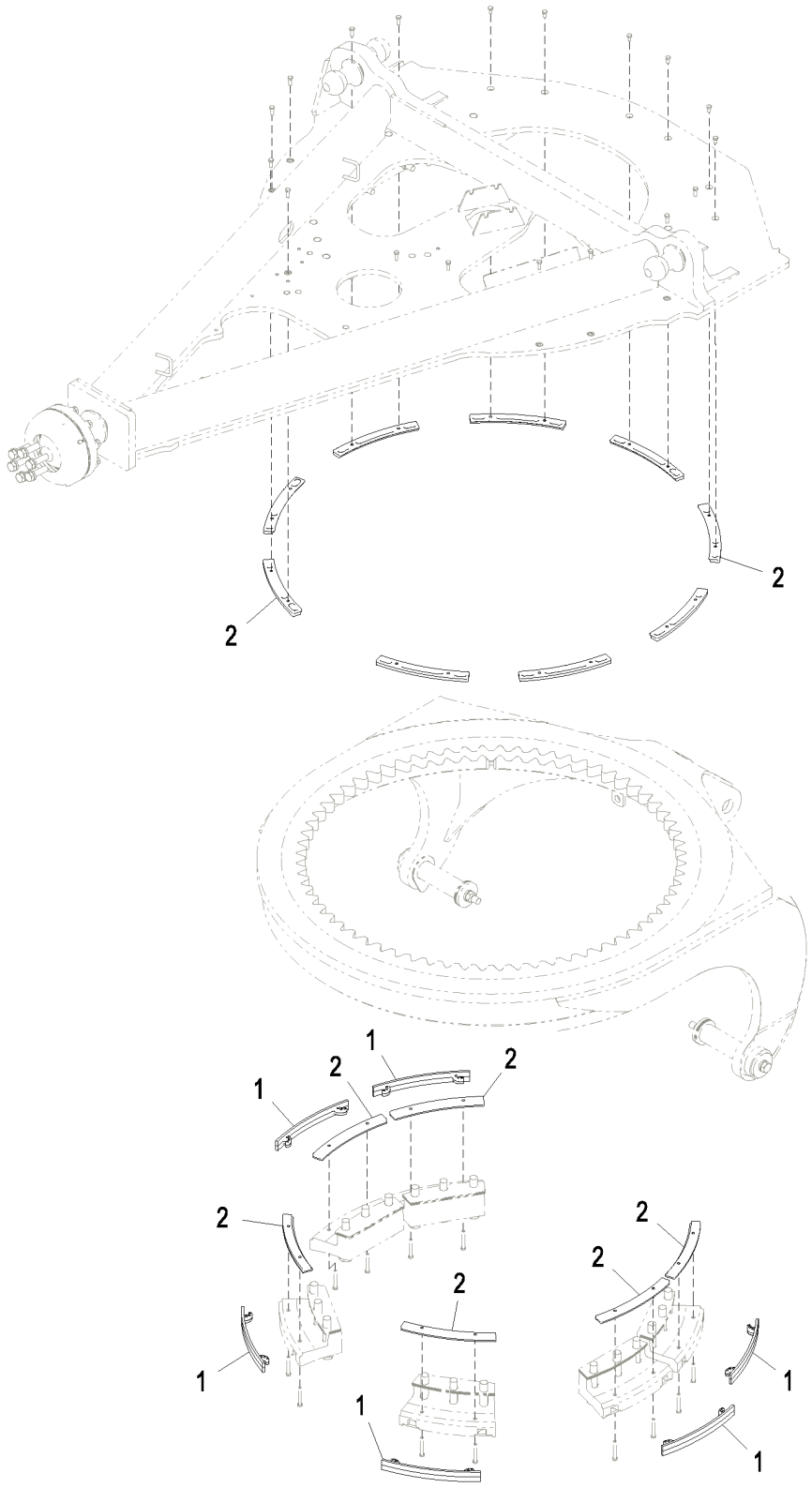

AT310656_TX1132740

Item	*Nº peça*	*Descrição*	*Qtde*	*Nº série*	*Notas*
1	T141732	Inserto	6		
2	T184082	Inserto	15		

Extended Life Circle Inserts
Pièces d'usure de cercle longue durée
Insertos do Círculo de Longa Duração
Круглые вставки с расширенным сроком службы
Insertos de duración extendida de círculo

AT306724_TX1132741 A.2

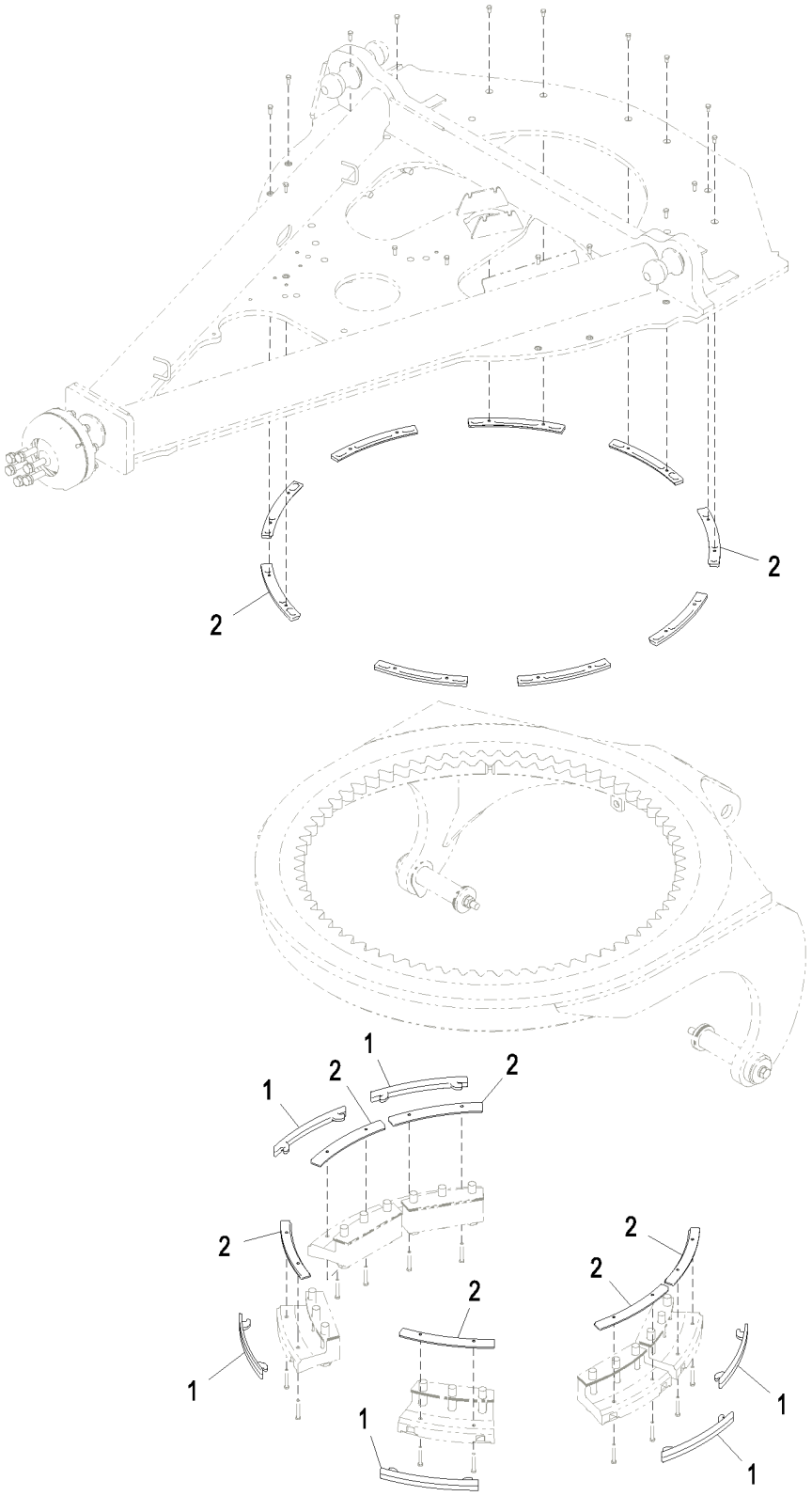

AT306724_TX1132741

Item	*Nº peça*	*Descrição*	*Qtde*	*Nº série*	*Notas*
1	T163748	Inserto	6		
2	T184082	Inserto	15		

Standard Blade Inserts
Pièces d'usure de lame standard
Insertos da Lâmina Padrão
Стандартные вставки для ножа
Insertos estándar de hoja

TX1048514 A.1

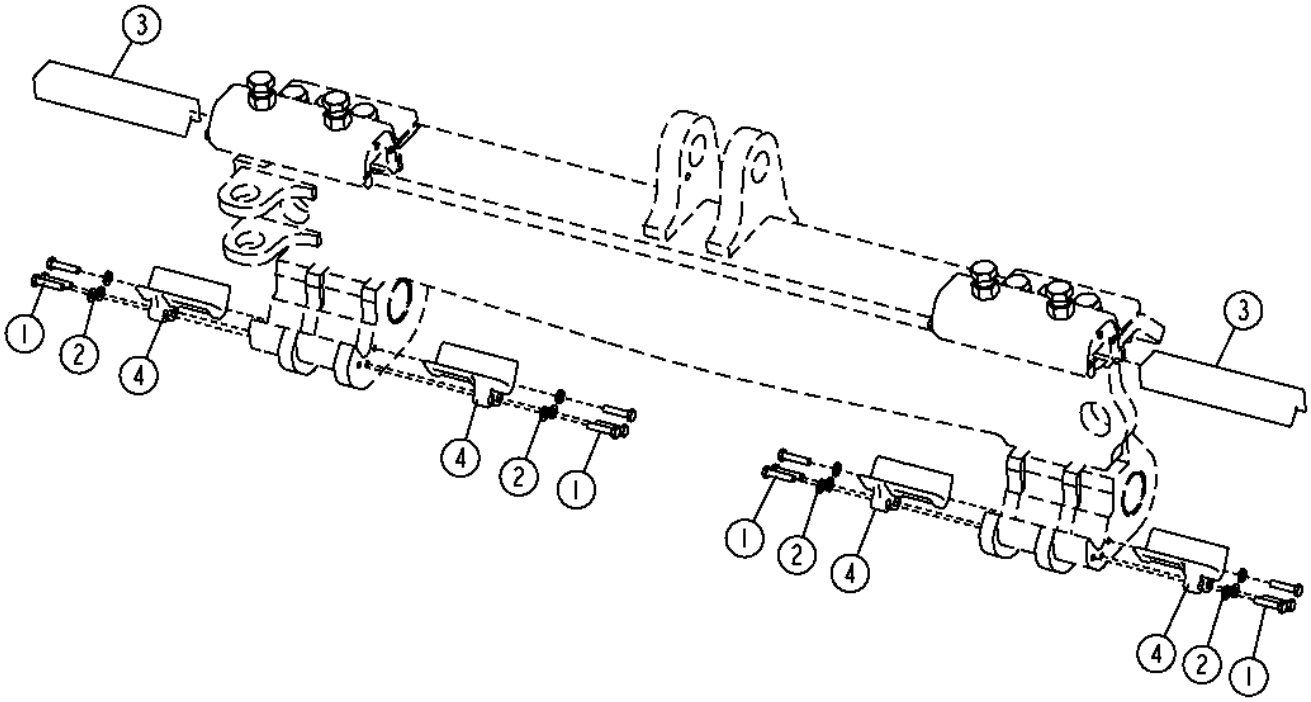

TX1048514

Item	*Nº peça*	*Descrição*	*Qtde*	*Nº série*	*Notas*
1	19M7572	Parafuso sextavado	12		M10 X 45
2	24M7239	Arruela	12		10.700 X 21 X 2.500 mm
3	T299164	Inserto	2		SUB FOR T235166
4	T239757	Inserto	4		

Circle Drive W/O Clutch
Entraînement de plateau sans embrayage
Acionamento do Círculo sem Embreagem
Привод поворотного круга без муфты
Impulsor de círculo sin embrague

AT341266_TX1148414 A.1

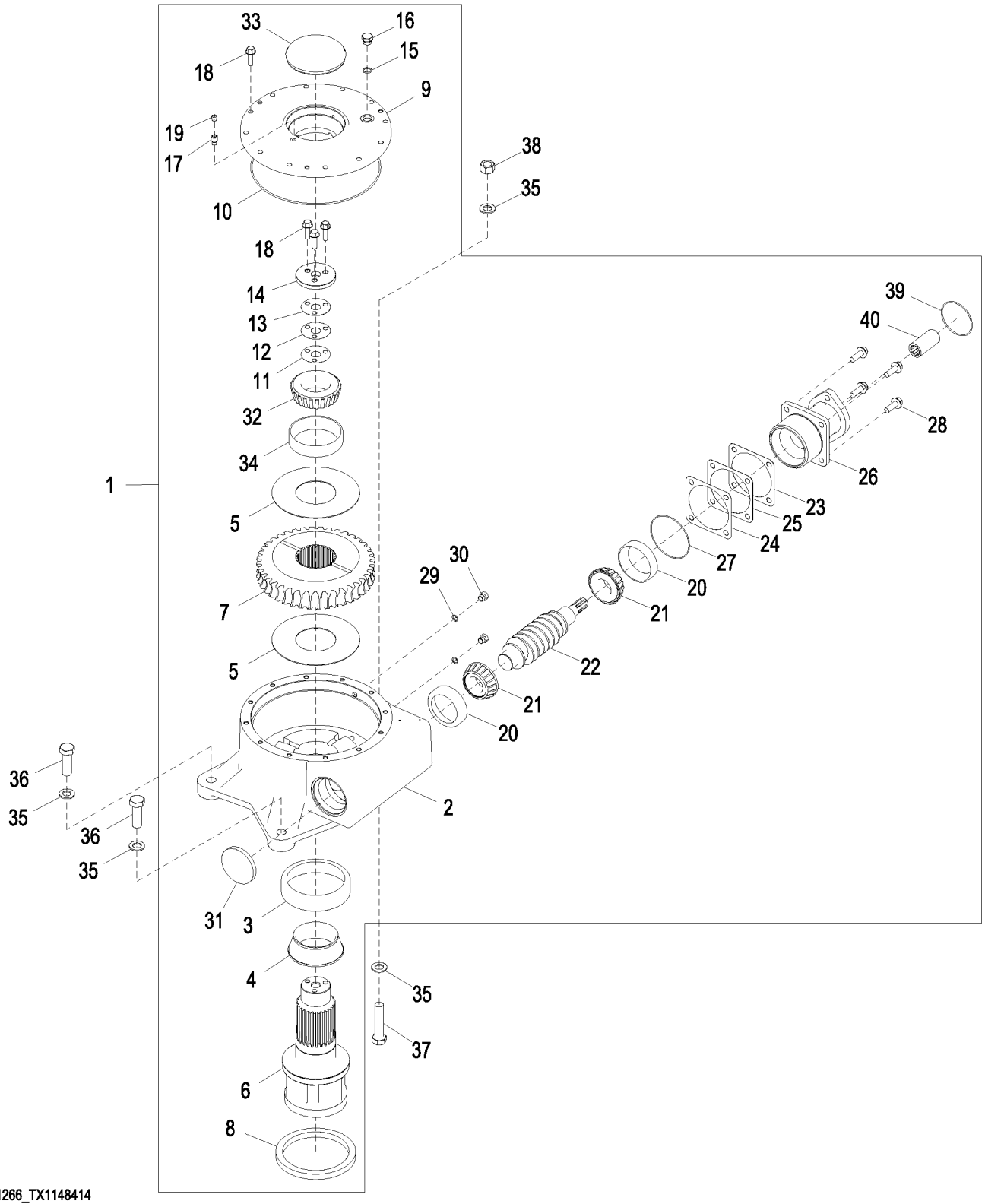

AT341266_TX1148414

Item	*Nº peça*	*Descrição*	*Qtde*	*Nº série*	*Notas*
1	**AT184413**	**Caixa de engrenagens**	**1**		**CA**
2	CE31160	Carcaça	1		SUB FOR T151485
3	JD9134	Capa de rolamento	1		
4	AT169451	Cone de rolamento	1		
5	T152995	Arruela de encosto	2		
6	T152876	Eixo com pinhão	1		
7	T167011	EngrEnagem helicoidal	1		
8	AT169452	Vedação	1		
9	T152877	Capa	1		
10	R37287	Anel o	1		278.994 X 3.531 mm (10-63/64" X 0.139")
11	T152990	Calço	1		0.1 mm
12	T152991	Calço	1		0.2 mm
13	T152992	Calço	1		0.5 mm
14	T152994	Espaçador	1		SAE 8, 1/2 in. X 2 in, HS
15	R26375	Anel o	1		16.358 X 2.210 mm (0.644" X 0.087"), USE WITH T167010
16	R39112	Conexão	1		
17	CE17879	Adaptador	1		
18	19M7835	Parafuso	15		M10 X 35
19	E14814	VálVula de sobrepressão	1		
20	JD8240	Capa de rolamento	2		
21	JD10144	Cone de rolamento	2		
22	T167010	Eixo	1		USE WITH T167011
23	T152881	Calço	1		0.1 mm
24	T152882	Calço	1		0.2 mm
25	T152883	Calço	1		0.5 mm
26	T152879	Flange	1		
27	T42302	Anel o	1		101.270 X 2.616 mm (3.987" X 0.103")
28	19M7790	Parafuso	4		M12 X 35
29	R26448	Anel o	2		11.887 X 1.981 mm (0.468" X 5/64")
30	R27218	Tampão	2		
31	T152993	Plugue	1		
32	JD10024	Cone de rolamento	1		
33	Z40239	Tampa	1		
34	JD9021	Capa de rolamento	1		
35	24M7242	Arruela	4		21.400 X 42 X 5 mm, SUB FOR T10510
36	19M3015	Parafuso sextavado	2		M20 X 60
37	19M8147	Parafuso sextavado	1		M20 X 90
38	14M7277	Porca	1		M20
39	U42702	Anel o	1		82.220 X 2.616 mm (3.237" X 0.103")
40	T150942	Luva estriada	1		

Circle Drive W/O Clutch (646096 -)
Entraînement de plateau sans embrayage (646096 -)
Acionamento do Círculo sem Embreagem (646096 -)
Привод поворотного круга без муфты (646096 -)
Impulsor de círculo sin embrague (646096 -)

AT341266_TX1148415 A.1

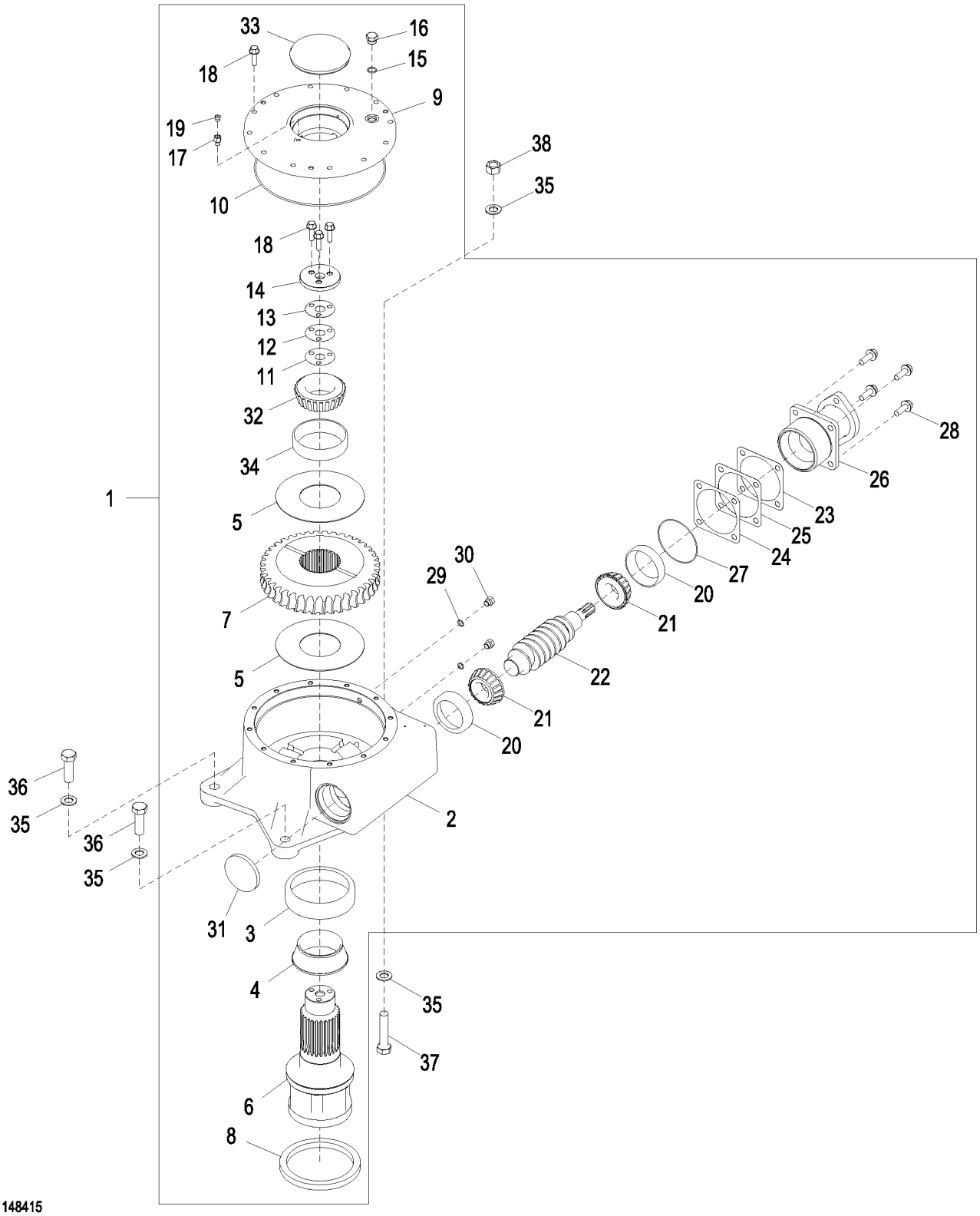

AT341266_TX1148415

Item	*Nº peça*	*Descrição*	*Qtde*	*Nº série*	*Notas*
1	**DE30601**	**Caixa de engrenagens**	**1**		**CA**
2	CE31160	Carcaça	1		SUB FOR T151485
3	JD9134	Capa de rolamento	1		
4	AT169451	Cone de rolamento	1		
5	T152995	Arruela de encosto	2		
6	T152876	Eixo com pinhão	1		
7	T167011	EngrEnagem helicoidal	1		
8	AT169452	Vedação	1		
9	T152877	Capa	1		
10	R37287	Anel o	1		278.994 X 3.531 mm (10-63/64" X 0.139")
11	T152990	Calço	1		0.1 mm
12	T152991	Calço	1		0.2 mm
13	T152992	Calço	1		0.5 mm
14	T152994	Espaçador	1		SAE 8, 1/2 in. X 2 in, HS
15	R26375	Anel o	1		16.358 X 2.210 mm (0.644" X 0.087"), USE WITH T167010
16	R39112	Conexão	1		
17	CE17879	Adaptador	1		
18	19M7835	Parafuso	15		M10 X 35
19	E14814	VálVula de sobrepressão	1		
20	JD8240	Capa de rolamento	2		
21	JD10144	Cone de rolamento	2		
22	T167010	Eixo	1		USE WITH T167011
23	T152881	Calço	1		0.1 mm
24	T152882	Calço	1		0.2 mm
25	T152883	Calço	1		0.5 mm
26	T152879	Flange	1		
27	T42302	Anel o	1		101.270 X 2.616 mm (3.987" X 0.103")
28	19M7790	Parafuso	4		M12 X 35
29	R26448	Anel o	2		11.887 X 1.981 mm (0.468" X 5/64")
30	R27218	Tampão	2		
31	T152993	Plugue	1		
32	JD10024	Cone de rolamento	1		
33	Z40239	Tampa	1		
34	JD9021	Capa de rolamento	1		
35	24M7242	Arruela	4		21.400 X 42 X 5 mm, SUB FOR T10510
36	19M8224	Parafuso sextavado	2		M20 X 60
37	19M8147	Parafuso sextavado	1		M20 X 90
38	14M7277	Porca	1		M20

Circle Drive W/O Clutch Kit (Standard Grader) (646096 -)
Entraînement de plateau sans kit embrayage (niveleuse standard) (646096 -)
Acionamento do Círculo sem Kit de Embreagem (Niveladora Padrão) (646096 -)
Привод поворотного круга без комплекта муфты (стандартный грейдер) (646096 -)
Mando del círculo sin juego de embrague (Standard Grader) (646096 -)

AT421647_TX1127449 A.1

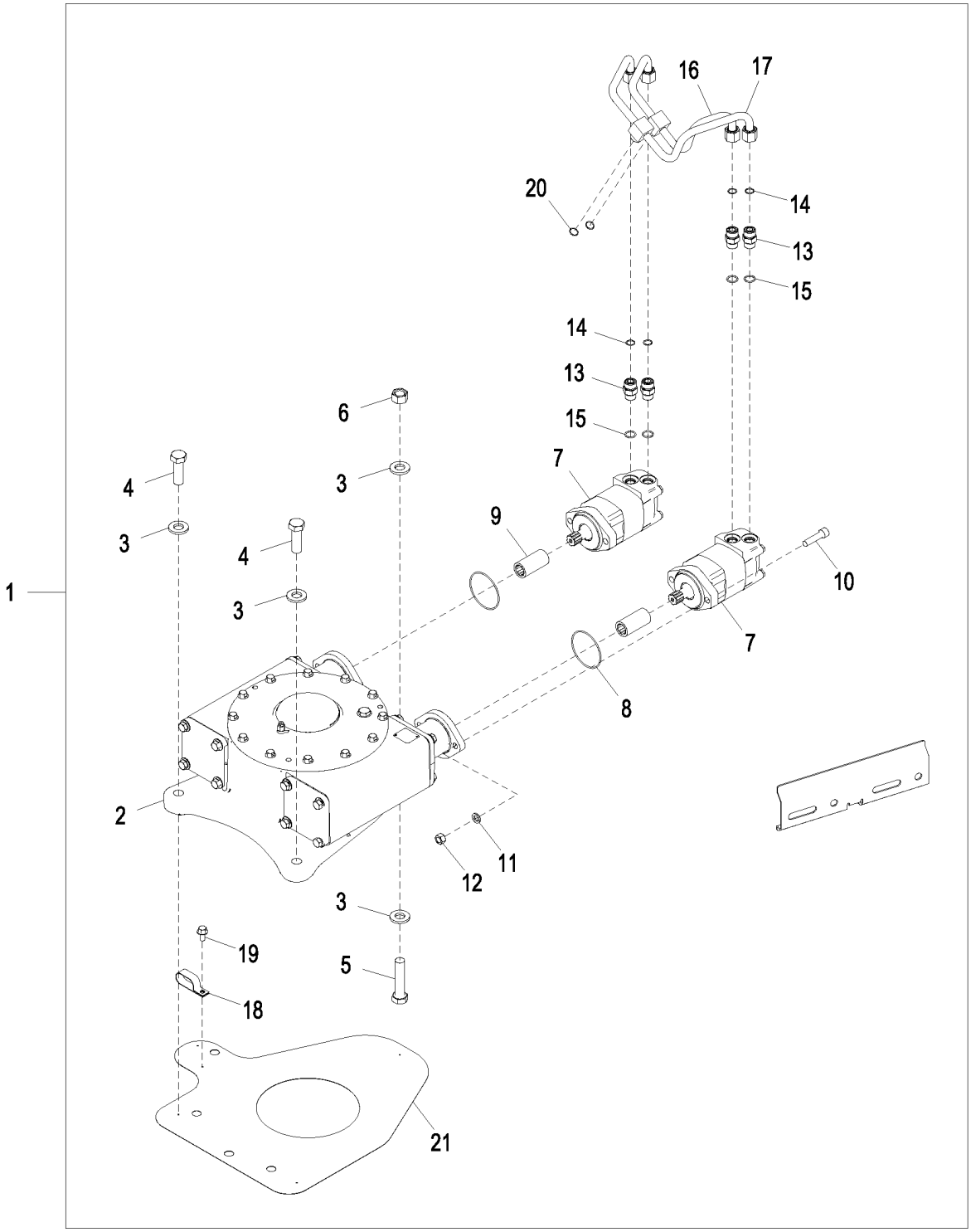

AT421647_TX1127449

Item	*Nº peça*	*Descrição*	*Qtde*	*Nº série*	*Notas*
1	**AT421647**	**Kit de acionamento**	**1**		**Pacotes de Produto**
2	DE30155	Caixa de engrenagens	1		Componentes Listados em Página Separada
3	24M7242	Arruela	4		21.400 X 42 X 5 mm
4	19M3015	Parafuso sextavado	2		M20 X 60
5	19M8147	Parafuso sextavado	1		M20 X 90
6	14M7277	Porca	1		M20
7	AT390200	Motor	2		Componentes Listados em Página Separada
8	U42702	Anel o	2		
9	T150942	Luva estriada	2		
10	19H3033	Parafuso	4		1/2" X 2"
11	12H301	Arruela de pressão	4		1/2"
12	14H1040	Porca	4		1/2"
13	38H1162	Adaptador	4		
14	T77932	Anel o	4		
15	R26906	Anel o	4		
16	AT401994	Tubo de óleo	1		
17	AT401992	Tubo de óleo	1		
18	R50454	Braçadeira	1		
19	19M9844	Parafuso	1		M10 X 20
20	T77932	Anel o	2		
21	T325734	Placa	1		

Circle Drive W/O Clutch Kit (Grade Pro) (646096 -)
Entraînement de plateau sans kit embrayage (Grade Pro) (646096 -)
Acionamento do Círculo sem Kit de Embreagem (Grade Pro) (646096 -)
Привод поворотного круга без комплекта муфты (Grade Pro) (646096 -)
Mando del círculo con juego de embrague (Grade Pro) (646096 -)

AT421649_TX1127455 A.1

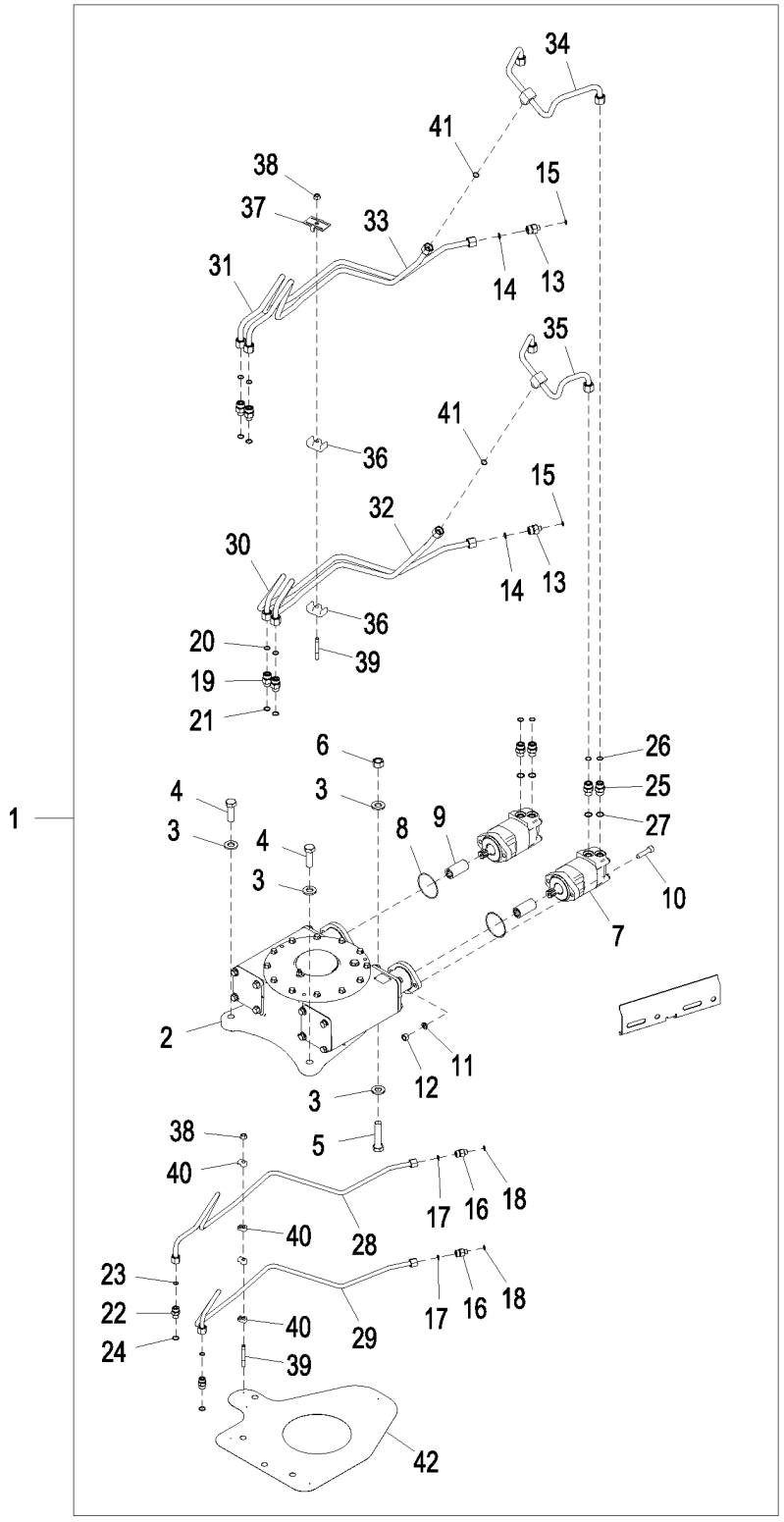

AT421649_TX1127455

Item	*Nº peça*	*Descrição*	*Qtde*	*Nº série*	*Notas*
1	**AT421649**	**Kit de acionamento**	**1**		**Pacotes de Produto**
2	DE30155	Caixa de engrenagens	1		Componentes Listados em Página Separada
3	24M7242	Arruela	4		21.400 X 42 X 5 mm
4	19M3015	Parafuso sextavado	2		M20 X 60
5	19M8147	Parafuso sextavado	1		M20 X 90
6	14M7277	Porca	1		M20
7	AT390200	Motor	2		Componentes Listados em Página Separada
8	U42702	Anel o	2		
9	T150942	Luva estriada	2		
10	19H3033	Parafuso	4		1/2" X 2"
11	12H301	Arruela de pressão	4		1/2"
12	14H1040	Porca	4		1/2"
13	38H1512	Conexão	2		
14	T77932	Anel o	2		
15	R26448	Anel o	2		
16	38H1173	Adaptador	2		
17	T77857	Anel o	2		
18	R26448	Anel o	2		
19	38H1317	Conexão	4		
20	T77932	Anel o	4		
21	R26375	Anel o	4		
22	38H1161	Adaptador	2		
23	T77857	Anel o	2		
24	R26375	Anel o	2		
25	38H1162	Adaptador	4		
26	T77932	Anel o	4		
27	R26906	Anel o	4		
28	AT401942	Tubulação	1		
29	AT401943	Tubulação	1		
30	AT401944	Tubulação	1		
31	AT401946	Tubulação	1		
32	AT401945	Tubulação	1		
33	AT401947	Tubulação	1		
34	AT401992	Tubo de óleo	1		
35	AT401994	Tubo de óleo	1		
36	W34896	Braçadeira	2		
37	T159956	Braçadeira	1		
38	14M7296	Porca com flange	2		M10
39	42M7129	Pino	2		
40	T105253	Braçadeira	4		
41	T77932	Anel o	2		
42	T325734	Placa	1		

Circle Drive W/O Clutch (646096 -)
Entraînement de plateau sans embrayage (646096 -)
Acionamento do Círculo sem Embreagem (646096 -)
Привод поворотного круга без муфты (646096 -)
Impulsor de círculo sin embrague (646096 -)

ETN91435_TX1121488 B.2

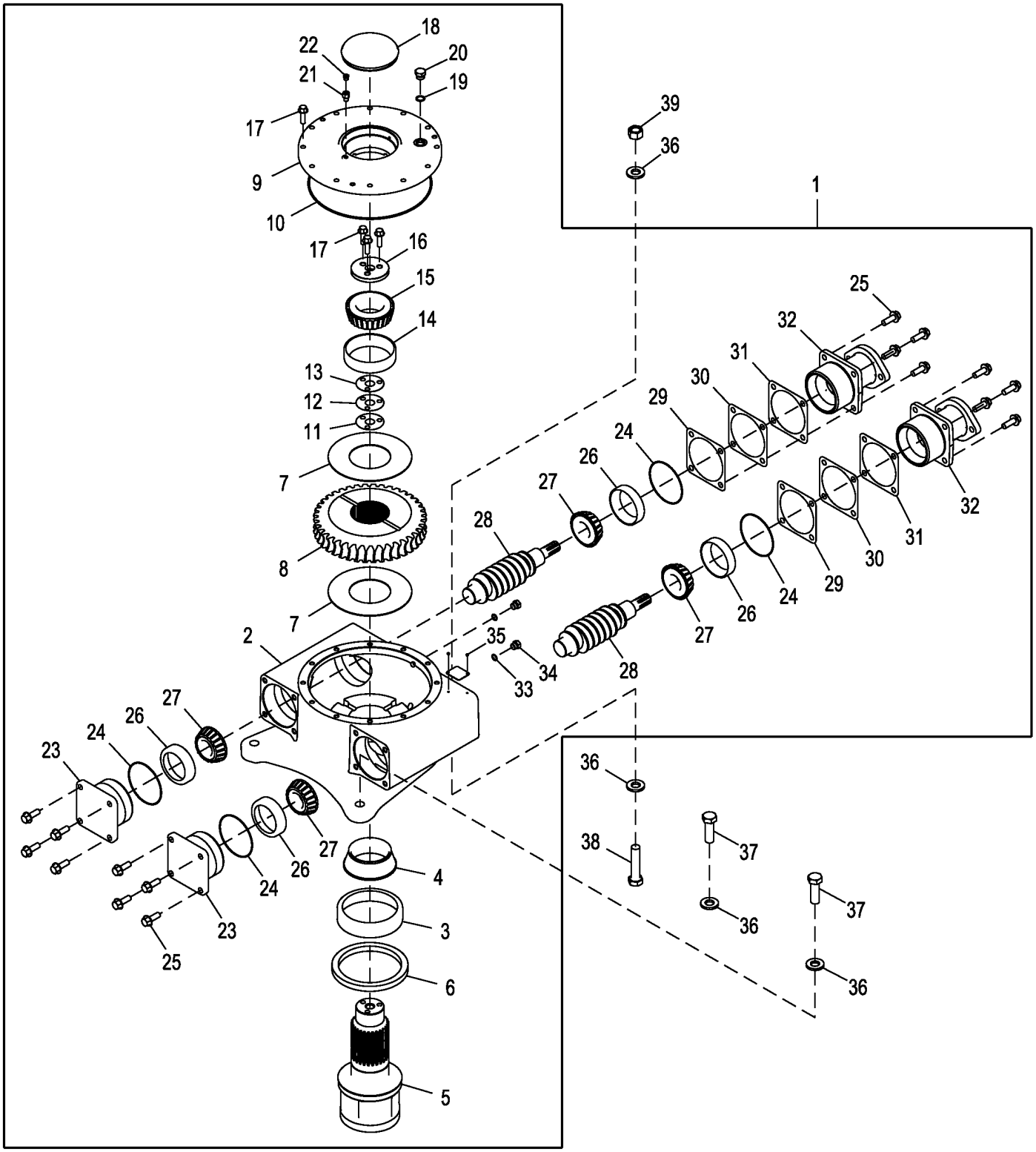

ETN91435_TX1121488

Item	*Nº peça*	*Descrição*	*Qtde*	*Nº série*	*Notas*
1	**DE30155**	**Caixa de engrenagens**	**1**		**Conjunto de Conveniência**
2	CE30291	Carcaça	1		
3	JD9134	Capa de rolamento	1		
4	AT169451	Cone de rolamento	1		
5	T152876	Eixo com pinhão	1		
6	AT169452	Vedação	1		
7	T152995	Arruela de encosto	2		
8	T167011	EngrEnagem helicoidal	1		
9	T152877	Capa	1		
10	R37287	Anel o	1		
11	T152990	Calço	1		
12	T152991	Calço	1		
13	T152992	Calço	1		
14	JD9021	Capa de rolamento	1		
15	JD10024	Cone de rolamento	1		
16	T152994	Espaçador	1		
17	19M7835	Parafuso	15		M10 X 35
18	Z40239	Tampa	1		
19	R26375	Anel o	1		
20	R39112	Conexão	1		
21	CE17879	Adaptador	1		
22	E14814	VálVula de sobrepressão	1		
23	CE21520	Mancal	2		
24	T42302	Anel o	4		
25	19M7790	Parafuso	16		M12 X 35
26	JD8240	Capa de rolamento	4		
27	JD10144	Cone de rolamento	4		
28	T167010	Eixo	2		
29	T152881	Calço	2		
30	T152882	Calço	2		
31	T152883	Calço	2		
32	T152879	Flange	2		
33	R26448	Anel o	2		
34	R27218	Tampão	2		
35	CE18916	Pino fixador	2		
36	24M7242	Arruela	4		21.400 X 42 X 5 mm
37	19M3015	Parafuso sextavado	2		M20 X 60
38	19M8147	Parafuso sextavado	1		M20 X 90
39	14M7277	Porca	1		M20

Circle Drive W/ Clutch (- 646095)
Entraînement de plateau avec embrayage (- 646095)
Acionamento do Círculo com Embreagem (- 646095)
Привод поворотного круга с муфтой (- 646095)
Impulsor de círculo sin embrague (- 646095)

AT341714_TX1148419 A.1

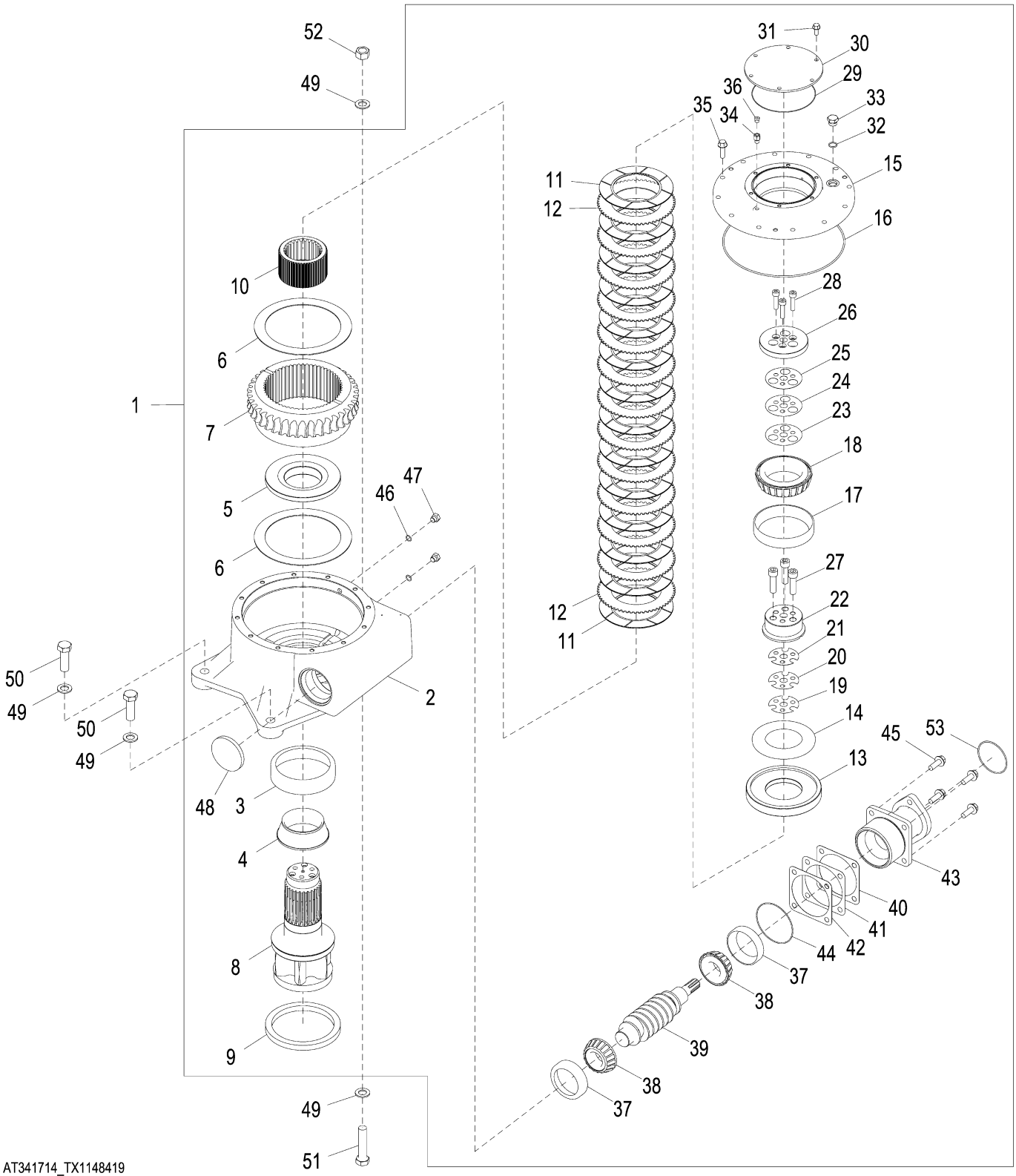

AT341714_TX1148419

Item	*Nº peça*	*Descrição*	*Qtde*	*Nº série*	*Notas*
1	**AT184413**	**Caixa de engrenagens**	**1**		**CA**
2	T165055	Carcaça	1		
3	JD9134	Capa de rolamento	1		
4	AT169451	Cone de rolamento	1		
5	T165065	Placa	1		
6	T165063	Arruela de encosto	2		
7	T184228	EngrEnagem helicoidal	1		
8	T165061	Eixo com pinhão	1		
9	AT169452	Vedação	1		
10	T165064	Cubo	1		
11	AT184409	Disco de embreagem	14		
12	T164986	Placa	13		
13	T165066	Placa	1		
14	T165791	Arrela de disco	1		
15	T165056	Capa	1		
16	R37287	Anel o	1		278.994 X 3.531 mm (10-63/64" X 0.139")
17	JD9141	Capa de rolamento	1		
18	JD9082	Cone de rolamento	1		
19	T165068	Calço	1		(0.1 mm)
20	T165069	Calço	1		(0.15 mm)
21	T165070	Calço	1		(0.5 mm)
22	T165067	Suporte	1		
23	T165072	Calço	1		(0.1 mm)
24	T165073	Calço	1		(0.15 mm)
25	T165074	Calço	1		(0.5 mm)
26	T165062	Espaçador	1		(SAE 8, 12 in. X 2 in.), (HS)
27	T165071	Parafuso	3		
28	T165075	Parafuso	3		
29	T80123	Anel o	1		150 X 2 mm (5-29/32" X 0.079")
30	T165077	Capa	1		
31	19M7866	Parafuso	6		M8 X 20
32	R26375	Anel o	1		16.358 X 2.210 mm (0.644" X 0.087")
33	R39112	Conexão	1		
34	CE17879	Adaptador	1		
35	19M7835	Parafuso	12		M10 X 35
36	E14814	VálVula de sobrepressão	1		
37	JD8240	Capa de rolamento	2		
38	JD10144	Cone de rolamento	2		
39	T167010	Eixo	1		
40	T152881	Calço	1		(0.1 mm)
41	T152882	Calço	1		(0.15 mm)
42	T152883	Calço	1		(0.5 mm)
43	T152879	Flange	1		
44	T42302	Anel o	1		101.270 X 2.616 mm (3.987" X 0.103")
45	19M7790	Parafuso	4		M12 X 35
46	R26448	Anel o	2		11.887 X 1.981 mm (0.468" X 5/64")
47	R27218	Tampão	2		
48	T152993	Plugue	1		
49	24M7242	Arruela	4		21.400 X 42 X 5 mm, SUB FOR T10510
50	19M3015	Parafuso sextavado	2		M20 X 60
51	19H3026	Parafuso sextavado	1		3/4" X 3-1/2"
52	14H1046	Porca	1		3/4"
53	U42702	Anel o	1		82.220 X 2.616 mm (3.237" X 0.103")

Circle Drive W/ Clutch (646096 -)
Entraînement de plateau avec embrayage (646096 -)
Acionamento do Círculo com Embreagem (646096 -)
Привод поворотного круга с муфтой (646096 -)
Impulsor de círculo sin embrague (646096 -)

AT341714_TX1148420 A.1

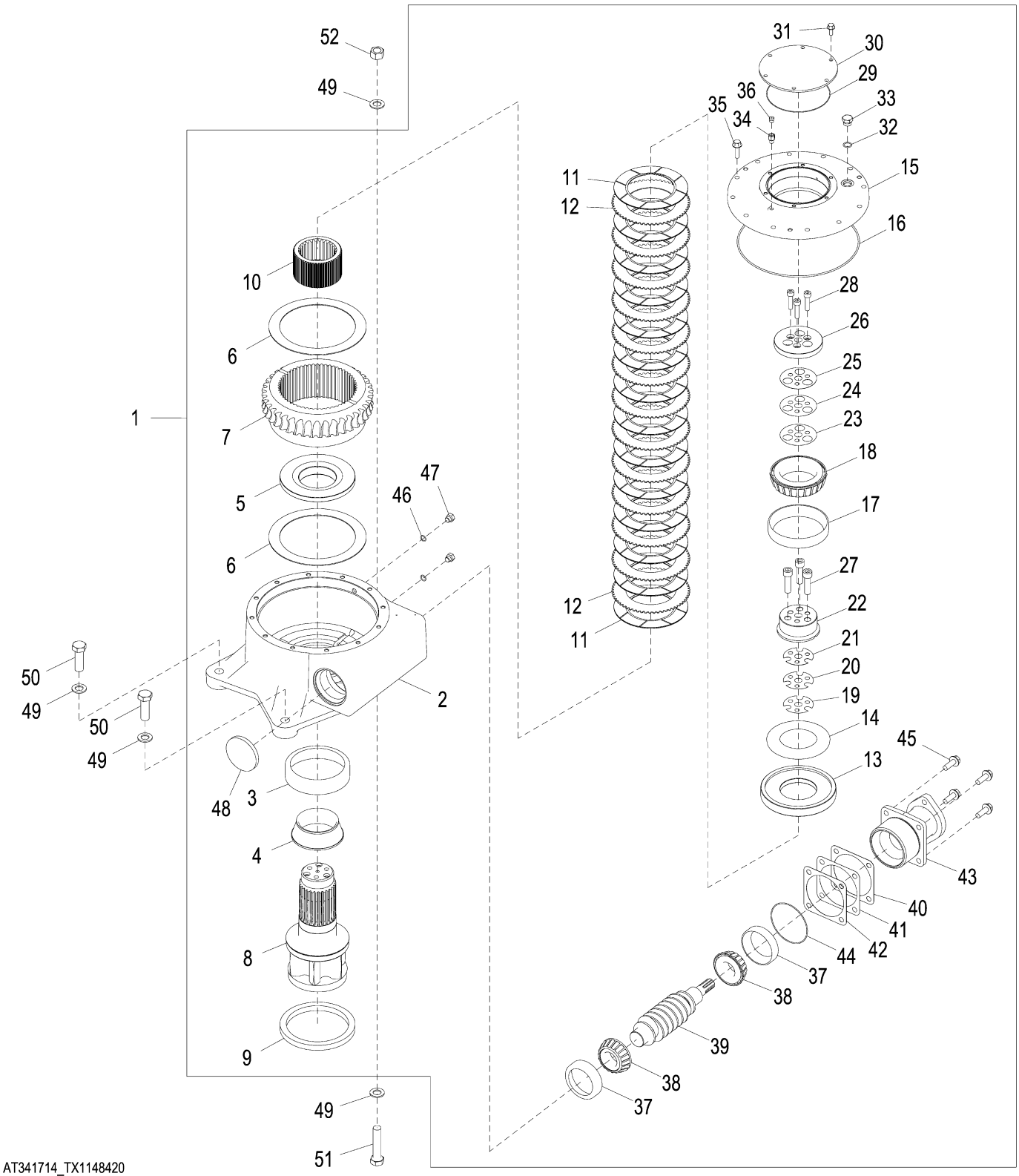

AT341714_TX1148420

Item	*Nº peça*	*Descrição*	*Qtde*	*Nº série*	*Notas*
1	**DE30602**	**Caixa de engrenagens**	**1**		**CA**
2	CE31161	Carcaça	1		
3	JD9134	Capa de rolamento	1		
4	AT169451	Cone de rolamento	1		
5	T165065	Placa	1		
6	T165063	Arruela de encosto	2		
7	T184228	EngrEnagem helicoidal	1		
8	T165061	Eixo com pinhão	1		
9	AT169452	Vedação	1		
10	T165064	Cubo	1		
11	AT184409	Disco de embreagem	14		
12	T164986	Placa	13		
13	T165066	Placa	1		
14	T165791	Arrela de disco	1		
15	T165056	Capa	1		
16	R37287	Anel o	1		278.994 X 3.531 mm (10-63/64" X 0.139")
17	JD9141	Capa de rolamento	1		
18	JD9082	Cone de rolamento	1		
19	T165068	Calço	1		(0.1 mm)
20	T165069	Calço	1		(0.15 mm)
21	T165070	Calço	1		(0.5 mm)
22	T165067	Suporte	1		
23	T165072	Calço	1		(0.1 mm)
24	T165073	Calço	1		(0.15 mm)
25	T165074	Calço	1		(0.5 mm)
26	T165062	Espaçador	1		(SAE 8, 12 in. X 2 in.), (HS)
27	T165071	Parafuso	3		
28	T165075	Parafuso	3		
29	T80123	Anel o	1		150 X 2 mm (5-29/32" X 0.079")
30	T165077	Capa	1		
31	19M7866	Parafuso	6		M8 X 20
32	R26375	Anel o	1		16.358 X 2.210 mm (0.644" X 0.087")
33	R39112	Conexão	1		
34	CE17879	Adaptador	1		
35	19M7835	Parafuso	12		M10 X 35
36	E14814	VálVula de sobrepressão	1		
37	JD8240	Capa de rolamento	2		
38	JD10144	Cone de rolamento	2		
39	T167010	Eixo	1		
40	T152881	Calço	1		(0.1 mm)
41	T152882	Calço	1		(0.15 mm)
42	T152883	Calço	1		(0.5 mm)
43	T152879	Flange	1		
44	T42302	Anel o	1		101.270 X 2.616 mm (3.987" X 0.103")
45	19M7790	Parafuso	4		M12 X 35
46	R26448	Anel o	2		11.887 X 1.981 mm (0.468" X 5/64")
47	R27218	Tampão	2		
48	T152993	Plugue	1		
49	24M7242	Arruela	4		21.400 X 42 X 5 mm, SUB FOR T10510
50	19M3015	Parafuso sextavado	2		M20 X 60
51	19H3026	Parafuso sextavado	1		3/4" X 3-1/2"
52	14H1046	Porca	1		3/4"

Circle Drive (W/ Clutch) Kit (Standard) (646096 -)
Kit entraînement de plateau (avec embrayage) (standard) (646096 -)
Kit de Acionamento do Círculo (com Embreagem) (Padrão) (646096 -)
Комплект привода поворотного круга (с муфтой) (стандартный) (646096 -)
Juego de mecanismo de mando de círculo (con embrague) (estándar) (646096 -)

AT421646_TX1127448 A.1

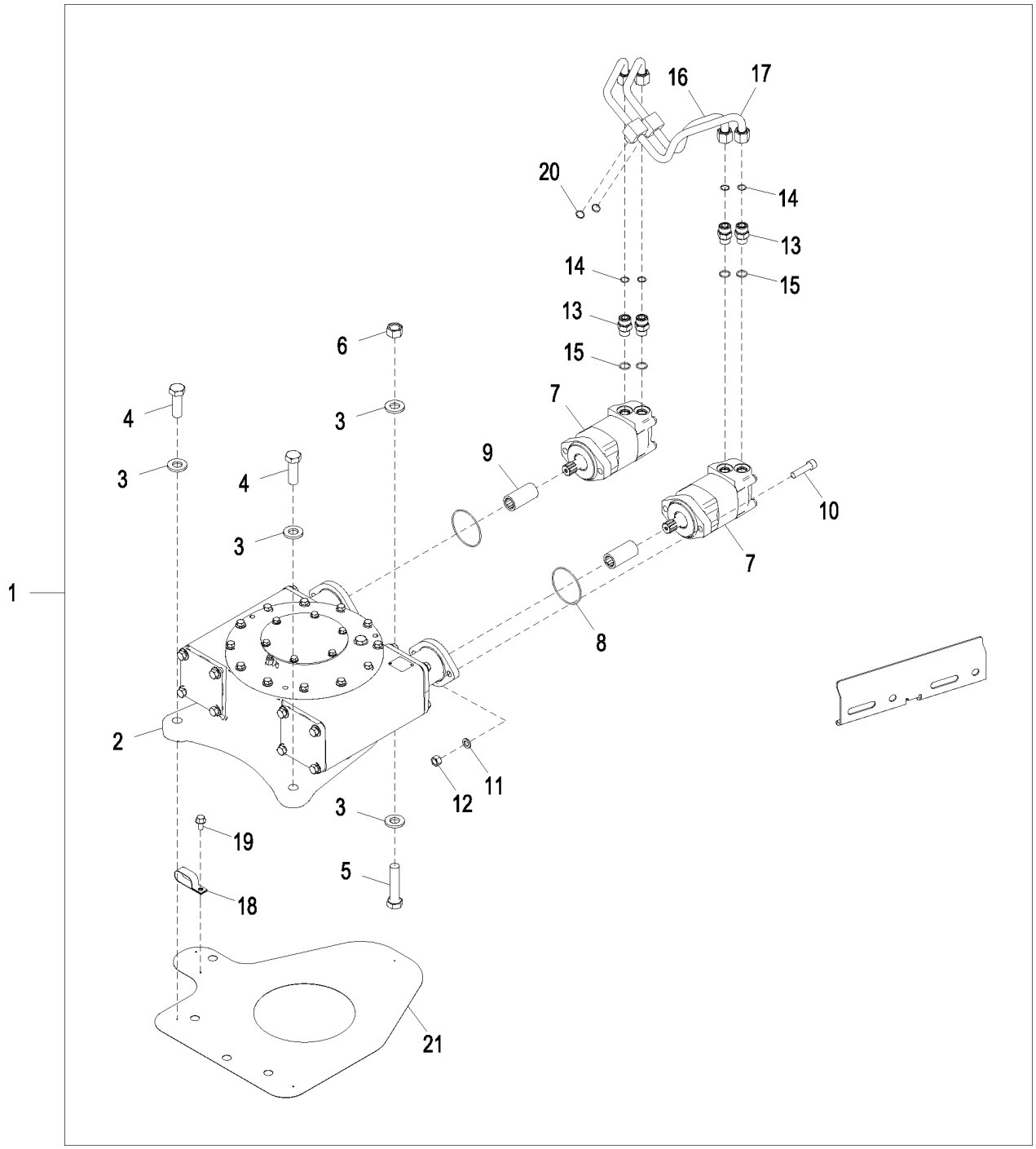

AT421646_TX1127448

Item	*Nº peça*	*Descrição*	*Qtde*	*Nº série*	*Notas*
1	**AT421646**	**Kit de acionamento**	**1**		**Pacotes de Produto**
2	DE20695	Caixa de engrenagens	1		Componentes Listados em Página Separada
3	24M7242	Arruela	4		21.400 X 42 X 5 mm
4	19M3015	Parafuso sextavado	2		M20 X 60
5	19M8147	Parafuso sextavado	1		M20 X 90
6	14M7277	Porca	1		M20
7	AT390200	Motor	2		Componentes Listados em Página Separada
8	U42702	Anel o	2		
9	T150942	Luva estriada	2		
10	19H3033	Parafuso	4		1/2" X 2"
11	12H301	Arruela de pressão	4		1/2"
12	14H1040	Porca	4		1/2"
13	38H1162	Adaptador	4		
14	T77932	Anel o	4		
15	R26906	Anel o	4		
16	AT401994	Tubo de óleo	1		
17	AT401992	Tubo de óleo	1		
18	R50454	Braçadeira	1		
19	19M9844	Parafuso	1		M10 X 20
20	T77932	Anel o	2		
21	T325734	Placa	1		

Circle Drive (W/ Clutch) Kit (Grade Pro) (646096 -)
Kit entraînement de plateau (avec embrayage) (Grade Pro) (646096 -)
Kit de Acionamento do Círculo (com Embreagem) (Grade Pro) (646096 -)
Комплект привода поворотного круга (с муфтой) (Grade Pro) (646096 -)
Juego de mando del círculo (con embrague) (Grade Pro) (646096 -)

AT421648_TX1127451 A.1

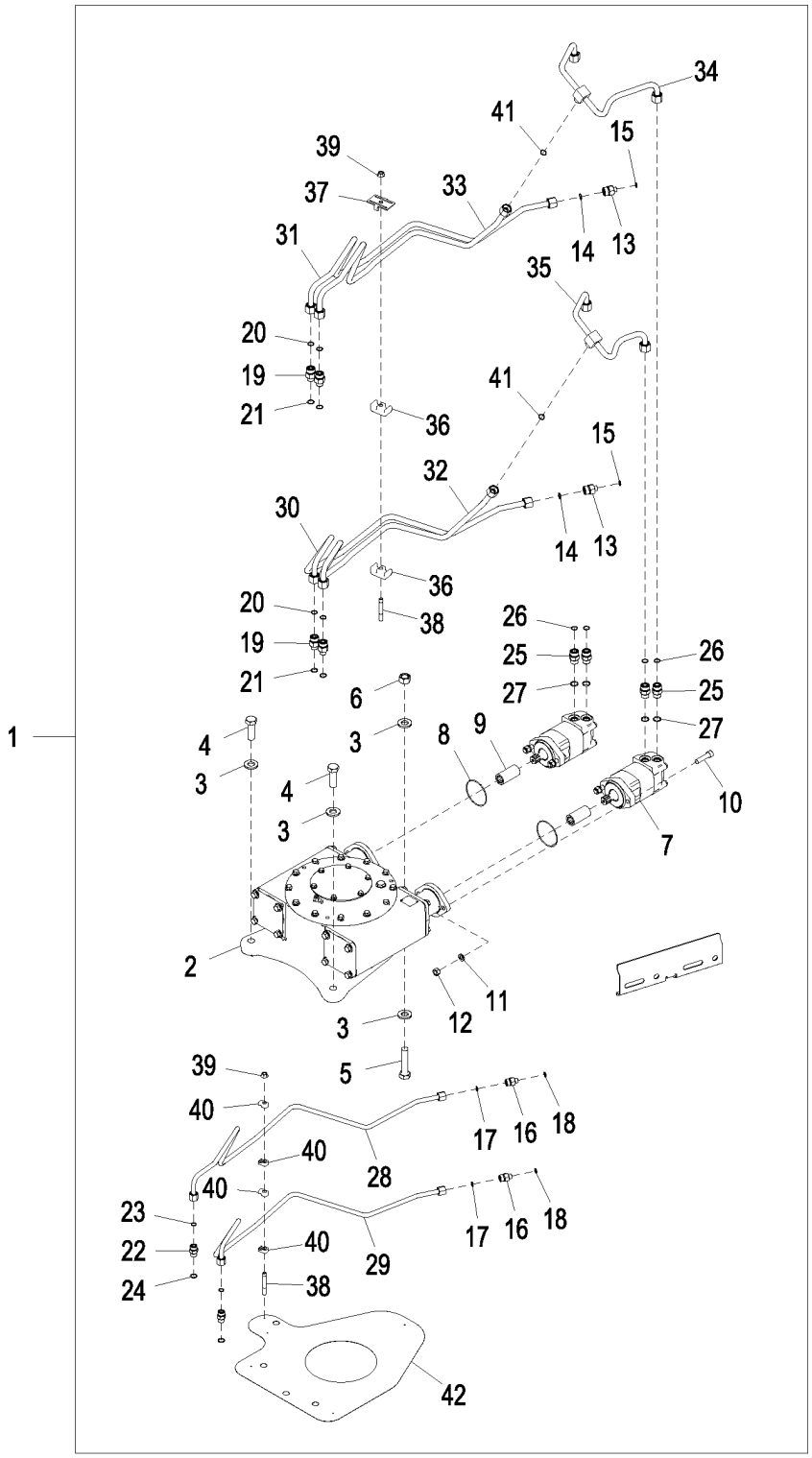

AT421648_TX1127451

Item	*Nº peça*	*Descrição*	*Qtde*	*Nº série*	*Notas*
1	**AT421648**	**Kit de acionamento**	**1**		**Pacotes de Produto**
2	DE20695	Caixa de engrenagens	1		Componentes Listados em Página Separada
3	24M7242	Arruela	4		21.400 X 42 X 5 mm
4	19M3015	Parafuso sextavado	2		M20 X 60
5	19M8147	Parafuso sextavado	1		M20 X 90
6	14M7277	Porca	1		M20
7	AT390200	Motor	2		Componentes Listados em Página Separada
8	U42702	Anel o	2		
9	T150942	Luva estriada	2		
10	19H3033	Parafuso	4		1/2" X 2"
11	12H301	Arruela de pressão	4		1/2"
12	14H1040	Porca	4		1/2"
13	38H1512	Conexão	2		
14	T77932	Anel o	2		
15	R26448	Anel o	2		
16	38H1173	Adaptador	2		
17	T77857	Anel o	2		
18	R26448	Anel o	2		
19	38H1317	Conexão	4		
20	T77932	Anel o	4		
21	R26375	Anel o	4		
22	38H1161	Adaptador	2		
23	T77857	Anel o	2		
24	R26375	Anel o	2		
25	38H1162	Adaptador	4		
26	T77932	Anel o	4		
27	R26906	Anel o	4		
28	AT401942	Tubulação	1		
29	AT401943	Tubulação	1		
30	AT401944	Tubulação	1		
31	AT401946	Tubulação	1		
32	AT401945	Tubulação	1		
33	AT401947	Tubulação	1		
34	AT401992	Tubo de óleo	1		
35	AT401994	Tubo de óleo	1		
36	W34896	Braçadeira	2		
37	T159956	Braçadeira	1		
38	42M7129	Pino	2		
39	14M7296	Porca com flange	2		M10
40	T105253	Braçadeira	4		
41	T77932	Anel o	2		
42	T325734	Placa	1		

Circle Drive With Clutch (646096 -)
Entraînement de plateau avec embrayage (646096 -)
Acionamento do Círculo com Embreagem (646096 -)
Привод поворотного круга с муфтой (646096 -)
Impulsor de círculo con embrague (646096 -)

ETN91436_TX1121489 A.1

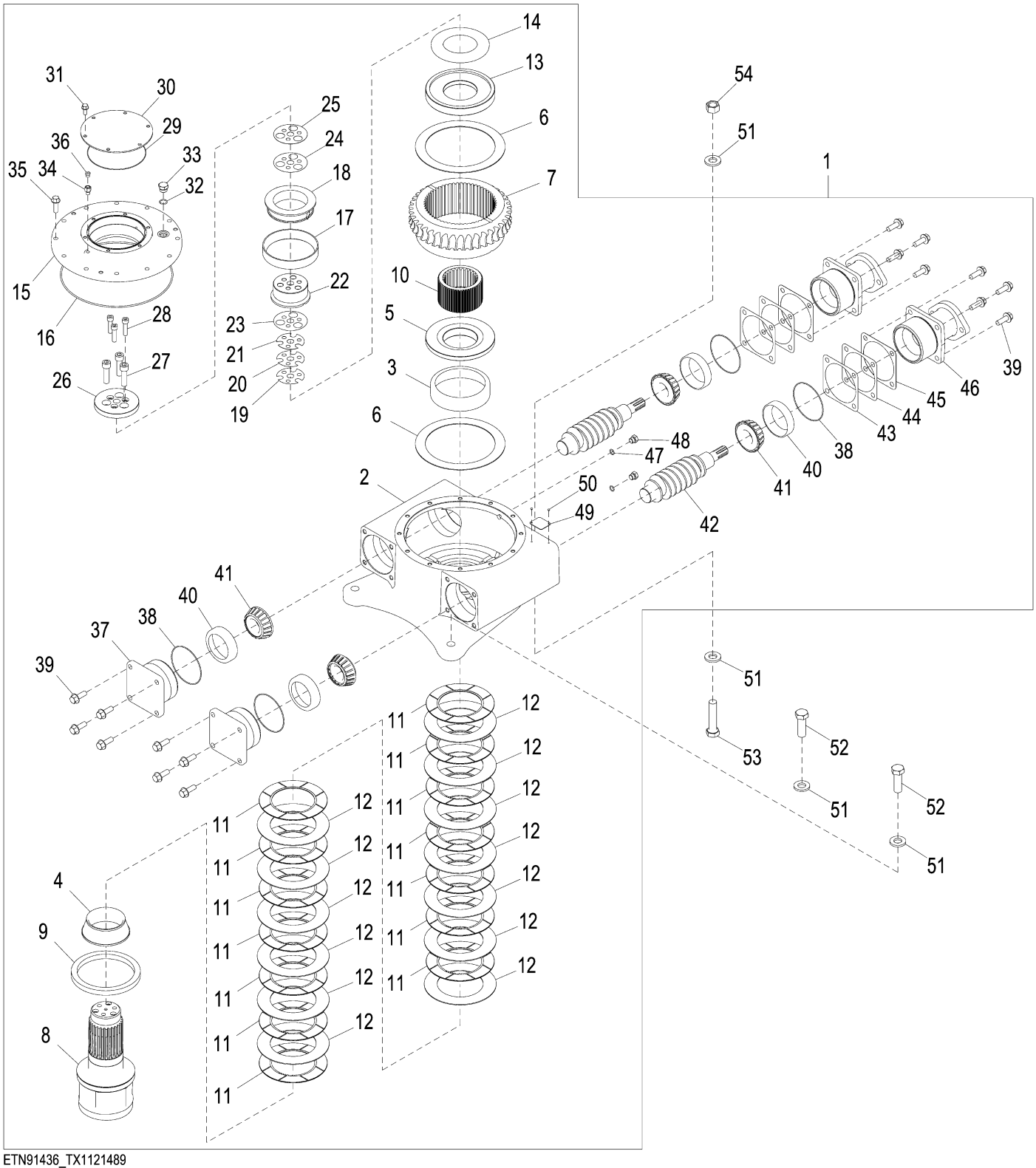

ETN91436_TX1121489

Item	*Nº peça*	*Descrição*	*Qtde*	*Nº série*	*Notas*
1	**DE20695**	**Caixa de engrenagens**	**1**		**Conjunto de Conveniência**
2	CE21125	Carcaça	1		
3	JD9134	Capa de rolamento	1		
4	AT169451	Cone de rolamento	1		
5	T165065	Placa	1		
6	T165063	Arruela de encosto	2		
7	T184228	EngrEnagem helicoidal	1		
8	T165061	Eixo com pinhão	1		
9	AT169452	Vedação	1		
10	T165064	Cubo	1		
11	AT184409	Disco de embreagem	14		
12	T164986	Placa	13		
13	T165066	Placa	1		
14	T165791	Arrela de disco	1		
15	T165056	Capa	1		
16	R37287	Anel o	1		
17	JD9141	Capa de rolamento	1		
18	JD9082	Cone de rolamento	1		
19	T165068	Calço	1		
20	T165069	Calço	1		
21	T165070	Calço	1		
22	T165067	Suporte	1		
23	T165072	Calço	1		
24	T165073	Calço	1		
25	T165074	Calço	1		
26	T165062	Espaçador	1		
27	T165071	Parafuso	3		
28	T165075	Parafuso	3		
29	T80123	Anel o	1		
30	T165077	Capa	1		
31	19M7866	Parafuso	6		M8 X 20
32	R26375	Anel o	1		
33	R39112	Conexão	1		
34	CE17879	Adaptador	1		
35	19M7835	Parafuso	12		M10 X 35
36	E14814	VálVula de sobrepressão	1		
37	CE21520	Mancal	2		
38	T42302	Anel o	4		
39	19M7790	Parafuso	16		M12 X 35
40	JD8240	Capa de rolamento	4		
41	JD10144	Cone de rolamento	4		
42	T167010	Eixo	2		
43	T152881	Calço	2		
44	T152882	Calço	2		
45	T152883	Calço	2		
46	T152879	Flange	2		
47	R26448	Anel o	2		
48	R27218	Tampão	2		
49	CE18313	Placa do número de série	1		
50	CE18916	Pino fixador	2		
51	24M7242	Arruela	4		21.400 X 42 X 5 mm
52	19M3015	Parafuso sextavado	2		M20 X 60
53	19M8147	Parafuso sextavado	1		M20 X 90
54	14M7277	Porca	1		M20

Rotary Manifold, Standard Controls (- 654767)
Collecteur rotatif, commandes standard (- 654767)
Coletor Giratório, Controles Padrão (- 654767)
Коллектор ротационного механизма, стандартные органы управления (- 654767)
Colector giratorio, controles estándar (- 654767)

TX1049756 A.1

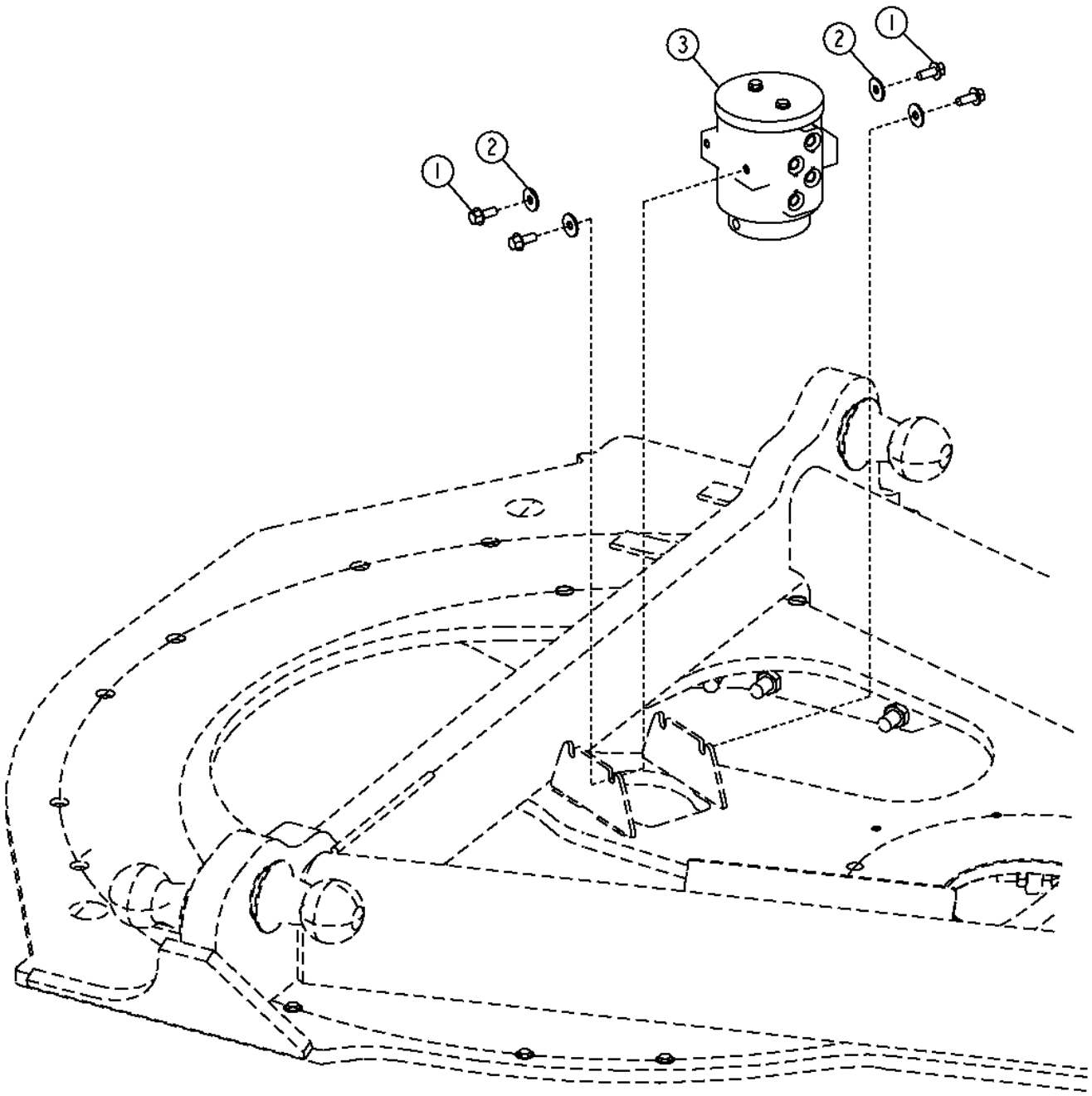

TX1049756

Item	*Nº peça*	*Descrição*	*Qtde*	*Nº série*	*Notas*
1	19M7785	Parafuso	4		M10 X 25
2	24M7296	Arruela	4		10.500 X 30 X 2.500 mm
3	AT352557	Coletor	1		
	12H301	Arruela de pressão	2		1/2", Peças de Montagem da Tampa
	19H2676	Parafuso sextavado	2		3/8" X 1", Peças de Montagem da Tampa
	AT169949	Kit retentor	1		

Rotary Manifold, Grade Pro (- 654767)
Collecteur rotatif, Grade Pro (- 654767)
Coletor Rotativo, Grade Pro (- 654767)
Коллектор поворотного механизма, Grade Pro (- 654767)
Colector giratorio, Grade Pro (- 654767)

TX1050671 A.1

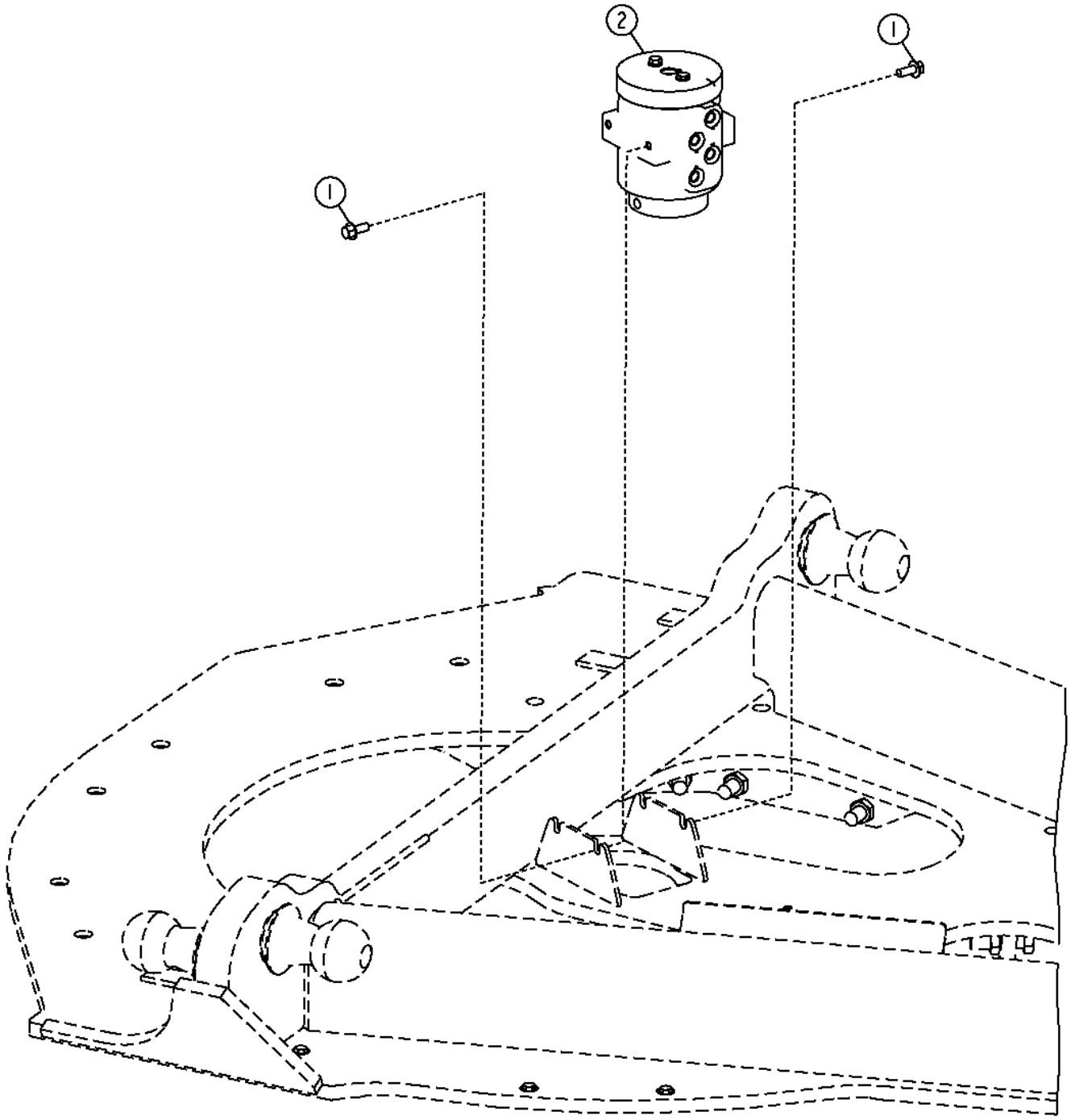

TX1050671

Item	*Nº peça*	*Descrição*	*Qtde*	*Nº série*	*Notas*
1	19M7785	Parafuso	4		M10 X 25
2	AT348490	Coletor	4		
	12H301	Arruela de pressão	2		1/2", Peças de Montagem da Tampa
	19H2676	Parafuso sextavado	2		3/8" X 1", Peças de Montagem da Tampa

Rotary Manifold (654768 -)
Collecteur rotatif (654768 -)
Coletor Rotativo (654768 -)
Коллектор ротационного механизма (654768 -)
Colector giratorio (654768 -)

ETN93537_TX1141982 A.1

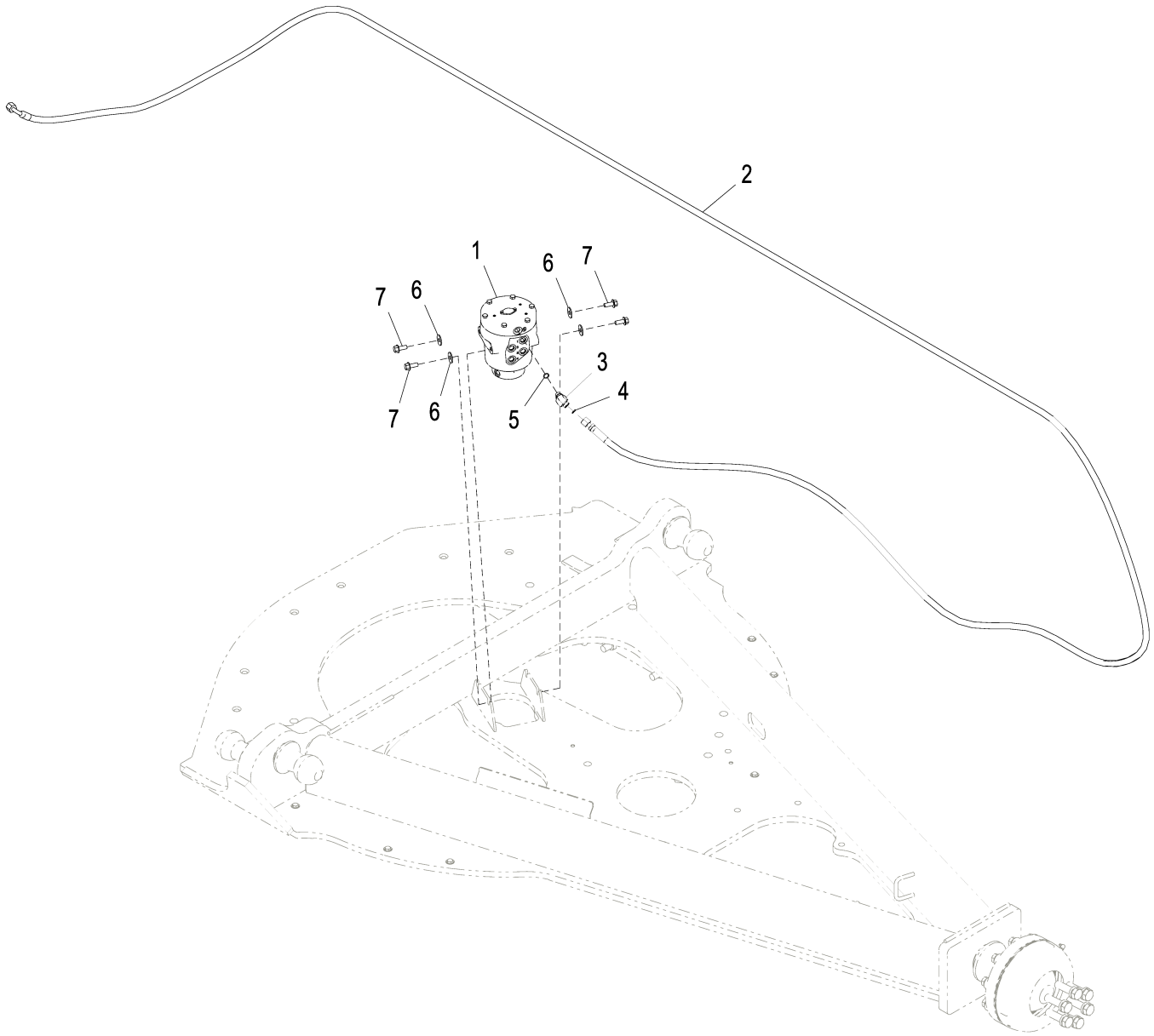

ETN93537_TX1141982

Item	*Nº peça*	*Descrição*	*Qtde*	*Nº série*	*Notas*
1	AT414564	Coletor	1		INCLUDES AT415302
	AT415302	Kit retentor	1		
2	AT419386	Mangueira hidraulica-fabric	1		
3	38H1045	Conexão em ângulo	1		
4	T77613	Anel o	1		
5	R26448	Anel o	1		
6	24M7545	Arruela	4		10.500 X 30 X 2.500 mm
7	19M9845	Parafuso	4		M10 X 25

Blade Impact System Field Kit (Standard Controls)
Jeu d'adaptation du système d'amortissement de lame (commandes standard)
Kit de Campo do Sistema de Impacto da Lâmina (Controles Padrão)
Полевой комплект системы поглощения ударов ножа (стандартные органы управления)
Juego de montaje en campo de sistema de impacto de hoja (controles estándar)

TX1051802 A.1

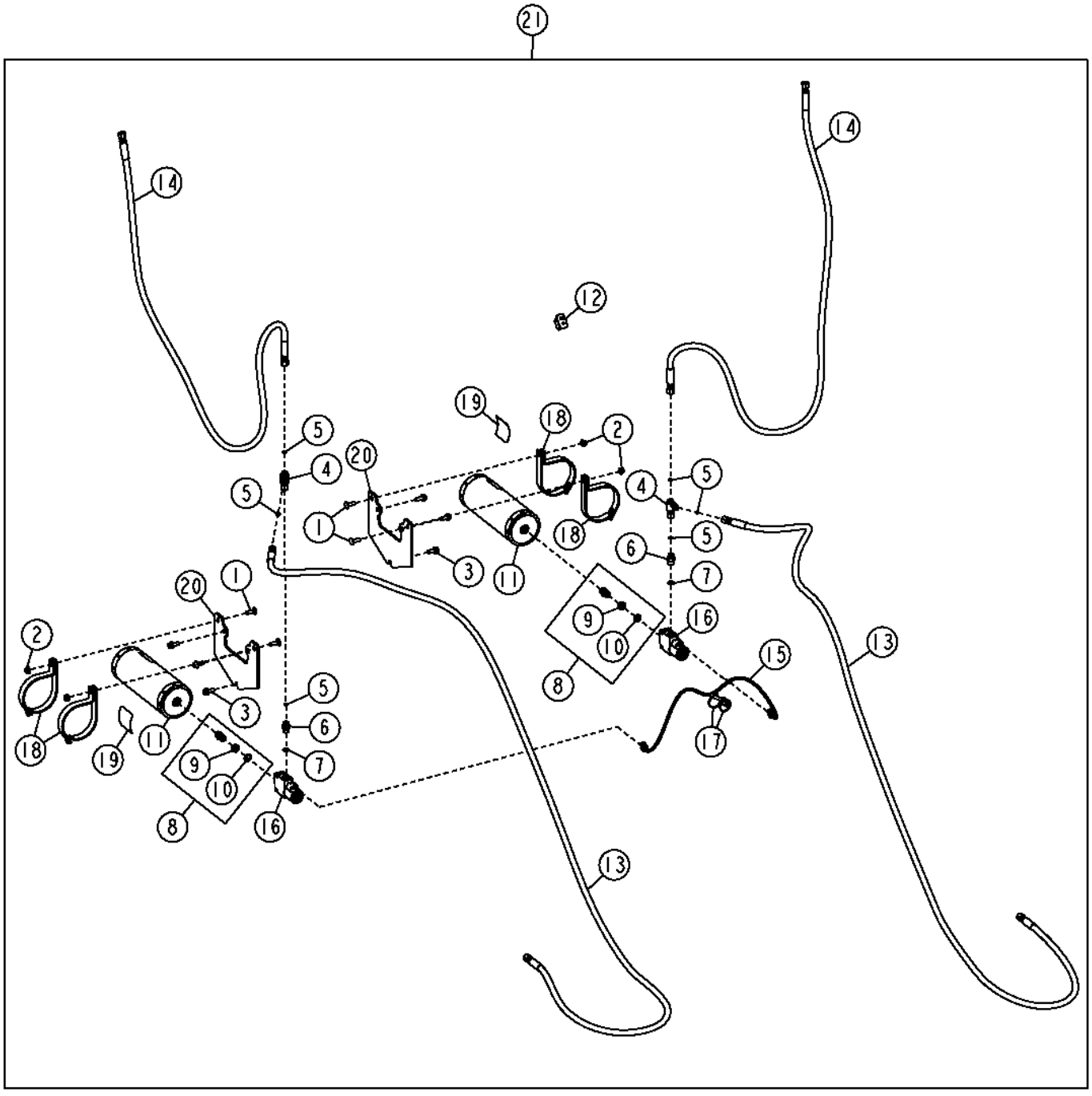

TX1051802

Item	*Nº peça*	*Descrição*	*Qtde*	*Nº série*	*Notas*
1	03M7192	Parafuso	4		M10 X 30
2	14M7296	Porca com flange	4		M10
3	19M7785	Parafuso	6		M10 X 25
4	38H1030	Conexão em t	2		
5	T77613	Anel o	6		
6	38H1171	Adaptador	2		
7	R26375	Anel o	2		
8	AN131153	Conexão de união	2		
9	R27448	Porca	1		
10	R27449	Arruela	1		
11	AT196351	Acumulador hidráulico	2		
	AT196760	Kit da válvula	1		Válvula do Gás do Acumulador
12	AT305054	Interruptor de alavanca	1	-643434	NLA, Interruptor de Impacto da Lâmina
	AT411967	Interruptor de alavanca	1	643435-	SUB FOR AT305054, Interruptor de Impacto da Lâmina
13	AT340935	Mangueira hidraulica-fabric	2		
14	AT345194	Mangueira hidraulica-fabric	2		
15	AT345800	Chicote	1		Chicote de Impacto da Lâmina
16	AT352402	VálVula solenóide	2		Componentes em Páginas Separadas
17	R44302	Cinta	2		
18	AT186653	Braçadeira	4		
19	T225374	Etiqueta	2		Acumulador, Inglês
	T225375	Etiqueta	2		Acumulador, Francês
	T225376	Etiqueta	2		Acumulador, Espanhol
	T252395	Etiqueta	2		Acumulador, Russo
20	T234275	Placa	2		
21	**AT343639**	**Kit - instalação de campo**	**1**		**Pacotes de Produto**

Blade Impact System Field Kit (Grade Pro)
Jeu d'adaptation du système d'amortissement de lame (Grade Pro)
Kit de Campo do Sistema de Impacto da Lâmina (Grade Pro)
Полевой комплект системы поглощения ударов ножа (Grade Pro)
Juego de montaje en campo de sistema de impacto de hoja (Grade Pro)

TX1051807 A.1

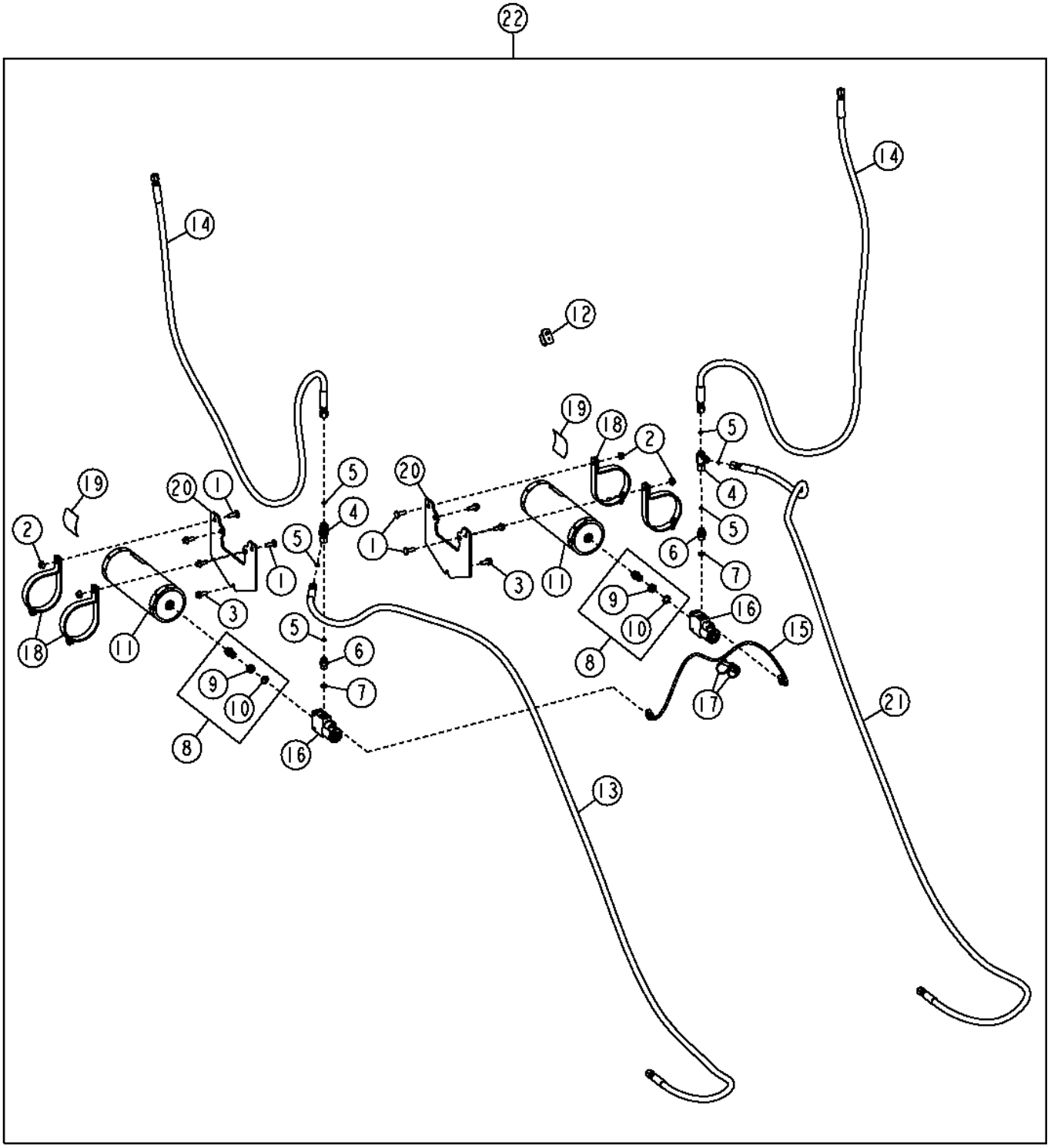

TX1051807

Item	*Nº peça*	*Descrição*	*Qtde*	*Nº série*	*Notas*
1	03M7192	Parafuso	4		M10 X 30
2	14M7296	Porca com flange	4		M10
3	19M7785	Parafuso	6		M10 X 25
4	38H1030	Conexão em t	2		
5	T77613	Anel o	6		
6	38H1171	Adaptador	2		
7	R26375	Anel o	2		
8	AN131153	Conexão de união	2		
9	R27448	Porca	1		
10	R27449	Arruela	1		
11	AT196351	Acumulador hidráulico	2		
	AT196760	Kit da válvula	1		Válvula do Gás do Acumulador
12	AT305054	Interruptor de alavanca	1	-643434	NLA, Interruptor de Impacto da Lâmina
	AT411967	Interruptor de alavanca	1	643435-	SUB FOR AT305054, Interruptor de Impacto da Lâmina
13	AT341243	Mangueira hidraulica-fabric	1		
14	AT345194	Mangueira hidraulica-fabric	2		
15	AT345800	Chicote	1		Chicote de Impacto da Lâmina
16	AT352402	VálVula solenóide	2		Componentes em Páginas Separadas
17	R44302	Cinta	2		
18	AT186653	Braçadeira	4		
19	T225374	Etiqueta	2		Acumulador, Inglês
	T225375	Etiqueta	2		Acumulador, Francês
	T225376	Etiqueta	2		Acumulador, Espanhol
	T252395	Etiqueta	2		Acumulador, Russo
20	T234275	Placa	2		
21	AT341245	Mangueira hidraulica-fabric	1		
22	**AT341060**	**Kit - instalação de campo**	**1**		**Pacotes de Produto**

Blade Impact Valve
Soupape d'amortissement de lame
Válvula de Impacto da Lâmina
Клапан удара ножа
Válvula de impacto de hoja

TX1058265 A.1

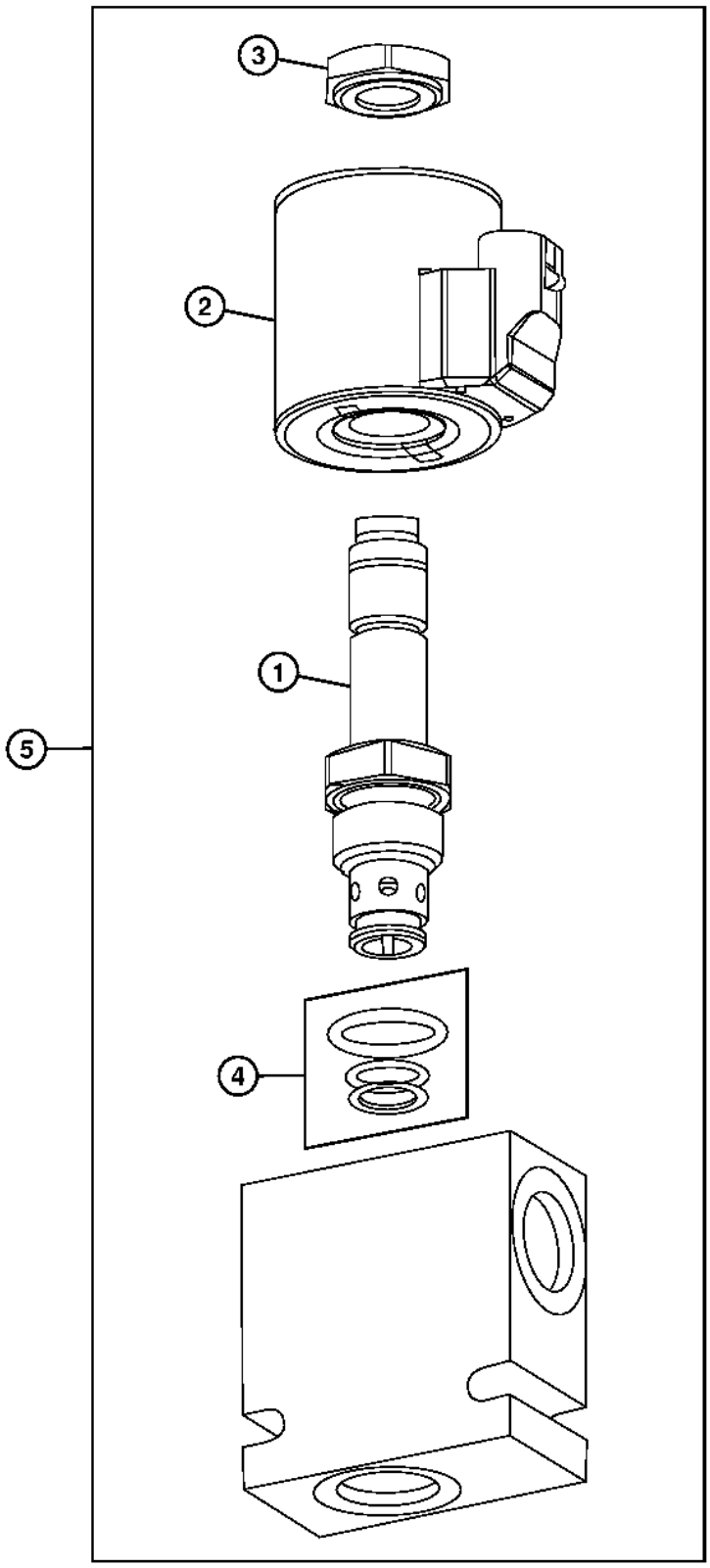

TX1058265

Item	*Nº peça*	*Descrição*	*Qtde*	*Nº série*	*Notas*
1	.....	VálVula	1		(ORDER AT302919)
2	AT352404	VálVula solenóide	1		
3	T181306	Porca	1		
4	AT224864	Kit retentor	1		
5	AT352402	VálVula solenóide	1		
6	AT302919	VálVula solenóide	1		

Blade Impact Switch (Standard Controls)
Interrupteur d'amortissement de lame (commandes standard)
Interruptor do Impacto da Lâmina (Controles Padrão)
Переключатель удара ножа (стандартные органы управления)
Conmutador de impacto de hoja (controles estándar)

TX1050714 A.1

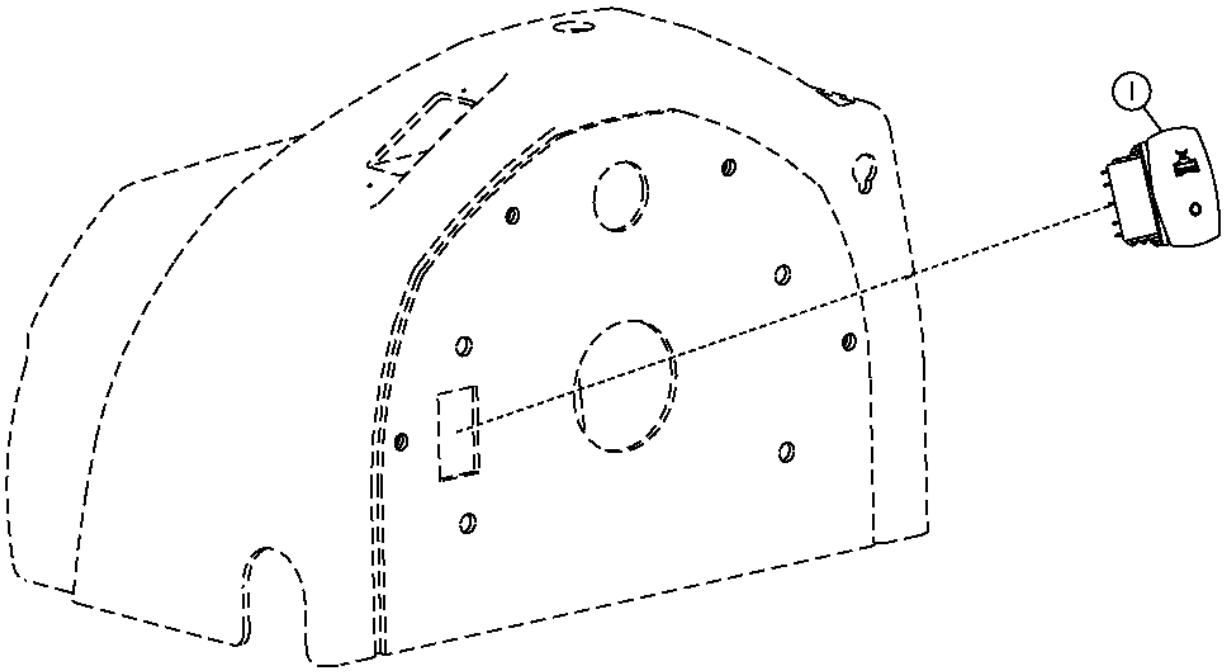

TX1050714

Item	*Nº peça*	*Descrição*	*Qtde*	*Nº série*	*Notas*
1	AT305054	Interruptor de alavanca	1	-643434	NLA
	AT411967	Interruptor de alavanca	1	643435-	SUB FOR AT305054

Blade Impact Switch (Grade Pro)
Interrupteur d'amortissement de lame (Grade Pro)
Interruptor do Impacto da Lâmina (Grade Pro)
Переключатель ударов ножа (Grade Pro)
Interruptor de impacto de hoja (Grade Pro)

TX1050715 A.1

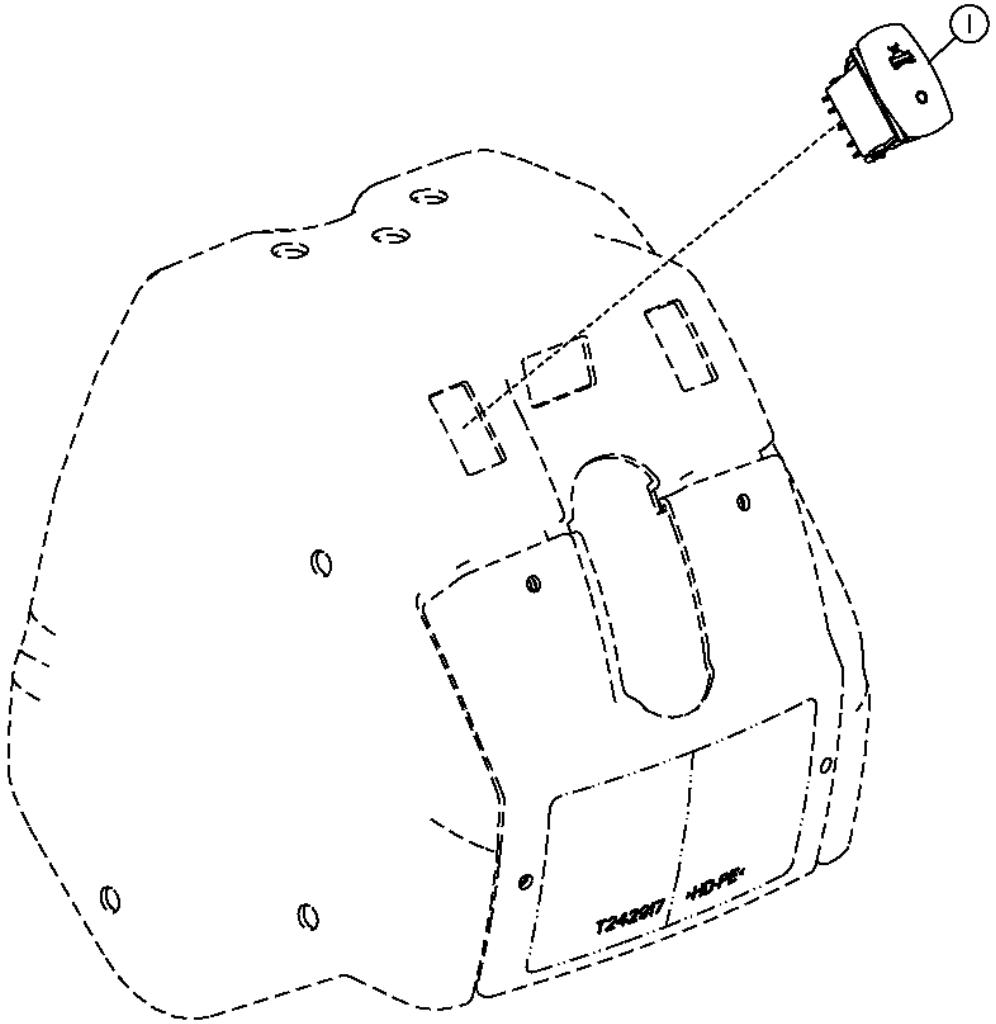

TX1050715

Item	*Nº peça*	*Descrição*	*Qtde*	*Nº série*	*Notas*
1	AT305054	Interruptor de alavanca	1	-643434	NLA
	AT411967	Interruptor de alavanca	1	643435-	SUB FOR AT305054

Blade Impact Switch Plug (Standard Controls)
Bouchon de contacteur d'impact de lame (commandes standard)
Plugue do Interruptor do Impacto da Lâmina (Controles Padrão)
Заглушка переключателя ударов ножа (стандартные органы управления)
Enchufe de interruptor de impacto de hoja (controles estándar)

AT384286_TX1079715 A.1

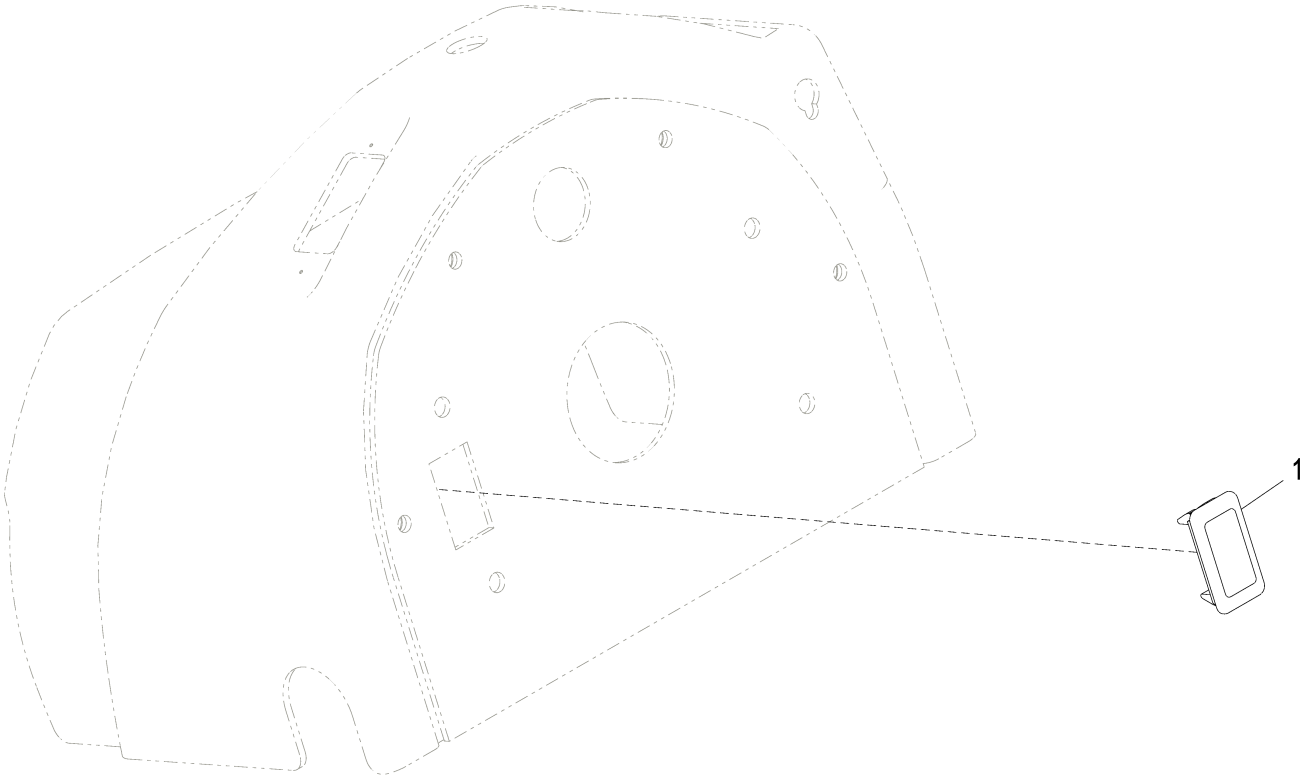

AT384286_TX1079715

Item	*Nº peça*	*Descrição*	*Qtde*	*Nº série*	*Notas*
1	M115279	Plugue	1		

Blade Impact Switch Plug (Grade Pro)
Bouchon de contacteur d'impact de lame (Grade Pro)
Plugue do Interruptor do Impacto da Lâmina (Grade Pro)
Заглушка переключателя ударов ножа (Grade Pro)
Enchufe de interruptor de impacto de hoja (Grade Pro)

AT384338_TX1079714 A.1

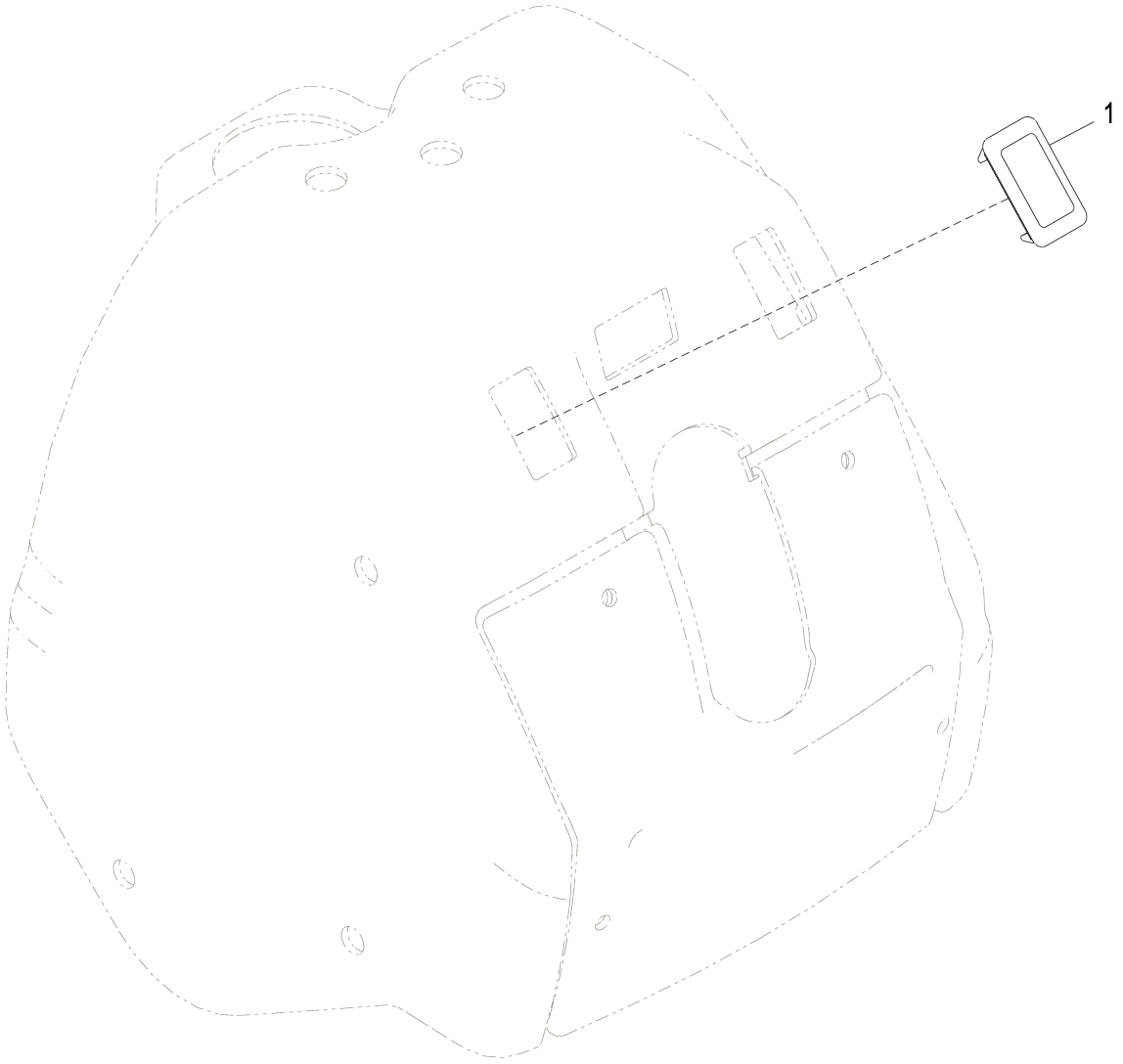

AT384338_TX1079714

Item	*Nº peça*	*Descrição*	*Qtde*	*Nº série*	*Notas*
1	M115279	Plugue	1		

Blade Lift Cylinder Hydraulic Hoses (Standard Controls)
Flexibles hydrauliques de vérin de relevage de lame (commandes standard)
Mangueiras Hidráulicas do Cilindro de Elevação da Lâmina (Controles Padrão)
Гидравлические шланги цилиндра подъема ножа (стандартные органы управления)
Mangueras hidráulicas de cilindro elevador de hoja (controles estándar)

TX1050053 A.1

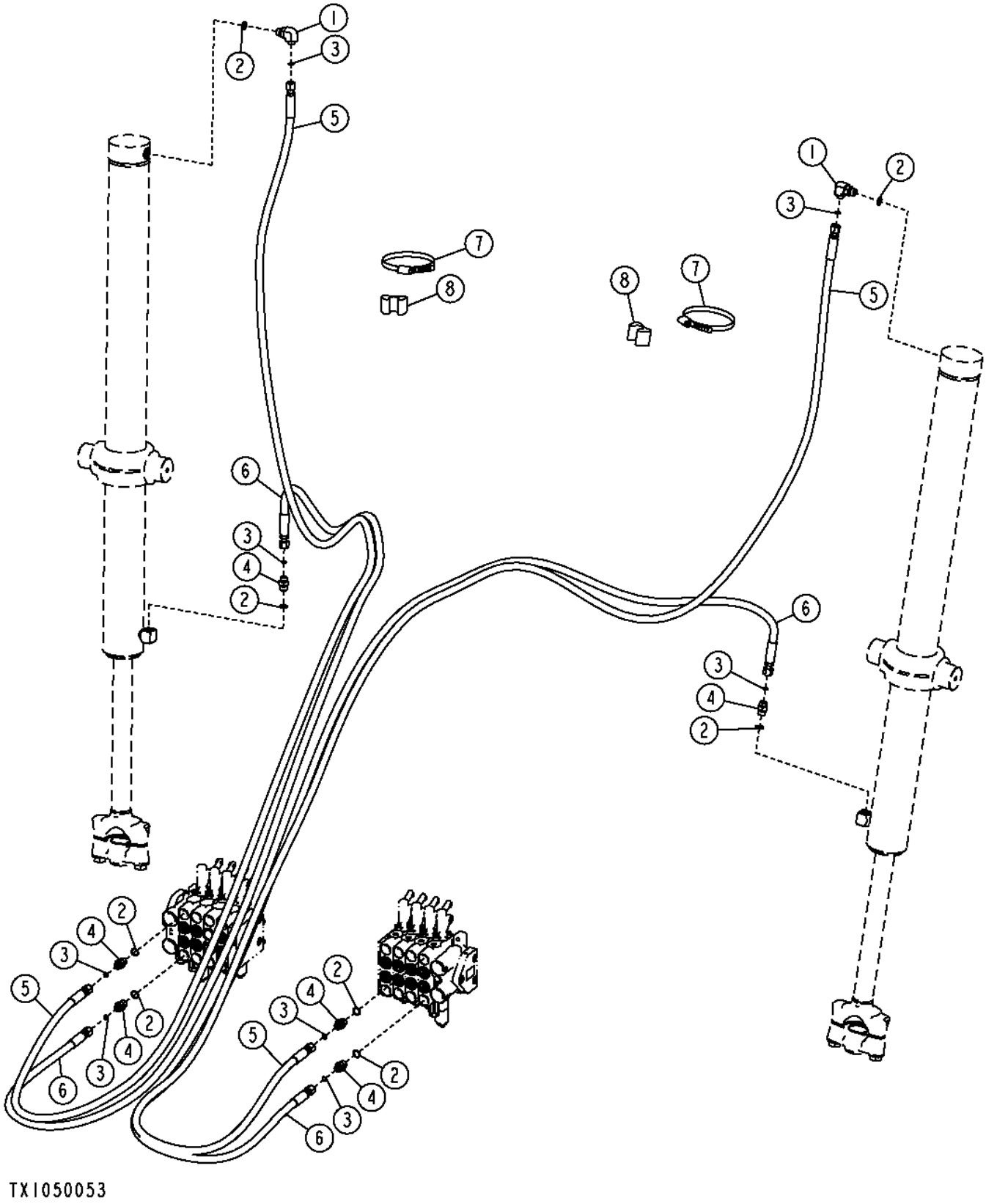

Item	*Nº peça*	*Descrição*	*Qtde*	*Nº série*	*Notas*
1	38H1010	Conexão em ângulo	2		
2	R26375	Anel o	8		
3	T77613	Anel o	8		
4	38H1171	Adaptador	6		
5	AT340923	Mangueira hidraulica-fabric	2		
6	AT340924	Mangueira hidraulica-fabric	2		
7	C16054	Braçadeira	2		
8	T105773	Guia	2		

Blade Lift Cylinder Hydraulic Hoses (Grade Pro)
Flexibles hydrauliques de vérin de relevage de lame (Grade Pro)
Mangueiras Hidráulicas do Cilindro de Elevação da Lâmina (Grade Pro)
Гидравлические шланги цилиндра подъема ножа (Grade Pro)
Mangueras hidráulicas de cilindro elevador de hoja (Grade Pro)

TX1050165 A.1

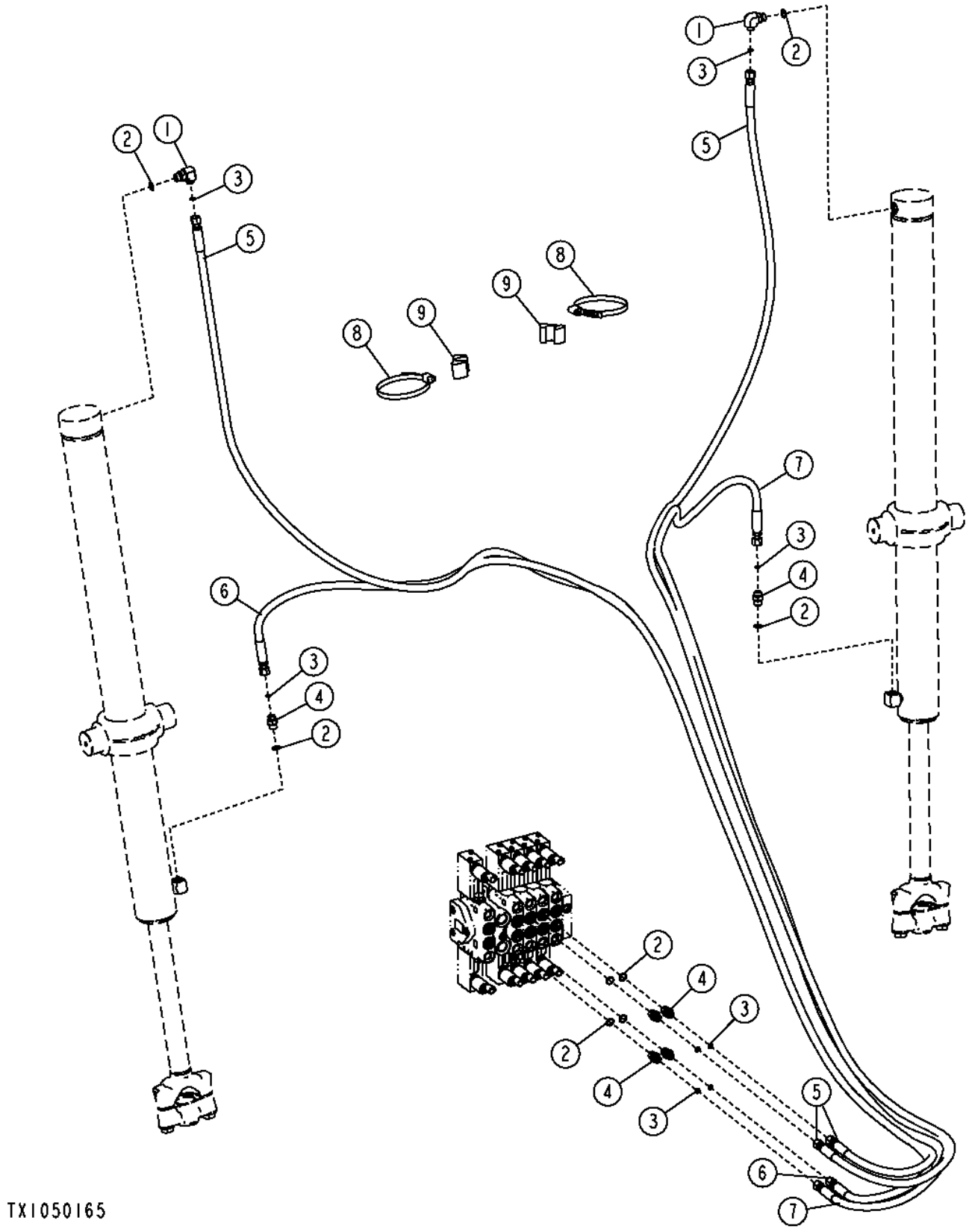

Item	*Nº peça*	*Descrição*	*Qtde*	*Nº série*	*Notas*
1	38H1010	Conexão em ângulo	2		
2	R26375	Anel o	8		
3	T77613	Anel o	8		
4	38H1171	Adaptador	6		
5	AT340923	Mangueira hidraulica-fabric	2		
6	AT341244	Mangueira hidraulica-fabric	1		
7	AT341246	Mangueira hidraulica-fabric	1		
8	C16054	Braçadeira	2		
9	T105773	Guia	2		

Blade Tilt and Side Shift Hydraulic Hoses (Standard Controls)
Flexibles hydrauliques d'inclinaison et de déplacement latéral de lame (commandes standard)
Mangueiras Hidráulicas do Deslocamento Lateral e Inclinação da Lâmina (Controles Padrão)
Гидравлические шланги наклона и бокового смещения ножа (стандартные органы управления)
Mangueras hidráulicas de inclinación y desplazamiento lateral de hoja (controles estándar)

AT340925_TX1109331 A.4

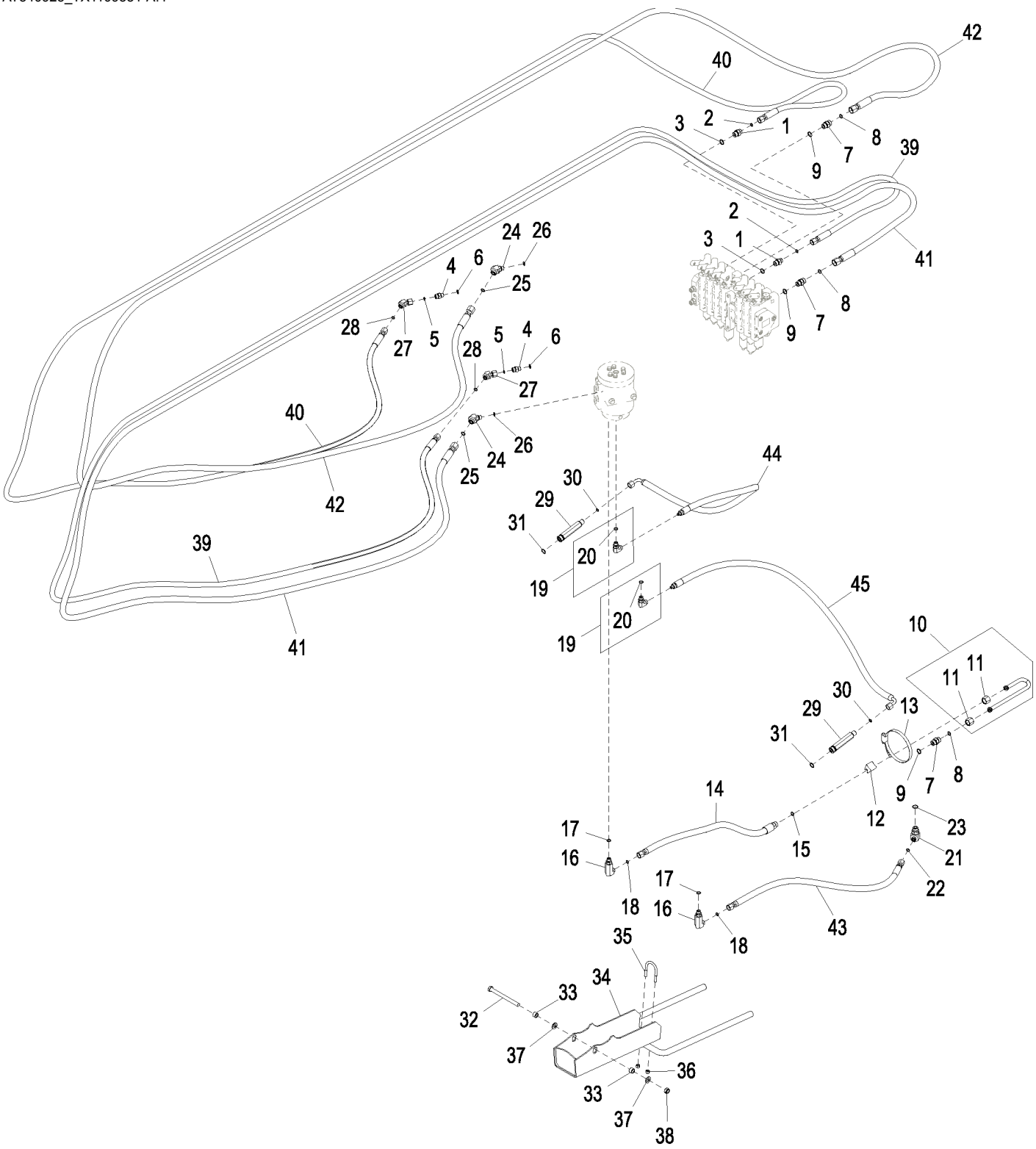

AT340925_TX1109331

Item	*Nº peça*	*Descrição*	*Qtde*	*Nº série*	*Notas*
1	38H1171	Adaptador	2		
2	T77613	Anel o	2		
3	R26375	Anel o	2		
4	38H1160	Adaptador	2		
5	T77613	Anel o	2		
6	R26448	Anel o	2		
7	38H1161	Adaptador	3		
8	T77857	Anel o	3		
9	R26375	Anel o	3		
10	AT334818	Tubo	1		SUB FOR AT208515
11	38H1119	Porca de tubo	2		
12	KV13179	Guia	1		
13	C16054	Braçadeira	1		
14	AT371278	Mangueira hidraulica-fabric	1		
15	T77857	Anel o	1		
16	38H1568	Conexão em ângulo	2		
17	R26448	Anel o	2		
18	T77613	Anel o	2		
19	62H1011	Adaptador	2		
20	R26448	Anel o	1		
21	38H1010	Conexão em ângulo	1		
22	T77613	Anel o	1		
23	R26375	Anel o	1		
24	38H1521	Conexão em ângulo	2		
25	T77857	Anel o	2		
26	R26448	Anel o	2		
27	38H1621	Adaptador	2		
28	T77613	Anel o	2		
29	T82612	Adaptador	2		
30	T77613	Anel o	2		
31	R26375	Anel o	2		
32	19H3136	Parafuso sextavado	1		1/2" X 5-3/4"
33	M40509	Espaçador	2		
34	AT367620	Proteção	1		
35	T151806	Parafuso u	1		
36	T16464	Porca de segurança	2		
37	24M7240	Arruela	2		13 X 25 X 3 mm
38	K40014	Porca de segurança	1		
39	AT340926	Mangueira hidraulica-fabric	1		
40	AT340926	Mangueira hidraulica-fabric	1		
41	AT340927	Mangueira hidraulica-fabric	1		
42	AT340927	Mangueira hidraulica-fabric	1		
43	AT346316	Mangueira hidraulica-fabric	1		
44	AT351608	Mangueira hidraulica-fabric	1		ALSO ORDER 62H1043 and T77613
45	AT351608	Mangueira hidraulica-fabric	1		ALSO ORDER 62H1043 and T77613

Blade Tilt and Side Shift Hydraulic Hoses (Grade Pro)
Flexibles hydrauliques d'inclinaison et de déplacement latéral de lame (Grade Pro)
Mangueiras Hidráulicas do Deslocamento Lateral e Inclinação da Lâmina (Grade Pro)
Гидравлические шланги наклона и бокового смещения ножа (Grade Pro)
Mangueras hidráulicas de inclinación y desplazamiento lateral de hoja (Grade Pro)

AT346283_TX1110528 B.1

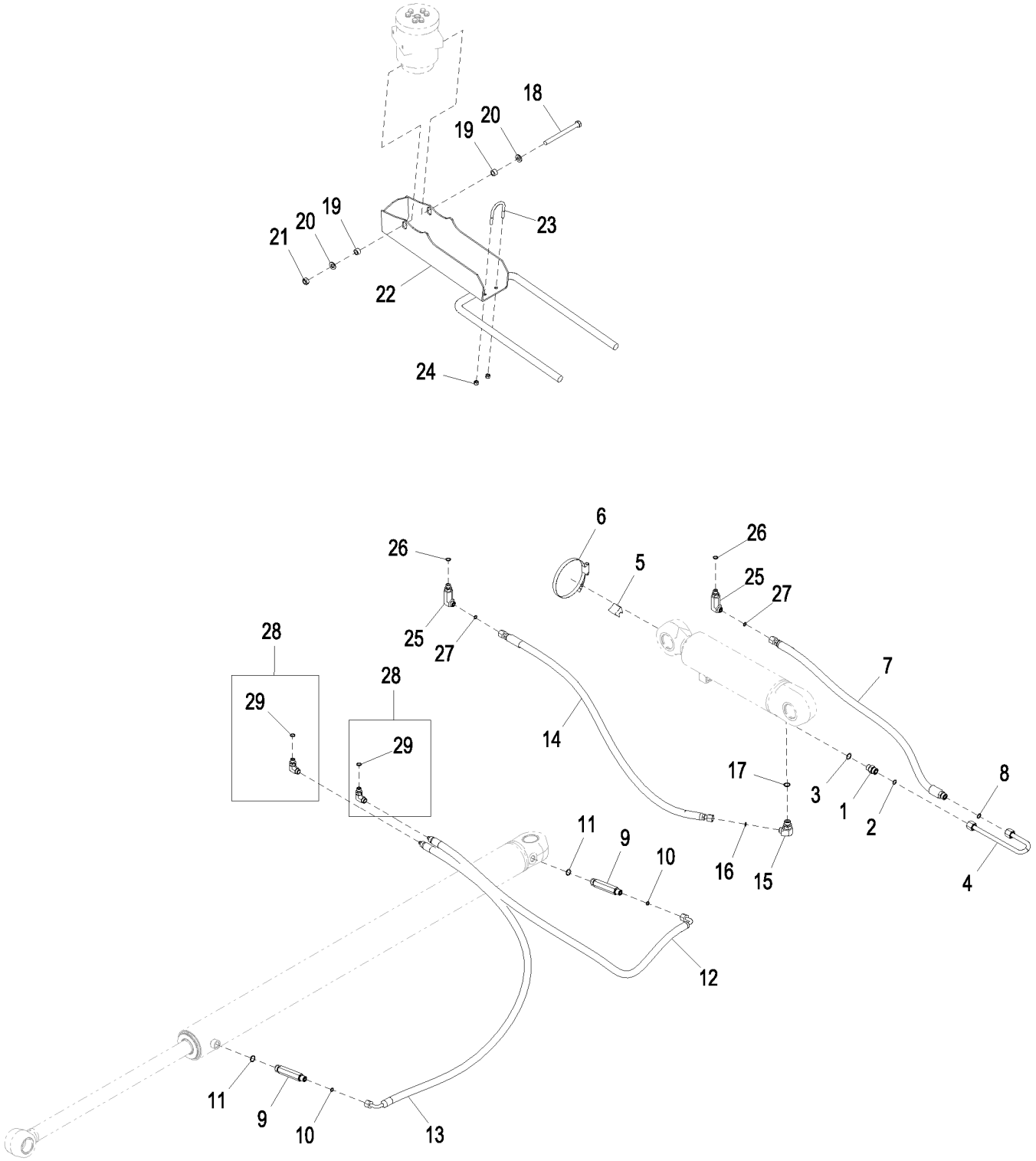

AT346283_TX1110528

Item	*Nº peça*	*Descrição*	*Qtde*	*Nº série*	*Notas*
1	38H1161	Adaptador	1		
2	T77857	Anel o	1		
3	R26375	Anel o	1		
4	AT334818	Tubo	1		SUB FOR AT208515
5	KV13179	Guia	1		
6	C16054	Braçadeira	1		
7	AT371278	Mangueira hidraulica-fabric	1		
8	T77857	Anel o	1		
9	T82612	Adaptador	2		
10	T77613	Anel o	2		
11	R26375	Anel o	2		
12	AT351608	Mangueira hidraulica-fabric	1		
13	AT351608	Mangueira hidraulica-fabric	1		
14	AT346316	Mangueira hidraulica-fabric	1		
15	38H1010	Conexão em ângulo	1		
16	T77613	Anel o	1		
17	R26375	Anel o	1		
18	19H3136	Parafuso sextavado	1		1/2" X 5-3/4"
19	M40509	Espaçador	2		
20	24M7240	Arruela	2		13 X 25 X 3 mm
21	K40014	Porca de segurança	1		
22	AT367620	Proteção	1		
23	T151806	Parafuso u	1		
24	T16464	Porca de segurança	2		
25	38H1568	Conexão em ângulo	2		
26	R26448	Anel o	2		
27	T77613	Anel o	2		
28	62H1011	Adaptador	2		
29	R26448	Anel o	1		

Circle Rotate Motor Hoses (Standard Controls)
Flexibles de moteur de rotation de plateau (commandes standard)
Mangueiras do Motor de Rotação do Círculo (Controles Padrão)
Шланги мотора вращения круга (стандартные органы управления)
Mangueras de motor de giro de círculo (controles estándar)

TX1049794 A.1

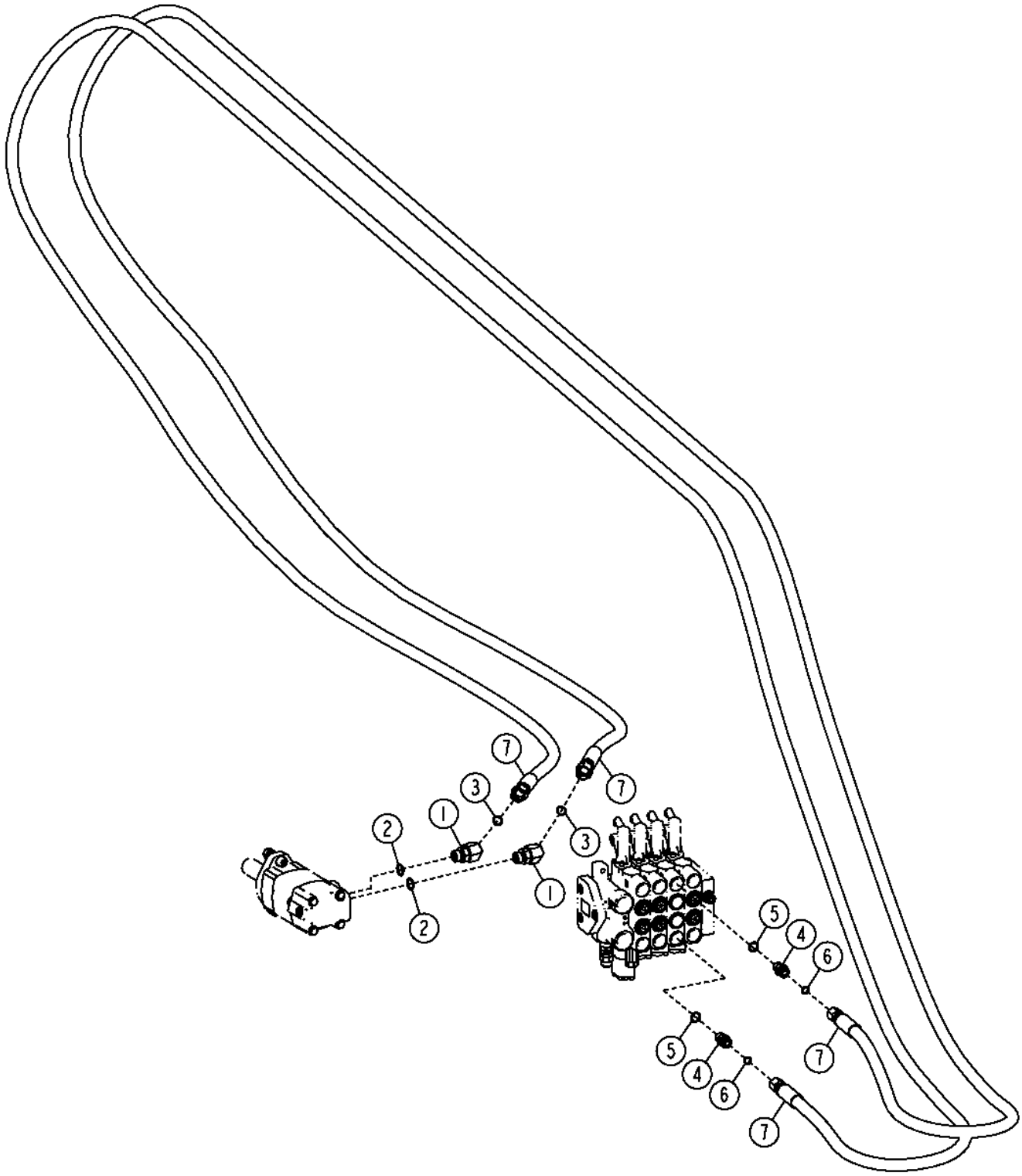

TX1049794

Item	*Nº peça*	*Descrição*	*Qtde*	*Nº série*	*Notas*
1	38H1047	Conexão em ângulo	2		
2	R26906	Anel o	2		
3	T77932	Anel o	2		
4	38H1161	Adaptador	2		
5	R26375	Anel o	2		
6	T77857	Anel o	2		
7	AT340929	Mangueira hidraulica-fabric	2		

Circle Rotate Motor and Rotary Manifold Hoses (Grade Pro)
Moteur de rotation de plateau et flexibles du collecteur rotatif (Grade Pro)
Mangueiras do Motor de Rotação do Círculo e do Coletor Giratório (Grade Pro)
Мотор вращения круга и шланги коллектора поворотного механизма (Grade Pro)
Motor de giro de círculo y mangueras de colector giratorio (Grade Pro)

TX1053429 A.1

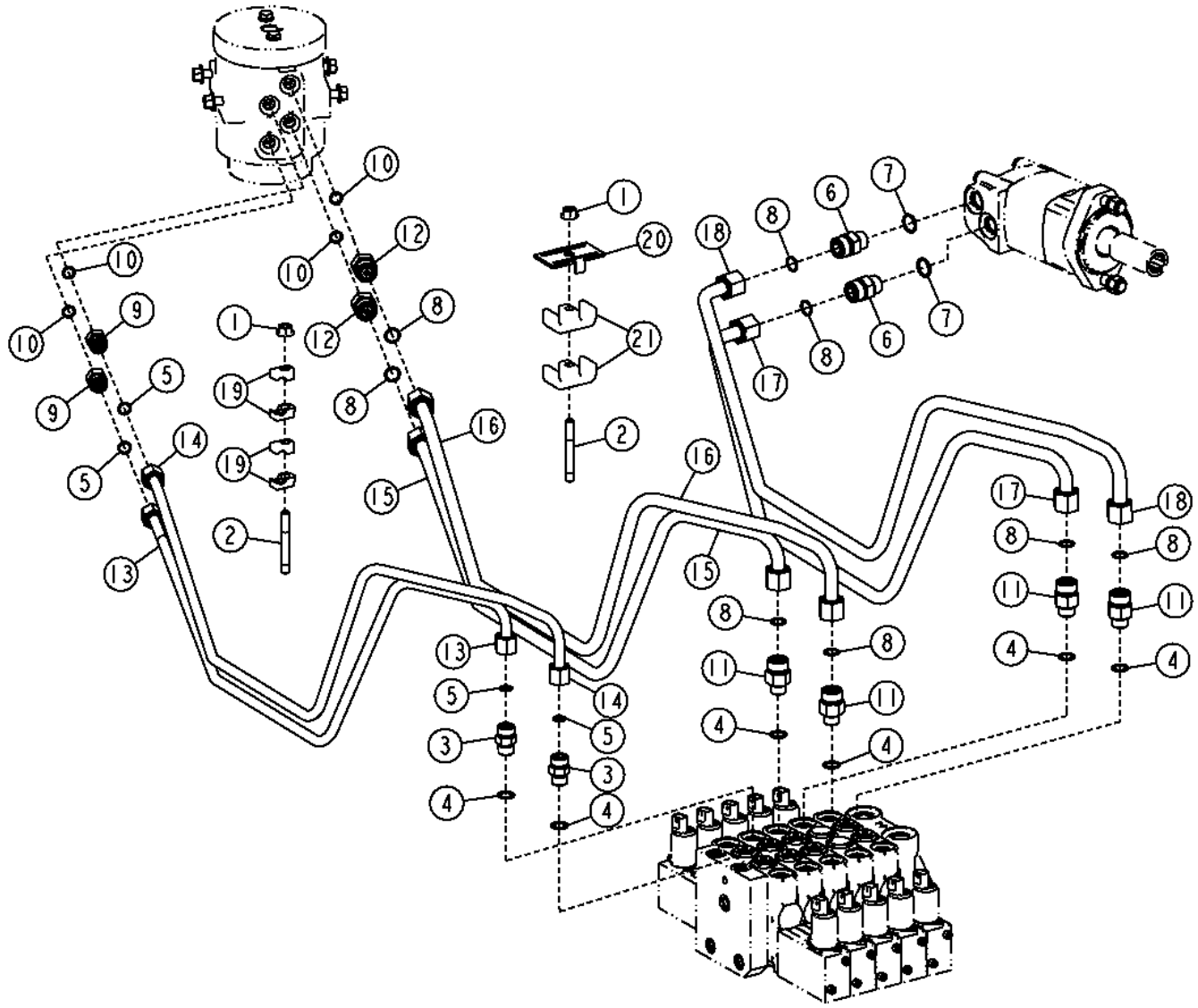

TX1053429

Item	*Nº peça*	*Descrição*	*Qtde*	*Nº série*	*Notas*
1	14M7296	Porca com flange	2		M10
2	42M7129	Pino	2		
3	38H1161	Adaptador	2		
4	R26375	Anel o	6		
5	T77857	Anel o	4		
6	38H1162	Adaptador	2		
7	R26906	Anel o	2		
8	T77932	Anel o	8		
9	38H1173	Adaptador	2		
10	R26448	Anel o	6		
11	38H1317	Conexão	4		
12	38H1512	Conexão	2		
13	AT341837	Tubo de óleo	1		
14	AT341838	Tubo de óleo	1		
15	AT341839	Tubo de óleo	1		
16	AT341840	Tubo de óleo	1		
17	AT341841	Tubo de óleo	1		
18	AT341842	Tubulação	1		
19	T105253	Braçadeira	4		
20	T159956	Braçadeira	1		
21	W34896	Braçadeira	2		

Dual Circle Drive Hoses (Standard Controls)
Flexibles d'entraînement de double plateau (commandes standard)
Mangueiras Duplas de Acionamento do Círculo (Controles Padrões)
Двойные шланги привода поворотного круга (стандартные органы управления)
Mangueras de mando de círculo doble (controles estándar)

ETN84879_TX1117131 B.1

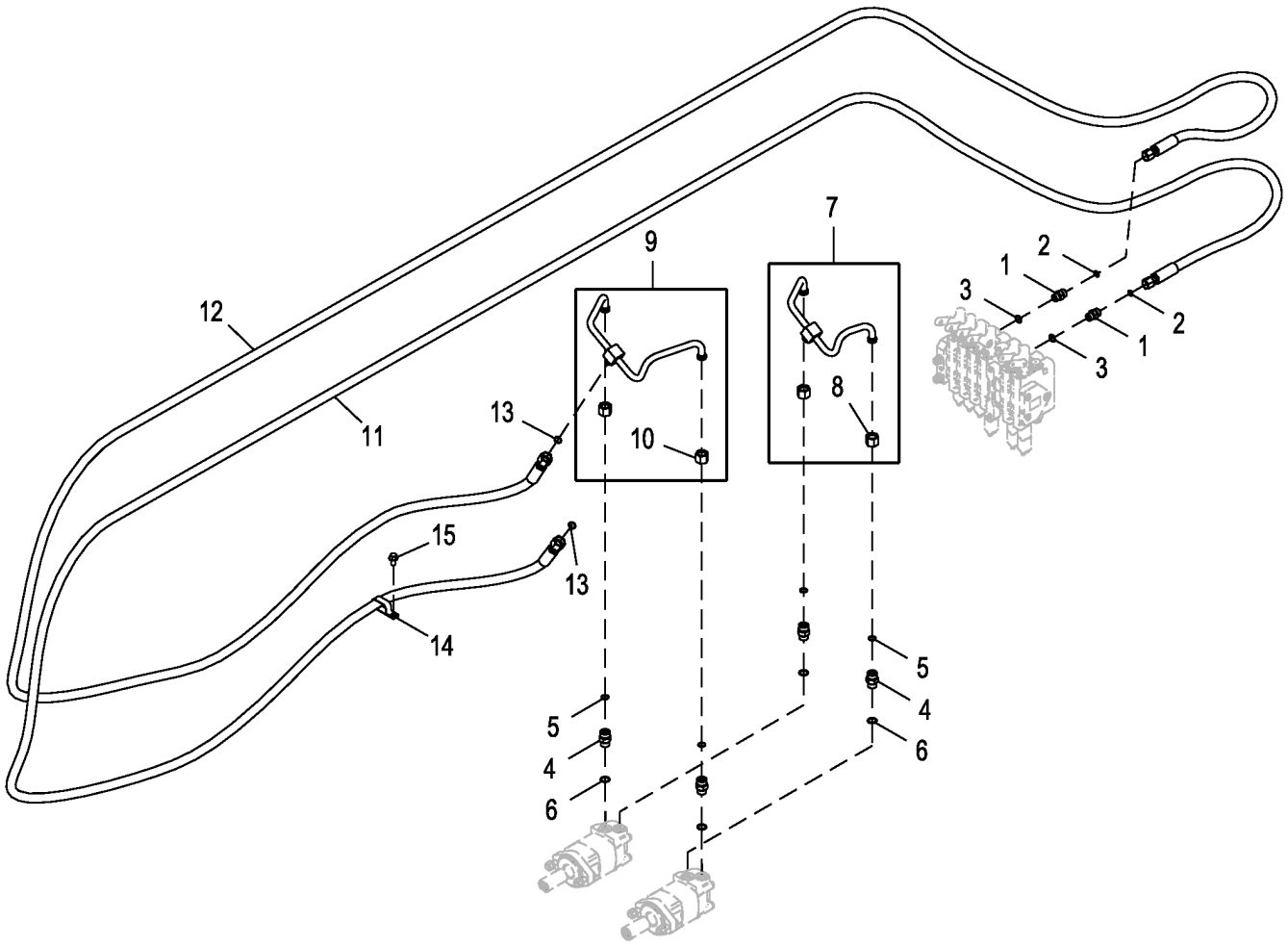

ETN84879_TX1117131

Item	*Nº peça*	*Descrição*	*Qtde*	*Nº série*	*Notas*
1	38H1161	Adaptador	2		
2	T77857	Anel o	2		
3	R26375	Anel o	2		
4	38H1162	Adaptador	4		
5	T77932	Anel o	4		
6	R26906	Anel o	4		
7	AT401994	Tubo de óleo	1		
8	38H1355	Porca de tubo	2		
9	AT401992	Tubo de óleo	1		
10	38H1355	Porca de tubo	2		
11	AT340929	Mangueira hidraulica-fabric	1		
12	AT340929	Mangueira hidraulica-fabric	1		
13	T77932	Anel o	2		
14	R50454	Braçadeira	1		
15	19M9844	Parafuso	1		M10 X 20

Dual Circle Drive Hoses (Grade Pro)
Flexibles d'entraînement de double plateau (Grade Pro)
Mangueiras Duplas de Acionamento do Círculo (Grade Pro)
Двойные шланги привода поворотного круга (Grade Pro)
Mangueras de mando de círculo dobles (Grade Pro)

ETN84880_TX1117059 A.2

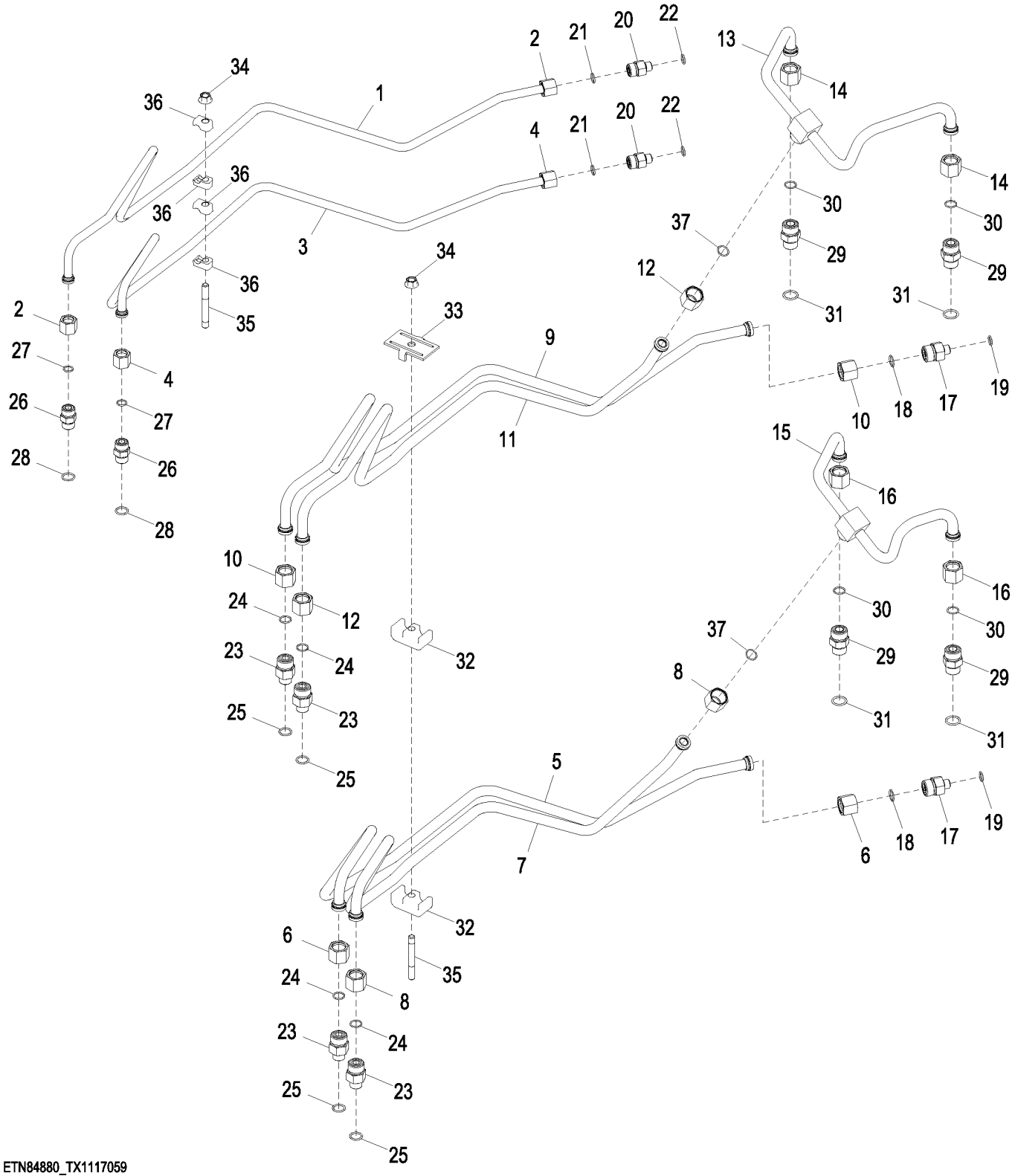

Item	*Nº peça*	*Descrição*	*Qtde*	*Nº série*	*Notas*
1	AT401942	Tubulação	1		INCLUDES (2) 38H1354
2	38H1354	Porca de tubo	2		
3	AT401943	Tubulação	1		INCLUDES (2) 38H1354
4	38H1354	Porca de tubo	2		
5	AT401944	Tubulação	1		INCLUDES (2) 38H1355
6	38H1355	Porca de tubo	2		
7	AT401945	Tubulação	1		INCLUDES (2) 38H1355
8	38H1355	Porca de tubo	2		
9	AT401946	Tubulação	1		INCLUDES (2) 38H1355
10	38H1355	Porca de tubo	2		
11	AT401947	Tubulação	1		INCLUDES (2) 38H1355
12	38H1355	Porca de tubo	2		
13	AT401992	Tubo de óleo	1		INCLUDES (2) 38H1355
14	38H1355	Porca de tubo	2		
15	AT401994	Tubo de óleo	1		INCLUDES (2) 38H1355
16	38H1355	Porca de tubo	2		
17	38H1512	Conexão	2		
18	T77932	Anel o	2		
19	R26448	Anel o	2		
20	38H1173	Adaptador	2		
21	T77857	Anel o	2		
22	R26448	Anel o	2		
23	38H1317	Conexão	4		
24	T77932	Anel o	4		
25	R26375	Anel o	4		
26	38H1161	Adaptador	2		
27	T77857	Anel o	2		
28	R26375	Anel o	2		
29	38H1162	Adaptador	4		
30	T77932	Anel o	4		
31	R26906	Anel o	4		
32	W34896	Braçadeira	2		
33	T159956	Braçadeira	1		
34	14M7296	Porca com flange	2		M10
35	42M7129	Pino	2		
36	T105253	Braçadeira	4		
37	T77932	Anel o	2		

Circle Side Shift Cylinder Hoses (Standard Controls)
Flexibles de vérin de déplacement latéral de plateau (commandes standard)
Mangueiras do Cilindro de Deslocamento Lateral do Círculo (Controles Padrão)
Шланги цилиндра бокового смещения круга (стандартные органы управления)
Mangueras de cilindro de desplazamiento lateral de círculo (controles estándar)

AT340931_TX1111048 B.1

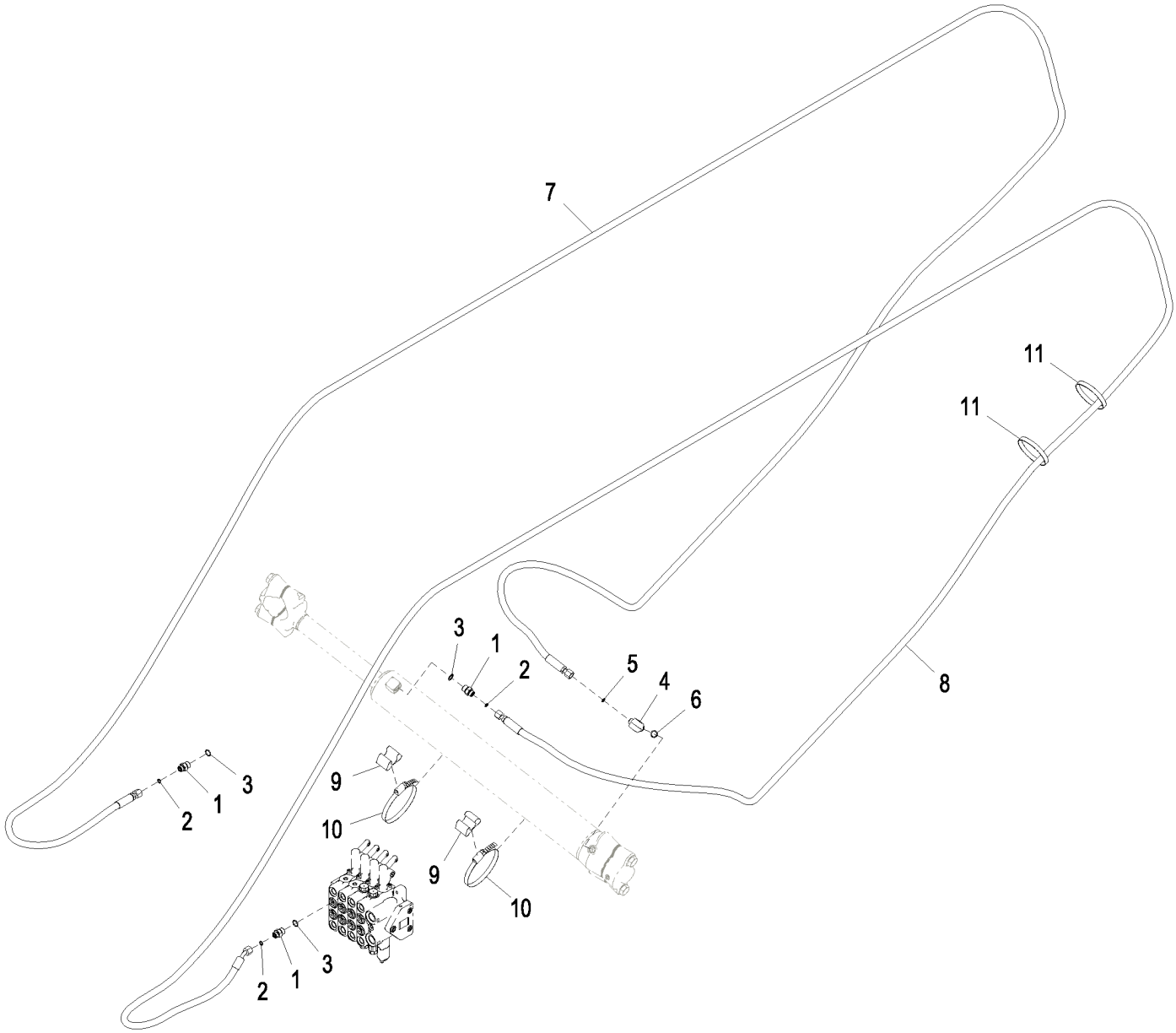

AT340931_TX1111048

Item	*Nº peça*	*Descrição*	*Qtde*	*Nº série*	*Notas*
1	38H1171	Adaptador	3		
2	T77613	Anel o	3		
3	R26375	Anel o	3		
4	38H1010	Conexão em ângulo	1		
5	T77613	Anel o	1		
6	R26375	Anel o	1		
7	AT340932	Mangueira hidraulica-fabric	1		
8	AT340933	Mangueira hidraulica-fabric	1		
9	T105773	Guia	2		
10	C16054	Braçadeira	2		
11	N189220	Cinta	2		

Circle Side Shift Cylinder Hoses (Grade Pro)
Flexibles de vérin de déplacement latéral de plateau (Grade Pro)
Mangueiras do Cilindro de Deslocamento Lateral do Círculo (Grade Pro)
Шланги цилиндра бокового смещения круга (Grade Pro)
Mangueras de cilindro de desplazamiento lateral de círculo (Grade Pro)

TX1050062 A.1

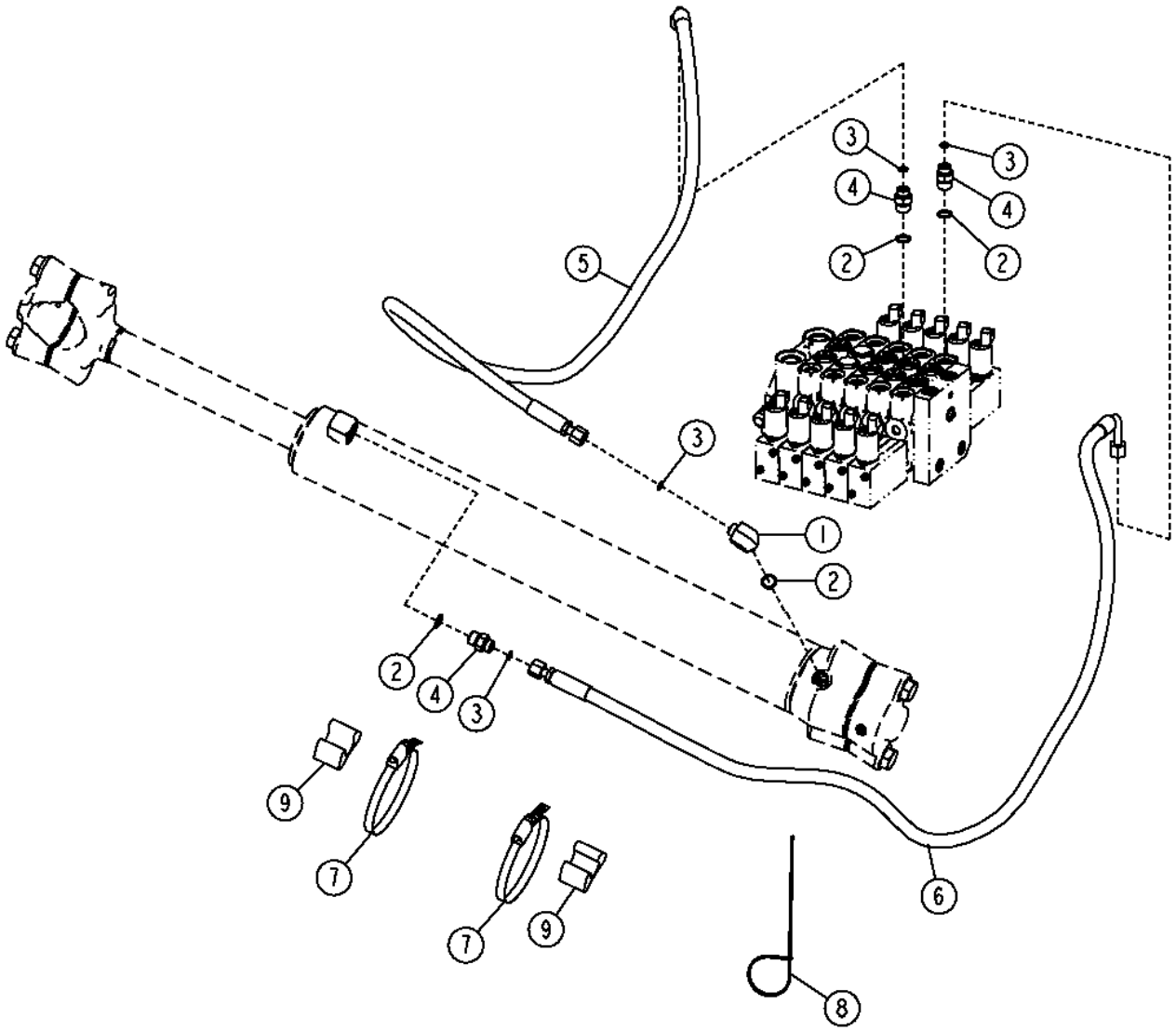

Item	*Nº peça*	*Descrição*	*Qtde*	*Nº série*	*Notas*
1	38H1010	Conexão em ângulo	1		
2	R26375	Anel o	4		
3	T77613	Anel o	4		
4	38H1171	Adaptador	3		
5	AT341450	Mangueira hidraulica-fabric	1		
6	AT341451	Mangueira hidraulica-fabric	1		
7	C16054	Braçadeira	2		
8	H77698	Cinta	1		
9	T105773	Guia	2		

Blade Impact System Hoses (Standard Controls)
Flexibles du système d'amortissement de lame (commandes standard)
Mangueiras do Sistema de Impacto da Lâmina (Controles Padrão)
Шланги системы поглощения ударов ножа (стандартные органы управления)
Mangueras de sistema de impacto de hoja (controles estándar)

AT340934_TX1111041 B.1

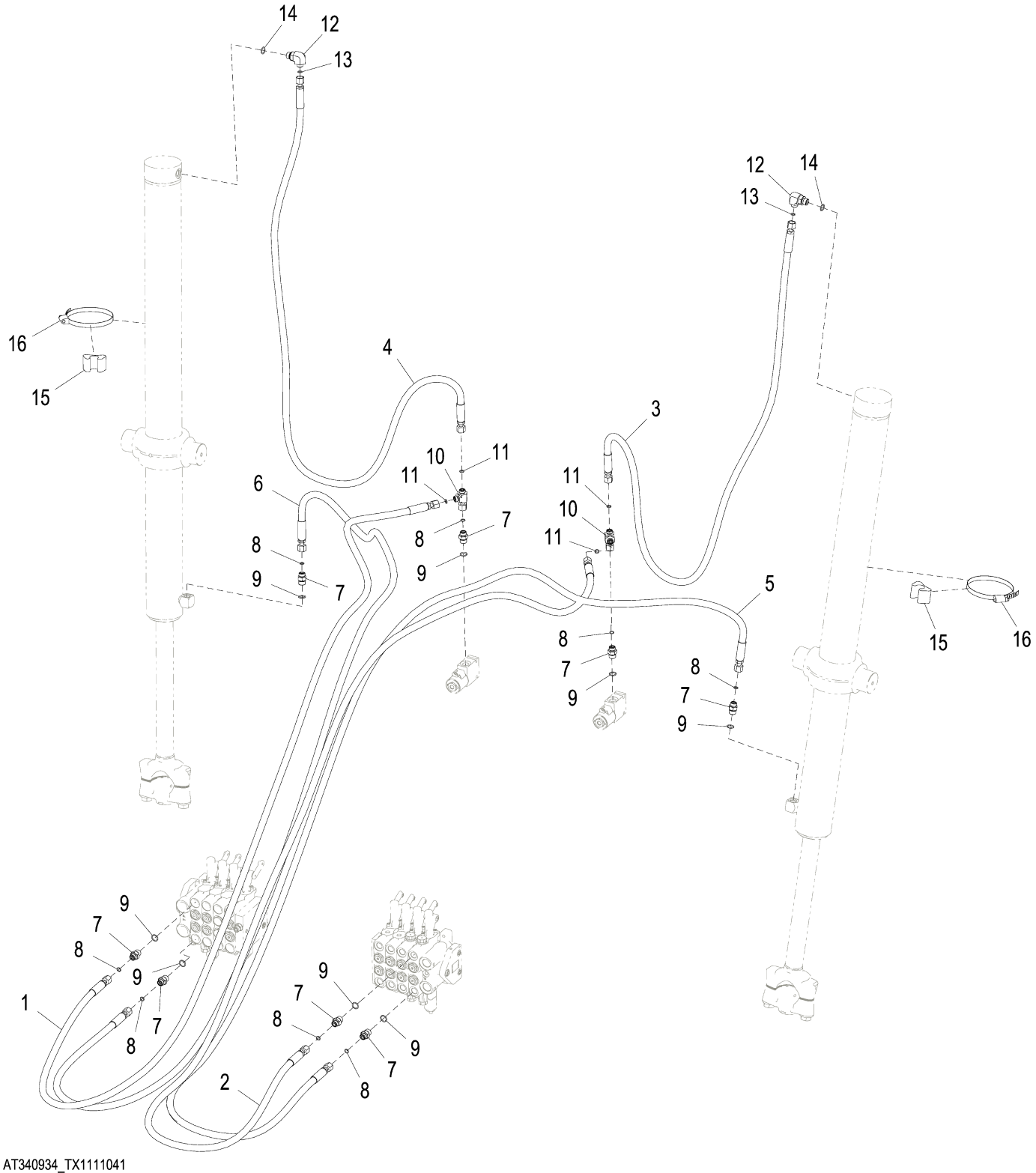

AT340934_TX1111041

Item	*Nº peça*	*Descrição*	*Qtde*	*Nº série*	*Notas*
1	AT340935	Mangueira hidraulica-fabric	1		
2	AT340935	Mangueira hidraulica-fabric	1		
3	AT345194	Mangueira hidraulica-fabric	1		
4	AT345194	Mangueira hidraulica-fabric	1		
5	AT340924	Mangueira hidraulica-fabric	1		
6	AT340924	Mangueira hidraulica-fabric	1		
7	38H1171	Adaptador	8		
8	T77613	Anel o	8		
9	R26375	Anel o	8		
10	38H1030	Conexão em t	2		
11	T77613	Anel o	4		
12	38H1010	Conexão em ângulo	2		
13	T77613	Anel o	2		
14	R26375	Anel o	2		
15	T105773	Guia	2		
16	C16054	Braçadeira	2		

Blade Impact System Hoses (Grade Pro)
Flexibles du système d'amortissement de lame (Grade Pro)
Mangueiras do Sistema de Impacto da Lâmina (Grade Pro)
Шланги системы поглощения ударов ножа (Grade Pro)
Mangueras de sistema de impacto de hoja (Grade Pro)

AT341055_TX1111047 B.1

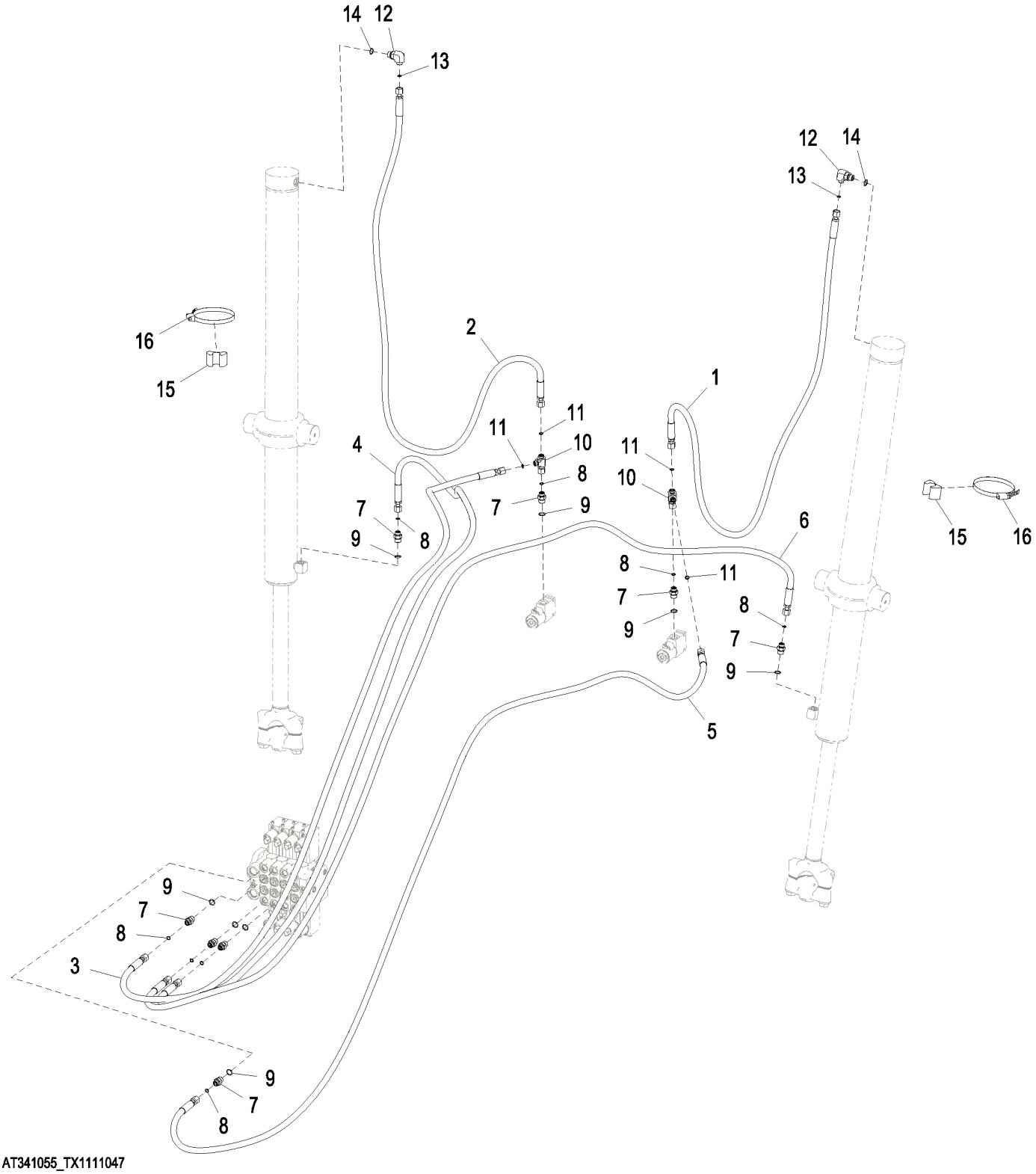

Item	*Nº peça*	*Descrição*	*Qtde*	*Nº série*	*Notas*
1	AT345194	Mangueira hidraulica-fabric	1		
2	AT345194	Mangueira hidraulica-fabric	1		
3	AT341243	Mangueira hidraulica-fabric	1		
4	AT341244	Mangueira hidraulica-fabric	1		
5	AT341245	Mangueira hidraulica-fabric	1		
6	AT341246	Mangueira hidraulica-fabric	1		
7	38H1171	Adaptador	8		
8	T77613	Anel o	8		
9	R26375	Anel o	8		
10	38H1030	Conexão em t	2		
11	T77613	Anel o	4		
12	38H1010	Conexão em ângulo	2		
13	T77613	Anel o	2		
14	R26375	Anel o	2		
15	T105773	Guia	2		
16	C16054	Braçadeira	2		

Blade Impact System Accumulator
Accumulateur du système d'amortissement de lame
Acumulador do Sistema de Impacto da Lâmina
Аккумулятор системы поглощения ударов ножа
Acumulador de sistema de impacto de hoja

TX1050071 A.1

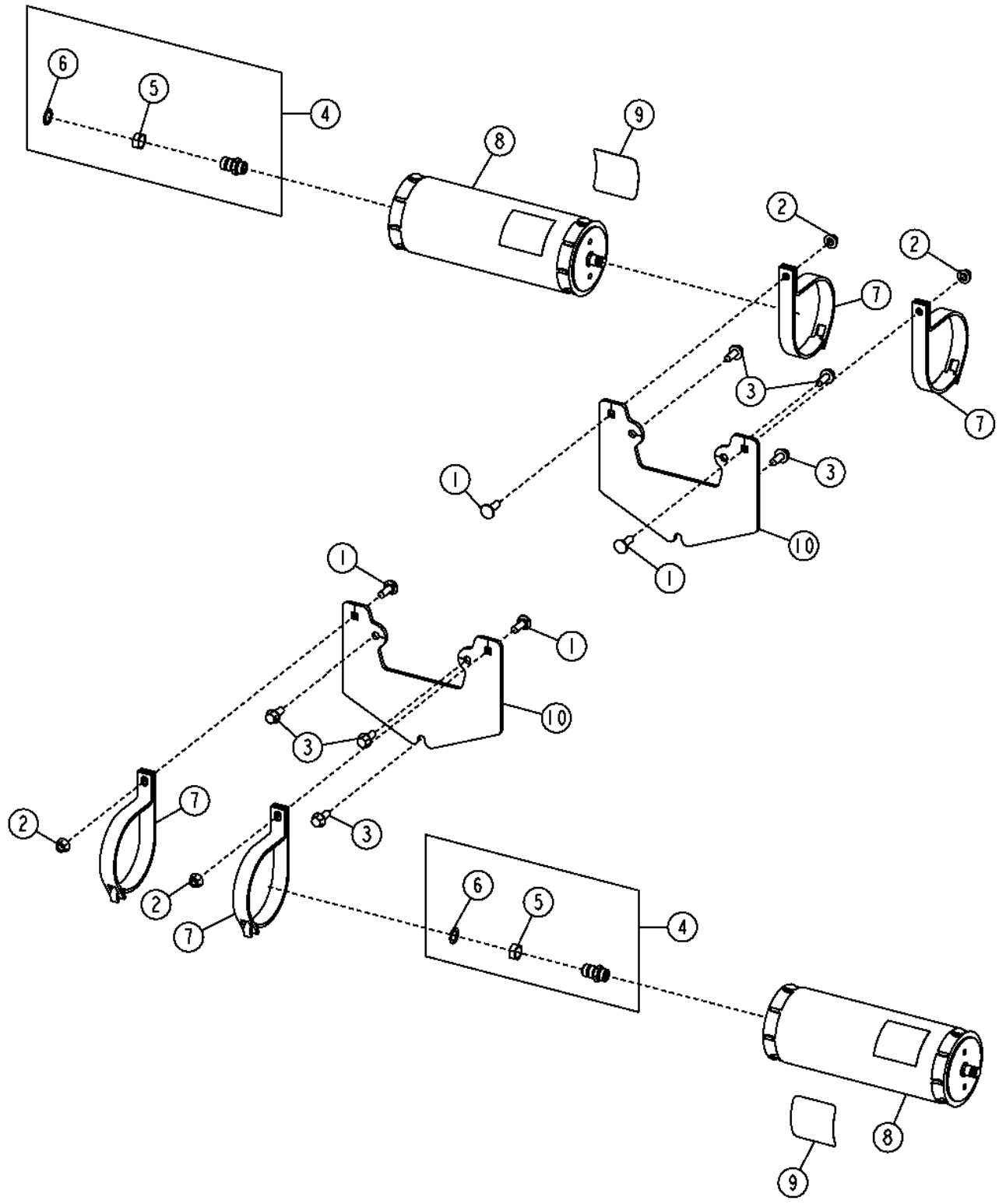

Item	*Nº peça*	*Descrição*	*Qtde*	*Nº série*	*Notas*
1	03M7192	Parafuso	4		M10 X 30
2	14M7296	Porca com flange	4		M10
3	19M7785	Parafuso	6		M10 X 25
4	AN131153	Conexão de união	2		
5	R27448	Porca	1		19.050 mm (3/4")
6	R27449	Arruela	1		16.612 X 25.400 X 0.914 mm (0.654" X 1" X 0.036")
7	AT186653	Braçadeira	4		
8	AT196351	Acumulador hidráulico	2		
	AT196760	Kit da válvula	1		Válvula do Gás do Acumulador
9	T225374	Etiqueta	2		Não Usado Neste Conjunto
10	T234275	Placa	2		

Saddle Lock Pin Hoses
Flexibles goupille blocage de selle
Mangueiras do Pino de Trava da Sela
Шланги стопорного штифта седла
Mangueras de pasador de bloqueo de montura

TX1049796 A.1

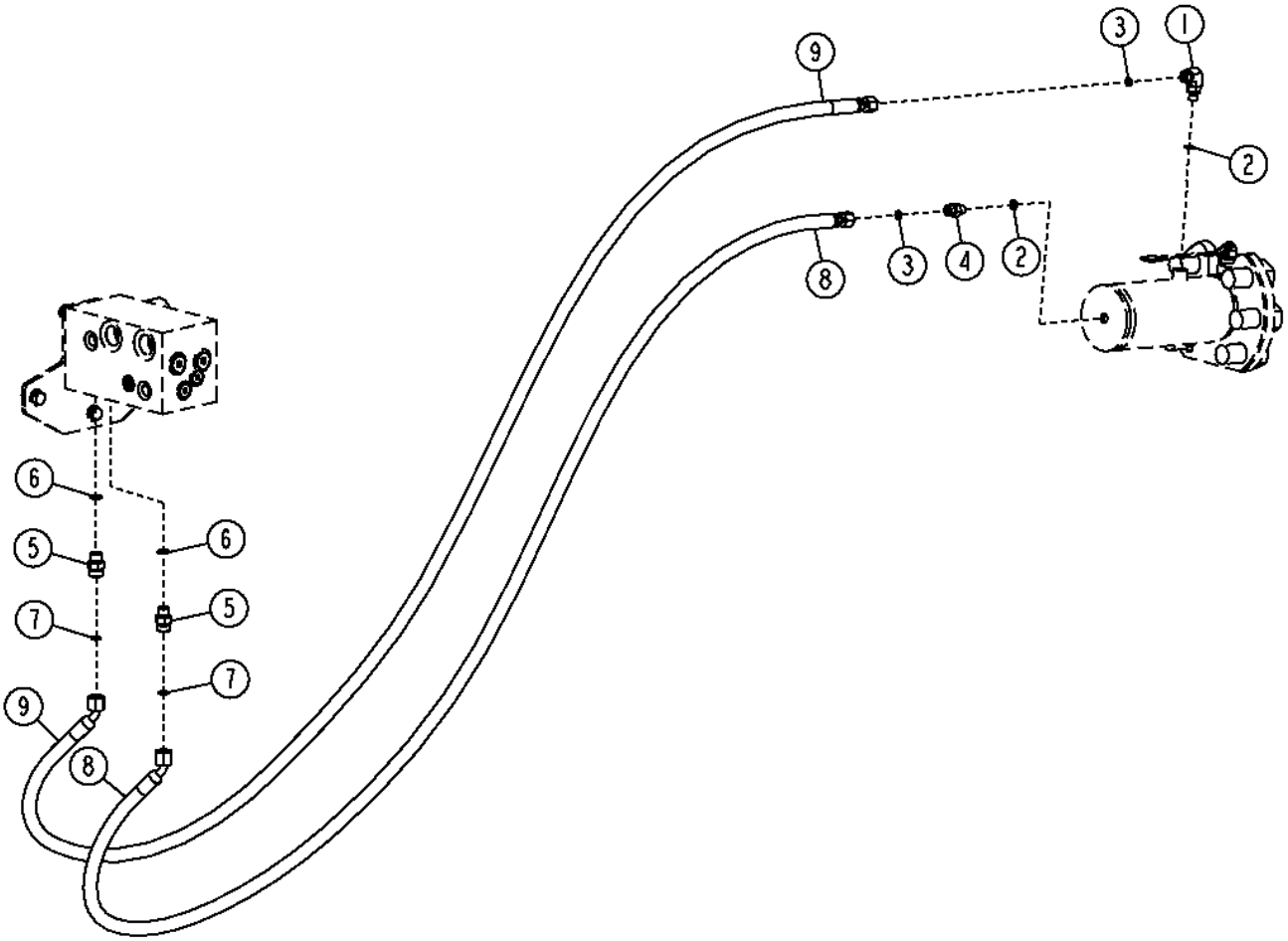

TX1049796

Item	*Nº peça*	*Descrição*	*Qtde*	*Nº série*	*Notas*
1	38H1003	Conexão em ângulo	1		
2	R28782	Anel o	2		
3	T77814	Anel o	2		
4	38H1159	Adaptador	1		
5	38H1160	Adaptador	2		
6	R26448	Anel o	2		
7	T77613	Anel o	2		
8	AT341360	Mangueira hidraulica-fabric	1		
9	AT341361	Mangueira hidraulica-fabric	1		

Blade Lift Cylinder
Vérin de relevage de lame
Cilindro de Elevação da Lâmina
Цилиндр подъема ножа
Cilindro elevador de hoja

AT342780_TX1095234 A.1

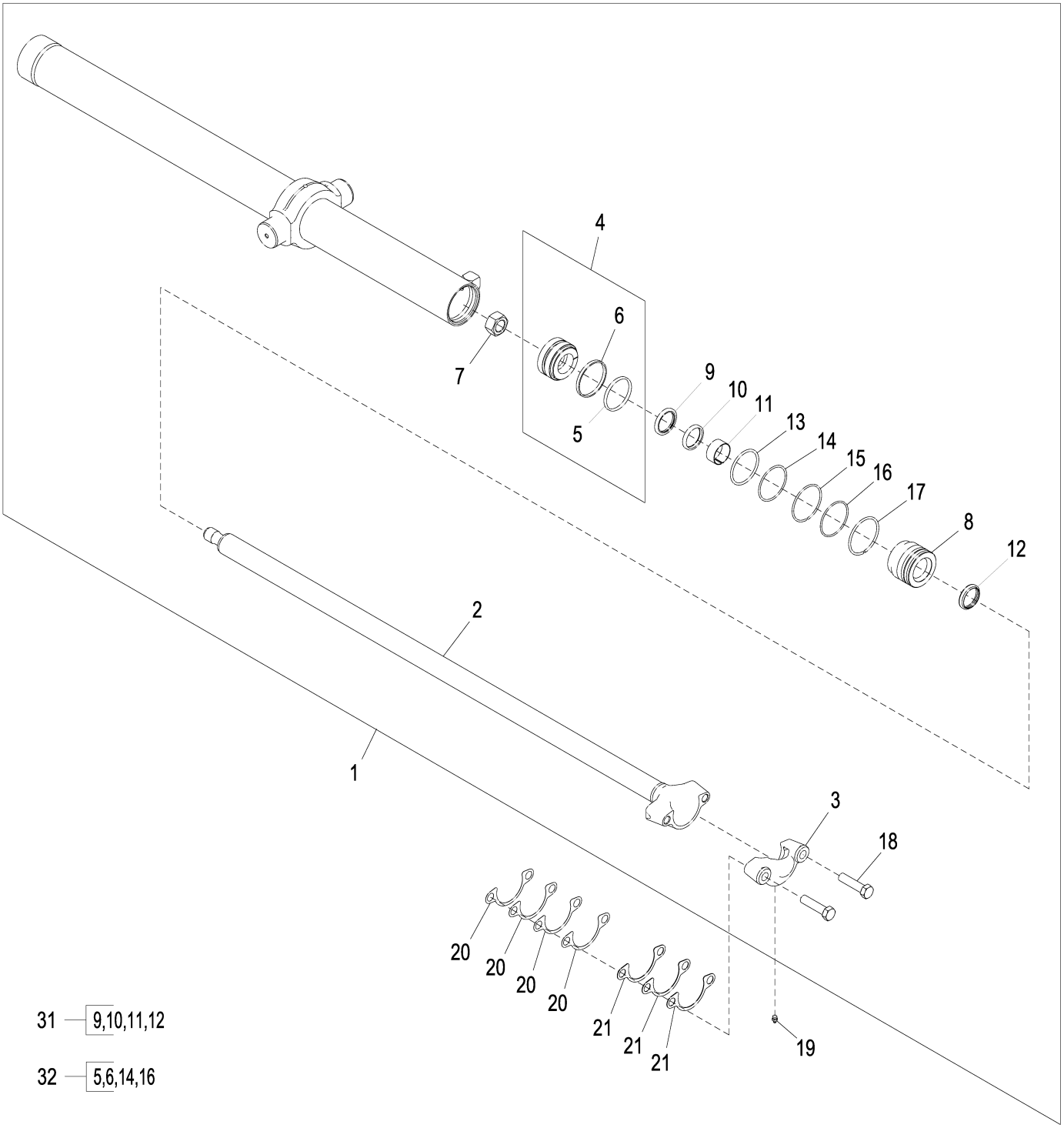

AT342780_TX1095234

Item	*Nº peça*	*Descrição*	*Qtde*	*Nº série*	*Notas*
1	AH236574	Cilindro hidráulico	1		
2	AH236573	TiranTe	1		
3	H232376	Extremo	1		
4	AH205060	Pistão	1		
5	.....	Vedação	1		
6	.....	Anel	1		
7	H170539	Porca	1		
8	H208631	Guia do pistão cil hidr	1		
9	AH146561	Vedação	1		
10	H152203	Vedação	1		
11	H208987	Anel de desgaste	1		
12	AH146557	Vedação	1		
13	F1430R	Anel o	1		
14	R79101	Anel de apoio	1		
15	H180103	Anel de pressão	1		
16	H181114	Anel o	1		
17	H206859	Anel de pressão	1		
18	19H1440	Parafuso sextavado	2		3/4" X 3"
19	JD7798	Conexão de lubrificação	1		
20	T148164	Calço	11		(.05 in.)
21	T147623	Calço	3		(.15 in.)
31	AH210484	Kit cilindro hidráulico	1		Haste
32	AH212097	Kit cilindro hidráulico	1		Diâmetro Interno

Blade Slide Cylinder
Vérin de flottement de lame
Cilindro de Deslizamento da Lâmina
Цилиндр сдвига ножа
Cilindro de desplazamiento de hoja

TX1049206 A.1

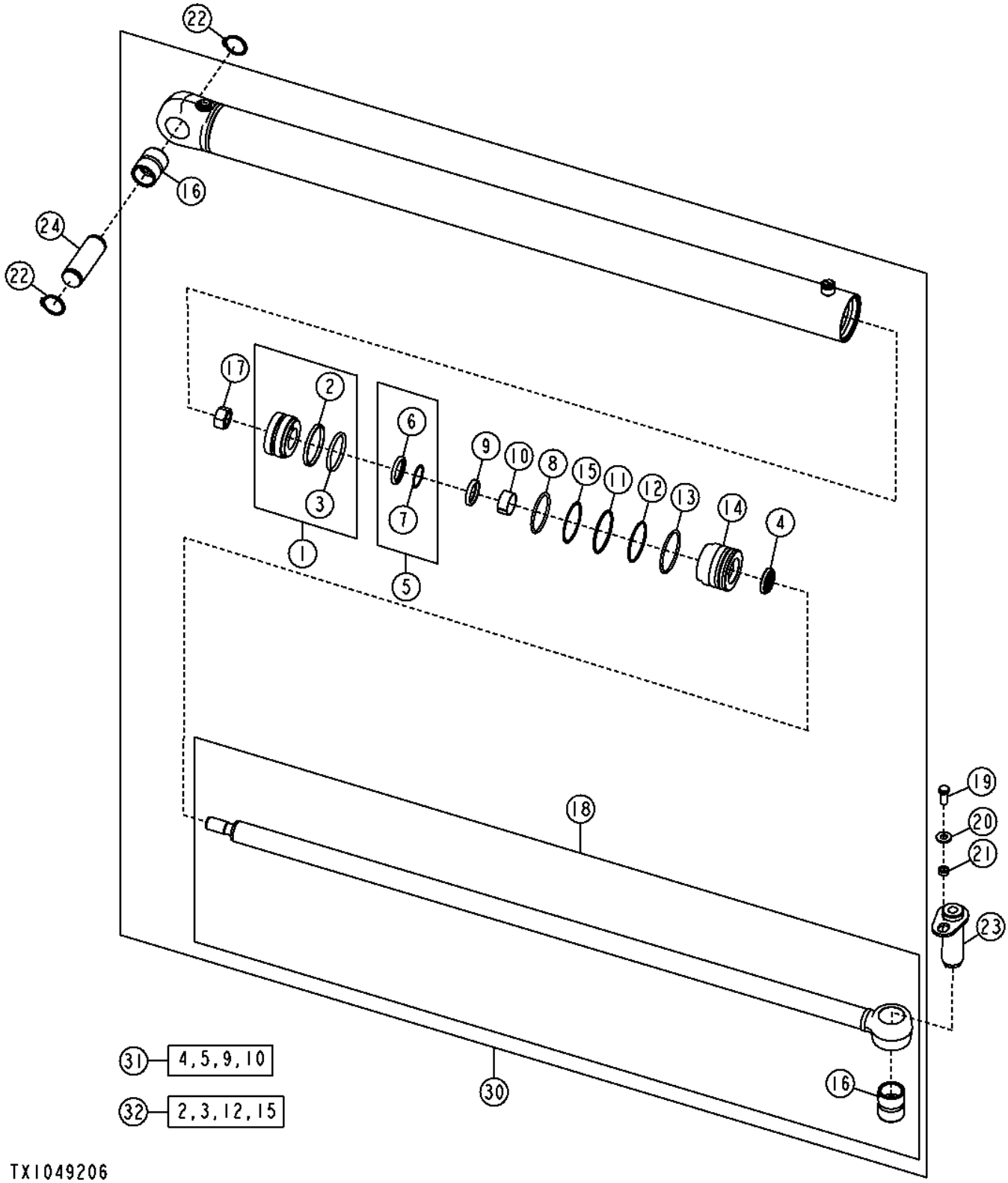

Item	*Nº peça*	*Descrição*	*Qtde*	*Nº série*	*Notas*
1	AH136453	Pistão	1		
2	.....	Vedação	1		
3	.....	Anel	1		
4	AH146556	Vedação	1		
5	AH146560	Vedação	1		
6	.....	Vedação	1		
7	.....	Vedação	1		Apoio
8	F1430R	Anel o	1		
9	H152202	Vedação	1		
10	H157898	Anel de desgaste	1		
11	H180103	Anel de pressão	1		
12	H181114	Anel o	1		
13	H206859	Anel de pressão	1		
14	H208999	Guia do pistão cil hidr	1		
15	R79101	Anel de apoio	1		
16	R89940	Bucha	2		
17	H170538	Porca	1		
18	RE36349	Haste cilindro hidráulico	1		
19	19H2898	Parafuso sextavado	1		1/2" X 1-1/4"
20	24H1349	Arruela	1		9/16" X 1-1/4" X 0.134"
21	28H3418	Arruela	1		0.546" X 0.840" X 5/16"
22	40M7180	Anel de pressão	2		
23	AT41245	Pino	1		
24	T124495	Pino fixador	1		
30	AH212900	Cilindro hidráulico	1		
31	AH149813	Kit cilindro hidráulico	1		Haste
32	AH212097	Kit cilindro hidráulico	1		Diâmetro Interno

Blade Tilt Cylinder
Vérin d'inclinaison de lame
Cilindro de Inclinação da Lâmina
Цилиндр наклона ножа
Cilindro de inclinación de hoja

TX1049233 A.1

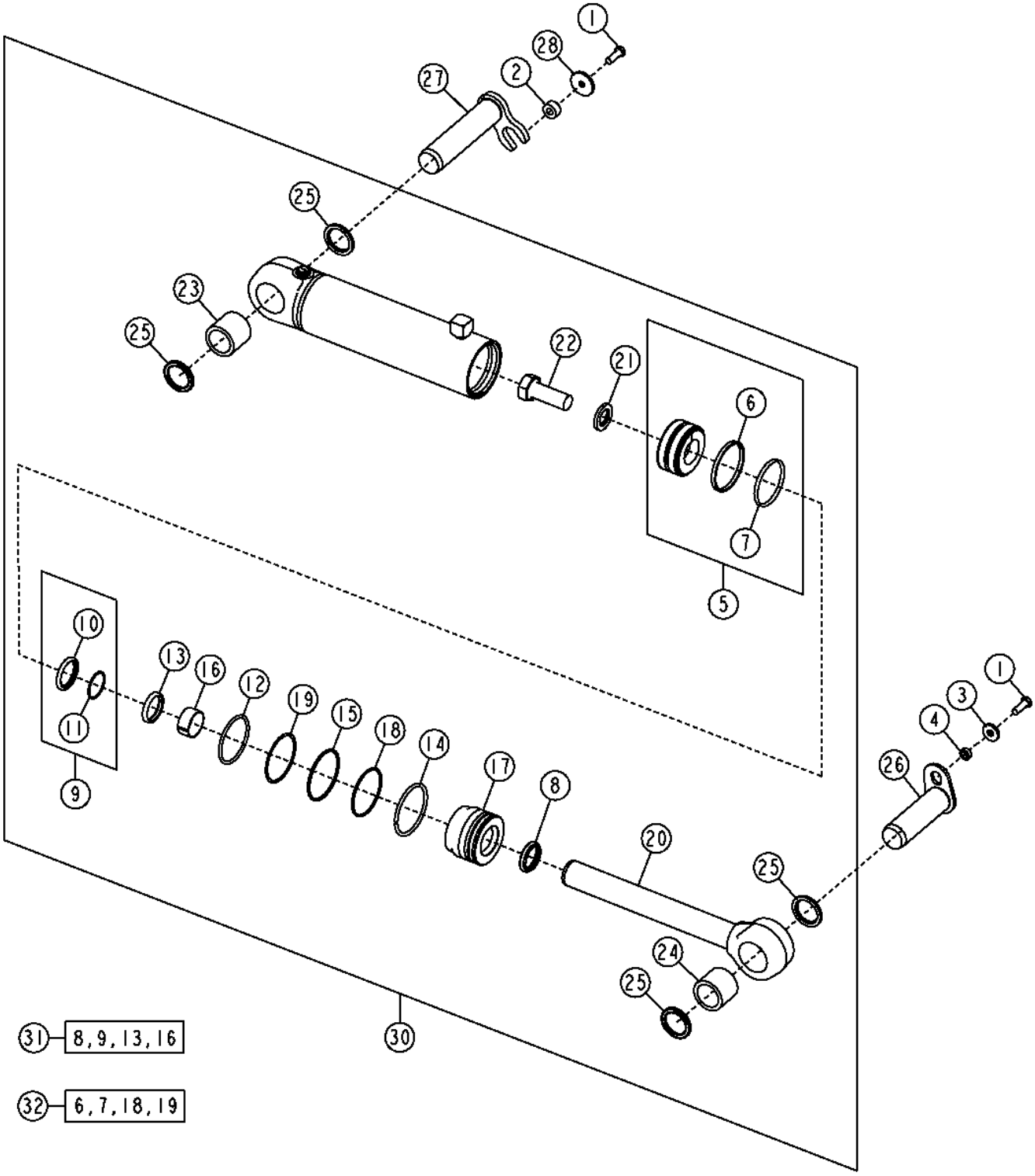

Item	*Nº peça*	*Descrição*	*Qtde*	*Nº série*	*Notas*
1	19M9149	Parafuso sextavado	2		M12 X 35
2	T168574	Espaçador	1		13.750 X 30 X 15 mm (0.541" X 1.181" X 0.591")
3	24M7226	Arruela	1		13 X 35 X 5 mm
4	28H3418	Arruela	1		0.546" X 0.840" X 5/16"
5	AH205062	Pistão	1		
6	H168248	Arruela	1		
7	H168249	Arruela	1		
8	AH146557	Vedação	1		
9	AH146561	Vedação	1		
10	.....	Vedação	1		
11	.....	Vedação	1		Apoio
12	F950R	Anel o	1		
13	H152203	Vedação	1		
14	H180080	Anel de pressão	1		
15	H180094	Anel de pressão	1		
16	H208987	Anel de desgaste	1		
17	H208995	Guia do pistão cil hidr	1		
18	H210686	Anel o	1		
19	R81862	Anel de apoio	1		
20	AH236360	TiranTe	1		
21	H145175	Arruela	1		
22	19M8353	Parafuso sextavado	1		M30 X 80
23	H232260	Bucha	1		
24	H232263	Bucha	1		
25	T225566	Vedação	4		
26	AT345350	Pino fixador	1		
27	AT345354	Pino fixador	1		
28	TT170489	Arruela	1		
30	AH229591	Cilindro hidráulico	1		
31	AH210484	Kit cilindro hidráulico	1		Haste
32	AH212102	Kit cilindro hidráulico	1		Diâmetro Interno

Circle Side Shift Cylinder
Vérin de déplacement latéral de plateau
Cilindro de Deslocamento Lateral do Círculo
Цилиндр бокового смещения круга
Cilindro de desplazamiento lateral de círculo

TX1049248 A.1

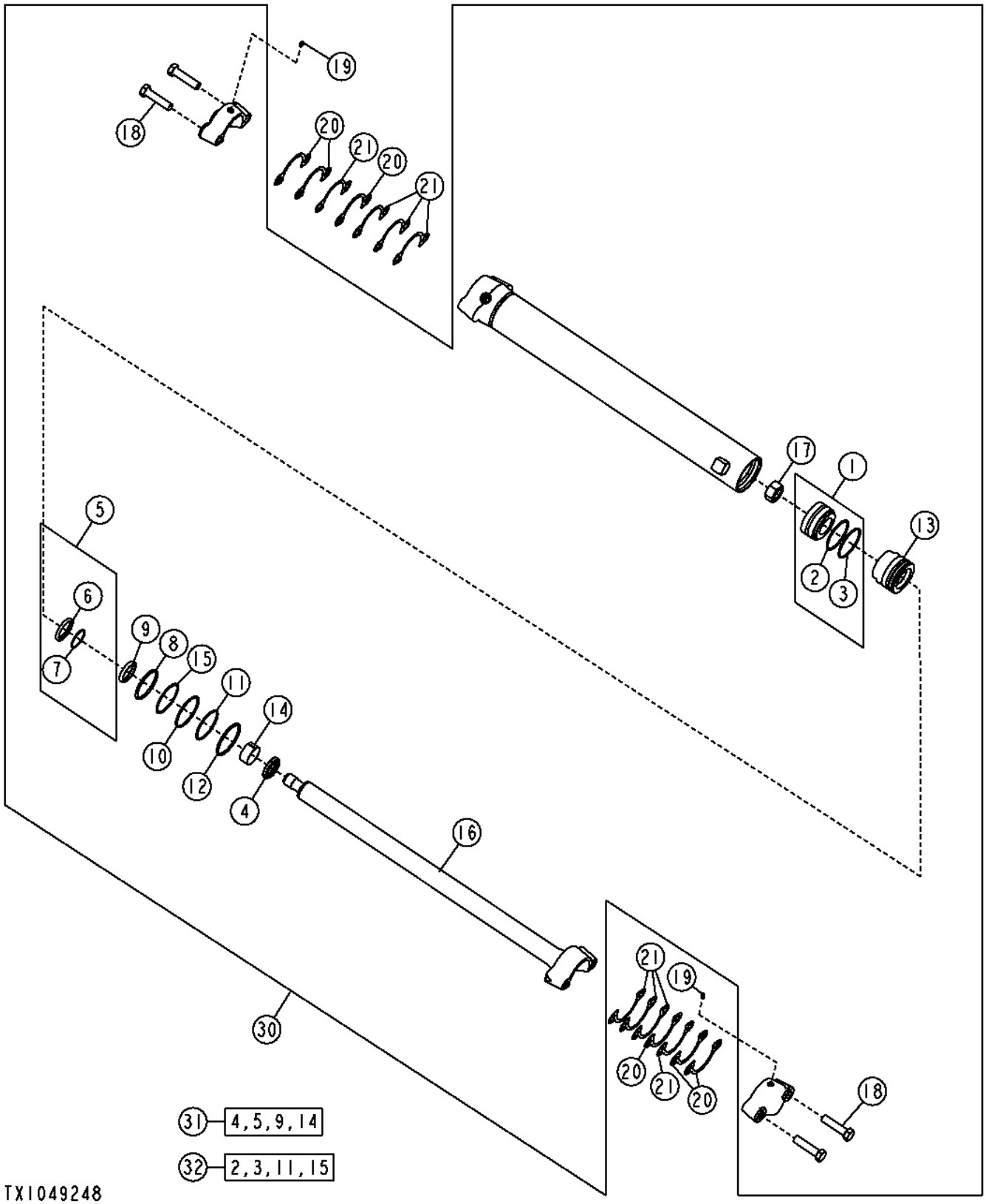

Item	*Nº peça*	*Descrição*	*Qtde*	*Nº série*	*Notas*
1	AH205060	Pistão	1		
2	.....	Vedação	1		
3	.....	Anel	1		
4	AH146557	Vedação	1		
5	AH146561	Vedação	1		
6	.....	Vedação	1		
7	.....	Vedação	1		Apoio
8	F1430R	Anel o	1		
9	H152203	Vedação	1		
10	H180103	Anel de pressão	1		
11	H181114	Anel o	1		
12	H206859	Anel de pressão	1		
13	H208631	Guia do pistão cil hidr	1		
14	H208987	Anel de desgaste	1		
15	R79101	Anel de apoio	1		
16	AH236378	TiranTe	1		
17	H170539	Porca	1		M30
18	19H1440	Parafuso sextavado	4		3/4" X 3"
19	JD7844	Conexão de lubrificação	2		
20	T147623	Calço	6		.05 in
21	T148164	Calço	10		.15 in
30	AH229590	Cilindro hidráulico	1		
31	AHC11573	Kit retentor	1		SUB FOR AH210484
32	AH212097	Kit cilindro hidráulico	1		

Saddle Lock Pin
Goupille blocage de selle
Pino de Trava da Sela
Стопорный штифт седла
Pasador de traba de montura

TX1052552 A.1

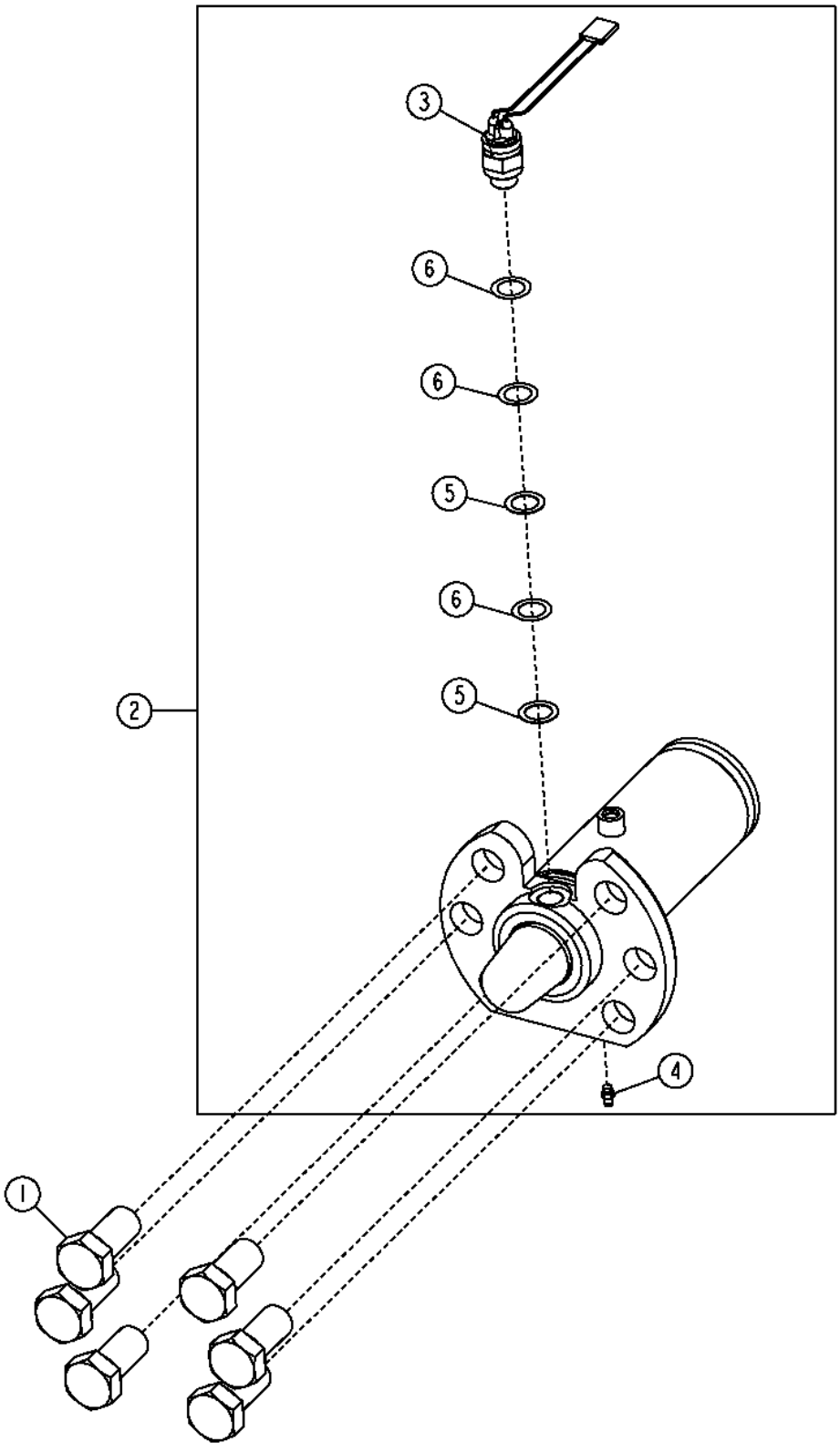

Item	*Nº peça*	*Descrição*	*Qtde*	*Nº série*	*Notas*
1	19H3700	Parafuso sextavado	6		1" X 2"
2	AT303325	Pino de trava	1		
	AT303536	Kit retentor	1		
3	AT303600	Interruptor	1		Segurança do Motor de Partida
4	JD7797	Conexão de lubrificação	1		
5	T42598	Calço	AR		(0.020 in.)
6	T70438	Calço	AR		(0.007 in.)

Circle Rotate Motor, Single Input
Moteur de rotation de cercle, entrée unique
Motor de Rotação do Círculo, Entrada Única
Двигатель вращения поворотного круга, с одним входом
Motor de giro del círculo, entrada única

T201064 A.1

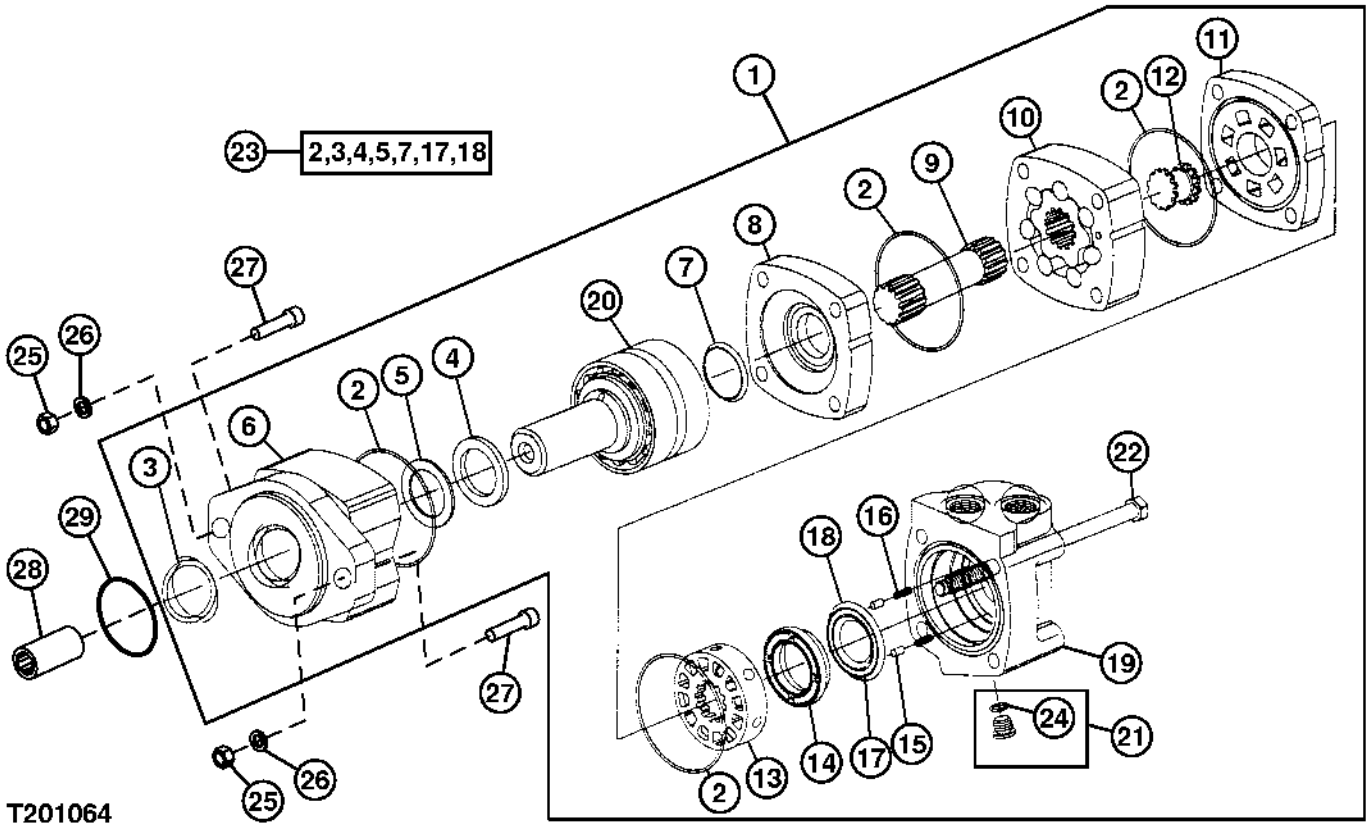

Item	*Nº peça*	*Descrição*	*Qtde*	*Nº série*	*Notas*
1	AT197057	Motor	1		
2	T60042	Arruela	4		
3	T190611	Vedação	1		
4	T190612	Vedação	1		
5	T190613	Anel de apoio	1		
6	T190614	Rolamento com mancal	1		
7	T190615	Vedação	1		
8	T190616	Placa de desgaste	1		
9	T190617	Acionamento	1		
10	AT197907	Peças de montagem	1		
11	T190639	Placa	1		
12	T190640	VálV. controladora de fluxo	1		
13	T190641	VálV. controladora de fluxo	1		
14	T190642	Placa	1		
15	T190643	Pino	2		
16	T190644	Mola	2		
17	T190645	Vedação	1		
18	T190646	Vedação	1		
19	T190647	Carcaça	1		
20	AT197906	Eixo	1		
21	AT197908	Plugue	1		
22	T190648	Parafuso sextavado	1		
23	AT197924	Kit retentor	1		
24	R28782	Anel o	1		
25	12H301	Arruela de pressão	2		1/2"
26	14H1040	Porca	2		1/2", SUB FOR 14H809
27	19H3033	Parafuso	2		1/2" X 2"
28	T150942	Luva estriada	1		
29	U42702	Anel o	1		

Circle Rotate Motor (646096 -)
Moteur de rotation de plateau (646096 -)
Motor da Rotação do Círculo (646096 -)
Мотор вращения круга (646096 -)
Motor de giro de círculo (646096 -)

TX1121393 A.1

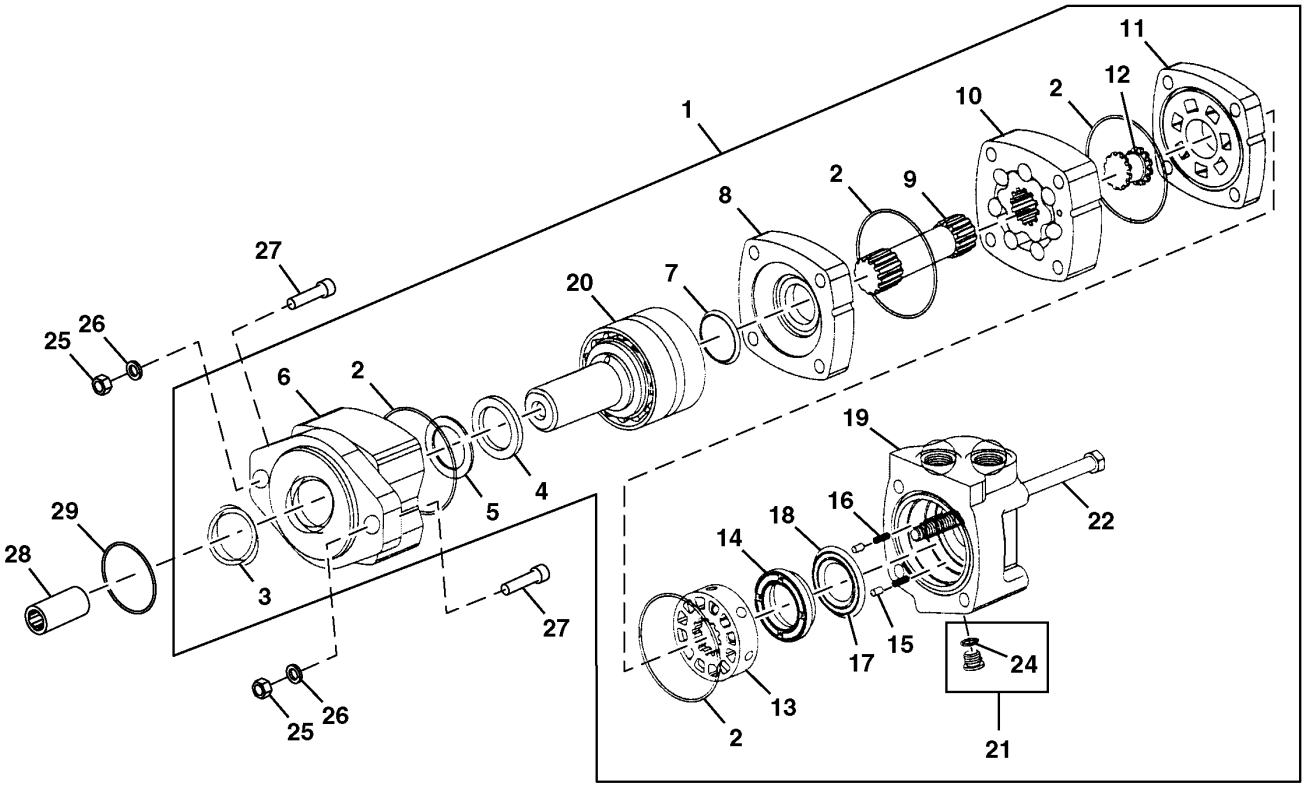

23 — 2,3,4,5,7,17,18

TX1121393

Item	*Nº peça*	*Descrição*	*Qtde*	*Nº série*	*Notas*
1	AT390200	Motor	1		
2	T60042	Arruela	4		
3	T190611	Vedação	1		
4	T190612	Vedação	1		
5	T190613	Anel de apoio	1		
6	T190614	Rolamento com mancal	1		
7	T190615	Vedação	1		
8	T190616	Placa de desgaste	1		
9	T318742	Acionamento	1		
10	AT418313	Peças de montagem	1		
11	T190639	Placa	1		
12	T190640	VálV. controladora de fluxo	1		
13	T190641	VálV. controladora de fluxo	1		
14	T190642	Placa	1		
15	T190643	Pino	2		
16	T190644	Mola	2		
17	T190645	Vedação	1		
18	T190646	Vedação	1		
19	T190647	Carcaça	1		
20	AT197906	Eixo	1		
21	AT197908	Peças de montagem	1		SUB FOR AT197902, AN122518
22	T318743	Parafuso sextavado	4		
23	AT197924	Kit retentor	1		
24	R28782	Anel o	1		
25	12H301	Arruela de pressão	2		1/2"
26	14H1040	Porca	2		1/2"
27	19H3033	Parafuso	2		1/2" X 2"
28	T150942	Luva estriada	1		
29	U42702	Anel o	1		

Front Mounted Scarifier Kit
Kit de scarificateur frontal
Kit do Escarificador de Montagem Dianteira
Комплект скарификатора для передней части
Juego de escarificador de montaje frontal

AT365183_TX1109329 A.3

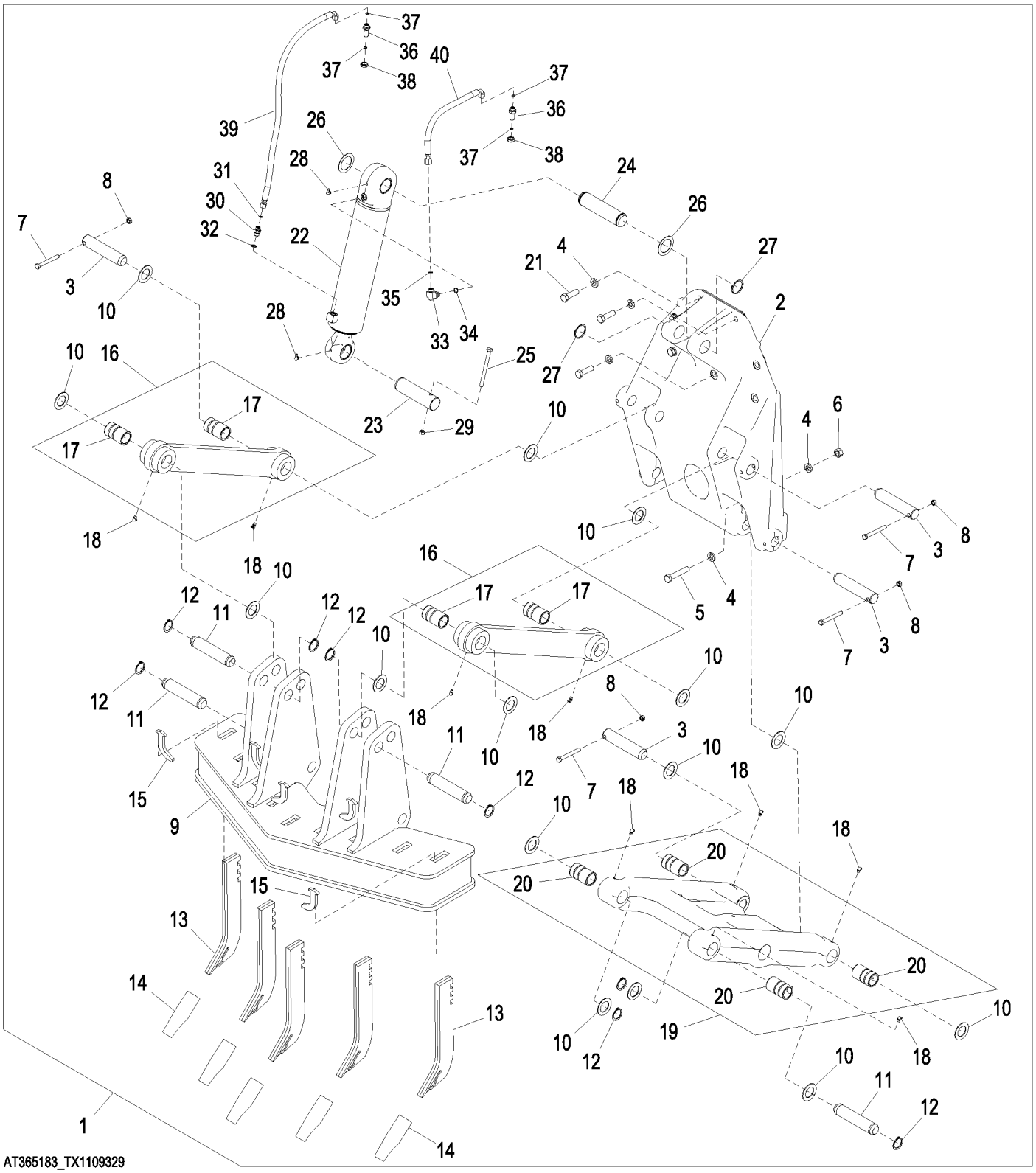

Item	*Nº peça*	*Descrição*	*Qtde*	*Nº série*	*Notas*
1	**AT365183**	**Acessório escarificador**	**1**		**WHOLE GOODS**
2	T147700	Apoio	1		
3	U41528	Pino fixador	4		
4	T83426	Arruela	23		
5	19H3196	Parafuso sextavado	10		3/4" X 4"
6	14H1058	Porca	10		3/4"
7	19H2123	Parafuso sextavado	4		1/2" X 4-1/4"
8	K40014	Porca de segurança	4		
9	AT168327	Acessório escarificador	1		
10	24H1571	Arruela	16		1-25/32" X 2-7/8" X 0.120"
11	T152047	Pino	4		
12	U12167	Anel de pressão	8		
13	T114792	Haste	5		
14	T6Y5230	Dente	5		
15	T104223	RetentoR	5		
16	AT434040	Ligação	2		SUB FOR AT302889
17	T216283	Bucha	2		
18	JD7781	Conexão de lubrificação	8		
19	AT162731	Lança do escarificador	1		
20	T216283	Bucha	4		
21	19H2411	Parafuso sextavado	3		3/4" X 2-1/2"
22	AH212650	Cilindro hidráulico	1		Componentes em Página Separada
23	T125945	Pino fixador	1		
24	T142485	Pino	1		
25	19H3535	Parafuso sextavado	1		1/2" X 6"
26	24H1679	Arruela	2		2-17/64" X 3-1/4" X 0.060"
27	40M7066	Anel de pressão	2		
28	JD7799	Conexão de lubrificação	2		
29	K40014	Porca de segurança	1		
30	38H1171	Adaptador	1		
31	T77613	Anel o	1		
32	R26375	Anel o	1		
33	38H1005	Conexão em ângulo	1		
34	R26375	Anel o	1		
35	T77857	Anel o	1		
36	38H1285	Conexão de união	2		
37	T77613	Anel o	4		
38	T81029	Porca	2		
39	AT345620	Mangueira hidraulica-fabric	1		
40	AT403921	Mangueira hidraulica-fabric	1		

Rear Ripper / Scarifier
Défonceuse / scarificateur arrière
Rasgador / Escarificador Traseiro
Задний рыхлитель/скарификатор
Desgarrador/roturador trasero

AT323345_XJ1153288 B.2

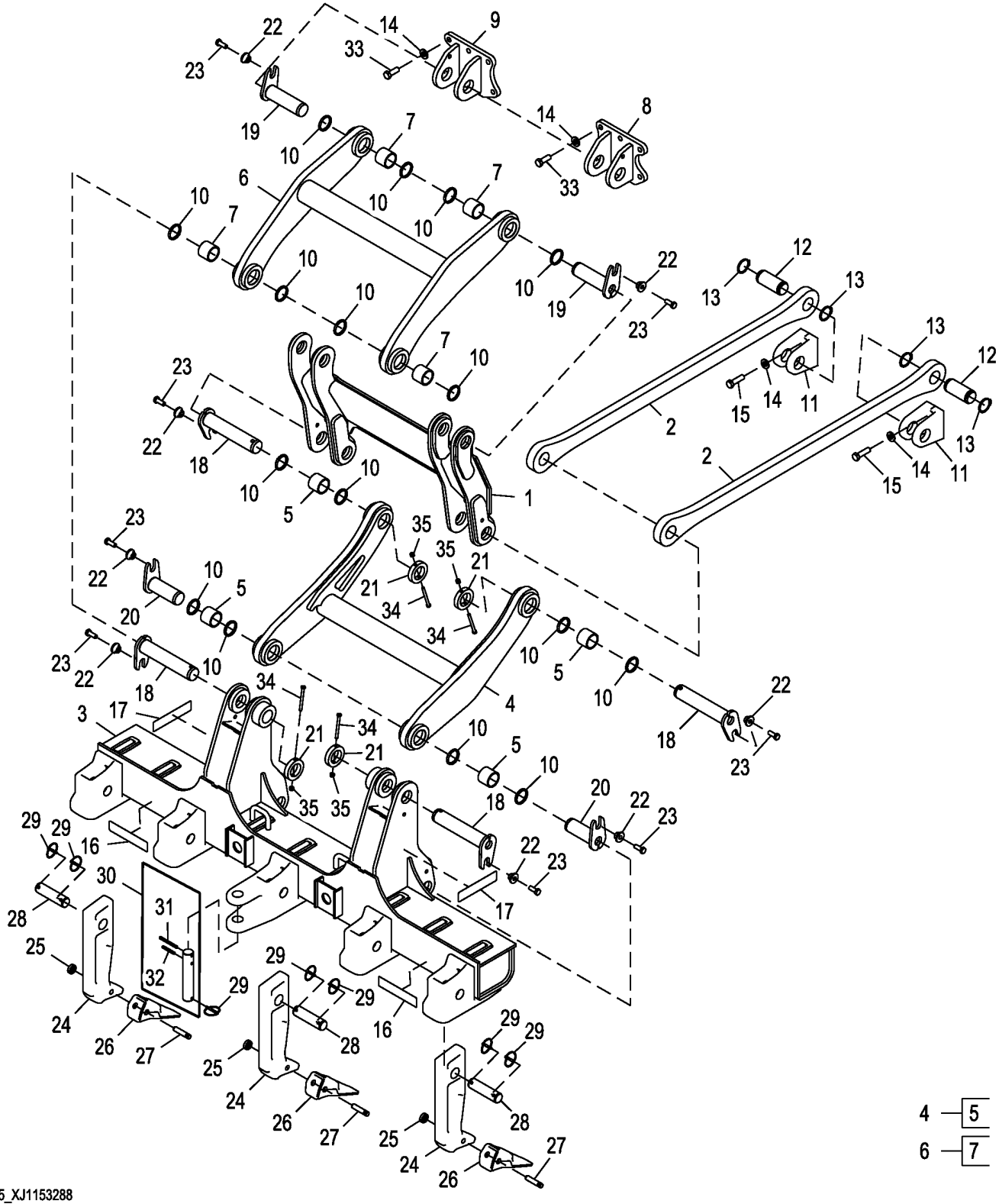

AT323345_XJ1153288

Item	*Nº peça*	*Descrição*	*Qtde*	*Nº série*	*Notas*
1	**AT333415**	**Ligação**	**1**		**CA**
2	**T224952**	**Placa**	**2**		**Dianteira Esquerda**
3	**AT333422**	**Barra de ferramentas**	**1**		**CA**
4	**AT333420**	**Ligação**	**1**		**CA, INCLUDES (4) T224958**
5	T224958	Bucha	4		
6	**AT344446**	**Ligação**	**1**		**CA, INCLUDES (4) T224958**
7	T224958	Bucha	4		
8	AT334627	Suporte	1		
9	AT339553	Suporte	1		
10	T157275	Vedação	16		
11	T297458	Forquilha	2		SUB FOR AT364102
12	T251693	Pino	2		
13	40M7312	Anel de pressão	4		
14	24M7558	Arruela	16		21.400 X 42 X 5 mm
15	19M8639	Parafuso sextavado	6		M20 X 70
16	JD5920	RefletoR	2		Etiqueta Refletiva, Vermelha
17	JD5921	RefletoR	2		Etiqueta Refletiva, Amarela
18	AT344386	Pino fixador	4		
19	AT339489	Pino fixador	2		
20	AT339490	Pino fixador	2		
21	T349539	Anel de travamento	4		SUB FOR T224973
22	T176064	Bucha	8		
23	19M10019	Parafuso sextavado	8		M16 X 40
24	T9J6586	Haste	3		
25	T8E6359	RetentoR	3		
26	T6Y0309	Dente	3		
27	T9W2668	Pino	3		
28	T235401	Pino	3		
29	AR83396	Pino de engate ráPido	7		
30	AT349029	Pino fixador	1		
31	34H363	Pino elástico	1		3/8" X 4"
32	34H358	Pino elástico	1		3/8" X 2-3/4"
33	19M8002	Parafuso sextavado	10		M20 X 55
34	19M8469	Parafuso sextavado	4		M10 X 110
35	14M7517	Porca de segurança	4		M10

Rear Ripper/Scarifier Kit
Kit de défonceuse / scarificateur arrière
Kit do Escarificador Traseiro
Комплект заднего рыхлителя / кирковщика
Juego de desgarrador/escarificador trasero

AT363483_TX1157768 B.1

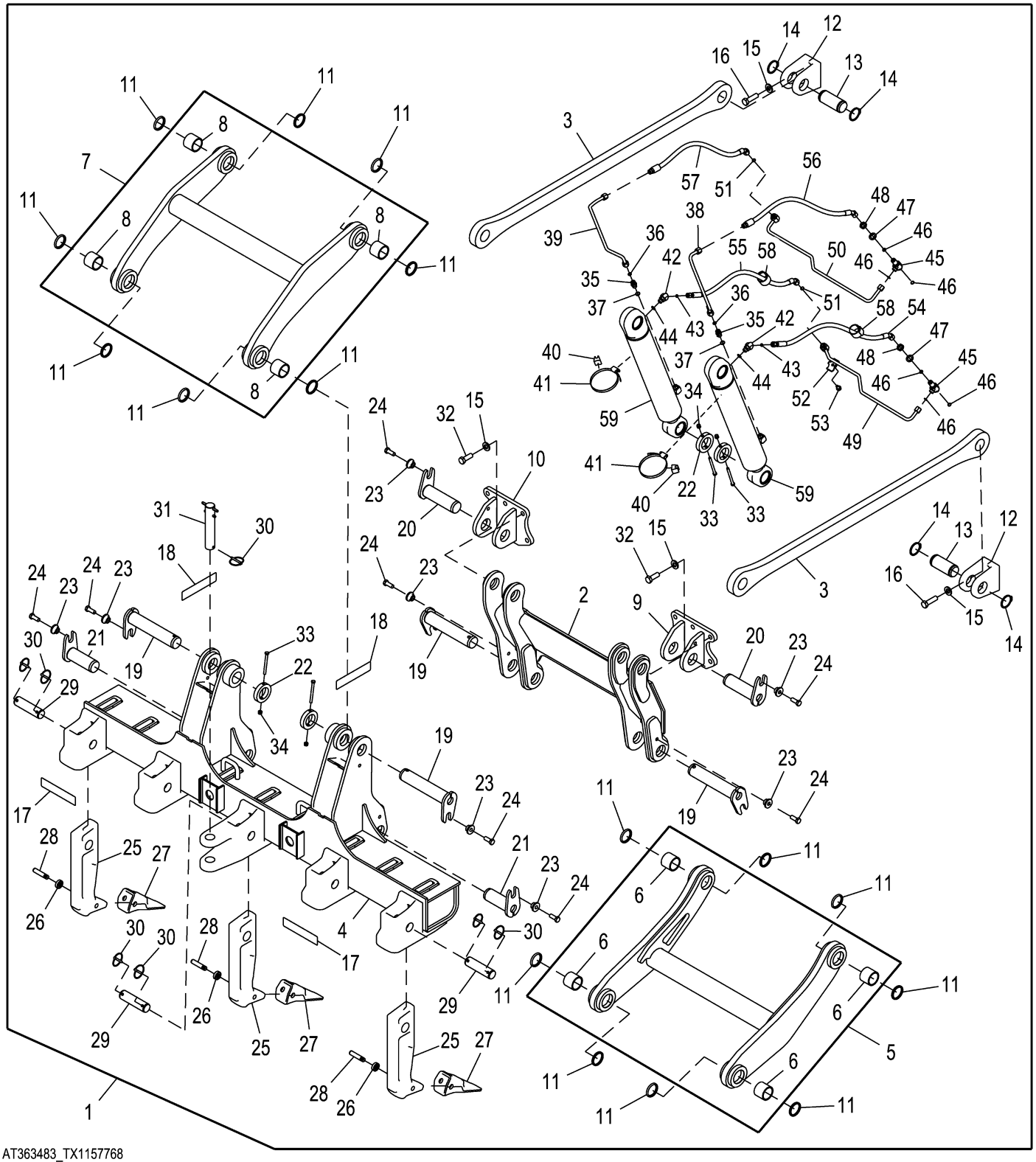

AT363483_TX1157768

Item	*Nº peça*	*Descrição*	*Qtde*	*Nº série*	*Notas*
1	**AT363483**	**Despedaçador**	**1**		**Pacotes de Produto**
2	**AT333415**	**Ligação**	**1**		**Conjunto de Conveniência**
3	**T224952**	**Placa**	**2**		**Enchimento da Linha**
4	AT333422	Barra de ferramentas	1		
5	**AT333420**	**Ligação**	**1**		**Conjunto de Conveniência**
6	T224958	Bucha	4		
7	**AT344446**	**Ligação**	**1**		**Conjunto de Conveniência**
8	T224958	Bucha	4		
9	AT334627	Suporte	1		
10	AT339553	Suporte	1		
11	T157275	Vedação	16		
12	T297458	Placa	2		
13	T251693	Pino	2		
14	40M7312	Anel de pressão	4		
15	24M7558	Arruela	16		21.400 X 42 X 5 mm
16	19M8639	Parafuso sextavado	6		M20 X 70
17	JD5920	RefletoR	2		
18	JD5921	RefletoR	2		
19	AT344386	Pino fixador	4		
20	AT339489	Pino fixador	2		
21	AT339490	Pino fixador	2		
22	T224973	Anel de travamento	4		
23	T176064	Bucha	8		
24	19M10019	Parafuso sextavado	8		M16 X 40
25	T9J6586	Peça fundida semi-acabada	3		
26	T8E6359	RetentoR	3		
27	T6Y0309	Dente	3		
28	T9W2668	Pino	1		
29	T235401	Pino	3		
30	AR83396	Pino de engate ráPido	7		
31	AT349029	Pino fixador	1		
32	19M8002	Parafuso sextavado	10		M20 X 55
33	19M8469	Parafuso sextavado	4		M10 X 110
34	14M7517	Porca de segurança	4		M10
35	38H1161	Adaptador	2		
36	T77857	Anel o	2		
37	R26375	Anel o	2		
38	AT363781	Tubulação de óleo	1		
39	AT363966	Tubulação de óleo	1		
40	KV13179	Guia	2		
41	C16054	Braçadeira	2		
42	38H1522	Conexão em ângulo	2		
43	T77613	Anel o	2		
44	R26375	Anel o	2		
45	38H1505	Conexão em t	2		
46	T77857	Anel o	6		
47	24M7396	Arruela	2		21 X 34 X 3 mm
48	T78716	Porca	2		
49	AT363618	Tubulação de óleo	1		
50	AT363621	Tubulação de óleo	1		
51	T77857	Anel o	2		
52	T159950	Braçadeira	1		
53	19M7784	Parafuso	1		M10 X 20
54	AT363642	Mangueira hidraulica-fabric	1		
55	AT363642	Mangueira hidraulica-fabric	1		
56	AT363644	Mangueira hidraulica-fabric	1		
	T77857	Anel o	1		
57	AT363644	Mangueira hidraulica-fabric	1		
	T77857	Anel o	1		
58	T253535	Correia de ajuste	2		
59	AH236551	Cilindro hidráulico	2		Componentes Listados em Página Separada

Rear Scarifier Shanks Kit
Kit porte-dent de scarificateur arrière
Kit de Hastes do Escarificador Traseiro
Комплект хвостовиков заднего скарификатора
Juego de vástagos de escarificador trasero

AT415551_TX1116539 A.2

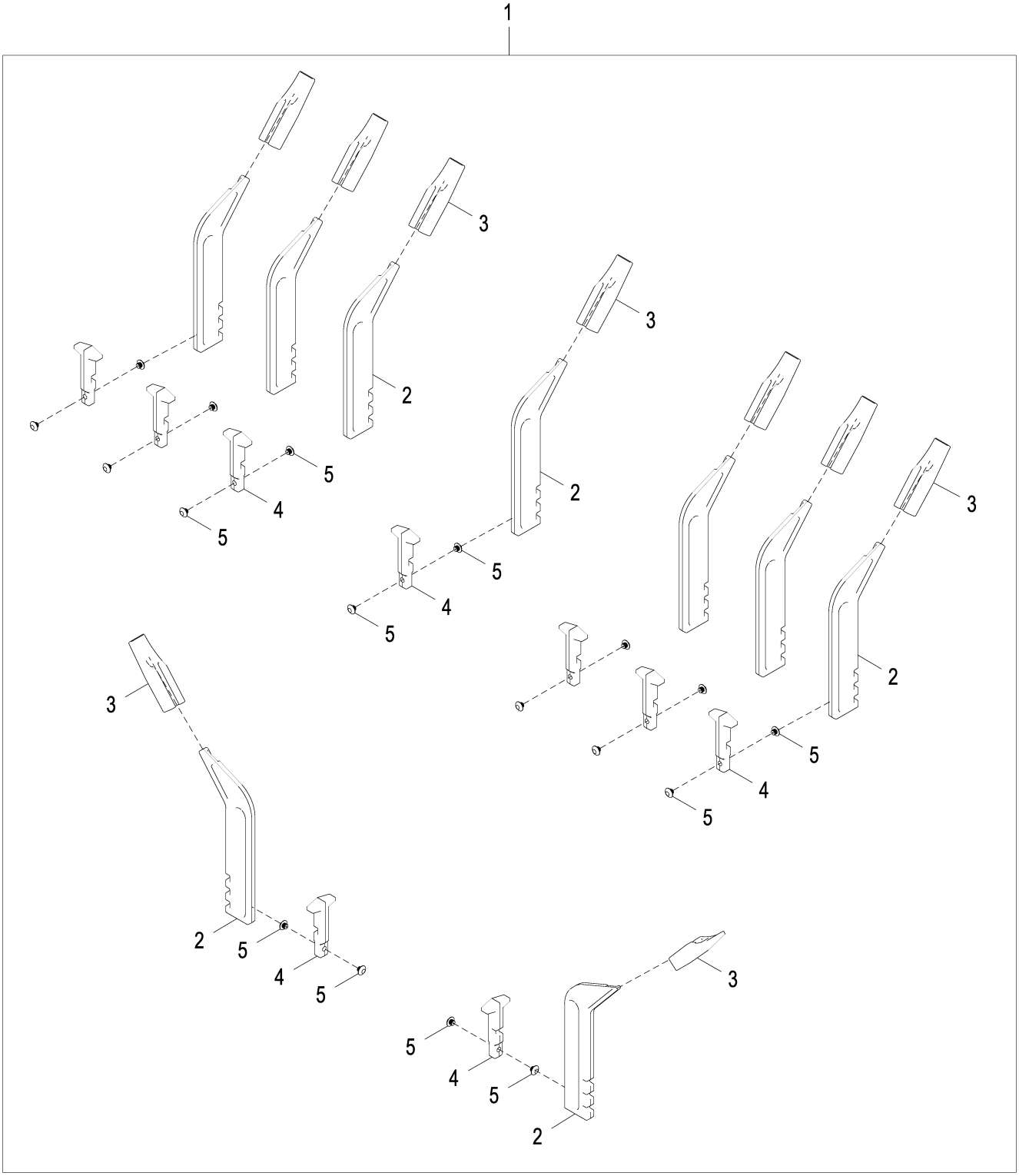

AT415551_TX1116539

Item	*Nº peça*	*Descrição*	*Qtde*	*Nº série*	*Notas*
1	**AT415551**	**Haste**	**1**		**Pacotes de Produto**
2	T9F5124	Haste	9		
3	T6Y5230	Dente	9		
4	T150346	RetentoR	9		
5	T150347	Plugue	18		

Rear Scarifier Shanks and Teeth
Dents et porte-dents de scarificateur arrière
Hastes e Dentes do Escarificador Traseiro
Хвостовики и зубья заднего скарификатора
Vástagos y dientes de escarificador trasero

TX1049330 A.1

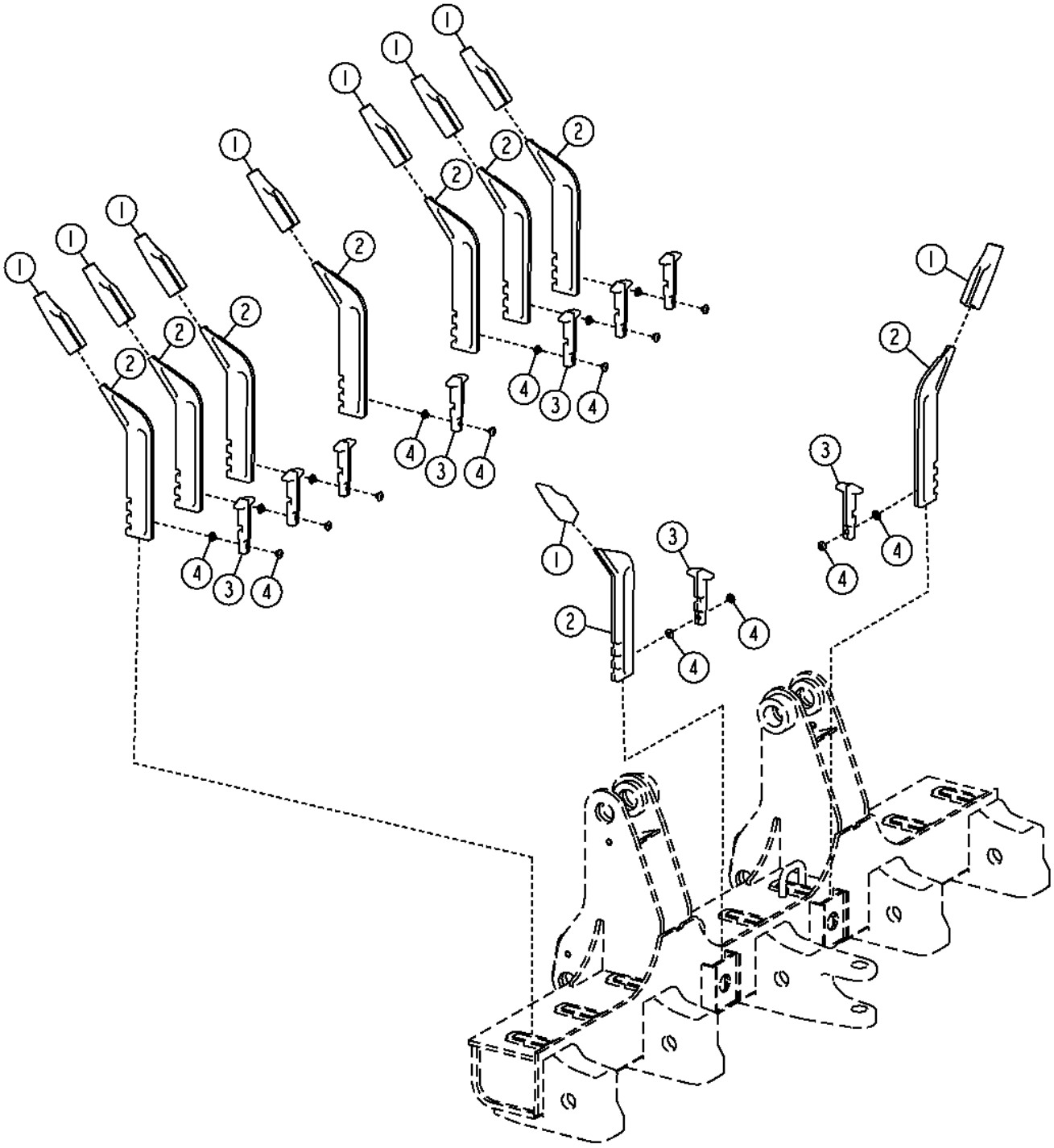

Item	*Nº peça*	*Descrição*	*Qtde*	*Nº série*	*Notas*
1	T6Y5230	Dente	9		
2	T9F5124	Haste	9		
3	T150346	RetentoR	9		
4	T150347	Plugue	18		

Front Lift Group
Groupe de relevage avant
Grupo de Elevação Dianteiro
Передняя группа подъема
Grupo de elevación frontal

AT343113_TX1163752 A.1

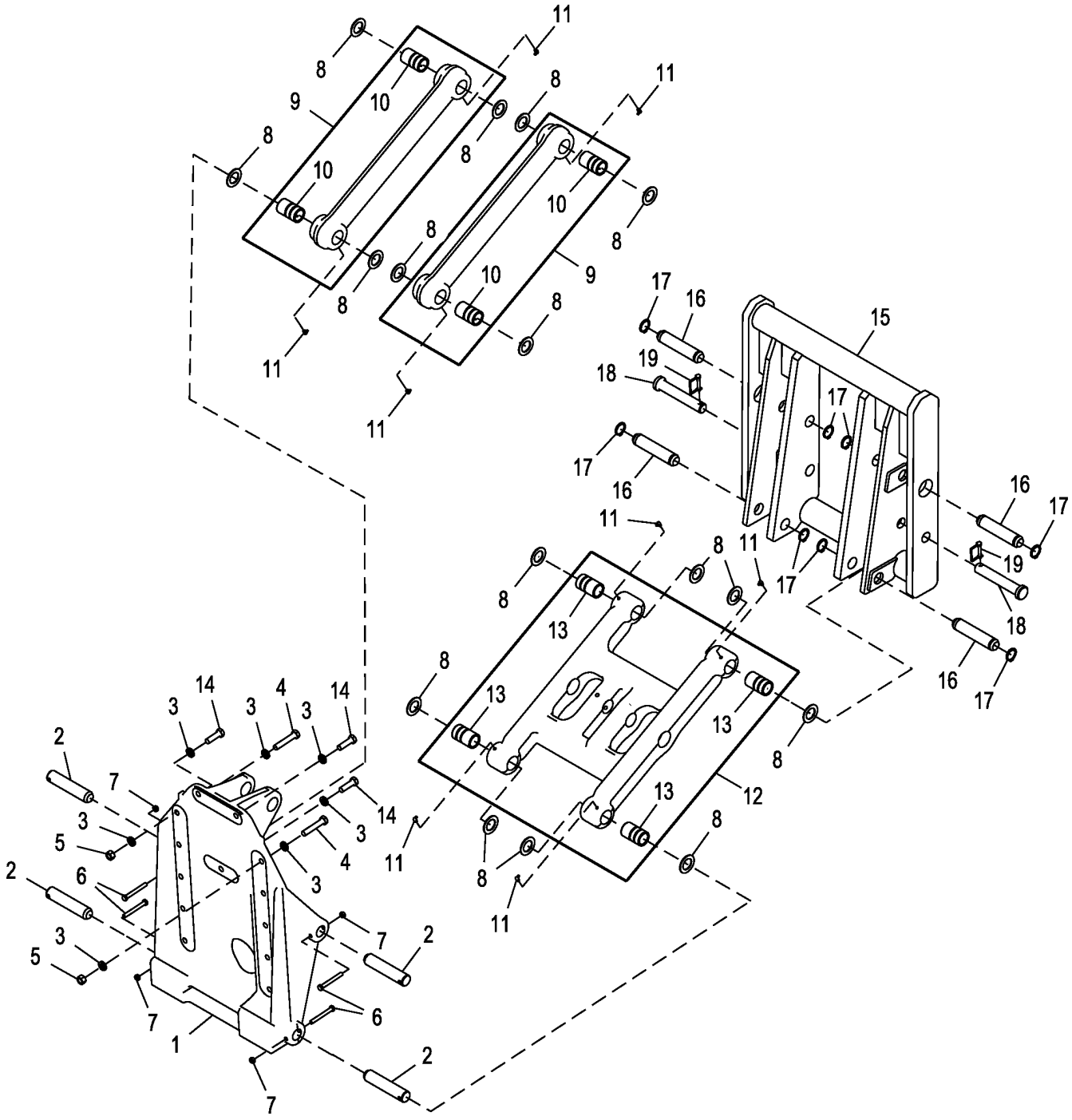

AT343113_TX1163752

Item	*Nº peça*	*Descrição*	*Qtde*	*Nº série*	*Notas*
1	T147700	Apoio	1		
2	U41528	Pino fixador	4		
3	T83426	Arruela	23		
4	19H3196	Parafuso sextavado	10		3/4" X 4"
5	14H1058	Porca	2		3/4"
6	19H3586	Parafuso sextavado	4		1/2" X 4-1/4"
7	K40014	Porca de segurança	4		
8	24H1571	Arruela	16		1-25/32" X 2-7/8" X 0.120"
9	AT434040	Ligação	2		SUB FOR AT302889
10	T216283	Bucha	2		
11	JD7781	Conexão de lubrificação	8		
12	AT162731	Lança do escarificador	1		
13	T216283	Bucha	4		
14	19H2411	Parafuso sextavado	3		3/4" X 2-1/2"
15	**AT344703**	**Engate de reboque**	**1**		**CA**
16	T152047	Pino	4		
17	U12167	Anel de pressão	8		SUB FOR MG695502
18	T224369	Pino fixador	2		
19	AH89461	Pino fixador	2		

Front Lift Group Kit
Kit de groupe de levage avant
Kit do Grupo de Elevação Dianteira
Комплект передней группы подъема
Juego grupo de elevación frontal

AT365788_TX1109328 A.1

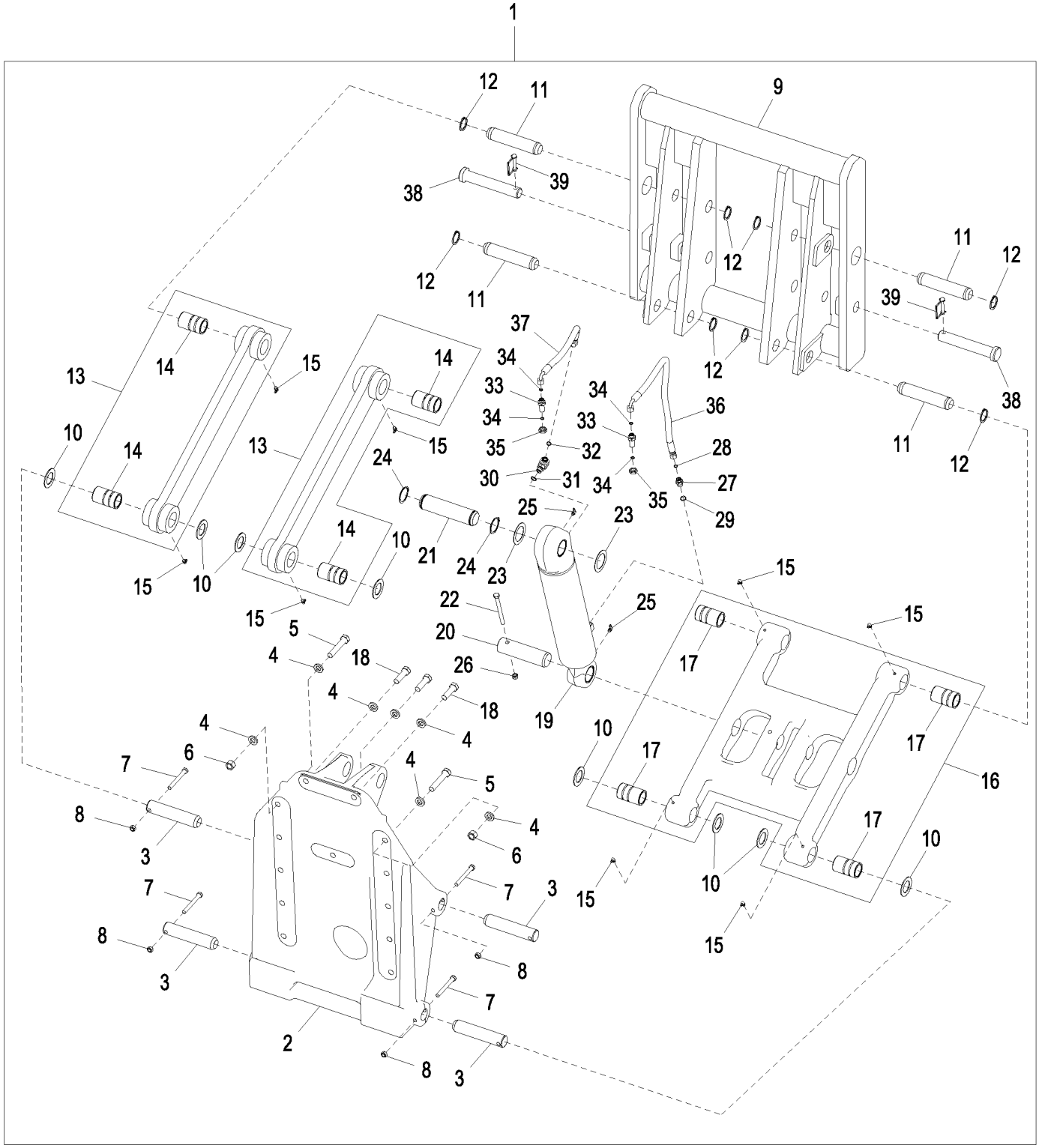

AT365788_TX1109328

Item	*Nº peça*	*Descrição*	*Qtde*	*Nº série*	*Notas*
1	**AT365788**	**Acessório escarificador**	**1**		**Pacotes de Produto**
2	T147700	Apoio	1		
3	U41528	Pino fixador	4		
4	T83426	Arruela	23		
5	19H3196	Parafuso sextavado	10		3/4" X 4"
6	14H1058	Porca	10		3/4"
7	19H3586	Parafuso sextavado	4		1/2" X 4-1/4"
8	K40014	Porca de segurança	4		
9	AT344703	Engate de reboque	1		
10	24H1571	Arruela	8		1-25/32" X 2-7/8" X 0.120"
11	T152047	Pino	4		
12	U12167	Anel de pressão	8		
13	AT434040	Ligação	2		SUB FOR AT302889
14	T216283	Bucha	2		
15	JD7781	Conexão de lubrificação	8		
16	AT162731	Lança do escarificador	1		
17	T216283	Bucha	4		
18	19H2411	Parafuso sextavado	3		3/4" X 2-1/2"
19	AH212650	Cilindro hidráulico	1		
20	T125945	Pino fixador	1		
21	T142485	Pino	1		
22	19H3535	Parafuso sextavado	1		1/2" X 6"
23	24H1679	Arruela	2		2-17/64" X 3-1/4" X 0.060"
24	40M7066	Anel de pressão	2		
25	JD7799	Conexão de lubrificação	2		
26	K40014	Porca de segurança	1		
27	38H1171	Adaptador	1		
28	T77613	Anel o	1		
29	R26375	Anel o	1		
30	38H1005	Conexão em ângulo	1		
31	R26375	Anel o	1		
32	T77857	Anel o	1		
33	38H1285	Conexão de união	2		
34	T77613	Anel o	4		
35	T81029	Porca	2		
36	AT345620	Mangueira hidraulica-fabric	1		
37	AT403921	Mangueira hidraulica-fabric	1		
38	T224369	Pino fixador	2		
39	AH89461	Pino fixador	2		

Mid Mounted Scarifier Kit
Scarificateur central
Kit do Escarificador de Montagem Intermediária
Скарификатор в средней части
Juego de escarificador de montaje central

AT363364_TX1109344 B.1

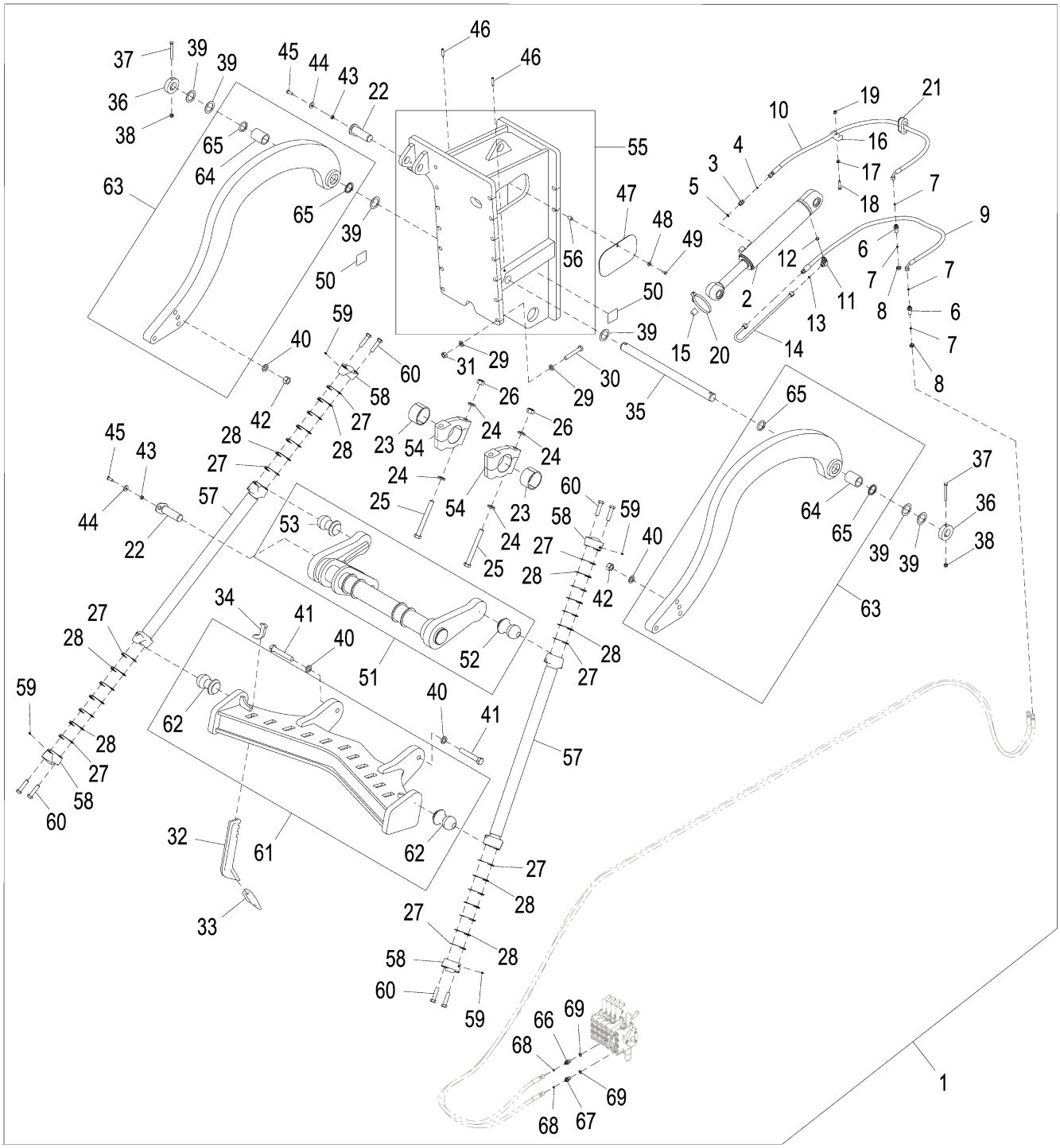

AT363364_TX1109344

Item	*Nº peça*	*Descrição*	*Qtde*	*Nº série*	*Notas*
1	**AT363364**	**Acessório escarificador**	**1**		**Includes AT301226 Relief Valve, Pacotes de Produto**
	AT301226	**VálVula de alíVio de press.**	**1**		
	AT301227	**Kit retentor**	**1**		
2	AH229594	Cilindro hidráulico	1		Componentes Listados em Página Separada
3	38H1171	Adaptador	1		
4	T77613	Anel o	1		
5	R26375	Anel o	1		
6	38H1285	Conexão de união	2		
7	T77613	Anel o	4		
8	T81029	Porca	2		
9	AT348955	Mangueira hidraulica-fabric	1		
10	AT348956	Mangueira hidraulica-fabric	1		
11	38H1005	Conexão em ângulo	1		
12	R26375	Anel o	1		
13	T77857	Anel o	1		
14	AT338874	Tubulação de óleo	1		
15	KV13179	Guia	1		
16	W34897	Braçadeira	1		
17	24M7239	Arruela	1		10.700 X 21 X 2.500 mm
18	19M7658	Parafuso sextavado	1		M10 X 50
19	14M7517	Porca de segurança	1		M10
20	C16054	Braçadeira	1		
21	T238881	Passa-fio	1		
22	AT333476	Pino fixador	2		
23	T233232	Bucha	2		
24	T30636	Arruela	8		
25	19M7734	Parafuso sextavado	4		M24 X 220
26	14M7278	Porca	4		M24
27	T148164	Calço	16		
28	T147623	Calço	12		
29	T83426	Arruela	28		
30	19H2827	Parafuso sextavado	14		3/4" X 4-3/4"
31	14H1058	Porca	14		3/4"
32	T9F5124	Haste	11		
33	T6Y5230	Dente	11		
34	T225059	Placa	11		
35	T225076	Pino	1		
36	T225077	Bucha	2		
37	19M7908	Parafuso sextavado	2		M12 X 110
38	14M7319	Porca de segurança	2		M12
39	24H1595	Arruela	6		2-1/16" X 3" X 0.075"
40	T75690	Arruela	8		
41	19H3985	Parafuso sextavado	4		1" X 6"
42	14H1048	Porca	4		1"
43	28H3418	Arruela	2		0.546" X 0.840" X 5/16"
44	24M7226	Arruela	2		13 X 35 X 5 mm
45	19M8011	Parafuso sextavado	2		M12 X 30
46	22M7153	Parafuso de fenda	2		M12 X 55
47	AT349370	Capa	1		
48	24H1308	Arruela	1		13/32" X 1" X 0.134"
49	19M7938	Parafuso sextavado	1		M10 X 20
50	T153680	Etiqueta	2		Fixação
51	AT344850	Alavanca articulada	1		
52	T290403	Esfera	1		
53	T290403	Esfera	1		
54	AT344918	Mancal	2		
55	**AT346102**	**Acessório escarificador**	**1**		**Conjunto de Conveniência**
56	T72414	Bucha	1		
57	AT344847	TiranTe	2		
58	H142036	Extremo	4		
59	JD7844	Conexão de lubrificação	4		
60	19H2728	Parafuso sextavado	8		3/4" X 3"
61	AT333480	Barra de ferramentas	1		
62	T290403	Esfera	2		
63	AT344852	Braço	2		
64	T225063	Bucha	1		
65	T225566	Vedação	2		
66	38H1171	Adaptador	1		
67	38H1171	Adaptador	1		
68	T77613	Anel o	2		
69	R26375	Anel o	2		

Mid Mounted Scarifier
Scarificateur central
Escarificador de Montagem Intermediária
Скарификатор в средней части
Escarificador de montaje central

AT344848_TX1087056 B.1

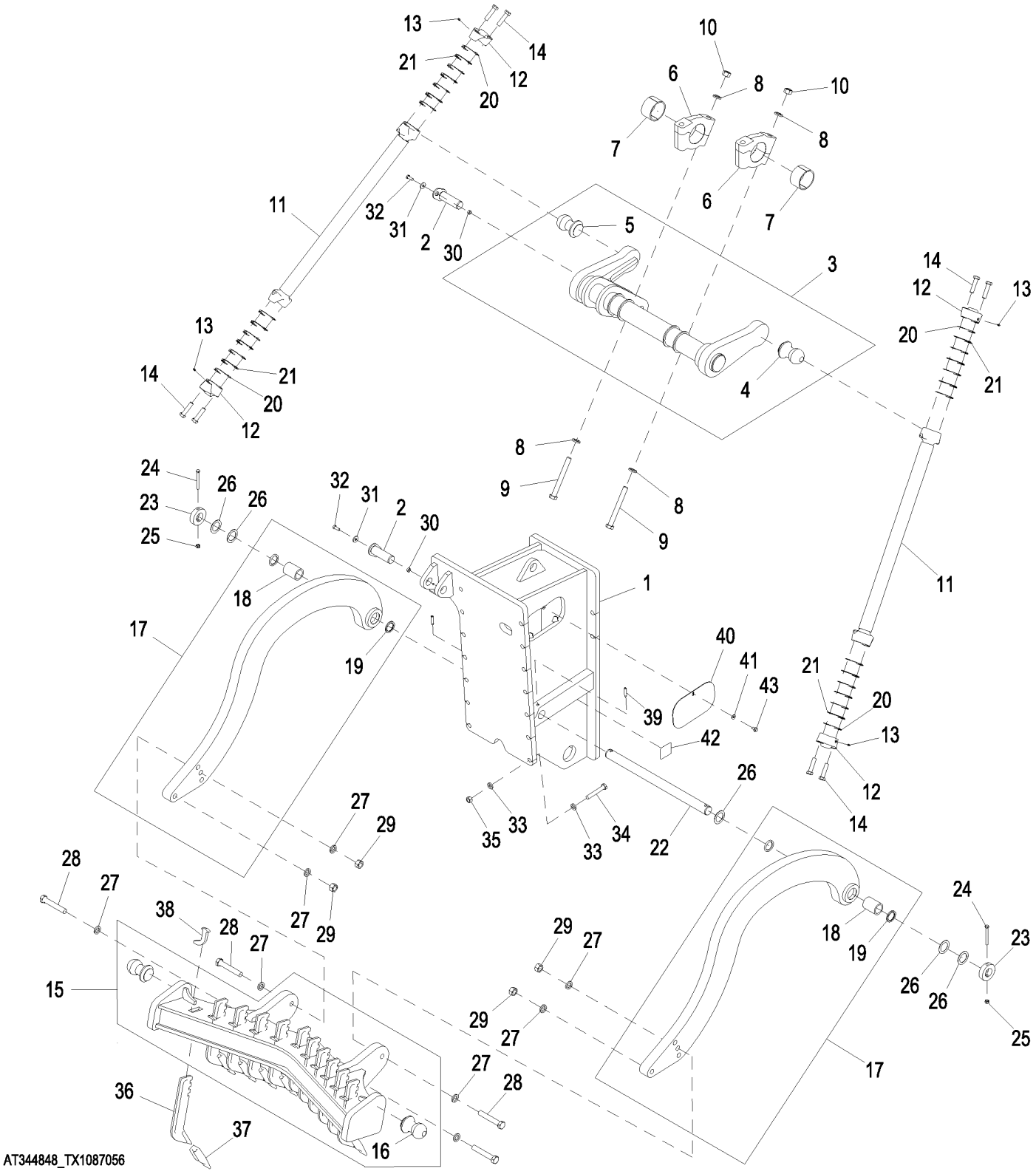

Item	*Nº peça*	*Descrição*	*Qtde*	*Nº série*	*Notas*
1	**AT346102**	**Acessório escarificador**	**1**		**(CA)**
2	AT333476	Pino fixador	2		
3	AT344850	Alavanca articulada	1		
4	T290403	Esfera	1		
5	T290403	Esfera	1		
6	AT344918	Mancal	2		Inclui (1) Metade Superior e (1) Metade Inferior
7	T233232	Bucha	2		
8	T30636	Arruela	8		
9	19M7734	Parafuso sextavado	4		M24 X 220
10	14M7278	Porca	4		M24
11	AT344847	TiranTe	2		
12	H142036	Extremo	4		
13	JD7844	Conexão de lubrificação	4		
14	19H2728	Parafuso sextavado	8		3/4" X 3"
15	AT333480	Barra de ferramentas	1		
16	T290403	Esfera	2		
17	AT344852	Braço	2		
18	T225063	Bucha	1		
19	T225566	Vedação	2		
20	T148164	Calço	16		.15 in.
21	T147623	Calço	12		.05 in.
22	T225076	Pino	1		
23	T225077	Bucha	2		
24	19M7908	Parafuso sextavado	2		M12 X 110
25	14M7319	Porca de segurança	2		M12
26	24H1595	Arruela	6		2-1/16" X 3" X 0.075"
27	T75690	Arruela	8		
28	19H3985	Parafuso sextavado	4		1" X 6"
29	14H1048	Porca	4		1"
30	28H3418	Arruela	2		0.546" X 0.840" X 5/16"
31	24M7226	Arruela	2		13 X 35 X 5 mm
32	19M8011	Parafuso sextavado	2		M12 X 30
33	T83426	Arruela	28		
34	19H2827	Parafuso sextavado	14		3/4" X 4-3/4"
35	14H1058	Porca	14		3/4"
36	T9F5124	Haste	11		
37	T6Y5230	Dente	11		
38	T225059	Placa	11		
39	22M7153	Parafuso de fenda	2		M12 X 55
40	AT349370	Capa	1		
41	24H1308	Arruela	1		13/32" X 1" X 0.134"
42	T153680	Etiqueta	2		Fixação
43	19M7784	Parafuso	1		M10 X 20

Front Mounted Dozer Blade, 97 INCH
Lame de bouteur montée sur l'avant, 97 IN.
Lâmina do Trator de Esteira de Montagem Dianteira, 97 in
Передненавесной отвал бульдозера, 97 ДЮЙМОВ
Cuchilla dózer para montaje delantero, 97 in

AT400911_TX1093753 A.1

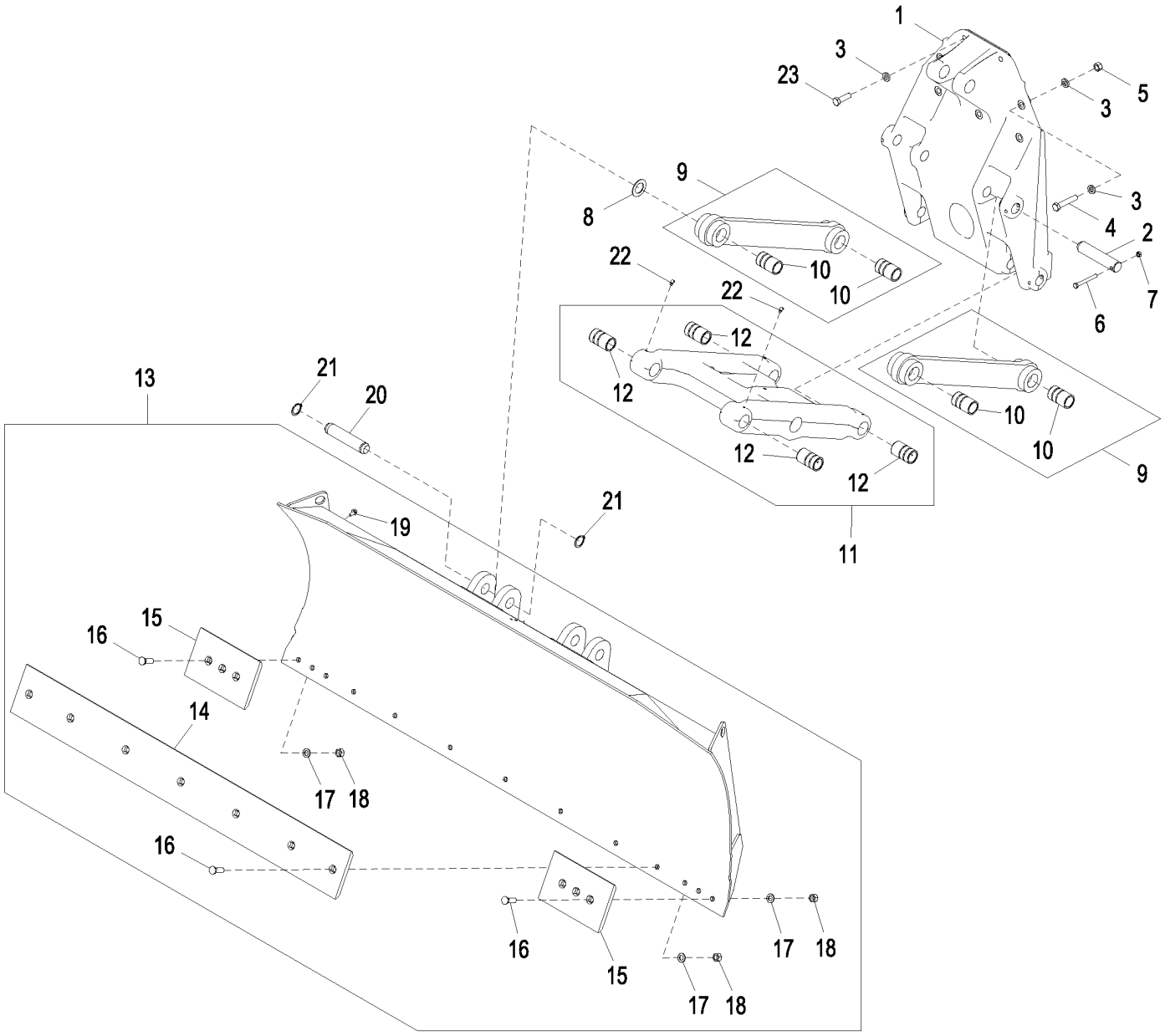

AT400911_TX1093753

Item	*Nº peça*	*Descrição*	*Qtde*	*Nº série*	*Notas*
1	T147700	Apoio	1		
2	U41528	Pino fixador	4		
3	T83426	Arruela	23		
4	19H3196	Parafuso sextavado	10		3/4" X 4"
5	14H1058	Porca	10		3/4"
6	19H3586	Parafuso sextavado	4		1/2" X 4-1/4"
7	K40014	Porca de segurança	4		
8	24H1571	Arruela	16		1-25/32" X 2-7/8" X 0.120"
9	AT434040	Ligação	2		SUB FOR AT302889
10	T216283	Bucha	2		
11	**AT162731**	**Lança do escarificador**	**1**		**CA**
12	T216283	Bucha	4		
13	**AT400216**	**Lâmina**	**1**		**Enchimento da Linha, Para Pneu 14 x 24**
14	T120979	Borda cortante	1		
15	T120978	Proteção lateral	2		SUB FOR T162841
16	T70286	Parafuso	13		
17	T10510	Arruela	13		
18	14H1058	Porca	13		3/4"
19	19M7784	Parafuso	10		M10 X 20
20	T152047	Pino	4		
21	U12167	Anel de pressão	8		
22	JD7781	Conexão de lubrificação	8		
23	19H2411	Parafuso sextavado	3		3/4" X 2-1/2"

Front Mounted Dozer Blade Kit, 105 INCH
Kit lame de bouteur montée sur l'avant, 105 IN.
Kit de Lâmina do Trator de Esteira de Montagem Dianteira, 105 in
Комплект передненавесного отвала бульдозера, 105 ДЮЙМОВ
Conjunto de cuchilla dózer, montaje delantero, 105 IN.

AT400912_TX1111082 A.1

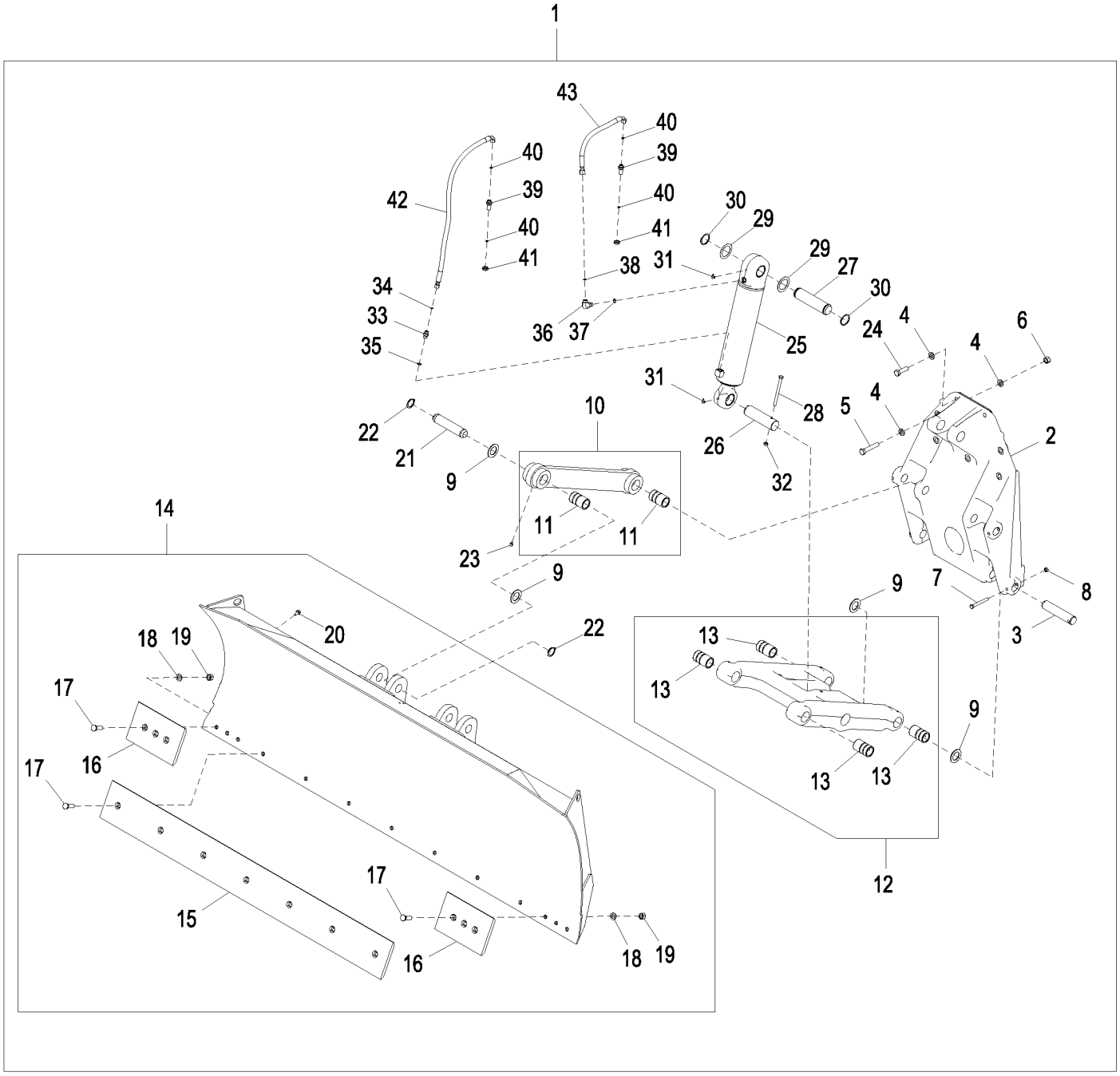

AT400912_TX1111082

Item	*Nº peça*	*Descrição*	*Qtde*	*Nº série*	*Notas*
1	**AT400912**	**Lâmina de bulldozer**	**1**		**Pacotes de Produto**
2	T147700	Apoio	1		
3	U41528	Pino fixador	4		
4	T83426	Arruela	23		
5	19H3196	Parafuso sextavado	10		3/4" X 4"
6	14H1058	Porca	10		3/4"
7	19H3586	Parafuso sextavado	4		1/2" X 4-1/4"
8	K40014	Porca de segurança	5		
9	24H1571	Arruela	16		1-25/32" X 2-7/8" X 0.120"
10	AT434040	Ligação	2		SUB FOR AT302889
11	T216283	Bucha	2		
12	**AT162731**	**Lança do escarificador**	**1**		**CA**
13	T216283	Bucha	4		
14	**AT400398**	**Lâmina**	**1**		**Enchimento da Linha, INCLUDES (4) T152042 and (8) U12167**
	T152042	Placa	4		
15	T120980	Borda cortante	1		
16	T120978	Proteção lateral	2		SUB FOR T162841
17	T70286	Parafuso	13		
18	T10510	Arruela	13		
19	14H1058	Porca	13		3/4"
20	19M7784	Parafuso	10		M10 X 20
21	T152047	Pino	4		
22	U12167	Anel de pressão	8		
23	JD7781	Conexão de lubrificação	8		
24	19H2411	Parafuso sextavado	3		3/4" X 2-1/2"
25	AH212650	Cilindro hidráulico	1		Componentes Listados em Página Separada
26	T125945	Pino fixador	1		
27	T142485	Pino	1		
28	19H1128	Parafuso sextavado	1		1/2" X 6"
29	24H1679	Arruela	2		2-17/64" X 3-1/4" X 0.060"
30	40M7066	Anel de pressão	2		
31	JD7799	Conexão de lubrificação	2		
32	K40014	Porca de segurança	1		
33	38H1171	Adaptador	1		
34	T77613	Anel o	1		
35	R26375	Anel o	1		
36	38H1005	Conexão em ângulo	1		
37	R26375	Anel o	1		
38	T77857	Anel o	1		
39	38H1285	Conexão de união	2		
40	T77613	Anel o	4		
41	T81029	Porca	2		
42	AT345620	Mangueira hidraulica-fabric	1		
43	AT403921	Mangueira hidraulica-fabric	1		

Front Mounted Dozer Blade Kit, 97 INCH
Kit lame de bouteur montée sur l'avant, 97 IN.
Kit de Lâmina do Trator de Esteira de Montagem Dianteira, 97 in.
Комплект передненавесного отвала бульдозера, 97 ДЮЙМОВ
Conjunto de cuchilla dózer, montaje delantero, 97 IN.

AT400904_TX1128835 A.1

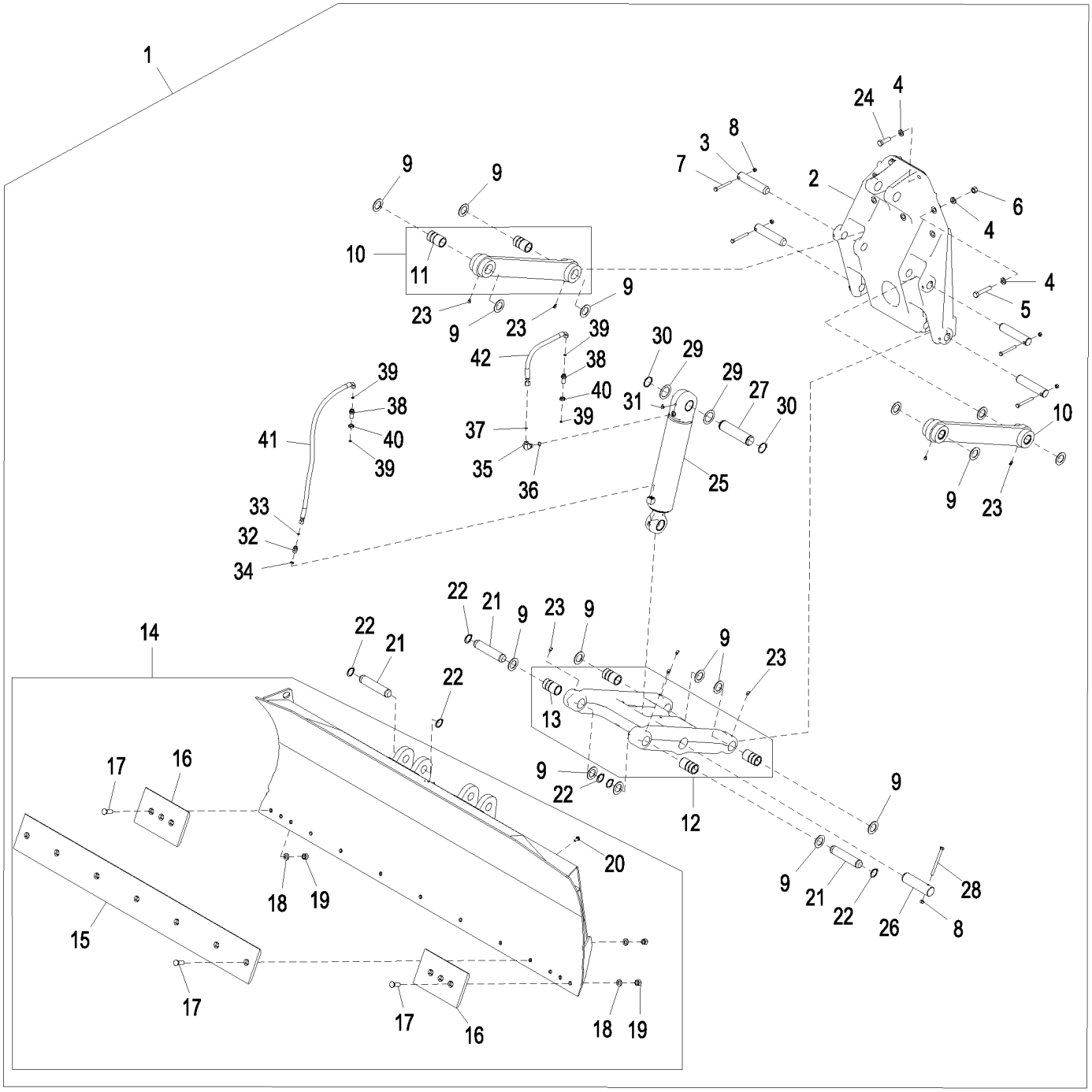

Item	*Nº peça*	*Descrição*	*Qtde*	*Nº série*	*Notas*
1	**AT400904**	**Lâmina de bulldozer**	**1**		**Pacotes de Produto**
2	T147700	Apoio	1		
3	U41528	Pino fixador	4		
4	T83426	Arruela	23		
5	19H3196	Parafuso sextavado	10		3/4" X 4"
6	14H1058	Porca	10		3/4"
7	19H3586	Parafuso sextavado	4		1/2" X 4-1/4"
8	K40014	Porca de segurança	5		
9	24H1571	Arruela	16		1-25/32" X 2-7/8" X 0.120"
10	AT434040	Ligação	2		SUB FOR AT302889
11	T216283	Bucha	2		
12	**AT162731**	**Lança do escarificador**	**1**		**CA**
13	T216283	Bucha	4		
14	**AT400216**	**Lâmina**	**1**		**Enchimento da Linha, INCLUDES (4) T152042 and (8) U12167**
	T152042	Placa	4		
15	T120979	Borda cortante	1		
16	T120978	Proteção lateral	2		SUB FOR T162841
17	T70286	Parafuso	13		
18	T10510	Arruela	13		
19	14H1058	Porca	13		3/4"
20	19M7784	Parafuso	10		M10 X 20
21	T152047	Pino	4		
22	U12167	Anel de pressão	8		
23	JD7781	Conexão de lubrificação	8		
24	19H2411	Parafuso sextavado	3		3/4" X 2-1/2"
25	AH212650	Cilindro hidráulico	1		Componentes em Página Separada
26	T125945	Pino fixador	1		
27	T142485	Pino	1		
28	19H3535	Parafuso sextavado	1		1/2" X 6"
29	24H1679	Arruela	2		2-17/64" X 3-1/4" X 0.060"
30	40M7066	Anel de pressão	2		
31	JD7799	Conexão de lubrificação	2		
32	38H1171	Adaptador	1		
33	T77613	Anel o	1		
34	R26375	Anel o	1		
35	38H1005	Conexão em ângulo	1		
36	R26375	Anel o	1		
37	T77857	Anel o	1		
38	38H1285	Conexão de união	2		
39	T77613	Anel o	4		
40	T81029	Porca	2		
41	AT345620	Mangueira hidraulica-fabric	1		
42	AT403921	Mangueira hidraulica-fabric	1		

Front Mounted Dozer Blade, 105 INCH
Lame de bouteur montée sur l'avant, 105 IN.
Lâmina do Trator de Esteira de Montagem Dianteira, 105 in
Передненавесной отвал бульдозера, 105 ДЮЙМОВ
Cuchilla dózer para montaje delantero, 105 in

AT400926_TX1093862 A.1

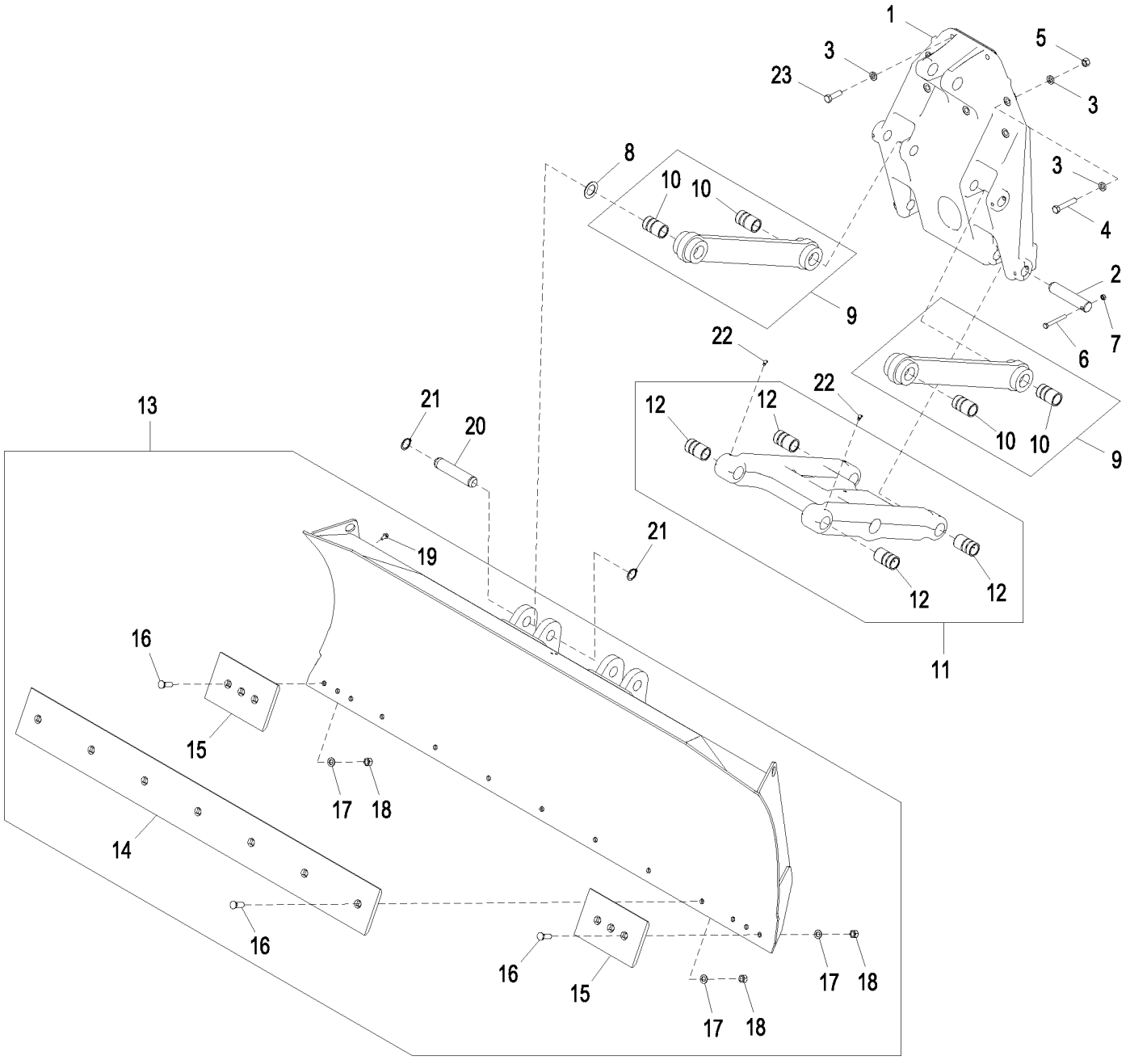

AT400926_TX1093862

Item	*Nº peça*	*Descrição*	*Qtde*	*Nº série*	*Notas*
1	T147700	Apoio	1		
2	U41528	Pino fixador	4		
3	T83426	Arruela	23		
4	19H3196	Parafuso sextavado	10		3/4" X 4"
5	14H1058	Porca	10		3/4"
6	19H3586	Parafuso sextavado	4		1/2" X 4-1/4"
7	K40014	Porca de segurança	4		
8	24H1571	Arruela	16		1-25/32" X 2-7/8" X 0.120"
9	AT434040	Ligação	2		SUB FOR AT302889
10	T216283	Bucha	2		
11	**AT162731**	**Lança do escarificador**	**1**		**CA**
12	T216283	Bucha	4		
13	**AT400398**	**Lâmina**	**1**		**Enchimento da Linha, Para Pneu 17.5 x 25**
14	T120980	Borda cortante	1		
15	T120978	Proteção lateral	2		SUB FOR T162181
16	T70286	Parafuso	13		
17	T10510	Arruela	13		
18	14H1058	Porca	15		3/4"
19	19M7784	Parafuso	10		M10 X 20
20	T152047	Pino	4		
21	U12167	Anel de pressão	8		
22	JD7781	Conexão de lubrificação	8		
23	19H2411	Parafuso sextavado	3		3/4" X 2-1/2"

Front Scarifier Hydraulic Hoses (- 636394)
Flexibles de scarificateur avant (- 636394)
Mangueiras Hidráulicas do Escarificador Dianteiro (- 636394)
Пер. гидравл. шл. скарифик. (- 636394)
Mangueras de escarificador delantero (- 636394)

AT340938_TX1196280 A.2

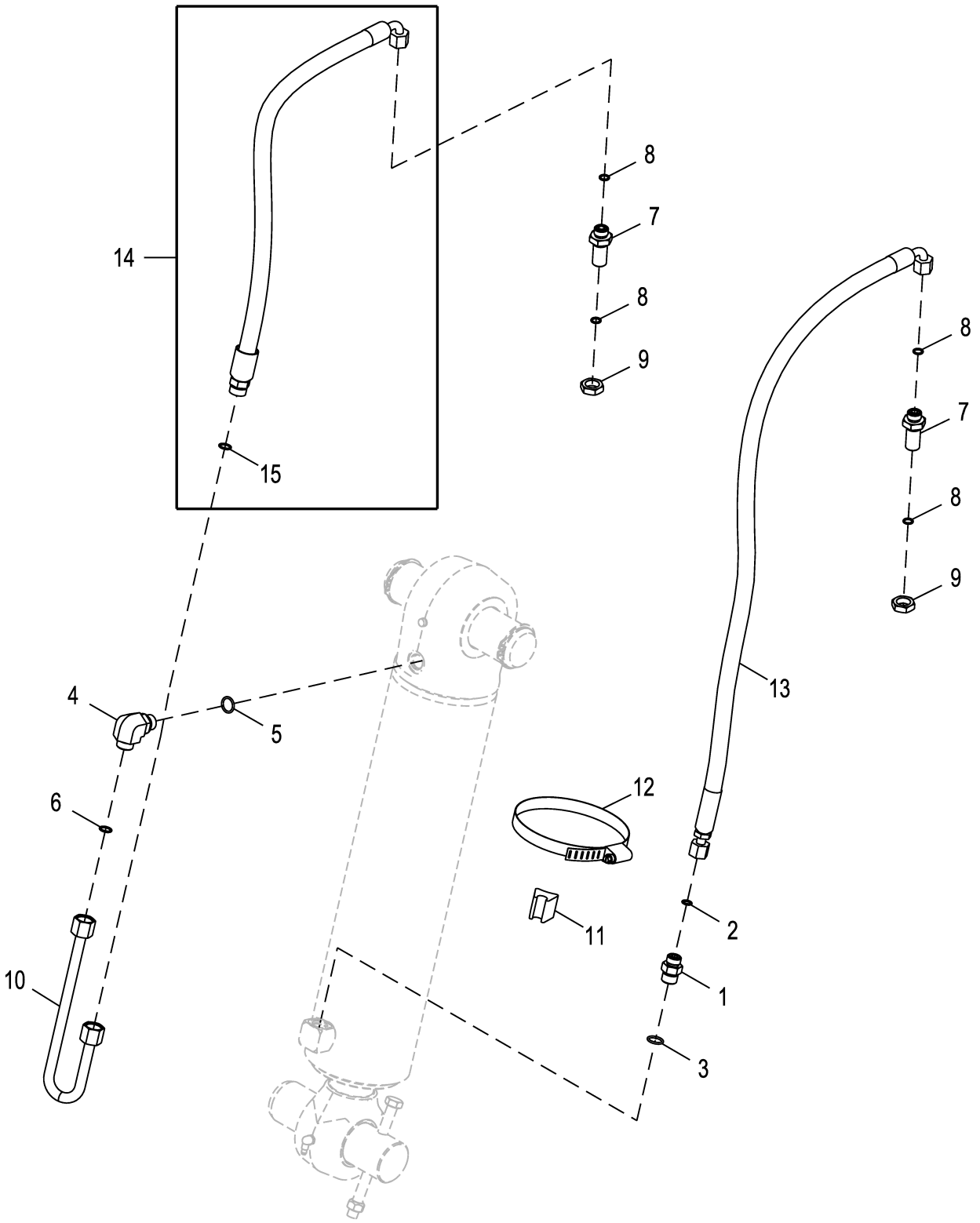

AT340938_TX1196280

Item	*Nº peça*	*Descrição*	*Qtde*	*Nº série*	*Notas*
1	38H1171	Adaptador	1		
2	T77613	Anel o	1		9.250 X 1.780 mm (0.364" X 0.070")
3	R26375	Anel o	1		16.358 X 2.210 mm (0.644" X 0.087")
4	38H1005	Conexão em ângulo	1		
5	R26375	Anel o	1		16.358 X 2.210 mm (0.644" X 0.087")
6	T77857	Anel o	1		12.421 X 1.778 mm (0.489" X 0.070")
7	38H1285	Conexão de união	2		
8	T77613	Anel o	4		9.250 X 1.780 mm (0.364" X 0.070")
9	T81029	Porca	2		17.475 mm (11/16")
10	AT334818	Tubo	1		
11	KV13179	Guia	1		
12	AR85327	Braçadeira	1		
13	AT345620	Mangueira hidraulica-fabric	1		SUB FOR AT208515
14	AT345619	Mangueira hidraulica-fabric	1		
15	T77857	Anel o	1		12.421 X 1.778 mm (0.489" X 0.070")

Front Scarifier Hydraulic Hoses (636395 -)
Flexibles de scarificateur avant (636395 -)
Mangueiras Hidráulicas do Escarificador Dianteiro (636395 -)
Пер. гидравл. шл. скарифик. (636395 -)
Mangueras de escarificador delantero (636395 -)

AT340938_TX1087279 B.1

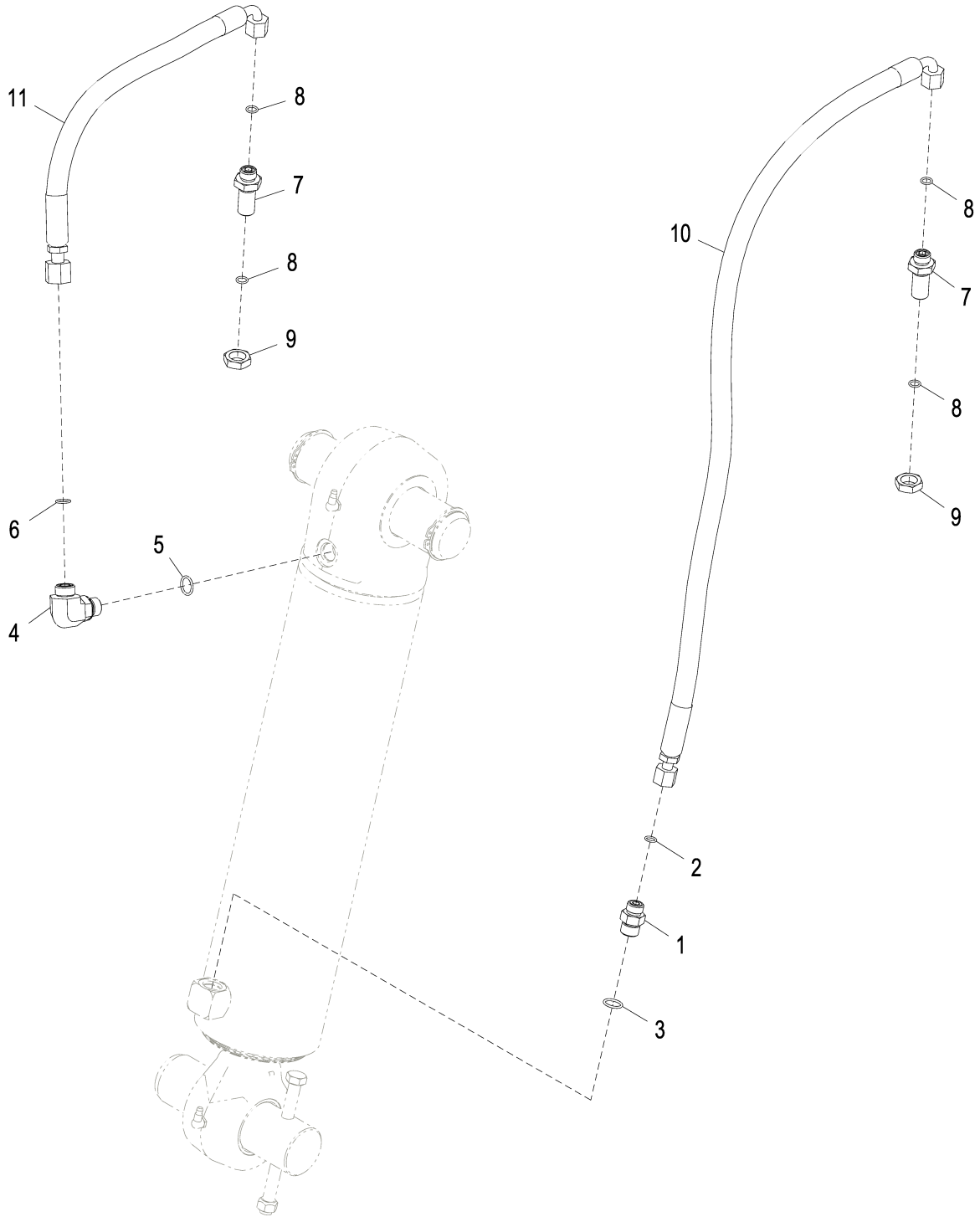

AT340938_TX1087279

Item	*Nº peça*	*Descrição*	*Qtde*	*Nº série*	*Notas*
1	38H1171	Adaptador	1		
2	T77613	Anel o	1		9.250 X 1.780 mm (0.364" X 0.070")
3	R26375	Anel o	1		16.358 X 2.210 mm (0.644" X 0.087")
4	38H1005	Conexão em ângulo	1		
5	R26375	Anel o	1		16.358 X 2.210 mm (0.644" X 0.087")
6	T77857	Anel o	1		12.421 X 1.778 mm (0.489" X 0.070")
7	38H1285	Conexão de união	2		
8	T77613	Anel o	4		9.250 X 1.780 mm (0.364" X 0.070")
9	T81029	Porca	2		17.475 mm (11/16")
10	AT345620	Mangueira hidraulica-fabric	1		SUB FOR AT208515
11	AT403921	Mangueira hidraulica-fabric	1		

Front Scarifier Hydraulic Hose Kit
Kit flexible hydraulique scarificateur avant
Kit de Mangueira Hidráulica do Escarificador Dianteiro
Комплект гидравлических шлангов переднего скарификатора
Juego de manguera hidráulica de escarificador frontal

T203169 A.1

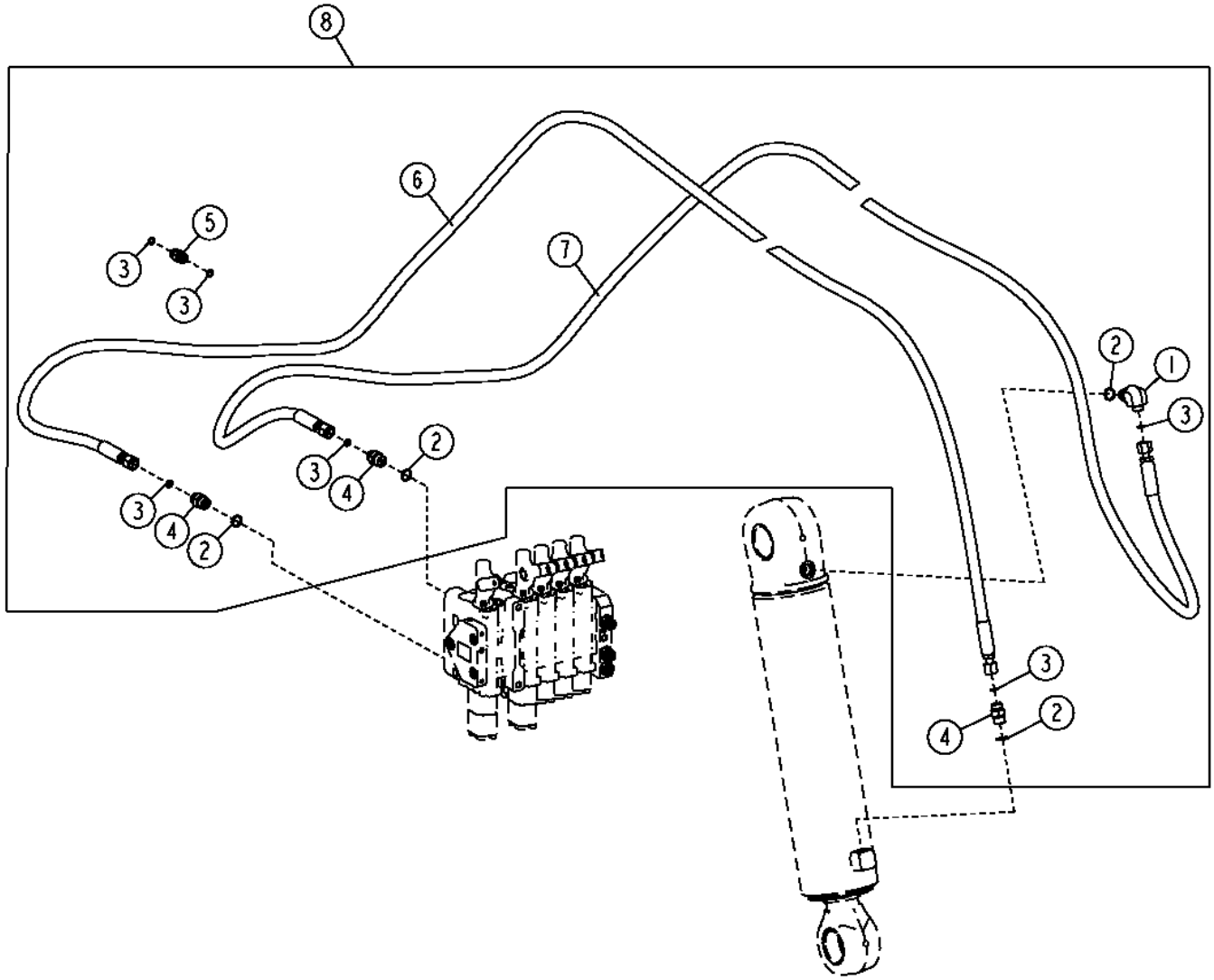

T203169

Item	*Nº peça*	*Descrição*	*Qtde*	*Nº série*	*Notas*
1	38H1010	Conexão em ângulo	1		
2	R26375	Anel o	4		
3	T77613	Anel o	6		
4	38H1171	Adaptador	3		
5	38H1278	Conexão de união	1		
6	AT305770	Mangueira hidraulica-fabric	1		
7	AT305771	Mangueira hidraulica-fabric	1		
8	**AT318528**	**Kit**	**1**		**Kit de Mangueira Hidráulica do Escarificador Dianteiro, (WHOLE GOODS)**

Rear Ripper / Rear Scarifier Hydraulic Hoses
Flexibles de défonceuse / scarificateur arrière
Mangueiras Hidráulicas do Rasgador Traseiro / Escarificador Traseiro
Гидравл. шланги задн. рыхлителя/задн. скариф.
Mangueras de desgarrador/escarificador trasero

AT397734_TX1090637 C.1

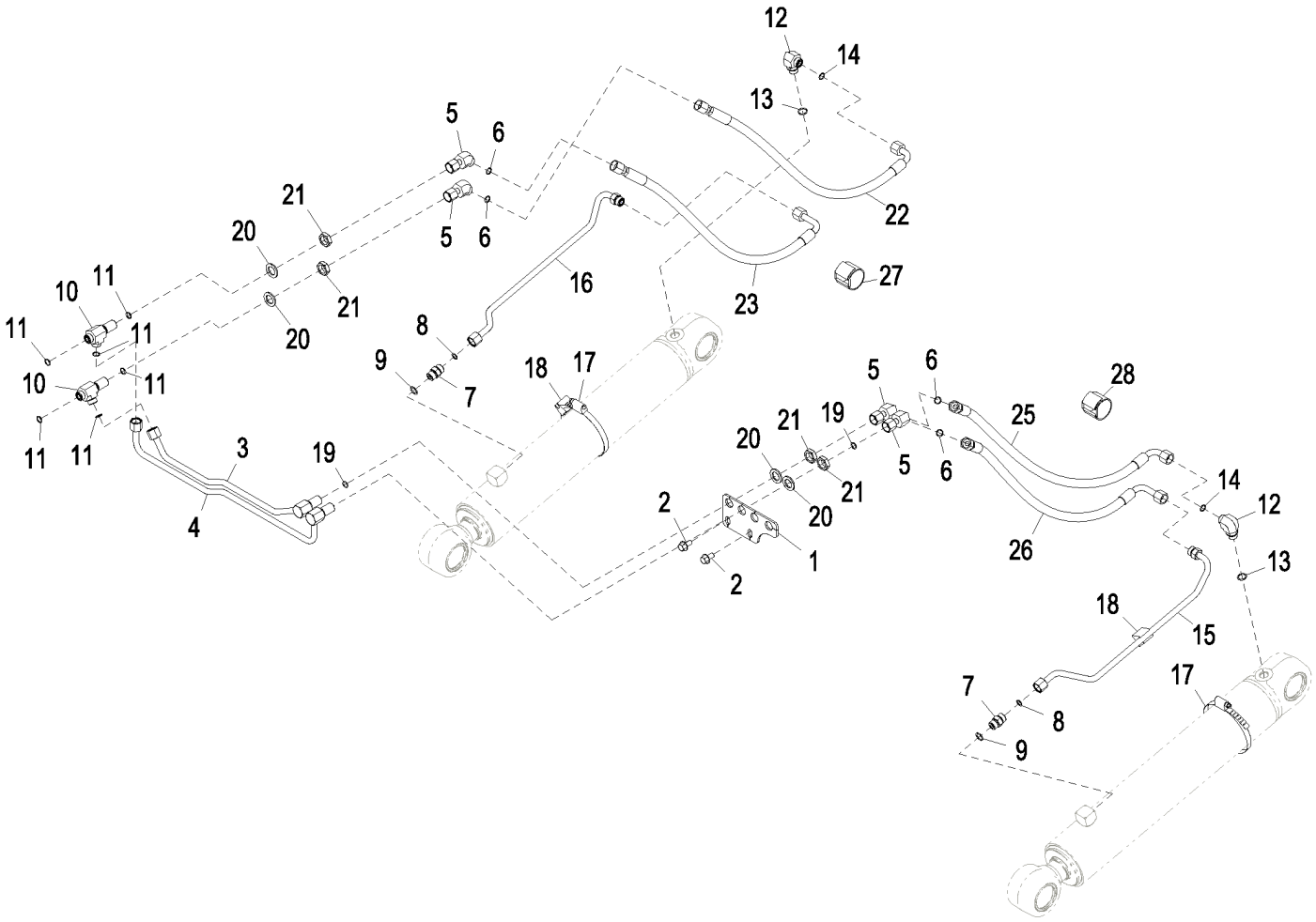

AT397734_TX1090637

Item	*Nº peça*	*Descrição*	*Qtde*	*Nº série*	*Notas*
1	T268752	Placa	1		
2	19M9844	Parafuso	2		M10 X 20
3	AT439404	Tubulação de óleo	1	656730-	
	AT396808	Tubulação de óleo	1	-656729	
4	AT439405	Tubulação de óleo	1	656730-	
	AT396809	Tubulação de óleo	1	-656729	
5	38H1603	Conexão em ângulo	4		
6	T77857	Anel o	4		
7	38H1161	Adaptador	2		
8	T77857	Anel o	2		
9	R26375	Anel o	2		
10	38H1505	Conexão em t	2		
11	T77857	Anel o	6		
12	38H1005	Conexão em ângulo	2		
13	R26375	Anel o	2		
14	T77857	Anel o	2		
15	AT430922	Tubulação de óleo	1	656730-	
	AT363966	Tubulação de óleo	1	-656729	
16	AT430935	Tubulação de óleo	1	656730-	
	AT363781	Tubulação de óleo	1	-656729	
17	C16054	Braçadeira	2		
18	KV13179	Guia	2		
19	T77857	Anel o	2		
20	24M7396	Arruela	4		21 X 34 X 3 mm, SUB FOR 12M7103
21	T78716	Porca	4		
22	AT430919	Mangueira hidraulica-fabric	1	656730-	
	AT363642	Mangueira hidraulica-fabric	1	-656729	
23	AT430920	Mangueira hidraulica-fabric	1	656730-	
	AT363644	Mangueira hidraulica-fabric	1	-656729	
24	T77857	Anel o	1		
25	AT430919	Mangueira hidraulica-fabric	1	656730-	
	AT363642	Mangueira hidraulica-fabric	1	-656729	
26	AT430920	Mangueira hidraulica-fabric	1	656730-	
	AT363644	Mangueira hidraulica-fabric	1	-656729	
27	T253535	Correia de ajuste	1	-656729	USE WITH AT363642 AND AT363644
28	T253535	Correia de ajuste	1	-656729	USE WITH AT363642 AND AT363644

Rear Ripper / Rear Scarifier Hydraulic Hose Kit
Kit de flexibles hydrauliques de défonceuse arrière / scarificateur arrière
Kit de Mangueiras Hidráulicas do Ripper Traseiro / Escarificador Traseiro
Комплект гидравлических шлангов заднего рыхлителя / заднего скарификатора
Juego de mangueras de desgarrador trasero / escarificador trasero

T204377 A.1

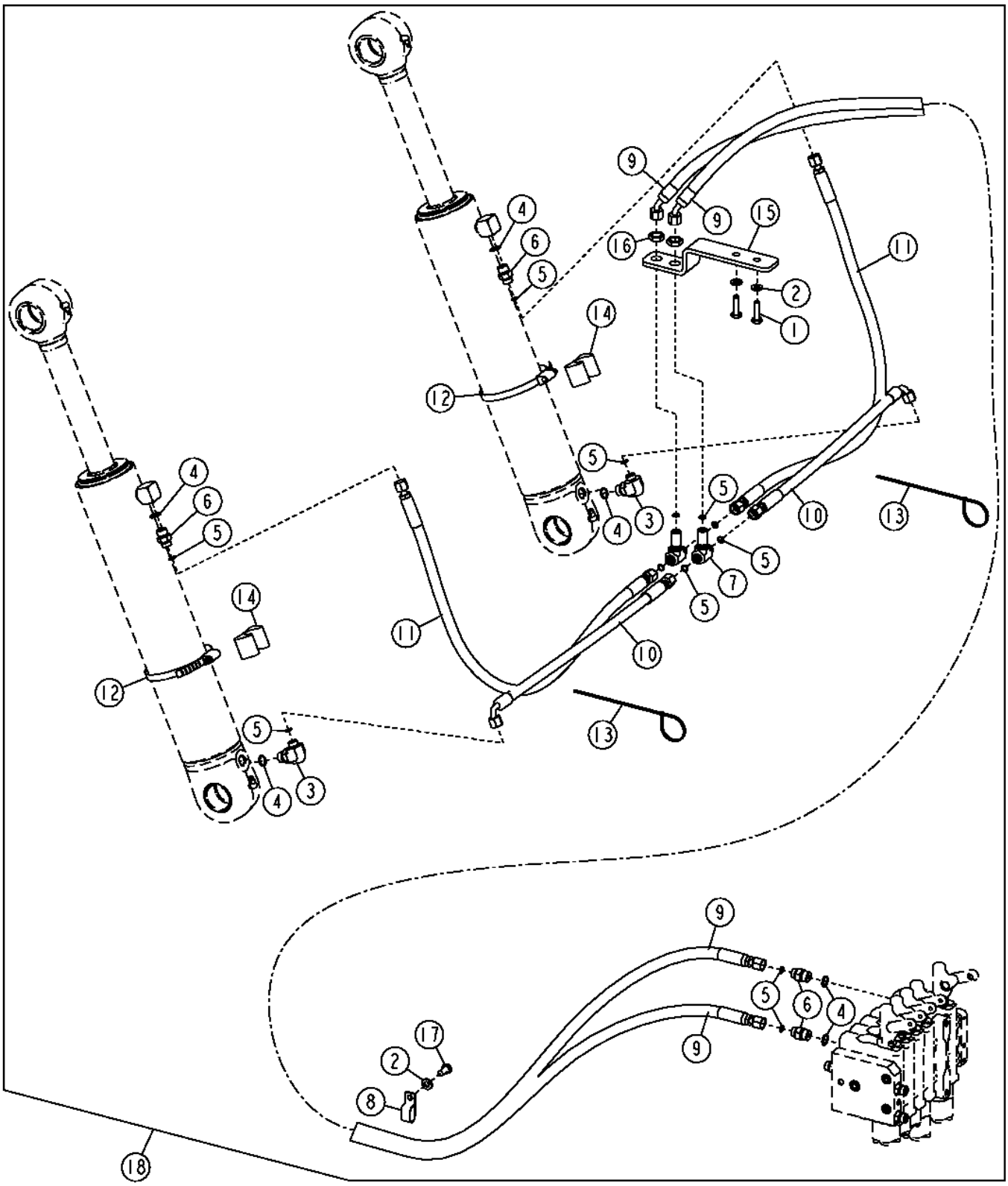

Item	*Nº peça*	*Descrição*	*Qtde*	*Nº série*	*Notas*
1	19M7550	Parafuso sextavado	2		M10 X 35
2	24M7239	Arruela	3		10.700 X 21 X 2.500 mm
3	38H1010	Conexão em ângulo	2		
4	R26375	Anel o	6		
5	T77613	Anel o	12		
6	38H1171	Adaptador	4		
7	38H1291	Conexão em t	2		
8	AH97280	Presilha	1		
9	AT306388	Mangueira hidraulica-fabric	2		
10	AT331007	Mangueira hidraulica-fabric	2		SUB FOR AT307458
11	AT307459	Mangueira hidraulica-fabric	2		17.4752" X 1090 mm (43") X 17.4752"
12	C16054	Braçadeira	2		
13	H77698	Cinta	2		
14	T105773	Guia	2		
15	T205713	Apoio	1		
16	T81029	Porca	2		
17	19M7938	Parafuso sextavado	1		M10 X 20
18	**AT318529**	**Kit**	**1**		**Pacotes de Produto**

Mid Mounted Scarifier Hydraulic Hoses
Flexibles hydrauliques de scarificateur central
Mangueiras Hidráulicas do Escarificador de Montagem Intermediária
Гидравлические шланги скарификатора в средней части
Mangueras hidráulicas de escarificador de montaje central

AT341063_TX1087292 A.1

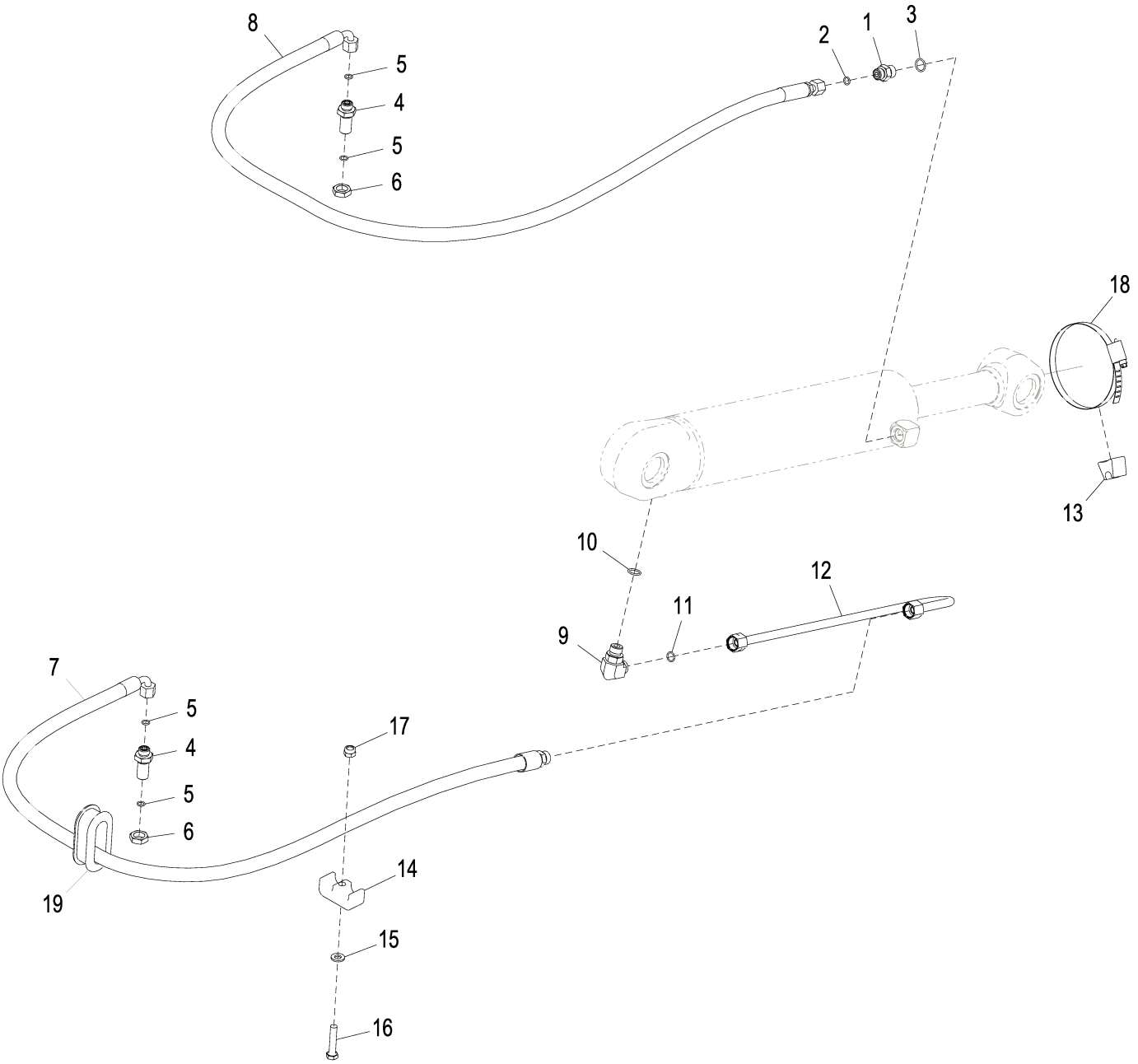

AT341063_TX1087292

Item	*Nº peça*	*Descrição*	*Qtde*	*Nº série*	*Notas*
1	38H1171	Adaptador	1		
2	T77613	Anel o	1		
3	R26375	Anel o	1		
4	38H1285	Conexão de união	2		
5	T77613	Anel o	4		
6	T81029	Porca	2		
7	AT348955	Mangueira hidraulica-fabric	1		
8	AT348956	Mangueira hidraulica-fabric	1		
9	38H1005	Conexão em ângulo	1		
10	R26375	Anel o	1		
11	T77857	Anel o	1		
12	AT338874	Tubulação de óleo	1		
13	KV13179	Guia	1		
14	W34897	Braçadeira	1		
15	24M7239	Arruela	1		10.700 X 21 X 2.500 mm
16	19M7658	Parafuso sextavado	1		M10 X 50
17	14M7517	Porca de segurança	1		M10
18	C16054	Braçadeira	1		
19	T238881	Passa-fio	1		

Front Auxiliary Hoses (Fifth Function) (Standard Controls)
Flexibles auxiliaires avant (cinquième fonction) (commandes standard)
Mangueiras Auxiliares Dianteiras (Quinta Função) (Controles Padrão)
Передние вспомогательные шланги (шестая функция) (стандартные органы управления)
Mangueras auxiliares delanteras (quinta función) (controles estándar)

AT340941_TX1087286 A.1

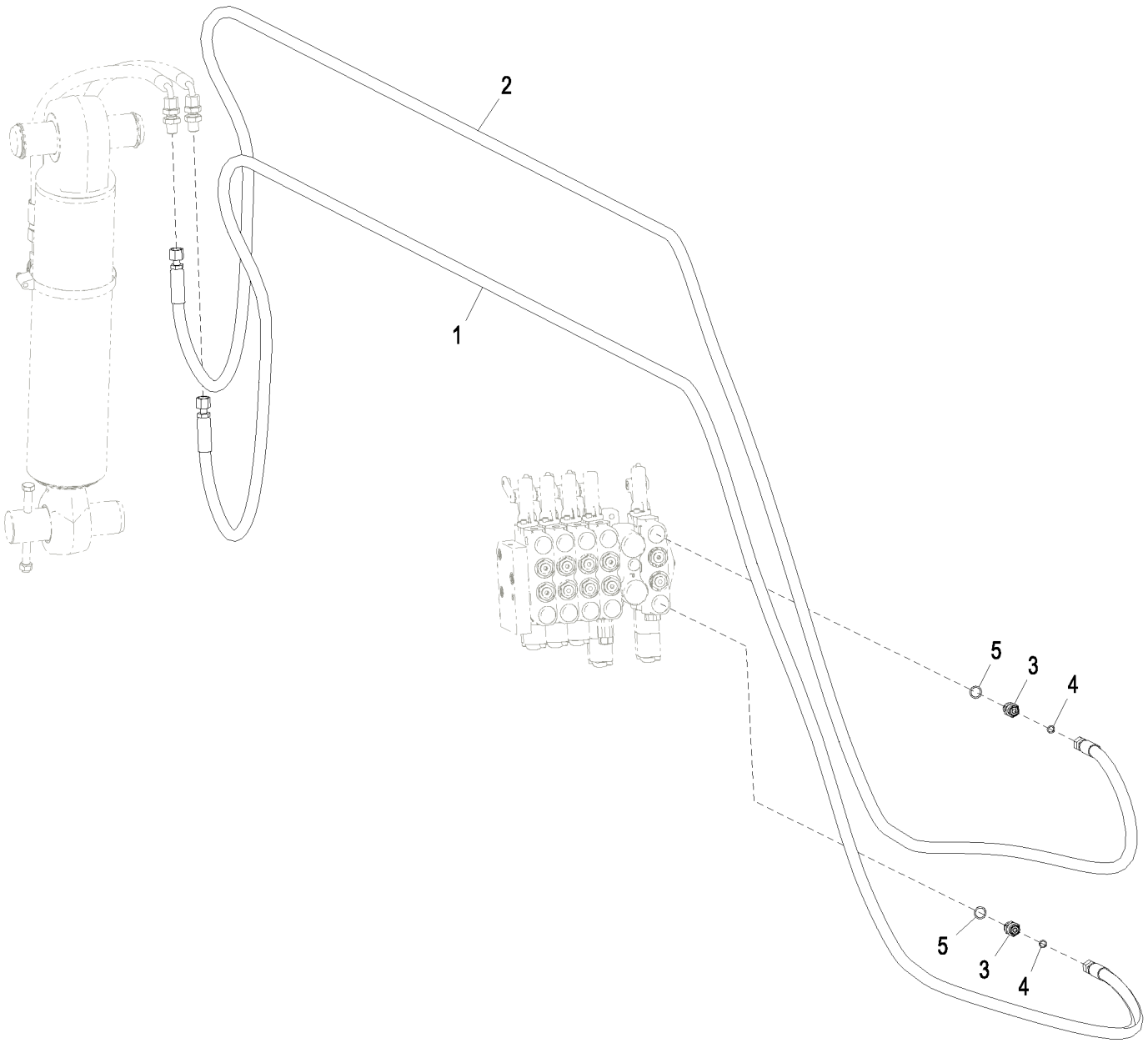

AT340941_TX1087286

Item	*Nº peça*	*Descrição*	*Qtde*	*Nº série*	*Notas*
1	AT340940	Mangueira hidraulica-fabric	1		
2	AT340940	Mangueira hidraulica-fabric	1		
3	38H1171	Adaptador	2		
4	T77613	Anel o	2		
5	R26375	Anel o	2		

Front Auxiliary Hoses (Fifth Function) (Grade Pro)
Flexibles auxiliaires avant (cinquième fonction) (Grade Pro)
Mangueiras Auxiliares Dianteiras (Quinta Função) (Grade Pro)
Передние вспомогательные шланги (пятая функция) (Grade Pro)
Mangueras auxiliares delanteras (quinta función) (Grade Pro)

AT344044_TX1087296 B.1

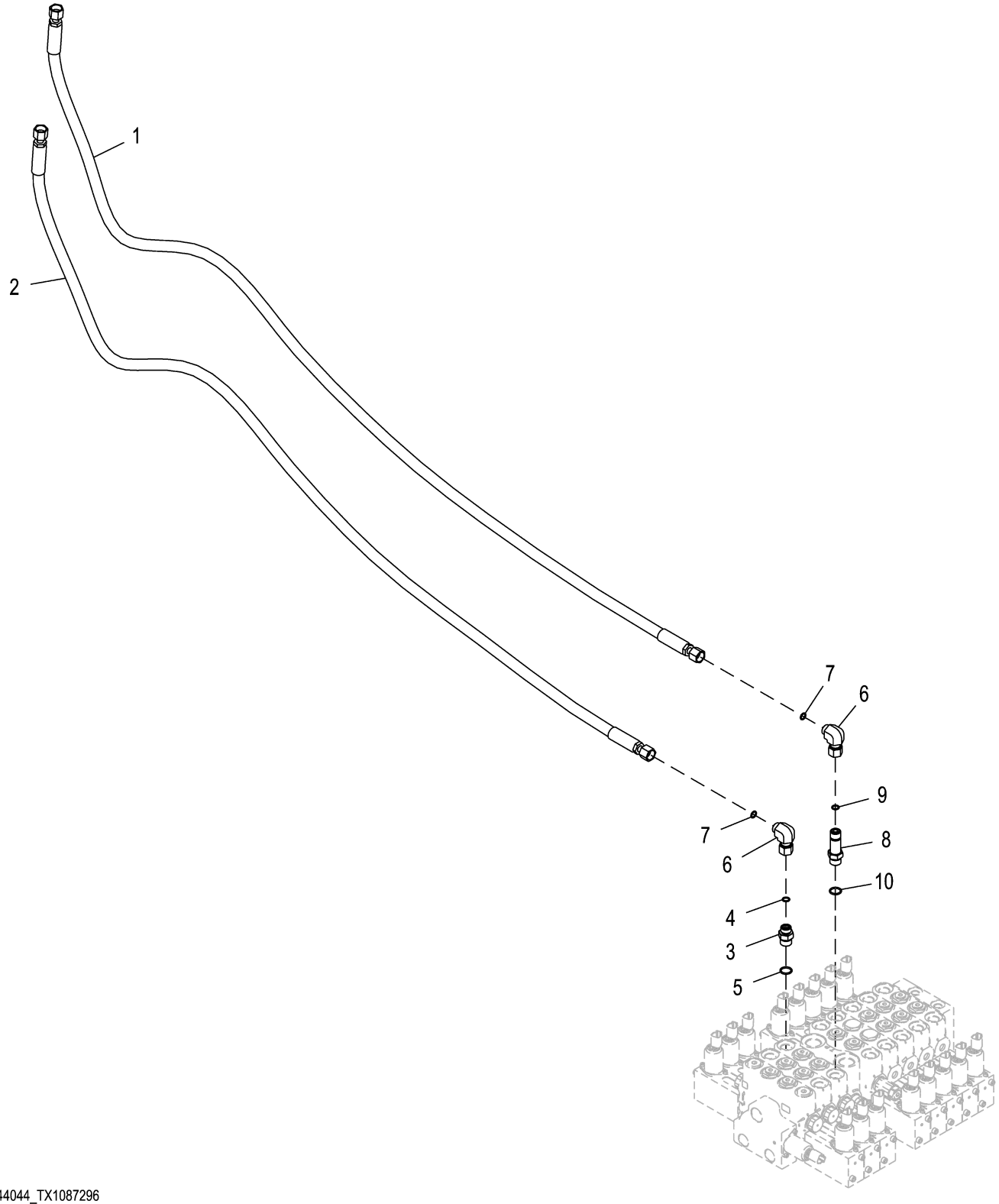

AT344044_TX1087296

Item	*Nº peça*	*Descrição*	*Qtde*	*Nº série*	*Notas*
1	AT372775	Mangueira hidraulica-fabric	1		
2	AT345564	Mangueira hidraulica-fabric	1		
3	38H1171	Adaptador	1		
4	T77613	Anel o	1		
5	R26375	Anel o	1		
6	38H1094	Conexão em ângulo	2		
7	T77613	Anel o	2		
8	38H1578	Adaptador	1		
9	T77613	Anel o	1		
10	R26375	Anel o	1		

Front Auxiliary Hose Fittings (Fifth Function) (Grade Pro)
Raccords de flexible auxiliaire avant (cinquième fonction) (Grade Pro)
Conexões das Mangueiras Auxiliares Dianteiras (Quinta Função) (Grade Pro)
Патрубки передних вспомогательных шлангов (пятая функция) (Grade Pro)
Adaptadores de mangueras auxiliares delanteras (quinta función) (Grade Pro)

AT389917_TX1087330 A.1

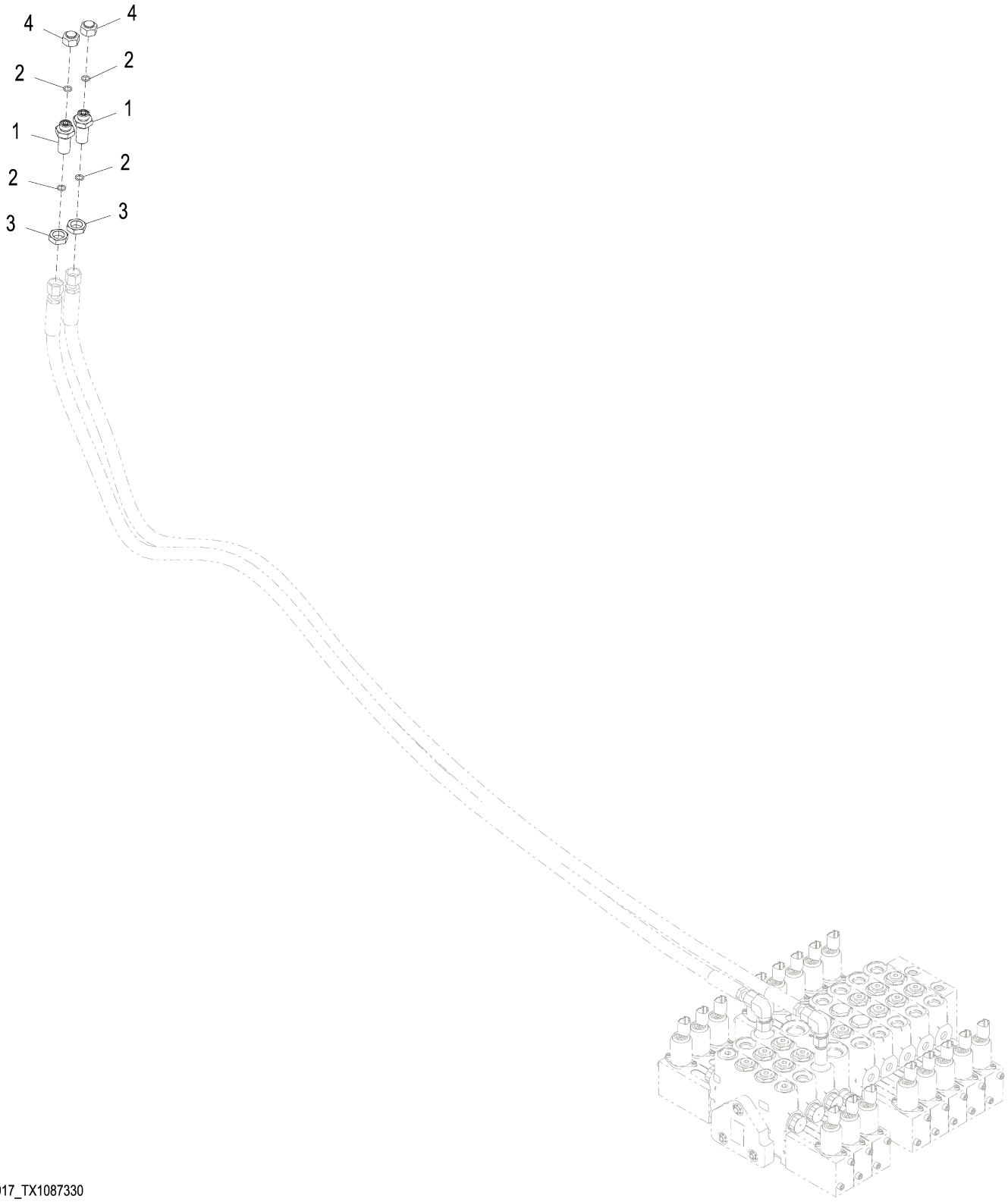

AT389917_TX1087330

Item	*Nº peça*	*Descrição*	*Qtde*	*Nº série*	*Notas*
1	38H1285	Conexão de união	2		
2	T77613	Anel o	4		
3	T81029	Porca	2		
4	38H5141	Conexão	2		

Front Auxiliary Hoses (Sixth Function) (Standard Controls)
Flexibles auxiliaires avant (sixième fonction) (commandes standard)
Mangueiras Auxiliares Dianteiras (Sexta Função) (Controles Padrão)
Передние вспомогательные шланги (шестая функция) (стандартные органы управления)
Mangueras auxiliares delanteras (sexta función) (controles estándar)

TX1052608 A.1

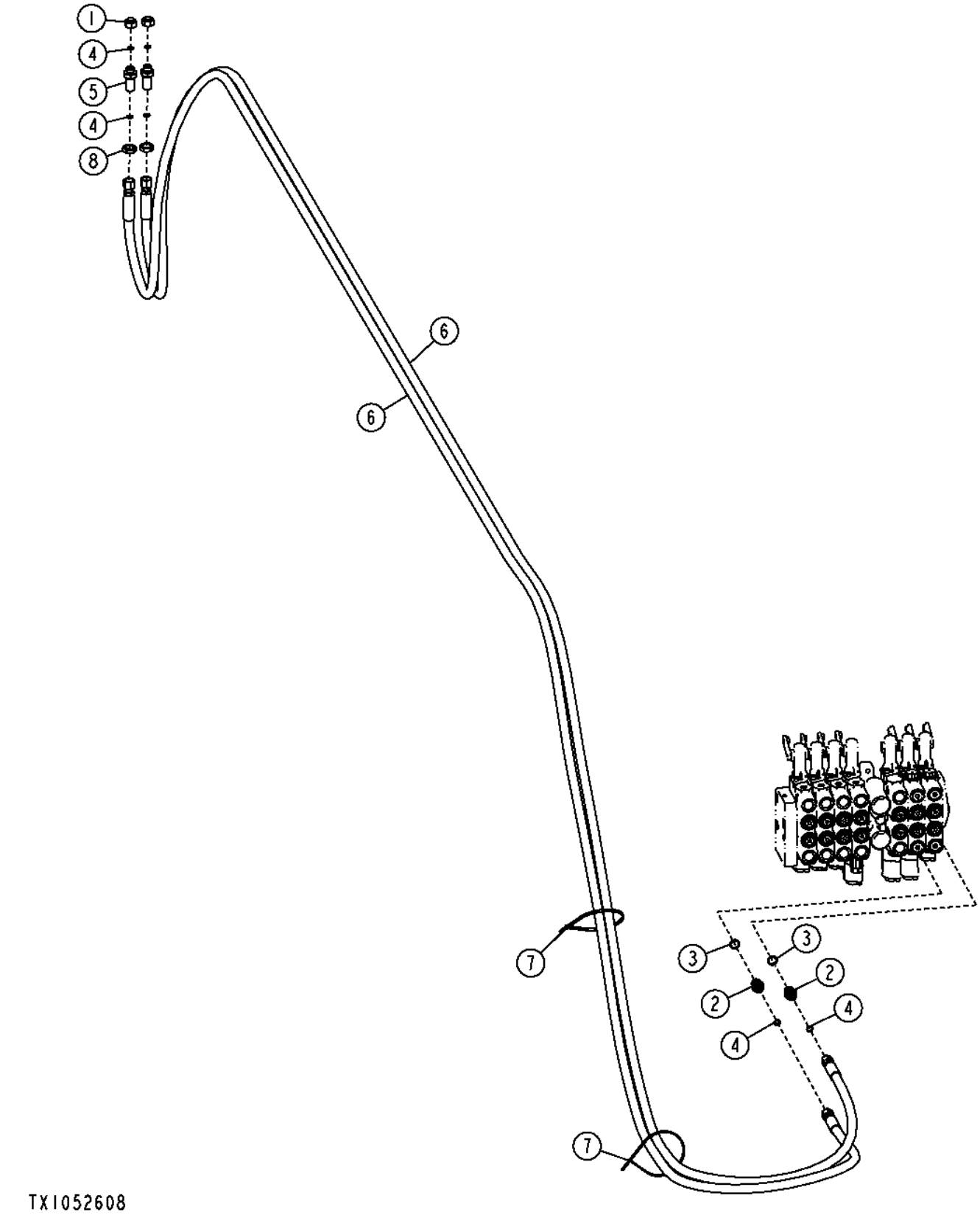

Item	*Nº peça*	*Descrição*	*Qtde*	*Nº série*	*Notas*
1	38H5141	Conexão	2		
2	38H1171	Adaptador	2		
3	R26375	Anel o	2		
4	T77613	Anel o	6		
5	38H1285	Conexão de união	2		
6	AT340940	Mangueira hidráulica	2		
7	H77698	Cinta	2		
8	T81029	Porca	2		

Front Auxiliary Hoses (Sixth Function) (Grade Pro)
Flexibles auxiliaires avant (sixième fonction) (Grade Pro)
Mangueiras Auxiliares Dianteiras (Sexta Função) (Grade Pro)
Передние вспомогательные шланги (шестая функция) (Grade Pro)
Mangueras auxiliares delanteras (sexta función) (Grade Pro)

TX1060008 A.1

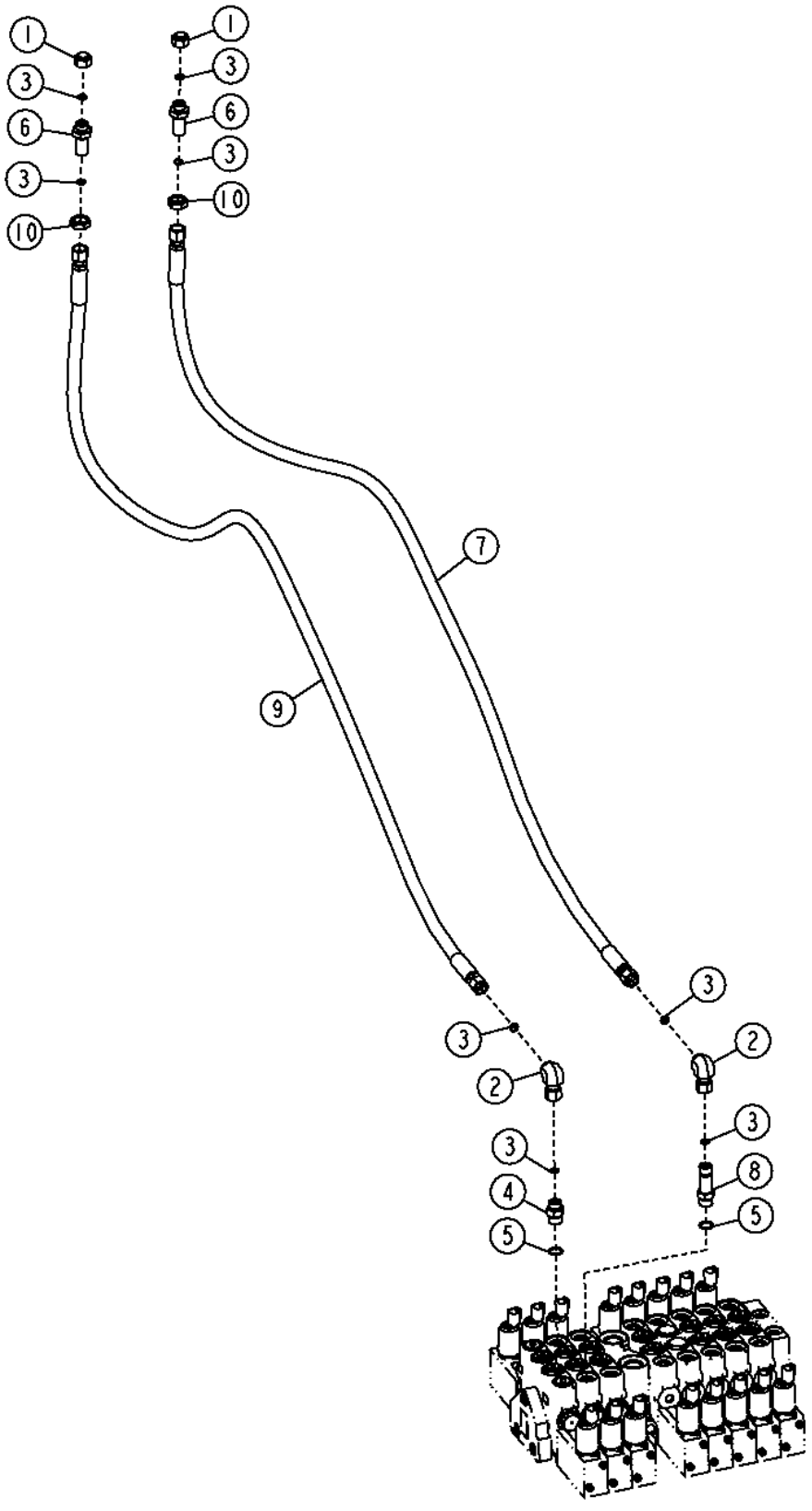

TX1060008

Item	*Nº peça*	*Descrição*	*Qtde*	*Nº série*	*Notas*
1	38H5141	Conexão	2		
2	38H1094	Conexão em ângulo	2		
3	T77613	Anel o	8		
4	38H1171	Adaptador	1		
5	R26375	Anel o	2		
6	38H1285	Conexão de união	2		
7	AT372775	Mangueira hidraulica-fabric	1		
8	38H1578	Adaptador	1		
9	AT345564	Mangueira hidraulica-fabric	1		
10	T81029	Porca	2		

Rear Auxiliary Hoses (Fifth Function) (Standard Controls)
Flexibles auxiliaires arrière (cinquième fonction) (commandes standard)
Mangueiras Auxiliares Traseiras (Quinta Função) (Controles Padrão)
Задние вспомогательные шланги (пятая функция) (стандартные органы управления)
Mangueras auxiliares traseras (quinta función) (controles estándar)

AT346001_TX1087302 A.1

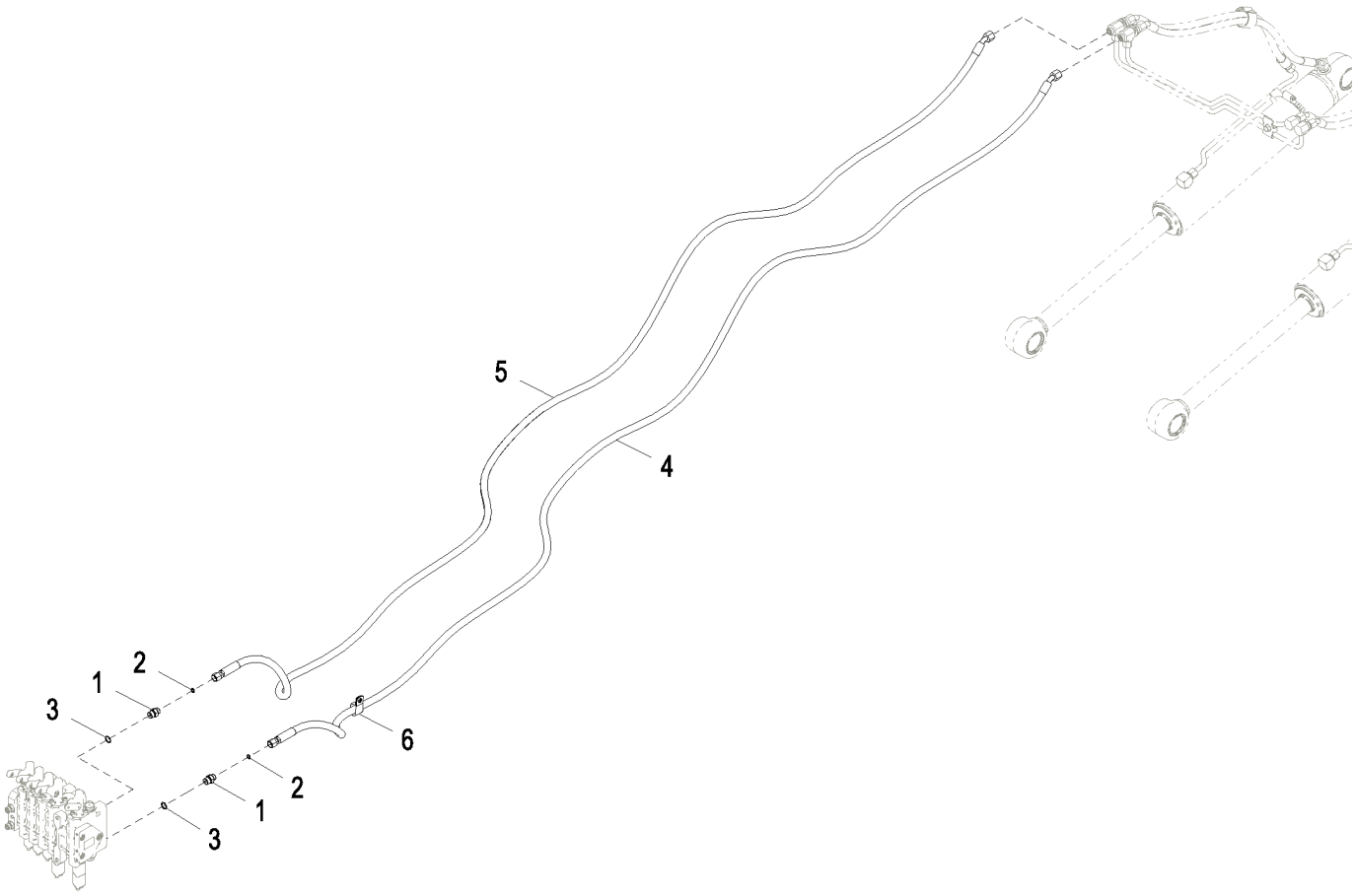

AT346001_TX1087302

Item	*Nº peça*	*Descrição*	*Qtde*	*Nº série*	*Notas*
1	38H1171	Adaptador	2		
2	T77613	Anel o	2		
3	R26375	Anel o	2		
4	AT363990	Mangueira hidraulica-fabric	1		
5	AT363990	Mangueira hidraulica-fabric	1		
6	T32854	Braçadeira	1		

Rear Auxiliary Hoses (Fifth Function) (Grade Pro)
Flexibles auxiliaires arrière (cinquième fonction) (Grade Pro)
Mangueiras Auxiliares Traseiras (Quinta Função) (Grade Pro)
Задние вспомогательные шланги (пятая функция) (Grade Pro)
Mangueras auxiliares traseras (quinta función) (Grade Pro)

AT341045_TX1087289 B.1

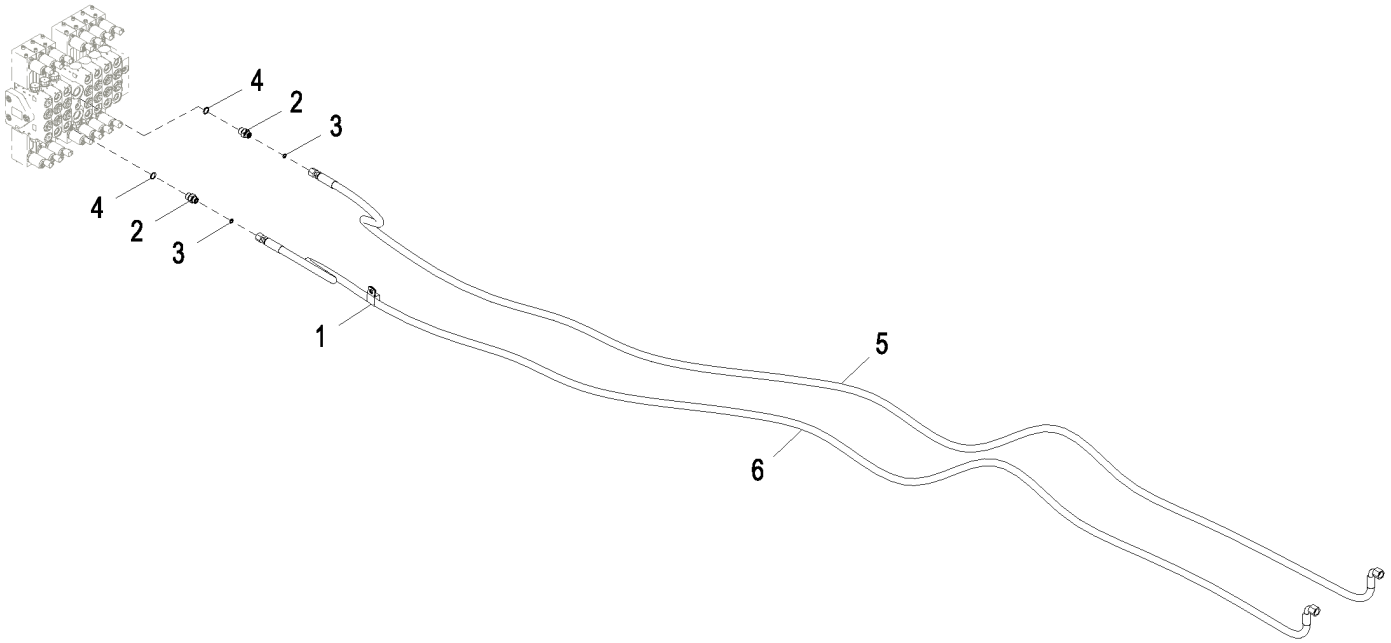

AT341045_TX1087289

Item	*Nº peça*	*Descrição*	*Qtde*	*Nº série*	*Notas*
1	T32854	Braçadeira	1		
2	38H1171	Adaptador	2		
3	T77613	Anel o	2		
4	R26375	Anel o	2		
5	AT375804	Mangueira hidraulica-fabric	1		
6	AT375804	Mangueira hidraulica-fabric	1		

Rear Auxiliary Hose Fittings (Fifth Function) (Grade Pro)
Raccords de flexible auxiliaire arrière (cinquième fonction) (Grade Pro)
Conexões das Mangueiras Auxiliares Traseiras (Quinta Função) (Grade Pro)
Патрубки задних вспомогательных шлангов (пятая функция) (Grade Pro)
Adaptadores de mangueras auxiliares traseras (quinta función) (Grade Pro)

AT389912_TX1087325 B.1



AT389912_TX1087325

Item	*Nº peça*	*Descrição*	*Qtde*	*Nº série*	*Notas*
1	38H1275	Adaptador	2		
2	T77857	Anel o	4		
3	24M7396	Arruela	2		21 X 34 X 3 mm, SUB FOR 12M7103
4	T78716	Porca	2		
5	38H5120	Conexão	2		

Rear Auxiliary Hoses (Sixth Function) (Standard Controls)
Flexibles auxiliaires arrière (sixième fonction) (commandes standard)
Mangueiras Auxiliares Traseiras (Sexta Função) (Controles Padrão)
Задние вспомогательные шланги (шестая функция) (стандартные органы управления)
Mangueras auxiliares traseras (sexta función) (controles estándar)

TX1055997 A.1

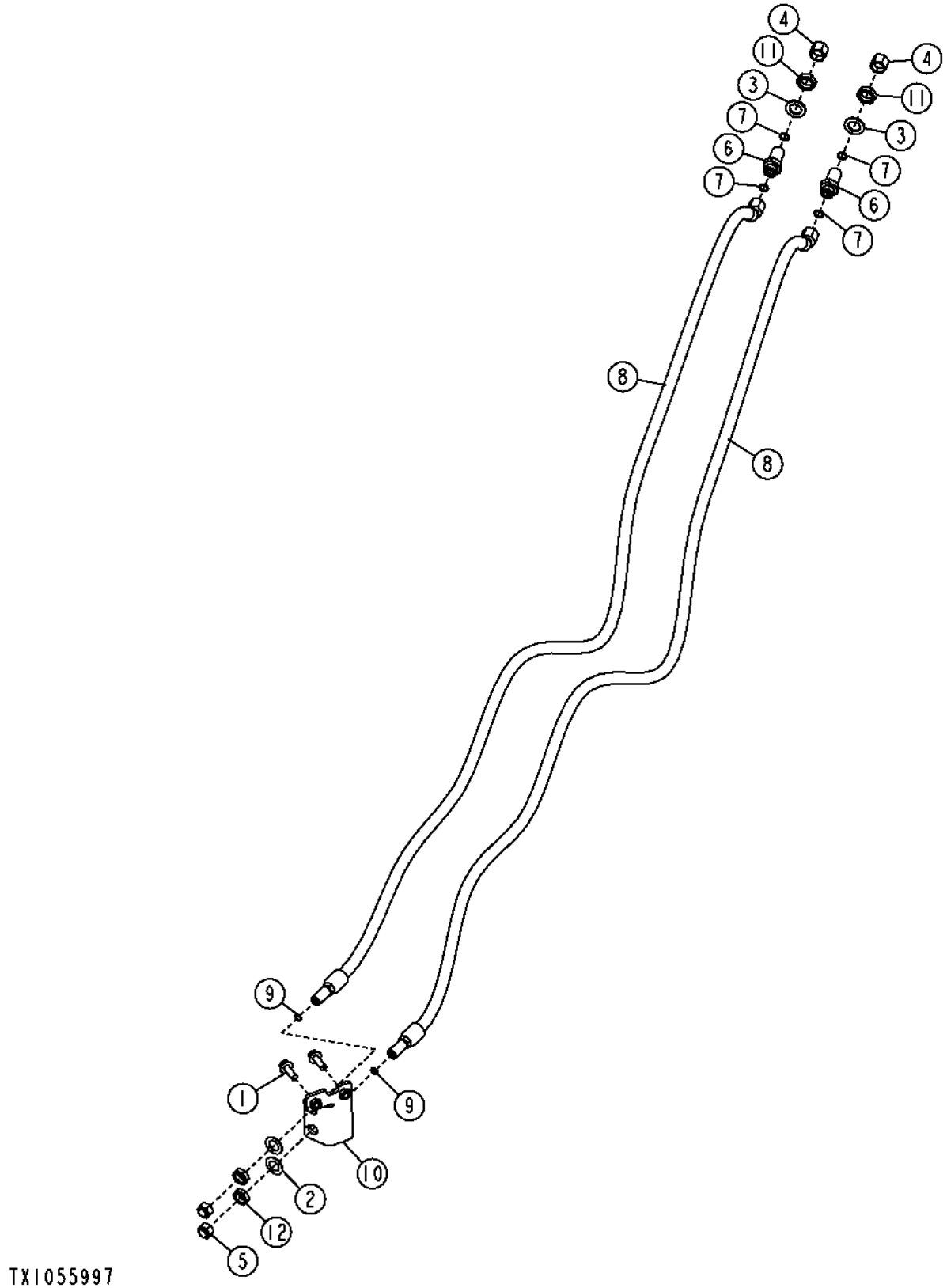

Item	*Nº peça*	*Descrição*	*Qtde*	*Nº série*	*Notas*
1	19M7835	Parafuso	2		M10 X 35, SUB FOR 19M7786, Nesta Aplicação
2	24H1391	Arruela	2		25/32" X 1-5/16" X 0.060"
3	24M7396	Arruela	2		21 X 34 X 3 mm
4	38H5120	Conexão	2		
5	38H5141	Conexão	2		
6	38H1275	Adaptador	2		
7	T77857	Anel o	4		
8	AT346003	Mangueira hidraulica-fabric	2		INCLUDES T77613
9	T77613	Anel o	2		
10	AT367828	Apoio	1		
11	T78716	Porca	2		20.625 mm (13/16")
12	T81029	Porca	2		17.475 mm (11/16")

Rear Auxiliary Hoses (Sixth Function) (Grade Pro)
Flexibles auxiliaires arrière (sixième fonction) (Grade Pro)
Mangueiras Auxiliares Traseiras (Sexta Função) (Grade Pro)
Задние вспомогательные шланги (шестая функция) (Grade Pro)
Mangueras auxiliares traseras (sexta función) (Grade Pro)

AT341059_TX1089577 A.1

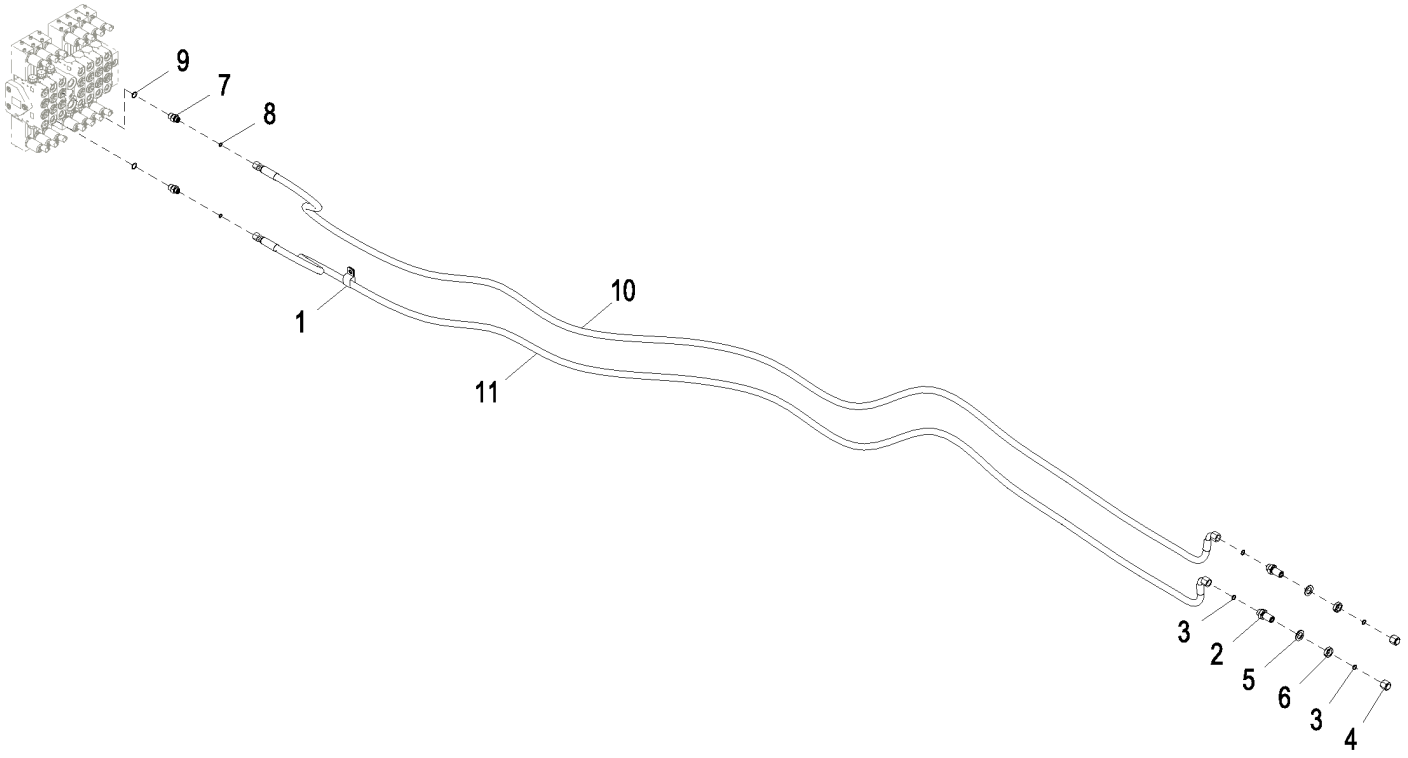

AT341059_TX1089577

Item	*Nº peça*	*Descrição*	*Qtde*	*Nº série*	*Notas*
1	T32854	Braçadeira	1		
2	38H1275	Adaptador	2		
3	T77857	Anel o	4		
4	38H5120	Conexão	2		
5	24M7396	Arruela	2		21 X 34 X 3 mm
6	T78716	Porca	2		
7	38H1171	Adaptador	2		
8	T77613	Anel o	2		
9	R26375	Anel o	2		
10	AT375804	Mangueira hidraulica-fabric	1		
11	AT375804	Mangueira hidraulica-fabric	1		

Rear Bulkhead Bracket
Support de cloison arrière
Suporte do Anteparo Traseiro
Задний кронштейн перегородки
Escuadra de tabique trasero

AT380152_TX1083500 A.1

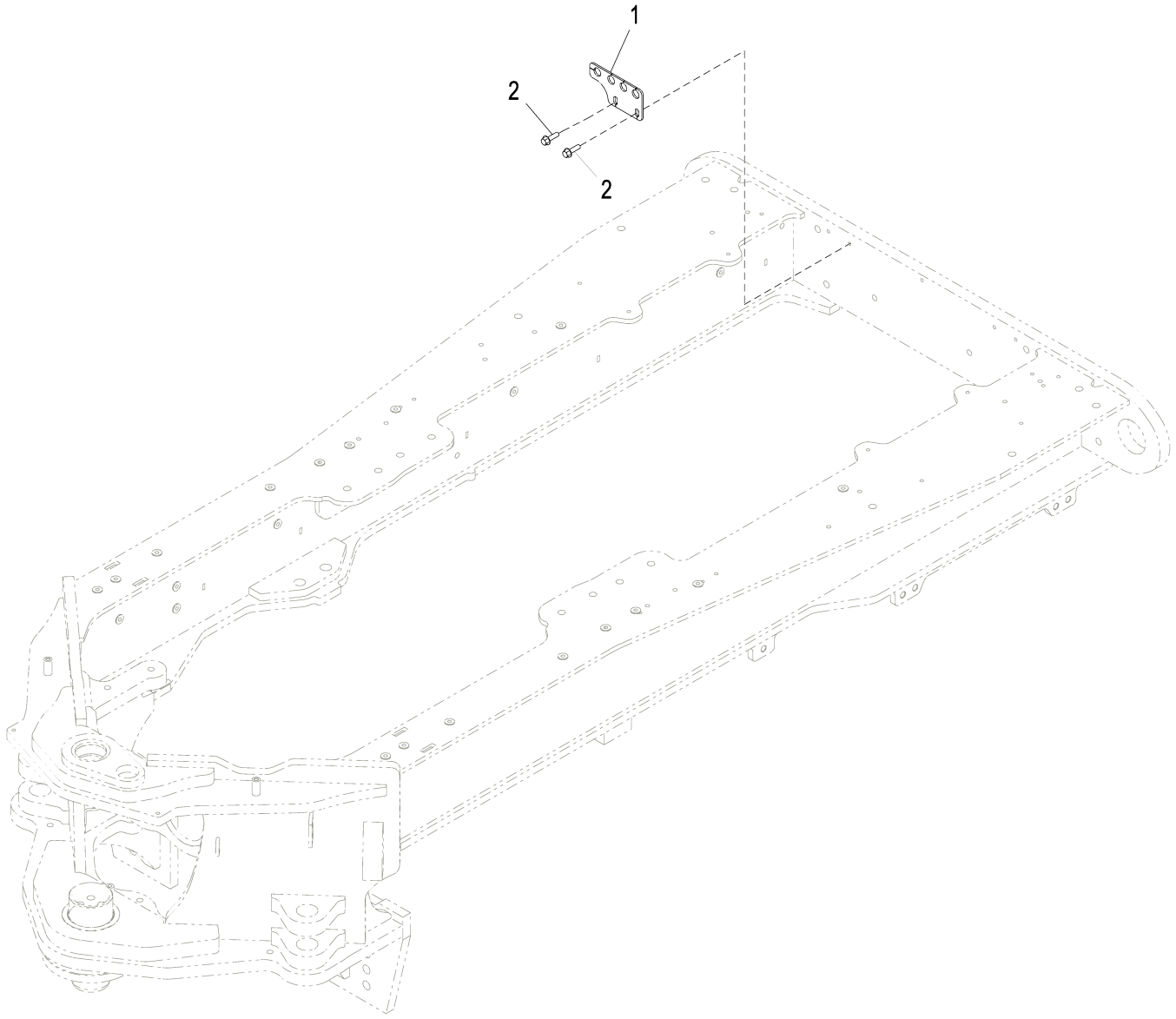

AT380152_TX1083500

Item	*Nº peça*	*Descrição*	*Qtde*	*Nº série*	*Notas*
1	T268752	Placa	1		
2	19M7835	Parafuso	2		M10 X 35

Front Attachment Cylinder
Vérin d'accessoire avant
Cilindro do Acessório Dianteiro
Цилиндр переднего навесного оборудования
Cilindro de apero delantero

TX1051852 A.1

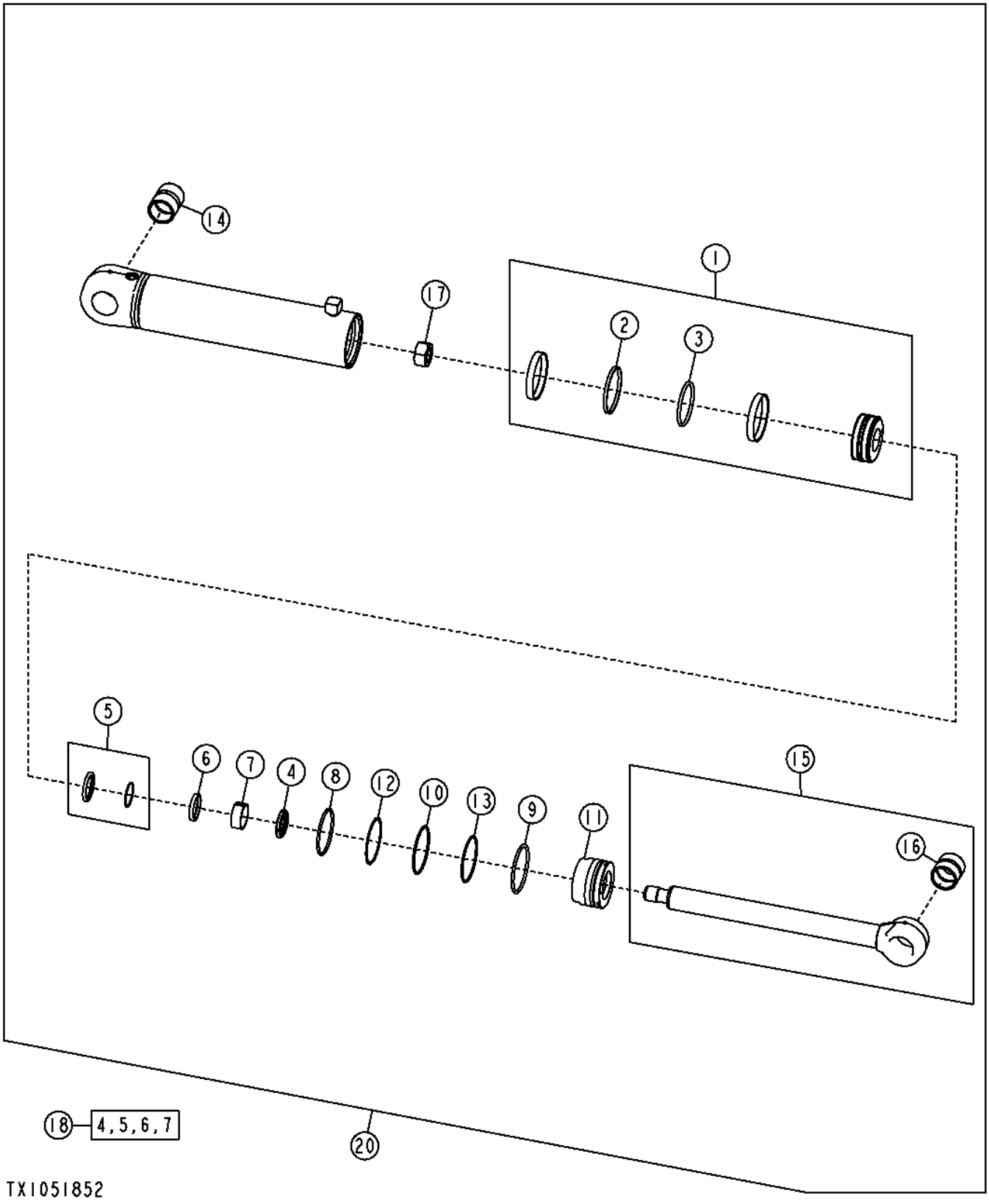

Item	*Nº peça*	*Descrição*	*Qtde*	*Nº série*	*Notas*
1	AH168884	Pistão	1		
2	H176080	Vedação	1		
3	H176081	Vedação	1		
4	AH146558	Vedação	1		
5	AH146562	Vedação	1		
6	H152204	Vedação	1		
7	H152795	Anel de desgaste	1		
8	R83578	Anel o	1		
9	H179659	Anel de pressão	1		
10	H180100	Anel de pressão	1		
11	H210841	Guia do pistão cil hidr	1		
12	R79001	Anel de apoio	1		
13	U10746	Anel o	1		
14	R82075	Bucha	1		
15	AH212660	TiranTe	1		
16	R82076	Bucha	1		
17	H170541	Porca	1		
18	AH149814	Kit cilindro hidráulico	1		
20	AH212650	Cilindro hidráulico	1		Escarificador de Montagem Dianteira, Grupo de Elevação Paralela, Lâmina Dozer de Montagem Dianteira

Rear Ripper / Scarifier Cylinder
Vérin de défonceuse/scarificateur arrière
Cilindro do Rasgador/Escarificador Traseiro
Цилиндр задн. рыхлителя/скариф.
(Cilindro de desgarrador/escarificador trasero)

AH236551_TX1144083 A.1

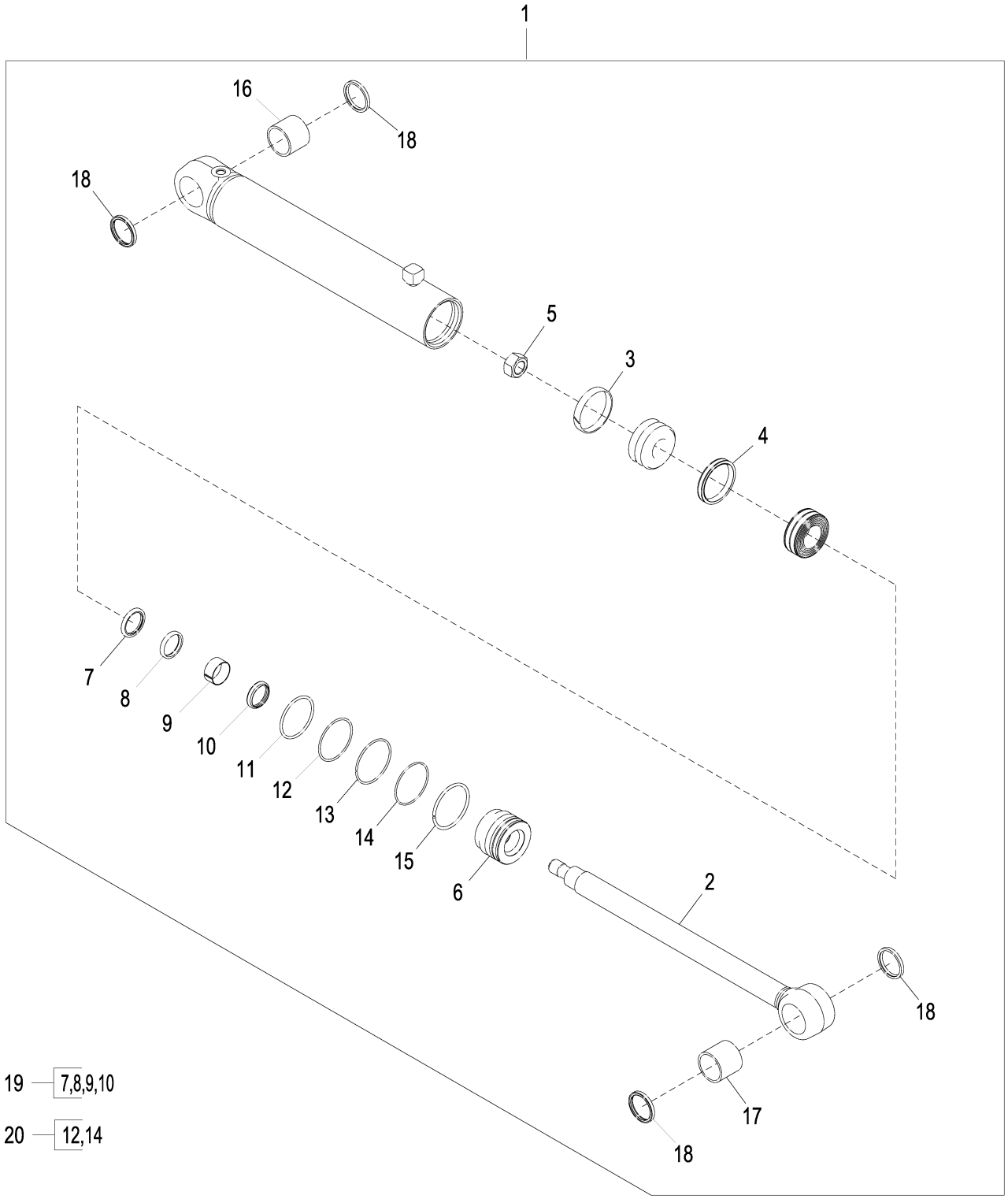

AH236551_TX1144083

Item	*Nº peça*	*Descrição*	*Qtde*	*Nº série*	*Notas*
1	AH236551	Cilindro hidráulico	1		
2	AH236554	TiranTe	1		
3	R81775	Anel de desgaste	1		
4	RE20343	Vedação	1		Pistão
5	H170539	Porca	1		
6	H208995	Guia do pistão cil hidr	1		
7	AH146561	Vedação	1		
8	H152203	Vedação	1		
9	H208987	Anel de desgaste	1		
10	AH146557	Vedação	1		
11	F950R	Anel o	1		
12	R81862	Anel de apoio	1		
13	H180094	Anel de pressão	1		
14	H210686	Anel o	1		
15	H180080	Anel de pressão	1		
16	H232274	Bucha	1		
17	H232272	Bucha	1		
18	T157275	Vedação	4		
19	AH210484	Kit cilindro hidráulico	1		Haste
20	AH212102	Kit cilindro hidráulico	1		Diâmetro Interno

Mid Mounted Scarifier (Hydraulic Cylinder)
Scarificateur central (vérin hydraulique)
Escarificador de Montagem Intermediária (Cilindro Hidráulico)
Скарификатор в средней части (гидроцилиндр)
Escarificador de montaje central (cilindro hidráulico)

TX1051869 A.1

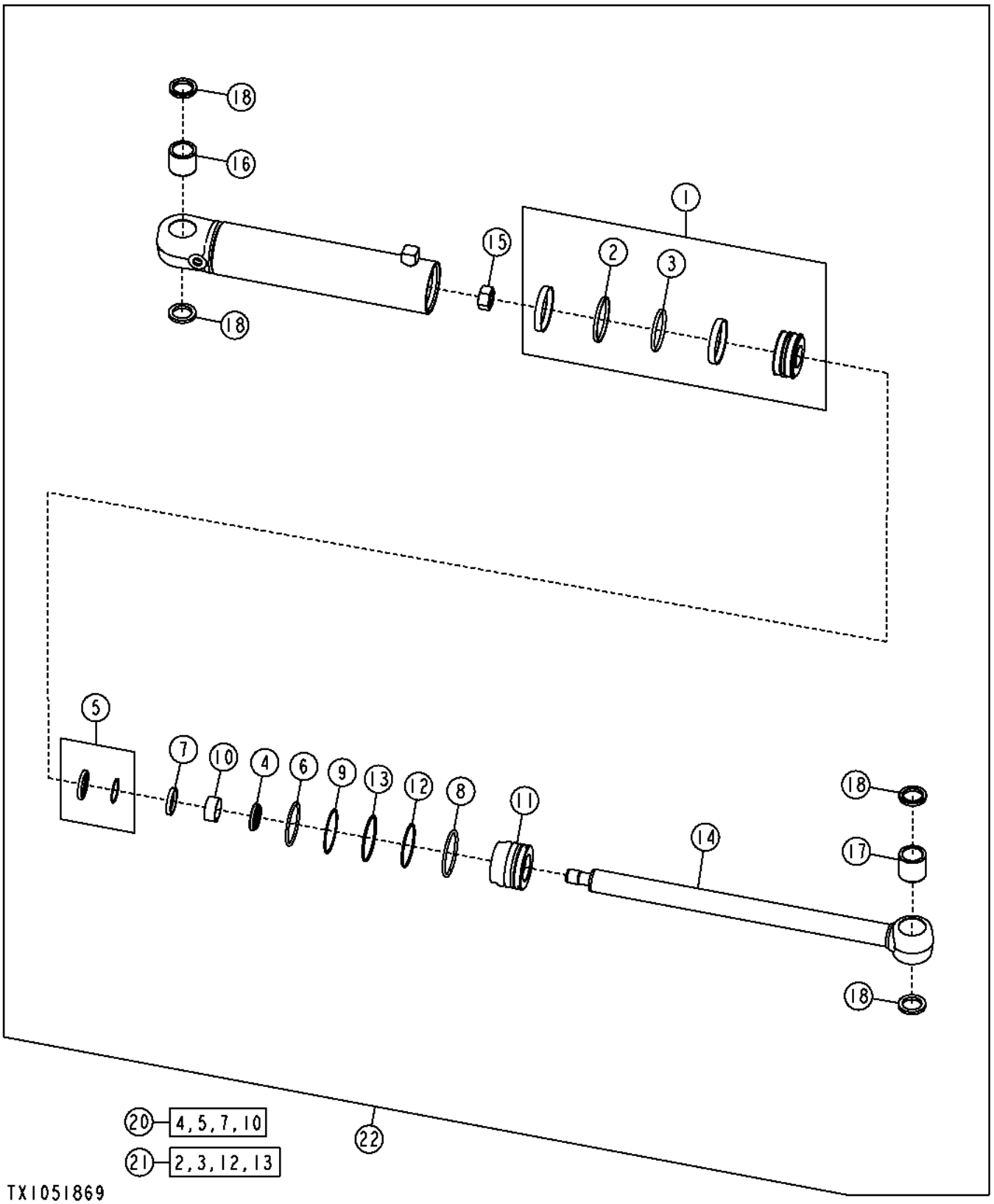

Item	*Nº peça*	*Descrição*	*Qtde*	*Nº série*	*Notas*
1	AH205062	Pistão	1		
2	H168248	Arruela	1		
3	H168249	Arruela	1		
4	AH146557	Vedação	1		
5	AH146561	Vedação	1		
6	F950R	Anel o	1		
7	H152203	Vedação	1		
8	H180080	Anel de pressão	1		
9	H180094	Anel de pressão	1		
10	H208987	Anel de desgaste	1		
11	H208995	Guia do pistão cil hidr	1		
12	H210686	Anel o	1		
13	R81862	Anel de apoio	1		
14	AH236358	TiranTe	1		
15	H170539	Porca	1		
16	H227132	Bucha	1		
17	H227133	Bucha	1		
18	T112244	Vedação	4		
20	AH210484	Kit cilindro hidráulico	1		Haste
21	AH212102	Kit cilindro hidráulico	1		Diâmetro Interno
22	AH229594	Cilindro hidráulico	1		

Índice numérico

Nº peça	Item	Página
.....	13	1215
175505	6	311
175506	6	311
177665	6	311
4001456	23	1085
4001456	3	1087
4003725	6	181
4003725	6	183
4003725	6	185
4003725	6	187
4003725	6	215
4003725	6	217
4003725	6	219
4003725	6	221
4005234	14	193
4005234	14	227
4008023	1	241
4008521	5	181
4008521	5	183
4008521	5	185
4008521	5	187
4008521	5	215
4008521	5	217
4008521	5	219
4008521	5	221
4009711	7	181
4009711	7	183
4009711	8	185
4009711	8	187
4009711	7	215
4009711	7	217
4009711	8	219
4009711	8	221
400R	14	147
400R	15	147
400R	22	147
400R	32	147
400R	50	147
842616200	2	1183
842616200	2	1185
842616200	2	1187
842616200	2	1189
842616200	2	1191
842616200	2	1193
842616200	3	1195
842616200	2	1197
842616200	2	1203
A23441	20	1013
A23441	22	1015
A364R	14	411
A41207	10	439
A4365R	11	255
A4365R	12	255
A4365R	6	378
A4540R	1	141
AA31281	10	165
AH104837	12	1003
AH125760	11	113
AH136453	1	1439
AH140072	1	605
AH146556	4	1439
AH146557	12	1437
AH146557	8	1441
AH146557	4	1443
AH146557	10	1513
AH146557	4	1515
AH146557	6	609
AH146557	2	613
AH146558	4	1511
AH146560	5	1439
AH146561	9	1437
AH146561	9	1441
AH146561	5	1443
AH146561	7	1513
AH146561	5	1515
AH146561	7	609
AH146561	3	613
AH146562	5	1511
AH147976	2	605
AH149813	31	1439
AH149814	18	1511
AH150452	5	605
AH156145	10	1235
AH156145	11	1235
AH158310	5	699
AH161589	31	605
AH164325	32	605
AH168884	1	1511
AH170895	22	505
AH170895	8	509
AH205060	4	1437
AH205060	1	1443
AH205062	5	1441
AH205062	1	1515
AH205062	1	613
AH209121	8	1157
AH209121	7	1159
AH210484	31	1437
AH210484	31	1441
AH210484	31	1443
AH210484	19	1513
AH210484	20	1515
AH210484	31	609
AH210484	31	613
AH212097	32	1437
AH212097	32	1439
AH212097	32	1443
AH212101	32	609
AH212102	32	1441
AH212102	20	1513
AH212102	21	1515
AH212102	32	613
AH212650	22	1451
AH212650	19	1463
AH212650	25	1471
AH212650	25	1473
AH212650	20	1511
AH212660	15	1511
AH212900	30	1439
AH229006	3	603
AH229006	30	605
AH229589	3	607
AH229589	30	609
AH229590	30	1443
AH229591	30	1441
AH229593	4	611
AH229593	30	613
AH229594	2	1465
AH229594	22	1515
AH230415	18	609
AH236358	14	1515
AH236359	17	613
AH236360	20	1441
AH236378	16	1443
AH236379	18	609
AH236551	59	1455
AH236551	1	1513
AH236554	2	1513
AH236573	2	1437
AH236574	1	1437
AH77714	2	165
AH77714	41	759
AH77869	49	491
AH77869	14	661
AH77869	14	663
AH77869	11	981
AH77869	3	983
AH77869	7	985
AH87142	4	429
AH89461	19	1461
AH89461	39	1463
AH89486	20	545
AH89486	12	547
AH89486	29	549
AH89486	18	551
AH89486	26	553
AH89486	29	555
AH89486	7	621
AH97280	8	1485
AHC11573	31	1443
AHC11573	31	609
AL153660	2	911
AL153660	4	913
AL153661	4	907
AL153661	12	909
AL153661	2	917
AL153661	5	919
AL155227	2	583
AL205194	38	1055
AL206901	19	1055
AL76568	8	995
AL76568	8	997
AN122518	21	1449
AN131153	8	1395
AN131153	8	1397
AN131153	4	1433
AN207423	6	1157
AN207423	3	1161
AN207423	10	519
AN279596	6	1157
AR106083	8	378
AR21836	38	1235
AR21836	4	165
AR21836	29	491
AR21836	9	617
AR21839	22	509
AR21839	2	561
AR21839	44	561
AR21839	31	563
AR21839	4	565
AR21839	2	567
AR21842	6	481
AR43705	2	539
AR44361	7	529
AR44361	2	531
AR54815	9	565
AR54815	5	567
AR55394	50	307
AR58952	28	357
AR61533	9	255
AR61533	3	378
AR61589	11	255
AR62936	18	991
AR65507	3	417
AR65507	2	461
AR65507	1	467
AR68167	1	256
AR75527	18	107
AR83396	29	1453
AR83396	30	1455
AR83396	3	655
AR83396	5	855
AR83434	43	991
AR85327	12	1477
AR85519	18	429
AR90369	20	617
AR94517	9	193
AR94517	9	227
AR98850	3	291
AR98850	2	293
AR98850	3	297
AR98850	3	338
AR98850	1	341
AT101224	6	117
AT101565	32	1235
AT101565	13	131
AT103399	14	725
AT103399	33	736
AT103399	15	739
AT103399	20	741
AT103399	21	743
AT103399	22	743
AT103399	4	743
AT103399	26	749
AT103399	13	751
AT103399	8	757
AT103567	2	97
AT105608	2	101
AT106154	4	769
AT106154	3	827
AT107510	6	294
AT107738	10	541
AT107738	5	543
AT112769	1	653
AT112798	2	101
AT116162	14	1157
AT116162	13	1159
AT116162	4	483
AT116162	4	491
AT116162	3	493
AT116162	4	495
AT116970	4	903

Índice numérico - continuação

Nº peça	Item	Página
AT116970	17	905
AT116970	5	907
AT116970	10	909
AT116970	3	911
AT116970	2	913
AT116970	3	917
AT116970	3	919
AT121321	12	779
AT135758	10	687
AT135758	1	693
AT135758	2	693
AT135758	2	695
AT135758	4	695
AT135758	4	697
AT136715	4	529
AT13740	1	291
AT13740	4	293
AT13740	7	305
AT139434	7	1223
AT139776	52	503
AT139776	52	507
AT143583	8	1311
AT145341	4	479
AT145341	1	489
AT145341	3	731
AT145341	3	733
AT145341	5	745
AT145341	5	747
AT145341	10	753
AT147011	2	1223
AT150024	22	615
AT150112	19	615
AT151476	3	539
AT157226	6	1059
AT160480	4	827
AT160480	3	829
AT161638	2	1235
AT162731	19	1451
AT162731	12	1461
AT162731	16	1463
AT162731	11	1469
AT162731	12	1471
AT162731	12	1473
AT162731	11	1475
AT162848	13	1003
AT162848	16	1005
AT162848	5	1009
AT162848	5	1011
AT163872	6	1007
AT168327	9	1451
AT168543	14	1003
AT168543	17	1005
AT168543	12	1007
AT169451	4	1369
AT169451	4	1371
AT169451	4	1377
AT169451	4	1379
AT169451	4	1381
AT169451	4	1387
AT169452	8	1369
AT169452	8	1371
AT169452	6	1377
AT169452	9	1379
AT169452	9	1381
AT169452	9	1387
AT169864	5	123
AT169864	33	125
AT169949	3	1389
AT170005	1	857
AT170854	2	541
AT170854	6	543
AT171539	5	481
AT173192	5	903
AT173192	12	905
AT173192	6	907
AT173192	13	909
AT173192	4	911
AT173192	9	913
AT173192	11	915
AT173192	4	917
AT173192	6	919
AT173313	2	963
AT173313	2	969
AT173313	2	975
AT173354	5	623
AT174697	3	487
AT174697	4	981
AT174697	4	983
AT174697	1	985
AT174935	14	155
AT174935	12	157
AT175223	2	529
AT175224	3	529
AT175966	1	659
AT175966	1	663
AT178516	5	531
AT178517	4	531
AT178542	8	529
AT178542	3	531
AT181313	27	615
AT183423	8	481
AT184015	2	533
AT184015	2	535
AT184409	11	1379
AT184409	11	1381
AT184409	11	1387
AT184413	1	1369
AT184413	1	1379
AT184684	15	155
AT184684	13	157
AT186653	65	1209
AT186653	57	1211
AT186653	55	1215
AT186653	55	1217
AT186653	18	1395
AT186653	18	1397
AT186653	7	1433
AT186653	5	575
AT186653	5	577
AT186653	5	579
AT188662	10	123
AT188662	17	125
AT188681	6	915
AT189390	1	1065
AT189487	3	1065
AT190809	15	1003
AT190809	18	1005
AT191095	3	127
AT191102	9	993
AT191299	4	121
AT191366	12	1085
AT191367	17	1085
AT191368	19	1085
AT191369	18	1085
AT191739	5	121
AT194405	2	117
AT195302	1	639
AT195302	1	641
AT195441	5	961
AT195441	2	973
AT195442	7	961
AT195442	5	973
AT195859	66	1209
AT195859	58	1211
AT195859	57	1215
AT195859	57	1217
AT195860	1	1219
AT195860	5	1223
AT195880	1	119
AT195898	6	1223
AT195900	1	1223
AT196346	14	1085
AT196351	11	1395
AT196351	11	1397
AT196351	8	1433
AT196522	7	890
AT196760	11	1395
AT196760	11	1397
AT196760	8	1433
AT196760	6	575
AT196760	16	577
AT196760	9	579
AT196924	23	1111
AT196924	15	1183
AT196924	15	1185
AT196924	15	1187
AT196924	15	1189
AT196924	15	1193
AT196924	10	1195
AT196924	15	1197
AT196924	15	1203
AT196943	10	1157
AT196943	8	1159
AT197057	1	1447
AT197902	21	1449
AT197906	20	1447
AT197906	20	1449
AT197907	10	1447
AT197908	21	1447
AT197908	21	1449
AT197924	23	1447
AT197924	23	1449
AT198517	2	123
AT198517	37	125
AT199076	48	1085
AT199084	3	115
AT199388	3	1047
AT199495	38	517
AT199661	2	115
AT199908	63	503
AT202609	6	847
AT202789	5	623
AT203137	6	623
AT207529	32	615
AT208006	12	511
AT208137	6	531
AT208515	10	1413
AT208515	4	1415
AT208515	13	1477
AT208515	10	1479
AT209020	1	965
AT209020	1	971
AT209020	1	977
AT209021	2	965
AT209021	2	971
AT209021	2	977
AT209022	7	965
AT209022	7	971
AT209022	7	977
AT209024	8	965
AT209025	10	965
AT209025	8	971
AT209025	8	977
AT209026	12	965
AT209225	14	965
AT209225	10	971
AT209225	10	977
AT209926	8	531
AT211041	2	267
AT211041	12	673
AT211041	13	675
AT211041	11	677
AT211041	13	679
AT211041	11	681
AT216348	4	1223
AT219733	7	995
AT219733	7	997
AT219974	34	1235
AT219974	6	851
AT221605	32	491
AT221605	29	493
AT221990	34	483
AT221990	44	491
AT221990	44	493
AT221990	42	495
AT222697	7	491
AT222697	6	493
AT223099	16	491
AT223099	17	493
AT223493	7	545
AT223493	13	547
AT223493	12	549
AT223493	5	551
AT223493	11	553
AT223493	13	555
AT223527	10	541
AT223527	5	543
AT223537	31	195
AT223537	32	231

Índice numérico - continuação

Nº peça	Item	Página
AT224570	7	519
AT224706	8	519
AT224862	7	519
AT224863	11	519
AT224864	7	1157
AT224864	6	1159
AT224864	4	1399
AT224864	11	519
AT224866	8	519
AT224873	14	148
AT224894	2	683
AT225573	3	619
AT225885	11	1017
AT225885	31	1017
AT225885	37	1017
AT225885	42	1017
AT226109	9	519
AT226110	9	519
AT226282	4	1069
AT227063	9	707
AT227063	9	807
AT227063	7	809
AT227063	9	811
AT227063	7	813
AT227063	21	817
AT227063	20	819
AT227063	28	823
AT227279	4	1235
AT227668	8	991
AT227669	6	991
AT25226	3	101
AT25226	7	95
AT25226	3	97
AT25226	2	99
AT280244	16	1085
AT300167	11	665
AT300167	13	673
AT300744	7	543
AT300765	1	1051
AT300765	1	1053
AT301226	2	1109
AT301226	2	1111
AT301226	16	1187
AT301226	15	1195
AT301226	1	1465
AT301227	3	1109
AT301227	3	1111
AT301227	20	1187
AT301227	21	1187
AT301227	15	1195
AT301227	1	1465
AT301456	51	505
AT301917	17	483
AT301917	25	491
AT301917	36	493
AT301917	21	495
AT302108	16	1115
AT302108	15	1195
AT302108	16	1195
AT302166	14	595
AT302166	4	595
AT302166	5	595
AT302166	6	595
AT302175	8	595
AT302284	30	1093
AT302286	30	1099
AT302288	30	1107
AT302520	6	1047
AT302544	10	949
AT302661	70	1085
AT302730	1	827
AT302730	1	829
AT302731	2	521
AT302731	2	523
AT302769	2	827
AT302794	2	987
AT302797	2	685
AT302819	8	543
AT302889	16	1451
AT302889	9	1461
AT302889	13	1463
AT302889	9	1469
AT302889	10	1471
AT302889	10	1473
AT302889	9	1475
AT302906	2	1233
AT302907	7	1157
AT302907	6	1159
AT302908	8	1157
AT302908	7	1159
AT302919	1	1399
AT302919	6	1399
AT303129	4	1089
AT303240	3	1245
AT303240	3	1247
AT303282	3	1253
AT303282	3	1255
AT303296	3	1251
AT303301	3	1257
AT303325	2	1445
AT303467	13	995
AT303469	14	995
AT303489	4	581
AT303536	2	1445
AT303600	3	1445
AT303678	5	1089
AT303744	1	883
AT303745	1	883
AT303748	1	885
AT303749	1	885
AT303799	14	148
AT303799	5	153
AT303926	1	915
AT304295	2	707
AT304479	6	615
AT304480	12	615
AT304631	6	903
AT304631	16	905
AT304633	5	917
AT304633	4	919
AT304634	5	911
AT304634	3	913
AT305048	4	175
AT305054	12	1395
AT305054	12	1397
AT305054	1	1401
AT305054	1	1403
AT305070	15	925
AT305110	9	1085
AT305193	2	1081
AT305389	1	762
AT305389	2	762
AT305389	3	762
AT305397	22	925
AT305406	17	875
AT305406	17	877
AT305406	17	879
AT305406	17	881
AT305414	1	890
AT305414	1	894
AT305416	1	897
AT305433	7	155
AT305524	3	991
AT305628	4	1225
AT305628	5	1225
AT305628	1	1227
AT305628	2	1227
AT305663	4	915
AT305667	5	935
AT305698	5	915
AT305738	7	1225
AT305738	7	1227
AT305741	6	617
AT305741	7	617
AT305770	6	1481
AT305771	7	1481
AT305833	16	131
AT305869	4	991
AT305931	1	693
AT305931	2	693
AT305931	4	695
AT305931	4	697
AT305931	6	699
AT305939	6	935
AT306111	3	1233
AT306111	2	133
AT306111	2	175
AT306111	52	505
AT306111	45	509
AT306111	5	649
AT306133	52	307
AT306162	7	1281
AT306162	7	1285
AT306162	7	1289
AT306163	7	1283
AT306163	7	1287
AT306163	7	1291
AT306181	7	883
AT306181	6	885
AT306350	3	1079
AT306388	9	1485
AT306612	7	703
AT306632	8	703
AT306749	2	619
AT306851	19	1005
AT307045	2	1233
AT307045	6	133
AT307045	4	175
AT307090	7	687
AT307096	42	883
AT307096	42	885
AT307200	1	573
AT307278	5	1235
AT307278	9	1235
AT307292	5	1235
AT307292	6	1235
AT307292	7	1235
AT307458	10	1485
AT307459	11	1485
AT307501	10	993
AT307650	10	875
AT307650	10	877
AT307650	9	879
AT307650	10	881
AT307667	22	1005
AT307730	15	1283
AT307731	15	1281
AT307732	15	1287
AT307733	15	1285
AT307779	23	899
AT307779	2	921
AT307815	14	491
AT307815	14	493
AT307847	16	1003
AT307847	20	1005
AT307847	11	1009
AT307847	14	1011
AT307889	18	1003
AT308017	2	991
AT308199	3	961
AT308199	37	967
AT308199	3	973
AT308274	5	1233
AT308283	2	993
AT308314	39	991
AT308795	9	961
AT308796	10	961
AT308935	30	991
AT309235	30	1103
AT309578	17	1235
AT309953	7	595
AT310278	1	1249
AT311175	34	561
AT311175	17	563
AT312998	35	131
AT313997	18	1235
AT314363	26	875
AT314363	26	877
AT314363	26	879
AT314363	26	881
AT314814	2	525
AT314827	37	615
AT314925	31	503
AT314925	30	507
AT314926	28	503
AT314926	27	507
AT314928	40	503
AT314928	39	507
AT315249	8	687

Índice numérico - continuação

Nº peça	Item	Página
AT315250	9	687
AT315270	26	1017
AT315465	42	991
AT315844	2	890
AT315844	2	894
AT315844	2	897
AT315896	3	890
AT315896	3	894
AT315896	3	897
AT315903	10	890
AT315903	11	899
AT315903	2	899
AT316249	4	581
AT316249	4	583
AT316267	4	890
AT316267	4	894
AT316267	4	897
AT316520	14	561
AT316520	20	563
AT316709	5	1037
AT316709	5	1039
AT316710	6	1037
AT316710	6	1039
AT317287	20	1143
AT317288	20	1145
AT317289	20	1147
AT317290	20	1149
AT317291	20	1151
AT317293	20	1153
AT317304	16	1133
AT317307	14	1093
AT317307	14	1099
AT317307	14	1103
AT317307	14	1107
AT317307	12	1127
AT317307	14	1169
AT317307	14	1173
AT317307	14	1175
AT317307	14	1181
AT317307	7	1201
AT317308	8	1093
AT317308	8	1099
AT317308	8	1103
AT317308	8	1107
AT317308	22	1111
AT317309	8	1091
AT317309	8	1095
AT317309	8	1097
AT317309	8	1101
AT317309	8	1105
AT317309	22	1109
AT317310	19	1107
AT317310	19	1141
AT317310	15	1153
AT317312	19	1105
AT317312	19	1139
AT317312	15	1151
AT317313	10	1093
AT317313	10	1099
AT317313	10	1103
AT317313	10	1107
AT317313	14	1119
AT317314	11	1093
AT317314	11	1099
AT317314	11	1103
AT317314	11	1107
AT317314	15	1121
AT317315	9	1093
AT317315	9	1099
AT317315	9	1103
AT317315	9	1107
AT317315	14	1123
AT317316	9	1091
AT317316	9	1095
AT317316	9	1097
AT317316	9	1101
AT317316	9	1105
AT317316	14	1113
AT317317	10	1091
AT317317	10	1095
AT317317	10	1097
AT317317	10	1101
AT317317	10	1105
AT317317	14	1117
AT317318	11	1091
AT317318	11	1095
AT317318	11	1097
AT317318	11	1101
AT317318	11	1105
AT317319	17	1095
AT317319	17	1097
AT317319	17	1101
AT317319	17	1105
AT317319	20	1129
AT317319	20	1131
AT317319	14	1143
AT317319	6	1147
AT317321	17	1099
AT317321	17	1103
AT317321	17	1107
AT317321	18	1133
AT317321	14	1145
AT317322	18	1103
AT317322	18	1107
AT317322	20	1137
AT317322	15	1149
AT317323	1	1127
AT317323	1	1201
AT317324	18	1097
AT317324	4	1131
AT317324	16	1175
AT317328	2	1133
AT317329	12	1091
AT317329	12	1095
AT317329	12	1097
AT317329	12	1101
AT317329	12	1105
AT317329	7	1125
AT317330	12	1093
AT317330	12	1099
AT317330	12	1103
AT317330	12	1107
AT317330	7	1127
AT317331	13	1091
AT317331	13	1093
AT317331	13	1095
AT317331	13	1097
AT317331	13	1099
AT317331	13	1101
AT317331	13	1103
AT317331	13	1105
AT317331	13	1107
AT317331	8	1125
AT317331	8	1127
AT317339	1	1155
AT317388	3	513
AT317562	2	901
AT317573	27	131
AT317575	28	131
AT317643	29	131
AT317654	1	615
AT317655	5	615
AT317690	15	167
AT317691	16	167
AT317692	17	167
AT317734	11	935
AT317735	13	935
AT317736	14	935
AT317737	15	935
AT317738	16	935
AT317739	17	935
AT317740	18	935
AT317741	19	935
AT317742	7	1143
AT317742	9	1155
AT317742	4	937
AT317742	3	941
AT317742	6	945
AT317743	7	1145
AT317743	4	939
AT317743	3	943
AT317743	6	947
AT317744	7	1147
AT317744	8	1149
AT317744	8	1151
AT317744	8	1153
AT317744	5	941
AT317744	5	943
AT317744	4	945
AT317744	4	947
AT317820	10	1115
AT317820	2	1121
AT317820	14	1191
AT317822	5	1109
AT317822	5	1111
AT317822	3	1129
AT317822	3	1131
AT317822	3	1133
AT317822	3	1135
AT317822	3	1137
AT317978	50	883
AT317979	38	883
AT317979	38	885
AT317980	41	883
AT317980	39	885
AT317981	9	883
AT317981	8	885
AT317982	12	883
AT317982	11	885
AT317983	12	883
AT317983	19	883
AT317983	11	885
AT317983	18	885
AT317984	19	883
AT317984	18	885
AT318192	31	875
AT318192	31	877
AT318192	31	879
AT318192	31	881
AT318277	2	563
AT318373	14	849
AT318528	8	1481
AT318529	18	1485
AT318620	1	707
AT318650	34	1207
AT318650	27	1209
AT318650	19	1211
AT318650	33	1213
AT318650	38	1215
AT318650	38	1217
AT318950	2	268
AT318965	26	1003
AT318965	30	1005
AT318987	17	999
AT319023	18	1101
AT319023	18	1105
AT319023	20	1135
AT319023	2	1155
AT319067	11	643
AT319067	11	645
AT319069	12	643
AT319069	12	645
AT319079	5	643
AT319079	5	645
AT319081	6	643
AT319081	6	645
AT320597	29	1011
AT322385	4	731
AT322385	4	733
AT322385	3	745
AT322385	3	747
AT322385	8	753
AT322428	36	885
AT322617	18	1155
AT322617	10	949
AT322617	3	949
AT322881	5	581
AT322982	34	1213
AT322982	67	1215
AT322982	67	1217
AT322982	4	519
AT322982	6	577
AT322982	6	579
AT323067	12	661
AT323067	13	661
AT323067	11	663
AT323067	12	663
AT323077	8	657
AT323077	10	659

Índice numérico - continuação

Nº peça	Item	Página
AT323078	11	657
AT323078	14	659
AT323194	2	657
AT323194	2	659
AT323194	5	661
AT323194	2	663
AT323195	8	661
AT323195	8	663
AT323197	5	657
AT323197	6	659
AT323197	2	661
AT323197	5	663
AT323961	40	509
AT324045	1	793
AT324486	10	687
AT324487	2	695
AT324616	1	747
AT324936	8	693
AT325195	7	643
AT325195	7	645
AT325197	8	643
AT325197	8	645
AT325198	9	643
AT325198	9	645
AT325200	10	643
AT325200	10	645
AT325248	20	483
AT325248	29	495
AT325666	16	967
AT325666	32	967
AT325676	20	723
AT325760	11	1219
AT325761	15	1219
AT325846	1	1013
AT325846	1	1015
AT325991	17	517
AT326151	5	505
AT326151	2	509
AT326390	10	501
AT326391	11	501
AT326392	15	497
AT326393	16	497
AT326396	11	499
AT326548	18	517
AT326556	44	1017
AT326589	35	1207
AT326589	35	1213
AT326751	30	1091
AT326752	30	1095
AT326753	30	1101
AT326754	30	1105
AT327176	14	1091
AT327176	14	1095
AT327176	14	1097
AT327176	14	1101
AT327176	14	1105
AT327176	1	1125
AT327176	12	1167
AT327176	12	1171
AT327176	12	1177
AT327176	12	1179
AT327176	1	1199
AT328374	1	161
AT328573	27	483
AT328573	36	495
AT328574	7	483
AT328574	7	495
AT329095	7	903
AT329095	6	911
AT329095	6	917
AT329214	5	1015
AT329753	19	615
AT330485	9	925
AT330486	10	925
AT330487	32	925
AT330487	32	927
AT330489	1	925
AT330787	22	997
AT331007	10	1485
AT332063	1	851
AT332099	10	1013
AT332099	10	1015
AT332100	5	1013
AT332120	3	521
AT332120	3	523
AT333415	1	1453
AT333415	2	1455
AT333420	4	1453
AT333420	5	1455
AT333422	3	1453
AT333422	4	1455
AT333476	22	1465
AT333476	2	1467
AT333480	61	1465
AT333480	15	1467
AT333590	11	123
AT333680	14	123
AT333680	8	831
AT333680	8	833
AT333809	9	1157
AT333809	9	1159
AT333810	10	519
AT333811	8	519
AT334407	13	511
AT334627	8	1453
AT334627	9	1455
AT334818	10	1413
AT334818	4	1415
AT334818	10	1477
AT334941	2	1133
AT335245	14	511
AT335267	2	1071
AT335270	31	131
AT335425	6	1017
AT335486	9	543
AT335487	10	543
AT335492	4	133
AT335492	6	175
AT335579	20	505
AT335583	30	509
AT335624	8	541
AT335625	1	541
AT335670	12	925
AT335672	17	925
AT335686	8	505
AT335697	12	501
AT335712	4	521
AT335712	4	523
AT335726	25	517
AT335726	26	517
AT335790	30	1097
AT335797	11	505
AT335797	11	509
AT336015	10	849
AT336096	4	503
AT336096	4	507
AT336103	5	503
AT336103	5	507
AT336104	39	1017
AT336105	33	1017
AT336110	18	561
AT336110	14	563
AT336117	1	503
AT336117	1	507
AT336118	13	1217
AT336131	20	503
AT336131	20	507
AT336135	21	503
AT336135	21	507
AT336296	12	499
AT336461	3	121
AT336496	1	529
AT336499	30	643
AT336499	15	645
AT336589	1	531
AT337025	4	805
AT337027	4	805
AT337027	5	805
AT337259	11	479
AT337324	5	479
AT337324	3	489
AT337756	27	517
AT337763	30	517
AT337794	32	131
AT337829	8	497
AT337941	4	1109
AT337941	4	1111
AT337941	2	1113
AT337941	2	1117
AT337941	2	1119
AT337941	2	1123
AT337941	2	1129
AT337941	2	1131
AT337941	2	1135
AT337941	2	1137
AT337941	2	1139
AT337941	2	1141
AT338270	14	1073
AT338500	17	497
AT338541	11	1029
AT338717	35	503
AT338717	34	507
AT338874	14	1465
AT338874	12	1487
AT339275	1	537
AT339396	7	1083
AT339398	10	655
AT339489	19	1453
AT339489	20	1455
AT339490	20	1453
AT339490	21	1455
AT339495	4	755
AT339495	10	757
AT339552	36	561
AT339552	19	563
AT339553	9	1453
AT339553	10	1455
AT339619	9	529
AT339619	11	531
AT340099	4	533
AT340099	4	535
AT340292	20	1003
AT340625	13	645
AT340640	3	1259
AT340920	5	599
AT340921	6	599
AT340923	5	1409
AT340923	5	1411
AT340924	6	1409
AT340924	5	1429
AT340924	6	1429
AT340926	39	1413
AT340926	40	1413
AT340927	41	1413
AT340927	42	1413
AT340929	7	1417
AT340929	11	1421
AT340929	12	1421
AT340932	7	1425
AT340933	8	1425
AT340935	13	1395
AT340935	1	1429
AT340935	2	1429
AT340940	1	1489
AT340940	2	1489
AT340940	6	1495
AT341060	22	1397
AT341088	5	133
AT341128	37	1213
AT341128	19	1215
AT341128	27	1217
AT341129	38	1213
AT341129	20	1215
AT341129	28	1217
AT341130	39	1213
AT341130	21	1215
AT341130	19	1217
AT341131	40	1213
AT341131	22	1215
AT341131	20	1217
AT341132	12	915
AT341163	7	601
AT341164	8	601
AT341178	3	589
AT341178	4	589
AT341206	9	1281
AT341206	9	1283
AT341206	9	1285
AT341206	9	1287

Índice numérico - continuação

Nº peça	Item	Página
AT341206	9	1289
AT341206	9	1291
AT341212	7	593
AT341213	8	593
AT341226	1	1229
AT341226	1	1231
AT341227	5	1229
AT341228	6	1229
AT341228	6	1231
AT341243	13	1397
AT341243	3	1431
AT341244	6	1411
AT341244	4	1431
AT341245	21	1397
AT341245	5	1431
AT341246	7	1411
AT341246	6	1431
AT341250	11	1229
AT341250	11	1231
AT341254	12	1229
AT341275	21	999
AT341306	15	1291
AT341307	15	1289
AT341360	8	1435
AT341361	9	1435
AT341364	11	849
AT341422	35	561
AT341422	18	563
AT341423	33	561
AT341423	16	563
AT341450	5	1427
AT341451	6	1427
AT341615	4	1165
AT341625	6	517
AT341689	1	1031
AT341693	28	643
AT341723	10	591
AT341723	9	591
AT341723	9	593
AT341724	7	591
AT341725	8	591
AT341756	7	479
AT341756	6	489
AT341837	13	1419
AT341838	14	1419
AT341839	15	1419
AT341840	16	1419
AT341841	17	1419
AT341842	18	1419
AT341938	35	736
AT342108	49	503
AT342108	48	507
AT342538	7	1353
AT342541	15	1353
AT342543	11	1353
AT342588	17	1047
AT342588	8	1049
AT342588	29	1051
AT342588	28	1053
AT342588	28	1055
AT342601	3	953
AT342601	3	957
AT342605	6	951
AT342605	6	955
AT342607	8	951
AT342607	8	955
AT342609	37	561
AT342609	24	563
AT342651	1	929
AT342651	7	931
AT342655	6	890
AT342655	11	899
AT342656	17	890
AT342656	2	899
AT342744	5	1159
AT342805	2	713
AT342805	2	715
AT342805	20	725
AT342813	1	1351
AT342871	20	1179
AT342872	17	1177
AT342873	20	1171
AT342874	20	1167
AT343009	20	1181
AT343011	20	1173
AT343012	20	1169
AT343114	28	561
AT343114	6	563
AT343146	8	903
AT343146	1	905
AT343146	8	907
AT343146	1	909
AT343237	26	505
AT343237	24	509
AT343381	20	1175
AT343639	21	1395
AT343696	6	845
AT343765	4	973
AT343768	1	1357
AT343823	7	655
AT343823	9	855
AT343839	5	1157
AT343839	8	577
AT343842	1	585
AT343900	12	691
AT344337	6	713
AT344337	20	717
AT344386	18	1453
AT344386	19	1455
AT344446	6	1453
AT344446	7	1455
AT344610	5	1029
AT344611	1	1029
AT344614	7	699
AT344652	10	855
AT344656	15	1073
AT344703	15	1461
AT344703	9	1463
AT344704	4	617
AT344705	5	617
AT344833	3	1017
AT344847	57	1465
AT344847	11	1467
AT344850	51	1465
AT344850	3	1467
AT344852	63	1465
AT344852	17	1467
AT344918	54	1465
AT344918	6	1467
AT345033	4	607
AT345194	14	1395
AT345194	14	1397
AT345194	3	1429
AT345194	4	1429
AT345194	1	1431
AT345194	2	1431
AT345203	37	1207
AT345203	4	1209
AT345203	4	1211
AT345220	38	1207
AT345220	3	1209
AT345220	3	1211
AT345221	39	1207
AT345221	2	1209
AT345221	2	1211
AT345222	40	1207
AT345222	1	1209
AT345222	1	1211
AT345223	1	1021
AT345274	41	1207
AT345274	36	1209
AT345274	28	1211
AT345337	7	123
AT345338	1	125
AT345344	1	1355
AT345350	26	1441
AT345354	27	1441
AT345525	19	123
AT345527	2	125
AT345539	4	117
AT345549	13	577
AT345564	2	1491
AT345564	9	1497
AT345619	14	1477
AT345620	39	1451
AT345620	36	1463
AT345620	42	1471
AT345620	41	1473
AT345620	13	1477
AT345620	10	1479
AT345765	5	805
AT345787	2	585
AT345800	15	1395
AT345800	15	1397
AT345800	1	791
AT345806	3	1163
AT345811	2	1025
AT345815	20	1039
AT345971	4	545
AT345971	15	547
AT345971	9	549
AT345971	2	551
AT345971	8	553
AT345971	10	555
AT345972	3	545
AT345972	16	547
AT345972	8	549
AT345972	1	551
AT345972	7	553
AT345972	9	555
AT345981	5	611
AT346003	8	1505
AT346007	1	1019
AT346012	5	759
AT346013	8	759
AT346021	17	1003
AT346021	1	1009
AT346022	21	1005
AT346022	1	1011
AT346023	3	759
AT346047	4	1019
AT346047	4	1035
AT346057	5	1019
AT346057	5	1035
AT346094	49	561
AT346094	20	565
AT346094	23	567
AT346102	55	1465
AT346102	1	1467
AT346252	1	797
AT346252	1	801
AT346316	43	1413
AT346316	14	1415
AT346325	28	925
AT346325	30	927
AT346415	5	159
AT346419	1	1041
AT346419	1	1043
AT346419	2	1045
AT346420	7	1041
AT346420	8	1045
AT346421	8	1043
AT346421	8	1045
AT346499	2	759
AT346775	7	531
AT347052	9	1043
AT347052	9	1045
AT347053	8	1041
AT347053	9	1045
AT347124	1	783
AT347525	9	561
AT347525	4	563
AT347655	4	583
AT347656	5	583
AT347793	3	713
AT347793	3	727
AT348049	6	953
AT348049	6	957
AT348052	8	953
AT348201	16	1109
AT348201	13	1113
AT348201	3	1115
AT348201	13	1117
AT348201	16	1133
AT348201	19	1137
AT348201	18	1141
AT348202	16	1111
AT348202	13	1119
AT348202	14	1121

Índice numérico - continuação

Nº peça	Item	Página
AT348202	13	1123
AT348202	19	1129
AT348202	19	1131
AT348202	19	1135
AT348202	18	1139
AT348316	3	925
AT348490	2	1391
AT348542	25	875
AT348542	25	877
AT348542	25	879
AT348542	25	881
AT348577	5	769
AT348577	15	771
AT348629	18	125
AT348672	2	873
AT348733	3	951
AT348773	3	955
AT348927	24	1235
AT348955	9	1465
AT348955	7	1487
AT348956	10	1465
AT348956	8	1487
AT349016	6	769
AT349029	30	1453
AT349029	31	1455
AT349029	4	655
AT349029	6	855
AT349056	10	1115
AT349056	10	1195
AT349172	7	849
AT349265	19	1235
AT349295	10	787
AT349370	47	1465
AT349370	40	1467
AT349480	1	795
AT349523	9	585
AT349961	27	925
AT349961	29	927
AT350214	36	759
AT350214	4	765
AT350316	8	961
AT350316	6	973
AT350317	6	961
AT350317	16	973
AT350329	37	1353
AT350566	13	927
AT350570	12	927
AT350612	38	967
AT350612	13	973
AT350664	25	1005
AT350664	11	1011
AT350979	19	1049
AT350979	11	1051
AT350979	11	1053
AT350979	24	1055
AT351568	13	587
AT351568	14	587
AT351568	15	589
AT351568	16	589
AT351608	44	1413
AT351608	45	1413
AT351608	12	1415
AT351608	13	1415
AT351872	7	759
AT351880	6	583
AT351895	33	131
AT351895	15	541
AT351895	13	617
AT352392	38	1229
AT352392	33	1231
AT352402	16	1395
AT352402	16	1397
AT352402	5	1399
AT352404	2	1399
AT352480	2	967
AT352505	6	587
AT352506	7	587
AT352557	3	1389
AT352843	1	927
AT352854	10	927
AT352857	16	927
AT353037	3	927
AT353137	30	483
AT353137	21	491
AT353137	23	493
AT353137	39	495
AT353138	19	483
AT353138	19	491
AT353138	21	493
AT353138	28	495
AT353139	9	833
AT353174	6	597
AT353175	7	597
AT353176	8	597
AT353177	9	597
AT353308	15	587
AT353308	8	589
AT353468	22	927
AT353752	33	509
AT353903	7	157
AT353904	14	157
AT353908	15	157
AT353909	16	157
AT353910	17	157
AT353911	15	155
AT353911	13	157
AT353941	10	955
AT353952	10	951
AT353954	10	953
AT353999	18	157
AT354176	25	157
AT354475	5	951
AT354475	12	953
AT354475	5	955
AT354475	5	957
AT354603	2	959
AT354606	13	967
AT354746	10	833
AT354908	7	769
AT354908	10	773
AT354909	8	769
AT354909	4	775
AT354910	9	769
AT354910	10	777
AT354945	6	789
AT356100	6	1063
AT356101	6	1061
AT356378	8	927
AT356679	46	927
AT357076	6	1011
AT357078	8	1009
AT357216	11	839
AT357294	34	131
AT357385	2	829
AT357388	26	157
AT357463	3	1183
AT357463	3	1185
AT357463	3	1187
AT357463	3	1189
AT357463	3	1191
AT357463	3	1193
AT357463	5	1195
AT357463	3	1197
AT357463	3	1203
AT357527	6	805
AT357536	41	561
AT357536	29	563
AT357538	7	1061
AT357538	7	1063
AT357539	9	1061
AT357539	9	1063
AT357548	14	499
AT357651	12	903
AT357651	11	905
AT357652	12	907
AT357652	11	909
AT357748	43	1207
AT357748	42	1213
AT357749	44	1207
AT357749	43	1213
AT357914	11	543
AT357999	8	485
AT358017	9	1019
AT358048	34	1213
AT358048	67	1215
AT358048	67	1217
AT358048	4	519
AT358048	6	577
AT358048	6	579
AT358073	4	481
AT358382	31	643
AT358382	16	645
AT358387	2	1161
AT358633	24	1005
AT358643	6	1225
AT358709	47	927
AT358812	17	617
AT358864	25	1235
AT359297	19	505
AT359344	10	481
AT359376	13	1167
AT359376	8	1169
AT359376	13	1171
AT359376	8	1173
AT359376	8	1175
AT359376	13	1177
AT359376	13	1179
AT359376	8	1181
AT359377	10	1169
AT359377	10	1173
AT359377	10	1175
AT359377	10	1181
AT359377	25	1189
AT359378	4	1183
AT359378	4	1185
AT359378	4	1187
AT359378	4	1189
AT359378	4	1191
AT359378	4	1193
AT359378	2	1195
AT359378	4	1197
AT359378	4	1203
AT359379	15	1169
AT359379	15	1171
AT359379	16	1173
AT359379	17	1175
AT359379	16	1177
AT359379	16	1179
AT359379	17	1181
AT359379	5	1183
AT359379	5	1185
AT359379	5	1187
AT359379	5	1189
AT359379	5	1191
AT359379	5	1193
AT359379	7	1195
AT359379	5	1197
AT359379	5	1203
AT359380	12	1169
AT359380	12	1173
AT359380	12	1175
AT359380	12	1181
AT359380	25	1191
AT359381	11	1169
AT359381	11	1173
AT359381	11	1175
AT359381	11	1181
AT359381	25	1193
AT359382	13	1169
AT359382	13	1173
AT359382	13	1175
AT359382	13	1181
AT359383	9	1169
AT359383	9	1173
AT359383	9	1175
AT359383	9	1181
AT359383	25	1197
AT359384	7	1169
AT359384	7	1173
AT359384	7	1175
AT359384	7	1181
AT359385	14	1171
AT359385	15	1173
AT359385	15	1175
AT359385	14	1177
AT359385	15	1177
AT359385	14	1179
AT359385	15	1179
AT359385	15	1181

Índice numérico - continuação

Nº peça	Item	Página
AT359385	16	1181
AT359385	25	1203
AT359385	3	1205
AT359386	7	1167
AT359386	7	1171
AT359386	7	1177
AT359386	7	1179
AT359387	18	1013
AT359387	19	1015
AT359388	8	1167
AT359388	8	1171
AT359388	8	1177
AT359388	8	1179
AT359388	25	1183
AT359389	9	1167
AT359389	9	1171
AT359389	9	1177
AT359389	9	1179
AT359389	25	1185
AT359391	10	1167
AT359391	11	1167
AT359391	10	1171
AT359391	11	1171
AT359391	10	1177
AT359391	11	1177
AT359391	10	1179
AT359391	11	1179
AT359391	25	1187
AT359474	3	1161
AT359738	3	851
AT359830	6	1009
AT359834	10	1011
AT359834	8	1011
AT359887	26	503
AT359887	26	507
AT359888	30	503
AT359888	29	507
AT359994	3	1235
AT360368	4	961
AT360390	16	155
AT360391	8	155
AT360392	17	155
AT360393	18	155
AT360394	19	155
AT360395	20	155
AT360784	9	903
AT360784	3	905
AT360784	9	907
AT360784	3	909
AT360850	13	617
AT360965	10	485
AT361113	13	903
AT361113	14	905
AT361113	13	907
AT361113	2	909
AT361113	9	911
AT361113	10	913
AT361113	13	915
AT361113	9	917
AT361113	10	919
AT361336	4	967
AT361336	7	973
AT361340	5	967
AT361340	8	973
AT361341	6	967
AT361342	7	967
AT361356	16	965
AT361356	12	971
AT361356	12	977
AT361358	13	971
AT361358	13	977
AT361459	4	963
AT361459	4	969
AT361459	4	975
AT361460	5	963
AT361460	5	969
AT361460	5	975
AT361462	6	963
AT361462	6	969
AT361462	6	975
AT361463	7	963
AT361463	7	969
AT361463	7	975
AT362078	9	1001
AT362078	9	999
AT362122	18	993
AT362128	6	159
AT362293	22	111
AT362319	5	509
AT362406	7	687
AT362538	10	769
AT363054	2	883
AT363054	51	885
AT363161	15	511
AT363166	16	511
AT363217	45	995
AT363217	34	997
AT363239	52	517
AT363264	54	517
AT363266	2	853
AT363364	1	1465
AT363483	1	1455
AT363573	29	503
AT363573	28	507
AT363574	24	503
AT363574	24	507
AT363618	49	1455
AT363621	50	1455
AT363642	54	1455
AT363642	55	1455
AT363642	22	1483
AT363642	25	1483
AT363642	27	1483
AT363642	28	1483
AT363644	56	1455
AT363644	57	1455
AT363644	23	1483
AT363644	26	1483
AT363644	27	1483
AT363644	28	1483
AT363653	22	111
AT363653	6	111
AT363681	1	853
AT363781	38	1455
AT363781	16	1483
AT363790	7	903
AT363790	9	905
AT363790	7	907
AT363790	8	909
AT363790	6	911
AT363790	1	913
AT363790	6	917
AT363790	1	919
AT363881	41	967
AT363882	43	967
AT363966	39	1455
AT363966	15	1483
AT363988	10	1205
AT363990	4	1499
AT363990	5	1499
AT363997	2	785
AT363999	19	759
AT363999	10	767
AT364002	12	967
AT364100	36	517
AT364102	11	1453
AT364181	1	481
AT364185	2	887
AT364185	20	890
AT364185	6	894
AT364186	6	897
AT364356	9	703
AT364474	3	513
AT364652	5	1083
AT364731	17	967
AT364731	26	967
AT364737	21	967
AT364753	30	967
AT364883	11	890
AT364883	19	899
AT364884	18	890
AT364884	10	899
AT364886	19	890
AT364886	5	899
AT364887	12	890
AT364887	14	899
AT364968	29	589
AT365067	19	503
AT365067	19	507
AT365097	11	973
AT365097	1	975
AT365100	3	967
AT365100	1	969
AT365101	13	961
AT365101	1	963
AT365104	10	593
AT365105	8	967
AT365107	18	961
AT365110	12	963
AT365110	12	969
AT365110	12	975
AT365134	15	967
AT365134	25	967
AT365183	1	1451
AT365343	11	713
AT365343	7	713
AT365343	4	729
AT365350	44	1213
AT365350	54	1215
AT365350	54	1217
AT365350	14	577
AT365350	8	579
AT365393	47	503
AT365393	46	507
AT365431	12	1001
AT365431	12	999
AT365788	1	1463
AT365869	26	551
AT365869	31	553
AT365869	9	557
AT365869	4	559
AT366151	5	851
AT366348	2	705
AT366348	4	711
AT366515	10	519
AT366516	6	519
AT366526	7	487
AT366536	2	545
AT366546	4	515
AT366547	66	1207
AT366547	67	1213
AT366548	14	1013
AT366548	14	1015
AT366556	67	1207
AT366556	68	1213
AT366571	13	1013
AT366571	13	1015
AT366867	25	1003
AT366869	29	1005
AT366871	33	1005
AT366928	26	551
AT366928	31	553
AT366928	9	557
AT366928	4	559
AT366958	4	515
AT367077	10	1157
AT367077	8	1159
AT367167	10	967
AT367168	11	967
AT367443	9	623
AT367443	1	625
AT367467	7	575
AT367467	15	577
AT367467	10	579
AT367470	1	491
AT367472	5	691
AT367506	3	117
AT367511	25	741
AT367511	1	747
AT367522	1	563
AT367585	20	577
AT367620	34	1413
AT367620	22	1415
AT367640	20	1009
AT367640	21	1011
AT367788	15	855
AT367789	53	517
AT367828	10	1505
AT367840	2	1233

Índice numérico - continuação

Nº peça	Item	Página
AT367840	5	1233
AT367911	13	481
AT367931	39	877
AT367931	39	881
AT368028	6	575
AT368028	16	577
AT368028	9	579
AT368103	8	963
AT368103	8	969
AT368103	8	975
AT368272	4	731
AT368272	4	733
AT368317	41	491
AT368317	24	493
AT368580	24	1003
AT368815	21	1003
AT368866	4	807
AT368866	2	809
AT368866	4	811
AT368866	2	813
AT368866	16	817
AT368866	15	819
AT368866	23	823
AT368881	10	807
AT368881	4	809
AT368944	42	1207
AT368944	49	1209
AT368944	41	1211
AT368944	41	1213
AT368944	46	1215
AT368944	46	1217
AT369047	45	491
AT369169	8	561
AT369169	15	563
AT369198	31	483
AT369198	40	483
AT369198	47	491
AT369198	46	493
AT369198	40	495
AT369363	17	511
AT369516	14	961
AT369516	1	967
AT369516	14	973
AT369602	11	833
AT369644	7	779
AT369810	26	1005
AT370026	16	831
AT370183	43	1207
AT370183	11	1209
AT370183	11	1211
AT370183	42	1213
AT370183	4	1215
AT370183	4	1217
AT370184	44	1207
AT370184	12	1209
AT370184	12	1211
AT370184	43	1213
AT370184	5	1215
AT370184	5	1217
AT370248	2	1077
AT370480	26	551
AT370480	31	553
AT370480	9	557
AT370487	26	551
AT370487	31	553
AT370487	9	557
AT371007	15	557
AT371007	1	559
AT371017	3	505
AT371017	4	509
AT371178	10	585
AT371278	14	1413
AT371278	7	1415
AT371389	10	951
AT371390	5	951
AT371390	12	953
AT371390	5	953
AT371390	5	955
AT371390	12	957
AT371390	5	957
AT371391	6	951
AT371391	6	955
AT371393	8	951
AT371393	8	955
AT371395	3	951
AT371395	3	955
AT371397	10	953
AT371398	6	953
AT371398	6	957
AT371399	3	953
AT371399	3	957
AT371401	8	953
AT371401	8	957
AT371403	10	955
AT371405	10	957
AT371437	12	839
AT371499	10	1157
AT371499	8	1159
AT371857	25	493
AT372425	1	565
AT372657	6	505
AT372657	3	509
AT372684	7	890
AT372684	8	890
AT372684	9	890
AT372684	18	899
AT372684	9	899
AT372775	1	1491
AT372775	7	1497
AT372842	9	1019
AT372842	9	1035
AT372899	2	959
AT373202	1	683
AT373202	1	685
AT373764	1	1235
AT373951	42	995
AT374052	2	701
AT374191	2	689
AT374208	32	925
AT374208	32	927
AT374512	1	1239
AT374689	26	551
AT374689	31	553
AT374689	4	559
AT374691	26	551
AT374691	31	553
AT374691	4	559
AT374692	26	551
AT374692	31	553
AT374692	4	559
AT37476	16	531
AT37477	45	1207
AT37477	38	1209
AT37477	30	1211
AT37477	45	1213
AT37477	12	1215
AT37477	12	1217
AT374867	1	1241
AT375468	44	995
AT375468	33	997
AT375804	5	1501
AT375804	6	1501
AT375804	10	1507
AT375804	11	1507
AT375878	3	851
AT376080	29	617
AT376777	1	899
AT377213	4	621
AT377288	7	1241
AT377608	6	561
AT378017	1	859
AT378018	1	861
AT378019	1	863
AT378020	1	865
AT378021	1	867
AT378530	3	951
AT378530	3	955
AT378531	6	951
AT378531	6	955
AT378532	8	951
AT378532	8	955
AT378533	10	951
AT378534	10	955
AT378535	3	953
AT378535	3	957
AT378536	6	953
AT378536	6	957
AT378537	8	953
AT378537	8	957
AT378538	10	953
AT378539	10	957
AT378802	15	511
AT379530	27	561
AT379617	3	1047
AT380015	7	113
AT380015	4	129
AT380077	5	113
AT380077	3	129
AT380163	4	919
AT380164	3	913
AT380165	11	909
AT380166	11	905
AT380167	16	905
AT380621	1	493
AT380623	44	483
AT380623	45	493
AT380623	52	495
AT380866	2	745
AT381371	1	129
AT381890	18	967
AT381890	27	967
AT382216	65	517
AT383167	1	731
AT383167	1	733
AT383167	25	741
AT383167	1	743
AT383167	1	745
AT383167	1	747
AT383167	1	753
AT383683	29	643
AT383683	14	645
AT384605	9	963
AT384605	9	969
AT384605	9	975
AT384606	10	963
AT384606	10	969
AT384606	10	975
AT384607	11	963
AT384607	11	969
AT384607	11	975
AT384609	13	963
AT384609	13	969
AT384609	13	975
AT384610	14	963
AT384610	14	969
AT384610	14	975
AT384611	15	963
AT384611	15	969
AT384611	15	975
AT384612	16	963
AT384612	16	969
AT384612	16	975
AT384613	8	963
AT384613	8	969
AT384613	8	975
AT384828	18	975
AT384829	18	969
AT384830	18	963
AT385963	40	493
AT385963	26	495
AT386059	35	1017
AT386060	9	1017
AT386063	40	1017
AT386066	29	1017
AT386320	1	849
AT386331	1	573
AT386337	4	1109
AT386337	4	1111
AT386337	2	1113
AT386337	2	1117
AT386337	2	1119
AT386337	2	1123
AT386337	2	1129
AT386337	2	1131
AT386337	2	1133
AT386337	2	1135
AT386337	2	1137
AT386337	2	1139
AT386337	2	1141

Índice numérico - continuação

Nº peça	Item	Página
AT386337	14	1183
AT386337	14	1185
AT386337	14	1187
AT386337	14	1189
AT386337	14	1193
AT386337	14	1197
AT386337	14	1203
AT386338	1	573
AT386618	5	769
AT386618	15	771
AT387384	66	1207
AT387384	64	1209
AT387384	56	1211
AT387384	67	1213
AT387384	61	1215
AT387384	61	1217
AT387387	67	1207
AT387387	58	1209
AT387387	50	1211
AT387387	68	1213
AT387387	53	1215
AT387387	53	1217
AT387390	35	1207
AT387390	57	1209
AT387390	49	1211
AT387390	35	1213
AT387390	65	1215
AT387390	65	1217
AT387534	26	551
AT387534	31	553
AT387534	33	555
AT387534	4	559
AT387539	26	551
AT387539	31	553
AT387539	4	559
AT387540	26	551
AT387540	31	553
AT387540	9	557
AT387540	4	559
AT387542	26	551
AT387542	31	553
AT387545	26	551
AT387545	31	553
AT387545	9	557
AT387574	11	665
AT387574	13	673
AT387618	17	1017
AT387832	13	1235
AT389446	4	755
AT390200	7	1373
AT390200	7	1375
AT390200	7	1383
AT390200	7	1385
AT390200	1	1449
AT390279	12	973
AT390867	6	595
AT390874	7	587
AT391049	5	1229
AT391049	5	1231
AT391897	23	967
AT391898	14	967
AT391899	33	967
AT391900	24	967
AT393436	1	573
AT393733	10	1049
AT393733	14	1051
AT393733	14	1053
AT393733	25	1055
AT394450	33	995
AT394450	29	997
AT394579	1	1017
AT394717	26	1049
AT394717	15	1051
AT394717	15	1053
AT395036	7	1281
AT395036	7	1285
AT395036	7	1289
AT395037	7	1283
AT395037	7	1287
AT395037	7	1291
AT395197	48	561
AT395197	19	565
AT395197	22	567
AT395521	1	119
AT396217	50	561
AT396217	21	565
AT396217	24	567
AT396808	3	1483
AT396809	4	1483
AT396817	2	747
AT396817	30	749
AT396817	1	751
AT396817	8	751
AT396818	2	731
AT396818	2	733
AT396818	1	739
AT396851	1	851
AT396978	21	1009
AT396999	28	1011
AT397007	24	1009
AT397009	32	1011
AT397023	27	1009
AT397064	35	1011
AT397153	1	561
AT397506	1	845
AT397620	1	713
AT397620	1	715
AT397631	4	913
AT398083	1	759
AT398103	11	967
AT398106	10	967
AT398231	1	527
AT398271	6	963
AT398271	6	969
AT398271	6	975
AT398735	1	847
AT399262	11	689
AT399262	11	701
AT399275	12	909
AT399275	5	919
AT399788	1	689
AT399789	1	701
AT399832	1	1243
AT399873	19	995
AT399873	16	997
AT399974	16	997
AT400207	10	811
AT400207	4	813
AT400207	17	819
AT400207	25	823
AT400216	13	1469
AT400216	14	1473
AT400398	14	1471
AT400398	13	1475
AT400491	17	999
AT400762	1	1045
AT400780	1	989
AT400904	1	1473
AT400912	1	1471
AT401420	12	961
AT401942	28	1375
AT401942	28	1385
AT401942	1	1423
AT401943	29	1375
AT401943	29	1385
AT401943	3	1423
AT401944	30	1375
AT401944	30	1385
AT401944	5	1423
AT401945	32	1375
AT401945	32	1385
AT401945	7	1423
AT401946	31	1375
AT401946	31	1385
AT401946	9	1423
AT401947	33	1375
AT401947	33	1385
AT401947	11	1423
AT401992	17	1373
AT401992	34	1375
AT401992	17	1383
AT401992	34	1385
AT401992	9	1421
AT401992	13	1423
AT401994	16	1373
AT401994	35	1375
AT401994	16	1383
AT401994	35	1385
AT401994	7	1421
AT401994	15	1423
AT403005	3	503
AT403005	3	507
AT403144	1	1351
AT403921	40	1451
AT403921	37	1463
AT403921	43	1471
AT403921	42	1473
AT403921	11	1479
AT403970	40	1213
AT403970	22	1215
AT403970	20	1217
AT404819	2	683
AT404865	1	799
AT404865	1	803
AT404904	9	1143
AT404904	9	1145
AT404904	9	1147
AT404904	10	1149
AT404904	10	1151
AT404904	10	1153
AT404904	12	1155
AT404904	7	935
AT404904	6	937
AT404904	6	939
AT404904	8	941
AT404904	9	943
AT404904	9	945
AT404904	9	947
AT407896	4	759
AT408148	3	713
AT408148	3	715
AT408161	35	111
AT408162	35	111
AT408165	19	759
AT408166	36	759
AT408630	1	705
AT409244	1	103
AT409244	3	103
AT409374	4	835
AT409374	1	837
AT409377	11	835
AT409377	2	837
AT409379	15	835
AT409379	3	837
AT409385	2	785
AT409402	6	713
AT409402	6	715
AT409402	1	719
AT409402	1	721
AT409405	11	713
AT409405	7	713
AT409405	11	715
AT409405	7	715
AT409536	41	483
AT409536	49	495
AT409753	7	769
AT409753	10	773
AT409754	8	769
AT409754	4	775
AT409755	9	769
AT409755	10	777
AT409760	2	779
AT409760	1	783
AT409789	40	997
AT409889	3	753
AT410070	10	1167
AT410070	11	1167
AT410070	10	1171
AT410070	11	1171
AT410070	10	1177
AT410070	11	1177
AT410070	10	1179
AT410070	11	1179
AT410070	25	1187
AT410642	1	567
AT410868	20	561
AT410868	8	567
AT410869	24	561
AT410869	10	567

Índice numérico - continuação

Nº peça	Item	Página
AT410938	1	121
AT410940	2	121
AT410941	10	807
AT410941	4	809
AT410941	18	817
AT411010	1	121
AT411010	2	121
AT411106	1	1055
AT411303	36	483
AT411303	44	495
AT41188	12	657
AT41188	15	659
AT41188	11	661
AT41188	13	663
AT411962	1	827
AT411962	1	829
AT411963	2	521
AT411963	2	523
AT411964	2	827
AT411967	12	1395
AT411967	12	1397
AT411967	1	1401
AT411967	1	1403
AT411969	4	521
AT411969	4	523
AT411970	38	967
AT411970	13	973
AT411971	2	829
AT412195	2	967
AT412199	4	973
AT412308	4	1055
AT41245	23	1439
AT412661	1	759
AT412859	4	587
AT412859	5	587
AT413002	1	589
AT413002	2	589
AT413772	1	527
AT413817	1	495
AT413822	1	483
AT414564	1	1393
AT414840	2	545
AT414845	42	1055
AT415289	5	1015
AT415290	10	1015
AT415302	1	1393
AT415327	18	155
AT415344	8	967
AT415345	12	973
AT415346	13	971
AT415346	13	977
AT415363	6	1055
AT415551	1	1457
AT416146	14	817
AT416146	13	819
AT416352	3	951
AT416352	3	955
AT416353	6	951
AT416353	6	955
AT416354	8	951
AT416354	8	955
AT416355	10	951
AT416356	10	955
AT416357	3	953
AT416357	3	957
AT416358	6	953
AT416358	6	957
AT416359	8	953
AT416359	8	957
AT416360	10	953
AT416362	10	957
AT416412	31	551
AT416412	38	553
AT416531	1	1035
AT416534	22	1311
AT416535	1	1311
AT416537	26	1311
AT416538	32	1311
AT416539	35	1311
AT416927	1	1341
AT416927	1	1343
AT416927	1	1345
AT416927	1	1347
AT416927	1	1349
AT416929	1	817
AT416929	1	819
AT416931	13	1311
AT417321	4	759
AT418228	1	1067
AT418254	10	1311
AT418255	16	1311
AT418313	10	1449
AT418515	4	1311
AT418550	11	1093
AT418550	11	1099
AT418550	11	1103
AT418550	11	1107
AT418640	12	1311
AT419386	2	1393
AT419605	3	1163
AT421541	3	545
AT421541	16	547
AT421541	8	549
AT421541	1	551
AT421541	7	553
AT421541	9	555
AT421557	4	545
AT421557	15	547
AT421557	9	549
AT421557	2	551
AT421557	8	553
AT421557	10	555
AT421558	17	551
AT421603	8	561
AT421612	21	561
AT421612	9	567
AT421646	1	1383
AT421646	10	567
AT421647	1	1373
AT421648	1	1385
AT421649	1	1375
AT421654	20	561
AT421654	8	567
AT421656	24	561
AT421656	12	567
AT421755	13	1169
AT421755	13	1173
AT421755	13	1175
AT421755	13	1181
AT421755	1	1195
AT421756	11	1091
AT421756	11	1095
AT421756	11	1097
AT421756	11	1101
AT421756	11	1105
AT421756	1	1115
AT421764	40	1311
AT423052	7	545
AT423052	13	547
AT423052	12	549
AT423052	5	551
AT423052	13	555
AT423138	1	545
AT423138	22	547
AT423138	4	549
AT423138	35	551
AT423138	5	553
AT423138	5	555
AT423340	10	519
AT423341	8	519
AT423364	23	547
AT423364	5	549
AT423364	6	553
AT423364	6	555
AT424597	18	561
AT426090	1	915
AT426454	15	1115
AT426454	15	1195
AT427526	44	1311
AT427527	45	1311
AT427654	30	1091
AT427655	30	1097
AT427662	30	1095
AT427666	30	1101
AT427668	30	1105
AT427915	21	999
AT427950	13	1167
AT427950	8	1169
AT427950	13	1171
AT427950	8	1173
AT427950	8	1175
AT427950	13	1177
AT427950	13	1179
AT427950	8	1181
AT427952	17	1177
AT429042	8	519
AT429175	2	779
AT429191	1	779
AT429191	1	781
AT430216	14	967
AT430217	23	967
AT430218	24	967
AT430220	33	967
AT430919	22	1483
AT430919	25	1483
AT430920	23	1483
AT430920	26	1483
AT430922	15	1483
AT430935	16	1483
AT43231	7	99
AT432782	15	157
AT432786	16	157
AT433044	21	1001
AT433044	21	999
AT433237	17	999
AT433947	15	967
AT433947	25	967
AT434040	16	1451
AT434040	9	1461
AT434040	13	1463
AT434040	9	1469
AT434040	10	1471
AT434040	10	1473
AT434040	9	1475
AT434539	2	685
AT435528	8	1093
AT435528	8	1099
AT435528	8	1107
AT435528	22	1111
AT435529	8	1091
AT435529	8	1095
AT435529	8	1097
AT435529	8	1101
AT435529	8	1105
AT435529	22	1109
AT435530	17	1095
AT435530	17	1097
AT435530	17	1101
AT435530	17	1105
AT435530	14	1143
AT435530	6	1147
AT435733	11	1219
AT435734	15	1219
AT435734	7	1221
AT435796	7	157
AT435890	2	705
AT435890	4	711
AT436469	4	755
AT439177	11	561
AT439201	14	561
AT439204	34	561
AT439279	4	1055
AT439289	15	561
AT439330	15	103
AT439404	3	1483
AT439405	4	1483
AT439725	1	163
AT439759	9	561
AT439760	33	561
AT440262	4	1019
AT440262	4	1035
AT440411	3	503
AT440411	3	507
AT440486	4	759
AT440487	11	1073
AT440489	1	713
AT440489	1	715
AT441471	5	769
AT441471	15	771

Índice numérico - continuação

Nº peça	Item	Página
AT441664	9	1073
AT442685	1	561
AT442686	6	561
AT442979	5	691
AT443082	13	821
AT443083	16	821
AT443084	29	821
AT443107	1	823
AT443108	7	823
AT443109	1	821
AT443110	19	821
AT443110	24	821
AT444573	1	1087
AT445209	6	1225
AT445209	6	1227
AT445210	12	1229
AT445210	15	1231
AT445227	1	793
AT445229	1	795
AT44583	35	111
AT445939	1	825
AT446032	1	107
AT446300	2	747
AT446300	1	751
AT446430	1	567
AT446645	4	837
AT447096	6	1001
AT447096	6	999
AT449416	13	995
AT449416	11	997
AT449417	14	995
AT449417	13	997
AT450278	7	903
AT450278	9	905
AT450278	7	907
AT450278	8	909
AT450278	6	911
AT450278	1	913
AT450278	6	917
AT450278	1	919
AT450617	9	1313
AT451087	12	1315
AT451428	10	823
AT451919	17	1001
AT451919	17	999
AT452016	3	1001
AT452016	3	999
AT452625	2	713
AT452625	2	715
AT452852	11	1073
AT49216	11	1157
AT49216	10	1159
AT53439	15	529
AT53440	3	533
AT53440	3	535
AT57326	8	117
AT62699	2	653
AT63271	12	1157
AT63271	11	1159
AT68940	2	95
AT78527	24	1111
AT78527	21	1115
AT78527	4	1129
AT78527	4	1133
AT78527	4	1135
AT78527	4	1137
AT78527	3	1139
AT78527	3	1141
AT78527	21	1155
AT78527	16	1203
AW24539	10	831
AW24539	14	833
AXE11061	11	1055
AXE13430	36	1055
AZ43305	9	991
B2976R	14	903
B2976R	14	907
B2976R	5	923
B3690R	3	583
C16054	7	1409
C16054	8	1411
C16054	13	1413
C16054	6	1415
C16054	10	1425
C16054	7	1427
C16054	16	1429
C16054	16	1431
C16054	41	1455
C16054	20	1465
C16054	17	1483
C16054	12	1485
C16054	18	1487
C16054	12	591
C16054	11	593
CB01493998	3	775
CB01493998	4	777
CB01493999	3	775
CB01493999	4	777
CD16284	9	423
CE17368	30	123
CE17368	26	125
CE17879	17	1369
CE17879	17	1371
CE17879	21	1377
CE17879	34	1379
CE17879	34	1381
CE17879	34	1387
CE18313	49	1387
CE18916	35	1377
CE18916	50	1387
CE19646	31	123
CE19663	32	123
CE19678	33	123
CE19711	14	111
CE19711	18	111
CE19711	2	111
CE19711	29	111
CE21125	2	1387
CE21520	23	1377
CE21520	37	1387
CE30291	2	1377
CE30450	18	111
CE30450	2	111
CE31160	2	1369
CE31160	2	1371
CE31161	2	1381
DE20695	2	1383
DE20695	2	1385
DE20695	1	1387
DE30155	2	1373
DE30155	2	1375
DE30155	1	1377
DE30221	2	103
DE30221	17	111
DE30222	1	111
DE30601	1	1371
DE30602	1	1381
DZ100223	34	259
DZ101011	12	319
DZ10597	1	337
DZ10599	1	359
E12379	9	113
E12379	9	117
E12379	10	129
E12379	3	653
E131298	62	1207
E131298	59	1209
E131298	51	1211
E131298	63	1213
E131298	50	1215
E131298	50	1217
E14814	19	1369
E14814	19	1371
E14814	22	1377
E14814	36	1379
E14814	36	1381
E14814	36	1387
E46066	9	995
E63524	3	311
E64052	23	657
E64052	28	659
E64052	25	661
E64052	26	663
E65288	63	1085
E69975	31	1235
F055284	34	1311
F1100320	4	1167
F1100320	6	1169
F120914	1	657
F120914	1	661
F125640	8	479
F125640	5	489
F125640	11	731
F125640	11	733
F125640	13	745
F125640	13	747
F125640	17	753
F1430R	13	1437
F1430R	8	1439
F1430R	8	1443
F1451R	9	509
F1743R	10	313
F23048	30	195
F23048	5	205
F23048	5	237
F2310012	12	239
F2310022	29	195
F2310022	28	231
F2310039	12	195
F2310039	11	231
F23303	23	195
F23303	22	231
F2710616	11	239
F310063	13	195
F310063	12	231
F3171R	11	105
F3171R	5	141
F3171R	13	145
F3171R	16	145
F3171R	18	145
F3171R	21	145
F3171R	24	145
F3171R	3	148
F3171R	1	151
F3310305	9	239
F37010010	11	148
F37010016	4	201
F37010020	4	148
F37020144	3	181
F37020144	3	183
F37020144	3	185
F37020144	3	187
F37020144	3	215
F37020144	3	217
F37020144	3	219
F37020144	3	221
F37020153	10	148
F37030219	13	239
F37030222	21	195
F37030222	20	231
F37030229	2	177
F37030229	2	211
F37030239	15	195
F37030239	14	231
F37030244G	20	181
F37030244G	20	183
F37030244G	20	215
F37030244G	20	217
F37030250	21	1085
F37030250	2	1087
F37030250	2	205
F37030250	30	231
F37030250	2	237
F37030275	5	193
F37030275	5	227
F37060906	6	201
F37060910	4	201
F37060920	8	239
F381166	14	635
F39000106	26	1085
F39000106	4	1087
F40111	3	239
F433299	10	585
F433299	9	585
F435618	16	929
F435618	17	929
F435618	18	929
F435618	14	931
F436210	5	529

Índice numérico - continuação

Nº peça	Item	Página
F7400011D	5	241
F81743	8	181
F81743	8	183
F81743	7	185
F81743	7	187
F81743	8	215
F81743	8	217
F81743	7	219
F81743	7	221
F85006	6	201
F85108	2	153
F85108	18	195
F85108	17	231
F85112	3	153
F85112	4	241
F85120	8	239
F950R	12	1441
F950R	11	1513
F950R	6	1515
F950R	10	609
F950R	6	613
FF101774	10	669
FF101774	12	677
GY20126	31	759
H110232	14	883
H110232	13	885
H114865	29	1003
H114865	34	1005
H114865	13	1009
H114865	15	1011
H121163	32	311
H128515	33	311
H131531	49	967
H131531	44	991
H140461	7	1047
H140461	20	1049
H140461	20	1051
H140461	20	1053
H140461	10	707
H140461	24	875
H140461	24	877
H140461	24	879
H140461	5	901
H142036	58	1465
H142036	12	1467
H145175	21	1441
H146457	55	503
H146457	54	507
H146887	53	483
H150385	42	1003
H150385	43	1005
H150941	6	103
H152202	9	1439
H152203	10	1437
H152203	13	1441
H152203	9	1443
H152203	8	1513
H152203	7	1515
H152203	11	609
H152203	7	613
H152204	6	1511
H152795	7	1511
H153721	61	491
H153722	12	495
H154335	8	609
H154335	4	613
H154337	9	609
H154337	5	613
H154514	6	605
H155666	3	605
H155667	4	605
H155964	7	605
H156058	8	605
H157898	10	1439
H164204	9	605
H164205	10	605
H165237	45	561
H165237	32	563
H168248	6	1441
H168248	2	1515
H168248	14	613
H168249	7	1441
H168249	3	1515
H168249	15	613
H170535	18	605
H170538	17	1439
H170539	7	1437
H170539	17	1443
H170539	5	1513
H170539	15	1515
H170539	19	609
H170539	18	613
H170541	17	1511
H171332	11	605
H173411	3	1013
H173411	3	1015
H173411	14	1235
H173411	15	1235
H173411	34	509
H173411	18	511
H173411	23	875
H173411	23	877
H173411	23	879
H173411	23	881
H173411	4	901
H173411	36	925
H173411	37	927
H174616	22	609
H176080	2	1511
H176081	3	1511
H179659	9	1511
H180080	14	1441
H180080	15	1513
H180080	8	1515
H180080	12	609
H180080	8	613
H180094	15	1441
H180094	13	1513
H180094	9	1515
H180094	13	609
H180094	9	613
H180100	10	1511
H180103	15	1437
H180103	11	1439
H180103	10	1443
H181114	16	1437
H181114	12	1439
H181114	11	1443
H206859	17	1437
H206859	13	1439
H206859	12	1443
H208631	8	1437
H208631	13	1443
H208987	11	1437
H208987	16	1441
H208987	14	1443
H208987	9	1513
H208987	10	1515
H208987	14	609
H208987	10	613
H208995	17	1441
H208995	6	1513
H208995	11	1515
H208995	15	609
H208995	11	613
H208999	14	1439
H210686	18	1441
H210686	14	1513
H210686	12	1515
H210686	16	609
H210686	12	613
H210841	11	1511
H216169	23	565
H216169	26	567
H217849	15	565
H217849	18	567
H224073	37	753
H224073	53	997
H227132	16	1515
H227133	17	1515
H228949	17	605
H23125	1	373
H232246	20	609
H232254	19	613
H232256	20	613
H232260	23	1441
H232263	24	1441
H232272	17	1513
H232274	16	1513
H232376	3	1437
H26723	4	561
H26723	6	565
H26723	4	567
H33801	50	483
H61354	32	1207
H61354	16	1209
H61354	73	1211
H61354	31	1213
H61354	74	1215
H61354	74	1217
H63773	46	1207
H63773	29	1209
H63773	21	1211
H63773	46	1213
H63773	33	1215
H63773	33	1217
H65107	39	875
H65107	39	879
H77698	7	1229
H77698	7	1231
H77698	49	1311
H77698	8	1427
H77698	13	1485
H77698	7	1495
H77698	32	483
H77698	11	485
H77698	8	487
H77698	40	491
H77698	19	493
H77698	22	495
H77698	54	509
H77698	55	517
H77698	13	591
H77698	34	643
H77698	34	645
H77698	33	759
H77698	18	769
H79910	14	255
H80936	23	107
H80936	1	113
H80936	6	129
H80936	4	653
H85233	12	1017
H85233	32	1017
H85233	38	1017
H85233	43	1017
H871R	21	147
J16931	22	1013
J16931	21	1015
J16931	16	1017
J16931	19	511
JD10024	32	1369
JD10024	32	1371
JD10024	15	1377
JD10144	21	1369
JD10144	21	1371
JD10144	27	1377
JD10144	38	1379
JD10144	38	1381
JD10144	41	1387
JD5756	1	627
JD5756	1	637
JD5822	2	627
JD5822	2	637
JD5920	16	1453
JD5920	17	1455
JD5920	3	627
JD5920	3	637
JD5920	11	855
JD5921	17	1453
JD5921	18	1455
JD5921	4	627
JD5921	4	637
JD5929	6	1083
JD7759	10	117
JD7759	3	119
JD7771	34	123
JD7771	29	125
JD7781	13	1351

Índice numérico - continuação

Nº peça	Item	Página
JD7781	18	1451
JD7781	11	1461
JD7781	15	1463
JD7781	22	1469
JD7781	23	1471
JD7781	23	1473
JD7781	22	1475
JD7783	34	123
JD7783	29	125
JD7788	16	117
JD7797	6	113
JD7797	8	113
JD7797	11	117
JD7797	8	129
JD7797	9	129
JD7797	4	1445
JD7797	5	653
JD7798	35	123
JD7798	31	125
JD7798	19	1437
JD7799	28	1451
JD7799	25	1463
JD7799	31	1471
JD7799	31	1473
JD7844	19	1443
JD7844	59	1465
JD7844	13	1467
JD8159	29	147
JD8210	32	147
JD8210	47	147
JD8240	20	1369
JD8240	20	1371
JD8240	26	1377
JD8240	37	1379
JD8240	37	1381
JD8240	40	1387
JD8255	20	123
JD8255	6	125
JD8255	2	141
JD8272	5	107
JD8962	19	111
JD8962	3	111
JD8989	4	107
JD8997	21	123
JD8997	7	125
JD9021	34	1369
JD9021	34	1371
JD9021	14	1377
JD9078	3	141
JD9080	10	111
JD9080	25	111
JD9082	22	123
JD9082	3	125
JD9082	18	1379
JD9082	18	1381
JD9082	18	1387
JD9120	20	111
JD9120	4	111
JD9134	3	1369
JD9134	3	1371
JD9134	3	1377
JD9134	3	1379
JD9134	3	1381
JD9134	3	1387
JD9138	24	111
JD9138	9	111
JD9141	23	123
JD9141	4	125
JD9141	17	1379
JD9141	17	1381
JD9141	17	1387
JD9156	46	147
JD9601	28	147
K40014	38	1413
K40014	21	1415
K40014	29	1451
K40014	8	1451
K40014	7	1461
K40014	26	1463
K40014	8	1463
K40014	7	1469
K40014	32	1471
K40014	8	1471
K40014	8	1473
K40014	7	1475
K40017	17	1357
KV13179	12	1413
KV13179	5	1415
KV13179	40	1455
KV13179	15	1465
KV13179	11	1477
KV13179	18	1483
KV13179	13	1487
L101283	12	483
L101283	5	491
L101283	4	493
L101283	15	495
L102023	2	875
L102023	2	877
L102023	1	879
L102023	2	881
L115722	5	1167
L115722	5	1171
L115722	5	1177
L115722	5	1179
L115723	6	1167
L115723	6	1171
L115723	6	1177
L115723	6	1179
L152397	11	883
L152397	13	883
L152397	12	885
L174312	14	951
L174312	15	953
L174312	14	955
L174312	15	957
L33065	34	925
L33065	34	927
L38728	49	925
L38728	55	927
L77943	7	999
M115279	1	1405
M115279	1	1407
M115279	2	843
M115279	42	925
M115279	15	961
M132706	17	903
M132706	4	905
M132706	18	907
M132706	4	909
M135512	6	479
M135512	3	489
M135512	6	489
M135512	19	751
M135512	3	765
M142218	2	581
M142219	3	581
M142541	13	483
M142541	9	491
M142541	8	493
M142541	16	495
M142955	18	1225
M142955	13	1227
M142955	46	1229
M142955	41	1231
M142955	4	539
M142955	22	617
M145875	26	925
M145875	25	927
M145875	35	927
M40509	33	1413
M40509	19	1415
M43940	20	511
M44162	12	605
M45387	59	1085
M453T	15	965
M453T	11	971
M453T	11	977
M47566	6	1315
M47566	2	915
M68997	12	1013
M68997	12	1015
M68997	2	851
M72069	35	883
M72069	34	885
M74782	18	999
M74877	60	1085
M81353	11	659
M81353	3	659
M81353	7	659
M82772	12	831
M82772	17	833
M84971	32	1009
M84971	24	1011
M84972	10	1001
M84972	39	1055
M84972	48	927
M84972	4	929
M84972	8	931
M84972	10	999
M86690	12	703
M87534	23	1017
M87571	13	549
M87571	10	551
M87571	12	551
M87571	12	553
M87571	15	553
M87571	14	555
M87733	6	433
M88385	21	511
MG512306	16	659
MG512306	25	659
MG695502	17	1461
MG701318	17	659
MT2485	39	503
MT2485	38	507
N100859	6	503
N100859	6	507
N102039	10	283
N157296	54	927
N189220	47	1213
N189220	34	1215
N189220	34	1217
N189220	11	1425
N189220	19	167
N189220	23	587
N189220	33	589
N189220	10	597
N189220	20	657
N189220	24	659
N189220	17	661
N189220	17	663
N189220	21	713
N189220	26	713
N189220	26	715
N189220	13	731
N189220	14	731
N189220	15	731
N189220	13	733
N189220	14	733
N189220	15	733
N189220	19	745
N189220	19	747
N189220	21	753
N189220	41	991
N198631	42	759
N203952	11	1085
N205415	10	131
N205415	5	545
N205415	19	547
N205415	10	549
N205415	3	551
N205415	9	553
N205415	11	555
N207956	10	483
N207956	12	491
N207956	10	493
N207956	10	495
N237603	15	1357
N275650	30	1003
N275650	35	1005
N275650	4	1009
N275650	4	1011
N275830	23	311
N276750	23	503
N276750	23	507
N279639	22	1017
N282069	4	695
N282069	4	697

Índice numérico - continuação

Nº peça	Item	Página
N282069	6	699
N282069	7	711
N306191	24	491
N306191	50	505
N306191	29	509
N306191	2	651
N310297	17	915
N31296	31	925
N31296	27	927
N370461	13	677
N380408	36	753
P46051	2	1233
P46051	5	133
P46051	4	175
P50631	9	165
P50631	8	195
P50631	7	231
P50631	7	239
PF13564	2	1236
PF13564	6	1239
PF81399	4	1236
PF81427	5	1241
PF81429	3	1236
PF81429	5	1239
PF81438	1	1236
PF81438	3	1236
PFA10255	1	1236
PFA10255	3	1236
PFA10274	3	1236
PFA10319	1	1236
PFA10319	3	1236
PFA10480	3	1236
PFA10481	1	1236
PFA10481	3	1236
PG200717	1	163
PT11778	8	999
R100377	7	667
R100377	11	669
R100377	10	671
R100377	10	675
R100377	14	677
R100377	10	679
R100377	6	681
R100500	1	137
R100569	1	263
R100569	22	357
R10093	12	995
R10093	56	997
R101225	10	399
R104570	8	743
R104571	7	741
R104587	3	294
R104592	20	413
R104701	7	725
R104701	9	735
R104701	5	749
R104846	6	717
R104846	7	717
R104846	6	725
R104846	31	749
R104846	4	749
R104846	3	791
R104846	5	921
R104919	8	717
R104919	12	735
R104929	7	741
R106789	2	143
R106789	10	145
R107600	2	137
R107623	3	284
R108997	3	105
R109553	47	1207
R109553	14	1209
R109553	14	1211
R109553	48	1213
R109553	7	1215
R109553	7	1217
R109553	42	131
R109553	26	617
R109691	3	1223
R11086	10	305
R111238	6	1109
R111238	6	1111
R111238	3	1113
R111238	13	1115
R111238	3	1117
R111238	3	1119
R111238	4	1121
R111238	3	1123
R111238	6	1129
R111238	6	1131
R111238	6	1133
R111238	6	1135
R111238	6	1137
R111238	5	1139
R111238	5	1141
R111238	6	1183
R111238	6	1185
R111238	6	1187
R111238	6	1189
R111238	6	1191
R111238	6	1193
R111238	11	1195
R111238	6	1197
R111238	6	1203
R111517	7	1183
R111517	7	1185
R111517	7	1187
R111517	7	1189
R111517	7	1193
R111517	10	1195
R111517	7	1197
R111517	7	1203
R112079	2	105
R112210	4	145
R112210	34	147
R112291	5	169
R113050	5	999
R113419	3	268
R113698	11	417
R114023	11	565
R114023	6	567
R114082	9	417
R114103	38	491
R114103	34	493
R114103	27	589
R114193	13	399
R114194	11	399
R114358	7	447
R114837	4	308
R115216	22	141
R115217	23	141
R115250	1	386
R115742	2	1007
R115743	8	1007
R115893	31	1003
R115893	36	1005
R115893	22	995
R115893	19	997
R116031	28	381
R116214	30	147
R116296	6	374
R116466	8	413
R116516	19	423
R117073	12	307
R117721	32	1003
R117721	37	1005
R117721	4	651
R117721	10	981
R117721	6	983
R117721	6	985
R117721	26	995
R119383	11	305
R119383	7	355
R119383	12	357
R119384	9	313
R119384	15	357
R119847	23	307
R119874	11	413
R120194	44	147
R120467	1	393
R120631	1	414
R120631	2	414
R120636	12	399
R120638	8	420
R120752	2	294
R120953	16	291
R120953	16	293
R120954	14	291
R120954	14	293
R121322	1	303
R121322	15	303
R121322	2	340
R121322	2	345
R122886	2	177
R122886	2	211
R123226	6	405
R123226	11	411
R123246	3	430
R123324	7	405
R123395	7	411
R123396	2	403
R123417	5	411
R123501	14	426
R123561	7	414
R123562	7	414
R123563	4	414
R123564	4	414
R123565	4	419
R123570	12	433
R123572	10	433
R123575	3	373
R123593	17	429
R123593	24	547
R123593	7	549
R123593	6	553
R123593	8	555
R123616	5	268
R123616	3	389
R123616	2	981
R123616	7	983
R124186	34	307
R125223	16	995
R125869	4	873
R126117	6	141
R126352	6	284
R128400	52	483
R128400	13	485
R128400	58	491
R128670	3	304
R129458	3	143
R129464	23	145
R129628	2	109
R129821	33	307
R130036	37	147
R130055	2	406
R130574	4	414
R130575	4	414
R130576	7	414
R130577	7	414
R130578	11	417
R131001	1	267
R131051	42	259
R131051	17	355
R131051	32	357
R131113	7	105
R131114	12	105
R131182	17	413
R131225	1	109
R131283	14	399
R131477	5	143
R131478	4	143
R132115	2	113
R132396	29	357
R132518	5	413
R132574	6	145
R132574	39	147
R133405	2	401
R133643	14	673
R133643	12	675
R133643	15	677
R133643	12	679
R133819	2	390
R133819	1	391
R133839	19	545
R133839	20	547
R133839	27	549
R133839	16	551
R133839	24	553

Índice numérico - continuação

Nº peça	Item	Página
R133839	27	555
R134098	43	925
R134098	25	993
R134414	1	305
R134518	3	399
R134726	10	147
R134920	6	381
R134920	2	462
R135482	3	270
R135509	4	275
R135509	4	360
R135510	3	275
R135510	3	360
R135543	20	1041
R135543	23	1043
R135543	29	1045
R135543	12	107
R135543	28	107
R135543	33	111
R135543	7	141
R135595	12	669
R135600	12	665
R135606	16	675
R135606	16	679
R135918	1	378
R135918	..	379
R135918	5	414
R136052	8	276
R136475	4	399
R136495	5	374
R150895	6	109
R162769	11	1001
R162769	11	999
R183409	18	1003
R183409	19	1003
R183409	20	1003
R183409	23	1005
R183409	7	1009
R183409	8	1009
R183409	9	1009
R183409	12	1011
R183409	7	1011
R183409	9	1011
R183410	28	1003
R183410	32	1005
R183410	29	1009
R183410	37	1011
R183411	22	1003
R183411	27	1005
R183411	26	1009
R183411	34	1011
R183412	23	1003
R183412	28	1005
R183412	25	1009
R183412	33	1011
R184863	4	165
R184863	1	169
R184863	1	171
R184863	18	545
R184863	21	547
R184863	21	549
R184863	15	551
R184863	18	553
R184863	20	555
R184863	10	557
R184863	15	559
R184863	9	617
R191395	1	1075
R193665	15	567
R193666	3	565
R193666	13	567
R194311	10	565
R194311	11	567
R203231	8	1183
R203231	8	1185
R203231	8	1187
R203231	8	1189
R203231	8	1191
R203231	8	1193
R203231	4	1195
R203231	8	1197
R203231	8	1203
R214344	7	1037
R214344	7	1039
R21612	6	143
R21612	12	145
R237815	12	565
R237815	7	567
R244664	1	1001
R244664	1	999
R26264	3	177
R26264	3	211
R26286	10	1235
R26286	12	1235
R26286	8	201
R26286	13	563
R26286	22	563
R26287	12	148
R26287	24	615
R26333	2	254
R26375	10	1137
R26375	9	1139
R26375	9	1141
R26375	20	1155
R26375	12	1157
R26375	11	1159
R26375	17	1219
R26375	15	131
R26375	24	131
R26375	9	131
R26375	15	1369
R26375	15	1371
R26375	21	1375
R26375	24	1375
R26375	19	1377
R26375	32	1379
R26375	32	1381
R26375	21	1385
R26375	24	1385
R26375	32	1387
R26375	7	1395
R26375	7	1397
R26375	2	1409
R26375	2	1411
R26375	23	1413
R26375	3	1413
R26375	31	1413
R26375	9	1413
R26375	11	1415
R26375	17	1415
R26375	3	1415
R26375	5	1417
R26375	4	1419
R26375	3	1421
R26375	25	1423
R26375	28	1423
R26375	3	1425
R26375	6	1425
R26375	2	1427
R26375	14	1429
R26375	9	1429
R26375	14	1431
R26375	9	1431
R26375	1	145
R26375	32	1451
R26375	34	1451
R26375	37	1455
R26375	44	1455
R26375	29	1463
R26375	31	1463
R26375	12	1465
R26375	5	1465
R26375	69	1465
R26375	35	1471
R26375	37	1471
R26375	34	1473
R26375	36	1473
R26375	3	1477
R26375	5	1477
R26375	3	1479
R26375	5	1479
R26375	2	1481
R26375	13	1483
R26375	9	1483
R26375	4	1485
R26375	10	1487
R26375	3	1487
R26375	5	1489
R26375	10	1491
R26375	5	1491
R26375	3	1495
R26375	5	1497
R26375	3	1499
R26375	4	1501
R26375	9	1507
R26375	3	169
R26375	3	171
R26375	18	195
R26375	17	231
R26375	10	497
R26375	20	497
R26375	7	497
R26375	15	517
R26375	34	517
R26375	10	577
R26375	10	587
R26375	17	587
R26375	14	589
R26375	22	589
R26375	31	589
R26375	7	589
R26375	16	591
R26375	3	591
R26375	6	591
R26375	1	593
R26375	2	593
R26375	4	593
R26375	13	595
R26375	16	595
R26375	6	595
R26375	2	597
R26375	2	599
R26375	12	601
R26375	3	601
R26375	6	601
R26375	30	615
R26375	31	615
R26448	2	1091
R26448	2	1093
R26448	2	1095
R26448	2	1097
R26448	2	1099
R26448	2	1101
R26448	2	1103
R26448	2	1105
R26448	2	1107
R26448	11	1125
R26448	11	1127
R26448	12	113
R26448	3	113
R26448	19	1207
R26448	32	1209
R26448	24	1211
R26448	13	1219
R26448	5	1219
R26448	15	1229
R26448	23	1229
R26448	4	1229
R26448	44	1229
R26448	9	1229
R26448	18	1231
R26448	26	1231
R26448	39	1231
R26448	4	1231
R26448	9	1231
R26448	4	1233
R26448	3	133
R26448	29	1369
R26448	29	1371
R26448	15	1375
R26448	18	1375
R26448	33	1377
R26448	46	1379
R26448	46	1381
R26448	15	1385
R26448	18	1385
R26448	47	1387
R26448	5	1393
R26448	8	141

Índice numérico - continuação

Nº peça	Item	Página
R26448	17	1413
R26448	20	1413
R26448	26	1413
R26448	6	1413
R26448	26	1415
R26448	29	1415
R26448	10	1419
R26448	19	1423
R26448	22	1423
R26448	7	143
R26448	6	1435
R26448	9	145
R26448	8	148
R26448	3	175
R26448	28	195
R26448	27	231
R26448	53	505
R26448	46	509
R26448	47	517
R26448	20	587
R26448	3	587
R26448	11	589
R26448	18	589
R26448	26	589
R26448	28	615
R26448	34	615
R26448	16	617
R26448	25	617
R26448	3	617
R26448	4	619
R26448	2	621
R26448	6	649
R26650	10	413
R26906	10	1115
R26906	3	1121
R26906	15	1191
R26906	5	1207
R26906	63	1209
R26906	72	1209
R26906	55	1211
R26906	64	1211
R26906	5	1213
R26906	31	1215
R26906	64	1215
R26906	31	1217
R26906	64	1217
R26906	6	131
R26906	15	1373
R26906	27	1375
R26906	15	1383
R26906	27	1385
R26906	2	1417
R26906	7	1419
R26906	6	1421
R26906	31	1423
R26906	1	197
R26906	3	207
R26906	1	229
R26906	3	243
R26906	20	517
R26906	23	517
R26906	3	517
R26906	5	517
R26906	50	517
R26906	18	643
R26906	21	643
R26906	37	643
R26906	22	645
R26906	26	645
R26906	28	645
R26906	4	647
R27149	10	255
R27149	4	378
R27175	5	141
R27175	14	145
R27175	15	145
R27175	17	145
R27175	24	145
R27175	2	148
R27175	1	151
R27175	31	517
R27218	30	1369
R27218	30	1371
R27218	34	1377
R27218	47	1379
R27218	47	1381
R27218	48	1387
R27218	9	141
R27218	7	148
R27218	19	587
R27218	17	589
R27315	15	105
R27315	4	109
R27315	19	145
R27315	3	151
R27448	9	1395
R27448	9	1397
R27448	5	1433
R27449	10	1395
R27449	10	1397
R27449	6	1433
R27474	48	1207
R27474	62	1209
R27474	54	1211
R27474	49	1213
R27474	30	1215
R27474	30	1217
R27474	9	263
R27474	3	647
R27528	4	585
R281148	23	511
R28193	11	1047
R28193	2	1049
R28193	24	1051
R28193	24	1053
R28583	3	287
R28776	1	197
R28776	1	207
R28776	1	229
R28776	1	243
R28776	16	547
R28776	8	549
R28776	1	551
R28776	9	555
R28782	22	1085
R28782	56	1085
R28782	16	1207
R28782	35	1209
R28782	27	1211
R28782	18	1213
R28782	71	1213
R28782	37	1215
R28782	37	1217
R28782	12	1225
R28782	3	1225
R28782	5	1227
R28782	19	1229
R28782	30	1229
R28782	33	1229
R28782	14	1231
R28782	22	1231
R28782	8	143
R28782	2	1435
R28782	24	1447
R28782	24	1449
R28782	2	173
R28782	11	201
R28782	4	209
R28782	4	245
R28782	5	519
R28782	7	577
R28782	7	579
R28782	3	595
R28782	5	597
R28782	23	615
R28811	2	256
R28811	2	379
R29936	8	1207
R29936	51	1209
R29936	69	1209
R29936	43	1211
R29936	61	1211
R29936	11	1213
R29936	44	1215
R29936	60	1215
R29936	44	1217
R29936	60	1217
R29936	16	148
R29936	14	167
R29936	3	167
R29936	4	497
R29936	8	501
R29936	29	517
R29936	64	517
R29936	65	517
R29936	15	643
R29936	19	645
R29936	2	647
R30200	15	605
R32295	32	643
R32295	32	645
R33259	1	197
R33259	2	207
R33259	1	229
R33259	2	243
R33259	4	999
R34513	27	147
R34857	19	147
R34858	20	147
R35022	3	299
R35365	10	141
R35366	11	141
R35367	12	141
R36235	8	575
R36235	17	577
R36545	21	657
R36545	26	657
R36545	16	659
R36545	25	659
R36545	23	661
R36545	23	663
R36636	49	1207
R36636	50	1213
R36636	15	148
R36636	28	517
R36636	1	647
R37023	28	1207
R37023	20	1209
R37023	69	1211
R37023	27	1213
R37023	70	1215
R37023	70	1217
R37287	10	1369
R37287	10	1371
R37287	10	1377
R37287	16	1379
R37287	16	1381
R37287	16	1387
R375R	22	145
R375R	4	151
R38454	30	505
R38454	27	509
R39112	11	1137
R39112	10	1139
R39112	10	1141
R39112	19	1155
R39112	50	1207
R39112	51	1213
R39112	16	1369
R39112	16	1371
R39112	20	1377
R39112	33	1379
R39112	33	1381
R39112	33	1387
R39112	2	145
R39112	6	255
R39112	33	517
R39503	5	305
R39554	11	769
R39554	6	827
R39741	1	269
R41440	4	1241
R41934	5	294
R41985	14	485
R41985	1	981
R41985	20	983
R42340	1	303
R42340	6	303
R42340	16	345

Índice numérico - continuação

Nº peça	Item	Página
R43409	5	291
R43409	5	293
R43660	21	307
R43750	10	561
R43750	5	563
R44096	4	769
R44096	3	827
R44097	4	769
R44097	3	827
R44165	9	997
R44302	16	1047
R44302	7	1049
R44302	28	1051
R44302	27	1053
R44302	31	1055
R44302	5	1073
R44302	7	1073
R44302	8	1073
R44302	10	113
R44302	3	1239
R44302	4	1239
R44302	6	1241
R44302	5	129
R44302	17	1395
R44302	17	1397
R44302	9	479
R44302	33	483
R44302	7	489
R44302	48	491
R44302	47	493
R44302	41	495
R44302	23	497
R44302	10	623
R44302	1	639
R44302	1	641
R44302	11	691
R44302	3	695
R44302	5	697
R44302	11	699
R44302	8	705
R44302	17	707
R44302	8	711
R44302	28	713
R44302	29	713
R44302	28	715
R44302	29	715
R44302	18	731
R44302	19	731
R44302	29	731
R44302	18	733
R44302	19	733
R44302	29	733
R44302	20	745
R44302	20	747
R44302	21	747
R44302	33	747
R44302	2	753
R44302	5	755
R44302	28	759
R44302	9	759
R44302	12	769
R44302	6	779
R44302	6	785
R44302	9	787
R44302	4	791
R44302	12	807
R44302	12	811
R44302	25	817
R44302	24	819
R44302	33	821
R44302	34	821
R44302	35	821
R44302	16	823
R44302	17	823
R44302	18	823
R44302	31	823
R44302	7	825
R44302	2	835
R44302	3	835
R44302	7	837
R44302	41	877
R44302	41	881
R44302	9	981
R44302	21	983
R44302	39	995
R44302	43	995
R44302	31	997
R44302	32	997
R460R	41	493
R460R	27	495
R46323	41	147
R46324	42	147
R46325	43	147
R46567	4	347
R46667	15	485
R47150	17	1115
R47150	18	1187
R47150	17	1195
R47150	51	1207
R47150	52	1213
R47150	7	255
R47150	21	617
R47151	10	263
R47153	36	307
R47153	30	357
R47160	2	287
R48437	11	111
R48437	26	111
R48685	7	413
R48685	1	414
R48685	6	414
R48776	14	141
R500055	15	307
R500055	45	307
R500090	14	681
R500330	32	307
R500394	1	383
R500494	21	505
R500597	31	505
R500642	1	300
R501035	8	297
R501124	10	417
R501388	13	279
R501388	34	279
R501388	16	281
R501388	35	281
R501388	4	330
R501388	1	346
R501428	5	426
R501436	19	447
R502011	9	308
R502011	13	357
R502079	3	267
R502079	15	673
R502079	14	675
R502079	16	677
R502079	14	679
R502079	12	681
R502186	16	673
R502186	16	675
R502186	17	677
R502186	16	679
R502329	2	448
R502341	7	419
R502367	6	423
R502371	5	423
R502511	18	423
R502512	15	423
R502513	2	447
R502541	26	381
R502725	3	406
R502755	6	417
R50279	16	1001
R50279	16	999
R50279	20	999
R502811	6	426
R502864	18	447
R502983	2	425
R502997	8	291
R502997	8	293
R504016	3	322
R504016	3	323
R504209	3	419
R504235	12	303
R504235	8	345
R504289	48	307
R50454	18	1373
R50454	18	1383
R50454	14	1421
R504576	1	399
R504577	24	381
R504604	2	305
R504614	8	399
R504631	15	419
R504669	30	307
R504669	38	307
R504669	20	357
R504670	43	307
R504734	3	411
R504754	18	405
R504781	13	259
R504781	40	259
R504781	2	381
R504782	16	419
R504810	7	283
R504810	8	319
R504810	4	353
R504810	2	355
R504810	6	355
R504810	10	357
R504810	11	357
R504810	40	357
R504811	21	291
R504811	21	293
R504811	8	313
R504843	7	399
R504850	1	413
R505146	42	307
R505166	2	383
R505357	31	551
R505357	38	553
R505357	38	555
R505357	11	557
R505357	12	559
R505452	43	259
R505452	14	355
R505452	7	357
R505452	10	381
R505452	4	462
R505479	10	405
R505480	14	405
R505543	20	419
R505609	1	414
R505609	3	414
R51031	9	143
R51196	15	141
R51197	16	141
R51198	17	141
R51199	18	141
R515029	6	383
R515030	7	383
R515033	11	423
R515034	13	423
R515039	1	379
R515044	12	381
R515408	5	399
R515494	6	399
R515535	11	381
R515535	5	462
R515555	6	373
R516125	22	381
R516140	13	419
R516315	11	275
R516427	8	447
R516437	2	397
R516557	27	411
R516623	6	444
R516624	7	297
R516648	3	377
R517073	10	297
R517237	2	377
R517353	3	374
R517471	10	437
R517522	5	299
R518087	8	299
R518132	1	261
R518212	23	291
R518212	23	293
R518233	13	303

Índice numérico - continuação

Nº peça	Item	Página
R518233	7	345
R518239	9	305
R518254	1	259
R518254	4	259
R518255	22	291
R518255	22	293
R518260	9	261
R518260	15	355
R518260	8	357
R518263	5	253
R518263	1	261
R518319	6	313
R518345	40	259
R518345	1	381
R518353	39	307
R518376	25	307
R518382	20	307
R518507	15	447
R518550	2	378
R518619	15	319
R518619	3	353
R518619	3	355
R518619	39	357
R518738	8	291
R518809	5	419
R518851	1	270
R518852	4	270
R518861	4	413
R518995	8	255
R519025	9	405
R519285	13	263
R519287	15	291
R519287	17	293
R519344	2	353
R519344	41	357
R51936	27	259
R51936	25	547
R51936	6	549
R51936	6	553
R51936	7	555
R519361	7	270
R519361	5	349
R519361	21	355
R519361	37	357
R519398	4	319
R519398	2	350
R519398	2	458
R519414	6	287
R519414	5	289
R519414	20	355
R519414	2	357
R519414	12	479
R519426	10	319
R519427	7	294
R519428	7	294
R519429	8	294
R519430	8	294
R519439	17	319
R519488	3	391
R519491	1	387
R519517	8	405
R519581	1	423
R519640	6	297
R519737	13	405
R519742	12	385
R519742	8	385
R519989	3	319
R519989	3	350
R519989	3	458
R520091	27	357
R520102	31	279
R520102	33	281
R520121	3	309
R520121	30	311
R520121	9	355
R520121	31	357
R520133	5	287
R520139	2	399
R520219	5	255
R520223	4	303
R520223	13	345
R520224	3	303
R520224	12	345
R520247	5	287
R520247	4	289
R520266	8	308
R520366	1	343
R520410	2	270
R520410	2	349
R520410	24	355
R520410	38	357
R520424	4	261
R520441	30	259
R520441	46	259
R520547	25	357
R520632	8	270
R520632	4	349
R520632	22	355
R520632	35	357
R520701	2	264
R520701	3	325
R520718	2	322
R520755	1	323
R520786	19	311
R520798	14	303
R520798	6	345
R520844	19	357
R520867	6	419
R520867	17	423
R520869	37	307
R520912	35	307
R521037	4	426
R521040	3	259
R521040	8	355
R521040	14	357
R521067	5	317
R521158	22	311
R521158	11	355
R521158	34	357
R521159	16	381
R521167	1	444
R521258	7	284
R521261	4	299
R521269	4	317
R521288	2	317
R521288	6	321
R521316	2	299
R521323	5	270
R521323	3	349
R521323	23	355
R521323	36	357
R521324	37	493
R521324	24	495
R521379	26	311
R521390	2	373
R521401	8	373
R521407	4	311
R521439	1	390
R521458	9	419
R521465	3	256
R521498	4	385
R521530	34	381
R521544	16	423
R521548	2	388
R522011	1	265
R522014	6	317
R522014	1	321
R522049	2	303
R522049	11	345
R522160	16	255
R522198	4	373
R522347	1	273
R522412	2	304
R522417	40	259
R522554	2	391
R522574	6	270
R522768	20	255
R522768	23	357
R522771	3	443
R522797	5	317
R522797	2	321
R522798	3	317
R522798	5	321
R522799	4	317
R522799	4	321
R522884	19	291
R522884	19	293
R522921	26	279
R522921	34	279
R522921	27	281
R522921	35	281
R522921	2	324
R522921	2	330
R522921	1	346
R522921	2	346
R522942	10	443
R522943	9	443
R522944	2	424
R522948	1	273
R523187	6	443
R523306	6	254
R523317	2	253
R523372	16	433
R523503	4	263
R52389	16	105
R524234	9	259
R524234	20	381
R524453	8	311
R524482	1	405
R524496	2	419
R524497	5	373
R524512	26	307
R524513	25	311
R524513	5	319
R524585	1	441
R525452	5	419
R525541	1	303
R525541	5	303
R525541	14	345
R525541	18	355
R525541	9	357
R525976	1	294
R526154	1	339
R526290	6	300
R526569	7	297
R526607	5	253
R526607	1	261
R526781	7	299
R526807	49	307
R526836	16	307
R526838	10	420
R526945	26	411
R527004	1	261
R527285	2	303
R527286	9	303
R527592	8	283
R527592	5	355
R527592	4	357
R527684	8	261
R527863	2	681
R527877	18	291
R527877	18	293
R527884	5	253
R527884	1	261
R527884	12	355
R527884	3	357
R528286	6	319
R528286	4	355
R528286	41	357
R528305	20	259
R528715	4	276
R52921	4	707
R529748	4	667
R529748	4	671
R530233	19	255
R53108	2	275
R53108	9	276
R53108	24	357
R53108	5	394
R532532	29	259
R532532	45	259
R53317	9	615
R53393	54	491
R53508	18	875
R53508	18	877
R53508	18	879
R53508	18	881
R54114	7	417
R54326	4	291

Índice numérico - continuação

Nº peça	Item	Página
R54326	3	293
R54380	14	105
R54380	20	107
R54380	5	151
R548750	4	261
R55453	25	381
R56308	19	141
R56397	33	1003
R56757	14	231
R59074	24	123
R59074	15	125
R59289	33	147
R59460	13	147
R60038	3	147
R60831	39	1235
R61467	2	378
R61467	7	378
R61871	2	385
R62107	12	429
R63185	12	405
R63185	17	405
R63548	19	1109
R63548	19	1111
R63548	19	1115
R63548	19	1187
R63548	19	1195
R63548	18	259
R63548	18	279
R63548	7	281
R63548	9	281
R63548	6	307
R63548	16	355
R63548	5	357
R63548	5	433
R63575	4	105
R65397	12	381
R65397	7	381
R65397	7	462
R66405	20	195
R66405	19	231
R66407	9	201
R66407	3	205
R66407	3	237
R66408	10	201
R66626	8	1239
R68672	29	925
R68672	31	927
R69281	10	419
R69629	10	1351
R70111	7	147
R70112	12	147
R70113	9	147
R70115	10	147
R70115	11	147
R70663	43	883
R70663	43	885
R71228	15	411
R71732	7	300
R71732	24	307
R71732	29	307
R71732	21	357
R71929	5	105
R72430	6	105
R72653	7	817
R72653	7	819
R72655	18	833
R72655	3	965
R72655	3	971
R72655	3	977
R72659	3	393
R73290	41	1353
R74008	9	297
R75065	11	703
R76578	7	1109
R76578	7	1111
R76578	4	1113
R76578	4	1115
R76578	4	1117
R76578	4	1119
R76578	5	1121
R76578	4	1123
R76578	2	1125
R76578	4	1127
R76578	7	1129
R76578	7	1131
R76578	7	1133
R76578	7	1135
R76578	7	1137
R76578	6	1139
R76578	6	1141
R76578	2	1199
R76578	4	1201
R76695	15	1049
R76695	7	1051
R76695	7	1053
R76695	21	1055
R77175	13	113
R77175	52	1207
R77175	53	1213
R77175	10	1219
R77175	11	1221
R77175	16	1225
R77175	11	1227
R77175	37	1229
R77175	32	1231
R77175	4	173
R77175	6	621
R77480	1	777
R77480	6	787
R77664	1	105
R77673	13	561
R77673	16	561
R77915	16	961
R78052	2	725
R78052	3	725
R78052	4	725
R78052	29	745
R78053	8	623
R78053	22	691
R78053	3	717
R78053	13	719
R78053	13	721
R78053	1	725
R78053	5	735
R78053	7	735
R78053	18	739
R78053	35	739
R78053	2	749
R78053	3	749
R78053	12	751
R78053	3	757
R78053	1	787
R78053	1	789
R78053	6	835
R78054	7	687
R78054	2	717
R78054	12	719
R78054	12	721
R78057	9	1007
R78058	1	727
R78058	5	735
R78058	6	735
R78058	2	749
R78058	3	749
R78059	9	1007
R78059	21	691
R78059	2	717
R78059	3	717
R78059	4	717
R78059	5	717
R78059	2	725
R78059	3	725
R78059	4	725
R78059	5	725
R78059	2	729
R78059	5	735
R78059	6	735
R78059	8	735
R78059	2	749
R78059	3	749
R78059	3	757
R78059	1	787
R78059	1	789
R78060	7	623
R78060	21	691
R78060	4	717
R78060	2	725
R78060	3	725
R78060	4	725
R78060	5	725
R78060	2	729
R78060	8	735
R78061	8	623
R78061	7	687
R78061	2	717
R78061	3	717
R78061	5	717
R78061	3	757
R78062	10	741
R78062	9	741
R78063	7	623
R78063	8	623
R78063	7	687
R78063	12	741
R78064	30	745
R78065	2	197
R78065	2	229
R78065	12	717
R78065	14	717
R78065	16	717
R78065	17	717
R78065	18	717
R78065	10	723
R78065	11	723
R78065	12	723
R78065	13	723
R78065	14	723
R78065	6	723
R78065	11	725
R78065	12	725
R78065	1	729
R78065	18	741
R78065	19	741
R78065	9	757
R78065	4	771
R78065	8	771
R78065	9	771
R78065	1	775
R78065	3	777
R78066	10	703
R78066	10	717
R78066	15	717
R78066	19	717
R78066	7	723
R78066	8	723
R78066	10	725
R78066	9	725
R78066	2	727
R78066	3	729
R78066	16	741
R78066	1	757
R78066	1	771
R78066	10	771
R78066	11	771
R78066	12	771
R78066	13	771
R78066	2	771
R78066	3	771
R78066	5	771
R78066	6	771
R78066	7	771
R78066	2	777
R78069	31	1311
R78069	15	691
R78069	10	703
R78069	11	703
R78069	17	717
R78069	18	717
R78069	19	717
R78069	11	723
R78069	13	723
R78069	14	723
R78069	6	723
R78069	7	723
R78069	8	723
R78069	10	725
R78069	3	729
R78069	29	735
R78069	30	735

Índice numérico - continuação

Nº peça	Item	Página
R78069	16	741
R78069	19	741
R78069	23	749
R78069	24	749
R78069	1	757
R78069	2	767
R78069	10	771
R78069	12	771
R78069	13	771
R78069	2	771
R78069	5	771
R78069	7	771
R78069	8	771
R78069	1	773
R78069	6	773
R78069	1	775
R78069	4	785
R78069	5	785
R78069	5	787
R78069	5	789
R78393	13	605
R79001	12	1511
R79033	17	961
R79033	6	993
R79101	14	1437
R79101	15	1439
R79101	15	1443
R80135	2	374
R80136	1	374
R80979	40	759
R81162	9	105
R81275	5	383
R81353	32	147
R81775	3	1513
R81775	5	609
R81862	19	1441
R81862	12	1513
R81862	13	1515
R81862	17	609
R81862	13	613
R82007	17	291
R82007	15	293
R82075	14	1511
R82076	16	1511
R83066	7	897
R83578	8	1511
R84262	20	145
R85027	12	299
R85145	3	347
R85226	18	147
R87732	2	309
R87732	2	430
R89940	16	1439
R89944	1	425
R91360	2	259
R91360	27	381
R92097	29	311
R92097	10	355
R92097	33	357
R92208	14	605
R93623	4	147
R94545	10	105
R94546	8	105
R95116	16	147
R95493	8	1109
R95493	8	1111
R95493	5	1113
R95493	12	1115
R95493	5	1117
R95493	5	1119
R95493	6	1121
R95493	5	1123
R95493	6	1125
R95493	5	1127
R95493	8	1129
R95493	8	1131
R95493	8	1133
R95493	8	1135
R95493	8	1137
R95493	7	1139
R95493	7	1141
R95493	9	1183
R95493	9	1185
R95493	9	1187
R95493	9	1189
R95493	9	1191
R95493	9	1193
R95493	12	1195
R95493	9	1197
R95493	4	1199
R95493	5	1201
R95493	9	1203
R96248	14	1001
R96248	14	999
R96703	8	275
R96703	7	360
R96753	45	1017
R96935	2	347
R97061	22	429
R97185	16	413
R97185	7	420
R98064	14	307
R98064	44	307
R98250	5	308
R98527	7	313
RE12362	10	275
RE12363	9	1007
RE12363	7	623
RE12363	21	691
RE12363	8	699
RE12363	4	717
RE12363	22	719
RE12363	22	721
RE12363	5	725
RE12363	8	735
RE12363	19	739
RE12364	10	713
RE12364	5	713
RE12364	10	715
RE12364	5	715
RE12364	5	717
RE12364	24	719
RE12364	24	721
RE12364	1	727
RE12364	2	729
RE12364	6	735
RE157329	15	995
RE157329	55	997
RE164448	1	463
RE167207	13	291
RE167207	11	293
RE167207	7	437
RE170757	25	1017
RE194040	2	565
RE194040	9	567
RE19429	14	529
RE19429	15	531
RE20223	2	537
RE20343	4	1513
RE20343	1	609
RE21790	1	287
RE223406	8	1037
RE223406	8	1039
RE223407	9	1037
RE223407	9	1039
RE234261	9	193
RE234261	9	227
RE247775	13	1049
RE247775	5	1051
RE247775	5	1053
RE250304	12	1049
RE250304	4	1051
RE250304	4	1053
RE250304	18	1055
RE25110	35	517
RE275593	3	1077
RE283957	6	999
RE292236	3	999
RE296896	33	1055
RE31702	25	123
RE31702	16	125
RE321106	18	1047
RE321106	9	1049
RE321106	30	1051
RE321106	29	1053
RE33887	4	141
RE36349	18	1439
RE38310	7	201
RE39224	10	831
RE40048	1	309
RE40048	1	430
RE42713	20	413
RE43497	10	995
RE43497	10	997
RE43774	5	621
RE44574	1	414
RE44574	1	470
RE46684	3	383
RE46684	3	405
RE46685	1	389
RE46685	9	411
RE46685	5	425
RE46685	10	426
RE46686	21	405
RE46686	12	426
RE46686	10	429
RE46687	9	385
RE46687	20	411
RE46716	20	405
RE46716	27	551
RE46716	33	553
RE46716	34	555
RE46716	12	557
RE46716	7	559
RE46734	48	997
RE48419	5	283
RE49624	9	1137
RE49624	8	1139
RE49624	8	1141
RE500608	8	417
RE502173	29	429
RE502174	15	429
RE502954	17	551
RE503215	4	433
RE503590	23	279
RE504210	19	419
RE504233	3	401
RE504245	1	275
RE504552	5	378
RE504563	1	447
RE504836	23	447
RE504839	1	469
RE505232	9	447
RE505264	3	308
RE505399	9	275
RE505428	1	256
RE505465	2	394
RE505501	12	413
RE505840	2	411
RE505921	1	414
RE506078	2	394
RE506103	1	275
RE506352	9	681
RE506624	25	259
RE507537	32	381
RE507538	31	381
RE507539	15	381
RE507540	14	381
RE507541	13	381
RE507807	21	413
RE507950	5	385
RE507959	17	381
RE507959	18	381
RE508185	2	413
RE508489	8	399
RE508566	4	411
RE508566	6	411
RE508566	1	471
RE508578	1	377
RE508648	6	283
RE508648	6	355
RE508648	10	357
RE509093	4	381
RE509097	53	1207
RE509097	28	1209
RE509097	20	1211
RE509097	54	1213
RE509097	10	1215
RE509097	10	1217

Índice numérico - continuação

Nº peça	Item	Página
RE509097	15	263
RE509097	49	505
RE509097	28	509
RE509463	3	264
RE509463	2	325
RE515257	1	379
RE515622	1	409
RE515636	23	259
RE515636	37	381
RE515781	41	307
RE515881	3	385
RE516026	11	405
RE516171	19	355
RE516171	16	357
RE516219	1	466
RE516335	38	381
RE516336	5	259
RE516336	19	381
RE516340	1	414
RE516491	16	419
RE51650	6	439
RE51650	6	441
RE516512	3	397
RE516512	5	397
RE516512	4	439
RE516553	3	397
RE516553	8	397
RE516553	3	439
RE516553	5	441
RE516999	21	381
RE517230	1	401
RE517370	4	313
RE517370	29	381
RE517370	22	411
RE517435	10	303
RE517435	3	345
RE517435	4	345
RE517435	5	345
RE517435	2	423
RE517435	3	423
RE517435	4	423
RE517436	7	297
RE518081	12	423
RE518097	4	444
RE519144	11	195
RE519144	10	231
RE519144	10	291
RE519144	12	293
RE519144	8	437
RE519597	4	259
RE519643	5	385
RE519696	7	439
RE519696	7	441
RE519748	17	447
RE519749	16	447
RE519802	6	299
RE519803	9	299
RE519810	10	299
RE519889	7	293
RE519889	1	343
RE519889	2	343
RE520030	19	259
RE520032	26	259
RE520044	6	279
RE520044	6	281
RE520229	10	487
RE520368	11	447
RE520442	1	261
RE520585	2	263
RE520634	1	360
RE520651	9	433
RE520777	18	357
RE520906	26	281
RE520906	35	281
RE520906	1	346
RE520928	36	381
RE520930	39	381
RE520953	7	317
RE521420	22	307
RE521599	21	259
RE521616	5	417
RE521639	1	423
RE521756	2	420
RE521756	3	420
RE521756	4	420
RE521756	5	420
RE521756	6	420
RE522210	12	319
RE522368	7	319
RE52242	4	447
RE522594	8	381
RE522594	6	462
RE522595	17	381
RE522596	36	381
RE522616	15	259
RE522616	9	307
RE522672	44	259
RE522723	6	261
RE522794	16	279
RE522794	19	281
RE522794	3	437
RE522823	7	261
RE522823	7	287
RE522823	1	289
RE522824	26	319
RE522827	7	429
RE522878	3	397
RE522878	7	397
RE522932	5	254
RE522991	6	291
RE522991	6	293
RE523023	21	419
RE523032	11	419
RE523169	12	411
RE523169	13	411
RE523169	6	411
RE523169	7	411
RE523169	8	411
RE523236	14	281
RE523236	35	281
RE523236	1	346
RE523249	13	381
RE523250	16	405
RE523251	11	385
RE523253	7	385
RE523319	9	311
RE523322	1	545
RE523322	22	547
RE523322	4	549
RE523322	35	551
RE523322	5	553
RE523322	5	555
RE523340	4	305
RE523346	8	279
RE523346	11	281
RE523377	16	319
RE523462	23	429
RE523464	25	429
RE523491	5	311
RE523629	21	429
RE523699	14	311
RE523784	29	279
RE523784	30	281
RE523784	1	324
RE523785	24	279
RE523785	25	281
RE523787	12	279
RE523787	34	279
RE523787	15	281
RE523787	35	281
RE523787	3	330
RE523787	1	346
RE523787	3	346
RE523811	22	259
RE523818	1	283
RE523819	1	311
RE523819	6	311
RE523828	1	264
RE523854	1	437
RE524007	31	307
RE524105	51	307
RE524105	28	357
RE524220	19	429
RE524382	5	381
RE524382	9	381
RE524382	1	462
RE524382	3	462
RE524450	1	417
RE524450	2	417
RE524450	5	417
RE524450	1	461
RE524453	4	417
RE524453	3	461
RE524453	1	468
RE524528	11	259
RE524529	24	259
RE524539	27	311
RE52454	4	1007
RE524723	3	397
RE524730	33	259
RE524730	3	307
RE524730	1	317
RE524730	9	319
RE524730	3	321
RE525016	4	437
RE525016	9	731
RE525016	9	733
RE525016	12	745
RE525016	12	747
RE525016	16	753
RE52506	1	1007
RE52507	10	1007
RE52508	7	1007
RE52509	11	1007
RE525480	13	479
RE525509	7	279
RE525509	10	281
RE525514	35	259
RE525516	37	259
RE525517	38	259
RE525518	39	259
RE525519	31	259
RE525523	11	279
RE525523	25	279
RE525523	34	279
RE525523	14	281
RE525523	26	281
RE525523	35	281
RE525523	1	330
RE525523	1	346
RE525915	8	263
RE525963	5	307
RE526285	18	319
RE526287	23	319
RE526432	2	284
RE526481	4	309
RE526518	24	311
RE526519	8	423
RE526615	1	411
RE526834	3	397
RE526834	4	397
RE526834	2	439
RE526834	3	441
RE527018	1	388
RE52702	54	1207
RE52702	37	1209
RE52702	29	1211
RE52702	55	1213
RE52702	11	1215
RE52702	11	1217
RE52702	21	509
RE527054	32	381
RE527055	31	381
RE527098	4	409
RE52722	6	437
RE527528	17	381
RE527528	18	381
RE527756	32	259
RE527832	1	457
RE527833	1	473
RE527834	1	475
RE527858	1	424
RE527976	8	253
RE528096	40	259
RE528207	1	350
RE528207	1	458
RE528219	7	311
RE528232	25	319
RE528399	1	340

Índice numérico - continuação

Nº peça	Item	Página
RE528400	1	357
RE528402	1	355
RE528408	34	259
RE528410	1	353
RE528413	1	349
RE528619	1	360
RE528638	1	413
RE528638	1	465
RE528652	1	266
RE528725	1	363
RE528750	2	273
RE528831	20	311
RE528864	17	279
RE528864	20	281
RE528865	10	279
RE528865	13	281
RE528950	4	413
RE529187	11	303
RE529187	9	345
RE529187	13	355
RE529187	6	357
RE529264	5	297
RE529318	11	297
RE529318	1	327
RE529319	7	294
RE529319	1	326
RE529320	8	294
RE529320	1	328
RE529641	1	439
RE529643	5	439
RE529661	1	360
RE529775	1	294
RE529775	11	313
RE529804	1	443
RE529871	8	253
RE529920	4	307
RE529972	1	253
RE529972	5	253
RE530121	17	255
RE530194	1	264
RE530194	1	325
RE530370	1	303
RE530370	1	345
RE530459	1	338
RE530594	1	343
RE531072	2	291
RE531072	1	293
RE531072	1	297
RE531072	2	297
RE531072	5	297
RE531077	4	297
RE531077	2	338
RE531077	1	348
RE531095	8	291
RE531095	8	293
RE531095	1	333
RE531095	1	337
RE531100	1	359
RE531195	36	259
RE531195	41	259
RE531221	14	423
RE531223	7	423
RE531609	5	429
RE531616	1	284
RE531700	5	279
RE531808	2	569
RE531808	2	571
RE531836	35	311
RE531863	1	307
RE531864	18	381
RE532171	1	329
RE532250	18	381
RE532429	7	281
RE532949	24	281
RE533148	1	419
RE533148	5	419
RE533975	3	300
RE534109	18	381
RE534109	1	455
RE534156	4	259
RE534289	1	477
RE534315	1	294
RE534315	11	313
RE534537	1	311
RE534537	6	311
RE534733	10	259
RE534733	8	259
RE534826	2	441
RE534826	2	747
RE534826	1	751
RE535070	44	259
RE535274	1	266
RE535517	5	284
RE535554	7	297
RE535576	7	291
RE535576	7	293
RE535699	1	311
RE535699	6	311
RE535990	1	311
RE535990	2	311
RE535990	6	311
RE536117	6	385
RE536145	16	447
RE536258	1	261
RE536705	1	253
RE536705	5	253
RE537144	1	319
RE537144	3	319
RE537144	4	319
RE537834	22	413
RE538097	25	411
RE538116	2	311
RE538116	6	311
RE53823	5	147
RE538241	3	667
RE538241	4	675
RE538242	1	681
RE538806	3	388
RE538907	3	671
RE538907	5	679
RE539695	10	276
RE539701	6	276
RE539764	28	279
RE539764	29	281
RE539765	22	279
RE539765	23	281
RE540550	1	266
RE541922	4	441
RE544313	14	429
RE546126	4	259
RE546126	7	259
RE546588	7	319
RE546777	34	259
RE546835	44	259
RE548027	4	444
RE548689	5	281
RE548693	10	276
RE54885	17	433
RE55423	3	1007
RE555033	1	319
RE558114	28	259
RE558114	44	259
RE558676	3	667
RE558676	4	675
RE558678	1	681
RE558679	3	671
RE558679	5	679
RE560025	3	287
RE560091	18	381
RE56369	12	399
RE569927	2	441
RE569927	2	747
RE569927	1	751
RE57604	4	254
RE57836	4	255
RE57836	9	291
RE57836	10	293
RE57836	8	305
RE58664	5	141
RE58664	24	145
RE58664	1	151
RE58669	17	148
RE59298	2	426
RE60028	24	429
RE60030	8	429
RE60071	13	319
RE60071	26	429
RE60700	15	1225
RE60700	36	1229
RE60700	5	173
RE60701	55	1207
RE60701	56	1213
RE60701	9	1219
RE60701	10	1221
RE60701	10	1227
RE60701	31	1231
RE60854	3	397
RE60854	6	397
RE62981	3	145
RE63439	12	263
RE63439	8	284
RE63674	13	413
RE63751	22	319
RE65008	5	109
RE65165	7	414
RE65165	1	450
RE65168	4	414
RE65168	1	451
RE65908	11	417
RE65908	1	449
RE65909	11	417
RE65909	1	454
RE65911	7	414
RE65911	1	452
RE65912	4	414
RE65912	1	453
RE65978	15	433
RE66334	1	403
RE67050	23	547
RE67050	5	549
RE67050	6	553
RE67050	6	555
RE67207	11	487
RE67208	66	507
RE67231	1	426
RE67238	7	374
RE67238	9	426
RE67238	20	447
RE68234	14	433
RE68715	2	308
RE69243	1	406
RE70678	13	275
RE70682	12	275
RE70756	6	275
RE70756	5	360
RE70756	8	360
RE70987	1	347
RE71255	12	291
RE71255	9	293
RE71255	1	304
RE71255	11	307
RE71255	9	383
RE71255	20	413
RE71255	10	423
RE71256	5	275
RE71256	7	276
RE71256	6	360
RG37929	1	365
SE501227	6	411
SE501228	1	264
SE501228	1	325
SE501270	3	300
SE501468	4	1007
SE501583	1	423
SE501655	1	414
SE501746	1	335
SE501747	1	303
SE501748	7	297
SE501759	7	297
SE501774	1	294
SE501775	19	291
SE501775	19	293
SE501812	4	413
SE501813	2	420
SE501838	11	665
SE501838	13	673
SE501866	1	275
SE501867	1	360
SE501915	17	381

Índice numérico - continuação

Nº peça	Item	Página
SE501916	17	381
SE501922	4	259
SE501926	5	381
SE501926	1	462
SE501948	34	259
SE502354	9	433
SE502429	1	311
SE502559	10	276
SE502564	3	671
SE502564	5	679
SE502823	10	276
SE502835	12	1007
SE503059	4	1007
SE503061	12	1007
T101807	3	857
T102138	44	1353
T102207	16	847
T102934	34	1003
T102934	38	1005
T102934	1	497
T102934	46	561
T102934	33	563
T102934	14	657
T102934	18	659
T102934	15	661
T102934	16	663
T102934	15	713
T102934	15	715
T102934	7	731
T102934	7	733
T102934	8	745
T102934	8	747
T102934	13	753
T102934	8	779
T102934	6	837
T104220	10	1143
T104220	10	1145
T104220	10	1147
T104220	11	1149
T104220	11	1151
T104220	11	1153
T104220	8	1155
T104220	16	925
T104220	17	927
T104220	7	937
T104220	7	939
T104220	11	941
T104220	11	943
T104220	12	945
T104220	12	947
T104220	4	949
T104223	15	1451
T10510	35	1369
T10510	35	1371
T10510	49	1379
T10510	49	1381
T10510	17	1469
T10510	18	1471
T10510	18	1473
T10510	17	1475
T105253	40	1375
T105253	40	1385
T105253	19	1419
T105253	36	1423
T105773	8	1409
T105773	9	1411
T105773	9	1425
T105773	9	1427
T105773	15	1429
T105773	15	1431
T105773	14	1485
T105773	11	591
T105773	12	593
T106596	38	147
T107029	13	1019
T107029	13	1035
T107117	10	657
T107117	4	657
T107117	7	657
T107117	13	659
T107117	5	659
T107117	9	659
T107117	10	661
T107117	4	661
T107117	7	661
T107117	10	663
T107117	4	663
T107117	7	663
T112244	18	1515
T11234	7	1059
T114792	13	1451
T118712	6	1113
T118712	7	1115
T118712	6	1117
T118712	6	1119
T118712	7	1121
T118712	6	1123
T118712	17	1133
T118712	11	1139
T118712	11	1141
T120536	23	731
T120536	7	731
T120536	23	733
T120536	7	733
T120536	26	745
T120536	25	747
T120536	27	753
T120978	15	1469
T120978	16	1471
T120978	16	1473
T120978	15	1475
T120979	14	1469
T120979	15	1473
T120980	15	1471
T120980	14	1475
T122075	7	253
T122075	3	426
T122803	15	279
T122803	17	281
T124495	24	1439
T125945	23	1451
T125945	20	1463
T125945	26	1471
T125945	26	1473
T126204	6	619
T128502	7	1357
T129981	5	1357
T129982	4	1357
T131169	3	707
T13254	18	565
T13254	21	567
T132584	35	643
T132584	35	645
T134104	25	657
T134104	29	659
T134104	27	661
T134104	27	663
T134530	40	1055
T134530	4	1079
T134530	24	991
T134530	5	995
T134895	41	1055
T13519	8	303
T13519	17	345
T135675	1	887
T135675	2	887
T135675	20	890
T135675	22	890
T135675	6	894
T135675	7	894
T135675	12	897
T135675	6	897
T135675	26	899
T13814	2	307
T13814	2	429
T138914	35	1003
T138914	39	1005
T138914	5	627
T139939	16	485
T140922	28	155
T140922	28	157
T140924	1	649
T140924	1	651
T140924	13	769
T141123	17	657
T141123	21	659
T141123	19	661
T141123	19	663
T141732	1	1361
T141732	1	1363
T141733	2	1361
T142485	24	1451
T142485	21	1463
T142485	27	1471
T142485	27	1473
T143169	11	995
T143534	23	509
T143929	2	1355
T143929	2	1357
T143929	3	1357
T145360	8	1059
T145697	40	1353
T146097	2	639
T146097	2	641
T146098	15	633
T146099	15	631
T146102	7	275
T146102	5	276
T146102	2	360
T146104	7	275
T146104	1	631
T146106	7	275
T146106	1	633
T146195	3	394
T146515	7	275
T146516	7	275
T146605	6	627
T146606	2	633
T146607	2	631
T147623	21	1437
T147623	20	1443
T147623	28	1465
T147623	21	1467
T147700	2	1451
T147700	1	1461
T147700	2	1463
T147700	1	1469
T147700	2	1471
T147700	2	1473
T147700	1	1475
T147891	74	1209
T147891	66	1211
T147891	66	1215
T147891	66	1217
T147891	22	713
T147891	22	715
T147891	24	875
T147891	24	877
T147891	24	879
T147891	24	881
T148164	20	1437
T148164	21	1443
T148164	27	1465
T148164	20	1467
T148409	19	875
T148409	19	877
T148409	19	879
T148409	19	881
T148410	4	1163
T148411	4	847
T149597	17	713
T149597	17	715
T150346	4	1457
T150346	3	1459
T150347	5	1457
T150347	4	1459
T150614	6	1357
T150768	3	847
T150942	40	1369
T150942	9	1373
T150942	9	1375
T150942	9	1383
T150942	9	1385
T150942	28	1447
T150942	28	1449
T150961	2	1127
T150961	2	1201
T151485	2	1369
T151485	2	1371

Índice numérico - continuação

Nº peça	Item	Página
T151797	4	101
T151797	6	95
T151797	4	97
T151797	6	99
T151806	35	1413
T151806	23	1415
T152042	14	1471
T152042	14	1473
T152047	11	1451
T152047	16	1461
T152047	11	1463
T152047	20	1469
T152047	21	1471
T152047	21	1473
T152047	20	1475
T152721	9	1357
T152876	6	1369
T152876	6	1371
T152876	5	1377
T152877	9	1369
T152877	9	1371
T152877	9	1377
T152879	26	1369
T152879	26	1371
T152879	32	1377
T152879	43	1379
T152879	43	1381
T152879	46	1387
T152881	23	1369
T152881	23	1371
T152881	29	1377
T152881	40	1379
T152881	40	1381
T152881	43	1387
T152882	24	1369
T152882	24	1371
T152882	30	1377
T152882	41	1379
T152882	41	1381
T152882	44	1387
T152883	25	1369
T152883	25	1371
T152883	31	1377
T152883	42	1379
T152883	42	1381
T152883	45	1387
T152990	11	1369
T152990	11	1371
T152990	11	1377
T152991	12	1369
T152991	12	1371
T152991	12	1377
T152992	13	1369
T152992	13	1371
T152992	13	1377
T152993	31	1369
T152993	31	1371
T152993	48	1379
T152993	48	1381
T152994	14	1369
T152994	14	1371
T152994	16	1377
T152995	5	1369
T152995	5	1371
T152995	7	1377
T153535	2	857
T153611	12	699
T153680	50	1465
T153680	42	1467
T153680	7	627
T153680	5	637
T153680	6	853
T154087	14	1017
T155579	2	619
T155581	2	619
T156027	5	847
T156174	9	847
T156404	10	845
T156709	13	847
T156710	12	847
T156711	11	847
T156927	10	847
T157211	10	615
T157212	15	615
T157212	4	615
T157220	7	615
T157223	16	615
T157257	13	615
T157258	3	615
T157275	10	1453
T157275	11	1455
T157275	18	1513
T157942	14	107
T157943	11	107
T157944	7	107
T157945	3	107
T157952	2	107
T157991	14	1019
T157991	15	1019
T157991	14	1035
T157991	15	1035
T158248	12	111
T158248	27	111
T158249	21	111
T158249	5	111
T158298	56	1207
T158298	26	1209
T158298	18	1211
T158298	57	1213
T158298	9	1215
T158298	9	1217
T158334	9	107
T158335	8	107
T158339	19	103
T158340	4	103
T158436	15	839
T158511	11	103
T158580	26	107
T158599	13	111
T158599	28	111
T158949	11	541
T158949	12	543
T159028	8	627
T159950	52	1455
T159950	56	517
T159956	37	1375
T159956	37	1385
T159956	20	1419
T159956	33	1423
T159984	32	111
T159985	7	111
T160017	23	883
T160017	22	885
T160020	18	883
T160020	17	885
T160183	14	505
T160183	15	509
T160492	34	995
T160492	30	997
T160541	4	127
T160608	61	505
T160609	2	505
T160609	16	509
T160762	5	631
T160769	5	633
T161928	9	531
T161929	6	529
T162050	9	627
T162051	6	631
T162052	6	633
T162181	15	1475
T162238	13	1017
T162238	24	511
T162477	37	1003
T162675	13	657
T162675	17	659
T162675	16	661
T162675	15	663
T162675	20	715
T162675	30	731
T162675	30	733
T162841	15	1469
T162841	16	1471
T162841	16	1473
T162876	29	155
T163333	21	155
T163333	19	157
T163334	4	965
T163334	4	971
T163334	4	977
T163335	5	965
T163335	5	971
T163335	5	977
T163336	6	965
T163336	6	971
T163336	6	977
T163658	10	627
T163659	3	631
T163660	3	633
T163748	1	1365
T164030	40	1005
T164264	30	155
T16464	36	1413
T16464	24	1415
T16464	22	155
T16464	20	157
T164945	27	993
T164986	12	1379
T164986	12	1381
T164986	12	1387
T165055	2	1379
T165056	15	1379
T165056	15	1381
T165056	15	1387
T165061	8	1379
T165061	8	1381
T165061	8	1387
T165062	26	1379
T165062	26	1381
T165062	26	1387
T165063	6	1379
T165063	6	1381
T165063	6	1387
T165064	10	1379
T165064	10	1381
T165064	10	1387
T165065	5	1379
T165065	5	1381
T165065	5	1387
T165066	13	1379
T165066	13	1381
T165066	13	1387
T165067	22	1379
T165067	22	1381
T165067	22	1387
T165068	19	1379
T165068	19	1381
T165068	19	1387
T165069	20	1379
T165069	20	1381
T165069	20	1387
T165070	21	1379
T165070	21	1381
T165070	21	1387
T165071	27	1379
T165071	27	1381
T165071	27	1387
T165072	23	1379
T165072	23	1381
T165072	23	1387
T165073	24	1379
T165073	24	1381
T165073	24	1387
T165074	25	1379
T165074	25	1381
T165074	25	1387
T165075	28	1379
T165075	28	1381
T165075	28	1387
T165077	30	1379
T165077	30	1381
T165077	30	1387
T165791	14	1379
T165791	14	1381
T165791	14	1387
T166274	12	561
T166274	17	561
T166297	27	995
T166297	23	997

Índice numérico - continuação

Nº peça	Item	Página
T167010	15	1369
T167010	22	1369
T167010	15	1371
T167010	22	1371
T167010	28	1377
T167010	39	1379
T167010	39	1381
T167010	42	1387
T167011	22	1369
T167011	7	1369
T167011	22	1371
T167011	7	1371
T167011	8	1377
T167190	3	873
T168383	13	165
T168383	2	169
T168383	2	171
T168383	16	549
T168383	19	549
T168383	33	551
T168383	34	551
T168383	6	551
T168383	39	553
T168383	40	553
T168383	42	553
T168383	17	555
T168383	40	555
T168383	42	555
T168383	8	557
T168383	13	559
T168383	16	559
T168574	2	1441
T170180	11	615
T170181	8	615
T171686	11	961
T172927	25	615
T173369	10	1017
T173369	18	1017
T173369	30	1017
T173369	36	1017
T173369	4	1017
T173369	41	1017
T173591	5	515
T173779	4	979
T174201	11	1061
T174201	11	1063
T174203	12	1061
T174203	12	1063
T174275	57	1207
T174275	58	1213
T174530	23	657
T174530	28	659
T174530	25	661
T174530	26	663
T174634	2	615
T175236	14	615
T175675	22	883
T175675	21	885
T176064	12	117
T176064	44	123
T176064	38	125
T176064	22	1453
T176064	23	1455
T176064	5	607
T176064	6	611
T176064	7	845
T176108	26	615
T176425	7	1085
T176870	2	979
T177575	31	491
T177575	28	493
T177580	18	483
T177580	18	491
T177580	20	493
T177580	23	495
T178115	19	1001
T178115	20	1001
T178116	22	1001
T178116	22	999
T179952	3	541
T179952	13	543
T181306	8	1157
T181306	7	1159
T181306	3	1399
T181958	18	1001
T181958	19	999
T182184	21	875
T182184	21	877
T182184	21	879
T182184	21	881
T182909	25	1049
T182909	19	1051
T182909	19	1053
T182909	27	1055
T182909	9	1239
T182909	15	903
T182909	18	905
T182909	15	907
T182909	16	909
T182909	10	911
T182909	7	913
T182909	10	915
T182909	10	917
T182909	9	919
T183756	18	1109
T183756	18	1111
T183756	18	1115
T183756	20	1115
T183756	3	1127
T183756	5	1129
T183756	5	1131
T183756	5	1133
T183756	5	1135
T183756	5	1137
T183756	4	1139
T183756	4	1141
T183756	22	1155
T183756	17	1187
T183756	18	1195
T183756	3	1201
T183756	17	1203
T183816	25	125
T183817	36	123
T183817	23	125
T183818	37	123
T183818	20	125
T183819	38	123
T183819	21	125
T183820	39	123
T183820	22	125
T183822	40	123
T183822	30	125
T184082	2	1363
T184082	2	1365
T184135	7	159
T184135	7	683
T184135	7	685
T184228	7	1379
T184228	7	1381
T184228	7	1387
T184345	5	991
T184345	5	993
T184460	27	125
T184629	5	603
T184924	12	485
T184924	15	487
T184924	8	649
T184924	6	981
T184924	22	983
T184924	5	985
T184924	25	995
T184924	26	995
T185135	61	1085
T185138	15	1085
T185181	54	1085
T185183	24	1085
T185185	40	1085
T185186	55	1085
T185254	25	1085
T185326	3	987
T185326	2	989
T185424	2	161
T185664	7	901
T185769	15	1047
T185769	6	1049
T185769	27	1051
T185769	26	1053
T185769	30	1055
T185769	7	695
T185769	16	707
T185769	19	769
T185769	7	785
T185769	14	807
T185769	14	811
T185769	26	817
T185769	26	819
T185769	48	925
T185769	4	987
T185769	4	989
T185826	58	1207
T185826	25	1209
T185826	17	1211
T185826	59	1213
T185826	32	1215
T185826	32	1217
T185826	48	505
T185826	38	509
T186068	48	991
T186169	16	903
T186169	8	905
T186169	16	907
T186169	17	909
T186793	25	1051
T186793	2	1057
T186793	22	875
T186793	22	877
T186793	22	879
T186793	22	881
T186793	6	923
T186793	49	997
T186859	4	1067
T187196	45	123
T187196	36	125
T187394	14	1047
T187394	5	1049
T187394	26	1051
T187394	25	1053
T187394	29	1055
T187394	6	695
T187394	15	707
T187394	20	769
T187394	8	785
T187394	13	807
T187394	13	811
T187394	24	817
T187394	25	819
T187463	18	635
T187561	4	119
T187566	2	119
T188075	6	1351
T188076	5	1351
T188339	27	631
T188339	27	633
T188686	13	1085
T188687	49	1085
T188806	18	899
T188806	9	899
T188856	46	123
T188856	42	125
T188857	47	123
T188857	41	125
T18891	9	413
T190212	11	627
T190243	52	1085
T190513	38	1003
T190513	41	1005
T190513	3	1009
T190513	3	1011
T190611	3	1447
T190611	3	1449
T190612	4	1447
T190612	4	1449
T190613	5	1447
T190613	5	1449
T190614	6	1447
T190614	6	1449
T190615	7	1447
T190615	7	1449
T190616	8	1447

Índice numérico - continuação

Nº peça	Item	Página
T190616	8	1449
T190617	9	1447
T190639	11	1447
T190639	11	1449
T190640	12	1447
T190640	12	1449
T190641	13	1447
T190641	13	1449
T190642	14	1447
T190642	14	1449
T190643	15	1447
T190643	15	1449
T190644	16	1447
T190644	16	1449
T190645	17	1447
T190645	17	1449
T190646	18	1447
T190646	18	1449
T190647	19	1447
T190647	19	1449
T190648	22	1447
T190767	9	1109
T190767	9	1111
T190767	7	1113
T190767	5	1115
T190767	7	1117
T190767	7	1119
T190767	8	1121
T190767	7	1123
T190767	12	1129
T190767	12	1131
T190767	9	1133
T190767	12	1135
T190767	12	1137
T190767	12	1139
T190767	12	1141
T190892	59	1207
T190892	39	1209
T190892	31	1211
T190892	60	1213
T190892	29	1215
T190892	29	1217
T191021	4	115
T191335	17	1109
T191335	17	1111
T191335	22	1129
T191335	22	1131
T191335	22	1135
T191335	22	1137
T19572	6	1293
T19572	6	1295
T19572	7	1297
T19572	6	1299
T19572	6	1301
T19572	8	1303
T19572	8	1307
T19572	8	1309
T19572	7	1317
T19572	7	1319
T196077	6	1081
T196077	7	1081
T196077	8	1081
T196077	5	521
T196077	5	523
T196077	3	525
T196077	17	615
T196077	30	759
T196077	1	807
T196077	1	811
T196077	2	869
T196077	2	871
T196077	6	873
T196077	3	875
T196077	3	877
T196077	3	879
T196077	3	881
T196077	10	929
T196077	9	929
T196077	9	931
T196077	32	993
T196077	36	995
T196078	40	875
T196078	42	877
T196078	40	879
T196078	43	881
T196078	15	925
T196078	41	925
T196078	16	927
T196079	31	155
T196079	29	157
T196079	8	159
T196079	5	683
T196079	5	685
T196079	17	759
T196079	7	805
T196079	13	875
T196079	13	877
T196079	13	879
T196079	13	881
T196079	37	883
T196079	37	885
T196079	15	915
T196079	3	923
T196079	44	927
T196079	7	929
T196079	10	931
T196079	2	933
T196079	26	935
T196079	1	991
T196079	1	993
T196079	30	995
T196079	26	997
T196080	6	1089
T196080	27	935
T200887	8	847
T201537	13	665
T201537	13	669
T201537	17	673
T201537	18	677
T201538	11	665
T201538	10	669
T201538	13	673
T201538	12	677
T201546	26	511
T201570	7	993
T20168	14	413
T201880	39	883
T201880	40	885
T202074	4	887
T202075	5	887
T202075	24	890
T202075	9	894
T202132	9	897
T202159	11	1145
T202159	12	1151
T202159	20	935
T202159	10	939
T202159	1	943
T202159	1	945
T202159	2	947
T202160	21	935
T202161	22	935
T202162	7	1155
T202162	23	935
T202162	5	949
T202163	11	1143
T202163	12	1153
T202163	24	935
T202163	8	937
T202163	1	941
T202163	3	945
T202163	1	947
T202164	11	1147
T202164	12	1149
T202164	2	941
T202164	2	943
T202164	2	945
T202164	3	947
T202357	3	869
T202586	12	1143
T202586	12	1145
T202586	12	1147
T202586	13	1149
T202586	13	1151
T202586	13	1153
T202586	11	1155
T202586	28	935
T202586	9	937
T202586	8	939
T202586	7	941
T202586	7	943
T202586	8	945
T202586	8	947
T202653	3	883
T202654	3	883
T202655	2	885
T202656	2	885
T202687	1	875
T202687	1	877
T202687	1	881
T202741	14	991
T202742	28	995
T202742	24	997
T202743	37	991
T202744	38	991
T202745	28	993
T202746	9	933
T202799	11	875
T202799	11	877
T202799	10	879
T202799	11	881
T20280	7	443
T202876	4	1245
T202876	4	1247
T202876	4	1251
T202876	4	1253
T202876	4	1255
T202876	4	1257
T202876	12	1281
T202876	12	1283
T202876	12	1285
T202876	12	1287
T202876	4	1321
T202876	5	1323
T202876	4	1325
T202876	4	1327
T202934	10	1283
T202935	10	1281
T202938	1	1261
T202938	1	1271
T202938	1	1307
T202940	1	1263
T202940	1	1273
T202940	1	1277
T202940	1	1303
T202940	1	1309
T203107	1	1359
T203143	19	993
T203381	11	1357
T203388	12	1357
T203389	1	1047
T203389	1	1049
T203389	2	1051
T203389	2	1053
T203390	1	1057
T203438	37	731
T203438	37	733
T203438	30	747
T203438	34	753
T203494	8	993
T203495	54	503
T203495	49	507
T203495	20	993
T203544	14	925
T203544	19	925
T203544	2	925
T203544	2	927
T203545	13	925
T203545	18	925
T203545	4	925
T203545	4	927
T203560	27	991
T203569	25	935
T203576	21	925
T203576	18	927
T203589	38	925
T203806	10	1287
T203807	10	1285
T203871	24	925

Índice numérico - continuação

Nº peça	Item	Página
T204044	29	935
T204124	29	995
T204124	25	997
T204301	44	925
T204319	10	901
T204457	13	1143
T204457	13	1145
T204457	13	1147
T204457	14	1149
T204457	14	1151
T204457	14	1153
T204457	15	1155
T204457	10	937
T204457	9	939
T204457	12	941
T204457	12	943
T204457	13	945
T204457	13	947
T204457	6	949
T204493	39	1003
T204543	8	1281
T204543	8	1283
T204543	8	1285
T204543	8	1287
T204543	8	1289
T204543	8	1291
T204599	8	883
T204599	7	885
T204635	2	1047
T204643	42	925
T204645	1	923
T204711	6	603
T204938	7	1081
T205066	3	901
T205068	6	901
T205088	8	1081
T205219	7	117
T205243	11	879
T205367	1	629
T205367	29	637
T205367	3	639
T205401	47	925
T205499	40	883
T205499	41	885
T205672	5	961
T205672	7	961
T205672	2	973
T205672	5	973
T205713	15	1485
T205821	3	641
T205821	7	827
T206080	37	925
T206106	43	759
T206127	37	491
T206127	35	493
T206290	4	631
T206291	4	633
T206435	27	511
T206616	4	993
T206624	31	993
T206625	11	993
T206626	12	993
T206627	13	993
T206718	23	991
T206813	3	993
T206985	29	991
T208283	24	899
T208283	3	921
T208733	6	491
T208733	5	493
T208792	14	1357
T208904	3	649
T209627	27	759
T209627	19	903
T209627	7	905
T209627	20	907
T209627	7	909
T209889	13	713
T209889	13	715
T210101	28	883
T210101	27	885
T210106	27	883
T210106	26	885
T210130	42	493
T210282	2	787
T210282	3	787
T210282	4	787
T210282	2	789
T210282	3	789
T210282	4	789
T210630	9	505
T210636	18	505
T210848	25	483
T210848	34	495
T210871	12	627
T210871	6	637
T210933	13	627
T210963	7	505
T211864	5	890
T211864	5	894
T211868	5	897
T212073	2	709
T212304	60	1207
T212304	60	1209
T212304	52	1211
T212304	61	1213
T212304	51	1215
T212304	51	1217
T21242	5	300
T212430	5	561
T212430	3	563
T212430	7	565
T213022	10	1109
T213022	10	1111
T213022	8	1113
T213022	2	1115
T213022	8	1117
T213022	8	1119
T213022	9	1121
T213022	8	1123
T213022	13	1129
T213022	13	1131
T213022	10	1133
T213022	13	1135
T213022	13	1137
T213022	13	1139
T213022	13	1141
T213023	11	1109
T213023	11	1111
T213023	9	1113
T213023	11	1115
T213023	9	1117
T213023	9	1119
T213023	10	1121
T213023	9	1123
T213023	14	1129
T213023	14	1131
T213023	11	1133
T213023	14	1135
T213023	14	1137
T213023	14	1139
T213023	14	1141
T213025	12	1109
T213025	12	1111
T213025	10	1113
T213025	14	1115
T213025	10	1117
T213025	10	1119
T213025	11	1121
T213025	10	1123
T213025	3	1125
T213025	6	1127
T213025	15	1129
T213025	15	1131
T213025	12	1133
T213025	15	1135
T213025	15	1137
T213025	15	1139
T213025	15	1141
T213025	10	1183
T213025	10	1185
T213025	10	1187
T213025	10	1189
T213025	10	1191
T213025	10	1193
T213025	13	1195
T213025	10	1197
T213025	3	1199
T213025	6	1201
T213025	10	1203
T213026	15	1091
T213026	15	1093
T213026	15	1095
T213026	15	1097
T213026	15	1099
T213026	15	1101
T213026	15	1103
T213026	15	1105
T213026	15	1107
T213027	28	1095
T213027	28	1097
T213027	28	1099
T213027	15	1143
T213027	15	1145
T213027	3	1155
T213027	1	1171
T213027	1	1173
T213027	1	1175
T213027	4	1205
T213028	28	1105
T213028	28	1107
T213028	16	1151
T213028	16	1153
T213029	16	1091
T213029	16	1093
T213029	16	1095
T213029	16	1097
T213029	16	1099
T213029	16	1101
T213029	16	1103
T213029	16	1105
T213029	16	1107
T213030	29	1095
T213030	29	1097
T213030	29	1099
T213030	16	1143
T213030	16	1145
T213030	4	1155
T213030	2	1171
T213030	2	1173
T213030	2	1175
T213030	5	1205
T213031	29	1105
T213031	29	1107
T213031	5	1151
T213031	17	1153
T213033	14	1109
T213033	14	1111
T213033	12	1113
T213033	8	1115
T213033	12	1117
T213033	12	1119
T213033	13	1121
T213033	12	1123
T213033	17	1129
T213033	17	1131
T213033	14	1133
T213033	17	1135
T213033	17	1137
T213033	17	1139
T213033	17	1141
T213034	13	1109
T213034	13	1111
T213034	11	1113
T213034	9	1115
T213034	11	1117
T213034	11	1119
T213034	12	1121
T213034	11	1123
T213034	16	1129
T213034	16	1131
T213034	13	1133
T213034	16	1135
T213034	16	1137
T213034	16	1139
T213034	16	1141
T213034	11	1183
T213034	11	1185
T213034	11	1187

Índice numérico - continuação

Nº peça	Item	Página
T213034	11	1189
T213034	11	1191
T213034	11	1193
T213034	9	1195
T213034	11	1197
T213034	11	1203
T213140	10	929
T213140	11	931
T213167	24	883
T213167	23	885
T213199	9	639
T213210	17	631
T213215	17	633
T213242	8	1143
T213242	8	1145
T213242	8	1147
T213242	9	1149
T213242	9	1151
T213242	9	1153
T213242	10	1155
T213242	12	935
T213242	5	937
T213242	5	939
T213242	4	941
T213242	6	941
T213242	4	943
T213242	6	943
T213242	5	945
T213242	7	945
T213242	5	947
T213242	7	947
T213318	15	1109
T213318	15	1111
T213318	18	1129
T213318	18	1131
T213318	15	1133
T213318	18	1135
T213318	18	1137
T213349	5	987
T213349	3	989
T213426	12	693
T213443	29	883
T213443	28	885
T213444	30	883
T213444	29	885
T213445	4	883
T213445	3	885
T213448	16	883
T213448	15	885
T213449	14	885
T213450	15	883
T213451	17	883
T213451	16	885
T213452	32	883
T213452	31	885
T213516	5	845
T213579	4	1351
T21367	51	491
T213722	4	505
T213722	1	509
T213896	6	581
T213896	7	583
T213917	13	890
T213917	13	899
T213917	16	899
T213917	4	899
T213917	7	899
T213932	14	981
T213932	15	981
T213932	8	983
T213932	10	985
T213932	11	985
T213979	27	1003
T213979	31	1005
T214023	3	887
T214023	23	890
T214023	8	894
T214023	8	897
T214023	20	899
T214537	12	505
T214740	6	1023
T214877	19	561
T214877	26	563
T214971	8	631
T214972	8	633
T215218	22	899
T215218	4	921
T215515	13	107
T215516	10	107
T215785	61	1207
T215785	15	1209
T215785	15	1211
T215785	62	1213
T215785	8	1215
T215785	8	1217
T216062	14	483
T216062	17	495
T216203	15	483
T216203	18	495
T216283	17	1451
T216283	20	1451
T216283	10	1461
T216283	13	1461
T216283	14	1463
T216283	17	1463
T216283	10	1469
T216283	12	1469
T216283	11	1471
T216283	13	1471
T216283	11	1473
T216283	13	1473
T216283	10	1475
T216283	12	1475
T216610	2	1261
T216610	4	1263
T216610	2	1271
T216610	2	1273
T216610	3	1277
T216610	11	1281
T216610	11	1283
T216610	11	1285
T216610	11	1287
T216610	4	1303
T216610	2	1307
T216610	4	1309
T216731	7	693
T216731	13	699
T216847	16	483
T216847	19	495
T217116	17	1029
T217789	1	268
T217789	54	505
T217789	47	509
T217790	10	307
T217790	7	649
T217791	14	627
T217791	7	637
T217792	15	627
T217792	8	637
T218003	16	627
T218003	9	637
T218154	17	627
T218922	4	1259
T218922	12	1289
T218922	12	1291
T218922	4	1329
T218923	1	1267
T218923	1	1275
T218923	1	1279
T218923	1	1297
T218923	1	1305
T220122	20	875
T220122	20	877
T220122	20	879
T220122	20	881
T221053	7	1355
T222360	26	491
T222360	55	505
T223145	20	509
T223247	14	509
T223359	12	509
T223734	5	883
T223734	4	885
T223735	6	883
T223735	5	885
T223777	8	1223
T224351	14	665
T224369	18	1461
T224369	38	1463
T224416	24	483
T224416	17	491
T224416	18	493
T224416	33	495
T224469	41	123
T224470	42	123
T224471	43	123
T224952	2	1453
T224952	3	1455
T224958	4	1453
T224958	5	1453
T224958	6	1453
T224958	7	1453
T224958	6	1455
T224958	8	1455
T224973	21	1453
T224973	22	1455
T225008	29	561
T225008	7	563
T225059	34	1465
T225059	38	1467
T225063	64	1465
T225063	18	1467
T225076	35	1465
T225076	22	1467
T225077	36	1465
T225077	23	1467
T225161	27	1235
T225291	8	519
T225294	10	519
T225374	19	1395
T225374	19	1397
T225374	9	1433
T225374	9	575
T225374	18	577
T225375	19	1395
T225375	19	1397
T225375	7	631
T225376	19	1395
T225376	19	1397
T225376	7	633
T225384	7	619
T225384	18	627
T225564	21	613
T225565	22	613
T225566	25	1441
T225566	65	1465
T225566	19	1467
T225566	21	609
T225566	9	845
T225757	10	639
T225892	57	503
T225892	56	507
T226116	12	1029
T226118	13	1029
T226119	9	1029
T226120	10	1029
T226121	19	1029
T226397	18	1029
T226416	18	673
T226417	19	673
T226425	28	511
T226561	29	511
T227011	28	1235
T227059	50	491
T227075	34	875
T227075	34	879
T227197	42	503
T227197	41	507
T227198	13	503
T227198	13	507
T227199	15	507
T227200	16	503
T227200	16	507
T227216	18	503
T227216	18	507
T227225	6	509
T227234	17	503
T227234	17	507
T227239	8	925

Índice numérico - continuação

Nº peça	Item	Página
T227257	16	759
T227451	62	503
T227451	60	507
T227454	61	507
T227589	18	631
T227590	18	633
T227729	39	509
T228059	38	503
T228059	37	507
T228613	16	1029
T228987	17	849
T229191	15	107
T22960	27	491
T22960	11	495
T229658	10	503
T229658	10	507
T229810	13	529
T229918	2	1001
T229918	2	999
T229919	15	1001
T229919	15	999
T230016	13	501
T230055	26	731
T230055	26	733
T230241	30	1235
T23027	2	1077
T230272	10	1291
T230273	10	1289
T230322	21	1029
T230322	4	1029
T230322	8	1029
T230408	6	1013
T230408	7	1015
T230409	11	481
T230728	12	667
T230728	15	671
T230741	3	1029
T230741	7	1029
T230809	12	1019
T231185	5	533
T231185	5	535
T231326	18	1353
T231327	16	1353
T231328	20	1353
T231329	21	1353
T231331	17	1353
T231335	13	1353
T231335	8	1353
T231338	19	1353
T231380	31	511
T231380	8	851
T231568	32	155
T231614	6	887
T231614	10	894
T231614	10	897
T231615	7	887
T231615	11	894
T231615	11	897
T231631	3	929
T231632	2	929
T231632	12	931
T231664	2	503
T231664	2	507
T232119	6	755
T232257	3	1027
T232294	36	1235
T232379	20	1029
T232396	1	933
T232406	4	845
T232420	7	847
T232492	7	755
T232498	16	657
T232498	20	659
T232498	18	661
T232498	18	663
T232503	3	871
T232513	1	979
T232525	2	841
T232536	2	847
T232578	4	871
T232579	16	991
T232580	19	991
T232581	15	991
T232582	17	991
T232741	11	831
T232746	13	831
T232746	7	831
T232866	10	531
T232971	1	1353
T232972	2	1353
T232973	3	1353
T232974	5	1353
T232975	4	1353
T232984	2	1029
T232984	6	1029
T233232	23	1465
T233232	7	1467
T233315	19	627
T233315	10	637
T233681	6	607
T233898	12	103
T234170	26	123
T234170	5	125
T234171	27	123
T234171	12	125
T234214	10	1037
T234214	10	1039
T234275	20	1395
T234275	20	1397
T234275	10	1433
T234321	28	123
T234321	8	125
T234549	29	123
T234549	11	125
T23474	15	413
T234807	7	611
T234970	10	1353
T234970	14	1353
T235032	39	1353
T235044	5	1355
T235068	38	1353
T235166	3	1367
T235401	28	1453
T235401	29	1455
T235404	2	1041
T235404	2	1043
T235404	3	1045
T235410	3	1041
T235410	4	1043
T235410	4	1045
T235411	4	1041
T235411	5	1043
T235411	5	1045
T235943	40	507
T236208	14	831
T236208	19	833
T236253	15	831
T236253	20	833
T236318	16	839
T236349	17	839
T236498	3	561
T236498	5	565
T236498	3	567
T237176	20	991
T237177	7	991
T237366	45	991
T237367	46	991
T237415	1	1033
T237520	36	1353
T237521	35	1353
T237649	18	839
T237676	2	845
T237722	47	991
T237723	50	991
T237757	4	639
T237757	4	641
T237758	9	631
T237759	9	633
T237760	6	639
T237760	11	641
T237761	22	631
T237762	22	633
T237930	51	991
T237931	52	991
T237990	12	1353
T237990	9	1353
T238537	13	1007
T238558	34	627
T238573	27	1353
T238574	34	1353
T238580	20	627
T238580	11	637
T238583	21	627
T238584	22	627
T238601	11	631
T238602	11	633
T238603	12	633
T238604	12	631
T238881	21	1465
T238881	19	1487
T238914	15	499
T238922	21	497
T239094	22	1029
T239511	8	1013
T239512	8	1015
T239612	21	890
T239612	21	899
T239757	4	1367
T239763	41	995
T239763	50	997
T239807	35	995
T239862	40	1003
T239862	42	1005
T240900	6	1073
T240964	4	1355
T240965	3	1355
T241241	21	107
T241355	2	951
T241355	2	955
T241357	1	951
T241357	1	955
T241360	2	953
T241360	2	957
T241363	1	953
T241363	1	957
T241401	30	157
T241432	14	927
T241843	3	1261
T241843	2	1263
T241843	1	1265
T241843	4	1267
T241843	1	1269
T241843	1	1293
T241843	1	1295
T241843	4	1297
T241843	1	1299
T241843	1	1301
T241843	2	1303
T241843	3	1305
T241843	3	1307
T241843	2	1309
T241843	8	1317
T241843	8	1319
T241844	4	1261
T241844	3	1263
T241844	2	1265
T241844	5	1267
T241844	2	1269
T241844	2	1293
T241844	2	1295
T241844	5	1297
T241844	2	1299
T241844	2	1301
T241844	3	1303
T241844	4	1305
T241844	4	1307
T241844	3	1309
T241844	9	1317
T241844	9	1319
T241913	31	157
T242103	42	927
T242104	43	927
T242116	23	927
T24212	30	1085
T24212	42	1085
T242131	28	635
T242236	52	927
T242284	21	157
T242452	22	157

Índice numérico - continuação

Nº peça	Item	Página
T242506	32	157
T242926	17	951
T242926	17	955
T242928	16	951
T242928	16	955
T242928	4	959
T243123	34	877
T243123	34	881
T24359	23	545
T24359	21	551
T243626	5	641
T244268	14	641
T244272	15	641
T244274	19	633
T244275	19	631
T244276	20	631
T244277	20	633
T244325	1	815
T244614	23	483
T244614	32	495
T244729	16	1041
T244729	15	1043
T244729	21	1045
T244758	37	995
T244883	21	1017
T244919	13	931
T245144	13	1061
T245144	13	1063
T245144	14	1063
T245247	12	951
T245247	13	953
T245247	12	955
T245247	13	957
T246159	9	545
T246159	26	547
T246159	17	549
T246159	7	551
T246159	16	553
T246159	18	555
T246236	18	691
T246237	16	691
T246238	17	691
T246493	10	545
T246493	27	547
T246493	14	549
T246493	18	549
T246493	8	551
T246493	13	553
T246493	17	553
T246493	41	553
T246493	43	553
T246493	15	555
T246493	19	555
T246493	41	555
T246493	43	555
T246493	14	559
T246493	17	559
T246518	7	509
T246626	15	1041
T246626	10	1043
T246626	16	1045
T246882	3	1169
T246882	5	1173
T246882	3	1175
T246882	5	1181
T246885	2	1169
T246885	6	1173
T246885	4	1175
T246885	6	1181
T246928	12	1183
T246928	12	1185
T246928	12	1187
T246928	12	1189
T246928	12	1191
T246928	12	1193
T246928	6	1195
T246928	12	1197
T246928	12	1203
T246935	15	103
T246995	16	631
T247014	23	627
T247014	12	637
T247015	24	627
T247015	13	637
T247566	30	563
T247910	24	883
T247910	23	885
T248198	28	547
T248198	15	549
T248198	14	553
T248198	16	555
T248832	11	951
T248832	4	951
T248832	7	951
T248832	9	951
T248832	11	953
T248832	4	953
T248832	7	953
T248832	9	953
T248832	11	955
T248832	4	955
T248832	7	955
T248832	9	955
T248832	11	957
T248832	4	957
T248832	7	957
T248832	9	957
T250541	4	851
T250726	37	877
T250726	37	881
T250777	32	511
T250874	16	997
T250916	23	155
T250917	24	155
T250918	25	155
T250918	17	157
T250918	23	157
T250919	26	155
T250919	24	157
T251098	19	1017
T251098	5	1017
T251169	14	501
T251363	21	833
T251394	44	503
T251394	43	507
T251563	42	967
T251676	22	1235
T251693	12	1453
T251693	13	1455
T251778	40	967
T251895	14	669
T252217	33	511
T252254	15	669
T252346	10	1261
T252346	10	1263
T252346	8	1265
T252346	10	1267
T252346	8	1269
T252346	10	1317
T252346	10	1319
T252353	3	675
T252353	19	677
T252353	2	679
T252354	20	677
T252368	6	641
T252378	30	635
T252392	35	967
T252395	19	1395
T252395	19	1397
T252395	19	635
T252399	36	967
T252400	19	967
T252400	28	967
T252524	15	665
T252550	20	673
T252566	14	890
T252566	17	899
T252566	8	899
T252567	15	890
T252567	12	899
T252567	3	899
T252586	7	1023
T252587	8	1023
T252663	20	849
T252675	13	117
T252957	9	635
T253026	20	635
T253246	12	545
T253246	9	551
T253341	14	117
T253342	15	117
T253535	58	1455
T253535	27	1483
T253535	28	1483
T253535	21	545
T253535	29	547
T253535	28	549
T253535	19	551
T253535	25	553
T253535	28	555
T253652	34	511
T253971	4	1179
T253971	1	1181
T253971	8	1205
T253972	3	1179
T253972	2	1181
T253972	9	1205
T253978	24	1017
T254020	3	979
T254020	6	979
T254062	13	839
T254266	3	705
T254266	5	711
T254267	4	705
T254267	6	711
T254430	14	839
T254495	2	1009
T254495	16	669
T254573	68	1207
T254573	69	1213
T254875	38	875
T254875	38	879
T254972	41	1003
T254979	30	511
T254997	25	511
T255044	1	635
T255045	21	635
T255047	11	635
T255050	8	635
T255051	25	635
T255052	16	635
T255053	6	635
T255056	2	635
T255058	23	635
T255059	12	635
T255061	7	635
T255062	13	635
T255063	24	635
T255064	17	635
T255066	10	635
T255067	22	635
T255097	18	903
T255097	5	905
T255097	19	907
T255097	5	909
T255203	8	483
T255203	43	491
T255203	43	493
T255203	8	495
T255462	33	627
T255468	24	551
T255468	30	553
T255468	31	555
T255468	13	557
T255468	2	559
T255623	2	491
T255883	14	637
T256039	7	641
T256041	24	631
T256042	24	633
T256043	3	635
T256050	40	877
T256050	40	881
T256143	5	639
T256152	4	635
T256153	25	631
T256154	25	633
T256241	18	485
T256242	19	485

Índice numérico - continuação

Nº peça	Item	Página
T256248	10	681
T256416	19	839
T256462	8	641
T256463	26	631
T256464	26	633
T256465	5	635
T256507	33	993
T257177	8	807
T257177	8	811
T257258	2	807
T257258	2	811
T257259	3	809
T257259	3	813
T257259	1	815
T257259	17	817
T257259	16	819
T257259	24	823
T257260	1	809
T257260	1	813
T257260	1	815
T257260	15	817
T257260	14	819
T257260	22	823
T257261	5	807
T257261	5	811
T257338	20	1017
T257348	9	641
T257422	17	1041
T257422	20	1043
T257422	26	1045
T257542	9	927
T257568	7	873
T257573	13	1157
T257573	12	1159
T257737	15	669
T257812	15	833
T257813	16	833
T257818	32	547
T257818	20	549
T257838	1	959
T258036	45	967
T258251	11	831
T258428	12	1019
T258428	12	1035
T258561	14	545
T258561	16	545
T258561	11	551
T258561	13	551
T259209	10	641
T259332	40	927
T259334	39	927
T259693	56	505
T259693	50	509
T260246	49	509
T260254	18	833
T260254	22	833
T260355	2	979
T260544	33	511
T260802	18	833
T260802	22	833
T260803	13	831
T260803	7	831
T261292	13	505
T261292	13	509
T262451	3	995
T262451	3	997
T263292	4	995
T263292	4	997
T263981	5	875
T263981	5	877
T263981	2	879
T263981	5	881
T265635	4	851
T265735	40	995
T265735	51	997
T265923	46	995
T266025	21	991
T266232	1	901
T267035	15	993
T267036	14	993
T267176	7	639
T267176	12	641
T267177	11	759
T267178	12	759
T267263	25	627
T267263	15	637
T267266	21	631
T267267	21	633
T268456	16	637
T268473	8	639
T268473	13	641
T268475	10	631
T268476	10	633
T268752	1	1483
T268752	1	1509
T269640	33	1009
T269640	26	1011
T27077	20	485
T27077	59	491
T271779	2	493
T27183	3	99
T27184	4	99
T27193	3	95
T27194	4	95
T274423	38	877
T274423	38	881
T274457	3	1043
T274457	10	1045
T274458	9	1041
T274458	10	1045
T274806	37	1055
T274837	37	875
T274837	37	879
T27550	14	769
T278106	48	995
T278106	37	997
T278479	51	883
T278479	48	885
T278479	49	885
T278479	50	885
T279685	43	762
T282436	30	491
T282436	27	493
T282548	15	635
T283037	36	491
T283037	33	493
T285769	48	1017
T285769	49	1017
T285772	20	609
T285772	3	845
T285791	46	1017
T285791	47	1017
T286200	13	491
T286200	13	493
T287682	2	675
T287682	1	679
T287736	1	667
T287736	2	671
T287958	2	667
T287958	1	671
T287961	1	675
T287961	3	679
T28801	35	925
T28801	36	927
T288163	26	635
T288410	15	1009
T288425	3	979
T288425	6	979
T288862	29	511
T289532	11	1049
T289532	3	1051
T289532	3	1053
T289532	13	1055
T289645	67	503
T289645	63	507
T289646	66	503
T289646	62	507
T289805	10	1041
T289805	11	1045
T290035	5	1041
T290035	6	1043
T290035	6	1045
T290036	6	1041
T290036	7	1043
T290036	7	1045
T290403	2	1351
T290403	52	1465
T290403	53	1465
T290403	62	1465
T290403	16	1467
T290403	4	1467
T290403	5	1467
T290483	52	561
T290483	26	627
T290608	10	759
T290718	1	643
T290718	1	645
T291159	13	631
T291160	13	633
T291286	25	1043
T291286	11	1045
T291958	6	1085
T292467	23	633
T292470	29	635
T292622	20	995
T292622	17	997
T292623	18	995
T292623	15	997
T292640	27	627
T292695	21	995
T292695	18	997
T292696	23	995
T292696	20	997
T292697	24	995
T292697	21	997
T292700	7	689
T292700	7	701
T292704	3	689
T292704	3	701
T292719	27	635
T293702	3	1031
T294371	21	1017
T294372	20	1017
T294592	42	491
T294592	26	493
T294653	23	505
T294653	35	509
T296253	19	577
T296255	17	637
T296256	18	637
T296258	19	637
T296260	20	637
T296261	21	637
T296263	22	637
T296264	28	627
T296264	23	637
T296266	24	637
T296267	25	637
T296272	26	637
T296273	27	637
T296324	5	629
T296324	30	637
T296325	2	629
T296325	31	637
T296326	3	629
T296326	32	637
T296329	36	637
T296330	37	637
T296335	4	629
T296335	33	637
T296336	6	629
T296336	35	637
T296337	7	629
T296337	34	637
T297338	9	1351
T297340	18	1357
T297341	10	1351
T297458	11	1453
T297458	12	1455
T297684	10	759
T299148	5	1355
T299164	3	1367
T299410	5	681
T301466	5	759
T301466	7	759
T303090	59	505
T303090	44	509
T303182	7	933
T303583	28	637

Índice numérico - continuação

Nº peça	Item	Página
T303595	46	995
T303595	35	997
T303626	42	881
T304313	2	1055
T304536	2	483
T304536	2	493
T304536	2	495
T304537	37	483
T304537	45	495
T304920	7	103
T304921	8	103
T304937	5	103
T306174	14	1055
T306174	8	695
T306174	3	697
T306309	32	1055
T30636	24	1465
T30636	8	1467
T307574	5	561
T307574	36	563
T307624	29	627
T307629	23	633
T307631	29	635
T307658	5	1055
T307762	1	1055
T307849	30	627
T311334	29	483
T311334	38	495
T311335	62	491
T311335	25	493
T312038	16	633
T312039	16	631
T312527	31	627
T312527	38	637
T313603	23	1015
T314990	48	1311
T316420	20	991
T316421	7	991
T316507	1	815
T316507	9	817
T316507	9	819
T316507	19	823
T316507	2	825
T317866	24	505
T318719	5	817
T318719	5	819
T318720	3	817
T318720	3	819
T318721	6	817
T318721	6	819
T318742	9	1449
T318743	22	1449
T321105	22	1011
T322386	50	1311
T323747	23	561
T323747	11	567
T323755	25	561
T323755	13	567
T323906	18	1311
T325734	21	1373
T325734	42	1375
T325734	21	1383
T325734	42	1385
T325978	3	561
T325978	5	565
T325978	3	567
T325983	4	561
T325983	6	565
T325983	4	567
T325988	27	551
T325988	33	553
T32854	8	1225
T32854	8	1227
T32854	16	1229
T32854	19	1231
T32854	6	1499
T32854	1	1501
T32854	1	1507
T32854	17	545
T32854	30	547
T32854	26	549
T32854	14	551
T32854	23	553
T32854	26	555
T32854	12	617
T328846	28	551
T328846	35	553
T329016	9	547
T329016	1	549
T329016	2	553
T329016	2	555
T330289	52	997
T33372	9	1351
T334715	19	1311
T339027	5	759
T339027	6	759
T339027	7	759
T340934	21	875
T340934	21	877
T340934	21	879
T340934	21	881
T341538	1	1221
T345545	23	633
T345546	23	631
T345758	1	1073
T345759	2	1073
T347153	15	503
T347153	15	507
T347154	41	503
T347154	40	507
T349292	35	1055
T349539	21	1453
T351203	8	1315
T351204	9	1315
T351205	4	1315
T351206	1	1313
T351207	2	1313
T351208	1	1315
T351209	3	1313
T351210	1	1331
T351210	1	1333
T351210	1	1335
T351210	1	1337
T351210	1	1339
T351225	16	1219
T353204	12	894
T353253	25	890
T353253	13	897
T353513	4	561
T353513	4	567
T35390	4	284
T354059	22	1009
T354059	30	1011
T354230	48	1311
T354230	51	1311
T354262	5	847
T354364	11	107
T355726	12	995
T355726	12	997
T355832	35	627
T356594	30	1009
T356634	15	107
T356706	5	1001
T356706	5	999
T356708	4	1001
T356708	4	999
T356709	11	995
T356709	14	997
T357385	18	1011
T358221	15	1009
T358934	22	821
T358934	27	821
T359036	7	903
T359036	9	905
T359036	7	907
T359036	8	909
T359036	8	909
T359036	6	911
T359036	1	913
T359036	6	917
T359036	1	919
T360531	23	633
T360534	23	631
T360923	7	1001
T360923	7	999
T364176	8	1001
T364176	8	999
T367266	41	1011
T38282	4	169
T38282	4	171
T38282	30	615
T41677	19	107
T41953	13	123
T41953	19	125
T42199	32	627
T42243	3	1351
T42302	62	1085
T42302	27	1369
T42302	27	1371
T42302	24	1377
T42302	44	1379
T42302	44	1381
T42302	38	1387
T42598	5	1445
T44604	13	1183
T44604	13	1185
T44604	13	1187
T44604	13	1189
T44604	13	1191
T44604	13	1193
T44604	14	1195
T44604	13	1197
T44604	13	1203
T46639	43	1353
T50036	2	1031
T54904	10	1085
T54904	58	1085
T55501	15	769
T55501	5	827
T56112	13	103
T58056	34	759
T58056	47	995
T58056	36	997
T58542	3	915
T59932	5	99
T59933	5	95
T59938	3	1081
T59938	15	759
T59938	36	881
T59938	14	915
T59938	2	923
T60042	2	1447
T60042	2	1449
T60260	6	1353
T63019	36	875
T63019	36	877
T63019	36	879
T63019	30	935
T63224	14	631
T63225	14	633
T63798	17	1013
T63798	17	1015
T64784	19	1225
T64784	14	1227
T64784	27	1229
T64784	30	1231
T64784	31	547
T64784	22	549
T64784	19	553
T64784	21	555
T65643	20	839
T66702	5	1245
T66702	1	1321
T66703	5	1247
T66703	5	1251
T66703	2	1323
T66704	6	1251
T66704	5	1255
T66704	5	1257
T66704	1	1323
T66704	1	1327
T66706	13	1281
T66706	13	1283
T66706	13	1285
T66706	13	1287
T66707	5	1253
T66707	1	1325
T6Y0309	26	1453
T6Y0309	27	1455

Índice numérico - continuação

Nº peça	Item	Página
T6Y5230	14	1451
T6Y5230	3	1457
T6Y5230	1	1459
T6Y5230	33	1465
T6Y5230	37	1467
T70154	11	623
T70177	11	1157
T70177	10	1159
T70286	2	1259
T70286	11	1269
T70286	3	1275
T70286	4	1279
T70286	11	1289
T70286	11	1291
T70286	8	1293
T70286	8	1295
T70286	2	1329
T70286	16	1469
T70286	17	1471
T70286	17	1473
T70286	16	1475
T70438	6	1445
T70659	58	517
T70694	11	483
T70694	10	491
T70694	11	493
T70694	14	495
T71306	22	107
T72414	11	1013
T72414	2	1013
T72414	11	1015
T72414	2	1015
T72414	5	1163
T72414	56	1465
T72414	9	541
T72414	4	849
T74410	12	481
T74410	22	731
T74410	22	733
T74410	7	745
T74410	7	747
T74410	12	753
T74412	35	483
T74412	46	491
T74412	49	493
T74412	43	495
T74412	40	505
T74412	16	567
T74412	21	669
T74412	12	671
T74412	30	753
T74412	10	755
T74412	8	755
T74416	35	1009
T74416	25	1011
T74416	21	587
T74416	2	643
T74416	2	645
T74416	20	731
T74416	20	733
T74416	27	745
T74416	26	747
T74416	28	753
T74416	16	769
T74416	11	779
T74772	5	1259
T74772	1	1329
T74773	13	1289
T74773	13	1291
T75276	2	1075
T75276	45	483
T75276	53	495
T75276	13	565
T75276	14	713
T75276	14	715
T75276	25	745
T75276	24	747
T75276	1	835
T75276	5	837
T75447	48	123
T75447	40	125
T75644	6	653
T75690	40	1465
T75690	27	1467
T76127	28	1101
T76127	28	1103
T76127	14	1147
T76127	16	1149
T76127	2	1177
T76127	6	1205
T76128	29	1101
T76128	29	1103
T76128	15	1147
T76128	17	1149
T76128	1	1177
T76128	7	1205
T76252	4	113
T76252	2	129
T76252	27	505
T76252	25	509
T76252	21	715
T76252	28	731
T76252	28	733
T76252	9	745
T76252	9	747
T76252	23	753
T76252	9	755
T76719	9	1225
T76719	9	1227
T76938	41	1085
T76938	9	1207
T76938	52	1209
T76938	54	1209
T76938	44	1211
T76938	46	1211
T76938	12	1213
T76938	42	1215
T76938	45	1215
T76938	42	1217
T76938	45	1217
T76938	40	561
T76938	28	563
T77613	3	1091
T77613	3	1093
T77613	3	1095
T77613	3	1097
T77613	3	1099
T77613	3	1101
T77613	3	1103
T77613	3	1105
T77613	3	1107
T77613	10	1125
T77613	9	1127
T77613	14	1207
T77613	31	1209
T77613	34	1209
T77613	23	1211
T77613	26	1211
T77613	68	1211
T77613	15	1213
T77613	36	1215
T77613	69	1215
T77613	36	1217
T77613	69	1217
T77613	14	1219
T77613	18	1219
T77613	6	1219
T77613	8	1219
T77613	3	1221
T77613	9	1221
T77613	2	1225
T77613	4	1227
T77613	10	1229
T77613	14	1229
T77613	18	1229
T77613	21	1229
T77613	29	1229
T77613	3	1229
T77613	45	1229
T77613	10	1231
T77613	13	1231
T77613	17	1231
T77613	21	1231
T77613	24	1231
T77613	40	1231
T77613	4	1393
T77613	5	1395
T77613	5	1397
T77613	3	1409
T77613	3	1411
T77613	18	1413
T77613	2	1413
T77613	22	1413
T77613	28	1413
T77613	30	1413
T77613	44	1413
T77613	45	1413
T77613	5	1413
T77613	10	1415
T77613	16	1415
T77613	27	1415
T77613	2	1425
T77613	5	1425
T77613	3	1427
T77613	11	1429
T77613	13	1429
T77613	8	1429
T77613	11	1431
T77613	13	1431
T77613	8	1431
T77613	7	1435
T77613	31	1451
T77613	37	1451
T77613	43	1455
T77613	28	1463
T77613	34	1463
T77613	4	1465
T77613	68	1465
T77613	7	1465
T77613	34	1471
T77613	40	1471
T77613	33	1473
T77613	39	1473
T77613	2	1477
T77613	8	1477
T77613	2	1479
T77613	8	1479
T77613	3	1481
T77613	5	1485
T77613	2	1487
T77613	5	1487
T77613	4	1489
T77613	4	1491
T77613	7	1491
T77613	9	1491
T77613	2	1493
T77613	4	1495
T77613	3	1497
T77613	2	1499
T77613	3	1501
T77613	8	1505
T77613	9	1505
T77613	8	1507
T77613	28	195
T77613	27	231
T77613	6	259
T77613	3	279
T77613	3	281
T77613	13	311
T77613	15	311
T77613	36	311
T77613	21	319
T77613	3	433
T77613	14	517
T77613	39	517
T77613	48	517
T77613	11	547
T77613	2	549
T77613	29	551
T77613	3	553
T77613	36	553
T77613	3	555
T77613	36	555
T77613	6	557
T77613	10	559
T77613	12	563
T77613	23	563
T77613	2	587
T77613	10	589

Índice numérico - continuação

Nº peça	Item	Página
T77613	20	589
T77613	25	589
T77613	6	589
T77613	5	591
T77613	4	593
T77613	5	593
T77613	15	595
T77613	2	595
T77613	3	599
T77613	11	601
T77613	14	601
T77613	2	601
T77613	5	601
T77613	29	615
T77613	33	615
T77613	36	615
T77613	11	617
T77613	15	617
T77613	2	617
T77613	5	619
T77613	3	621
T77706	8	1019
T77706	8	1035
T77814	11	1225
T77814	14	1225
T77814	32	1229
T77814	35	1229
T77814	3	1435
T77814	3	173
T77814	4	209
T77814	4	245
T77857	24	1229
T77857	3	1229
T77857	40	1229
T77857	27	1231
T77857	3	1231
T77857	35	1231
T77857	18	131
T77857	25	131
T77857	39	131
T77857	41	131
T77857	43	131
T77857	5	131
T77857	8	131
T77857	17	1375
T77857	23	1375
T77857	17	1385
T77857	23	1385
T77857	15	1413
T77857	25	1413
T77857	8	1413
T77857	2	1415
T77857	8	1415
T77857	6	1417
T77857	5	1419
T77857	2	1421
T77857	21	1423
T77857	27	1423
T77857	35	1451
T77857	36	1455
T77857	46	1455
T77857	51	1455
T77857	56	1455
T77857	57	1455
T77857	32	1463
T77857	13	1465
T77857	38	1471
T77857	37	1473
T77857	15	1477
T77857	6	1477
T77857	6	1479
T77857	11	1483
T77857	14	1483
T77857	19	1483
T77857	24	1483
T77857	6	1483
T77857	8	1483
T77857	11	1487
T77857	2	1503
T77857	7	1505
T77857	3	1507
T77857	12	497
T77857	19	497
T77857	22	497
T77857	3	497
T77857	6	497
T77857	22	517
T77857	45	517
T77857	22	561
T77857	26	561
T77857	14	567
T77857	11	577
T77857	12	587
T77857	18	587
T77857	9	587
T77857	13	589
T77857	23	589
T77857	32	589
T77857	15	591
T77857	2	591
T77857	1	593
T77857	3	593
T77857	6	593
T77857	12	595
T77857	6	595
T77857	24	617
T77857	28	617
T77858	11	1207
T77858	69	1207
T77858	41	1209
T77858	44	1209
T77858	6	1209
T77858	68	1209
T77858	33	1211
T77858	36	1211
T77858	6	1211
T77858	60	1211
T77858	70	1213
T77858	8	1213
T77858	16	1215
T77858	18	1215
T77858	2	1215
T77858	27	1215
T77858	59	1215
T77858	16	1217
T77858	18	1217
T77858	2	1217
T77858	25	1217
T77858	59	1217
T77858	2	131
T77858	21	131
T77858	13	167
T77858	2	167
T77858	5	167
T77858	9	167
T77858	10	499
T77858	16	499
T77858	2	499
T77858	8	499
T77858	5	501
T77858	12	517
T77858	63	517
T77858	65	517
T77858	8	517
T77932	6	1207
T77932	47	1209
T77932	71	1209
T77932	9	1209
T77932	39	1211
T77932	63	1211
T77932	9	1211
T77932	6	1213
T77932	24	1215
T77932	48	1215
T77932	63	1215
T77932	22	1217
T77932	48	1217
T77932	63	1217
T77932	14	1373
T77932	20	1373
T77932	14	1375
T77932	20	1375
T77932	26	1375
T77932	41	1375
T77932	14	1383
T77932	20	1383
T77932	14	1385
T77932	20	1385
T77932	26	1385
T77932	41	1385
T77932	3	1417
T77932	8	1419
T77932	13	1421
T77932	5	1421
T77932	18	1423
T77932	24	1423
T77932	30	1423
T77932	37	1423
T77932	2	517
T77932	51	517
T77932	14	643
T77932	17	643
T77932	20	643
T77932	24	643
T77932	27	643
T77932	38	643
T77932	18	645
T77932	21	645
T77932	25	645
T77932	29	645
T77932	31	645
T78313	33	1207
T78313	32	1213
T78593	11	481
T78662	10	103
T78662	17	107
T78707	63	1207
T78707	64	1213
T78707	13	499
T78707	33	643
T78707	33	645
T78715	64	1207
T78715	56	1209
T78715	48	1211
T78715	65	1213
T78715	39	1215
T78715	39	1217
T78715	15	501
T78716	42	1229
T78716	37	1231
T78716	26	131
T78716	48	1455
T78716	21	1483
T78716	4	1503
T78716	11	1505
T78716	6	1507
T78716	14	497
T78716	43	517
T78716	10	595
T78787	19	691
T78787	5	731
T78787	5	733
T78787	4	745
T78787	4	747
T78787	9	753
T78974	20	691
T78974	19	713
T78974	19	715
T78974	31	731
T78974	31	733
T78974	31	747
T78974	25	753
T78974	10	755
T78974	9	779
T79477	25	545
T79477	32	549
T79477	23	551
T79477	32	551
T79477	39	555
T79477	7	557
T79477	18	559
T79477	14	565
T79477	17	567
T80123	29	1379
T80123	29	1381
T80123	29	1387
T80394	10	687
T80394	2	695
T81012	23	925

Índice numérico - continuação

Nº peça	Item	Página
T81012	26	927
T81029	38	1451
T81029	35	1463
T81029	8	1465
T81029	41	1471
T81029	40	1473
T81029	9	1477
T81029	9	1479
T81029	16	1485
T81029	6	1487
T81029	3	1493
T81029	8	1495
T81029	10	1497
T81029	12	1505
T81029	41	517
T81029	9	595
T82612	29	1413
T82612	9	1415
T82791	21	1047
T82792	19	1047
T83426	2	1331
T83426	2	1333
T83426	2	1335
T83426	2	1337
T83426	2	1339
T83426	2	1341
T83426	3	1343
T83426	3	1345
T83426	2	1347
T83426	2	1349
T83426	14	1351
T83426	24	1353
T83426	4	1451
T83426	3	1461
T83426	4	1463
T83426	29	1465
T83426	33	1467
T83426	3	1469
T83426	4	1471
T83426	4	1473
T83426	3	1475
T83426	13	703
T83426	3	853
T8E6359	25	1453
T8E6359	26	1455
T9F5124	2	1457
T9F5124	2	1459
T9F5124	32	1465
T9F5124	36	1467
T9J6586	24	1453
T9J6586	25	1455
T9W2668	27	1453
T9W2668	28	1455
TCU14336	29	1049
TCU14336	3	1055
TCU14336	3	1057
TCU14336	13	951
TCU14336	14	953
TCU14336	13	955
TCU14336	14	957
TCU14336	20	967
TCU14336	29	967
TT10004	17	485
TT10004	12	487
TT101176	12	875
TT101176	12	877
TT101176	12	879
TT101176	12	881
TT170489	28	1441
TT187222	17	769
TT206940	3	709
TT207136	3	709
TY21754	1	657
TY21754	1	661
TY22324	28	491
TY22324	15	505
TY22324	16	505
TY22324	17	505
TY22324	17	509
TY22324	18	509
TY22324	19	509
TY22328	6	485
TY22328	7	485
TY22328	9	485
TY22328	5	487
TY22328	6	487
TY22328	55	491
TY22328	56	491
TY22328	57	491
TY22328	60	491
TY22328	39	493
TY22328	47	505
TY22328	37	509
TY22328	2	649
TY22328	3	651
TY22328	7	981
TY22328	8	981
TY22328	10	983
TY22328	9	983
TY22328	3	985
TY22328	4	985
TY22330	22	493
TY22404	43	561
TY22404	30	563
TY22450	2	393
TY22450	47	483
TY22450	51	483
TY22450	13	495
TY22450	20	495
TY22462	44	509
TY22464	1	169
TY22464	1	171
TY22503	33	1235
TY22503	37	1235
TY22503	30	131
TY22503	13	545
TY22503	15	545
TY22503	17	547
TY22504	11	545
TY22504	8	545
TY22504	14	547
TY22504	18	547
TY22504	8	617
TY22539	46	505
TY22539	48	509
TY22539	10	649
TY22539	5	651
TY22551	20	491
TY22563	36	1207
TY22563	24	1209
TY22563	16	1211
TY22563	36	1213
TY22563	13	1215
TY22563	13	1217
TY23020	1	659
TY23020	1	663
TY25139	10	903
TY25139	11	903
TY25139	20	903
TY25139	13	905
TY25139	15	905
TY25139	6	905
TY25139	10	907
TY25139	11	907
TY25139	21	907
TY25139	14	909
TY25139	15	909
TY25139	6	909
TY25139	7	911
TY25139	8	911
TY25139	5	913
TY25139	6	913
TY25139	7	915
TY25139	8	915
TY25139	9	915
TY25139	7	917
TY25139	8	917
TY25139	7	919
TY25139	8	919
TY260246	58	505
TY6333	11	413
U10289	20	231
U10746	13	1511
U12037	19	1209
U12037	76	1211
U12037	77	1215
U12037	77	1217
U12167	12	1451
U12167	17	1461
U12167	12	1463
U12167	21	1469
U12167	14	1471
U12167	22	1471
U12167	14	1473
U12167	22	1473
U12167	21	1475
U12547	12	1207
U12547	10	1209
U12547	42	1209
U12547	45	1209
U12547	48	1209
U12547	7	1209
U12547	10	1211
U12547	34	1211
U12547	37	1211
U12547	40	1211
U12547	7	1211
U12547	9	1213
U12547	15	1215
U12547	25	1215
U12547	28	1215
U12547	3	1215
U12547	49	1215
U12547	15	1217
U12547	23	1217
U12547	26	1217
U12547	3	1217
U12547	49	1217
U12547	19	131
U12547	22	131
U12547	3	131
U12547	11	167
U12547	6	167
U12547	8	167
U12547	3	499
U12547	5	499
U12547	7	499
U12547	6	501
U12547	57	505
U12547	51	509
U12547	11	517
U12547	32	517
U12547	9	517
U13639	6	268
U13639	2	269
U13639	17	357
U13639	4	389
U13639	3	413
U13639	39	643
U13639	36	645
U13639	3	981
U13639	11	983
U14273	14	103
U17409	9	103
U17409	16	107
U17409	5	145
U17409	8	145
U17409	35	147
U17409	13	307
U17409	26	357
U41528	3	1451
U41528	2	1461
U41528	3	1463
U41528	2	1469
U41528	3	1471
U41528	3	1473
U41528	2	1475
U42208	7	1089
U42208	56	503
U42208	55	507
U42702	39	1369
U42702	8	1373
U42702	8	1375
U42702	53	1379
U42702	8	1383
U42702	8	1385
U42702	29	1447
U42702	29	1449
U42702	4	513

Índice numérico - continuação

Nº peça	Item	Página
U43021	32	875
U43021	32	877
U43021	32	879
U43021	32	881
U44115	5	201
U44915	7	607
U46121	48	995
U46457	29	1207
U46457	23	1209
U46457	72	1211
U46457	28	1213
U46457	73	1215
U46457	73	1217
W34896	36	1375
W34896	36	1385
W34896	21	1419
W34896	32	1423
W34896	56	517
W34897	16	1465
W34897	14	1487
YZ100100	14	239
YZ100952	8	193
YZ100952	8	227
YZ101349	6	193
YZ101349	6	227
YZ101350	7	193
YZ101350	7	227
YZ101353	7	241
YZ101474	1	239
YZ101612	4	201
YZ101905	1	203
YZ101905	3	203
YZ101905	1	235
YZ101905	3	235
YZ102234	6	195
YZ102234	5	231
YZ103042	5	127
YZ103067	2	193
YZ103067	2	227
YZ103100	14	185
YZ103100	14	219
YZ103102	13	187
YZ103102	13	221
YZ103112	14	183
YZ103112	14	217
YZ103113	14	181
YZ103113	14	215
YZ103115	4	193
YZ103115	4	227
YZ103144	20	185
YZ103144	20	219
YZ103146	6	239
YZ103146	2	241
YZ103148	2	239
YZ103185	3	193
YZ103185	3	227
YZ103188	2	179
YZ103188	2	191
YZ103188	2	213
YZ103188	2	225
YZ103875	17	185
YZ103875	17	219
YZ104048	5	165
YZ104052	1	193
YZ104052	1	227
YZ104087	8	241
YZ104088	3	189
YZ104088	3	223
YZ104125	7	195
YZ104125	6	231
YZ104140	14	195
YZ104140	13	231
YZ104151	1	177
YZ104151	1	211
YZ104179	1	199
YZ104179	1	233
YZ104180	2	199
YZ104180	2	233
YZ104280	19	195
YZ104280	18	231
YZ104280	3	241
YZ104281	3	179
YZ104281	2	189
YZ104281	3	213
YZ104281	2	223
YZ104733	21	185
YZ104733	21	219
YZ104736	16	195
YZ104736	15	231
YZ104959	3	199
YZ104959	3	233
YZ105042	6	165
YZ105096	4	239
YZ105097	5	239
YZ105386	11	193
YZ105386	11	227
YZ105415	15	181
YZ105415	15	183
YZ105415	15	187
YZ105415	15	215
YZ105415	15	217
YZ105415	15	221
YZ105419	1	209
YZ105419	1	245
YZ105454	11	181
YZ105454	11	183
YZ105454	11	215
YZ105454	11	217
YZ105463	1	187
YZ105463	1	221
YZ105465	12	181
YZ105465	12	183
YZ105465	12	215
YZ105465	12	217
YZ105485	18	181
YZ105485	18	183
YZ105485	18	185
YZ105485	18	187
YZ105485	18	215
YZ105485	18	217
YZ105485	18	219
YZ105485	18	221
YZ105493	10	181
YZ105493	10	183
YZ105493	10	215
YZ105493	10	217
YZ105494	10	185
YZ105494	10	187
YZ105494	10	219
YZ105494	10	221
YZ105508	1	181
YZ105508	1	215
YZ105509	1	183
YZ105509	1	217
YZ105538	15	239
YZ105539	18	239
YZ105581	2	209
YZ105581	2	245
YZ105689	4	181
YZ105689	4	183
YZ105689	4	185
YZ105689	4	187
YZ105689	4	215
YZ105689	4	217
YZ105689	4	219
YZ105689	4	221
YZ105724	29	231
YZ105886	4	201
YZ105886	7	207
YZ105886	7	243
YZ105893	4	203
YZ105893	4	235
YZ105982	12	185
YZ105982	12	187
YZ105982	12	219
YZ105982	12	221
YZ106078	16	181
YZ106078	16	183
YZ106078	16	187
YZ106078	16	215
YZ106078	16	217
YZ106078	16	221
YZ106163	16	185
YZ106163	16	219
YZ106184	17	181
YZ106184	17	183
YZ106184	17	215
YZ106184	17	217
YZ106185	17	187
YZ106185	17	221
YZ106211	9	181
YZ106211	9	183
YZ106211	9	215
YZ106211	9	217
YZ106212	9	185
YZ106212	9	187
YZ106212	9	219
YZ106212	9	221
YZ106316	3	201
YZ106424	12	201
YZ106443	19	239
YZ106444	1	203
YZ106444	1	235
YZ106447	1	191
YZ106447	1	225
YZ106475	9	195
YZ106475	8	231
YZ106492	15	185
YZ106492	15	219
YZ106498	3	193
YZ106498	3	227
YZ106505	26	195
YZ106505	25	231
YZ106512	2	163
YZ106516	20	239
YZ106535	1	195
YZ106536	2	195
YZ106562	14	187
YZ106562	14	221
YZ106565	13	181
YZ106565	13	183
YZ106565	13	215
YZ106565	13	217
YZ106579	1	205
YZ106579	1	237
YZ106581	4	205
YZ106581	4	237
YZ106664	1	185
YZ106664	1	219
YZ106677	1	179
YZ106677	1	213
YZ106679	1	189
YZ106679	1	223
YZ106685	4	159
YZ106734	13	185
YZ106734	13	219
YZ106786	1	201
YZ106839	1	205
YZ106839	1	237
YZ106843	1	205
YZ106843	1	237
YZ106876	27	195
YZ106876	26	231
YZ106948	2	203
YZ106948	2	235
YZ106979	1	203
YZ106979	1	235
YZ106980	1	195
YZ106980	20	239
YZ106981	2	195
YZ106981	1	231
YZ106981	9	241
YZ107080	9	241
YZ107201	24	195
YZ107201	23	231
YZ107204	2	197
YZ107204	2	229
YZ107239	3	209
YZ107239	3	245
YZ120167	13	141
YZ120386	6	147
YZ120389	31	147
YZ120389	49	147
YZ120391	49	147
YZ120398	24	147
YZ120442	1	148
YZ120442	11	153
YZ120455	1	143
YZ120455	11	145

Índice numérico - continuação

Nº peça	Item	Página
YZ120471	8	147
YZ120496	8	153
YZ120497	6	153
YZ120498	10	153
YZ120499	7	153
YZ120500	9	153
YZ120501	4	153
YZ120503	1	147
YZ120504	31	147
YZ120507	32	147
YZ120522	23	145
YZ120522	2	151
YZ120545	32	147
YZ120662	1	135
YZ120690	1	147
YZ120826	9	148
YZ120858	22	147
YZ120859	14	147
YZ120912	22	147
YZ120913	14	147
YZ121133	33	147
YZ121134	6	147
YZ121809	5	147
YZ122201	3	143
YZ122236	2	141
YZ122252	22	141
YZ122284	13	105
YZ122369	3	141
YZ122370	31	147
YZ122370	46	147
YZ122372	23	141
YZ123334	5	143
YZ123335	4	143
YZ150119	2	181
YZ150119	2	183
YZ150119	2	185
YZ150119	2	187
YZ150119	2	215
YZ150119	2	217
YZ150119	2	219
YZ150119	2	221
YZ150217	11	185
YZ150217	11	187
YZ150217	11	219
YZ150217	11	221
YZ250161	4	179
YZ250161	19	181
YZ250161	19	183
YZ250161	19	185
YZ250161	19	187
YZ250161	4	213
YZ250161	19	215
YZ250161	19	217
YZ250161	19	219
YZ250161	19	221
YZ250249	2	201
YZ250262	6	241
YZ250263	4	153
YZ501855	25	195
YZ501855	24	231
YZ501919	5	207
YZ501919	8	207
YZ501919	5	243
YZ501919	8	243
YZ501921	25	195
YZ501921	24	231
YZ501929	4	201
YZ501929	6	207
YZ501929	6	243
YZ501931	4	201
YZ501988	9	207
YZ501988	23	231
YZ501988	9	243
YZ501991	4	207
YZ501991	4	243
YZ502028	4	201
YZ502170	8	207
YZ502170	8	243
YZ502227	4	201
YZ502227	5	207
YZ502227	5	243
YZ502360	4	207
YZ502360	4	243
YZ502363	1	197
YZ502363	1	229
YZ502366	2	201
YZ502698	24	195
YZ502698	1	197
YZ502698	1	229
YZ502698	23	231
Z40239	33	1369
Z40239	33	1371
Z40239	18	1377
Z78008	6	723