Motoniveladora 670G/670GP

RUTHZIL TRATOR COMERCIAL DE PEÇAS LTDA 11 97083-6812 ROLANDO CITRANGULO

JUNHO 2010

JOHN DEERE

CATÁLOGO DE PIEZAS

Motoniveladora 670G/670GP

PC10100 (Jun-10) Español

Worldwide Construction and Forestry Division
Litho in U.S.A. (Revised)
COPYRIGHT © 2010
DEERE & COMPANY
Moline, Illinois
All rights reserved

670G/670GP Motor Grader

TX1069859A A.1



670G/670GP Motor Grader

(Manufactured 2009–)

(Specifications and design subject to change without notice)

Al cliente

Los números de pieza en este catálogo de piezas eran correctos al momento de la publicación del catálogo. Es nuestra política mejorar continuamente nuestras máquinas y, por lo tanto, los números de pieza están sujetos a cambios. Al pedir las piezas, consultar al concesionario para verificar los números de pieza.

Unidades de medida SI

Siempre que sea aplicable, en todo este catálogo de piezas las dimensiones se indican en el sistema métrico.

Identificación de resistencia de pernos y tornillos

En este catálogo, los pernos y tornillos que deben tener características de resistencia alta equivalentes al grado 8 de SAE se identifican con la descripción HS SAE 8 (valor de sistema métrico 10.9). Todos los pernos y tornillos estándar son de grado 5 SAE (valor de sistema métrico 8.8) o inferior.

Información de lista de número de serie

La información de número de serie se lista para indicar la máquina en la cual se puede usar la pieza; por ejemplo:

	–		**La pieza puede usarse en todos los productos.**
000000	–		**La pieza puede usarse en los productos a partir del número de serie listado.**
	–	**000000**	**La pieza puede usarse en los productos hasta e inclusive el número de serie listado.**
000000	–	**000000**	**La pieza puede usarse en los productos entre e inclusive el número de serie listado.**

Cuando aparece XXXXXX en vez de un número de serie, se modificó el número de serie, pero el número de serie preciso no se tenía disponible en el momento de producción del catálogo.

Si se requieren números de identificación de producto o números de serie para reclamaciones de garantía o la correspondencia acerca de este producto, es muy importante suministrar todos los caracteres. No es posible sobreenfatizar este punto.

Flecha de sentido

Las flechas se emplean en las ilustraciones para indicar la parte delantera de la unidad. Los lados derecho e izquierdo se determinan mirando en el sentido de avance de la máquina.

Ilustraciones encerradas en cuadros

Al cuadro que encierra todas las piezas vendidas como un conjunto, se asigna un número de referencia que se emplea en la lista de piezas. Un cuadro sin número de referencia incluye piezas no actuales.

Conjuntos completos

Los conjuntos completos se listan en negritas. Pedir por separado. No incluir en el pedido de piezas de repuesto.

Orientación del motor

Los lados derecho e izquierdo se determinan al pararse junto al volante del motor y mirar hacia el motor.

Componentes John Deere Reman

Las piezas de repuesto listadas en este catálogo son para la reparación del equipo original. A pesar de que la mayoría de las piezas de repuesto puedan servir para reparar los componentes reconstruidos, en el proceso de reconstrucción se puede modificar los componentes de modo que las piezas de repuesto no sean adecuadas para usar.

Serial Number Location

Each 670G motor grader may have five serial number plates: one for the product identification number, one for the engine, one for the transmission, one for the hydraulic pump and one for the differential.
The product identification number plate is located below the operator's platform on the left-hand side of the main frame. This is the serial number used in this catalog unless otherwise noted in the serial number column.
The engine serial number plate is located on the left-hand side of the cylinder block above the starting motor for 9.0 L tier 3 engines
The engine serial number plate is located on the side of the engine near the fuel transfer pump for 6.8 L stage II engines.
The transmission serial number plate is located on the lower left of the transmission housing.
The hydraulic pump serial number plate is located on the bottom of the pump.
The differential serial number plate is located on the cover, right lower, below the driveshaft input.
Note: In the transmission section, transmission serial number information is provided as follows: (1) When asterisks (******) are listed in place of a serial number, a serial number change was made and "it" can be found in the remarks column in the publication. (2) When x's (xxxxxx) are listed in place of a serial number, a serial number change was not available at time of publication.

Product Identification Number

TX1069866 A.1



TX1069866

First Line	Designates
DW	Manufacturer — John Deere Davenport Works
670G	Model
X — Standard Controls P — Grade Pro Controls	Configuration
123456	Serial Number (Example)
Second Line	**Designates**
MOTOR GRADER	Unit Type

Engine Emissions Level Identification

Engine Model Number	Emissions Level
6090HDW01	Tier 3 / Stage III A
6068HDW75	Stage II

Chapa de número de serie del motor

RGP11387 A.1



RGP11387

El número de serie del motor consta de 13 caracteres	
Primer renglón	Designa
1 — Dos letras para la designación de la fábrica del motor	RG: Waterloo, EE.UU.
2 — Un dígito para la cantidad de cilindros	6 cilindros
3 — Tres dígitos para la cilindrada en litros	090: nueve litros
4 — Una letra para el tipo de aspiración o el nivel de emisiones	D= Motor atmosférico T= Turboalimentado H= Turboalimentado con posenfriador de aire-aire A= Turboalimentado con posenfriador de aire-aire B= Sin certificación C= Nivel de emisiones Tier1/Fase I G= Nivel de emisiones Tier 2/Fase II L= Nivel de emisiones Tier 3/Fase IIIA R= Nivel de emisiones provisional Tier 4/Fase IIIB
5 — Seis dígitos	123456= Número secuencial de fabricación del motor. Los números secuenciales empiezan en 001
El tipo de motor se defina con 9 caracteres alfanuméricos	
6 — Cuatro dígitos	Igual a los puntos 2 y 3 de arriba
7 — Una letra para el tipo de aspiración	Igual al punto 4 de arriba
8 — Una o dos letras para el usuario	F= OEM, FM=marino
9 — Dos o tres dígitos para la versión	485

Engine Emissions Level Identification

Engine Model Number	**Emissions Level**
6090HDW01	Tier 3 / Stage III A
6068HDW75	Stage II

Transmission Serial Number Plate

SERIALNUMBERTAG A.1



YZTAGS2 A.1

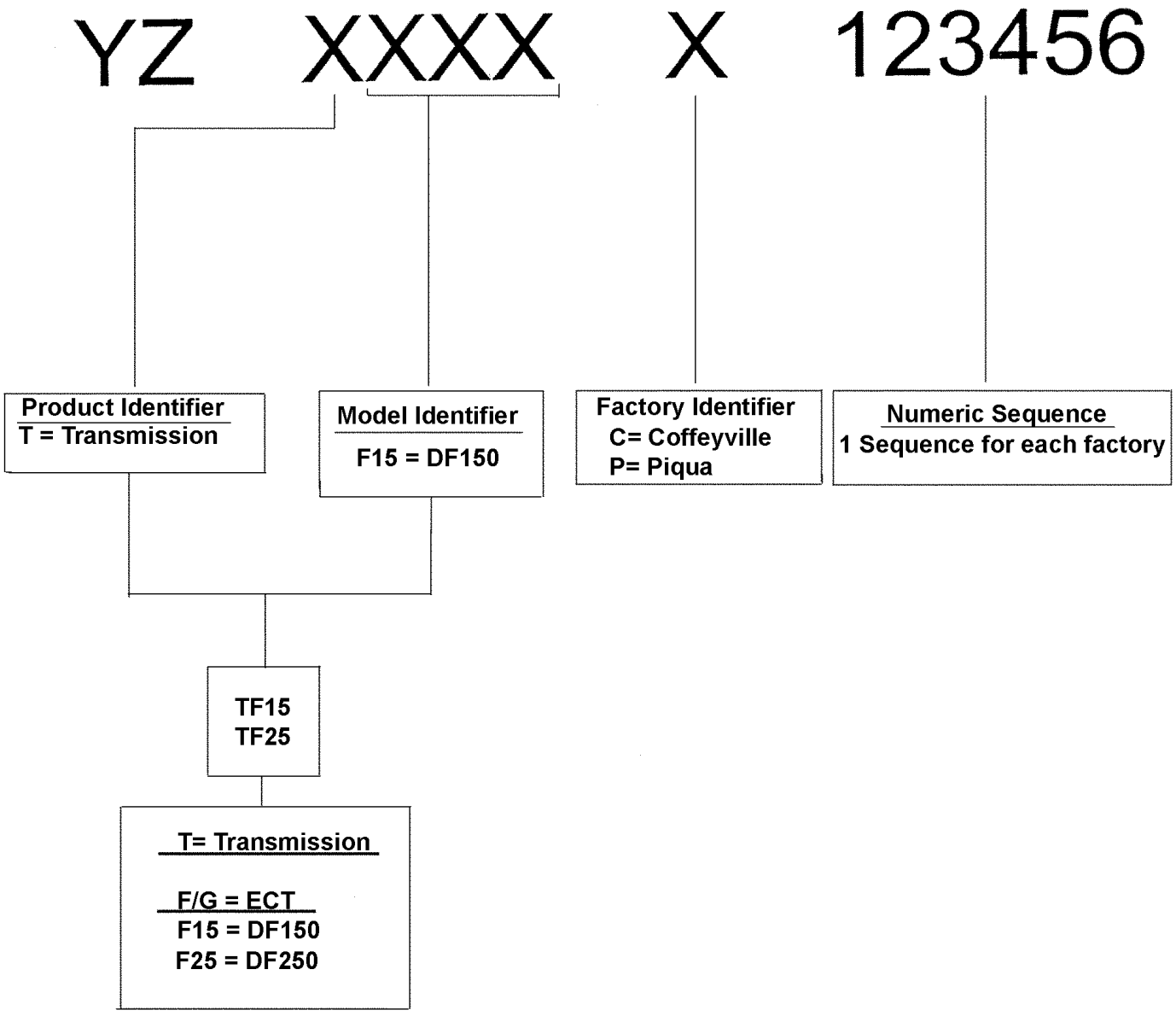

Marcas comerciales

En este catálogo de piezas pueden aparecer las siguientes marcas comerciales de Deere and Company:

Best Bid™	CounterParts™	DEERE™ (Deere™)
Dura-Trax™	Fanggs™	Guardian™
HTH™	Jagz™	JDLink™
MARKS™	MIC™ [Centro de información de máquina]	MTH™
Power Curve™	PowerIIel™	PowerShift Plus™
Powerwize™	POWR SAVR™	PowrShift™
ProPath™	Quad-Cool™	Quik-Tatch™
SC-2™	Side-Tracker™	Stinger™
StructureALL™	Swamper™	TMC™ [Control total de la máquina]
ValueSelect™	Waratah™	Worksite Pro™
FlexBox™	Funk™	iTorque™
Phoenix™	Phoenix International™	PowerTech
PowerTech™ E	PowerTech™ M	PowerTech™ Plus
Precision Joint™	SHIFT-O-MATIC™	SWEDA™ (eje doble extremo súper ancho)
TeamMate™	TeamMate™II	TeamMate™ IV
TMII™	TMIII™	

Comentarios y abreviaturas

Los comentarios y abreviaturas siguientes pueden aparecer en este catálogo de piezas. Consultar la tabla siguiente para las traducciones.

Frase	Significado	Frase	Significado
ALSO ORDER, ORD W/	Pedir también	MFWD	Tracción delantera mecánica
AMP	Amperio	NA, NOT USED THIS APPL	No se usa para esta aplicación
APPL, APPL ONLY	Sólo esta aplicación	NLA	Ya no se encuentra disponible
AR	Según se requiera	NSEP	No disponible por separado
ASSY	Conjunto completo	OD	Diámetro exterior
BOAC	Borde cortante empernado	OPTIONAL	Opcional
CCW	En sentido contrahorario	OR	O
COMPLETE	Completo	ORD, ORDER	Pedir
COMPLETE GOODS	Mercancía completa	OS	Sobretamaño
CONVENIENCE ASSY, CA	Conjunto de comodidad	OUTER	Exterior
CTL, CUT TO LENGTH	Cortar según se requiera	PKG, PACKG	Paquete, paquete de
CW	Sentido horario	PTO	Toma de fuerza
ENGINE	Motor	RATIO	Relación
FOR	Para	REAR	Trasero
FRONT	Delantero	REMAN	Reconstruido
GAS	Gasolina	REPL	Sustituye
HFWD	Tracción delantera hidráulica	RH	Lado derecho
HP	Caballos de fuerza	SN	Número de serie
HS, HEAD MARKED	Resistencia alta, cabeza marcada	STD	Estándar
ID	Diámetro interior	SUB	Sustituido por
INCH	in.	SUB COMPONENTS	Sustituir componentes (del juego o conjunto)
INCL KEYS	Incluye los elementos…	SUB FOR	Sustitución para
INCL, INCLUDES	Incluye…	TEETH, Z	Número de dientes de engranaje
INCLUDES PARTS/ ITEMS MARKED	Incluye las piezas/elementos marcados…	TK	Espesor
INNER	Interior	UP, UPPER	Superior
KIT	Juego	US	Subtamaño
L	Número de eslabones	USE UNTIL EXHAUSTED	Usar hasta que se acabe
LF, LINE FILL	Llenado de línea	USE WITH	Usar con
LGP	Baja presión sobre suelo	VEC	Controlador electrónico de vehículo
LGTH	Largo	VLC	Centro eléctrico del vehículo
LH	Lado izquierdo	W/	Con
LOW, LOWER	Inferior	W/O	Sin
LT	Cadena de oruga larga	WHOLE GOODS	Mercancía completa
MAKE FROM, MF	Fabricar de	WT	Cadena de oruga ancha
MARKED	Marcado	XLT	Cadena de oruga extra larga
MATCHED SET	Conjunto apareado		

670G/670GP Motor Grader

TX1069859A A.1



670G/670GP Motor Grader

(Manufactured 2009–)

(Specifications and design subject to change without notice)

To the Customer

The part numbers in this parts catalog were correct at the time your catalog was published. It is our policy to constantly improve our machines, and therefore, part numbers may change. When ordering parts, verify part numbers through your dealer.

SI Units of Measure

Metric dimensions are given, where applicable, throughout this parts catalog.

Bolt and Cap Screw Strength Identification

Bolts and cap screws required to have high-strength qualities equivalent to SAE grade 8 are identified throughout this catalog by the description HS SAE 8 (10.9 for metric). All standard bolts and cap screws are SAE grade 5 (metric 8.8) or lower.

Serial Number Listing Information

Serial number information is listed to show on which machines each part can be used; for example:

	–		**The part can be used on all products.**
000000	–		**The part can be used on products beginning with the serial number listed.**
	–	**000000**	**The part can be used on products up to and including the serial number listed.**
000000	–	**000000**	**The part can be used on products between and including the serial number listed.**

When XXXXXX's are listed in place of a serial number, a serial number change was made, but the exact serial number was not available when the catalog was produced.

If product identification numbers or serial numbers are required for warranty claims or correspondence pertaining to this product, it is extremely important that all characters be furnished. This point cannot be overemphasized.

Direction Arrow

Arrows are used with illustrations to indicate the front of the unit. "Right-Hand" and "Left-Hand" sides are determined by facing in direction of machine forward travel.

Box-enclosed Illustrations

A key number, shown in the parts list, is assigned to a box enclosing all parts sold as a service assembly. A box not keyed includes non-current parts.

Complete Goods Listings

Complete Goods are listed in bold face type. Order separately. Do not include on replacement part order.

Orientation of Engine

"Right Hand" and "Left Hand" sides are determined by standing at the flywheel and facing the engine.

John Deere Reman Components

The service parts listed in this catalog are intended for the repair of original equipment components. Although most service parts may be used to repair remanufactured components, the remanufacturing process may change parts sufficiently so that service parts are inadequate or not usable.

Serial Number Location

Each 670G motor grader may have five serial number plates: one for the product identification number, one for the engine, one for the transmission, one for the hydraulic pump and one for the differential.
The product identification number plate is located below the operator's platform on the left-hand side of the main frame. This is the serial number used in this catalog unless otherwise noted in the serial number column.
The engine serial number plate is located on the left-hand side of the cylinder block above the starting motor for 9.0 L tier 3 engines
The engine serial number plate is located on the side of the engine near the fuel transfer pump for 6.8 L stage II engines.
The transmission serial number plate is located on the lower left of the transmission housing.
The hydraulic pump serial number plate is located on the bottom of the pump.
The differential serial number plate is located on the cover, right lower, below the driveshaft input.
Note: In the transmission section, transmission serial number information is provided as follows: (1) When asterisks (******) are listed in place of a serial number, a serial number change was made and "it" can be found in the remarks column in the publication. (2) When x's (xxxxxx) are listed in place of a serial number, a serial number change was not available at time of publication.

Product Identification Number

TX1069866 A.1



TX1069866

First Line	Designates
DW	Manufacturer — John Deere Davenport Works
670G	Model
X — Standard Controls P — Grade Pro Controls	Configuration
123456	Serial Number (Example)
Second Line	**Designates**
MOTOR GRADER	Unit Type

Engine Emissions Level Identification

Engine Model Number	Emissions Level
6090HDW01	Tier 3 / Stage III A
6068HDW75	Stage II

Engine Serial Number Plate

RGP11387 A.1



RGP11387

Engine Serial Number is Defined by 13 Characters	
First Line	Designates
1 — Two letters for engine factory designation	RG: Waterloo, USA
2 — One digit for number of cylinders.	6 Cylinder
3 — Three digits for displacement in liters	090: nine liter
4 — One letter for aspiration type or emission level	D= Naturally Aspirated T= Turbocharged H= Turbocharged with air-to-air aftercooler A= Turbocharged with air-to-air aftercooler B= Non-Certified C= Tier1/Stage I emission level G= Tier 2/Stage II emission level L= Tier 3/Stage IIIA emission level R= Interim Tier 4/Stage IIIB emission level
5 — Six digits	123456= Engine build sequence number. Sequence numbers start at 000001
Engine Type is Defined by 9 Alpha-Numerical Characters	
6 — Four digits	Same as items 2 and 3 above
7 — One letter for aspiration type	Same as item 4 above
8 — One or two letters for user	F= OEM, FM=Marine
9 — Two or three digits for version	485

Engine Emissions Level Identification

Engine Model Number	Emissions Level
6090HDW01	Tier 3 / Stage III A
6068HDW75	Stage II

Transmission Serial Number Plate

SERIALNUMBERTAG A.1



YZTAGS2 A.1

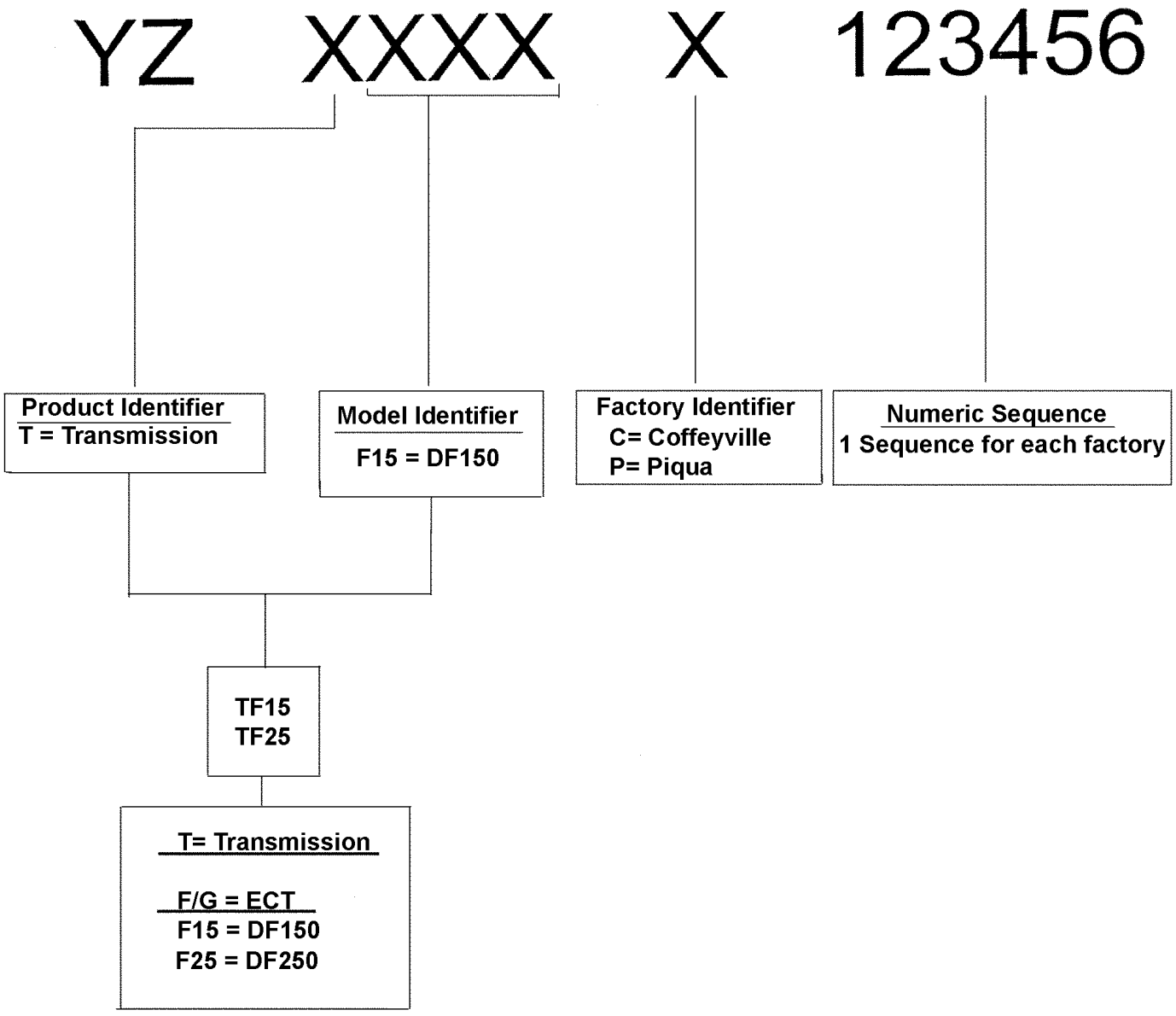

Trademarks

Throughout this parts catalog, you may find the following Deere and Company trademarks:

Best Bid™	CounterParts™	DEERE™ (Deere™)
Dura-Trax™	Fanggs™	Guardian™
HTH™	Jagz™	JDLink™
MARKS™	MIC™ [Machine Information Center]	MTH™
Power Curve™	PowerIIel™	PowerShift Plus™
Powerwize™	POWR SAVR™	PowrShift™
ProPath™	Quad-Cool™	Quik-Tatch™
SC-2™	Side-Tracker™	Stinger™
StructureALL™	Swamper™	TMC™ [Total Machine Control]
ValueSelect™	Waratah™	Worksite Pro™
FlexBox™	Funk™	iTorque™
Phoenix™	Phoenix International™	PowerTech™
PowerTech™ E	PowerTech™ M	PowerTech™ Plus
Precision Joint™	SHIFT-O-MATIC™	SWEDA™ (Super Wide Extreme Dual Axle)
TeamMate™	TeamMate™II	TeamMate™ IV
TMII™	TMIII™	

Remarks and Abbreviations

The following remarks and abbreviations may appear throughout this parts catalog. Refer to the following table for translations.

Phrase	Meaning	Phrase	Meaning
ALSO ORDER, ORD W/	Also Order	MFWD	Mechanical Front Wheel Drive
AMP	Ampere	NA, NOT USED THIS APPL	Not used in this application
APPL, APPL ONLY	This application only	NLA	No longer available
AR	As required	NSEP	Not available separately
ASSY	Complete assembly	OD	Outside diameter
BOAC	Bolt-on cutting edge	OPTIONAL	Optional
CCW	Counterclockwise	OR	Or
COMPLETE	Complete	ORD, ORDER	Order
COMPLETE GOODS	Complete goods	OS	Oversize
CONVENIENCE ASSY, CA	Convenience assembly	OUTER	Outer
CTL, CUT TO LENGTH	Cut to length	PKG, PACKG	Package, Packet of
CW	Clockwise	PTO	Power Take Off
ENGINE	Engine	RATIO	Ratio
FOR	For	REAR	Rear
FRONT	Front	REMAN	Remanufactured
GAS	Gasoline	REPL	Replaces
HFWD	Hydraulic Front-Wheel Drive	RH	Right-hand
HP	Horsepower	SN	Serial number
HS, HEAD MARKED	High Strength, head marked	STD	Standard
ID	Inside diameter	SUB	Replaced by
INCH	Inch	SUB COMPONENTS	Substitute components (of the kit or assy)
INCL KEYS	Includes keys…	SUB FOR	Substitutes for
INCL, INCLUDES	Includes…	TEETH, Z	Number of gear teeth
INCLUDES PARTS/ ITEMS MARKED	Includes parts/items marked…	TK	Thickness
INNER	Inner	UP, UPPER	Upper
KIT	Kit	US	Undersize
L	Number of links	USE UNTIL EXHAUSTED	Use until exhausted
LF, LINE FILL	Line Fill	USE WITH	Use with
LGP	Low Ground Pressure	VEC	Vehicle Electronic Controller
LGTH	Length	VLC	Vehicle Load Center
LH	Left-hand	W/	With
LOW, LOWER	Lower	W/O	Without
LT	Long Track	WHOLE GOODS	Whole Goods
MAKE FROM, MF	Make from	WT	Wide Track
MARKED	Marked	XLT	Extra Long Track
MATCHED SET	Matched set		

Índice

01 Ruedas, neumáticos y orugas
0111 Ruedas motrices, aros ... 52
02 Ejes, diferenciales y sistemas de suspensión hidr.
0201 Caja de puente motriz y soporte (incluye mandos finales) ... 60
0225 Ejes impulsores de entrada y juntas universales ... 72
0240 Puente (incluye tracción delantera) ... 74
0261 Bomba de difer. ... 84
0263 Líneas, mangueras y adaptadores ... 86
02A Axle
0200A Axle yz18885 ... 92
03 Transmisión
0315 Controles ... 112
0325 Ejes impulsores de entrada y juntas universales ... 118
0341 Caja y cubiertas ... 120
0342 Piezas de montaje de transmisión ... 122
0363 Líneas de aceite de transmisión ... 124
0364 Filtro de transmisión, enfriador y deposito auxiliar ... 132
03A Transmisión
0300A Transmisión yz19237, yz19238 ... 134
04A Motor
0400A Motor 6090HDW01 ... 178
04B Motor
0400B Motor 6068HDW75 ... 294
05 Sistema auxiliar del motor
0505 Auxiliares de arranque para tiempo frío ... 390
0510 Sistemas de enfriamiento del motor ... 402
0512 Ventilador ... 424
0515 Controles de velocidad del motor ... 434
0521 Filtro de aire y tubería ... 440
0531 Silenciador y tubo de escape ... 448
0540 Montaje del motor ... 452
0563 Líneas y adaptadores de combustible ... 456
0564 Tanque de combustible ... 468
0575 Circuitos de control automáticos ... 472
07 Embragues de tracción (motor) y desembrague
0715 Controles del embrague ... 476
09 Sistema de dirección
0930 Dirección de emergencia ... 480
0962 Válvula de dirección y control ... 486
0963 Líneas de dirección, mangueras y adaptadores ... 492
0965 Cilindros de la dirección ... 508
10 Frenos de servicio
1062 Válvula de frenos de servicio ... 520
1063 Varillaje, mangueras y adaptadores de frenos de servicio ... 522
1064 Depósito y acumulador ... 524
11 Frenos de estacionamiento
1100 Frenos de estacionamiento ... 526
13 Varios – vehículo
1314 Escuadra para matrícula ... 528
1322 Etiquetas y marcas comerciales ... 530
1369 Grasas, aceites, combustibles y refrigerantes ... 542
1370 Sistemas de lubricación ... 550

Índice, continuación

15 Fijación del equipo
16 Sistemas eléctricos del vehículo
1671 Baterías, soporte y cables ... 554
1672 Alambrado del alternador, regulador y sistema de carga ... 562
1673 Sistema de alumbrado del vehículo ... 574
1674 Grupo de cables e interruptores ... 594
1675 Controles de sistemas ... 664
1676 Instrumentos e indicadores ... 676
17 Bastidor, chasis o estructura de apoyo
1741 Bastidor de motor o principal ... 686
1746 Protectores inferiores del chasis ... 690
1747 Parachoques del vehículo ... 692
1749 Pesos del chasis ... 694
18 Puesto del operador
1811 Rops, fops, ops o marco de carrocería ... 698
1812 Plataforma ... 710
1813 Costados, puertas, escudos y vidriado de carrocería ... 728
1814 Parabrisas y limpiaparabrisas ... 742
1816 Estructura de montaje de instrumentos y controles ... 754
1821 Asiento y cinturón de seguridad ... 790
1822 Peldaños y asideros ... 804
1831 Calefactor, mangueras y controles ... 806
1832 Compresor y mando de sistema de acond. de aire ... 818
19 Chapa metálica y styling
1911 Capó y soportes ... 828
1912 Escudos laterales del motor ... 832
1913 Varios escudos ... 834
1927 Guardabarros ... 848
20 Seguridad, comodidad y varios
2001 Radio ... 854
2002 Espejo ... 856
2003 Extinguidor de incendios ... 862
2004 Dispositivos de aviso incl. Bocina y alarma de retroceso ... 864
2005 Caja de herramientas ... 870
2007 Visera ... 872
2008 Reflectores y emblema de VML ... 876
21 Sistema hidráulico principal
2161 Bomba hidráulica y mando (si corresponde) ... 878
2162 Válvulas de control selectivo y retención hidráulicas ... 880
2163 Líneas y mangueras hidráulicas ... 998
2164 Depósito hidráulicos, filtro y enfriador ... 1012
26 Comunicación global de vehículo
2601 Controlador de comunicaciones ... 1016
34 Dispositivo de explanación
3401 Hoja ... 1020
3402 Extensión de hoja ... 1054
3441 Bastidor principal (bastidor de tiro) ... 1058
3442 Subbastidor (caballete) ... 1060
3443 Bastidor móvil (circulo) ... 1062
3450 Mecanismo de círculo ... 1074
3460 Sistema hidráulico ... 1078
3463 Líneas, mangueras y adaptadores ... 1092

Índice, continuación

3465 Cilindros hidráulicos 1116
3467 Motor hidráulico 1126
42 Herramienta de preparación de tierra
4243 Bastidor móvil 1128
4263 Líneas, mangueras y adaptadores 1146
4265 Cilindro hidráulico 1172

Índice alfabético

Página

A

ACCUMULATOR LABEL (FRENCH) ... 536
ACCUMULATOR LABEL (RUSSIAN) ... 540
ACCUMULATOR LABEL (SPANISH) ... 538
ACCUMULATOR, A/C (6068HDW75) ... 824
ACCUMULATOR, A/C (6090HDW01 / 6090HDW04) ... 822
ACCUMULATOR, BLADE IMPACT ... 1112
ACCUMULATOR, BRAKE ... 524
ACCUMULATOR, SECONDARY STEERING ... 484
ACCUMULATOR, SECONDARY STEERING (FIELD KIT) ... 482
ACCUMULATOR, SECONDARY STEERING (GRADE PRO) ... 480
ACTUATOR 6511 ... 234
ACTUATOR, BLADE SIDE SHIFT VALVE SECTION (EH) (GRADE PRO) ... 984
ACTUATOR, BLADE SIDE SHIFT VALVE SECTION (STD) ... 910
ACTUATOR, BLADE TILT VALVE SECTION (STD) ... 914
ACTUATOR, CIRCLE ROTATE VALVE SECTION (STD) ... 912
ACTUATOR, CIRCLE SIDE SHIFT VALVE SECTION (EH) (GRADE PRO) ... 988
ACTUATOR, CIRCLE SIDE SHIFT VALVE SECTION (STD) ... 908
ACTUATOR, LEFT AUXILIARY VALVE SECTION (WITHOUT FLOAT) (STD) ... 932
ACTUATOR, LEFT AUX VALVE WITH FLOAT(STD) ... 928
ACTUATOR, LEFT BLADE LIFT VALVE SECTION (STD) ... 902
ACTUATOR, MID MOUNTED SCARIFIER VALVE SECTION (STD) ... 922
ACTUATOR, REAR STEERING VALVE SECTION (STD) ... 904
ACTUATOR, RIGHT AUXILIARY VALVE SECTION (WITHOUT FLOAT) (STD) ... 930
ACTUATOR, RIGHT AUX VALVE WITH FLOAT (STD) ... 926
ACTUATOR, RIGHT BLADE LIFT VALVE SECTION (STD) (BREAKDOWN) ... 900
ACTUATOR, RIPPER VALVE SECTION (STD) ... 924
ACTUATOR, SCARIFIER VALVE SECTION (STD) ... 920
ACTUATOR, WHEEL LEAN VALVE SECTION (EH) (GRADE PRO) ... 986
ACTUATOR, WHEEL LEAN VALVE SECTION (STD) ... 906
Additional Fuel and Water Separator Kit (- 627690) ... 464
Additional Fuel and Water Separator Kit (627691 -) ... 466
Additional Fuel And Water Separator (Engines 6090HDW01 / 6090HDW04) ... 460
Additional Fuel And Water Separator (6068HDW75) ... 462
ADU (GRADE PRO) ... 672
ADU (STD CONTROLS) ... 670
AIR BAG KIT (GRADE PRO SEAT) ... 800
AIR BAG KIT (PREMIUM SEAT) ... 796
AIR BAG KIT (STANDARD SEAT) ... 792
AIR CLEANER LABEL (ENGLISH) ... 530
AIR CLEANER LABEL (FRENCH) ... 536
AIR CLEANER LABEL (RUSSIAN) ... 540
AIR CLEANER LABEL (SPANISH) ... 538
Air Cleaner (Engines 6090HDW01 / 6090HDW04) ... 440
Air Cleaner (Engine 6068HDW75) ... 442
Air Compressor Mounting - Plug ... 238
AIR COMPRESSOR (GRADE PRO SEAT) ... 800
AIR COMPRESSOR (PREMIUM SEAT) ... 796
AIR COMPRESSOR (STANDARD SEAT) ... 792
AIR COMPRESSOR (9901) ... 269
AIR COMPRESSOR, MIDLAND AUX DRIVE (9901) ... 378
AIR CONDITIONER AND HEATER COVER ... 814
AIR CONDITIONER AND HEATER DUCTS ... 812
Air Conditioning Compressor, Pulley and Service Kits ... 826
Air Conditioning Hoses (Engine 6068HDW75) ... 824
Air Conditioning Hoses (6090HDW01 / 6090HDW04) ... 822
AIR COOLER HOSES (6068HDW75) (SERIAL NUMBER 626426-) ... 422
AIR COOLER HOSES (6068HDW75) (SERIAL NUMBER-626425) ... 420
AIR COOLER HOSES (6090HDW01 / 6090HDW04) ... 412, 414
AIR FILTER, CAB FRESH ... 814
AIR HEATER, ENGINE ... 390
AIR INLET (1701) ... 186
AIR INLET, TURBO (5497) ... 342
Air Intake ... 210
AIR INTAKE (1701) ... 186
AIR PRESSURE SENSOR (6744) ... 350
Air Seat Suspension Components (Grade Pro) ... 800
Air Seat Suspension Components (Premium) ... 796
Air Seat Suspension Components (Standard) ... 792
Air Temperature Sensor ... 210
AIR TEMPERATURE SENSOR (1797) ... 302
AIR TEMPERATURE SENSOR (6744) ... 350
Alarm, Backup ... 866
Alternator (100 Amp) (Engine 6068HDW75) ... 566
Alternator (100 Amp) (6090HDW01 / 6090HDW04) ... 562
Alternator (130 Amp) (Engine 6068HDW75) ... 568
Alternator (130 Amp) (6090HDW01 / 6090HDW04) ... 564
ANTENNA, JD LINK™ ... 1016
ANTENNA, RADIO ... 854
Armrests (Grade Pro) ... 802
ARMRESTS, SEAT (GRADE PRO) ... 802
ARMREST WIRING HARNESSES (GRADE PRO) ... 636
ARMREST WIRING HARNESSES, LEFT (GRADE PRO) (CONNECTORS) ... 644
ARMREST WIRING HARNESSES, RIGHT (GRADE PRO) (CONNECTORS) ... 642
ARM REST (DELUXE) ... 794
ARM REST (STD) ... 790
Articulation Cylinder ... 514
ARTICULATION CYLINDER COMPONENTS ... 514
ARTICULATION CYLINDER HOSES (STANDARD CONTROLS) ... 496
ARTICULATION CYLINDER PIN ... 686
Articulation Cylinder Pins ... 512
ARTICULATION LOCK LABEL ... 530
ARTICULATION PIN ... 686
ARTICULATION SENSOR (GRADE PRO) ... 682
ARTICULATION SENSOR (STD CONTROLS) ... 680
ARTICULATION VALVE SECTION (EH) (GRADE PRO) (BREAKDOWN) ... 974
ARTICULATION VALVE SECTION (STD) (BREAKDOWN) ... 904
ARTICULATION WARNING LABEL (ENGLISH) ... 530
ARTICULATION WARNING LABEL (FRENCH) ... 536
ASSEMBLY, BRAKE- W/O FINAL DRIVE ... 100
ASSEMBLY, FIFTH STAGE SHAFT DF180 ... 144
ASSEMBLY, FIRST STAGE SHAFT DF180 ... 136
ASSEMBLY, FOURTH STAGE SHAFT DF180 ... 142
ASSEMBLY, OUTPUT GROUP DF180 ... 148
ASSEMBLY, SECOND STAGE SHAFT DF180 ... 138
ASSEMBLY, SIXTH STAGE SHAFT DF180 ... 146
ASSEMBLY, SPIRAL BEVEL 4.364 ... 92
ASSEMBLY, THIRD STAGE SHAFT DF180 ... 140
ASSEMBLY, VALVE DF180 ... 158
ASSEMBLY, VLV BODY ... 110
AUXILIARY CONTROLS, EH (GRADE PRO) ... 788
AUXILIARY CONTROL VALVE KIT, EH (GRADE PRO) ... 996
AUXILIARY DRIVE COVER 5299 ... 228
AUXILIARY DRIVE, MAIN HYDRAULIC PUMP ... 878
AUXILIARY HOSES, REAR (SIXTH FUNCTION) (STANDARD CONTROLS) ... 1168
AUXILIARY PLUMBING, REAR (GRADE PRO) (FIFTH FUNCTION) ... 1166
AUXILIARY PLUMBING, REAR (SIXTH FUNCTION) (GRADE PRO) ... 1170
AUXILIARY REAR HOSES (STANDARD) ... 1164
AUXILIARY VALVE CONTROLLER, EH (GRADE PRO) ... 668
Auxiliary Valve Section (Grade Pro) ... 994
AUXILIARY VALVE SECTION, LEFT (WITHOUT FLOAT) (STD) (BREAKDOWN) ... 932
AUXILIARY VALVE SECTION, RIGHT (WITHOUT FLOAT) (STD) (BREAKDOWN) ... 930
AUX CONTROL VALVE KIT W/O FLOAT (SEVENTH FUNCTION LH) ... 944
AUX CONTROL VALVE KIT W/O FLOAT (SEVENTH FUNCTION RH) ... 942
AUX CONTROL VALVE KIT W/ FLOAT (SIXTH FUNCTION LH) ... 940
AUX W/O FLOAT CONTROL LINKAGE (SEVENTH FUNCTION LEFT) ... 774
AUX W/ FLOAT CONTROL LINKAGE (SEVENTH FUNCTION RIGHT) ... 772
AUX W/ FLOAT CONTROL LINKAGE (SIXTH FUNCTION LEFT) ... 770
AUX W/ FLOAT CONTROL LINKAGE (SIXTH FUNCTION RIGHT) ... 768
Axle and Drive Chain ... 68
AXLE BEARING ... 68
AXLE COOLER HOSES ... 402
AXLE DRIVESHAFT ... 72
AXLE DRIVE SHAFT ... 64
AXLE DRIVE SPROCKET ... 68
Axle Grease Fittings ... 70
Axle Grease Hoses ... 70
Axle Grease Lines Kit ... 86
Axle Hoses and Fittings ... 70
AXLE HOUSING ... 68
AXLE HOUSING AND SHAFT (RE44158) ... 96
AXLE HOUSING OIL SEAL ... 68

Índice alfabético, continuación

Página

AXLE/GEARBOX OIL LABEL ... 530
AXLE, FRONT ... 74
AXLE, FRONT, TIE ROD ... 78
A/C AND HEATER CONTROL CABLE ... 818
A/C AND HEATER CONTROL KNOB ... 818
A/C AND HEATER THERMOSTAT SWITCH ... 820
A/C AND HEATER WIRING HARNESS ... 818
A/C AND HEAT TEMPERATURE CONTROL SWITCH ... 818
A/C BLOWER MOTOR AND SWITCH ... 820
A/C COMPRESSOR (COMPLETE) (6068HDW75) ... 824
A/C COMPRESSOR (COMPLETE) (6090HDW01 / 6090HDW04) ... 822
A/C COMPRESSOR (COMPONENTS) ... 826
A/C CONDENSER (6068HDW75) (SERIAL NUMBER 626426-) ... 418
A/C CONDENSER (6068HDW75) (SERIAL NUMBER-626425) ... 416
A/C CONDENSER (6090HDW01 / 6090HDW04) (SN 626426-) ... 410
A/C CONDENSER (6090HDW01 / 6090HDW04) (SN-626425) ... 408
A/C CONTROL SWITCH ... 818
A/C HOSES (6068HDW75) ... 824
A/C HOSES (6090HDW01 / 6090HDW04) ... 822
A/C MANIFOLD ... 826
A/C PRESSURE SWITCH ... 818
A/C PULLEY KIT ... 826

B

BACKREST CUSHION (DELUXE) ... 794
BACKREST CUSHION (GRADE PRO) ... 798
BACKREST CUSHION (STD) ... 790
Backup Alarm ... 866
BAFFLE, RADIATOR (6068HDW75) (SERIAL NUMBER 626426-) ... 418
BAFFLE, RADIATOR (6068HDW75) (SERIAL NUMBER-626425) ... 416
BAFFLE, RADIATOR (6090HDW01 / 6090HDW04) (SN 626426-) ... 410
BAFFLE, RADIATOR (6090HDW01 / 6090HDW04) (SN-626425) ... 408
BAG, OPERATORS MANUAL (GRADE PRO) ... 714, 716
BALL RETAINER, DRAFT FRAME ... 1058
Batteries and Battery Cables (1000 CCA) (Engine 6068HDW75) ... 558
Batteries and Battery Cables (1000 CCA) (6090HDW01 / 6090HDW04) ... 554
Batteries and Battery Cables (1400 CCA) (Engine 6068HDW75) ... 560
Batteries and Battery Cables (1400 CCA) (6090HDW01 / 6090HDW04) ... 556
BATTERY BOX ... 1014
BATTERY COVERS ... 832
BATTERY DISCONNECT LABEL (FRENCH) ... 536
BATTERY DISCONNECT LABEL (SPANISH) ... 538
BATTERY DISCONNECT SWITCH BRACKET ... 1014
BATTTERY DISCONNECT LABEL (RUSSIAN) ... 540
Beacon Light Bracket ... 588
BEACON, WARNING (STROBE) ... 592
BEARINGS AND CRANKSHAFT (4712) ... 332
BEARINGS, CONNECTING ROD (4801) ... 220
BEARINGS, CONNECTING ROD (4834) ... 334
BEARING CONNECTING ROD (9901) ... 366
BEARING KIT (9901) ... 361, 362, 363
BEARING KIT, CONNECTING ROD (9901) ... 250
BEARING KIT, MAIN (9901) ... 249
BEARING KIT, THRUST (9901) ... 251
BEARING,THRUST (9901) ... 365
BEARING, AXLE ... 68
BEARING, CIRCLE DRIVE GEARBOX ... 1074
BEARING, CIRCLE DRIVE GEARBOX WITH SLIP CLUTCH ... 1076
BEARING, MANUAL CONTROL LEVER SHAFT ... 760
BELT, ENGINE W/ 100A ALTERNATOR (6068HDW75) ... 566
BELT, ENGINE W/ 100A ALTERNATOR (6090HDW01 / 6090HDW04) ... 562
BELT, ENGINE W/ 130A ALTERNATOR (6068HDW75) ... 568
BELT, ENGINE W/ 130A ALTERNATOR (6090HDW01 / 6090HDW04) ... 564
BINARY PRESSURE SWITCH, A/C ... 818
Bit, End (12 ft. X 24 in. X 7/8 in. Moldboard With 5/8 in. X 6 in. Cutting Edge) ... 1020
Bit, End (12 ft. X 24 in. X 7/8 in. Moldboard With 5/8 in. X 8 in. Cutting Edge) ... 1022
Bit, End (12 ft. X 27 in. X 1 in. Moldboard With 5/8 in. X 8 in. Cutting Edge) ... 1024
Bit, End (13 ft. X 27 in. X 1 in. Moldboard With 5/8 in. X 8 in. Cutting Edge) ... 1026
Bit, End (14 ft. X 24 in. X 7/8 in. Moldboard With 5/8 in. X 6 in. Cutting Edge) ... 1028
Bit, End (14 ft. X 24 in. X 7/8 in. Moldboard With 5/8 in. X 8 in. Cutting Edge) ... 1030

Página

Bit, End (14 ft. X 27 in. X 1 in. Moldboard With 5/8 in. X 8 in. Cutting Edge) ... 1032
Bit, End (14 ft. X 27 in. X 1 in. Moldboard With 5/8 in. X 8 in. Cutting Edge) (3/4 in. Hardware) ... 1034
Blade Impact Switch (Grade Pro) ... 1090
Blade Impact Switch (Standard Controls) ... 1088
Blade Impact System Accumulator ... 1112
Blade Impact System Field Kit (Grade Pro) ... 1084
Blade Impact System Field Kit (Standard Controls) ... 1082
Blade Impact System Hoses (Grade Pro) ... 1110
Blade Impact System Hoses (Standard Controls) ... 1108
Blade Impact Valve ... 1086
Blade Impact Valve Wiring Harness ... 658
BLADE INSERTS (STANDARD) ... 1072
BLADE LIFT ARM AND BUSHINGS ... 1060
Blade Lift Cylinder ... 1116
Blade Lift Cylinder Hydraulic Hoses (Grade Pro) ... 1094
Blade Lift Cylinder Hydraulic Hoses (Standard Controls) ... 1092
BLADE LIFT VALVE RELIEF VALVE, RIGHT (STD) (BREAKDOWN) ... 900
Blade Lift Valve Section (Grade Pro) ... 978
BLADE LIFT VALVE SECTION, LEFT (STD) (BREAKDOWN) ... 902
BLADE LIFT VALVE SECTION, RIGHT (STD) (BREAKDOWN) ... 900
BLADE ROTATION SENSOR ... 684
BLADE SIDE SHIFT CONTROL LINKAGE ... 762
BLADE SIDE SHIFT CONTROL, LEFT 4 FUNCTION (EH) (GRADE PRO) ... 782
BLADE SIDE SHIFT CONTROL, LEFT 5 FUNCTION (EH) (GRADE PRO) ... 786
BLADE SIDE SHIFT CYLINDER HOSES (GRADE PRO) ... 1098
BLADE SIDE SHIFT CYLINDER HOSES (STANDARD CONTROLS) ... 1096
Blade Side Shift Valve Section (Grade Pro) ... 984
Blade Side Shift Valve Section (Standard Controls) ... 910
Blade Slide Cylinder ... 1118
Blade Tilt and Side Shift Hydraulic Hoses (Grade Pro) ... 1098
Blade Tilt and Side Shift Hydraulic Hoses (Standard Controls) ... 1096
BLADE TILT CONTROL LINKAGE ... 762
BLADE TILT CONTROL, LEFT 4 FUNCTION (EH) (GRADE PRO) ... 782
BLADE TILT CONTROL, LEFT 5 FUNCTION (EH) (GRADE PRO) ... 786
Blade Tilt Cylinder ... 1120
Blade Tilt Frame ... 1062
Blade Tilt Valve Section (Grade Pro) ... 980
Blade Tilt Valve Section (Standard Controls) ... 914
BLADE, FRONT MOUNTED DOZER ... 1144
BLADE, FRONT WINDSHIELD WIPER (FULL HEIGHT CAB) ... 744
BLADE, FRONT WINDSHIELD WIPER (LOW PROFILE CAB) ... 742
BLADE, REAR WINDSHIELD WIPER (FULL HEIGHT CAB) ... 748
BLADE, REAR WINDSHIELD WIPER (LOW PROFILE CAB) ... 746
BLOCK ASSEMBLY SHORT (9901) ... 376
BLOCK ASSEMBLY, COMPLETE (9901) ... 256
BLOCK, CAMSHAFT(4633) ... 330
BLOCK, CYLINDER (4601) ... 214
BLOCK, CYLINDER (4606) ... 216
BLOCK, PUSH ... 694
BLOCK, SHORT (9901) ... 254, 258
BLOWER MOTOR AND SWITCH, HEATER AND A/C ... 820
BOLT KIT, CYLINDER HEAD (9901) ... 262
BOLT, HOOK (1000 CCA BATTERIES) (6068HDW75) ... 558
BOLT, HOOK (1000 CCA BATTERIES) (6090HDW01 / 6090HDW04) ... 554
BOLT, HOOK (1400 CCA BATTERIES) (6068HDW75) ... 560
BOLT, HOOK (1400 CCA BATTERIES) (6090HDW01 / 6090HDW04) ... 556
BOOM SCARIFIER, LIFT (FIELD KIT) ... 1138
BOTTOM GUARD KIT ... 690
BOTTOM GUARD (FUEL TANK) ... 690
BOX, BATTERY ... 1014
BRACKETS, ENGINE MOUNTING (6068HDW75) ... 454
BRACKETS, ENGINE MOUNTING (6090HDW01 / 6090HDW04) ... 452
BRACKETS, SEAT (DELUXE) ... 794
BRACKETS, SEAT (GRADE PRO) ... 798
BRACKETS, SEAT (STD) ... 790
BRACKETS, SNOW LIGHTS ... 586
Brackets, Wiring Harness ... 244
BRACKET, AIR CLEANER (6068HDW75) ... 442
BRACKET, AIR CLEANER (6090HDW01 / 6090HDW04) ... 440
BRACKET, ALTERNATOR, 100AMP (6068HDW75) ... 566
BRACKET, ALTERNATOR, 100AMP (6090HDW01 / 6090HDW04) ... 562
BRACKET, ALTERNATOR, 130AMP (6068HDW75) ... 568
BRACKET, ALTERNATOR, 130AMP (6090HDW01 / 6090HDW04) ... 564
BRACKET, BATTERY DISCONNECT SWITCH ... 1014
BRACKET, BATTERY (1000 CCA) (6068HDW75) ... 558

Índice alfabético, continuación

Página

BRACKET, BATTERY (1000 CCA) (6090HDW01 / 6090HDW04) 554
BRACKET, BATTERY (1400 CCA) (6068HDW75) 560
BRACKET, BATTERY (1400 CCA) (6090HDW01 / 6090HDW04) 556
BRACKET, BEACON LIGHT 588
BRACKET, BLADE IMPACT ACCUMULATOR 1112
BRACKET, BOTTOM GUARD 690
BRACKET, BRAKE VALVE/PEDAL MOUNTING 520
BRACKET, CAB STEP 804
BRACKET, COOLANT HEATER (120V) (6068HDW75) 396
BRACKET, COOLANT HEATER (120V) (6090HDW01 / 6090HDW04) 394
BRACKET, COOLANT HEATER, DIESEL FIRED (6090HDW01 / 6090HDW04) 400
BRACKET, DISPLAY MONITOR (GRADE PRO) 672
BRACKET, DISPLAY MONITOR (STD CONTROLS) 670
BRACKET, DISPLAY MONITOR, ALTERNATE MOUN MOUNTING (IGC) 674
BRACKET, EH CONTROLLER MOUNTING (GRADE PRO) 668
BRACKET, EH VALVE HARNESS BULKHEAD (GRADE PRO) 646
BRACKET, ENGINE COMPARTMENT WORK LIGHTS 584
BRACKET, ETHER START AID 392
BRACKET, EXTERIOR MIRROR 858
BRACKET, EXTERIOR MIRROR (HEATED) 860
BRACKET, FIRE EXTINGUISHER 862
BRACKET, FLC MOUNTING (GRADE PRO) 758
BRACKET, FLC MOUNTING (STD CONTROLS) 756
BRACKET, FRONT EH VALVE MOUNT (GRADE PRO) 954
BRACKET, FRONT FENDERS 848
BRACKET, FRONT MOUNTED SCARIFIER 1128
BRACKET, HVAC MODE ACTUATOR 812
Bracket, IGC Mast Mounts (3/4 in. Hardware) 1056
Bracket, IGC Mast Mounts (5/8 in. Hardware) 1054
Bracket, Left Moldboard Extension (24 in. With 5/8 in. Hardware).. 1044
Bracket, Left Moldboard Extension (27 in. With 3/4 in. Hardware).. 1052
Bracket, Left Moldboard Extension (27 in. With 5/8 in. Hardware).. 1048
BRACKET, LICENSE PLATE 528
BRACKET, MACHINE INFORMATION GATEWAY (MIG) 1018
BRACKET, MAIN CONTROL VALVE MOUNTING 880
BRACKET, MAIN MANIFOLD VALVE (W/O SEC. STEERING) 950
BRACKET, MAIN MANIFOLD VALVE (W/ SEC. STEERING) 948
BRACKET, MID MOUNTED SCARIFIER 1140
BRACKET, POWER CONVERTER (15 AMP) 570
BRACKET, POWER CONVERTER (25 AMP) 572
BRACKET, RADIO 854
BRACKET, REAR EH VALVE MOUNT (GRADE PRO) 956
BRACKET, REAR WORK LIGHTS 578
Bracket, Right Moldboard Extension (24 in. With 5/8 in. Hardware) 1042
Bracket, Right Moldboard Extension (27 in. With 3/4 in. Hardware) 1050
Bracket, Right Moldboard Extension (27 in. With 5/8 in. Hardware) 1046
BRACKET, SADDLE LOCK PIN 1060
BRACKET, STEERING TILT (GRADE PRO) 778
BRACKET, STEERING TILT (STD CONTROLS) 760
BRACKET, TRANSMISSION CONTROL UNIT MOUNTING 116
BRACKET, TRANSMISSION GEAR SELECTOR (GRADE PRO) 114
BRACKET, TRANSMISSION GEAR SELECTOR (STANDARD CONTROLS) 112
BRACKET, TRANSMISSION WIRING HARNESS 618
BRAKCET, FRONT MOUNTED DOZER BLADE 1144
BRAKES, SERVICE 66
Brake Accumulator 524
BRAKE ACCUMULATOR HOSES 522
BRAKE ACCUMULATOR PRESSURE SWITCH 520
BRAKE ASSEMBLY WITHOUT FINAL DRIVE (RE65559) 100
BRAKE COVER LABEL (ENGLISH) 530
BRAKE COVER LABEL (FRENCH) 536
BRAKE COVER LABEL (RUSSIAN) 540
BRAKE COVER (SPANISH) 538
BRAKE DISK 66
BRAKE LIGHTS, LED 576
BRAKE LIGHT SWITCH 520
BRAKE PEDAL 520
BRAKE VALVE HOSES 522
BRAKE VALVE/PEDAL MOUNTING BRACKET 520
BRAKE VALVE, SERVICE 520
BREAKER, CIRCUIT, ENGINE AIR HEATER (120A) 390
BREAKER, CIRCUIT, GLOW PLUG (120A) 398
BREATHER FILTER, HYDRAULIC RESERVOIR 1014
BREATHER, FAST FILL FUEL SYSTEM 470
BREATHER, FUEL TANK 468
BREATHER, TANDEM HOUSING 60

Página

BULB, FRONT AND REAR CAB WORK LIGHTS 580
BULB, FRONT AND REAR WORK LIGHT 578
BULB, FRONT DRIVING LIGHTS 574
BULB, FRONT SIGNAL LIGHT 574
BULB, INTERIOR DOME 590
BULB, LICENSE PLATE LIGHT 528
BULB, SIDE CAB WORK LIGHTS 582
BULB, STROBE WARNING BEACON 592
BUMPER, DOOR, SERVICE 832
BUSHING, BLADE LIFT CYLINDER 1060
BUSHING, BLADE TILT FRAME 1062
BUSHING, CIRCLE FRAME 1064
BUSHING, FRONT MOUNTED DOZER BLADE 1144
BUSHING, MID MOUNTED SCARIFIER HYDRAULIC CYLINDER 1176
BUSHING, RIPPER CYLINDER 1174
BUSHING, SADDLE FRAME 1060
BUTTON, HORN 676
BUTTON, HORN (GRADE PRO) 636
BUZZER, PRIMARY WARNING 676
BUZZER, PRIMARY WARNING (GRADE PRO) 678
B-POST CAB DISPLAY MOUNTING BRACKET 674

C

CABLE, A/C AND HEATER CONTROL 818
CABLE, BATTERY GROUND (1000 CCA) (6068HDW75) 558
CABLE, BATTERY GROUND (1000 CCA) (6090HDW01 / 6090HDW04) 554
CABLE, BATTERY GROUND (1400 CCA) (6068HDW75) 560
CABLE, BATTERY GROUND (1400 CCA) (6090HDW01 / 6090HDW04) 556
CABLE, BATTERY TO BATTERY (1000 CCA BATTERIES) (6090HDW01 / 6090HDW04) 554
CABLE, BATTERY TO BATTERY (1000 CCA) (6068HDW75) 558
CABLE, BATTERY TO BATTERY (1400 CCA BATTERIES) (6090HDW01 / 6090HDW04) 556
CABLE, BATTERY TO BATTERY (1400 CCA) (6068HDW75) 560
CABLE, BATTERY TO DISCONNECT (1000 CCA BATTERIES) (6090HDW01 / 6090HDW04) 554
CABLE, BATTERY TO DISCONNECT (1000 CCA) (6068HDW75) .. 558
CABLE, BATTERY TO DISCONNECT (1400 CCA BATTERIES) (6090HDW01 / 6090HDW04) 556
CABLE, BATTERY TO DISCONNECT (1400 CCA) (6068HDW75) .. 560
CABLE, BATTERY TO STARTER (1000 CCA BATTERIES) (6090HDW01 / 6090HDW04) 554
CABLE, BATTERY TO STARTER (1000 CCA) (6068HDW75) 558
CABLE, BATTERY TO STARTER (1400 CCA BATTERIES) (6090HDW01 / 6090HDW04) 556
CABLE, BATTERY TO STARTER (1400 CCA) (6068HDW75) 560
CABLE, BATTERY (1000 CCA) (6068HDW75) 558
CABLE, BATTERY (1000 CCA) (6090HDW01 / 6090HDW04) 554
CABLE, BATTERY (1400 CCA) (6068HDW75) 560
CABLE, BATTERY (1400 CCA) (6090HDW01 / 6090HDW04) 556
CABLE, DISCONNECT TO GROUND (1000 CCA BATTERIES) (6090HDW01 / 6090HDW04) 554
CABLE, DISCONNECT TO GROUND (1400 CCA BATTERIES) (6090HDW01 / 6090HDW04) 556
CABLE, DISCONNECT TO STARTER (1000 CCA) (6068HDW75) .. 558
CABLE, DISCONNECT TO STARTER (1400 CCA) (6068HDW75) .. 560
CABLE, GROUND, FRAME TO FRAME (1000 CCA BATTERIES) (6068HDW75) 558
CABLE, GROUND, FRAME TO FRAME (1000 CCA BATTERIES) (6090HDW01 / 6090HDW04) 554
CABLE, GROUND, FRAME TO FRAME (1400 CCA BATTERIES) (6068HDW75) 560
CABLE, GROUND, FRAME TO FRAME (1400 CCA BATTERIES) (6090HDW01 / 6090HDW04) 556
CABLE, RADIO ANTENNA 854
CABLE, STARTER TO GROUND (1000 CCA) (6068HDW75) 558
CABLE, STARTER TO GROUND (1400 CCA) (6068HDW75) 560
Cab Decals and Labels 532
Cab Decals and Labels (Grade Pro) 534
Cab Display Monitor Alternate Mounting Bracket 674
Cab Display Monitor (Grade Pro) 672
Cab Display Monitor (Standard Controls) 670
Cab Doors (Full Height Cab) 732
Cab Doors (Low Profile Cab) 730
CAB ENCLOSURE, GRADE PRO W/ AND OPENING WINDOWS (COMPLETE) 704
CAB ENCLOSURE, LOW PROFILE W/ DOORS AND FIXED WINDOWS (COMPLETE) 698

Índice alfabético, continuación

Página

CAB ENCLOSURE, LOW PROFILE W/ DOORS AND OPENING WINDOWS (COMPLETE) ... 700
Cab Floormat (Grade Pro) ... 724
Cab Floormat (Standard Controls) ... 722
CAB FRESH AIR FILTER ... 814
CAB FRESH AIR FILTER HOUSING ... 814
CAB FRONT CONSOLE (GRADE PRO) ... 778
CAB FRONT CONSOLE (STD CONTROLS) ... 760
Cab Heater Hoses (Engine 6068HDW75) ... 810
Cab Heater Hoses (6090HDW01 / 6090HDW04) (Without Coolant Heater) ... 806
Cab Heater Hoses (6090HDW01 / 6090HDW04)(With Coolant Heater) ... 808
Cab Interior Wiring Harness ... 622
Cab Interior Wiring Harness (Connectors) ... 624, 626, 628
Cab Isolators ... 708
CAB LABELS, ENGLISH (STD CAB) ... 532
CAB LIGHTS, FRONT AND REAR ... 580
CAB POWER WIRING HARNESS (FLC) ... 622
CAB POWER WIRING HARNESS (FLC) (CONNECTORS) ... 632
Cab Rear Interior Panels ... 726
CAB REAR WIRING HARNESS CONNECTOR COVER ... 594
Cab Roof ... 728
Cab Roof Wiring Harness ... 652
Cab Side Console (Grade Pro) ... 758
Cab Side Console (Standard Console) ... 756
Cab Side Work Lights ... 582
Cab Stationary Front Console ... 754
Cab Steps ... 804
Cab Tilt Console Wiring Harness (Grade Pro) ... 656
Cab Tilt Console Wiring Harness (Standard Controls) ... 654
CAB TRAY ... 814
Cab Trim Panels and Headliner (Full Height Cab) (XXXXXX -) ... 720
Cab Trim Panels and Headliner (Full Height Cab) (- XXXXXX) ... 718
Cab Trim Panels and Headliner (Grade Pro) (XXXXXX -) ... 716
Cab Trim Panels and Headliner (Grade Pro) (- XXXXXX) ... 714
Cab Trim Panels and Headliner (Low Profile) (Standard Controls) (XXXXXX -) ... 712
Cab Trim Panels and Headliner (Low Profile) (Standard Controls) (- XXXXXX) ... 710
Cab Wiring Harness (Grade Pro) ... 636, 638
CAB WORK LIGHTS, LOWER ... 578
CAB, FULL HEIGHT W/ DOORS AND OPENING WINDOWS (COMPLETE) ... 706
CAB, LOW PROFILE W/ DOORS AND OPENING SIDE/FIXED FRONT WINDOWS (COMPLETE) ... 702
CAMERA ... 868
CAMSHAFT KIT (9901) ... 264
CAM FOLLOWER (4606) ... 216
CAN TERMINATOR (ENGINE FRAME HARNESS) ... 616
CAP, FUEL TANK ... 468
CAP, HYDRAULIC RESERVOIR ... 1014
CAP, TRANSMISSION DIAGNOSTIC FITTINGS ... 130
CARGO NET (FULL HEIGHT CAB) ... 718, 720
CARGO NET (GRADE PRO) ... 714, 716
CARGO NET (LOW PROFILE CAB - STD) ... 710, 712
CARRIER, PLANET PINION ... 62
CARTRIDGE, PRESSURE REDUCING MAIN MANIFOLD VALVE (W/O SEC. STEERING) ... 950
CARTRIDGE, PRESSURE REDUCING MAIN MANIFOLD VALVE (W/ SEC. STEERING) ... 948
CASE, DIFFERENTIAL ... 102
CD PLAYER ... 854
CENTER COVER, STEERING WHEEL ... 486
CENTER COVER, STEERING WHEEL (GRADE PRO) ... 488
CENTRAL LUBRICATION, FRAME HINGE ... 550
CHAIN CASE DEBRIS MAGNET ... 68
CHAIN, TANDEM DRIVE ... 68
CHARGE AIR COOLER HOSES (6068HDW75) (SERIAL NUMBER 626426-) ... 422
CHARGE AIR COOLER HOSES (6068HDW75) (SERIAL NUMBER-626425) ... 420
CHARGE AIR COOLER HOSES (6090HDW01 / 6090HDW04)(SN 626426-) ... 414
CHARGE AIR COOLER HOSES (6090HDW01 / 6090HDW04)(SN-626425) ... 412
CHARGE AIR COOLER (6068HDW75) (SERIAL NUMBER 626426-) ... 418
CHARGE AIR COOLER (6068HDW75) (SERIAL NUMBER-626425) ... 416
CHARGE AIR COOLER (6090HDW01 / 6090HDW04) ... 410
CHARGE AIR COOLER (6090HDW01 / 6090HDW04)(SN-626425) ... 408

Página

CHECK VALVE (REVERSING FAN) ... 432
CHECK VALVE, AUX/RIPPER/SCAIFIER VALVE SECTION (EH) (GRADE PRO) ... 994
CHECK VALVE, A/C EVAPORATION (6068HDW75) ... 824
CHECK VALVE, A/C EVAPORATION (6090HDW01 / 6090HDW04) ... 822
CHECK VALVE, BLADE SIDE SHIFT VALVE SECTION (EH) (GRADE PRO) ... 984
CHECK VALVE, BLADE SIDE SHIFT VALVE SECTION (STD) ... 910
CHECK VALVE, BLADE TILT VALVE SECTION (EH) (GRADE PRO) ... 980
CHECK VALVE, BLADE TILT VALVE SECTION (STD) ... 914
CHECK VALVE, BRAKE ACCUMULATOR ... 524
CHECK VALVE, CIRCLE SIDE SHIFT VALVE SECTION (EH) (GRADE PRO) ... 988
CHECK VALVE, CIRCLE SIDE SHIFT VALVE SECTION (STD) ... 908
CHECK VALVE, HYDRAULIC OIL COOLER BYPASS ... 952
CHECK VALVE, LEFT AUX VALVE WITH FLOAT (STD) ... 928
CHECK VALVE, MAIN MANIFOLD VALVE (W/O SEC. STEERING) ... 950
CHECK VALVE, MAIN MANIFOLD VALVE (W/ SEC. STEERING) ... 948
CHECK VALVE, MID MOUNTED SCARIFIER VALVE SECTION (STD) ... 922
CHECK VALVE, REAR STEERING VALVE SECTION (EH) (GRADE PRO) (BREAKDOWN) ... 974
CHECK VALVE, REAR STEERING VALVE SECTION (STD) ... 904
CHECK VALVE, RIGHT AUX VALVE WITH FLOAT (STD) ... 926
CHECK VALVE, SCARIFIER VALVE SECTION (STD) ... 920
CHECK VALVE, STEERING VALVE SECTION (EH) (GRADE PRO) (BREAKDOWN) ... 976
CHECK VALVE, WHEEL LEAN VALVE SECTION (EH) (GRADE PRO) ... 986
CHECK VALVE, WHEEL LEAN VALVE SECTION (STD) ... 906
Circle Drive Gearbox ... 1074
Circle Drive Gearbox (w/ Slip Clutch) ... 1076
Circle Frame ... 1064
CIRCLE INSERTS (EXTENDED LIFE) ... 1070
CIRCLE INSERTS (STANDARD) (WITHOUT SLIP CLUTCH) ... 1066
CIRCLE INSERTS, (STANDARD) (WITH SLIP CLUTCH) ... 1068
CIRCLE ROTATE CONTROLS, LEFT 4 FUNCTION (EH) (GRADE PRO) ... 782
CIRCLE ROTATE CONTROLS, LEFT 5 FUNCTION (EH) (GRADE PRO) ... 786
CIRCLE ROTATE CONTROL LINKAGE ... 762
Circle Rotate Motor ... 1126
Circle Rotate Motor and Rotary Manifold Hoses (Grade Pro) ... 1102
Circle Rotate Motor Hoses (Standard Controls) ... 1100
Circle Rotate Valve Section (Grade Pro) ... 982
Circle Rotate Valve Section (Standard Controls) ... 912
CIRCLE SIDE SHIFT CONTROLS, RIGHT 4 FUNCTION (EH) (GRADE PRO) ... 780
CIRCLE SIDE SHIFT CONTROLS, RIGHT 5 FUNCTION (EH) (GRADE PRO) ... 784
CIRCLE SIDE SHIFT CONTROL LINKAGE ... 762
Circle Side Shift Cylinder ... 1122
Circle Side Shift Cylinder Hoses (Grade Pro) ... 1106
Circle Side Shift Cylinder Hoses (Standard Controls) ... 1104
Circle Side Shift Valve Section (Grade Pro) ... 988
Circle Side Shift Valve Section (Standard Controls) ... 908
CIRCUIT BREAKER LABEL (ENGLISH) ... 530
CIRCUIT BREAKER LABEL (FRENCH) ... 536
CIRCUIT BREAKER LABEL (RUSSIAN) ... 540
CIRCUIT BREAKER LABEL (SPANISH) ... 538
CIRCUIT BREAKER, ENGINE AIR HEATER (120A) ... 390
CIRCUIT BREAKER, GLOW PLUG (120A) ... 398
CLAMP, FRONT FENDERS ... 848
CLAMP, REAR FENDER ... 852
CLEANER, AIR (6068HDW75) ... 442
CLEANER, AIR (6090HDW01 / 6090HDW04) ... 440
CLEANOUT COVER LABEL (ENGLISH) ... 530
CLEANOUT COVER LABEL (FRENCH) ... 536
CLEANOUT COVER LABEL (RUSSIAN) ... 540
CLEANOUT COVER LABEL (SPANISH) ... 538
CLUTCH PEDAL COVER (FULL HEIGHT CAB) ... 718, 720
CLUTCH PEDAL COVER (GRADE PRO) ... 714, 716
CLUTCH PEDAL COVER (LOW PROFILE CAB - STD) ... 710, 712
CLUTCH, SLIP, CIRCLE DRIVE GEARBOX ... 1076
COAT HOOK (FULL HEIGHT CAB) ... 718, 720
COAT HOOK (GRADE PRO) ... 714, 716
COAT HOOK (LOW PROFILE CAB - STD) ... 710, 712
CODE COOLANT HEATER (2694) ... 309
CODE 1102 ROCKER ARM COVER ... 178
CODE 1144 ROCKER ARM COVER ... 294
CODE 1230 OIL FILLER NECK ... 296
CODE 1320 CRANKSHAFT PULLEY ... 297

Índice alfabético, continuación

Página

CODE 1346 CRANKSHAFT PULLEY ... 180
CODE 1412 FLYWHEEL HOUSING ... 181
CODE 1423 FLYWHEEL HOUSING ... 298
CODE 1520 FLYWHEEL ... 182
CODE 1530 FLYWHEEL ... 299
CODE 169Z FUEL INJECTION PUMP ... 300
CODE 1701 AIR INTAKE ... 186
CODE 1797 INTAKE MANIFOLD ... 302
CODE 19BR OIL PAN ... 304
CODE 1909 OIL PAN ... 188
CODE 2001 WATER PUMP PULLEY ... 306
CODE 2107 THERMOSTAT COVER ... 191
CODE 2154 THERMOSTAT COVER ... 307
CODE 2201 - THERMOSTAT (HDW01) ... 192
CODE 2255 THERMOSTAT ... 308
CODE 2310 FAN DRIVE ... 193
CODE 2697 ENGINE HEATER ... 194
CODE 2699 COOLANT HEATER PLUG ... 195
CODE 28AY EXHAUST MANIFOLD ... 311
CODE 2802 EXHAUST MANIFOLD ... 196
CODE 2870 EXHAUST MANIFOLD ... 310
CODE 2901 VENTILATING SYSTEM ... 198
CODE 2943 VENTILATING SYSTEM ... 312
CODE 3005 STARTER, 24V ... 200
CODE 3008 STARTER MOTOR ... 201
CODE 3059 STARTER MOTOR ... 314
CODE 35DZ FUEL FILTER, FINAL ... 316
CODE 3508 FUEL FILTER ... 204
CODE 3612 FRONT PLATE AND IDLE GEARS ... 318
CODE 3713 FUEL TRANSFER PUMP ... 320
CODE 3903 THERMOSTAT HOUSING ... 206
CODE 3926 THERMOSTAT HOUSING ... 322
CODE 4018 ENGINE OIL DIPSTICK ... 208
CODE 4048 OIL DIPSTICK ... 324
CODE 4330 STARTING AID (4330) ... 326
CODE 4397 STARTING AID ... 212
CODE 4436, TIMING GEAR COVER, WATER PUMP ... 328
CODE 4601 CYLINDER BLOCK ... 214
CODE 4606 CYLINDER BLOCK ... 216
CODE 4633 CYLINDER BLOCK ... 330
CODE 4712 CRANKSHAFT AND BEARINGS ... 332
CODE 4801 CONNECTING ROD, PISTON ... 220
CODE 4834 CONNECTING RODS AND PISTONS ... 334
CODE 4901 ROCKER ARMS (HDW01) ... 222
CODE 4905 ROCKER ARM, SHAFT, TAPPET, PUSH RODS ... 336
CODE 5001 OIL PUMP ... 224
CODE 5024 OIL PUMP ... 338
CODE 5101 CYLINDER HEAD ... 226
CODE 5128 CYLINDER HEAD ... 340
CODE 5299 AUXILIARY DRIVE COVER ... 228
CODE 5497 TURBO AIR INLET ... 342
Code 5701 Water Pump Inlet ... 229
CODE 5722 WATER PUMP INLET ... 343
CODE 5912 OIL COOLER ... 230
CODE 5951 OIL COOLER ... 344
CODE 6401 EXHAUST ELBOW ... 345
CODE 6401, EXHAUST ELBOW ... 232
CODE 65VS TURBOCHARGER ... 346
CODE 6511 TURBOCHARGER ... 234
CODE 6698 TEMPERATURE SWITCH PLUG ... 348
CODE 6744 ENGINE SENSORS ... 350
CODE 7701 TIMING GEAR COVER ... 236
CODE 81AL WATER SEPARATOR ... 352
CODE 8485 WITHOUT ENGINE WIRING HARNESS ... 354
CODE 8497 WIRING HARNESS, ECU ... 240
CODE 8724 FAN DRIVE TENSIONER ... 356
CODE 8860 OIL FILTER AND HEAD ... 358
CODE 8902 EXHAUST GAS RECIRCULATION ... 242
CODE 9801 LIFT STRAPS ... 245, 360
CODE 9807 LIFT STRAPS ... 246
CODE 9901 AIR COMPRESSOR ... 269
CODE 9901 AIR COMPRESSOR, MIDLAND AUX DR ... 378
CODE 9901 BEARING KIT ... 361, 362, 363
CODE 9901 CAMSHAFT KIT ... 264
CODE 9901 COMPLETE BLOCK ASSEMBLY ... 256
CODE 9901 CONNECTING ROD BEARING ... 366
CODE 9901 CONNECTING ROD BEARINGS ... 250
CODE 9901 CONTROL VALVE ... 367
CODE 9901 CYLINDER HEAD BOLT KIT (HDW01) ... 262
CODE 9901 CYLINDER HEAD KIT ... 266
CODE 9901 CYLINDER HEAD REMOVAL GASKET KIT ... 276
CODE 9901 CYLINDER LINER KIT ... 372
CODE 9901 CYLINDER LINER PACKING KIT ... 263

Página

CODE 9901 EGR SERVICE KIT ... 274
CODE 9901 EGR VALVE GASKET KIT ... 272, 370
CODE 9901 ENGINE GASKET KIT ... 368
CODE 9901 ENGINE GASKET KIT, LONG BLOCK ... 284
CODE 9901 ENGINE REBUILD GASKET KIT ... 278
CODE 9901 ENGINE SHORT BLOCK ... 254
CODE 9901 EXHAUST MANIFOLD REMOVAL KIT ... 271
CODE 9901 FILTER O-RING KIT ... 379
CODE 9901 FUEL FILTER ELEMENT ... 253
CODE 9901 FUEL FILTER ELEMENT KIT ... 268
CODE 9901 FUEL INJECTION NOZZLE SERVICE KIT ... 374
CODE 9901 MAIN BEARING KIT ... 249
CODE 9901 MAIN THRUST BEARING ... 365
CODE 9901 PISTON RING KIT ... 270, 380
CODE 9901 PISTON-LINER KIT (HDW01) ... 260
CODE 9901 PRIMARY FUEL FILTER ... 247
CODE 9901 REAR OIL SEAL ... 382
CODE 9901 REPLACEMENT ENGINE (HDW75) ... 388
CODE 9901 REPLACEMENT ENGINE (TN054) ... 286
CODE 9901 SEAL KIT, FUEL INJ CONNECTOR (HDW01) ... 261
CODE 9901 SERVICE KIT, WATER PUMP INSERT ... 383
CODE 9901 SHORT BLOCK ... 258
CODE 9901 SHORT BLOCK ASSEMBLY ... 376
CODE 9901 STARTER MOTOR KIT ... 282
CODE 9901 STARTER RELAY ... 381
CODE 9901 SUCTION CONTROL VALVE ... 252
CODE 9901 THRUST BEARING KIT ... 251, 364
CODE 9902 ENGINE OVERHAUL KIT ... 280, 386
CODE-9901 STARTER RELAY-12V (HT067) ... 375
CODE-9901 WATER PUMP KIT ... 248
COIL, SOLENOID VALVE, MAIN MANIFOLD VALVE (W/O SEC. STEERING) ... 950
COIL, SOLENOID VALVE, MAIN MANIFOLD VALVE (W/ SEC. STEERING) ... 948
COIL, SOLENOID, BLADE IMPACT VALVE ... 1086
COIL, SOLENOID, HYDRAULIC PUMP DISCONNECT, COLD START (BREAKDOWN) ... 1004
COIL, SOLENOID, REVERSING FAN VALVE ... 432
Cold Start Disconnect Hoses and Fittings ... 1002
Cold Start Disconnect Solenoid Valve ... 1004
COLD WEATHER STARTING AID (4330) ... 326
COLD WEATHER STARTING AID (4397) ... 212
COLD WEATHER START AID, ETHER ... 392
COLUMN, STEERING ... 486
COLUMN, STEERING (GRADE PRO) ... 488
COMMON RAIL SYSTEM, HIGH PRESSURE (169Z) ... 300
Communication Controller ... 1016
COMPARTMENT LIGHTS, ENGINE ... 584
COMPLETE BLOCK ASSEMBLY (9901) ... 256
COMPONENTS, HVAC MODULE ... 820
COMPRESSOR AIR (9901) ... 269
COMPRESSOR, AIR (GRADE PRO SEAT) ... 800
COMPRESSOR, AIR (PREMIUM SEAT) ... 796
COMPRESSOR, AIR (STANDARD SEAT) ... 792
COMPRESSOR, A/C (COMPLETE) (6068HDW75) ... 824
COMPRESSOR, A/C (COMPLETE) (6090HDW01 / 6090HDW04) ... 822
COMPRESSOR, A/C (COMPONENTS) ... 826
CONDENSER HOSES, A/C (6068HDW75) ... 824
CONDENSER HOSES, A/C (6090HDW01 / 6090HDW04) ... 822
CONDENSER, A/C (6068HDW75) (SERIAL NUMBER 626426-) ... 418
CONDENSER, A/C (6068HDW75) (SERIAL NUMBER-626425) ... 416
CONDENSER, A/C (6090HDW01 / 6090HDW04) (SN 626426-) ... 410
CONDENSER, A/C (6090HDW01 / 6090HDW04) (SN-626425) ... 408
CONNECTING RODS AND PISTONS (4834) ... 334
CONNECTING ROD BEARING KIT (9901) ... 250
CONNECTING ROD BEARING (9901) ... 366
CONNECTING ROD, BEARINGS (4801) ... 220
CONNECTOR, ACCELERATOR PEDAL ... 624
CONNECTOR, ADU ... 624
CONNECTOR, AIR FILTER RESTRICTION SWITCH (6068HDW75) ... 614
CONNECTOR, AIR FILTER RESTRICTION SWITCH (6090HDW01) ... 608
CONNECTOR, AIR HEATER COILS ... 616
CONNECTOR, ALTERNATOR EXCITATION (6068HDW75) ... 614
CONNECTOR, ALTERNATOR EXCITATION (6090HDW01) ... 610
CONNECTOR, ALTERNATOR GROUND AND OUTPUT (6068HDW75) ... 614
CONNECTOR, ALTERNATOR GROUND (6090HDW01) ... 608
CONNECTOR, ARTICULATION ANGLE SENSOR ... 596
CONNECTOR, AUXILIARY GRADE PRO CONTROLS ... 642
CONNECTOR, A/C COMPRESSOR CLUTCH SOLENOID (6068HDW75) ... 614

Índice alfabético, continuación

Página

CONNECTOR, BATTERY DISCONNECT ... 598
CONNECTOR, BEACON LIGHTS ... 652
CONNECTOR, BLADE IMPACT SOLENOID ... 658
CONNECTOR, BLADE IMPACT SWITCH (GRADE PRO) ... 656
CONNECTOR, BLADE IMPACT SWITCH (STANDARD CONTROLS) ... 654
CONNECTOR, BLADE IMPACT VALVE HARNESS (FRONT PLATFORM HARNESS) ... 596
CONNECTOR, BLADE ROTATION SENSOR ... 650
CONNECTOR, BRAKE ACCUMULATOR PRESSURE SWITCH ... 596
CONNECTOR, BRAKE LIGHT SWITCH ... 596
CONNECTOR, BRAKE/TAIL LIGHT ... 576
CONNECTOR, BUS FAN MOTOR ... 626
CONNECTOR, CAB DIAGNOSTIC ... 626
CONNECTOR, CAB DISPLAY MONITOR ... 624
CONNECTOR, CAB FUSES ... 624
CONNECTOR, CAB GRADE PRO HARNESS (REAR GRADE PRO VALVE HARNESS) ... 648
CONNECTOR, CAB HARNESS (CAB ROOF HARNESS) ... 652
CONNECTOR, CAB HARNESS (FRONT TILT CONSOLE HARNESS) (GRADE PRO) ... 656
CONNECTOR, CAB HARNESS (FRONT TILT CONSOLE HARNESS) (STANDARD CONTROLS) ... 654
CONNECTOR, CAB HARNESS, GRADE PRO (CAB INTERIOR HARNESS) ... 626
CONNECTOR, CAB INTERIOR HARNESS (ENGINE FRAME HARNESS) ... 616
CONNECTOR, CAB INTERIOR HARNESS (FRONT PLATFORM HARNESS) ... 596
CONNECTOR, CAB INTERIOR HARNESS (RADIO HARNESS) ... 634
CONNECTOR, CAB INTERIOR HARNESS (REAR PLATFORM HARNESS) ... 598
CONNECTOR, CAB ROOF HARNESS (CAB INTERIOR HARNESS) ... 628
CONNECTOR, CAB ROOF LIGHTS ... 652
CONNECTOR, CAB WORK LIGHTS, LOWER ... 596
CONNECTOR, CAMSHAFT SPEED SENSOR (6068HDW75) ... 614
CONNECTOR, CAMSHAFT SPEED SENSOR (6090HDW01) ... 608
CONNECTOR, CAN BUS (LEFT GRADE PRO ARMREST HARNESS) ... 644
CONNECTOR, CAN BUS (RIGHT GRADE PRO ARMREST HARNESS) ... 642
CONNECTOR, CAN TERMINATOR (CAB INTERIOR HARNESS) ... 626
CONNECTOR, CAN TERMINATOR (ENGINE FRAME HARNESS) ... 616
CONNECTOR, CAN TERMINATOR (GRADE PRO IGC HARNESS) ... 640
CONNECTOR, CAN TO JDLINK™ SYSTEM (MIG HARNESS ... 1018
CONNECTOR, CICUIT BREAKER, CAB POWER ... 616
CONNECTOR, CIRCUIT BREAKER, CAB POWER ... 598
CONNECTOR, COMPRESSOR CLUTCH SOLENOID (6068HDW75) ... 614
CONNECTOR, COMPRESSOR CLUTCH SOLENOID (6090HDW01) ... 608
CONNECTOR, COMPRESSOR INLET TEMP SENSOR (6068HDW75) ... 614
CONNECTOR, COMPRESSOR INLET TEMP SENSOR (6090HDW01) ... 608
CONNECTOR, CONTROLLERS, GRADE PRO VALVE ... 648
CONNECTOR, CONVERTOR, 12V/15A ... 628
CONNECTOR, COOLANT TEMPERATURE SENSOR (6068HDW75) ... 614
CONNECTOR, COOLANT TEMPERATURE SENSOR (6090HDW01) ... 608
CONNECTOR, CRANKSHAFT SPEED SENSOR (6068HDW75) ... 614
CONNECTOR, CRANKSHAFT SPEED SENSOR (6090HDW01) ... 608
CONNECTOR, CYLINDER SHAFT SPEED SENSOR ... 598
CONNECTOR, DECCELERATOR PEDAL ... 624
CONNECTOR, DIAGNOSTIC, CAB ... 626
CONNECTOR, DIFFERENTIAL FILTER RESTRICTION SWITCH ... 600
CONNECTOR, DIFFERENTIAL LOCK SOLENOID ... 598
CONNECTOR, DIFFERENTIAL LOCK SWITCH ... 642, 654
CONNECTOR, DIODE, SOFT START ... 600
CONNECTOR, DOME LIGHT ... 634
CONNECTOR, DRAFT FRAME PITCH/ROLL INCLINOMETER ... 650
CONNECTOR, DRIVE LIGHTS ... 652
CONNECTOR, DRIVING LIGHTS ... 604
CONNECTOR, ECU FUSE ... 616
CONNECTOR, EGR MANIFOLD AIR TEMP SENSOR (6068HDW75) ... 614
CONNECTOR, EGR MANIFOLD AIR TEMP SENSOR (6090HDW01) ... 608
CONNECTOR, EGR VALVE (6090HDW01) ... 610

Página

CONNECTOR, ELECTROHYDRAULIC VALVE CONTROLLERS (GRADE PRO) ... 648
CONNECTOR, ELECTROHYDRAULIC VALVE, FRONT (GRADE PRO) ... 650
CONNECTOR, ELECTROHYDRAULIC VALVE, REAR (GRADE PRO) ... 648
CONNECTOR, ENGINE COMPARTMENT WORK LIGHTS ... 584
CONNECTOR, ENGINE COMPARTMENT WORK LIGHTS SWITCH ... 584
CONNECTOR, ENGINE CONTROLLER (BROWN) ... 616
CONNECTOR, ENGINE CONTROLLER (ECU) (BLUE AND BLACK) (6068HDW75) ... 614
CONNECTOR, ENGINE CONTROLLER (ECU) (BLUE AND BLACK) (6090HDW01) ... 610
CONNECTOR, ENGINE FRAME GROUND ... 616
CONNECTOR, ENGINE FRAME HARNESS (CAB INTERIOR HARNESS) ... 628
CONNECTOR, ENGINE FRAME HARNESS (ENGINE HARNESS 6068HDW75) ... 614
CONNECTOR, ENGINE FRAME HARNESS (ENGINE HARNESS 6090HDW01) ... 610
CONNECTOR, ENGINE HARNESS (ENGINE FRAME HARNESS) ... 616
CONNECTOR, ENGINE OIL PRESSURE SENSOR (6068HDW75) ... 614
CONNECTOR, ENGINE OIL PRESSURE SENSOR (6090HDW01) ... 608
CONNECTOR, ENGINE SPEED CONTROL MODE SWITCH ... 628
CONNECTOR, ENGINE SPEED CONTROL SET SWITCH ... 626
CONNECTOR, ENGINE WORK LIGHT HARNESS (MIDSTRUCTURE HARNESS) ... 600
CONNECTOR, ETHERNET ... 1018
CONNECTOR, ETHER START AID SOLENOID (6090HDW01) ... 608
CONNECTOR, EXHAUST AIR TEMP SENSOR (6090HDW01) ... 608
CONNECTOR, FAN DIRECTION SOLENOID ... 600
CONNECTOR, FAN DOOR HARNESS (REAR PLATFORM HARNESS) ... 598
CONNECTOR, FAN DOOR HARNESS (TAIL LIGHT HARNESS) ... 576
CONNECTOR, FAN MOTOR, BUS ... 626
CONNECTOR, FAN PRESSURE SENSOR ... 600
CONNECTOR, FAN SPEED SOLENOID ... 600
CONNECTOR, FLEX LOAD CONTROLLER ... 626
CONNECTOR, FLEX LOAD CONTROLLER POWER ... 632
CONNECTOR, FLOAT SWITCH ... 644
CONNECTOR, FORWARD/REVERSE MODULE ... 624
CONNECTOR, FRESH AIR TEMP SENSOR (6090HDW01) ... 608
CONNECTOR, FRONT AND REAR CAB WORK LIGHTS ... 580
CONNECTOR, FRONT DRIVE LIGHTS ... 596
CONNECTOR, FRONT DRIVING LIGHTS ... 574
CONNECTOR, FRONT GRADE PRO VALVE ... 650
CONNECTOR, FRONT GRADE PRO VALVE HARNESS (REAR GRADE PRO VALVE HARNESS) ... 648
CONNECTOR, FRONT LOWER WIPER ... 596
CONNECTOR, FRONT PLATFORM HARNESS (CAB INTERIOR HARNESS) ... 628
CONNECTOR, FRONT PLATFORM HARNESS (FRONT LIGHT HARNESS) ... 604
CONNECTOR, FRONT PLATFORM HARNESS (WHEEL LEAN SENSOR HARNESS) ... 602
CONNECTOR, FRONT PLATFORM (BLADE IMPACT HARNESS) ... 658
CONNECTOR, FRONT SIGNAL LIGHTS ... 574
CONNECTOR, FRONT TILT CONSOLE (CAB INTERIOR HARNESS) ... 626
CONNECTOR, FRONT WIPER MOTOR ... 634
CONNECTOR, FUEL INJECTORS (6068HDW75) ... 614
CONNECTOR, FUEL INJECTORS (6090HDW01) ... 608
CONNECTOR, FUEL LEVEL SENSOR ... 598
CONNECTOR, FUEL PRESSURE SENSOR (6068HDW75) ... 614
CONNECTOR, FUEL PRESSURE SENSOR (6090HDW01) ... 608
CONNECTOR, FUEL RAIL PRESSURE SENSOR (6068HDW75) ... 614
CONNECTOR, FUEL RAIL PRESSURE SENSOR (6090HDW01) ... 608
CONNECTOR, FUEL TEMPERATURE SENSOR (6068HDW75) ... 614
CONNECTOR, FUEL TEMPERATURE SENSOR (6090HDW01) ... 608
CONNECTOR, FUEL TRANSFER PUMP (6090HDW01) ... 610
CONNECTOR, FUSES, CAB ... 624
CONNECTOR, GEAR POSITION MODULE ... 624
CONNECTOR, GLOW PLUGS AND GLOW PLUG RELAY (6068HDW75) ... 614
CONNECTOR, GLOW PLUG COILS ... 616
CONNECTOR, GRADE PRO CAB HARNESS (CAB INTERIOR HARNESS) ... 626
CONNECTOR, GRADE PRO CAB HARNESS (GRADE PRO IGC HARNESS) ... 640

Índice alfabético, continuación

Página

CONNECTOR, GRADE PRO CAB HARNESS (LEFT GRADE PRO ARMREST HARNESS) ... 644
CONNECTOR, GRADE PRO CAB HARNESS (RIGHT GRADE PRO ARMREST HARNESS) ... 642
CONNECTOR, GRADE PRO JOYSTICKS, LEFT ... 644
CONNECTOR, GRADE PRO JOYSTICKS, RIGHT ... 642
CONNECTOR, GRADE PRO VALVE CONTROLLERS ... 648
CONNECTOR, GRADE PRO VALVE, FRONT ... 650
CONNECTOR, GRADE PRO VALVE, REAR ... 648
CONNECTOR, GROUND, FRONT PLATFORM WIRING HARNESS ... 596
CONNECTOR, GROUND, REAR PLATFORM HARNESS ... 598
CONNECTOR, GTT DIAGNOSTIC (RS232) ... 1016
CONNECTOR, HEATED MIRRORS ... 652
CONNECTOR, HEATED SEAT ... 626
CONNECTOR, HEATED SEAT SWITCH ... 628
CONNECTOR, HFWD FRONT HARNESS (REAR PLATFORM HARNESS) ... 598
CONNECTOR, HI/LOW BEAM SWITCH (GRADE PRO) ... 656
CONNECTOR, HI/LOW BEAM SWITCH (STANDARD CONTROLS) ... 654
CONNECTOR, HORN ... 596, 654
CONNECTOR, HORN SWITCH (GRADE PRO) ... 644
CONNECTOR, HVAC HARNESS (CAB INTERIOR HARNESS) ... 624
CONNECTOR, HVAC POWERED PRECLEANER ... 652
CONNECTOR, HYDRAULIC FILTER RESTRICTION SWITCH ... 600
CONNECTOR, HYDRAULIC OIL TEMPERATURE SENSOR ... 600
CONNECTOR, HYDRAULIC PUMP PRESSURE SENSOR JUMPER ... 596
CONNECTOR, IGC HARNESS (CAB INTERIOR HARNESS) ... 626
CONNECTOR, INCHING PEDAL ... 624
CONNECTOR, INCLINOMETER, DRAFT FRAME PITCH/ROLL ... 650
CONNECTOR, INCLINOMETER, MAINFALL ANGLE ... 648
CONNECTOR, INPUT SHAFT SPEED SENSOR ... 620
CONNECTOR, JOYSTICKS, LEFT (GRADE PRO) ... 644
CONNECTOR, JOYSTICKS, RIGHT (GRADE PRO) ... 642
CONNECTOR, LEFT BLADE IMPACT SOLENOID ... 658
CONNECTOR, LEFT JOYSTICKS (GRADE PRO) ... 644
CONNECTOR, LICENSE PLATE HARNESS (TAIL LIGHT HARNESS) ... 576
CONNECTOR, LICENSE PLATE LIGHT ... 528
CONNECTOR, LIGHTS, FRONT DRIVE ... 596
CONNECTOR, LIGHTS, FRONT DRIVING ... 604
CONNECTOR, LIGHT, DOME ... 634
CONNECTOR, LOWER WIPER DISABLE SWITCH ... 596
CONNECTOR, MACHINE INFORMATION GATEWAY (MIG) ... 1018
CONNECTOR, MAINFALL ANGLE INCLINOMETER ... 648
CONNECTOR, MAIN HARNESS (ENGINE WORK LIGHT HARNESS) ... 584
CONNECTOR, MAIN HARNESS (FAN DOOR HARNESS) ... 576
CONNECTOR, MANIFOLD AIR PRESSURE SENSOR (6090HDW01) ... 608
CONNECTOR, MIDFRAME WORK LIGHTS ... 596
CONNECTOR, MIDSTRUCTURE HARNESS (REAR PLATFORM HARNESS) ... 598
CONNECTOR, MIG HARNESS (CAB INTERIOR HARNESS) ... 628
CONNECTOR, MIG HARNESS (GTT HARNESS) ... 1016
CONNECTOR, MIG POWER ... 1018
CONNECTOR, MONITOR, CAB DISPLAY ... 624
CONNECTOR, MOTOR, REAR WIPER ... 628
CONNECTOR, OUTPUT SHAFT SPEED SENSOR ... 620
CONNECTOR, PARK BRAKE PRESSURE SWITCH ... 620
CONNECTOR, PARK BRAKE SOLENOID ... 620
CONNECTOR, PARK/NEUTRAL MODULE ... 624
CONNECTOR, POWER PORT ... 626
CONNECTOR, POWER TO GTT HARNESS (MIG HARNESS) ... 1018
CONNECTOR, POWER, FLEX LOAD CONTROLLER ... 632
CONNECTOR, POWER, GTT ... 1016
CONNECTOR, POWER, 12V SWITCHED ... 624
CONNECTOR, POWER, 24 VOLT (SWITCHED AND UNSWITCHED) ... 626
CONNECTOR, PUMP, WINDSHIELD WASHER FLUID ... 626
CONNECTOR, RADIO ... 634
CONNECTOR, RADIO HARNESS (CAB INTERIOR HARNESS) ... 626
CONNECTOR, REAR CAMERA HARNESS (REAR PLATFORM HARNESS) ... 598
CONNECTOR, REAR DEFROST ... 626
CONNECTOR, REAR GRADE PRO VALVE ... 648
CONNECTOR, REAR GRADE PRO VALVE HARNESS (FRONT GRADE PRO VALVE HARNESS) ... 650
CONNECTOR, REAR PLATFORM HARNESS (CAB INTERIOR HARNESS) ... 628

Página

CONNECTOR, REAR PLATFORM HARNESS (MIDSTRUCTURE HARNESS) ... 600
CONNECTOR, REAR WIPER MOTOR ... 628
CONNECTOR, REAR WORK LIGHTS ... 576
CONNECTOR, RETURN TO STRAIGHT SWITCH ... 648
CONNECTOR, REVERSE WARNING ALARM ... 576
CONNECTOR, RIGHT BLADE IMPACT SOLENOID ... 658
CONNECTOR, RIGHT JOYSTICKS (GRADE PRO) ... 642
CONNECTOR, ROTARY MANIFOLD SENSOR ... 650
CONNECTOR, RS232 ... 1016
CONNECTOR, SADDLE LOCK PIN SOLENOID ... 596
CONNECTOR, SADDLE LOCK PIN SWITCH ... 596
CONNECTOR, SEALED SWITCH MODULE ... 628
CONNECTOR, SEAT AIR COMPRESSOR ... 624
CONNECTOR, SEAT HEATER ... 626
CONNECTOR, SENSOR, ROTARY MANIFOLD ... 650
CONNECTOR, SIDE CAB WORK LIGHTS ... 582
CONNECTOR, SLEEVE FRONT GRADE PRO VALVE ... 650
CONNECTOR, SNOW LIGHT ... 586
CONNECTOR, SOFT START SOLENOID AND DIODE ... 600
CONNECTOR, SOLENOID, BLADE IMPACT ... 658
CONNECTOR, SOLENOID, TRANSMISSION ... 620
CONNECTOR, SPEAKER ... 634
CONNECTOR, SSM ... 628
CONNECTOR, STARTER GROUND (6068HDW75) ... 614
CONNECTOR, STARTER GROUND (6090HDW01) ... 608
CONNECTOR, STARTER RELAY ... 616
CONNECTOR, STARTER SOLENOID ... 616
CONNECTOR, STROBE WARNING BEACON ... 592
CONNECTOR, SWITCH, ENGINE SPEED CONTROL MODE ... 628
CONNECTOR, SWITCH, ENGINE SPEED CONTROL SET ... 626
CONNECTOR, SWITCH, HEATED SEAT ... 628
CONNECTOR, SWITCH, RETURN TO STRAIGHT ... 648
CONNECTOR, TAIL LIGHT HARNESS (FAN DOOR HARNESS) ... 576
CONNECTOR, TAIL LIGHT HARNESS (LICENSE PLATELIGHT) ... 528
CONNECTOR, TO GTT HARNESS (MIG HARNESS) ... 1018
CONNECTOR, TRANMISSION RUN/CAL ... 626
CONNECTOR, TRANSMISSION AND SOLENOIDS ... 620
CONNECTOR, TRANSMISSION CAL MODE ... 628
CONNECTOR, TRANSMISSION CONTROLLER ... 624
CONNECTOR, TRANSMISSION FILTER RESTRICTION SWITCH ... 600
CONNECTOR, TRANSMISSION HARNESS (REAR PLATFORM HARNESS) ... 598
CONNECTOR, TRANSMISSION OIL SENSOR ... 620
CONNECTOR, TRANSMISSION RUN MODE ... 628
CONNECTOR, TURBO INLET TEMP SENSOR (6068HDW75) ... 614
CONNECTOR, TURBO INLET TEMP SENSOR (6090HDW01) ... 608
CONNECTOR, TURN SIGNAL ... 604
CONNECTOR, TURN SIGNAL LIGHT ... 576
CONNECTOR, TURN SIGNAL SWITCH (GRADE PRO) ... 656
CONNECTOR, TURN SIGNAL SWITCH (STANDARD CONTROLS) ... 654
CONNECTOR, VTG SPEED SENSOR AND ACTUATOR (6090HDW01) ... 610
CONNECTOR, WARNING BUZZER (GRADE PRO) ... 656
CONNECTOR, WARNING BUZZER (STANDARD CONTROLS) ... 654
CONNECTOR, WATER IN FUEL SENSOR (6068HDW75) ... 614
CONNECTOR, WATER IN FUEL SENSOR (6090HDW01) ... 608
CONNECTOR, WATER IN FUEL SEPARATOR (6068HDW75) ... 462
CONNECTOR, WATER IN FUEL SEPARATOR (6090HDW01 / 6090HDW04) ... 460
CONNECTOR, WHEEL ANGLE SENSOR ... 602
CONNECTOR, WHEEL LEAN SENSOR HARNESS ... 596
CONNECTOR, WINDSHIELD WASHER PUMP ... 626
CONNECTOR, WIPER DISABLE SENSOR ... 752
CONNECTOR, WIPER MOTOR, FRONT ... 634
CONNECTOR, WIPER, FRONT LOWER ... 596
CONNECTOR, WORK LIGHTS, CAB ... 652
CONNECTOR, WORK LIGHTS, CAB, LOWER ... 596
CONNECTOR, WORK LIGHTS, MIDFRAME ... 596
CONNECTOR, WORK LIGHT, ENGINE COMPARTMENT ... 584
CONNECTOR, 12V SWITCHED POWER ... 624
CONNECTOR, 24 VOLT POWER (SWITCHED AND UNSWITCHED) ... 626
CONSOLE COVER, FRONT (FULL HEIGHT CAB) ... 718, 720
CONSOLE COVER, FRONT (GRADE PRO) ... 714, 716
CONSOLE COVER, FRONT (LOW PROFILE CAB - STD) ... 710, 712
CONSOLE WIRING HARNESS, FRONT TILT (GRADE PRO) ... 656
CONSOLE WIRING HARNESS, FRONT TILT (STANDARD CONTROLS) ... 654
CONSOLE, CAB FRONT (STATIONARY) ... 754
CONSOLE, CAB FRONT (TILT) (GRADE PRO) ... 778

Índice alfabético, continuación

Página

CONSOLE, CAB FRONT (TILT) (STD CONTROLS) ... 760
CONSOLE, CAB SIDE (GRADE PRO) ... 758
CONSOLE, CAB SIDE (STD CONTROLS) ... 756
CONTROLLER MOUNTING BRACKET, FLEX LOAD (GRADE PRO) ... 758
CONTROLLER MOUNTING BRACKET, FLEX LOAD (STD CONTROLS) ... 756
CONTROLLER, COMMUNICATION (GLOBALTRACS™ TERMINAL (GTT)) ... 1016
CONTROLLER, ELECTROHYDRAULIC VALVE (GRADE PRO) ... 668
CONTROLLER, ENGINE (6090HDW01) ... 472
CONTROLLER, ENGINE (8497) ... 240
CONTROLLER, FLEX LOAD (WITHOUT AUTOSHIFT) ... 664
CONTROLLER, FLEX LOAD (WITH AUTOSHIFT) ... 666
CONTROLLER, MIG ... 1018
CONTROLLER, TRANSMISSION ... 116
CONTROLS, EH AUXILIARY (GRADE PRO) ... 788
CONTROLS, LEFT FIVE FUNCTION (EH) (GRADE PRO) ... 786
CONTROLS, LEFT FOUR FUNCTION (EH) (GRADE PRO) ... 782
CONTROLS, RIGHT FIVE FUNCTION (EH) (GRADE PRO) ... 784
CONTROLS, RIGHT FOUR FUNCTION (EH) (GRADE PRO) ... 780
CONTROL KIT, ONE HAND BLADE LIFT ... 776
CONTROL LINKAGES, STANDARD ... 762
CONTROL LINKAGE, AUX W/O FLOAT (SEVENTH FUNCTION LH) ... 774
CONTROL LINKAGE, AUX W/O FLOAT (SEVENTH FUNCTION RH) ... 772
CONTROL LINKAGE, AUX W/ FLOAT (SIXTH FUNCTION LH) ... 770
CONTROL LINKAGE, AUX W/ FLOAT (SIXTH FUNCTION RH) ... 768
CONTROL LINKAGE, RIPPER (FIFTH FUNCTION LH) ... 766
CONTROL LINKAGE, SCARIFIER (FIFTH FUNCTION RH) ... 764
CONTROL UNIT, ENGINE (6068HDW75) ... 474
CONTROL UNIT, ENGINE (6090HDW01) ... 472
CONTROL UNIT, FLEX LOAD (WITHOUT AUTOSHIFT) ... 664
CONTROL UNIT, FLEX LOAD (WITH AUTOSHIFT) ... 666
CONTROL VALVE ... 486
Control Valve Covers (Standard Controls) ... 838
Control Valve Cover (Front) (Grade Pro) ... 842
Control Valve Cover (Rear) (Grade Pro) ... 840
CONTROL VALVE COVER, REAR (GRADE PRO) ... 840
CONTROL VALVE KIT, AUX W/O FLOAT (SEVENTH FUNCTION LEFT) ... 944
CONTROL VALVE KIT, AUX W/O FLOAT (SEVENTH FUNCTION RIGHT) ... 942
CONTROL VALVE KIT, AUX W/ FLOAT (SIXTH FUNCTION LH) ... 940
CONTROL VALVE KIT, AUX W/ FLOAT (SIXTH FUNCTION RH) ... 938
CONTROL VALVE KIT, ELECTROHYDRAULIC AUXILIARY (GRADE PRO) ... 996
CONTROL VALVE KIT, ONE HAND BLADE LIFT ... 946
CONTROL VALVE KIT, RIPPER (FIFTH FUNCTION LH) ... 936
CONTROL VALVE KIT, SCARIFIER (FIFTH FUNCTION RH) ... 934
CONTROL VALVE MOUNTING BRACKETS ... 880
CONTROL VALVE (GRADE PRO) ... 488
CONTROL VALVE (9901) ... 367
CONTROL VALVE, EH FRONT (5 FUNCTION) (GRADE PRO) ... 960
CONTROL VALVE, EH FRONT (6 FUNCTION MMS) (GRADE PRO) ... 966
CONTROL VALVE, EH FRONT (6 FUNCTION) (GRADE PRO) ... 964
CONTROL VALVE, EH FRONT (8 FUNCTION) (GRADE PRO) ... 972
CONTROL VALVE, EH REAR (4 FUNCTION) (GRADE PRO) ... 958
CONTROL VALVE, EH REAR (5 FUNCTION) (GRADE PRO) ... 962
CONTROL VALVE, EH REAR (6 FUNCTION) (GRADE PRO) ... 968
CONTROL VALVE, EH REAR (7 FUNCTION) (GRADE PRO) ... 970
CONTROL VALVE, HEATER ... 820
CONTROL VALVE, LEFT (4 FUNCTION) ... 884
CONTROL VALVE, LEFT (5 FUNCTION) ... 890
CONTROL VALVE, LEFT (6 FUNCTION) ... 894
CONTROL VALVE, LEFT (7 FUNCTION) ... 898
CONTROL VALVE, RIGHT (4 FUNCTION) ... 882
CONTROL VALVE, RIGHT (5 FUNCTION) ... 886
CONTROL VALVE, RIGHT (5 FUNCTION) (MID MOUNTED SCARIFIER) ... 888
CONTROL VALVE, RIGHT (6 FUNCTION) ... 892
CONTROL VALVE, RIGHT (7 FUNCTION) ... 896
CONTROL VALVE, SUCTION (9901) ... 252
CONTROL, MAIN HYDRAULIC PUMP ... 878
CONVERTER, 15 AMP POWER ... 570
CONVERTER, 25 AMP POWER ... 572
COOLANT DIAGNOSTIC FITTING, ENGINE (6068HDW75) ... 548
COOLANT DIAGNOSTIC FITTING, ENGINE (6090HDW01 / 6090HDW04) ... 546
COOLANT HEATER ENGINE ... 309
COOLANT HEATER PLUG (2699) ... 195

Página

COOLANT HEATER (120V) (6068HDW75) ... 396
COOLANT HEATER (120V) (6090HDW01 / 6090HDW04) ... 394
COOLANT HEATER, DIESEL FIRED (6090HDW01 / 6090HDW04) ... 400
COOLANT OVERFLOW TANK (6068HDW75) (SERIAL NUMBER 626426-) ... 422
COOLANT OVERFLOW TANK (6068HDW75) (SERIAL NUMBER-626425) ... 420
COOLANT OVERFLOW TANK (6090HDW01 / 6090HDW04)(SN 626426-) ... 414
COOLANT OVERFLOW TANK (6090HDW01 / 6090HDW04)(SN-626425) ... 412
COOLER HOSES, DIFFERENTIAL ... 402
COOLER HOSES, HYDRAULIC OIL ... 404
COOLER HOSES, TRANSMISSION ... 406
COOLER, AIR (6068HDW75) (SERIAL NUMBER 626426-) ... 418
COOLER, AIR (6068HDW75) (SERIAL NUMBER-626425) ... 416
COOLER, AIR (6090HDW01 / 6090HDW04) (SN 626426-) ... 410
COOLER, AIR (6090HDW01 / 6090HDW04) (SN-626425) ... 408
COOLER, DIFFERENTIAL OIL (6068HDW75) (SERIAL NUMBER 626426-) ... 418
COOLER, DIFFERENTIAL OIL (6068HDW75) (SERIAL NUMBER-626425) ... 416
COOLER, DIFFERENTIAL OIL (6090HDW01 / 6090HDW04)(SN 626426-) ... 410
COOLER, DIFFERENTIAL OIL (6090HDW01 / 6090HDW04)(SN-626425) ... 408
COOLER, ENGINE OIL (5951) ... 344
COOLER, FUEL (6090HDW01 / 6090HDW04) (SN 626426-) ... 410
COOLER, FUEL (6090HDW01 / 6090HDW04) (SN-626425) ... 408
COOLER, OIL (5912) ... 230
COOLER, TRANSMISSION OIL (6068HDW75) (SERIAL NUMBER 626426-) ... 418
COOLER, TRANSMISSION OIL (6068HDW75) (SERIAL NUMBER-626425) ... 416
COOLER, TRANSMISSION OIL (6090HDW01 / 6090HDW04)(SN 626426-) ... 410
COOLER, TRANSMISSION OIL (6090HDW01 / 6090HDW04)(SN-626425) ... 408
Cooling System Hoses and Fittings (6068HDW75) (- 626425) ... 420
Cooling System Hoses and Fittings (6068HDW75) (626426 -) ... 422
Cooling System Hoses and Fittings (6090HDW01 / 6090HDW04) (- 626425) ... 412
Cooling System Hoses and Fittings (6090HDW01 / 6090HDW04) (626426 -) ... 414
Cooling System (6068HDW75) (- 626425) ... 416
Cooling System (6068HDW75) (626426 -) ... 418
Cooling System (6090HDW01 / 6090HDW04) (- 626425) ... 408
Cooling System (6090HDW01 / 6090HDW04) (626426 -) ... 410
CORE, RADIATOR (6068HDW75) (SERIAL NUMBER 626426-) ... 418
CORE, RADIATOR (6068HDW75) (SERIAL NUMBER-626425) ... 416
CORE, RADIATOR (6090HDW01 / 6090HDW04) (SN 626426-) ... 410
CORE, RADIATOR (6090HDW01 / 6090HDW04) (SN-626425) ... 408
COUNTERWEIGHT (FIELD KIT), REAR ... 696
COUPLING, DIFF LOCK PUMP TO TRANS ... 84
COVERS, BATTERY ... 832
COVERS, CONTROL VALVE (STANDARD) ... 838
COVERS, FRONT CONTROL VALVE (GRADE PRO) ... 842
COVERS, FRONT FRAME ... 834
COVERS, REAR CONTROL VALVE (GRADE PRO) ... 840
COVERS, TANDEM HOUSING ... 60
COVER, AIR CONDITIONER AND HEATER ... 814
COVER, AUXILIARY DRIVE (5299) ... 228
COVER, BATTERY TERMINAL (1000 CCA) (6068HDW75) ... 558
COVER, BATTERY TERMINAL (1000 CCA) (6090HDW01 / 6090HDW04) ... 554
COVER, BATTERY TERMINAL (1400 CCA) (6068HDW75) ... 560
COVER, BATTERY TERMINAL (1400 CCA) (6090HDW01 / 6090HDW04) ... 556
COVER, CAB REAR ... 726
COVER, CAB REAR WIRING HARNESS CONNECTOR ... 594
COVER, CIRCLE DRIVE GEARBOX ... 1074
COVER, CIRCLE DRIVE GEARBOX WITH SLIP CLUTCH ... 1076
COVER, CLUTCH PEDAL (FULL HEIGHT CAB) ... 718, 720
COVER, CLUTCH PEDAL (GRADE PRO) ... 714, 716
COVER, CLUTCH PEDAL (LOW PROFILE CAB - STD) ... 710, 712
COVER, FRONT CONSOLE (FULL HEIGHT CAB) ... 718, 720
COVER, FRONT CONSOLE (GRADE PRO) ... 714, 716, 778
COVER, FRONT CONSOLE (LOW PROFILE CAB - STD) ... 710, 712
COVER, FRONT WIPER (FULL HEIGHT CAB) ... 718, 720
COVER, FRONT WIPER (GRADE PRO) ... 714, 716
COVER, FRONT WIPER (LOW PROFILE CAB - STD) ... 710, 712
COVER, HEATER AND AIR CONDITIONER ... 814

Índice alfabético, continuación

Página

COVER, HYDRAULIC RESERVOIR CLEAN OUT 1014
COVER, INCHING PEDAL..... 476, 478
COVER, INTEGRATED GRADE CONTROL (IGC) (FULL HEIGHT CAB)..... 718, 720
COVER, INTEGRATED GRADE CONTROL (IGC) (GRADE PRO).. 714, 716
COVER, INTEGRATED GRADE CONTROL (IGC) (LOW PROFILE CAB - STD) 710, 712
COVER, LOWER FRONT WINDSHIELD WIPER..... 750
COVER, MAIN FRAME SIDE..... 836
COVER, REAR WIPER (FULL HEIGHT CAB)..... 718, 720
COVER, REAR WIPER (GRADE PRO)..... 714, 716
COVER, REAR WIPER (LOW PROFILE CAB - STD) 710, 712
COVER, ROCKER ARM 178
COVER, ROCKER ARM (1144) 294
COVER, STEERING WHEEL CENTER (GRADE PRO)..... 488
COVER, STROBE WARNING BEACON 592
COVER, THERMOSTAT (2154)..... 307
COVER, THERMOSTAT 2107 191
COVER, TIMING GEAR AND WATER PUMP (4436)..... 328
COVER, TIMING GEAR (7701)..... 236
COVER, TRANSMISSION DIAGNOSTIC FITTINGS..... 130
COVER, VALVE (1102)..... 178
COVER, W/O RADIO (FULL HEIGHT CAB)..... 718, 720
COVER, W/O RADIO (GRADE PRO)..... 714, 716
COVER, W/O RADIO (LOW PROFILE CAB - STD) 710, 712
Crankshaft 218
CRANKSHAFT AND BEARINGS (4712)..... 332
CRANKSHAFT DAMPER (1346) 180
CRANKSHAFT POSITION SENSOR (4601) 214
CRANKSHAFT PULLEY (1320)..... 297
CRANKSHAFT PULLEY (1346)..... 180
Crankshaft Thrust Bearing..... 218
Crankshaft / Bearings..... 218
CROSS OVER TUBE, OIL (5912)..... 230
CUSHION, SEAT (DELUXE)..... 794
CUSHION, SEAT (GRADE PRO)..... 798
CUSHION, SEAT (STD) 790
CUTTING EDGE, FRONT MOUNTED DOZER BLADE 1144
Cutting Edge, 5/8 in. X 6 in. (Use With 12 ft. X 24 in. X 7/8 in. Moldboard)..... 1020
Cutting Edge, 5/8 in. X 6 in. (Use With 14 ft. X 24 in. X 7/8 in. Moldboard)..... 1028
Cutting Edge, 5/8 in. X 8 in. (Use With 12 ft. X 24 in. X 7/8 in. Moldboard)..... 1022
Cutting Edge, 5/8 in. X 8 in. (Use With 12 ft. X 27 in. X 1 in. Moldboard)..... 1024
Cutting Edge, 5/8 in. X 8 in. (Use With 13 ft. X 27 in. X 1 in. Moldboard)..... 1026
Cutting Edge, 5/8 in. X 8 in. (Use With 14 ft. X 24 in. X 7/8 in. Moldboard)..... 1030
Cutting Edge, 5/8 in. X 8 in. (Use With 14 ft. X 27 in. X 1 in. Moldboard)..... 1032
Cutting Edge, 5/8 in. X 8 in. (Use With 14 ft. X 27 in. X 1 in. Moldboard) (3/4 in. Hardware)..... 1034
CYLINDER BLOCK WITH CAMSHAFT (4633)..... 330
CYLINDER BLOCK WITH LINERS (4633)..... 330
CYLINDER BLOCK (4606)..... 216
CYLINDER HEAD GASKET (5101) 226
CYLINDER HEAD KIT (9901) 266
CYLINDER HEAD REMOVAL KIT (9901)..... 276
CYLINDER HEAD (5101)..... 226
CYLINDER HEAD (5128)..... 340
CYLINDER HOSES, ARTICULATION (STANDARD CONTROLS)... 496
CYLINDER HOSES, BLADE LIFT (GRADE PRO)..... 1094
CYLINDER HOSES, BLADE LIFT (STANDARD CONTROLS)..... 1092
CYLINDER HOSES, BLADE SIDE SHIFT (GRADE PRO) 1098
CYLINDER HOSES, BLADE SIDE SHIFT (STANDARD CONTROLS)..... 1096
CYLINDER HOSES, BLADE TILT (GRADE PRO)..... 1098
CYLINDER HOSES, BLADE TILT (STANDARD CONTROLS)..... 1096
CYLINDER HOSES, CIRCLE SIDE SHIFT (GRADE PRO)..... 1106
CYLINDER HOSES, CIRCLE SIDE SHIFT (STANDARD CONTROLS)..... 1104
CYLINDER HOSE, WHEEL LEAN (GRADE PRO)..... 506
CYLINDER HOSE, WHEEL LEAN (STANDARD CONTROLS)..... 504
CYLINDER LINER AND PISTON KIT (9901)..... 260
CYLINDER LINER KIT 372
CYLINDER LINER PACKING KIT (9901)..... 263
CYLINDER LINER PACKING (9901) 372
CYLINDER LINER (4601) 214
CYLINDER LINER (4834) 334
CYLINDER, ARTICULATION COMPONENTS 514

Página

CYLINDER, ARTICULATION PINS..... 512
CYLINDER, BLADE LIFT 1116
CYLINDER, BLADE SLIDE 1118
CYLINDER, BLADE TILT 1120
CYLINDER, CIRCLE SIDE SHIFT 1122
CYLINDER, ETHER 392
CYLINDER, FRONT MOUNTED DOZER BLADE (BREAKDOWN)..... 1172
CYLINDER, FRONT MOUNTED DOZER BLADE (COMPLETE) 1144
CYLINDER, FRONT STEERING..... 508
CYLINDER, FRONT STEERING, COMPONENTS..... 510
CYLINDER, MID MOUNTED SCARIFIER 1176
CYLINDER, PARALLEL LIFT GROUP(BREAKDOWN)..... 1172
CYLINDER, REAR RIPPER/SCARIFIER..... 1174
CYLINDER, REAR STEERING COMPONENTS 514
CYLINDER, REAR STEERING PINS..... 512
CYLINDER, SCARIFIER (BREAKDOWN) 1172
CYLINDER, WHEEL LEAN 516
CYLINDER, WHEEL LEAN COMPONENTS 518

D

DAMPENER, TORSIONAL 118
DAMPER (1346)..... 180
DEBRIS MAGNET, CHAIN CASE 68
DECALS (RUSSIAN)..... 540
DECALS, ENGLISH 530
DECALS, ENGLISH (GRADE PRO CAB)..... 534
DECALS, ENGLISH (STANDARD CAB)..... 532
DECALS, FRENCH 536
DECALS, SPANISH..... 538
DECAL, BATTERY DISCONNECT (1000 CCA) (6068HDW75) 558
DECAL, BATTERY DISCONNECT (1000 CCA) (6090HDW01 / 6090HDW04) 554
DECAL, BATTERY DISCONNECT (1400 CCA) (6068HDW75) 560
DECAL, BATTERY DISCONNECT (1400 CCA) (6090HDW01 / 6090HDW04) 556
DECAL, BRAKE ACCUMULATOR..... 524
DECAL, DIFFERENTIAL LOCK SWITCH..... 676
DECAL, ENGINE COMPARTMENT WORK LIGHTS SWITCH 584
DECAL, FUSE PANEL 622
DECAL, GRAY CIRCLE (FULL HEIGHT CAB) 718, 720
DECAL, GRAY CIRCLE (LOW PROFILE CAB - STD)..... 710, 712
DECELERATOR PEDAL 438
DEFLECTOR (1102)..... 178
DEFROST DUCT, CENTER CAB..... 754
DIAGNOSTIC FITTINGS, TRANSMISSION 130
DIAGNOSTIC FITTING, DIFFERENTIAL..... 70
DIAGNOSTIC FITTING, FLUIDS (6068HDW75) 548
DIAGNOSTIC FITTING, FLUIDS (6090HDW01 / 6090HDW04)..... 546
Diesel Fired Engine Coolant Heater Kit (6090HDW01 / 6090HDW04) 400
DIFFERENTIAL CASE- 1400 SERIES (YZ120521)..... 102
Differential Cooler Hoses..... 402
DIFFERENTIAL FILTER LABEL (ENGLISH) 530
DIFFERENTIAL FILTER LABEL (FRENCH) 536
DIFFERENTIAL FILTER LABEL (RUSSIAN) 540
DIFFERENTIAL FILTER LABEL (SPANISH)..... 538
Differential Lock Filter..... 90
Differential Lock Hydraulic Lines 88
DIFFERENTIAL LOCK LABEL (ENGLISH, GRADE PRO) 534
Differential Lock Pump, Hydraulic Fittings and Mounting 84
DIFFERENTIAL LOCK SWITCH AND LABEL 676
DIFFERENTIAL LOCK SWITCH (GRADE PRO) 636
DIFFERENTIAL LOCK W. VALVE(YZ120521)..... 106
DIFFERENTIAL OIL COOLER HOSES (6068HDW75)(SERIAL NUMBER 626426-) 422
DIFFERENTIAL OIL COOLER HOSES (6068HDW75)(SERIAL NUMBER-626425)..... 420
DIFFERENTIAL OIL COOLER HOSES (6090HDW01 / 6090HDW04) (SN-626425)..... 412
DIFFERENTIAL OIL COOLER HOSES (6090HDW01 / 6090HDW04)(SN 626426-)..... 414
DIFFERENTIAL OIL COOLER (6068HDW75) (SERIAL NUMBER 626426-)..... 418
DIFFERENTIAL OIL COOLER (6068HDW75) (SERIAL NUMBER-626425)..... 416
DIFFERENTIAL OIL COOLER (6090HDW01 / 6090HDW04)(SN 626426-)..... 410
DIFFERENTIAL OIL COOLER (6090HDW01 / 6090HDW04)(SN-626425)..... 408
DIFFERENTIAL - LOW PRESSURE..... 104

Índice alfabético, continuación

Página

DIFF CASE, MULT DISK BRAKE ... 108
DIFF LOCK PUMP ... 84
Diodes, Fuse Panel ... 630
DIODE, A/C COMPRESSOR CLUTCH SOLENOID (6068HDW75) ... 614
DIODE, A/C COMPRESSOR CLUTCH SOLENOID (6090HDW01) ... 610
DIODE, ENGINE AIR HEATER ... 616
DIODE, GLOW PLUGS ... 616
DIODE, PARK BRAKE SOLENOID ... 620
DIODE, SOFT START ... 600
DIODE, STARTER RELAY AND MOTOR ... 616
DIPSTICK, OIL (4048) ... 324
DIPSTICK, OIL, ENGINE 4018 ... 208
DIPSTICK, TRANSMISSION OIL ... 122
DIRECTIONAL VALVE (REVERSING FAN) ... 432
DISCONNECT SWITCH, BATTERY (1000 CCA BATTERIES) (6090HDW01 / 6090HDW04) ... 554
DISCONNECT SWITCH, BATTERY (1000 CCA) (6068HDW75) ... 558
DISCONNECT SWITCH, BATTERY (1400 CCA BATTERIES) (6090HDW01 / 6090HDW04) ... 556
DISCONNECT SWITCH, BATTERY (1400 CCA) (6068HDW75) ... 560
DISCONNECT, MAIN HYD PUMP COLD START ... 1002
DISK, BRAKE ... 66
DISPLAY MONITOR, CAB (GRADE PRO) ... 672
DISPLAY MONITOR, CAB (STD CONTROLS) ... 670
DISPLAY MONITOR, CAB, ALTERNATE MOUNTING BRACKET (ICG) ... 674
DOMELIGHT HOUSING (FULL HEIGHT CAB) ... 718, 720
DOMELIGHT HOUSING (GRADE PRO) ... 714, 716
DOMELIGHT HOUSING (LOW PROFILE CAB - STD) ... 710, 712
Dome Light ... 590
DOORS, ENGINE ... 832
DOORS, FULL HEIGHT CAB ... 732
DOORS, LOW PROFILE CAB ... 730
DOORS, SERVICE ... 832
DOOR BUMPER, SERVICE ... 832
DOOR HINGE, SERVICE ... 832
DOOR LATCH (FULL HEIGHT CAB) ... 732
DOOR LATCH (LOW PROFILE CAB) ... 730
DOOR, FAN ... 424
DOOR, HVAC MODE ... 812
DOZER BLADE, FRONT MOUNTED ... 1144
Draft Frame ... 1058
Draft Frame Sensors ... 684
DRAFT FRAME WORK LIGHTS ... 578
DRAIN VALVE, ENGINE OIL PAN (19BR) ... 304
DRAIN, FLYWHEEL HOUSING (6068HDW75) ... 128
DRAIN, FLYWHEEL HOUSING (6090HDW01 / 6090HDW04) ... 126
Driveshaft ... 72
DRIVE CHAIN, TANDEM ... 68
DRIVE COVER, AUXILIARY ... 228
DRIVE LIGHTS WIRING HARNESS, FRONT ... 594
DRIVE LIGHTS WIRING HARNESS, FRONT (CONNECTORS) ... 604
DRIVE MOTOR, FAN ... 428
DRIVE SHAFT, FINAL DRIVE AND TANDEM PIVOT ... 64
DRIVE SPROCKET ... 64
DRIVE, AUXILIARY, MAIN HYDRAULIC PUMP ... 878
DRIVE, FAN (2310) ... 193
DRIVE, TANDEM ... 62
DRIVING LIGHTS, FRONT ... 574
DUCT, DEFROST, CENTER CAB ... 754

E

ECU (6068HDW75) ... 474
ECU (6090HDW01) ... 472
ECU (8497) ... 240
Edge, Cutting, 5/8 in. X 6 in. (Use With 12 ft. X 24 in. X 7/8 in. Moldboard) ... 1020
Edge, Cutting, 5/8 in. X 6 in. (Use With 14 ft. X 24 in. X 7/8 in. Moldboard) ... 1028
Edge, Cutting, 5/8 in. X 8 in. (Use With 12 ft. X 24 in. X 7/8 in. Moldboard) ... 1022
Edge, Cutting, 5/8 in. X 8 in. (Use With 12 ft. X 27 in. X 1 in. Moldboard) ... 1024
Edge, Cutting, 5/8 in. X 8 in. (Use With 13 ft. X 27 in. X 1 in. Moldboard) ... 1026
Edge, Cutting, 5/8 in. X 8 in. (Use With 14 ft. X 24 in. X 7/8 in. Moldboard) ... 1030
Edge, Cutting, 5/8 in. X 8 in. (Use With 14 ft. X 27 in. X 1 in. Moldboard) ... 1032
Edge, Cutting, 5/8 in. X 8 in. (Use With 14 ft. X 27 in. X 1 in. Moldboard) (3/4 in. Hardware) ... 1034

Página

EGR SERVICE KIT (9901) ... 274
EGR VALVE GASKET KIT (9901) ... 272, 370
EGR (8902) ... 242
EH STEERING HYDRAULIC HOSES (GRADE PRO) ... 494
EH STEERING PLUMBING (GRADE PRO) ... 494
EH VALVE COVER, FRONT (GRADE PRO) ... 842
EH VALVE COVER, REAR (GRADE PRO) ... 840
EH VALVE COVER, (GRADE PRO) ... 840
EIGHT FUNCTION CONTROL VALVE, FRONT (EH) (GRADE PRO) ... 972
ELBOW, EXHAUST (6401) ... 345
ELBOW, EXHAUST(6401) ... 232
ELECTROHYDRAULIC ARMREST WIRING HARNESS (GRADE PRO) ... 636
ELECTROHYDRAULIC ARMREST WIRING HARNESS, LEFT (GRADE PRO) (CONNECTORS) ... 644
ELECTROHYDRAULIC ARMREST WIRING HARNESS, RIGHT (GRADE PRO) (CONNECTORS) ... 642
Electrohydraulic Auxiliary Control Valve Kit (Grade Pro) ... 996
ELECTROHYDRAULIC AUX/RIPPER/SCAIFIER VALVE SECTION (GRADE PRO) (BREAKDOWN) ... 994
ELECTROHYDRAULIC BLADE LIFT VALVE SECTION (GRADE PRO) (BREAKDOWN) ... 978
ELECTROHYDRAULIC BLADE SIDE SHIFT VALVE SECTION (GRADE PRO) (BREAKDOWN) ... 984
ELECTROHYDRAULIC BLADE TILT VALVE SECTION (BREAKDOWN) (GRADE PRO) ... 980
ELECTROHYDRAULIC CAB WIRING HARNESS (GRADE PRO) ... 636
ELECTROHYDRAULIC CAB WIRING HARNESS (GRADE PRO) (CONNECTORS) ... 638
ELECTROHYDRAULIC CIRCLE ROTATE VALVE SECTION (GRADE PRO) (BREAKDOWN) ... 982
ELECTROHYDRAULIC CIRCLE SIDE SHIFT VALVE SECTION (GRADE PRO) (BREAKDOWN) ... 988
ELECTROHYDRAULIC IGC WIRING HARNESS (GRADE PRO) ... 636
ELECTROHYDRAULIC IGC WIRING HARNESS (GRADE PRO) (CONNECTORS) ... 640
Electrohydraulic Inlet Valve Section (Front) (Grade Pro) ... 992
Electrohydraulic Inlet Valve Section (Rear) (Grade Pro) ... 990
ELECTROHYDRAULIC REAR STEERING VALVE SECTION (GRADE PRO) (BREAKDOWN) ... 974
ELECTROHYDRAULIC STEERING VALVE SECTION (GRADE PRO) (BREAKDOWN) ... 976
Electrohydraulic Valve Controllers (Grade Pro) ... 668
Electrohydraulic Valve Mount (Front) (Grade Pro) ... 954
Electrohydraulic Valve Mount (Rear) (Grade Pro) ... 956
Electrohydraulic Valve Wiring Harnesses (Grade Pro) ... 646
ELECTROHYDRAULIC VALVE WIRING HARNESSES, FRONT (GRADE PRO) (CONNECTORS) ... 650
ELECTROHYDRAULIC VALVE WIRING HARNESSES, REAR (GRADE PRO) (CONNECTORS) ... 648
ELECTROHYDRAULIC WHEEL LEAN VALVE SECTION (GRADE PRO) (BREAKDOWN) ... 986
ELECTROHYDRAULIC 4 FUNCTION CONTROLS (LH) (GRADE PRO) ... 782
ELECTROHYDRAULIC 4 FUNCTION CONTROLS (RH) (GRADE PRO) ... 780
Electrohydraulic 4 Function Valve (Rear) (Grade Pro) ... 958
ELECTROHYDRAULIC 5 FUNCTION CONTROLS (LH) (GRADE PRO) ... 786
ELECTROHYDRAULIC 5 FUNCTION CONTROLS (RH) (GRADE PRO) ... 784
Electrohydraulic 5 Function Valve (Front) (Grade Pro) ... 960
Electrohydraulic 5 Function Valve (Rear) (Grade Pro) ... 962
Electrohydraulic 6 Function Valve (Front) (Grade Pro) ... 964
Electrohydraulic 6 Function Valve (Front) (Mid Mounted Scarifier) (Grade Pro) ... 966
Electrohydraulic 6 Function Valve (Rear) (Grade Pro) ... 968
Electrohydraulic 7 Function Valve (Rear) (Grade Pro) ... 970
Electrohydraulic 8 Function Valve (Front) (Grade Pro) ... 972
Element, Filter ... 202
ELEMENT, FUEL FILTER/HEATER, ADDITIONAL (6068HDW75) ... 462
ELEMENT, FUEL FILTER/HEATER, ADDITIONAL (6090HDW01 / 6090HDW04) ... 460
ELEMENT, TRANSMISSION FILTER ... 132
ELEMENT, WATER SEPARATOR (81AL) ... 352
ENCLOSURE, FULL HEIGHT W/ DOORS AND OPENING WINDOWS (COMPLETE) ... 706
ENCLOSURE, GRADE PRO CAB W/ DOORS AND OPENING FIXED WINDOWS (COMPLETE) ... 704
ENCLOSURE, LOW PROFILE CAB W/ DOORS AND FIXED WINDOWS (COMPLETE) ... 698

Índice alfabético, continuación

Página

ENCLOSURE, LOW PROFILE CAB W/ DOORS AND OPENING FIXED WINDOWS (COMPLETE) 700
ENCLOSURE, LOW PROFILE W/ DOORS AND OPEN SIDE/FIXED FRONT WINDOWS (COMPLETE) 702
End Bit Overlays For 6 in. Cutting Edge (5/8 in. Hardware) 1036
End Bit Overlays For 8 in. Cutting Edge (3/4 in. Hardware) 1040
End Bit Overlays For 8 in. Cutting Edge (5/8 in. Hardware) 1038
End Bit (12 ft. X 24 in. X 7/8 in. Moldboard With 5/8 in. X 6 in. Cutting Edges) 1020
End Bit (12 ft. X 24 in. X 7/8 in. Moldboard With 5/8 in. X 8 in. Cutting Edges) 1022
End Bit (12 ft. X 27 in. X 1 in. Moldboard With 5/8 in. X 8 in. Cutting Edges) 1024
End Bit (13 ft. X 27 in. X 1 in. Moldboard With 5/8 in. X 8 in. Cutting Edges) 1026
End Bit (14 ft. X 24 in. X 7/8 in. Moldboard With 5/8 in. X 6 in. Cutting Edges) 1028
End Bit (14 ft. X 24 in. X 7/8 in. Moldboard With 5/8 in. X 8 in. Cutting Edges) 1030
End Bit (14 ft. X 27 in. X 1 in. Moldboard With 5/8 in. X 8 in. Cutting Edges) 1032
End Bit (14 ft. X 27 in. X 1 in. Moldboard With 5/8 in. X 8 in. Cutting Edges) (3/4 in. Hardware) 1034
END, TIE ROD, FRONT AXLE 78
ENGINE AIR CLEANER AND FILTERS (6068HDW75) 442
ENGINE AIR CLEANER AND FILTERS (6090HDW01 / 6090HDW04) 440
Engine Air Heater 390
ENGINE AIR HEATER WIRING HARNESS 390
ENGINE BELT, W/ 100A ALTERNATOR (6068HDW75) 566
ENGINE BELT, W/ 100A ALTERNATOR (6090HDW01 / 6090HDW04) 562
ENGINE BELT, W/ 130A ALTERNATOR (6068HDW75) 568
ENGINE BELT, W/ 130A ALTERNATOR (6090HDW01 / 6090HDW04) 564
Engine Compartment Work Lights 584
Engine Control Unit (ECU) (Engine 6068HDW75) 474
Engine Control Unit (ECU) (Engine 6090HDW01) 472
ENGINE CONTROL UNIT (8497) 240
ENGINE COOLANT DIAGNOSTIC FITTING (6068HDW75) 548
ENGINE COOLANT DIAGNOSTIC FITTING (6090HDW01 / 6090HDW04) 546
Engine Coolant Heater (120V) (Engines 6068HDW75) 396
Engine Coolant Heater (120V) (Engines 6090HDW01 / 6090HDW04) 394
ENGINE COOLANT HEATER, DIESEL FIRED (6090HDW01 / 6090HDW04) 400
ENGINE COOLANT LABEL (6068HDW75) (SERIAL NUMBER 626426-) 422
ENGINE COOLANT LABEL (6068HDW75) (SERIAL NUMBER-626425) 420
ENGINE COOLANT LABEL (6090HDW01 / 6090HDW04)(SN 626426-) 414
ENGINE COOLANT LABEL (6090HDW01 / 6090HDW04)(SN-626425) 412
ENGINE DOORS 832
Engine Frame 688
Engine Frame Harness 616
ENGINE GASKET KIT 9901 368
ENGINE GASKET KIT, CYLINDER HEAD REMOVAL (9901) 276
ENGINE GASKET KIT, LONG BLOCK (9901) 284
ENGINE HEATER (2697) 194
Engine Mounting Brackets and Isolators (Engines 6090HDW01 / 6090HDW04) 452
Engine Mounting Brackets and Isolators (Engine 6068HDW75) 454
ENGINE OIL BY-PASS VALVE (4606) 216
ENGINE OIL DIAGNOSTIC FITTING (6068HDW75) 548
ENGINE OIL DIAGNOSTIC FITTING (6090HDW01 / 6090HDW04) 546
ENGINE OIL DIPSTICK 208
Engine Oil Drain Line (Engines 6090HDW01 / 6090HDW04) 542
Engine Oil Drain Line (Engine 6068HDW75) 544
ENGINE OIL FILLER NECK(1230) 296
ENGINE OVERHAUL KIT 386
ENGINE OVERHAUL KIT (9902) 280
ENGINE REBUILD GASKET KIT (9901) 278
ENGINE SENSORS 350
Engine Sound Absorption 844
ENGINE SPEED CONTROL ON/OFF SWITCH (GRADE PRO) 436
ENGINE SPEED CONTROL ON/OFF SWITCH (STANDARD) 434
Engine Speed Control Pedal and Switches (Grade Pro) 436
Engine Speed Control Pedal and Switches (Standard Controls) 434
Engine Speed Decelerator Pedal 438
ENGINE SPEED, SENSOR (6744) 350
Engine Wiring Harnesses (6068HDW75) 612, 614
Engine Wiring Harnesses (6090HDW01) 606, 608, 610
ENGINE WIRING HARNESS (CONNECTORS) (6090HDW01) 610
ENGLISH LABELS AND TRADEMARKS (STD CAB) 532
ENGLISH TRADEMARKS AND LABELS (GRADE PRO CAB) 534
Ether Starting Aid 392
EVAPORATION CHECK VALVE, A/C (6068HDW75) 824
EVAPORATION CHECK VALVE, A/C (6090HDW01 / 6090HDW04) 822
EXHAUST ELBOW (6401) 232, 345
EXHAUST GAS RECIRCULATION (8902) 242
EXHAUST MANIFOLD REMOVAL KIT (9901) 271
EXHAUST MANIFOLD (28AY) 311
EXHAUST MANIFOLD 2802 196
EXHAUST MANIFOLD 2870 310
EXHAUST MUFFLER AND CLAMPS (6068HDW75) 450
EXHAUST MUFFLER AND CLAMPS (6090HDW01 / 6090HDW04) 448
EXHAUST VALVE (5101) 226
EXHAUST VALVE (5128) 340
EXPANSION VALVE WITH TEMP SWITCH 820
Extended Life Circle Inserts 1070
EXTENSIONS, SNOW LIGHT 586
EXTENSION, CAB FLOOR MAT (GRADE PRO) 724
Extension, Left Moldboard (24 in. WITH 5/8 in. Hardware) 1044
Extension, Left Moldboard (27 in. With 3/4 in. Hardware) 1052
Extension, Left Moldboard (27 in. WITH 5/8 in. Hardware) 1048
Extension, Right Moldboard (24 in. WITH 5/8 in. Hardware) 1042
Extension, Right Moldboard (27 in. With 3/4 in. Hardware) 1050
Extension, Right Moldboard (27 in. WITH 5/8 in. Hardware) 1046
Exterior Mirror 858
EXTERIOR MIRROR (HEATED) 860
EXTINGUISHER, FIRE 862

F

FACTORY, REAR RIPPER/SCARIFIER 1130
FAN DOOR WIRING HARNESS 576
FAN DRIVE HOSES 430
Fan Drive Motor Hoses 430
FAN DRIVE PULLEY (8724) 356
Fan Drive Pump 426
FAN DRIVE TENSIONER 356
FAN DRIVE VALVE, REVERSING 432
FAN DRIVE 2310 193
FAN SHROUD (6068HDW75) (SERIAL NUMBER 626426-) 418
FAN SHROUD (6068HDW75) (SERIAL NUMBER-626425) 416
FAN SHROUD (6090HDW01 / 6090HDW04) (SN 626426-) 410
FAN SHROUD (6090HDW01 / 6090HDW04) (SN-626425) 408
Fan, Fan Door and Fan Guard 424
Fast Fill Fuel System 470
FENDERS, FRONT 848
FENDERS, FRONT FIELD KIT 850
FENDERS, REAR 852
FIELD KIT, BEACON BRACKET 588
FIELD KIT, BLADE IMPACT SYSTEM (GRADE PRO) 1084
FIELD KIT, BLADE IMPACT SYSTEM (STANDARD CONTROLS) 1082
FIELD KIT, DIESEL FIRED COOLANT HEATER (6090HDW01 / 6090HDW04) 400
FIELD KIT, FAST FILL FUEL SYSTEM 470
FIELD KIT, FRONT FENDERS 850
FIELD KIT, FRONT MOUNTED DOZER BLADE 1144
FIELD KIT, HYDRAULIC WARMUP CIRCUIT 1010
FIELD KIT, PUSH BLOCK 694
FIELD KIT, REAR FENDERS 852
FIELD KIT, REAR HITCH 552
FIELD KIT, REAR RIPPER/SCARIFIER 1132
FIFTH FUNCTION CONTROL LINKAGE (LEFT) (SCARIFIER) 766
FIFTH FUNCTION CONTROL LINKAGE (RIGHT) (SCARIFIER) 764
FIFTH FUNCTION CONTROL VALVE KIT (LEFT) (RIPPER) 936
FIFTH FUNCTION CONTROL VALVE KIT (RIGHT) (SCARIFIER) 934
FIFTH FUNCTION HYDRAULICS (GRADE PRO) 1158
FIFTH FUNCTION HYDRAULICS (STANDARD) 1156, 1164
FIFTH FUNCTION PLUMBING (GRADE PRO) 1158
FIFTH FUNCTION PLUMBING (STANDARD) 1156, 1164
FIFTH FUNCTION REAR AUXILIARY HOSES (GRADE PRO) (FIFTH FUNCTION) 1166
FIFTH FUNCTION REAR AUXILIARY PLUMBING (GRADE PRO) (FIFTH FUNCTION) 1166
FIFTH STAGE SHAFT ASSEMBLY (YZ106564) 144
FILTER ELEMENT SERVICE KIT, FUEL (9901) 268
FILTER ELEMENT, FUEL (9901) 253
FILTER O-RING KIT(9901) 379

Índice alfabético, continuación

Página

FILTER RESTRICTION SWITCH, MAIN HYDRAULIC FILTER..... 1012
FILTER, CAB FRESH AIR..... 814
FILTER, DIFFERENTIAL LOCK..... 90
FILTER, ENGINE AIR (6068HDW75)..... 442
FILTER, ENGINE AIR (6090HDW01 / 6090HDW04)..... 440
Filter, Fuel..... 202
FILTER, FUEL FINAL (35DZ)..... 316
FILTER, FUEL (3508)..... 204
FILTER, FUEL, INLINE (6068HDW75)..... 458
FILTER, FUEL, INLINE (6090HDW01 / 6090HDW04)..... 456
FILTER, HYDRAULIC..... 1012
FILTER, OIL AND HEAD (8860)..... 358
FILTER, OIL (5912)..... 230
FILTER, PRIMARY FUEL (9901)..... 247
FILTER, TRANSMISSION..... 132
Final Drive and Tandem Pivot..... 64
FINAL DRIVE HOUSING..... 64
Fire Extinguisher and Bracket..... 862
FIRST STAGE SHAFT ASSEMBLY (YZ106678)..... 136
FITTINGS, ARTICULATION CYLINDER HOSE (STANDARD CONTROLS)..... 496
FITTINGS, PARK BRAKE VALVE..... 526
FITTINGS, RIPPER CYLINDER..... 1150, 1152
FITTINGS, SCARIFIER CYLINDER (REAR)..... 1150, 1152
FITTINGS, TRANSMISSION DIAGNOSTIC..... 130
FITTING, DIFFERENTIAL BREATHER..... 70
FITTING, DIFFERENTIAL DIAGNOSTIC..... 70
FIVE FUNCTION CONTROLS, LEFT (EH) (GRADE PRO)..... 786
FIVE FUNCTION CONTROLS, RIGHT (EH) (GRADE PRO)..... 784
FIVE FUNCTION CONTROL VALVE, FRONT (EH) (GRADE PRO).. 960
FIVE FUNCTION CONTROL VALVE, LEFT..... 890
FIVE FUNCTION CONTROL VALVE, REAR (EH) (GRADE PRO)... 962
FIVE FUNCTION CONTROL VALVE, RIGHT..... 886
FIVE FUNCTION CONTROL VALVE, RIGHT (MID MOUNTED SCARIFIER)..... 888
Fixed Windows (Low Profile Cab)..... 734
FLC MOUNTING BRACKET (GRADE PRO)..... 758
FLC MOUNTING BRACKET (STD CONTROLS)..... 756
FLC (WITHOUT AUTOSHIFT)..... 664
FLC (WITH AUTOSHIFT)..... 666
FLEX LOAD CONTROLLER MOUNTING BRACKET (GRADE PRO)..... 758
FLEX LOAD CONTROLLER MOUNTING BRACKET (STD CONTROLS)..... 756
Flex Load Controller Power Cable..... 632
FLEX LOAD CONTROLLER POWER CABLE..... 622
Flex Load Controller (FLC) (Without Autoshift)..... 664
Flex Load Controller (FLC) (With Autoshift)..... 666
FLOAT SWITCH (GRADE PRO)..... 636
FLOORMAT, CAB (GRADE PRO)..... 724
FLOORMAT, CAB (STD CONTROLS)..... 722
Flywheel Housing Drain (Engines 6090HDW01 / 6090HDW04)..... 126
Flywheel Housing Drain (6068HDW75)..... 128
FLYWHEEL HOUSING (1412)..... 181
FLYWHEEL HOUSING (1423)..... 298
FLYWHEEL 1520..... 182
FLYWHEEL 1530..... 299
FOURTH STAGE SHAFT ASSEMBLY (YZ106665)..... 142
FOUR FUNCTION CONTROLS, LEFT (EH) (GRADE PRO)..... 782
FOUR FUNCTION CONTROLS, RIGHT (EH) (GRADE PRO)..... 780
FOUR FUNCTION CONTROL VALVE, LEFT..... 884
FOUR FUNCTION CONTROL VALVE, REAR (EH) (GRADE PRO).. 958
FOUR FUNCTION CONTROL VALVE, RIGHT..... 882
FOUR WHEEL DRIVE INSTRUMENT PANEL LABEL (ENGLISH, GRADE PRO)..... 534
FOUR WHEEL DRIVE INSTRUMENT PANEL LABEL (FRENCH)... 536
FOUR WHEEL DRIVE INSTRUMENT PANEL LABEL (SPANISH) .. 538
FRAME ARTICULATION SENSOR (GRADE PRO)..... 682
FRAME ARTICULATION SENSOR (STD CONTROLS)..... 680
FRAME BRIDGE, GROUND CABLE (1000 CCA BATTERIES) (6068HDW75)..... 558
FRAME BRIDGE, GROUND CABLE (1000 CCA BATTERIES) (6090HDW01 / 6090HDW04)..... 554
FRAME BRIDGE, GROUND CABLE (1400 CCA BATTERIES) (6068HDW75)..... 560
FRAME BRIDGE, GROUND CABLE (1400 CCA BATTERIES) (6090HDW01 / 6090HDW04)..... 556
Frame Hinge Central Lubrication Lines and Fittings..... 550
FRAME SHIELDS..... 834
FRAME, CIRCLE..... 1064
FRAME, DRAFT..... 1058
FRAME, ENGINE..... 688
FRAME, MAIN..... 686
FRAME, REAR RIPPER/SCARIFIER..... 1130
FRAME, SADDLE..... 1060
FRAME, TILT, BLADE..... 1062
FRENCH LABELS AND TRADEMARKS..... 536
FRESH AIR FILTER, CAB..... 814
FRESH AIR INTAKE PLATE (CAB ROOF)..... 728
Front and Rear Cab Lights..... 580
FRONT ASSEMBLY HOUSING..... 166
Front Attachment Cylinder..... 1172
Front Auxiliary Hoses (Fifth Function) (Grade Pro)..... 1158
Front Auxiliary Hoses (Fifth Function) (Standard Controls)..... 1156
Front Auxiliary Hoses (Sixth Function) (Grade Pro)..... 1162
Front Auxiliary Hoses (Sixth Function) (Standard Controls)..... 1160
Front Axle and Mounting Pin..... 74
FRONT AXLE GUARD..... 74
FRONT AXLE PIVOT PIN..... 74
Front Axle Tie Rod..... 78
FRONT CONSOLE COVER (FULL HEIGHT CAB)..... 718, 720
FRONT CONSOLE COVER (GRADE PRO)..... 714, 716
FRONT CONSOLE COVER (LOW PROFILE CAB - STD)..... 710, 712
Front Console Switches (Grade Pro)..... 678
Front Console Switches (Standard Controls)..... 676
Front Console (Grade Pro)..... 778
Front Console (Standard Controls)..... 760
FRONT DRIVE/TURN LIGHTS WIRING HARNESS..... 594
FRONT DRIVE/TURN LIGHTS WIRING HARNESS (CONNECTORS)..... 604
Front Driving and Signal Lights..... 574
FRONT EH VALVE HARNESS (GRADE PRO)..... 646
FRONT EH VALVE MOUNT (GRADE PRO)..... 954
FRONT EIGHT FUNCTION CONTROL VALVE (EH) (GRADE PRO)..... 972
FRONT ELECTROHYDRAULIC CONTROL VALVE INLET SECTION (GRADE PRO) (BREAKDOWN)..... 992
Front Fenders..... 848
Front Fenders Kit..... 850
FRONT FIVE FUNCTION CONTROL VALVE (EH) (GRADE PRO).. 960
Front Frame Covers and Shields..... 834
Front Grade Pro Valve Harness..... 650
Front Light Harness..... 604
Front Mounted Dozer Blade..... 1144
FRONT MOUNTED DOZER BLADE CYLINDER (BREAKDOWN) ..1172
FRONT MOUNTED DOZER BLADE CYLINDER (COMPLETE)..... 1144
Front Mounted Scarifier Field Kit..... 1128
FRONT MOUNTED SCARIFIER KIT..... 1128
FRONT MOUNTED SCARIFIER MOUNTING BRACKET..... 1128
FRONT PLATE (3612)..... 318
Front Platform Harness..... 596
FRONT PLATFORM WIRING HARNESS..... 594
FRONT SCARIFIER FIELD KIT..... 1146
Front Scarifier Hydraulic Hoses..... 1146
Front Scarifier Hydraulic Hoses (Field Kit)..... 1148
FRONT SIX FUNCTION CONTROL VALVE W/MID MOUNTED SCARIFIER (GRADE PRO)..... 966
FRONT SIX FUNCTION CONTROL VALVE (EH) (GRADE PRO).... 964
Front Steering Cylinder..... 510
Front Steering Cylinder Pins..... 508
Front Steering Plumbing (Grade Pro)..... 494
Front Steering Plumbing (Standard Controls)..... 492
FRONT TILT CONSOLE WIRING HARNESS (GRADE PRO)..... 656
FRONT TILT CONSOLE WIRING HARNESS (STANDARD CONTROLS)..... 654
FRONT VALVE COVER (GRADE PRO)..... 842
FRONT WHEEL BEARING (LEFT)..... 82
FRONT WHEEL BEARING (RIGHT)..... 80
FRONT WHEEL DRIVE HOSES (GRADE PRO)..... 506
FRONT WHEEL HUB (LEFT)..... 82
FRONT WINDOWS, LOWER FIXED W/ OPENING (LOW PROFILE CAB)..... 738
FRONT WINDOWS, LOWER FIXED (LOW PROFILE CAB)..... 734
FRONT WINDOWS, LOWER OPENING (FULL HEIGHT CAB) (S.N. -627324)..... 740
FRONT WINDOWS, LOWER OPENING (LOW PROFILE CAB)..... 736
Front Window Sun Visor..... 872
Front Windshield Wiper (Full Height Cab)..... 744
Front Windshield Wiper (Low Profile Cab)..... 742
FRONT WIPER HOUSING (FULL HEIGHT CAB)..... 718, 720
FRONT WIPER HOUSING (GRADE PRO)..... 714, 716
FRONT WIPER HOUSING (LOW PROFILE CAB - STD)..... 710, 712
FRONT WORK LIGHTS..... 578
Fuel And Water Separator (S.N. 627691-)..... 466
FUEL AND WATER SEPARATOR (3508)..... 204
Fuel And Water Separator, Additional (Field Kit S.N. -627690)..... 464

Índice alfabético, continuación

Página

FUEL AND WATER SEPARATOR, ADDITIONAL (6068HDW75) 462
FUEL AND WATER SEPARATOR, ADDITIONAL (6090HDW01 / 6090HDW04) 460
FUEL COOLER (6090HDW01 / 6090HDW04) (SN 626426-) 410
FUEL COOLER (6090HDW01 / 6090HDW04) (SN-626425) 408
Fuel Filter 202
Fuel Filter Element Service Kit 202
FUEL FILTER ELEMENT SERVICE KIT (9901) 268
FUEL FILTER ELEMENT (9901) 253
FUEL FILTER GASKET KIT (35DZ) 316
FUEL FILTER (3508) 204
Fuel Filter, Additional (Field Kit S.N. -627690) 464
FUEL FILTER, ADDITIONAL (6068HDW75) 462
FUEL FILTER, ADDITIONAL (6090HDW01 / 6090HDW04) 460
FUEL FILTER, FINAL (35DZ) 316
FUEL FILTER, IN-LINE (6068HDW75) 458
FUEL FILTER, IN-LINE (6090HDW01 / 6090HDW04) 456
FUEL FILTER, PRIMARY (9901) 247
Fuel Hoses and Fittings (Engines 6090HDW01 / 6090HDW04) 456
Fuel Hoses and Fittings (Engine 6068HDW75) 458
Fuel Injection Lines 184
Fuel Injection Nozzle 184
FUEL INJECTION NOZZLE SERVICE KIT (9901) 374
Fuel Injection Pump 184
FUEL INJECTION PUMP, COMMON RAIL (169Z) 300
FUEL INJECTOR CONNECTOR SEAL KIT (9901) (HDW01 261
FUEL LINES, HIGH PRESSURE (169Z) 300
FUEL PUMP, DIESEL FIRED COOLANT HEATER (6090HDW01 / 6090HDW04) 400
Fuel Tank 468
Fuel Tank Bottom Guard 690
FUEL TRANSFER PUMP (3713) 320
FUEL, FAST FILL SYSTEM 470
FULL HEIGHT CAB DOORS 732
Full Height Cab With Doors And Opening Windows 706
Fuses, Fuse Panel 630
Fuse Panel 630
FUSE PANEL DECAL 622
FUSE PANEL LABEL (ENGLISH, GRADE PRO) 534
FUSE PANEL LABEL (ENGLISH, STD CAB) 532
FUSE PANEL LABEL (FRENCH) 536
FUSE PANEL LABEL (RUSSIAN) 540
FUSE PANEL LABEL (SPANISH) 538
FUSE, ECU 616

G

GASKET KIT, CYLINDER HEAD REMOVAL (9901) 276
GASKET KIT, EGR VALVE (9901) 272, 370
GASKET KIT, ENGINE LONG BLOCK (9901) 284
GASKET KIT, REBUILD ENGINE (9901) 278
GASKET, CYLINDER HEAD (5101) 226
GASKET, DOOR LATCH (FULL HEIGHT CAB) 732
GASKET, DOOR LATCH (LOW PROFILE CAB) 730
GASKET, ENGINE AIR HEATER 390
GASKET, HYDRAULIC RESERVOIR CLEAN OUT GASKET 1014
GASKET, ROCKER ARM COVER (1144) 294
GASKET, ROTARY EJECTOR PRECLEANER (6068HDW75) 446
GASKET, ROTARY EJECTOR PRECLEANER (6090HDW01 / 6090HDW04) 444
GASKET, THERMOSTAT HOUSING (3926) 322
GAS VALVE, BLADE IMPACT ACCUMULATOR 1112
GAUGE, SIGHT, HYDRAULIC RESERVOIR 1014
GEARBOX, CIRCLE DRIVE 1074
GEARBOX, CIRCLE DRIVE WITH SLIP CLUTCH 1076
GEARS, IDLE (UPPER AND LOWER) (3612) 318
GEAR SELECTOR, TRANSMISSION (GRADE PRO) 114
GEAR SELECTOR, TRANSMISSION (STANDARD CONTROLS) 112
GEAR, FLYWHEEL RING 1530 299
GEAR, OIL PUMP (5001) 224
GEAR, OIL PUMP (5024) 338
GLASS, DOOR (FULL HEIGHT CAB) 732
GLASS, DOOR (LOW PROFILE CAB) 730
GLOBALTRACS™ TERMINAL (GTT) 1016
GLOW PLUGS (4330) 326
Glow Plug Wiring Harness 398
GRADE CONTROL WIRING HARNESS (GRADE PRO) 636
GRADE CONTROL WIRING HARNESS (GRADE PRO) (CONNECTORS) 640
GRADE CONTROL (IGC) COVER (FULL HEIGHT CAB) 718, 720
GRADE CONTROL (IGC) COVER (GRADE PRO) 714, 716
GRADE CONTROL (IGC) COVER (LOW PROFILE CAB - STD) 710, 712
Grade Pro Auxiliary Controls 788
GRADE PRO CAB ENCLOSURE W/ DOORS AND OPENING WINDOWS (COMPLETE) 704
Grade Pro Controls (Left 4 Function) 782
Grade Pro Controls (Left 5 Function) 786
Grade Pro Controls (Right 4 Function) 780
Grade Pro Controls (Right 5 Function) 784
GRAY CIRCLE DECAL (FULL HEIGHT CAB) 718, 720
GRAY CIRCLE DECAL (LOW PROFILE CAB - STD) 710, 712
Grease Bank 86
Grease Bank Kit 86
GREASE FITTINGS, FRAME HINGE CENTRAL LUBRICATION 550
Grille Housing 692
GRILLE, FAN 424
GRILLE, SPEAKER (FULL HEIGHT CAB) 718, 720
GRILLE, SPEAKER (GRADE PRO) 714, 716
GRILLE, SPEAKER (LOW PROFILE CAB - STD) 710, 712
GROMMET, TAIL AND SIGNAL LAMPS 576
GROUND CABLE, BATTERY (1000 CCA) (6068HDW75) 558
GROUND CABLE, BATTERY (1000 CCA) (6090HDW01 / 6090HDW04) 554
GROUND CABLE, BATTERY (1400 CCA) (6068HDW75) 560
GROUND CABLE, BATTERY (1400 CCA) (6090HDW01 / 6090HDW04) 556
GROUND CABLE, FRAME TO FRAME (1000 CCA BATTERIES) (6068HDW75) 558
GROUND CABLE, FRAME TO FRAME (1000 CCA BATTERIES) (6090HDW01 / 6090HDW04) 554
GROUND CABLE, FRAME TO FRAME (1400 CCA BATTERIES) (6068HDW75) 560
GROUND CABLE, FRAME TO FRAME (1400 CCA BATTERIES) (6090HDW01 / 6090HDW04) 556
GROUND TERMINAL, FRONT PLATFORM WIRING HARNESS 596
GROUND TERMINAL, REAR PLATFORM HARNESS 598
GROUND, CAB 624
GROUP, CHARGE PUMP DF180 162
GROUP, HOSE AND FITTING -DF180 164
GROUP, INPUT -DF180 134
GROUP, MAIN CASE DF180 ..... 152, 154
GROUP, VALVE CONTROL DF180 156
GROUP, WET BRAKE DF180 150
GROUP, YOKE 7C DF180 160
GUARD, AUXILIARY CONTROLS (GRADE PRO) 788
GUARD, BOTTOM 690
GUARD, FAN 424
GUARD, FRONT AXLE 74
GUARD, VALVE, TRANSMISSION 846

H

HARNESS, A/C AND HEATER WIRING 818
HARNESS, BLADE IMPACT 658
HARNESS, CAB INTERIOR WIRING 622
HARNESS, CAB INTERIOR WIRING (CONNECTORS) 624, 626, 628
HARNESS, CAB ROOF WIRING 652
HARNESS, DIESEL FIRED COOLANT HEATER (6090HDW01 / 6090HDW04) 400
HARNESS, EH VALVE FRONT (GRADE PRO) (CONNECTORS) 650
HARNESS, EH VALVE REAR AND FRONT (GRADE PRO) 646
HARNESS, EH VALVE REAR (GRADE PRO) (CONNECTORS) 648
HARNESS, ENGINE COMPARTMENT WORK LIGHTS 584
HARNESS, ENGINE FRAME (CONNECTORS) 616
HARNESS, ENGINE WIRING (CONNECTORS) (6068HDW75) 614
HARNESS, ENGINE WIRING (CONNECTORS) (6090HDW01) 608, 610
HARNESS, ENGINE WIRING (6068HDW75) 612
HARNESS, ENGINE WIRING (6090HDW01) 606
HARNESS, FAN DOOR WIRING 576
HARNESS, FLEX LOAD CONTROLLER POWER 622
HARNESS, FLEX LOAD CONTROLLER POWER (CONNECTORS) 632
HARNESS, FRONT DRIVE/TURN LIGHTS WIRING 594
HARNESS, FRONT DRIVE/TURN LIGHTS WIRING (CONNECTORS) 604
HARNESS, FRONT PLATFORM 594
HARNESS, FRONT PLATFORM (CONNECTORS) 596
HARNESS, FRONT TILT CONSOLE WIRING (GRADE PRO) 656
HARNESS, FRONT TILT CONSOLE WIRING (STANDARD CONTROLS) 654
HARNESS, GLOW PLUGS, WIRING (4330) 326

Índice alfabético, continuación

Página

HARNESS, GRADE PRO ARMREST WIRING ... 636
HARNESS, GRADE PRO ARMREST WIRING, LEFT (CONNECTORS) ... 644
HARNESS, GRADE PRO ARMREST WIRING, RIGHT (CONNECTORS) ... 642
HARNESS, GRADE PRO CAB WIRING ... 636
HARNESS, GRADE PRO CAB WIRING (CONNECTORS) ... 638
HARNESS, HYDRAULIC WARMUP CIRCUIT ... 1010
HARNESS, HYDRUALIC PUMP PRESSURE SENSOR JUMPER ... 484
HARNESS, IGC (GRADE PRO) ... 636
HARNESS, IGC (GRADE PRO) (CONNECTORS) ... 640
HARNESS, JD LINK™ COMMUNICATION CONTROLLER ... 1016
HARNESS, MACHINE INFORMATION GATEWAY (MIG) ... 1018
HARNESS, MIDSTRUCTURE ... 594
HARNESS, MIDSTRUCTURE (CONNECTORS) ... 600
HARNESS, REAR PLATFORM ... 594
HARNESS, REAR PLATFORM (CONNECTORS) ... 598
HARNESS, SNOW LIGHT WIRING ... 586
HARNESS, STARTER JUMPER (6068HDW75) ... 612
HARNESS, STARTER JUMPER (6090HDW01) ... 606
HARNESS, TAIL LIGHT WIRING ... 576
HARNESS, TRANSMISSION WIRING ... 618
HARNESS, TRANSMISSION WIRING (CONNECTORS) ... 620
HARNESS, WHEEL LEAN SENSOR ... 594
HARNESS, WHEEL LEAN SENSOR (CONNECTORS) ... 602
HARNESS, WIRING - ECU (8497) ... 240
HARNESS, WIRING, LICENSE PLATE LIGHT ... 528
HARNESS, WIRING, STROBE WARNING BEACON ... 592
HEADLINER (FULL HEIGHT CAB) ... 718, 720
HEADLINER (GRADE PRO) ... 714, 716
HEADLINER (LOW PROFILE CAB - STD) ... 710, 712
HEADREST (DELUXE) ... 794
HEADREST (GRADE PRO) ... 798
HEADREST (STD) ... 790
HEAD BOLT KIT, CYLINDER (9901) ... 262
HEAD KIT, CYLINDER (9901) ... 266
HEAD REMOVAL GASKET KIT, CYLINDER (9901) ... 276
HEAD, HYDRAULIC FILTER ... 1012
HEAD, TRANSMISSION FILTER ... 132
Heated Mirror ... 860
HEATED SEAT SWITCH (DELUXE) ... 794
HEATED SEAT SWITCH (GRADE PRO) ... 798
Heater and Air Conditioner Filter, Filter Housing, and Cover ... 814
Heater and Air Conditioning Ducting ... 812
HEATER BLOWER MOTOR AND SWITCH ... 820
HEATER CONTROL CABLE ... 818
HEATER CONTROL VALVE ... 820
HEATER HOSES, CAB (6068HDW75) ... 810
HEATER HOSES, CAB (6090HDW01/6090HDW04) W/O COOLANT HEATER) ... 806
HEATER HOSES, CAB (6090HDW01/6090HDW04) (W COOLANT HEATER) ... 808
HEATER PLUG (2699) ... 195
HEATER, COOLANT (120V) (6068HDW75) ... 396
HEATER, COOLANT (120V) (6090HDW01 / 6090HDW04) ... 394
HEATER, COOLANT (2694) ... 309
HEATER, COOLANT, DIESEL FIRED (6090HDW01 / 6090HDW04) ... 400
HEATER, ENGINE AIR ... 390
HEATER, ENGINE (2697) ... 194
Heating and Air Conditioning Lines and Controls ... 818
HIGH PRESSURE, COMMON RAIL SYSTEM (169Z) ... 300
HINGE, DOOR, SERVICE ... 832
HITCH COUPLING ... 1136
HITCH, REAR ... 552
HI-LOW BEAM SWITCH ... 676
HI-LOW BEAM SWITCH (GRADE PRO) ... 678
HOLDER, OPERATORS MANUAL (GRADE PRO) ... 714, 716
HOLD OPEN ROD, FAN DOOR ... 424
Hood and Hood Supports (Engine 6068HDW75) ... 830
Hood and Hood Supports (6090HDW01 / 6090HDW04) ... 828
HOOK BOLT, BATTERY (1000 CCA (6068HDW75) ... 558
HOOK BOLT, BATTERY (1000 CCA) (6090HDW01 / 6090HDW04) ... 554
HOOK BOLT, BATTERY (1400 CCA (6068HDW75) ... 560
HOOK BOLT, BATTERY (1400 CCA) (6090HDW01 / 6090HDW04) ... 556
HOOK, COAT (FULL HEIGHT CAB) ... 718, 720
HOOK, COAT (GRADE PRO) ... 714, 716
HOOK, COAT (LOW PROFILE CAB - STD) ... 710, 712
Horn ... 864
HORN SWITCH ... 676
HORN SWITCH (GRADE PRO) ... 636
HOSES, AIR CONDITIONING (6068HDW75) ... 824
HOSES, AIR CONDITIONING (6090HDW01 / 6090HDW04) ... 822

Página

HOSES, AIR COOLER (6068HDW75) (SERIAL NUMBER 626426-) ... 422
HOSES, AIR COOLER (6068HDW75) (SERIAL NUMBER-626425) ... 420
HOSES, AIR COOLER (6090HDW01 / 6090HDW04)(SN 626426-) ... 414
HOSES, AIR COOLER (6090HDW01 / 6090HDW04)(SN-626425) ... 412
HOSES, ARTICULATION CYLINDER (STANDARD CONTROLS) ... 496
HOSES, BLADE IMPACT (GRADE PRO) ... 1110
HOSES, BLADE IMPACT (STANDARD CONTROLS) ... 1108
HOSES, BLADE LIFT CYLINDER (GRADE PRO) ... 1094
HOSES, BLADE LIFT CYLINDER (STANDARD CONTROLS) ... 1092
HOSES, BLADE SIDE SHIFT CYLINDER (GRADE PRO) ... 1098
HOSES, BLADE SIDE SHIFT CYLINDER (STANDARD CONTROLS) ... 1096
HOSES, BLADE TILT CYLINDER (GRADE PRO) ... 1098
HOSES, BLADE TILT CYLINDER (STANDARD CONTROLS) ... 1096
HOSES, BRAKE ACCUMULATOR ... 522
HOSES, BRAKE VALVE ... 522
HOSES, CAB HEATER (6068HDW75) ... 810
HOSES, CAB HEATER (6090HDW01/6090HDW04) (W COOLANT HEATER) ... 808
HOSES, CAB HEATER (6090HDW01/6090HDW04) (W/O COOLANT HEATER) ... 806
HOSES, CIRCLE SIDE SHIFT CYLINDER (GRADE PRO) ... 1106
HOSES, CIRCLE SIDE SHIFT CYLINDER (STANDARD CONTROLS) ... 1104
HOSES, DIFFERENTIAL COOLER ... 402
HOSES, DIFFERENTIAL LOCK PUMP ... 88
HOSES, DIFFERENTIAL OIL COOLER (6068HDW75)(SERIAL NUMBER 626426-) ... 422
HOSES, DIFFERENTIAL OIL COOLER (6068HDW75)(SERIAL NUMBER-626425) ... 420
HOSES, DIFFERENTIAL OIL COOLER (6090HDW01 / 6090HDW04)(SN 626426-) ... 414
HOSES, DIFFERENTIAL OIL COOLER (6090HDW01 / 6090HDW04)(SN-626425) ... 412
HOSES, ENGINE OIL DRAIN (6068HDW75) ... 544
HOSES, ENGINE OIL DRAIN (6090HDW01 / 6090HDW04) ... 542
HOSES, FAN DRIVE ... 430
HOSES, FRONT SCARIFIER ... 1146, 1148
HOSES, FUEL (6068HDW75) ... 458
HOSES, FUEL (6090HDW01 / 6090HDW04) ... 456
HOSES, HYDRAULIC OIL COOLER ... 404
HOSES, MID-SCARIFIER ... 1154
HOSES, PARK BRAKE ... 526
HOSES, RADIATOR (6068HDW75) (SERIAL NUMBER 626426-) ... 422
HOSES, RADIATOR (6068HDW75) (SERIAL NUMBER-626425) ... 420
HOSES, RADIATOR (6090HDW01 / 6090HDW04) (SN 626426-) ... 414
HOSES, RADIATOR (6090HDW01 / 6090HDW04) (SN-626425) ... 412
HOSES, SCARIFIER (FRONT) ... 1146, 1148
HOSES, SCARIFIER (MIDDLE) ... 1154
HOSES, SERVICE BRAKE ... 522
HOSES, STEERING VALVE (GRADE PRO) ... 502
HOSES, STEERING VALVE (STANDARD CONTROLS) ... 500
HOSES, TRANSMISSION ... 124
HOSES, TRANSMISSION COOLING ... 406
HOSES, TRANSMISSION OIL COOLER (6068HDW75)(SERIAL NUMBER 626426-) ... 422
HOSES, TRANSMISSION OIL COOLER (6068HDW75)(SERIAL NUMBER-626425) ... 420
HOSES, TRANSMISSION OIL COOLER (6090HDW01 / 6090HDW04)(SN 626426-) ... 414
HOSES, TRANSMISSION OIL COOLER (6090HDW01 / 6090HDW04)(SN-626425) ... 412
HOSES, WHEEL LEAN CYLINDER (GRADE PRO) ... 506
HOSES, WHEEL LEAN CYLINDER (STANDARD CONTROLS) ... 504
HOSE, CIRCLE ROTATE MOTOR (GRADE PRO) ... 1102
HOSE, CIRCLE ROTATE MOTOR (STANDARD CONTROLS) ... 1100
HOSE, DIFFERENTIAL LOCK FILTER TO DIFFERENTIAL LOCK VALVE ... 88
HOSE, DIFFERENTIAL LOCK PUMP TO DIFFERENTIAL LOCK VALVE ... 88
HOSE, FAST FILL FUEL TANK BREATHER ... 470
HOSE, FUEL TANK BREATHER ... 468
HOSE, HYDRAULIC LOAD SENSE (GRADE PRO) ... 1008
HOSE, HYDRAULIC LOAD SENSE (STD CONTROLS) ... 1006
HOSE, HYDRAULIC, MAIN HYD COLD START DISCONNECT ... 1002
HOSE, MAIN HYDRAULIC PUMP LOAD SENSE (GRADE PRO) ... 1008
HOSE, MAIN HYDRAULIC PUMP LOAD SENSE (STD CONTROLS) ... 1006
HOSE, PARK BRAKE VALVE TO TRANSMISSION ... 526
HOSE, REAR SCARIFIER ... 1150, 1152
HOSE, RIPPER ... 1150, 1152

Índice alfabético, continuación

Página

HOSE, ROTARY MANIFOLD (GRADE PRO) 1102
HOSE, SADDLE LOCK PIN 1114
HOSE, SECONDARY STEERING 484
HOSE, VENTILATING (2943).... 312
HOSE, VENT (2901) 198
HOUSING COVER, FRONT (FULL HEIGHT CAB) 718, 720
HOUSING COVER, FRONT (GRADE PRO).... 714, 716
HOUSING COVER, FRONT (LOW PROFILE CAB - STD)..... 710, 712
HOUSING COVER, REAR (FULL HEIGHT CAB).... 718, 720
HOUSING COVER, REAR (GRADE PRO).... 714, 716
HOUSING COVER, REAR (LOW PROFILE CAB - STD) 710, 712
HOUSING, AXLE.... 68
HOUSING, CAB FRESH AIR FILTER 814
HOUSING, CIRCLE DRIVE MOTOR 1126
HOUSING, FINAL DRIVE.... 64
HOUSING, FLYWHEEL (1412) 181
HOUSING, FLYWHEEL (1423) 298
HOUSING, FRONT ASSEMBLY 166
HOUSING, GRILLE 692
HOUSING, HVAC 820
HOUSING, INPUT 98
HOUSING, OIL FILTER (5912) 230
HOUSING, OIL PUMP (5001) 224
HOUSING, OIL PUMP (5024) 338
HOUSING, PIVOT 64
HOUSING, RADIO/DOMELIGHT (FULL HEIGHT CAB)..... 718, 720
HOUSING, RADIO/DOMELIGHT (GRADE PRO)..... 714, 716
HOUSING, RADIO/DOMELIGHT (LOW PROFILE CAB - STD) 710, 712
HOUSING, REAR ASSEMBLY.... 168
HOUSING, REAR GRILLE 692
HOUSING, SIDE CONSOLE (GRADE PRO).... 758
HOUSING, SIDE CONSOLE (STD CONTROLS) 756
HOUSING, TANDEM.... 60
HOUSING, THERMOSTAT (3903) 206
HOUSING, THERMOSTAT (3926) 322
HUB, FRONT WHEEL (LEFT).... 82
HUB, FRONT WHEEL (RIGHT) 80
HVAC DUCTS 812
HVAC Module Components.... 820
HVAC Powered Precleaner 816
HYDRAULICS, REAR STEERING (GRADE PRO).... 498
HYDRAULICS, STEERING (STANDARD CONTROLS).... 492
HYDRAULIC CYLINDER, ARTICULATION COMPONENTS.... 514
HYDRAULIC CYLINDER, ARTICULATION PINS 512
HYDRAULIC CYLINDER, BLADE LIFT 1116
HYDRAULIC CYLINDER, BLADE SLIDE 1118
HYDRAULIC CYLINDER, BLADE TILT....1120
HYDRAULIC CYLINDER, CIRCLE SIDE SHIFT....1122
HYDRAULIC CYLINDER, MID MOUNTED SCARIFIER....1176
HYDRAULIC CYLINDER, REAR RIPPER/ SCARIFIER....1174
HYDRAULIC CYLINDER, SCARIFIER (BREAKDOWN) 1172
HYDRAULIC CYLINDER, STEERING 508
HYDRAULIC CYLINDER, STEERING, COMPONENTS 510
HYDRAULIC CYLINDER, WHEEL LEAN 516
HYDRAULIC CYLINDER, WHEEL LEAN COMPONENTS.... 518
Hydraulic Fan Drive Motor.... 428
HYDRAULIC FILTER LABEL (ENGLISH) 530
HYDRAULIC FILTER LABEL (FRENCH).... 536
HYDRAULIC FILTER LABEL (RUSSIAN).... 540
HYDRAULIC FILTER LABEL (SPANISH) 538
HYDRAULIC HOSES, AUX FIFTH FUNCTION, (GRADE PRO).....1158
HYDRAULIC HOSES, AUX FIFTH FUNCTION, (STANDARD).....1156
HYDRAULIC HOSES, AUX SIXTH FUNCTION, (GRADE PRO).....1162
HYDRAULIC HOSES, AUX SIXTH FUNCTION, (STANDARD).....1160
HYDRAULIC HOSES, FIFTH FUNCTION AUX, (GRADE PRO).....1158
HYDRAULIC HOSES, FIFTH FUNCTION AUX, (STANDARD).....1156
HYDRAULIC HOSES, REAR AUX (SIXTH FUNCTION) (GRADE PRO) 1170
HYDRAULIC HOSES, REAR AUX (SIXTH FUNCTION) (STANDARD CONTROLS)....1168
HYDRAULIC HOSES, SIXTH FUNCTION AUX, (GRADE PRO).....1162
HYDRAULIC HOSES, SIXTH FUNCTION AUX, (STANDARD).....1160
Hydraulic Load Sense Hoses (Grade Pro) 1008
Hydraulic Load Sense Hoses (Standard Controls).... 1006
Hydraulic Oil Cooler Bypass Valve 952
Hydraulic Oil Cooler Hoses 404
HYDRAULIC OIL DIAGNOSTIC FITTING (6068HDW75).... 548
HYDRAULIC OIL DIAGNOSTIC FITTING (6090HDW01 / 6090HDW04) 546
HYDRAULIC OIL LABEL.... 530
HYDRAULIC OIL LEVEL LABEL (ENGLISH) 530
HYDRAULIC OIL LEVEL LABEL (FRENCH) 536
HYDRAULIC OIL LEVEL LABEL (RUSSIAN) 540
HYDRAULIC OIL LEVEL LABEL (SPANISH).... 538
HYDRAULIC PLUMBING, MAIN (GRADE PRO).... 1000
HYDRAULIC PLUMBING, MAIN (STD CONTROLS) 998
HYDRAULIC PUMP DISCONNECT, COLD START 1002
HYDRAULIC PUMP, MAIN.... 878
Hydraulic Reservoir 1014
HYDRAULIC WARMUP CIRCUIT 1010
HYDRUALIC PUMP PRESSURE SENSOR 484
HYDRUALIC PUMP PRESSURE SENSOR JUMPER HARNESS ... 484

I

IDLER, ALTERNATOR, 100AMP (6068HDW75).... 566
IDLER, ALTERNATOR, 130AMP (6068HDW75).... 568
IDLE GEARS (UPPER AND LOWER) (3612).... 318
IGC ALTERNATE MOUNTING BRACKET FOR CAB DISPLAY MONITOR 674
IGC CONTROLS, LEFT 4 FUNCTION (EH) (GRADE PRO) 782
IGC CONTROLS, LEFT 5 FUNCTION (EH) (GRADE PRO) 786
IGC CONTROLS, RIGHT 4 FUNCTION (EH) (GRADE PRO).... 780
IGC CONTROLS, RIGHT 5 FUNCTION (EH) (GRADE PRO).... 784
IGNITION RELAY 622
Inching Pedal (XXXXXX -).... 478
Inching Pedal (- XXXXXX).... 476
INDICATOR SWITCH, SADDLE LOCKING PIN 1124
INJECTION NOZZLE & WIRING HARNESS (169Z).... 300
Injection Pump, Fuel.... 184
Injector, Fuel 184
INLET SECTION, FRONT ELECTROHYDRAULIC CONTROL VALVE (GRADE PRO) 992
INLET SECTION, LEFT MAIN HYDRAULIC CONTROL VALVE (STD).... 918
INLET SECTION, REAR ELECTROHYDRAULIC CONTROL VALVE (GRADE PRO) (BREAKDOWN).... 990
INLET SECTION, RIGHT MAIN HYDRAULIC CONTROL VALVE (STD).... 916
Inlet, Water Pump 229
INLET, WATER PUMP (5722) 343
INPUT GROUP (YZ103439).... 134
INPUT HOUSING WITH PARK BRAKE COVER (RE46977).... 98
INPUT YOKE 7C (RE35714).... 94
INSERTS, BLADE (STANDARD) 1072
INSERTS, CIRCLE (EXTENDED LIFE) 1070
INSERTS, CIRCLE (STANDARD) (WITHOUT SLIP CLUTCH) 1066
INSERTS, CIRCLE (STANDARD) (WITH SLIP CLUTCH).... 1068
INSTRUMENT PANEL, SIDE CONSOLE 4WD (STD CONTROLS).. 756
INTAKE MANIFOLD AND GASKET (1797).... 302
INTAKE VALVE (5101) 226
INTAKE VALVE (5128) 340
Intake, Air 210
INTAKE, AIR (1701) 186
INTAKE, OIL PUMP (1909) 188
Integrated Grade Control Cab Harness.... 640
Integrated Grade Control Mast Mounts (3/4 in. Hardware) 1056
Integrated Grade Control Mast Mounts (5/8 in. Hardware) 1054
INTEGRATED GRADE CONTROL WIRING HARNESS (GRADE PRO) 636
INTEGRATED GRADE CONTROL (IGC) COVER (FULL HEIGHT CAB).... 718, 720
INTEGRATED GRADE CONTROL (IGC) COVER (GRADE PRO).. 714, 716
INTEGRATED GRADE CONTROL (IGC) COVER (LOW PROFILE CAB - STD).... 710, 712
Interior Dome Light.... 590
Interior Rear View Mirror 856
IN-LINE FUEL FILTER (6068HDW75) 458
IN-LINE FUEL FILTER (6090HDW01 / 6090HDW04).... 456
ISOLATORS, CAB 708
ISOLATORS, ENGINE MOUNTING (6068HDW75).... 454
ISOLATORS, ENGINE MOUNTING (6090HDW01 / 6090HDW04) .. 452
ISOLATOR, TORSIONAL....118
ISO 9001 LABEL 530

J

JD LINK™ COMMUNICATION CONTROLLER 1016
JOINT, DRIVESHAFT.... 72
JOYSTICKS, LEFT 4 FUNCTION (EH) (GRADE PRO).... 782
JOYSTICKS, LEFT 5 FUNCTION (EH) (GRADE PRO).... 786
JOYSTICKS, RIGHT 4 FUNCTION (EH) (GRADE PRO) 780

Índice alfabético, continuación

Página

JOYSTICKS, RIGHT 5 FUNCTION (EH) (GRADE PRO) 784
JOYSTICK ARMREST ADJUSTMENT LABEL (ENGLISH, GRADE PRO) 534
JOYSTICK ARMREST ADJUSTMENT LABEL (FRENCH)..... 536
JOYSTICK ARMREST ADJUSTMENT LABEL (SPANISH)..... 538
JOYSTICK FUNCTIONS LABEL (ENGLISH, GRADE PRO)..... 534
JOYSTICK STEERING LABEL (ENGLISH, GRADE PRO)..... 534
JUMPER HARNESS, STARTER (6068HDW75)..... 612
JUMPER HARNESS, STARTER (6090HDW01)..... 606
JUMPER, HYDRUALIC PUMP PRESSURE SENSOR..... 484
JUMPER, SNOW LIGHT WIRING HARNESS 586

K

KEY (ENGLISH, GRADE PRO)..... 534
KEY (STD CAB) 532
KEY, DOOR (ENGLISH, GRADE PRO) 534
KEY, DOOR (STD CAB)..... 532
KEY, FAN DRIVE MOTOR 428
KIT SEAL, REVERSING FAN VALVE 432
KIT, AUX CONTROL VALVE KIT W/O FLOAT (SEVENTH FUNCTION LH) 944
KIT, AUX CONTROL VALVE KIT W/O FLOAT (SEVENTH FUNCTION RH)..... 942
KIT, AUX CONTROL VALVE KIT W/ FLOAT (SIXTH FUNCTION LH) 940
KIT, AUX CONTROL VALVE KIT W/ FLOAT (SIXTH FUNCTION RH)..... 938
KIT, A/C PULLEY..... 826
KIT, A/C SERVICE..... 826
KIT, A/C SHAFT SEAL 826
KIT, BEACON BRACKET 588
KIT, BEARING (9901)..... 361, 362, 363
KIT, BLADE IMPACT SYSTEM (GRADE PRO) 1084
KIT, BLADE IMPACT SYSTEM (STANDARD CONTROLS) 1082
KIT, BLADE LIFT CYLINDER SEAL..... 1116
KIT, BLADE SLIDE CYLINDER SEAL..... 1118
KIT, BLADE TILT CYLINDER SEAL..... 1120
KIT, BOTTOM GUARD 690
KIT, CAMSHAFT (9901) 264
KIT, CIRCLE DRIVE MOTOR SEAL..... 1126
KIT, CIRCLE SIDE SHIFT CYLINDER SEAL..... 1122
KIT, CONNECTING ROD BEARING (9901)..... 250
KIT, CYLINDER HEAD BOLT (9901)..... 262
KIT, CYLINDER HEAD (9901)..... 266
KIT, CYLINDER LINER PACKING (9901) 263
KIT, CYLINDER LINER (9901) 372
KIT, DIESEL FIRED COOLANT HEATER (6090HDW01 / 6090HDW04) 400
KIT, EGR SERVICE (9901) 274
KIT, EGR VALVE GASKET (9901) 272
KIT, ELECTROHYDRAULIC AUXILIARY CONTROL VALVE (GRADE PRO) 996
KIT, ENGINE GASKET 9901 368
KIT, ENGINE LONG BLOCK GASKET (9901)..... 284
KIT, ENGINE OVERHAUL..... 386
KIT, ENGINE OVERHAUL (9902) 280
KIT, EXHAUST MANIFOLD REMOVAL (9901) 271
KIT, FAST FILL FUEL SYSTEM 470
KIT, FILTER O-RING (9901)..... 379
KIT, FRONT FENDERS FIELD..... 850
KIT, FRONT MOUNTED DOZER BLADE 1144
KIT, FRONT MOUNTED SCARIFIER..... 1128
KIT, FRONT STEERING CYLINDER SEAL 510
KIT, FUEL FILTER ELEMENT SERVICE (9901)..... 268
KIT, FUEL INJECTION NOZZLE SERVICE (9901)..... 374
KIT, HYDRAULIC WARMUP CIRCUIT..... 1010
KIT, INJECTION NOZZLE (9901)..... 374
Kit, Left Moldboard Extension (24 in. With 5/8 in. Hardware) 1044
Kit, Left Moldboard Extension (27 in. With 3/4 in. Hardware) 1052
Kit, Left Moldboard Extension (27 in. With 5/8 in. Hardware) 1048
KIT, MAIN BEARING (9901)..... 249
KIT, MID MOUNTED SCARIFIER CYLINDER SEAL..... 1176
KIT, ONE HAND BLADE LIFT CONTROL..... 776
KIT, ONE HAND BLADE LIFT CONTROL AND VALVE..... 946
KIT, PISTON RING (9901)..... 270, 380
KIT, PISTON-LINER (9901)..... 260
KIT, REAR FENDERS 852
KIT, REAR HITCH 552
KIT, REAR RIPPER/SCARIFIER..... 1132
KIT, REAR RIPPER/SCARIFIER CYLINDER SEAL 1174
Kit, Right Moldboard Extension (24 in. With 5/8 in. Hardware)..... 1042

Página

Kit, Right Moldboard Extension (27 in. With 3/4 in. Hardware)..... 1050
Kit, Right Moldboard Extension (27 in. With 5/8 in. Hardware)..... 1046
KIT, RIPPER CONTROL VALVE KIT (FIFTH FUNCTION LH)..... 936
KIT, RIPPER/REAR SCARIFIER HYDRAULIC HOSES 1152
KIT, SCARIFIER CONTROL VALVE KIT (FIFTH FUNCTION RH) ... 934
KIT, SCARIFIER CYLINDER SEAL..... 1172
KIT, SCARIFIER HYDRAULIC HOSE (FRONT) 1148
KIT, SEAL - FUEL INJECTOR CONNECTOR 9901 (HDW01)..... 261
KIT, SEAL, ARTICULATION CYLINDER..... 514
KIT, SEAL, MAIN HYDRAULIC PUMP 878
KIT, SECONDARY STEERING 482
KIT, SERVICE BRAKE VALVE SEAL 520
KIT, STARTER MOTOR (9901)..... 282
KIT, STEERING VALVE SEAL (STANDARD CONTROLS)..... 500
KIT, THRUST BEARING (9901) 364
KNOB, AUX W/O FLOAT CONTROL LINKAGE (SEVENTH FUNCTION LEFT) 774
KNOB, AUX W/ FLOAT CONTROL LINKAGE (SIXTH FUNCTION LEFT) 770
KNOB, AUX W/ FLOAT CONTROL LINKAGE (SIXTH FUNCTION RH)..... 768
KNOB, RIPPER CONTROL LINKAGE (FIFTH FUNCTION LH)..... 766
KNOB, SCARIFIER CONTROL LINKAGE (FIFTH FUNCTION RIGHT)..... 764
KNOB, SEVENTH FUNCTION CONTROL LINKAGE (RIGHT) (AUX W/O FLOAT) 772
KNOB, STANDARD CONTROL LINKAGES 762
KNOB, TRANSMISSION GEAR SELECTOR (GRADE PRO) 114
KNOB, TRANSMISSION GEAR SELECTOR (STANDARD CONTROLS).....112

L

LABELS AND TRADEMARKS, ENGLISH..... 530
LABELS AND TRADEMARKS, ENGLISH (GRADE PRO CAB)..... 534
LABELS AND TRADEMARKS, ENGLISH (STANDARD CAB) 532
LABELS AND TRADEMARKS, FRENCH 536
LABELS AND TRADEMARKS, SPANISH..... 538
LABELS (RUSSIAN)..... 540
LABEL, ACCUMULATOR (FRENCH) 536
LABEL, ACCUMULATOR (RUSSIAN) 540
LABEL, ACCUMULATOR (SPANISH)..... 538
LABEL, AIR CLEANER (ENGLISH) 530
LABEL, AIR CLEANER (FRENCH)..... 536
LABEL, AIR CLEANER (RUSSIAN)..... 540
LABEL, AIR CLEANER (SPANISH) 538
LABEL, ARTICULATION LOCK 530
LABEL, AXLE/GEARBOX OIL..... 530
LABEL, BATTERY DISCONNECT (FRENCH)..... 536
LABEL, BATTERY DISCONNECT (SPANISH) 538
LABEL, BATTERY DISCONNECT (1000 CCA) (6068HDW75) 558
LABEL, BATTERY DISCONNECT (1000 CCA) (6090HDW01 / 6090HDW04) 554
LABEL, BATTERY DISCONNECT (1400 CCA) (6068HDW75) 560
LABEL, BATTERY DISCONNECT (1400 CCA) (6090HDW01 / 6090HDW04) 556
LABEL, BATTTERY DISCONNECT (RUSSIAN)..... 540
LABEL, BLADE IMPACT ACCUMULATOR..... 1112
LABEL, BLADE IMPACT ACCUMULATOR (GRADE PRO FIELD KIT) 1084
LABEL, BLADE IMPACT ACCUMULATOR (STANDARD CONTROLS FIELD KIT)..... 1082
LABEL, BRAKE ACCUMULATOR..... 524
LABEL, BRAKE COVER (ENGLISH) 530
LABEL, BRAKE COVER (FRENCH)..... 536
LABEL, BRAKE COVER (RUSSIAN)..... 540
LABEL, BRAKE COVER (SPANISH) 538
LABEL, CAUTION SHUTDOWN (ENGLISH, GRADE PRO) 534
LABEL, CAUTION SHUTDOWN (ENGLISH, STD CAB) 532
LABEL, CAUTION SHUTDOWN (FRENCH)..... 536
LABEL, CAUTION SHUTDOWN (RUSSIAN)..... 540
LABEL, CAUTION SHUTDOWN (SPANISH)..... 538
LABEL, CIRCUIT BREAKER (ENGLISH) 530
LABEL, CIRCUIT BREAKER (FRENCH) 536
LABEL, CIRCUIT BREAKER (RUSSIAN) 540
LABEL, CIRCUIT BREAKER (SPANISH)..... 538
LABEL, CLEANOUT COVER (ENGLISH)..... 530
LABEL, CLEANOUT COVER (FRENCH)..... 536
LABEL, CLEANOUT COVER (RUSSIAN)..... 540
LABEL, CLEANOUT COVER (SPANISH) 538
LABEL, DIFFERENTIAL FILTER (ENGLISH) 530
LABEL, DIFFERENTIAL FILTER (FRENCH) 536

Índice alfabético, continuación

Página

LABEL, DIFFERENTIAL FILTER (RUSSIAN) 540
LABEL, DIFFERENTIAL FILTER (SPANISH) 538
LABEL, DIFFERENTIAL LOCK SWITCH 676
LABEL, DIFFERENTIAL LOCK (ENGLISH, GRADE PRO) 534
LABEL, ENGINE COMPARTMENT WORK LIGHTS SWITCH 584
LABEL, ENGINE COOLANT (6068HDW75) (SERIAL NUMBER 626426-) 422
LABEL, ENGINE COOLANT (6068HDW75) (SERIAL NUMBER-626425) 420
LABEL, ENGINE COOLANT (6090HDW01 / 6090HDW04)(SN 626426-) 414
LABEL, ENGINE COOLANT (6090HDW01 / 6090HDW04)(SN-626425) 412
LABEL, FUSE PANEL 622
LABEL, FUSE PANEL (ENGLISH, GRADE PRO) 534
LABEL, FUSE PANEL (ENGLISH, STD CAB) 532
LABEL, FUSE PANEL (FRENCH) 536
LABEL, FUSE PANEL (RUSSIAN) 540
LABEL, FUSE PANEL (SPANISH) 538
LABEL, GRAY CIRCLE (FULL HEIGHT CAB) 718, 720
LABEL, HVAC CONTROLS 818
LABEL, HYDRAULIC FILTER (ENGLISH) 530
LABEL, HYDRAULIC FILTER (FRENCH) 536
LABEL, HYDRAULIC FILTER (RUSSIAN) 540
LABEL, HYDRAULIC FILTER (SPANISH) 538
LABEL, HYDRAULIC OIL 530
LABEL, HYDRAULIC OIL LEVEL (ENGLISH) 530
LABEL, HYDRAULIC OIL LEVEL (FRENCH) 536
LABEL, HYDRAULIC OIL LEVEL (RUSSIAN) 540
LABEL, HYDRAULIC OIL LEVEL (SPANISH) 538
LABEL, ISO 9001 REGISTERED 530
LABEL, JOYSTICK ARMREST ADJUSTMENT (ENGLISH, GRADE PRO) 534
LABEL, JOYSTICK ARMREST ADJUSTMENT (FRENCH) 536
LABEL, JOYSTICK ARMREST ADJUSTMENT (SPANISH) 538
LABEL, JOYSTICK FUNCTIONS (ENGLISH, GRADE PRO) 534
LABEL, JOYSTICK STEERING (ENGLISH, GRADE PRO) 534
LABEL, JOYSTICK STEERING (GRADE PRO) 782
LABEL, JOYSTICK STEERING 5 FUNCTION (GRADE PRO) 786
LABEL, LEAPING DEER 530
LABEL, LIFT AND TIE DOWN (RUSSIAN) 540
LABEL, MODEL DESIGNATION 530
LABEL, OIL DESCRIPTION (ENGLISH) 530
LABEL, OIL DESCRIPTION (FRENCH) 536
LABEL, OIL DESCRIPTION (RUSSIAN) 540
LABEL, OIL DESCRIPTION (SPANISH) 538
LABEL, PARK BRAKE RELEASE (ENGLISH) 530
LABEL, PARK BRAKE RELEASE (FRENCH) 536
LABEL, PARK BRAKE RELEASE (RUSSIAN) 540
LABEL, PARK BRAKE RELEASE (SPANISH) 538
LABEL, PERIODIC MAINTENANCE (ENGLISH) 530
LABEL, PERIODIC MAINTENANCE (FRENCH) 536
LABEL, PERIODIC MAINTENANCE (RUSSIAN) 540
LABEL, PERIODIC MAINTENANCE (SPANISH) 538
LABEL, QUICK SERVICE (6068HDW75) 548
LABEL, QUICK SERVICE (6090HDW01 / 6090HDW04) 546
LABEL, RECEIVER/DRIER (6068HDW75) 824
LABEL, RECEIVER/DRIER (6090HDW01 / 6090HDW04) 822
LABEL, RECEIVER/DRYER (FRENCH) 536
LABEL, RECEIVER/DRYER (RUSSIAN) 540
LABEL, RECEIVER/DRYER (SPANISH) 538
LABEL, REFLECTIVE RED 530
LABEL, REFLECTIVE YELLOW 530
LABEL, ROPS (ENGLISH, GRADE PRO) 534
LABEL, ROPS (ENGLISH, STD CAB) 532
LABEL, ROPS (FRENCH) 536
LABEL, ROPS (RUSSIAN) 540
LABEL, ROPS (SPANISH) 538
LABEL, SECONDARY STEERING ACCUMULATOR WARNING (FIELD KIT) 482
LABEL, SECONDARY STEERING ACCUMULATOR WARNING (GRADE PRO) 480
LABEL, SHIFTER (ENGLISH, GRADE PRO) 534
LABEL, SHIFTER (ENGLISH, STD CAB) 532
LABEL, SSM ICON DESCRIPTION (ENGLISH, GRADE PRO) 534
LABEL, SSM ICON DESCRIPTION (ENGLISH, STD CAB) 532
LABEL, SSM ICON DESCRIPTION (FRENCH) 536
LABEL, SSM ICON DESCRIPTION (RUSSIAN) 540
LABEL, SSM ICON DESCRIPTION (SPANISH) 538
LABEL, STARTER BYPASS (RUSSIAN) 540
LABEL, STARTER BY-PASS (FRENCH) 536
LABEL, STARTER BY-PASS (SPANISH) 538
LABEL, STARTER (3005) 200

Página

LABEL, START AND STOP PROCEDURE (ENGLISH, GRADE PRO) 534
LABEL, START AND STOP PROCEDURE (ENGLISH, STD CAB) 532
LABEL, START/STOP PROCEDURE (FRENCH) 536
LABEL, START/STOP PROCEDURE (RUSSIAN) 540
LABEL, START/STOP PROCEDURE (SPANISH) 538
LABEL, TIE DOWN 530
LABEL, TRANSMISSION FILTER (ENGLISH) 530
LABEL, TRANSMISSION FILTER (FRENCH) 536
LABEL, TRANSMISSION FILTER (RUSSIAN) 540
LABEL, TRANSMISSION FILTER (SPANISH) 538
LABEL, TRANSMISSION OIL 530
LABEL, TRANSMISSION OIL LEVEL (ENGLISH) 530
LABEL, TRANSMISSION OIL LEVEL (FRENCH) 536
LABEL, TRANSMISSION OIL LEVEL (RUSSIAN) 540
LABEL, TRANSMISSION OIL LEVEL (SPANISH) 538
LABEL, WARNING ARTICULATION (ENGLISH) 530
LABEL, WARNING ARTICULATION (FRENCH) 536
LABEL, WARNING ARTICULATION (RUSSIAN) 540
LABEL, WARNING ARTICULATION (SPANISH) 538
LABEL, WARNING SEAT BELT (ENGLISH, GRADE PRO) 534
LABEL, WARNING SEAT BELT (ENGLISH, STD CAB) 532
LABEL, WARNING SEAT BELT (FRENCH) 536
LABEL, WARNING SEAT BELT (RUSSIAN) 540
LABEL, WARNING SEAT BELT (SPANISH) 538
LABEL, 4WD INSTRUMENT PANEL (ENGLISH, GRADE PRO) 534
LABEL, 4WD INSTRUMENT PANEL (FRENCH) 536
LABEL, 4WD INSTRUMENT PANEL (RUSSIAN) 540
LABEL, 4WD INSTRUMENT PANEL (SPANISH) 538
LABEL, 4WD INSTRUMENT PANEL, SIDE CONSOLE (STD CONTROLS) 756
LABEL, 6WD INSTRUMENT PANEL (FRENCH) 536
LABEL, 6WD INSTRUMENT PANEL (RUSSIAN) 540
LABEL, 6WD INSTRUMENT PANEL (SPANISH) 538
LAMPS, LED TAIL AND SIGNAL 576
LATCH, DOOR (FULL HEIGHT CAB) 732
LATCH, DOOR (LOW PROFILE CAB) 730
LATCH, ENGINE DOOR 832
LATCH, REAR CAB PANEL DOOR 726
LATCH, SERVICE DOORS 832
LATCH, TOOLBOX SPRING HOOK 870
LEAN BAR LINK 76
LEAN CYLINDER PINS 516
LEAN CYLINDER, WHEEL 516
LEAN CYLINDER, WHEEL COMPONENTS 518
LEAN SENSOR WIRING HARNESS, WHEEL 594
LEAN SENSOR WIRING HARNESS, WHEEL (CONNECTORS) 602
LEAPING DEERE LABEL 530
LED FRONT SIGNAL LIGHT 574
LED TAIL AND SIGNAL LAMPS 576
Left Armrest Harness 644
Left Auxiliary Valve Section Without Float (Standard Controls) 932
Left Auxiliary Valve Section With Float (Standard Controls) 928
LEFT BLADE LIFT CONTROL LINKAGE 762
LEFT BLADE LIFT CONTROL, 4 FUNCTION (EH) (GRADE PRO) 782
LEFT BLADE LIFT CONTROL, 5 FUNCTION (EH) (GRADE PRO) 786
Left Blade Lift Valve Section (Standard Controls) 902
LEFT CAB DOOR (FULL HEIGHT CAB) 732
LEFT CAB DOOR (LOW PROFILE CAB) 730
LEFT FIVE FUNCTION CONTROLS (EH) (GRADE PRO) 786
LEFT FOUR FUNCTION CONTROLS (EH) (GRADE PRO) 782
Left Front Wheel Hub 82
LEFT GRADE PRO ARMREST WIRING HARNESS 636
Left Main Hydraulic Control Valve Inlet and Outlet Sections (Standard Controls) 918
Left Moldboard Extension (24 in. With 5/8 in. Hardware) 1044
Left Moldboard Extension (27 in. With 3/4 in. Hardware) 1052
Left Moldboard Extension (27 in. With 5/8 in. Hardware) 1048
LEFT STANDARD CONTROL LINKAGES 762
Left 4 Function Control Valve 884
Left 5 Function Control Linkage 766
Left 5 Function Control Valve 890
Left 5 Function Control Valve Kit 936
Left 6 Function Control Linkage 770
Left 6 Function Control Valve 894
Left 6 Function Control Valve Kit 940
Left 7 Function Control Linkage 774
Left 7 Function Control Valve 898
Left 7 Function Control Valve Kit 944
LENS, STROBE WARNING BEACON 592
LEVER, DOOR LATCH (FULL HEIGHT CAB) 732
LEVER, DOOR LATCH (LOW PROFILE CAB) 730
LEVER, SEAT ARMRESTS (GRADE PRO) 802

Índice alfabético, continuación

Página

LEVER, STEERING TILT (GRADE PRO) ... 778
LEVER, STEERING TILT (STD CONTROLS) ... 760
LEVER, TRANSMISSION GEAR SELECTOR (GRADE PRO) ... 114
LEVER, TRANSMISSION GEAR SELECTOR (STANDARD CONTROLS) ... 112
License Plate Bracket and Light ... 528
LIFT AND TIE DOWN LABEL (RUSSIAN) ... 540
LIFT ARM, BLADE ... 1060
LIFT CYLINDER HOSES, BLADE (GRADE PRO) ... 1094
LIFT CYLINDER HOSES, BLADE (STANDARD CONTROLS) ... 1092
LIFT CYLINDER, BLADE ... 1116
LIFT GROUP ... 1136
LIFT GROUP (FIELD KIT) ... 1138
LIFT STRAPS (9801) ... 245, 360
LIFT STRAPS (9807) ... 246
LIGHTS, CAB, FRONT AND REAR ... 580
LIGHTS, CAB, SIDE ... 582
LIGHTS, DRAFT FRAME WORK ... 578
LIGHTS, ENGINE COMPARTMENT ... 584
LIGHTS, FRONT AND REAR WORK ... 578
LIGHTS, FRONT DRIVING ... 574
LIGHTS, FRONT SIGNAL ... 574
LIGHTS, HI-LOW BEAM SWITCH ... 676
LIGHTS, HI-LOW BEAM SWITCH (GRADE PRO) ... 678
LIGHTS, LED TAIL AND SIGNAL ... 576
LIGHT BRACKET, BEACON ... 588
LIGHT PANEL, REAR ... 692
LIGHT WIRING HARNESS, FRONT DRIVE/TURN ... 594
LIGHT WIRING HARNESS, FRONT DRIVE/TURN (CONNECTORS) ... 604
LIGHT, INTERIOR DOME ... 590
LIGHT, LICENSE PLATE ... 528
LINERS, BLOCK (4633) ... 330
LINER KIT, PISTON AND CYLINDER (9901) ... 260
LINER PACKING KIT, CYLINDER (9901) ... 263
LINER, CYLINDER (4601) ... 214
LINER, CYLINDER (4834) ... 334
LINES AND FITTINGS, FRAME HINGE CENTRAL LUBRICATION ... 550
Lines, Fuel Injection ... 184
LINES, TURBOCHARGER OIL 6511 ... 234
LINES, TURBOCHARGER (65VS) ... 346
LINE, HVAC ... 818
LINKAGE 6511 ... 234
LINKAGE, AUX W/O FLOAT CONTROL (SEVENTH FUNCTION LEFT) ... 774
LINKAGE, AUX W/O FLOAT CONTROL (SEVENTH FUNCTION RIGHT) ... 772
LINKAGE, AUX W/ FLOAT CONTROL (SIXTH FUNCTION LEFT) ... 770
LINKAGE, AUX W/ FLOAT CONTROL (SIXTH FUNCTION RIGHT) ... 768
LINKAGE, FRONT MOUNTED DOZER BLADE ... 1144
LINKAGE, LEFT AND RIGHT STANDARD CONTROL VALVES ... 762
LINKAGE, REAR STEERING SENSOR (GRADE PRO) ... 682
LINKAGE, REAR STEERING SENSOR (STD CONTROLS) ... 680
LINKAGE, RIPPER CONTROL (FIFTH FUNCTION LH) ... 766
LINKAGE, SCARIFIER CONTROL (FIFTH FUNCTION RH) ... 764
LINK SCARIFIER, LIFT (FIELD KIT) ... 1138
LINK, LEAN BAR ... 76
LINK, WHEEL LEAN BAR ... 76
LOAD CENTER (WITHOUT AUTOSHIFT) ... 664
LOAD CENTER (WITH AUTOSHIFT) ... 666
LOAD SENSE HOSES, HYDRAULIC (GRADE PRO) ... 1008
LOAD SENSE HOSES, HYDRAULIC (STD CONTROLS) ... 1006
LOCKOUT VALVE, BLADE LIFT VALVE SECTION (EH) (GRADE PRO) (BREAKDOWN) ... 978
LOCKOUT VALVE, BLADE TILT VALVE SECTION (EH) (GRADE PRO) ... 980
LOCKOUT VALVE, BLADE TILT VALVE SECTION (STD) ... 914
LOCKOUT VALVE, CIRCLE SIDE SHIFT VALVE SECTION (EH) (GRADE PRO) ... 988
LOCKOUT VALVE, CIRCLE SIDE SHIFT VALVE SECTION (STD) ... 908
LOCKOUT VALVE, LEFT AUXILIARY VALVE SECTION (WITHOUT FLOAT) (STD) ... 932
LOCKOUT VALVE, LEFT AUX VALVE WITH FLOAT (STD) ... 928
LOCKOUT VALVE, LEFT BLADE LIFT VALVE SECTION (STD) ... 902
LOCKOUT VALVE, MID MOUNTED SCARIFIER VALVE SECTION (STD) ... 922
LOCKOUT VALVE, REAR STEER VALVE SECTION (EH) (GRADE PRO) (BREAKDOWN) ... 974
LOCKOUT VALVE, REAR STEER VALVE SECTION (STD) ... 904
LOCKOUT VALVE, RIGHT AUXILIARY VALVE SECTION (WITHOUT FLOAT) (STD) ... 930
LOCKOUT VALVE, RIGHT AUX VALVE WITH FLOAT (STD) ... 926

Página

LOCKOUT VALVE, RIGHT BLADE LIFT VALVE SECTION (STD) (BREAKDOWN) ... 900
LOCKOUT VALVE, RIPPER VALVE SECTION (STD) ... 924
LOCKOUT VALVE, SCARIFIER VALVE SECTION (STD) ... 920
LOCKOUT VALVE, STEERING VALVE SECTION (EH) (GRADE PRO) (BREAKDOWN) ... 976
LOCKOUT VALVE, WHEEL LEAN VALVE SECTION (EH) (GRADE PRO) ... 986
LOCKOUT VALVE, WHEEL LEAN VALVE SECTION (STD) ... 906
LOCK PIN, SADDLE ... 1124
LOCK W/VAVLE, DIFF ... 106
LOCK, SERVICE DOORS ... 832
LONG BLOCK GASKET KIT (9901) ... 284
LOUVERS, HVAC ... 812
Lower Front Windshield Wiper ... 750
Lower Wiper Disable Sensor ... 752
LOW PROFILE CAB DOORS ... 730
Low Profile Cab With Doors And Fixed Windows ... 698
Low Profile Cab With Doors And Opening Windows ... 700
Low Profile Cab With Doors And Opening Windows (Grade Pro) ... 704
Low Profile Cab With Doors, Opening Side And Fixed Front Windows ... 702
LUBRICATION LINES, FRAME HINGE ... 550
LUBRICATION, CENTRAL, FRAME HINGE ... 550
Lug Bolt, Front Wheel (10 in. X 24 in.) (For 14X24 or 14R24 Tires) (Split Rim) ... 54
Lug Bolt, Front Wheel (9 in. X 24 in.) (For 14X24 or 14R24 Tires) (One Piece) ... 52
Lug Bolt, Wheel (13 in. X 25 in.) (For 17.5X25 or 17.5R25 Tires) ... 56
Lug Bolt, Wheel (14 in. X 25 in.) (For 17.5X25 or 17.5R25 Tires) (Split Rim) ... 58
LUMBAR KIT (DELUXE SEAT) ... 794
LUMBAR KIT (GRADE PRO SEAT) ... 798
LUMBAR KIT (STANDARD SEAT) ... 790

M

Machine Information Gateway ... 1018
MAGNETIC PICK-UP SENSOR (6744) ... 350
MAGNET, A/C COMPRESSOR ... 826
MAGNET, CHAIN CASE DEBRIS ... 68
MAINFALL ANGLE SENSOR ... 684
MAIN BEARING CAP (4606) ... 216
MAIN BEARING KIT (9901) ... 249
Main Bearing, Crankshaft ... 218
MAIN CASE GROUP - YZ106537 ... 152
MAIN CASE GROUP - YZ106540 ... 154
Main Control Valve Mounting Brackets ... 880
MAIN DRIVE AXLE HOUSING ... 64
Main Frame ... 686
Main Frame Front Side Covers ... 836
MAIN FRAME, SHIELDS ... 834
MAIN HYDRAULIC CONTROL VALVE INLET SECTI ON (FRONT EH) (GRADE PRO) (BREAKDOWN) ... 992
MAIN HYDRAULIC CONTROL VALVE INLET SECTI ON (REAR EH) (GRADE PRO) (BREAKDOWN) ... 990
MAIN HYDRAULIC CONTROL VALVE OUTLET AND INLET SECTION (LEFT) (STD) ... 916, 918
Main Hydraulic Filter ... 1012
Main Hydraulic Manifold Valve (Without Secondary Steering) ... 950
Main Hydraulic Manifold Valve (With Secondary Steering) ... 948
Main Hydraulic Plumbing (Grade Pro) ... 1000
Main Hydraulic Plumbing (Standard Controls) ... 998
Main Hydraulic Pump ... 878
MAIN HYDRAULIC PUMP LOAD SENSE HOSE (GRADE PRO) ... 1008
MAIN HYDRAULIC PUMP LOAD SENSE HOSE (STD CONTROLS) ... 1006
Main Manifold Valve ... 490
Main Wiring Harnesses ... 594
MAIN WIRING HARNESS, FRONT ... 594
MAIN WIRING HARNESS, FRONT (CONNECTORS) ... 596
MAIN WIRING HARNESS, REAR (CONNECTORS) ... 598
MANIFOLD REMOVAL KIT, EXHAUST (9901) ... 271
MANIFOLD VALVE, HYDRAULIC WARMUP CIRCUIT ... 1010
Manifold Valve, Main ... 490
MANIFOLD VALVE, MAIN (W/O SEC. STEERING) ... 950
MANIFOLD VALVE, MAIN (W/ SEC. STEERING) ... 948
MANIFOLD, A/C ... 826
MANIFOLD, EXHAUST (28AY) ... 311
MANIFOLD, EXHAUST (2802) ... 196
MANIFOLD, EXHAUST 2870 ... 310
MANIFOLD, HYDRAULIC OIL COOLER BYPASS ... 952

Índice alfabético, continuación

Página

MANIFOLD, INTAKE (1797) ... 302
MANIFOLD, ROTARY (GRADE PRO) ... 1080
MANIFOLD, ROTARY (STD CONTROLS) ... 1078
MAP SENSOR (1701) ... 186
MAT, FLOOR (GRADE PRO) ... 724
MAT, FLOOR (STD CONTROLS) ... 722
MIDLAND AUX DRIVE AIR COMPRESSOR (9901) ... 378
Midstructure Harness ... 600
MIDSTRUCTURE WIRING HARNESS ... 594
Mid Mounted Scarifier ... 1140
Mid Mounted Scarifier Hydraulic Hoses ... 1154
Mid Mounted Scarifier Valve Section (Standard Controls) ... 922
Mid Mounted Scarifier (Field Kit) ... 1142
Mid Mounted Scarifier (Hydraulic Cylinder) ... 1176
Mid Mounted Scarifier 6 Function Control Valve (Grade Pro) ... 966
MID-SCARIFIER HOSE KIT ... 1154
MID-SCARIFIER HYDRAULIC HOSES ... 1154
MID-SCARIFIER PLUMBING KIT ... 1154
MIRROR BRACKET, EXTERIOR ... 858
MIRROR BRACKET, EXTERIOR (HEATED) ... 860
MIRROR, EXTERIOR ... 858
MIRROR, EXTERIOR HEATED ... 860
MIRROR, EXTERIOR (HEATED) ... 860
MIRROR, INTERIOR REARVIEW ... 856
MODEL DESIGNATION LABEL ... 530
MODULE, HVAC ... 820
MODULE, SSM (GRADE PRO) ... 662
MODULE, SSM (STD CONTROLS) ... 660
Moisture Sensor ... 202
Moldboard Extension, Left (24 in. With 5/8 in. Hardware) ... 1044
Moldboard Extension, Left (27 in. With 3/4 in. Hardware) ... 1052
Moldboard Extension, Left (27 in. With 5/8 in. Hardware) ... 1048
Moldboard Extension, Right (24 in. With 5/8 in. Hardware) ... 1042
Moldboard Extension, Right (27 in. With 3/4 in. Hardware) ... 1050
Moldboard Extension, Right (27 in. With 5/8 in. Hardware) ... 1046
Moldboard Overlays (6 in. Cutting Edge) (5/8 in. Hardware) ... 1036
Moldboard Overlays (8 in. Cutting Edge) (3/4 in. Hardware) ... 1040
Moldboard Overlays (8 in. Cutting Edge) (5/8 in. Hardware) ... 1038
Moldboard (12 ft. X 24 in. X 7/8 in. With 5/8 in. X 6 in. Cutting Edges) ... 1020
Moldboard (12 ft. X 24 in. X 7/8 in. With 5/8 in. X 8 in. Cutting Edges) ... 1022
Moldboard (12 ft. X 27 in. X 1 in. With 5/8 in. X 8 in. Cutting Edges) ... 1024
Moldboard (13 ft. X 27 in. X 1 in. With 5/8 in. X 8 in. Cutting Edges) ... 1026
Moldboard (14 ft. X 24 in. X 7/8 in. With 5/8 in. X 6 in. Cutting Edges) ... 1028
Moldboard (14 ft. X 24 in. X 7/8 in. With 5/8 in. X 8 in. Cutting Edges) ... 1030
Moldboard (14 ft. X 27 in. X 1 in. With 5/8 in. X 8 in. Cutting Edges) ... 1032
Moldboard (14 ft. X 27 in. X 1 in. With 5/8 in. X 8 in. Cutting Edges) (3/4 in. Hardware) ... 1034
MONITOR, CAB DISPLAY (GRADE PRO) ... 672
MONITOR, CAB DISPLAY (STD CONTROLS) ... 670
MONITOR, CAB DISPLAY, ALTERNATE MOUNTING BRACKET (IGC) ... 674
MOTOR AND SWITCH, HEATER AND A/C BLOWER ... 820
MOTOR KIT, STARTER (9901) ... 282
MOTOR STARTER (3059) ... 314
MOTOR, CIRCLE DRIVE ... 1126
MOTOR, FAN DRIVE ... 428
MOTOR, FRONT WINDSHIELD WIPER (FULL HEIGHT CAB) ... 744
MOTOR, FRONT WINDSHIELD WIPER (LOW PROFILE CAB) ... 742
MOTOR, LOWER FRONT WINDSHIELD WIPER ... 750
MOTOR, REAR WINDSHIELD WIPER (FULL HEIGHT CAB) ... 748
MOTOR, REAR WINDSHIELD WIPER (LOW PROFILE CAB) ... 746
MOTOR, STARTER (3008) ... 201
MOTOR, STARTING (3005) ... 200
MOUNTING BOLTS, TRANSMISSION ... 122
MOUNTING BRACKETS, MAIN CONTROL VALVE ... 880
Mounting Brackets, Wiring Harness ... 244
MOUNTING BRACKET, TCU ... 116
MOUNTING, DIFF LOCK PUMP ... 84
MOUNTING, ENGINE (6068HDW75) ... 454
MOUNTING, ENGINE (6090HDW01 / 6090HDW04) ... 452
Mounts, IGC Mast (3/4 in. Hardware) ... 1056
Mounts, IGC Mast (5/8 in. Hardware) ... 1054
MOUNT ISOLATORS, CAB ... 708
MOUNT, COOLING SYSTEM (6068HDW75) (SERIAL NUMBER 626426-) ... 418
MOUNT, COOLING SYSTEM (6068HDW75) (SERIAL NUMBER-626425) ... 416
MOUNT, COOLING SYSTEM (6090HDW01 / 6090HDW04)(SN 626426-) ... 410
MOUNT, COOLING SYSTEM (6090HDW01 / 6090HDW04)(SN-626425) ... 408
MOUNT, FRONT EH VALVE (GRADE PRO) ... 954
MOUNT, FRONT FENDERS ... 848
MOUNT, JD LINK™ COMMUNICATION CONTROLLER ... 1016
MOUNT, REAR EH VALVE (GRADE PRO) ... 956
MOUNT, REAR FENDER ... 852
Muffler (Engines 6090HDW01 / 6090HDW04) ... 448
Muffler (Engine 6068HDW75) ... 450
MULTIPLE DISK BRAKE DIFFERENTIAL CASE (RE65558) ... 108

N

NECK, ENGINE OIL FILLER(1230) ... 296
NET, CARGO (FULL HEIGHT CAB) ... 718, 720
NET, CARGO (GRADE PRO) ... 714, 716
NET, CARGO (LOW PROFILE CAB - STD) ... 710, 712
Nozzle, Fuel Injection ... 184

O

OIL COOLER BYPASS VALVE, HYDRAULIC ... 952
OIL COOLER HOSES, HYDRAULIC ... 404
OIL COOLER (5912) ... 230
OIL COOLER, DIFFERENTIAL (6068HDW75) (SERIAL NUMBER 626426-) ... 418
OIL COOLER, DIFFERENTIAL (6068HDW75) (SERIAL NUMBER-626425) ... 416
OIL COOLER, DIFFERENTIAL (6090HDW01 / 6090HDW04)(SN 626426-) ... 410
OIL COOLER, DIFFERENTIAL (6090HDW01 / 6090HDW04)(SN-626425) ... 408
OIL COOLER, TRANSMISSION (6068HDW75) (SERIAL NUMBER 626426-) ... 418
OIL COOLER, TRANSMISSION (6068HDW75) (SERIAL NUMBER-626425) ... 416
OIL COOLER, TRANSMISSION (6090HDW01 / 6090HDW04)(SN 626426-) ... 410
OIL COOLER, TRANSMISSION (6090HDW01 / 6090HDW04)(SN-626425) ... 408
OIL DESCRIPTION LABEL (ENGLISH) ... 530
OIL DESCRIPTION LABEL (FRENCH) ... 536
OIL DESCRIPTION LABEL (RUSSIAN) ... 540
OIL DESCRIPTION LABEL (SPANISH) ... 538
OIL DIAGNOSTIC FITTING, ENGINE (6068HDW75) ... 548
OIL DIAGNOSTIC FITTING, ENGINE (6090HDW01 / 6090HDW04) ... 546
OIL DIAGNOSTIC FITTING, HYDRAULIC (6068HDW75) ... 548
OIL DIAGNOSTIC FITTING, HYDRAULIC (6090HDW01 / 6090HDW04) ... 546
OIL DIAGNOSTIC FITTING, TRANSMISSION (6068HDW75) ... 548
OIL DIAGNOSTIC FITTING, TRANSMISSION (6090HDW01 / 6090HDW04) ... 546
OIL DIPSTICK (4048) ... 324
OIL DIPSTICK, ENGINE 4018 ... 208
OIL FILLER NECK COVER(1230) ... 296
OIL FILTER AND HEAD (8860) ... 358
OIL FILTER HOUSING ... 230
OIL GASKET, TURBOCHARGER (65VS) ... 346
OIL LINES, TURBOCHARGER 6511 ... 234
OIL PAN (1909) ... 188
OIL PAN, ENGINE (19BR) ... 304
OIL PUMP INTAKE (1909) ... 188
OIL PUMP (5001) ... 224
OIL PUMP (5024) ... 338
OIL SEAL, AXLE HOUSING ... 68
OIL SEAL, REAR (1423) ... 298
OIL SEAL, REAR (9901) ... 382
One Hand Blade Lift Control Lever and Valve Kit ... 946
One Hand Blade Lift Control Lever Kit ... 776
Opening Side And Fixed Front Windows (Low Profile Cab) ... 738
Opening Windows (Full Height Cab) (- 627324) ... 740
Opening Windows (Low Profile Cab) ... 736
OPERATORS STATION, FULL HEIGHT W/ DOORS AND OPENING WINDOWS (COMPLETE) ... 706
OPERATORS STATION, GRADE PRO W/ DOORS AND OPENING WINDOWS (COMPLETE) ... 704

Índice alfabético, continuación

Página

OPERATORS STATION, LOW PROFILE W/ DOORS AND FIXED WINDOWS (COMPLETE)... 698
OPERATORS STATION, LOW PROFILE W/ DOORS AND OPENING SIDE WINDOWS (COMPLETE)... 702
OPERATORS STATION, LOW PROFILE W/ DOORS AND OPENING WINDOWS (COMPLETE)... 700
OPTION CODE -9901 SERVICE PARTS ASSEMBLY (HDW75)... 384
OUTLET SECTION, LEFT MAIN HYDRAULIC CONTROL VALVE (STD)... 918
OUTLET SECTION, RIGHT MAIN HYDRAULIC CONTROL VALVE (STD)... 916
OUTLET, 12V POWER... 622
OVERFLOW TANK, COOLANT (6068HDW75) (SERIAL NUMBER 626426-)... 422
OVERFLOW TANK, COOLANT (6068HDW75) (SERIAL NUMBER-626425)... 420
OVERFLOW TANK, COOLANT (6090HDW01 / 6090HDW04)(SN 626426-)... 414
OVERFLOW TANK, COOLANT (6090HDW01 / 6090HDW04)(SN-626425)... 412
OVERHAUL KIT, ENGINE (9902)... 280
Overlays, Moldboard (6 in. Cutting Edge) (5/8 in. Hardware)... 1036
Overlays, Moldboard (8 in. Cutting Edge) (3/4 in. Hardware)... 1040
Overlays, Moldboard (8 in. Cutting Edge) (5/8 in. Hardware)... 1038
OVERLOAD PROTECTION DEVICE (GRADE PRO)... 636

P

PAD, SEAT ARMRESTS (GRADE PRO)... 802
PANELS, CAB REAR INTERIOR... 726
Panel, Fuse... 630
PANEL, REAR LIGHT... 692
PANEL, SIDE (FULL HEIGHT CAB)... 718, 720
PANEL, SIDE (GRADE PRO)... 714, 716
PANEL, SIDE (LOW PROFILE CAB - STD)... 710, 712
PANEL, 4WD INSTRUMENT (STD CONTROLS)... 756
PAN, ENGINE OIL (19BR)... 304
PAN, OIL (1909)... 188
Parallel Lift Group... 1136, 1138
PARALLEL LIFT GROUP CYLINDER (BREAKDOWN)... 1172
PARALLEL LIFT GROUP (FIELD KIT)... 1138
Park Brake Hydraulic Hoses... 526
PARK BRAKE RELEASE LABEL (ENGLISH)... 530
PARK BRAKE RELEASE LABEL (FRENCH)... 536
PARK BRAKE RELEASE LABEL (RUSSIAN)... 540
PARK BRAKE RELEASE LABEL (SPANISH)... 538
PARK BRAKE VALVE FITTINGS... 526
PEDAL, BRAKE... 520
PEDAL, DECELERATOR... 438
PEDAL, ENGINE SPEED CONTROL (GRADE PRO)... 436
PEDAL, ENGINE SPEED CONTROL (STANDARD)... 434
PEDAL, INCHING... 476, 478
PEDAL, SERVICE BRAKE... 520
PEDAL, STEERING TILT (GRADE PRO)... 778
PEDAL, STEERING TILT (STD CONTROLS)... 760
PERIODIC MAINTENANCE LABEL (ENGLISH)... 530
PERIODIC MAINTENANCE LABEL (FRENCH)... 536
PERIODIC MAINTENANCE LABEL (RUSSIAN)... 540
PERIODIC MAINTENANCE LABEL (SPANISH)... 538
PINS, HYDRAULIC CYLINDER... 516
PINS, STEERING CYLINDER... 508, 510
PINS, WHEEL LEAN CYLINDER... 516
PIN, ARTICULATION CYLINDER... 686
PIN, BLADE SLIDE CYLINDER... 1118
PIN, BLADE TILT CYLINDER... 1120
PIN, CIRCLE FRAME TILT/PIVOT... 1064
PIN, FRONT AXLE PIVOT... 74
PIN, FRONT MOUNTED DOZER BLADE... 1144
PIN, HITCH... 552
PIN, PIVOT... 64
PIN, PIVOT, MAIN FRAME... 686
PIN, SADDLE... 1060
PIN, WHEEL LEAN BAR LINK... 76
PISTON COOLING ORIFICE (4606)... 216
PISTON LINER KIT (9901)... 372
PISTON RING KIT (9901)... 270, 380
PISTON (4801)... 220
PISTON (4834)... 334
PISTON-LINER KIT (9901)... 260
PISTON, TILT STEERING (GRADE PRO)... 778
PISTON, TILT STEERING (STD CONTROLS)... 760
PIVOT HOUSING... 64
PIVOT PIN... 64
PIVOT PIN, MAIN FRAME... 686
PIVOT, DRAFT FRAME BALL... 1058
PIVOT, TANDEM... 64
PLANETARY, TANDEM DRIVE... 62
PLANET PINION CARRIER... 62
PLATE, CAB ROOF... 728
PLATE, FRESH AIR INTAKE (CAB ROOF)... 728
PLATE, FRONT SWITCHES (GRADE PRO)... 778
PLATE, FRONT SWITCHES (STD CONTROLS)... 760
PLATE, FRONT (3612)... 318
PLATE, INTERIOR DOME LIGHT... 590
PLATE, REAR MOUNTED WEIGHT... 696
PLATE, SEPARATOR, BRAKE... 66
PLATE, TRANSMISSION COOLING HOSE BULKHEAD... 406
PLATFORM, TANDEM HOUSING... 60
PLUGS, GLOW (4330)... 326
PLUG,COOLANT HEATER (2699)... 195
PLUG, MAIN MANIFOLD VALVE (W/O SEC. STEERING)... 950
PLUG, MAIN MANIFOLD VALVE (W/ SEC. STEERING)... 948
PLUG, TEMPERATURE SWITCH (6698)... 348
PLUMBING, BLADE IMPACT SYSTEM (GRADE PRO)... 1110
PLUMBING, BLADE IMPACT SYSTEM (STANDARD CONTROLS)... 1108
PLUMBING, BLADE LIFT CYLINDER (GRADE PRO)... 1094
PLUMBING, BLADE LIFT CYLINDER (STANDARD CONTROLS)... 1092
PLUMBING, BLADE SIDE SHIFT CYLINDER (GRADE PRO)... 1098
PLUMBING, BLADE SIDE SHIFT CYLINDER (STANDARD CONTROLS)... 1096
PLUMBING, BLADE TILT CYLINDER (GRADE PRO)... 1098
PLUMBING, BLADE TILT CYLINDER (STANDARD CONTROLS)... 1096
PLUMBING, CIRCLE ROTATE MOTOR (GRADE PRO)... 1102
PLUMBING, CIRCLE ROTATE MOTOR (STANDARD CONTROLS)... 1100
PLUMBING, CIRCLE SIDE SHIFT CYLINDER (GRADE PRO)... 1106
PLUMBING, CIRCLE SIDE SHIFT CYLINDER (STANDARD CONTROLS)... 1104
PLUMBING, DIFFERENTIAL COOLER... 402
PLUMBING, FAN... 430
PLUMBING, HYDRAULIC OIL COOLER... 404
PLUMBING, MAIN HYDRAULIC (GRADE PRO)... 1000
PLUMBING, MAIN HYDRAULIC (STD CONTROLS)... 998
PLUMBING, ROTARY MANIFOLD (GRADE PRO)... 1102
PLUMBING, SADDLE LOCK PIN... 1114
PLUMBING, STEERING (STANDARD CONTROLS)... 492
PLUMBING, TRANSMISSION... 124
POWERED PRECLEANER, HVAC... 816
POWER CONNECTOR, GTT... 1016
POWER CONVERTER, 15 AMP... 570
POWER CONVERTER, 25 AMP... 572
POWER OUTLET (12V)... 622
PRECLEANER, HVAC POWERED... 816
PRECLEANER, ROTARY EJECTOR (6068HDW75)... 446
PRECLEANER, ROTARY EJECTOR (6090HDW01 / 6090HDW04)... 444
PRESSURE REDUCING CARTRIDGE, MAIN MANIFOLD VALVE (W/O SEC. STEERING)... 950
PRESSURE REDUCING CARTRIDGE, MAIN MANIFOLD VALVE (W/ SEC. STEERING)... 948
PRESSURE RELIEF VALVE (MID MOUNTED SCARIFIER VALVE SECTION)... 888
PRESSURE RELIEF VALVE, MID MOUNTED SCARIFIER VALVE SECTION (STD)... 922
PRESSURE SENSOR, FAN PRESSURE... 432
PRESSURE SENSOR, HYDRAULIC PUMP... 484
PRESSURE SWITCH, BRAKE ACCUMULATOR... 520
PRESSURE SWITCH, DIFFERENTIAL LOCK FILTER... 90
PRESSURE SWITCH, MAIN HYDRAULIC... 1012
PRESSURE SWITCH, TRANSMISSION FILTER... 132
Primary Fuel Filter... 202
PRIMARY FUEL FILTER (9901)... 247
PRIMARY WARNING ALARM... 676
PRIMARY WARNING ALARM (GRADE PRO)... 678
Priority Valve, Steering... 490
PROP ROD, FAN DOOR... 424
PULLEY, ALTERNATOR, 100AMP (6068HDW75)... 566
PULLEY, ALTERNATOR, 100AMP (6090HDW01 / 6090HDW04)... 562
PULLEY, ALTERNATOR, 130AMP (6068HDW75)... 568
PULLEY, ALTERNATOR, 130AMP (6090HDW01 / 6090HDW04)... 564
PULLEY, CRANKSHAFT (1320)... 297
PULLEY, CRANKSHAFT (1346)... 180
PULLEY, FAN DRIVE (8724)... 356
PULLEY, TENSIONER (8724)... 356
PULLEY, WATERPUMP (2001)... 306

Índice alfabético, continuación

Página

Pump Inlet, Water ... 229
PUMP INLET, WATER (5722) ... 343
PUMP PLUMBING, HYDRAULIC (GRADE PRO) ... 1000
PUMP PLUMBING, HYDRAULIC (STD CONTROLS) ... 998
PUMP WATER KIT (9901) ... 248
PUMP, DIFFERENTIAL LOCK ... 84
PUMP, DIFF LOCK ... 84
PUMP, FAN ... 426
PUMP, FRONT WINDSHIELD WASHER (FULL HEIGHT CAB) ... 744
PUMP, FRONT WINDSHIELD WASHER (LOW PROFILE CAB) ... 742
Pump, Fuel Injection ... 184
PUMP, FUEL, DIESEL FIRED COOLANT HEATER (6090HDW01 / 6090HDW04) ... 400
PUMP, INTAKE OIL (1909) ... 188
PUMP, LOWER FRONT WINDSHIELD WIPER ... 750
PUMP, MAIN HYDRAULIC ... 878
PUMP, OIL (5001) ... 224
PUMP, OIL (5024) ... 338
PUMP, REAR WINDSHIELD WASHER (FULL HEIGHT CAB) ... 748
PUMP, REAR WINDSHIELD WASHER (LOW PROFILE CAB) ... 746
PUMP, TRANSFER FUEL (3713) ... 320
Pump, Water ... 190
PUMP, WATER (4436) ... 328
Push Block ... 694
PUSH ROD (4901) (HDW01) ... 222
PUSH ROD, ROCKER ARM, SHAFT, TAPPET ... 336

Q

Quick Service (Engines 6090HDW01 / 6090HDW04) ... 546
Quick Service (Engine 6068HDW75) ... 548
QUICK SERVICE, LABEL (6090HDW01 / 6090HDW04) ... 546

R

RADIATOR HOSES (6068HDW75) (SERIAL NUMBER 626426-) ... 422
RADIATOR HOSES (6068HDW75) (SERIAL NUMBER-626425) ... 420
RADIATOR HOSES (6090HDW01 / 6090HDW04) ... 414
RADIATOR HOSES (6090HDW01 / 6090HDW04) (SN-626425) ... 412
RADIATOR (6068HDW75) (SERIAL NUMBER 626426-) ... 418
RADIATOR (6068HDW75) (SERIAL NUMBER-626425) ... 416
RADIATOR (6090HDW01 / 6090HDW04) (SN 626426-) ... 410
RADIATOR (6090HDW01 / 6090HDW04) (SN-626425) ... 408
Radio and Speakers Field Kit ... 854
RADIO HOUSING (FULL HEIGHT CAB) ... 718, 720
RADIO HOUSING (GRADE PRO) ... 714, 716
RADIO HOUSING (LOW PROFILE CAB - STD) ... 710, 712
RADIO SPEAKER WIRING HARNESS ... 622
Radio Wiring Harness ... 634
REARVIEW MIRROR, INTERIOR ... 856
REAR ASSEMBLY HOUSING ... 168
Rear Auxiliary Hoses (Fifth Function) (Grade Pro) ... 1166
Rear Auxiliary Hoses (Fifth Function) (Standard Controls) ... 1164
Rear Auxiliary Hoses (Sixth Function) (Grade Pro) ... 1170
Rear Auxiliary Hoses (Sixth Function) (Standard Controls) ... 1168
Rear Camera ... 868
Rear Counterweight ... 696
REAR CRANKSHAFT SEAL (1412) ... 181
REAR EH VALVE HARNESS (GRADE PRO) ... 646
REAR EH VALVE MOUNT (GRADE PRO) ... 956
REAR ELECTROHYDRAULIC CONTROL VALVE INLET SECTION (GRADE PRO) (BREAKDOWN) ... 990
Rear Fenders ... 852
REAR FIVE FUNCTION CONTROL VALVE (EH) (GRADE PRO) ... 962
REAR FOUR FUNCTION CONTROL VALVE (EH) (GRADE PRO) ... 958
Rear Grade Pro Valve Harness ... 648
REAR GRILLE ... 692
REAR GRILLE HOUSING ... 692
Rear Hitch ... 552
REAR LIGHT PANEL ... 692
REAR OIL SEAL (1423) ... 298
REAR OIL SEAL (9901) ... 382
Rear Platform Harness ... 598
REAR PLATFORM WIRING HARNESS ... 594
REAR PTO (1412) ... 181
REAR RIPPER SHANK ... 1130
Rear Ripper /Scarifier (Factory) ... 1130
Rear Ripper /Scarifier (Field Kit) ... 1132
Rear Ripper / Rear Scarifier Hydraulic Hoses ... 1150
Rear Ripper / Rear Scarifier Hydraulic Hoses (Field Kit) ... 1152
Rear Ripper / Scarifier Cylinder ... 1174

Página

REAR RIPPER/SCARIFIER FACTORY ... 1130
REAR RIPPER, FIELD KIT ... 1130
REAR SCARIFIER FIELD KIT ... 1130
REAR SCARIFIER SHANK ... 1134
Rear Scarifier Shanks and Teeth ... 1134
REAR SEVEN FUNCTION CONTROL VALVE (EH) (GRADE PRO) ... 970
REAR SIX FUNCTION CONTROL VALVE (EH) (GRADE PRO) ... 968
REAR STEERING CYLINDER COMPONENTS ... 514
REAR STEERING CYLINDER PINS ... 512
REAR STEERING HYDRAULICS (GRADE PRO) ... 498
Rear Steering Plumbing (Grade Pro) ... 498
Rear Steering Plumbing (Standard Controls) ... 496
Rear Steering Sensor (Grade Pro) ... 682
Rear Steering Sensor (Standard Controls) ... 680
Rear Steering Valve Section (Grade Pro) ... 974
Rear Steering Valve Section (Standard Controls) ... 904
REAR STEER CONTROL LINKAGE ... 762
REAR STEER CONTROL, RIGHT 4 FUNCTION (EH) (GRADE PRO) ... 780
REAR STEER CONTROL, RIGHT 5 FUNCTION (EH) (GRADE PRO) ... 784
REAR VALVE COVER (GRADE PRO) ... 840
Rear Window Sun Visor ... 874
REAR WINDOW (FULL HEIGHT CAB W/ OPENING WINDOWS) (S.N. -627324) ... 740
REAR WINDOW (LOW PROFILE CAB W/ FIXED WINDOWS) ... 734
REAR WINDOW (LOW PROFILE CAB W/ OPENING SIDE AND FIXED FRONT WINDOWS) ... 738
REAR WINDOW (LOW PROFILE CAB W/ OPENING WINDOWS) ... 736
Rear Windshield Wiper (Full Height Cab) ... 748
Rear Windshield Wiper (Low Profile Cab) ... 746
REAR WIPER HOUSING (FULL HEIGHT CAB) ... 718, 720
REAR WIPER HOUSING (GRADE PRO) ... 714, 716
REAR WIPER HOUSING (LOW PROFILE CAB - STD) ... 710, 712
Rear, Mid-Frame, and Under Cab Work Lights ... 578
REBUILD ENGINE GASKET KIT (9901) ... 278
RECEIVER/DRIER, A/C (6068HDW75) ... 824
RECEIVER/DRIER, A/C (6090HDW01 / 6090HDW04) ... 822
RECEIVER/DRYER LABEL (FRENCH) ... 536
RECEIVER/DRYER LABEL (RUSSIAN) ... 540
RECEIVER/DRYER LABEL (SPANISH) ... 538
REFLECTIVE LABELS, RED AND YELLOW ... 530
REFRIGERANT LINES, A/C (6068HDW75) ... 824
REFRIGERANT LINES, A/C (6090HDW01 / 6090HDW04) ... 822
Relays, Fuse Panel ... 630
RELAY STARTER-12V (9901) (HT067) ... 375
RELAY STARTER(9901) ... 381
RELAY, ENGINE AIR HEATER START ... 390
RELAY, GLOW PLUG START ... 398
RELAY, IGNITION ... 622
RELAY, STARTER (24V/100A) (6068HDW75) ... 612
RELAY, STARTER (24V/100A) (6090HDW01) ... 606
RELIEF VALVE (MID MOUNTED SCARIFIER VALVE SECTION) ... 888
RELIEF VALVE (REVERSING FAN) ... 432
RELIEF VALVE, BLADE LIFT VALVE SECTION (EH) (GRADE PRO) (BREAKDOWN) ... 978
RELIEF VALVE, HYDRAULIC WARMUP CIRCUIT ... 1010
RELIEF VALVE, LEFT BLADE LIFT VALVE SECTION (STD) ... 902
RELIEF VALVE, MAIN MANIFOLD VALVE (W/O SEC. STEERING) ... 950
RELIEF VALVE, MAIN MANIFOLD VALVE (W/ SEC. STEERING) ... 948
RELIEF VALVE, MID MOUNTED SCARIFIER VALVE SECTION (STD) ... 922
RELIEF VALVE, RIGHT BLADE LIFT VALVE SECTION (STD) (BREAKDOWN) ... 900
REMANUFACTURED TRANSMISSION ... 120
Reman Fuel Injection Nozzle ... 300, 374
Reman Fuel Injection Pump ... 184, 300
Reman Injection Nozzle ... 184
Reman Turbocharger ... 234
Reman Water Pump ... 190
RESERVOIR, HYDRAULIC ... 1014
RESERVOIR, WINDSHIELD WASHER (FULL HEIGHT CAB) ... 744
RESERVOIR, WINDSHIELD WASHER (LOW PROFILE CAB) ... 742
RESTRICTION SWITCH, DIFFERENTIAL LOCK FILTER ... 90
RESTRICTION SWITCH, TRANSMISSION FILTER ... 132
RETAINER, CIRCLE FRAME SUPPORT ... 1064
RETAINER, DRAFT FRAME BALL ... 1058
Reverse Fan Drive Solenoid Valve ... 432
RE35708 SPIRAL BEVEL ASSEMBLY 4.364 ... 92
RE35714 INPUT YOKE 7C ... 94
RE44158 AXLE HOUSING AND SHAFT ... 96
RE46977 INPUT HOUSING WITH PARK BRAKE COVER ... 98

Índice alfabético, continuación

Página

RE65558 MULTIPLE DISK BRAKE DIFF CASE ... 108
RE65559 BRAKE ASSEMBLY WITHOUT FINAL DRIVE ... 100
Right Armrest Harness ... 642
Right Auxiliary Valve Section Without Float (Standard Controls) ... 930
Right Auxiliary Valve Section With Float (Standard Controls) ... 926
RIGHT BLADE LIFT CONTROL LINKAGE ... 762
RIGHT BLADE LIFT CONTROL, 4 FUNCTION (EH) (GRADE PRO) ... 780
RIGHT BLADE LIFT CONTROL, 5 FUNCTION (EH) (GRADE PRO) ... 784
Right Blade Lift Valve Section (Standard Controls) ... 900
RIGHT CAB DOOR (FULL HEIGHT CAB) ... 732
RIGHT CAB DOOR (LOW PROFILE CAB) ... 730
RIGHT FIVE FUNCTION CONTROLS (EH) (GRADE PRO) ... 784
RIGHT FOUR FUNCTION CONTROLS (EH) (GRADE PRO) ... 780
Right Front Wheel Hub ... 80
RIGHT GRADE PRO ARMREST WIRING HARNESS ... 636
Right Main Hydraulic Control Valve Inlet and Outlet Sections (Standard Controls) ... 916
Right Moldboard Extension (24 in. With 5/8 in. Hardware) ... 1042
Right Moldboard Extension (27 in. With 3/4 in. Hardware) ... 1050
Right Moldboard Extension (27 in. With 5/8 in. Hardware) ... 1046
RIGHT STANDARD CONTROL LINKAGES ... 762
Right 4 Function Control Valve ... 882
Right 5 Function Control Linkage ... 764
Right 5 Function Control Valve ... 886
Right 5 Function Control Valve Kit ... 934
Right 5 Function Control Valve (Mid Mounted Scarifier) ... 888
Right 6 Function Control Linkage ... 768
Right 6 Function Control Valve ... 892
Right 6 Function Control Valve Kit ... 938
Right 7 Function Control Linkage ... 772
Right 7 Function Control Valve ... 896
Right 7 Function Control Valve Kit ... 942
Rim, Wheel (10 in. X 24 in.) (For 14X24 or 14R24 Tires) (Split Rim) ... 54
Rim, Wheel (13 in. X 25 in.) (For 17.5X25 or 17.5R25 Tires) ... 56
Rim, Wheel (14 in. X 25 in.) (For 17.5 X 25 or 17.5R25 Tires) (Split Rim) ... 58
Rim, Wheel (9 in. X 24 in.) (For 14X24 or 14R24 Tires) (One Piece) ... 52
RING GEAR, FLYWHEEL 1520 ... 182
RING GEAR, FLYWHEEL 1530 ... 299
RING KIT, PISTON (4801) ... 220
RING KIT, PISTON (4834) ... 334
RING KIT, PISTON (9901) ... 270
RIPPER CONTROLS, LEFT 5 FUNCTION (EH) (GRADE PRO) ... 786
RIPPER CONTROL LINKAGE (FIFTH FUNCTION LH) ... 766
RIPPER CONTROL VALVE KIT ... 936
RIPPER FIELD KIT, REAR ... 1130
RIPPER HYDRAULIC HOSES ... 1150, 1152
RIPPER PLUMBING FIELD KIT ... 1150
RIPPER TEETH ... 1130
RIPPER VALVE SECTION (EH) (BREAKDOWN) (GRADE PRO) ... 994
Ripper Valve Section (Standard Controls) ... 924
RIPPER/REAR SCARIFIER HYDRAULIC HOSE KIT ... 1152
RIPPER/SCARIFIER CYLINDER, REAR ... 1174
RIPPER, REAR ... 1130
ROCKER ARM COVER (1102) ... 178
ROCKER ARM COVER (1144) ... 294
ROCKER ARM (4901) (HDW01) ... 222
ROCKER ARM, SHAFT, TAPPET, PUSH ROD (4905) ... 336
ROD BEARINGS, CONNECTING (4801) ... 220
ROD BEARING KIT, CONNECTING (9901) ... 250
ROD, DOOR LATCH (FULL HEIGHT CAB) ... 732
ROD, DOOR LATCH (LOW PROFILE CAB) ... 730
ROD, FAN DOOR HOLD OPEN ... 424
ROD, PUSH (4901) HDW01 ... 222
ROD, TIE, FRONT EH EIGHT FUNCTION CONTROL VALVE (GRADE PRO) ... 972
ROD, TIE, FRONT EH FIVE FUNCTION CONTROL VALVE (GRADE PRO) ... 960
ROD, TIE, FRONT EH SIX FUNCTION CONTROL VALVE (GRADE PRO) ... 964
ROD, TIE, LEFT FIVE FUNCTION CONTROL VALVE ... 890
ROD, TIE, LEFT FOUR FUNCTION CONTROL VALVE ... 884
ROD, TIE, LEFT SEVEN FUNCTION CONTROL VALVE ... 898
ROD, TIE, LEFT SIX FUNCTION CONTROL VALVE ... 894
ROD, TIE, REAR EH FIVE FUNCTION CONTROL VALVE (GRADE PRO) ... 962
ROD, TIE, REAR EH FOUR FUNCTION CONTROL VALVE (GRADE PRO) ... 958
ROD, TIE, REAR EH SEVEN FUNCTION CONTROL VALVE (GRADE PRO) ... 970

Página

ROD, TIE, REAR EH SIX FUNCTION CONTROL VALVE (GRADE PRO) ... 968
ROD, TIE, RIGHT FIVE FUNCTION CONTROL VALVE ... 886
ROD, TIE, RIGHT FIVE FUNCTION CONTROL VALVE (MID MOUNTED SCARIFIER) ... 888
ROD, TIE, RIGHT FOUR FUNCTION CONTROL VALVE ... 882
ROD, TIE, RIGHT SEVEN FUNCTION CONTROL VALVE ... 896
ROD, TIE, RIGHT SIX FUNCTION CONTROL VALVE ... 892
ROOF WIRING HARNESS ... 652
ROOF WORK LIGHTS, FRONT AND REAR ... 580
ROOF WORK LIGHTS, SIDE ... 582
ROOF, CAB ... 728
ROPS LABEL (ENGLISH, GRADE PRO) ... 534
ROPS LABEL (ENGLISH, STD CAB) ... 532
ROPS LABEL (FRENCH) ... 536
ROPS LABEL (RUSSIAN) ... 540
ROPS LABEL (SPANISH) ... 538
ROPS, FULL HEIGHT W/ DOORS AND OPENING WINDOWS (COMPLETE) ... 706
ROPS, GRADE PRO ENCLOSURE W/ DOORS AND OPENING WINDOWS (COMPLETE) ... 704
ROPS, LOW PROFILE ENCLOSURE W/ DOORS AND FIXED WINDOWS (COMPLETE) ... 698
ROPS, LOW PROFILE ENCLOSURE W/ DOORS AND OPENING WINDOWS (COMPLETE) ... 700
ROPS, LOW PROFILE W/ DOORS AND OPENING SIDE/FIXED FRONT WINDOWS (COMPLETE) ... 702
ROTARY ACTUATOR, BLADE SIDE SHIFT VALVE SECTION (EH) (GRADE PRO) ... 984
ROTARY ACTUATOR, BLADE SIDE SHIFT VALVE SECTION (STD) ... 910
ROTARY ACTUATOR, BLADE TILT VALVE SECTION (STD) ... 914
ROTARY ACTUATOR, CIRCLE ROTATE VALVE SECTION (STD) ... 912
ROTARY ACTUATOR, CIRCLE SIDE SHIFT VALVE SECTION (EH) (GRADE PRO) ... 988
ROTARY ACTUATOR, CIRCLE SIDE SHIFT VALVE SECTION (STD) ... 908
ROTARY ACTUATOR, LEFT AUXILIARY VALVE SECTION (WITHOUT FLOAT) (STD) ... 932
ROTARY ACTUATOR, LEFT AUX VALVE WITH FLOAT (STD) ... 928
ROTARY ACTUATOR, LEFT BLADE LIFT VALVE SECTION (STD) ... 902
ROTARY ACTUATOR, MID MOUNTED SCARIFIER VALVE SECTION (STD) ... 922
ROTARY ACTUATOR, REAR STEER VALVE SECTION (STD) ... 904
ROTARY ACTUATOR, RIGHT AUXILIARY VALVE SECTION (WITHOUT FLOAT) (STD) ... 930
ROTARY ACTUATOR, RIGHT AUX VALVE WITH FLOAT (STD) ... 926
ROTARY ACTUATOR, RIGHT BLADE LIFT VALVE SECTION (STD) (BREAKDOWN) ... 900
ROTARY ACTUATOR, RIPPER VALVE SECTION (STD) ... 924
ROTARY ACTUATOR, SCARIFIER VALVE SECTION (STD) ... 920
ROTARY ACTUATOR, WHEEL LEAN VALVE SECTION (EH) (GRADE PRO) ... 986
ROTARY ACTUATOR, WHEEL LEAN VALVE SECTION (STD) ... 906
Rotary Ejector Precleaner (Engines 6090HDW01 / 6090HDW04) ... 444
Rotary Ejector Precleaner (Engine 6068HDW75) ... 446
ROTARY MANIFOLD HYDRAULIC HOSES (GRADE PRO) ... 1102
ROTARY MANIFOLD SENSOR ... 684
Rotary Manifold (Grade Pro) ... 1080
Rotary Manifold (Standard Controls) ... 1078
RUSSIAN TRADEMARKS AND LABELS ... 540

S

Saddle Frame ... 1060
Saddle Lock Pin ... 1124
Saddle Lock Pin Hoses ... 1114
SCARIFIER BOOM ... 1136
SCARIFIER CONTROL LINKAGE (FIFTH FUNCTION RIGHT) ... 764
SCARIFIER CONTROL VALVE KIT ... 934
SCARIFIER CONTROL, RIGHT 5 FUNCTION (EH) (GRADE PRO) ... 784
SCARIFIER CYLINDER (BREAKDOWN) ... 1172
SCARIFIER FIELD KIT, REAR ... 1130
SCARIFIER HOSES, FRONT ... 1146, 1148
SCARIFIER HOSES, MIDDLE ... 1154
SCARIFIER HYDRAULIC HOSES (REAR) ... 1150, 1152
SCARIFIER HYDRAULIC HOSE KIT (FRONT) ... 1148
SCARIFIER PLUMBING KIT ... 1150
SCARIFIER TEETH, REAR ... 1134

Índice alfabético, continuación

Página

SCARIFIER VALVE SECTION (EH) (BREAKDOWN) (GRADE PRO) ... 994
Scarifier Valve Section (Standard Controls) ... 920
SCARIFIER, FRONT MOUNTED ... 1128
SCARIFIER, MID MOUNTED ... 1140
SCARIFIER, MID MOUNTED HYDRAULIC CYLINDER ... 1176
SCARIFIER, MID MOUNTED (FIELD KIT) ... 1142
SCARIFIER, REAR ... 1130
Sealed Switch Module (Grade Pro) ... 662
Sealed Switch Module (Standard Controls) ... 660
SEAL KIT, ARTICULATION CYLINDER ... 514
SEAL KIT, BLADE IMPACT VALVE ... 1086
SEAL KIT, BLADE LIFT CYLINDER ... 1116
SEAL KIT, BLADE SLIDE CYLINDER ... 1118
SEAL KIT, BLADE TILT CYLINDER ... 1120
SEAL KIT, CHECK VALVE MAIN MANIFOLD VALVE (W/O SEC. STEERING) ... 950
SEAL KIT, CHECK VALVE MAIN MANIFOLD VALVE (W/ SEC. STEERING) ... 948
SEAL KIT, CIRCLE DRIVE MOTOR ... 1126
SEAL KIT, CIRCLE SIDE SHIFT CYLINDER ... 1122
SEAL KIT, FRONT STEERING CYLINDER ... 510
SEAL KIT, FUEL INJECTOR CONNECTOR (9901) (HDW01) ... 261
SEAL KIT, HYDRAULIC OIL COOLER BYPASS VALVE ... 952
SEAL KIT, HYDRAULIC PUMP DISCONNECT VALVE, COLD START (BREAKDOWN) ... 1004
SEAL KIT, MAIN HYDRAULIC PUMP ... 878
SEAL KIT, MID MOUNTED SCARIFIER CYLINDER ... 1176
SEAL KIT, REAR RIPPER/SCARIFIER CYLINDER ... 1174
SEAL KIT, RELIEF VALVE MAIN MANIFOLD VALVE (W/O SEC. STEERING) ... 950
SEAL KIT, RELIEF VALVE MAIN MANIFOLD VALVE (W/ SEC. STEERING) ... 948
SEAL KIT, REVERSING FAN VALVE ... 432
SEAL KIT, SCARIFIER CYLINDER ... 1172
SEAL KIT, SERVICE BRAKE VALVE ... 520
SEAL KIT, SOLENOID VALVE, MAIN MANIFOLD VALVE (W/O SEC. STEERING) ... 950
SEAL KIT, SOLENOID VALVE, MAIN MANIFOLD VALVE (W/ SEC. STEERING) ... 948
SEAL KIT, STEERING VALVE (STANDARD CONTROLS) ... 500
SEAL KIT, WATER SEPARATOR (81AL) ... 352
SEAL, AXLE HOUSING OIL ... 68
SEAL, DOOR (FULL HEIGHT CAB) ... 732
SEAL, DOOR (LOW PROFILE CAB) ... 730
SEAL, HVAC DUCTING ... 812
SEAL, REAR OIL (9901) ... 382
SEAT ARMRESTS (GRADE PRO) ... 802
SEAT BELT WARNING LABEL (ENGLISH, GRADE PRO) ... 534
SEAT BELT WARNING LABEL (ENGLISH, STD CAB) ... 532
SEAT BELT WARNING LABEL (FRENCH) ... 536
SEAT BELT WARNING LABEL (RUSSIAN) ... 540
SEAT BELT WARNING LABEL (SPANISH) ... 538
SEAT SUSPENSION (GRADE PRO) ... 800
SEAT SUSPENSION (PREMIUM) ... 796
SEAT SUSPENSION (STANDARD) ... 792
Seat (Grade Pro) ... 798
Seat (Premium) ... 794
Seat (Standard) ... 790
Secondary Steering ... 484
SECONDARY STEERING ACCUMULATOR ... 484
SECONDARY STEERING ACCUMULATOR (GRADE PRO) ... 480
SECONDARY STEERING HOSE ... 484
Secondary Steering (Field Kit) ... 482
Secondary Steering (Grade Pro) ... 480
SELECTOR, TRANSMISSION GEAR (GRADE PRO) ... 114
SELECTOR, TRANSMISSION GEAR (STANDARD CONTROLS) ... 112
SENDING UNIT, FUEL TANK ... 468
SENSOR, AIR FILTER RESTRICTION (6068HDW75) ... 442
SENSOR, AIR FILTER RESTRICTION (6090HDW01 / 6090HDW04) ... 440
SENSOR, AIR PRESSURE (6744) ... 350
Sensor, Air Temperature ... 210
SENSOR, AIR TEMPERATURE (6744) ... 350
SENSOR, CRANKSHAFT POSITION (4601) ... 214
SENSOR, CRANKSHAFT POSITION (4606) ... 216
SENSOR, DRAFT FRAME PITCH AND ROLL ... 684
SENSOR, ENGINE SPEED (6744) ... 350
SENSOR, FAN PRESSURE ... 432
SENSOR, HYDRUALIC PUMP PRESSURE ... 484
SENSOR, MAGNETIC PICK-UP (6744) ... 350
SENSOR, MAINFALL ANGLE ... 684
SENSOR, MAP (1701) ... 186

Página

SENSOR, REAR STEERING (GRADE PRO) ... 682
SENSOR, REAR STEERING (STD CONTROLS) ... 680
SENSOR, ROTARY MANIFOLD ... 684
SENSOR, TEMPERATURE (1701) ... 186
SENSOR, TRANSMISSION ... 120
SENSOR, WATER IN FUEL, ADDITIONAL (6068HDW75) ... 462
SENSOR, WATER IN FUEL, ADDITIONAL (6090HDW01 / 6090HDW04) ... 460
SENSOR, WHEEL LEAN ... 80
SEPARATOR PLATE, BRAKE ... 66
Service Brakes ... 66
Service Brake Accumulator and Hoses ... 522
Service Brake Pedal and Valve ... 520
Service Doors ... 832
SERVICE ENGINE (9901) (HDW75) ... 388
SERVICE ENGINE (9901) (TN054) ... 286
SERVICE KIT, WATER PUMP INSERT ... 383
SERVICE PARTS ASSEMBLY (9901) (HDW75) ... 384
SEVENTH FUNCTION CONTROL LINKAGE (LEFT) (AUX W/O FLOAT) ... 774
SEVENTH FUNCTION CONTROL LINKAGE (RIGHT) (AUX W/O FLOAT) ... 772
SEVENTH FUNCTION CONTROL VALVE KIT (LEFT) (AUX W/O FLOAT) ... 944
SEVENTH FUNCTION CONTROL VALVE KIT (RIGHT) (AUX W/O FLOAT) ... 942
SEVEN FUNCTION CONTROL VALVE, LEFT ... 898
SEVEN FUNCTION CONTROL VALVE, REAR (EH) (GRADE PRO) ... 970
SEVEN FUNCTION CONTROL VALVE, RIGHT ... 896
SHAFT, AND AXLE HOUSING ... 96
SHAFT, DRIVE, FINAL DRIVE AND TANDEM PIVOT ... 64
SHAFT, ROCKER ARM (4901) (HDW01) ... 222
SHANK, FRONT MOUNTED SCARIFIER ... 1128
SHANK, MID MOUNTED SCARIFIER ... 1140
SHANK, REAR RIPPER ... 1130
SHANK, REAR SCARIFIER ... 1134
SHIELDS, FRONT FRAME ... 834
SHIFTER LABEL (ENGLISH, GRADE PRO) ... 534
SHIFTER LABEL (ENGLISH, STD CAB) ... 532
SHIFTER, TRANSMISSION GEAR (GRADE PRO) ... 114
SHIFTER, TRANSMISSION GEAR (STANDARD CONTROLS) ... 112
SHIFT CYLINDER HOSES, BLADE (GRADE PRO) ... 1098
SHIFT CYLINDER HOSES, BLADE (STANDARD CONTROLS) ... 1096
SHIM, BLADE LIFT CYLINDER ... 1116
SHIM, CIRCLE FRAME ... 1064
SHIM, CIRCLE SIDE SHIFT CYLINDER ... 1122
SHIM, DRAFT FRAME ... 1064
SHOCK ABSORBER KIT (GRADE PRO SEAT) ... 800
SHOCK ABSORBER KIT (PREMIUM SEAT) ... 796
SHOCK ABSORBER KIT (STANDARD SEAT) ... 792
SHORT BLOCK ASSEMBLY (9901) ... 376
SHORT BLOCK (9901) ... 254, 258
SHROUD, FAN ... 424
SHROUD, FAN (6068HDW75) (SERIAL NUMBER 626426-) ... 418
SHROUD, FAN (6068HDW75) (SERIAL NUMBER-626425) ... 416
SHROUD, FAN (6090HDW01 / 6090HDW04) (SN 626426-) ... 410
SHROUD, FAN (6090HDW01 / 6090HDW04) (SN-626425) ... 408
SHUTDOWN CAUTION LABEL (ENGLISH, GRADE PRO) ... 534
SHUTDOWN CAUTION LABEL (ENGLISH, STD CAB) ... 532
SHUTDOWN CAUTION LABEL (FRENCH) ... 536
SHUTDOWN CAUTION LABEL (RUSSIAN) ... 540
SHUTDOWN CAUTION LABEL (SPANISH) ... 538
SIDE CAB WORK LIGHTS ... 582
SIDE COVERS, MAIN FRAME ... 836
SIDE PANEL (FULL HEIGHT CAB) ... 718, 720
SIDE PANEL (GRADE PRO) ... 714, 716
SIDE PANEL (LOW PROFILE CAB - STD) ... 710, 712
SIDE SHIFT CYLINDER HOSES, CIRCLE (GRADE PRO) ... 1106
SIDE SHIFT CYLINDER HOSES, CIRCLE (STANDARD CONTROLS) ... 1104
SIDE SHIFT CYLINDER, CIRCLE ... 1122
SIGHT GAUGE, HYDRAULIC RESERVOIR ... 1014
SIGNAL LIGHTS, FRONT ... 574
SIXTH FUNCTION CONTROL LINKAGE (LEFT) (AUX W/ FLOAT) ... 770
SIXTH FUNCTION CONTROL LINKAGE (RIGHT) (AUX W/ FLOAT) ... 768
SIXTH FUNCTION CONTROL VALVE KIT (LEFT) (AUX W/ FLOAT) ... 940
SIXTH FUNCTION CONTROL VALVE KIT (RIGHT) (AUX W/ FLOAT) ... 938
SIXTH FUNCTION HYDRAULICS (GRADE PRO) ... 1162
SIXTH FUNCTION HYDRAULICS (STANDARD) ... 1160

Índice alfabético, continuación

Página

SIXTH FUNCTION PLUMBING (GRADE PRO)....1162
SIXTH FUNCTION PLUMBING (STANDARD)....1160
SIXTH FUNCTION REAR AUXILIARY HOSES (SIXTH FUNCTION) (GRADE PRO)....1170
SIXTH FUNCTION REAR AUX HOSES (STANDARD CONTROLS)....1168
SIXTH FUNCTION (GRADE PRO)....1162
SIXTH FUNCTION (STANDARD CONTROLS)....1160
SIXTH FUNCTION, REAR AUXILIARY HOSES (SIXTH FUNCTION) (GRADE PRO)....1170
SIXTH FUNCTION, REAR AUXILIARY HOSES (STANDARD CONTROLS)....1168
SIXTH STAGE SHAFT ASSEMBLY (YZ106680)....146
SIX FUNCTION CONTROL VALVE, FRONT W/ MID MOUNTED SCARIFIER (GRADE PRO)....966
SIX FUNCTION CONTROL VALVE, FRONT (EH) (GRADE PRO)....964
SIX FUNCTION CONTROL VALVE, LEFT....894
SIX FUNCTION CONTROL VALVE, REAR (EH) (GRADE PRO)_....968
SIX FUNCTION CONTROL VALVE, RIGHT....892
SIX WHEEL DRIVE INSTRUMENT PANEL LABEL (FRENCH)....536
SLEEVE, FRONT GRADE PRO VALVE CONNECTORS....650
SLEEVE, FUEL HOSE (6068HDW75)....458
SLEEVE, FUEL HOSE (6090HDW01 / 6090HDW04)....456
SLEEVE, SHIFTER LOCK (GRADE PRO)....114
SLEEVE, SHIFTER LOCK (STANDARD CONTROLS)....112
SLIDE CONTROL KIT (DELUXE SEAT)....794
SLIDE CONTROL KIT (GRADE PRO SEAT)....798
SLIDE CONTROL KIT (STANDARD SEAT)....790
SLIDE CYLINDER, BLADE....1118
SLIDE PUCK KIT (DELUXE SEAT)....794
SLIDE PUCK KIT (GRADE PRO SEAT)....798
SLIDE PUCK KIT (STANDARD SEAT)....790
SLIDE SPRING KIT (DELUXE SEAT)....794
SLIDE SPRING KIT (GRADE PRO SEAT)....798
SLIDE SPRING KIT (STANDARD SEAT)....790
SLIP CLUTCH, CIRCLE DRIVE GEARBOX....1076
Slow Moving Vehicle Sign....876
SMV SIGN....876
Snow Light Brackets....586
SNOW LIGHT BRACKET WIRING HARNESS....586
SOLENOID VALVE (REVERSING FAN)....432
SOLENOID VALVE 24V....170
SOLENOID VALVE, ETHER START AID....392
SOLENOID VALVE, HYDRAULIC PUMP DISCONNECT, COLD START (BREAKDOWN)....1004
SOLENOID VALVE, HYDRAULIC PUMP DISCONNECT, COLD START (COMPLETE)....1002
SOLENOID VALVE, HYDRAULIC WARMUP CIRCUIT....1010
SOLENOID VALVE, MAIN MANIFOLD VALVE (W/O SEC. STEERING)....950
SOLENOID VALVE, MAIN MANIFOLD VALVE (W/ SEC. STEERING)....948
SOLENOID, A/C COMPRESSOR....826
SOLENOID, BLADE IMPACT VALVE....1086
Sound Absorption (Engine)....844
SPACER, FAN....424
SPANISH LABELS AND TRADEMARKS....538
SPEAKERS....854
SPEAKER GRILLE (FULL HEIGHT CAB)....718, 720
SPEAKER GRILLE (GRADE PRO)....714, 716
SPEAKER GRILLE (LOW PROFILE CAB - STD)....710, 712
SPEED CONTROL PEDAL, ENGINE (GRADE PRO)....436
SPEED CONTROL PEDAL, ENGINE (STANDARD)....434
SPINDLE, STEERING (LEFT)....82
SPINDLE, STEERING (RIGHT)....80
SPIRAL BEVEL ASSEMBLY 4.364 (RE35708)....92
SPRING, DOOR LATCH (FULL HEIGHT CAB)....732
SPRING, DOOR LATCH (LOW PROFILE CAB)....730
SPROCKET, AXLE DRIVE....68
SPROCKET, DRIVE....64
SSM ICON DESCRIPTION LABEL (ENGLISH, GRADE PRO)....534
SSM ICON DESCRIPTION LABEL (ENGLISH, STD CAB)....532
SSM ICON DESCRIPTION LABEL (FRENCH)....536
SSM ICON DESCRIPTION LABEL (RUSSIAN)....540
SSM ICON DESCRIPTION LABEL (SPANISH)....538
Standard Blade Inserts....1072
Standard Circle Inserts (Without Slip Clutch)....1066
Standard Circle Inserts (With Slip Clutch)....1068
Standard Control Linkages....762
STARTER BYPASS LABEL (RUSSIAN)....540
STARTER BY-PASS LABEL (FRENCH)....536
STARTER BY-PASS LABEL (SPANISH)....538
STARTER JUMPER WIRING HARNESS (6068HDW75)....612
STARTER JUMPER WIRING HARNESS (6090HDW01)....606
STARTER MOTOR KIT 9901....282
STARTER MOTOR (3008)....201
STARTER MOTOR (3059)....314
STARTER RELAY (24V/100A) (6068HDW75)....612
STARTER RELAY (24V/100A) (6090HDW01)....606
STARTER RELAY (9901)....381
STARTER RELAY-12V (9901) (HT067)....375
STARTER (3005) 24V....200
STARTER (3008)....201
STARTING AID....326
STARTING AID (4397)....212
STARTING MOTOR (3005)....200
START AID, EITHER....392
START AND STOP PROCEDURE LABEL (ENGLISH, GRADE PRO)....534
START AND STOP PROCEDURE LABEL (ENGLISH, STD CAB)....532
START/STOP PROCEDURE LABEL (FRENCH)....536
START/STOP PROCEDURE LABEL (RUSSIAN)....540
START/STOP PROCEDURE LABEL (SPANISH)....538
STATIONARY CONSOLE, CAB FRONT....754
STATIONARY WINDOWS (LOW PROFILE CAB)....734
STEERING COLUMN STANDARD....486
STEERING COLUMN (GRADE PRO)....488
STEERING CYLINDER, FRONT....508
STEERING CYLINDER, FRONT, COMPONENTS....510
STEERING CYLINDER, REAR COMPONENTS....514
STEERING CYLINDER, REAR PINS....512
Steering Hoses (Grade Pro)....502
Steering Hoses (Standard Controls)....500
STEERING JOYSTICK, LEFT 4 FUNCTION (EH) (GRADE PRO)....782
STEERING JOYSTICK, LEFT 5 FUNCTION (EH) (GRADE PRO)....786
Steering Priority Valve....490
STEERING SENSOR, REAR (GRADE PRO)....682
STEERING SENSOR, REAR (STD CONTROLS)....680
STEERING SPINDLE (LEFT)....82
STEERING SPINDLE (RIGHT)....80
Steering System (Grade Pro)....488
Steering System (Standard)....486
STEERING VALVE....486
STEERING VALVE HOSES (STANDARD CONTROLS)....500
STEERING VALVE SEAL KIT (STANDARD CONTROLS)....500
Steering Valve Section (Grade Pro)....976
STEERING VALVE (STANDARD CONTROLS)....500
STEERING WHEEL....486
STEERING WHEEL CENTER COVER....486
STEERING WHEEL CENTER COVER (GRADE PRO)....488
STEERING WHEEL (GRADE PRO)....488
Stem, Valve, Wheel (10 in. X 24 in.) (For 14X24 or 14R24 Tires) (Split Rim)....54
Stem, Valve, Wheel (13 in. X 25 in.) (For 17.5X25 or 17.5R25 Tires)....56
Stem, Valve, Wheel (14 in. X 25 in.) (For 17.5X25 or 17.5R25 Tires) (Split Rim)....58
Stem, Valve, Wheel (9 in. X 24 in.) (FOR 14X24 OR 14R24 TIRES) (One Piece)....52
STEPS, CAB....804
STEP, BOTTOM GUARD....690
STEP, TANDEM HOUSING....60
STRAINER, HYDRAULIC RESERVOIR....1014
STRAPS (9801)....360
STRAPS, LIFT (9801)....245
STRAPS, LIFT (9807)....246
STRAP, ALTERNATOR, 100AMP (6068HDW75)....566
STRAP, ALTERNATOR, 100AMP (6090HDW01 / 6090HDW04)....562
STRAP, ALTERNATOR, 130AMP (6068HDW75)....568
STRAP, ALTERNATOR, 130AMP (6090HDW01 / 6090HDW04)....564
STRAP, CAB STEPS....804
STRIKER, DOOR (FULL HEIGHT CAB)....732
STRIKER, DOOR (LOW PROFILE CAB)....730
Strobe Beacon....592
STUD, FRONT EH EIGHT FUNCTION CONTROL VALVE (GRADE PRO)....972
STUD, FRONT EH FIVE FUNCTION CONTROL VALVE (GRADE PRO)....960
STUD, FRONT EH SIX FUNCTION CONTROL VALVE W/ MMS (GRADE PRO)....966
STUD, FRONT EH SIX FUNCTION CONTROL VALVE (GRADE PRO)....964
STUD, LEFT FIVE FUNCTION CONTROL VALVE....890
STUD, LEFT FOUR FUNCTION CONTROL VALVE....884
STUD, LEFT SEVEN FUNCTION CONTROL VALVE....898
STUD, LEFT SIX FUNCTION CONTROL VALVE....894

Índice alfabético, continuación

Página

STUD, REAR EH FIVE FUNCTION CONTROL VALVE (GRADE PRO) ... 962
STUD, REAR EH FOUR FUNCTION CONTROL VALVE (GRADE PRO) ... 958
STUD, REAR EH SEVEN FUNCTION CONTROL VALVE (GRADE PRO) ... 970
STUD, REAR EH SIX FUNCTION CONTROL VALVE (GRADE PRO) ... 968
STUD, RIGHT FIVE FUNCTION CONTROL VALVE ... 886
STUD, RIGHT FIVE FUNCTION CONTROL VALVE (MID MOUNTED SCARIFIER) ... 888
STUD, RIGHT FOUR FUNCTION CONTROL VALVE ... 882
STUD, RIGHT SEVEN FUNCTION CONTROL VALVE ... 896
STUD, RIGHT SIX FUNCTION CONTROL VALVE ... 892
SUCTION CONTROL VALVE (169Z) ... 300
SUCTION CONTROL VALVE (9901) ... 252
SUNSCREEN (FULL HEIGHT CAB) ... 718, 720
SUNSCREEN (GRADE PRO) ... 714, 716
SUNSCREEN (LOW PROFILE CAB - STD) ... 710, 712
SUNSHADE, FRONT WINDOW ... 872
SUNSHADE, REAR WINDOW ... 874
SUNVISOR, FRONT WINDOW ... 872
SUNVISOR, REAR WINDOW ... 874
SUPPORTS, ENGINE MOUNTING (6068HDW75) ... 454
SUPPORTS, ENGINE MOUNTING (6090HDW01 / 6090HDW04) ... 452
SUPPORT, CIRCLE FRAME ... 1064
SUPPORT, DEFROST HOSES ... 812
SUPPORT, HOOD (6068HDW75) ... 830
SUPPORT, HOOD (6090HDW01 / 6090HDW04) ... 828
SURGE TANK (6068HDW75) (SERIAL NUMBER 626426-) ... 422
SURGE TANK (6068HDW75) (SERIAL NUMBER-626425) ... 420
SURGE TANK (6090HDW01 / 6090HDW04) ... 414
SURGE TANK (6090HDW01 / 6090HDW04) (SN-626425) ... 412
SUSPENSION SEAT (GRADE PRO) ... 800
SUSPENSION SEAT (PREMIUM) ... 796
SUSPENSION SEAT (STANDARD) ... 792
SUSPENSION, SEAT (DELUXE) ... 794
SUSPENSION, SEAT (GRADE PRO) ... 798
SUSPENSION, SEAT (STD) ... 790
SWASHPLATE, MAIN HYDRAULIC PUMP ... 878
SWITCH MODULE, SEALED (GRADE PRO) ... 662
SWITCH MODULE, SEALED (STD CONTROLS) ... 660
SWITCH, A/C AND HEATER FAN SPEED ... 818
SWITCH, A/C AND HEATER ON/OFF ... 818
SWITCH, A/C AND HEATER THERMOSTAT ... 820
SWITCH, A/C AND HEAT TEMPERATURE CONTROL ... 818
SWITCH, BATTERY DISCONNECT (1000 CCA BATTERIES) (6090HDW01 / 6090HDW04) ... 554
SWITCH, BATTERY DISCONNECT (1000 CCA) (6068HDW75) ... 558
SWITCH, BATTERY DISCONNECT (1400 CCA BATTERIES) (6090HDW01 / 6090HDW04) ... 556
SWITCH, BATTERY DISCONNECT (1400 CCA) (6068HDW75) ... 560
SWITCH, BLADE IMPACT (GRADE PRO) ... 1090
SWITCH, BLADE IMPACT (STD CONTROLS) ... 1088
SWITCH, BRAKE ACCUMULATOR PRESSURE ... 520
SWITCH, BRAKE LIGHT ... 520
SWITCH, DIFFERENTIAL LOCK ... 676
SWITCH, DIFFERENTIAL LOCK (GRADE PRO) ... 636
SWITCH, EH AUXILIARY CONTROLS (GRADE PRO) ... 788
SWITCH, ENGINE COMPARTMENT WORK LIGHTS ... 584
SWITCH, ENGINE SPEED CONTROL ON/OFF (GRADE PRO) ... 436
SWITCH, ENGINE SPEED CONTROL ON/OFF (STANDARD) ... 434
SWITCH, ENGINE SPEED CONTROL SET (GRADE PRO) ... 436
SWITCH, ENGINE SPEED CONTROL SET (STANDARD) ... 434
SWITCH, FILTER RESTRICTION, MAIN HYDRAULIC FILTER ... 1012
SWITCH, FLOAT (GRADE PRO) ... 636
SWITCH, HEATED SEAT (DELUXE) ... 794
SWITCH, HEATED SEAT (GRADE PRO) ... 798
SWITCH, HEATER AND A/C BLOWER MOTOR ... 820
SWITCH, HI-LOW BEAM ... 676
SWITCH, HI-LOW BEAM (GRADE PRO) ... 678
SWITCH, HORN ... 676
SWITCH, HORN (GRADE PRO) ... 636
SWITCH, HYDRAULIC WARMUP CIRCUIT ... 1010
SWITCH, MAIN HYD FILTER PRESSURE ... 1012
SWITCH, RESTRICTION, DIFFERENTIAL LOCK FILTER ... 90
SWITCH, RESTRICTION, TRANSMISSION FILTER ... 132
SWITCH, SADDLE LOCKING PIN INDICATOR ... 1124
SWITCH, SEALED (GRADE PRO) ... 662
SWITCH, SEALED (STD CONTROLS) ... 660
SWITCH, TURN SIGNAL ... 676
SWITCH, TURN SIGNAL (GRADE PRO) ... 678
SWIVEL (GRADE PRO) ... 1080
SWIVEL (STD CONTROLS) ... 1078

T

Tail Lights ... 576
TAIL LIGHT WIRING HARNESS ... 576
Tandem Drive and Planetary ... 62
TANDEM DRIVE CHAIN ... 68
Tandem Housing ... 60
TANDEM PIVOT ... 64
Tandem Pivots Grease Lines Kit ... 86
TANK, COOLANT HEATER (120V) (6068HDW75) ... 396
TANK, COOLANT HEATER (120V) (6090HDW01 / 6090HDW04) ... 394
TANK, COOLANT HEATER, DIESEL FIRED (6090HDW01 / 6090HDW04) ... 400
TANK, FUEL ... 468
TANK, SURGE (6068HDW75) (SERIAL NUMBER 626426-) ... 422
TANK, SURGE (6068HDW75) (SERIAL NUMBER-626425) ... 420
TANK, SURGE (6090HDW01 / 6090HDW04) (SN 626426-) ... 414
TANK, SURGE (6090HDW01 / 6090HDW04) (SN-626425) ... 412
TANK, WINDSHIELD WASHER (FULL HEIGHT CAB) ... 744
TANK, WINDSHIELD WASHER (LOW PROFILE CAB) ... 742
TAPPET (4901) (HDW01) ... 222
TAPPET, PUSH ROD, ROCKER ARM, SHAFT (4905) ... 336
TCU ... 116
TEETH, FRONT MOUNTED SCARIFIER ... 1128
TEETH, MID MOUNTED SCARIFIER ... 1140
TEETH, REAR SCARIFIER ... 1134
TEETH, RIPPER ... 1130
TEMPERATURE SENSOR (1701) ... 186
TEMPERATURE SENSOR, AIR (1797) ... 302
TEMPERATURE SWITCH PLUG (6698) ... 348
TENSIONER (8724) ... 356
TERMINAL, CAB GROUND ... 624
TERMINAL, REAR DEFROST ... 626
TERMINATOR, CAN (GRADE PRO IGC HARNESS) ... 640
THERMOCOUPLE (6744) ... 350
THERMOSTAT COVER (2107) ... 191
THERMOSTAT COVER (2154) ... 307
THERMOSTAT HOUSING (3903) ... 206
THERMOSTAT HOUSING (3926) ... 322
THERMOSTAT (2201) (HDW01) ... 192
THERMOSTAT (2255) ... 308
THERMOSTAT, A/C AND HEATER SWITCH ... 820
THIRD STAGE SHAFT ASSEMBLY (YZ106563) ... 140
THRUST BEARING KIT (9901) ... 251, 364
THRUST BEARING (9901) ... 364
Thrust Bearing, Crankshaft ... 218
THRUST BEARING, MAIN (9901) ... 365
TIE DOWN, LABEL ... 530
TIE ROD END, FRONT AXLE ... 78
TIE ROD, FRONT AXLE ... 78
TIE ROD, FRONT EH EIGHT FUNCTION CONTROL VALVE (GRADE PRO) ... 972
TIE ROD, FRONT EH FIVE FUNCTION CONTROL VALVE (GRADE PRO) ... 960
TIE ROD, FRONT EH SIX FUNCTION CONTROL VALVE W/ MMS (GRADE PRO) ... 966
TIE ROD, FRONT EH SIX FUNCTION CONTROL VALVE (GRADE PRO) ... 964
TIE ROD, LEFT FIVE FUNCTION CONTROL VALVE ... 890
TIE ROD, LEFT FOUR FUNCTION CONTROL VALVE ... 884
TIE ROD, LEFT SEVEN FUNCTION CONTROL VALVE ... 898
TIE ROD, LEFT SIX FUNCTION CONTROL VALVE ... 894
TIE ROD, REAR EH FIVE FUNCTION CONTROL VALVE (GRADE PRO) ... 962
TIE ROD, REAR EH FOUR FUNCTION CONTROL VALVE (GRADE PRO) ... 958
TIE ROD, REAR EH SEVEN FUNCTION CONTROL VALVE (GRADE PRO) ... 970
TIE ROD, REAR EH SIX FUNCTION CONTROL VALVE (GRADE PRO) ... 968
TIE ROD, RIGHT FIVE FUNCTION CONTROL VALVE ... 886
TIE ROD, RIGHT FIVE FUNCTION CONTROL VALVE (MID MOUNTED SCARIFIER) ... 888
TIE ROD, RIGHT FOUR FUNCTION CONTROL VALVE ... 882
TIE ROD, RIGHT SEVEN FUNCTION CONTROL VALVE ... 896
TIE ROD, RIGHT SIX FUNCTION CONTROL VALVE ... 892
TILT CONSOLE WIRING HARNESS, FRONT (GRADE PRO) ... 656
TILT CONSOLE WIRING HARNESS, FRONT (STANDARD CONTROLS) ... 654
TILT CYLINDER HOSES, BLADE (GRADE PRO) ... 1098

Índice alfabético, continuación

Página

TILT CYLINDER HOSES, BLADE (STANDARD CONTROLS) 1096
TILT CYLINDER, BLADE 1120
TILT FRAME, BLADE 1062
TILT STEERING CONSOLE (GRADE PRO) 778
TILT STEERING CONSOLE (STD CONTROLS) 760
TIMER, DIESEL FIRED COOLANT HEATER (6090HDW01 / 6090HDW04) 400
TIMING GEAR COVER AND WATER PUMP (4436) 328
TIMING GEAR COVER (7701) 236
Tool Box 870
Torsional Isolator 118
Trademarks and Labels (English) 530
Trademarks and Labels (French) 536
Trademarks and Labels (Russian) 540
Trademarks and Labels (Spanish) 538
TRADEMARKS AND LABELS, ENGLISH 530
TRADEMARKS AND LABELS, ENGLISH (GRADE PRO CAB) 534
TRADEMARKS AND LABELS, ENGLISH (STANDARD CAB) 532
TRANSFER FUEL, PUMP (3713) 320
Transmission 120
TRANSMISSION CHARGE PUMP GROUP (YZ106549) 162
Transmission Control Unit 116
Transmission Cooler Hoses 406
Transmission Diagnostic Fittings 130
TRANSMISSION DIPSTICK AND TUBE 122
Transmission Filter 132
TRANSMISSION FILTER LABEL (ENGLISH) 530
TRANSMISSION FILTER LABEL (FRENCH) 536
TRANSMISSION FILTER LABEL (RUSSIAN) 540
TRANSMISSION FILTER LABEL (SPANISH) 538
TRANSMISSION FRONT HSG 166
Transmission Gear Selector (Grade Pro) 114
Transmission Gear Selector (Standard Controls) 112
TRANSMISSION HOSE FITTING (YZ106766) 164
Transmission Lines and Fittings 124
Transmission Mounting Parts 122
TRANSMISSION OIL COOLER HOSES (6068HDW75)(SERIAL NUMBER 626426-) 422
TRANSMISSION OIL COOLER HOSES (6068HDW75)(SERIAL NUMBER-626425) 420
TRANSMISSION OIL COOLER HOSES (6090HDW01 / 6090HDW04)(SN 626426-) 414
TRANSMISSION OIL COOLER HOSES (6090HDW01 / 6090HDW04)(SN-626425) 412
TRANSMISSION OIL COOLER (6068HDW75) (SERIAL NUMBER 626426-) 418
TRANSMISSION OIL COOLER (6068HDW75) (SERIAL NUMBER-626425) 416
TRANSMISSION OIL COOLER (6090HDW01 / 6090HDW04)(SN 626426-) 410
TRANSMISSION OIL COOLER (6090HDW01 / 6090HDW04)(SN-626425) 408
TRANSMISSION OIL DIAGNOSTIC FITTING (6068HDW75) 548
TRANSMISSION OIL DIAGNOSTIC FITTING (6090HDW01 / 6090HDW04) 546
TRANSMISSION OIL LABEL 530
TRANSMISSION OIL LEVEL LABEL (ENGLISH) 530
TRANSMISSION OIL LEVEL LABEL (FRENCH) 536
TRANSMISSION OIL LEVEL LABEL (RUSSIAN) 540
TRANSMISSION OIL LEVEL (SPANISH) 538
TRANSMISSION OUTPUT GROUP(YZ106448) 148
TRANSMISSION REAR HSG 168
TRANSMISSION SECOND STAGE ASSEMBLY (YZ106765) 138
TRANSMISSION SENSOR 120
Transmission Valve Guards 846
Transmission Wiring Harness 618, 620
TRAVEL ALARM 866
TRAY, CAB 814
TRAY, TOOLBOX 870
TRIM, CAB (FULL HEIGHT CAB) 718, 720
TRIM, CAB (GRADE PRO) 714, 716
TRIM, CAB (LOW PROFILE - STD) 710, 712
TUBE, OIL PUMP INTAKE (5024) 338
TUBE, ROTARY EJECTOR PRECLEANER (6068HDW75) 446
TUBE, ROTARY EJECTOR PRECLEANER (6090HDW01 / 6090HDW04) 444
TUBE, THERMOSTAT HOUSING (3926) 322
TUBE, TRANSMISSION OIL DIPSTICK 122
TUBE, WATER PUMP BYPASS 2107 191
TURBOCHARGER (65VS) 346
TURBOCHARGER 6511 234
TURBO AIR INLET (5497) 342
TURBO OIL SUPPLY LINE (5912) 230

Página

TURN LIGHT WIRING HARNESS, FRONT 594
TURN LIGHT WIRING HARNESS, FRONT (CONNECTORS) 604
TURN SIGNAL LIGHTS, LED 576
TURN SIGNAL SWITCH 676
TURN SIGNAL SWITCH (GRADE PRO) 678

U

UNIVERSAL JOINT, DRIVESHAFT 72

V

VALVE ASSEMBLY (YZ106602) 158
VALVE BODY ASSEMBLY (YZ120442) 110
VALVE CONTROL GROUP (YZ106603) 156
VALVE COVER (1102) 178
VALVE COVER, FRONT (GRADE PRO) (EH) 842
VALVE EGR, GASKET KIT (9901) 370
VALVE GUARD, TRANSMISSION 846
VALVE HOSES, FAN 430
VALVE KIT, AUX W/O FLOAT (SEVENTH FUNCTION LEFT) 944
VALVE KIT, AUX W/O FLOAT (SEVENTH FUNCTION RIGHT) 942
VALVE KIT, AUX W/ FLOAT (SIXTH FUNCTION LH) 940
VALVE KIT, AUX W/ FLOAT (SIXTH FUNCTION RH) 938
VALVE KIT, ELECTROHYDRAULIC AUXILIARY (GRADE PRO) 996
VALVE KIT, ONE HAND BLADE LIFT KIT 946
VALVE KIT, RIPPER (FIFTH FUNCTION LH) 936
VALVE KIT, SCARIFIER (FIFTH FUNCTION RH) 934
VALVE MOUNTING BRACKETS, MAIN CONTROL 880
VALVE MOUNT, FRONT EH (GRADE PRO) 954
VALVE MOUNT, REAR EH (GRADE PRO) 956
VALVE RELIEF, MID MOUNTED SCARIFIER VALVE SECTION (STD) 922
VALVE SECTION, AUXILIARY (EH) (GRADE PRO) (BREAKDOWN) 994
VALVE SECTION, BLADE LIFT (EH) (GRADE PRO) (BREAKDOWN) 978
VALVE SECTION, BLADE SIDE SHIFT (EH) (GRADE PRO) (BREAKDOWN) 984
VALVE SECTION, BLADE SIDE SHIFT (STD) (BREAKDOWN) 910
VALVE SECTION, BLADE TILT (EH) (BREAKDOWN) (GRADE PRO) 980
VALVE SECTION, BLADE TILT (STD) (BREAKDOWN) 914
VALVE SECTION, CIRCLE ROTATE (EH) (GRADE PRO) (BREAKDOWN) 982
VALVE SECTION, CIRCLE ROTATE (STD) (BREAKDOWN) 912
VALVE SECTION, CIRCLE SIDE SHIFT (EH) (BREAKDOWN) (GRADE PRO) 988
VALVE SECTION, CIRCLE SIDE SHIFT (STD) (BREAKDOWN) 908
VALVE SECTION, INLET AND OUTLET (LEFT) (STD) 918
VALVE SECTION, INLET AND OUTLET (RIGHT) (STD) 916
VALVE SECTION, INLET (FRONT EH) (GRADE PRO) (BREAKDOWN) 992
VALVE SECTION, INLET (REAR EH) (GRADE PRO) (BREAKDOWN) 990
VALVE SECTION, LEFT AUXILIARY (WITHOUT FLOAT) (STD) (BREAKDOWN) 932
VALVE SECTION, LEFT AUX VALVE WITH FLOAT (STD) (BREAKDOWN) 928
VALVE SECTION, LEFT BLADE LIFT (STD) (BREAKDOWN) 902
VALVE SECTION, MID MOUNTED SCARIFIER (STD) (BREAKDOWN) 922
VALVE SECTION, REAR STEER (EH) (GRADE PRO) (BREAKDOWN) 974
VALVE SECTION, REAR STEER (STD) (BREAKDOWN) 904
VALVE SECTION, RIGHT AUXILIARY (WITHOUT FLOAT) (STD) (BREAKDOWN) 930
VALVE SECTION, RIGHT AUX VALVE WITH FLOAT (STD) (BREAKDOWN) 926
VALVE SECTION, RIGHT BLADE LIFT (STD) (BREAKDOWN) 900
VALVE SECTION, RIPPER (EH) (BREAKDOWN) (GRADE PRO) 994
VALVE SECTION, RIPPER (STD) (BREAKDOWN) 924
VALVE SECTION, SCARIFIER (EH) (GRADE PRO) (BREAKDOWN) 994
VALVE SECTION, SCARIFIER (STD) (BREAKDOWN) 920
VALVE SECTION, STEERING (EH) (GRADE PRO) (BREAKDOWN) 976
VALVE SECTION, WHEEL LEAN (EH) (GRADE PRO) (BREAKDOWN) 986
VALVE SECTION, WHEEL LEAN (STD) (BREAKDOWN) 906

Índice alfabético, continuación

Página

Valve Stem, Wheel (10 in. X 24 in.) (For 14X24 or 14R24 Tires) (Split Rim)..... 54
Valve Stem, Wheel (13 in. X 25 in.) (For 17.5X25 or 17.5R25 Tires).. 56
Valve Stem, Wheel (14 in. X 25 in.) (For 17.5X25 or 17.5R25 Tires) (Split Rim) 58
Valve Stem, Wheel (9 in. X 24 in.) (FOR 14X24 OR 14R24 TIRES) (One Piece) 52
VALVE , CONTROL (9901) 367
VALVE, BLADE IMPACT 1086
VALVE, BLADE LIFT (EH) (BREAKDOWN) (GRADE PRO)..... 978
VALVE, BRAKE 520
VALVE, CHECK (REVERSING FAN) 432
VALVE, CHECK, A/C EVAPORATION (6068HDW75) 824
VALVE, CHECK, A/C EVAPORATION (6090HDW01 / 6090HDW04) 822
VALVE, CONTROL COVERS (STANDARD)..... 838
VALVE, DIRECTIONAL (REVERSING FAN)..... 432
VALVE, EH FRONT CONTROL (6 FUNCTION MMS) (GRADE PRO) 966
VALVE, EH FRONT, CONTROL (5 FUNCTION) (GRADE PRO)..... 960
VALVE, EH FRONT, CONTROL (6 FUNCTION) (GRADE PRO)..... 964
VALVE, EH FRONT, CONTROL (8 FUNCTION) (GRADE PRO)..... 972
VALVE, EH REAR, CONTROL (4 FUNCTION) (GRADE PRO)..... 958
VALVE, EH REAR, CONTROL (5 FUNCTION) (GRADE PRO)..... 962
VALVE, EH REAR, CONTROL (6 FUNCTION) (GRADE PRO)..... 968
VALVE, EH REAR, CONTROL (7 FUNCTION) (GRADE PRO)..... 970
VALVE, ENGINE OIL BY-PASS (4601) 214
VALVE, ENGINE OIL BY-PASS (4606) 216
VALVE, EXHAUST (5101)..... 226
VALVE, EXHAUST (5128)..... 340
VALVE, EXPANSION, WITH TEMP SWITCH 820
VALVE, FAST FILL INLET 470
VALVE, HEATER CONTROL..... 820
VALVE, HYDRAULIC OIL COOLER BYPASS..... 952
VALVE, HYDRAULIC PUMP DISCONNECT, COLD START (BREAKDOWN)..... 1004
VALVE, HYDRAULIC PUMP DISCONNECT, COLD START (COMPLETE)..... 1002
VALVE, HYDRAULIC WARMUP CIRCUIT..... 1010
VALVE, INTAKE (5101) 226
VALVE, INTAKE (5128) 340
VALVE, LEFT BLADE LIFT (STD) (BREAKDOWN)..... 902
VALVE, LEFT CONTROL (4 FUNCTION)..... 884
VALVE, LEFT CONTROL (5 FUNCTION)..... 890
VALVE, LEFT CONTROL (6 FUNCTION)..... 894
VALVE, LEFT CONTROL (7 FUNCTION)..... 898
VALVE, LOCKOUT, BLADE LIFT VALVE SECTION (EH) (GRADE PRO) (BREAKDOWN)..... 978
VALVE, LOCKOUT, LEFT BLADE LIFT VALVE SECTION (STD)..... 902
VALVE, LOCKOUT, RIGHT BLADE LIFT VALVE SECTION (STD) (BREAKDOWN)..... 900
VALVE, MAIN MANIFOLD (W/O SEC. STEERING) 950
VALVE, MAIN MANIFOLD (W/ SEC. STEERING) 948
Valve, Manifold 490
VALVE, RELIEF (REVERSING FAN)..... 432
VALVE, RELIEF, BLADE LIFT VALVE SECTION (EH) (GRADE PRO) (BREAKDOWN)..... 978
VALVE, RELIEF, LEFT BLADE LIFT VALVE SECTION (STD)..... 902
VALVE, RELIEF, RIGHT BLADE LIFT VALVE SECTION (STD) (BREAKDOWN)..... 900
VALVE, REVERSING FAN DRIVE 432
VALVE, RIGHT BLADE LIFT (STD)(BREAKDOWN) 900
VALVE, RIGHT CONTROL (4 FUNCTION)..... 882
VALVE, RIGHT CONTROL (5 FUNCTION)..... 886
VALVE, RIGHT CONTROL (5 FUNCTION) (MID MOUNTED SCARIFIER)..... 888
VALVE, RIGHT CONTROL (6 FUNCTION)..... 892
VALVE, RIGHT CONTROL (7 FUNCTION)..... 896
VALVE, SERVICE BRAKE..... 520
VALVE, SOLENOID (REVERSING FAN) 432
Valve, Steering Priority 490
VALVE, STEERING (STANDARD CONTROLS) 500
VALVE, SUCTION CONTROL (169Z)..... 300
VALVE, SUCTION CONTROL (9901) 252
VALVE, WATER..... 820
VENTILATING HOSE (2901)..... 198
VENTILATING HOSE (2943)..... 312
VENTILATING SYSTEM 198
VGT 6511 234
VIBRATION DAMPER (1346)..... 180
VLV, SOLENOID..... 170

Página

W

Warm-Up Circuit 1010
WARNING ALARM..... 676
WARNING ALARM (GRADE PRO)..... 678
WARNING ARTICULATION LABEL (RUSSIAN)..... 540
WARNING ARTICULATION LABEL (SPANISH)..... 538
WARNING BEACON, STROBE 592
Water in Fuel Sensor..... 202
WATER IN FUEL SENSOR, ADDITIONAL (6068HDW75) 462
WATER IN FUEL SENSOR, ADDITIONAL (6090HDW01 / 6090HDW04) 460
Water in Fuel Separator, Additional (Field Kit S.N. -627690) 464
Water Pump..... 190
WATER PUMP BYPASS TUBE 2107..... 191
Water Pump Inlet..... 229
WATER PUMP INLET (5722)..... 343
WATER PUMP INSERT SERVICE KIT 383
WATER PUMP KIT (9901)..... 248
WATER PUMP PULLEY (2001) 306
WATER PUMP (4436) 328
WATER SEPARATOR (81AL)..... 352
WATER VALVE..... 820
WEIGHT, REAR MOUNTED 696
WET BRAKE GROUP (YZ104053) 150
Wheels (Front 10 in. X 24 in.) (Rear 9 in. X 24 in.) (Split Rim) 54
WHEEL BEARING, FRONT (LEFT)..... 82
WHEEL BEARING, FRONT (RIGHT)..... 80
WHEEL HUB, FRONT (LEFT)..... 82
WHEEL HUB, FRONT (RIGHT) 80
Wheel Lean Bar..... 76
WHEEL LEAN CONTROL LINKAGE 762
WHEEL LEAN CONTROL, RIGHT 4 FUNCTION (EH) (GRADE PRO) 780
WHEEL LEAN CONTROL, RIGHT 5 FUNCTION (EH) (GRADE PRO) 784
Wheel Lean Cylinder 518
WHEEL LEAN CYLINDER COMPONENTS 518
Wheel Lean Cylinder Hoses (Grade Pro)..... 506
Wheel Lean Cylinder Hoses (Standard Controls)..... 504
Wheel Lean Cylinder Pins 516
WHEEL LEAN SENSOR 80
WHEEL LEAN SENSOR HARNESS..... 602
WHEEL LEAN SENSOR WIRING HARNESS 594
Wheel Lean Valve Section (Grade Pro)..... 986
Wheel Lean Valve Section (Standard Controls) 906
Wheel (10 in. X 24 in.) (For 14X24 or 14R24 Tires) (Split Rim)..... 54
Wheel (13 in. X 25 in.)..... 56
Wheel (13 in. X 25 in.) (For 17.5X25 or 17.5R25 Tires) 56
Wheel (14 in. X 25 in. Split Rim)..... 58
Wheel (14 in. X 25 in.) (For 17.5X25 or 17.5R25 Tires) (Split Rim).... 58
Wheel (9 in. X 24 in. One Piece) 52
Wheel (9 in. X 24 in.) (For 14X24 or 14R24 Tires) (One Piece) 52
WHEEL, STEERING 486
WHEEL, STEERING (GRADE PRO) 488
WINDOWS, OPENING SIDE AND FIXED FRONT (LOW PROFILE CAB)..... 738
WINDOWS, OPENING (FULL HEIGHT CAB) (S.N. -627324)..... 740
WINDOWS, OPENING (LOW PROFILE CAB) 736
WINDOWS, STATIONARY (LOW PROFILE CAB)..... 734
WINDOW SHADE, REAR 874
WINDOW, DOOR (FULL HEIGHT CAB)..... 732
WINDOW, DOOR (LOW PROFILE CAB)..... 730
WINDSHIELD WASHER RESERVOIR (FULL HEIGHT CAB)..... 744
WINDSHIELD WASHER RESERVOIR (LOW PROFILE CAB)..... 742
WINDSHIELD WIPER DISABLE SENSOR, LOWER..... 752
WINDSHIELD WIPER, FRONT (FULL HEIGHT CAB)..... 744
WINDSHIELD WIPER, FRONT (LOW PROFILE CAB) 742
WINDSHIELD WIPER, LOWER FRONT..... 750
WINDSHIELD WIPER, REAR (FULL HEIGHT CAB)..... 748
WINDSHIELD WIPER, REAR (LOW PROFILE CAB)..... 746
WIPER BLADE, FRONT WINDSHIELD (FULL HEIGHT CAB)..... 744
WIPER BLADE, FRONT WINDSHIELD (LOW PROFILE CAB)..... 742
WIPER BLADE, REAR WINDSHIELD (FULL HEIGHT CAB) 748
WIPER BLADE, REAR WINDSHIELD (LOW PROFILE CAB)..... 746
WIPER COVER, FRONT (FULL HEIGHT CAB) 718, 720
WIPER COVER, FRONT (GRADE PRO)..... 714, 716
WIPER COVER, FRONT (LOW PROFILE CAB - STD)..... 710, 712
WIPER DISABLE SENSOR, LOWER WINDSHIELD..... 752
WIPER HOUSING, REAR (FULL HEIGHT CAB)..... 718, 720
WIPER HOUSING, REAR (GRADE PRO)..... 714, 716
WIPER HOUSING, REAR (LOW PROFILE CAB - STD) 710, 712
WIPER, LOWER FRONT WINDSHIELD..... 750

Índice alfabético, continuación

Página

WIRING HARNESSES, ENGINE (6068HDW75) 612
WIRING HARNESSES, ENGINE (6090HDW01) 606
WIRING HARNESS BRACKET (8485) 354
Wiring Harness Mounting - Brackets 244
WIRING HARNESS & INJECTION NOZZLE (169Z) 300
WIRING HARNESS, A/C AND HEATER 818
WIRING HARNESS, BLADE IMPACT 658
WIRING HARNESS, CAB INTERIOR 622
WIRING HARNESS, CAB INTERIOR (CONNECTORS) .. 624, 626, 628
WIRING HARNESS, CAB ROOF 652
WIRING HARNESS, DIESEL FIRED COOLANT HEATER (6090HDW01 / 6090HDW04) 400
WIRING HARNESS, ECU (8497) 240
WIRING HARNESS, ENGINE AIR HEATER 390
WIRING HARNESS, ENGINE COMPARTMENT WORK LIGHTS 584
WIRING HARNESS, ENGINE FRAME (CONNECTORS) 616
WIRING HARNESS, ENGINE (CONNECTORS) (6068HDW75) 614
WIRING HARNESS, ENGINE (CONNECTORS) (6090HDW01) 608, 610
WIRING HARNESS, FAN DOOR 576
WIRING HARNESS, FLEX LOAD CONTROLLER POWER 622
WIRING HARNESS, FLEX LOAD CONTROLLER POWER (CONNECTORS) 632
WIRING HARNESS, FRONT DRIVE/TURN LIGHTS 594
WIRING HARNESS, FRONT DRIVE/TURN LIGHTS (CONNECTORS) 604
WIRING HARNESS, FRONT EH VALVE (GRADE PRO) 646
WIRING HARNESS, FRONT EH VALVE (GRADE PRO) (CONNECTORS) 650
WIRING HARNESS, FRONT PLATFORM 594
WIRING HARNESS, FRONT PLATFORM (CONNECTORS) 596
WIRING HARNESS, FRONT TILT CONSOLE (GRADE PRO) 656
WIRING HARNESS, FRONT TILT CONSOLE (STANDARD CONTROLS) 654
WIRING HARNESS, GLOW PLUG 398
WIRING HARNESS, GLOW PLUGS (4330) 326
WIRING HARNESS, GRADE PRO ARMREST 636
WIRING HARNESS, GRADE PRO ARMREST, LEFT (CONNECTORS) 644
WIRING HARNESS, GRADE PRO ARMREST, RIGHT (CONNECTORS) 642
WIRING HARNESS, GRADE PRO CAB 636
WIRING HARNESS, GRADE PRO CAB (CONNECTORS) 638
WIRING HARNESS, HYDRAULIC WARMUP CIRCUIT 1010
WIRING HARNESS, IGC (GRADE PRO) 636
WIRING HARNESS, IGC (GRADE PRO) (CONNECTORS) 640
WIRING HARNESS, JD LINK™ COMMUNICATION CONTROLLER 1016
WIRING HARNESS, LICENSE PLATE LIGHT 528
WIRING HARNESS, MACHINE INFORMATION GATEWAY (MIG) 1018
WIRING HARNESS, MIDSTRUCTURE 594
WIRING HARNESS, MIDSTRUCTURE (CONNECTORS) 600
WIRING HARNESS, RADIO SPEAKER 622
WIRING HARNESS, RADIO SPEAKER (CONNECTORS) 634
WIRING HARNESS, REAR EH VALVE (GRADE PRO) 646
WIRING HARNESS, REAR EH VALVE (GRADE PRO) (CONNECTORS) 648
WIRING HARNESS, REAR PLATFORM 594
WIRING HARNESS, REAR PLATFORM (CONNECTORS) 598
WIRING HARNESS, SNOW LIGHT 586
WIRING HARNESS, STARTER JUMPER (6068HDW75) 612
WIRING HARNESS, STARTER JUMPER (6090HDW01) 606
WIRING HARNESS, STROBE WARNING BEACON 592
WIRING HARNESS, TAIL LIGHT 576
WIRING HARNESS, TRANSMISSION 618
WIRING HARNESS, TRANSMISSION (CONNECTORS) 620
WIRING HARNESS, WHEEL LEAN SENSOR 594
WIRING HARNESS, WHEEL LEAN SENSOR (CONNECTORS) 602
WITHOUT ENGINE WIRING HARNESS 354

Y

YOKE GROUP 7C (YZ106449) 160
YOKE, DRIVESHAFT 72
YOKE, INPUT 94
YZ103439 INPUT GROUP 134
YZ104053 WET BRAKE GROUP 150
YZ106448 TRANSMISSION OUTPUT GROUP 148
YZ106449 YOKE GROUP 7C 160
YZ106536 TRANSMISSION REAR HOUSING 168
YZ106537 MAIN CASE GROUP 152
YZ106539 TRANSMISSION FRONT HOUSING 166
YZ106540 MAIN CASE GROUP 154
YZ106549 TRANSMISSION CHARGE PUMP GROUP 162
YZ106563 THIRD STAGE SHAFT ASSEMBLY 140
YZ106564 FIFTH STAGE SHAFT ASSEMBLY 144
YZ106602 VALVE ASSEMBLY 158
YZ106603 VALVE CONTROL GROUP 156
YZ106665 FOURTH STAGE SHAFT ASSEMBLY 142
YZ106678 FIRST STAGE SHAFT ASSEMBLY 136
YZ106680 SIXTH STAGE SHAFT ASSEMBLY 146
YZ106765 TRANSMISSION SECOND STAGE ASSEMBLY 138
YZ106766 TRANSMISSION HOSE FITTING 164
YZ120442 VALVE ASSEMBLY 110
YZ120521 DIFFERENTIAL CASE- 1400 SERIES AXLE 102
YZ120521 DIFFERENTIAL LOCK W. VALVE 106
YZ120521 DIFFERENTIAL - LOW PRESSURE (S.N.XXXX-) 104
YZ501988 24V SOLENOID VALVE 170

#

1102 (ROCKER ARM COVER) 178
1144 (ROCKER ARM COVER) 294
12 ft. X 24 in. X 7/8 in. Moldboard (5/8 in. X 6 in. Cutting Edges) .. 1020
12 ft. X 24 in. X 7/8 in. Moldboard (5/8 in. X 8 in. Cutting Edges) .. 1022
12 ft. X 27 in. X 1 in. Moldboard (5/8 in. X 8 in. Cutting Edges) 1024
1230 (OIL FILLER NECK) 296
13 ft. X 27 in. X 1 in. Moldboard (5/8 in. X 8 in. Cutting Edges) 1026
1320 (CRANKSHAFT PULLEY) 297
1346 (CRANKSHAFT PULLEY) 180
14 ft. X 24 in. X 7/8 in. Moldboard (5/8 in. X 6 in. Cutting Edges) .. 1028
14 ft. X 24 in. X 7/8 in. Moldboard (5/8 in. X 8 in. Cutting Edges) .. 1030
14 ft. X 27 in. X 1 in. Moldboard (3/4 in. X 8 in. Cutting Edges) (3/4 in. HARDWARE) 1034
14 ft. X 27 in. X 1 in. Moldboard (5/8 in. X 8 in. Cutting Edges) 1032
1412 (FLYWHEEL HOUSING) 181
1423 (FLYWHEEL HOUSING) 298
15 Amp Power Converter (24 Volt to 12 Volt) 570
1520 (FLYWHEEL) 182
1530 (FLYWHEEL) 299
169Z (FUEL INJECTION PUMP) 300
1701 (AIR INTAKE) 186
1797 (INTAKE MANIFOLD) 302
19BR (OIL PAN) 304
1909 (OIL PAN) 188
2001 (WATER PUMP PULLEY) 306
2107 (THERMOSTAT COVER) 191
2154 (THERMOSTAT COVER) 307
2201 (THERMOSTAT) 192
2255 (THERMOSTAT) 308
2310 (FAN DRIVE) 193
25 Amp Power Converter (24 Volt to 12 Volt) 572
2694 (ENGINE COOLANT HEATER) 309
2697 (ENGINE HEATER) 194
2699 (NO ENGINE HEATER) 195
28AY (EXHAUST MANIFOLD) 311
2802 (EXHAUST MANIFOLD) 196
2870 (EXHAUST MANIFOLD) 310
2901 (VENTILATING SYSTEM) 198
2943 (VENTILATING SYSTEM) 312
3005 (STARTING MOTOR) 200
3008 (STARTER MOTOR) 201
3059 (STARTER MOTOR) 314
35DZ (FUEL FILTER) 316
3508 (FUEL FILTER) 204
3612 (FRONT PLATE AND IDLE GEARS (UPPER AND LOWER) .. 318
3713 (FUEL TRANSFER PUMP) 320
3903 (THERMOSTAT HOUSING / BY PASS TUBE TO WATER PUMP) 206
3926 (THERMOSTAT HOUSING, BY PASS TUBE TO WATER PUMP) 322
4018 (ENGINE OIL DIPSTICK) 208
4048 (ENGINE OIL DIPSTICK) 324
4330 (STARTING AID) 326
4397 (STARTING AID) 212
4436 (TIMING GEAR COVER) 328
4601 (CYLINDER BLOCK) 214
4606 (CYLINDER BLOCK) 216
4633 (CYLINDER BLOCK) 330
4712 (CRANKSHAFT AND BEARINGS) 332
4801 (CONNECTING RODS AND PISTONS) 220
4834 (CONNECTING RODS AND PISTONS) 334
4901 (ROCKER ARM, SHAFT, TAPPET, PUSH ROD) 222
4905 (ROCKER ARM, SHAFT, TAPPET, PUSH ROD) 336
5001 (OIL PUMP) 224

Índice alfabético, continuación

Página

5024 (OIL PUMP) ... 338
5101 (CYLINDER HEAD WITH VALVES) ... 226
5128 (CYLINDER HEAD) ... 340
5299 (AUXILIARY DRIVE) ... 228
5497 (TURBO AIR INLET) ... 342
5701 (WATER PUMP INLET) ... 229
5722 (WATER PUMP INLET) ... 343
5912 (OIL COOLER) ... 230
5951 (OIL COOLER) ... 344
6401 (EXHAUST ELBOW) ... 232, 345
65VS (TURBOCHARGER) ... 346
6511 (TURBOCHARGER) ... 234
6698 (TEMPERATURE SWITCH) ... 348
6744 (SENSORS) ... 350
7701 (TIMING GEAR COVER) ... 236
81AL (WATER IN FUEL) ... 352
8485 (WITHOUT ENGINE WIRING HARNESS) ... 354
8497 (ENGINE WIRING HARNESS) ... 240
8724 (BELT TENSIONER) ... 356
8860 (OIL FILTER) ... 358
8902 (EXHAUST GAS RECIRCULATION (EGR)) ... 242
9801 (LIFT STRAPS) ... 245, 360
9807 (LIFT STRAPS) ... 246
9901 ENGINE GASKET KIT FOR LONG BLOCK ... 284
9901 ENGINE GASKET SET, OVERHAUL ... 384
9901 ENGINE OVERHAUL KIT ... 280
9901 FILTER O-RING KIT ... 379
9901 GASKET KIT - CYLINDER HEAD REMOVAL ... 276
9901 PISTON-LINER KIT ... 260
9901 (AIR COMPRESSOR KIT) ... 269
9901 (AIR COMPRESSOR KIT) (MIDLAND) ... 378
9901 (BEARING KIT) ... 361, 362, 363
9901 (CAMSHAFT KIT) ... 264
9901 (COMPLETE BLOCK ASSEMBLY) ... 256
9901 (CONNECTING ROD BEARINGS) ... 250
9901 (CONTROL VALVE) ... 367
9901 (CYLINDER HEAD KIT) ... 266
9901 (CYLINDER LINER PACKING) ... 263
9901 (EGR VALVE GASKET KIT) ... 272, 370
9901 (ENGINE GASKET KIT) ... 278, 368
9901 (ENGINE SHORT BLOCK) ... 254, 258
9901 (EXHAUST MANIFOLD REMOVAL) ... 271
9901 (FUEL FILTER ELEMENT SERVICE KIT) ... 253, 268
9901 (MAIN BEARING) ... 249
9901 (PISTON LINER KIT) ... 372
9901 (PISTON RING PACK) ... 270, 380
9901 (PRIMARY FUEL FILTER SEAL KIT) ... 247
9901 (REAR OIL SEAL) ... 382
9901 (REPLACEMENT ENGINE) ... 286, 388
9901 (SEAL KIT) ... 261
9901 (SERVICE KIT CYLINDER HEAD BOLTS) ... 262
9901 (SERVICE KIT FOR INJECTOR NOZZLE) ... 374
9901 (SERVICE KIT - EGR) ... 274
9901 (SERVICE KIT - INSERT, WATER PUMP) ... 383
9901 (SHORT BLOCK ASSEMBLY) ... 376
9901 (STARTER MOTOR KIT) ... 282
9901 (STARTER RELAY) ... 381
9901 (SUCTION CONTROL VALVE) ... 252
9901 (THRUST BEARING) ... 251, 364, 365, 366
9901 (WATER PUMP KIT) ... 248
9901(STARTER RELAY) ... 375
9902 ENGINE OVERHAUL KIT ... 386

Página

Wheel (9 in. X 24 in. One Piece)
Wheel (9 in. X 24 in. One Piece)
Wheel (9 in. X 24 in. One Piece)
Wheel (9 in. X 24 in. One Piece)

TX1048526 A.1

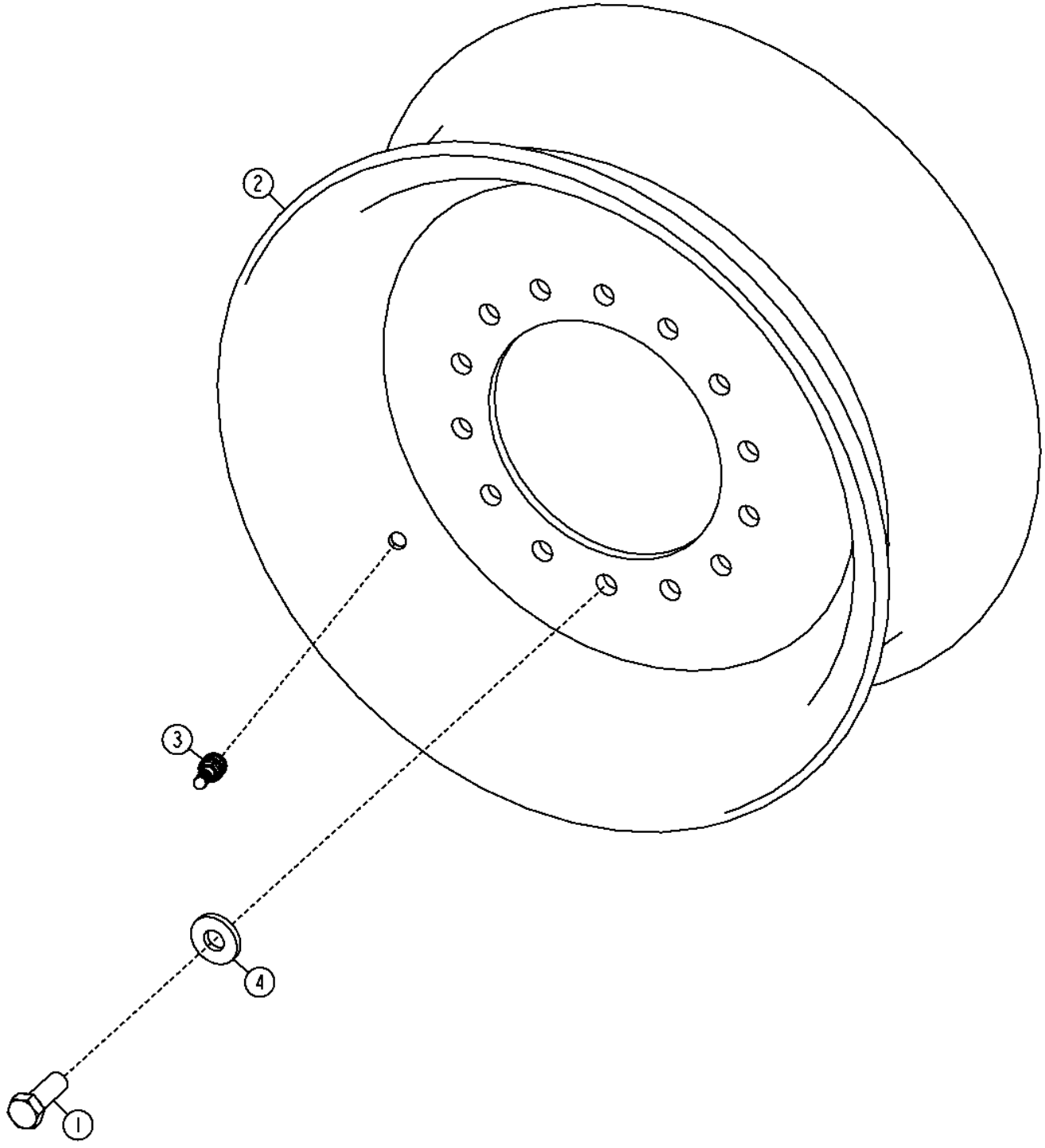

Pos.	*Ref.*	*Descripción*	*Cant.*	*Núm. de serie*	*Notas*
1	19H3158	Tornillo	14		3/4" X 2"
2	AT103567	Rueda	1		Para neumático 14 x 24, Para neumático 14R24
3	AT25226	Válvula de neumático	1		
4	T151797	Arandela	14		

Wheels (Front 10 in. X 24 in.) (Rear 9 in. X 24 in.) (Split Rim)
Roues (avant 10 in. X 24 in.) (arrière 9 in. X 24 in.) (jantes divisées)
Колеса (переднее 10 X 24 дюйма) (заднее 9 X 24 дюйма) (разъемный обод)
Ruedas (Delanteras 10 X 24 in.) (Traseras 9 X 24 in.) (Aro dividido)

TX1048529 A.1

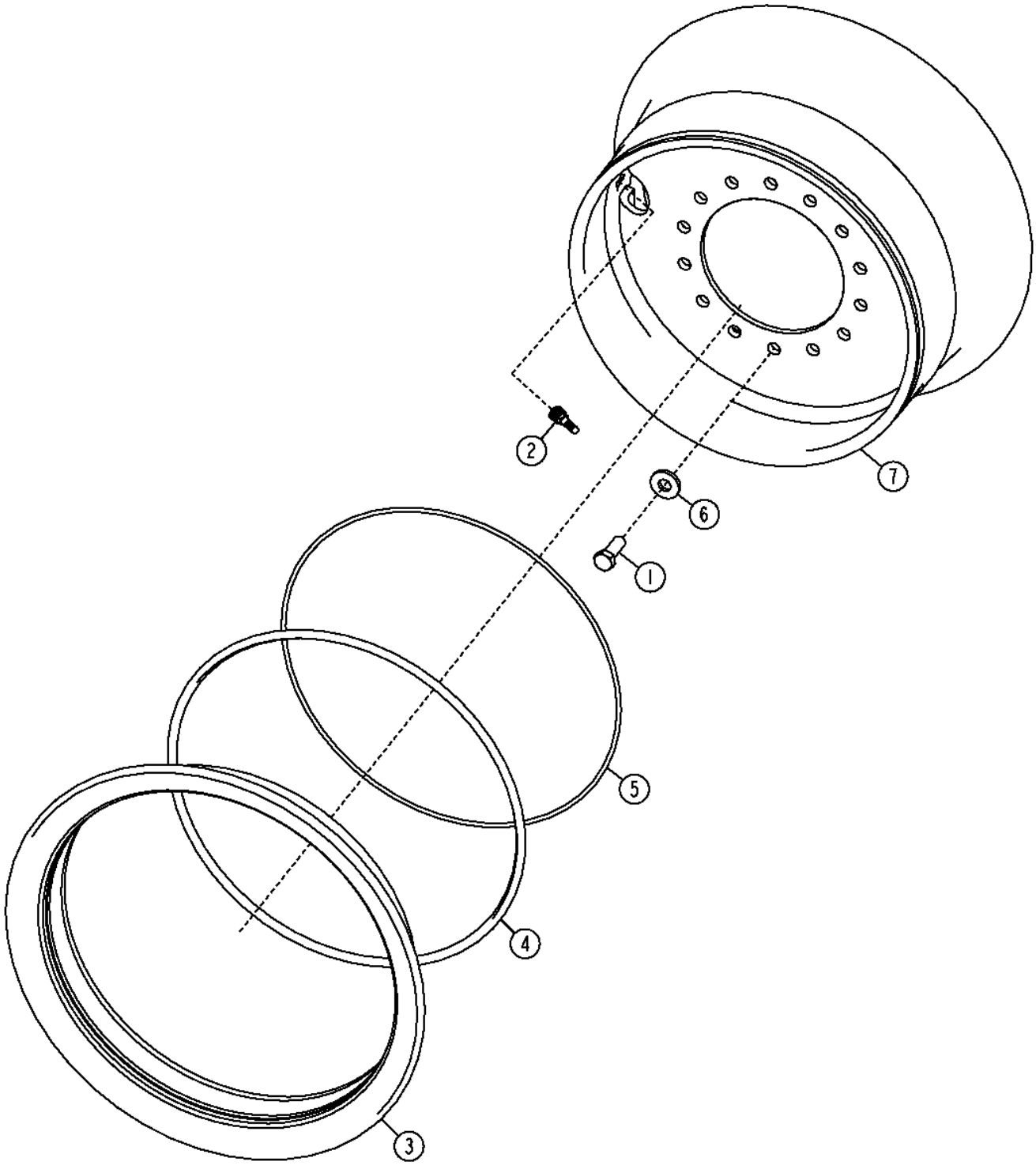

Pos.	*Ref.*	*Descripción*	*Cant.*	*Núm. de serie*	*Notas*
1	19H3158	Tornillo	14		3/4" X 2"
2	AT25226	Válvula de neumático	1		
3	T27183	Aro de llanta	1		
4	T27184	Aro de llanta	1		
5	T59932	Anillo tórico	1		
6	T151797	Arandela	14		
7	AT43231	Llanta	1		Para neumático 14 x 24, Para neumático 14R24

Wheel (13 in. X 25 in.)
Roue (13 in. X 25 in.)
Колесо (13 X 25 дюймов)
Rueda (13 X 25 in.)

TX1048527 A.1

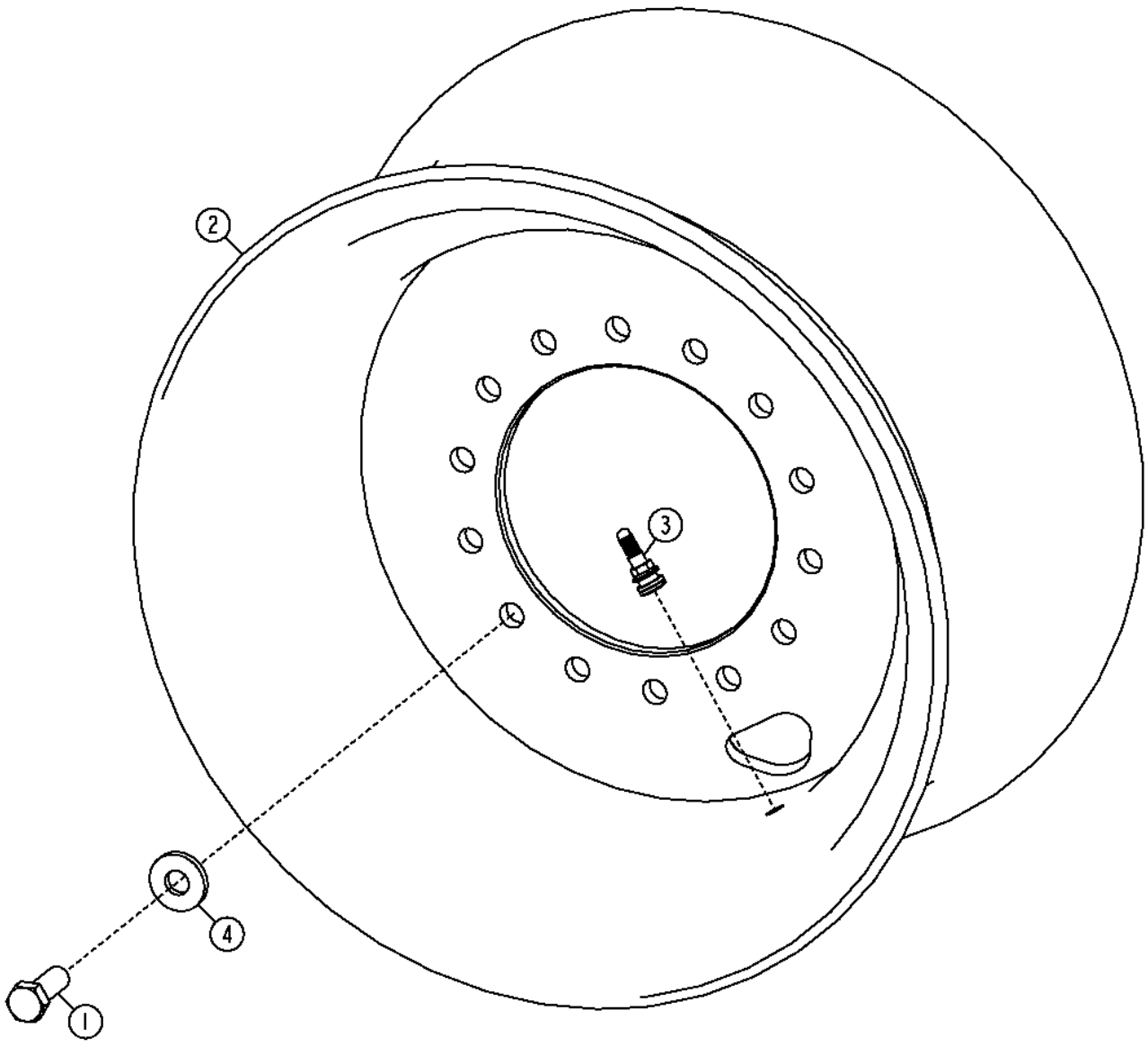

TX1048527

Pos.	*Ref.*	*Descripción*	*Cant.*	*Núm. de serie*	*Notas*
1	19H3158	Tornillo	14		3/4" X 2"
2	AT105608	Rueda	1		Para neumático 17.5 x 25, Para neumático 17.5R25
3	AT25226	Válvula de neumático	1		
4	T151797	Arandela	14		

Wheel (14 in. X 25 in. Split Rim)
Roue (14 in. x 25 in. jante divisée)
Колесо (разъемный обод 14 X 25 дюймов)
Rueda (14 in. x 25 in. con aro dividido)

TX1048528 A.1

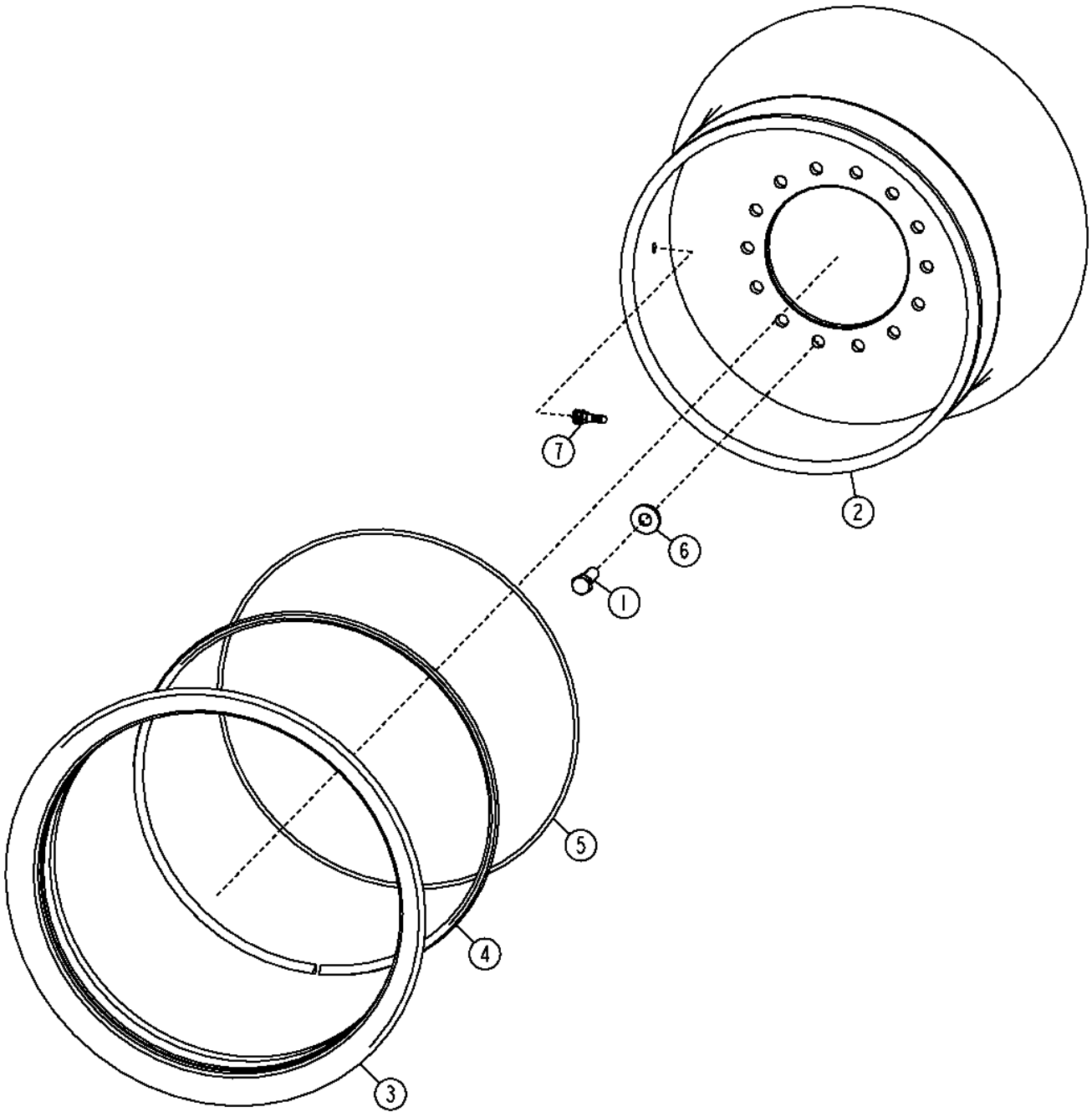

TX1048528

Pos.	*Ref.*	*Descripción*	*Cant.*	*Núm. de serie*	*Notas*
1	19H3158	Tornillo	14		3/4" X 2"
2	AT68940	Rueda	1		Para neumático 17.5 x 25, Para neumático 17.5R25
3	T27193	Aro de llanta	1		
4	T27194	Aro de llanta	1		
5	T59933	Anillo tórico	1		
6	T151797	Arandela	14		
7	AT25226	Válvula de neumático	1		

Tandem Housing
Carter tandem
Сдвоенный корпус
Caja de tándem

TX1051757 A.1

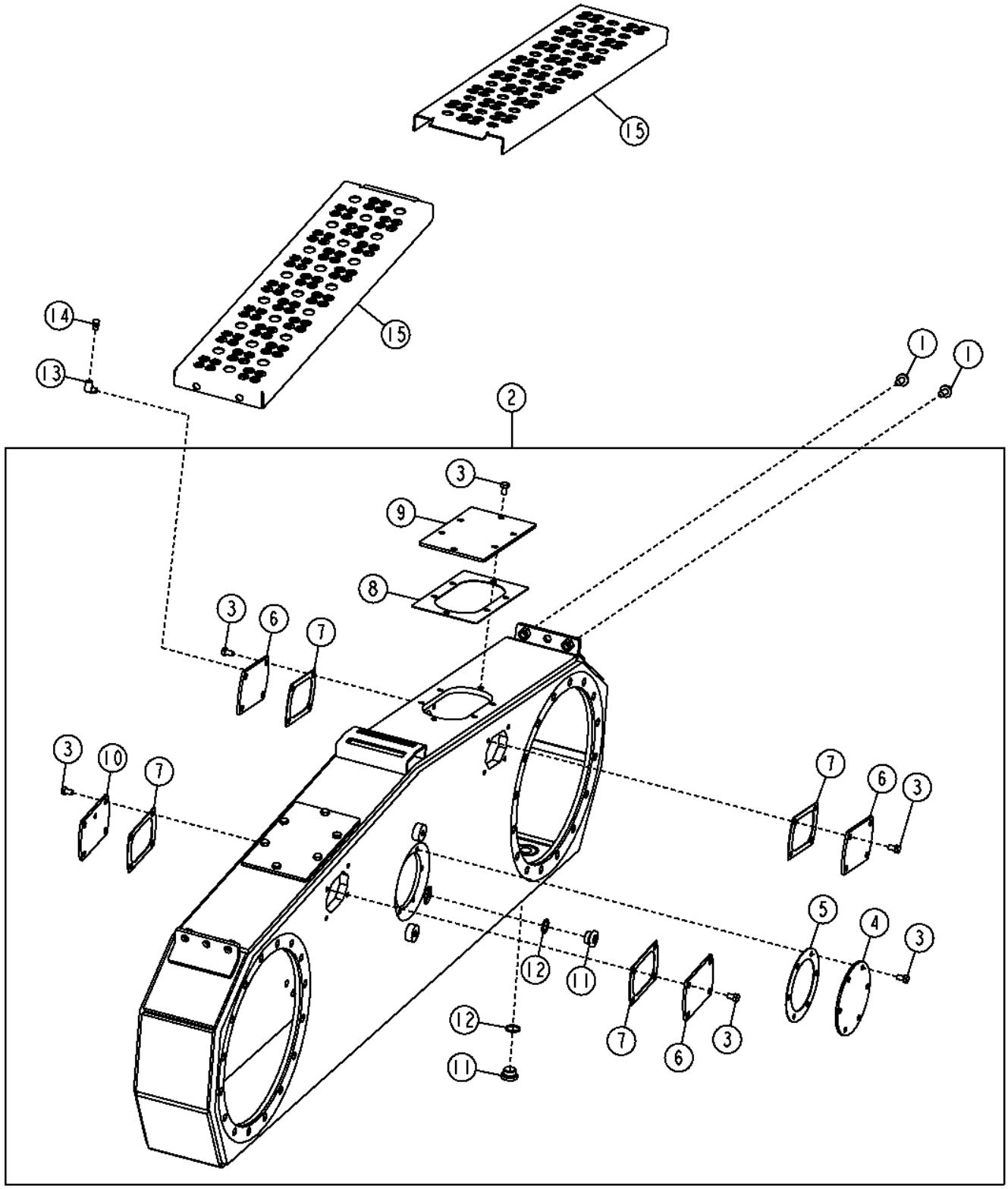

TX1051757

Pos.	*Ref.*	*Descripción*	*Cant.*	*Núm. de serie*	*Notas*
1	19M7788	Tornillo	8		M12 X 25
2	**AT345242**	**Carcasa**	**1**		**(CA)**
3	H150941	Tornillo	34		M10 X 16
4	T158338	Tapadera	1		
5	T158340	Junta	1		
6	T158509	Tapadera	3		
7	T158511	Junta	4		
8	T233898	Junta	2		
9	T233899	Placa	2		
10	T251312	Tapadera	1		
11	T78662	Tapón de vaciado	2		
12	U17409	Anillo tórico	2		
13	T56112	Racor acodado	2		
14	U14273	Respiradero	2		
15	T246935	Plataforma	4		

Tandem Drive and Planetary
Entraînement tandem et train planétaires
Сдвоенный привод и планетарн. прив.
Mando tándem y planetarios

TX1058258 A.1

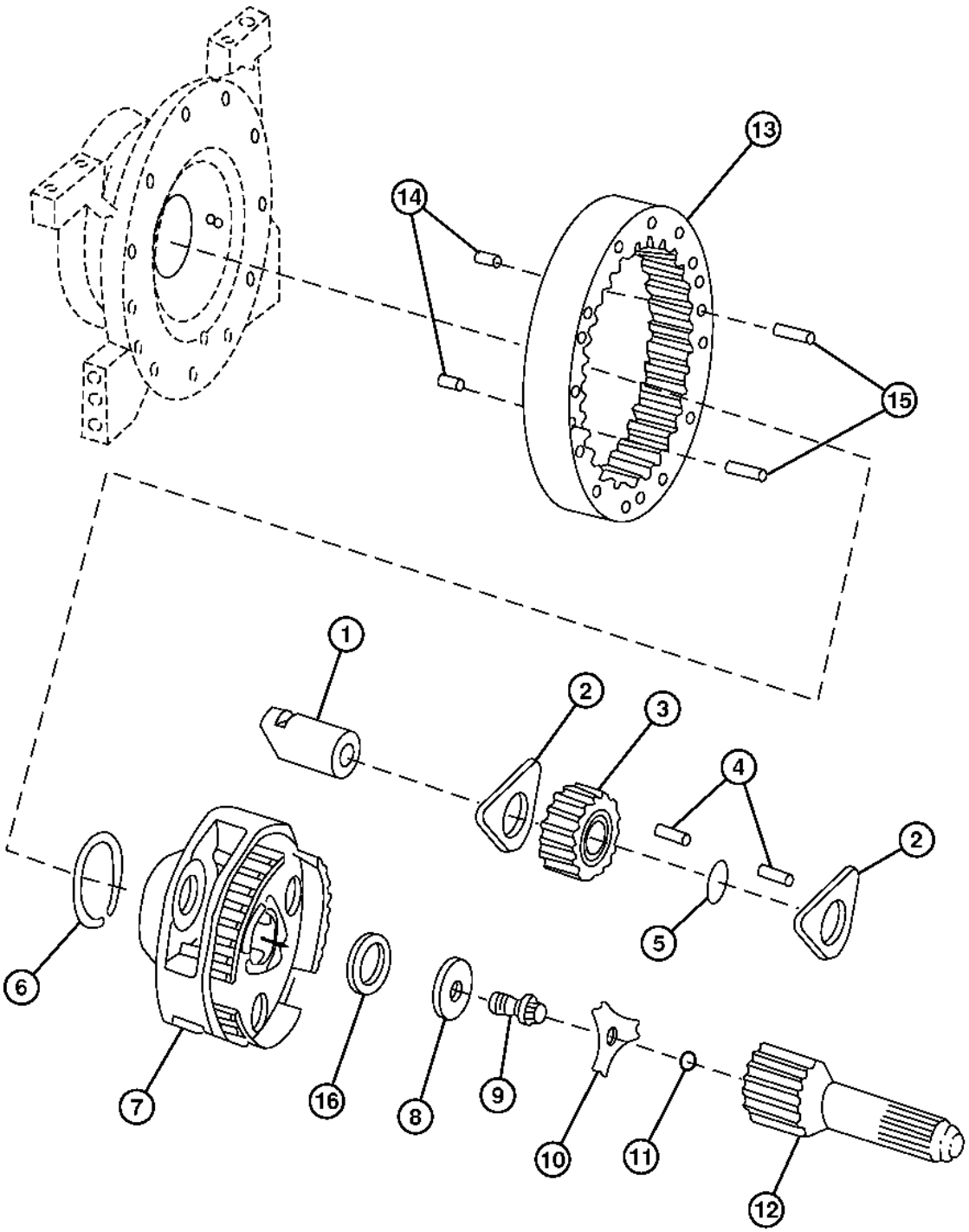

TX1058258

Pos.	*Ref.*	*Descripción*	*Cant.*	*Núm. de serie*	*Notas*
1	R77664	Eje con piñón	3		
2	R112079	Arandela de empuje	6		
3	R108997	Piñón	3		
4	R63575	Aguja de rodamiento	144		
5	R71929	Arandela	3		
6	R72430	Anillo elástico	1		
7	R131113	Portaplanetarios	1		
8	R94546	Espaciador	1		
9	R81162	Tornillo	1		
10	R94545	Chapa de seguridad	1		
11	F3171R	Anillo tórico	3		
12	R131114	Eje con piñón	1		
13	R165474	Corona de tren planetario	1		
14	R54380	Pasador de centraje	2		
15	R27315	Pasador de centraje	2		
16	R52389	Suplemento	1		

Final Drive and Tandem Pivot
Réduction finale et pivot de tandem
Главная передача и спаренный шарнир
Mando final y pivote en tándem

TX1057155 A.1

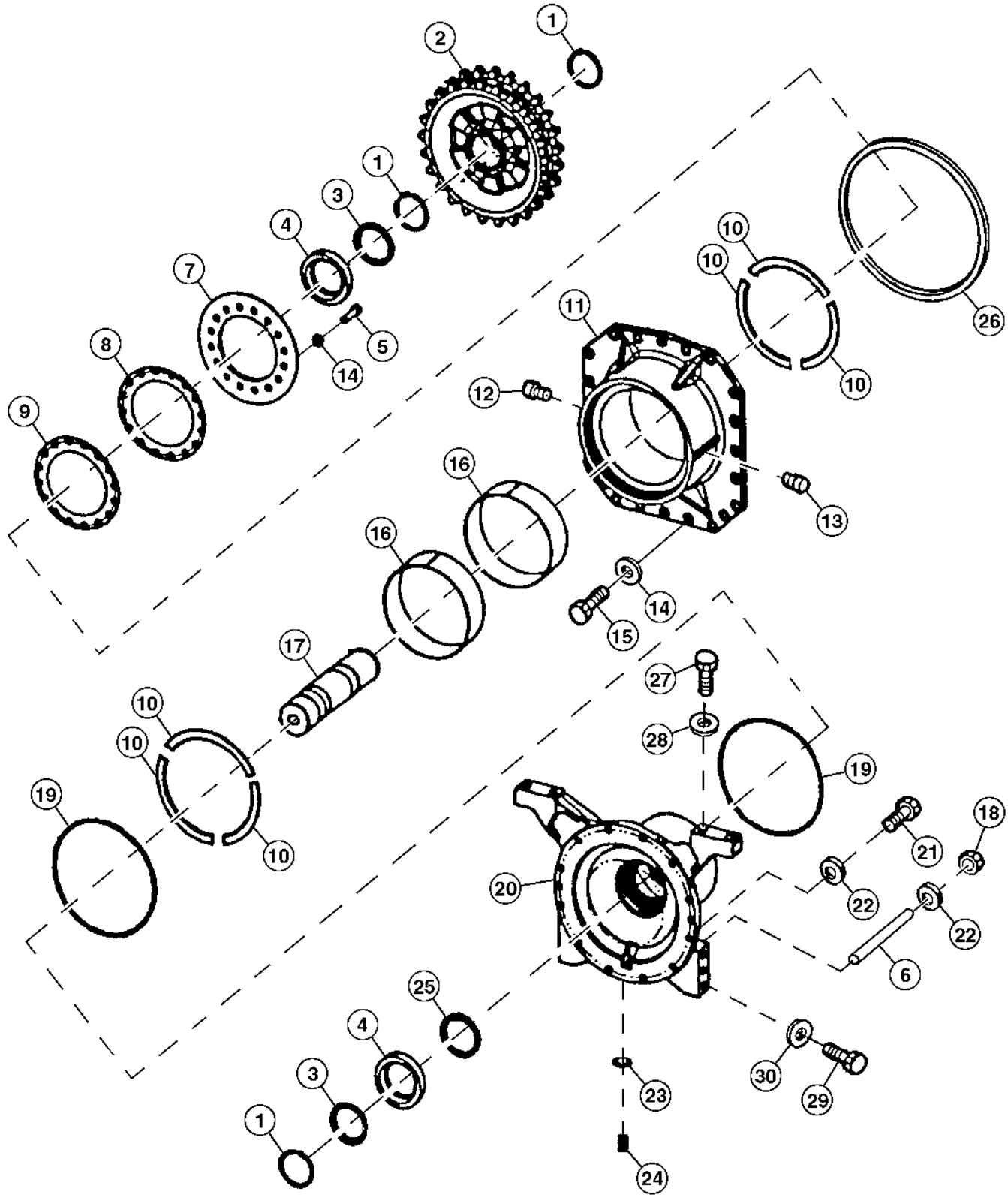

TX1057155

Pos.	*Ref.*	*Descripción*	*Cant.*	*Núm. de serie*	*Notas*
1	T157952	Anillo elástico	3		
2	T157945	Rueda dentada	1		
3	JD8989	Cono del cojinete	2		
4	JD8272	Pista ext. de rodamiento	2		
5	19M7417	Tornillo	16		M16 X 65
6	T241241	Vástago	8		
7	T157944	Retenedor	1		
8	T158335	Suplemento	AR		(.07 mm)
9	T158334	Suplemento	AR		(.2 mm)
10	T215516	Arandela de empuje	6		
11	T157943	Pivote	1		Tándem
12	T71306	Obturador	1		
13	JD7781	Engrasador	1	-629146	
	H80936	Racor acodado	1	629147-	
14	R135543	Arandela	22		
15	19M7488	Tornillo	22		M16 X 40
16	T215515	Anillo anti-desgaste	2		
17	T157942	Eje de mando	1		Tándem
18	14M7398	Tuerca	8		M16
19	T158580	Anillo tórico	2		
20	T229191	Carcasa	1		Eje de mando final
21	19M8190	Tornillo	12		M16 X 180
22	R135543	Arandela	12		
23	U17409	Anillo tórico	1		
24	T78662	Tapón de vaciado	1		
25	AR75527	Retén	1		
26	T41677	Anillo tórico	1		
27	19M7889	Tornillo	4		M24 X 80
28	24M7294	Arandela	4		26 X 39 X 4 MM
29	19M7892	Tornillo	3		M20 X 80
30	24M7242	Arandela	3		21.400 X 42 X 5 MM

Service Brakes
Freins de service
Рабочие тормоза
Frenos de servicio

TX1058662 A.1

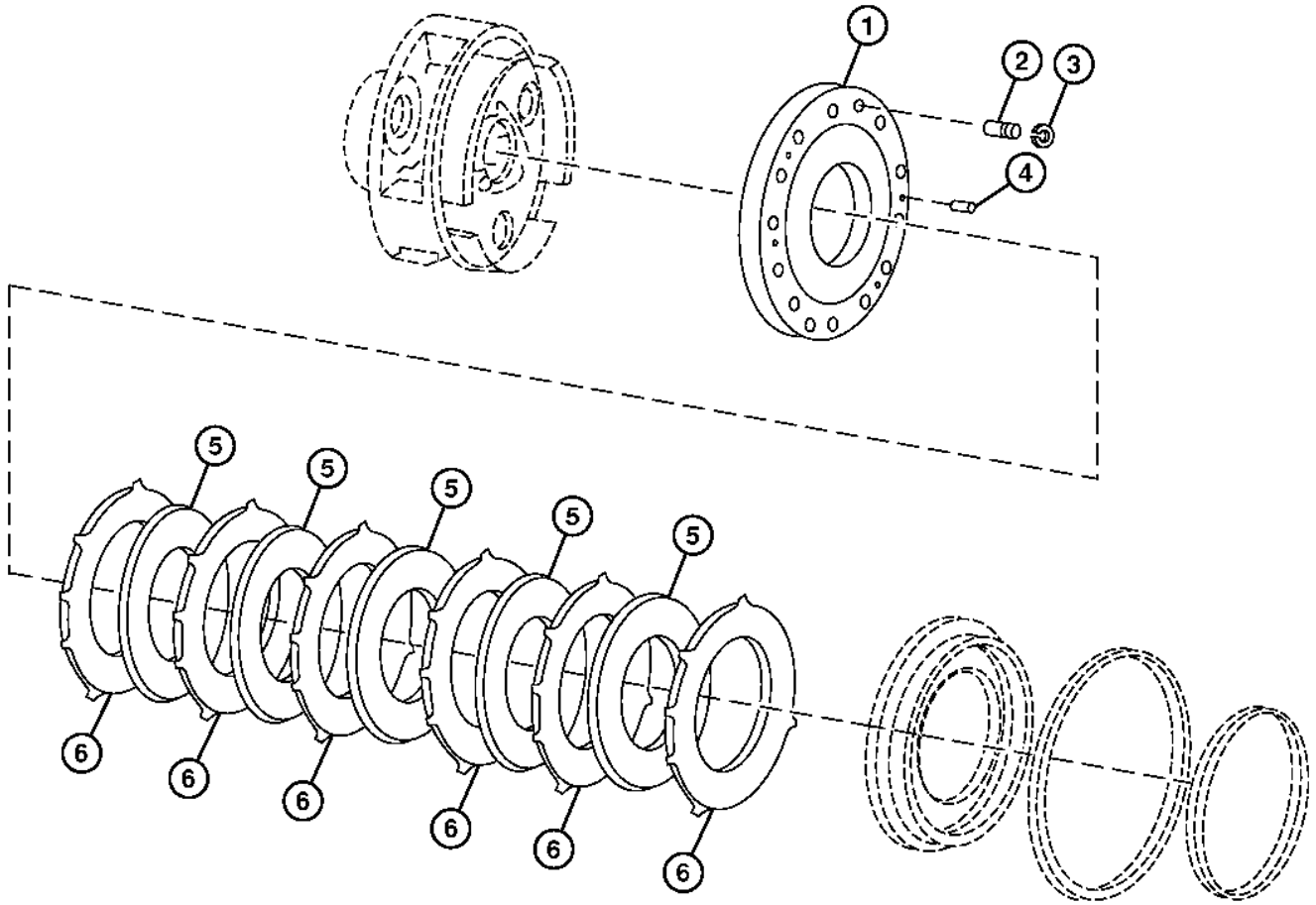

TX1058662

Pos.	*Ref.*	*Descripción*	*Cant.*	*Núm. de serie*	*Notas*
1	R131225	Placa	1		
2	R129628	Pasador de centraje	2		
3	40M7042	Anillo elástico	2		
4	R27315	Pasador de centraje	2		15.875 X 28.575 MM (5/8" X 1-1/8")
5	RE65008	Disco de freno	5		
6	R150895	Placa	6		Separador

Axle and Drive Chain
Essieu et chaîne d'entraînement
Мост и приводная цепь
Cadena de mando y eje

TX1058282 A.1

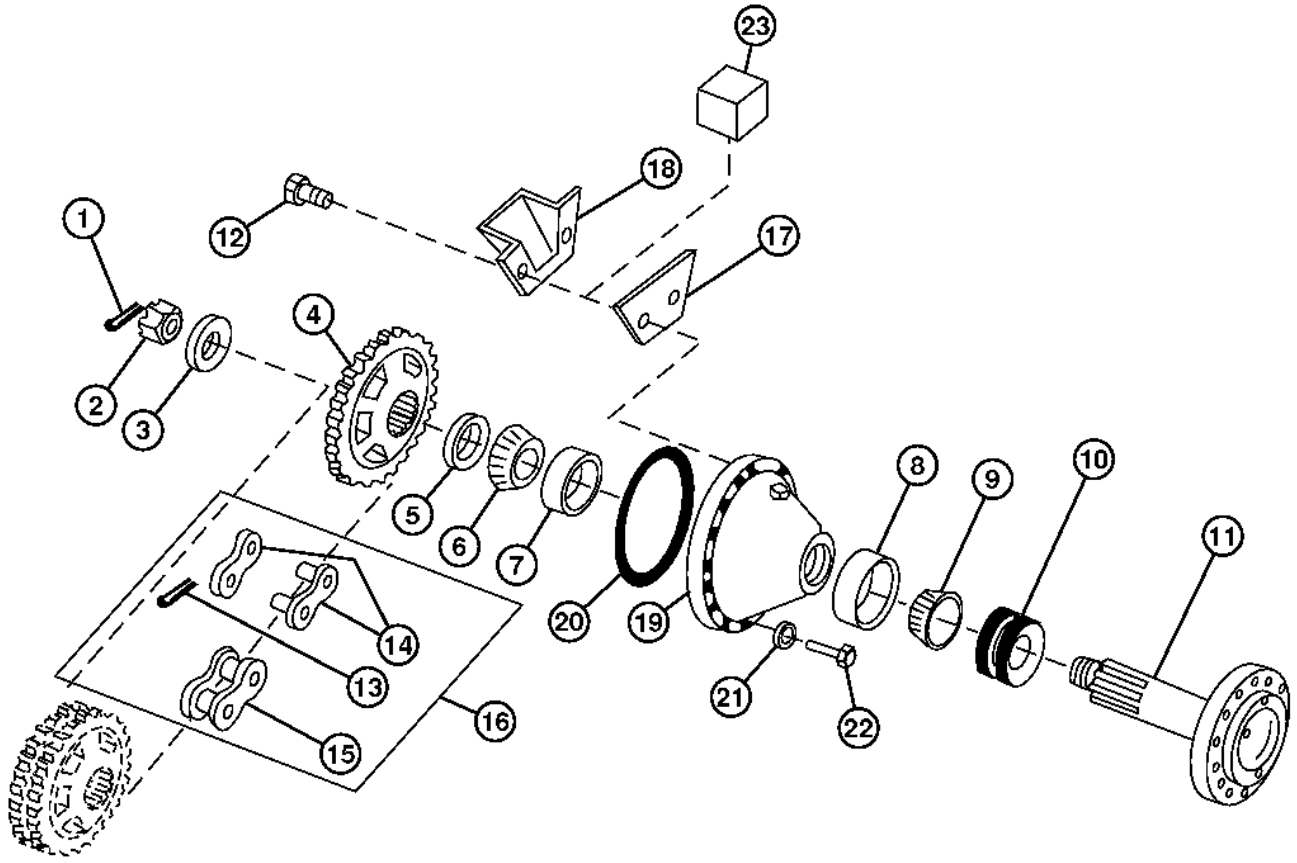

TX1058282

Pos.	*Ref.*	*Descripción*	*Cant.*	*Núm. de serie*	*Notas*
1	11M7085	Pasador de aletas	1		6.300 X 63 MM
2	CE19711	Tuerca	1		
3	T158599	Espaciador	1		
4	T158248	Rueda dentada	1		
5	R48437	Suplemento	1		(.202 mm, .008 in.)
6	JD9080	Cono del cojinete	1		
7	JD9138	Pista ext. de rodamiento	1		
8	JD9120	Pista ext. de rodamiento	1		
9	JD8962	Cono del cojinete	1		
10	AT362293	Retén	1		
11	CE19992	Palier	1		(ALSO ORDER CE19711)
12	19M7300	Tornillo	1		M6 X 10
13	11M7021	Pasador de aletas	2		4 X 25 MM
14	AT334299	Articulación	4		Conectando
15	AT44583	Eslabón de cadena	AR		RodilloRodillo
16	AT334298	Cadena de rodillos	1		
17	T159985	Placa	1		Usar solamente en el eje delantero
18	T159984	Taza de aceite	1		Usar solamente en el eje trasero
19	T158249	Carcasa	1		
20	T158339	Anillo tórico	1		
21	R135543	Arandela	16		
22	19M7489	Tornillo	16		M16 X 45
23	KV26460	Imán	4		

Axle Hoses and Fittings
Axle Hoses and Fittings
Axle Hoses and Fittings
Axle Hoses and Fittings

AT345241_TX1078316 A.3

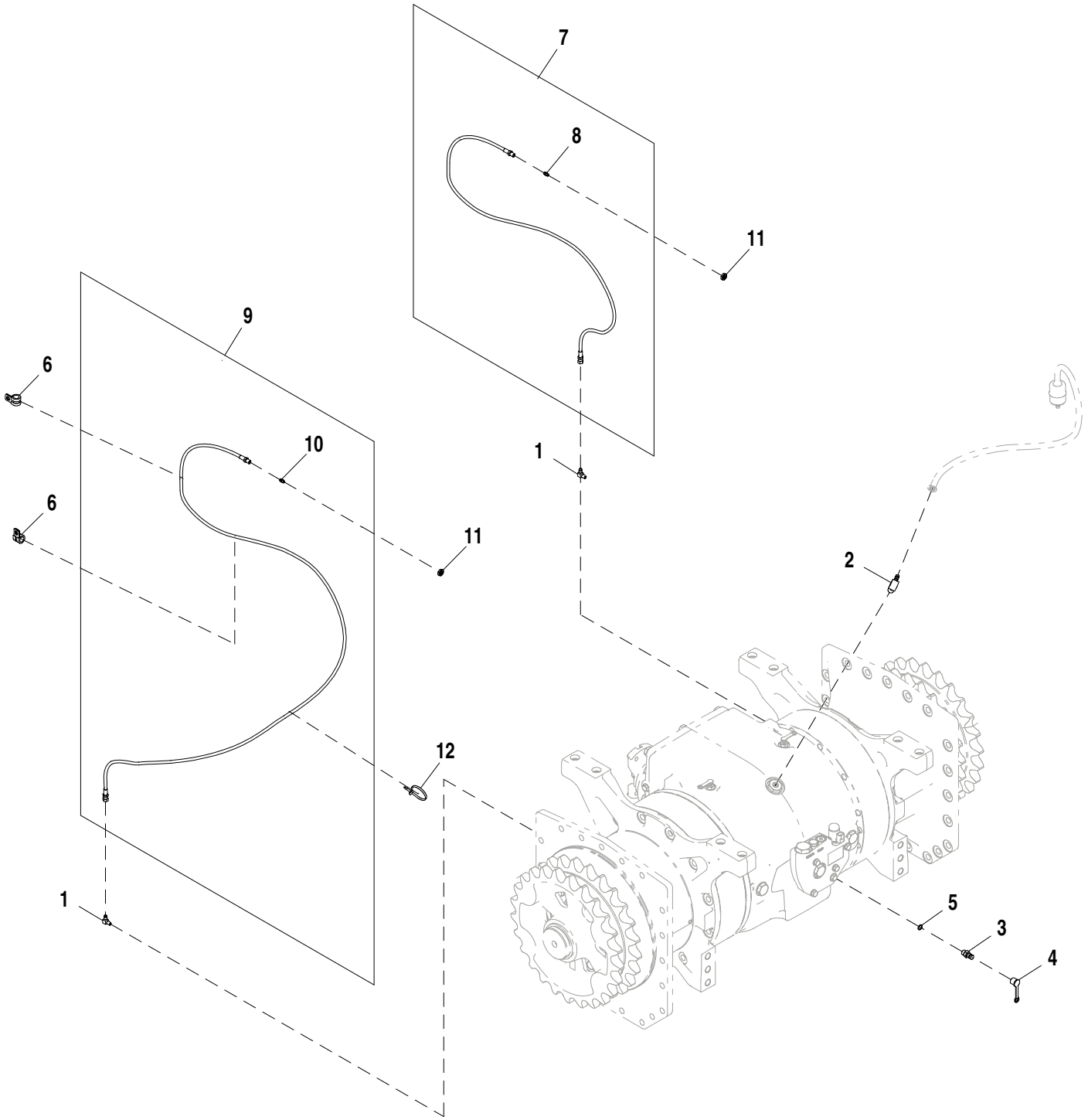

AT345241_TX1078316

Pos.	*Ref.*	*Descripción*	*Cant.*	*Núm. de serie*	*Notas*
1	H80936	Racor acodado	2		
2	R132115	Racor acodado	1		
3	AH125760	Acoplamiento hidr. rápido	1		
4	R77175	Tapadera	1		
5	R26448	Anillo tórico	1		
6	T76252	Abrazadera	2	629147-	
7	AT380077	Manguera hidráulica	1	629147-	
8	JD7797	Engrasador	1	629147-	
9	AT380015	Manguera hidráulica	1	629147-	
10	JD7797	Engrasador	1	629147-	
11	E12379	Tuerca	2	629147-	
12	R44302	Cinta de atar	1	629147-	

Driveshaft
Arbre d'entraînement
Ведущий вал
Eje de transmisión

TX1048682 A.1

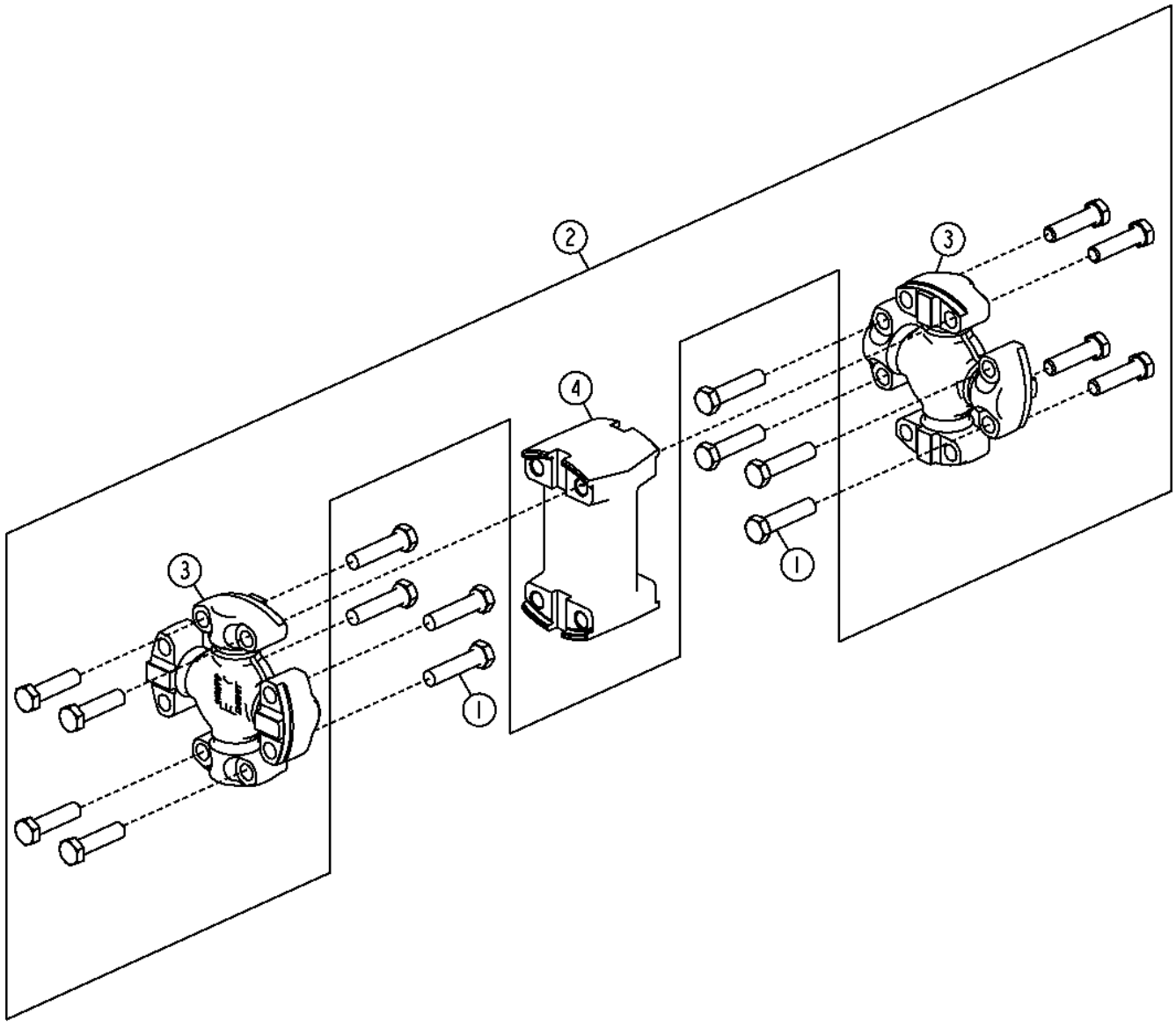

TX1048682

Pos.	*Ref.*	*Descripción*	*Cant.*	*Núm. de serie*	*Notas*
1	19H3752	Tornillo	8		1/2" X 2-1/8"
2	AT199661	Eje cardán	1		
3	AT199084	Cruceta con rodamientos	2		
4	T191021	Horquilla	1		

Front Axle and Mounting Pin
Essieu avant et axe de montage
Пер. мост и монт. штифт
Eje delantero y pasador de montaje

TX1061221 A.1

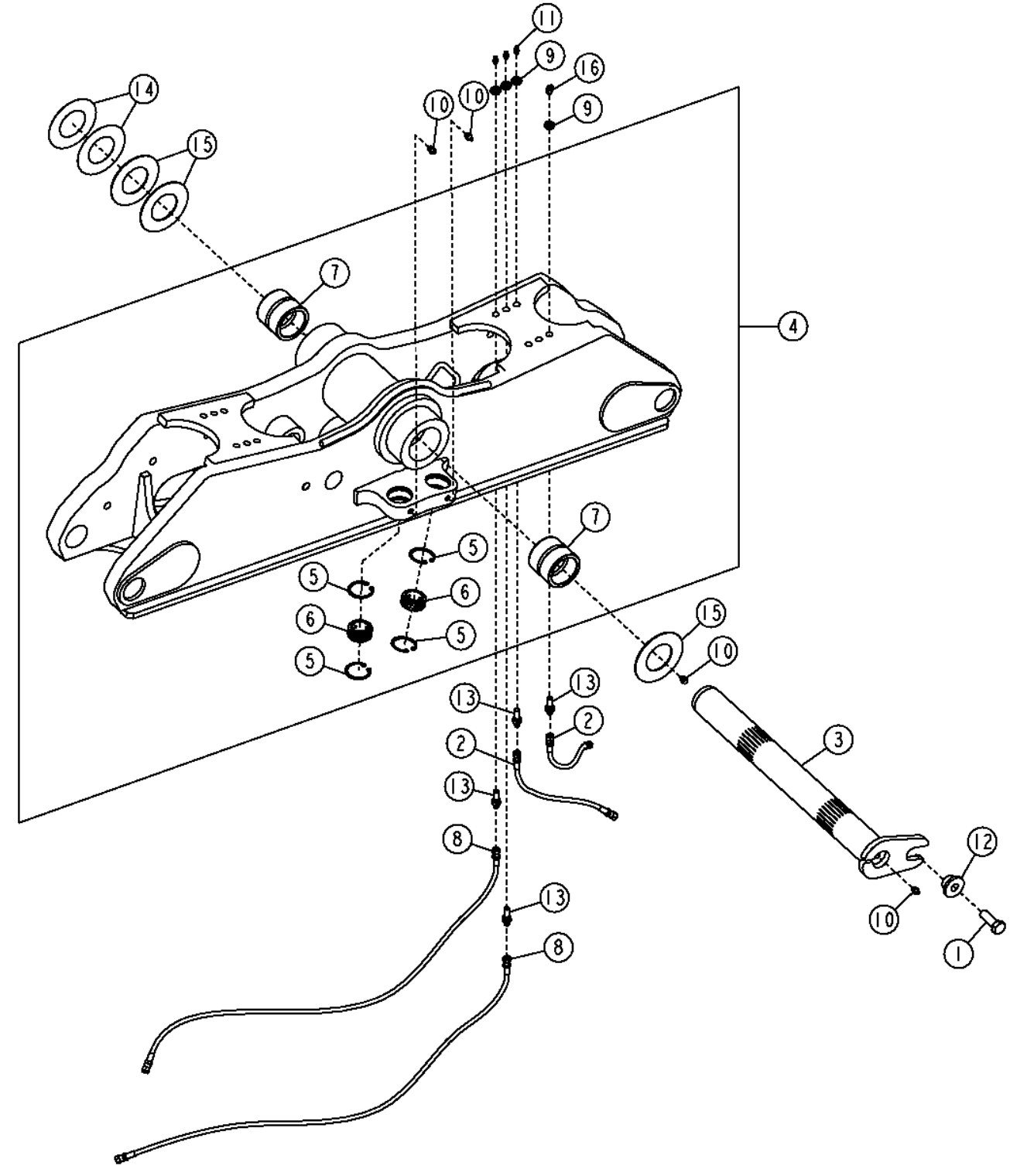

Pos.	*Ref.*	*Descripción*	*Cant.*	*Núm. de serie*	*Notas*
1	19M7489	Tornillo	1		M16 X 45
2	AT194405	Manguera hidráulica	2		
3	AT367506	Pasador	1		
4	AT345539	Eje	1		
5	40M1863	Anillo elástico	4		
6	AT101224	Casquillo	2		
7	T205219	Casquillo	2		
8	AT57326	Manguera hidráulica	2		
9	E12379	Tuerca	2		
10	JD7759	Engrasador	4		
11	JD7797	Engrasador	3		
12	T176064	Casquillo	1		
13	T252675	Racor adaptador	4		
14	T253341	Arandela	2		
15	T253342	Arandela	3		
16	JD7788	Engrasador	1		

Wheel Lean Bar
Barre d'inclinaison des roues
Наклонный стержень колеса
Barra de inclinación de ruedas

T145721 A.1

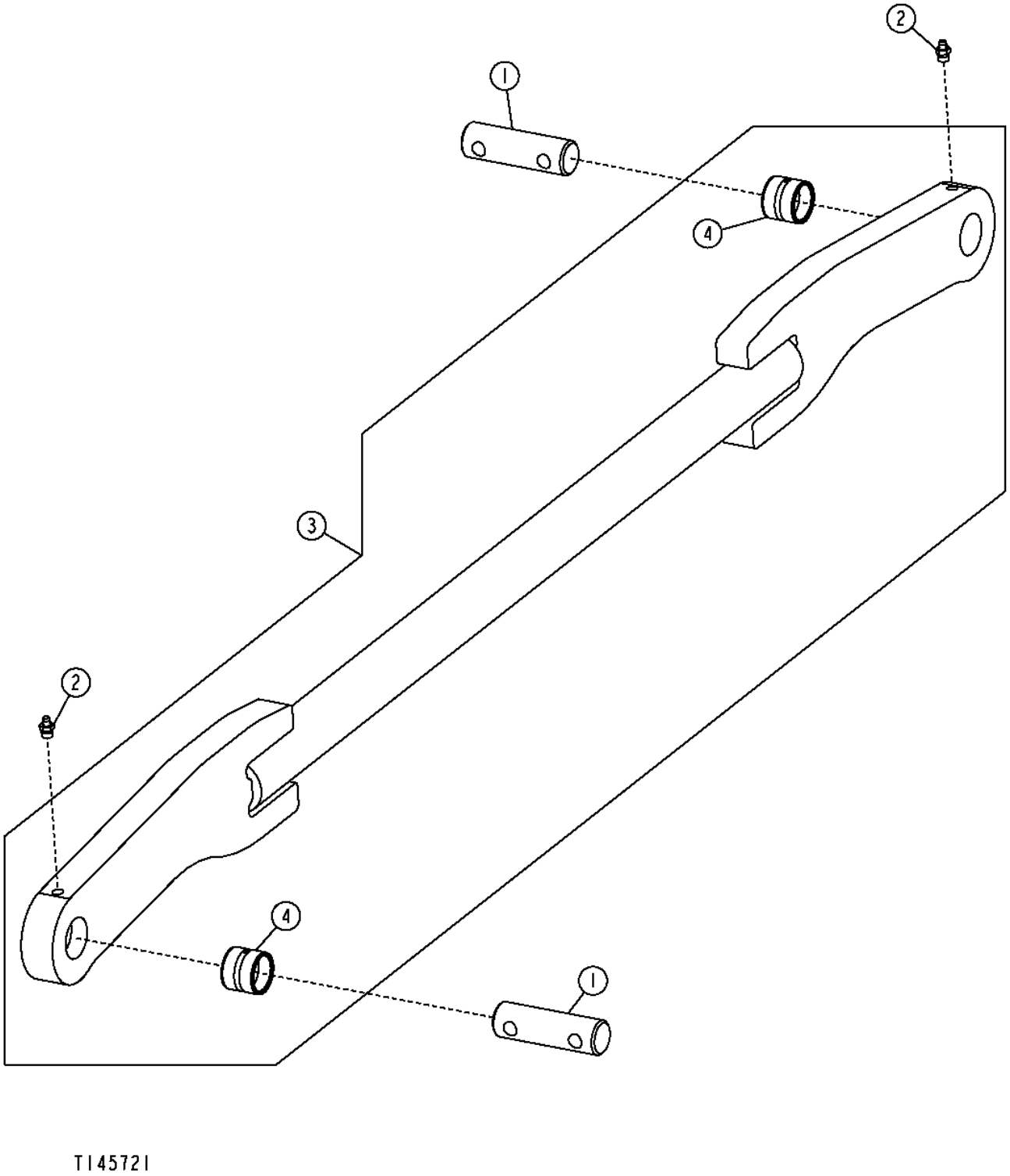

Pos.	*Ref.*	*Descripción*	*Cant.*	*Núm. de serie*	*Notas*
1	T187561	Pasador	2		
2	JD7759	Engrasador	2		
3	AT195880	Articulación	1		Barra de inclinación
4	T187566	Casquillo	2		

Front Axle Tie Rod
Barre d'accouplement de l'essieu avant
Рул. тяга пер. моста
Barra de acoplamiento de eje delantero

TX1048692 A.1

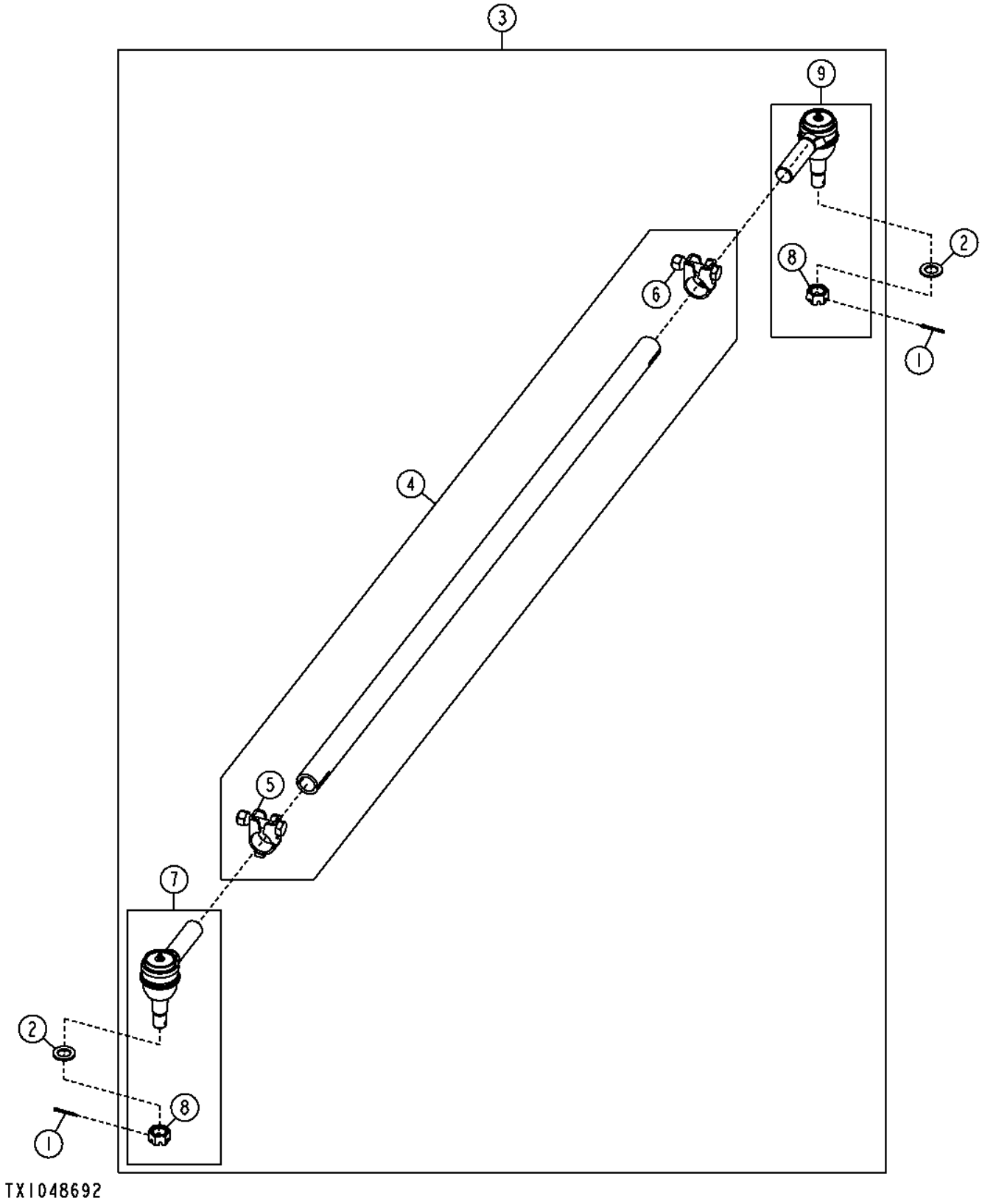

Pos.	*Ref.*	*Descripción*	*Cant.*	*Núm. de serie*	*Notas*
1	11M7023	Pasador de aletas	2		4 X 32 MM
2	24M7359	Arandela	2		23 X 39 X 3 MM
3	AT345656	Conjunto de barra de acople	1		
4	AT336461	Tensor	1		
5	AT191299	Abrazadera	1		(RH)
6	AT191739	Abrazadera	1		(LH)
7	AT349128	Extremo barra dirección	1		(RH), Rosca
8	14H875	Tuerca	2		7/8"
9	AT349129	Extremo barra dirección	1		(LH), Rosca

Right Front Wheel Hub
Moyeu de la roue avant droite
Ступица переднего правого колеса
Cubo de rueda delantera derecha

TX1054060 A.1

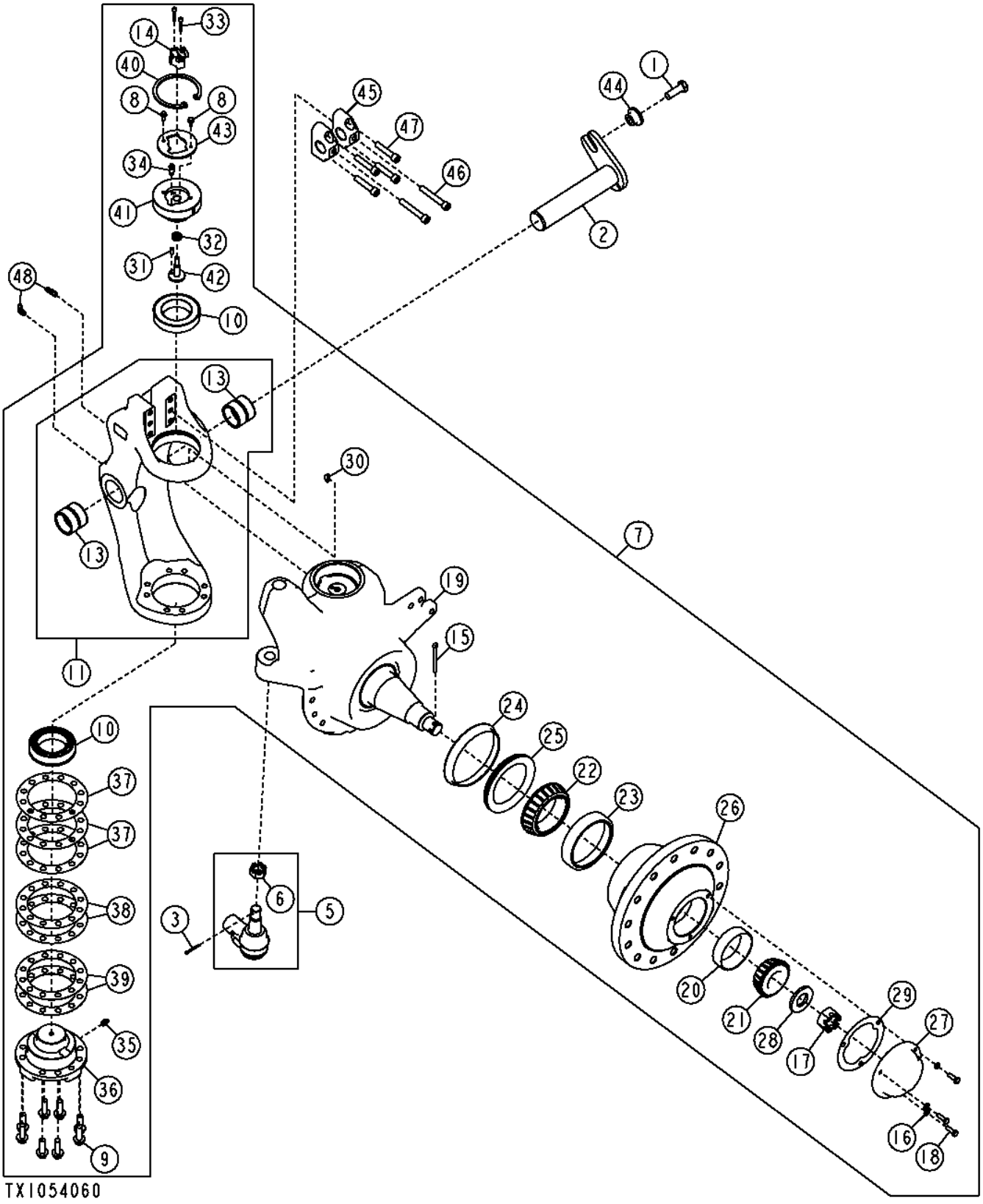

Pos.	*Ref.*	*Descripción*	*Cant.*	*Núm. de serie*	*Notas*
1	19M7489	Tornillo	1		M16 X 45
2	AT198517	Bulón	1		
3	11M7023	Pasador de aletas	1		4 X 32 MM
5	AT169864	Extremo barra dirección	1		
6	14H875	Tuerca	1		7/8"
7	**AT345337**	**Rueda**	**1**		**(CA)**
8	19M7775	Tornillo	2		M6 X 16
9	19M7791	Tornillo	8		M12 X 40
10	AT188662	Rodamiento rodillos cónicos	2		
11	**AT333590**	**Horquilla**	**1**		**(CA)**
13	T41953	Casquillo	2		
14	AT333680	Sensor	1		Inclinación de ruedas
15	11M7100	Pasador de aletas	1		6.300 X 80 MM
16	12M7065	Arandela de seguridad	3		8 MM
17	14H927	Tuerca	1		1-1/4"
18	19M7407	Tornillo	3		M8 X 25
19	AT345525	Eje delantero	1		
20	JD8255	Pista ext. de rodamiento	1		
21	JD8997	Cono del cojinete	1		
22	JD9082	Cono del cojinete	1		
23	JD9141	Pista ext. de rodamiento	1		
24	R59074	Taza de aceite	1		
25	RE31702	Retén	1		
26	T234170	Cubo	1		
27	T234171	Tapa	1		
28	T234321	Arandela	1		
29	T234549	Junta	1		
30	CE17368	Chaveta	1		
31	CE19646	Aguja de rodamiento	1		
32	CE19663	Retén	1		
33	CE19678	Tornillo	2		
34	JD7783	Engrasador	1		(SUB FOR JD7771, THIS APPLICATION)
35	JD7798	Engrasador	1		
36	T183817	Pivote principal	1		
37	T183818	Suplemento	AR		(0.1 mm)
38	T183819	Suplemento	AR		(0.15 mm)
39	T183820	Suplemento	AR		(0.5 mm)
40	T183822	Anillo anti-desgaste	1		
41	T224469	Pasador	1		
42	T224470	Vástago	1		
43	T224471	Arandela	1		
44	T176064	Casquillo	1		
45	T187196	Retenedor	2		
46	T188856	Tornillo	2		
47	T188857	Tornillo	4		
48	T75447	Racor acodado	2		

Left Front Wheel Hub
Moyeu de la roue avant gauche
Ступица переднего левого колеса
Cubo de rueda delantera izquierda

TX1062990 A.1

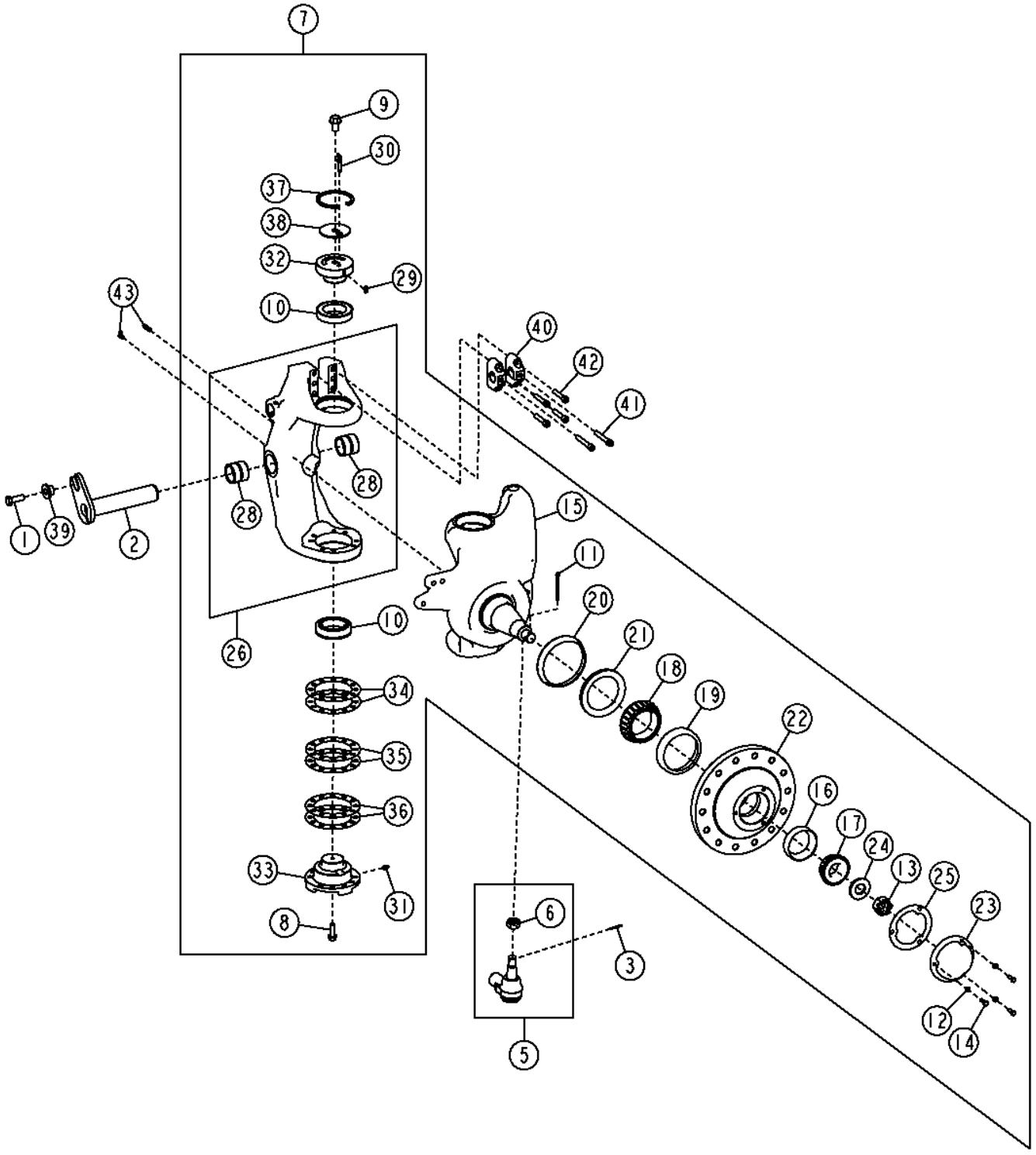

Pos.	*Ref.*	*Descripción*	*Cant.*	*Núm. de serie*	*Notas*
1	19M7489	Tornillo	1		M16 X 45
2	AT198517	Bulón	1		
3	11M7023	Pasador de aletas	1		4 X 32 MM
5	AT169864	Extremo barra dirección	1		
6	14H875	Tuerca	1		7/8"
7	**AT345338**	**Rueda**	**1**		**(CA)**
8	19M7791	Tornillo	8		M12 X 40
9	19M7792	Tornillo	1		M16 X 30
10	AT188662	Rodamiento rodillos cónicos	2		
11	11M7100	Pasador de aletas	1		6.300 X 80 MM
12	12M7065	Arandela de seguridad	3		8 MM
13	14H927	Tuerca	1		1-1/4"
14	19M7407	Tornillo	3		M8 X 25
15	AT345527	Eje	1		
16	JD8255	Pista ext. de rodamiento	1		
17	JD8997	Cono del cojinete	1		
18	JD9082	Cono del cojinete	1		
19	JD9141	Pista ext. de rodamiento	1		
20	R59074	Taza de aceite	1		
21	RE31702	Retén	1		
22	T234170	Cubo	1		
23	T234171	Tapa	1		
24	T234321	Arandela	1		
25	T234549	Cubo	1		
26	**AT348629**	**Kit de horquillas**	**1**		**(CA)**
28	T41953	Casquillo	2		
29	CE17368	Chaveta	1		
30	JD7783	Engrasador	1		(SUB FOR JD7771, THIS APPLICATION)
31	JD7798	Engrasador	1		
32	T183816	Pivote principal	1		
33	T183817	Pivote principal	1		
34	T183818	Suplemento	AR		(0.10 mm)
35	T183819	Suplemento	AR		(0.15 mm)
36	T183820	Suplemento	AR		(0.5 mm)
37	T183822	Anillo anti-desgaste	1		
38	T184460	Placa	1		
39	T176064	Casquillo	1		
40	T187196	Retenedor	2		
41	T188856	Tornillo	2		
42	T188857	Tornillo	4		
43	T75447	Racor acodado	2		

Differential Lock Pump, Hydraulic Fittings and Mounting
Pompe de blocage de différentiel, raccords et montage
Насос блок. дифф., гидравл. фитинги и крепл.
Bomba de traba de diferencial, adaptadores y montaje

TX1048719 A.1

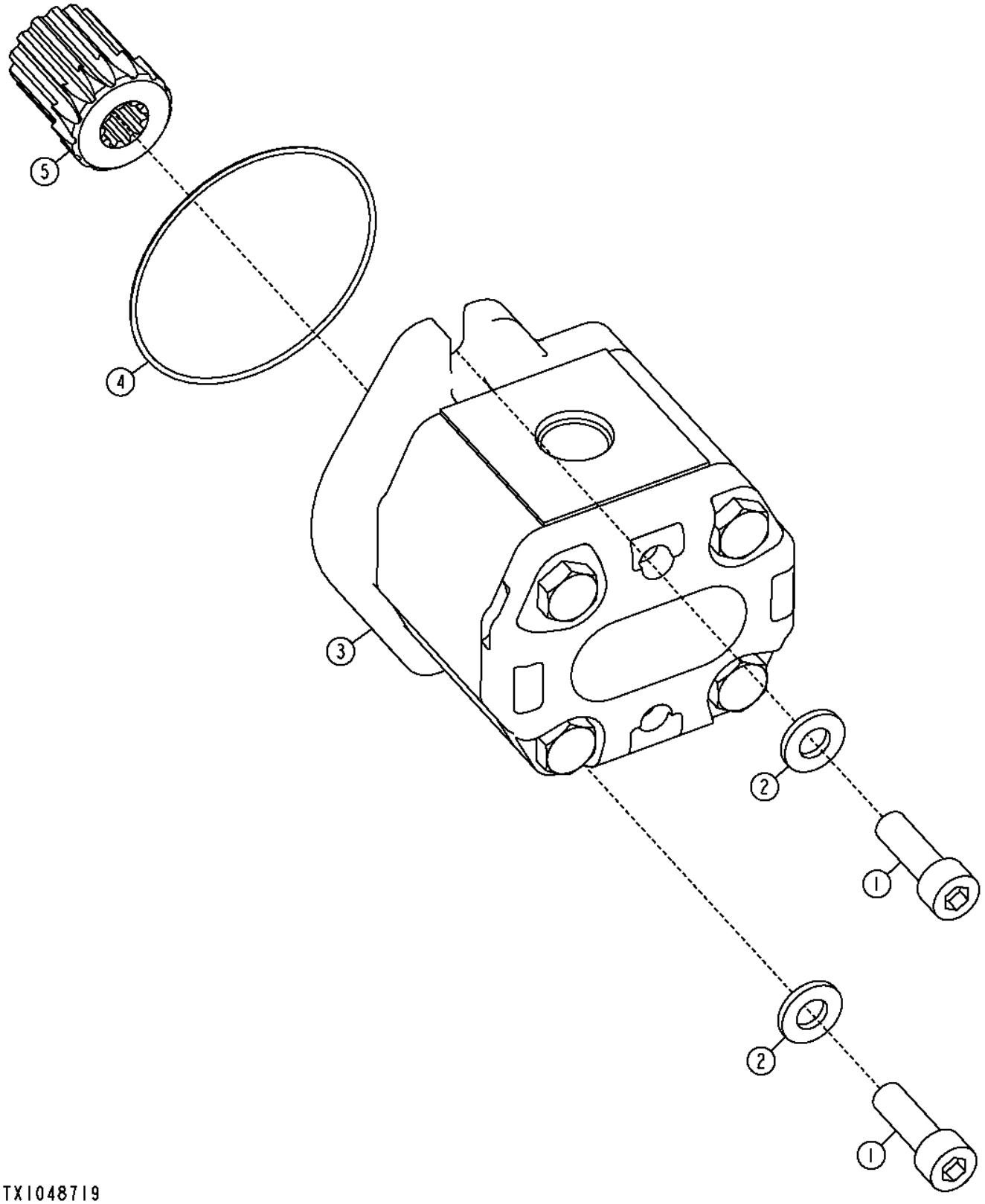

Pos.	*Ref.*	*Descripción*	*Cant.*	*Núm. de serie*	*Notas*
1	19M7576	Tornillo	2		M10 X 30
2	24M7239	Arandela	2		10.700 X 21 X 2.500 MM
3	AT191095	Bomba	1		
4	T160541	Anillo tórico	1		
5	YZ103042	Manguito	1		

Grease Bank Kit
Grease Bank Kit
Grease Bank Kit
Grease Bank Kit

AT381371_TX1078319 A.4

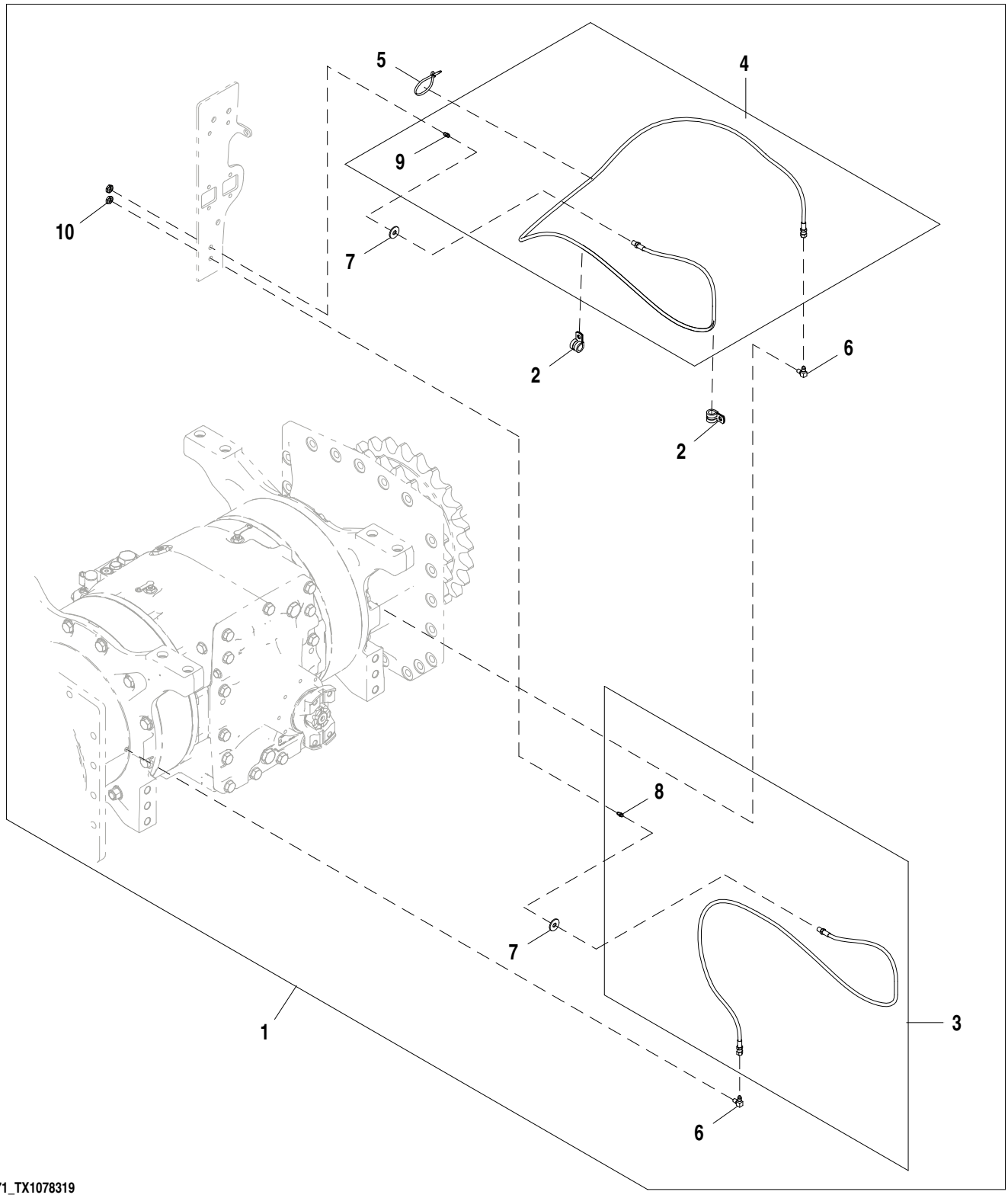

AT381371_TX1078319

Pos.	*Ref.*	*Descripción*	*Cant.*	*Núm. de serie*	*Notas*
1	**AT381371**	**Kit de mantenimiento**	**1**		**(WHOLE GOODS)**
2	T76252	Abrazadera	2		
3	AT380077	Manguera hidráulica	1		
4	AT380015	Manguera hidráulica	1		
5	R44302	Cinta de atar	1		
6	H80936	Racor acodado	2		
7	24M7296	Arandela	2		10.500 X 30 X 2.500 MM
8	JD7797	Engrasador	1		
9	JD7797	Engrasador	1		
10	E12379	Tuerca	2		

Differential Lock Hydraulic Lines
Conduites hydrauliques de blocage du différentiel
Гидравл. линии блокировки дифференциала
Líneas hidráulicas de traba de diferencial

TX1048733 A.1

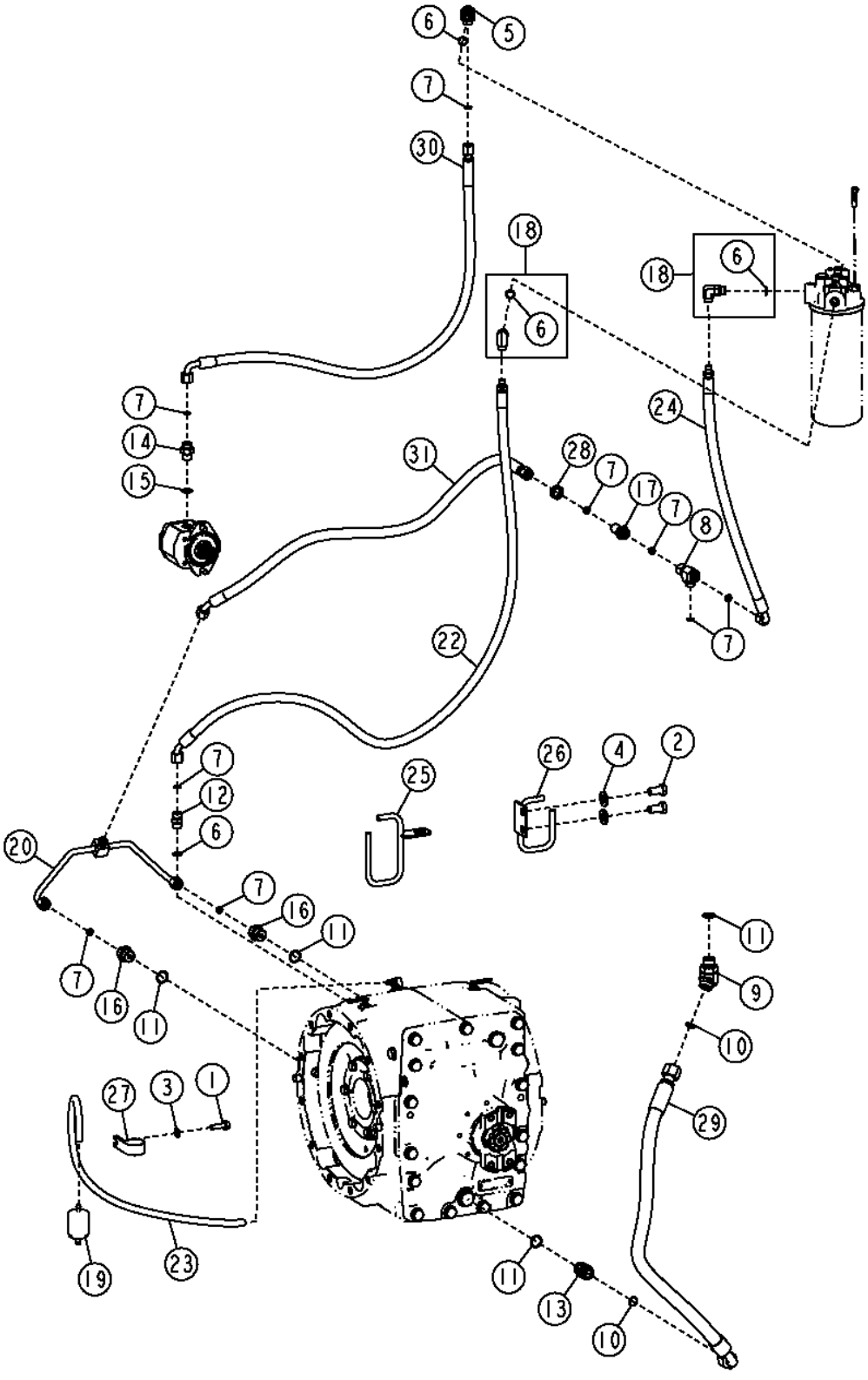

Pos.	*Ref.*	*Descripción*	*Cant.*	*Núm. de serie*	*Notas*
1	19M7835	Tornillo	1		M10 X 35
2	19M8029	Tornillo	2		M16 X 30
3	24M7239	Arandela	1		10.700 X 21 X 2.500 MM
4	24M7241	Arandela	2		17 X 34 X 4 MM
5	38H1005	Racor acodado	1		
6	R26375	Anillo tórico	3		
7	T77857	Anillo tórico	9		
8	38H1031	Conexión en t	1		
9	38H1048	Racor acodado	1		
10	T77858	Anillo tórico	2		
11	U12547	Anillo tórico	4		
12	38H1161	Racor adaptador	1		
13	38H1163	Racor adaptador	1		
14	38H1174	Racor adaptador	1		
15	R26906	Anillo tórico	1		
16	38H1175	Racor adaptador	2		
17	38H1275	Racor adaptador	1		
18	62H1012	Racor adaptador	2		
19	AT101565	Filtro de aire	1		
20	AT305833	Tubería de aceite	1		
22	AT317643	Manguera hidráulica	1		
23	.....	Manguera a Granel	1		(MAKE FROM TY22503) (CTL 2.8 ft.)
24	AT337794	Manguera hidr. - confección	1		
25	AT351895	Soporte de manguera	1		
26	AT357294	Tira	1		
27	E69975	Abrazadera	1		
28	T78716	Tuerca	1		
29	AT317573	Manguera hidráulica	1		
30	AT317575	Manguera hidráulica	1		
31	AT335270	Manguera hidráulica	1		

Differential Lock Filter
Filtre de blocage de différentiel
Фильтр блокировки дифференциала
Filtro de la traba del diferencial

TX1051233 A.1

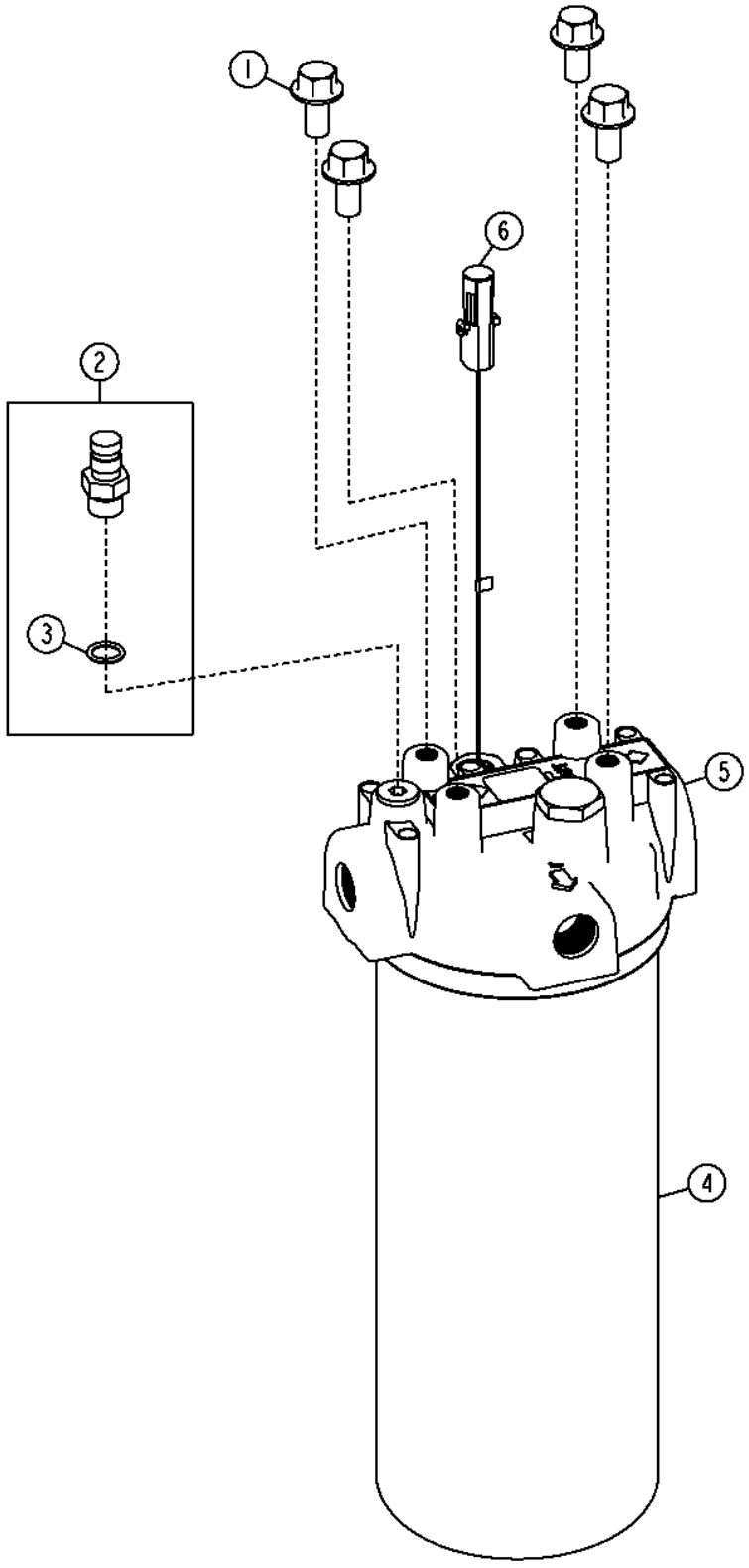

Pos.	*Ref.*	*Descripción*	*Cant.*	*Núm. de serie*	*Notas*
1	19M7784	Tornillo	4		M10 X 20
2	AT306111	Conexión	1		
3	R26448	Anillo tórico	1		
4	AT335492	Filtro hidráulico	1		
5	AT341088	Cabeza de filtro	1		
	P46051	Anillo tórico	1		No se ilustra
6	AT307045	Manocontacto	1		Interruptor de restricción del filtro del diferencial

RE35708 SPIRAL BEVEL ASSEMBLY 4.364
RE35708 ENSEMBLE DE PIGNONS CONIQUES 4.364
RE35708 SPIRAL BEVEL ASSEMBLY 4.364
RE35708 CONJUNTO DE PINON CONICO 4.364

RE35708PCD A.1

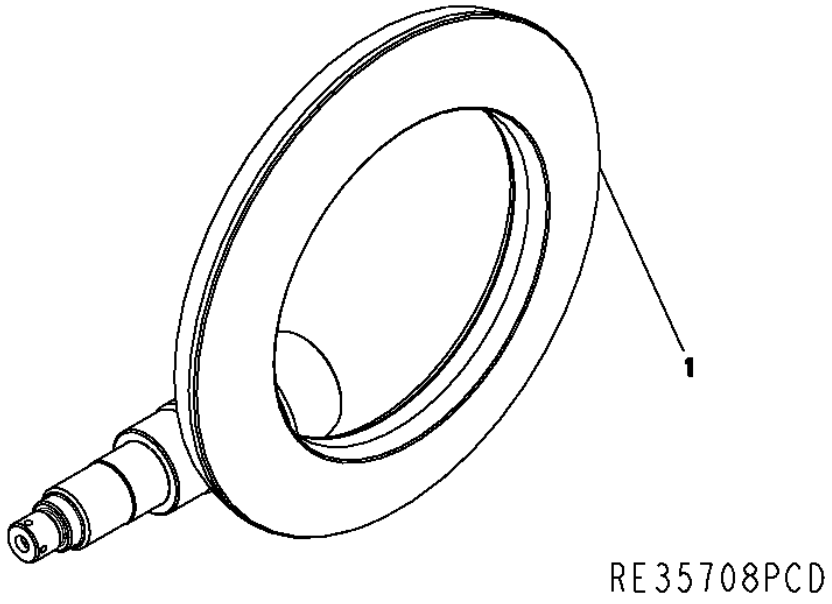

Pos.	Ref.	Descripción	Cant.	Núm. de serie	Notas
1	YZ120662	Grupo cónico	1		

RE35714 INPUT YOKE 7C
RE35714 CHAPE D'ENTREE
RE35714 INPUT YOKE 7C
RE35714 HORQUILLA DE ENTRADA

RE35714APCD A.1

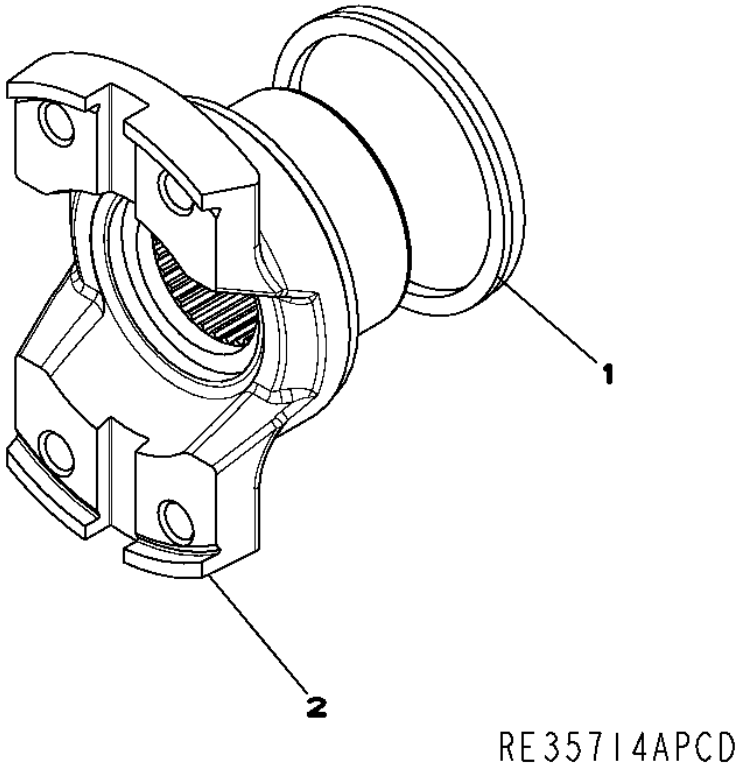

Pos.	*Ref.*	*Descripción*	*Cant.*	*Núm. de serie*	*Notas*
1	R100500	Retén	1		
2	R107600	Horquilla de cardán	1		

RE44158 AXLE HOUSING AND SHAFT
RE44158 CORPS DE PONT ET ARBRE
RE44158 AXLE HOUSING AND SHAFT
RE44158 CARCASA DEL EJE Y EJE

RE44158PCD A.1

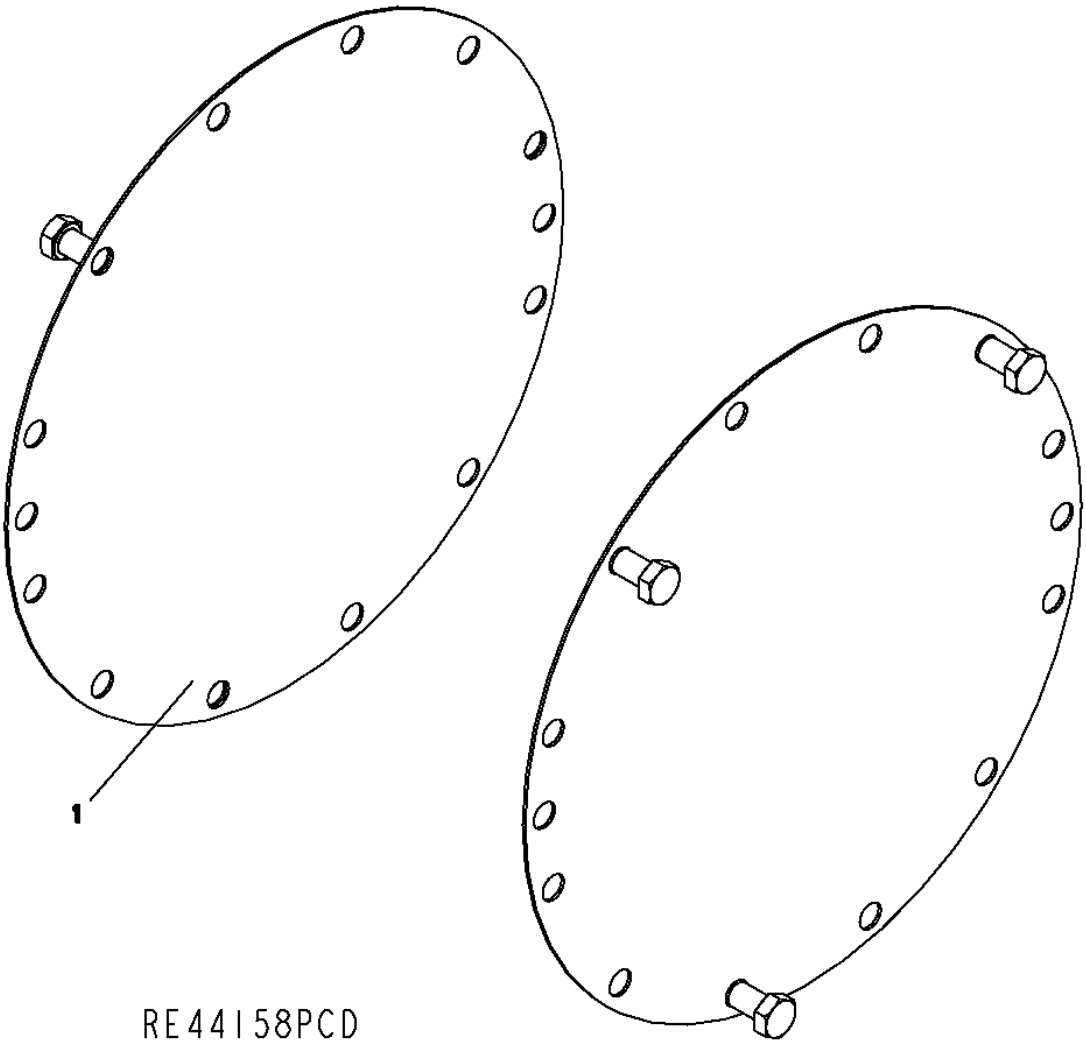

Pos.	Ref.	Descripción	Cant.	Núm. de serie	Notas
1	19M7394	Tornillo	6		M16 X 25

RE46977 INPUT HOUSING WITH PARK BRAKE COVER
RE46977 INPUT HOUSING WITH PARK BRAKE COVER
RE46977 INPUT HOUSING WITH PARK BRAKE COVER
RE46977 INPUT HOUSING WITH PARK BRAKE COVER

RE46977PCD1 A.1

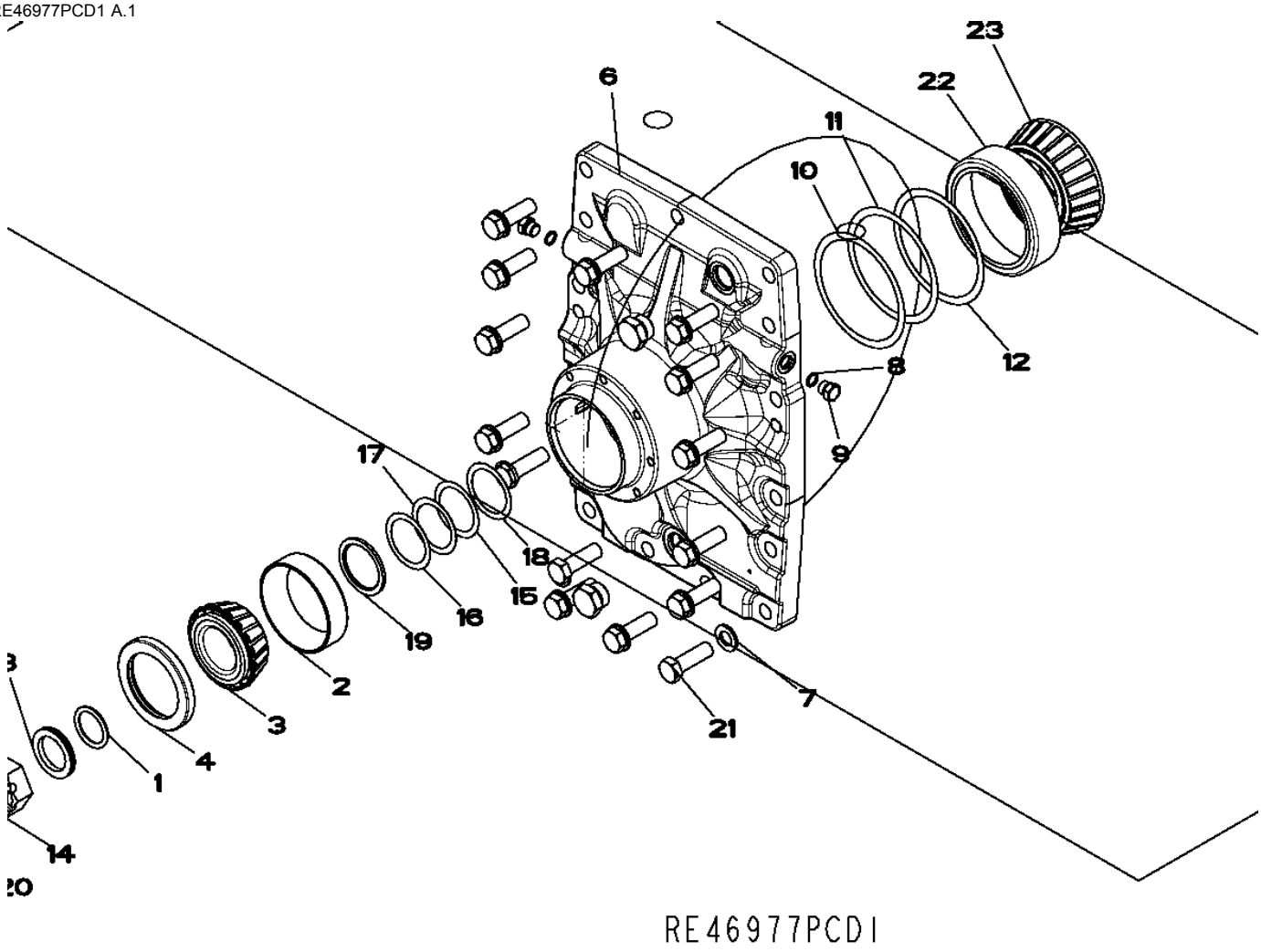

Pos.	*Ref.*	*Descripción*	*Cant.*	*Núm. de serie*	*Notas*
1	A4540R	Anillo tórico	1		
2	JD8255	Pista ext. de rodamiento	1		
3	JD9078	Cono del cojinete	1		
4	RE33887	Retén	1		
5	RE58664	Conexión	2		
	R27175	Tapón de vaciado	2		
	F3171R	Anillo tórico	2		
6	R126117	Tapadera	1		
7	R135543	Arandela	15		
8	R26448	Anillo tórico	2		
9	R27218	Tapón hermético	2		
10	R35365	Suplemento	2		
11	R35366	Suplemento	2		
12	R35367	Suplemento	1		
13	YZ120167	Arandela	1		
14	R48776	Tuerca	1		
15	R51196	Suplemento	1		
16	R51197	Suplemento	1		
17	R51198	Suplemento	1		
18	R51199	Suplemento	1		
19	R56308	Arandela	1		
20	11M7032	Pasador de aletas	1		5 X 50 MM
21	19M7409	Tornillo	15		M16 X 50
22	RE49486	Rodamiento rodillos cónicos	1		(SUB FOR R115216)
23	RE49486	Rodamiento rodillos cónicos	1		(SUB FOR R115217)

RE65559 BRAKE ASSEMBLY WITHOUT FINAL DRIVE
RE65559 FREINS - ELEMENTS
RE65559 BRAKE ASSEMBLY WITHOUT FINAL DRIVE
RE65559 CONJUNTO DE FRENO MONTADO

RE65559APCD A.1

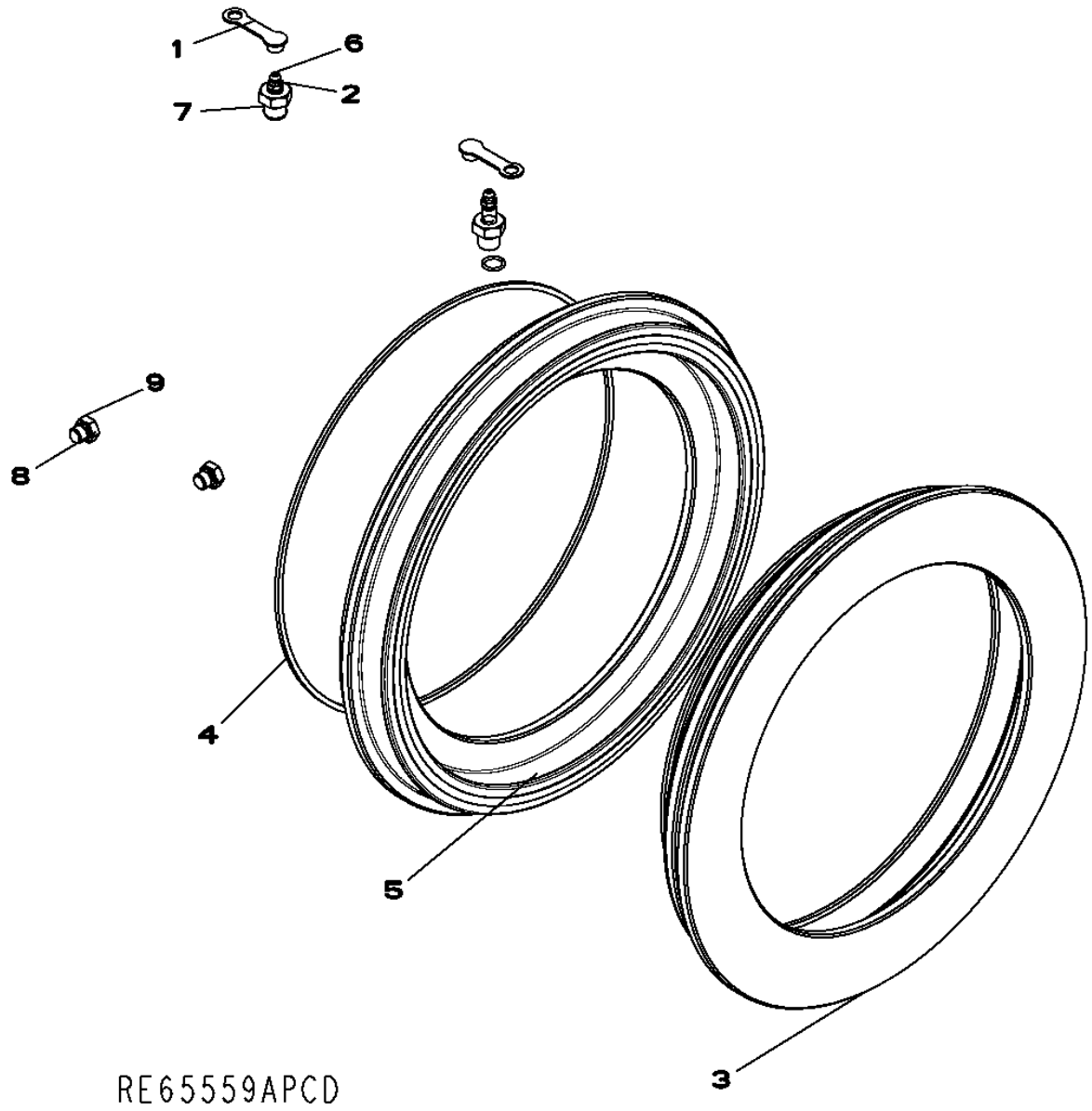

Pos.	*Ref.*	*Descripción*	*Cant.*	*Núm. de serie*	*Notas*
1	YZ120455	Tapón	2		
2	R106789	Casquillo roscado	2		
3	R129458	Pistón	2		
4	R131477	Retén	2		
5	R131478	Retén	2		
6	R21612	Válvula de purga	2		
7	R26448	Anillo tórico	2		
8	R28782	Anillo tórico	2		
9	R51031	Conexión	2		

YZ120521 DIFFERENTIAL CASE- 1400 SERIES AXLE
YZ120521 DIFFERENTIAL CASE- 1400 SERIES AXLE
YZ120521 DIFFERENTIAL CASE- 1400 SERIES AXLE
YZ120521 CAJA DEL DIFERENCIAL ESTANDAR

RXP021560 A.1

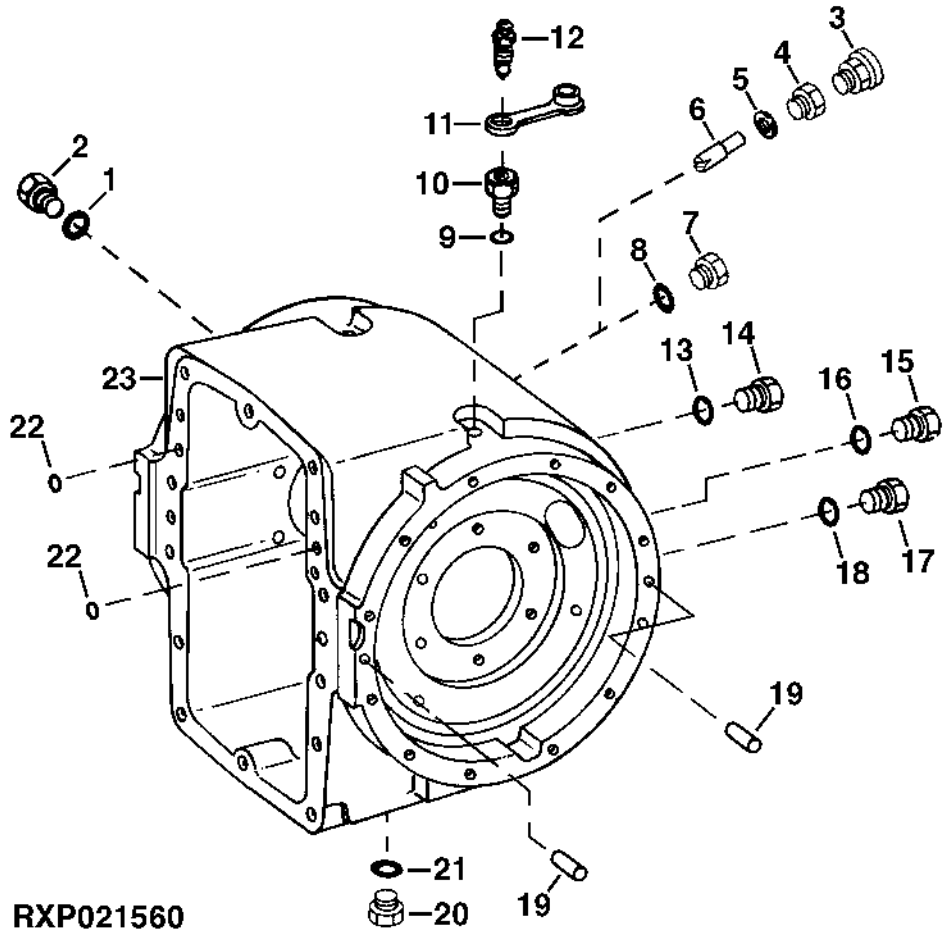

Pos.	*Ref.*	*Descripción*	*Cant.*	*Núm. de serie*	*Notas*
1	R26375	Anillo tórico	1		
2	R39112	Conexión	1		
3	RE62981	Válvula descarga de presión	1		
4	R112210	Racor adaptador	1		
5	U17409	Anillo tórico	1		
6	R132574	Perfil estructural	1		
7	15H666	Tapón roscado	1		3/8"
8	U17409	Anillo tórico	1		
9	R26448	Anillo tórico	2		
10	R106789	Casquillo roscado	2		
11	YZ120455	Tapón	2		
12	R21612	Válvula de purga	2		
13	F3171R	Anillo tórico	1		
14	R116801	Tapón roscado	1		
15	R27175	Tapón de vaciado	1		
16	F3171R	Anillo tórico	1		
17	R116801	Tapón roscado	1		
18	F3171R	Anillo tórico	1		
19	R27315	Pasador de centraje	4		
20	R84262	Tapón hermético	1		
21	F3171R	Anillo tórico	1		
22	R375R	Anillo tórico	2		
23	R129464	Caja	1	-XXXX	
	YZ120522	Caja	1	XXXX-	

YZ120521 DIFFERENTIAL - LOW PRESSURE (S.N.XXXX-)
YZ120521 DIFFERENTIAL - LOW PRESSURE (S.N.XXXX-)
YZ120521 DIFFERENTIAL - LOW PRESSURE (S.N.XXXX-)
YZ120521 DIFERENCIAL - BAJA PRESION (N.S.XXXX-)

YZ120521PCD3 A.1

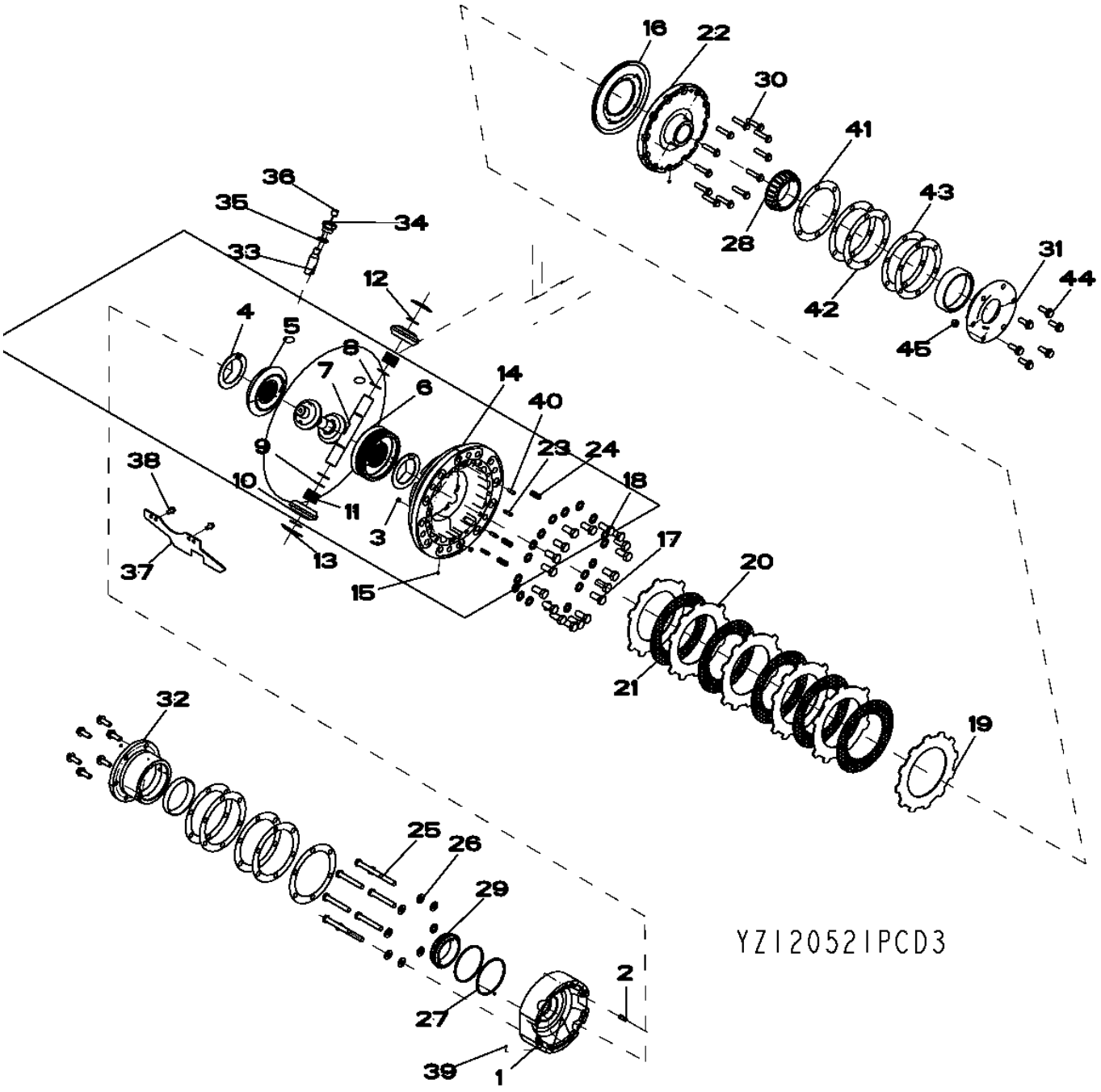

Pos.	*Ref.*	*Descripción*	*Cant.*	*Núm. de serie*	*Notas*
1	YZ120690	Carcasa	1		(MARKED YZ120503)
2	34H348	Pasador elástico	1		3/8" X 1"
3	R60038	Empaquetadura	2		
4	R93623	Arandela de empuje	2		
5	YZ121133	Engranaje cónico	1		(SUB FOR R59289)
6	YZ121134	Engranaje cónico	1		(SUB FOR YZ120386)
7	R70111	Eje con piñón	2		
8	YZ120471	Anillo	4		(SUB FOR R70114)
9	R70113	Arandela de empuje	4		
10	R134726	Piñón	1		
11	R70115	Aguja de rodamiento	104		
12	R70112	Arandela de empuje	4		
13	R59460	Arandela de empuje	4		
14	YZ120691	Carcasa	1	212960-XXXX	(MARKED YZ120390)
	YZ120913	Carcasa	1	XXXXX-	(ALSO ORDER 34M7224) (MARKED YZ120859)
15	400R	Bola	2		
16	R95116	Pistón	1		
17	19H3718	Tornillo	12		5/8" X 1-3/8"
18	R85226	Arandela	12		
19	R34857	Plato de embrague	1		
20	R34858	Plato de embrague	5		
21	RE53823	Disco de freno	5		
22	YZ120692	Tapadera	1	212960-XXXX	(SUB YZ120912)
	YZ120913	Carcasa	1	XXXX-	(MARKED YZ120858)
23	34H328	Pasador elástico	3		5/16" X 1-1/8"
24	YZ120398	Muelle de compresión	3		
25	19H2668	Tornillo	8		1/2" X 3-1/2"
26	24H1111	Arandela	8		17/32" X 1-1/16" X 0.090"
27	R34513	Anillo	2		
28	JD9601	Cono del cojinete	1		
29	JD8159	Cono del cojinete	1		
30	R116214	Tornillo	12		
31	JD9156	Pista ext. de rodamiento	1		
	YZ120389	Soporte rodamiento sin rod.	1		
32	YZ120507	Soporte rodamiento sin rod.	1		
	JD8210	Pista ext. de rodamiento	1		
	R81353	Soporte rodamiento sin rod.	1		
33	R132574	Perfil estructural	1		
34	R112210	Racor adaptador	1		
35	U17409	Anillo tórico	1		
36	15H563	Tapón roscado	1		3/8", (SUB R116373)
	15H666	Tapón roscado	1		3/8"
37	R130036	Deflector	1		
38	T106596	Tornillo	2		
39	H871R	Bola	2		(ALSO ORDER 34H171)
40	34M7059	Pasador elástico	1	212960-XXXX	6 X 12 MM, (USE WITH YZ120391 AND YZ120390)
	34M7224	Pasador elástico	1	XXXX-	8 X 26 MM, (USE WITH YZ120858 AND YZ120859)
41	R46323	Suplemento	2		
42	R46324	Suplemento	4		
43	R46325	Suplemento	4		
44	R120194	Tornillo	12		
45	14M7295	Tuerca	2		M12

YZ120521 DIFFERENTIAL LOCK W. VALVE
YZ120521 DIFFERENTIAL LOCK W. VALVE
YZ120521 DIFFERENTIAL LOCK W. VALVE
YZ120521 BLOQUEO DEL DIFERENCIAL CON VALVULA

YZ120521A A.1

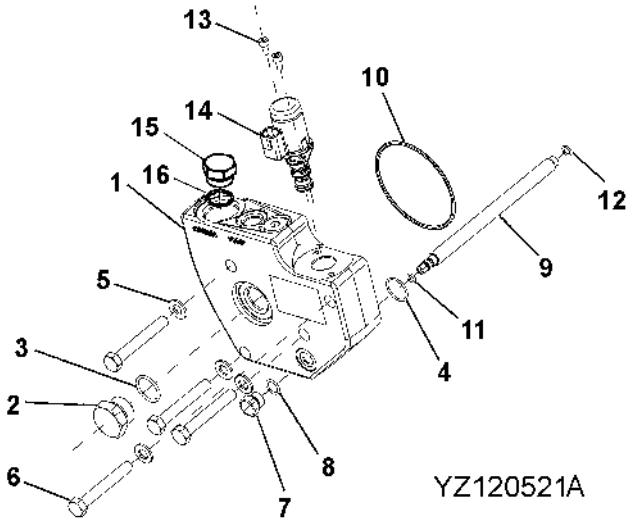

Pos.	*Ref.*	*Descripción*	*Cant.*	*Núm. de serie*	*Notas*
1	YZ120442	Válvula	1		
2	R27175	Tapón de vaciado	1		
3	F3171R	Anillo tórico	1		
4	F37010020	Anillo tórico	1		
5	24M7028	Arandela	4		10.500 X 20 X 2 MM
6	19M7328	Tornillo	4		M10 X 70
7	R27218	Tapón hermético	1		
8	R26448	Anillo tórico	1		
9	YZ120826	Tubería	1		
10	F37020153	Anillo tórico	1		
11	F37010010	Anillo tórico	1		
12	R26287	Anillo tórico	1		
13	19M7887	Tornillo	2		M5 X 10
14	AT303799	Válvula	1		
	AT224873	Juego de retenes	1		
15	R36636	Tapón hermético	1		
16	R29936	Anillo tórico	1		

RE65558 MULTIPLE DISK BRAKE DIFF CASE
RE65558 MULTIPLE DISK BRAKE DIFF CASE
RE65558 MULTIPLE DISK BRAKE DIFF CASE
RE65558 MULTIPLE DISK BRAKE DIFF CASE

RE65558PCD A.1

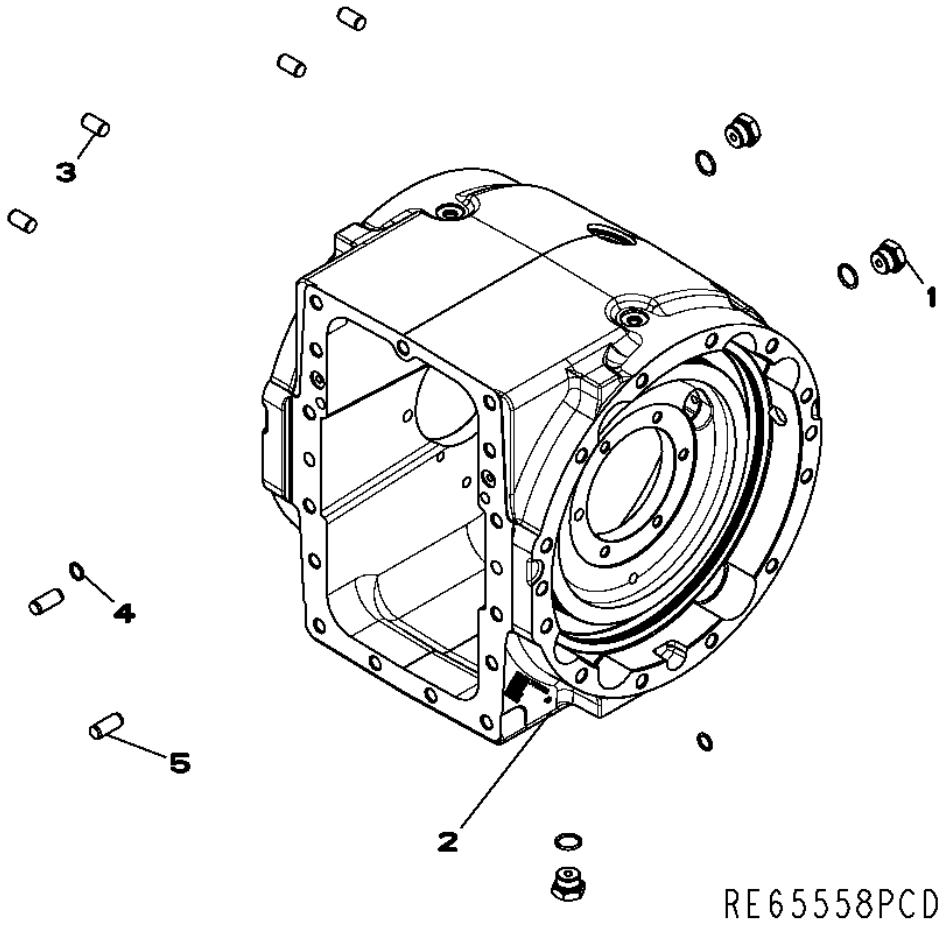

Pos.	*Ref.*	*Descripción*	*Cant.*	*Núm. de serie*	*Notas*
1	RE58664	Conexión	4		
	R27175	Tapón de vaciado	4		
	F3171R	Anillo tórico	4		
2	YZ120522	Caja	1		
3	R27315	Pasador de centraje	4		
4	R375R	Anillo tórico	2		
5	R54380	Pasador de centraje	2		

YZ120442 VALVE ASSEMBLY
YZ120442 ENSEMBLE DE SOUPAPES
YZ120442 VALVE ASSEMBLY
YZ120442 CONJUNTO DE VALVULA

YZ120442PCD A.1

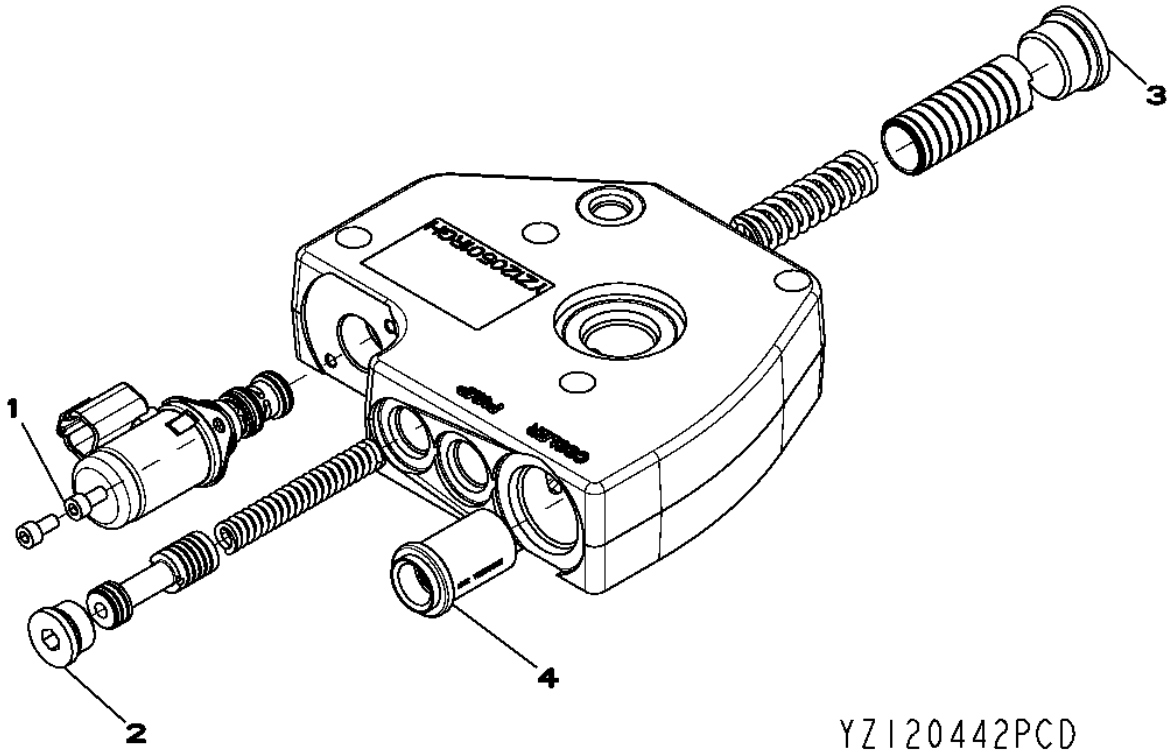

Pos.	*Ref.*	*Descripción*	*Cant.*	*Núm. de serie*	*Notas*
1	19M7887	Tornillo	2		M5 X 10
2	F85108	Tapón hermético	1		
3	F85112	Tapón de vaciado	1		
4	YZ250263	Válvula descarga de presión	1		

Transmission Gear Selector (Standard Controls)
Sélecteur de rapport de transmission (commandes standard)
Рычаг переключения трансмиссии (стандартные органы управления)
Selector de marchas de la transmisión (controles estándar)

TX1049867 A.1

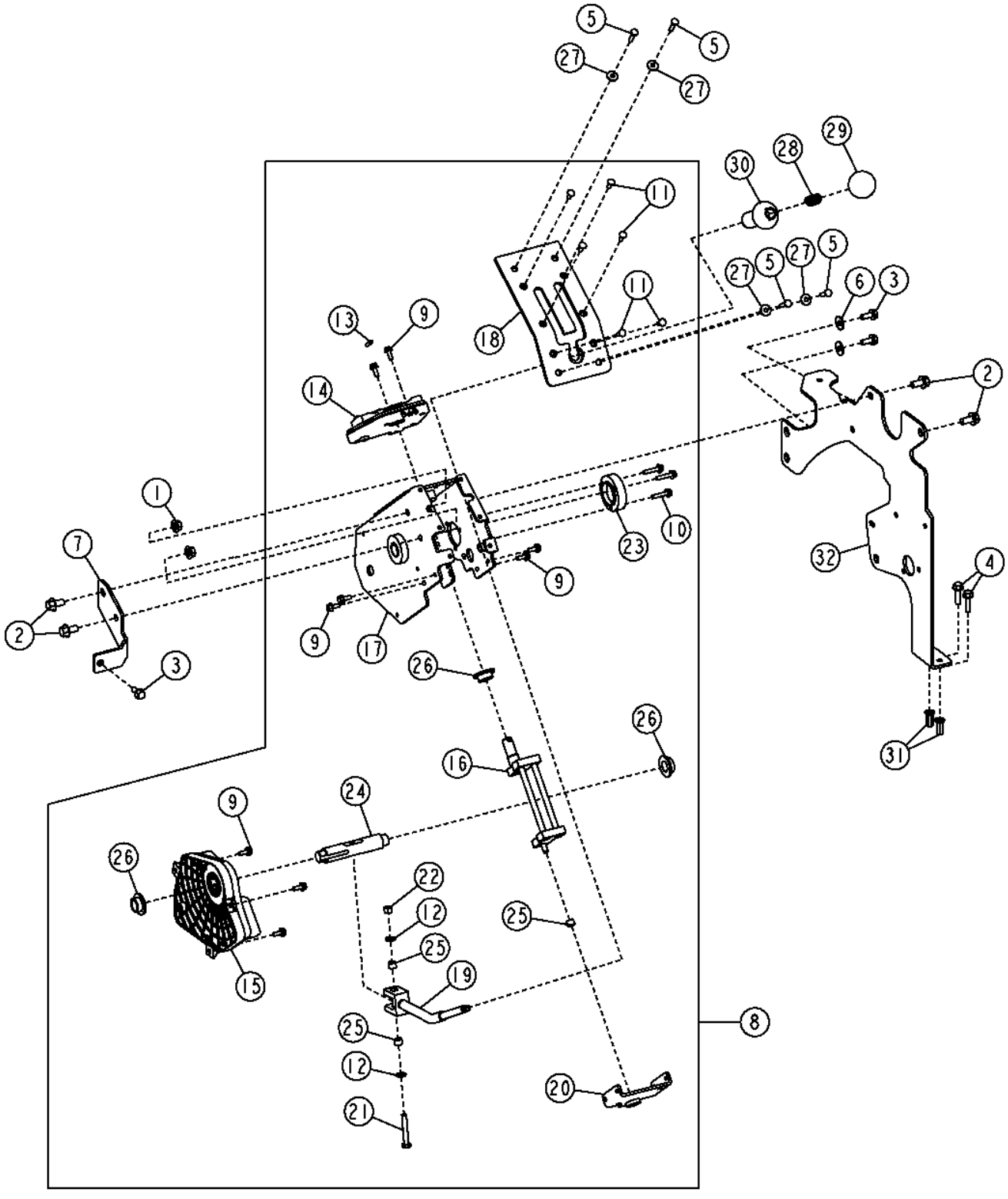

Pos.	*Ref.*	*Descripción*	*Cant.*	*Núm. de serie*	*Notas*
1	14M7296	Tuerca con brida	2		M10
2	19M7784	Tornillo	4		M10 X 20
3	19M7866	Tornillo	3		M8 X 20
4	19M7868	Tornillo	2		M8 X 30
5	21M7310	Tornillo	4		M6 X 25
6	24M7298	Arandela	2		8.400 X 25 X 2 MM
7	AT305433	Soporte	1		
8	AT360391	Cambiador	1		
9	19M7775	Tornillo	9		M6 X 16
10	19M7796	Tornillo	3		M6 X 30
11	21M7399	Tornillo	6		M6 X 16
12	24M7238	Arandela	2		8.700 X 17 X 2 MM
13	34H280	Pasador elástico	1		3/16" X 7/8"
14	AT174935	Módulo	1		
15	AT353911	Interruptor	1		(SUB FOR AT184684)
16	AT360390	Basamento	1		
17	AT360392	Bastidor	1		
18	AT360393	Placa	1		
19	AT360394	Palanca de cambio	1		
20	AT360395	Soporte	1		
21	T163333	Tornillo	1		
22	T16464	Tuerca de seguridad	1		
23	T250916	Casquillo	1		
24	T250917	Árbol	1		
25	T250918	Casquillo	3		
26	T250919	Casquillo	3		
27	24H1821	Arandela	4		9/32" X 47/64" X 1/16"
28	T140922	Muelle de compresión	1		
29	T162876	Empuñadura	1		
30	T164264	Collar	1		
31	T196079	Tuerca	2		
32	T231568	Placa	1		

Transmission Gear Selector (Grade Pro)
Sélecteur de rapport de transmission (Grade Pro)
Рычаг переключения трансмиссии (Grade Pro)
Selector de marchas de la transmisión (Grade Pro)

TX1049874 A.1

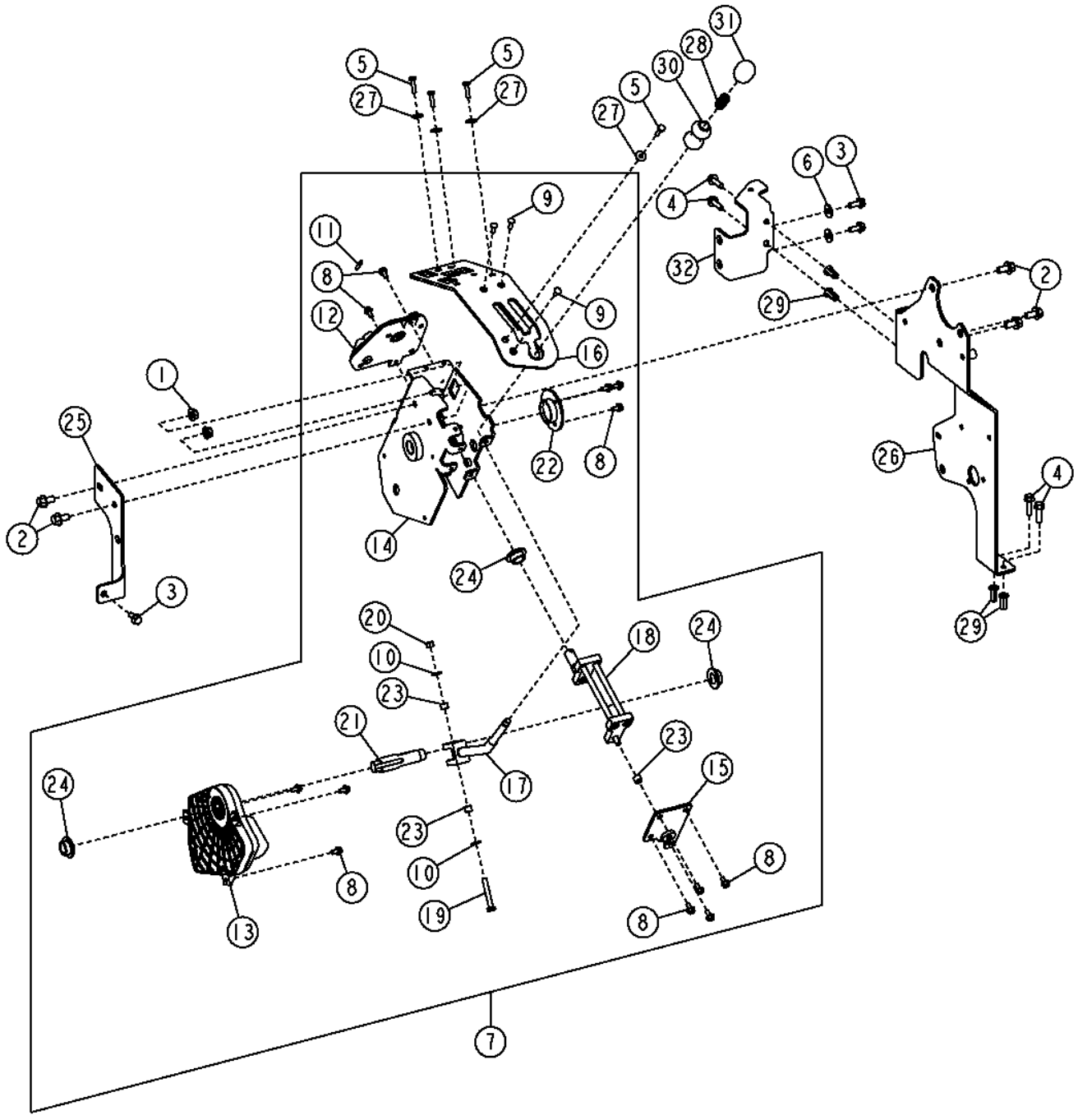

Pos.	*Ref.*	*Descripción*	*Cant.*	*Núm. de serie*	*Notas*
1	14M7296	Tuerca con brida	2		M10
2	19M7784	Tornillo	5		M10 X 20
3	19M7866	Tornillo	3		M8 X 20
4	19M7868	Tornillo	4		M8 X 30
5	21M7310	Tornillo	4		M6 X 25
6	24M7298	Arandela	2		8.400 X 25 X 2 MM
7	AT353903	Desplazador eléctrico	1		
8	19M7774	Tornillo	12		M6 X 12
9	21M7399	Tornillo	3		M6 X 16
10	24M7238	Arandela	2		8.700 X 17 X 2 MM
11	34H280	Pasador elástico	1		3/16" X 7/8"
12	AT174935	Módulo	1		
13	AT353911	Interruptor	1		(SUB FOR AT184684)
14	AT353904	Bastidor	1		
15	AT353908	Pivote	1		
16	AT353909	Tapadera	1		
17	AT353910	Palanca de cambio	1		
18	AT353999	Basamento	1		
19	T163333	Tornillo	1		
20	T16464	Tuerca de seguridad	1		
21	T242284	Árbol	1		
22	T242452	Casquillo	1		
23	T250918	Casquillo	3		
24	T250919	Casquillo	3		
25	AT354176	Soporte	1		
26	AT357388	Soporte	1		
27	24H1821	Arandela	4		9/32" X 47/64" X 1/16"
28	T140922	Muelle de compresión	1		
29	T196079	Tuerca	4		
30	T241401	Palanca de cambio	1		
31	T241913	Empuñadura	1		
32	T242506	Placa	1		

Transmission Control Unit
Unité de commande de transmission
Блок управления коробкой передач
Unidad de control de transmisión

TX1048421 A.1

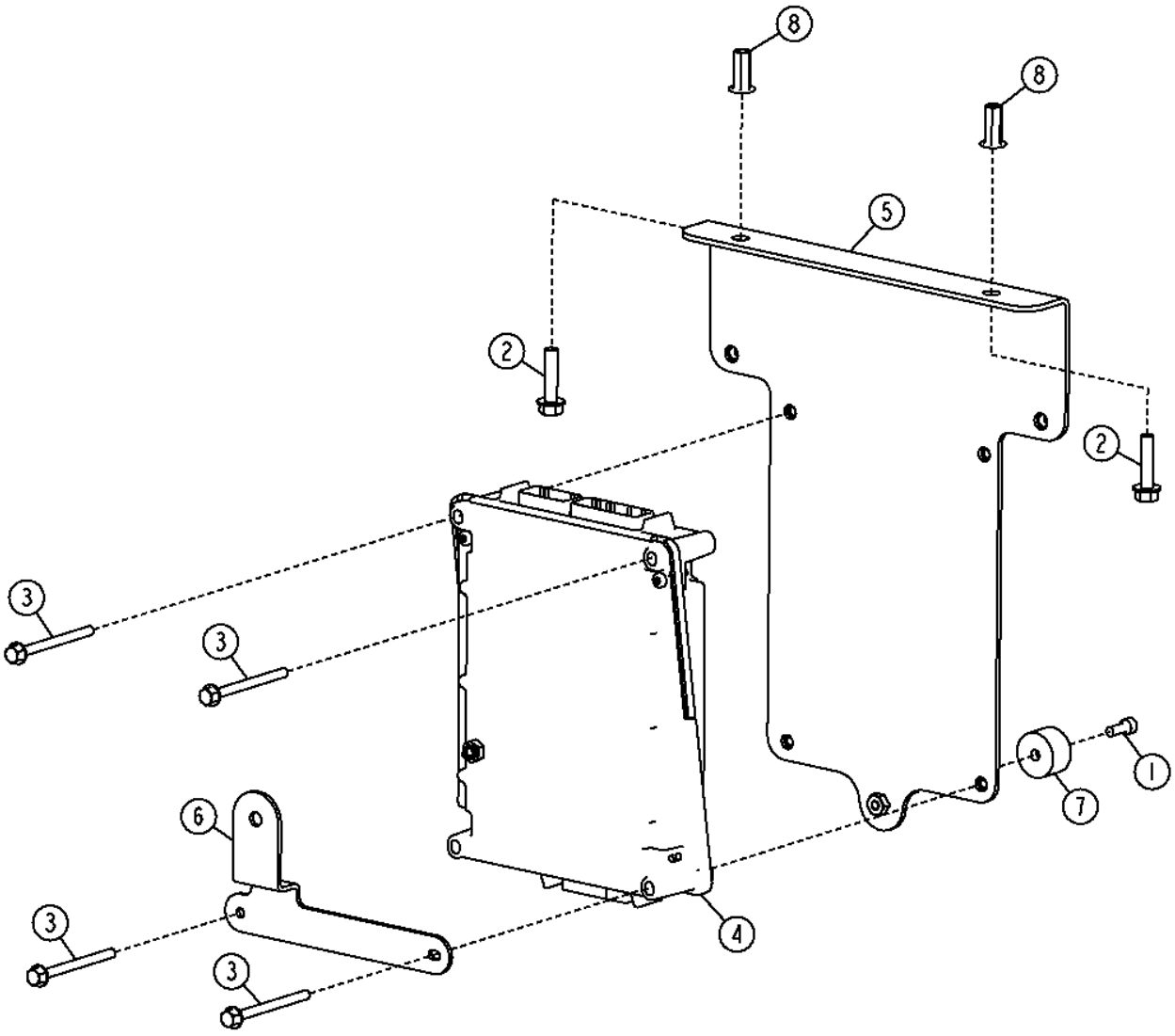

TX1048421

Pos.	*Ref.*	*Descripción*	*Cant.*	*Núm. de serie*	*Notas*
1	19M7768	Tornillo	1		M6 X 16
2	19M7897	Tornillo	2		M8 X 35
3	19M8484	Tornillo	4		M6 X 75
4	YZ106685	Controldr electrón.d.transm	1		
5	AT346415	Soporte	1		
6	AT362128	Soporte	1		Soporte de tapa trasera
7	T184135	Paragolpes	1		
8	T196079	Tuerca	2		

Torsional Isolator
Isolateur de torsion
Торсионный изолятор
Amortiguador de torsión

TX1048218 A.1

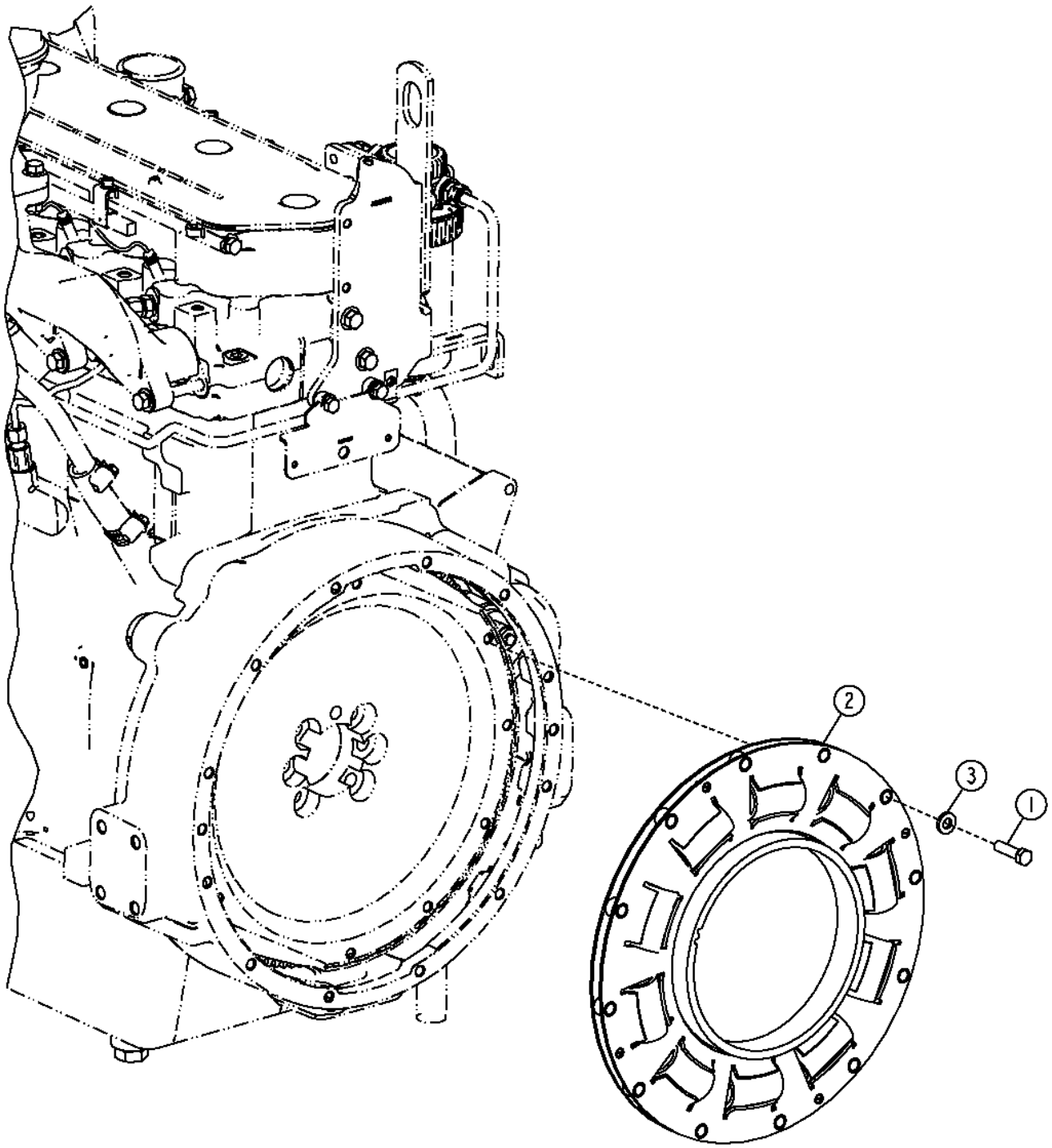

TX1048218

Pos.	*Ref.*	*Descripción*	*Cant.*	*Núm. de serie*	*Notas*
1	19H3219	Tornillo	12		3/8" X 1-3/8"
2	AT328374	Amortiguador	1		
3	T185424	Arandela	12		

Transmission
Boîte de vitesses
Трансмиссия
Transmisión

TX1054082 A.1

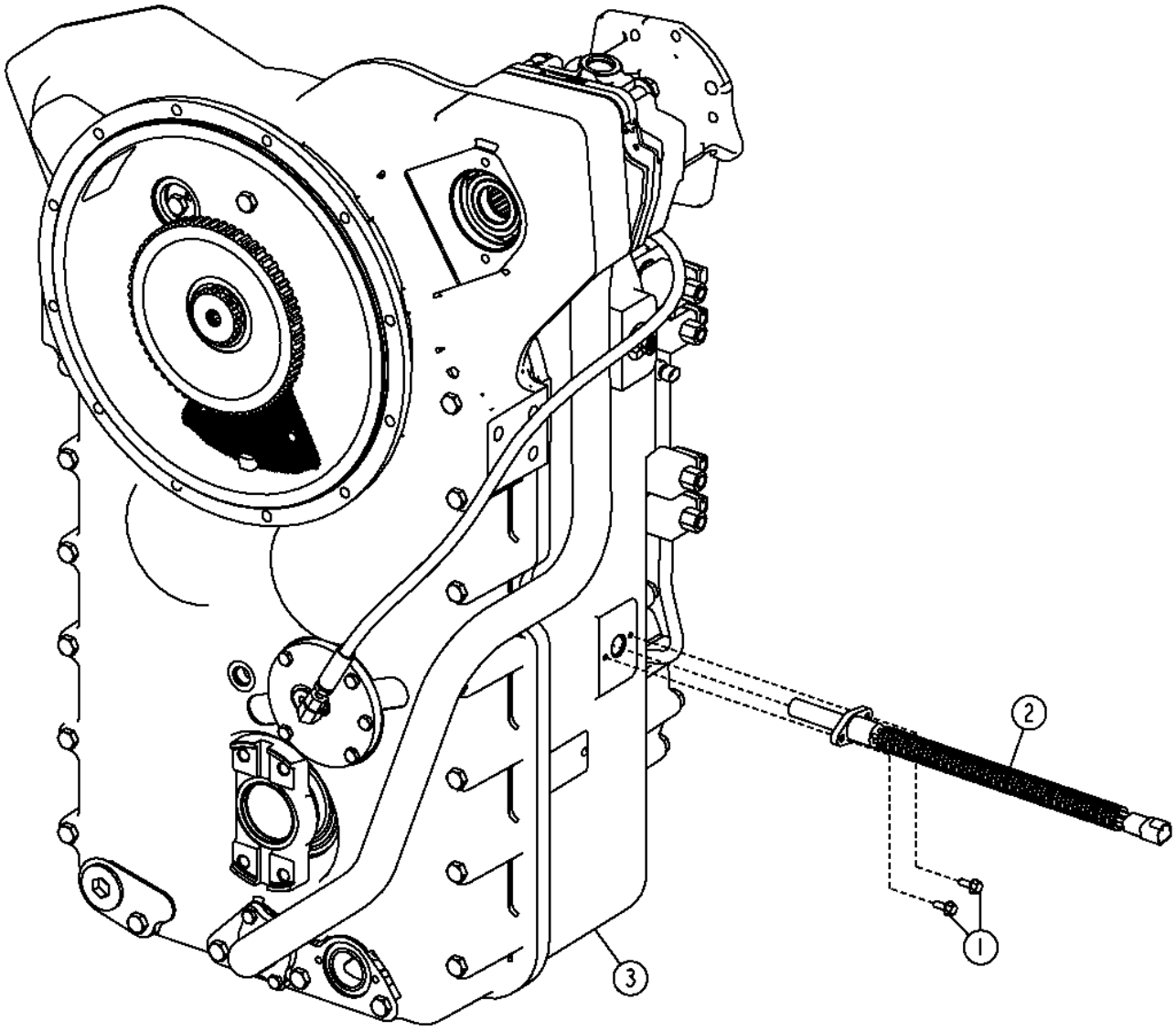

TX1054082

Pos.	*Ref.*	*Descripción*	*Cant.*	*Núm. de serie*	*Notas*
1	19M7775	Tornillo	2		M6 X 16
2	YZ106512	Sensor	1		
3	**YZ19238**	**Transmisión**	**1**		**Componentes en páginas separadas, (CA)**
	PG200717	Transmisión reman.	1		(REMAN)

Transmission Mounting Parts
Pièces de montage de trans.
Крепежные детали трансмиссии
Piezas de montaje de transmisión

TX1048811 A.1

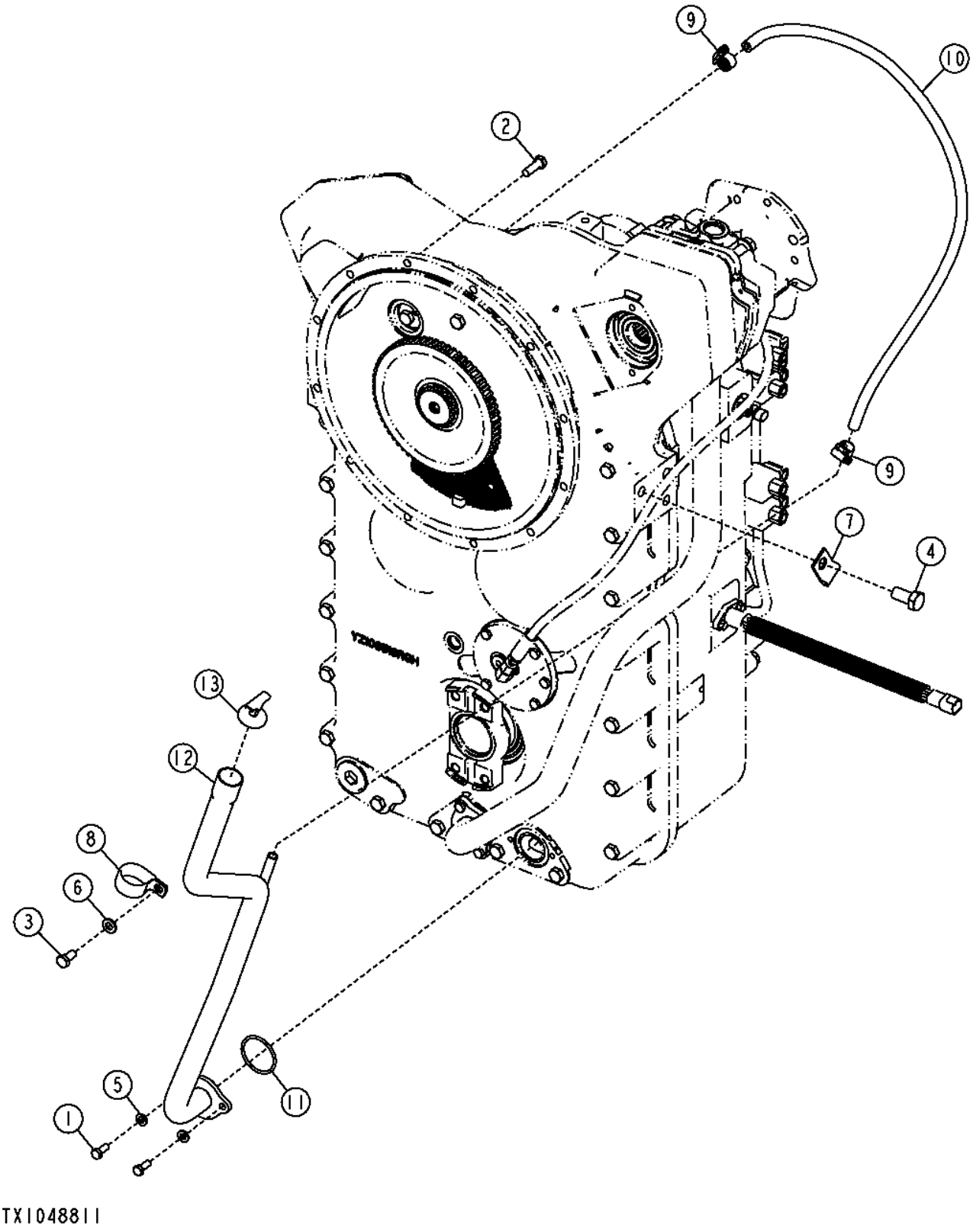

Pos.	*Ref.*	*Descripción*	*Cant.*	*Núm. de serie*	*Notas*
1	19M7881	Tornillo	2		M8 X 20
2	19M7662	Tornillo	12		M10 X 30
3	19M7938	Tornillo	1		M10 X 20
4	19M8029	Tornillo	1		M16 X 30
5	24M7238	Arandela	2		8.700 X 17 X 2 MM
6	24M7239	Arandela	1		10.700 X 21 X 2.500 MM
7	AA31281	Abrazadera	1		
8	AH77714	Presilla	1		
9	TY22464	Abrazadera	2		
10	.....	Manguera a Granel	1		(MAKE FROM T168383)
11	P50631	Anillo tórico	1		
12	YZ104048	Perfil estructural	1		
13	YZ105042	Aspilla	1		

Transmission Lines and Fittings
Conduites de transmission et raccords
Линии и фитинги трансмиссии
Líneas de la transmisión y adaptadores

TX1050013 A.1

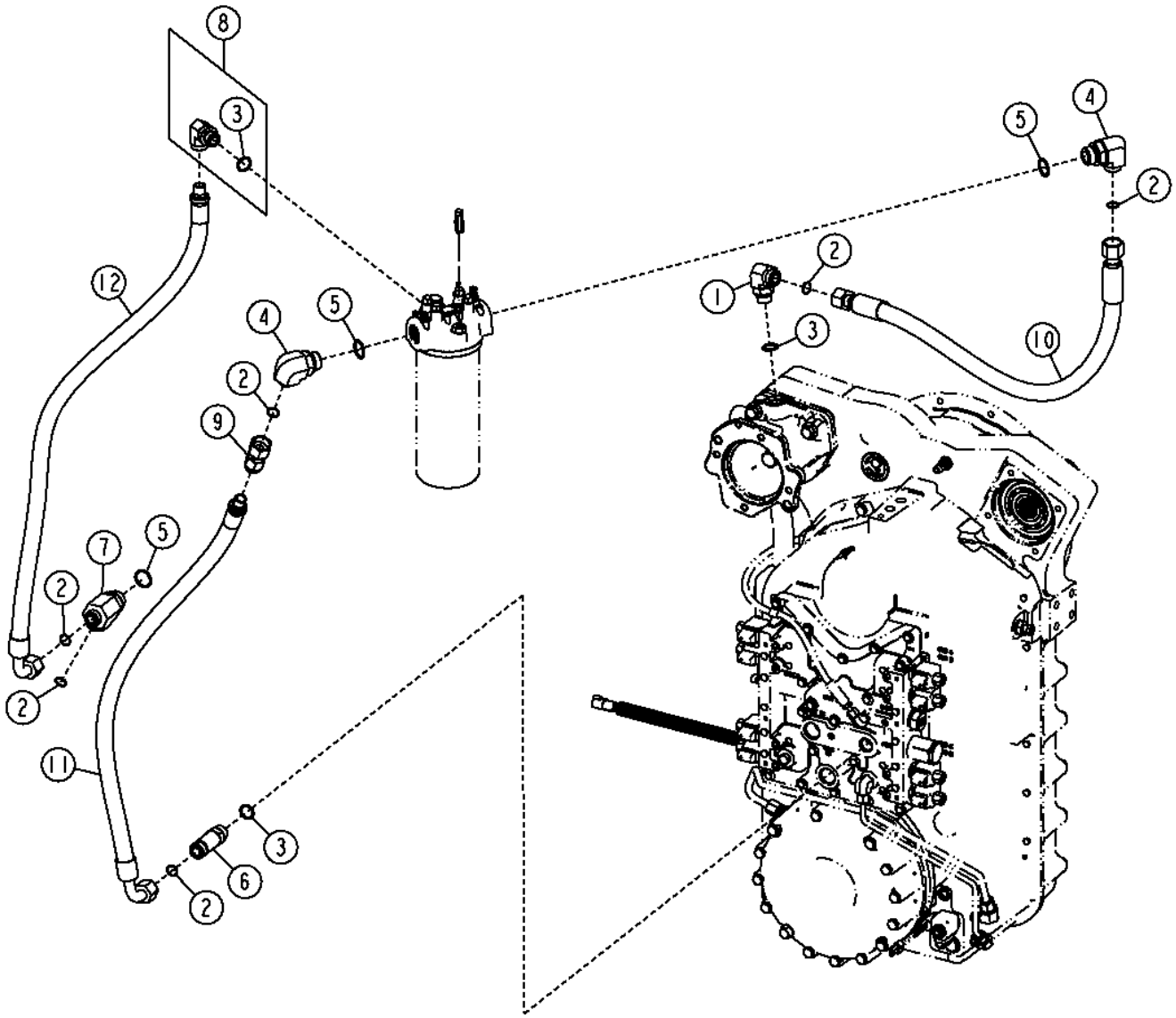

Pos.	*Ref.*	*Descripción*	*Cant.*	*Núm. serie transmisión*	*Notas*
1	38H1007	Racor acodado	1		
2	T77858	Anillo tórico	6		
3	U12547	Anillo tórico	3		
4	38H1052	Racor acodado	2		
5	R29936	Anillo tórico	3		
6	38H1215	Racor adaptador	1		
7	38H1438	Conexión en t	1		
8	62H1014	Racor adaptador	1		
9	62H1065	Racor adaptador	1		
10	AT317690	Manguera hidr. - confección	1		
11	AT317691	Manguera hidr. - confección	1		
12	AT317692	Manguera hidr. - confección	1		

Flywheel Housing Drain (Engines 6090HDW01 / 6090HDW04)
Vidange du volant-moteur (moteurs 6090HDW01 / 6090HDW04)
Слив картера маховика (двигатели 6090HDW01 / 6090HDW04)
Conducto de vaciado de caja del volante (Motores 6090HDW01 / 6090HDW04)

TX1048221 A.1

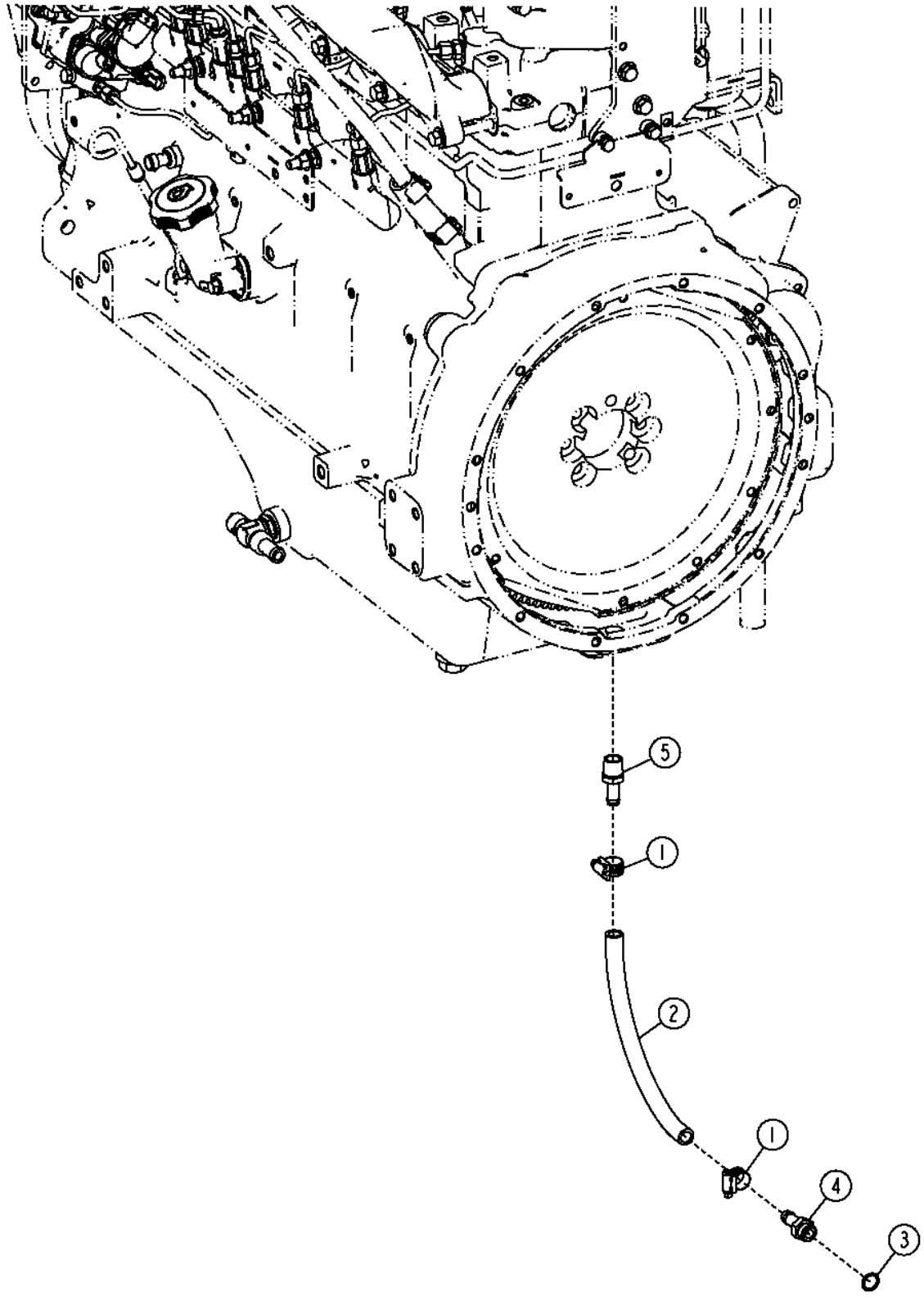

Pos.	*Ref.*	*Descripción*	*Cant.*	*Núm. de serie*	*Notas*
1	TY22464	Abrazadera	2		
2	.....	Manguera a Granel	1		(MAKE FROM T168383)(CTL)
3	R26375	Anillo tórico	1		
4	T38282	Conexión de manguera	1		
5	R112291	Conexión	1		

Flywheel Housing Drain (6068HDW75)
Vidange de carter de volant-moteur (6068hdw75)
Слив корпуса маховика (6068hdw75)
Conducto de vaciado de caja del volante (6068hdw75)

TX1048223 A.1

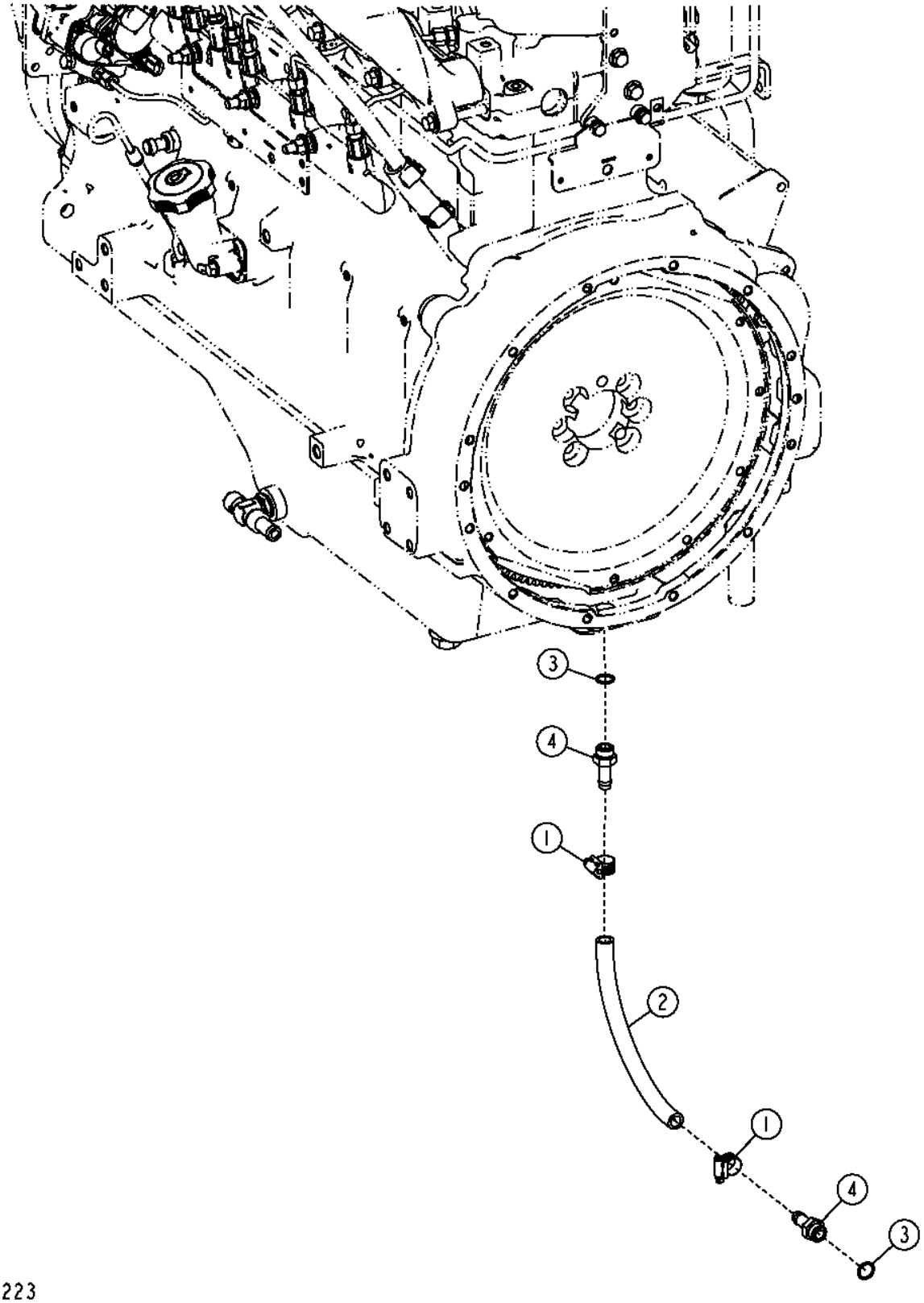

Pos.	*Ref.*	*Descripción*	*Cant.*	*Núm. de serie*	*Notas*
1	TY22464	Abrazadera	2		
2	.....	Manguera a Granel	1		(MAKE FROM T168383) (CTL)
3	R26375	Anillo tórico	2		
4	T38282	Conexión de manguera	2		

Transmission Diagnostic Fittings
Transmission Diagnostic Fittings
Фитинги диагностики трансмиссии
Adaptadores de diagnóstico de transmisión

TX1048224 A.1

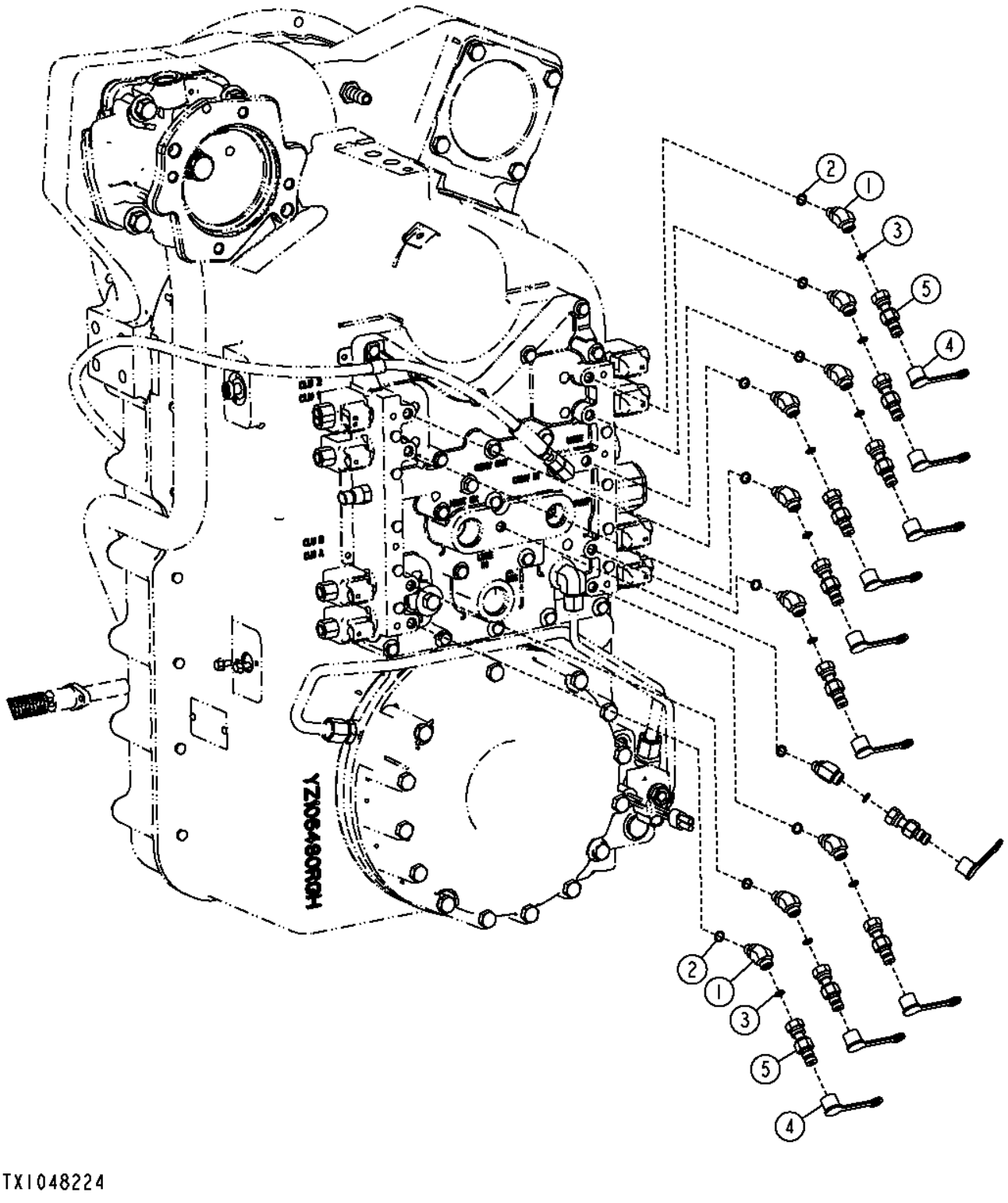

Pos.	*Ref.*	*Descripción*	*Cant.*	*Núm. de serie*	*Notas*
1	38H1044	Racor acodado	10		
2	R28782	Anillo tórico	10		
3	T77814	Anillo tórico	10		
4	R77175	Tapadera	10		
5	RE60700	Acople para diagnóstico	10		

Transmission Filter
Filtre à huile de transmission
Фильтр коробки передач
Filtro de la transmisión

TX1057050 A.1

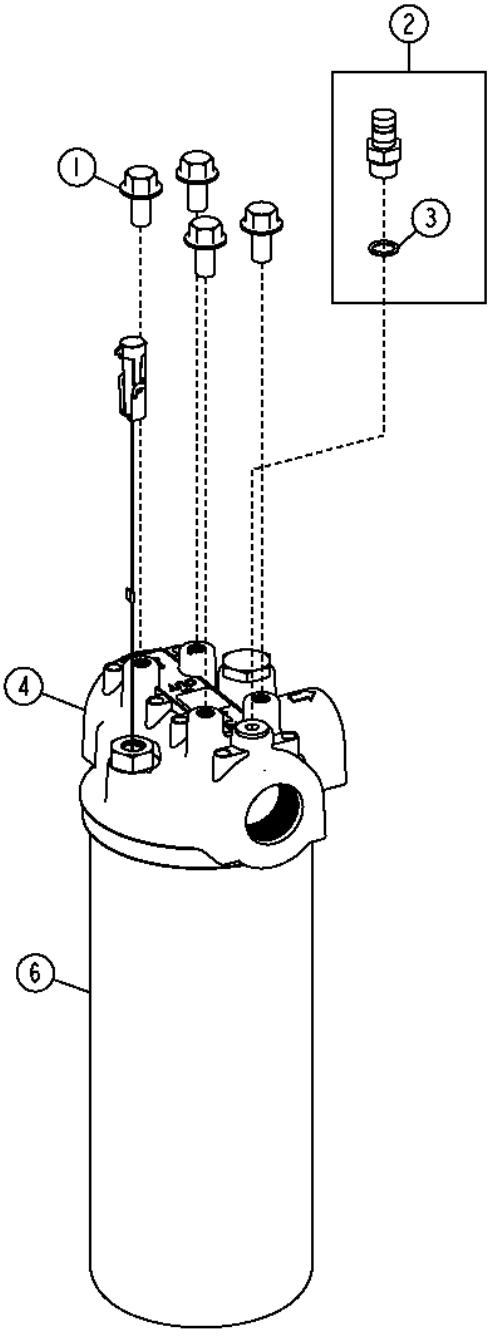

TX1057050

Pos.	*Ref.*	*Descripción*	*Cant.*	*Núm. de serie*	*Notas*
1	19M7784	Tornillo	4		M10 X 20
2	AT306111	Conexión	1		
3	R26448	Anillo tórico	1		
4	AT305048	Cabeza de filtro	1		(INCLUDES AT307045 AND P46051)
	AT307045	Manocontacto	1		(INCLUDES P46051), Int. de restricción de filtro de transmisión
	P46051	Anillo tórico	1		
6	AT335492	Filtro hidráulico	1		Elemento

YZ103439 INPUT GROUP
YZ103439 GROUPE D'ENTREE
YZ103439 INPUT GROUP
YZ103439 GRUPO DE ENTRADA

YZ104174APCD A.1

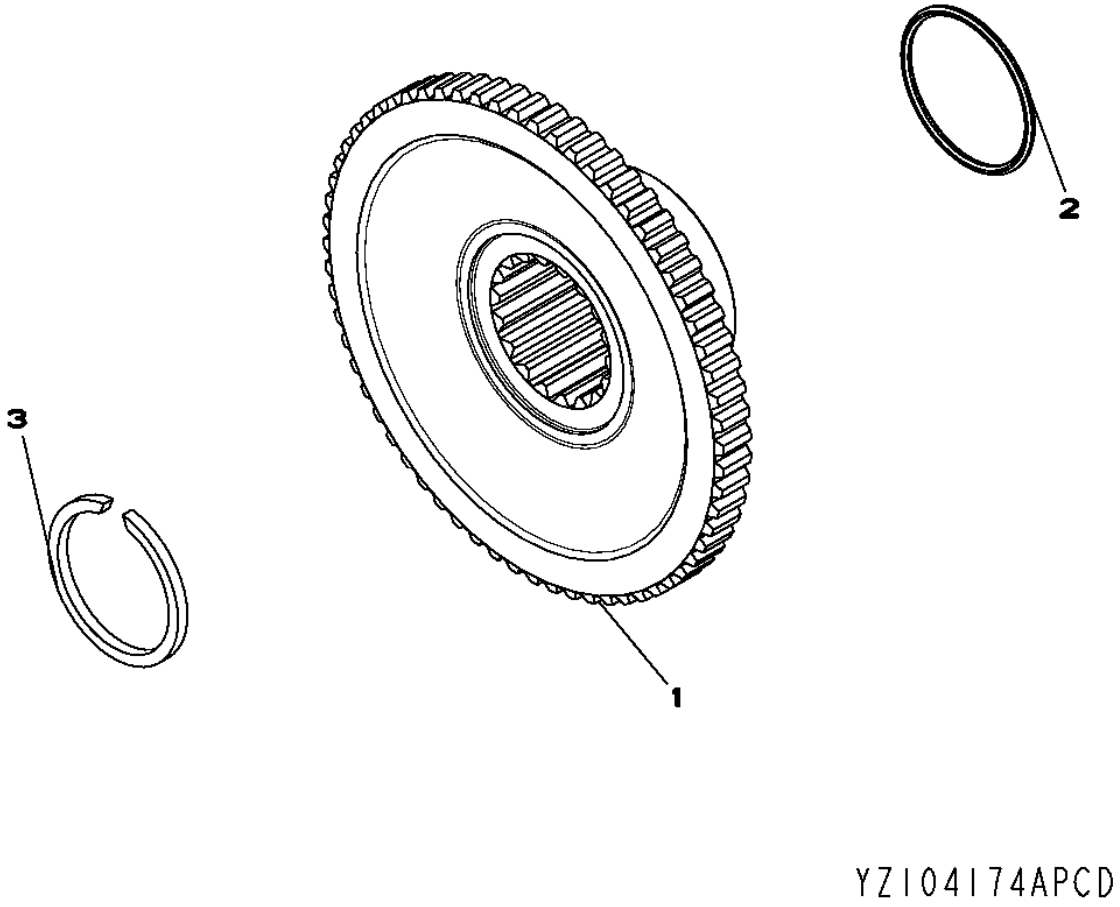

Pos.	*Ref.*	*Descripción*	*Cant.*	*Núm. de serie*	*Notas*
1	YZ104151	Cubo	1		
2	F37030229	Anillo tórico	1		
3	R26264	Anillo elástico	1		

YZ106678 FIRST STAGE SHAFT ASSEMBLY
YZ106678 ENSEMBLE ARBRE DE PREMIER NIVEAU
YZ106678 FIRST STAGE SHAFT ASSEMBLY
YZ106678 CONJUNTO DEL EJE DE PRIMER NIVEL

YZ106678PCD A.1

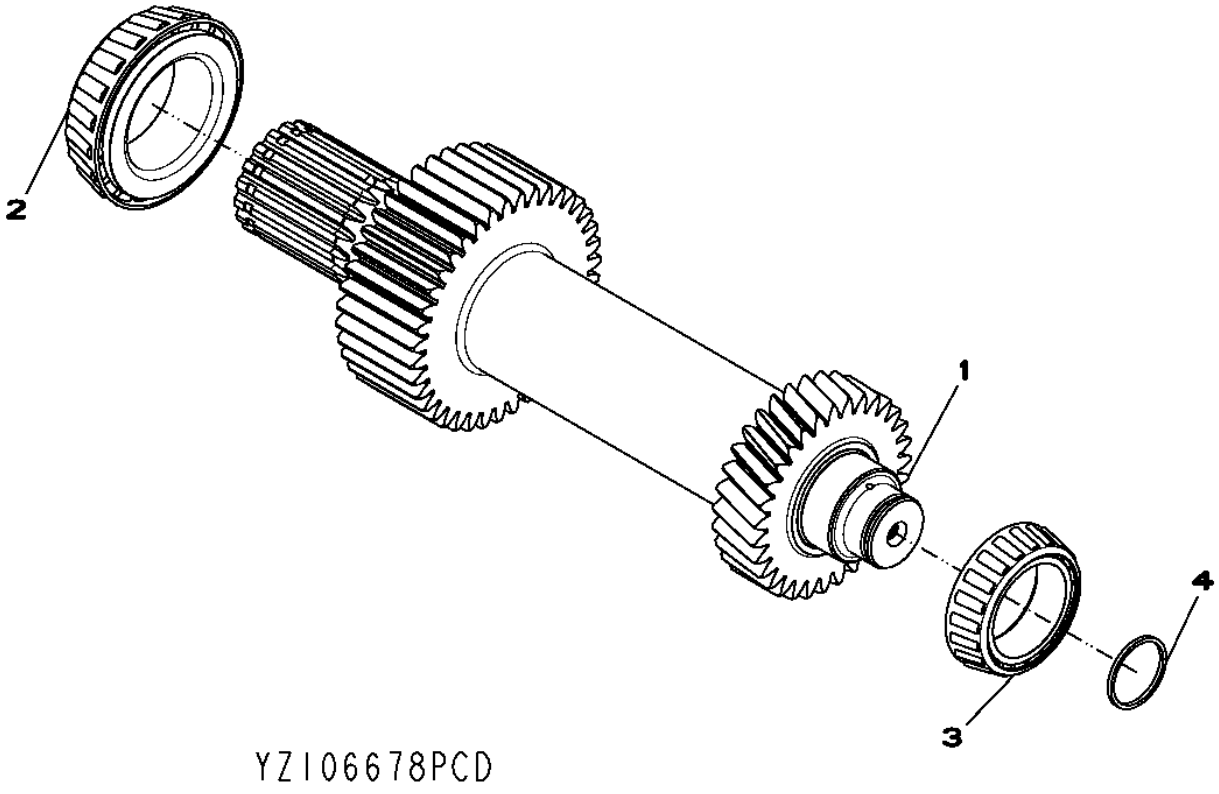

Pos.	*Ref.*	*Descripción*	*Cant.*	*Núm. de serie*	*Notas*
1	YZ106677	Árbol	1		
2	YZ103188	Cono del cojinete	1		
3	YZ104281	Cono del cojinete	1		
4	YZ250161	Retén	1		

YZ106765 TRANSMISSION SECOND STAGE ASSEMBLY
YZ106765 TRANSMISSION, DEUXIEME ETAGE
YZ106765 TRANSMISSION SECOND STAGE ASSEMBLY
YZ106765 TRANSMISION, CONJUNTO DE SEGUNDA ETAPA

YZ106765PCD A.1

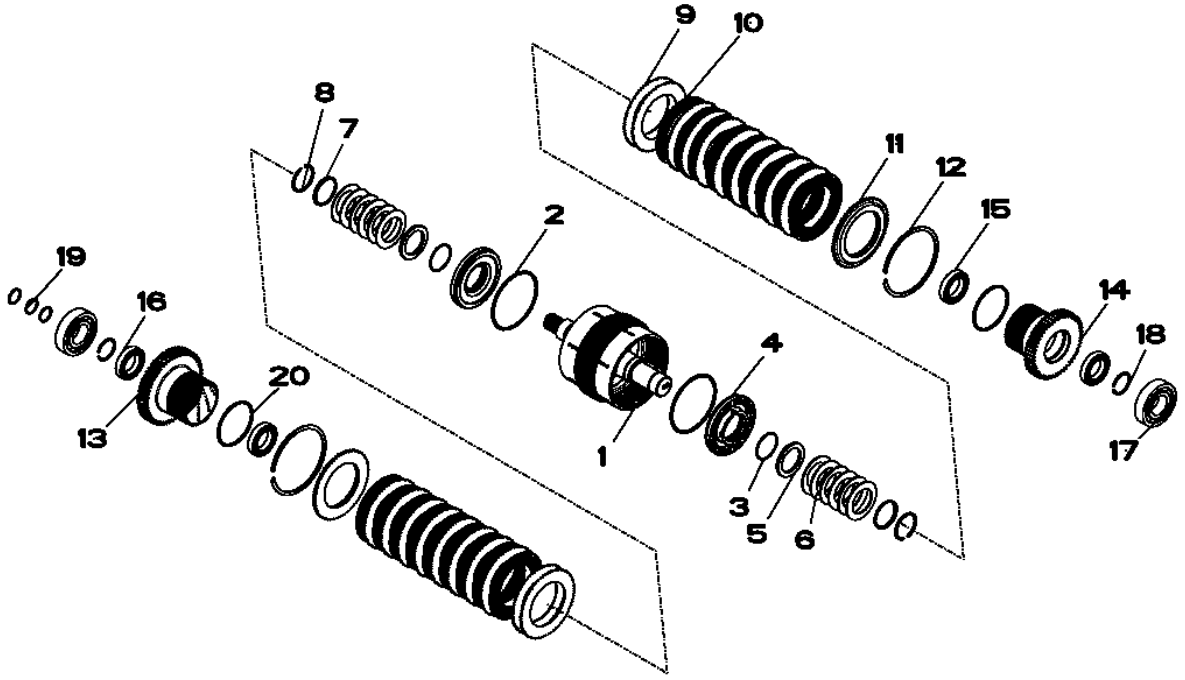

YZ106765PCD

Pos.	*Ref.*	*Descripción*	*Cant.*	*Núm. de serie*	*Notas*
1	YZ105508	Árbol	1		
2	YZ150119	Retén	2		
3	F37020144	Anillo tórico	2		
4	YZ105689	Pistón	2		
5	4008521	Arandela	2		
6	4003725	Muelle de disco	12		
7	4009711	Retenedor	2		
8	F81743	Anillo elástico	2		
9	YZ106211	Placa	20		
10	YZ105493	Plato de embrague	18		
11	YZ105454	Manguito	2		
12	YZ105465	Anillo elástico	2		
13	YZ106565	Engranaje	1		
14	YZ103113	Engranaje	1		
15	YZ105415	Rodamiento de bolas	2		
16	YZ106078	Rodamiento de bolas	2		
17	YZ106184	Rodamiento de bolas	2		
18	YZ105485	Anillo elástico	2		
19	YZ250161	Retén	3		
20	F37030244G	Anillo tórico	2		

YZ106563 THIRD STAGE SHAFT ASSEMBLY
YZ106563 GROUPE DE TROISIEME PALIER
YZ106563 THIRD STAGE SHAFT ASSEMBLY
YZ106563 GRUPO DE TERCER NIVEL

YZ106563PCD A.1

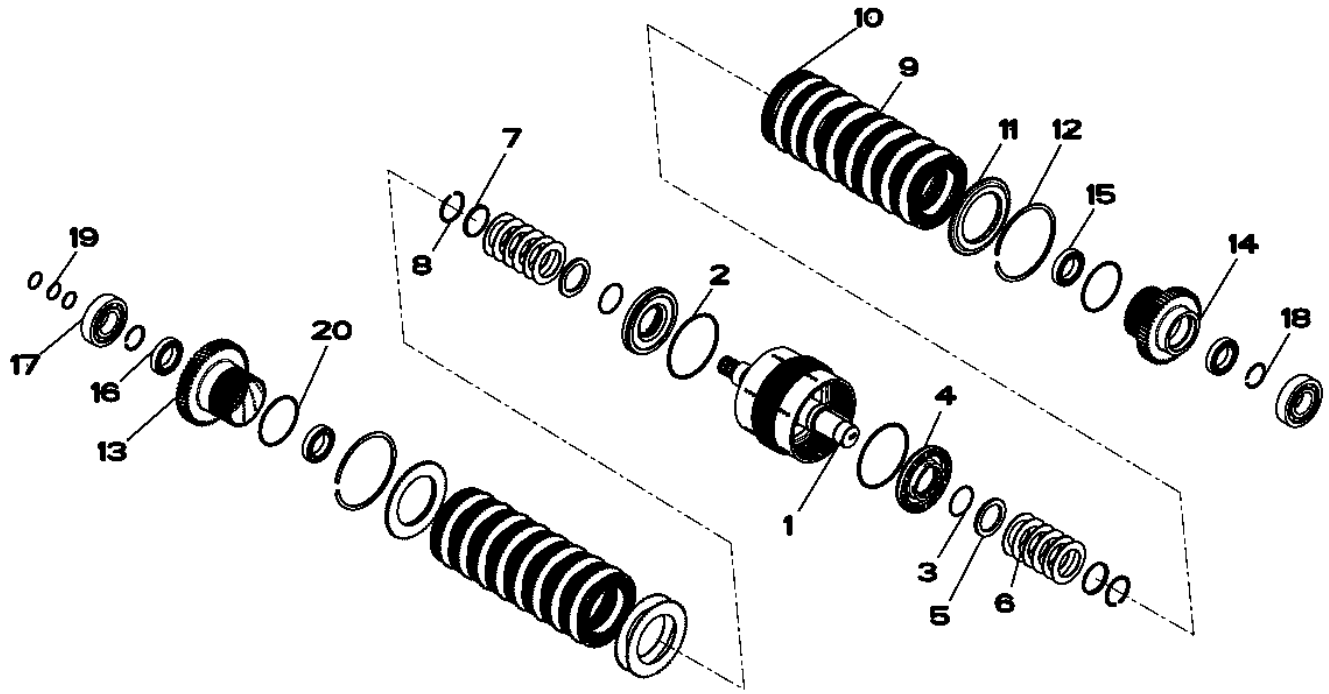

YZ106563PCD

Pos.	*Ref.*	*Descripción*	*Cant.*	*Núm. de serie*	*Notas*
1	YZ105509	Árbol	1		
2	YZ150119	Retén	2		
3	F37020144	Anillo tórico	2		
4	YZ105689	Pistón	2		
5	4008521	Arandela	2		
6	4003725	Muelle de disco	12		
7	4009711	Retenedor	2		
8	F81743	Anillo elástico	2		
9	YZ106211	Placa	20		
10	YZ105493	Plato de embrague	18		
11	YZ105454	Manguito	2		
12	YZ105465	Anillo elástico	2		
13	YZ106565	Engranaje	1		
14	YZ103112	Engranaje	1		
15	YZ105415	Rodamiento de bolas	2		
16	YZ106078	Rodamiento de bolas	2		
17	YZ106184	Rodamiento de bolas	2		
18	YZ105485	Anillo elástico	2		
19	YZ250161	Retén	3		
20	F37030244G	Anillo tórico	2		

YZ106665 FOURTH STAGE SHAFT ASSEMBLY
YZ106665 ENSEMBLE EMBRAYAGE DE QUATRIEME NIVEAU
YZ106665 FOURTH STAGE SHAFT ASSEMBLY
YZ106665 CONJUNTO DEL EMBRAGUE DE CUARTO NIVEL

YZ106665PCD A.1

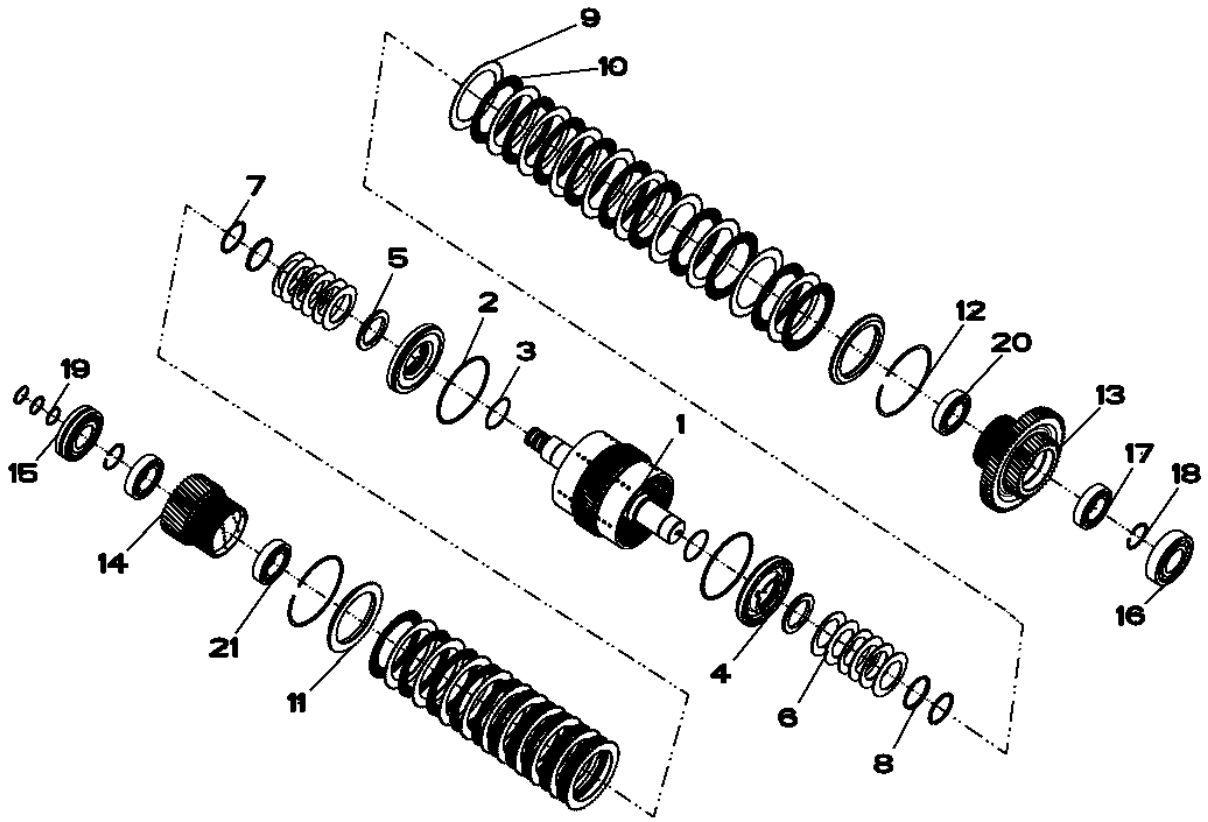

YZ106665PCD

Pos.	*Ref.*	*Descripción*	*Cant.*	*Núm. de serie*	*Notas*
1	YZ106664	Árbol	1		
2	YZ150119	Retén	2		
3	F37020144	Anillo tórico	2		
4	YZ105689	Pistón	2		
5	4008521	Arandela	2		
6	4003725	Muelle de disco	12		
7	F81743	Anillo elástico	2		
8	4009711	Retenedor	2		
9	YZ106212	Placa	20		
10	YZ105494	Plato de embrague	20		
11	YZ150217	Retenedor	2		
12	YZ105982	Anillo elástico	2		
13	YZ106734	Engranaje	1		
14	YZ103100	Engranaje	1		
15	YZ106492	Rodamiento rodillos esfér.	1		
16	YZ106163	Rodamiento de bolas	1		
17	YZ103875	Rodamiento de bolas	1		
18	YZ105485	Anillo elástico	2		
19	YZ250161	Retén	3		
20	YZ103144	Rodamiento de bolas	1		
21	YZ104733	Rodamiento de bolas	2		

YZ106564 FIFTH STAGE SHAFT ASSEMBLY
YZ106564 ENSEMBLE EMBRAYAGE DE CINQUIEME NIVEAU
YZ106564 FIFTH STAGE SHAFT ASSEMBLY
YZ106564 CONJUNTO DEL EMBRAGUE DE QUINTO NIVEL

YZ106564PCD A.1

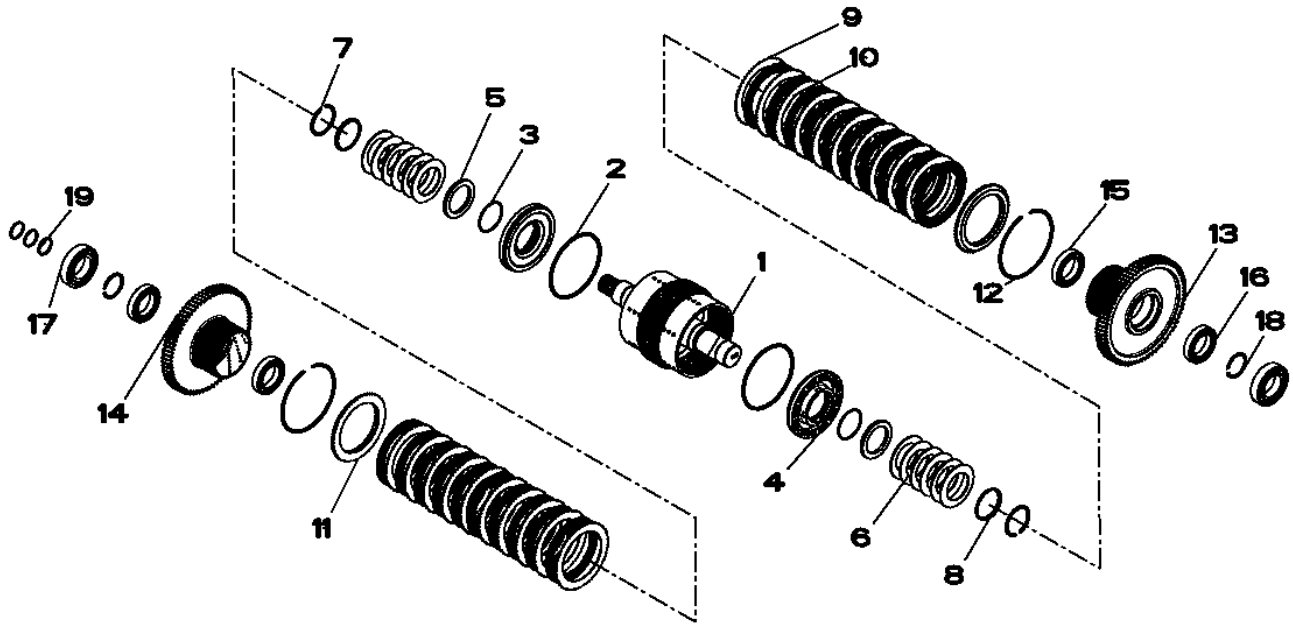

YZ106564PCD

Pos.	*Ref.*	*Descripción*	*Cant.*	*Núm. de serie*	*Notas*
1	YZ105463	Árbol	1		
2	YZ150119	Retén	2		
3	F37020144	Anillo tórico	2		
4	YZ105689	Pistón	2		
5	4008521	Arandela	2		
6	4003725	Muelle de disco	12		
7	F81743	Anillo elástico	2		
8	4009711	Retenedor	2		
9	YZ106212	Placa	20		
10	YZ105494	Plato de embrague	20		
11	YZ150217	Retenedor	2		
12	YZ105982	Anillo elástico	2		
13	YZ103102	Engranaje	1		
14	YZ106562	Engranaje	1		
15	YZ105415	Rodamiento de bolas	2		
16	YZ106078	Rodamiento de bolas	2		
17	YZ106185	Rodamiento de bolas	2		
18	YZ105485	Anillo elástico	2		
19	YZ250161	Retén	3		

YZ106680 SIXTH STAGE SHAFT ASSEMBLY
YZ106680 ENSEMBLE ARBRE DE SIXIEME NIVEAU
YZ106680 SIXTH STAGE SHAFT ASSEMBLY
YZ106680 CONJUNTO DEL EJE PARA SEXTO NIVEL

YZ106680PCD A.1

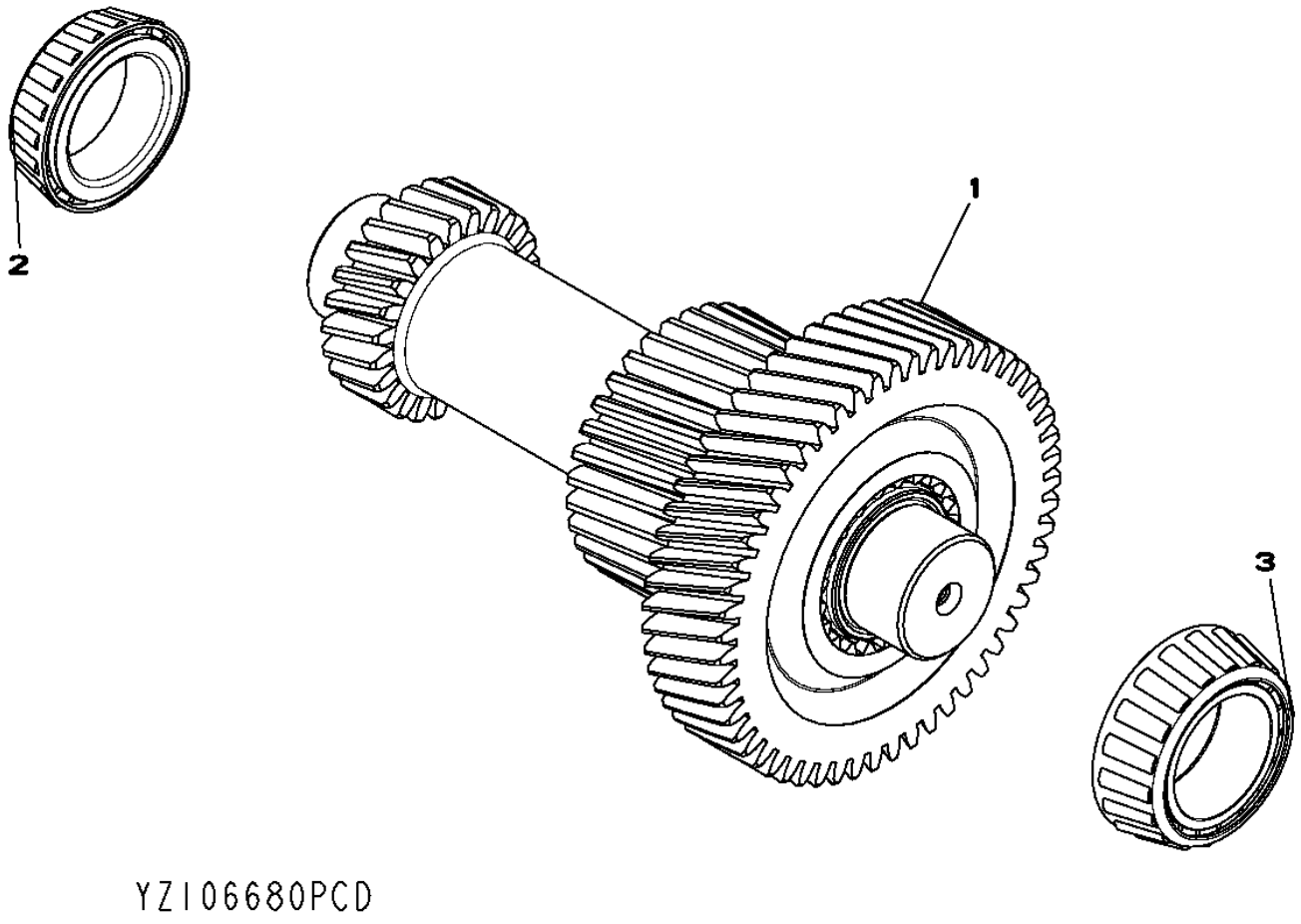

Pos.	*Ref.*	*Descripción*	*Cant.*	*Núm. de serie*	*Notas*
1	YZ106679	Eje con piñón	1		
2	YZ104281	Cono del cojinete	1		
3	YZ104088	Cono del cojinete	1		

YZ106448 TRANSMISSION OUTPUT GROUP
YZ106448 ENSEMBLE DE SORTIE DE LA TRANSMISSION
YZ106448 TRANSMISSION OUTPUT GROUP
YZ106448 GRUPO DE SALIDA DE TRANSMISION

YZ106448PCD A.1

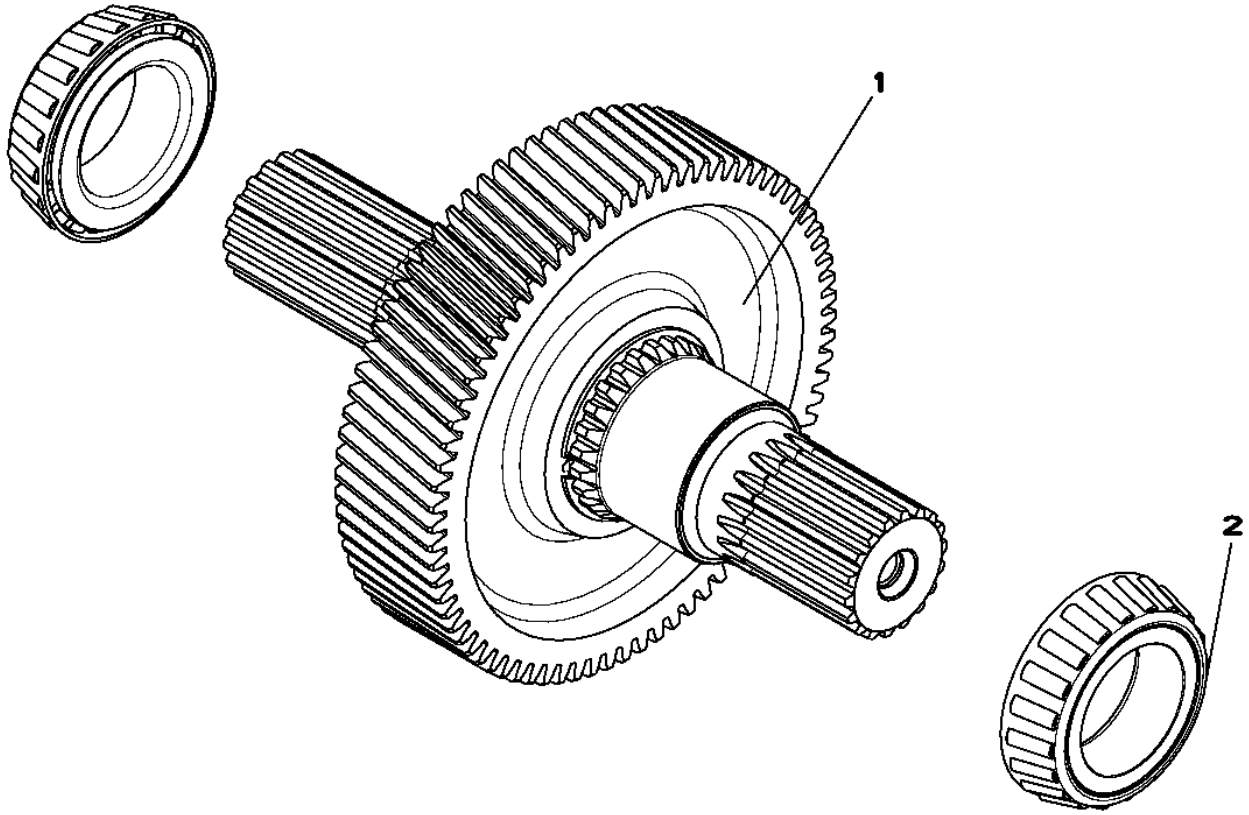

Pos.	*Ref.*	*Descripción*	*Cant.*	*Núm. de serie*	*Notas*
1	YZ106447	Árbol	1		
2	YZ103188	Cono del cojinete	2		

YZ104053 WET BRAKE GROUP
YZ104053 GROUPE FREIN A BAIN D'HUILE
YZ104053 WET BRAKE GROUP
YZ104053 GRUPO DE FRENO HIDRAULICO

YZ104055PCD A.1

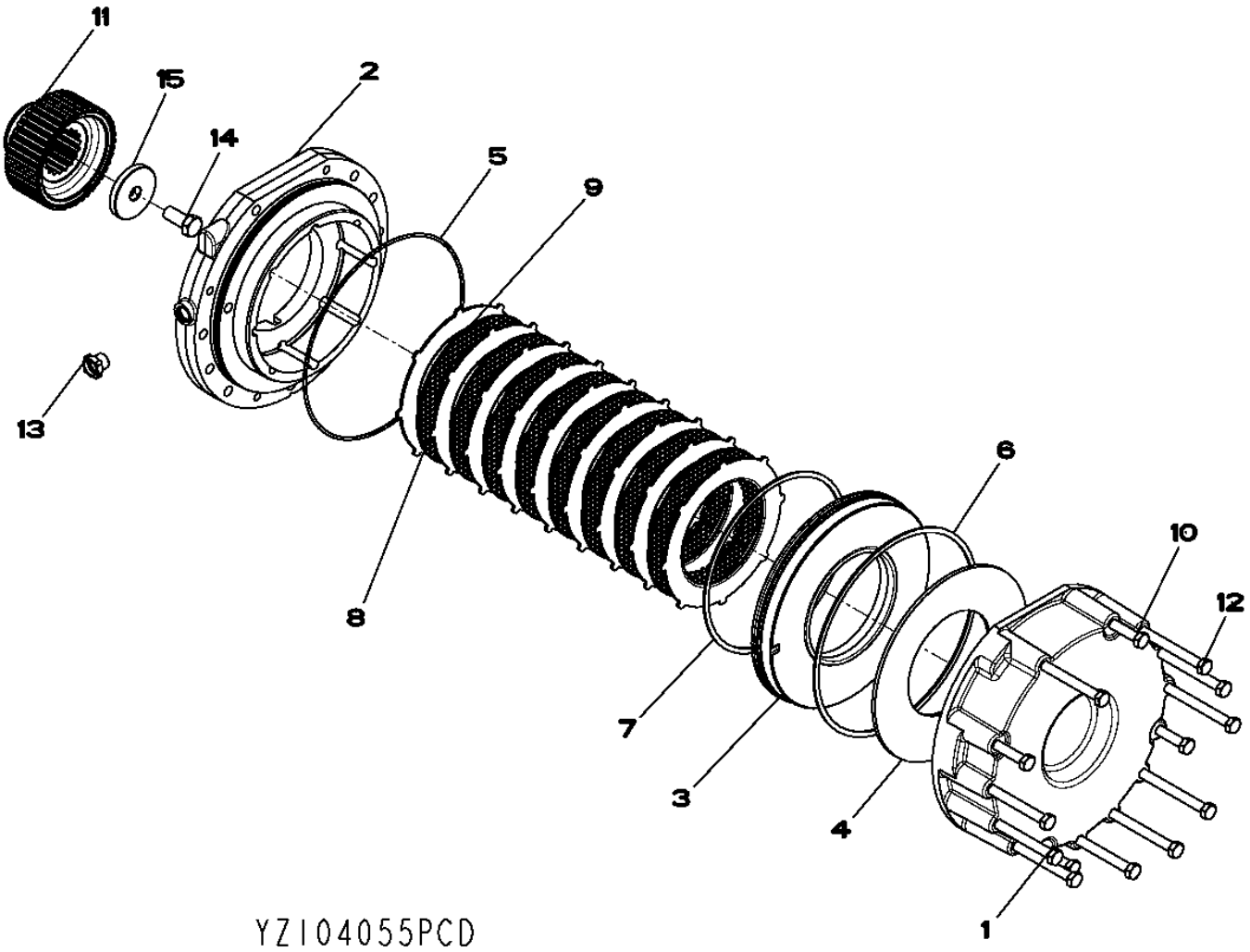

Pos.	*Ref.*	*Descripción*	*Cant.*	*Núm. de serie*	*Notas*
1	YZ104052	Tapadera	1		
2	YZ103067	Carcasa	1		
3	YZ106498	Pistón	1		
4	YZ103115	Disco	1		
5	F37030275	Anillo tórico	1		
6	YZ101349	Retén	1		
7	YZ101350	Retén	1		
8	YZ100952	Plato de embrague	9		
9	RE234261	Disco de freno	8		
10	19M2903	Tornillo	4		M12 X 110
11	YZ105386	Manguito acanalado	1		
12	19M7716	Tornillo	10		M12 X 140
13	R66405	Tapón	1		
14	19M7283	Tornillo	1		M16 X 35
15	4005234	Espaciador	1		

YZ106537 MAIN CASE GROUP
YZ106537 GROUPE CARTER PRINCIPAL
YZ106537 MAIN CASE GROUP
YZ106537 GRUPO DE CAJA PRINCIPAL

YZ106537PCD A.1

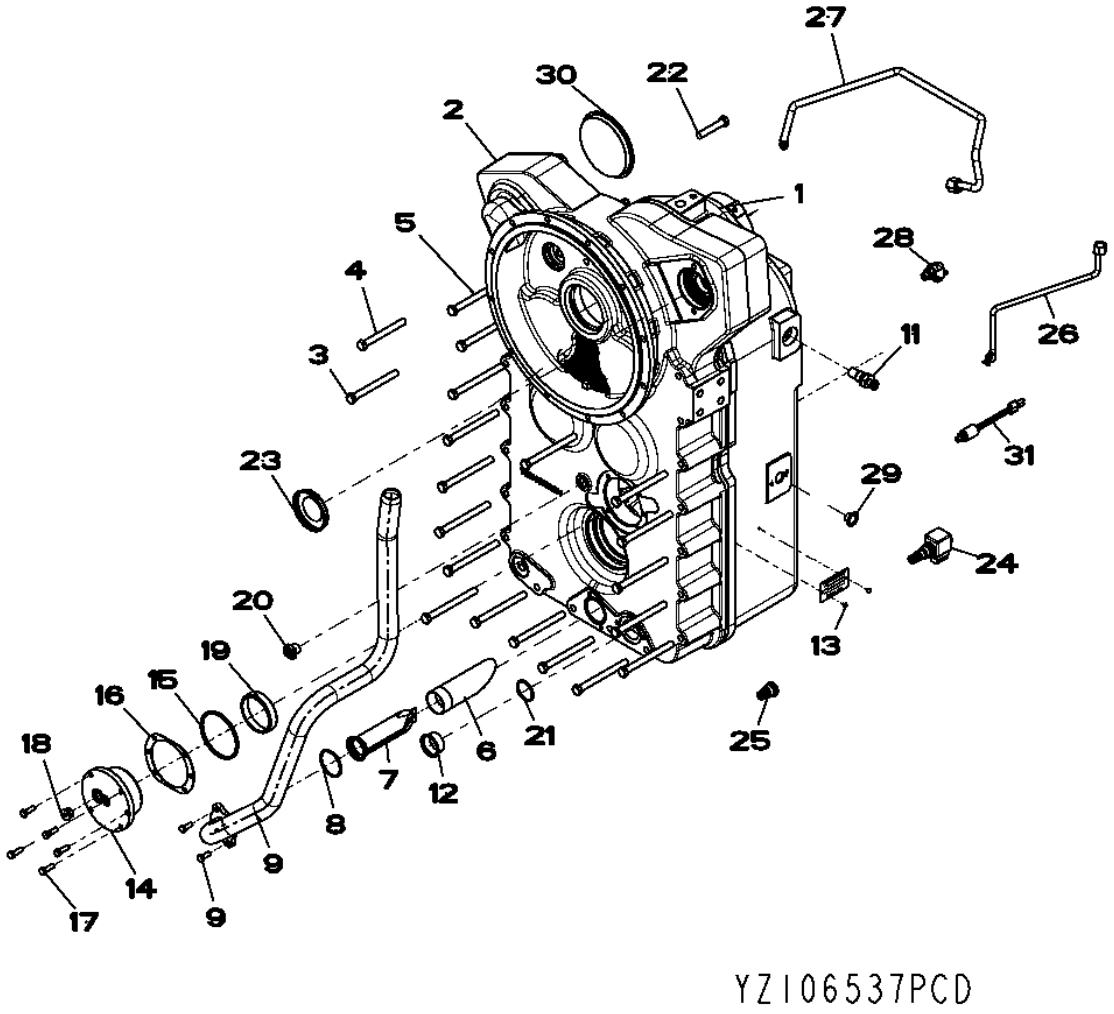

Pos.	*Ref.*	*Descripción*	*Cant.*	*Núm. de serie*	*Notas*
1	YZ106980	Carcasa	1		
2	YZ106981	Carcasa	1		
3	19M2905	Tornillo	1		M12 X 120
4	19M2903	Tornillo	1		M12 X 110
5	19M2906	Tornillo	18		M12 X 130
6	YZ102234	Tubo	1		
7	YZ104125	Malla	1		
8	P50631	Anillo tórico	1		
9	YZ106475	Tubería de aceite	1		
10	19M3129	Tornillo	2		M8 X 20
11	RE519144	Sensor	2		
12	F2310039	Tapón	1		
13	F310063	Tornillo	2		
14	YZ104140	Soporte rodamiento sin rod.	1		
15	F37030239	Anillo tórico	1		
16	YZ104736	Juego de suplementos	1		
17	19M3131	Tornillo	5		M8 X 25
18	F85108	Tapón hermético	1		
	R26375	Anillo tórico	1		
19	YZ104280	Pista ext. de rodamiento	1		
20	R66405	Tapón	1		
21	F37030222	Anillo tórico	1		
22	19M6458	Tornillo	1		M12 X 65
23	F23303	Tapón	1		
24	YZ501988	Electroválvula	1		
	YZ501919	Juego	1		
25	YZ501855	Válvula	1		
	YZ501921	Juego	1		
26	YZ106505	Tubo de aceite	1		
27	YZ106876	Tubo de aceite	1		
28	38H1004	Racor acodado	1		
	R26448	Anillo tórico	1		
	T77613	Anillo tórico	1		
29	F2310022	Tapón	1		
30	F23048	Tapón	1		
31	AT223537	Manocontacto	1		

YZ106540 MAIN CASE GROUP
YZ106540 GROUPE CARTER PRINCIPAL
YZ106540 MAIN CASE GROUP
YZ106540 GRUPO DE CAJA PRINCIPAL

YZ106540PCD A.1

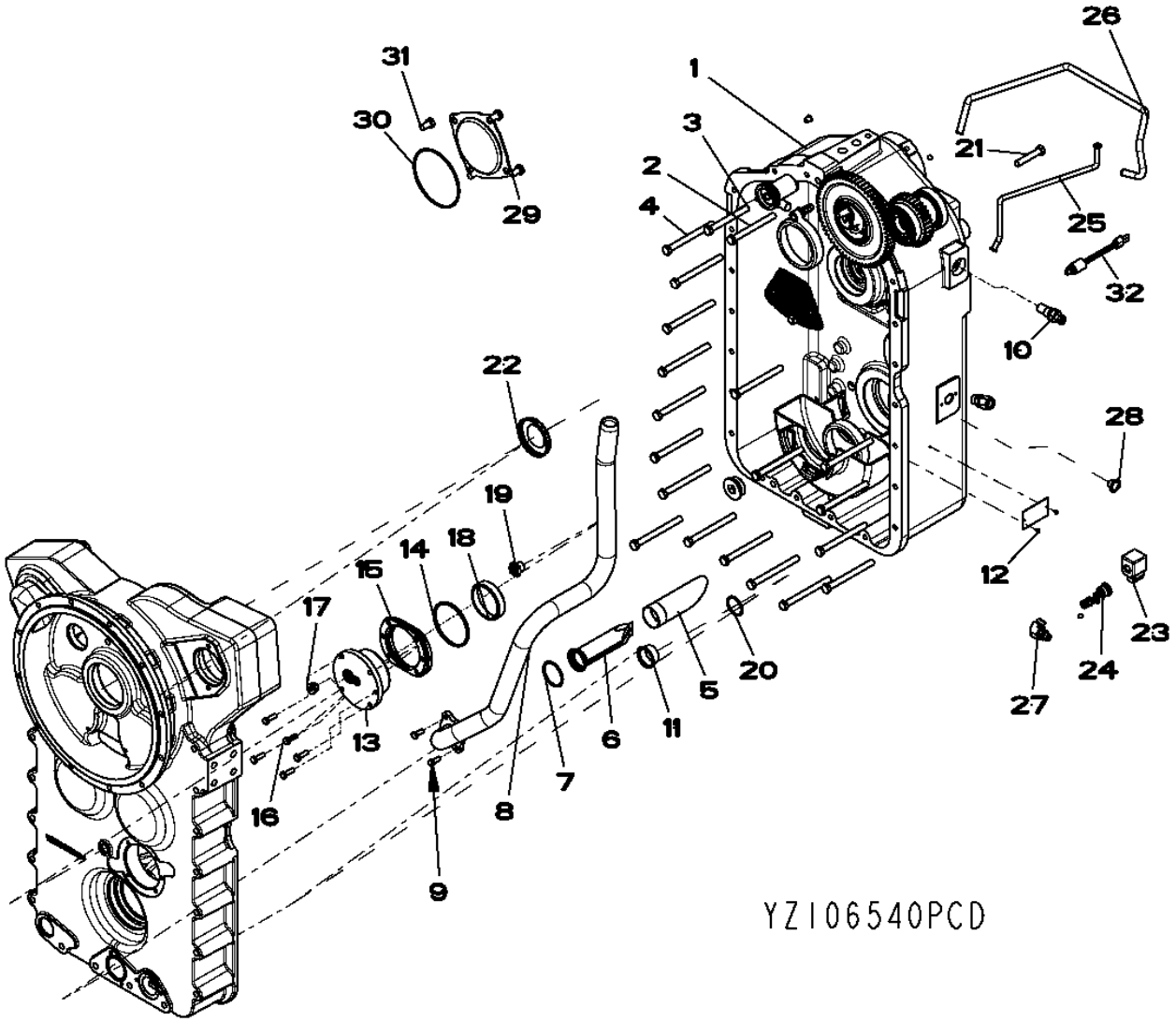

Pos.	*Ref.*	*Descripción*	*Cant.*	*Núm. de serie*	*Notas*
1	YZ106981	Carcasa	1		
2	19M2905	Tornillo	1		M12 X 120
3	19M2903	Tornillo	1		M12 X 110
4	19M2906	Tornillo	18		M12 X 130
5	YZ102234	Tubo	1		
6	YZ104125	Malla	1		
7	P50631	Anillo tórico	1		
8	YZ106475	Tubería de aceite	1		
9	19M3129	Tornillo	2		M8 X 20
10	RE519144	Sensor	2		
11	F2310039	Tapón	1		
12	F310063	Tornillo	2		
13	YZ104140	Soporte rodamiento sin rod.	1		
14	F37030239	Anillo tórico	1		
15	YZ104736	Juego de suplementos	1		
16	19M3131	Tornillo	5		M8 X 25
17	F85108	Tapón hermético	1		
	R26375	Anillo tórico	1		
18	YZ104280	Pista ext. de rodamiento	1		
19	R66405	Tapón	1		
20	F37030222	Anillo tórico	1		
21	19M6458	Tornillo	1		M12 X 65
22	F23303	Tapón	1		
23	YZ501988	Electroválvula	1		
	YZ501919	Juego	1		
24	YZ501855	Válvula	1		
	YZ501921	Juego	1		
25	YZ106505	Tubo de aceite	1		
26	YZ106876	Tubo de aceite	1		
27	38H1004	Racor acodado	1		
	R26448	Anillo tórico	1		
	T77613	Anillo tórico	1		
28	F2310022	Tapón	1		
29	YZ105724	Tapadera	1		
30	F37030250	Anillo tórico	1		
31	19M3160	Tornillo	4		M12 X 20
32	AT223537	Manocontacto	1		

YZ106603 VALVE CONTROL GROUP
YZ106603 COMMANDE DU DISTRIBUTEUR
YZ106603 VALVE CONTROL GROUP
YZ106603 CONTROL DE VALVULA GRUPO

YZ106603PCD A.1

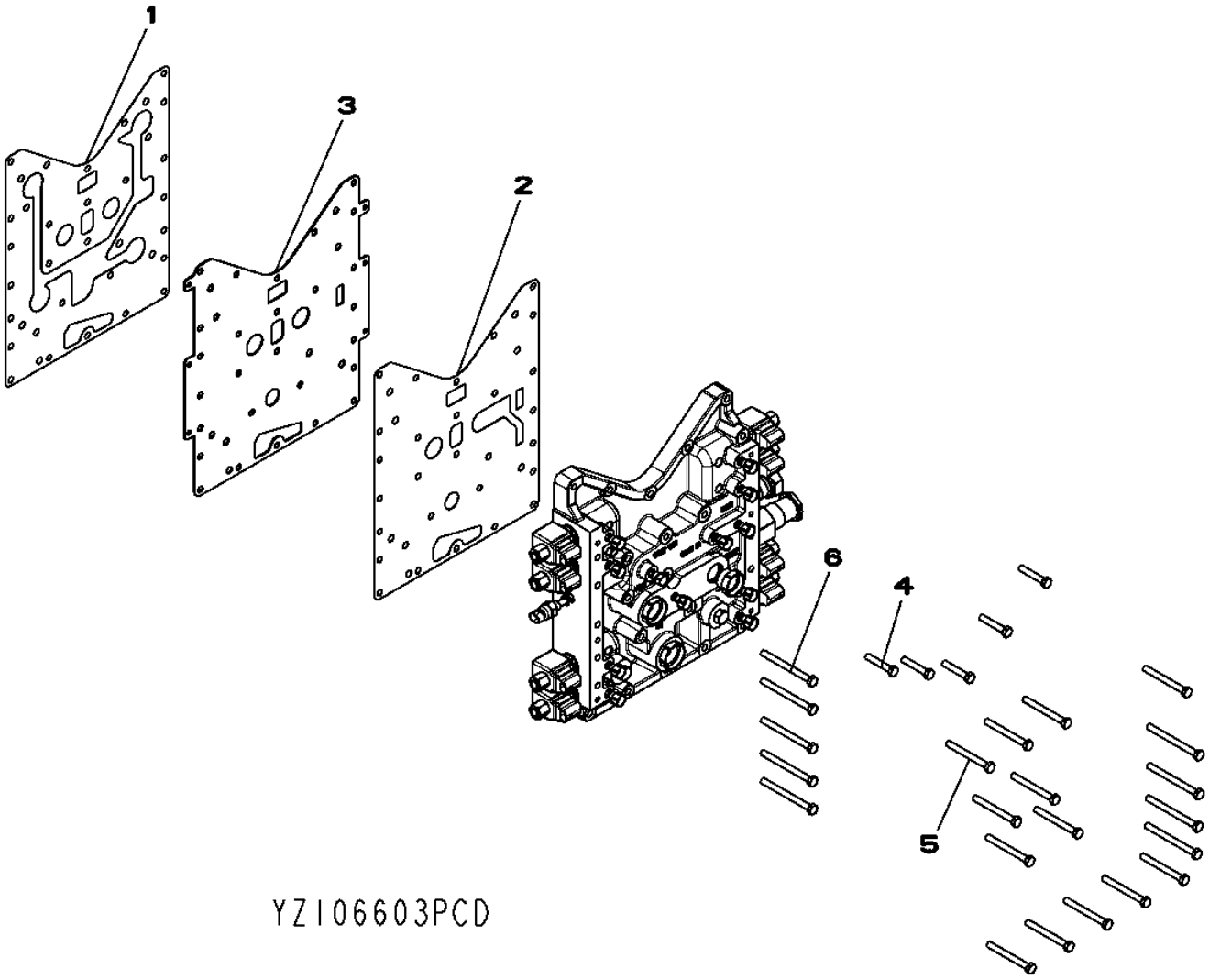

Pos.	*Ref.*	*Descripción*	*Cant.*	*Núm. de serie*	*Notas*
1	YZ104179	Junta	1		
2	YZ104180	Junta	1		
3	YZ104959	Placa	1		
4	19M2972	Tornillo	5		M8 X 45
5	19M9050	Tornillo	13		M8 X 75
6	19M9066	Tornillo	9		M8 X 90

YZ106602 VALVE ASSEMBLY
YZ106602 ENSEMBLE DE SOUPAPES
YZ106602 VALVE ASSEMBLY
YZ106602 CONJUNTO DE VALVULA

YZ106602PCD A.1

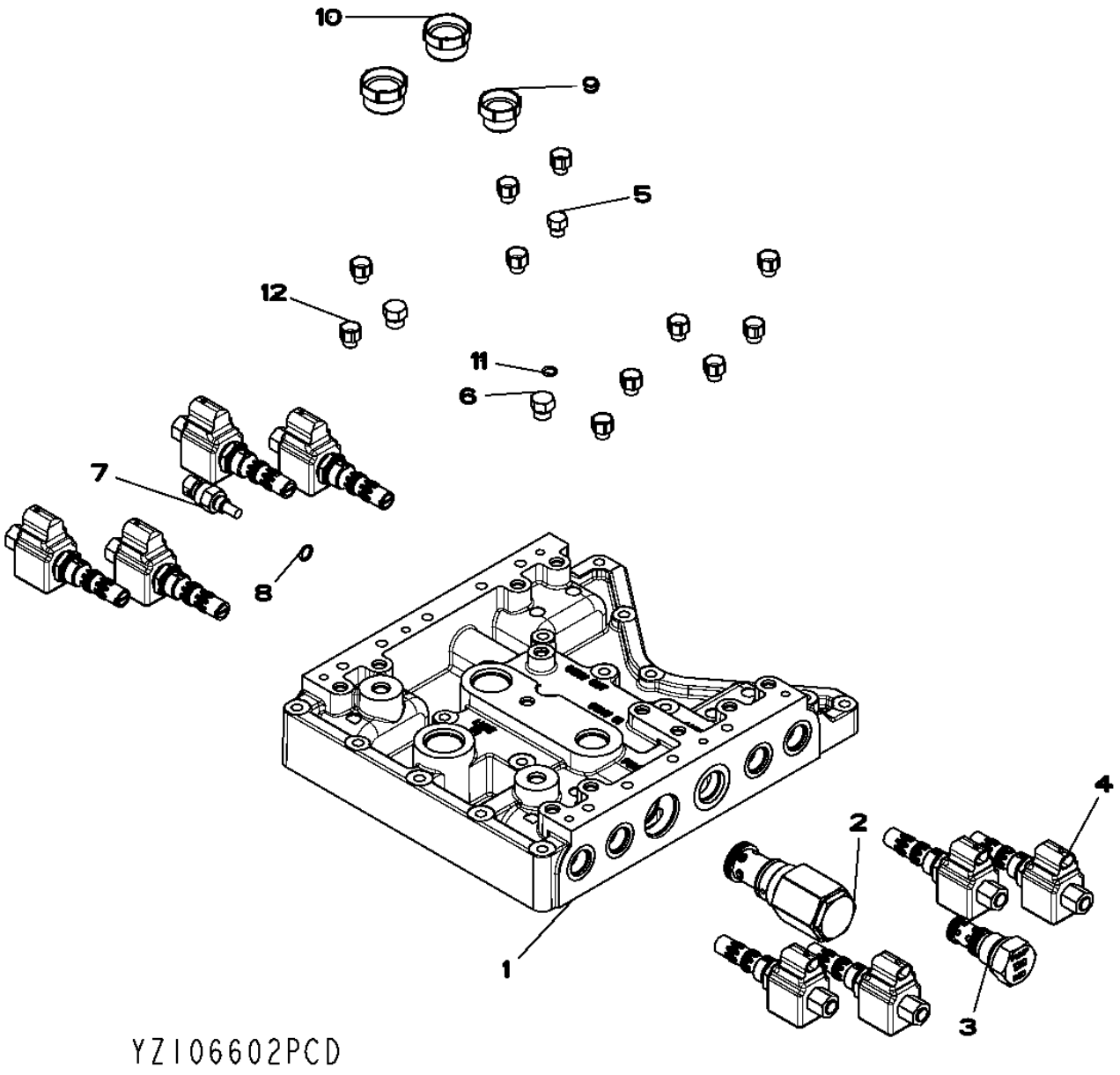

Pos.	*Ref.*	*Descripción*	*Cant.*	*Núm. de serie*	*Notas*
1	YZ106786	Carcasa	1		
2	YZ250249	Regulador	1		
	YZ502366	Retén	1		
3	YZ106316	Válvula descarga de presión	1		
4	YZ501931SA	Kit de válvulas	8		
5	U44115	Tapón hermético	1		
6	F85006	Tapón hermético	2		
	F37060906	Anillo tórico	2		
7	RE38310	Sensor	1		
8	R26286	Anillo tórico	1		
9	R66407	Tapón	1		
10	R66408	Tapón	2		
11	R28782	Anillo tórico	1		
12	YZ106424	Tapón	1		

YZ106449 YOKE GROUP 7C
YZ106449 GROUPE CHAPE
YZ106449 YOKE GROUP 7C
YZ106449 GRUPO DE HORQUILLA

YZ106449PCD A.1

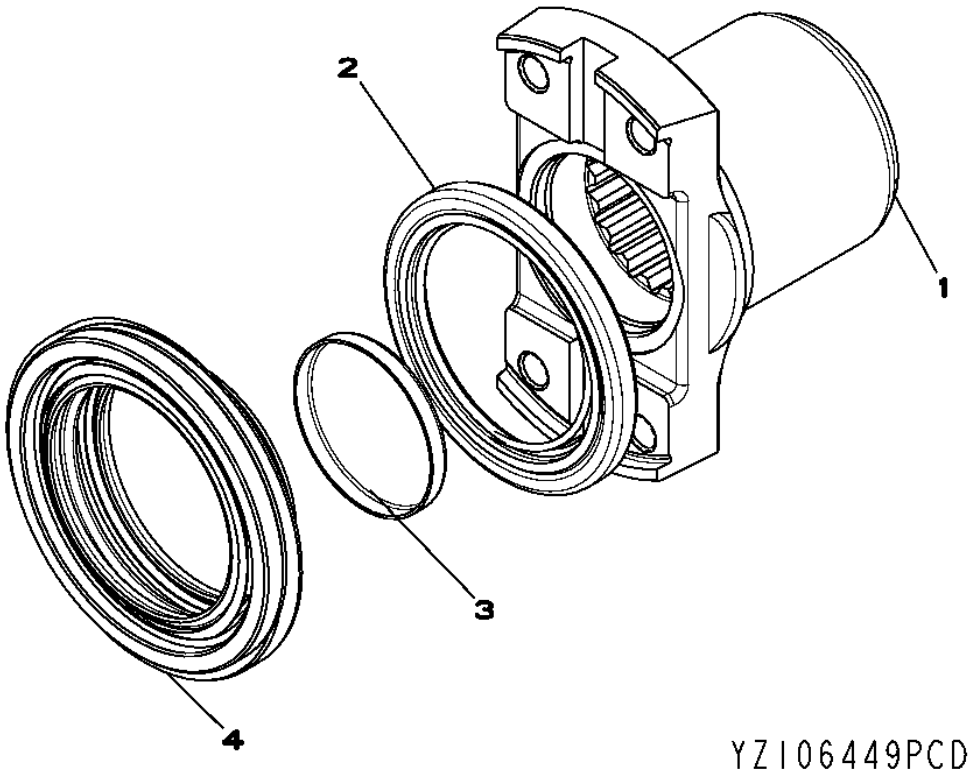

Pos.	*Ref.*	*Descripción*	*Cant.*	*Núm. de serie*	*Notas*
1	YZ106979	Horquilla	1		(INCLUDES YZ106444 AND YZ101905)
2	YZ106948	Retén	1		
3	YZ101905	Tapa	1		
4	YZ105893	Retén	1		

YZ106549 TRANSMISSION CHARGE PUMP GROUP
YZ106549 GROUPE POMPE DE GAVAGE DE LA TRANSMISSION
YZ106549 TRANSMISSION CHARGE PUMP GROUP
YZ106549 GRUPO DE LA BOMBA DE CARGA DE TRANSMISION

YZ106549PCD A.1

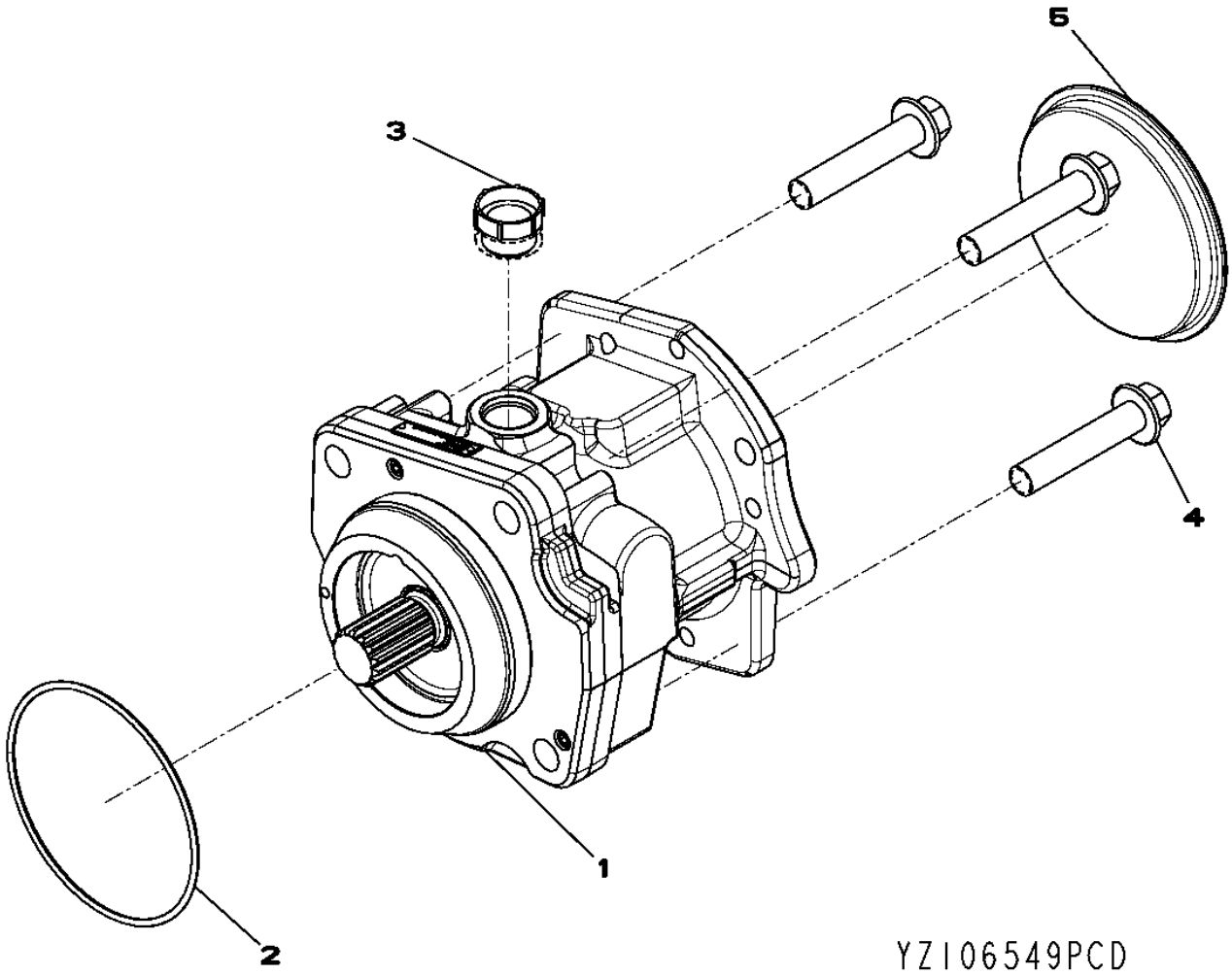

Pos.	*Ref.*	*Descripción*	*Cant.*	*Núm. de serie*	*Notas*
1	YZ106839	Bomba de aceite	1		(SUB YZ106838)
2	F37030250	Anillo tórico	1		
3	R66407	Tapón	1		
4	YZ106581	Tornillo	3		
5	F23048	Tapón	1		

YZ106766 TRANSMISSION HOSE FITTING
YZ106766 RACCORD DE FLEXIBLE DE TRANSMISSION
YZ106766 TRANSMISSION HOSE FITTING
YZ106766 RACOR DE MANGUERA DE TRANSMISION

YZ106766PCD A.1

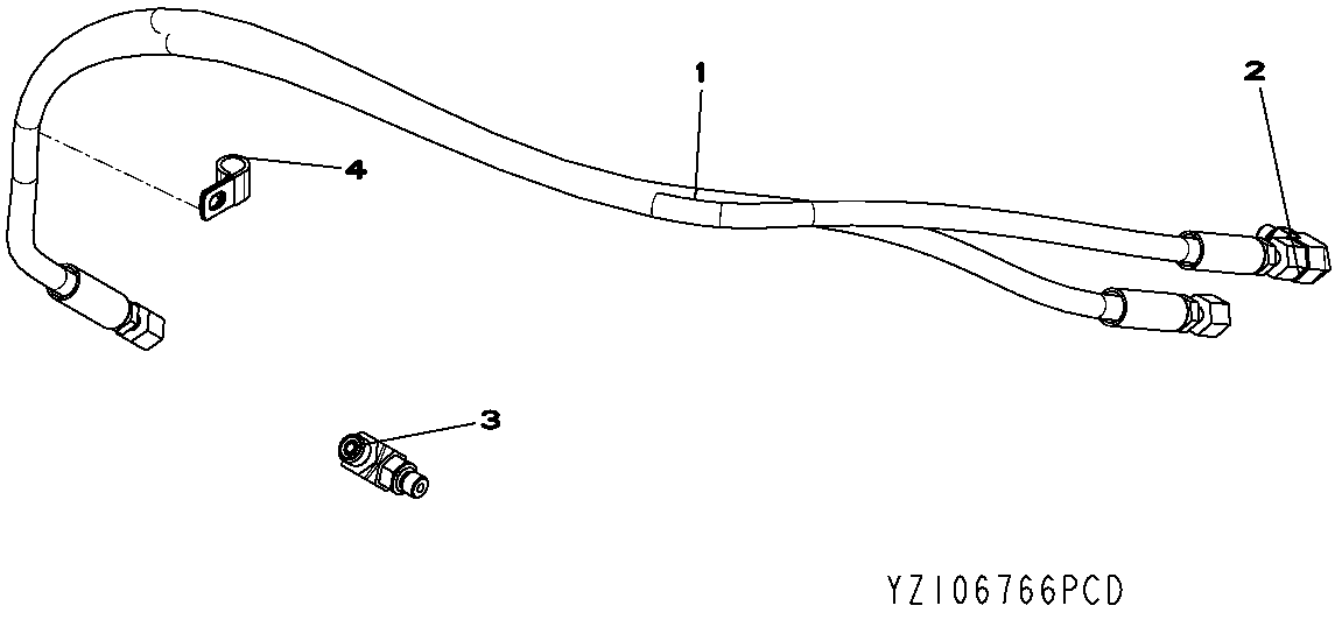

Pos.	*Ref.*	*Descripción*	*Cant.*	*Núm. de serie*	*Notas*
1	YZ105581	Manguera hidráulica	1		
2	YZ105343	Racor acodado	1		
3	38H1003	Racor acodado	1		
	R28782	Anillo tórico	1		
	T77814	Anillo tórico	1		
4	YZ105419	Abrazadera	1		

YZ106539 TRANSMISSION FRONT HOUSING
YZ106539 TRANSMISSION, CARTER AVANT
YZ106539 TRANSMISSION FRONT HOUSING
YZ106539 CAJA FRONTAL DE TRANSMISION

YZ106539PCD A.1

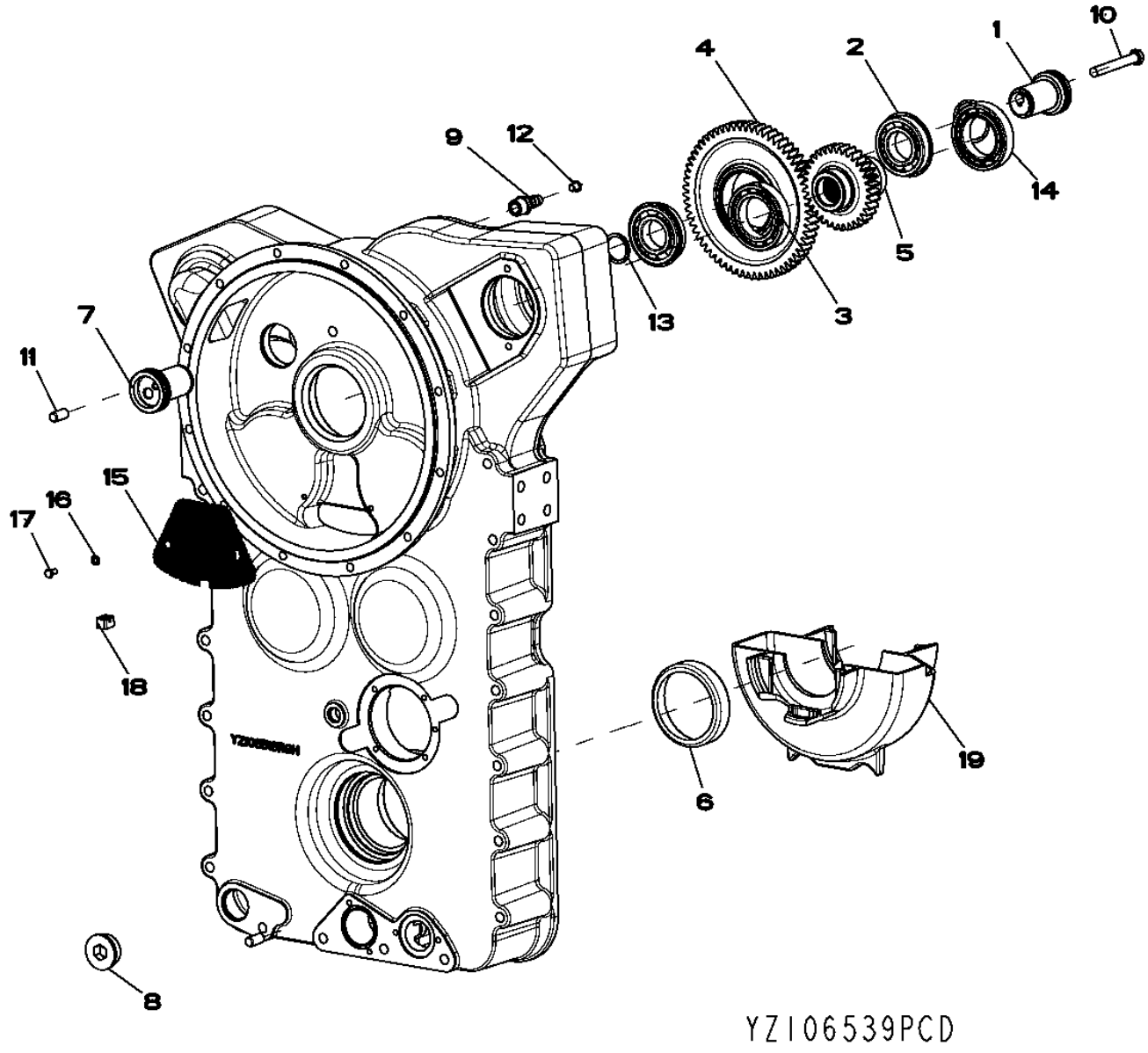

Pos.	*Ref.*	*Descripción*	*Cant.*	*Núm. de serie*	*Notas*
1	YZ101474	Árbol	2		
2	YZ103148	Rodamiento de bolas	2		
3	F40111	Rodamiento de bolas	1		
4	YZ105096	Engranaje recto cilíndrico	1		
5	YZ105097	Engranaje	1		
6	YZ103146	Pista ext. de rodamiento	2		
7	P50631	Anillo tórico	2		
8	F85120	Tapón hermético	1		
	F37060920	Anillo tórico	1		
9	F3310305	Conexión de manguera	1		
10	19M2900	Tornillo	1		M12 X 90
11	F2710616	Pasador de centraje	2		
12	F2310018	Tapón	1		
13	F37030219	Anillo tórico	2		
14	YZ100100	Rodamiento de bolas	1		
15	YZ105538	Malla	1		
16	24M1604	Arandela	2		6.600 X 12 X 1.600 MM
17	19M3115	Tornillo	2		M6 X 12
18	YZ105539	Imán	1		
19	YZ106443	Canaleta	1		

YZ106536 TRANSMISSION REAR HOUSING
YZ106536 TRANSMISSION, CARTER ARRIERE
YZ106536 TRANSMISSION REAR HOUSING
YZ106536 TRANSMISION, CAJA TRASERA

YZ106536PCD A.1

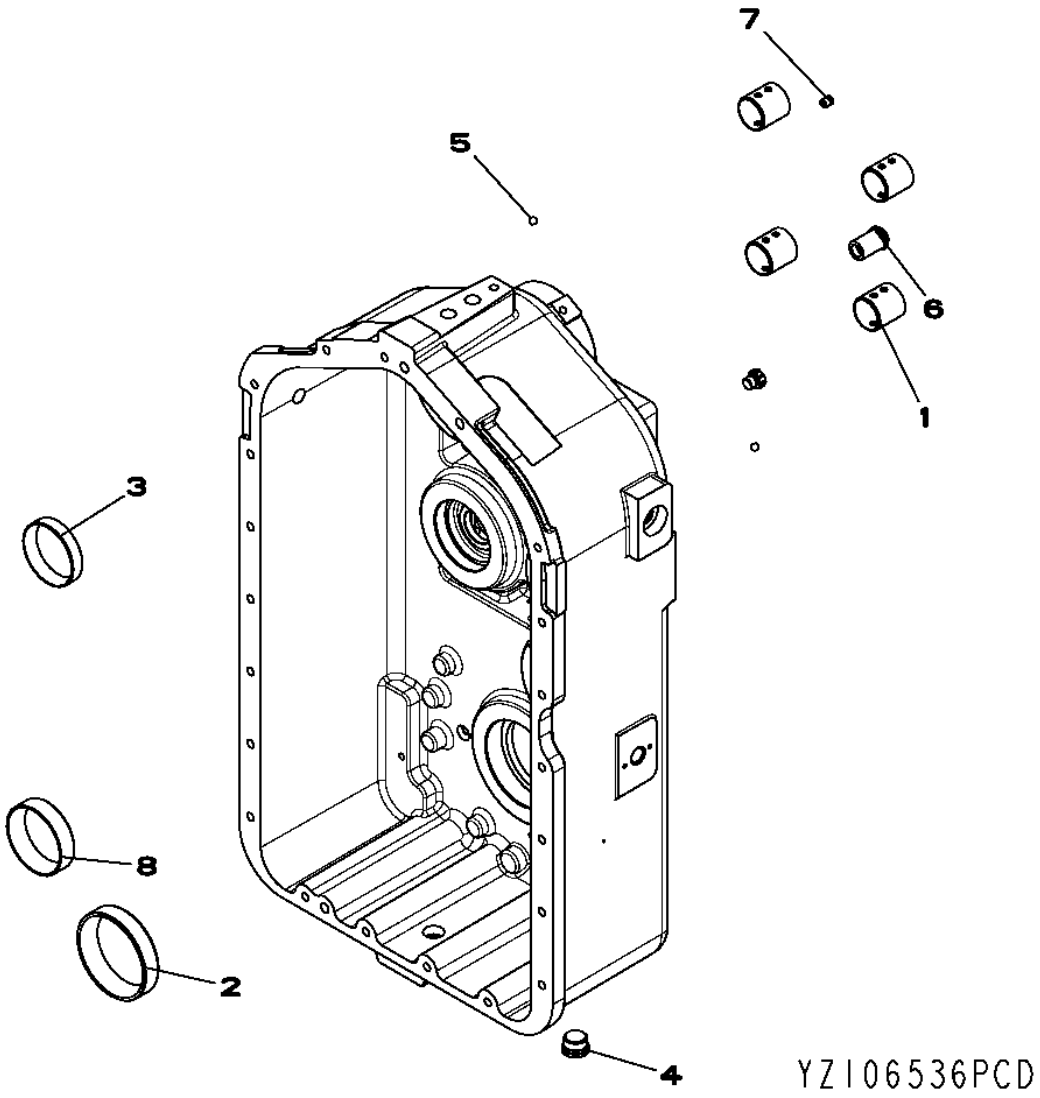

Pos.	*Ref.*	*Descripción*	*Cant.*	*Núm. de serie*	*Notas*
1	4008023	Manguito	4		
2	YZ103146	Pista ext. de rodamiento	1		
3	YZ104280	Pista ext. de rodamiento	1		
4	F85112	Tapón de vaciado	1		
5	F7400011D	Bola	5		
6	YZ250262	Válvula descarga de presión	1		
7	YZ101353	Diafragma	1		
8	YZ104087	Pista ext. de rodamiento	1		
9	YZ106981	Carcasa	1		

YZ501988 24V SOLENOID VALVE
YZ501988 24V ELECTROVANNE
YZ501988 24V SOLENOID VALVE
YZ501988 24V ELECTROVALVULA

YZ501988PCD A.1

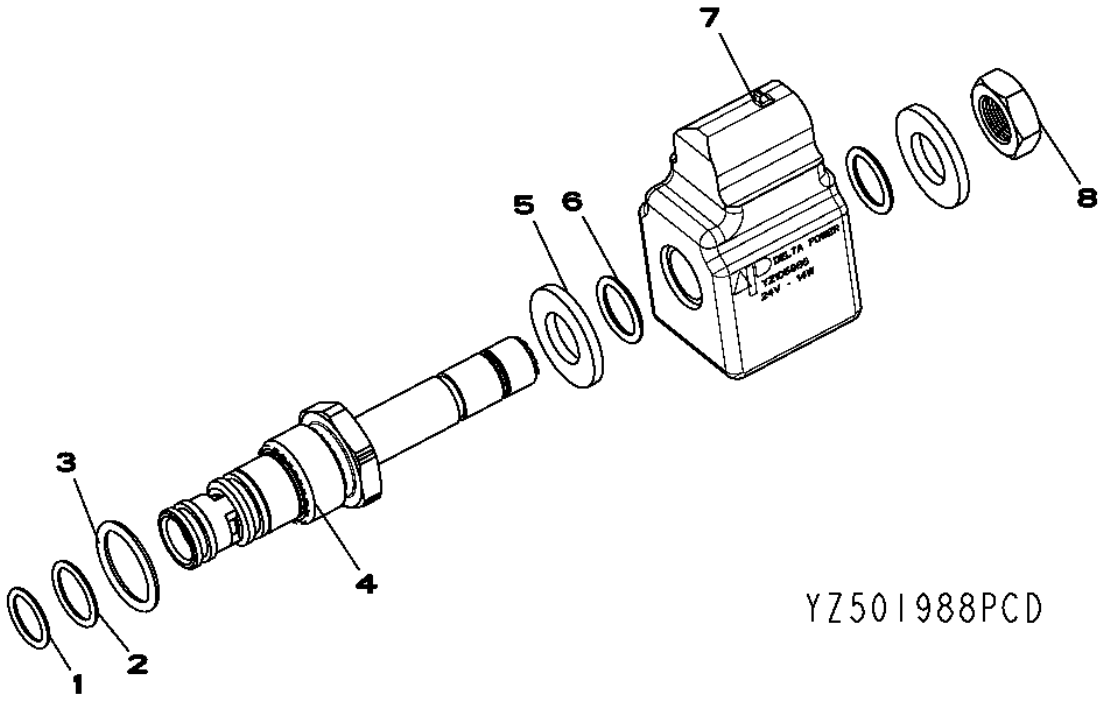

Pos.	*Ref.*	*Descripción*	*Cant.*	*Núm. de serie*	*Notas*
1	R28776	Anillo tórico	1		
2	R33259	Anillo tórico	1		
3	R26906	Anillo tórico	1		
4	YZ502360	Electroválvula	1		
5	YZ501919	Juego	2		(USE WITH YZ502227)
6	YZ501929	Juego de retenes	1		
7	YZ105886	Electroválvula	1		
8	YZ501919	Juego	1		(USE WITH YZ502170)

Sectional Pictorial Index
Index d'illustrations par sections.
Иллюстрированный указатель секции
Índice de ilustraciones por secciones

RGP12894 A.1

6090HDW01

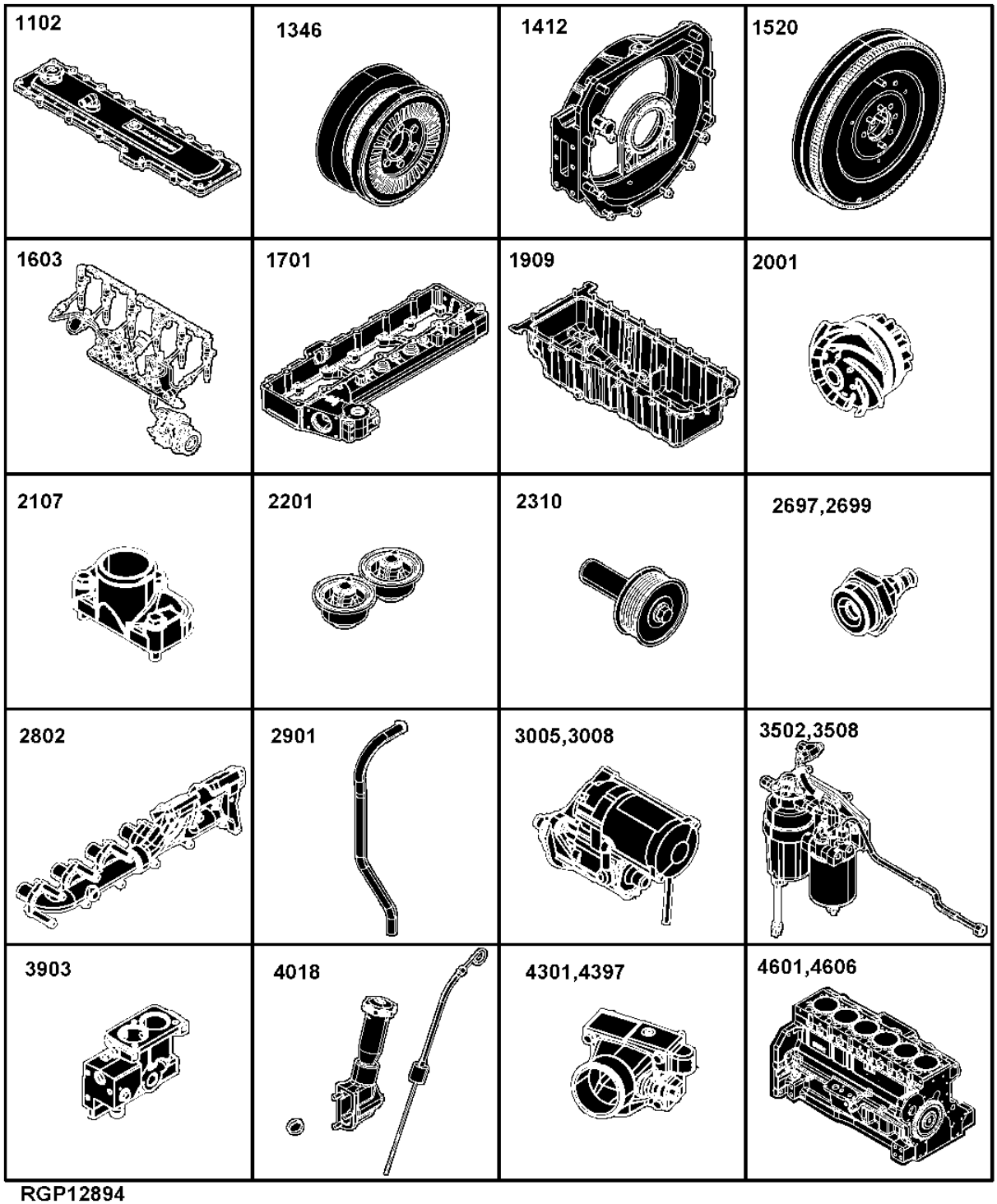

RGP12894

1102- 178
1346- 180
1412- 181
1520- 182
1603- 184
1701- 186
1909- 188
2001- 190
2107- 191
2201- 192
2301- 193
2697- 194
2699- 195
2802- 196
2901- 198
3005- 200
3008- 201
3502- 202
3508- 204
3903- 206
4018- 208
4301- 210
4397- 212
4601- 214
4606- 216

Sectional Pictorial Index
Index d'illustrations par sections.
Иллюстрированный указатель секции
Índice de ilustraciones por secciones

RGP12895 A.1

4701-	218
4801-	220
4901-	222
5001-	224
5101-	226
5299-	228
5701-	229
5912-	230
6401-	232
6511-	234
7701-	236
7899-	238
8497-	240
8902-	242
8499-	244
9801-	245
9807-	246

6090HDW01

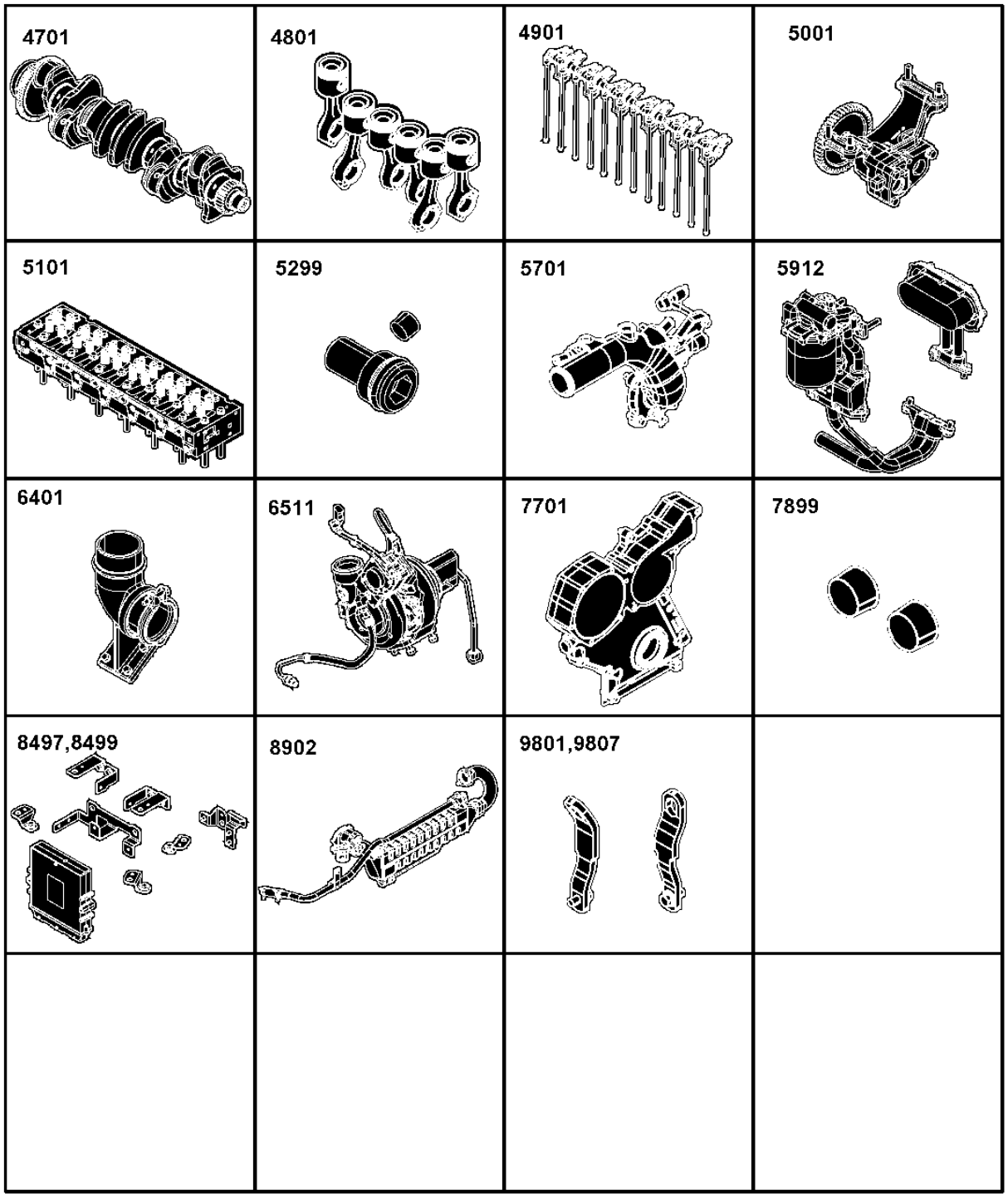

RGP12895

Sectional Pictorial Index
Index d'illustrations par sections.
Иллюстрированный указатель секции
Índice de ilustraciones por secciones

RGP12796 A.1

1-	247
2-	248
3-	249
4-	250
5-	251
6-	252
7-	253
8-	254
9-	256
10-	258
11-	260
12-	261
13-	262
14-	263
15-	264

6090HDW01

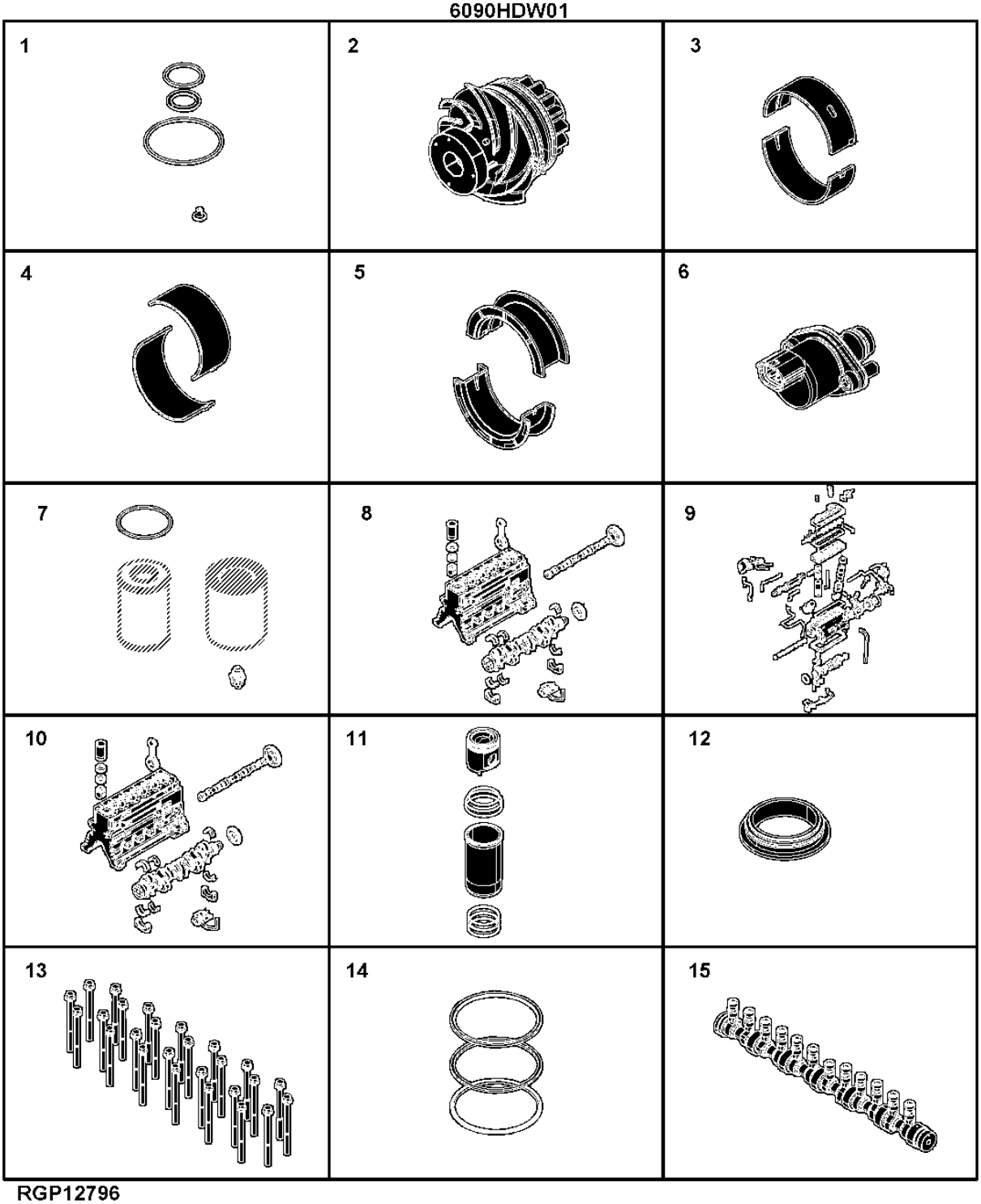

RGP12796

Sectional Pictorial Index
Index d'illustrations par sections.
Иллюстрированный указатель секции
Índice de ilustraciones por secciones

RGP12942 A.1

16-	266
17-	268
18-	269
19-	270
20-	271
21-	272
22-	274
23-	276
24-	278
25-	280
26-	282
27-	284
28-	286

6090HDW01

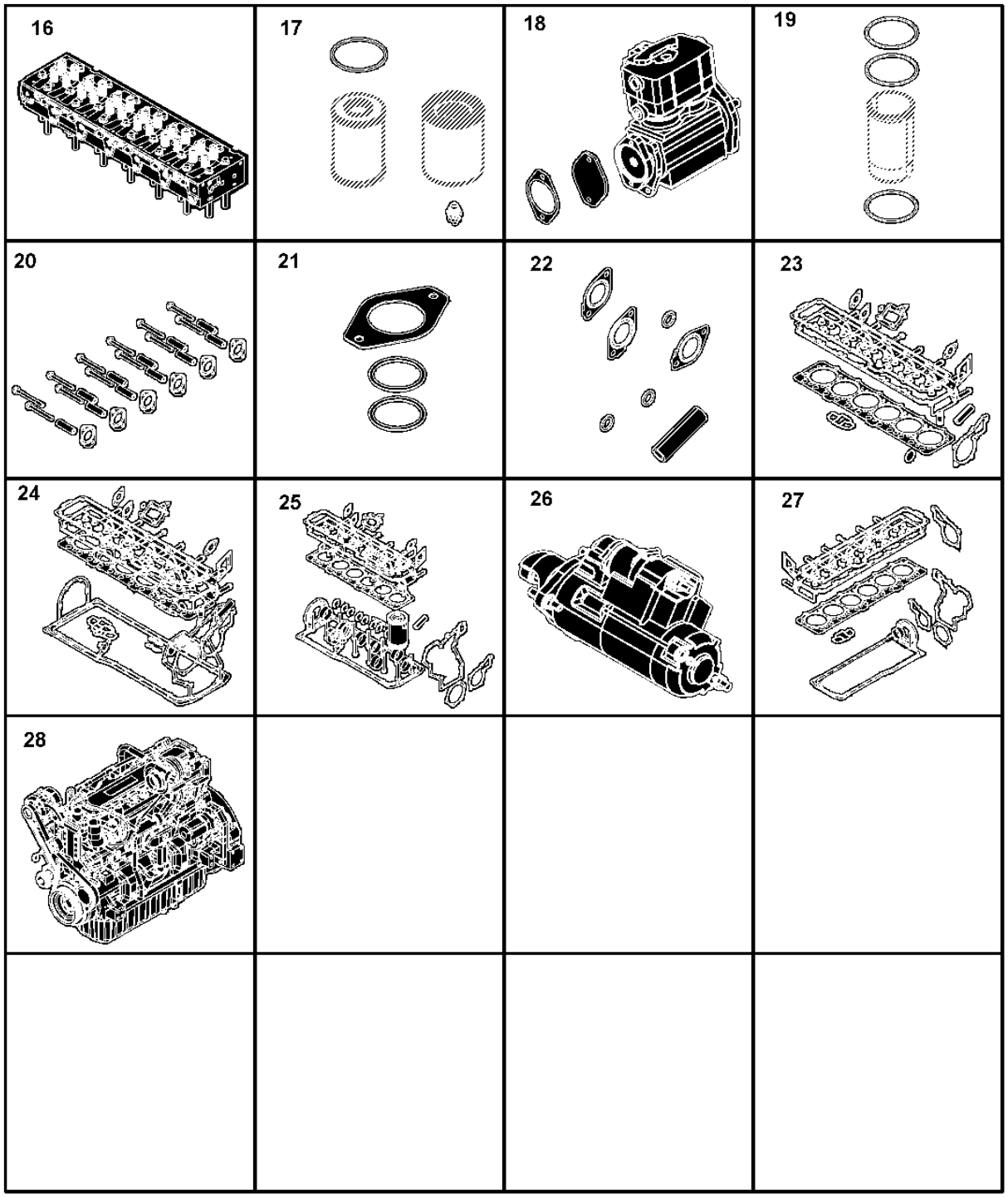

RGP12942

1102 (ROCKER ARM COVER)
1102 (CULBUTEURS)
1102 (КРЫШКА КЛАПАННОГО МЕХАНИЗМА)
1102 (TAPA DE BALANCINES)

RE523109PCDE02 A.1

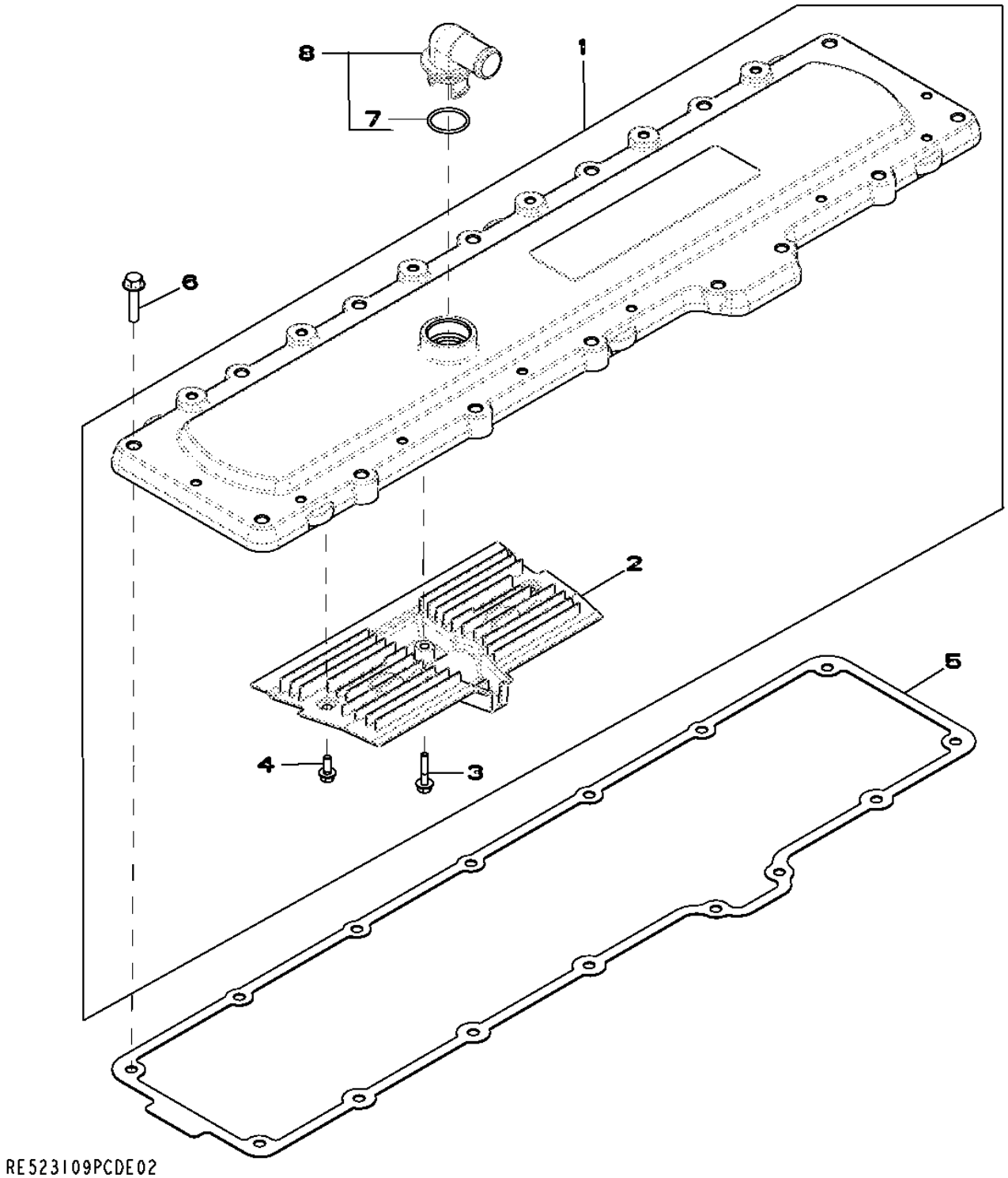

Pos.	*Ref.*	*Descripción*	*Cant.*	*Núm. de serie motor*	*Notas*
1	RE536705	Tapadera	1		(SUB FOR RE529972)
	RE529972	Tapadera	1		
2	R523317	Respiradero	1		
3	19M7796	Tornillo	1		M6 X 30
4	19M7775	Tornillo	2		M6 X 16
5	R526607	Retén	1		(USE WITH RE536705)
	R527884	Junta	1		(SUB FOR R518263) (USE WITH RE529972)
6	19M8291	Tornillo	15		M8 X 35
7	T122075	Anillo tórico	1		
8	RE529871	Racor acodado	1		(SUB FOR RE527976)

1346 (CRANKSHAFT PULLEY)
1346 (POULIE DU VILEBREQUIN)
1346 (ШКИВ КОЛЕНЧАТОГО ВАЛА)
1346 (POLEA DEL CIGUENAL)

RE523605PCDE02 A.1

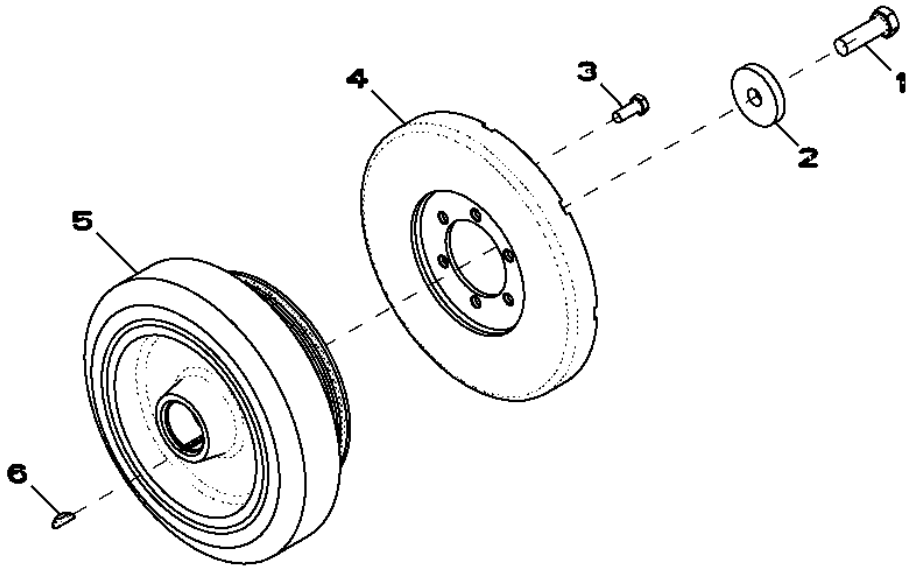

RE523605PCDE02

Pos.	*Ref.*	*Descripción*	*Cant.*	*Núm. de serie motor*	*Notas*
1	19M8889	Tornillo	1		M16 X 50
2	R26333	Arandela	1		
3	19M7402	Tornillo	6		M10 X 25
4	RE57604	Amortiguador de torsión	1		
5	RE522932	Amortiguador de torsión	1		
6	R523306	Llave	1		

1412 (FLYWHEEL HOUSING)
1412 (CARTER VOLANT)
1412 (КОРПУС МАХОВИКА)
1412 (CARCASAVOLANTE)

RE529056PCDE02 A.1

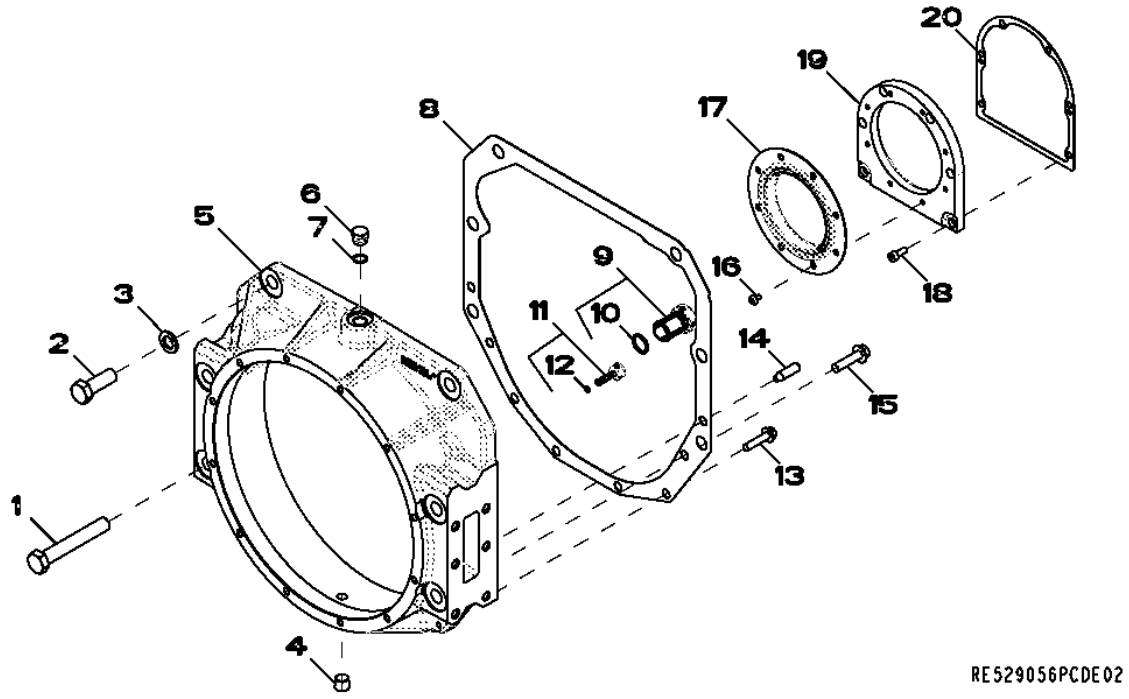

Pos.	*Ref.*	*Descripción*	*Cant.*	*Núm. de serie motor*	*Notas*
1	19M7968	Tornillo	4		M20 X 130
2	19M8002	Tornillo	2		M20 X 55
3	24M7353	Arandela	6		20 X 34 X 3 MM
4	RE57836	Tapón roscado	1		
5	R520219	Carcasa	1		
6	R39112	Conexión	1		
7	R47150	Anillo tórico	1		
8	R518995	Junta	1		
9	AR61533	Tapón	1		
10	R27149	Anillo tórico	1		
11	AR61589	Tapón	1		(INCLUDES A4365R)WITH PACKING
12	A4365R	Anillo tórico	1		
13	19M7805	Tornillo	4		M10 X 45
14	H79910	Pasador de centraje	2		
15	19M8306	Tornillo	2		M12 X 50
16	R522160	Tornillo	8		
17	RE530121	Retén	1		
18	19M8446	Tornillo	6		M8 X 20
19	R530233	Carcasa	1		
20	R522768	Junta	1		

1520 (FLYWHEEL)
1520 (VOLANT)
1520 (МАХОВИК)
1520 (VOLANTE)

RE525463PCDB02 A.1

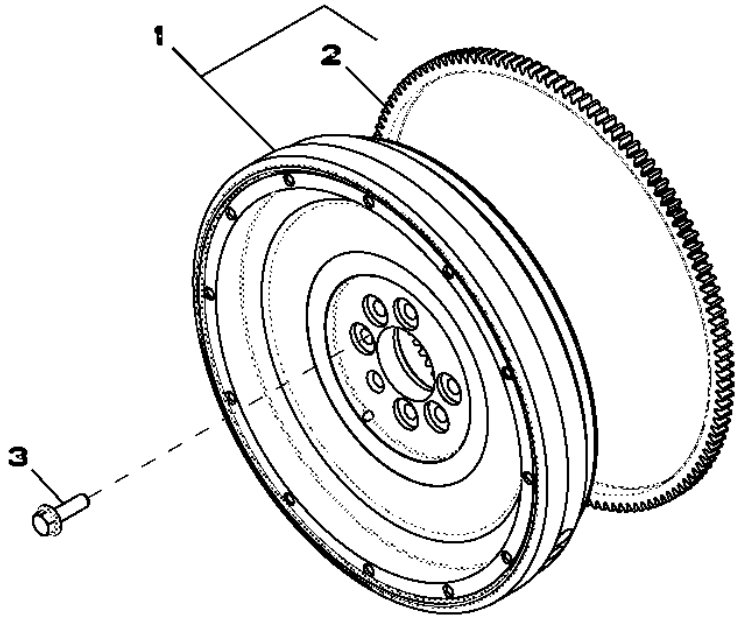

Pos.	*Ref.*	*Descripción*	*Cant.*	*Núm. de serie motor*	*Notas*
1	AR68167	Volante	1		(SUB FOR RE505428)
2	R28811	Corona de tren planetario	1		
3	R521465	Tornillo	6		

Fuel Injection Pump
Pompe d'injection
Топливный впрыскивающий насос
Bomba de inyección de combustible

RE524203PCDK02 A.1

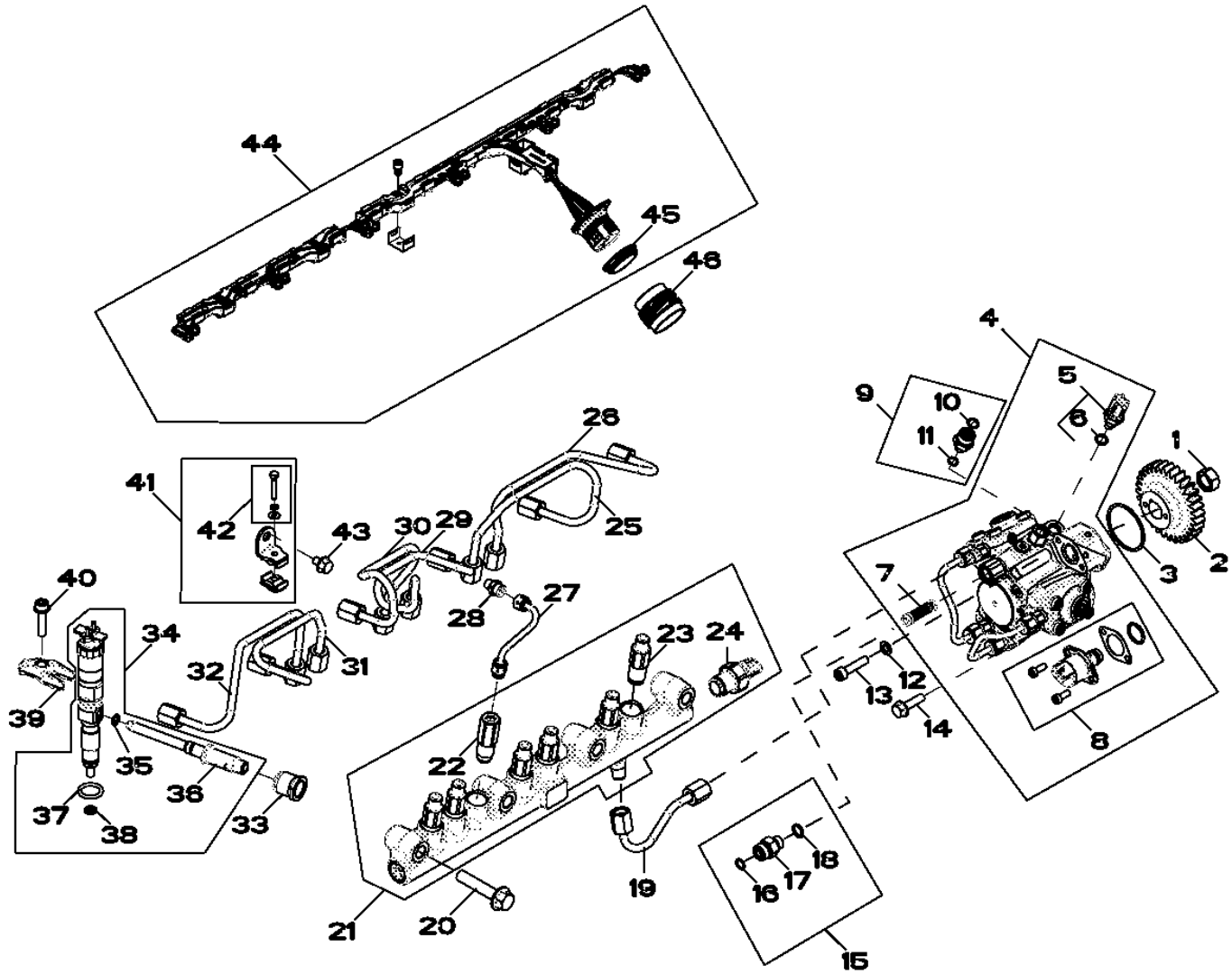

RE524203PCDK02

Pos.	Ref.	Descripción	Cant.	Núm. de serie motor	Notas
1	R91360	Tuerca	1		
2	R518254	Engranaje	1		
3	R521040	Anillo tórico	1		
4	RE534156	Bomba de inyección	1		
	SE501922	Bomba de inyección reman.	1		(REMAN FOR RE534156)
5	RE516336	Sensor temp. combustible	1		
6	R524234	Anillo tórico	1		
7	RE524528	Juego	1		
8	RE534733	Distribuidor	1		
9	RE524399	Racor adaptador	1		
10	T77613	Anillo tórico	1		
11	51M7039	Anillo tórico	1		8.100 X 1.600 MM
12	24M7095	Arandela	1		8.400 X 15 X 1.600 MM
13	R504781	Tornillo	1		
14	19M7868	Tornillo	2		M8 X 30
15	RE522616	Conexión	1		
16	R63548	Anillo tórico	1		
17	38H5002	Racor adaptador	1		
18	51M7095	Anillo tórico	1		11.300 X 2.200 MM
19	RE520030	Tubería de combustible	1		
20	19M7815	Tornillo	4		M12 X 60
21	RE521599	Barandilla	1		
22	RE524529	Válvula descarga de presión	1		
23	RE515636	Limitador	6		
24	RE523811	Sensor	1		
25	RE525514	Tubería de combustible	1		
26	RE525513	Tubería de combustible	1		
27	RE520032	Tubería	1		
28	RE506624	Racor adaptador	2		
29	RE525515	Tubería de combustible	1		
30	RE525516	Tubería de combustible	1		
31	RE525517	Tubería de combustible	1		
32	RE525518	Tubería de combustible	1		
33	R518871	Tuerca de unión	6		
34	RE528408	Inyector	6		(Includes RE531195, RE529151, R505452, R63548, R131051 and RE527756)
	SE501948	Inyector reman.	6		(Reman For RE528408)
35	R63548	Anillo tórico	1		
36	RE531195	Conexión	1		
37	R505452	Anillo tórico	1		
38	R131051	Arandela	1		
39	R518345	Abrazadera	6		
40	RE528096	Tornillo con arandela	6		
41	RE525519	Abrazadera	3		
42	RE527756	Tornillo con arandela	1		
43	RE524730	Tornillo	3		
44	RE535070	Grupo de cables	1		
45	R526154	Anillo de sellado	1		
46	R520441	Accesorio de conector eléc.	1		

1701 (AIR INTAKE)
1701 (ADMISSION D'AIR)
1701 (ВОЗДУХОЗАБОРНИК)
1701 (ENTRADA DE AIRE)

RE523114PCDG02 A.1

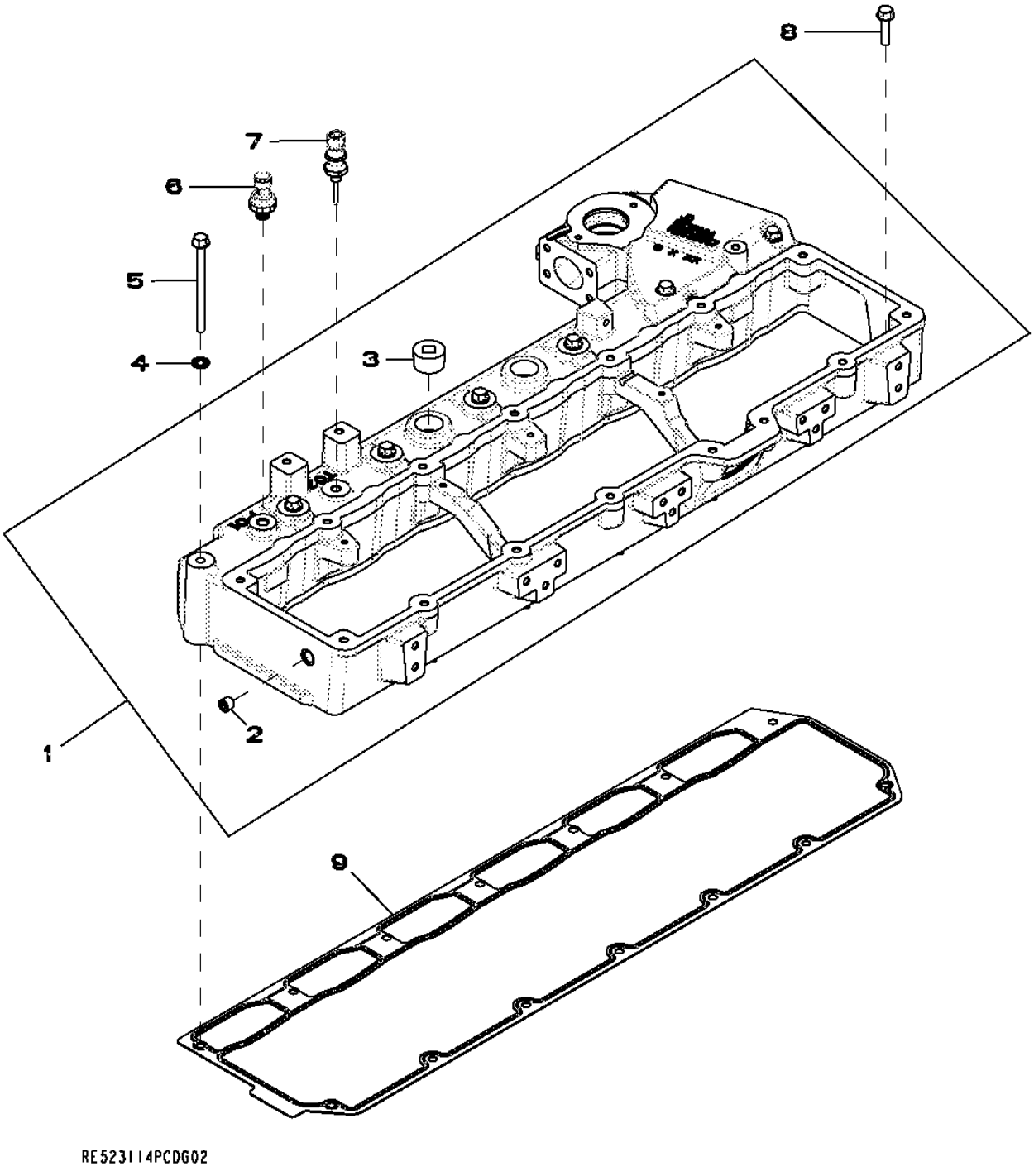

Pos.	Ref.	Descripción	Cant.	Núm. de serie motor	Notas
1	RE520442	Colector de adm. de aire	1	--XXXXX	(MARKED R518132) (USE WITH R527884) (SUB RE536258)
	RE536258	Colector de adm. de aire	1	XXXXX--	(MARKED R527004) (USE WITH R526607 OR R527884 OR R518263) (SUB FOR RE520442)
2	15H685	Tapón roscado	1		1/4"
3	15H686	Tapón roscado	2		1"
4	R520424	Arandela de guarnición	7		
5	19M7873	Tornillo	7		M8 X 110
6	RE522723	Sensor presión de admisión	1		
7	RE522823	Sensor de temperatura	1		
8	R527684	Tornillo	7		
9	R518260	Junta	1		

1909 (OIL PAN)
1909 (CARTER D'HUILE)
1909 (МАСЛЯНЫЙ ПОДДОН)
1909 (CARTER DE ACEITE)

RE524889PCDH02 A.1

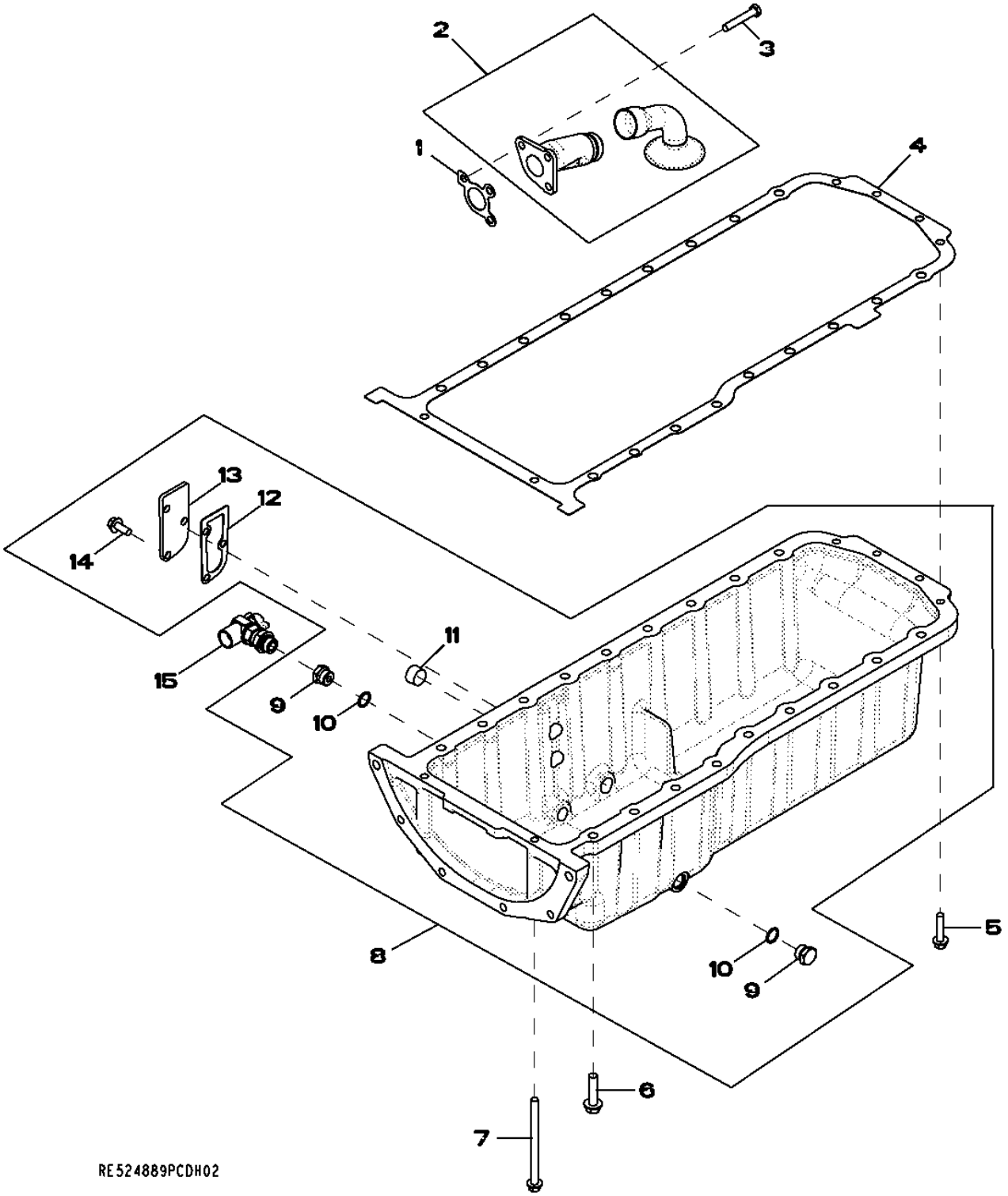

Pos.	*Ref.*	*Descripción*	*Cant.*	*Núm. de serie motor*	*Notas*
1	R100569	Junta	1		
2	RE520585	Entrada bomba aceite	1		
3	19M9399	Tornillo	3		M10 X 60
4	R523503	Junta	1		
5	19M7805	Tornillo	8		M10 X 45
6	19M8306	Tornillo	20		M12 X 50
7	19M7958	Tornillo	2		M10 X 150
8	RE525915	Cárter de aceite	1		
9	R27474	Tapón de vaciado	2		
10	R47151	Anillo tórico	2		
11	15H690	Tapón roscado	1		3/4"
12	RE63439	Junta	1		
13	R519285	Tapadera	1		
14	19M7785	Tornillo	3		M10 X 25
15	RE509097	Grifo de vaciado	1		

Water Pump
Pompe à eau
Водяной насос
Bomba de agua

RE523116PCDC03 A.1

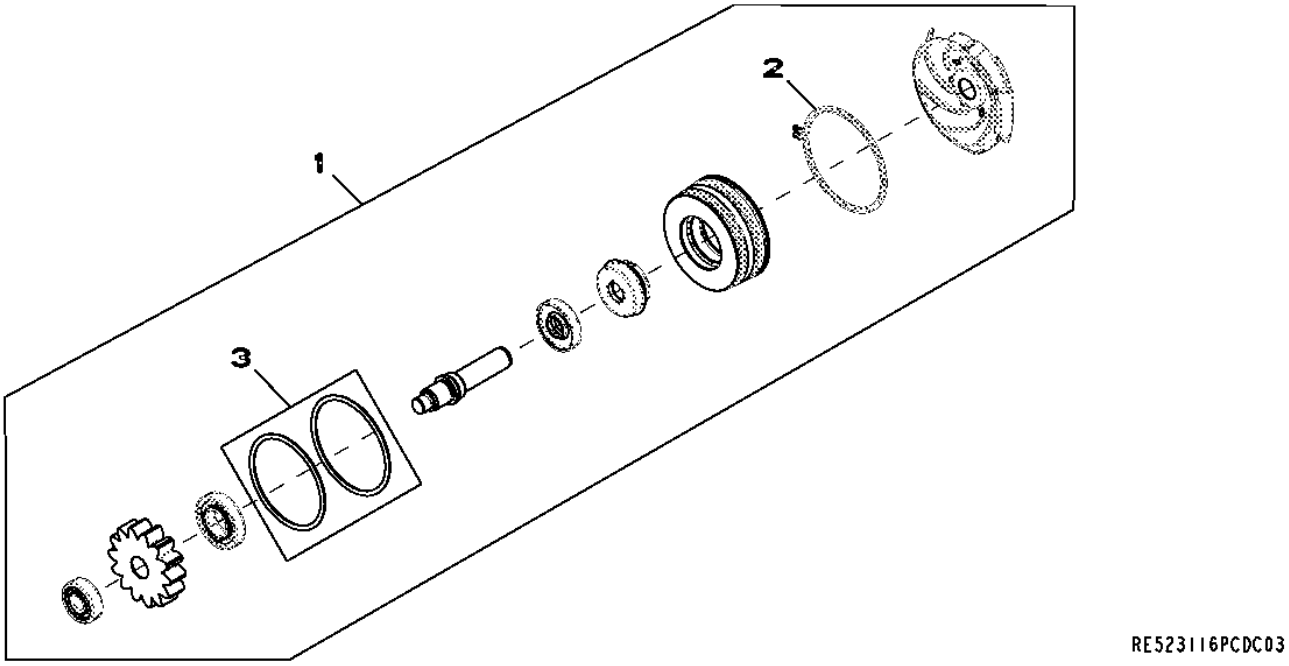

Pos.	*Ref.*	*Descripción*	*Cant.*	*Núm. de serie motor*	*Notas*
1	RE530194	Bomba de agua	1		(Sub For RE523828)
	SE501228	Bomba de agua reman.	1		(Reman For RE530194)
2	R520701	Anillo elástico	1		
3	RE509463	Juego	1		

2107 (THERMOSTAT COVER)
2107 (COUVERCLE DE THERMOSTAT)
2107 (КРЫШКА ТЕРМОСТАТА)
2107 (TAPADERA TERMOSTATO)

RE527033PCDA01 A.1

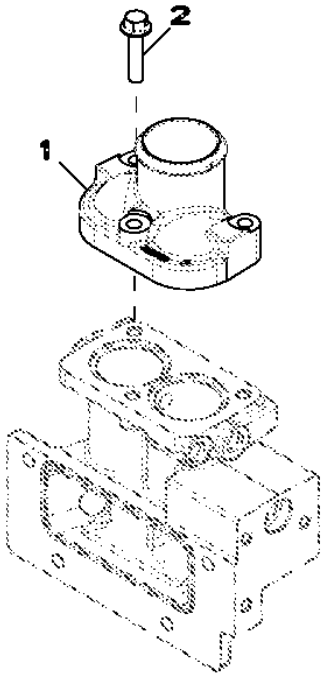

RE527033PCDA01

Pos.	*Ref.*	*Descripción*	*Cant.*	*Núm. de serie motor*	*Notas*
1	R522011	Carcasa	1		
2	19M8320	Tornillo	3		M10 X 45

2201 (THERMOSTAT)
2201 (THERMOSTAT)
2201 (TEPMOCTAT)
2201 (TERMOSTATO)

RE522968PCDE02 A.1

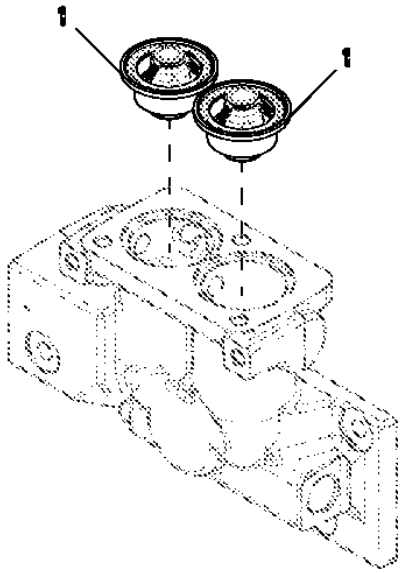

RE522968PCDE02

Pos.	*Ref.*	*Descripción*	*Cant.*	*Núm. de serie motor*	*Notas*
1	RE540550	Termostato	2		(SUB FOR RE528652, OR RE535274THIS APPLICATION)

2310 (FAN DRIVE)
2310 (ENTRAINEMENT DU VENTILATEUR)
2310 (ПРИВОД ВЕНТИЛЯТОРА)
2310 (TRANSMISION DEL VENTILADOR)

RE527587PCDA01 A.1

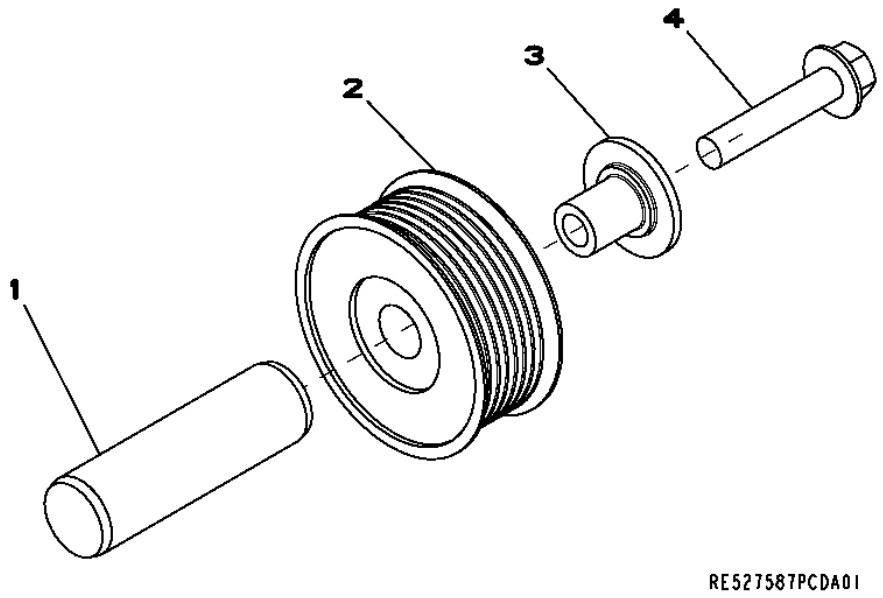

Pos.	*Ref.*	*Descripción*	*Cant.*	*Núm. de serie motor*	*Notas*
1	R131001	Árbol	1		
2	AT211041	Polea	1		
3	R502079	Manguito	1		
4	19M8292	Tornillo	1		M10 X 50

2697 (ENGINE HEATER)
2697 (MOTEUR)
2697 (ПОДОГРЕВАТЕЛЬ ДВИГАТЕЛЯ)
2697 (CALEFACTOR DE MOTOR)

RE536289PCDA01 A.1

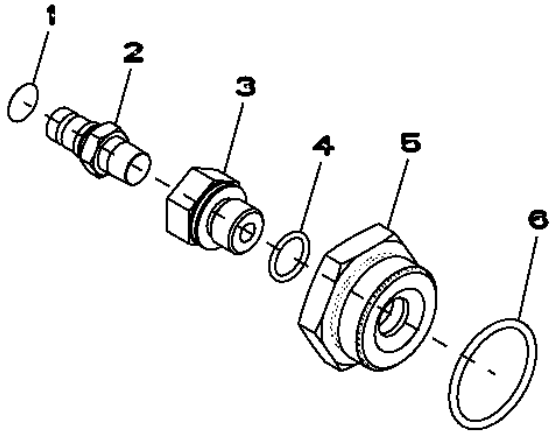

RE536289PCDA01

Pos.	*Ref.*	*Descripción*	*Cant.*	*Núm. de serie motor*	*Notas*
1	T217789	Etiqueta adhesiva	1		
2	AT318950	Conexión	1		
3	R113419	Racor adaptador	1		
4	51M7043	Anillo tórico	1		15.300 X 2.200 MM
5	R123616	Tapón	1		
6	U13639	Anillo tórico	1		

2699 (NO ENGINE HEATER)
2699 (SANS PRECHAUFFAGE DU MOTEUR)
2699 (БЕЗ ПОДОГРЕВАТЕЛЯ ДВИГАТЕЛЯ)
2699 (SIN CALEFACTOR DE MOTOR)

RE523120PCDB02 A.1

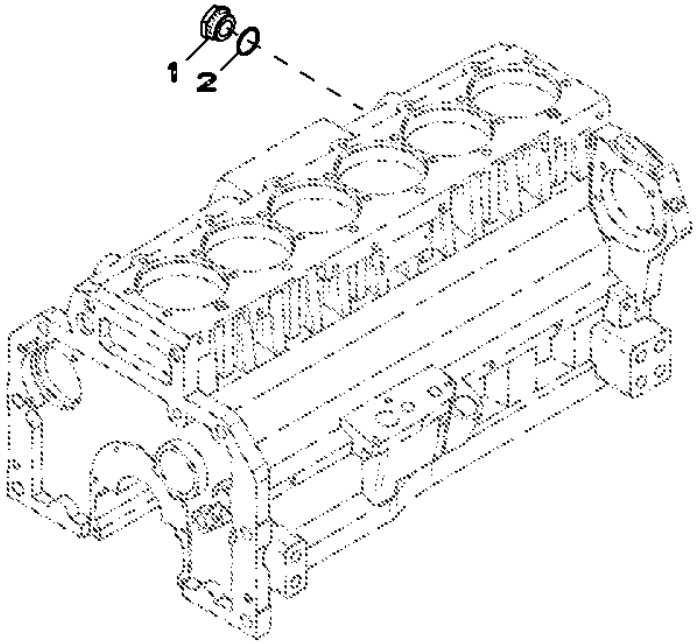

RE523120PCDB02

Pos.	*Ref.*	*Descripción*	*Cant.*	*Núm. de serie motor*	*Notas*
1	R39741	Tapón de vaciado	1		
2	U13639	Anillo tórico	1		

2802 (EXHAUST MANIFOLD)
2802 (COLLECTEUR D'ECHAPPEMENT)
2802 (ВЫХЛОПНОЙ КОЛЛЕКТОР)
2802 (COLECTOR DE ESCAPE)

RE523121PCDG02 A.1

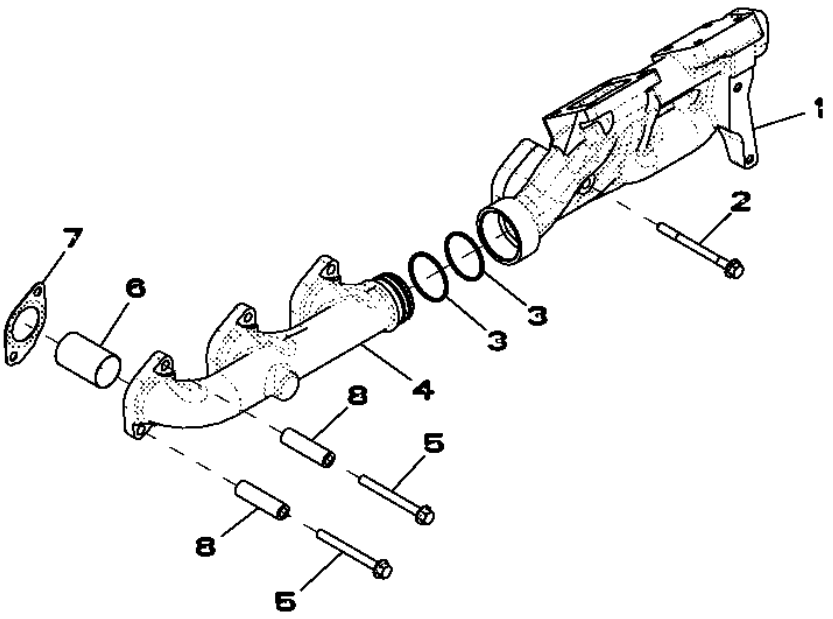

Pos.	*Ref.*	*Descripción*	*Cant.*	*Núm. de serie motor*	*Notas*
1	R518851	Colector de escape	1		
2	R520410	Tornillo	1		
3	R135482	Anillo	1		
4	R518852	Colector de escape	1		
5	R521323	Tornillo	11		
6	R522574	Manguito	6		
7	R519361	Junta	6		
8	R520632	Espaciador	11		

2901 (VENTILATING SYSTEM)
2901 (SYSTEME DE VENTILATION)
2901 (СИСТЕМА ВЕНТИЛЯЦИИ)
2901 (SISTEMA DE VENTILACION)

RE523122PCDC02 A.1

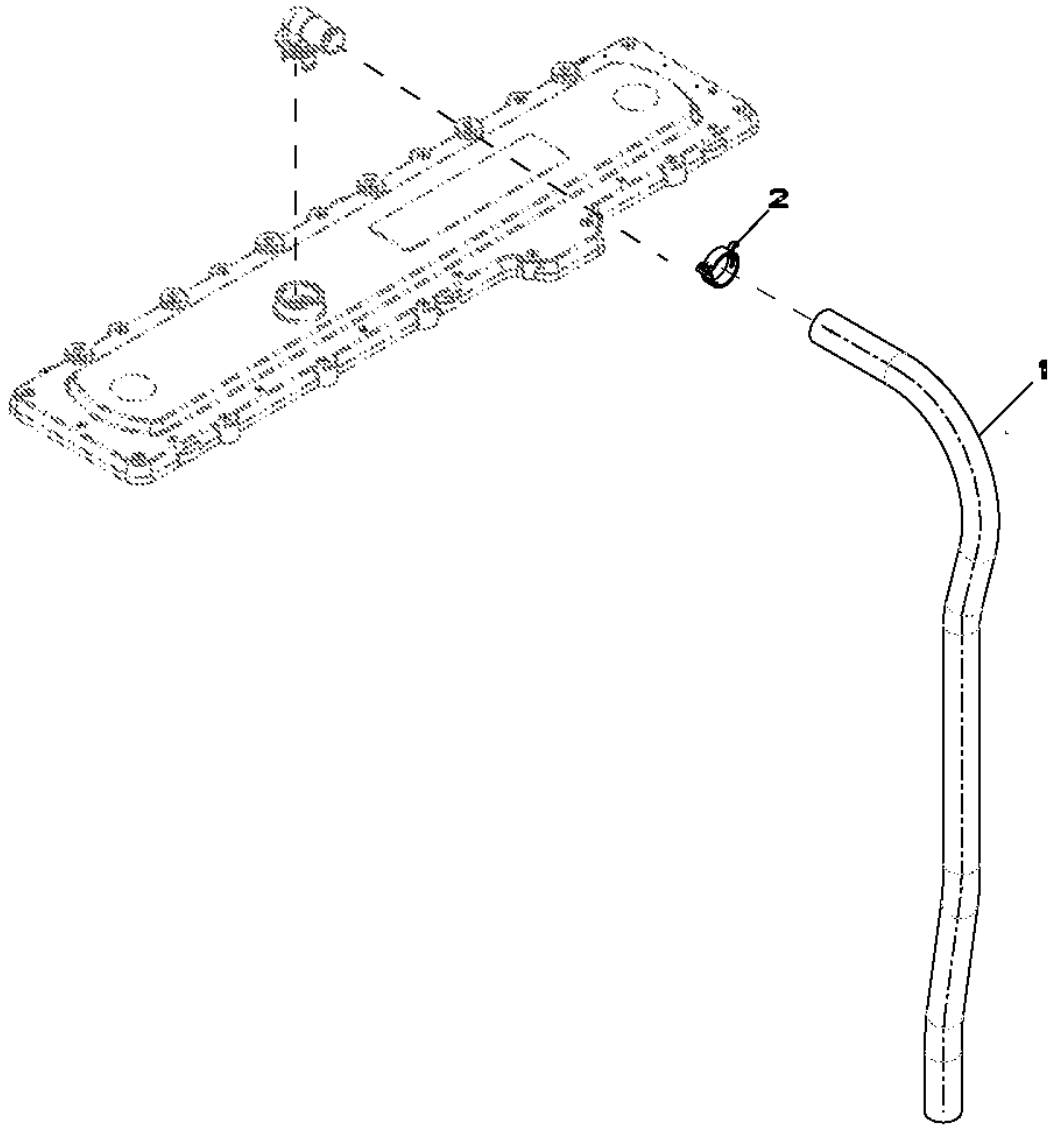

RE523122PCDC02

Pos.	Ref.	Descripción	Cant.	Núm. de serie motor	Notas
1	R522948	Manguera	1		1100 MM LGTH, (SUB FOR R522347)
2	RE528750	Abrazadera	1		

3005 (STARTING MOTOR)
3005 (DEMARREUR)
3005 (СТАРТЕР)
3005 (MOTOR DA ARRANQUE)

RE525528PCDA03 A.1

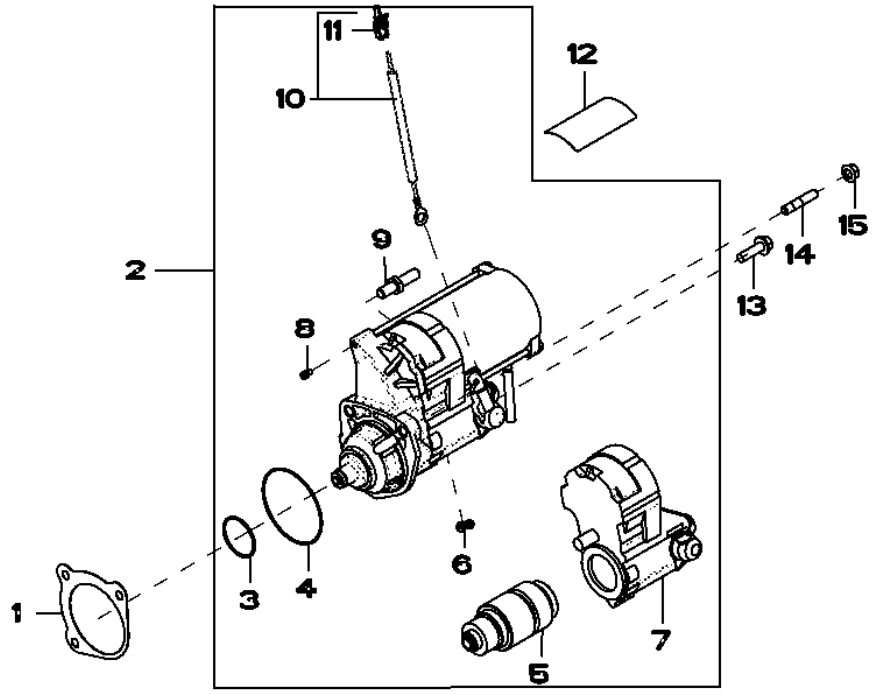

Pos.	*Ref.*	*Descripción*	*Cant.*	*Núm. de serie motor*	*Notas*
1	R53108	Junta	1		
2	RE506103	Juego p. motor de arranque	1		(MARKED RE504245) (INCLUDES T146102 AND R53108)
	SE501866	Motor de arranque reman.	1		(A)
3	R135510	Anillo tórico	1		
4	R135509	Retén	1		
5	RE70682	Embrague	1		
6	RE70756	Juego p. motor de arranque	1		(INCLUDES T146102)
7	RE70678	Interruptor	1		
8	RE71256	Tornillo con arandela	1		
9	R516315	Espárrago	1		
10	RE505399	Conductor eléctrico	1		
11	RE12362	Conjunto de conector eléc.	1		
12	T146102	Etiqueta adhesiva	1		
13	19M7835	Tornillo	2		M10 X 35
14	42M7036	Espárrago	1		
15	14M7296	Tuerca con brida	1		M10

(A) REMANUFACTURED
RECONDITIONNE
ВОССТАНОВЛЕННЫЙ
REACONDICIONADO

3008 (STARTER MOTOR)
3008 (DEMARREUR)
3008 (ПУСКОВОЙ ДВИГАТЕЛЬ)
3008 (MOTOR DE ARRANQUE)

RE539700PCDA02 A.1

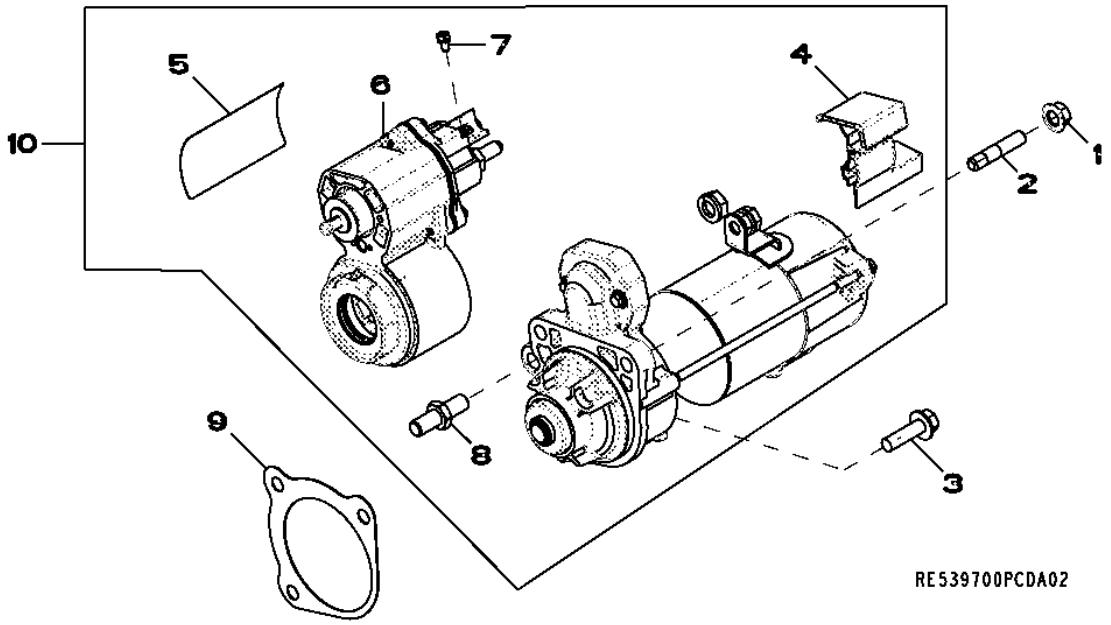

Pos.	*Ref.*	*Descripción*	*Cant.*	*Núm. de serie motor*	*Notas*
1	14M7296	Tuerca con brida	1		M10
2	42M7036	Espárrago	1		
3	19M7835	Tornillo	2		M10 X 35
4	R528715	Tapadera	1		
5	T146102	Etiqueta adhesiva	1		
6	RE539701	Solenoide	1		
7	RE71256	Tornillo con arandela	1		
8	R136052	Espárrago	1		
9	R53108	Junta	1		
10	RE539695	Juego p. motor de arranque	1		

Fuel Filter
Filtre à carburant
Топливный фильтр
Filtro de combustible

RE523904PCDF02 A.1

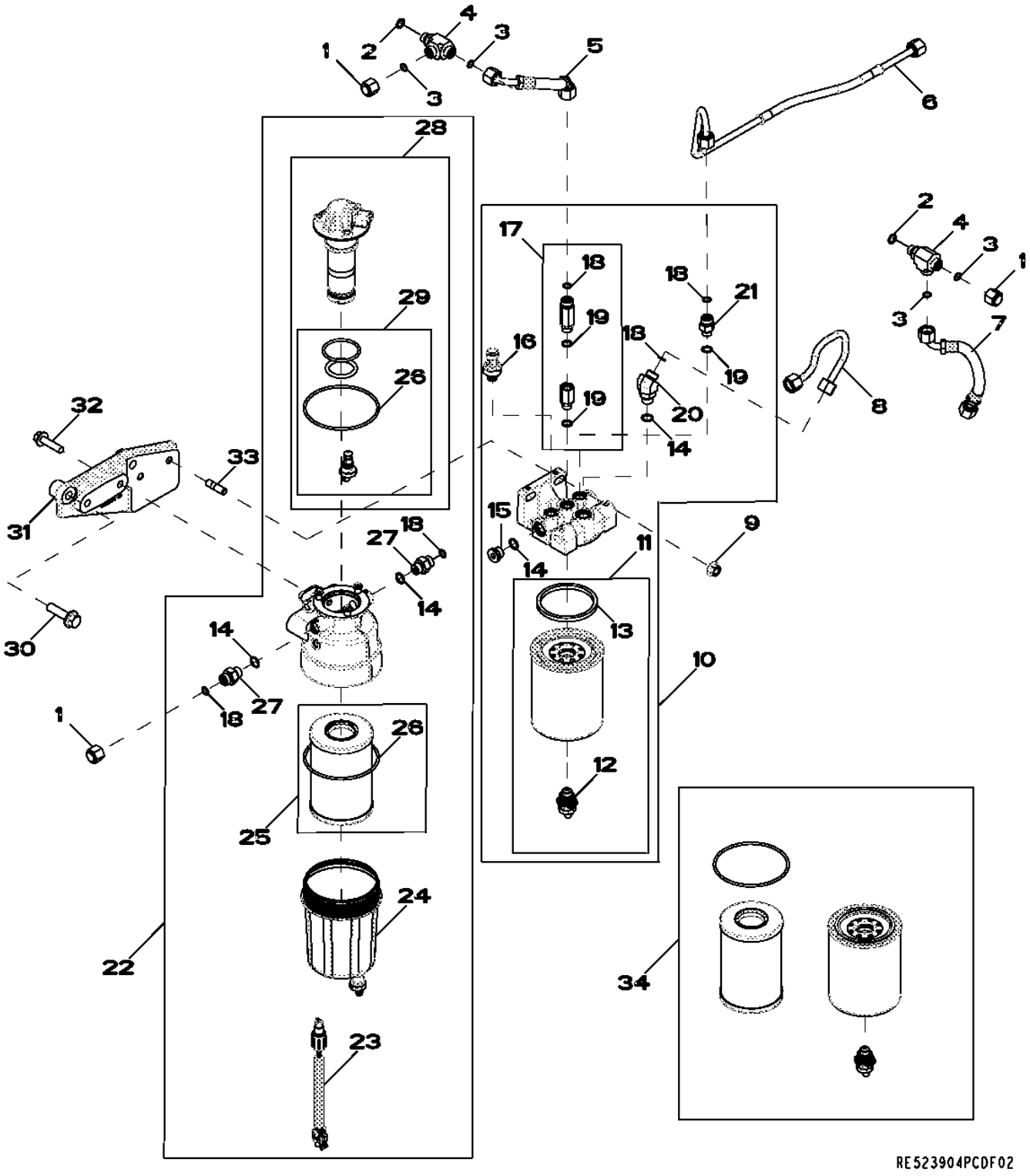

Pos.	Ref.	Descripción	Cant.	Núm. de serie motor	Notas
1	38H1415	Conexión	3		
2	51M7041	Anillo tórico	2		11.300 X 2.200 MM
3	T77613	Anillo tórico	4		
4	38H5067	Conexión en t	2		
5	RE531700	Tubería de combustible	1		
6	RE520044	Tubería de combustible	1		
7	RE525509	Tubería de combustible	1		
8	RE523346	Tubería de combustible	1		
9	14M7296	Tuerca con brida	2		M10
10	RE528865	Filtro	1		
11	.....	Cartucho de filtro	1		(Order RE525523)
12	RE523787	Grifo de vaciado	1		
13	R501388	Empaquetadura	1		
14	51M7096	Anillo tórico	4		13.300 X 2.200 MM
15	T122803	Tapón hermético	1		
16	RE522794	Sensor	1		
17	RE528864	Válvula de purga	1		
18	R63548	Anillo tórico	5		
19	51M7095	Anillo tórico	3		11.300 X 2.200 MM
20	38H5154	Racor acodado	1		
21	38H5002	Racor adaptador	1		
22	RE539765	Filtro de combustible	1		
23	RE503590	Sensor de humedad	1		
24	RE523785	Vaso	1		
25	.....	Cartucho de filtro	1		(Order RE525523)
26	R522921	Anillo tórico	2		
27	38H5037	Racor adaptador	2		
28	RE539764	Bomba de alimentación	1		
29	RE523784	Juego de retenes	1		
30	19M7813	Tornillo	2		M12 X 45
31	R520102	Soporte	1		
32	19M7804	Tornillo	2		M10 X 40
33	42M7089	Espárrago	2		
34	RE525523	Cartucho de filtro	1		(A) (Includes R501388, RE523787 and R522921)

(A) Includes Primary and Final Fuel Filter Element
Inclut les éléments de filtre à carburant primaire et final
Включает элемент топливных фильтров грубой и тонкой очистки
Incluye elementos de filtros primario y final de combustible

3508 (FUEL FILTER)
3508 (FILTRE A COMBUSTIBLE)
3508 (ТОПЛИВНЫЙ ФИЛЬТР)
3508 (FILTRO DE COMBUSTIBLE)

RE527355PCDG02 A.1

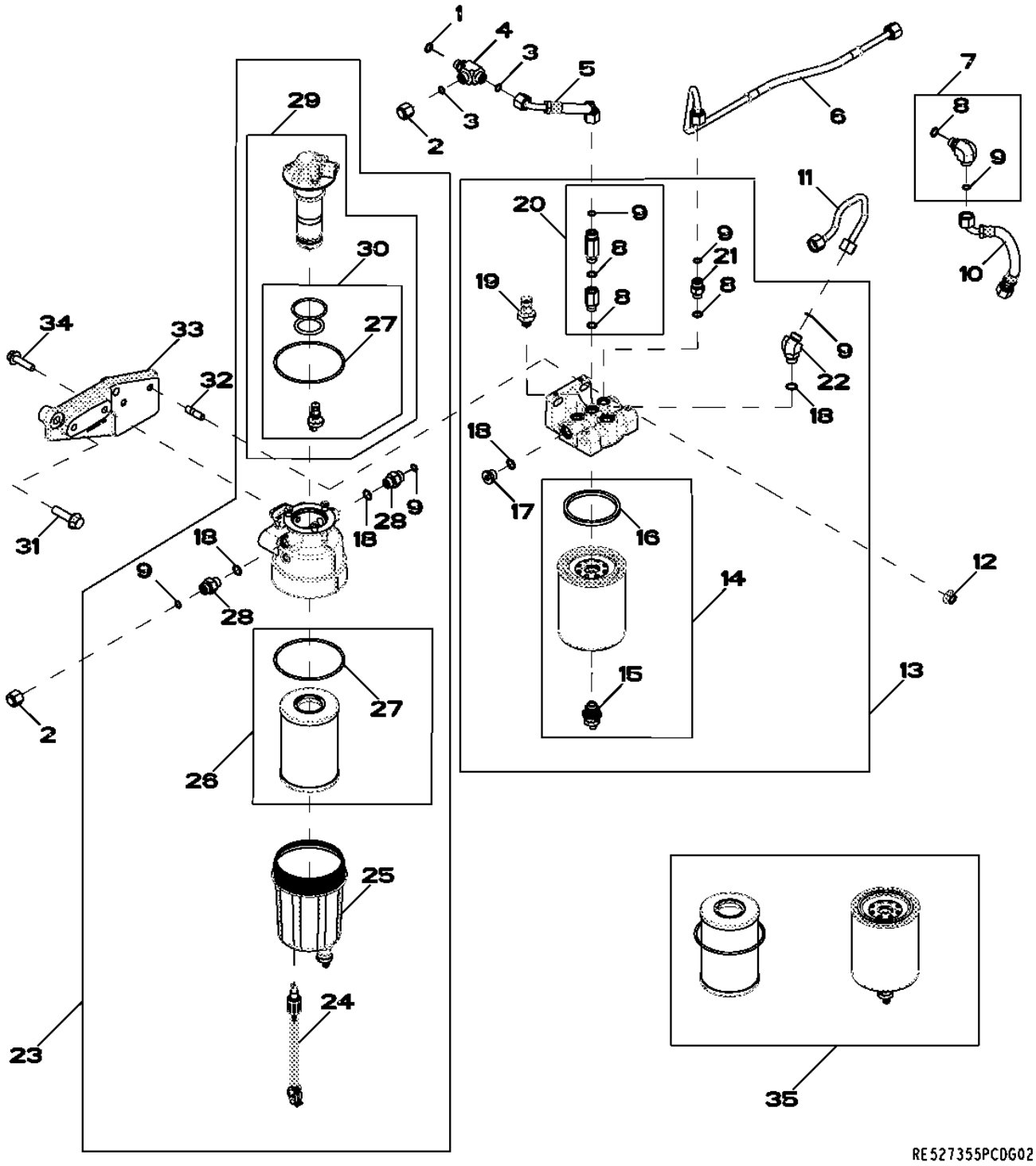

Pos.	Ref.	Descripción	Cant.	Núm. de serie motor	Notas
1	51M7041	Anillo tórico	1		11.300 X 2.200 MM
2	38H1415	Conexión	2		
3	T77613	Anillo tórico	2		
4	38H5067	Conexión en t	1		
5	RE531700	Tubería de combustible	1		
6	RE520044	Tubería de combustible	1		
7	RE532429	Racor acodado	1		(INCLUDES 51M7095, R63548)
8	51M7095	Anillo tórico	4		11.300 X 2.200 MM
9	R63548	Anillo tórico	6		
10	RE525509	Tubería de combustible	1		
11	RE523346	Tubería de combustible	1		
12	14M7296	Tuerca con brida	2		M10
13	RE528865	Filtro	1		
14	.....	Cartucho de filtro	1		(ORDER RE525523)NSEP
15	RE523787	Grifo de vaciado	1		
16	R501388	Empaquetadura	1		
17	T122803	Tapón hermético	1		
18	51M7096	Anillo tórico	4		13.300 X 2.200 MM
19	RE522794	Sensor	1		
20	RE528864	Válvula de purga	1		
21	38H5002	Racor adaptador	1		
22	38H5154	Racor acodado	1		
23	RE539765	Filtro de combustible	1		
24	RE503590	Sensor de humedad	1		
25	RE523785	Vaso	1		
26	.....	Cartucho de filtro	1		(ORDER RE525523)NSEP
27	R522921	Anillo tórico	2		
28	38H5037	Racor adaptador	2		
29	RE539764	Bomba de alimentación	1		
30	RE523784	Juego de retenes	1		
31	19M7813	Tornillo	2		M12 X 45
32	42M7089	Espárrago	2		
33	R520102	Soporte	1		
34	19M7804	Tornillo	2		M10 X 40
35	RE525523	Cartucho de filtro	1		(SUB FOR RE520906 AND RE523236) (INCLUDES RE520906, R522921, RE523236, RE523787, R501388)

3903 (THERMOSTAT HOUSING / BY PASS TUBE TO WATER PUMP)
3903 (BOITIER DE THERMOSTAT / TUBE DE DERIVATION A LA POMPE A EAU)
3903 (КОРПУС ТЕРМОСТАТА / ПЕРЕПУСКНАЯ ТРУБКА В ВОДЯНОМУ НАСОСУ)
3903 (CARCASA DEL TERMOSTATO / TUBO DE DERIVACION A LA BOMBA DE AGUA)

RE524179PCDA02 A.1

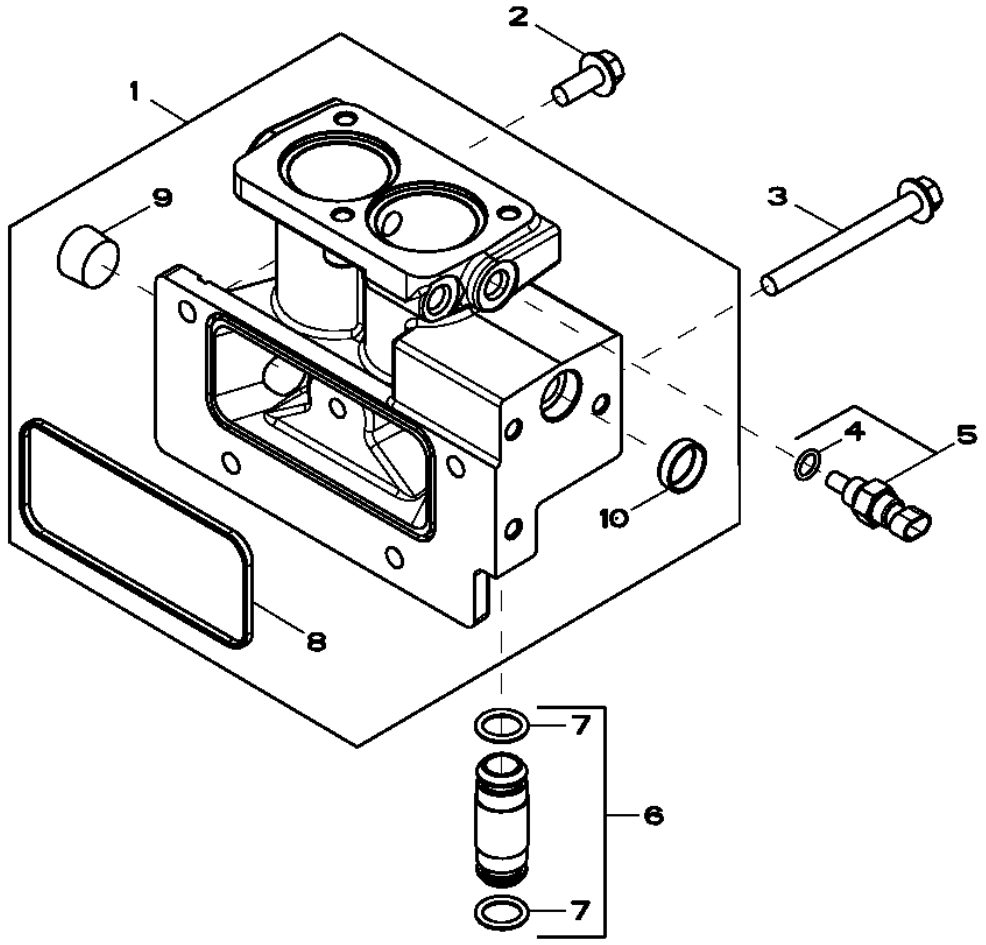

RE524179PCDA02

Pos.	*Ref.*	*Descripción*	*Cant.*	*Núm. de serie motor*	*Notas*
1	RE523818	Carcasa	1		
2	19M7785	Tornillo	3		M10 X 25
3	19M7812	Tornillo	1		M10 X 100
4	51M7041	Anillo tórico	1		11.300 X 2.200 MM
5	RE48419	Sensor	1		
6	RE508648	Tubo	1		
7	R504810	Anillo tórico	2		
8	R527592	Junta	1		
9	15H690	Tapón roscado	1		(A) 3/4"
10	N102039	Tapón	1		

(A) THREADS WITH PRE-APPLIED SEALANT
FILETS ENDUITS DE PRODUIT D'ETANCHEITE
РЕЗЬБА С ПРЕДВАРИТЕЛЬНО НАНЕСЕННЫМ ГЕРМЕТИКОМ
CON SELLADOR

4018 (ENGINE OIL DIPSTICK)
4018 (JAUGE A HUILE MOTEUR)
4018 (ЩУП ДЛЯ ИЗМЕРЕНИЯ УРОВНЯ МАСЛА В ДВИГАТЕЛЕ)
4018 (ASPILLA PARA MEDIR EL NIVEL DE ACEITE DEL MOTOR)

RE527117PCDC02 A.1

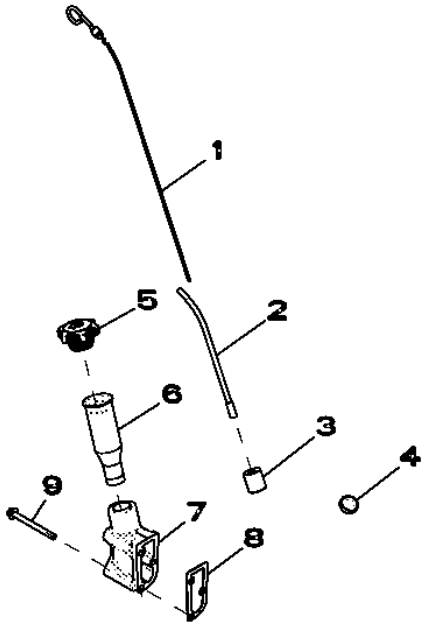

Pos.	*Ref.*	*Descripción*	*Cant.*	*Núm. de serie motor*	*Notas*
1	RE531616	Aspilla	1		
2	RE526432	Tubo de aspilla de nivel	1		
3	R107623	Espaciador	1		
4	T35390	Tapón	1		
5	RE535517	Tapón de llenado	1		
6	R126352	Tubo	1		
7	R521258	Carcasa	1		
8	RE63439	Junta	1		
9	19M7836	Tornillo	3		M10 X 110

Air Intake
Admission d'air
Воздухозаборник
Admisión de aire

RE523313PCDC02 A.1

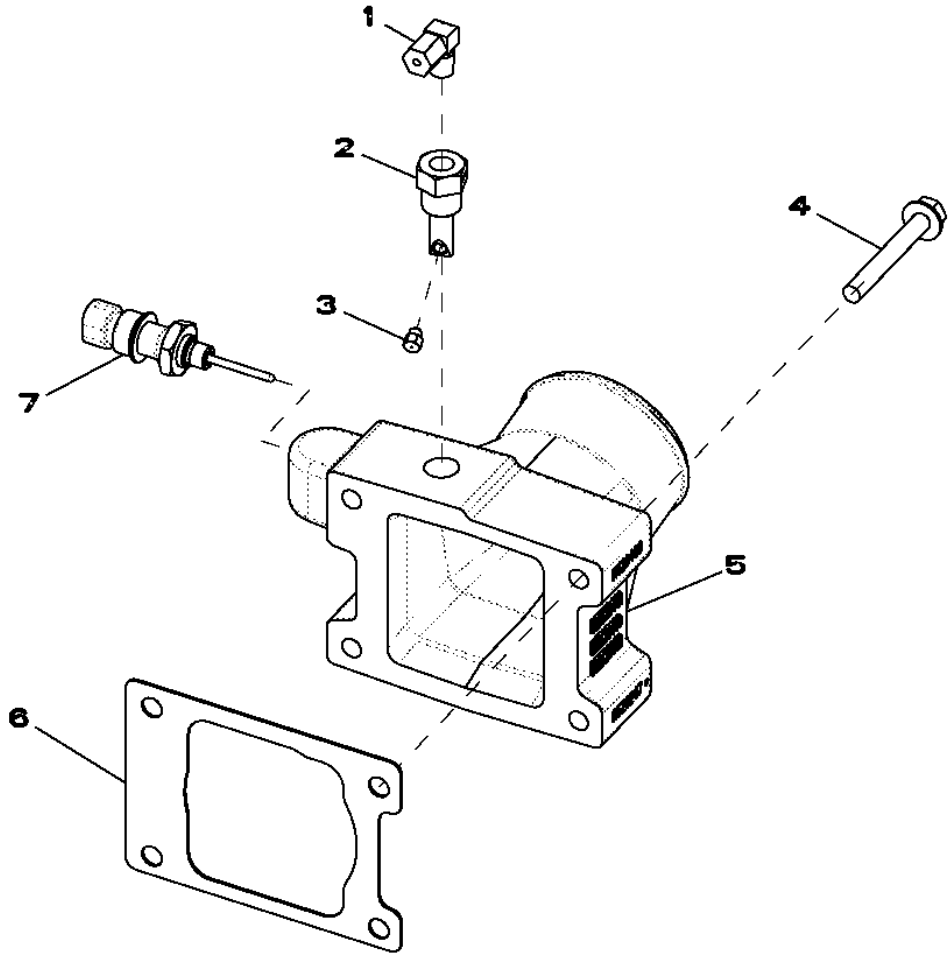

RE523313PCDC02

Pos.	*Ref.*	*Descripción*	*Cant.*	*Núm. de serie motor*	*Notas*
1	RE21790	Racor acodado	1		
2	R47160	Portainyector	1		
3	R28583	Tobera	1		
4	19M7801	Tornillo	4		M8 X 60
5	R520247	Admisión de aire	1		
6	R519414	Junta	1		
7	RE522823	Sensor de temperatura	1		

4397 (STARTING AID)
4397 (AIDE AU DEMARRAGE)
4397 (СРЕДСТВО ОБЛЕГЧЕНИЯ ПУСКА)
4397 (TERMOARRANQUE)

RE523304PCDC03 A.1

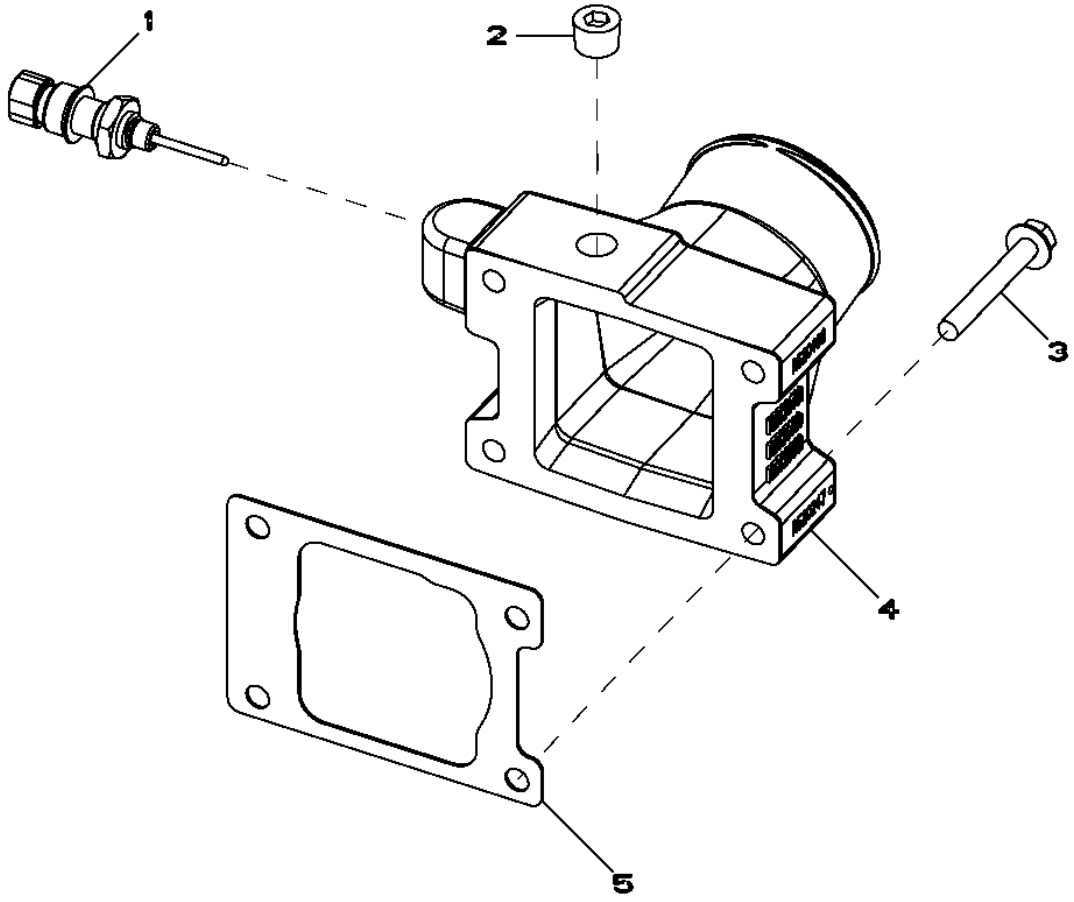

RE523304PCDC03

Pos.	*Ref.*	*Descripción*	*Cant.*	*Núm. de serie motor*	*Notas*
1	RE522823	Sensor de temperatura	1		
2	15H666	Tapón roscado	1		3/8"
3	19M7801	Tornillo	4		M8 X 60
4	R520247	Admisión de aire	1		
5	R519414	Junta	1		

4601 (CYLINDER BLOCK)
4601 (BLOC-CYLINDRES)
4601 (БЛОК ЦИЛИНДРОВ)
4601 (BLOQUE DE CILINDROS)

RE523129PCDG06 A.1

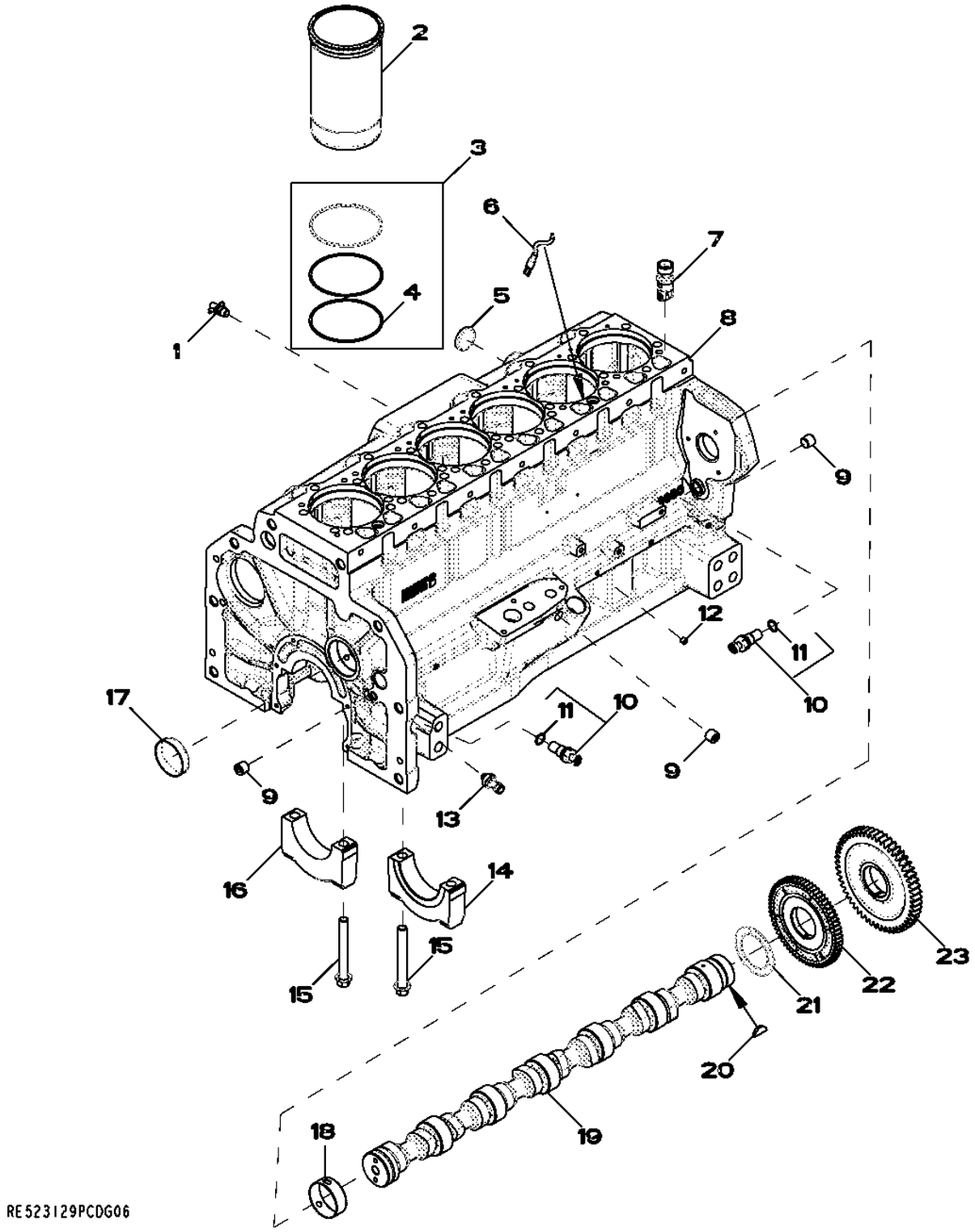

Pos.	Ref.	Descripción	Cant.	Núm. de serie motor	Notas
1	AT13740	Grifo de vaciado	1		
2	.....	Camisa de cilindro	6		(ORDER RE531072)
3	AR98850	Juego de anillos tóricos	6		
4	R54326	Anillo tórico	1		
5	R43409	Tapón	1		
6	RE522991	Obturador	6		
7	RE535576	Seguidor de leva	12		
8	.....	Bloque de cilindros	1		(MARKED R518738 OR R502997) (ORDER RE531095)
9	RE57836	Tapón roscado	3		
10	RE519144	Sensor	2		
11	51M7044	Anillo tórico	1		17.300 X 2.200 MM
12	RE71255	Tapón roscado	5		
13	RE167207	Sensor	1		
14	R120954	Tapa de cojinete	1		
15	R519287	Tornillo	14		
16	R120953	Tapa de cojinete	6		
17	R82007	Tapón	1		
18	R527877	Casquillo	6		
19	R522884	Árbol de levas	1		
20	26H91	Chaveta	1		3/16" X 1-1/4"
21	R504811	Arandela	1		
22	R518255	Engranaje	1		
23	R518212	Engranaje	1		

4606 (CYLINDER BLOCK)
4606 (BLOC-CYLINDRES)
4606 (БЛОК ЦИЛИНДРОВ)
4606 (BLOQUE DE CILINDROS)

RE529567PCDD03 A.1

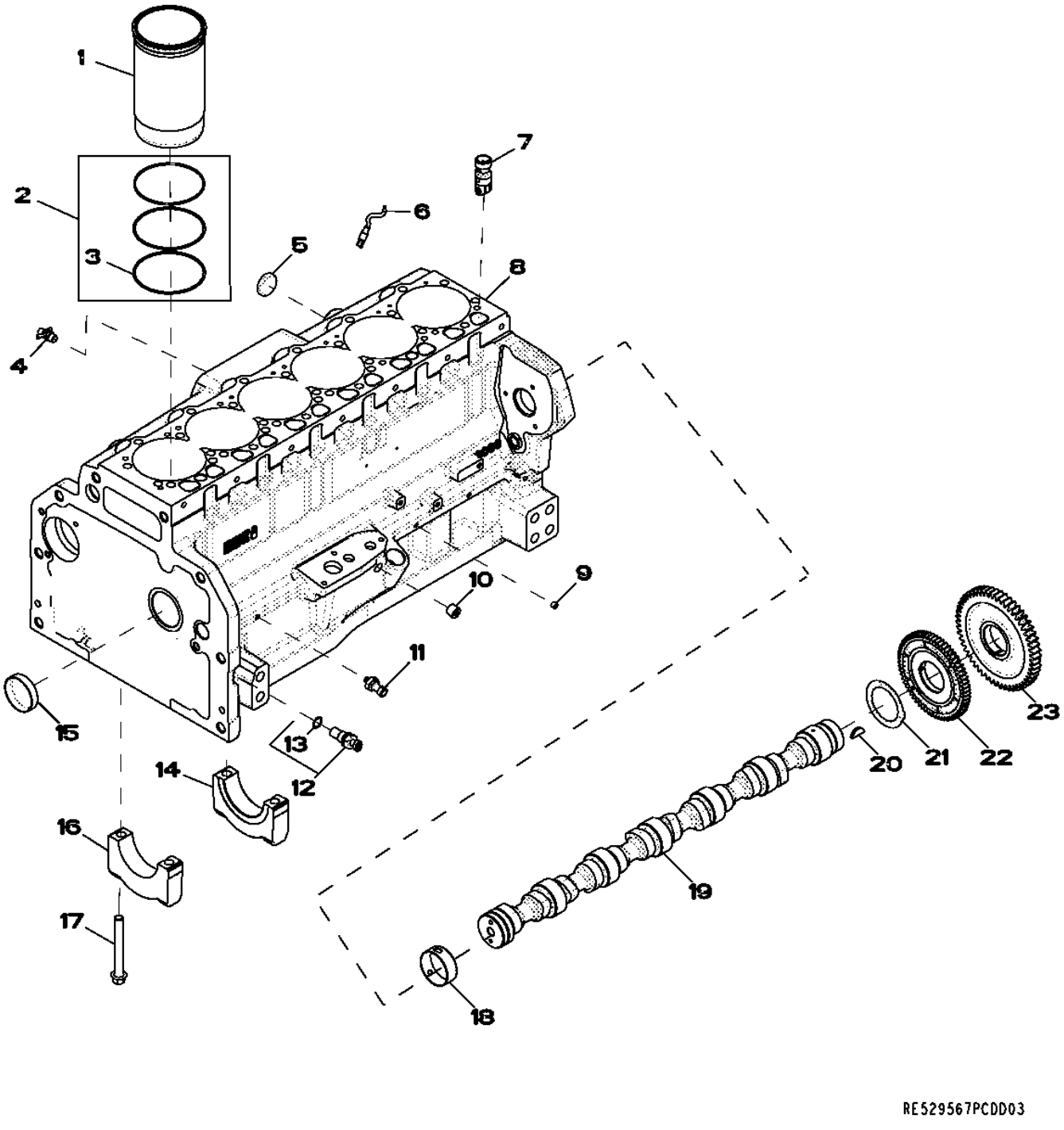

Pos.	Ref.	Descripción	Cant.	Núm. de serie motor	Notas
1	.....	Camisa de cilindro	6		(ORDER RE531072)NSEP
2	AR98850	Juego de anillos tóricos	6		
3	R54326	Anillo tórico	6		
4	AT13740	Grifo de vaciado	1		
5	R43409	Tapón	1		
6	RE522991	Obturador	6		
7	RE535576	Seguidor de leva	12		(SUB FOR RE519889)
8	.....	Bloque de cilindros	1		(MARKED R502997) (ORDER RE531095)NSEP
9	RE71255	Tapón roscado	5		
10	RE57836	Tapón roscado	3		
11	RE167207	Sensor	1		
12	RE519144	Sensor	2		
13	51M7044	Anillo tórico	1		17.300 X 2.200 MM
14	R120954	Tapa de cojinete	1		THRUST BEARING CAP
15	R82007	Tapón	1		
16	R120953	Tapa de cojinete	6		MAIN BEARING CAP
17	R519287	Tornillo	14		
18	R527877	Casquillo	6		
19	R522884	Árbol de levas	1		
20	26H91	Chaveta	1		3/16" X 1-1/4"
21	R504811	Arandela	1		
22	R518255	Engranaje	1		
23	R518212	Engranaje	1		

Crankshaft / Bearings
Vilebrequin / roulements
Коленчатый вал / Подшипники
Cigüeñal / Cojinetes

RE523130PCDE05 A.1

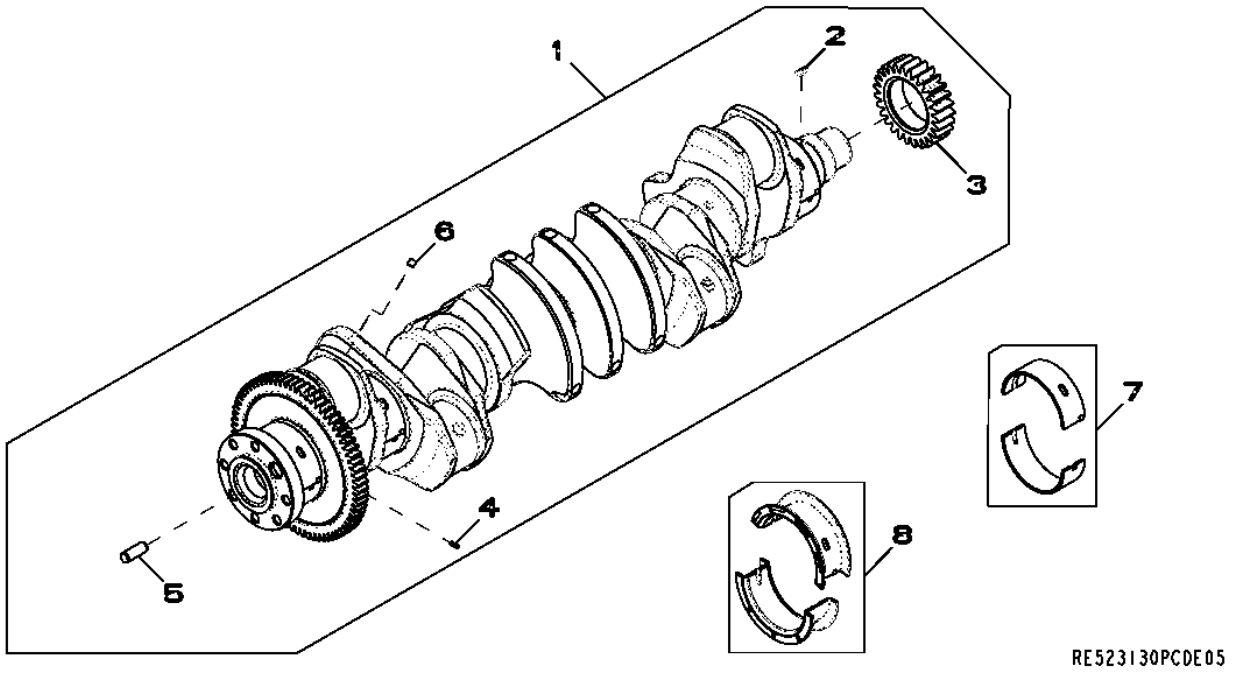

Pos.	*Ref.*	*Descripción*	*Cant.*	*Núm. de serie motor*	*Notas*
1	RE534315	Cigüeñal	1		(Marked R525976) (Also OrderRE529775)
2	R120752	Llave	1		
3	R104587	Engranaje	1		
4	34M7089	Pasador elástico	1		
5	R41934	Pasador de centraje	1		
6	AT107510	Tapón	1		
7	RE529319	Cojinete	6		(Kit R519427 and R519428)
8	RE529320	Rodamiento axial	1		(Kit R519429 and R519430)

4801 (CONNECTING RODS AND PISTONS)
4801 (BIELLES ET PISTONS)
4801 (ШАТУНЫ И ПОРШНИ)
4801 (BIELA Y PISTONES)

RE523131PCDG01 A.1

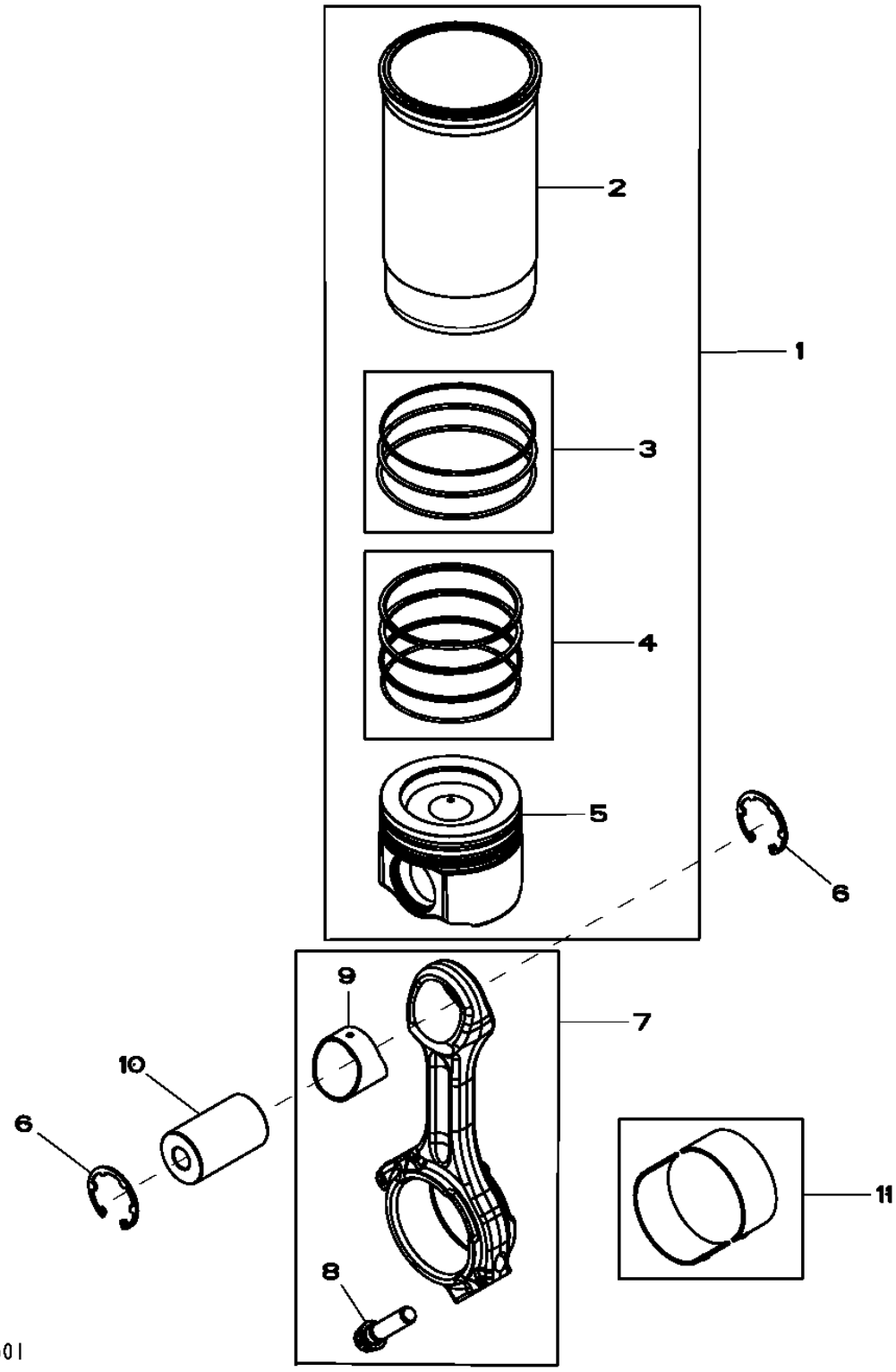

Pos.	*Ref.*	*Descripción*	*Cant.*	*Núm. de serie motor*	*Notas*
1	RE531072	Juego de pistón y camisa	6		
2	.....	Camisa de cilindro	1		(ORDER RE531072)NSEP
3	AR98850	Juego de anillos tóricos	1		PKG 3
4	RE531077	Juego segmentos de pistón	1		PKG 3
5	.....	Pistón	1		(MARKED RE529264) (ORDER RE531072)NSEP
6	R519640	Anillo elástico	12		
7	RE535554	Biela	6		(SUB FOR RE517436)
	SE501759	Biela reman.	6		
8	R501035	Tornillo	2		
9	R74008	Casquillo	1		
10	R517073	Eje del pistón	6		OD 47MM, LGTH 79MM
11	RE529318	Cojinete	6		

4901 (ROCKER ARM, SHAFT, TAPPET, PUSH ROD)
4901 (CULBUTEUR, ARBRE, POUSSOIR DE SOUPAPE, TIGE)
4901 (КОРОМЫСЛО, ОСЬ, КУЛАЧОК, ТОЛКАТЕЛЬ)
4901 (BALANCIN, ARBOL, BOTADOR, VARILLA DE EMPUJE)

RE523132PCDC02 A.1

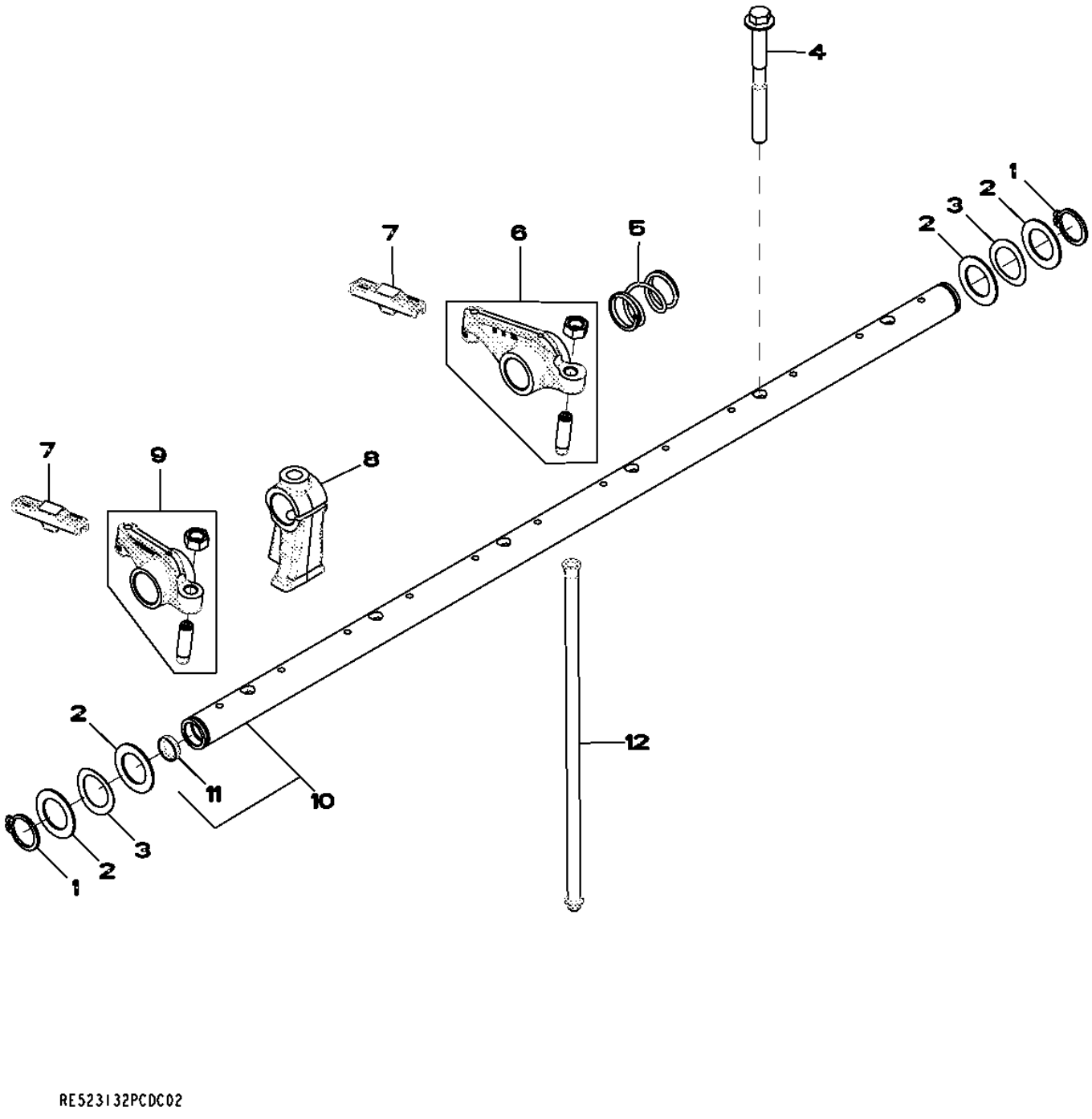

RE523132PCDC02

Pos.	*Ref.*	*Descripción*	*Cant.*	*Núm. de serie motor*	*Notas*
1	40M7259	Anillo elástico	2		
2	R521316	Arandela	4		
3	R35022	Arandela	2		
4	R521261	Tornillo	6		
5	R517522	Muelle	5		
6	RE519802	Balancín	6		
7	R526781	Guía	12		
8	R518087	Pedestal	6		
9	RE519803	Balancín	6		
10	RE519810	Eje de balancines	1		
11	30M7024	Tapón	2		
12	R85027	Varilla de empuje	12		

5001 (OIL PUMP)
5001 (POMPE A HUILE)
5001 (МАСЛЯНЫЙ НАСОС)
5001 (BOMBA DE ACEITE)

RE523133PCDB03 A.1

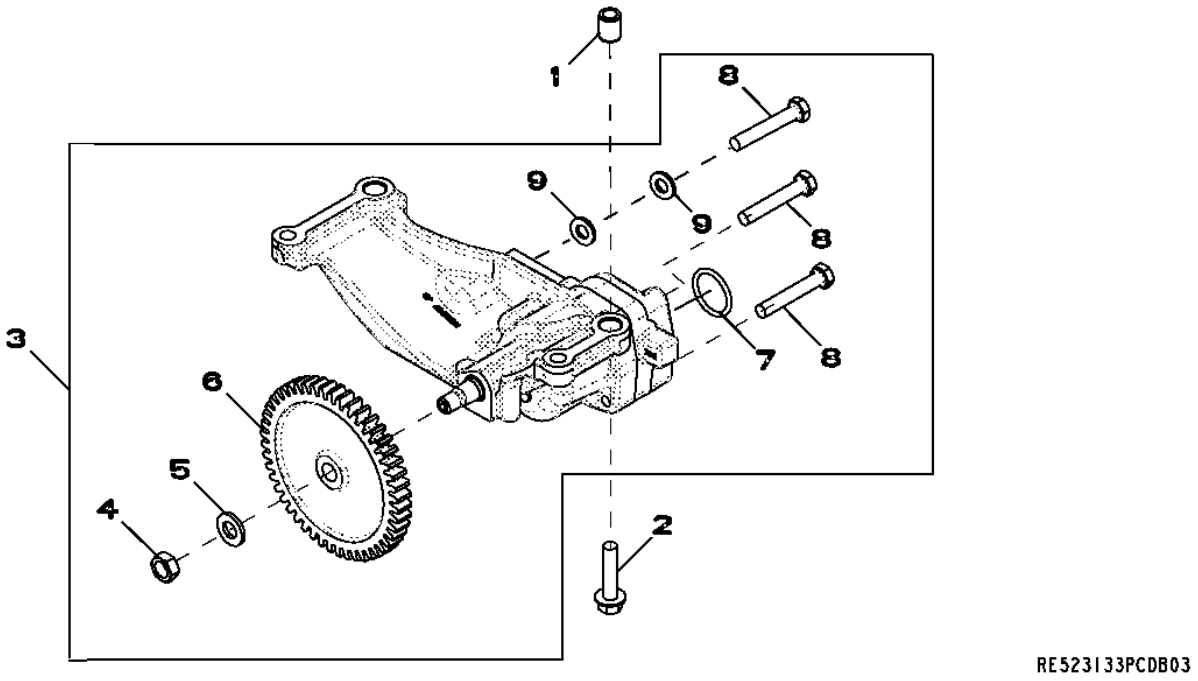

Pos.	*Ref.*	*Descripción*	*Cant.*	*Núm. de serie motor*	*Notas*
1	R500642	Casquillo	2		
2	19M9766	Tornillo	4		M10 X 45
3	RE533975	Bomba de aceite	1		
	SE501270	Bomba de aceite reman.	1		(JOHN DEERE REMAN)
4	14H826	Tuerca	1		1/2"
5	T21242	Arandela	1		
6	R526290	Engranaje	1		
7	R71732	Anillo tórico	1		
8	19M9399	Tornillo	3		M10 X 60
9	24M7239	Arandela	2		10.700 X 21 X 2.500 MM

5101 (CYLINDER HEAD WITH VALVES)
5101 (CULASSE)
5101 (ГОЛОВКА БЛОКА ЦИЛИНДРОВ С КЛАПАНАМИ)
5101 (CULATA)

RE523134PCDE07 A.1

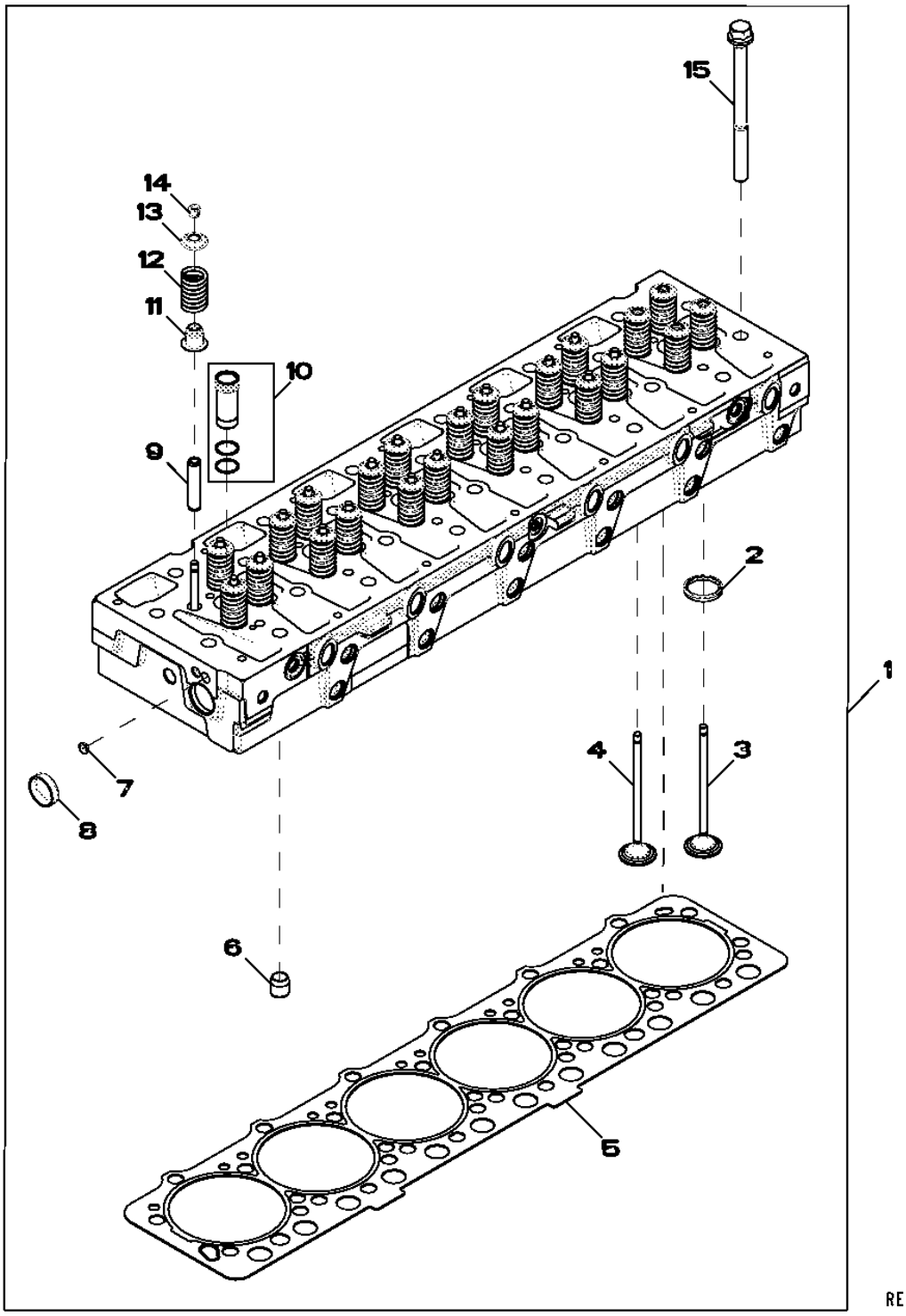

Pos.	Ref.	Descripción	Cant.	Núm. de serie motor	Notas
1	RE530370	Culata	1		(INCLUDES R525541, R42340 AND R121322)
2	R527285	Anillo asiento de válvula	24		(SUB FOR R522049)
3	R520224	Válvula de escape	12		
4	R520223	Válvula de admisión	12		
5	R525541	Junta de culata	1		
6	R42340	Casquillo	2		
7	30M7029	Tapón	3		
8	T13519	Tapón	1		
9	R527286	Guía	24		
10	RE517435	Manguito	6		
11	RE529187	Retén	24		
12	R504235	Muelle	24		
13	R518233	Retenedor	24		
14	R520798	Retenedor	48		
15	R121322	Tornillo	26		

5299 (AUXILIARY DRIVE)
5299 (ENTRAINEMENT AUXILIAIRE)
5299 (ВСПОМОГАТЕЛЬНЫЙ ПРИВОД)
5299 (TRANSMISION ADICIONAL)

RE525552PCDC04 A.1

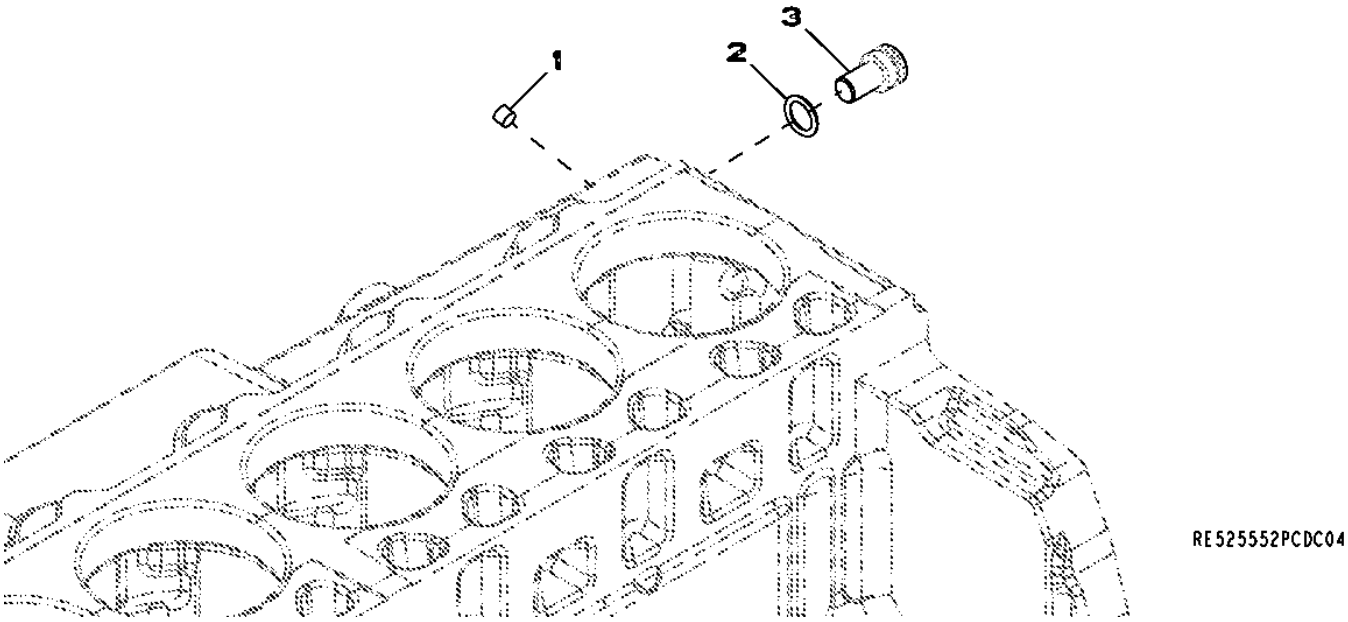

Pos.	*Ref.*	*Descripción*	*Cant.*	*Núm. de serie motor*	*Notas*
1	RE71255	Tapón roscado	1		
2	R522412	Anillo tórico	1		
3	R128670	Tornillo	1		

5701 (WATER PUMP INLET)
5701 (ENTREE DE LA POMPE A EAU)
5701 (ВХОДНОЙ КАНАЛ ВОДЯНОГО НАСОСА)
5701 (ENTRADA DE BOMBA DE AGUA)

RE523138PCDC03 A.1

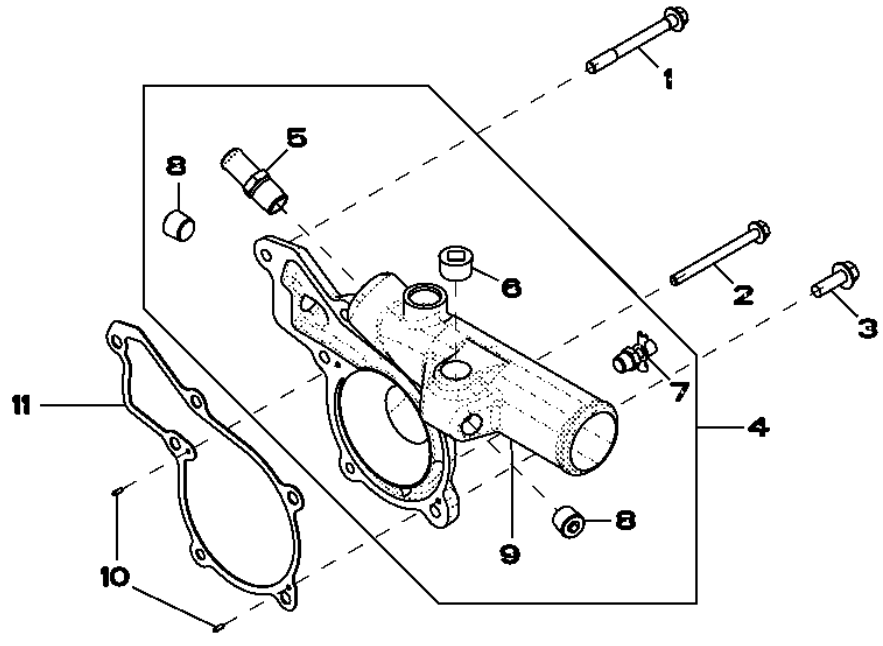

Pos.	*Ref.*	*Descripción*	*Cant.*	*Núm. de serie motor*	*Notas*
1	R134414	Tornillo	3		
2	R504604	Tornillo	1		
3	19M7786	Tornillo	2		M10 X 30
4	RE523340	Toma de bomba de agua	1		
5	R39503	Conexión	1		
6	15H690	Tapón roscado	1		3/4"
7	AT13740	Grifo de vaciado	1		
8	RE57836	Tapón roscado	2		
9	R518239	Tapadera	1		
10	R11086	Pasador de centraje	2		
11	R119383	Junta	1		

5912 (OIL COOLER)
5912 (REFROIDISSEUR D'HUILE)
5912 (МАСЛООХЛАДИТЕЛЬ)
5912 (REFRIGERADOR DE ACEITE)

RE524890PCDL03 A.1

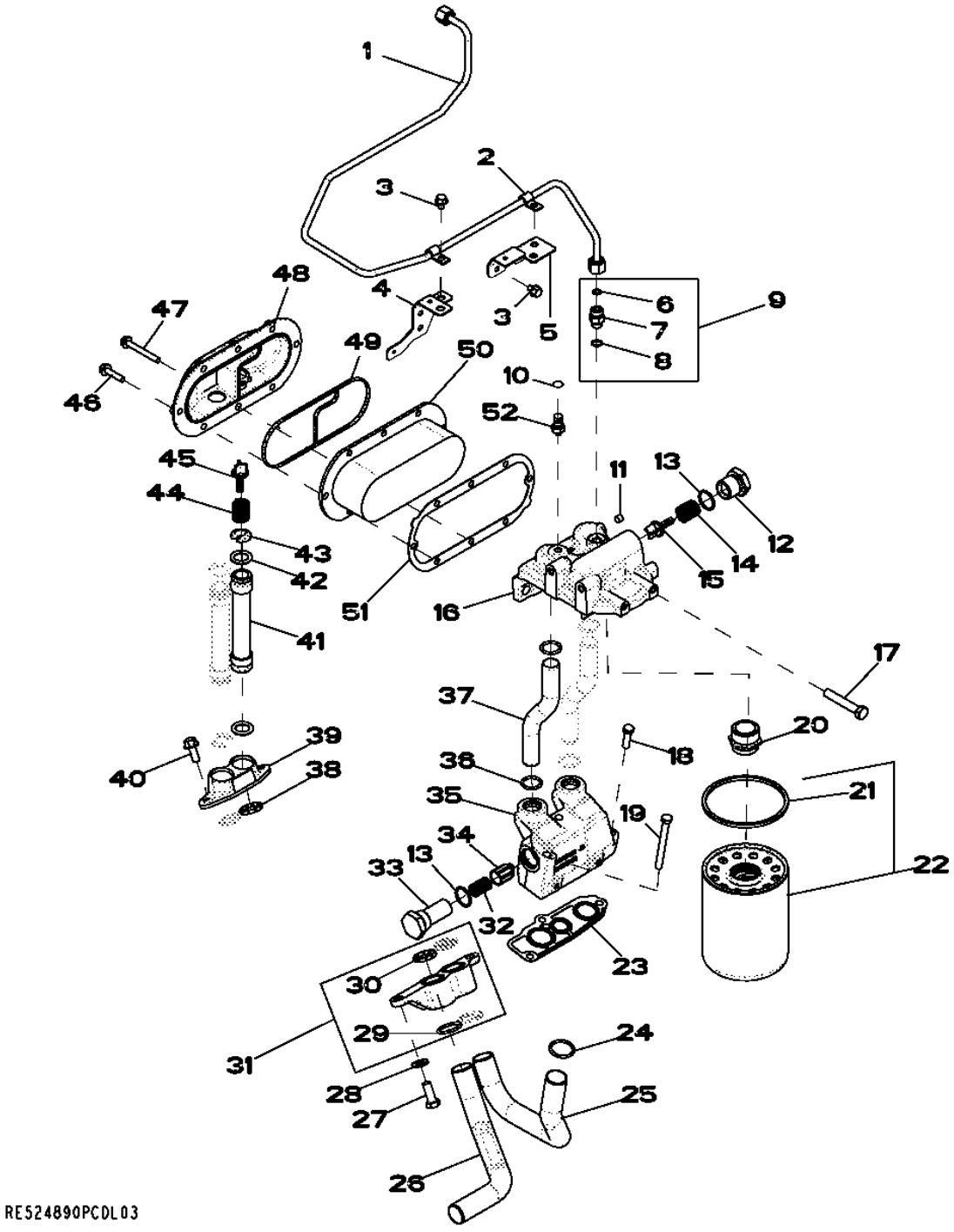

Pos.	Ref.	Descripción	Cant.	Núm. de serie motor	Notas
1	RE531863	Tubería de aceite	1		
2	T13814	Abrazadera	2		
3	RE524730	Tornillo	6		
4	RE529920	Soporte	1		
5	RE525963	Soporte	1		
6	R63548	Anillo tórico	1		
7	38H5002	Racor adaptador	1		
8	51M7095	Anillo tórico	1		11.300 X 2.200 MM
9	RE522616	Conexión	1		
10	T217790	Etiqueta adhesiva	1		
11	RE71255	Tapón roscado	1		
12	R117073	Tapón hermético	1		
13	U17409	Anillo tórico	2		
14	R98064	Muelle	1		
15	R500055	Válvula	1		
16	R526836	Zócalo	1		
17	19M7753	Tornillo	2		M12 X 70
18	19H3239	Tornillo	1		3/8" X 1-1/4"
19	19H3445	Tornillo	2		3/8" X 3-3/4"
20	R518382	Racor adaptador	1		
21	R43660	Empaquetadura	1		
22	RE521420	Filtro de aceite	1		
23	R119847	Junta	1		
24	R71732	Anillo tórico	1		
25	R518376	Tubo de aceite	1		
26	R524512	Tubo de aceite	1		
27	19M3205	Tornillo	2		M12 X 30
28	24M7240	Arandela	2		13 X 25 X 3 MM
29	R71732	Anillo tórico	2		
30	R504669	Retén	2		
31	RE524007	Racor adaptador	1		
32	R500330	Muelle de compresión	1		
33	R129821	Tapón hermético	1		
34	R124186	Válvula descarga de presión	1		
35	R520912	Carcasa	1		
36	R47153	Anillo tórico	4		
37	R520869	Tubo	2		
38	R504669	Retén	2		
39	R518353	Racor adaptador	1		
40	19M7785	Tornillo	2		M10 X 25
41	RE515781	Tubo de aceite	2		
42	R505146	Anillo tórico	4		
43	R504670	Retenedor	1		
44	R98064	Muelle	1		
45	R500055	Válvula	1		
46	19M7897	Tornillo	7		M8 X 35
47	19M7802	Tornillo	1		M8 X 65
48	R504289	Tapadera	1		
49	R526807	Retén	1		
50	AR55394	Refrigerador de aceite	1		
51	RE524105	Junta	1		
52	AT306133	Conexión	1		

6401 (EXHAUST ELBOW)
6401 (COUDE D'ECHAPPEMENT)
6401 (КОЛЕНО ВЫХЛОПНОГО КОЛЛЕКТОРА)
6401 (CODO DE ESCAPE)

RE523141PCDB03 A.1

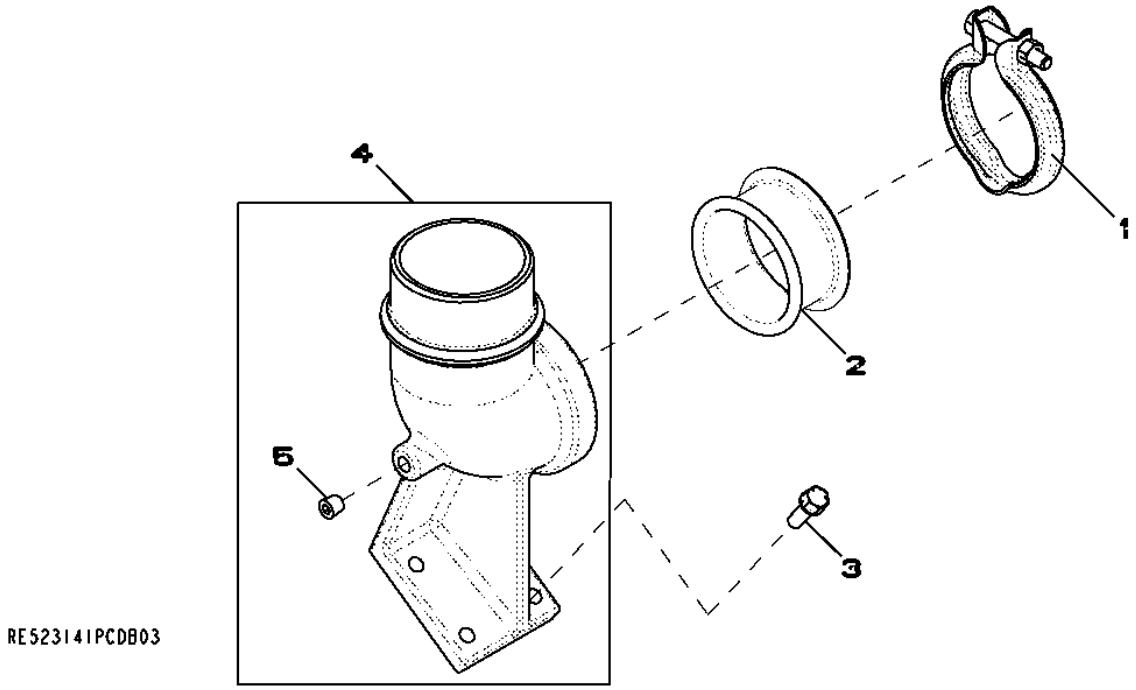

Pos.	*Ref.*	*Descripción*	*Cant.*	*Núm. de serie motor*	*Notas*
1	RE40048	Abrazadera	1		
2	R87732	Racor adaptador	1		
3	R520121	Tornillo	4		
4	RE526481	Tubo acodado	1		(INCLUDES 15H685)
5	15H685	Tapón roscado	1		1/4"

6511 (TURBOCHARGER)
6511 (TURBOCOMPRESSEUR)
6511 (ТУРБОНАГНЕТАТЕЛЬ)
6511 (TURBOCARGADOR)

RE524862PCDF02 A.1

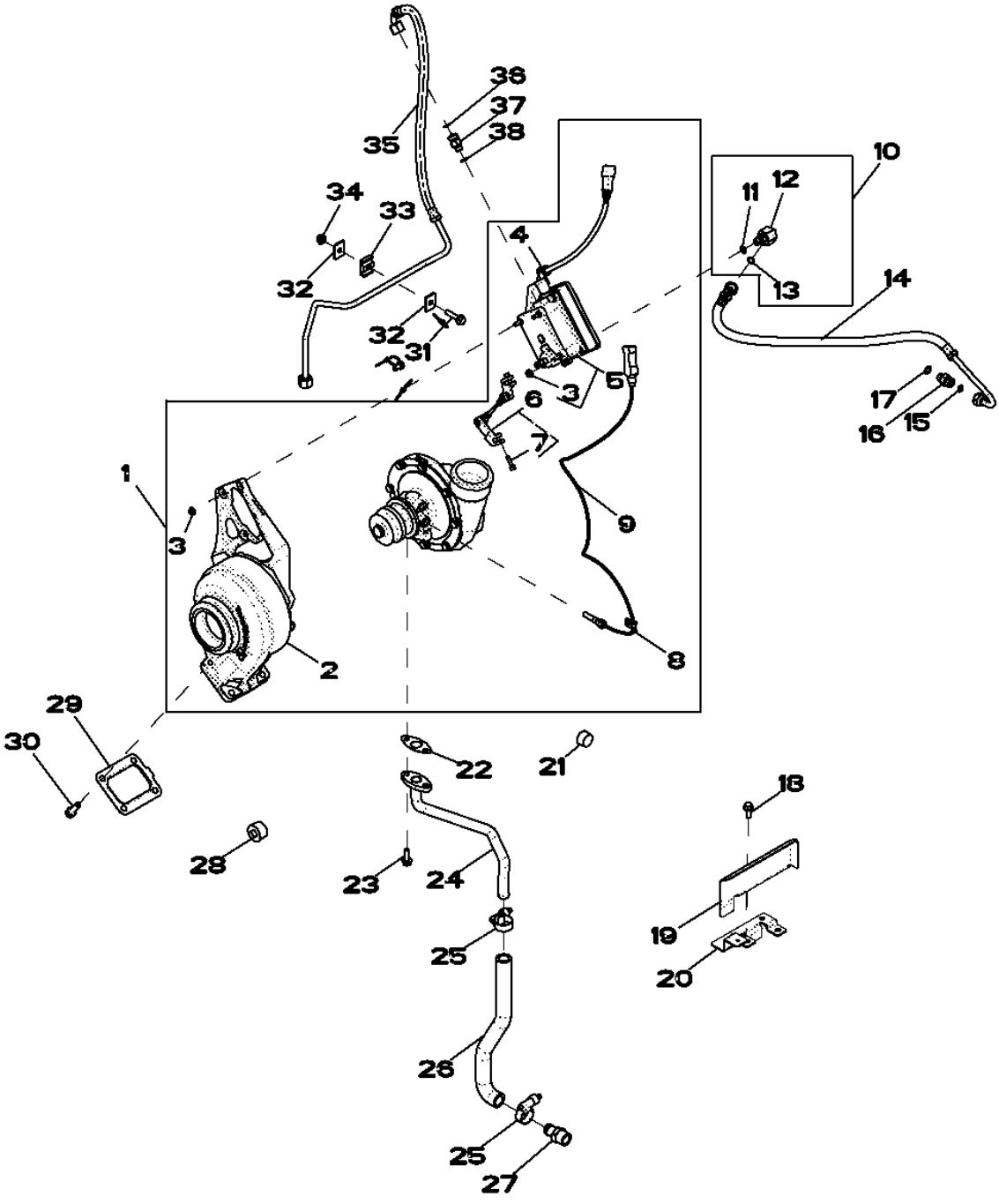

Pos.	Ref.	Descripción	Cant.	Núm. de serie motor	Notas
1	RE535699	Turbocargador	1		(INCLUDES RE535990) (SUB FOR RE534537)
	SE502429	Turbocompresor reman.	1		(REMAN FOR RE535699)
	RE534537	Turbocargador	1		(INCLUDES RE523819) (SUB RE535699)
2	RE538116	Kit de turbocompresor	1		(USE WITH RE535990)
3	E63524	Tuerca	4		
4	R521407	Abrazadera	1		
5	RE523491	Accionador	1		
6	RE535990	Varillaje	1		(A) (USE WITH RE535699 AND RE538116) (MARKED 177665)
	RE523819	Varillaje	1		(B) (USE WITH RE534537) (MARKED 175505 AND 175506)
7	RE528219	Tornillo con arandela	2		
8	R524453	Abrazadera	2		
9	RE523319	Sensor	1		
10	61M5022	Racor acodado	1		
11	51M7040	Anillo tórico	1		9.300 X 2.200 MM
12	38H5022	Racor acodado	1		
13	T77613	Anillo tórico	1		
14	RE523699	Tubería	1		
15	T77613	Anillo tórico	1		
16	38H5002	Racor adaptador	1		
17	51M7041	Anillo tórico	1		11.300 X 2.200 MM
18	19M7866	Tornillo	2		M8 X 20
19	R520786	Protección antitérmica	1		
20	RE528831	Soporte	1		
21	15H690	Tapón roscado	1		3/4"
22	R521158	Junta	1		
23	N275830	Tornillo	2		
24	RE526518	Tubería	1		
25	R524513	Abrazadera para mangueras	2		
26	R521379	Manguera	1		
27	RE524539	Conexión	1		
28	15H686	Tapón roscado	1		1"
29	R92097	Junta	1		
30	R520121	Tornillo	4		
31	19M8291	Tornillo	1		M8 X 35
32	H121163	Tira	2		
33	H128515	Abrazadera	2		
34	14M7298	Tuerca con brida	1		M8
35	RE531836	Tubería	1		
36	T77613	Anillo tórico	1		
37	38H5008	Racor adaptador	1		
38	51M7040	Anillo tórico	1		9.300 X 2.200 MM

(A) BALL JOINT STYLE
VERSION AVEC ARTICULATION A ROTULE
ШАРОВОЙ ШАРНИР
ARTICULACION CON ROTULA

(B) PIN JOINT STYLE
VERSION AVEC ARTICULATION A AXE
БОЛТОВОЙ ШАРНИР
ARTICULACION CON PASADOR

7701 (TIMING GEAR COVER)
7701 (COUVERCLE DE DISTRIBUTION)
7701 (КРЫШКА РАСПРЕДЕЛИТЕЛЬНЫХ ШЕСТЕРЕН)
7701 (TAPA DE LA DISTRIBUCION)

RE523149PCDE02 A.1

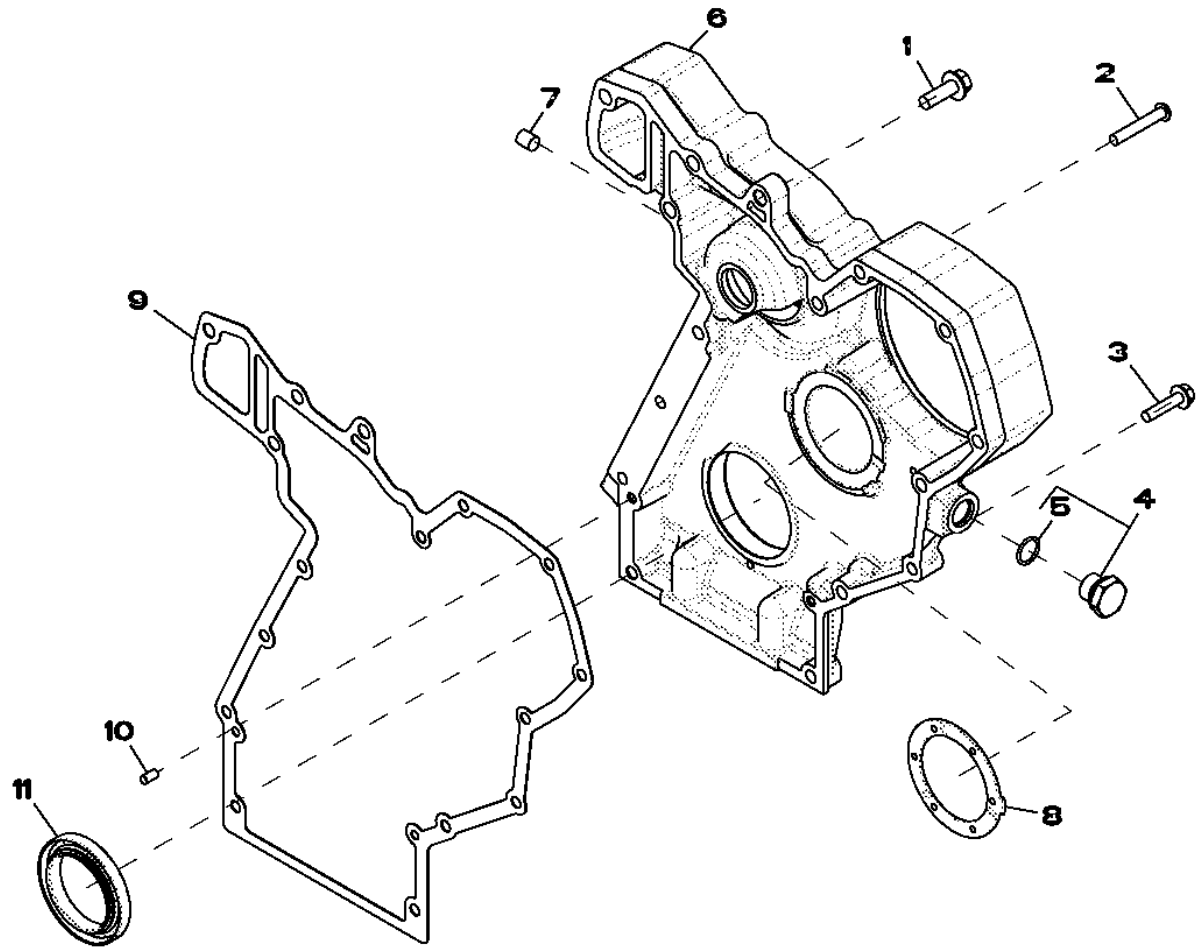

RE523149PCDE02

Pos.	*Ref.*	*Descripción*	*Cant.*	*Núm. de serie motor*	*Notas*
1	19M7786	Tornillo	1		M10 X 30
2	21M7473	Tornillo	3		M8 X 50
3	19M8291	Tornillo	3		M8 X 35
4	RE517370	Conexión	1		
5	51M7044	Anillo tórico	1		17.300 X 2.200 MM
6	R518319	Tapadera	1		
7	R98527	Filtro	1		
8	R504811	Arandela	1		
9	R119384	Junta	1		
10	F1743R	Pasador de centraje	2		
11	RE529775	Retén	1		(USE WITH RE534315)

Air Compressor Mounting - Plug
Air Compressor Mounting - Plug
Air Compressor Mounting - Plug
Air Compressor Mounting - Plug

RE523150PCDB03 A.1

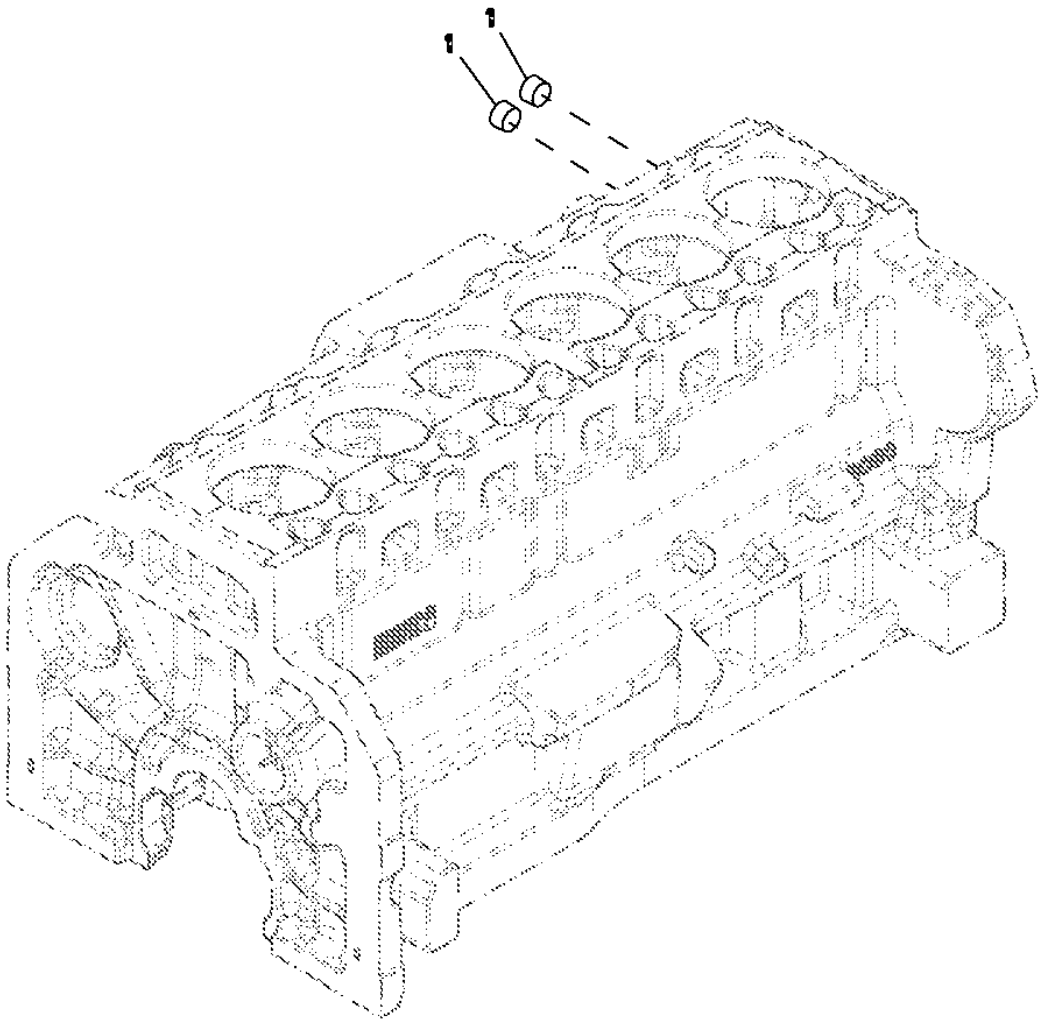

Pos.	*Ref.*	*Descripción*	*Cant.*	*Núm. de serie motor*	*Notas*
1	15H690	Tapón roscado	2		3/4"

8497 (ENGINE WIRING HARNESS)
8497 (FAISCEAU MOTEUR)
8497 (ЖГУТ ПРОВОДОВ ДВИГАТЕЛЯ)
8497 (GRUPO DE CABLES DEL MOTOR)

RE526434PCDB02 A.1

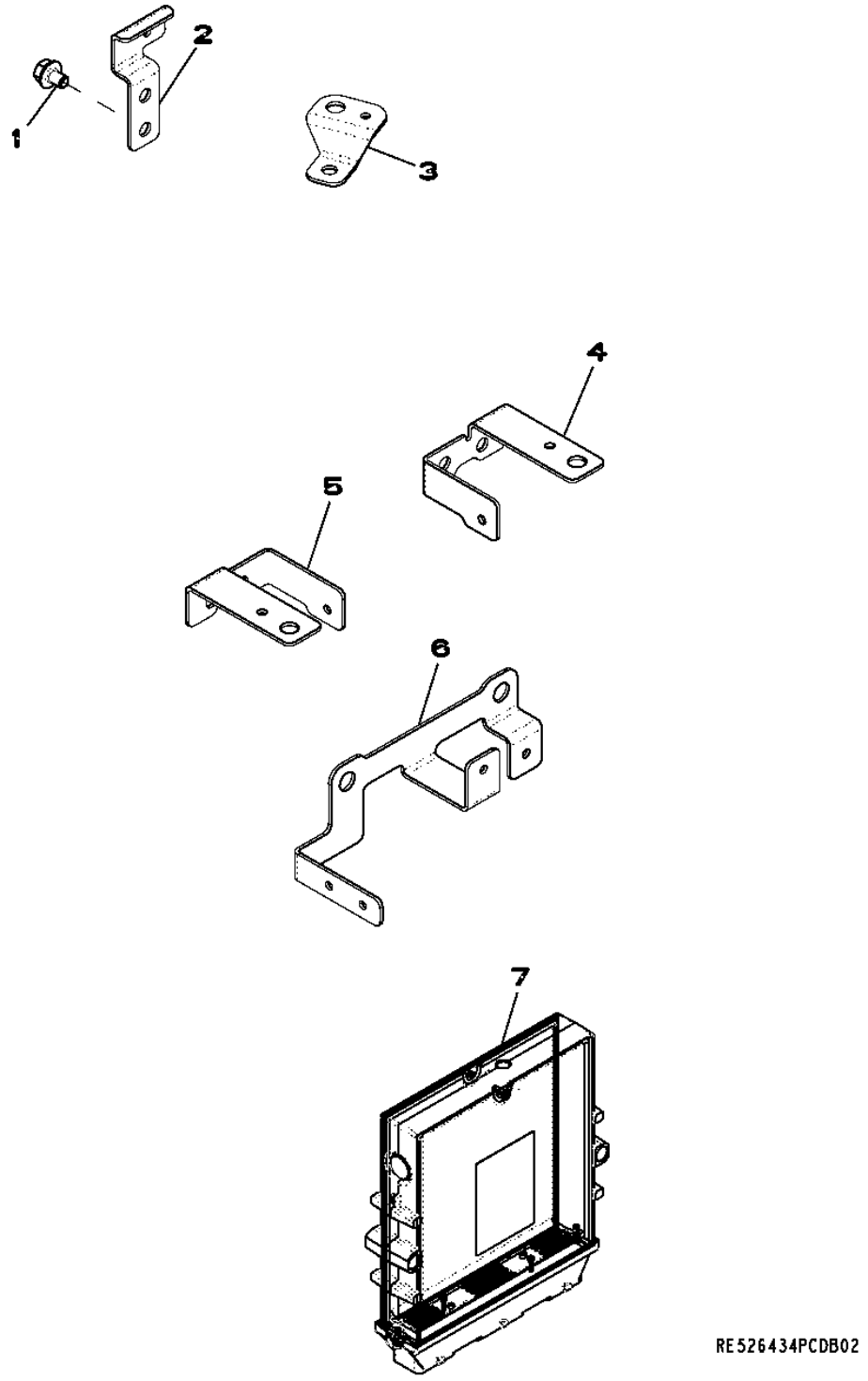

Pos.	Ref.	Descripción	Cant.	Núm. de serie motor	HF475	Notas
1	RE524730	Tornillo	10			
2	R521288	Soporte	1			
3	R522798	Soporte	4			
4	R522799	Soporte	1			(SUB FOR R521269)
5	R522797	Soporte	1			(SUB FOR R521067)
6	R522014	Soporte	1			
7	RE520953	Controlador elect.del motor	1			

8902 (EXHAUST GAS RECIRCULATION (EGR))
8902 (RECIRCULATION DES GAZ D'ECHAPPEMENT (EGR))
8902 (СИСТЕМА РЕЦИРКУЛЯЦИИ ВЫХЛОПНЫХ ГАЗОВ, EGR)
8902 (RECIRCULACISN DEL GAS DE ESCAPE (EGR))

RE523152PCDN02 A.1

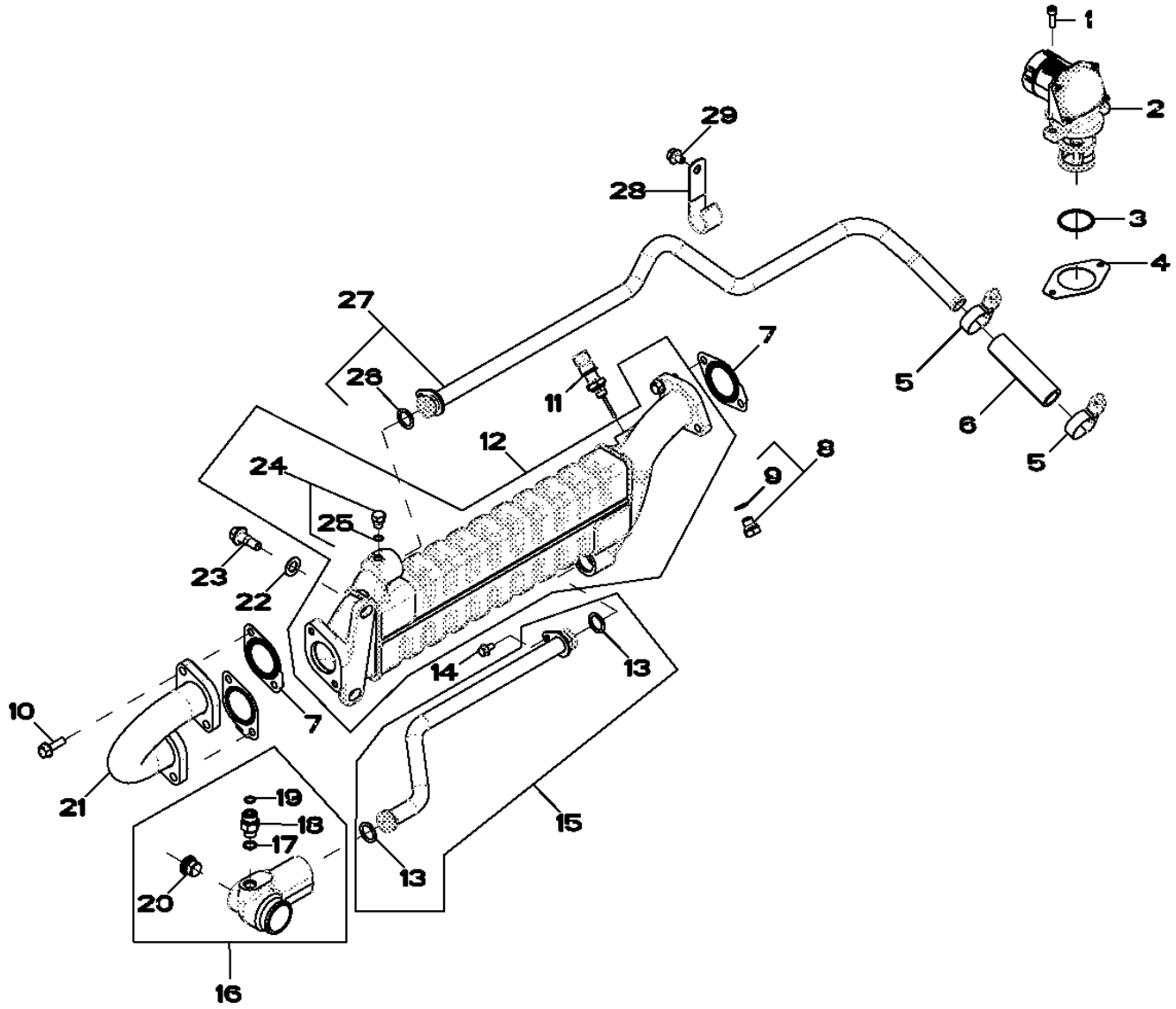

RE523152PCDN02

Pos.	Ref.	Descripción	Cant.	Núm. de serie motor HT003	Notas
1	19M8627	Tornillo	2		M6 X 20
2	RE537144	Válvula rec. gas de escape	1		(SUB FOR RE535294)
	SE502281	Válvula EGR remanufacturada	1		
3	R519989	Anillo tórico	2		
4	R519398	Junta	1		
5	R524513	Abrazadera para mangueras	2		
6	R528286	Manguito de radiador	1		(SUB FOR R519344)
7	R518619	Junta	3		
8	RE528232	Tapón hermético	1		
9	.....	Arandela	1		(ORDER RE528232)
10	R519439	Tornillo	6		
11	RE522824	Sensor de temperatura	1		
12	RE522210	Intercambiador de calor	1		
13	R504810	Anillo tórico	2		
14	19M7774	Tornillo	2		M6 X 12
15	RE526287	Tubería	1		
16	RE526285	Colector de agua	1		
17	51M7041	Anillo tórico	1		11.300 X 2.200 MM
18	38H5002	Racor adaptador	1		
19	T77613	Anillo tórico	1		
20	RE63751	Tapón roscado	2		
21	RE523377	Manguera	1		
22	12M1646	Arandela	2		13 X 24 X 1.200 MM
23	R519426	Tornillo	2		
24	RE60071	Conexión	1		
25	51M7039	Anillo tórico	1		8.100 X 1.600 MM
26	R504810	Anillo tórico	1		
27	RE522368	Tubo	1		
28	R42045	Presilla	1		
29	RE524730	Tornillo	1		

Wiring Harness Mounting - Brackets
Wiring Harness Mounting - Brackets
Wiring Harness Mounting - Brackets
Wiring Harness Mounting - Brackets

RE525372PCDC04 A.1

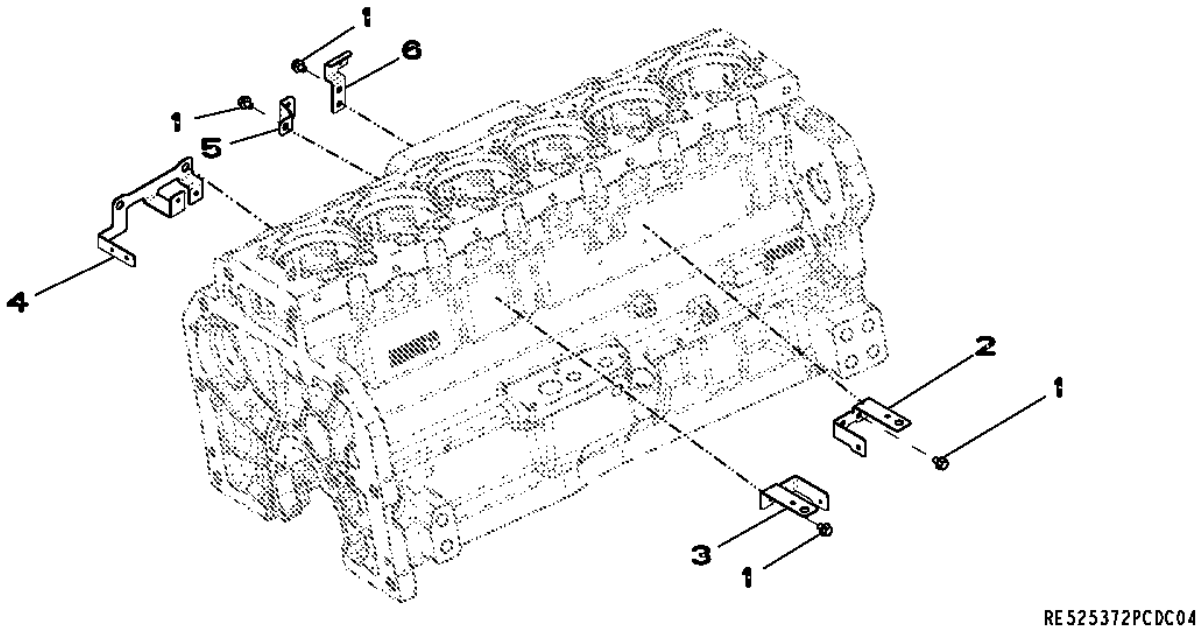

Pos.	*Ref.*	*Descripción*	*Cant.*	*Núm. de serie motor*	*Notas*
1	RE524730	Tornillo	10		
2	R522799	Soporte	1		
3	R522797	Soporte	1		
4	R522014	Soporte	1		
5	R522798	Soporte	4		
6	R521288	Soporte	1		

9801 (LIFT STRAPS)
9801 (OEILLETS DE LEVAGE)
9801 ПОДЪЕМНЫЕ СТРОПЫ
9801 (CINTAS DE ELEVACION)

RE523156PCDC03 A.1

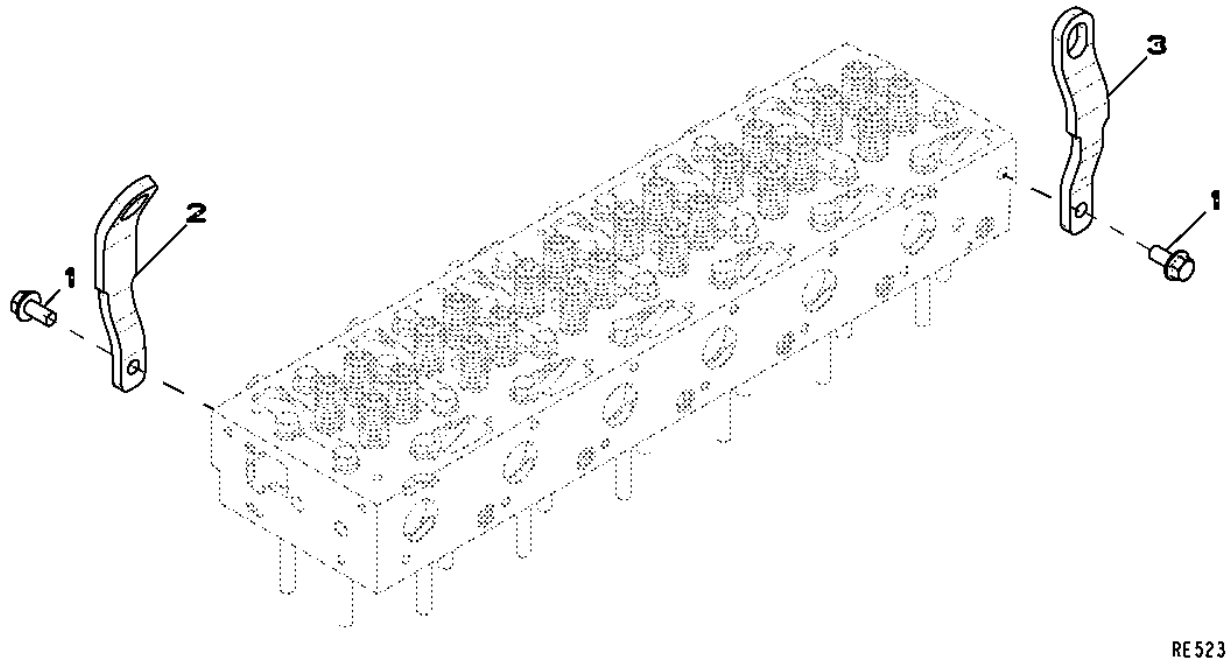

Pos.	*Ref.*	*Descripción*	*Cant.*	*Núm. de serie motor*	*Notas*
1	19M8832	Tornillo	2		M14 X 30
2	R520718	Tira	1		
3	R504016	Tira	1		

9807 (LIFT STRAPS)
9807 (OEILLETS DE LEVAGE)
9807 (ПОДЪЕМНЫЕ СТРОПЫ)
9807 (CINTAS DE ELEVACION)

RE537549PCDA01 A.1



Pos.	*Ref.*	*Descripción*	*Cant.*	*Núm. de serie motor*	*Notas*
1	R520755	Tira	1		
2	19M8832	Tornillo	2		M14 X 30
3	R504016	Tira	1		

9901 (PRIMARY FUEL FILTER SEAL KIT)
9901(JEU DE PIECES, FILTRE A COMBUSTIBLE PRIMAIRE)
9901 (КОМПЛЕКТ УПЛОТНЕНИЙ ТОПЛИВНОГО ФИЛЬТРА ГРУБОЙ ОЧИСТКИ)
9901(JUEGO, FILTRO PRIMARIO DE COMBUSTIBLE)

RE523784PCDA02 A.1

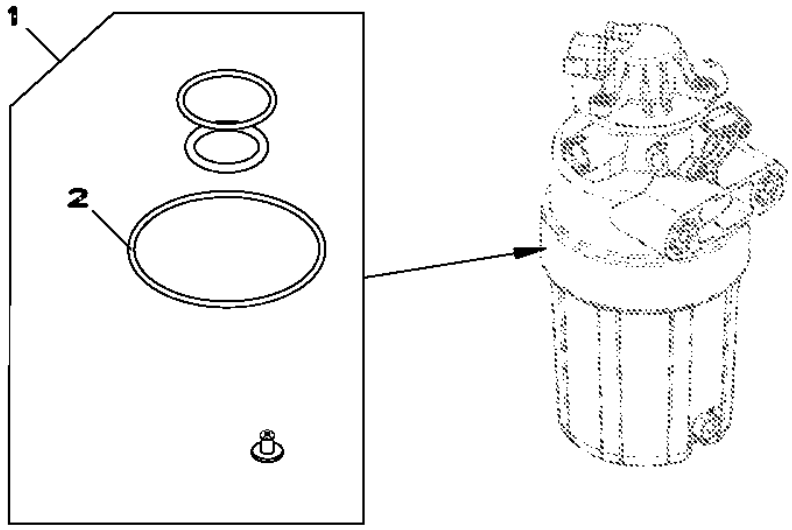

RE523784PCDA02

Pos.	*Ref.*	*Descripción*	*Cant.*	*Núm. de serie motor*	*Notas*
1	RE523784	Juego de retenes	1		
2	R522921	Anillo tórico	1		

9901 (WATER PUMP KIT)
9901 (POMPE A EAU JEU DE PIECES)
9901 (РЕМОНТНЫЙ КОМПЛЕКТ ВОДЯНОГО НАСОСА)
9901 (BOMBA DE AGUA JUEGO)

RE530194PCDA03 A.1

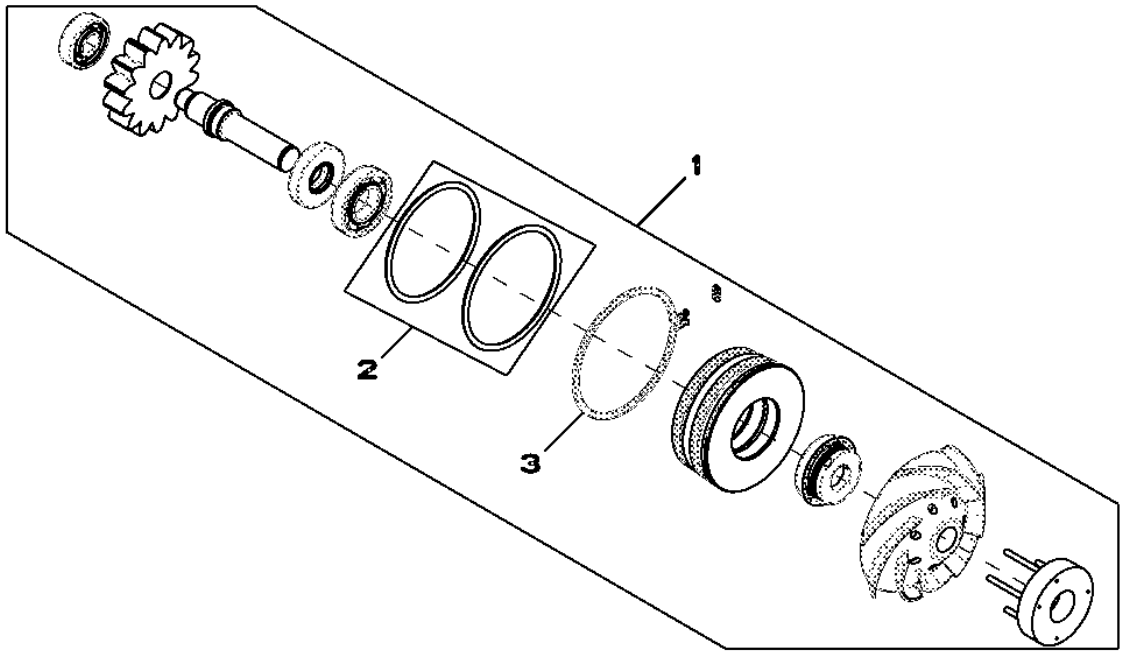

Pos.	*Ref.*	*Descripción*	*Cant.*	*Núm. de serie motor*	*Notas*
1	RE530194	Bomba de agua	1		
	SE501228	Bomba de agua reman.	1		CALL 1-888-697-3626
2	RE509463	Juego	1		
3	R520701	Anillo elástico	1		

9901 (MAIN BEARING)
9901 (PALIER PRINCIPAL)
9901 (КОРЕННОЙ ПОДШИПНИК)
9901 (COJINETE PRINCIPAL)

RE529319PCDA01 A.1

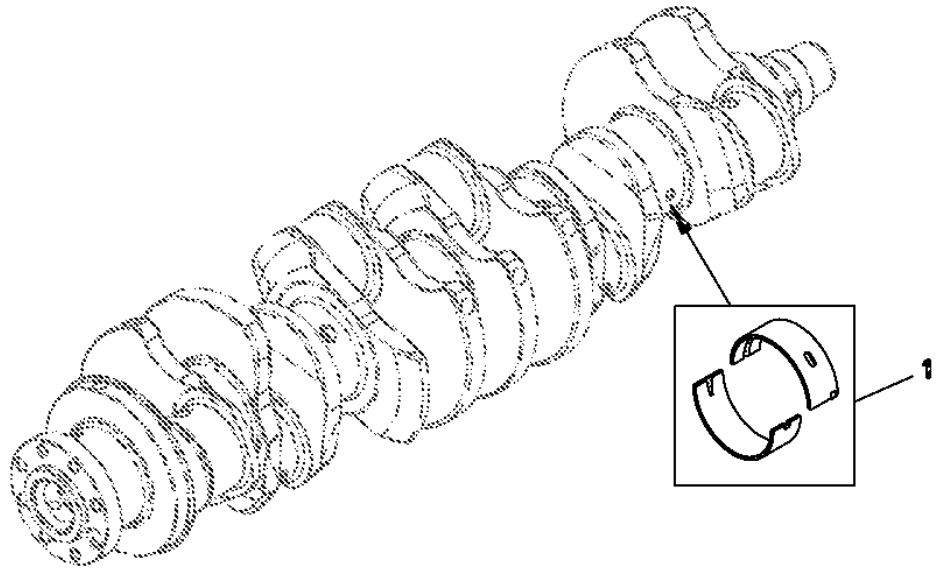

Pos.	*Ref.*	*Descripción*	*Cant.*	*Núm. de serie motor*	*Notas*
1	RE529319	Cojinete	1		MAIN ASSEMBLY

9901 (CONNECTING ROD BEARINGS)
9901 (BIELLE COUSSINETS)
9901 (ПОДШИПНИКИ ШАТУНА)
9901 (BIELA COJINETES)

RE529318PCDA01 A.1

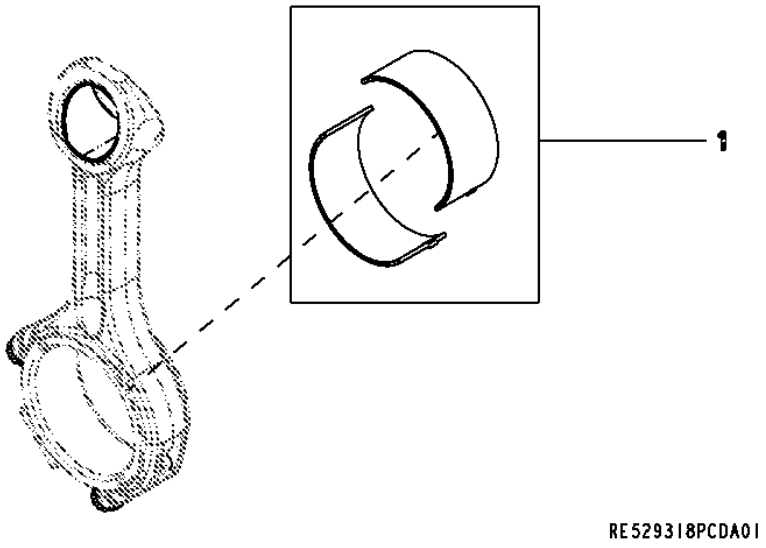

Pos.	*Ref.*	*Descripción*	*Cant.*	*Núm. de serie motor*	*Notas*
1	RE529318	Cojinete	1		ROD

9901 (THRUST BEARING)
9901 (COUSSINETS DE BUTTE)
9901 (УПОРНЫЙ ПОДШИПНИК)
9901 (COJINETE DE EMPUJE)

RE529320PCDA01 A.1

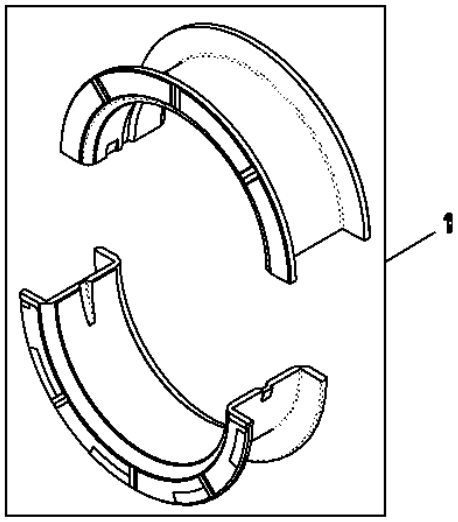

Pos.	*Ref.*	*Descripción*	*Cant.*	*Núm. de serie motor*	*Notas*
1	RE529320	Rodamiento axial	1		

9901 (SUCTION CONTROL VALVE)
9901 CLAPET DOSEUR DE CARBURANT
9901 (КЛАПАН УПРАВЛЕНИЯ ВСАСЫВАНИЕМ)
9901 AOADUCCION NO DISPONIBLE

RE532171PCDA01 A.1

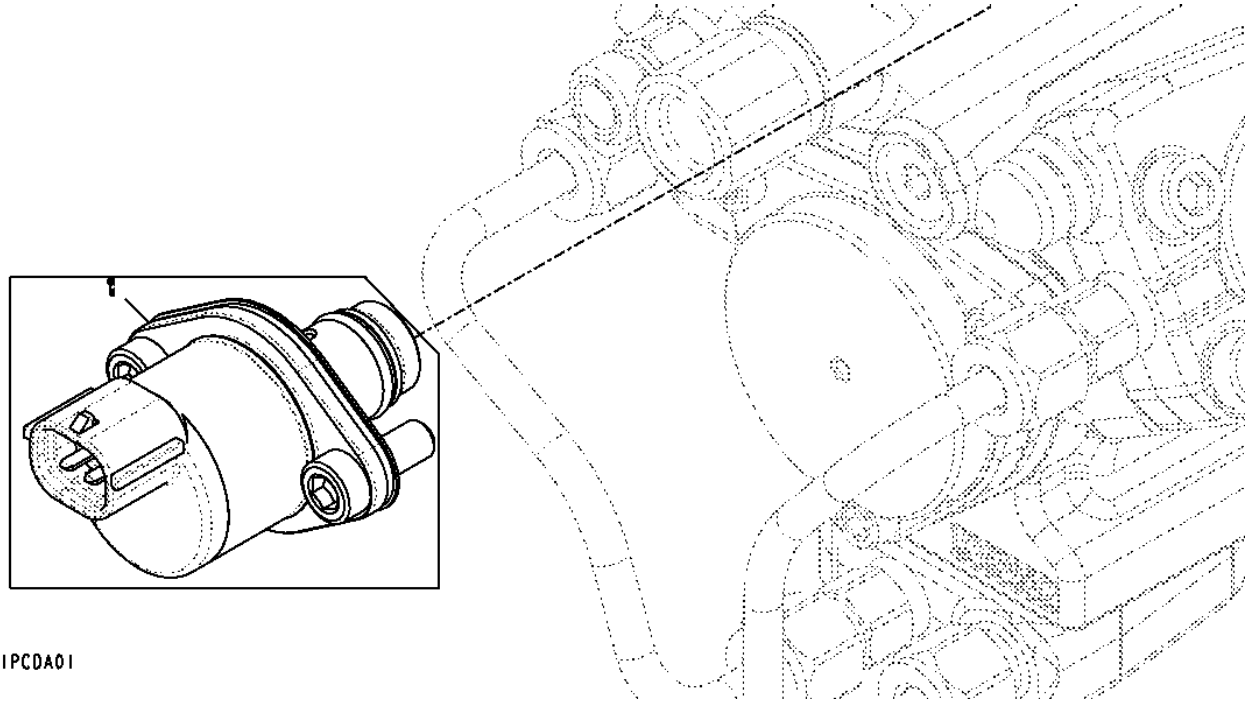

Pos.	*Ref.*	*Descripción*	*Cant.*	*Núm. de serie motor*	*Notas*
1	RE532171	Distribuidor	1		

9901 (FUEL FILTER ELEMENT SERVICE KIT)
9901 (JEU D'ENTRETIEN POUR ELEMENT DU FILTRE A COMBUSTIBLE)
9901 (КОМПЛЕКТ ДЛЯ ОБСЛУЖИВАНИЯ ТОПЛИВНОГО ФИЛЬТРА ГРУБОЙ ОЧИСТКИ)
9901 (CONJUNTO DE MANTENIMIENTO DEL ELEMENTO DEL FILTRO DE COMBUSTIBLE)

RE525523PCDA01 A.1

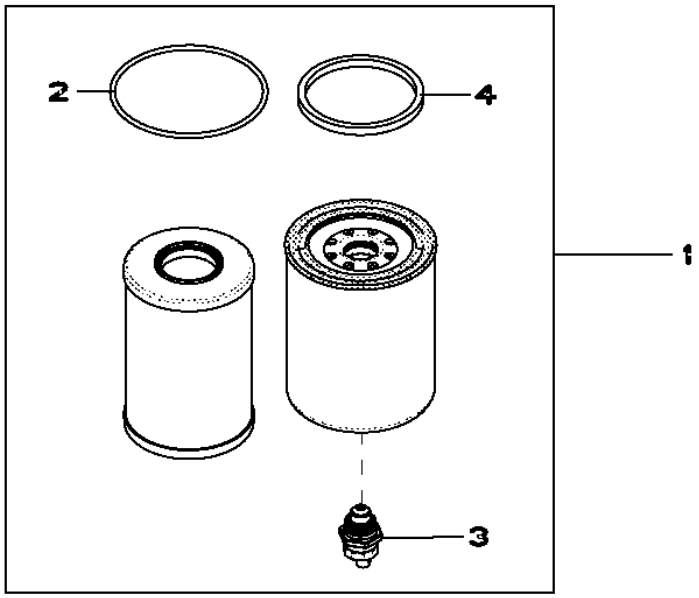

RE525523PCDA01

Pos.	*Ref.*	*Descripción*	*Cant.*	*Núm. de serie motor*	*Notas*
1	RE525523	Cartucho de filtro	1		
2	R522921	Anillo tórico	1		
3	RE523787	Grifo de vaciado	1		
4	R501388	Empaquetadura	1		

9901 (ENGINE SHORT BLOCK)
9901 (MONTEUR DEPOUILLE POUR RECHANGE)
9901 (УКОРОЧЕННЫЙ БЛОК ДВИГАТЕЛЯ)
9901 (MOTOR BASICO)

RGP4577 A.1

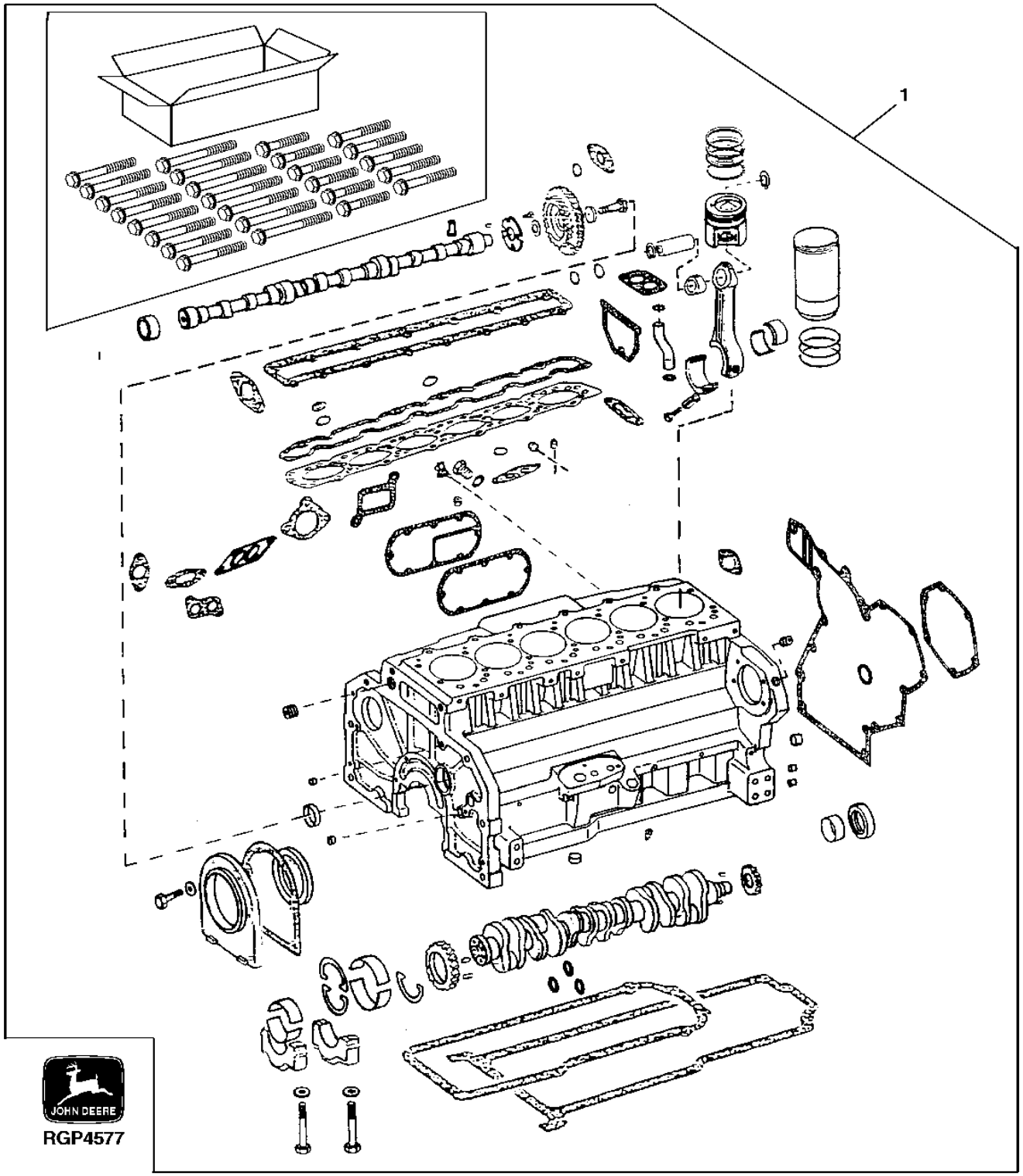

Pos.	*Ref.*	*Descripción*	*Cant.*	*Núm. de serie motor*	*Notas*
1	RE531095	Bloque de cil.con piez.mov.	1		

9901 (COMPLETE BLOCK ASSEMBLY)
9901 (ENSEMBLE BLOC-CYL.COMPLET)
9901 (ПОЛНЫЙ БЛОК В СБОРЕ)
9901 (BLOQUE MOTOR COMPLETO)

RE531096PCDD01 A.1

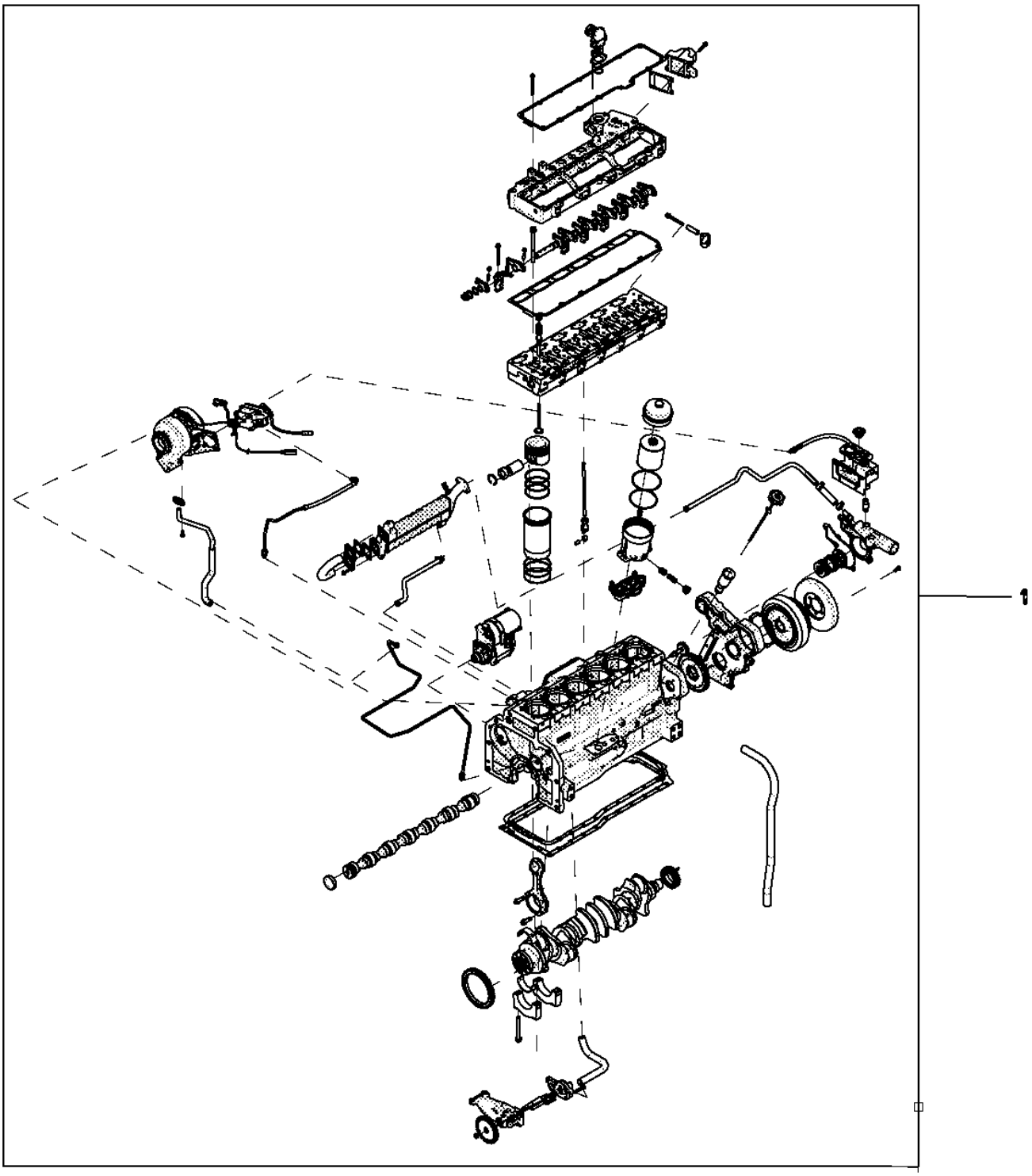

Pos.	Ref.	Descripción	Cant.	Núm. de serie motor	Notas
1	SE501746	Bloque completo reman.	1		

9901 (ENGINE SHORT BLOCK)
9901 (MONTEUR DEPOUILLE POUR RECHANGE)
9901 (УКОРОЧЕННЫЙ БЛОК ДВИГАТЕЛЯ)
9901 (MOTOR BASICO)

RE531095PCDD01 A.1

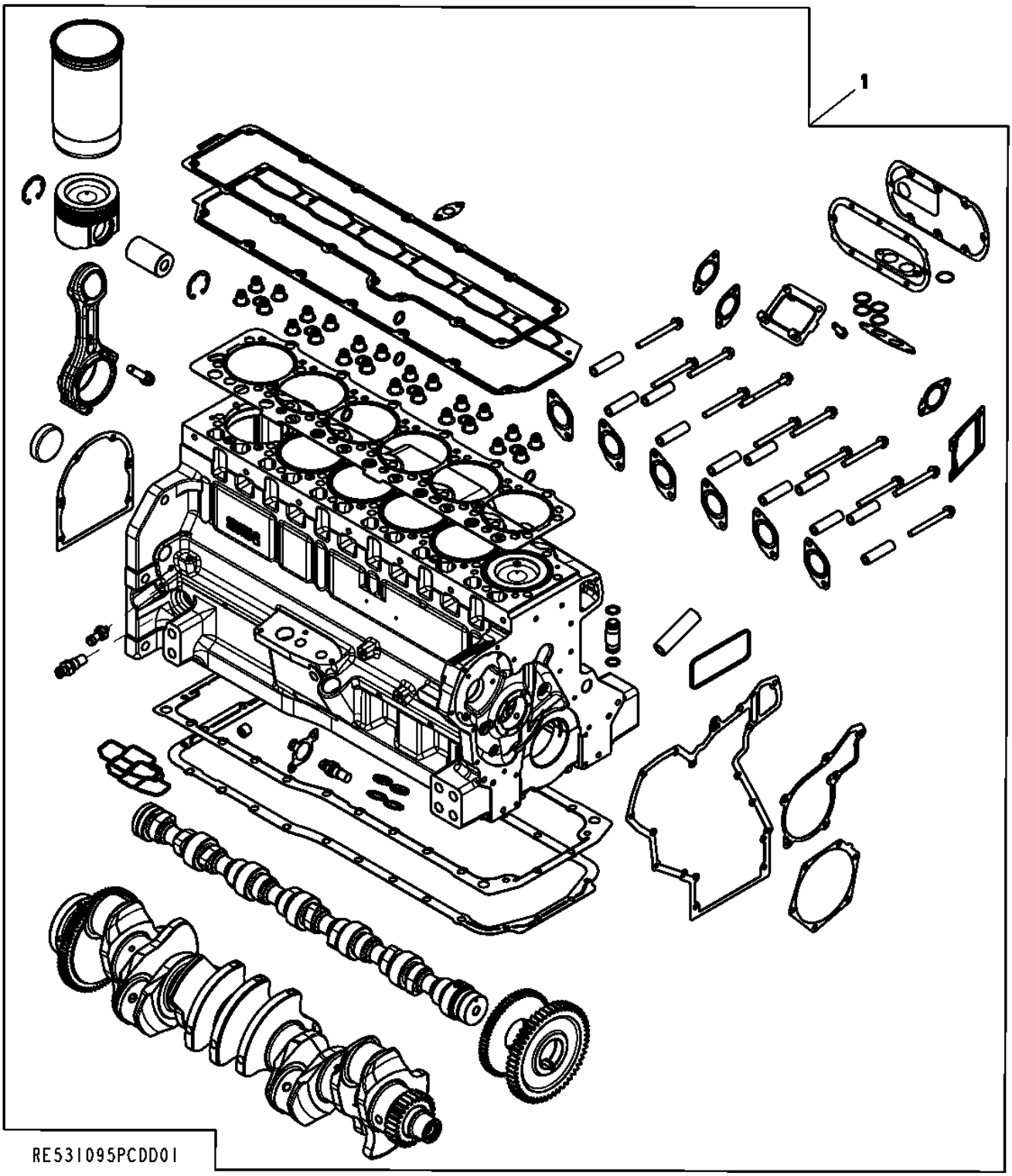

Pos.	*Ref.*	*Descripción*	*Cant.*	*Núm. de serie motor*	*Notas*
1	RE531095	Bloque de cil.con piez.mov.	1		

9901 PISTON-LINER KIT
9901 ENSEMBLE PISTON/CHEMISE
9901 (КОМПЛЕКТ ПОРШНЯ/ГИЛЬЗЫ)
9901 JUEGO DE PISTON Y CAMISA

RE530459PCDA01 A.1

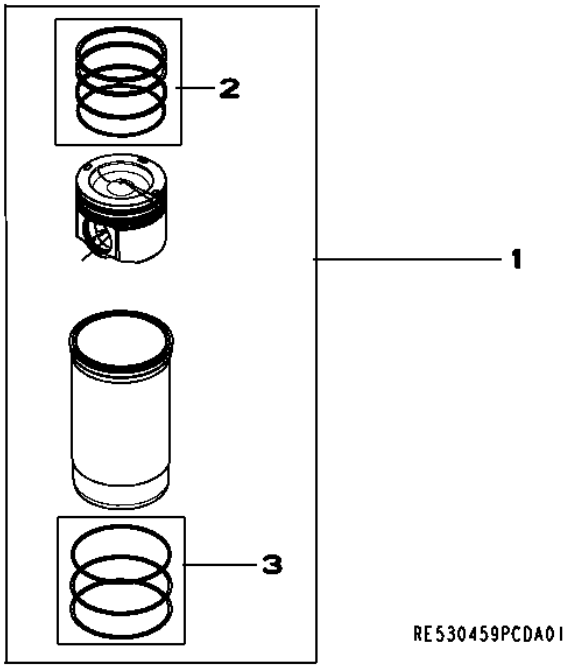

Pos.	*Ref.*	*Descripción*	*Cant.*	*Núm. de serie motor*	*Notas*
1	RE530459	Juego de pistón y camisa	1		
2	RE531077	Juego segmentos de pistón	1		
3	AR98850	Juego de anillos tóricos	1		

9901 (SEAL KIT)
9901 (JEU D'ETANCHEITE)
9901 (КОМПЛЕКТ УПЛОТНЕНИЙ)
9901 (JUEGO DE JUNTAS)

R526154PCDA01 A.1

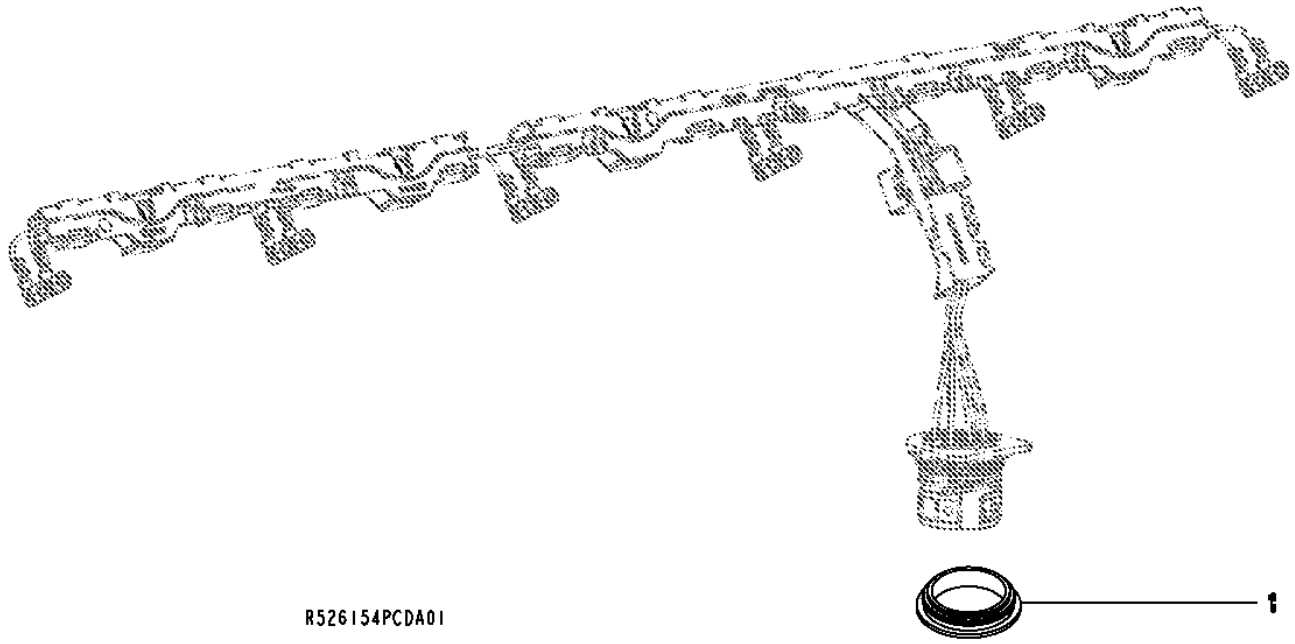

Pos.	*Ref.*	*Descripción*	*Cant.*	*Núm. de serie motor*	*Notas*
1	R526154	Anillo de sellado	1		

9901 (SERVICE KIT CYLINDER HEAD BOLTS)
9901 (JEU D'ENTRETIEN, VIS DE CULASSE)
9901 (КОМПЛЕКТ ДЛЯ ОБСЛУЖИВАНИЯ — БОЛТЫ ГОЛОВКИ БЛОКА ЦИЛИНДРОВ)
9901 (CONJUNTO DE SERVICIO PARA TORNILLOS DE LA CULATA DEL CILINDRO)

RE528399PCDC03 A.1

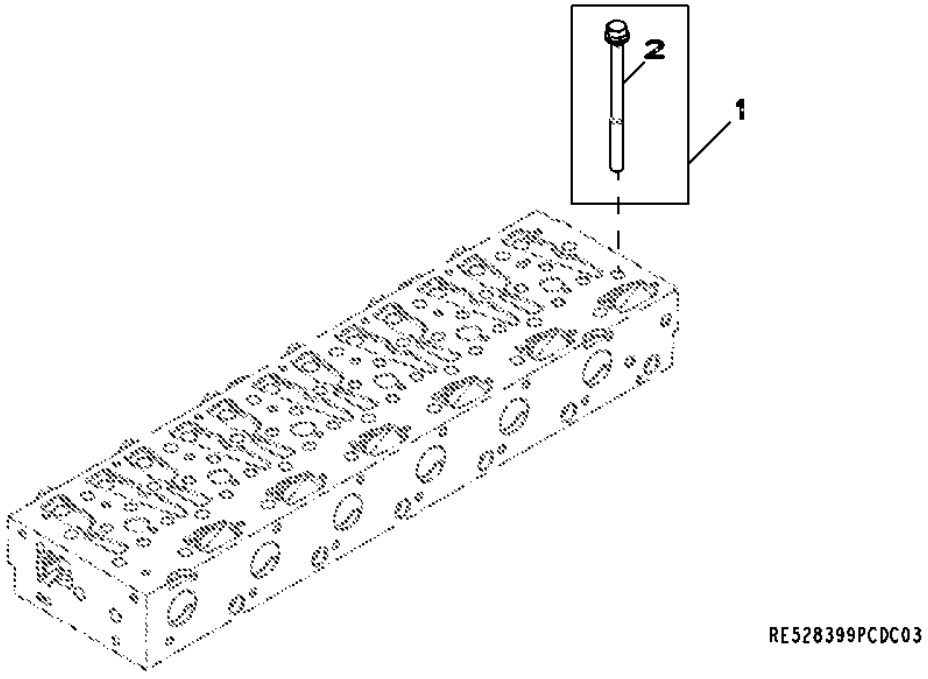

Pos.	*Ref.*	*Descripción*	*Cant.*	*Núm. de serie motor*	*Notas*
1	RE528399	Juego	1		
2	R121322	Tornillo	26		

9901 (CYLINDER LINER PACKING)
9901 (JOINT DE CHEMISE)
9901 (УПЛОТНИТЕЛЬНАЯ ПРОКЛАДКА ГИЛЬЗЫ ЦИЛИНДРА)
9901 (CAMISAS DE SELLADO DEL CILINDRO)

AR98850PCDA02 A.1

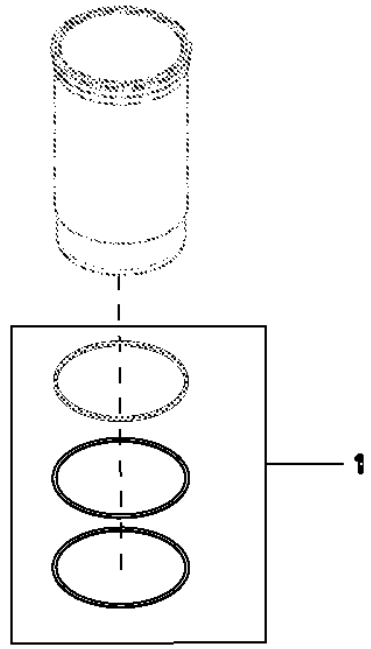

Pos.	*Ref.*	*Descripción*	*Cant.*	*Núm. de serie motor*	*Notas*
1	AR98850	Juego de anillos tóricos	1		

9901 (CAMSHAFT KIT)
9901 (JEU POUR ARBRE A CAMES)
9901 (КОМПЛЕКТ РАСПРЕДЕЛИТЕЛЬНОГО ВАЛА)
9901 (CONJUNTO DEL ARBOL DE LEVAS)

RE530594PCDA01 A.1

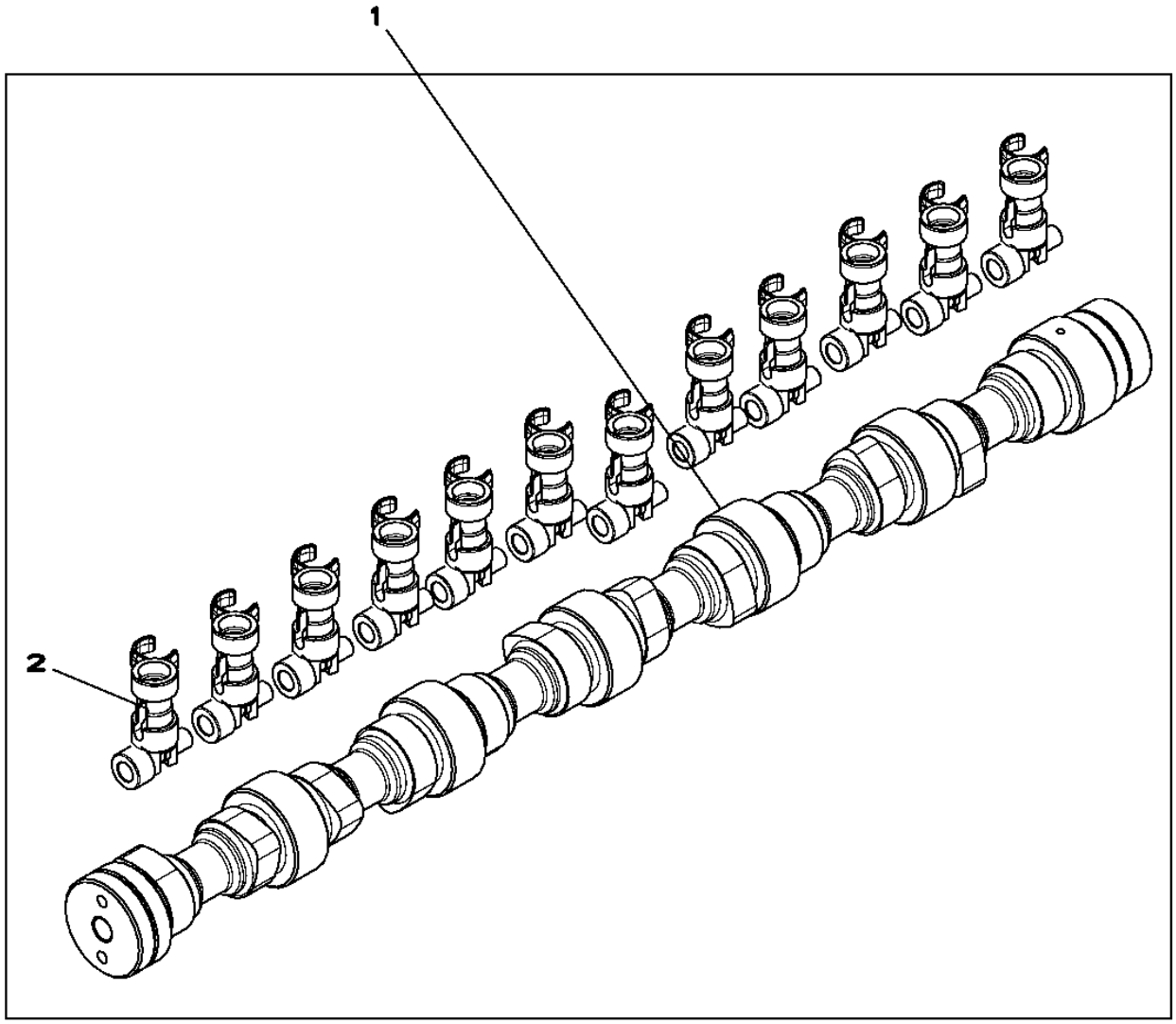

Pos.	Ref.	Descripción	Cant.	Núm. de serie motor	Notas
1	RE530594	Juego	1		(SUB (12) RE519889 AND R520366)
2	RE519889	Rodillo del seg. d. leva	12		

9901 (CYLINDER HEAD KIT)
9901 (JEU DE PIECES POUR CULASSE)
9901 (КОМПЛЕКТ ГОЛОВКИ БЛОКА ЦИЛИНДРОВ)
9901 (CONJUNTO DE PIEZAS DE CULATA DEL CILINDRO)

RE530370PCDA01 A.1

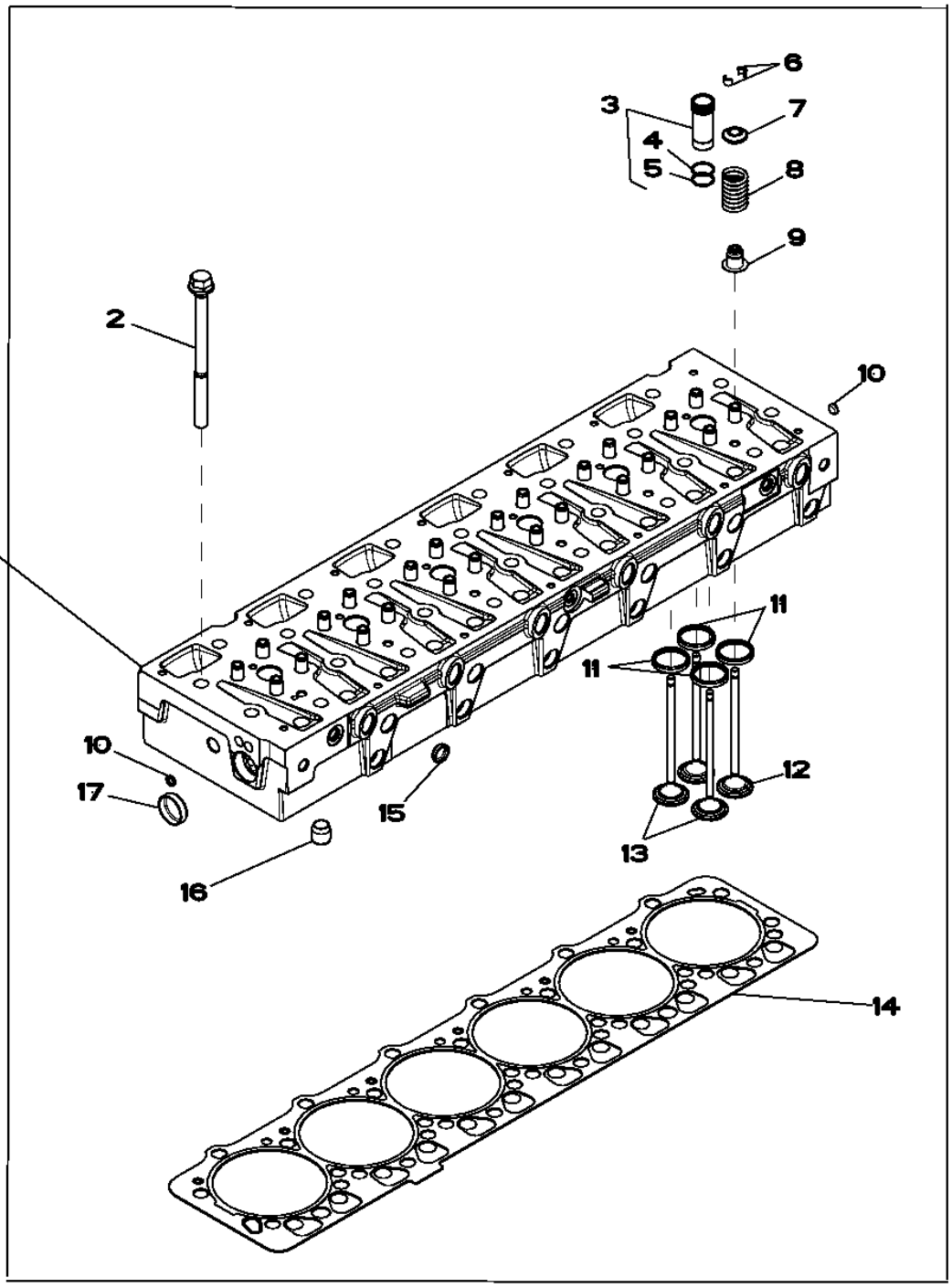

Pos.	Ref.	Descripción	Cant.	Núm. de serie motor	Notas
1	RE530370	Culata	1		
2	R121322	Tornillo	26		
3	RE517435	Manguito	6		
4	.....	Anillo tórico	1		(ORDER RE517435)NSEP
5	.....	Anillo tórico	1		(ORDER RE517435)NSEP
6	R520798	Retenedor	48		
7	R518233	Retenedor	24		
8	R504235	Muelle	24		
9	RE529187	Retén	24		
10	30M7029	Tapón	3		
11	R522049	Anillo asiento de válvula	24		
12	R520224	Válvula de escape	12		
13	R520223	Válvula de admisión	12		
14	R525541	Junta de culata	1		
15	30M5581	Tapón	17		
16	R42340	Casquillo	2		
17	T13519	Tapón	1		

9901 (FUEL FILTER ELEMENT SERVICE KIT)
9901 (JEU D'ENTRETIEN POUR ELEMENT DU FILTRE A COMBUSTIBLE)
9901 (КОМПЛЕКТ ДЛЯ ОБСЛУЖИВАНИЯ ТОПЛИВНОГО ФИЛЬТРА ГРУБОЙ ОЧИСТКИ)
9901 (CONJUNTO DE MANTENIMIENTO DEL ELEMENTO DEL FILTRO DE COMBUSTIBLE)

RE525523PCDA02 A.1

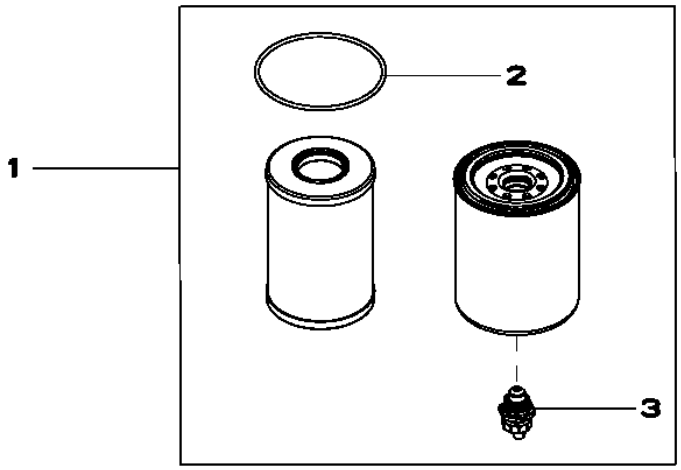

RE525523PCDA02

Pos.	*Ref.*	*Descripción*	*Cant.*	*Núm. de serie motor*	*Notas*
1	RE525523	Cartucho de filtro	1		(CONTAINS RE520906 AND R522921 AND RE523236 AND RE523787 AND R501388)
2	R522921	Anillo tórico	1		
3	RE523787	Grifo de vaciado	1		

9901 (AIR COMPRESSOR KIT)
9901 (JEU DE COMPRESSEUR D'AIR)
9901 (КОМПЛЕКТ ВОЗДУШНОГО КОМПРЕССОРА)
9901 (CONJUNTO DEL COMPRESOR DE AIRE)

RE70987PCDA01 A.1

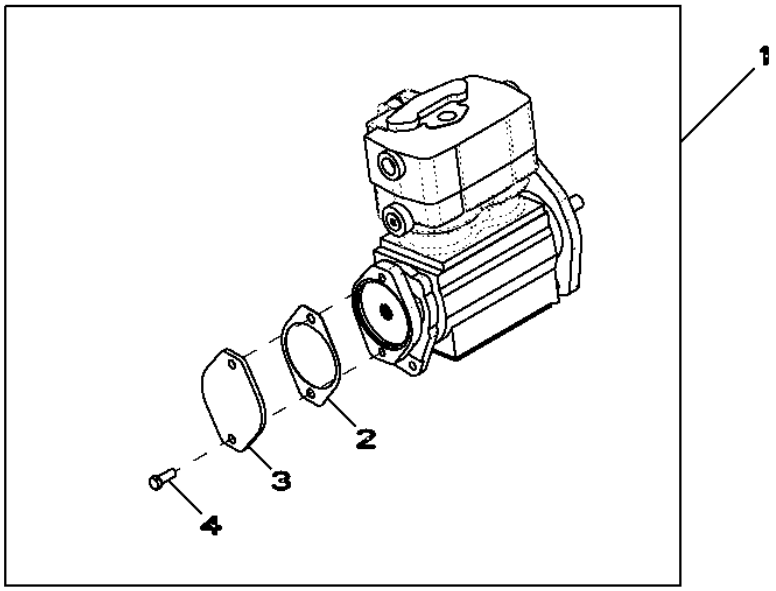

RE70987PCDA01

Pos.	*Ref.*	*Descripción*	*Cant.*	*Núm. de serie motor*	*Notas*
1	RE70987	Compresor	1		
2	R96935	Junta	1		
3	R85145	Tapadera	1		
4	R46567	Tornillo	2		(SUB FOR 19H1731)

9901 (PISTON RING PACK)
9901 (JEU DE SEGMENTS DE PISTON)
9901 (КОМПЛЕКТ ПОРШНЕВЫХ КОЛЕЦ)
9901 (ANILLO RETEN DEL EMBOLO)

RE523781PCDA01 A.1

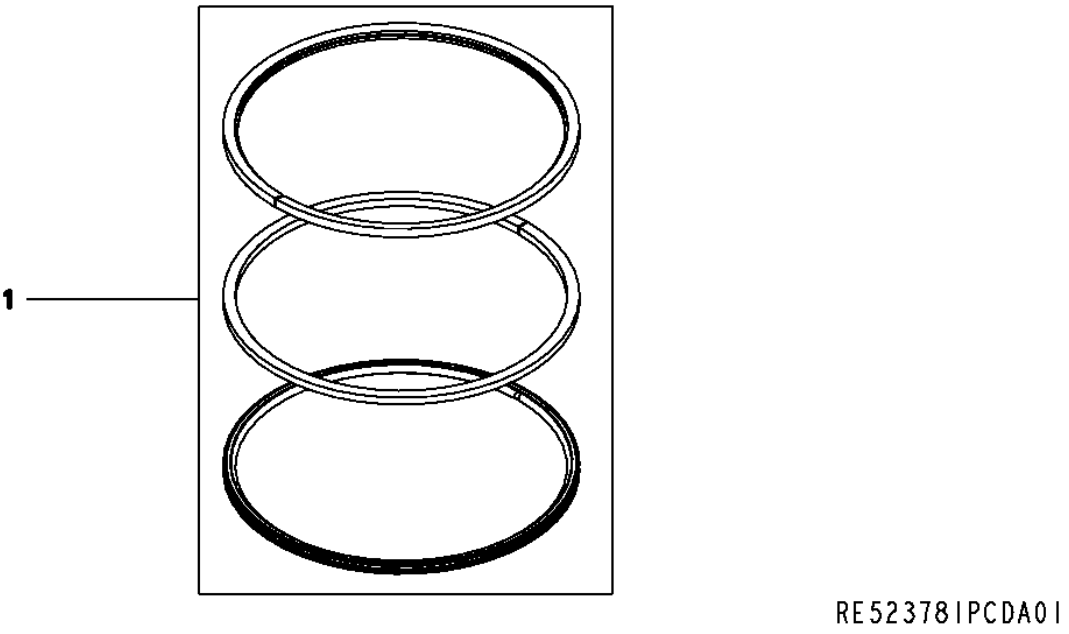

Pos.	*Ref.*	*Descripción*	*Cant.*	*Núm. de serie motor*	*Notas*
1	RE531077	Juego segmentos de pistón	1		

9901 (EXHAUST MANIFOLD REMOVAL)
9901 (DEPOSE DU COLLECTEUR D'ECHAPPEMENT)
9901 (ДЕМОНТАЖ ВЫХЛОПНОГО КОЛЛЕКТОРА)
9901 (SEPARACION DEL COLECTOR DE ESCAPE)

RE528413PCDC02 A.1

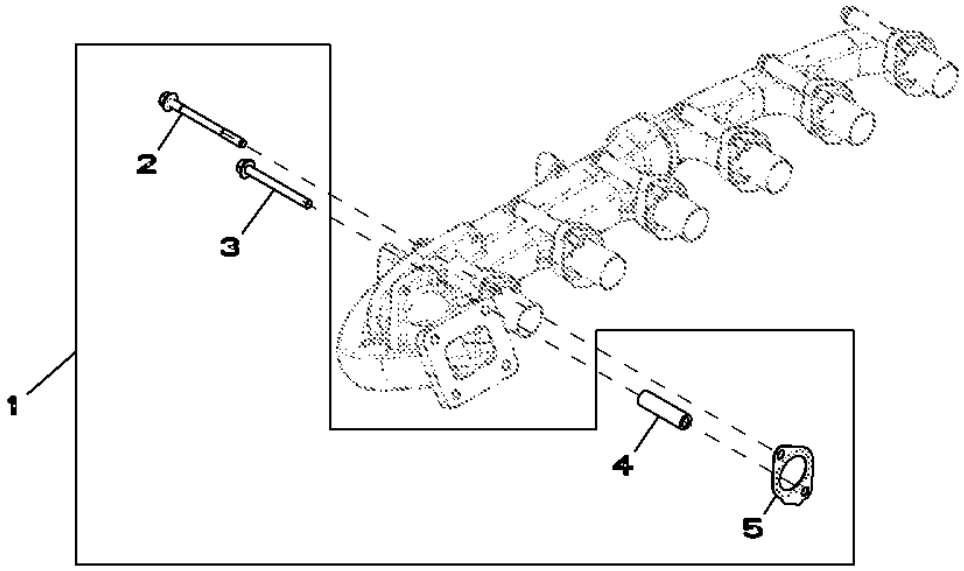

RE528413PCDC02

Pos.	*Ref.*	*Descripción*	*Cant.*	*Núm. de serie motor*	*Notas*
1	RE528413	Juego	1		
2	R520410	Tornillo	1		
3	R521323	Tornillo	11		
4	R520632	Espaciador	11		
5	R519361	Junta	6		

9901 (EGR VALVE GASKET KIT)
9901 (JEU DE JOINTS DE SOUPAPE POUR RETOUR DES GAZ D'ECHAPPEMENT)
9901 (КОМПЛЕКТ ПРОКЛАДОК КЛАПАНОВ ДВИГАТЕЛЯ)
9901 (CONJUNTO DE EMPAQUETADURAS DE LA VALVULA PARA RETORNO DE GASES DE ESCAPE)

RE528207PCDA02 A.1

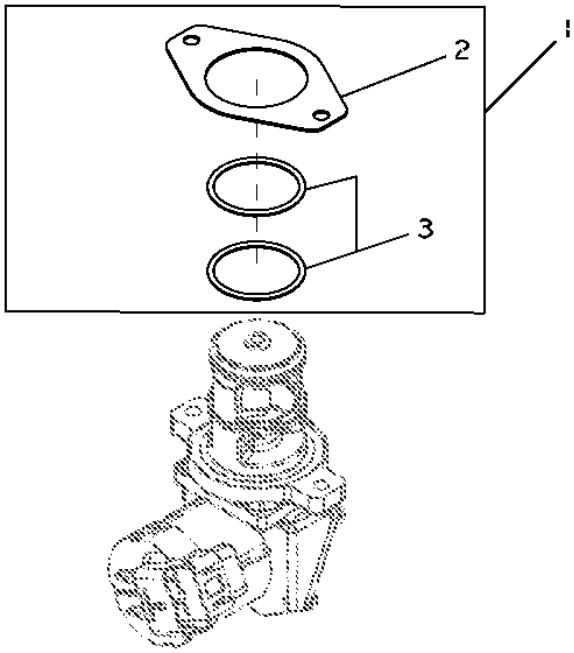

Pos.	*Ref.*	*Descripción*	*Cant.*	*Núm. de serie motor*	*Notas*
1	RE528207	Juego de juntas	1		
2	R519398	Junta	1		
3	R519989	Anillo tórico	2		

9901 (SERVICE KIT - EGR)
9901 (JEU D'ENTRETIEN - EGR)
9901 (КОМПЛЕКТ ДЛЯ ОБСЛУЖИВАНИЯ — EGR)
9901 (CONJUNTO MANTENIMIENTO - EGR)

RE528410PCDB02 A.1

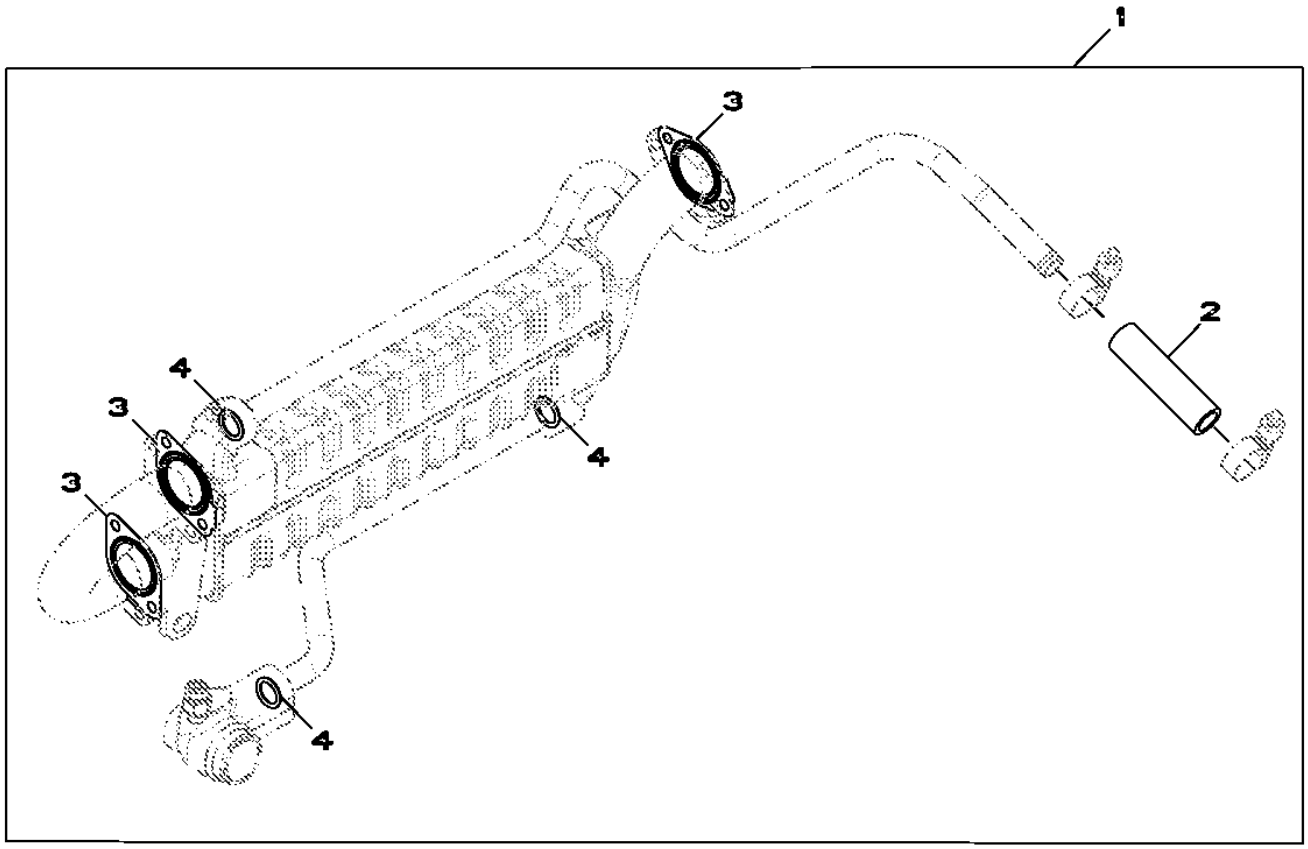

RE528410PCDB02

Pos.	*Ref.*	*Descripción*	*Cant.*	*Núm. de serie motor*	*Notas*
1	RE528410	Juego de juntas	1		
2	R519344	Manguito de radiador	1		
3	R518619	Junta	3		
4	R504810	Anillo tórico	3		

9901 GASKET KIT - CYLINDER HEAD REMOVAL
9901 JEU DE JOINTS PLATS - JEU DE PIECES POUR CULASSE
9901 КОМПЛЕКТ ПРОКЛАДОК — ДЕМОНТАЖ ГОЛОВКИ БЛОКА ЦИЛИНДРОВ
9901 JUEGO DE JUNTAS - CONJUNTO DE PIEZAS DE CULATA DEL CILINDRO

RE528402PCDG02 A.1

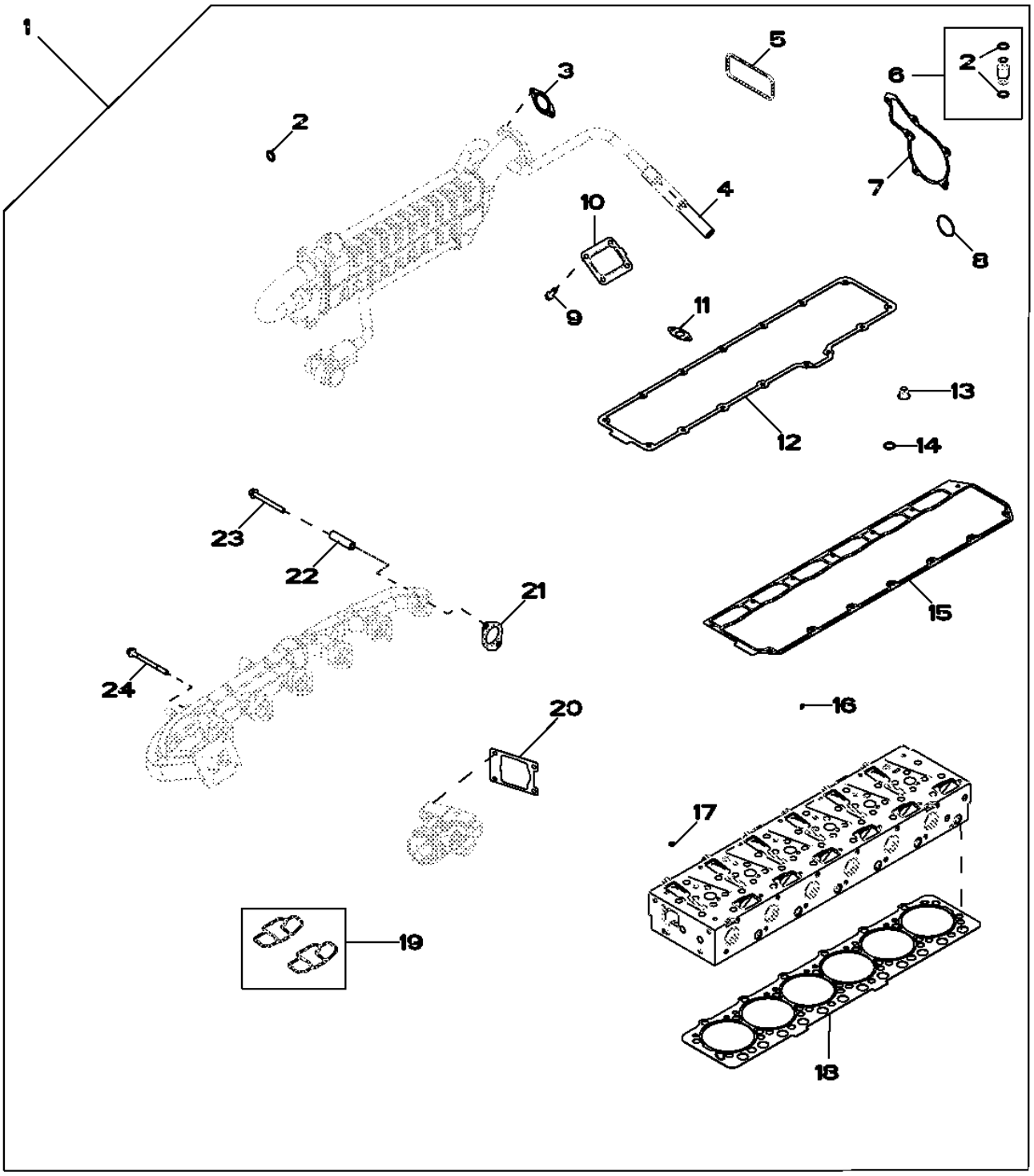

RE528402PCDG02

Pos.	Ref.	Descripción	Cant.	Núm. de serie motor	Notas
1	RE528402	Juego de juntas	1		
2	R504810	Anillo tórico	5		
3	R518619	Junta	3		
4	R528286	Manguito de radiador	1		
5	R527592	Junta	1		
6	RE508648	Tubo	1		(INCLUDES R504810)
7	R119383	Junta	1		
8	R521040	Anillo tórico	1		
9	R520121	Tornillo	4		
10	R92097	Junta	1		
11	R521158	Junta	1		
12	R527884	Junta	1		
13	RE529187	Retén	24		
14	R505452	Anillo tórico	6		
15	R518260	Junta	1		
16	R63548	Anillo tórico	6		
17	R131051	Arandela	6		
18	R525541	Junta de culata	1		
19	RE516171	Juego de retenes	2		
20	R519414	Junta	1		
21	R519361	Junta	6		
22	R520632	Espaciador	11		
23	R521323	Tornillo	11		
24	R520410	Tornillo	1		

9901 (ENGINE GASKET KIT)
9901 (JEU DE JOINTS DE MOTEUR)
9901 (КОМПЛЕКТ ПРОКЛАДОК ДВИГАТЕЛЯ)
9901 (CONJUNTO PARA JUNTA DE MOTOR)

RE528400PCDJ02 A.1

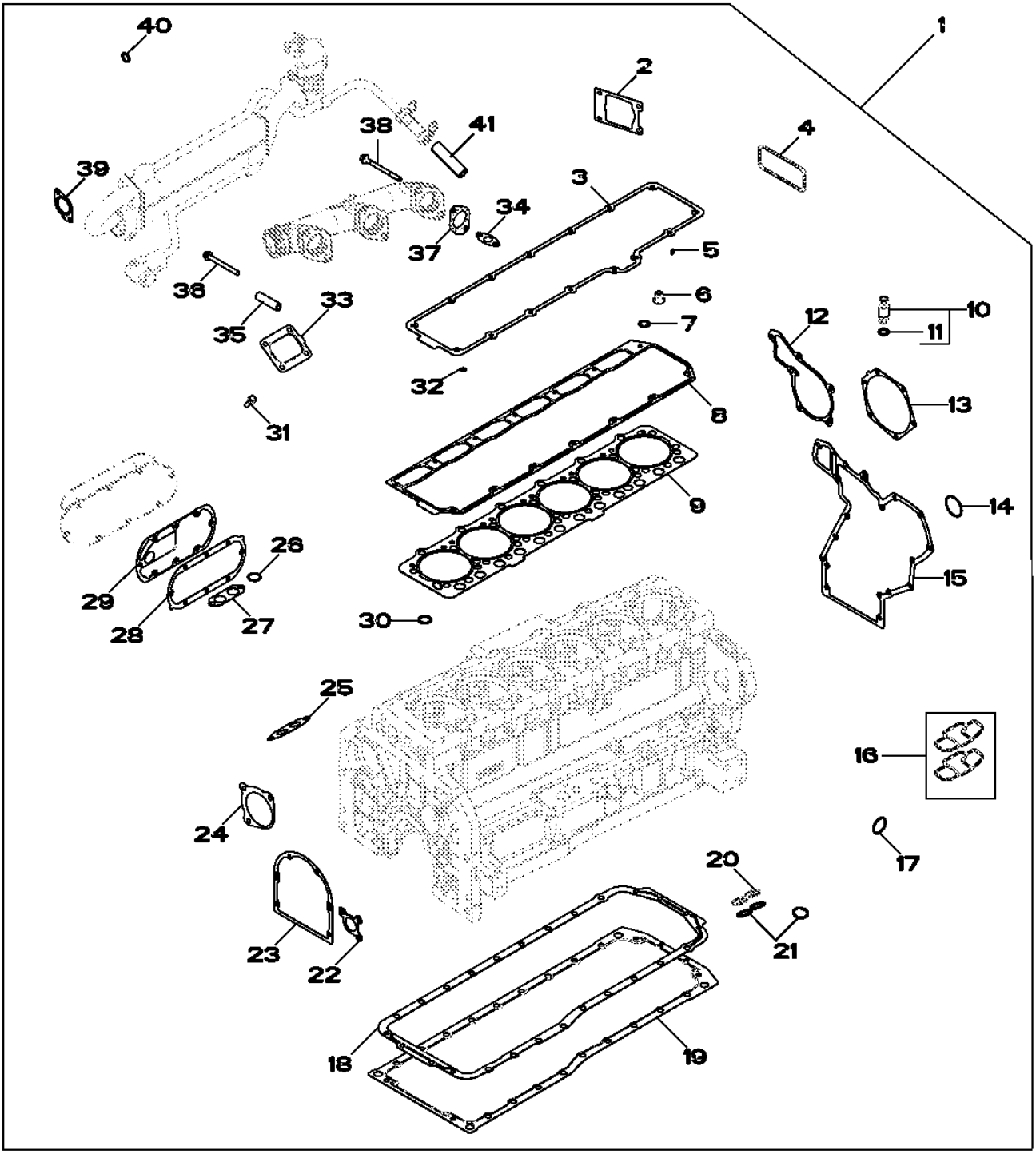

RE528400PCDJ02

Pos.	Ref.	Descripción	Cant.	Núm. de serie motor	Notas
1	RE528400	Juego de juntas	1		
2	R519414	Junta	1		
3	R527884	Junta	1		
4	R527592	Junta	1		
5	R63548	Anillo tórico	6		
6	RE529187	Retén	24		
7	R505452	Anillo tórico	6		
8	R518260	Junta	1		
9	R525541	Junta de culata	1		
10	RE508648	Tubo	1		(INCLUDES (2) R504810)
11	R504810	Anillo tórico	2		
12	R119383	Junta	1		
13	R502011	Junta	1		
14	R521040	Anillo tórico	1		
15	R119384	Junta	1		
16	RE516171	Juego de retenes	2		
17	U13639	Anillo tórico	1		
18	RE520777	Junta	1		
19	R520844	Junta	1		
20	R504669	Retén	2		
21	R71732	Anillo tórico	4		
22	R100569	Junta	1		
23	R522768	Junta	1		
24	R53108	Junta	1		
25	R520547	Junta	1		
26	U17409	Anillo tórico	1		
27	R520091	Junta	1		
28	RE524105	Junta	1		(SUB FOR AR58952)
29	R132396	Junta	1		
30	R47153	Anillo tórico	4		
31	R520121	Tornillo	4		
32	R131051	Arandela	6		
33	R92097	Junta	1		
34	R521158	Junta	1		
35	R520632	Espaciador	11		
36	R521323	Tornillo	11		
37	R519361	Junta	6		
38	R520410	Tornillo	1		
39	R518619	Junta	3		
40	R504810	Anillo tórico	5		
41	R528286	Manguito de radiador	1		(SUB FOR R519344)

9901 ENGINE OVERHAUL KIT
9901 JEU DE REMISE EN ETAT MOTEUR
9901 КОМПЛЕКТ ДЛЯ КАПИТАЛЬНОГО РЕМОНТА ДВИГАТЕЛЯ
9901 CONJUNTO REPARACION MOTOR

RE528398PCDC05 A.1

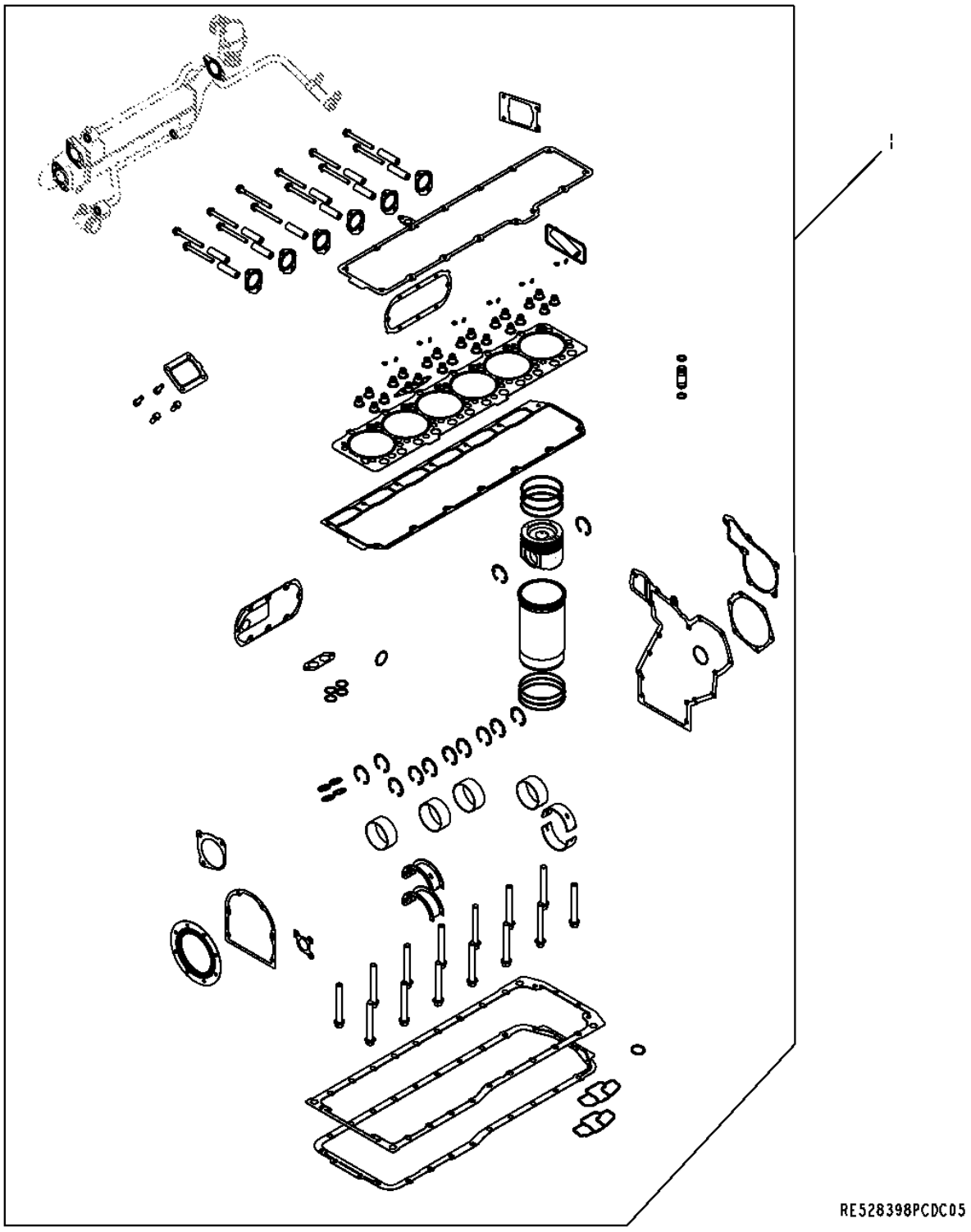

Pos.	*Ref.*	*Descripción*	*Cant.*	*Núm. de serie motor*	*Notas*
1	RE531100	Juego reparación motor	1		

9901 (STARTER MOTOR KIT)
9901 (DEMARREUR)
9901 (КОМПЛЕКТ ПУСКОВОГО ДВИГАТЕЛЯ)
9901 (MOTOR DA ARRANQUE)

RE529661PCDA02 A.1

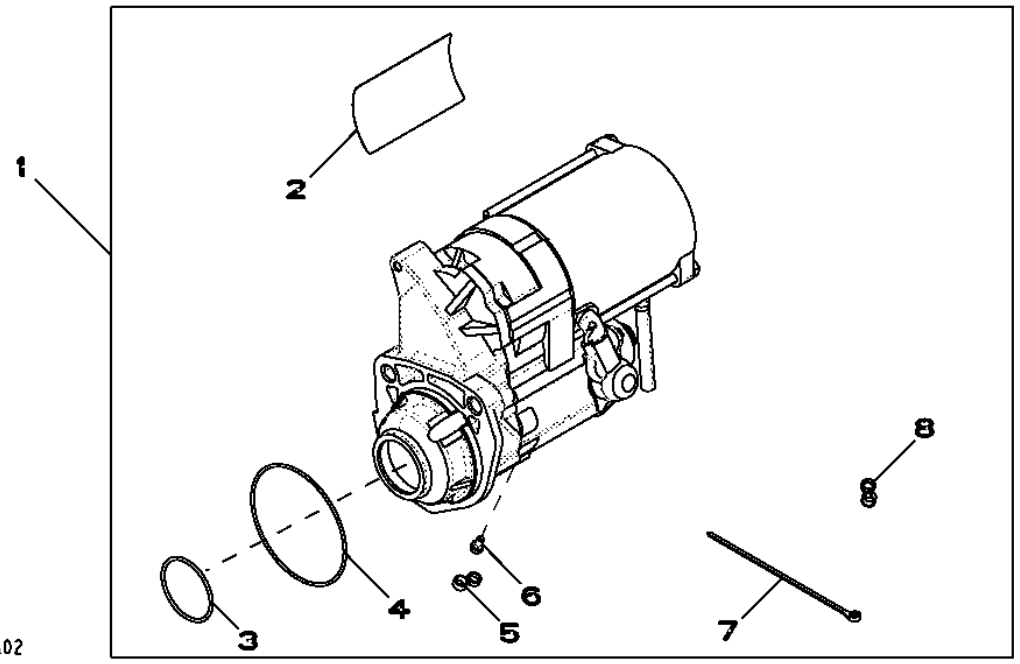

Pos.	*Ref.*	*Descripción*	*Cant.*	*Núm. de serie motor*	*Notas*
1	RE529661	Motor de arranque	1		(MARKED RE528619 OR RE520634)
2	T146102	Etiqueta adhesiva	1		
3	R135510	Anillo tórico	1		
4	R135509	Retén	1		
5	.....	Tapadera	1		(ORDER RE70756)NSEP
6	RE71256	Tornillo con arandela	1		
7	R96703	Cinta de atar	1		
8	.....	Tapadera	1		(ORDER RE70756)NSEP

9901 ENGINE GASKET KIT FOR LONG BLOCK
9901 JEU DE JOINTS DE MOTEUR POUR BLOC LONG
9901 КОМПЛЕКТ ПРОКЛАДОК ДЛЯ ДЛИННОГО БЛОКА
9901 CONJUNTO PARA JUNTA DE MOTOR PARA BLOQUE LARGO

RE528725PCDF03 A.1

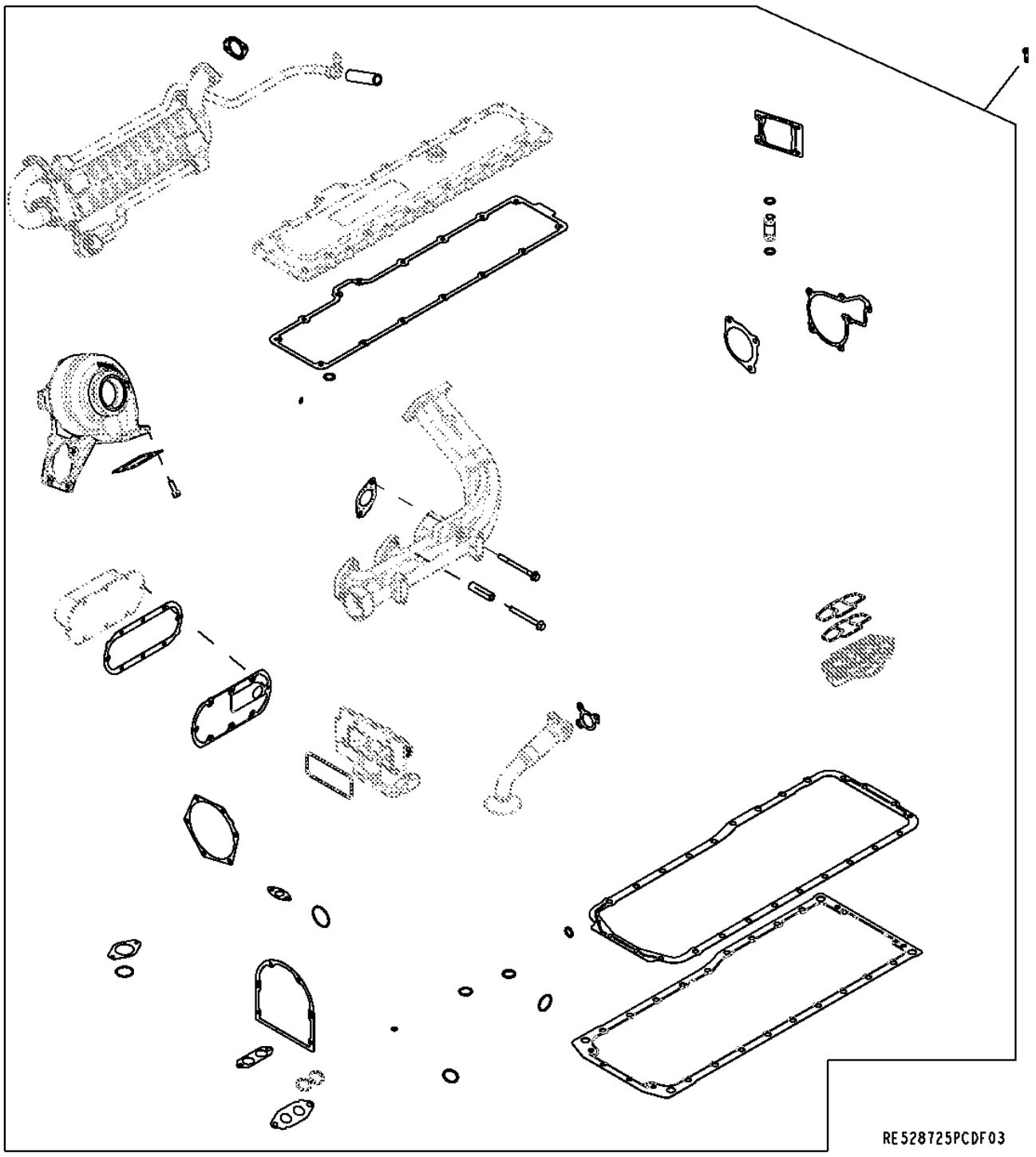

Pos.	*Ref.*	*Descripción*	*Cant.*	*Núm. de serie motor*	*Notas*
1	RE528725	Juego de juntas	1		

9901 (REPLACEMENT ENGINE)
9901 (MOTEUR DE RECHANGE)
9901 СМЕННЫЙ ДВИГАТЕЛЬ
9901 (MOTOR DE RECAMBIO)

RGP13289 A.1

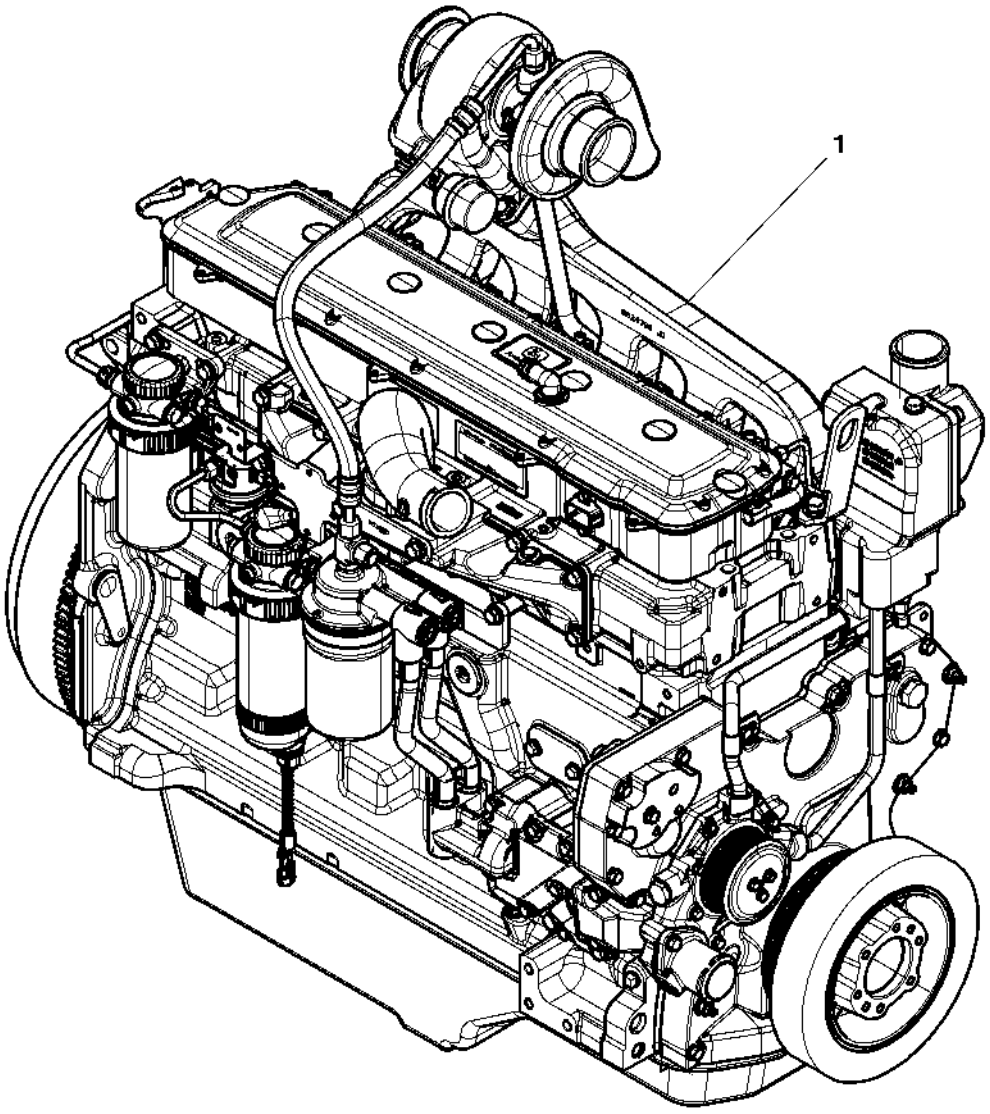

RGP13289

Pos.	*Ref.*	*Descripción*	*Cant.*	*Núm. de serie motor*	*Notas*
1	RG37929	Motor diesel	1		

Sectional Pictorial Index
Index d'illustrations par sections.
Иллюстрированный указатель секции
Índice de ilustraciones por secciones

RGP13011 A.1

1144-	294
1230-	296
1320-	297
1423-	298
1530-	299
169Z-	300
1797-	302
19BR-	304
2001-	306
2154-	307
2255-	308
2694-	309
2870-	310
28AY-	311
2943-	312
3059-	314
35DZ-	316
3612-	318
3713-	320
3926-	322
4048-	324

6068HDW75

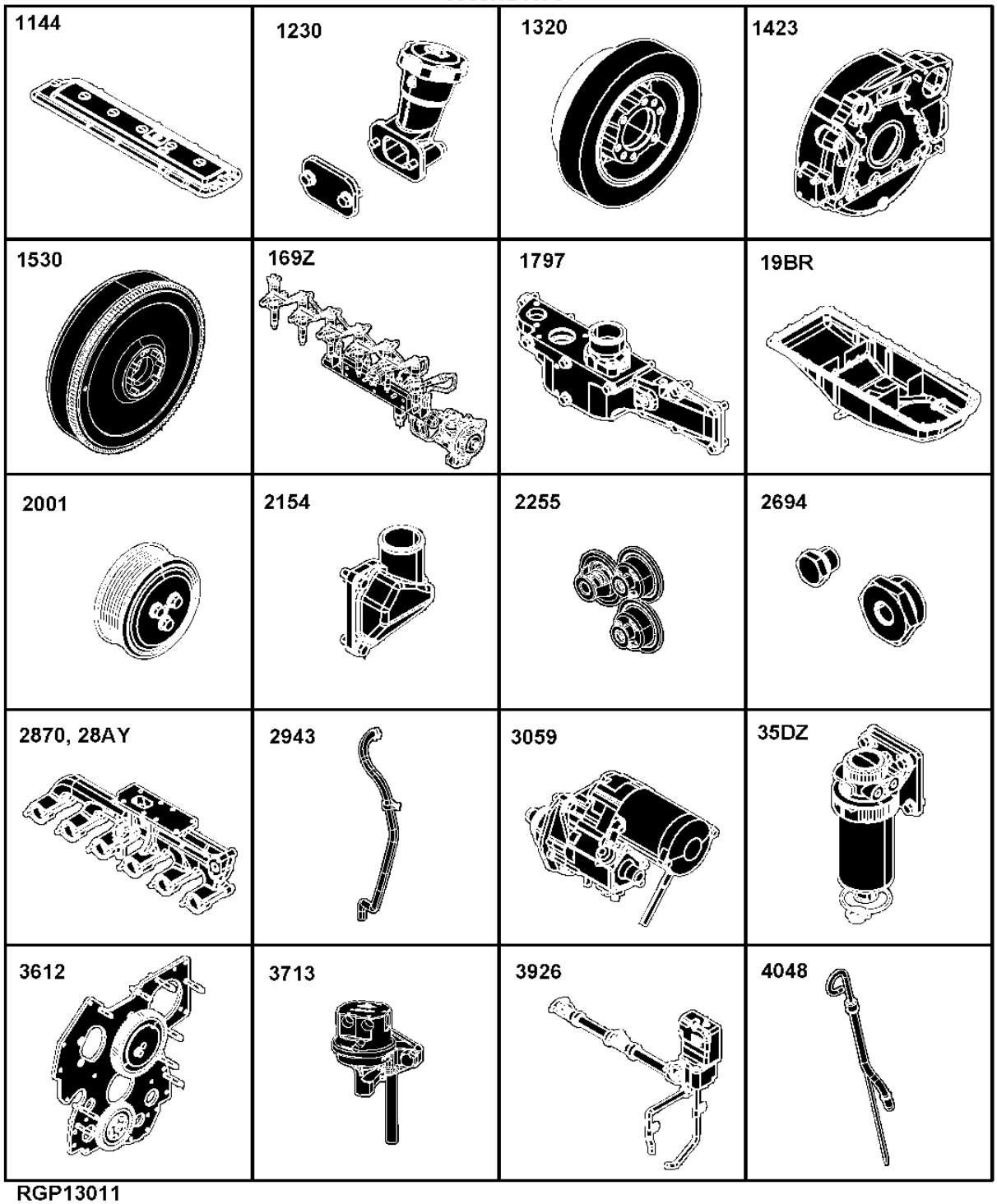

RGP13011

Sectional Pictorial Index
Index d'illustrations par sections.
Иллюстрированный указатель секции
Índice de ilustraciones por secciones

RGP13012 A.1

4330-	326
4436-	328
4633-	330
4712-	332
4834-	334
4905-	336
5024-	338
5128-	340
5497-	342
5722-	343
5951-	344
6401-	345
65VS-	346
6698-	348
6744-	350
81AL-	352
8485-	354
8724-	356
8860-	358
9801-	360

6068HDW75

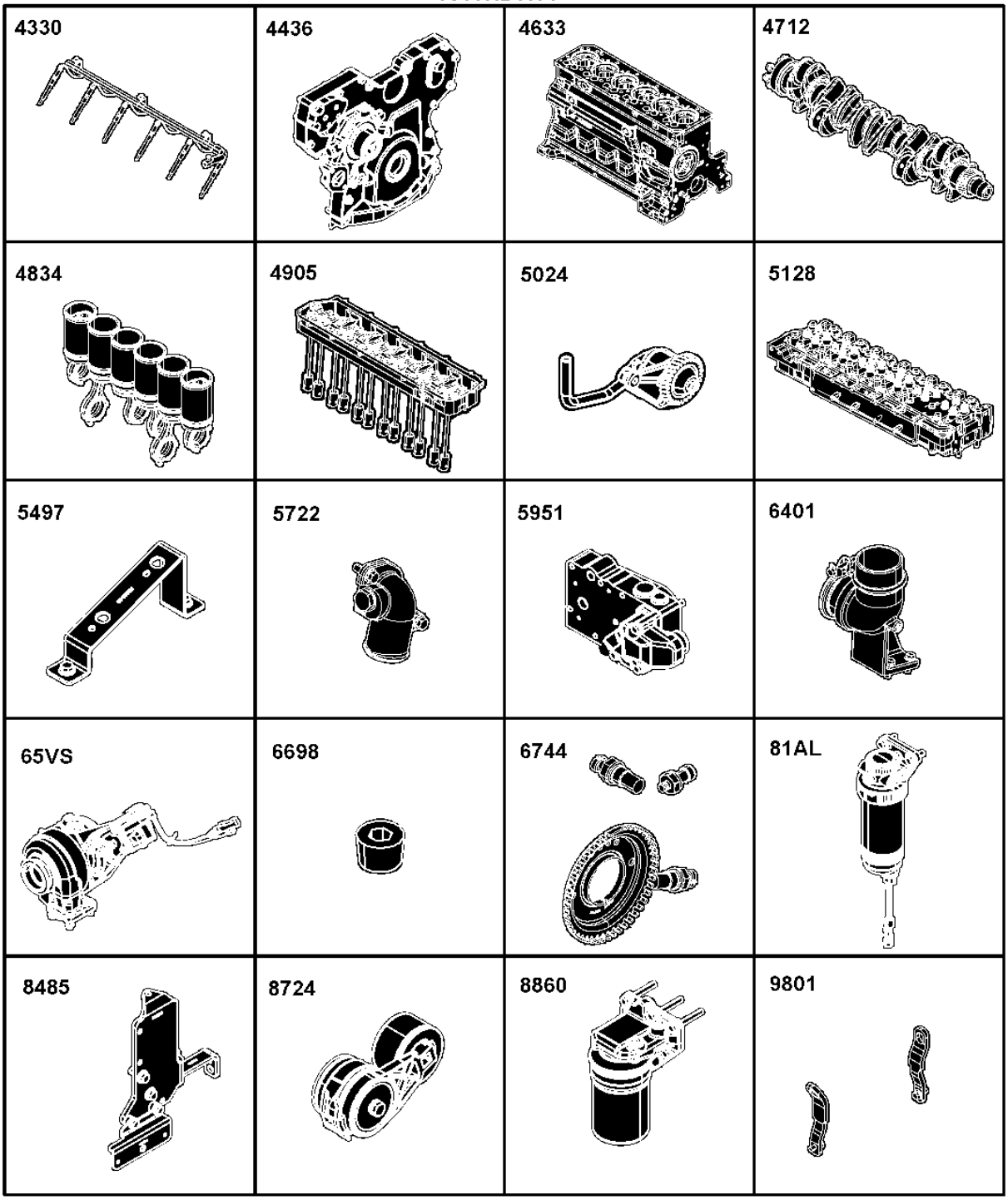

RGP13012

Sectional Pictorial Index
Index d'illustrations par sections.
Иллюстрированный указатель секции
Índice de ilustraciones por secciones

RGP13013 A.1

9901A- 361
9901B- 362
9901C- 363
9901D- 364
9901E- 365
9901F- 366
9901G- 367
9901H- 368
9901I- 370
9901J- 372
9901K- 374
9901U- 375
9901L- 376
9901M- 378
9901N- 379
9901O- 380
9901P- 381
9901Q- 382
9901R- 383
9901S- 384
9901T- 386

6068HDW75

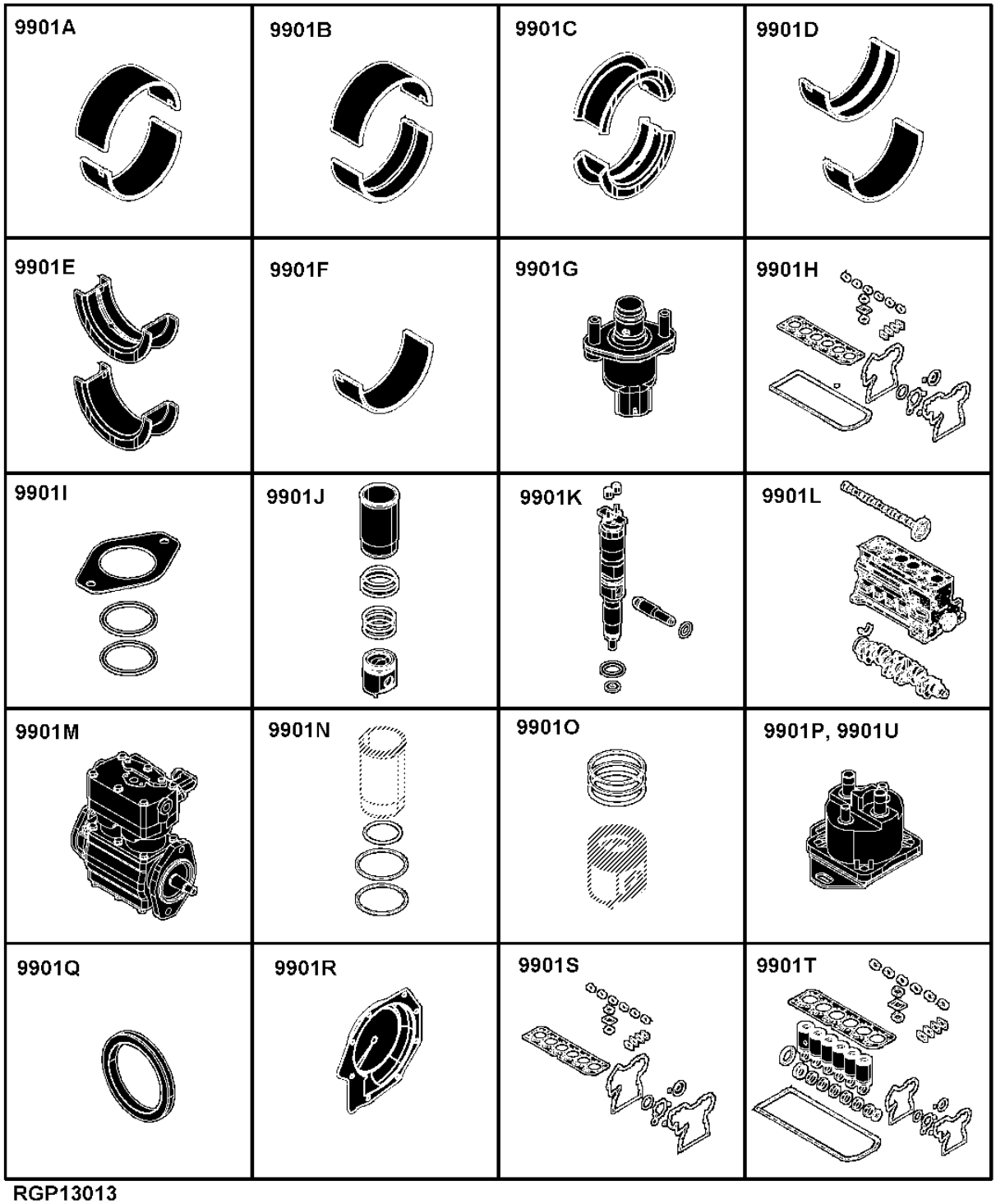

RGP13013

Sectional Pictorial Index
Index d'illustrations par sections.
Иллюстрированный указатель секции
Índice de ilustraciones por secciones

RGP13342 A.1

6068HDW75

9901V

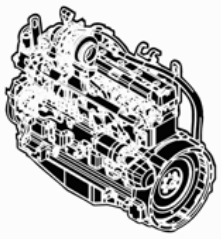

RGP13342

1144 (ROCKER ARM COVER)
1144 (CULBUTEURS)
1144 (КРЫШКА КЛАПАННОГО МЕХАНИЗМА)
1144 (TAPA DE BALANCINES)

RE527023PCDC02 A.1

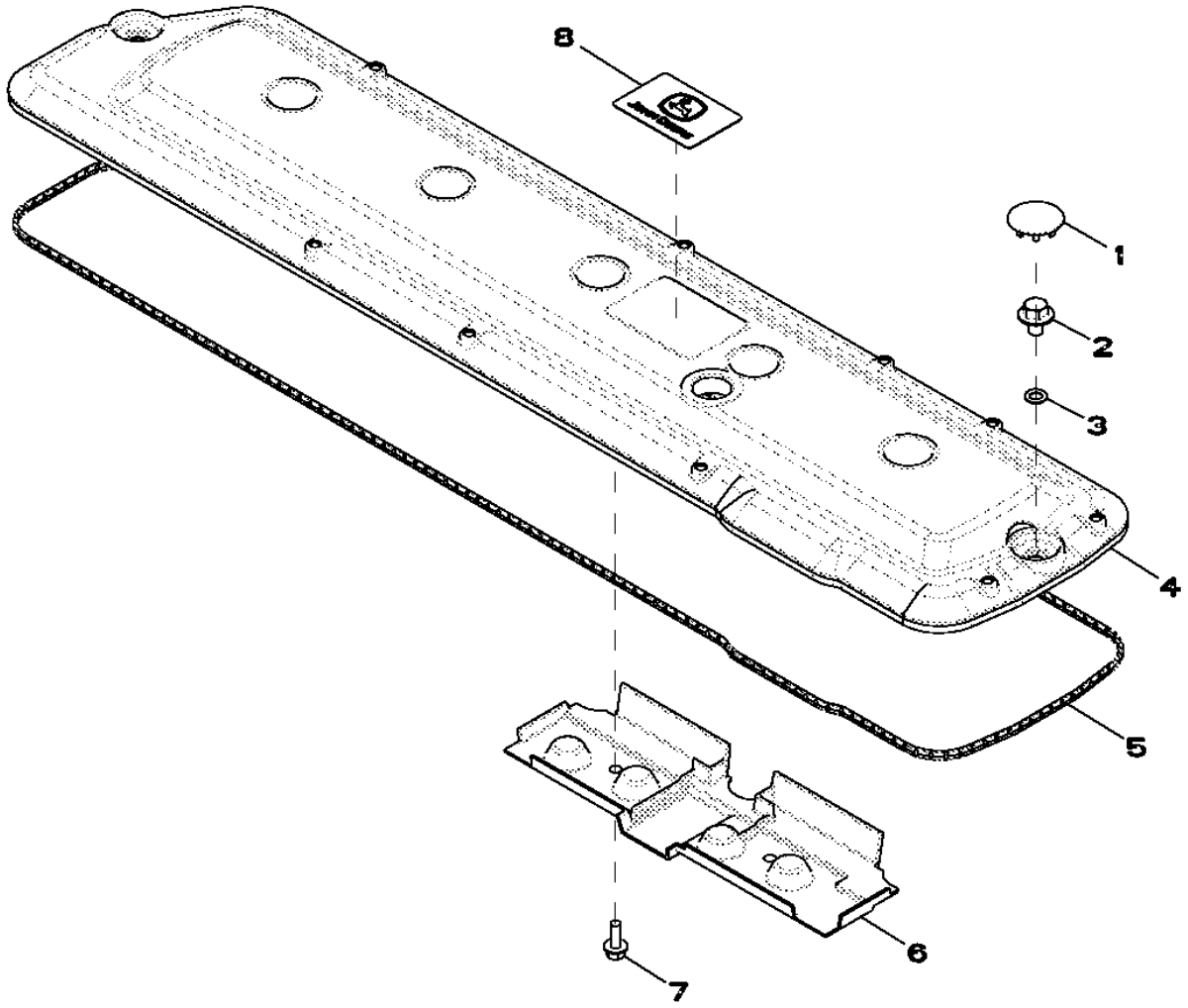

RE527023PCDC02

Pos.	*Ref.*	*Descripción*	*Cant.*	*Núm. de serie motor*	*Notas*
1	H23125	Tapón	7		
2	R521390	Tornillo	7		
3	R123575	Anillo tórico	7		
4	R522198	Tapa de válvula	1		
5	R524497	Junta	1		
6	R515555	Deflector	1		
7	19M7775	Tornillo	2		M6 X 16
8	R521401	Medallón	1		

1230 (OIL FILLER NECK)
1230 (GOULOTTE DE REMPLISSAGE)
1230 (МАСЛОНАЛИВНАЯ ГОРЛОВИНА)
1230 (BOCA DE LLENADO)

RE519564PCDD01 A.1

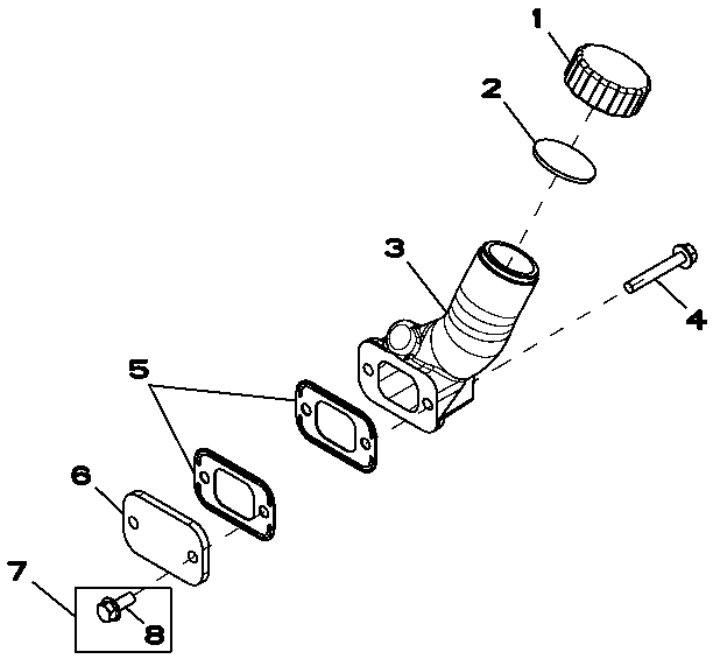

Pos.	*Ref.*	*Descripción*	*Cant.*	*Núm. de serie motor*	*Notas*
1	R80136	Tapón de llenado	1		
2	R80135	Junta	1		
3	R517353	Boca de llenado	1		LH
4	19M7979	Tornillo	2		M8 X 55
5	R136495	Junta	2		
6	R116296	Tapadera	1		RH
7	RE67238	Tornillo	2		M8 X 20 (INCLUDES 19M7866)
8	19M7866	Tornillo	1		M8 X 20

1320 (CRANKSHAFT PULLEY)
1320 (POULIE DU VILEBREQUIN)
1320 (ШКИВ КОЛЕНЧАТОГО ВАЛА)
1320 (POLEA DEL CIGUENAL)

RE508845PCDF01 A.1

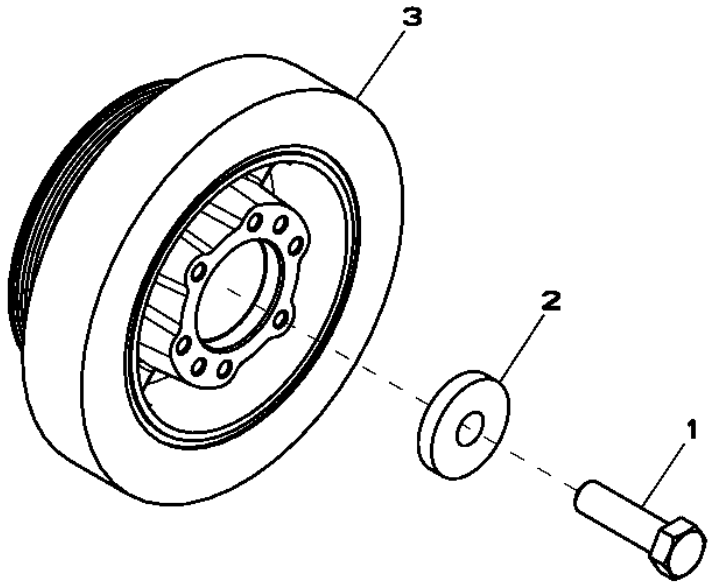

RE508845PCDF01

Pos.	*Ref.*	*Descripción*	*Cant.*	*Núm. de serie motor*	*Notas*
1	R516648	Tornillo	1		
2	R517237	Casquillo	1		
3	RE508578	Polea con amortiguador	1		OD= 188MM

1423 (FLYWHEEL HOUSING)
1423 (CARTER VOLANT)
1423 (КОРПУС МАХОВИКА)
1423 (CAJA DEL VOLANTE MOTOR)

RE500859PCDD01 A.1

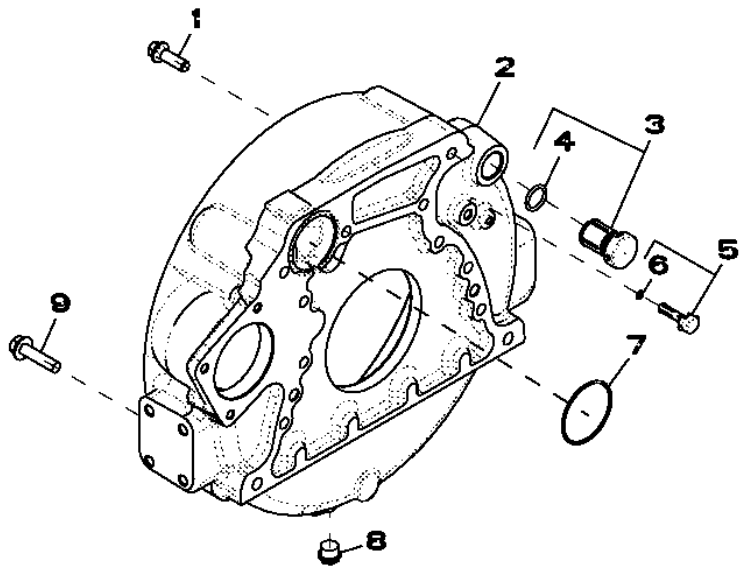

RE500859PCDD01

Pos.	*Ref.*	*Descripción*	*Cant.*	*Núm. de serie motor*	*Notas*
1	R135918	Tornillo	8		
2	R518550	Carcasa	1		(ALSO ORDER R61467)
3	AR61533	Tapón	1		
4	R27149	Anillo tórico	1		23.393 X 3.531 MM (0.921" X 0.139")
5	RE504552	Tapón	1		
6	A4365R	Anillo tórico	1		0.239" X 0.070"
7	R61467	Anillo tórico	1		69.520 X 2.616 MM (2.737" X 0.103")
8	AR106083	Tapón	1		3/4"-16UNF
9	19M8306	Tornillo	4		M12 X 50, M12 X 50

1530 (FLYWHEEL)
1530 (VOLANT)
1530 (МАХОВИК)
1530 (VOLANTE MOTOR)

RE500361PCDD01 A.1

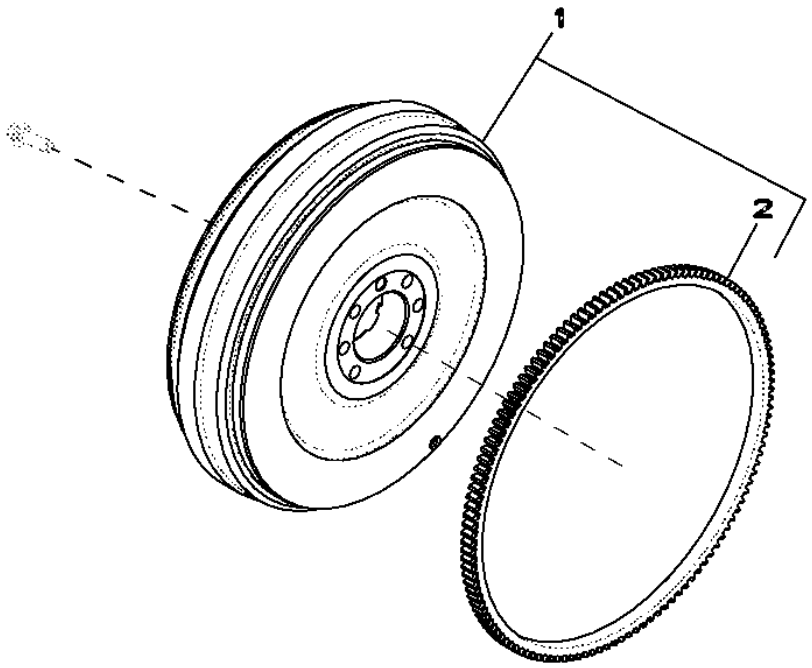

Pos.	*Ref.*	*Descripción*	*Cant.*	*Núm. de serie motor*	*Notas*
1	RE515257	Volante	1		(MARKED R515039)
2	R28811	Corona de tren planetario	1		129 Z
..	R135918	Tornillo	6		

169Z (FUEL INJECTION PUMP)
169Z (POMPE D'INJECTION)
169Z (НАСОС ДЛЯ ВПРЫСКА ТОПЛИВА)
169Z (BOMBA DE INYECCION)

RE524623PCDD02 A.1

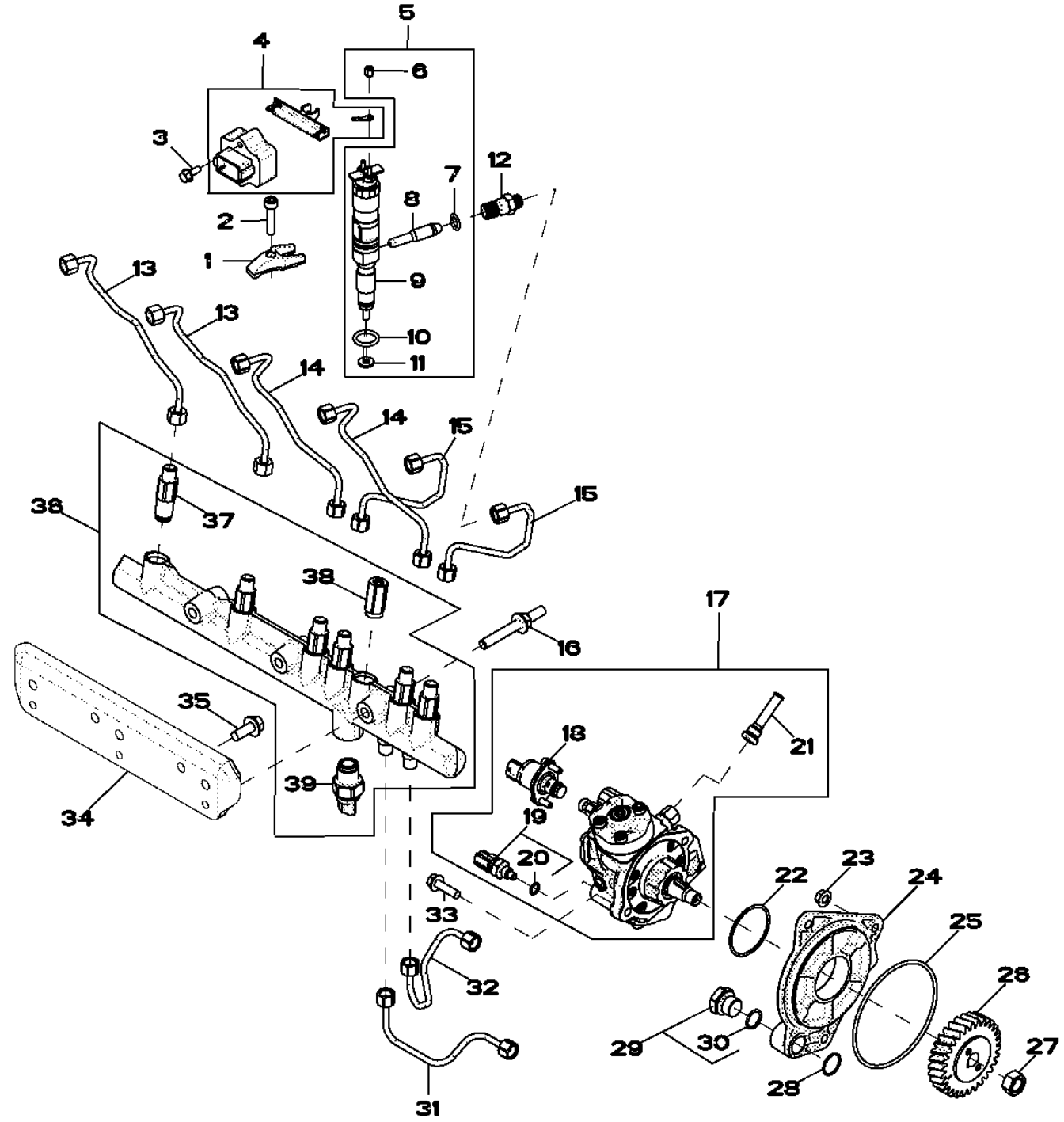

RE524623PCDD02

Pos.	Ref.	Descripción	Cant.	Núm. de serie motor	Notas
1	R518345	Abrazadera	6		
2	R504781	Tornillo	6		
3	19M7775	Tornillo	2		M6 X 16
4	RE509093	Grupo de cables	1		
5	RE524382	Inyector	AR		
	SE501926	Inyector reman.	1		(REMAN FOR RE524382)
6	R134920	Tuerca	12		
7	R65397	Anillo tórico	6		12.370 X 2.616 MM (0.487" X 0.103")
8	RE522594	Tubo	6		LGTH= 61MM
9	.....	Inyector	6		(ORDER RE524382)NSEP, (TYPE 70 - 1200CC)
10	R505452	Anillo tórico	6		
11	R515535	Arandela	6		
12	R515044	Conexión	6		(ALSO ORDER R65397)M16 X 1.5 X M14 X 1.5
13	RE523249	Tubería de combustible	2		(SUB FOR RE507541)
14	RE507540	Tubería de combustible	2		
15	RE507539	Tubería de combustible	2		
16	R521159	Espárrago	3		M10, LGTH= 90MM
17	RE527528	Bomba de inyección	1		(SUB FOR RE522595)
	SE501916	Bomba de inyección reman.	1		(REMAN FOR RE527528)
18	RE534109	Distribuidor	1		(SUB FOR RE532250 OR RE534110)INCL. INSTRUCTION
19	RE516336	Sensor temp. combustible	1		
20	R524234	Anillo tórico	1		
21	RE516999	Malla	1		
22	R516125	Anillo tórico	1		
23	14M7298	Tuerca con brida	3		M8
24	R504577	Racor adaptador	1		
25	R55453	Anillo tórico	1		
26	R502541	Engranaje	1		Z= 30
27	R91360	Tuerca	1		
28	R116031	Anillo tórico	1		
29	RE517370	Conexión	1		
30	51M7044	Anillo tórico	1		17.300 X 2.200 MM
31	RE527055	Tubería de combustible	1		(SUB FOR RE507538)
32	RE527054	Tubería de combustible	1		(SUB FOR RE507537)
33	19M7868	Tornillo	2		M8 X 30
34	R521530	Soporte	1		
35	19M7785	Tornillo	2		M10 X 25
36	RE520928	Barandilla	1		(SUB FOR RE522596)
37	RE515636	Limitador	6		
38	RE516335	Válvula descarga de presión	1		KIT WITH O-RING
39	RE520930	Sensor	1		

1797 (INTAKE MANIFOLD)
1797 (PIPE D'ADMISSION)
1797 (ВПУСКНОЙ КОЛЛЕКТОР)
1797 (COLECTOR DE ADMISION DE AIRE)

RE516480PCDD02 A.1

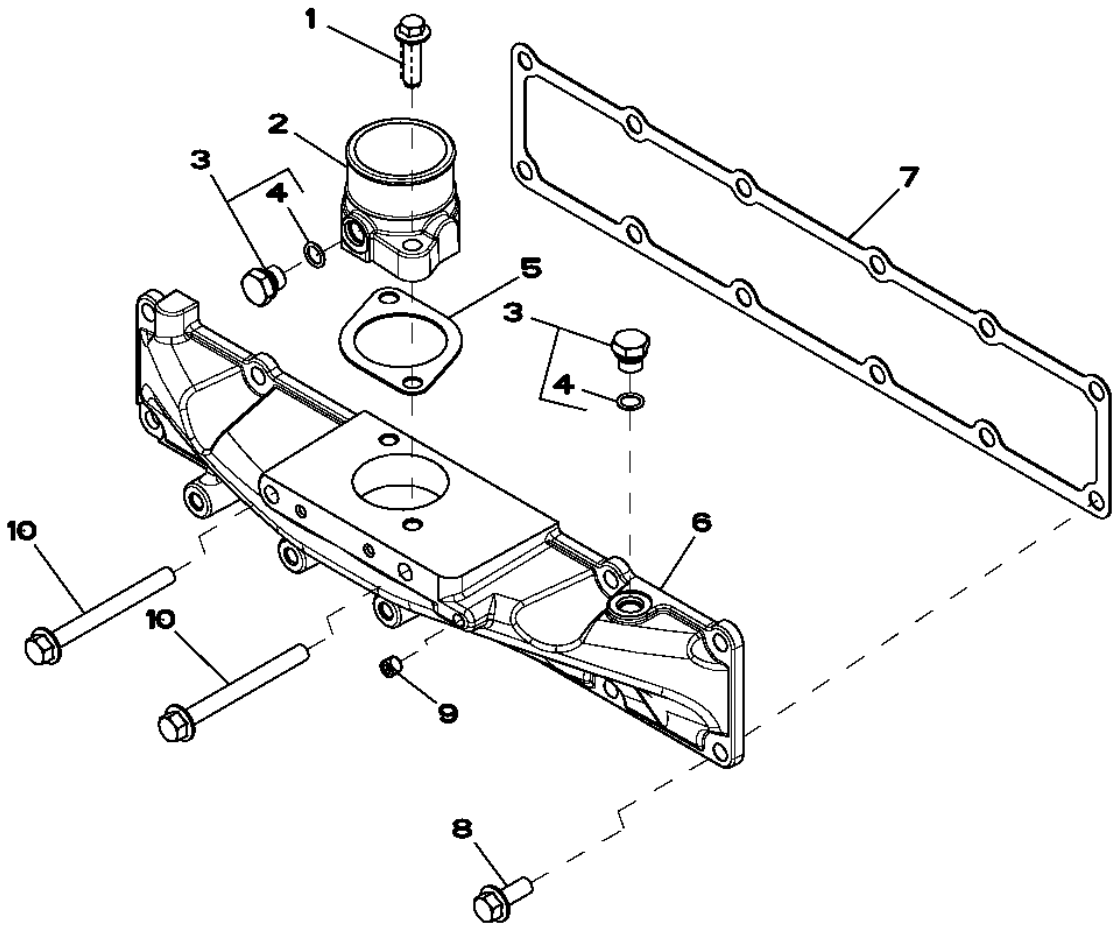

RE516480PCDD02

Pos.	*Ref.*	*Descripción*	*Cant.*	*Núm. de serie motor*	*Notas*
1	R500394	Tornillo	2		
2	R505166	Admisión de aire	1		
3	RE46684	Tapón hermético	2		(INCLUDES 51M7041)
4	51M7041	Anillo tórico	2		11.300 X 2.200 MM
5	R81275	Junta	1		
6	R515029	Tapadera	1		
7	R515030	Junta	1		
8	19M7785	Tornillo	10		M10 X 25
9	RE71255	Tapón roscado	1		
10	19M7812	Tornillo	2		M10 X 100

19BR (OIL PAN)
19BR (CARTER D'HUILE)
19BR (МАСЛЯНЫЙ ПОДДОН)
19BR (CARTER DE ACEITE)

RE536121PCDB02 A.1

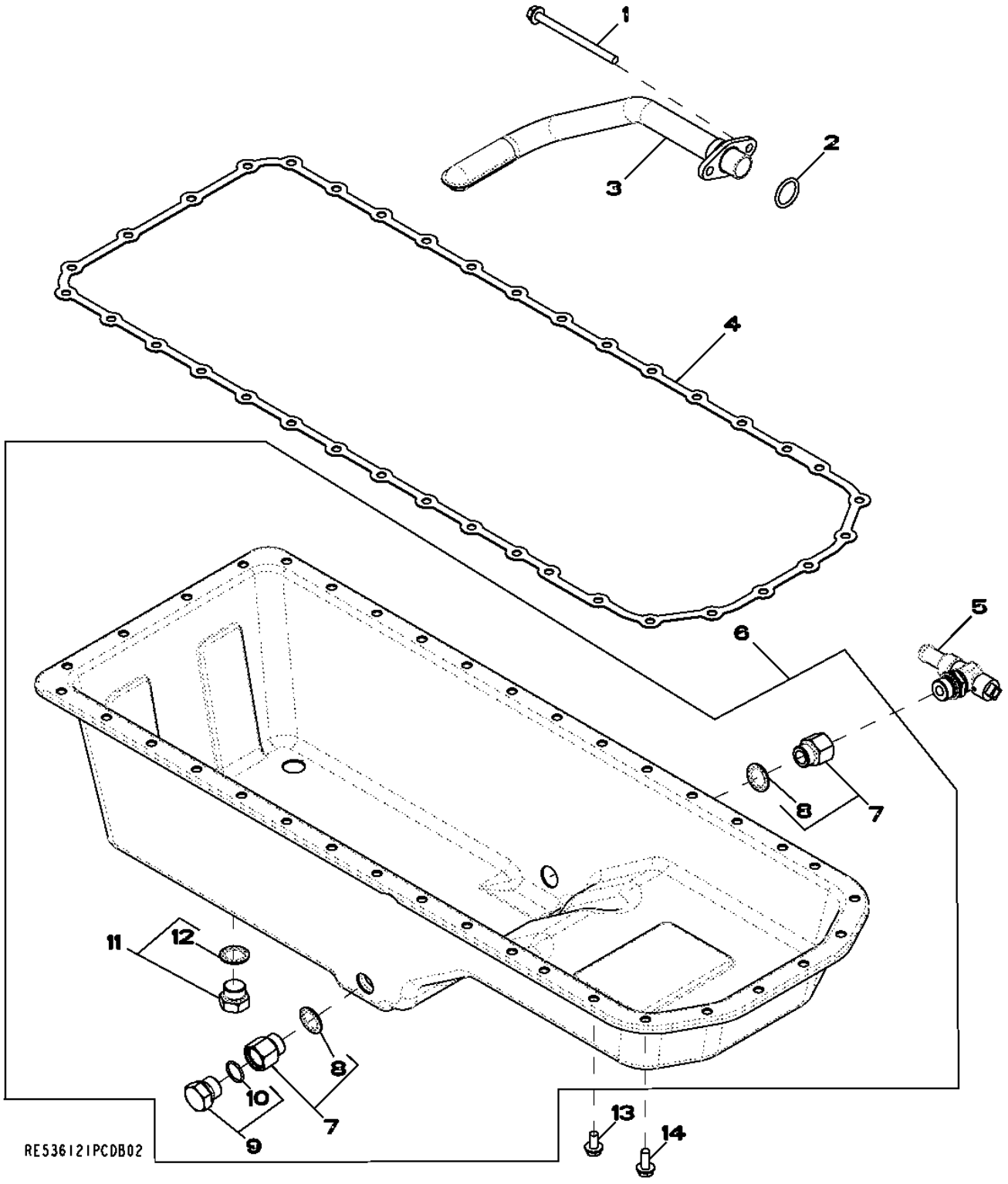

Pos.	Ref.	Descripción	Cant.	Núm. de serie motor HDW75	Notas
1	19M10075	Tornillo	2		M8 X 110
2	R61871	Anillo tórico	1		
3	RE515881	Entrada bomba aceite	1		
4	R521498	Junta	1		
5	RE507950	Grifo de vaciado	1		(ORDER RE519643)
6	RE536117	Cárter de aceite	1		
7	RE523253	Adaptador	2		
8	R519742	Retén	1		
9	RE46687	Tapón de vaciado	1		
10	51M7045	Anillo tórico	1		19.300 X 2.200 MM
11	RE523251	Tapón hermético	1		
12	R519742	Retén	1		
13	19M8163	Tornillo	30		M8 X 16
14	19M8062	Tornillo	6		M8 X 20

2001 (WATER PUMP PULLEY)
2001 (POMPE A EAU)
2001 (ШКИВ ВОДЯНОГО НАСОСА)
2001 (BOMBA DE AGUA)

RE58175PCDD02 A.1

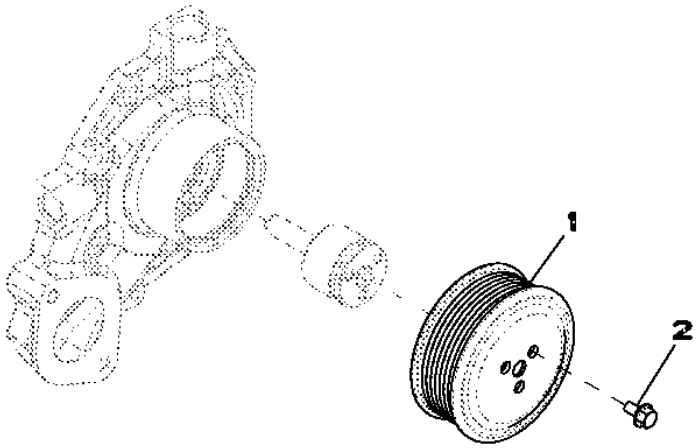

RE58175PCDD02

Pos.	*Ref.*	*Descripción*	*Cant.*	*Núm. de serie motor*	*Notas*
1	R115250	Polea	1		
2	19M7774	Tornillo	3		M6 X 12

2154 (THERMOSTAT COVER)
2154 (COUVERCLE DE THERMOSTAT)
2154 (КРЫШКА ТЕРМОСТАТА)
2154 (TAPA TERMOSTATO)

RE522740PCDB02 A.1

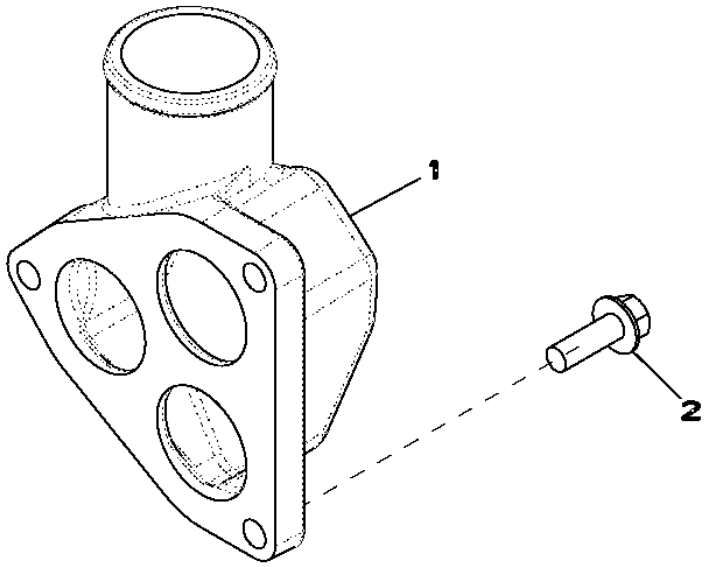

RE522740PCDB02

Pos.	*Ref.*	*Descripción*	*Cant.*	*Núm. de serie motor*	*Notas*
1	R519491	Tapadera	1		
2	19M7786	Tornillo	3		M10 X 30

2255 (THERMOSTAT)
2255 (THERMOSTAT)
2255 (TEPMOCTAT)
2255 (TERMOSTATO)

RE522818PCDF01 A.1

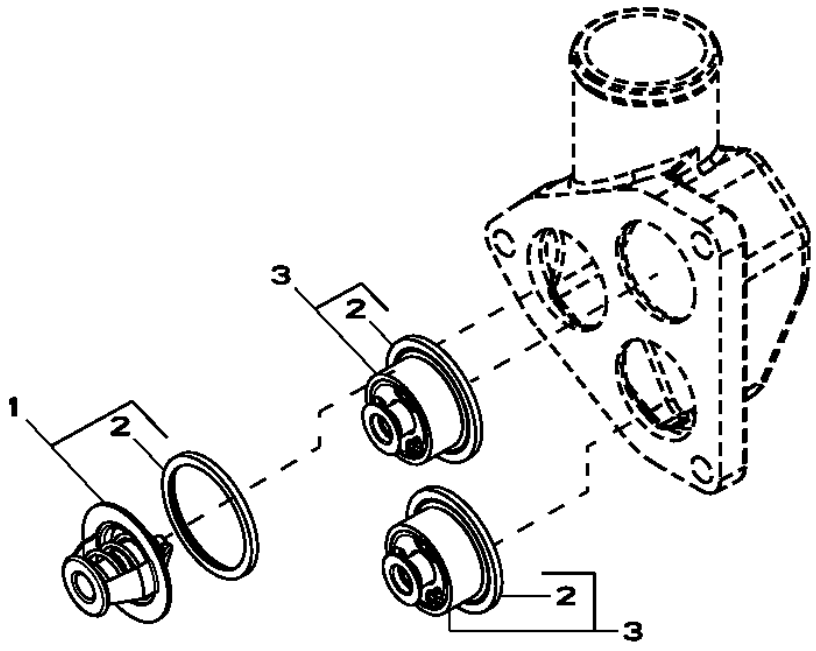

Pos.	*Ref.*	*Descripción*	*Cant.*	*Núm. de serie motor*	*HDW75*	*Notas*
1	RE527018	Termostato	1			
2	R521548	Retén	1			
3	RE538806	Termostato	2			

2694 (ENGINE COOLANT HEATER)
2694 (RECHAUFFEUR DU LIQUIDE DE REFROIDISSEMENT)
2694 (НАГРЕВАТЕЛЬ ОХЛАЖДАЮЩЕЙ ЖИДКОСТИ ДВИГАТЕЛЯ)
2694 (DISPOSITIVO PARA EL CALENTAMIENTO DEL LIQUIDO REFRIGERANTE)

RE527415PCDA02 A.1

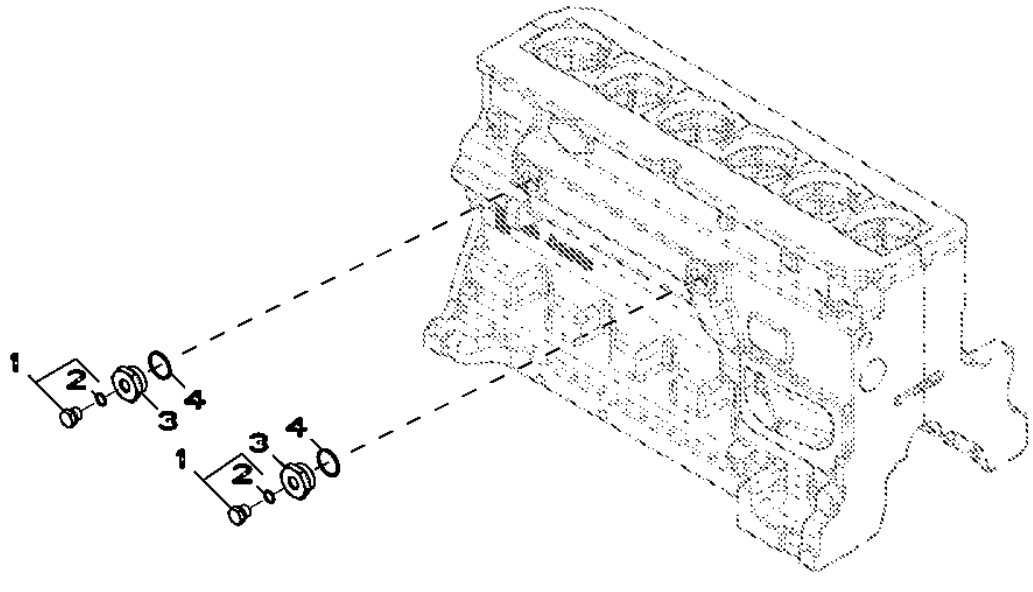

RE527415PCDA02

Pos.	*Ref.*	*Descripción*	*Cant.*	*Núm. de serie motor*	*Notas*
1	RE46685	Tapón hermético	1		
2	51M7043	Anillo tórico	1		15.300 X 2.200 MM
3	R123616	Tapón	1		
4	U13639	Anillo tórico	1		

2870 (EXHAUST MANIFOLD)
2870 (COLLECTEUR D'ECHAPPEMENT)
2870 (ВЫХЛОПНОЙ КОЛЛЕКТОР)
2870 (COLECTOR DE ESCAPE)

RE520805PCDA01 A.1

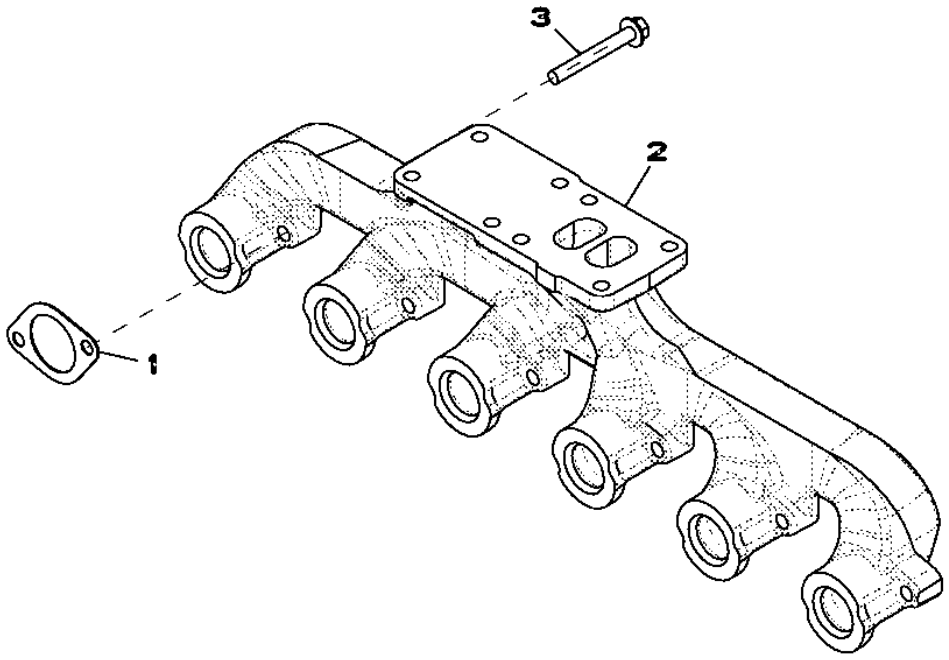

Pos.	*Ref.*	*Descripción*	*Cant.*	*Núm. de serie motor*	*Notas*
1	R521439	Junta	6		
2	R133819	Colector	1		
3	19M7810	Tornillo	12		M10 X 80

28AY (EXHAUST MANIFOLD)
28AY (COLLECTEUR D'ECHAPPEMENT)
28AY (ВЫХЛОПНОЙ КОЛЛЕКТОР)
28AY (COLECTOR DE ESCAPE)

RE540933PCDA01 A.1

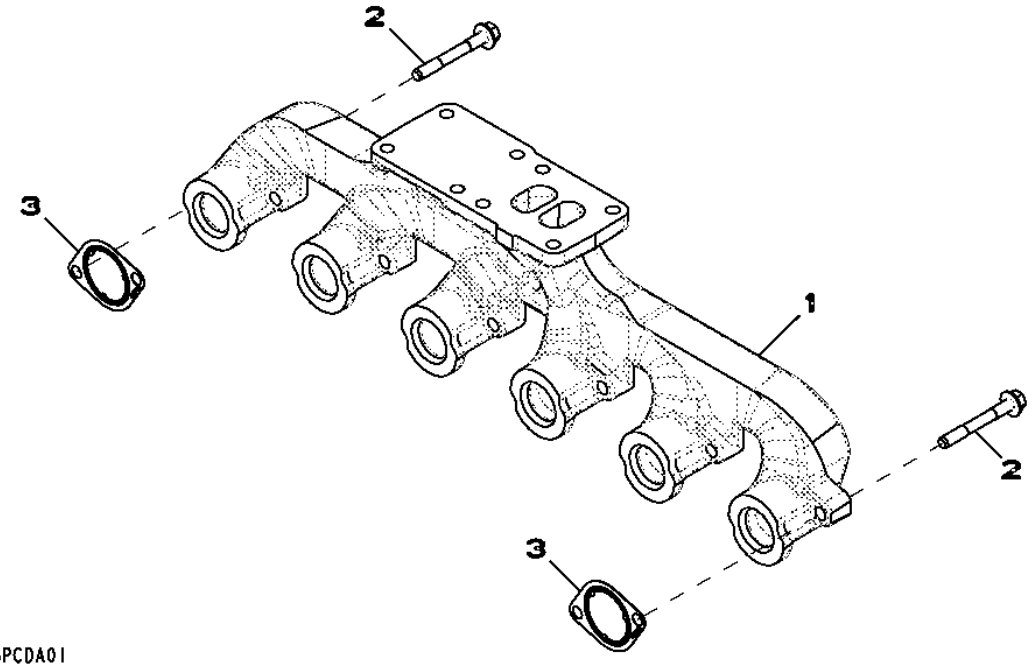

Pos.	*Ref.*	*Descripción*	*Cant.*	*Núm. de serie motor*	*Notas*
1	R133819	Colector	1		
2	R522554	Tornillo	12		
3	R519488	Junta	6		

2943 (VENTILATING SYSTEM)
2943 (SYSTEME DE VENTILATION)
2943 (СИСТЕМА ВЕНТИЛЯЦИИ)
2943 (SISTEMA DE VENTILACION)

RE518238PCDD02 A.1

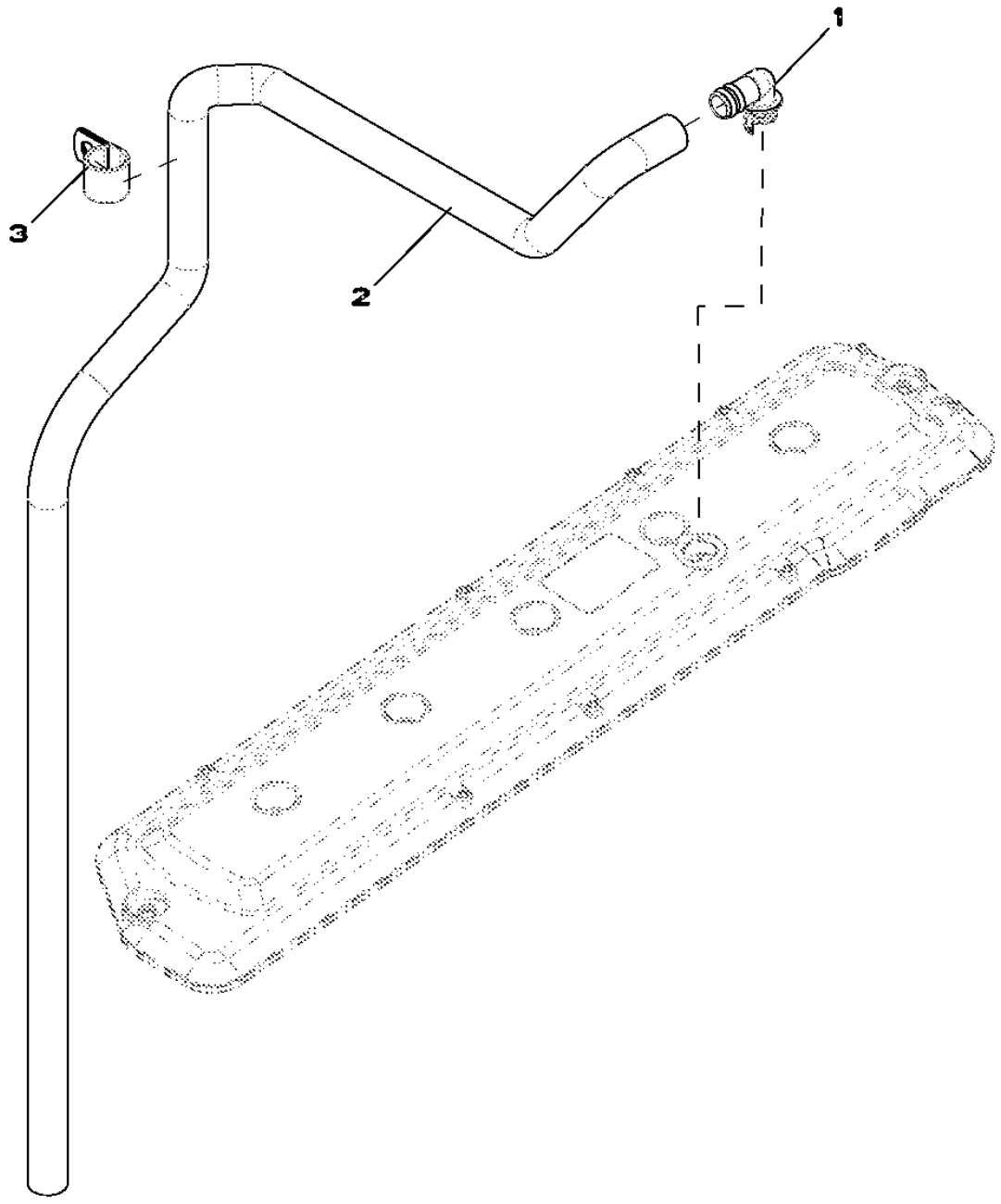

Pos.	*Ref.*	*Descripción*	*Cant.*	*Núm. de serie motor*	*Notas*
1	R120467	Racor acodado	1		
2	TY22450	Manguera a Granel	1		(A)
3	R72659	Abrazadera	1		

(A) CUT TO LENGTH
COUPER A LONGUEUR
ОТРЕЗАТЬ В РАЗМЕР
CORTAR A LONGITUD

3059 (STARTER MOTOR)
3059 (DEMARREUR)
3059 (CTAPTEP)
3059 (MOTOR DE ARRANQUE)

RE505531PCDE01 A.1

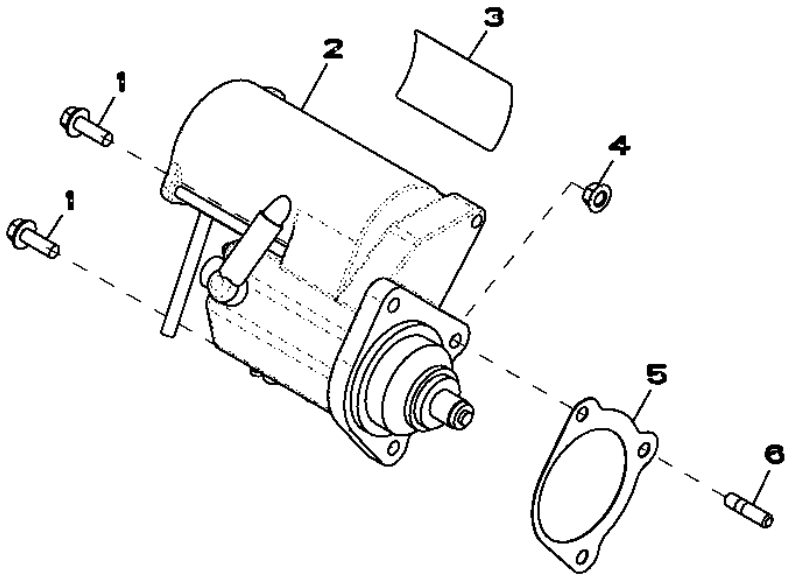

RE505531PCDE01

Pos.	*Ref.*	*Descripción*	*Cant.*	*Núm. de serie motor*	*Notas*
1	19M7786	Tornillo	1		M10 X 30
2	RE506078	Juego p. motor de arranque	1		(MARKED RE505465)
3	T146195	Adhesivo de seguridad	1		
4	14M7296	Tuerca con brida	1		M10
5	R53108	Junta	1		
6	42M7058	Espárrago	1		

35DZ (FUEL FILTER)
35DZ (FILTRE A COMBUSTIBLE)
35DZ (ТОПЛИВНЫЙ ФИЛЬТР)
35DZ (FILTRO DE COMBUSTIBLE)

RE524695PCDA03 A.1

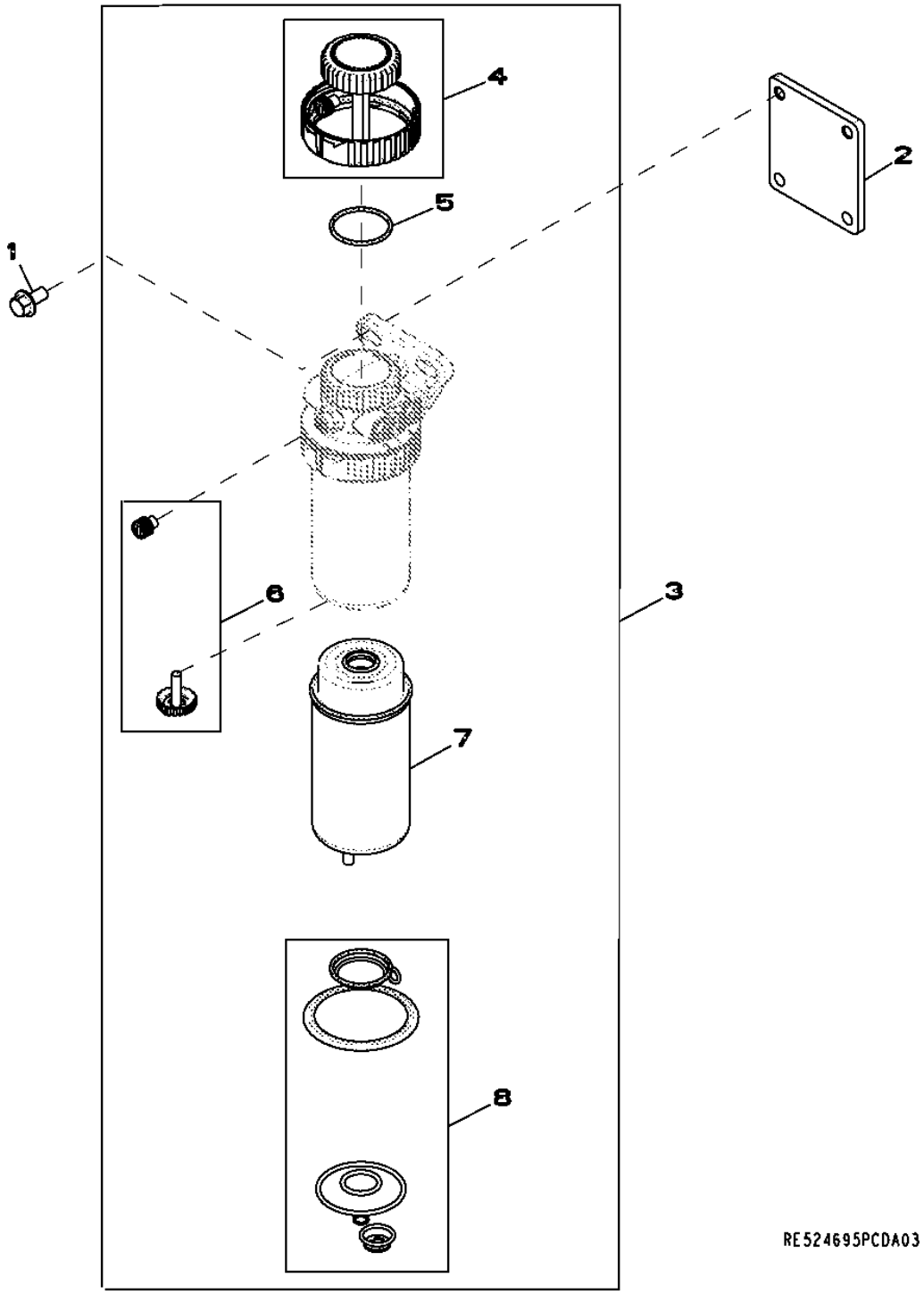

Pos.	*Ref.*	*Descripción*	*Cant.*	*Núm. de serie motor*	*Notas*
1	19M7784	Tornillo	4		M10 X 20
2	R516437	Soporte	1		
3	RE524723	Filtro	1		(INCLUDES RE526834, RE516512, RE60854, RE522878 AND RE516553)
4	RE526834	Kit de filtros	1		
5	RE516512	Juego de anillos tóricos	1		
6	RE60854	Kit de válvulas	1		
7	RE522878	Cartucho de filtro	1		
8	RE516553	Juego de retenes	1		

3612 (FRONT PLATE AND IDLE GEARS (UPPER AND LOWER)
3612 (PLAQUE AVANT ET PIGNONS DE LA DISTRIBUTION (SUPERIEUR ET INFERIEUR)
3612 (ПЕРЕДНЯЯ ПЛАСТИНА И ПРОМЕЖУТОЧНЫЕ ШЕСТЕРНИ (ВЕРХНИЕ И НИЖНИЕ))
3612 (PLACA DELANTERA Y ENGRANAJE DE DISTRIBUCION (SUPERIOR Y INFERIOR)

RE505834PCDD02 A.1

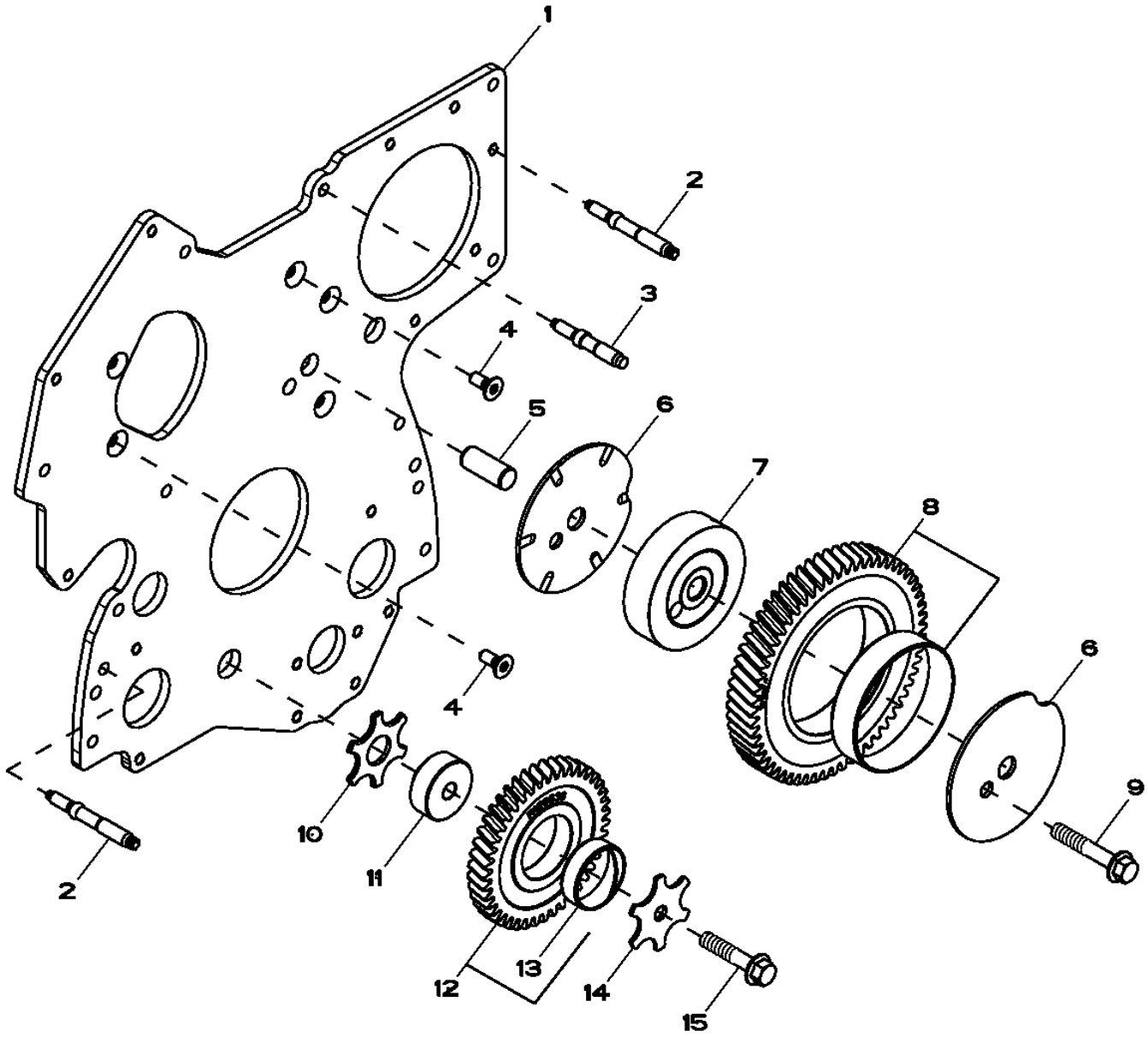

RE505834PCDD02

Pos.	Ref.	Descripción	Cant.	Núm. de serie motor	Notas
1	R504576	Placa	1		
2	R520139	Espárrago	7		LGTH= 84MM
3	R134518	Espárrago	2		LGTH= 68MM
4	R136475	Tornillo	5		
5	R515408	Pasador de centraje	1		LGTH= 38.5MM
6	R515494	Arandela de seguridad	2		
7	R504843	Árbol	1		OD= 93MM
8	RE508489	Engranaje	1		Z= 60, (MARKED R504614)
9	19M8844	Tornillo	1		M10 X 60
10	R101225	Arandela de empuje	1		
11	R114194	Árbol	1		OD= 44, 5MM, TK= 16MM
12	RE56369	Engranaje	1		Z= 43, (MARKED R120636)
13	R114193	Casquillo	1		
14	R131283	Arandela de empuje	1		
15	19M8966	Tornillo	1		M10 X 50

3713 (FUEL TRANSFER PUMP)
3713 (POMPE D'ALIMENTATION)
3713 (ТОПЛИВОПЕРЕКАЧИВАЮЩИЙ НАСОС)
3713 (BOMBA DE ALIMENTACION DE COMBUSTIBLE)

RE506491PCDE02 A.1

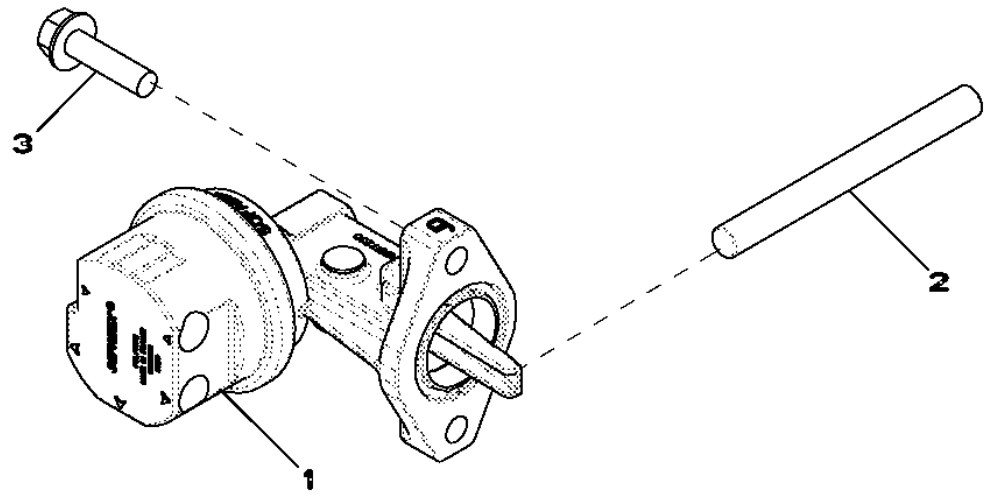

Pos.	*Ref.*	*Descripción*	*Cant.*	*Núm. de serie motor*	*Notas*
1	RE517230	Bomba de alimentación	1		
2	R133405	Pasador	1		LGTH= 102MM
3	RE504233	Tornillo	2		

3926 (THERMOSTAT HOUSING, BY PASS TUBE TO WATER PUMP)
3926 (BOITIER DE THERMOSTAT, TUBE DE DERIVATION A LA POMPE A EAU)
3926 (КОРПУС ТЕРМОСТАТА / ПЕРЕПУСКНАЯ ТРУБКА К ВОДЯНОМУ НАСОСУ)
3926 (CARCASA DEL TERMOSTATO, TUBO DE DERIVACION A LA BOMBA DE AGUA)

RE531514PCDA02 A.1

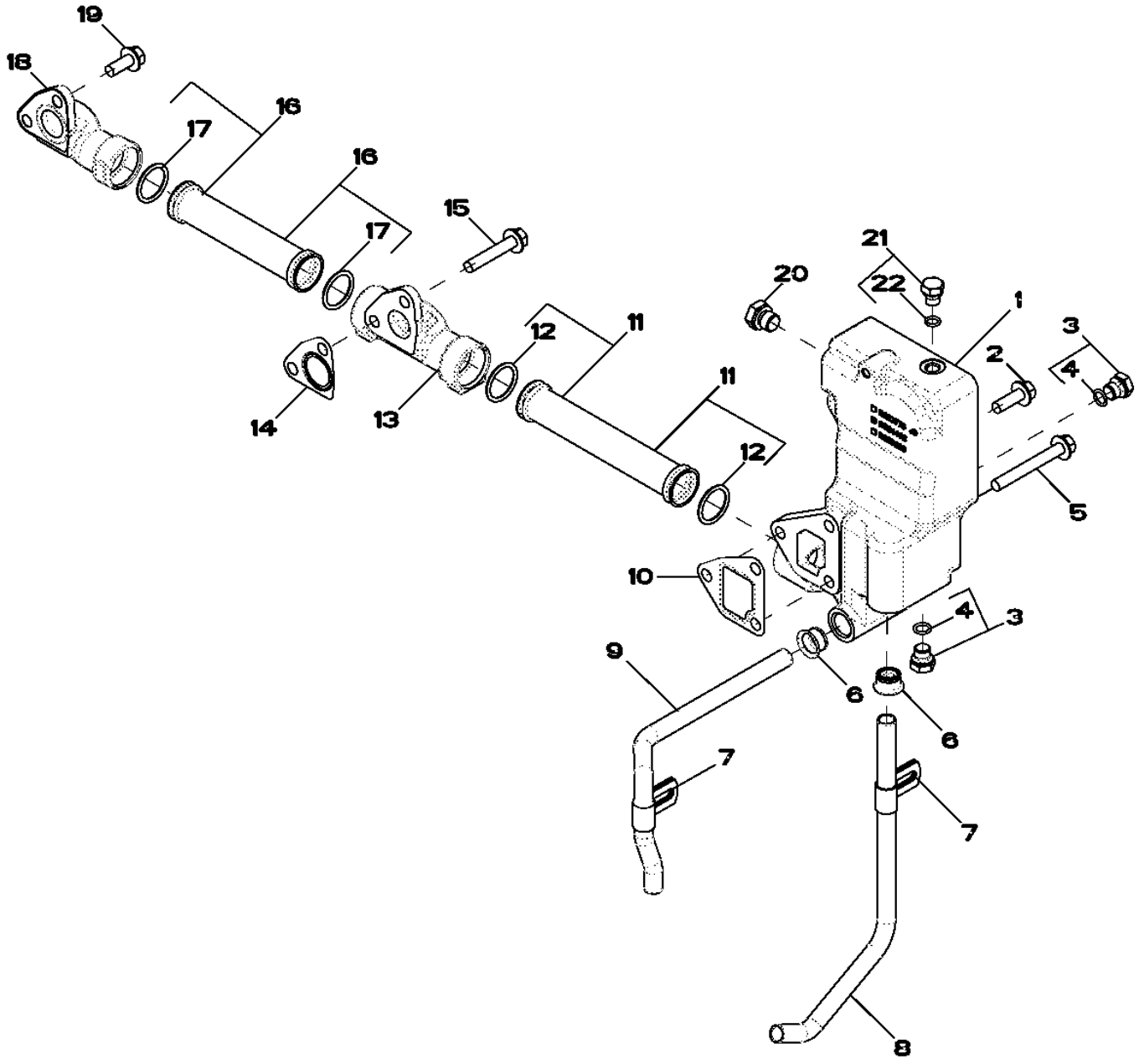

RE531514PCDA02

Pos.	Ref.	Descripción	Cant.	Núm. de serie motor	Notas
1	R524482	Carcasa	1		
2	19M7786	Tornillo	1		M10 X 30
3	RE46684	Tapón hermético	3		
4	51M7041	Anillo tórico	1		11.300 X 2.200 MM
5	19M7810	Tornillo	2		M10 X 80
6	R123226	Retén	2		
7	R123324	Abrazadera	2		
8	R519517	Tubo	1		
9	R519025	Tubo	1		
10	R505479	Junta	1		
11	RE516026	Tubo	1		
12	R63185	Anillo tórico	2		
13	R519737	Colector	1		
14	R505480	Junta	2		
15	19M8528	Tornillo	1		M10 X 55
16	RE523250	Colector	1		
17	R63185	Anillo tórico	2		
18	R504754	Colector	1		
19	19M7785	Tornillo	3		M10 X 25
20	RE46716	Conexión	1		
21	RE46686	Tapón hermético	1		
22	51M7040	Anillo tórico	1		9.300 X 2.200 MM

4048 (ENGINE OIL DIPSTICK)
4048 (JAUGE A HUILE MOTEUR)
4048 (ЩУП ДЛЯ ИЗМЕРЕНИЯ УРОВНЯ МАСЛА В ДВИГАТЕЛЕ)
4048 (ASPILLA PARA MEDIR EL NIVEL DE ACEITE DEL MOTOR)

RE506798PCDD01 A.1

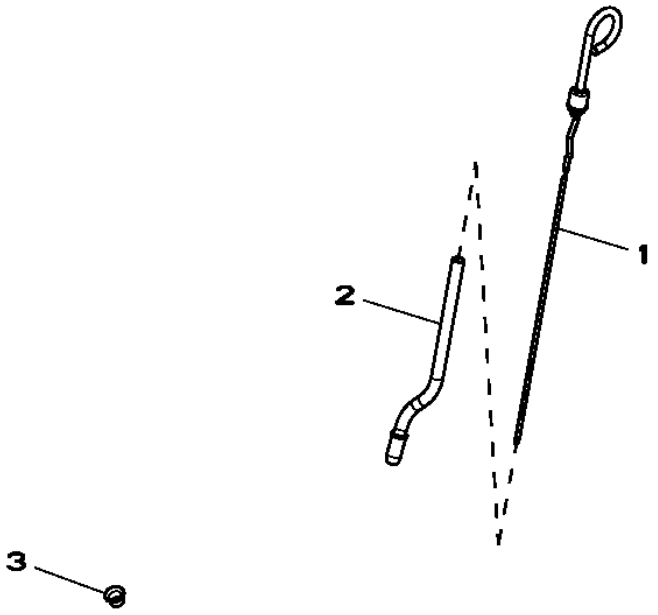

Pos.	*Ref.*	*Descripción*	*Cant.*	*Núm. de serie motor*	*Notas*
1	RE69243	Aspilla	1		LH
2	R130055	Tubo de aspilla de nivel	1		LH
3	R502725	Tapón	1		RH

4330 (STARTING AID)
4330 (AIDE AU DEMARRAGE)
4330 (СРЕДСТВО ОБЛЕГЧЕНИЯ ПУСКА)
4330 (TERMOARRANQUE)

RE524899PCDA01 A.1

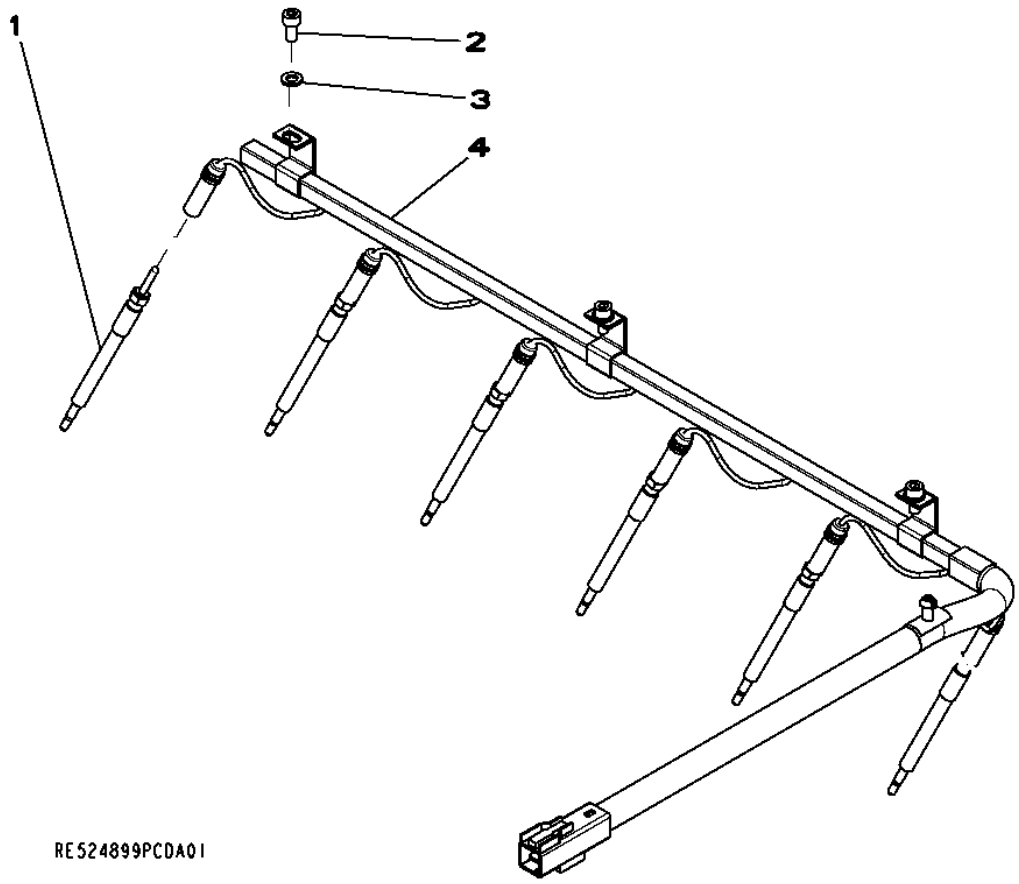

Pos.	*Ref.*	*Descripción*	*Cant.*	*Núm. de serie motor*	*Notas*
1	RE515622	Bujía de precalentamiento	6		
2	19M8618	Tornillo	3		M6 X 12
3	24M7088	Arandela	3		6.600 X 12 X 1.600 MM
4	RE527098	Grupo de cables	1		

4436 (TIMING GEAR COVER)
4436 (COUVERCLE DE DISTRIBUTION)
4436 (КРЫШКА РАСПРЕДЕЛИТЕЛЬНЫХ ШЕСТЕРЕН)
4436 (TAPA DE DISTRIBUCION PARA TRANSMISION)

RE523283PCDF02 A.1

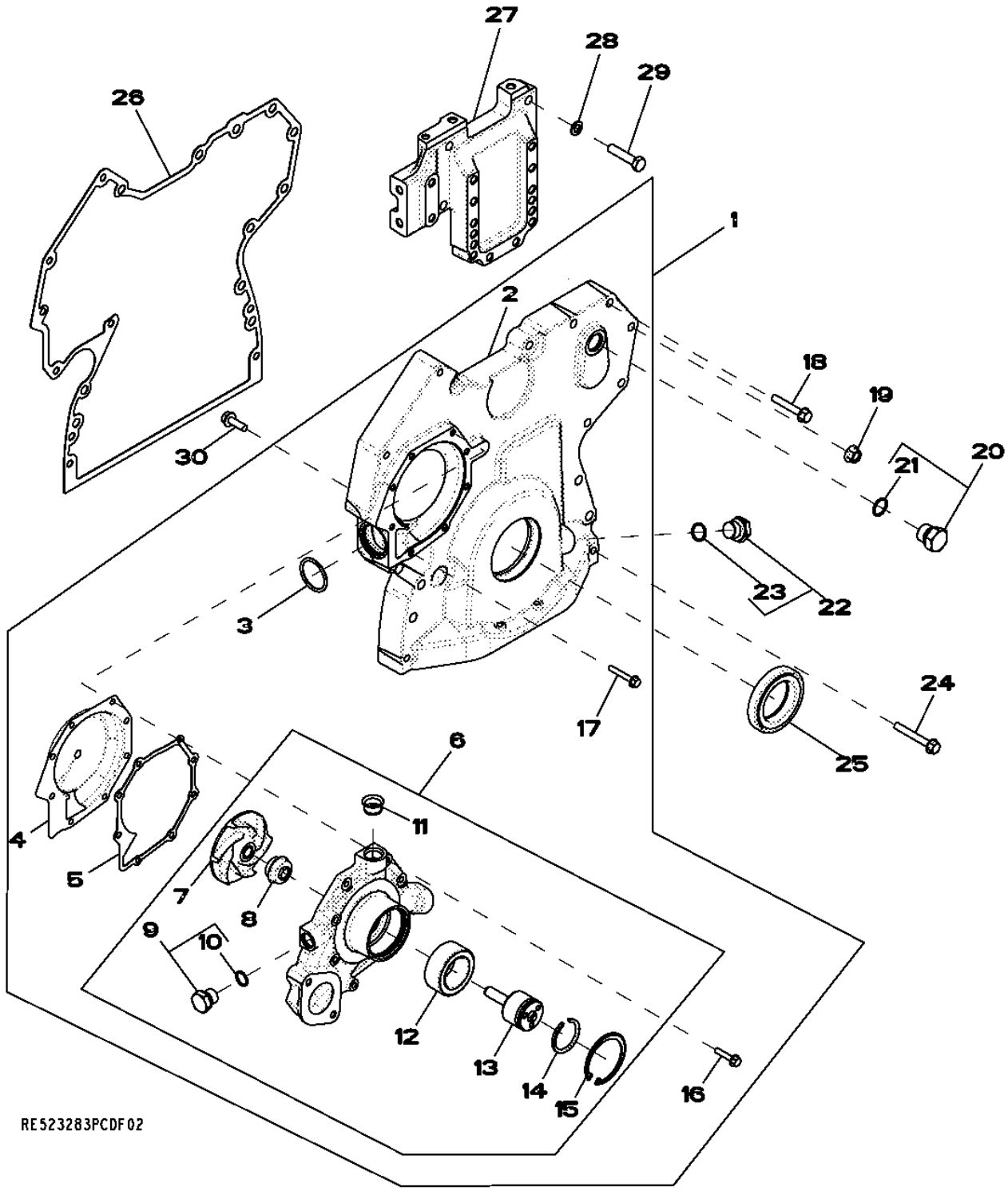

Pos.	Ref.	Descripción	Cant.	Núm. de serie motor	Notas
1	RE526615	Tapadera	1		
2	RE505840	Tapadera	1		
3	R504734	Anillo tórico	1		
4	RE508566	Inserto	1		(A)
5	R123417	Junta	1		
6	RE523169	Bomba de agua	1		(ALSO ORDER RE508566)
	SE501227	Bomba de agua reman.	1		
7	.....	Impulsor	1		NSEP , (MARKED R123395) (ORDER RE523169)
8	.....	Retén	1		NSEP, (ORDER RE523169)
9	RE46685	Tapón hermético	1		
10	51M7043	Anillo tórico	1		15.300 X 2.200 MM
11	R123226	Retén	2		
12	.....	Rodamiento de bolas	1		NSEP, (ORDER RE523169)
13	.....	Árbol	1		NSEP, (ORDER RE523169)
14	A364R	Anillo elástico	1		
15	R71228	Anillo	1		
16	19M7796	Tornillo	5		M6 X 30
17	19M7797	Tornillo	3		M6 X 40
18	19M7800	Tornillo	5		M8 X 50
19	14M7296	Tuerca con brida	9		M10
20	RE46687	Tapón de vaciado	1		
21	51M7045	Anillo tórico	1		19.300 X 2.200 MM
22	RE517370	Conexión	1		
23	51M7044	Anillo tórico	1		17.300 X 2.200 MM
24	19M7801	Tornillo	3		M8 X 60
25	RE538097	Retén	1		
26	R526945	Junta	1		
27	R516557	Racor adaptador	1		
28	24M7096	Arandela	4		10.500 X 18 X 1.600 MM
29	19M8488	Tornillo	4		M10 X 45
30	19M7867	Tornillo	1		M8 X 25

(A) INCLUDE INSTRUCTIONS
COMPREND LES INSTRUCTIONS
С ИНСТРУКЦИЯМИ
INCLUYE INSTRUCCIONES

4633 (CYLINDER BLOCK)
4633 (BLOC-CYLINDRES)
4633 (БЛОК ЦИЛИНДРОВ)
4633 (BLOQUE DE CILINDROS)

RE522134PCDC03 A.1

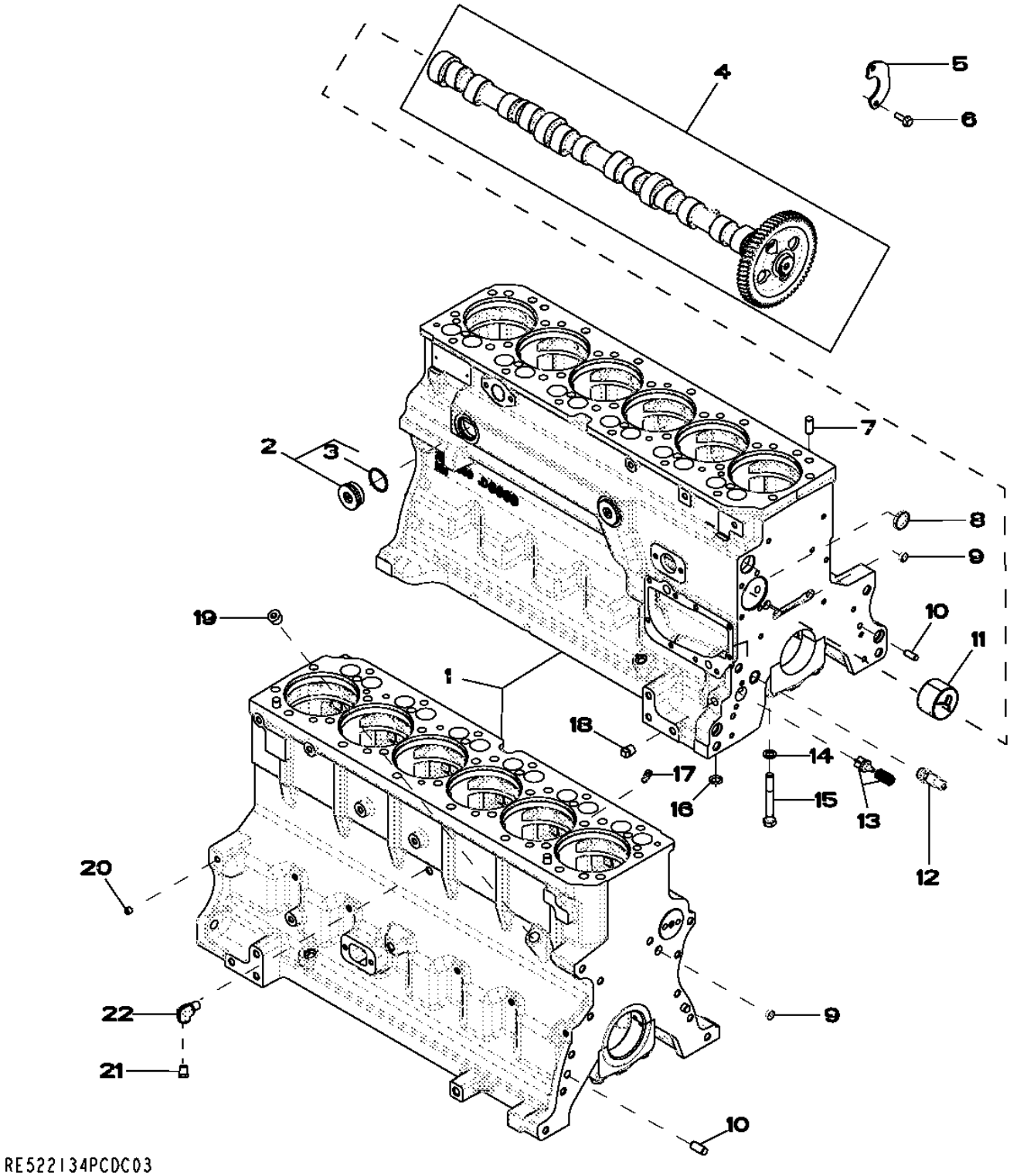

Pos.	Ref.	Descripción	Cant.	Núm. de serie motor	Notas
1	.....	Bloque de cilindros	1		(MARKED R504850) (ORDER RE528638)
2	RE508185	Conexión	2		1-5/8”-12UN
3	U13639	Anillo tórico	1		
4	RE528950	Árbol de levas	1		(MARKED R518861)
5	R132518	Placa	1		
6	19M8999	Tornillo	2		M8 X 25
7	R48685	Pasador de centraje	4		
8	R116466	Tapón	1		
9	T18891	Tapón	2		OD= 16MM
10	R26650	Pasador de centraje	2		
11	R119874	Casquillo	1		(ALSO ORDER TY6333)
12	RE505501	Válvula de purga	1		
13	RE63674	Válvula	1		KIT
14	T20168	Arandela	14		
15	T23474	Tornillo	14		
16	R97185	Anillo tórico	1		
17	R131182	Obturador	6		
18	15H695	Tapón roscado	1		3/8", 3/8”-18NPT
19	15H584	Tapón roscado	1		1/2", 1/2”-14NPT
20	RE71255	Tapón roscado	7		(A) (SUB FOR R104592 AND RE42713)1/8”-27NPT
21	RE507807	Tapón roscado	1		(A) 1/4”-18NPT
22	RE537834	Racor acodado	1		(A)

(A) THREADS WITH PRE-APPLIED SEALANT
FILETS ENDUITS DE PRODUIT D’ETANCHEITE
РЕЗЬБА С ПРЕДВАРИТЕЛЬНО НАНЕСЕННЫМ ГЕРМЕТИКОМ
CON SELLADOR

4712 (CRANKSHAFT AND BEARINGS)
4712 (VILEBREQUIN, COUSSINETS)
4712 (КОЛЕНЧАТЫЙ ВАЛ И ПОДШИПНИКИ)
4712 (CIGUENAL, COJINETE)

RE506346PCDE01 A.1

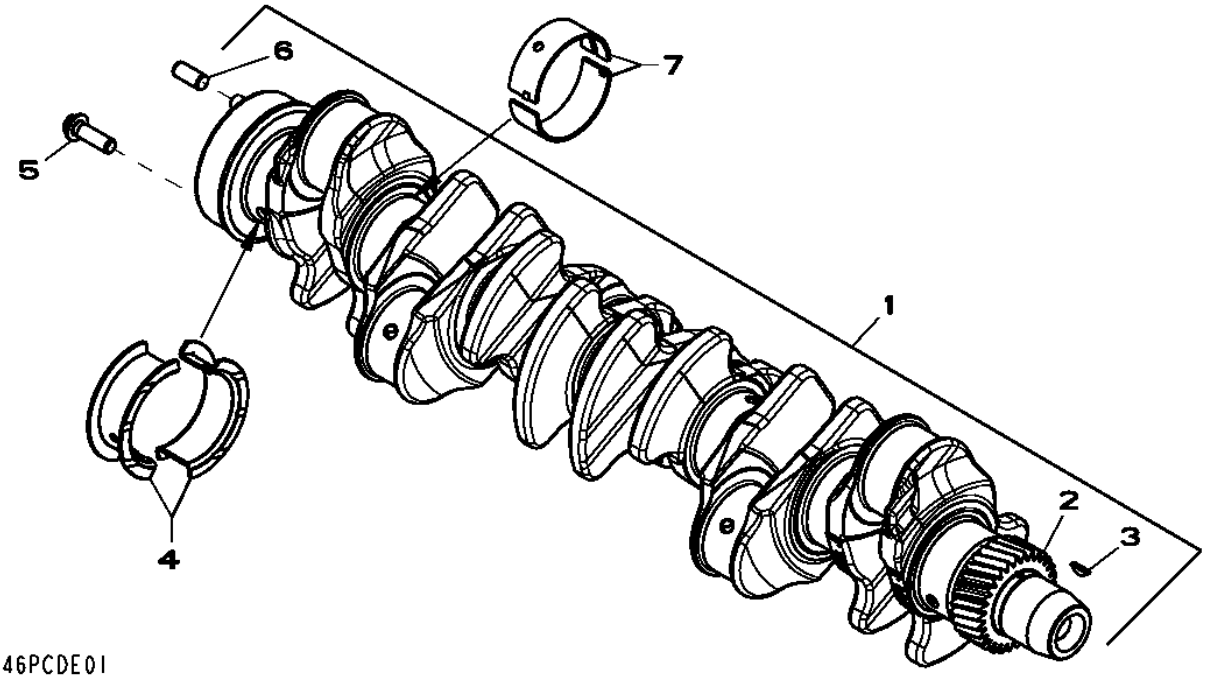

Pos.	Ref.	Descripción	Cant.	Núm. de serie motor	Notas
1	RE505921	Cigüeñal	1		(A) (INCLUDES R120631, R505609 AND R48685) (ALSO ORDER RE516340 AND RE44574)
	SE501655	Cigüeñal reman.	1		
2	R120631	Engranaje	1		Z= 30
3	R505609	Chaveta	1		LGTH= 18.5MM
4	RE65168	Juego de rodamientos	1		STD , (KIT R123563 AND R123564)
	RE65912	Rodamiento axial	AR		(A) US -0.254MM, (KIT R130574 AND R130575)
5	R135918	Tornillo	6		
6	R48685	Pasador de centraje	1		
7	RE65165	Juego de rodamientos	4		STD , (KIT R123561 AND R123562)
	RE65911	Cojinete	AR		(A) US -0.254MM, (KIT R130576 AND R130577)

(A) GRINDING GUIDELINES : SEE CTM104
DIRECTIVES DE RECTIFICATION : VOIR CTM105
ИНСТРУКЦИИ ПО ШЛИФОВКЕ: СМ. CTM205
INSTRUCCIONES REFERENTE AL RECTIFICADO : VER CTM107

4834 (CONNECTING RODS AND PISTONS)
4834 (BIELLES ET PISTONS)
4834 (ШАТУНЫ И ПОРШНИ)
4834 (BIELA Y PISTONES)

RE522135PCDB02 A.1

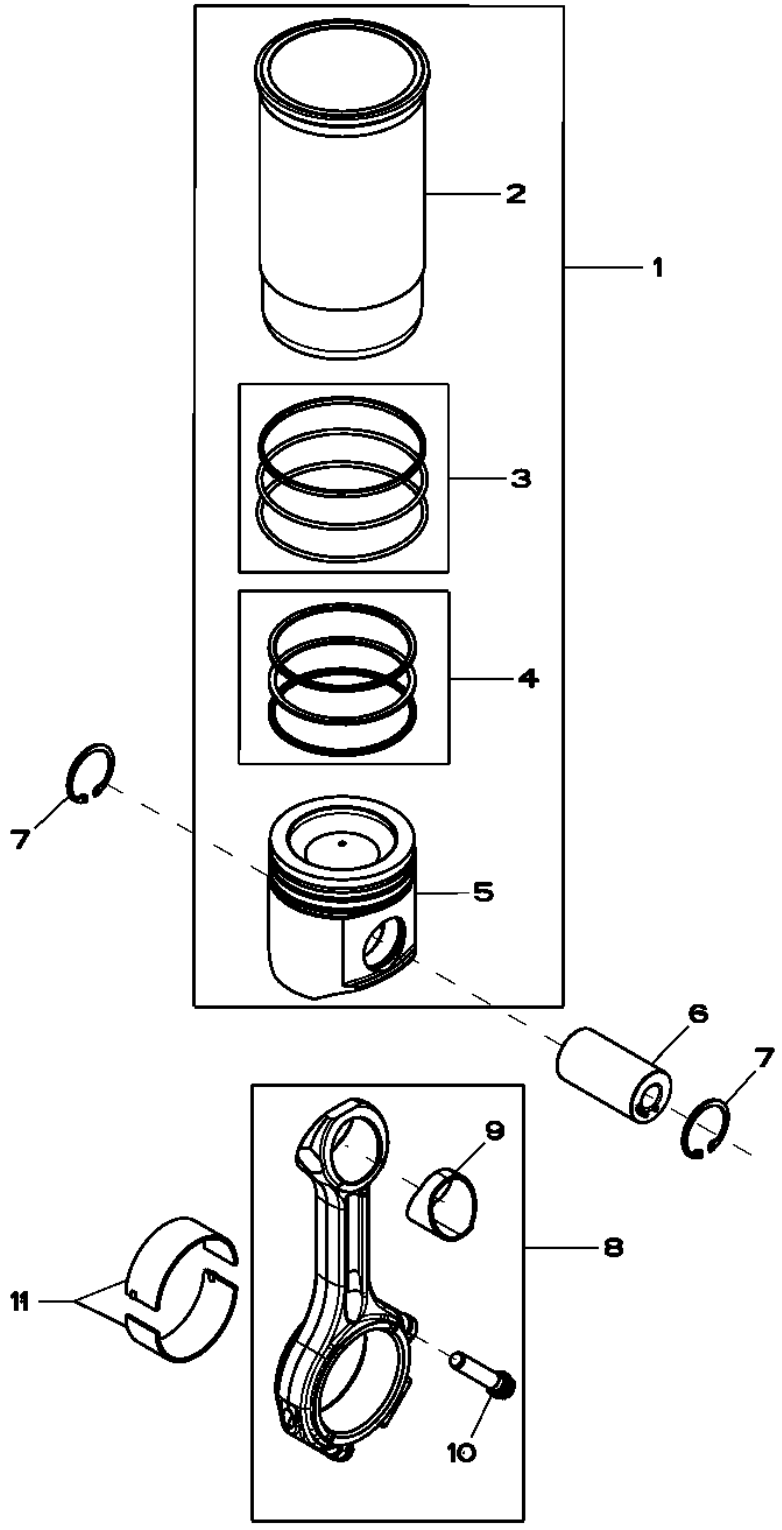

Pos.	*Ref.*	*Descripción*	*Cant.*	*Núm. de serie motor*	*Notas*
1	RE524450	Juego de pistón y camisa	6		
2	.....	Camisa de cilindro	1		NSEP , (ORDER RE524450)
3	AR65507	Juego de anillos tóricos	1		PACKG (3)
4	RE524453	Juego segmentos de pistón	1		PACKG (3)
5	.....	Pistón	1		NSEP , (MARKED RE521616) (ORDER RE524450)
6	R502755	Eje del pistón	6		OD= 41MM, LGTH= 77MM
7	R54114	Anillo elástico	12		
8	RE500608	Biela	6		
9	R114082	Casquillo	1		
10	R501124	Tornillo	2		A= 61MM, M12
11	RE65908	Cojinete	6		STD , (KIT (2) R113698)
	RE65909	Cojinete	AR		(A) ID -0.254MM, (KIT (2) R130578)

(A) GRINDING GUIDELINES : SEE CTM104
DIRECTIVES DE RECTIFICATION : VOIR CTM105
ИНСТРУКЦИИ ПО ШЛИФОВКЕ: СМ. CTM205
INSTRUCCIONES REFERENTE AL RECTIFICADO : VER CTM107

4905 (ROCKER ARM, SHAFT, TAPPET, PUSH ROD)
4905 (CULBUTEUR, ARBRE, POUSSOIR DE SOUPAPE, TIGE)
4905 (КОРОМЫСЛО, ОСЬ, КУЛАЧОК, ТОЛКАТЕЛЬ)
4905 (BALANCIN, ARBOL, BOTADOR, VARILLA DE EMPUJE)

RE522136PCDE03 A.1

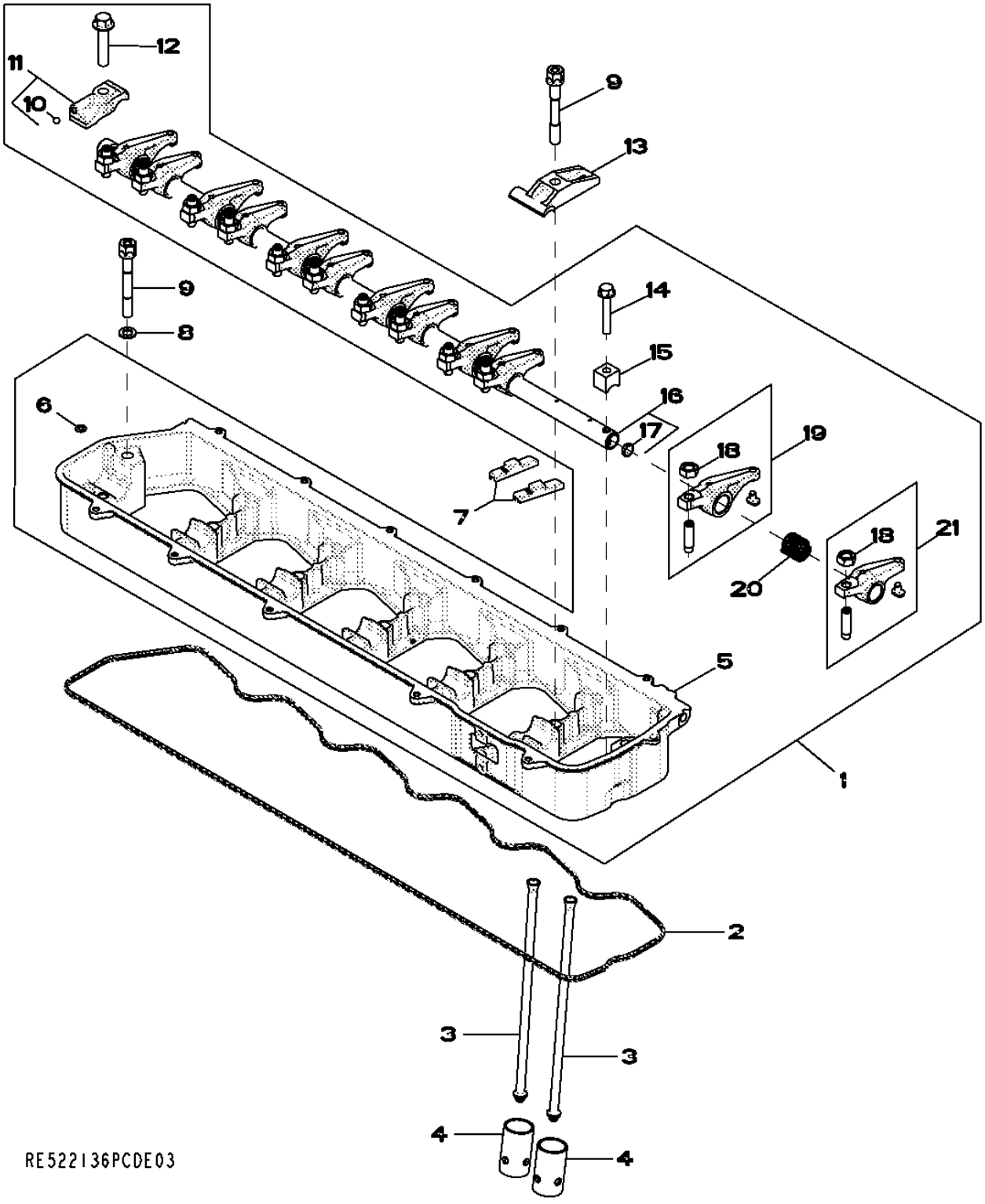

Pos.	Ref.	Descripción	Cant.	Núm. de serie motor	Notas
1	RE533148	Eje de balancines	1		KIT
2	R524496	Junta	1		
3	R504209	Varilla de empuje	12		
4	R123565	Seguidor de leva	12		
5	.....	Carcasa	1		(MARKED R518809 OR R525452) (ORDER RE533148)
6	R520867	Anillo tórico	1		
7	R502341	Puente de válvulas	12		
8	24M7096	Arandela	2		10.500 X 18 X 1.600 MM
9	R521458	Tornillo	7		
10	R69281	Bola	1		
11	RE523032	Tapa	1		
12	19M8966	Tornillo	1		M10 X 50
13	R516140	Tira	5		
14	19M9170	Tornillo	1		M8 X 50
15	R504631	Abrazadera	1		
16	RE516491	Eje de balancines	1		(MARKED R504782)
17	30M7004	Tapón	2		
18	14M7148	Tuerca	12		M10
19	RE504210	Balancín	6		(B)
20	R505543	Muelle	6		
21	RE523023	Balancín	6		(A)

(A) INTAKE
SOUPAPE D'ADMISSION
ВПУСК
VALVULA DE ADMISION

(B) EXHAUST
ECHAPPEMENT
ВЫХЛОПНАЯ ТРУБА
ESCAPE

5024 (OIL PUMP)
5024 (POMPE A HUILE)
5024 (МАСЛЯНЫЙ НАСОС)
5024 (BOMBA DE ACEITE)

RE522137PCDC02 A.1

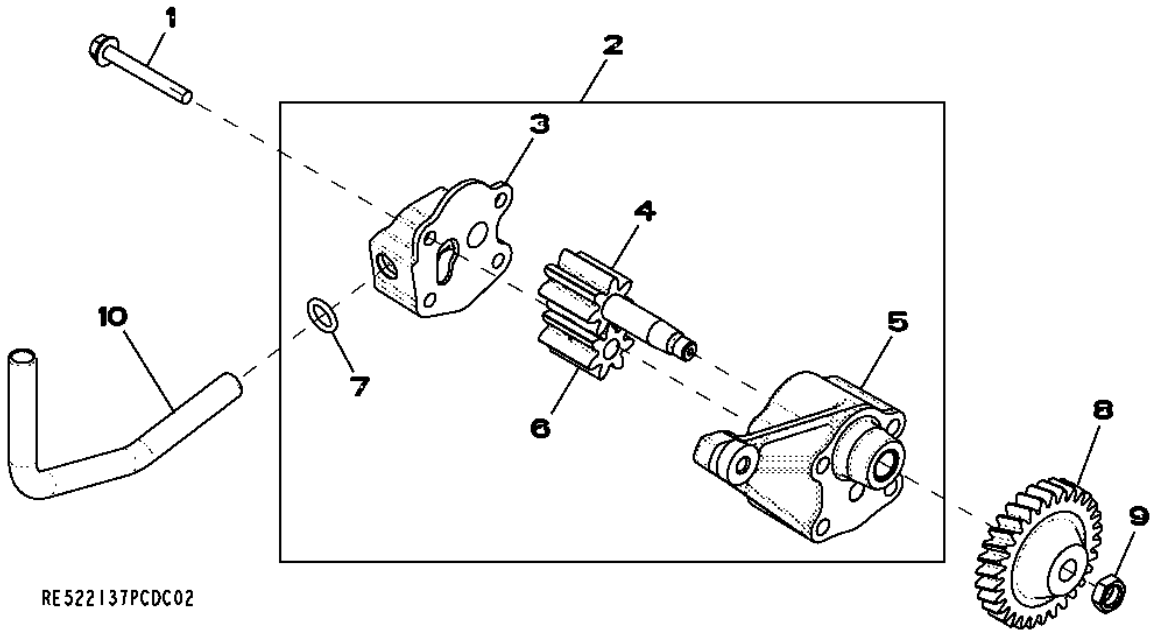

Pos.	*Ref.*	*Descripción*	*Cant.*	*Núm. de serie motor*	*Notas*
1	19M7802	Tornillo	2		M8 X 65
2	RE521756	Bomba de aceite	1		
3	.....	Tapadera	1		(ORDER RE521756)
4	.....	Engranaje	1		(ORDER RE521756)
5	.....	Carcasa	1		(ORDER RE521756)
6	.....	Engranaje	1		(ORDER RE521756)
7	R97185	Anillo tórico	1		
8	R120638	Engranaje	1		
9	14M7066	Tuerca	1		M12
10	R526838	Tubo de aceite	1		

5128 (CYLINDER HEAD)
5128 (CULASSE)
5128 (ГОЛОВКА БЛОКА ЦИЛИНДРОВ)
5128 (CULATA)

RE531717PCDA02 A.1

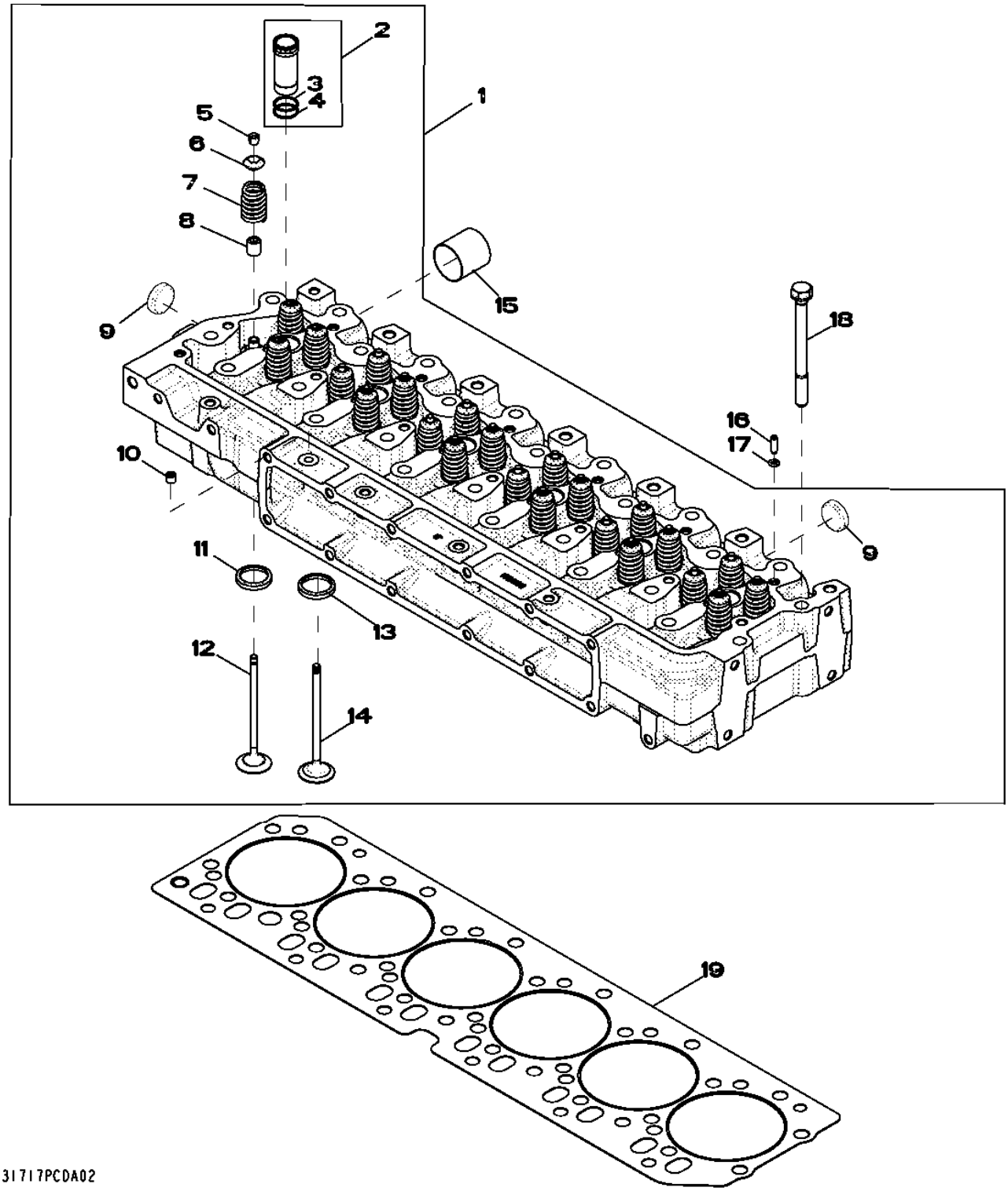

Pos.	Ref.	Descripción	Cant.	Núm. de serie motor	Notas
1	RE521639	Culata	1		
	SE501583	Culata reman.	1		
2	RE517435	Manguito	6		
3	.....	Anillo tórico	1		(ORDER RE517435)
4	.....	Anillo tórico	1		(ORDER RE517435)
5	R502371	Retenedor	48		
6	R502367	Tapa	24		
7	RE531223	Juego	12		
8	RE526519	Retén	24		
9	CD16284	Tapón	4		
10	RE71255	Tapón roscado	1		
11	R515033	Anillo asiento de válvula	12		
12	RE518081	Válvula de escape	6		
13	R515034	Anillo asiento de válvula	12		
14	RE531221	Juego	6		
15	R502512	Manguito	6		
16	R521544	Casquillo	2		
17	R520867	Anillo tórico	7		
18	R502511	Tornillo	26		
19	R116516	Junta de culata	1		

5497 (TURBO AIR INLET)
5497 (ARRIVEE D'AIR DU TURBOCOMPRESSEUR)
5497 (ВОЗДУХОЗАБОРНИК ТУРБОНАГНЕТАТЕЛЯ)
5497 (ENTRADA DE AIRE DEL TURBOCOMPRESOR)

RE529875PCDB02 A.1

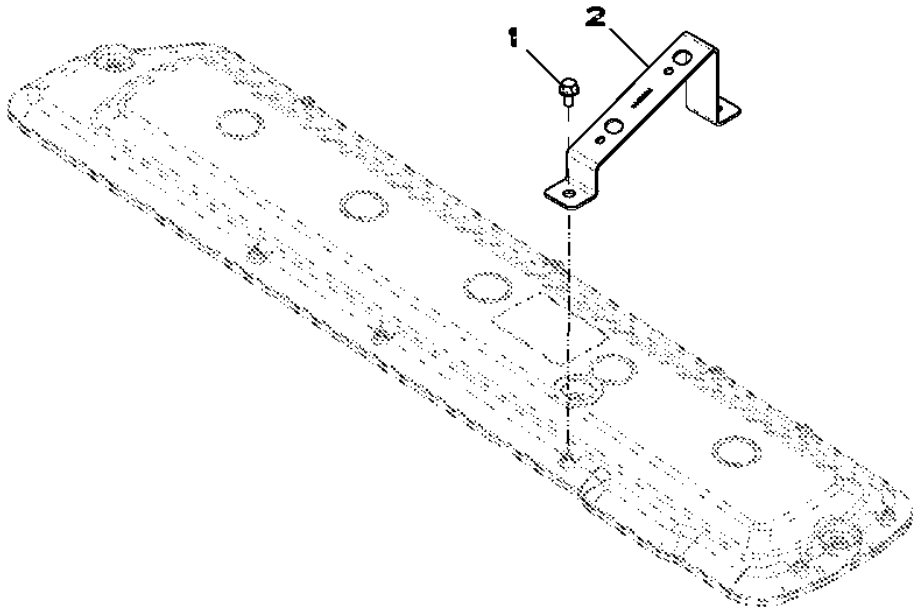

Pos.	*Ref.*	*Descripción*	*Cant.*	*Núm. de serie motor*	*Notas*
1	RE527858	Tornillo	2		
2	R522944	Soporte	1		

5722 (WATER PUMP INLET)
5722 (ENTREE DE LA POMPE A EAU)
5722 (ВХОДНОЙ КАНАЛ ВОДЯНОГО НАСОСА)
5722 (ENTRADA DE BOMBA DE AGUA)

RE507202PCDD03 A.1

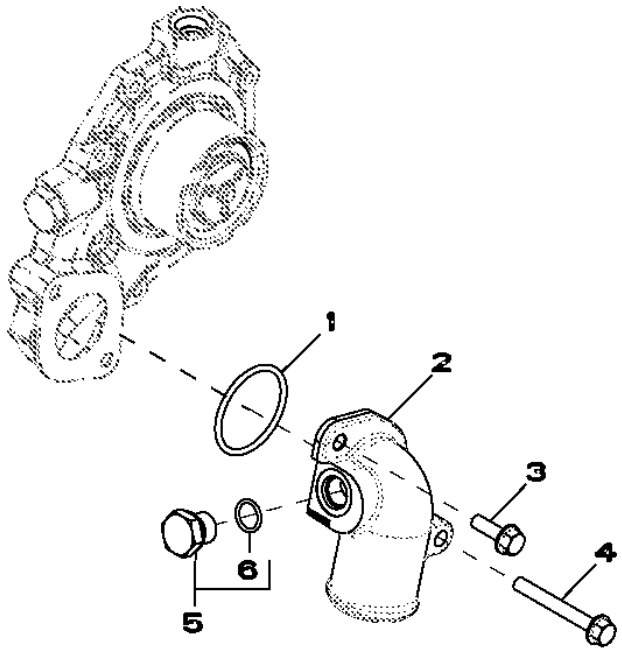

RE507202PCDD03

Pos.	*Ref.*	*Descripción*	*Cant.*	*Núm. de serie motor*	*Notas*
1	R89944	Anillo tórico	1		
2	R502983	Toma de bomba de agua	1		
3	19M7867	Tornillo	1		M8 X 25
4	19M7802	Tornillo	1		M8 X 65
5	RE46685	Tapón hermético	1		M18 X 1.5
6	51M7043	Anillo tórico	1		15.300 X 2.200 MM

5951 (OIL COOLER)
5951 (REFROIDISSEUR D'HUILE)
5951 (МАСЛООХЛАДИТЕЛЬ)
5951 (REFRIGERANTE DE ACEITE)

RE527560PCDA02 A.1

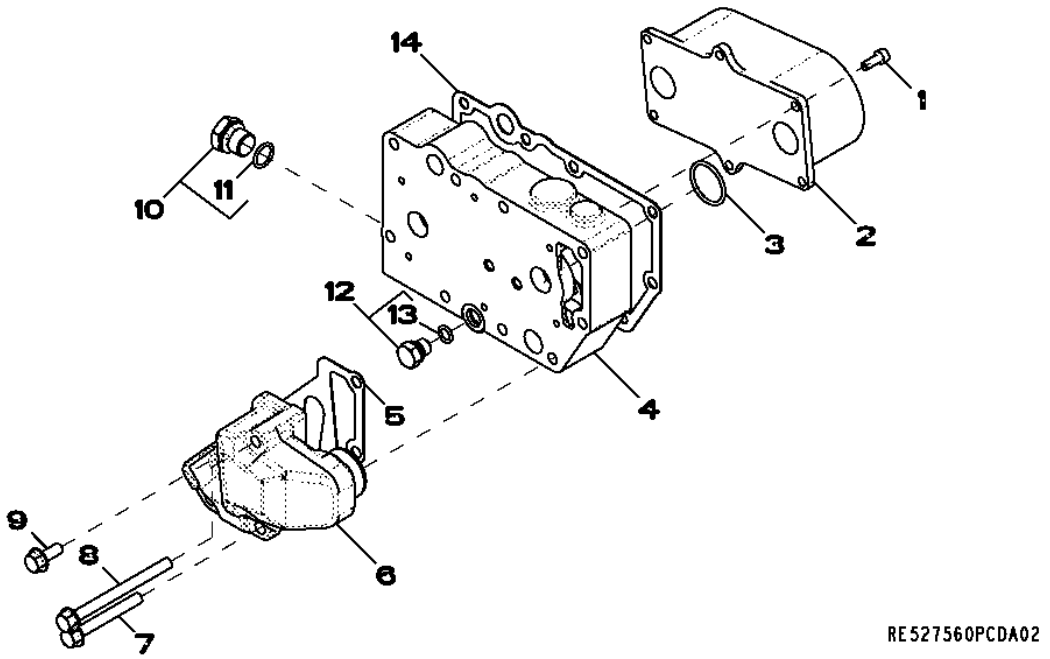

Pos.	*Ref.*	*Descripción*	*Cant.*	*Núm. de serie motor*	*Notas*
1	RE67231	Tornillo	6		
2	RE59298	Refrigerador de aceite	1		
3	T122075	Anillo tórico	2		
4	R521037	Carcasa	1		
5	R501428	Junta	1		
6	R502811	Racor adaptador	1		
7	19M7802	Tornillo	2		M8 X 65
8	19M7970	Tornillo	2		M8 X 100
9	RE67238	Tornillo	1		
10	RE46685	Tapón hermético	1		
11	51M7043	Anillo tórico	1		15.300 X 2.200 MM
12	RE46686	Tapón hermético	1		
13	51M7040	Anillo tórico	1		9.300 X 2.200 MM
14	R123501	Junta	1		

6401 (EXHAUST ELBOW)
6401 (COUDE D'ECHAPPEMENT)
6401 (КОЛЕНО ВЫХЛОПНОГО КОЛЛЕКТОРА)
6401 (CODO DE ESCAPE)

RE59481PCDD01 A.1

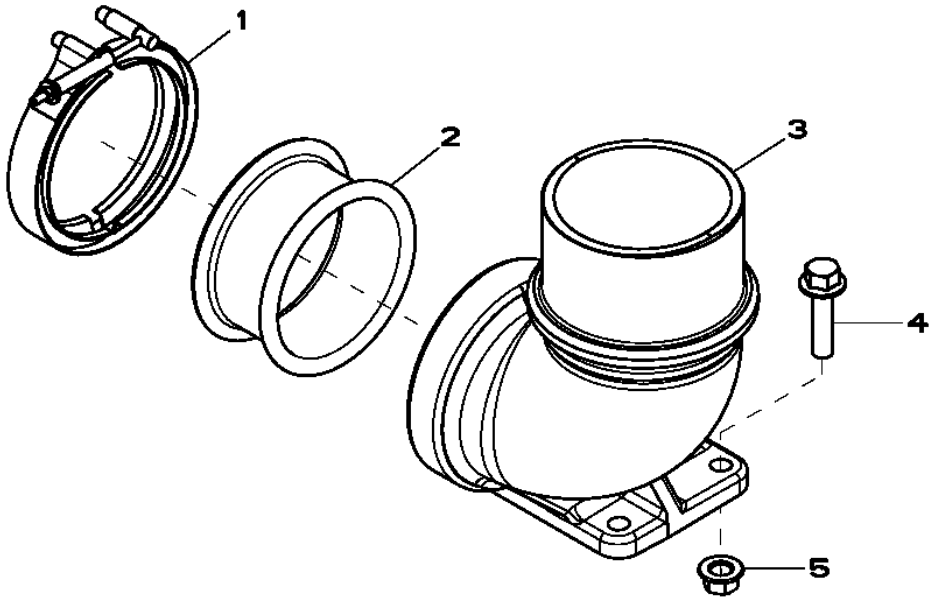

RE59481PCDD01

Pos.	*Ref.*	*Descripción*	*Cant.*	*Núm. de serie motor*	*Notas*
1	RE40048	Abrazadera	1		
2	R87732	Racor adaptador	1		
3	R123246	Tubo de escape	1		
4	19M8162	Tornillo	4		M10 X 40
5	14M7296	Tuerca con brida	4		M10

65VS (TURBOCHARGER)
65VS (TURBOCOMPRESSEUR)
65VS (ТУРБОНАГНЕТАТЕЛЬ)
65VS (TURBOCARGADOR)

RE538011PCDA01 A.1

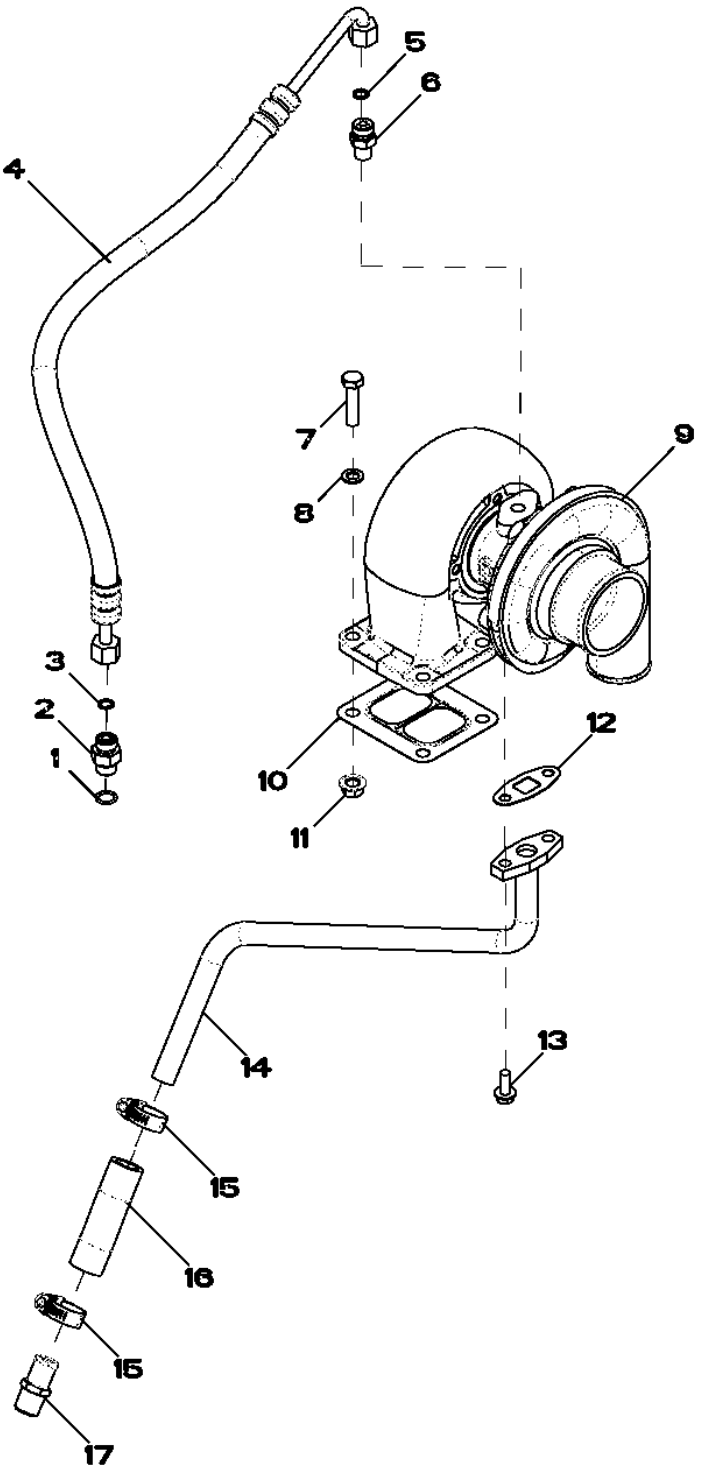

Pos.	Ref.	Descripción	Cant.	Núm. de serie motor HDW75	Notas
1	51M7042	Anillo tórico	1		13.300 X 2.200 MM
2	38H5037	Racor adaptador	1		
3	T77613	Anillo tórico	1		
4	RE503215	Manguera hidráulica	1		
5	R63548	Anillo tórico	1		
6	M87733	Racor adaptador	1		
7	19M8637	Tornillo	4		M10 X 40
8	24M7096	Arandela	4		10.500 X 18 X 1.600 MM
9	SE502188	Turbocompresor reman.	1		
10	R123572	Junta	1		
11	14M7296	Tuerca con brida	4		M10
12	R123570	Junta	1		
13	19M8062	Tornillo	2		M8 X 20
14	RE68234	Tubería de aceite	1		
15	RE65978	Abrazadera	2		
16	R523372	Manguera	1		
17	RE54885	Conexión de manguera	1		

6698 (TEMPERATURE SWITCH)
6698 (CONTACTEUR DE TEMPERATURE)
6698 (ДАТЧИК ТЕМПЕРАТУРЫ)
6698 (INTERRUPTOR DE TEMPERATURA)

RE500556PCDD02 A.1

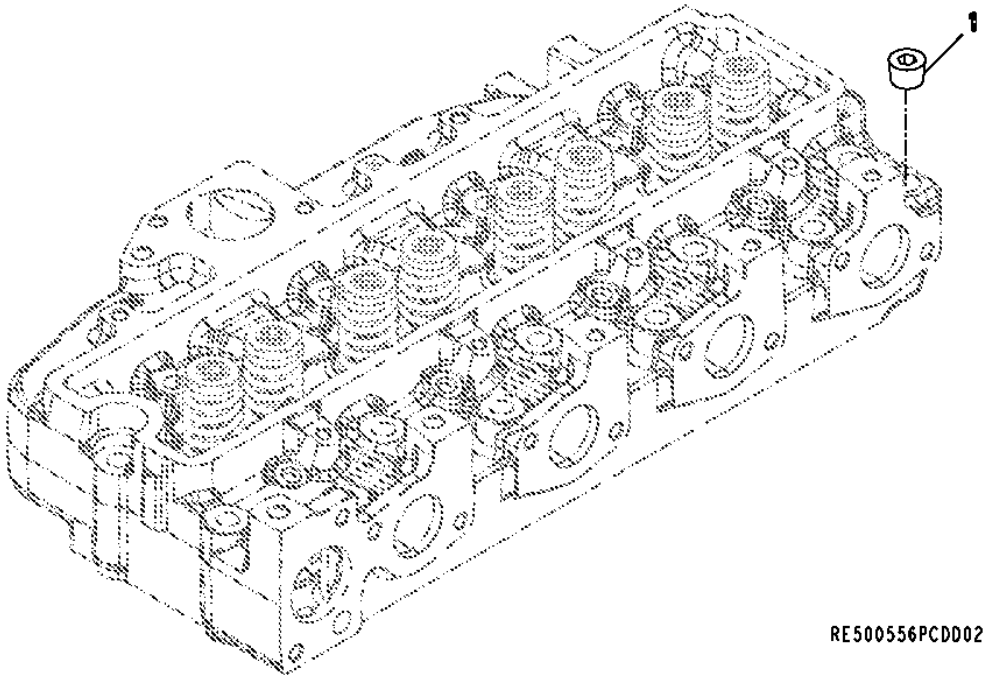

Pos.	*Ref.*	*Descripción*	*Cant.*	*Núm. de serie motor*	*Notas*
1	15H584	Tapón roscado	1		1/2"

6744 (SENSORS)
6744 (CAPTEURS)
6744 (ДАТЧИКИ)
6744 (SENSORES)

RE535320PCDA01 A.1

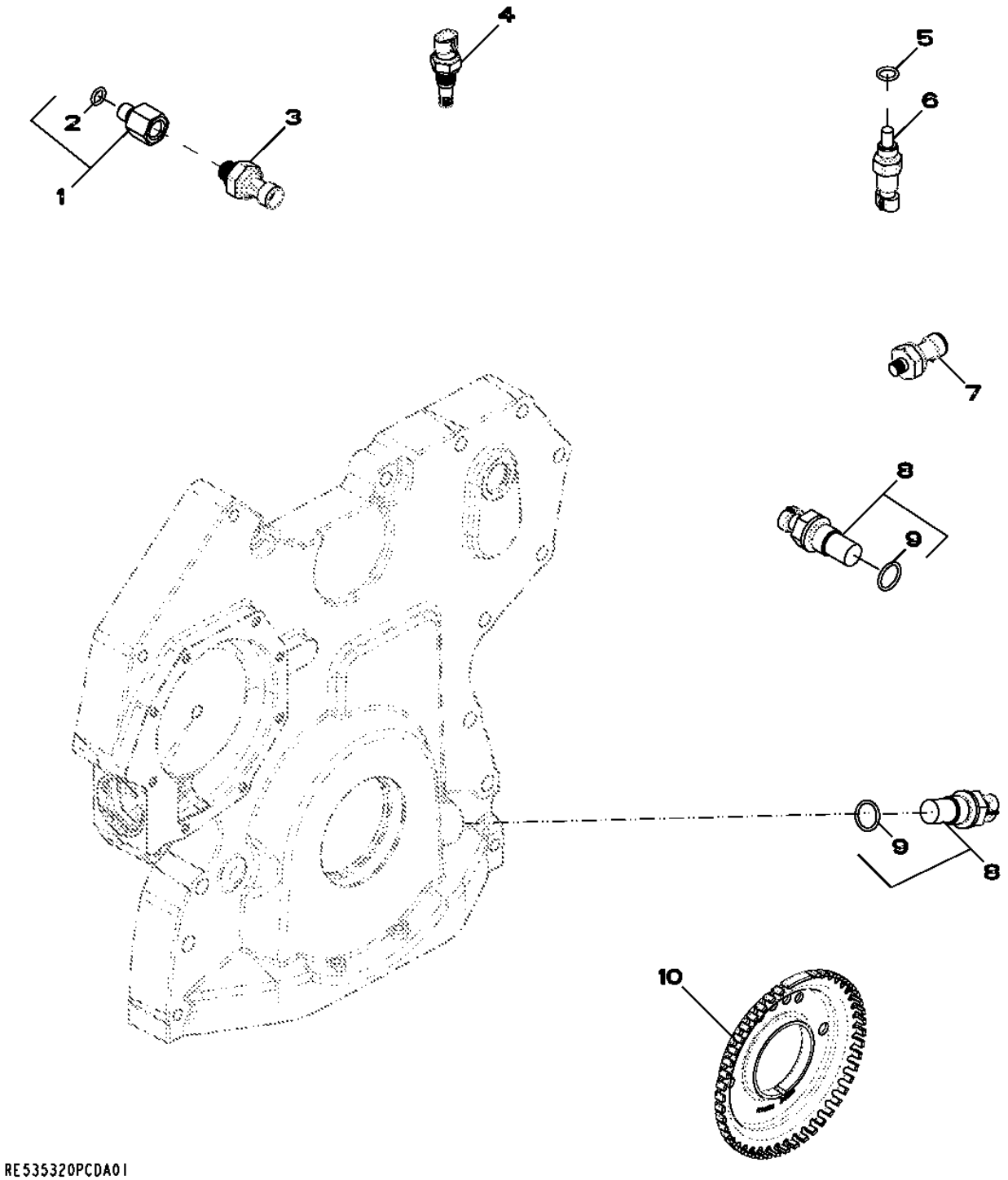

Pos.	Ref.	Descripción	Cant.	Núm. de serie motor	Notas
1	RE523854	Racor adaptador	1		
2	51M7040	Anillo tórico	1		9.300 X 2.200 MM
3	RE522794	Sensor	1		
4	RE525016	Termopar	1		
5	51M7041	Anillo tórico	1		11.300 X 2.200 MM
6	RE52722	Sensor de temperatura	1		
7	RE167207	Sensor	1		
8	RE519144	Sensor	2		
9	51M7044	Anillo tórico	1		17.300 X 2.200 MM
10	R517471	Rueda	1		

81AL (WATER IN FUEL)
81AL (EAU DANS LE CARBURANT)
81AL (ВОДА В ТОПЛИВЕ)
81AL (AGUA EN EL COMBUSTIBLE)

RE536104PCDA01 A.1

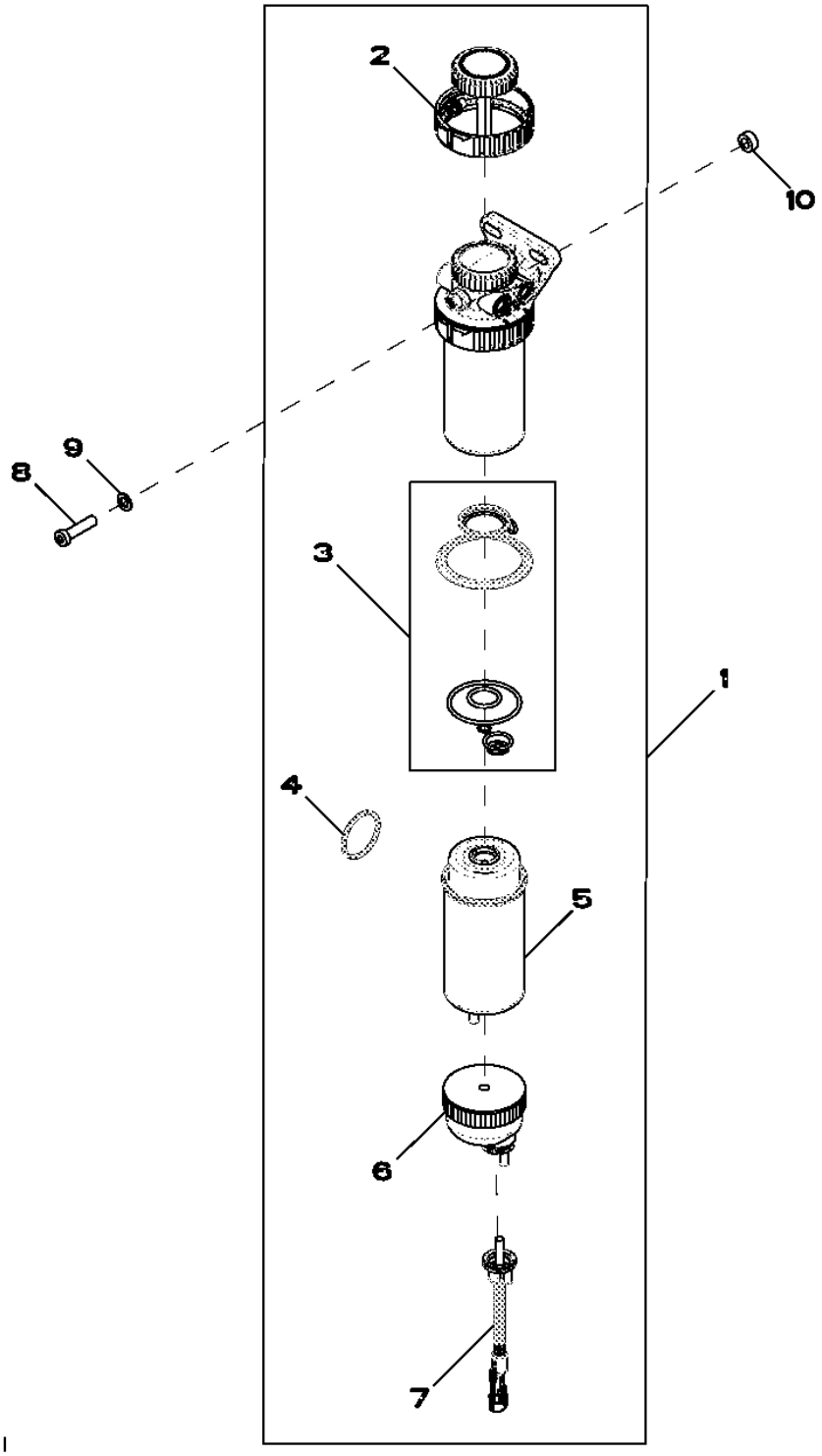

Pos.	*Ref.*	*Descripción*	*Cant.*	*Núm. de serie motor*	*Notas*
1	RE529641	Filtro	1		
2	RE526834	Kit de filtros	1		
3	RE516553	Juego de retenes	1		
4	RE516512	Juego de anillos tóricos	1		
5	RE529643	Cartucho de filtro	1		
6	RE51650	Vaso de decantación	1		
7	RE519696	Sensor	1		
8	19M8578	Tornillo	2		M10 X 40
9	24M7096	Arandela	2		10.500 X 18 X 1.600 MM
10	A41207	Arandela	2		

8485 (WITHOUT ENGINE WIRING HARNESS)
8485 (SANS FAISCEAU MOTEUR)
8485 (БЕЗ ЖГУТА ПРОВОДОВ ДВИГАТЕЛЯ)
8485 (SIN GRUPO DE CABLES DEL MOTOR)

RE536130PCDA01 A.1

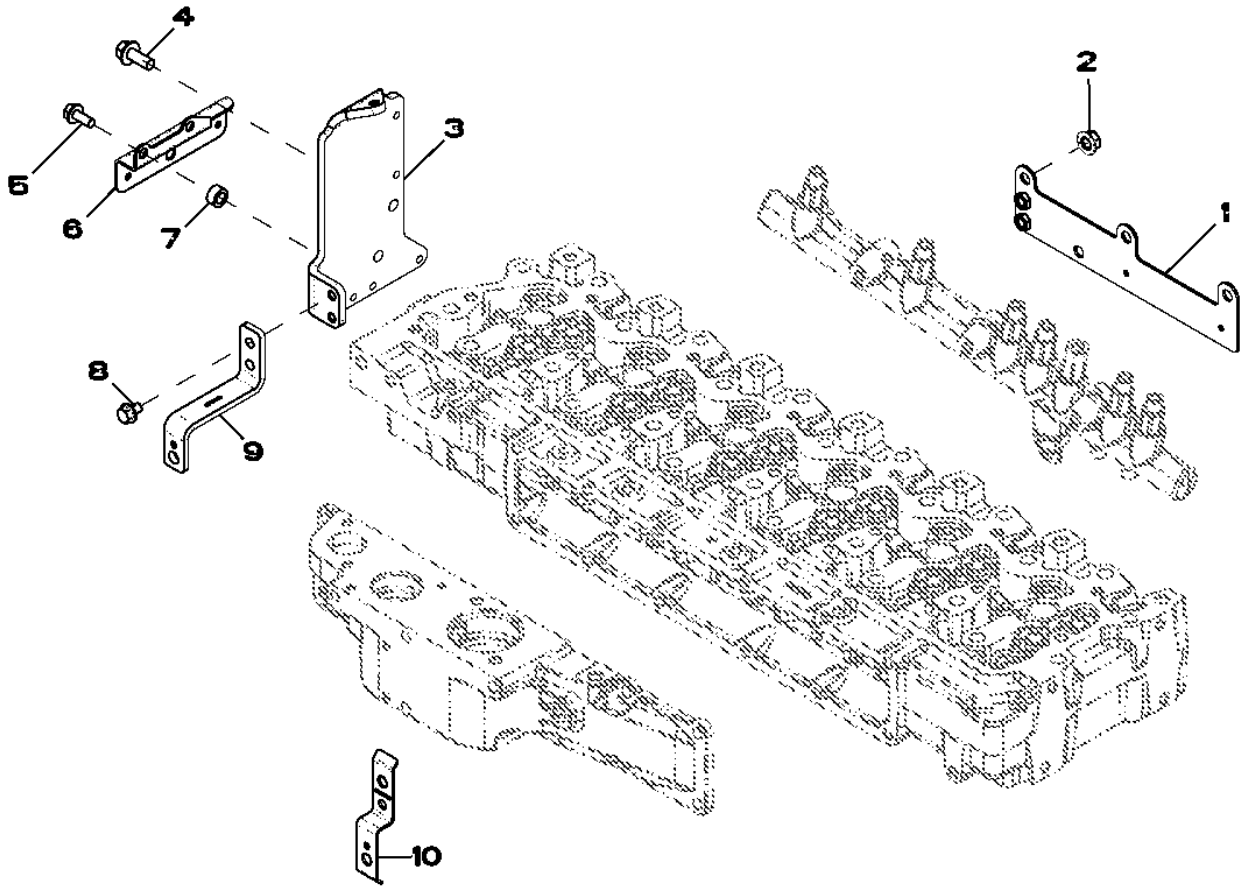

RE536130PCDA01

Pos.	*Ref.*	*Descripción*	*Cant.*	*Núm. de serie motor*	*Notas*
1	RE529804	Soporte	1		
2	14M7296	Tuerca con brida	3		M10
3	R522771	Soporte	1		
4	19M7785	Tornillo	2		M10 X 25
5	19M7866	Tornillo	2		M8 X 20
6	R523187	Soporte	1		
7	T20280	Arandela	2		
8	19M7864	Tornillo	2		M8 X 12
9	R522943	Soporte	1		
10	R522942	Soporte	1		

8724 (BELT TENSIONER)
8724 (TENDEUR DE COURROIE)
8724 (НАТЯЖНОЕ УСТРОЙСТВО ДЛЯ РЕМНЯ)
8724 (TENSOR DE CORREA)

RE525433PCDA02 A.1

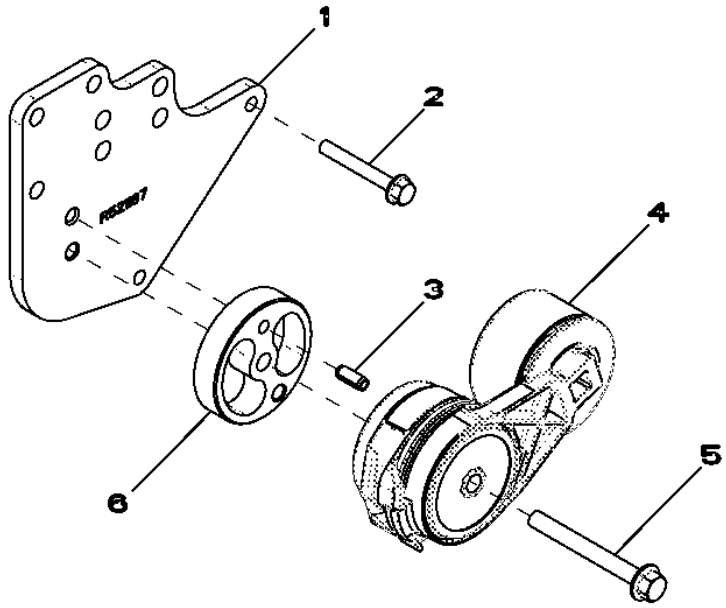

RE525433PCDA02

Pos.	*Ref.*	*Descripción*	*Cant.*	*Núm. de serie motor*	*Notas*
1	R521167	Tira	1		
2	19M7801	Tornillo	2		M8 X 60
3	34M7061	Pasador elástico	1		8 X 20 MM
4	RE518097	Tensor de correa	1		
5	19M7811	Tornillo	1		M10 X 90
6	R516623	Espaciador	1		

8860 (OIL FILTER)
8860 (FILTRE A HUILE)
8860 (МАСЛЯНЫЙ ФИЛЬТР)
8860 (FILTRO DE ACEITE)

RE517347PCDD03 A.1

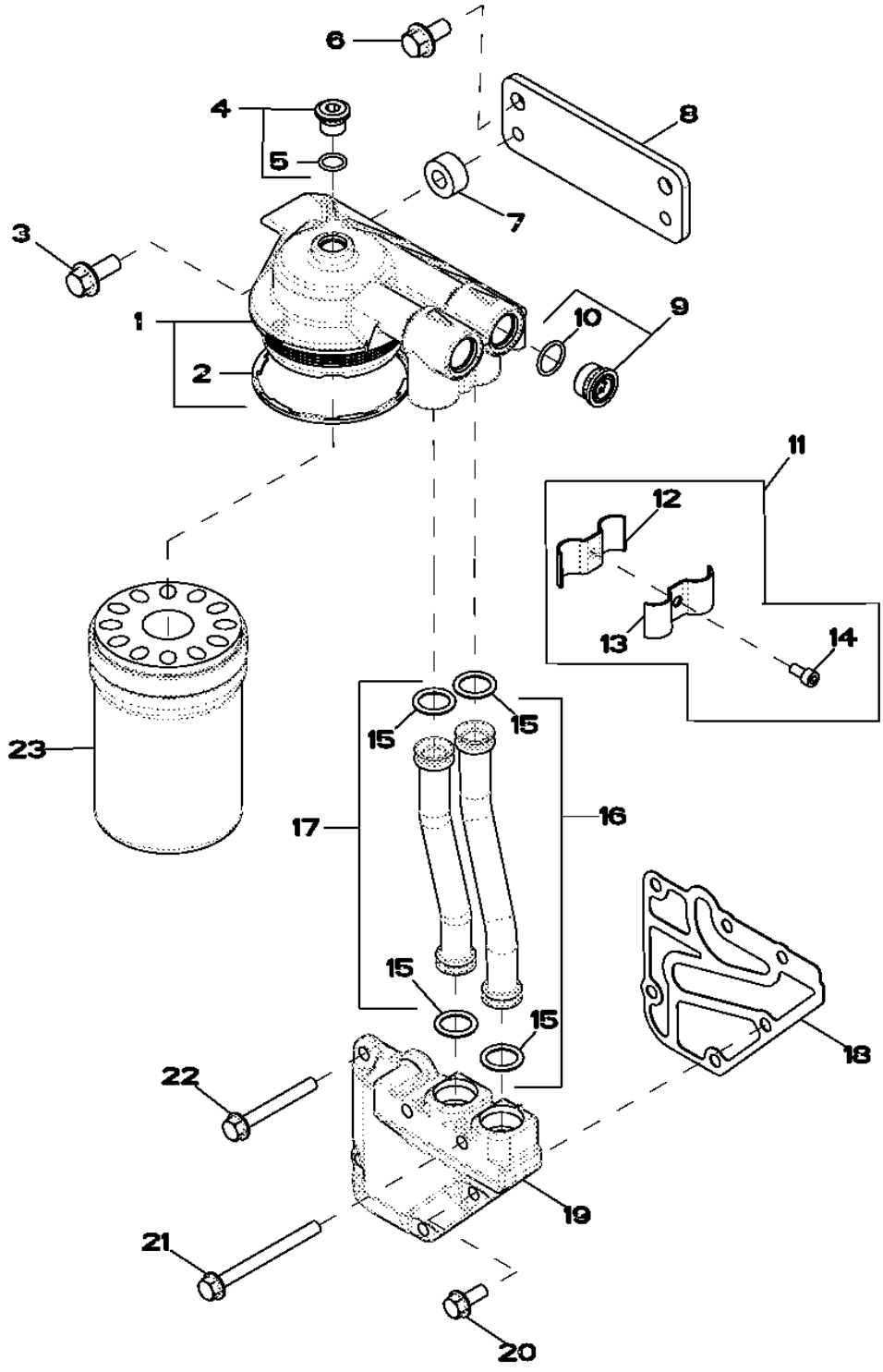

RE517347PCDD03

Pos.	Ref.	Descripción	Cant.	Núm. de serie motor	Notas
1	RE504563	Cabeza de filtro	1		
2	R502513	Retén	1		
3	19M7785	Tornillo	2		M10 X 25
4	RE52242	Tapón de vaciado	1		
5	51M7042	Anillo tórico	1		13.300 X 2.200 MM
6	19M7784	Tornillo	2		M10 X 20
7	R114358	Espaciador	2		
8	R516427	Soporte	1		
9	RE505232	Tapón hermético	2		M22 X 1.5
10	51M7045	Anillo tórico	1		19.300 X 2.200 MM
11	RE520368	Semiabrazadera	1		
12	.....	Semiabrazadera	1		
13	.....	Semiabrazadera	1		
14	19M8618	Tornillo	1		M6 X 12
15	R518507	Anillo tórico	2		YELLOW
16	RE519749	Tubo	1		
17	RE519748	Tubo	1		
18	R502864	Junta	1		
19	R501436	Racor adaptador	1		
20	RE67238	Tornillo	1		WITH PRE-APPLIED SEALANT
21	19M7913	Tornillo	2		M8 X 90
22	19M7802	Tornillo	3		M8 X 65
23	RE504836	Filtro de aceite	1		
..	24M7040	Arandela	2		11 X 20 X 2 MM

9801 (LIFT STRAPS)
9801 (SOULEVEZ LES COURROIES)
9801 ПОДЪЕМНЫЕ СТРОПЫ
9801 (TIRAS DE ELEVADOR)

RE53353PCDF03 A.1

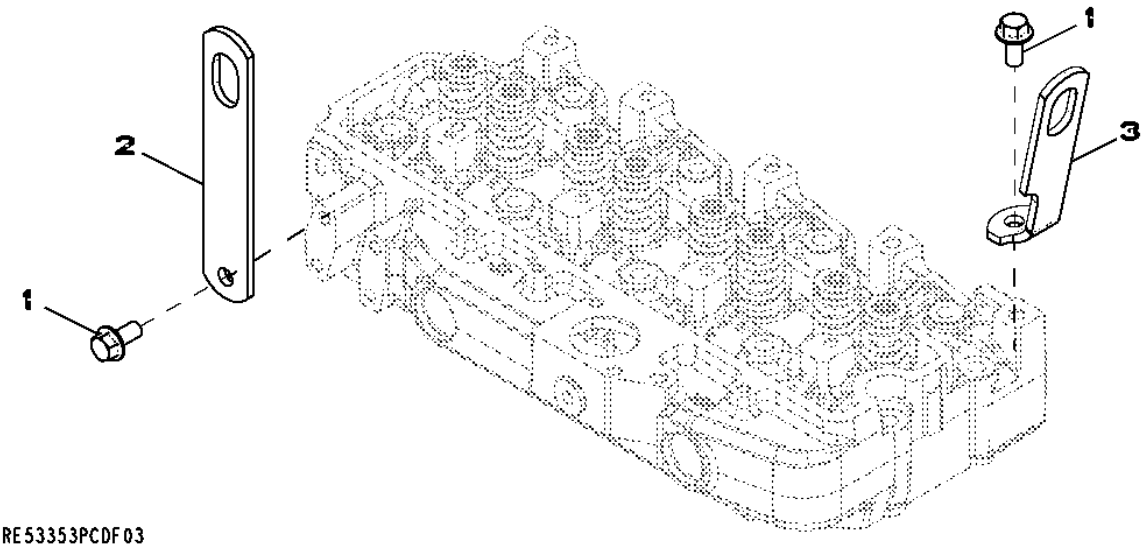

Pos.	*Ref.*	*Descripción*	*Cant.*	*Núm. de serie motor*	*Notas*
1	19M7788	Tornillo	2		M12 X 25
2	R502329	Tira	1		(REAR)
3	.....	Tira	1		(FRONT)

9901 (BEARING KIT)
9901 (COUSSINETS JEU DE PIECES)
9901 (КОМПЛЕКТ ПОДШИПНИКОВ)
9901(COJINETE JUEGO)

RE65908PCDA02 A.1

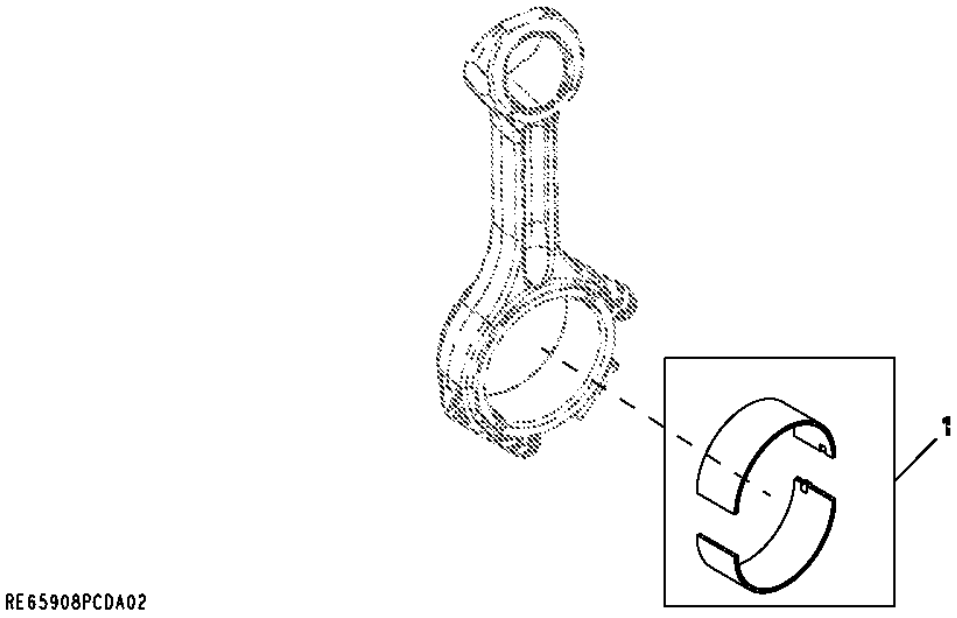

Pos.	*Ref.*	*Descripción*	*Cant.*	*Núm. de serie motor*	*Notas*
1	RE65908	Cojinete	1		

9901 (BEARING KIT)
9901 (COUSSINETS JEU DE PIECES)
9901 (КОМПЛЕКТ ПОДШИПНИКОВ)
9901(COJINETE JUEGO)

RE65165PCDA02 A.1

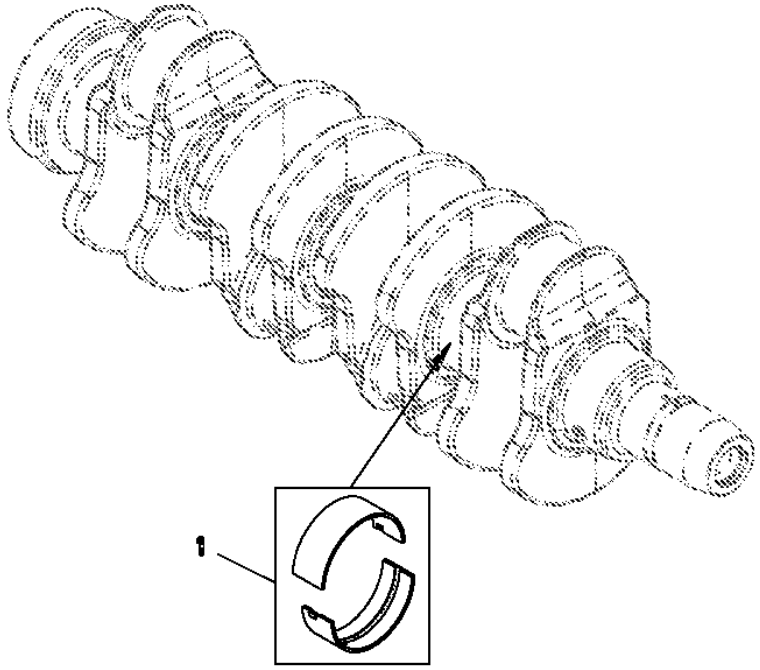

Pos.	*Ref.*	*Descripción*	*Cant.*	*Núm. de serie motor*	*Notas*
1	RE65165	Juego de rodamientos	1		

9901 (BEARING KIT)
9901 (COUSSINETS JEU DE PIECES)
9901 (КОМПЛЕКТ ПОДШИПНИКОВ)
9901(COJINETE JUEGO)

RE65168PCDA02 A.1

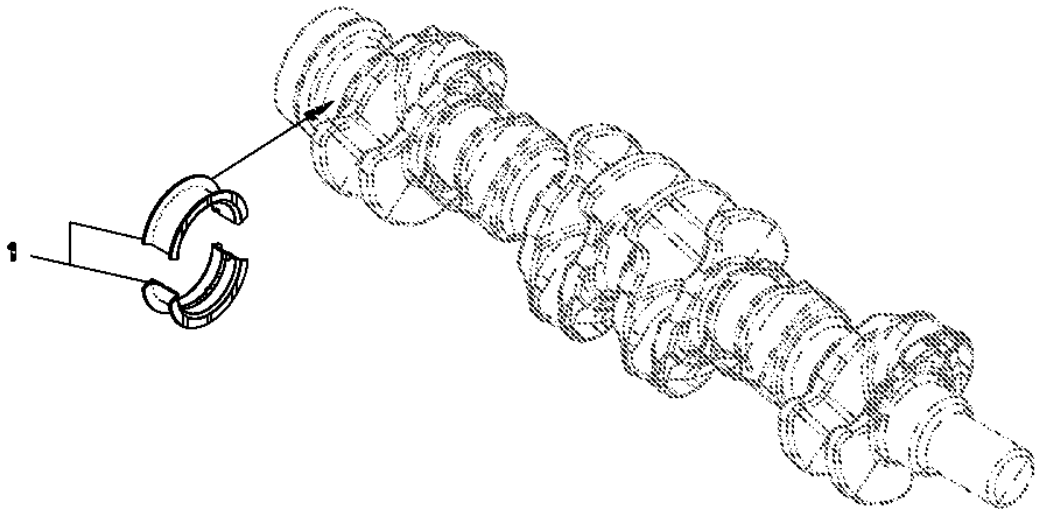

RE65168PCDA02

Pos.	*Ref.*	*Descripción*	*Cant.*	*Núm. de serie motor*	*Notas*
1	RE65168	Juego de rodamientos	1		

9901 (THRUST BEARING)
9901 (OUSSINETS DE BUTTE)
9901 (УПОРНЫЙ ПОДШИПНИК)
9901 (COJINETE DE EMPUJE)

RE65911PCDB03 A.1

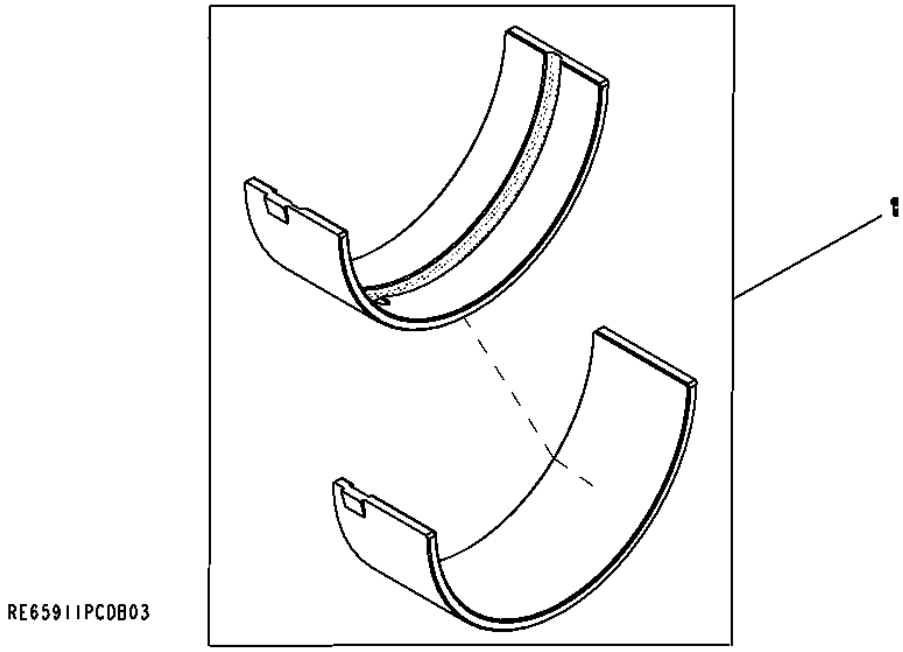

Pos.	*Ref.*	*Descripción*	*Cant.*	*Núm. de serie motor*	*Notas*
1	RE65911	Cojinete	1		((.254MM)UNDERSIZ)

9901 (THRUST BEARING)
9901 (COUSSINETS DE BUTTE)
9901 (УПОРНЫЙ ПОДШИПНИК)
9901 (COJINETE DE EMPUJE)

RE65912PCDB01 A.1

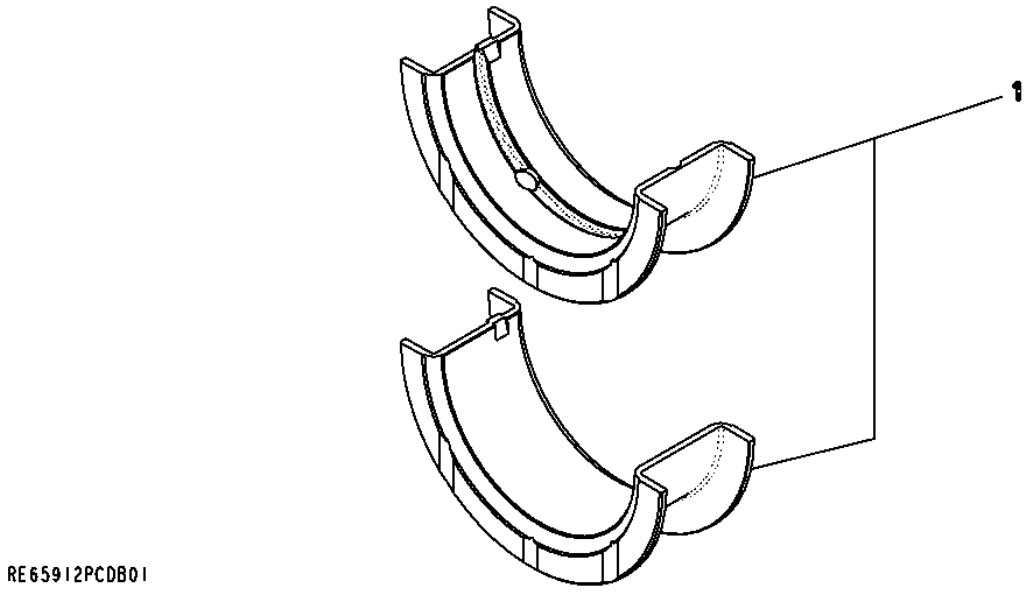

Pos.	*Ref.*	*Descripción*	*Cant.*	*Núm. de serie motor*	*Notas*
1	RE65912	Rodamiento axial	1		((.254MM)UNDERSIZ)

9901 (THRUST BEARING)
9901 (COUSSINETS DE BUTTE)
9901 (УПОРНЫЙ ПОДШИПНИК)
9901 (COJINETE DE EMPUJE)

RE65909PCDB01 A.1

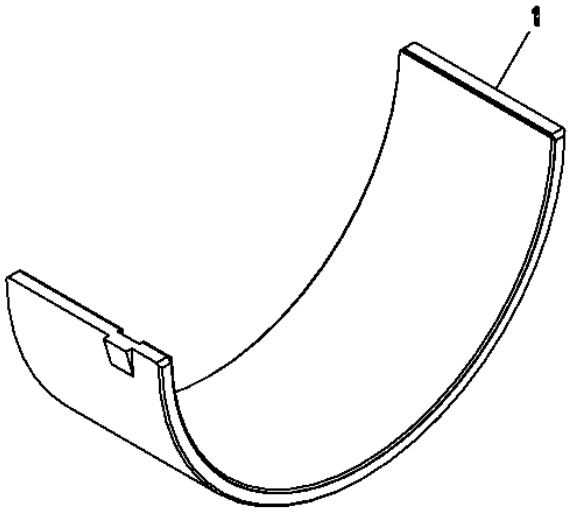

RE65909PCDB01

Pos.	*Ref.*	*Descripción*	*Cant.*	*Núm. de serie motor*	*Notas*
1	RE65909	Cojinete	1		((.254MM)UNDERSIZE)

9901 (CONTROL VALVE)
9901 (DISTRIBUTEUR)
9901 (РЕГУЛИРОВОЧНЫЙ КЛАПАН)
9901 (VALVULA DE CONTROL)

RE534109PCDC01 A.1

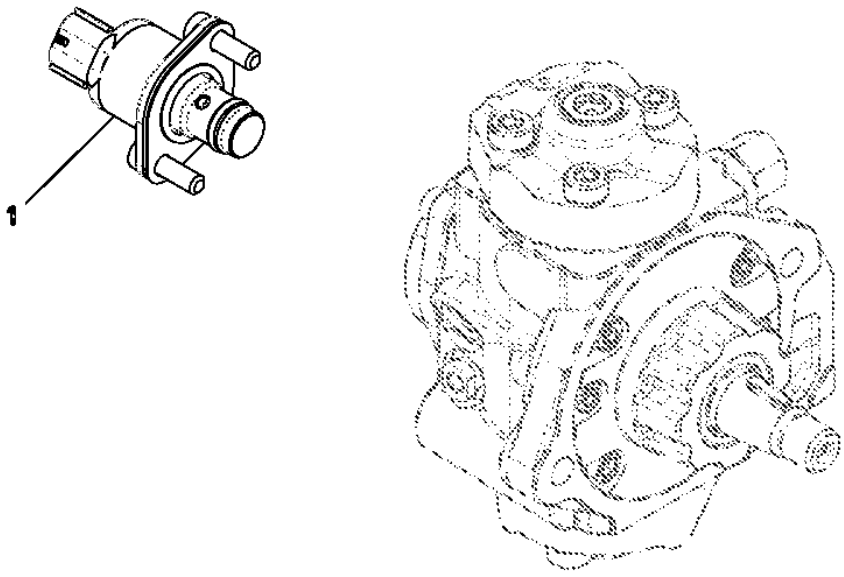

Pos.	*Ref.*	*Descripción*	*Cant.*	*Núm. de serie motor*	*Notas*
1	RE534109	Distribuidor	1		

9901 (ENGINE GASKET KIT)
9901 (JEU DE JOINTS DE MOTEUR)
9901 (КОМПЛЕКТ ПРОКЛАДОК ДВИГАТЕЛЯ)
9901 (CONJUNTO PARA JUNTA DE MOTOR)

RE527832PCDA01 A.1

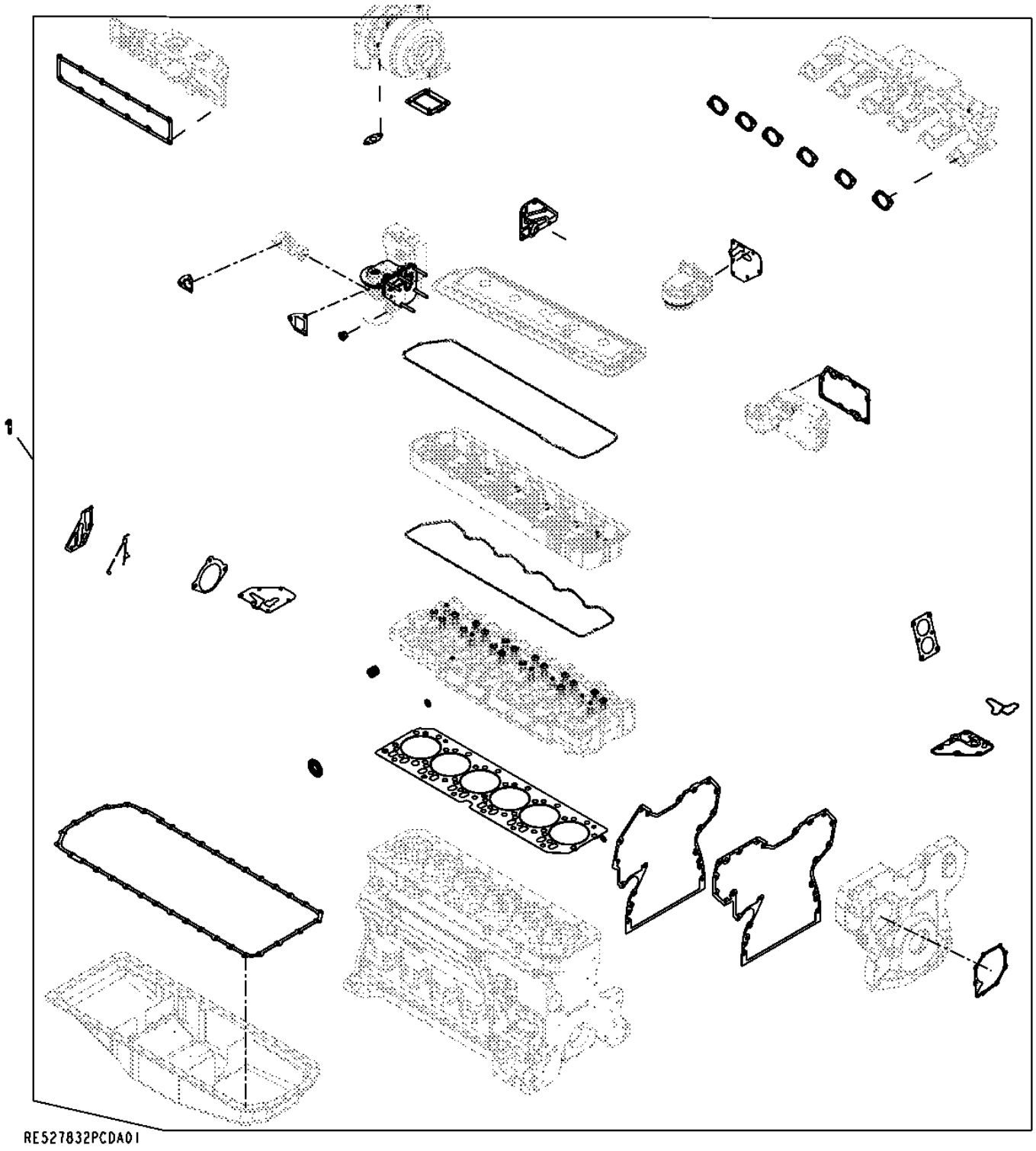

Pos.	*Ref.*	*Descripción*	*Cant.*	*Núm. de serie motor*	*Notas*
1	RE527832	Juego de juntas	1		

9901 (EGR VALVE GASKET KIT)
9901 (JEU DE JOINTS DE SOUPAPE POUR RETOUR DES GAZ D'ECHAPPEMENT)
9901 (КОМПЛЕКТ ПРОКЛАДОК КЛАПАНОВ ДВИГАТЕЛЯ)
9901 (CONJUNTO DE EMPAQUETADURAS DE LA VALVULA PARA RETORNO DE GASES DE ESCAPE)

RE528207PCDA02 A.1

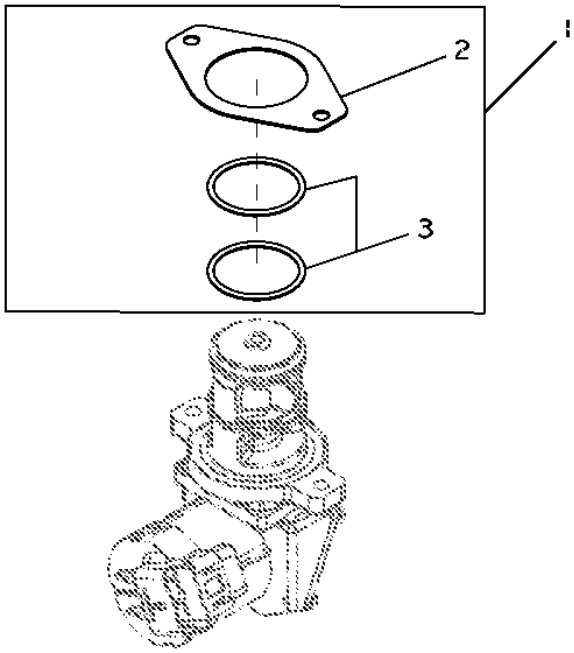

Pos.	*Ref.*	*Descripción*	*Cant.*	*Núm. de serie motor*	*Notas*
1	RE528207	Juego de juntas	1		
2	R519398	Junta	1		
3	R519989	Anillo tórico	2		

9901 (PISTON LINER KIT)
9901 (PISTON CHEMISE JEU DE PIECES)
9901 (КОМПЛЕКТ ПОРШНЯ/ГИЛЬЗЫ)
9901 (PISTON CAMISA DE CILINDRO JUEGO)

RE524450PCDB02 A.1

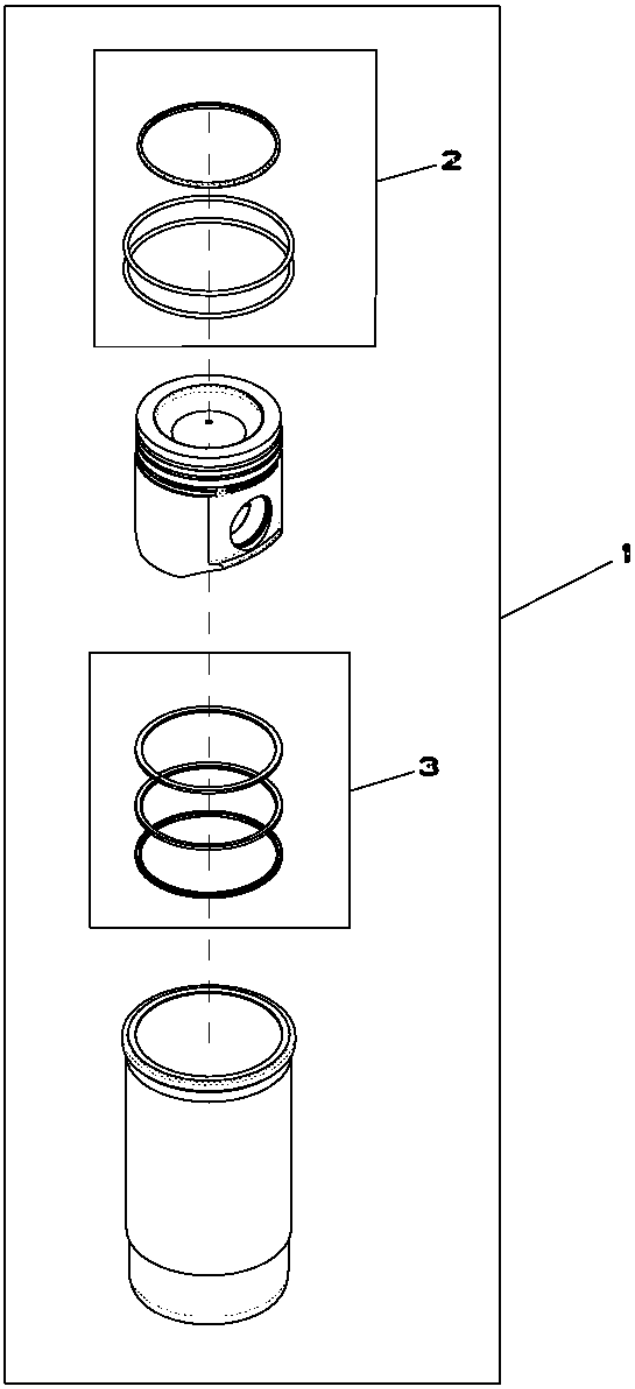

RE524450PCDB02

Pos.	*Ref.*	*Descripción*	*Cant.*	*Núm. de serie motor*	*Notas*
1	RE524450	Juego de pistón y camisa	1		
2	AR65507	Juego de anillos tóricos	1		
3	RE524453	Juego segmentos de pistón	1		

9901 (SERVICE KIT FOR INJECTOR NOZZLE)
9901 (KIT D'ENTRETIEN)
9901 (КОМПЛЕКТ ДЛЯ ОБСЛУЖИВАНИЯ ФОРСУНОК)
9901 (CONJUNTO DE MANTENIMIENTO)

RE524382PCDE02 A.1

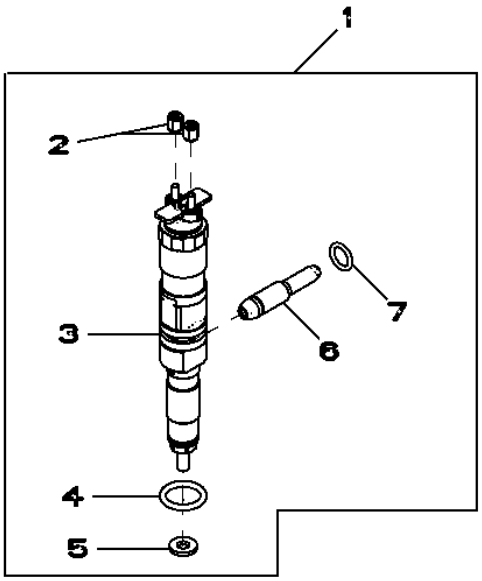

RE524382PCDE02

Pos.	*Ref.*	*Descripción*	*Cant.*	*Núm. de serie motor*	*Notas*
1	RE524382	Inyector	1		
	SE501926	Inyector reman.	1		(REMAN FOR RE524382)
2	R134920	Tuerca	2		
3	.....	Inyector	1		(ORDER RE524382)
4	R505452	Anillo tórico	1		
5	R515535	Arandela	1		
6	RE522594	Tubo	1		
7	R65397	Anillo tórico	1		

9901(STARTER RELAY)
9901(RELAIS DU DEMARREUR)
9901 (РЕЛЕ СТАРТЕРА)
9901(RELE DE ARRANQUE)

RE164448PCDB01 A.1

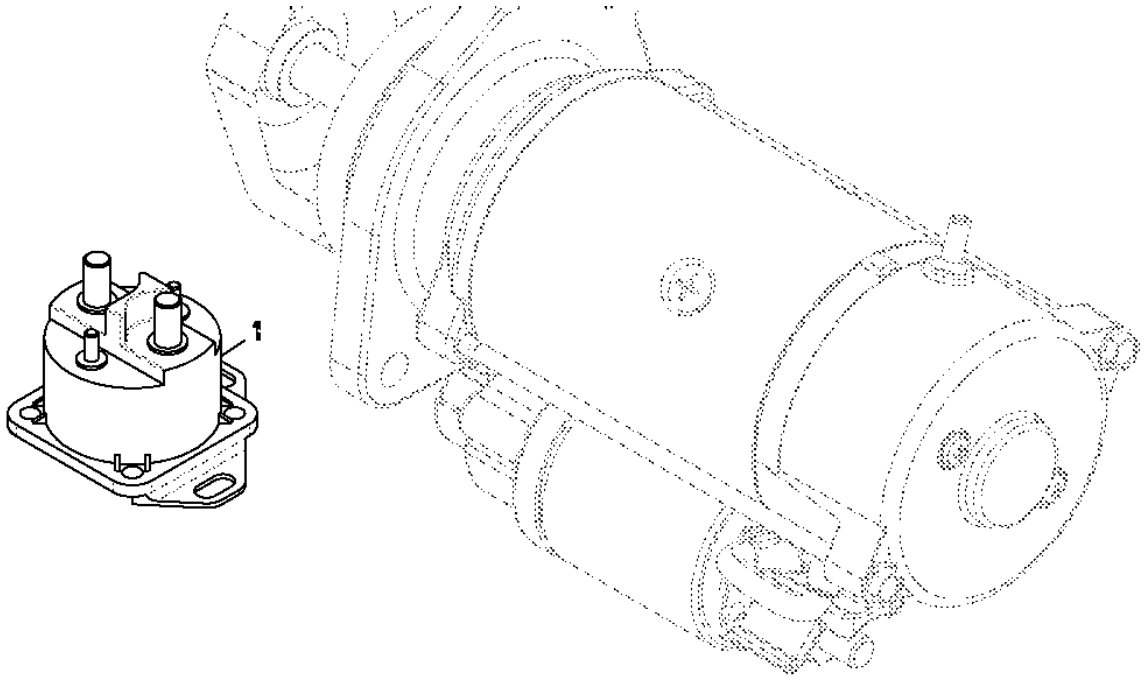

Pos.	*Ref.*	*Descripción*	*Cant.*	*Núm. de serie motor*	*Notas*
1	RE164448	Relé de arranque	1		

9901 (SHORT BLOCK ASSEMBLY)
9901 (BLOC-CYLINDRES AVEC EQUIPAGE MOBILE)
9901 (УКОРОЧЕННЫЙ БЛОК В СБОРЕ)
9901 (BLOQUE DE CILINDROS CON PIEZAS MOVILES)

RE528638PCDD02 A.1

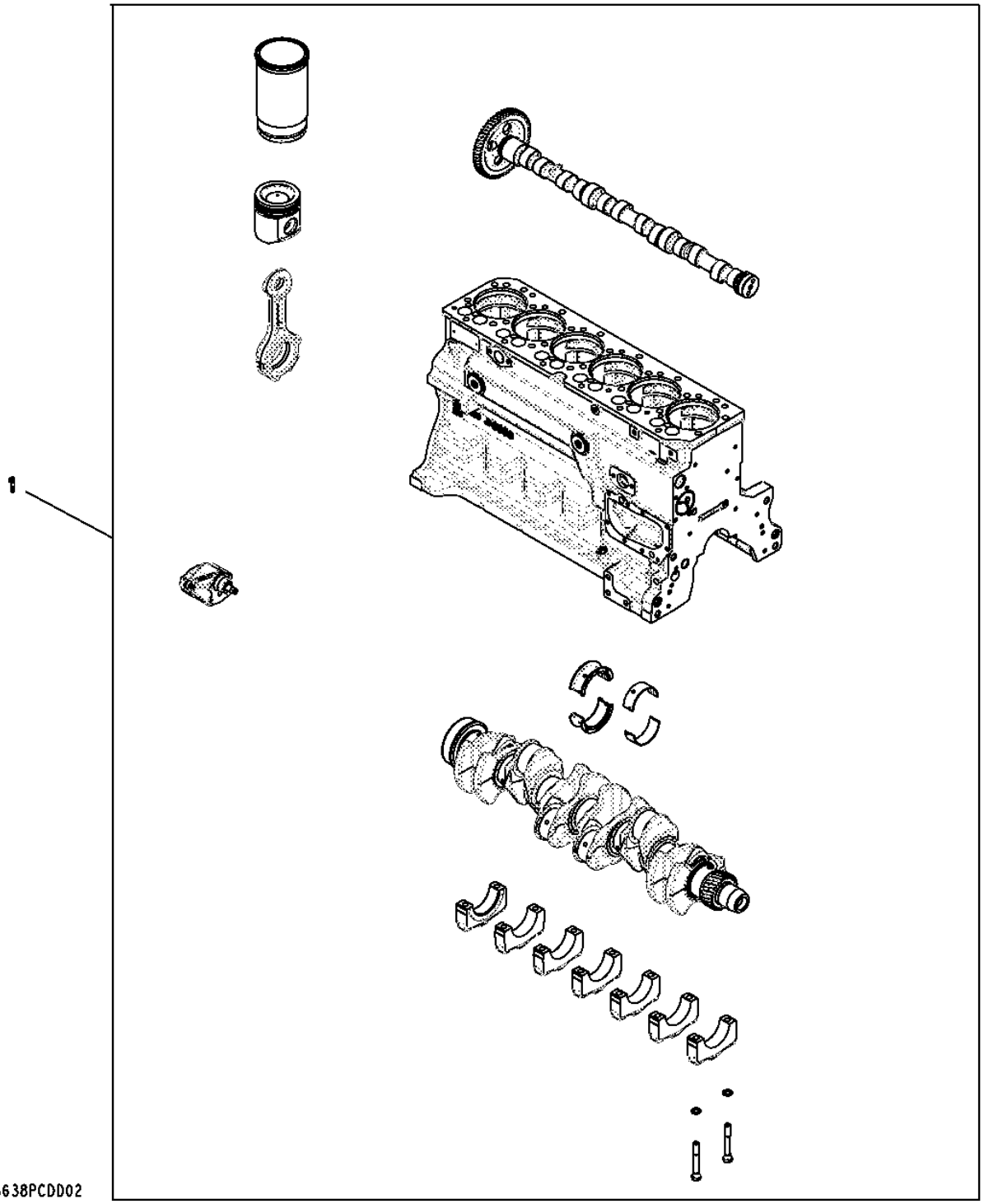

Pos.	*Ref.*	*Descripción*	*Cant.*	*Núm. de serie motor*	*Notas*
1	RE528638	Bloque de cil.con piez.mov.	1		

9901 (AIR COMPRESSOR KIT) (MIDLAND)
9901 (REMORQUE, DOMPRESSEUR DU FREIN A AIR COMPRIME) (MIDLAND)
9901 (КОМПЛЕКТ ВОЗДУШНОГО КОМПРЕССОРА) (MIDLAND)
9901 (COMPRESSOR DE FRENOX DE AIRE DEL REMOLQUE) (MIDLAND)

RE516219PCDB01 A.1

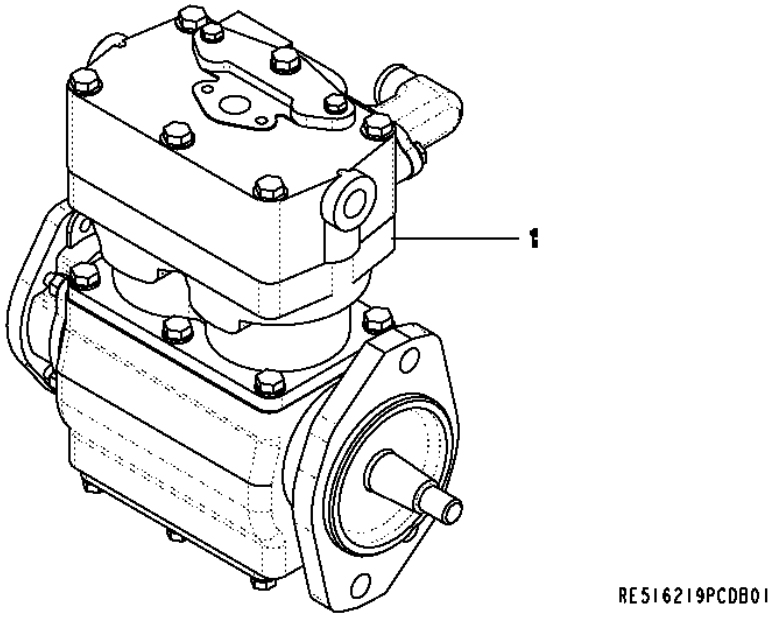

Pos.	*Ref.*	*Descripción*	*Cant.*	*Núm. de serie motor*	*Notas*
1	RE516219	Compresor	1		

9901 FILTER O-RING KIT
9901 JEU DE JOINTS POUR FILTRE
9901 КОМПЛЕКТ УПЛОТНИТЕЛЬНЫХ КОЛЕЦ
9901 JUEGO DE ANILLOS TORICOS

AR65507PCDA02 A.1

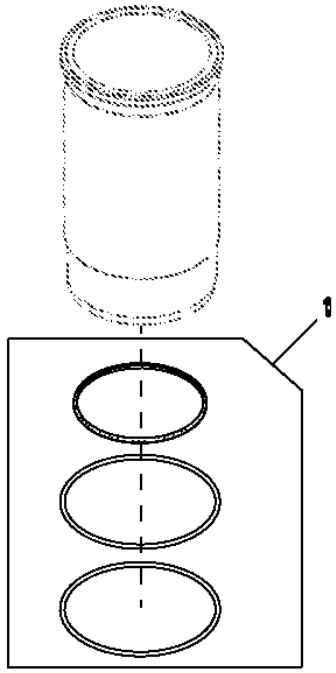

Pos.	*Ref.*	*Descripción*	*Cant.*	*Núm. de serie motor*	*Notas*
1	AR65507	Juego de anillos tóricos	1		CYLINDER LINER PACKING(PARTS)

9901 (PISTON RING PACK)
9901 (JEU DE SEGMENTS DE PISTON)
9901 (КОМПЛЕКТ ПОРШНЕВЫХ КОЛЕЦ)
9901 (ANILLO RETEN DEL EMBOLO)

RE524453PCDA01 A.1

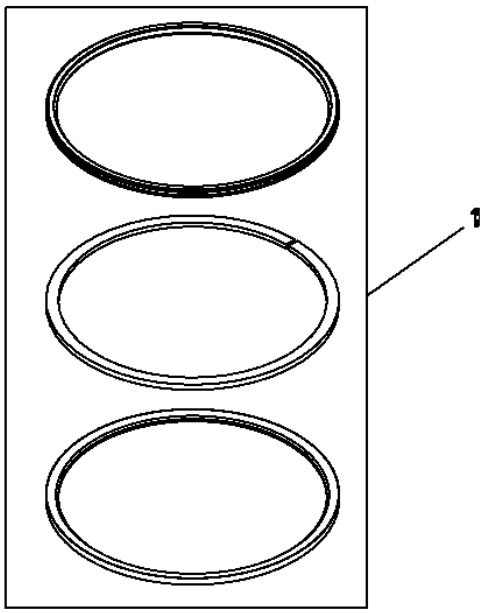

Pos.	*Ref.*	*Descripción*	*Cant.*	*Núm. de serie motor*	*Notas*
1	RE524453	Juego segmentos de pistón	1		

9901 (STARTER RELAY)
9901 (RELAIS DU DEMARREUR)
9901 (РЕЛЕ СТАРТЕРА)
9901 (RELE DE ARRANQUE)

RE504839PCDB02 A.1

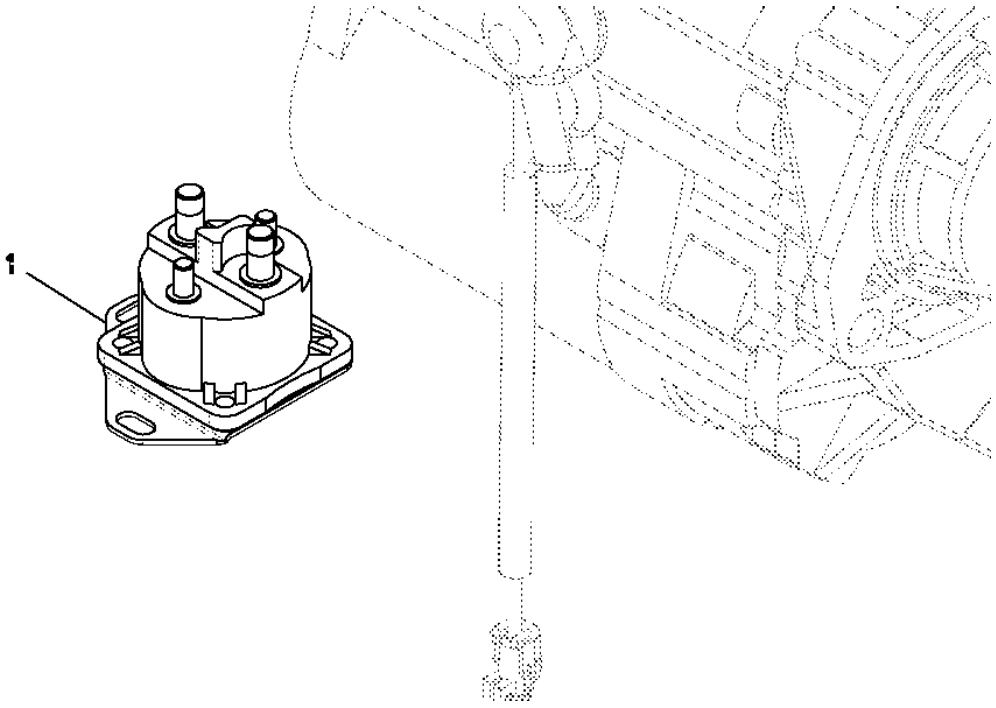

Pos.	*Ref.*	*Descripción*	*Cant.*	*Núm. de serie motor*	*Notas*
1	RE504839	Relé de arranque	1		

9901 (REAR OIL SEAL)
9901 (JOINT D'ARRET D'HUILE ARRIERE)
9901 (ЗАДНЕЕ МАСЛЯНОЕ УПЛОТНЕНИЕ)
9901 (RETEN DE ACEITE TRASERO)

RE44574PCDC02 A.1

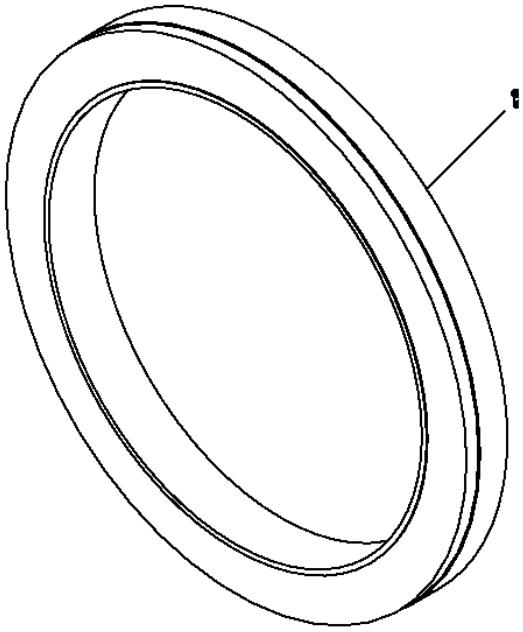

Pos.	*Ref.*	*Descripción*	*Cant.*	*Núm. de serie motor*	*Notas*
1	RE44574	Retén	1		

9901 (SERVICE KIT - INSERT, WATER PUMP)
9901 (JEU D'ENTRETIEN - PIECE RAPPORTEE, POMPE A EAU)
9901 КОМПЛЕКТ ДЛЯ ОБСЛУЖИВАНИЯ — ВСТАВКА, ВОДЯНОЙ НАСОС)
9901 (CONJUNTO MANTENIMIENTO - INSERTO, BOMBA DE AGUA)

RE508566PCDB02 A.1

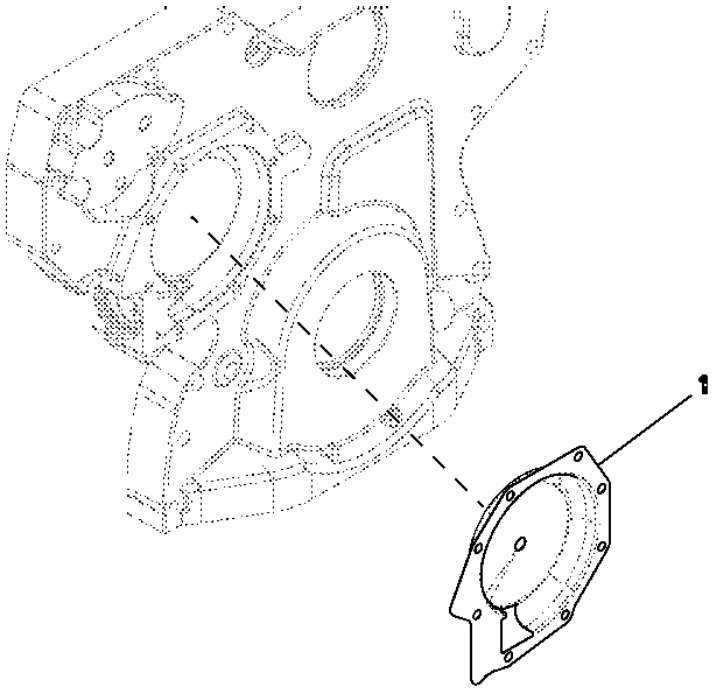

Pos.	*Ref.*	*Descripción*	*Cant.*	*Núm. de serie motor*	*Notas*
1	RE508566	Inserto	1		WATER PUMP SERVICE

9901 ENGINE GASKET SET, OVERHAUL
9901 JEU DE JOINTS MOTEUR, REVISION
9901 НАБОР ПРОКЛАДОК ДВИГАТЕЛЯ ДЛЯ КАПИТАЛЬНОГО РЕМОНТА
9901 JUEGO DE JUNTAS DEL MOTOR, REACONDICIONAMIENTO

RE527833PCDC02 A.1

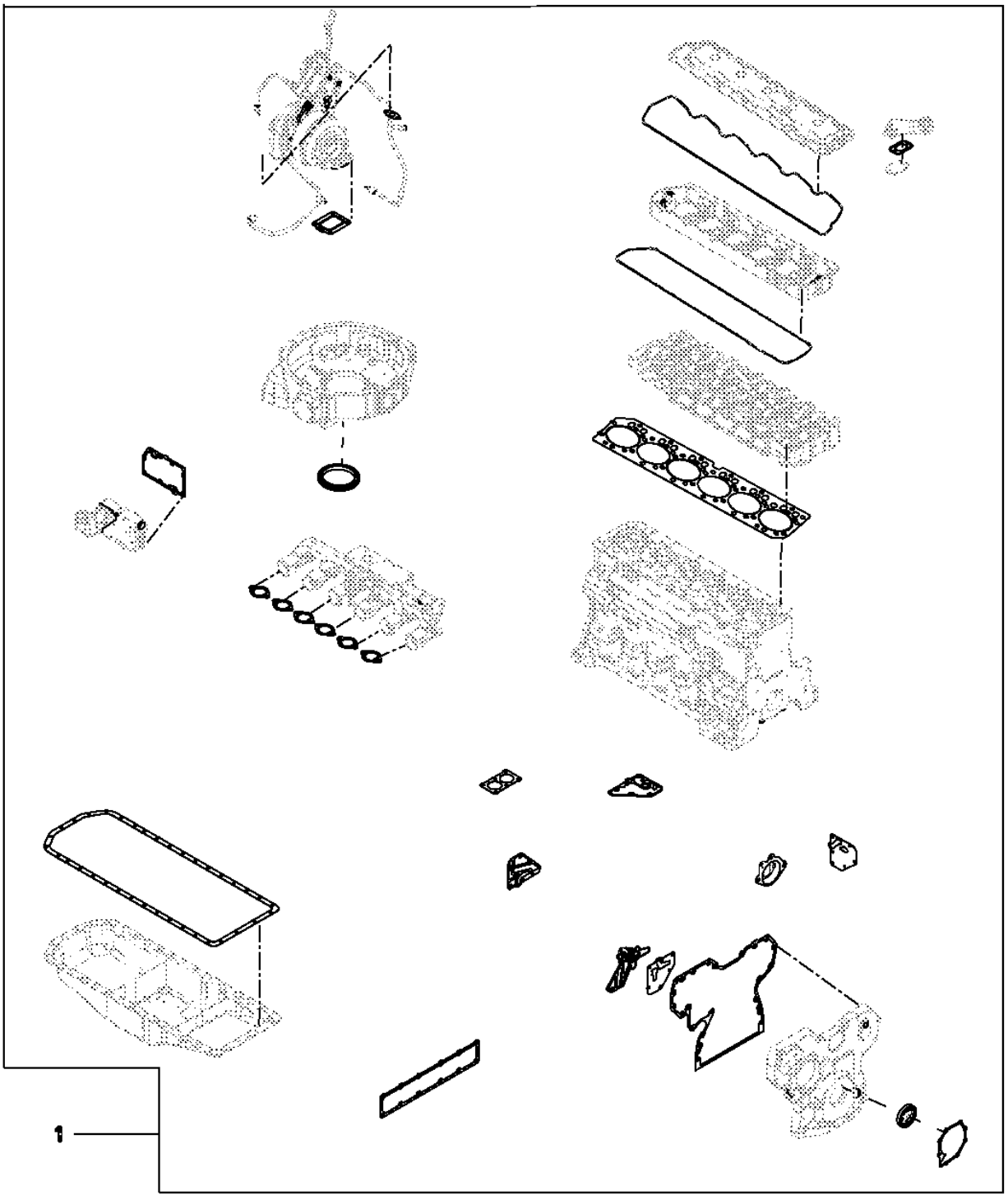

Pos.	*Ref.*	*Descripción*	*Cant.*	*Núm. de serie motor*	*Notas*
1	RE527833	Juego de juntas	1		MAJOR OVERHAUL, 4V, 6CY, T3

9902 ENGINE OVERHAUL KIT
9902 JEU DE REMISE EN ETAT MOTEUR
9902 КОМПЛЕКТ ДЛЯ КАПИТАЛЬНОГО РЕМОНТА ДВИГАТЕЛЯ
9902 CONJUNTO REPARACION MOTOR

RE527834PCDC01 A.1

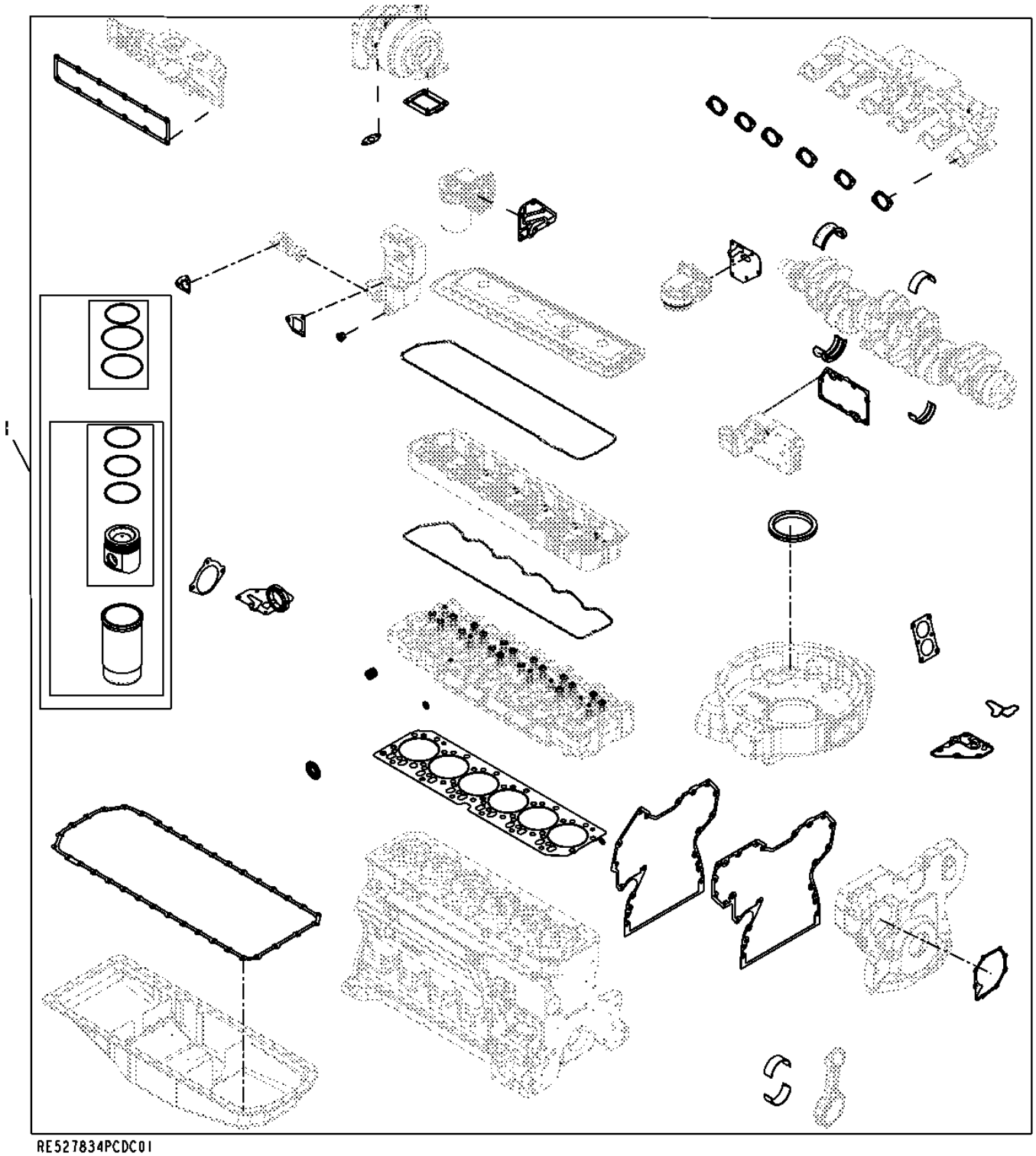

RE527834PCDC01

Pos.	*Ref.*	*Descripción*	*Cant.*	*Núm. de serie motor*	*Notas*
1	RE527834	Juego reparación motor	1		(6CYL 4V HD) TIII

9901 (REPLACEMENT ENGINE)
9901 (MOTEUR DE RECHANGE)
9901 (СМЕННЫЙ ДВИГАТЕЛЬ)
9901 (MOTOR DE RECAMBIO)

RGP13289 A.1

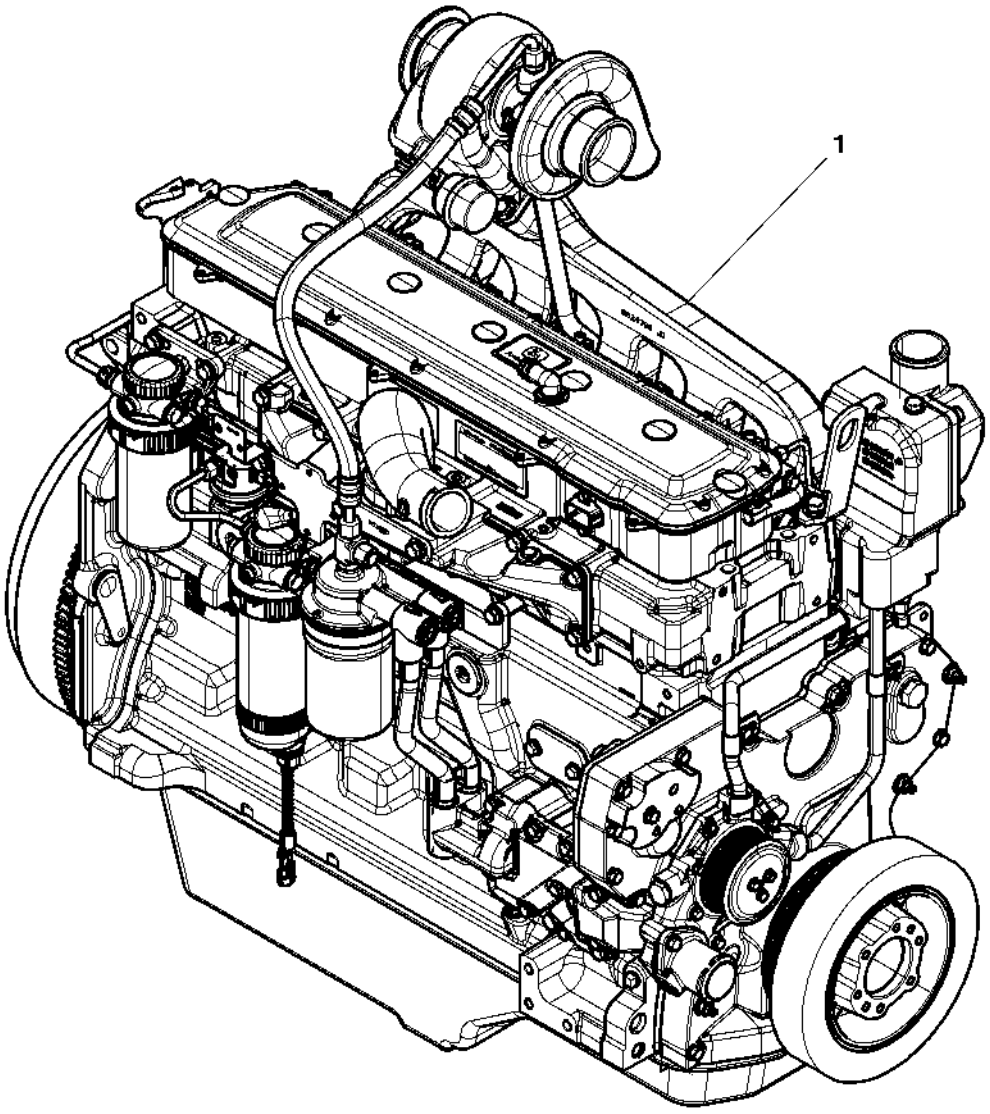

RGP13289

Pos.	Ref.	Descripción	Cant.	Núm. de serie motor HDW75	Notas
1	RE534289	Motor diesel	1		(A)

(A) MAY NOT BE AS ILLUSTRATED
PEUT NE PAS ETRE ILLUSTRE
МОЖЕТ ОТЛИЧАТЬСЯ ОТ РИСУНКА
PUEDE DIFERIR DE LA ILUSTRACION

Engine Air Heater
Chauffage d'air du moteur
Нагреватель воздуха двигателя
Calefactor de aire de motor

TX1057312 A.1

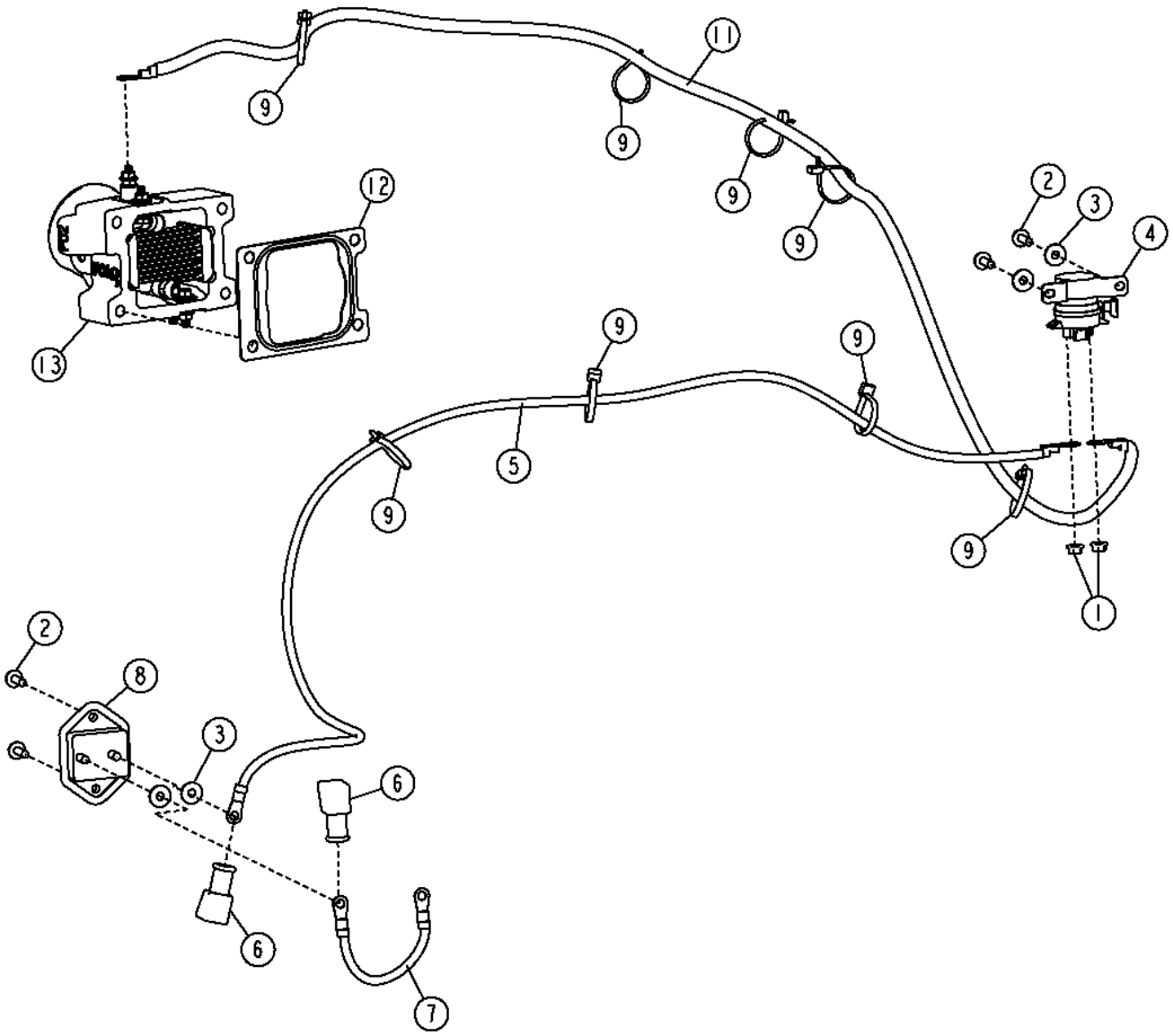

Pos.	*Ref.*	*Descripción*	*Cant.*	*Núm. de serie*	*Notas*
1	14M7303	Tuerca con brida	2		M6
2	19M7862	Tornillo	4		M6 X 20
3	24M7139	Arandela	4		6.400 X 18 X 1.600 MM
4	AT145341	Relé	1		
5	AT337324	Alambre	1		Disyuntor a relé
6	M135512	Envoltura	2		
7	AT341756	Alambre	1		Disyuntor a disyuntor
8	F125640	Ruptor de circuito	1		
9	R44302	Cinta de atar	7		
11	AT337259	Alambre	1		Calefactor de aire a relé
12	R519414	Junta	1		
13	RE525480	Admisión de aire	1		

Ether Starting Aid
Aide au démarrage à l'éther
Вспомогательное устройство пуска с эфиром
Fluido auxiliar de arranque

TX1054329 A.1

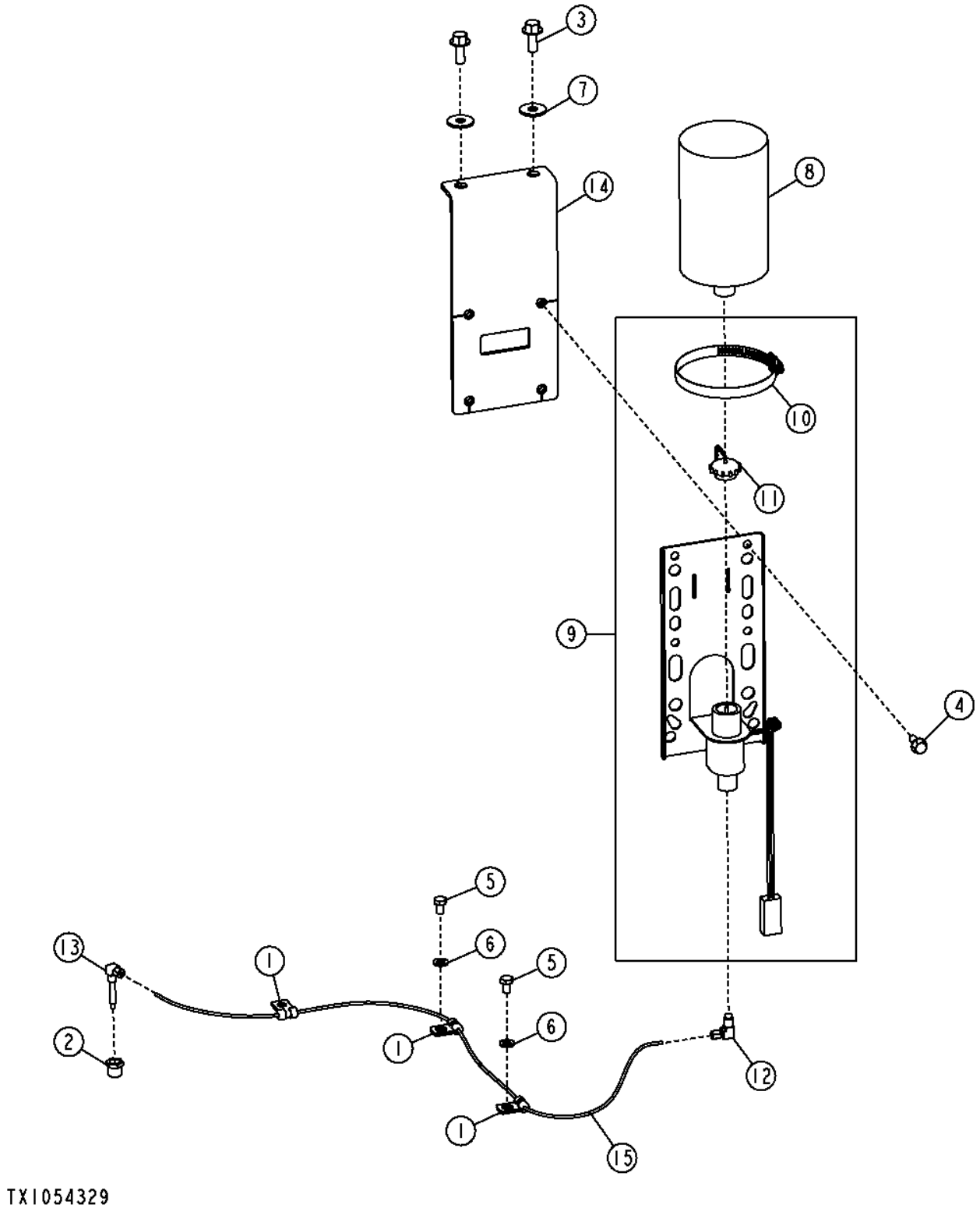

Pos.	*Ref.*	*Descripción*	*Cant.*	*Núm. de serie*	*Notas*
1	T74410	Abrazadera	3		
2	15H511	Casquillo roscado	1		1/8"
3	19M7785	Tornillo	2		M10 X 25
4	19M7866	Tornillo	4		M8 X 20
5	19M7964	Tornillo	2		M8 X 12
6	24M7238	Arandela	2		8.700 X 17 X 2 MM
7	24M7296	Arandela	2		10.500 X 30 X 2.500 MM
8	AT183423	Líquido para arranque	1		
9	AT358073	Termoarranque	1		
10	AR21842	Abrazadera	1		
11	AT171539	Tapa	1		
12	AT367911	Racor acodado	1		
13	AT359344	Tobera	1		
14	AT364181	Soporte	1		
15	.....	Manguera a Granel	1		(MAKE FROM T78593) (CTL 2.75 ft.)

Engine Coolant Heater (120V) (Engines 6090HDW01 / 6090HDW04)
Réchauffeur de liquide de refroidissement (120 V) (moteurs 6090HDW01 / 6090HDW04)
Нагреватель охлаждающей жидкости двигателя (120 В) (двигатель 6090HDW01 / 6090HDW04)
Calentador de refrigerante del motor (6090HDW01 / 6090HDW04)

TX1065075 A.1

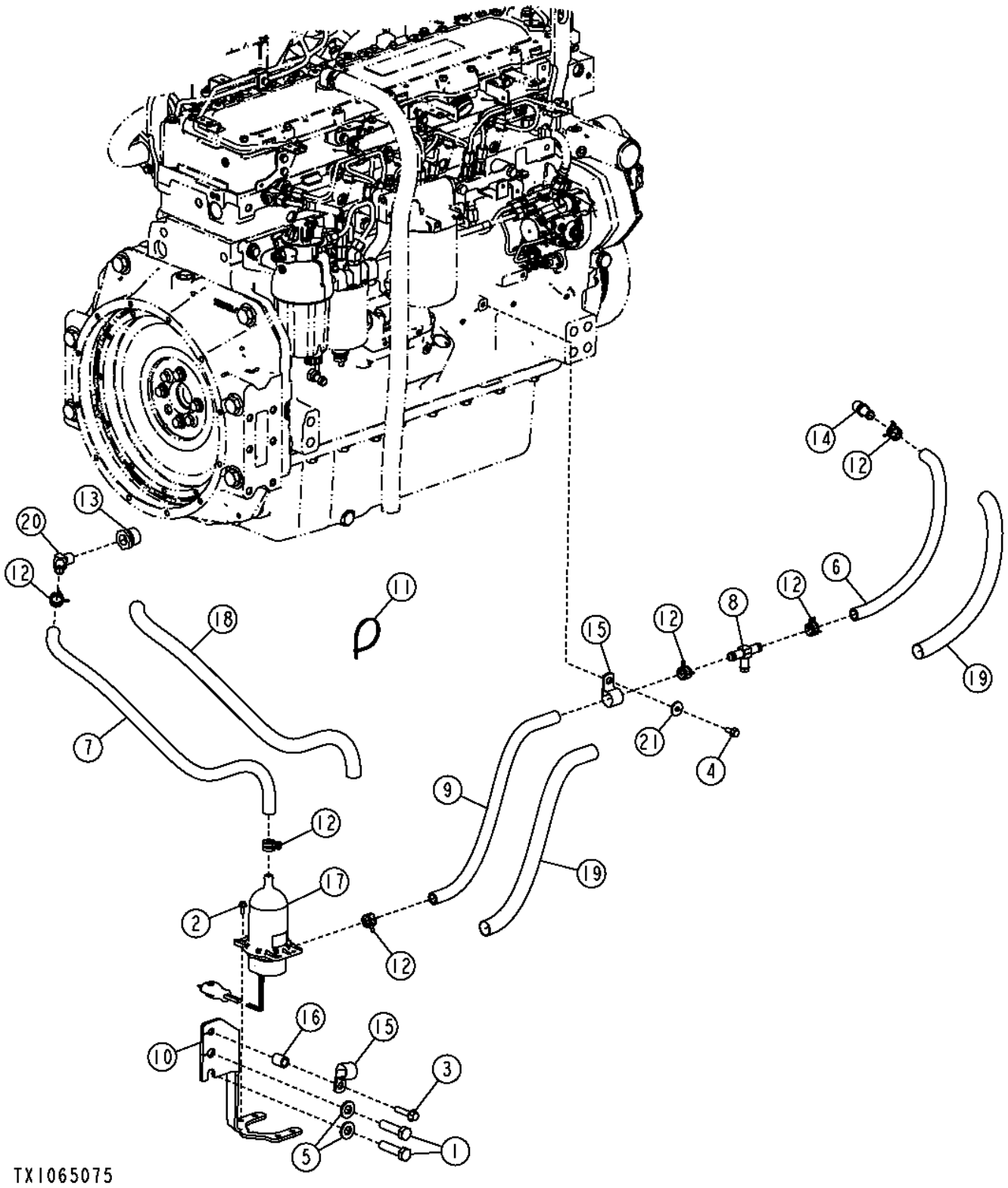

Pos.	*Ref.*	*Descripción*	*Cant.*	*Núm. de serie*	*Notas*
1	19M7759	Tornillo	2		M16 X 60
2	19M7775	Tornillo	4		M6 X 16
3	19M7805	Tornillo	1		M10 X 45
4	19M7866	Tornillo	1		M8 X 20
5	24M7241	Arandela	2		17 X 34 X 4 MM
6	.....	Manguera a Granel	1		(MAKE FROM TY22328) (CTL 1.52 ft.)
7	.....	Manguera a Granel	1		(MAKE FROM TY22328) (CTL 2.71 ft.)
8	AT357999	Válvula de retención	1		
9	.....	Manguera a Granel	1		(MAKE FROM TY22328) (CTL 1.71 ft.)
10	AT360965	Soporte	1		
11	H77698	Cinta de atar	1		
12	T184924	Abrazadera para mangueras	6		
13	R128400	Casquillo roscado	1		
14	R41985	Conexión	1		
15	R46667	Abrazadera	2		
16	T139939	Espaciador	1		
17	TT10004	Precalentador del agua	1		
18	T256241	Protección de manguera	1		
19	T256242	Protección de manguera	2		
20	T27077	Conexión de manguera	1		
21	24M7024	Arandela	1		9 X 28 X 3 MM

Engine Coolant Heater (120V) (Engines 6068HDW75)
Réchauffeur de liquide de refroidissement (120 V) (moteurs 6068HDW75)
Нагреватель охлаждающей жидкости двигателя (120 В) (двигатели 6068HDW75)
Calefactor de refrigerante de motor (120 V) (Motor 6068HDW75)

TX1065080 A.1

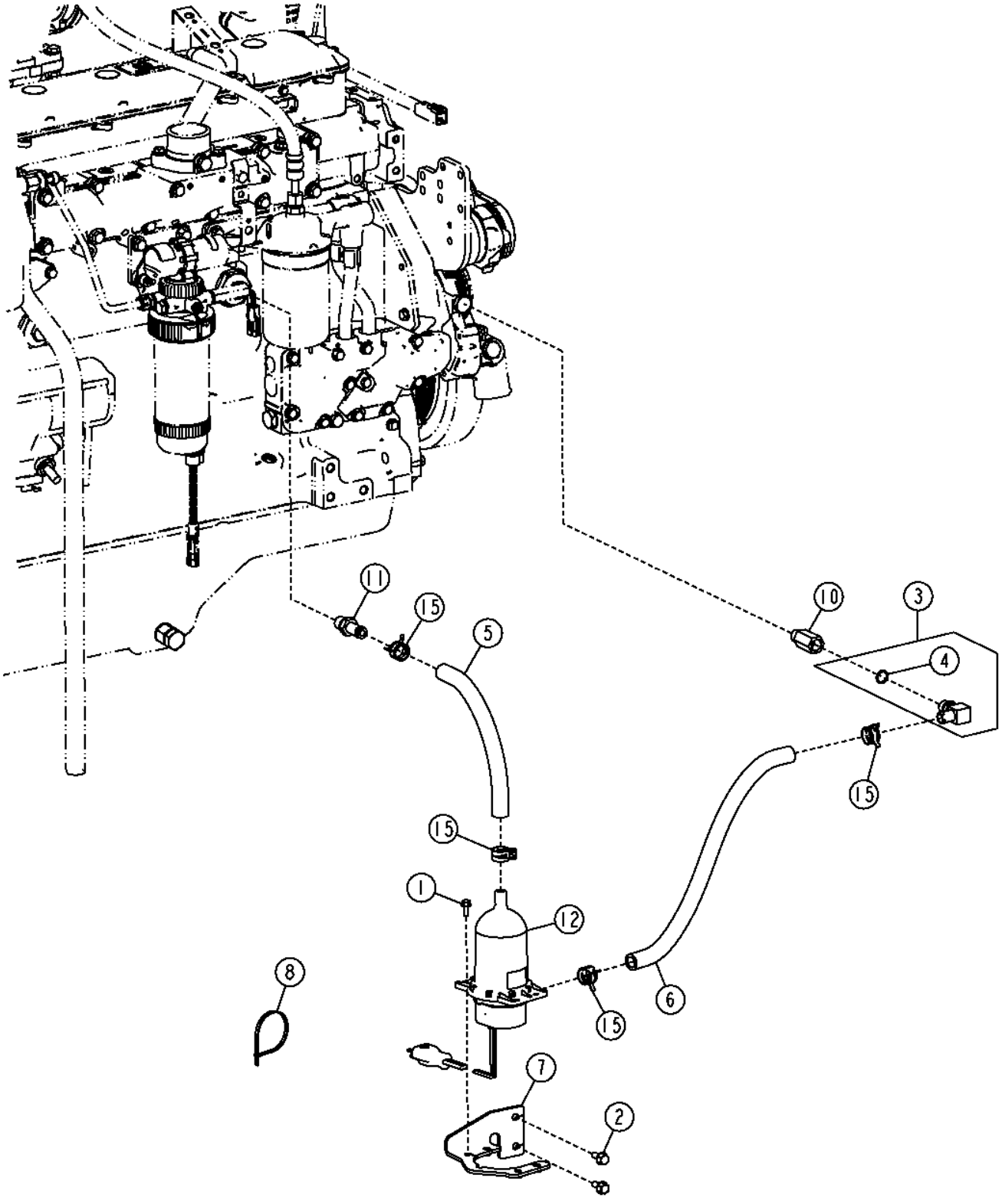

Pos.	*Ref.*	*Descripción*	*Cant.*	*Núm. de serie*	*Notas*
1	19M7775	Tornillo	4		M6 X 16
2	19M7866	Tornillo	2		M8 X 20
3	AT174697	Racor acodado	1		
4	51M7043	Anillo tórico	1		15.300 X 2.200 MM
5	.....	Manguito de radiador	1		(MAKE FROM TY22328) (CTL 0.87 ft.)
6	.....	Manguito de radiador	1		(MAKE FROM TY22328) (CTL 1.39 ft.)
7	AT366526	Soporte	1		
8	H77698	Cinta de atar	1		
10	RE520229	Racor adaptador	1		
11	RE67207	Conexión	1		
12	TT10004	Precalentador del agua	1		
15	T184924	Abrazadera para mangueras	4		

Glow Plug Wiring Harness
Faisceau de câblage de bougie de préchauffage
Жгут проводки запальной свечи
Grupo de cables de bujías

TX1048842 A.1

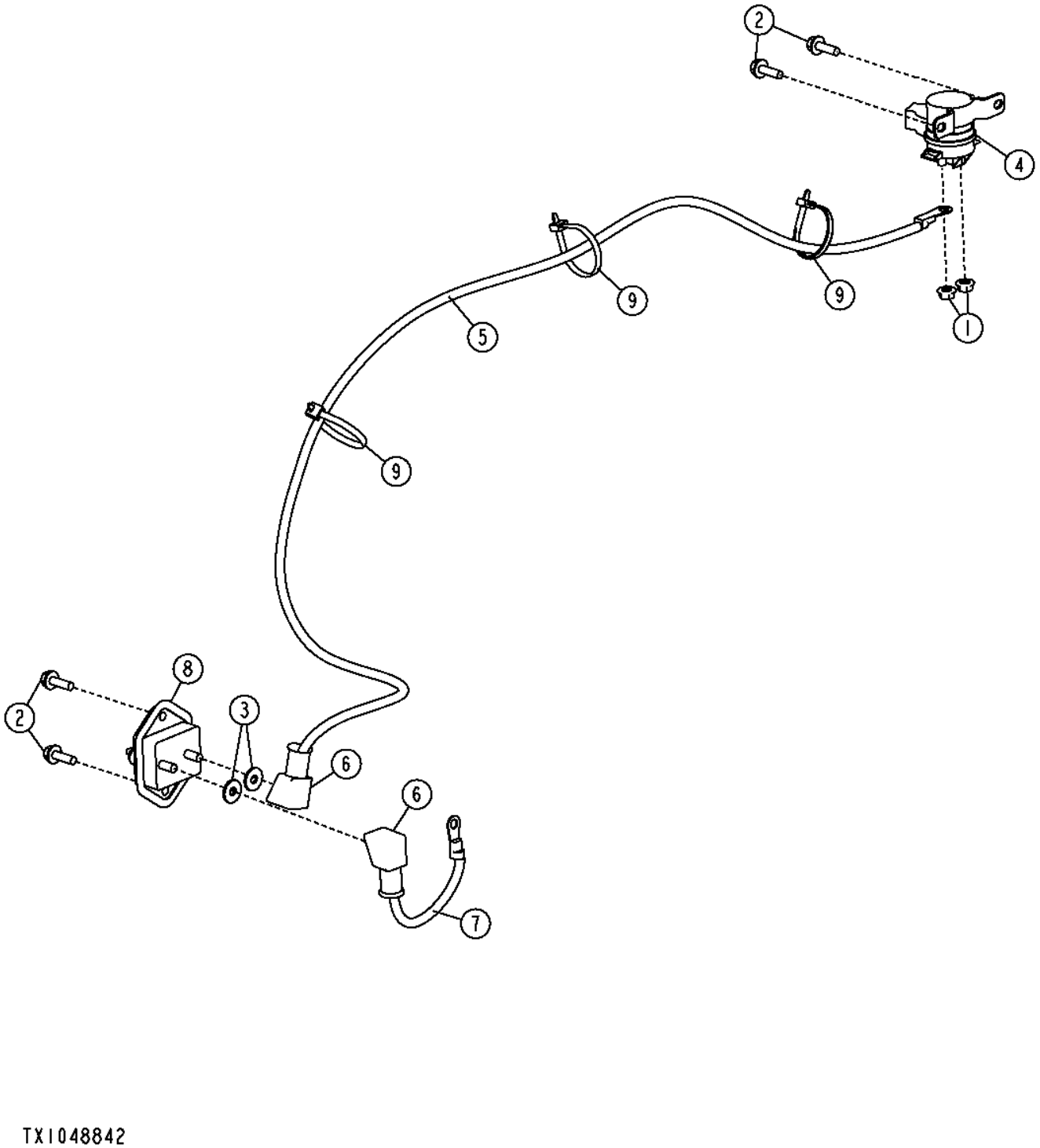

TX1048842

Pos.	*Ref.*	*Descripción*	*Cant.*	*Núm. de serie*	*Notas*
1	14M7303	Tuerca con brida	2		M6
2	19M7862	Tornillo	4		M6 X 20
3	24M7139	Arandela	2		6.400 X 18 X 1.600 MM
4	AT145341	Relé	1		
5	AT337324	Alambre	1		Disyuntor a relé
6	M135512	Envoltura	2		
7	AT341756	Alambre	1		Disyuntor a disyuntor
8	F125640	Ruptor de circuito	1		
9	R44302	Cinta de atar	3		

Diesel Fired Engine Coolant Heater Kit (6090HDW01 / 6090HDW04)
Kit de chauffe-bloc alimenté par diesel (6090HDW01 / 6090HDW04)
Дизельный обогреватель охлаждающей жидкости двигателя (6090HDW01/6090HDW04)
Calentador de refrigerante del motor, encendido por diesel (6090HDW01 / 6090HDW04)

TX1060596 A.1

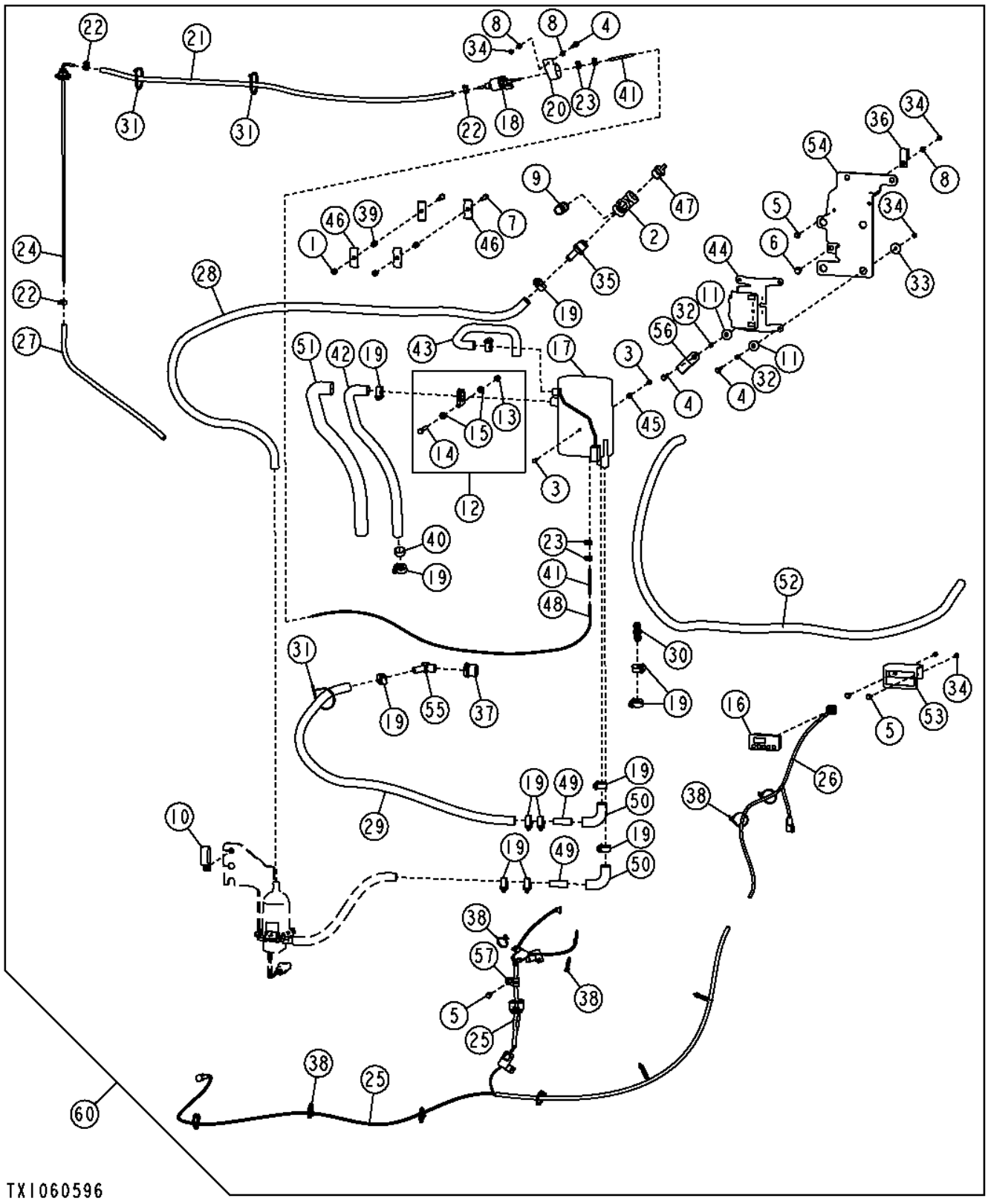

Pos.	*Ref.*	*Descripción*	*Cant.*	*Núm. de serie*	*Notas*
1	14M7426	Tuerca de seguridad	2		M8
2	15H599	Conexión en t	1		3/4"
3	19M7560	Tornillo	2		M6 X 16
4	19M7833	Tornillo	5		M6 X 35
5	19M7862	Tornillo	4		M6 X 20
6	19M7866	Tornillo	1		M8 X 20
7	19M8008	Tornillo	2		M8 X 35
8	24M7293	Arandela	3		6.500 X 13 X 1.600 MM
9	29H658	Conexión	1		3/4"
10	AH77869	Presilla	1		
11	AT116162	Aislante	4		
12	AT221605	Abrazadera	1		
13	14M7273	Tuerca	1		M8
14	19M7981	Tornillo	1		M8 X 55
15	24M7238	Arandela	2		8.700 X 17 X 2 MM
16	AT221990	Pantalla digital	1		
17	AT222697	Precalentador del agua	1		
18	AT223099	Bomba de alimentación	1		
19	AT301917	Abrazadera para mangueras	13		
20	AT307815	Aislante	1		
21	AT307816	Manguera	1		
22	AT353137	Abrazadera	3		
23	AT353138	Abrazadera	4		
24	AT368317	Toma de combustible	1		
25	AT369047	Grupo de cables	1		
26	AT369198	Grupo de cables	1		
27	AT371857	Manguera	1		
28	.....	Manguito de radiador	1		(MAKE FROM TY22328) (CTL 7.50 ft.)
29	.....	Manguito de radiador	1		(MAKE FROM TY22328) (CTL 3.60 ft.)
30	H153721	Acoplamiento	1		
31	H77698	Cinta de atar	4		
32	L101283	Espaciador	4		
33	M142541	Arandela	4		
34	N207956	Tuerca de seguridad	9		
35	N306191	Conexión de manguera	1		
36	R114103	Abrazadera	1		
37	R128400	Casquillo roscado	1		
38	R44302	Cinta de atar	9		
39	R53393	Manguito	2		
40	T177575	Tapa para lluvia	1		
41	T177580	Manguera	2		
42	T206126	Tubo de escape	1		
43	T206127	Manguera a Granel	1		
44	T208733	Soporte	1		
45	T213517	Arandela	1		
46	T21367	Abrazadera	4		
47	T222360	Conexión de manguera	1		
48	T224416	Tubería de combustible	1		
49	T227059	Tubo	2		
50	T22960	Manguera	2		
51	T229769	Protección de manguera	1		
52	.....	Manguito de radiador	1		(MAKE FROM TY22328) (CTL 5.90 ft.)
53	T255203	Soporte	1		
54	T255623	Soporte	1		
55	T27077	Conexión de manguera	1		
56	T70694	Abrazadera	1		
57	T74412	Abrazadera	1		
60	**AT367470**	**Precalentador del agua**	**1**		**(WHOLE GOODS)**

Differential Cooler Hoses
Flexibles de refroidisseur de différentiel
Шланги охладителя дифференциала
Mangueras de enfriador del diferencial

TX1050019 A.1

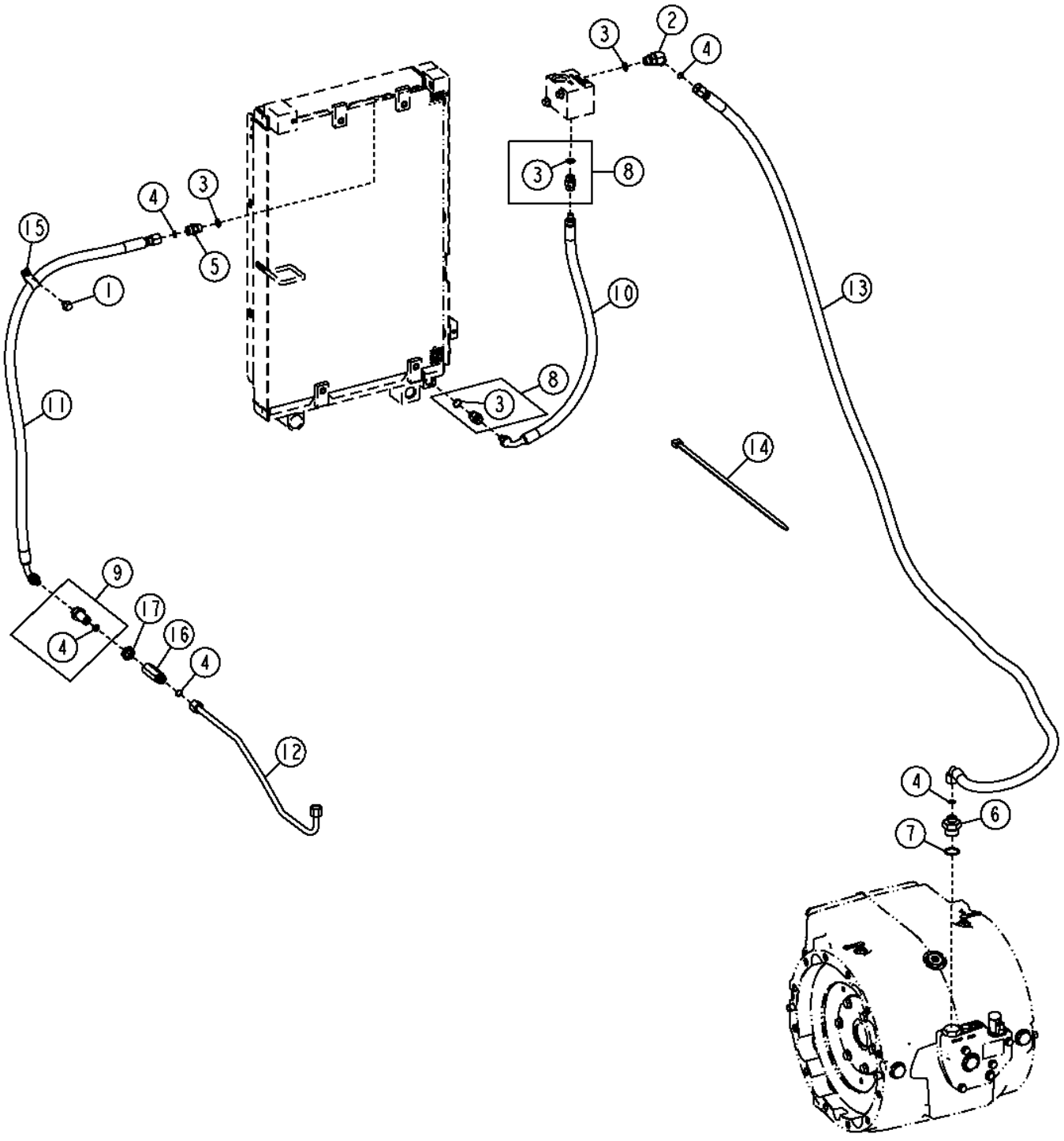

Pos.	*Ref.*	*Descripción*	*Cant.*	*Núm. de serie*	*Notas*
1	19M7783	Tornillo	1		M10 X 16
2	38H1046	Racor acodado	1		
3	R26375	Anillo tórico	4		
4	T77857	Anillo tórico	5		
5	38H1161	Racor adaptador	1		
6	38H1176	Racor adaptador	1		
7	R29936	Anillo tórico	1		
8	62H1002	Racor adaptador	2		
9	62H1066	Racor adaptador	1		
10	AT326392	Manguera hidráulica	1		
11	AT326393	Manguera hidráulica	1		
12	AT337829	Tubería	1		
13	AT338500	Manguera hidr. - confección	1		
14	N189220	Cinta de atar	1		
15	T102934	Abrazadera	1		
16	T238922	Adaptador	1		
17	T78716	Tuerca	1		

Hydraulic Oil Cooler Hoses
Flexibles du refroidisseur d'huile hydraulique
Шланги охл. гидравл. масла
Mangueras de enfriador de aceite hidráulico

TX1050023 A.1

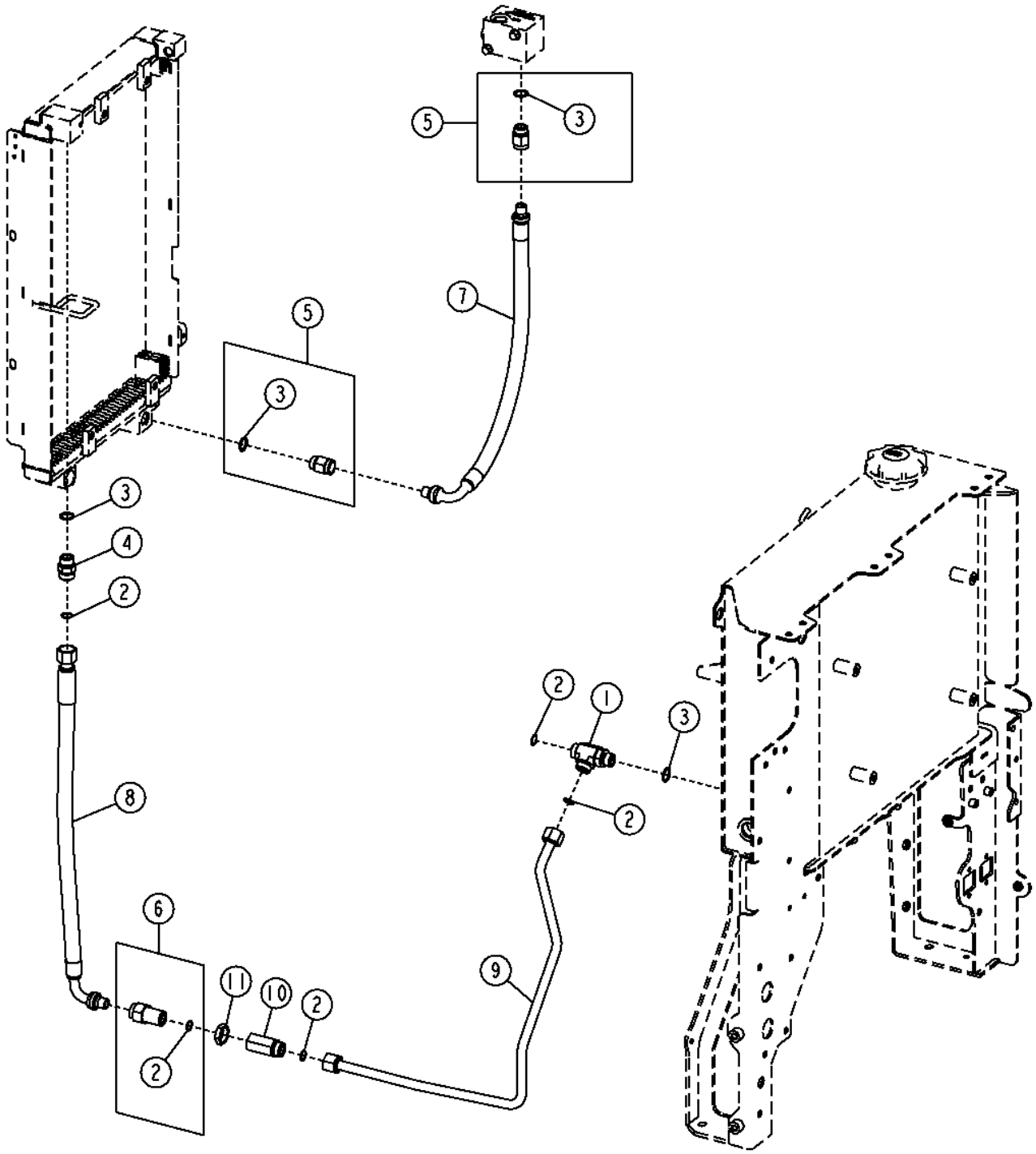

Pos.	*Ref.*	*Descripción*	*Cant.*	*Núm. de serie*	*Notas*
1	38H1026	Conexión en t	1		
2	T77858	Anillo tórico	5		
3	U12547	Anillo tórico	4		
4	38H1163	Racor adaptador	1		
5	62H1004	Racor adaptador	2		
6	62H1067	Racor adaptador	1		
7	AT326396	Manguera hidráulica	1		
8	AT336296	Manguera hidráulica	1		
9	AT357548	Tubería de aceite	1		
10	T238914	Adaptador	1		
11	T78707	Tuerca	1		

Transmission Cooler Hoses
Flexibles du refroidisseur d'huile de transmission
Шланги охладителя трансмиссии
Mangueras de enfriador de transmisión

TX1049577 A.1

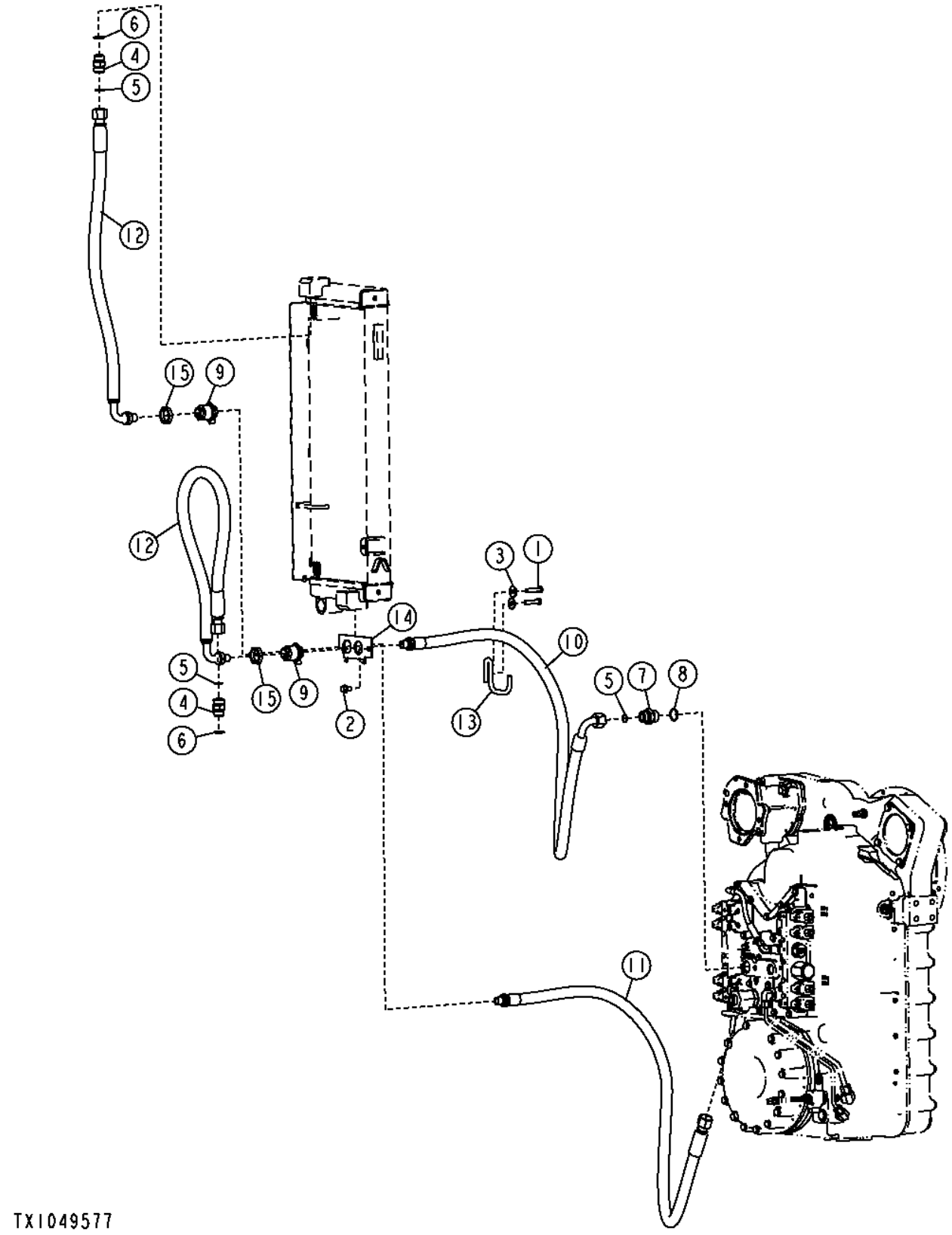

Pos.	*Ref.*	*Descripción*	*Cant.*	*Núm. de serie*	*Notas*
1	19M7572	Tornillo	2		M10 X 45
2	19M7784	Tornillo	1		M10 X 20
3	24M7296	Arandela	2		10.500 X 30 X 2.500 MM
4	38H1163	Racor adaptador	2		
5	T77858	Anillo tórico	3		
6	U12547	Anillo tórico	2		
7	38H1194	Racor adaptador	1		
8	R29936	Anillo tórico	1		
9	62H1061	Racor adaptador	2		
10	AT326390	Manguera hidr. - confección	1		
11	AT326391	Manguera hidr. - confección	1		
12	AT335697	Manguera hidráulica	2		
13	T230016	Soporte de manguera	1		
14	T251169	Placa	1		
15	T78715	Tuerca	2		

Cooling System (6090HDW01 / 6090HDW04) (- 626425)
Cooling System (6090HDW01 / 6090HDW04) (- 626425)
Система охлаждения (6090HDW01 / 6090HDW04) (- 626425)
Sistema de enfriamiento (6090HDW01 / 6090HDW04) (- 626425)

TX1055872 A.1

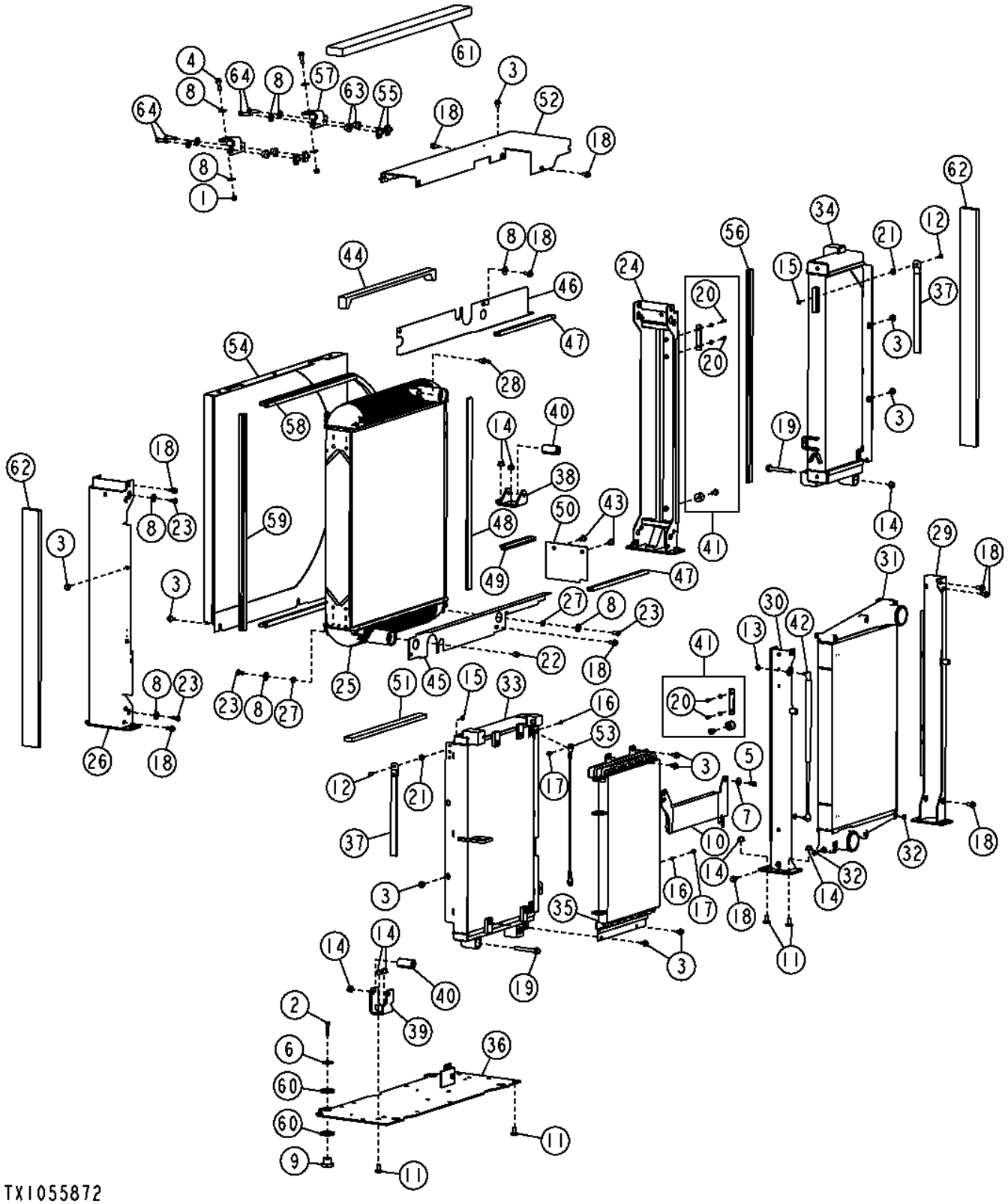

Pos.	*Ref.*	*Descripción*	*Cant.*	*Núm. de serie*	*Notas*
1	14M7517	Tuerca de seguridad	2		M10
2	19M7572	Tornillo	4		M10 X 45
3	19M7783	Tornillo	14		M10 X 16
4	19M7835	Tornillo	2		M10 X 35
5	19M7866	Tornillo	2		M8 X 20
6	24H1718	Arandela	4		13/32" X 1-5/8" X 0.134"
7	24M7024	Arandela	2		9 X 28 X 3 MM
8	24M7296	Arandela	17		10.500 X 30 X 2.500 MM
9	AT139776	Aislante	4		
10	AT199908	Enfriador de combustible	1		
11	03M7197	Tornillo	12		M12 X 25
12	03M7221	Tornillo	2		M6 X 16
13	14M7298	Tuerca con brida	4		M8
14	14M7299	Tuerca con brida	14		M12
15	14M7303	Tuerca con brida	2		M6
16	14M7528	Tuerca de seguridad	2		M6
17	19M7775	Tornillo	2		M6 X 16
18	19M7784	Tornillo	16		M10 X 20
19	19M7820	Tornillo	2		M12 X 100
20	19M8406	Tornillo	4		M6 X 20
21	24M7404	Arandela	2		12 X 20 X 3 MM
22	15H623	Tapón roscado	1		3/8"
23	19M7938	Tornillo	8		M10 X 20
24	AT336096	Perfil en u	1		
25	AT336097	Intercambiador de calor	1		Radiador
26	AT336103	Perfil en u	1		
27	N100859	Arandela	8		
28	T229658	Conexión de manguera	1		
29	AT336131	Perfil en u	1		
30	AT336135	Perfil en u	1		
31	AT365067	Intercooler	1		Enfriador de aire de carga
32	N276750	Arandela	3		
33	AT314925	Refrigerador de aceite	1		Aceite del diferencial
34	AT314926	Refrigerador de aceite	1		Transmisión
35	AT314928	Condensador de vapor	1		Condensador de acondicionador de aire
36	AT336117	Placa	1		
37	AT338717	Tira	2		
38	AT359887	Soporte	1		
39	AT359888	Soporte	1		
40	AT363573	Casquillo	2		
41	AT363574	Kit de aislantes	2		
42	AT365393	Cilindro de gas	2		
43	MT2485	Tapón	2		
44	T227197	Aislante	1		
45	T227198	Deflector	1		
46	T227199	Deflector	1		
47	.....	Aislante	2		(ORDER T227216) (CTL)
48	T227216	Aislante	1		
49	T227234	Aislante	1		
50	T228059	Deflector	1		
51	T231664	Aislante	1		
52	T235943	Bastidor	1		
53	T251394	Cable	1		
54	AT342108	Coraza	1		
55	H146457	Tuerca	4		
56	T203495	Aislante	1		
57	T225892	Ángulo	2		
58	T227451	Aislante	1		
59	.....	Aislante	1		(ORDER T227451) (CTL)
60	24M7455	Arandela	8		31 X 56 X 5 MM
61	T254010	Deflector	1		
62	T259827	Deflector	2		(SUB FOR T254061)
63	U42208	Aislante	4		
64	19M8637	Tornillo	4		M10 X 40

Cooling System (6090HDW01 / 6090HDW04) (626426 -)
Cooling System (6090HDW01 / 6090HDW04) (626426 -)
Система охлаждения (6090HDW01 / 6090HDW04) (626426 -)
Sistema de enfriamiento (6090HDW01 / 6090HDW04) (626426 -)

TX1065299 A.1

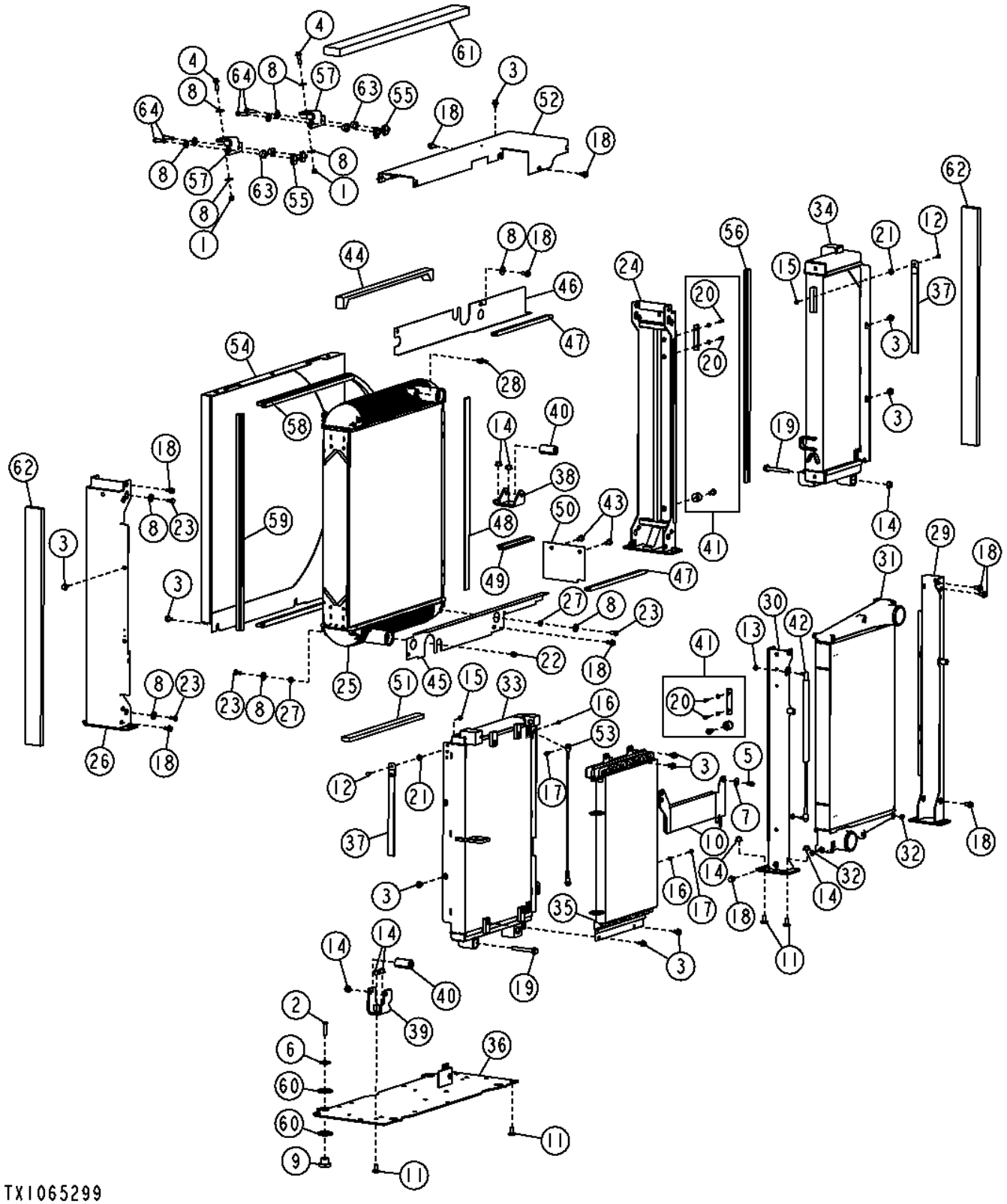

Pos.	*Ref.*	*Descripción*	*Cant.*	*Núm. de serie*	*Notas*
1	14M7517	Tuerca de seguridad	2		M10
2	19M7572	Tornillo	4		M10 X 45
3	19M7783	Tornillo	14		M10 X 16
4	19M7835	Tornillo	2		M10 X 35
5	19M7866	Tornillo	2		M8 X 20
6	24H1718	Arandela	4		13/32" X 1-5/8" X 0.134"
7	24M7024	Arandela	2		9 X 28 X 3 MM
8	24M7296	Arandela	17		10.500 X 30 X 2.500 MM
9	AT139776	Aislante	4		
10	AT199908	Enfriador de combustible	1		
11	03M7197	Tornillo	12		M12 X 25
12	03M7221	Tornillo	2		M6 X 16
13	14M7298	Tuerca con brida	4		M8
14	14M7299	Tuerca con brida	14		M12
15	14M7303	Tuerca con brida	2		M6
16	14M7528	Tuerca de seguridad	2		M6
17	19M7775	Tornillo	2		M6 X 16
18	19M7784	Tornillo	16		M10 X 20
19	19M7820	Tornillo	2		M12 X 100
20	19M8406	Tornillo	4		M6 X 20
21	24M7404	Arandela	2		12 X 20 X 3 MM
22	15H623	Tapón roscado	1		3/8"
23	19M7938	Tornillo	8		M10 X 20
24	AT336096	Perfil en u	1		
25	AT336097	Intercambiador de calor	1		Radiador
26	AT336103	Perfil en u	1		
27	N100859	Arandela	8		
28	T229658	Conexión de manguera	1		
29	AT336131	Perfil en u	1		
30	AT336135	Perfil en u	1		
31	AT365067	Intercooler	1		Enfriador de aire de carga
32	N276750	Arandela	3		
33	AT314925	Refrigerador de aceite	1		Aceite del diferencial
34	AT314926	Refrigerador de aceite	1		Transmisión
35	AT314928	Condensador de vapor	1		Condensador de acondicionador de aire
36	AT336117	Placa	1		
37	AT338717	Tira	2		
38	AT359887	Soporte	1		
39	AT359888	Soporte	1		
40	AT363573	Casquillo	2		
41	AT363574	Kit de aislantes	2		
42	AT365393	Cilindro de gas	2		
43	MT2485	Tapón	2		
44	T227197	Aislante	1		
45	T227198	Deflector	1		
46	T227199	Deflector	1		
47	.....	Aislante	2		(ORDER T227216) (CTL)
48	T227216	Aislante	1		
49	T227234	Aislante	1		
50	T228059	Deflector	1		
51	T231664	Aislante	1		
52	T235943	Bastidor	1		
53	T251394	Cable	1		
54	AT342108	Coraza	1		
55	H146457	Tuerca	4		
56	T203495	Aislante	1		
57	T225892	Ángulo	2		
58	T227451	Aislante	1		
59	.....	Aislante	1		(ORDER T227451) (CTL)
60	24M7455	Arandela	8		31 X 56 X 5 MM
61	T254010	Deflector	1		
62	T259827	Deflector	2		(SUB FOR T254061)
63	U42208	Aislante	4		
64	19M8637	Tornillo	4		M10 X 40

Cooling System Hoses and Fittings (6090HDW01 / 6090HDW04) (- 626425)
Flexibles et raccords du circuit de refroidissement (6090HDW01 / 6090HDW04) (- 626425)
Шланги и фитинги системы охлаждения (6090HDW01 / 6090HDW04) (- 626425)
Mangueras y adaptadores de sistema de enfriamiento (6090HDW01 / 6090HDW04) (- 626425)

TX1054315 A.1

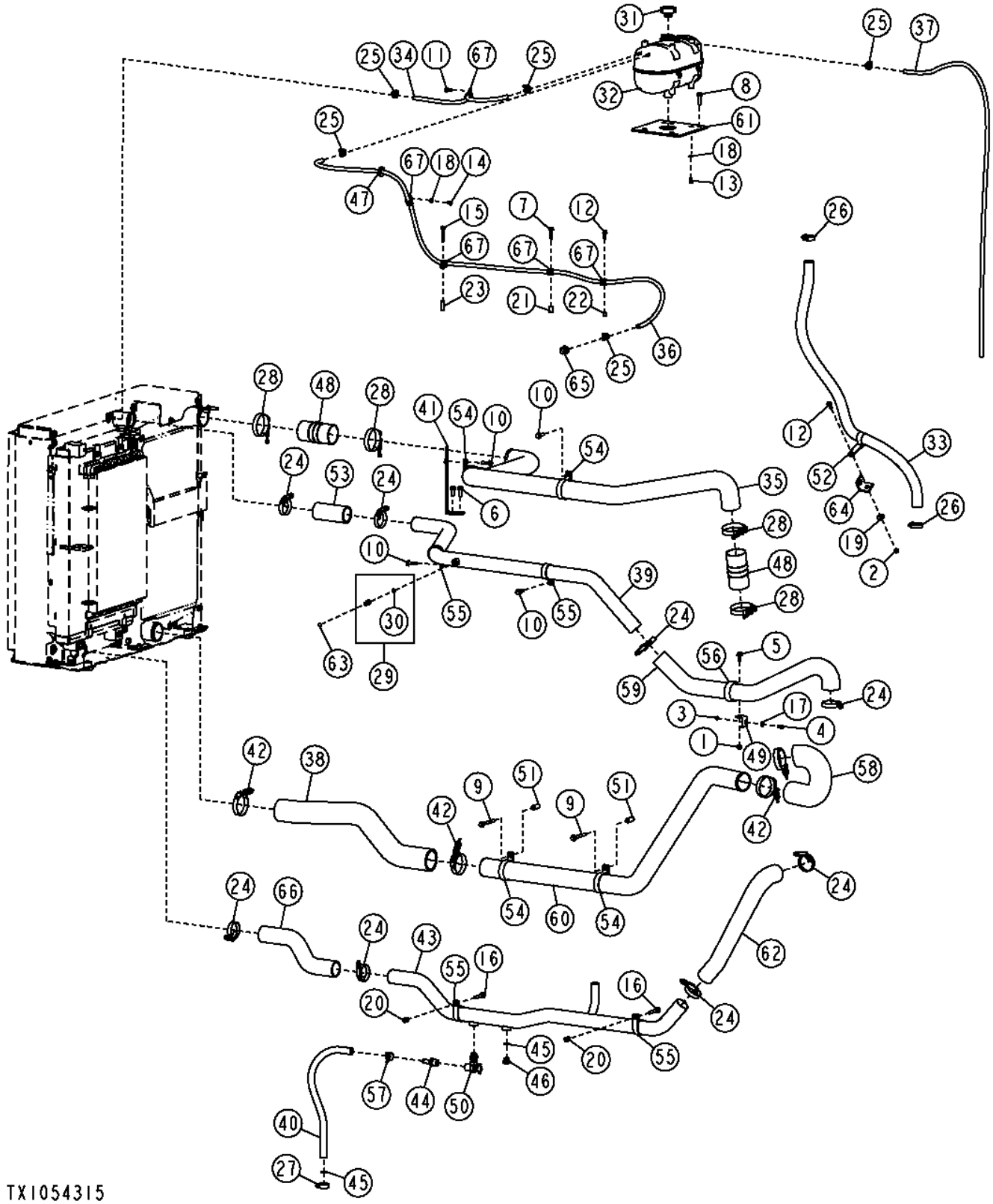

Pos.	*Ref.*	*Descripción*	*Cant.*	*Núm. de serie*	*Notas*
1	14M7296	Tuerca con brida	1		M10
2	14M7298	Tuerca con brida	1		M8
3	14M7303	Tuerca con brida	1		M6
4	19M7775	Tornillo	1		M6 X 16
5	19M7785	Tornillo	1		M10 X 25
6	19M7786	Tornillo	2		M10 X 30
7	19M7798	Tornillo	1		M8 X 40
8	19M7804	Tornillo	2		M10 X 40
9	19M7811	Tornillo	2		M10 X 90
10	19M7835	Tornillo	4		M10 X 35
11	19M7866	Tornillo	1		M8 X 20
12	19M7867	Tornillo	2		M8 X 25
13	19M7932	Tornillo	4		M8 X 16
14	19M7964	Tornillo	1		M8 X 12
15	19M7979	Tornillo	1		M8 X 55
16	19M7807	Tornillo	2		M10 X 60
17	24M7139	Arandela	1		6.400 X 18 X 1.600 MM
18	24M7238	Arandela	5		8.700 X 17 X 2 MM
19	24M7296	Arandela	1		10.500 X 30 X 2.500 MM
20	28H3383	Casquillo	2		0.493" X 0.675" X 3/4"
21	28H3390	Espaciador	1		0.364" X 0.540" X 1"
22	28H3450	Espaciador	1		0.364" X 0.540" X 1/2"
23	28H3461	Espaciador	1		0.364" X 0.540" X 1-1/2"
24	AH170895	Abrazadera	8		
25	TY22462	Abrazadera	5		(SUB FOR TY22464), Esta aplicación
26	AR21839	Abrazadera	2		
27	TY22539	Abrazadera para mangueras	1		
28	AT301456	Abrazadera	4		
29	AT306111	Conexión	1		
30	R26448	Anillo tórico	1		
31	AT310335	Tapón de llenado	1		
32	AT326151	Tanque	1		
33	.....	Manguera	1		(MAKE FROM T260246) (CTL 4.8 ft.) (SUB FOR AT328414)
34	.....	Manguera a Granel	1		(MAKE FROM TY22324) (CTL 2.75 ft.)
35	AT335579	Tubo	1		Enfriador de aire de carga
36	.....	Manguera a Granel	1		(MAKE FROM TY22324) (CTL 6.90 ft.)
37	.....	Manguera a Granel	1		(MAKE FROM TY22324) (CTL 6.00 ft.)
38	AT335686	Manguera	1		Enfriador de aire de carga
39	AT335797	Tubo	1		Refrigerante de motor
40	.....	Manguera a Granel	1		(MAKE FROM TY22328) (CTL 2.00 ft.)
41	AT343237	Soporte	1		
42	AT359297	Abrazadera	4		
43	AT362877	Tubo	1		Refrigerante de motor
44	N306191	Conexión de manguera	1		
45	R26906	Anillo tórico	2		
46	R27474	Tapón de vaciado	1		
47	R38454	Pasamuros	1		
48	R500494	Manguera	2		
49	R500597	Soporte	1		
50	RE509097	Grifo de vaciado	1		
51	28H1497	Casquillo	2		0.493" X 0.675" X 1-1/2"
52	T153064	Abrazadera	1		
53	T160183	Manguito de radiador	1		
54	T160608	Abrazadera	4		
55	T160609	Abrazadera	4		
56	T162575	Abrazadera	1		
57	T185826	Abrazadera	1		
58	T210630	Manguera	1		Enfriador de aire de carga
59	T210636	Manguera	1		Refrigerante de motor
60	T210963	Tubo	1		Enfriador de aire de carga
61	T213722	Placa	1		
62	T214537	Manguera	1		Refrigerante de motor
63	T217789	Etiqueta adhesiva	1		
64	T219261	Ángulo	1		
65	T222360	Conexión de manguera	1		
66	T250441	Manguera	1		Refrigerante de motor
67	T76252	Abrazadera	5		

Cooling System Hoses and Fittings (6090HDW01 / 6090HDW04) (626426 -)
Flexibles et raccords du circuit de refroidissement (6090HDW01 / 6090HDW04) (626426 -)
Шланги и фитинги системы охлаждения (6090HDW01 / 6090HDW04) (626426 -)
Mangueras y adaptadores de sistema de enfriamiento (6090HDW01 / 6090HDW04) (626426 -)

TX1064778 A.1

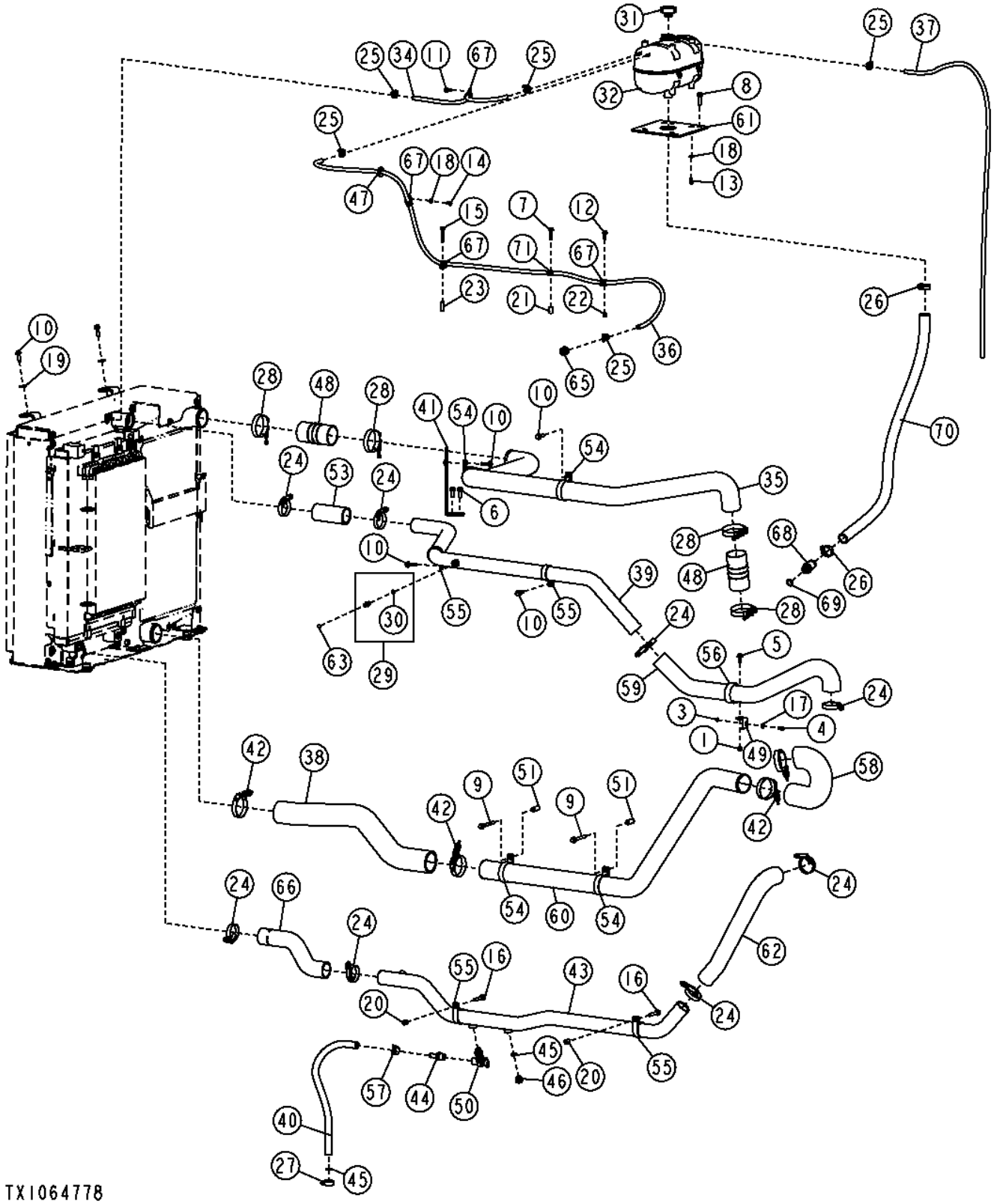

Pos.	*Ref.*	*Descripción*	*Cant.*	*Núm. de serie*	*Notas*
1	14M7296	Tuerca con brida	1		M10
3	14M7303	Tuerca con brida	1		M6
4	19M7775	Tornillo	1		M6 X 16
5	19M7785	Tornillo	1		M10 X 25
6	19M7786	Tornillo	2		M10 X 30
7	19M7798	Tornillo	1		M8 X 40
8	19M7804	Tornillo	2		M10 X 40
9	19M7811	Tornillo	2		M10 X 90
10	19M7835	Tornillo	6		M10 X 35
11	19M7866	Tornillo	3		M8 X 20
12	19M7867	Tornillo	1		M8 X 25
13	19M7932	Tornillo	4		M8 X 16
14	19M7964	Tornillo	1		M8 X 12
15	19M7979	Tornillo	1		M8 X 55
16	19M7807	Tornillo	2		M10 X 60
17	24M7139	Arandela	1		6.400 X 18 X 1.600 MM
18	24M7238	Arandela	5		8.700 X 17 X 2 MM
19	24M7296	Arandela	1		10.500 X 30 X 2.500 MM
20	28H3383	Casquillo	2		0.493" X 0.675" X 3/4"
21	28H3390	Espaciador	1		0.364" X 0.540" X 1"
22	28H3450	Espaciador	1		0.364" X 0.540" X 1/2"
23	28H3461	Espaciador	1		0.364" X 0.540" X 1-1/2"
24	AH170895	Abrazadera	8		
25	TY22462	Abrazadera	5		(SUB FOR TY22464), Esta aplicación
26	AR21839	Abrazadera	2		
27	TY22539	Abrazadera para mangueras	1		
28	AT301456	Abrazadera	4		
29	AT306111	Conexión	1		
30	R26448	Anillo tórico	1		
31	AT310335	Tapón de llenado	1		
32	AT326151	Tanque	1		
34	.....	Manguera a Granel	1		(MAKE FROM TY22324) (CTL 2.75 ft.)
35	AT335579	Tubo	1		Enfriador de aire de carga
36	.....	Manguera a Granel	1		(MAKE FROM TY22324) (CTL 6.90 ft.)
37	.....	Manguera a Granel	1		(MAKE FROM TY22324)(CTL 6.00 ft.)
38	AT335686	Manguera	1		Enfriador de aire de carga
39	AT335797	Tubo	1		Refrigerante de motor
40	.....	Manguera a Granel	1		(MAKE FROM TY22328) (CTL 2.00 ft.)
41	AT343237	Soporte	1		
42	AT359297	Abrazadera	4		
43	AT371017	Tubo	1		Refrigerante de motor
44	N306191	Conexión de manguera	1		
45	R26906	Anillo tórico	2		
46	R27474	Tapón de vaciado	1		
47	R38454	Pasamuros	1		
48	R500494	Manguera	2		
49	R500597	Soporte	1		
50	RE509097	Grifo de vaciado	1		
51	T143534	Espaciador	2		12.522 X 17.145 X 38.100 MM (0.493" X 0.675" X 1-1/2")
53	T160183	Manguito de radiador	1		
54	T160608	Abrazadera	4		
55	T160609	Abrazadera	4		
56	T162575	Abrazadera	1		
57	T185826	Abrazadera	1		
58	T210630	Manguera	1		Enfriador de aire de carga
59	T210636	Manguera	1		Refrigerante de motor
60	T210963	Tubo	1		Enfriador de aire de carga
61	T213722	Placa	1		
62	T214537	Manguera	1		Refrigerante de motor
63	T217789	Etiqueta adhesiva	1		
65	T222360	Conexión de manguera	1		
66	T261292	Manguera	1		Refrigerante de motor
67	T76252	Abrazadera	5		
68	T259693	Conexión de manguera	1		
69	U12547	Anillo tórico	1		
70	.....	Manguera a Granel	1		(MAKE FROM T260246) (CTL 10 ft.)
71	T74412	Abrazadera	1		

Cooling System (6068HDW75) (- 626425)
Circuit de refroidissement (6068HDW75) (- 626425)
Система охлаждения (6068HDW75) (- 626425)
Sistema de enfriamiento (6068HDW75) (- 626425)

TX1055873 A.1

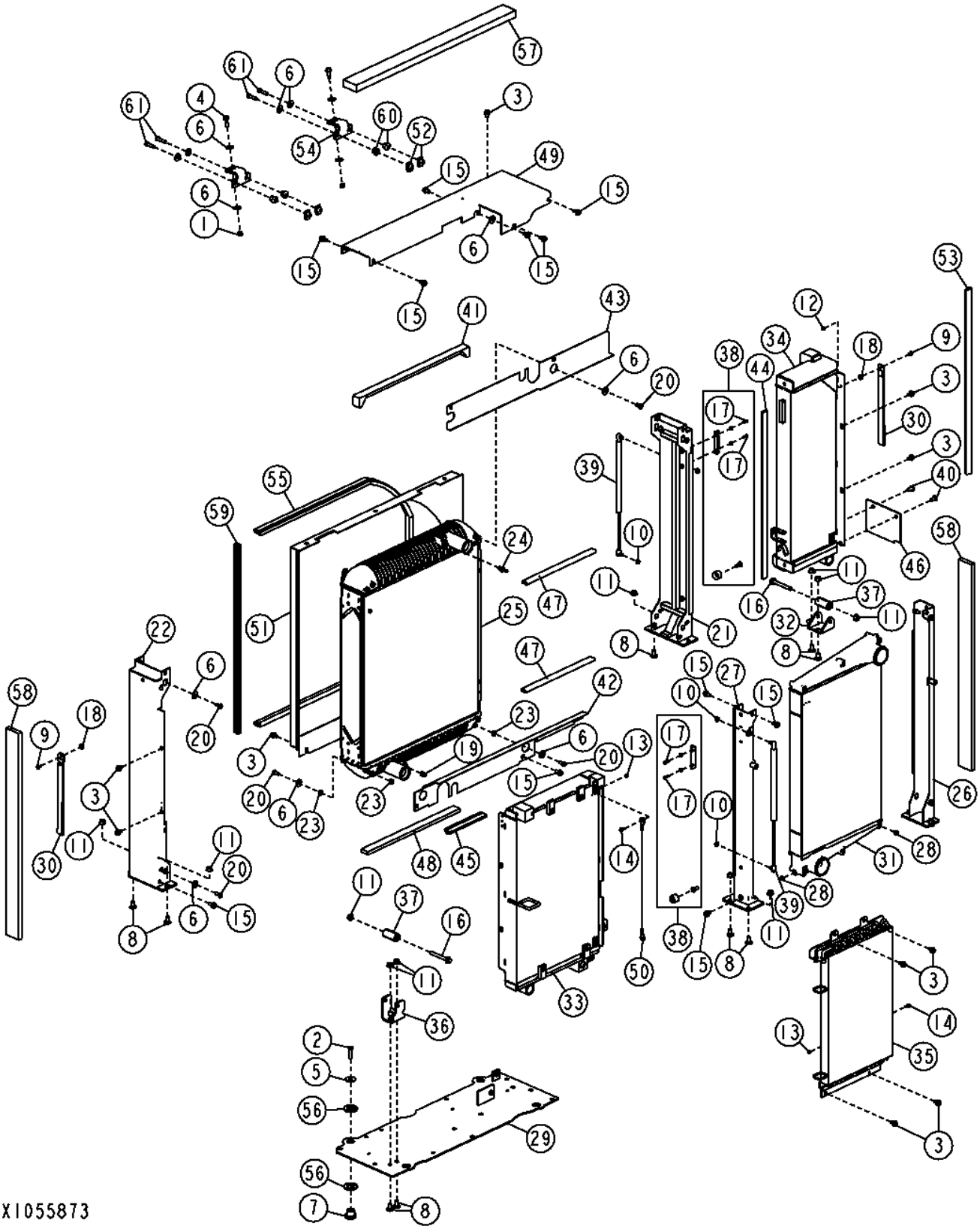

Pos.	*Ref.*	*Descripción*	*Cant.*	*Núm. de serie*	*Notas*
1	14M7517	Tuerca de seguridad	2		M10
2	19M7572	Tornillo	4		M10 X 45
3	19M7783	Tornillo	14		M10 X 16
4	19M7835	Tornillo	2		M10 X 35
5	24H1718	Arandela	4		13/32" X 1-5/8" X 0.134"
6	24M7296	Arandela	17		10.500 X 30 X 2.500 MM
7	AT139776	Aislante	4		
8	03M7197	Tornillo	12		M12 X 25
9	03M7221	Tornillo	2		M6 X 16
10	14M7298	Tuerca con brida	4		M8
11	14M7299	Tuerca con brida	14		M12
12	14M7303	Tuerca con brida	2		M6
13	14M7528	Tuerca de seguridad	2		M6
14	19M7775	Tornillo	2		M6 X 16
15	19M7784	Tornillo	15		M10 X 20
16	19M7820	Tornillo	2		M12 X 100
17	19M8406	Tornillo	6		M6 X 20
18	24M7404	Arandela	2		12 X 20 X 3 MM
19	15H623	Tapón roscado	1		3/8"
20	19M7938	Tornillo	8		M10 X 20
21	AT336096	Perfil en u	1		
22	AT336103	Perfil en u	1		
23	N100859	Arandela	8		
24	T229658	Conexión de manguera	1		
25	AT336097	Intercambiador de calor	1		Radiador
26	AT336131	Perfil en u	1		
27	AT336135	Perfil en u	1		
28	N276750	Arandela	3		
29	AT336117	Placa	1		
30	AT338717	Tira	2		
31	AT365067	Intercooler	1		Enfriador de aire de carga
32	AT359887	Soporte	1		
33	AT314925	Refrigerador de aceite	1		DIFERENCIAL
34	AT314926	Refrigerador de aceite	1		Transmisión
35	AT314928	Condensador de vapor	1		AIRE ACONDICIONADO
36	AT359888	Soporte	1		
37	AT363573	Casquillo	2		
38	AT363574	Kit de aislantes	2		
39	AT365393	Cilindro de gas	2		
40	MT2485	Tapón	2		
41	T227197	Aislante	1		
42	T227198	Deflector	1		
43	T227199	Deflector	1		
44	T227216	Aislante	1		
45	T227234	Aislante	1		
46	T228059	Deflector	1		
47	.....	Aislante	2		(ORDER T227216) (CTL)
48	T231664	Aislante	1		
49	T235943	Bastidor	1		
50	T251394	Cable	1		
51	AT342108	Coraza	1		
52	H146457	Tuerca	4		
53	T203495	Aislante	1		
54	T225892	Ángulo	2		
55	T227451	Aislante	1		
56	24M7455	Arandela	8		31 X 56 X 5 MM
57	T254010	Deflector	1		
58	T259827	Deflector	2		(SUB FOR T254061)
59	.....	Aislante	1		(ORDER T227451) (CTL)
60	U42208	Aislante	4		
61	19M8637	Tornillo	4		M10 X 40

Cooling System (6068HDW75) (626426 -)
Circuit de refroidissement (6068HDW75) (626426 -)
Система охлаждения (6068HDW75) (626426 -)
Sistema de enfriamiento (6068HDW75) (626426 -)

TX1065286 A.1

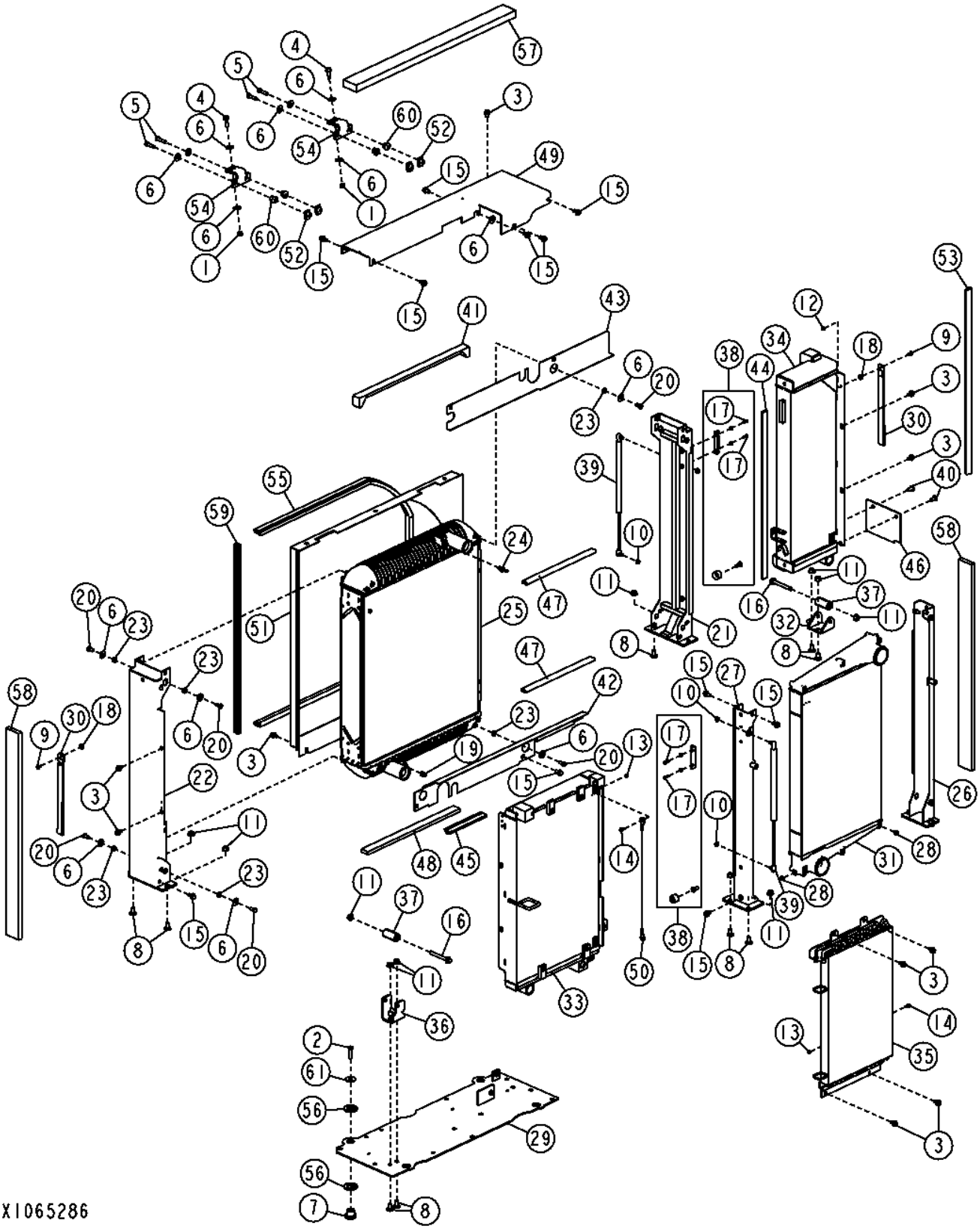

Pos.	*Ref.*	*Descripción*	*Cant.*	*Núm. de serie*	*Notas*
1	14M7517	Tuerca de seguridad	2		M10
2	19M7572	Tornillo	4		M10 X 45
3	19M7783	Tornillo	14		M10 X 16
4	19M7835	Tornillo	2		M10 X 35
5	19M8637	Tornillo	4		M10 X 40
6	24M7296	Arandela	14		10.500 X 30 X 2.500 MM
7	AT139776	Aislante	4		
8	03M7197	Tornillo	12		M12 X 25
9	03M7221	Tornillo	2		M6 X 16
10	14M7298	Tuerca con brida	4		M8
11	14M7299	Tuerca con brida	14		M12
12	14M7303	Tuerca con brida	2		M6
13	14M7528	Tuerca de seguridad	2		M6
14	19M7775	Tornillo	2		M6 X 16
15	19M7784	Tornillo	15		M10 X 20
16	19M7820	Tornillo	2		M12 X 100
17	19M8406	Tornillo	6		M6 X 20
18	24M7404	Arandela	2		12 X 20 X 3 MM
19	15H623	Tapón roscado	1		3/8"
20	19M7938	Tornillo	8		M10 X 20
21	AT336096	Perfil en u	1		
22	AT336103	Perfil en u	1		
23	N100859	Arandela	8		
24	T229658	Conexión de manguera	1		
25	AT336097	Intercambiador de calor	1		Radiador
26	AT336131	Perfil en u	1		
27	AT336135	Perfil en u	1		
28	N276750	Arandela	3		
29	AT336117	Placa	1		
30	AT338717	Tira	2		
31	AT365067	Intercooler	1		Enfriador de aire de carga
32	AT359887	Soporte	1		
33	AT314925	Refrigerador de aceite	1		DIFERENCIAL
34	AT314926	Refrigerador de aceite	1		Transmisión
35	AT314928	Condensador de vapor	1		AIRE ACONDICIONADO
36	AT359888	Soporte	1		
37	AT363573	Casquillo	2		
38	AT363574	Kit de aislantes	2		
39	AT365393	Cilindro de gas	2		
40	MT2485	Tapón	2		
41	T227197	Aislante	1		
42	T227198	Deflector	1		
43	T227199	Deflector	1		
44	T227216	Aislante	1		
45	T227234	Aislante	1		
46	T228059	Deflector	1		
47	.....	Aislante	2		(ORDER T227216) (CTL)
48	T231664	Aislante	1		
49	T235943	Bastidor	1		
50	T251394	Cable	1		
51	AT342108	Coraza	1		
52	H146457	Tuerca	4		
54	T225892	Ángulo	2		
55	T227451	Aislante	1		
56	24M7455	Arandela	8		31 X 56 X 5 MM
57	T254010	Deflector	1		
58	T259827	Deflector	2		(SUB FOR T254061)
59	.....	Aislante	1		(ORDER T227451) (CTL)
60	U42208	Aislante	4		
61	24H1718	Arandela	4		13/32" X 1-5/8" X 0.134"

Cooling System Hoses and Fittings (6068HDW75) (- 626425)
Flexibles et raccords du circuit de refroidissement (6068HDW75) (- 626425)
Шланги и фитинги системы охлаждения (6068HDW75) (- 626425)
Mangueras y adaptadores de sistema de enfriamiento (6068HDW75) (- 626425)

TX1052026 A.1

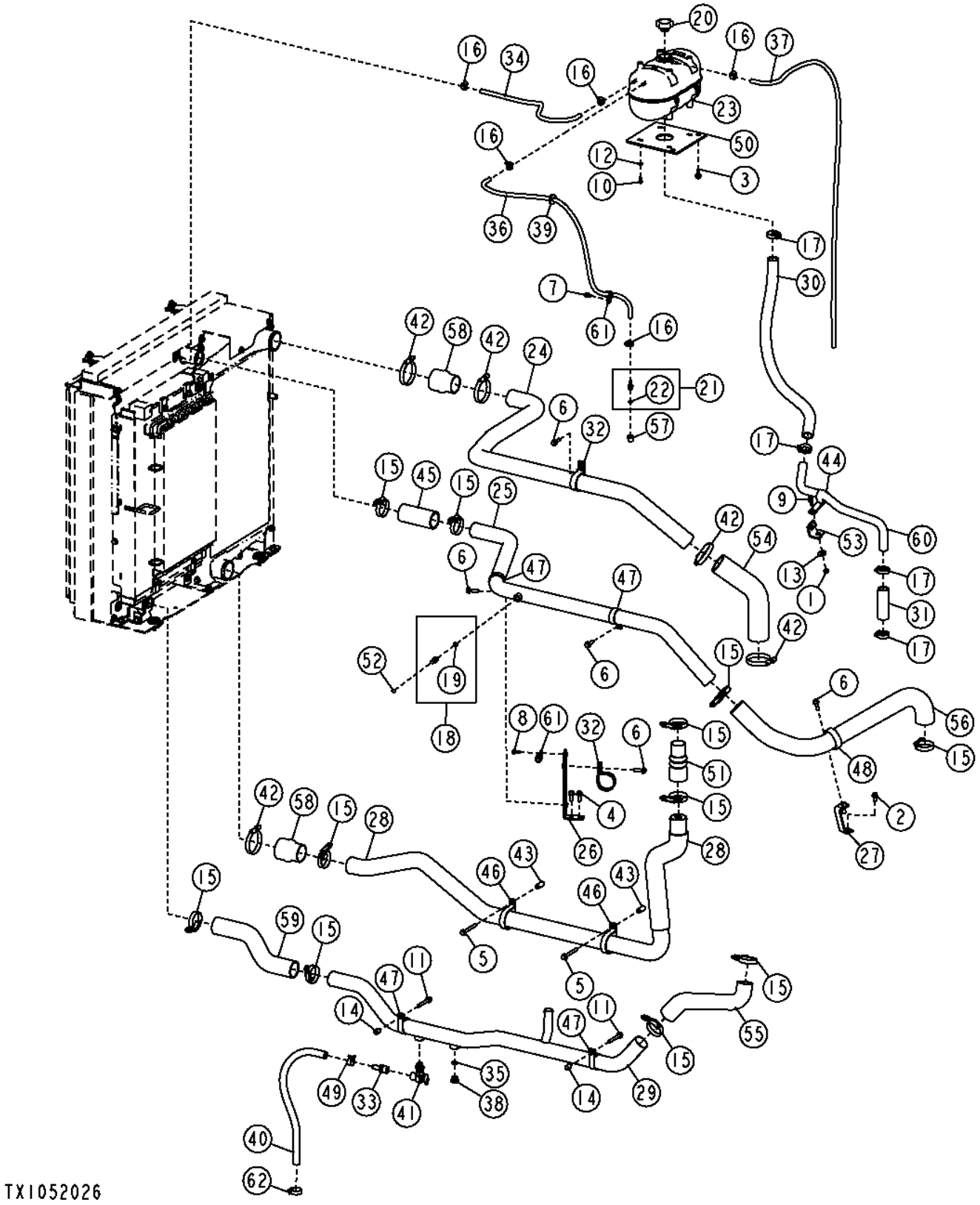

Pos.	*Ref.*	*Descripción*	*Cant.*	*Núm. de serie*	*Notas*
1	14M7298	Tuerca con brida	1		M8
2	19M7784	Tornillo	1		M10 X 20
3	19M7785	Tornillo	2		M10 X 25
4	19M7786	Tornillo	2		M10 X 30
5	19M7811	Tornillo	2		M10 X 90
6	19M7835	Tornillo	5		M10 X 35
7	19M7865	Tornillo	1		M8 X 16
8	19M7866	Tornillo	1		M8 X 20
9	19M7867	Tornillo	1		M8 X 25
10	19M7932	Tornillo	4		M8 X 16
11	19M7807	Tornillo	2		M10 X 60
12	24M7238	Arandela	4		8.700 X 17 X 2 MM
13	24M7296	Arandela	1		10.500 X 30 X 2.500 MM
14	28H3383	Casquillo	2		0.493" X 0.675" X 3/4"
15	AH170895	Abrazadera	11		
16	TY22462	Abrazadera	5		(SUB FOR TY22464), Esta aplicación
17	AR21839	Abrazadera	4		
18	AT306111	Conexión	1		
19	R26448	Anillo tórico	1		
20	AT310335	Tapón de llenado	1		
21	AT323961	Racor adaptador	1		
22	51M7040	Anillo tórico	1		9.300 X 2.200 MM
23	AT326151	Tanque	1		
24	AT335583	Tubo	1		Enfriador de aire de carga
25	AT335797	Tubo	1		Refrigerante de motor
26	AT343237	Soporte	1		
27	AT353752	Soporte	1		
28	AT362319	Tubo	1		Enfriador de aire de carga
29	AT362877	Tubo	1		Refrigerante de motor
30	AT363355	Manguito de radiador	1		
31	AT364044	Manguito de radiador	1		
32	F1451R	Abrazadera	2		
33	N306191	Conexión de manguera	1		
34	.....	Manguera a Granel	1		(MAKE FROM TY22324) (CTL 2.75 ft.)
35	R26906	Anillo tórico	1		
36	.....	Manguera a Granel	1		(MAKE FROM TY22324)(CTL 4.00 ft.)
37	.....	Manguera a Granel	1		(MAKE FROM TY22324) (CTL 6.00 ft.)
38	R27474	Tapón de vaciado	1		
39	R38454	Pasamuros	1		
40	.....	Manguera a Granel	1		(MAKE FROM TY22328) (CTL 2.00 ft.)
41	RE509097	Grifo de vaciado	1		
42	RE52702	Abrazadera	5		
43	28H1497	Casquillo	2		0.493" X 0.675" X 1-1/2"
44	T153064	Abrazadera	1		
45	T160183	Manguito de radiador	1		
46	F1451R	Abrazadera	2		
47	T160609	Abrazadera	4		
48	T162575	Abrazadera	1		
49	T185826	Abrazadera	1		
50	T213722	Placa	1		
51	T215077	Manguera	1		
52	T217789	Etiqueta adhesiva	1		
53	T219261	Ángulo	1		
54	T223145	Manguera	1		Enfriador de aire de carga
55	T223247	Manguito de radiador	1		Refrigerante de motor
56	T223359	Manguera	1		Refrigerante de motor
57	T227729	Racor adaptador	1		
58	T246518	Manguera	2		
59	T250441	Manguera	1		Refrigerante de motor
60	T252130	Tubo	1		
61	T76252	Abrazadera	2		
62	TY22539	Abrazadera para mangueras	1		

Cooling System Hoses and Fittings (6068HDW75) (626426 -)
Flexibles et raccords du circuit de refroidissement (6068HDW75) (626426 -)
Шланги и фитинги системы охлаждения (6068HDW75) (626426 -)
Mangueras y adaptadores de sistema de enfriamiento (6068HDW75) (626426 -)

TX1064754 A.1

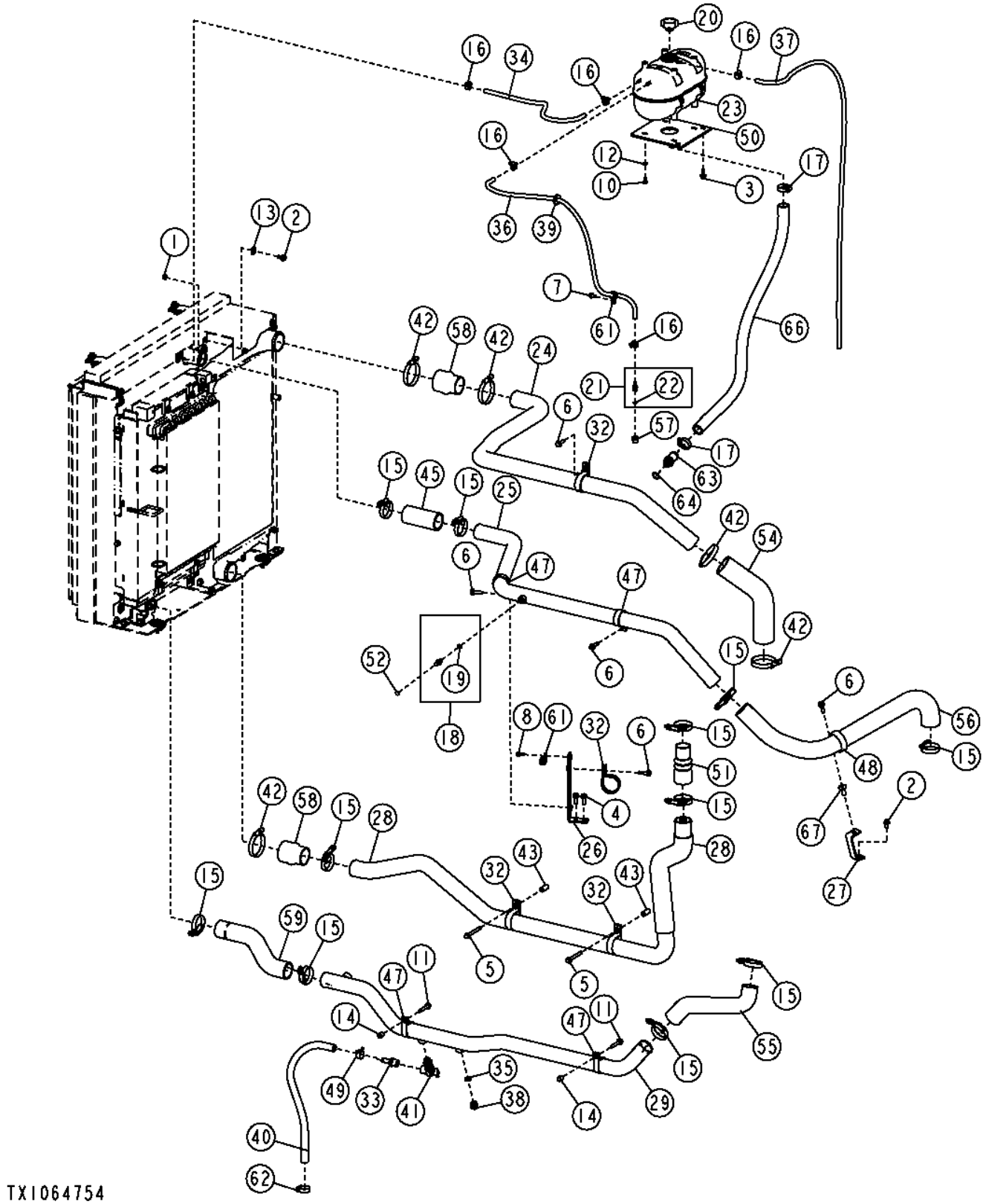

Pos.	*Ref.*	*Descripción*	*Cant.*	*Núm. de serie*	*Notas*
1	14M7298	Tuerca con brida	4		M8
2	19M7784	Tornillo	9		M10 X 20
3	19M7785	Tornillo	2		M10 X 25
4	19M7786	Tornillo	2		M10 X 30
5	19M7811	Tornillo	2		M10 X 90
6	19M7835	Tornillo	5		M10 X 35
7	19M7865	Tornillo	1		M8 X 16
8	19M7866	Tornillo	1		M8 X 20
10	19M7932	Tornillo	4		M8 X 16
11	19M7807	Tornillo	2		M10 X 60
12	24M7238	Arandela	4		8.700 X 17 X 2 MM
13	24M7296	Arandela	1		10.500 X 30 X 2.500 MM
14	28H3383	Casquillo	2		0.493" X 0.675" X 3/4"
15	AH170895	Abrazadera	11		
16	TY22462	Abrazadera	5		(SUB FOR TY22464), Esta aplicación
17	AR21839	Abrazadera	2		
18	AT306111	Conexión	1		
19	R26448	Anillo tórico	1		
20	AT310335	Tapón de llenado	1		
21	AT323961	Racor adaptador	1		
22	51M7040	Anillo tórico	1		9.300 X 2.200 MM
23	AT326151	Tanque	1		
24	AT335583	Tubo	1		Enfriador de aire de carga
25	AT335797	Tubo	1		Refrigerante de motor
26	AT343237	Soporte	1		
27	AT353752	Soporte	1		
28	AT362319	Tubo	1		Enfriador de aire de carga
29	AT371017	Tubo	1		Refrigerante de motor
32	F1451R	Abrazadera	2		
33	N306191	Conexión de manguera	1		
34	.....	Manguera a Granel	1		(MAKE FROM TY22324) (CTL 2.75 ft.)
35	R26906	Anillo tórico	1		
36	.....	Manguera a Granel	1		(MAKE FROM TY22324) (CTL 4.00 ft.)
37	.....	Manguera a Granel	1		(MAKE FROM TY22324) (CTL 6.00 ft.)
38	R27474	Tapón de vaciado	1		
39	R38454	Pasamuros	1		
40	.....	Manguera a Granel	1		(MAKE FROM TY22328) (CTL 2.00 ft.)
41	RE509097	Grifo de vaciado	1		
42	RE52702	Abrazadera	5		
43	T143534	Espaciador	2		12.522 X 17.145 X 38.100 MM (0.493" X 0.675" X 1-1/2")
45	T160183	Manguito de radiador	1		
47	T160609	Abrazadera	4		
48	T162575	Abrazadera	1		
49	T185826	Abrazadera	1		
50	T213722	Placa	1		
51	T215077	Manguera	1		
52	T217789	Etiqueta adhesiva	1		
54	T223145	Manguera	1		Enfriador de aire de carga
55	T223247	Manguito de radiador	1		Refrigerante de motor
56	T223359	Manguera	1		Refrigerante de motor
57	T227729	Racor adaptador	1		
58	T246518	Manguera	2		
59	T261292	Manguera	1		Refrigerante de motor
61	T76252	Abrazadera	2		
62	TY22539	Abrazadera para mangueras	1		
63	T259693	Conexión de manguera	1		
64	U12547	Anillo tórico	1		
66	.....	TERM MISSING IN CACHE	1		(MAKE FROM T260246) (CTL 4.2 ft.)
67	H173411	Tuerca	1		

Fan, Fan Door and Fan Guard
Ventilateur, portière avec ventilateur et protection ventilateur
Вентилятор, дверца вентилятора и щиток вентилятора
Ventilador, puerta de ventilador y protector de ventilador

TX1057028 A.1

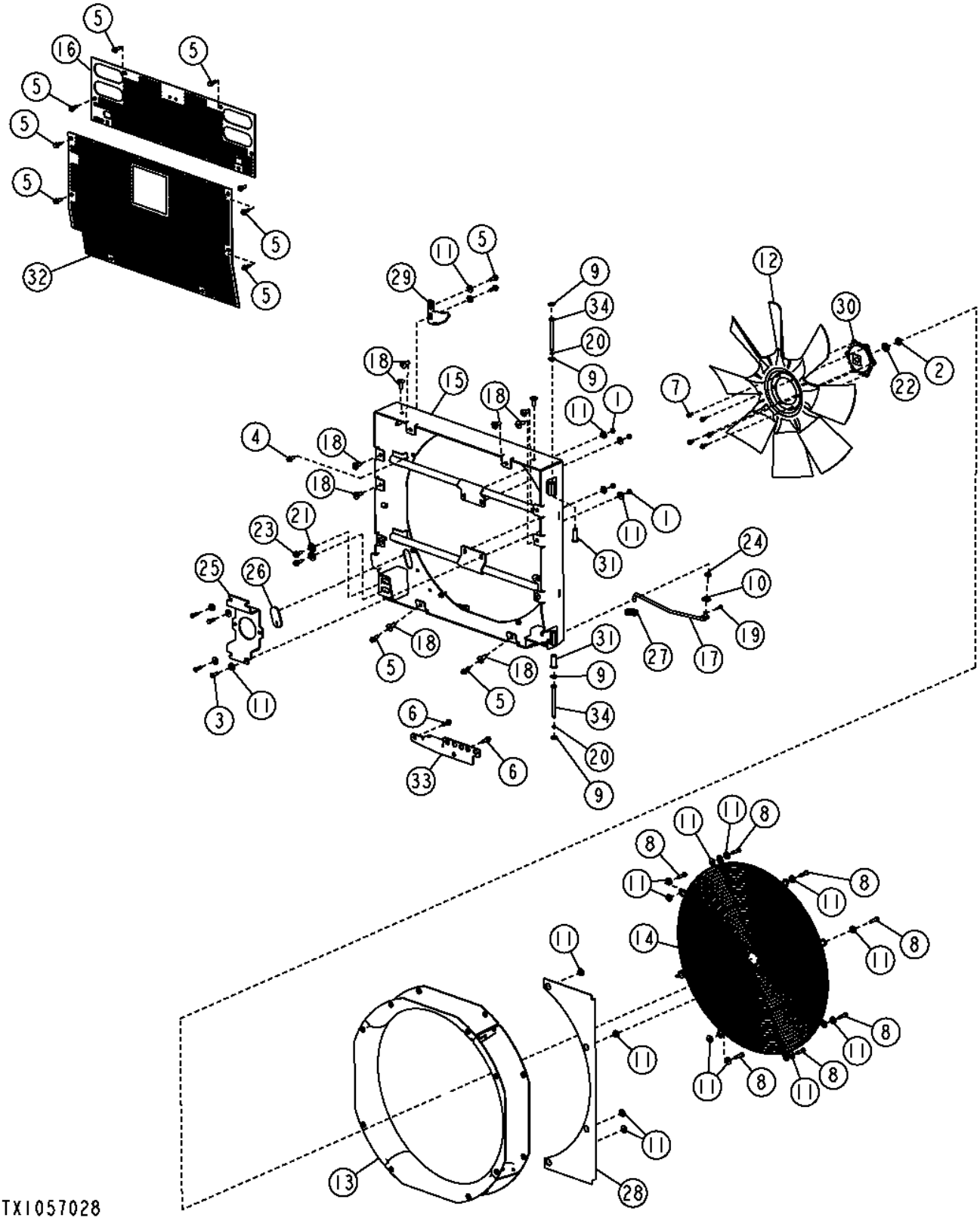

Pos.	*Ref.*	*Descripción*	*Cant.*	*Núm. de serie*	*Notas*
1	14M7274	Tuerca	4		M10
2	14H1041	Tuerca	1		5/8"
3	19M7662	Tornillo	4		M10 X 30
4	19M7785	Tornillo	8		M10 X 25
5	19M7786	Tornillo	12		M10 X 30
6	19M7835	Tornillo	2		M10 X 35
7	19M7866	Tornillo	6		M8 X 20
8	19M8637	Tornillo	8		M10 X 40
9	24H1111	Arandela	4		17/32" X 1-1/16" X 0.090"
10	24H1330	Arandela	1		15/32" X 1-3/8" X 7/64"
11	24M7296	Arandela	26		10.500 X 30 X 2.500 MM
12	AT208006	Ventilador	1		
13	AT334407	Coraza	1		
14	AT335245	Revestimiento	1		
15	AT378802	Puerta	1		(SUB FOR AT363161)
16	AT363166	Enrejado	1		
17	AT369363	Vástago	1		
18	H173411	Tuerca	14		M10
19	J16931	Pasador	1		
20	M43940	Anillo elástico	2		
21	M88385	Arandela de empuje	2		19.505 X 38.100 X 2.275 MM (0.768" X 1-1/2" X 0.090")
22	24M7090	Arandela	1		22 X 37 X 3 MM
23	R281148	Tornillo	2		
24	T162238	Pasamuros	1		
25	T254997	Apoyo	1		
26	T201546	Pasamuros	1		
27	T206435	Pasamuros	1		
28	T226425	Placa	1		
29	T226561	Placa	1		
30	T254979	Espaciador	1		
31	T231380	Casquillo	2		
32	T250777	Enrejado	1		
33	T260544	Placa	1		(SUB FOR T252217)
34	T253652	Pasador	2		

Fan Drive Pump
Pompe d'entraînement de ventilateur
Насос привода вентилятора
Bomba de mando de ventilador

TX1050646 A.1

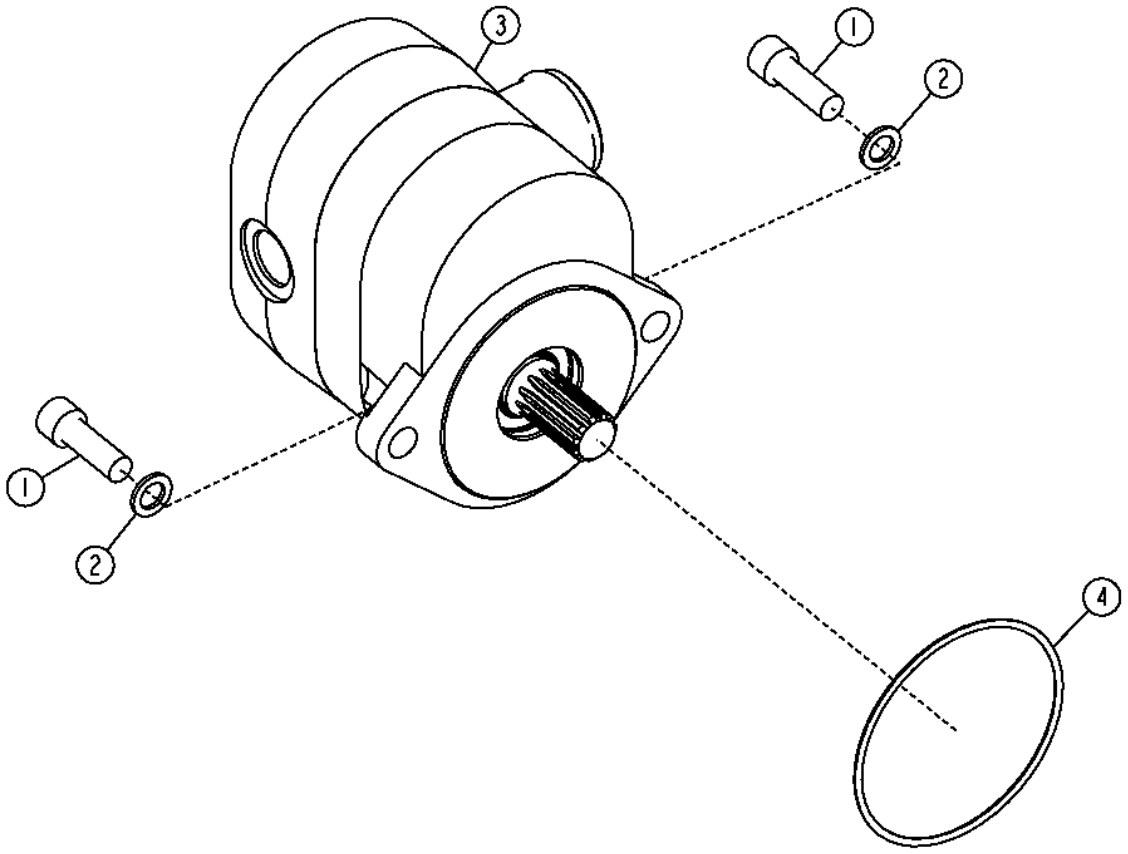

TX1050646

Pos.	*Ref.*	*Descripción*	*Cant.*	*Núm. de serie*	*Notas*
1	19H2929	Tornillo	2		3/8" X 1.120"
2	24M7346	Arandela	2		11 X 20 X 2 MM
3	AT364474	Bomba hidráulica	1		
	AT317388	Juego de retenes	1		
4	U42702	Anillo tórico	1		

Hydraulic Fan Drive Motor
Moteur d'entraînement de ventilateur hydraulique
Двигат. привода гидравл. вент.
Motor hidráulico impulsor de ventilador

TX1054171 A.1

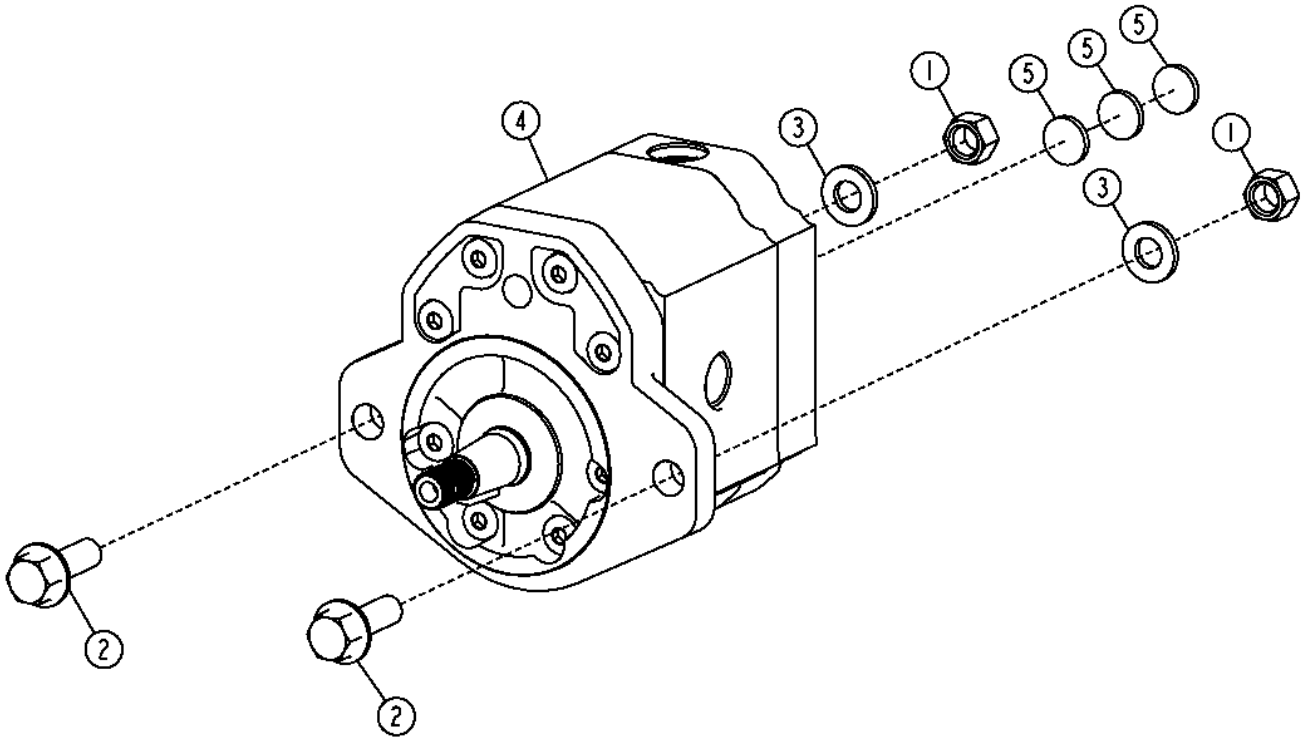

TX1054171

Pos.	*Ref.*	*Descripción*	*Cant.*	*Núm. de serie*	*Notas*
1	14M7275	Tuerca	2		M12
2	19M7790	Tornillo	2		M12 X 35
3	24M7240	Arandela	2		13 X 25 X 3 MM
4	AT366546	Motor hidráulico	1		
	26H103	Chaveta	1		1/4" X 2-1/8"
	AT366958	Juego de retenes	1		
5	T173591	Aislante	3		

Fan Drive Motor Hoses
Flexibles de moteur d'entraînement de ventilateur
Шланги мотора привода вентилятора
Mangueras de motor de mando de ventilador

TX1055995 A.1

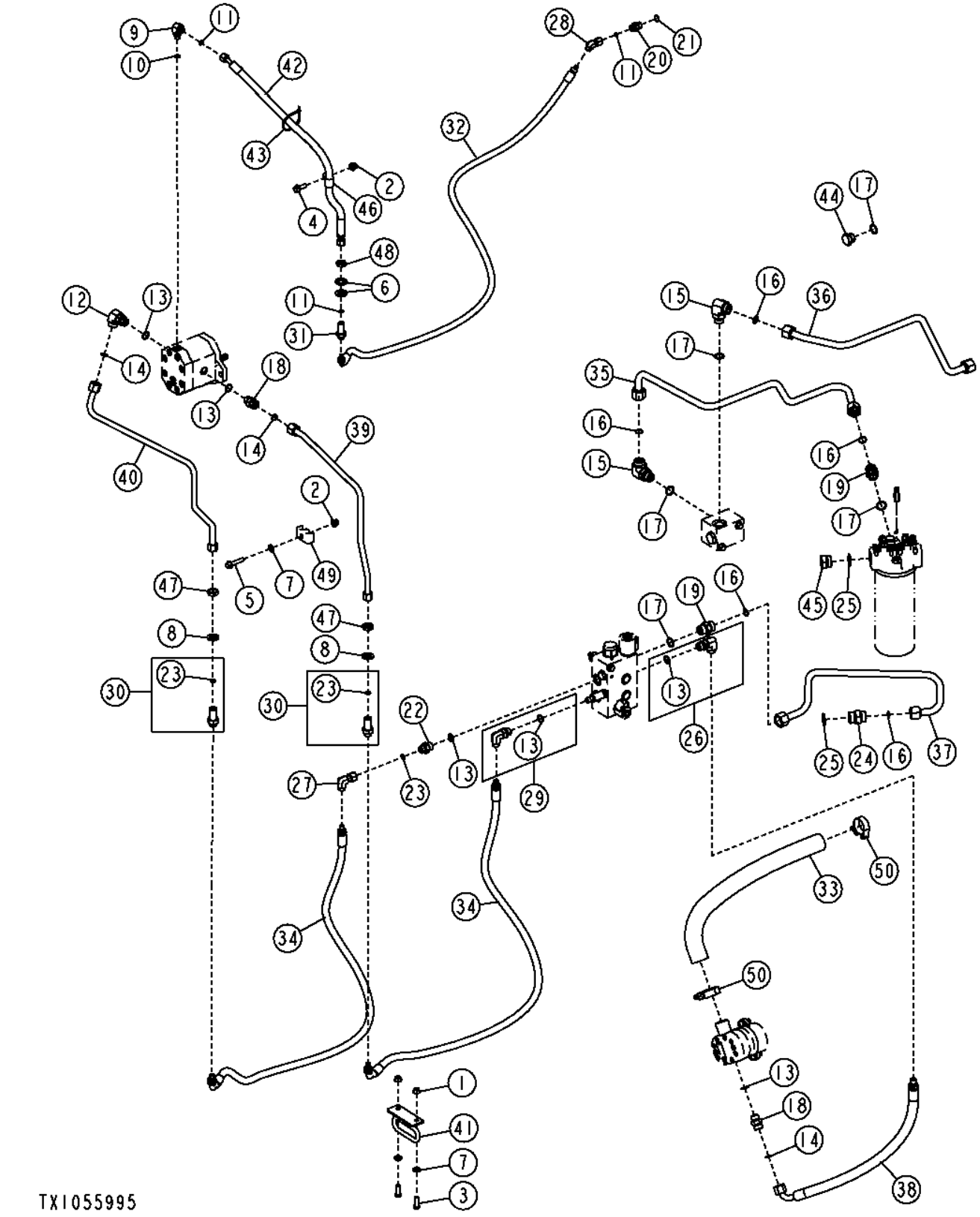

Pos.	*Ref.*	*Descripción*	*Cant.*	*Núm. de serie*	*Notas*
1	14M7296	Tuerca con brida	2		M10
2	14M7400	Tuerca de seguridad	2		M10
3	19M7662	Tornillo	2		M10 X 30
4	19M7786	Tornillo	1		M10 X 30
5	19M7806	Tornillo	1		M10 X 50
6	24M7361	Arandela	2		19 X 34 X 3 MM
7	24M7239	Arandela	3		10.700 X 21 X 2.500 MM
8	24M7396	Arandela	2		21 X 34 X 3 MM
9	38H1004	Racor acodado	1		
10	R26448	Anillo tórico	1		
11	T77613	Anillo tórico	3		
12	38H1006	Racor acodado	1		
13	R26906	Anillo tórico	6		
14	T77932	Anillo tórico	3		
15	38H1007	Racor acodado	2		
16	T77858	Anillo tórico	5		
17	U12547	Anillo tórico	5		
18	38H1162	Racor adaptador	2		
19	38H1163	Racor adaptador	2		
20	38H1171	Racor adaptador	1		
21	R26375	Anillo tórico	1		
22	38H1174	Racor adaptador	1		
23	T77857	Anillo tórico	3		
24	38H1194	Racor adaptador	1	-629215	
	38H1052	Racor acodado	1	629216-	
25	R29936	Anillo tórico	2		
26	62H1013	Racor adaptador	1		
27	62H1022	Racor adaptador	1		
28	62H1052	Racor adaptador	1		
29	62H1059	Racor adaptador	1		
30	62H1066	Racor adaptador	2		
31	AT199495	Conexión	1		
32	AT325991	Manguera hidráulica	1		
33	AT326548	Manguera hidr. - confección	1		
34	AT335726	Manguera hidráulica	2		
35	AT337756	Tubería de aceite	1		
36	AT337763	Tubería	1		
37	.....	Tubería de aceite	1	-629215	(AT341622 NLA) (SUB AT382216) (ALSO ORDER 38H1052, R29936, AND T77858)
	AT382216	Manguera hidr. - confección	1	629216-	
38	AT341625	Manguera hidr. - confección	1		
39	AT363239	Tubería de aceite	1		
40	AT363264	Tubería de aceite	1		
41	AT364100	Soporte de manguera	1		
42	AT367789	Manguera hidr. - confección	1		
43	H77698	Cinta de atar	1		
44	R27175	Tapón de vaciado	1		
45	R36636	Tapón hermético	1		
46	T70659	Abrazadera	1		
47	T78716	Tuerca	2		20.625 MM (13/16")
48	T81029	Tuerca	1		17.475 MM (11/16")
49	T159950	Abrazadera	1		(SUB FOR W34896), Esta aplicación
50	RE25110	Abrazadera	2		

Reverse Fan Drive Solenoid Valve
Électrovanne de commande d'inversion de sens du ventilateur
Соленоидный клапан привода реверс. вент.
Válvula de solenoide de inversión de sentido de ventilador

TX1054172 A.1

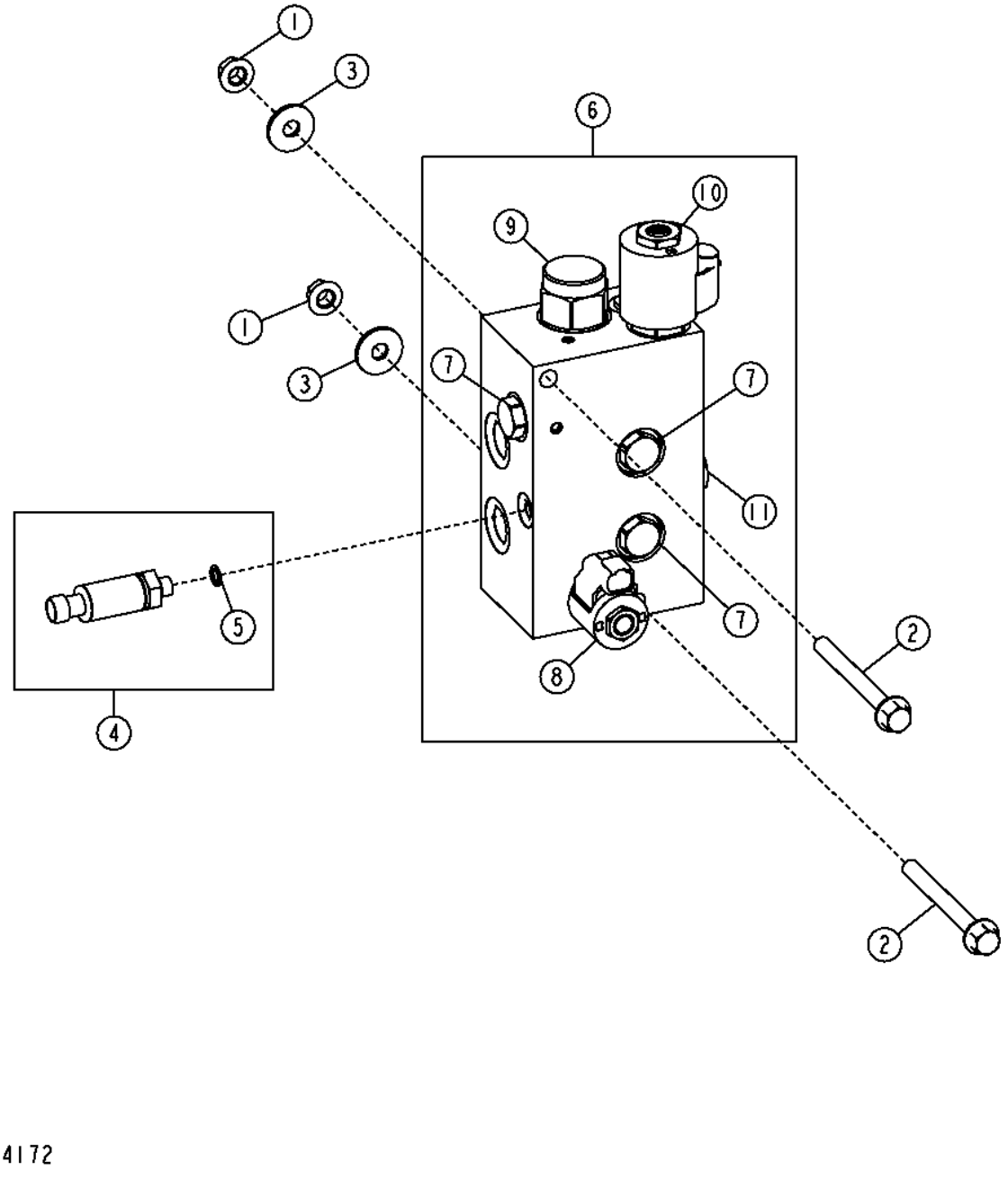

TX1054172

Pos.	*Ref.*	*Descripción*	*Cant.*	*Núm. de serie*	*Notas*
1	14M7296	Tuerca con brida	2		M10
2	19M7812	Tornillo	2		M10 X 100
3	24M7296	Arandela	2		10.500 X 30 X 2.500 MM
4	AT322982	Transductor	1		Sensor de presión del ventilador
5	R28782	Anillo tórico	1		
6	AT366516	Electroválvula	1		
7	AT224570	Válvula de retención	4		
	AT224862	Juego de retenes	1		
8	AT224866	Electroválvula	1		Solenoide de ventilador reversible
	AT224706	Juego de retenes	1		
	AT333811	Bobina de electroválvula	1		
	T225291	Tuerca	1		
9	AT226109	Electroválvula hidráulica	1		
	AT226110	Juego de retenes	1		
10	AT366515	Válvula descarga de presión	1		Solenoide de velocidad de ventilador
	AN207423	Juego de retenes	1		
	AT333810	Bobina de electroválvula	1		
	T225294	Tuerca	1		
11	AT224863	Válvula de retención	1		
	AT224864	Juego de retenes	1		

Engine Speed Control Pedal and Switches (Standard Controls)
Pédale et interrupteurs de commande du régime moteur (commandes standard)
Педаль и переключатели регулировки оборотов двигателя (стандартные органы управления)
Interruptores y pedal de control de velocidad de motor (controles estándar)

TX1048201 A.1

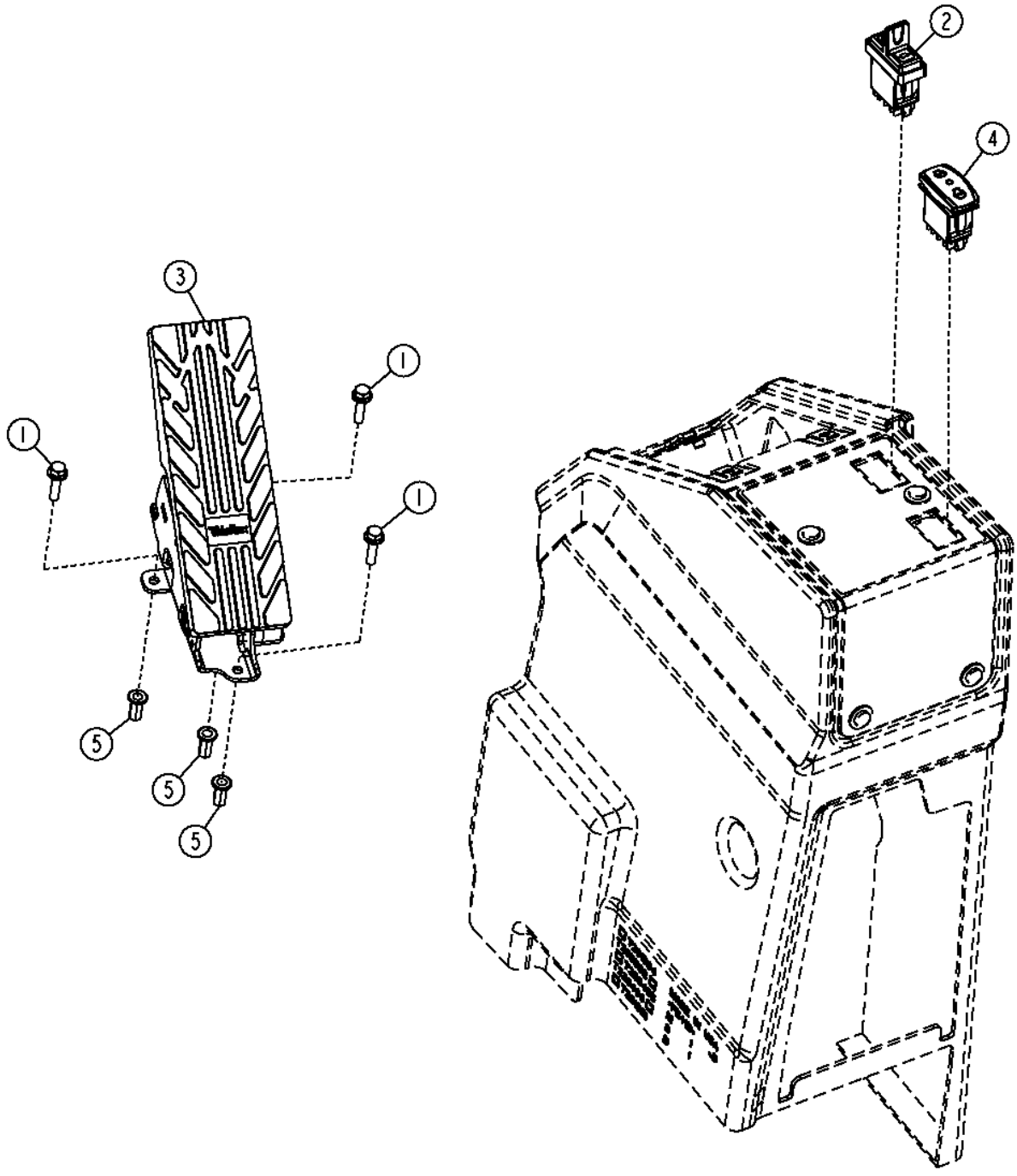

TX1048201

Pos.	*Ref.*	*Descripción*	*Cant.*	*Núm. de serie*	*Notas*
1	19M7863	Tornillo	3		M6 X 25
2	AT302731	Interruptor	1		
3	AT332120	Acelerador	1		
4	AT335712	Int. alternante/basculante	1		
5	T196077	Tuerca	3		M6

Engine Speed Control Pedal and Switches (Grade Pro)
Pédale et interrupteurs de commande du régime moteur (Grade Pro)
Педаль и выключатели управления скоростью вращения двигателя (Grade Pro)
Interruptores y pedal de control de velocidad de motor (Grade Pro)

TX1048202 A.1

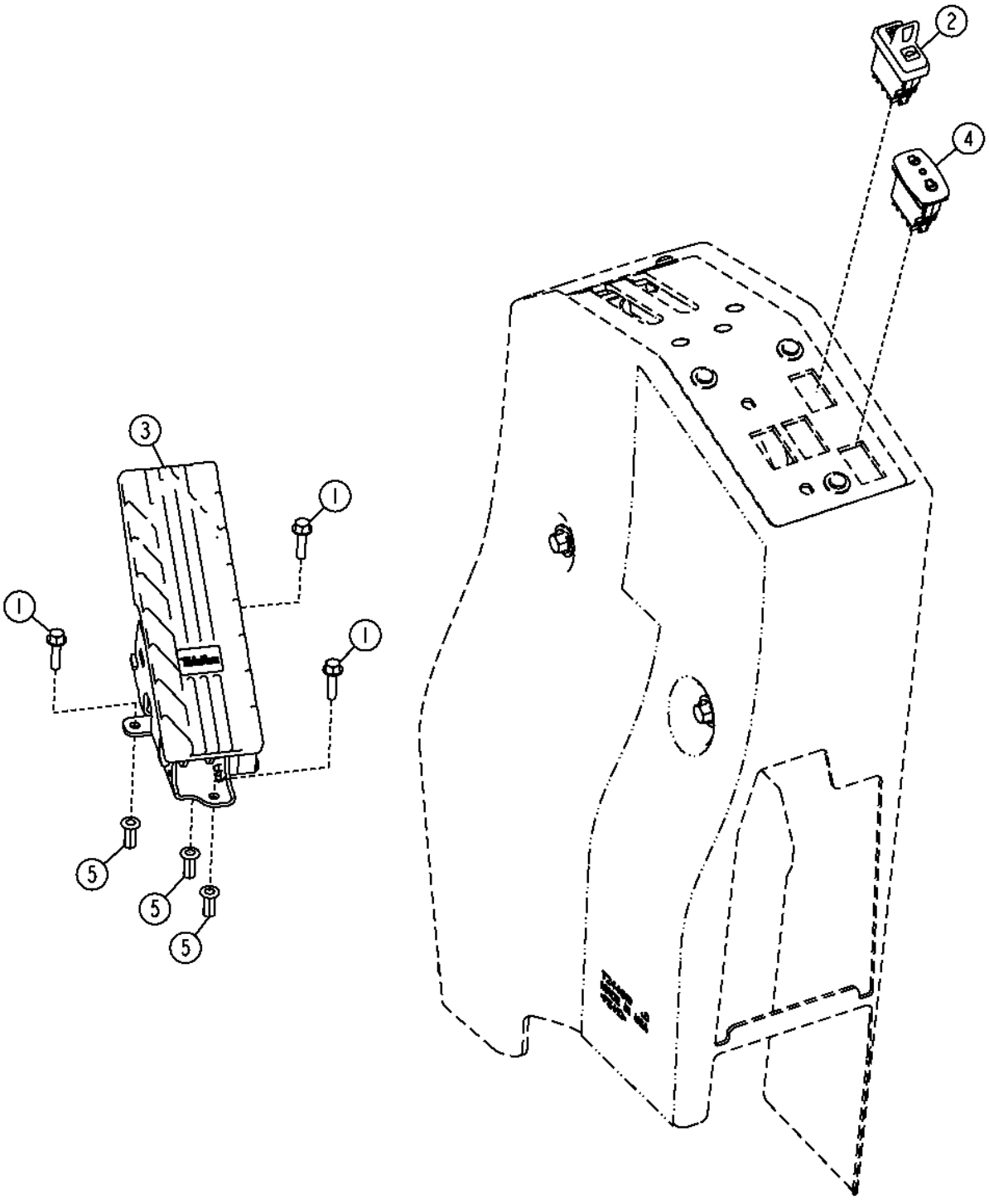

TX1048202

Pos.	*Ref.*	*Descripción*	*Cant.*	*Núm. de serie*	*Notas*
1	19M7863	Tornillo	3		M6 X 25
2	AT302731	Interruptor	1		
3	AT332120	Acelerador	1		
4	AT335712	Int. alternante/basculante	1		
5	T196077	Tuerca	3		M6

Engine Speed Decelerator Pedal
Pédale du décélérateur de régime du moteur
Педаль замедлителя скорости вращения двиг.
Pedal de desacelerador de velocidad de motor

T203067 A.1

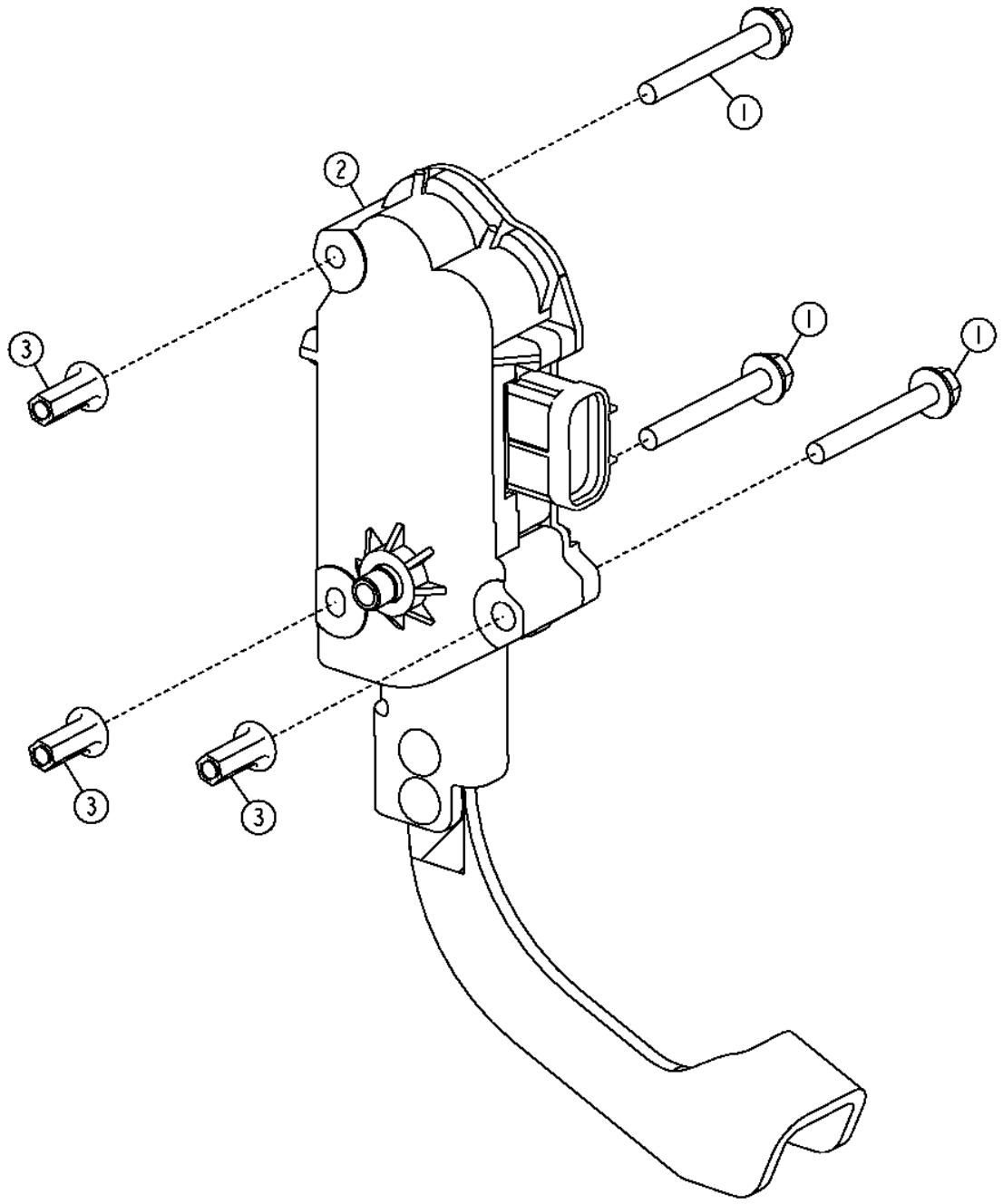

T203067

Pos.	*Ref.*	*Descripción*	*Cant.*	*Núm. de serie*	*Notas*
1	19M8092	Tornillo	3		M6 X 50
2	AT314814	Pedal	1		
3	T196077	Tuerca	3		M6

Air Cleaner (Engines 6090HDW01 / 6090HDW04)
Filtre à air (moteurs 6090HDW01 / 6090HDW04)
Воздухоочиститель (двигатели 6090HDW01 / 6090HDW04)
Filtro de aire (Motores 6090HDW01 / 6090HDW04)

TX1050565 A.1

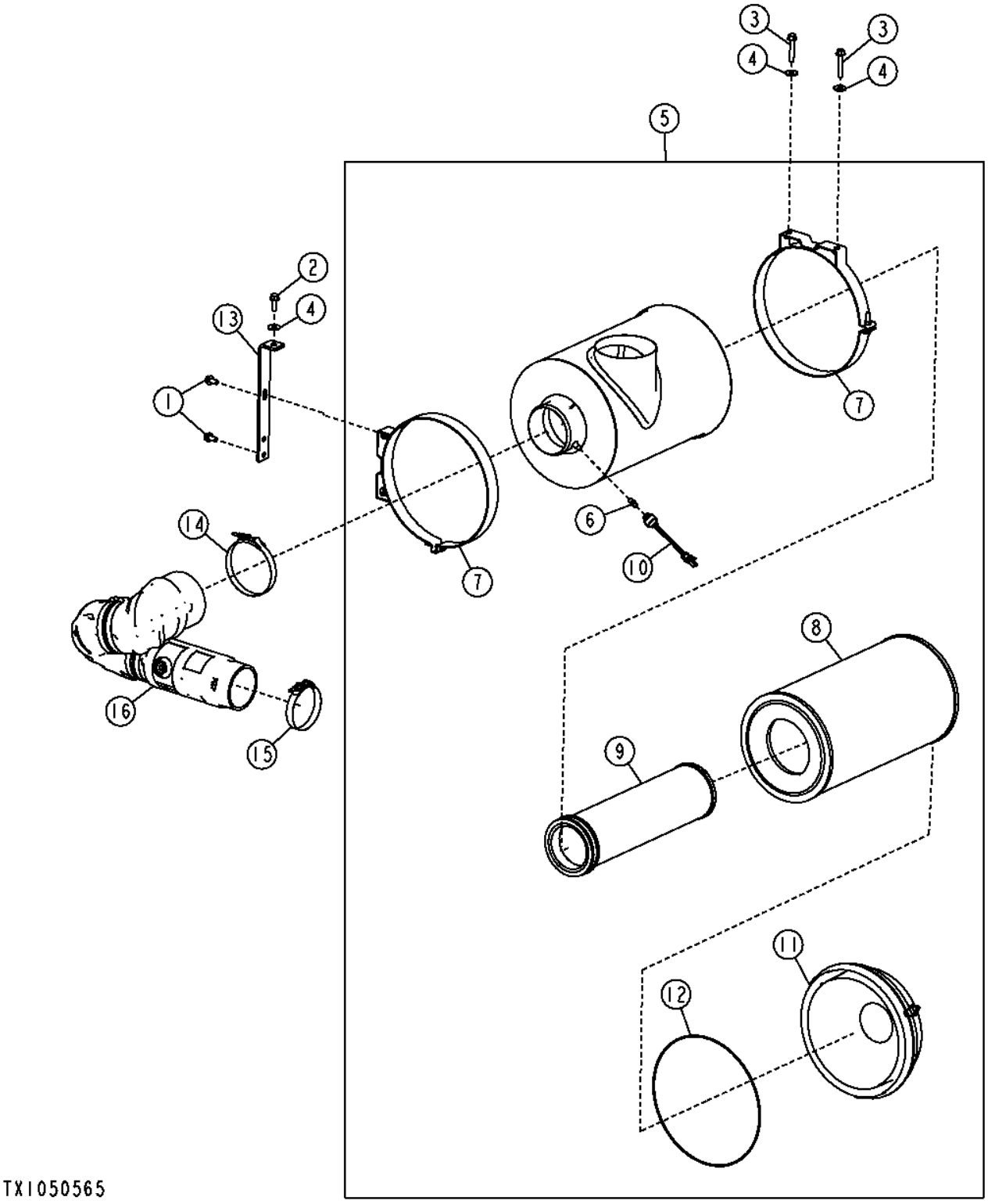

Pos.	*Ref.*	*Descripción*	*Cant.*	*Núm. de serie*	*Notas*
1	19M7784	Tornillo	2		M10 X 20
2	19M7786	Tornillo	1		M10 X 30
3	19M7807	Tornillo	2		M10 X 60
4	24M7296	Arandela	3		10.500 X 30 X 2.500 MM
5	AT336496	Filtro de aire	1		
6	AR44361	Conexión	1		
7	AT136715	Abrazadera	2		
8	AT175223	Cartucho de filtro	1		
9	AT175224	Cartucho de filtro	1		
10	AT178542	Sensor restricción de aire	1		
11	F436210	Tapadera	1		
12	T161929	Anillo tórico	1		
13	AT339619	Soporte	1		
14	AT53439	Abrazadera para mangueras	1		
15	RE19429	Abrazadera	1		
16	T229810	Manguera de aspiración	1		

Air Cleaner (Engine 6068HDW75)
Filtre à air (moteur 6068HDW75)
Воздухоочиститель (двигатель 6068HDW75)
Filtro de aire (Motor 6068HDW75)

TX1050572 A.1

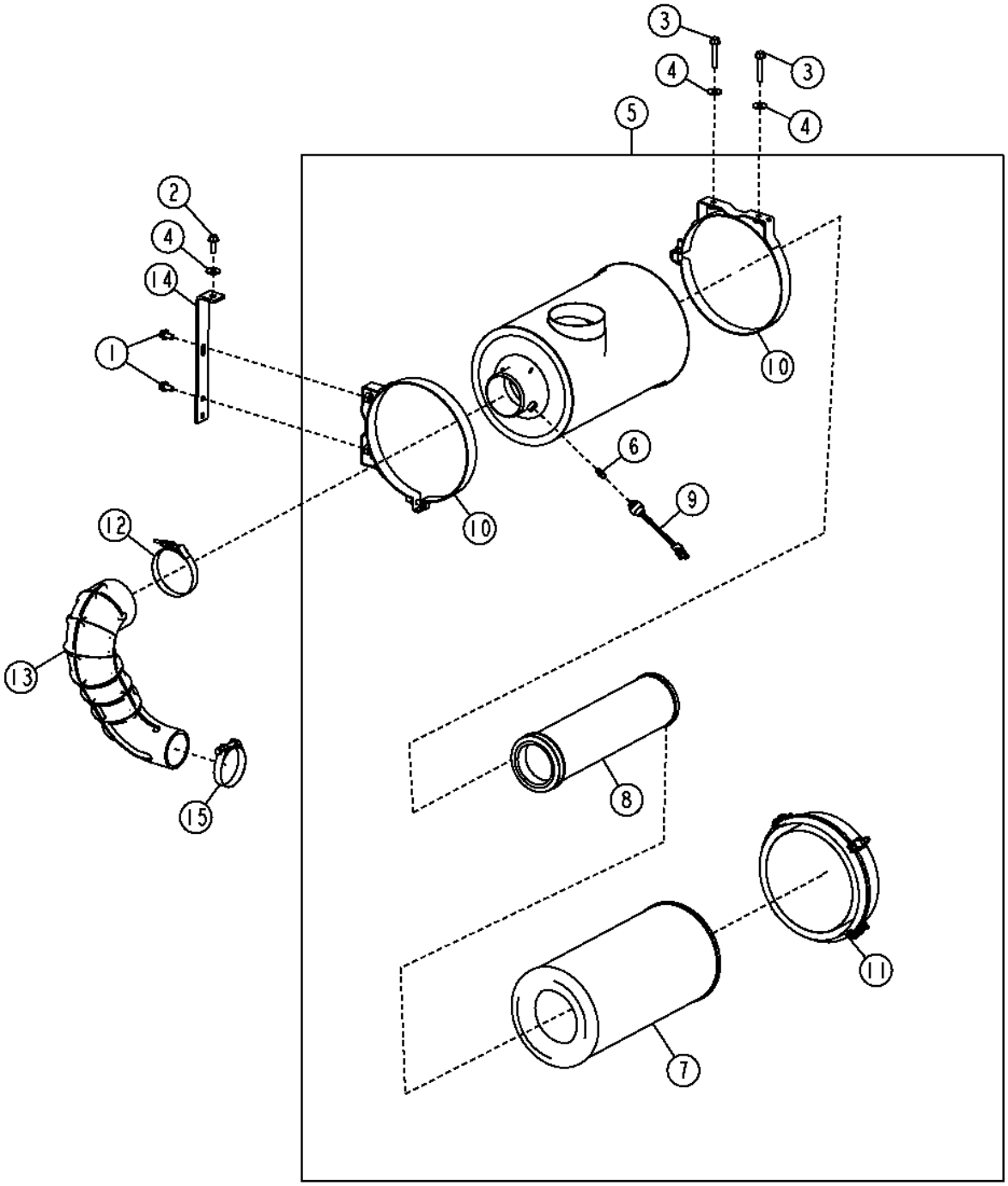

TX1050572

Pos.	*Ref.*	*Descripción*	*Cant.*	*Núm. de serie*	*Notas*
1	19M7784	Tornillo	2		M10 X 20
2	19M7786	Tornillo	1		M10 X 30
3	19M7807	Tornillo	2		M10 X 60
4	24M7296	Arandela	3		10.500 X 30 X 2.500 MM
5	AT336589	Filtro de aire	1		
6	AR44361	Conexión	1		
7	AT178516	Cartucho de filtro	1		
8	AT178517	Cartucho de filtro	1		
9	AT178542	Sensor restricción de aire	1		
10	AT208137	Cinta	2		
11	AT346775	Tapadera	1		
	AT209926	Pestillo	4		
	T161928	Anillo tórico	1		
12	RE19429	Abrazadera	1		
13	T232866	Manguera	1		
14	AT339619	Soporte	1		
15	AT37476	Abrazadera para mangueras	1		

Rotary Ejector Precleaner (Engines 6090HDW01 / 6090HDW04)
Préfiltre d'éjecteur rotatif (moteurs 6090HDW01 / 6090HDW04)
Вращающийся предварительный очиститель эжектора (двигатели 6090HDW01 / 6090HDW04)
Prefiltro de eyector giratorio (Motores 6090HDW01 / 6090HDW04)

TX1050365 A.1

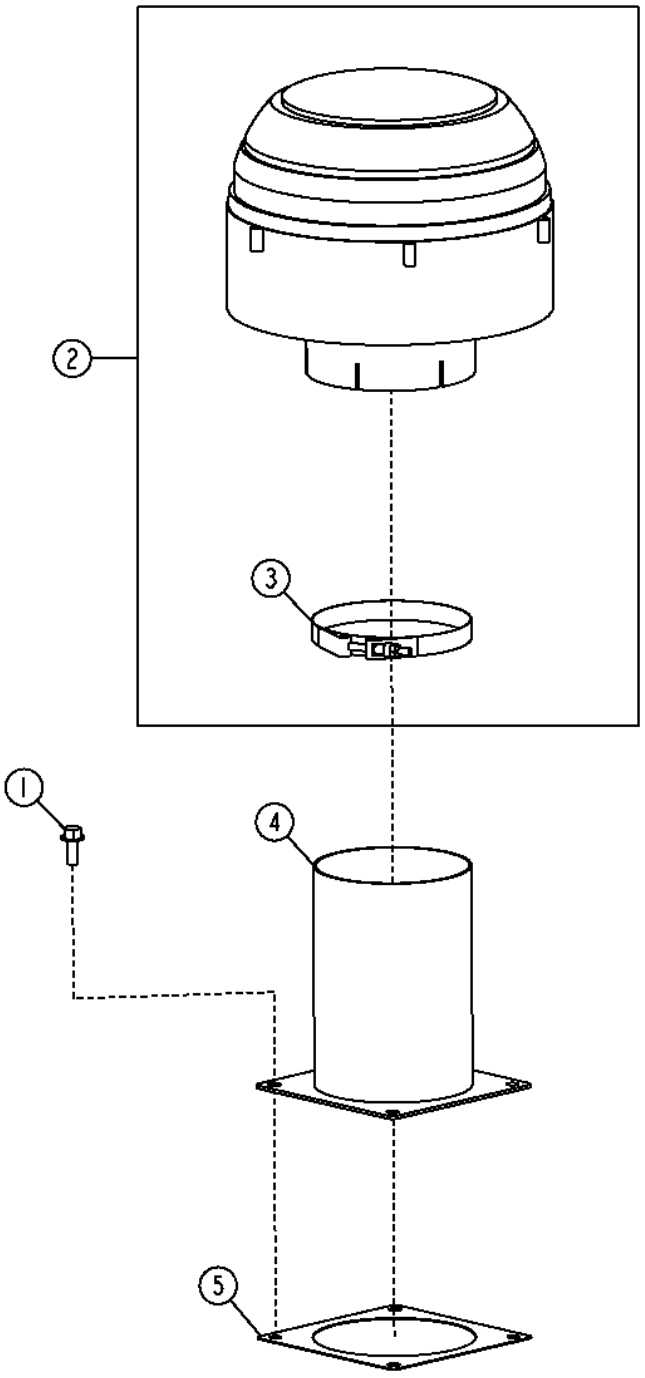

TX1050365

Pos.	*Ref.*	*Descripción*	*Cant.*	*Núm. de serie*	*Notas*
1	19M7785	Tornillo	4		M10 X 25
2	AT184015	Prefiltro	1		
3	AT53440	Abrazadera	1		
4	AT340099	Tubo del prefiltro de aire	1		
5	T231185	Junta	1		

Rotary Ejector Precleaner (Engine 6068HDW75)
Préfiltre d'éjecteur rotatif (moteur 6068HDW75)
Вращающийся предварительный очиститель эжектора (двигатель 6068HDW75)
Prefiltro de eyector giratorio (Motor 6068HDW75)

TX1050366 A.1

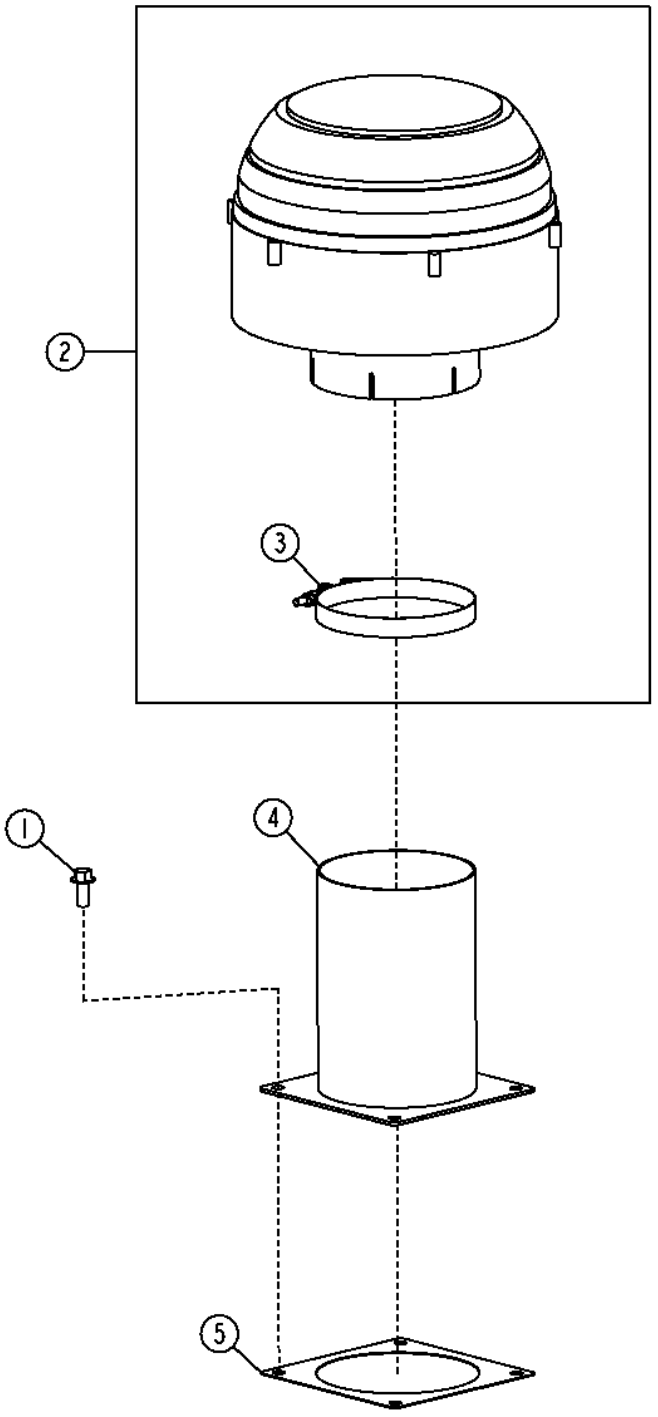

TX1050366

Pos.	*Ref.*	*Descripción*	*Cant.*	*Núm. de serie*	*Notas*
1	19M7785	Tornillo	4		M10 X 25
2	AT184015	Prefiltro	1		
3	AT53440	Abrazadera	1		
4	AT340099	Tubo del prefiltro de aire	1		
5	T231185	Junta	1		

Muffler (Engines 6090HDW01 / 6090HDW04)
Silencieux (moteurs 6090HDW01 / 6090HDW04)
Глушитель (двигатели 6090HDW01 / 6090HDW04)
Silenciador (Motores 6090HDW01 / 6090HDW04)

TX1050794 A.1

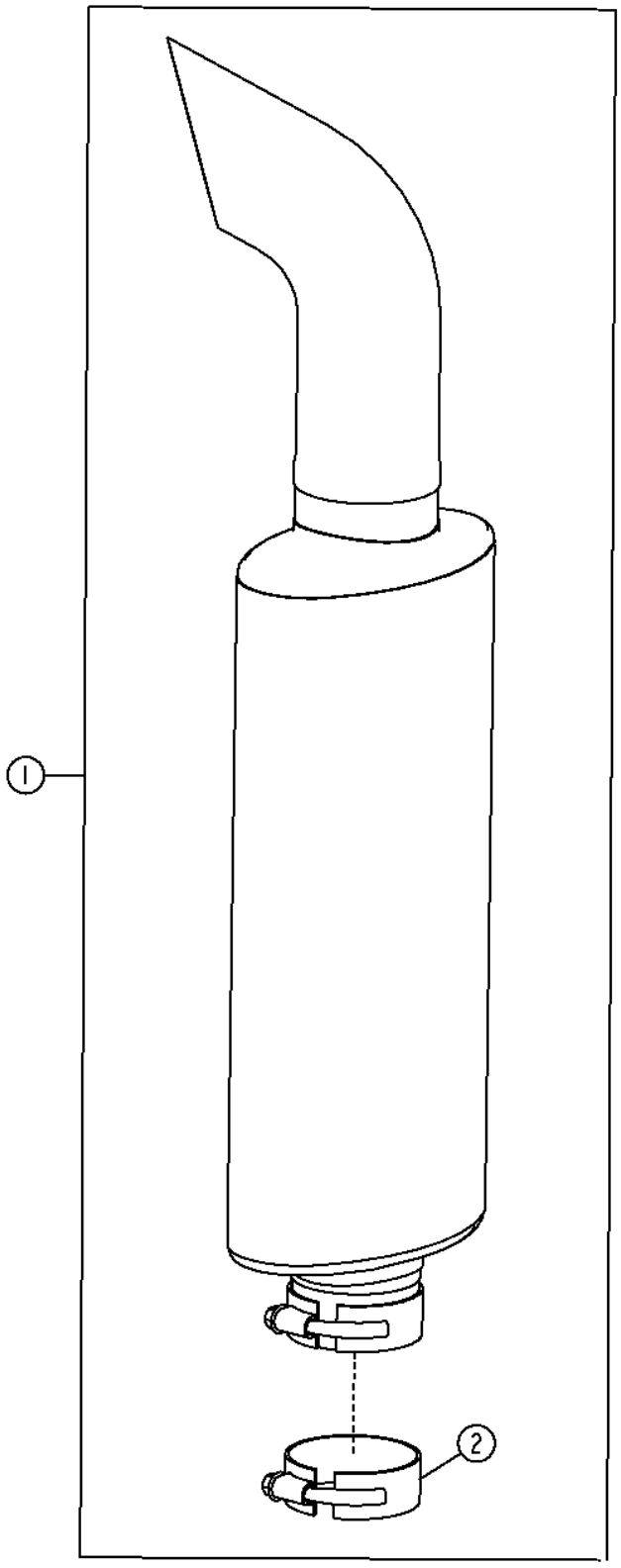

TX1050794

Pos.	*Ref.*	*Descripción*	*Cant.*	*Núm. de serie*	*Notas*
1	AT339275	Silenciador	1		
2	RE20223	Abrazadera	1		

Muffler (Engine 6068HDW75)
Silencieux (moteur 6068HDW75)
Глушитель (двигатель 6068HDW75)
Silenciador (Motor 6068HDW75)

TX1049730 A.1

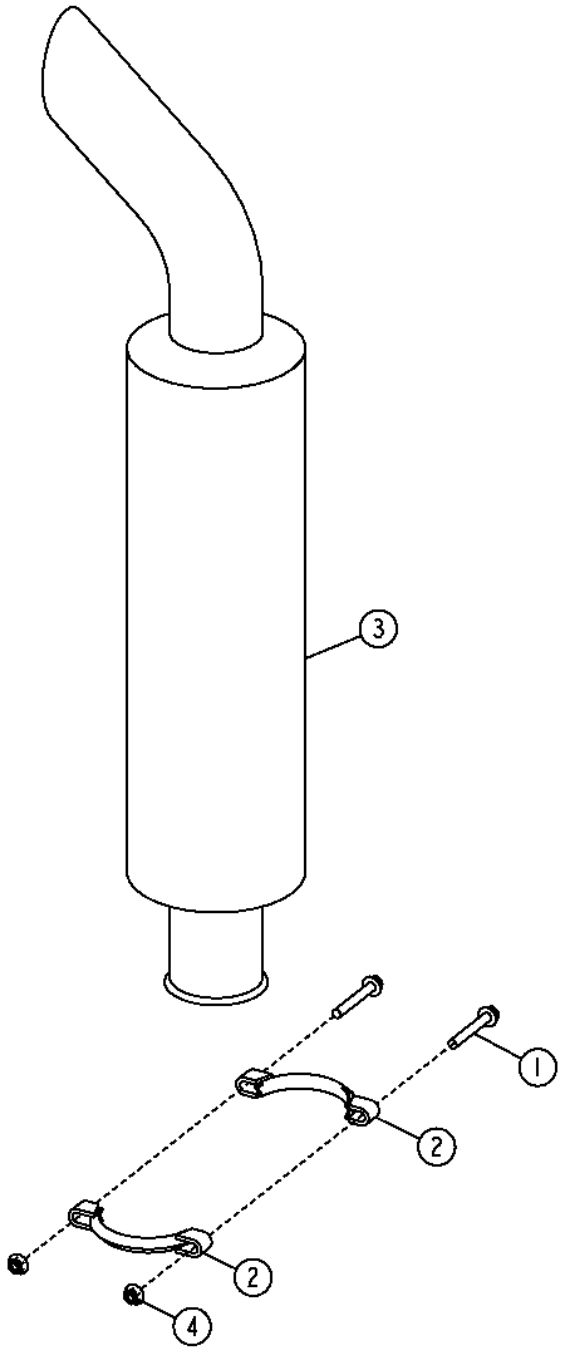

TX1049730

Pos.	*Ref.*	*Descripción*	*Cant.*	*Núm. de serie*	*Notas*
1	19M9128	Tornillo	2		M10 X 75
2	AR43705	Abrazadera	2		
3	AT151476	Silenciador	1		
4	M142955	Tuerca de seguridad	2		

Engine Mounting Brackets and Isolators (Engines 6090HDW01 / 6090HDW04)
Supports de montage du moteur et isolateurs (moteurs 6090HDW01 / 6090HDW04)
Монтажные кронштейны и изоляторы двигателя (двигатели 6090HDW01 / 6090HDW04)
Escuadras de montaje de motor y amortiguadores (Motores 6090HDW01 / 6090HDW04)

AT372119_TX1078420 A.1

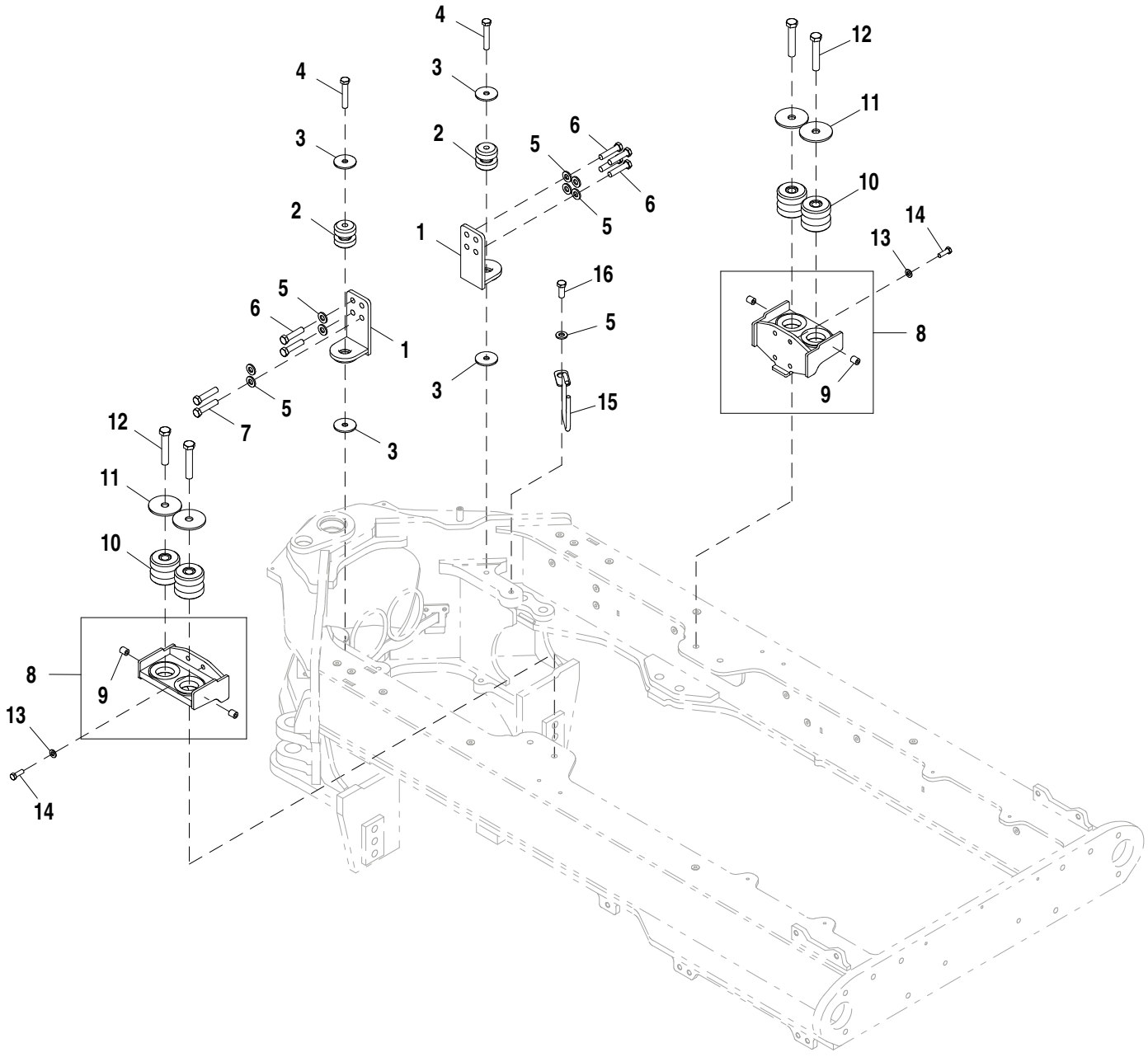

AT372119_TX1078420

Pos.	*Ref.*	*Descripción*	*Cant.*	*Núm. de serie*	*Notas*
1	AT335625	Apoyo	2		
2	AT170854	Aislante	2		
3	T179952	Arandela	4		
4	19M8485	Tornillo	2		M16 X 90
5	24M7241	Arandela	9		17 X 34 X 4 MM
6	19M7719	Tornillo	6		M16 X 70
7	19M8632	Tornillo	2		M16 X 75, (SUB FOR 19M7719), Esta aplicación
8	AT335624	Soporte	2		
9	T72414	Casquillo	2		Pieza soldada
10	AT223527	Aislante	4		(SUB FOR AT107738), Esta aplicación
11	T158949	Arandela	4		
12	19M7969	Tornillo	4		M20 X 110
13	24M7240	Arandela	8		13 X 25 X 3 MM
14	19M7403	Tornillo	8		M12 X 35
15	AT351895	Soporte de manguera	1		
16	19M7488	Tornillo	1		M16 X 40

Engine Mounting Brackets and Isolators (Engine 6068HDW75)
Supports de montage du moteur et isolateurs (moteurs 6068HDW75)
Монтажные кронштейны и изоляторы двигателя (двигатель 6068HDW75)
Escuadras de montaje de motor y amortiguadores (Motor 6068HDW75)

TX1048656 A.1

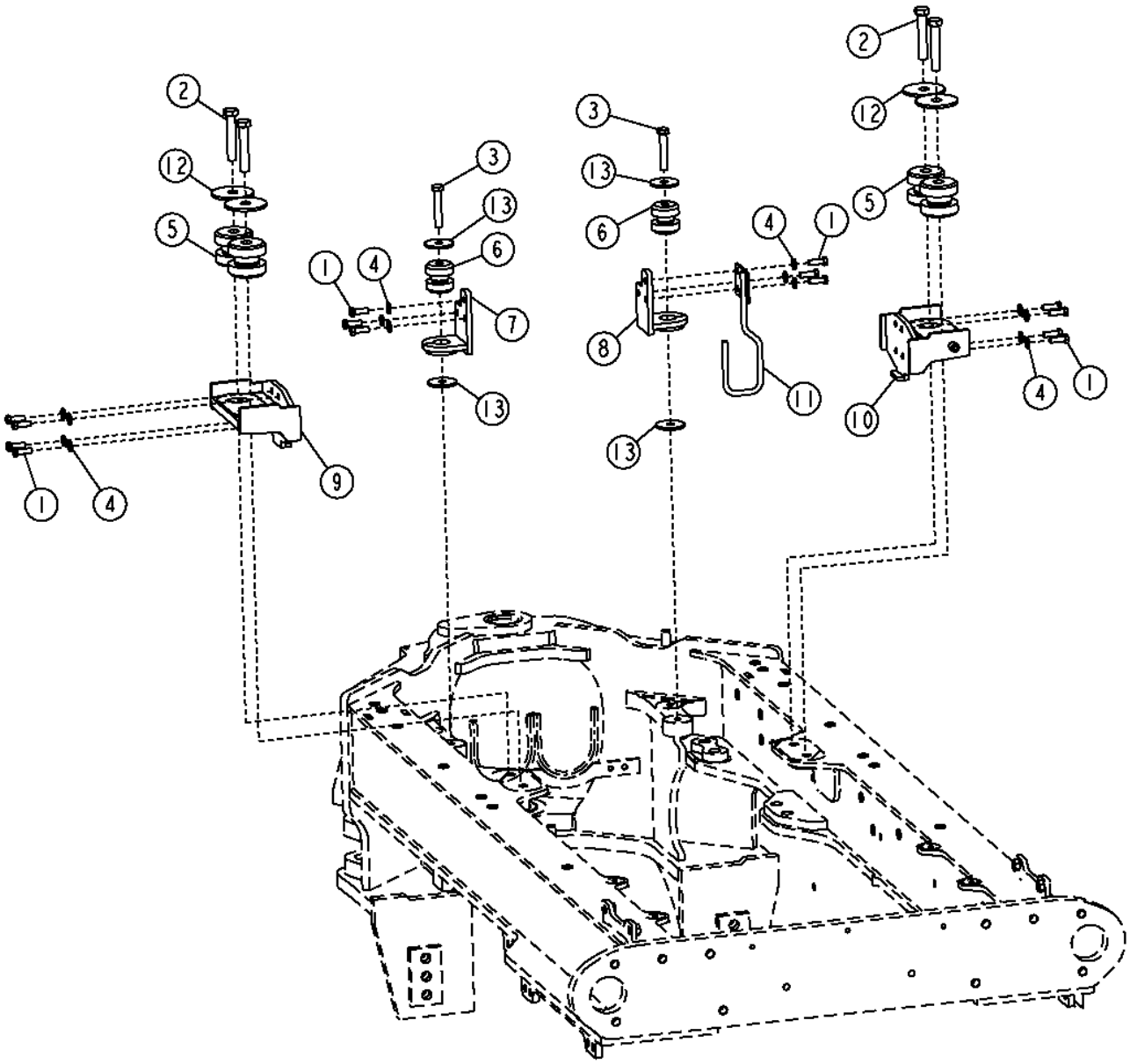

TX1048656

Pos.	*Ref.*	*Descripción*	*Cant.*	*Núm. de serie*	*Notas*
1	19M7403	Tornillo	14		M12 X 35
2	19M7969	Tornillo	4		M20 X 110
3	19M8485	Tornillo	2		M16 X 90
4	24M7240	Arandela	14		13 X 25 X 3 MM
5	AT223527	Aislante	4		(SUB FOR AT107738, THIS APPLICATION)
6	AT170854	Aislante	2		
7	AT300744	Apoyo	1		
8	AT302819	Apoyo	1		
9	AT335486	Soporte	1		
10	AT335487	Soporte	1		
11	AT357914	Soporte de manguera	1		
12	T158949	Arandela	4		
13	T179952	Arandela	4		16.700 X 66.700 X 5 MM (0.658" X 2.626" X 0.197")

Fuel Hoses and Fittings (Engines 6090HDW01 / 6090HDW04)
Fuel Hoses and Fittings (Engines 6090HDW01 / 6090HDW04)
Топливные шланги и фитинги (двигатели 6090HDW01 / 6090HDW04)
Mangueras de combustible y adaptadores (6090HDW01 / 6090HDW04)

TX1050805 A.1

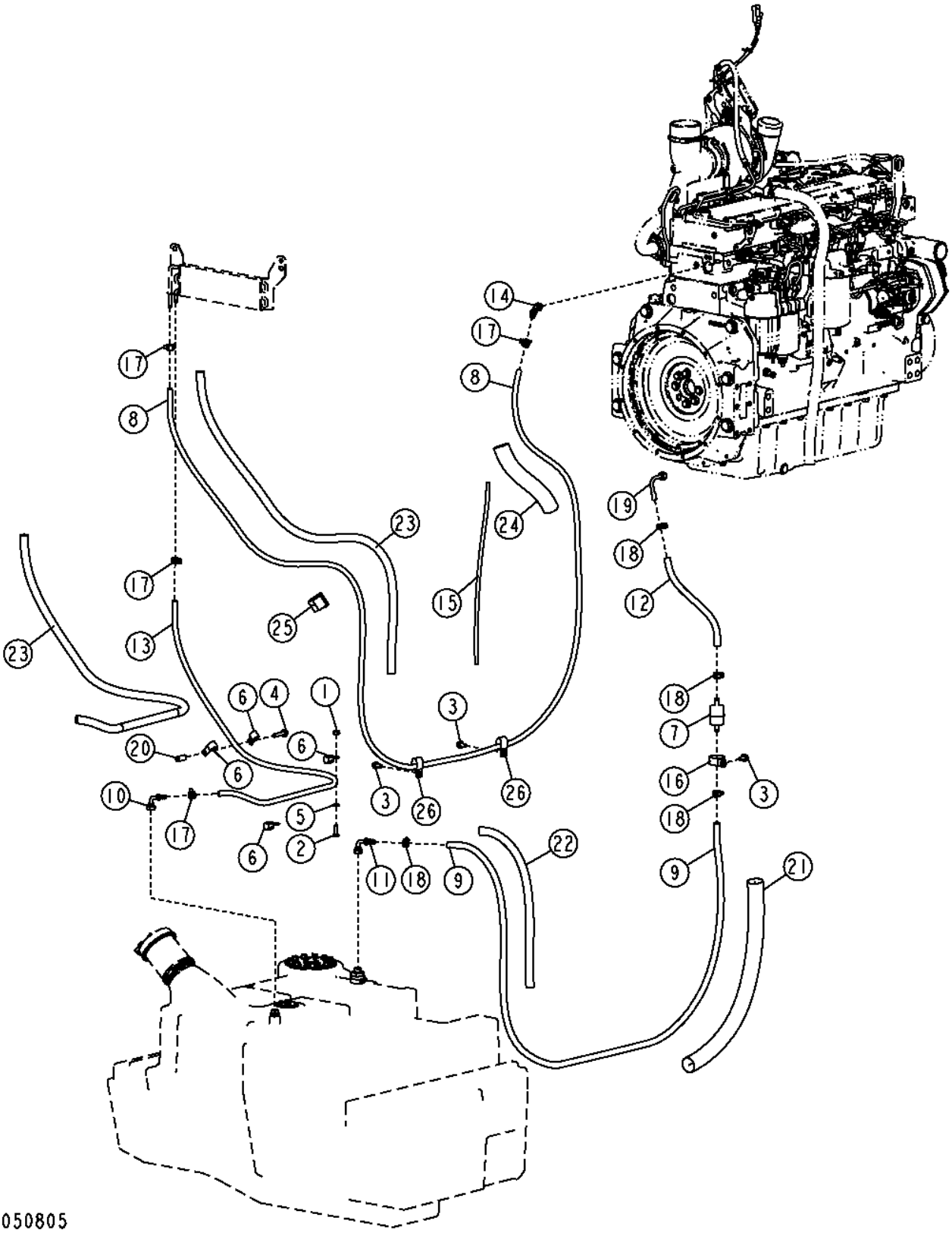

Pos.	*Ref.*	*Descripción*	*Cant.*	*Núm. de serie*	*Notas*
1	14M7296	Tuerca con brida	1		M10
2	19M7662	Tornillo	1		M10 X 30
3	19M7784	Tornillo	3		M10 X 20
4	19M7806	Tornillo	1		M10 X 50
5	24M7239	Arandela	1		10.700 X 21 X 2.500 MM
6	AH89486	Presilla	4		
7	AT223493	Filtro de combustible	1		
8	.....	Manguera	1		(MAKE FROM TY22503) (CTL 12.20 ft.)
9	.....	Manguera	1		(MAKE FROM TY22504) (CTL 7.45 ft.)
10	AT345971	Conexión de manguera	1		
11	AT345972	Conexión de manguera	1		
12	.....	Manguera	1		(MAKE FROM TY22504) (CTL 1.22 ft.)
13	.....	Manguera	1		(MAKE FROM TY22503) (CTL 5.00 ft.)
14	X3J782-6-6	Racor acodado	1		
15	.....	Manguera	1		(MAKE FROM T79477) (CTL 2.00 ft.)
16	N205415	Abrazadera	1		
17	R133839	Abrazadera	4		
18	R184863	Abrazadera para mangueras	4		
19	RE523322	Racor adaptador	1		
20	T24359	Espaciador	1		
21	T246159	Protección de manguera	1		
22	T246493	Protección de manguera	1		
23	T258561	Protección de manguera	2		
24	T253246	Protección de manguera	1		
25	T253535	Pletina de ajuste	1		
26	T32854	Abrazadera	2		

Fuel Hoses and Fittings (Engine 6068HDW75)
Flexibles et raccords d'alimentation en carburant (moteur 6068HDW75)
Топливные шланги и фитинги (двигатель 6068HDW75)
Mangueras y adaptadores de combustible (Motor 6068HDW75)

TX1059405 A.1

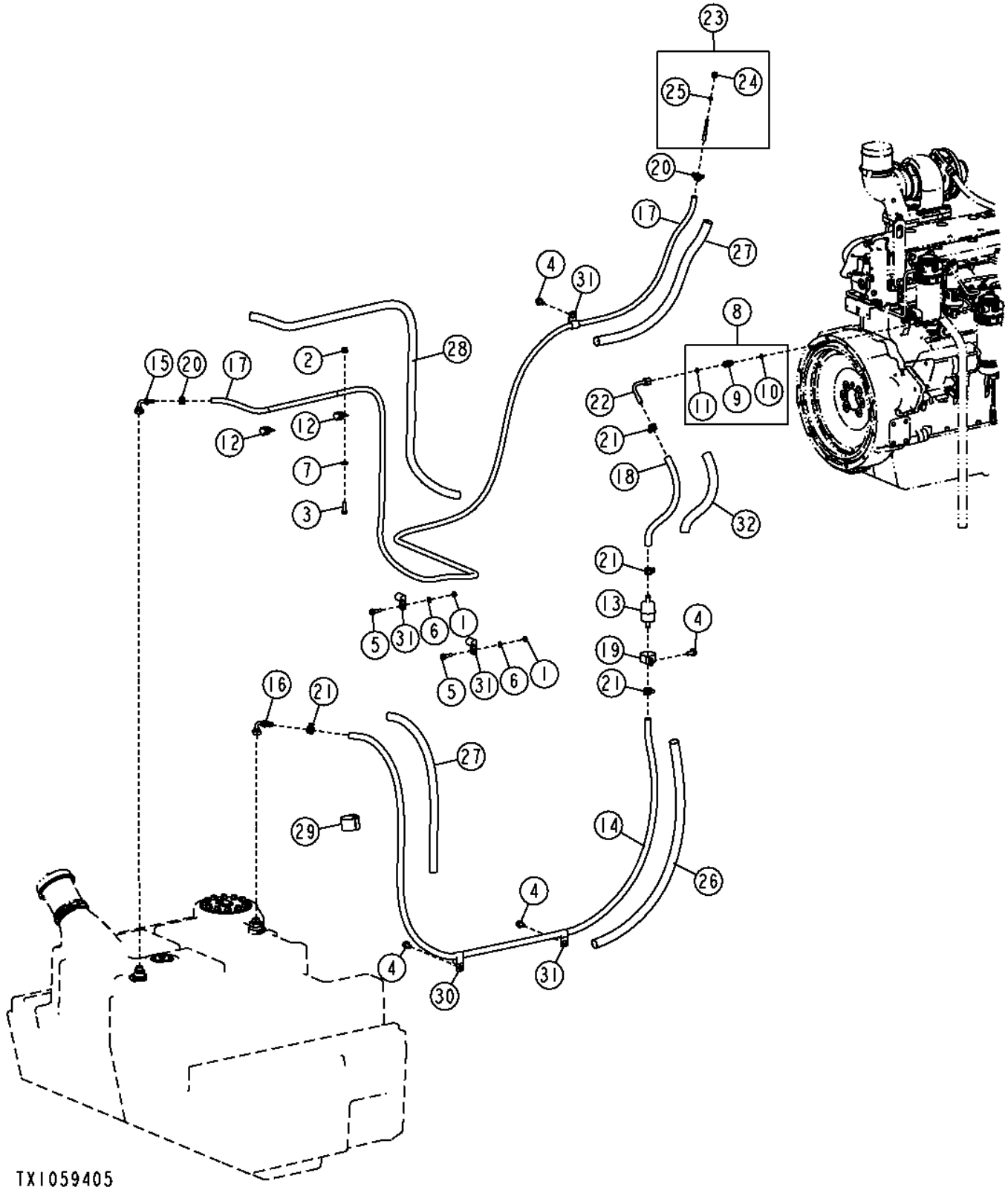

Pos.	*Ref.*	*Descripción*	*Cant.*	*Núm. de serie*	*Notas*
1	14M7273	Tuerca	2		M8
2	14M7296	Tuerca con brida	1		M10
3	19M7662	Tornillo	1		M10 X 30
4	19M7784	Tornillo	4		M10 X 20
5	19M7868	Tornillo	2		M8 X 30
6	24M7238	Arandela	2		8.700 X 17 X 2 MM
7	24M7239	Arandela	1		10.700 X 21 X 2.500 MM
8	61M5008	Racor adaptador	1		
9	38H5008	Racor adaptador	1		
10	51M7040	Anillo tórico	1		9.300 X 2.200 MM
11	T77613	Anillo tórico	1		
12	AH89486	Presilla	2		
13	AT223493	Filtro de combustible	1		
14	.....	Manguera	1		(MAKE FROM TY22504) (CTL 7.45 ft.)
15	AT345971	Conexión de manguera	1		
16	AT345972	Conexión de manguera	1		
17	.....	Manguera	1		(MAKE FROM TY22503) (CTL 12.90 ft.)
18	.....	Manguera	1		(MAKE FROM TY22504) (CTL 1.25 ft.)
19	N205415	Abrazadera	1		
20	R133839	Abrazadera	2		
21	R184863	Abrazadera para mangueras	4		
22	RE523322	Racor adaptador	1		
23	RE67050	Tubería de combustible	1		
24	R123593	Tuerca de unión	1		
25	R51936	Arandela de guarnición	1		
26	T246159	Protección de manguera	1		
27	T246493	Protección de manguera	2		
28	T248198	Protección de manguera	1		
29	T253535	Pletina de ajuste	1		
30	T32854	Abrazadera	1		
31	T64784	Presilla	4		
32	T257818	Protección de manguera	1		

Additional Fuel And Water Separator (Engines 6090HDW01 / 6090HDW04)
Séparateur carburant/eau supplémentaire (moteurs 6090HDW01 / 6090HDW04)
Дополнительный водоотделитель (двигатели 6090HDW01 / 6090HDW04)
Filtro de combustible y separador de agua adicional (motores 6090HDW01 / 6090HDW04)

AT367966_TX1077038 A.1

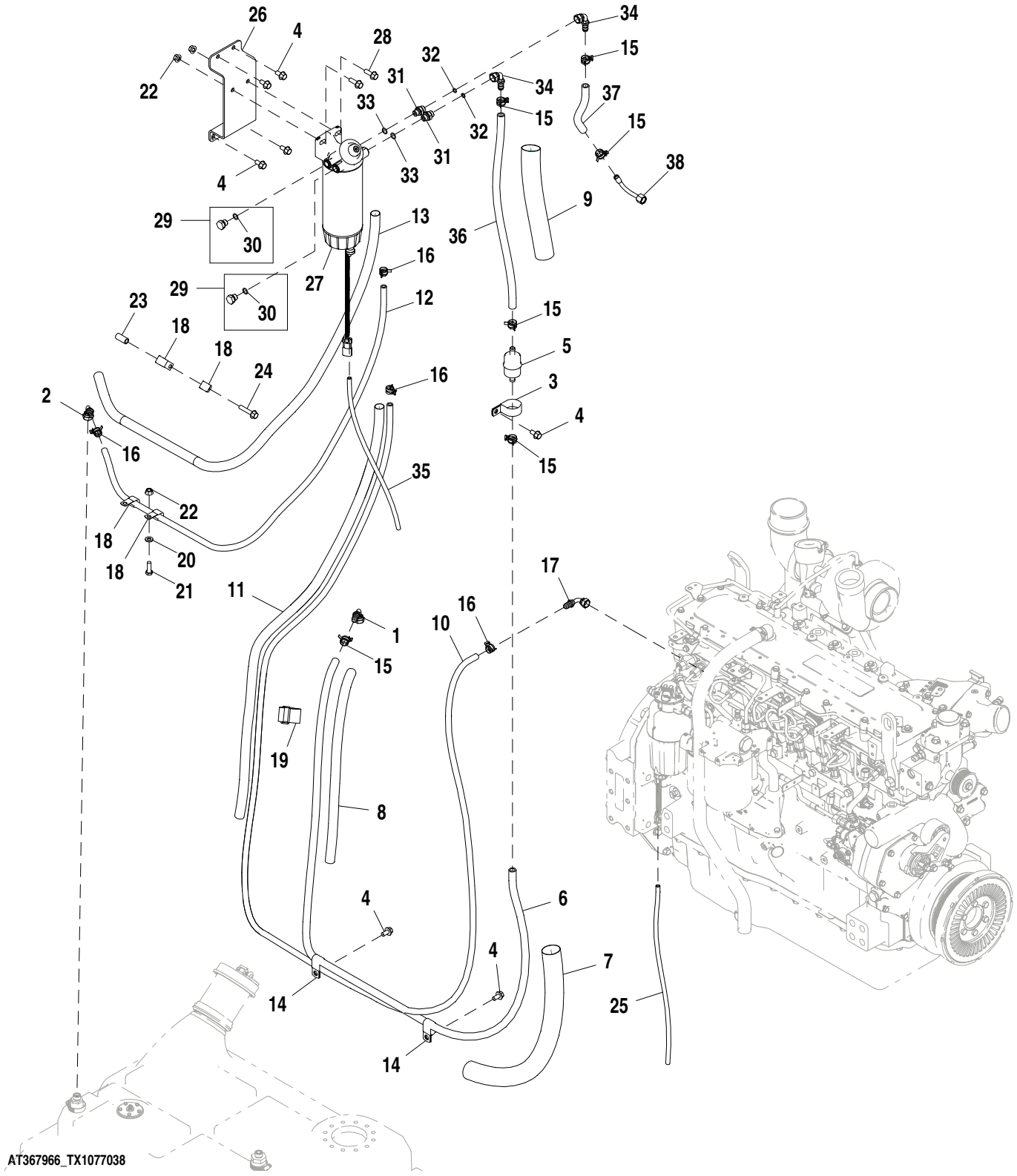

Pos.	*Ref.*	*Descripción*	*Cant.*	*Núm. de serie*	*Notas*
1	AT345972	Conexión de manguera	1		
2	AT345971	Conexión de manguera	1		
3	N205415	Abrazadera	1		
4	19M7784	Tornillo	7		M10 X 20
5	AT223493	Filtro de combustible	1		
6	.....	Manguera	1		(AT345871 NLA) (MAKE FROM T168383) (CTL 2270.76 mm)
7	T246159	Protección de manguera	1		
8	T246493	Protección de manguera	1		
9	T253246	Protección de manguera	1		
10	AT345857	Manguera	1		(AT345857) (MAKE FROM M87571) (CTL 3696 mm)
11	T258561	Protección de manguera	1		
12	.....	Manguera	1		(AT360907) (MAKE FROM M87571) (CTL 1517 mm)
13	T258561	Protección de manguera	1		
14	T32854	Abrazadera	2		
15	R184863	Abrazadera para mangueras	6		
16	R133839	Abrazadera	4		
17	RE502954	Racor acodado	1		
18	AH89486	Presilla	4		
19	T253535	Pletina de ajuste	1		
20	24M7239	Arandela	1		10.700 X 21 X 2.500 MM
21	19M7662	Tornillo	1		M10 X 30
22	14M7296	Tuerca con brida	3		M10
23	T24359	Espaciador	1		
24	19M7806	Tornillo	1		M10 X 50
25	.....	Manguera	1		(AT366537 NLA) (MAKE FROM T79477) (CTL 609.6 mm)
26	T255468	Soporte	1		Filtro de combustible para servicio severo
27	AT370487	Filtro	1	-627690	
	AT374692	Filtro	1	627691-	
	AT365869	Filtro de combustible	1		
	AT366928	Sensor químico	1		
	AT374689	Grupo de cables	1	6272691-	12 V / 24 V
	AT370480	Vaso de decantación	1	-627690	
	AT374691	Vaso de decantación	1	627691-	24 V, Calefactor
28	19M7786	Tornillo	2		M10 X 30
29	RE46716	Conexión	2		
30	51M7042	Anillo tórico	1		13.300 X 2.200 MM
31	38H5037	Racor adaptador	1		
32	T77613	Anillo tórico	1		
33	51M7042	Anillo tórico	1		13.300 X 2.200 MM
34	R505357	Racor acodado	2		
35	.....	Manguera	1		(AT366537 NLA) (MAKE FROM T79477) (CTL 609.6 mm)
36	.....	Manguera	1		(AT367976 NLA) (MAKE FROM T168383) (CTL 615 mm)
37	.....	Manguera	1		(AT367977 NLA) (MAKE FROM T168383) (CTL 239 mm)
38	RE523322	Racor adaptador	1		

Additional Fuel And Water Separator (6068HDW75)
Séparateur carburant/eau supplémentaire (6068hdw75)
Дополнительный водоотделитель (6068hdw75)
Filtro de combustible y separador de agua adicional (6068HDW75)

AT370860_TX1077045 A.1

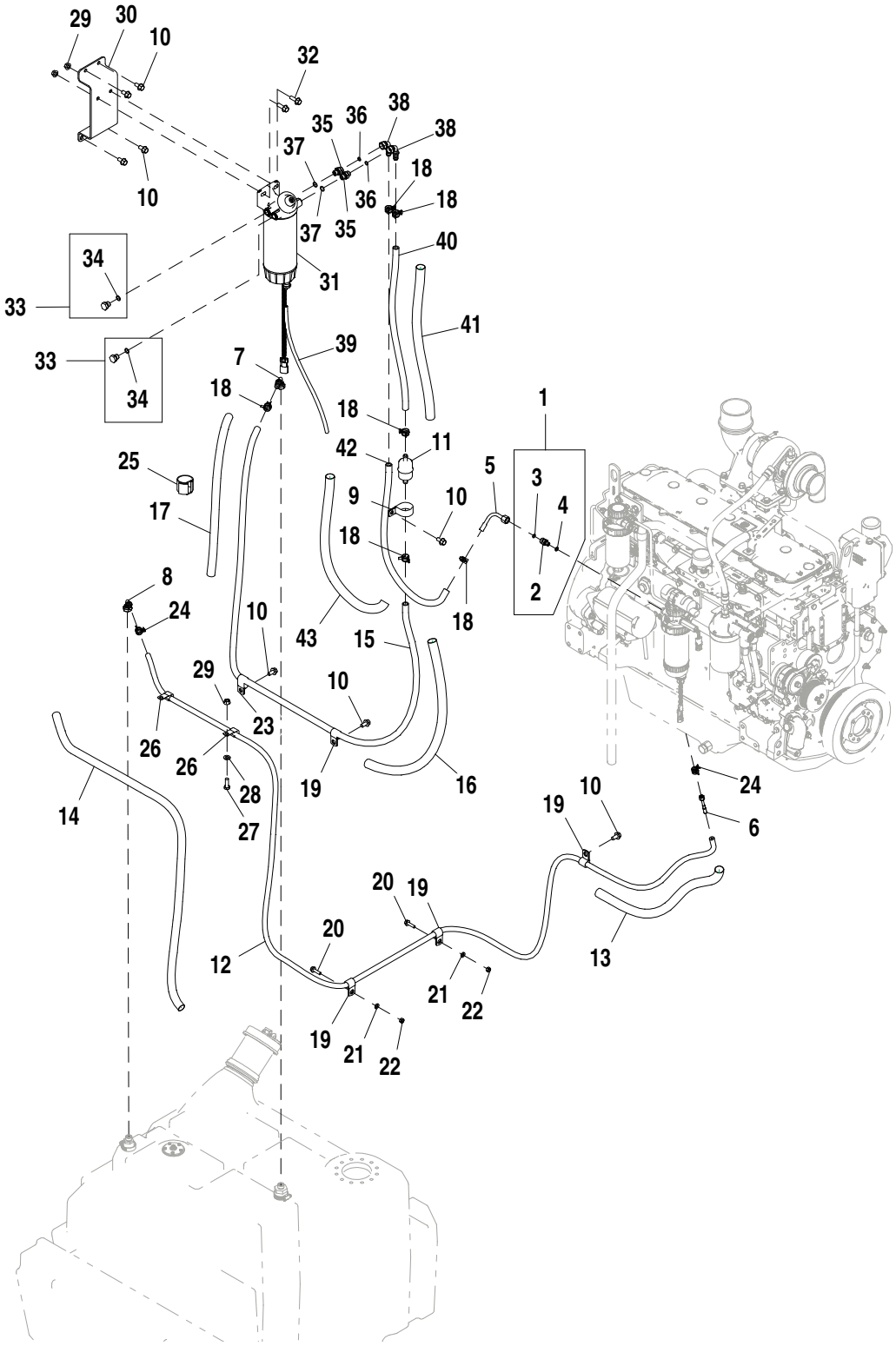

AT370860_TX1077045

Pos.	*Ref.*	*Descripción*	*Cant.*	*Núm. de serie*	*Notas*
1	61M5008	Racor adaptador	1		
2	38H5008	Racor adaptador	1		
3	T77613	Anillo tórico	1		
4	51M7040	Anillo tórico	1		9.300 X 2.200 MM
5	RE523322	Racor adaptador	1		
6	RE67050	Tubería de combustible	1		
7	AT345972	Conexión de manguera	1		
8	AT345971	Conexión de manguera	1		
9	N205415	Abrazadera	1		
10	19M7784	Tornillo	8		M10 X 20
11	AT223493	Filtro de combustible	1		
12	.....	Manguera	1		(AT346336) (MAKE FROM M87571) (CTL 3931.92 mm)
13	T246493	Protección de manguera	1		
14	T248198	Protección de manguera	1		
15	.....	Manguera	1		(AT345871) (MAKE FROM M87571) (CTL 2271 mm)
16	T246159	Protección de manguera	1		
17	T246493	Protección de manguera	1		
18	R184863	Abrazadera para mangueras	6		
19	T64784	Presilla	4		
20	19M7868	Tornillo	2		M8 X 30
21	24M7238	Arandela	2		8.700 X 17 X 2 MM
22	14M7273	Tuerca	2		M8
23	T32854	Abrazadera	1		
24	R133839	Abrazadera	2		
25	T253535	Pletina de ajuste	1		
26	AH89486	Presilla	2		
27	19M7662	Tornillo	1		M10 X 30
28	24M7239	Arandela	1		10.700 X 21 X 2.500 MM
29	14M7296	Tuerca con brida	3		M10
30	T255468	Soporte	1		
31	AT370487	Filtro	1	-627690	
	AT374692	Filtro	1	627691-	
	AT365869	Filtro de combustible	1		
	AT366928	Sensor químico	1		
	AT374689	Grupo de cables	1	627691-	12 V / 24 V
	AT370480	Vaso de decantación	1	-627690	
	AT374691	Vaso de decantación	1	627691-	24 V, Calefactor
32	19M7786	Tornillo	2		M10 X 30
33	RE46716	Conexión	2		
34	51M7042	Anillo tórico	1		13.300 X 2.200 MM
35	38H5037	Racor adaptador	1		
36	T77613	Anillo tórico	1		
37	51M7042	Anillo tórico	1		13.300 X 2.200 MM
38	R505357	Racor acodado	2		
39	.....	Manguera	1		(AT366537) (MAKE FROM T168383) (CTL 3460 mm)
40	.....	Manguera	1		(AT367976) (MAKE FROM T168383) (CTL 615 mm)
41	T246493	Protección de manguera	1		
42	.....	Manguera	1		(AT367976) (MAKE FROM T168383) (CTL 615 mm)
43	T246493	Protección de manguera	1		

Additional Fuel and Water Separator Kit (- 627690)
Kit de séparateur carburant/eau supplémentaire (- 627690)
Дополнительный комплект водоотделителей (- 627690)
Kit de separador de agua y combustible adicional (- 627690)

TX1060202 A.1

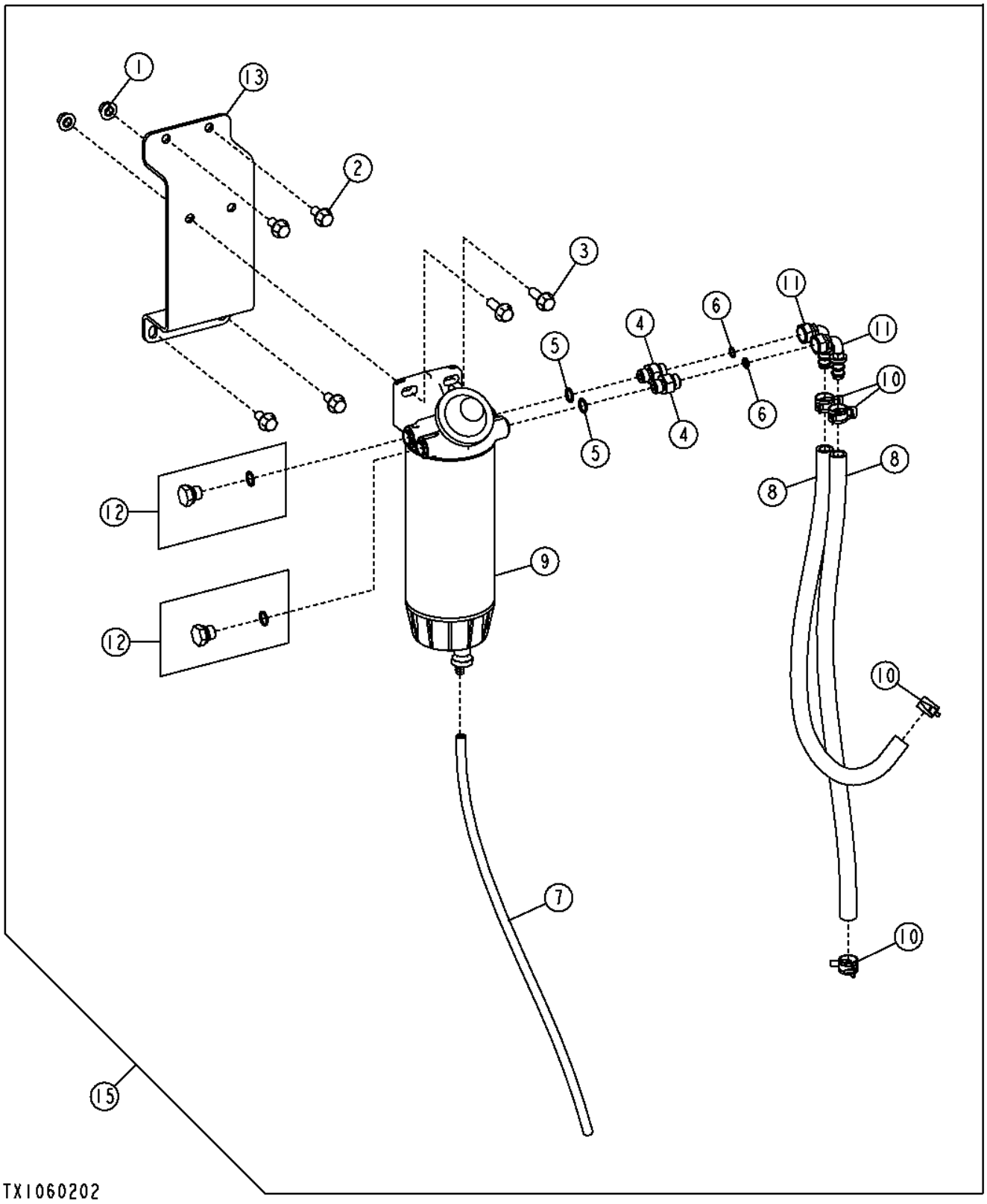

Pos.	*Ref.*	*Descripción*	*Cant.*	*Núm. de serie*	*Notas*
1	14M7296	Tuerca con brida	2		M10
2	19M7784	Tornillo	4		M10 X 20
3	19M7786	Tornillo	2		M10 X 30
4	38H5037	Racor adaptador	2		
5	51M7042	Anillo tórico	2		13.300 X 2.200 MM
6	T77613	Anillo tórico	2		
7	.....	Manguera	1		(MAKE FROM T79477) (CTL 2.00 ft.)
8	.....	Manguera	2		(MAKE FROM T168383) (CTL 1.96 ft.)
9	AT370487	Filtro	1		(INCLUDES AT365869, AT366928 AND AT370480)(COMPLETE ASSEMBLY)
	AT365869	Filtro de combustible	1		Elemento solamente
	AT366928	Sensor químico	1		Agua en combustible
	AT370480	Vaso de decantación	1		
10	R184863	Abrazadera para mangueras	4		
11	R505357	Racor acodado	2		
12	RE46716	Conexión	2		
13	T255468	Soporte	1		
15	**AT371007**	**Kit de filtros**	**1**		**(WHOLE GOODS)**

Additional Fuel and Water Separator Kit (627691 -)
Kit de séparateur carburant/eau supplémentaire (627691 -)
Дополнительный комплект водоотделителей (627691 -)
Kit de separador de agua y combustible adicional (627691 -)

AT371007_TX1077034 A.1

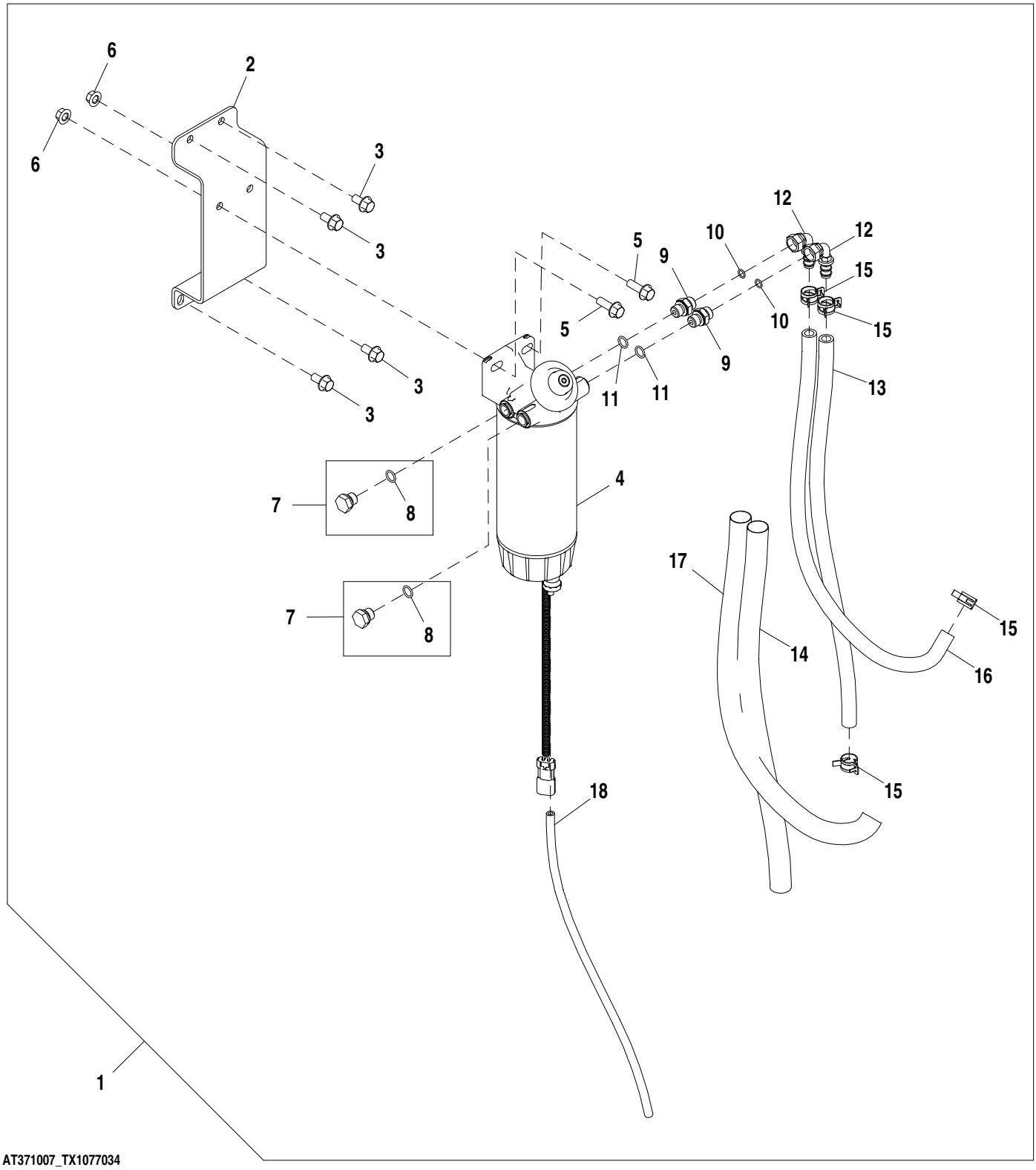

Pos.	*Ref.*	*Descripción*	*Cant.*	*Núm. de serie*	*Notas*
1	AT371007	Kit de filtros	1		
2	T255468	Soporte	1		
3	19M7784	Tornillo	4		M10 X 20
4	AT374692	Filtro	1		Conj. completo. (INCLUDES AT365869, AT366928, AT374689, AT374691)
	AT365869	Filtro de combustible	1		Elemento solamente
	AT366928	Sensor químico	1		Agua en combustible
	AT374689	Grupo de cables	1		
	AT374691	Vaso de decantación	1		
5	19M7786	Tornillo	2		M10 X 30
6	14M7296	Tuerca con brida	2		M10
7	RE46716	Conexión	2		
8	51M7042	Anillo tórico	1		13.300 X 2.200 MM
9	38H5037	Racor adaptador	1		
10	T77613	Anillo tórico	1		
11	51M7042	Anillo tórico	1		13.300 X 2.200 MM
12	R505357	Racor acodado	2		
13	.....	Manguera a Granel	1		(AT367976 NLA) (MAKE FROM T168383) (CTL 615 mm)
14	T246493	Protección de manguera	1		
15	R184863	Abrazadera para mangueras	4		
16	.....	Manguera a Granel	1		(AT367976 NLA) (MAKE FROM T168383) (CTL 615 mm)
17	T246493	Protección de manguera	1		
18	.....	Manguera	1		(AT366537 NLA) (MAKE FROM T79477) (CTL 2 ft.)

Fuel Tank
Réservoir à combustible
Топливный бак
Tanque de combustible

TX1050402 A.1

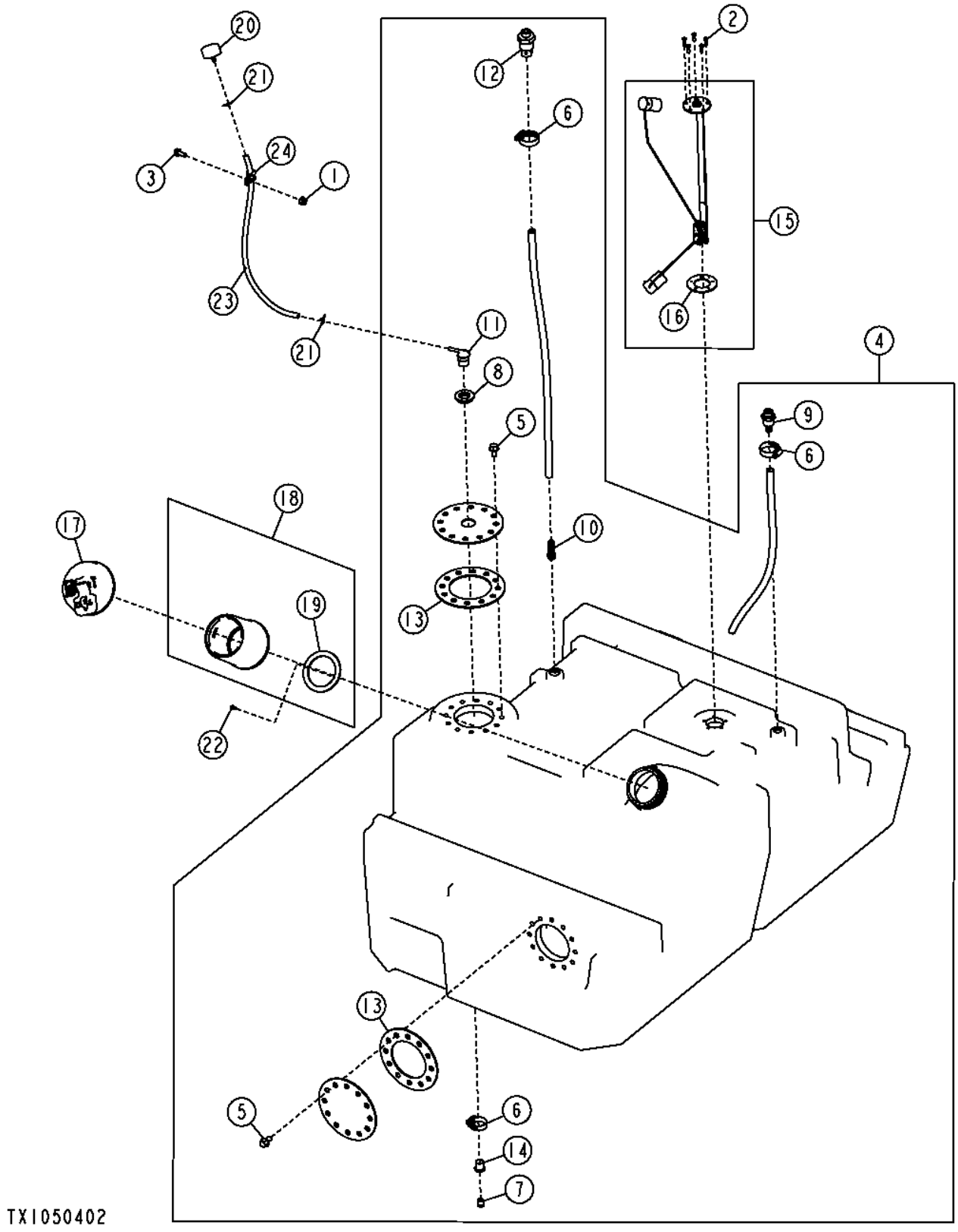

Pos.	*Ref.*	*Descripción*	*Cant.*	*Núm. de serie*	*Notas*
1	14M7396	Tuerca de seguridad	1		M8
2	19M7372	Tornillo	5		M5 X 16
3	19M7866	Tornillo	1		M8 X 20
4	AT317471	Tanque de combustible	1		
	AH162914	Colador	1		No se ilustra
5	19M7784	Tornillo	24		M10 X 20
6	AR21839	Abrazadera	3		
7	H26723	Tapón de vaciado	1		
8	R114023	Pasamuros	1		
9	R193666	Conexión	1		
10	R194311	Muelle de compresión	1		
11	R237815	Respiradero	1		
12	RE194040	Conexión	1		
13	T212430	Junta	2		
14	T236498	Casquillo roscado	1		
15	AT321041	Aforador de combustible	1		
16	R81596	Junta	1		
17	AT346094	Tapa	1		
18	AT364054	Racor adaptador	1		
19	H172014	Junta	1		
20	RE52504	Respiradero	1		
21	T13254	Abrazadera	2		
22	T164203	Tornillo	1		
23	.....	Manguera a Granel	1		(MAKE FROM T79477) (CTL)
24	T75276	Abrazadera	1		

Fast Fill Fuel System
Circuit de remplissage rapide de carburant
Система быстрой подачи топлива
Sistema de combustible de llenado rápido

TX1051245 A.1

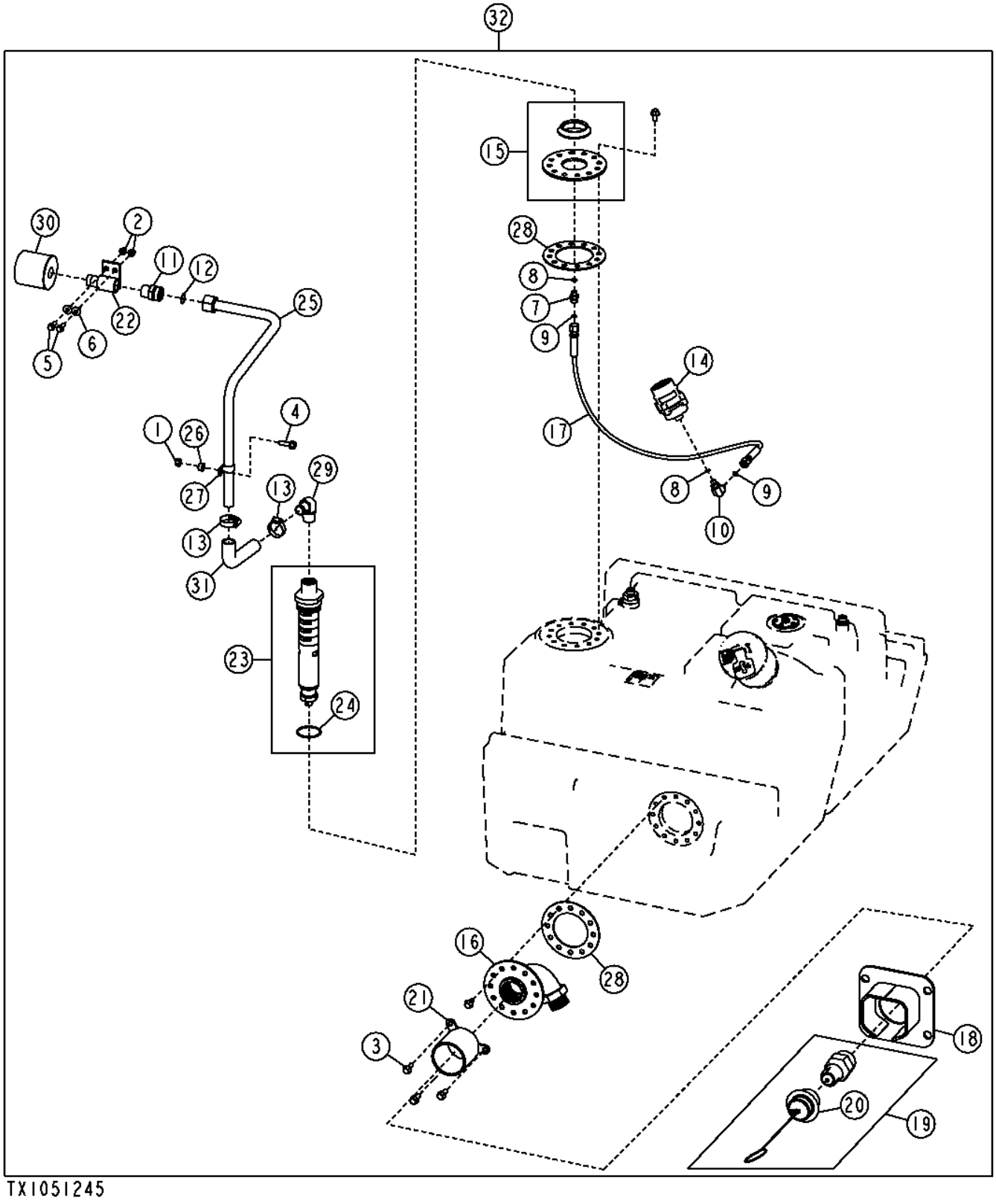

TX1051245

Pos.	*Ref.*	*Descripción*	*Cant.*	*Núm. de serie*	*Notas*
1	14M7296	Tuerca con brida	1		M10
2	14M7396	Tuerca de seguridad	2		M8
3	19M7786	Tornillo	3		M10 X 30
4	19M7835	Tornillo	1		M10 X 35
5	19M7867	Tornillo	2		M8 X 25
6	24M7298	Arandela	2		8.400 X 25 X 2 MM
7	38H1170	Racor adaptador	1		
8	R26286	Anillo tórico	2		
9	T77613	Anillo tórico	2		
10	38H1430	Racor acodado	1		
11	38H1620	Racor adaptador	1		
12	T76938	Anillo tórico	1		
13	AR21839	Abrazadera	2		
14	AT316520	Válvula	1		
15	AT318277	Placa	1		
16	AT369169	Racor adaptador	1		
17	AT336110	Manguera	1		
18	AT339552	Tapadera	1		
19	AT341423	Válvula	1		
20	AT341422	Tapa	1		
21	AT342609	Protección	1		
22	AT343114	Soporte	1		
23	AT347525	Válvula	1		
24	R43750	Anillo tórico	1		
25	AT357536	Tubería de aceite	1		
26	H165237	Espaciador	1		
27	T102934	Abrazadera	1		
28	T212430	Junta	2		
29	T214877	Conexión de manguera	1		
30	T225008	Respiradero	1		
31	T247566	Manguera	1		
32	**AT367522**	**Conjunto de modificación**	**1**		**(WHOLE GOODS)**

Engine Control Unit (ECU) (Engine 6090HDW01)
Contrôleur du moteur (ECU) (moteur 6090HDW01)
Блок управления двигателем (БУД) (двигатель 6090HDW01)
Unidad de control de motor (ECU) (Motor 6090HDW01)

TX1048428 A.1

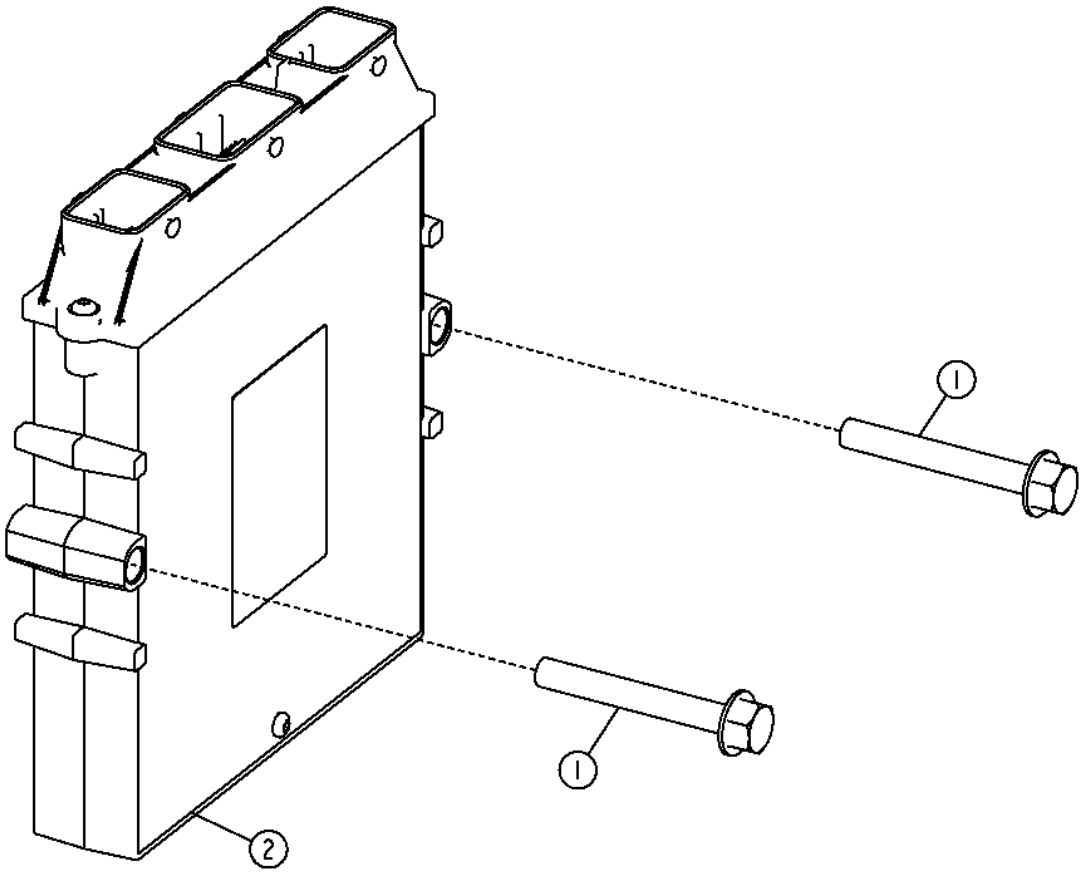

TX1048428

Pos.	*Ref.*	*Descripción*	*Cant.*	*Núm. de serie*	*Notas*
1	19M7801	Tornillo	2		M8 X 60
2	RE531808	Unidad de control electrón.	1		

Engine Control Unit (ECU) (Engine 6068HDW75)
Contrôleur du moteur (ECU) (moteur 6068HDW75)
Блок управления двигателем (БУД) (двигатель 6068HDW75)
Unidad de control de motor (ECU) (Motor 6068HDW75)

TX1048429 A.1

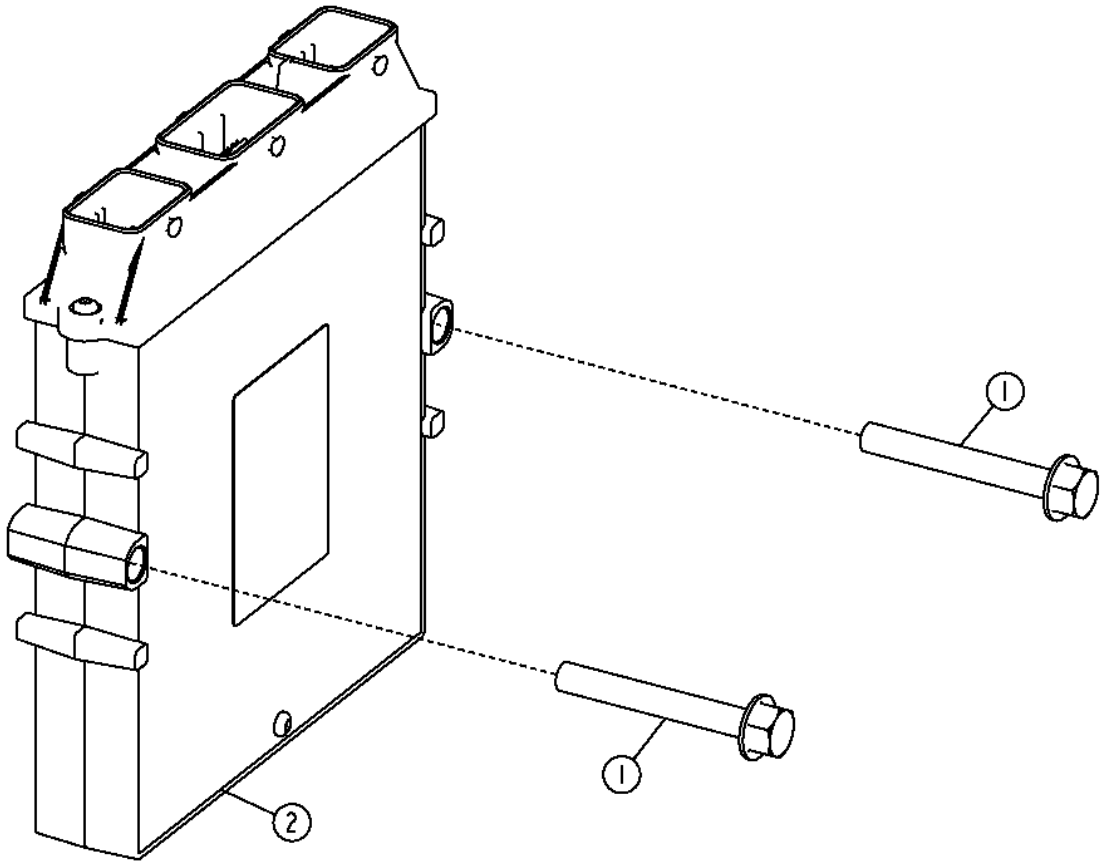

TX1048429

Pos.	*Ref.*	*Descripción*	*Cant.*	*Núm. de serie*	*Notas*
1	19M7801	Tornillo	2		M8 X 60
2	RE531808	Unidad de control electrón.	1		

Inching Pedal (- XXXXXX)
Pédale d'approche lente (- XXXXXX)
Педаль толчковой подачи (- XXXXXX)
Pedal de avance lento (- XXXXXX)

TX1048594 A.1

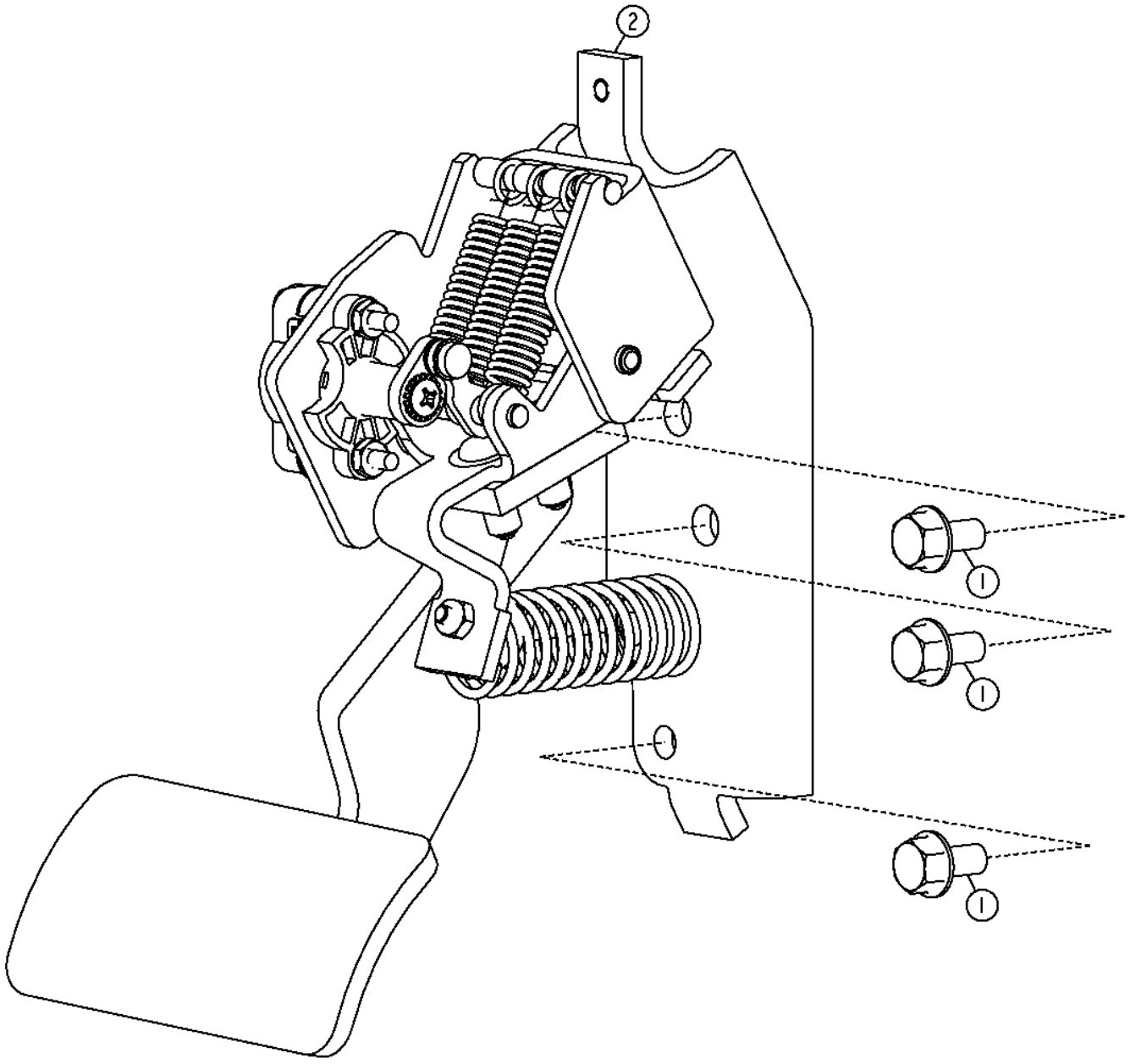

TX1048594

Pos.	*Ref.*	*Descripción*	*Cant.*	*Núm. de serie*	*Notas*
1	19M7865	Tornillo	3		M8 X 16
2	.....	Pedal	1		(AT307200 NLA) (ORDER AT386331 OR AT386338)
3	**AT386331**	**Kit de pedales**	**1**		**No se ilustra, (CA), Grade Pro**
	AT386338	**Kit de pedales**	**1**		**No se ilustra, (CA), Controles estándar**

Inching Pedal (XXXXXX -)
Pédale d'approche lente (XXXXXX -)
Педаль толчковой подачи (XXXXXX -)
Pedal de avance lento (XXXXXX -)

AT356025_TX1078478 A.2

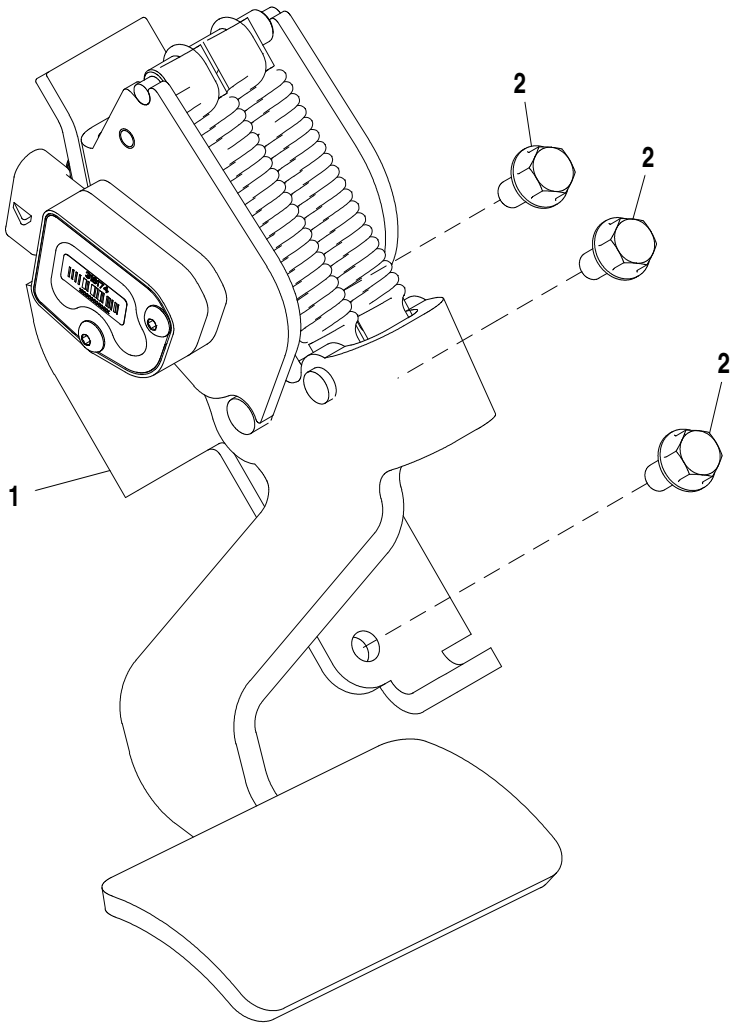

AT356025_TX1078478

Pos.	*Ref.*	*Descripción*	*Cant.*	*Núm. de serie*	*Notas*
1	AT368315	Pedal	1		
2	19M7865	Tornillo	3		M8 X 16

Secondary Steering (Grade Pro)
Direction auxiliaire (Grade Pro)
Вспомогательная система рулевого управления (Grade Pro)
Dirección auxiliar (Grade Pro)

TX1056905 A.1

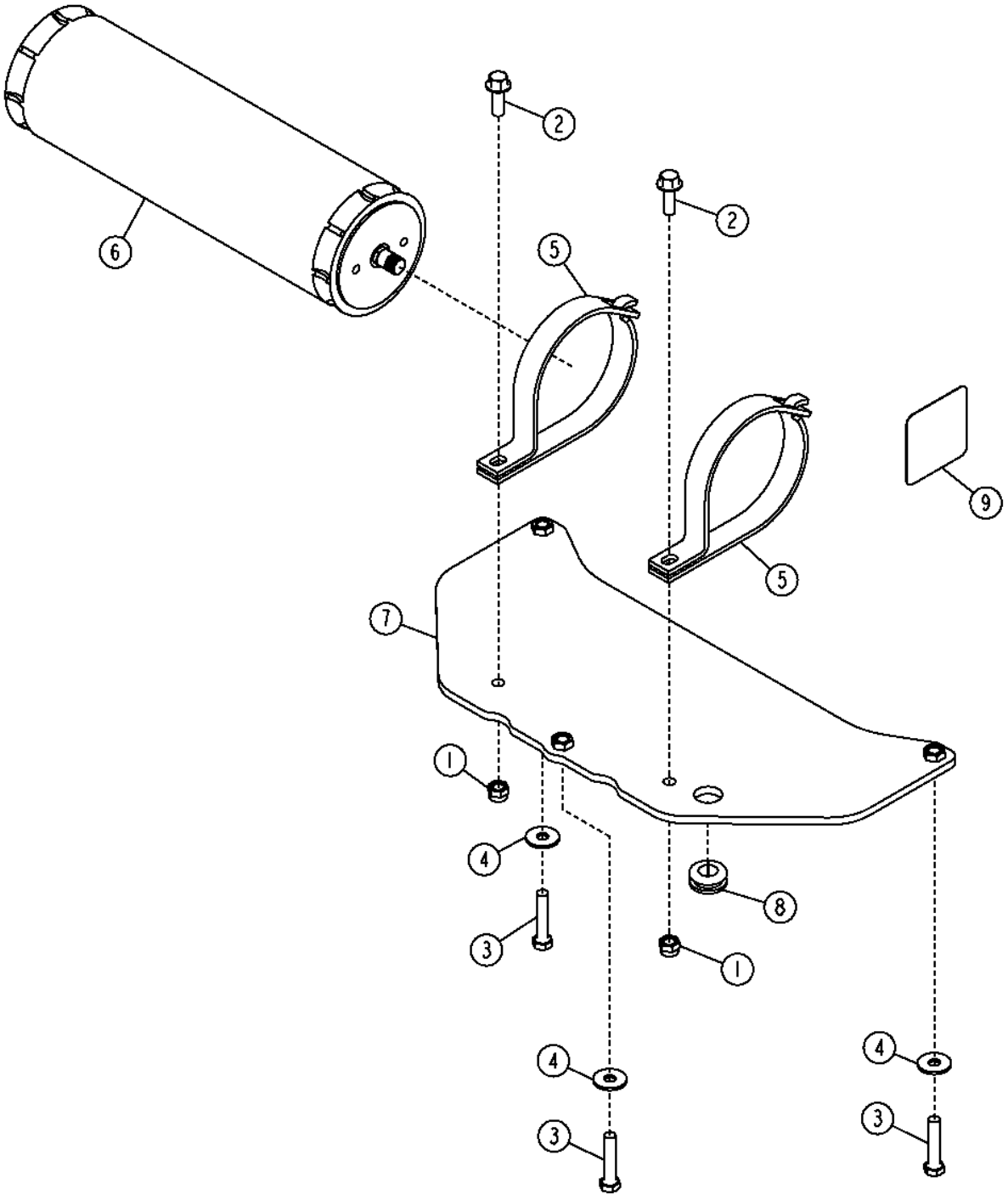

TX1056905

Pos.	*Ref.*	*Descripción*	*Cant.*	*Núm. de serie*	*Notas*
1	14M7517	Tuerca de seguridad	2		M10
2	19M7786	Tornillo	2		M10 X 30
3	19M8600	Tornillo	3		M10 X 50
4	24M7296	Arandela	3		10.500 X 30 X 2.500 MM
5	AT186653	Abrazadera	2		
6	AT368028	Acumulador hidráulico	1		(INCLUDES AT196760)
	AT196760	Kit de válvulas	1		Válvula de gas de acumulador
7	AT367467	Soporte	1		
8	R36235	Pasamuros	1		
9	T225374	Etiqueta adhesiva	1		Advertencia de acumulador

Secondary Steering (Field Kit)
Direction auxiliaire (kit sur site)
Вспом. сист. рул. упр. (полев. компл.)
Dirección auxiliar (kit de campo)

TX1056908 A.1

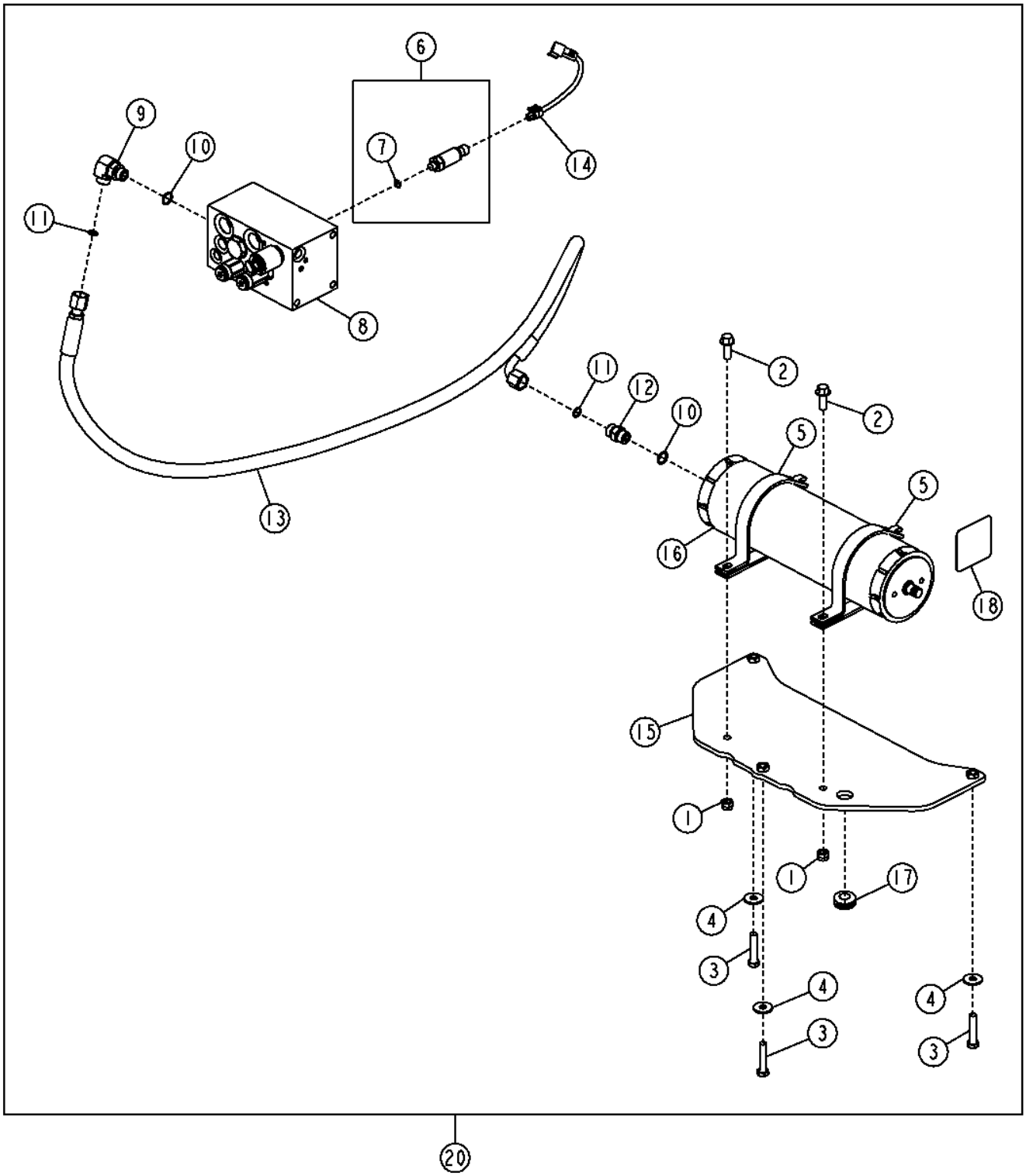

TX1056908

Pos.	*Ref.*	*Descripción*	*Cant.*	*Núm. de serie*	*Notas*
1	14M7517	Tuerca de seguridad	2		M10
2	19M7786	Tornillo	2		M10 X 30
3	19M8600	Tornillo	3		M10 X 50
4	24M7296	Arandela	3		10.500 X 30 X 2.500 MM
5	AT186653	Abrazadera	2		
6	AT322982	Transductor	1		Sensores de presión de bomba
7	R28782	Anillo tórico	1		
8	AT343839	Colector	1		Componentes en páginas aparte
9	38H1005	Racor acodado	1		
10	R26375	Anillo tórico	2		
11	T77857	Anillo tórico	2		
12	38H1161	Racor adaptador	1		
13	AT345549	Manguera hidr. - confección	1		
14	AT365350	Grupo de cables	1		
15	AT367467	Soporte	1		
16	AT368028	Acumulador hidráulico	1		(INCLUDES AT196760)
	AT196760	Kit de válvulas	1		Válvula de gas de acumulador
17	R36235	Pasamuros	1		
18	T225374	Etiqueta adhesiva	1		Advertencia de acumulador
20	**AT367585**	**Conjunto de modificación**	**1**		**(WHOLE GOODS)**

Secondary Steering
Direction auxiliaire
Вспомогательная система рулевого управления
Dirección auxiliar

TX1053504 A.1

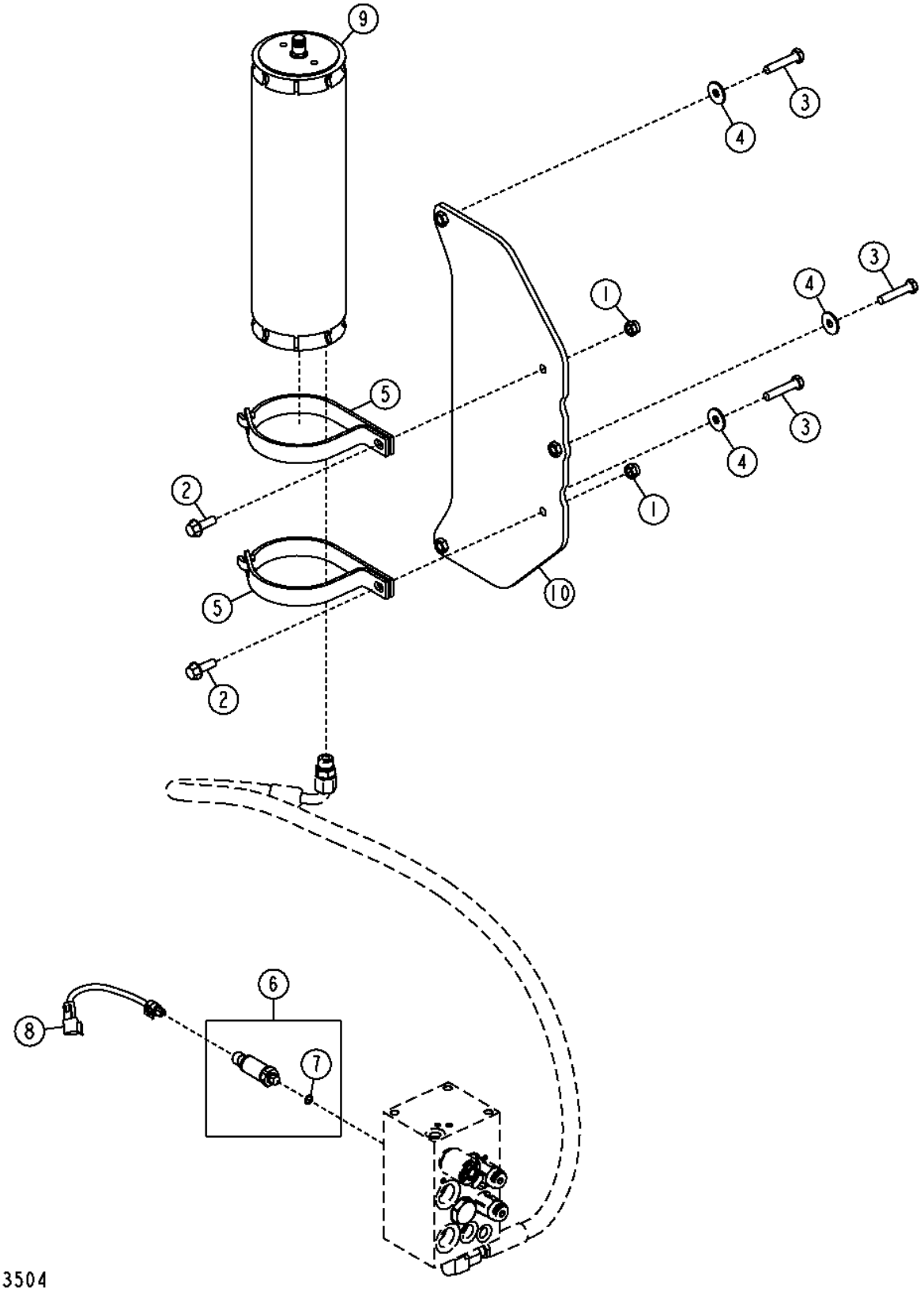

Pos.	*Ref.*	*Descripción*	*Cant.*	*Núm. de serie*	*Notas*
1	14M7517	Tuerca de seguridad	2		M10
2	19M7786	Tornillo	2		M10 X 30
3	19M8600	Tornillo	3		M10 X 50
4	24M7296	Arandela	3		10.500 X 30 X 2.500 MM
5	AT186653	Abrazadera	2		
6	AT322982	Transductor	1		Sensores de presión de bomba
7	R28782	Anillo tórico	1		
8	AT365350	Grupo de cables	1		
9	AT368028	Kit de acumuladores	1		(INCLUDES AT196760)
10	AT367467	Soporte	1		

Steering System (Standard)
Système de direction (standard)
Система рулевого управления (стандартная)
Sistema de la dirección (estándar)

TX1050731 A.1

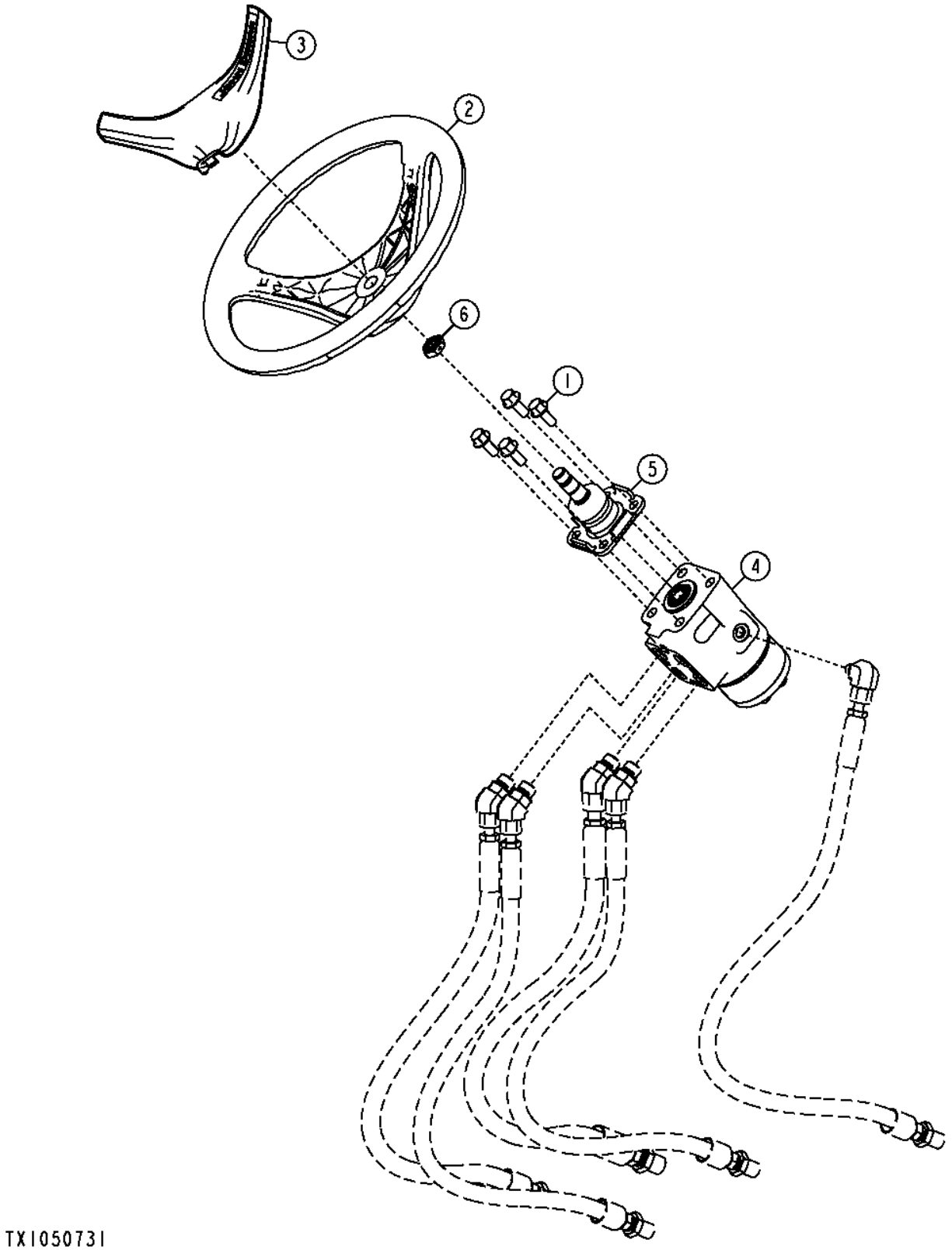

Pos.	*Ref.*	*Descripción*	*Cant.*	*Núm. de serie*	*Notas*
1	19M7785	Tornillo	4		M10 X 25
2	M142218	Volante de dirección	1		
3	M142219	Tapadera	1		
4	AT303489	Distribuidor	1		
5	AT322881	Columna de dirección	1		
6	T213896	Tuerca	1		

Steering System (Grade Pro)
Système de direction (Grade Pro)
Система рулевого управления (Grade Pro)
Sistema de dirección (Grade Pro)

TX1051181 A.1

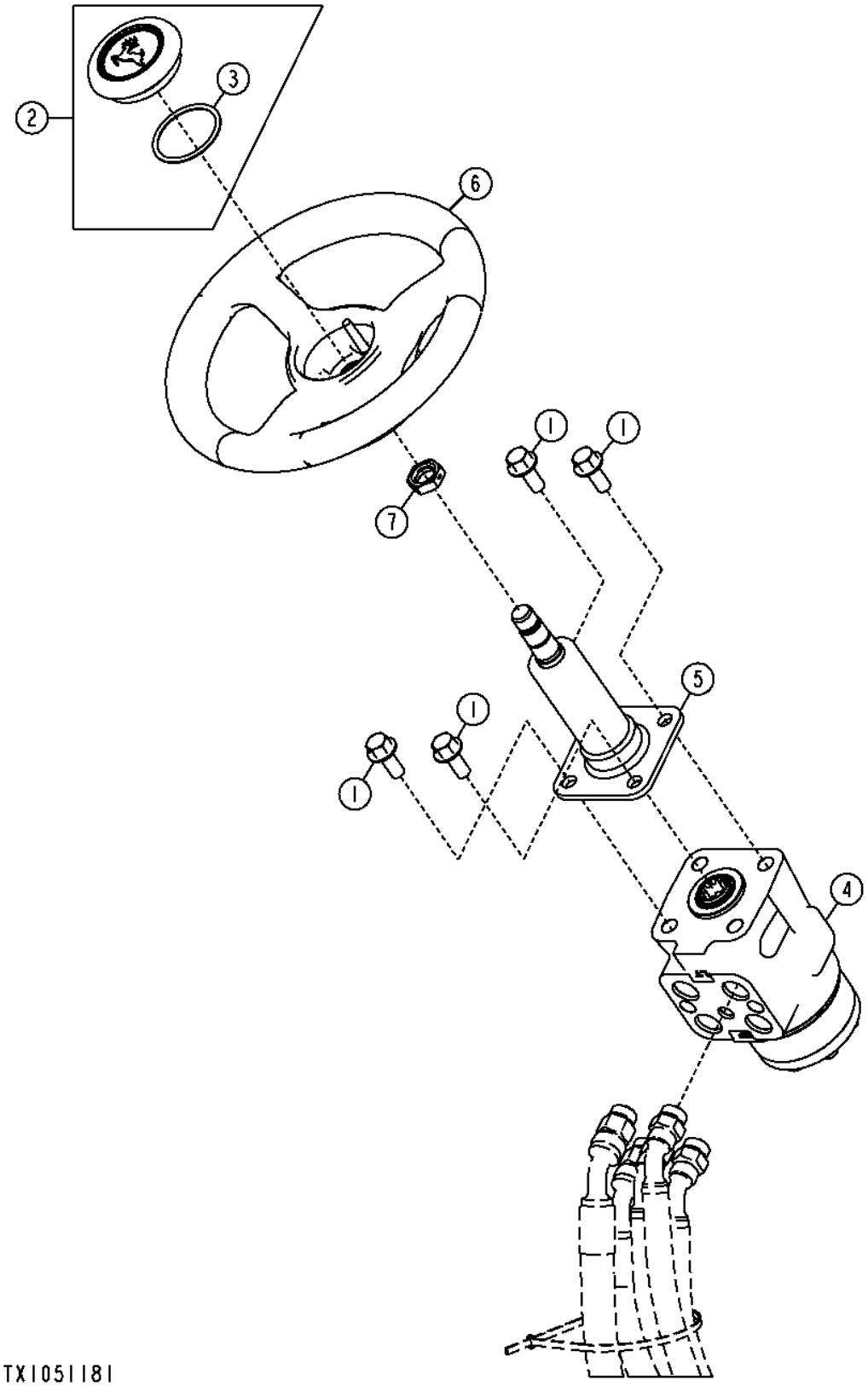

Pos.	*Ref.*	*Descripción*	*Cant.*	*Núm. de serie*	*Notas*
1	19M7785	Tornillo	4		M10 X 25
2	AL155227	Tapadera	1		
3	B3690R	Anillo tórico	1		
4	AT347655	Distribuidor	1		
5	AT347656	Columna de dirección	1		
6	AT351880	Rueda	1		
7	T213896	Tuerca	1		

Main Manifold Valve
Distributeur de collecteur principal
Главный клапан коллектора
Válvula de colector principal

AT343841_TX1069150 A.1

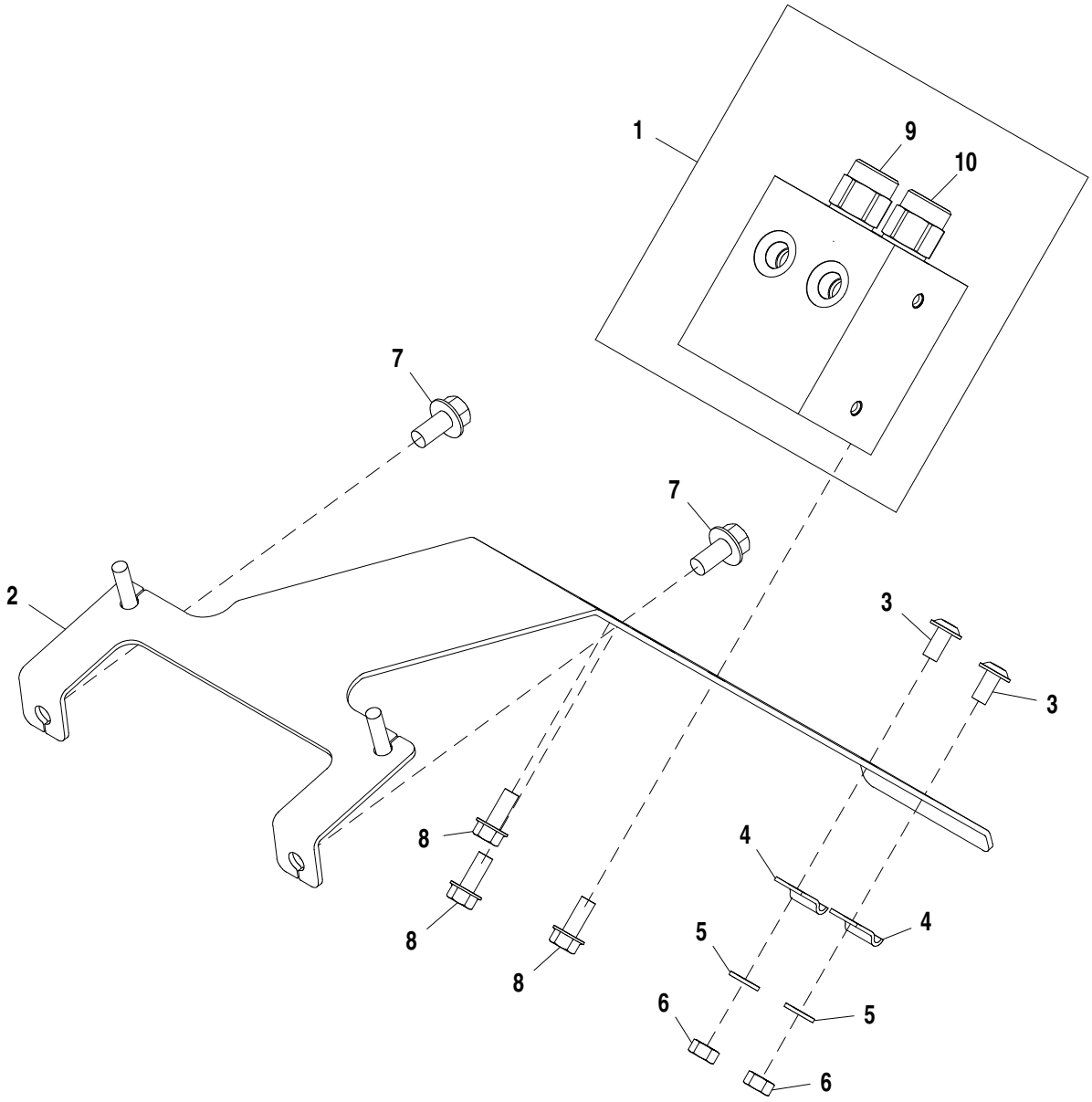

AT343841_TX1069150

Pos.	*Ref.*	*Descripción*	*Cant.*	*Núm. de serie*	*Notas*
1	AT343842	Colector	1		
2	AT345787	Soporte	1		
3	19M8675	Tornillo	2		M8 X 16
4	R27528	Abrazadera	2		
5	24M7238	Arandela	2		8.700 X 17 X 2 MM
6	14M7273	Tuerca	2		M8
7	19M7784	Tornillo	2		M10 X 20
8	19M7866	Tornillo	3		M8 X 20
9	AT349523	Válvula de control hidrául.	1		
	F433299	Juego de retenes	1		
10	AT371178	Válvula de control hidrául.	1		
	F433299	Juego de retenes	1		

Front Steering Plumbing (Standard Controls)
Tuyauterie de direction avant (commandes standard)
Передний трубопровод рулевого управления (стандартные органы управления)
Tubería de dirección delantera (controles estándar)

TX1050315 A.1

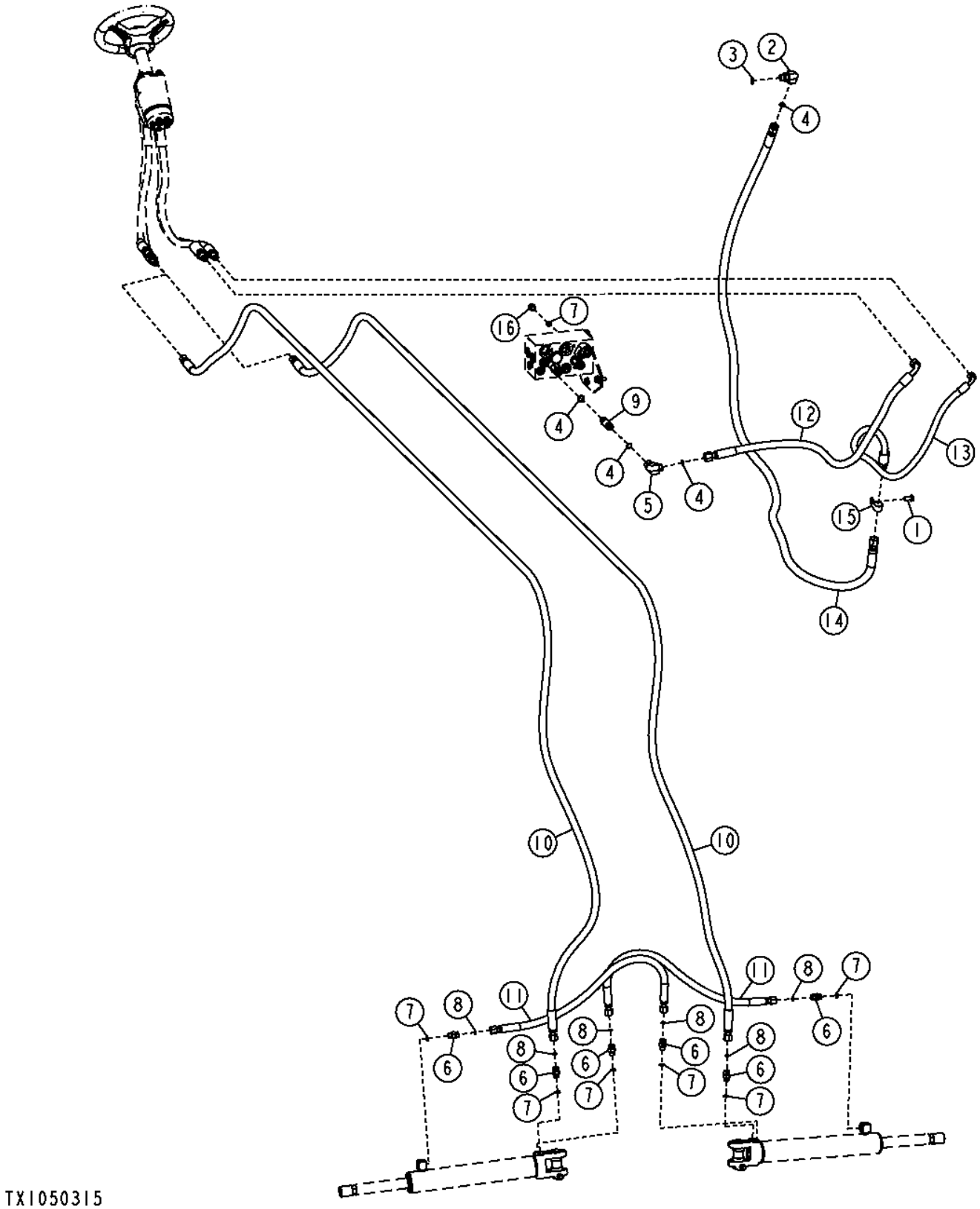

Pos.	*Ref.*	*Descripción*	*Cant.*	*Núm. de serie*	*Notas*
1	19M7784	Tornillo	1		M10 X 20
2	38H1005	Racor acodado	1		
3	R26375	Anillo tórico	1		
4	T77857	Anillo tórico	4		
5	38H1095	Racor acodado	1		
6	38H1160	Racor adaptador	6		
7	R26448	Anillo tórico	6		
8	T77613	Anillo tórico	6		
9	38H1213	Racor adaptador	1		
10	AT340911	Manguera hidr. - confección	2		
11	AT351568	Manguera hidr. - confección	2		
12	AT352505	Manguera hidr. - confección	1		
13	AT352506	Manguera hidr. - confección	1		
14	AT353308	Manguera hidr. - confección	1		
15	T74416	Abrazadera	1		
16	R27218	Tapón hermético	1		

Front Steering Plumbing (Grade Pro)
Tuyauterie de direction avant (Grade Pro)
Передний трубопровод рулевого управления (Grade Pro)
Tubería de dirección delantera (Grade Pro)

TX1051242 A.1

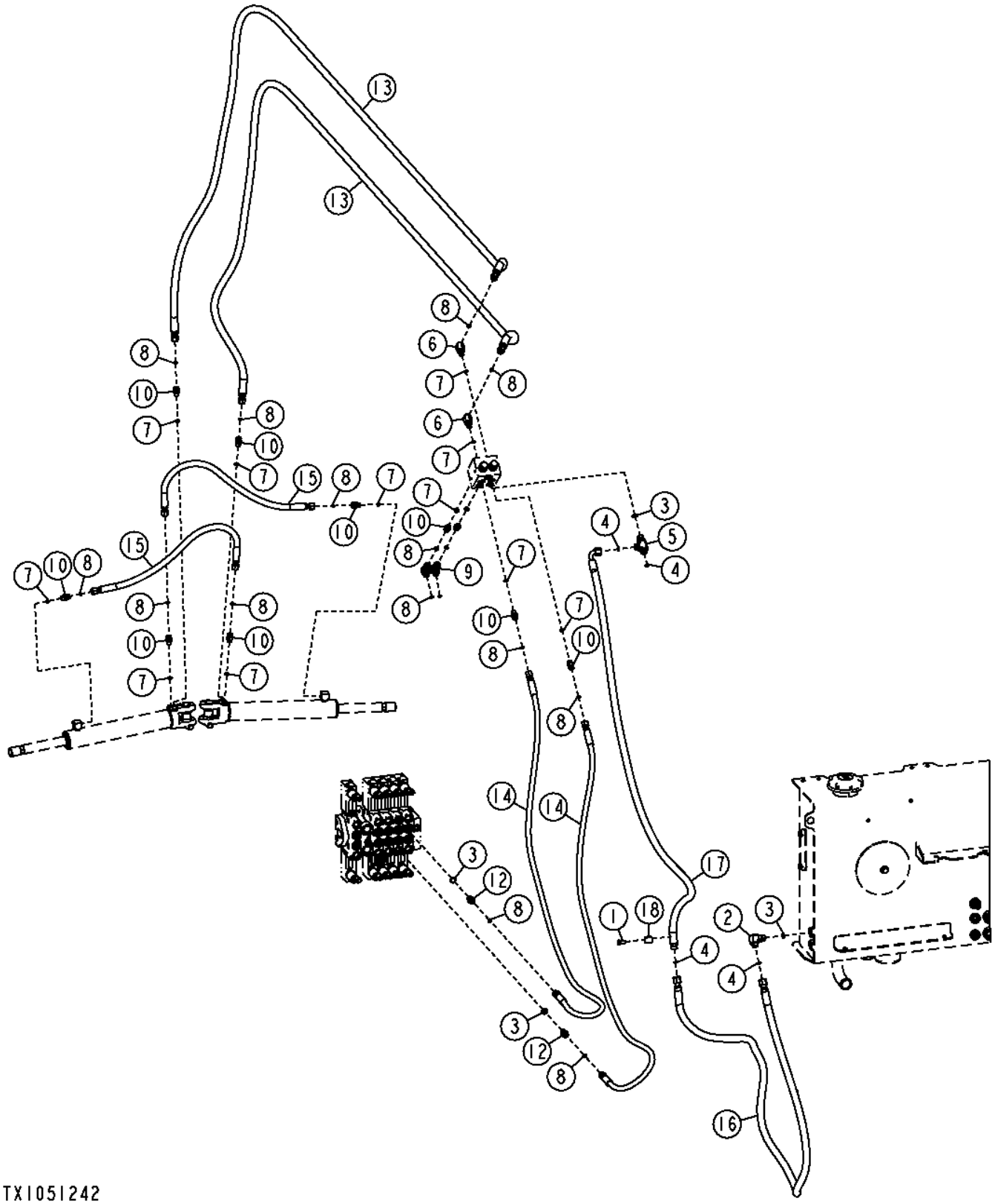

Pos.	*Ref.*	*Descripción*	*Cant.*	*Núm. de serie*	*Notas*
1	19M7784	Tornillo	1		M10 X 20
2	38H1005	Racor acodado	1		
3	R26375	Anillo tórico	4		
4	T77857	Anillo tórico	4		
5	38H1024	Conexión en t	1		
6	38H1045	Racor acodado	2		
7	R26448	Anillo tórico	12		
8	T77613	Anillo tórico	17		
9	38H1094	Racor acodado	2		
10	38H1160	Racor adaptador	10		
12	38H1171	Racor adaptador	2		
13	AT341171	Manguera hidr. - confección	2		
14	AT341178	Manguera hidr. - confección	2		
15	AT351568	Manguera hidr. - confección	2		
16	AT353308	Manguera hidr. - confección	1		
17	AT364968	Manguera hidr. - confección	1		
18	R114103	Abrazadera	1		

Rear Steering Plumbing (Standard Controls)
Tuyauterie de direction arrière (commandes standard)
Задний трубопровод рулевого управления (стандартные органы управления)
Tubería de dirección trasera (controles estándar)

TX1050012 A.1

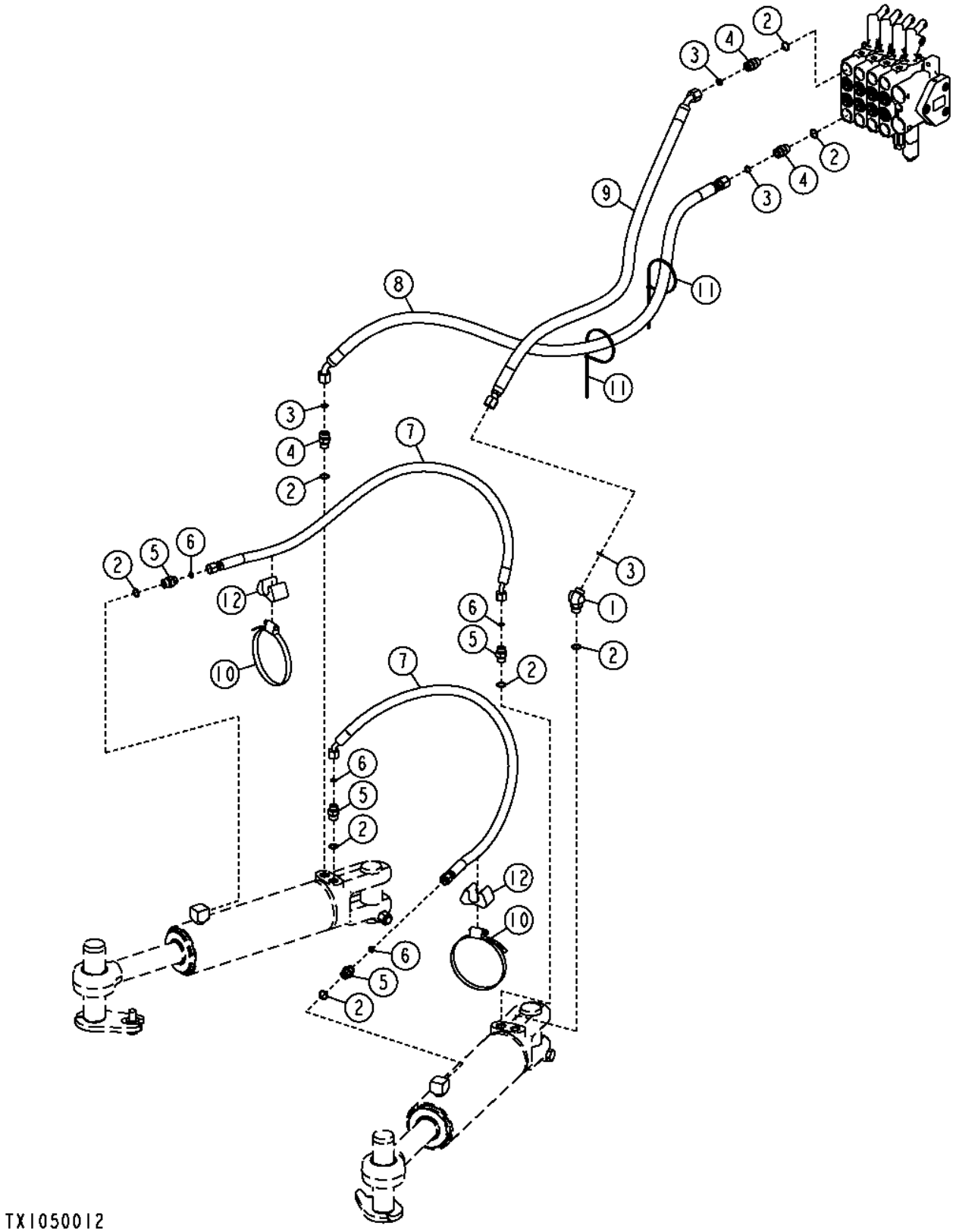

Pos.	*Ref.*	*Descripción*	*Cant.*	*Núm. de serie*	*Notas*
1	38H1046	Racor acodado	1		
2	R26375	Anillo tórico	8		
3	T77857	Anillo tórico	4		
4	38H1161	Racor adaptador	3		
5	38H1171	Racor adaptador	4		
6	T77613	Anillo tórico	4		
7	AT341723	Manguera hidr. - confección	2		
8	AT341724	Manguera hidr. - confección	1		
9	AT341725	Manguera hidr. - confección	1		
10	C16054	Abrazadera	2		
11	H77698	Cinta de atar	2		
12	T105773	Guía	2		

Rear Steering Plumbing (Grade Pro)
Tuyauterie de direction arrière (Grade Pro)
Задний трубопровод рулевого управления (Grade Pro)
Tubería de dirección trasera (Grade Pro)

TX1051323 A.1

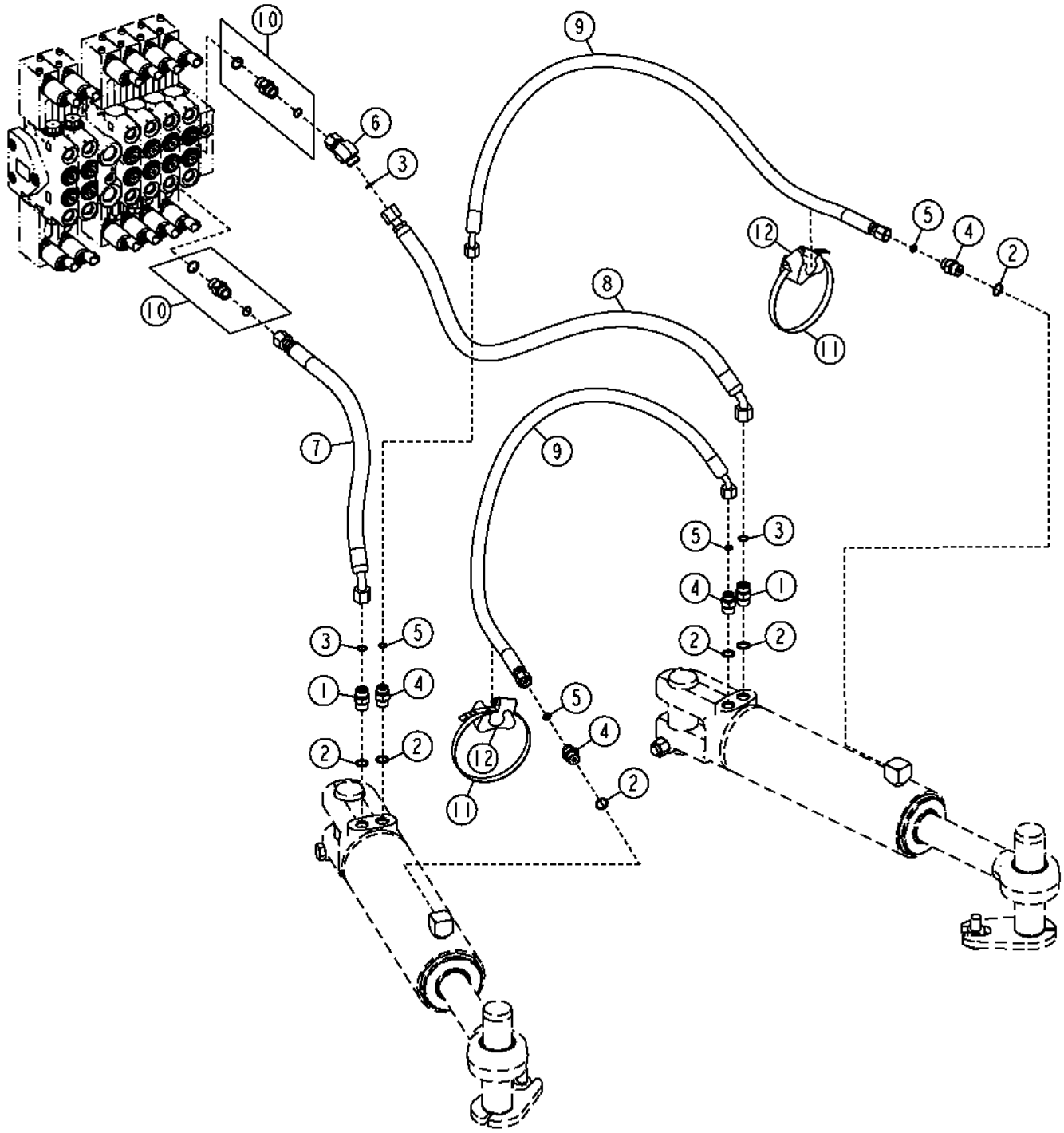

Pos.	*Ref.*	*Descripción*	*Cant.*	*Núm. de serie*	*Notas*
1	38H1161	Racor adaptador	2		(ALSO ORDER R26375 AND T77857)
2	R26375	Anillo tórico	6		
3	T77857	Anillo tórico	3		
4	38H1171	Racor adaptador	4		(ALSO ORDER R26375 AND T77613)
5	T77613	Anillo tórico	4		
6	38H1603	Racor acodado	1		(ALSO ORDER T77857)
7	AT341212	Manguera hidr. - confección	1		
8	AT341213	Manguera hidr. - confección	1		
9	AT341723	Manguera hidr. - confección	2		
10	AT365104	Válvula de retención	2		
11	C16054	Abrazadera	2		
12	T105773	Guía	2		

Steering Hoses (Standard Controls)
Flexibles de direction (commandes standard)
Шланги рулевого управления (стандартные органы управления)
Mangueras de la dirección (controles estándar)

T203906 A.1

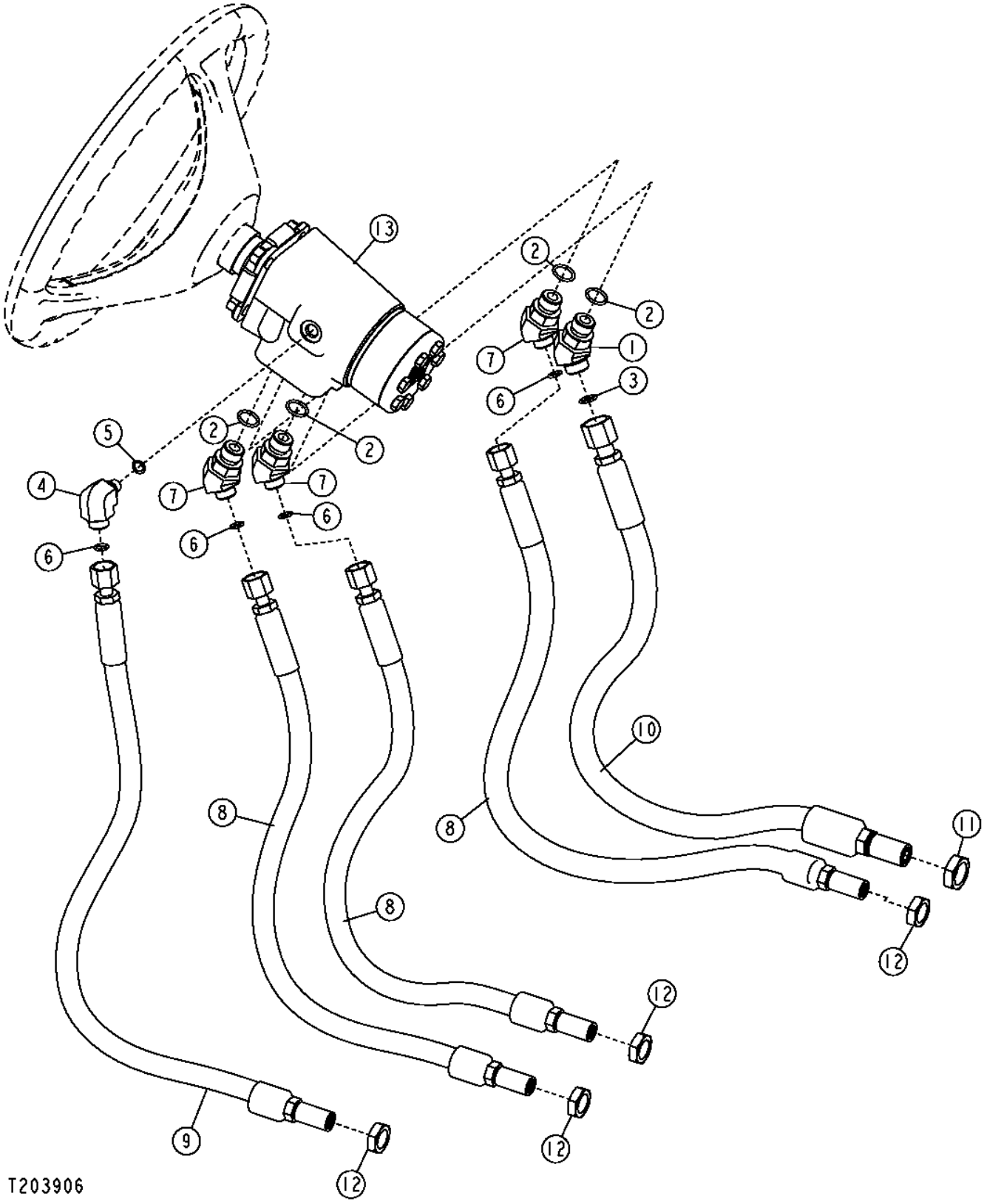

Pos.	*Ref.*	*Descripción*	*Cant.*	*Núm. de serie*	*Notas*
1	38H1046	Racor acodado	1		
2	R26375	Anillo tórico	4		
3	T77857	Anillo tórico	1		
4	38H1435	Racor acodado	1		
5	R28782	Anillo tórico	1		
6	T77613	Anillo tórico	4		
7	38H1522	Racor acodado	3		
8	AT302166	Manguera hidr. - confección	3		
9	AT302175	Manguera hidr. - confección	1		
10	AT309953	Manguera hidr. - confección	1		
11	T78716	Tuerca	1		
12	T81029	Tuerca	4		
13	AT303489	Distribuidor	1		Dirección
	AT316249	Juego de retenes	1		Válvula de la dirección

Steering Hoses (Grade Pro)
Steering Hoses (Grade Pro)
Шланги рулевого управления (Grade Pro)
Mangueras de dirección (Grade Pro)

TX1056865 A.1

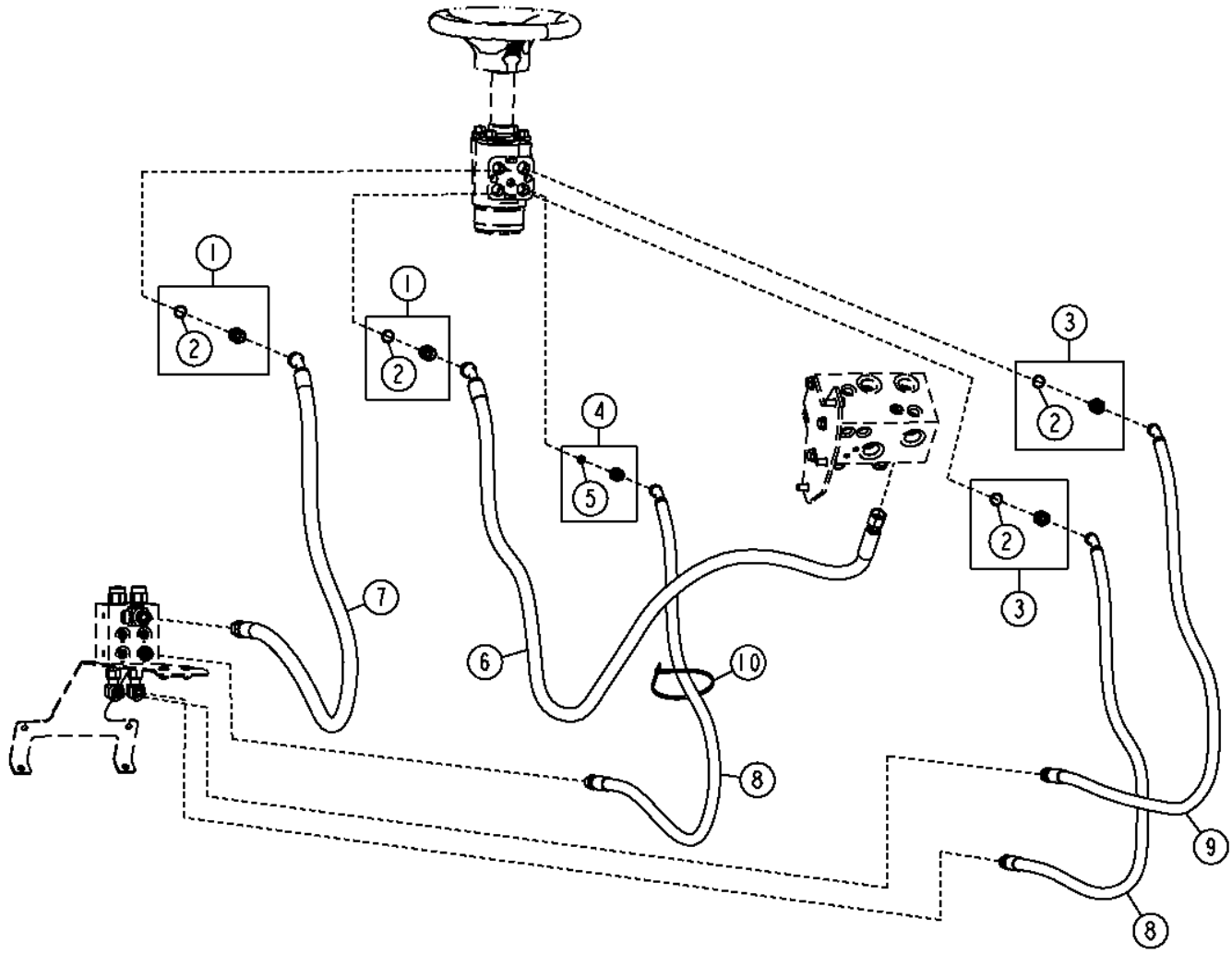

TX1056865

Pos.	*Ref.*	*Descripción*	*Cant.*	*Núm. de serie*	*Notas*
1	62H1002	Racor adaptador	2		
2	R26375	Anillo tórico	1		
3	62H1008	Racor adaptador	2		
4	62H1058	Racor adaptador	1		
5	R28782	Anillo tórico	1		
6	AT353174	Manguera hidr. - confección	1		
7	AT353175	Manguera hidráulica	1		
8	AT353176	Manguera hidr. - confección	2		
9	AT353177	Manguera hidr. - confección	1		
10	N189220	Cinta de atar	2		

Wheel Lean Cylinder Hoses (Standard Controls)
Flexibles de vérin d'inclinaison des roues (commandes standard)
Шланги цилиндра наклона колеса (стандартные органы управления)
Mangueras de cilindro de inclinación de ruedas (controles estándar)

TX1048797 A.1

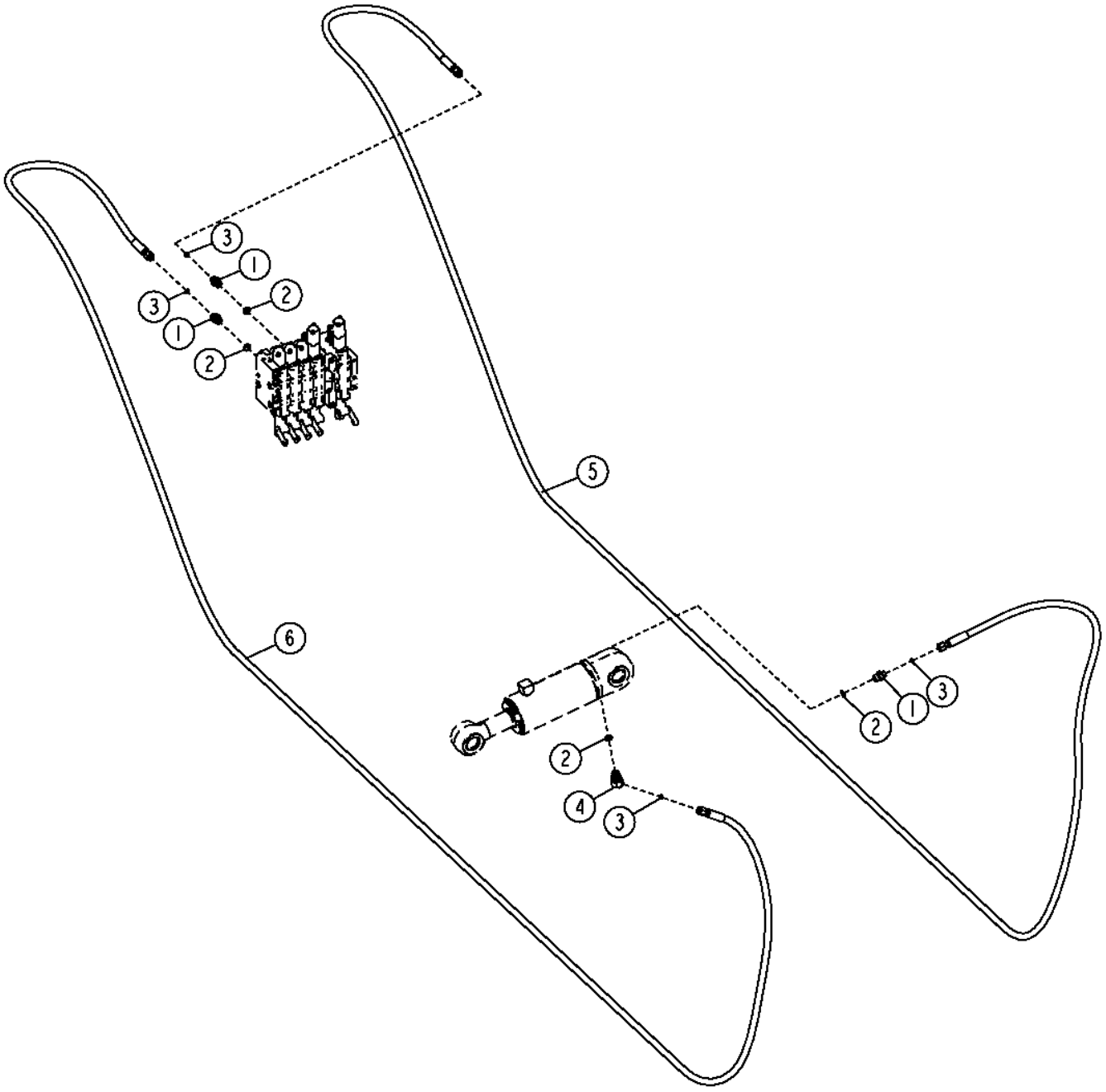

TX1048797

Pos.	*Ref.*	*Descripción*	*Cant.*	*Núm. de serie*	*Notas*
1	38H1171	Racor adaptador	3		
2	R26375	Anillo tórico	4		
3	T77613	Anillo tórico	4		
4	38H1522	Racor acodado	1		
5	AT340920	Manguera hidr. - confección	1		
6	AT340921	Manguera hidr. - confección	1		

Wheel Lean Cylinder Hoses (Grade Pro)
Flexibles de vérin d'inclinaison des roues (Grade Pro)
Шланги цилиндра наклона колеса (Grade Pro)
Mangueras de cilindro de inclinación de ruedas (Grade Pro)

TX1050078 A.1

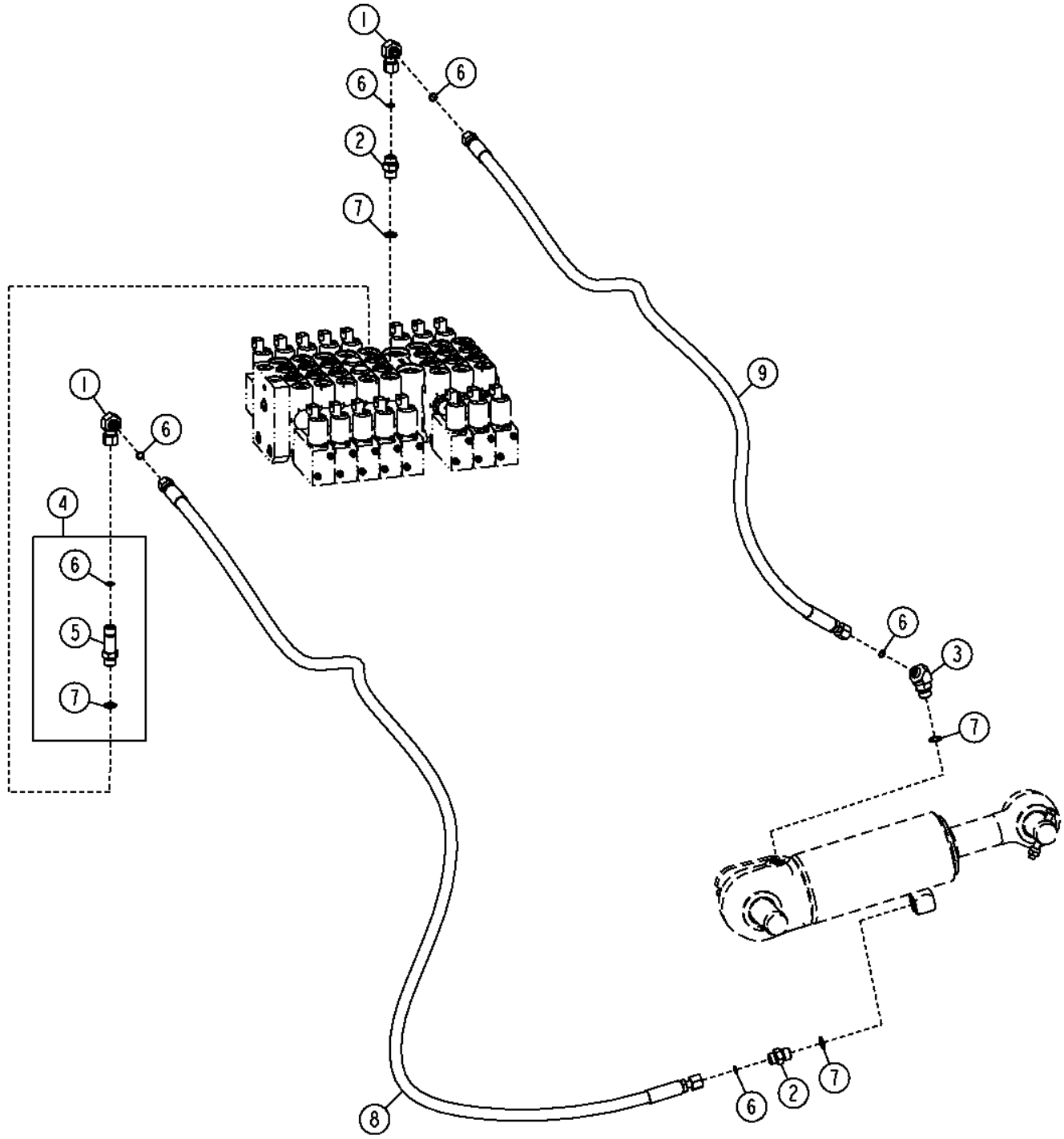

TX1050078

Pos.	*Ref.*	*Descripción*	*Cant.*	*Núm. de serie*	*Notas*
1	38H1094	Racor acodado	2		
2	38H1171	Racor adaptador	2		
3	38H1522	Racor acodado	1		
4	61H1578	Racor adaptador	1		
5	38H1578	Racor adaptador	1		
6	T77613	Anillo tórico	6		
7	R26375	Anillo tórico	4		
8	AT341163	Manguera hidr. - confección	1		
9	AT341164	Manguera hidr. - confección	1		

Front Steering Cylinder Pins
Axes de vérin de direction avant
Передние штифты рулевого управления
Pasadores del cilindro de dirección delantera

TX1048826 A.1

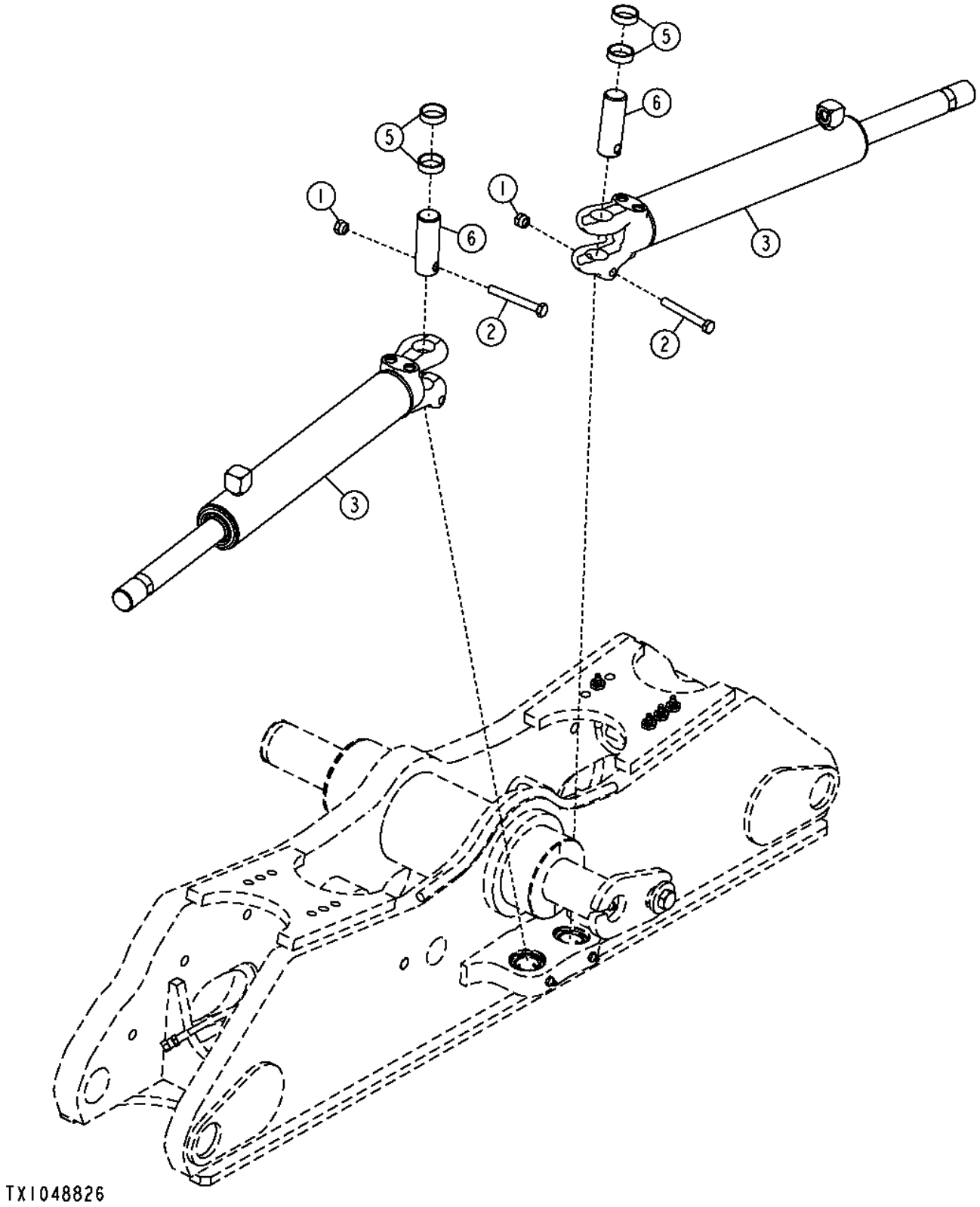

Pos.	*Ref.*	*Descripción*	*Cant.*	*Núm. de serie*	*Notas*
1	14M7517	Tuerca de seguridad	2		M10
2	19M8081	Tornillo	2		M10 X 80
3	AH229006	Cilindro hidráulico	2		Componentes en páginas aparte
5	T184629	Espaciador	4		
6	T204711	Bulón	2		

Front Steering Cylinder
Vérin de direction avant
Пер. цилиндр рул. упр.
Cilindro de dirección delantera

TX1048865 A.1

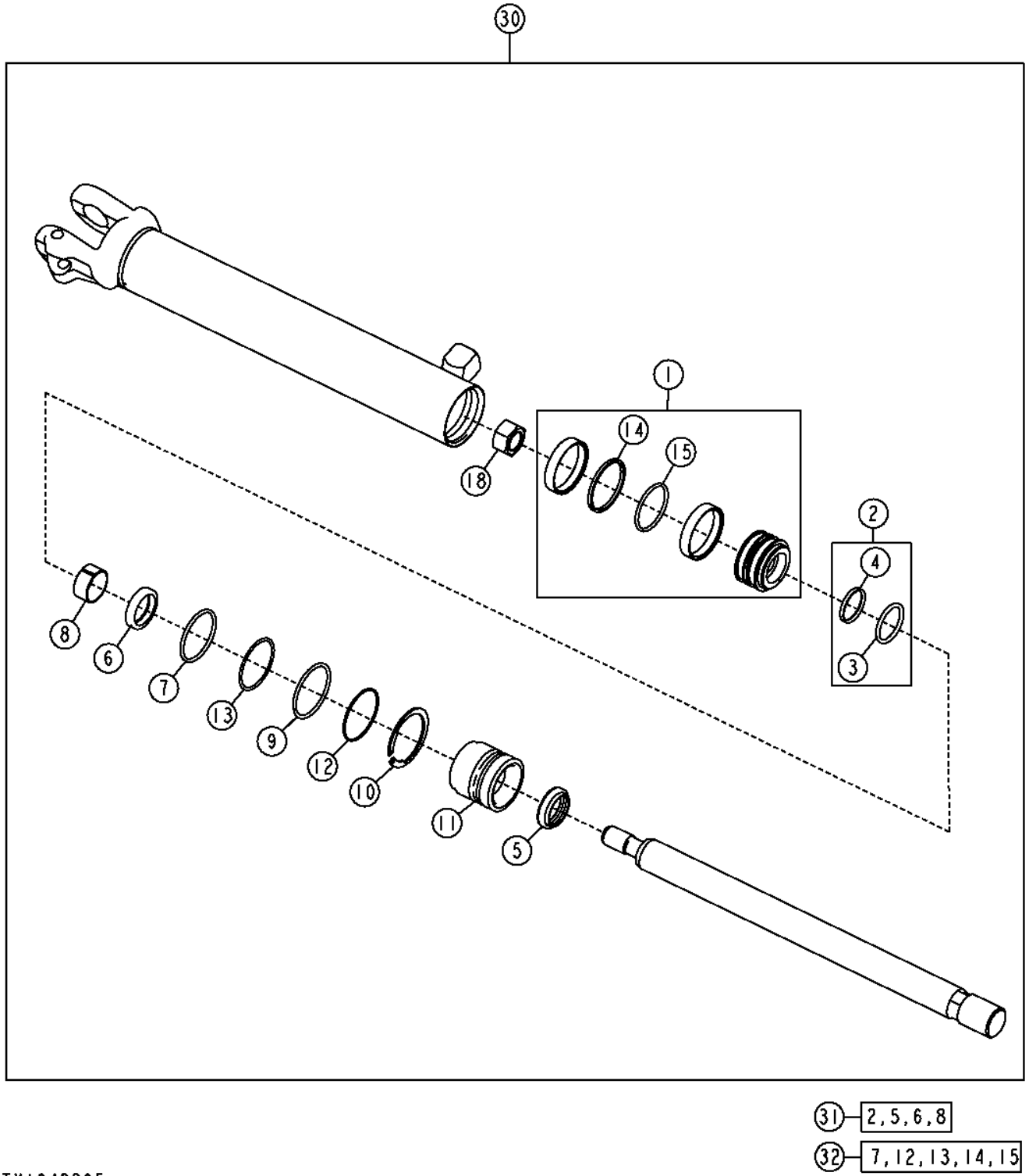

Pos.	*Ref.*	*Descripción*	*Cant.*	*Núm. de serie*	*Notas*
1	AH140072	Pistón	1		
2	AH147976	Retén	1		
3	H155666	Anillo tórico	1		
4	H155667	Anillo de sellado	1		
5	AH150452	Retén	1		
6	H154514	Retén	1		
7	H155964	Anillo tórico	1		
8	H156058	Anillo anti-desgaste	1		
9	H164204	Anillo elástico	1		
10	H164205	Anillo elástico	1		
11	H171332	Guía vástago cilindro hidr.	1		
12	M44162	Anillo tórico	1		
13	R78393	Anillo reforzador	1		
14	R92208	Empaquetadura	1		
15	R30200	Anillo tórico	1		
18	H170535	Tuerca	1		
30	AH229006	Cilindro hidráulico	1		
31	AH161589	Juego para cilindr.hidrául.	1		
32	AH164325	Juego para cilindr.hidrául.	1		

Articulation Cylinder Pins
Axes de vérin d'articulation
Штифты цилиндра сочленений
Pasadores de cilindro de articulación

TX1048824 A.1

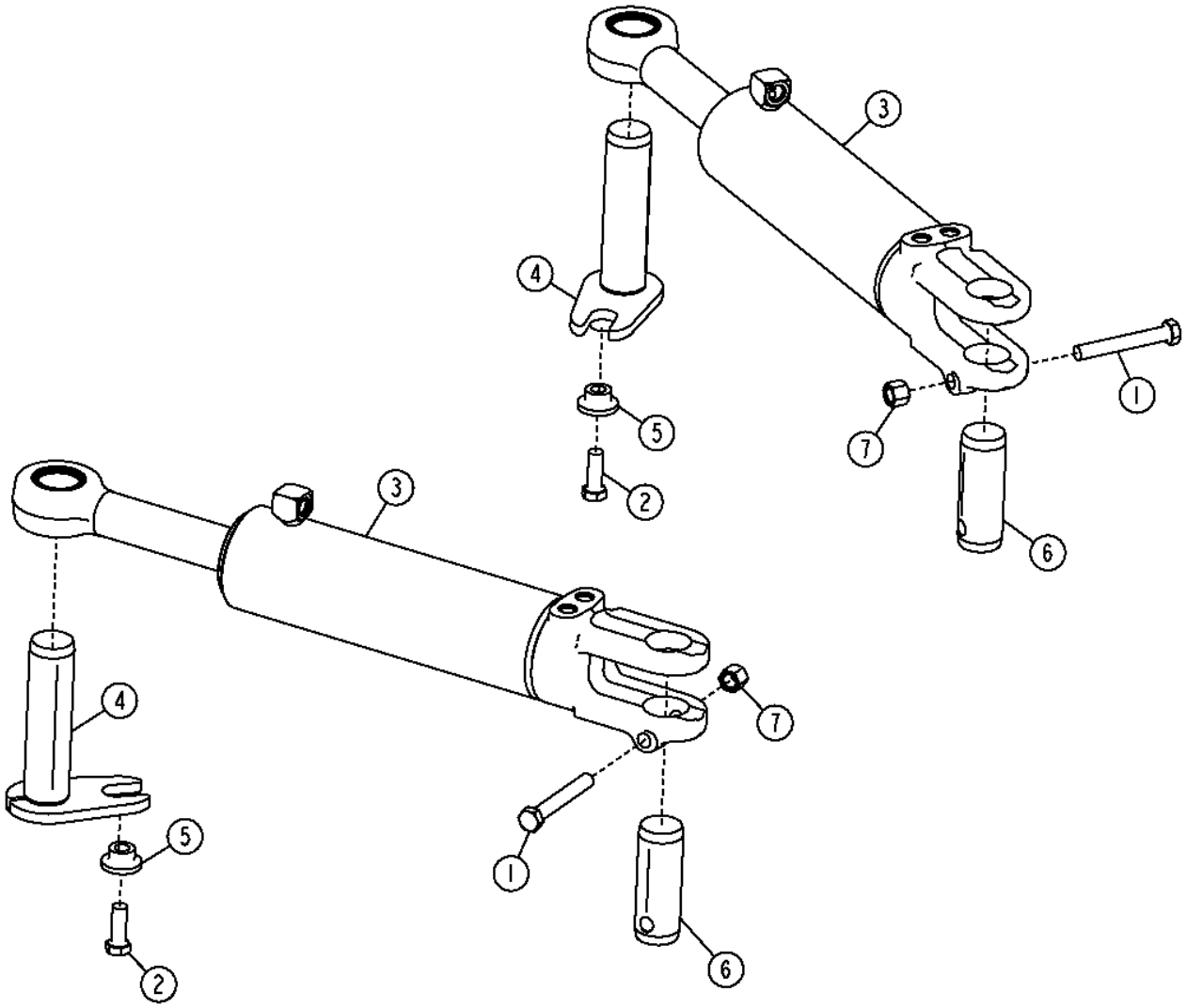

TX1048824

Pos.	*Ref.*	*Descripción*	*Cant.*	*Núm. de serie*	*Notas*
1	19H2133	Tornillo	2		5/8" X 4-1/2"
2	19M7489	Tornillo	2		M16 X 45
3	AH229589	Cilindro hidráulico	2		Componentes en páginas aparte
4	AT345033	Pasador	2		
5	T176064	Casquillo	2		
6	T233681	Pasador	2		
7	U44915	Tuerca de seguridad	2		

Articulation Cylinder
Vérin d'articulation
Цилиндр сочленения
Cilindro de articulación

TX1048854 A.1

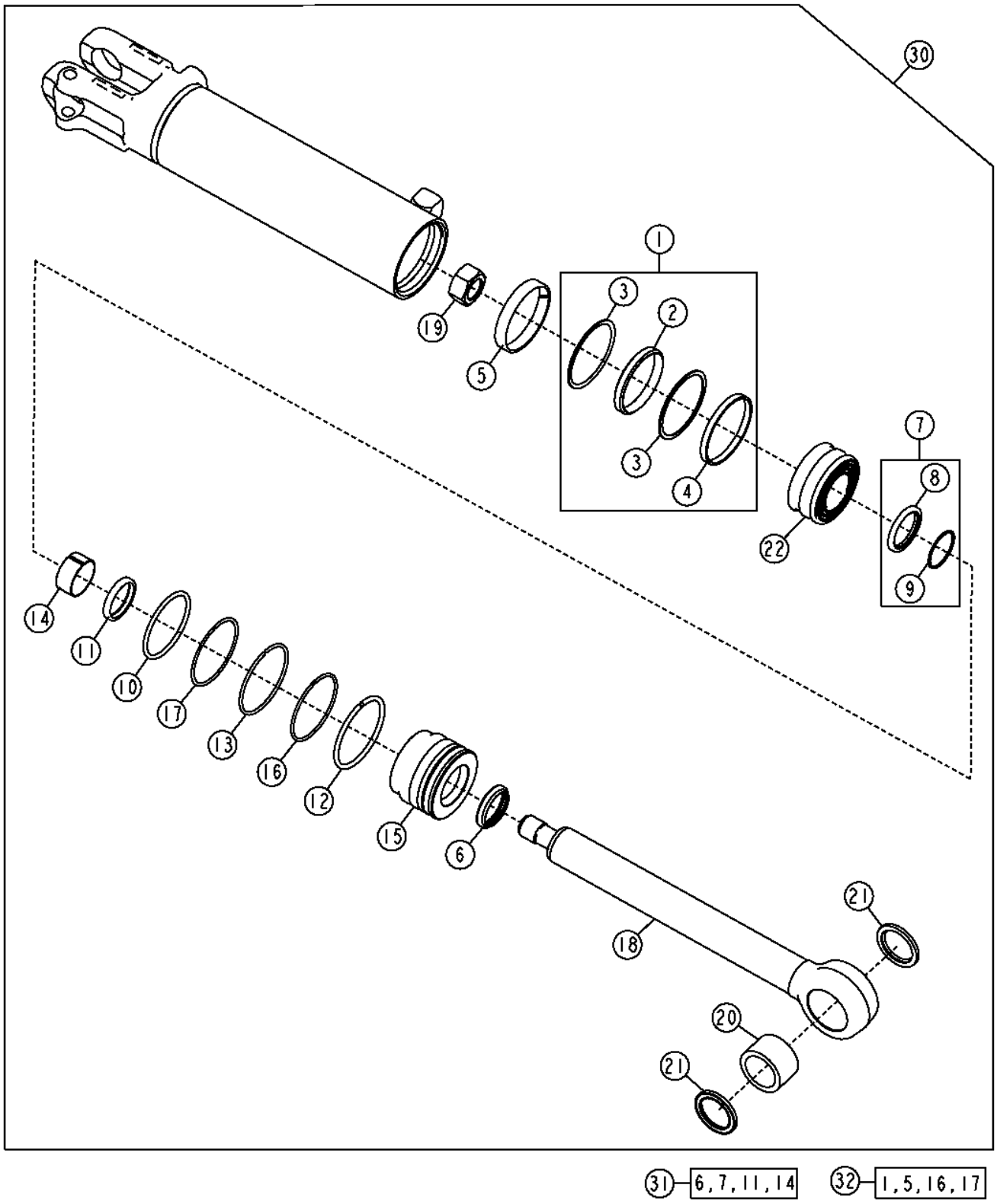

TX1048854

Pos.	*Ref.*	*Descripción*	*Cant.*	*Núm. de serie*	*Notas*
1	RE20343	Retén	1		
2	.....	Retén	1		
3	.....	Anillo de sellado	2		
4	.....	Retén	1		
5	R81775	Anillo anti-desgaste	1		
6	AH146557	Retén	1		
7	AH146561	Retén	1		
8	H154335	Retén	1		
9	H154337	Retén	1		
10	F950R	Anillo tórico	1		
11	H152203	Retén	1		
12	H180080	Anillo elástico	1		
13	F180094	Anillo elástico	1		
14	H208987	Anillo anti-desgaste	1		
15	H208995	Guía vástago cilindro hidr.	1		
16	H210686	Anillo tórico	1		
17	R81862	Anillo reforzador	1		
18	AH236379	Kit de vástagos	1		(SUB FOR AH230415)
19	H170539	Tuerca	1		
20	H232246	Casquillo	1		
21	T225566	Retén	2		
22	H174616	Pistón	1		
30	AH230581	Kit de cilindros	1		
31	AH210484	Juego de retenes	1		
32	AH212101	Kit de cilindros	1		

Wheel Lean Cylinder Pins
Wheel Lean Cylinder Pins
Штифты цилиндра наклона колеса
Pasadores de cilindro de inclinación de ruedas

TX1048825 A.1

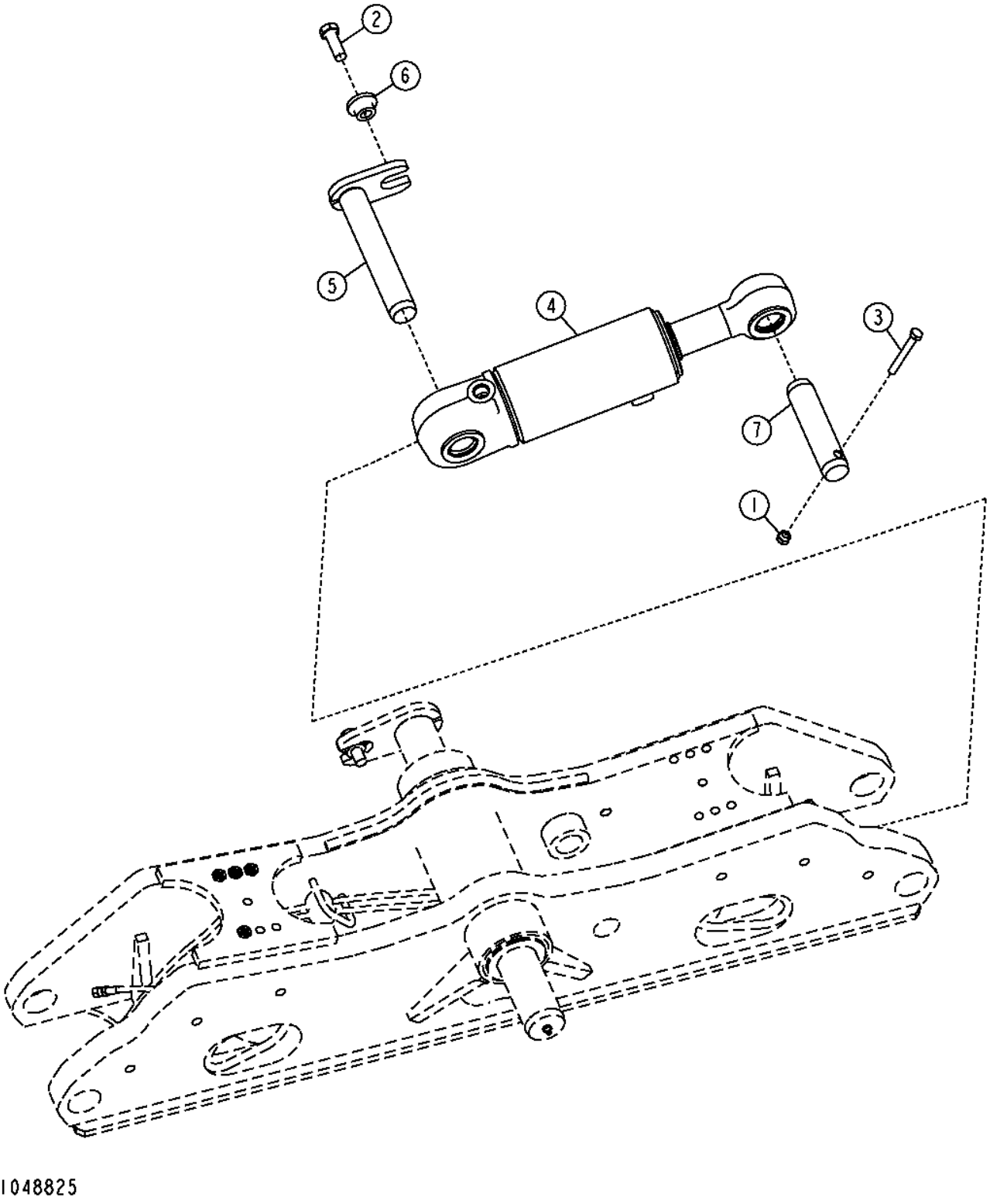

Pos.	*Ref.*	*Descripción*	*Cant.*	*Núm. de serie*	*Notas*
1	14M7517	Tuerca de seguridad	1		M10
2	19M7489	Tornillo	1		M16 X 45
3	19M8081	Tornillo	1		M10 X 80
4	AH229593	Cilindro hidráulico	1		Componentes en páginas aparte
5	AT345981	Pasador	1		
6	T176064	Casquillo	1		
7	T234807	Bulón	1		

Wheel Lean Cylinder
Vérin d'inclinaison des roues
Цилиндр наклона колеса
Cilindro de inclinación de ruedas

TX1048897 A.1

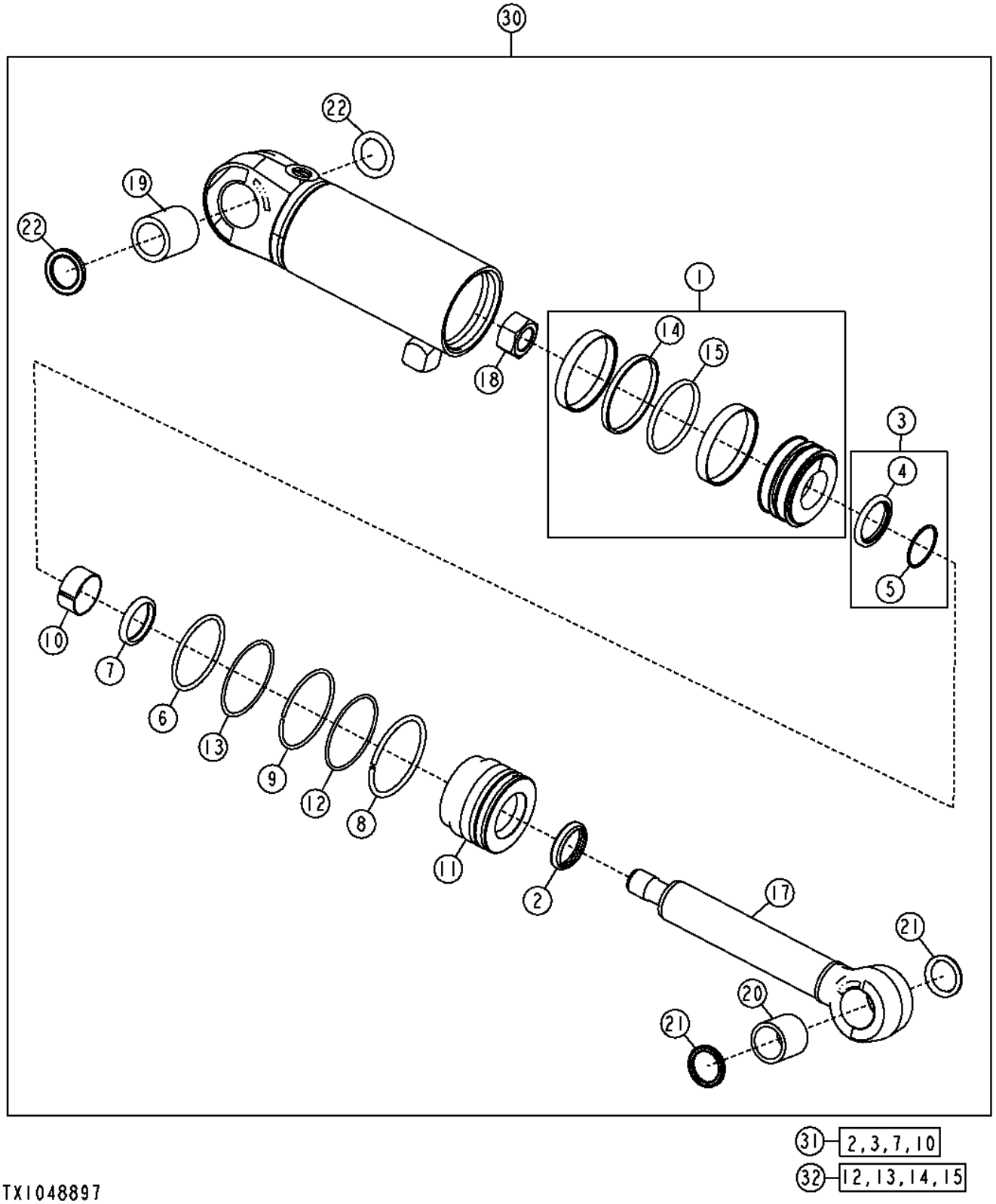

Pos.	*Ref.*	*Descripción*	*Cant.*	*Núm. de serie*	*Notas*
1	AH205062	Pistón	1		
2	AH146557	Retén	1		
3	AH146561	Retén	1		
4	H154335	Retén	1		
5	H154337	Anillo reforzador	1		
6	F950R	Anillo tórico	1		
7	H152203	Retén	1		
8	H180080	Anillo elástico	1		
9	H180094	Anillo elástico	1		
10	H208987	Anillo anti-desgaste	1		
11	H208995	Guía vástago cilindro hidr.	1		
12	H210686	Anillo tórico	1		
13	R81862	Anillo reforzador	1		
14	H168248	Arandela	1		
15	H168249	Arandela	1		
17	AH236359	Vástago	1		
18	H170539	Tuerca	1		
19	H232254	Casquillo	1		
20	H232256	Casquillo	1		
21	T225564	Retén	2		
22	T225565	Retén	2		
30	AH229593	Cilindro hidráulico	1		
31	AH210484	Juego para cilindr.hidrául.	1		
32	AH212102	Juego para cilindr.hidrául.	1		

Service Brake Pedal and Valve
Pédale de frein de service et distributeur
Педаль и клапан рабочего тормоза
Pedal de frenos de servicio y válvula

T201823 A.1

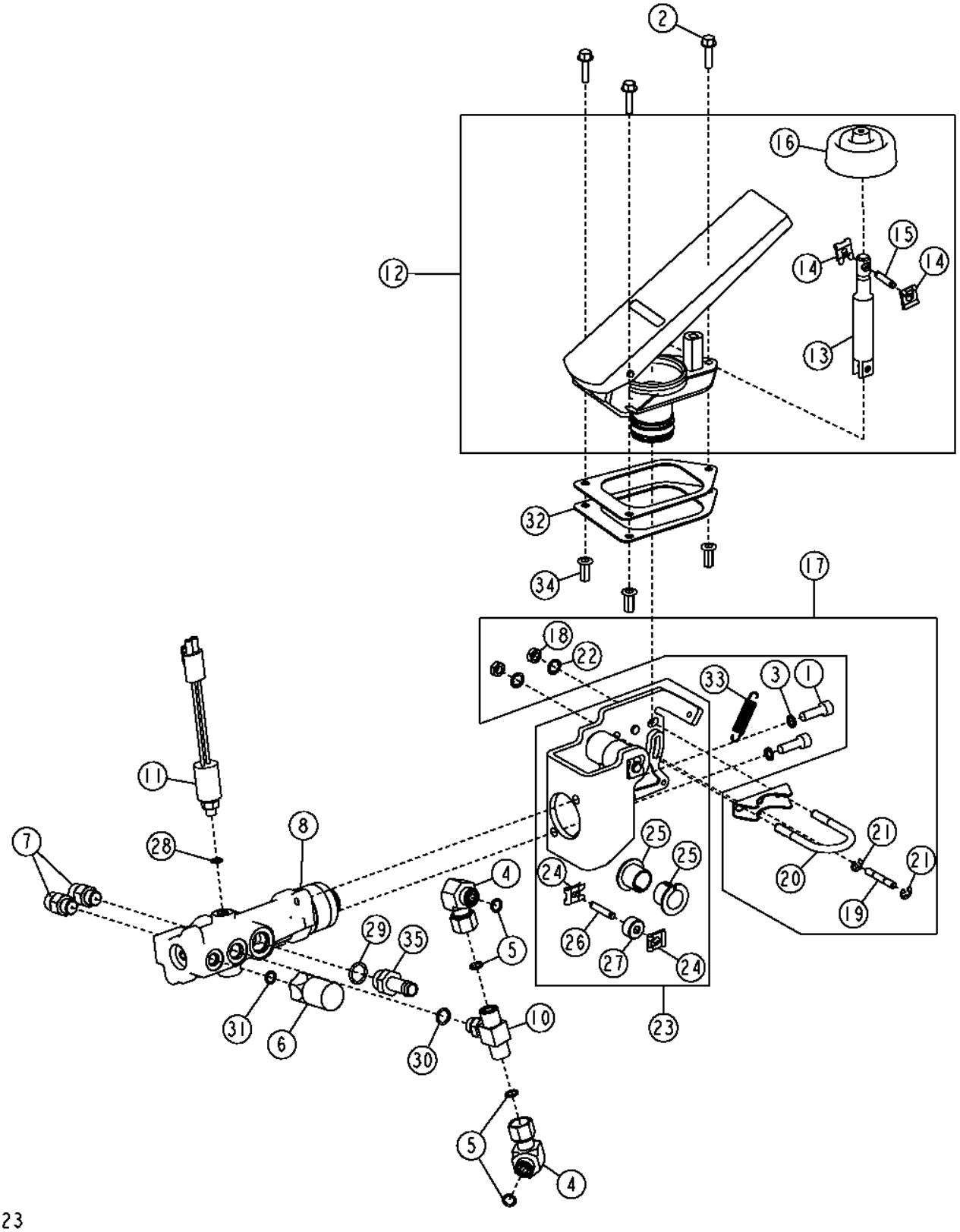

Pos.	*Ref.*	*Descripción*	*Cant.*	*Núm. de serie*	*Notas*
1	19M7657	Tornillo	2		M8 X 25
2	19M7863	Tornillo	3		M6 X 25
3	24M7313	Arandela	2		8.100 X 12 X 1.200 MM
4	38H1094	Racor acodado	2		
5	T77613	Anillo tórico	4		
6	AT150024	Interruptor	1		Interruptor de presión de acumulador de frenos
7	AT181313	Válvula de retención	2		
8	AT329753	Válvula hidráulica manual	1		
	AT150112	Juego de retenes	1		Kit sellos de válvula frenos de servicio
10	AT207529	Válvula de retención	1		
11	AT314827	Interruptor	1		Luces de freno
12	AT317654	Pedal	1		
13	AT317655	Varilla de empuje	1		
14	T157212	Presilla	2		
15	T157258	Pasador	1		
16	T174634	Envoltura	1		
17	AT304479	Embalaje con piezas	1		
18	R53317	Tuerca de seguridad	2		
19	T157211	Pasador	1		
20	T157220	Abrazadera	1		
21	T170180	Anillo elástico	2		
22	T170181	Arandela de seguridad	2		
23	AT304480	Kit de soportes escuadrados	1		
24	T157212	Presilla	2		
25	T157223	Cojinete	2		
26	T157257	Pasador	1		
27	T175236	Rodillo	1		
28	R26287	Anillo tórico	1		
29	R26375	Anillo tórico	1		
30	R26448	Anillo tórico	1		
31	R28782	Anillo tórico	1		
32	T172927	Junta	2		
33	T176108	Muelle	1		
34	T196077	Tuerca	3		
35	T38282	Conexión de manguera	1		

Service Brake Accumulator and Hoses
Accumulateur de frein de service et flexibles
Гидроаккумулятор и шланги рабочего тормоза
Acumulador de frenos de servicio y mangueras

TX1066124 A.1

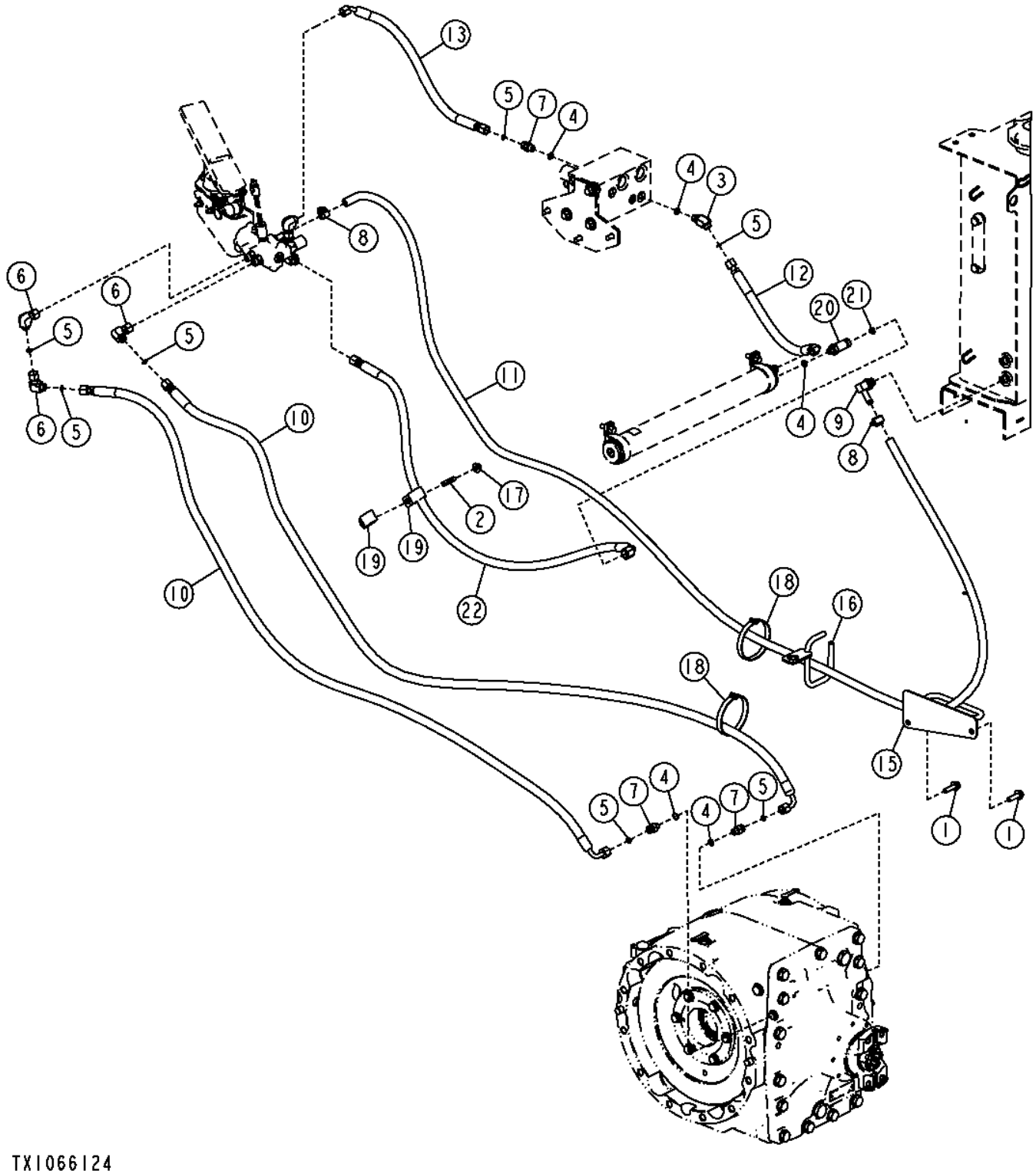

Pos.	*Ref.*	*Descripción*	*Cant.*	*Núm. de serie*	*Notas*
1	19M7835	Tornillo	2		M10 X 35
2	42M7115	Perno soldable	1		
3	38H1045	Racor acodado	1		
4	R26448	Anillo tórico	5		
5	T77613	Anillo tórico	7		
6	38H1094	Racor acodado	3		
7	38H1160	Racor adaptador	3		
8	TY22464	Abrazadera	2		
9	AR90369	Racor acodado	1		
10	AT305741	Manguera hidr. - confección	2		
..	TY22504	Manguera hidráulica	1		(MAKE FROM TY22504) (CTL 12.5 ft.)
12	AT344704	Manguera hidr. - confección	1		
13	AT344705	Manguera hidr. - confección	1		
14	AT345275	Manguera hidr. - confección	1		
15	AT358812	Soporte de manguera	1		
16	AT360850	Soporte de manguera	1		
17	M142955	Tuerca de seguridad	1		
18	N189220	Cinta de atar	2		
19	T32854	Abrazadera	2		
20	38H1625	Racor adaptador	1		
21	T77857	Anillo tórico	1		
22	AT374763	Manguera hidr. - confección	1		

Brake Accumulator
Accumulateur de frein
Гидроаккумулятор тормоза
Acumulador de freno

TX1055499 A.1

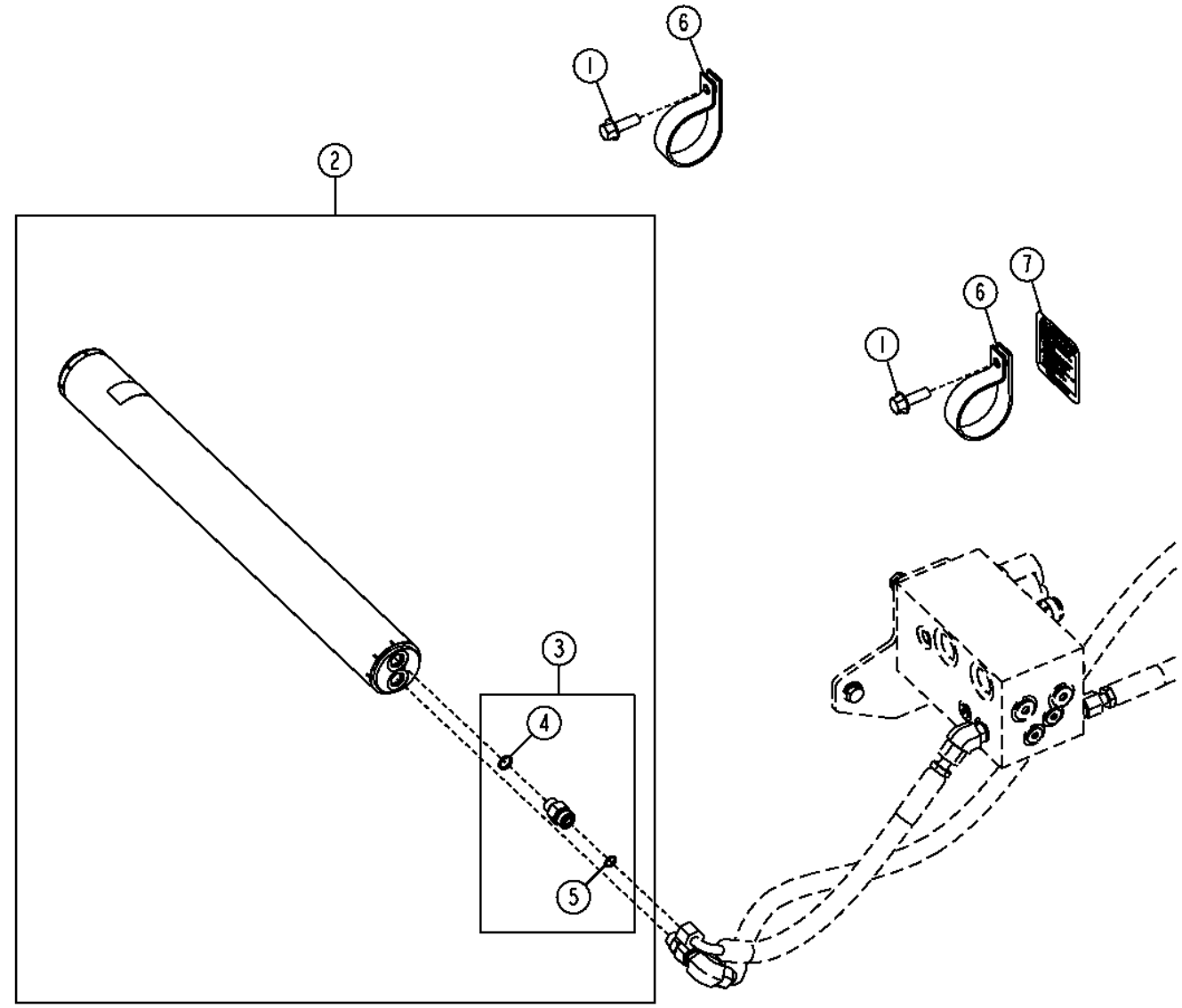

TX1055499

Pos.	*Ref.*	*Descripción*	*Cant.*	*Núm. de serie*	*Notas*
1	19M7786	Tornillo	2		M10 X 30
2	AT306749	Acumulador hidráulico	1		
	T155579	Adhesivo de seguridad	1		Español
	T155581	Adhesivo de seguridad	1		Francés
3	AT225573	Válvula de retención	1		
4	R26448	Anillo tórico	1		
5	T77613	Anillo tórico	1		
6	T126204	Abrazadera	2		
7	T225384	Adhesivo de seguridad	1		Advertencia - acumulador

Park Brake Hydraulic Hoses
Flexibles hydrauliques de frein de stationnement
Гидравл. шланги стояночного тормоза
Mangueras hidráulicas de freno de estacionamiento

TX1050091 A.1

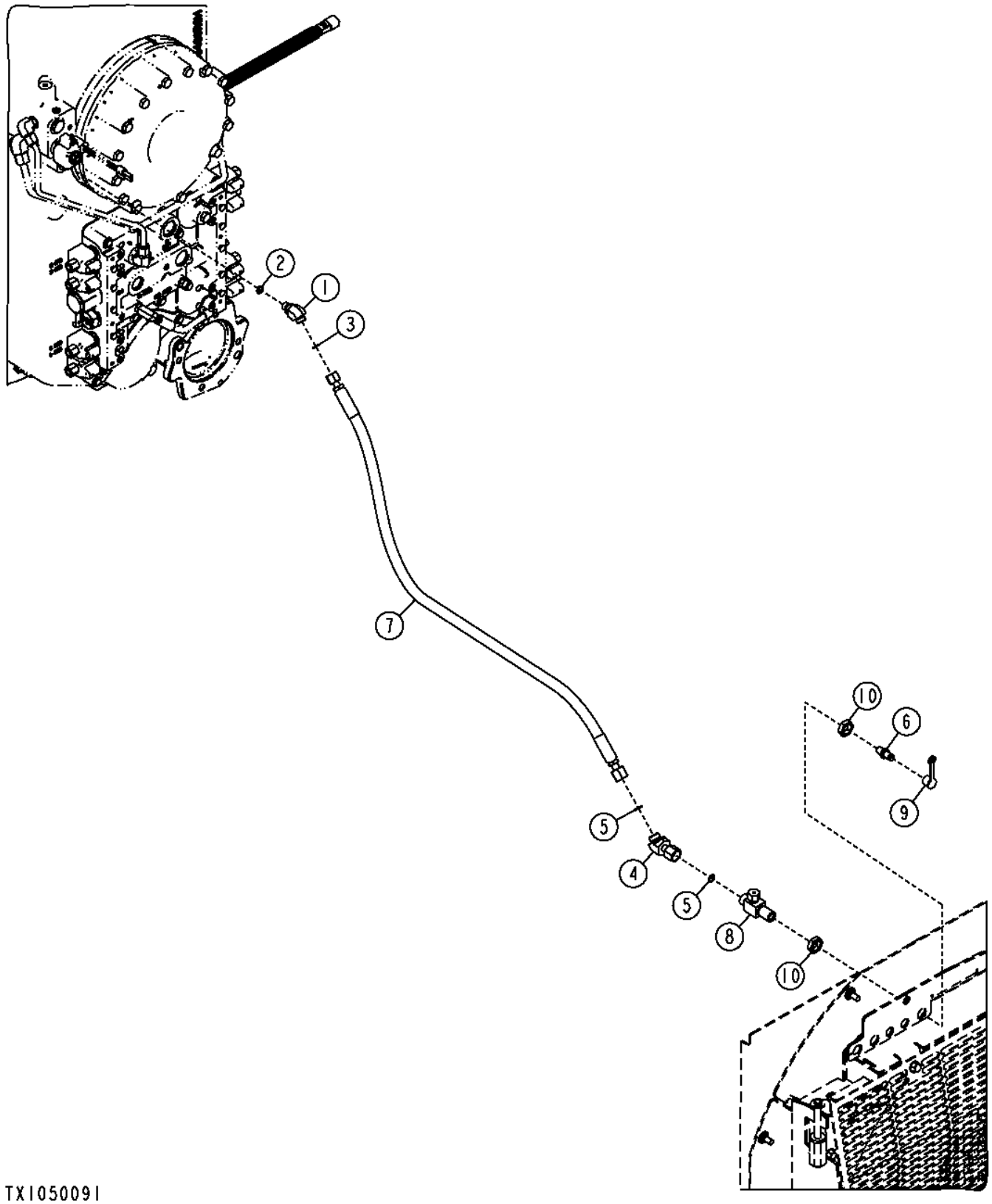

Pos.	*Ref.*	*Descripción*	*Cant.*	*Núm. de serie*	*Notas*
1	38H1045	Racor acodado	1		
2	R26448	Anillo tórico	1		
3	T77613	Anillo tórico	1		
4	38H1603	Racor acodado	1		
5	T77857	Anillo tórico	2		
6	AT177142	Conexión	1		
7	AT344763	Manguera hidráulica	1		
8	AT183612	Válvula descarga de presión	1		
9	R77175	Tapadera	1		
10	T78716	Tuerca	2		

License Plate Bracket and Light
Support et éclairage plaque minéralogique
Кронштейн и подсветка номерного знака
Escuadra y luz de matrícula

TX1058389 A.1

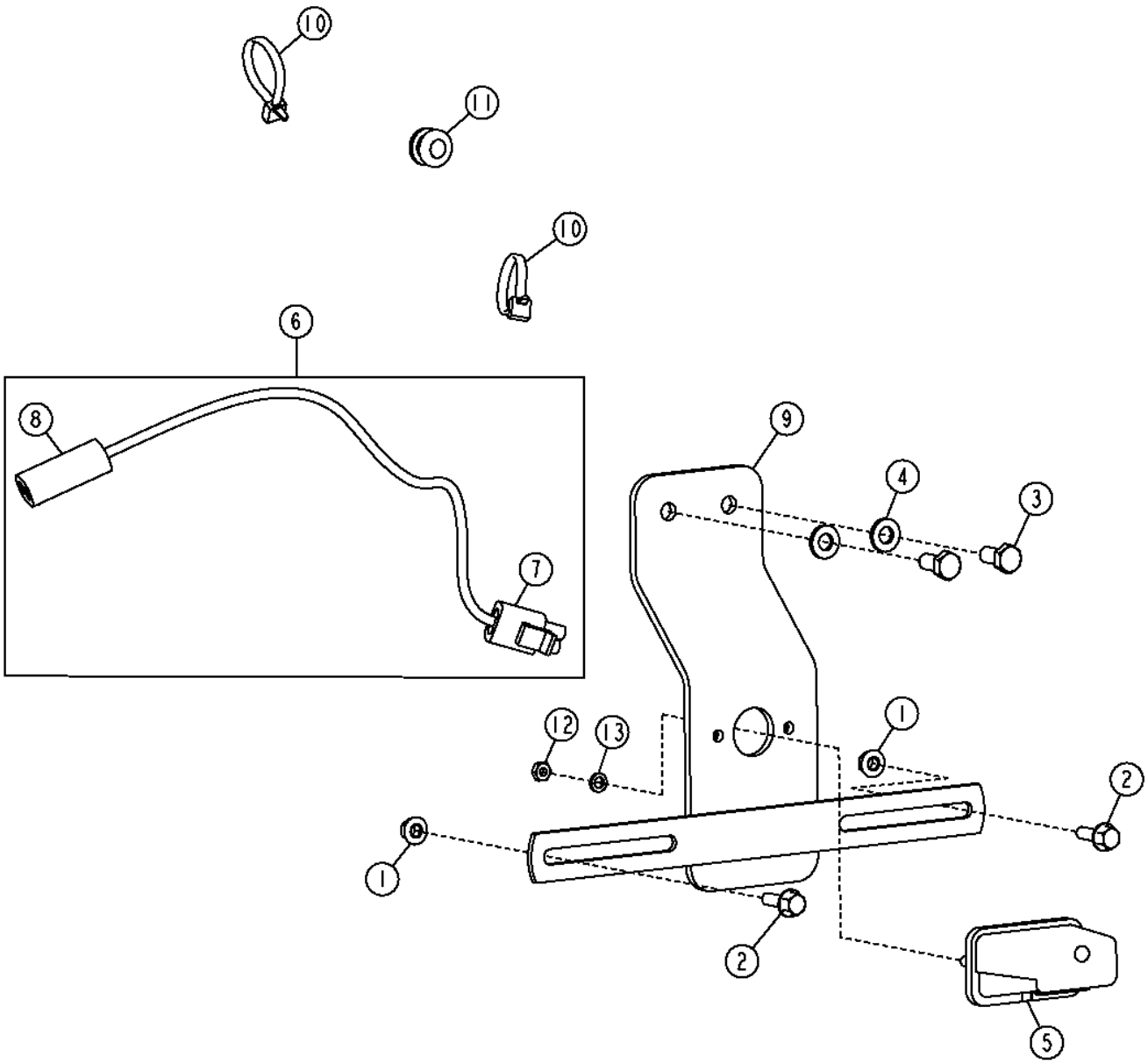

TX1058389

Pos.	*Ref.*	*Descripción*	*Cant.*	*Núm. de serie*	*Notas*
1	14M7303	Tuerca con brida	2		M6
2	19M7862	Tornillo	2		M6 X 20
3	19M7932	Tornillo	2		M8 X 16
4	24M7238	Arandela	2		8.700 X 17 X 2 MM
5	AT202789	Faro	1		
	AT173354	Lámpara	1		
6	AT203137	Grupo de cables	1		Escuadra y luz de matrícula
7	RE12363	Conjunto de conector eléc.	1		Escuadra y luz de matrícula
	R78060	Terminal eléctrico	2		
	R78063	Sellador de conect. eléc.	2		
8	R78053	Conjunto de conector eléc.	1		Grupo de cables de luz de cola
	R78061	Terminal eléctrico	2		
	R78063	Sellador de conect. eléc.	2		
9	AT367443	Soporte	1		
10	R44302	Cinta de atar	2		
11	T70154	Pasamuros	1		
12	14H605	Tuerca	2		0.164"
13	12H316	Arandela de seguridad	2		0.216"

Trademarks and Labels (English)
Marques déposées et étiquettes (anglais)
Товарные знаки и накл. (английский)
Marcas comerciales y etiquetas (inglés)

TX1078813 A.1

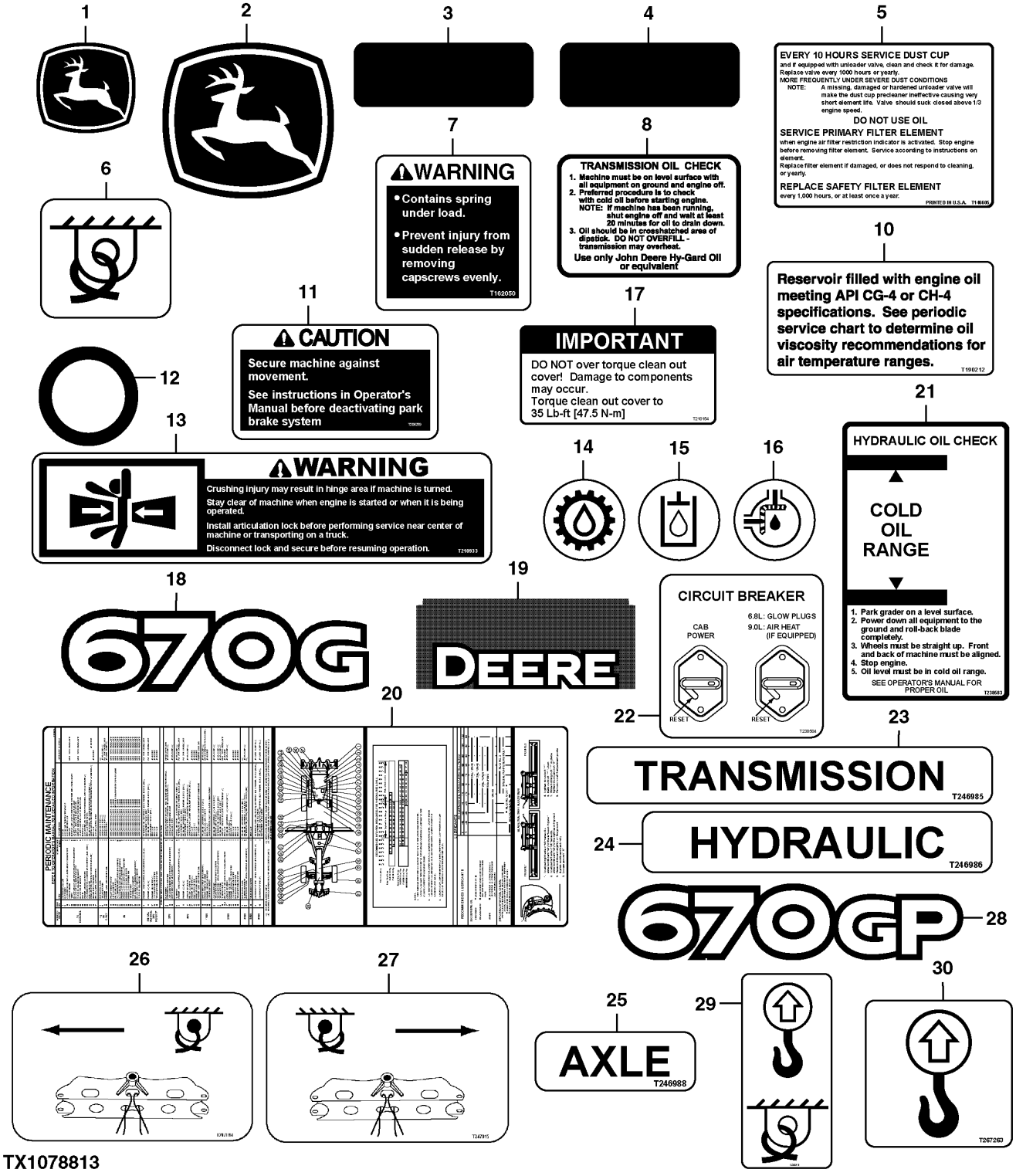

Pos.	*Ref.*	*Descripción*	*Cant.*	*Núm. de serie*	*Notas*
1	JD5756	Etiqueta adhesiva	1		Ciervo saltando
2	JD5822	Etiqueta adhesiva	2		Ciervo saltando
3	JD5920	Catadióptrico	2		Roja
4	JD5921	Catadióptrico	6		Amarillo
5	T146605	Etiqueta adhesiva	1		FILTRO DE AIRE
6	T153680	Etiqueta adhesiva	4	-628912	Amarre
	T153680	Etiqueta adhesiva	2	628913-	Amarre
7	T162050	Etiqueta adhesiva	1		Cubierta de frenos
8	T163658	Etiqueta adhesiva	1		Medidor de nivel de aceite de la transmisión
10	T190212	Etiqueta adhesiva	1		Descripción aceite
11	T206289	Adhesivo de seguridad	1		Liberación freno estacionamiento
12	T210871	Adhesivo de seguridad	1		Traba de articulación
13	T210933	Adhesivo de seguridad	2		Advertencia-articulación
14	T217791	Etiqueta adhesiva	1		Aceite de transmisión
15	T217792	Etiqueta adhesiva	1		Aceite hidráulico
16	T218003	Etiqueta adhesiva	1		Aceite de eje/mecanismo
17	T218154	Etiqueta adhesiva	1		Cubierta de limpieza
18	T238558	Etiqueta adhesiva	1		670G
19	T238580	Etiqueta adhesiva	2		Deere
20	T277118	Etiqueta adhesiva	1		(SUB FOR T258894 OR T238582), Mantenimiento periódico
21	T238583	Etiqueta adhesiva	1		Nivel de aceite hidráulico
22	T238584	Etiqueta adhesiva	1		Disyuntor
23	T246985	Etiqueta adhesiva	1		Filtro de la transmisión
24	T246986	Etiqueta adhesiva	1		Filtro de aceite hidráulico
25	T246988	Etiqueta adhesiva	1		Filtro del diferencial
26	T247014	Etiqueta adhesiva	1		Amarre
27	T247015	Etiqueta adhesiva	1		Amarre
28	T255462	Etiqueta adhesiva	1		670GP
29	T233315	Etiqueta adhesiva	2	628913-	Amarre
30	T267263	Etiqueta adhesiva	2	628913-	Levante, Amarre

Cab Decals and Labels
Autocollants et étiquettes cabine
Таблички и этикетки в кабине
Etiquetas y calcomanías de la cabina

TX1054510 A.1

1



2

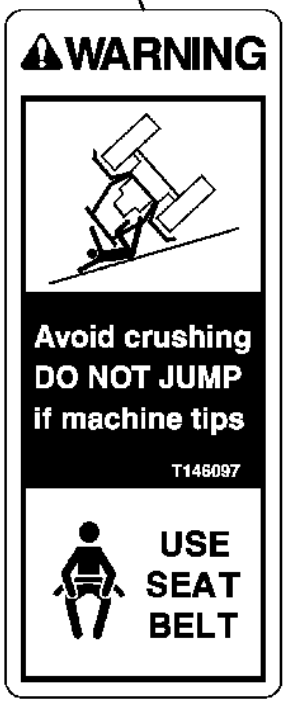

3



4

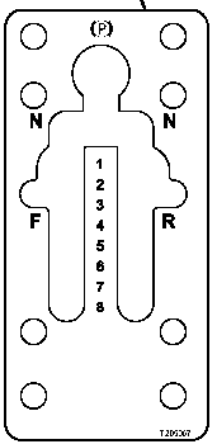

8

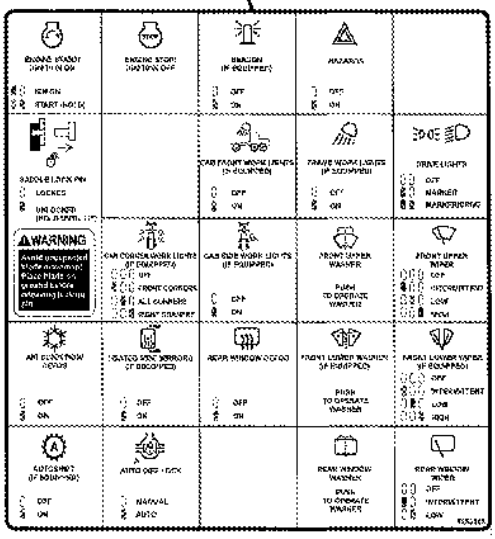

7

TOP FUSE / RELAY BOX

	SPARE		SPARE
			SPARE
K08	SOFT START RELAY		SPARE
			SPARE
K07	BEACON RELAY		SPARE
		V03 (5A)	ALTERNATOR EXCITATION DIODE
K06	REAR DEFOG RELAY	V04 (5A)	IGNITION RELAY #1 DIODE
		V05 (5A)	IGNITION RELAY #2 DIODE
	SPARE		SPARE
			SPARE

MIDDLE FUSE BOX

F30 (5A)	JD LINK (SW PWR)	F40 (10A)	IDC (UNSW PWR)
	SPARE	F41 (10A)	IDC (UNSW PWR)
F32 (10A)	ACCESSORY (SW PWR)	F42 (10A)	IDC (UNSW PWR)
F33 (10A)	BUS FAN (SW PWR)	F43 (10A)	IDC (SW PWR)
F34 (20A)	HVAC SYSTEM (SW PWR)		SPARE
	SPARE	F45 (10A)	RADIO MEMORY (12V UNSW PWR)
	SPARE	F46 (15A)	RADIO, TOP POWER PORT (12V SW PWR)
F37 (10A)	TMC JOYSTICK CONTROLS (SW PWR)	F47 (15A)	CAMERA, BOTTOM POWER PORT (12V SW PWR)
F38 (10A)	HVC (SW PWR)	F48 (10A)	ACCESSORY (12V SW PWR)
F39 (10A)	AVC (SW PWR)	F49 (5A)	JD LINK (UNSW GROUND)

BOTTOM FUSE BOX

F10 (10A)	SSM FLC (UNSW PWR)	F20 (5A)	ALTERNATOR EXCITATION (SW PWR)
F11 (10A)	DOME, ENGINE COMPARTMENT LIGHT (UNSW PWR)		SPARE
F12 (5A)	TCU, 6WD (UNSW PWR)	F22 (10A)	SOFT START (SW PWR)
F13 (10A)	ACCESSORY (UNSW PWR)	F23 (5A)	ECU, ENGINE PRE-CLEANER (SW PWR)
F14 (10A)	BEACON LIGHT (UNSW PWR)	F24 (10A)	TCU, SHIFTER (SW PWR)
F15 (25A)	CONVERTER INPUT (UNSW PWR)	F25 (10A)	5WD (SW PWR)
F16 (10A)	MONITOR, HORN, SERVICE ADVISOR (UNSW PWR)	F26 (15A)	REAR DEFOG (SW PWR)
F17 (10A)	HVC, AVC (UNSW PWR)	F27 (10A)	FRONT (LOWER-UPPER), REAR WIPER (SW PWR)
F18 (10A)	JD LINK (UNSW PWR)	F28 (10A)	MONITOR, TURN SIGNAL, HIGH BEAM, DIFF LOCK (SW PWR)
	SPARE	F29 (10A)	CONVERTER INPUT, AIR-HEATED SEAT (SW PWR)

TZ09961

5

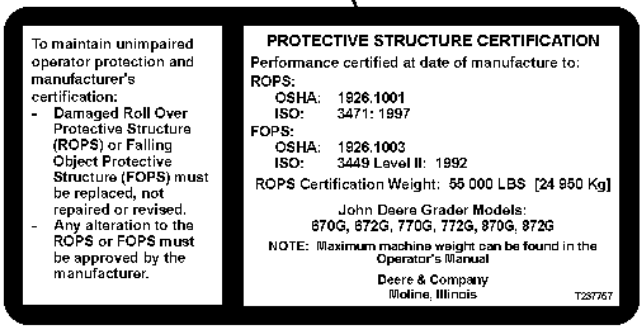

6

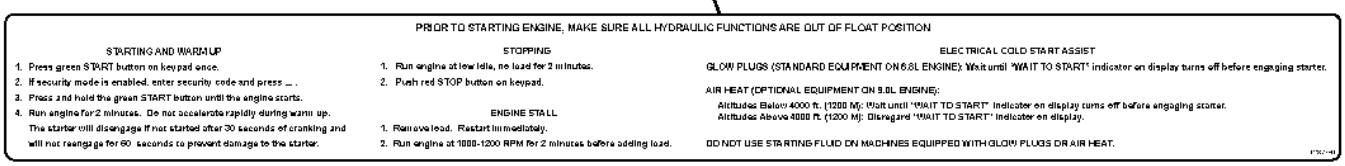

TX1054510

Pos.	*Ref.*	*Descripción*	*Cant.*	*Núm. de serie*	*Notas*
1	AT195302	Llave	1		Llave de contacto
2	T146097	Etiqueta adhesiva	1		Advertencia-cinturón seguridad
3	T160152	Etiqueta adhesiva	1		Atención - Parada
4	T205367	Etiqueta adhesiva	1		Palanca de cambios de transmisión
5	T237757	Etiqueta adhesiva	1		ROPS
6	T237760	Etiqueta adhesiva	1		Procedimiento de arranque y parada
7	T259760	Etiqueta adhesiva	1		Tablero de fusibles
8	T256143	Etiqueta adhesiva	1		Descripción de icono de SSM

Cab Decals and Labels (Grade Pro)
Cab Decals and Labels (Grade Pro)
Наклейки и таблички в кабине (Grade Pro)
Etiquetas y calcomanías de la cabina (Grade Pro)

TX1059203 A.1

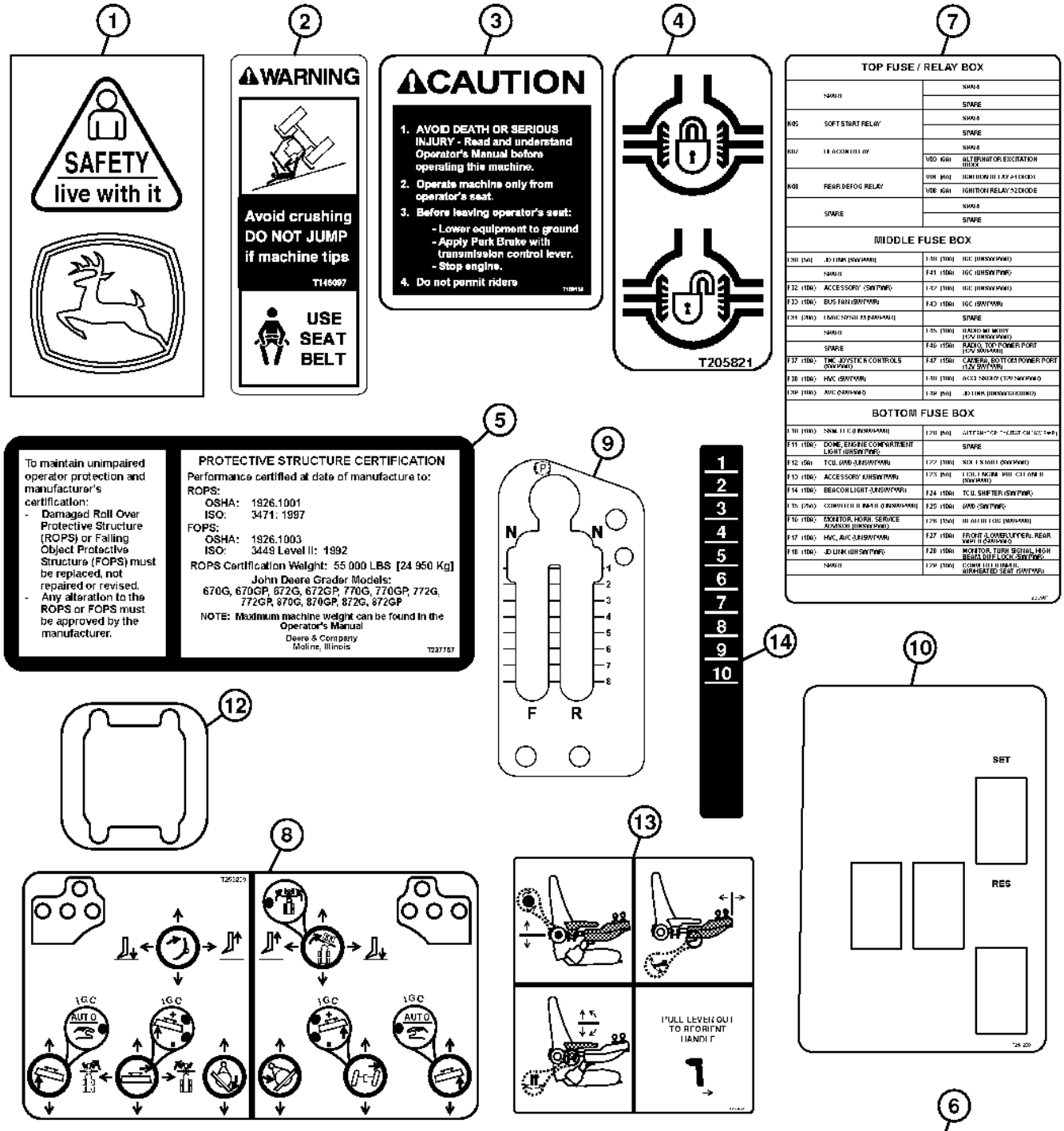

TX1059203

Pos.	*Ref.*	*Descripción*	*Cant.*	*Núm. de serie*	*Notas*
1	AT195302	Llave	1		Llave de contacto
2	T146097	Etiqueta adhesiva	1		Advertencia-cinturón seguridad
3	T160152	Etiqueta adhesiva	1		Atención - Parada
4	T205821	Etiqueta adhesiva	1		Traba de diferencial
5	T237757	Etiqueta adhesiva	1		ROPS
6	T237760	Etiqueta adhesiva	1		Procedimiento de arranque y parada
7	T259760	Etiqueta adhesiva	1		Tablero de fusibles
8	T259209	Etiqueta adhesiva	2		Controles de palanca
9	T243626	Etiqueta adhesiva	1		Palanca de cambios de transmisión
10	T244268	Etiqueta adhesiva	1		Tablero de instrumentos con tracción en 4 ruedas
11	T256039	Etiqueta adhesiva	1		Descripción de icono de SSM
12	T252368	Etiqueta adhesiva	1		Dirección
13	T256462	Etiqueta adhesiva	1		Ajuste de brazo
14	T257348	Etiqueta adhesiva	1		Extensión de módulo

Trademarks and Labels (French)
Marques déposées et étiquettes (français)
Товарные знаки и накл. (французский)
Marcas comerciales y etiquetas (francés)

TX1055980 A.1

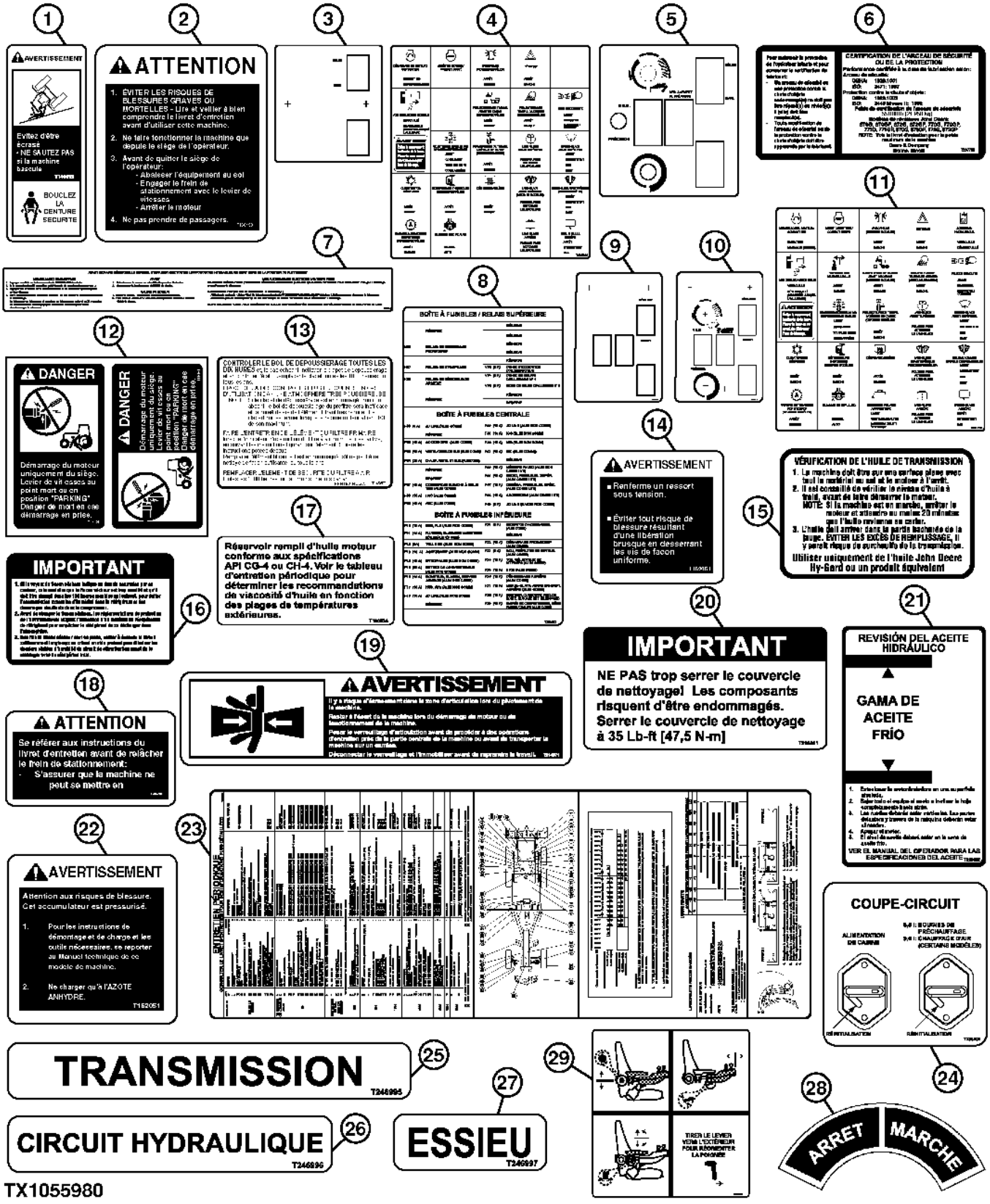

TX1055980

Pos.	*Ref.*	*Descripción*	*Cant.*	*Núm. de serie*	*Notas*
1	T146099	Adhesivo de seguridad	1		Advertencia-cinturón seguridad
2	T160153	Etiqueta adhesiva	1		Atención - Parada
3	T213210	Etiqueta adhesiva	1		Tablero de instrumentos con tracción en 4 ruedas, controles estándar
4	T256153	Etiqueta adhesiva	1		Descripción de iconos del módulo de teclado (SSM), controles estándar
5	T227589	Etiqueta adhesiva	1		Tablero de instrumentos con tracción en 6 ruedas, controles estándar
6	T237758	Etiqueta adhesiva	1		ROPS
7	T237761	Etiqueta adhesiva	1		Procedimiento de arranque y parada
8	T259762	Etiqueta adhesiva	1		Tablero de fusibles
9	T244275	Etiqueta adhesiva	1		Tablero de instrumentos con tracción en 4 ruedas, controles Grade Pro
10	T244276	Etiqueta adhesiva	1		Tablero de instrumentos con tracción en 6 ruedas, controles Grade Pro
11	T256041	Etiqueta adhesiva	1		Descripción de iconos del módulo de teclado (SSM), controles Grade Pro
12	T146104	Adhesivo de seguridad	1		Peligro-arranque de derivación
13	T146607	Etiqueta adhesiva	1		FILTRO DE AIRE
14	T162051	Etiqueta adhesiva	1		Cubierta de frenos
15	T163659	Etiqueta adhesiva	1		Medidor de nivel de aceite de la transmisión
16	T164691	Etiqueta adhesiva	1		Secador
17	T190534	Etiqueta adhesiva	1		Descripción aceite
18	T206290	Etiqueta adhesiva	3		Liberación freno estacionamiento
19	T214971	Adhesivo de seguridad	2		Advertencia-articulación
20	T218581	Etiqueta adhesiva	1		Cubierta de limpieza
21	T238601	Etiqueta adhesiva	1		Nivel de aceite hidráulico
22	T225375	Etiqueta adhesiva	4		Advertencia - acumulador
23	T277120	Etiqueta adhesiva	1		(SUB FOR T238600 OR T258896), Mantenimiento periódico
24	T238604	Etiqueta adhesiva	1		Disyuntor
25	T246995	Etiqueta adhesiva	1		Filtro de la transmisión
26	T246996	Etiqueta adhesiva	1		Filtro de aceite hidráulico
27	T246997	Etiqueta adhesiva	1		Filtro del diferencial
28	T63224	Etiqueta adhesiva	1		Desconectar
29	T256463	Etiqueta adhesiva	1		Ajuste de brazo

Trademarks and Labels (Spanish)
Marques déposées et étiquettes (espagnol)
Товарные знаки и накл. (испанский)
Marcas comerciales y etiquetas (español)

TX1055981 A.1

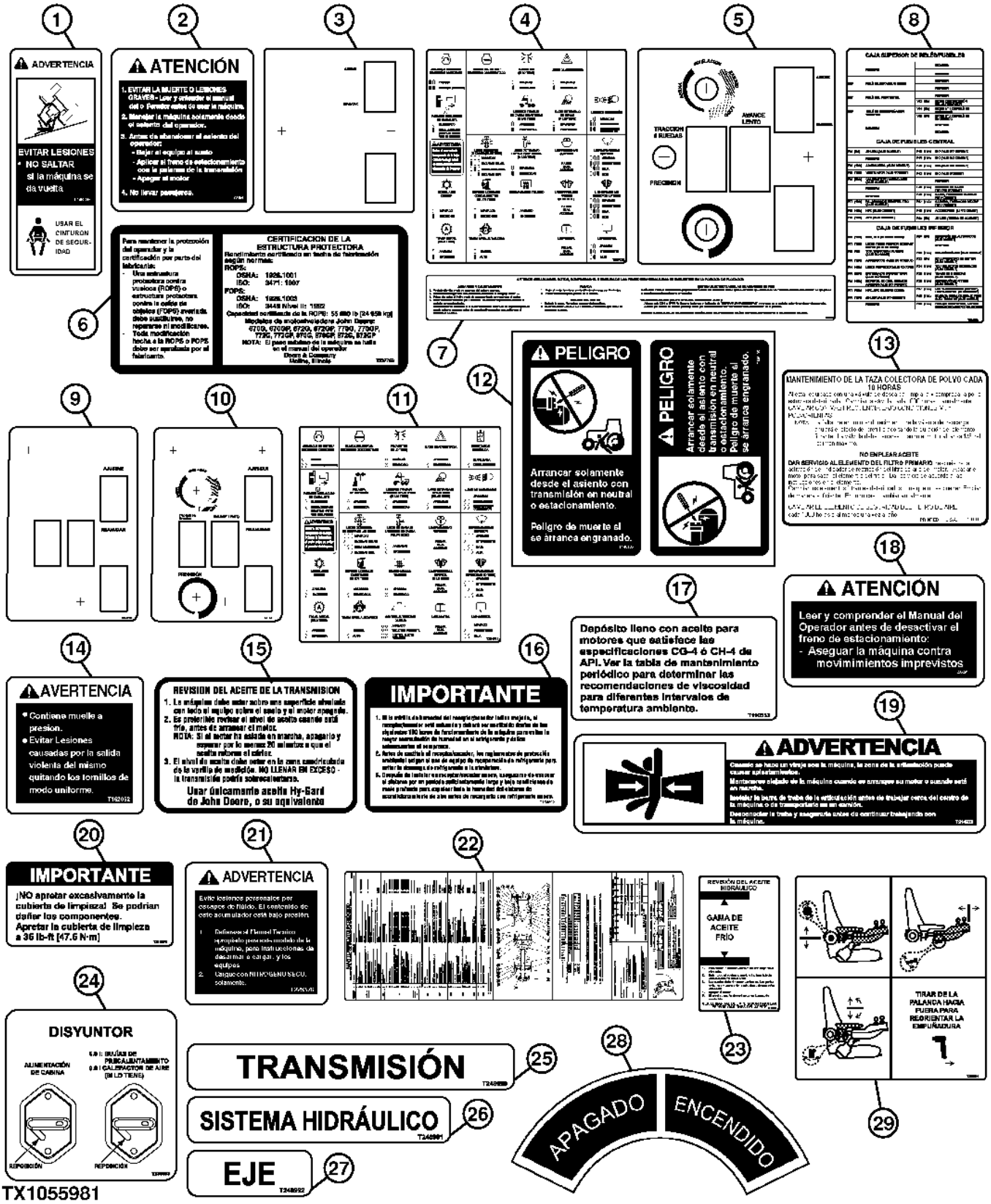

Pos.	*Ref.*	*Descripción*	*Cant.*	*Núm. de serie*	*Notas*
1	T146098	Adhesivo de seguridad	1		Advertencia-cinturón seguridad
2	T160154	Etiqueta adhesiva	1		Atención - Parada
3	T213215	Etiqueta adhesiva	1		Tablero de instrumentos con tracción en 4 ruedas, controles estándar
4	T256154	Etiqueta adhesiva	1		Descripción de iconos del módulo de teclado (SSM), controles estándar
5	T227590	Etiqueta adhesiva	1		Tablero de instrumentos con tracción en 6 ruedas, controles estándar
6	T237759	Etiqueta adhesiva	1		ROPS
7	T237762	Etiqueta adhesiva	1		Procedimiento de arranque y parada
8	T259763	Etiqueta adhesiva	1		Tablero de fusibles
9	T244274	Etiqueta adhesiva	1		Tablero de instrumentos con tracción en 4 ruedas, controles Grade Pro
10	T244277	Etiqueta adhesiva	1		Tablero de instrumentos con tracción en 6 ruedas, controles Grade Pro
11	T256042	Etiqueta adhesiva	1		Descripción de iconos del módulo de teclado (SSM), controles Grade Pro
12	T146106	Adhesivo de seguridad	1		Peligro-arranque de derivación
13	T146606	Etiqueta adhesiva	1		FILTRO DE AIRE
14	T162052	Etiqueta adhesiva	1		Cubierta de frenos
15	T163660	Etiqueta adhesiva	1		Medidor de nivel de aceite de la transmisión
16	T164692	Etiqueta adhesiva	1		Secador
17	T190533	Etiqueta adhesiva	1		Descripción aceite
18	T206291	Adhesivo de seguridad	3		Liberación freno estacionamiento
19	T214972	Adhesivo de seguridad	2		Advertencia-articulación
20	T218579	Etiqueta adhesiva	1		Cubierta de limpieza
21	T225376	Etiqueta adhesiva	4		Advertencia - acumulador
22	T277119	Etiqueta adhesiva	1		(SUB FOR T238599 OR T258895), Mantenimiento periódico
23	T238602	Etiqueta adhesiva	1		Nivel de aceite hidráulico
24	T238603	Etiqueta adhesiva	1		Disyuntor
25	T246990	Etiqueta adhesiva	1		Filtro de la transmisión
26	T246991	Etiqueta adhesiva	1		Filtro de aceite hidráulico
27	T246992	Etiqueta adhesiva	1		Filtro del diferencial
28	T63225	Etiqueta adhesiva	1		Desconectar
29	T256464	Etiqueta adhesiva	1		Ajuste de brazo

Trademarks and Labels (Russian)
Marques comm. et étiq. (Russe)
Товарные знаки и накл. (русский)
Marcas comerciales y etiquetas (ruso)

TX1056492 A.1

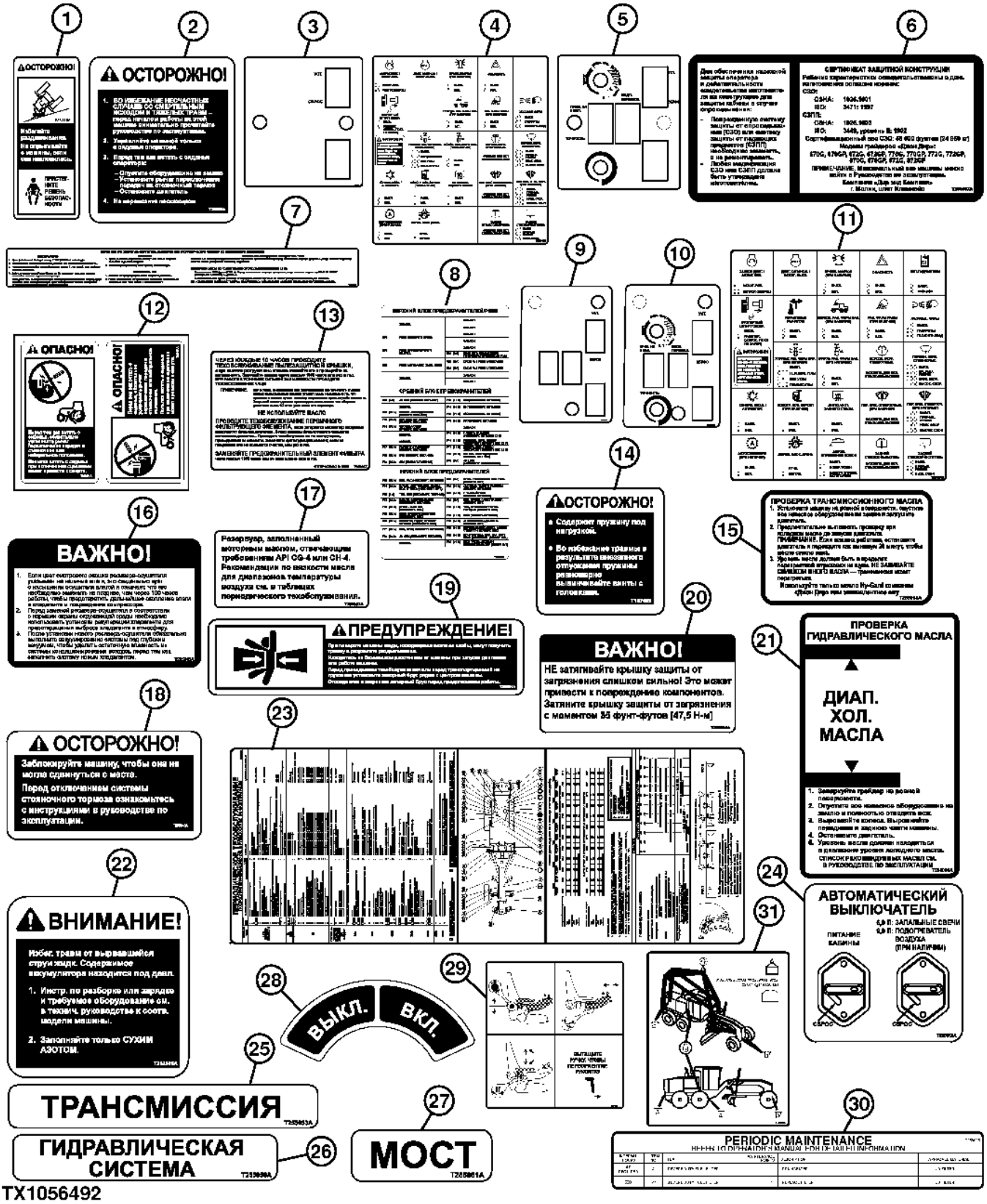

Pos.	*Ref.*	*Descripción*	*Cant.*	*Núm. de serie*	*Notas*
1	F381166	Adhesivo de seguridad	1		Advertencia-cinturón seguridad
2	T255065	Etiqueta adhesiva	1		Atención - Parada
3	T255066	Etiqueta adhesiva	1		Tablero de instrumentos con tracción en 4 ruedas, controles estándar
4	T256152	Etiqueta adhesiva	1		Descripción de iconos del módulo de teclado (SSM), controles estándar
5	T255047	Etiqueta adhesiva	1		Tablero de instrumentos con tracción en 6 ruedas, controles estándar
6	T255067	Etiqueta adhesiva	1		ROPS
7	T255045	Etiqueta adhesiva	1		Procedimiento de arranque y parada
8	T259761	Etiqueta adhesiva	1		Tablero de fusibles
9	T255044	Etiqueta adhesiva	1		Tablero de instrumentos con tracción en 4 ruedas, controles Grade Pro
10	T255056	Etiqueta adhesiva	1		Tablero de instrumentos con tracción en 6 ruedas, controles Grade Pro
11	T256043	Etiqueta adhesiva	1		Descripción de iconos del módulo de teclado (SSM), controles Grade Pro
12	T242131	Etiqueta adhesiva	1		Peligro-arranque de derivación
13	T252957	Etiqueta adhesiva	1		FILTRO DE AIRE
14	T187463	Etiqueta adhesiva	1		Cubierta de frenos
15	T255058	Etiqueta adhesiva	1		Medidor de nivel de aceite de la transmisión
16	T255063	Etiqueta adhesiva	1		Secador
17	T255052	Etiqueta adhesiva	1		Descripción aceite
18	T255046	Etiqueta adhesiva	1		Liberación freno estacionamiento
19	T255051	Etiqueta adhesiva	2		Advertencia-articulación
20	T255064	Etiqueta adhesiva	1		Cubierta de limpieza
21	T255059	Etiqueta adhesiva	1		Nivel de aceite hidráulico
22	T252395	Etiqueta adhesiva	4		Advertencia - acumulador
23	T255057	Etiqueta adhesiva	1		Mantenimiento periódico
24	T255062	Etiqueta adhesiva	1		Disyuntor
25	T255053	Etiqueta adhesiva	1		Filtro de la transmisión
26	T255050	Etiqueta adhesiva	1		Filtro de aceite hidráulico
27	T255061	Etiqueta adhesiva	1		Filtro del diferencial
28	T253026	Etiqueta adhesiva	1		INTERRUPTOR DE BATERÍA
29	T256465	Etiqueta adhesiva	1		Ajuste de brazo
30	T277121	Etiqueta adhesiva	1		(SUB FOR T256025 OR T260173), Suplemento para mantenimiento periódico
31	T255883	Etiqueta adhesiva	1		Amarre

Engine Oil Drain Line (Engines 6090HDW01 / 6090HDW04)
Engine Oil Drain Line (Engines 6090HDW01 / 6090HDW04)
Сливная линия моторного масла (двигатели 6090HDW01 / 6090HDW04)
Conducto de vaciado de aceite del motor (6090HDW01 / 6090HDW04)

TX1065082 A.1

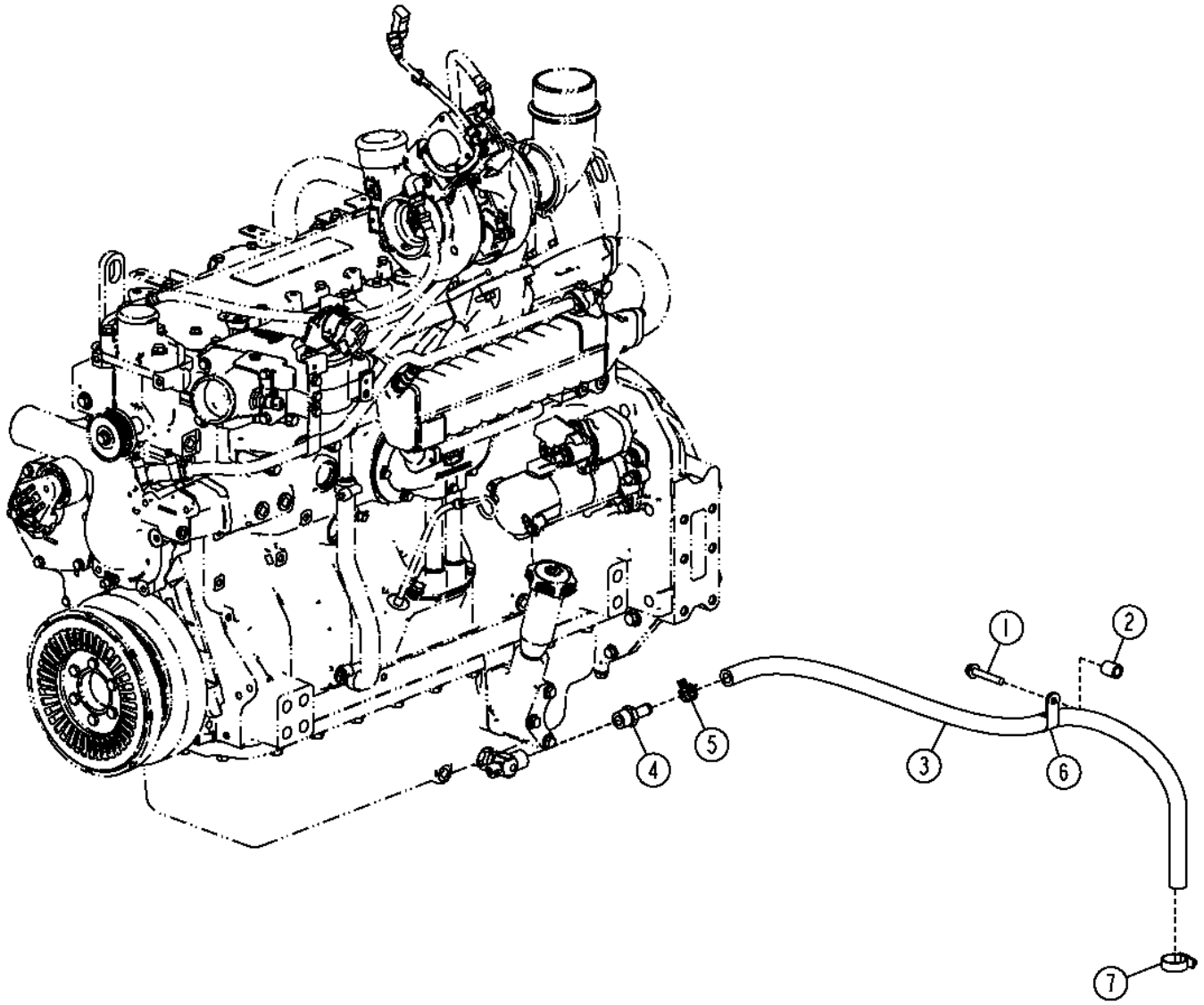

TX1065082

Pos.	*Ref.*	*Descripción*	*Cant.*	*Núm. de serie*	*Notas*
1	19M7807	Tornillo	1		M10 X 60
2	28H1600	Espaciador	1		0.546" X 0.840" X 1"
3	.....	Manguera a Granel	1		(MAKE FROM TY22328) (CTL 3.42 ft.)
4	N306191	Conexión de manguera	1		
5	T184924	Abrazadera para mangueras	1		
6	T140924	Abrazadera	1		
7	TY22539	Abrazadera para mangueras	1		

Engine Oil Drain Line (Engine 6068HDW75)
Conduite de vidange d'huile moteur (moteur 6068HDW75)
Сливная линия моторного масла (двигатель 6068HDW75)
Conducto de vaciado de aceite de motor (Motor 6068HDW75)

TX1052635 A.1

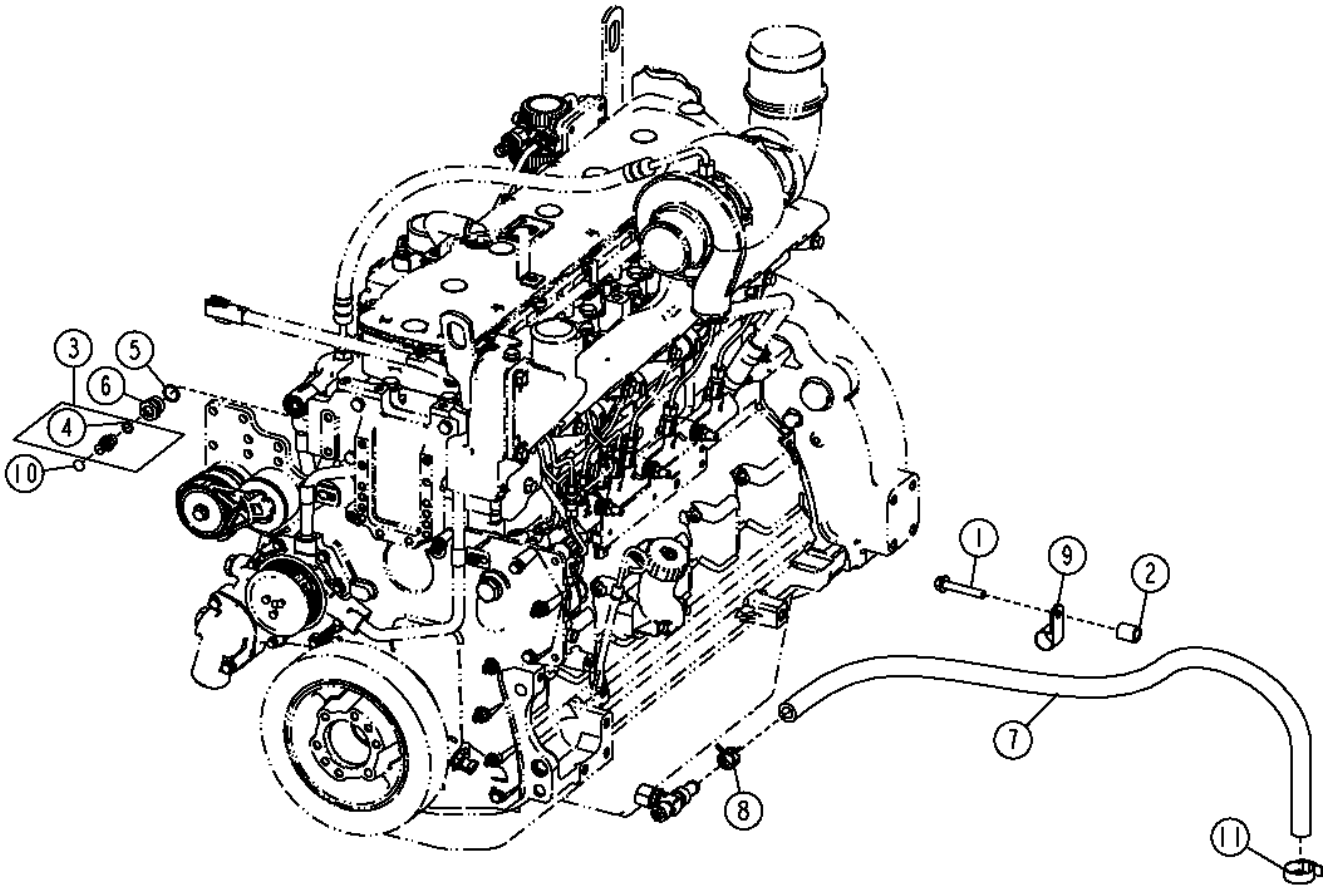

TX1052635

Pos.	*Ref.*	*Descripción*	*Cant.*	*Núm. de serie*	*Notas*
1	19M7807	Tornillo	1		M10 X 60
2	28H1600	Espaciador	1		0.546" X 0.840" X 1"
3	AT306111	Conexión	1		(INCLUDES R26448)
4	R26448	Anillo tórico	1		
5	51M7045	Anillo tórico	1		19.300 X 2.200 MM
6	T208904	Conexión	1		
7	.....	Manguera a Granel	1		(MAKE FROM TY22328) (CTL 3.9 ft.)
8	T184924	Abrazadera para mangueras	1		
9	T140924	Abrazadera	1		
10	T217790	Etiqueta adhesiva	1		Aceite de motor
11	TY22539	Abrazadera para mangueras	1		

Quick Service (Engines 6090HDW01 / 6090HDW04)
Quick Service (Engines 6090HDW01 / 6090HDW04)
Быстрое техобслуживание (двигатели 6090HDW01 / 6090HDW04)
Servicio rápido (Motores 6090HDW01 / 6090HDW04)

TX1064707 A.1

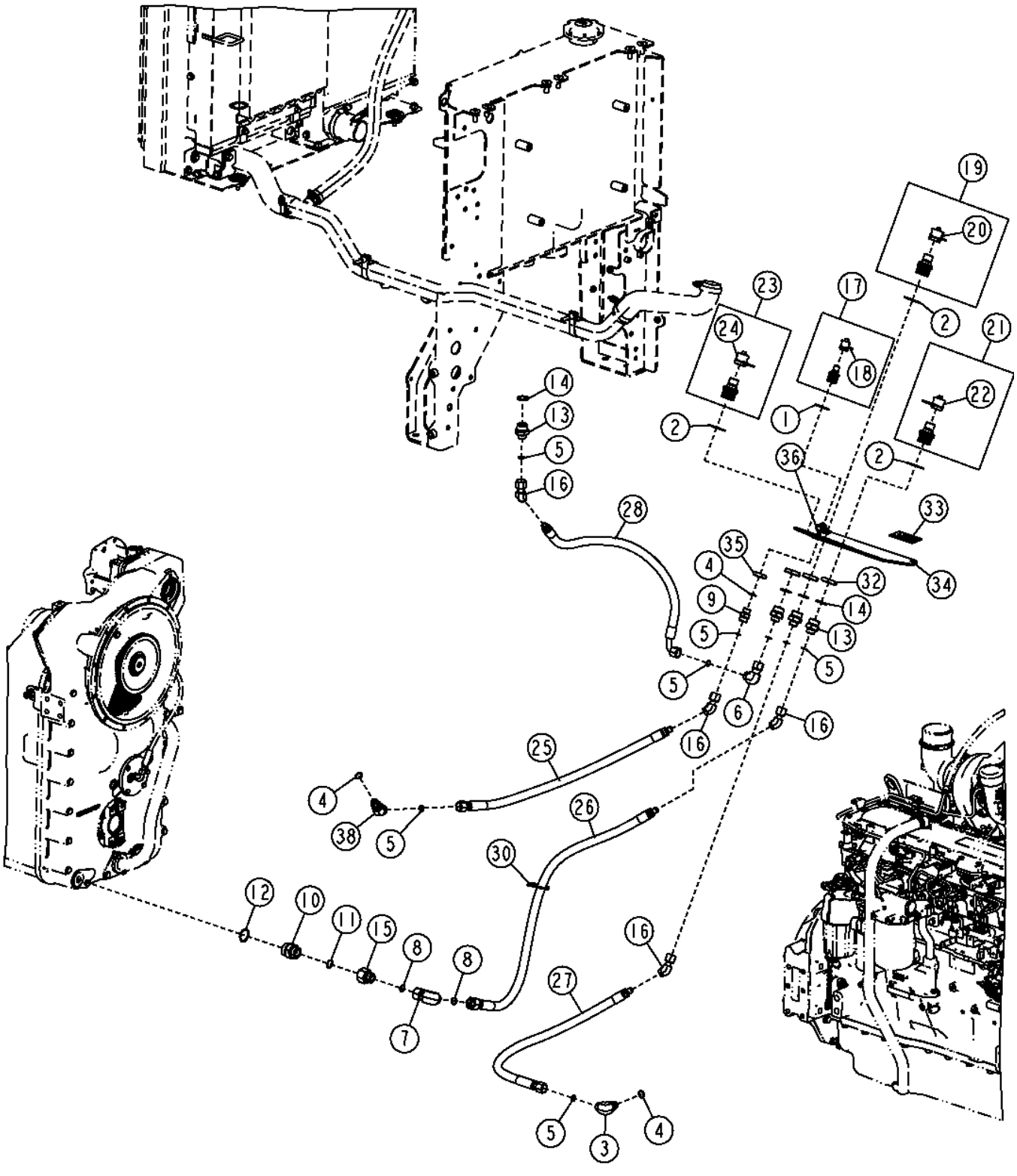

Pos.	Ref.	Descripción	Cant.	Núm. de serie	Notas
1	24H1263	Arandela	1		1-1/4" X 2" X 0.060"
2	24H1559	Arandela	3		1-11/16" X 2-5/16" X 0.048"
3	38H1006	Racor acodado	2	-626425	
	38H1006	Racor acodado	1	626426-	
4	R26906	Anillo tórico	3		
5	T77932	Anillo tórico	8	-626425	
	T77932	Anillo tórico	6	626426-	
6	38H1096	Racor acodado	1		
7	38H1097	Racor acodado	1		
8	T77858	Anillo tórico	2		
9	38H1162	Racor adaptador	1		
10	38H1180	Racor adaptador	1		
11	T76938	Anillo tórico	1		
12	U13639	Anillo tórico	1		
13	38H1447	Racor adaptador	4		
14	R29936	Anillo tórico	4		
15	38H1483	Reductor	1		
16	62H1074	Racor adaptador	4		
17	AT319067	Conexión	1		Refrigerante de motor
18	AT319069	Tapa	1		
19	AT319079	Conexión	1		Aceite de motor
20	AT319081	Tapa	1		
21	AT325195	Conexión	1		Aceite de transmisión
22	AT325197	Tapa	1		
23	AT325198	Conexión	1		Aceite hidráulico
24	AT325200	Tapa	1		
25	AT336499	Manguera hidr. - confección	1		
26	AT340626	Manguera hidr. - confección	1		
27	AT340625	Manguera hidr. - confección	1		
28	AT358382	Manguera hidr. - confección	1		
30	H77698	Cinta de atar	1		
32	R32295	Tuerca	3		
33	T218153	Etiqueta adhesiva	3		Servicio rápido, Inglés
	T218580	Etiqueta adhesiva	3		Servicio rápido, Francés
	T218578	Etiqueta adhesiva	3		Servicio rápido, Español
34	T258154	Soporte	1		
35	T78707	Tuerca	1		
36	T74416	Abrazadera	1		
38	38H1047	Racor acodado	1	626426-	

Quick Service (Engine 6068HDW75)
Entretien rapide (moteur 6068HDW75)
Быстрое техобслуживание (двигатель 6068HDW75)
Servicio rápido (Motor 6068HDW75)

TX1056925 A.1

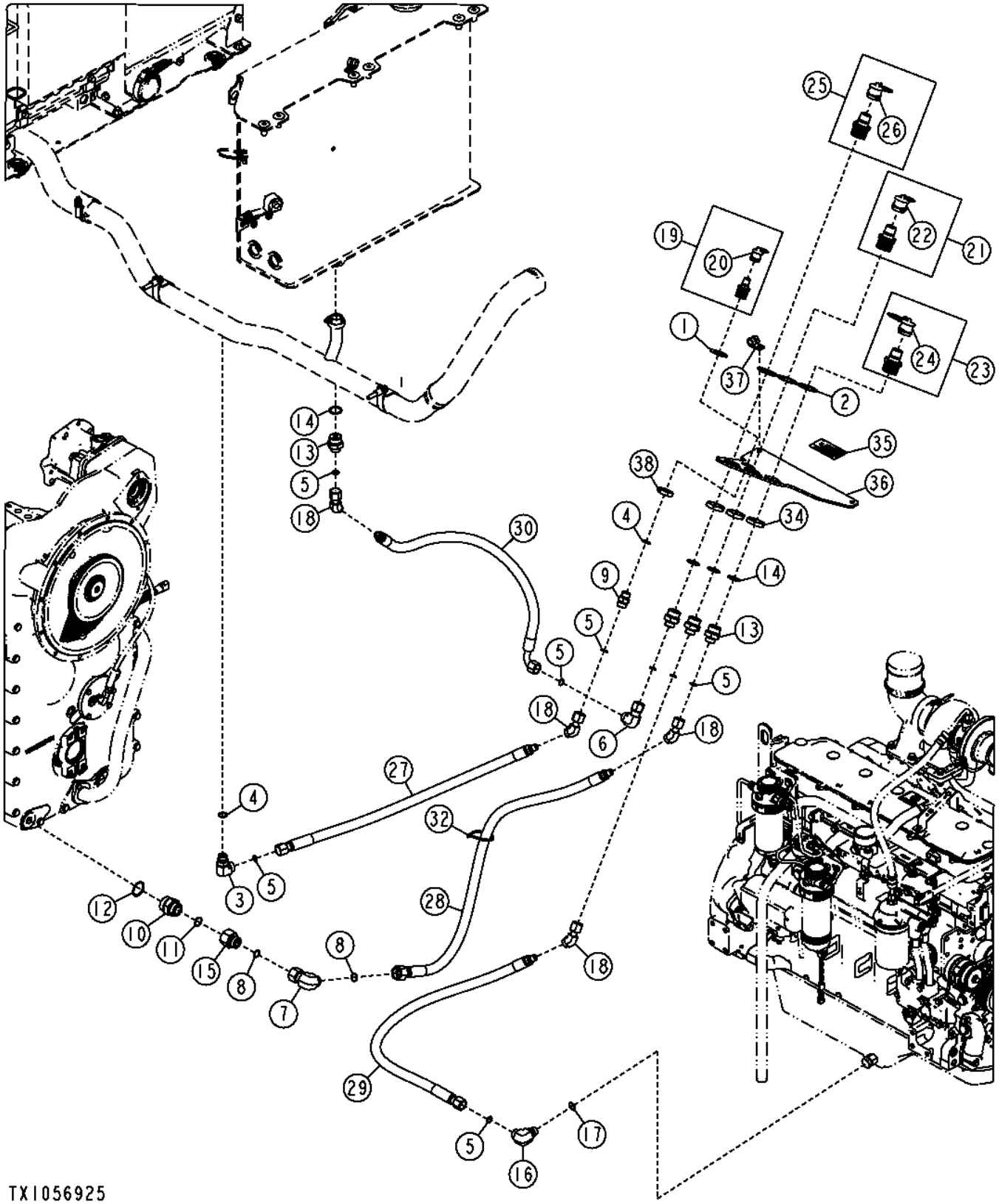

Pos.	*Ref.*	*Descripción*	*Cant.*	*Núm. de serie*	*Notas*
1	24H1263	Arandela	1		1-1/4" X 2" X 0.060"
2	24H1559	Arandela	3		1-11/16" X 2-5/16" X 0.048"
3	38H1006	Racor acodado	1		
4	R26906	Anillo tórico	2		
5	T77932	Anillo tórico	8		
6	38H1096	Racor acodado	1		
7	38H1097	Racor acodado	1		
8	T77858	Anillo tórico	2		
9	38H1162	Racor adaptador	1		
10	38H1180	Racor adaptador	1		
11	T76938	Anillo tórico	1		
12	U13639	Anillo tórico	1		
13	38H1447	Racor adaptador	4		
14	R29936	Anillo tórico	4		
15	38H1483	Reductor	1		
16	38H5018	Racor acodado	1		
17	51M7045	Anillo tórico	1		19.300 X 2.200 MM
18	62H1074	Racor adaptador	4		
19	AT319067	Conexión	1		Refrigerante de motor
20	AT319069	Tapa	1		
21	AT319079	Conexión	1		Aceite de motor
22	AT319081	Tapa	1		
23	AT325195	Conexión	1		Aceite de transmisión
24	AT325197	Tapa	1		
25	AT325198	Conexión	1		Aceite hidráulico
26	AT325200	Tapa	1		
27	AT336499	Manguera hidr. - confección	1		
28	AT340626	Manguera hidr. - confección	1		
29	AT341693	Manguera hidr. - confección	1		
30	AT358382	Manguera hidr. - confección	1		
32	H77698	Cinta de atar	1		
34	R32295	Tuerca	3		
35	T218153	Etiqueta adhesiva	3		Servicio rápido
	T218580	Etiqueta adhesiva	3		Servicio rápido, Francés
	T218578	Etiqueta adhesiva	3		Servicio rápido, Español
36	T258154	Soporte	1		
37	T74416	Abrazadera	1		
38	T78707	Tuerca	1		

Frame Hinge Central Lubrication Lines and Fittings
Conduites et raccords de lubrification centrale de charnière du châssis
Центр. маслопр. и фитинги скобы рамы
Adaptadores y líneas de lubricación central de articulación de bastidor

TX1052655 A.1

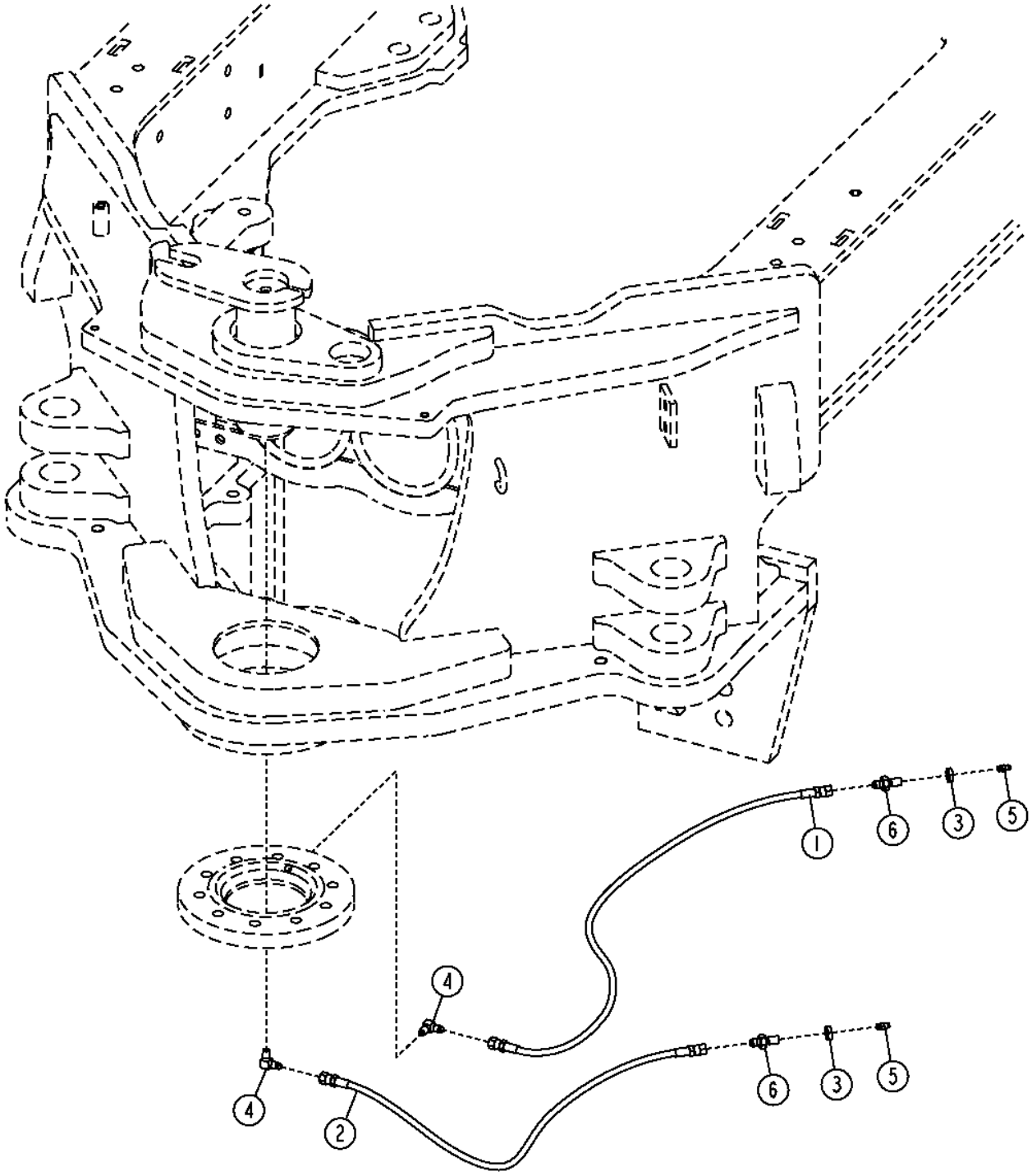

TX1052655

Pos.	*Ref.*	*Descripción*	*Cant.*	*Núm. de serie*	*Notas*
1	AT112769	Manguera hidráulica	1		
2	AT62699	Manguera hidráulica	1		
3	E12379	Tuerca	2		
4	H80936	Racor acodado	2		
5	JD7797	Engrasador	2		
6	T75644	Racor adaptador	2		

Rear Hitch
Attelage arrière
Задняя сцепка
Enganche trasero

TX1049528 A.1

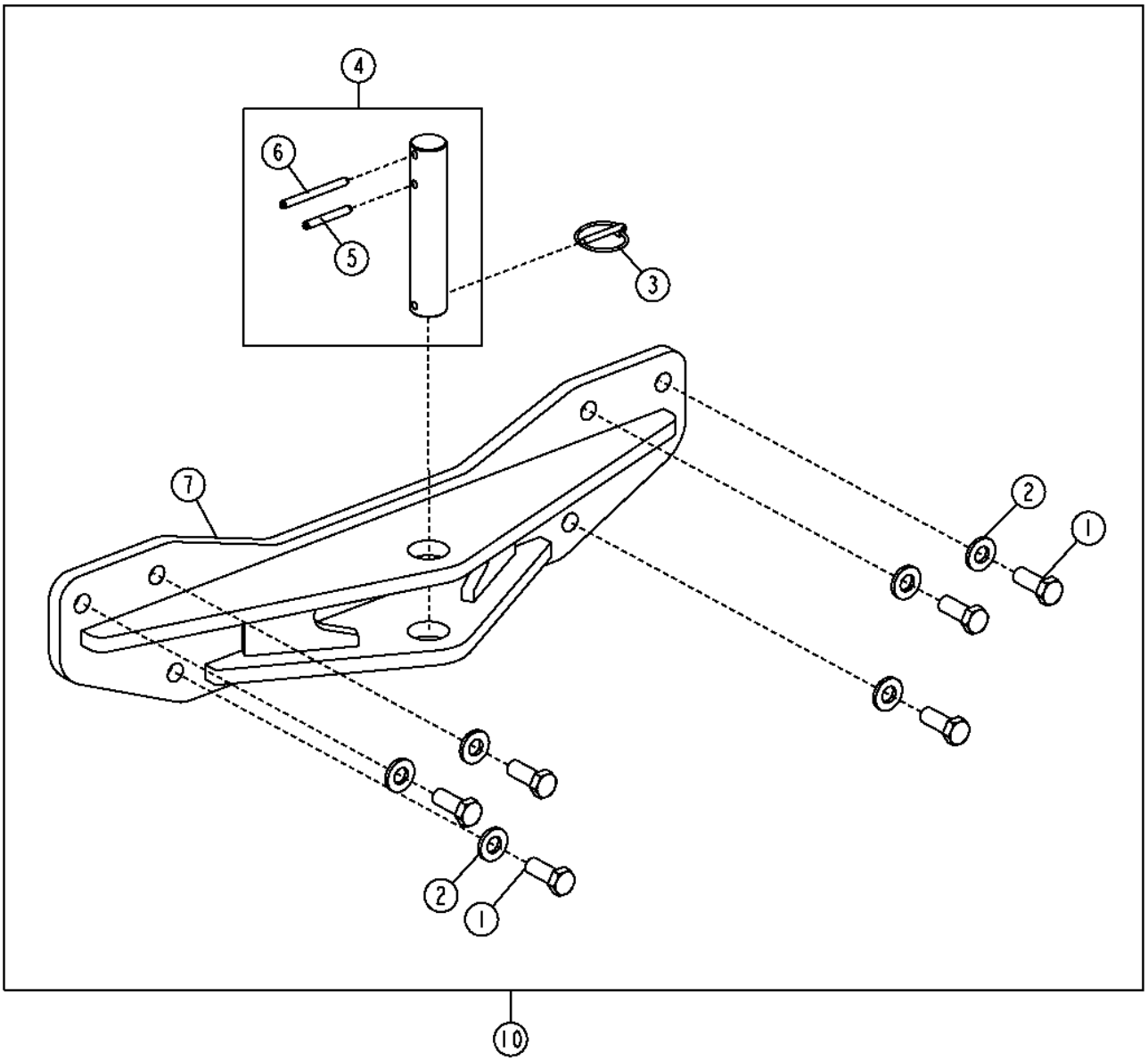

TX1049528

Pos.	*Ref.*	*Descripción*	*Cant.*	*Núm. de serie*	*Notas*
1	19M7597	Tornillo	6		M20 X 50
2	24M7242	Arandela	6		21.400 X 42 X 5 MM
3	AR83396	Pasador de fijación rápida	1		
4	AT349029	Bulón	1		
5	34H358	Pasador elástico	1		3/8" X 2-3/4"
6	34H363	Pasador elástico	1		3/8" X 4"
7	AT343823	Enganche	1		
10	**AT339398**	**Kit del enganche**	**1**		**(WHOLE GOODS)**

Batteries and Battery Cables (1000 CCA) (6090HDW01 / 6090HDW04)
Batteries et câbles de batterie (1000 A démarrage à froid) (6090HDW01 / 6090HDW04)
Батареи и кабели батарей (1000 А (ток холодного запуска)) (6090HDW01 / 6090HDW04)
Baterías y cables (1000 A arranque en frío) (6090HDW01 / 6090HDW04)

TX1048193 A.1

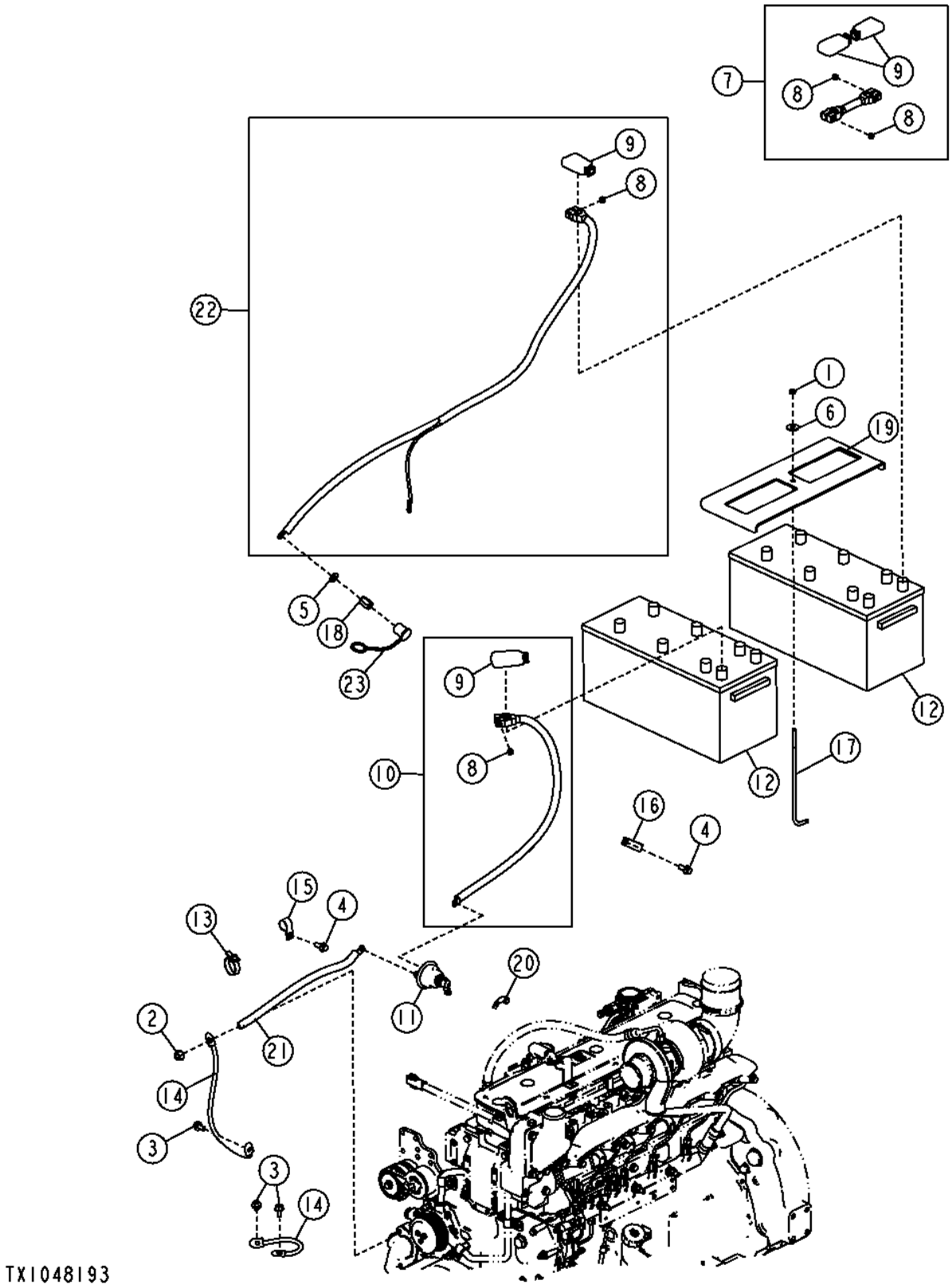

Pos.	*Ref.*	*Descripción*	*Cant.*	*Núm. de serie*	*Notas*
1	14M7273	Tuerca	1		M8
2	14M7299	Tuerca con brida	1		M12
3	19M7784	Tornillo	3		M10 X 20
4	19M7785	Tornillo	2		M10 X 25
5	24M7240	Arandela	1		13 X 25 X 3 MM
6	24M7296	Arandela	1		10.500 X 30 X 2.500 MM
7	AT323194	Cable de batería	1		Batería a batería
8	14H785	Tuerca	4		5/16"
9	T107117	Tapadera	4		
10	AT323197	Cable de batería	1		Batería a desconexión
11	AT41188	Interruptor	1		Interruptor desconexión batería
12	TY21754	Batería con carga seca	2		1000 Intensidad en A de arranque en frío a 0°F (-18°C), 320-Capacidad de reserva por minuto a 25 A, (SUB FOR F120914)
13	N189220	Cinta de atar	1		
14	R36545	Cable de masa	2		
15	T102934	Abrazadera	1		
16	T120536	Abrazadera	1		
17	T141123	Tornillo	1		
18	E64052	Tuerca	1		(SUB FOR T174530, THIS APPLICATION)
19	T232498	Soporte	1		
20	T42199	Etiqueta adhesiva	1		
21	AT323078	Cable	1		Interruptor a punto de puesta a tierra
22	AT323077	Cable de batería	1		Batería al arrancador
23	T134104	Tapadera	1		

Batteries and Battery Cables (1400 CCA) (6090HDW01 / 6090HDW04)
Batteries et câbles de batterie (1400 A démarrage à froid) (6090HDW01 / 6090HDW04)
Батареи и кабели батарей (1400 А (ток холодного запуска)) (6090HDW01 / 6090HDW04)
Baterías y cables (1400 A arranque en frío) (6090HDW01 / 6090HDW04)

TX1049915 A.1

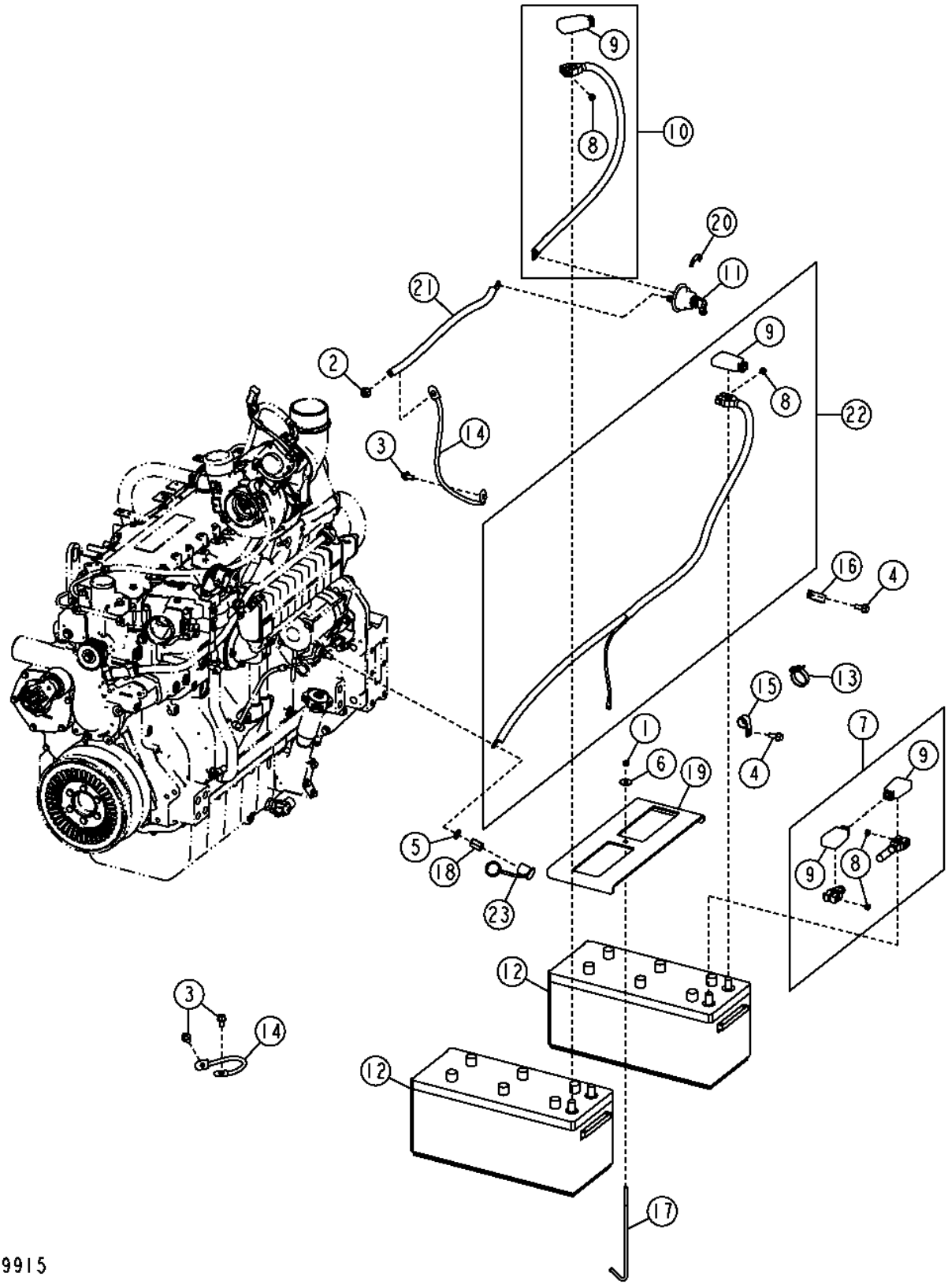

Pos.	*Ref.*	*Descripción*	*Cant.*	*Núm. de serie*	*Notas*
1	14M7273	Tuerca	1		M8
2	14M7299	Tuerca con brida	1		M12
3	19M7784	Tornillo	3		M10 X 20
4	19M7785	Tornillo	2		M10 X 25
5	24M7240	Arandela	1		13 X 25 X 3 MM
6	24M7296	Arandela	1		10.500 X 30 X 2.500 MM
7	AT323194	Cable de batería	1		Batería a batería
8	14H785	Tuerca	4		5/16"
9	T107117	Tapadera	4		
10	AT323197	Cable de batería	1		Batería a desconexión
11	AT41188	Interruptor	1		Interruptor desconexión batería
12	TY23020	Batería con carga seca	2		1400 Intensidad en A de arranque en frío a 0°F (-18°C), 440-Capacidad de reserva por minuto a 25 A, (SUB FOR AT175966)
13	N189220	Cinta de atar	1		
14	R36545	Cable de masa	2		
15	T102934	Abrazadera	1		
16	T120536	Abrazadera	1		
17	T141123	Tornillo	1		
18	E64052	Tuerca	1		(SUB FOR T174530, THIS APPLICATION)
19	T232498	Soporte	1		
20	T42199	Etiqueta adhesiva	1		
21	AT323078	Cable	1		Interruptor a punto de puesta a tierra
22	AT323077	Cable de batería	1		Batería al arrancador
23	T134104	Tapadera	1		

Batteries and Battery Cables (1000 CCA) (Engine 6068HDW75)
Batteries et câbles de batterie (1000 A démarrage à froid) (moteur 6068HDW75)
Батареи и кабели батарей (1000 А (ток холодного запуска)) (двигатель 6068HDW75)
Baterías y cables (1000 A arranque en frío) (Motor 6068HDW75)

TX1048189 A.1

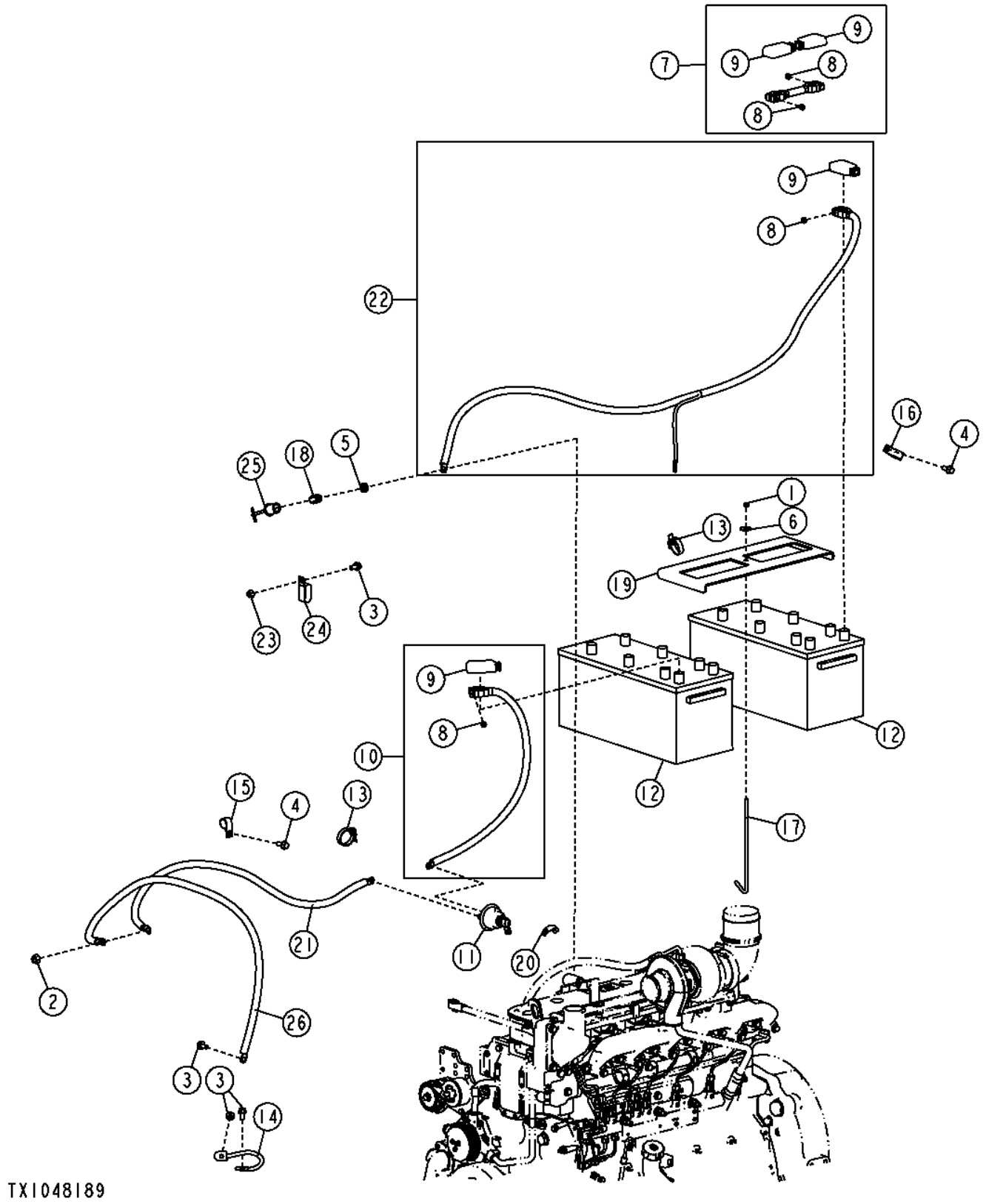

Pos.	*Ref.*	*Descripción*	*Cant.*	*Núm. de serie*	*Notas*
1	14M7273	Tuerca	1		M8
2	14M7299	Tuerca con brida	1		M12
3	19M7784	Tornillo	4		M10 X 20
4	19M7785	Tornillo	2		M10 X 25
5	24M7240	Arandela	1		13 X 25 X 3 MM
6	24M7296	Arandela	1		10.500 X 30 X 2.500 MM
7	AT323194	Cable de batería	1		Batería a batería
8	14H785	Tuerca	4		5/16"
9	T107117	Tapadera	4		
10	AT323197	Cable de batería	1		Batería a desconexión
11	AT41188	Interruptor	1		Interruptor desconexión batería
12	TY21754	Batería con carga seca	2		1000 Intensidad en A de arranque en frío a 0°F (-18°C), 320-Capacidad de reserva por minuto a 25 A, (SUB FOR F120914)
13	N189220	Cinta de atar	2		
14	R36545	Cable de masa	1		
15	T102934	Abrazadera	1		
16	T120536	Abrazadera	1		
17	T141123	Tornillo	1		
18	E64052	Tuerca	1		(SUB FOR T174530, THIS APPLICATION)
19	T232498	Soporte	1		
20	T42199	Etiqueta adhesiva	1		
21	AT323196	Cable	1		(Interruptor a arrancador
22	AT323195	Cable de batería	1		Batería al arrancador
23	14M7296	Tuerca con brida	1		M10
24	AH77869	Presilla	1		
25	T134104	Tapadera	1		
26	AT323067	Cable	1		Arrancador a puesta a tierra

Batteries and Battery Cables (1400 CCA) (Engine 6068HDW75)
Batteries et câbles de batterie (1400 A démarrage à froid) (moteur 6068HDW75)
Батареи и кабели батарей (1400 А (ток холодного запуска)) (двигатель 6068HDW75)
Baterías y cables (1400 A arranque en frío) (Motor 6068HDW75)

TX1051872 A.1

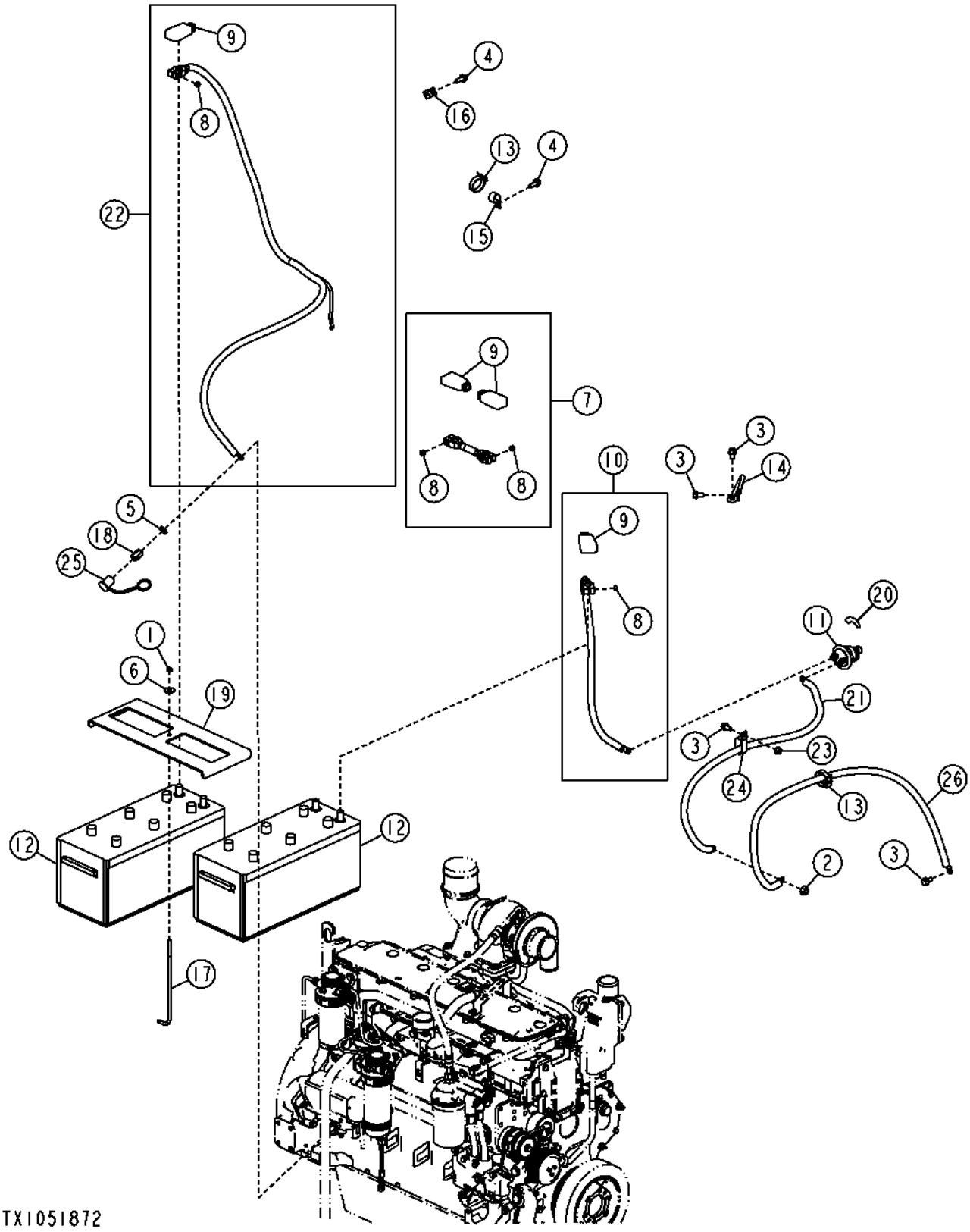

Pos.	*Ref.*	*Descripción*	*Cant.*	*Núm. de serie*	*Notas*
1	14M7273	Tuerca	1		M8
2	14M7299	Tuerca con brida	1		M12
3	19M7784	Tornillo	4		M10 X 20
4	19M7785	Tornillo	2		M10 X 25
5	24M7240	Arandela	1		13 X 25 X 3 MM
6	24M7296	Arandela	1		10.500 X 30 X 2.500 MM
7	AT323194	Cable de batería	1		Batería a batería
8	14H785	Tuerca	4		5/16"
9	T107117	Tapadera	4		
10	AT323197	Cable de batería	1		Batería a desconexión
11	AT41188	Interruptor	1		Interruptor desconexión batería
12	TY23020	Batería con carga seca	2		1400 Intensidad en A de arranque en frío a 0°F (-18°C), 440-Capacidad de reserva por minuto a 25 A, (SUB FOR AT175966)
13	N189220	Cinta de atar	2		
14	R36545	Cable de masa	1		
15	T102934	Abrazadera	1		
16	T120536	Abrazadera	1		
17	T141123	Tornillo	1		
18	E64052	Tuerca	1		(SUB FOR T174530, THIS APPLICATION)
19	T232498	Soporte	1		
20	T42199	Etiqueta adhesiva	1		
21	AT323196	Cable	1		Interruptor a arrancador
22	AT323195	Cable de batería	1		Batería al arrancador
23	14M7296	Tuerca con brida	1		M10
24	AH77869	Presilla	1		
25	T134104	Tapadera	1		
26	AT323067	Cable	1		Arrancador a puesta a tierra

Alternator (100 Amp) (6090HDW01 / 6090HDW04)
Alternateur (100 A) (6090HDW01 / 6090HDW04)
Генератор переменного тока (100 A) (6090HDW01 / 6090HDW04)
Alternador (100 A) (6090HDW01 / 6090HDW04)

TX1051130 A.1

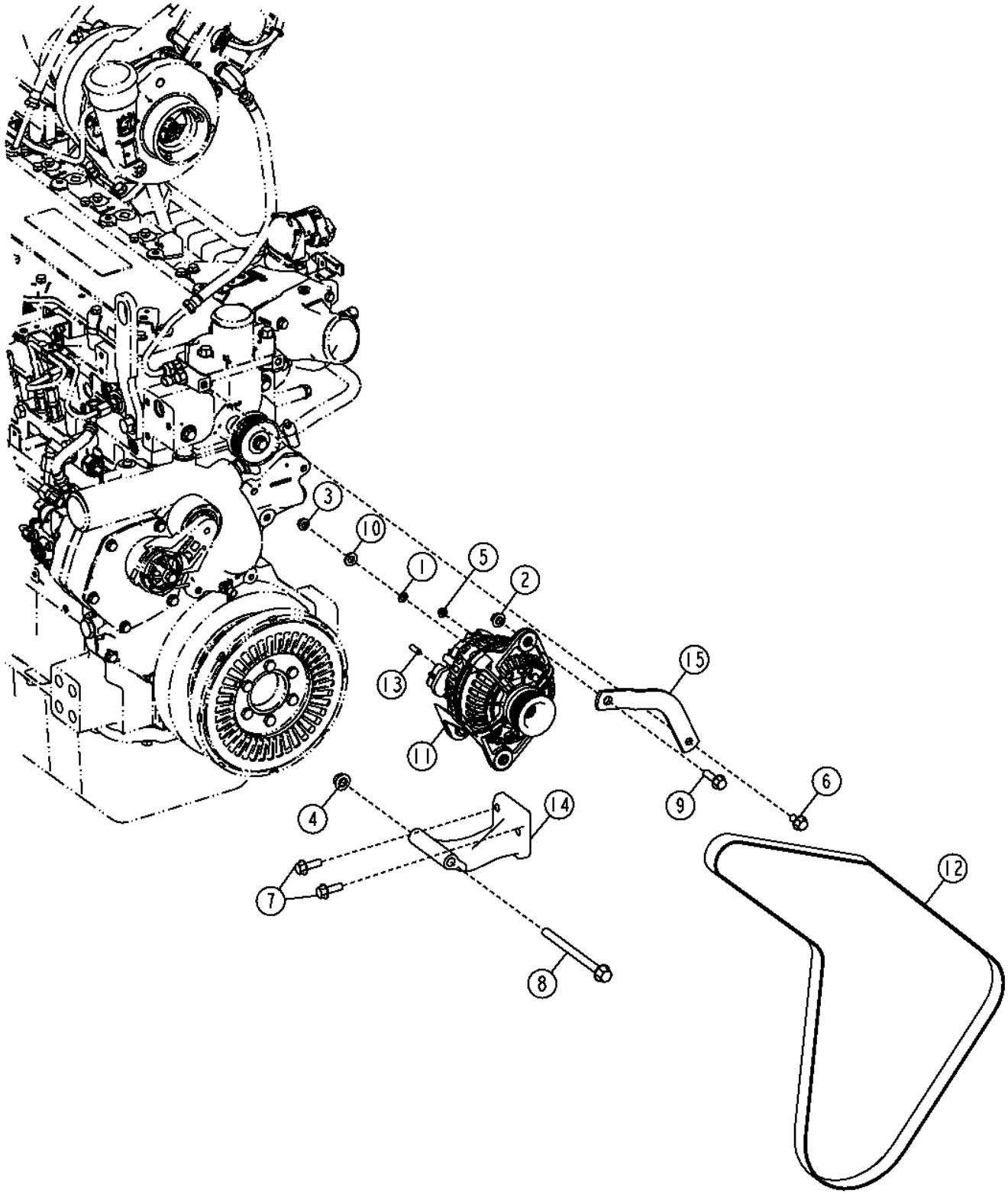

Pos.	*Ref.*	*Descripción*	*Cant.*	*Núm. de serie*	*Notas*
1	12M7032	Arandela de seguridad	1		8.400 MM
2	14M7296	Tuerca con brida	1		M10
3	14M7298	Tuerca con brida	1		M8
4	14M7299	Tuerca con brida	1		M12
5	14M7303	Tuerca con brida	1		M6
6	19M7784	Tornillo	1		M10 X 20
7	19M7786	Tornillo	2		M10 X 30
8	19M7822	Tornillo	1		M12 X 160
9	19M7835	Tornillo	1		M10 X 35
10	24M7239	Arandela	1		10.700 X 21 X 2.500 MM
11	AT300167	Alternador	1		
	T201538	Polea	1		
	SE501838	Alternador reman.	1		(SUB FOR AT300167) (REMAN)
12	R135600	Correa trapezoidal	1		
13	T201537	Tapa	1		
14	T224351	Soporte	1		
15	T252524	Tira	1		

Alternator (130 Amp) (6090HDW01 / 6090HDW04)
Alternator (130 Amp) (6090HDW01 / 6090HDW04)
Генератор переменного тока (130 A) (6090HDW01 / 6090HDW04)
Alternador (130 A) (6090HDW01 / 6090HDW04)

TX1065782 A.1

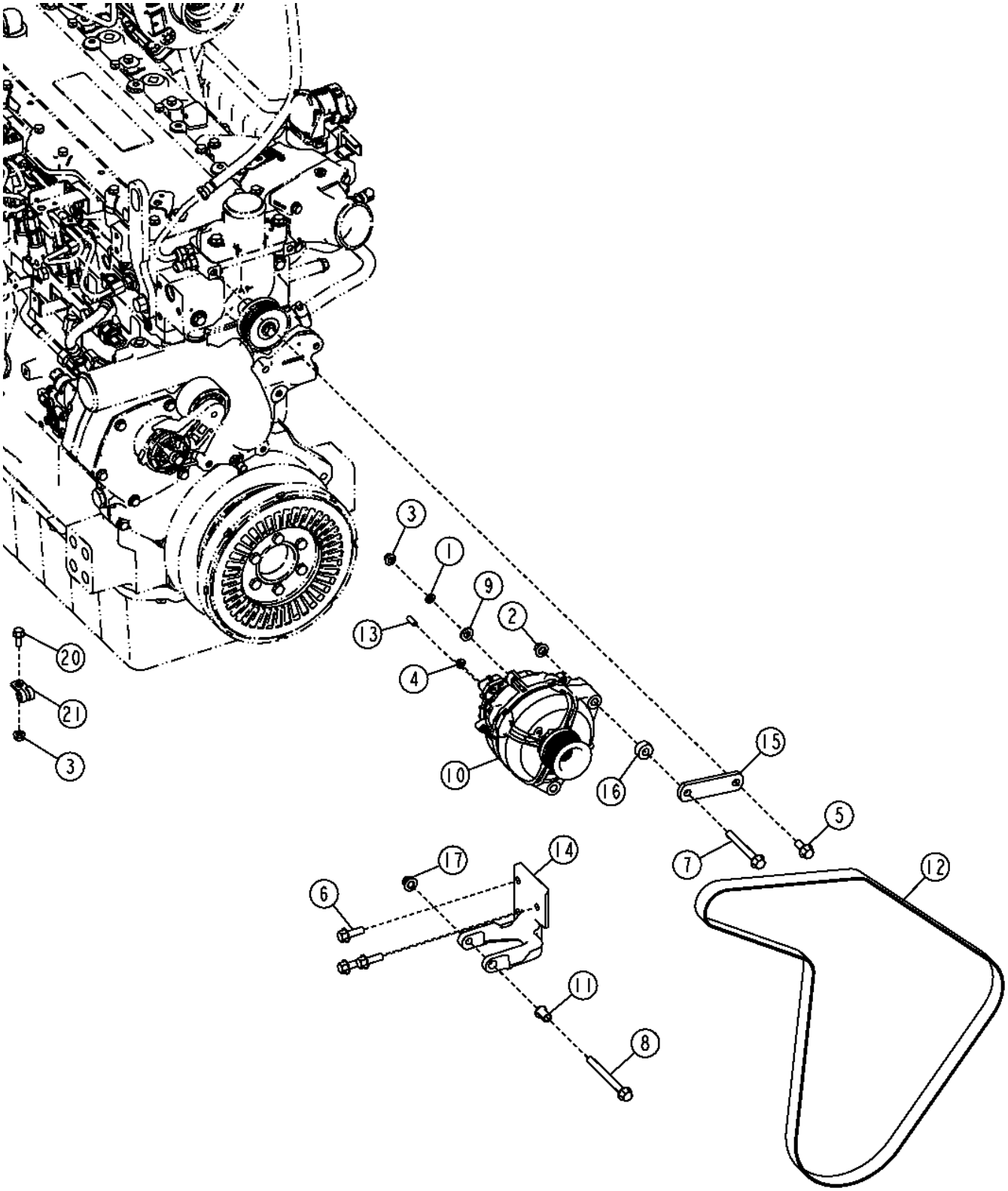

TX1065782

Pos.	*Ref.*	*Descripción*	*Cant.*	*Núm. de serie*	*Notas*
1	12H291	Arandela de seguridad	1		5/16"
2	14M7296	Tuerca con brida	2		M10
3	14M7298	Tuerca con brida	1		M8
4	14M7303	Tuerca con brida	1		M6
5	19M7785	Tornillo	1		M10 X 25
6	19M7786	Tornillo	3		M10 X 30
7	19M7811	Tornillo	1		M10 X 90
8	19M7836	Tornillo	1		M10 X 110
9	24M7239	Arandela	1		10.700 X 21 X 2.500 MM
10	FF101774	Alternador	1		
	T201538	Polea	1		
11	R100377	Casquillo	1		
12	R135595	Correa trapezoidal	1		
13	T201537	Tapa	1		
14	T251895	Soporte	1		
15	T257737	Tira	1		(SUB FOR T252254)
16	T254495	Casquillo	1		
17	14M7400	Tuerca de seguridad	1		M10
20	19M7866	Tornillo	1		M8 X 20
21	T74412	Abrazadera	1		

Alternator (100 Amp) (Engine 6068HDW75)
Alternateur (100 A) (moteur 6068HDW75)
Генератор переменного тока (100 A) (двигатель 6068HDW75)
Alternador (100 A) (Motor 6068HDW75)

TX1051794 A.1

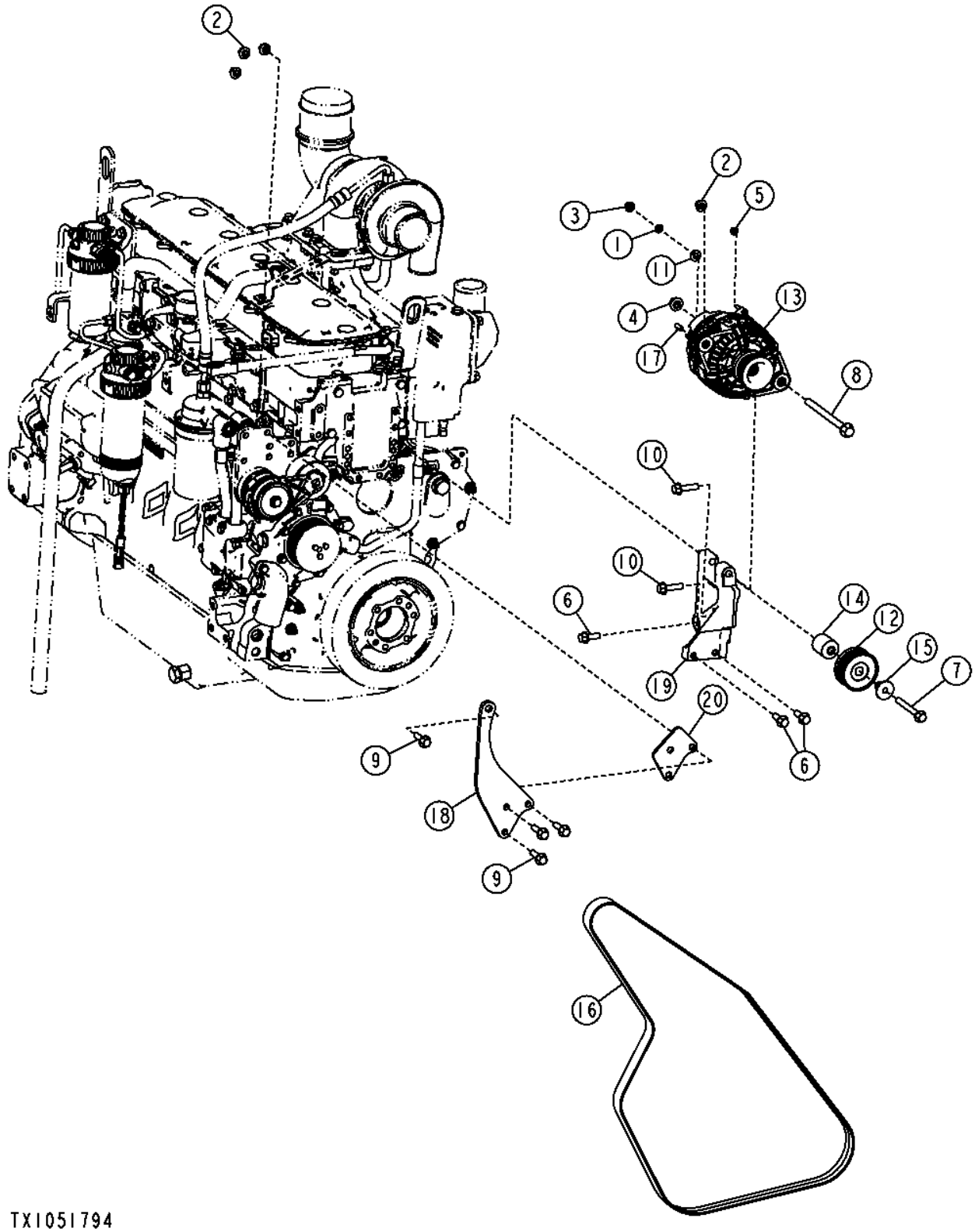

Pos.	*Ref.*	*Descripción*	*Cant.*	*Núm. de serie*	*Notas*
1	12M7032	Arandela de seguridad	1		8.400 MM
2	14M7296	Tuerca con brida	4		M10
3	14M7298	Tuerca con brida	1		M8
4	14M7299	Tuerca con brida	1		M12
5	14M7303	Tuerca con brida	1		M6
6	19M7786	Tornillo	3		M10 X 30
7	19M7811	Tornillo	1		M10 X 90
8	19M7822	Tornillo	1		M12 X 160
9	19M7835	Tornillo	4		M10 X 35
10	19M8162	Tornillo	2		M10 X 40
11	24M7239	Arandela	1		10.700 X 21 X 2.500 MM
12	AT211041	Polea	1		
13	AT300167	Alternador	1		
	T201538	Polea	1		
	SE501838	Alternador reman.	1		(SUB FOR AT300167) (REMAN)
14	R133643	Espaciador	1		
15	R502079	Manguito	1		
16	R502186	Correa trapezoidal	1		
17	T201537	Tapa	1		
18	T226416	Tira	1		
19	T226417	Soporte	1		
20	T252550	Tira	1		

Alternator (130 Amp) (Engine 6068HDW75)
Alternateur (130 A) (moteur 6068HDW75)
Генератор переменного тока (130 A) (двигатель 6068HDW75)
Alternador (130 A) (Motor 6068HDW75)

TX1055987 A.1

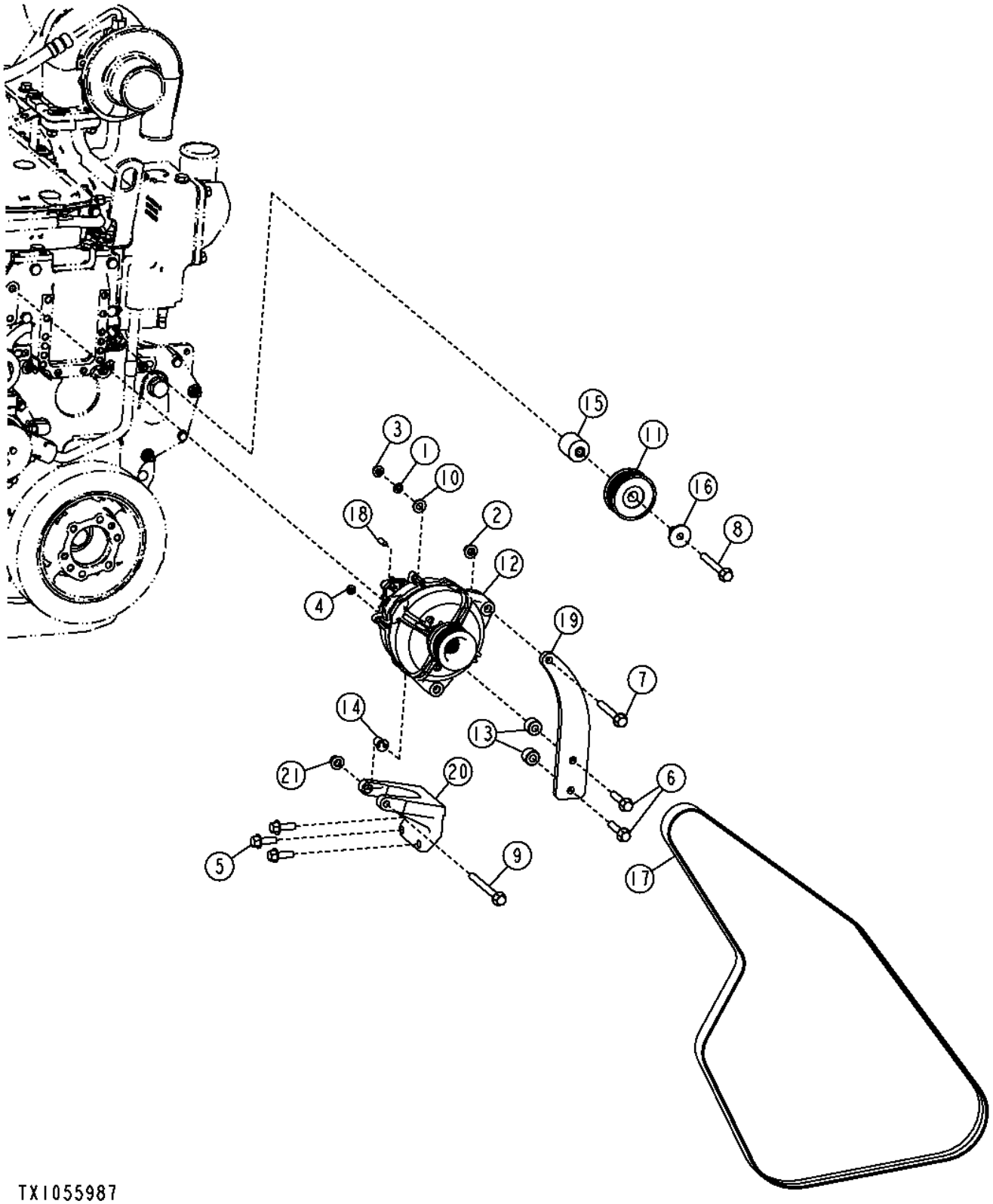

Pos.	*Ref.*	*Descripción*	*Cant.*	*Núm. de serie*	*Notas*
1	12M7032	Arandela de seguridad	1		8.400 MM
2	14M7296	Tuerca con brida	1		M10
3	14M7298	Tuerca con brida	1		M8
4	14M7303	Tuerca con brida	1		M6
5	19M7786	Tornillo	3		M10 X 30
6	19M7806	Tornillo	2		M10 X 50
7	19M7810	Tornillo	1		M10 X 80
8	19M7811	Tornillo	1		M10 X 90
9	19M7836	Tornillo	1		M10 X 110
10	24M7239	Arandela	1		10.700 X 21 X 2.500 MM
11	AT211041	Polea	1		
12	FF101774	Alternador	1		
	T201538	Polea	1		
13	N370461	Casquillo	2		
14	R100377	Casquillo	1		
15	R133643	Espaciador	1		
16	R502079	Manguito	1		
17	R502186	Correa trapezoidal	1		
18	T201537	Tapa	1		
19	T252353	Soporte	1		
20	T252354	Soporte	1		
21	14M7400	Tuerca de seguridad	1		M10

15 Amp Power Converter (24 Volt to 12 Volt)
15 Amp Power Converter (24 Volt to 12 Volt)
Силовой преобразователь 15 А (24/12 В)
Convertidor de alimentación de 15 A (24 V a 12 V)

TX1061227 A.1

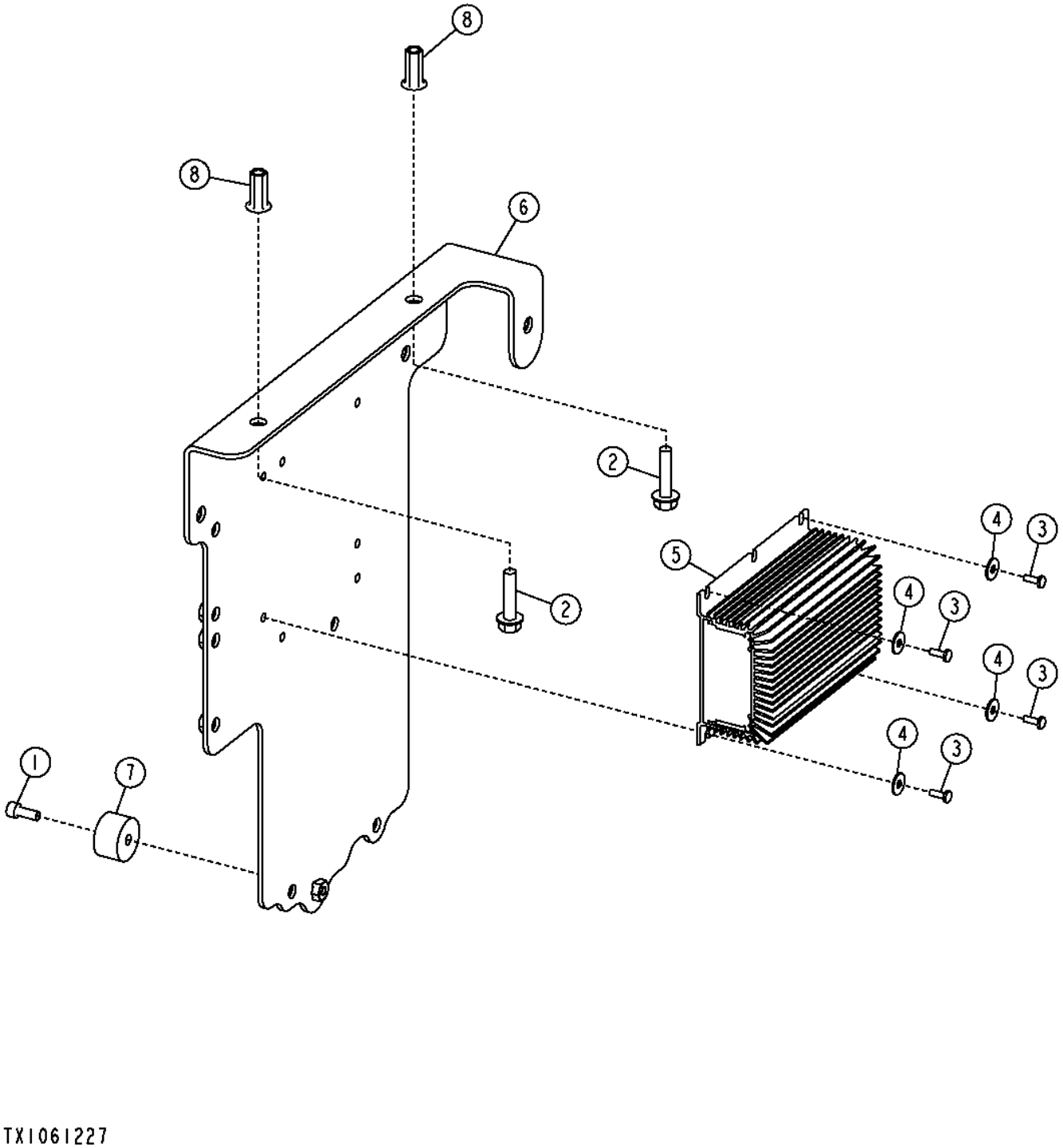

Pos.	*Ref.*	*Descripción*	*Cant.*	*Núm. de serie*	*Notas*
1	19M7768	Tornillo	1		M6 X 16
2	19M7897	Tornillo	2		M8 X 35
3	21M7250	Tornillo	4		M4 X 12, (SUB FOR 19M9224, THIS APPLICATION)
4	24M7138	Arandela	4		5.300 X 15 X 1.200 MM
5	AT224894	Convertidor	1		
6	AT343850	Soporte	1		
7	T184135	Paragolpes	1		
8	T196079	Tuerca	2		

25 Amp Power Converter (24 Volt to 12 Volt)
Convertisseur d'alimentation 25 A (24 volts à 12 volts)
Силовой преобразователь 25 A (24/12 В)
Convertidor de alimentación de 25 A (24 V a 12 V)

TX1061228 A.1

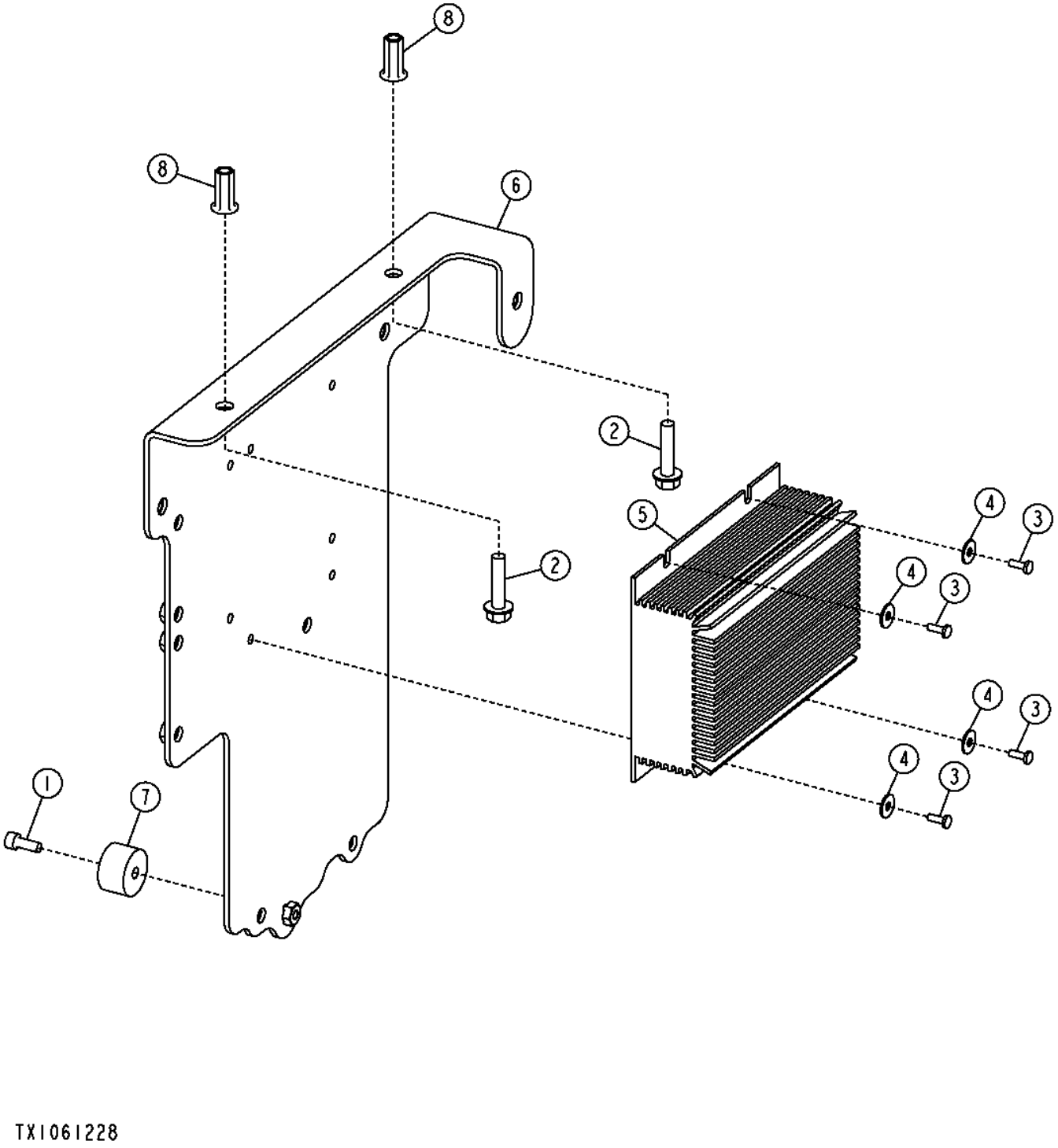

TX1061228

Pos.	*Ref.*	*Descripción*	*Cant.*	*Núm. de serie*	*Notas*
1	19M7768	Tornillo	1		M6 X 16
2	19M7897	Tornillo	2		M8 X 35
3	21M7250	Tornillo	4		M4 X 12, (SUB FOR 19M9224, THIS APPLICATION)
4	24M7138	Arandela	4		5.300 X 15 X 1.200 MM
5	AT302797	Convertidor	1		
6	AT343850	Soporte	1		
7	T184135	Paragolpes	1		
8	T196079	Tuerca	2		

Front Driving and Signal Lights
Front Driving and Signal Lights
Ходовые фары и сигнальные фонари
Luces de conducción y señalizadoras delanteras

TX1048262 A.1

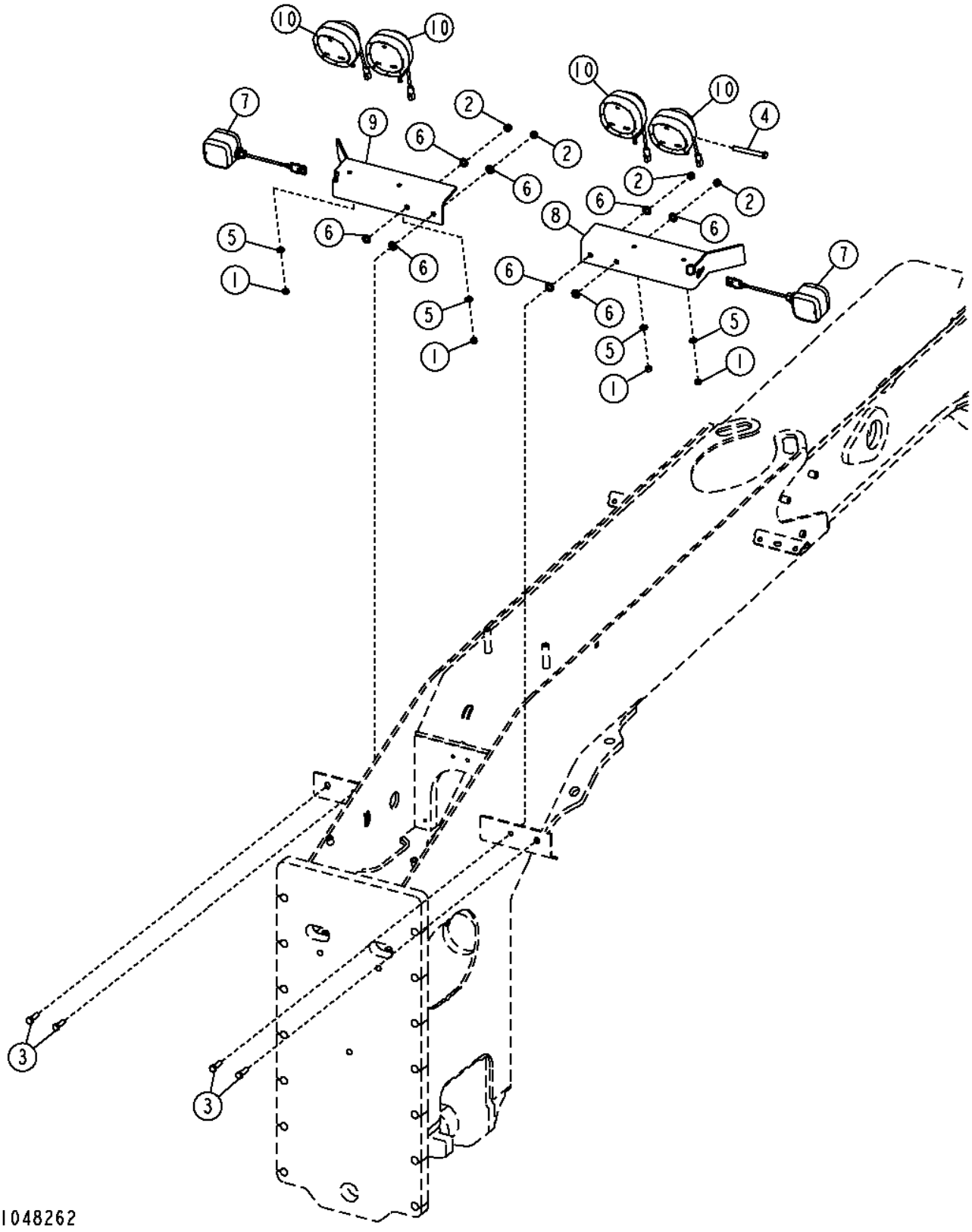

Pos.	*Ref.*	*Descripción*	*Cant.*	*Núm. de serie*	*Notas*
1	14M7274	Tuerca	4		M10
2	14M7275	Tuerca	4		M12
3	19M7493	Tornillo	4		M12 X 40
4	19M7949	Tornillo	1		M12 X 100
5	24M7239	Arandela	4		10.700 X 21 X 2.500 MM
6	24M7240	Arandela	8		13 X 25 X 3 MM
7	AT307090	Faro	2		
	R78054	Conjunto de conector eléc.	1		
	R78061	Terminal eléctrico	3		
	R78063	Sellador de conect. eléc.	3		
8	AT315249	Soporte	1		
9	AT315250	Soporte	1		
10	AT324486	Faro de labor	4		
	19M8011	Tornillo	1		M12 X 30, Tornillos escuadra de montaje
	AT135758	Lámpara	1		
	T80394	Tornillo	4		Cubierta de la luz
	57M7533	Caja de conectores eléc.	1		

Tail Lights
Feux arrière
Габаритные огни
Luces traseras

TX1056960 A.1

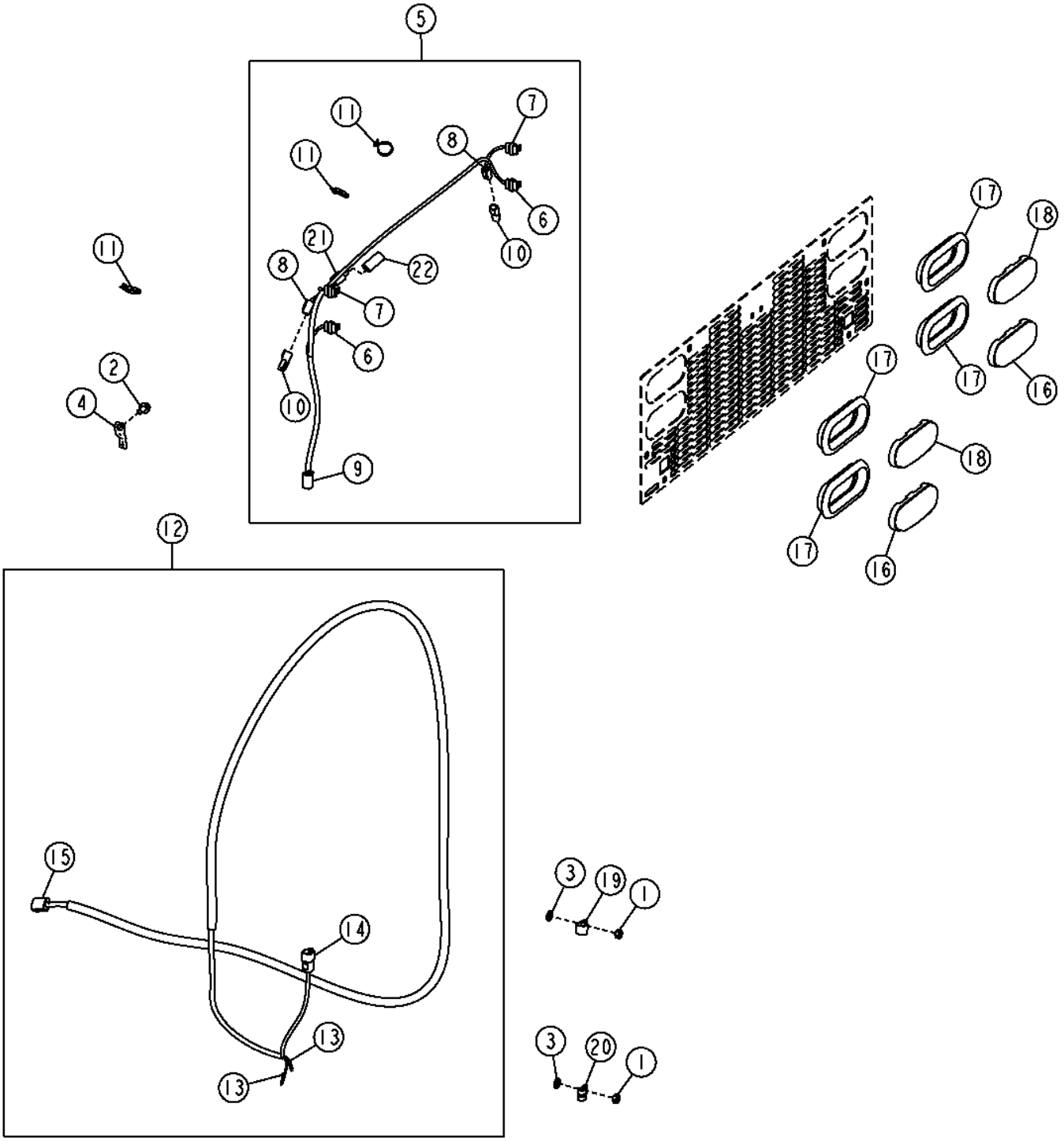

Pos.	*Ref.*	*Descripción*	*Cant.*	*Núm. de serie*	*Notas*
1	14M7274	Tuerca	2		M10
2	19M7784	Tornillo	1		M10 X 20
3	24M7239	Arandela	2		10.700 X 21 X 2.500 MM
4	57M8736	Accesorio de conector eléc.	1		
5	AT367472	Grupo de cables	1		Luces traseras
6	57M8542	Caja de conectores eléc.	4		Luces traseras
	57M8571	Terminal eléctrico	3		
	57M9911	Sellador de cable eléctrico	3		
7	57M8542	Caja de conectores eléc.	4		Señalizador de viraje
	57M8571	Terminal eléctrico	2		
	57M9911	Sellador de cable eléctrico	2		
	57M7743	Tapón para cavidad eléc.	1		
8	57M8021	Conjunto de conector eléc.	2		Luces traseras de trabajo
	.....	Terminal eléctrico	2		
	57M8022	Dispositivo de bloqueo eléc	1		
9	57M8015	Conjunto de conector eléc.	1		Grupo de cables de plataforma
	.....	Terminal eléctrico	6		
	57M8013	Dispositivo de bloqueo eléc	1		
10	57M7533	Caja de conectores eléc.	2		Tapa
11	R44302	Cinta de atar	7		
12	AT343900	Grupo de cables	1		Grupo de cables de puerta de ventilador
13	.....	Terminal eléctrico	2		Alarma de retroceso
14	57M8014	Caja de conectores eléc.	1		Grupo de cables de luz de cola
	.....	Terminal eléctrico	6		
	57M7678	Dispositivo de bloqueo eléc	1		
15	.....	Caja de conectores eléc.	1		Grupo de cables principal
	.....	Terminal eléctrico	7		
	R78069	Tapón para cavidad eléc.	1		
	57M8011	Dispositivo de bloqueo eléc	1		
16	T246237	Luz trasera	2		
17	T246238	Pasamuros	4		
18	T246236	Bombilla de intermitencias	2		
19	T78787	Abrazadera	1		
20	T78974	Abrazadera	1		
21	RE12363	Conjunto de conector eléc.	1		Grupo de cables de matrícula
	R78060	Terminal eléctrico	2		
	R78059	Sellador de conect. eléc.	2		
22	R78053	Conjunto de conector eléc.	1		Tapa

Rear, Mid-Frame, and Under Cab Work Lights
Projecteurs de travail arrière, de châssis médian et de dessous de cabine
Осв. задн. и средн. рамы и раб. осв. под каб.
Luces de trabajo traseras, intermedias y de debajo de cabina

TX1051876 A.1

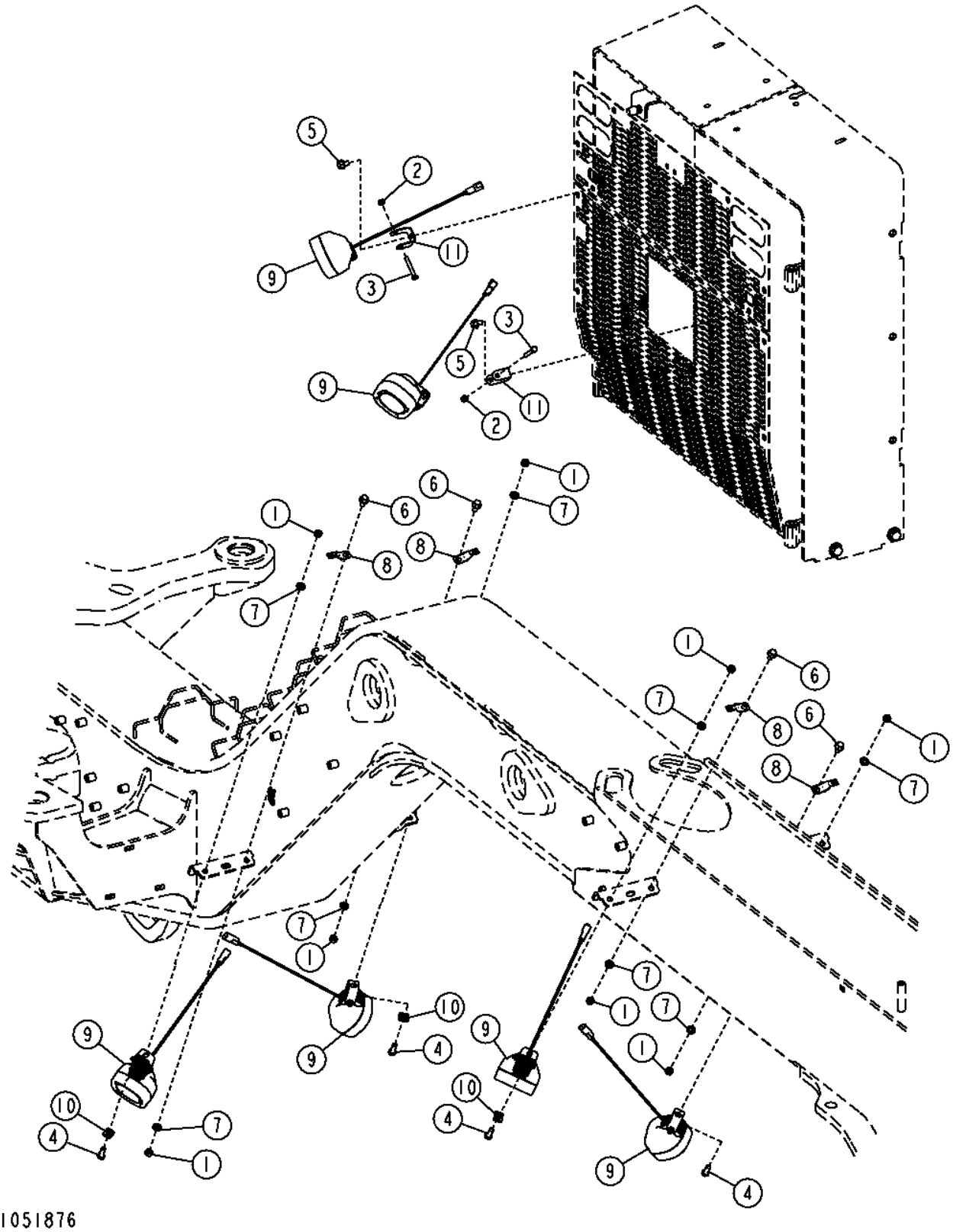

Pos.	*Ref.*	*Descripción*	*Cant.*	*Núm. de serie*	*Notas*
1	14M7274	Tuerca	8		M10
2	14M7426	Tuerca de seguridad	2		M8
3	19M7165	Tornillo	2		M8 X 55
4	19M7402	Tornillo	4		M10 X 25
5	19M7783	Tornillo	2		M10 X 16
6	19M7784	Tornillo	4		M10 X 20
7	24M7239	Arandela	8		10.700 X 21 X 2.500 MM
8	57M8736	Accesorio de conector eléc.	4		
9	AT305931	Faro de labor	6		
	AT135758	Lámpara	1		
	57M7533	Caja de conectores eléc.	1		
	57M7621	Dispositivo de bloqueo eléc	1		
10	T213426	Arandela de seguridad	3		
11	T216731	Soporte	2		

Front and Rear Cab Lights
Projecteurs de cabine avant et arrière
Переднее и заднее освещение в кабине
Luces delanteras y traseras de cabina

TX1048275 A.1

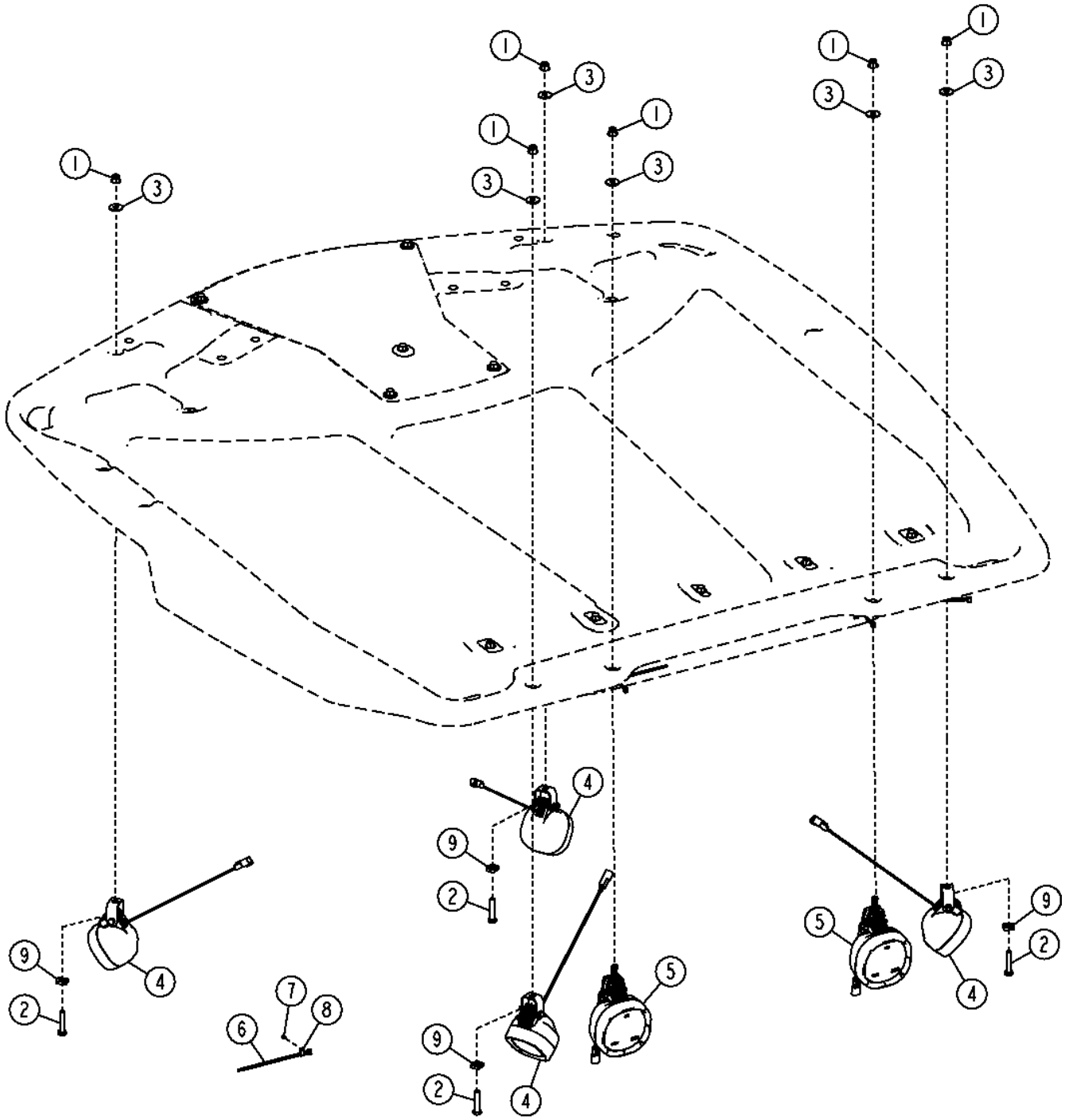

TX1048275

Pos.	*Ref.*	*Descripción*	*Cant.*	*Núm. de serie*	*Notas*
1	14M7400	Tuerca de seguridad	6		M10
2	19M8600	Tornillo	4		M10 X 50
3	24M7296	Arandela	6		10.500 X 30 X 2.500 MM
4	AT305931	Faro de labor	4		
	AT135758	Lámpara	1		
	57M7533	Caja de conectores eléc.	1		
	N282069	Terminal eléctrico	2		
	57M7621	Dispositivo de bloqueo eléc	1		
5	AT324487	Faro de labor	2		
	AT135758	Lámpara	1		
	T80394	Tornillo	4		Cubierta de la luz
	57M7533	Caja de conectores eléc.	1		
6	R44302	Cinta de atar	16		
7	T185769	Tornillo	10		
8	T187394	Anclaje	10		
9	T213426	Arandela de seguridad	4		

Cab Side Work Lights
Cab Side Work Lights
Боковые рабочие фары кабины
Luces de trabajo laterales montadas en cabina

TX1048278 A.1

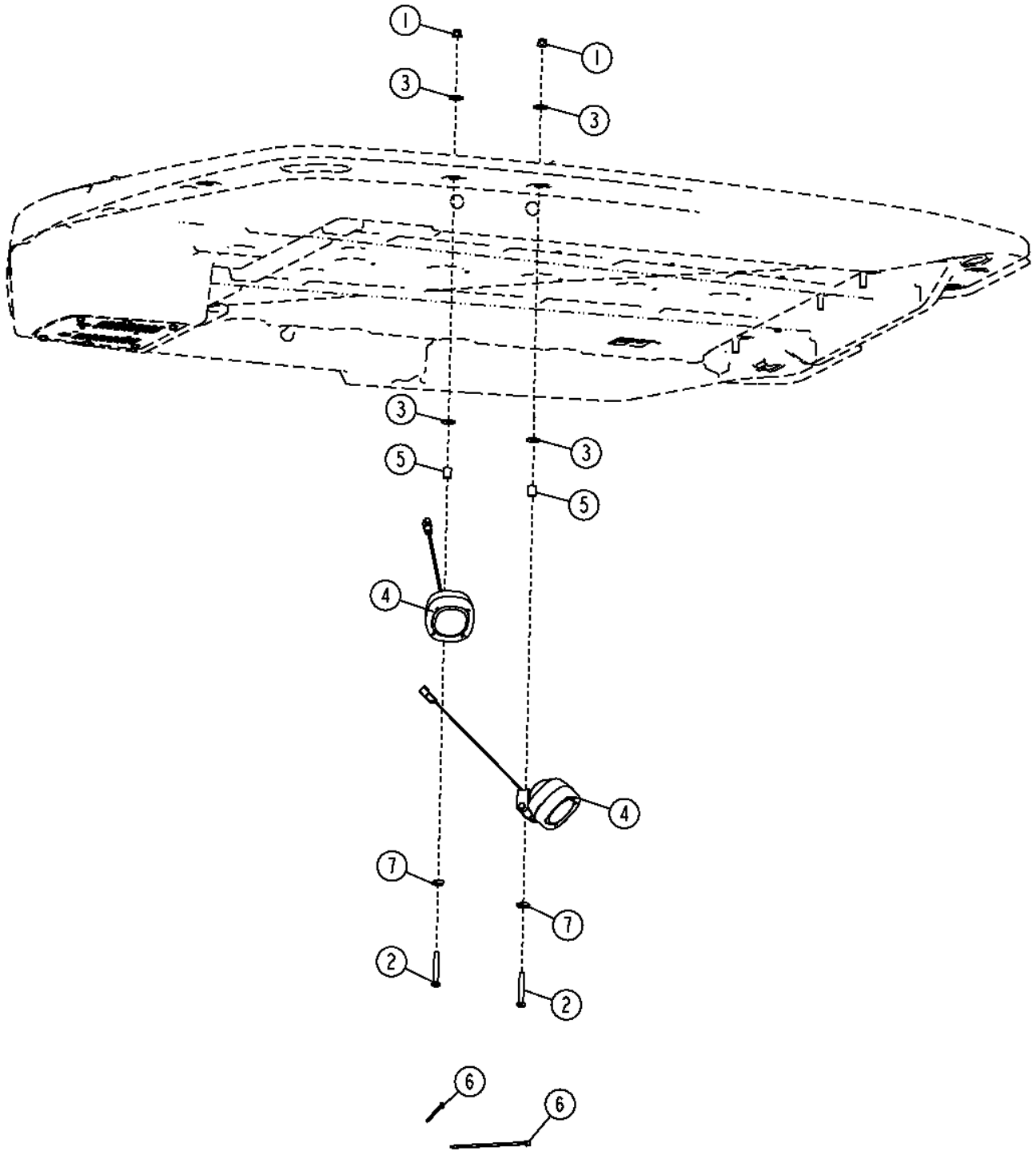

TX1048278

Pos.	*Ref.*	*Descripción*	*Cant.*	*Núm. de serie*	*Notas*
1	14M7400	Tuerca de seguridad	2		M10
2	19M7875	Tornillo	2		M10 X 70
3	24M7296	Arandela	4		10.500 X 30 X 2.500 MM
4	AT305931	Faro de labor	2		
	AT135758	Lámpara	1		
	57M7533	Caja de conectores eléc.	1		
	N282069	Terminal eléctrico	2		
	57M7621	Dispositivo de bloqueo eléc	1		
5	H140461	Casquillo	2		
6	R44302	Cinta de atar	2		
7	T213426	Arandela de seguridad	2		

Engine Compartment Work Lights
Engine Compartment Work Lights
Рабочее освещение двигательного отсека
Faros de trabajo del compartimiento del motor

TX1048329 A.1

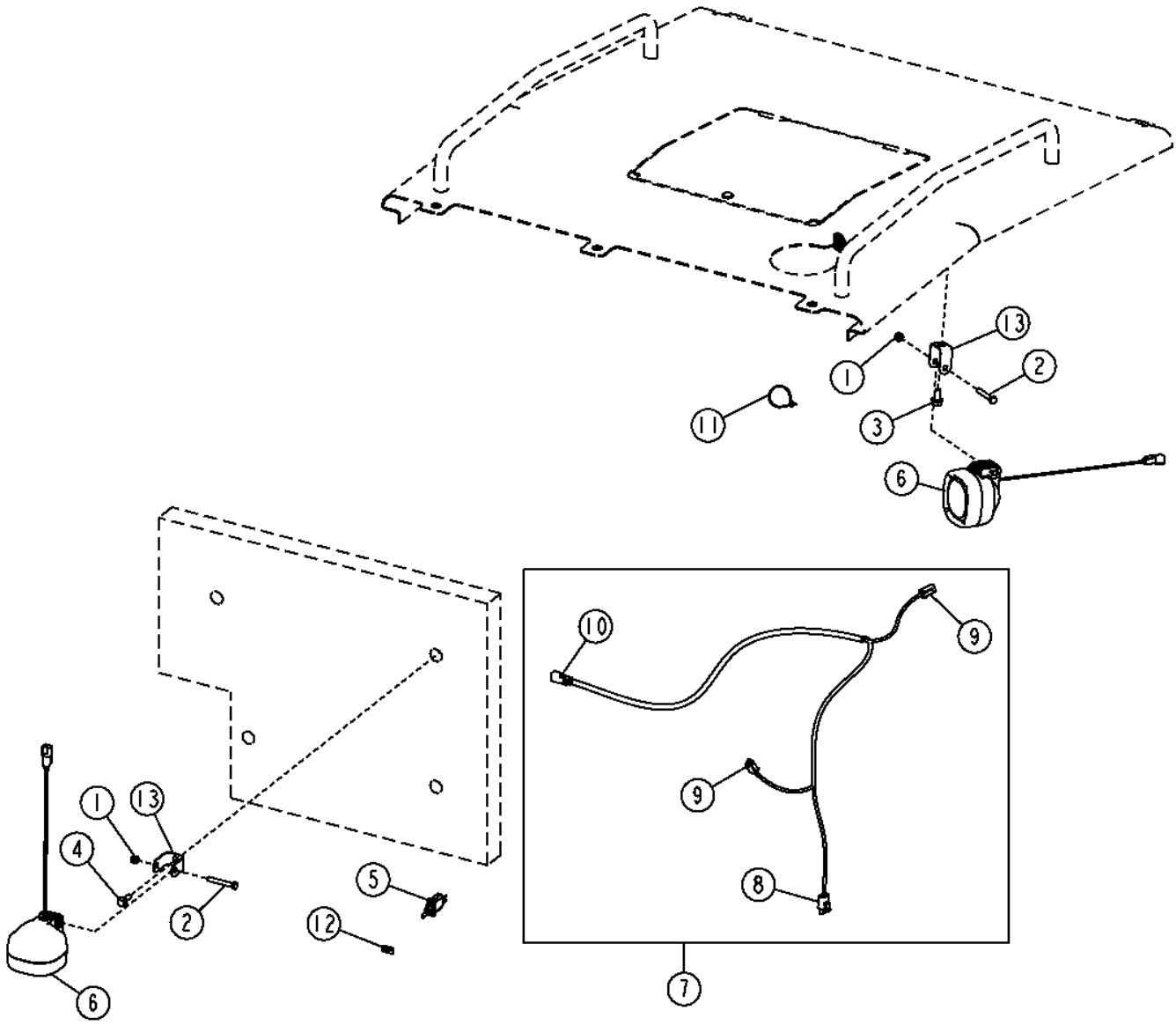

Pos.	*Ref.*	*Descripción*	*Cant.*	*Núm. de serie*	*Notas*
1	14M7426	Tuerca de seguridad	2		M8
2	19M7165	Tornillo	2		M8 X 55
3	19M7784	Tornillo	1		M10 X 20
4	19M7784	Tornillo	1		M10 X 20
5	AH158310	Int. alternante/basculante	1		
6	AT305931	Faro de labor	2		
	57M7533	Caja de conectores eléc.	1		
	N282069	Terminal eléctrico	2		
7	AT344614	Grupo de cables	1		
8	RE12363	Conjunto de conector eléc.	1		Control de luces de trabajo
9	57M8021	Conjunto de conector eléc.	2		Luz de trabajo
	57M8022	Dispositivo de bloqueo eléc	2		
10	57M8023	Caja de conectores eléc.	1		Grupo de cables principal
	57M7621	Dispositivo de bloqueo eléc	1		
11	R44302	Cinta de atar	7		
12	T153611	Etiqueta adhesiva	1		
13	T216731	Soporte	2		

Snow Light Brackets
Supports d'éclairage pour la neige
Кронштейны противоснежн. фар
Escuadras para luces de nieve

TX1048311 A.1

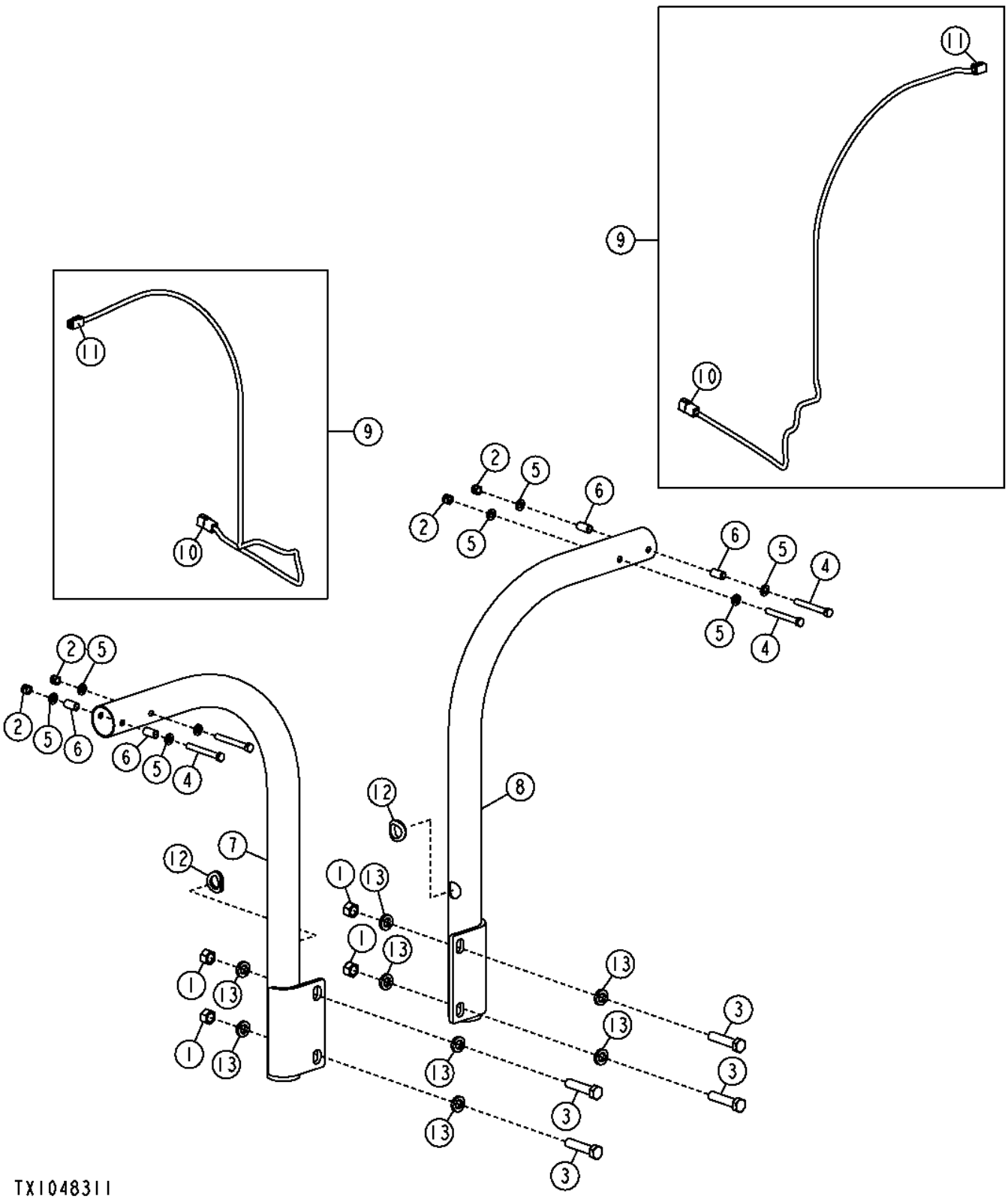

Pos.	*Ref.*	*Descripción*	*Cant.*	*Núm. de serie*	*Notas*
1	14H1058	Tuerca	4		3/4"
2	14M7313	Tuerca de seguridad	4		M12
3	19H3167	Tornillo	4		3/4" X 3-1/4"
4	19M7949	Tornillo	4		M12 X 100
5	24M7047	Arandela	8		13 X 24 X 2.500 MM
6	28H3387	Casquillo	4		0.493" X 0.675" X 1-1/4"
7	AT306612	Soporte	1		
8	AT306632	Soporte	1		
9	AT364356	Grupo de cables	2		
10	57M8014	Caja de conectores eléc.	1		
	R78066	Terminal eléctrico	5		
	R78069	Tapón para cavidad eléc.	1		
	57M7678	Terminal eléctrico	1		
11	57M8012	Conjunto de conector eléc.	1		
	R75065	Terminal eléctrico	5		
	R78069	Tapón para cavidad eléc.	1		
	57M8013	Dispositivo de bloqueo eléc	1		
12	M86690	Pasamuros	2		
13	T83426	Arandela	8		

Beacon Light Bracket
Support de gyrophare
Кронштейн проблескового маячка
Escuadra de proyector

TX1048341 A.1

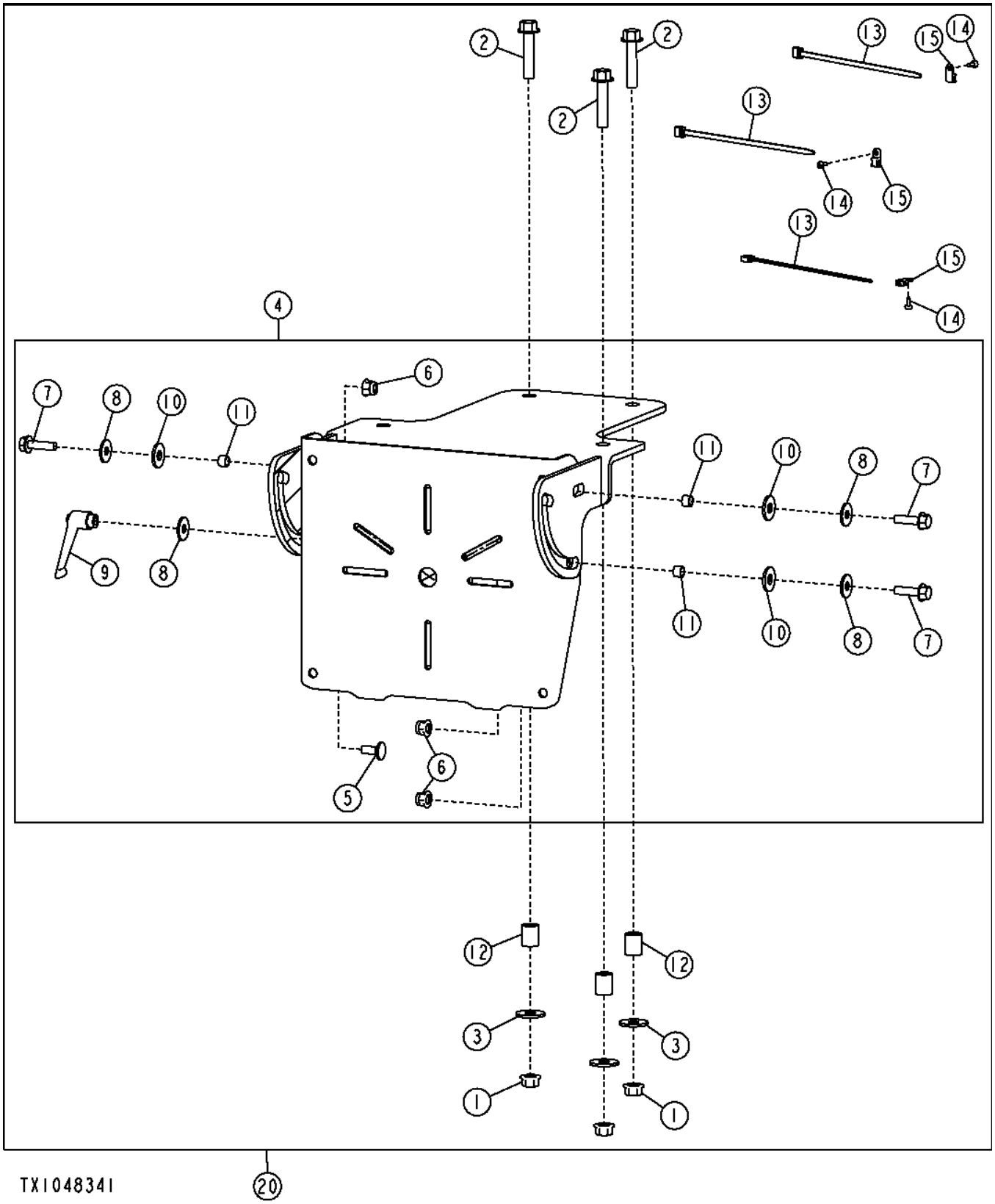

Pos.	*Ref.*	*Descripción*	*Cant.*	*Núm. de serie*	*Notas*
1	14M7296	Tuerca con brida	3		M10
2	19M7806	Tornillo	3		M10 X 50
3	24M7296	Arandela	3		10.500 X 30 X 2.500 MM
4	AT304295	Soporte	1		
5	03M7184	Tornillo	1		M8 X 20
6	14M7396	Tuerca de seguridad	3		M8
7	19M7868	Tornillo	3		M8 X 30
8	24M7298	Arandela	4		8.400 X 25 X 2 MM
9	AT227063	Palanca	1		
10	R52921	Arandela	3		
11	T131169	Arandela	3		
12	H140461	Casquillo	3		
13	R44302	Cinta de atar	3		
14	T185769	Tornillo	3		
15	T187394	Anclaje	3		
20	**AT318620**	**Soporte**	**1**		**(WHOLE GOODS)**

Dome Light
Plafonnier
Потолочная лампа
Luz de la cabina

TX1048345 A.1

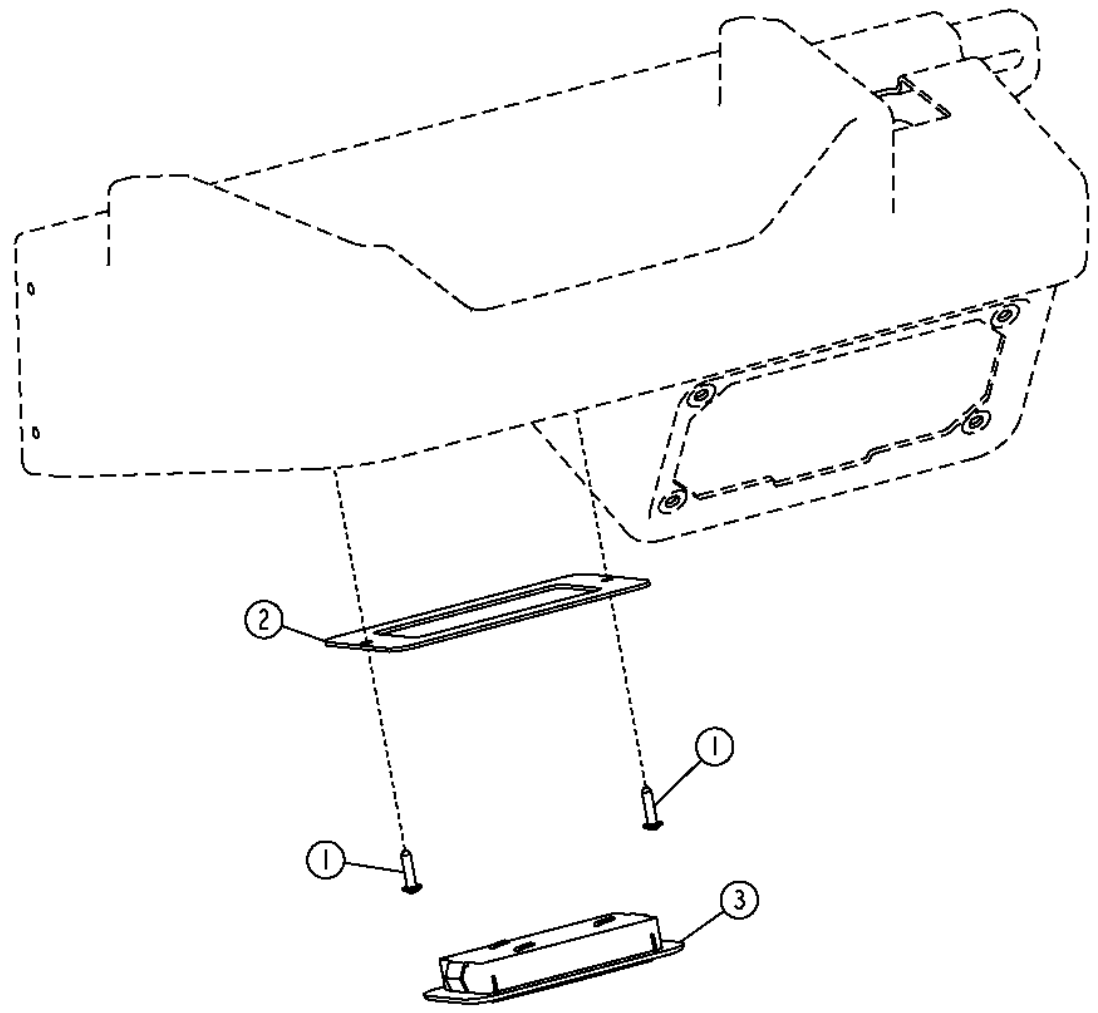

TX1048345

Pos.	*Ref.*	*Descripción*	*Cant.*	*Núm. de serie*	*Notas*
1	37M7218	Tornillo	2		
2	T212073	Placa	1		
3	TT206940	Faro	1		
	TT207136	Lámpara	1		

Strobe Beacon
Gyrophare stroboscopique
Проблесковый маячок
Proyector estroboscópico

TX1056631 A.1

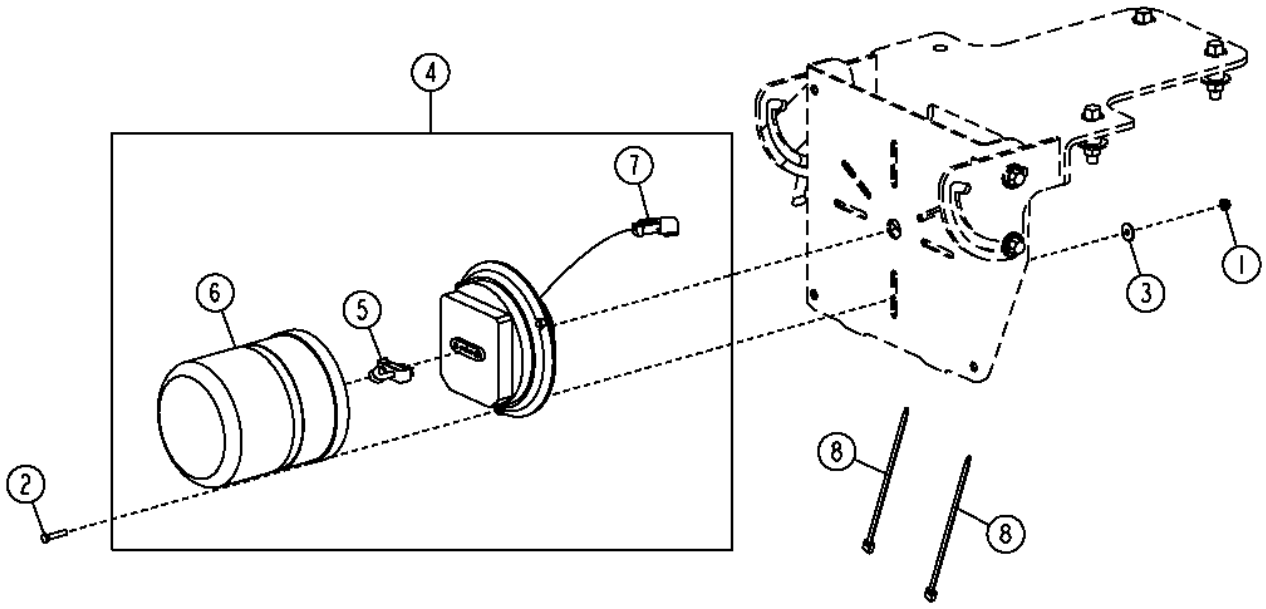

TX1056631

Pos.	*Ref.*	*Descripción*	*Cant.*	*Núm. de serie*	*Notas*
1	14M7375	Tuerca con brida	3		M5
2	19M7502	Tornillo	3		M5 X 25
3	24M7210	Arandela	3		5.500 X 18 X 2 MM
4	AT366348	Luz estroboscópica	1		
5	T254266	Lámpara	1		
6	T254267	Lente	1		
7	57M8023	Caja de conectores eléc.	1		
	N282069	Terminal eléctrico	2		
	57M7621	Dispositivo de bloqueo eléc	1		
8	R44302	Cinta de atar	2		

Main Wiring Harnesses
Main Wiring Harnesses
Главный жгут проводов
Grupos de cables principales

TX1050076 A.1

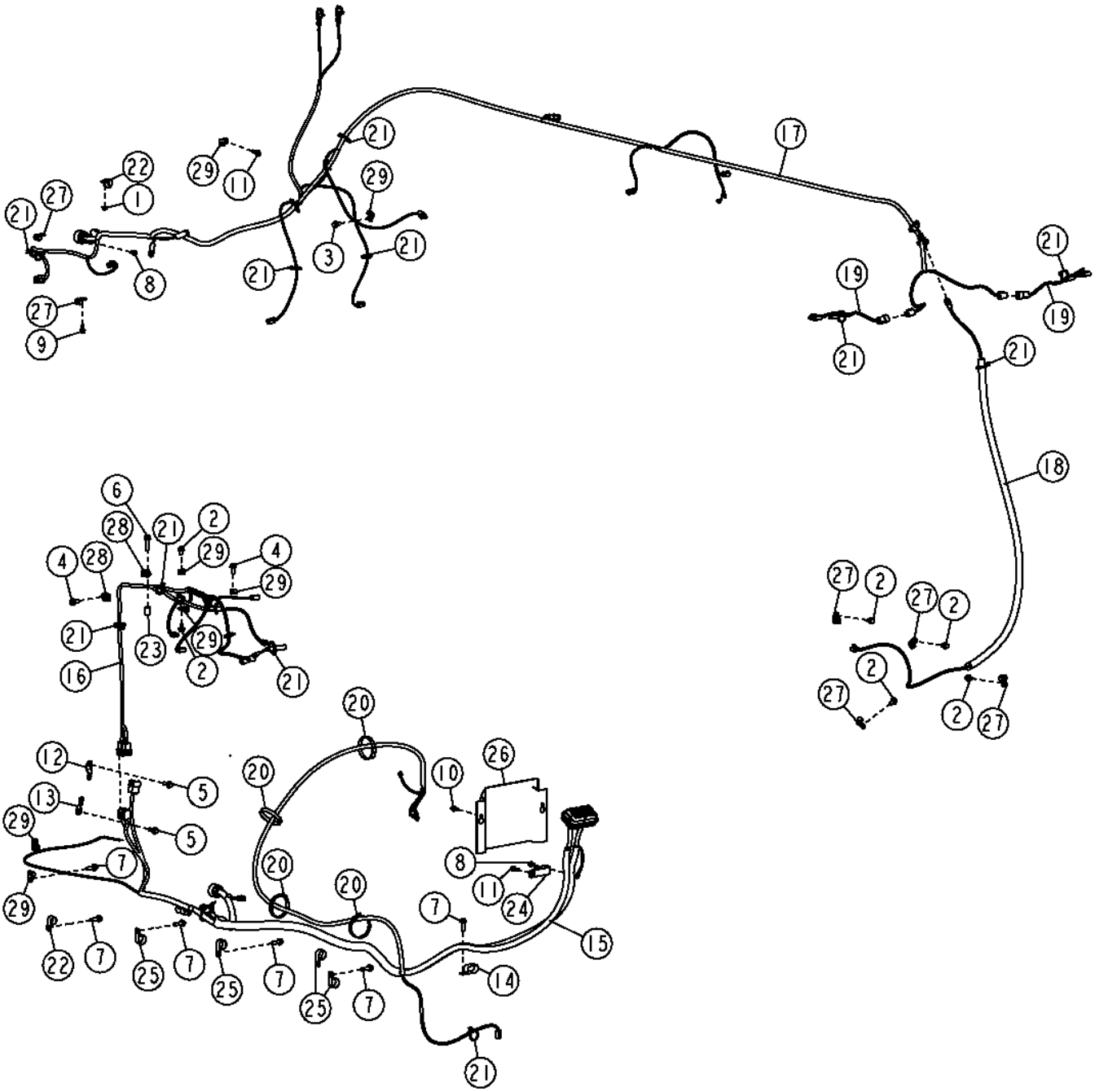

Pos.	*Ref.*	*Descripción*	*Cant.*	*Núm. de serie*	*Notas*
1	14M7298	Tuerca con brida	1		M8
2	19M7783	Tornillo	6		M10 X 16
3	19M7784	Tornillo	1		M10 X 20
4	19M7785	Tornillo	2		M10 X 25
5	19M7786	Tornillo	2		M10 X 30
6	19M7805	Tornillo	1		M10 X 45
7	19M7835	Tornillo	6		M10 X 35
8	19M7865	Tornillo	2		M8 X 16
9	19M7866	Tornillo	1		M8 X 20
10	19M7867	Tornillo	2		M8 X 25
11	19M7868	Tornillo	2		M8 X 30
12	57M8736	Accesorio de conector eléc.	1		
13	57M9649	Accesorio de conector eléc.	1		
14	AH77869	Presilla	1		
15	AT325676	Grupo de cables	1		Grupo de cables de plataforma trasero
16	AT342805	Grupo de cables	1		Grupo de cables de estructura intermedia
17	AT344337	Grupo de cables	1		Cables de plataforma delantera
18	AT347793	Grupo de cables	1		Grupo de cables de sensor de inclinación de ruedas
19	AT365343	Grupo de cables	2		Grupo de cables de luz delantera
20	N189220	Cinta de atar	4		
21	R44302	Cinta de atar	38		
22	T102934	Abrazadera	2		
23	T147891	Casquillo	1		
24	T149597	Abrazadera	1		
25	T162675	Abrazadera	4		
26	T209889	Tapadera	1		
27	T75276	Abrazadera	6		
28	T76252	Abrazadera	2		
29	T78974	Abrazadera	7		

Front Platform Harness
Faisceau de plate-forme avant
Жгут проводов передней платформы
Cables de plataforma delantera

TX1057745 A.1

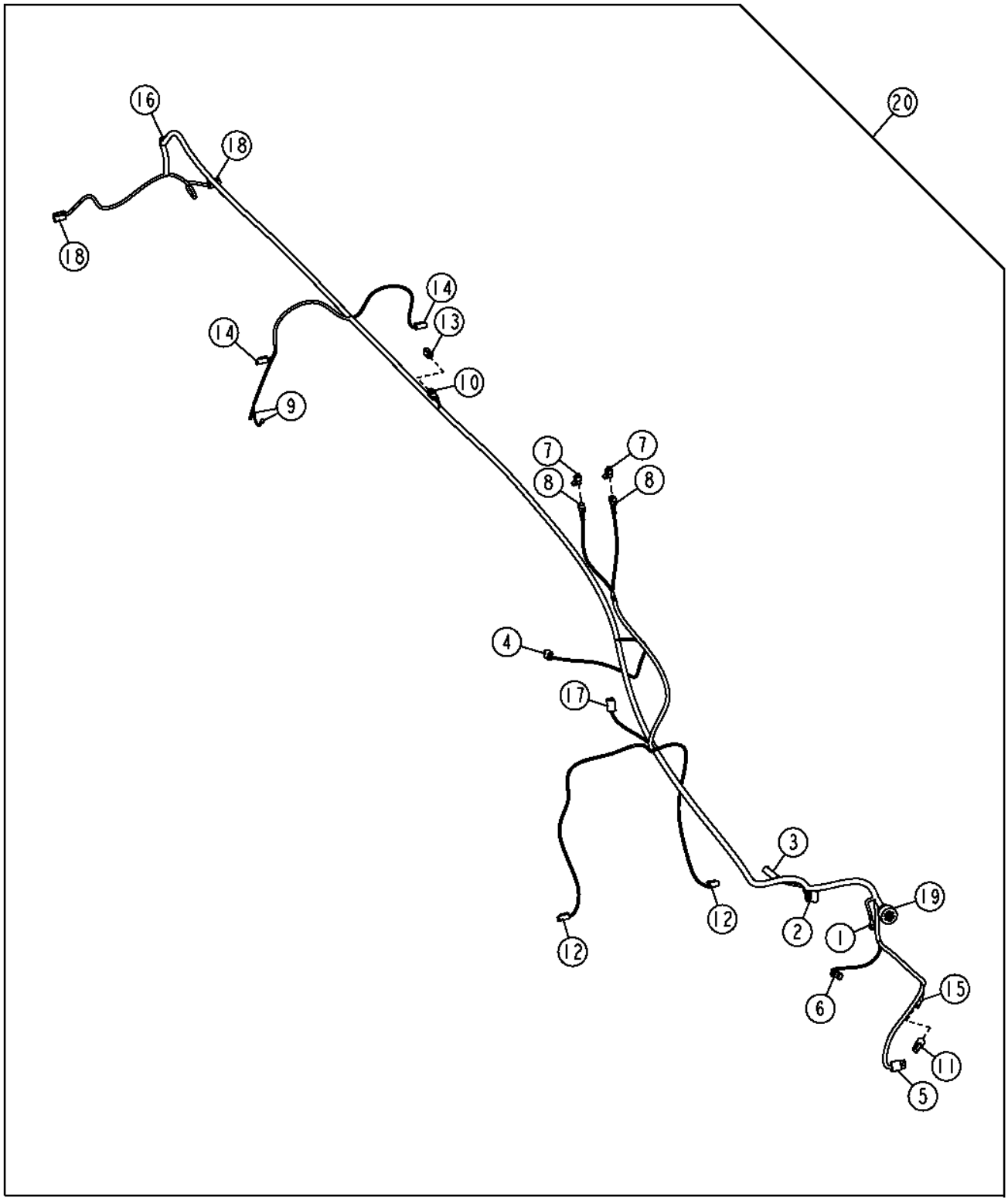

TX1057745

Pos.	*Ref.*	*Descripción*	*Cant.*	*Núm. de serie*	*Notas*
1	.....	Terminal eléctrico	1		Tierra
2	R78054	Conjunto de conector eléc.	1		Interruptor de presión de acumulador de frenos
	R78061	Terminal eléctrico	2		
	R78059	Sellador de conect. eléc.	1		
3	R78053	Conjunto de conector eléc.	1		Interruptor de luz de freno
	R78061	Terminal eléctrico	2		
	R78059	Sellador de conect. eléc.	2		
4	RE12363	Conjunto de conector eléc.	1		Interruptor de pasador de traba de caballete
	R78060	Terminal eléctrico	2		
	R78059	Sellador de conect. eléc.	2		
5	RE12364	Conjunto de conector eléc.	1		Sensor de articulación
	R78061	Terminal eléctrico	3		
	R78059	Sellador de conect. eléc.	3		
6	57M7254	Conjunto de conector eléc.	1		Solenoide pasador bloqueo caballete
	R104846	Terminal eléctrico	2		
	57M9883	Sellador de cable eléctrico	2		
	57M7289	Dispositivo de bloqueo eléc	1		
7	57M7254	Conjunto de conector eléc.	2		Sensor de desactivación de limpiaparabrisas inferior
	R104846	Terminal eléctrico	2		
	57M9883	Sellador de cable eléctrico	2		
	57M7289	Dispositivo de bloqueo eléc	1		
8	57M7256	Conjunto de conector eléc.	2		Sensor de desactivación de limpiaparabrisas inferior
	R104919	Terminal eléctrico	2		
	57M9883	Sellador de cable eléctrico	2		
	57M7289	Dispositivo de bloqueo eléc	1		
9	57M9451	Terminal eléctrico	2		BOCINA
10	57M8023	Caja de conectores eléc.	1		Grupo de cables válvula impacto hoja
	R78066	Terminal eléctrico	2		
	57M7621	Dispositivo de bloqueo eléc	1		
11	57M8020	Terminal eléctrico	1		Tapa
12	57M8021	Conjunto de conector eléc.	2		Luces de trabajo debajo de cabina
	R78065	Terminal eléctrico	2		
	57M8022	Dispositivo de bloqueo eléc	1		
13	57M8021	Conjunto de conector eléc.	1		Tapa
14	57M8021	Conjunto de conector eléc.	2		Luces de trabajo centrales
	R78065	Terminal eléctrico	2		
	57M8022	Dispositivo de bloqueo eléc	1		
15	57M8018	Conjunto de conector eléc.	1		Sensores de presión de bomba
	R78066	Terminal eléctrico	3		
	57M8019	Terminal eléctrico	1		
16	57M8018	Conjunto de conector eléc.	1		Grupo de cables de sensor de inclinación de ruedas
	R78065	Terminal eléctrico	3		
	57M8019	Terminal eléctrico	1		
17	57M8012	Conjunto de conector eléc.	1		Limpiaparabrisas inferior delantero
	R78065	Terminal eléctrico	5		
	R78069	Tapón para cavidad eléc.	1		
	57M8013	Dispositivo de bloqueo eléc	1		
18	57M8012	Conjunto de conector eléc.	2		Luces de conducción
	R78065	Terminal eléctrico	5		
	R78069	Tapón para cavidad eléc.	1		
	57M8013	Dispositivo de bloqueo eléc	1		
19	57M8468	Conjunto de conector eléc.	1		Grupos de cables de interior de cabina
	R78066	Terminal eléctrico	23		
	R78069	Tapón para cavidad eléc.	8		
20	AT344337	Grupo de cables	1		

Rear Platform Harness
Rear Platform Harness
Жгут проводов задней платформы
Grupo de cables de plataforma trasero

TX1057740 A.1

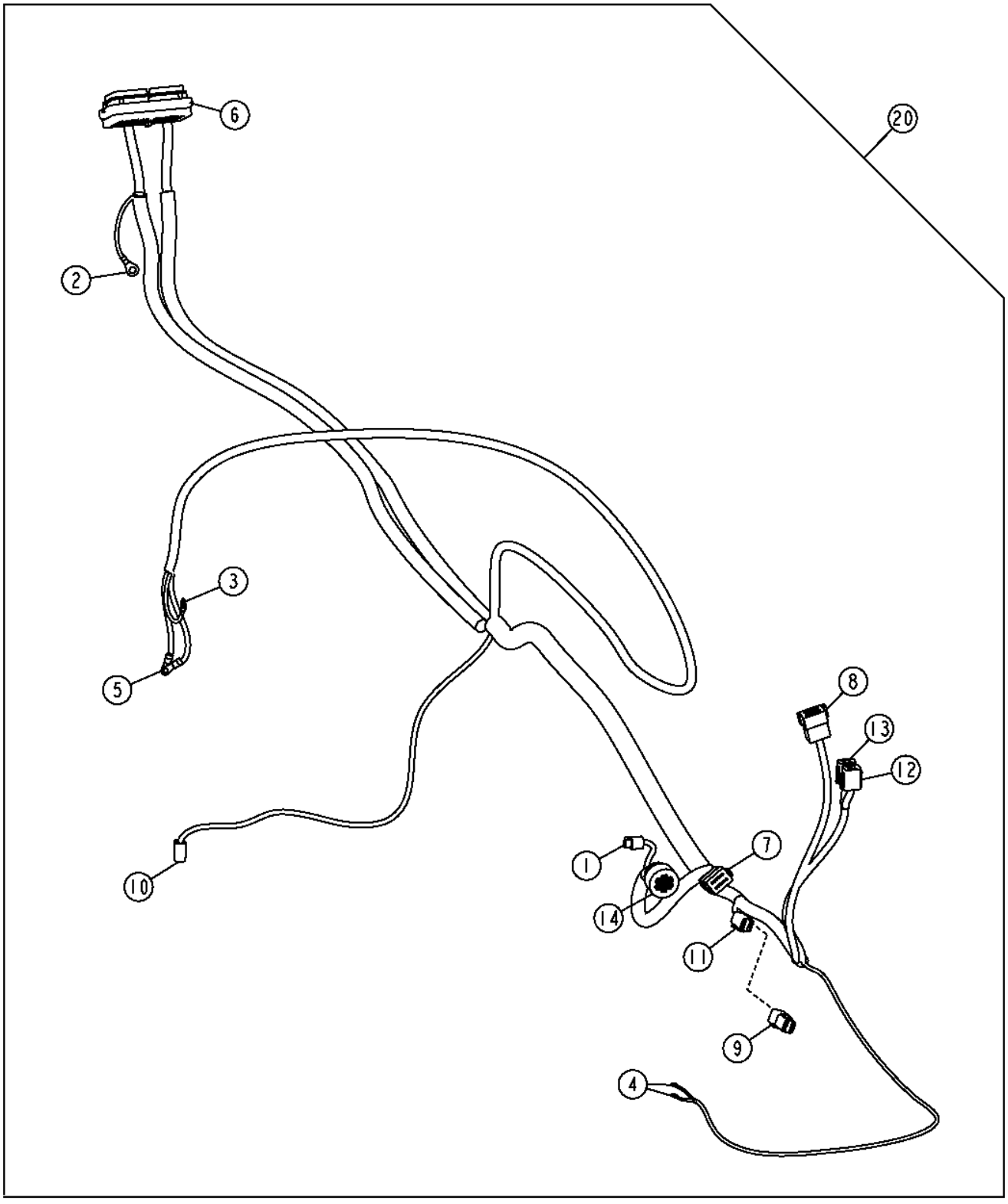

TX1057740

Pos.	Ref.	Descripción	Cant.	Núm. de serie	Notas
1	57M7850	Caja de conectores eléc.	1		Sensor de velocidad de eje de cilindro
	57M7829	Terminal eléctrico	2		
2	.....	Terminal eléctrico	1		Tierra
3	.....	Terminal eléctrico	1		INTERRUPTOR DE BATERÍA
4	.....	Terminal eléctrico	2		Sensor de nivel de combustible
5	.....	Terminal eléctrico	2		Disyuntor
6	.....	Caja de conectores eléc.	1		Grupos de cables de interior de cabina
	R78065	Terminal eléctrico	64		
	57M7536	Terminal eléctrico	2		
	57M7905	Conjunto de conector eléc.	4		
	R78069	Tapón para cavidad eléc.	16		
	Z78008	Sellador de conect. eléc.	16		
7	57M7633	Conjunto de conector eléc.	1		Grupo de cables de puerta de ventilador
	R78066	Terminal eléctrico	7		
	R78069	Tapón para cavidad eléc.	1		
	57M7680	Terminal eléctrico	1		
8	57M7633	Conjunto de conector eléc.	1		Grupo de cables delantero de TDH
	R78066	Terminal eléctrico	10		
	R78069	Tapón para cavidad eléc.	2		
	57M7682	Dispositivo de bloqueo eléc	1		
9	57M8014	Caja de conectores eléc.	1		Tapa
10	57M8021	Conjunto de conector eléc.	1		Solenoide de traba de diferencial
	R78065	Terminal eléctrico	2		
	57M8022	Dispositivo de bloqueo eléc	1		
11	57M8012	Conjunto de conector eléc.	1		Cable de cámara trasera
	R78065	Terminal eléctrico	5		
	R78069	Tapón para cavidad eléc.	1		
	57M8013	Dispositivo de bloqueo eléc	1		
12	.....	Caja de conectores eléc.	1		Grupo de cables de estructura intermedia
	R78065	Terminal eléctrico	8		
	57M8011	Dispositivo de bloqueo eléc	1		
13	.....	Caja de conectores eléc.	1		Grupo de cables de estructura intermedia
	R78065	Terminal eléctrico	7		
	R78069	Tapón para cavidad eléc.	1		
	57M8011	Dispositivo de bloqueo eléc	1		
14	57M7667	Conjunto de conector eléc.	1		Grupo de cables de la transmisión
	R78065	Terminal eléctrico	28		
	R78069	Tapón para cavidad eléc.	3		
20	AT325676	Grupo de cables	1		

Midstructure Harness
Faisceau de structure intermédiaire
Жгут проводов средн. констр.
Grupo de cables de estructura intermedia

TX1057751 A.1

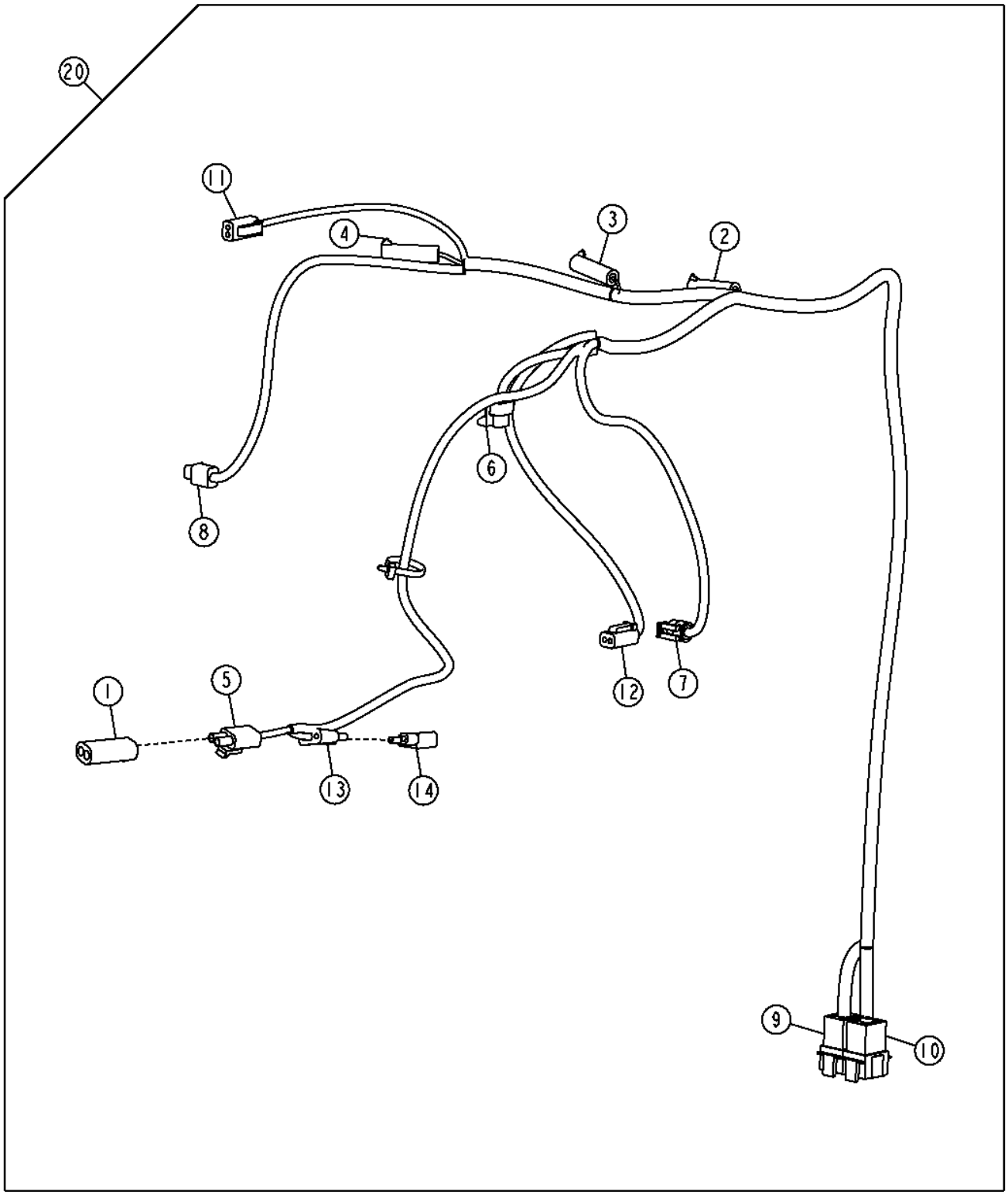

TX1057751

Pos.	*Ref.*	*Descripción*	*Cant.*	*Núm. de serie*	*Notas*
1	R78053	Conjunto de conector eléc.	1		Tapa
2	R78052	Conjunto de conector eléc.	1		Int. de restricción de filtro de transmisión
	R78060	Terminal eléctrico	1		
	R78059	Sellador de conect. eléc.	1		
3	R78052	Conjunto de conector eléc.	1		Interruptor de restricción del filtro hidráulico
	R78060	Terminal eléctrico	1		
	R78059	Sellador de conect. eléc.	1		
4	R78052	Conjunto de conector eléc.	1		Interruptor de restricción del filtro del diferencial
	R78060	Terminal eléctrico	1		
	R78059	Sellador de conect. eléc.	1		
5	RE12363	Conjunto de conector eléc.	1		Válvula de desconexión para arranque en frío
	R78060	Terminal eléctrico	2		
	R78059	Sellador de conect. eléc.	2		
6	57M7254	Conjunto de conector eléc.	1		Solenoide de velocidad de ventilador
	R104846	Terminal eléctrico	2		
	57M7289	Dispositivo de bloqueo eléc	1		
7	57M7796	Caja de conectores eléc.	1		Sensor de presión del ventilador
	R104701	Terminal eléctrico	3		
8	57M7850	Caja de conectores eléc.	1		Sensor, Temperatura de aceite hidráulico
	57M7829	Terminal eléctrico	2		
9	.....	Caja de conectores eléc.	1		Grupo de cables de plataforma trasero
	R78066	Terminal eléctrico	8		
	57M7680	Terminal eléctrico	1		
10	.....	Caja de conectores eléc.	1		Grupo de cables de plataforma trasero
	R78066	Terminal eléctrico	7		
	R78069	Tapón para cavidad eléc.	1		
	57M7680	Terminal eléctrico	1		
11	57M8021	Conjunto de conector eléc.	1		Arnés de luces del compartimiento del motor
	R78065	Terminal eléctrico	2		
	57M8022	Dispositivo de bloqueo eléc	1		
12	57M8021	Conjunto de conector eléc.	1		Solenoide de ventilador reversible
	R78065	Terminal eléctrico	2		
	57M8022	Dispositivo de bloqueo eléc	1		
13	.....	Caja de conectores eléc.	1		
14	AT103399	Diodo	1		
20	AT342805	Grupo de cables	1		

WHEEL LEAN SENSOR HARNESS
FAISCEAU DE CAPTEUR D'INCLINAISON DE ROUE
WHEEL LEAN SENSOR HARNESS
ARNES DE SENSOR DE INCLINACION DE RUEDAS

TX1057748 A.1

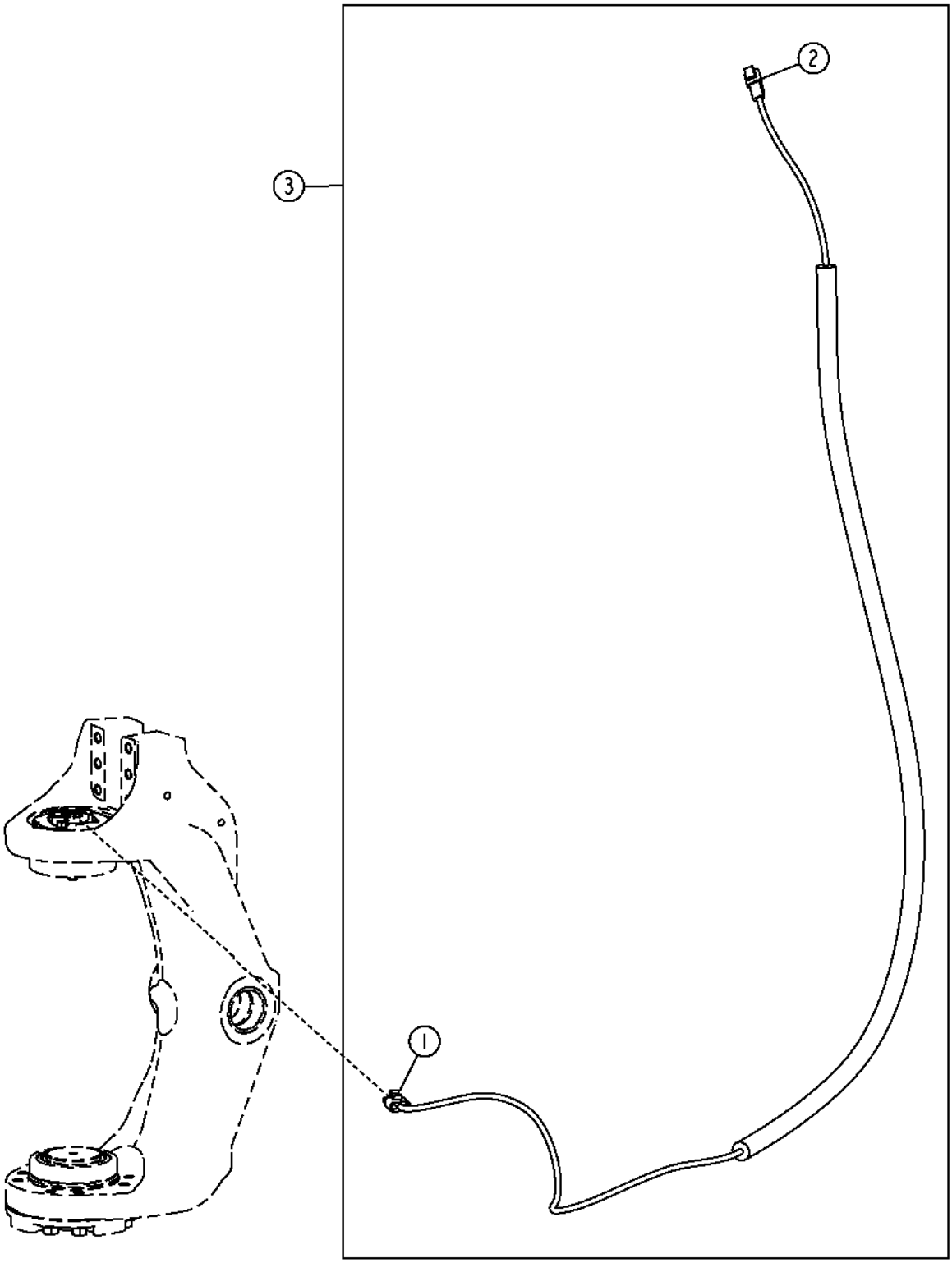

TX1057748

Pos.	*Ref.*	*Descripción*	*Cant.*	*Núm. de serie*	*Notas*
1	RE12364	Conjunto de conector eléc.	1		
	R78058	Terminal eléctrico	3		
	.....	Sellador de conect. eléc.	3		
2	57M8020	Terminal eléctrico	1		Cables de plataforma delantera
	R78066	Terminal eléctrico	3		
	57M7676	Terminal eléctrico	1		
3	AT347793	Grupo de cables	1		

Front Light Harness
Faisceau de feux avant
Жгут проводов передних фар
Grupo de cables de luces delanteras

TX1057756 A.1

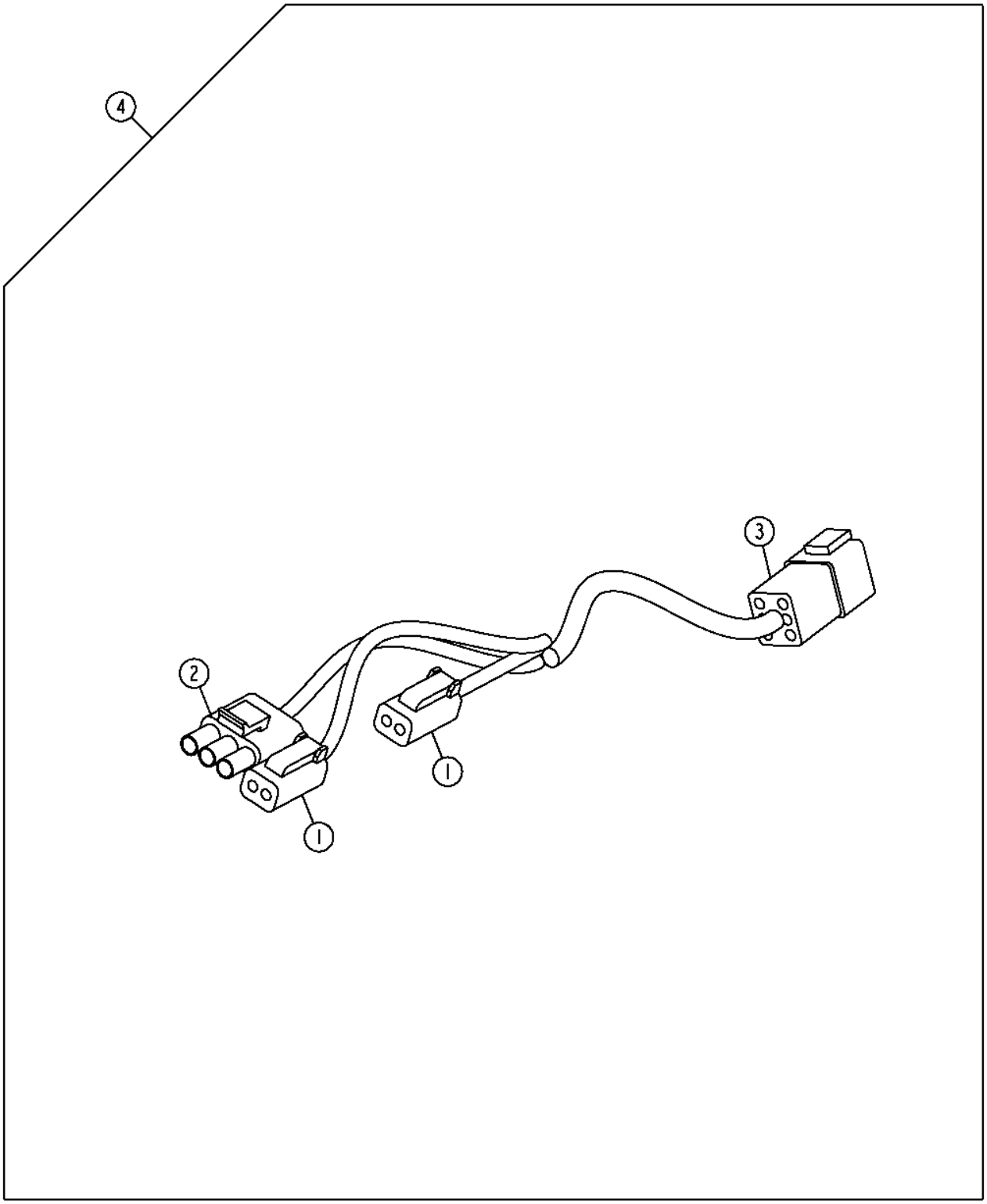

TX1057756

Pos.	*Ref.*	*Descripción*	*Cant.*	*Núm. de serie*	*Notas*
1	57M8021	Conjunto de conector eléc.	2		Luces de conducción delanteras
	R78065	Terminal eléctrico	2		
	57M8022	Dispositivo de bloqueo eléc	1		
2	RE12364	Conjunto de conector eléc.	1		Señalizador de viraje
	R78060	Terminal eléctrico	3		
	R78059	Sellador de conect. eléc.	3		
3	57M8014	Caja de conectores eléc.	1		Cables de plataforma delantera
	R78066	Terminal eléctrico	5		
	R78069	Tapón para cavidad eléc.	1		
	57M7678	Terminal eléctrico	1		
4	AT365343	Grupo de cables	1		

Engine Wiring Harnesses (6090HDW01)
Faisceaux de fils du moteur (6090hdw01)
Жгуты проводов двигателя (6090hdw01)
Arnés de cables del motor (6090hdw01)

TX1065776 A.1

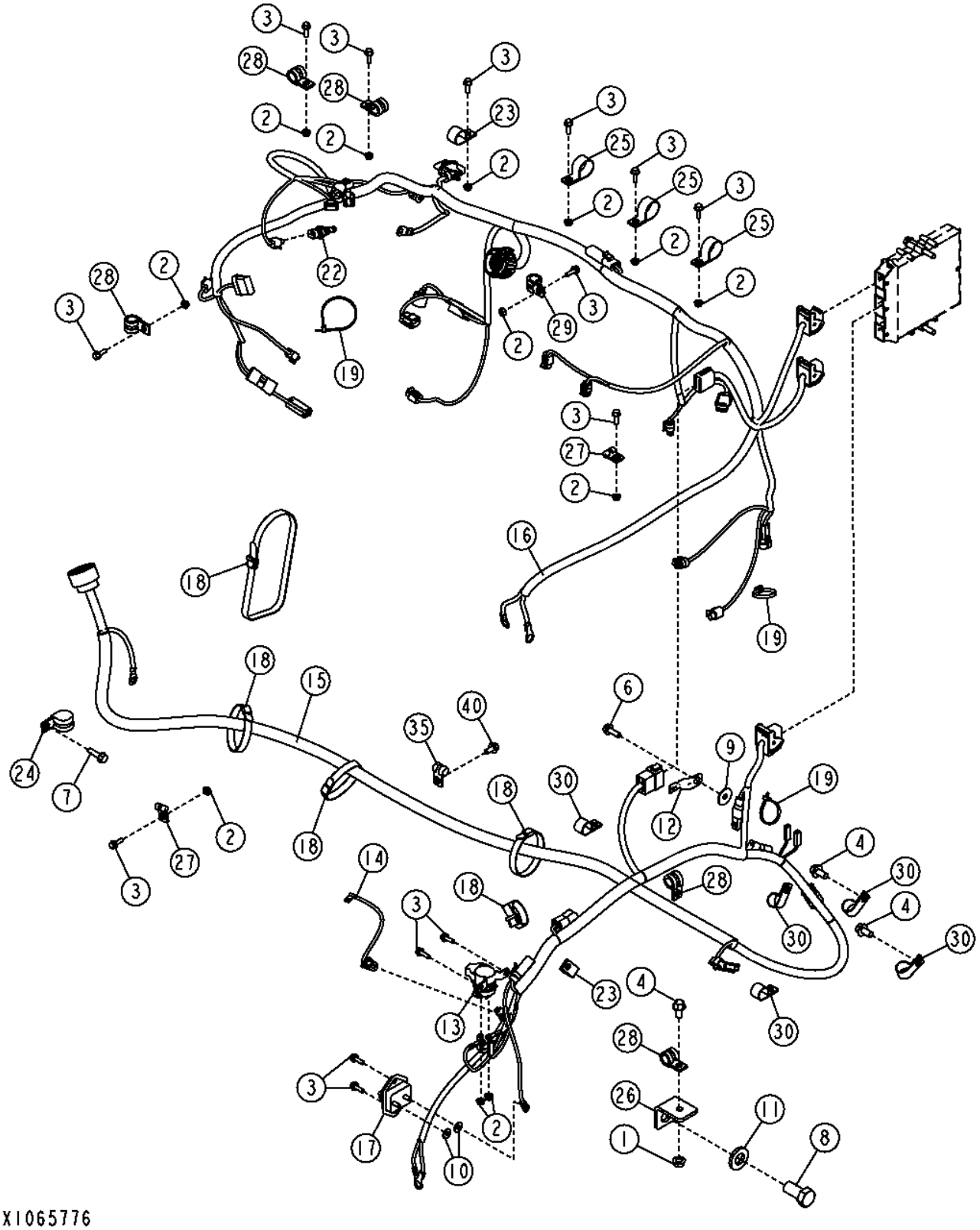

Pos.	*Ref.*	*Descripción*	*Cant.*	*Núm. de serie*	*Notas*
1	14M7296	Tuerca con brida	1		M10
2	14M7303	Tuerca con brida	12		M6
3	19M7862	Tornillo	14		M6 X 20
4	19M7784	Tornillo	3		M10 X 20
6	19M7867	Tornillo	1		M8 X 25
7	19M7868	Tornillo	1		M8 X 30
8	19M7946	Tornillo	1		M20 X 40
9	24H1299	Arandela	1		3/8" X 1-1/4" X 0.065"
10	24M7139	Arandela	2		6.400 X 18 X 1.600 MM
11	24M7242	Arandela	1		21.400 X 42 X 5 MM
12	57M8736	Accesorio de conector eléc.	1		
13	AT145341	Relé	1		ARRANCADOR
14	AT368272	Grupo de cables	1		Cables de puente de arrancador
15	AT367511	Grupo de cables	1		Grupo de cables de bastidor de motor
16	AT341938	Grupo de cables	1		Motor
17	F125640	Ruptor de circuito	1		
18	N189220	Cinta de atar	6		
19	R44302	Cinta de atar	6		
22	RE525016	Termopar	1		
23	T102934	Abrazadera	2		
24	T120536	Abrazadera	1		
25	T162675	Abrazadera	3		
26	T230055	Ángulo	1		
27	T74410	Abrazadera	2		
28	T74416	Abrazadera	5		
29	T76252	Abrazadera	1		
30	T78787	Abrazadera	5		
35	T78974	Abrazadera	1		
40	19M7865	Tornillo	1		M8 X 16

Engine Wiring Harnesses (6090HDW01)
Faisceaux de fils du moteur (6090hdw01)
Жгуты проводов двигателя (6090hdw01)
Arnés de cables del motor (6090hdw01)

TX1057779 A.1

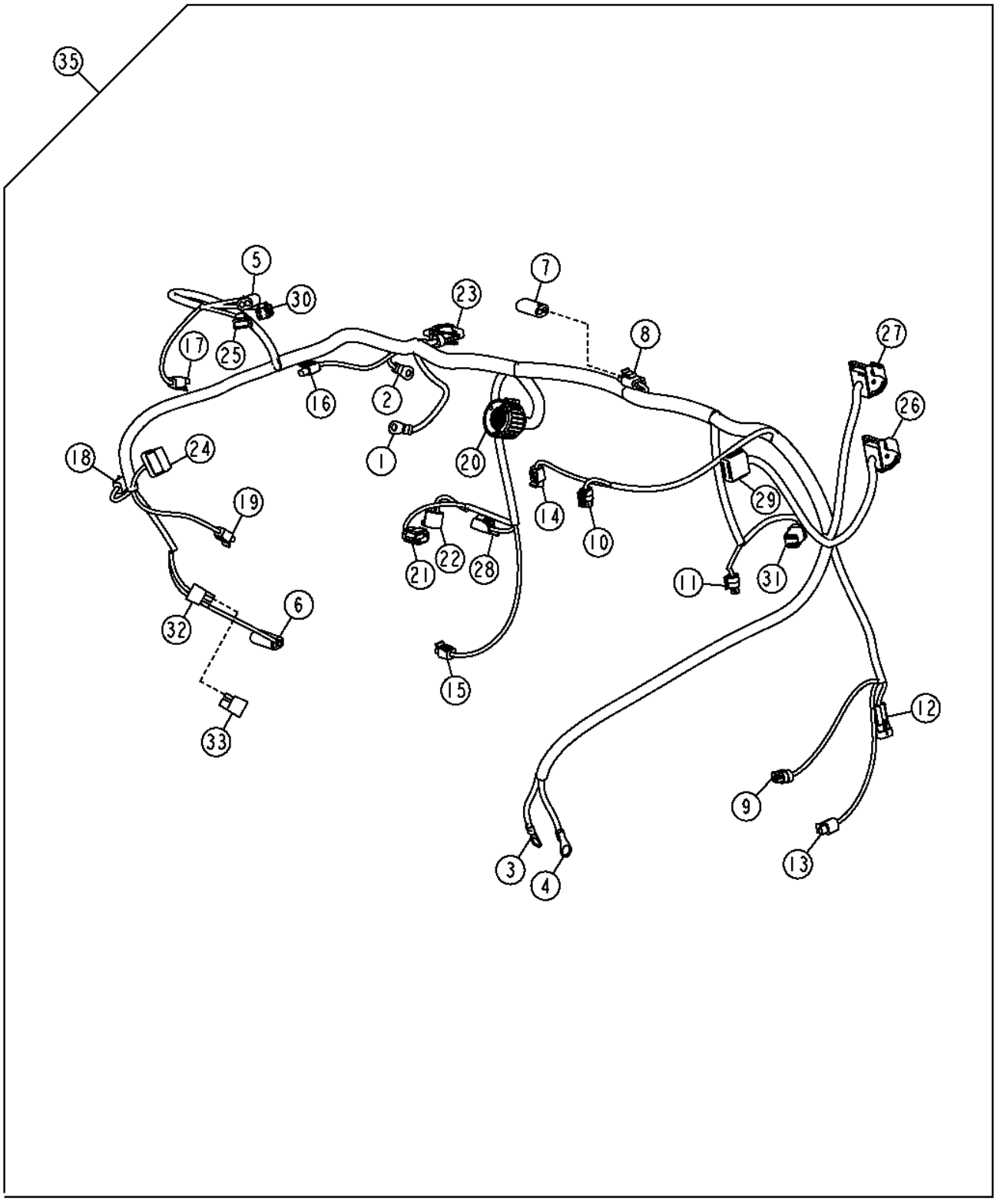

TX1057779

Pos.	*Ref.*	*Descripción*	*Cant.*	*Núm. de serie*	*Notas*
1	.....	Terminal eléctrico	1		Borne de tierra de alternador
2	.....	Terminal eléctrico	1		Salida
3	.....	Terminal eléctrico	1		ARRANCADOR
4	.....	Terminal eléctrico	1		ARRANCADOR
5	R78053	Conjunto de conector eléc.	1		Interruptor de restricción de filtro de aire
	R78058	Terminal eléctrico	2		
	R78059	Sellador de conect. eléc.	2		
6	RE12364	Conjunto de conector eléc.	1		Embrague de compresor de acond. aire
	R78058	Terminal eléctrico	2		
	R78059	Sellador de conect. eléc.	2		
7	R78053	Conjunto de conector eléc.	1		Tapa
8	RE12363	Conjunto de conector eléc.	1		Solenoide de fluido auxiliar de arranque
	R78060	Terminal eléctrico	2		
	R78059	Sellador de conect. eléc.	2		
9	57M7796	Caja de conectores eléc.	1		Sensor de presión de aceite de motor
	R104701	Terminal eléctrico	3		
10	57M7796	Caja de conectores eléc.	1		Presión de aire de colector
	57M9006	Terminal eléctrico	3		
11	57M7796	Caja de conectores eléc.	1		Sensor de presión combustible
	57M9006	Terminal eléctrico	3		
12	57M7256	Conjunto de conector eléc.	1		Agua en combustible
	R104919	Terminal eléctrico	2		
	.....	Sellador de conect. eléc.	2		
	57M7289	Dispositivo de bloqueo eléc	1		
13	57M7850	Caja de conectores eléc.	1		Velocidad de cigüeñal
	57M7829	Terminal eléctrico	2		
14	57M7850	Caja de conectores eléc.	1		Sensor de temperatura de aire de colector
	57M9572	Terminal eléctrico	3		
15	57M7850	Caja de conectores eléc.	1		Velocidad de árbol de levas
	57M7829	Terminal eléctrico	2		
16	57M7850	Caja de conectores eléc.	1		Sensor de temperatura de refrigerante
	57M7829	Terminal eléctrico	2		
17	57M7850	Caja de conectores eléc.	1		Temperatura admisión comprimida
	57M7829	Terminal eléctrico	2		
18	57M7850	Caja de conectores eléc.	1		Temp. aire fresco de EGR
	57M9572	Terminal eléctrico	3		
19	57M7813	Terminal eléctrico	1		Temp. escape de EGR
	57M9572	Terminal eléctrico	3		
20	57M8581	Caja de conectores eléc.	1		Inyectores de combustible
	57M8991	Terminal eléctrico	8		
	57M8515	Sellador de conect. eléc.	8		
21	57M8407	Caja de conectores eléc.	1		Presión de riel de combustible
	57M8135	Terminal eléctrico	3		
	57M7833	Sellador de conect. eléc.	3		
	57M8417	Dispositivo de bloqueo eléc	1		
22	57M8400	Conjunto de conector eléc.	1		Sensor temperatura combustible
	57M8402	Terminal eléctrico	2		
	.....	Sellador de conect. eléc.	2		

Engine Wiring Harnesses (6090HDW01)
Faisceaux de fils du moteur (6090hdw01)
Жгуты проводов двигателя (6090hdw01)
Arnés de cables del motor (6090hdw01)

TX1057779 A.1

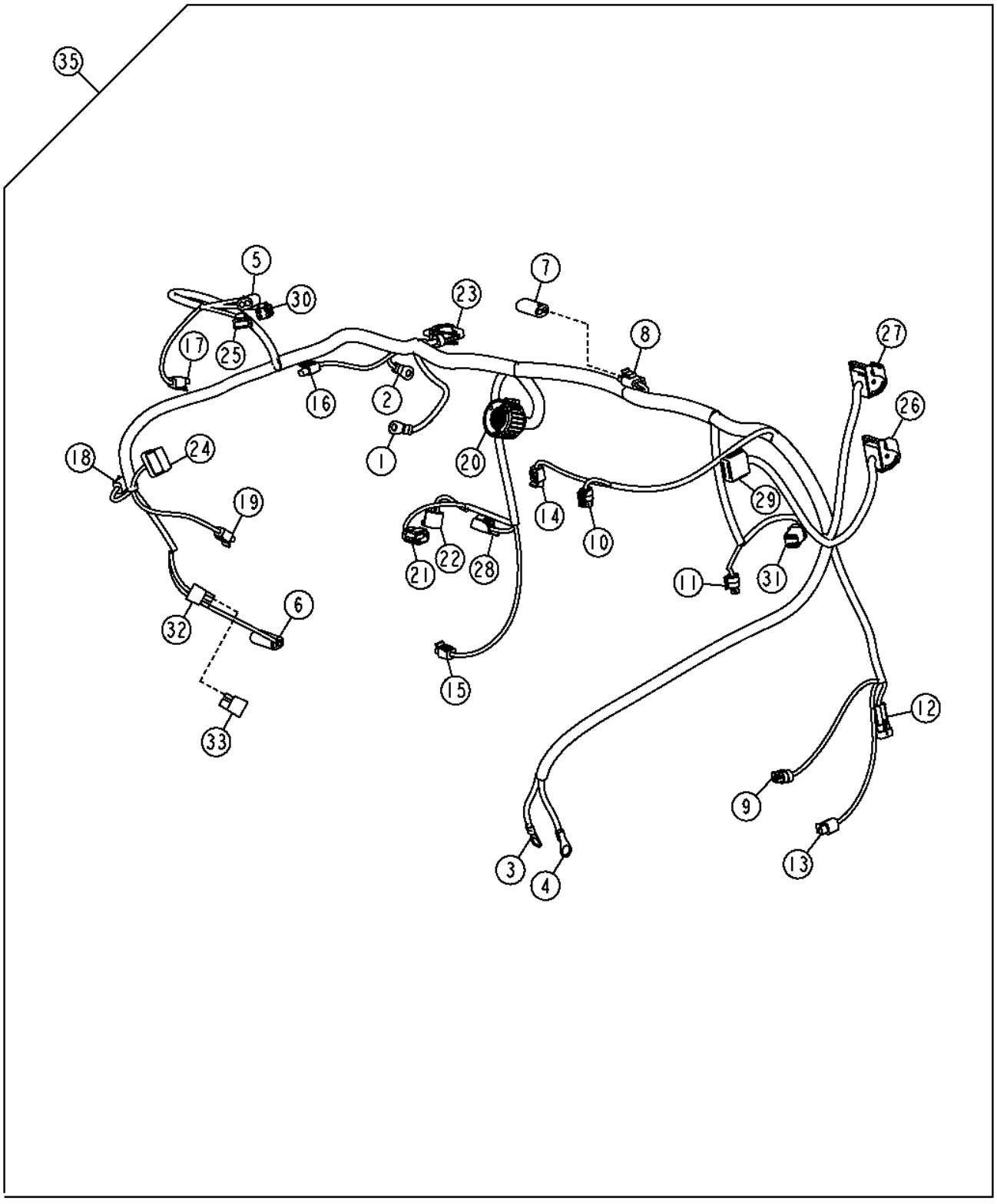

TX1057779

Pos.	Ref.	Descripción	Cant.	Núm. de serie	Notas
23	57M8960	Caja de conectores eléc.	1		Excitación de alternador
	57M9721	Terminal eléctrico	2		
	57M9883	Sellador de cable eléctrico	2		
	57M7259	Tapón para cavidad eléc.	3		
24	.....	Caja de conectores eléc.	1		Sistema de EGR
	57M8598	Terminal eléctrico	5		
	.....	Tapón para cavidad eléc.	1		
25	57M8542	Caja de conectores eléc.	1		Sensor de VTG
	57M8571	Terminal eléctrico	2		
	.....	Sellador de conect. eléc.	2		
	.....	Tapón para cavidad eléc.	1		
	57M8559	Terminal eléctrico	1		
26	57M8519	Caja de conectores eléc.	1		Unidad de control de motor (ECU), Negro
	57M9184	Terminal eléctrico	14		
	57M8530	Terminal eléctrico	8		
	57M8605	Sellador de conect. eléc.	10		
27	57M8523	Caja de conectores eléc.	1		Unidad de control de motor (ECU), Azul
	57M9184	Terminal eléctrico	18		
	57M8530	Terminal eléctrico	6		
	57M8605	Sellador de conect. eléc.	8		
28	57M8403	Caja de conectores eléc.	1		Válvula control bomba
	57M8404	Terminal eléctrico	2		
	57M8405	Terminal eléctrico	2		
29	57M8008	Conjunto de conector eléc.	1		Grupo de cables de bastidor de motor
	57M9184	Terminal eléctrico	1		
	.....	Terminal eléctrico	6		
	R78069	Tapón para cavidad eléc.	5		
	57M8009	Dispositivo de bloqueo eléc	1		
30	57M8635	Caja de conectores eléc.	1		Accionador de VTG
	.....	Terminal eléctrico	3		
	R78069	Tapón para cavidad eléc.	1		
	57M8016	Dispositivo de bloqueo eléc	1		
31	57M8634	Caja de conectores eléc.	1		BOMBA DE ALIMENTACIÓN DE COMBUSTIBLE
	.....	Terminal eléctrico	6		
	57M8013	Dispositivo de bloqueo eléc	1		
32	.....	Caja de conectores eléc.	1		
33	AT103399	Diodo	1		
35	AT341938	Grupo de cables	1		

Engine Wiring Harnesses (6068HDW75)
Faisceaux de fils de moteur (6068hdw75)
Жгуты проводов двигателя (6068hdw75)
Grupos de cables del motor (6068hdw75)

TX1065781 A.1

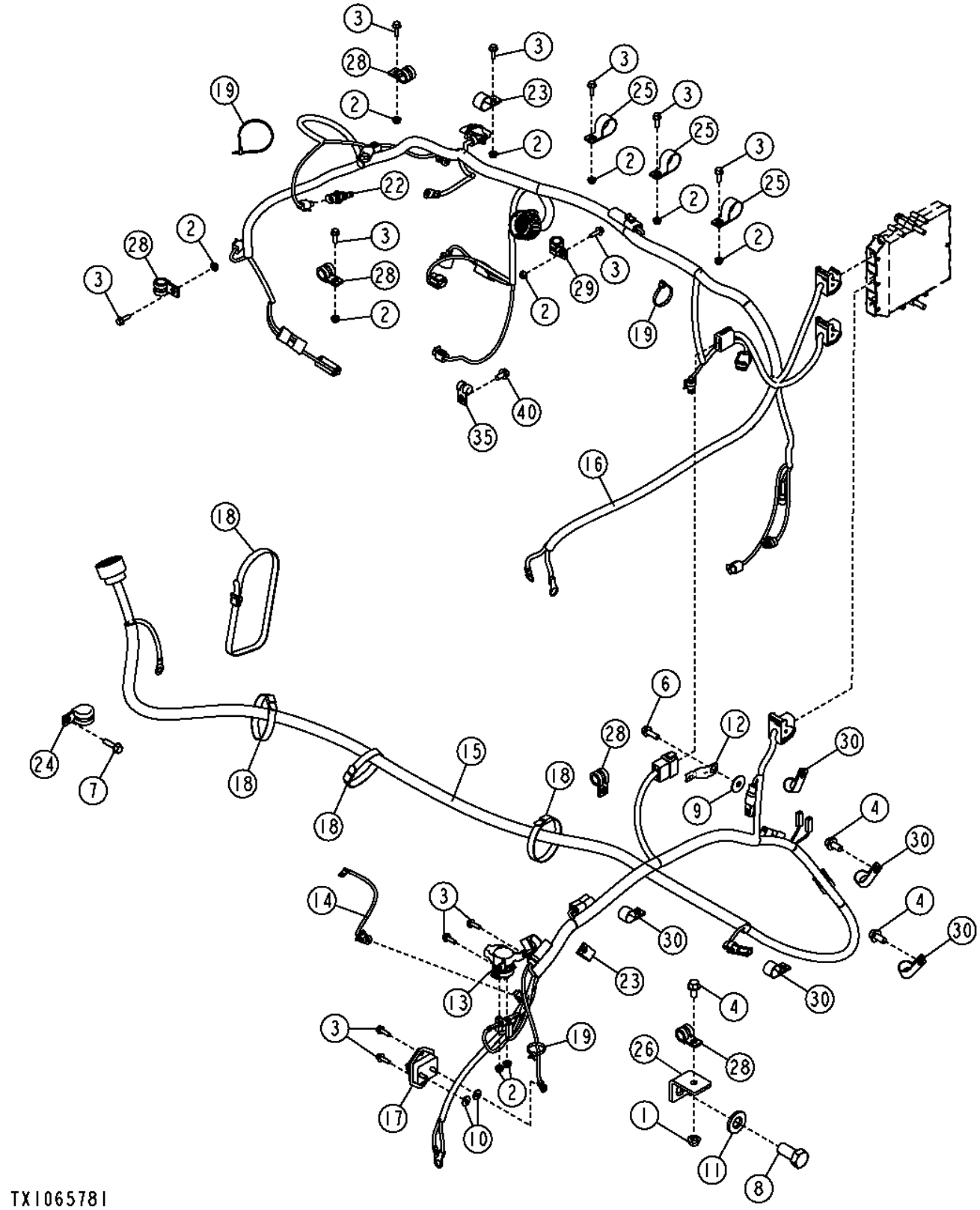

Pos.	*Ref.*	*Descripción*	*Cant.*	*Núm. de serie*	*Notas*
1	14M7296	Tuerca con brida	1		M10
2	14M7303	Tuerca con brida	10		M6
3	19M7862	Tornillo	12		M6 X 20
4	19M7784	Tornillo	3		M10 X 20
6	19M7867	Tornillo	1		M8 X 25
7	19M7868	Tornillo	1		M8 X 30
8	19M7946	Tornillo	1		M20 X 40
9	24H1299	Arandela	1		3/8" X 1-1/4" X 0.065"
10	24M7139	Arandela	2		6.400 X 18 X 1.600 MM
11	24M7242	Arandela	1		21.400 X 42 X 5 MM
12	57M8736	Accesorio de conector eléc.	1		
13	AT145341	Relé	1		ARRANCADOR
14	AT368272	Grupo de cables	1		Cables de puente de arrancador
15	AT367511	Grupo de cables	1		Bastidor de motor
16	AT345736	Grupo de cables	1		Motor
17	F125640	Ruptor de circuito	1		
18	N189220	Cinta de atar	6		
19	R44302	Cinta de atar	6		
22	RE525016	Termopar	1		
23	T102934	Abrazadera	2		
24	T120536	Abrazadera	1		
25	T162675	Abrazadera	3		
26	T230055	Ángulo	1		
28	T74416	Abrazadera	5		
29	T76252	Abrazadera	1		
30	T78787	Abrazadera	5		
40	19M7865	Tornillo	1		M8 X 16

Engine Wiring Harnesses (6068HDW75)
Faisceaux de fils de moteur (6068hdw75)
Жгуты проводов двигателя (6068hdw75)
Grupos de cables del motor (6068hdw75)

TX1049310 A.1

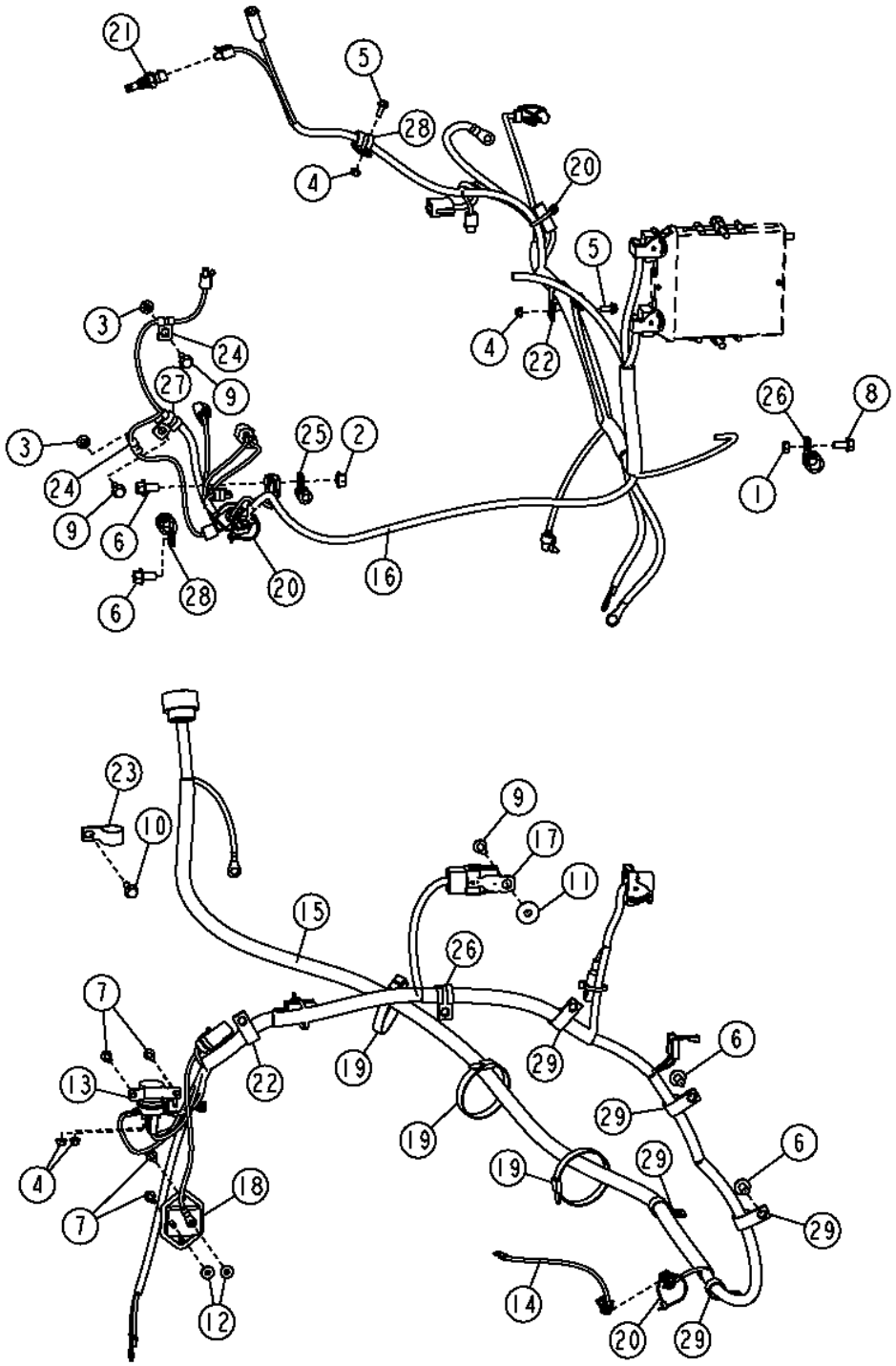

Pos.	Ref.	Descripción	Cant.	Núm. de serie	Notas
1	57M9566	Conjunto de conector eléc.	1		Bujías de precalentamiento
2	R78053	Conjunto de conector eléc.	1		Embrague de compresor de acond. aire
	R78058	Terminal eléctrico	2		
	R78059	Sellador de conect. eléc.	2		
3	R78053	Conjunto de conector eléc.	1		Interruptor de restricción de filtro de aire
	R78058	Terminal eléctrico	2		
	R78059	Sellador de conect. eléc.	2		
4	57M7254	Conjunto de conector eléc.	1		Indicador de agua en combustible
	R104846	Terminal eléctrico	2		
	57M9883	Sellador de cable eléctrico	2		
	57M7289	Dispositivo de bloqueo eléc	1		
5	57M7796	Caja de conectores eléc.	1		Sensor de presión de aceite de motor
	R104701	Terminal eléctrico	3		
6	57M7796	Caja de conectores eléc.	1		Sensor de presión combustible
	57M9006	Terminal eléctrico	3		
7	57M7850	Caja de conectores eléc.	1		Velocidad de cigüeñal
	57M7829	Terminal eléctrico	2		
8	57M7850	Caja de conectores eléc.	1		Sensor de temperatura de refrigerante
	57M7829	Terminal eléctrico	2		
9	57M7850	Caja de conectores eléc.	1		Velocidad de árbol de levas
	57M7829	Terminal eléctrico	2		
10	57M7850	Caja de conectores eléc.	1		Sensor de temperatura de aire de colector
	57M9572	Terminal eléctrico	2		
11	57M7850	Caja de conectores eléc.	1		Temperatura admisión comprimida
	57M7829	Terminal eléctrico	2		
12	.....	Terminal eléctrico	1		Relé de bujías de precalentamiento
13	.....	Terminal eléctrico	1		ARRANCADOR
14	.....	Terminal eléctrico	1		ARRANCADOR
15	.....	Terminal eléctrico	1		Borne de tierra de alternador
16	.....	Terminal eléctrico	1		Salida
17	57M8407	Caja de conectores eléc.	1		Presión de riel de combustible
	57M8135	Terminal eléctrico	3		
	57M7833	Sellador de conect. eléc.	3		
	57M8417	Dispositivo de bloqueo eléc	1		
18	57M8400	Conjunto de conector eléc.	1		Sensor temperatura combustible
	57M8402	Terminal eléctrico	2		
	57M7833	Sellador de conect. eléc.	2		
19	57M8960	Caja de conectores eléc.	1		Excitación de alternador
	57M9721	Terminal eléctrico	2		
	57M9883	Sellador de cable eléctrico	2		
	57M7259	Tapón para cavidad eléc.	3		
20	57M8403	Caja de conectores eléc.	1		Válvula control bomba
	57M8404	Terminal eléctrico	2		
	57M8405	Terminal eléctrico	2		
21	57M8519	Caja de conectores eléc.	1		Unidad de control de motor (ECU), Negro
	57M8530	Terminal eléctrico	8		
	57M9184	Terminal eléctrico	4		
	57M8605	Sellador de conect. eléc.	20		
22	57M8523	Caja de conectores eléc.	1		Unidad de control de motor (ECU), Azul
	57M8530	Terminal eléctrico	11		
	57M9184	Terminal eléctrico	6		
	57M8605	Sellador de conect. eléc.	15		
23	57M8008	Conjunto de conector eléc.	1		Grupo de cables de bastidor de motor
	.....	Terminal eléctrico	5		
	R78069	Tapón para cavidad eléc.	7		
	57M8009	Dispositivo de bloqueo eléc	1		
24	57M8636	Caja de conectores eléc.	1		Inyectores de combustible
	.....	Terminal eléctrico	8		
	R78069	Tapón para cavidad eléc.	4		
	57M8009	Dispositivo de bloqueo eléc	1		
25	.....	Caja de conectores eléc.	1		
26	AT103399	Diodo	1		
30	AT341942	Grupo de cables	1		

Engine Frame Harness
Engine Frame Harness
Жгут проводов рамы двигателя
Grupo de cables de bastidor de motor

TX1058208 A.1

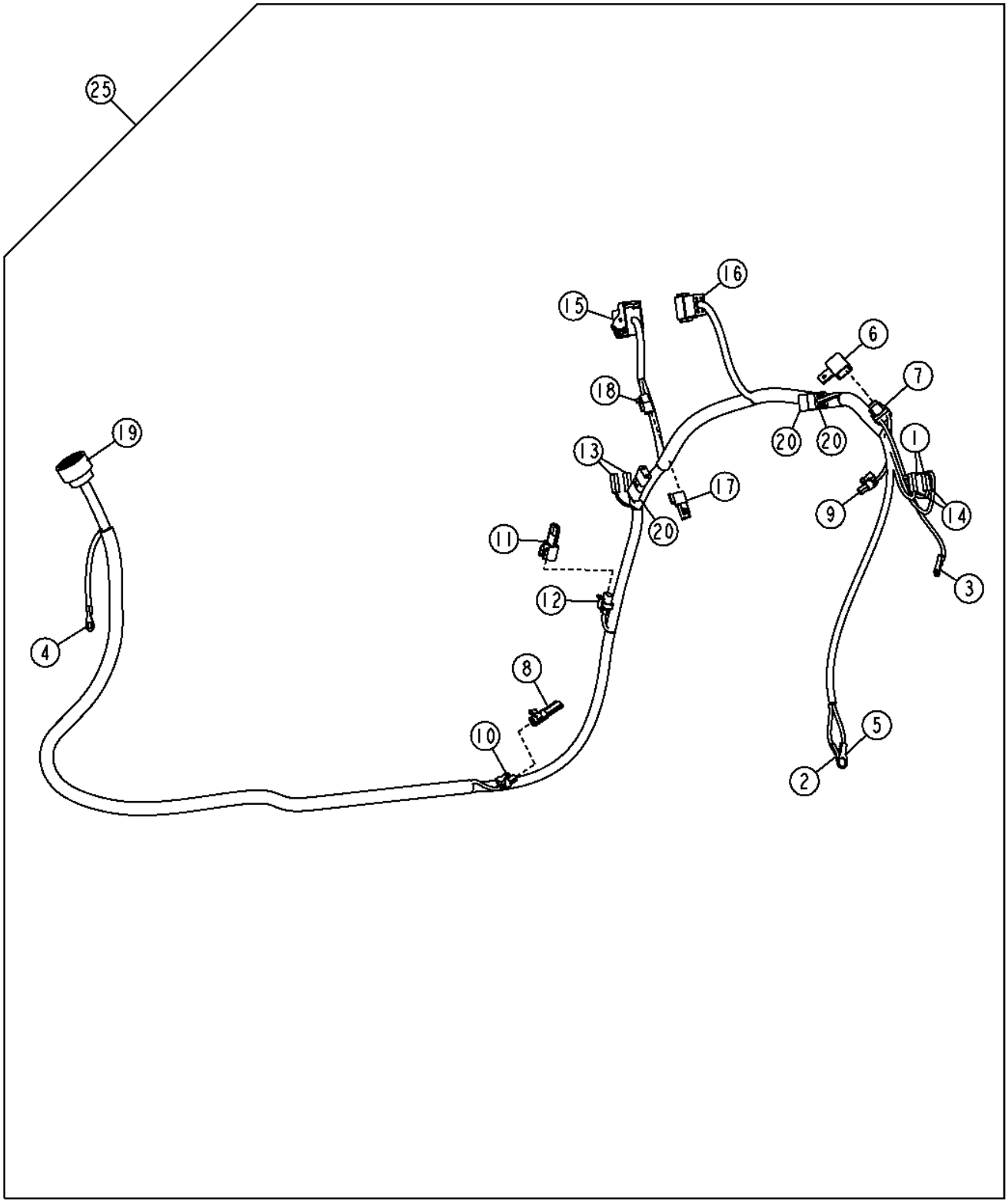

TX1058208

Pos.	*Ref.*	*Descripción*	*Cant.*	*Núm. de serie*	*Notas*
1	.....	Terminal eléctrico	2		Relé de arrancador
2	.....	Terminal eléctrico	1		Tierra
3	.....	Terminal eléctrico	1		Disyuntor
4	.....	Terminal eléctrico	1		Tierra
5	57M9952	Terminal eléctrico	1		Tierra
6	57M8487	Capuchón de conector eléc.	1		
7	R104929	Conjunto de conector eléc.	1		Fusible
	R104571	Terminal eléctrico	2		
	57M7120	Fusible	1		
8	57M7293	Conjunto de conector eléc.	1		Tapa
9	57M7294	Conjunto de conector eléc.	1		Solenoide de arrancador
	57M7299	Terminal eléctrico	1		
	R78062	Sellador de conect. eléc.	1		
	57M7295	Dispositivo de bloqueo eléc	1		
10	57M7294	Conjunto de conector eléc.	1		Solenoide de arrancador
	57M7299	Terminal eléctrico	1		
	R78062	Sellador de conect. eléc.	1		
	57M7295	Dispositivo de bloqueo eléc	1		
11	57M7304	Conjunto de conector eléc.	1		Tapa
12	57M7309	Caja de conectores eléc.	1		
	57M7297	Terminal eléctrico	2		
	R78063	Sellador de conect. eléc.	2		
	57M7306	Dispositivo de bloqueo eléc	1		
13	57M9454	Terminal eléctrico	2		Bujías de precalentamiento, CALEFACTOR DE AIRE DEL MOTOR
14	57M9454	Terminal eléctrico	2		Relé de arrancador
15	57M8527	Caja de conectores eléc.	1		Unidad de control de motor (ECU), Marrón
	57M8530	Terminal eléctrico	17		
	57M9469	Terminal eléctrico	8		
	57M8605	Sellador de conect. eléc.	23		
16	.....	Caja de conectores eléc.	1		Grupo de cables del motor
	R78066	Terminal eléctrico	7		
	R78069	Tapón para cavidad eléc.	5		
	57M7682	Dispositivo de bloqueo eléc	1		
17	57M8131	Terminador electrónico	1		Terminador CAN
18	57M8018	Conjunto de conector eléc.	1		Terminador CAN
	R78065	Terminal eléctrico	3		
19	57M7543	Conjunto de conector eléc.	1		Grupos de cables de interior de cabina
	R78065	Terminal eléctrico	21		
	R78069	Tapón para cavidad eléc.	2		
20	AT103399	Diodo	1		Relé de arrancador, Motor de arranque, Bujías de precalentamiento, CALEFACTOR DE AIRE DEL MOTOR
25	AT367511	Grupo de cables	1		

Transmission Wiring Harness
Faisceau de fils de transmission
Жгут проводов трансмиссии
Grupo de cables de transmisión

TX1049328 A.1

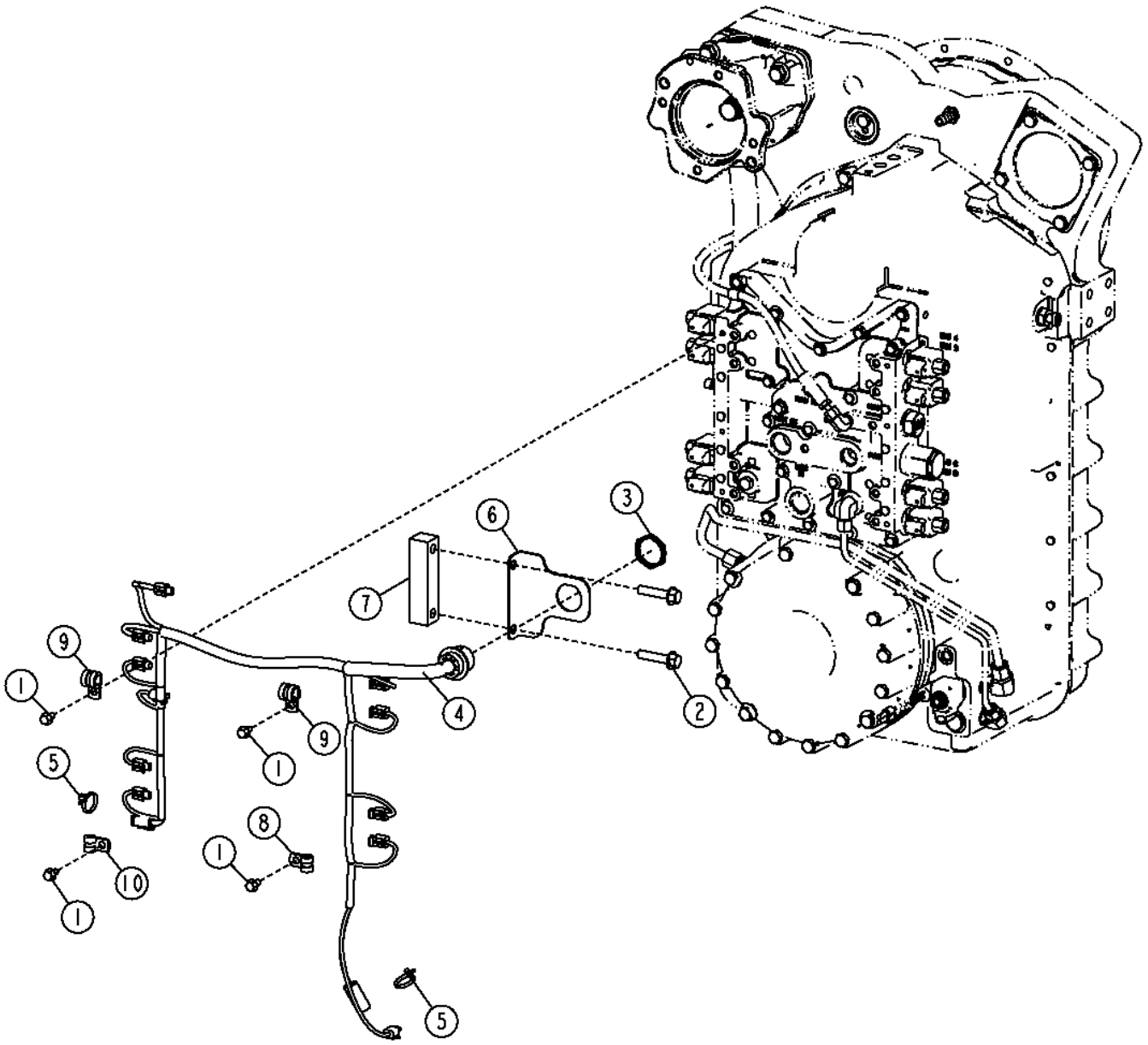

Pos.	*Ref.*	*Descripción*	*Cant.*	*Núm. de serie*	*Notas*
1	19M7865	Tornillo	4		M8 X 16
2	19M8112	Tornillo	2		M12 X 55
3	57M8035	Tuerca	1		
4	AT339495	Grupo de cables	1		
5	R44302	Cinta de atar	2		
6	T232119	Soporte	1		
7	T232492	Tira	1		
8	T74412	Abrazadera	1		
9	T76252	Abrazadera	2		
10	T78974	Abrazadera	1		

Transmission Wiring Harness
Faisceau de fils de transmission
Жгут проводов трансмиссии
Grupo de cables de transmisión

TX1057773 A.1

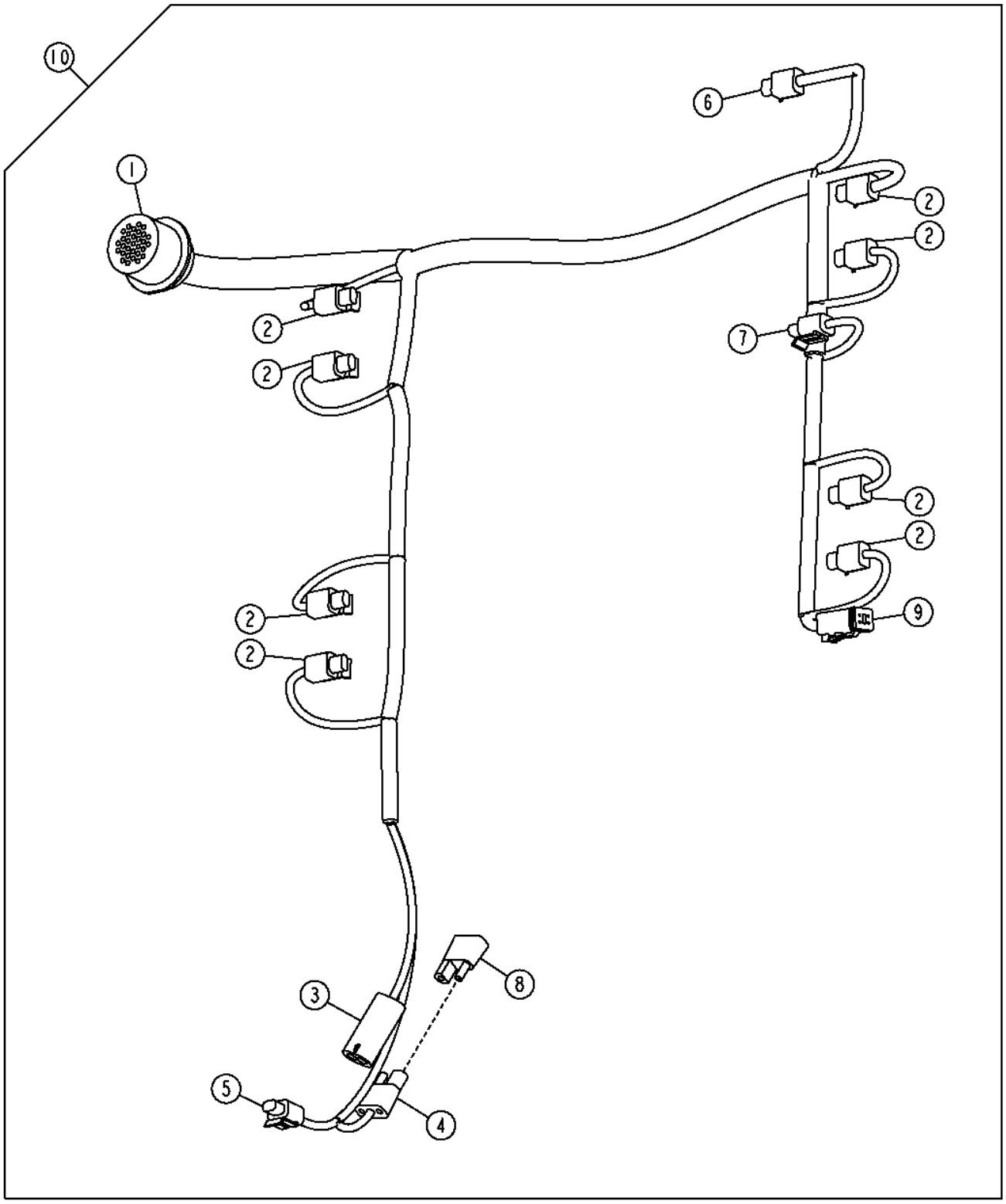

TX1057773

Pos.	*Ref.*	*Descripción*	*Cant.*	*Núm. de serie*	*Notas*
1	57M7666	Terminal eléctrico	1		Transmisión
	R78066	Terminal eléctrico	28		
	R78069	Tapón para cavidad eléc.	3		
2	57M7850	Caja de conectores eléc.	8		Solenoide de transmisión
	57M7829	Terminal eléctrico	2		
3	R78053	Conjunto de conector eléc.	1		Interr. presión freno estacionamiento
	R78061	Terminal eléctrico	2		
	R78059	Sellador de conect. eléc.	2		
4	.....	Caja de conectores eléc.	1		
5	57M7850	Caja de conectores eléc.	1		Solenoide de freno de estacionamiento
	57M7829	Terminal eléctrico	2		
6	57M7850	Caja de conectores eléc.	1		Eje de entrada
	57M7829	Terminal eléctrico	2		
7	57M7850	Caja de conectores eléc.	1		Aceite de transmisión
	57M7829	Terminal eléctrico	2		
8	AT103399	Diodo	1		Solenoide de freno de estacionamiento
9	57M8015	Conjunto de conector eléc.	1		Eje de salida
	R78065	Terminal eléctrico	4		
	57M8016	Dispositivo de bloqueo eléc	1		
10	AT339495	Grupo de cables	1		

Cab Interior Wiring Harness
Faisceau de fils intérieurs de cabine
Жгут проводов внутри кабины
Grupo de cables interior de la cabina

TX1050882 A.1

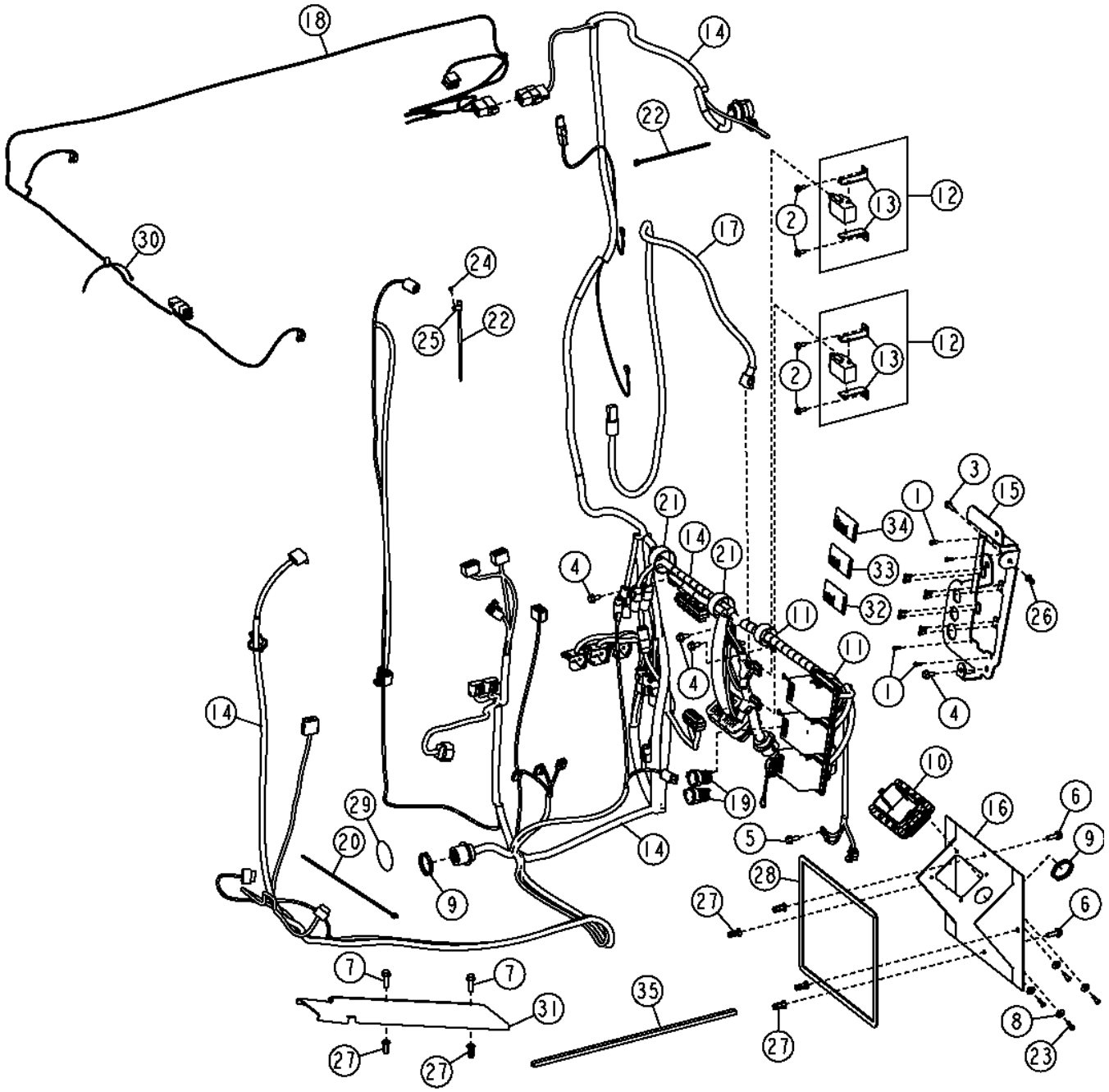

Pos.	*Ref.*	*Descripción*	*Cant.*	*Núm. de serie*	*Notas*
1	19H3072	Tornillo	12		0.190" X 1/2"
2	19M7775	Tornillo	4		M6 X 16
3	19M7863	Tornillo	1		M6 X 25
4	19M7865	Tornillo	7		M8 X 16
5	19M7866	Tornillo	1		M8 X 20
6	19M7867	Tornillo	2		M8 X 25
7	19M7868	Tornillo	2		M8 X 30
8	24M7139	Arandela	4		6.400 X 18 X 1.600 MM
9	57M8035	Tuerca	2		
10	57M9690	Terminal eléctrico	1		
11	AH77714	Presilla	2		
12	AT317063	Relé	2		
13	T200363	Ángulo	2		
14	AT328872	Grupo de cables de cabina	1		Interior de cabina
15	AT346023	Soporte	1		
16	AT346499	Soporte	1		
17	AT350214	Grupo de cables	1		Cable de alimentación de controlador de carga flexible
18	AT363999	Grupo de cables altavoz	1		
19	GY20126	Base	2		
20	H77698	Cinta de atar	1		
21	N198631	Abrazadera	2		
22	R44302	Cinta de atar	9		
23	R80979	Tornillo	4		
24	T185769	Tornillo	1		
25	T187394	Anclaje	1		
26	T196077	Tuerca	1		
27	T196079	Tuerca	6		
28	.....	Aislante	1		(MAKE FROM T59938) (CTL 3.90 ft.)
29	T206106	Etiqueta adhesiva	2		
30	T209627	Abrazadera	5		
31	T227257	Tapadera	1		
32	T239804	Etiqueta adhesiva	1		
33	T239805	Etiqueta adhesiva	1		
34	T239806	Etiqueta adhesiva	1		
35	.....	Aislante	1		(MAKE FROM T58056) (CTL 512 mm)

Cab Interior Wiring Harness (Connectors)
Faisceau d'intérieur de cabine (connecteurs)
Жгут проводов внутри кабины (разъемы)
Grupo de cables interior de la cabina (enchufes)

TX1058299 A.1

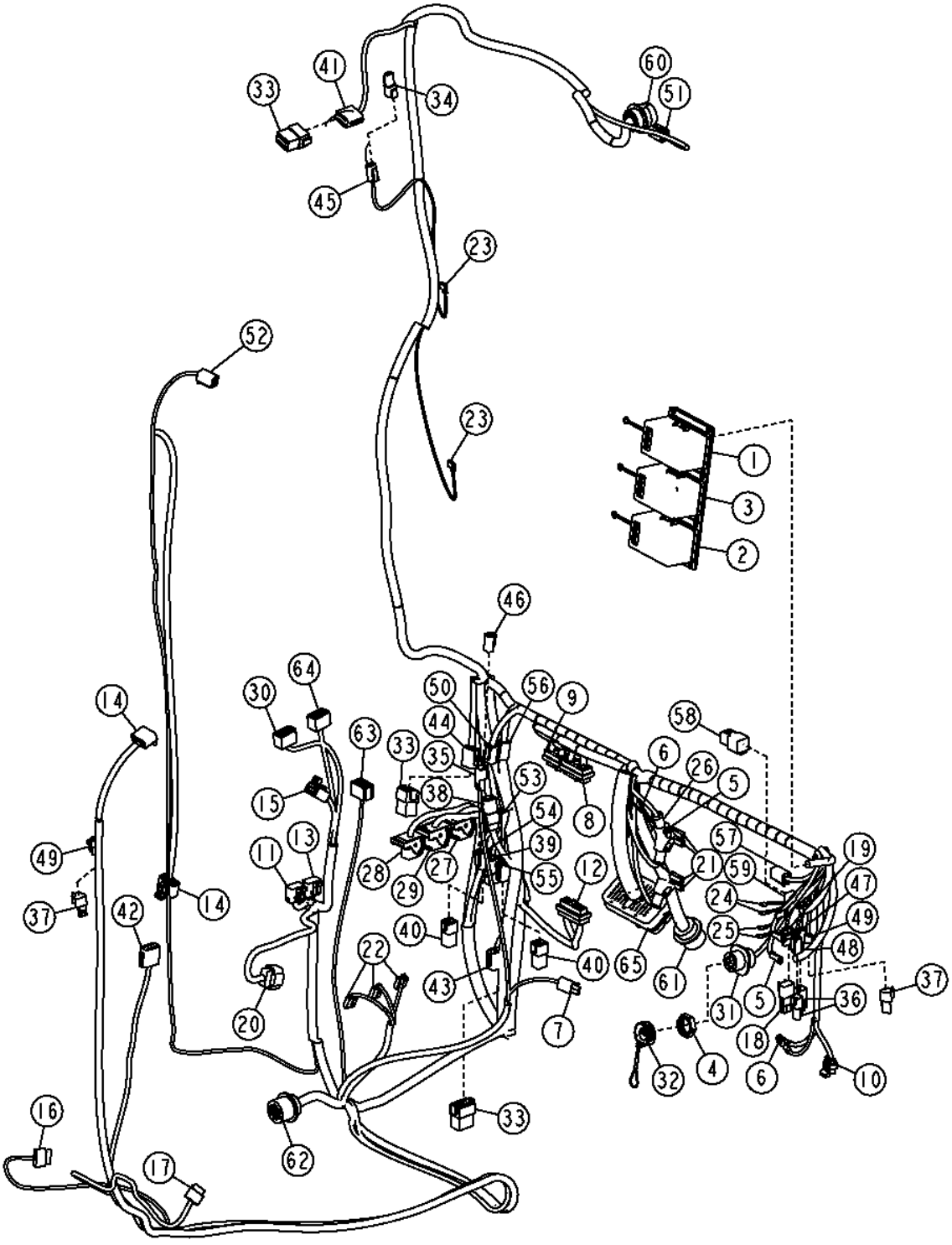

Pos.	*Ref.*	*Descripción*	*Cant.*	*Núm. de serie*	*Notas*
1	AT346012	Caja de fusibles	1		
	57M7707	Terminal eléctrico	24		
	R78059	Sellador de conect. eléc.	24		
	R78064	Tapón para cavidad eléc.	26		
2	AT346013	Caja de fusibles	1		
	57M7707	Terminal eléctrico	13		
	57M8892	Terminal eléctrico	4		
	57M8297	Terminal eléctrico	1		
	R78059	Sellador de conect. eléc.	13		
	R78063	Sellador de conect. eléc.	4		
	57M8967	Sellador de conect. eléc.	1		
	R78064	Tapón para cavidad eléc.	2		
3	AT351872	Caja de fusibles	1		
	57M7707	Terminal eléctrico	18		
	57M8892	Terminal eléctrico	5		
	57M8297	Terminal eléctrico	2		
	R78059	Sellador de conect. eléc.	18		
	R78063	Sellador de conect. eléc.	5		
	57M8967	Sellador de conect. eléc.	2		
	R78064	Tapón para cavidad eléc.	15		
4	57M9182	Tuerca	1		Conector de diagnóstico
5	.....	Terminal eléctrico	6		Caja de fusibles, Relé
6	.....	Terminal eléctrico	6		Tierra
7	RE12363	Conjunto de conector eléc.	1		Asiento neumático
	R78060	Terminal eléctrico	2		
8	57M9171	Conjunto de conector eléc.	1		Controlador de transmisión
	R104701	Terminal eléctrico	22		
	57M7741	Terminal eléctrico	8		
9	57M9174	Conjunto de conector eléc.	1		Controlador de transmisión
	R104701	Terminal eléctrico	10		
	57M7741	Terminal eléctrico	8		
10	57M7280	Conjunto de conector eléc.	1		Cableado de climatización
	57M7297	Terminal eléctrico	2		
	57M7491	Terminal eléctrico	1		
	57M7274	Accesorio de conector eléc.	1		
11	57M7261	Caja de conectores eléc.	1		Control selector de marchas
	R104846	Terminal eléctrico	7		
	57M7259	Tapón para cavidad eléc.	1		
	57M7296	Accesorio de conector eléc.	1		
12	57M9168	Conjunto de conector eléc.	1		Controlador de transmisión
	R104701	Terminal eléctrico	18		
	57M7741	Terminal eléctrico	11		
13	57M7288	Conjunto de conector eléc.	1		Interruptor de arranque neutro
	R104846	Terminal eléctrico	3		
	57M7259	Tapón para cavidad eléc.	5		
	57M7296	Accesorio de conector eléc.	1		
14	57M7262	Caja de conectores eléc.	2		Pantalla en la cabina
	R104846	Terminal eléctrico	7		
	57M7259	Tapón para cavidad eléc.	3		
	57M7281	Dispositivo de bloqueo eléc	1		
15	57M7262	Caja de conectores eléc.	1		Sensor de sentido de marcha
	R104846	Terminal eléctrico	3		
	57M7259	Tapón para cavidad eléc.	7		
	57M8907	Dispositivo de bloqueo eléc	1		
16	57M9207	Caja de conectores eléc.	1		Pedal de acelerador
	57M9572	Terminal eléctrico	3		
	57M7259	Tapón para cavidad eléc.	3		
17	57M9207	Caja de conectores eléc.	1		PEDAL DE AVANCE LENTO
	R104846	Terminal eléctrico	6		
18	57M7304	Conjunto de conector eléc.	1		Fuente de alimentación de 12V, Tapa
19	57M7309	Caja de conectores eléc.	1		Fuente de alimentación de 12V
	57M7299	Terminal eléctrico	2		
	57M7306	Dispositivo de bloqueo eléc	1		
20	57M8916	Conjunto de conector eléc.	1		Pedal desacelerador
	57M8300	Terminal eléctrico	3		
	57M9446	Sellador de conect. eléc.	7		
	57M8231	Conjunto de conector eléc.	1		
21	57M9452	Caja de conectores eléc.	4		Relé

Cab Interior Wiring Harness (Connectors)
Faisceau d'intérieur de cabine (connecteurs)
Жгут проводов внутри кабины (разъемы)
Grupo de cables interior de la cabina (enchufes)

TX1058299 A.1

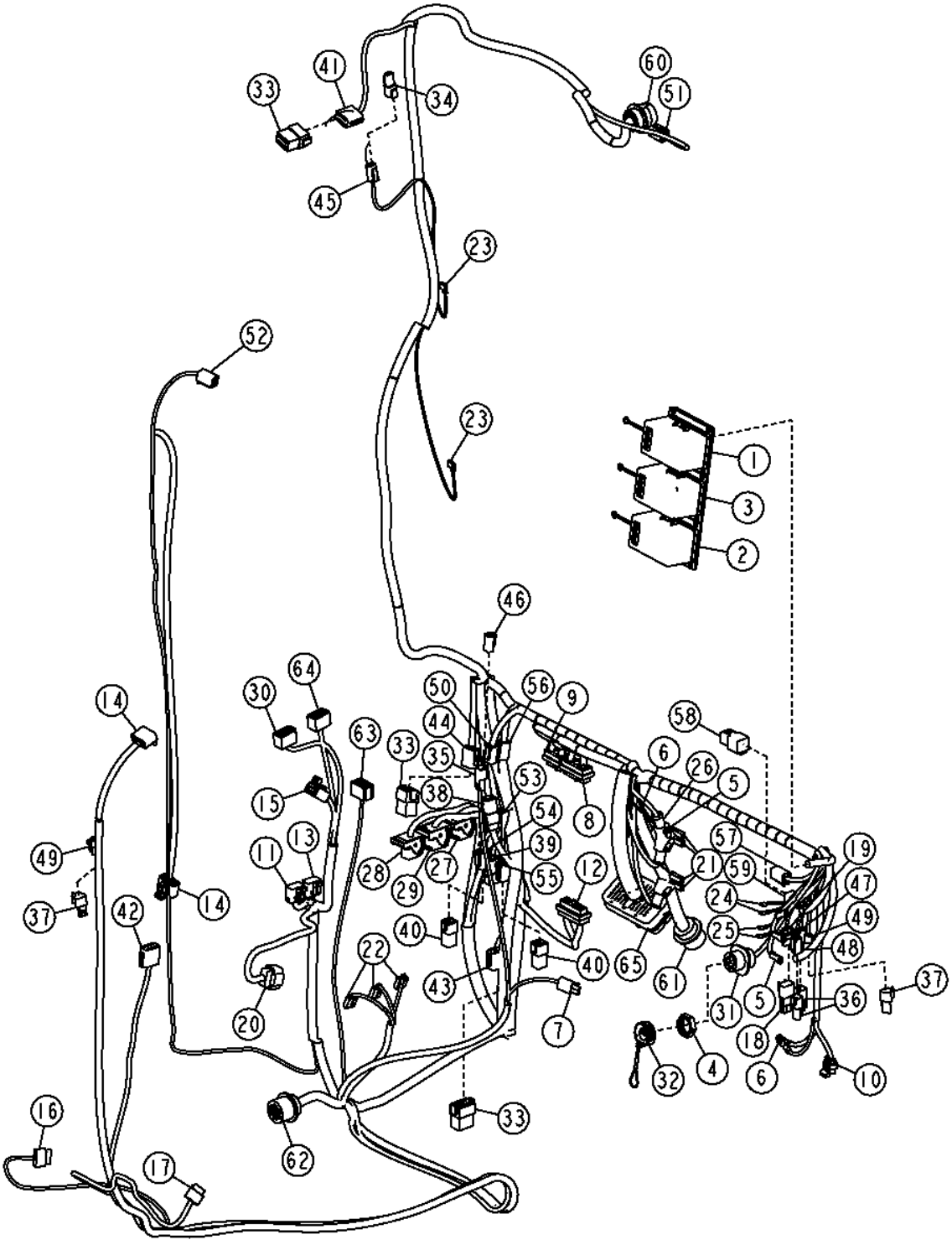

Pos.	*Ref.*	*Descripción*	*Cant.*	*Núm. de serie*	*Notas*
22	T107135	Conjunto de conector eléc.	3		Depósito de lavaparabrisas y bomba
	57M7172	Terminal eléctrico	2		
23	.....	Caja de conectores eléc.	2		Descongelador ventana trasera
24	57M9451	Terminal eléctrico	2		Tomacorriente de 12V
25	57M9453	Terminal eléctrico	2		Tomacorriente de 12V
26	M135512	Envoltura	3		
27	57M8524	Caja de conectores eléc.	1		Controlador de carga flexible, Marrón
	57M8530	Terminal eléctrico	16		
	57M9184	Terminal eléctrico	5		
	57M8605	Sellador de conect. eléc.	8		
	57M8604	Sellador de conect. eléc.	3		
28	57M8525	Caja de conectores eléc.	1		Controlador de carga flexible, Azul
	57M8530	Terminal eléctrico	13		
	57M9184	Terminal eléctrico	8		
	57M8605	Sellador de conect. eléc.	10		
	57M8604	Sellador de conect. eléc.	1		
29	57M8526	Caja de conectores eléc.	1		Controlador de carga flexible, Marrón
	57M8530	Terminal eléctrico	20		
	57M9184	Terminal eléctrico	7		
	57M8605	Sellador de conect. eléc.	20		
	57M8604	Sellador de conect. eléc.	1		
30	T210282	Caja de conectores eléc.	1		Ajuste control velocidad de motor
	57M7511	Terminal eléctrico	5		
31	57M9183	Caja de conectores eléc.	1		Conector de diagnóstico
	R78066	Terminal eléctrico	6		
	R78069	Tapón para cavidad eléc.	3		
32	57M7477	Capuchón de conector eléc.	1		
33	57M7633	Conjunto de conector eléc.	3		
34	57M7533	Terminal eléctrico	1		
35	57M8023	Caja de conectores eléc.	1		Calefactor debajo de asiento
	R78066	Terminal eléctrico	2		
	57M7621	Dispositivo de bloqueo eléc	1		
36	57M8023	Caja de conectores eléc.	1		24V, Tapa
37	57M8131	Terminador electrónico	2		Terminador CAN
38	57M8014	Caja de conectores eléc.	1		
	R78066	Terminal eléctrico	6		
	57M7678	Terminal eléctrico	1		
39	57M8014	Caja de conectores eléc.	1		Prueba de transmisión
	R78066	Terminal eléctrico	6		
	57M7678	Terminal eléctrico	1		
40	57M8014	Caja de conectores eléc.	2		Tapa
41	57M8008	Conjunto de conector eléc.	1		Al grupo de cables de la radio
	R78065	Terminal eléctrico	12		
	57M8009	Dispositivo de bloqueo eléc	1		
42	57M8008	Conjunto de conector eléc.	1		Grupo de cables consola de inclinación de cabina
	R78065	Terminal eléctrico	11		
	R78069	Tapón para cavidad eléc.	1		
	57M8009	Dispositivo de bloqueo eléc	1		
43	57M8008	Conjunto de conector eléc.	1		IGC Cab Harness
	R78065	Terminal eléctrico	10		
	R78069	Tapón para cavidad eléc.	2		
	57M8009	Dispositivo de bloqueo eléc	1		
44	57M8008	Conjunto de conector eléc.	1		Grupo de cables de cabina (Grade Pro)
	R78065	Terminal eléctrico	12		
	57M8009	Dispositivo de bloqueo eléc	1		
45	57M8021	Conjunto de conector eléc.	1		Motor de ventilador
	R78065	Terminal eléctrico	2		
	57M8022	Dispositivo de bloqueo eléc	1		
46	57M8021	Conjunto de conector eléc.	1		Tapa
47	57M8021	Conjunto de conector eléc.	1		24V
	R78065	Terminal eléctrico	2		
	57M8022	Dispositivo de bloqueo eléc	1		
48	57M8021	Conjunto de conector eléc.	1		24V
	R78065	Terminal eléctrico	2		
	57M8022	Dispositivo de bloqueo eléc	1		
49	57M8018	Conjunto de conector eléc.	2		Terminador CAN
	R78065	Terminal eléctrico	3		

Cab Interior Wiring Harness (Connectors)
Faisceau d'intérieur de cabine (connecteurs)
Жгут проводов внутри кабины (разъемы)
Grupo de cables interior de la cabina (enchufes)

TX1058299 A.1

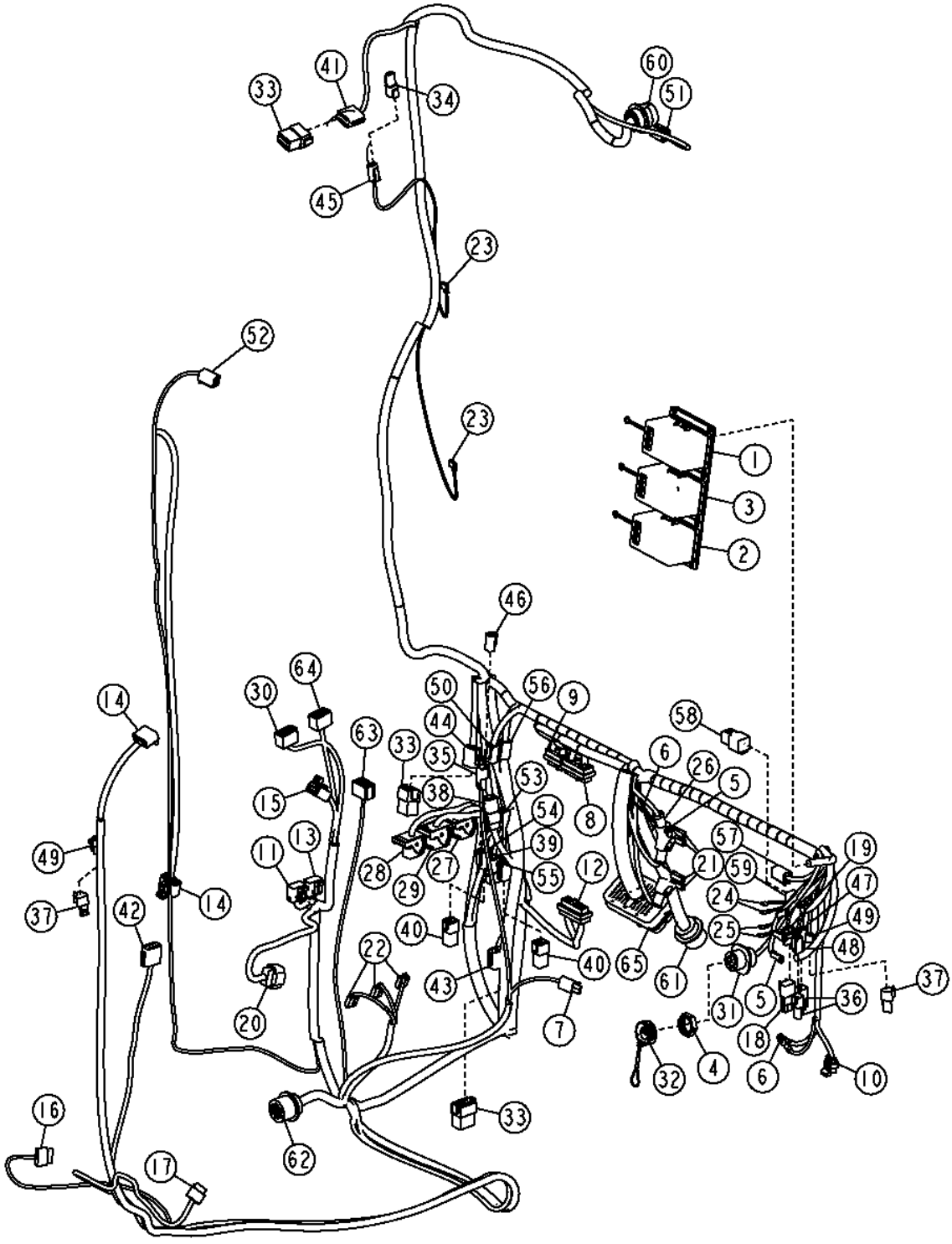

Pos.	Ref.	Descripción	Cant.	Núm. de serie	Notas
50	57M9130	Conjunto de conector eléc.	1		Portal de información de máquina
	57M8430	Terminal eléctrico	5		
	R78065	Terminal eléctrico	1		
	R78069	Tapón para cavidad eléc.	1		
	57M9132	Dispositivo de bloqueo eléc	1		
51	57M8012	Conjunto de conector eléc.	1		LIMPIAPARABRISAS TRASERO
	R78065	Terminal eléctrico	4		
	R78069	Tapón para cavidad eléc.	2		
	57M8013	Dispositivo de bloqueo eléc	1		
52	57M8012	Conjunto de conector eléc.	1		Módulo de teclado (SSM)
	R78065	Terminal eléctrico	6		
	57M8013	Dispositivo de bloqueo eléc	1		
53	57M8012	Conjunto de conector eléc.	1		
	R78065	Terminal eléctrico	3		
	R78069	Tapón para cavidad eléc.	3		
	57M8013	Dispositivo de bloqueo eléc	1		
54	57M8012	Conjunto de conector eléc.	1		Prueba de transmisión
	R78065	Terminal eléctrico	4		
	R78069	Tapón para cavidad eléc.	2		
	57M8013	Dispositivo de bloqueo eléc	1		
55	57M8012	Conjunto de conector eléc.	1		Prueba de transmisión
	R78065	Terminal eléctrico	4		
	R78069	Tapón para cavidad eléc.	2		
	57M8013	Dispositivo de bloqueo eléc	1		
56	57M8012	Conjunto de conector eléc.	1		Portal de información de máquina
	R78065	Terminal eléctrico	6		
	57M8013	Dispositivo de bloqueo eléc	1		
57	57M8012	Conjunto de conector eléc.	1		Convertidor de alimentación de 12V
	R78065	Terminal eléctrico	6		
	57M8013	Dispositivo de bloqueo eléc	1		
58	.....	Capuchón de conector eléc.	1		
59	57M9131	Terminal eléctrico	1		Convertidor de alimentación de 12V
	R78065	Terminal eléctrico	3		
	R78069	Tapón para cavidad eléc.	1		
	.....	Dispositivo de bloqueo eléc	1		
60	57M7750	Terminal eléctrico	1		Grupo de cables de techo de cabina
	R78066	Terminal eléctrico	18		
	R78069	Tapón para cavidad eléc.	5		
61	57M7544	Terminal eléctrico	1		Grupo de cables de bastidor de motor
	R78066	Terminal eléctrico	21		
	R78069	Tapón para cavidad eléc.	2		
62	57M8467	Terminal eléctrico	1		Cables de plataforma delantera
	R78065	Terminal eléctrico	23		
	R78069	Tapón para cavidad eléc.	8		
63	T210282	Caja de conectores eléc.	1		Interruptor de calefacción del asiento
	57M7511	Terminal eléctrico	3		
64	T210282	Caja de conectores eléc.	1		Control de velocidad de motor
	57M7511	Terminal eléctrico	8		
65	.....	Caja de conectores eléc.	1		Grupo de cables de plataforma trasero
	R78066	Terminal eléctrico	55		
	57M7537	Terminal eléctrico	2		
	.....	Tapón para cavidad eléc.	16		
	57M7905	Conjunto de conector eléc.	4		
	R78069	Tapón para cavidad eléc.	25		
	.....	Dispositivo de bloqueo eléc	1		
	.....	Dispositivo de bloqueo eléc	1		
80	AT367891	Grupo de cables de cabina	1		

Fuse Panel
Panneau de fusibles
Панель предохранителей
Tablero de fusibles

TX1069074 A.1

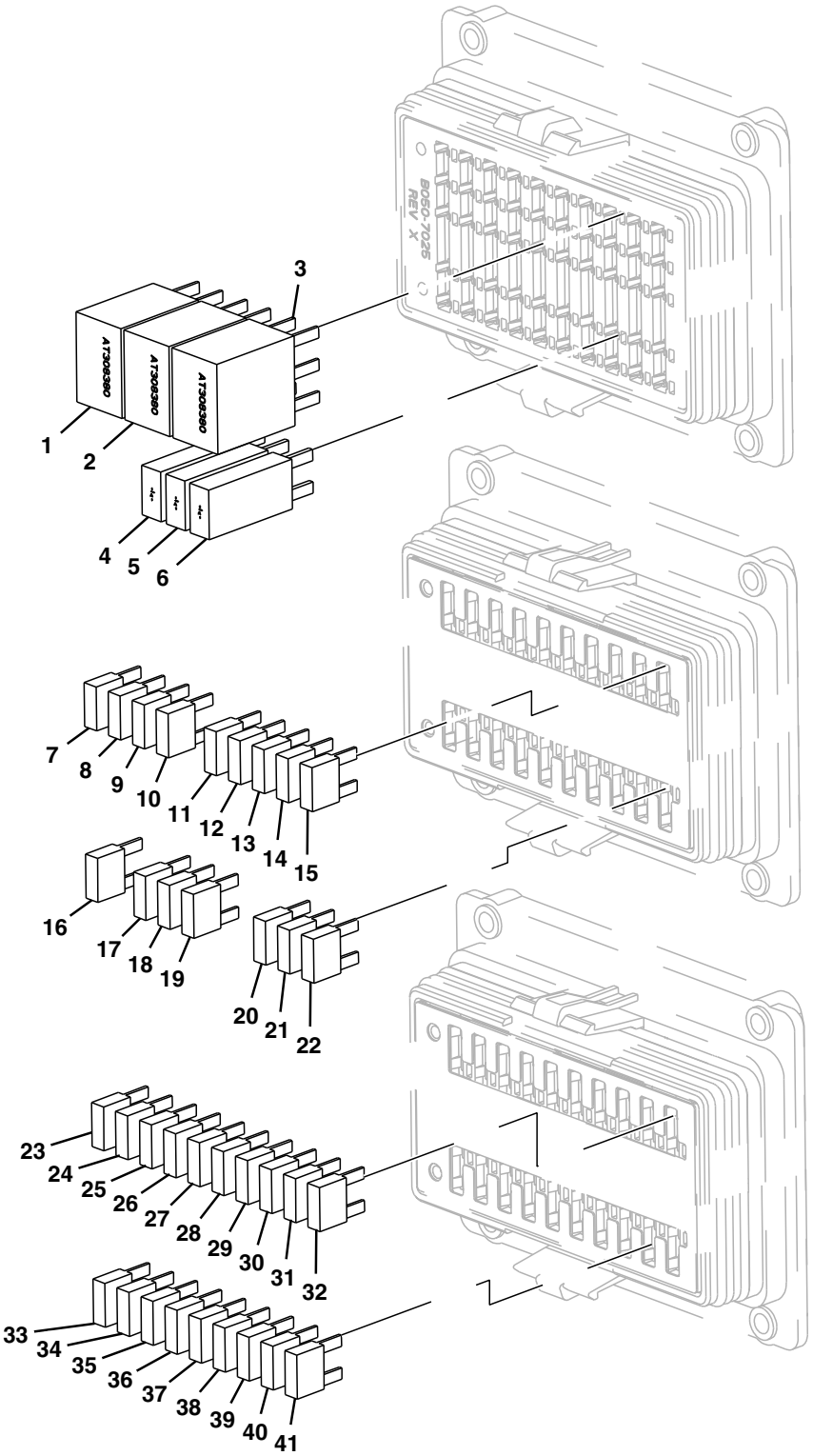

TX1069074

Pos.	*Ref.*	*Descripción*	*Cant.*	*Núm. de serie*	*Notas*
1	AT305389	Relé	1		Descongelador trasero
2	AT305389	Relé	1		Proyector
3	AT305389	Relé	1		Arranque suave
4	57M8641	Diodo	1		Relé de encendido
5	57M8641	Diodo	1		Relé de encendido
6	57M8641	Diodo	1		Excitación de alternador
7	57M7689	Fusible	1		Control integrado de pendiente, Alimentación sin conmutar
8	57M7689	Fusible	1		Control integrado de pendiente, Alimentación sin conmutar
9	57M7689	Fusible	1		Control integrado de pendiente, Alimentación sin conmutar
10	57M7689	Fusible	1		Control integrado de pendiente, Alimentación conmutada
11	57M7689	Fusible	1		Memoria de radio, Alimentación sin conmutar de 12 V
12	57M7690	Fusible	1		Radio, Tomacorriente superior solamente, Alimentación conmutada 12 V
13	57M7690	Fusible	1		Cámara, Tomacorriente inferior, Alimentación conmutada 12 V
14	57M8623	Fusible	1		Accesorio, Alimentación conmutada 12 V
15	57M7688	Fusible	1		JDLink™, Puesta a tierra sin conmutar
16	57M7688	Fusible	1		JDLink™, Alimentación conmutada
17	57M7689	Fusible	1		Accesorio, Alimentación conmutada
18	57M7689	Fusible	1		Ventilador de bus, Alimentación conmutada
19	57M7691	Fusible	1		Climatización, Alimentación conmutada
20	57M7688	Fusible	1		Palanca de control, Alimentación conmutada
21	57M7689	Fusible	1		HVC, Alimentación conmutada
22	57M7689	Fusible	1		AVC, Alimentación conmutada
23	57M7688	Fusible	1		Excitación de alternador, Alimentación conmutada
24	57M7689	Fusible	1		Calentador de combustible, Alimentación conmutada
25	57M7689	Fusible	1		Arranque suave, Alimentación conmutada
26	57M7688	Fusible	1		Unidad de control de motor (ECU), Prefiltro, Alimentación conmutada
27	57M7689	Fusible	1		Unidad de control de la transmisión (TCU), Palanca de cambios, Alimentación conmutada
28	57M7689	Fusible	1		TDH, Alimentación conmutada
29	57M7690	Fusible	1		Descongelador trasero, Alimentación conmutada
30	57M7689	Fusible	1		Limpiador de parabrisas, Alimentación conmutada
31	57M7689	Fusible	1		Unidad de pantalla de monitor, Señalizador de viraje, Foco alto, Traba de diferencial, Alimentación conmutada
32	57M7689	Fusible	1		Entrada de convertidor, Asiento con calefacción, Alimentación conmutada
33	57M7689	Fusible	1		Módulo de teclado (SSM), Controlador de carga flexible, Alimentación sin conmutar
34	57M7689	Fusible	1		Luz de techo, Luz de compartimiento de motor, Alimentación sin conmutar
35	57M7688	Fusible	1		Unidad de control de la transmisión (TCU), TDH, Alimentación sin conmutar
36	57M7689	Fusible	1		Accesorio, Alimentación sin conmutar
37	57M7689	Fusible	1		Proyector, Alimentación sin conmutar
38	57M8623	Fusible	1		Entrada de convertidor, Alimentación sin conmutar
39	57M7689	Fusible	1		Unidad de pantalla de monitor, BOCINA, Service Advisor, Alimentación sin conmutar
40	57M7689	Fusible	1		HVC, AVC, Alimentación sin conmutar
41	57M7689	Fusible	1		JDLink™, Alimentación sin conmutar

Flex Load Controller Power Cable
Alimentation du Flex Load Controller
Кабель питания программируемого контроллера нагрузки
Cable de alimentación de controlador de carga flexible

TX1057815 A.1

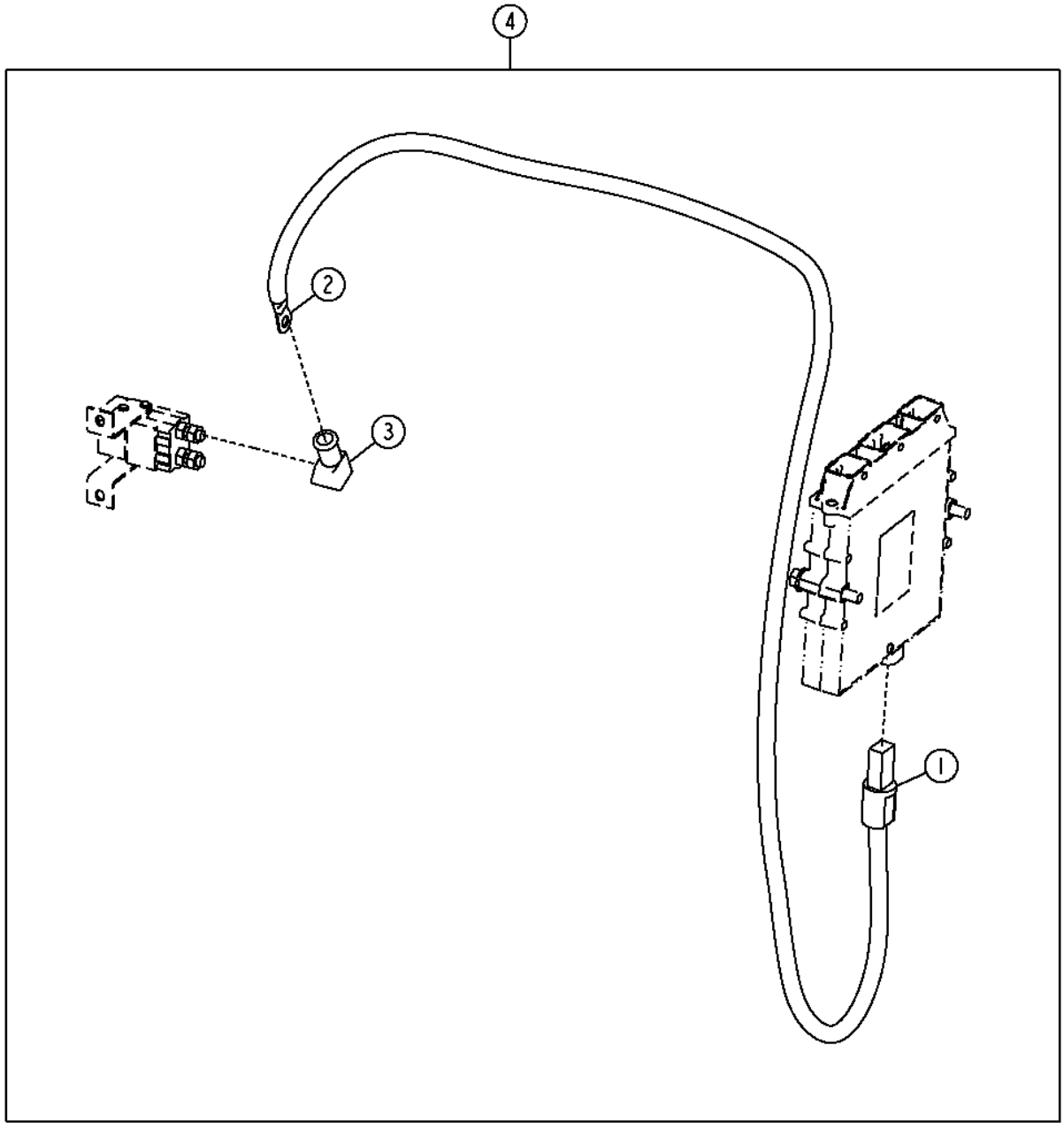

TX1057815

Pos.	*Ref.*	*Descripción*	*Cant.*	*Núm. de serie*	*Notas*
1	57M9710	Caja de conectores eléc.	1		
	57M9720	Terminal eléctrico	1		
2	.....	Terminal eléctrico	1		
3	M135512	Envoltura	1		
4	AT350214	Grupo de cables	1		

Radio Wiring Harness
Faisceau de radio
Жгут проводов радиоприемника
Grupo de cables de radio

TX1057823 A.1

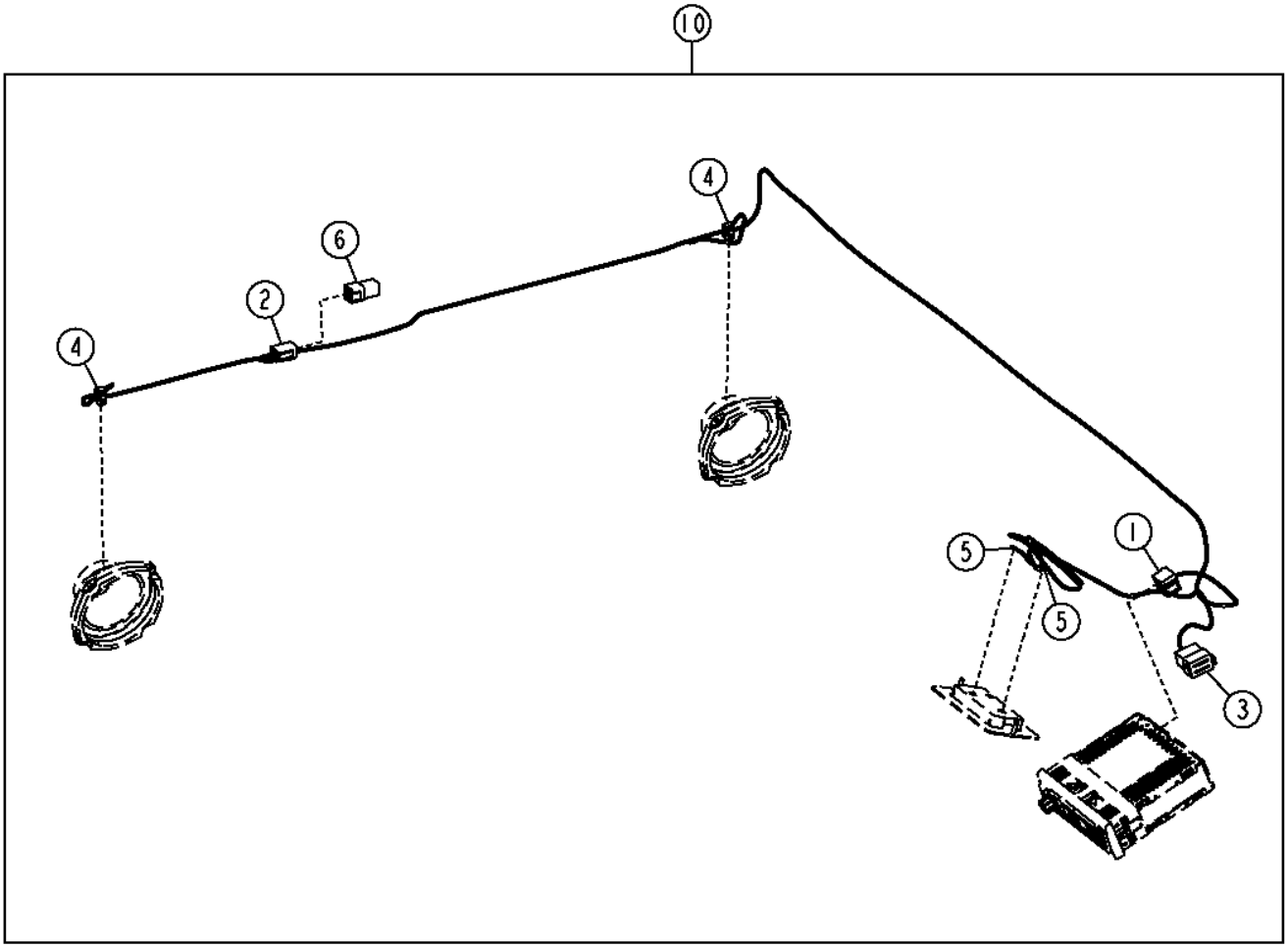

TX1057823

Pos.	*Ref.*	*Descripción*	*Cant.*	*Núm. de serie*	*Notas*
1	57M8781	Conjunto de conector eléc.	1		Radio
	.....	Terminal eléctrico	8		
2	57M8012	Conjunto de conector eléc.	1		Motor de limpiaparabrisas
	.....	Terminal eléctrico	5		
	R78069	Tapón para cavidad eléc.	1		
	57M8013	Dispositivo de bloqueo eléc	1		
3	57M7633	Conjunto de conector eléc.	1		Grupos de cables de interior de cabina
	.....	Terminal eléctrico	12		
	.....	Dispositivo de bloqueo eléc	1		
4	57M8174	Terminal eléctrico	2		Altavoces
	57M7501	Terminal eléctrico	2		
	57M7724	Conjunto de conector eléc.	1		
5	57M9453	Terminal eléctrico	2		Luz de techo
6	57M8014	Caja de conectores eléc.	1		Tapa
10	AT363999	Grupo de cables altavoz	1		

Cab Wiring Harness (Grade Pro)
Faisceau de cabine (Grade Pro)
Жгут проводов кабины (Grade Pro)
Grupo de cables de cabina (Grade Pro)

TX1059229 A.1

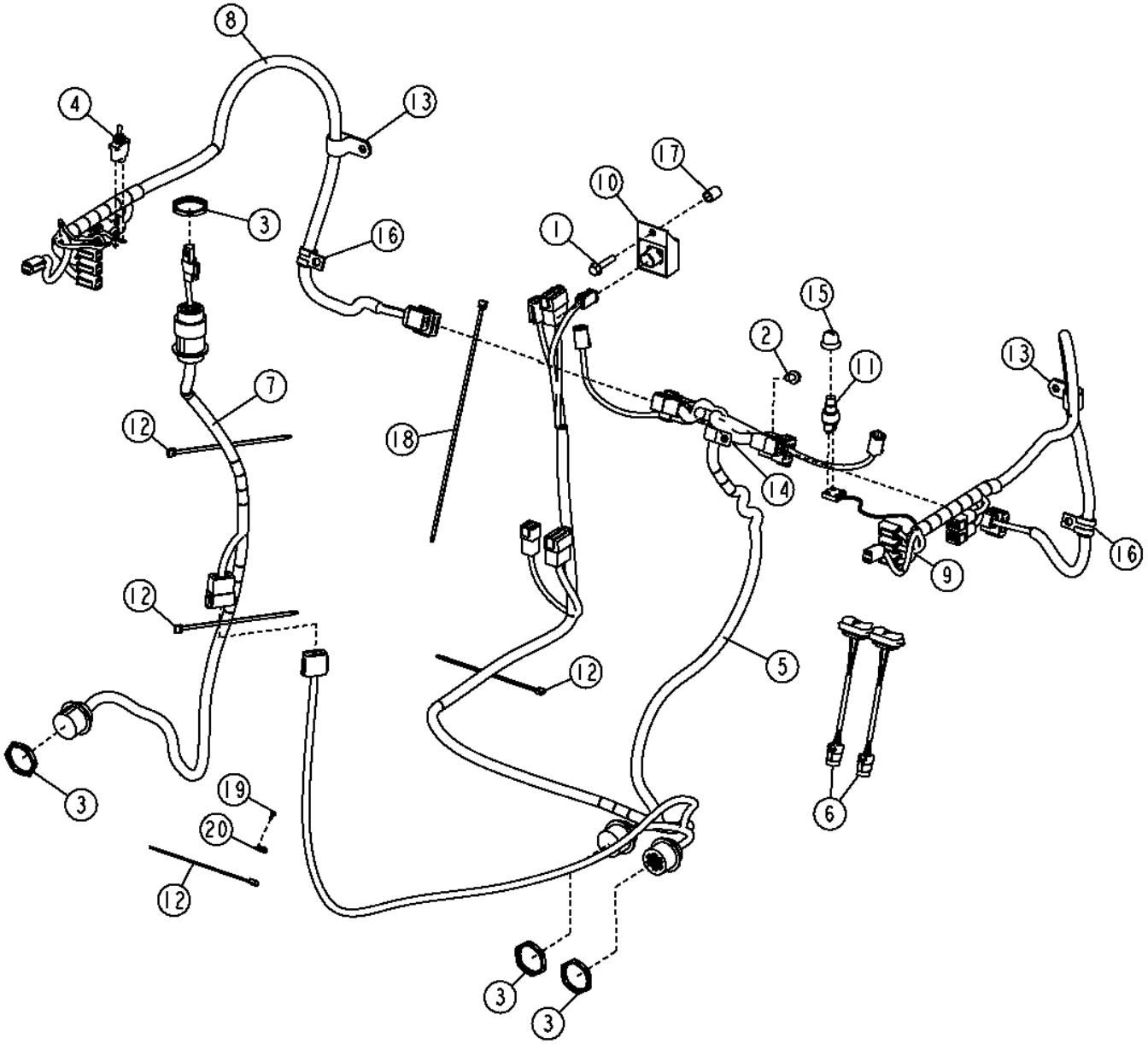

Pos.	*Ref.*	*Descripción*	*Cant.*	*Núm. de serie*	*Notas*
1	19M7798	Tornillo	1		M8 X 40
2	19M7865	Tornillo	1		M8 X 16
3	57M8035	Tuerca	4		
4	AT106154	Int. alternante/basculante	1		Traba de diferencial, (INCLUDES 12H292, (3) 12H321, (3) 21H1309, R44096 AND (2) R44097)
	12H292	Arandela de seguridad	1		1/2"
	12H321	Arandela	3		0.138"
	21H1309	Tornillo	3		0.138" X 1/4"
	R44096	Chapa de seguridad	1		
	R44097	Tuerca	2		11.913 MM (15/32")
5	AT348577	Grupo de cables de cabina	1		Electrohidráulico
6	AT349016	Interruptor a presión	2		Flotación
7	AT354908	Grupo de cables de cabina	1		Control integrado de pendiente
8	AT354909	Grupo de cables de cabina	1		Apoyabrazos derecho
9	AT354910	Grupo de cables de cabina	1		Apoyabrazos izquierdo
10	AT362538	Interruptor	1		Dispositivo protector contra sobrecargas
11	R39554	Interruptor	1		BOCINA
12	R44302	Cinta de atar	19		
13	T140924	Abrazadera	2		
14	T27550	Presilla	1		
15	T55501	Tapa	1		
16	T74416	Abrazadera	2		
17	TT187222	Espaciador	1		
18	H77698	Cinta de atar	6		
19	T185769	Tornillo	1		
20	T187394	Anclaje	1		

Cab Wiring Harness (Grade Pro)
Faisceau de cabine (Grade Pro)
Жгут проводов кабины (Grade Pro)
Grupo de cables de cabina (Grade Pro)

TX1057850 A.1

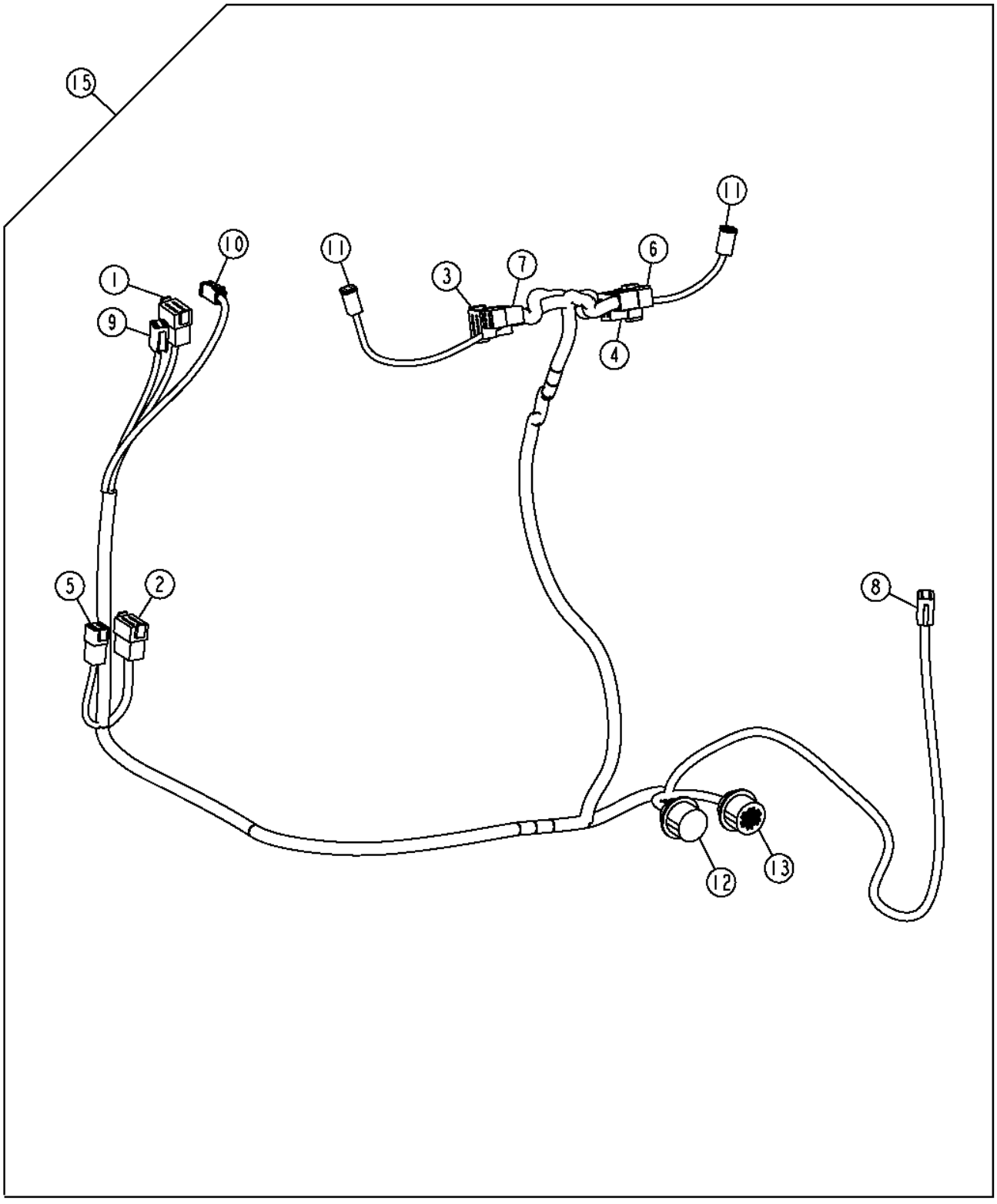

Pos.	*Ref.*	*Descripción*	*Cant.*	*Núm. de serie*	*Notas*
1	57M7633	Conjunto de conector eléc.	1		Grupos de cables de interior de cabina
	R78066	Terminal eléctrico	6		
	57M7682	Dispositivo de bloqueo eléc	1		
2	57M7633	Conjunto de conector eléc.	1		Grupos de cables de interior de cabina
	R78066	Terminal eléctrico	10		
	R78069	Tapón para cavidad eléc.	2		
	57M7682	Dispositivo de bloqueo eléc	1		
3	57M7633	Conjunto de conector eléc.	1		Arnés de cables de apoyabrazos derecho
	R78066	Terminal eléctrico	12		
	57M7682	Dispositivo de bloqueo eléc	1		
4	57M8008	Conjunto de conector eléc.	1		Arnés de cables de apoyabrazos izquierdo
	R78065	Terminal eléctrico	12		
	57M8009	Dispositivo de bloqueo eléc	1		
5	57M8014	Caja de conectores eléc.	1		Borne de bus Can de vehículo
	R78066	Terminal eléctrico	3		
	R78069	Tapón para cavidad eléc.	3		
	57M7678	Terminal eléctrico	1		
6	57M8014	Caja de conectores eléc.	1		Bus CAN
	R78066	Terminal eléctrico	6		
	57M7678	Terminal eléctrico	1		
7	.....	Conjunto de conector eléc.	1		Bus CAN
	R78066	Terminal eléctrico	7		
	R78069	Tapón para cavidad eléc.	1		
	57M7680	Terminal eléctrico	1		
8	57M8008	Conjunto de conector eléc.	1		Grupo de cables de cabina de control integrado de pendiente
	R78065	Terminal eléctrico	11		
	R78069	Tapón para cavidad eléc.	1		
	57M8009	Dispositivo de bloqueo eléc	1		
9	57M8012	Conjunto de conector eléc.	1		Borne de bus Can de vehículo
	R78065	Terminal eléctrico	6		
	57M8013	Dispositivo de bloqueo eléc	1		
10	57M7535	Terminal eléctrico	1		Dispositivo protector contra sobrecargas
	R78066	Terminal eléctrico	3		
	R78069	Tapón para cavidad eléc.	1		
	57M8016	Dispositivo de bloqueo eléc	1		
11	57M7535	Terminal eléctrico	2		Interruptor de apoyabrazos
	R78066	Terminal eléctrico	4		
	57M8016	Dispositivo de bloqueo eléc	1		
12	57M7544	Terminal eléctrico	1		Grupo de cables de válvulas Grade Pro trasero
	R78066	Terminal eléctrico	18		
	R78069	Tapón para cavidad eléc.	5		
13	57M7666	Terminal eléctrico	1		Grupo de cables de válvulas Grade Pro trasero
	R78066	Terminal eléctrico	24		
	R78069	Tapón para cavidad eléc.	7		
14	AT348577	Grupo de cables de cabina	1		

Integrated Grade Control Cab Harness
Faisceau de cabine de commande de pente intégrée
Жгут проводов кабины упр. встр. категорией
Grupo de cables de cabina de control integrado de pendiente

TX1058211 A.1

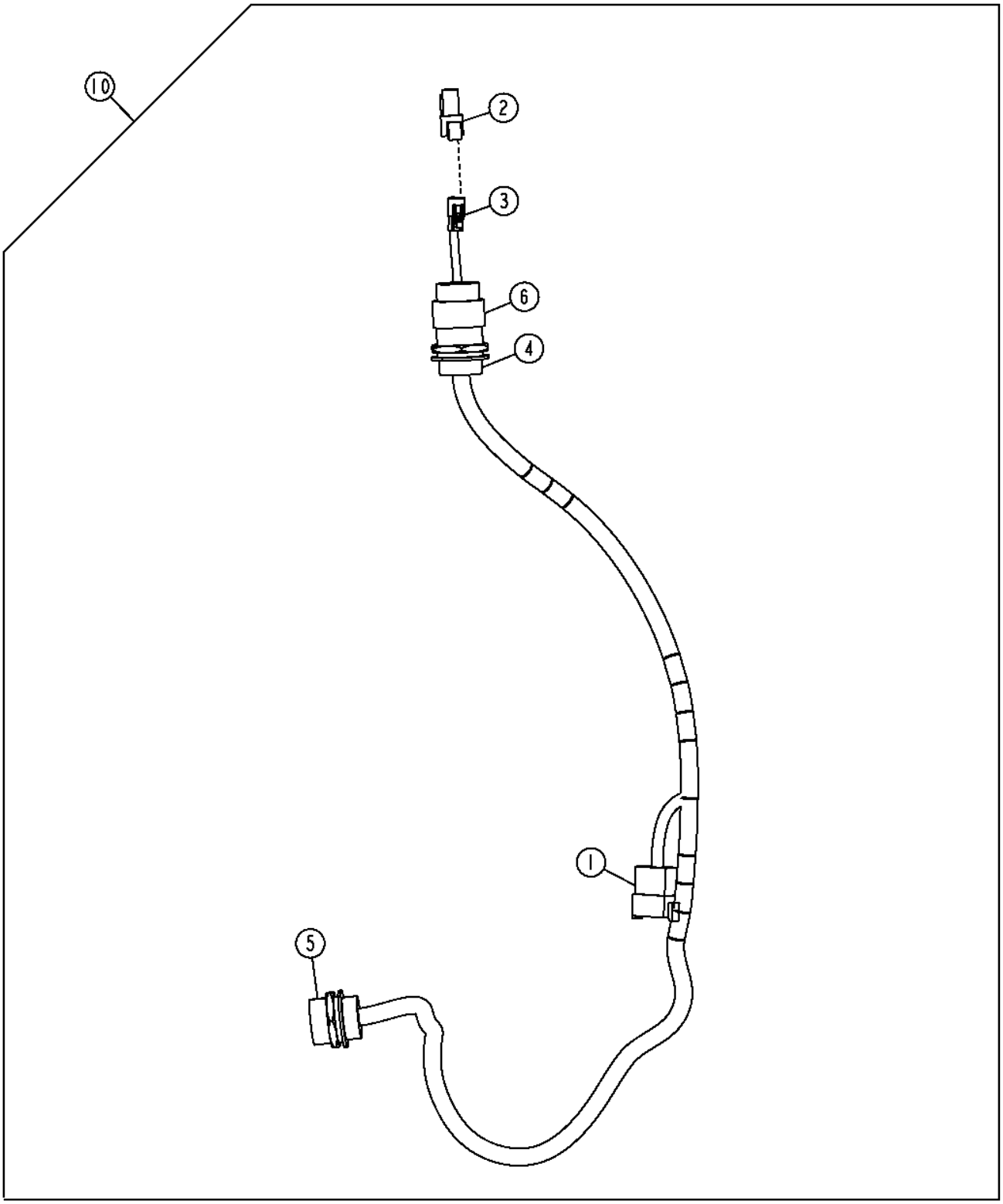

TX1058211

Pos.	*Ref.*	*Descripción*	*Cant.*	*Núm. de serie*	*Notas*
1	57M7633	Conjunto de conector eléc.	1		Grupo de cables de cabina (Grade Pro)
	.....	Terminal eléctrico	11		
	R78069	Tapón para cavidad eléc.	1		
	57M7682	Dispositivo de bloqueo eléc	1		
2	57M9131	Terminal eléctrico	1		Terminador CAN
3	57M8018	Conjunto de conector eléc.	1		Terminador CAN
	.....	Terminal eléctrico	3		
	57M8221	Dispositivo de bloqueo eléc	1		
4	57M7544	Terminal eléctrico	1		
	.....	Terminal eléctrico	23		
5	57M7544	Terminal eléctrico	1		
	.....	Terminal eléctrico	23		
6	57M7543	Conjunto de conector eléc.	1		
	.....	Terminal eléctrico	3		
	R78069	Tapón para cavidad eléc.	3		
10	AT354908	Grupo de cables de cabina	1		

Right Armrest Harness
Faisceau d'accoudoir droit
Жгут проводов правого подлокотника
Arnés de cables de apoyabrazos derecho

TX1057863 A.1

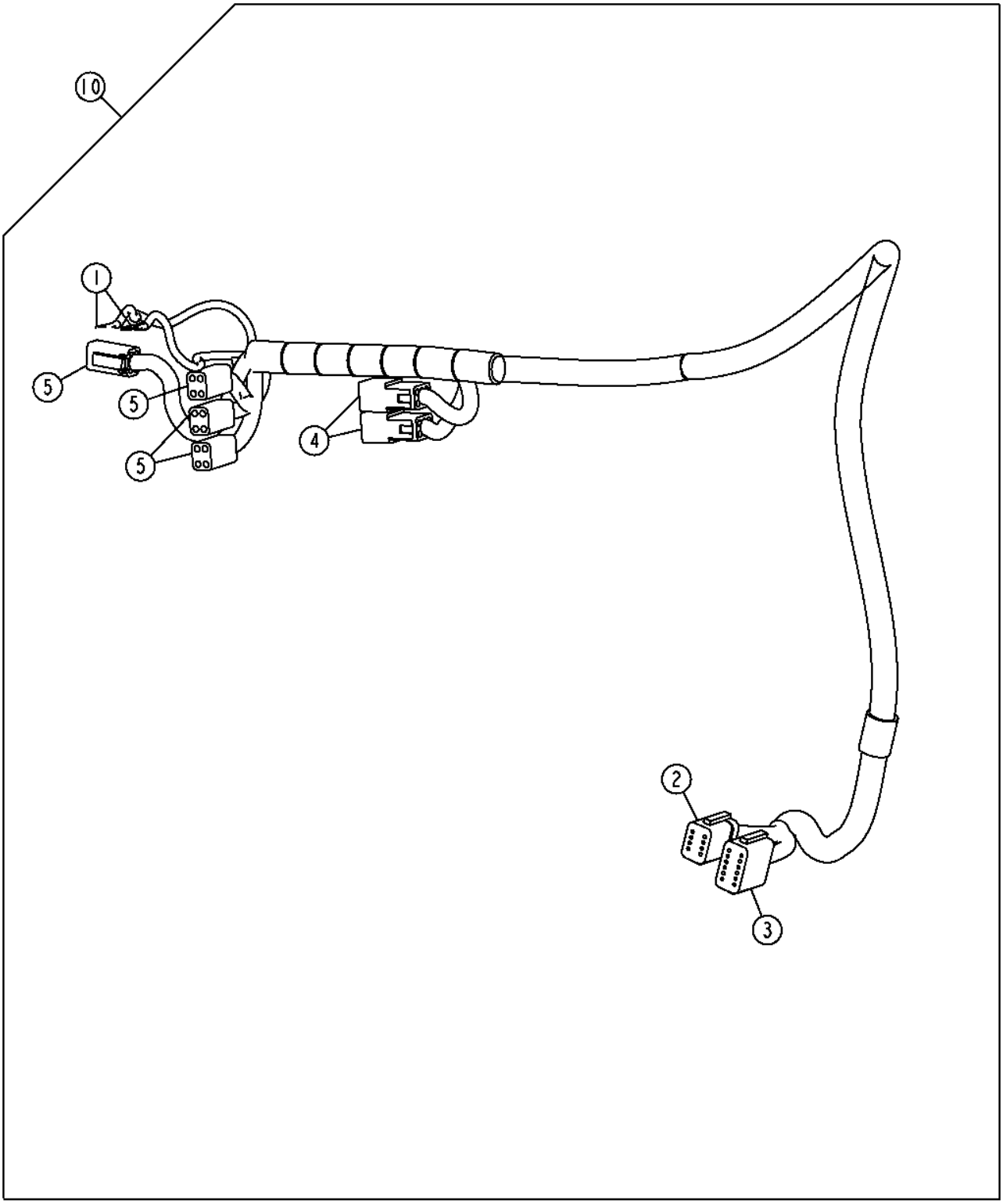

TX1057863

Pos.	*Ref.*	*Descripción*	*Cant.*	*Núm. de serie*	*Notas*
1	.....	Terminal eléctrico	2		Interruptor de traba de diferencial
2	57M8010	Conjunto de conector eléc.	1		Bus CAN
	R78065	Terminal eléctrico	7		
	R78069	Tapón para cavidad eléc.	1		
	57M8011	Dispositivo de bloqueo eléc	1		
3	57M8008	Conjunto de conector eléc.	1		Grupo de cables de cabina (Grade Pro)
	R78065	Terminal eléctrico	12		
	57M8009	Dispositivo de bloqueo eléc	1		
4	CB01493998	Caja de conectores eléc.	2		Control auxiliar
	57M7683	Terminal eléctrico	6		
	CB01493999	Tapón para cavidad eléc.	1		
5	57M9076	Caja de conectores eléc.	4		Palanca
	57M7684	Terminal eléctrico	4		
	57M9077	Accesorio de conector eléc.	1		
10	AT354909	Grupo de cables de cabina	1		

Left Armrest Harness
Left Armrest Harness
Жгут проводов левого подлокотника
Grupo de cables de apoyabrazos izquierdo

TX1057868 A.1

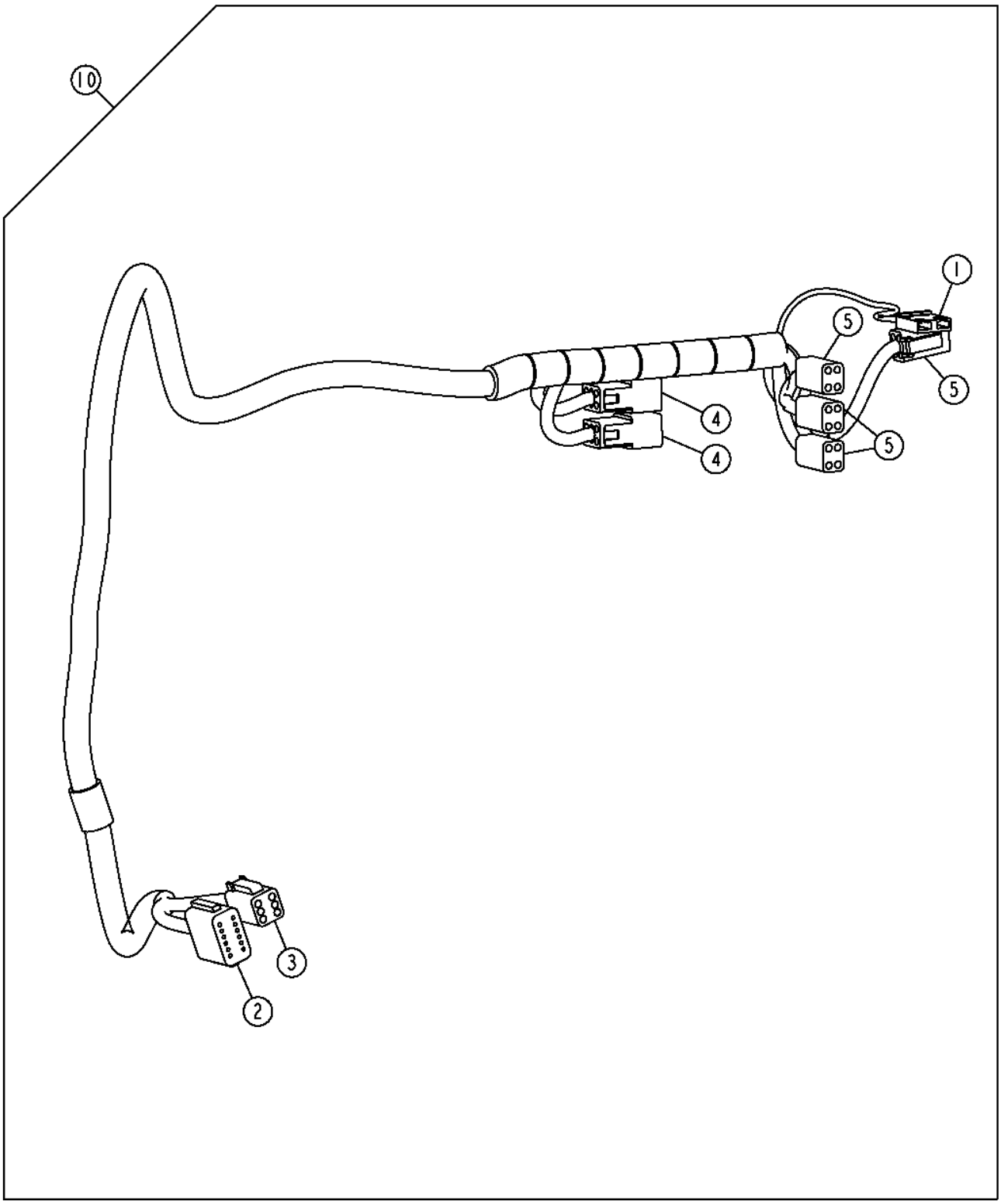

TX1057868

Pos.	*Ref.*	*Descripción*	*Cant.*	*Núm. de serie*	*Notas*
1	R77480	Conjunto de conector eléc.	1		Interruptor de bocina
	57M9199	Terminal eléctrico	2		
2	57M8008	Conjunto de conector eléc.	1		Grupo de cables de cabina (Grade Pro)
	R78066	Terminal eléctrico	12		
	57M7682	Dispositivo de bloqueo eléc	1		
3	57M8012	Conjunto de conector eléc.	1		Bus CAN
	R78065	Terminal eléctrico	6		
	57M8013	Dispositivo de bloqueo eléc	1		
4	CB01493998	Caja de conectores eléc.	2		Flotación
	57M7683	Terminal eléctrico	6		
	CB01493999	Tapón para cavidad eléc.	1		
5	57M9076	Caja de conectores eléc.	4		Palanca
	57M7684	Terminal eléctrico	4		
	57M9077	Accesorio de conector eléc.	1		
10	AT354910	Grupo de cables de cabina	1		

Electrohydraulic Valve Wiring Harnesses (Grade Pro)
Electrohydraulic Valve Wiring Harnesses (Grade Pro)
Жгуты проводов электрогидравлического клапана (Grade Pro)
Grupos de cables de válvulas electrohidráulicas (Grade Pro)

TX1057186 A.1

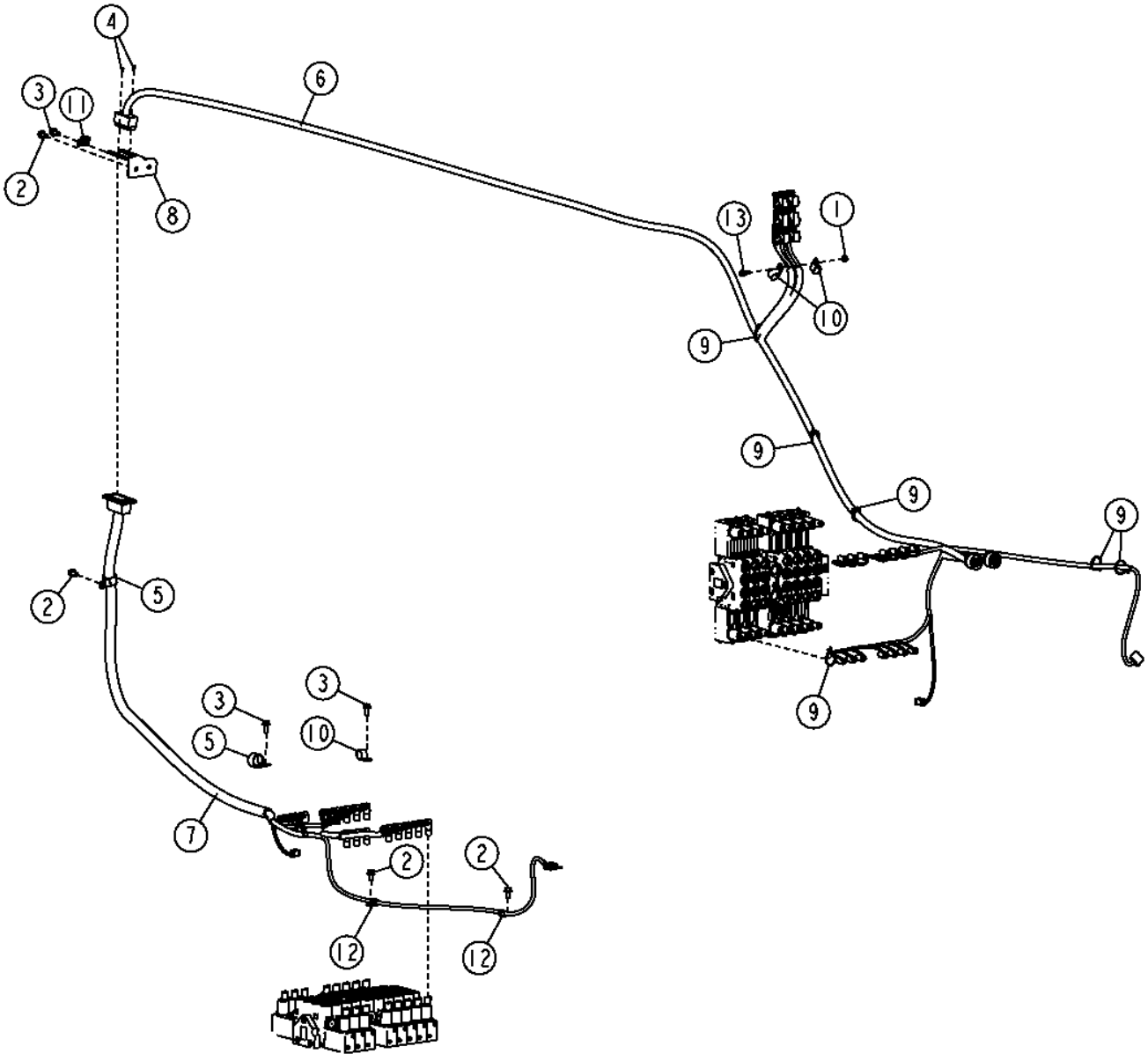

TX1057186

Pos.	*Ref.*	*Descripción*	*Cant.*	*Núm. de serie*	*Notas*
1	14M7298	Tuerca con brida	1		M8
2	19M7784	Tornillo	4		M10 X 20
3	19M7785	Tornillo	3		M10 X 25
4	21M7250	Tornillo	2		M4 X 12
5	AT121321	Abrazadera para mangueras	2		
6	AT345831	Grupo de cables	1		Grupo de cables de válvulas Grade Pro trasero
7	AT347124	Grupo de cables	1		Grupo de cables de válvulas Grade Pro delantero
8	AT369644	Soporte	1		
9	R44302	Cinta de atar	21		
10	T102934	Abrazadera	3		
11	T74416	Abrazadera	1		
12	T78974	Abrazadera	2		
13	19M7867	Tornillo	1		M8 X 25

Rear Grade Pro Valve Harness
Faisceau de vannes arrière Grade Pro
Жгут проводов заднего клапана Grade Pro
Arnés de válvulas Grade Pro trasero

TX1058213 A.1

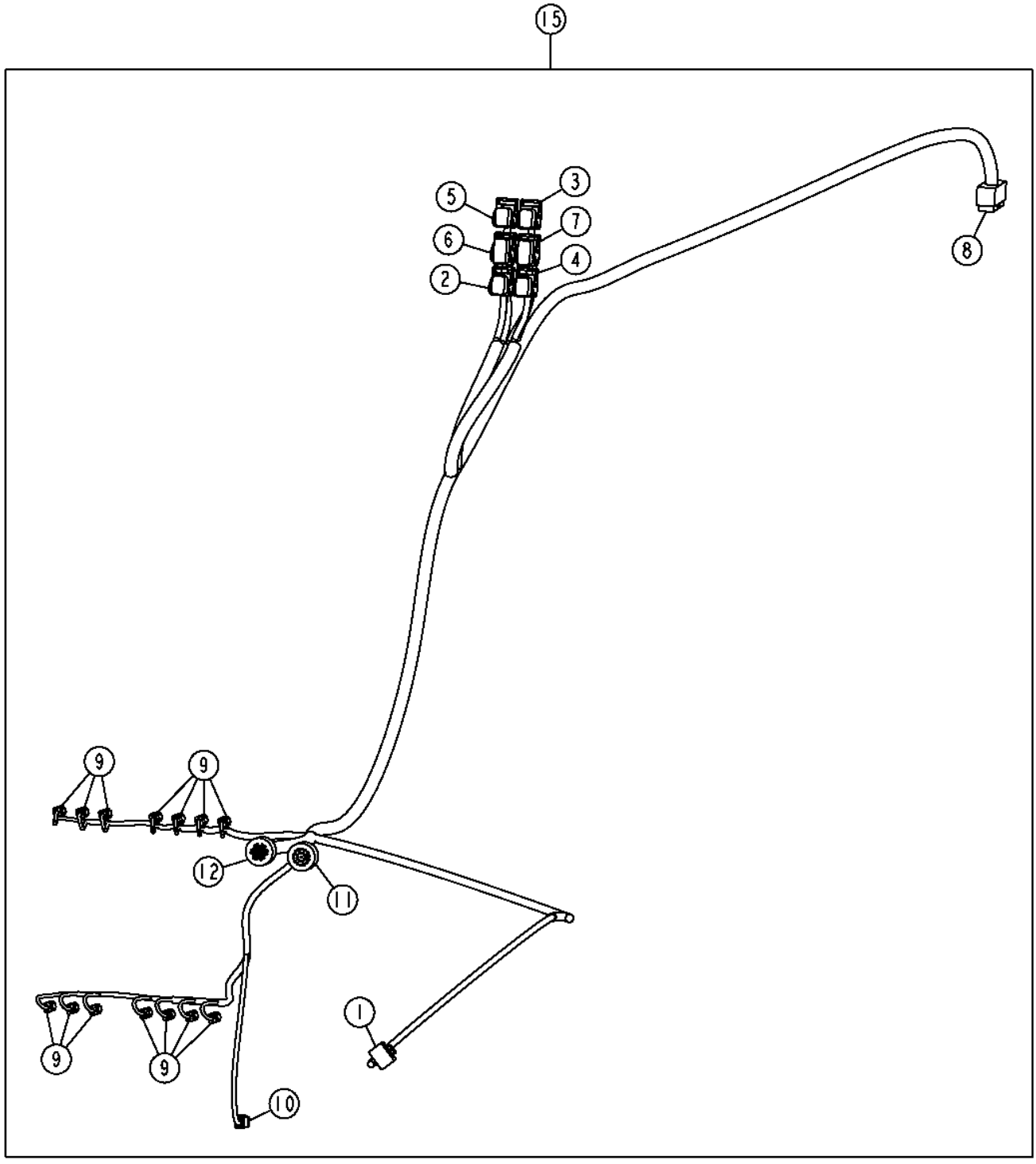

TX1058213

Pos.	*Ref.*	*Descripción*	*Cant.*	*Núm. de serie*	*Notas*
1	57M7262	Caja de conectores eléc.	1		Interruptor de retorno a avance derecho
	57M9469	Terminal eléctrico	2		
	R104846	Terminal eléctrico	4		
	57M9883	Sellador de cable eléctrico	4		
	57M7259	Tapón para cavidad eléc.	4		
	57M7281	Dispositivo de bloqueo eléc	1		
2	57M8518	Caja de conectores eléc.	1		Unidades de control de válvula electrohidráulica, Negro
	57M8530	Terminal eléctrico	13		
	57M9469	Terminal eléctrico	3		
	57M8605	Sellador de conect. eléc.	11		
	57M8604	Sellador de conect. eléc.	5		
3	57M8528	Capuchón de conector eléc.	1		Unidades de control de válvula electrohidráulica, Auxiliar, Negro
	57M8530	Terminal eléctrico	14		
	57M9469	Terminal eléctrico	4		
	57M8605	Sellador de conect. eléc.	10		
	57M8604	Sellador de conect. eléc.	4		
4	57M8520	Caja de conectores eléc.	1		Unidades de control de válvula electrohidráulica, Auxiliar, Gris
	57M8530	Terminal eléctrico	13		
	57M9469	Terminal eléctrico	6		
	57M8605	Sellador de conect. eléc.	11		
	57M8604	Sellador de conect. eléc.	2		
5	57M8521	Caja de conectores eléc.	1		Unidades de control de válvula electrohidráulica, Gris
	57M8530	Terminal eléctrico	11		
	57M9469	Terminal eléctrico	8		
	57M8605	Sellador de conect. eléc.	13		
6	57M8526	Caja de conectores eléc.	1		Unidades de control de válvula electrohidráulica, Marrón
	57M8530	Terminal eléctrico	16		
	57M9469	Terminal eléctrico	7		
	57M8605	Sellador de conect. eléc.	24		
	57M8604	Sellador de conect. eléc.	1		
7	57M8527	Caja de conectores eléc.	1		Unidades de control de válvula electrohidráulica, Auxiliar, Marrón
	57M8530	Terminal eléctrico	14		
	57M9469	Terminal eléctrico	9		
	57M8605	Sellador de conect. eléc.	24		
	57M8604	Sellador de conect. eléc.	1		
8	57M7777	Conjunto de conector eléc.	1		Grupo de cables de válvulas Grade Pro delantero
	R78065	Terminal eléctrico	37		
	R78069	Tapón para cavidad eléc.	3		
9	57M8021	Conjunto de conector eléc.	14		Válvulas
	R78065	Terminal eléctrico	2		
	57M8022	Dispositivo de bloqueo eléc	1		
10	57M8015	Conjunto de conector eléc.	1		Ángulo de inclinación principal
	R78065	Terminal eléctrico	3		
	R78069	Tapón para cavidad eléc.	1		
	57M8016	Dispositivo de bloqueo eléc	1		
11	57M7543	Conjunto de conector eléc.	1		Grupo de cables de cabina (Grade Pro)
	R78065	Terminal eléctrico	18		
	R78069	Tapón para cavidad eléc.	5		
12	57M7667	Conjunto de conector eléc.	1		Grupo de cables de cabina (Grade Pro)
	R78065	Terminal eléctrico	24		
	R78069	Tapón para cavidad eléc.	7		
15	AT345831	Grupo de cables	1		

Front Grade Pro Valve Harness
Faisceau de vannes avant Grade Pro
Жгут проводов переднего клапана Grade Pro
Arnés de válvulas Grade Pro delantero

TX1058214 A.1

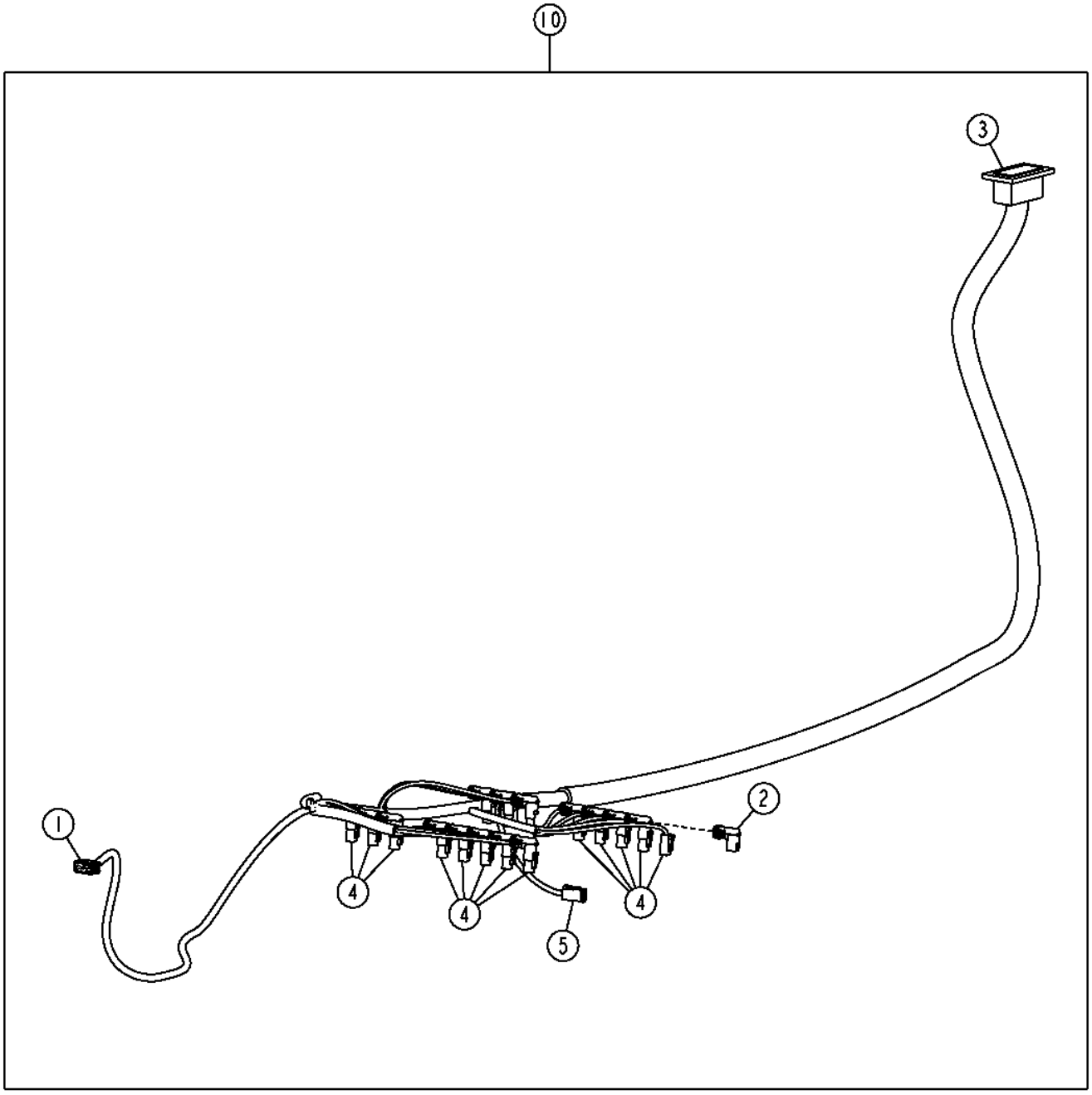

TX1058214

Pos.	*Ref.*	*Descripción*	*Cant.*	*Núm. de serie*	*Notas*
1	57M7953	Conjunto de conector eléc.	1		Colector giratorio
	.....	Terminal eléctrico	3		
	57M7955	Terminal eléctrico	3		
	57M7956	Terminal eléctrico	3		
2	.....	Accesorio de conector eléc.	16		Protector de borne
3	57M7668	Terminal eléctrico	1		Grupo de cables de válvulas Grade Pro trasero
	R78066	Terminal eléctrico	37		
	R78069	Tapón para cavidad eléc.	3		
4	57M8021	Conjunto de conector eléc.	1		Válvulas
	R78065	Terminal eléctrico	2		
	57M8022	Dispositivo de bloqueo eléc	1		
5	57M7535	Terminal eléctrico	1		Inclinación/balanceo de bastidor de tracción
	R78065	Terminal eléctrico	4		
	57M8016	Dispositivo de bloqueo eléc	1		
10	AT347124	Grupo de cables	1		

Cab Roof Wiring Harness
Faisceau de fils de toit de cabine
Жгут проводов крыши кабины
Arnés de alambrado de techo de cabina

TX1049906 A.1

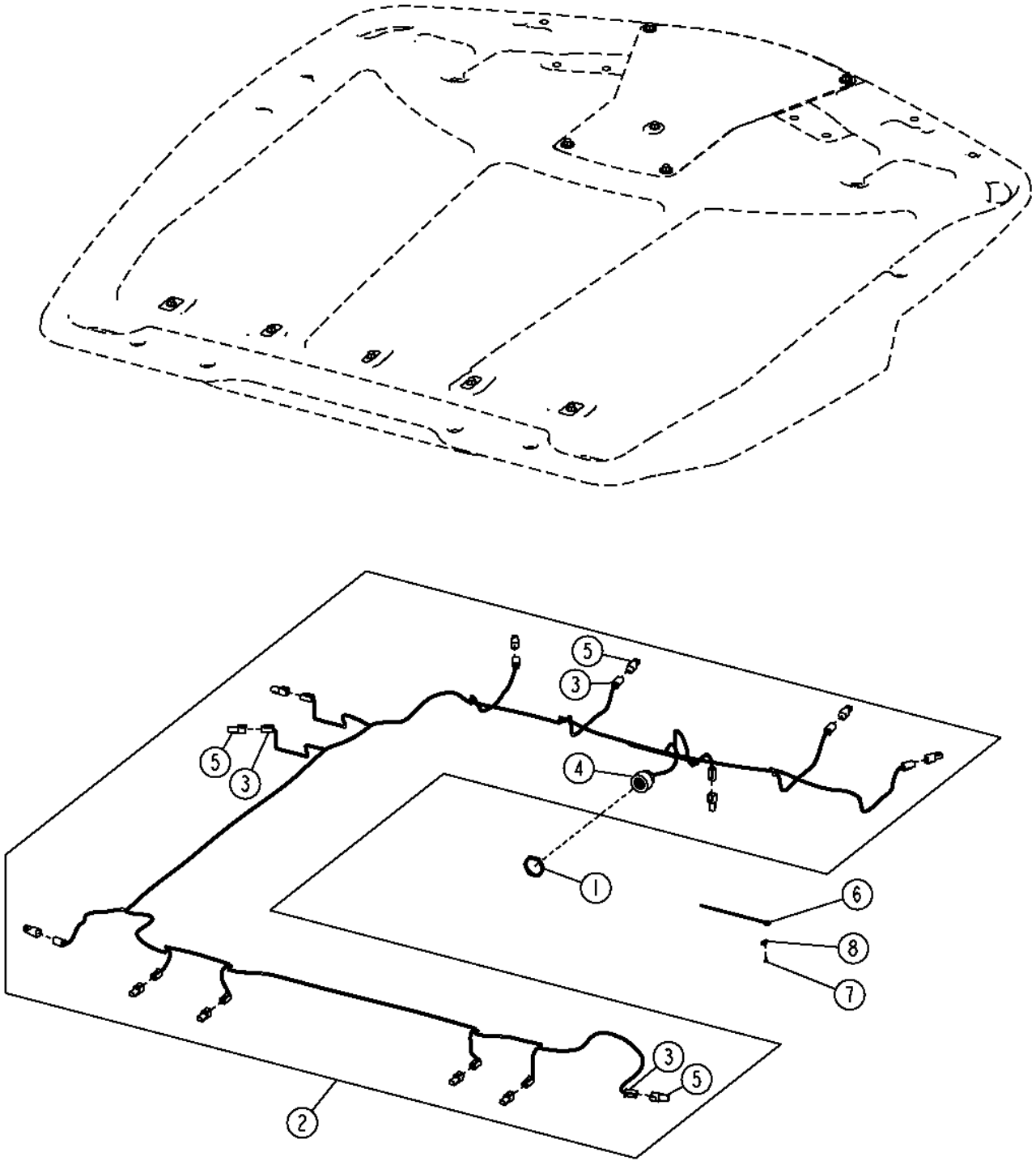

TX1049906

Pos.	*Ref.*	*Descripción*	*Cant.*	*Núm. de serie*	*Notas*
1	57M8035	Tuerca	1		
2	AT363997	Grupo de cables de cabina	1		
3	57M8021	Conjunto de conector eléc.	13		
	.....	Terminal eléctrico	2		
	57M8022	Dispositivo de bloqueo eléc	1		
4	57M7749	Conjunto de conector eléc.	1		
	.....	Terminal eléctrico	18		
	R78069	Tapón para cavidad eléc.	5		
5	57M8023	Caja de conectores eléc.	13		
	R78069	Tapón para cavidad eléc.	2		
6	R44302	Cinta de atar	22		
7	T185769	Tornillo	22		
8	T187394	Anclaje	22		

Cab Tilt Console Wiring Harness (Standard Controls)
Faisceau de console d'inclinaison de cabine (commandes standard)
Жгут проводов панели управления наклоном кабины (стандартные органы управления)
Grupo de cables de consola de inclinación de cabina (controles estándar)

TX1050104 A.1

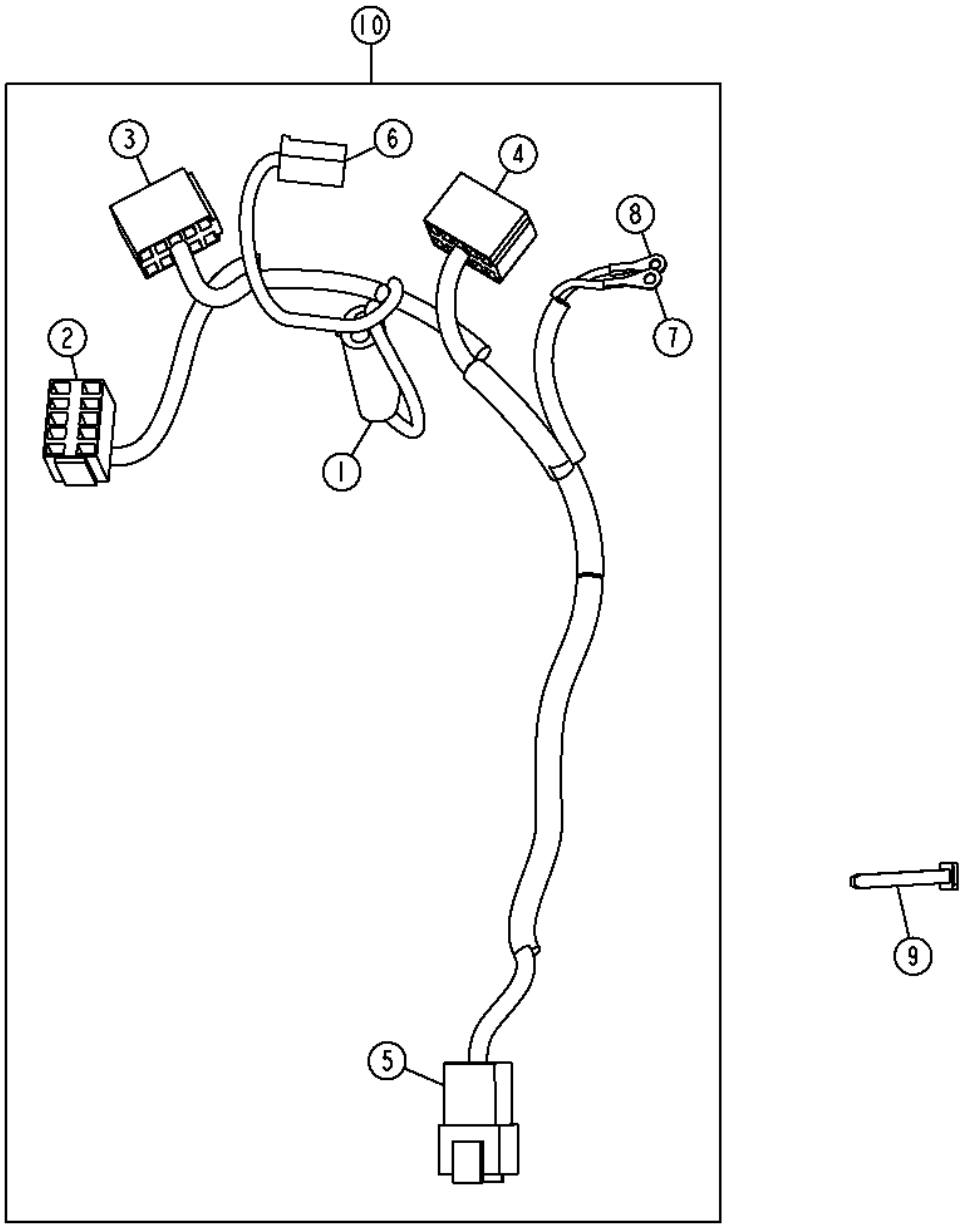

TX1050104

Pos.	*Ref.*	*Descripción*	*Cant.*	*Núm. de serie*	*Notas*
1	R78053	Conjunto de conector eléc.	1		Timbre de advertencia
	57M7251	Terminal eléctrico	2		
	R78059	Sellador de conect. eléc.	2		
2	T210282	Caja de conectores eléc.	1		Interruptor de impacto de hoja
	57M7880	Terminal eléctrico	1		
	57M7511	Terminal eléctrico	2		
	57M7429	Terminal eléctrico	1		
3	T210282	Caja de conectores eléc.	1		Interruptor señalizador de viraje
	57M7511	Terminal eléctrico	3		
	57M7429	Terminal eléctrico	1		
	57M7880	Terminal eléctrico	2		
4	T210282	Caja de conectores eléc.	1		Interruptor de foco alto/bajo de luces de conducción
	57M7511	Terminal eléctrico	2		
	57M7429	Terminal eléctrico	1		
	57M7880	Terminal eléctrico	2		
5	57M7633	Conjunto de conector eléc.	1		Grupo de cables interior de la cabina
	.....	Terminal eléctrico	11		
	R78069	Tapón para cavidad eléc.	1		
	57M7682	Dispositivo de bloqueo eléc	1		
6	R77480	Conjunto de conector eléc.	1		BOCINA
	57M9199	Terminal eléctrico	2		
7	.....	Terminal eléctrico	1		Interruptor de traba de diferencial
8	.....	Terminal eléctrico	1		Interruptor de traba de diferencial
9	R44302	Cinta de atar	1		
10	AT349295	Grupo de cables	1		

Cab Tilt Console Wiring Harness (Grade Pro)
Faisceau de console d'inclinaison de cabine (Grade Pro)
Жгут проводов пульта управления наклоном кабины (Grade Pro)
Grupo de cables de consola de inclinación de cabina (Grade Pro)

TX1049923 A.1

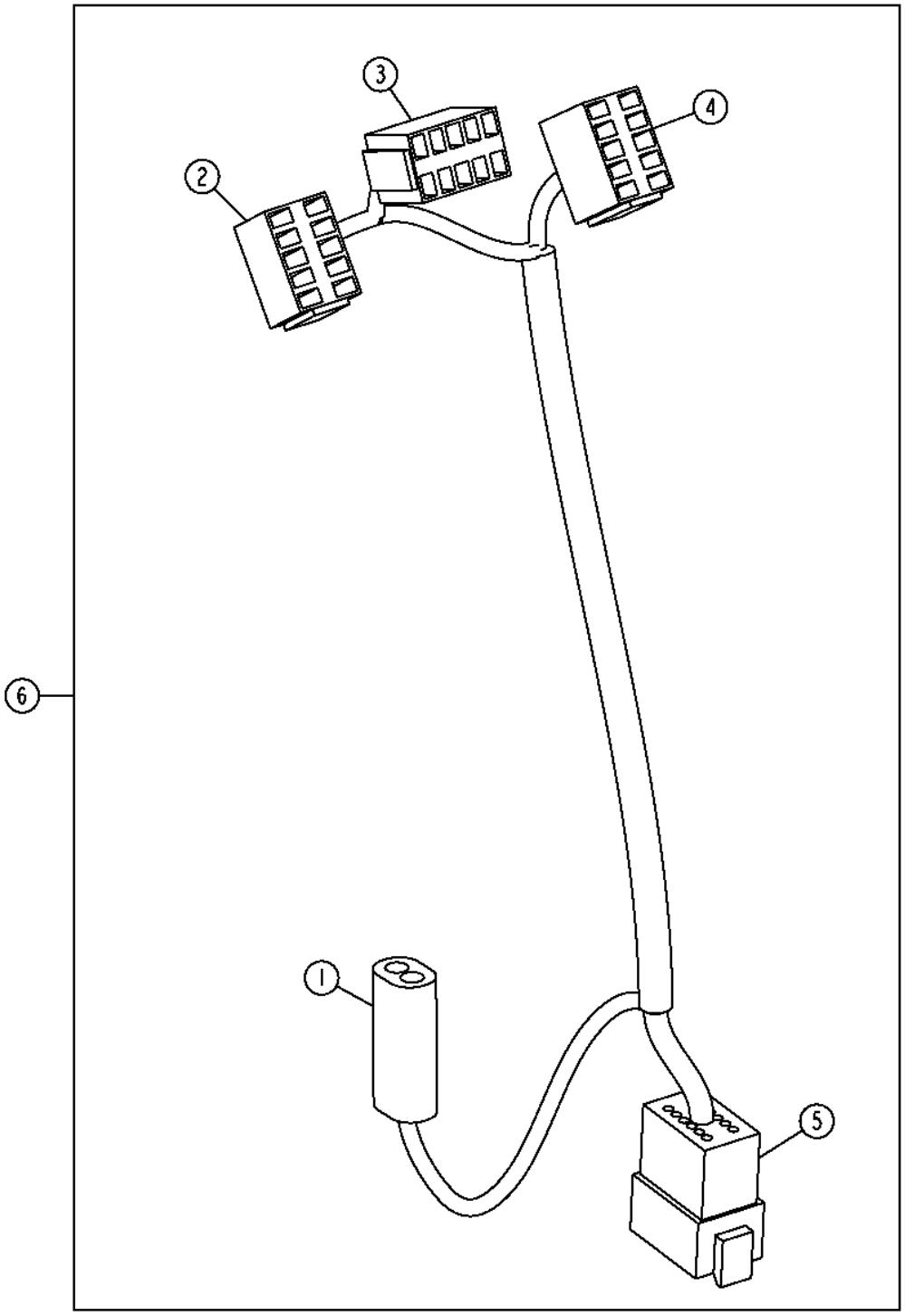

TX1049923

Pos.	*Ref.*	*Descripción*	*Cant.*	*Núm. de serie*	*Notas*
1	R78053	Conjunto de conector eléc.	1		Timbre de advertencia
	57M7251	Terminal eléctrico	2		
	R78059	Sellador de conect. eléc.	2		
2	T210282	Caja de conectores eléc.	1		Interruptor de impacto de hoja
	57M7511	Terminal eléctrico	2		
	57M7429	Terminal eléctrico	1		
3	T210282	Caja de conectores eléc.	1		Interruptor señalizador de viraje
	57M7511	Terminal eléctrico	3		
	57M7429	Terminal eléctrico	1		
	57M7880	Terminal eléctrico	2		
4	T210282	Caja de conectores eléc.	1		Interruptor de foco alto/bajo de luces de conducción
	57M7511	Terminal eléctrico	2		
	57M7429	Terminal eléctrico	1		
	57M7880	Terminal eléctrico	2		
5	57M7633	Conjunto de conector eléc.	1		Grupos de cables de interior de cabina
	.....	Terminal eléctrico	8		
	R78069	Tapón para cavidad eléc.	4		
	57M7682	Dispositivo de bloqueo eléc	1		
6	AT354945	Grupo de cables	1		

Blade Impact Valve Wiring Harness
Faisceau de soupape d'amortissement de lame
Жгут проводки клапана удара ножа
Grupo de cables de válvula de impacto de hoja

TX1049534 A.1

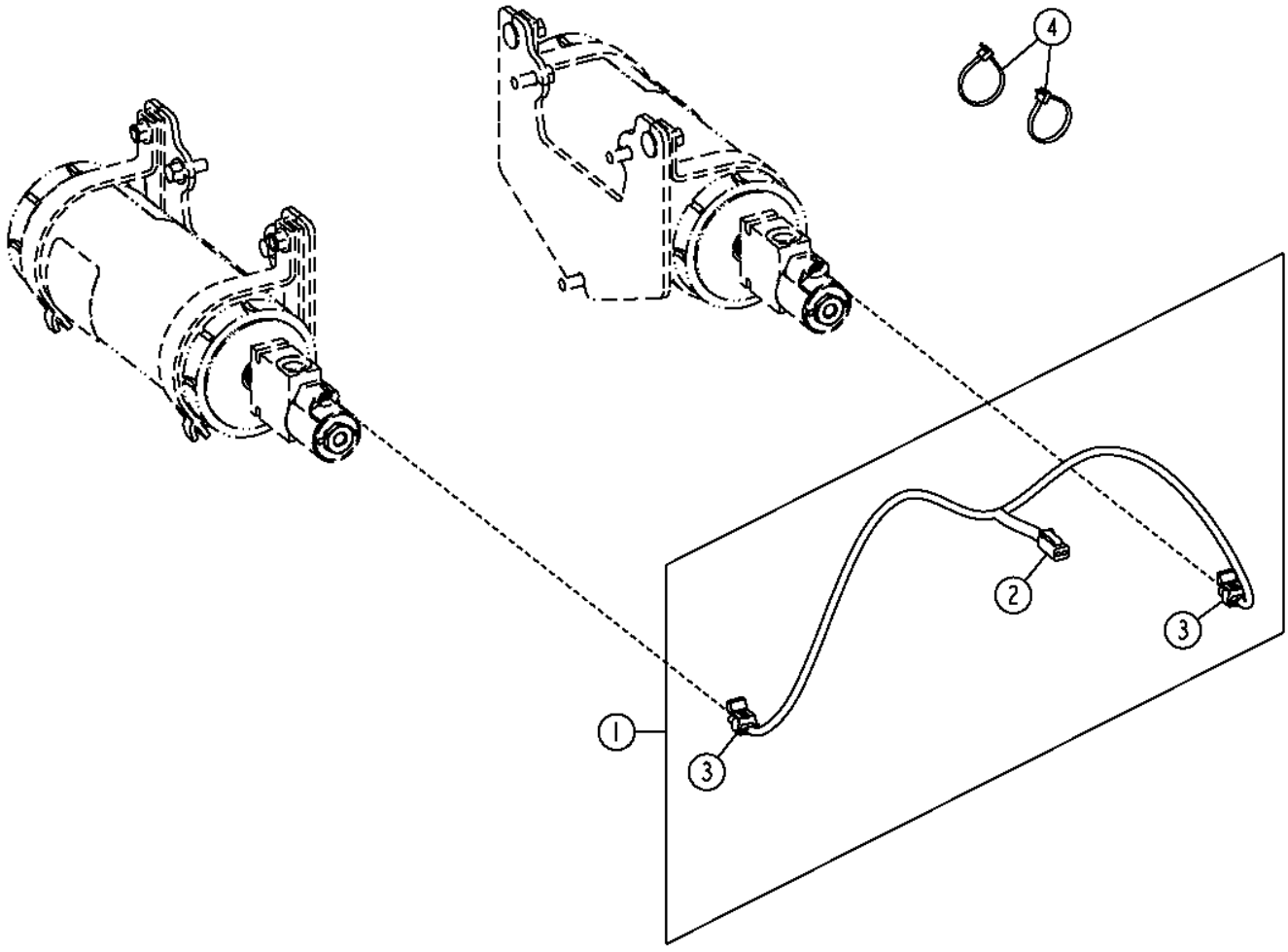

TX1049534

Pos.	*Ref.*	*Descripción*	*Cant.*	*Núm. de serie*	*Notas*
1	AT345800	Grupo de cables	1		
2	57M8021	Conjunto de conector eléc.	1		
	.....	Terminal eléctrico	2		
	57M8022	Dispositivo de bloqueo eléc	1		
3	57M7254	Conjunto de conector eléc.	2		
	R104846	Terminal eléctrico	4		
	57M9883	Sellador de cable eléctrico	4		
	57M7289	Dispositivo de bloqueo eléc	2		
4	R44302	Cinta de atar	2		

Sealed Switch Module (Standard Controls)
Module des interrupteurs scellés (commandes standard)
Герметичный модуль переключателей (стандартные органы управления)
Módulo de teclado (controles estándar)

TX1054512 A.1

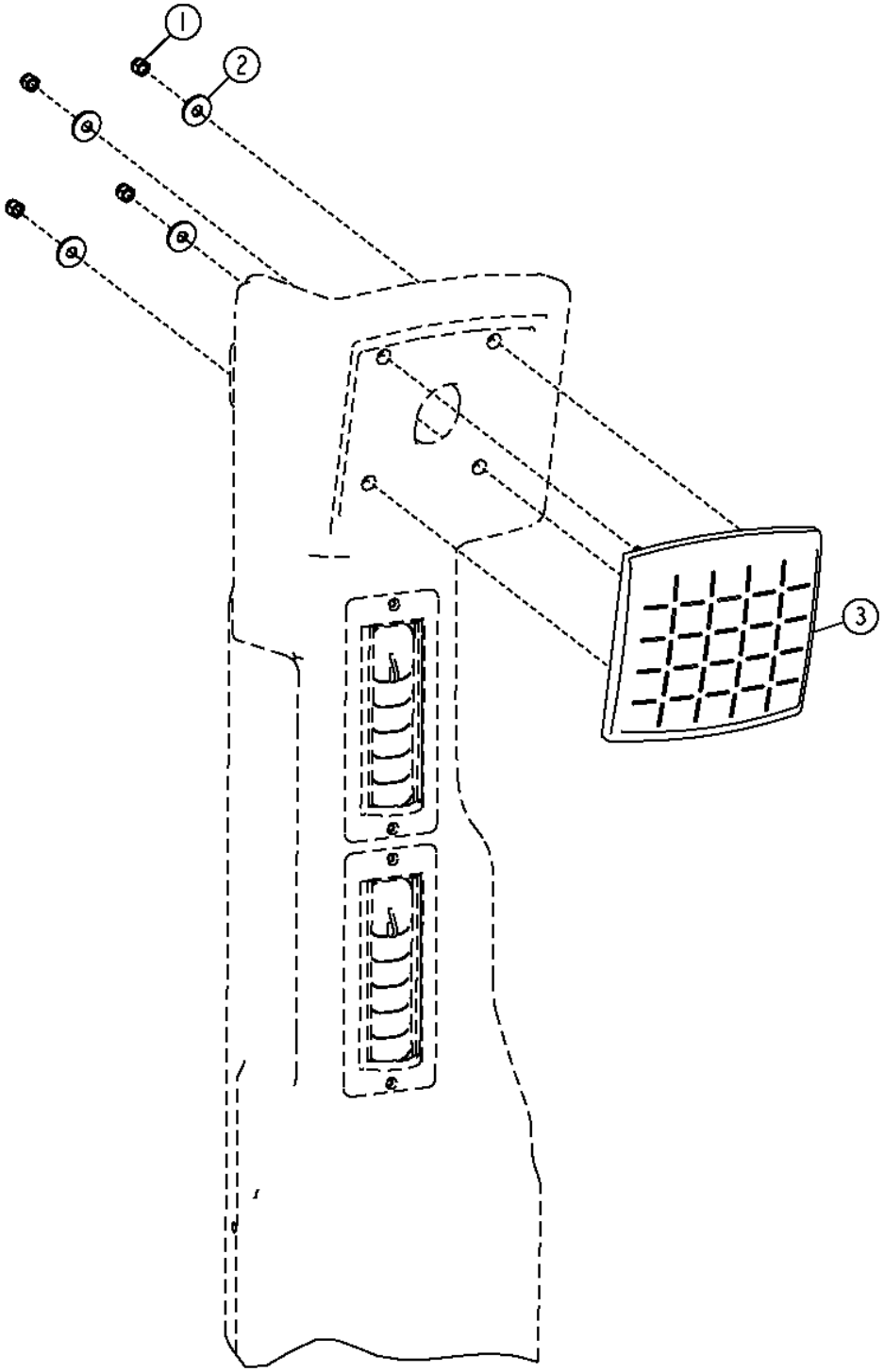

TX1054512

Pos.	*Ref.*	*Descripción*	*Cant.*	*Núm. de serie*	*Notas*
1	14M7360	Tuerca de seguridad	4		M5
2	24M7139	Arandela	4		6.400 X 18 X 1.600 MM
3	AT324045	Interruptor a presión	1		

Sealed Switch Module (Grade Pro)
Sealed Switch Module (Grade Pro)
Sealed Switch Module (Grade Pro)
Módulo de teclado (Grade Pro)

TX1054513 A.1

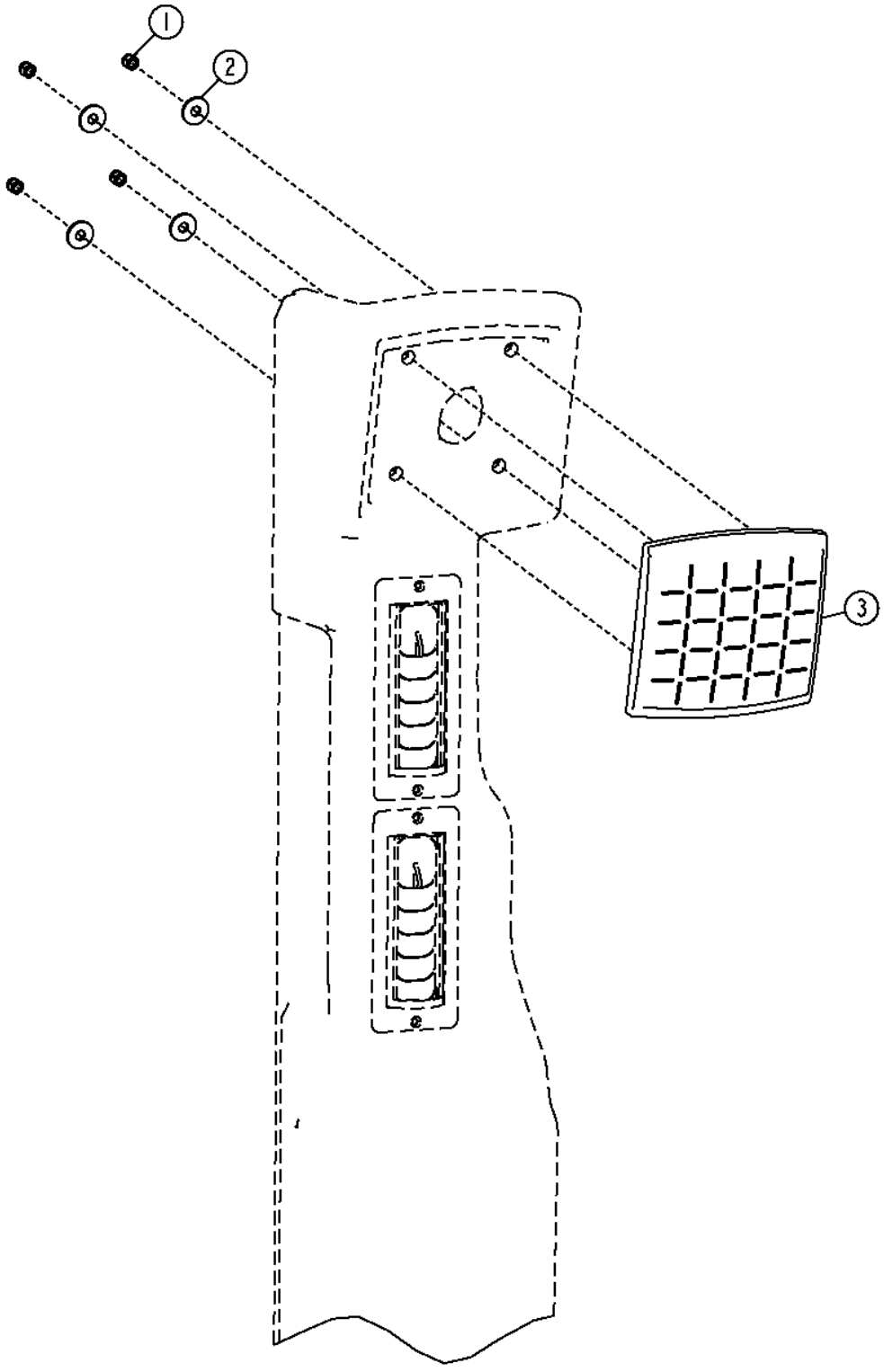

TX1054513

Pos.	*Ref.*	*Descripción*	*Cant.*	*Núm. de serie*	*Notas*
1	14M7360	Tuerca de seguridad	4		M5
2	24M7139	Arandela	4		6.400 X 18 X 1.600 MM
3	AT349480	Interruptor a presión	1		

Flex Load Controller (FLC) (Without Autoshift)
Flex Load Controller (FLC) (sans passage de rapports automatique)
Программируемый контроллер нагрузки (FLC) (без автоматического смещения)
Controlador de carga flexible (FLC) (sin cambio automático)

TX1048462 A.1

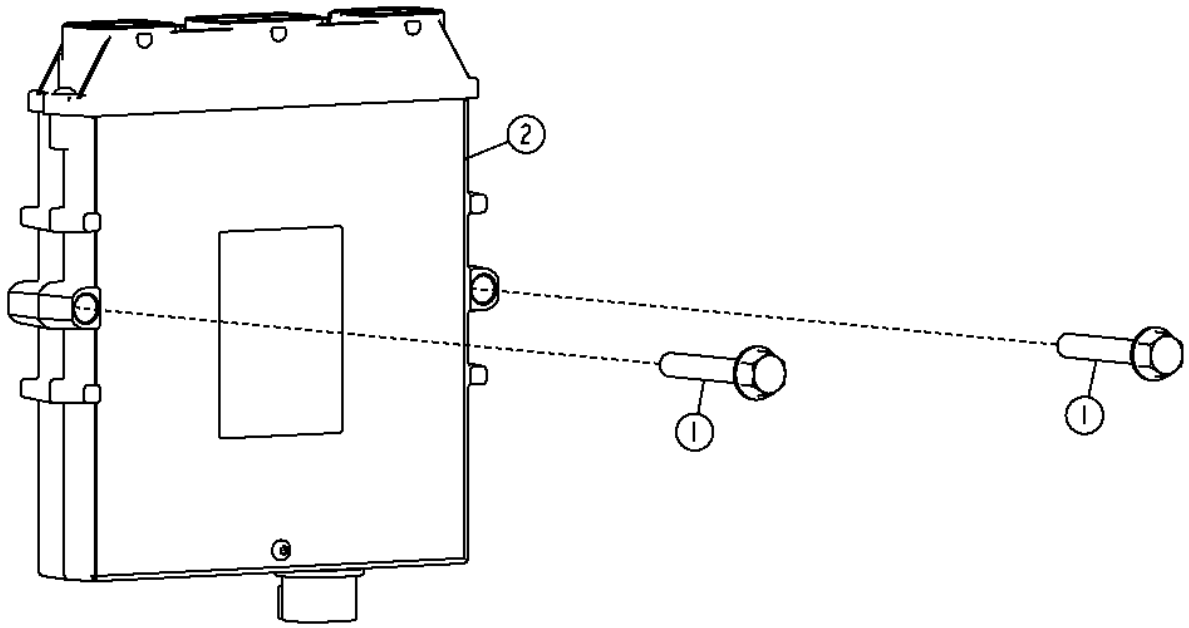

TX1048462

Pos.	*Ref.*	*Descripción*	*Cant.*	*Núm. de serie*	*Notas*
1	19M7800	Tornillo	2		M8 X 50
2	AT346252	Controldr electrón.vehículo	1		

Flex Load Controller (FLC) (With Autoshift)
Flex Load Controller (FLC) (With Autoshift)
Программируемый контроллер нагрузки (FLC) (с автоматическим смещением)
Controlador de carga flexible (FLC) (con cambio automático)

TX1048463 A.1

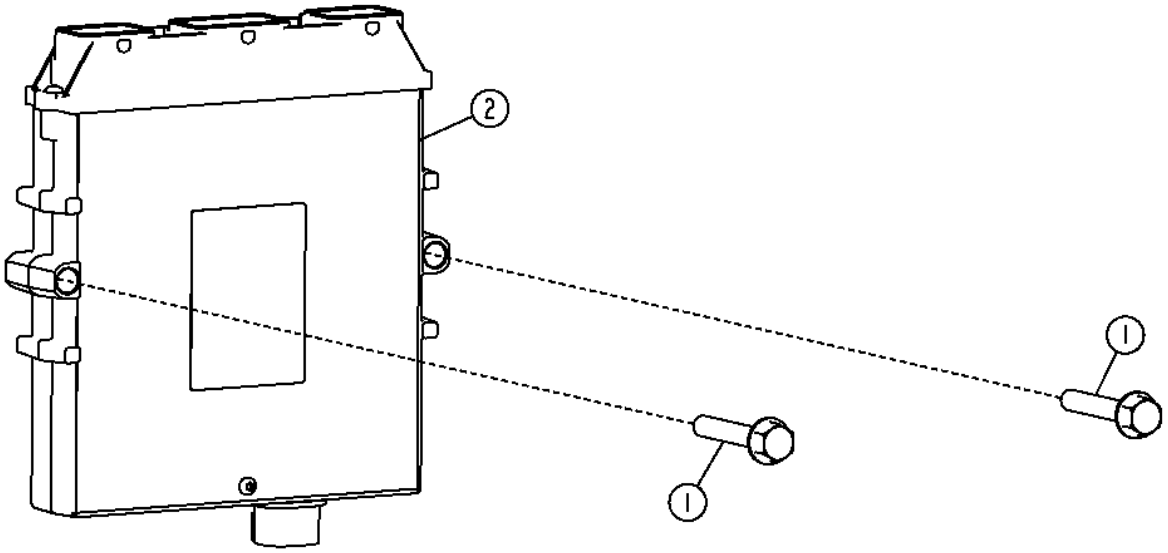

TX1048463

Pos.	*Ref.*	*Descripción*	*Cant.*	*Núm. de serie*	*Notas*
1	19M7800	Tornillo	2		M8 X 50
2	AT346252	Controldr electrón.vehículo	1		

Electrohydraulic Valve Controllers (Grade Pro)
Contrôleurs de vannes électrohydrauliques (Grade Pro)
Контроллеры электрогидравлического клапана (Grade Pro)
Palancas de control de válvula electrohidráulica (Grade Pro)

TX1049452 A.1

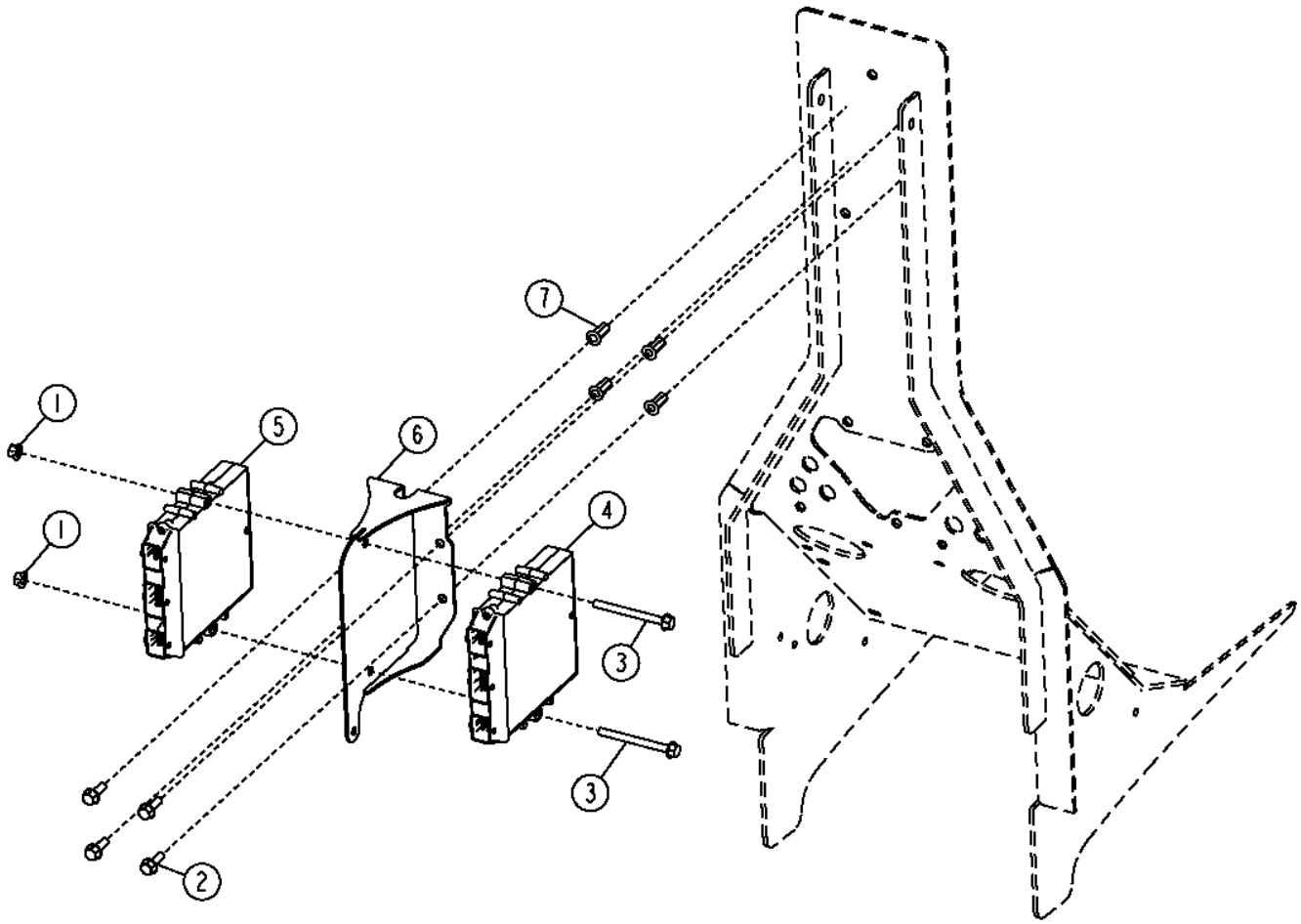

TX1049452

Pos.	*Ref.*	*Descripción*	*Cant.*	*Núm. de serie*	*Notas*
1	14M7298	Tuerca con brida	2		M8
2	19M7867	Tornillo	4		M8 X 25
3	19M7913	Tornillo	2		M8 X 90
4	AT337027	Controldr electrón.vehículo	1		(SUB FOR AT337025)
5	AT337027	Controldr electrón.vehículo	1		(SUB FOR AT345765), Controlador auxiliar
6	AT357527	Soporte	1		
7	T196079	Tuerca	4		

Cab Display Monitor (Standard Controls)
Cab Display Monitor (Standard Controls)
Монитор дисплея кабины (стандартные органы управления)
Pantalla en la cabina (controles estándar)

TX1059204 A.1

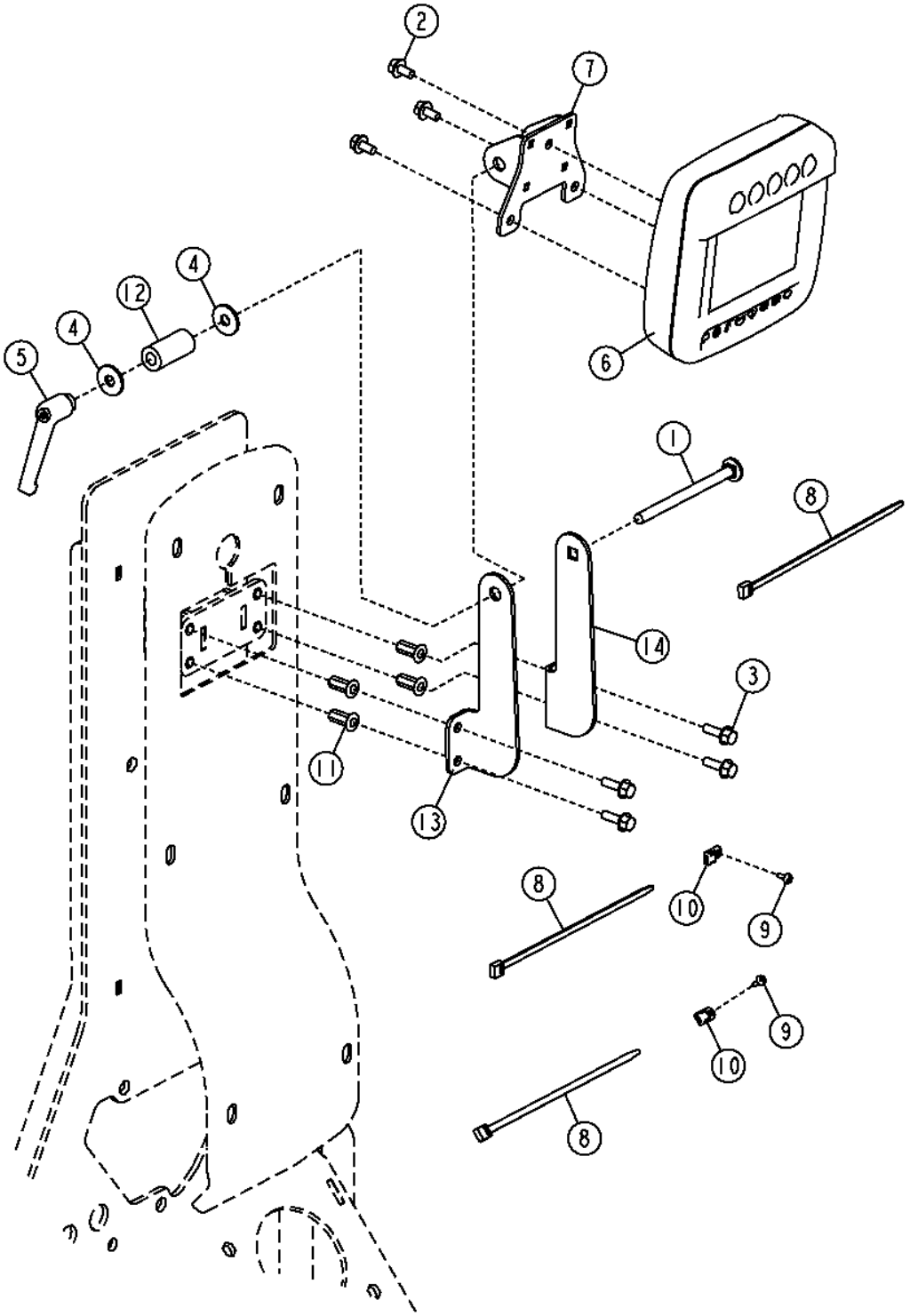

TX1059204

Pos.	*Ref.*	*Descripción*	*Cant.*	*Núm. de serie*	*Notas*
1	03M7327	Tornillo	1		M8 X 110
2	19M7774	Tornillo	3		M6 X 12
3	19M7862	Tornillo	4		M6 X 20
4	24M7298	Arandela	2		8.400 X 25 X 2 MM
5	AT227063	Palanca	1		
6	AT335923	Monitor	1		
7	AT368866	Soporte	1		
8	R44302	Cinta de atar	3		
9	T185769	Tornillo	2		
10	T187394	Anclaje	2		
11	T196077	Tuerca	4		
12	T257177	Casquillo	1		
13	T257258	Soporte	1		
14	T257261	Soporte	1		

Cab Display Monitor (Grade Pro)
Moniteur d'affichage de cabine (Grade Pro)
Монитор дисплея кабины (Grade Pro)
Pantalla de cabina (Grade Pro)

TX1059205 A.1

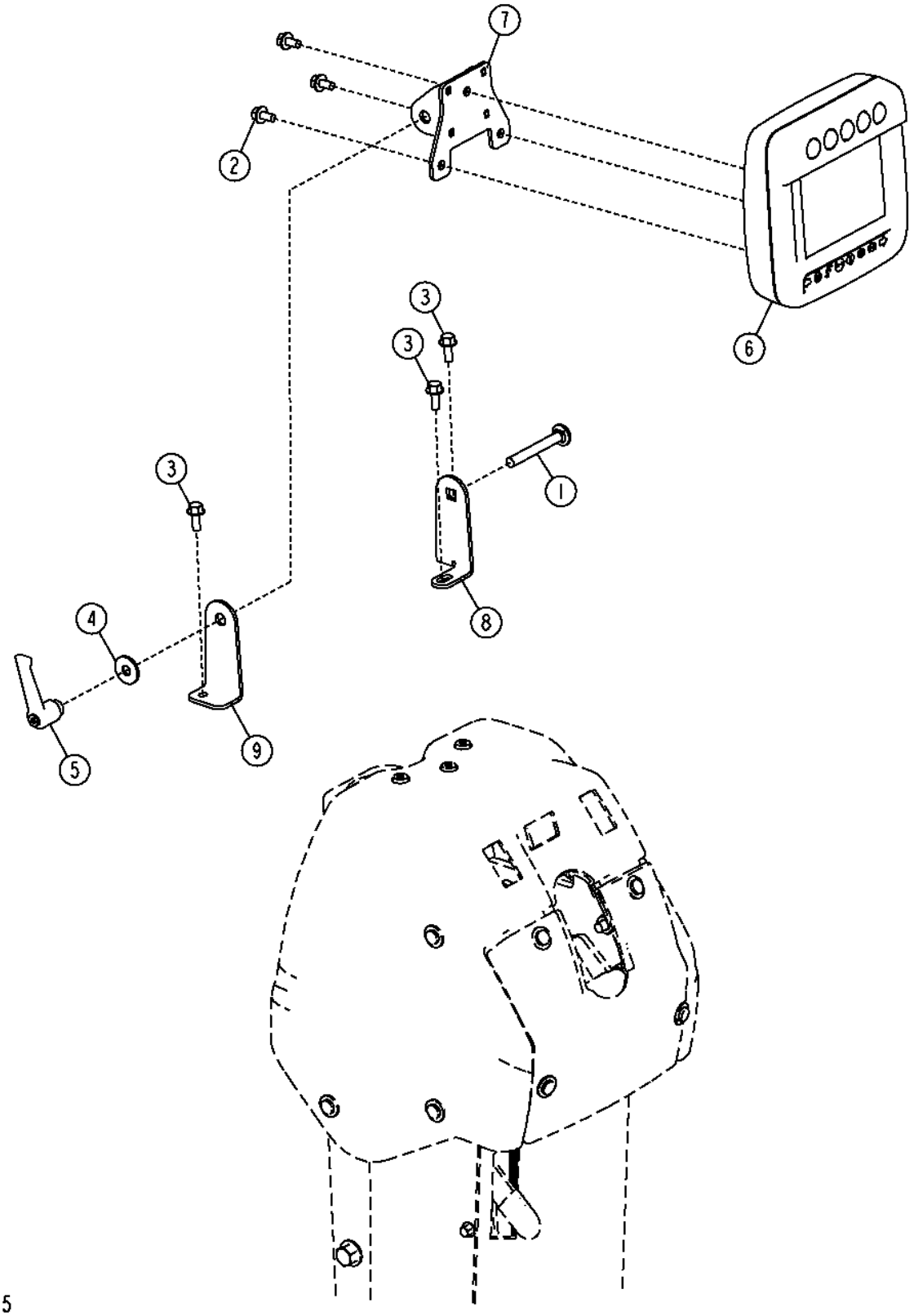

Pos.	*Ref.*	*Descripción*	*Cant.*	*Núm. de serie*	*Notas*
1	03M7224	Tornillo	1		M8 X 65
2	19M7774	Tornillo	3		M6 X 12
3	19M7775	Tornillo	3		M6 X 16
4	24M7298	Arandela	1		8.400 X 25 X 2 MM
5	AT227063	Palanca	1		
6	AT335923	Monitor	1		
7	AT368866	Soporte	1		
8	T257259	Soporte	1		
9	T257260	Soporte	1		

Cab Display Monitor Alternate Mounting Bracket
Support de montage de substitution pour moniteur d'affichage de cabine
Альтернативный монтажный кронштейн монитора дисплея кабины
Soporte de montaje alternativo de pantalla de cabina

TX1060052 A.1

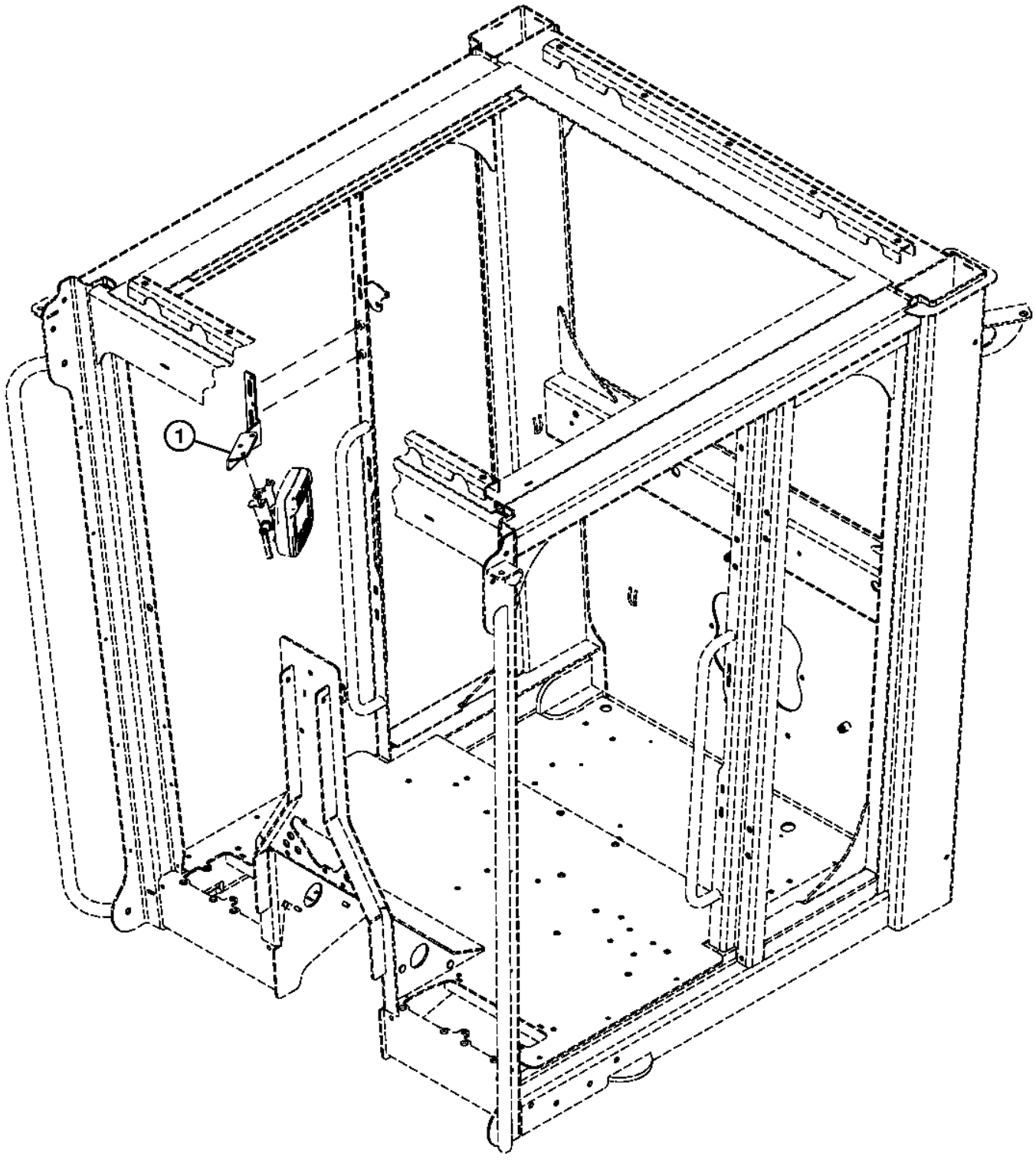

TX1060052

Pos.	*Ref.*	*Descripción*	*Cant.*	*Núm. de serie*	*Notas*
1	T244325	Soporte	1		Grade Pro
	T244325	Soporte	1		(ALSO ORDER 03M7224, T257259 AND T257260), Controles estándar

Front Console Switches (Standard Controls)
Interrupteurs de console avant (commandes standard)
Переключатели передней панели (стандартные органы управления)
Conmutadores de consola delantera (controles estándar)

TX1050720 A.1

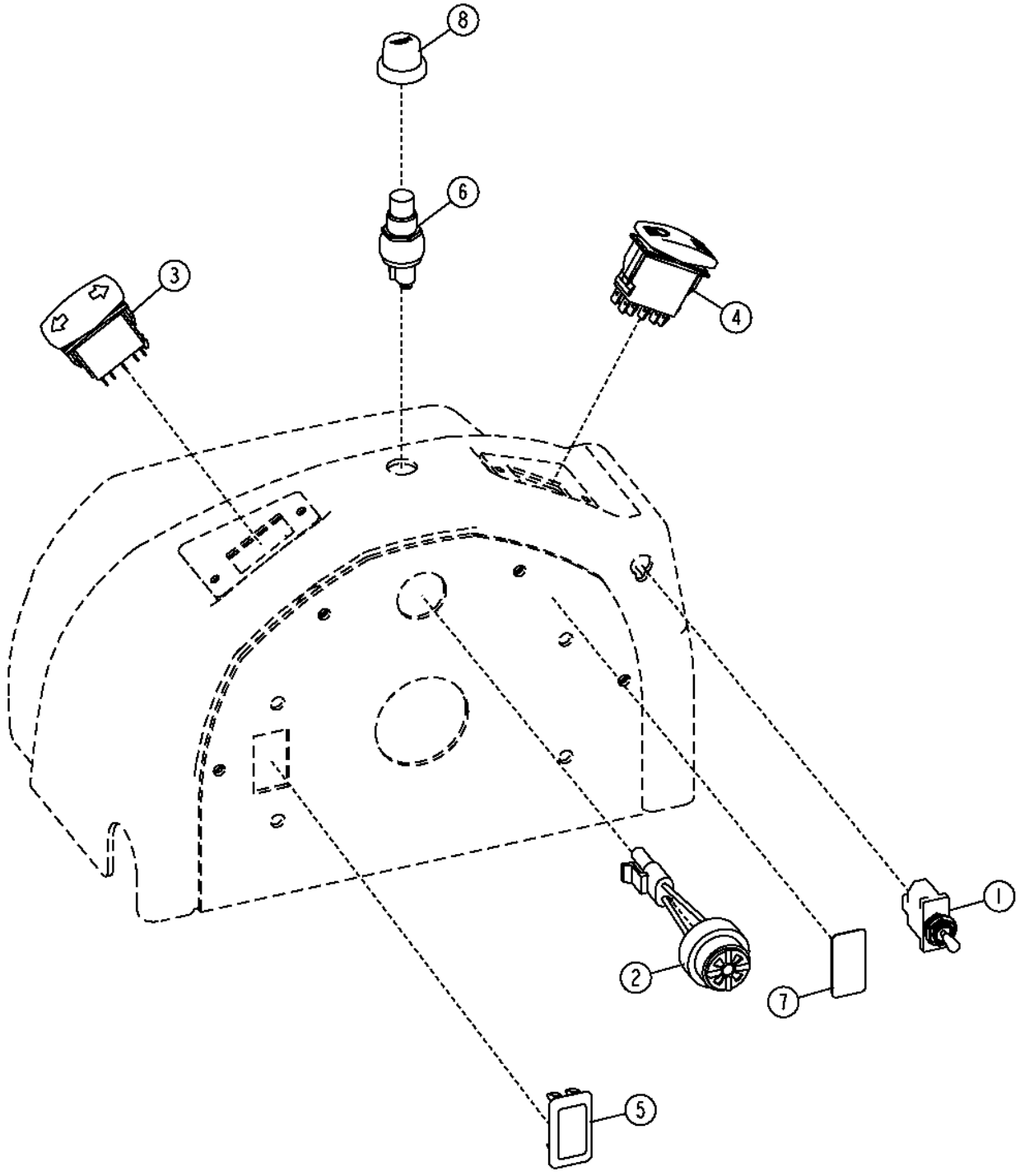

TX1050720

Pos.	*Ref.*	*Descripción*	*Cant.*	*Núm. de serie*	*Notas*
1	AT106154	Int. alternante/basculante	1		(INCLUDES 12H292, (3) 12H321, (3) 21H1309, R44096 AND (2) R44097), Traba de diferencial
	12H292	Arandela de seguridad	1		1/2"
	12H321	Arandela	3		0.138"
	21H1309	Tornillo	3		0.138" X 1/4"
	R44096	Chapa de seguridad	1		
	R44097	Tuerca	2		11.913 MM (15/32")
2	AT160480	Sistema de alarma	1		
3	AT302730	Int. alternante/basculante	1		Señalizador de viraje
4	AT302769	Interruptor	1		Foco alto/bajo de luz de conducción
5	M115279	Tapón	1		
6	R39554	Interruptor	1		BOCINA
7	T205821	Etiqueta adhesiva	1		Traba de diferencial
8	T55501	Tapa	1		

Front Console Switches (Grade Pro)
Interrupteurs de console avant (Grade Pro)
Переключатели передней панели управления (Grade Pro)
Interruptores de consola delantera (Grade Pro)

TX1050725 A.1

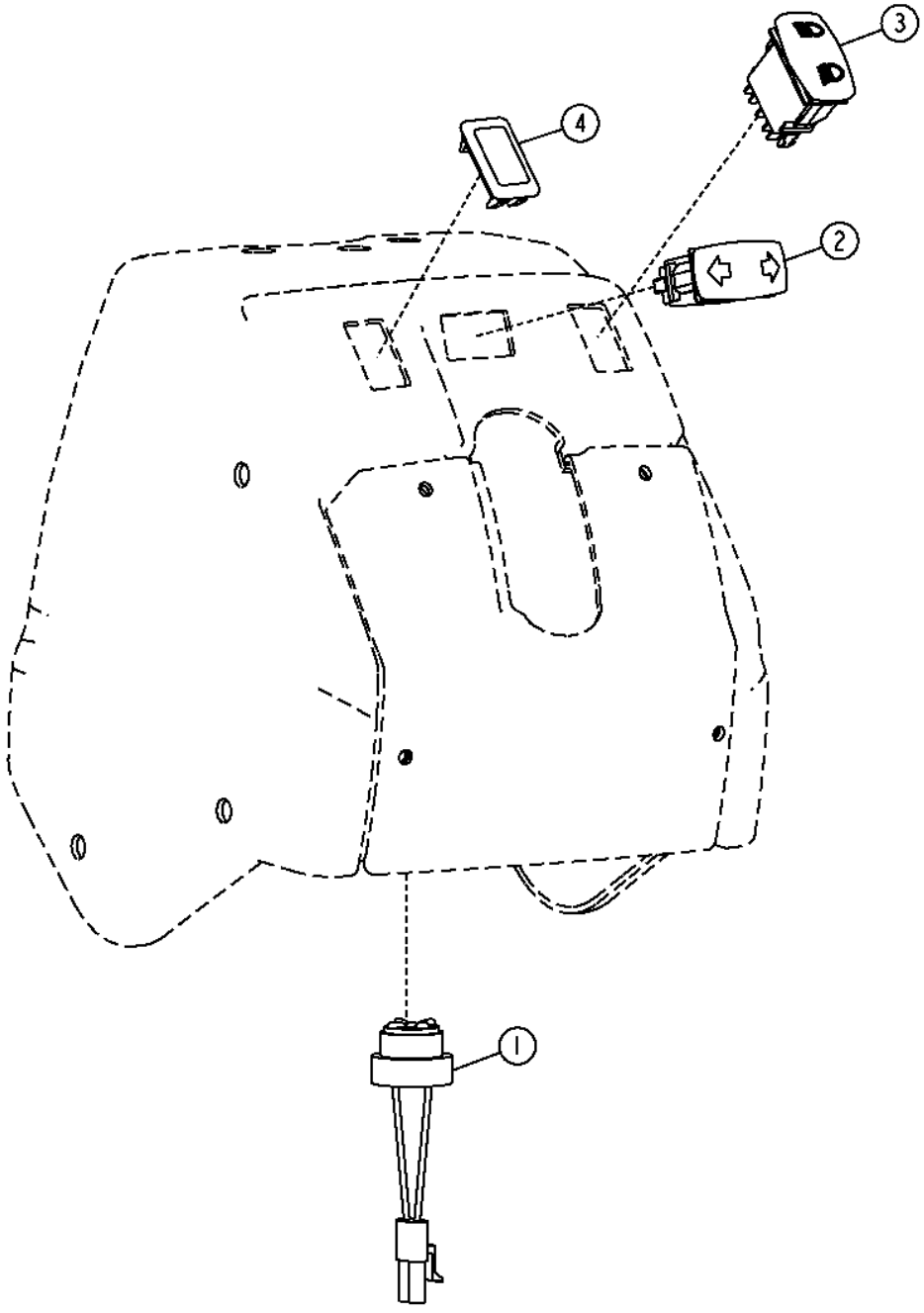

TX1050725

Pos.	*Ref.*	*Descripción*	*Cant.*	*Núm. de serie*	*Notas*
1	AT160480	Sistema de alarma	1		
2	AT302730	Int. alternante/basculante	1		Señalizador de viraje
3	AT357385	Interruptor	1		Foco alto/bajo de luz de conducción
4	M115279	Tapón	1		

Rear Steering Sensor (Standard Controls)
Capteur de direction arrière (commandes standard)
Задний датчик рулевого управления (стандартные органы управления)
Sensor de dirección trasera (controles estándar)

TX1059378 A.1

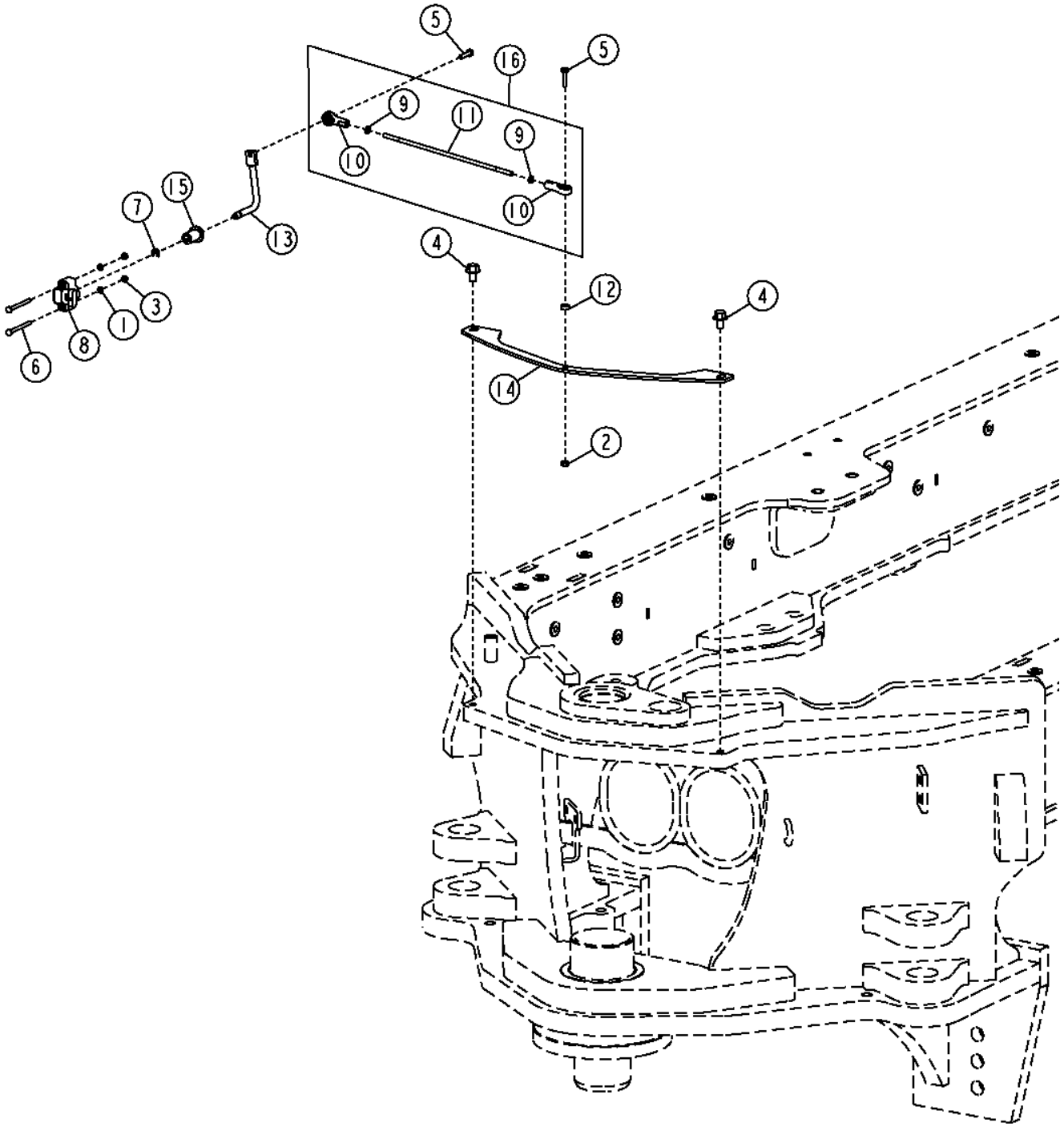

TX1059378

Pos.	*Ref.*	*Descripción*	*Cant.*	*Núm. de serie*	*Notas*
1	12M7060	Arandela	2		5.300 MM
2	14M7272	Tuerca	1		M6
3	14M7297	Tuerca	2		M5
4	19M7783	Tornillo	2		M10 X 16
5	19M7933	Tornillo	2		M6 X 25
6	21M7468	Tornillo	2		M5 X 60
7	40M7040	Anillo elástico	1	-625847	(USE WITH T232746)
	40M7042	Anillo elástico	1	625848-	(USE WITH T260803)
8	AT333680	Sensor	1		
9	14M7194	Tuerca	2		M6, (SUB FOR 14H649, THIS APPLICATION)
10	AW24539	Extremo de brazo	2		(SUB FOR RE39224, THIS APPLICATION)
11	T258251	Vástago	1		(SUB FOR T232741)
12	M82772	Arandela	1		6.756 X 12.700 X 5.334 MM (17/64" X 1/2" X 0.210")
13	.....	Brazo	1	-625847	(ORDER T260803 AND 40M7042)(T232746 NLA)
	T260803	Brazo	1	625848-	
14	T236208	Placa	1		
15	T236253	Casquillo	1		
16	AT370026	Varillaje	1		

Rear Steering Sensor (Grade Pro)
Rear Steering Sensor (Grade Pro)
Задний датчик рулевого управления (Grade Pro)
Sensor de dirección trasera (Grade Pro)

TX1059377 A.1

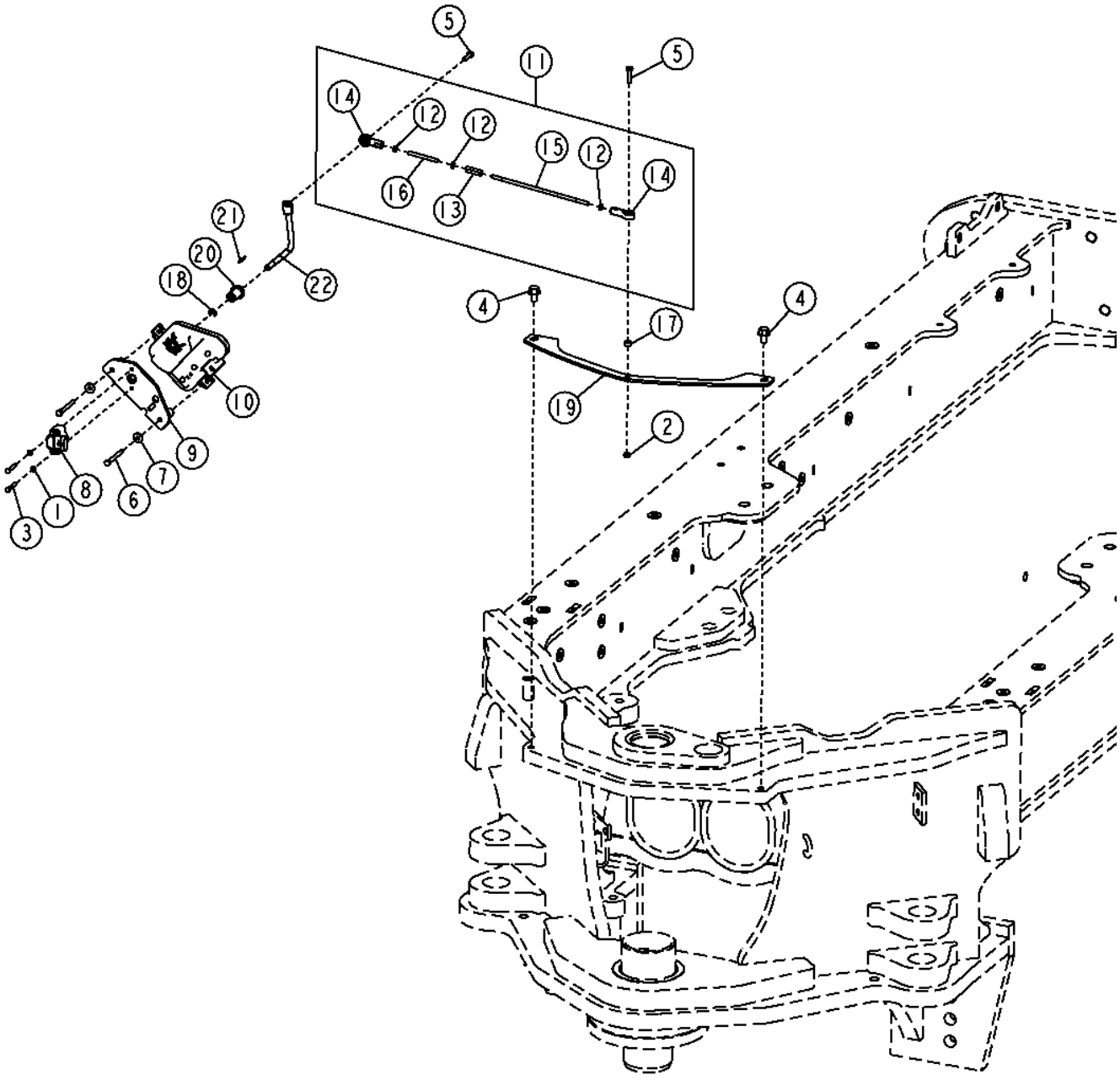

TX1059377

Pos.	*Ref.*	*Descripción*	*Cant.*	*Núm. de serie*	*Notas*
1	12M7060	Arandela	2		5.300 MM
2	14M7272	Tuerca	1		M6
3	19M7317	Tornillo	2		M5 X 30
4	19M7783	Tornillo	2		M10 X 16
5	19M7933	Tornillo	2		M6 X 25
6	19M8360	Tornillo	2		M6 X 60
7	24M7139	Arandela	2		6.400 X 18 X 1.600 MM
8	AT333680	Sensor	1		
9	AT353139	Soporte	1		
10	AT354746	Módulo	1		
11	AT369602	Varillaje	1		
12	14M7194	Tuerca	3		M6
13	14M7487	Tensor	1		
14	AW24539	Extremo de brazo	2		
15	T257812	Vástago	1		
16	T257813	Espárrago	1		
17	M82772	Arandela	1		
18	R72655	Anillo elástico	1	-625847	(USE WITH T260254)
	40M7042	Anillo elástico	2	625848-	(USE WITH T260802)
19	T236208	Placa	1		
20	T236253	Casquillo	1		
21	T251363	Llave	1		
22	.....	Brazo	1	-625847	(ORDER T260802 AND (2) 40M7042)(T260254 NLA)
	T260802	Brazo	1	625848-	

Draft Frame Sensors
Capteurs de châssis de traction
Датчики тяговой рамы
Sensores de bastidor de tracción

TX1059349 A.1

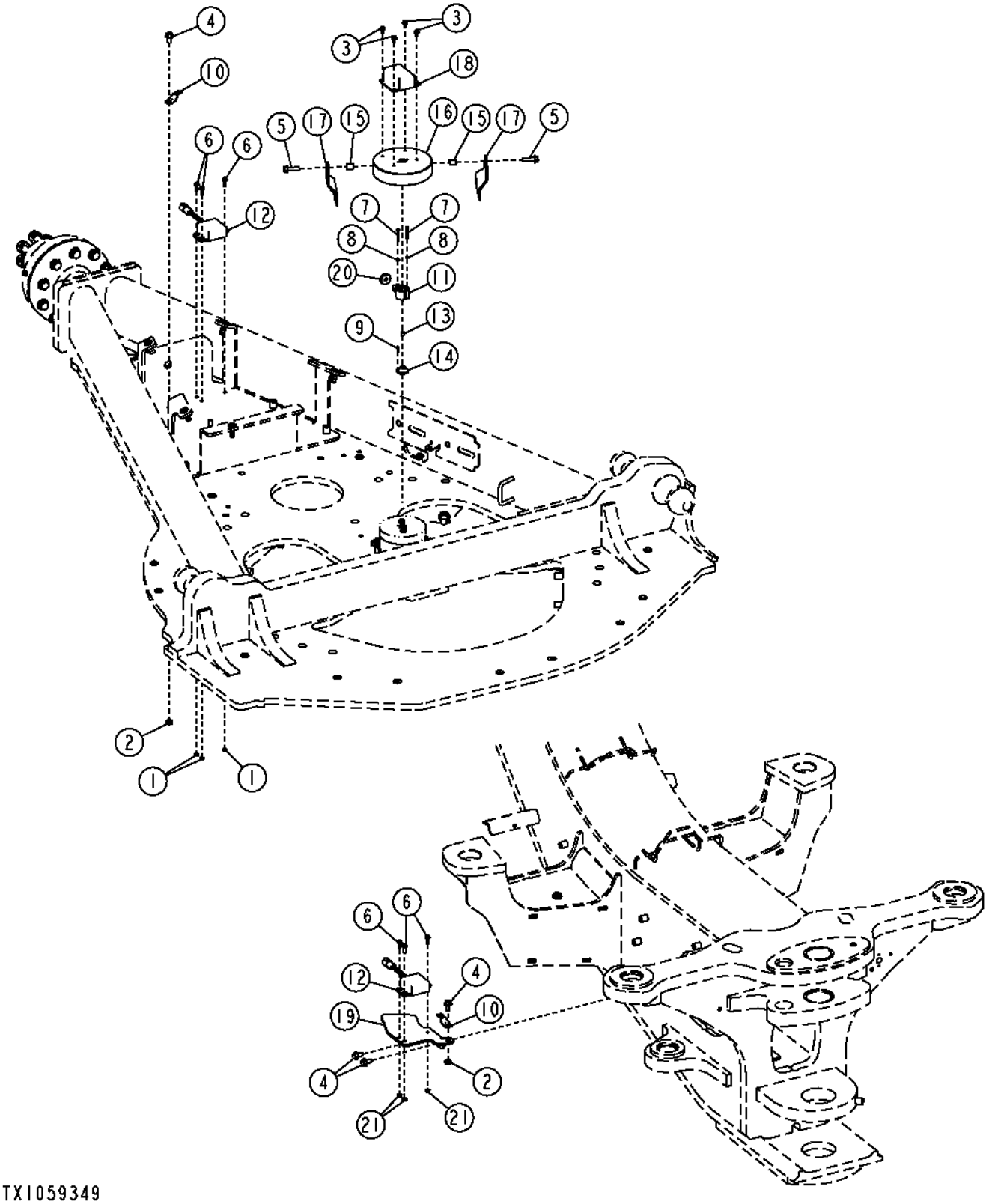

Pos.	*Ref.*	*Descripción*	*Cant.*	*Núm. de serie*	*Notas*
1	14M7272	Tuerca	6		M6
2	14M7274	Tuerca	2		M10
3	19M7774	Tornillo	4		M6 X 12
4	19M7784	Tornillo	4		M10 X 20
5	19M7835	Tornillo	2		M10 X 35
6	19M7862	Tornillo	6		M6 X 20
7	19M9034	Tornillo	2		M4 X 35
8	24M7117	Arandela	2		4.300 X 9 X 0.800 MM
9	34M7094	Pasador elástico	1		4 X 16 MM
10	57M8736	Accesorio de conector eléc.	2		
11	AT357216	Sensor	1		Colector giratorio
12	AT371437	Sensor	2		Inclinación/balanceo de bastidor de tracción, Ángulo de inclinación principal
13	T254062	Pasamuros	1		
14	T254430	Adaptador	1		
15	T158436	Espaciador	2		
16	T236318	Tapa	1		
17	T236349	Soporte	2		
18	T237649	Protección	1		
19	T256416	Soporte	1		
20	T65643	Pasamuros	1		
21	14M7303	Tuerca con brida	3		M6

Main Frame
Châssis principal
Основная рама
Bastidor principal

TX1050546 A.1

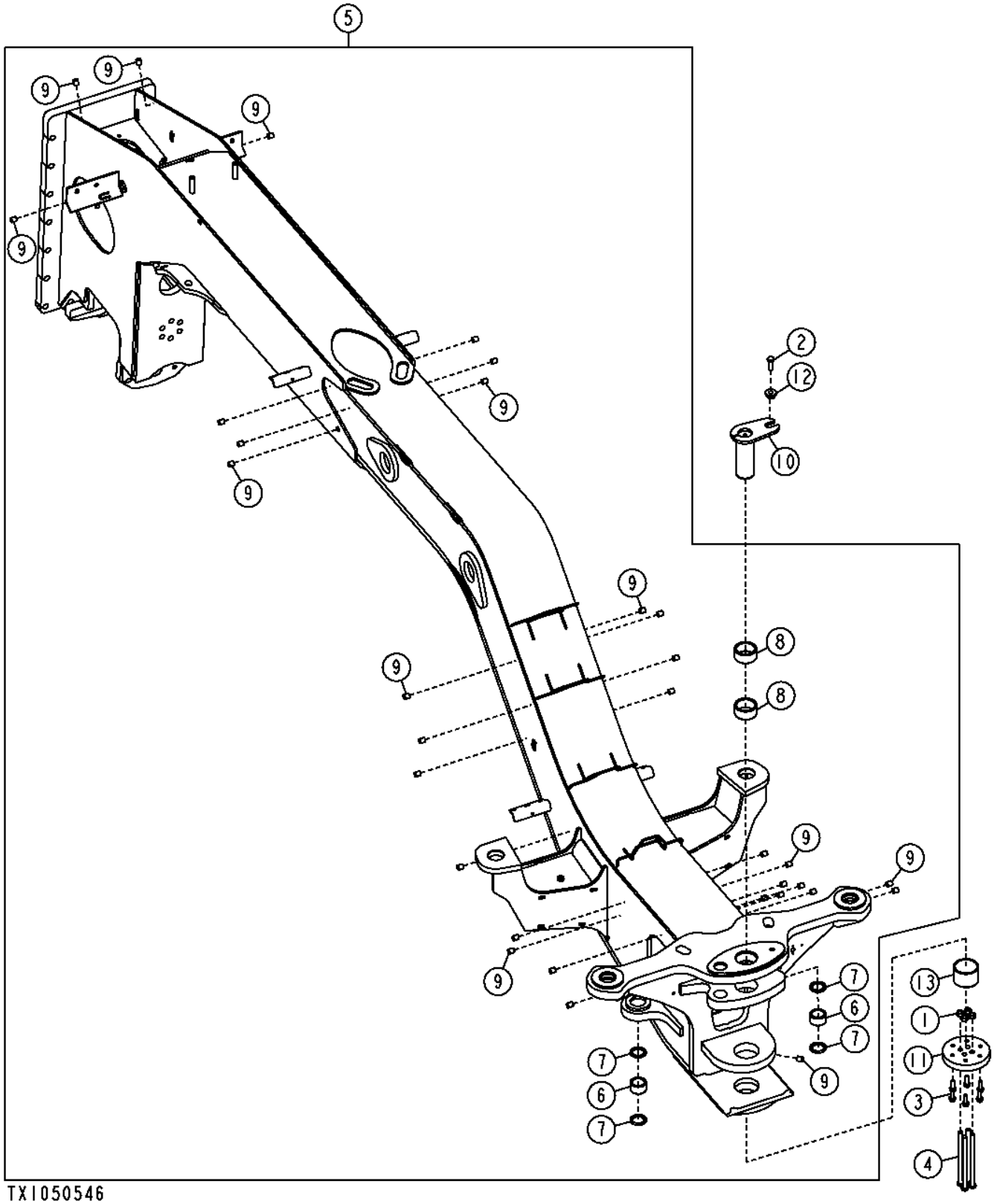

Pos.	*Ref.*	*Descripción*	*Cant.*	*Núm. de serie*	*Notas*
1	14M7276	Tuerca	4		M16
2	19M7489	Tornillo	1		M16 X 45
3	19M7791	Tornillo	6		M12 X 40
4	19M10276	Tornillo	4		M16 X 260, (SUB FOR 19M9124)
5	**AT339870**	**Bastidor principal**	**1**		**(CA)**
6	H232246	Casquillo	2		
7	T225566	Retén	4		
8	T237676	Casquillo	2		
9	T72414	Casquillo	22		
10	AT343696	Pasador	1		
11	T156404	Tapadera	1		
12	T176064	Casquillo	1		
13	T232406	Casquillo	1		

Engine Frame
Bâti de moteur
Рама двигателя
Bastidor de motor

AT343821_TX1078394 A.1

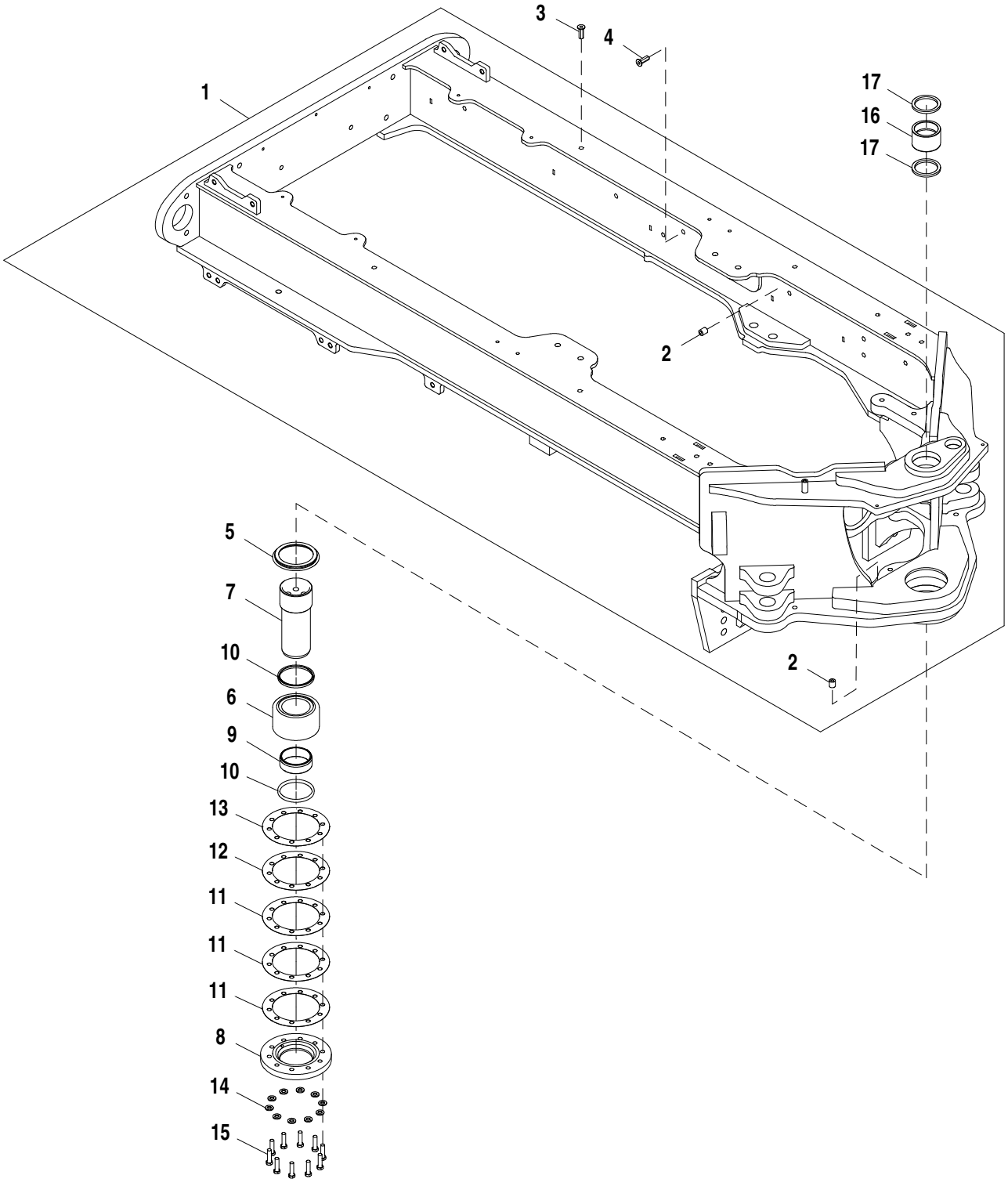

AT343821_TX1078394

Pos.	*Ref.*	*Descripción*	*Cant.*	*Núm. de serie*	*Notas*
1	**AT343822**	**Bastidor principal**	**1**		**(CA)**
2	T72414	Casquillo	2		
3	T150768	Tuerca	10		
4	T148411	Tuerca	16		
5	T156027	Espaciador	1		
6	AT202609	Cojinete	1		
7	T232420	Bulón	1		
8	T200887	Tapadera	1		
9	T156174	Collar	1		
10	T156927	Retén	2		
11	T156711	Suplemento	3		
12	T156710	Suplemento	1		
13	T156709	Suplemento	1		
14	24M7240	Arandela	10		13 X 25 X 3 MM
15	19M7496	Tornillo	10		M12 X 45
16	T232536	Casquillo	1		
17	T102207	Retén	2		

Fuel Tank Bottom Guard
Fuel Tank Bottom Guard
Нижний щиток топливного бака
Protector de tanque de combustible inferior

TX1056923 A.1

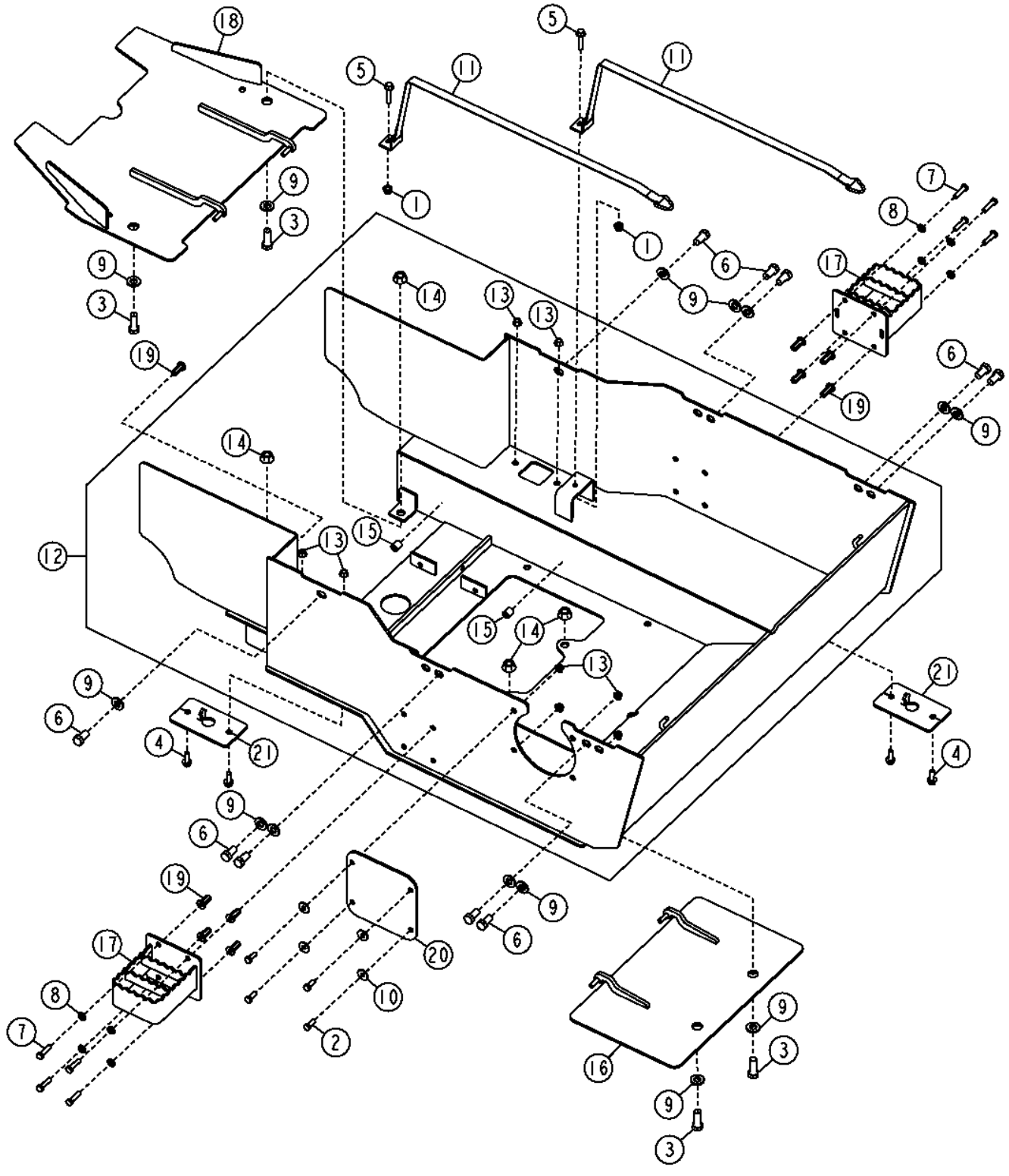

Pos.	*Ref.*	*Descripción*	*Cant.*	*Núm. de serie*	*Notas*
1	14M7400	Tuerca de seguridad	2		M10
2	19M7402	Tornillo	4		M10 X 25
3	19M7489	Tornillo	4		M16 X 45
4	19M7786	Tornillo	4		M10 X 30
5	19M7806	Tornillo	2		M10 X 50
6	19M8029	Tornillo	10		M16 X 30
7	19M8637	Tornillo	8		M10 X 40
8	24M7239	Arandela	8		10.700 X 21 X 2.500 MM
9	24M7241	Arandela	14		17 X 34 X 4 MM
10	24M7296	Arandela	4		10.500 X 30 X 2.500 MM
11	AT318373	Tira	2		
12	AT336012	Protección	1		
13	14M7296	Tuerca con brida	8		M10
14	14M7291	Tuerca con brida	4		M16
15	T72414	Casquillo	2		
16	AT336015	Panel	1		
17	AT341364	Peldaño	2		
18	AT349172	Protección	1		
19	T148409	Tuerca	9		
20	T228987	Placa	1		
21	T252663	Placa	2		

Grille Housing
Grille Housing
Рама решетки
Caja de la parrilla

TX1050597 A.1

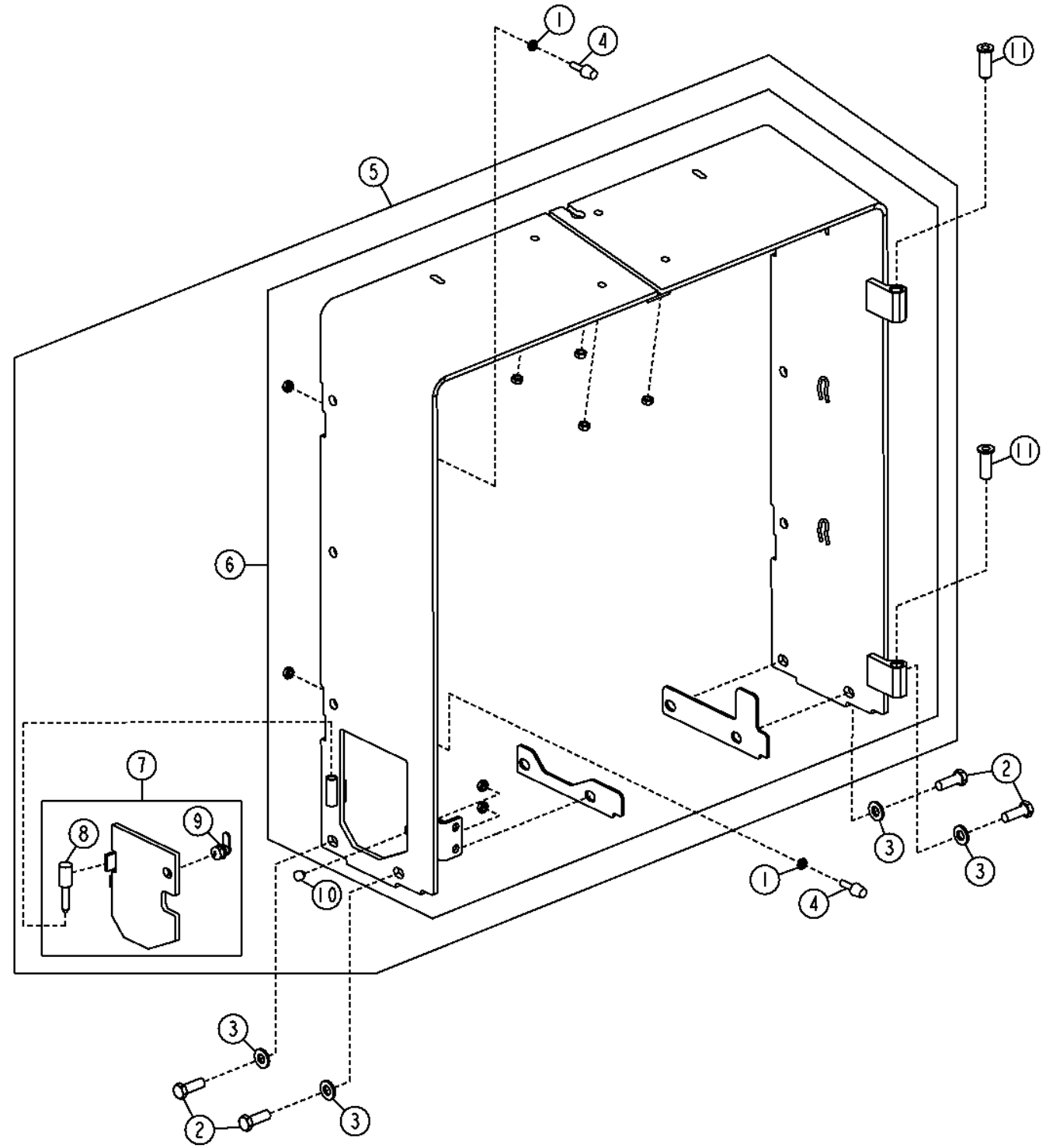

Pos.	*Ref.*	*Descripción*	*Cant.*	*Núm. de serie*	*Notas*
1	14M7152	Tuerca	2		M10
2	19M7489	Tornillo	4		M16 X 45
3	24M7241	Arandela	4		17 X 34 X 4 MM
4	AT219974	Paragolpes	2		
5	.....	Carcasa	1		(ORDER AT375878 AND AT332063)
6	AT332063	Bastidor	1		
7	AT375878	Puerta	1		(SUB FOR AT359738)
8	T250541	Pasador	1	-XXXXX	
	T265635	Pasador	1	XXXXX-	
9	AT366151	Cerradura	1		
10	M68997	Paragolpes	1		
11	T231380	Casquillo	2		

Push Block
Bloc de poussée
Толкающий блок
Bloque de empuje

TX1050403 A.1

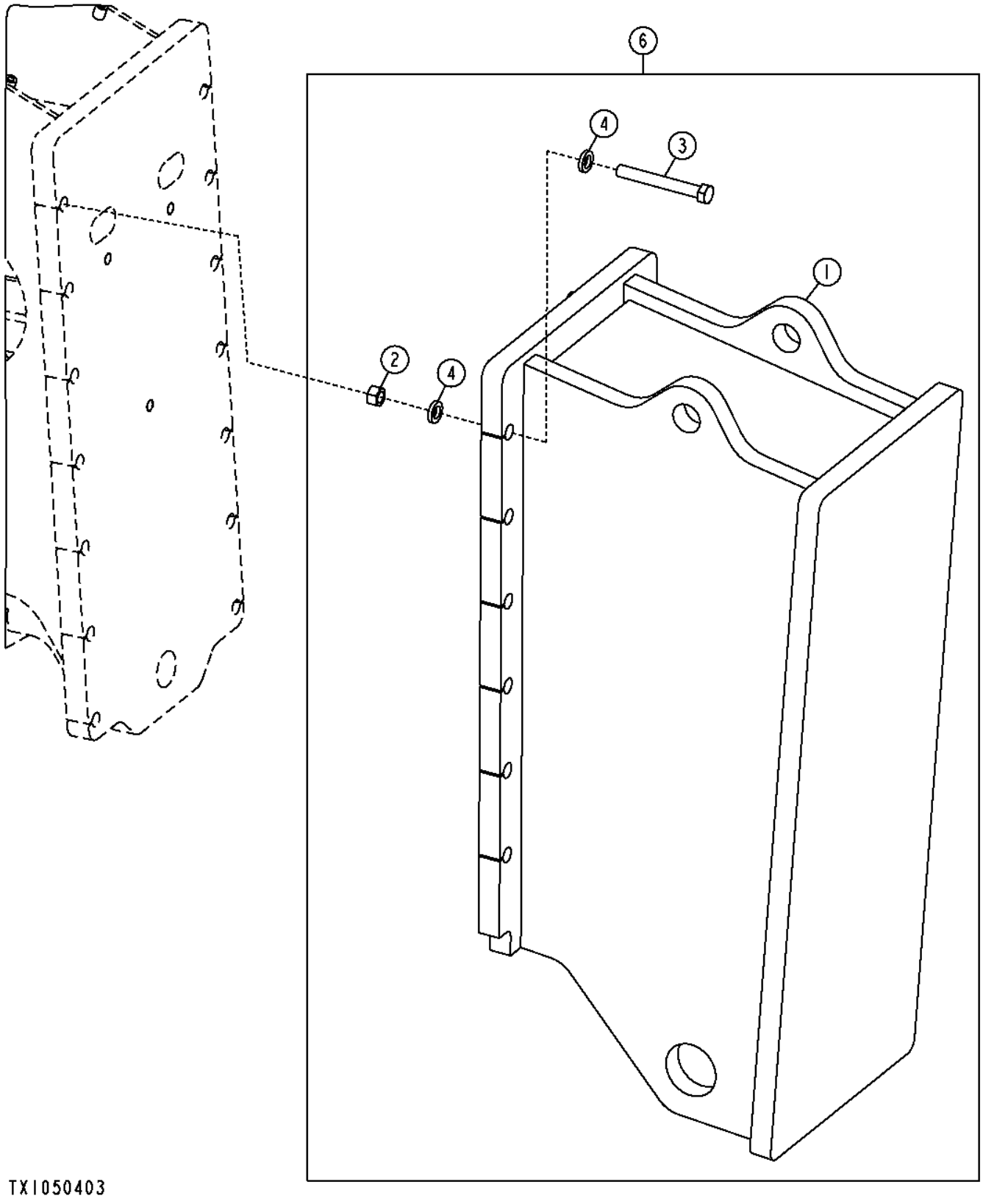

Pos.	*Ref.*	*Descripción*	*Cant.*	*Núm. de serie*	*Notas*
1	AT363266	Contrapeso	1		Bloque de empuje
2	14H1058	Tuerca	12		3/4"
3	19H2827	Tornillo	12		3/4" X 4-3/4"
4	T83426	Arandela	24		
6	**AT363681**	**Juego**	**1**		**(WHOLE GOODS), Kit bloque de empuje delantero**

Rear Counterweight
Contrepoids arrière
Задний противовес
Contrapeso trasero

TX1053436 A.1

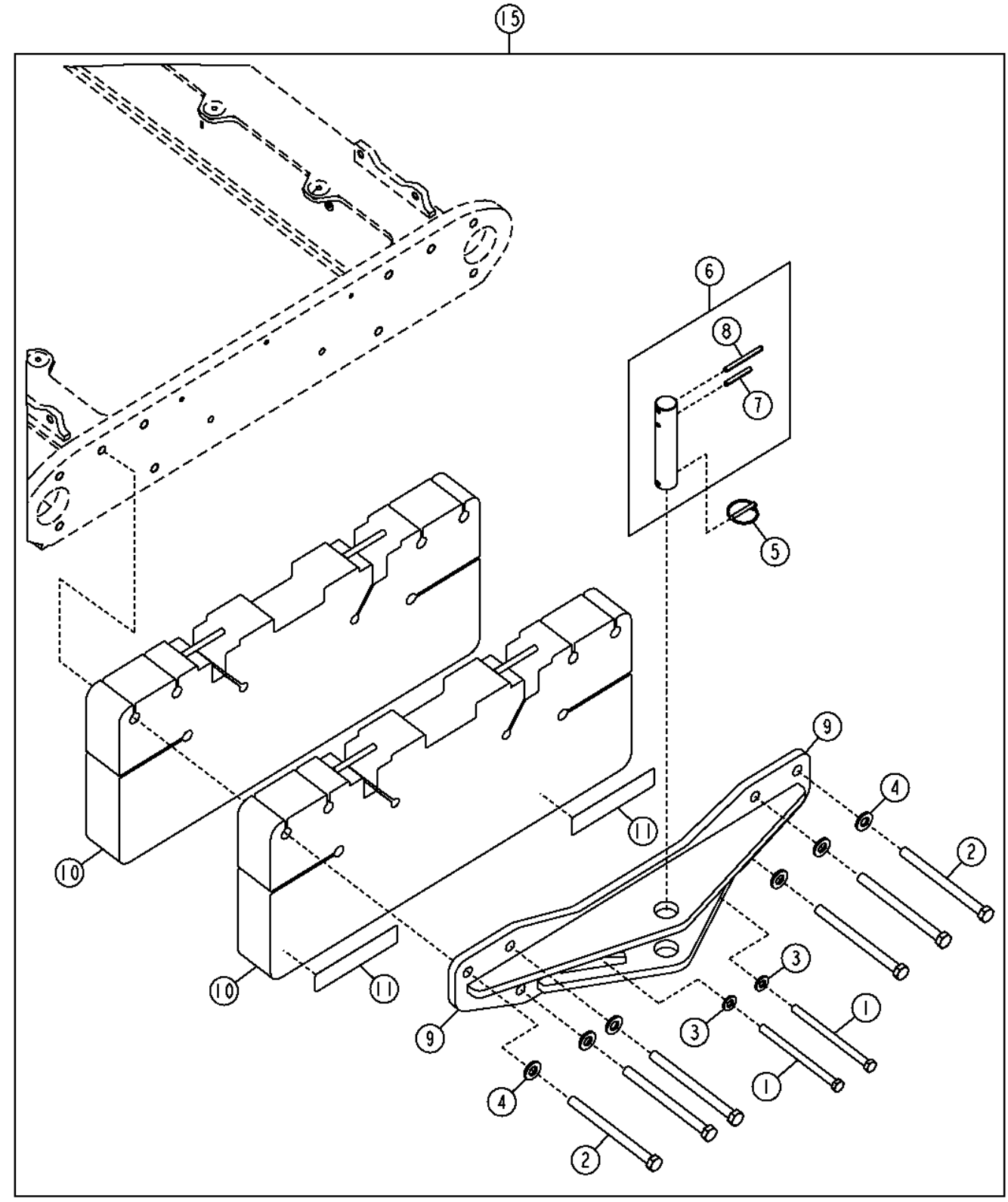

Pos.	*Ref.*	*Descripción*	*Cant.*	*Núm. de serie*	*Notas*
1	19M9318	Tornillo	2		M16 X 230
2	19M9749	Tornillo	6		M20 X 250
3	24M7241	Arandela	2		17 X 34 X 4 MM
4	24M7242	Arandela	6		21.400 X 42 X 5 MM
5	AR83396	Pasador de fijación rápida	1		
6	AT349029	Bulón	1		
7	34H358	Pasador elástico	1		3/8" X 2-3/4"
8	34H363	Pasador elástico	1		3/8" X 4"
9	AT343823	Enganche	1		
10	AT344652	Contrapeso	2		
11	JD5920	Catadióptrico	2		
15	**AT367788**	**Kit de contrapesos**	**1**		**(WHOLE GOODS)**

Low Profile Cab With Doors And Fixed Windows
Cabine profil bas avec portières et glaces fixes
Низкопрофильная кабина с дверьми и фиксированными окнами
Cabina de perfil bajo con puertas y ventanas fijas

TX1051107 A.1

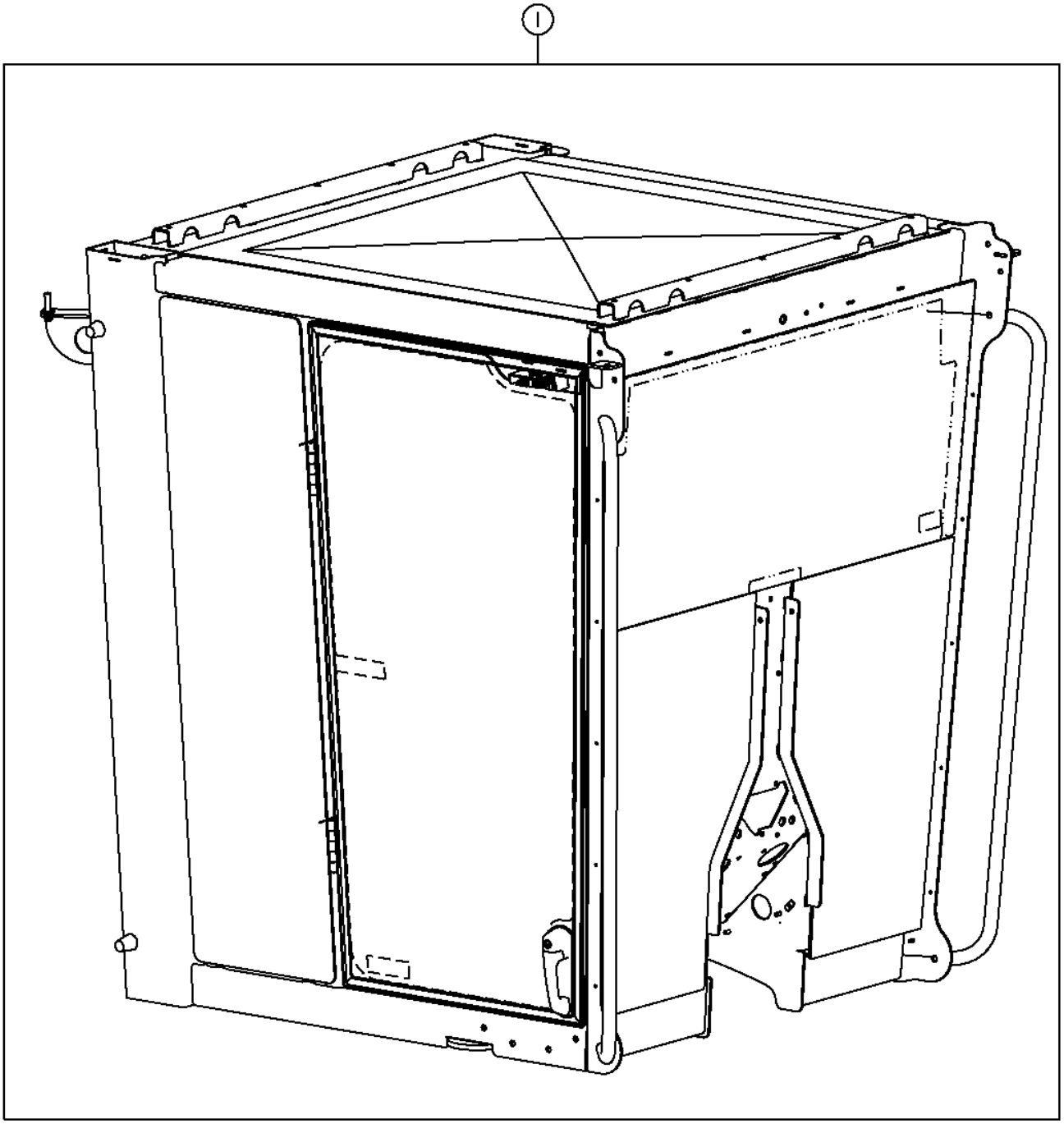

TX1051107

Pos.	*Ref.*	*Descripción*	*Cant.*	*Núm. de serie*	*Notas*
1	AT364912	Cabina	1		

Low Profile Cab With Doors And Opening Windows
Cabine profil bas avec portières et glaces ouvrantes
Низкопрофильная кабина с дверьми и открывающимися окнами
Cabina de perfil bajo con puertas y ventanas móviles

TX1051110 A.1

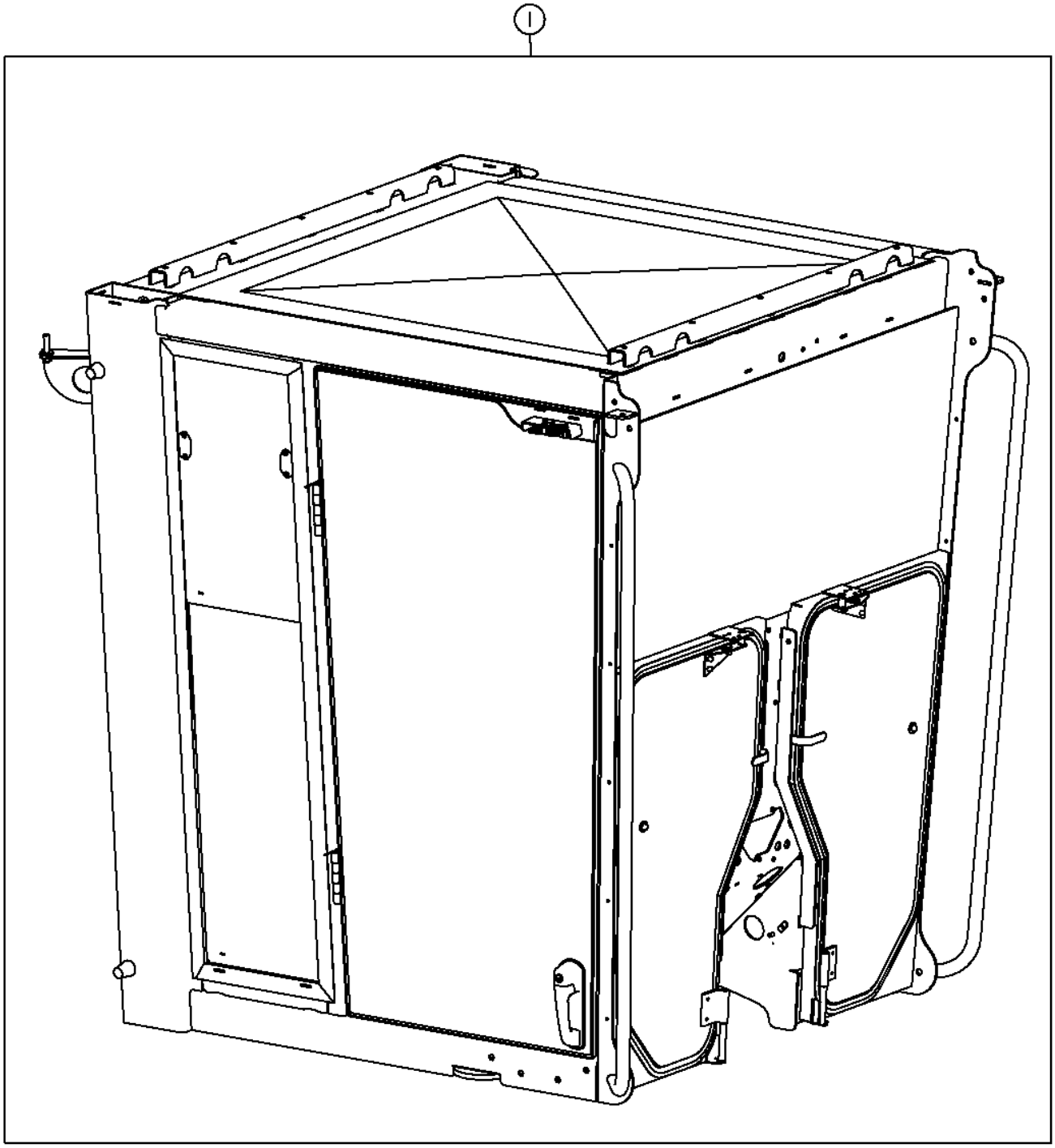

TX1051110

Pos.	*Ref.*	*Descripción*	*Cant.*	*Núm. de serie*	*Notas*
1	AT364914	Cabina	1		

Low Profile Cab With Doors, Opening Side And Fixed Front Windows
Cabine profil bas avec portières, glaces latérales ouvrantes et glaces avant fixes
Низкопрофильная кабина с дверями, открывающимися боковыми и фиксированными передними окнами
Cabina de perfil bajo con puertas, ventanas lateral móvil y delantera fija

TX1059898 A.1

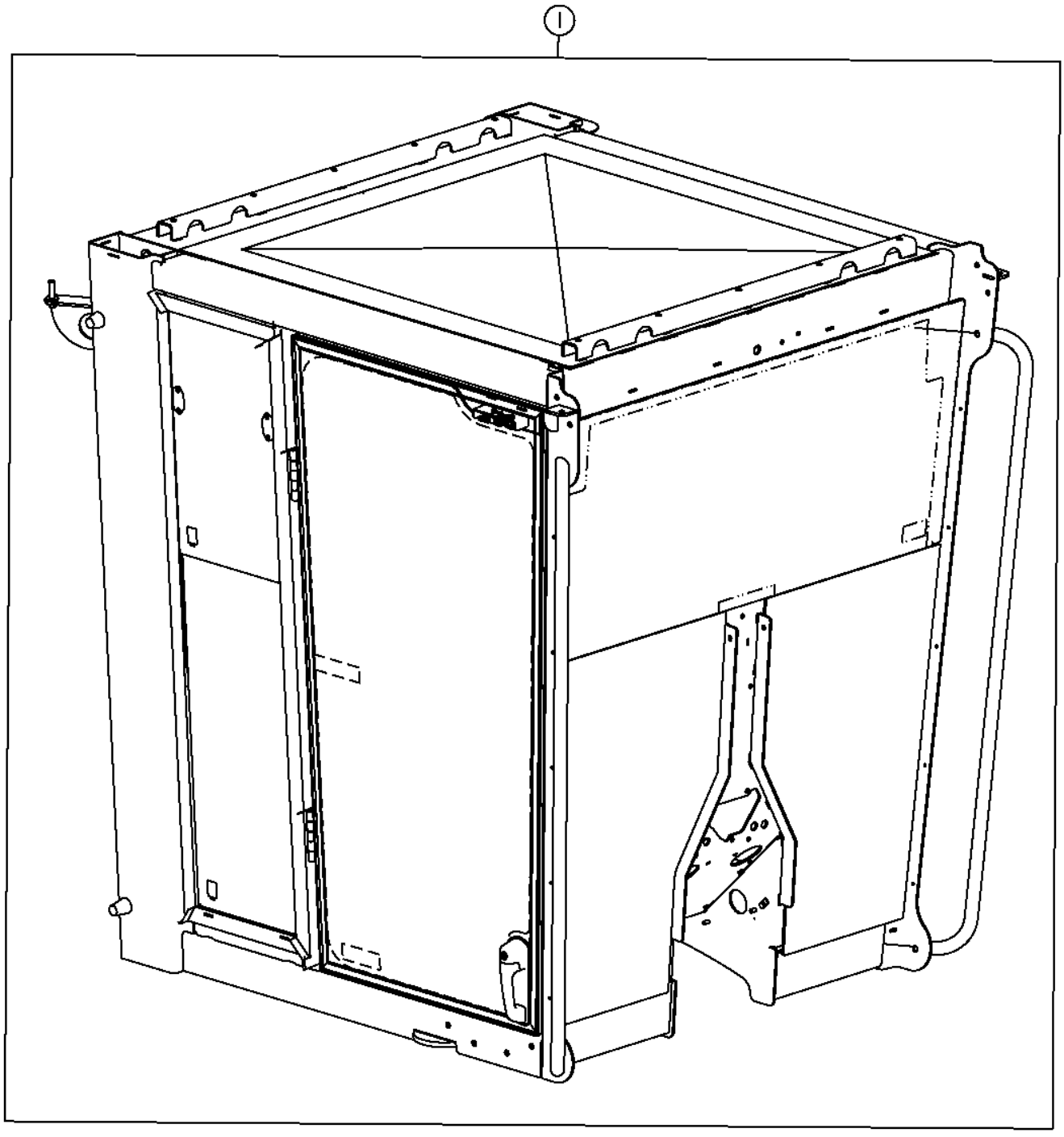

Pos.	*Ref.*	*Descripción*	*Cant.*	*Núm. de serie*	*Notas*
1	AT370812	Cabina	1		

Low Profile Cab With Doors And Opening Windows (Grade Pro)
Cabine à profil bas avec portières et glaces ouvrantes (Grade Pro)
Низкопрофильная кабина с дверьми и открывающимися окнами (Grade Pro)
Cabina de perfil bajo con puertas y ventanas móviles (Grade Pro)

TX1051118 A.1

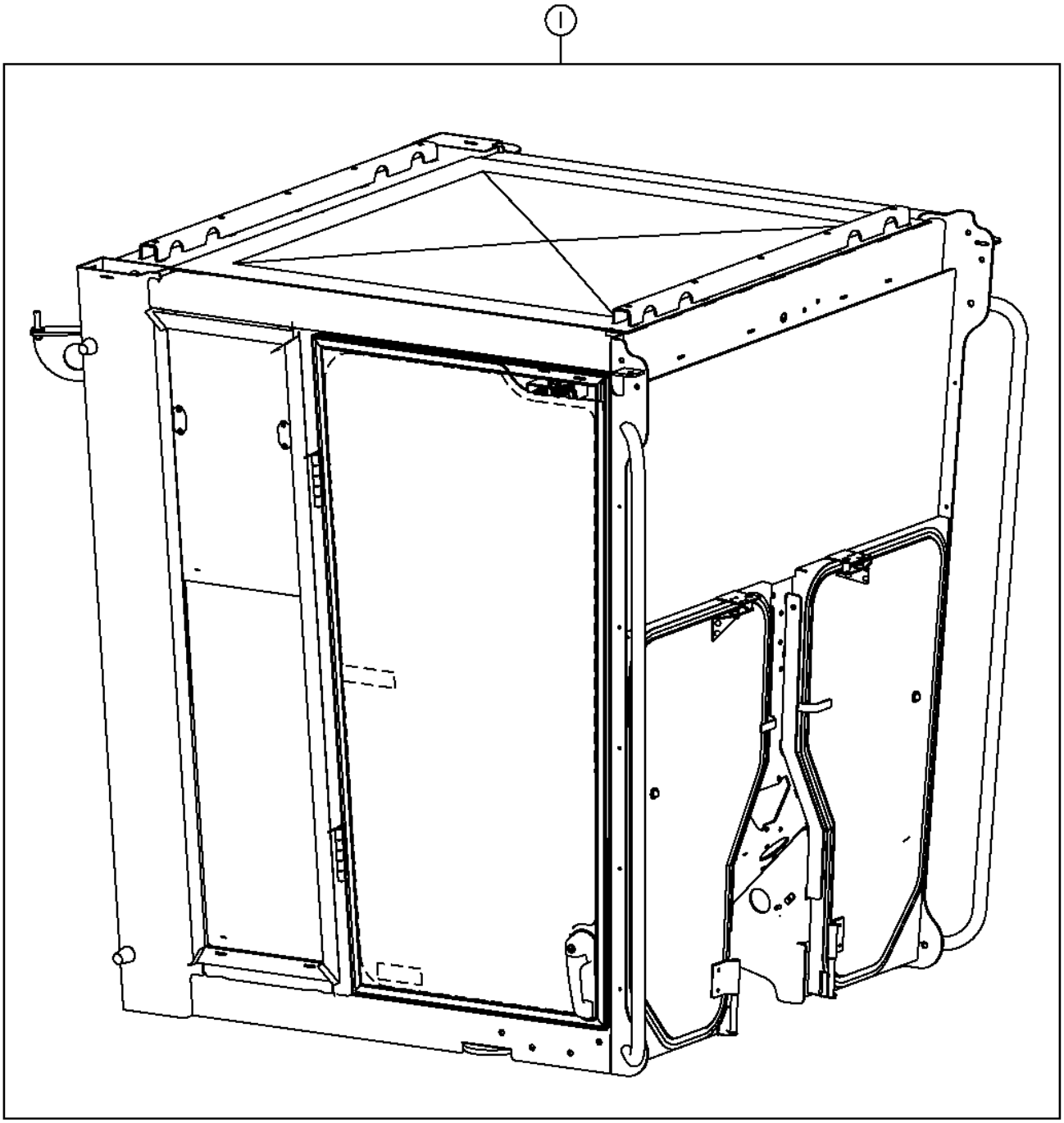

TX1051118

Pos.	*Ref.*	*Descripción*	*Cant.*	*Núm. de serie*	*Notas*
1	AT364923	Cabina	1		

Full Height Cab With Doors And Opening Windows
Cabine pleine hauteur avec portières et glaces ouvrantes
Кабина полной высоты с дверями и открывающимися окнами
Cabina de altura plena con puertas y ventanas móviles

TX1059902 A.1

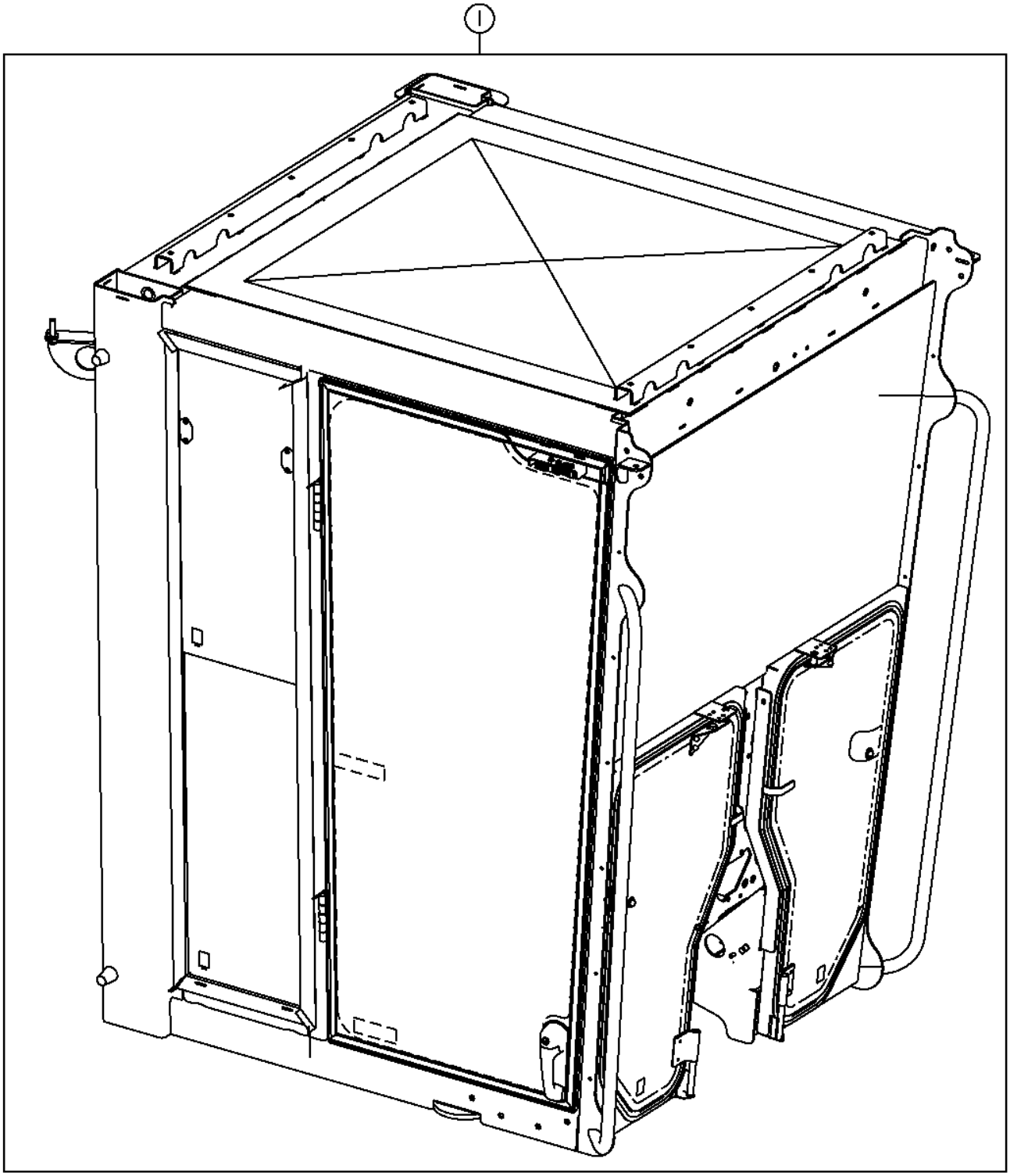

TX1059902

Pos.	*Ref.*	*Descripción*	*Cant.*	*Núm. de serie*	*Notas*
1	AT370855	Cabina	1		

Cab Isolators
Isolateurs de cabine
Изоляторы кабины
Amortiguadores de cabina

AT342694_TX1078062 A.1

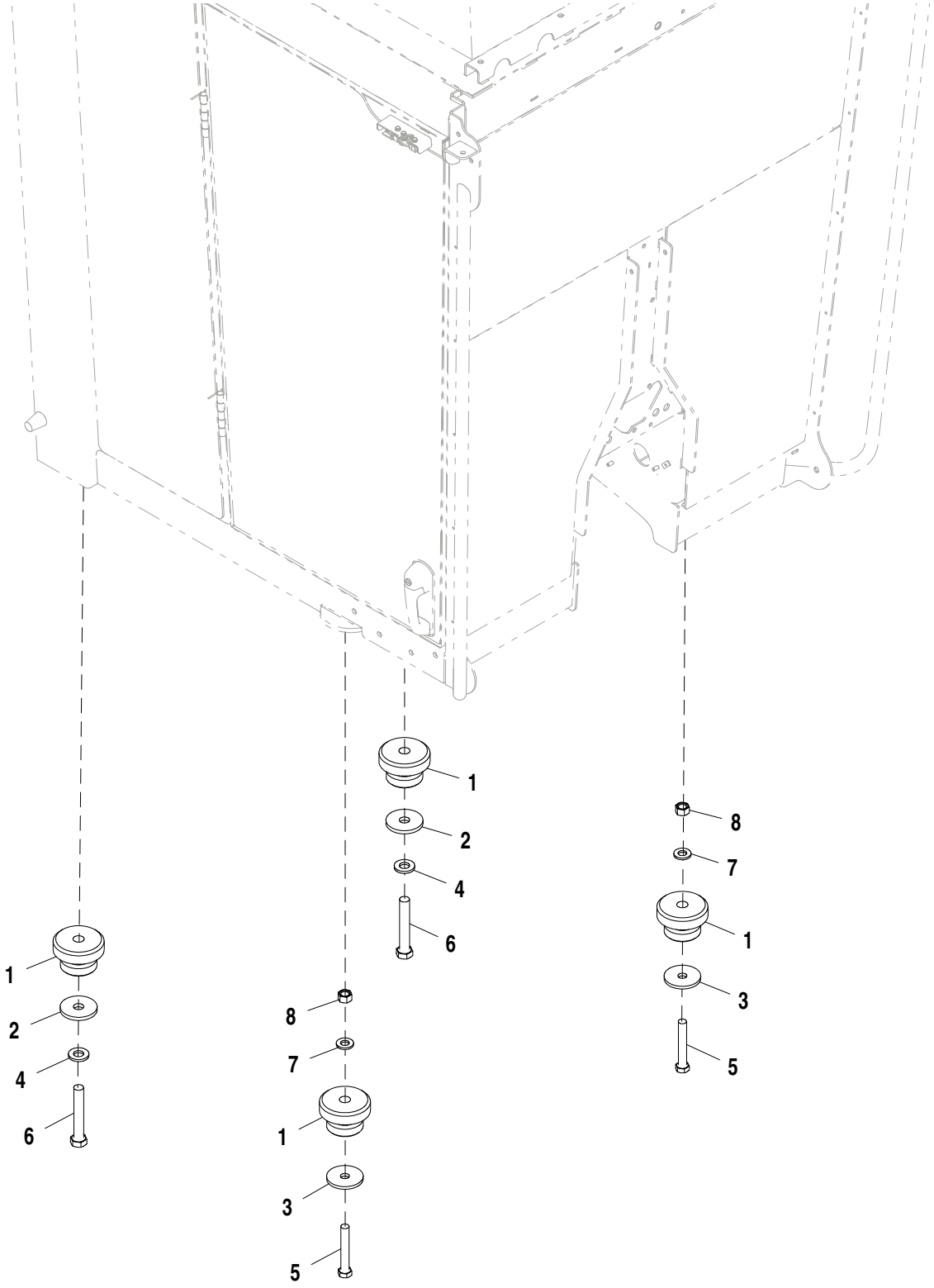

AT342694_TX1078062

Pos.	*Ref.*	*Descripción*	*Cant.*	*Núm. de serie*	*Notas*
1	AT170005	Aislante	4		
2	T153535	Arandela	2		
3	T101807	Arandela	2		
4	24M7243	Arandela	2		25.400 X 50 X 6 MM
5	19M7968	Tornillo	2		M20 X 130, Anterior
6	19M7781	Tornillo	2		M24 X 150, Respaldo
7	24M7242	Arandela	2		21.400 X 42 X 5 MM
8	14M7277	Tuerca	2		M20

Cab Trim Panels and Headliner (Low Profile) (Standard Controls) (- XXXXXX)
Panneaux de garnissage et revêtement de toit de cabine (à profil bas) (commandes standard) (- XXXXXX)
Панели отделки и покрытие кабины (низкопрофильная) (стандартные органы управления) (- XXXXXX)
Tableros decorativos y forro de techo de la cabina (perfil bajo) (controles estándar) (- XXXXXX)

TX1055653 A.1

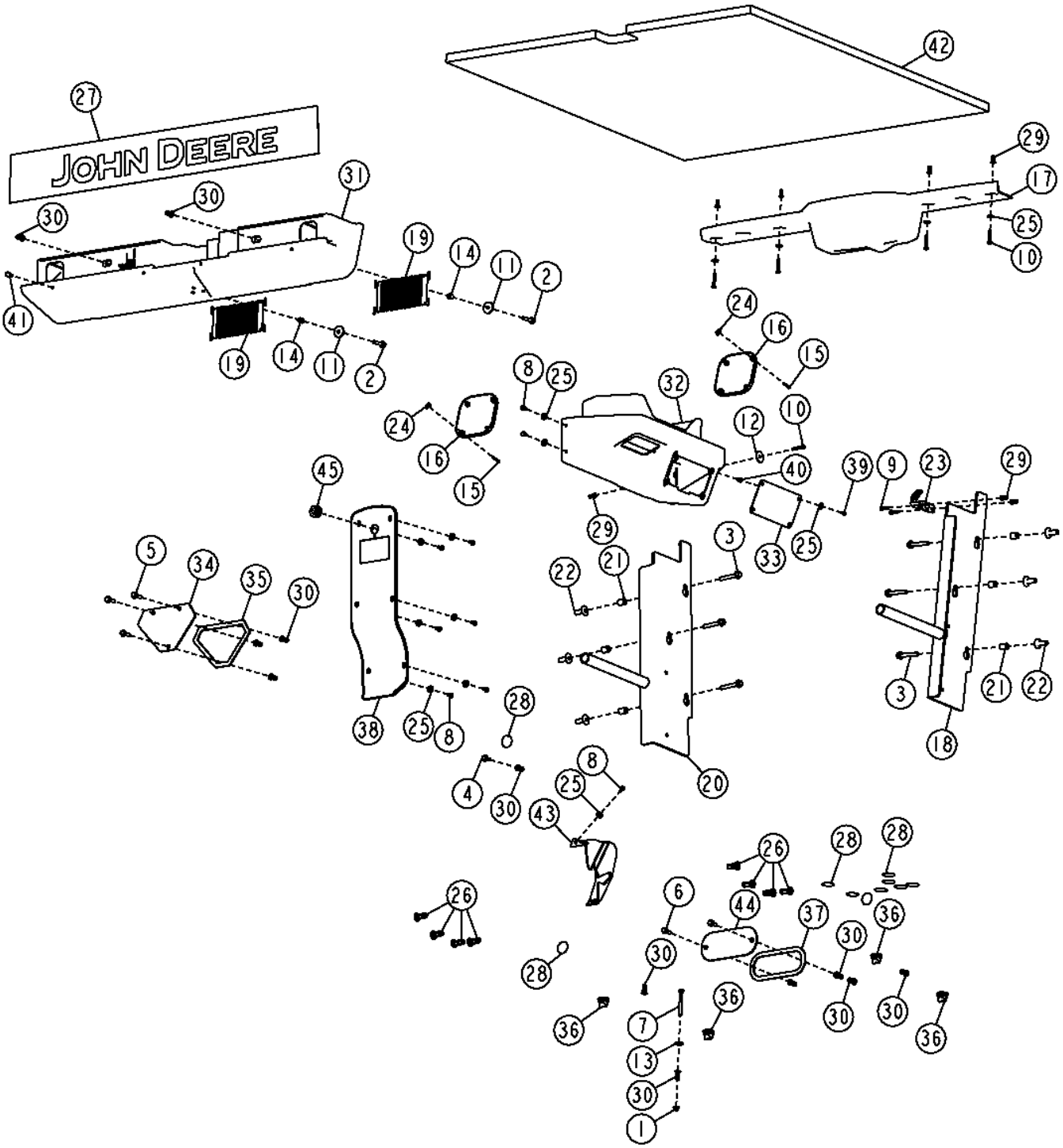

Pos.	*Ref.*	*Descripción*	*Cant.*	*Núm. de serie*	*Notas*
1	14M7298	Tuerca con brida	1		M8
2	19M7799	Tornillo	2		M8 X 45
3	19M7808	Tornillo	6		M10 X 65
4	19M7866	Tornillo	1		M8 X 20
5	19M7868	Tornillo	3		M8 X 30
6	19M7867	Tornillo	2		M8 X 25
7	19M8403	Tornillo	1		M8 X 75
8	21M7292	Tornillo	9		M6 X 16
9	21M7310	Tornillo	2		M6 X 25
10	21M7403	Tornillo	5		M6 X 40
11	24H1296	Arandela	2		11/32" X 1-3/8" X 0.134"
12	24H1695	Arandela	1		9/32" X 1-3/8" X 0.065"
13	24M7298	Arandela	1		8.400 X 25 X 2 MM
14	28H3450	Espaciador	2		0.364" X 0.540" X 1/2"
15	R53508	Tornillo	8		
16	AT305406	Enrejado	2		Altavoces
17	AT307650	Tapadera	1		Limpiacristal trasero
18	AT314363	Soporte	1		
19	AT318192	Almacén	2		
20	AT348542	Soporte	1		
21	H140461	Casquillo	6		
22	H173411	Tuerca	6		
23	L102023	Gancho	1		
24	TT101176	Tuerca	8		
25	24H1821	Arandela	17		9/32" X 47/64" X 1/16"
26	T148409	Tuerca	8		
27	T182184	Etiqueta adhesiva	1		Rejilla solar
28	T186793	Etiqueta adhesiva	12		Círculo gris
29	T196077	Tuerca	7		
30	T196079	Tuerca	12		
31	T202799	Carcasa	1		Limpiacristal anterior
32	T202921	Carcasa	1		Radio
33	T203390	Soporte	1		
34	T204645	Tapadera	1		
35	.....	Aislante	1		(MAKE FROM T59938) (CTL 600 mm)
36	T220122	Tapón	4		Tapón de vaciado
37	.....	Aislante	1		(MAKE FROM T59938) (CTL 450 mm)
38	T254875	Tapadera	1		CONSOLA DELANTERA DE CABINA Y DOSEL
39	T82791	Tornillo	4		
40	T82792	Tuerca	4		
41	U43021	Paragolpes	4		
42	T202687	Guarnición de techo	1		
43	T209947	Tapadera	1		(USE WITH AT307200)
44	T227075	Placa	1		Control integrado de pendiente
45	H65107	Pasamuros	1		

Cab Trim Panels and Headliner (Low Profile) (Standard Controls) (XXXXXX -)
Panneaux de garnissage et revêtement de toit de cabine (à profil bas) (commandes standard) (XXXXXX -)
Панели отделки и покрытие кабины (низкопрофильная) (стандартные органы управления) (XXXXXX -)
Tableros decorativos y forro de techo de la cabina (perfil bajo) (controles estándar) (XXXXXX -)

AT340784_TX1078481 A.2

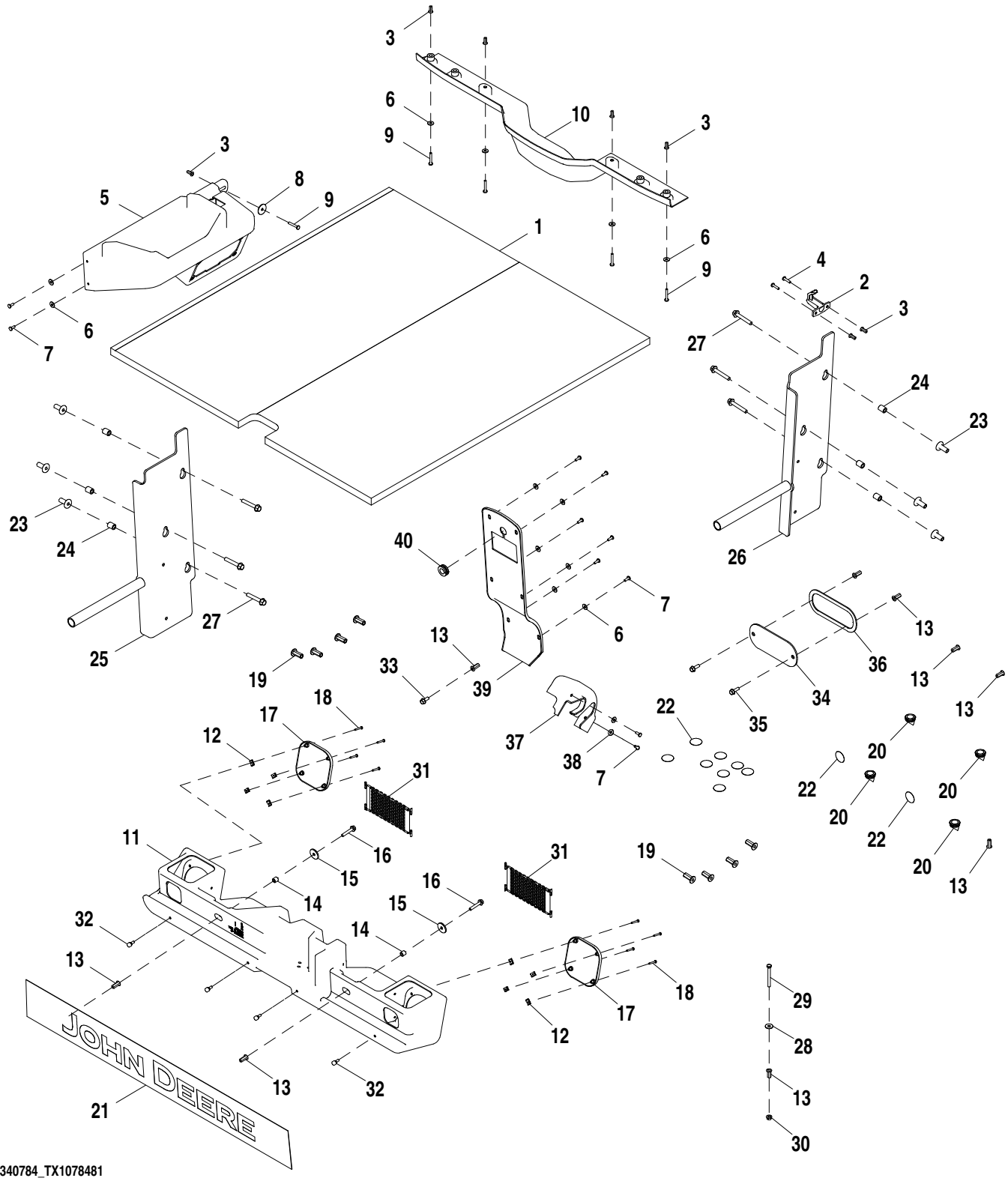

AT340784_TX1078481

Pos.	*Ref.*	*Descripción*	*Cant.*	*Núm. de serie*	*Notas*
1	T202687	Guarnición de techo	1		
2	L102023	Gancho	1		
3	T196077	Tuerca	7		
4	21M7310	Tornillo	2		M6 X 25
5	T202921	Carcasa	1		Radio
6	24H1821	Arandela	12		9/32" X 47/64" X 1/16"
7	21M7292	Tornillo	10		M6 X 16
8	24H1695	Arandela	1		9/32" X 1-3/8" X 0.065"
9	21M7403	Tornillo	5		M6 X 40
10	AT307650	Tapadera	1		Limpiacristal trasero
11	T202799	Carcasa	1		Limpiacristal anterior
12	TT101176	Tuerca	8		
13	T196079	Tuerca	9		
14	28H3450	Espaciador	2		0.364" X 0.540" X 1/2"
15	24H1296	Arandela	2		11/32" X 1-3/8" X 0.134"
16	19M7799	Tornillo	2		M8 X 45
17	AT305406	Enrejado	2		Altavoces
18	R53508	Tornillo	8		
19	T148409	Tuerca	8		
20	T220122	Tapón	4		Tapón de vaciado
21	T182184	Etiqueta adhesiva	1		Rejilla solar
22	T186793	Etiqueta adhesiva	10		Círculo gris
23	H173411	Tuerca	6		
24	H140461	Casquillo	6		
25	AT348542	Soporte	1		
26	AT314363	Soporte	1		
27	19M7808	Tornillo	6		M10 X 65
28	24M7298	Arandela	1		8.400 X 25 X 2 MM
29	19M8403	Tornillo	1		M8 X 75
30	14M7298	Tuerca con brida	1		M8
31	AT318192	Almacén	2		
32	U43021	Paragolpes	4		
33	19M7866	Tornillo	1		M8 X 20
34	T227075	Placa	1		Control integrado de pendiente
35	19M7867	Tornillo	2		M8 X 25
36	.....	Aislante	1		(MAKE FROM T63019) (CTL 450 mm)
37	T274837	Tapadera	1		(USE WITH AT368315)
38	24H1821	Arandela	2		9/32" X 47/64" X 1/16"
39	T254875	Tapadera	1		CONSOLA DELANTERA DE CABINA Y DOSEL
40	H65107	Pasamuros	1		

Cab Trim Panels and Headliner (Grade Pro) (- XXXXXX)
Panneaux de garnissage et revêtement de toit de cabine (Grade Pro) (- XXXXXX)
Панели отделки и покрытие кабины (Grade Pro) (- XXXXXX)
Tableros decorativos y forro de techo de la cabina (Grade Pro) (- XXXXXX)

TX1059176 A.1

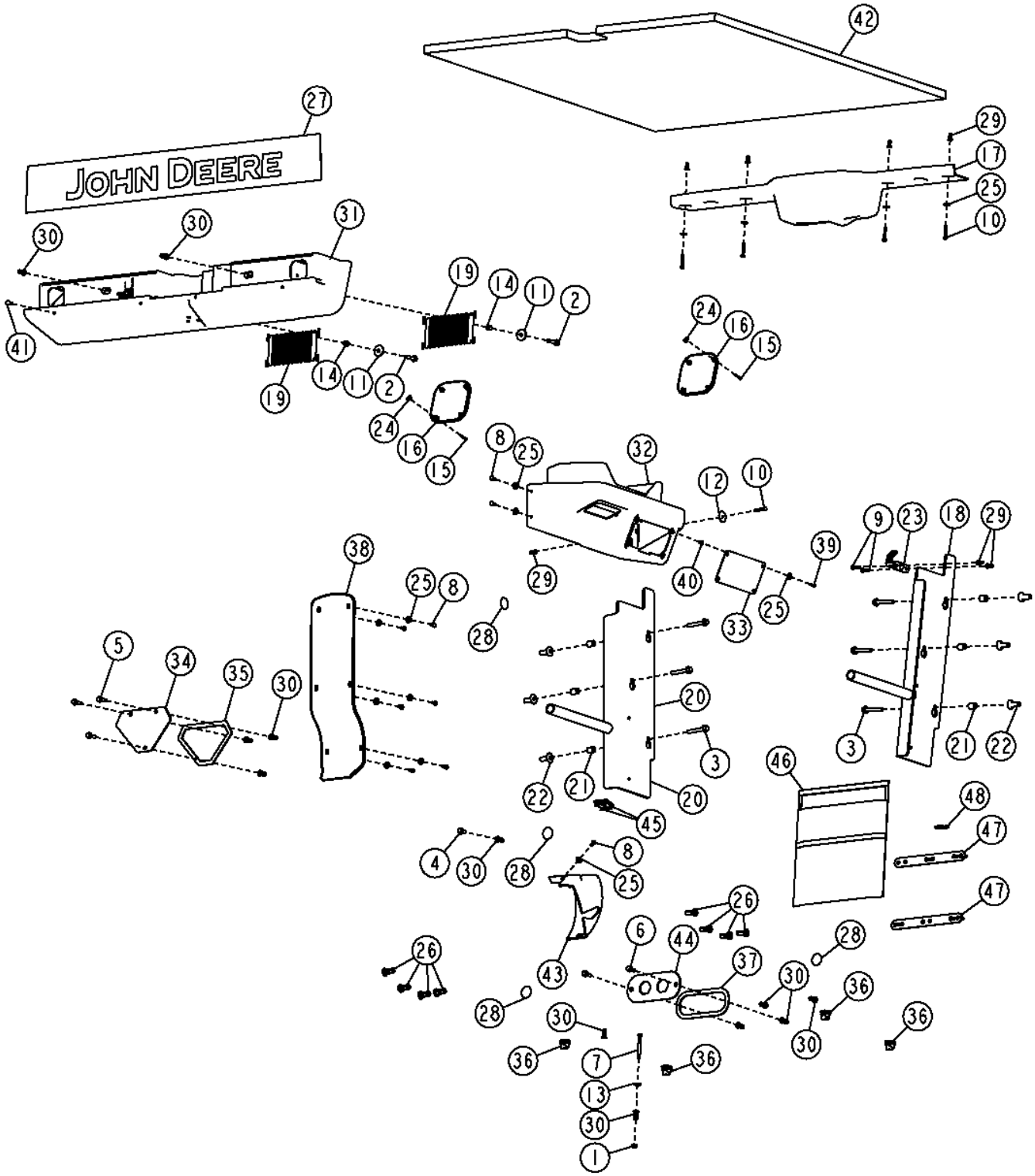

Pos.	*Ref.*	*Descripción*	*Cant.*	*Núm. de serie*	*Notas*
1	14M7298	Tuerca con brida	1		M8
2	19M7799	Tornillo	2		M8 X 45
3	19M7808	Tornillo	6		M10 X 65
4	19M7866	Tornillo	1		M8 X 20
5	19M7868	Tornillo	3		M8 X 30
6	19M7867	Tornillo	2		M8 X 25
7	19M8403	Tornillo	1		M8 X 75
8	21M7292	Tornillo	9		M6 X 16
9	21M7310	Tornillo	2		M6 X 25
10	21M7403	Tornillo	5		M6 X 40
11	24H1296	Arandela	2		11/32" X 1-3/8" X 0.134"
12	24H1695	Arandela	1		9/32" X 1-3/8" X 0.065"
13	24M7298	Arandela	1		8.400 X 25 X 2 MM
14	28H3450	Espaciador	2		0.364" X 0.540" X 1/2"
15	R53508	Tornillo	8		
16	AT305406	Enrejado	2		Altavoces
17	AT307650	Tapadera	1		Limpiacristal trasero
18	AT314363	Soporte	1		
19	AT318192	Almacén	2		
20	AT348542	Soporte	1		
21	H140461	Casquillo	6		
22	H173411	Tuerca	6		
23	L102023	Gancho	1		
24	TT101176	Tuerca	8		
25	24H1821	Arandela	17		9/32" X 47/64" X 1/16"
26	T148409	Tuerca	8		
27	T182184	Etiqueta adhesiva	1		Rejilla solar
28	T186793	Etiqueta adhesiva	4		Círculo gris
29	T196077	Tuerca	7		
30	T196079	Tuerca	12		
31	T202799	Carcasa	1		Limpiacristal anterior
32	T202921	Carcasa	1		Radio
33	T203390	Soporte	1		
34	T204645	Tapadera	1		
35	.....	Aislante	1		(MAKE FROM T59938) (CTL 600 mm)
36	T220122	Tapón	4		Tapón de vaciado
37	.....	Aislante	1		(MAKE FROM T59938) (CTL 450 mm)
38	T250726	Tapadera	1		CONSOLA DELANTERA DE CABINA Y DOSEL
39	T82791	Tornillo	4		
40	T82792	Tuerca	4		
41	U43021	Paragolpes	4		
42	T202687	Guarnición de techo	1		
43	T242817	Tapadera	1		(USE WITH AT307200)
44	T243123	Placa	1		Control integrado de pendiente
45	M115279	Tapón	2		
46	AT367931	Bolsa	1		
47	T256050	Tira	2		
48	R44302	Cinta de atar	5		

Cab Trim Panels and Headliner (Grade Pro) (XXXXXX -)
Panneaux de garnissage et revêtement de toit de cabine (Grade Pro) (XXXXXX -)
Панели отделки и покрытие кабины (Grade Pro) (XXXXXX -)
Tableros decorativos y forro de techo de la cabina (Grade Pro) (XXXXXX -)

AT356024_TX1078466 A.1

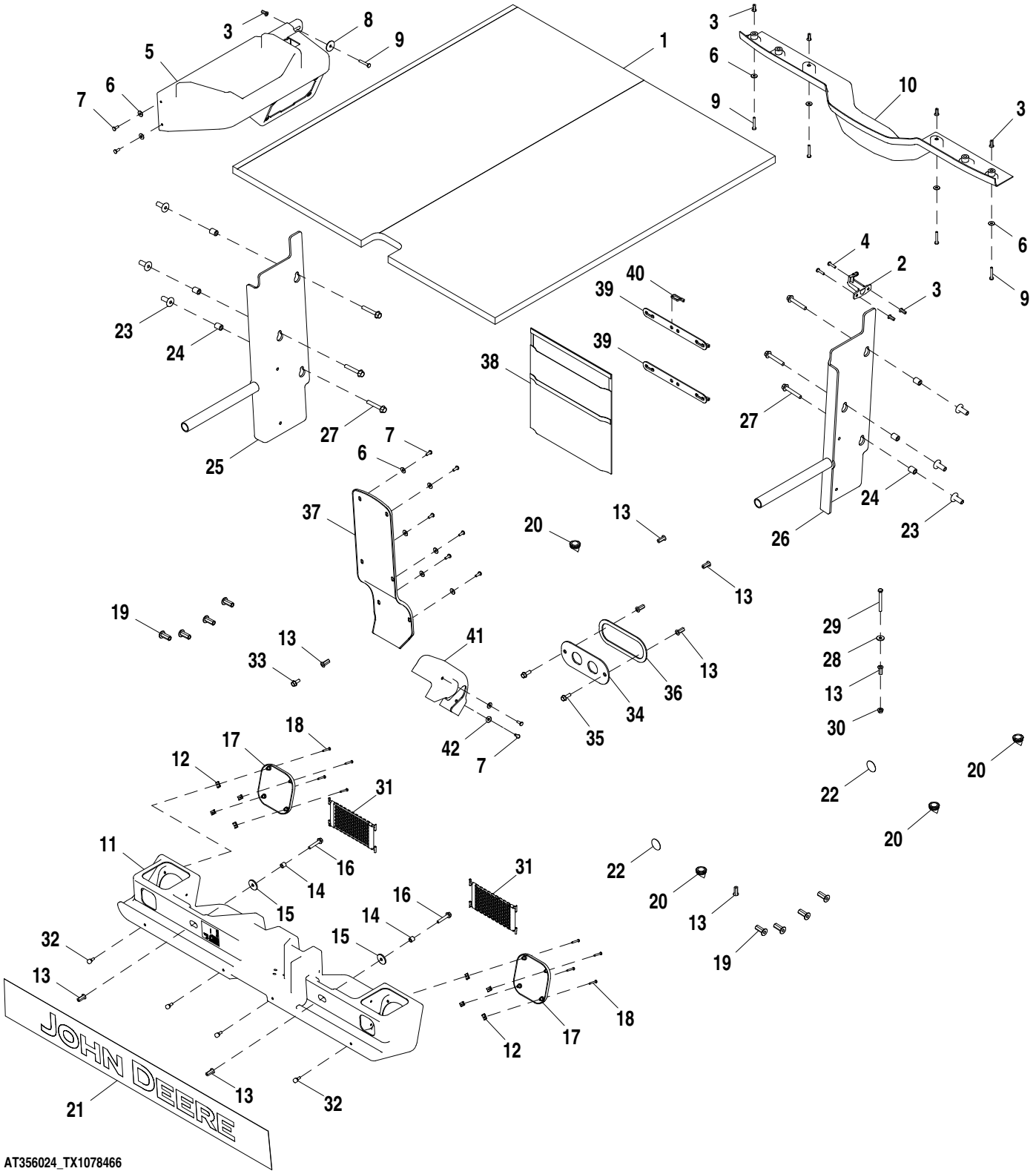

AT356024_TX1078466

Pos.	*Ref.*	*Descripción*	*Cant.*	*Núm. de serie*	*Notas*
1	T202687	Guarnición de techo	1		
2	L102023	Gancho	1		
3	T196077	Tuerca	7		
4	21M7310	Tornillo	2		M6 X 25
5	T202921	Carcasa	1		Radio
6	24H1821	Arandela	12		9/32" X 47/64" X 1/16"
7	21M7292	Tornillo	10		M6 X 16
8	24H1695	Arandela	1		9/32" X 1-3/8" X 0.065"
9	21M7403	Tornillo	5		M6 X 40
10	AT307650	Tapadera	1		Limpiacristal trasero
11	T202799	Carcasa	1		Limpiacristal anterior
12	TT101176	Tuerca	8		
13	T196079	Tuerca	9		
14	28H3450	Espaciador	2		0.364" X 0.540" X 1/2"
15	24H1296	Arandela	2		11/32" X 1-3/8" X 0.134"
16	19M7799	Tornillo	2		M8 X 45
17	AT305406	Enrejado	2		Altavoces
18	R53508	Tornillo	8		
19	T148409	Tuerca	8		
20	T220122	Tapón	4		Tapón de vaciado
21	T182184	Etiqueta adhesiva	1		Rejilla solar
22	T186793	Etiqueta adhesiva	2		Círculo gris
23	H173411	Tuerca	6		
24	H140461	Casquillo	6		
25	AT348542	Soporte	1		
26	AT314363	Soporte	1		
27	19M7808	Tornillo	6		M10 X 65
28	24M7298	Arandela	1		8.400 X 25 X 2 MM
29	19M8403	Tornillo	1		M8 X 75
30	14M7298	Tuerca con brida	1		M8
31	AT318192	Almacén	2		
32	U43021	Paragolpes	4		
33	19M7866	Tornillo	1		M8 X 20
34	T243123	Placa	1		Control integrado de pendiente
35	19M7867	Tornillo	2		M8 X 25
36	.....	Aislante	1		(MAKE FROM T63019) (CTL 450 mm)
37	T250726	Tapadera	1		CONSOLA DELANTERA DE CABINA Y DOSEL
38	AT367931	Bolsa	1		
39	T256050	Tira	2		
40	R44302	Cinta de atar	5		
41	T274423	Tapadera	1		(USE WITH AT368315)
42	24H1821	Arandela	2		9/32" X 47/64" X 1/16"

Cab Trim Panels and Headliner (Full Height Cab) (- XXXXXX)
Panneaux de garnissage et revêtement de toit de cabine (cabine pleine hauteur) (- XXXXXX)
Панели отделки и покрытие кабины (кабина с полной высотой) (- XXXXXX)
Tableros decorativos y forro de techo de la cabina (cabina de altura plena) (- XXXXXX)

TX1055655 A.1

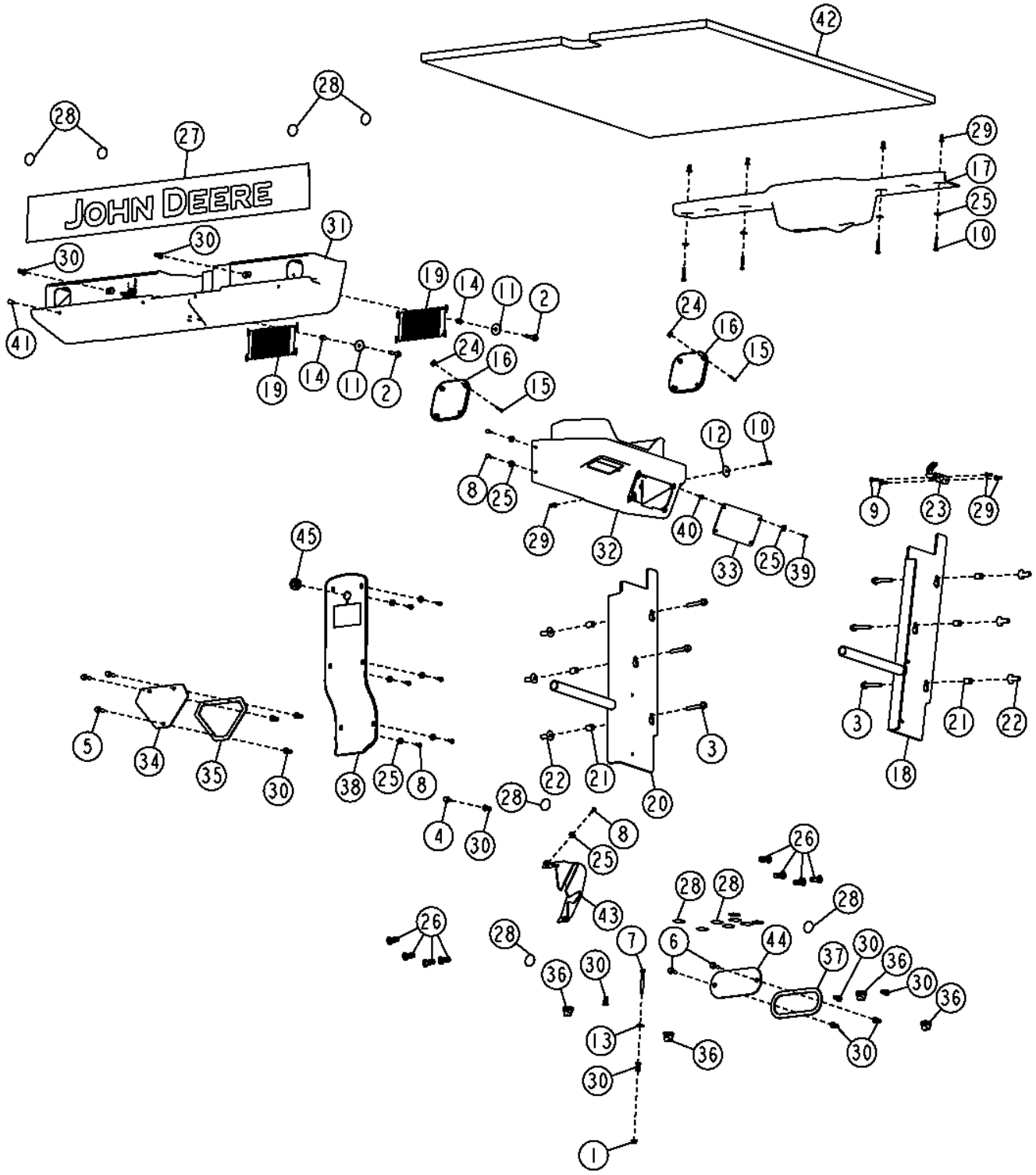

Pos.	*Ref.*	*Descripción*	*Cant.*	*Núm. de serie*	*Notas*
1	14M7298	Tuerca con brida	1		M8
2	19M7799	Tornillo	2		M8 X 45
3	19M7808	Tornillo	6		M10 X 65
4	19M7866	Tornillo	1		M8 X 20
5	19M7868	Tornillo	3		M8 X 30
6	19M7867	Tornillo	2		M8 X 25
7	19M8403	Tornillo	1		M8 X 75
8	21M7292	Tornillo	9		M6 X 16
9	21M7310	Tornillo	2		M6 X 25
10	21M7403	Tornillo	5		M6 X 40
11	24H1296	Arandela	2		11/32" X 1-3/8" X 0.134"
12	24H1695	Arandela	1		9/32" X 1-3/8" X 0.065"
13	24M7298	Arandela	1		8.400 X 25 X 2 MM
14	28H3450	Espaciador	2		0.364" X 0.540" X 1/2"
15	R53508	Tornillo	8		
16	AT305406	Enrejado	2		Altavoces
17	AT307650	Tapadera	1		Limpiacristal trasero
18	AT314363	Soporte	1		
19	AT318192	Almacén	2		
20	AT348542	Soporte	1		
21	H140461	Casquillo	6		
22	H173411	Tuerca	6		
23	L102023	Gancho	1		
24	TT101176	Tuerca	8		
25	24H1821	Arandela	17		9/32" X 47/64" X 1/16"
26	T148409	Tuerca	8		
27	T182184	Etiqueta adhesiva	1		Rejilla solar
28	T186793	Etiqueta adhesiva	16		Círculo gris
29	T196077	Tuerca	7		
30	T196079	Tuerca	12		
31	T202799	Carcasa	1		Limpiacristal anterior
32	T202921	Carcasa	1		Radio
33	T203390	Soporte	1		
34	T204645	Tapadera	1		
35	.....	Aislante	1		(MAKE FROM T59938) (CTL 600 mm)
36	T220122	Tapón	4		Tapón de vaciado
37	.....	Aislante	1		(MAKE FROM T59938) (CTL 450 mm)
38	T254875	Tapadera	1		CONSOLA DELANTERA DE CABINA Y DOSEL
39	T82791	Tornillo	4		
40	T82792	Tuerca	4		
41	U43021	Paragolpes	4		
42	T205243	Guarnición de techo	1		
43	T209947	Tapadera	1		(USE WITH AT307200)
44	T227075	Placa	1		Control integrado de pendiente
45	H65107	Pasamuros	1		

Cab Trim Panels and Headliner (Full Height Cab) (XXXXXX -)
Panneaux de garnissage et revêtement de toit de cabine (cabine pleine hauteur) (XXXXXX -)
Панели отделки и покрытие кабины (кабина с полной высотой) (XXXXXX -)
Tableros decorativos y forro de techo de la cabina (cabina de altura plena) (XXXXXX -)

AT340786_TX1078483 A.1

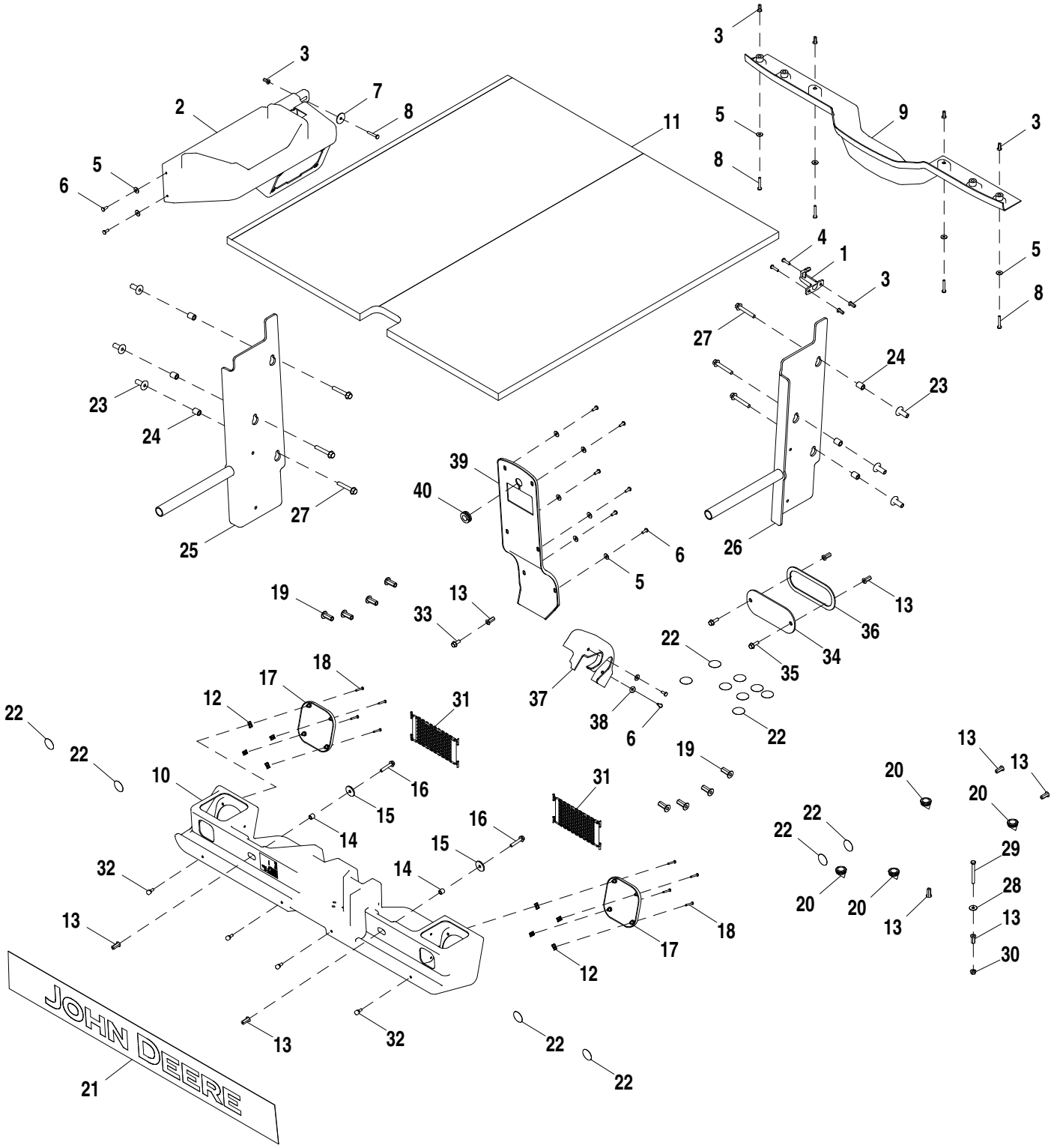

AT340786_TX1078483

Pos.	*Ref.*	*Descripción*	*Cant.*	*Núm. de serie*	*Notas*
1	L102023	Gancho	1		
2	T202921	Carcasa	1		Radio
3	T196077	Tuerca	7		
4	21M7310	Tornillo	2		M6 X 25
5	24H1821	Arandela	12		9/32" X 47/64" X 1/16"
6	21M7292	Tornillo	10		M6 X 16
7	24H1695	Arandela	1		9/32" X 1-3/8" X 0.065"
8	21M7403	Tornillo	5		M6 X 40
9	AT307650	Tapadera	1		Limpiacristal trasero
10	T202799	Carcasa	1		Limpiacristal anterior
11	T205243	Guarnición de techo	1		
12	TT101176	Tuerca	8		
13	T196079	Tuerca	9		
14	28H3450	Espaciador	2		0.364" X 0.540" X 1/2"
15	24H1296	Arandela	2		11/32" X 1-3/8" X 0.134"
16	19M7799	Tornillo	2		M8 X 45
17	AT305406	Enrejado	2		Altavoces
18	R53508	Tornillo	8		
19	T148409	Tuerca	8		
20	T220122	Tapón	4		Tapón de vaciado
21	T182184	Etiqueta adhesiva	1		Rejilla solar
22	T186793	Etiqueta adhesiva	14		Círculo gris
23	H173411	Tuerca	6		
24	H140461	Casquillo	6		
25	AT348542	Soporte	1		
26	AT314363	Soporte	1		
27	19M7808	Tornillo	6		M10 X 65
28	24M7298	Arandela	1		8.400 X 25 X 2 MM
29	19M8403	Tornillo	1		M8 X 75
30	14M7298	Tuerca con brida	1		M8
31	AT318192	Almacén	2		
32	U43021	Paragolpes	4		
33	19M7866	Tornillo	1		M8 X 20
34	T227075	Placa	1		Control integrado de pendiente
35	19M7867	Tornillo	2		M8 X 25
36	.....	Aislante	1		(MAKE FROM T63019) (CTL 450 mm)
37	T274837	Tapadera	1		(USE WITH AT368315)
38	24H1821	Arandela	2		9/32" X 47/64" X 1/16"
39	T254875	Tapadera	1		CONSOLA DELANTERA DE CABINA Y DOSEL
40	H65107	Pasamuros	1		

Cab Floormat (Standard Controls)
Tapis de plancher de cabine (commandes standard)
Напольный коврик кабины (стандартные органы управления)
Felpudo de cabina (controles estándar)

TX1048350 A.1

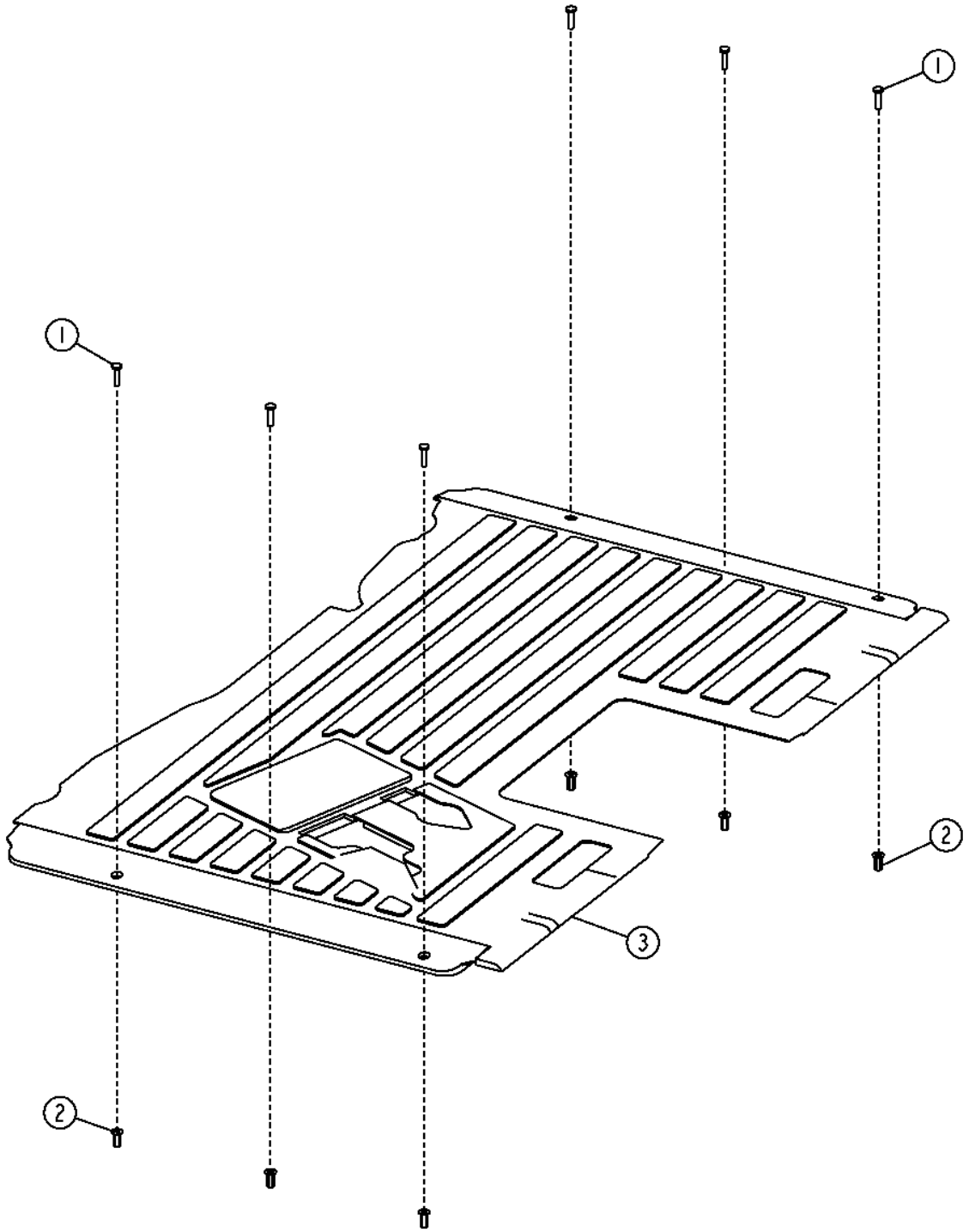

TX1048350

Pos.	*Ref.*	*Descripción*	*Cant.*	*Núm. de serie*	*Notas*
1	21M7310	Tornillo	6		M6 X 25
2	T196077	Tuerca	6		
3	T202357	Estera	1		

Cab Floormat (Grade Pro)
Tapis de sol de cabine (Grade Pro)
Напольный коврик кабины (Grade Pro)
Felpudo de cabina (Grade Pro)

TX1050670 A.1

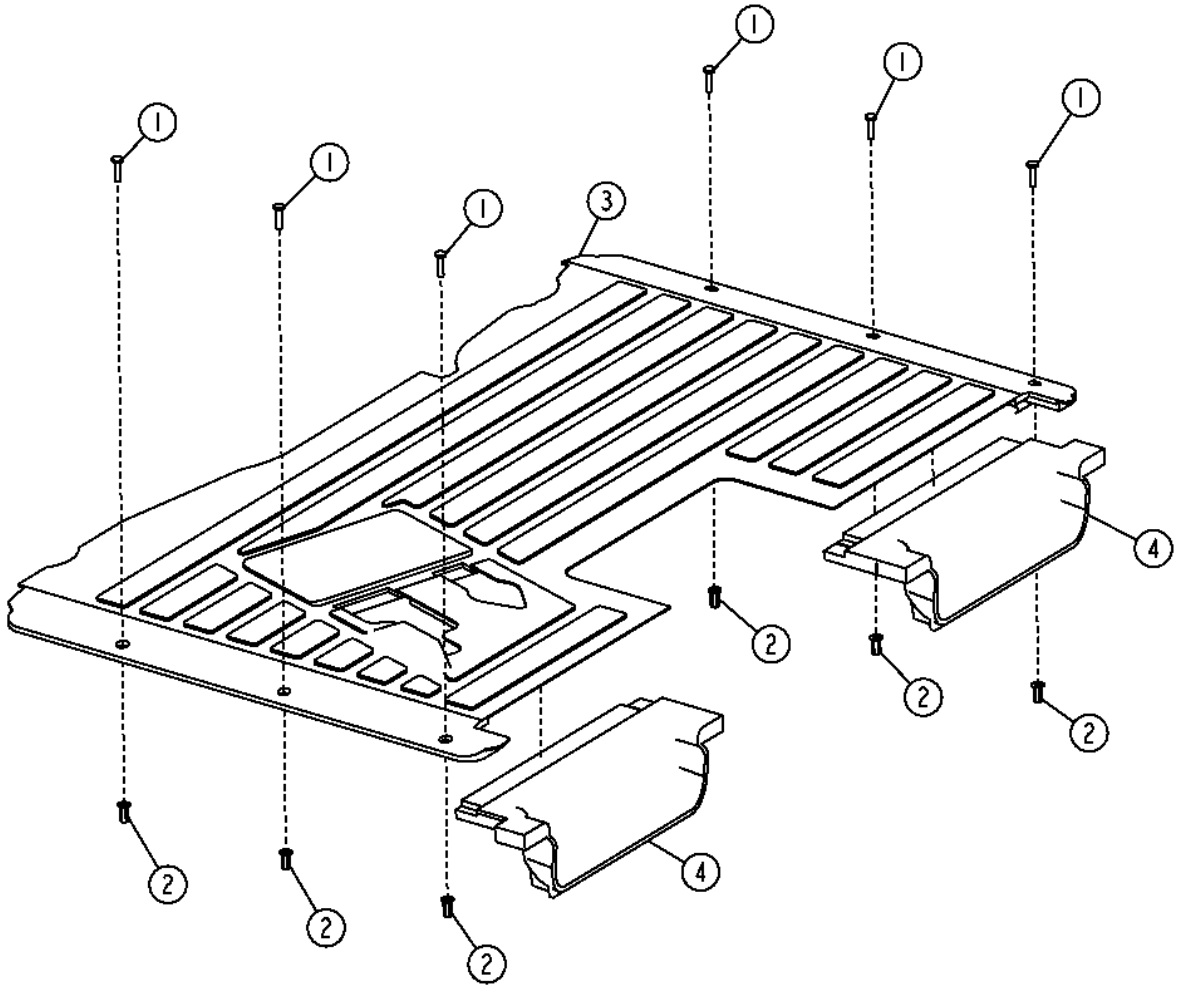

TX1050670

Pos.	*Ref.*	*Descripción*	*Cant.*	*Núm. de serie*	*Notas*
1	21M7310	Tornillo	6		M6 X 25
2	T196077	Tuerca	6		M6
3	T232503	Estera	1		
4	.....	Estera	2		(ORDER T232578) (TRIM TO FIT)

Cab Rear Interior Panels
Panneaux intérieurs arrière de cabine
Задние внутренние панели кабины
Tableros interiores traseros de cabina

TX1048904 A.1

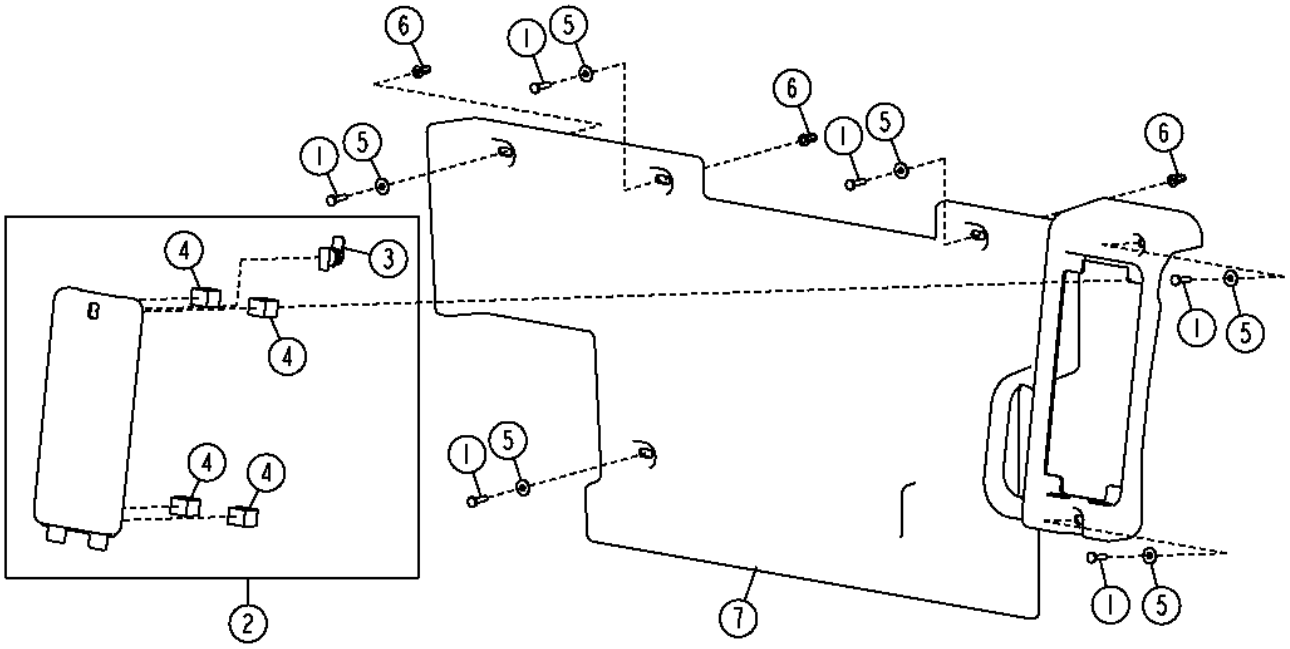

TX1048904

Pos.	*Ref.*	*Descripción*	*Cant.*	*Núm. de serie*	*Notas*
1	21M7310	Tornillo	6		M6 X 25
2	AT348672	Tapadera	1		
3	T167190	Pestillo	1		
4	.....	Tira/alfombrilla	4		(MAKE FROM R125869) (CTL)
5	24H1821	Arandela	6		9/32" X 47/64" X 1/16"
6	T196077	Tuerca	3		
7	T257568	Tapadera	1		

Cab Roof
Toit de cabine
Крыша кабины
Techo de cabina

TX1048848 A.1

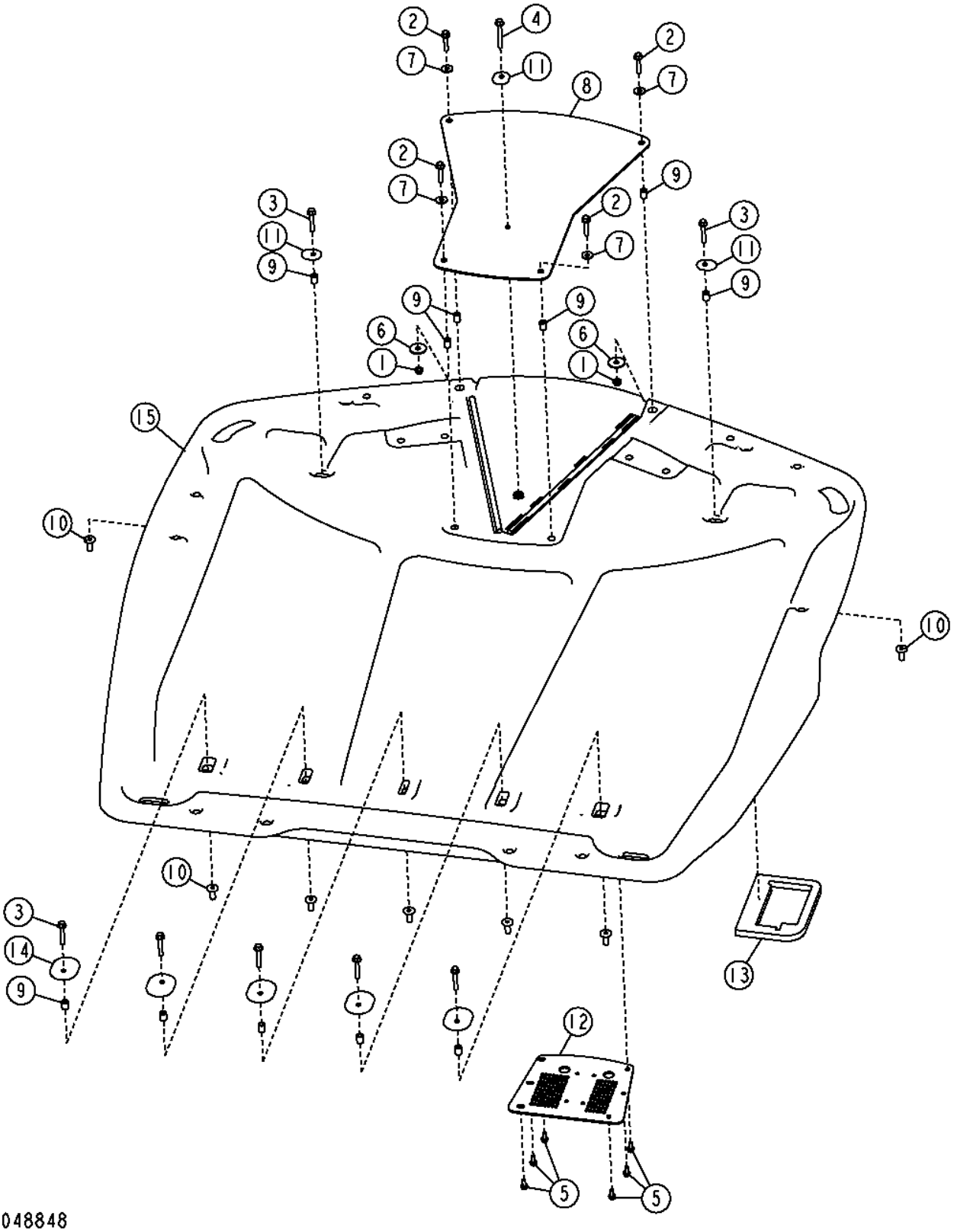

Pos.	*Ref.*	*Descripción*	*Cant.*	*Núm. de serie*	*Notas*
1	14M7296	Tuerca con brida	4		M10
2	19M7806	Tornillo	4		M10 X 50
3	19M7807	Tornillo	7		M10 X 60
4	19M7810	Tornillo	1		M10 X 80
5	19M7866	Tornillo	6		M8 X 20
6	24H1334	Arandela	4		15/32" X 1-3/4" X 0.105"
7	24M7296	Arandela	4		10.500 X 30 X 2.500 MM
8	AT317562	Placa	1		
9	H140461	Casquillo	11		
10	H173411	Tuerca	8		
11	T185664	Arandela de guarnición	3		
12	T204319	Placa	1		
13	T205066	Aislante	1		
14	T205068	Arandela de guarnición	5		
15	T266232	Techo	1		(SUB FOR T232590)

Cab Doors (Low Profile Cab)
Cab Doors (Low Profile Cab)
Двери кабины (низкопрофильная кабина)
Puertas de cabina (de bajo perfil)

TX1054704 A.1

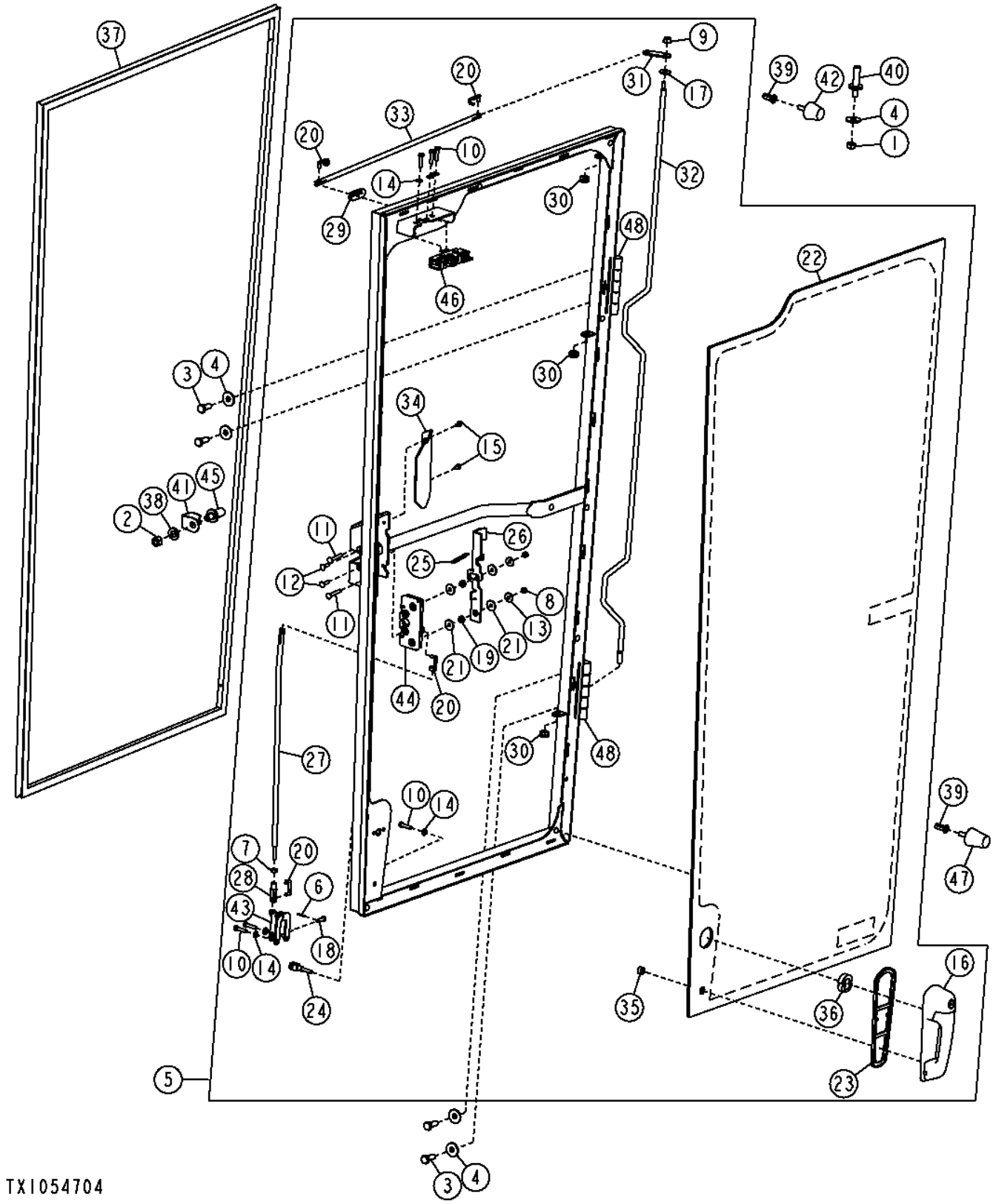

Pos.	*Ref.*	*Descripción*	*Cant.*	*Núm. de serie*	*Notas*
1	14M7274	Tuerca	2		M10
2	14M7275	Tuerca	2		M12
3	19M7402	Tornillo	8		M10 X 25
4	24M7296	Arandela	10		10.500 X 30 X 2.500 MM
5	AT303744	Puerta	1		(RH)
	AT303745	Puerta	1		(LH)
6	11M7009	Pasador de aletas	1		2 X 16 MM
7	14H786	Tuerca	1		1/4"
8	14M7165	Tuerca de seguridad	2		M6
9	14M7298	Tuerca con brida	1		M8
10	19M7933	Tornillo	6		M6 X 25
11	21M7289	Tornillo	2		M6 X 40
12	21M7326	Tornillo	2		M6 X 20
13	24H1821	Arandela	2		9/32" X 47/64" X 1/16"
14	24M7293	Arandela	6		6.500 X 13 X 1.600 MM
15	37M7059	Tornillo	2		M5 X 12
16	AT306181	Mango	1		
17	H110232	Arandela	1		
18	M72069	Bulón	1		
19	T160017	Espaciador	2		
20	T160020	Pasador	4		
21	T175675	Arandela	4		
22	T202653	Cristal de ventana	1		(RH)
	T202654	Cristal de ventana	1		(LH)
23	T204599	Junta	1		
24	T210101	Horquilla	1		
25	T210106	Muelle	1		
26	T247911	Palanca	1		(RH)
	T247910	Palanca	1		(LH)
27	T213443	Vástago	1		
28	T213444	Horquilla	1		
29	T213445	Pasamuros	1		
30	L152397	Pasamuros	3		
31	T213448	Tira	1		
32	T213450	Vástago	1		
33	T213451	Vástago	1		
34	T213452	Tapadera	1		
35	T223734	Arandela	1		
36	T223735	Espaciador	1		
37	AT322428	Aislante	1		
38	R70663	Arandela	2		
39	T196079	Tuerca	4		
40	T201880	Espárrago	2		
41	T205499	Protección	2		
42	AT317979	Paragolpes	4		
43	AT317981	Palanca acodada	2		
44	AT317984	Pestillo	1		(RH)
	AT317983	Pestillo	1		(LH)
45	AT307096	Perno de cierre	2		
46	AT317982	Pestillo	1		(RH)
	AT317983	Pestillo	1		(LH)
47	AT317980	Paragolpes	2		
48	AT363054	Bisagra	1		Kit de dos, Incluye instrucciones de soldadura

Cab Doors (Full Height Cab)
Cab Doors (Full Height Cab)
Двери кабины (кабина с полной высотой)
Puertas de cabina (cabina de altura plena)

TX1054705 A.1

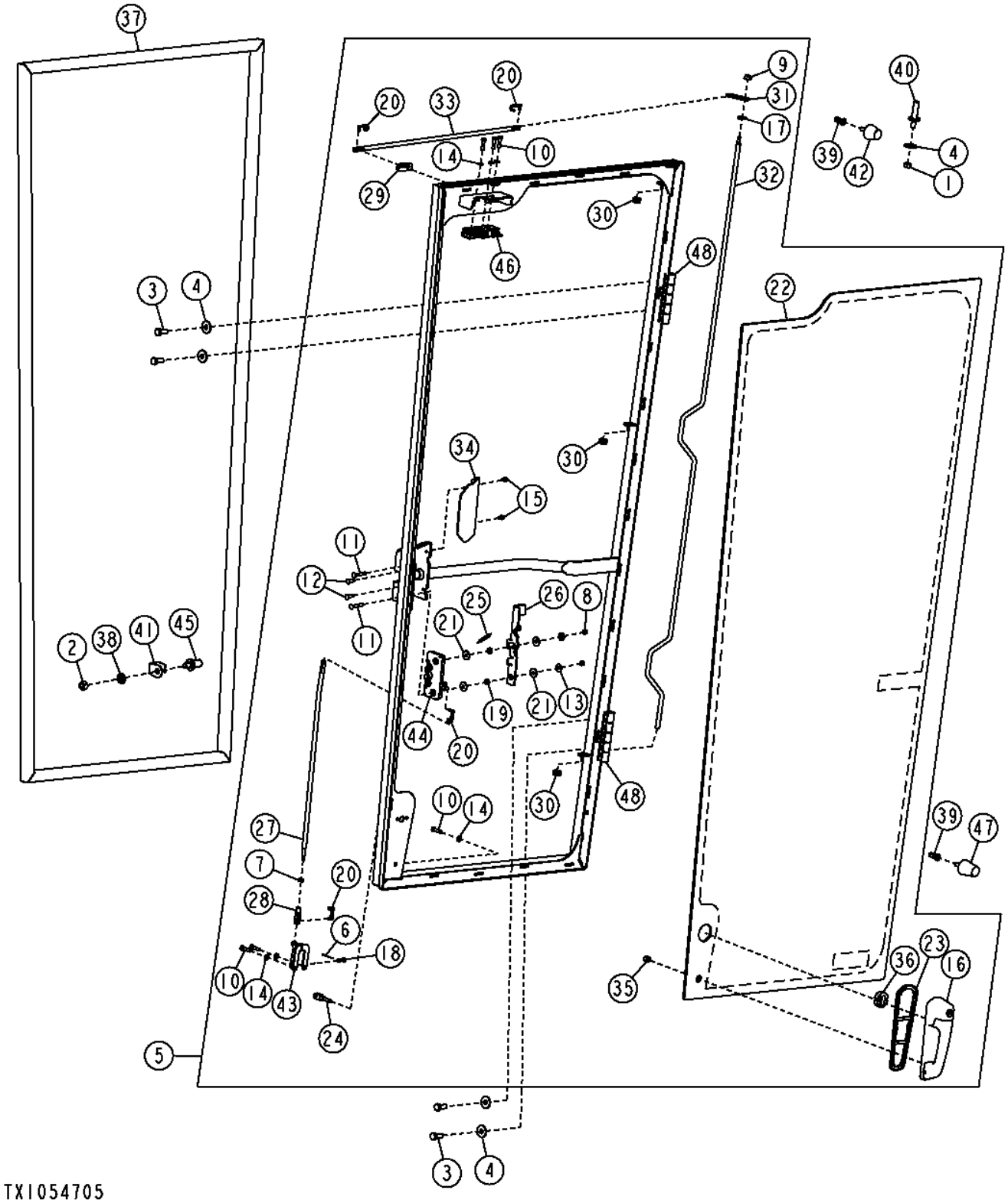

Pos.	*Ref.*	*Descripción*	*Cant.*	*Núm. de serie*	*Notas*
1	14M7274	Tuerca	2		M10
2	14M7275	Tuerca	2		M12
3	19M7402	Tornillo	8		M10 X 25
4	24M7296	Arandela	10		10.500 X 30 X 2.500 MM
5	AT303748	Puerta	1		(RH)
	AT303749	Puerta	1		(LH)
6	11M7009	Pasador de aletas	1		2 X 16 MM
7	14H786	Tuerca	1		1/4"
8	14M7165	Tuerca de seguridad	2		M6
9	14M7298	Tuerca con brida	1		M8
10	19M7933	Tornillo	6		M6 X 25
11	21M7289	Tornillo	2		M6 X 40
12	21M7326	Tornillo	2		M6 X 20
13	24H1821	Arandela	2		9/32" X 47/64" X 1/16"
14	24M7293	Arandela	6		6.500 X 13 X 1.600 MM
15	37M7059	Tornillo	2		M5 X 12
16	AT306181	Mango	1		
17	H110232	Arandela	1		
18	M72069	Bulón	1		
19	T160017	Espaciador	2		
20	T160020	Pasador	4		
21	T175675	Arandela	4		
22	T202655	Cristal de ventana	1		(RH)
	T202656	Cristal de ventana	1		(LH)
23	T204599	Junta	1		
24	T210101	Horquilla	1		
25	T210106	Muelle	1		
26	T247910	Palanca	1		(RH)
	T213167	Palanca	1		(LH)
27	T213443	Vástago	1		
28	T213444	Horquilla	1		
29	T213445	Pasamuros	1		
30	L152397	Pasamuros	3		
31	T213448	Tira	1		
32	T213449	Vástago	1		
33	T213451	Vástago	1		
34	T213452	Tapadera	1		
35	T223734	Arandela	1		
36	T223735	Espaciador	1		
37	AT322428	Aislante	1		
38	R70663	Arandela	2		
39	T196079	Tuerca	4		
40	T201880	Espárrago	2		
41	T205499	Protección	2		
42	AT317979	Paragolpes	4		
43	AT317981	Palanca acodada	2		
44	AT317984	Pestillo	1		(RH)
	AT317983	Pestillo	1		(LH)
45	AT307096	Perno de cierre	2		
46	AT317982	Pestillo	1		(RH)
	AT317983	Pestillo	1		(LH)
47	AT317980	Paragolpes	2		
48	AT363054	Bisagra	1		Kit de dos, Incluye instrucciones de soldadura

Fixed Windows (Low Profile Cab)
Glaces fixes (cabine profil bas)
Фиксированные окна (низкопрофильная кабина)
Ventanas fijas (cabina de bajo perfil)

TX1055310 A.1

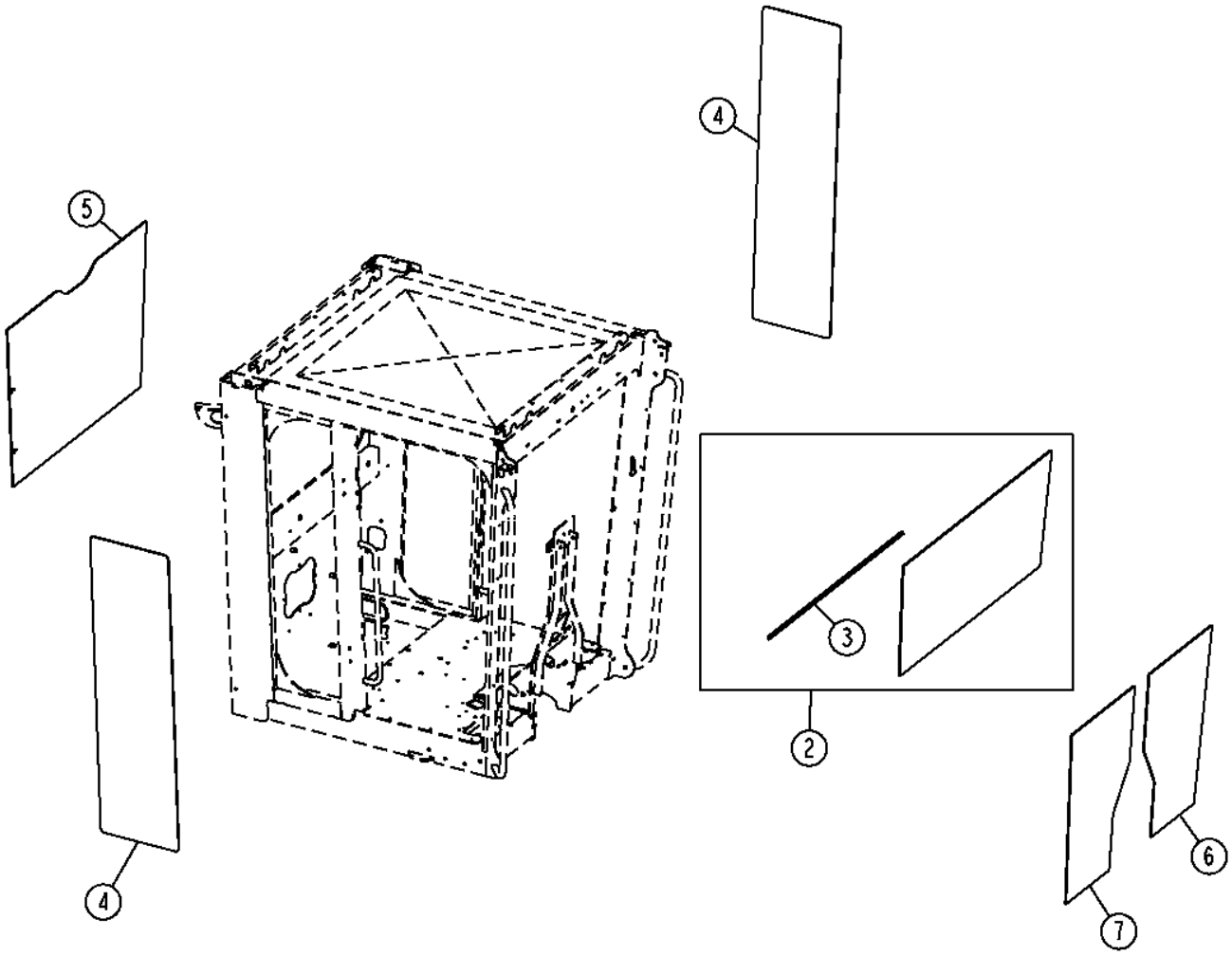

TX1055310

Pos.	*Ref.*	*Descripción*	*Cant.*	*Núm. de serie*	*Notas*
1	T135675	Soporte aislador	AR		Usar entre ventana y cabina, No se ilustra
2	AT364185	Parabrisas	1		(INCLUDES (10) T135675)
3	T214023	Aislante	1		
4	T202074	Cristal de ventana	2		
5	T202075	Cristal de ventana	1		
6	T231614	Cristal de ventana	1		
7	T231615	Cristal de ventana	1		

Opening Windows (Low Profile Cab)
Glaces ouvrantes (cabine profil bas)
Открывающиеся окна (низкопрофильная кабина)
Ventanas para abrir (cabina de bajo perfil)

TX1055309 A.1

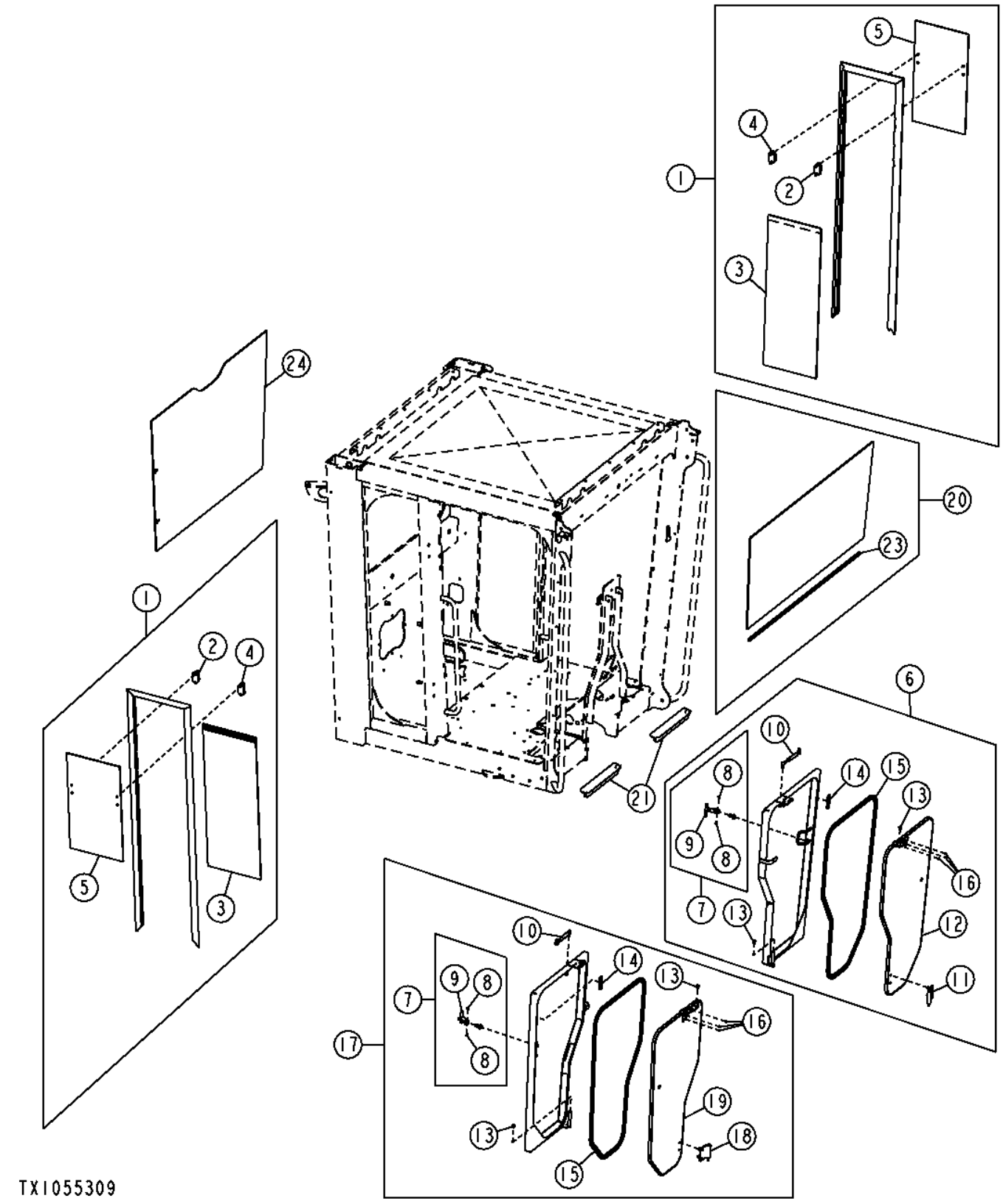

Pos.	*Ref.*	*Descripción*	*Cant.*	*Núm. de serie*	*Notas*
1	AT305414	Ventana	2		
2	AT315844	Pestillo	1		
3	AT315896	Cristal de ventana	1		
4	AT316267	Pestillo	1		
5	T211864	Cristal de ventana	1		
6	AT342655	Ventana	1		
7	AT372684	Pestillo	1		(SUB FOR AT196522)
8	.....	Remache	2		(ORDER AT372684)
9	.....	Pestillo	1		(ORDER AT372684)
10	AT315903	Cilindro de gas	1		
11	AT364883	Kit de bisagras	1		
12	AT364887	Ventana	1		
13	T213917	Casquillo	2		
14	T252566	Aislante	1		
15	T252567	Aislante	1		
16	14M7360	Tuerca de seguridad	3		M5
17	AT342656	Ventana	1		
18	AT364884	Kit de bisagras	1		
19	AT364886	Ventana	1		
20	AT364185	Parabrisas	1		(INCLUDES (10) T135675)
21	T239612	Estera	2		
22	T135675	Soporte aislador	AR		Usar entre ventana y cabina, No se ilustra
23	T214023	Aislante	1		
24	T202075	Cristal de ventana	1		

Opening Side And Fixed Front Windows (Low Profile Cab)
Glaces latérales ouvrantes et glaces avant fixes (cabine profil bas)
Открывающиеся боковые и фиксированные передние окна (низкопрофильная кабина)
Ventanas lateral móvil y delantera fija (cabina de perfil bajo)

TX1059906 A.1

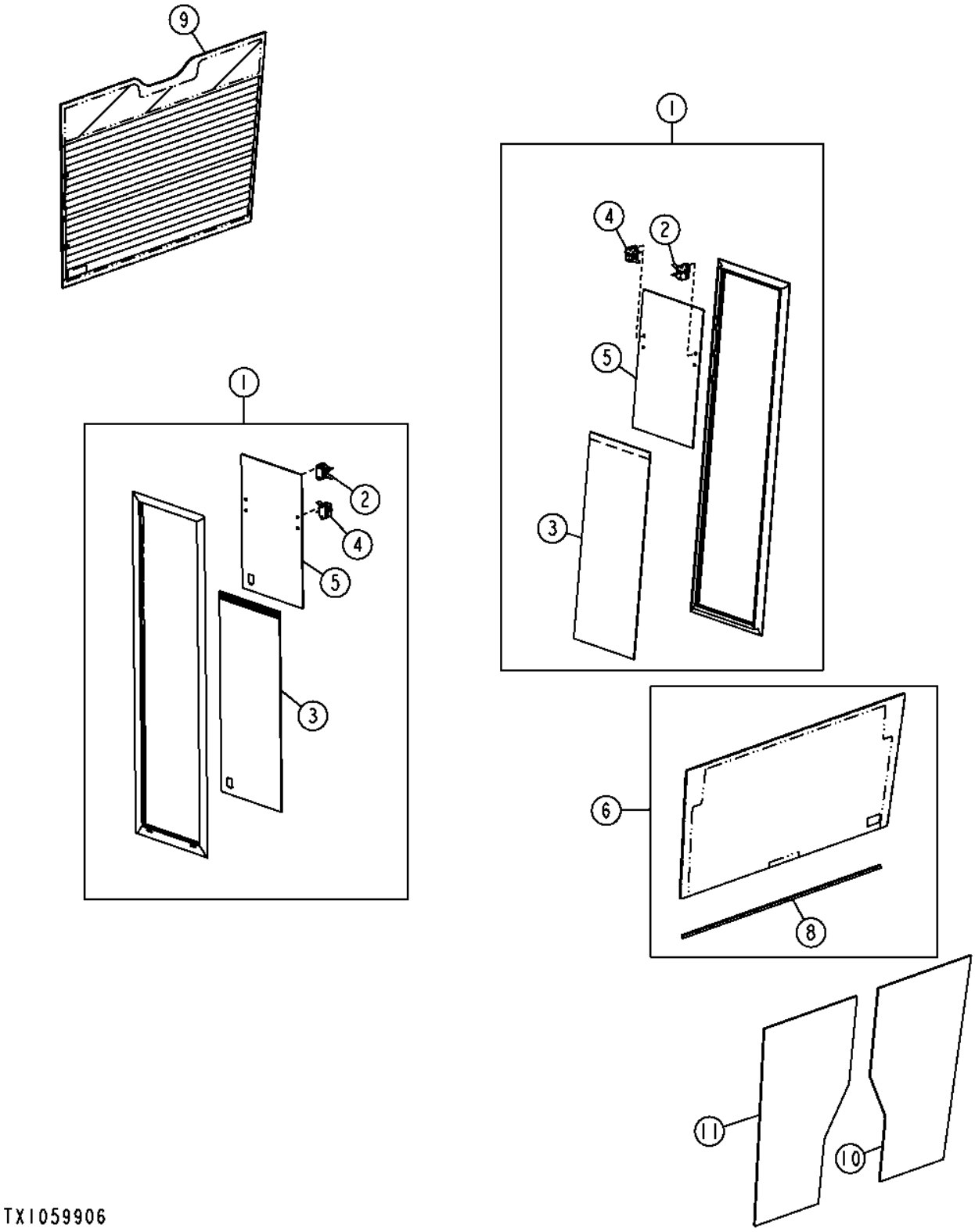

Pos.	*Ref.*	*Descripción*	*Cant.*	*Núm. de serie*	*Notas*
1	AT305414	Ventana	2		
2	AT315844	Pestillo	1		
3	AT315896	Cristal de ventana	1		
4	AT316267	Pestillo	1		
5	T211864	Cristal de ventana	1		
6	AT364185	Parabrisas	1		(INCLUDES (10) T135675)
7	T135675	Soporte aislador	AR		Usar entre ventana y cabina, No se ilustra
8	T214023	Aislante	1		
9	T202075	Cristal de ventana	1		
10	T231614	Cristal de ventana	1		
11	T231615	Cristal de ventana	1		

Opening Windows (Full Height Cab) (- 627324)
Glaces ouvrantes (cabine pleine hauteur) (- 627324)
Открывающиеся окна (кабина полной высоты) (- 627324)
Ventanas móviles (cabina de altura plena) (- 627324)

TX1055309 A.1

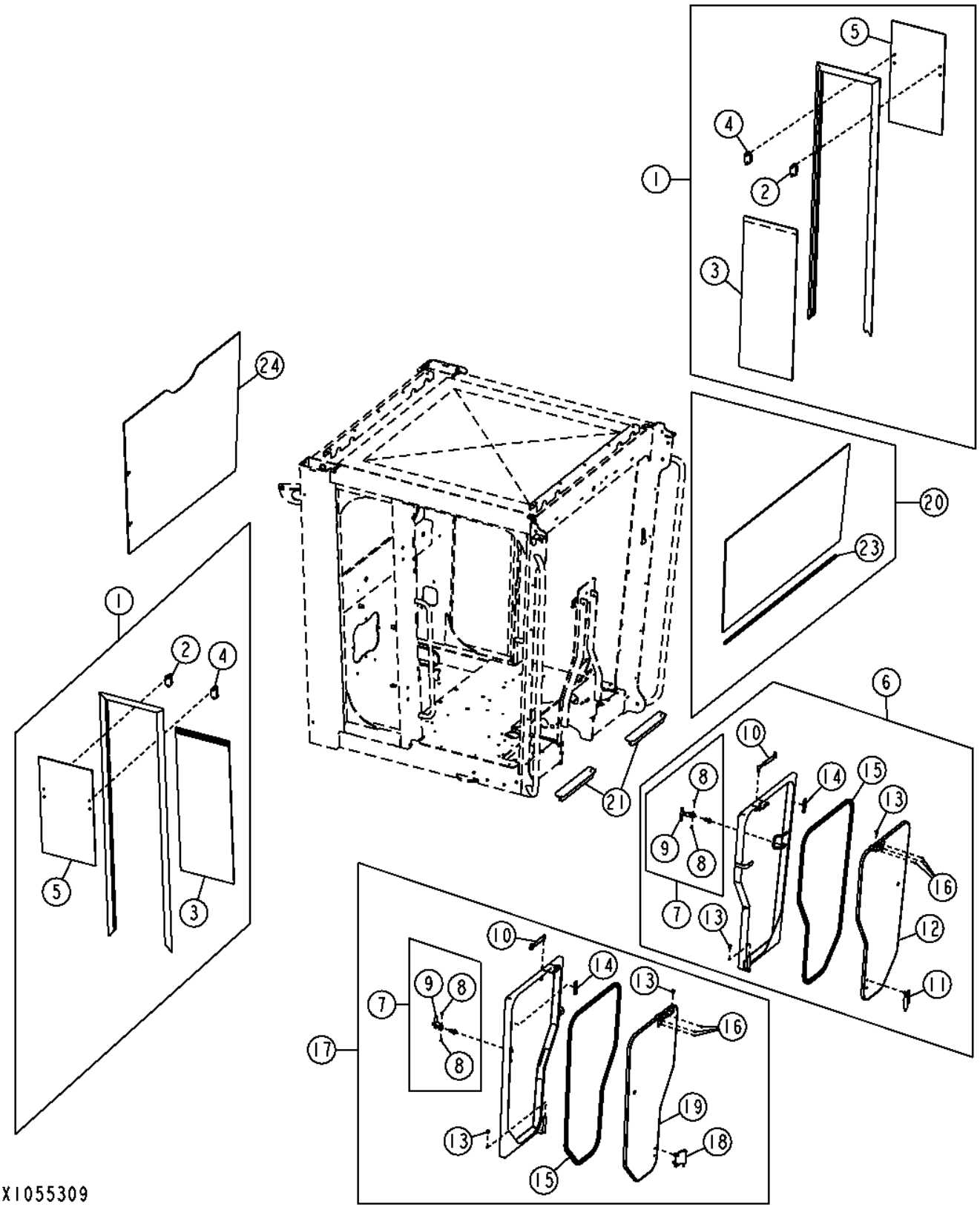

Pos.	*Ref.*	*Descripción*	*Cant.*	*Núm. de serie*	*Notas*
1	AT305416	Ventana	2		
2	AT315844	Pestillo	1		
3	AT315896	Cristal de ventana	1		
4	AT316267	Pestillo	1		
5	T211868	Cristal de ventana	1		
6	AT342655	Ventana	1		
7	AT372684	Pestillo	1		(SUB FOR AT196522)
8	.....	PART MISSING IN WISE	2		(ORDER AT372684)
9	.....	PART MISSING IN WISE	1		(ORDER AT372684)
10	AT315903	Cilindro de gas	1		
11	AT364883	Kit de bisagras	1		
12	AT364887	Ventana	1		
13	T213917	Casquillo	2		
14	T252566	Aislante	1		
15	T252567	Aislante	1		
16	14M7360	Tuerca de seguridad	3		M5
17	AT342656	Ventana	1		
18	AT364884	Kit de bisagras	1		
19	AT364886	Ventana	1		
20	AT364186	Parabrisas	1		(INCLUDES (10) T135675)
21	T239612	Estera	2		
22	T135675	Soporte aislador	AR		Usar entre ventana y cabina, No se ilustra
23	T214023	Aislante	1		
24	T202132	Cristal de ventana	1		

Front Windshield Wiper (Low Profile Cab)
Front Windshield Wiper (Low Profile Cab)
Стеклоочиститель ветрового стекла (низкопрофильная кабина)
Limpiaparabrisas (cabina de perfil bajo)

TX1059161 A.1

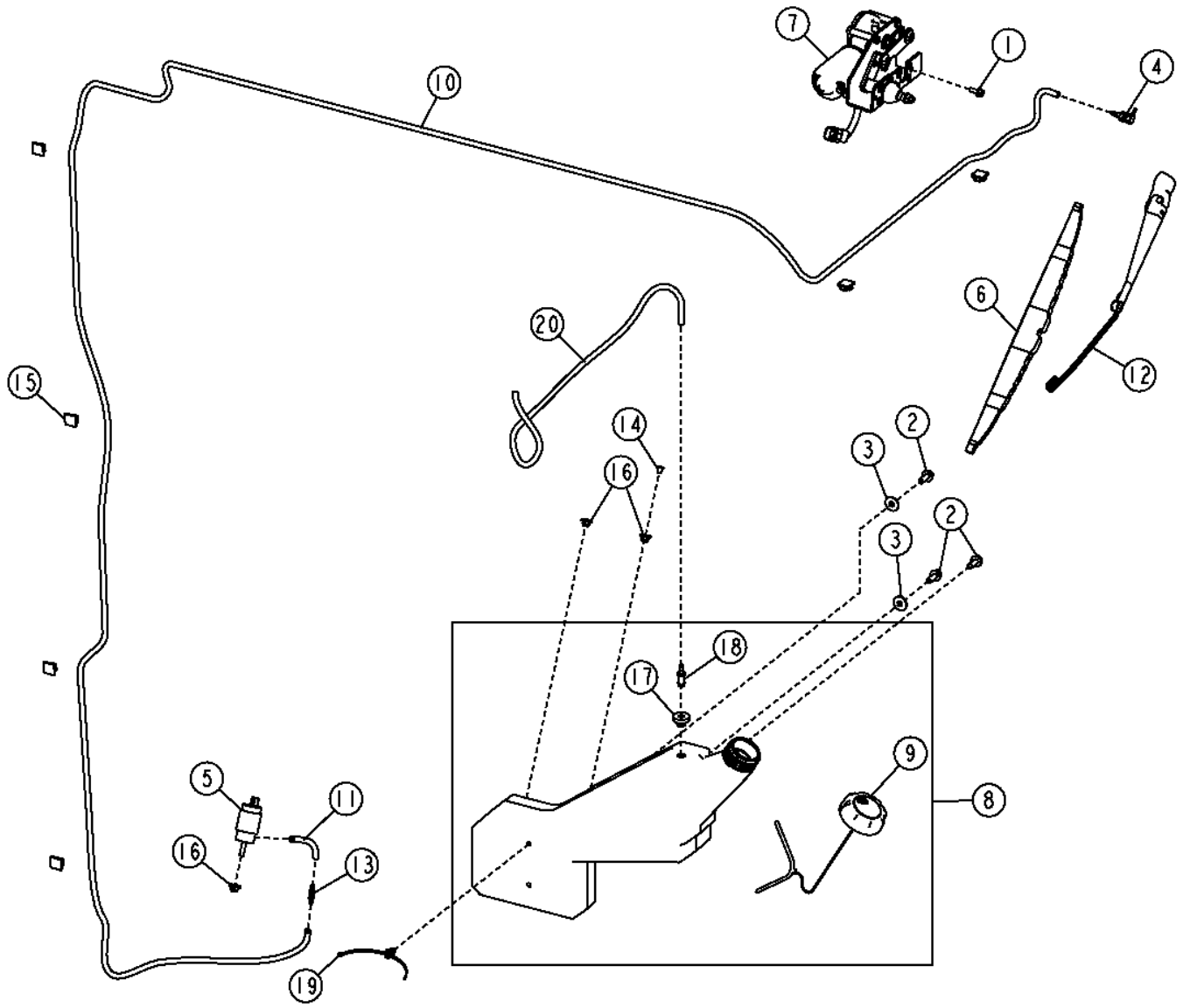

Pos.	*Ref.*	*Descripción*	*Cant.*	*Núm. de serie*	*Notas*
1	19M7775	Tornillo	1		M6 X 16
2	19M7866	Tornillo	3		M8 X 20
3	24M7298	Arandela	2		8.400 X 25 X 2 MM
4	AT116970	Racor acodado	1		
5	AT173192	Bomba	1		
6	AT304631	Hoja de limpiaparabrisas	1		
7	AT329095	Motor de limpiaparabrisas	1		
8	AT343146	Depósito	1		
9	AT360784	Tapa	1		
10	.....	Manguera	1		(MAKE FROM TY25139) (CTL 14.34 ft.)
11	.....	Manguera	1		(MAKE FROM TY25139) (CTL 0.4 ft.)
12	AT357651	Brazo de limpiaparabrisas	1		
13	AT361113	Válvula de retención	1		
14	B2976R	Tapón	1		
15	T182909	Presilla	6		
16	T186169	Pasamuros	3		
17	M132706	Casquillo	1		
18	T255097	Conexión de manguera	1		
19	T209627	Abrazadera	1		
20	.....	Manguera	1		(MAKE FROM TY25139) (CTL 2.50 ft.)

Front Windshield Wiper (Full Height Cab)
Essuie-glace avant (cabine pleine hauteur)
Стеклоочиститель ветрового стекла (кабина с полной высотой)
Limpiaparabrisas delantero (cabina de altura completa)

TX1059159 A.1

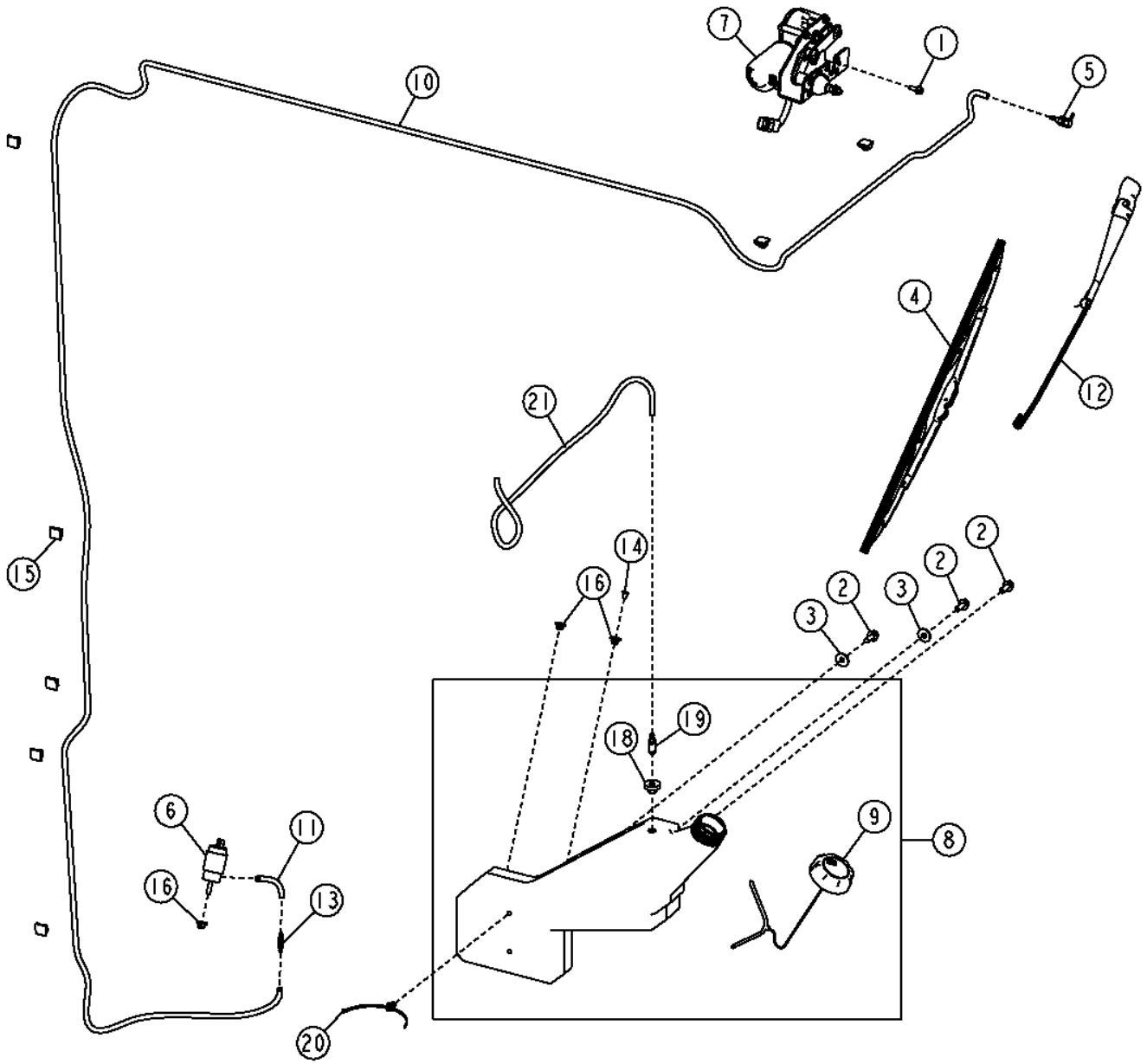

TX1059159

Pos.	*Ref.*	*Descripción*	*Cant.*	*Núm. de serie*	*Notas*
1	19M7775	Tornillo	1		M6 X 16
2	19M7866	Tornillo	3		M8 X 20
3	24M7298	Arandela	2		8.400 X 25 X 2 MM
4	AL153661	Hoja de limpiaparabrisas	1		
5	AT116970	Racor acodado	1		
6	AT173192	Bomba	1		
7	AT329095	Motor de limpiaparabrisas	1		
8	AT343146	Depósito	1		
9	AT360784	Tapa	1		
10	.....	Manguera	1		(MAKE FROM TY25139) (CTL 15.12 ft.)
11	.....	Manguera	1		(MAKE FROM TY25139) (CTL 0.4 ft.)
12	AT357652	Brazo de limpiaparabrisas	1		
13	AT361113	Válvula de retención	1		
14	B2976R	Tapón	1		
15	T182909	Presilla	6		
16	T186169	Pasamuros	3		
18	M132706	Casquillo	1		
19	T255097	Conexión de manguera	1		
20	T209627	Abrazadera	1		
21	.....	Manguera	1		(MAKE FROM TY25139) (CTL 2.50 ft.)

Rear Windshield Wiper (Low Profile Cab)
Essuie-glace arrière (cabine à profil bas)
Очиститель заднего стекла (низкопрофильная кабина)
Limpiaparabrisas trasero (cabina de perfil bajo)

TX1049899 A.1

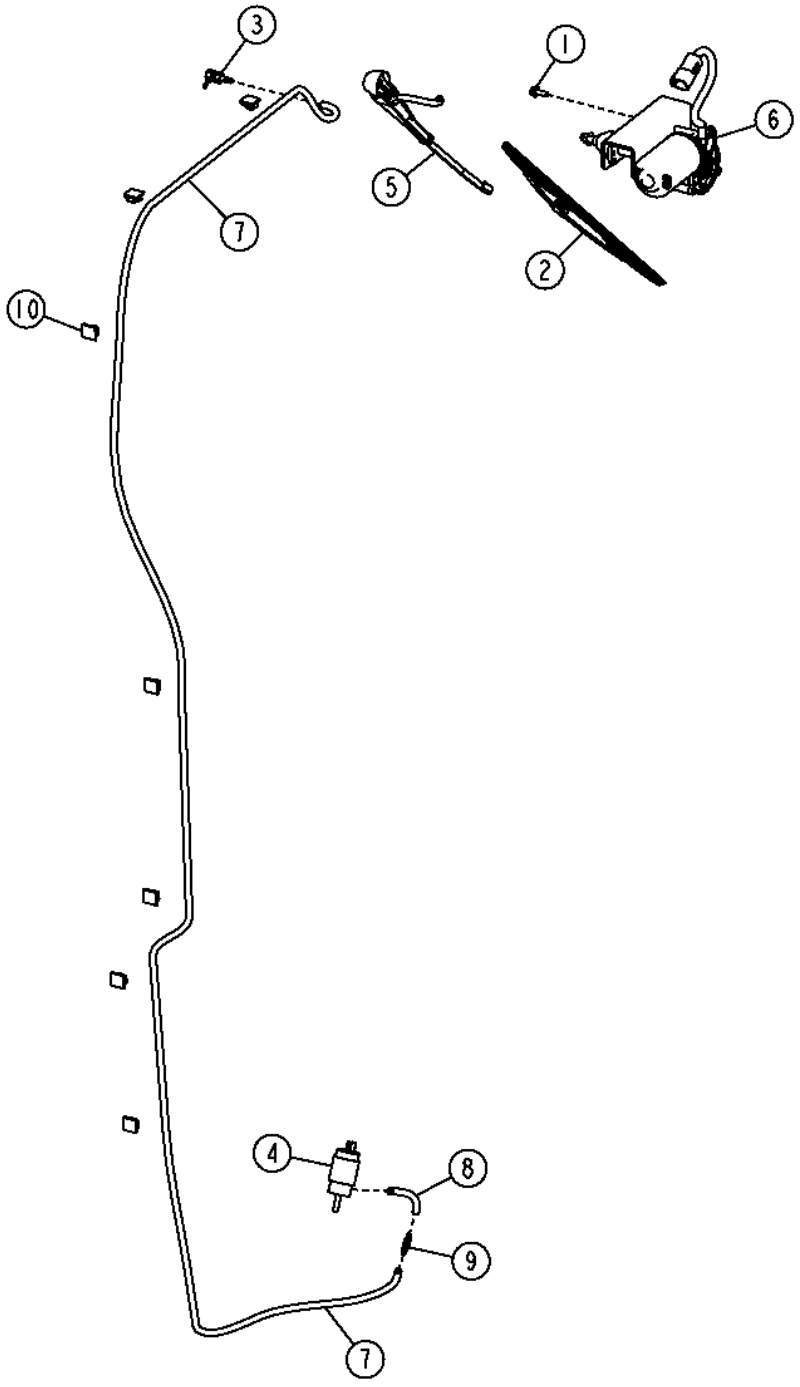

TX1049899

Pos.	*Ref.*	*Descripción*	*Cant.*	*Núm. de serie*	*Notas*
1	19M7775	Tornillo	1		M6 X 16
2	AL153660	Hoja de limpiaparabrisas	1		
3	AT116970	Racor acodado	1		
4	AT173192	Bomba	1		
5	AT304634	Brazo de limpiaparabrisas	1		
6	AT329095	Motor de limpiaparabrisas	1		
7	.....	Manguera	1		(MAKE FROM TY25139) (CTL 8.8 ft.)
8	.....	Manguera	1		(MAKE FROM TY25139) (CTL 0.4 ft.)
9	AT361113	Válvula de retención	1		
10	T182909	Presilla	7		

Rear Windshield Wiper (Full Height Cab)
Essuie-glace arrière (cabine pleine hauteur)
Очиститель заднего стекла (кабина с полной высотой)
Limpiaparabrisas trasero (cabina de altura completa)

TX1049901 A.1

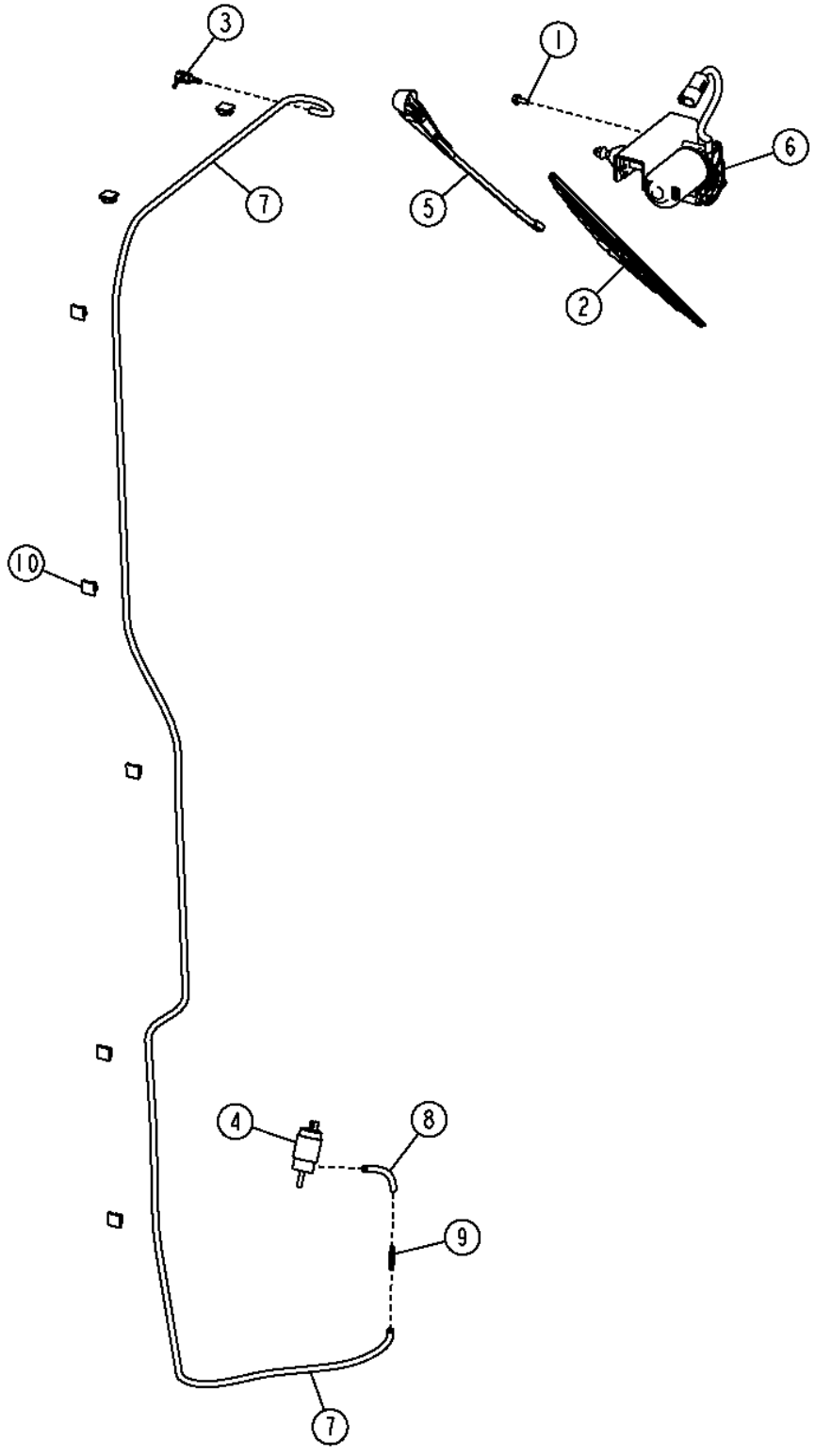

TX1049901

Pos.	*Ref.*	*Descripción*	*Cant.*	*Núm. de serie*	*Notas*
1	19M7775	Tornillo	1		M6 X 16
2	AL153661	Hoja de limpiaparabrisas	1		
3	AT116970	Racor acodado	1		
4	AT173192	Bomba	1		
5	AT304633	Brazo de limpiaparabrisas	1		
6	AT329095	Motor de limpiaparabrisas	1		
7	.....	Manguera	1		(MAKE FROM TY25139) (CTL 9.6 ft.)
8	.....	Manguera	1		(MAKE FROM TY25139) (CTL 0.4 ft.)
9	AT361113	Válvula de retención	1		
10	T182909	Presilla	7		

Lower Front Windshield Wiper
Essuie-glace de pare-brise inférieur avant
Стеклоочист. нижн. пер. ветр. стекла
Limpiaparabrisas delantero inferior

TX1049834 A.1

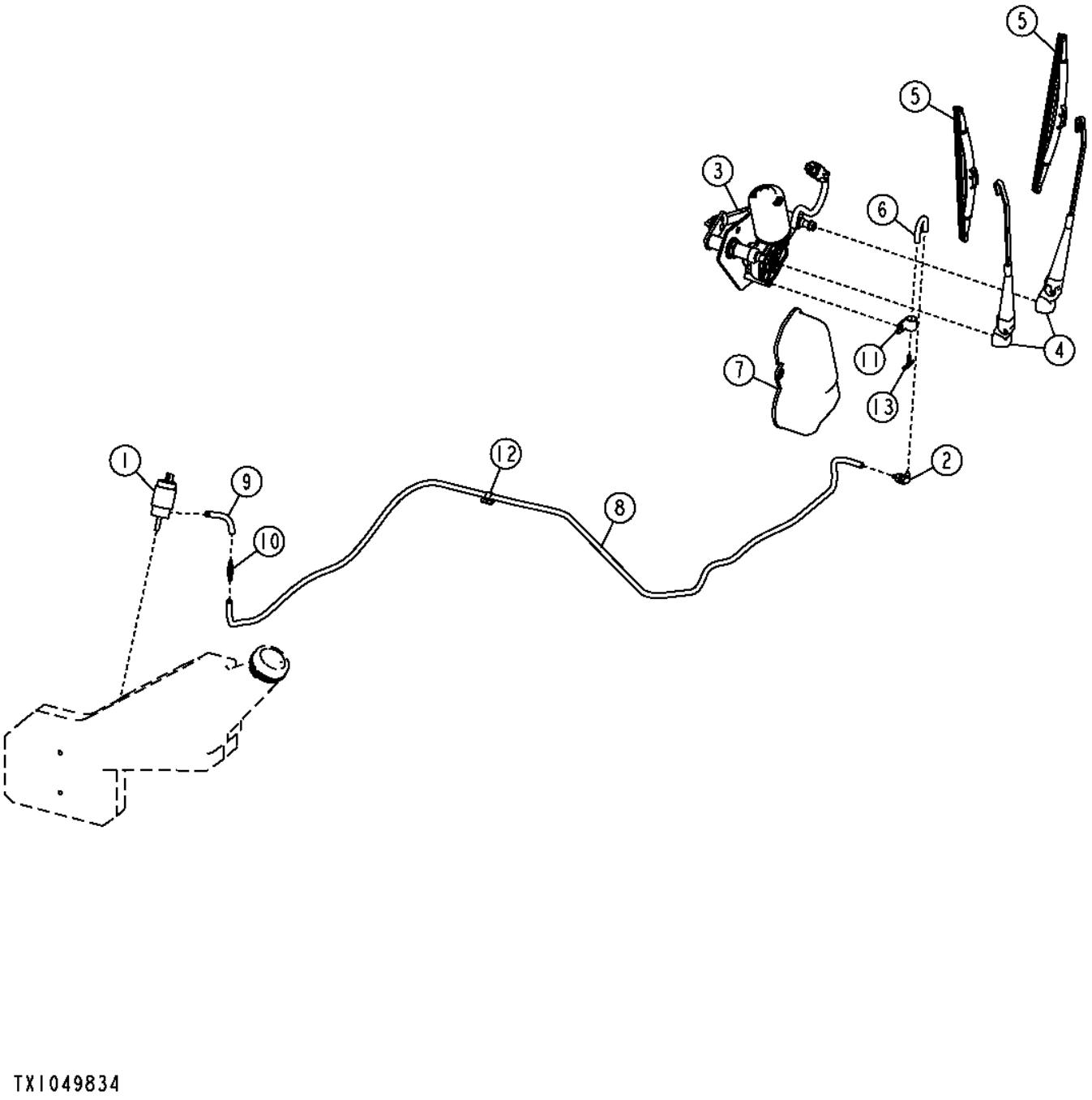

Pos.	*Ref.*	*Descripción*	*Cant.*	*Núm. de serie*	*Notas*
1	AT173192	Bomba	1		
2	AT188681	Conexión	1		
3	AT303926	Motor de limpiaparabrisas	1		
4	AT305663	Brazo de limpiaparabrisas	2		
5	AT305698	Hoja de limpiaparabrisas	2		
6	.....	Manguera	1		(MAKE FROM TY25139) (CTL 80 mm)
7	AT341132	Tapadera	1		
8	.....	Manguera	1		(MAKE FROM TY25139) (CTL 5.86 ft.)
9	.....	Manguera	1		(MAKE FROM TY25139) (CTL 0.4 ft.)
10	AT361113	Válvula de retención	1		
11	M47566	Presilla	1		
12	T182909	Presilla	1		
13	T58542	Conexión	1		

Lower Wiper Disable Sensor
Capteur de désactivation des essuie-glace inférieurs
Датчик отключения нижнего стеклоочистителя
Sensor de desactivación de limpiaparabrisas inferior

TX1049841 A.1

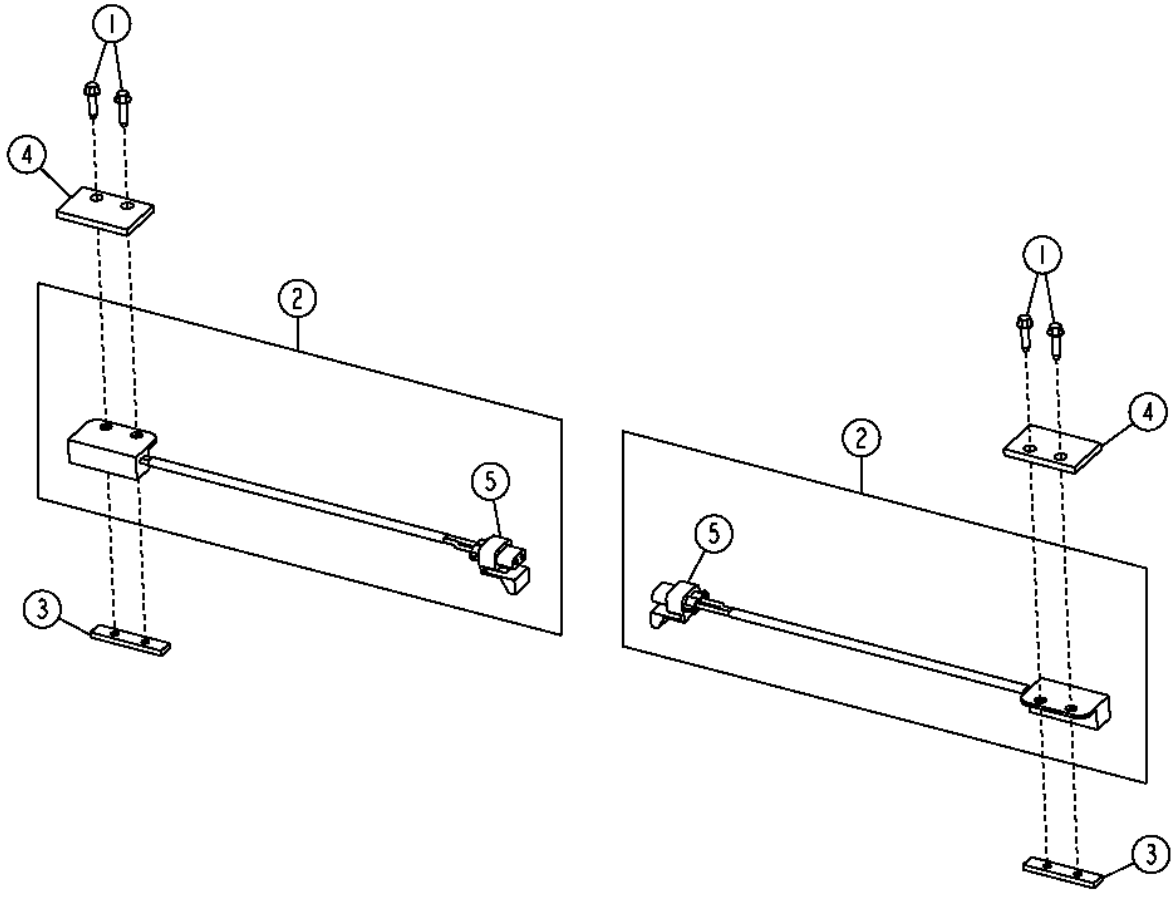

TX1049841

Pos.	*Ref.*	*Descripción*	*Cant.*	*Núm. de serie*	*Notas*
1	37M7314	Tornillo	4		M4 X 16
2	AT307779	Sensor	2		
3	T208283	Placa	2		
4	T215218	Placa	2		
5	57M7254	Conjunto de conector eléc.	1		
	R104846	Terminal eléctrico	2		
	57M7258	Sellador de conect. eléc.	2		
	57M7289	Dispositivo de bloqueo eléc	1		

Cab Stationary Front Console
Console avant fixe de cabine
Стационарный пульт управления кабины
Consola delantera fija de cabina

TX1055697 A.1

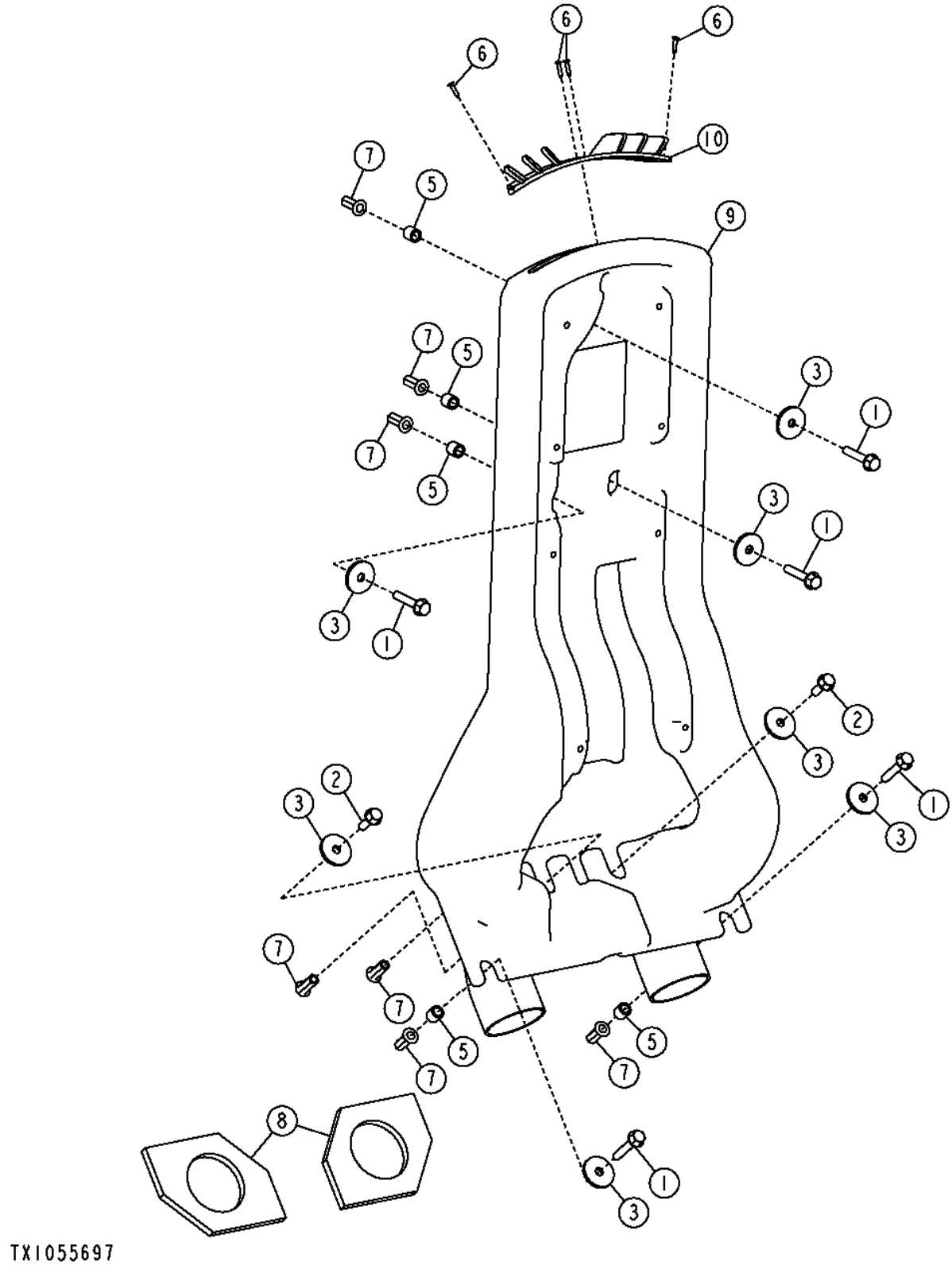

Pos.	*Ref.*	*Descripción*	*Cant.*	*Núm. de serie*	*Notas*
1	19M7799	Tornillo	5		M8 X 45
2	19M7867	Tornillo	2		M8 X 25
3	24H1296	Arandela	7		11/32" X 1-3/8" X 0.134"
5	28H3450	Espaciador	5		0.364" X 0.540" X 1/2"
6	37M7333	Tornillo	4		
7	T196079	Tuerca	7		
8	T202746	Retén	2		
9	T232396	Conducto de aire	1		
10	T238247	Ventana de aireación	1		

Cab Side Console (Standard Console)
Cab Side Console (Standard Console)
Боковой пульт кабины (стандартная консоль)
Consola lateral de la cabina (consola estándar)

TX1056899 A.1

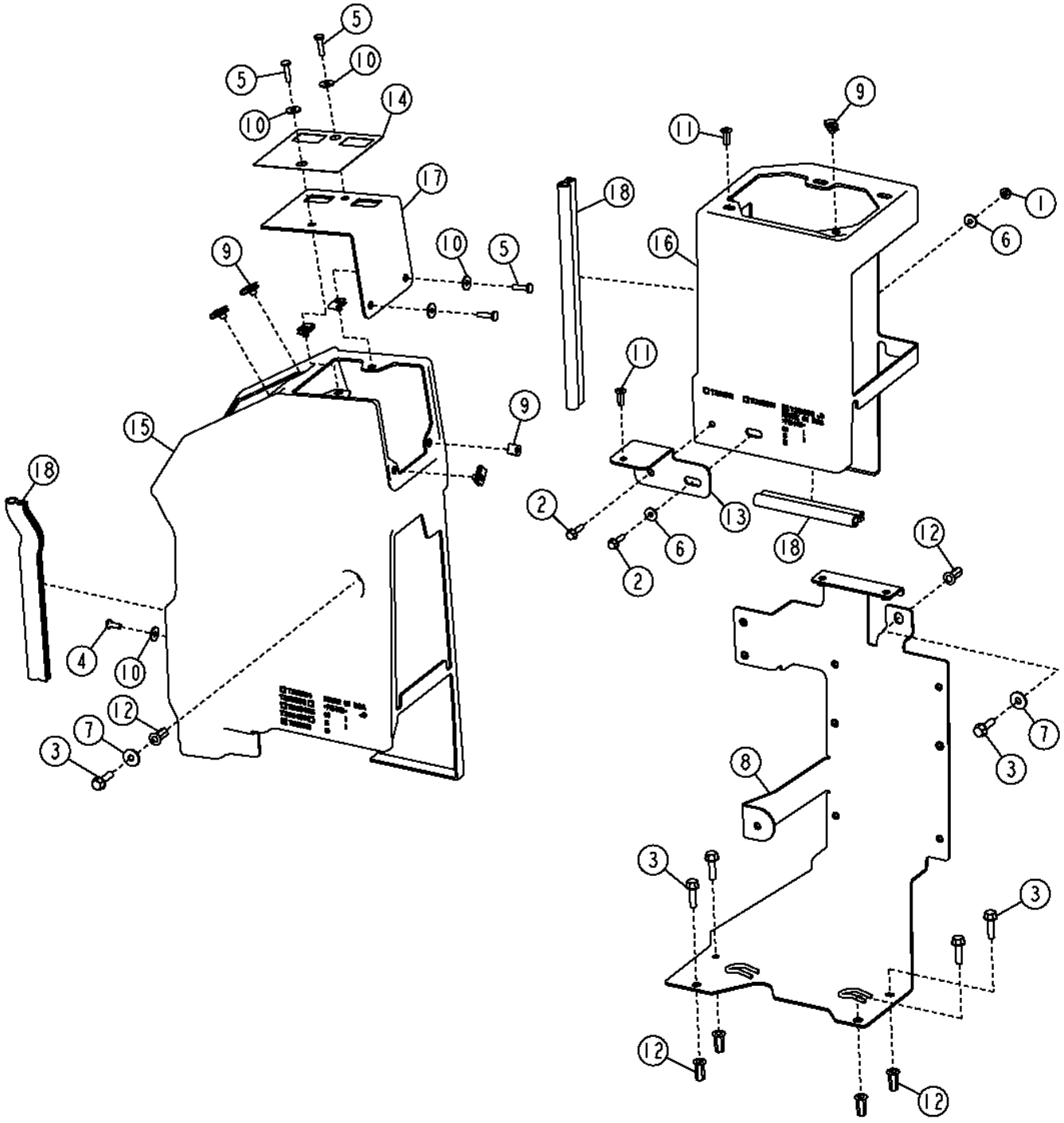

Pos.	*Ref.*	*Descripción*	*Cant.*	*Núm. de serie*	*Notas*
1	14M7303	Tuerca con brida	1		M6
2	19M7863	Tornillo	2		M6 X 25
3	19M7868	Tornillo	6		M8 X 30
4	21M7292	Tornillo	1		M6 X 16
5	21M7310	Tornillo	4		M6 X 25
6	24M7139	Arandela	2		6.400 X 18 X 1.600 MM
7	24M7298	Arandela	2		8.400 X 25 X 2 MM
8	AT342651	Soporte	1		
9	M84972	Tuerca	9		
10	24H1821	Arandela	5		9/32" X 47/64" X 1/16"
11	T196077	Tuerca	2		M6
12	T196079	Tuerca	6		M8
13	T213140	Soporte	1		
14	T213199	Etiqueta adhesiva	1		Sólo tracción en las cuatro ruedas
15	T231631	Carcasa	1		
16	T231632	Consola	1		
17	T232525	Tablero de instrumentos	1		Sólo tracción en las cuatro ruedas
18	.....	Retén	1		(ORDER F435618) (CTL)

Cab Side Console (Grade Pro)
Cab Side Console (Grade Pro)
Боковая панель управления кабины (Grade Pro)
Consola lateral de la cabina (Grade Pro)

TX1056900 A.1

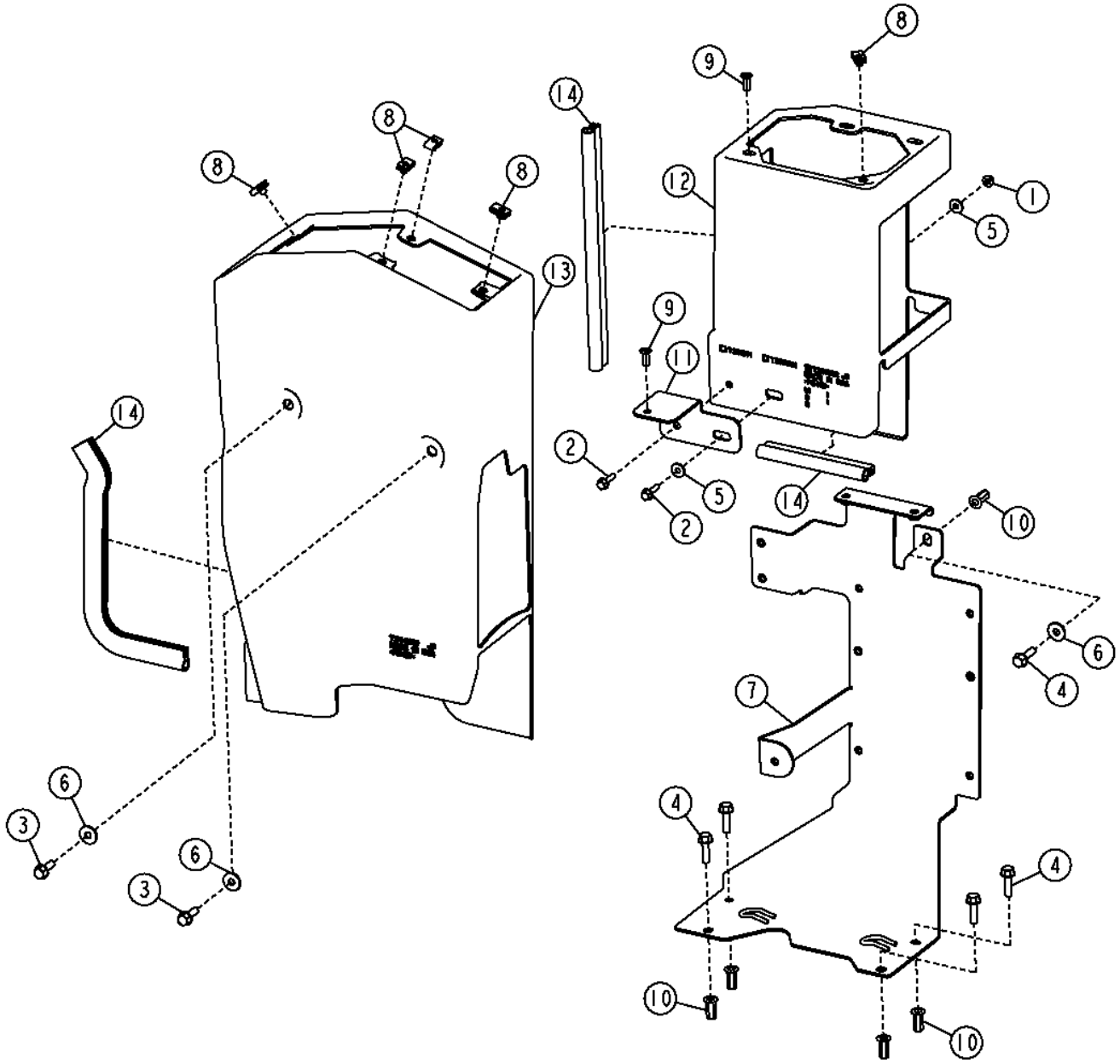

Pos.	*Ref.*	*Descripción*	*Cant.*	*Núm. de serie*	*Notas*
1	14M7303	Tuerca con brida	1		M6
2	19M7863	Tornillo	2		M6 X 25
3	19M7867	Tornillo	2		M8 X 25
4	19M7868	Tornillo	5		M8 X 30
5	24M7139	Arandela	2		6.400 X 18 X 1.600 MM
6	24M7298	Arandela	3		8.400 X 25 X 2 MM
7	AT342651	Soporte	1		
8	M84972	Tuerca	5		
9	T196077	Tuerca	2		M6
10	T196079	Tuerca	5		M8
11	T213140	Soporte	1		
12	T231632	Consola	1		
13	T244919	Carcasa	1		
14	.....	Retén	1		(ORDER F435618) (CTL)

Front Console (Standard Controls)
Console avant (commandes standard)
Передняя панель управления (стандартные органы управления)
Consola delantera (controles estándar)

TX1061770 A.1

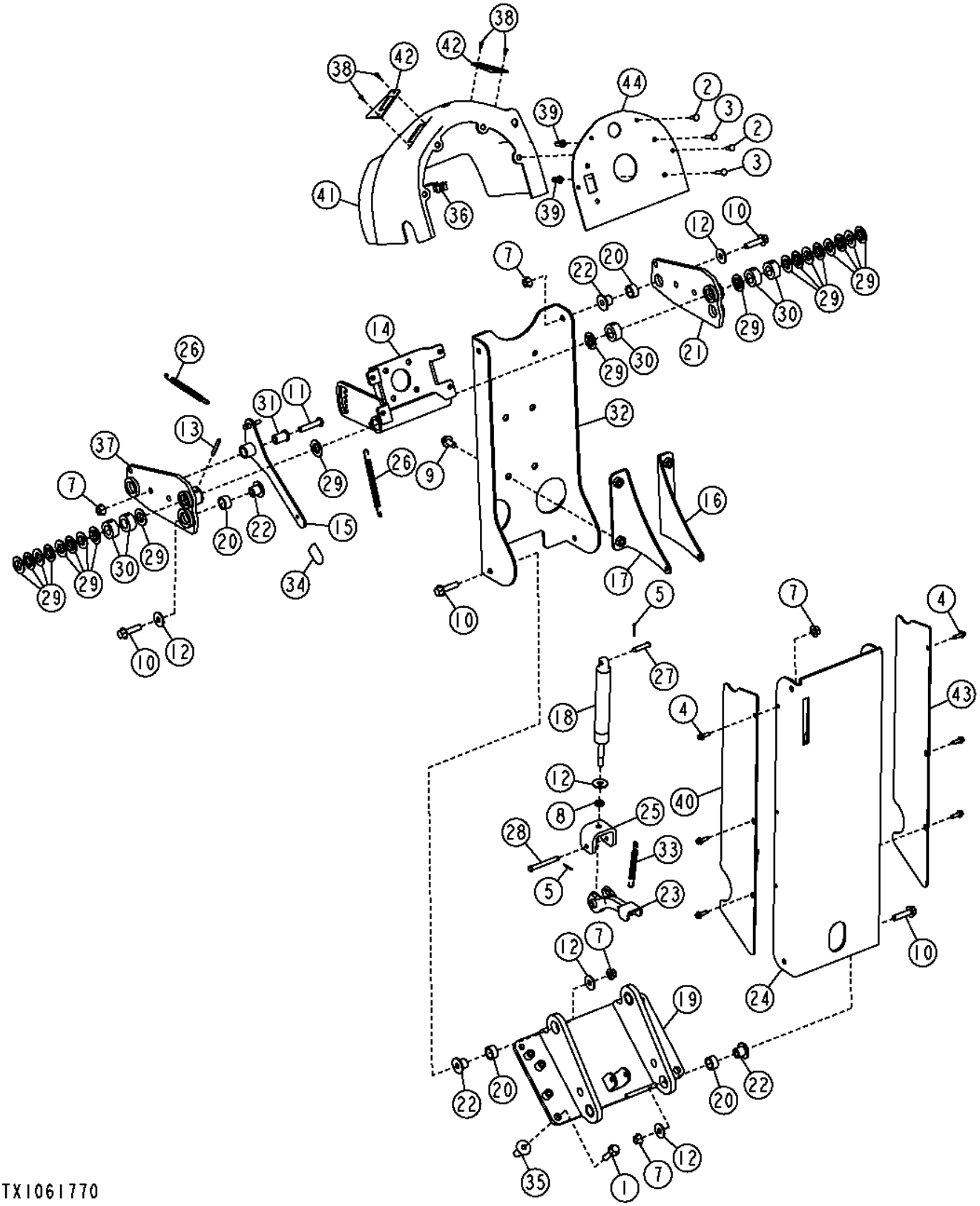

Pos.	*Ref.*	*Descripción*	*Cant.*	*Núm. de serie*	*Notas*
1	19M7804	Tornillo	4		M10 X 40
2	21M7292	Tornillo	4		M6 X 16
3	21M7310	Tornillo	4		M6 X 25
4	37M7131	Tornillo	6		M6 X 20
5	11M7081	Pasador de aletas	2		2.500 X 20 MM
7	14M7296	Tuerca con brida	9		M10
8	14M7500	Tuerca	1		M10
9	19M7784	Tornillo	4		M10 X 20
10	19M7804	Tornillo	8		M10 X 40
11	21M7497	Tornillo	1		M10 X 50
12	24M7296	Arandela	10		10.500 X 30 X 2.500 MM
13	34M7044	Pasador elástico	1		6 X 50 MM
14	AT305070	Soporte	1		
15	AT305397	Palanca	1		
16	AT330485	Soporte	1		
17	AT330486	Soporte	1		
18	AT330487	Cilindro de gas	1		
19	AT330489	Soporte tablero instrument.	1		
20	T203544	Casquillo	8		
21	AT335670	Soporte	1		
22	T203545	Casquillo	8		
23	AT346325	Pedal	1		
24	AT348316	Soporte tablero instrument.	1		
25	AT349961	Soporte	1		
26	M145875	Muelle de tracción	2		
27	N31296	Bulón	1		
28	R68672	Pasador	1		
29	T104220	Arandela	20		
30	T203576	Espaciador	5		
31	T203871	Espaciador	1		
32	T227239	Perfil en u	2		
33	T28801	Muelle de tracción	1		
34	T81012	Tapa	1		
35	H173411	Tuerca	4		
36	R134098	Tuerca	4		
37	AT335672	Soporte	1		
38	T185769	Tornillo	4		
39	T196078	Tuerca	4		
40	T203589	Tapadera	1		
41	T204301	Tapadera	1		
42	T205401	Placa	2		
43	T206080	Tapadera	1		
44	T204643	Placa	1		

Standard Control Linkages
Tringleries de commande standard
Стандартный рычажный механизм управления
Varillajes de control estándar

TX1050850 A.1

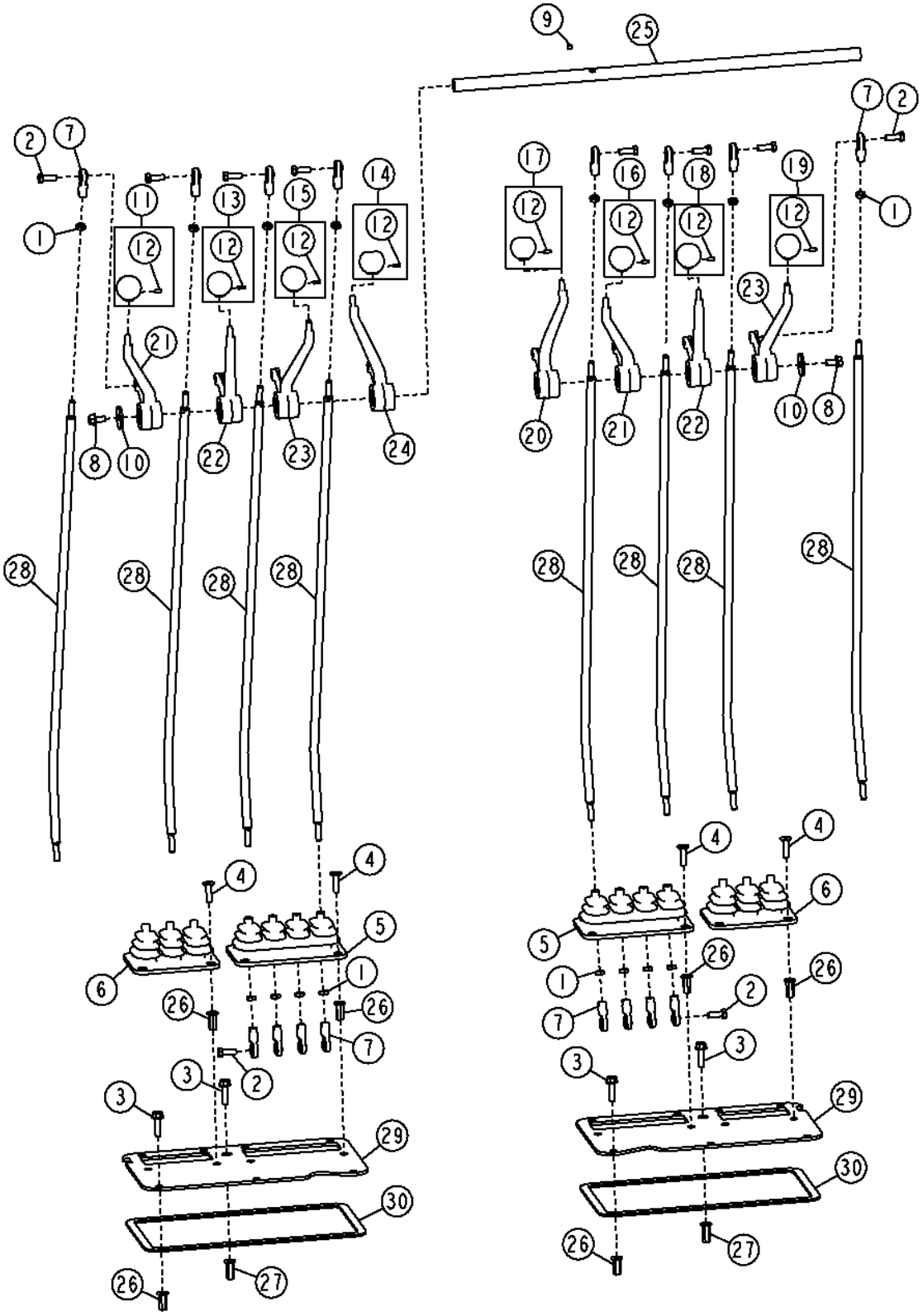

Pos.	*Ref.*	*Descripción*	*Cant.*	*Núm. de serie*	*Notas*
1	14H882	Tuerca	16		5/16"
2	19H2127	Tornillo	16		5/16" X 7/8"
3	19M7868	Tornillo	8		M8 X 30
4	19M9182	Tornillo	16		M8 X 30
5	AT305667	Envoltura	2		
6	AT305939	Envoltura	2		
7	AT317778	Extremo de brazo	16		
8	19M7865	Tornillo	2		M8 X 16
9	22M7111	Tornillo de fijación	5		M6 X 6
10	24H1296	Arandela	2		11/32" X 1-3/8" X 0.134"
11	AT317734	Empuñadura	1		Elevación de hoja izquierda
12	T213242	Tornillo de fijación	8		
13	AT317735	Empuñadura	1		Desplazamiento lateral de hoja
14	AT317736	Empuñadura	1		Inclinación de hoja
15	AT317737	Empuñadura	1		Rotación de círculo
16	AT317738	Empuñadura	1		Desplazamiento lateral de círculo
17	AT317739	Empuñadura	1		Dirección trasera
18	AT317740	Empuñadura	1		Inclinación de ruedas
19	AT317741	Empuñadura	1		Elevación de hoja derecha
20	T202159	Palanca de mando	1		
21	T202160	Palanca de mando	2		
22	T202161	Palanca de mando	2		
23	T202162	Palanca de mando	2		
24	T202163	Palanca de mando	1		
25	T203569	Árbol	1		
26	T196079	Tuerca	22		
27	T196080	Tuerca	2		
28	T202586	Palanca	8		
29	T204044	Placa	2		
30	.....	Aislante	1		(MAKE FROM T63019) (CTL 3.48 ft.)

Right 5 Function Control Linkage
Right 5 Function Control Linkage
Правый 5-функциональный рычажный механизм управления
Varillaje de control derecho de 5 funciones

TX1049623 A.1

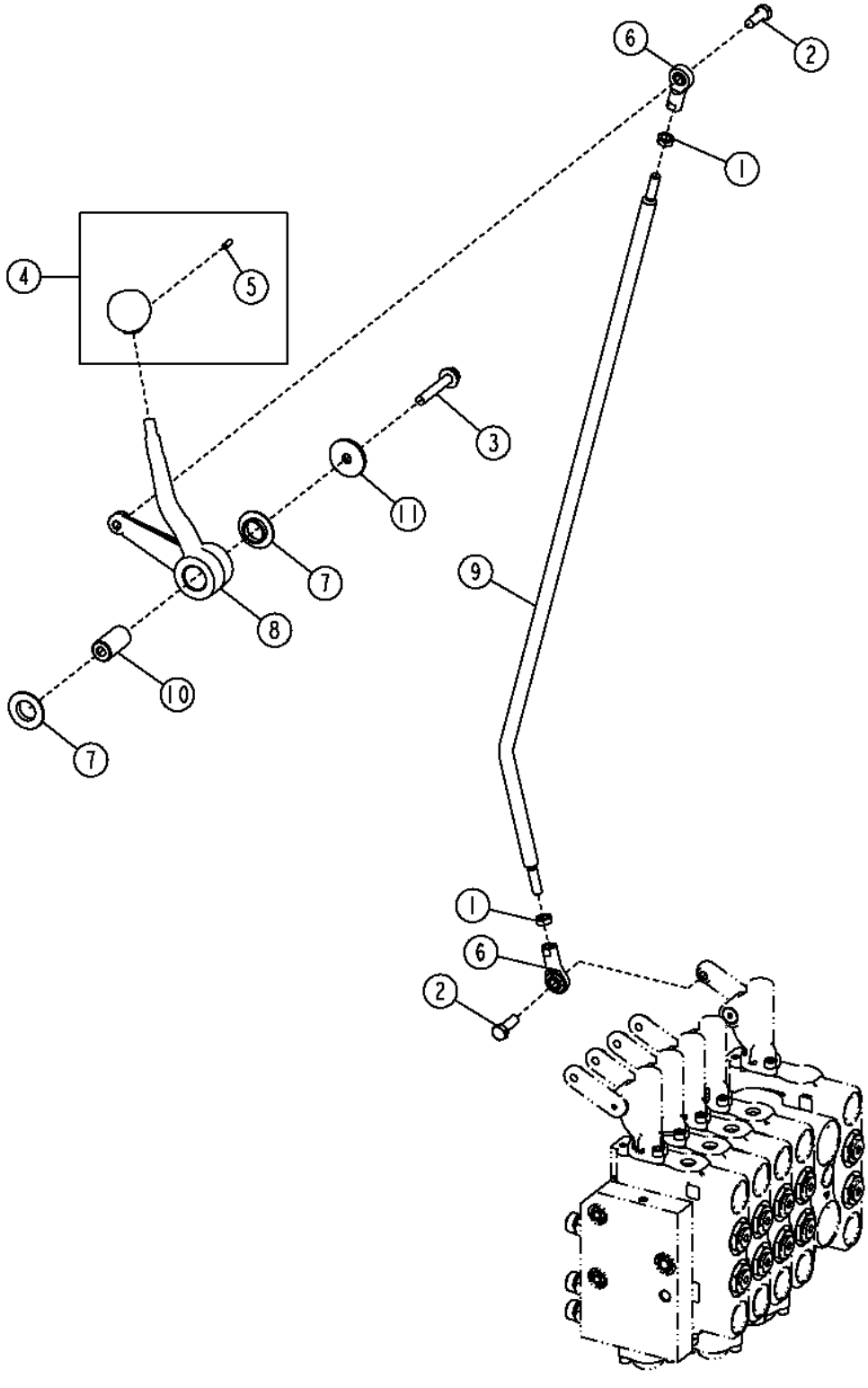

Pos.	*Ref.*	*Descripción*	*Cant.*	*Núm. de serie*	*Notas*
1	14H882	Tuerca	2		5/16"
2	19H2127	Tornillo	2		5/16" X 7/8"
3	19M7800	Tornillo	1		M8 X 50
4	AT317742	Empuñadura	1		
5	T213242	Tornillo de fijación	1		
6	AT317778	Extremo de brazo	2		
7	T104220	Arandela	2		
8	T202163	Palanca de mando	1		
9	T202586	Palanca	1		
10	T204457	Espaciador	1		
11	24H1296	Arandela	1		11/32" X 1-3/8" X 0.134"

Left 5 Function Control Linkage
Tringlerie de commande de fonction 5 gauche
Левый 5-функциональный рычажный механизм управления
Varillaje de control izquierdo de 5 funciones

TX1049640 A.1

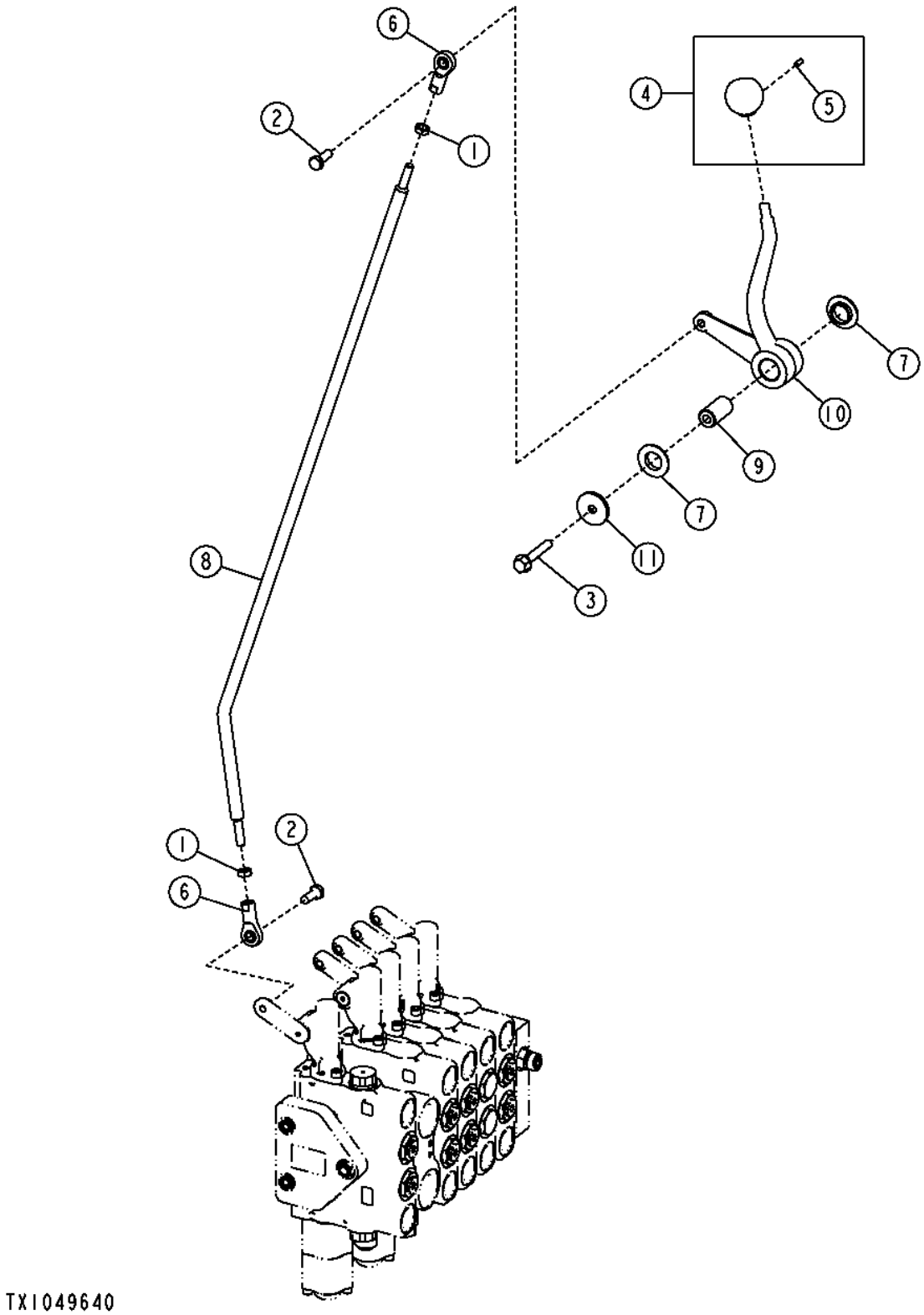

Pos.	*Ref.*	*Descripción*	*Cant.*	*Núm. de serie*	*Notas*
1	14H882	Tuerca	2		5/16"
2	19H2127	Tornillo	2		5/16" X 7/8"
3	19M7800	Tornillo	1		M8 X 50
4	AT317743	Empuñadura	1		
5	T213242	Tornillo de fijación	1		
6	AT317778	Extremo de brazo	2		
7	T104220	Arandela	2		
8	T202586	Palanca	1		
9	T204457	Espaciador	1		
10	T202159	Palanca de mando	1		
11	24H1296	Arandela	1		11/32" X 1-3/8" X 0.134"

Right 6 Function Control Linkage
Tringlerie de commande de fonction 6 droite
Правый 6-функциональный рычажный механизм управления
Varillaje de control derecho de 6 funciones

TX1049625 A.1

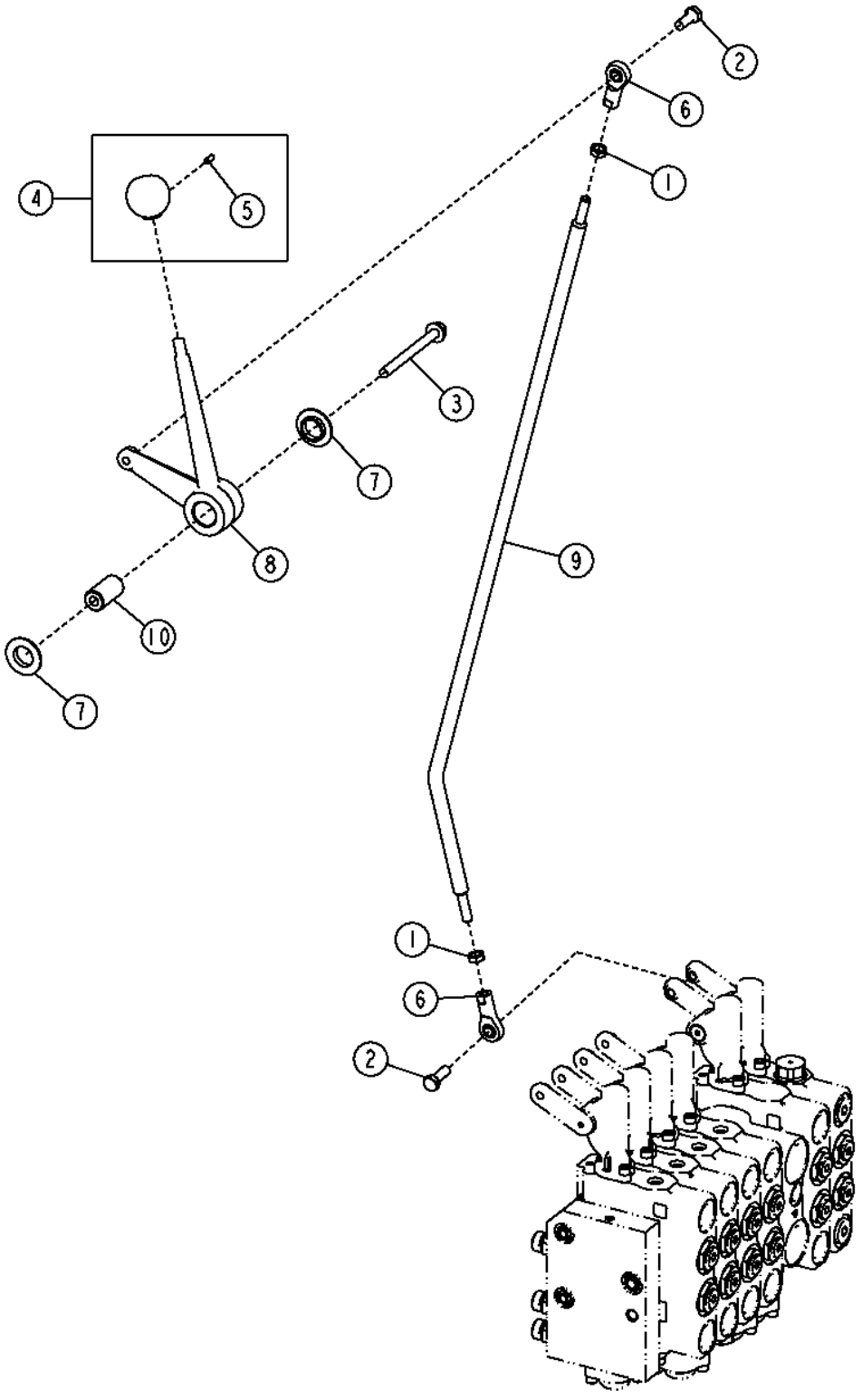

Pos.	*Ref.*	*Descripción*	*Cant.*	*Núm. de serie*	*Notas*
1	14H882	Tuerca	2		5/16"
2	19H2127	Tornillo	2		5/16" X 7/8"
3	19M7913	Tornillo	1		M8 X 90
4	AT317744	Empuñadura	1		
5	T213242	Tornillo de fijación	1		
6	AT317778	Extremo de brazo	2		
7	T104220	Arandela	2		
8	T202164	Palanca de mando	1		
9	T202586	Palanca	1		
10	T204457	Espaciador	1		

Left 6 Function Control Linkage
Tringlerie de commande de fonction 6 gauche
Левый 6-функциональный рычажный механизм управления
Varillaje de control izquierdo de 6 funciones

TX1049644 A.1

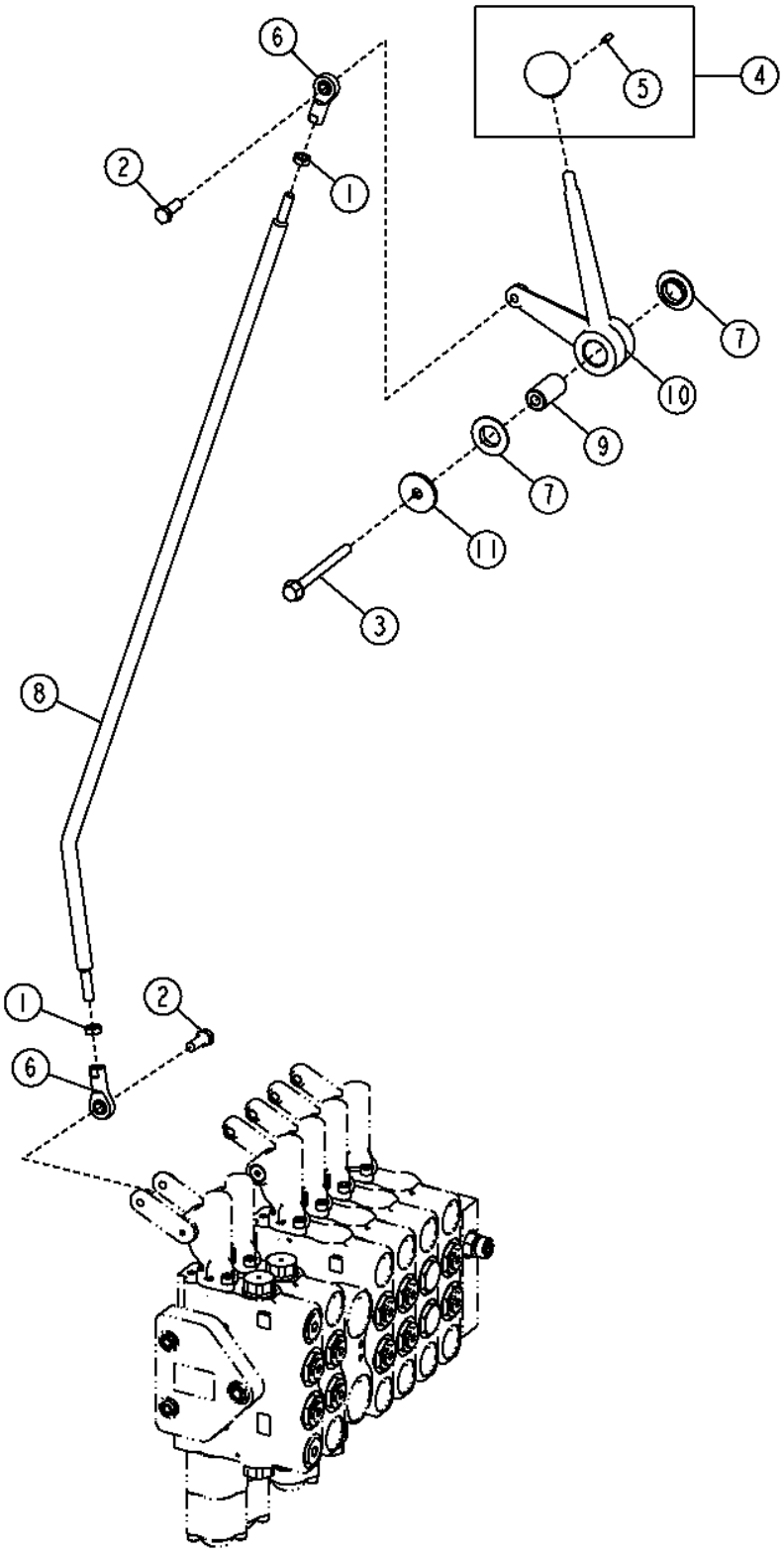

Pos.	*Ref.*	*Descripción*	*Cant.*	*Núm. de serie*	*Notas*
1	14H882	Tuerca	2		5/16"
2	19H2127	Tornillo	2		5/16" X 7/8"
3	19M7913	Tornillo	1		M8 X 90
4	AT317744	Empuñadura	1		
5	T213242	Tornillo de fijación	1		
6	AT317778	Extremo de brazo	2		
7	T104220	Arandela	2		
8	T202586	Palanca	1		
9	T204457	Espaciador	1		
10	T202164	Palanca de mando	1		
11	24H1296	Arandela	1		11/32" X 1-3/8" X 0.134"

Right 7 Function Control Linkage
Right 7 Function Control Linkage
Правый 7-функциональный рычажный механизм управления
Varillaje de control derecho de 7 funciones

TX1049631 A.1

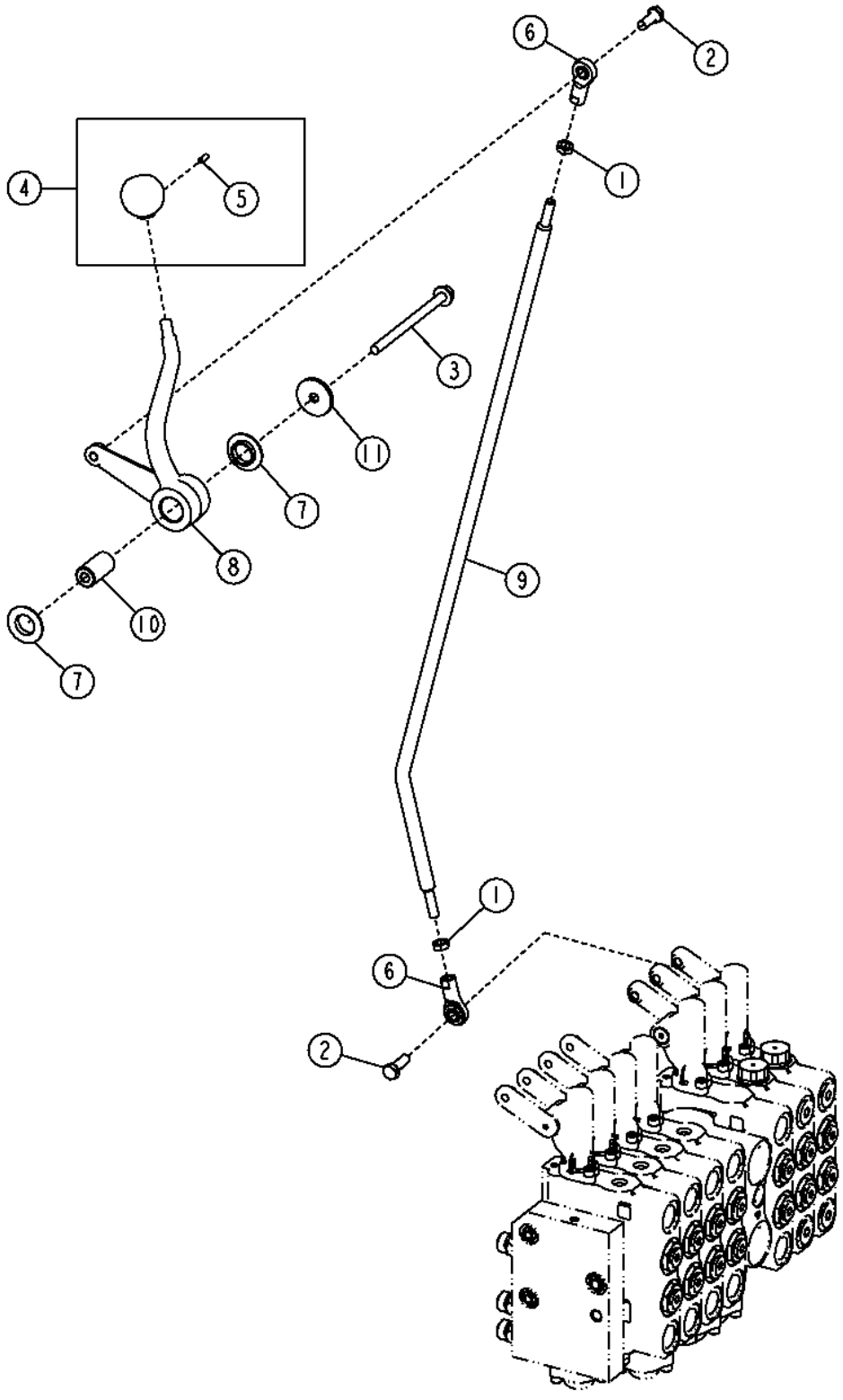

Pos.	*Ref.*	*Descripción*	*Cant.*	*Núm. de serie*	*Notas*
1	14H882	Tuerca	2		5/16"
2	19H2127	Tornillo	2		5/16" X 7/8"
3	19M8006	Tornillo	1		M8 X 120
4	AT317744	Empuñadura	1		
5	T213242	Tornillo de fijación	1		
6	AT317778	Extremo de brazo	2		
7	T104220	Arandela	2		
8	T202159	Palanca de mando	1		
9	T202586	Palanca	1		
10	T204457	Espaciador	1		
11	24H1296	Arandela	1		11/32" X 1-3/8" X 0.134"

Left 7 Function Control Linkage
Left 7 Function Control Linkage
Левый 7-функциональный рычажный механизм управления
Varillaje de control izquierdo de 7 funciones

TX1049645 A.1

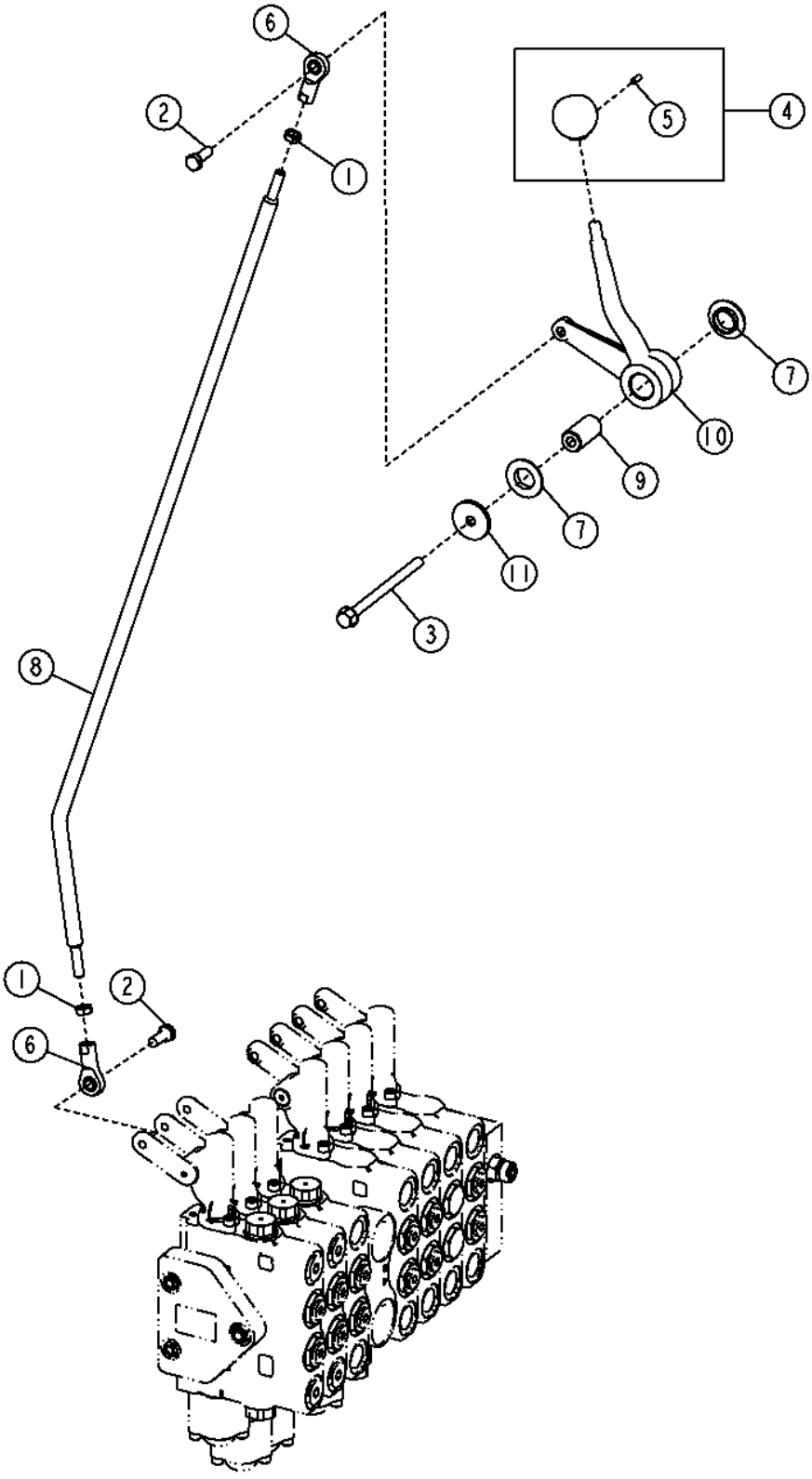

Pos.	*Ref.*	*Descripción*	*Cant.*	*Núm. de serie*	*Notas*
1	14H882	Tuerca	2		5/16"
2	19H2127	Tornillo	2		5/16" X 7/8"
3	19M8006	Tornillo	1		M8 X 120
4	AT317744	Empuñadura	1		
5	T213242	Tornillo de fijación	1		
6	AT317778	Extremo de brazo	2		
7	T104220	Arandela	2		
8	T202586	Palanca	1		
9	T204457	Espaciador	1		
10	T202163	Palanca de mando	1		
11	24H1296	Arandela	1		11/32" X 1-3/8" X 0.134"

One Hand Blade Lift Control Lever Kit
Kit levier commande relev lame à une main
Комплект рычага упр. подн. ножа одной рукой
Juego de palanca de control de elevación de hoja con una mano

TX1049482 A.1

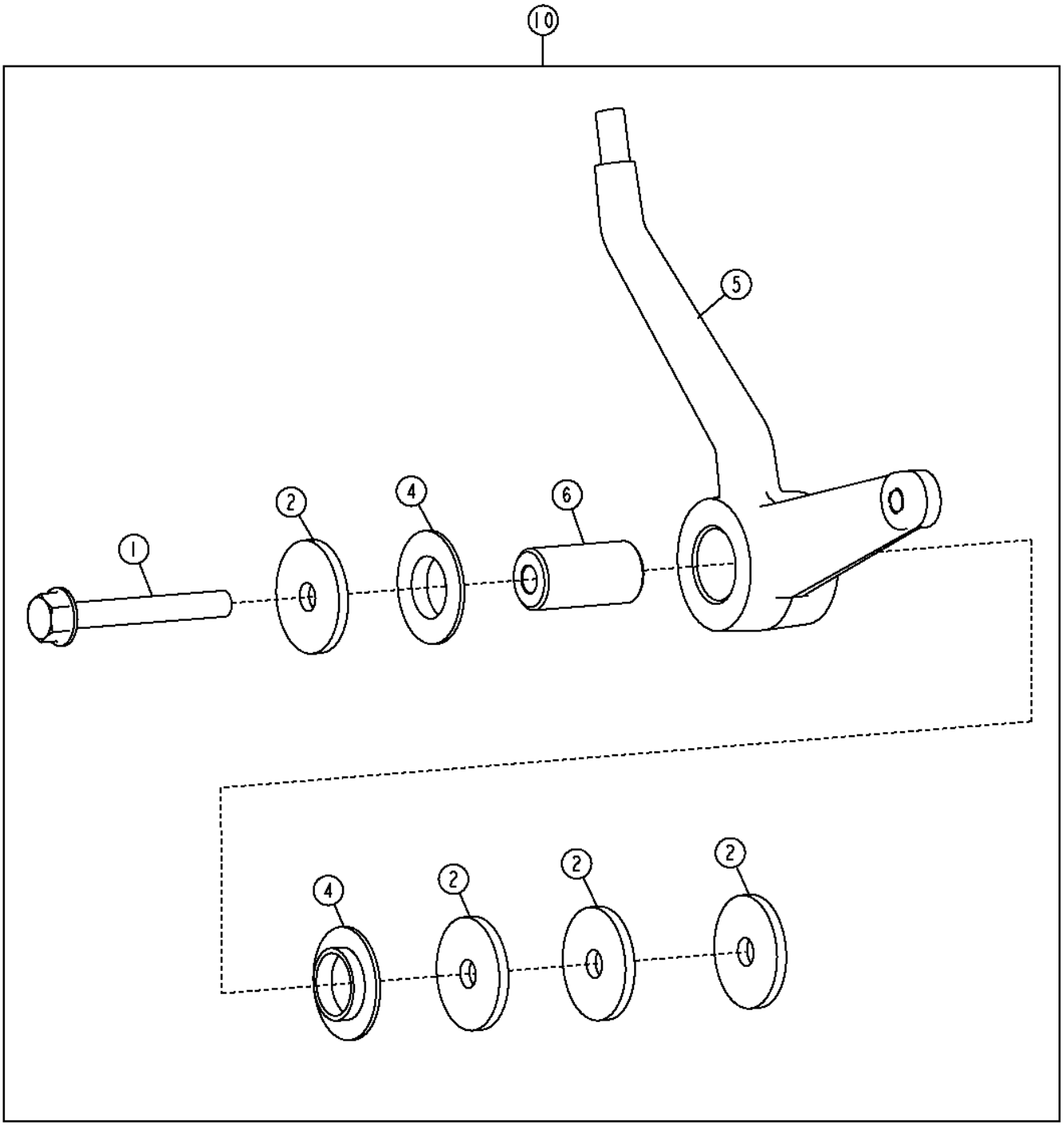

TX1049482

Pos.	*Ref.*	*Descripción*	*Cant.*	*Núm. de serie*	*Notas*
1	19M7801	Tornillo	1		M8 X 60
2	24H1296	Arandela	4		11/32" X 1-3/8" X 0.134"
3	AT322617	Manguera hidr. - confección	4		No se ilustra
4	T104220	Arandela	2		
5	T202162	Palanca de mando	1		
6	T204457	Espaciador	1		
10	**AT302544**	**Palanca de mando**	**1**		**(INCLUDES (4) AT322617) (WHOLE GOODS)**

Front Console (Grade Pro)
Console avant (Grade Pro)
Передняя панель управления (Grade Pro)
Consola delantera (Grade Pro)

TX1065598 A.1

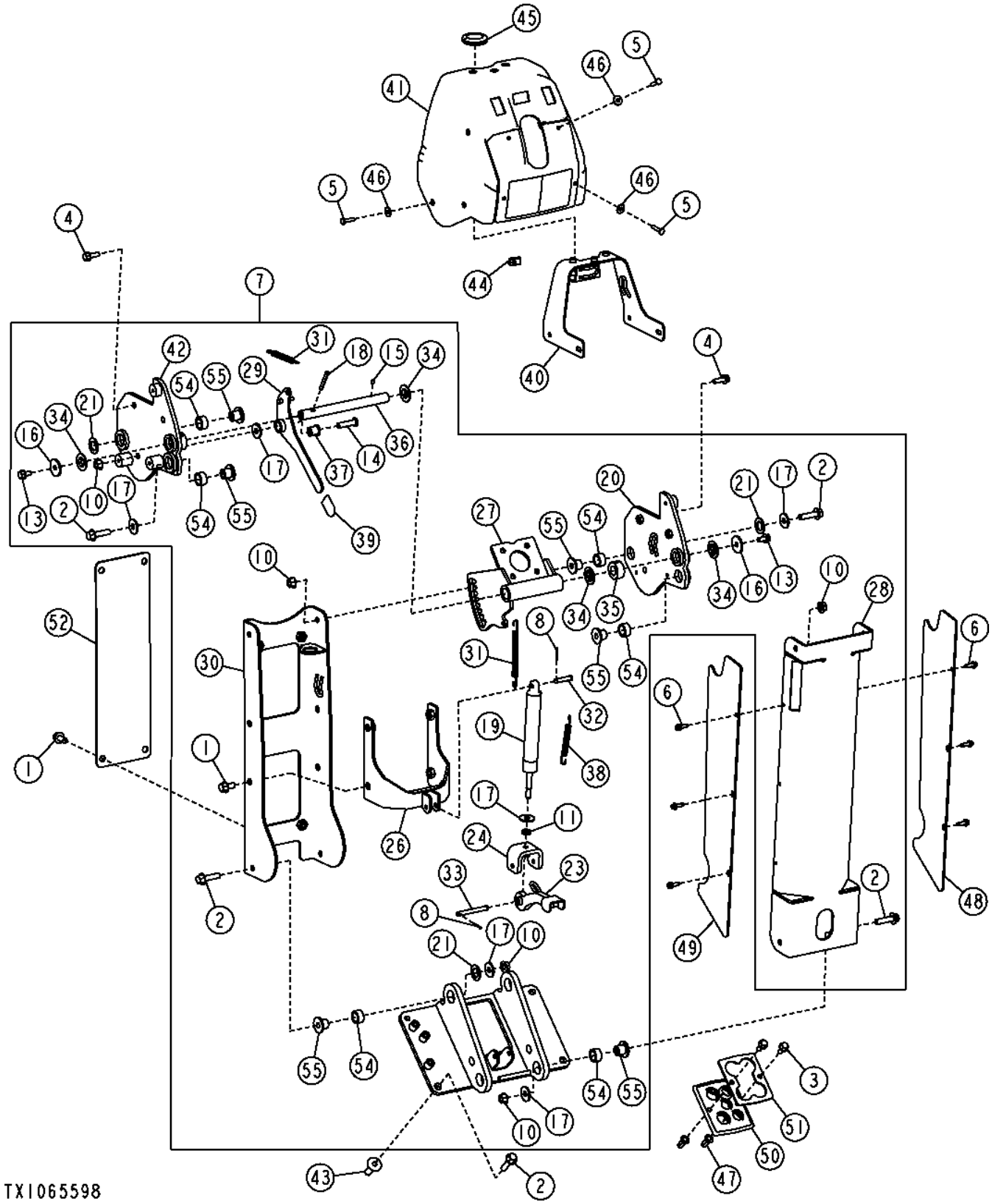

Pos.	*Ref.*	*Descripción*	*Cant.*	*Núm. de serie*	*Notas*
1	19M7784	Tornillo	8		M10 X 20
2	19M7804	Tornillo	12		M10 X 40
3	19M7866	Tornillo	2		M8 X 20
4	19M7867	Tornillo	4		M8 X 25
5	21M7310	Tornillo	10		M6 X 25
6	37M7131	Tornillo	6		M6 X 20
7	.....	Consola	1		(AT347297 NLA)
8	11M7081	Pasador de aletas	1		2.500 X 20 MM
10	14M7296	Tuerca con brida	9		M10
11	14M7500	Tuerca	1		M10
13	19M7865	Tornillo	2		M8 X 16
14	21M7478	Tornillo	1		M10 X 40
15	22M7111	Tornillo de fijación	1		M6 X 6
16	24H1296	Arandela	2		11/32" X 1-3/8" X 0.134"
17	24M7296	Arandela	10		10.500 X 30 X 2.500 MM
18	34M7044	Pasador elástico	1		6 X 50 MM
19	AT374208	Cilindro de gas	1		
20	AT350570	Soporte	1		
23	AT346325	Pedal	1		
24	AT349961	Soporte	1		
25	AT352843	Soporte tablero instrument.	1		
26	AT352854	Soporte	1		
27	AT352857	Soporte	1		
28	AT353037	Soporte tablero instrument.	1		
29	AT353468	Palanca	1		
30	AT356378	Soporte tablero instrument.	1		
31	M145875	Muelle de tracción	2		
32	N31296	Bulón	1		
33	R68672	Pasador	1		
34	T104220	Arandela	4		
35	T203576	Espaciador	1		
36	T241432	Bulón	1		
37	T242116	Espaciador	1		
38	T28801	Muelle de tracción	1		
39	T81012	Tapa	1		
40	AT356679	Soporte	1		
41	AT358709	Consola de control	1		
42	AT350566	Soporte	1		
43	H173411	Tuerca	4		
44	M84972	Tuerca	4		
45	N157296	Pasamuros	1		
46	24H1821	Arandela	10		9/32" X 47/64" X 1/16"
47	T196079	Tuerca	2		
48	T259332	Tapadera	1		
49	T259334	Tapadera	1		
50	T242103	Pasamuros	1		
51	T242104	Placa	1		
52	T242236	Perfil en u	1		
54	T203544	Casquillo	8		
55	T203545	Casquillo	8		

Grade Pro Controls (Right 4 Function)
Grade Pro Controls (Right 4 Function)
Органы управления Grade Pro (правые 4-функциональные)
Controles Grade Pro (derecha de 4 funciones)

TX1051083 A.1

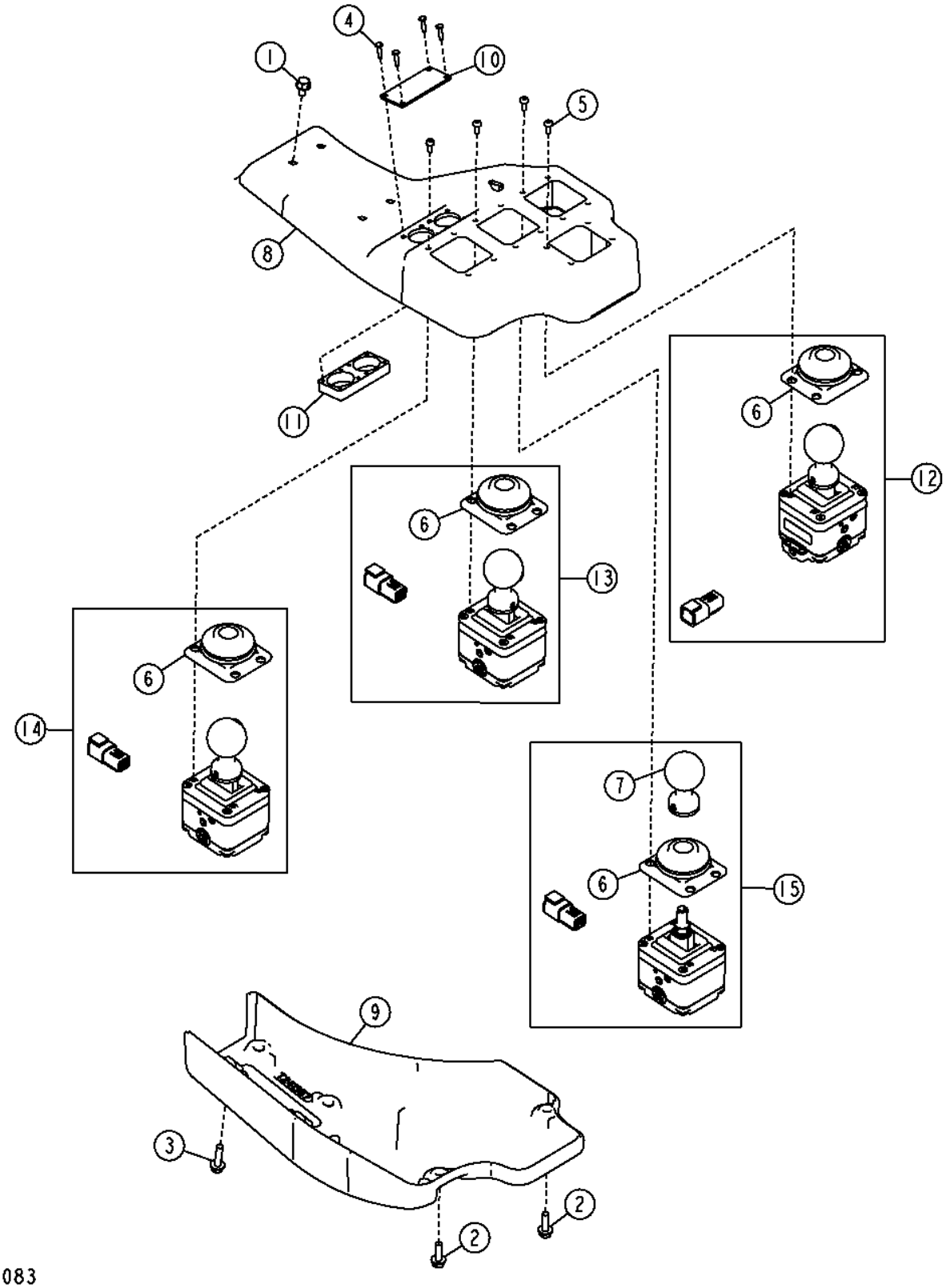

Pos.	*Ref.*	*Descripción*	*Cant.*	*Núm. de serie*	*Notas*
1	TCU14336	Tornillo	4		M6 X 16, (SUB FOR 19M8851), Esta aplicación
2	19M7862	Tornillo	2		M6 X 20
3	L174312	Tornillo	4		M6 X 30, (SUB FOR 19M8875), Esta aplicación
4	37M7286	Tornillo	4		
5	T245247	Tornillo	16		
6	T248832	Envoltura	4		
7	AT354475	Empuñadura	1		
	21M7393	Tornillo	1		M3 X 8
8	T241355	Consola de control	1		
9	T241357	Consola de control	1		
10	T242926	Placa	1		
11	T242928	Soporte	1		
12	AT371403	Control	1		Dirección trasera, (SUB FOR AT353941)
	21M7393	Tornillo	2		M3 X 8
13	AT371391	Control	1		Inclinación de ruedas, (SUB FOR AT342605)
	21M7393	Tornillo	1		M3 X 8
14	AT371393	Control	1		Elevación de hoja derecha, (SUB FOR AT342607)
15	AT371395	Control	1		Desplazamiento lateral de círculo, (SUB FOR AT348773)
	21M7393	Tornillo	2		M3 X 8, Perilla
	21M7393	Tornillo	2		M3 X 8

Grade Pro Controls (Left 4 Function)
Commandes Grade Pro (fonction 4 gauche)
Органы управления Grade Pro (левые 4-функциональные)
Controles Grade Pro (izquierda de 4 funciones)

TX1051073 A.1

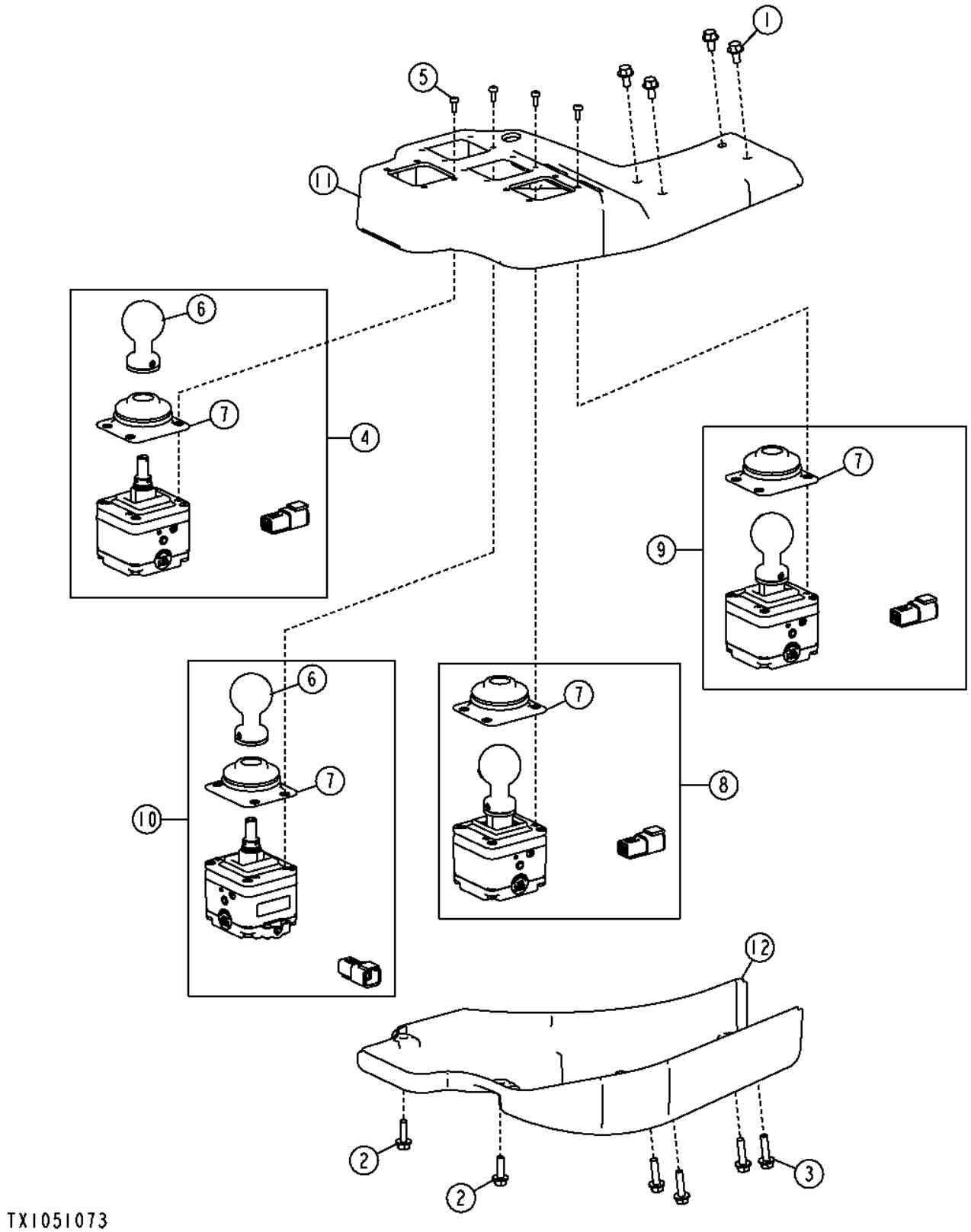

Pos.	*Ref.*	*Descripción*	*Cant.*	*Núm. de serie*	*Notas*
1	TCU14336	Tornillo	4		M6 X 16, (SUB FOR 19M8851), Esta aplicación
2	19M7862	Tornillo	2		M6 X 20
3	L174312	Tornillo	4		M6 X 30, (SUB FOR 19M8875), Esta aplicación
4	AT371399	Control	1		Rotación de círculo, (SUB FORAT342601)
	21M7393	Tornillo	2		M3 X 8, Perilla
	21M7393	Tornillo	2		M3 X 8
5	T245247	Tornillo	16		
6	AT354475	Empuñadura	2		
	21M7393	Tornillo	2		M3 X 8
7	T248832	Envoltura	4		
8	AT371398	Control	1		(SUB FOR AT348049), Desplazamiento lateral de hoja, Dirección
9	AT371401	Control	1		Elevación de hoja izquierda, (SUB FOR AT348052)
	21M7393	Tornillo	2		M3 X 8
10	AT353954	Control	1		Inclinación de hoja
	21M7393	Tornillo	2		M3 X 8, Perilla
11	T241360	Consola de control	1		
12	T241363	Consola de control	1		

Grade Pro Controls (Right 5 Function)
Grade Pro Controls (Right 5 Function)
Органы управления Grade Pro (правые 5-функциональные)
Controles Grade Pro (derecha de 5 funciones)

TX1051091 A.1

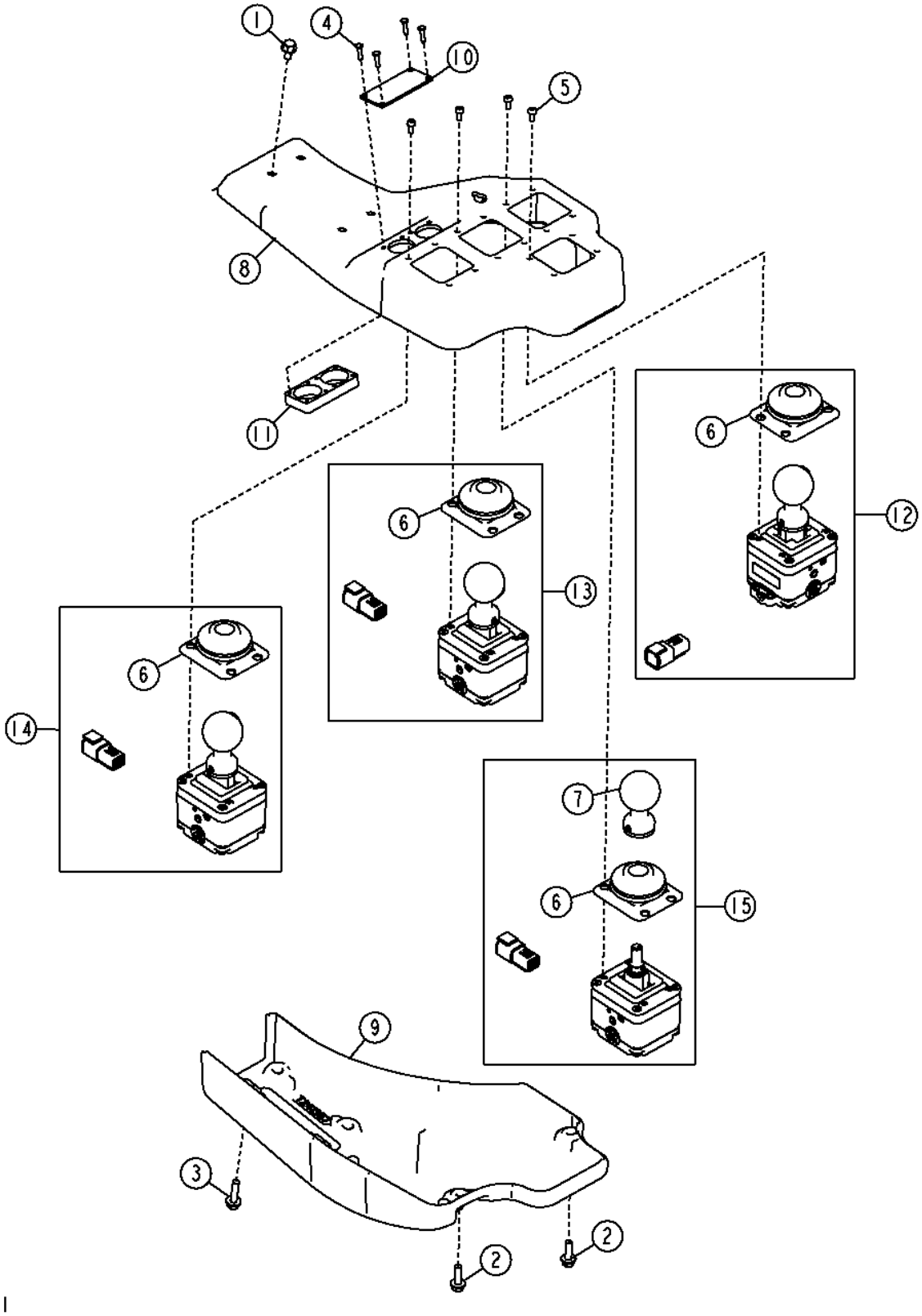

Pos.	*Ref.*	*Descripción*	*Cant.*	*Núm. de serie*	*Notas*
1	TCU14336	Tornillo	4		M6 X 16, (SUB FOR 19M8851), Esta aplicación
2	19M7862	Tornillo	2		M6 X 20
3	L174312	Tornillo	4		M6 X 30, (SUB FOR 19M8875), Esta aplicación
4	37M7286	Tornillo	4		
5	T245247	Tornillo	16		
6	T248832	Envoltura	4		
7	AT354475	Empuñadura	1		
8	T241355	Consola de control	1		
9	T241357	Consola de control	1		
10	T242926	Placa	1		
11	T242928	Soporte	1		
12	AT371403	Control	1		Dirección trasera, Escarificador, (SUB FOR AT353941)
	21M7393	Tornillo	2		M3 X 8
13	AT371391	Control	1		Inclinación de ruedas, (SUB FOR AT342605)
	21M7393	Tornillo	2		M3 X 8
14	AT371393	Control	1		Elevación de hoja derecha, (SUB FOR AT342607)
	21M7393	Tornillo	2		M3 X 8
15	AT371395	Control	1		Desplazamiento lateral de círculo, (SUB FOR AT348773)
	21M7393	Tornillo	2		M3 X 8, Perilla
	21M7393	Tornillo	2		M3 X 8
16	21M7393	Tornillo	2		M3 X 8

Grade Pro Controls (Left 5 Function)
Grade Pro Controls (Left 5 Function)
Органы управления Grade Pro (левые 5-функциональные)
Controles Grade Pro (izquierda de 5 funciones)

TX1051079 A.1

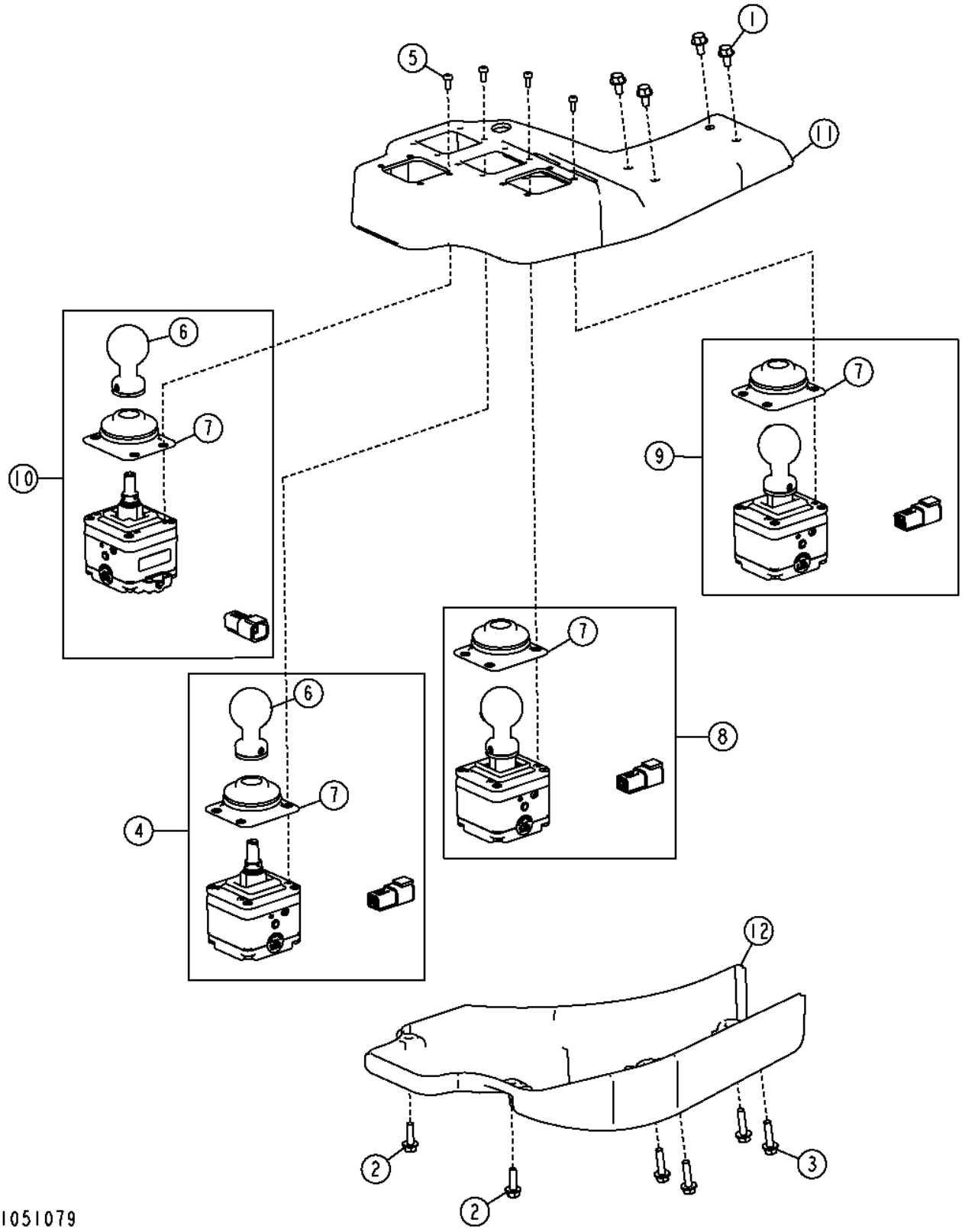

Pos.	*Ref.*	*Descripción*	*Cant.*	*Núm. de serie*	*Notas*
1	TCU14336	Tornillo	4		M6 X 16, (SUB FOR 19M8851), Esta aplicación
2	19M7862	Tornillo	2		M6 X 20
3	L174312	Tornillo	4		M6 X 30, (SUB FOR 19M8875), Esta aplicación
4	AT371399	Control	1		Rotación de círculo, (SUB FOR AT342601)
	21M7393	Tornillo	2		M3 X 8, Perilla
	21M7393	Tornillo	2		M3 X 8
5	T245247	Tornillo	16		
6	AT354475	Empuñadura	2		
	21M7393	Tornillo	2		M3 X 8
7	T248832	Envoltura	4		
8	AT371398	Control	1		(SUB FOR AT348049), Desplazamiento lateral de hoja, Dirección
	21M7393	Tornillo	1		M3 X 8
9	AT371401	Control	1		Elevación de hoja izquierda
	21M7393	Tornillo	2		M3 X 8
10	AT353947	Control	1		Inclinación de hoja, Desgarrador/escarificador trasero
	21M7393	Tornillo	2		M3 X 8, Perilla
11	T241360	Consola de control	1		
12	T241363	Consola de control	1		

Grade Pro Auxiliary Controls
Commandes auxiliaires Grade Pro
Органы управления вспомогательным оборудованием Grade Pro
Controles auxiliares Grade Pro

TX1059149 A.1

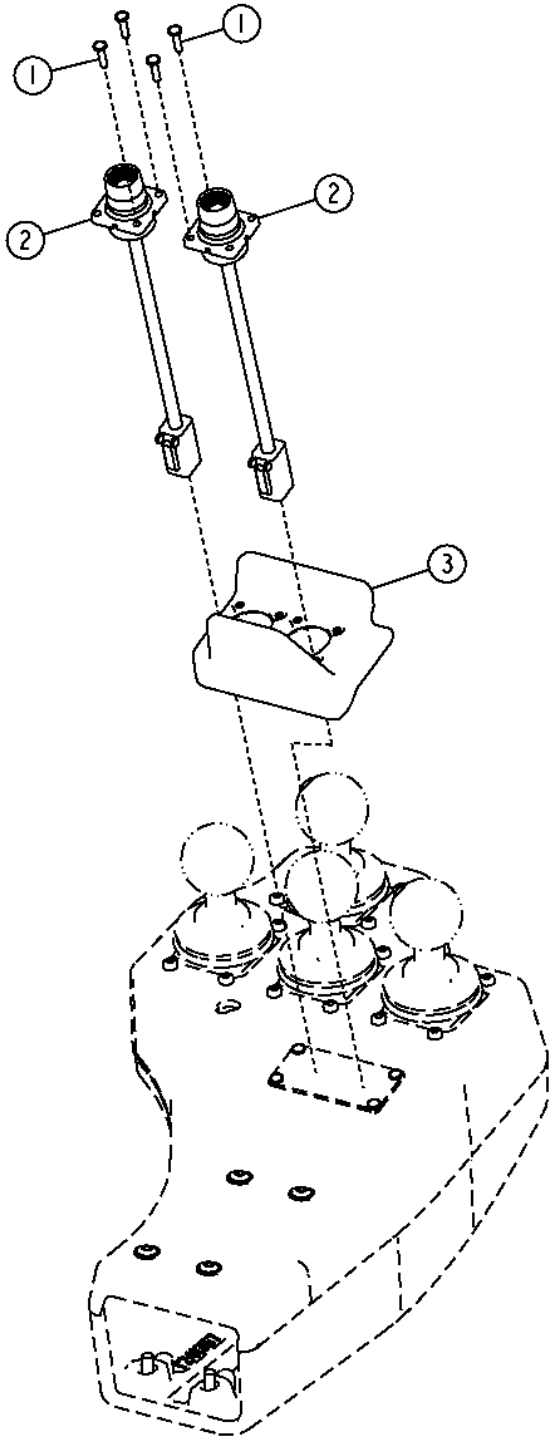

TX1059149

Pos.	*Ref.*	*Descripción*	*Cant.*	*Núm. de serie*	*Notas*
1	37M7286	Tornillo	4		
2	AT372899	Interruptor a presión	2		(SUB FOR AT354603)
3	T257838	Panel	1		

Seat (Standard)
Siège (standard)
Сиденье (стандартное)
Asiento (estándar)

TX1053173 A.1

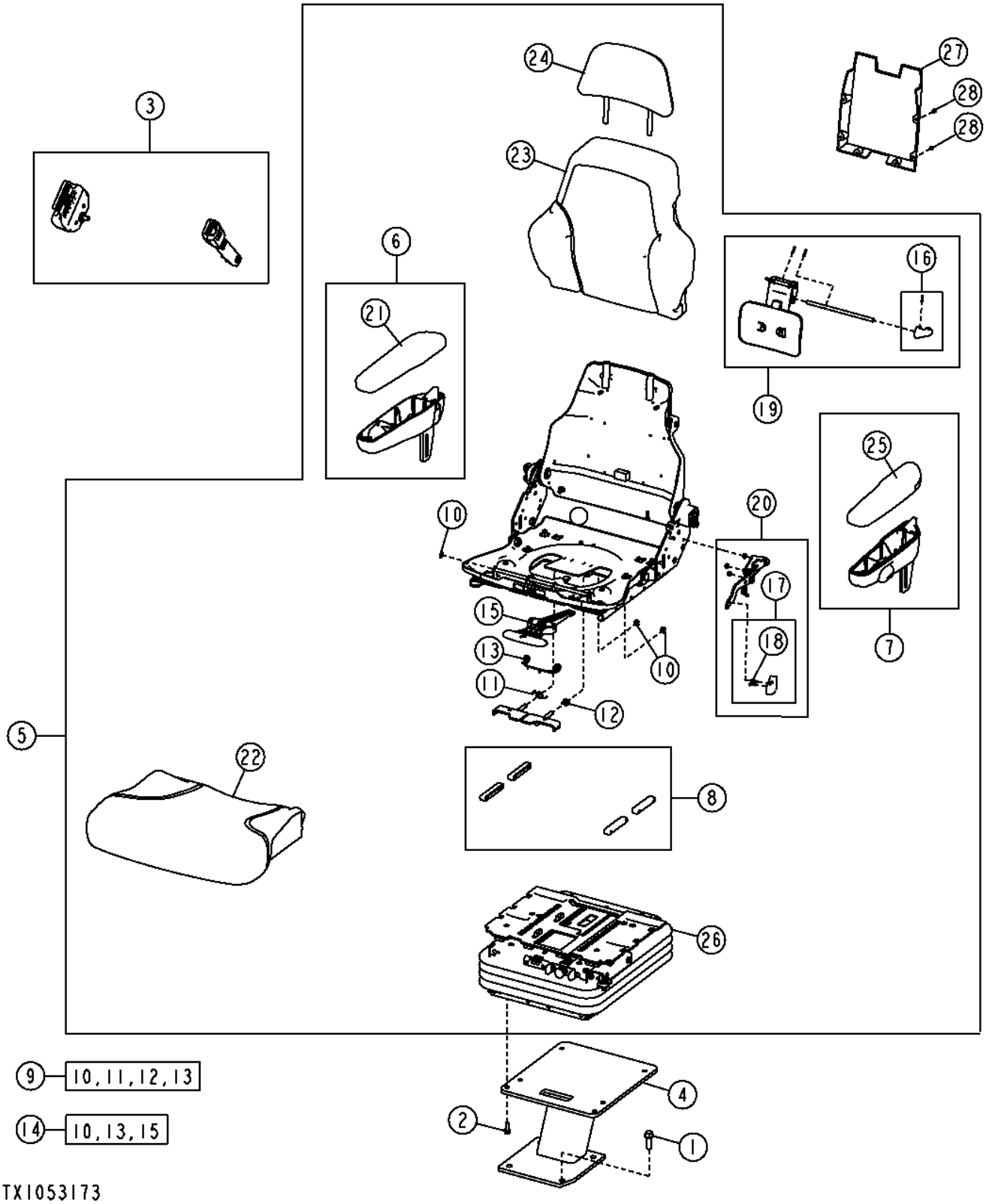

Pos.	*Ref.*	*Descripción*	*Cant.*	*Núm. de serie*	*Notas*
1	19M7791	Tornillo	4		M12 X 40
2	19M7867	Tornillo	4		M8 X 25
3	AT308199	Cinturón de seguridad	1		
4	AT369516	Pedestal	1		
5	AT360368	Asiento	1		
6	AT195441	Juego de reposabrazos	1		
7	AT195442	Juego de reposabrazos	1		
8	AT209020	Juego para asiento	1		Kit discos corredera
9	AT209021	Kit de muelles	1		Kit resorte de corredera
10	R72655	Anillo elástico	6		
11	T163334	Muelle	1		
12	T163335	Muelle	1		
13	T163336	Muelle de torsión	1		
14	AT209022	Juego para asiento	1		Kit control de corredera
15	.....	Control	1		
16	AT209024	Juego para asiento	1		Kit perilla soporte lumbar
17	AT209025	Conj. empuñaduras asiento	1		
18	37H121	Tornillo	2		
19	AT209026	Juego para asiento	1		Kit servicio de soporte lumbar
20	AT209225	Conj. empuñaduras asiento	1		
21	AT350317	Tira/alfombrilla	1		
22	AT308795	Cojín	1		
23	AT308796	Cojín	1		
24	AT308797	Cojín	1		
25	AT350316	Tira/alfombrilla	1		
26	AT365101	Suspensión del asiento	1		Componentes en páginas aparte
27	R77915	Portador	1		
28	R79033	Remache	6		

Air Seat Suspension Components (Standard)
Composants du siège à suspension pneumatique (standard)
Компоненты пневмоподвески сиденья (стандартные)
Componentes de suspensión neumática del asiento (estándar)

TX1056057 A.1

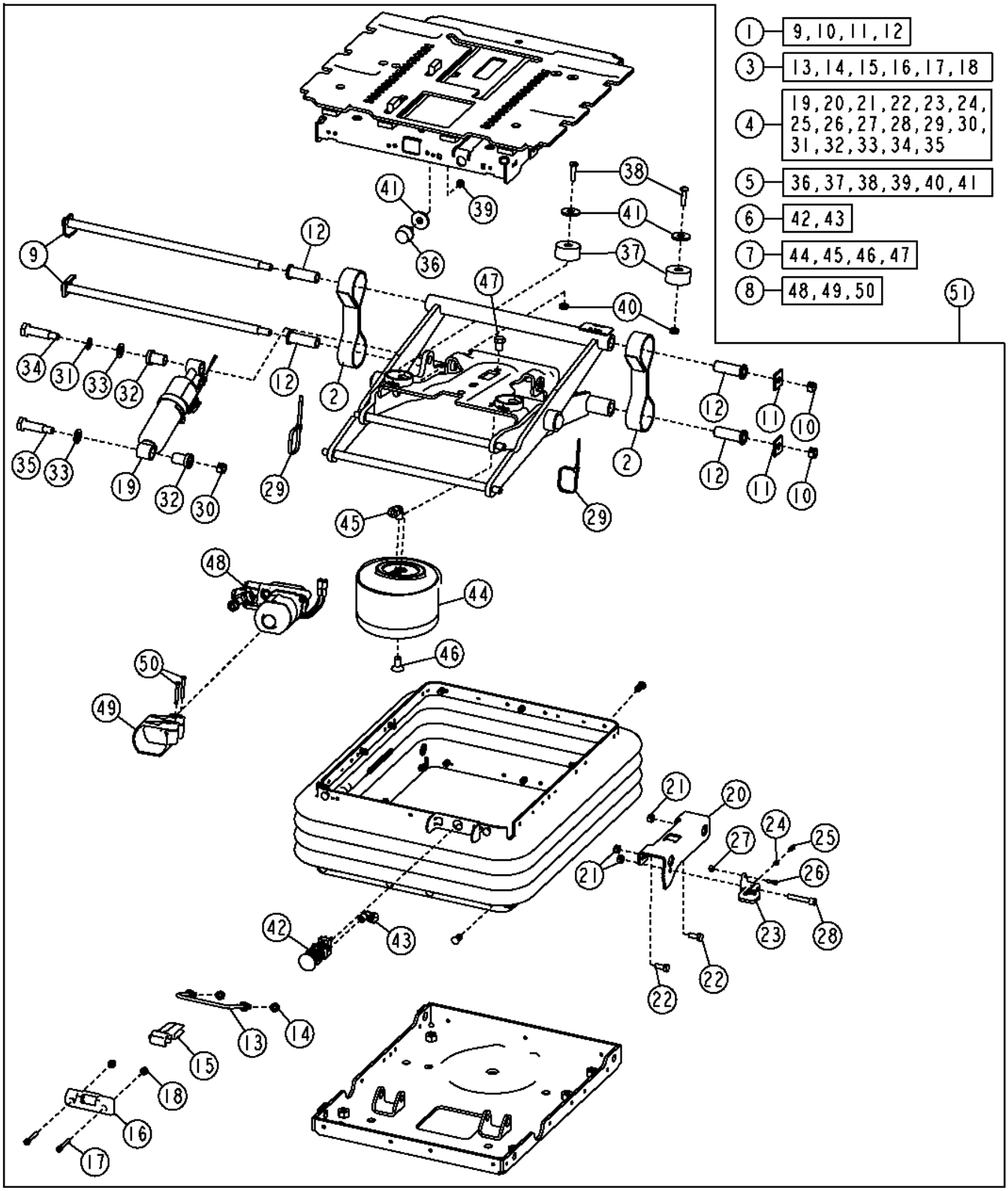

Pos.	*Ref.*	*Descripción*	*Cant.*	*Núm. de serie*	*Notas*
1	AT173313	Kit de árboles	1		
2	AT361459	Kit de correas	2		
3	AT361460	Juego de palancas	1		
4	AT361461	Juego amortiguación asiento	1		
5	AT361463	Paragolpes	1		
6	AT365110	Valvul.de mando a distancia	1		
7	AT368103	Conj.susp.neumát.asiento	1		
8	AT368104	Kit de compresor	1		
9	.....	Árbol	2		
10	.....	Tuerca de seguridad	2		
11	.....	Arandela	2		
12	.....	Cojinete	4		
13	.....	Vástago	1		
14	.....	Tuerca de seguridad	2		
15	.....	Brazo	1		
16	.....	Carcasa	1		
17	.....	Tornillo	2		
18	.....	Tuerca de seguridad	2		
19	.....	Amortiguador	1		
20	.....	Soporte	1		
21	.....	Tuerca de seguridad	3		
22	.....	Tornillo	2		
23	.....	Empuñadura	1		
24	.....	Cojinete	1		
25	.....	Muelle	1		
26	.....	Tornillo	1		
27	.....	Tuerca de seguridad	1		
28	.....	Tornillo	1		
29	.....	Cinta de atar	1		
30	.....	Tuerca de seguridad	1		
31	.....	Arandela	1		
32	.....	Cojinete	2		
33	.....	Arandela	2		
34	.....	Tornillo	1		
35	.....	Tornillo	1		
36	.....	Paragolpes	1		
37	.....	Paragolpes	2		
38	.....	Tornillo	2		
39	.....	Tuerca	1		
40	.....	Tuerca de seguridad	2		
41	.....	Arandela	5		
42	.....	Válvula	1		
43	.....	Conexión	1		
44	.....	Conj.susp.neumát.asiento	1		
45	.....	Racor acodado	1		
46	.....	Tornillo	1		
47	.....	Tornillo	1		
48	.....	Compresor	1		
49	.....	Abrazadera	1		
50	.....	Tornillo	2		
51	AT365101	Suspensión del asiento	1		

Seat (Premium)
Siège (Premium)
Сиденье (Premium)
Asiento (Premium)

TX1053178 A.1

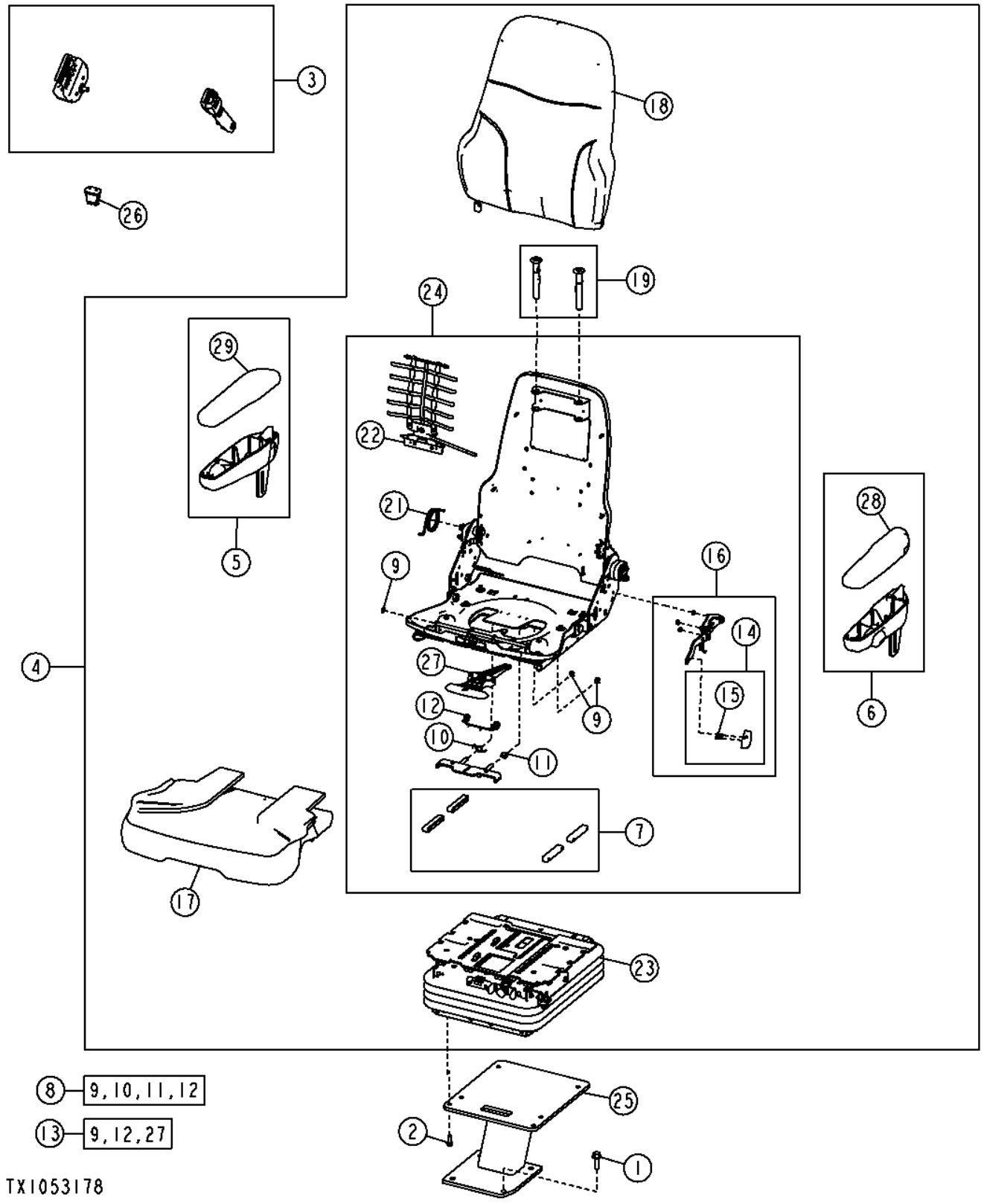

Pos.	*Ref.*	*Descripción*	*Cant.*	*Núm. de serie*	*Notas*
1	19M7791	Tornillo	4		M12 X 40
2	19M7867	Tornillo	4		M8 X 25
3	AT308199	Cinturón de seguridad	1		
4	AT343765	Ensamblaje del asiento	1		
5	AT195441	Juego de reposabrazos	1		
6	AT195442	Juego de reposabrazos	1		
7	AT209020	Juego para asiento	1		Kit discos corredera
8	AT209021	Kit de muelles	1		Kit resorte de corredera
9	R72655	Anillo elástico	6		
10	T163334	Muelle	1		
11	T163335	Muelle	1		
12	T163336	Muelle de torsión	1		
13	AT209022	Juego para asiento	1		Kit control de corredera
14	AT209025	Conj. empuñaduras asiento	1		
15	37H121	Tornillo	2		
16	AT209225	Conj. empuñaduras asiento	1		
17	AT361336	Cojín	1		
18	AT361340	Cojín	1		
19	AT361341	Kit de guías	1		
20	AT361342	Apoyacabeza	1		No se ilustra
21	AT361356	Kit de muelles	2		
22	AT361358	Juego para asiento	1		Kit servicio de soporte lumbar
23	AT365097	Suspensión del asiento	1		Componentes en páginas aparte
24	AT361343	Respaldo	1		
25	AT369516	Pedestal	1		
26	AT350612	Interruptor	1		Calefactor
27	.....	Control	1		
28	AT350316	Tira/alfombrilla	1		
29	AT350317	Tira/alfombrilla	1		

Air Seat Suspension Components (Premium)
Composants du siège à suspension pneumatique (qualité supérieure)
Компоненты пневмоподвески сиденья (высокого качества)
Componentes de suspensión neumática del asiento (Premium)

TX1056057 A.1

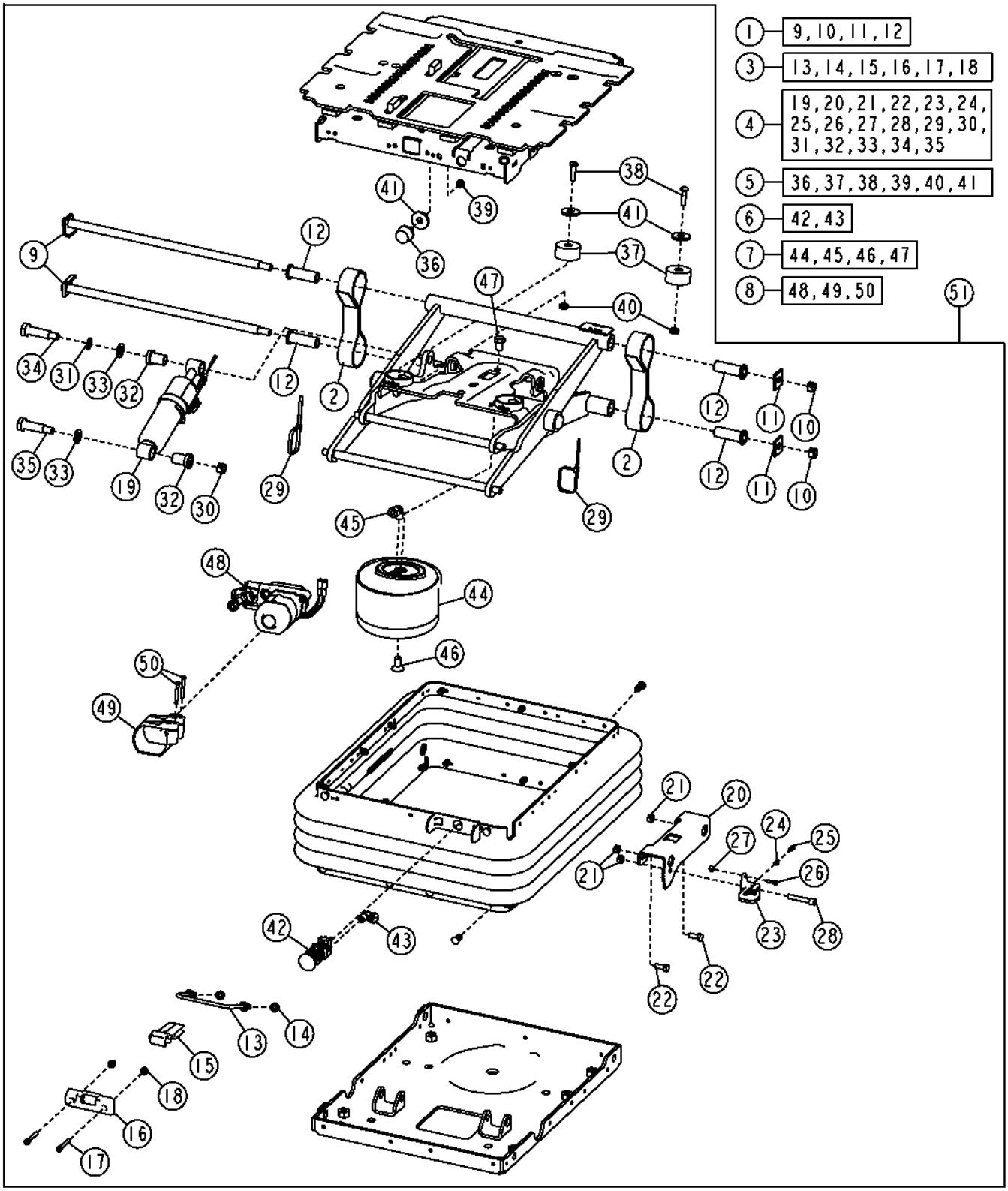

Pos.	*Ref.*	*Descripción*	*Cant.*	*Núm. de serie*	*Notas*
1	AT173313	Kit de árboles	1		
2	AT361459	Kit de correas	2		
3	AT361460	Juego de palancas	1		
4	AT361461	Juego amortiguación asiento	1		
5	AT361463	Paragolpes	1		
6	AT365110	Valvul.de mando a distancia	1		
7	AT368103	Conj.susp.neumát.asiento	1		
8	AT368104	Kit de compresor	1		
9	.....	Árbol	2		
10	.....	Tuerca de seguridad	2		
11	.....	Arandela	2		
12	.....	Cojinete	4		
13	.....	Vástago	1		
14	.....	Tuerca de seguridad	2		
15	.....	Brazo	1		
16	.....	Carcasa	1		
17	.....	Tornillo	2		
18	.....	Tuerca de seguridad	2		
19	.....	Amortiguador	1		
20	.....	Soporte	1		
21	.....	Tuerca de seguridad	3		
22	.....	Tornillo	2		
23	.....	Empuñadura	1		
24	.....	Cojinete	1		
25	.....	Muelle	1		
26	.....	Tornillo	1		
27	.....	Tuerca de seguridad	1		
28	.....	Tornillo	1		
29	.....	Cinta de atar	1		
30	.....	Tuerca de seguridad	1		
31	.....	Arandela	1		
32	.....	Cojinete	2		
33	.....	Arandela	2		
34	.....	Tornillo	1		
35	.....	Tornillo	1		
36	.....	Paragolpes	1		
37	.....	Paragolpes	2		
38	.....	Tornillo	2		
39	.....	Tuerca	1		
40	.....	Tuerca de seguridad	2		
41	.....	Arandela	5		
42	.....	Válvula	1		
43	.....	Conexión	1		
44	.....	Conj.susp.neumát.asiento	1		
45	.....	Racor acodado	1		
46	.....	Tornillo	1		
47	.....	Tornillo	1		
48	.....	Compresor	1		
49	.....	Abrazadera	1		
50	.....	Tornillo	2		
51	AT365097	Suspensión del asiento	1		

Seat (Grade Pro)
Seat (Grade Pro)
Сиденье (Grade Pro)
Asiento (Grade Pro)

TX1053181 A.1

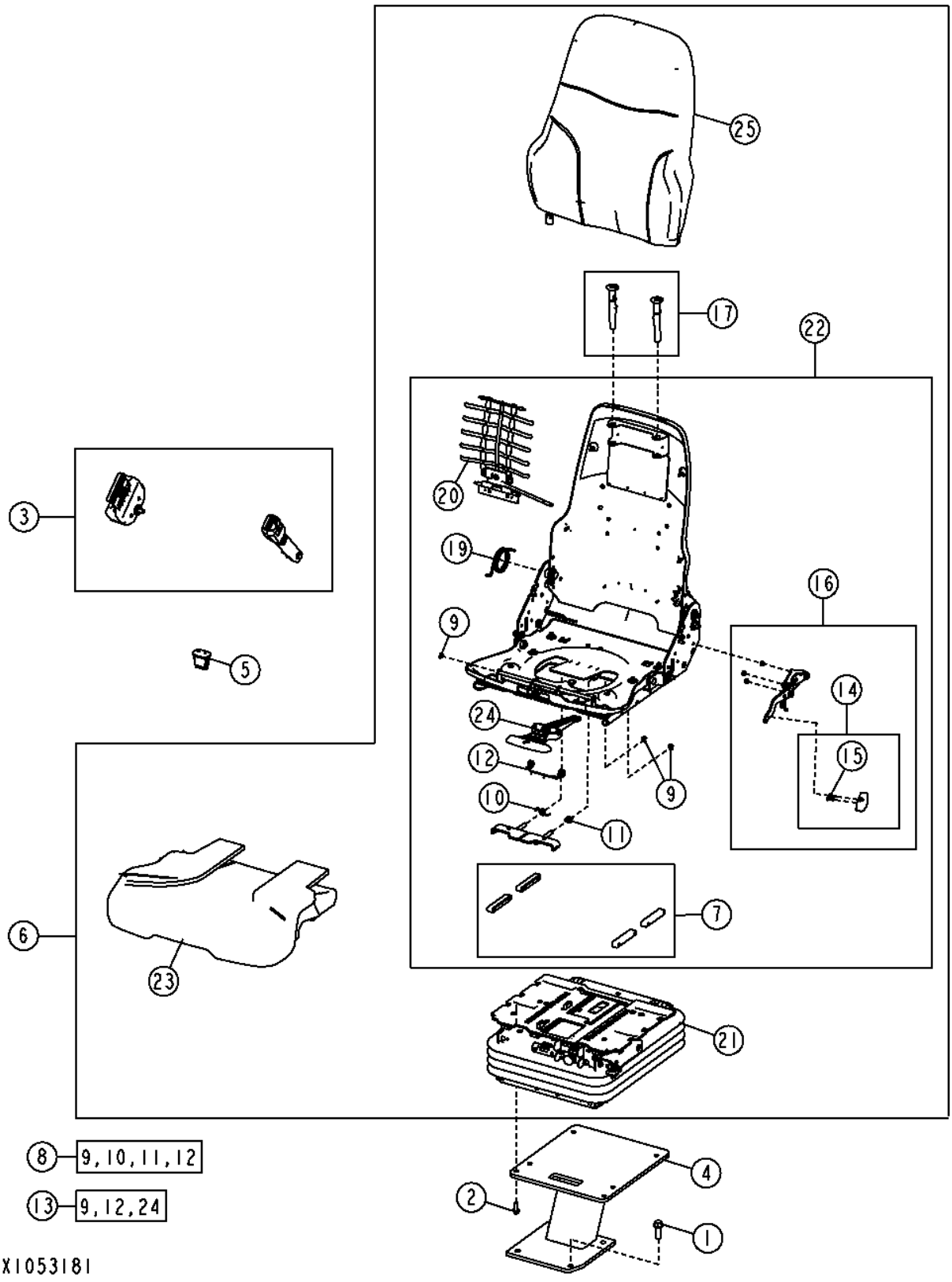

Pos.	*Ref.*	*Descripción*	*Cant.*	*Núm. de serie*	*Notas*
1	19M7791	Tornillo	4		M12 X 40
2	19M7867	Tornillo	4		M8 X 25
3	AT308199	Cinturón de seguridad	1		
4	AT369516	Pedestal	1		
5	AT350612	Interruptor	1		Calefactor
6	AT352480	Ensamblaje del asiento	1		
7	AT209020	Juego para asiento	1		Kit discos corredera
8	AT209021	Kit de muelles	1		Kit resorte de corredera
9	R72655	Anillo elástico	6		
10	T163334	Muelle	1		
11	T163335	Muelle	1		
12	T163336	Muelle de torsión	1		
13	AT209022	Juego para asiento	1		Kit control de corredera
14	AT209025	Conj. empuñaduras asiento	1		
15	37H121	Tornillo	2		
16	AT209225	Conj. empuñaduras asiento	1		
17	AT361341	Kit de guías	1		
18	AT361342	Apoyacabeza	1		No se ilustra
19	AT361356	Kit de muelles	1		
20	AT361358	Juego para asiento	1		Kit servicio de soporte lumbar
21	AT365100	Suspensión del asiento	1		Componentes en páginas aparte
22	AT365105	Respaldo	1		
23	AT361336	Cojín	1		
24	.....	Control	1		
25	AT361340	Cojín	1		

Air Seat Suspension Components (Grade Pro)
Composants du siège à suspension pneumatique (grade pro)
Компоненты пневмоподвески сиденья (Grade Pro)
Componentes de suspensión neumática del asiento (Grade Pro)

TX1056057 A.1

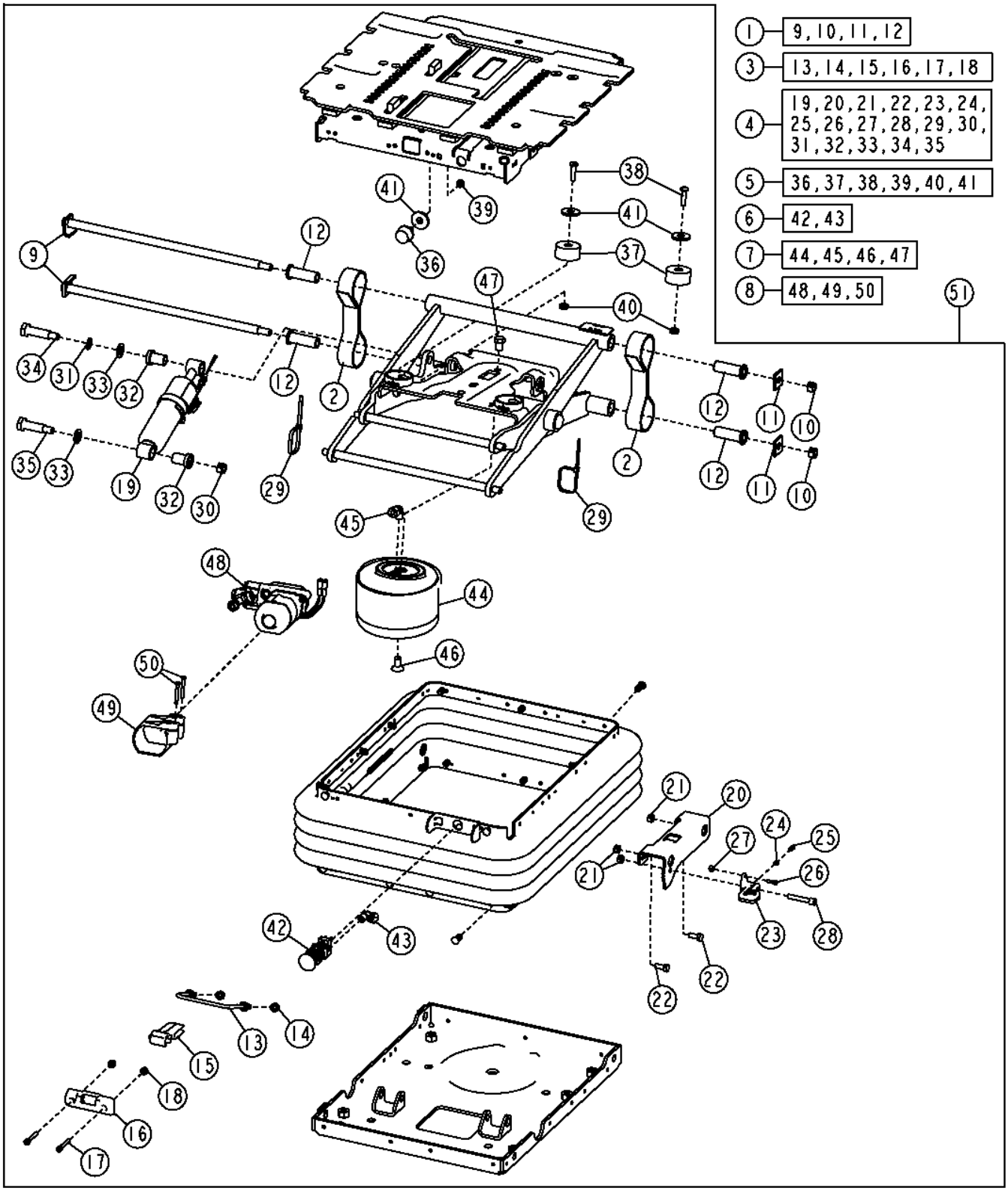

Pos.	*Ref.*	*Descripción*	*Cant.*	*Núm. de serie*	*Notas*
1	AT173313	Kit de árboles	1		
2	AT361459	Kit de correas	2		
3	AT361460	Juego de palancas	1		
4	AT361461	Juego amortiguación asiento	1		
5	AT361463	Paragolpes	1		
6	AT365110	Valvul.de mando a distancia	1		
7	AT368103	Conj.susp.neumát.asiento	1		
8	AT368104	Kit de compresor	1		
9	.....	Árbol	2		
10	.....	Tuerca de seguridad	2		
11	.....	Arandela	2		
12	.....	Cojinete	4		
13	.....	Vástago	1		
14	.....	Tuerca de seguridad	2		
15	.....	Brazo	1		
16	.....	Carcasa	1		
17	.....	Tornillo	2		
18	.....	Tuerca de seguridad	2		
19	.....	Amortiguador	1		
20	.....	Soporte	1		
21	.....	Tuerca de seguridad	3		
22	.....	Tornillo	2		
23	.....	Empuñadura	1		
24	.....	Cojinete	1		
25	.....	Muelle	1		
26	.....	Tornillo	1		
27	.....	Tuerca de seguridad	1		
28	.....	Tornillo	1		
29	.....	Cinta de atar	1		
30	.....	Tuerca de seguridad	1		
31	.....	Arandela	1		
32	.....	Cojinete	2		
33	.....	Arandela	2		
34	.....	Tornillo	1		
35	.....	Tornillo	1		
36	.....	Paragolpes	1		
37	.....	Paragolpes	2		
38	.....	Tornillo	2		
39	.....	Tuerca	1		
40	.....	Tuerca de seguridad	2		
41	.....	Arandela	5		
42	.....	Válvula	1		
43	.....	Conexión	1		
44	.....	Conj.susp.neumát.asiento	1		
45	.....	Racor acodado	1		
46	.....	Tornillo	1		
47	.....	Tornillo	1		
48	.....	Compresor	1		
49	.....	Abrazadera	1		
50	.....	Tornillo	2		
51	AT365100	Suspensión del asiento	1		

Armrests (Grade Pro)
Accoudoirs (Grade Pro)
Подлокотники (Grade Pro)
Apoyabrazos (Grade Pro)

TX1059225 A.1

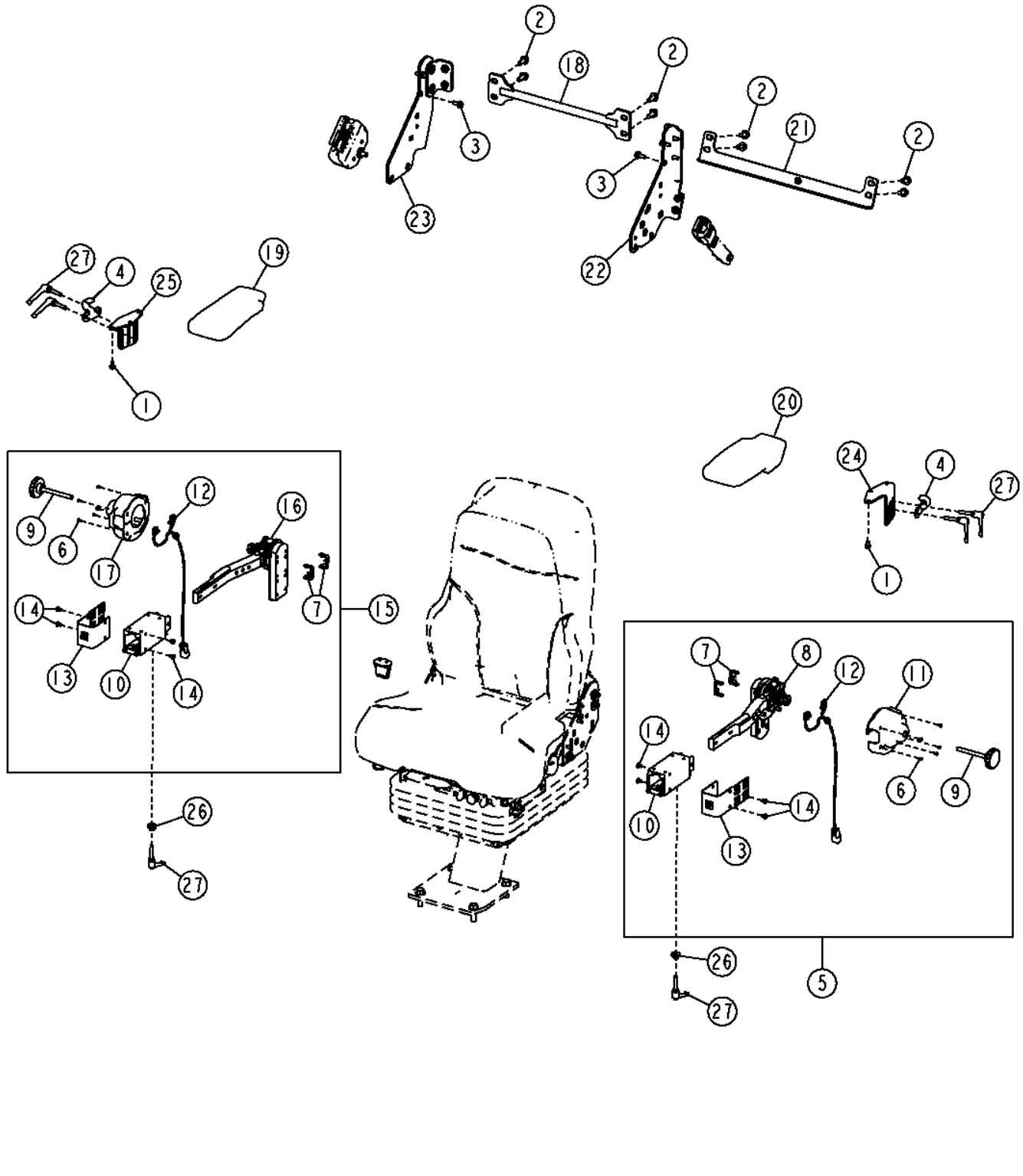

TX1059225

Pos.	*Ref.*	*Descripción*	*Cant.*	*Núm. de serie*	*Notas*
1	19M7774	Tornillo	6		M6 X 12
2	19M7785	Tornillo	8		M10 X 25
3	19M7866	Tornillo	8		M8 X 20
4	T258036	Soporte	2		
5	AT370150	Reposabrazos	1		
6	37M7237	Tornillo	5		
7	AT325666	Soporte	2		
8	AT370604	Kit de brazos	1		
9	AT364731	Empuñadura	1		
10	AT364732	Kit de brazos	1		
11	AT364737	Kit de tapas	1		
12	AT365134	Interruptor a presión	1		
13	T252400	Soporte	1		
14	TCU14336	Tornillo	4		
15	AT381887	Reposabrazos	1		(SUB FOR AT370151)
16	AT370603	Kit de brazos	1		
17	AT364753	Kit de tapas	1		
18	AT354606	Soporte	1		
19	AT363881	Reposabrazos	1		
20	AT363882	Reposabrazos	1		
21	AT364002	Soporte	1		
22	AT367167	Soporte	1		
23	AT367168	Soporte	1		
24	T251563	Soporte	1		
25	T251778	Soporte	1		
26	T252392	Casquillo	2		
27	T252399	Mango	6		

Cab Steps
Marchepieds de cabine
Ступеньки кабины
Peldaños de la cabina

TX1049508 A.1

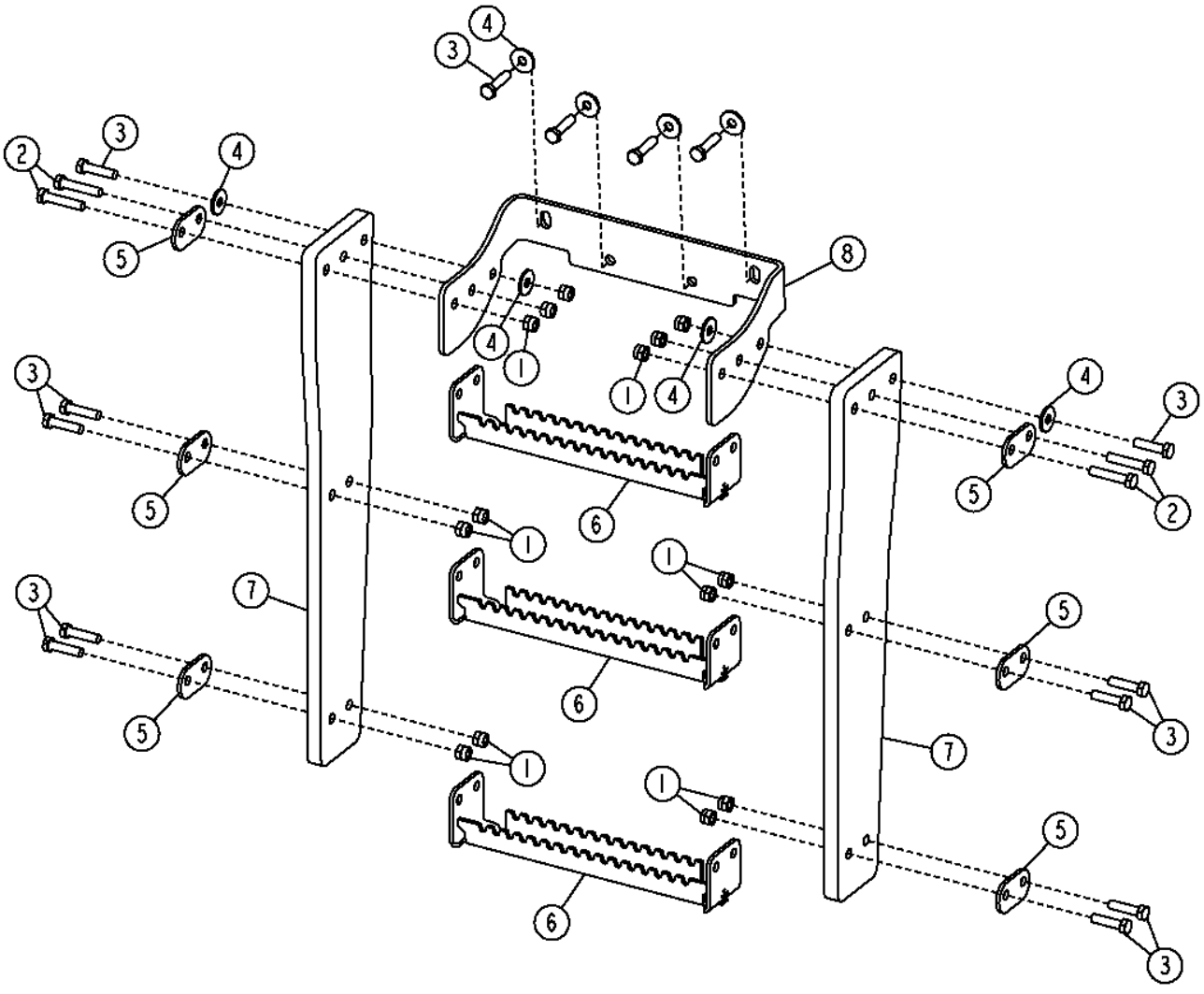

TX1049508

Pos.	*Ref.*	*Descripción*	*Cant.*	*Núm. de serie*	*Notas*
1	14M7517	Tuerca de seguridad	28		M10
2	19M8600	Tornillo	8		M10 X 50
3	19M8637	Tornillo	28		M10 X 40
4	24M7296	Arandela	16		10.500 X 30 X 2.500 MM
5	T173779	Tira	12		
6	T176870	Peldaño	6		
7	T254020	Tira	4		
8	T232513	Soporte	2		

Cab Heater Hoses (6090HDW01 / 6090HDW04) (Without Coolant Heater)
Flexibles de chauffage de cabine (6090hdw01 / 6090hdw04) (sans chauffe-bloc)
Шланги обогревателя кабины (6090hdw01/6090hdw04) (без обогревателя охлаждающей жидкости)
Mangueras del calefactor de cabina (6090hdw01 / 6090hdw04) (sin calefactor de refrigerante)

TX1065059 A.1

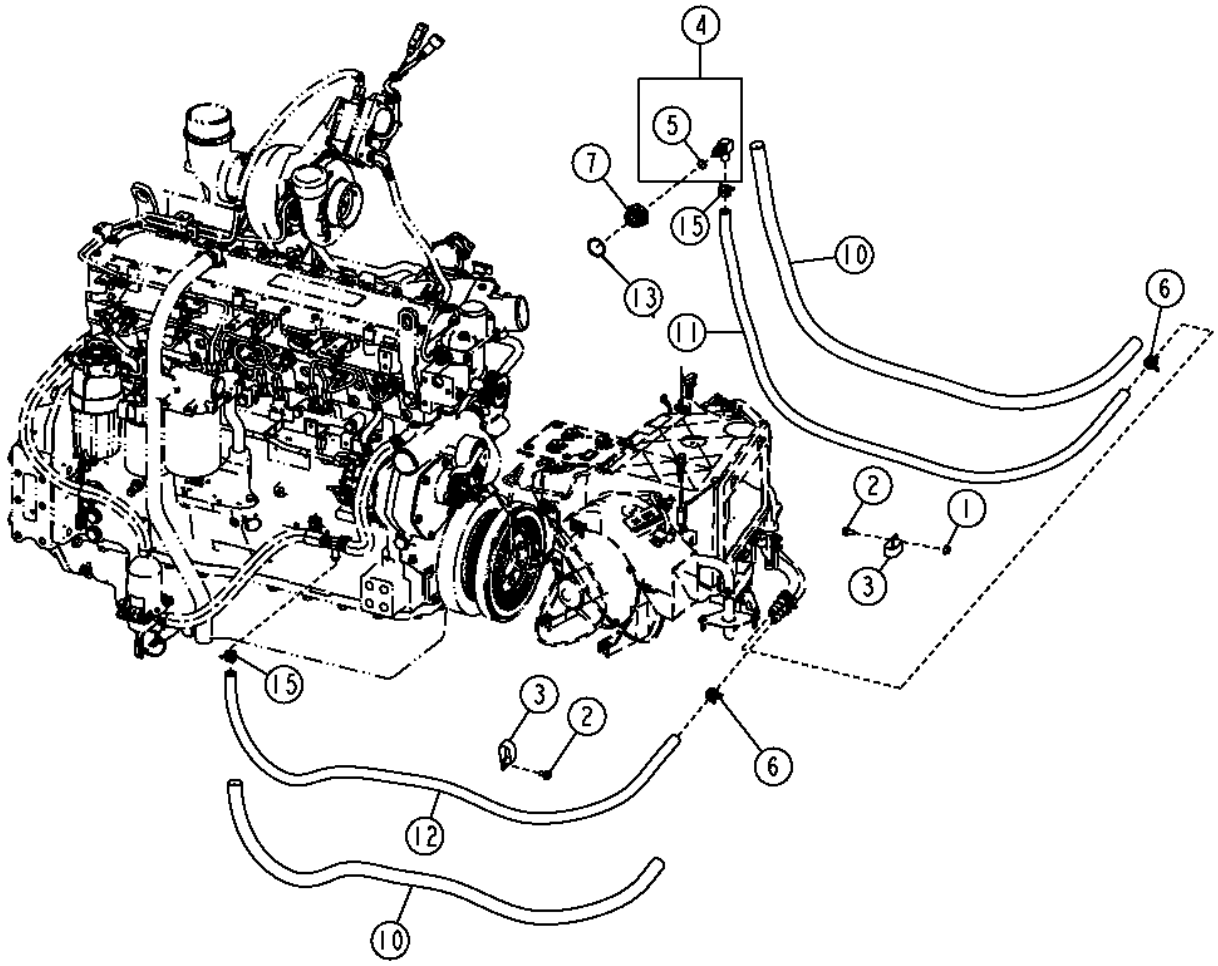

TX1065059

Pos.	*Ref.*	*Descripción*	*Cant.*	*Núm. de serie*	*Notas*
1	14M7298	Tuerca con brida	1		M8
2	19M7865	Tornillo	2		M8 X 16
3	AH77869	Presilla	2		
4	AT174697	Racor acodado	1		
5	51M7043	Anillo tórico	1		15.300 X 2.200 MM
6	R117721	Abrazadera	4		
7	R123616	Tapón	1		
8	R41985	Conexión	1		
9	R44302	Cinta de atar	1		
10	T213932	Protección de manguera	2		
11	.....	Manguera a Granel	1		(MAKE FROM TY22328) (CTL 5.24 ft.)
12	.....	Manguera a Granel	1		(MAKE FROM TY22328) (CTL 5.90 ft.)
13	U13639	Anillo tórico	1		

Cab Heater Hoses (6090HDW01 / 6090HDW04)(With Coolant Heater)
Flexibles de chauffage de cabine (6090hdw01 / 6090hdw04) (avec chauffe-bloc)
Шланги обогревателя кабины (6090hdw01 / 6090hdw04) (с обогревателем охлаждающей жидкости)
Mangueras del calefactor de cabina (6090hdw01 / 6090hdw04) (con calefactor de refrigerante)

TX1065070 A.1

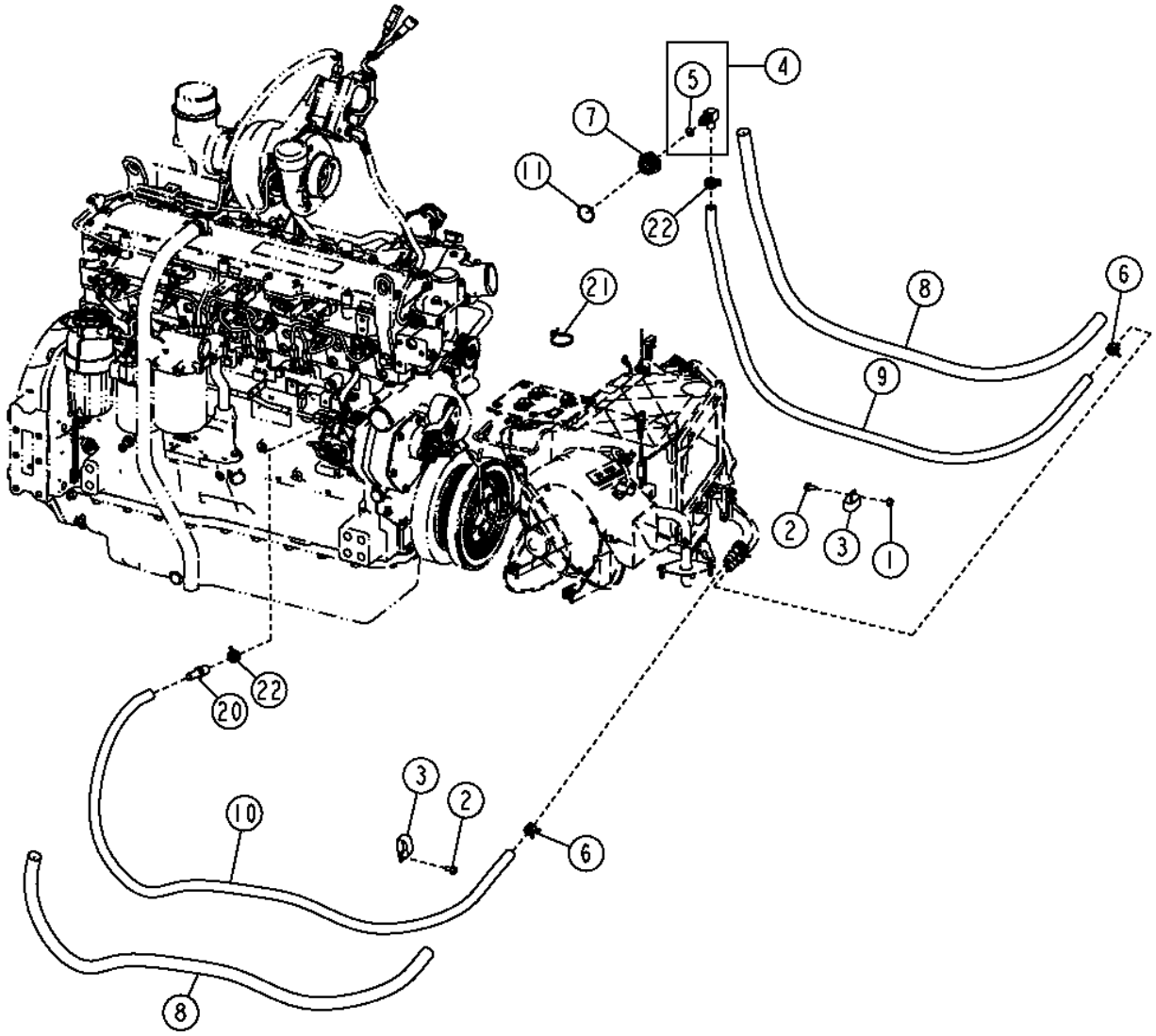

TX1065070

Pos.	*Ref.*	*Descripción*	*Cant.*	*Núm. de serie*	*Notas*
1	14M7298	Tuerca con brida	1		M8
2	19M7865	Tornillo	2		M8 X 16
3	AH77869	Presilla	2		
4	AT174697	Racor acodado	1		
5	51M7043	Anillo tórico	1		15.300 X 2.200 MM
6	R117721	Abrazadera	2		
7	R123616	Tapón	1		
8	T213932	Protección de manguera	2		
9	.....	Manguera a Granel	1		(MAKE FROM TY22328) (CTL 5.24 ft.)
10	.....	Manguera a Granel	1		(MAKE FROM TY22328)(CTL 4.65 ft.)
11	U13639	Anillo tórico	1		
20	R41985	Conexión	1		
21	R44302	Cinta de atar	1		
22	T184924	Abrazadera para mangueras	2		

Cab Heater Hoses (Engine 6068HDW75)
Flexibles de chauffage de cabine (moteur 6068HDW75)
Шланги обогревателя кабины (двигатель 6068HDW75)
Mangueras de calefactor de cabina (Motor 6068HDW75)

TX1051391 A.1

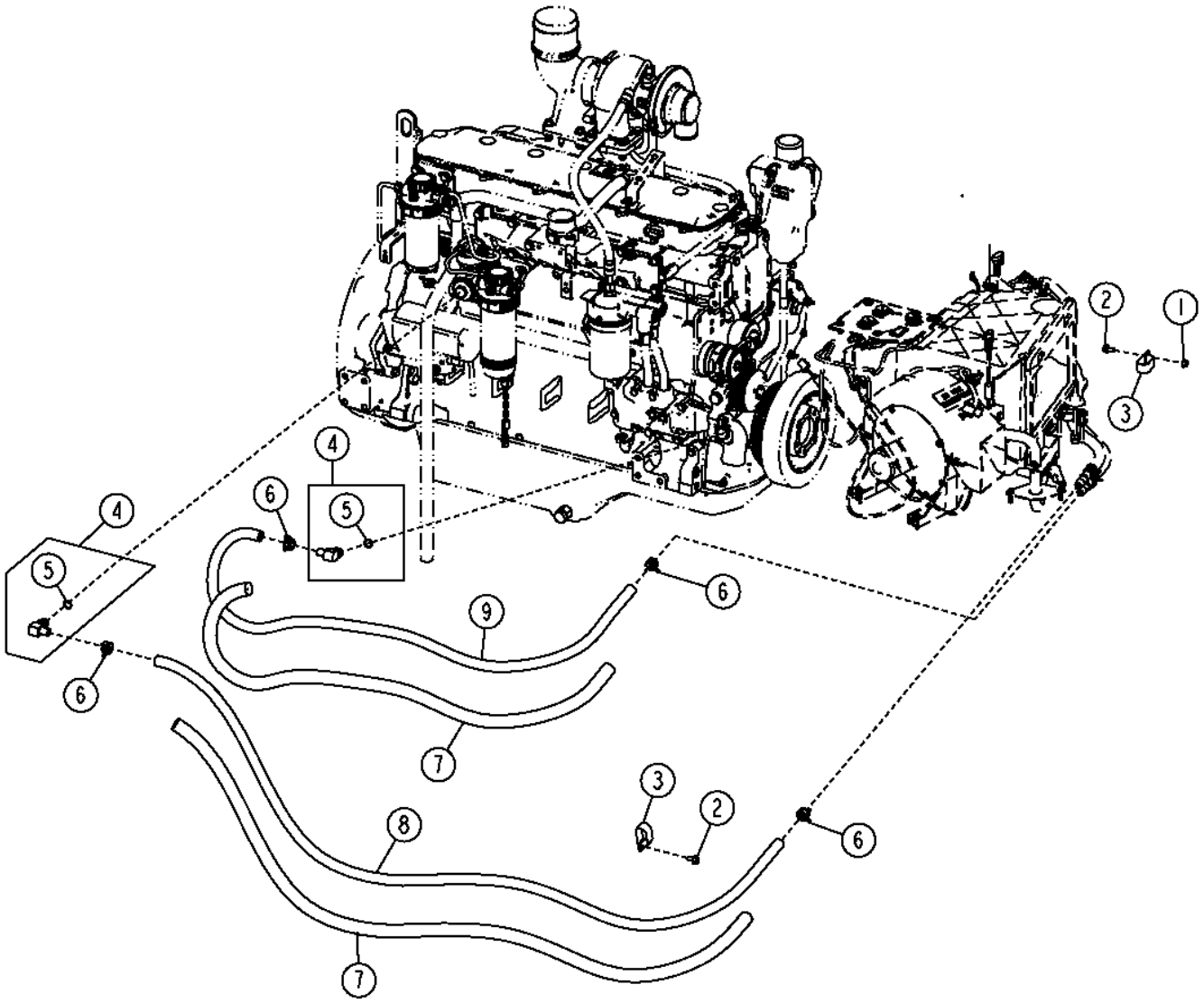

Pos.	*Ref.*	*Descripción*	*Cant.*	*Núm. de serie*	*Notas*
1	14M7298	Tuerca con brida	1		M8
2	19M7865	Tornillo	2		M8 X 16
3	AH77869	Presilla	2		
4	AT174697	Racor acodado	2		
5	51M7043	Anillo tórico	1		15.300 X 2.200 MM
6	R117721	Abrazadera	2		
7	T213932	Protección de manguera	2		
8	.....	Manguera a Granel	1		(MAKE FROM TY22328) (CTL 6.22 ft.)
9	.....	Manguera a Granel	1		(MAKE FROM TY22328) (CTL 5.12 ft.)
10	T184924	Abrazadera para mangueras	2		

Heater and Air Conditioning Ducting
Heater and Air Conditioning Ducting
Крышки констр. сист. защиты от опрок. и каб.
Conductos de calefactor y acondicionador de aire

TX1050630 A.1

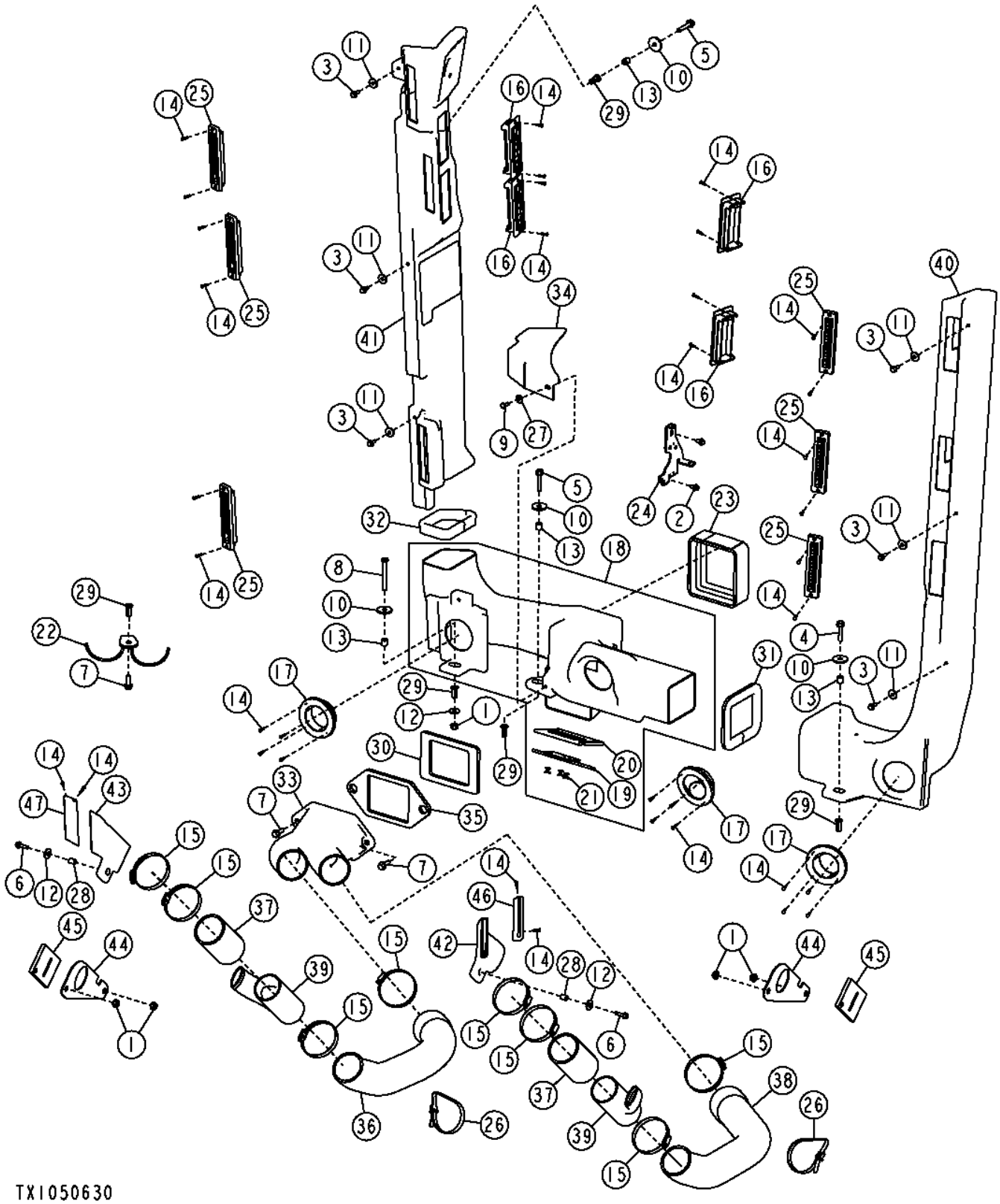

Pos.	*Ref.*	*Descripción*	*Cant.*	*Núm. de serie*	*Notas*
1	14M7298	Tuerca con brida	5		M8
2	19M7774	Tornillo	2		M6 X 12
3	19M7775	Tornillo	6		M6 X 16
4	19M7798	Tornillo	1		M8 X 40
5	19M7799	Tornillo	2		M8 X 45
6	19M7863	Tornillo	2		M6 X 25
7	19M7867	Tornillo	3		M8 X 25
8	19M8403	Tornillo	1		M8 X 75
9	21M7292	Tornillo	1		M6 X 16
10	24H1296	Arandela	4		11/32" X 1-3/8" X 0.134"
11	24M7100	Arandela	6		6.600 X 22 X 2 MM
12	24M7298	Arandela	3		8.400 X 25 X 2 MM
13	28H3450	Espaciador	4		0.364" X 0.540" X 1/2"
14	37M7333	Tornillo	36		
15	AR62936	Abrazadera	8		
16	AT227668	Ventana de aireación	4		
17	AT227669	Ventana de aireación	3		
18	AT308017	Conducto de aire	1		
19	AT305524	Compuerta	1		
20	AT305869	Puerta	1		
21	T184345	Remache	1		
22	AT308314	Soporte de manguera	1		
23	AT308935	Aislante	1		
24	AT309837	Soporte	1		
25	AZ43305	Tobera	6		
26	N189220	Cinta de atar	2		
27	24H1821	Arandela	1		9/32" X 47/64" X 1/16"
28	T186068	Espaciador	2		
29	T196079	Tuerca	5		
30	T202741	Retén	1		
31	T202743	Aislante	1		
32	T202744	Aislante	1		
33	T203560	Conducto de aire	1		
34	T206718	Placa	1		
35	T206985	Retén	1		
36	T232579	Conducto de aire	1		
37	T232580	Manguera	2		
38	T232581	Conducto de aire	1		
39	T232582	Conducto de aire	2		
40	T237176	Conducto de aire	1		
41	T237177	Conducto de aire	1		
42	T237366	Conducto de aire	1		
43	T237367	Conducto de aire	1		
44	T237722	Placa	2		
45	T237723	Aislante	2		
46	T237930	Tobera	1		
47	T237931	Tobera	1		

Heater and Air Conditioner Filter, Filter Housing, and Cover
Filtre, logement de filtre et couvercle de chauffage et climatiseur
Обогреватель и фильтр конд. воздуха, корпус фильтра и крышка
Filtro de calefactor y acondicionador de aire, caja de filtro y cubierta

TX1050683 A.1

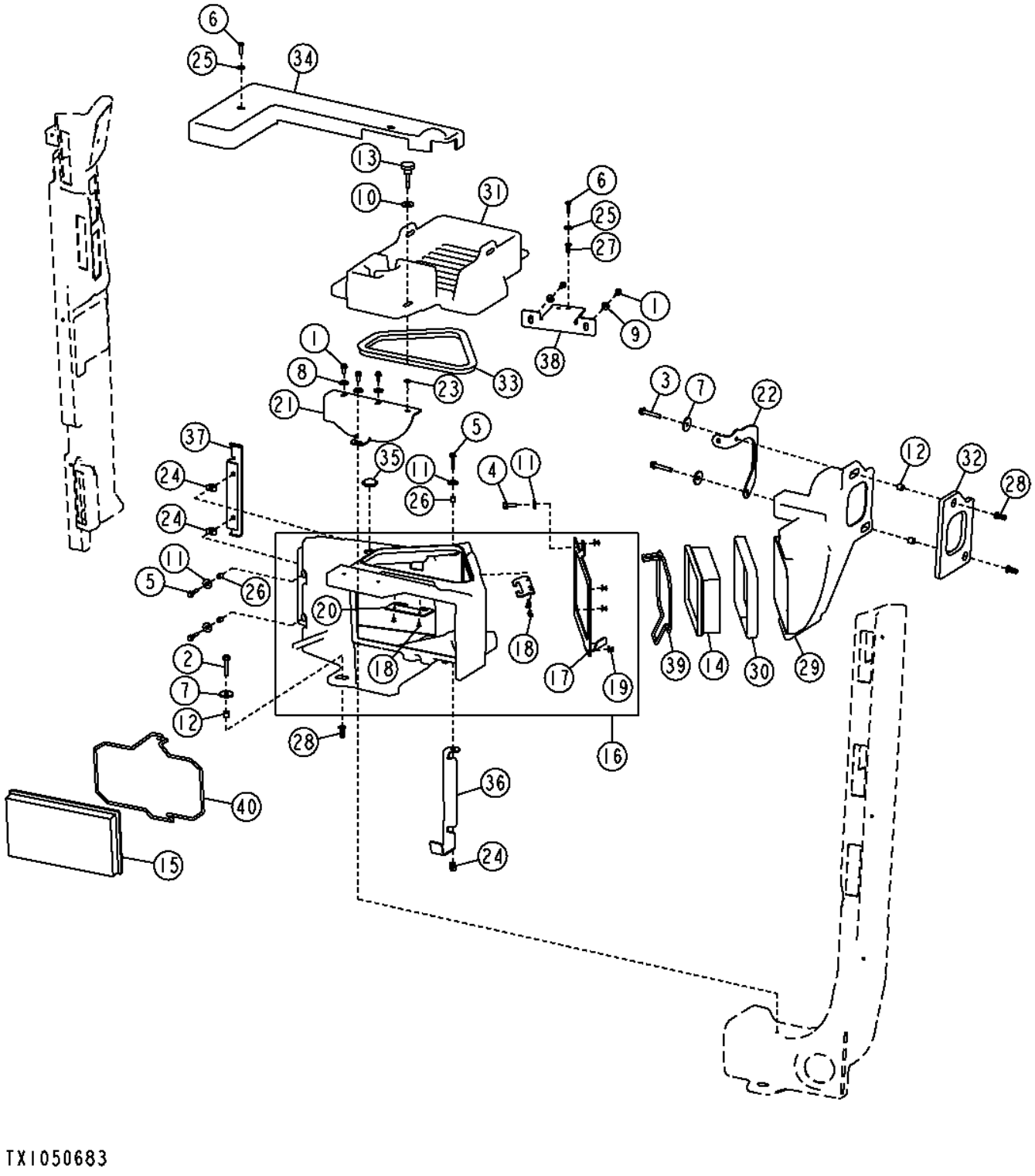

Pos.	*Ref.*	*Descripción*	*Cant.*	*Núm. de serie*	*Notas*
1	19M7775	Tornillo	5		M6 X 16
2	19M7798	Tornillo	1		M8 X 40
3	19M7800	Tornillo	2		M8 X 50
4	19M7866	Tornillo	1		M8 X 20
5	19M8290	Tornillo	3		M6 X 35
6	21M7310	Tornillo	2		M6 X 25
7	24H1296	Arandela	1		11/32" X 1-3/8" X 0.134"
8	24M7100	Arandela	3		6.600 X 22 X 2 MM
9	24M7139	Arandela	2		6.400 X 18 X 1.600 MM
10	24M7296	Arandela	1		10.500 X 30 X 2.500 MM
11	24M7298	Arandela	4		8.400 X 25 X 2 MM
12	28H3450	Espaciador	3		0.364" X 0.540" X 1/2"
13	AR83434	Empuñadura	1		
14	AT191102	Filtro de aire	1		Aire fresco
15	AT307501	Filtro de aire	1		Recirculación
16	AT308283	Carcasa	1		
17	T206616	Placa	1		
18	R79033	Remache	5		
19	T184345	Remache	4		
20	T206813	Soporte	1		
21	AT315465	Soporte	1		
22	AT362122	Soporte	1		
23	H131531	Tuerca de empuje	1		
24	R134098	Tuerca	3		
25	24H1821	Arandela	2		9/32" X 47/64" X 1/16"
26	T164945	Espaciador	3		
27	T196077	Tuerca	1		
28	T196079	Tuerca	3		
29	T201570	Conducto de aire	1		
30	T202745	Aislante	1		
31	T203143	Tapadera	1		
32	T203494	Retén	1		
33	T203495	Aislante	1		
34	T256507	Tapadera	1		
35	T206624	Tapón	1		
36	T206625	Soporte	1		
37	T206626	Soporte	1		
38	T206627	Tira	1		
39	T267036	Retenedor	1		(SUB FOR T206809)
40	T206812	Retenedor	1		(SUB FOR T206812)

HVAC Powered Precleaner
Préfiltre entraîné chauffage, ventilation et climatisation
Механ. фильтр предв. очистки ОВКВ
Prefiltro motorizado de climatización

T202492 A.1

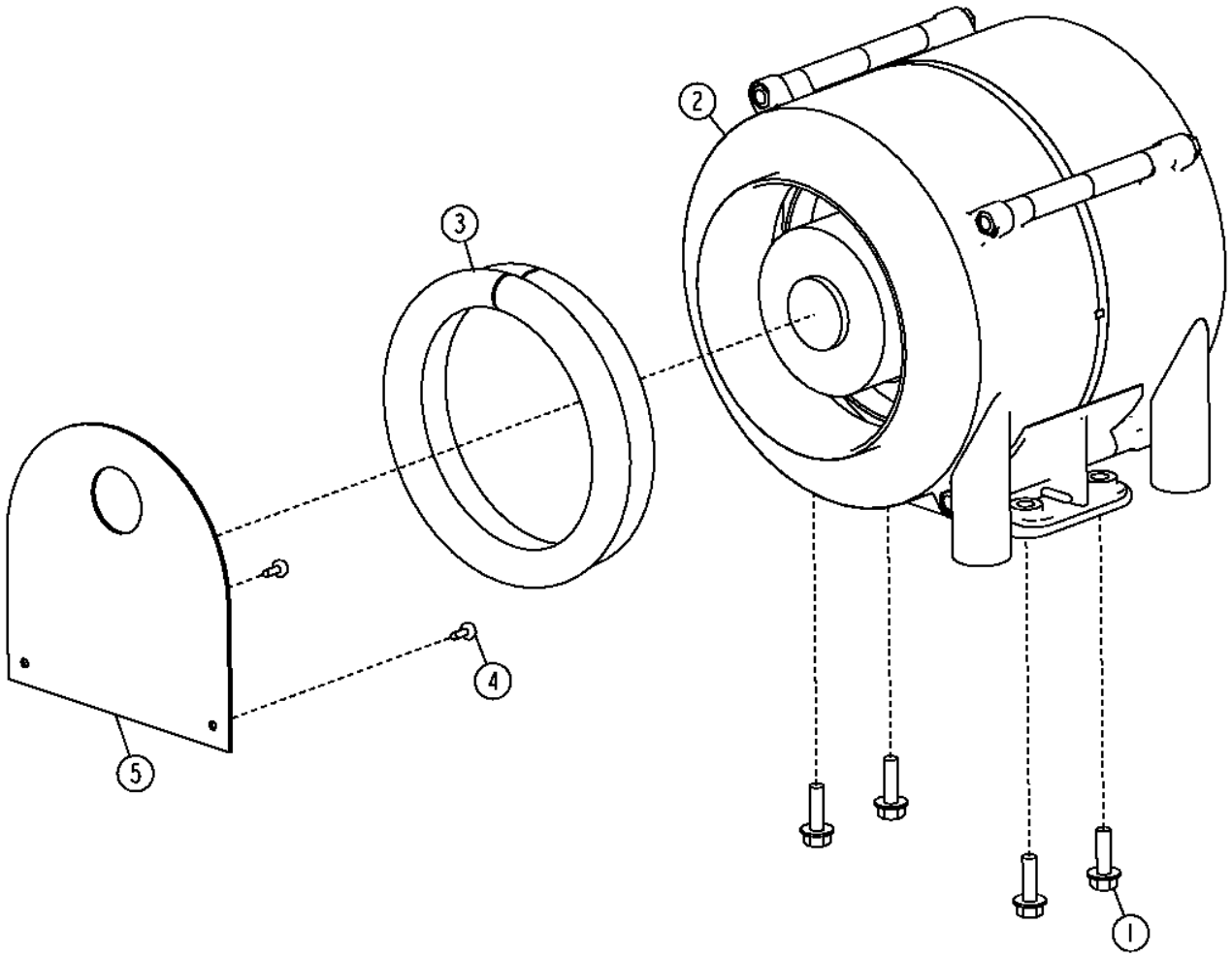

T202492

Pos.	*Ref.*	*Descripción*	*Cant.*	*Núm. de serie*	*Notas*
1	19M7862	Tornillo	4		M6 X 20
2	AT302794	Prefiltro	1		
3	T185326	Aislante	1		
4	T185769	Tornillo	2		
5	T213349	Placa	1		

Heating and Air Conditioning Lines and Controls
Conduites et distributeurs de chauffage et climatisation
Элементы управления и трубопр. сист. обогрева и сист. конд. воздуха
Líneas y controles de calefactor y acondicionador de aire

TX1066138 A.1

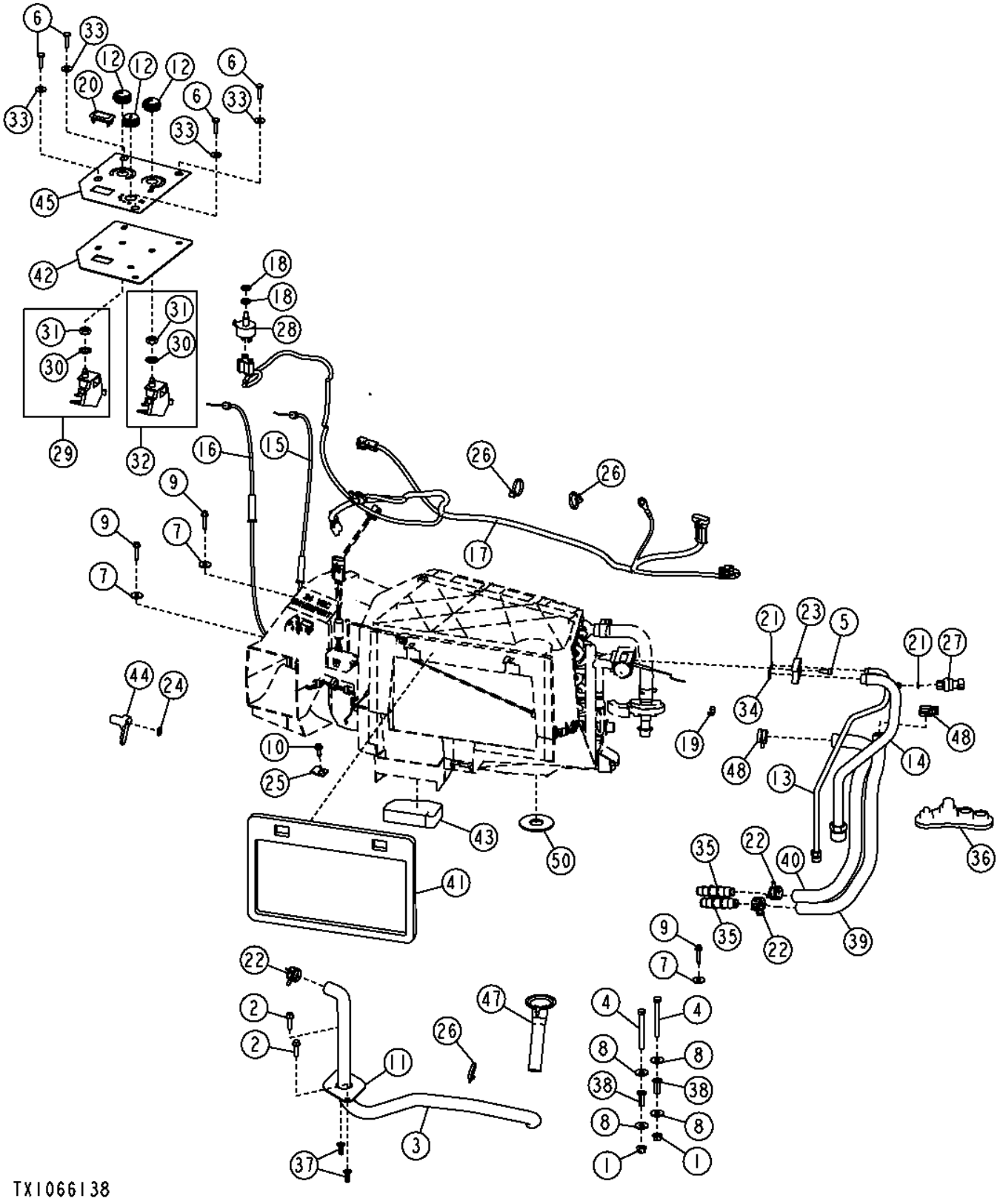

Pos.	*Ref.*	*Descripción*	*Cant.*	*Núm. de serie*	*Notas*
1	14M7298	Tuerca con brida	3		M8
2	19M7863	Tornillo	2		M6 X 25
3	T239807	Manguera	1		
4	19M8403	Tornillo	2		M8 X 75
5	19M8553	Tornillo	1		M6 X 16
6	21M7310	Tornillo	4		M6 X 25
7	24M7100	Arandela	3		6.600 X 22 X 2 MM
8	24M7298	Arandela	4		8.400 X 25 X 2 MM
9	37M7104	Tornillo	3		M6 X 30
10	37M7131	Tornillo	1		M6 X 20
11	T244758	Placa	1		
12	AL76568	Empuñadura	3		
13	AT303467	Tubería	1		
14	AT303469	Tubería	1		
15	AT310795	Cable simétrico	1		Modo
16	AT310810	Cable	1		Temperatura
17	AT343724	Grupo cab. compres. del AA	1		
18	R44165	Tuerca de seguridad	2		
19	L57881	Presilla	1		
20	M115279	Tapón	1		
21	R10093	Anillo tórico	2		
22	R117721	Abrazadera	3		
23	R125223	Placa	1		
24	R192109	Tuerca de empuje	1		
25	R31654	Abrazadera	1		
26	R44302	Cinta de atar	3		
27	RE157329	Interruptor	1		
28	RE43497	Interruptor	1		Interruptor de velocidad de ventilador
29	RE46742	Control	1		Temperatura
30	12H292	Arandela de seguridad	1		1/2"
31	14H934	Tuerca	1		7/16"
32	RE46743	Control	1		Modo
33	24H1821	Arandela	4		9/32" X 47/64" X 1/16"
34	T143169	Anillo tórico	1		
35	T160492	Accesorio de conector eléc.	2		
36	T166297	Pasamuros	1		
37	T196077	Tuerca	2		
38	T196079	Tuerca	2		
39	T202034	Manguera	1		
40	T202035	Manguera	1		
41	T202742	Retén	1		
42	T202800	Tablero de instrumentos	1		
43	T204124	Tira/alfombrilla	1		
44	T204274	Brazo	1		
45	T205370	Etiqueta adhesiva	1		Controles de climatización
47	T239763	Embudo	1		
48	T184924	Abrazadera para mangueras	2		
50	T265735	Aislante	1		

HVAC Module Components
Composants module chauffage, ventilation et climatisation
Компоненты модуля ОВКВ
Componentes de módulo de climatización

TX1037187 A.1

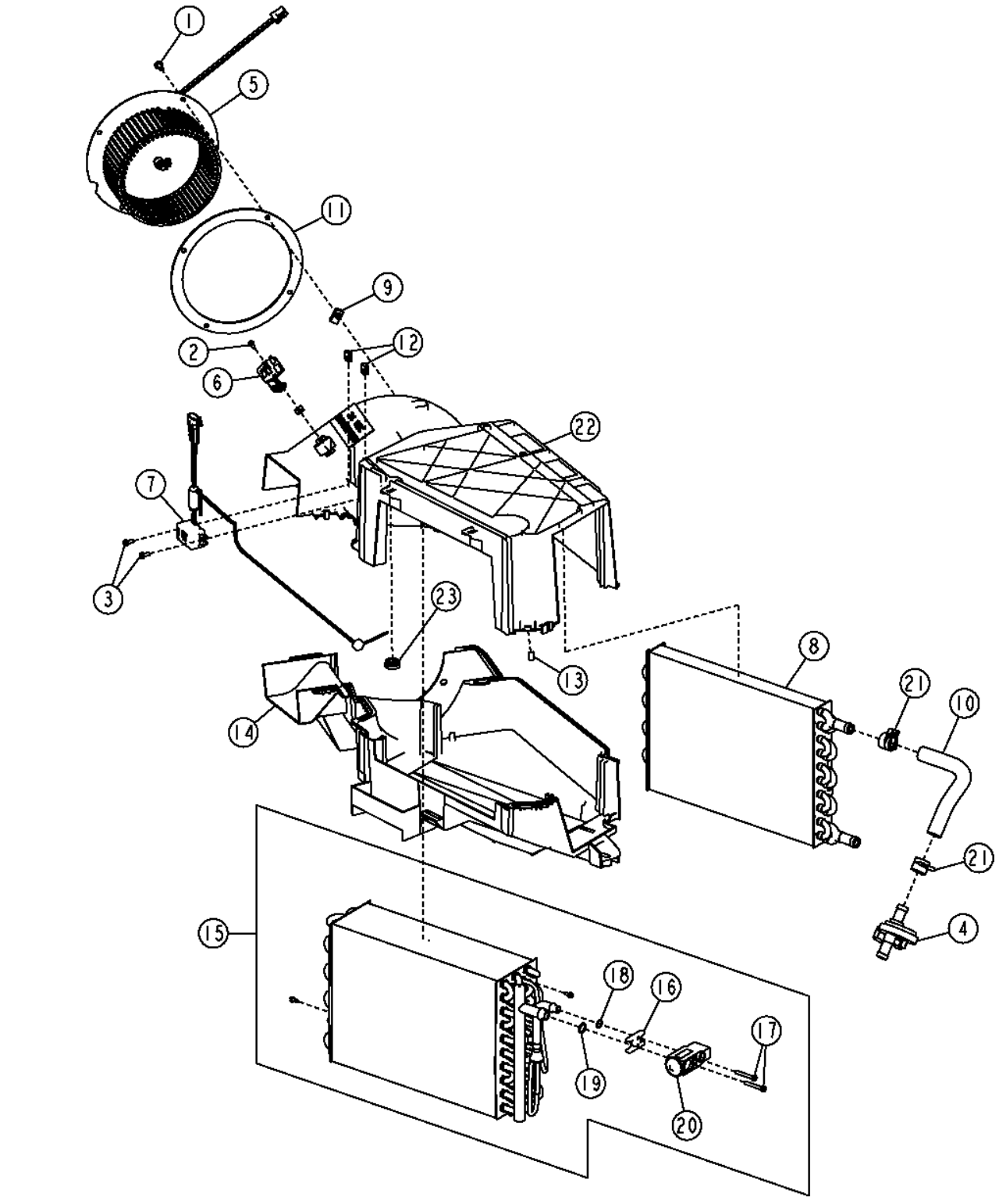

Pos.	*Ref.*	*Descripción*	*Cant.*	*Núm. de serie*	*Notas*
1	19M7775	Tornillo	4		M6 X 16
2	37H142	Tornillo	2		0.164" X 1"
3	37M7073	Tornillo	2		
4	AT193500	Válvula manual	1		Válvula de agua
5	AT302953	Motor de ventilador	1		
6	AT318987	Resistencia eléctrica	1		Resistencia de cuatro velocidades
7	AT341275	Interruptor	1		TERMOSTATO
8	AT354967	Núcleo	1		
9	M84972	Tuerca	3		
10	R125454	Manguito de radiador	1		
11	R162769	Retén	1		
12	R50279	Tuerca	2		
13	R96248	Presilla	11		
14	R244664	Carcasa	1		
15	RE187311	Evaporador	1		
16	L77943	Placa	1		
17	PT11778	Tornillo	2		
18	R113050	Anillo tórico	1		
19	R33259	Anillo tórico	1		
20	RE174764	Válvula	1		Expansión
21	T184924	Abrazadera para mangueras	2		
22	T229918	Carcasa	1		
23	T229919	Pasamuros	1		

Air Conditioning Hoses (6090HDW01 / 6090HDW04)
Flexibles de climatisation (6090HDW01 / 6090HDW04)
Шланги кондиционера (6090HDW01 / 6090HDW04)
Mangueras de acondicionador de aire (6090HDW01 / 6090HDW04)

TX1056939 A.1

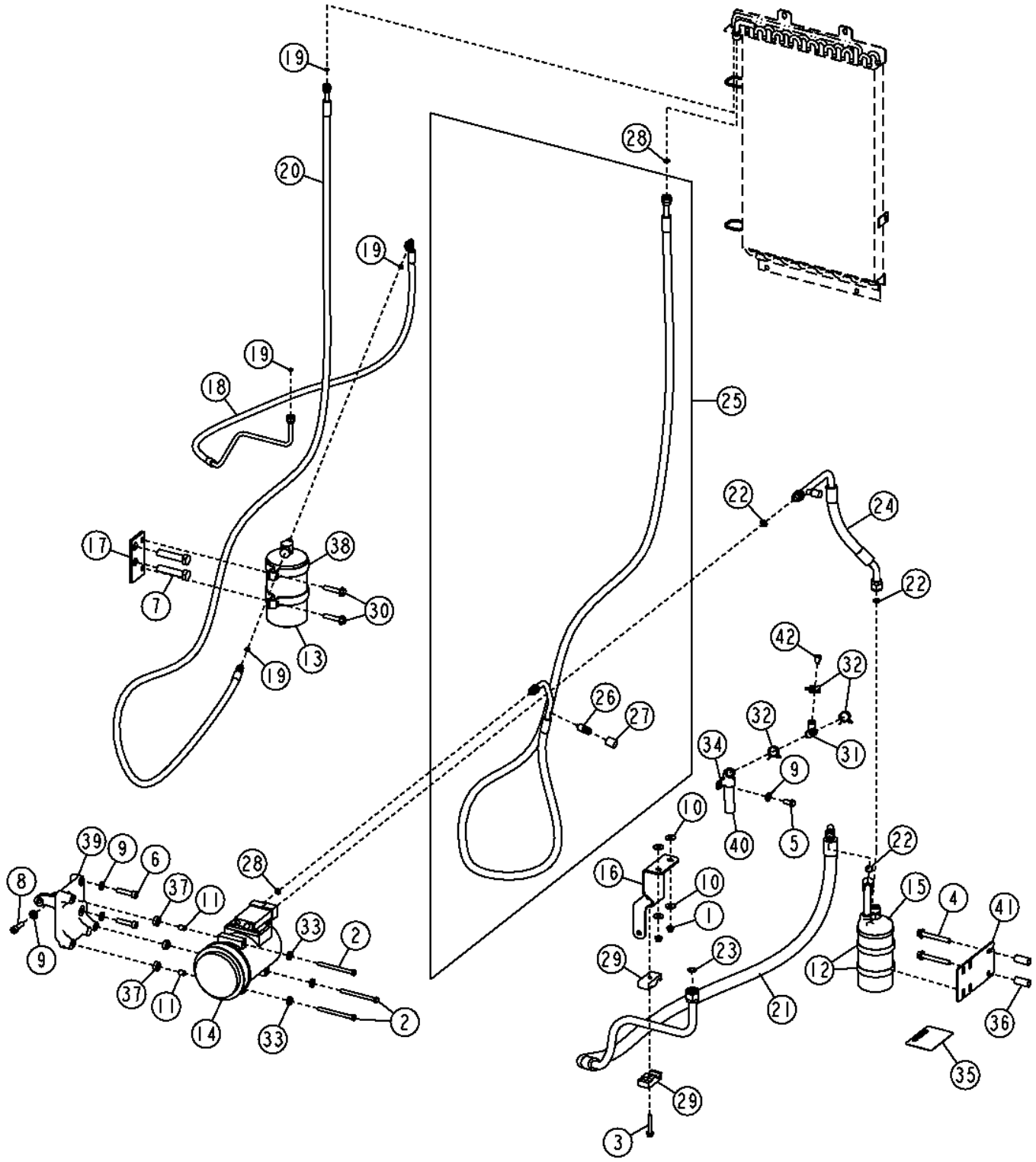

Pos.	*Ref.*	*Descripción*	*Cant.*	*Núm. de serie*	*Notas*
1	14M7298	Tuerca con brida	2		M8
2	19M8456	Tornillo	3		M8 X 100
3	19M7800	Tornillo	1		M8 X 50
4	19M7810	Tornillo	2		M10 X 80
5	19M7938	Tornillo	1		M10 X 20
6	19M8211	Tornillo	2		M10 X 45
7	19M8632	Tornillo	2		M16 X 75, (NA)
8	19M8963	Tornillo	1		M10 X 35
9	24M7239	Arandela	4		10.700 X 21 X 2.500 MM
10	24M7298	Arandela	4		8.400 X 25 X 2 MM
11	34M7247	Pasador elástico	2		11 X 16 MM
12	AH104837	Abrazadera para mangueras	2		
13	AT162848	Depósito y deshumectador	1		
14	AT168543	Compresor	1		Componentes en páginas aparte
15	AT190809	Acumulador neumático	1		
16	AT307847	Soporte	1		
17	AT346021	Soporte	1		
18	AT307889	Manguito de refrigerante	1		
19	R183409	Anillo tórico	4		
20	AT340292	Manguito de refrigerante	1		
21	AT368815	Manguito de refrigerante	1		
22	R183411	Anillo tórico	3		
23	R183412	Anillo tórico	1		
24	AT368580	Manguito de refrigerante	1		
25	AT366867	Manguito de refrigerante	1		
26	AT318965	Válvula	1		
27	T213979	Tapa	1		
28	R183410	Anillo tórico	2		
29	H114865	Abrazadera	2		
30	N275650	Tornillo	2		
31	R115893	Conexión en t	1		
32	R117721	Abrazadera	3		
33	R56397	Arandela	3		
34	T102934	Abrazadera	1		
35	T138914	Etiqueta adhesiva	1		Secador
36	28H1497	Casquillo	2		0.493" X 0.675" X 1-1/2"
37	T162477	Arandela	3		
38	T190513	Abrazadera	2		
39	T204493	Apoyo	1		
40	T239862	Manguera	1		
41	T254972	Placa	1		
42	H150385	Válvula de retención	1		

Air Conditioning Hoses (Engine 6068HDW75)
Flexibles de climatisation de cabine (moteur 6068HDW75)
Шланги кондиционера (двигатель 6068HDW75)
Mangueras de acondicionador de aire (Motor 6068HDW75)

TX1056898 A.1

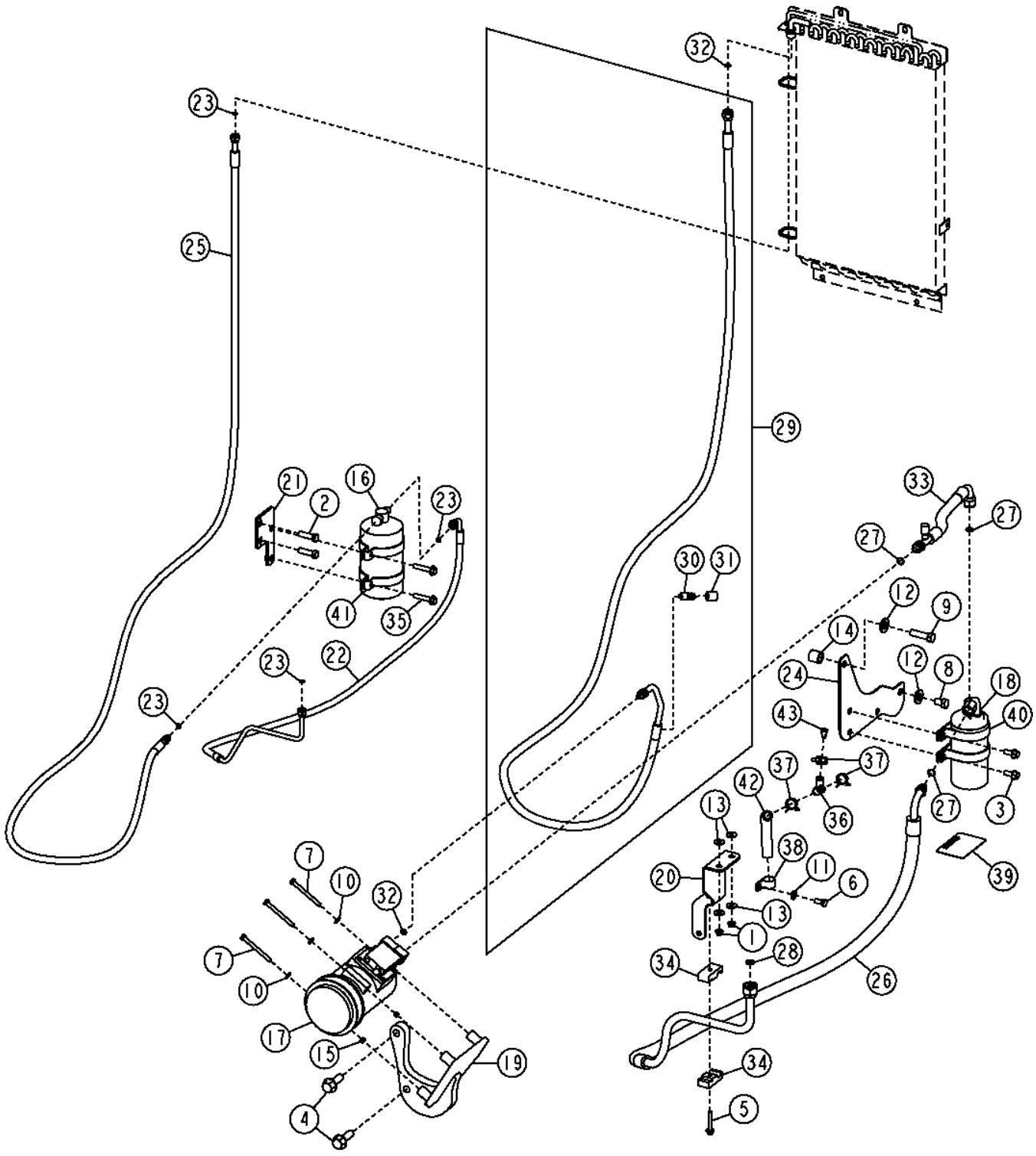

Pos.	*Ref.*	*Descripción*	*Cant.*	*Núm. de serie*	*Notas*
1	14M7298	Tuerca con brida	2		M8
2	19M7403	Tornillo	2		M12 X 35, (NA) (SUB FOR 19M7493), Esta aplicación
3	19M7785	Tornillo	2		M10 X 25
4	19M7794	Tornillo	2		M16 X 50
5	19M7800	Tornillo	1		M8 X 50
6	19M7938	Tornillo	1		M10 X 20
7	19M8014	Tornillo	3		M8 X 85
8	19M8962	Tornillo	1		M14 X 20
9	19M9169	Tornillo	1		M14 X 50
10	24M7238	Arandela	3		8.700 X 17 X 2 MM
11	24M7239	Arandela	1		10.700 X 21 X 2.500 MM
12	24M7241	Arandela	2		17 X 34 X 4 MM
13	24M7298	Arandela	4		8.400 X 25 X 2 MM
14	28H3414	Espaciador	1		0.742" X 1.050" X 1"
15	34M7189	Pasador elástico	2		11 X 8 MM
16	AT162848	Depósito y deshumectador	1		
17	AT168543	Compresor	1		Componentes en páginas aparte
18	AT190809	Acumulador neumático	1		
19	AT306851	Soporte	1		
20	AT307847	Soporte	1		
21	AT346022	Soporte	1		
22	AT307667	Manguito de refrigerante	1		
23	R183409	Anillo tórico	4		
24	AT358633	Apoyo	1		
25	AT350664	Manguito de refrigerante	1		
26	AT369810	Manguito de refrigerante	1		
27	R183411	Anillo tórico	3		
28	R183412	Anillo tórico	1		
29	AT366869	Manguito de refrigerante	1		
30	AT318965	Válvula	1		
31	T213979	Tapa	1		
32	R183410	Anillo tórico	2		
33	AT366871	Manguito de refrigerante	1		
34	H114865	Abrazadera	2		
35	N275650	Tornillo	2		
36	R115893	Conexión en t	1		
37	R117721	Abrazadera	3		
38	T102934	Abrazadera	1		
39	T138914	Etiqueta adhesiva	1		Secador
40	T164030	Abrazadera	2		
41	T190513	Abrazadera	2		
42	T239862	Manguera	1		
43	H150385	Válvula de retención	1		

Air Conditioning Compressor, Pulley and Service Kits
Compresseur de climatisation, poulie et kits d'entretien
Компрессор кондиц. возд., шкив и комплект обслуж.
Compresor de acond. aire, polea y kits de servicio

T204668 A.1

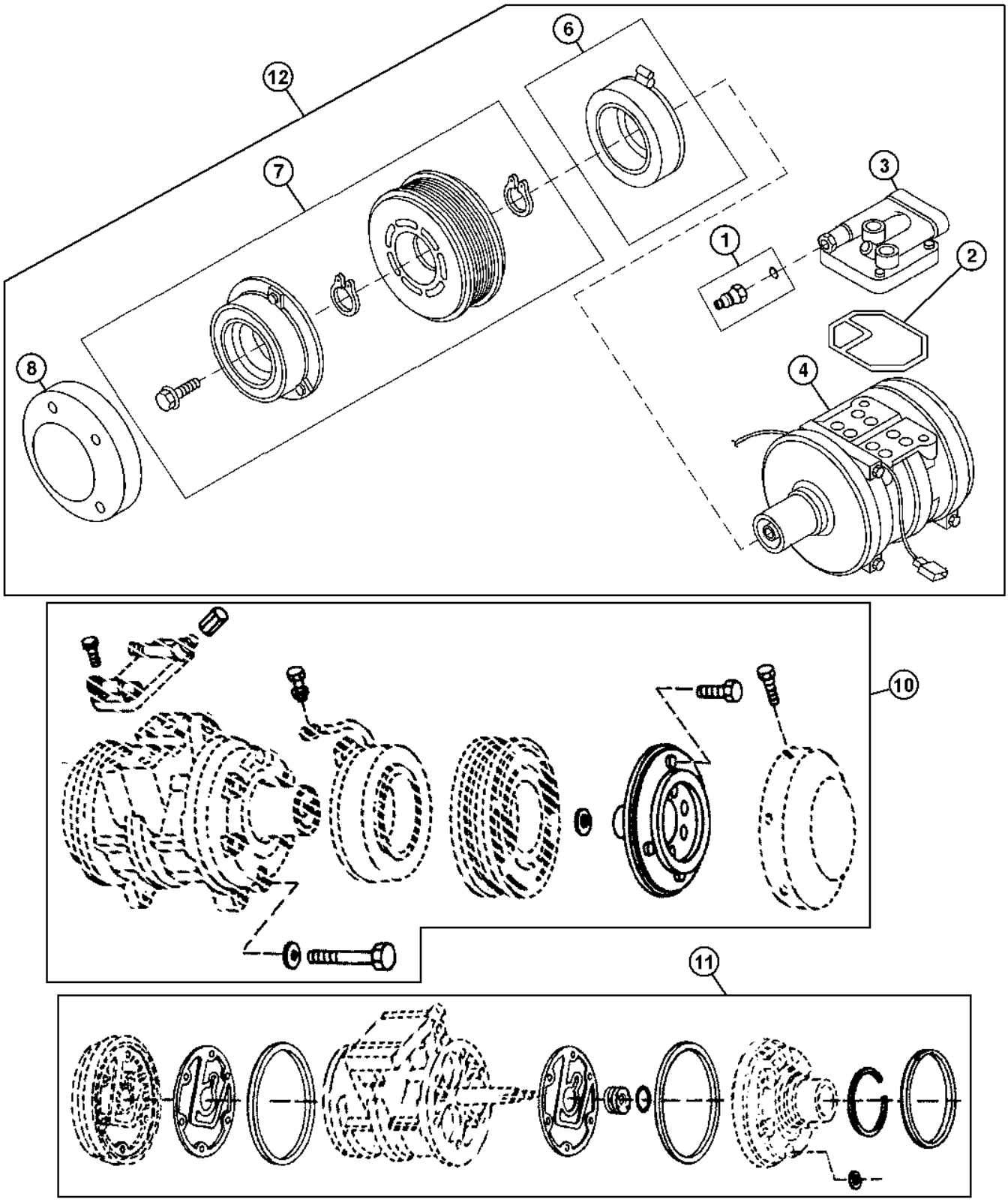

T204668

Pos.	*Ref.*	*Descripción*	*Cant.*	*Núm. de serie*	*Notas*
1	RE52506	Válvula hidr. regul. caudal	1		
2	R115742	Retén	1		
3	RE55423	Colector	1		
4	RE52454	Compresor	1		Sin embrague
6	AT163872	Kit de estatores	1		Estator
7	RE52508	Juego	1		Polea de 8 nervaduras
8	R115743	Tapadera	1		
9	RE12363	Conjunto de conector eléc.	1		No se ilustra
	R78057	Terminal eléctrico	2		No se ilustra
	R78059	Sellador de conect. eléc.	2		No se ilustra
	14M7273	Tuerca	1		M8
10	RE52507	Juego	1		Tornillería
11	RE52509	Juego de retenes	1		Eje
12	AT168543	Compresor	1		
13	T238537	Tapa	1		Usar para proteger lumbrera de presión baja, No se ilustra

Hood and Hood Supports (6090HDW01 / 6090HDW04)
Capot et supports de capot (6090HDW01 / 6090HDW04)
Капот и опоры капота (6090HDW01 / 6090HDW04)
Capó y soportes (6090HDW01 / 6090HDW04)

TX1050738 A.1

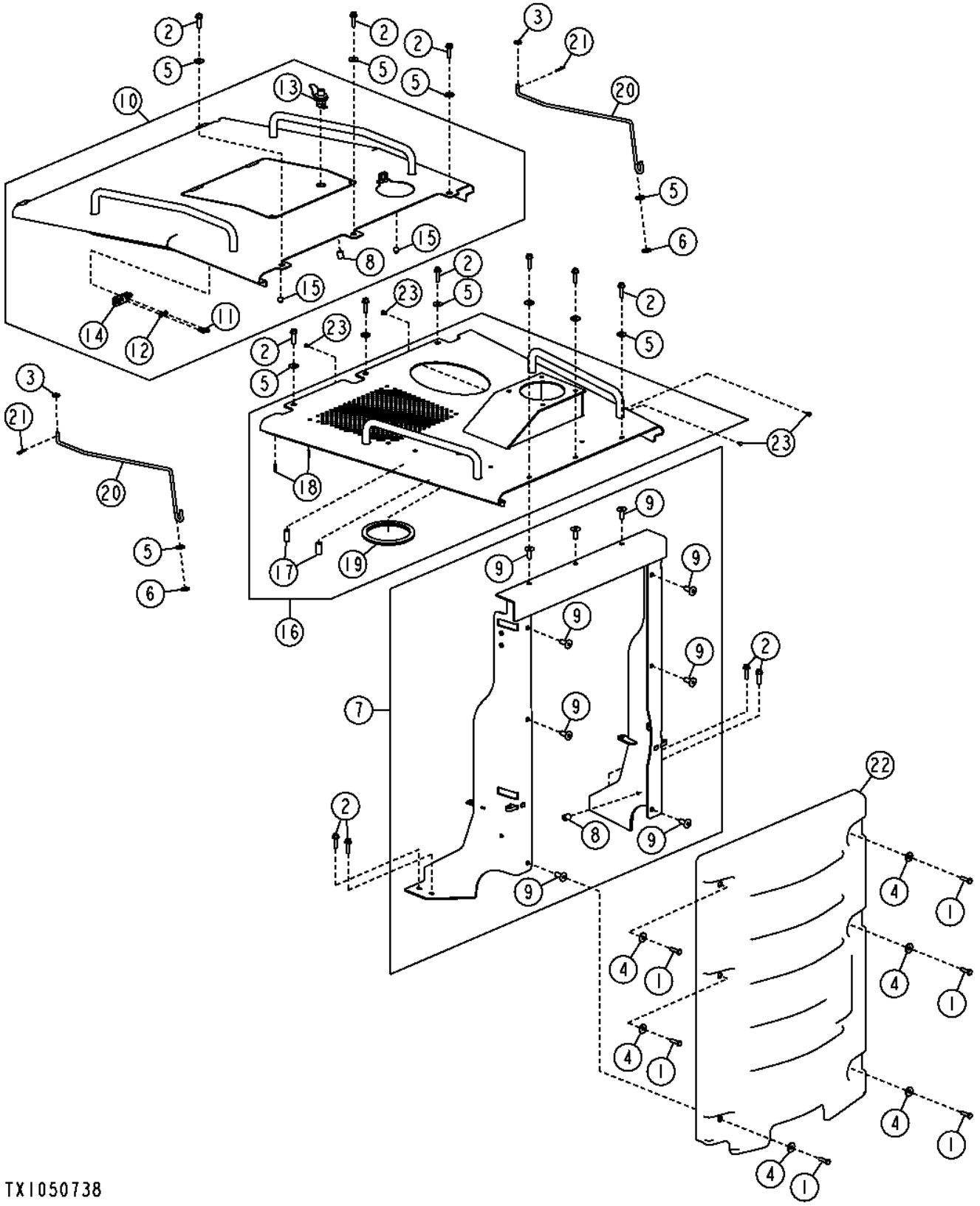

Pos.	*Ref.*	*Descripción*	*Cant.*	*Núm. de serie*	*Notas*
1	19M7550	Tornillo	6		M10 X 35
2	19M7804	Tornillo	13		M10 X 40
3	24H1307	Arandela	2		13/32" X 1" X 1/16"
4	24M7178	Arandela	6		10.500 X 30 X 2.500 MM
5	24M7296	Arandela	10		10.500 X 30 X 2.500 MM
6	A23441	Arandela	2		
7	AT325846	Apoyo	1		
8	T72414	Casquillo	1		
9	H173411	Tuerca	10		
10	AT332099	Capó	1		
11	19M7077	Tornillo	2		M6 X 20
12	24M7139	Arandela	2		6.400 X 18 X 1.600 MM
13	AT366548	Cerradura	1		
14	AT366571	Pestillo	1		
15	M68997	Paragolpes	2		
16	AT332100	Capó	1		
17	28H1661	Espaciador	2		0.493" X 0.675" X 1-9/16"
18	T230408	Espárrago	2		
19	T239511	Pasamuros	1		
20	AT359387	Vástago	2		(INCLUDES 24M7296)
21	J16931	Pasador	2		
22	T237415	Tapadera	1		
23	T63798	Tapón	4		

Hood and Hood Supports (Engine 6068HDW75)
Hood and Hood Supports (Engine 6068HDW75)
Hood and Hood Supports (Engine 6068HDW75)
Hood and Hood Supports (Engine 6068HDW75)

TX1052320 A.1

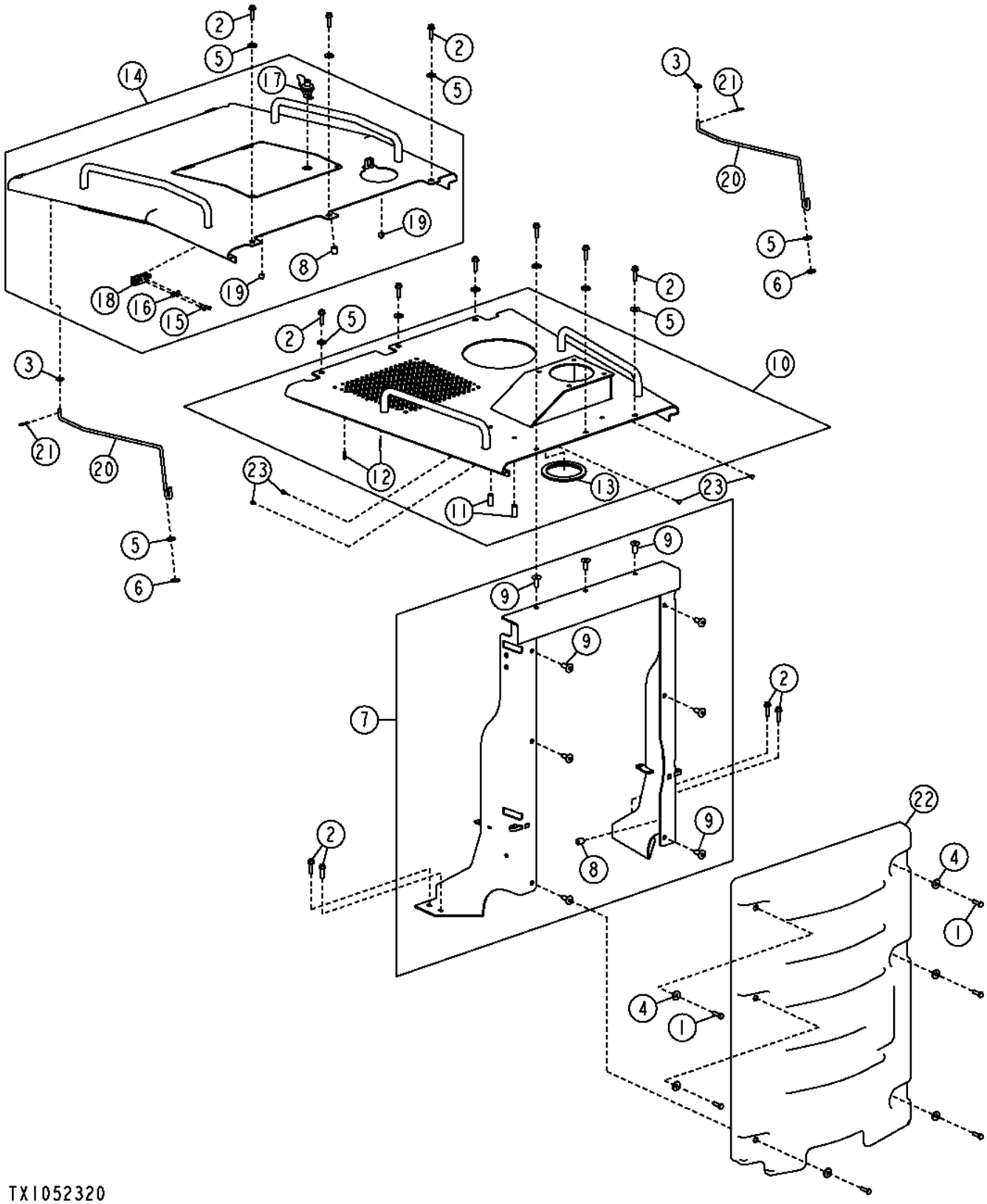

Pos.	*Ref.*	*Descripción*	*Cant.*	*Núm. de serie*	*Notas*
1	19M7550	Tornillo	6		M10 X 35
2	19M7804	Tornillo	13		M10 X 40
3	24H1307	Arandela	2		13/32" X 1" X 1/16"
4	24M7178	Arandela	6		10.500 X 30 X 2.500 MM
5	24M7296	Arandela	10		10.500 X 30 X 2.500 MM
6	A23441	Arandela	2		
7	AT325846	Apoyo	1		
8	T72414	Casquillo	1		
9	H173411	Tuerca	10		
10	AT329214	Capó	1		
11	28H1661	Espaciador	2		0.493" X 0.675" X 1-9/16"
12	T230408	Espárrago	2		
13	T239512	Pasamuros	1		
14	AT332099	Capó	1		
15	19M7077	Tornillo	2		M6 X 20
16	24M7139	Arandela	2		6.400 X 18 X 1.600 MM
17	AT366548	Cerradura	1		
18	AT366571	Pestillo	1		
19	M68997	Paragolpes	2		
20	AT359387	Vástago	2		(INCLUDES 24M7296)
21	J16931	Pasador	2		
22	T237415	Tapadera	1		
23	T63798	Tapón	4		

Service Doors
Portes d'accès
Дверцы для обслуживания
Puertas de servicio

TX1056981 A.1

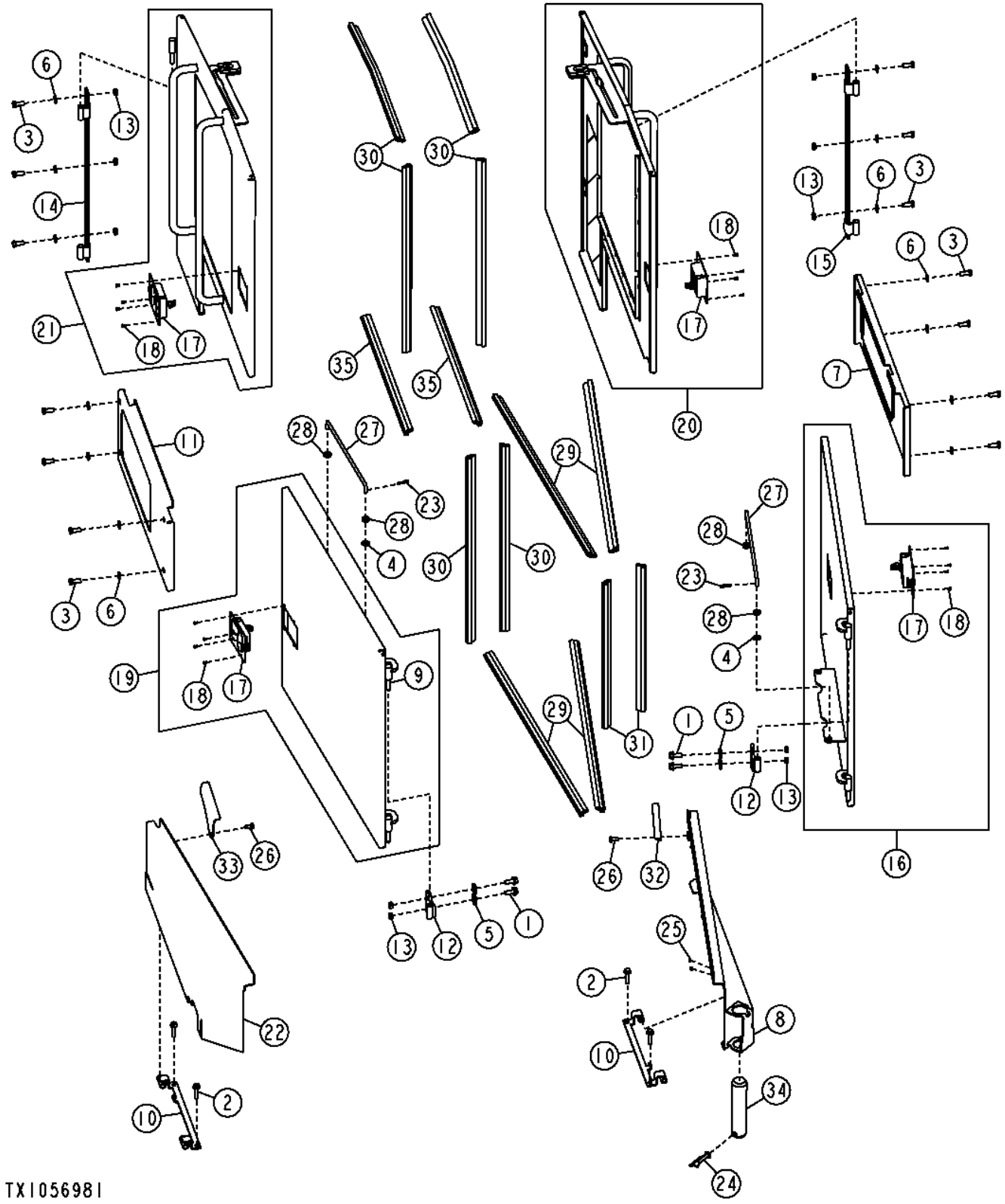

Pos.	Ref.	Descripción	Cant.	Núm. de serie	Notas
1	19M7789	Tornillo	4		M12 X 30
2	19M7805	Tornillo	4		M10 X 45
3	19M8011	Tornillo	14		M12 X 30
4	24H1307	Arandela	2		13/32" X 1" X 1/16"
5	24M7226	Arandela	4		13 X 35 X 5 MM
6	24M7240	Arandela	14		13 X 25 X 3 MM
7	AT315270	Panel	1		
8	AT317134	Panel	1		(INCLUDES (2) T173369)
9	T173369	Pasador	12		
10	AT323934	Bisagra	2		
11	AT326556	Panel	1		
12	AT335425	Bisagra	2		(INCLUDES (2) 14M7302)
13	14M7302	Tuerca soldable	8		M12
14	AT336104	Bisagra	1		(INCLUDES (3) 14M7302)
15	AT336105	Bisagra	1		(INCLUDES (3) 14M7302)
16	AT336786	Panel	1		(INCLUDES (2) T173369)
17	AT225885	Pestillo	1		
18	H85233	Remache	4		
19	AT336787	Panel	1		(INCLUDES (2) T173369)
20	AT336788	Panel	1		(INCLUDES (2) T173369)
21	AT336789	Panel	1		(INCLUDES (2) T173369)
22	AT344833	Panel	1		(INCLUDES (2) T173369)
23	J16931	Pasador	2		
24	N279068	Pasador de aletas	1		
25	R96753	Espaciador	2		
26	T105891	Tornillo	2		
27	T154087	Bulón	2		
28	T162238	Pasamuros	4		
29	T244574	Aislante	4		
30	T244581	Aislante	6		
31	T244586	Aislante	2		
32	T244883	Placa	1		
33	T257338	Pestillo	1		
34	T253978	Pasador rompible	1		
35	.....	Aislante	2		(ORDER T244574) (CTL 700 mm)

Front Frame Covers and Shields
Front Frame Covers and Shields
Крышки и щитки передней рамы
Tapas y escudos de bastidor delantero

TX1061641 A.1

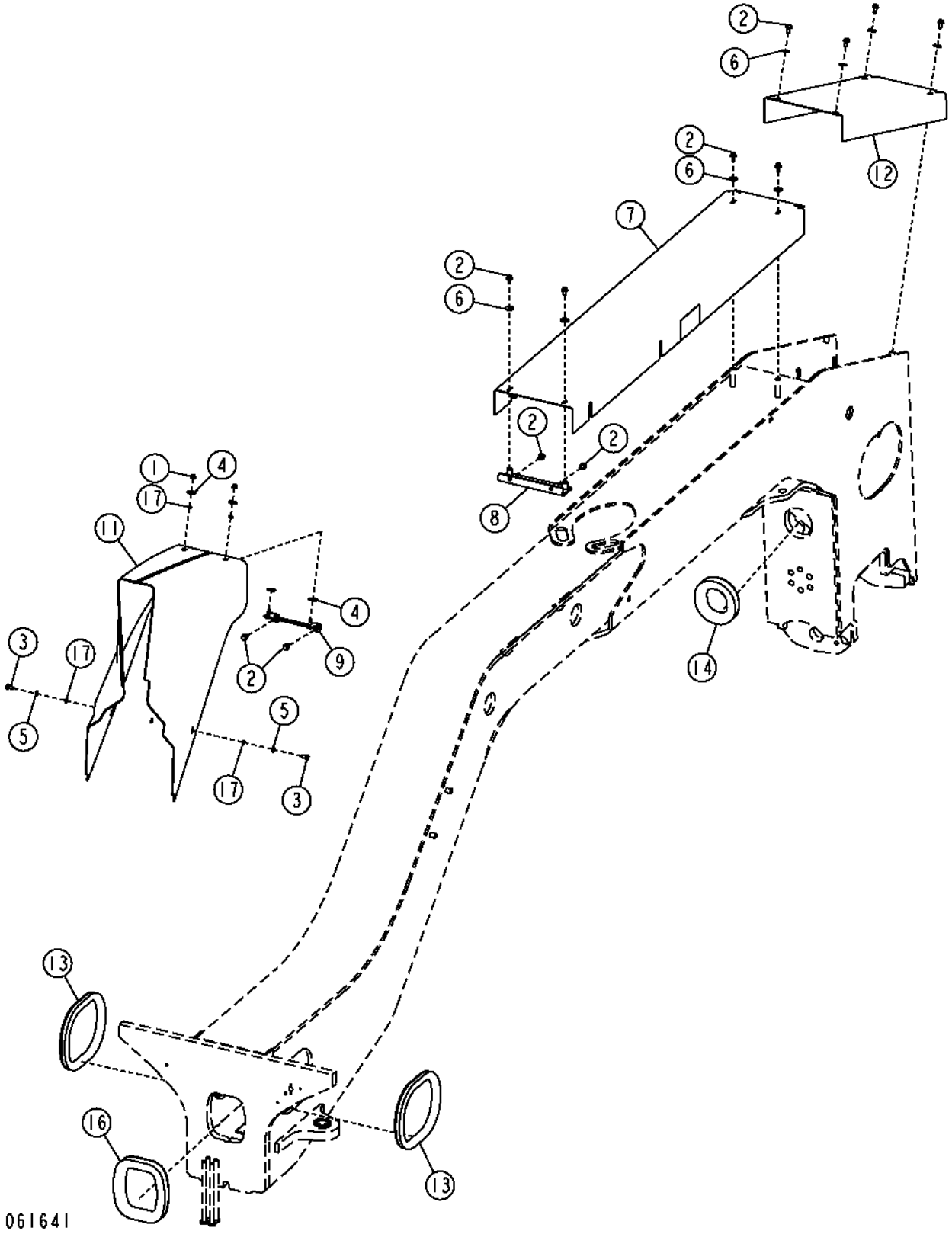

Pos.	*Ref.*	*Descripción*	*Cant.*	*Núm. de serie*	*Notas*
1	14M7396	Tuerca de seguridad	2		M8
2	19M7784	Tornillo	12		M10 X 20
3	19M7938	Tornillo	2		M10 X 20
4	24H1657	Arandela	4		21/64" X 1-1/4" X 7/64"
5	24M7028	Arandela	2		10.500 X 20 X 2 MM
6	24M7296	Arandela	8		10.500 X 30 X 2.500 MM
7	AT346007	Tapadera	1		
8	AT346047	Ángulo	1		
9	AT346057	Soporte	1		
11	AT372842	Tapadera	2		(SUB FOR AT358017)
12	T258428	Tapadera	1		(SUB FOR T230809)
13	.....	Vaina	2		(MAKE FROM T107029) (CTL 3.4 ft.)
14	.....	Vaina	1		(MAKE FROM T157991) (CTL 2 ft.)
16	.....	Vaina	1		(MAKE FROM T157991) (CTL 2.7 ft.)
17	T77706	Arandela	4		

Main Frame Front Side Covers
Couvercles latéraux avant de châssis principal
Передние боковые крышки главной рамы
Cubiertas laterales delanteras de bastidor principal

TX1049004 A.1

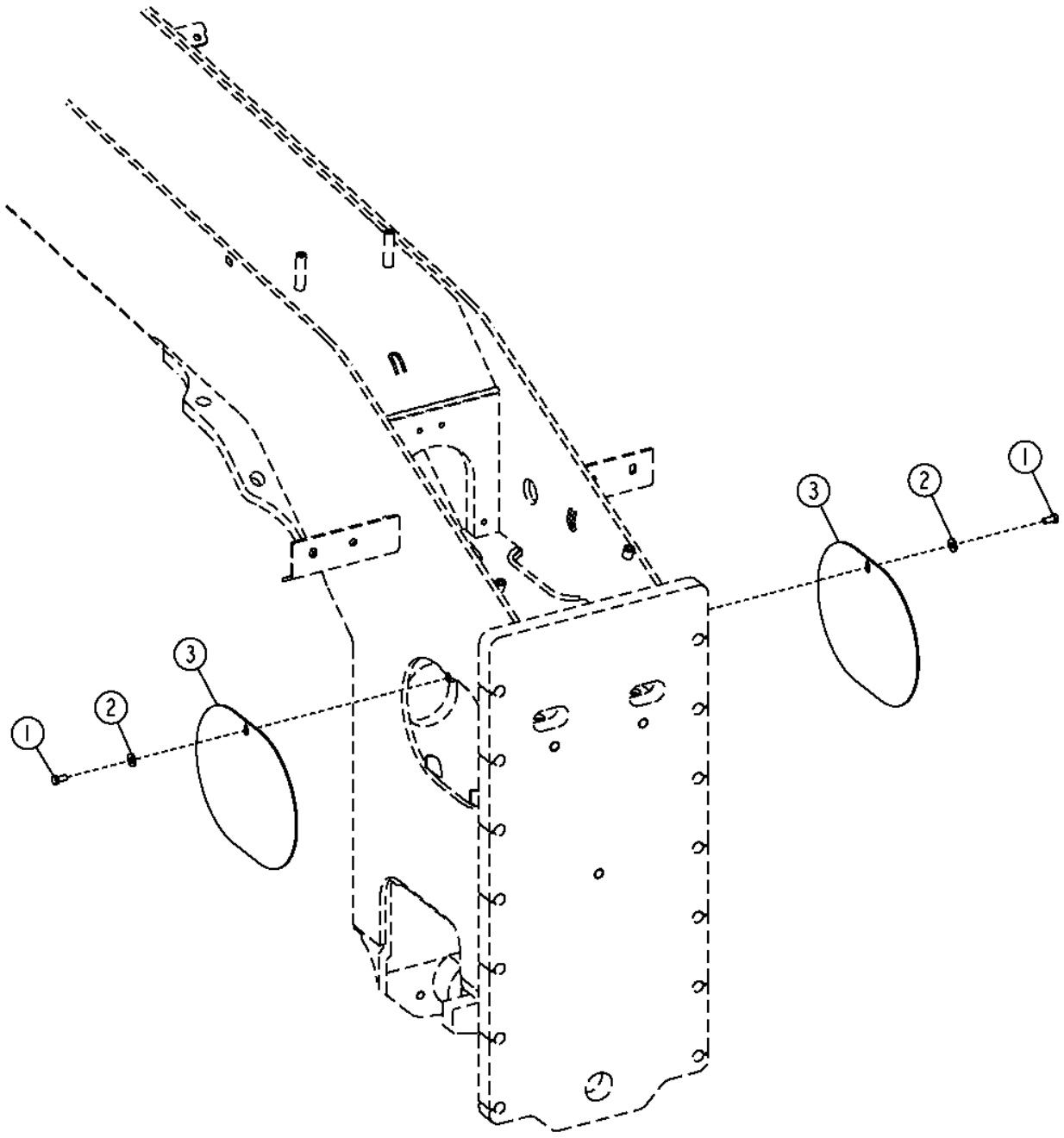

TX1049004

Pos.	*Ref.*	*Descripción*	*Cant.*	*Núm. de serie*	*Notas*
1	19M7938	Tornillo	2		M10 X 20
2	24H1308	Arandela	2		13/32" X 1" X 0.134"
3	AT345223	Tapadera	2		

Control Valve Covers (Standard Controls)
Carters du distributeur (commandes standard)
Крышки регулирующего клапана (стандартные органы управления)
Tapas de válvula de control (controles estándar)

TX1050428 A.1

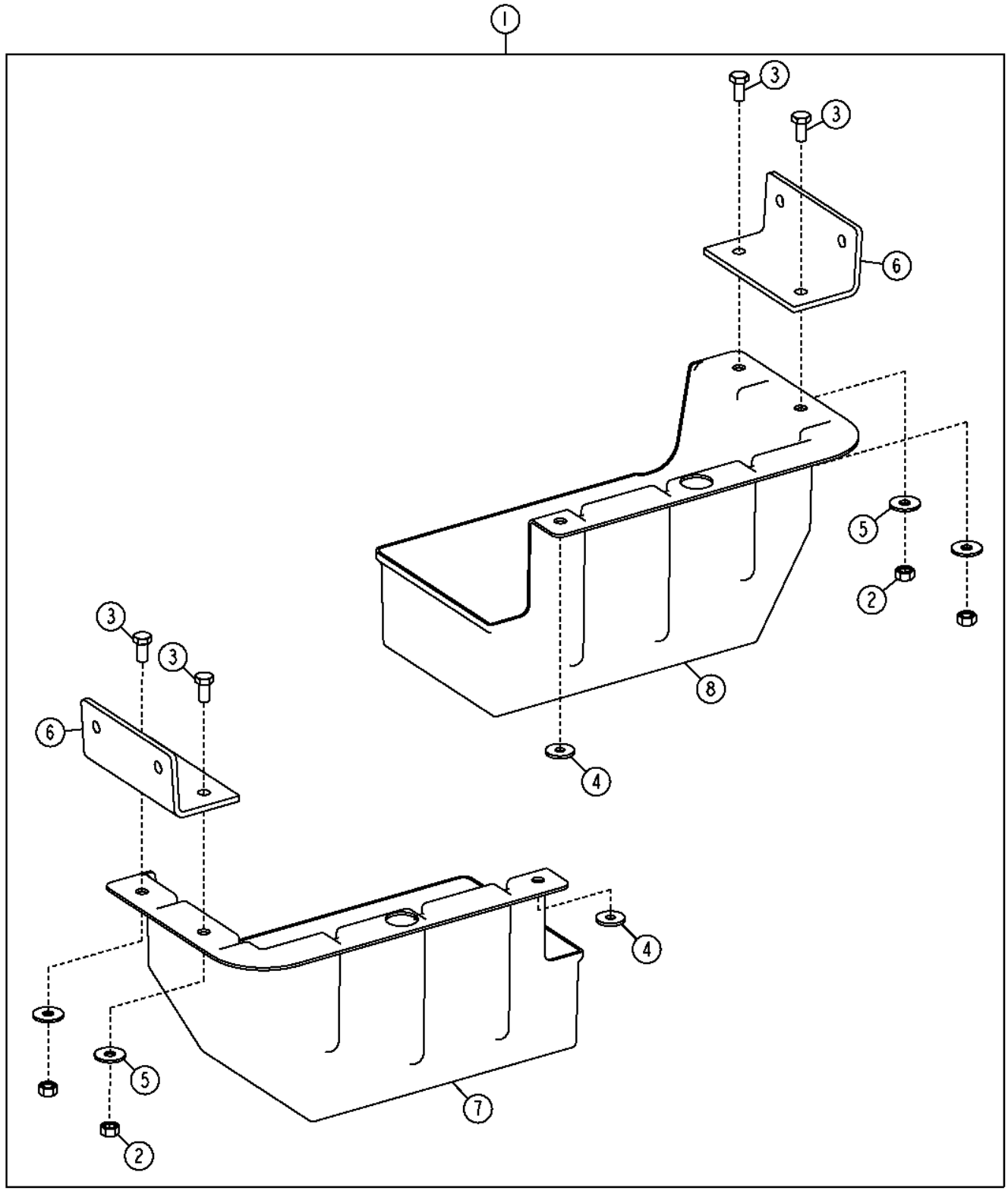

TX1050428

Pos.	*Ref.*	*Descripción*	*Cant.*	*Núm. de serie*	*Notas*
1	AT364909	Tapa de válvula	1		
2	14M7274	Tuerca	4		M10
3	19M7938	Tornillo	4		M10 X 20
4	24M7024	Arandela	2		9 X 28 X 3 MM
5	24M7296	Arandela	4		10.500 X 30 X 2.500 MM
6	T214740	Ángulo	2		
7	T252586	Tapa de válvula	1		
8	T252587	Tapa de válvula	1		

Control Valve Cover (Rear) (Grade Pro)
Control Valve Cover (Rear) (Grade Pro)
Крышка регулирующего клапана (задняя) (Grade Pro)
Tapa de válvula de control (trasera) (Grade Pro)

TX1052423 A.1

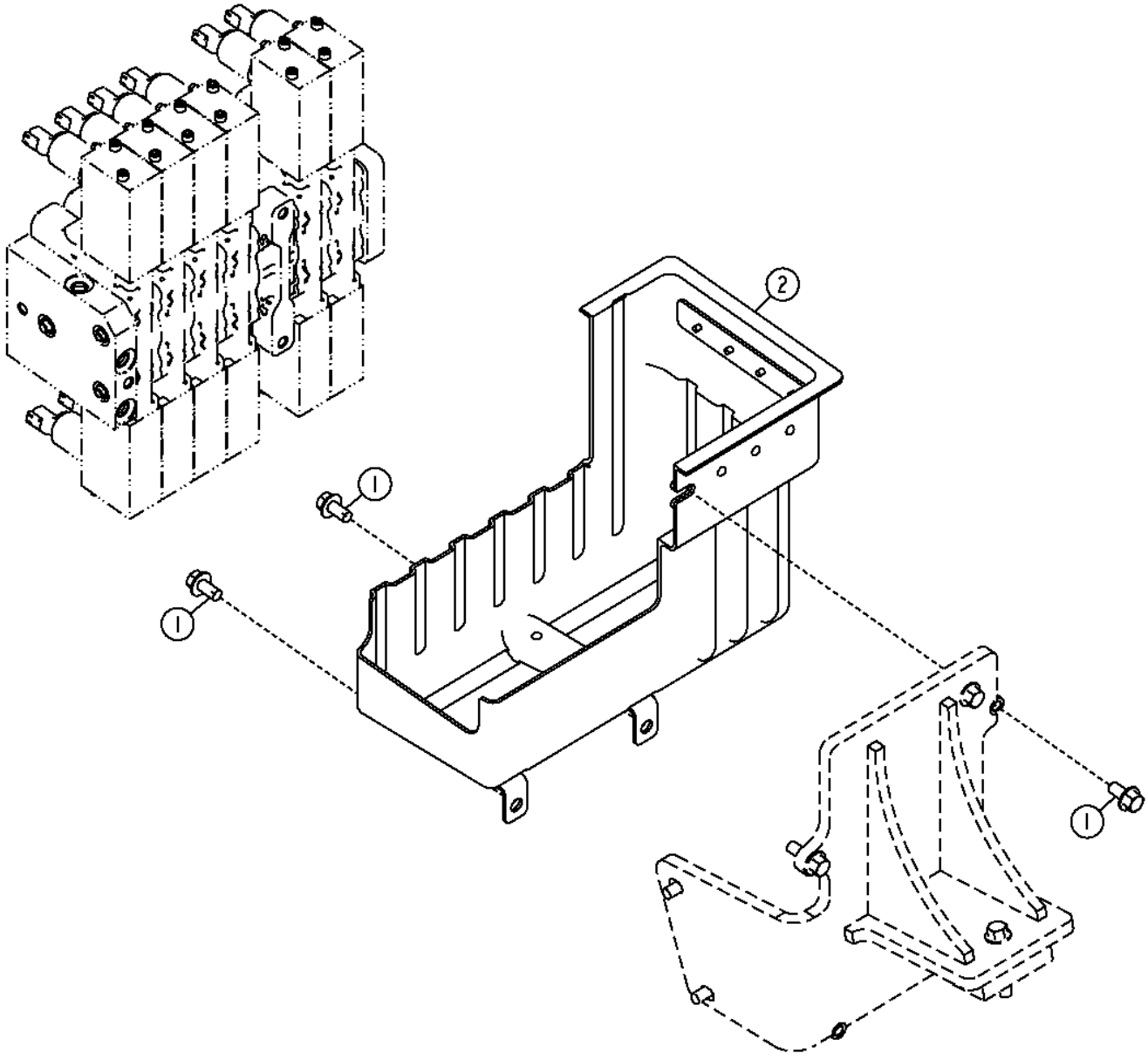

TX1052423

Pos.	Ref.	Descripción	Cant.	Núm. de serie	Notas
1	19M7784	Tornillo	3		M10 X 20
2	AT345811	Tapa de válvula	1		

Control Valve Cover (Front) (Grade Pro)
Control Valve Cover (Front) (Grade Pro)
Крышка регулирующего клапана (передняя) (Grade Pro)
Tapa de válvula de control (delantera) (Grade Pro)

TX1049929 A.1

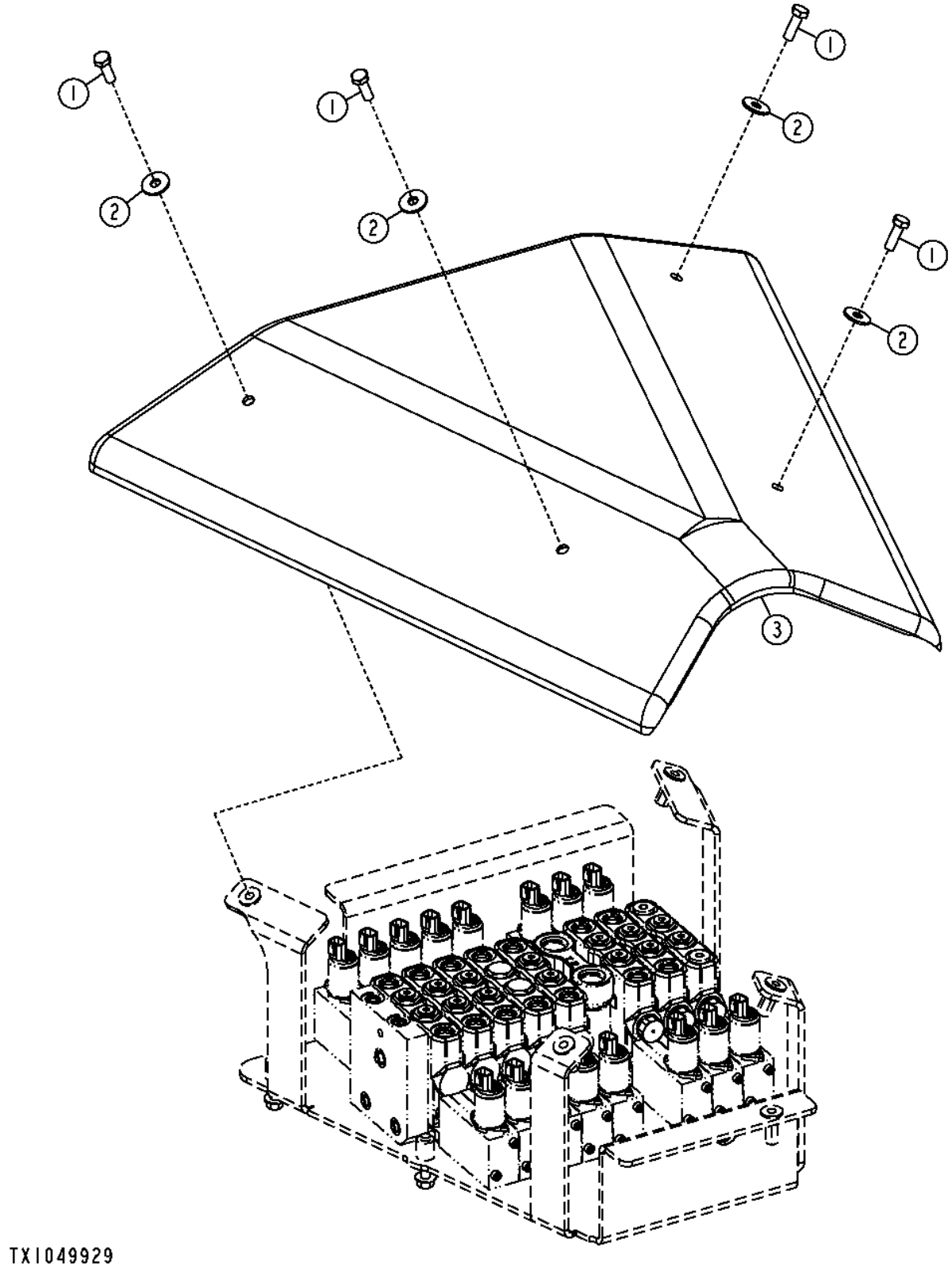

Pos.	*Ref.*	*Descripción*	*Cant.*	*Núm. de serie*	*Notas*
1	19M7662	Tornillo	4		M10 X 30
2	24M7296	Arandela	4		10.500 X 30 X 2.500 MM
3	T232257	Tapa de válvula	1		

Sound Absorption (Engine)
Absorption acoustique (moteur)
Поглощение звука (двиг.)
Absorción de sonido (motores)

TX1052437 A.1

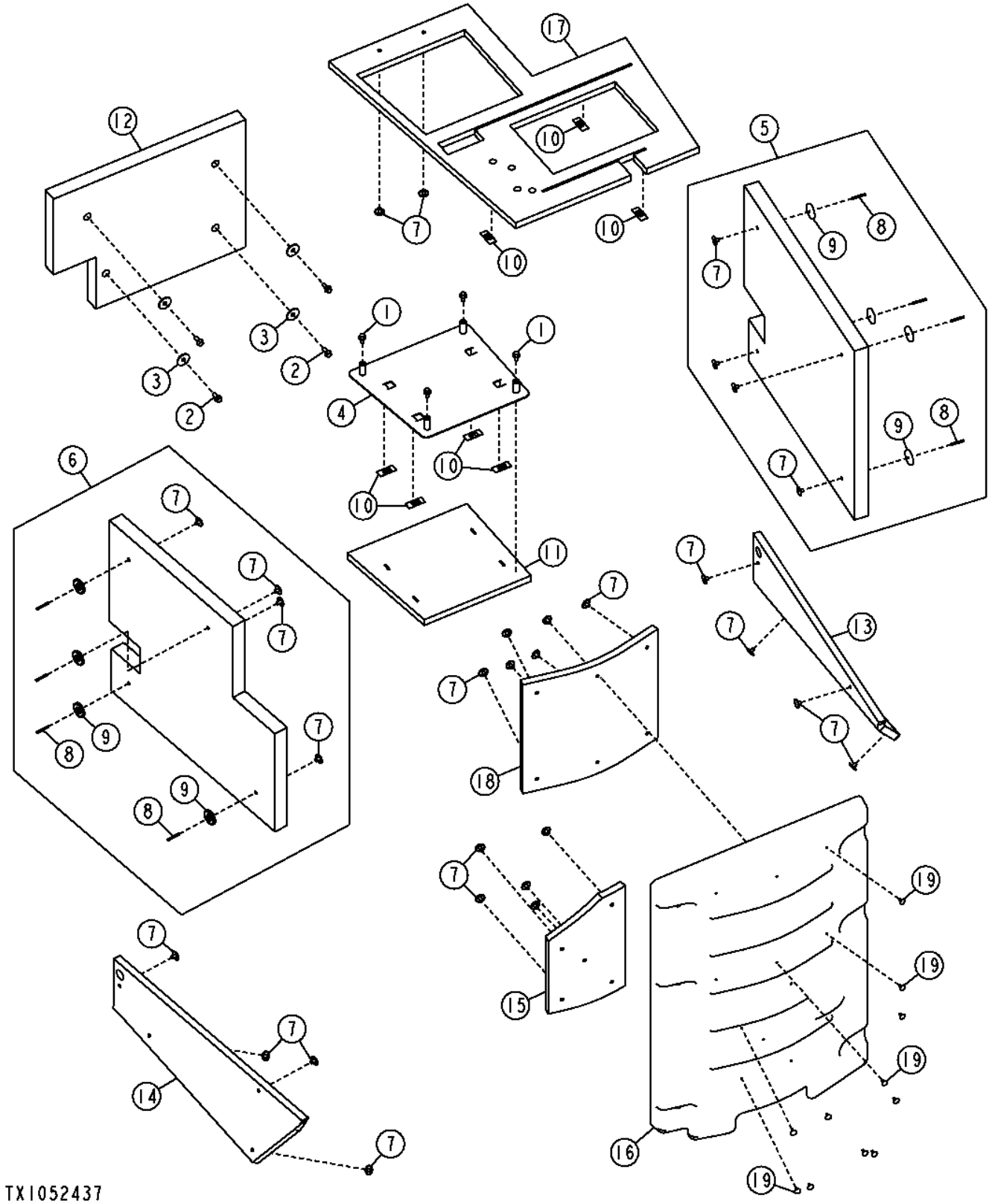

Pos.	*Ref.*	*Descripción*	*Cant.*	*Núm. de serie*	*Notas*
1	19M7784	Tornillo	4		M10 X 20
2	19M7785	Tornillo	4		M10 X 25
3	24H1334	Arandela	4		15/32" X 1-3/4" X 0.105"
4	AT338541	Placa	1		
5	AT344610	Aislante	1		
6	AT344611	Aislante	1		
7	T230322	Retenedor	24		
8	T251099	Espárrago	8		(SUB FOR T230741)
9	T232984	Imán	8		
10	T217116	Retenedor	7		
11	T226116	Aislante	1		
12	T226118	Aislante	1		
13	T226119	Aislante	1		
14	T226120	Aislante	1		
15	T226121	Aislante	1		
16	T226397	Tapadera	1		
17	T228613	Capó	1		
18	T232379	Aislante	1		
19	T239094	Elemento de sujeción	11		

Transmission Valve Guards
Protections de soupape de transmission
Ограждения клапана трансмиссии
Protectores de válvula de transmisión

TX1050651 A.1

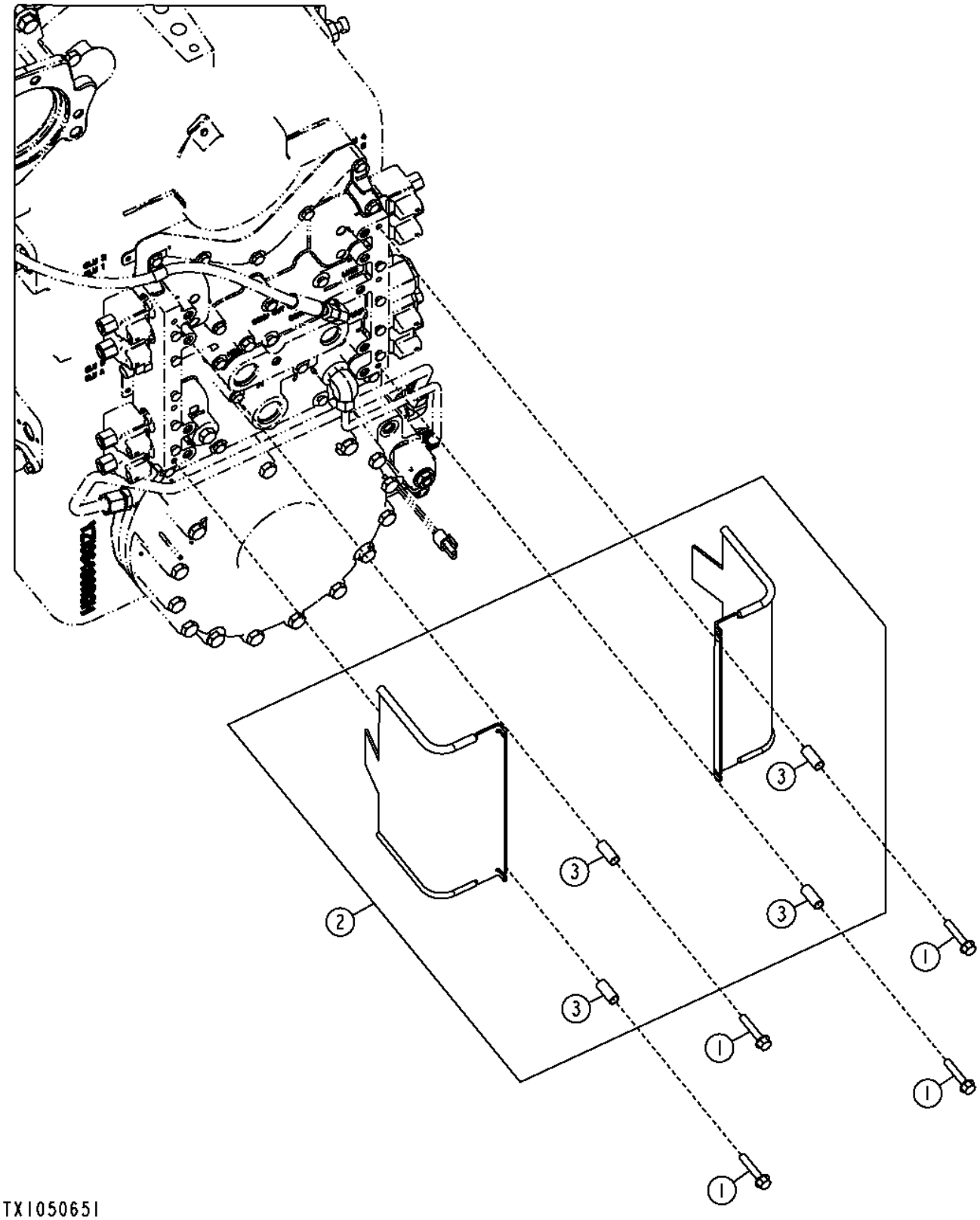

Pos.	*Ref.*	*Descripción*	*Cant.*	*Núm. de serie*	*Notas*
1	19M7799	Tornillo	4		M8 X 45
2	AT341689	Revestimiento	2		
3	T50036	Casquillo	4		

Front Fenders
Ailes avant
Пер. крылья
Guardabarros delanteros

TX1060954 A.1

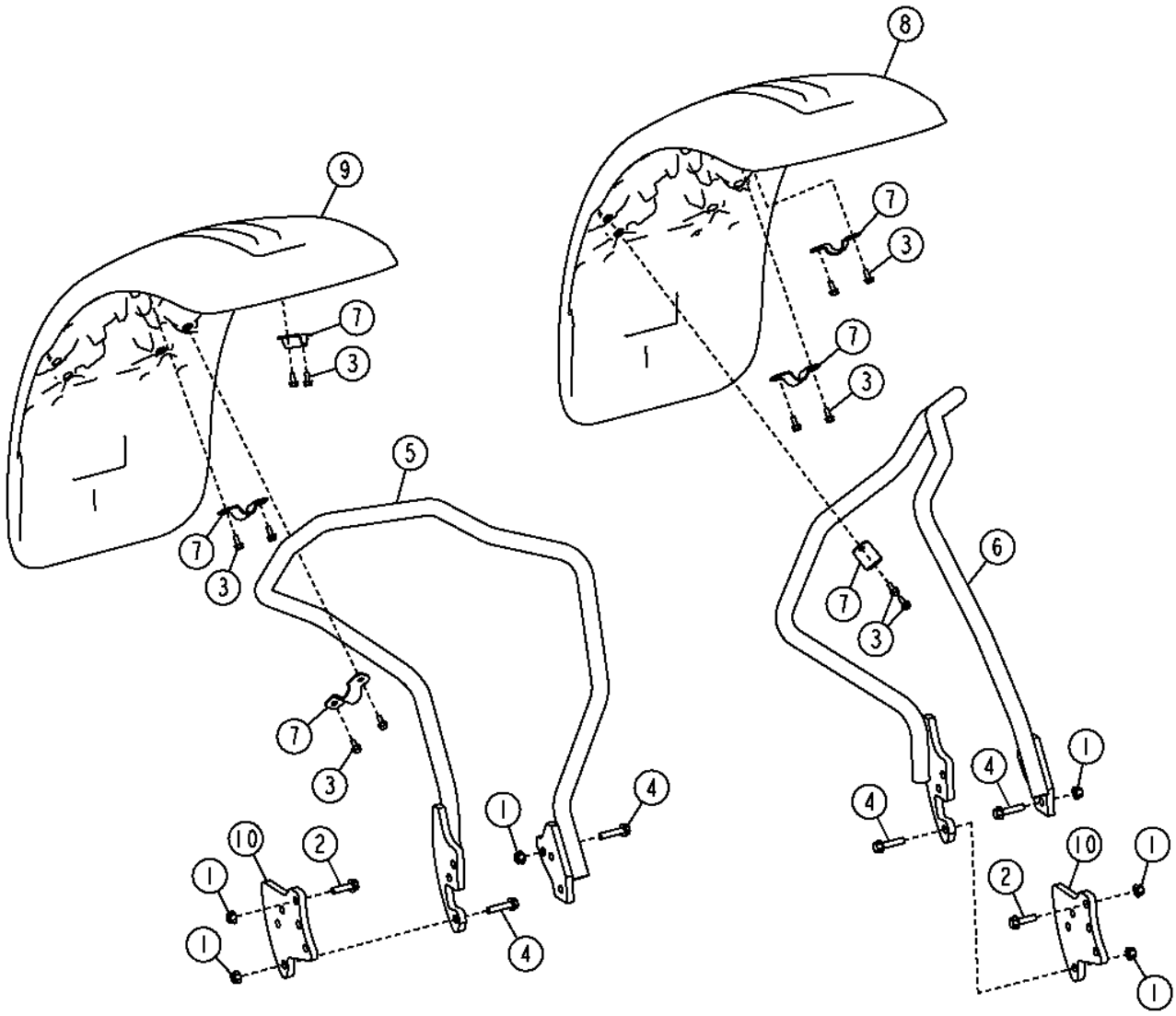

TX1060954

Pos.	*Ref.*	*Descripción*	*Cant.*	*Núm. de serie*	*Notas*
1	14M7299	Tuerca con brida	18		M12
2	19M7813	Tornillo	6		M12 X 45
3	19M7866	Tornillo	12		M8 X 20
4	19M8112	Tornillo	12		M12 X 55
5	AT316709	Soporte	1		(RH)
6	AT316710	Soporte	1		(LH)
7	R214344	Abrazadera	6		
8	RE223406	Guardabarros	1		(LH)
9	RE223407	Guardabarros	1		(RH)
10	T234214	Refuerzo	2		

Front Fenders Kit
Kit d'ailes avant
Компл. пер. крыльев
Juego de guardabarros delanteros

TX1060953 A.1

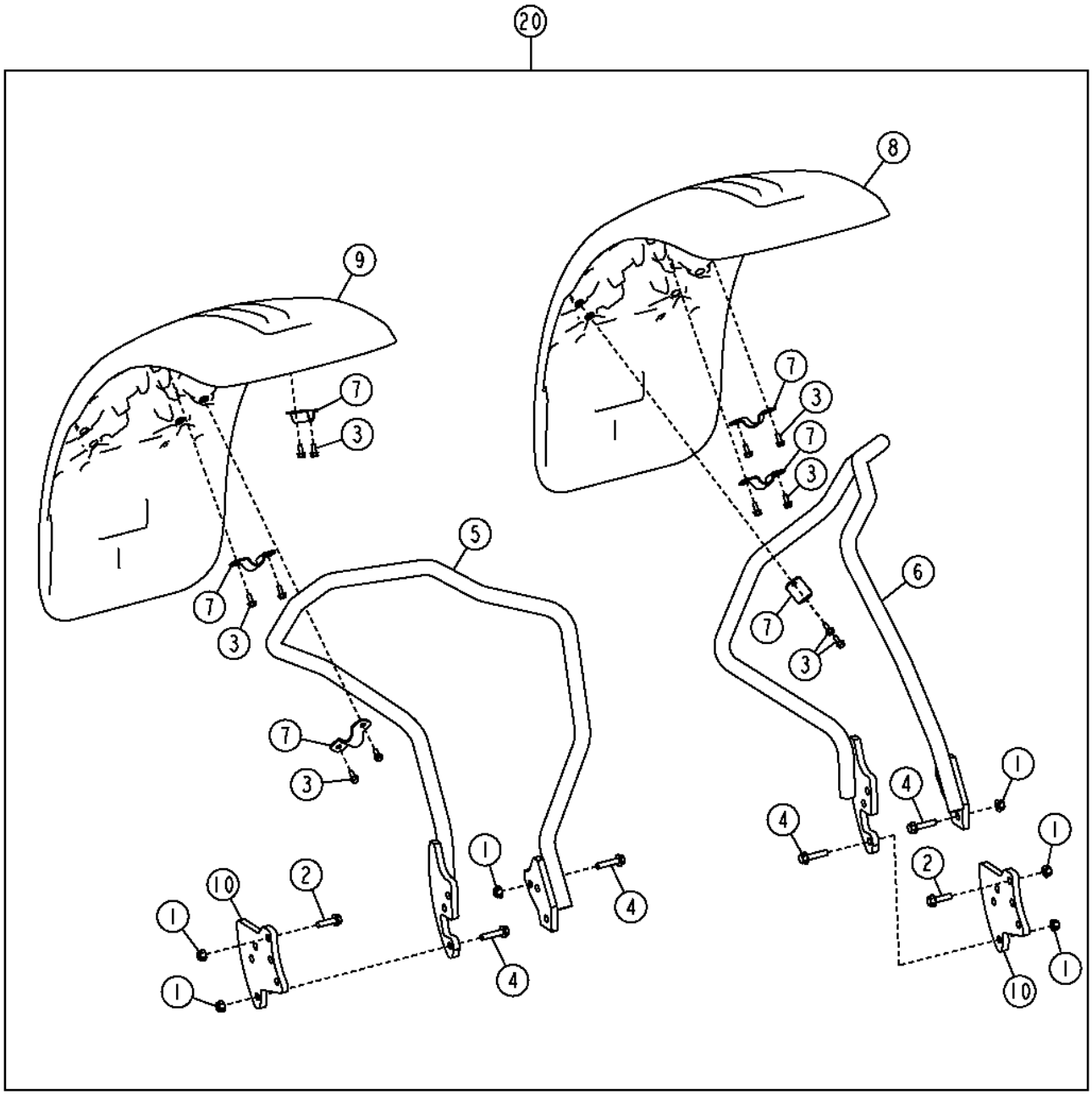

TX1060953

Pos.	*Ref.*	*Descripción*	*Cant.*	*Núm. de serie*	*Notas*
1	14M7299	Tuerca con brida	18		M12
2	19M7813	Tornillo	6		M12 X 45
3	19M7866	Tornillo	12		M8 X 20
4	19M8112	Tornillo	12		M12 X 55
5	AT316709	Soporte	1		(RH)
6	AT316710	Soporte	1		(LH)
7	R214344	Abrazadera	6		
8	RE223406	Guardabarros	1		(LH)
9	RE223407	Guardabarros	1		(RH)
10	T234214	Refuerzo	2		
20	**AT345815**	**Kit de guardabarros**	**1**		**(WHOLE GOODS)**

Rear Fenders
Ailes arrière
Задние крылья
Guardabarros traseros

TX1054736 A.1

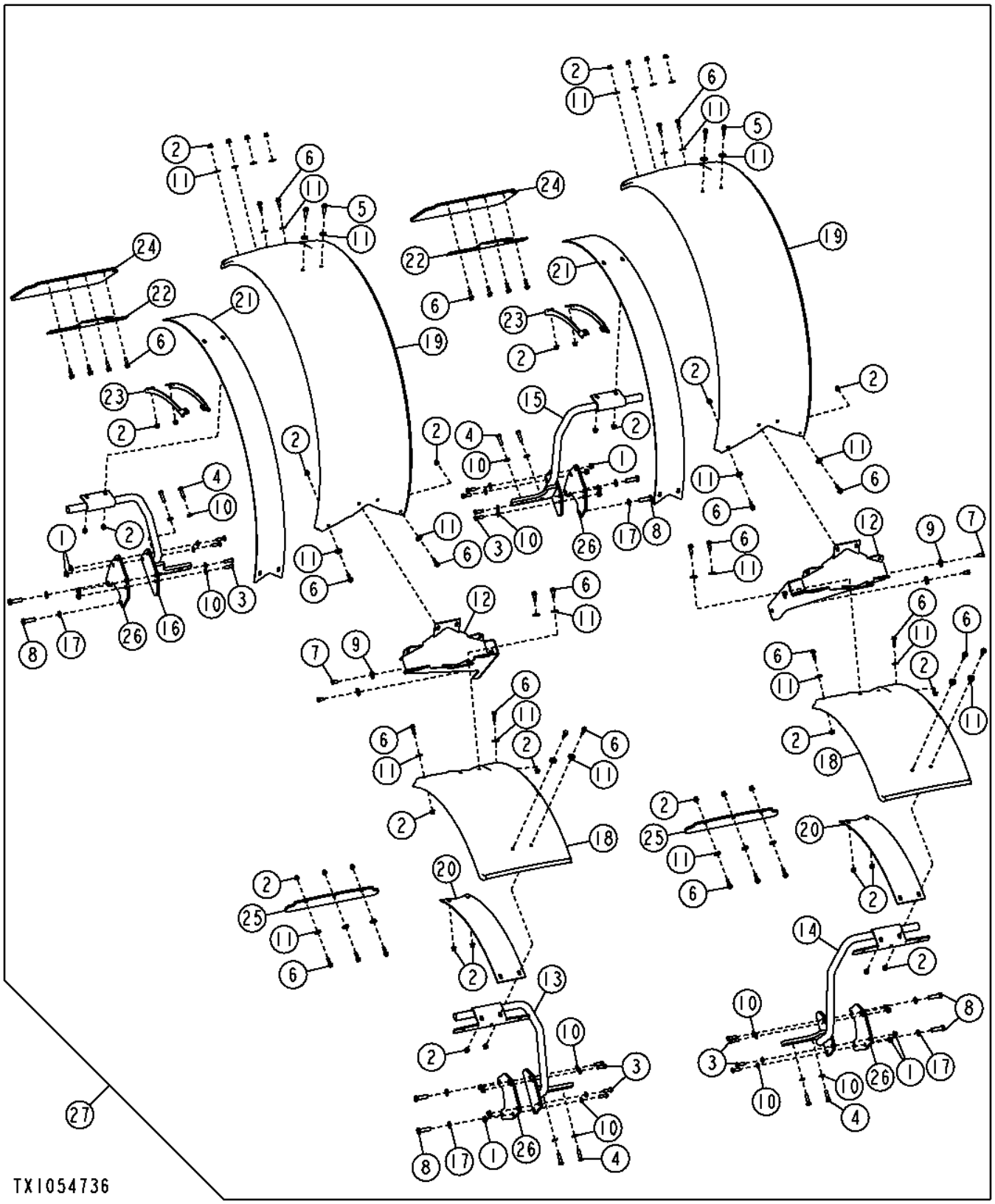

Pos.	*Ref.*	*Descripción*	*Cant.*	*Núm. de serie*	*Notas*
1	14M7299	Tuerca con brida	16		M12
2	14M7400	Tuerca de seguridad	42		M10
3	19M7403	Tornillo	16		M12 X 35
4	19M7496	Tornillo	8		M12 X 45
5	19M7804	Tornillo	4		M10 X 40
6	19M7835	Tornillo	38		M10 X 35
7	19M8017	Tornillo	4		M12 X 20
8	19M8295	Tornillo	8		M16 X 55
9	24M7180	Arandela	4		13 X 37 X 3 MM
10	24M7240	Arandela	24		13 X 25 X 3 MM
11	24M7296	Arandela	42		10.500 X 30 X 2.500 MM
12	AT346419	Soporte	2		
13	AT346420	Apoyo	1		
14	AT346421	Apoyo	1		
15	AT347052	Apoyo	1		
16	AT347053	Apoyo	1		
17	R135543	Arandela	8		17 X 30 X 3 MM (0.669" X 1.181" X 0.118")
18	T235404	Guardabarros	2		
19	T235405	Guardabarros	2		
20	T235410	Placa	2		
21	T235411	Placa	2		
22	T235412	Soporte	2		
23	T244729	Soporte	4		
24	T246625	Faldillas	2		
25	T246626	Faldillas	2		
26	T257422	Soporte	4		
27	**AT348939**	**Kit de guardabarros**	**1**		**(WHOLE GOODS)**

Radio and Speakers Field Kit
Radio and Speakers Field Kit
Radio and Speakers Field Kit
Radio and Speakers Field Kit

TX1057032 A.1

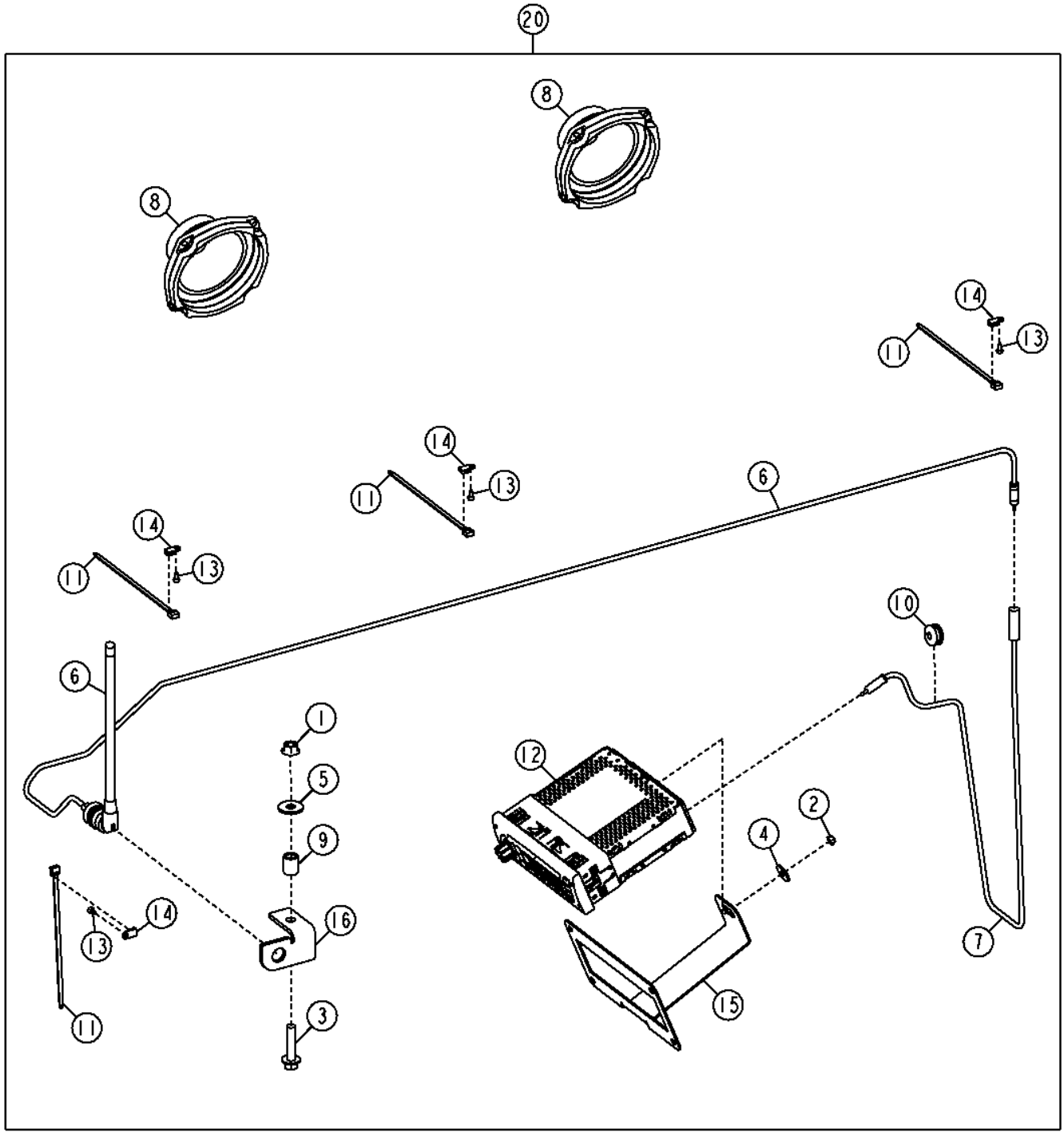

TX1057032

Pos.	*Ref.*	*Descripción*	*Cant.*	*Núm. de serie*	*Notas*
1	14M7296	Tuerca con brida	1		M10
2	14M7375	Tuerca con brida	1		M5
3	19M7805	Tornillo	1		M10 X 45
4	24M7100	Arandela	1		6.600 X 22 X 2 MM
5	24M7296	Arandela	1		10.500 X 30 X 2.500 MM
6	AT199388	Antena	1	-627079	(ALSO ORDER 24H1296)
	AT379617	Antena	1	627080-	
7	AT302520	Cable de antena	1		
8	AT342588	Altavoz	2		
9	H140461	Casquillo	1		
10	R28193	Pasamuros	1		
11	R44302	Cinta de atar	4		
12	RE289629	Radio	1		
13	T185769	Tornillo	4		
14	T187394	Anclaje	4		
15	T203389	Soporte	1		
16	T204635	Soporte	1		
20	**AT300765**	**Kit de radio**	**1**		**(WHOLE GOODS)**

Interior Rear View Mirror
Rétroviseur l'intérieur
Внутреннее зеркало заднего вида
Retrovisor de interior

T203162 A.1

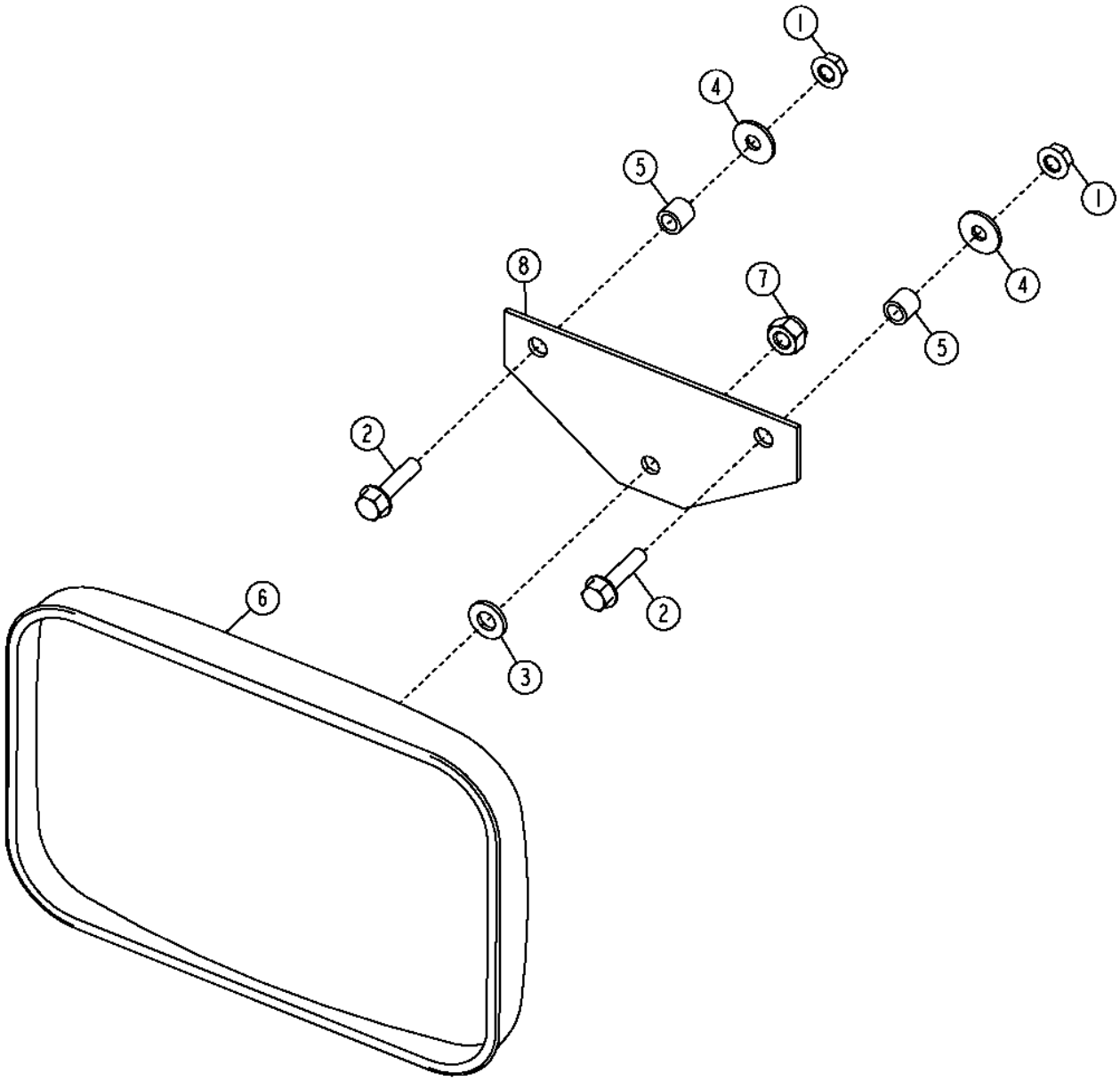

T203162

Pos.	*Ref.*	*Descripción*	*Cant.*	*Núm. de serie*	*Notas*
1	14M7298	Tuerca con brida	2		M8
2	19M7897	Tornillo	2		M8 X 35
3	24M7239	Arandela	1		10.700 X 21 X 2.500 MM
4	24M7298	Arandela	2		8.400 X 25 X 2 MM
5	28H3450	Espaciador	2		0.364" X 0.540" X 1/2"
6	AT157226	Espejo retrovisor	1		
7	T11234	Tuerca de seguridad	2		
8	T145360	Placa	1		

Exterior Mirror
Miroir extérieur
Наружное зеркало
Espejo exterior

TX1048326 A.1

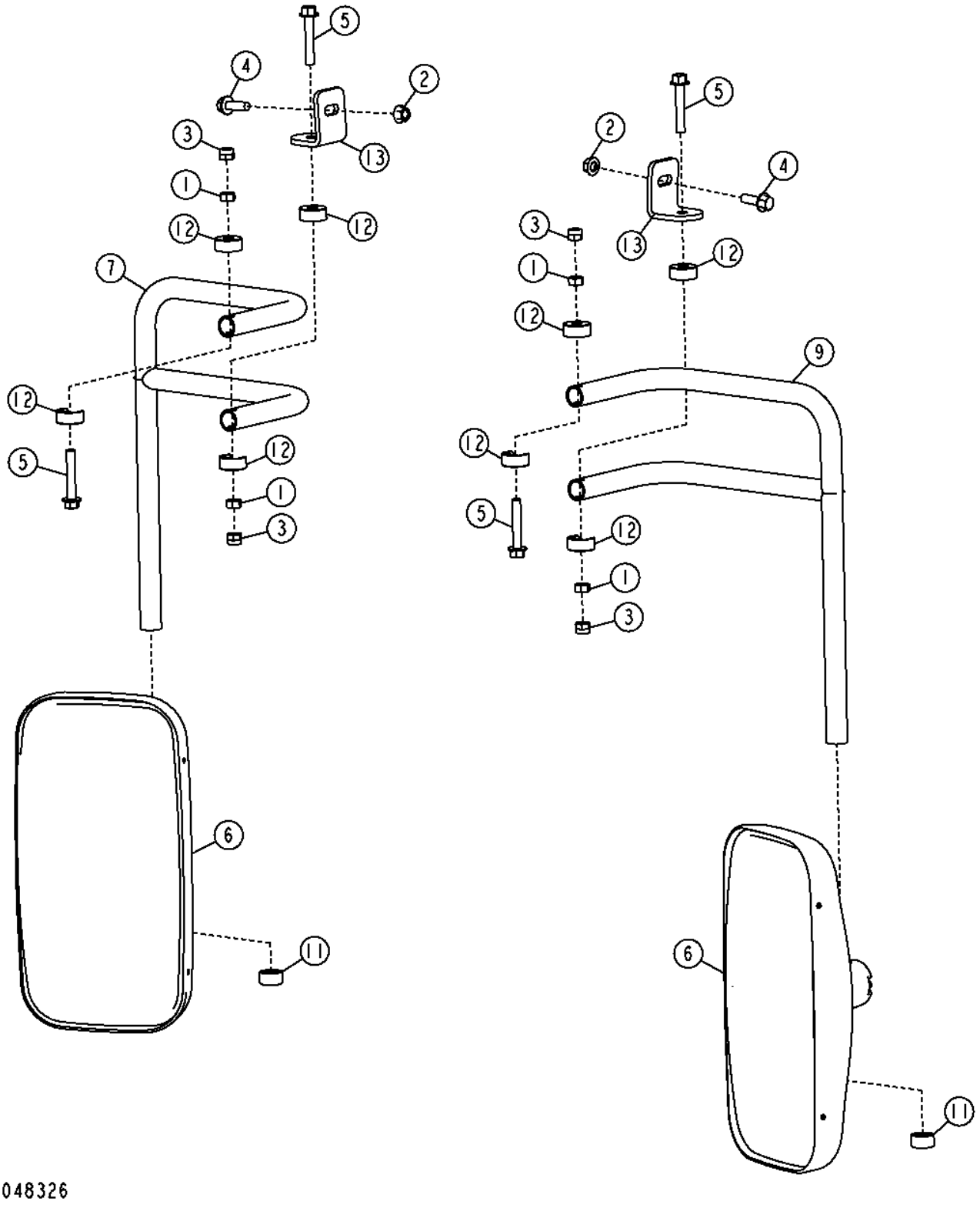

Pos.	*Ref.*	*Descripción*	*Cant.*	*Núm. de serie*	*Notas*
1	14M7274	Tuerca	4		M10
2	14M7296	Tuerca con brida	2		M10
3	14M7517	Tuerca de seguridad	4		M10
4	19M7786	Tornillo	2		M10 X 30
5	19M7807	Tornillo	4		M10 X 60
6	AT356101	Espejo retrovisor	2		
7	AT357538	Nervio	1		
9	AT357539	Nervio	1		
11	T174201	Tapa	2		
12	T174203	Semiabrazadera	8		
13	T245144	Ángulo	2		

Heated Mirror
Rétroviseur chauffant
Обогр. зеркало
Espejo calentado

TX1048390 A.1

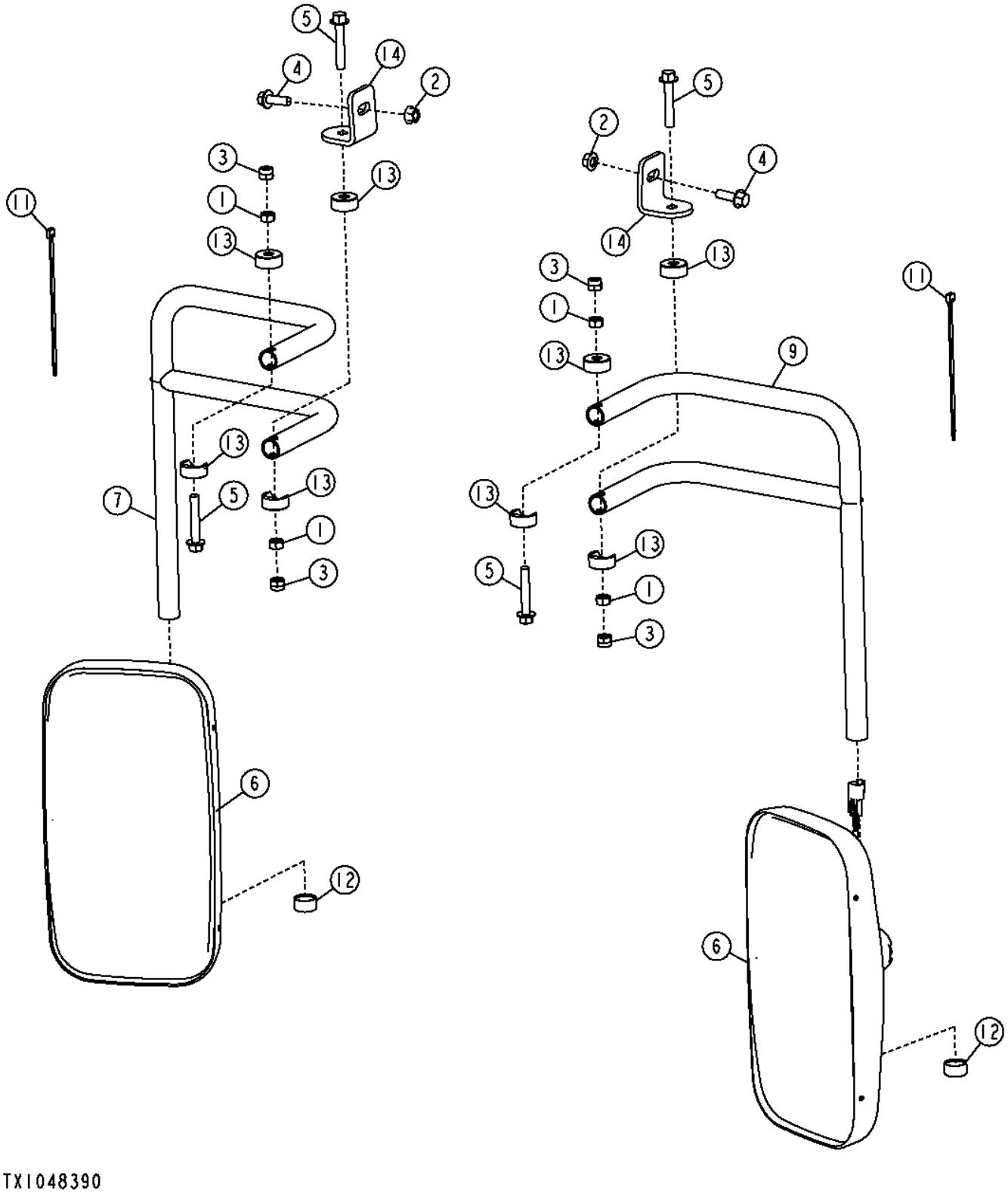

Pos.	*Ref.*	*Descripción*	*Cant.*	*Núm. de serie*	*Notas*
1	14M7274	Tuerca	4		M10
2	14M7296	Tuerca con brida	2		M10
3	14M7517	Tuerca de seguridad	4		M10
4	19M7786	Tornillo	2		M10 X 30
5	19M7807	Tornillo	4		M10 X 60
6	AT356100	Espejo retrovisor	2		
7	AT357538	Nervio	1		
9	AT357539	Nervio	1		
11	R44302	Cinta de atar	11		
12	T174201	Tapa	2		
13	T174203	Semiabrazadera	8		
14	T245144	Ángulo	2		

Fire Extinguisher and Bracket
Extincteur et support
Огнетушитель и кронштейн
Escuadra y extinguidor de incendios

T202720 A.1

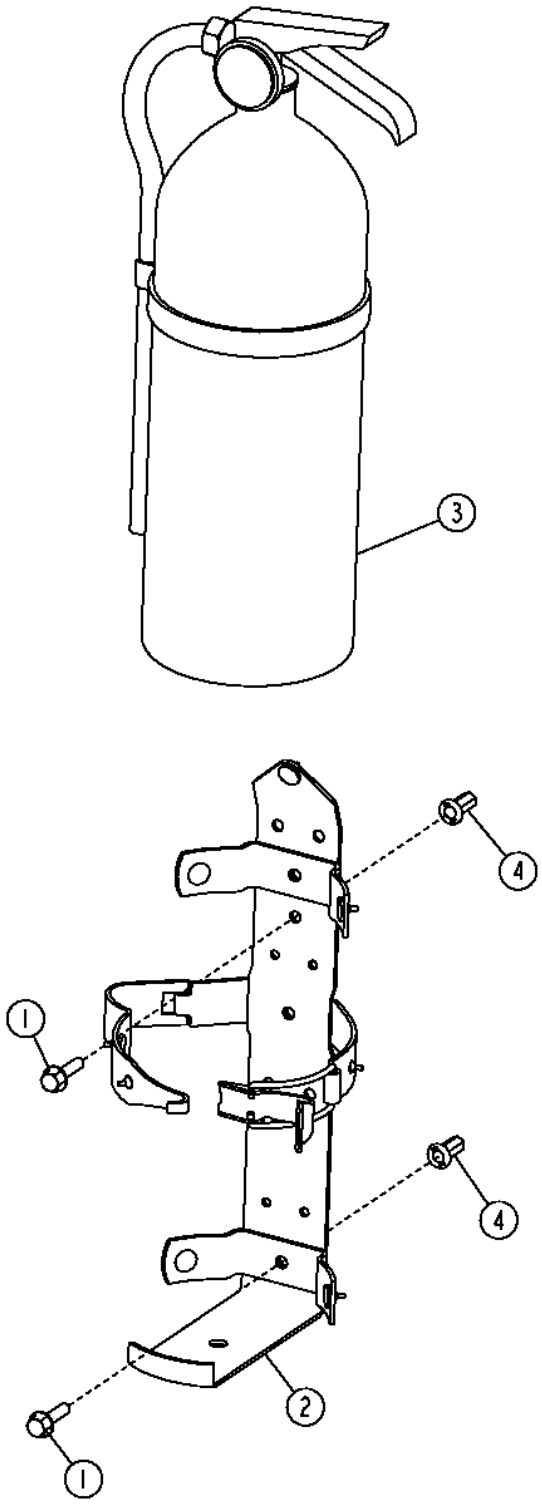

T202720

Pos.	*Ref.*	*Descripción*	*Cant.*	*Núm. de serie*	*Notas*
1	19M7863	Tornillo	2		M6 X 25
2	AT189390	Soporte	1		
3	AT189487	Extintor	1		
4	T196078	Tuerca	2		

Horn
Klaxon
Гудок
Bocina

TX1056902 A.1

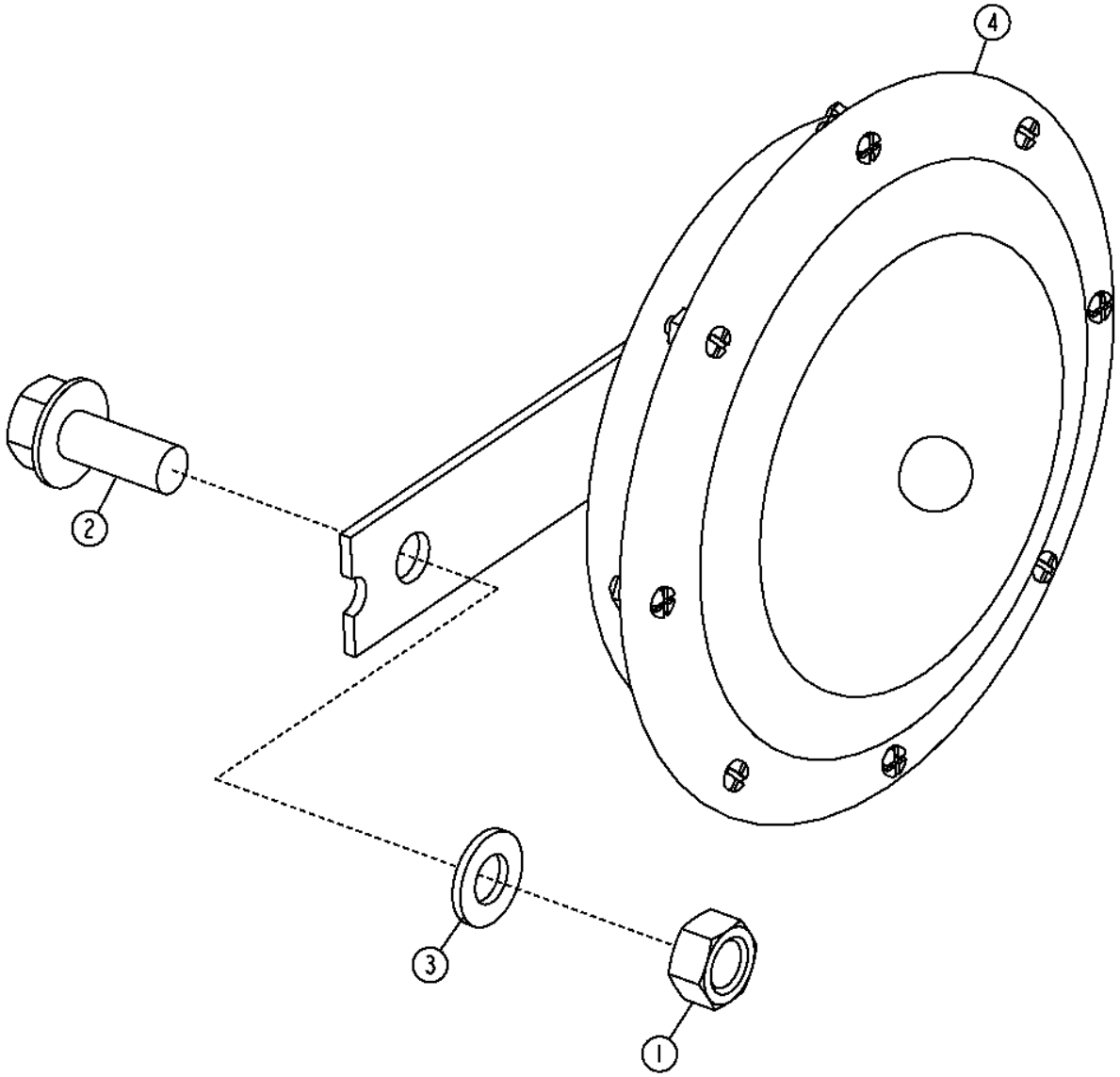

TX1056902

Pos.	*Ref.*	*Descripción*	*Cant.*	*Núm. de serie*	*Notas*
1	14M7273	Tuerca	1		M8
2	19M7866	Tornillo	1		M8 X 20
3	24M7055	Arandela	1		8.400 X 16 X 1.600 MM
4	AT226282	Bocina	1		

Backup Alarm
Avertisseur sonore de marche arrière
Звуковой сигнал заднего хода
Alarma de retroceso

TX1049010 A.1

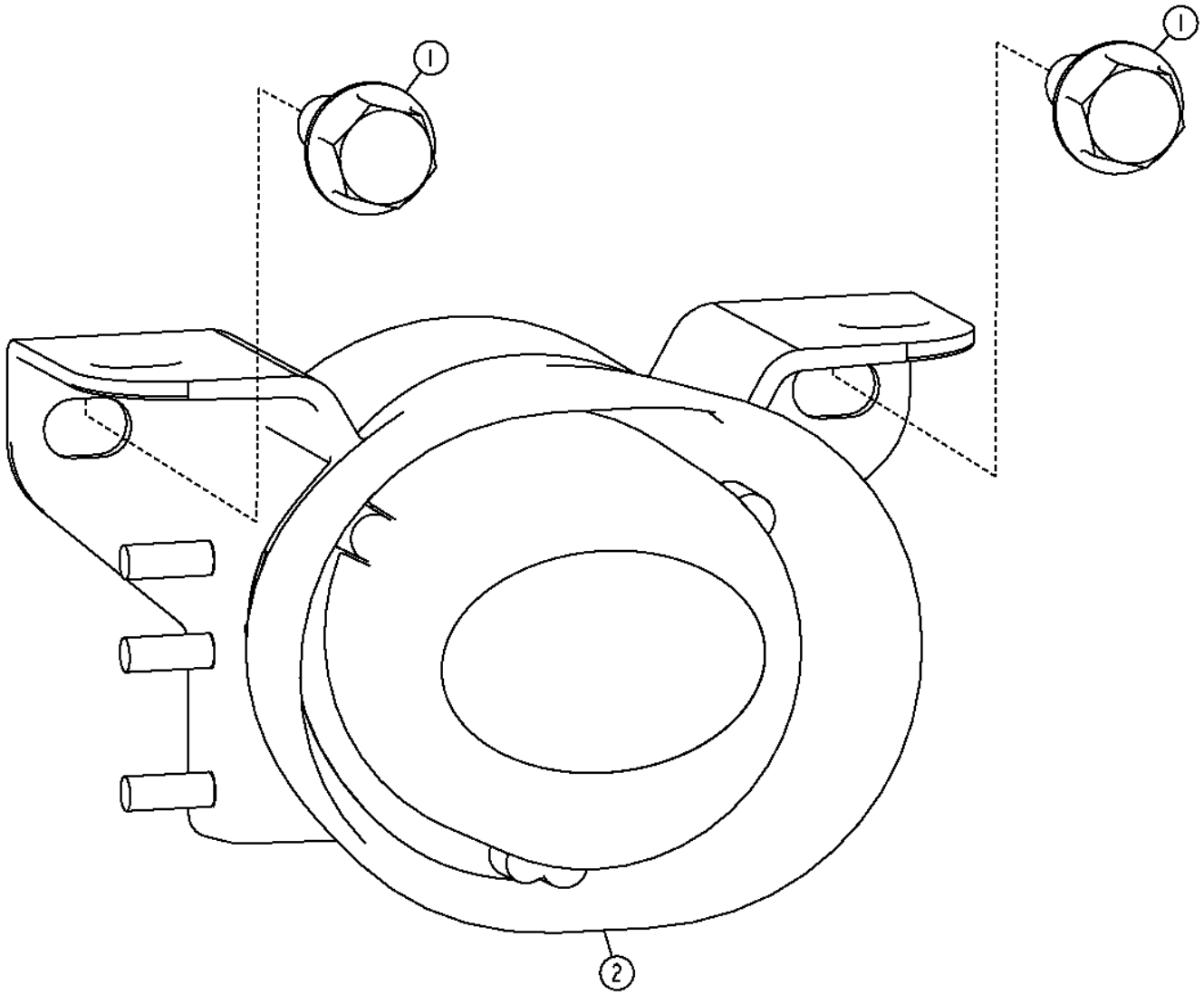

TX1049010

Pos.	*Ref.*	*Descripción*	*Cant.*	*Núm. de serie*	*Notas*
1	19M7866	Tornillo	2		M8 X 20
2	AT335267	Alarma de desplazamiento	1		

Rear Camera
Caméra arrière
Задняя камера
Cámara trasera

TX1049564 A.1

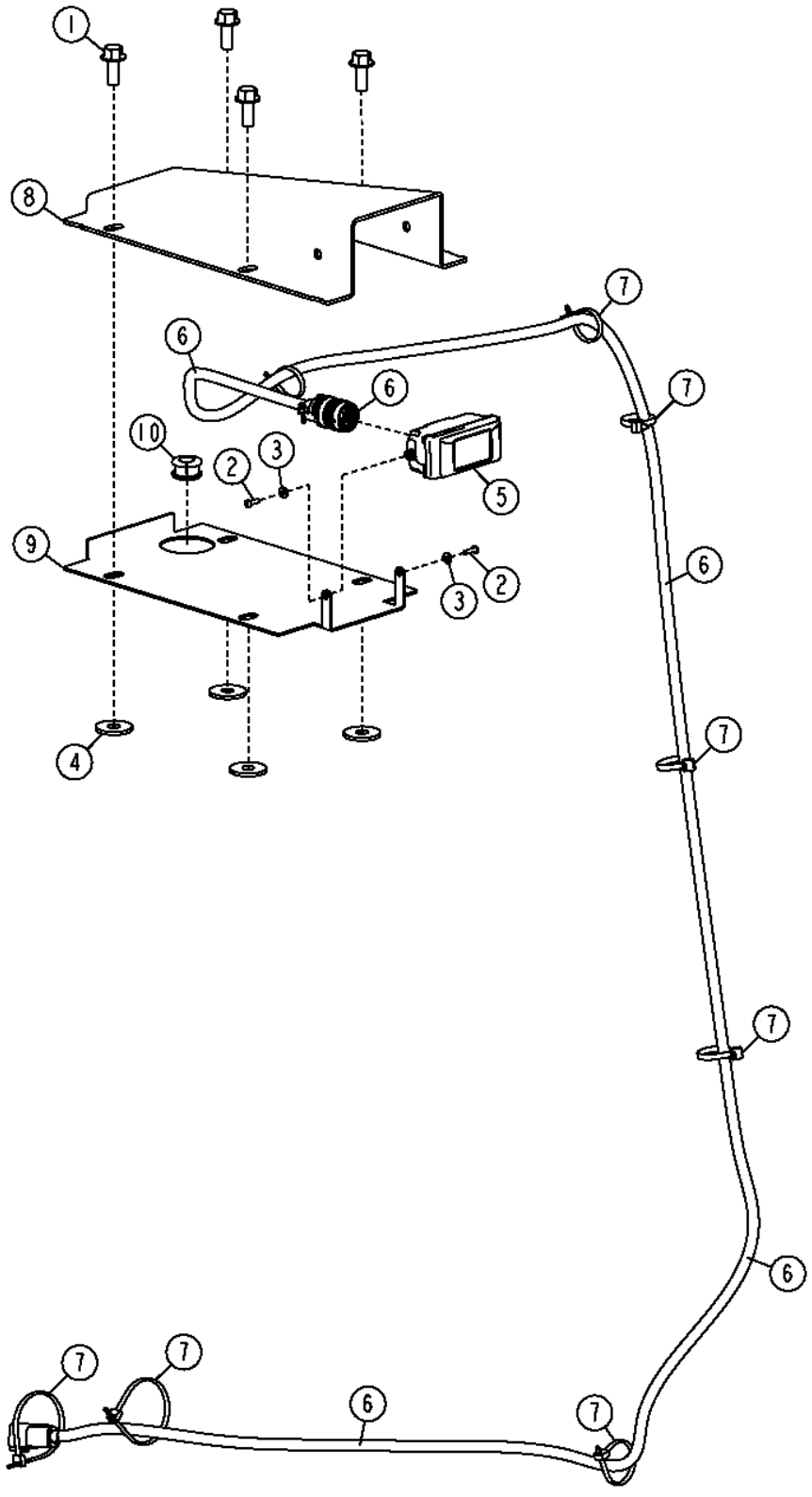

TX1049564

Pos.	*Ref.*	*Descripción*	*Cant.*	*Núm. de serie*	*Notas*
1	19M7785	Tornillo	4		M10 X 25
2	21H1290	Tornillo	2		0.138" X 1/2"
3	24H1281	Arandela	2		5/32" X 3/8" X 0.049"
4	24M7101	Arandela	4		11 X 34 X 3 MM
5	AT338270	Equipamiento de audio/video	1		
6	AT344656	Grupo de cables	1		
7	R44302	Cinta de atar	7		
8	T232966	Soporte	1		
9	T233023	Soporte	1		
10	T240900	Pasamuros	1		

Tool Box
Boîte à outils
Инструментальный ящик
Caja de herramientas

TX1048407 A.1

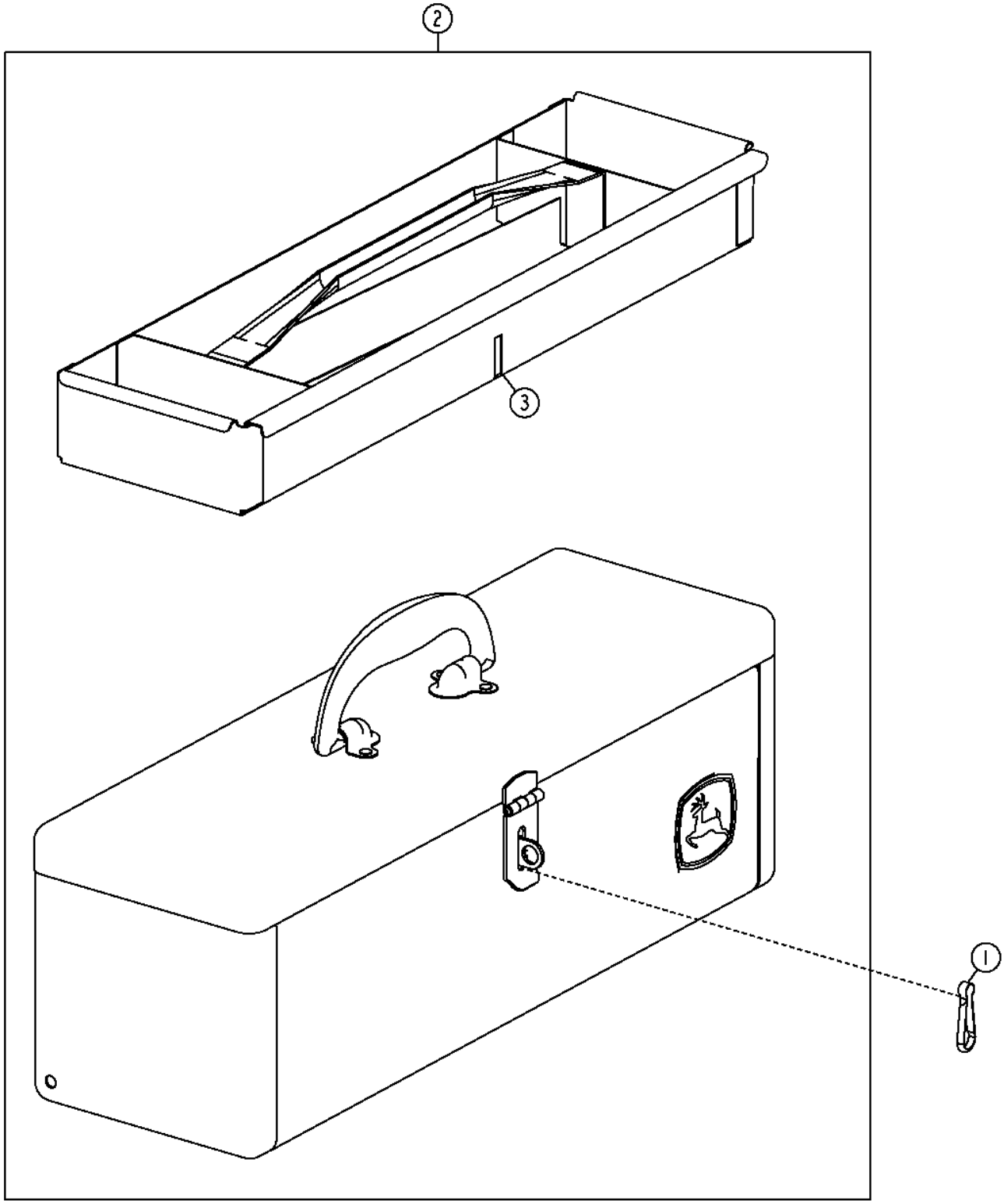

TX1048407

Pos.	*Ref.*	*Descripción*	*Cant.*	*Núm. de serie*	*Notas*
1	99M7039	Gancho	1		
2	AT370248	Caja de herramientas	1		
	T23027	Pasador	1		
3	RE275593	Bandeja	1		

Front Window Sun Visor
Pare-soleil avant
Солнцезащ. коз. пер. окна
Parasol frente

TX1048409 A.1

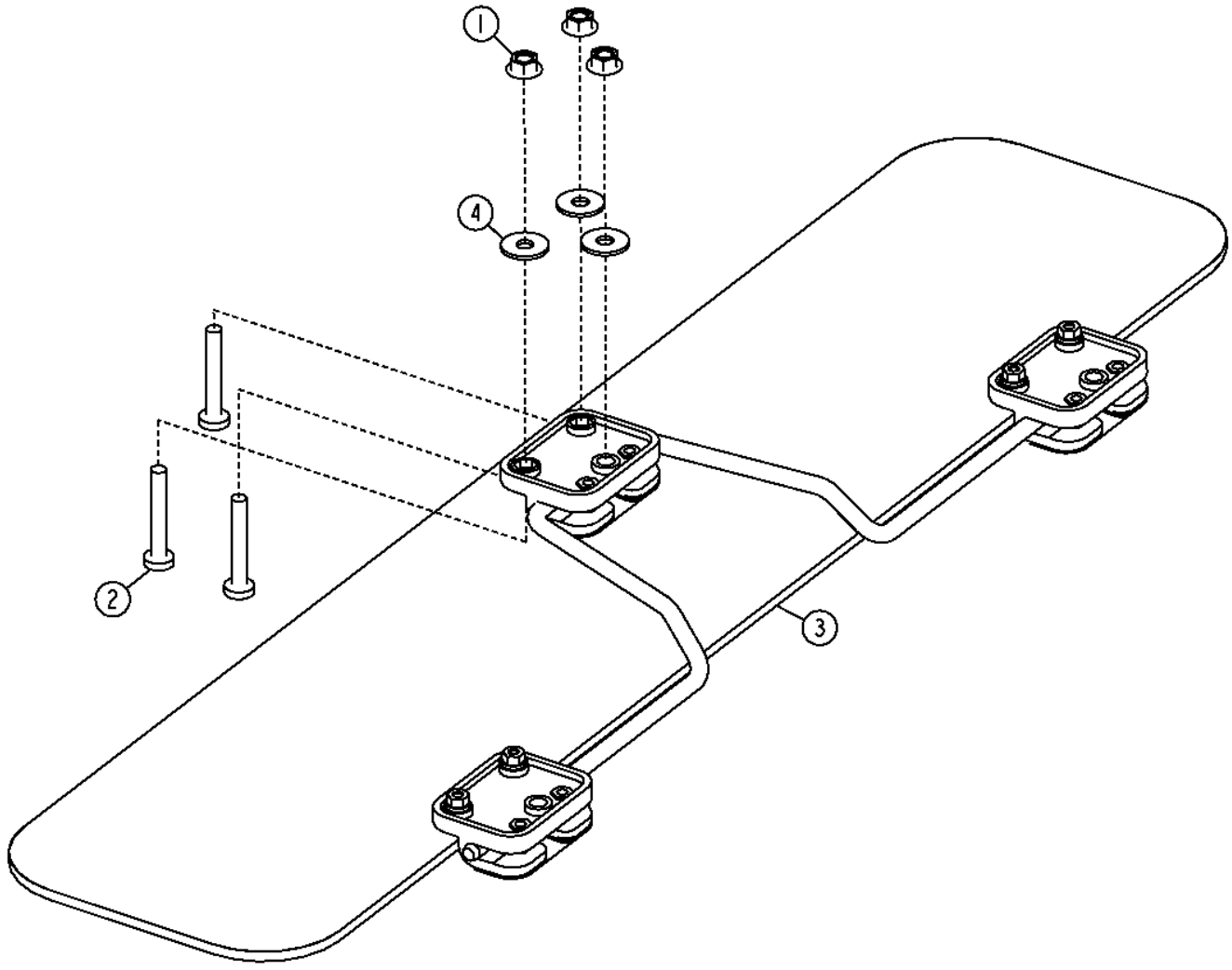

TX1048409

Pos.	*Ref.*	*Descripción*	*Cant.*	*Núm. de serie*	*Notas*
1	14M7528	Tuerca de seguridad	3		M6, (SUB FOR 14M7303), Esta aplicación
2	21M7403	Tornillo	3		M6 X 40
3	AT306350	Parasol	1		
4	24H1821	Arandela	3		9/32" X 47/64" X 1/16", (SUB FOR T134530)

Rear Window Sun Visor
Pare-soleil de glace arrière
Солнцезащитный козырек заднего окна
Visera de ventana trasera

T203172 A.1

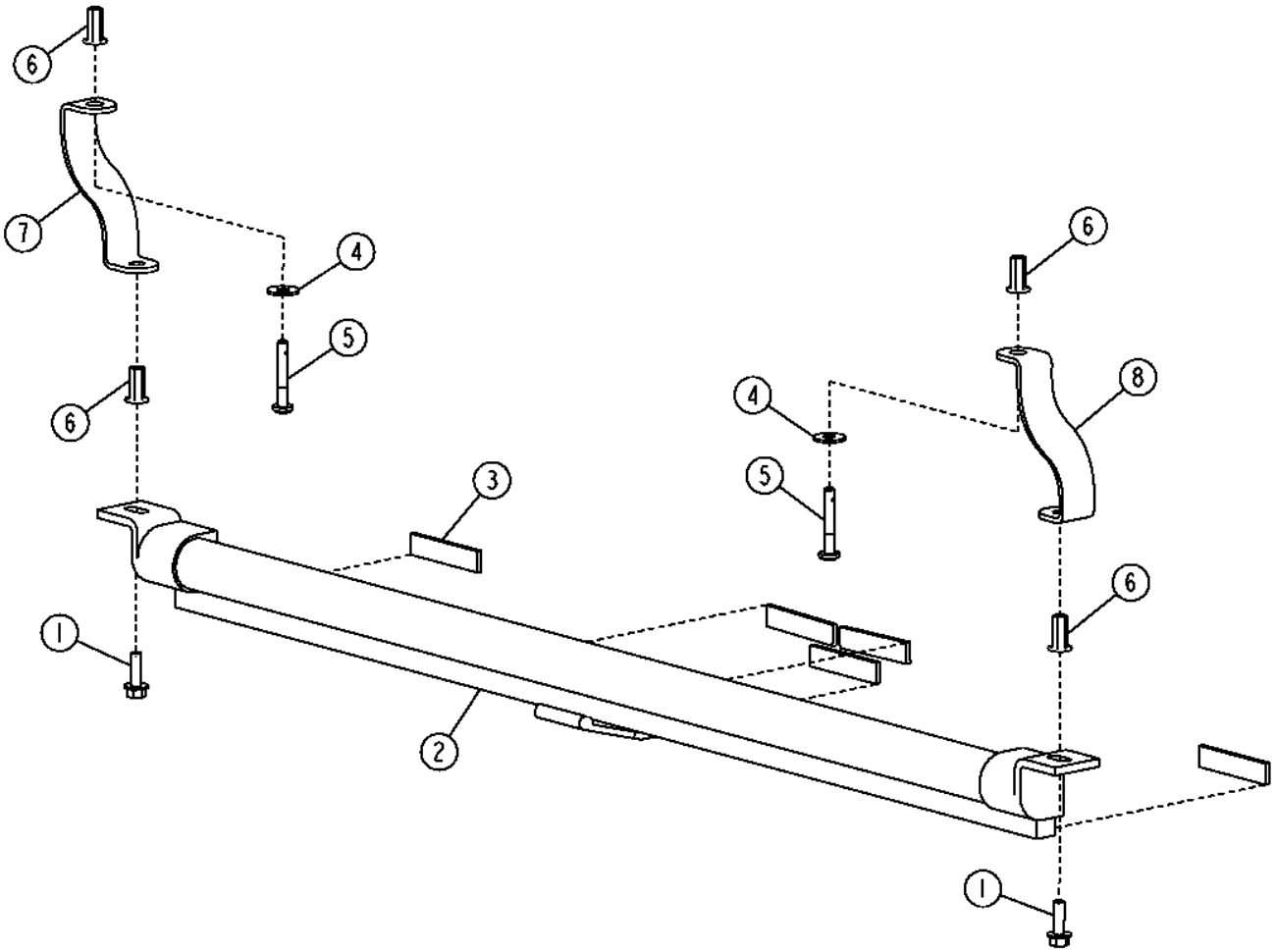

T203172

Pos.	*Ref.*	*Descripción*	*Cant.*	*Núm. de serie*	*Notas*
1	19M7862	Tornillo	2		M6 X 20
2	AT305193	Cortina	1		
3	.....	Aislante	1		(MAKE FROM T59938) (CTL 0.2 ft.)
4	24H1821	Arandela	2		9/32" X 47/64" X 1/16"
5	21M7403	Tornillo	2		M6 X 40
6	T196077	Tuerca	4		
7	T204938	Soporte	1		(ALSO ORDER (2) T196077)
8	T205088	Soporte	1		(ALSO ORDER (2) T196077)

Slow Moving Vehicle Sign
Signal de véhicule lent
Знак тихоходного транспортного средства
Etiqueta de vehículo de movimiento lento

TX1058338 A.1

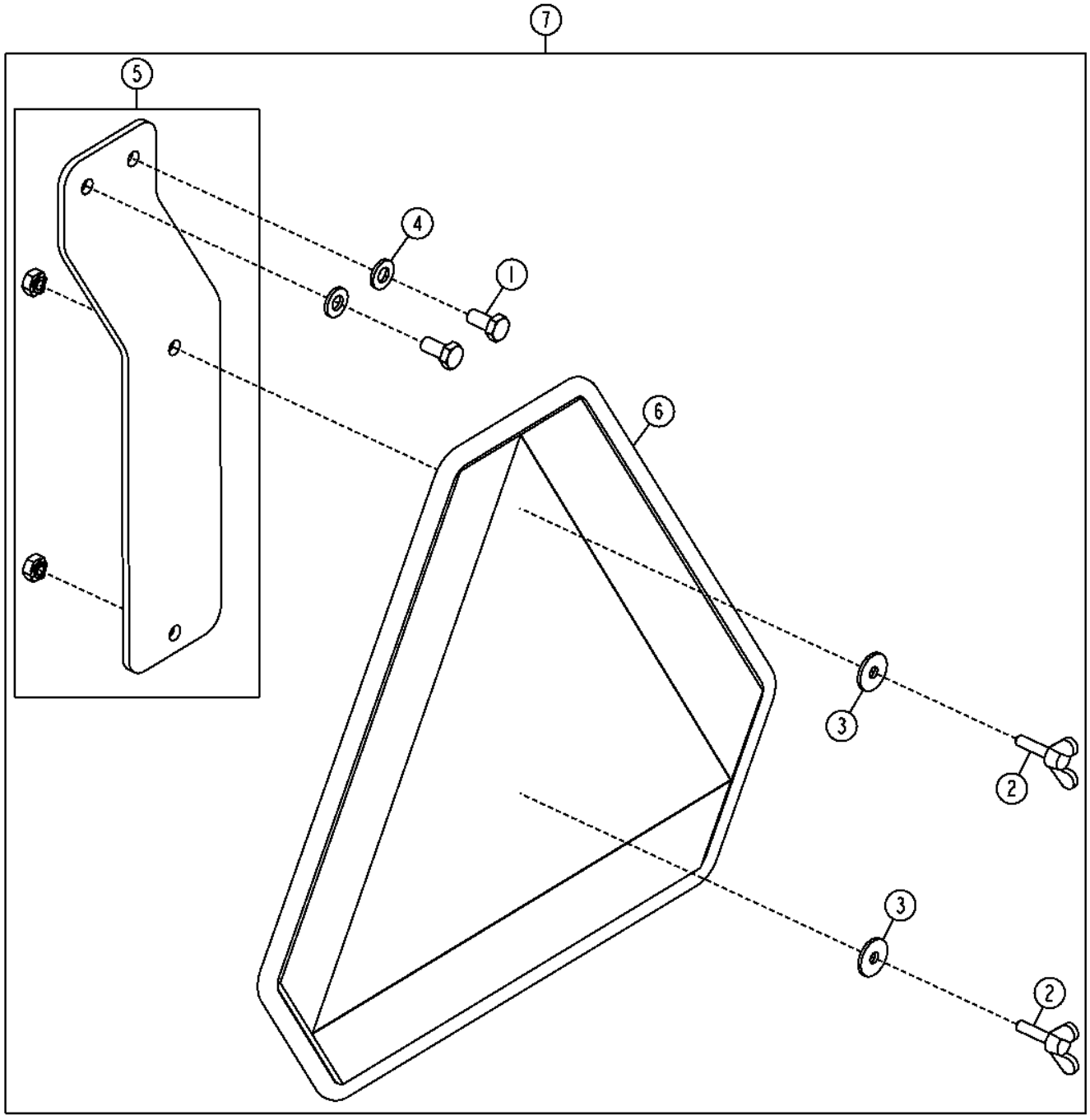

TX1058338

Pos.	*Ref.*	*Descripción*	*Cant.*	*Núm. de serie*	*Notas*
1	19M7932	Tornillo	2		M8 X 16
2	21M7344	Tornillo	2		M6 X 25
3	24M7100	Arandela	2		6.600 X 22 X 2 MM
4	24M7238	Arandela	2		8.700 X 17 X 2 MM
5	AT364652	Soporte	1		
6	JD5929	Distintivo SMV	1		
7	**AT339396**	**Conjunto de modificación**	**1**		**(WHOLE GOODS)**

Main Hydraulic Pump
Distributeur chenille/palan
Главный гидравл. насос
Bomba - accesorio

TX1053620 A.1

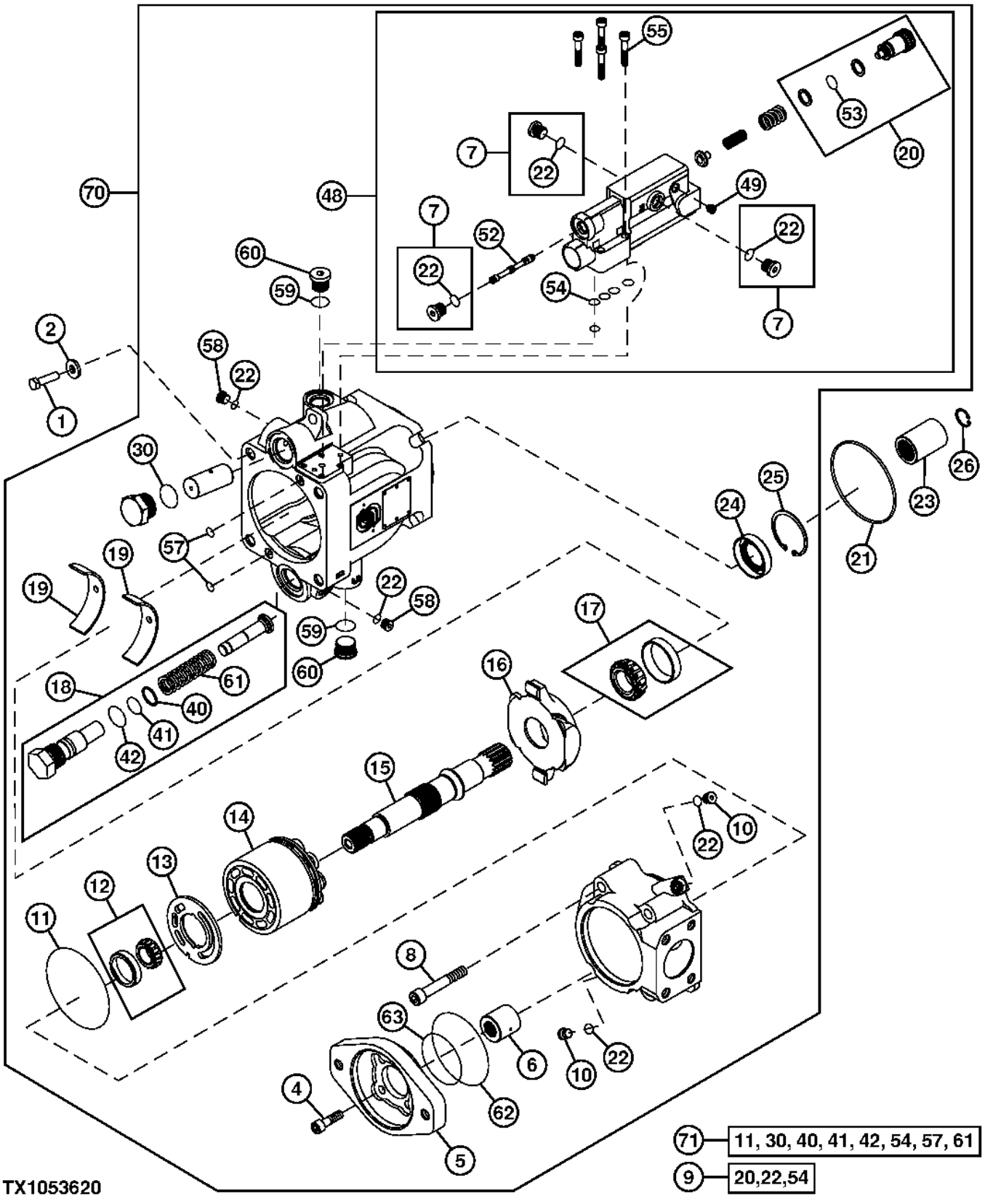

Pos.	*Ref.*	*Descripción*	*Cant.*	*Núm. de serie*	*Notas*
1	19M7496	Tornillo	4		M12 X 45
2	T29342	Arandela	4		13.487 X 31.750 X 4.572 MM (17/32" X 1-1/4" X 0.180")
4	19M8440	Tornillo	4		M10 X 25
5	.....	Placa	1		Adaptador
6	T208291	Hembra acoplam. hidrául.	1		
7	T176425	Tapón	3		
8	.....	Tornillo	4		
9	AT305110	Juego de retenes	1		
10	T54904	Unión de racor	2		
11	N203952	Anillo tórico	1		
12	AT191366	Juego de rodamientos	1		
13	T188686	Placa	1		
14	AT196346	Bloque de cilindros	1		Contiene pistones de bomba y caja
15	T185138	Eje de mando	1		
16	AT280244	Placa deslizante	1		Conjunto de placa inclinable
17	AT191367	Juego de rodamientos	1		
18	AT191369	Juego recambio de pistón	1		
19	AT191368	Cojinete	2		Placa inclinable
20	.....	Tapón	1		(ORDER AT191371)
21	F37030250	Anillo tórico	1		
22	R28782	Anillo tórico	6		
23	4001456	Manguito	1		
24	T185183	Retén	1		
25	T185254	Anillo elástico	1		
26	F39000106	Anillo elástico	1		
30	T24212	Anillo tórico	1		
40	T185185	Anillo reforzador	1		
41	T76938	Anillo tórico	1		
42	T24212	Anillo tórico	1		
48	AT199076	Kit de bombas	1		Control de bomba
49	T188687	Tornillo	1		
52	T190243	Carrete	1		
53	.....	Anillo tórico	1		
54	T185181	Anillo	4		
55	T185186	Tornillo	4		
57	T185184	Anillo	2		
58	T54904	Unión de racor	2		
59	M45387	Anillo tórico	2		
60	M74877	Tapón	2		
61	T185135	Muelle	1		
62	T42302	Anillo tórico	1		
63	E65288	Anillo tórico	1		
70	AT302661	Bomba hidráulica	1		
71	AT191371	Juego de retenes	1		Reacondicionamiento de bomba

Main Control Valve Mounting Brackets
Supports de montage de distributeur principal
Уст. кронштейны главного рег. клапана
Escuadras de montaje de válvula de control principal

TX1048520 A.1

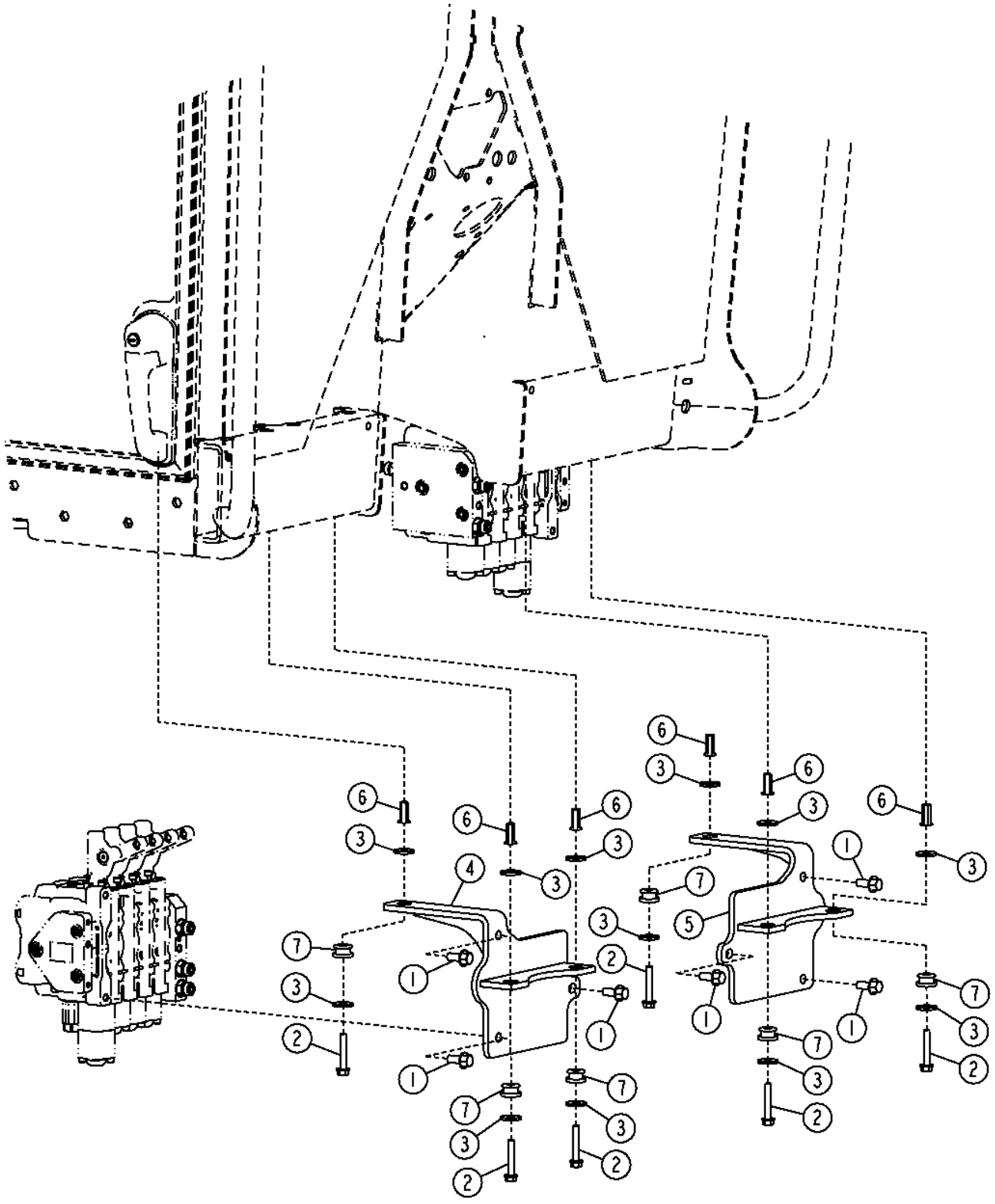

Pos.	*Ref.*	*Descripción*	*Cant.*	*Núm. de serie*	*Notas*
1	19M7785	Tornillo	6		M10 X 25
2	19M7800	Tornillo	6		M8 X 50
3	24M7024	Arandela	12		9 X 28 X 3 MM
4	AT303129	Soporte	1		
5	AT303678	Soporte	1		
6	T196080	Tuerca	6		
7	U42208	Aislante	6		

Right 4 Function Control Valve
Distributeur de fonction 4 droite
Правый 4-функциональный регулирующий клапан
Válvula de control derecha de 4 funciones

TX1048525 A.1

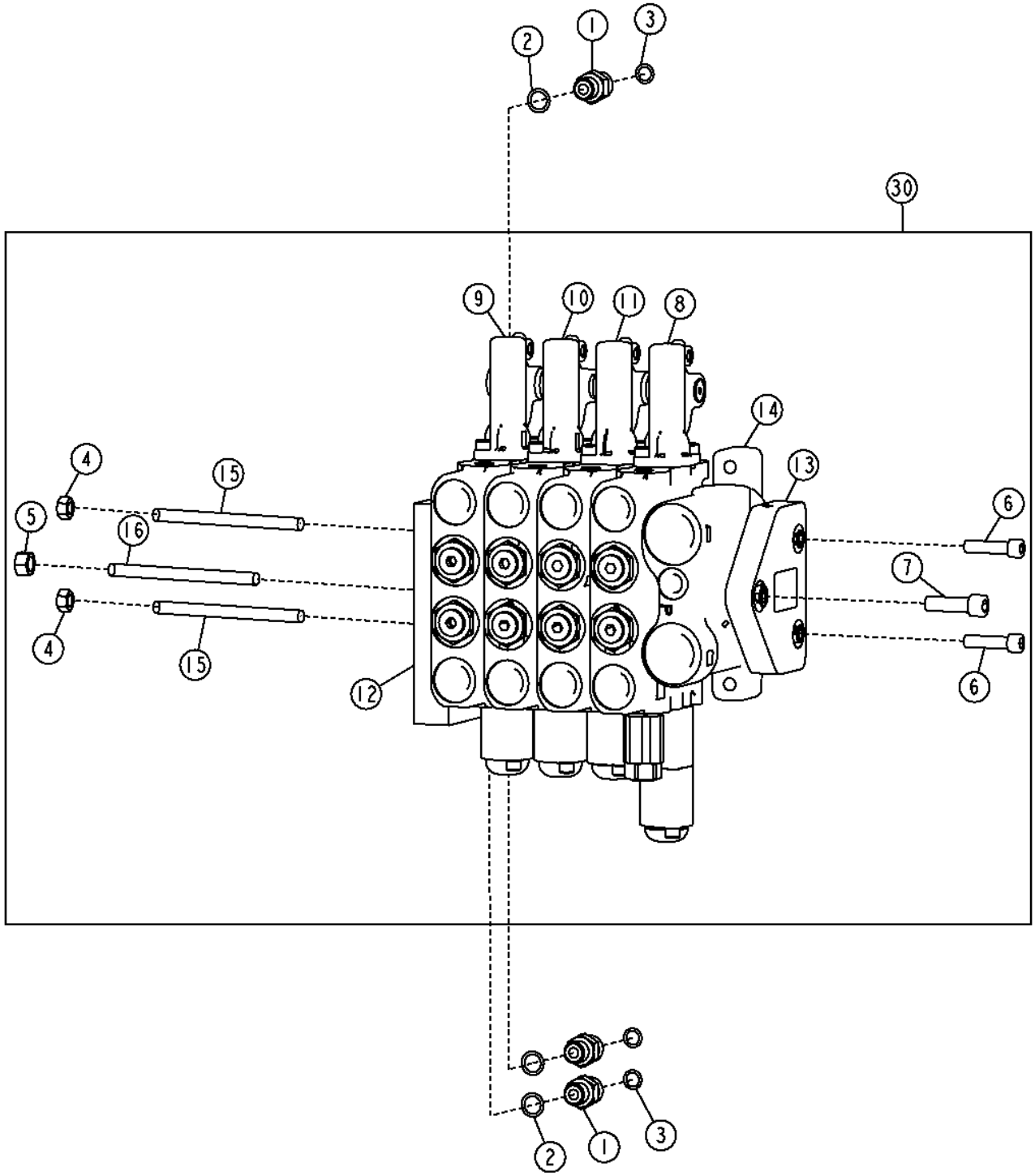

Pos.	*Ref.*	*Descripción*	*Cant.*	*Núm. de serie*	*Notas*
1	38H1160	Racor adaptador	3		
2	R26448	Anillo tórico	3		
3	T77613	Anillo tórico	3		
4	14H1042	Tuerca	2		5/16"
5	14H1080	Tuerca	1		3/8"
6	19H3920	Tornillo	2		5/16" X 1-1/4"
7	19H3921	Tornillo	1		3/8" X 1-1/4"
8	AT317309	Distribuidor	1		Elevación de hoja derecha
9	AT317316	Distribuidor	1		Dirección trasera
10	AT317317	Distribuidor	1		Desplazamiento lateral de círculo
11	AT317318	Distribuidor	1		Inclinación de ruedas
12	AT317329	Carcasa	1		
13	AT317331	Carcasa	1		
14	AT327176	Carcasa	1		Sección de válvula de entrada central
15	T213026	Espárrago	2		
16	T213029	Espárrago	1		
30	AT326751	Distribuidor	1		

Left 4 Function Control Valve
Distributeur de fonction 4 gauche
Левый 4-функциональный регулирующий клапан
Juego de válvula de control izquierda de 4 funciones

TX1048603 A.1

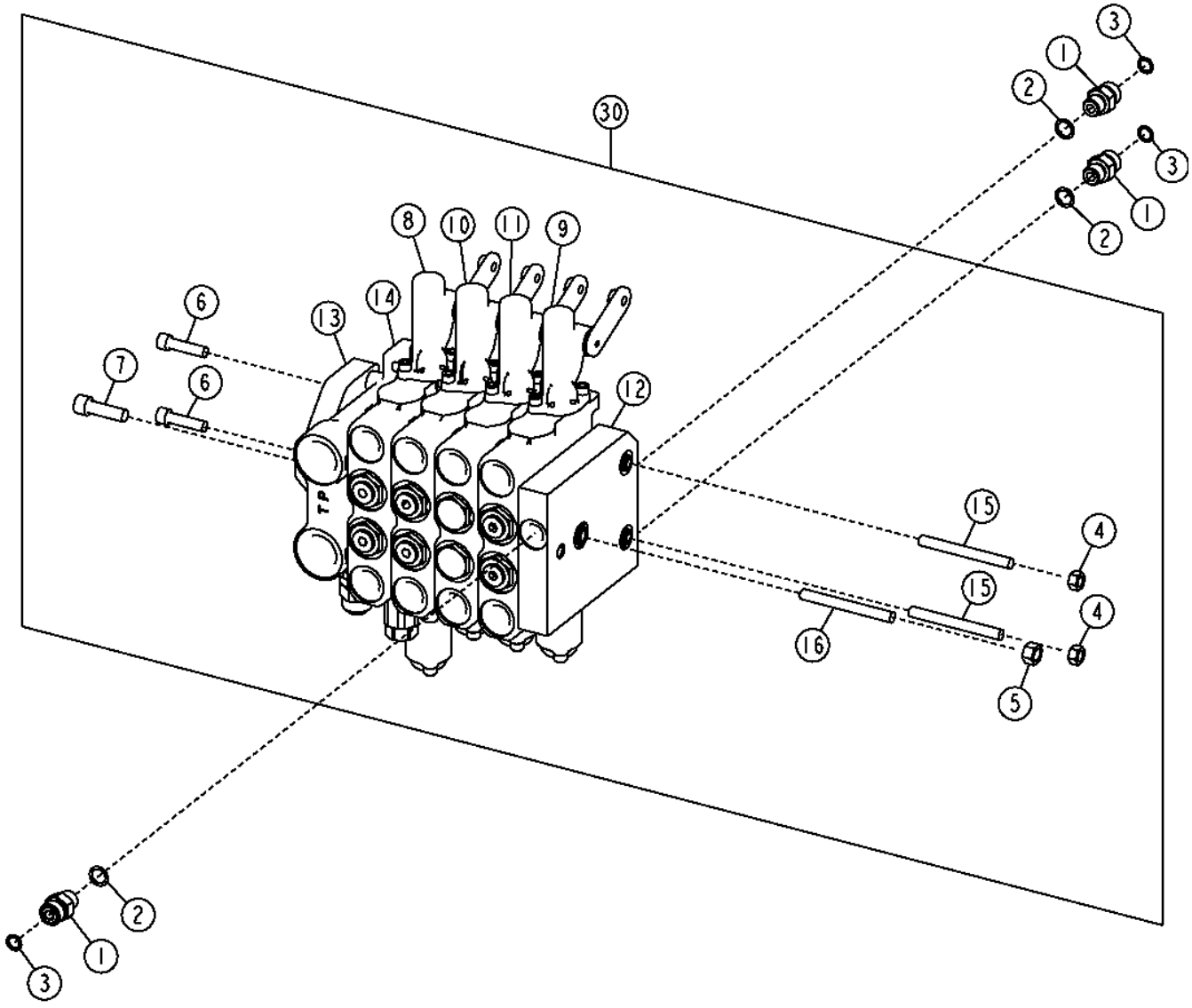

TX1048603

Pos.	*Ref.*	*Descripción*	*Cant.*	*Núm. de serie*	*Notas*
1	38H1160	Racor adaptador	3		
2	R26448	Anillo tórico	3		
3	T77613	Anillo tórico	3		
4	14H1042	Tuerca	2		5/16"
5	14H1080	Tuerca	1		3/8"
6	19H3920	Tornillo	2		5/16" X 1-1/4"
7	19H3921	Tornillo	1		3/8" X 1-1/4"
8	AT317308	Distribuidor	1		Elevación de hoja izquierda
9	AT317315	Distribuidor	1		Inclinación de hoja
10	AT317313	Distribuidor	1		Desplazamiento lateral de hoja
11	AT317314	Distribuidor	1		Rotación de círculo
12	AT317330	Carcasa	1		
13	AT317331	Carcasa	1		
14	AT317307	Carcasa	1		Sección de válvula de entrada central
15	T213026	Espárrago	2		
16	T213029	Espárrago	1		
30	AT302284	Distribuidor	1		

Right 5 Function Control Valve
Distributeur de fonction 5 droite
Правый 5-функциональный регулирующий клапан
Válvula de control derecha de 5 funciones

TX1048619 A.1

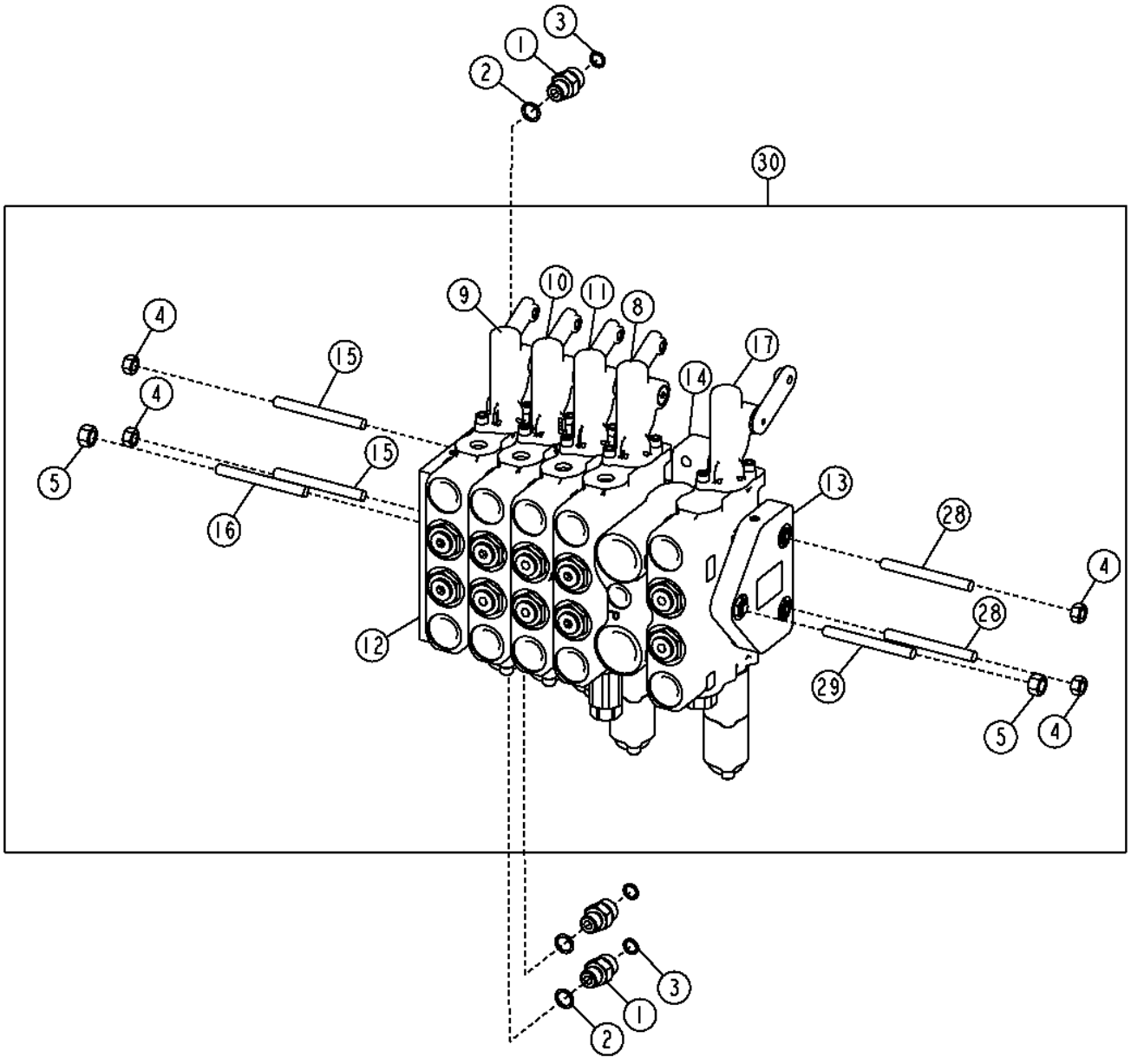

Pos.	*Ref.*	*Descripción*	*Cant.*	*Núm. de serie*	*Notas*
1	38H1160	Racor adaptador	3		
2	R26448	Anillo tórico	3		
3	T77613	Anillo tórico	3		
4	14H1042	Tuerca	4		5/16"
5	14H1080	Tuerca	2		3/8"
8	AT317309	Distribuidor	1		Elevación de hoja derecha
9	AT317316	Distribuidor	1		Dirección trasera
10	AT317317	Distribuidor	1		Desplazamiento lateral de círculo
11	AT317318	Distribuidor	1		Inclinación de ruedas
12	AT317329	Carcasa	1		
13	AT317331	Carcasa	1		
14	AT327176	Carcasa	1		Sección de válvula de entrada central
15	T213026	Espárrago	2		
16	T213029	Espárrago	1		
17	AT317319	Distribuidor	1		Escarificador
28	T213027	Espárrago	2		
29	T213030	Espárrago	1		
30	AT326752	Distribuidor	1		

Right 5 Function Control Valve (Mid Mounted Scarifier)
Distributeur de fonction 5 droite (scarificateur central)
Правый 5-функциональный регулирующего клапана (скарификатор в средней части)
Válvula de control derecha de 5 funciones (escarificador de montaje intermedio)

TX1049001 A.1

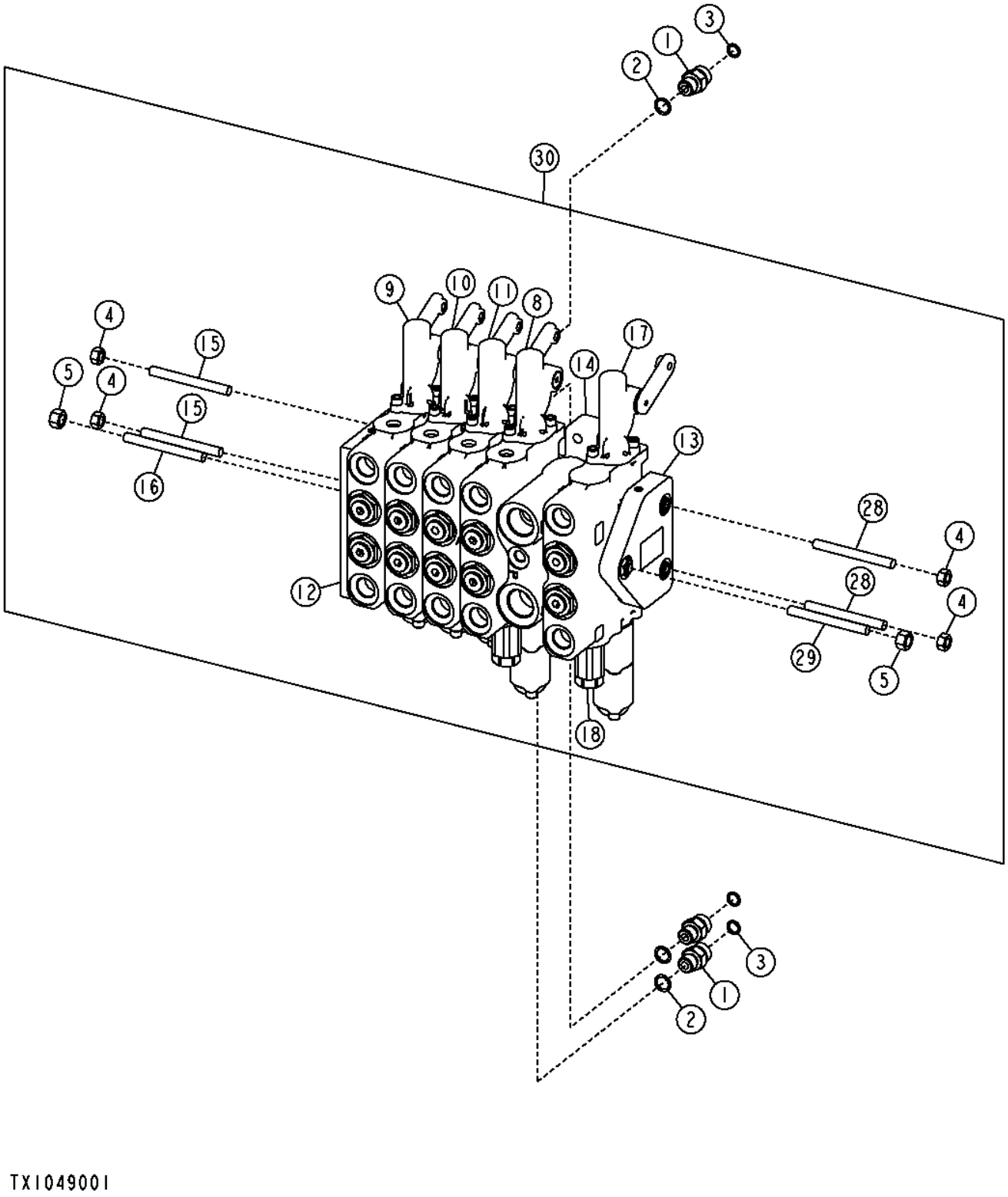

Pos.	*Ref.*	*Descripción*	*Cant.*	*Núm. de serie*	*Notas*
1	38H1160	Racor adaptador	3		
2	R26448	Anillo tórico	3		
3	T77613	Anillo tórico	3		
4	14H1042	Tuerca	4		5/16"
5	14H1080	Tuerca	2		3/8"
8	AT317309	Distribuidor	1		Elevación de hoja derecha
9	AT317316	Distribuidor	1		Dirección trasera
10	AT317317	Distribuidor	1		Desplazamiento lateral de círculo
11	AT317318	Distribuidor	1		Inclinación de ruedas
12	AT317329	Carcasa	1		
13	AT317331	Carcasa	1		
14	AT327176	Carcasa	1		Sección de válvula de entrada central
15	T213026	Espárrago	2		
16	T213029	Espárrago	1		
17	AT317319	Distribuidor	1		Escarificador
18	AT317324	Válvula descarga de presión	1		
28	T213027	Espárrago	2		
29	T213030	Espárrago	1		
30	AT335790	Distribuidor	1		

Left 5 Function Control Valve
Left 5 Function Control Valve
Левый 5-функциональный регулирующий клапан
Válvula de control izquierda de 5 funciones

TX1048630 A.1

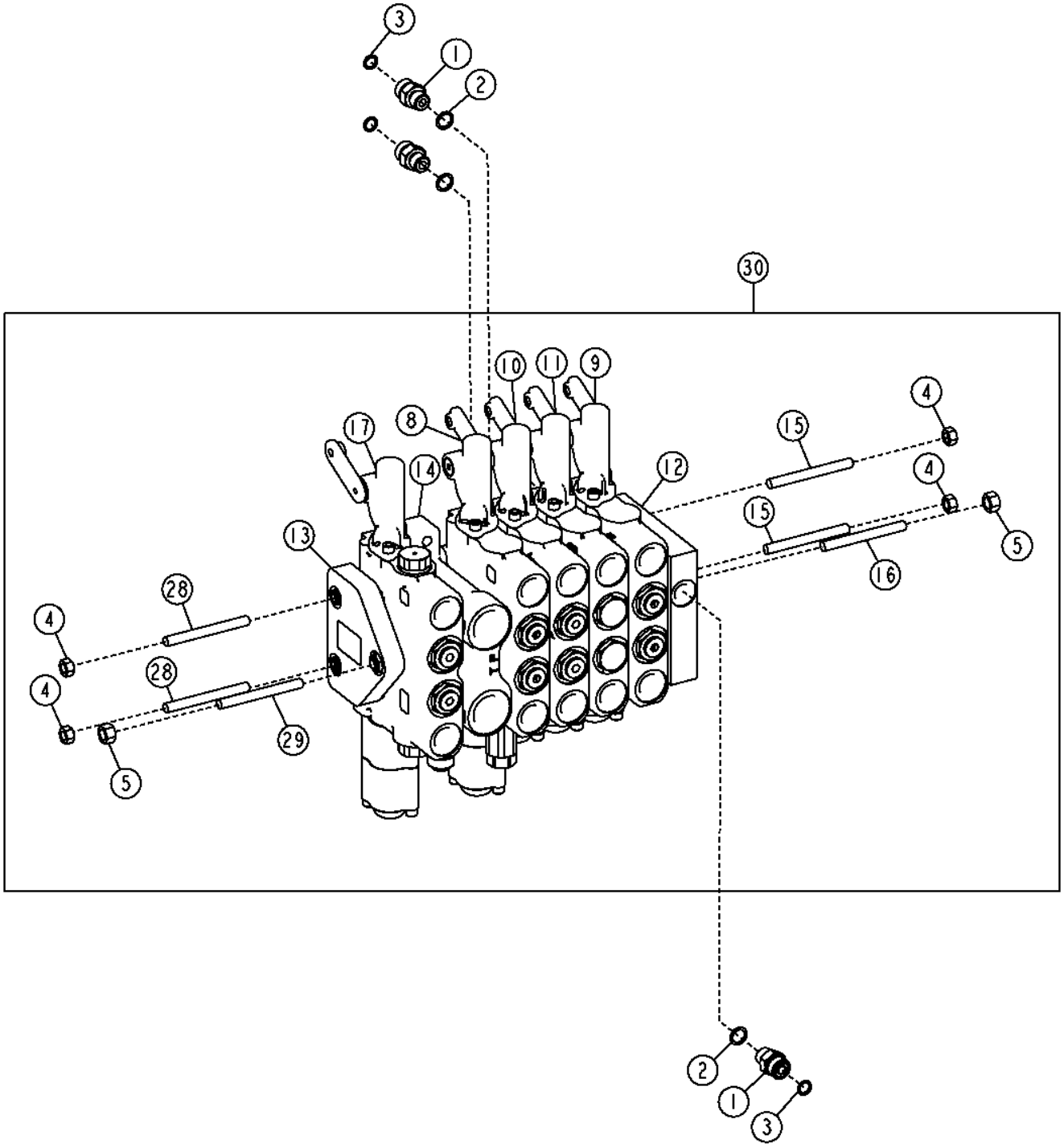

Pos.	*Ref.*	*Descripción*	*Cant.*	*Núm. de serie*	*Notas*
1	38H1160	Racor adaptador	3		
2	R26448	Anillo tórico	3		
3	T77613	Anillo tórico	3		
4	14H1042	Tuerca	4		5/16"
5	14H1080	Tuerca	2		3/8"
8	AT317308	Distribuidor	1		Elevación de hoja izquierda
9	AT317315	Distribuidor	1		Inclinación de hoja
10	AT317313	Distribuidor	1		Desplazamiento lateral de hoja
11	AT317314	Distribuidor	1		Rotación de círculo
12	AT317330	Carcasa	1		
13	AT317331	Carcasa	1		
14	AT317307	Carcasa	1		Sección de válvula de entrada central
15	T213026	Espárrago	2		
16	T213029	Espárrago	1		
17	AT317321	Distribuidor	1		Desgarrador/escarificador trasero
28	T213027	Espárrago	2		
29	T213030	Espárrago	1		
30	AT302286	Distribuidor	1		

Right 6 Function Control Valve
Kit de distributeur de fonction 6 droite
Правый 6-функциональный регулирующий клапан
Válvula de control derecha de 6 funciones

TX1048621 A.1

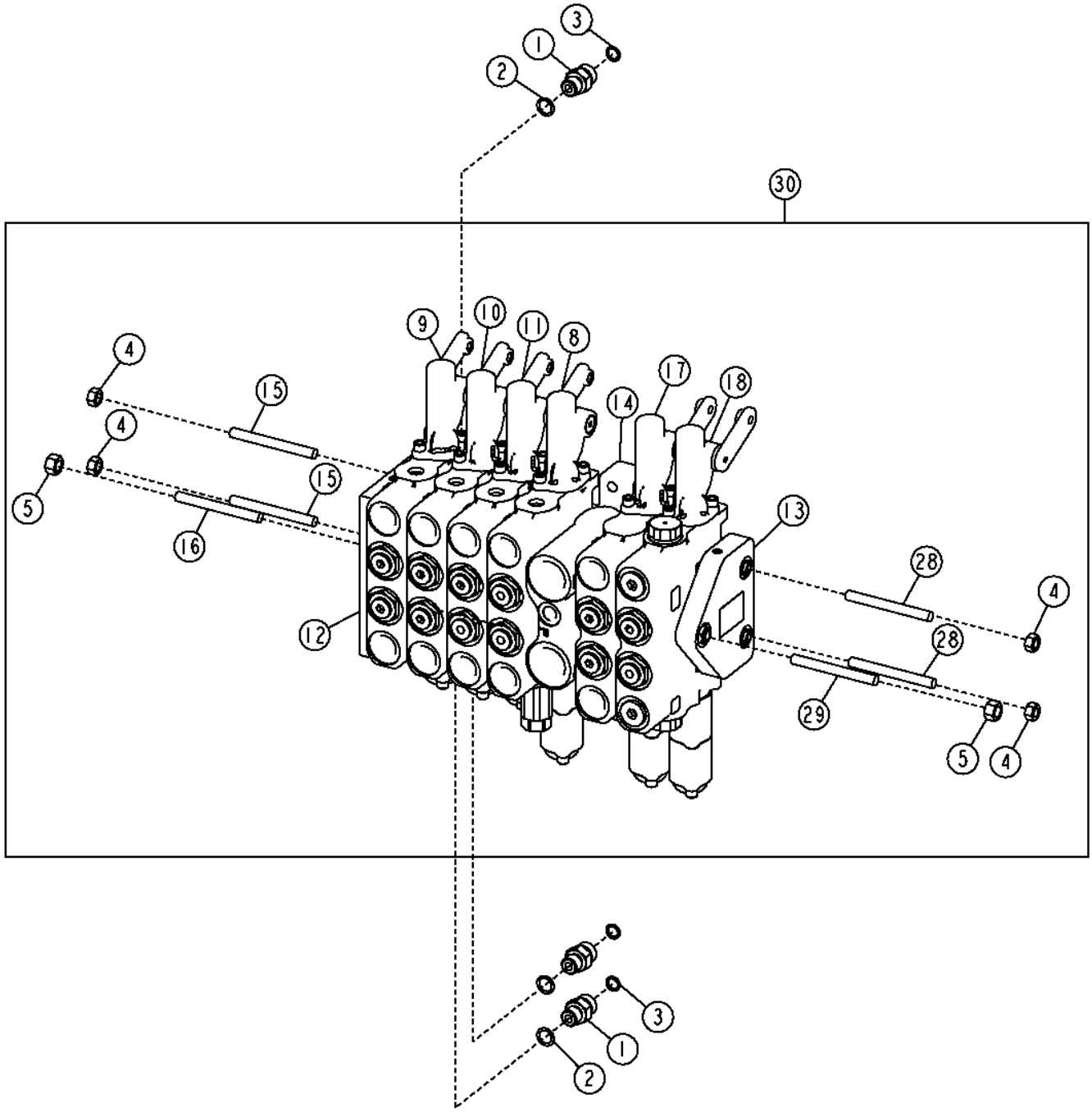

Pos.	*Ref.*	*Descripción*	*Cant.*	*Núm. de serie*	*Notas*
1	38H1160	Racor adaptador	3		
2	R26448	Anillo tórico	3		
3	T77613	Anillo tórico	3		
4	14H1042	Tuerca	4		5/16"
5	14H1080	Tuerca	2		3/8"
8	AT317309	Distribuidor	1		Elevación de hoja derecha
9	AT317316	Distribuidor	1		Dirección trasera
10	AT317317	Distribuidor	1		Desplazamiento lateral de círculo
11	AT317318	Distribuidor	1		Inclinación de ruedas
12	AT317329	Carcasa	1		
13	AT317331	Carcasa	1		
14	AT327176	Carcasa	1		Sección de válvula de entrada central
15	T213026	Espárrago	2		
16	T213029	Espárrago	1		
17	AT317319	Distribuidor	1		Escarificador
18	AT319023	Distribuidor	1		Sección auxiliar derecha con flotación
28	T76127	Espárrago	2		
29	T76128	Espárrago	1		
30	AT326753	Distribuidor	1		

Left 6 Function Control Valve
Distributeur de fonction 6 gauche
Левый 6-функциональный регулирующий клапан
Juego de válvula de control izquierda de 6 funciones

TX1048638 A.1

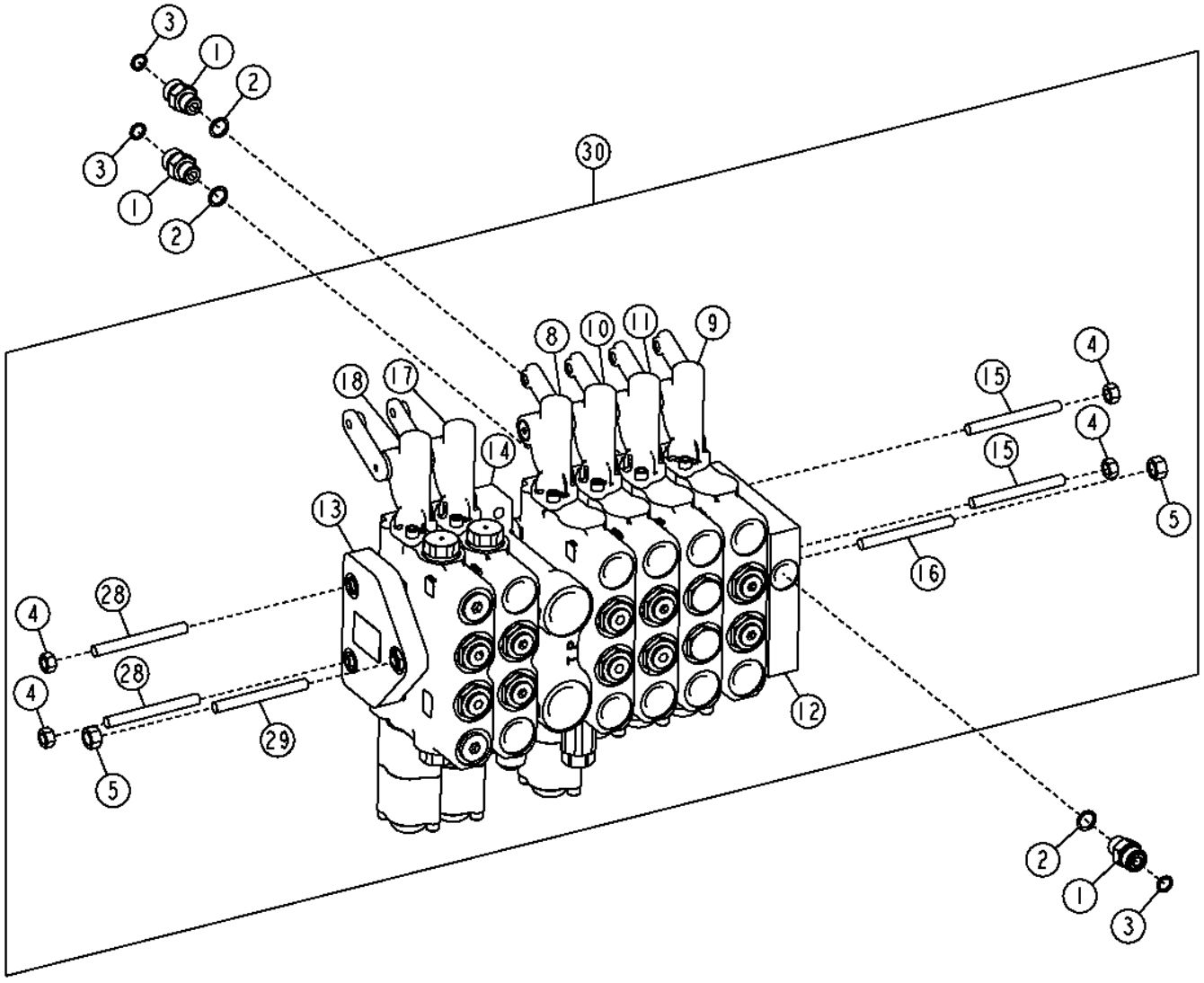

TX1048638

Pos.	*Ref.*	*Descripción*	*Cant.*	*Núm. de serie*	*Notas*
1	38H1160	Racor adaptador	3		
2	R26448	Anillo tórico	3		
3	T77613	Anillo tórico	3		
4	14H1042	Tuerca	4		5/16"
5	14H1080	Tuerca	2		3/8"
8	AT317308	Distribuidor	1		Elevación de hoja izquierda
9	AT317315	Distribuidor	1		Inclinación de hoja
10	AT317313	Distribuidor	1		Desplazamiento lateral de hoja
11	AT317314	Distribuidor	1		Rotación de círculo
12	AT317330	Carcasa	1		
13	AT317331	Carcasa	1		
14	AT317307	Carcasa	1		Sección de válvula de entrada central
15	T213026	Espárrago	2		
16	T213029	Espárrago	1		
17	AT317321	Distribuidor	1		Desgarrador/escarificador trasero
18	AT317322	Distribuidor	1		Sección de válvula auxiliar izquierda con flotación
28	T76127	Espárrago	2		
29	T76128	Espárrago	1		
30	AT309235	Distribuidor	1		

Right 7 Function Control Valve
Kit de distributeur de fonction 7 droite
Правый 7-функциональный регулирующий клапан
Válvula de control derecha de 7 funciones

TX1048622 A.1

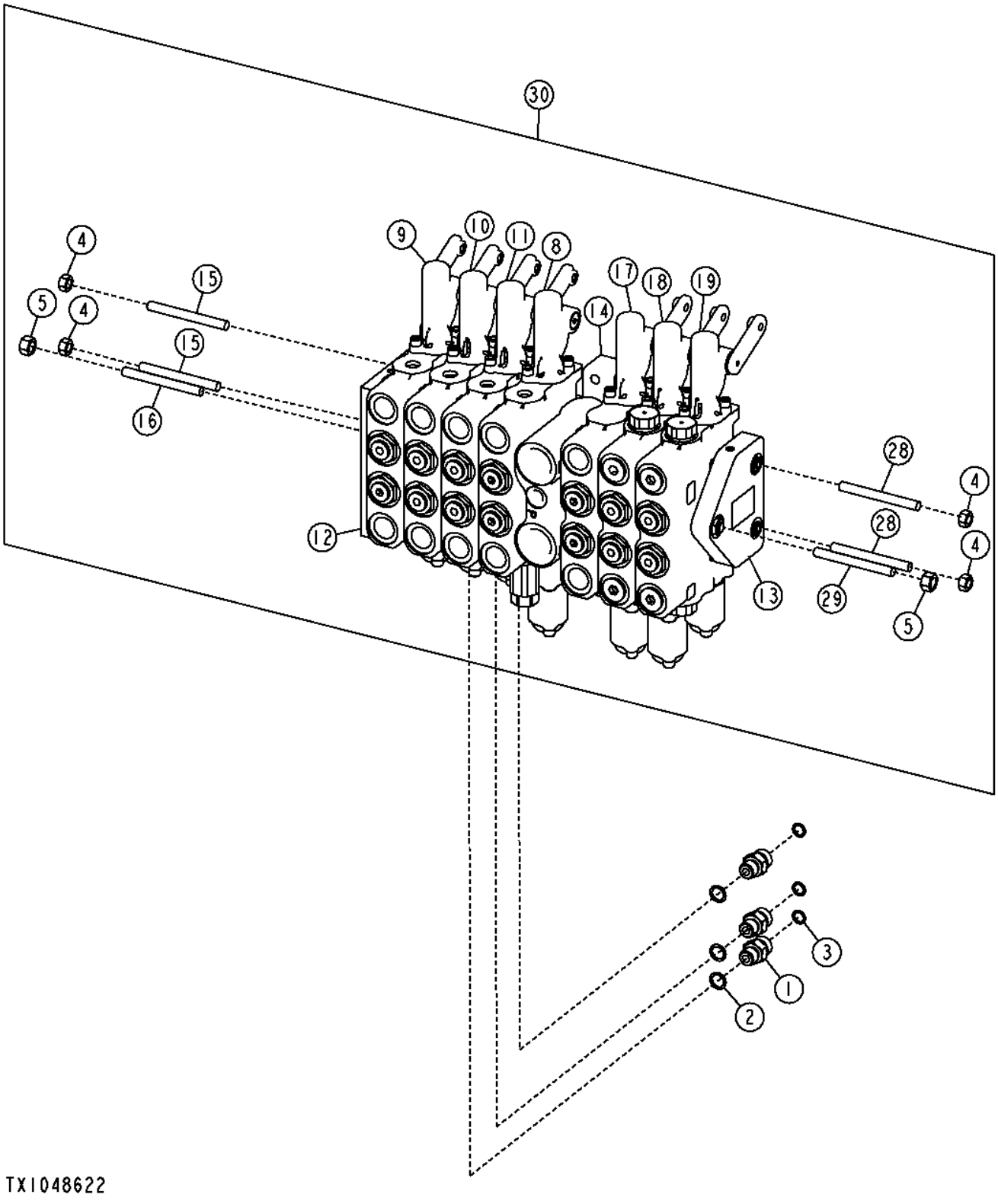

Pos.	*Ref.*	*Descripción*	*Cant.*	*Núm. de serie*	*Notas*
1	38H1160	Racor adaptador	3		
2	R26448	Anillo tórico	3		
3	T77613	Anillo tórico	3		
4	14H1042	Tuerca	4		5/16"
5	14H1080	Tuerca	2		3/8"
8	AT317309	Distribuidor	1		Elevación de hoja derecha
9	AT317316	Distribuidor	1		Dirección trasera
10	AT317317	Distribuidor	1		Desplazamiento lateral de círculo
11	AT317318	Distribuidor	1		Inclinación de ruedas
12	AT317329	Carcasa	1		
13	AT317331	Carcasa	1		
14	AT327176	Carcasa	1		Sección de válvula de entrada central
15	T213026	Espárrago	2		
16	T213029	Espárrago	1		
17	AT317319	Distribuidor	1		Escarificador
18	AT319023	Distribuidor	1		Sección auxiliar derecha con flotación
19	AT317312	Distribuidor	1		Sección de válvula auxiliar derecha sin flotación
28	T213028	Espárrago	2		
29	T213031	Espárrago	1		
30	AT326754	Distribuidor	1		

Left 7 Function Control Valve
Distributeur de fonction 7 gauche
Левый 7-функциональный регулирующий клапан
Juego de válvula de control izquierda de 7 funciones

TX1048644 A.1

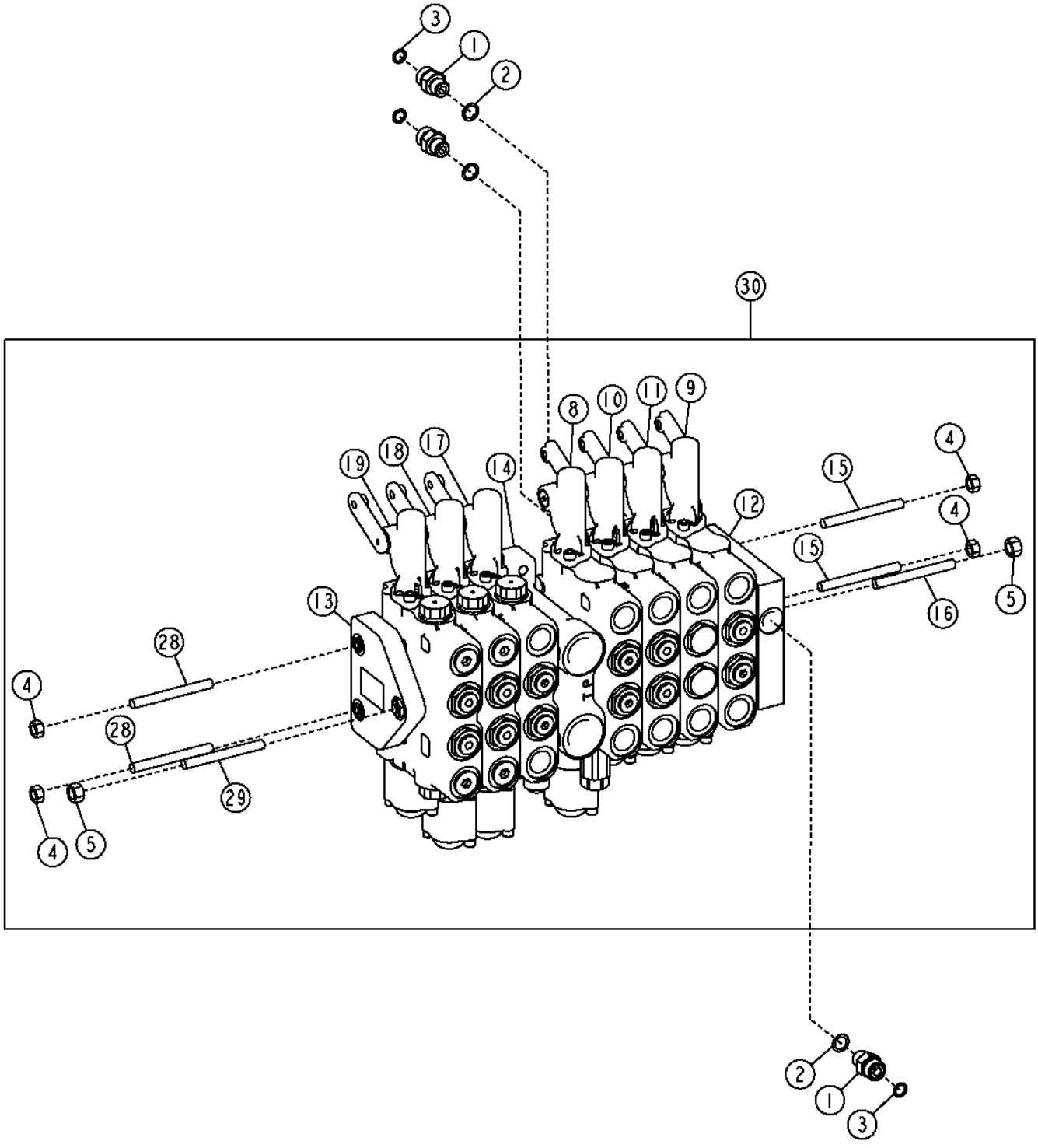

Pos.	*Ref.*	*Descripción*	*Cant.*	*Núm. de serie*	*Notas*
1	38H1160	Racor adaptador	3		
2	R26448	Anillo tórico	3		
3	T77613	Anillo tórico	3		
4	14H1042	Tuerca	4		5/16"
5	14H1080	Tuerca	2		3/8"
8	AT317308	Distribuidor	1		Elevación de hoja izquierda
9	AT317315	Distribuidor	1		Inclinación de hoja
10	AT317313	Distribuidor	1		Desplazamiento lateral de hoja
11	AT317314	Distribuidor	1		Rotación de círculo
12	AT317330	Carcasa	1		
13	AT317331	Carcasa	1		
14	AT317307	Carcasa	1		Sección de válvula de entrada central
15	T213026	Espárrago	2		
16	T213029	Espárrago	1		
17	AT317321	Distribuidor	1		Desgarrador/escarificador trasero
18	AT317322	Distribuidor	1		Sección de válvula auxiliar izquierda con flotación
19	AT317310	Distribuidor	1		Sección de válvula auxiliar izquierda sin flotación
28	T213028	Espárrago	2		
29	T213031	Espárrago	1		
30	AT302288	Distribuidor	1		

Right Blade Lift Valve Section (Standard Controls)
Right Blade Lift Valve Section (Standard Controls)
Секция клапана подъема правого ножа (стандартные органы управления)
Sección de válvula elevadora de hoja derecha (controles estándar)

T203541 A.1

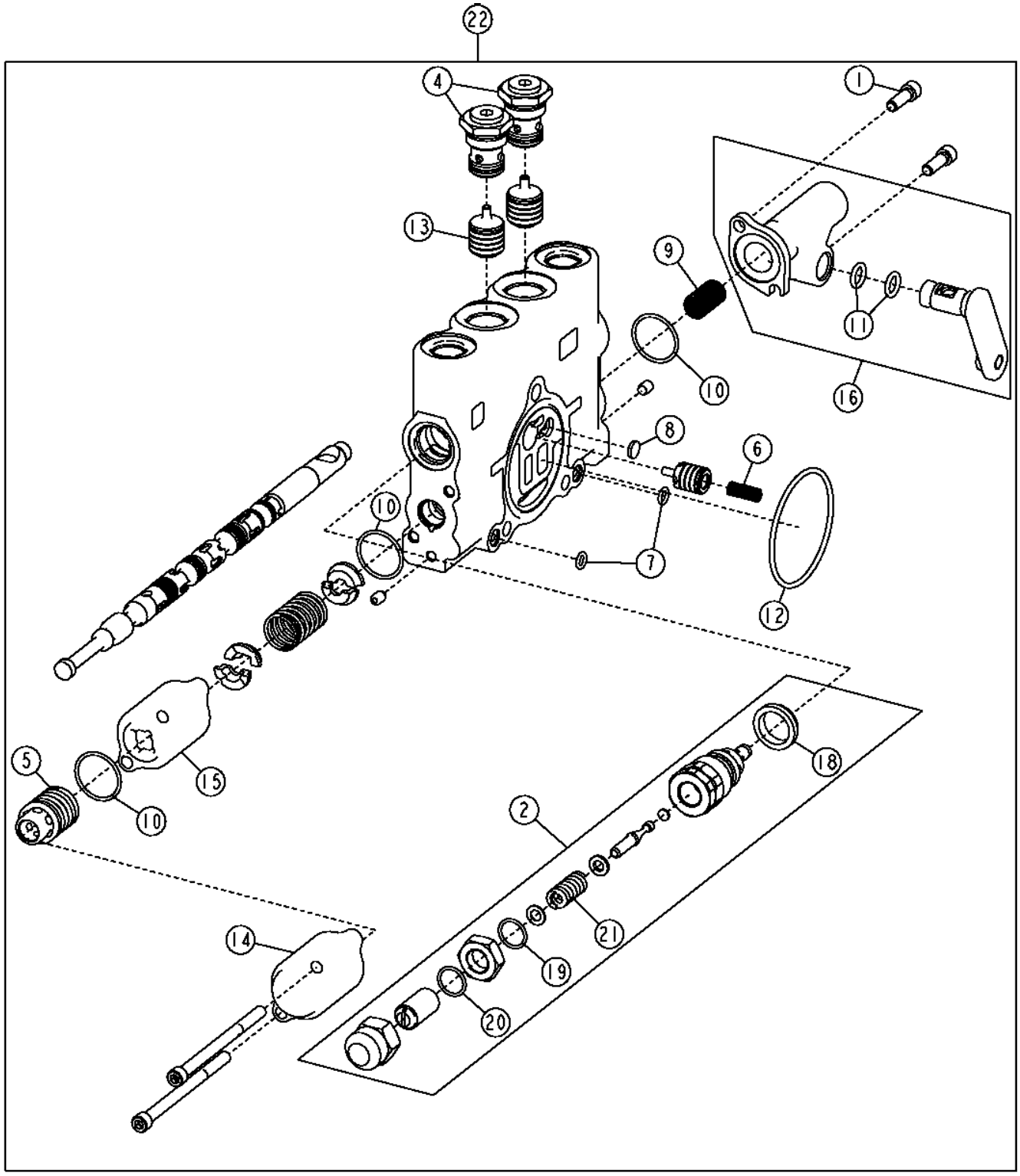

Pos.	*Ref.*	*Descripción*	*Cant.*	*Núm. de serie*	*Notas*
1	19H2924	Tornillo	2		1/4" X 3/4"
2	AT301226	Válvula descarga de presión	1		3100 PSI
3	AT301227	Juego de retenes	1		
4	AT337941	Válvula de retención	2		
5	AT317822	Detenedor	1		
6	R111238	Muelle de compresión	1		
7	R76578	Anillo tórico	3		
8	R95493	Disco	1		
9	T190767	Muelle	1		
10	T213022	Anillo tórico	3		
11	T213023	Anillo tórico	2		
12	T213025	Anillo tórico	1		
13	T213034	Corredera	2		
14	T213033	Carcasa	1		
15	T213318	Carcasa	1		
16	AT348201	Accionador	1		(RH)
18	T183756	Retén	1		
19	R63548	Anillo tórico	1		
20	.....	Anillo tórico	1		
21	.....	Muelle	1		
22	AT317309	Distribuidor	1		Sección válvula elevadora de hoja der.

Left Blade Lift Valve Section (Standard Controls)
Section distributeur relevage de lame gauche (commandes standard)
Секция клапана подъема левого ножа (стандартные органы управления)
Sección de válvula elevadora de hoja izquierda (controles estándar)

T203541 A.1

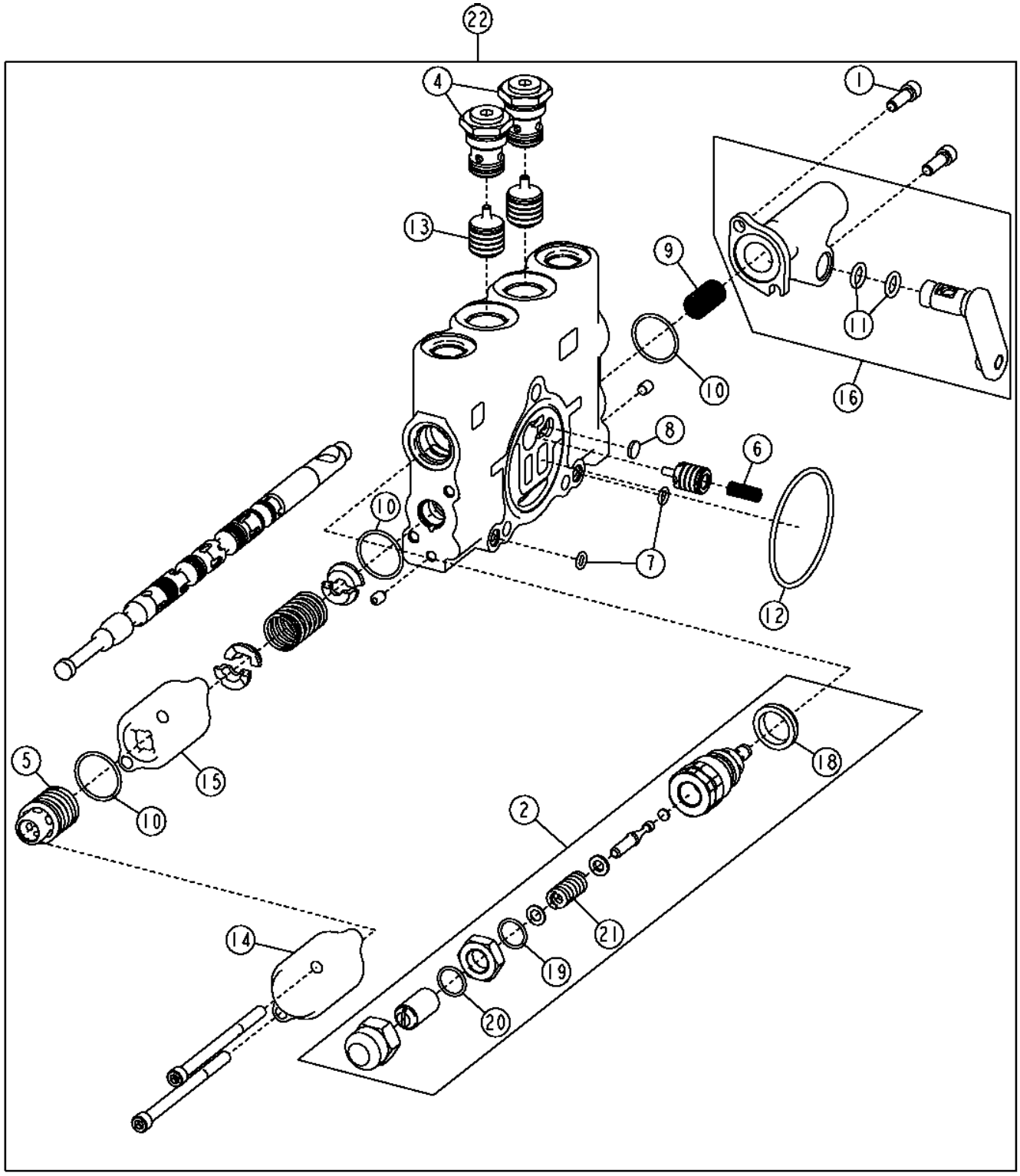

Pos.	*Ref.*	*Descripción*	*Cant.*	*Núm. de serie*	*Notas*
1	19H2924	Tornillo	2		1/4" X 3/4"
2	AT301226	Válvula descarga de presión	1		3100 PSI
3	AT301227	Juego de retenes	1		
4	AT337941	Válvula de retención	2		
5	AT317822	Detenedor	1		
6	R111238	Muelle de compresión	1		
7	R76578	Anillo tórico	3		
8	R95493	Disco	1		
9	T190767	Muelle	1		
10	T213022	Anillo tórico	3		
11	T213023	Anillo tórico	2		
12	T213025	Anillo tórico	1		
13	T213034	Corredera	2		
14	T213033	Carcasa	1		
15	T213318	Carcasa	1		
16	AT348202	Accionador	1		(LH)
18	T183756	Retén	1		
19	R63548	Anillo tórico	1		
20	.....	Anillo tórico	1		
21	.....	Muelle	1		
22	AT317308	Distribuidor	1		Sección de válvula elevadora de hoja izq.

Rear Steering Valve Section (Standard Controls)
Section d'unité de direction arrière (commandes standard)
Секция заднего клапана рулевого управления (стандартные органы управления)
Sección de la válvula de dirección trasera (controles estándar)

T203404 A.1

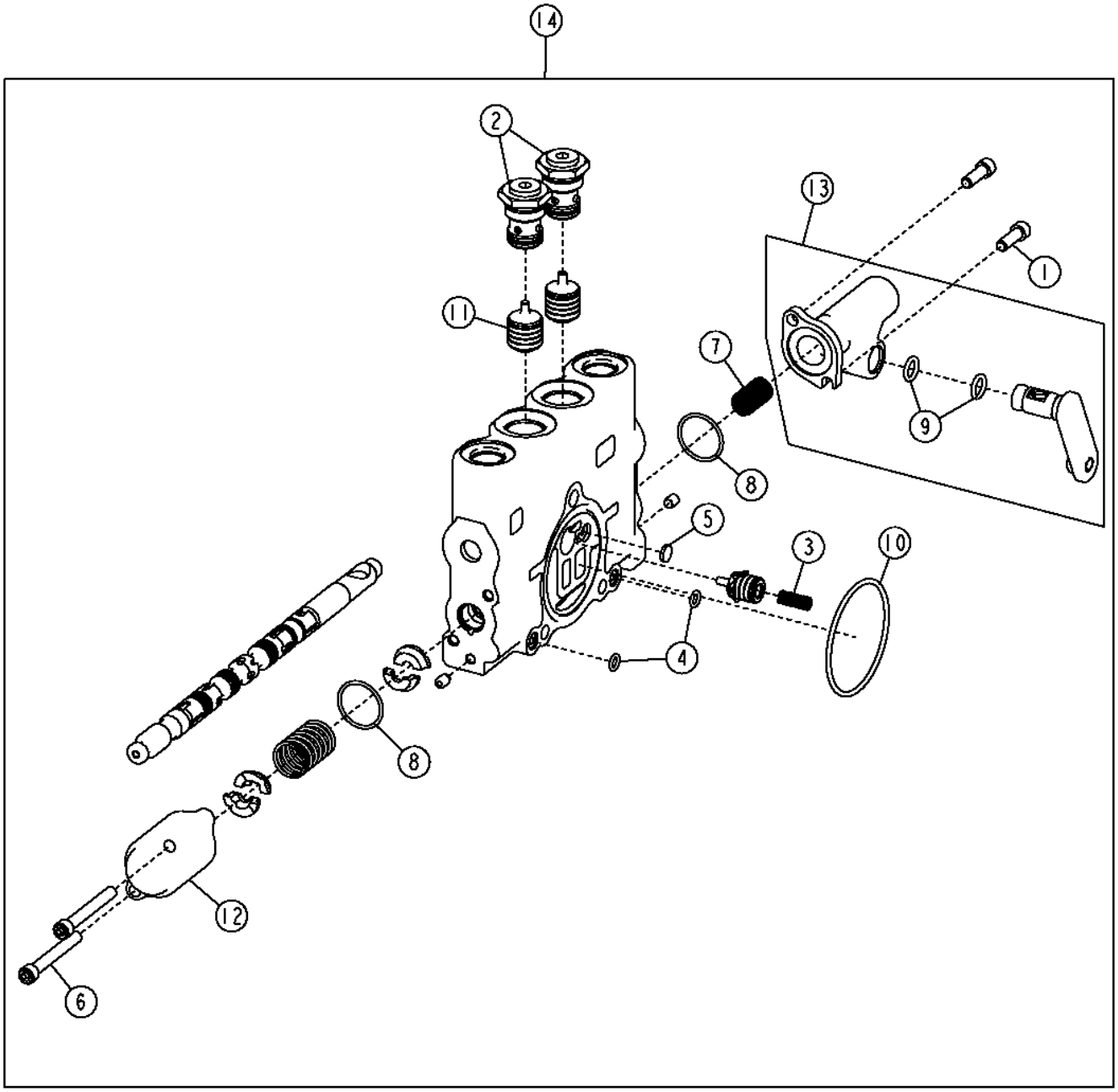

T203404

Pos.	*Ref.*	*Descripción*	*Cant.*	*Núm. de serie*	*Notas*
1	19H2924	Tornillo	2		1/4" X 3/4"
2	AT337941	Válvula de retención	2		
3	R111238	Muelle de compresión	1		
4	R76578	Anillo tórico	3		
5	R95493	Disco	1		
6	T118712	Tornillo	2		
7	T190767	Muelle	1		
8	T213022	Anillo tórico	2		
9	T213023	Anillo tórico	2		
10	T213025	Anillo tórico	1		
11	T213034	Corredera	2		
12	T213033	Carcasa	1		
13	AT348201	Accionador	1		
14	AT317316	Distribuidor	1		

Wheel Lean Valve Section (Standard Controls)
Wheel Lean Valve Section (Standard Controls)
Секция клапана наклона колеса (стандартные органы управления)
Sección de válvula de inclinación de ruedas (controles estándar)

T203404 A.1

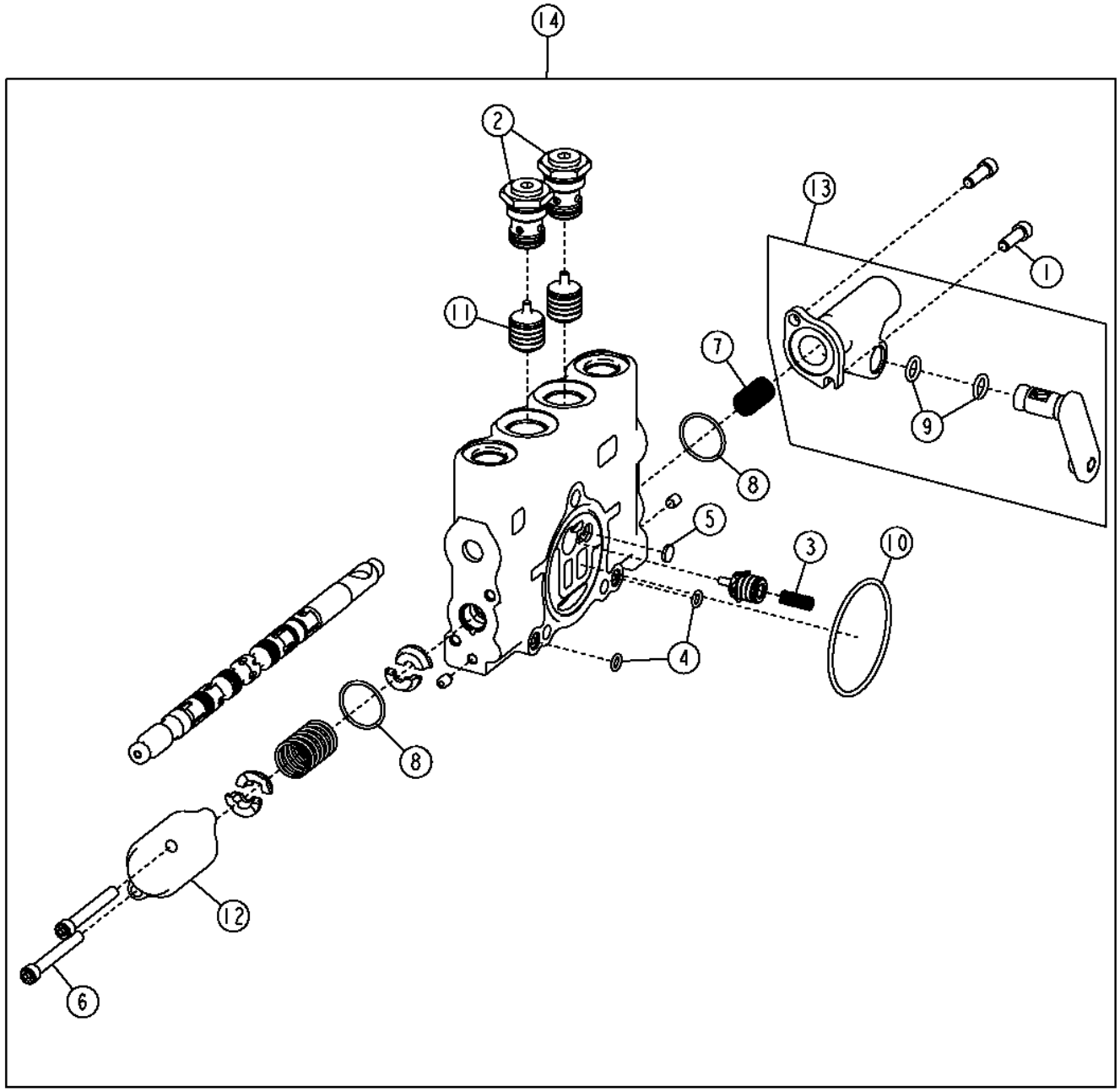

T203404

Pos.	*Ref.*	*Descripción*	*Cant.*	*Núm. de serie*	*Notas*
1	19H2924	Tornillo	2		1/4" X 3/4"
2	AT337941	Válvula de retención	2		
3	R111238	Muelle de compresión	1		
4	R76578	Anillo tórico	3		
5	R95493	Disco	1		
6	T118712	Tornillo	2		
7	T190767	Muelle	1		
8	T213022	Anillo tórico	2		
9	T213023	Anillo tórico	2		
10	T213025	Anillo tórico	1		
11	T213034	Corredera	2		
12	T213033	Carcasa	1		
13	AT348201	Accionador	1		
14	AT317318	Distribuidor	1		

Circle Side Shift Valve Section (Standard Controls)
Section distributeur de déplacement latéral de plateau (commandes standard)
Секция клапана бокового смещения круга (стандартные органы управления)
Sección de válvula de desplazamiento lateral de hoja (controles estándar)

T203404 A.1

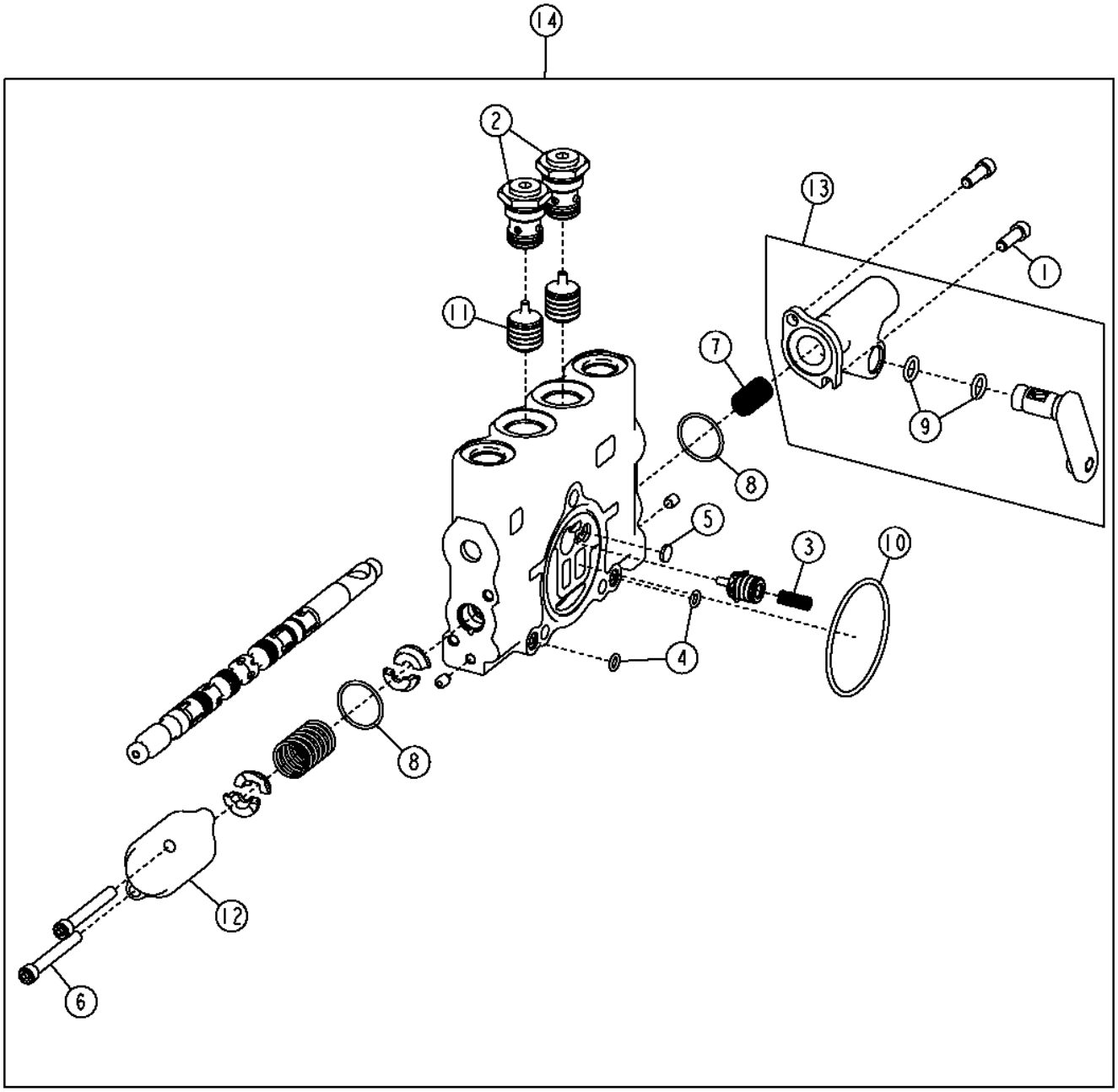

T203404

Pos.	*Ref.*	*Descripción*	*Cant.*	*Núm. de serie*	*Notas*
1	19H2924	Tornillo	2		1/4" X 3/4"
2	AT337941	Válvula de retención	2		
3	R111238	Muelle de compresión	1		
4	R76578	Anillo tórico	3		
5	R95493	Disco	1		
6	T118712	Tornillo	2		
7	T190767	Muelle	1		
8	T213022	Anillo tórico	2		
9	T213023	Anillo tórico	2		
10	T213025	Anillo tórico	1		
11	T213034	Corredera	2		
12	T213033	Carcasa	1		
13	AT348201	Accionador	1		
14	AT317317	Distribuidor	1		

Blade Side Shift Valve Section (Standard Controls)
Section distributeur de déplacement latéral de lame (commandes standard)
Секция клапана бокового смещения ножа (стандартные органы управления)
Sección de válvula de desplazamiento lateral de hoja (controles estándar)

T203406 A.1

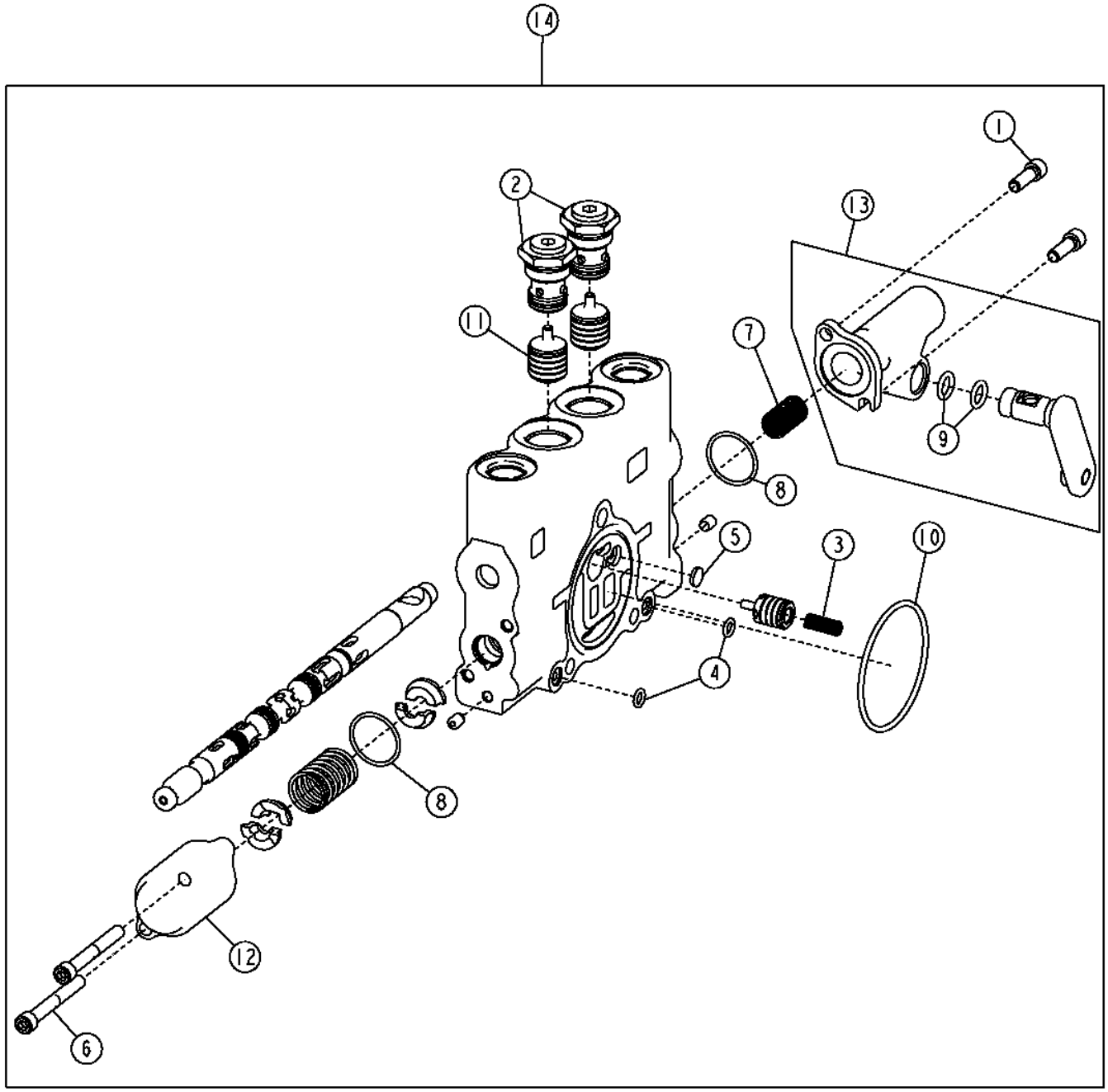

T203406

Pos.	*Ref.*	*Descripción*	*Cant.*	*Núm. de serie*	*Notas*
1	19H2924	Tornillo	2		1/4" X 3/4"
2	AT337941	Válvula de retención	2		
3	R111238	Muelle de compresión	1		
4	R76578	Anillo tórico	3		
5	R95493	Disco	1		
6	T118712	Tornillo	2		
7	T190767	Muelle	1		
8	T213022	Anillo tórico	2		
9	T213023	Anillo tórico	2		
10	T213025	Anillo tórico	1		
11	T213034	Corredera	2		
12	T213033	Carcasa	2		
13	AT348202	Accionador	1		
14	AT317313	Distribuidor	1		Sección de válvula de desplazamiento lateral de hoja

Circle Rotate Valve Section (Standard Controls)
Circle Rotate Valve Section (Standard Controls)
Секция клапана вращения круга (стандартные органы управления)
Sección de válvula de giro de círculo (controles estándar)

T203405 A.1

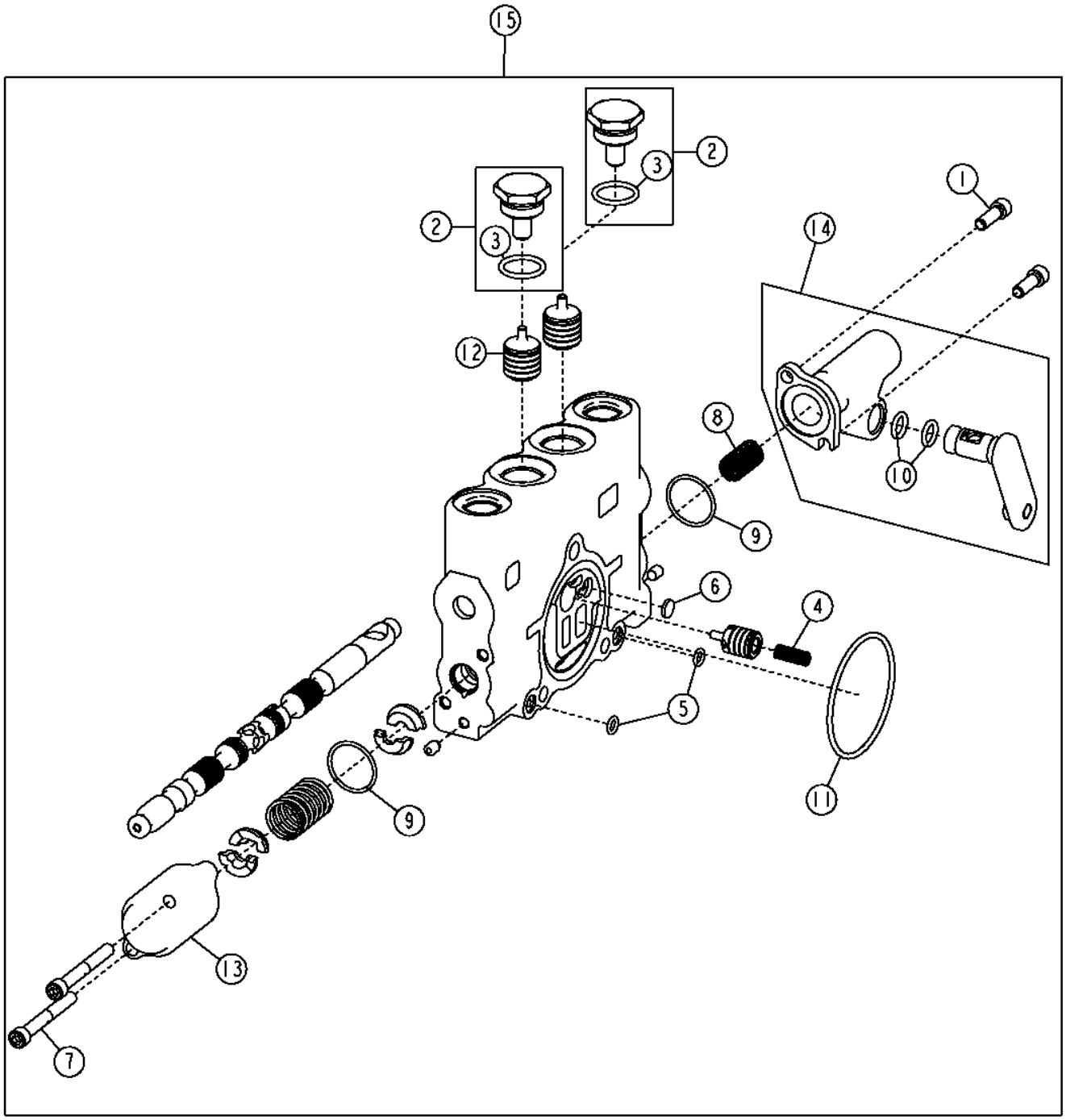

T203405

Pos.	*Ref.*	*Descripción*	*Cant.*	*Núm. de serie*	*Notas*
1	19H2924	Tornillo	2		1/4" X 3/4"
2	AT317820	Conexión	2		
3	R26906	Anillo tórico	1		
4	R111238	Muelle de compresión	1		
5	R76578	Anillo tórico	3		
6	R95493	Disco	1		
7	T118712	Tornillo	2		
8	T190767	Muelle	1		
9	T213022	Anillo tórico	2		
10	T213023	Anillo tórico	2		
11	T213025	Anillo tórico	1		
12	T213034	Corredera	2		
13	T213033	Carcasa	1		
14	AT348202	Accionador	1		
15	AT317314	Distribuidor	1		Sección de válvula de giro de círculo

Blade Tilt Valve Section (Standard Controls)
Section distributeur d'inclinaison de lame (commandes standard)
Секция клапана наклона ножа (стандартные органы управления)
Sección de válvula de inclinación de hoja (controles estándar)

T203404 A.1

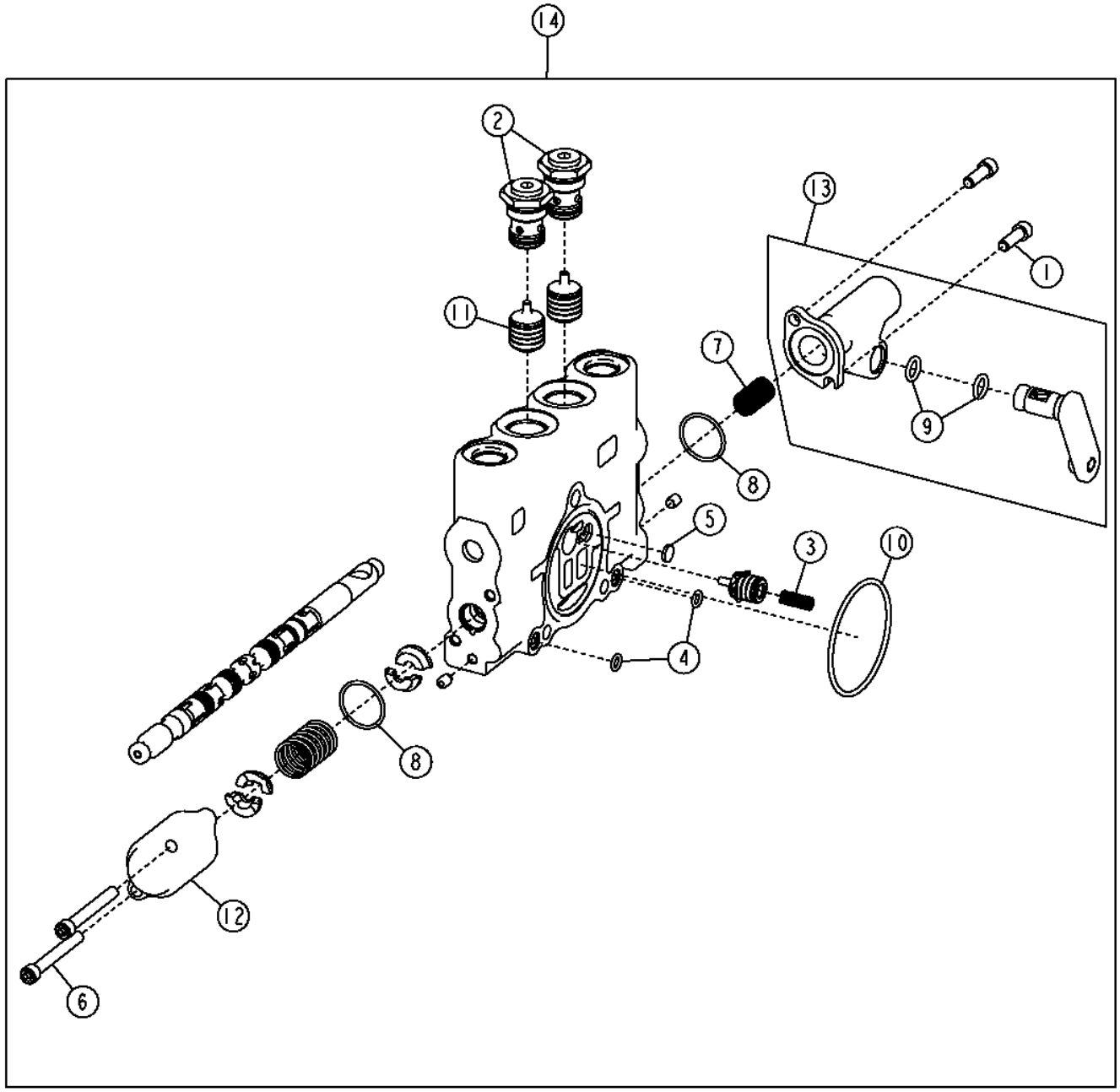

T203404

Pos.	*Ref.*	*Descripción*	*Cant.*	*Núm. de serie*	*Notas*
1	19H2924	Tornillo	2		1/4" X 3/4"
2	AT337941	Válvula de retención	2		
3	R111238	Muelle de compresión	1		
4	R76578	Anillo tórico	3		
5	R95493	Disco	1		
6	T118712	Tornillo	2		
7	T190767	Muelle	1		
8	T213022	Anillo tórico	2		
9	T213023	Anillo tórico	2		
10	T213025	Anillo tórico	1		
11	T213034	Corredera	2		
12	T213033	Carcasa	1		
13	AT348202	Accionador	1		
14	AT317315	Distribuidor	1		Sección de válvula de inclinación de hoja

Right Main Hydraulic Control Valve Inlet and Outlet Sections (Standard Controls)
Sections d'entrée et de sortie de distributeur hydraulique principal droites (commandes standard)
Впускная и выпускная секции правого главного гидравлического регулирующего клапана (стандартные органы управления)
Secciones de entrada y salida de válvula de control hidráulico principal derecha (controles estándar)

T214128 A.1

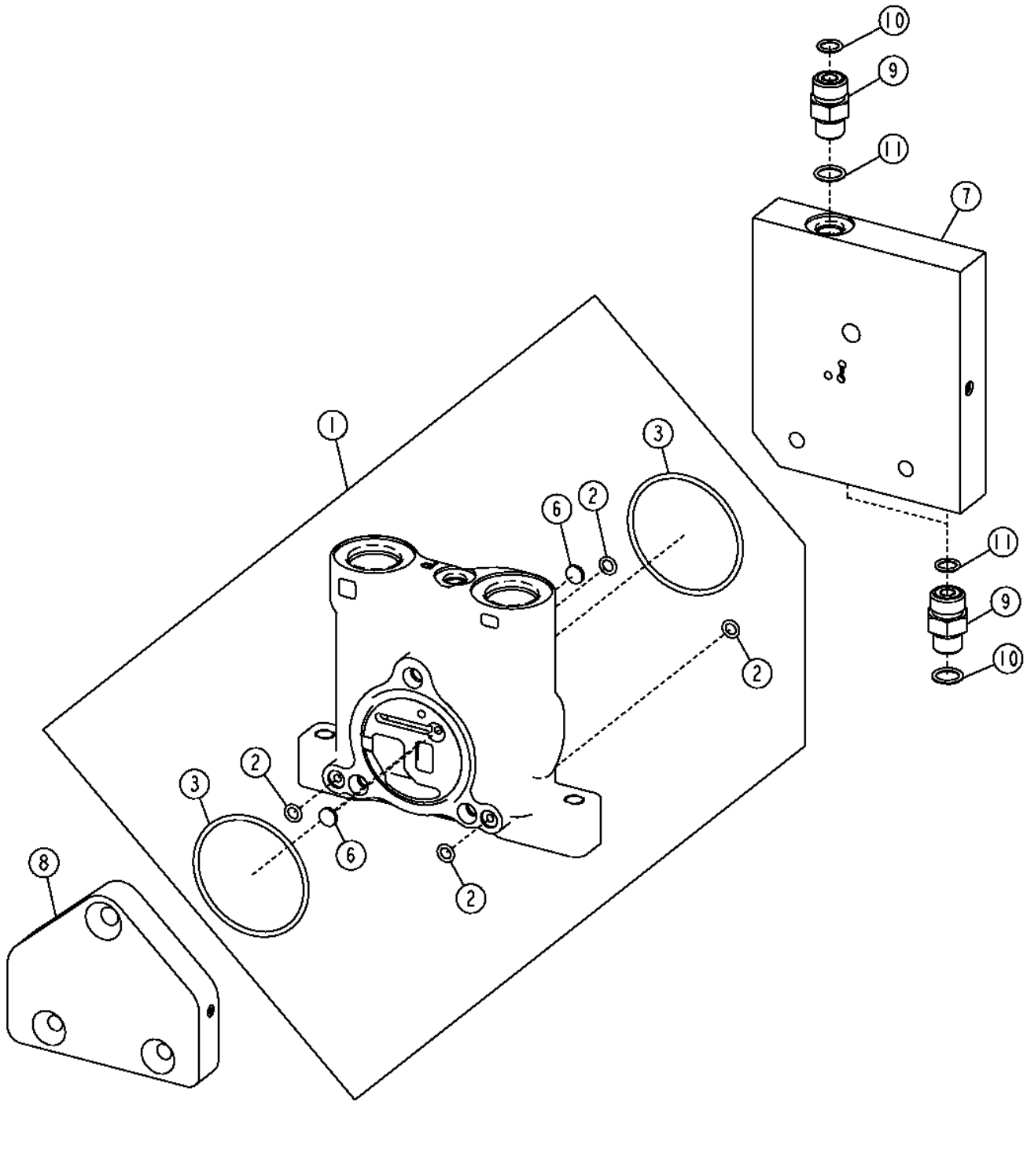

T214128

Pos.	*Ref.*	*Descripción*	*Cant.*	*Núm. de serie*	*Notas*
1	AT327176	Carcasa	1		
2	R76578	Anillo tórico	4		
3	T213025	Anillo tórico	2		
6	R95493	Disco	2		
7	AT317329	Carcasa	1		
8	AT317331	Carcasa	1		
9	38H1160	Racor adaptador	3		
10	T77613	Anillo tórico	3		
11	R26448	Anillo tórico	3		

Left Main Hydraulic Control Valve Inlet and Outlet Sections (Standard Controls)
Sections d'entrée et de sortie de distributeur hydraulique principal gauche (commandes standard)
Впускная и выпускная секции левого главного гидравлического регулирующего клапана (стандартные органы управления)
Secciones de entrada y salida de válvula de control hidráulico principal izquierda (controles estándar)

TX1052228 A.1

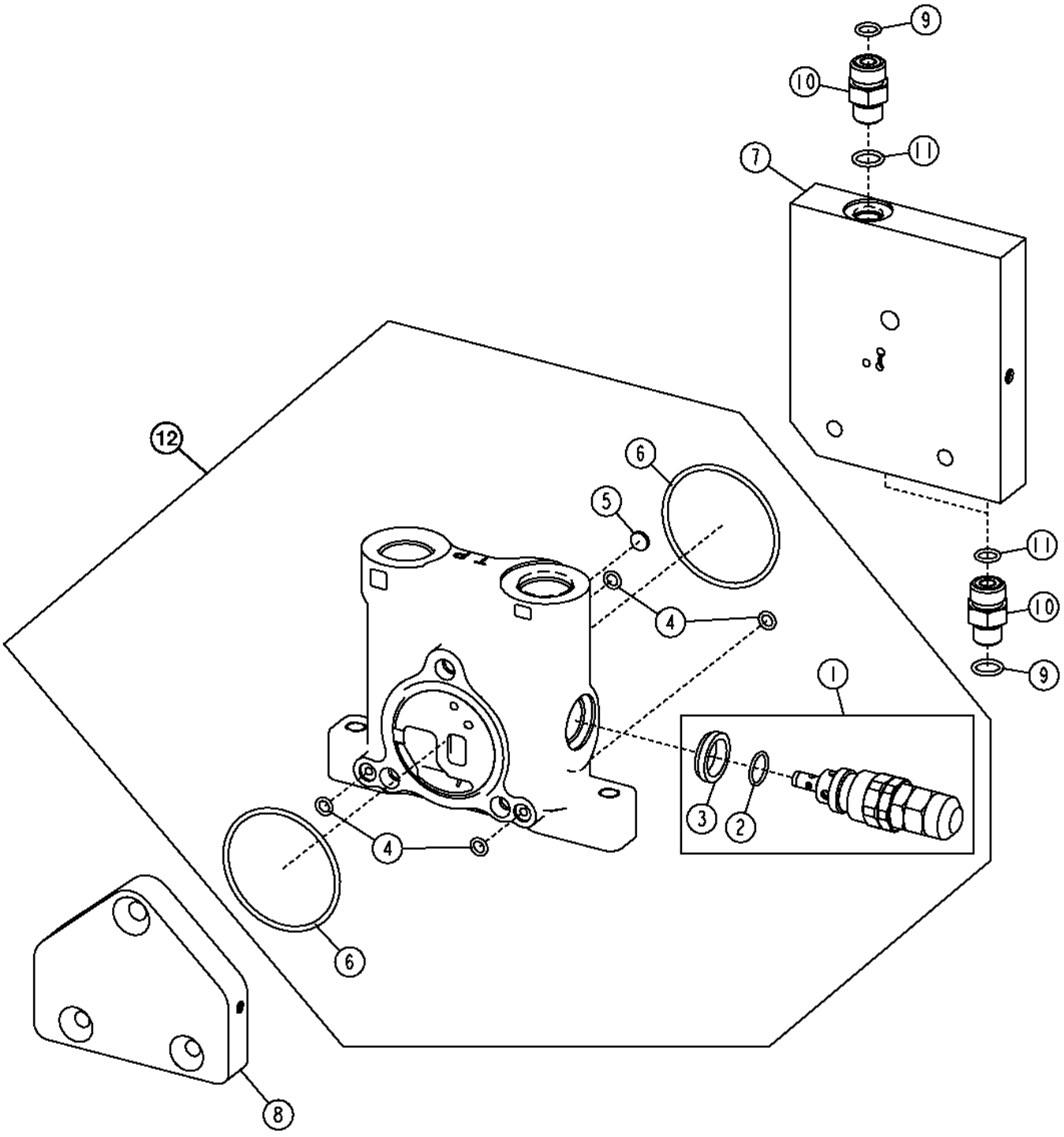

TX1052228

Pos.	*Ref.*	*Descripción*	*Cant.*	*Núm. de serie*	*Notas*
1	AT317323	Válvula descarga de presión	1		
2	T150961	Anillo tórico	1		
3	T183756	Retén	1		
4	R76578	Anillo tórico	4		
5	R95493	Disco	2		
6	T213025	Anillo tórico	2		
7	AT317330	Carcasa	1		
8	AT317331	Carcasa	1		
9	T77613	Anillo tórico	3		
10	38H1160	Racor adaptador	3		
11	R26448	Anillo tórico	3		
12	AT317307	Carcasa	1		

Scarifier Valve Section (Standard Controls)
Section distributeur de scarificateur (commandes standard)
Секция клапана скарификатора (стандартные органы управления)
Sección de válvula de escarificador (controles estándar)

TX1050344 A.1

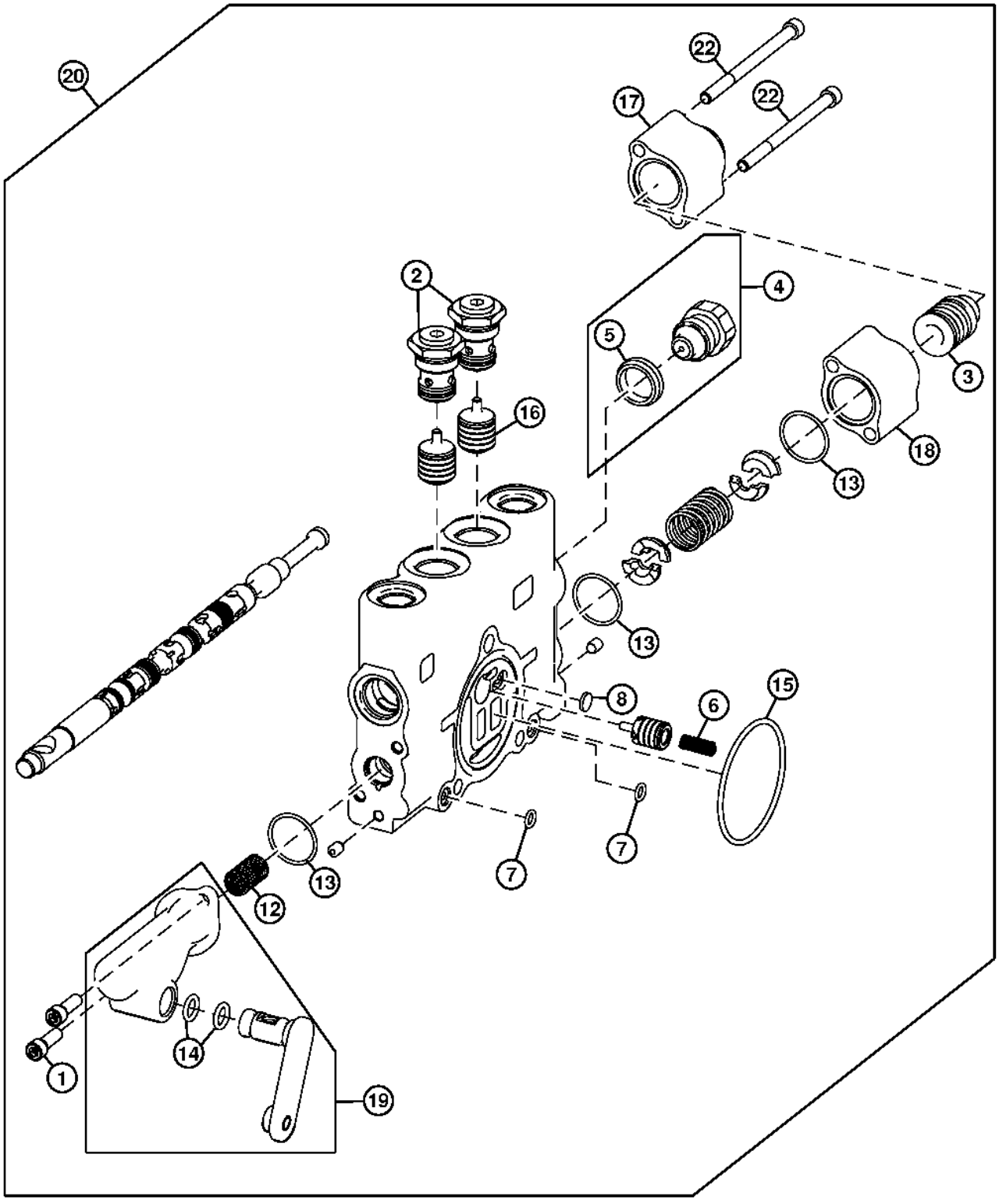

TX1050344

Pos.	*Ref.*	*Descripción*	*Cant.*	*Núm. de serie*	*Notas*
1	19H2924	Tornillo	2		1/4" X 3/4"
2	AT337941	Válvula de retención	2		
3	AT317822	Detenedor	1		
4	AT78527	Tapón hermético	1		
5	T183756	Retén	1		
6	R111238	Muelle de compresión	1		
7	R76578	Anillo tórico	2		
8	R95493	Disco	1		
12	T190767	Muelle	1		
13	T213022	Anillo tórico	3		
14	T213023	Anillo tórico	2		
15	T213025	Anillo tórico	1		
16	T213034	Corredera	2		
17	T213033	Carcasa	1		
18	T213318	Carcasa	1		
19	AT348202	Accionador	1		
20	AT317319	Distribuidor	1		
22	T191335	Tornillo	2		(.25 in. X 3.5 in.)

Mid Mounted Scarifier Valve Section (Standard Controls)
Section distributeur de scarificateur central (commandes standard)
Раздел клапана скарификатора в средней части (стандартные органы управления)
Sección de válvula de escarificador de montaje intermedio (controles estándar)

TX1050465 A.1

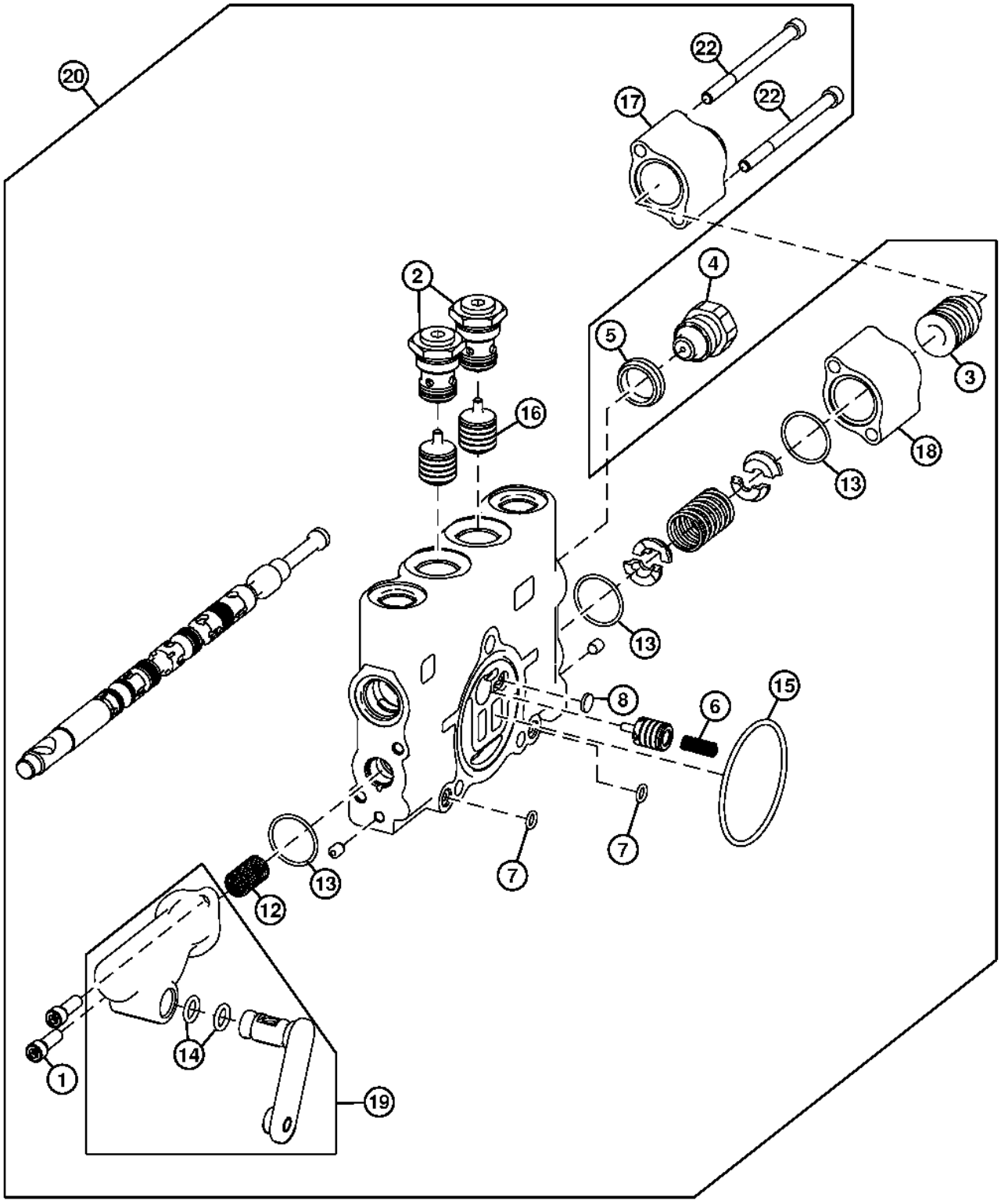

TX1050465

Pos.	*Ref.*	*Descripción*	*Cant.*	*Núm. de serie*	*Notas*
1	19H2924	Tornillo	2		1/4" X 3/4"
2	AT337941	Válvula de retención	2		
3	AT317822	Detenedor	1		
4	AT317324	Válvula descarga de presión	1		
5	T183756	Retén	1		
6	R111238	Muelle de compresión	1		
7	R76578	Anillo tórico	2		
8	R95493	Disco	1		
12	T190767	Muelle	1		
13	T213022	Anillo tórico	3		
14	T213023	Anillo tórico	2		
15	T213025	Anillo tórico	1		
16	T213034	Corredera	2		
17	T213033	Carcasa	1		
18	T213318	Carcasa	1		
19	AT348202	Accionador	1		
20	AT317319	Distribuidor	1		
22	T191335	Tornillo	2		(.25 in. X 3.5 in.)

Ripper Valve Section (Standard Controls)
Section distributeur de défonceuse (commandes standard)
Секция клапана рыхлителя (стандартные органы управления)
Sección de válvula de desgarrador (controles estándar)

T210408 A.1

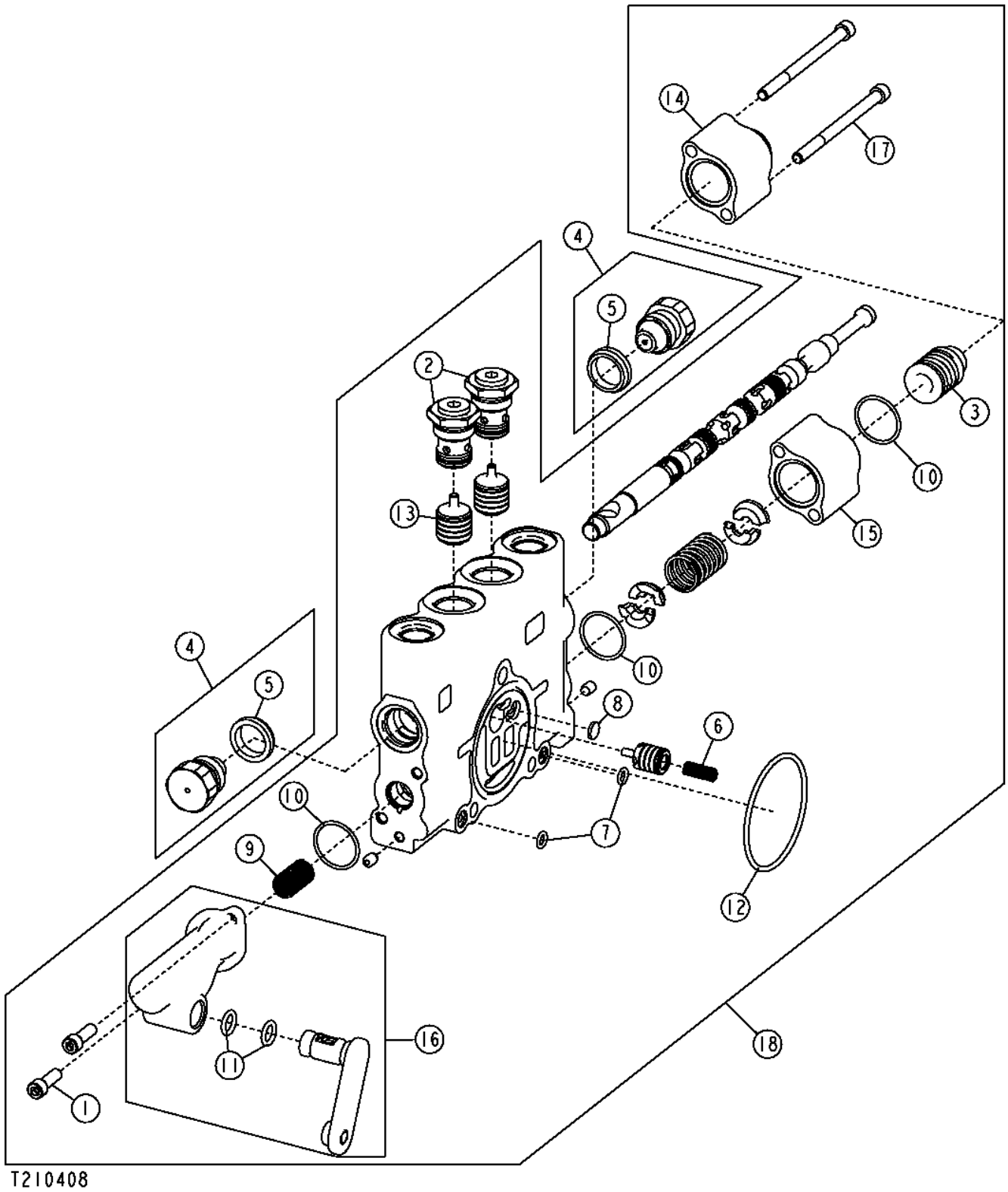

Pos.	*Ref.*	*Descripción*	*Cant.*	*Núm. de serie*	*Notas*
1	19H2924	Tornillo	2		1/4" X 3/4"
2	AT337941	Válvula de retención	2		(SUB FOR AT317328)
3	AT317822	Detenedor	1		
4	AT78527	Tapón hermético	2		
5	T183756	Retén	1		
6	R111238	Muelle de compresión	1		
7	R76578	Anillo tórico	3		
8	R95493	Disco	1		
9	T190767	Muelle	1		
10	T213022	Anillo tórico	3		
11	T213023	Anillo tórico	2		
12	T213025	Anillo tórico	1		
13	T213034	Corredera	2		
14	T213033	Carcasa	1		
15	T213318	Carcasa	1		
16	AT348201	Accionador	1		(SUB FOR AT317304)
17	T118712	Tornillo	2		(.25 in. X 3.5 in.)
18	AT317321	Distribuidor	1		Sección de válvula de desgarrador

Right Auxiliary Valve Section With Float (Standard Controls)
Section distributeur auxiliaire droite avec flotteur (commandes standard)
Секция правого клапана вспомогательного гидравлического оборудования с плавающим режимом (стандартные органы управления)
Sección de válvula auxiliar derecha con flotación (controles estándar)

TX1050348 A.1

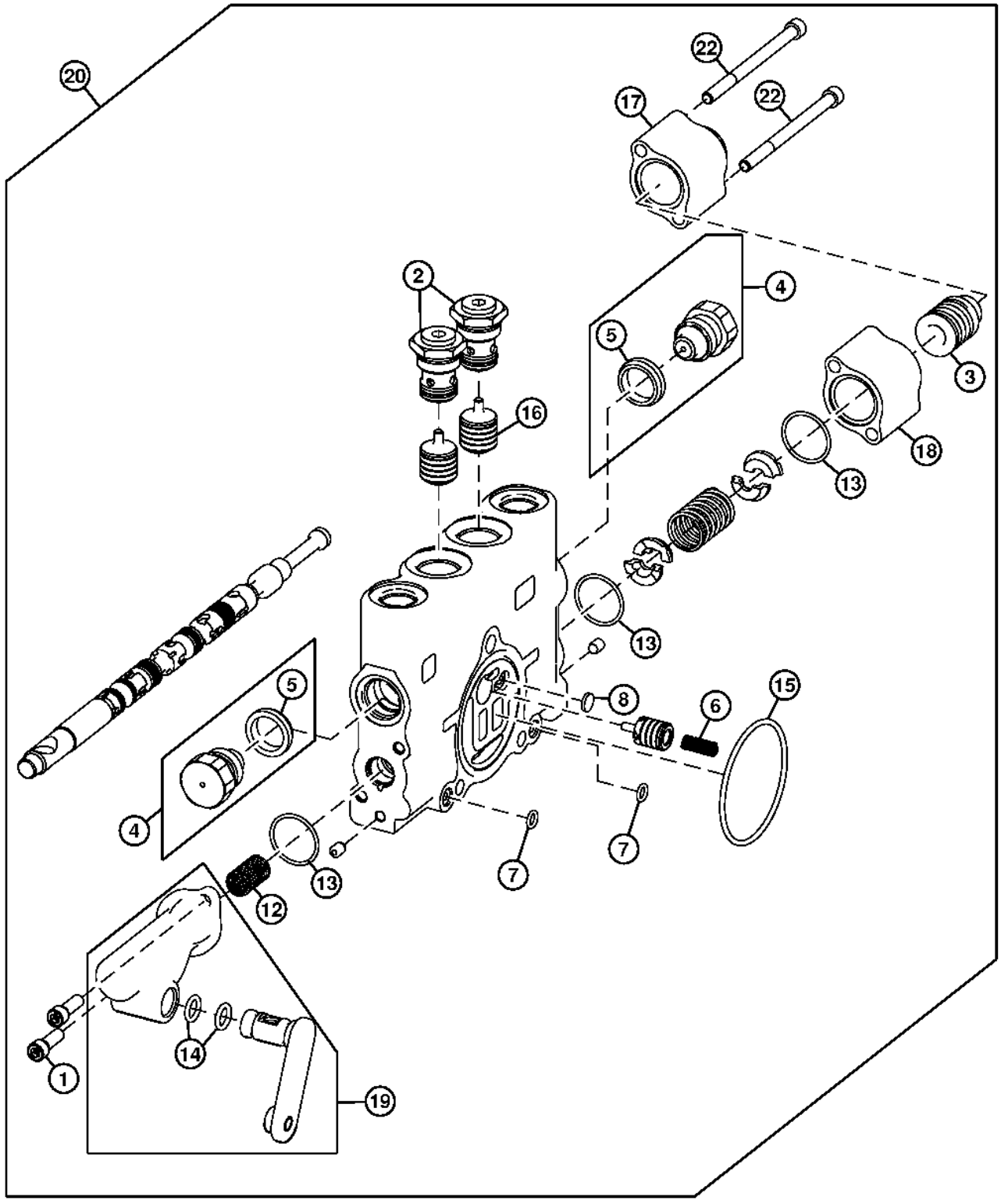

TX1050348

Pos.	*Ref.*	*Descripción*	*Cant.*	*Núm. de serie*	*Notas*
1	19H2924	Tornillo	2		1/4" X 3/4"
2	AT337941	Válvula de retención	2		
3	AT317822	Detenedor	1		
4	AT78527	Tapón hermético	2		
5	T183756	Retén	1		
6	R111238	Muelle de compresión	1		
7	R76578	Anillo tórico	2		
8	R95493	Disco	1		
12	T190767	Muelle	1		
13	T213022	Anillo tórico	3		
14	T213023	Anillo tórico	2		
15	T213025	Anillo tórico	1		
16	T213034	Corredera	2		
17	T213033	Carcasa	1		
18	T213318	Carcasa	1		
19	AT348202	Accionador	1		
20	AT319023	Distribuidor	1		
22	T191335	Tornillo	2		(.25 in. X 3.5 in.)

Left Auxiliary Valve Section With Float (Standard Controls)
Left Auxiliary Valve Section With Float (Standard Controls)
Секция левого клапана вспомогательного гидравлического оборудования с плавающим режимом (стандартные органы управления)
Sección de válvula auxiliar izquierda con flotación (controles estándar)

TX1050350 A.1

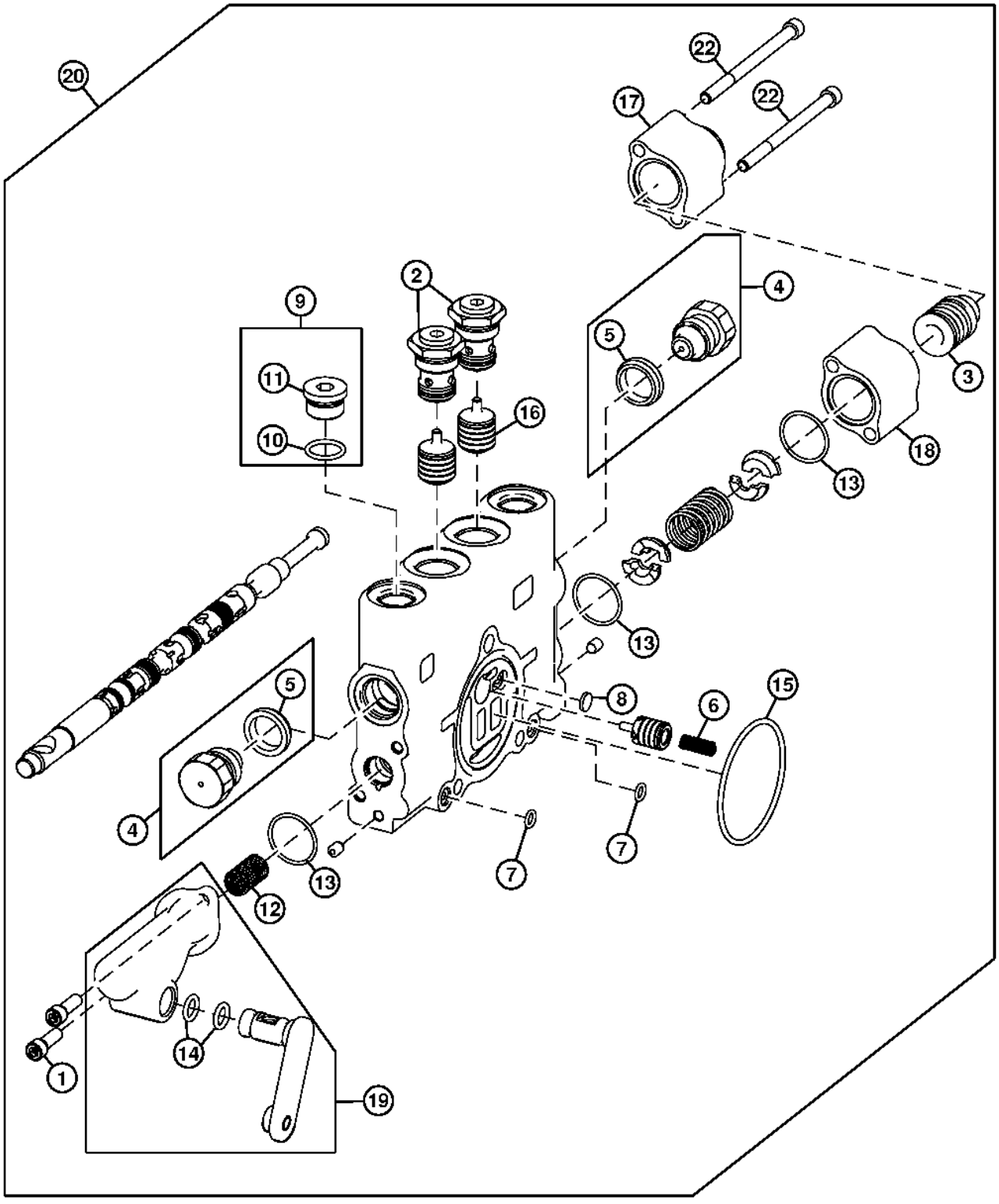

TX1050350

Pos.	*Ref.*	*Descripción*	*Cant.*	*Núm. de serie*	*Notas*
1	19H2924	Tornillo	2		1/4" X 3/4"
2	AT337941	Válvula de retención	2		
3	AT317822	Detenedor	1		
4	AT78527	Tapón hermético	2		
5	T183756	Retén	1		
6	R111238	Muelle de compresión	1		
7	R76578	Anillo tórico	2		
8	R95493	Disco	1		
9	RE49624	Tapón hermético	2		
10	R26375	Anillo tórico	1		
11	R39112	Conexión	1		
12	T190767	Muelle	1		
13	T213022	Anillo tórico	3		
14	T213023	Anillo tórico	2		
15	T213025	Anillo tórico	1		
16	T213034	Corredera	2		
17	T213033	Carcasa	1		
18	T213318	Carcasa	1		
19	AT348201	Accionador	1		
20	AT317322	Distribuidor	1		
22	T191335	Tornillo	2		(.25 in. X 3.5 in.)

Right Auxiliary Valve Section Without Float (Standard Controls)
Section distributeur auxiliaire droite sans flotteur (commandes standard)
Секция правого клапана вспомогательного гидравлического оборудования с плавающим режимом (стандартные органы управления)
Sección de válvula auxiliar derecha sin flotación (controles estándar)

T210409 A.1

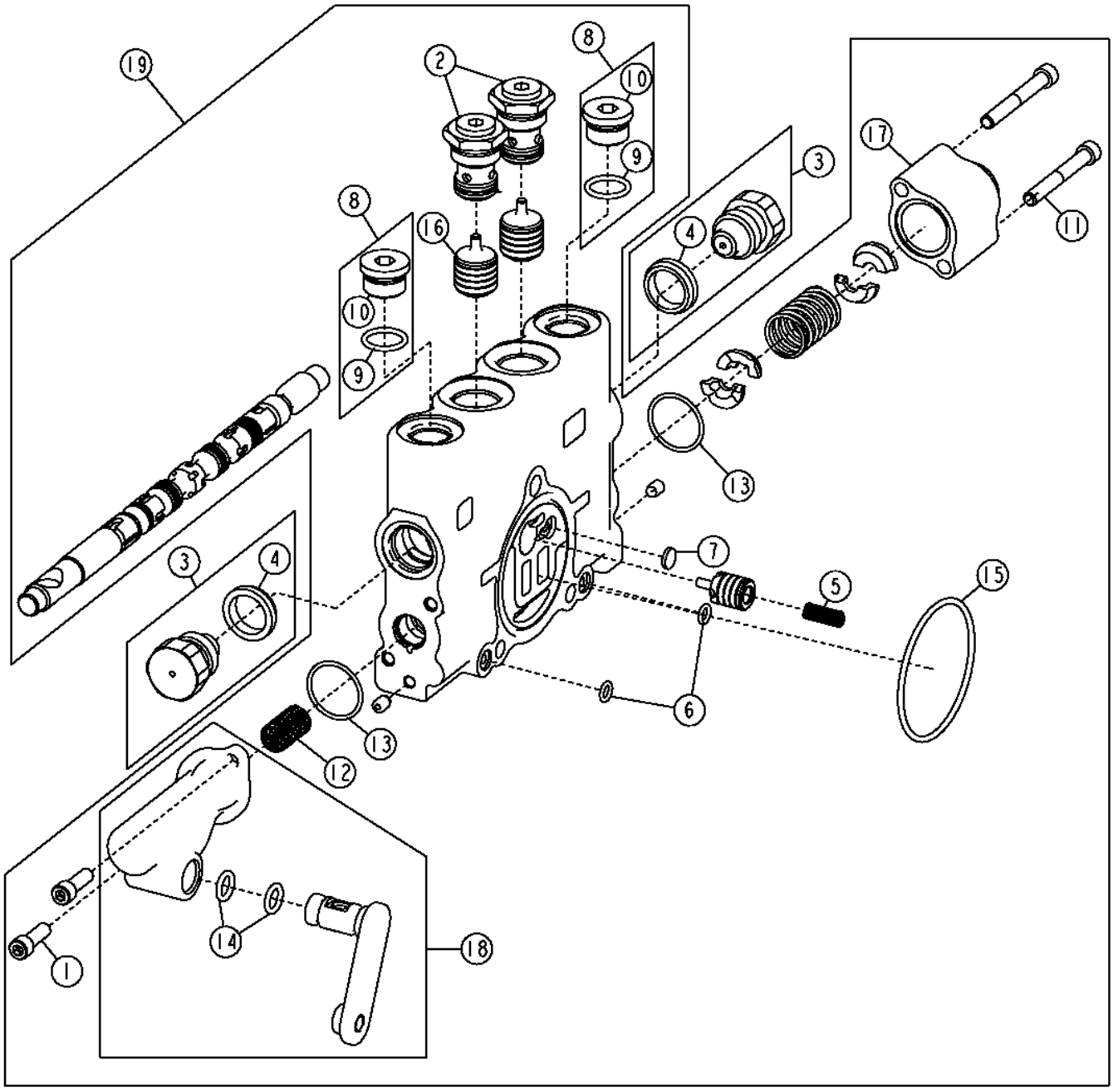

T210409

Pos.	*Ref.*	*Descripción*	*Cant.*	*Núm. de serie*	*Notas*
1	19H2924	Tornillo	2		1/4" X 3/4"
2	AT337941	Válvula de retención	2		
3	AT78527	Tapón hermético	2		
4	T183756	Retén	1		
5	R111238	Muelle de compresión	1		
6	R76578	Anillo tórico	2		
7	R95493	Disco	1		
8	RE49624	Tapón hermético	2		
9	R26375	Anillo tórico	1		
10	R39112	Conexión	1		
11	T118712	Tornillo	2		
12	T190767	Muelle	1		
13	T213022	Anillo tórico	2		
14	T213023	Anillo tórico	2		
15	T213025	Anillo tórico	1		
16	T213034	Corredera	2		
17	T213033	Carcasa	1		
18	AT348202	Accionador	1		
19	AT317312	Distribuidor	1		

Left Auxiliary Valve Section Without Float (Standard Controls)
Section distributeur auxiliaire gauche sans flotteur (commandes standard)
Секция левого клапана вспомогательного гидравлического оборудования с плавающим режимом (стандартные органы управления)
Sección de válvula auxiliar izquierda sin flotación (controles estándar)

T210409 A.1

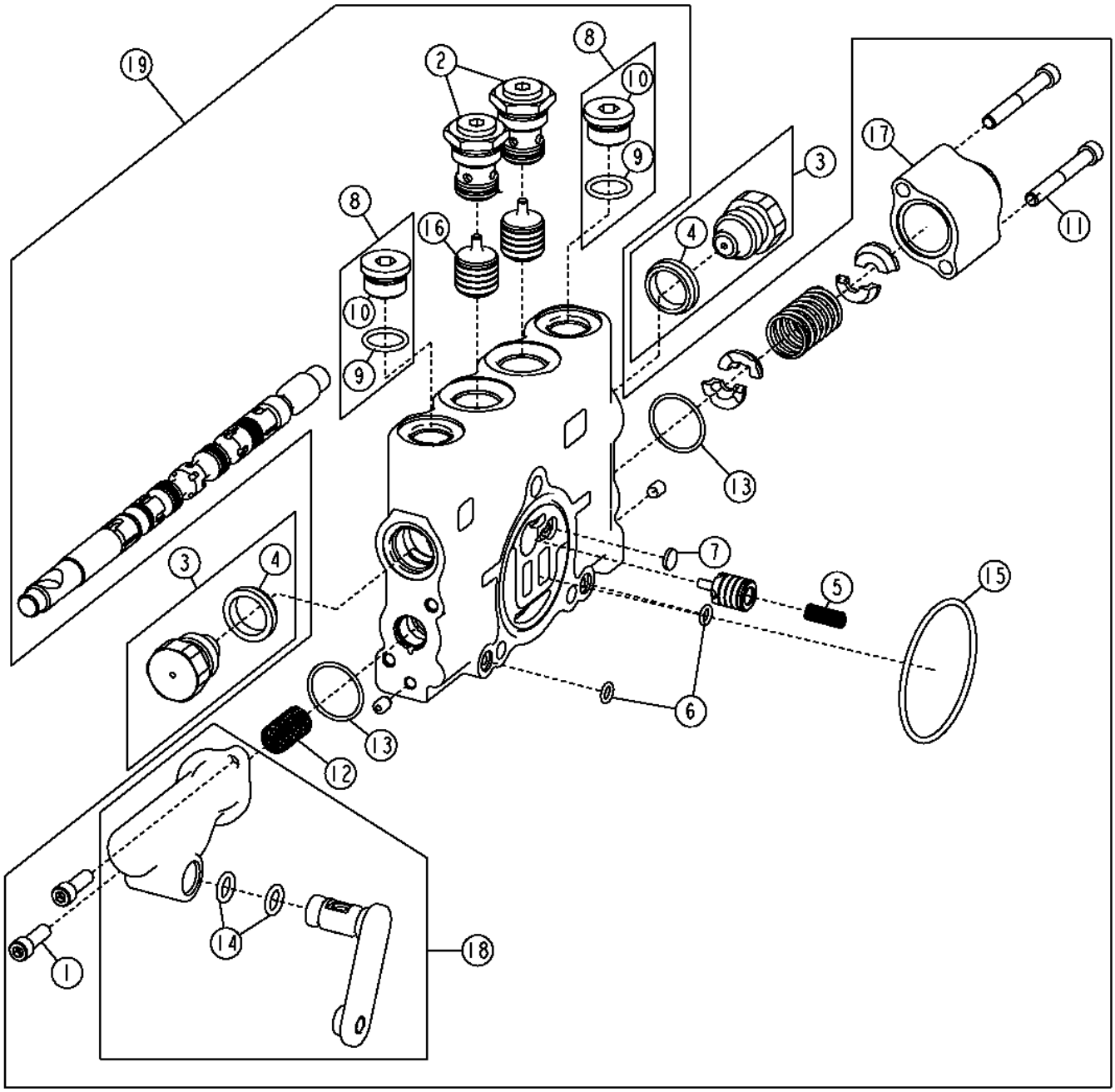

T210409

Pos.	*Ref.*	*Descripción*	*Cant.*	*Núm. de serie*	*Notas*
1	19H2924	Tornillo	2		1/4" X 3/4"
2	AT337941	Válvula de retención	2		
3	AT78527	Tapón hermético	2		
4	T183756	Retén	1		
5	R111238	Muelle de compresión	1		
6	R76578	Anillo tórico	2		
7	R95493	Disco	1		
8	RE49624	Tapón hermético	2		
9	R26375	Anillo tórico	1		
10	R39112	Conexión	1		
11	T118712	Tornillo	2		
12	T190767	Muelle	1		
13	T213022	Anillo tórico	2		
14	T213023	Anillo tórico	2		
15	T213025	Anillo tórico	1		
16	T213034	Corredera	2		
17	T213033	Carcasa	1		
18	AT348201	Accionador	1		
19	AT317310	Distribuidor	1		

Right 5 Function Control Valve Kit
Kit de distributeur de fonction 5 droite
Комплект правого 5-функционального регулирующего клапана
Juego de válvula de control derecha de 5 funciones

TX1048948 A.1

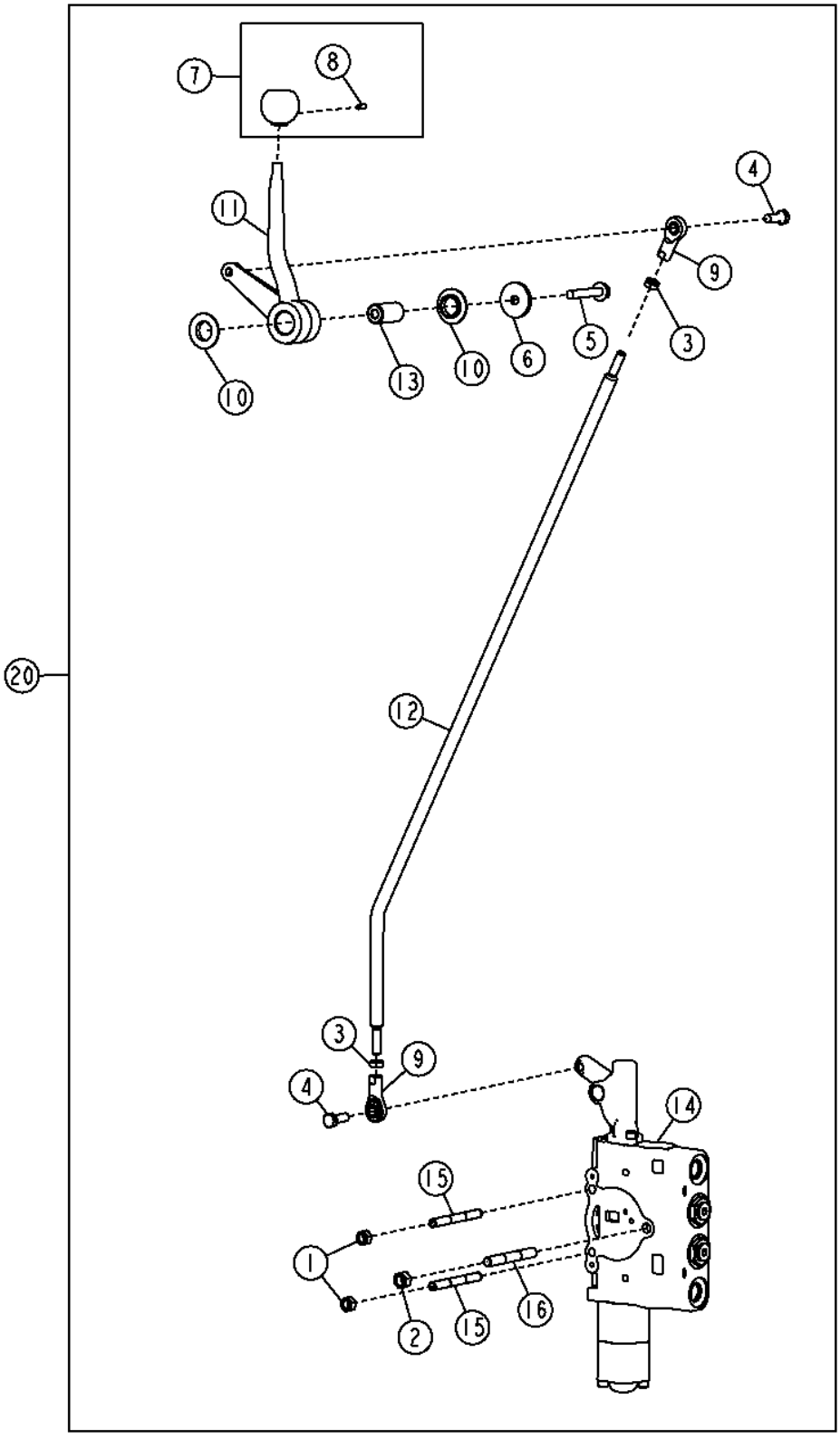

TX1048948

Pos.	*Ref.*	*Descripción*	*Cant.*	*Núm. de serie*	*Notas*
1	14H1042	Tuerca	2		5/16"
2	14H1080	Tuerca	1		3/8"
3	14H882	Tuerca	2		5/16"
4	19H2127	Tornillo	2		5/16" X 7/8"
5	19M7800	Tornillo	1		M8 X 50
6	24H1296	Arandela	1		11/32" X 1-3/8" X 0.134"
7	AT317742	Empuñadura	1		
8	T213242	Tornillo de fijación	1		
9	AT317778	Extremo de brazo	2		
10	T104220	Arandela	2		
11	T202163	Palanca de mando	1		
12	T202586	Palanca	1		
13	T204457	Espaciador	1		
14	AT317319	Distribuidor	1		
15	T213027	Espárrago	2		
16	T213030	Espárrago	1		
20	**AT317287**	**Juego de palancas**	**1**		**(WHOLE GOODS)**

Left 5 Function Control Valve Kit
Kit de distributeur de fonction 5 gauche
Комплект левого 5-функционального регулирующего клапана
Juego de válvula de control izquierda de 5 funciones

TX1048980 A.1

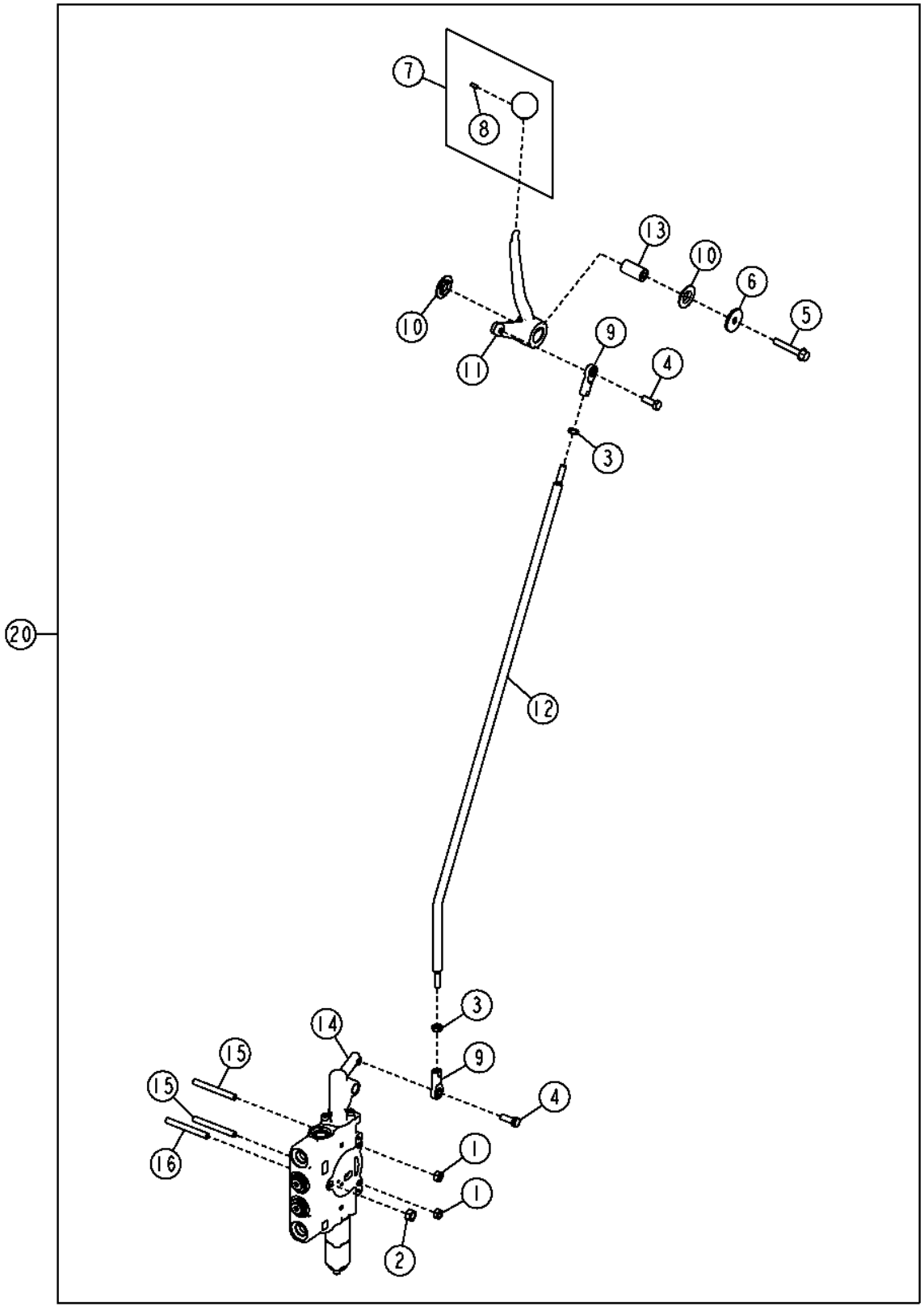

Pos.	*Ref.*	*Descripción*	*Cant.*	*Núm. de serie*	*Notas*
1	14H1042	Tuerca	2		5/16"
2	14H1080	Tuerca	1		3/8"
3	14H882	Tuerca	2		5/16"
4	19H2127	Tornillo	2		5/16" X 7/8"
5	19M7800	Tornillo	1		M8 X 50
6	24H1296	Arandela	1		11/32" X 1-3/8" X 0.134"
7	AT317743	Empuñadura	1		
8	T213242	Tornillo de fijación	1		
9	AT317778	Extremo de brazo	2		
10	T104220	Arandela	2		
11	T202159	Palanca de mando	1		
12	T202586	Palanca	1		
13	T204457	Espaciador	1		
14	AT317321	Distribuidor	1		
15	T213027	Espárrago	2		
16	T213030	Espárrago	1		
20	**AT317288**	**Juego de palancas**	**1**		**(WHOLE GOODS)**

Right 6 Function Control Valve Kit
Kit de distributeur de fonction 6 droite
Комплект правого 6-функционального регулирующего клапана
Juego de válvula de control derecha de 6 funciones

TX1048951 A.1

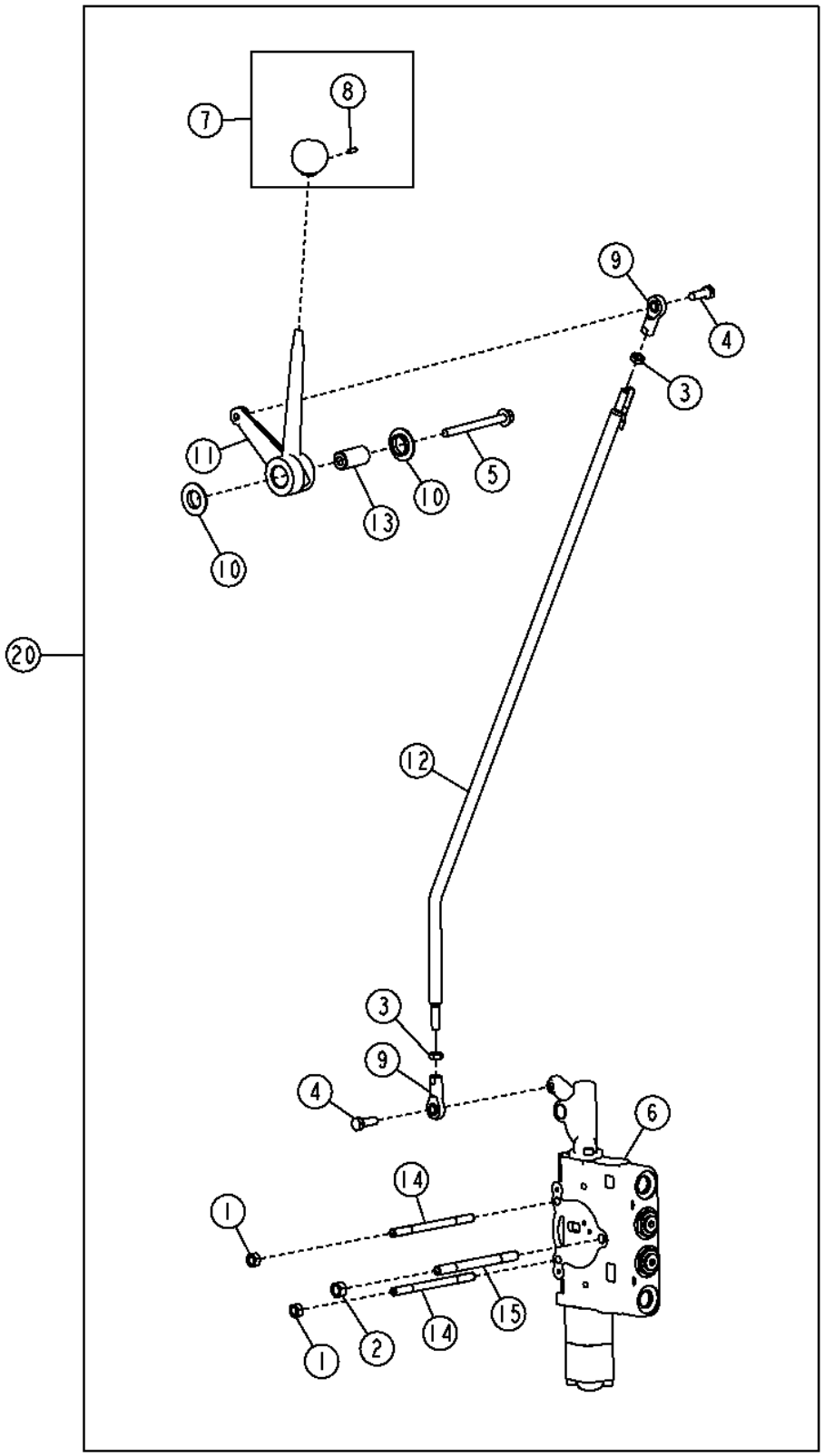

Pos.	*Ref.*	*Descripción*	*Cant.*	*Núm. de serie*	*Notas*
1	14H1042	Tuerca	2		5/16"
2	14H1080	Tuerca	1		3/8"
3	14H882	Tuerca	2		5/16"
4	19H2127	Tornillo	2		5/16" X 7/8"
5	19M7913	Tornillo	1		M8 X 90
6	AT317319	Distribuidor	1		
7	AT317744	Empuñadura	1		
8	T213242	Tornillo de fijación	1		
9	AT317778	Extremo de brazo	2		
10	T104220	Arandela	2		
11	T202164	Palanca de mando	1		
12	T202586	Palanca	1		
13	T204457	Espaciador	1		
14	T76127	Espárrago	2		
15	T76128	Espárrago	1		
20	**AT317289**	**Juego de palancas**	**1**		**(WHOLE GOODS)**

Left 6 Function Control Valve Kit
Kit de distributeur de fonction 6 gauche
Комплект левого 6-функционального регулирующего клапана
Juego de válvula de control izquierda de 6 funciones

TX1048981 A.1

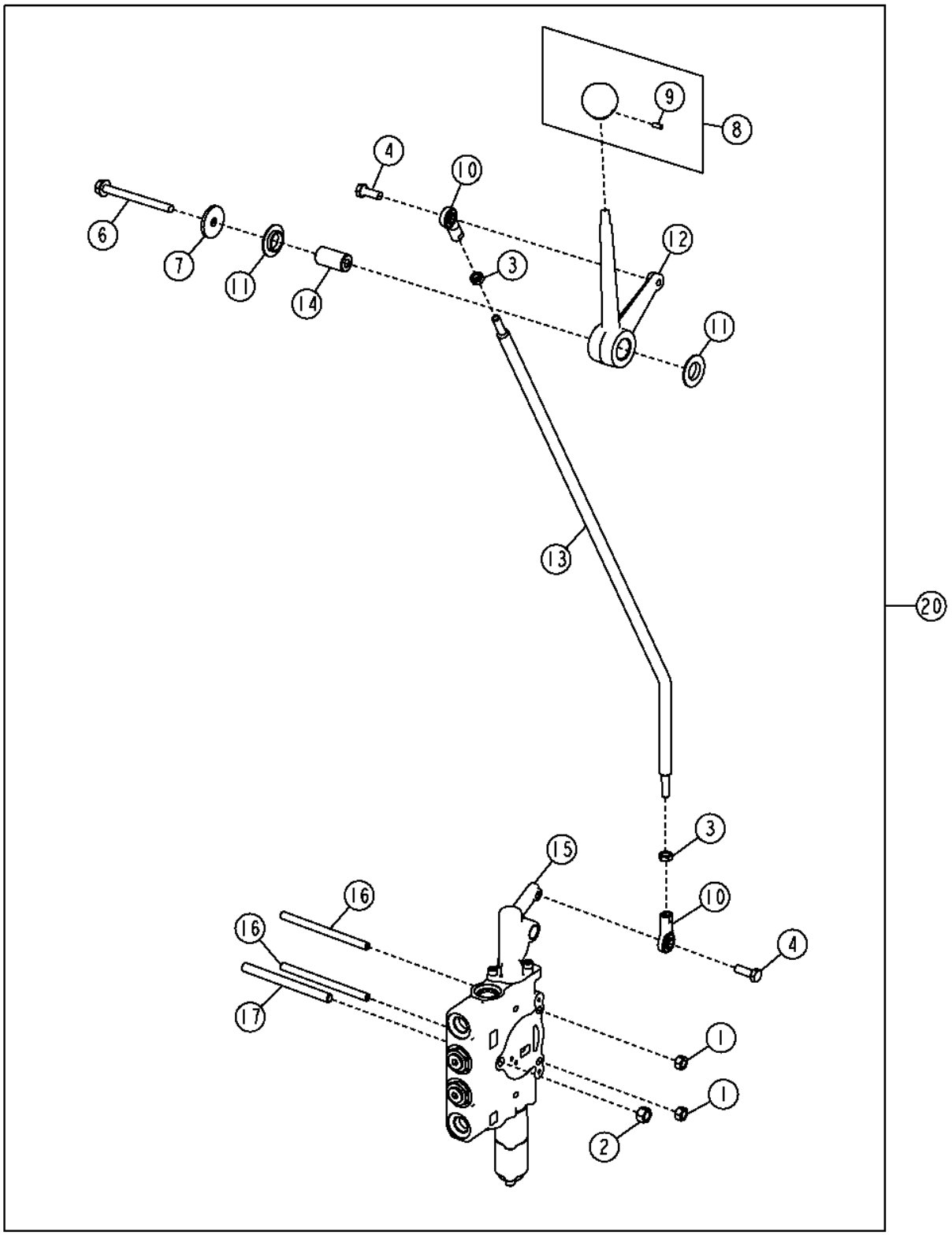

Pos.	*Ref.*	*Descripción*	*Cant.*	*Núm. de serie*	*Notas*
1	14H1042	Tuerca	2		5/16"
2	14H1080	Tuerca	1		3/8"
3	14H882	Tuerca	2		5/16"
4	19H2127	Tornillo	2		5/16" X 7/8"
6	19M7913	Tornillo	1		M8 X 90
7	24H1296	Arandela	1		11/32" X 1-3/8" X 0.134"
8	AT317744	Empuñadura	1		
9	T213242	Tornillo de fijación	1		
10	AT317778	Extremo de brazo	2		
11	T104220	Arandela	2		
12	T202164	Palanca de mando	1		
13	T202586	Palanca	1		
14	T204457	Espaciador	1		
15	AT317322	Distribuidor	1		
16	T76127	Espárrago	2		
17	T76128	Espárrago	1		
20	**AT317290**	**Juego de palancas**	**1**		**(WHOLE GOODS)**

Right 7 Function Control Valve Kit
Kit de distributeur de fonction 7 droite
Комплект правого 7-функционального регулирующего клапана
Juego de válvula de control derecha de 7 funciones

TX1048954 A.1

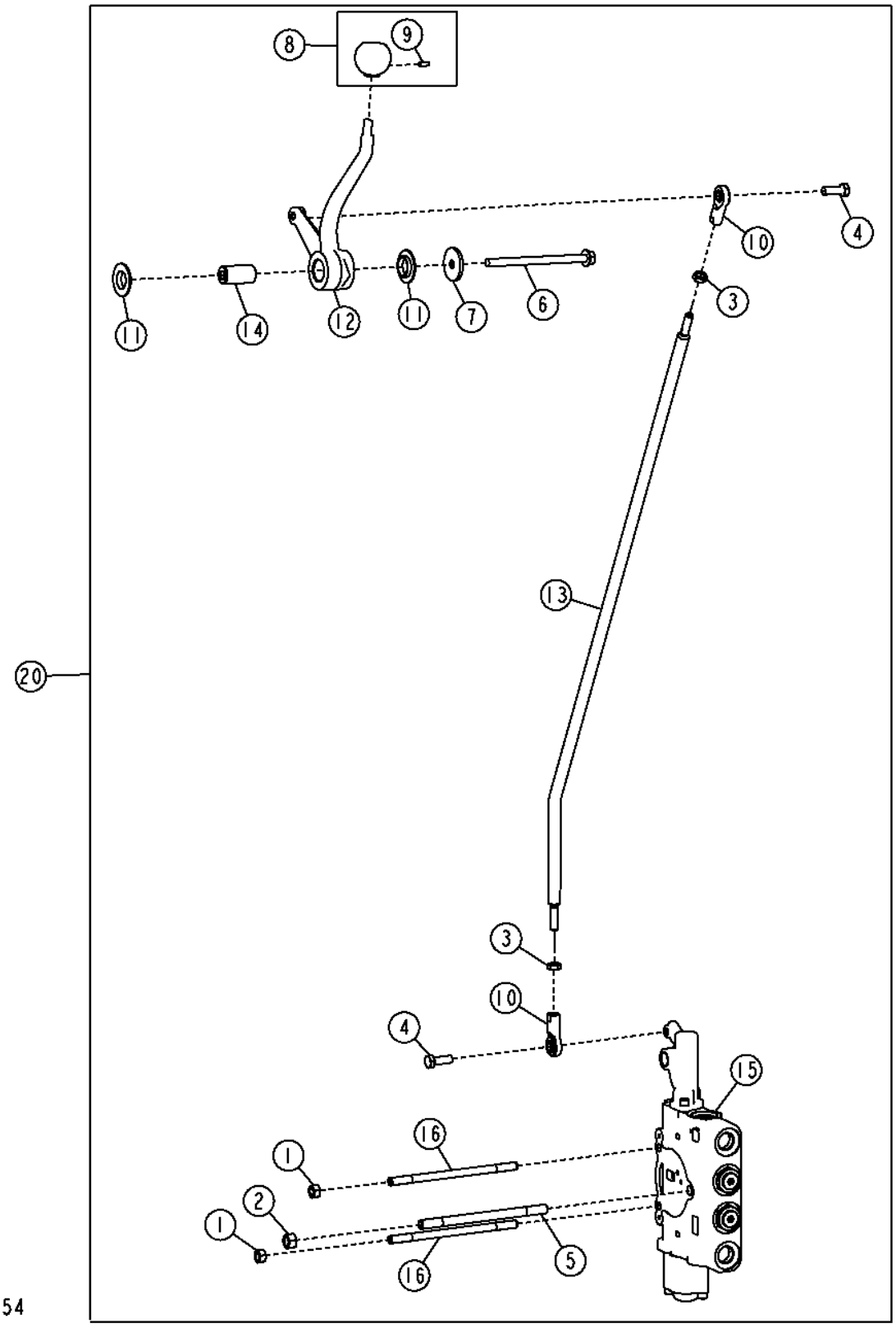

Pos.	*Ref.*	*Descripción*	*Cant.*	*Núm. de serie*	*Notas*
1	14H1042	Tuerca	2		5/16"
2	14H1080	Tuerca	1		3/8"
3	14H882	Tuerca	2		5/16"
4	19H2127	Tornillo	2		5/16" X 7/8"
5	T213031	Espárrago	1		
6	19M8006	Tornillo	1		M8 X 120
7	24H1296	Arandela	1		11/32" X 1-3/8" X 0.134"
8	AT317744	Empuñadura	1		
9	T213242	Tornillo de fijación	1		
10	AT317778	Extremo de brazo	2		
11	T104220	Arandela	2		
12	T202159	Palanca de mando	1		
13	T202586	Palanca	1		
14	T204457	Espaciador	1		
15	AT317312	Distribuidor	1		
16	T213028	Espárrago	2		
20	**AT317291**	**Juego de palancas**	**1**		**(WHOLE GOODS)**

Left 7 Function Control Valve Kit
Kit de distributeur de fonction 7 gauche
Комплект левого 7-функционального регулирующего клапана
Juego de válvula de control izquierda de 7 funciones

TX1048982 A.1

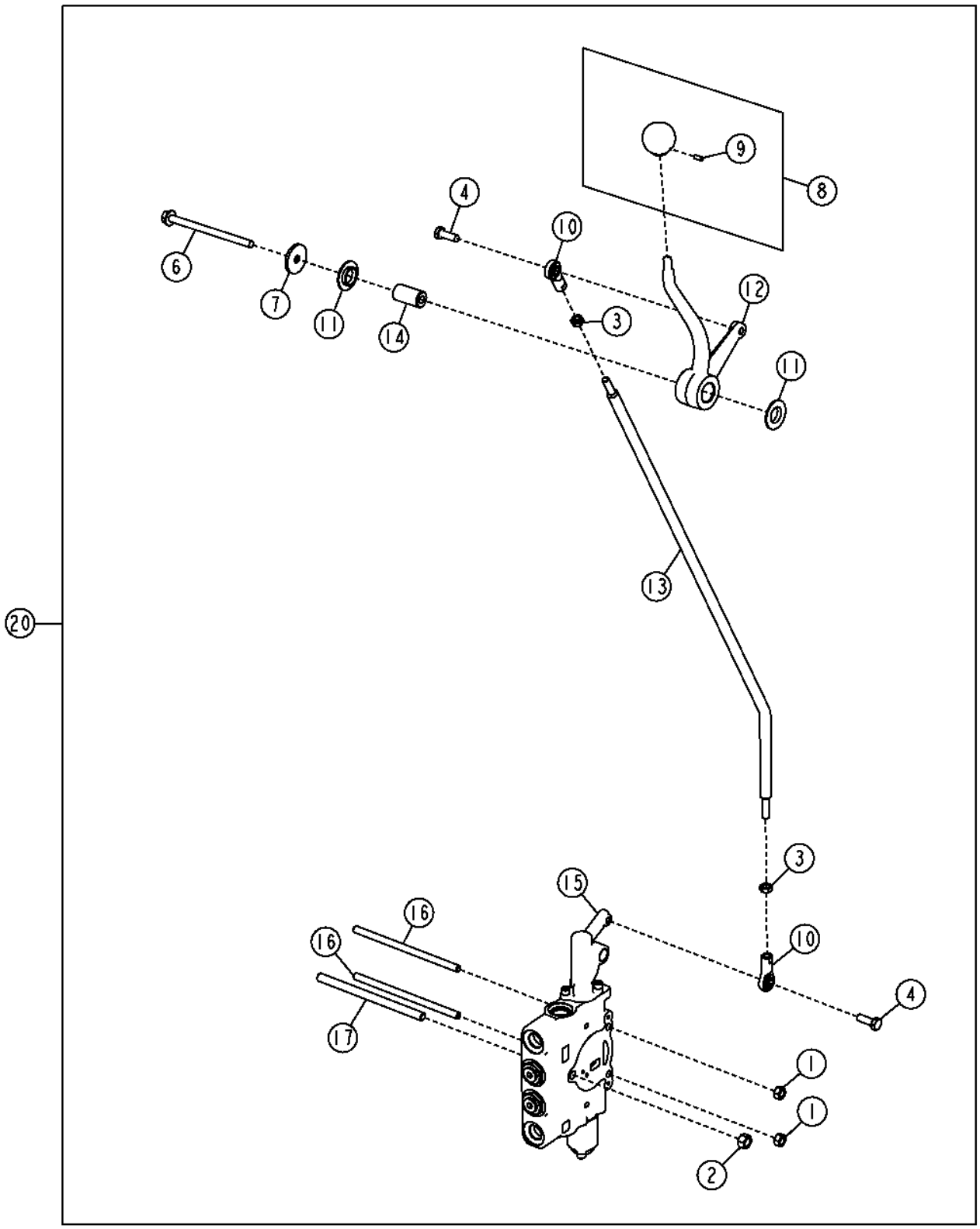

TX1048982

Pos.	*Ref.*	*Descripción*	*Cant.*	*Núm. de serie*	*Notas*
1	14H1042	Tuerca	2		5/16"
2	14H1080	Tuerca	1		3/8"
3	14H882	Tuerca	2		5/16"
4	19H2127	Tornillo	2		5/16" X 7/8"
6	19M8006	Tornillo	1		M8 X 120
7	24H1296	Arandela	1		11/32" X 1-3/8" X 0.134"
8	AT317744	Empuñadura	1		
9	T213242	Tornillo de fijación	1		
10	AT317778	Extremo de brazo	2		
11	T104220	Arandela	2		
12	T202163	Palanca de mando	1		
13	T202586	Palanca	1		
14	T204457	Espaciador	1		
15	AT317310	Distribuidor	1		
16	T213028	Espárrago	2		
17	T213031	Espárrago	1		
20	**AT317293**	**Juego de palancas**	**1**		**(WHOLE GOODS)**

One Hand Blade Lift Control Lever and Valve Kit
One Hand Blade Lift Control Lever and Valve Kit
Комплект рычага и клапана упр. подн. ножа одной рукой
Palanca control de elevación de hoja de una mano y juego de válvula

TX1049009 A.1

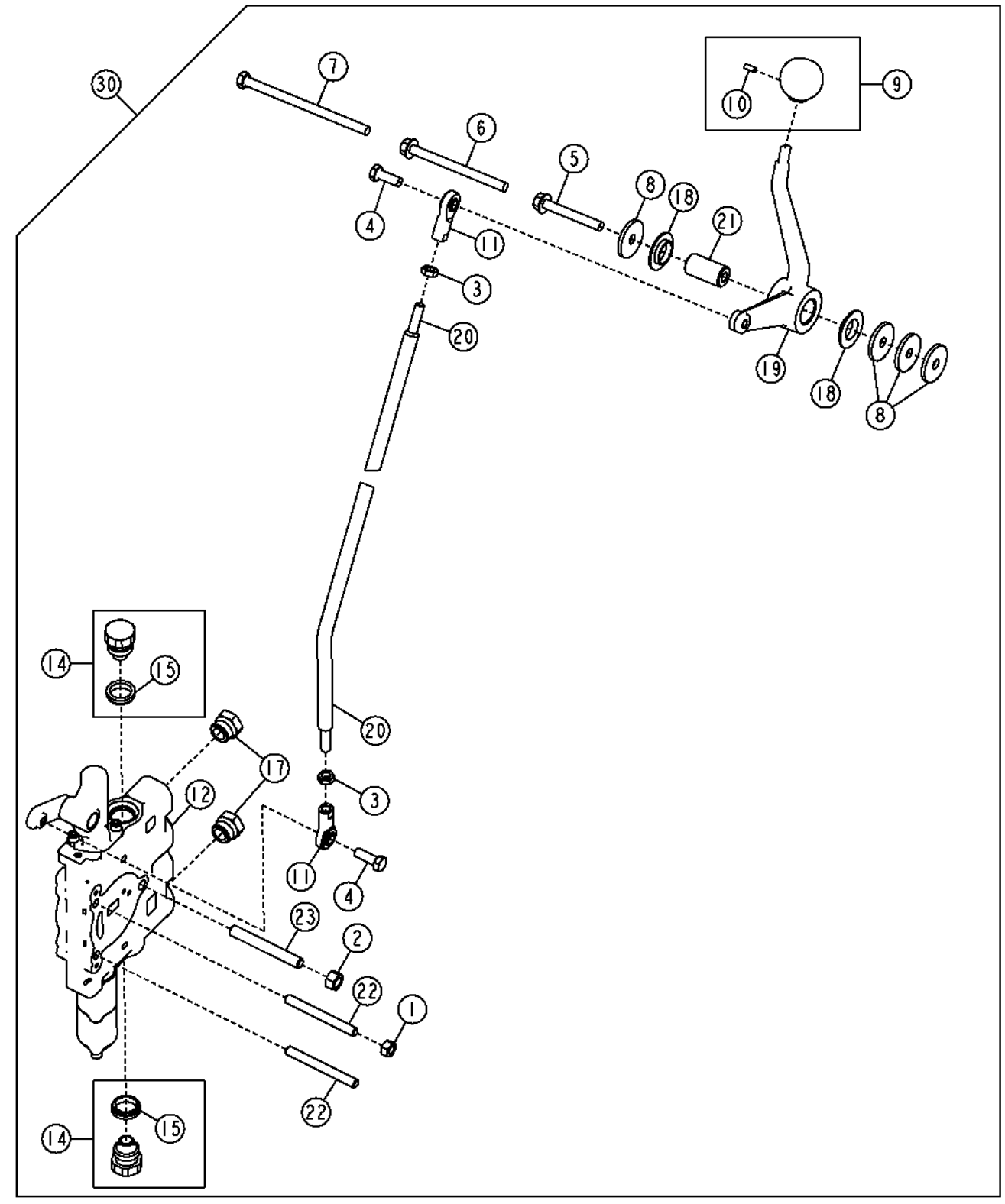

TX1049009

Pos.	*Ref.*	*Descripción*	*Cant.*	*Núm. de serie*	*Notas*
1	14H1042	Tuerca	1		5/16"
2	14H1080	Tuerca	1		3/8"
3	14H882	Tuerca	2		5/16"
4	19H2127	Tornillo	2		5/16" X 7/8"
5	19M7801	Tornillo	1		M8 X 60, Usar con válvula de 5 funciones
6	19M7970	Tornillo	1		M8 X 100, Usar con válvula de 6 funciones
7	19M8404	Tornillo	1		M8 X 130, Usar con válvula de 7 funciones
8	24H1296	Arandela	4		11/32" X 1-3/8" X 0.134"
9	AT317742	Empuñadura	1		
10	T213242	Tornillo de fijación	1		
11	AT317778	Extremo de brazo	2		
12	AT319023	Distribuidor	1		
13	AT322617	Manguera hidr. - confección	4		No se ilustra
14	AT78527	Tapón hermético	2		
15	T183756	Retén	1		
16	R26375	Anillo tórico	2		(USE WITH R39112), No se ilustra
17	R39112	Conexión	2		
18	T104220	Arandela	2		
19	T202162	Palanca de mando	1		
20	T202586	Palanca	1		
21	T204457	Espaciador	1		
22	T213027	Espárrago	2		
23	T213030	Espárrago	1		
30	**AT317339**	**Kit de válvulas**	**1**		**(WHOLE GOODS)**

Main Hydraulic Manifold Valve (With Secondary Steering)
Distributeur de collecteur hydraulique principal (avec direction auxiliaire)
Главный гидравлический клапан коллектора (с вторичной системой рулевого управления)
Válvula de colector hidráulico principal (con dirección auxiliar)

TX1056044 A.1

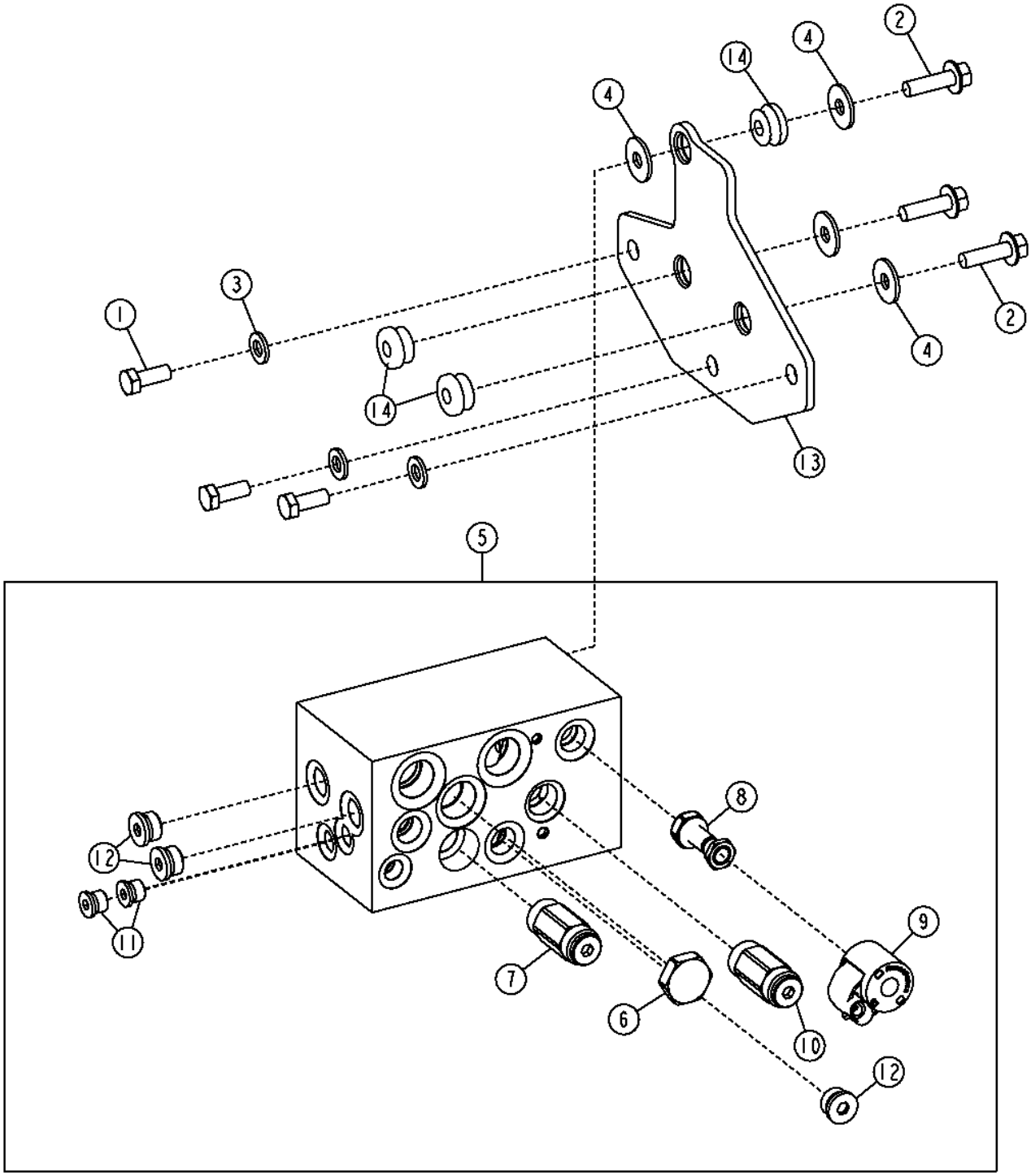

Pos.	*Ref.*	*Descripción*	*Cant.*	*Núm. de serie*	*Notas*
1	19M7402	Tornillo	3		M10 X 25
2	19M7835	Tornillo	3		M10 X 35
3	24M7239	Arandela	3		10.700 X 21 X 2.500 MM
4	24M7296	Arandela	4		10.500 X 30 X 2.500 MM
5	AT343839	Colector	1		
6	AN279596	Válvula de carrete	1		
	AN207423	Juego de retenes	1		
7	AT302907	Válvula descarga de presión	1		
	AT224864	Juego de retenes	1		
8	AT302908	Electroválvula	1		
	AH209121	Juego de retenes	1		
	T181306	Tuerca	1		
9	AT333809	Bobina de electroválvula	1		
10	AT371499	Válvula	1		(SUB FOR AT367077)
	AT196943	Juego de retenes	1		
11	AT49216	Tapón hermético	2		
	T70177	Anillo tórico	1		
12	AT63271	Conexión	3		
	R26375	Anillo tórico	1		
13	T257573	Placa	1		
14	AT116162	Aislante	3		

Main Hydraulic Manifold Valve (Without Secondary Steering)
Main Hydraulic Manifold Valve (Without Secondary Steering)
Главный гидравлический клапан коллектора (без вторичной системы рулевого управления)
Válvula de colector hidráulico principal (sin dirección auxiliar)

TX1056035 A.1

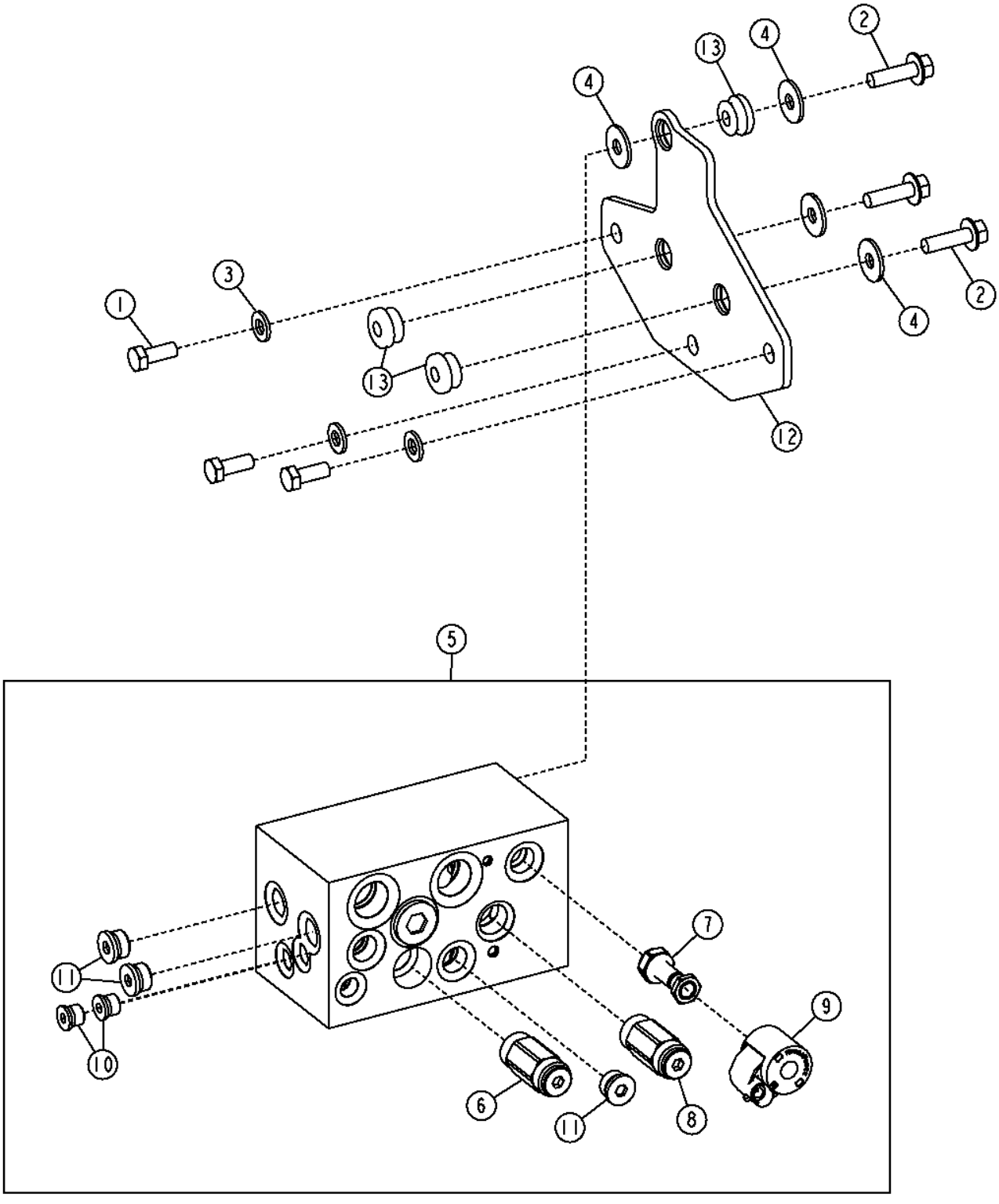

Pos.	*Ref.*	*Descripción*	*Cant.*	*Núm. de serie*	*Notas*
1	19M7402	Tornillo	3		M10 X 25
2	19M7835	Tornillo	3		M10 X 35
3	24M7239	Arandela	3		10.700 X 21 X 2.500 MM
4	24M7296	Arandela	4		10.500 X 30 X 2.500 MM
5	AT342744	Colector	1		
6	AT302907	Válvula descarga de presión	1		
	AT224864	Juego de retenes	1		
7	AT302908	Electroválvula	1		
	AH209121	Juego de retenes	1		
	T181306	Tuerca	1		
8	AT371499	Válvula	1		(SUB FOR AT367077)
	AT196943	Juego de retenes	1		
9	AT333809	Bobina de electroválvula	1		
10	AT49216	Tapón hermético	2		
	T70177	Anillo tórico	1		
11	AT63271	Conexión	3		
	R26375	Anillo tórico	1		
12	T257573	Placa	1		
13	AT116162	Aislante	3		

Hydraulic Oil Cooler Bypass Valve
By-pass de refroidisseur d'huile hydraulique
Байпасный клапан охладителя гидравлического масла
Válvula derivadora de enfriador de aceite hidráulico

TX1049288 A.1

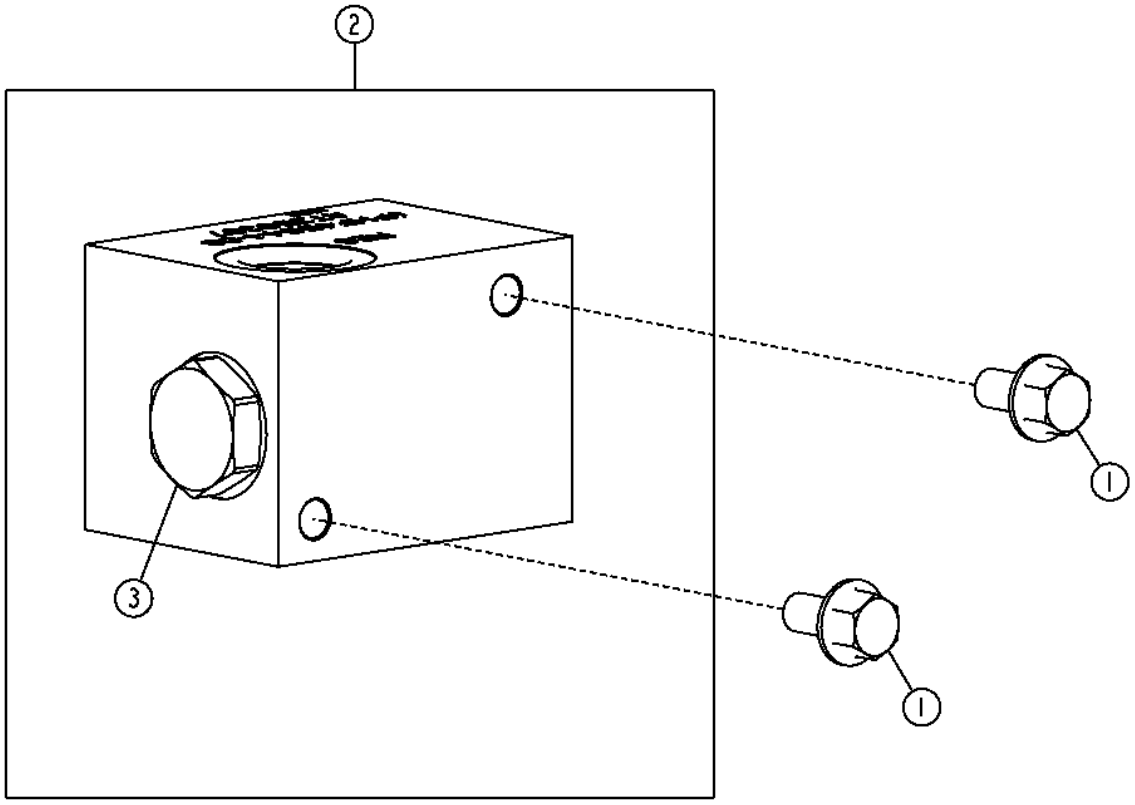

TX1049288

Pos.	*Ref.*	*Descripción*	*Cant.*	*Núm. de serie*	*Notas*
1	19M7784	Tornillo	2		M10 X 20
2	AT358387	Colector de agua	1		
3	AT359474	Válvula de retención	1		
	AN207423	Juego de retenes	1		

Electrohydraulic Valve Mount (Front) (Grade Pro)
Monture de vanne électrohydraulique (avant) (Grade Pro)
Установка электрогидравлического клапана (переднего) (Grade Pro)
Montaje de válvula electrohidráulica (delantera) (Grade Pro)

TX1050872 A.1

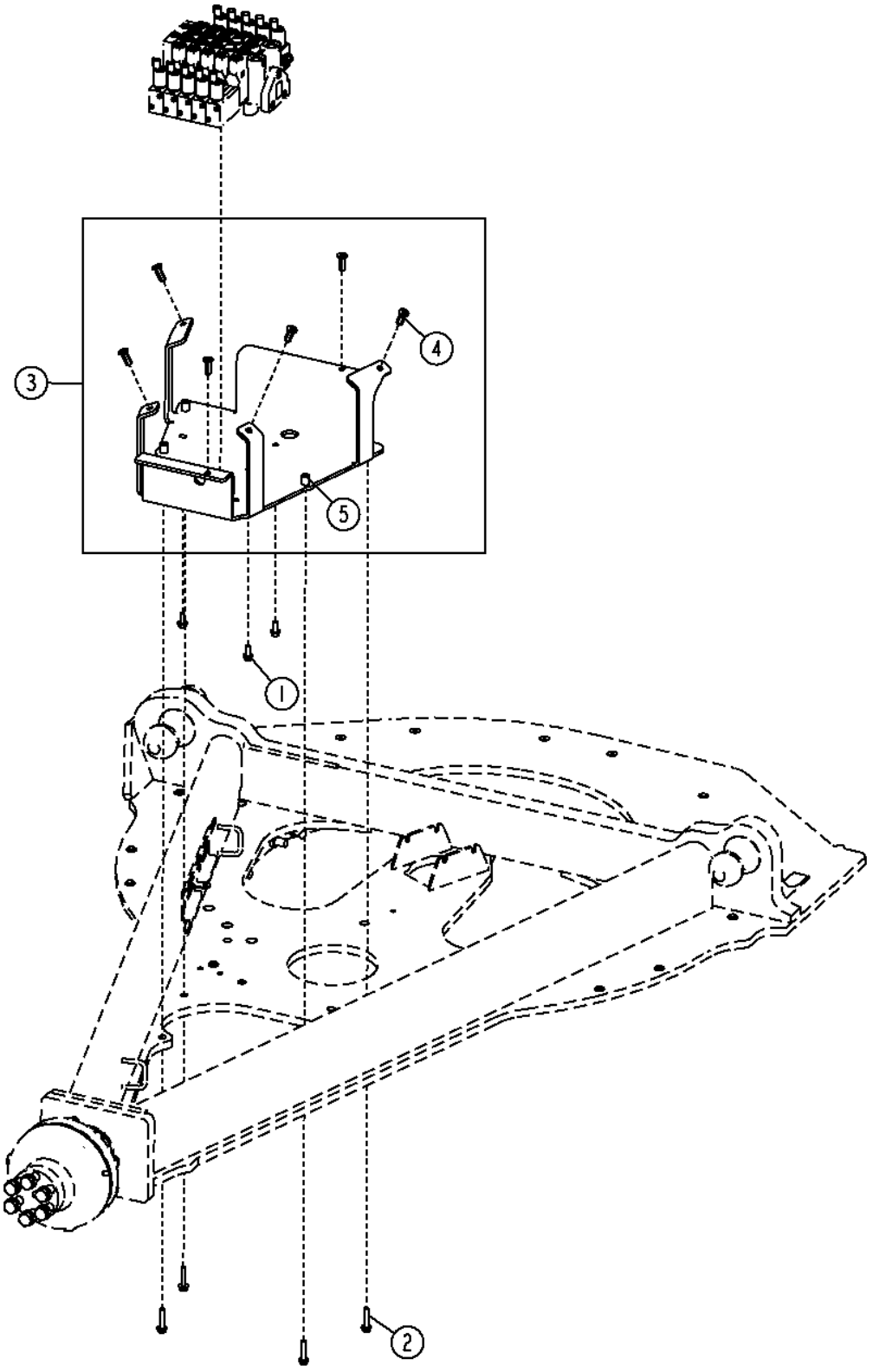

Pos.	*Ref.*	*Descripción*	*Cant.*	*Núm. de serie*	*Notas*
1	19M7785	Tornillo	3		M10 X 25
2	19M7806	Tornillo	4		M10 X 50
3	AT345806	Soporte	1		
4	T148410	Tuerca	6		M10
5	T72414	Casquillo	4		

Electrohydraulic Valve Mount (Rear) (Grade Pro)
Monture de vanne électrohydraulique (arrière) (Grade Pro)
Установка электрогидравлического клапана (заднего) (Grade Pro)
Montaje de válvula electrohidráulica (trasera) (Grade Pro)

TX1050461 A.1

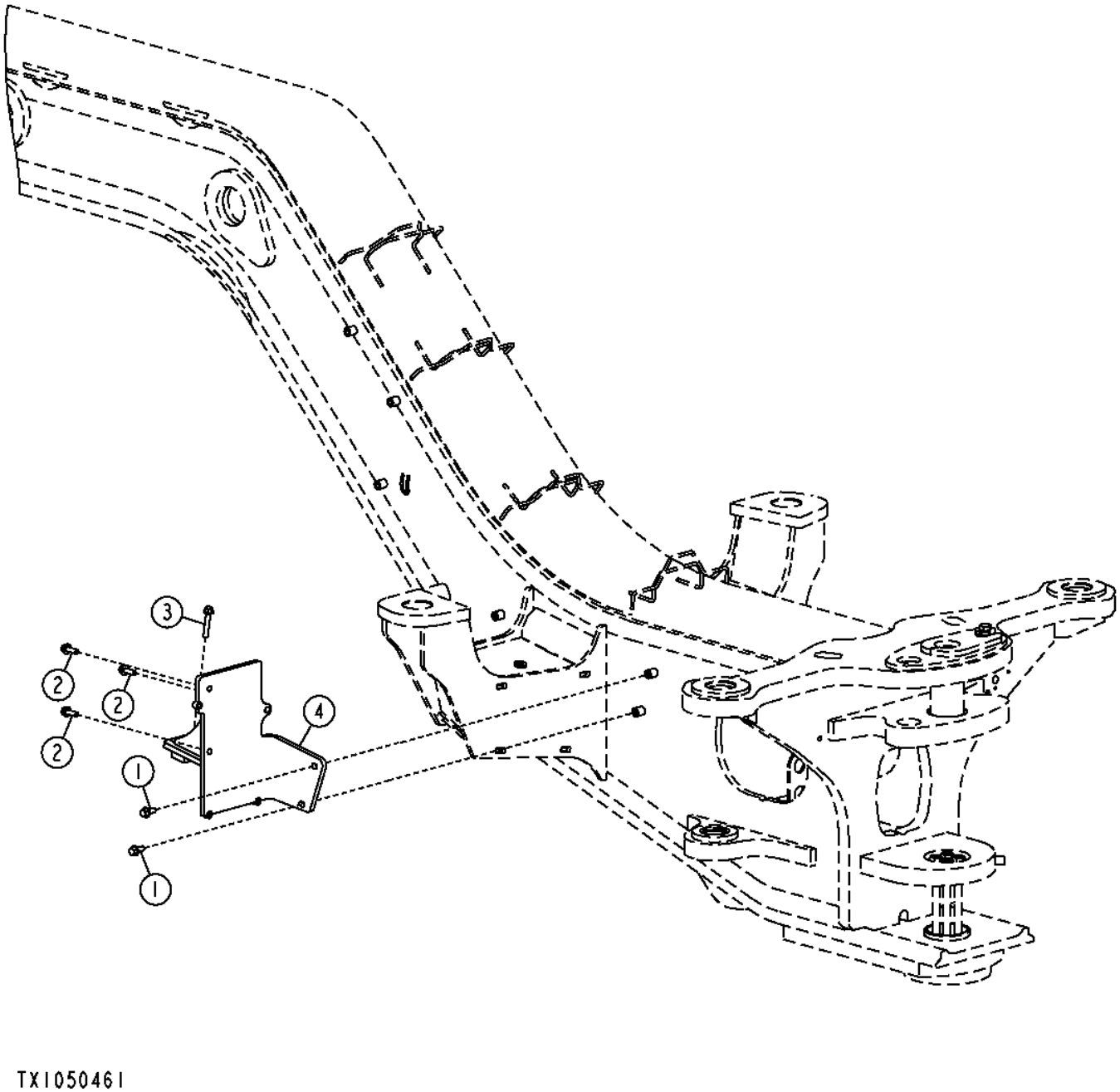

TX1050461

Pos.	*Ref.*	*Descripción*	*Cant.*	*Núm. de serie*	*Notas*
1	19M7785	Tornillo	2		M10 X 25
2	19M7786	Tornillo	3		M10 X 30
3	19M7807	Tornillo	1		M10 X 60
4	AT341615	Soporte	1		

Electrohydraulic 4 Function Valve (Rear) (Grade Pro)
Distributeur électrohydraulique de fonction 4 (arrière) (Grade Pro)
Электрогидравлический 4-функциональный клапан (задний) (Grade Pro)
Válvula electrohidráulica de 4 funciones (trasera) (Grade Pro)

TX1050893 A.1

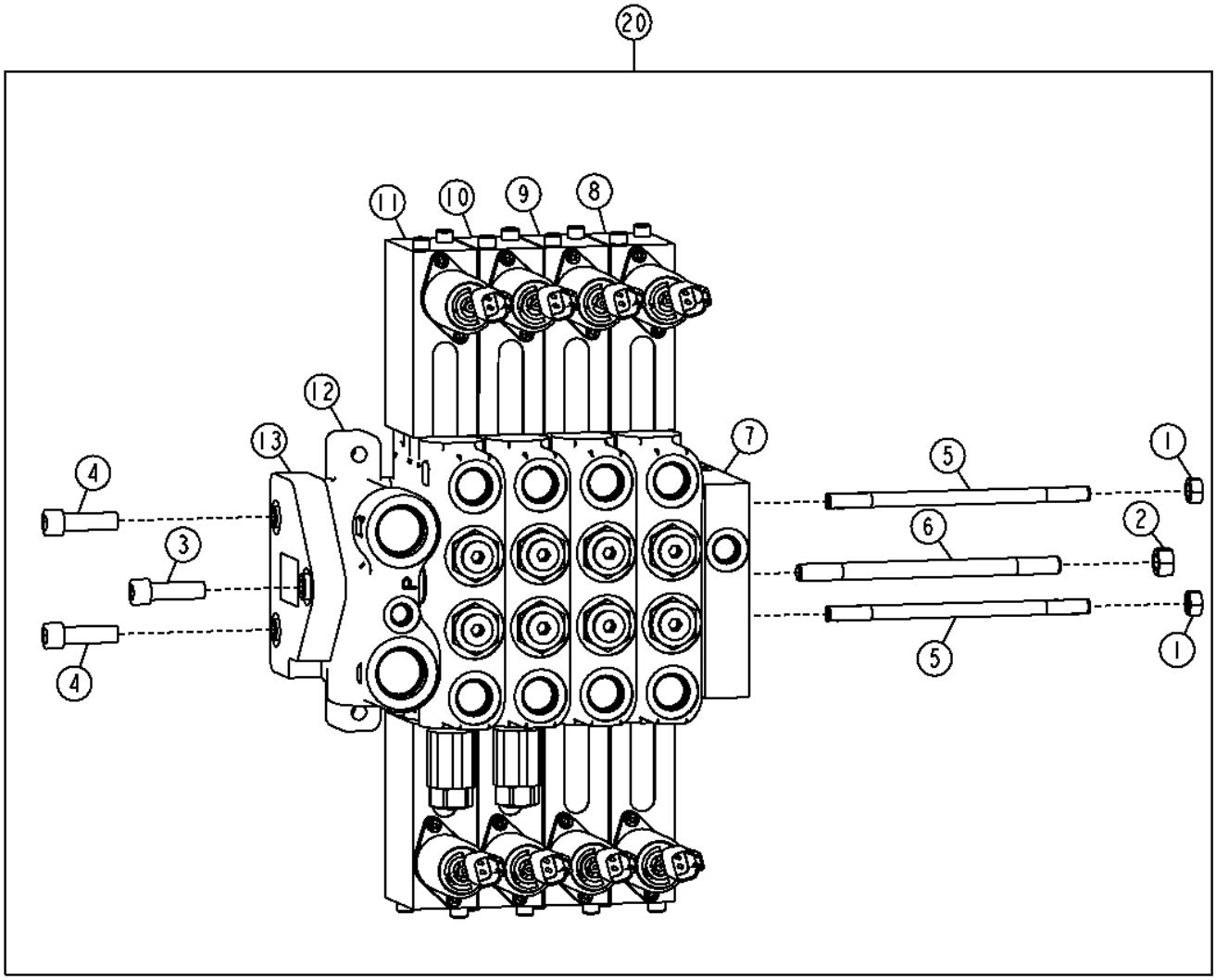

TX1050893

Pos.	*Ref.*	*Descripción*	*Cant.*	*Núm. de serie*	*Notas*
1	14H1042	Tuerca	2		5/16"
2	14H1080	Tuerca	1		3/8"
3	19H3924	Tornillo	1		3/8" X 1-1/4"
4	F1100320	Tornillo	2		7.925 X 31.750 MM (5/16" X 1-1/4")
5	L115722	Espárrago	2		
6	L115723	Espárrago	1		
7	AT359386	Válvula	1		
8	AT359388	Válvula de carrete	1		Dirección trasera
9	AT359389	Válvula de carrete	1		Dirección
10	AT359391	Válvula de carrete	1		Elevación de hoja izquierda
11	AT359391	Válvula de carrete	1		Elevación de hoja derecha
12	AT327176	Carcasa	1		Sección de válvula de entrada central
13	AT359376	Sección	1		
20	AT342874	Distribuidor	1		

Electrohydraulic 5 Function Valve (Front) (Grade Pro)
Distributeur électrohydraulique de fonction 5 (avant) (Grade Pro)
Электрогидравлический 5-функциональный клапан (передний) (Grade Pro)
Válvula electrohidráulica de 5 funciones (delantera) (Grade Pro)

TX1050940 A.1

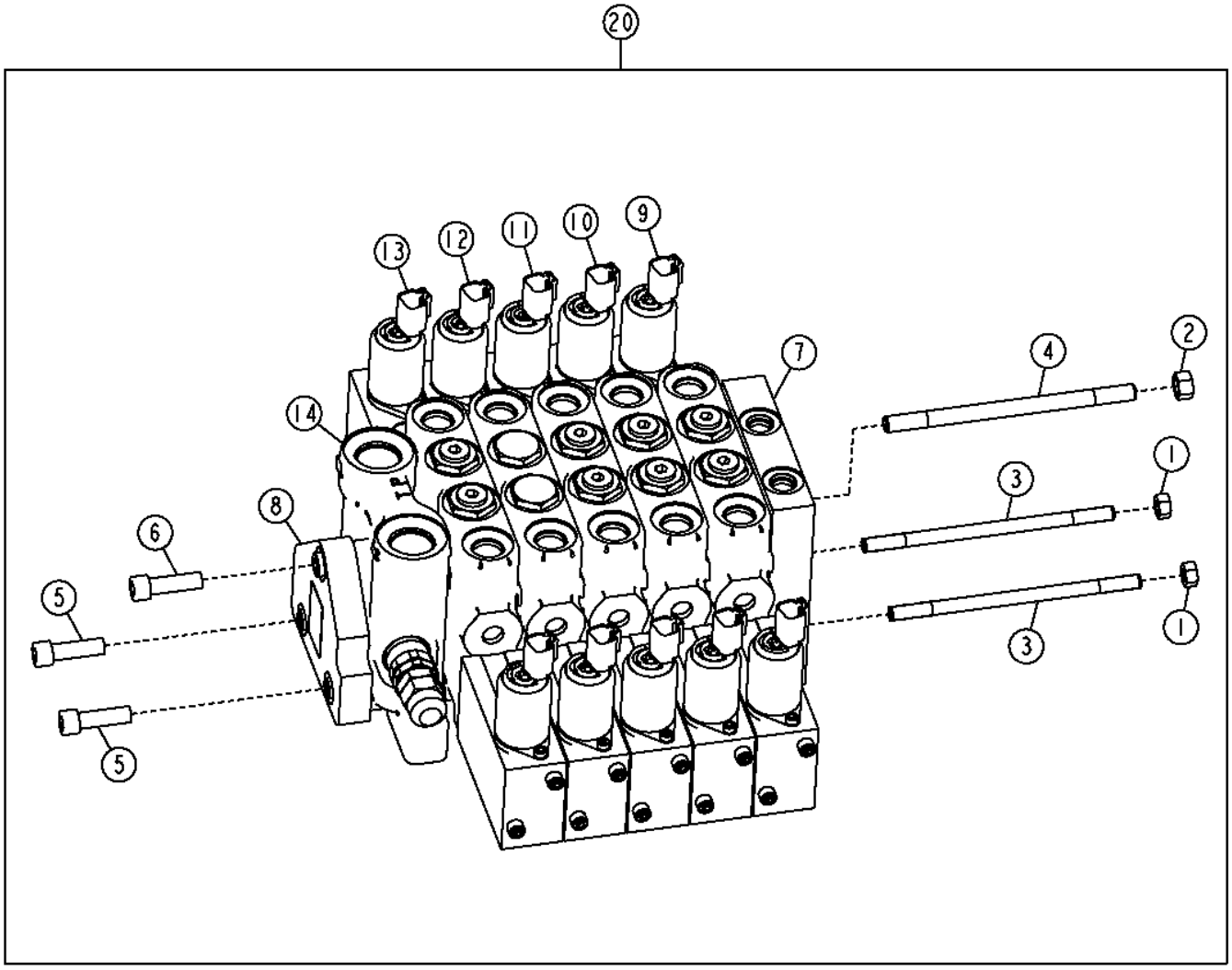

TX1050940

Pos.	*Ref.*	*Descripción*	*Cant.*	*Núm. de serie*	*Notas*
1	14H1042	Tuerca	2		5/16"
2	14H1080	Tuerca	1		3/8"
3	T246882	Conjunto de barra de acople	2		
4	T246885	Conjunto de barra de acople	1		
5	F1100320	Tornillo	2		
6	19H3924	Tornillo	1		3/8" X 1-1/4"
7	AT359384	Válvula	1		
8	AT359376	Sección	1		
9	AT359383	Válvula de carrete	1		Desplazamiento lateral de círculo
10	AT359377	Válvula de carrete	1		Inclinación de hoja
11	AT359381	Válvula de carrete	1		Desplazamiento lateral de hoja
12	AT359380	Válvula de carrete	1		Rotación de círculo
13	AT359382	Válvula de carrete	1		Inclinación de ruedas
14	AT317307	Carcasa	1		Sección de válvula de entrada central
20	AT343012	Distribuidor	1		

Electrohydraulic 5 Function Valve (Rear) (Grade Pro)
Electrohydraulic 5 Function Valve (Rear) (Grade Pro)
Электрогидравлический 5-функциональный клапан (задний) (Grade Pro)
Válvula electrohidráulica de 5 funciones (trasera) (Grade Pro)

TX1050906 A.1

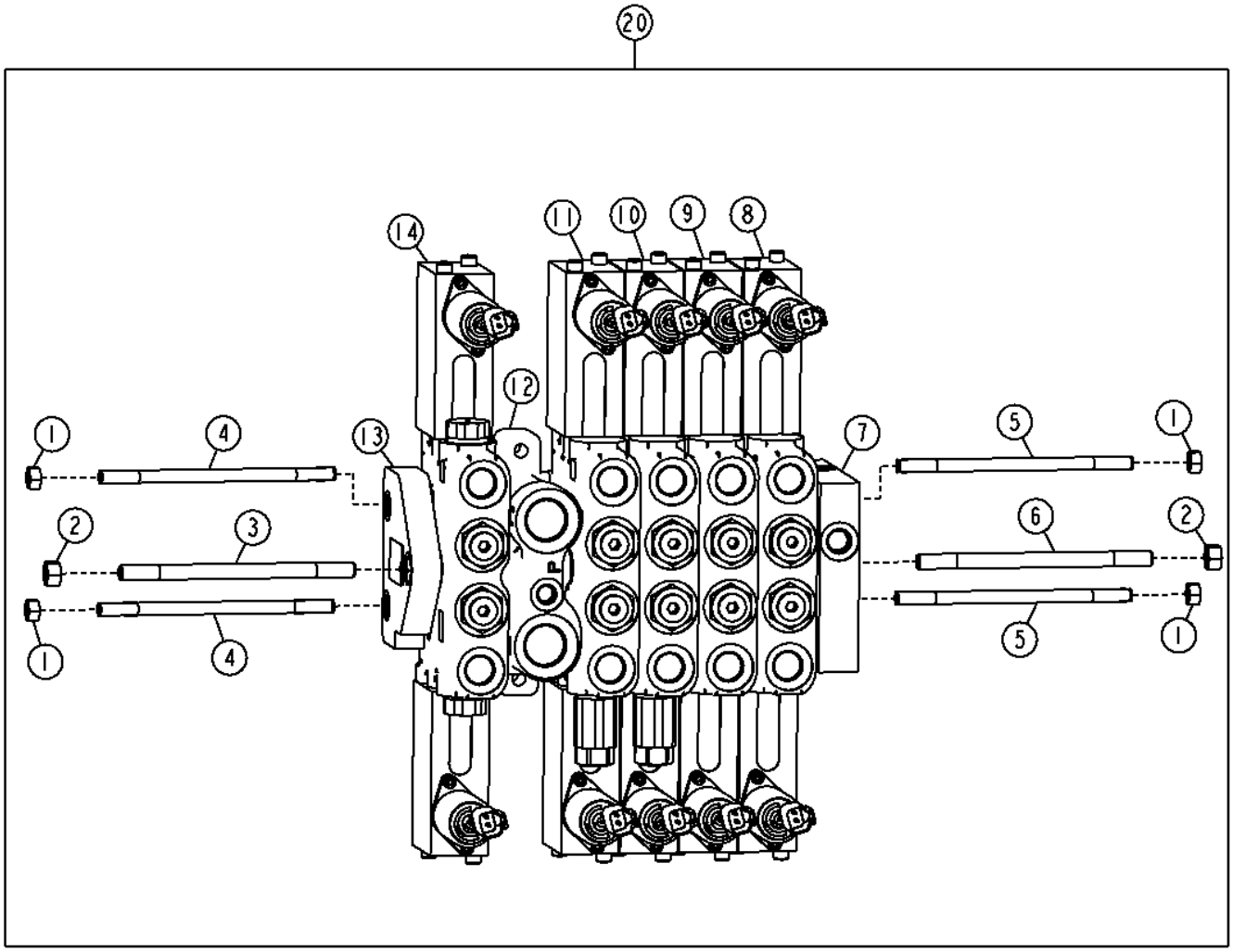

TX1050906

Pos.	*Ref.*	*Descripción*	*Cant.*	*Núm. de serie*	*Notas*
1	14H1042	Tuerca	4		5/16"
2	14H1080	Tuerca	2		3/8"
3	T213030	Espárrago	1		
4	T213027	Espárrago	2		
5	L115722	Espárrago	2		
6	L115723	Espárrago	1		
7	AT359386	Válvula	1		
8	AT359388	Válvula de carrete	1		Dirección trasera
9	AT359389	Válvula de carrete	1		Dirección
10	AT359391	Válvula de carrete	1		Elevación de hoja izquierda
11	AT359391	Válvula de carrete	1		Elevación de hoja derecha
12	AT327176	Carcasa	1		Sección de válvula de entrada central
13	AT359376	Sección	1		
14	AT359385	Válvula de carrete	1		Desgarrador/escarificador trasero
20	AT342873	Distribuidor	1		

Electrohydraulic 6 Function Valve (Front) (Grade Pro)
Distributeur électrohydraulique de fonction 6 (avant) (Grade Pro)
Электрогидравлический 6-функциональный клапан (передний) (Grade Pro)
Válvula electrohidráulica de 6 funciones (delantera) (Grade Pro)

TX1050960 A.1

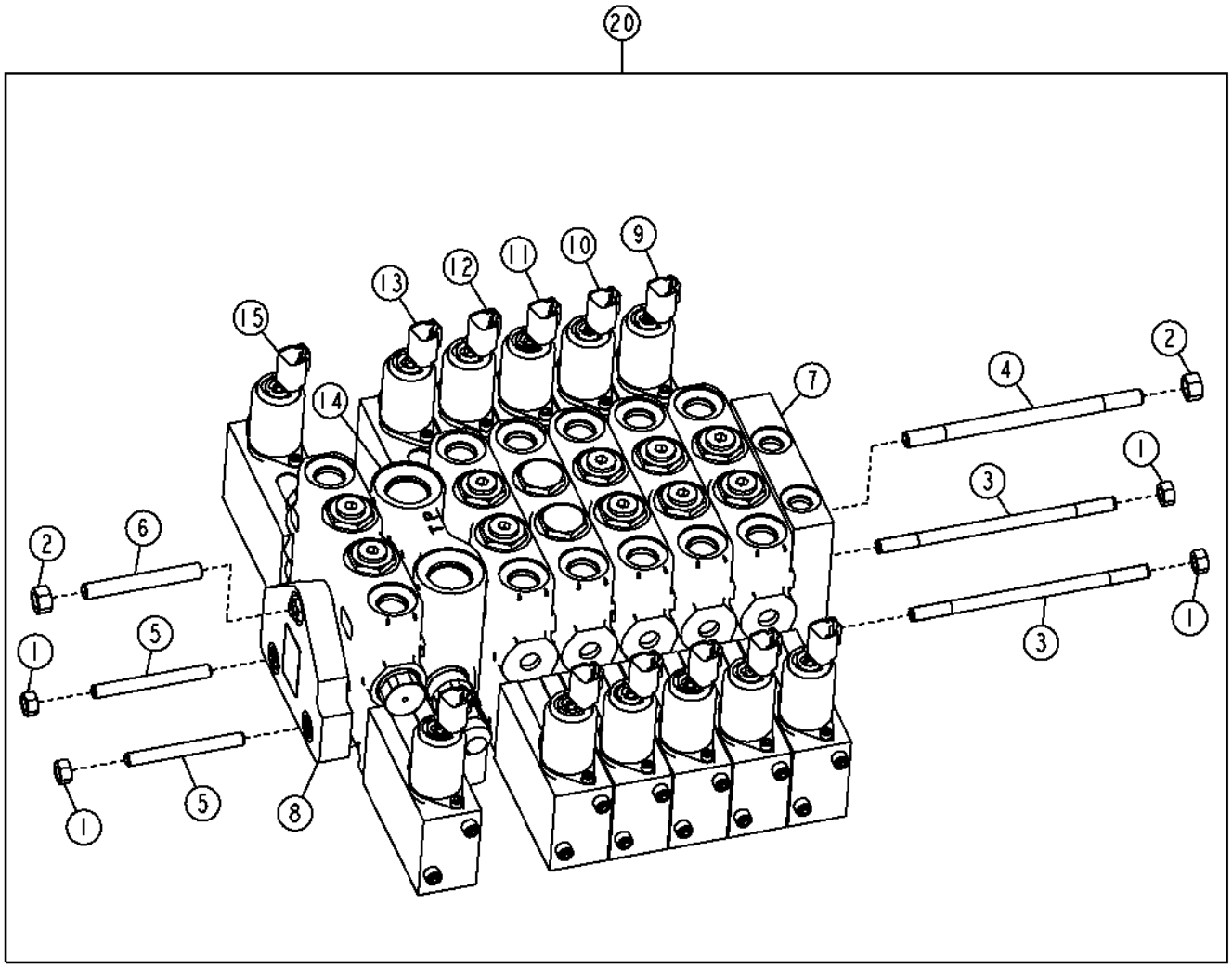

TX1050960

Pos.	*Ref.*	*Descripción*	*Cant.*	*Núm. de serie*	*Notas*
1	14H1042	Tuerca	4		5/16"
2	14H1080	Tuerca	2		3/8"
3	T246882	Conjunto de barra de acople	2		
4	T246885	Conjunto de barra de acople	1		
5	T213027	Espárrago	2		
6	T213030	Espárrago	1		
7	AT359384	Válvula	1		
8	AT359376	Sección	1		
9	AT359383	Válvula de carrete	1		Desplazamiento lateral de círculo
10	AT359377	Válvula de carrete	1		Inclinación de hoja
11	AT359381	Válvula de carrete	1		Desplazamiento lateral de hoja
12	AT359380	Válvula de carrete	1		Rotación de círculo
13	AT359382	Válvula de carrete	1		Inclinación de ruedas
14	AT317307	Carcasa	1		Sección de válvula de entrada central
15	AT359385	Válvula de carrete	1		Escarificador
20	AT343011	Distribuidor	1		

Electrohydraulic 6 Function Valve (Front) (Mid Mounted Scarifier) (Grade Pro)
Distributeur électrohydraulique de fonction 6 (avant) (scarificateur central) (Grade Pro)
Электрогидравлический 6-функциональный клапан (передний) (скарификатор в средней части) (Grade Pro)
Válvula electrohidráulica de 6 funciones (delantera) (escarificador de montaje intermedio) (Grade Pro)

TX1052196 A.1

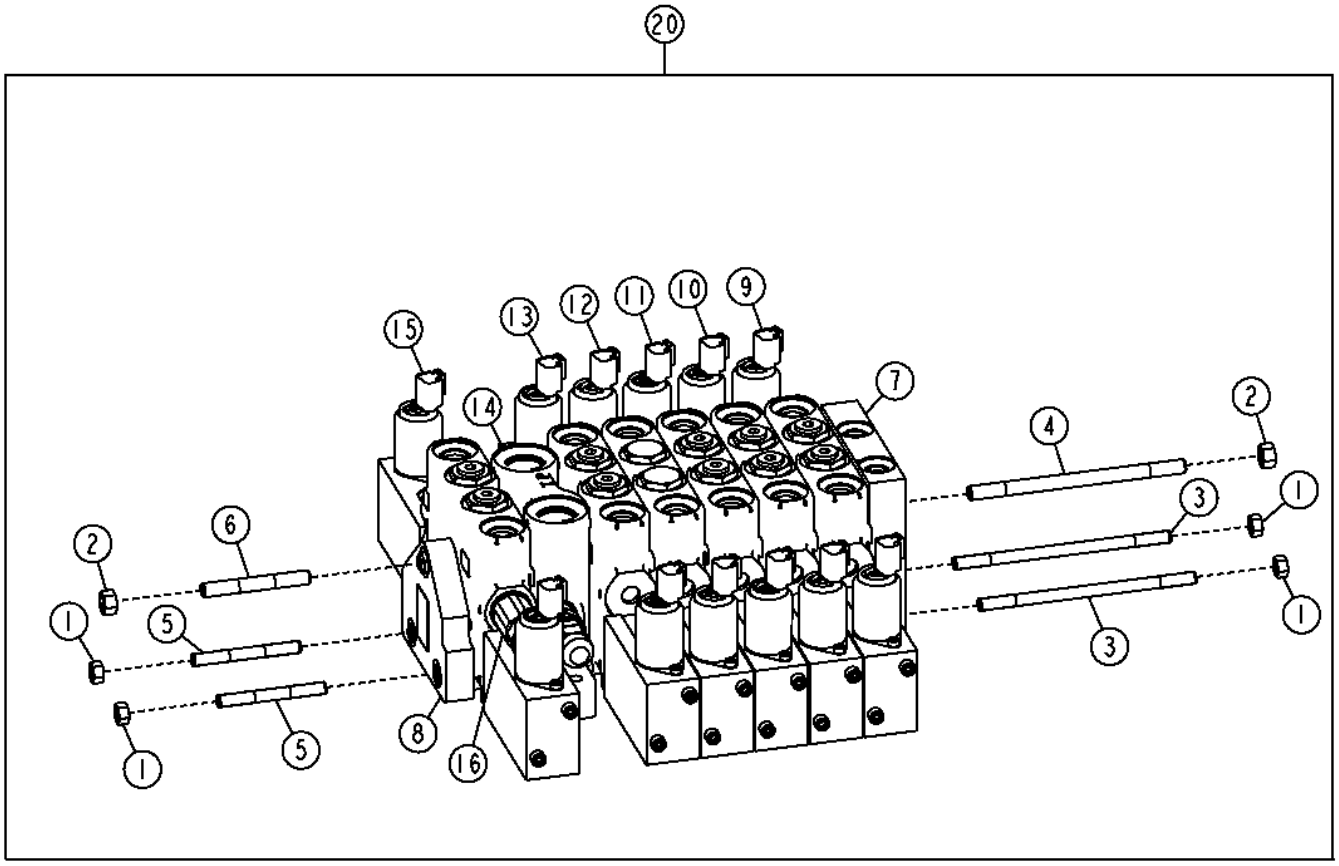

TX1052196

Pos.	*Ref.*	*Descripción*	*Cant.*	*Núm. de serie*	*Notas*
1	14H1042	Tuerca	4		5/16"
2	14H1080	Tuerca	2		3/8"
3	T246882	Conjunto de barra de acople	2		
4	T246885	Conjunto de barra de acople	1		
5	T213027	Espárrago	2		
6	T213030	Espárrago	1		
7	AT359384	Válvula	1		
8	AT359376	Sección	1		
9	AT359383	Válvula de carrete	1		Desplazamiento lateral de círculo
10	AT359377	Válvula de carrete	1		Inclinación de hoja
11	AT359381	Válvula de carrete	1		Desplazamiento lateral de hoja
12	AT359380	Válvula de carrete	1		Rotación de círculo
13	AT359382	Válvula de carrete	1		Inclinación de ruedas
14	AT317307	Carcasa	1		Sección de válvula de entrada central
15	AT359385	Válvula de carrete	1		Escarificador
16	AT317324	Válvula descarga de presión	1		
20	AT343381	Distribuidor	1		

Electrohydraulic 6 Function Valve (Rear) (Grade Pro)
Distributeur électrohydraulique de fonction 6 (arrière) (Grade Pro)
Электрогидравлический 6-функциональный клапан (задний) (Grade Pro)
Válvula electrohidráulica de 6 funciones (trasera) (Grade Pro)

TX1050910 A.1

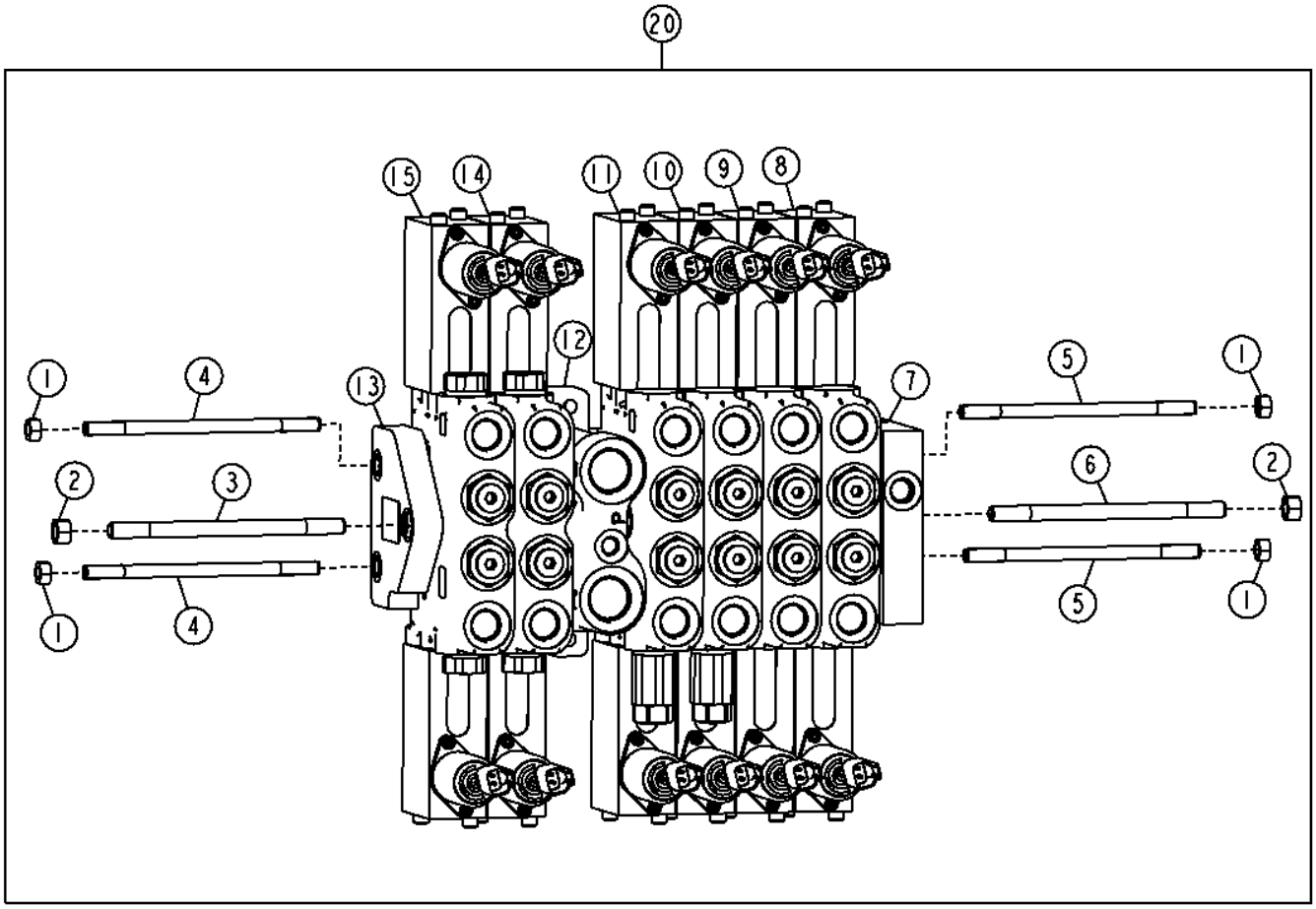

TX1050910

Pos.	*Ref.*	*Descripción*	*Cant.*	*Núm. de serie*	*Notas*
1	14H1042	Tuerca	4		5/16"
2	14H1080	Tuerca	2		3/8"
3	T76128	Espárrago	1		
4	T76127	Espárrago	2		
5	L115722	Espárrago	2		
6	L115723	Espárrago	1		
7	AT359386	Válvula	1		
8	AT359388	Válvula de carrete	1		Dirección trasera
9	AT359389	Válvula de carrete	1		Dirección
10	AT359391	Válvula de carrete	1		Elevación de hoja izquierda
11	AT359391	Válvula de carrete	1		Elevación de hoja derecha
12	AT327176	Carcasa	1		Sección de válvula de entrada central
13	AT359376	Sección	1		
14	AT359385	Válvula de carrete	1		Desgarrador/escarificador trasero
15	AT359385	Válvula de carrete	1		Auxiliar
20	AT342872	Distribuidor	1		

Electrohydraulic 7 Function Valve (Rear) (Grade Pro)
Distributeur électrohydraulique de fonction 7 (arrière) (Grade Pro)
Электрогидравлический 7-функциональный клапан (задний) (Grade Pro)
Válvula electrohidráulica de 7 funciones (trasera) (Grade Pro)

TX1050928 A.1

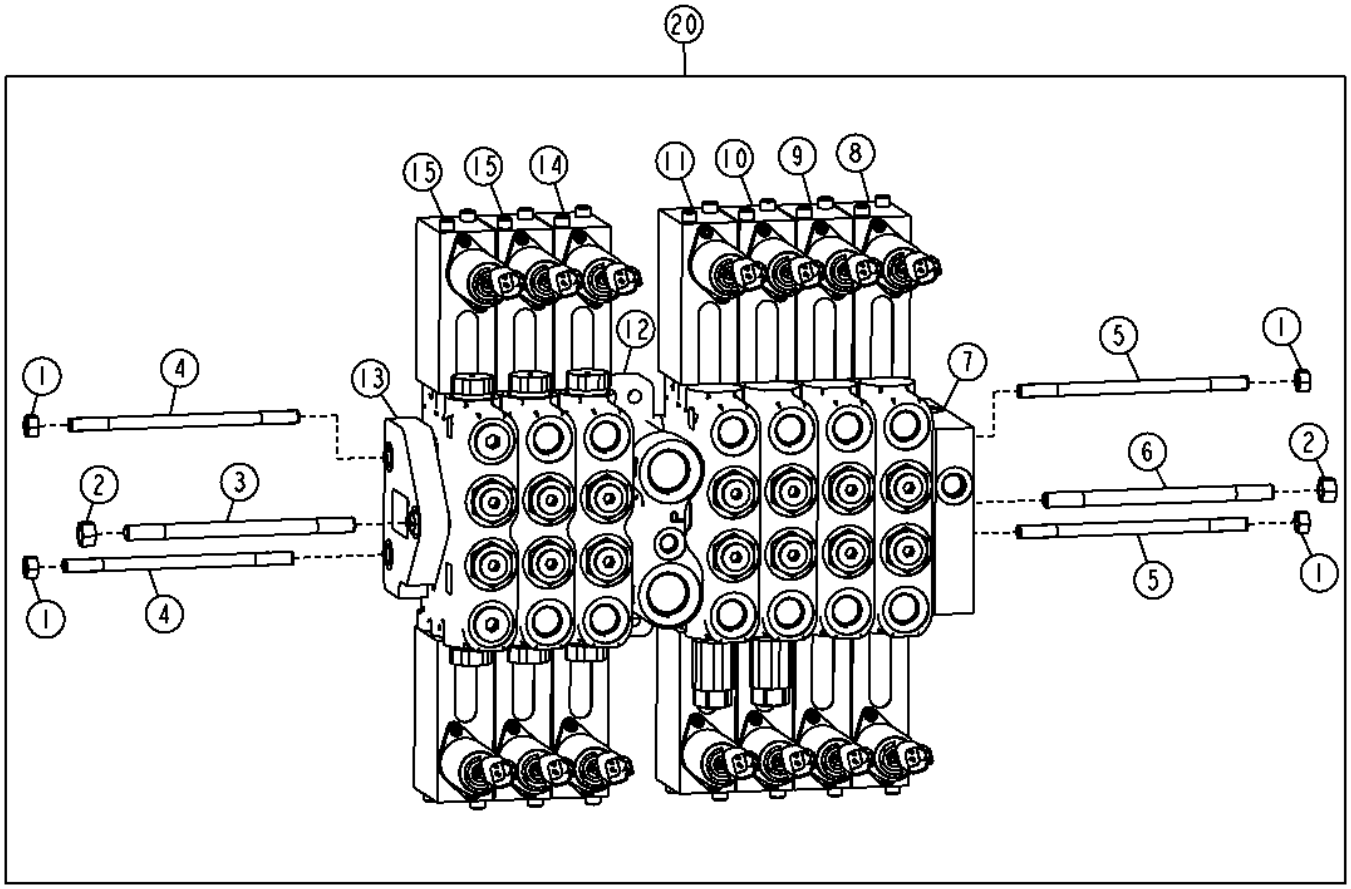

TX1050928

Pos.	*Ref.*	*Descripción*	*Cant.*	*Núm. de serie*	*Notas*
1	14H1042	Tuerca	4		5/16"
2	14H1080	Tuerca	2		3/8"
3	T253972	Espárrago	1		
4	T253971	Espárrago	2		
5	L115722	Espárrago	2		
6	L115723	Espárrago	1		
7	AT359386	Válvula	1		
8	AT359388	Válvula de carrete	1		Dirección trasera
9	AT359389	Válvula de carrete	1		Dirección
10	AT359391	Válvula de carrete	1		Elevación de hoja izquierda
11	AT359391	Válvula de carrete	1		Elevación de hoja derecha
12	AT327176	Carcasa	1		Sección de válvula de entrada central
13	AT359376	Sección	1		
14	AT359385	Válvula de carrete	1		Desgarrador/escarificador trasero
15	AT359385	Válvula de carrete	2		Auxiliar
20	AT342871	Distribuidor	1		

Electrohydraulic 8 Function Valve (Front) (Grade Pro)
Distributeur électrohydraulique de fonction 8 (avant) (Grade Pro)
Электрогидравлический 8-функциональный клапан (передний) (Grade Pro)
Válvula electrohidráulica de 8 funciones (delantera) (Grade Pro)

TX1050961 A.1

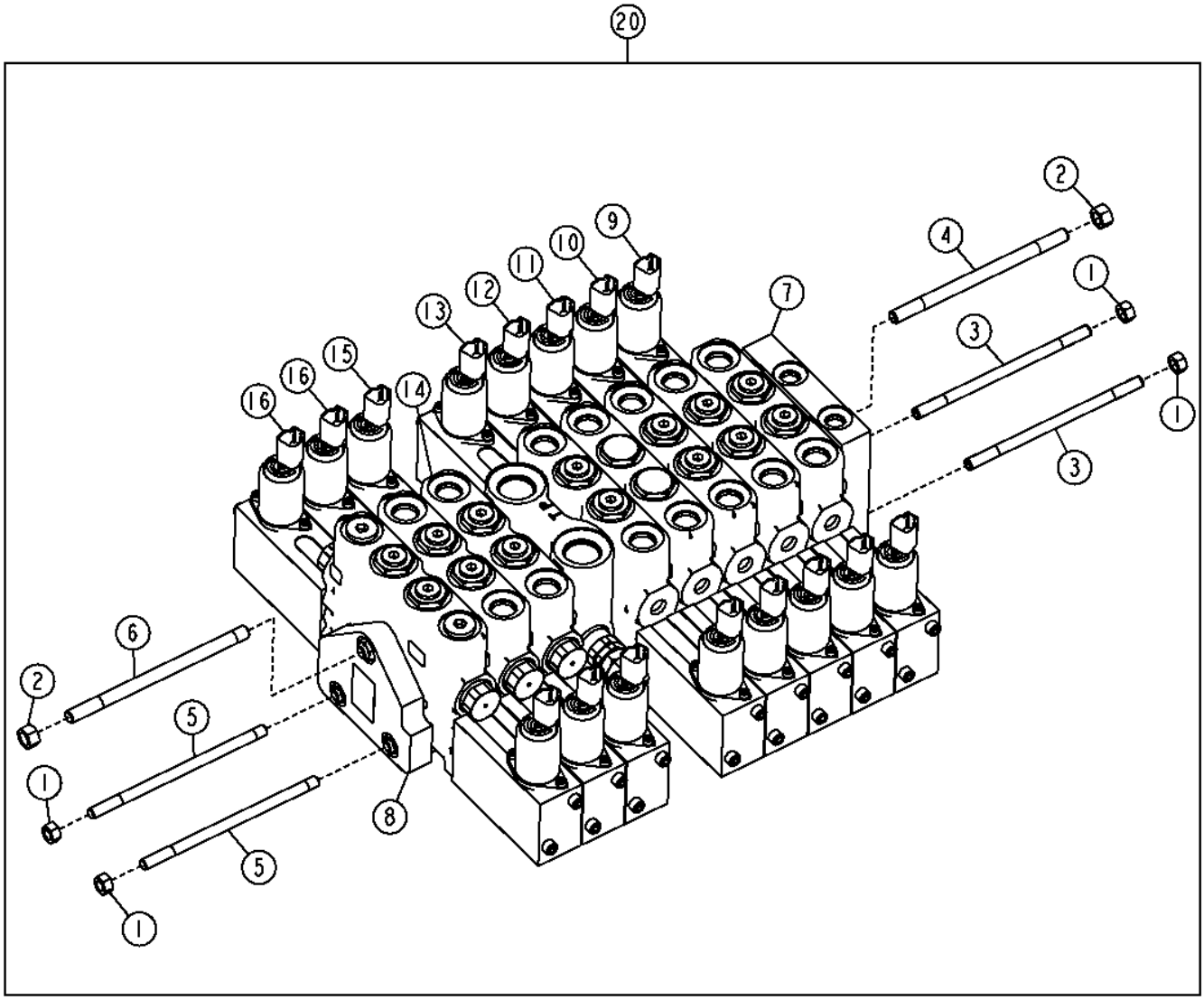

TX1050961

Pos.	*Ref.*	*Descripción*	*Cant.*	*Núm. de serie*	*Notas*
1	14H1042	Tuerca	4		5/16"
2	14H1080	Tuerca	2		3/8"
3	T246882	Conjunto de barra de acople	2		
4	T246885	Conjunto de barra de acople	1		
5	T253971	Espárrago	2		
6	T253972	Espárrago	1		
7	AT359384	Válvula	1		
8	AT359376	Sección	1		
9	AT359383	Válvula de carrete	1		Desplazamiento lateral de círculo
10	AT359377	Válvula de carrete	1		Inclinación de hoja
11	AT359381	Válvula de carrete	1		Desplazamiento lateral de hoja
12	AT359380	Válvula de carrete	1		Rotación de círculo
13	AT359382	Válvula de carrete	1		Inclinación de ruedas
14	AT317307	Carcasa	1		Sección de válvula de entrada central
15	AT359385	Válvula de carrete	1		Escarificador
16	AT359385	Válvula de carrete	2		Auxiliar
20	AT343009	Distribuidor	1		

Rear Steering Valve Section (Grade Pro)
Section d'unité de direction arrière (Grade Pro)
Секция заднего клапана рулевого управления (Grade Pro)
Sección de la válvula de dirección trasera (Grade Pro)

TX1052709 A.1

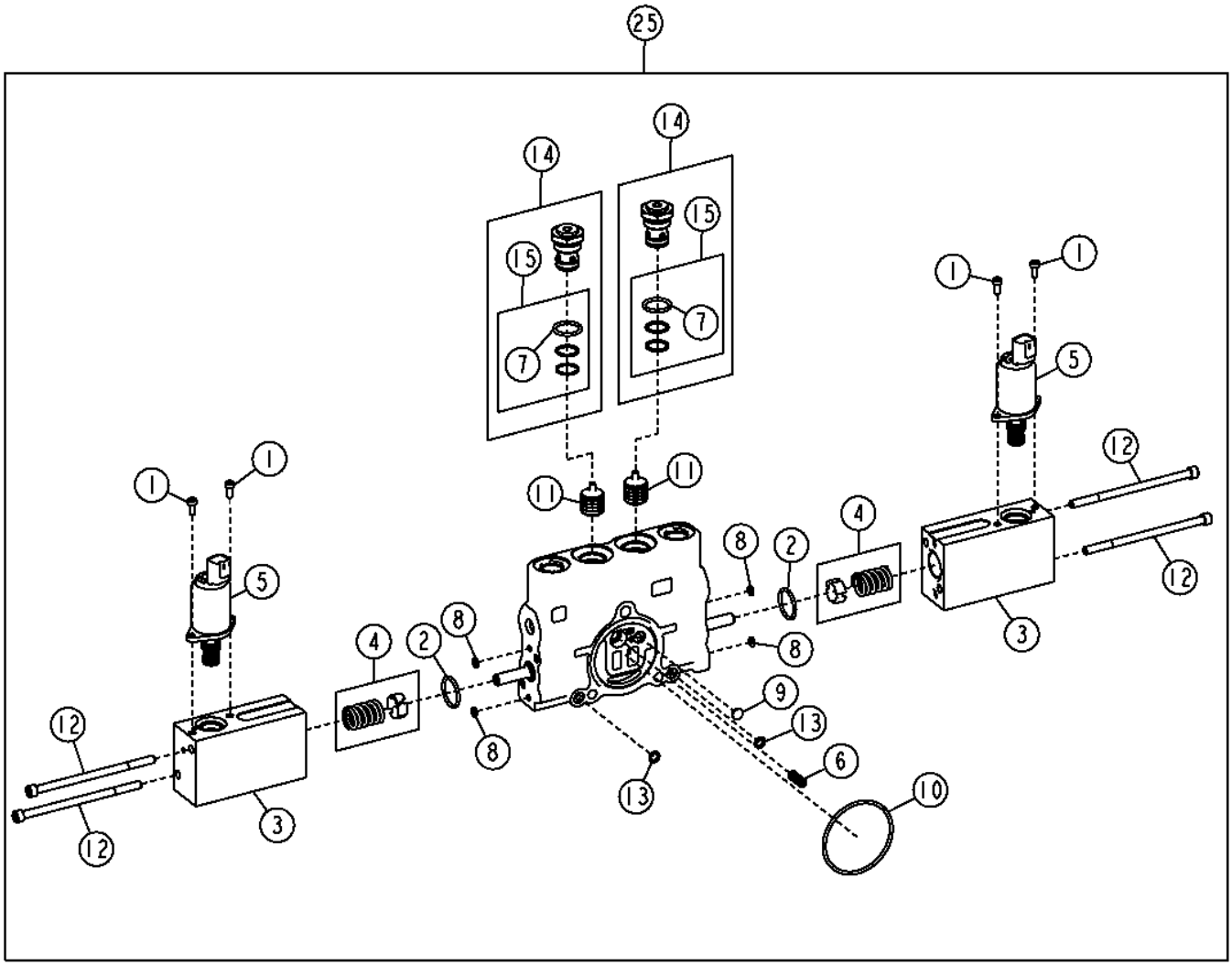

TX1052709

Pos.	*Ref.*	*Descripción*	*Cant.*	*Núm. de serie*	*Notas*
1	19M7702	Tornillo	4		M4 X 10
2	842616200	Anillo tórico	2		
3	AT357463	Electroválvula hidráulica	2		
4	AT359378	Kit de muelles	2		
5	AT359379	Válvula	2		
6	R111238	Muelle de compresión	1		
7	R111517	Anillo tórico	2		
8	R203231	Anillo tórico	4		
9	R95493	Disco	1		
10	T213025	Anillo tórico	1		
11	T213034	Corredera	2		
12	T246928	Tornillo	4		
13	T44604	Anillo tórico	2		
14	AT349056	Válvula de retención	2		
15	AT196924	Juego de retenes	1		
25	AT359388	Válvula de carrete	1		

Steering Valve Section (Grade Pro)
Section d'unité de direction (Grade Pro)
Секция клапана рулевого управления (Grade Pro)
Sección de la válvula de dirección (Grade Pro)

TX1052713 A.1

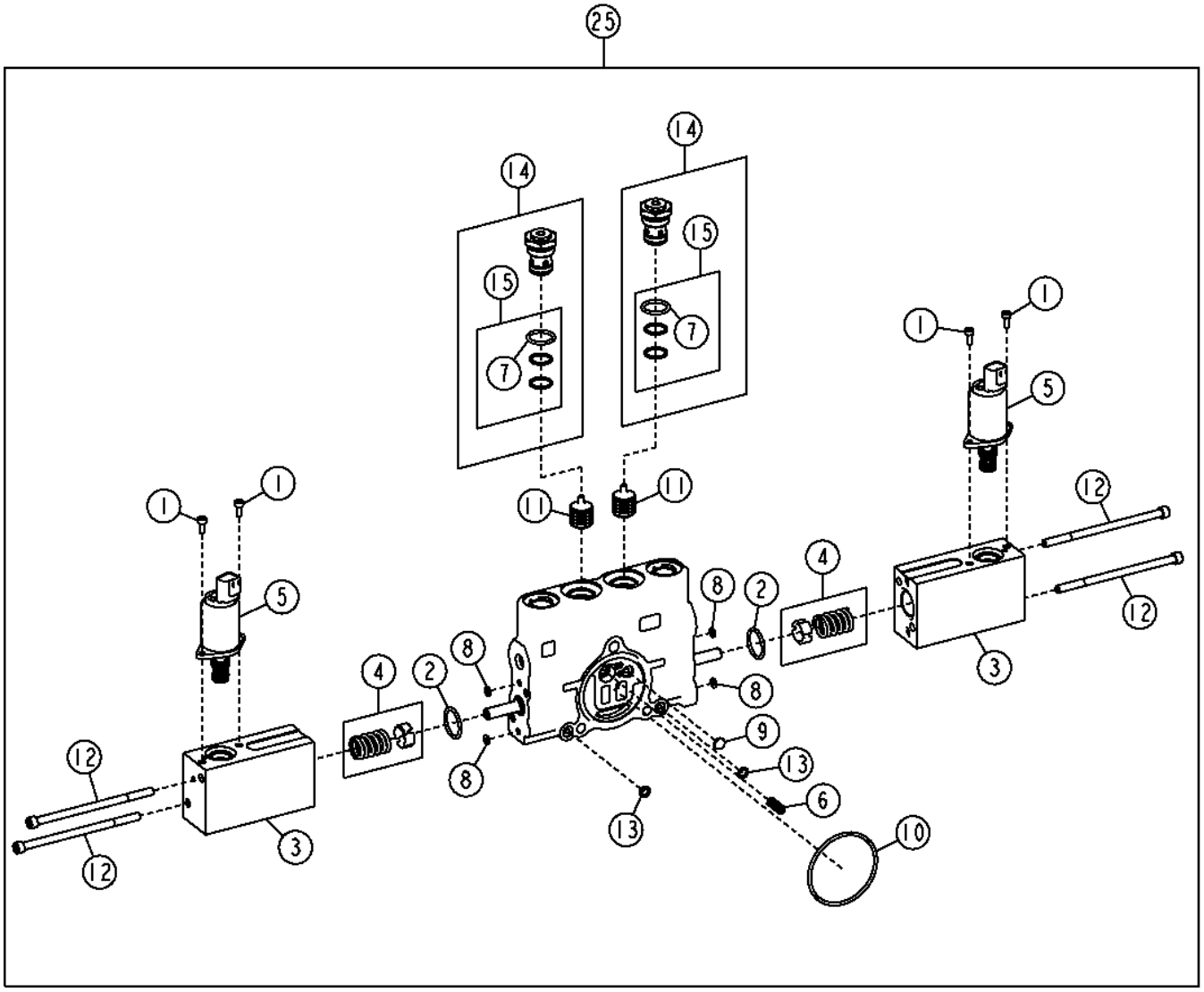

TX1052713

Pos.	*Ref.*	*Descripción*	*Cant.*	*Núm. de serie*	*Notas*
1	19M7702	Tornillo	4		M4 X 10
2	842616200	Anillo tórico	2		
3	AT357463	Electroválvula hidráulica	2		
4	AT359378	Kit de muelles	2		
5	AT359379	Válvula	2		
6	R111238	Muelle de compresión	1		
7	R111517	Anillo tórico	1		
8	R203231	Anillo tórico	4		
9	R95493	Disco	1		
10	T213025	Anillo tórico	1		
11	T213034	Corredera	2		
12	T246928	Tornillo	4		
13	T44604	Anillo tórico	2		
14	AT349056	Válvula de retención	2		
15	AT196924	Juego de retenes	1		
25	AT359389	Válvula de carrete	1		

Blade Lift Valve Section (Grade Pro)
Blade Lift Valve Section (Grade Pro)
Секция клапана подъема ножа (Grade Pro)
Sección de válvula elevadora de hoja (Grade Pro)

TX1052721 A.1

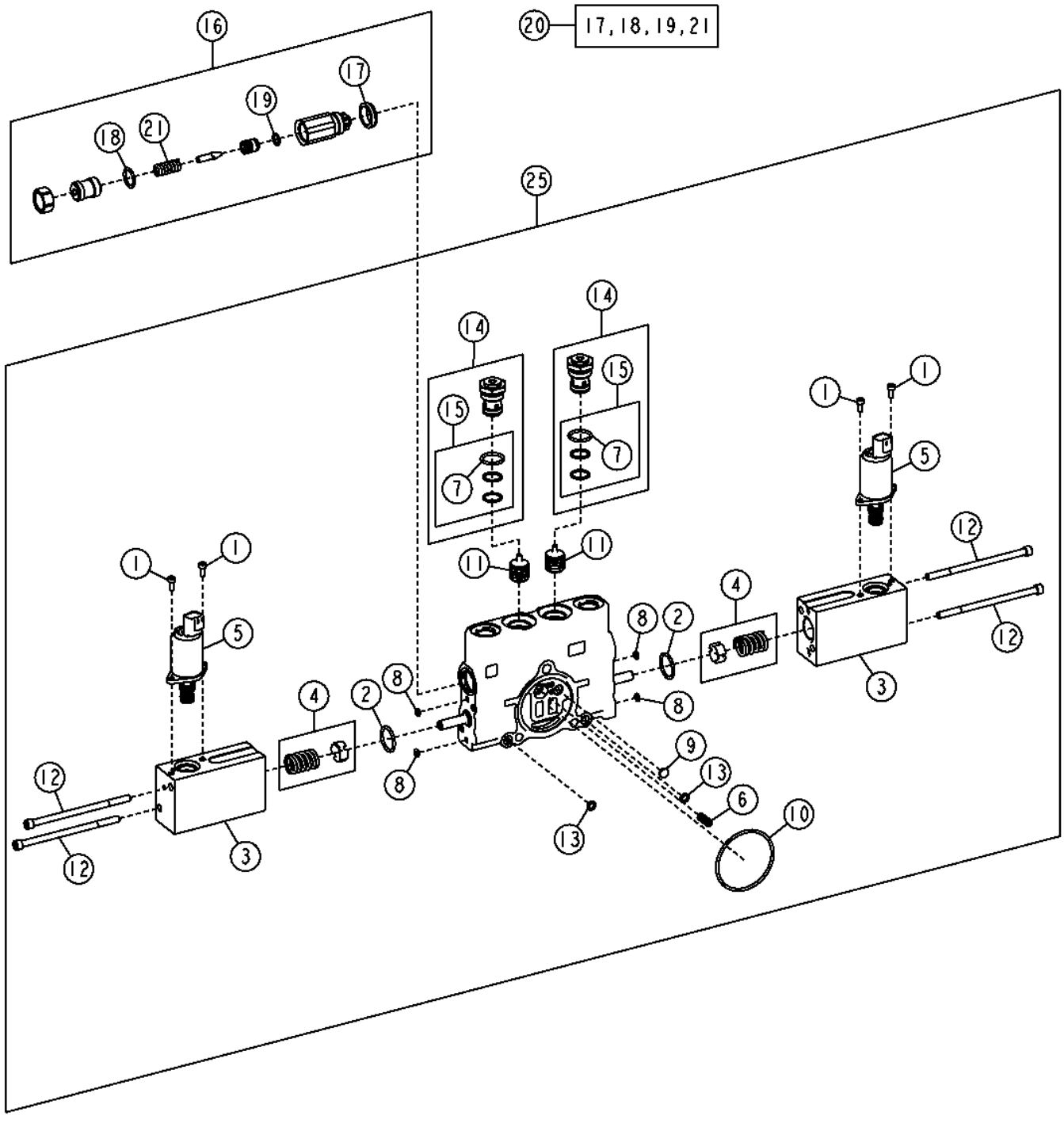

TX1052721

Pos.	*Ref.*	*Descripción*	*Cant.*	*Núm. de serie*	*Notas*
1	19M7702	Tornillo	4		M4 X 10
2	842616200	Anillo tórico	2		
3	AT357463	Electroválvula hidráulica	2		
4	AT359378	Kit de muelles	2		
5	AT359379	Válvula	2		
6	R111238	Muelle de compresión	1		
7	R111517	Anillo tórico	1		
8	R203231	Anillo tórico	4		
9	R95493	Disco	1		
10	T213025	Anillo tórico	1		
11	T213034	Corredera	2		
12	T246928	Tornillo	4		
13	T44604	Anillo tórico	2		
14	AT349056	Válvula de retención	2		
15	AT196924	Juego de retenes	1		
16	AT301226	Válvula descarga de presión	1		
17	T183756	Retén	1		
18	R47150	Anillo tórico	1		
19	R63548	Anillo tórico	1		
20	AT301227	Juego de retenes	1		
21	.....	Muelle	1		(ORDER AT301227)
25	AT359391	Válvula de carrete	1		

Blade Tilt Valve Section (Grade Pro)
Section distributeur d'inclinaison de lame (Grade Pro)
Секция клапана наклона ножа (Grade Pro)
Sección de válvula de inclinación de hoja (Grade Pro)

TX1052720 A.1

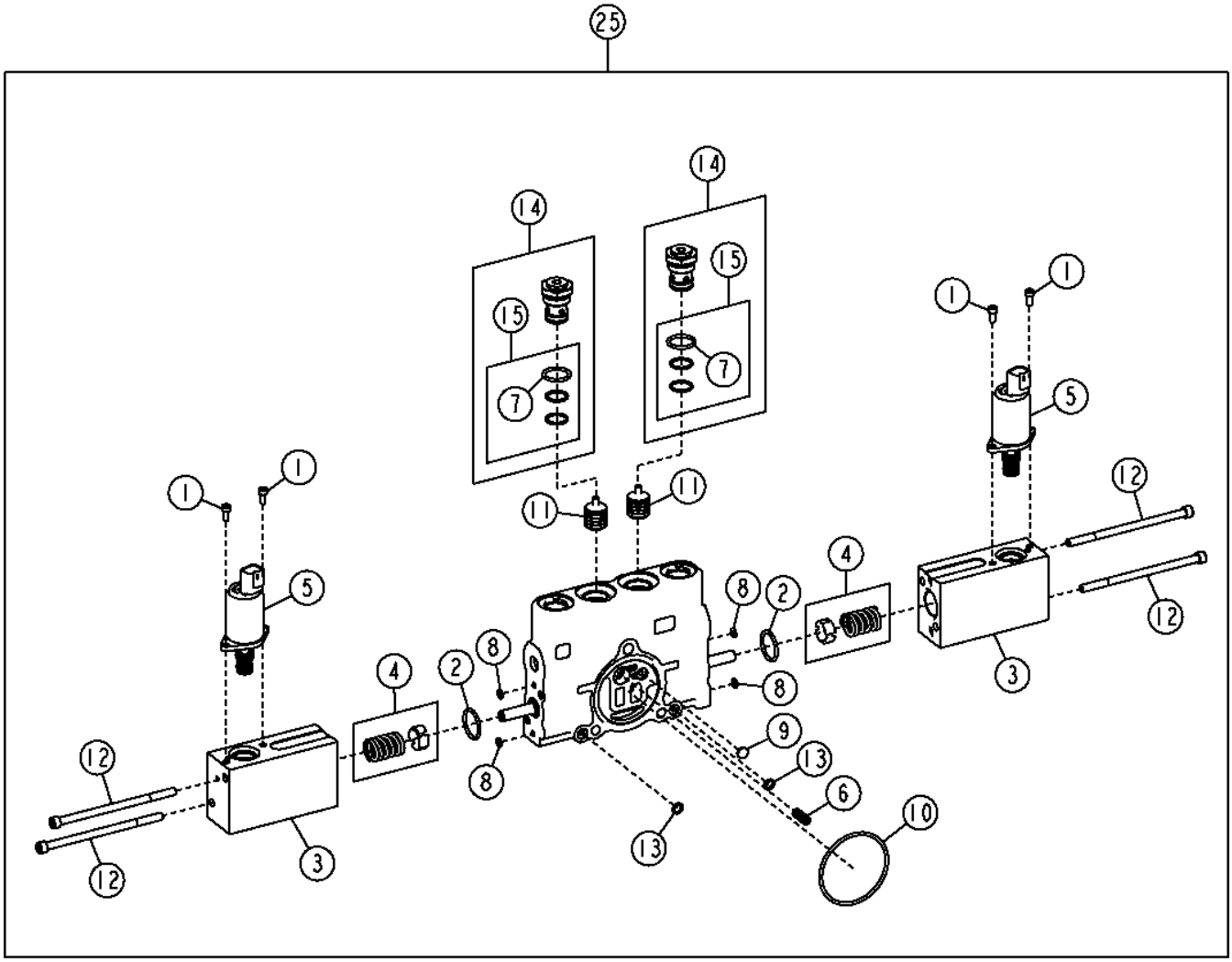

TX1052720

Pos.	*Ref.*	*Descripción*	*Cant.*	*Núm. de serie*	*Notas*
1	19M7702	Tornillo	4		M4 X 10
2	842616200	Anillo tórico	2		
3	AT357463	Electroválvula hidráulica	2		
4	AT359378	Kit de muelles	2		
5	AT359379	Válvula	2		
6	R111238	Muelle de compresión	1		
7	R111517	Anillo tórico	1		
8	R203231	Anillo tórico	4		
9	R95493	Disco	1		
10	T213025	Anillo tórico	1		
11	T213034	Corredera	2		
12	T246928	Tornillo	4		
13	T44604	Anillo tórico	2		
14	AT349056	Válvula de retención	2		
15	AT196924	Juego de retenes	1		
25	AT359377	Válvula de carrete	1		

Circle Rotate Valve Section (Grade Pro)
Section distributeur de rotation de plateau (Grade Pro)
Секция клапана вращения круга
Sección de válvula de giro de círculo (Grade Pro)

TX1052725 A.1

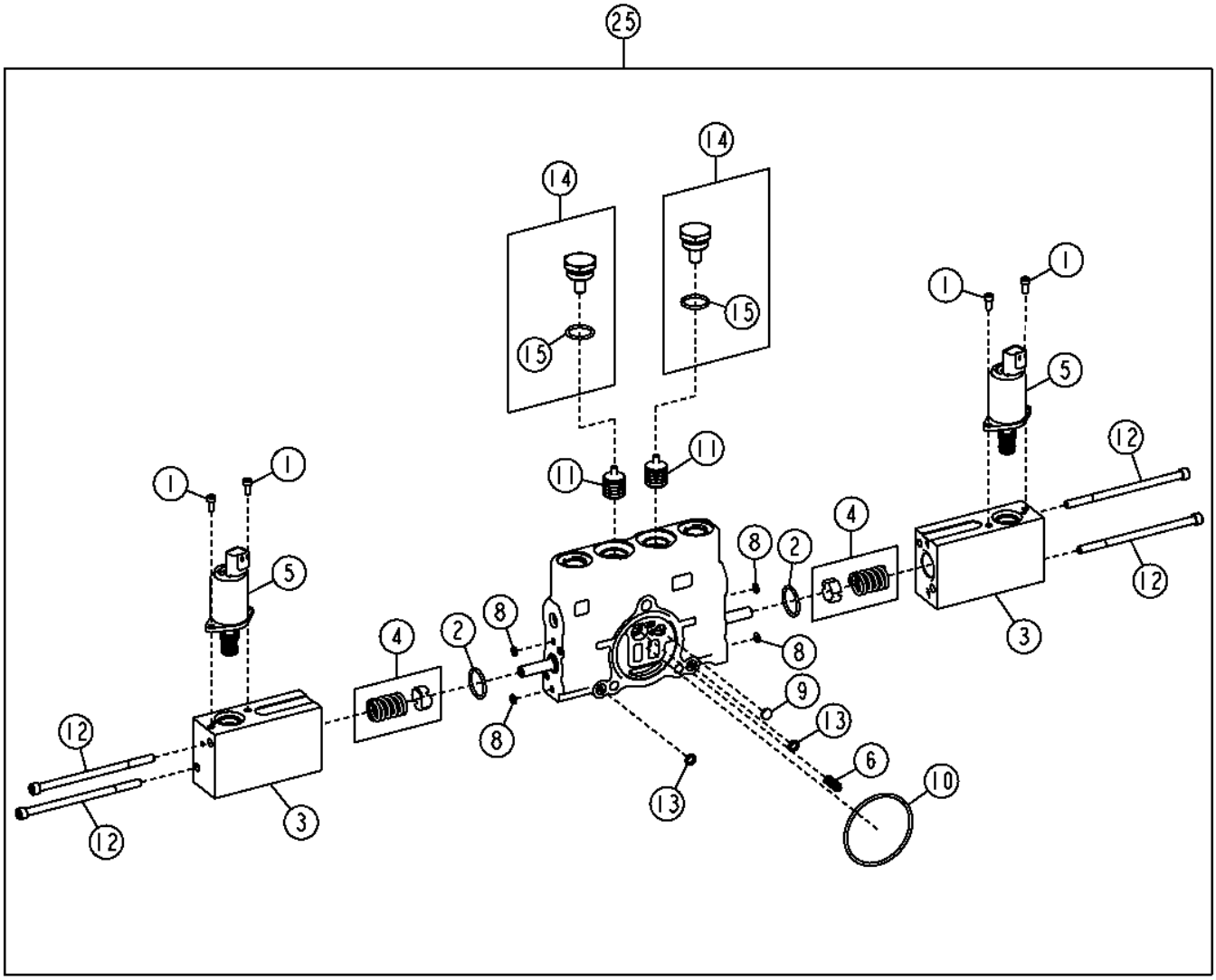

TX1052725

Pos.	*Ref.*	*Descripción*	*Cant.*	*Núm. de serie*	*Notas*
1	19M7702	Tornillo	4		M4 X 10
2	842616200	Anillo tórico	2		
3	AT357463	Electroválvula hidráulica	2		
4	AT359378	Kit de muelles	2		
5	AT359379	Válvula	2		
6	R111238	Muelle de compresión	1		
8	R203231	Anillo tórico	4		
9	R95493	Disco	1		
10	T213025	Anillo tórico	1		
11	T213034	Corredera	2		
12	T246928	Tornillo	4		
13	T44604	Anillo tórico	2		
14	AT317820	Conexión	2		
15	R26906	Anillo tórico	1		
25	AT359380	Válvula de carrete	1		

Blade Side Shift Valve Section (Grade Pro)
Section distributeur de déplacement latéral de lame (Grade Pro)
Секция клапана бокового смещения ножа (Grade Pro)
Sección de válvula de desplazamiento lateral de hoja (Grade Pro)

TX1052715 A.1

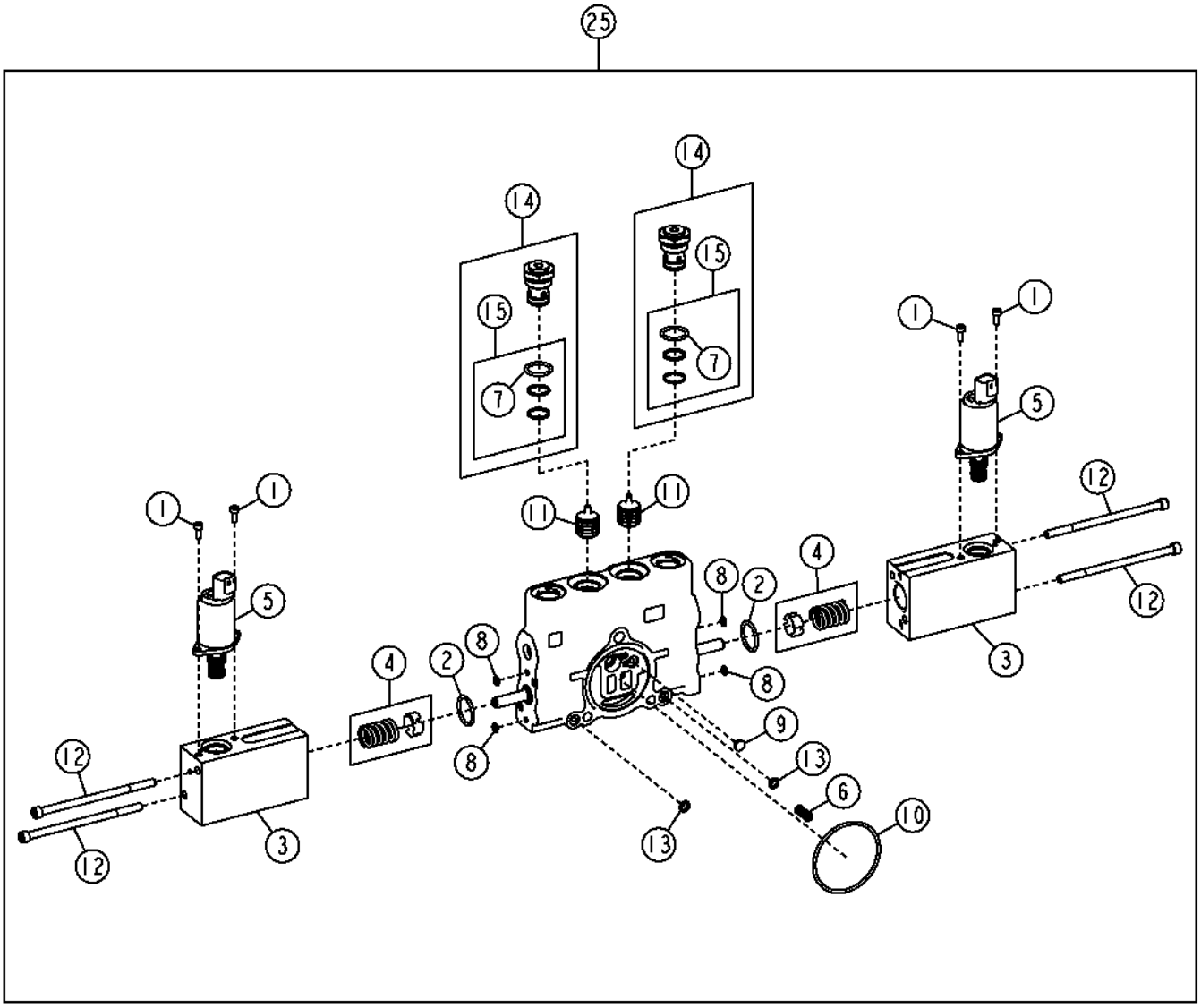

TX1052715

Pos.	*Ref.*	*Descripción*	*Cant.*	*Núm. de serie*	*Notas*
1	19M7702	Tornillo	4		M4 X 10
2	842616200	Anillo tórico	2		
3	AT357463	Electroválvula hidráulica	2		
4	AT359378	Kit de muelles	2		
5	AT359379	Válvula	2		
6	R111238	Muelle de compresión	1		
7	R111517	Anillo tórico	1		
8	R203231	Anillo tórico	4		
9	R95493	Disco	1		
10	T213025	Anillo tórico	1		
11	T213034	Corredera	2		
12	T246928	Tornillo	4		
13	T44604	Anillo tórico	2		
14	AT349056	Válvula de retención	2		
15	AT196924	Juego de retenes	1		
25	AT359381	Válvula de carrete	1		

Wheel Lean Valve Section (Grade Pro)
Wheel Lean Valve Section (Grade Pro)
Секция клапана наклона колеса (Grade Pro)
Sección de válvula de inclinación de ruedas (Grade Pro)

TX1052716 A.1

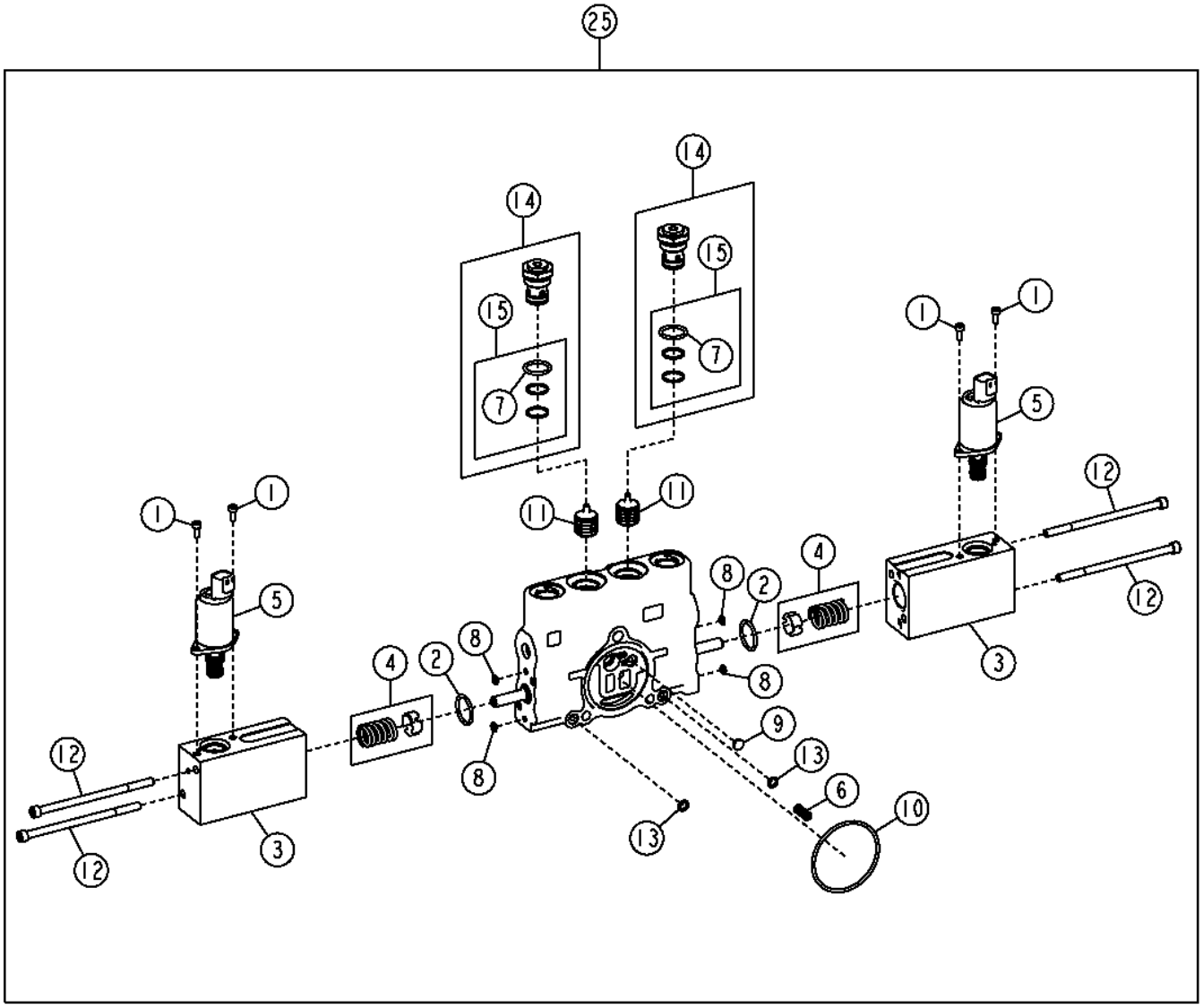

TX1052716

Pos.	*Ref.*	*Descripción*	*Cant.*	*Núm. de serie*	*Notas*
1	19M7702	Tornillo	4		M4 X 10
2	842616200	Anillo tórico	2		
3	AT357463	Electroválvula hidráulica	2		
4	AT359378	Kit de muelles	2		
5	AT359379	Válvula	2		
6	R111238	Muelle de compresión	1		
7	R111517	Anillo tórico	1		
8	R203231	Anillo tórico	4		
9	R95493	Disco	1		
10	T213025	Anillo tórico	1		
11	T213034	Corredera	2		
12	T246928	Tornillo	4		
13	T44604	Anillo tórico	2		
14	AT349056	Válvula de retención	2		
15	AT196924	Juego de retenes	1		
25	AT359382	Válvula de carrete	1		

Circle Side Shift Valve Section (Grade Pro)
Section distributeur de déplacement latéral de plateau (Grade Pro)
Секция клапана бокового смещения круга (Grade Pro)
Sección de válvula de desplazamiento lateral de círculo (Grade Pro)

TX1052718 A.1

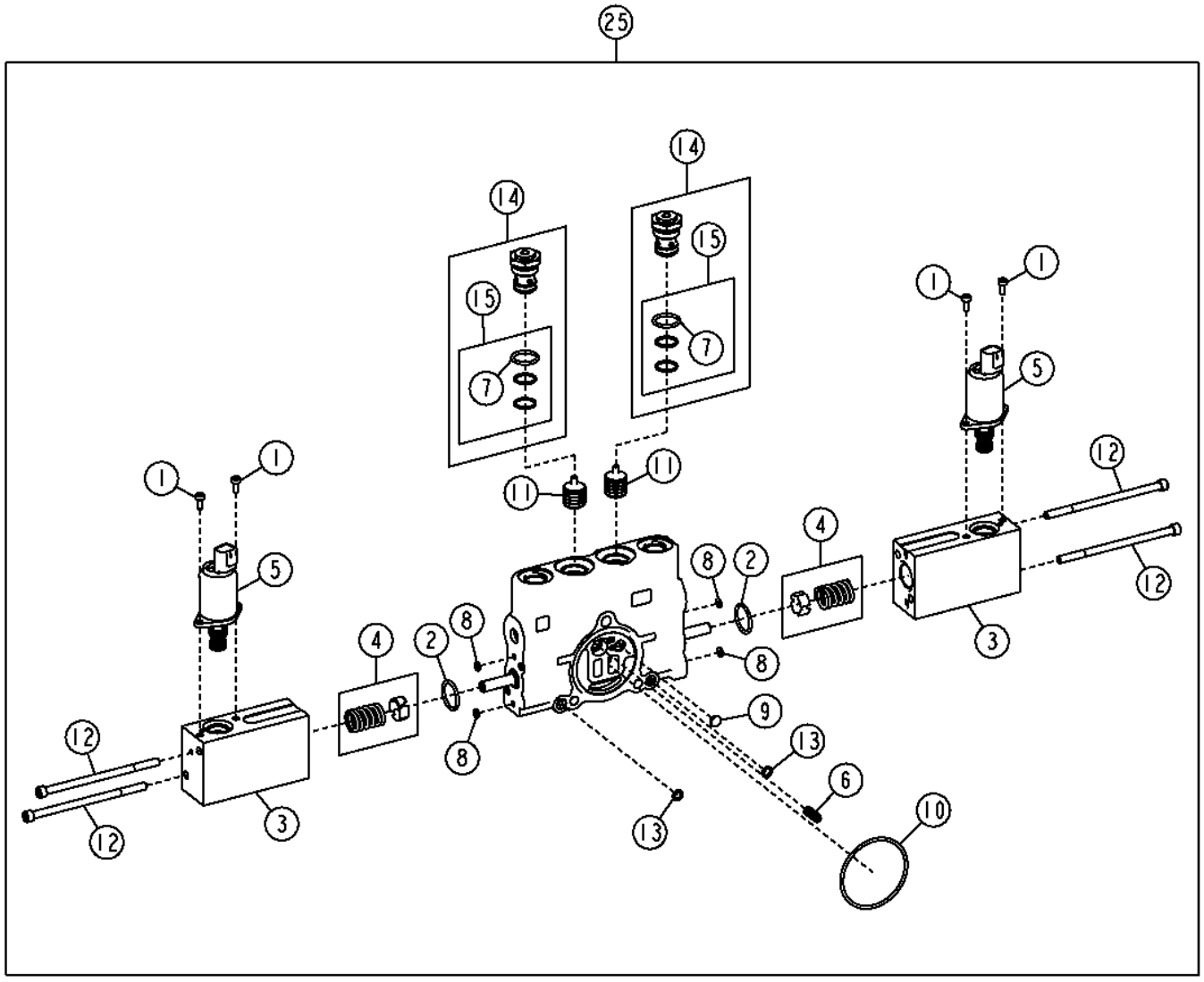

TX1052718

Pos.	*Ref.*	*Descripción*	*Cant.*	*Núm. de serie*	*Notas*
1	19M7702	Tornillo	4		M4 X 10
2	842616200	Anillo tórico	2		
3	AT357463	Electroválvula hidráulica	2		
4	AT359378	Kit de muelles	2		
5	AT359379	Válvula	2		
6	R111238	Muelle de compresión	1		
7	R111517	Anillo tórico	1		
8	R203231	Anillo tórico	4		
9	R95493	Disco	1		
10	T213025	Anillo tórico	1		
11	T213034	Corredera	2		
12	T246928	Tornillo	4		
13	T44604	Anillo tórico	2		
14	AT349056	Válvula de retención	2		
15	AT196924	Juego de retenes	1		
25	AT359383	Válvula de carrete	1		

Electrohydraulic Inlet Valve Section (Rear) (Grade Pro)
Section d'entrée de distributeur électrohydraulique (arrière) (Grade Pro)
Секция электрогидравлического впускного клапана (заднего) (Grade Pro)
Sección de válvula electrohidráulica de entrada (trasera) (Grade Pro)

TX1052230 A.1

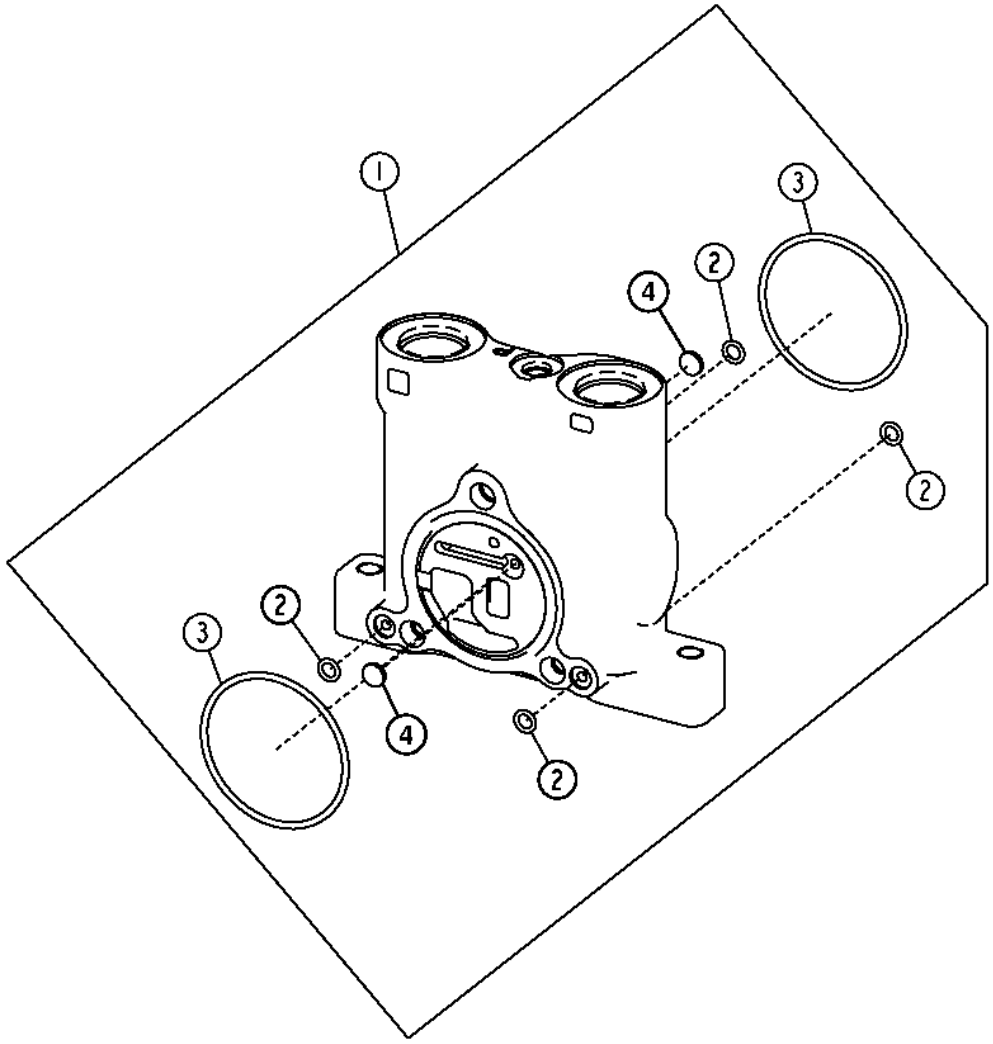

TX1052230

Pos.	*Ref.*	*Descripción*	*Cant.*	*Núm. de serie*	*Notas*
1	AT327176	Carcasa	1		
2	R76578	Anillo tórico	4		
3	T213025	Anillo tórico	2		
4	R95493	Disco	2		

Electrohydraulic Inlet Valve Section (Front) (Grade Pro)
Section d'entrée de distributeur électrohydraulique (avant) (Grade Pro)
Секция электрогидравлического впускного клапана (переднего) (Grade Pro)
Sección de válvula electrohidráulica de entrada (delantera) (Grade Pro)

TX1052232 A.1

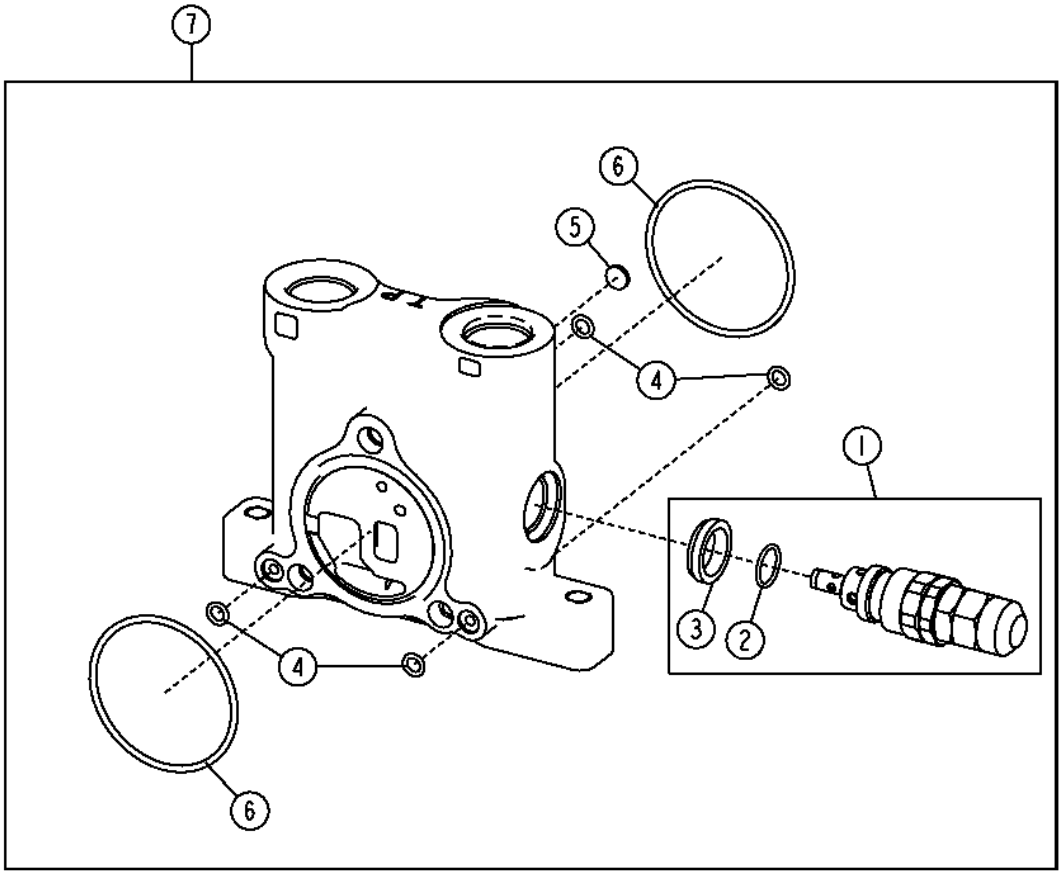

TX1052232

Pos.	*Ref.*	*Descripción*	*Cant.*	*Núm. de serie*	*Notas*
1	AT317323	Válvula descarga de presión	1		
2	T150961	Anillo tórico	2		
3	T183756	Retén	1		
4	R76578	Anillo tórico	4		
5	R95493	Disco	1		
6	T213025	Anillo tórico	2		
7	AT317307	Carcasa	1		

Auxiliary Valve Section (Grade Pro)
Section distributeur auxiliaire (Grade Pro)
Секция клапана вспомогательного гидравлического оборудования (Grade Pro)
Sección de válvula auxiliar (Grade Pro)

TX1052723 A.1

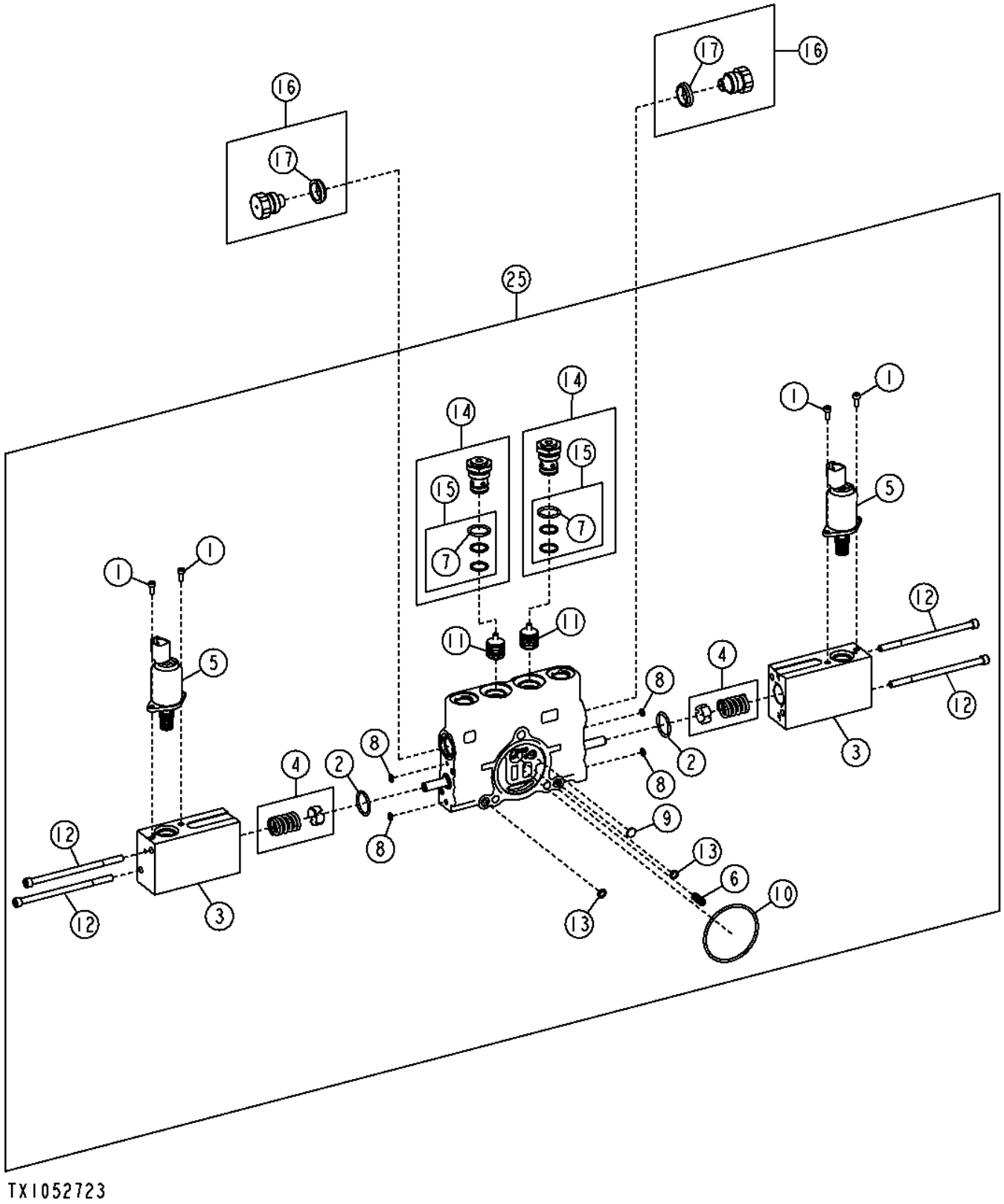

Pos.	*Ref.*	*Descripción*	*Cant.*	*Núm. de serie*	*Notas*
1	19M7702	Tornillo	4		M4 X 10
2	842616200	Anillo tórico	2		
3	AT357463	Electroválvula hidráulica	2		
4	AT359378	Kit de muelles	2		
5	AT359379	Válvula	2		
6	R111238	Muelle de compresión	1		
7	R111517	Anillo tórico	1		
8	R203231	Anillo tórico	4		
9	R95493	Disco	1		
10	T213025	Anillo tórico	1		
11	T213034	Corredera	2		
12	T246928	Tornillo	4		
13	T44604	Anillo tórico	2		
14	AT349056	Válvula de retención	2		
15	AT196924	Juego de retenes	1		
16	AT78527	Tapón hermético	2		
17	T183756	Retén	1		
25	AT359385	Válvula de carrete	1		

Electrohydraulic Auxiliary Control Valve Kit (Grade Pro)
Kit de distributeur auxiliaire électrohydraulique (Grade Pro)
Комплект электрогидравлического клапана вспомогательного гидравлического оборудования (Grade Pro)
Juego de válvula electrohidráulica auxiliar de control (Grade Pro)

TX1052201 A.1

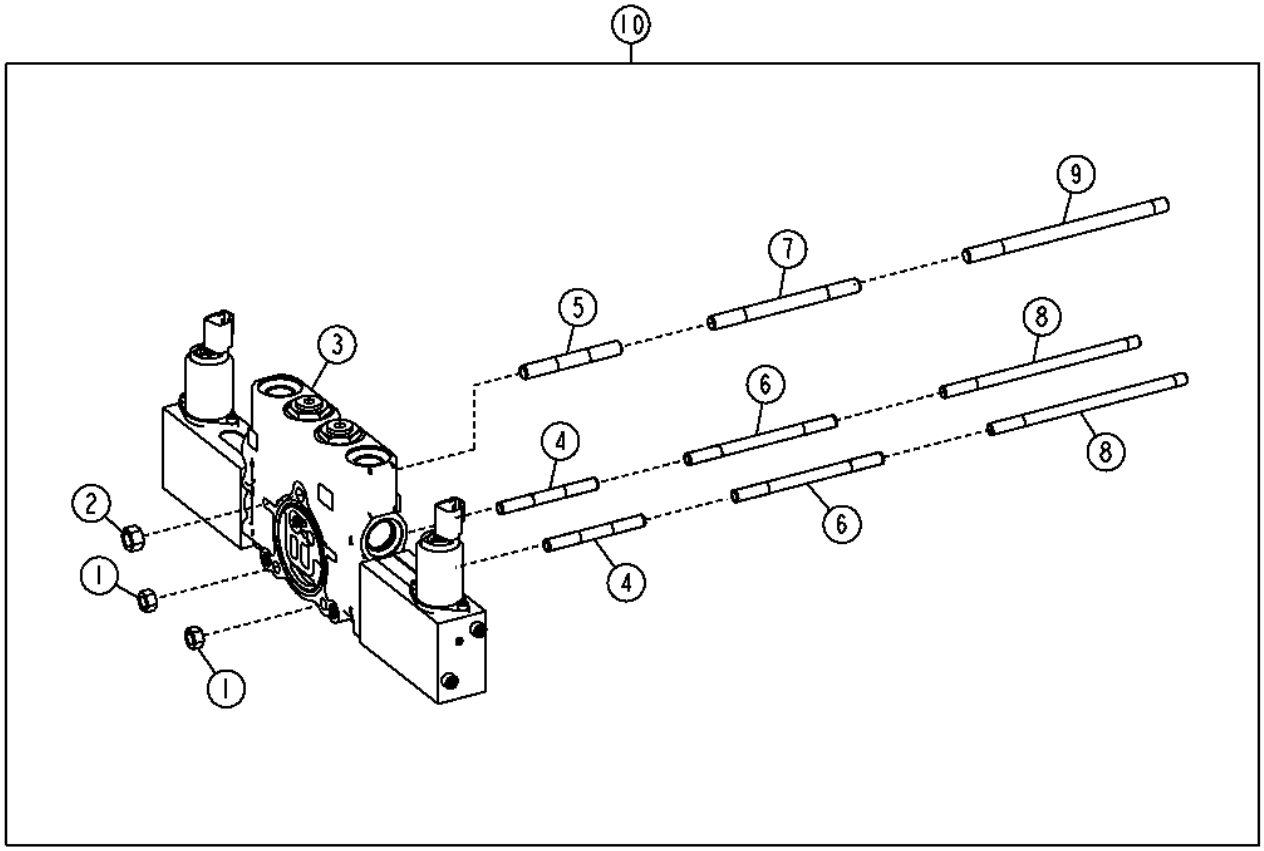

TX1052201

Pos.	*Ref.*	*Descripción*	*Cant.*	*Núm. de serie*	*Notas*
1	14H1042	Tuerca	2		5/16"
2	14H1080	Tuerca	1		3/8"
3	AT359385	Válvula de carrete	1		
4	T213027	Espárrago	2		Usar con válvula de 5 funciones
5	T213030	Espárrago	1		Usar con válvula de 5 funciones
6	T76127	Espárrago	2		Usar con válvula de 6 funciones
7	T76128	Espárrago	1		Usar con válvula de 6 funciones
8	T253971	Espárrago	2		Usar con válvula de 7 funciones
9	T253972	Espárrago	1		Usar con válvula de 7 funciones
10	AT363988	Distribuidor	1		

Main Hydraulic Plumbing (Standard Controls)
Tuyauterie du circuit hydraulique principal (commandes standard)
Трубопроводы главной гидросистемы (стандартные органы управления)
Tuberías de sistema hidráulico principal (controles estándar)

TX1051282 A.1

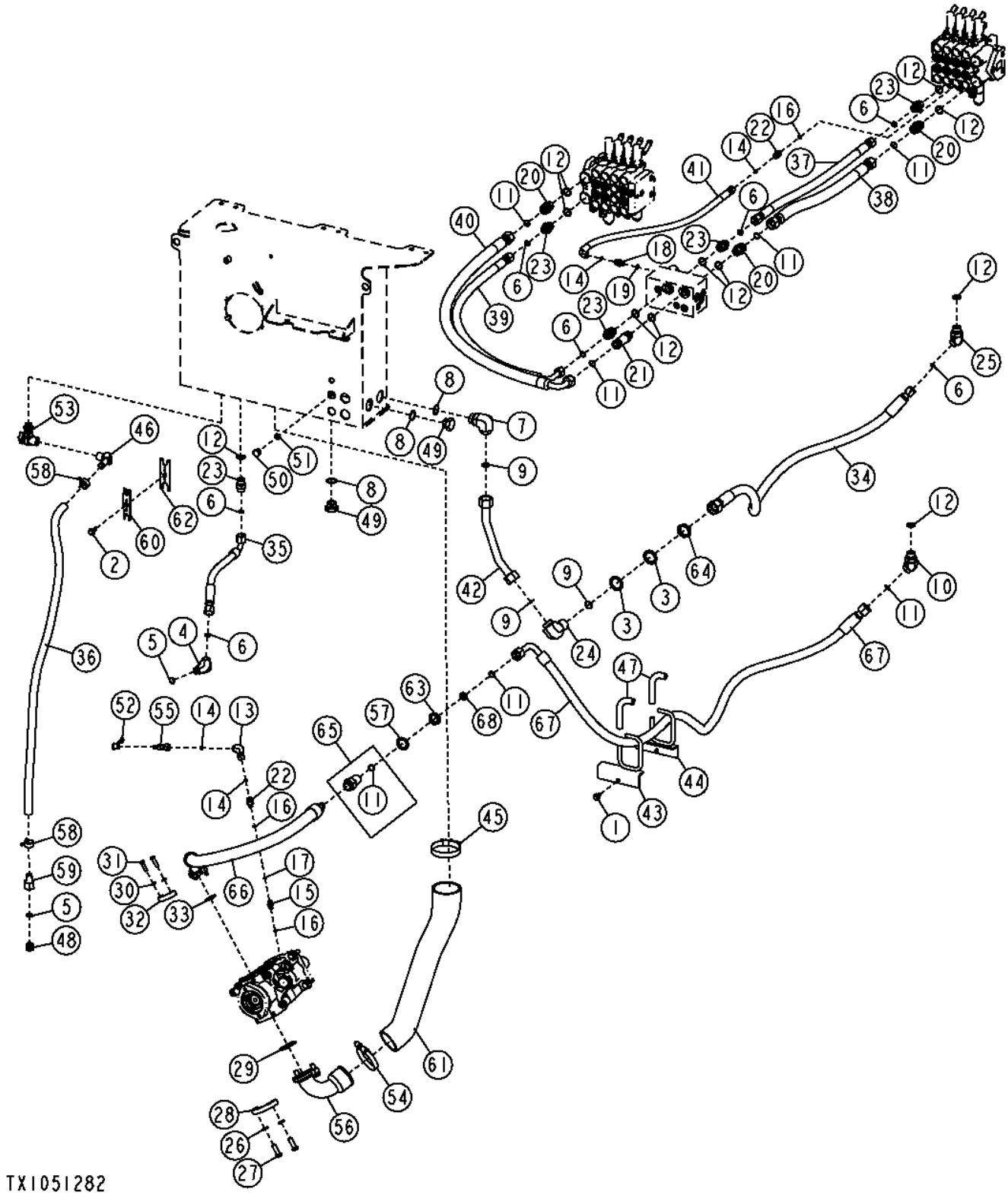

Pos.	*Ref.*	*Descripción*	*Cant.*	*Núm. de serie*	*Notas*
1	19M7784	Tornillo	1		M10 X 20
2	19M7785	Tornillo	1		M10 X 25
3	24H1520	Arandela	2		1-15/32" X 2" X 0.105"
4	38H1006	Racor acodado	1		
5	R26906	Anillo tórico	2		
6	T77932	Anillo tórico	8		
7	38H1037	Racor acodado	1		
8	R29936	Anillo tórico	3		
9	T76938	Anillo tórico	3		
10	38H1048	Racor acodado	1		
11	T77858	Anillo tórico	6		
12	U12547	Anillo tórico	11		
13	38H1094	Racor acodado	1		
14	T77613	Anillo tórico	4		
15	38H1159	Racor adaptador	1		
16	R28782	Anillo tórico	3		
17	T77814	Anillo tórico	1		
18	38H1160	Racor adaptador	1		
19	R26448	Anillo tórico	1		
20	38H1163	Racor adaptador	3		
21	38H1215	Racor adaptador	1		
22	38H1309	Racor adaptador	1		
23	38H1329	Racor adaptador	5		
24	38H1456	Racor acodado	1		
25	38H1577	Racor acodado	1		
26	12H301	Arandela de seguridad	4		1/2"
27	19H2993	Tornillo	4		1/2" X 1-1/2"
28	R37023	Conexión con brida	2		
29	U46457	Anillo tórico	1		
30	12H304	Arandela de seguridad	4		3/8"
31	19H3239	Tornillo	4		3/8" X 1-1/4"
32	H61354	Conexión con brida	2		
33	T78313	Anillo tórico	1		
34	AT318650	Manguera hidr. - confección	1		
35	AT326589	Manguera hidr. - confección	1		
36	.....	Manguera a Granel	1		(MAKE FROM TY22563) (CTL 4.40 ft.)
37	AT345203	Manguera hidr. - confección	1		
38	AT345220	Manguera hidr. - confección	1		
39	AT345221	Manguera hidr. - confección	1		
40	AT345222	Manguera hidr. - confección	1		
41	AT345274	Manguera hidr. - confección	1		
42	AT368944	Tubería de aceite	1		
43	AT370183	Soporte de manguera	1		(SUB FOR AT357748)
44	AT370184	Soporte de manguera	1		(SUB FOR AT357749)
45	AT37477	Abrazadera para mangueras	1		
46	H63773	Conexión	1		
47	R109553	Manguera	2		
48	R27474	Tapón de vaciado	1		
49	R36636	Tapón hermético	2		
50	R39112	Conexión	1		
51	R47150	Anillo tórico	1		
52	R77175	Tapadera	1		
53	RE509097	Grifo de vaciado	1		
54	RE52702	Abrazadera	1		
55	RE60701	Acople para diagnóstico	1		
56	T158298	Tubería	1		
57	T174275	Arandela de seguridad	1		
58	T185826	Abrazadera	2		
59	T190892	Conexión de manguera	1		
60	T212304	Herramienta	1		(STC -6/-8)
61	T215785	Manguera de aspiración	1		
62	E131298	Herramienta	1		(STC -10/-12)
63	T78707	Tuerca	1		
64	T78715	Tuerca	1		
65	62H1067	Conexión	1		
66	AT366547	Manguera hidráulica	1		
67	AT366556	Manguera hidráulica	1		
68	T254573	Obturador	1		

Main Hydraulic Plumbing (Grade Pro)
Main Hydraulic Plumbing (Grade Pro)
Трубопроводы главной гидросистемы (Grade Pro)
Tubería hidráulica principal (Grade Pro)

TX1051285 A.1

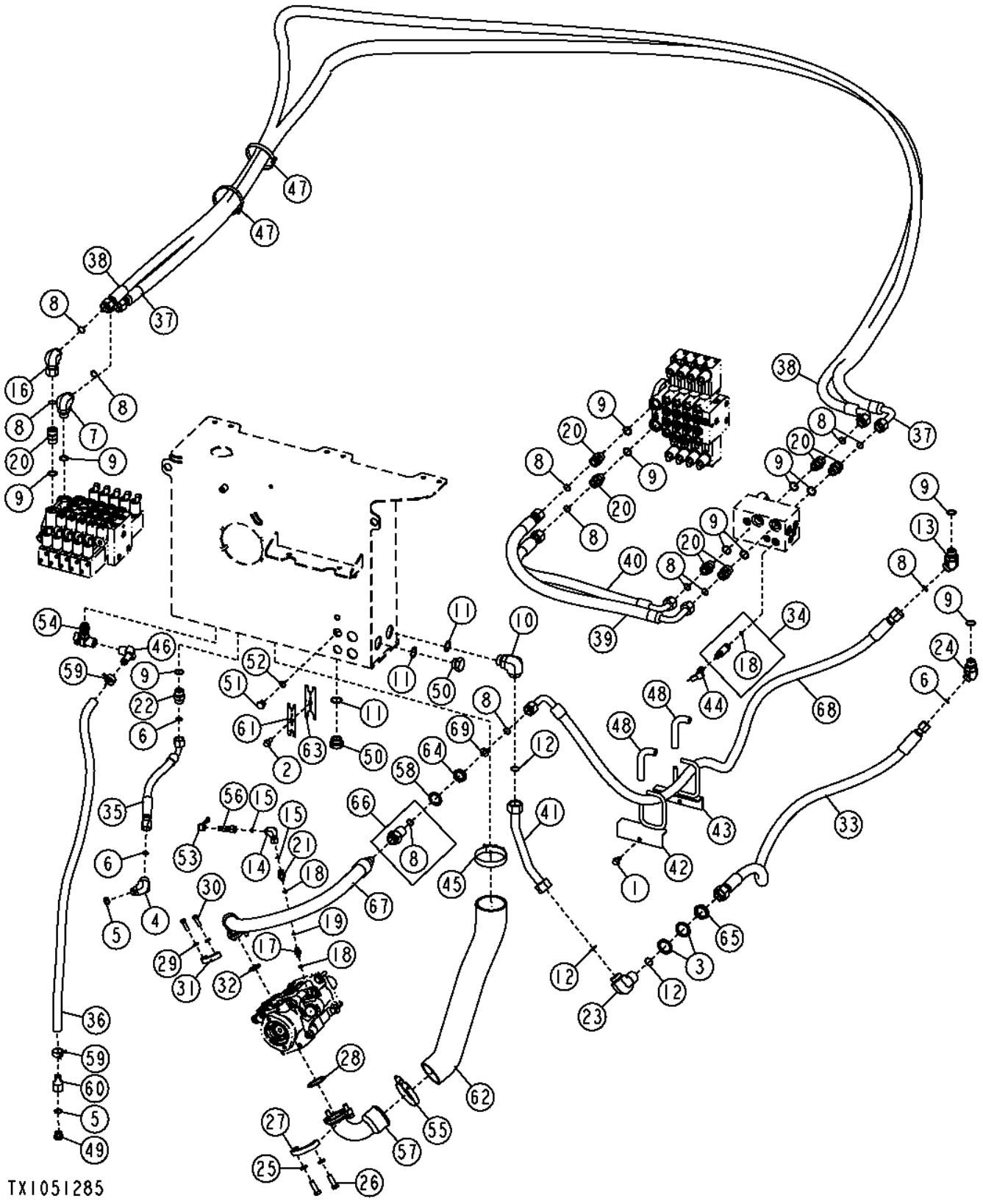

Pos.	*Ref.*	*Descripción*	*Cant.*	*Núm. de serie*	*Notas*
1	19M7784	Tornillo	1		M10 X 20
2	19M7785	Tornillo	1		M10 X 25
3	24H1520	Arandela	2		1-15/32" X 2" X 0.105"
4	38H1006	Racor acodado	1		
5	R26906	Anillo tórico	2		
6	T77932	Anillo tórico	3		
7	38H1007	Racor acodado	1		
8	T77858	Anillo tórico	11		
9	U12547	Anillo tórico	11		
10	38H1037	Racor acodado	1		
11	R29936	Anillo tórico	3		
12	T76938	Anillo tórico	3		
13	38H1048	Racor acodado	1		
14	38H1094	Racor acodado	1		
15	T77613	Anillo tórico	2		
16	38H1097	Racor acodado	1		
17	38H1159	Racor adaptador	1		
18	R28782	Anillo tórico	3		
19	T77814	Anillo tórico	1		
20	38H1163	Racor adaptador	7		
21	38H1309	Racor adaptador	1		
22	38H1329	Racor adaptador	1		
23	38H1456	Racor acodado	1		
24	38H1577	Racor acodado	1		
25	12H301	Arandela de seguridad	4		1/2"
26	19H2993	Tornillo	4		1/2" X 1-1/2"
27	R37023	Conexión con brida	2		
28	U46457	Anillo tórico	1		
29	12H304	Arandela de seguridad	4		3/8"
30	19H3239	Tornillo	4		3/8" X 1-1/4"
31	H61354	Conexión con brida	2		
32	T78313	Anillo tórico	1		
33	AT318650	Manguera hidr. - confección	1		
34	AT322982	Transductor	1		
35	AT326589	Manguera hidr. - confección	1		
36	.....	Manguera a Granel	1		(MAKE FROM TY22563) (CTL 4.40 ft.)
37	AT341128	Manguera hidr. - confección	1		
38	AT341129	Manguera hidr. - confección	1		
39	AT341130	Manguera hidr. - confección	1		
40	AT341131	Manguera hidr. - confección	1		
41	AT368944	Tubería de aceite	1		
42	AT370183	Soporte de manguera	1		(SUB FOR AT357748)
43	AT370184	Soporte de manguera	1		(SUB FOR AT357749)
44	AT365350	Grupo de cables	1		
45	AT37477	Abrazadera para mangueras	1		
46	H63773	Conexión	1		
47	N189220	Cinta de atar	2		
48	R109553	Manguera	2		
49	R27474	Tapón de vaciado	1		
50	R36636	Tapón hermético	2		
51	R39112	Conexión	1		
52	R47150	Anillo tórico	1		
53	R77175	Tapadera	1		
54	RE509097	Grifo de vaciado	1		
55	RE52702	Abrazadera	1		
56	RE60701	Acople para diagnóstico	1		
57	T158298	Tubería	1		
58	T174275	Arandela de seguridad	1		
59	T185826	Abrazadera	2		
60	T190892	Conexión de manguera	1		
61	T212304	Herramienta	1		(STC -6/-8)
62	T215785	Manguera de aspiración	1		
63	E131298	Herramienta	1		(STC -10/-12)
64	T78707	Tuerca	1		
65	T78715	Tuerca	1		
66	62H1067	Conexión	1		
67	AT366547	Manguera hidráulica	1		
68	AT366556	Manguera hidráulica	1		
69	T254573	Obturador	1		

Cold Start Disconnect Hoses and Fittings
Flexibles et raccords débranchables de démarrage à froid
Шланги и фитинги откл. холодного запуска
Mangueras y adaptadores de desconexión para arranque en frío

TX1051456 A.1

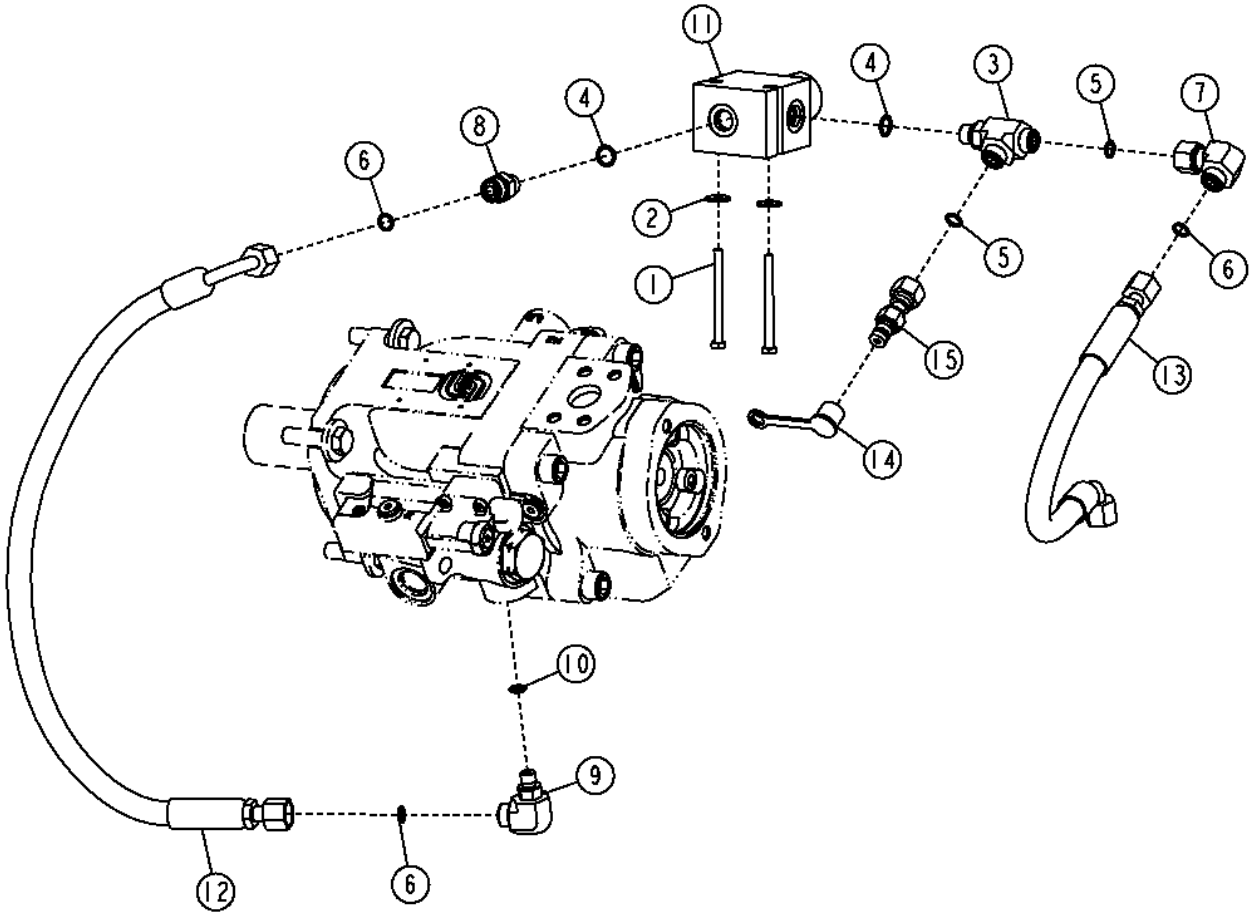

TX1051456

Pos.	*Ref.*	*Descripción*	*Cant.*	*Núm. de serie*	*Notas*
1	19M8786	Tornillo	2		M6 X 70
2	24M7139	Arandela	2		6.400 X 18 X 1.600 MM
3	38H1023	Conexión en t	1		
4	R26448	Anillo tórico	2		
5	T77613	Anillo tórico	2		
6	T77613	Anillo tórico	3		
7	38H1094	Racor acodado	1		
8	38H1160	Racor adaptador	1		
9	38H1435	Racor acodado	1		
10	R28782	Anillo tórico	1		
11	AT195860	Válvula proporcional elect.	1		Componentes en páginas aparte
12	AT325760	Manguera hidr. - confección	1		
13	AT325761	Manguera hidr. - confección	1		
14	R77175	Tapadera	1		
15	RE60701	Acople para diagnóstico	1		

Cold Start Disconnect Solenoid Valve
Électrovanne débranchable de démarrage à froid
Электромагн. клапан откл. хол. запуска
Válvula de solenoide de desconexión para arranque en frío

T205434 A.1

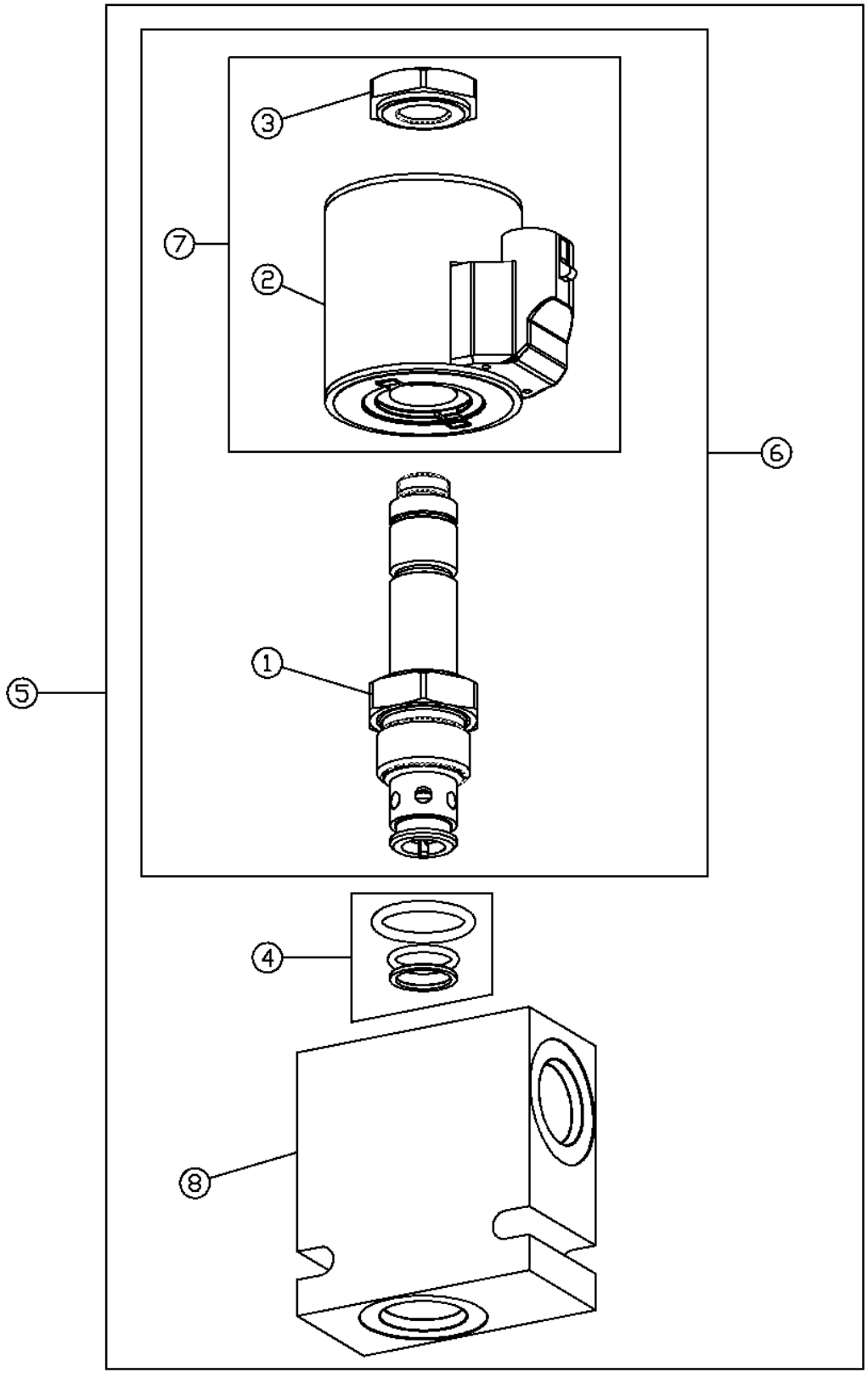

Pos.	*Ref.*	*Descripción*	*Cant.*	*Núm. de serie*	*Notas*
1	AT195900	Electroválvula	1		
2	AT147011	Solenoide	1		
3	R109691	Tuerca	1		
4	AT216348	Juego de retenes	1		
5	AT195860	Válvula proporcional elect.	1		
6	AT195898	Piezas de montaje	1		
7	AT139434	Juego	1		
8	T223777	Carcasa	1		

Hydraulic Load Sense Hoses (Standard Controls)
Flexibles de circuit de détection de charge hydraulique (commandes standard)
Гидравлические шланги определения нагрузки (стандартные органы управления)
Mangueras de detección de carga hidráulica (controles estándar)

TX1049943 A.1

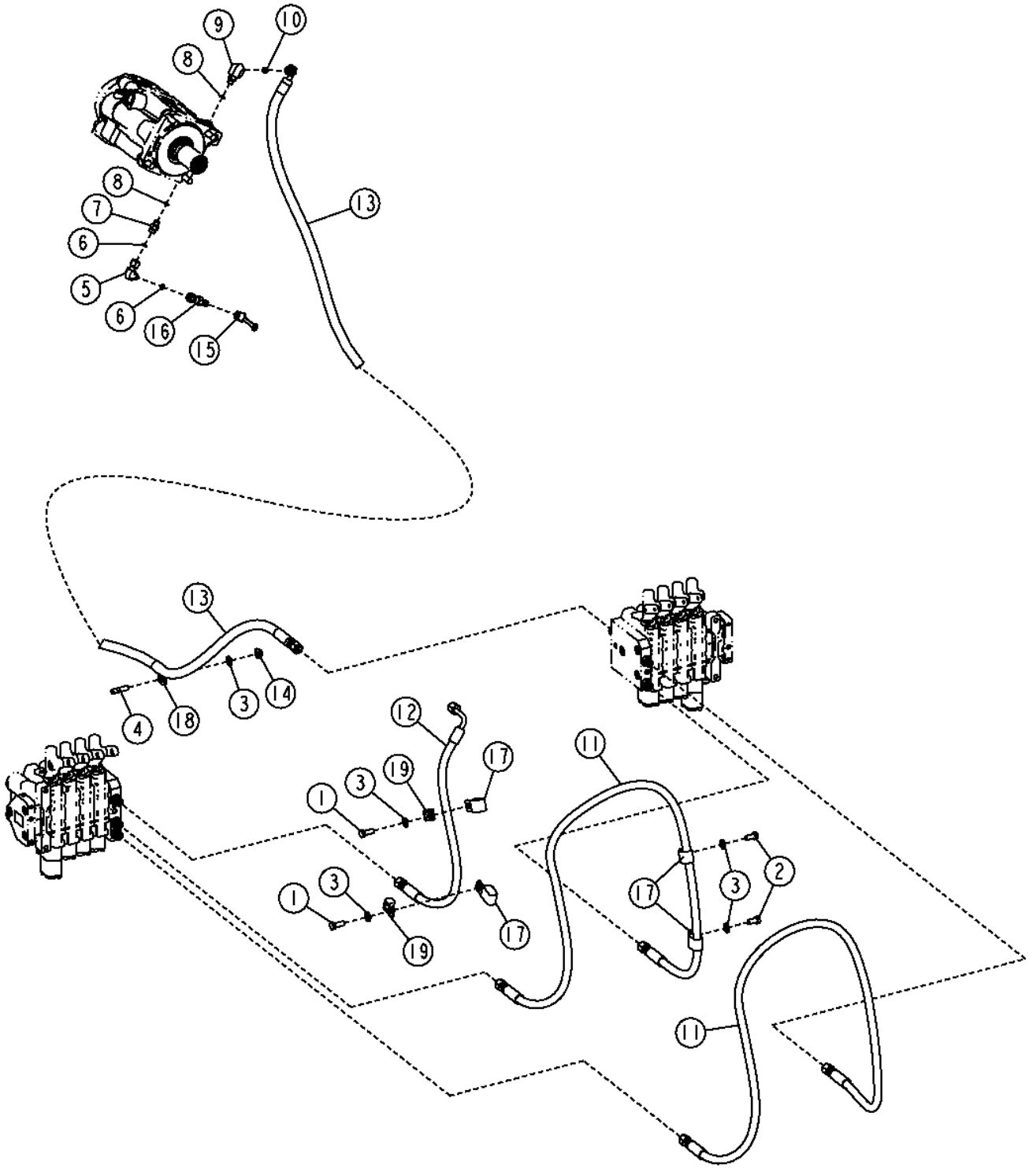

Pos.	*Ref.*	*Descripción*	*Cant.*	*Núm. de serie*	*Notas*
1	19M7402	Tornillo	2		M10 X 25
2	19M7938	Tornillo	2		M10 X 20
3	24M7239	Arandela	5		10.700 X 21 X 2.500 MM
4	42M7115	Perno soldable	1		
5	38H1093	Racor acodado	1		
6	T77814	Anillo tórico	2		
7	38H1159	Racor adaptador	1		
8	R28782	Anillo tórico	2		
9	38H1435	Racor acodado	1		
10	T77613	Anillo tórico	1		
11	AT305628	Manguera hidr. - confección	2		
12	AT305738	Manguera hidr. - confección	1		
13	AT358643	Manguera hidr. - confección	1		
14	M142955	Tuerca de seguridad	1		
15	R77175	Tapadera	1		
16	RE60700	Acople para diagnóstico	1		
17	T32854	Abrazadera	4		
18	T64784	Presilla	1		
19	T76719	Abrazadera	2		

Hydraulic Load Sense Hoses (Grade Pro)
Hydraulic Load Sense Hoses (Grade Pro)
Гидравлические шланги определения нагрузки (Grade Pro)
Mangueras de detección de carga hidráulica (Grade Pro)

TX1051286 A.1

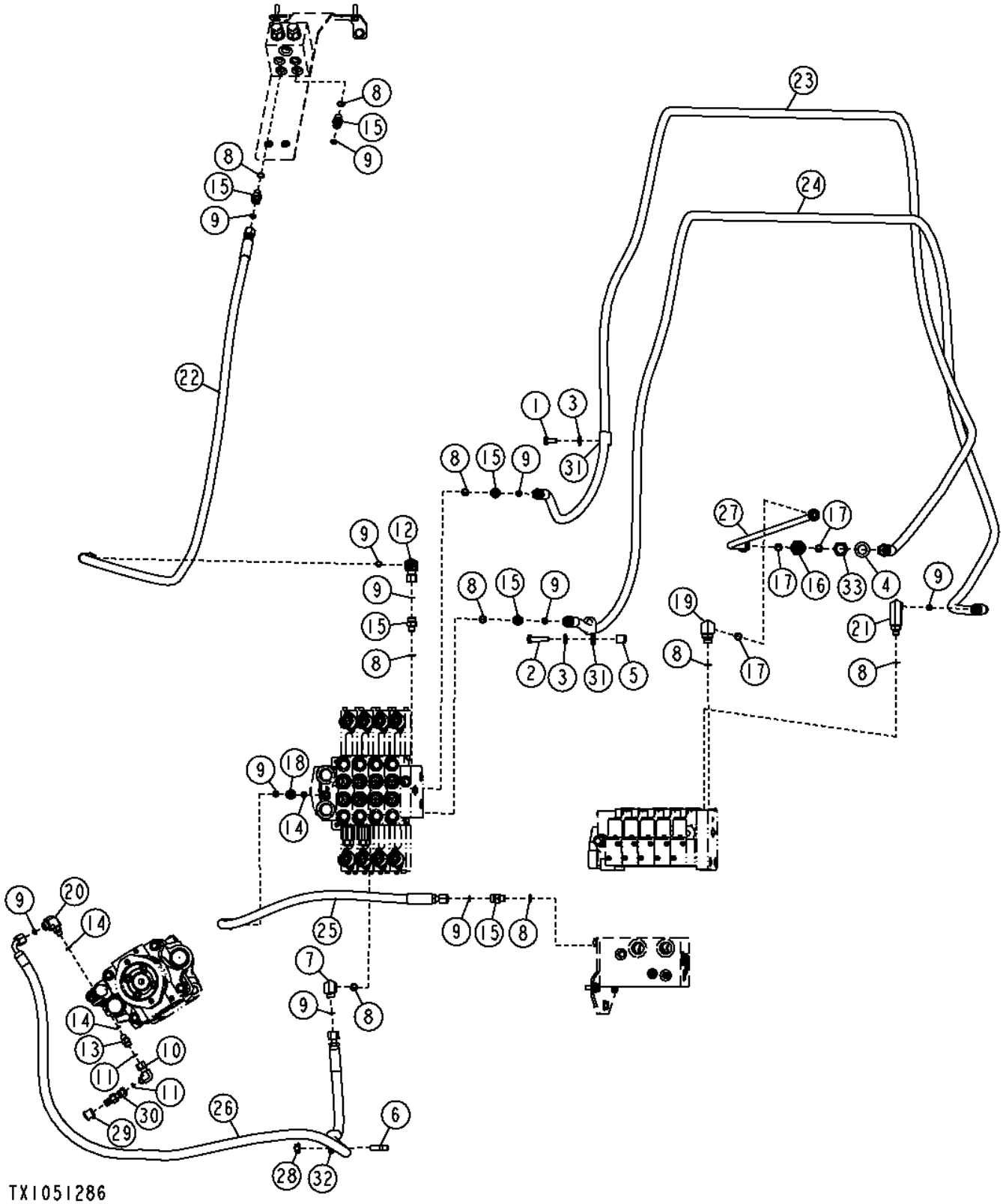

Pos.	*Ref.*	*Descripción*	*Cant.*	*Núm. de serie*	*Notas*
1	19M7938	Tornillo	1		M10 X 20
2	19M8637	Tornillo	1		M10 X 40
3	24M7239	Arandela	2		10.700 X 21 X 2.500 MM
4	24M7396	Arandela	1		21 X 34 X 3 MM
5	28H3383	Casquillo	1		0.493" X 0.675" X 3/4"
6	42M7115	Perno soldable	1		
7	38H1004	Racor acodado	1		
8	R26448	Anillo tórico	9		
9	T77613	Anillo tórico	11		
10	38H1093	Racor acodado	1		
11	T77814	Anillo tórico	2		
12	38H1094	Racor acodado	1		
13	38H1159	Racor adaptador	1		
14	R28782	Anillo tórico	3		
15	38H1160	Racor adaptador	6		
16	38H1275	Racor adaptador	1		
17	T77857	Anillo tórico	3		
18	38H1309	Racor adaptador	1		
19	38H1314	Racor acodado	1		
20	38H1435	Racor acodado	1		
21	38H1568	Racor acodado	1		
22	AT341226	Manguera hidr. - confección	1		
23	AT341227	Manguera hidr. - confección	1		
24	AT341228	Manguera hidr. - confección	1		
25	AT341250	Manguera hidr. - confección	1		
26	AT341254	Manguera hidr. - confección	1		
27	AT352392	Tubo de aceite	1		
28	M142955	Tuerca de seguridad	1		M10
29	R77175	Tapadera	1		
30	RE60700	Acople para diagnóstico	1		
31	T32854	Abrazadera	2		
32	T64784	Presilla	1		
33	T78716	Tuerca	1		

Warm-Up Circuit
Circuit de réchauffage
Контур прогрева
Circuito de calentamiento

TX1060729 A.1

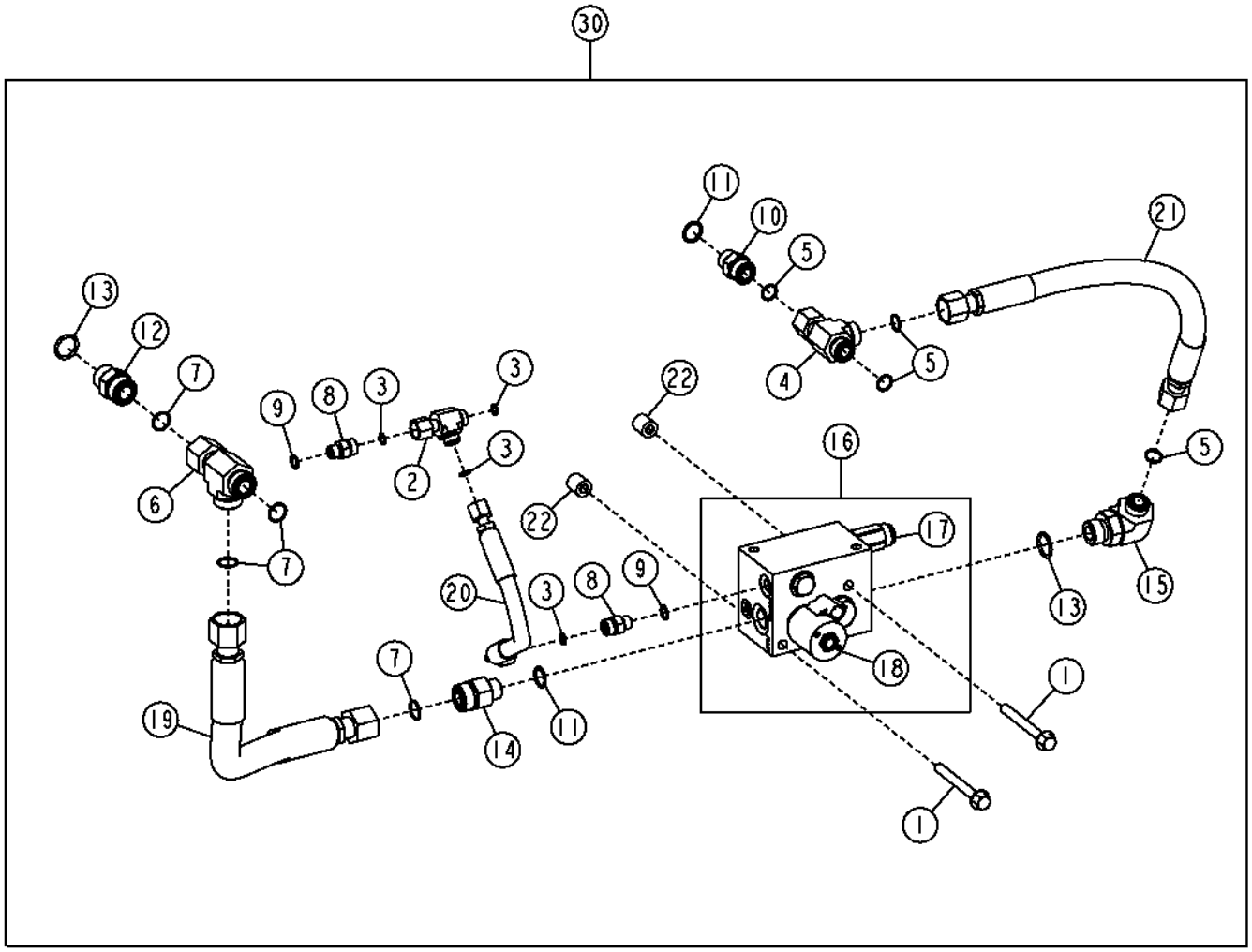

TX1060729

Pos.	*Ref.*	*Descripción*	*Cant.*	*Núm. de serie*	*Notas*
1	19M7811	Tornillo	2		M10 X 90
2	38H1030	Conexión en t	1		
3	T77613	Anillo tórico	4		
4	38H1032	Conexión en t	1		
5	T77932	Anillo tórico	4		
6	38H1033	Conexión en t	1		
7	T77858	Anillo tórico	4		
8	38H1160	Racor adaptador	2		
9	R26448	Anillo tórico	2		
10	38H1162	Racor adaptador	1		
11	R26906	Anillo tórico	2		
12	38H1163	Racor adaptador	1		
13	U12547	Anillo tórico	2		
14	38H1193	Racor adaptador	1		
15	38H1404	Racor acodado	1		
16	AT359518	Colector	1		
17	AT359528	Válvula descarga de presión	1		
	AT327149	Juego de retenes	1		
	T187815	Anillo tórico	1		
18	AT359529	Electroválvula	1		
	AT308123	Electroválvula	1		Cartucho
	AT327145	Juego de retenes	1		
	AT333813	Bobina de electroválvula	1		
	T225292	Tuerca	1		
19	AT369442	Manguera hidr. - confección	1		
20	AT369443	Manguera hidr. - confección	1		
21	AT369447	Manguera hidr. - confección	1		
22	T72414	Casquillo	2		
23	AT363133	Interruptor	1		No se ilustra
24	AT369455	Grupo de cables	1		Válvula, No se ilustra
25	AT369456	Grupo de cables	1		Cabina, No se ilustra
30	**AT369451**	**Conjunto de modificación**	**1**		**(WHOLE GOODS)**

Main Hydraulic Filter
Filtre hydraulique principal
Главный гидравл. фильтр
Filtro hidráulico principal

TX1059320 A.1

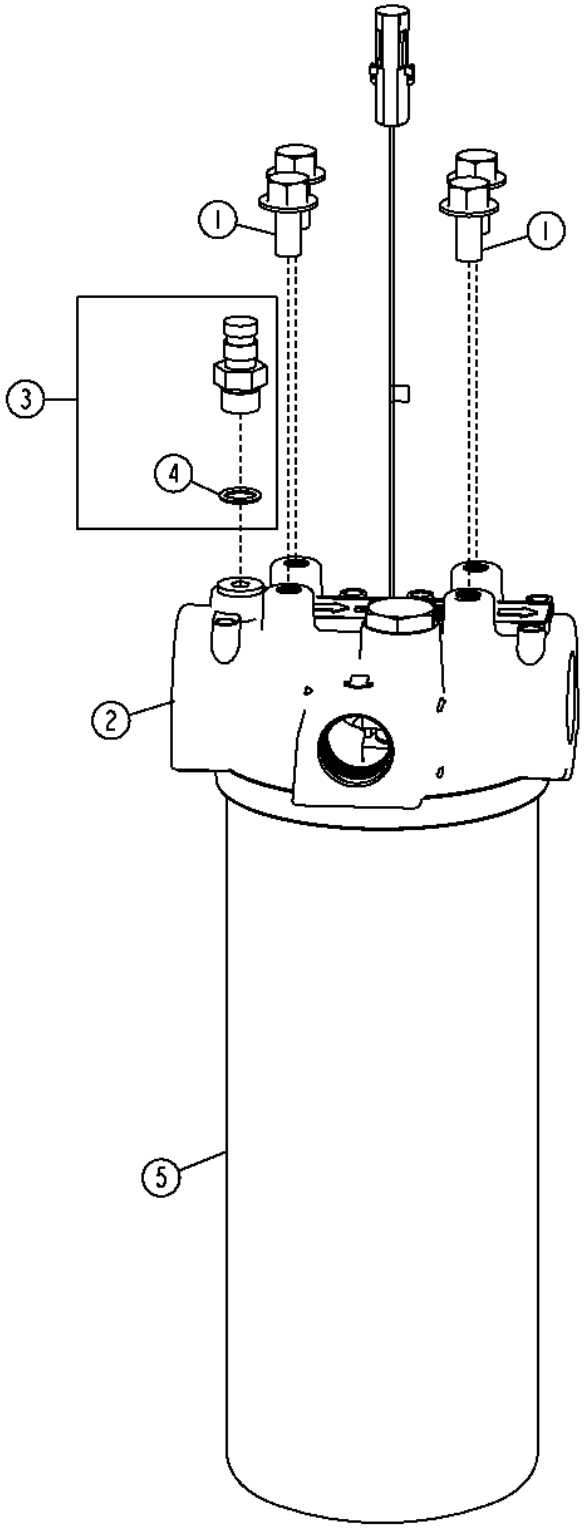

TX1059320

Pos.	*Ref.*	*Descripción*	*Cant.*	*Núm. de serie*	*Notas*
1	19M7784	Tornillo	4		M10 X 20
2	AT302906	Cabeza de filtro	1		(INCLUDES AT307045) (ALSO ORDER AT367840)
	AT307045	Manocontacto	1		(INCLUDES P46051)
	P46051	Anillo tórico	1		
3	AT306111	Conexión	1		
4	R26448	Anillo tórico	1		
5	AT367840	Filtro de aceite	1		(SUB FOR AT308274, THIS APPLICATION)

Hydraulic Reservoir
Réservoir hydraulique
Гидравл. резервуар
Tanque hidráulico

TX1054175 A.1

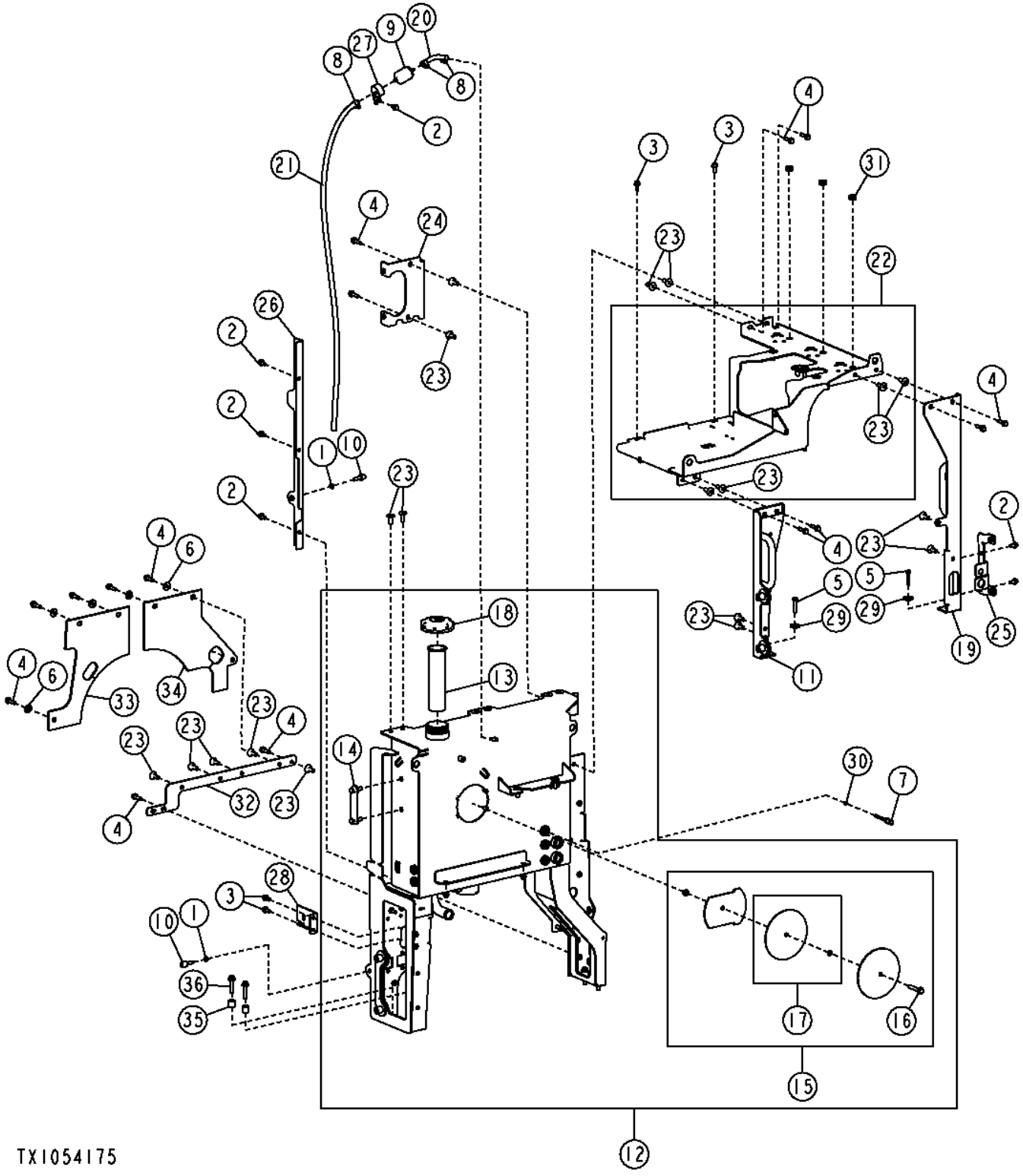

Pos.	*Ref.*	*Descripción*	*Cant.*	*Núm. de serie*	*Notas*
1	14M7152	Tuerca	2		M10
2	19M7784	Tornillo	6		M10 X 20
3	19M7785	Tornillo	4		M10 X 25
4	19M7804	Tornillo	17		M10 X 40
5	19M8600	Tornillo	2		M10 X 50
6	24M7296	Arandela	6		10.500 X 30 X 2.500 MM
7	AH156145	Sensor	1		Temperatura
8	TY22464	Abrazadera	3		
9	AT101565	Filtro de aire	1		
10	AT219974	Paragolpes	2		
11	AT309578	Pata	1		
12	AT373764	Tanque hidráulico	1		(SUB FOR AT313633)
13	AT161638	Colador	1		
14	AT227279	Indicador de nivel	1		
15	AT307278	Tapadera	1		
16	19M7817	Tornillo	1		M12 X 70
17	AT307292	Juego de juntas	1		
18	AT359994	Tapón de llenado	1		
19	AT313997	Apoyo	1		
20	.....	Manguera a Granel	1		(MAKE FROM TY22503) (CTL 0.40 ft.)
21	.....	Manguera a Granel	1		(MAKE FROM TY22503) (CTL 4.50 ft.)
22	AT336017	Caja de batería	1		
23	H173411	Tuerca	33		M10
24	AT348927	Soporte	1		
25	AT349265	Soporte	1		
26	AT358864	Soporte	1		
27	E69975	Abrazadera	1		
28	T232294	Soporte	24		
29	24M7226	Arandela	2		13 X 35 X 5 MM
30	R26286	Anillo tórico	1		
31	R60831	Pasamuros	3		
32	T225161	Refuerzo	1		
33	T227011	Deflector	1		
34	T230241	Deflector	1		
35	T251676	Casquillo	4		13.500 X 25.400 X 22.230 MM (17/32" X 1" X 0.875")
36	19M8112	Tornillo	4		M12 X 55

Communication Controller
Contrôleur de communication
Связной контроллер
Controlador de comunicaciones

TX1061787 A.1

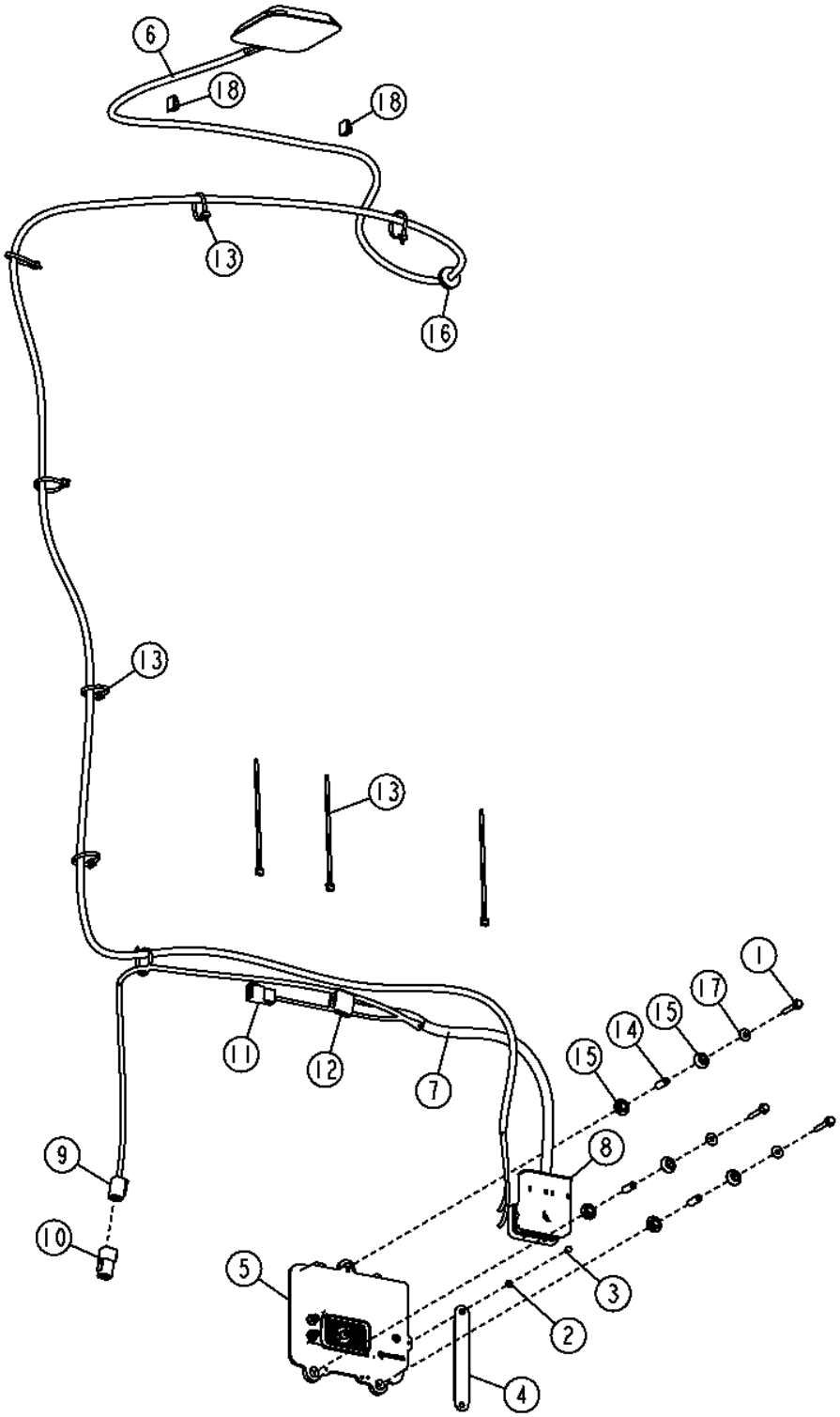

TX1061787

Pos.	*Ref.*	*Descripción*	*Cant.*	*Núm. de serie*	*Notas*
1	19M7797	Tornillo	3		M6 X 40
2	24M7087	Arandela	1		5.500 X 10 X 1 MM
3	37H212	Tornillo	1		
4	AT209965	Cable de masa	1		
5	AT347687	Caja	1		(REMAN)
6	AT344869	Antena	1		
7	AT348967	Grupo de cables	1		Caja GTT
8	57M9709	Caja de conectores eléc.	1		Caja GTT
	57M9806	Terminal eléctrico	23		
9	57M8012	Conjunto de conector eléc.	1		(RS232), Conector de diagnóstico
	.....	Terminal eléctrico	5		
	R78069	Tapón para cavidad eléc.	1		
10	57M8014	Caja de conectores eléc.	1		
	R78069	Tapón para cavidad eléc.	6		
11	.....	Caja de conectores eléc.	1		Alimentación
	57M8429	Terminal eléctrico	4		
	57M7771	Terminal eléctrico	2		
	.....	Dispositivo de bloqueo eléc	1		
12	57M8008	Conjunto de conector eléc.	1		Caja MIG
	.....	Terminal eléctrico	10		
	R78069	Tapón para cavidad eléc.	2		
	57M7681	Terminal eléctrico	1		
13	R44302	Cinta de atar	3		
14	T234392	Espaciador	3		
15	T234394	Pasamuros	6		
16	T65643	Pasamuros	1		
17	24M7139	Arandela	3		6.400 X 18 X 1.600 MM
18	T182909	Presilla	2		

Machine Information Gateway
Passerelle d'information de machine
Шлюз информации по машине
Portal de información de máquina

TX1050707 A.1

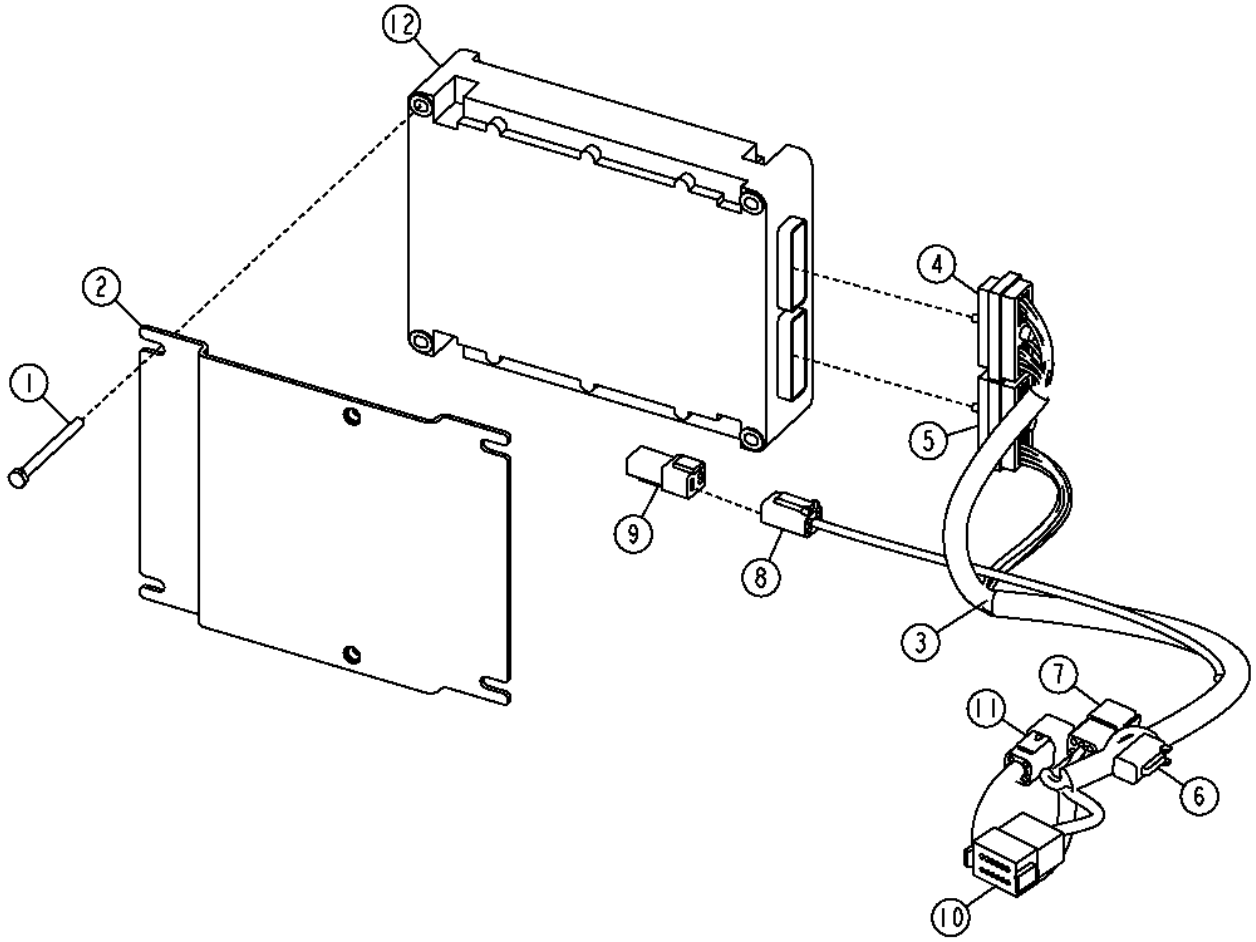

TX1050707

Pos.	*Ref.*	*Descripción*	*Cant.*	*Núm. de serie*	*Notas*
1	19M8484	Tornillo	4		M6 X 75
2	AT307844	Soporte	1		
3	AT349043	Grupo de cables	1		
4	57M9170	Conjunto de conector eléc.	1		Caja MIG
	R104701	Terminal eléctrico	14		
	57M7741	Terminal eléctrico	16		
5	57M9171	Conjunto de conector eléc.	1		Caja MIG
	R104701	Terminal eléctrico	8		
	57M7741	Terminal eléctrico	22		
6	57M9130	Conjunto de conector eléc.	1		
	57M8430	Terminal eléctrico	3		
	.....	Terminal eléctrico	1		
	57M7771	Terminal eléctrico	2		
	57M9132	Dispositivo de bloqueo eléc	1		
7	.....	Caja de conectores eléc.	1		Alimentación
	57M8430	Terminal eléctrico	5		
	57M7771	Terminal eléctrico	1		
	.....	Dispositivo de bloqueo eléc	1		
8	57M9076	Caja de conectores eléc.	1		Ethernet
	57M7684	Terminal eléctrico	4		
	57M9077	Accesorio de conector eléc.	1		
9	.....	Capuchón de conector eléc.	1		
	57M7771	Tapón para cavidad eléc.	4		
10	57M7633	Conjunto de conector eléc.	1		Caja GTT
	.....	Terminal eléctrico	10		
	R78069	Tapón para cavidad eléc.	2		
	57M7682	Dispositivo de bloqueo eléc	1		
11	57M7629	Caja de conectores eléc.	1		
	.....	Terminal eléctrico	6		
	57M7678	Terminal eléctrico	1		
12	PF81226	Controlador multifunción	1		

12 ft. X 24 in. X 7/8 in. Moldboard (5/8 in. X 6 in. Cutting Edges)
Versoir 12 ft. X 24 in. X 7/8 in. (tranchants 5/8 in. X 6 in.)
12 футов Отвал 24 X 7/8 дюйма (режущие кромки 5/8 X 6 дюймов)
Vertedera de 12 ft X 24 in. X 7/8 in. (Borde cortante de 5/8 in. X 6 in.)

TX1052112 A.1

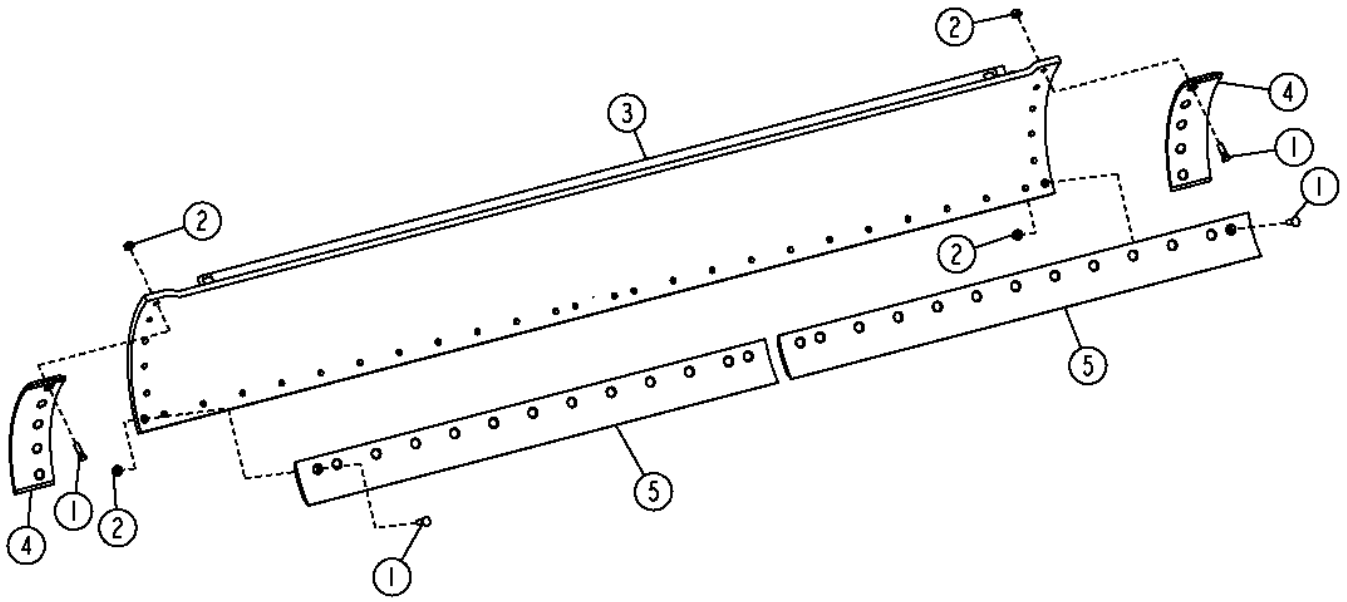

TX1052112

Pos.	*Ref.*	*Descripción*	*Cant.*	*Núm. de serie*	*Notas*
1	09H1759	Tornillo	36		5/8" X 2-1/4"
2	14H1095	Tuerca	36		5/8"
3	AT303240	Vertedera	1		
4	T202876	Borde Cortante Dura-Max TM	2		
5	T66702	Borde Cortante Dura-Max TM	2		(6 in.X 6 ft.X 5/8 in.)

12 ft. X 24 in. X 7/8 in. Moldboard (5/8 in. X 8 in. Cutting Edges)
Versoir 12 ft. X 24 in. X 7/8 in. (tranchants 5/8 in. X 8 in.)
12 футов Отвал 24 X 7/8 дюйма (режущие кромки 5/8 X 8 дюймов)
Vertedera de 12 ft X 24 in. X 7/8 in. (Borde cortante de 5/8 in. X 8 in.)

TX1049078 A.1

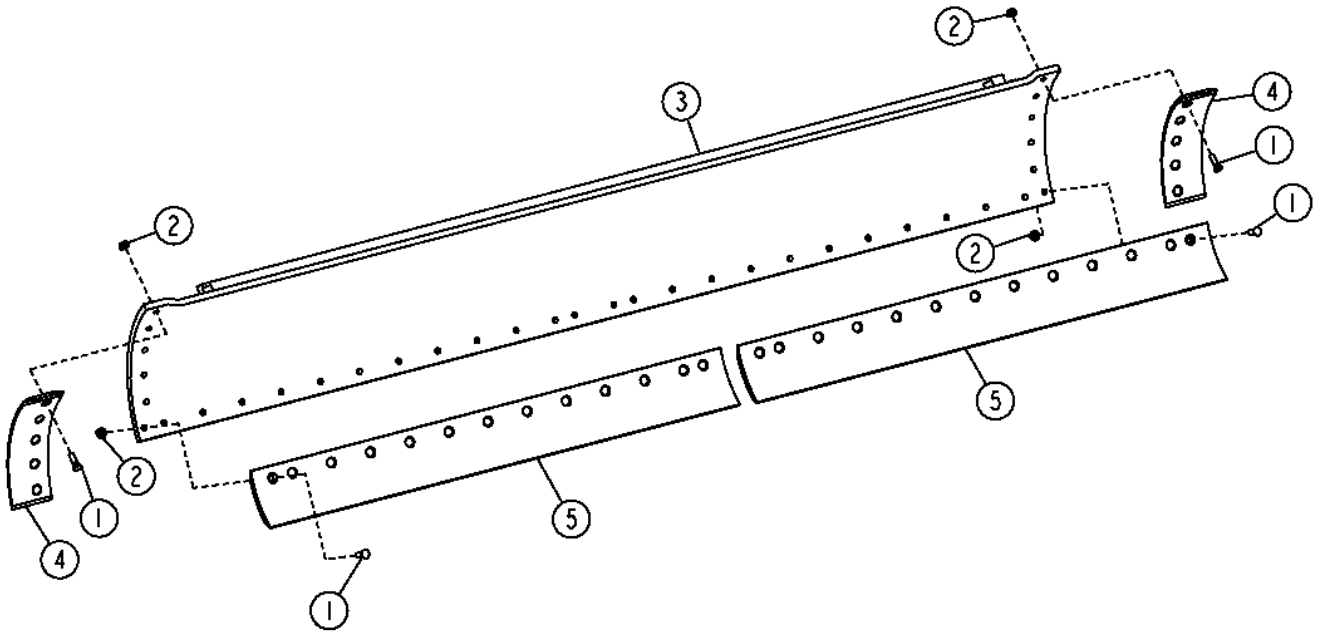

TX1049078

Pos.	*Ref.*	*Descripción*	*Cant.*	*Núm. de serie*	*Notas*
1	09H1759	Tornillo	36		5/8" X 2-1/4"
2	14H1095	Tuerca	36		5/8"
3	AT303240	Vertedera	1		
4	T202876	Borde Cortante Dura-Max TM	2		
5	T66703	Borde Cortante Dura-Max TM	2		(8 in. X 6 ft. X 3/4 in.)

12 ft. X 27 in. X 1 in. Moldboard (5/8 in. X 8 in. Cutting Edges)
Versoir 12 ft. X 27 in. X 1 in. (tranchants 5/8 in. X 8 in.)
12 футов Отвал 27 X 1 дюйм (режущие кромки 5/8 X 8 дюймов)
Vertedera de 12 ft X 27 in. X 1 in. (Borde cortante de 5/8 in. X 8 in.)

T201129 A.1

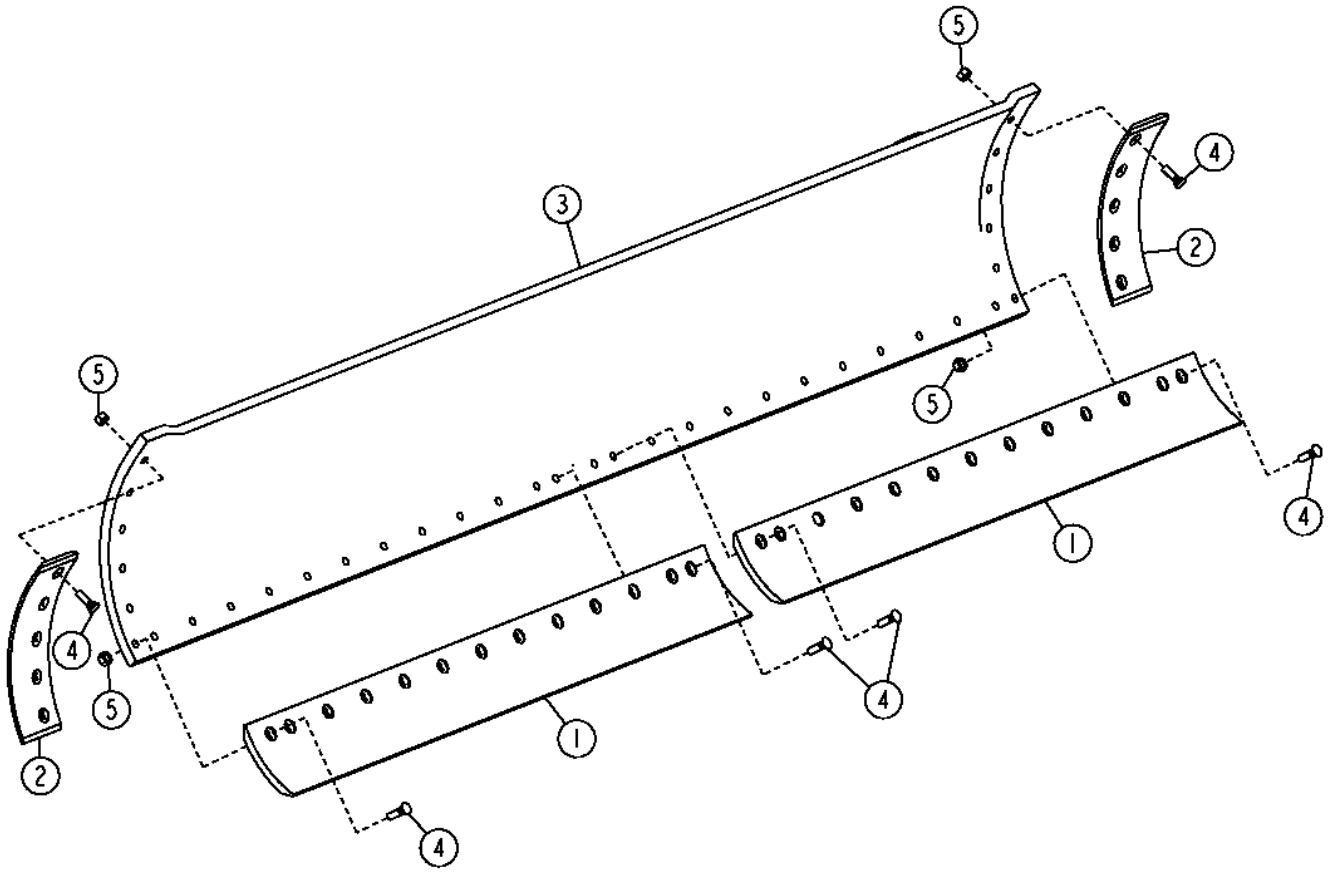

T201129

Pos.	*Ref.*	*Descripción*	*Cant.*	*Núm. de serie*	*Notas*
1	T66703	Borde Cortante Dura-Max TM	2		(8 in. X 6 ft. X 3/4 in.)
2	T202876	Borde Cortante Dura-Max TM	2		
3	AT310278	Vertedera	1		
4	09H1759	Tornillo	36		5/8" X 2-1/4"
5	14H1095	Tuerca	36		5/8"

13 ft. X 27 in. X 1 in. Moldboard (5/8 in. X 8 in. Cutting Edges)
Versoir 13 ft. X 27 in. X 1 in. (tranchants 5/8 in. X 8 in.)
13 футов Отвал 27 X 1 дюйм (режущие кромки 5/8 X 8 дюймов)
Vertedera de 13 ft X 27 in. X 1 in. (Borde cortante de 5/8 in. X 8 in.)

TX1049083 A.1

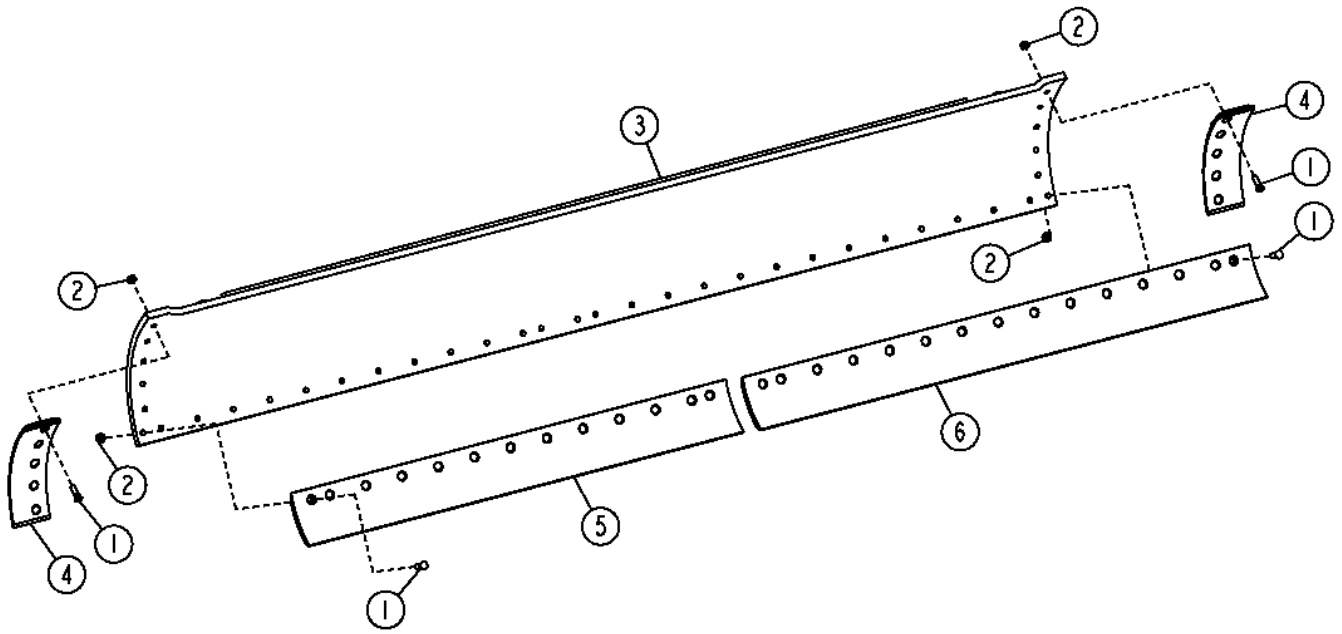

TX1049083

Pos.	*Ref.*	*Descripción*	*Cant.*	*Núm. de serie*	*Notas*
1	09H1759	Tornillo	38		5/8" X 2-1/4"
2	14H1095	Tuerca	38		5/8"
3	AT303296	Vertedera	1		
4	T202876	Borde Cortante Dura-Max TM	2		
5	T66703	Borde Cortante Dura-Max TM	1		(8 in. X 6 ft. X 3/4 in.)
6	T66704	Borde Cortante Dura-Max TM	1		(8 in. X 7 ft. X 3/4 in.)

14 ft. X 24 in. X 7/8 in. Moldboard (5/8 in. X 6 in. Cutting Edges)
Versoir 14 ft. X 24 in. X 7/8 in. (tranchants 5/8 in. X 6 in.)
14 футов Отвал 24 X 7/8 дюйма (режущие кромки 5/8 X 6 дюймов)
Vertedera de 14 ft X 24 in. X 7/8 in. (Borde cortante de 5/8 in. X 6 in.)

TX1052118 A.1

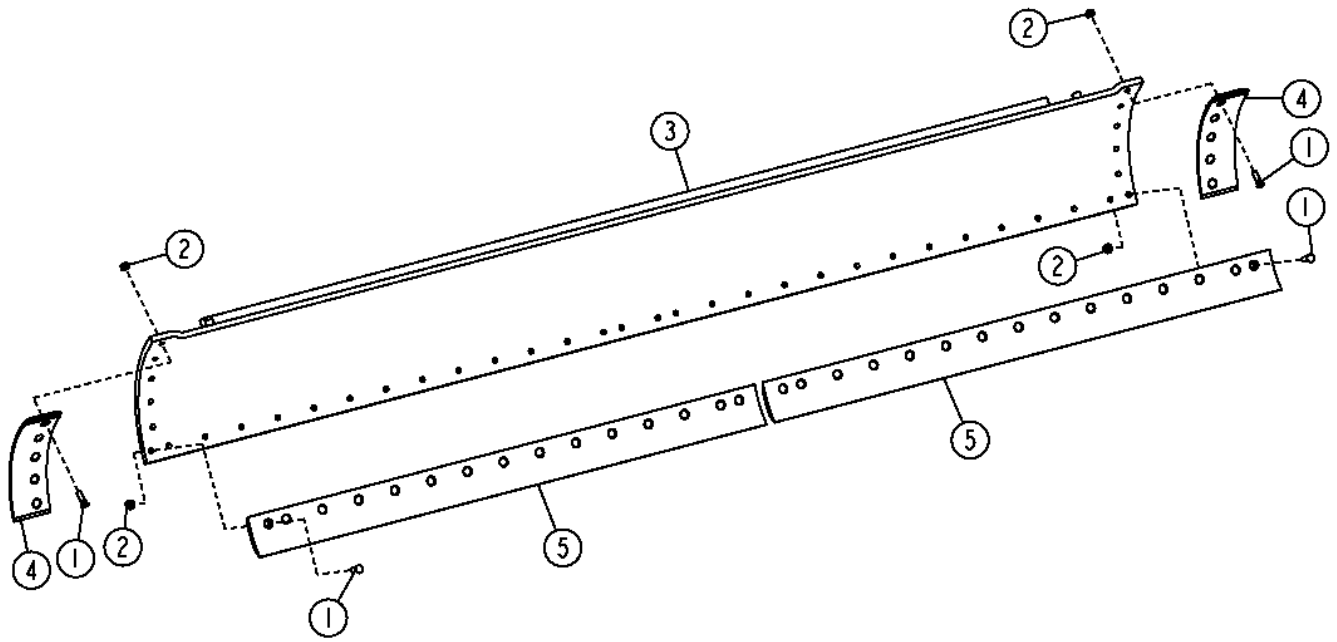

TX1052118

Pos.	*Ref.*	*Descripción*	*Cant.*	*Núm. de serie*	*Notas*
1	09H1759	Tornillo	40		5/8" X 2-1/4"
2	14H1095	Tuerca	40		5/8"
3	AT303282	Vertedera	1		
4	T202876	Borde Cortante Dura-Max TM	2		
5	T66707	Borde Cortante Dura-Max TM	2		(6 in. X 7 ft. X 5/8 in.)

14 ft. X 24 in. X 7/8 in. Moldboard (5/8 in. X 8 in. Cutting Edges)
Versoir 14 ft. X 24 in. X 7/8 in. (tranchants 5/8 in. X 8 in.)
14 футов Отвал 24 X 7/8 дюйма (режущие кромки 5/8 X 8 дюймов)
Vertedera de 14 ft X 24 in. X 7/8 in. (Borde cortante de 5/8 in. X 8 in.)

TX1049090 A.1

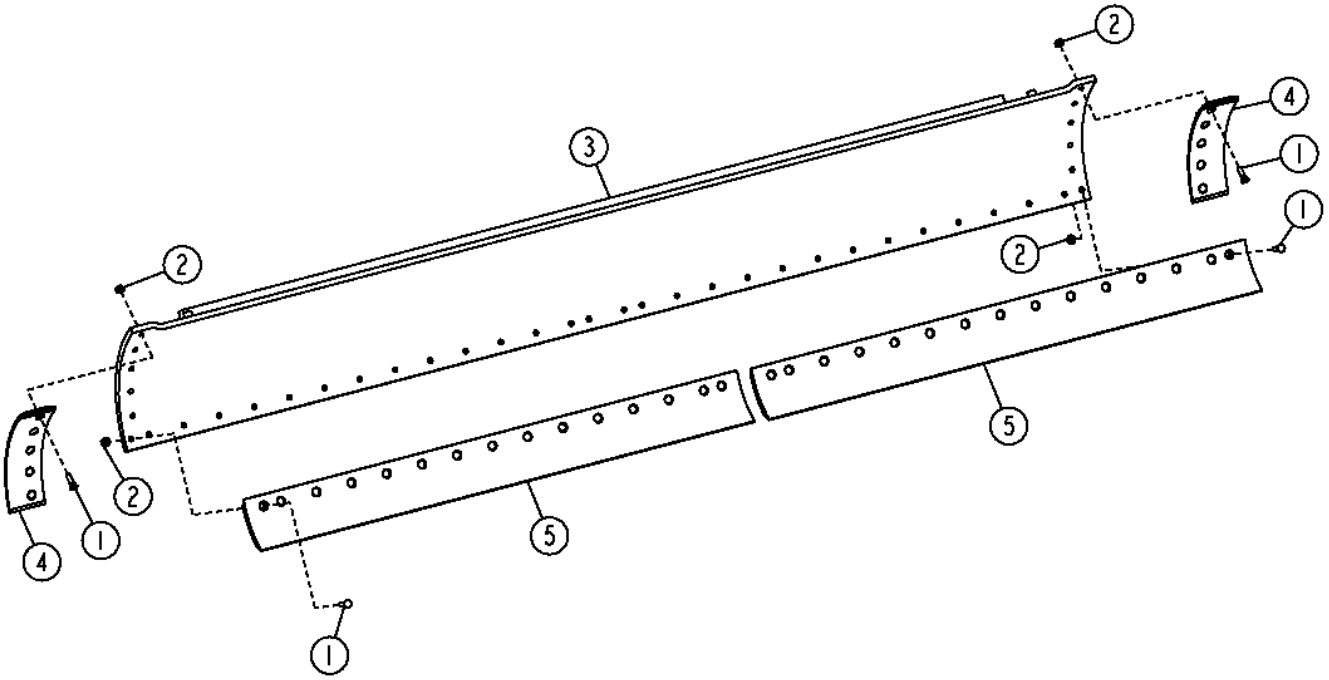

TX1049090

Pos.	*Ref.*	*Descripción*	*Cant.*	*Núm. de serie*	*Notas*
1	09H1759	Tornillo	40		5/8" X 2-1/4"
2	14H1095	Tuerca	40		5/8"
3	AT303282	Vertedera	1		
4	T202876	Borde Cortante Dura-Max TM	2		
5	T66704	Borde Cortante Dura-Max TM	2		(8 in. X 7 ft. X 3/4 in.)

14 ft. X 27 in. X 1 in. Moldboard (5/8 in. X 8 in. Cutting Edges)
Versoir 14 ft. X 27 in. X 1 in. (tranchants 5/8 in. X 8 in.)
14 футов Отвал 27 X 1 дюйм (режущие кромки 5/8 X 8 дюймов)
Vertedera de 14 ft X 27 in. X 1 in. (Borde cortante de 5/8 in. X 8 in.)

TX1049100 A.1

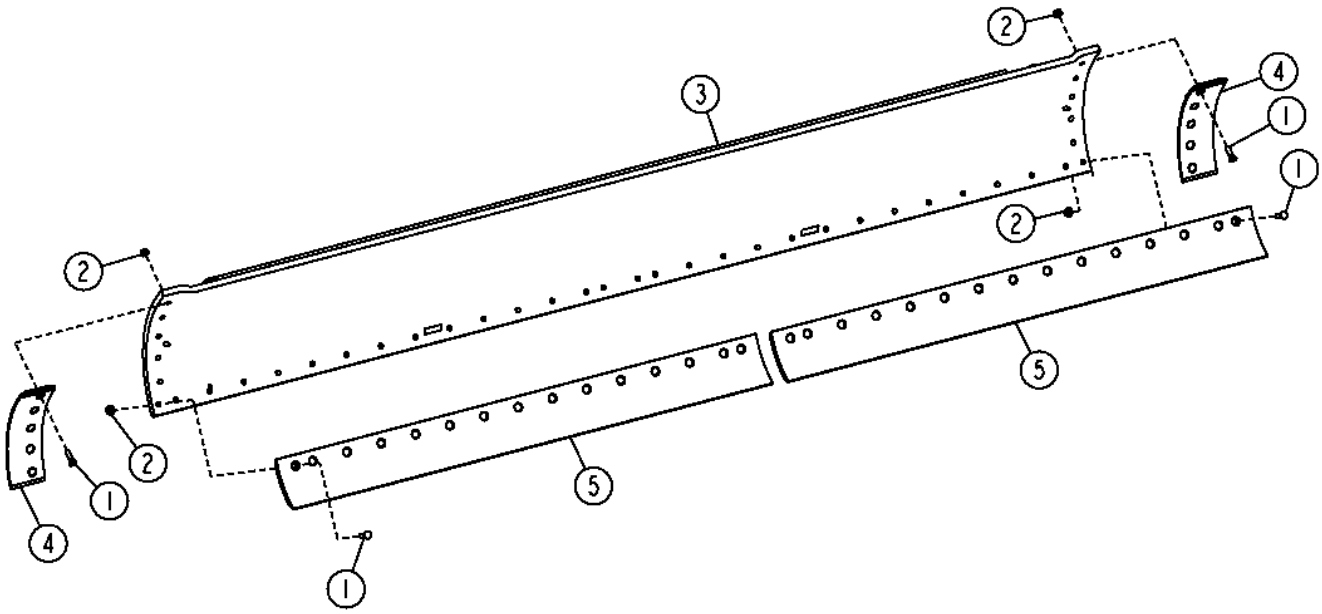

TX1049100

Pos.	*Ref.*	*Descripción*	*Cant.*	*Núm. de serie*	*Notas*
1	09H1759	Tornillo	40		5/8" X 2-1/4"
2	14H1095	Tuerca	40		5/8"
3	AT303301	Vertedera	1		
4	T202876	Borde Cortante Dura-Max TM	2		
5	T66704	Borde Cortante Dura-Max TM	2		(8 in. X 7 ft. X 3/4 in.)

14 ft. X 27 in. X 1 in. Moldboard (3/4 in. X 8 in. Cutting Edges) (3/4 in. HARDWARE)
Versoir 14 ft. X 27 in. X 1 in. (tranchants 3/4 in. X 8 in.) (AVEC BOULONNERIE 3/4 in.)
14 футов Отвал 27 X 1 дюйм (режущие кромки 3/4 X 8 дюймов) (КРЕПЕЖ 3/4 дюйма)
Vertedera de 14 ft. X 27 in. X 1 in. (Borde cortante de 3/4 in. X 8 in.) (Tornillería de 3/4 in.)

TX1049110 A.1

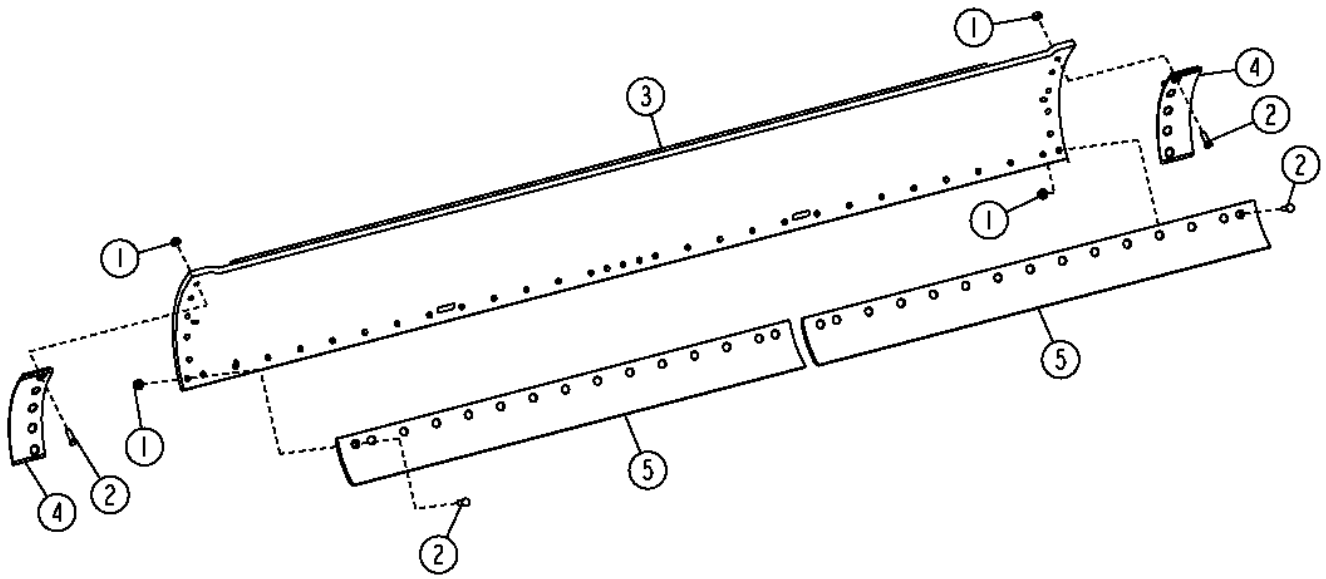

TX1049110

Pos.	*Ref.*	*Descripción*	*Cant.*	*Núm. de serie*	*Notas*
1	14H1092	Tuerca	40		3/4"
2	T70286	Tornillo	40		19.050 X 63.500 MM (3/4" X 2-1/2")
3	AT340640	Vertedera	1		
4	T218922	Borde Cortante Dura-Max TM	2		
5	T74772	Borde Cortante Dura-Max TM	2		(8 in. X 7 ft. X 3/4 in.)

Moldboard Overlays (6 in. Cutting Edge) (5/8 in. Hardware)
Recouvrements de versoir (tranchant 6 in.) (avec boulonnerie 5/8 in.)
Удлинители отвала (отвал 6 дюймов) (крепеж 5/8 дюйма)
Forro de vertedera (Borde cortante de 6 in.) (Tornillería de 5/8 in.)

TX1049119 A.1

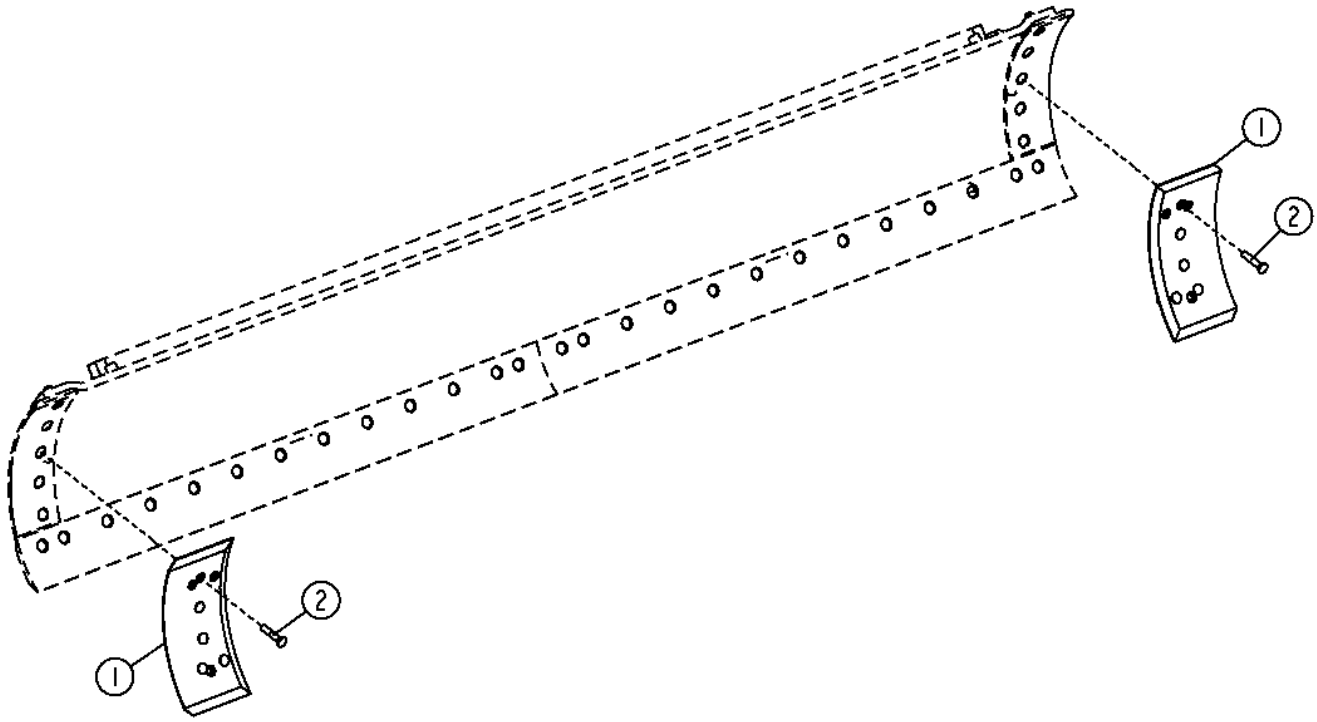

TX1049119

Pos.	*Ref.*	*Descripción*	*Cant.*	*Núm. de serie*	*Notas*
1	T202938	Borde Cortante Dura-Max TM	2		
2	T216610	Tornillo	10		15.875 X 82.550 MM (5/8" X 3-1/4")

Moldboard Overlays (8 in. Cutting Edge) (5/8 in. Hardware)
Recouvrements de versoir (tranchant 8 in.) (avec boulonnerie 5/8 in.)
Удлинители отвала (режущая кромка 8 дюймов) (крепеж 5/8 дюйма)
Forros de vertedera (Borde cortante de 8 in.) (Tornillería de 5/8 in.)

TX1049121 A.1

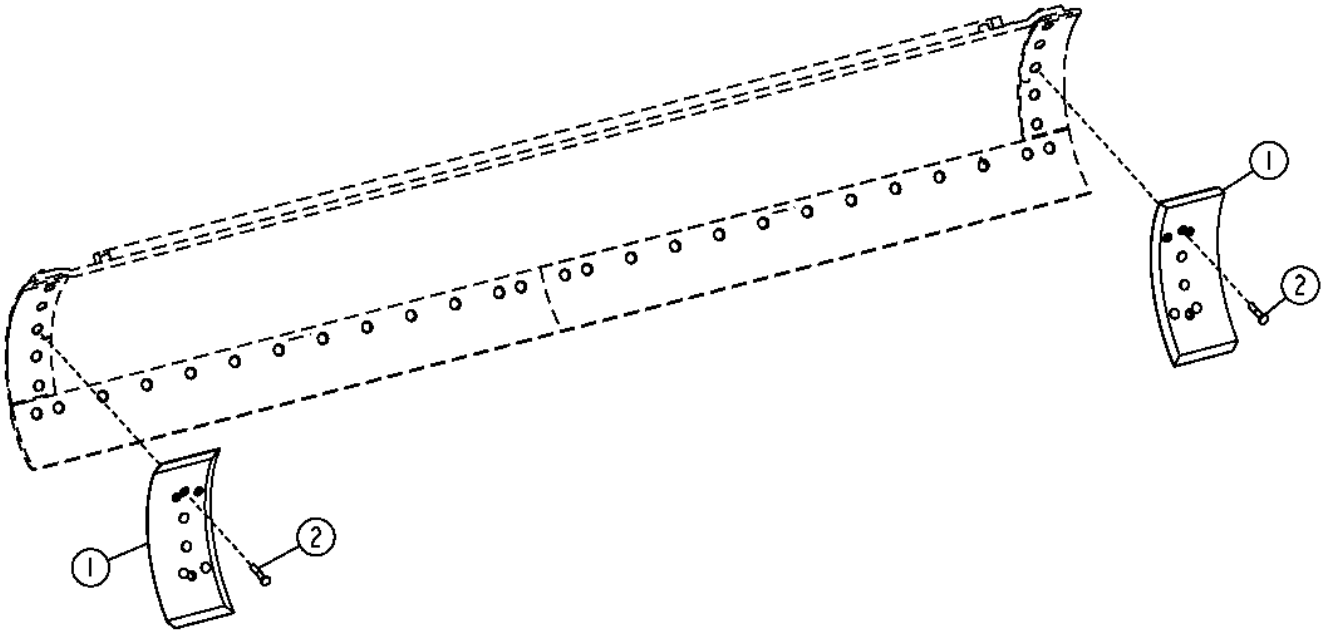

TX1049121

Pos.	*Ref.*	*Descripción*	*Cant.*	*Núm. de serie*	*Notas*
1	T202940	Borde Cortante Dura-Max TM	2		
2	T216610	Tornillo	10		15.875 X 82.550 MM (5/8" X 3-1/4")

Moldboard Overlays (8 in. Cutting Edge) (3/4 in. Hardware)
Recouvrements de versoir (tranchant 8 in.) (avec boulonnerie 3/4 in.)
Удлинители отвала (режущая кромка 8 дюймов) (крепеж 3/4 дюйма)
Forros de vertedera (Borde cortante de 8 in.) (Tornillería de 3/4 in.)

TX1049123 A.1

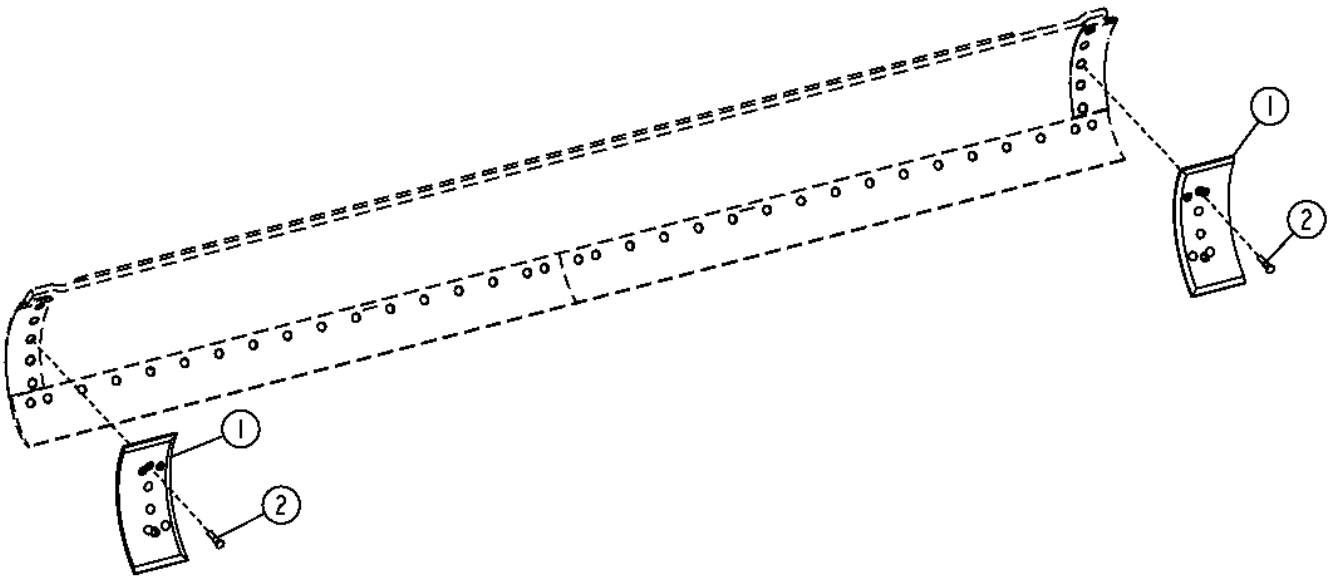

TX1049123

Pos.	*Ref.*	*Descripción*	*Cant.*	*Núm. de serie*	*Notas*
1	T218923	Hoja lateral reforzada	2		
2	09H1758	Tornillo	10		3/4" X 3-1/4"

Right Moldboard Extension (24 in. With 5/8 in. Hardware)
Right Moldboard Extension (24 in. With 5/8 in. Hardware)
Правый удлинитель отвала (24 дюйма с крепежом 5/8 дюйма)
Extensión derecha de vertedera (de 24 in. con tornillería de 5/8 in.)

TX1058657 A.1

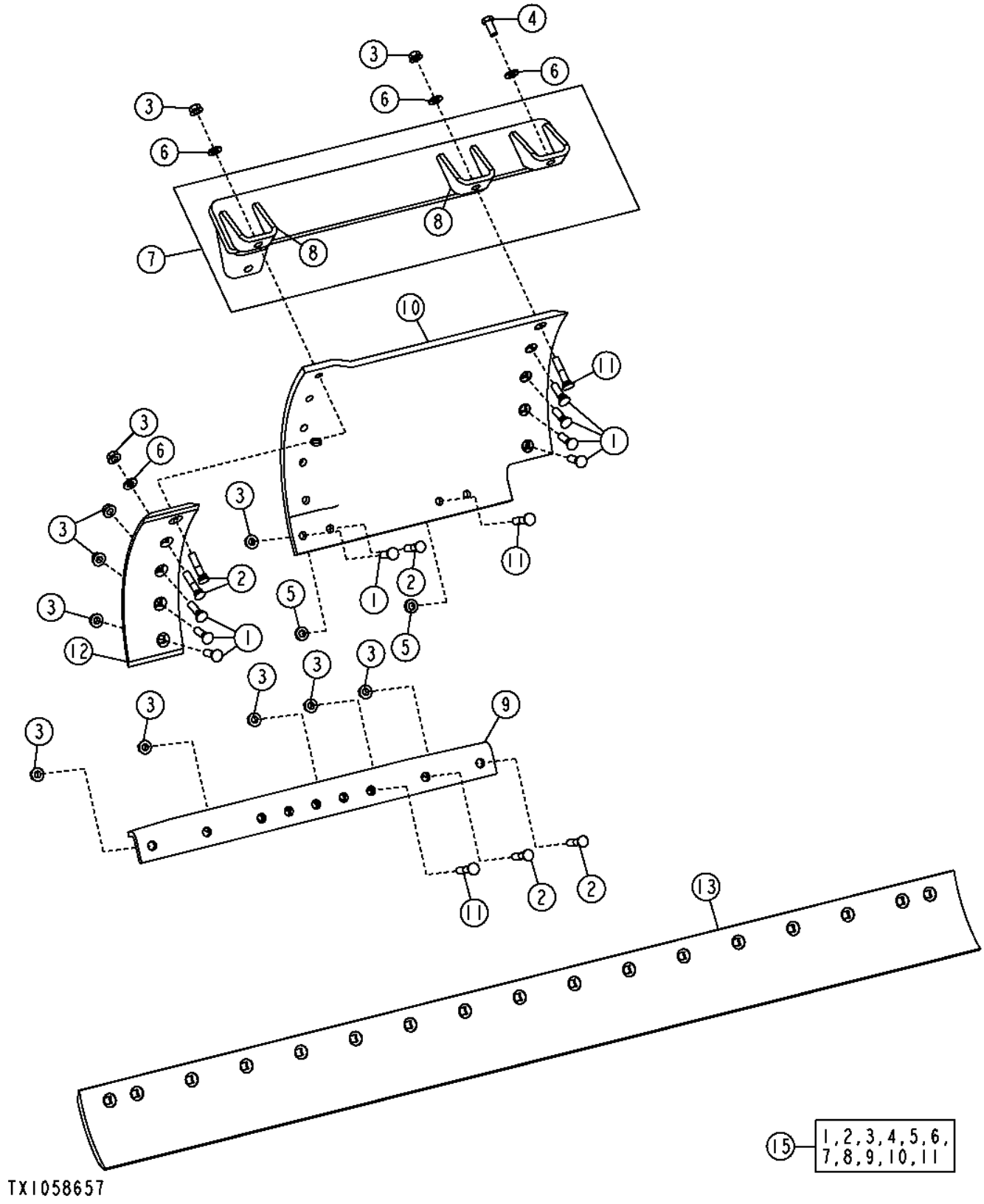

Pos.	*Ref.*	*Descripción*	*Cant.*	*Núm. de serie*	*Notas*
1	09H1759	Tornillo	8		5/8" X 2-1/4"
2	10H1043	Tornillo	5		5/8" X 3"
3	14H1095	Tuerca	16		5/8"
4	19M8035	Tornillo	1		M16 X 35
5	24H1367	Arandela	2		21/32" X 1-1/4" X 1/4"
6	24M7241	Arandela	4		17 X 34 X 4 MM
7	AT306162	Apoyo	1		
8	T204543	Soporte	2		
9	AT341206	Refuerzo	1		
10	T202935	Extensión	1		
11	T216610	Tornillo	3		15.875 X 82.550 MM (5/8" X 3-1/4")
12	T202876	Borde Cortante Dura-Max TM	1		
13	T66706	Borde Cortante Dura-Max TM	2		(8 in. X 8 ft.)
15	**AT307731**	**Extensión**	**1**		**(WHOLE GOODS)**

Left Moldboard Extension (24 in. With 5/8 in. Hardware)
Left Moldboard Extension (24 in. With 5/8 in. Hardware)
Левый удлинитель отвала (24 дюйма с крепежом 5/8 дюйма)
Extensión izquierda de vertedera (de 24 in. con tornillería de 5/8 in.)

TX1058660 A.1

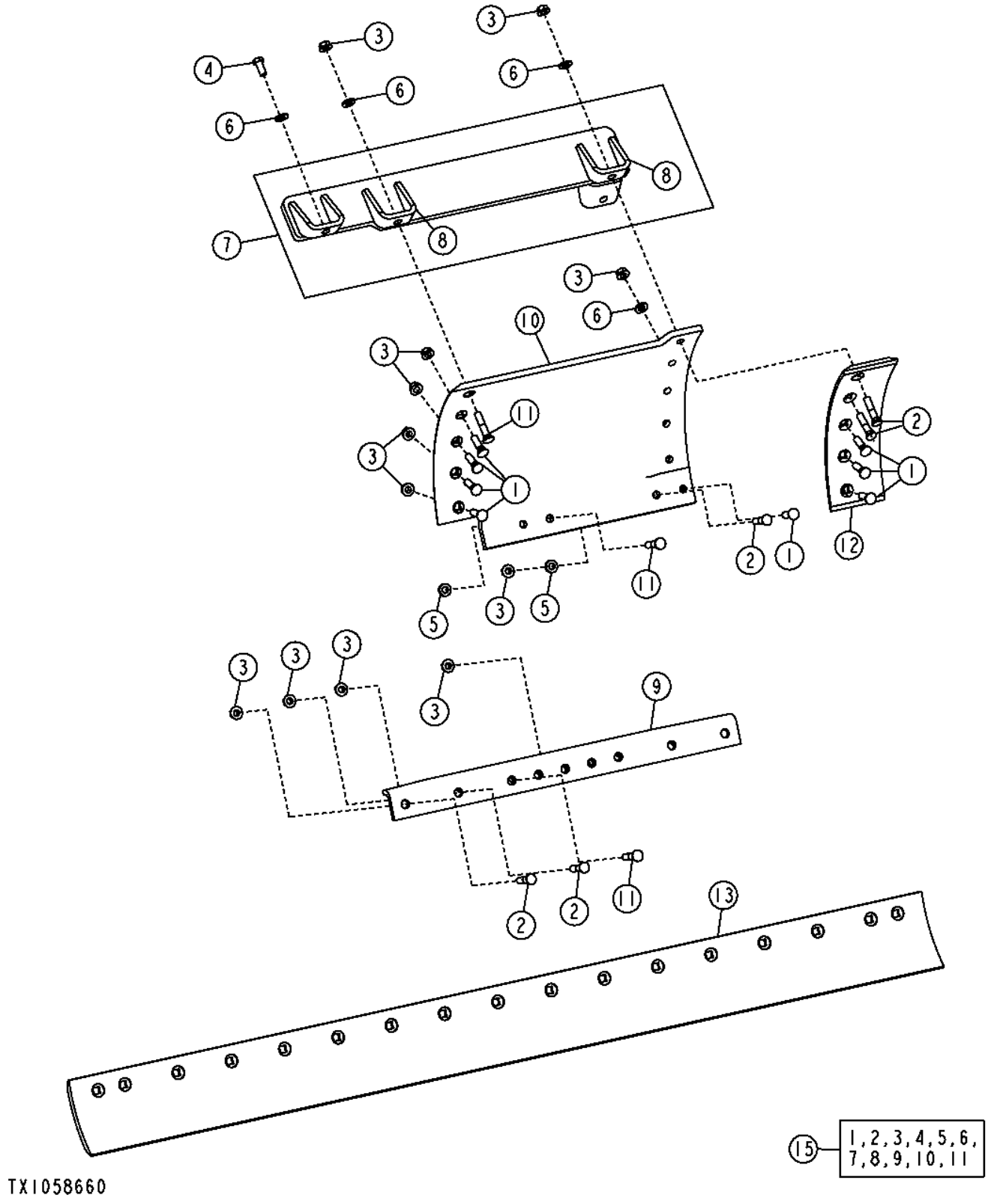

Pos.	*Ref.*	*Descripción*	*Cant.*	*Núm. de serie*	*Notas*
1	09H1759	Tornillo	8		5/8" X 2-1/4"
2	10H1043	Tornillo	5		5/8" X 3"
3	14H1095	Tuerca	16		5/8"
4	19M8035	Tornillo	1		M16 X 35
5	24H1367	Arandela	2		21/32" X 1-1/4" X 1/4"
6	24M7241	Arandela	4		17 X 34 X 4 MM
7	AT306163	Apoyo	1		
8	T204543	Soporte	2		
9	AT341206	Refuerzo	1		
10	T202934	Extensión	1		
11	T216610	Tornillo	3		15.875 X 82.550 MM (5/8" X 3-1/4")
12	T202876	Borde Cortante Dura-Max TM	1		
13	T66706	Borde Cortante Dura-Max TM	2		(8 in. X 8 ft.)
15	**AT307730**	**Extensión**	**1**		**(WHOLE GOODS)**

Right Moldboard Extension (27 in. With 5/8 in. Hardware)
Extension de versoir droite (27 in., avec boulonnerie 5/8 in.)
Удлинитель правого отвала (27 дюймов с крепежом 5/8 дюйма)
Extensión derecha de vertedera (de 27 in. con tornillería de 5/8 in.)

TX1058661 A.1

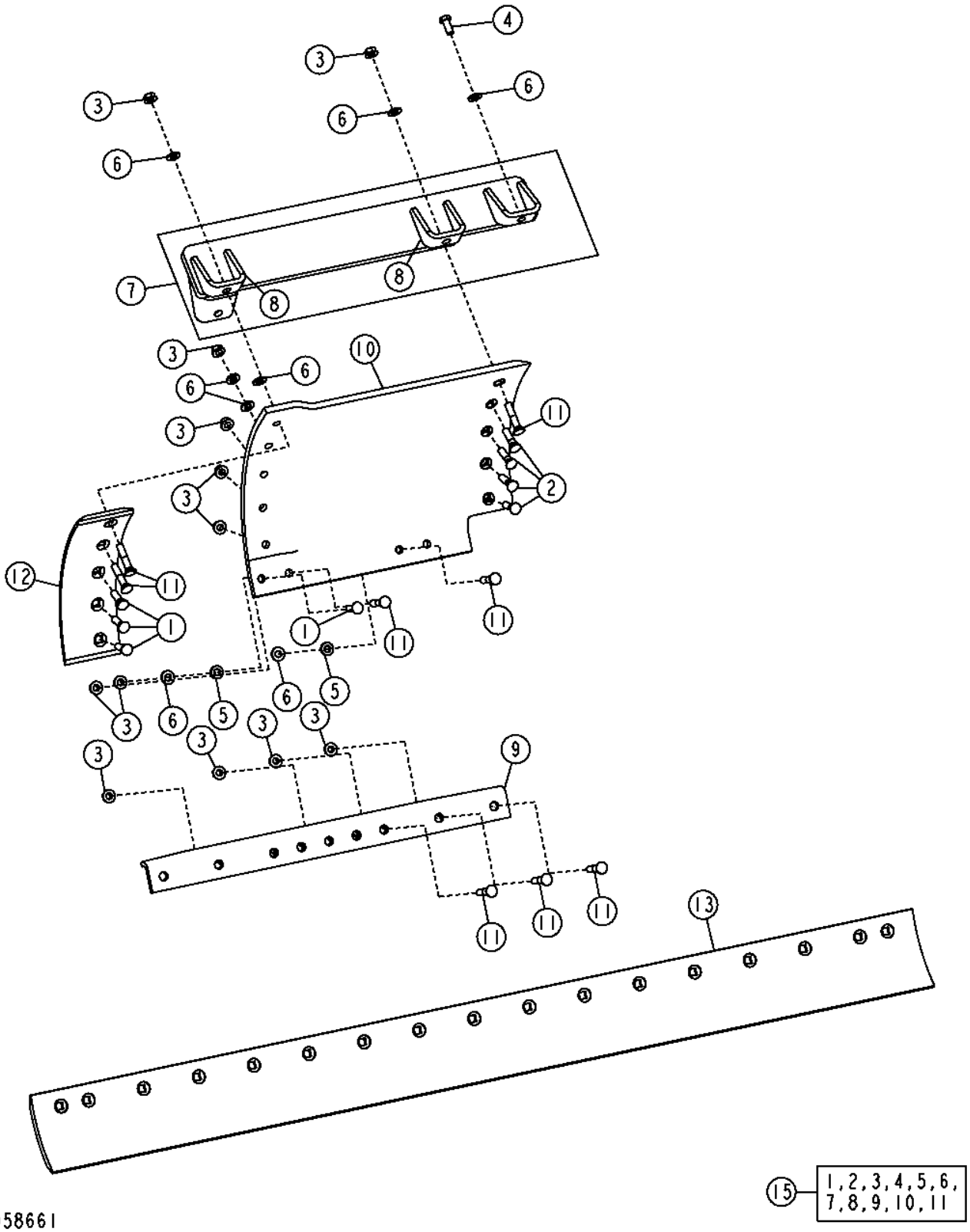

Pos.	*Ref.*	*Descripción*	*Cant.*	*Núm. de serie*	*Notas*
1	09H1759	Tornillo	4		5/8" X 2-1/4"
2	09H1764	Tornillo	4		5/8" X 2-1/2"
3	14H1095	Tuerca	16		5/8"
4	19M8035	Tornillo	1		M16 X 35
5	24H1367	Arandela	2		21/32" X 1-1/4" X 1/4"
6	24M7241	Arandela	8		17 X 34 X 4 MM
7	AT306162	Apoyo	1		
8	T204543	Soporte	2		
9	AT341206	Refuerzo	1		
10	T203807	Extensión	1		
11	T216610	Tornillo	8		15.875 X 82.550 MM (5/8" X 3-1/4")
12	T202876	Borde Cortante Dura-Max TM	1		
13	T66706	Borde Cortante Dura-Max TM	2		(8 in. X 8 ft.)
15	**AT307733**	**Extensión**	**1**		

Left Moldboard Extension (27 in. With 5/8 in. Hardware)
Extension de versoir gauche (27 in., avec boulonnerie 5/8 in.)
Удлинитель левого отвала (27 дюймов с крепежом 5/8 дюйма)
Extensión izquierda de vertedera (de 27 in. con tornillería de 5/8 in.)

TX1058668 A.1

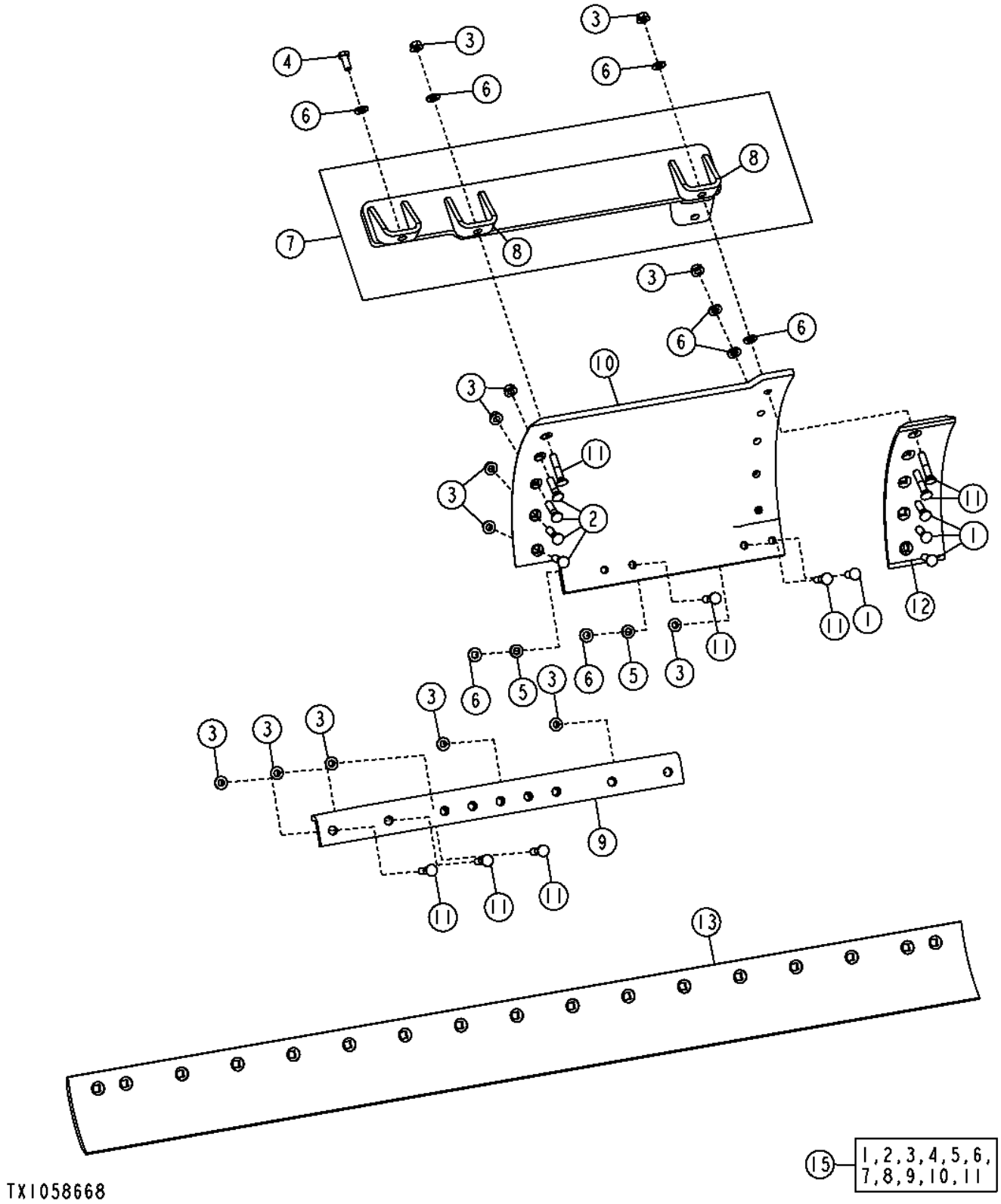

Pos.	*Ref.*	*Descripción*	*Cant.*	*Núm. de serie*	*Notas*
1	09H1759	Tornillo	4		5/8" X 2-1/4"
2	09H1764	Tornillo	4		5/8" X 2-1/2"
3	14H1095	Tuerca	16		5/8"
4	19M8035	Tornillo	1		M16 X 35
5	24H1367	Arandela	2		21/32" X 1-1/4" X 1/4"
6	24M7241	Arandela	8		17 X 34 X 4 MM
7	AT306163	Apoyo	1		
8	T204543	Soporte	2		
9	AT341206	Refuerzo	1		
10	T203806	Extensión	1		
11	T216610	Tornillo	8		15.875 X 82.550 MM (5/8" X 3-1/4")
12	T202876	Borde Cortante Dura-Max TM	1		
13	T66706	Borde Cortante Dura-Max TM	2		(8 in. X 8 ft.)
15	**AT307732**	**Extensión**	**1**		**(WHOLE GOODS)**

Right Moldboard Extension (27 in. With 3/4 in. Hardware)
Extension de versoir droite (27 in., avec boulonnerie 3/4 in.)
Удлинитель правого отвала (27 дюймов с крепежом 3/4 дюйма)
Extensión derecha de vertedera (de 27 in. con tornillería de 3/4 in.)

TX1058673 A.1

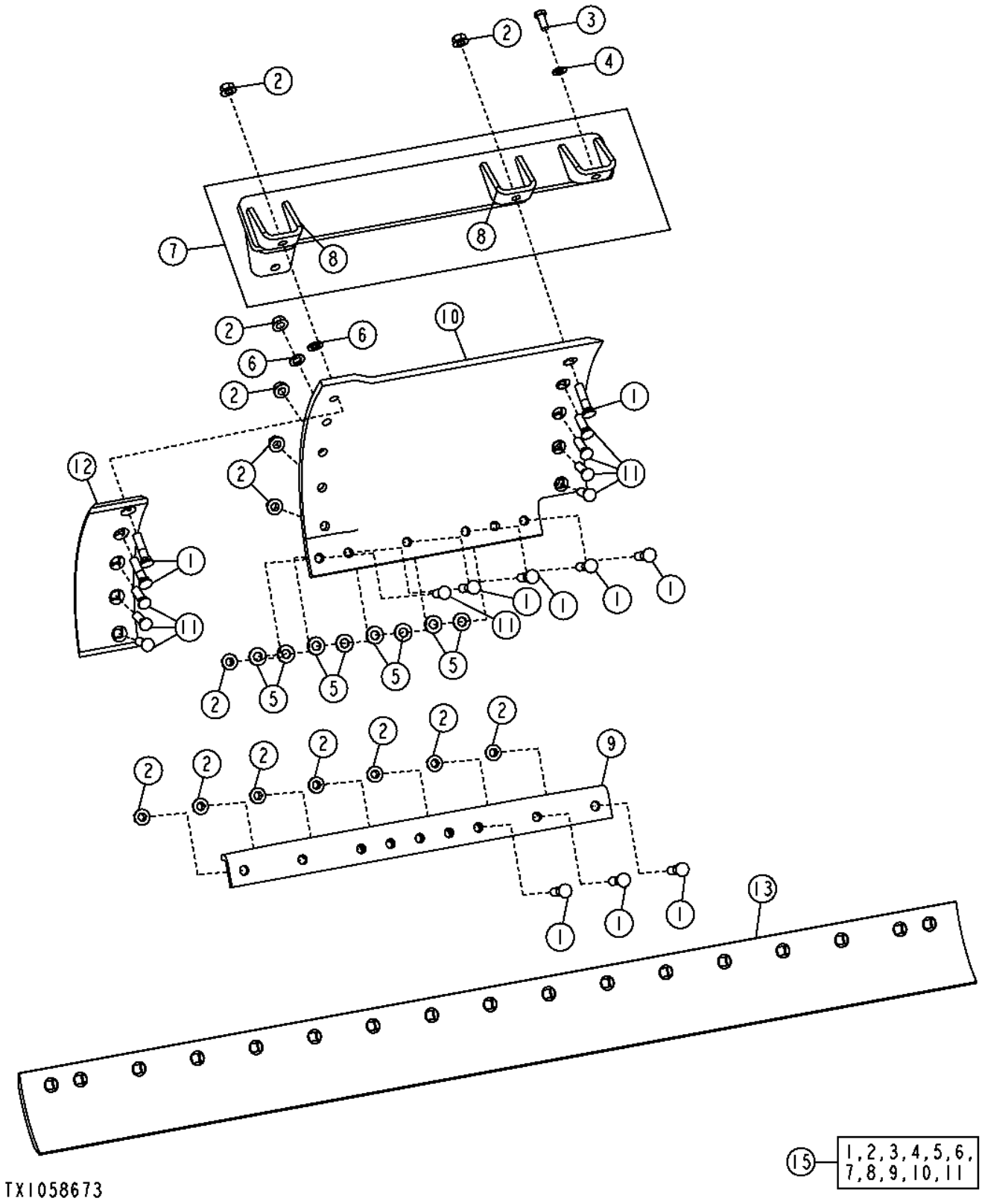

Pos.	*Ref.*	*Descripción*	*Cant.*	*Núm. de serie*	*Notas*
1	09H1758	Tornillo	10		3/4" X 3-1/4"
2	14H1092	Tuerca	18		3/4"
3	19M8035	Tornillo	1		M16 X 35
4	24M7241	Arandela	1		17 X 34 X 4 MM
5	24M7242	Arandela	8		21.400 X 42 X 5 MM
6	24M7349	Arandela	2		21 X 37 X 3 MM
7	AT306162	Apoyo	1		
8	T204543	Soporte	2		
9	AT341206	Refuerzo	1		
10	T230273	Extensión	1		
11	T70286	Tornillo	8		19.050 X 63.500 MM (3/4" X 2-1/2")
12	T218922	Borde Cortante Dura-Max TM	1		
13	T74773	Borde Cortante Dura-Max TM	2		(8 in. X 8 in. X 3/4 in.)
15	**AT341307**	**Extensión**	**1**		**(WHOLE GOODS)**

Left Moldboard Extension (27 in. With 3/4 in. Hardware)
Extension de versoir gauche (27 in., avec boulonnerie 3/4 in.)
Удлинитель левого отвала (27 дюймов с крепежом 3/4 дюйма)
Extensión izquierda de vertedera (de 27 in. con tornillería de 3/4 in.)

TX1058675 A.1

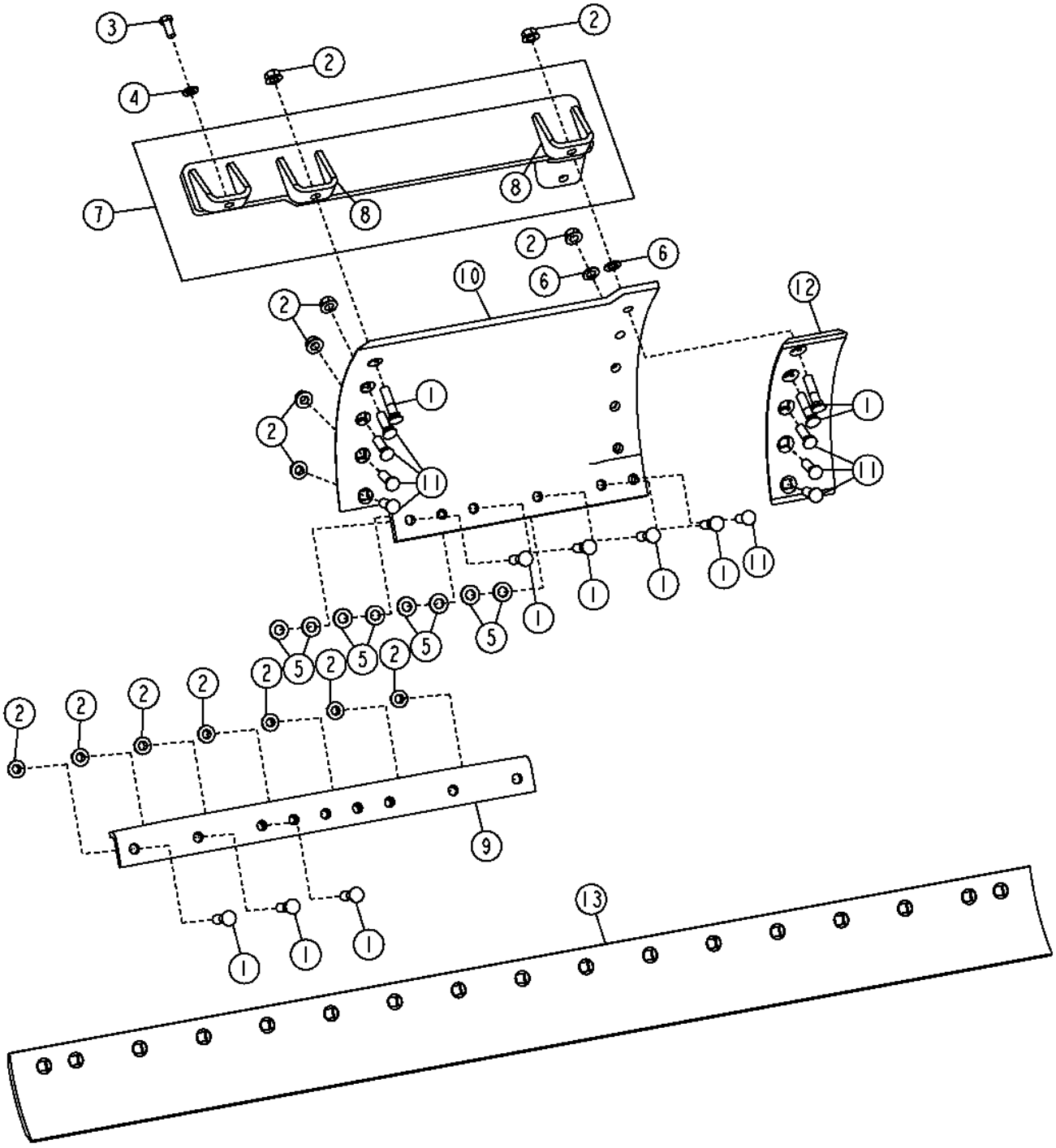

Pos.	*Ref.*	*Descripción*	*Cant.*	*Núm. de serie*	*Notas*
1	09H1758	Tornillo	10		3/4" X 3-1/4"
2	14H1092	Tuerca	18		3/4"
3	19M8035	Tornillo	1		M16 X 35
4	24M7241	Arandela	1		17 X 34 X 4 MM
5	24M7242	Arandela	8		21.400 X 42 X 5 MM
6	24M7349	Arandela	2		21 X 37 X 3 MM
7	AT306163	Apoyo	1		
8	T204543	Soporte	2		
9	AT341206	Refuerzo	1		
10	T230272	Extensión	1		
11	T70286	Tornillo	8		
12	T218922	Borde Cortante Dura-Max TM	1		
13	T74773	Borde Cortante Dura-Max TM	2		(8 in. X 8 in. X 3/4 in.)
15	**AT341306**	**Extensión**	**1**		**(WHOLE GOODS)**

Integrated Grade Control Mast Mounts (5/8 in. Hardware)
Mâts de montage de commande de pente intégrée (avec boulonnerie 5/8 in.)
Крепления мачты встроенного управления уклоном (крепеж 5/8 дюйма)
Montajes de mástil de control integrado de pendiente (tornillería de 5/8 in.)

TX1049568 A.1

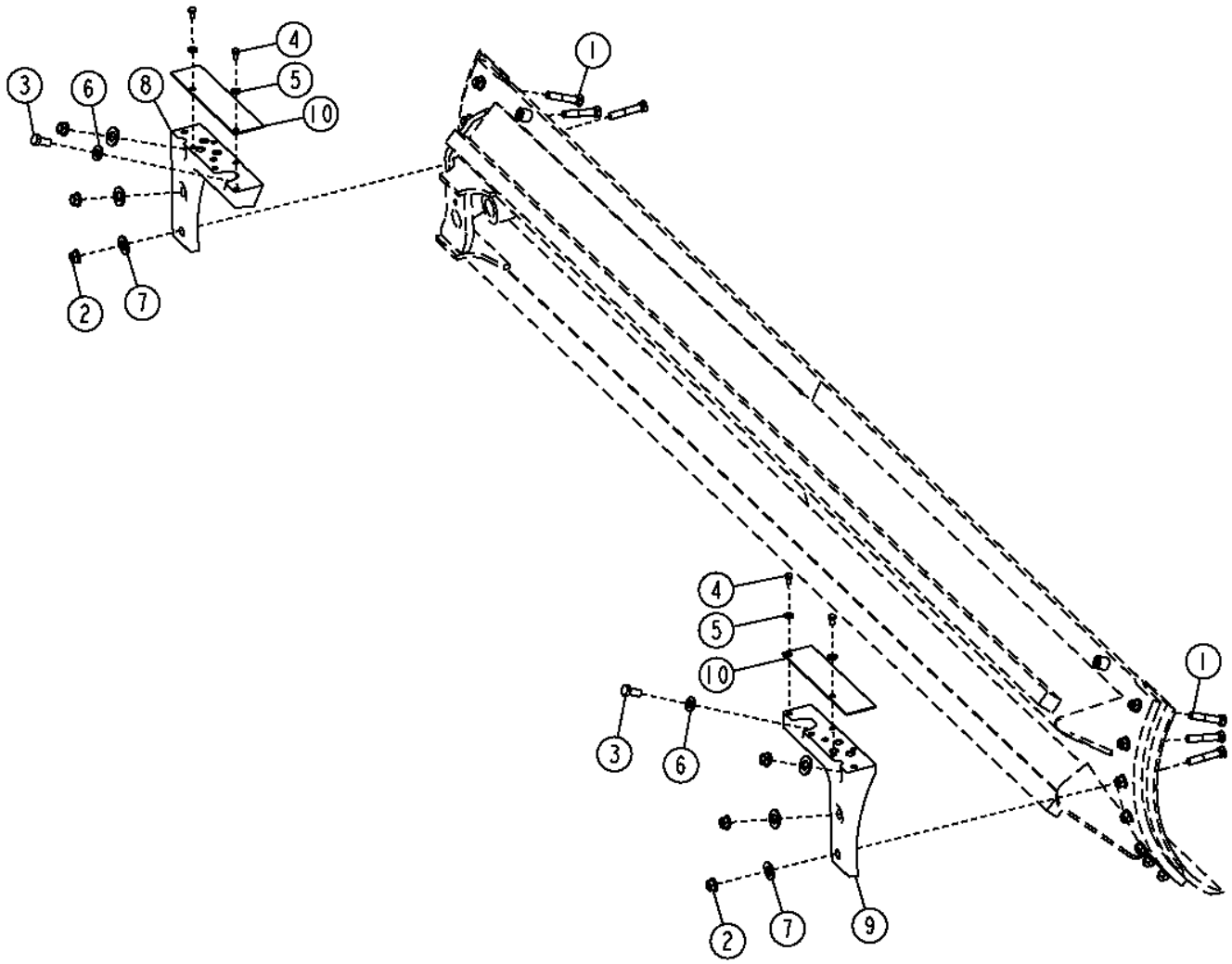

TX1049568

Pos.	*Ref.*	*Descripción*	*Cant.*	*Núm. de serie*	*Notas*
1	10H1228	Tornillo	6		5/8" X 3-3/4"
2	10H1198	Tornillo	6		3/4" X 4"
3	19M8035	Tornillo	2		M16 X 35
4	19M8324	Tornillo	4		M10 X 16
5	24M7239	Arandela	4		10.700 X 21 X 2.500 MM
6	24M7241	Arandela	2		17 X 34 X 4 MM
7	T19572	Arandela	6		
8	T241843	Piezas de montaje	1		
9	T241844	Piezas de montaje	1		
10	T252346	Placa	2		

Integrated Grade Control Mast Mounts (3/4 in. Hardware)
Mâts de montage de commande de pente intégrée (avec boulonnerie 3/4 in.)
Крепления мачты встроенного управления уклоном (крепеж 3/4 дюйма)
Montajes de mástil de control integrado de pendiente (tornillería de 3/4 in.)

TX1049571 A.1

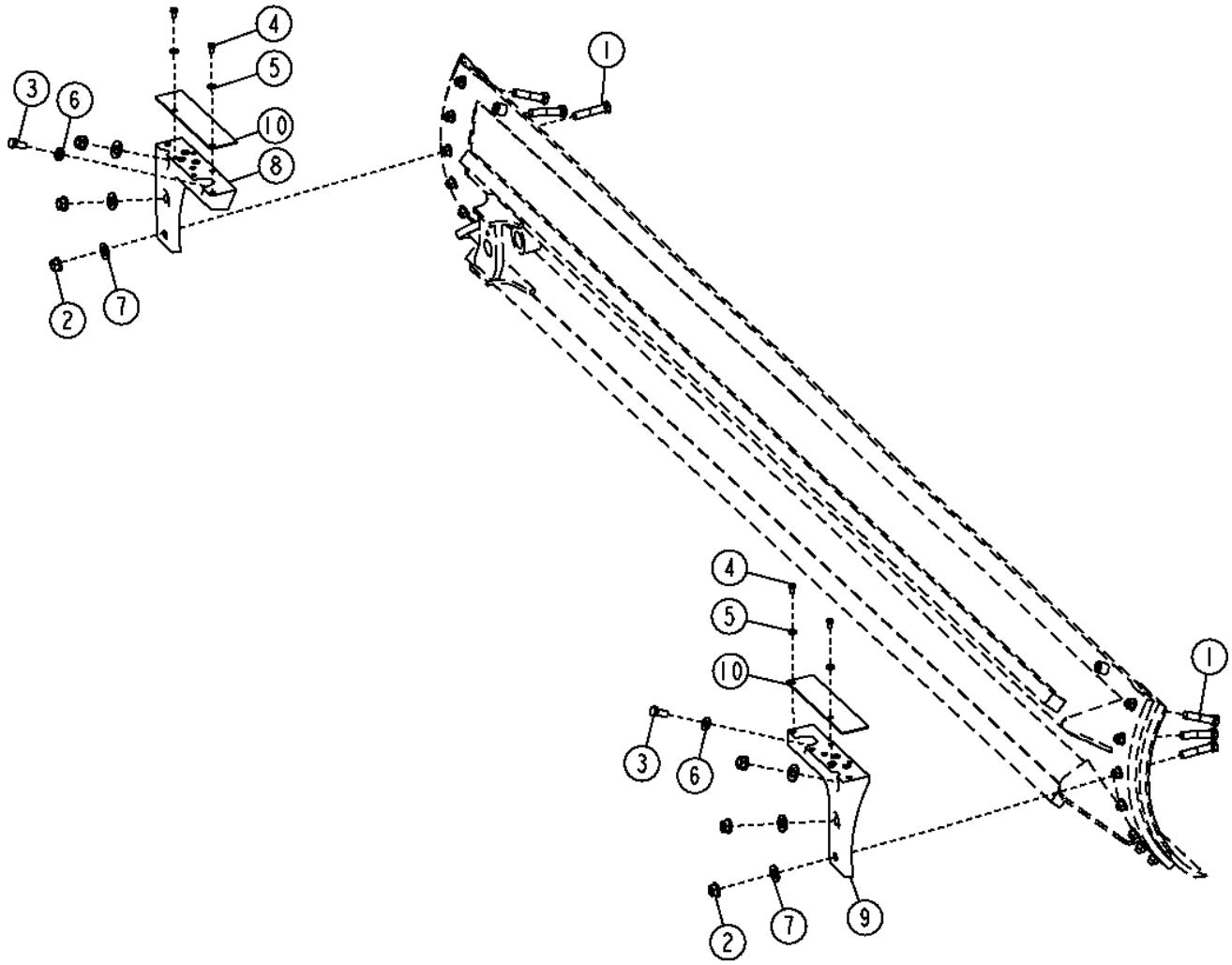

Pos.	*Ref.*	*Descripción*	*Cant.*	*Núm. de serie*	*Notas*
1	10H1198	Tornillo	6		3/4" X 4"
2	14H1092	Tuerca	6		3/4"
3	19M8035	Tornillo	2		M16 X 35
4	19M8324	Tornillo	4		M10 X 16
5	24M7239	Arandela	4		10.700 X 21 X 2.500 MM
6	24M7241	Arandela	2		17 X 34 X 4 MM
7	T19572	Arandela	6		
8	T241843	Piezas de montaje	1		
9	T241844	Piezas de montaje	1		
10	T252346	Placa	2		

Draft Frame
Châssis de traction
Тяговая рама
Bastidor de tiro

TX1050873 A.1

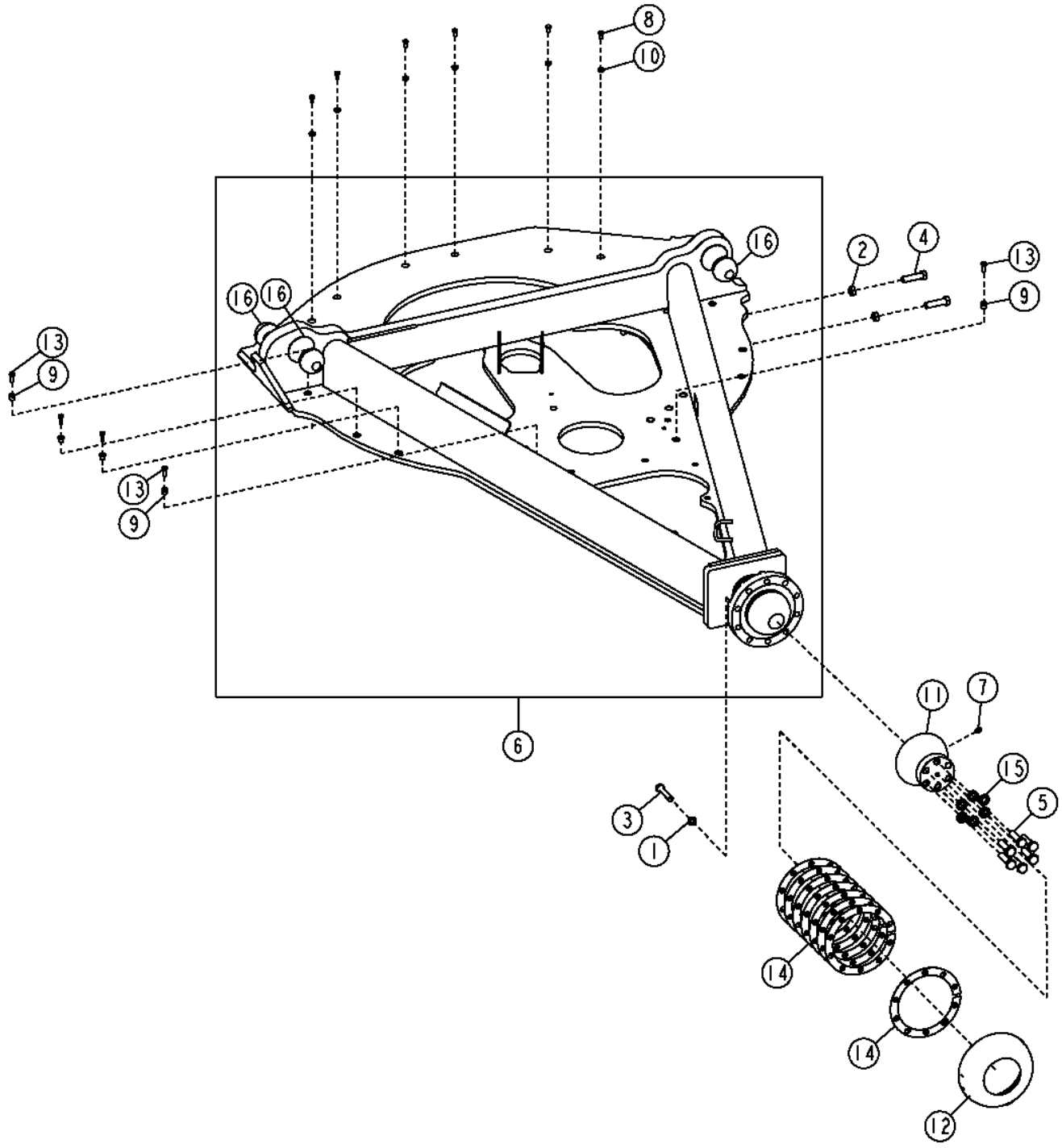

Pos.	*Ref.*	*Descripción*	*Cant.*	*Núm. de serie*	*Notas*
1	12H294	Arandela de seguridad	10		5/8"
2	14H793	Tuerca	12		3/4"
3	19H2641	Tornillo	10		5/8" X 3-1/4"
4	19H2913	Tornillo	12		3/4" X 2-3/4"
5	19M8639	Tornillo	6		M20 X 70
6	**AT342813**	**Bastidor**	**1**		**(CA)**
7	JD7781	Engrasador	1		90% X 21.336 MM Longitud (0.840" Longitud)
8	R69629	Tornillo	6		
9	T188075	Casquillo	12		
10	T188076	Arandela	6		
11	T213516	Retenedor	1		
12	T213579	Retenedor	1		
13	T33372	Tornillo	12		
14	T42243	Arandela	8		
15	T83426	Arandela	6		
16	T59974	Bola	3		

Saddle Frame
Châssis de selle
Рама седла
Bastidor de caballete

TX1056229 A.1

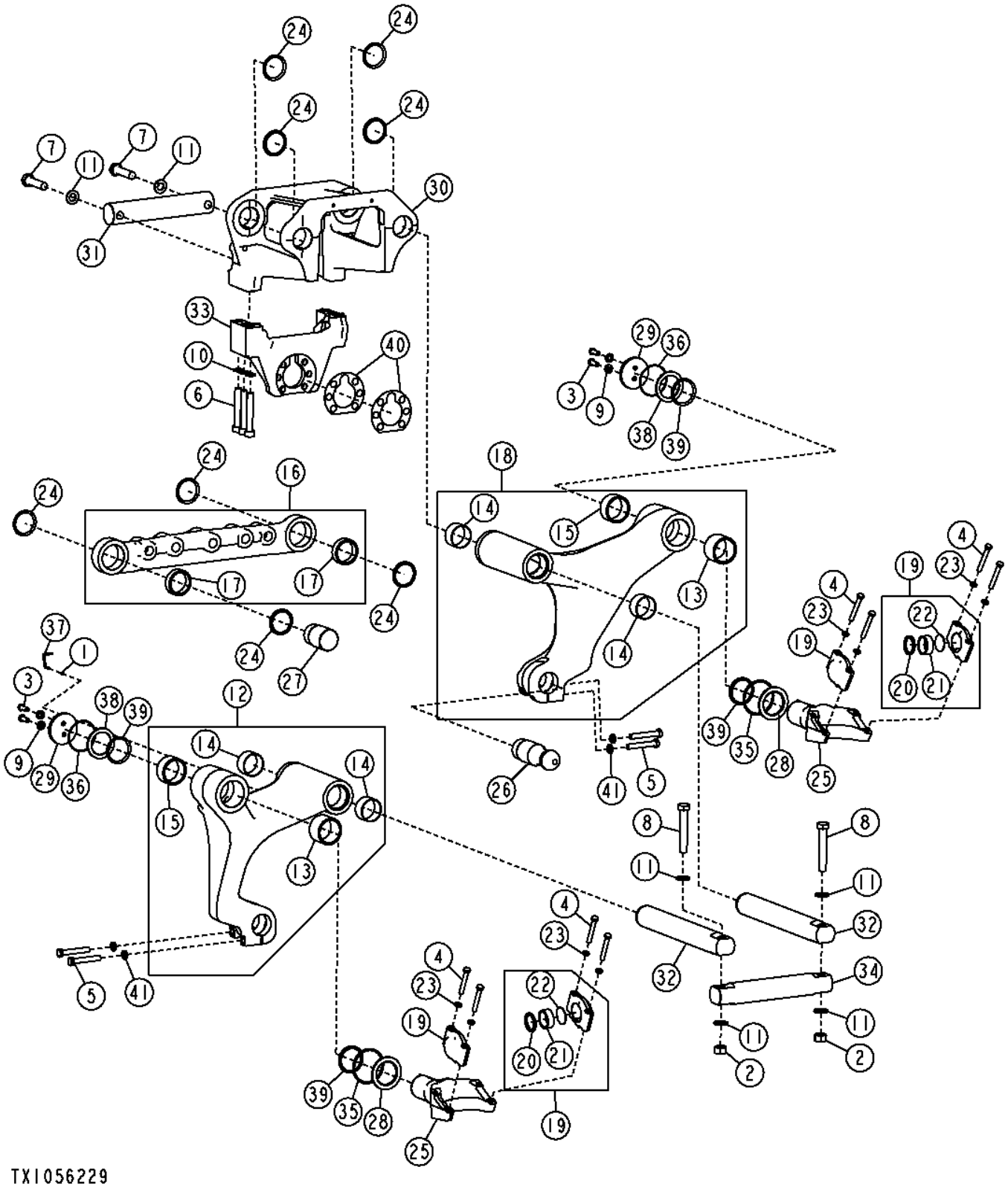

Pos.	*Ref.*	*Descripción*	*Cant.*	*Núm. de serie*	*Notas*
1	14M7272	Tuerca	1		M6
2	14M7279	Tuerca	2		M30
3	19M7488	Tornillo	4		M16 X 40
4	19M7941	Tornillo	8		M16 X 120
5	19M7968	Tornillo	4		M20 X 130
6	19M9049	Tornillo	6		M24 X 160
7	19M9191	Tornillo	2		M30 X 120
8	19M9895	Tornillo	2		M30 X 180
9	24M7241	Arandela	4		17 X 34 X 4 MM
10	24M7294	Arandela	6		26 X 39 X 4 MM
11	24M7455	Arandela	6		31 X 56 X 5 MM
12	AT342538	Brazo	1		
13	T231335	Casquillo	2		
14	T234970	Casquillo	4		
15	T237990	Casquillo	2		
16	AT342541	Travesaño	1		
17	T231327	Casquillo	2		
18	AT342543	Brazo	1		
19	AT350329	Tapa de cojinete	4		
20	T145697	Retén	1		
21	T235032	Casquillo	1		
22	T235068	Disco	1		
23	R73290	Arandela	8		
24	T102138	Retén	8		
25	T231326	Horquilla	2		
26	T231328	Bola	1		
27	T231329	Bulón	1		
28	T231331	Arandela de empuje	2		
29	T231338	Retenedor	2		
30	T232971	Bastidor	1		
31	T232972	Bulón	1		
32	T232973	Pasador	2		
33	T232974	Soporte	1		
34	T232975	Bulón	1		
35	T237520	Anillo tórico	2		
36	T237521	Anillo tórico	2		
37	T238573	Indicador	1		
38	T238574	Arandela de empuje	2		
39	T46639	Retén	4		
40	T60260	Suplemento	2		
41	T83426	Arandela	4		

Blade Tilt Frame
Bâti d'inclinaison de lame
Наклонная рама ножа
Bastidor de inclinación de hoja

TX1049883 A.1

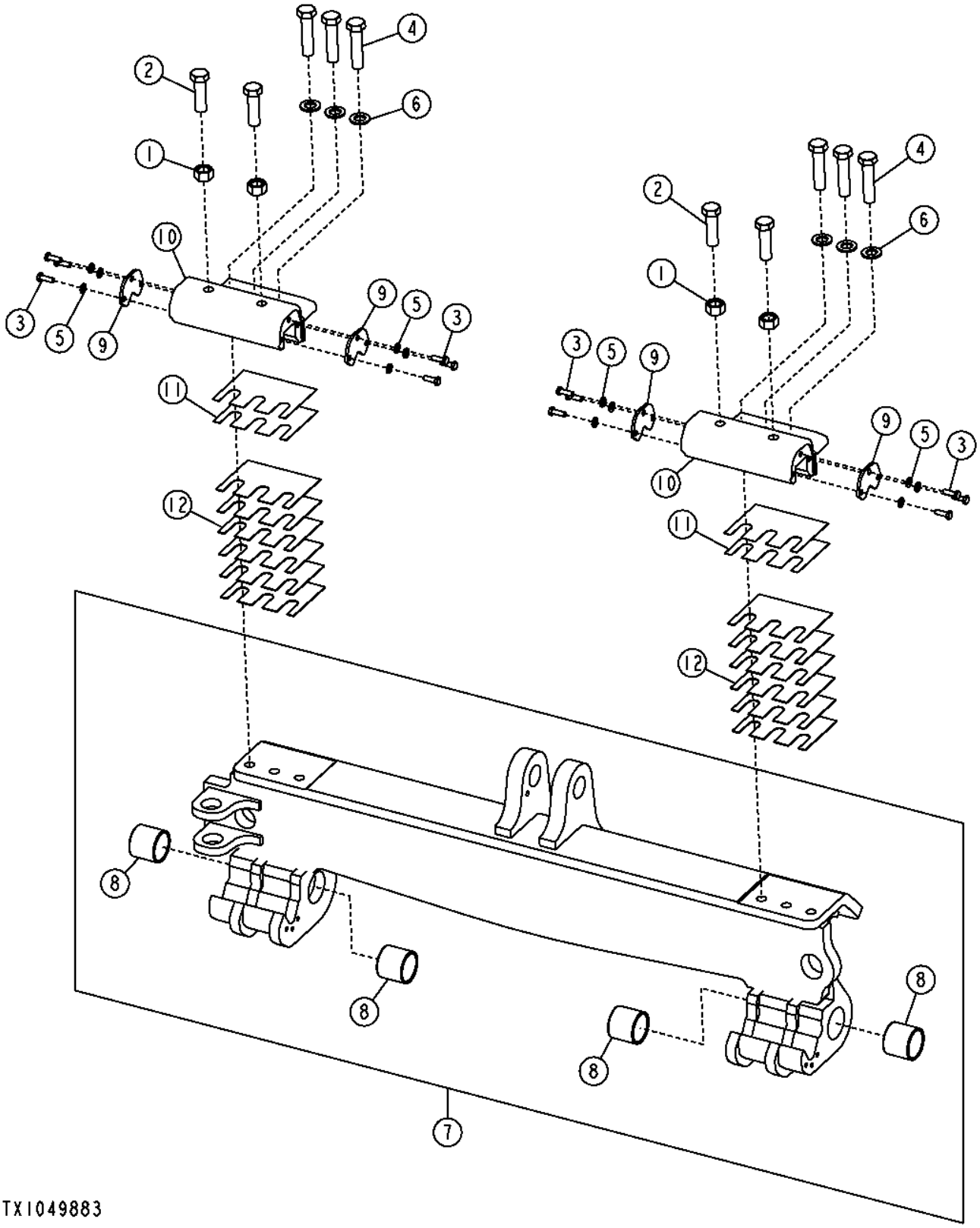

Pos.	*Ref.*	*Descripción*	*Cant.*	*Núm. de serie*	*Notas*
1	14M7665	Tuerca	4		M24
2	19M10207	Tornillo	4		
3	19M7662	Tornillo	12		M10 X 30
4	19M8249	Tornillo	6		M24 X 100
5	24M7239	Arandela	12		10.700 X 21 X 2.500 MM
6	24M7351	Arandela	6		25 X 44 X 4 MM
7	AT345344	Bastidor	1		
8	T143929	Casquillo	4		
9	T221053	Placa	4		
10	T235044	Retenedor	2		
11	T240964	Suplemento	4		
12	T240965	Suplemento	12		

Circle Frame
Châssis de plateau
Круглая рама
Bastidor de círculo

TX1048493 A.1

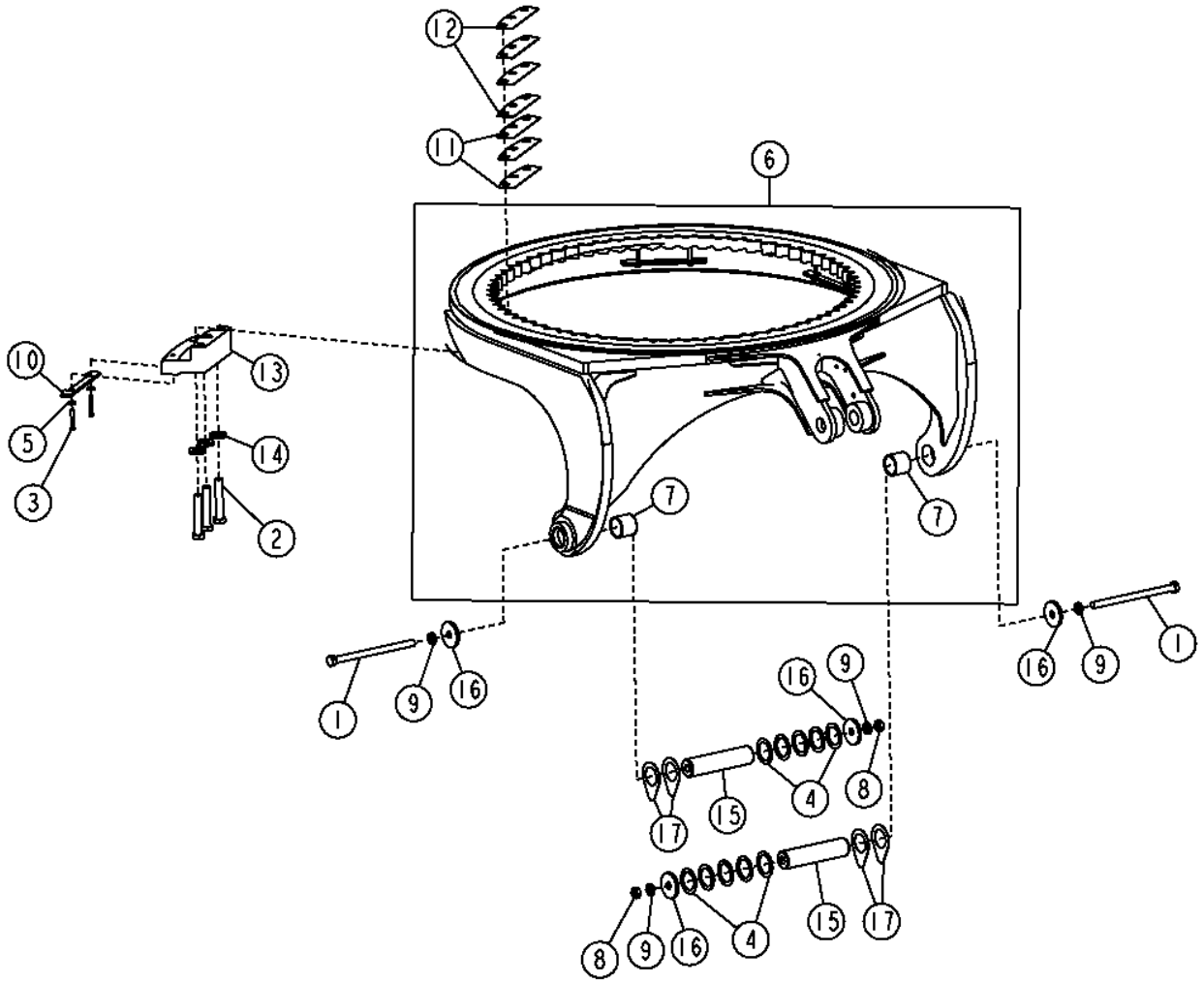

TX1048493

Pos.	*Ref.*	*Descripción*	*Cant.*	*Núm. de serie*	*Notas*
1	08H4845	Tornillo	2		7/8" X 13-1/2"
2	19H2329	Tornillo	18		1" X 5-1/2"
3	TH115329	Tornillo	12		9.525 X 66.675 MM (3/8" X 2-5/8"), (SUB FOR 19H2553, THIS APPLICATION)
4	24H1671	Arandela	10		2-33/64" X 3-1/2" X 0.075"
5	24M7470	Arandela	12		10.500 X 28 X 4 MM, (SUB FOR 24M7213)
6	AT343768	Corona	1		
7	T143929	Casquillo	2		
8	K40017	Tuerca de seguridad	2		
9	N237603	Arandela	4		
10	T128502	Placa	6		
11	T129981	Suplemento	18		(1.0 mm)
12	T129982	Suplemento	24		(1.6 mm)
13	T150614	Apoyo	6		
14	T152721	Arandela	18		
15	T203381	Casquillo	2		
16	T203388	Casquillo	4		
17	T208792	Suplemento	4		

Standard Circle Inserts (Without Slip Clutch)
Pièces d'usure de cercle standard (sans limiteur de couple)
Стандартные круглые вставки (без муфты скольжения)
Insertos estándar de círculo (sin embrague de seguridad)

TX1048504 A.1

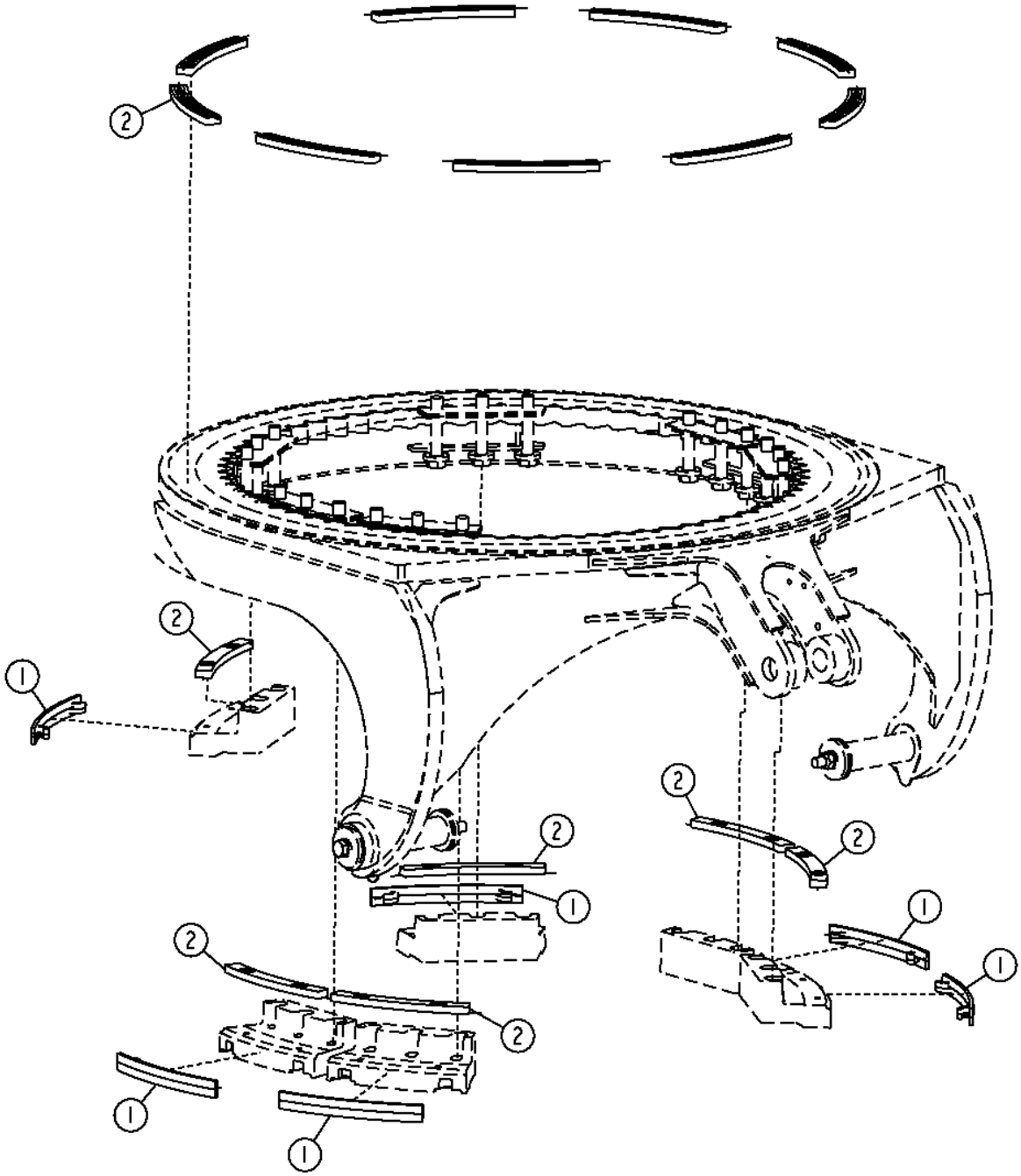

TX1048504

Pos.	*Ref.*	*Descripción*	*Cant.*	*Núm. de serie*	*Notas*
1	T141732	Inserto	6		
2	T141733	Inserto	15		

Standard Circle Inserts (With Slip Clutch)
Pièces d'usure de cercle standard (avec limiteur de couple)
Стандартные круглые вставки (с муфтой скольжения)
Insertos estándar de círculo (con embrague de seguridad)

TX1048505 A.1

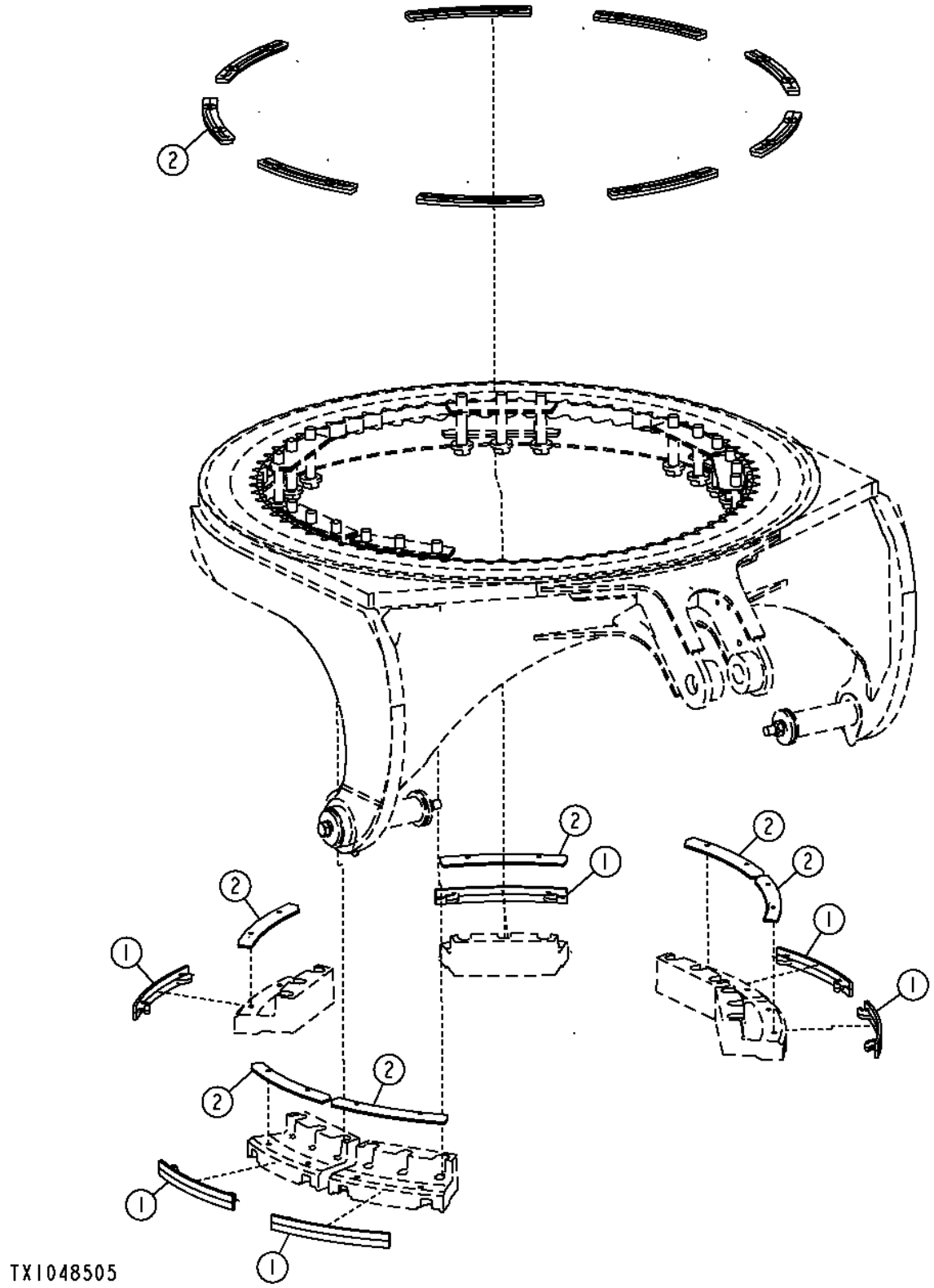

Pos.	*Ref.*	*Descripción*	*Cant.*	*Núm. de serie*	*Notas*
1	T141732	Inserto	6		
2	T184082	Inserto	15		

Extended Life Circle Inserts
Pièces d'usure de cercle longue durée
Круглые вставки с расширенным сроком службы
Insertos de duración extendida de círculo

TX1048508 A.1

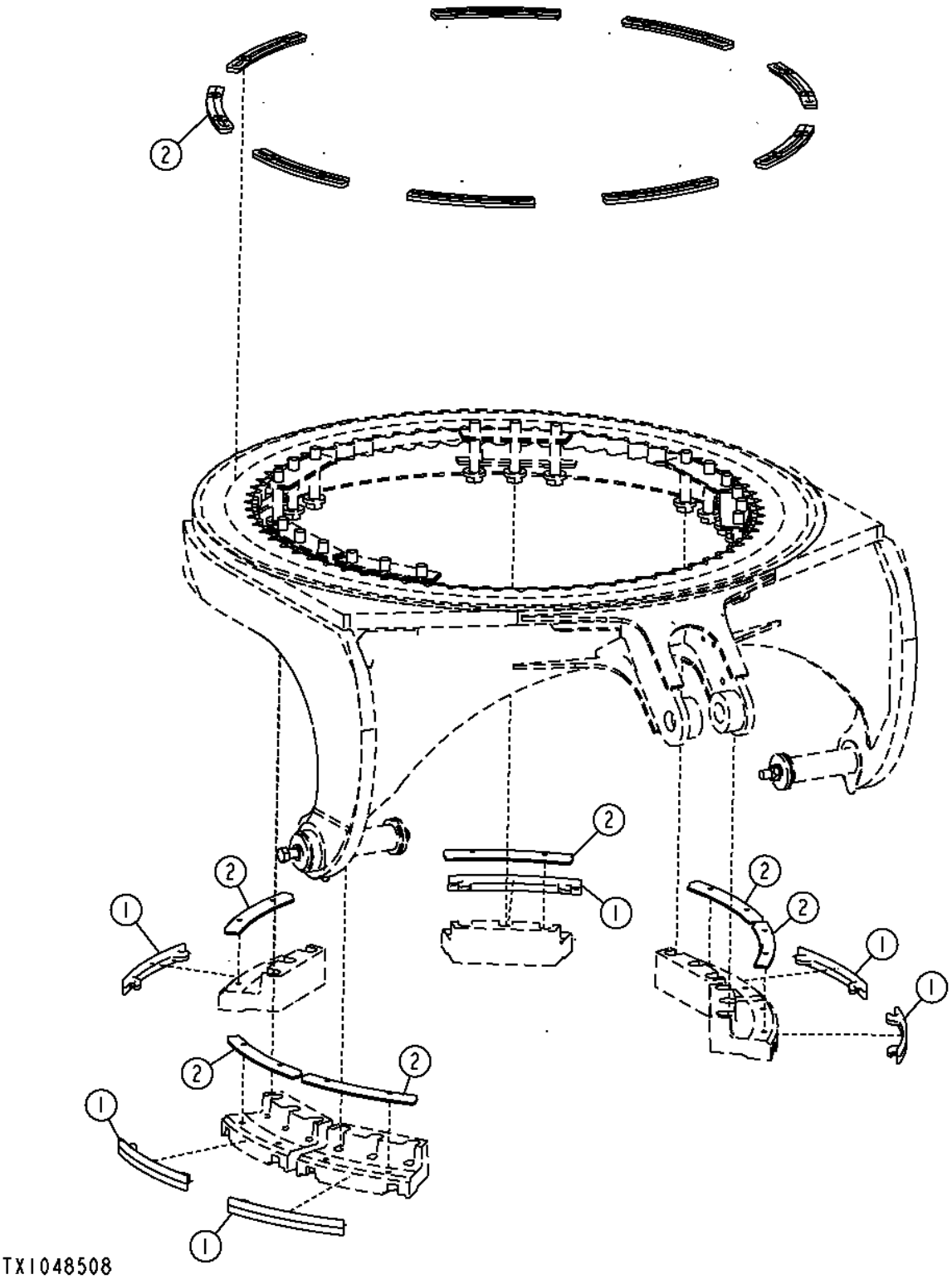

Pos.	*Ref.*	*Descripción*	*Cant.*	*Núm. de serie*	*Notas*
1	T163748	Inserto	6		
2	T184082	Inserto	15		

Standard Blade Inserts
Pièces d'usure de lame standard
Стандартные вставки для ножа
Insertos estándar de hoja

TX1048514 A.1

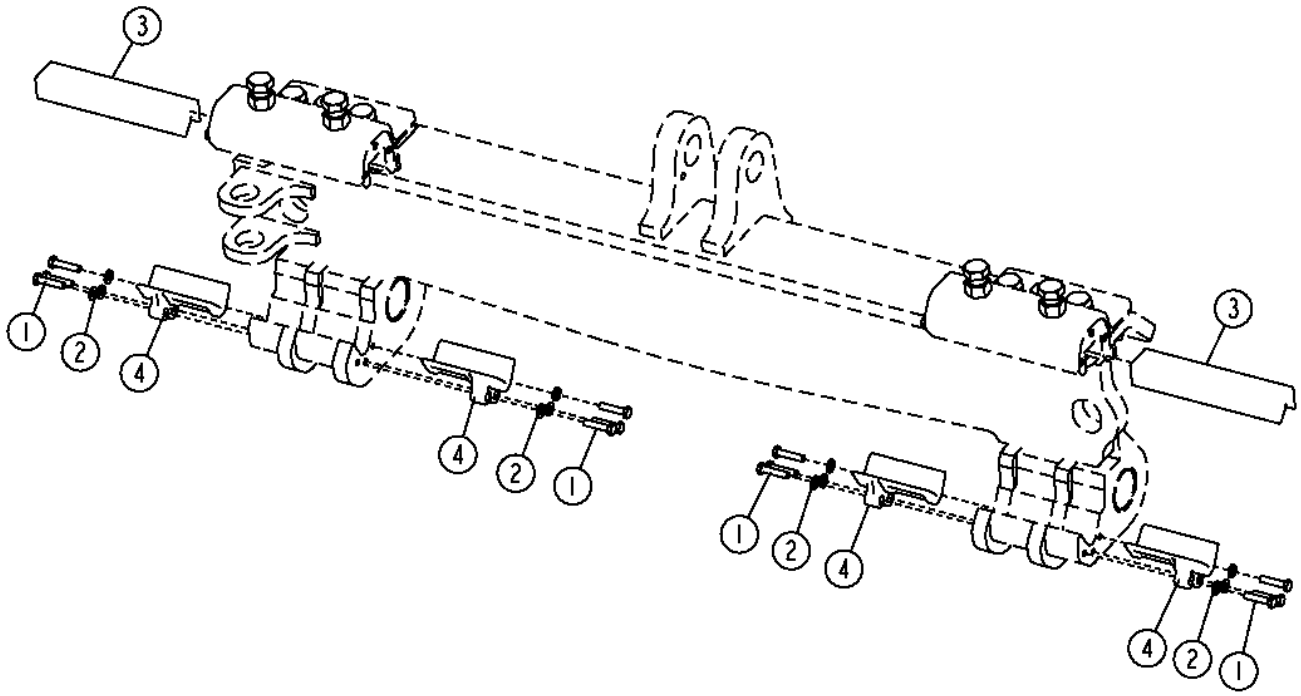

TX1048514

Pos.	*Ref.*	*Descripción*	*Cant.*	*Núm. de serie*	*Notas*
1	19M7572	Tornillo	12		M10 X 45
2	24M7239	Arandela	12		10.700 X 21 X 2.500 MM
3	T235166	Inserto	2		
4	T239757	Inserto	4		

Circle Drive Gearbox
Boîte d'engrenages d'entraînement de plateau
Коробка передач привода поворотного круга
Caja de engranajes de círculo

TX1050388 A.1

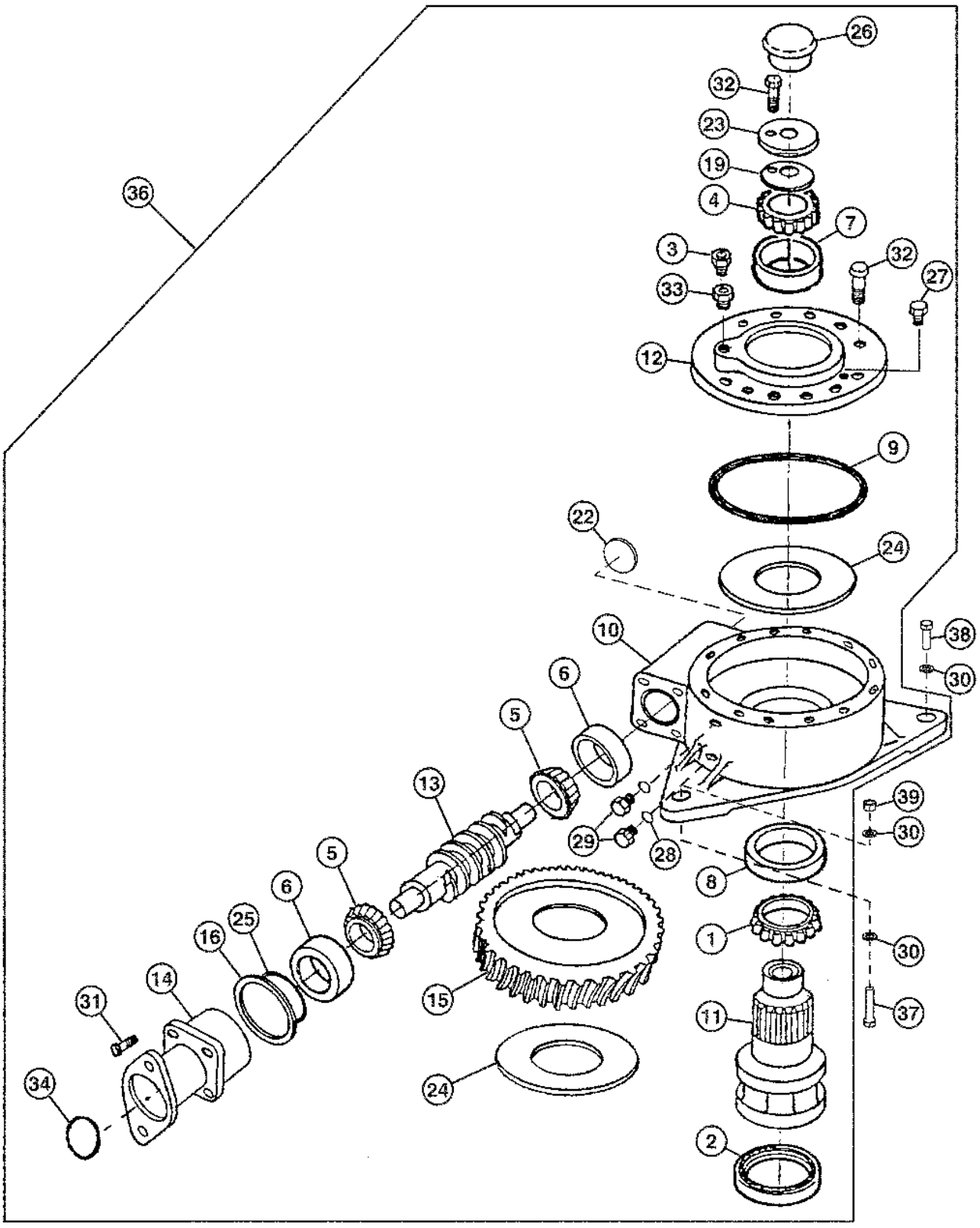

TX1050388

Pos.	*Ref.*	*Descripción*	*Cant.*	*Núm. de serie*	*Notas*
1	AT169451	Cono del cojinete	1		
2	AT169452	Retén	1		
3	E14814	Válvula de sobrepresión	1		
4	JD10024	Cono del cojinete	1		
5	JD10144	Cono del cojinete	2		
6	JD8240	Pista ext. de rodamiento	2		
7	JD9021	Pista ext. de rodamiento	1		
8	JD9134	Pista ext. de rodamiento	1		
9	R37287	Anillo tórico	1		
10	T151485	Carcasa	1		
11	T152876	Eje con piñón	1		
12	T152877	Tapadera	1		
13	T167010	Árbol	1		(USE WITH T167011)
14	T152879	Brida	1		
15	T167011	Corona para tornillo	1		(USE WITH T167010)
16	T152881	Suplemento	AR		(0.1 mm)
	T152882	Suplemento	AR		(0.2 mm)
	T152883	Suplemento	AR		(0.5 mm)
19	T152990	Suplemento	AR		(0.1 mm)
	T152991	Suplemento	AR		(0.2 mm)
	T152992	Suplemento	AR		(0.5 mm)
22	T152993	Tapón	1		
23	T152994	Espaciador	1		(SAE 8, 1/2 in. X 2 in.), (HS)
24	T152995	Arandela de empuje	2		
25	T42302	Anillo tórico	1		
26	Z40239	Tapa	1		
27	R39112	Conexión	1		
28	R26448	Anillo tórico	2		
29	R27218	Tapón hermético	2		
30	T10510	Arandela	5		
31	19M7790	Tornillo	4		M12 X 35
32	19M7835	Tornillo	15		M10 X 35
33	CE17879	Racor adaptador	1		
34	U42702	Anillo tórico	1		
36	AT190539	Caja de engranajes	1		
37	19H3026	Tornillo	2		3/4" X 3-1/2"
38	19H2991	Tornillo	1		3/4" X 2-1/4"
39	14H1046	Tuerca	2		3/4"

Circle Drive Gearbox (w/ Slip Clutch)
Boîte d'engrenages d'entraînement de plateau (avec embrayage de sécurité)
Коробка передач привода поворотного круга (с фрикционной муфтой)
Caja de engranajes de círculo (con embrague de seguridad)

TX1050389 A.1

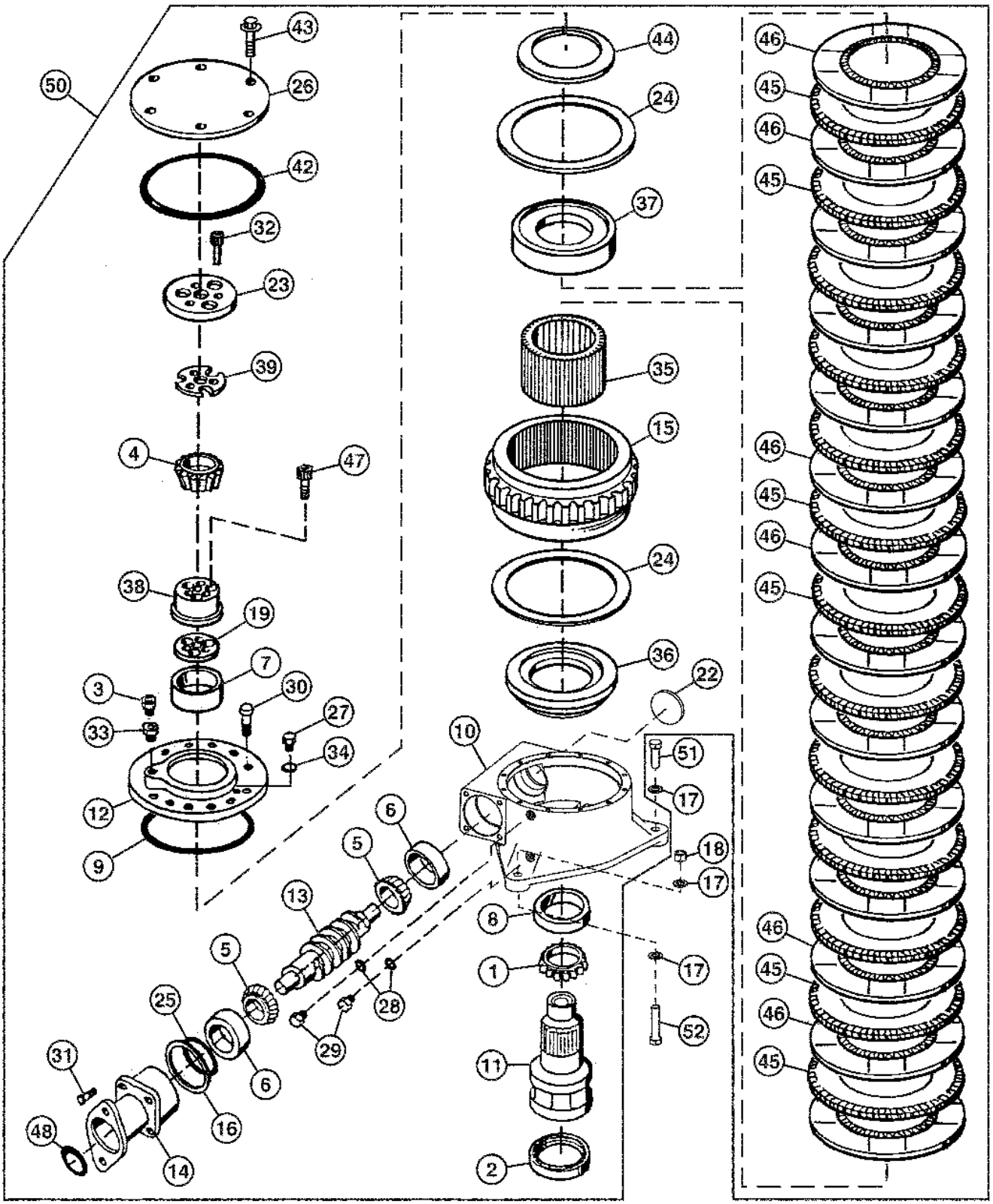

TX1050389

Pos.	*Ref.*	*Descripción*	*Cant.*	*Núm. de serie*	*Notas*
1	AT169451	Cono del cojinete	1		
2	AT169452	Retén	1		
3	E14814	Válvula de sobrepresión	1		
4	JD9082	Cono del cojinete	1		
5	JD10144	Cono del cojinete	2		
6	JD8240	Pista ext. de rodamiento	2		
7	JD9141	Pista ext. de rodamiento	1		
8	JD9134	Pista ext. de rodamiento	1		
9	R37287	Anillo tórico	1		
10	T165055	Carcasa	1		
11	T165061	Eje con piñón	1		
12	T165056	Tapa	1		
13	T167010	Árbol	1		
14	T152879	Brida	1		
15	T184228	Corona para tornillo	1		
16	T152881	Suplemento	AR		(0.1 mm)
	T152882	Suplemento	AR		(0.15 mm)
	T152883	Suplemento	AR		(0.5 mm)
17	T10510	Arandela	5		19.837 X 34.925 X 3.048 MM (25/32" X 1-3/8" X 0.120")
18	14H1058	Tuerca	2		3/4"
19	T165072	Suplemento	AR		(0.1 mm)
	T165073	Suplemento	AR		(0.15 mm)
	T165074	Suplemento	AR		(0.5 mm)
22	T152993	Tapón	1		
23	T165062	Espaciador	1		(SAE 8, 12 in. X 2 in.), (HS)
24	T165063	Arandela de empuje	2		
25	T42302	Anillo tórico	1		
26	T165077	Tapadera	1		
27	R39112	Conexión	1		
28	R26448	Anillo tórico	2		
29	R27218	Tapón hermético	2		
30	19M7835	Tornillo	12		M10 X 35
31	19M7790	Tornillo	4		M12 X 35
32	T165075	Tornillo	3		
33	CE17879	Racor adaptador	1		
34	R26375	Anillo tórico	1		
35	T165064	Cubo	1		
36	T165065	Placa	1		
37	T165066	Placa	1		
38	T165067	Apoyo	1		
39	T165068	Suplemento	AR		(0.1 mm)
	T165069	Suplemento	AR		(0.15 mm)
	T165070	Suplemento	AR		(0.5 mm)
42	T80123	Anillo tórico	1		
43	19M7866	Tornillo	6		M8 X 20
44	T165791	Muelle de disco	1		
45	T164986	Placa	13		
46	AT184409	Disco de embrague	14		
47	T165071	Tornillo	3		M14 X 50
48	U42702	Anillo tórico	1		
50	**AT184413**	**Caja de engranajes**	**1**		**(CA)**
51	19H2991	Tornillo	1		3/4" X 2-1/4"
52	19H3026	Tornillo	2		3/4" X 3-1/2"

Rotary Manifold (Standard Controls)
Collecteur rotatif (commandes standard)
Коллектор поворотного механизма (стандартные органы управления)
Colector giratorio (controles estándar)

TX1049756 A.1

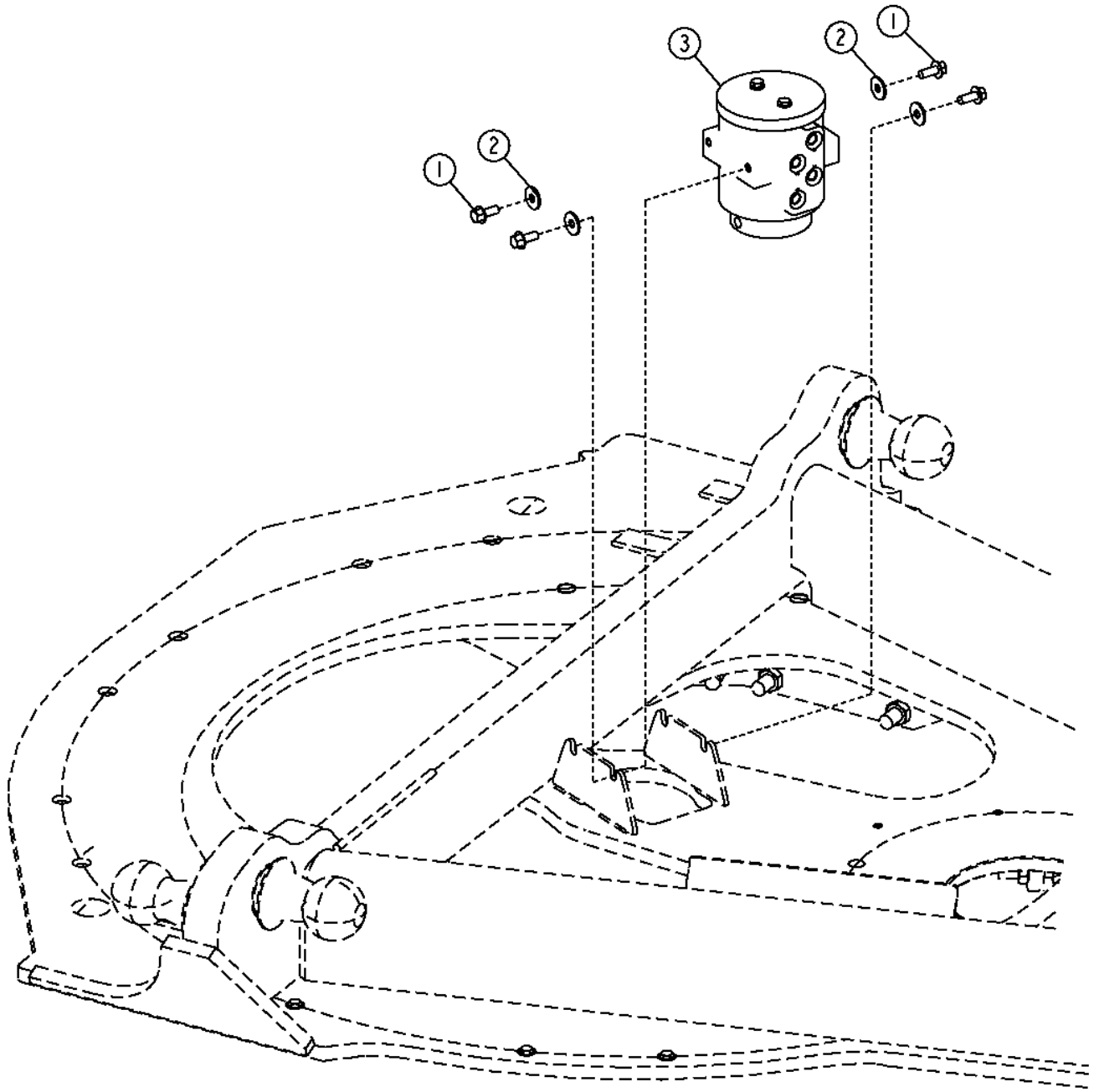

TX1049756

Pos.	*Ref.*	*Descripción*	*Cant.*	*Núm. de serie*	*Notas*
1	19M7785	Tornillo	4		M10 X 25
2	24M7296	Arandela	4		10.500 X 30 X 2.500 MM
3	AT352557	Colector	1		
	12H301	Arandela de seguridad	2		1/2", Tornillería de montaje de la cubierta
	19H2676	Tornillo	2		3/8" X 1", Tornillería de montaje de la cubierta

Rotary Manifold (Grade Pro)
Collecteur rotatif (Grade Pro)
Коллектор поворотного механизма (Grade Pro)
Colector giratorio (Grade Pro)

TX1050671 A.1

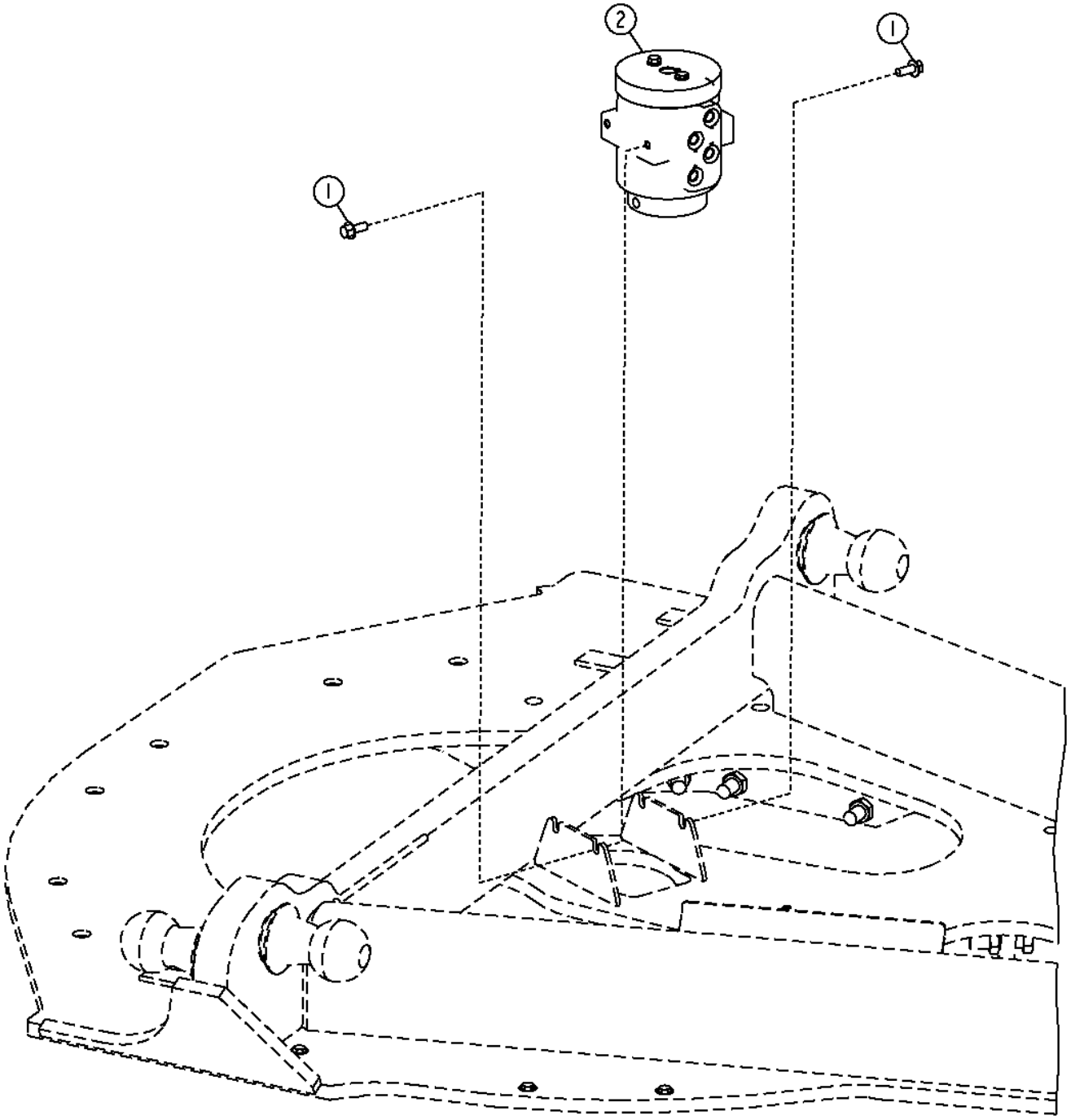

TX1050671

Pos.	*Ref.*	*Descripción*	*Cant.*	*Núm. de serie*	*Notas*
1	19M7785	Tornillo	4		M10 X 25
2	AT348490	Colector	4		
	12H301	Arandela de seguridad	2		1/2", Tornillería de montaje de la cubierta
	19H2676	Tornillo	2		3/8" X 1", Tornillería de montaje de la cubierta

Blade Impact System Field Kit (Standard Controls)
Jeu d'adaptation du système d'amortissement de lame (commandes standard)
Полевой комплект системы поглощения ударов ножа (стандартные органы управления)
Juego de montaje en campo de sistema de impacto de hoja (controles estándar)

TX1051802 A.1

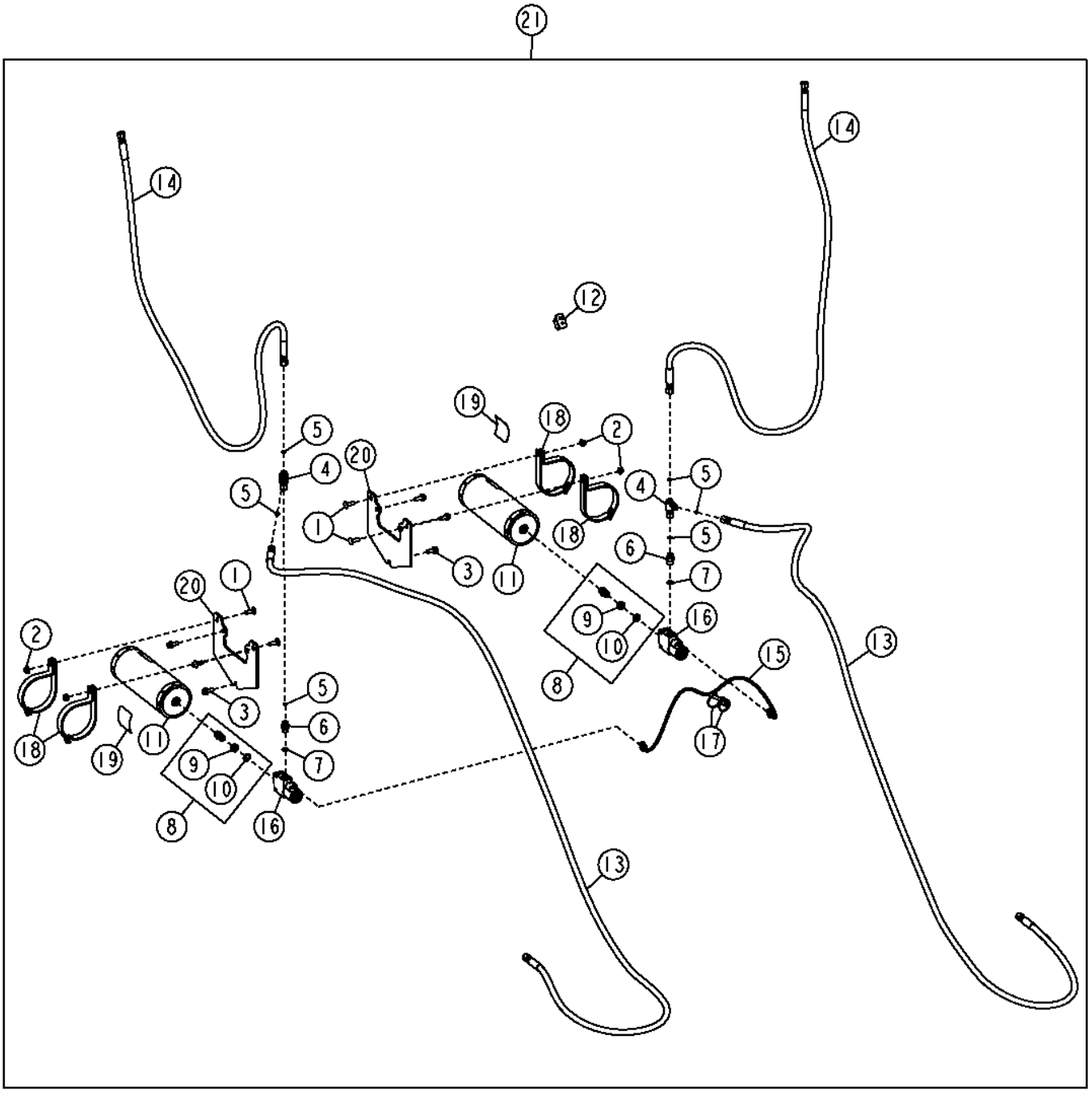

TX1051802

Pos.	*Ref.*	*Descripción*	*Cant.*	*Núm. de serie*	*Notas*
1	03M7192	Tornillo	4		M10 X 30
2	14M7296	Tuerca con brida	4		M10
3	19M7785	Tornillo	6		M10 X 25
4	38H1030	Conexión en t	2		
5	T77613	Anillo tórico	6		
6	38H1171	Racor adaptador	2		
7	R26375	Anillo tórico	2		
8	AN131153	Unión de racor	2		
9	R27448	Tuerca	1		
10	R27449	Arandela	1		
11	AT196351	Acumulador hidráulico	2		
	AT196760	Kit de válvulas	1		Válvula de gas de acumulador
12	AT305054	Int. alternante/basculante	1		
13	AT340935	Manguera hidr. - confección	2		
14	AT345194	Manguera hidr. - confección	2		
15	AT345800	Grupo de cables	1		
16	AT352402	Electroválvula	2		Componentes adicionales en páginas distintas
17	R44302	Cinta de atar	2		
18	AT186653	Abrazadera	4		
19	T225374	Etiqueta adhesiva	2		Inglés
	T225375	Etiqueta adhesiva	2		Francés
	T225376	Etiqueta adhesiva	2		Español
	T252395	Etiqueta adhesiva	2		Ruso
20	T234275	Placa	2		
21	**AT343639**	**Conjunto de modificación**	**1**		**(WHOLE GOODS)**

Blade Impact System Field Kit (Grade Pro)
Jeu d'adaptation du système d'amortissement de lame (Grade Pro)
Полевой комплект системы поглощения ударов ножа (Grade Pro)
Juego de montaje en campo de sistema de impacto de hoja (Grade Pro)

TX1051807 A.1

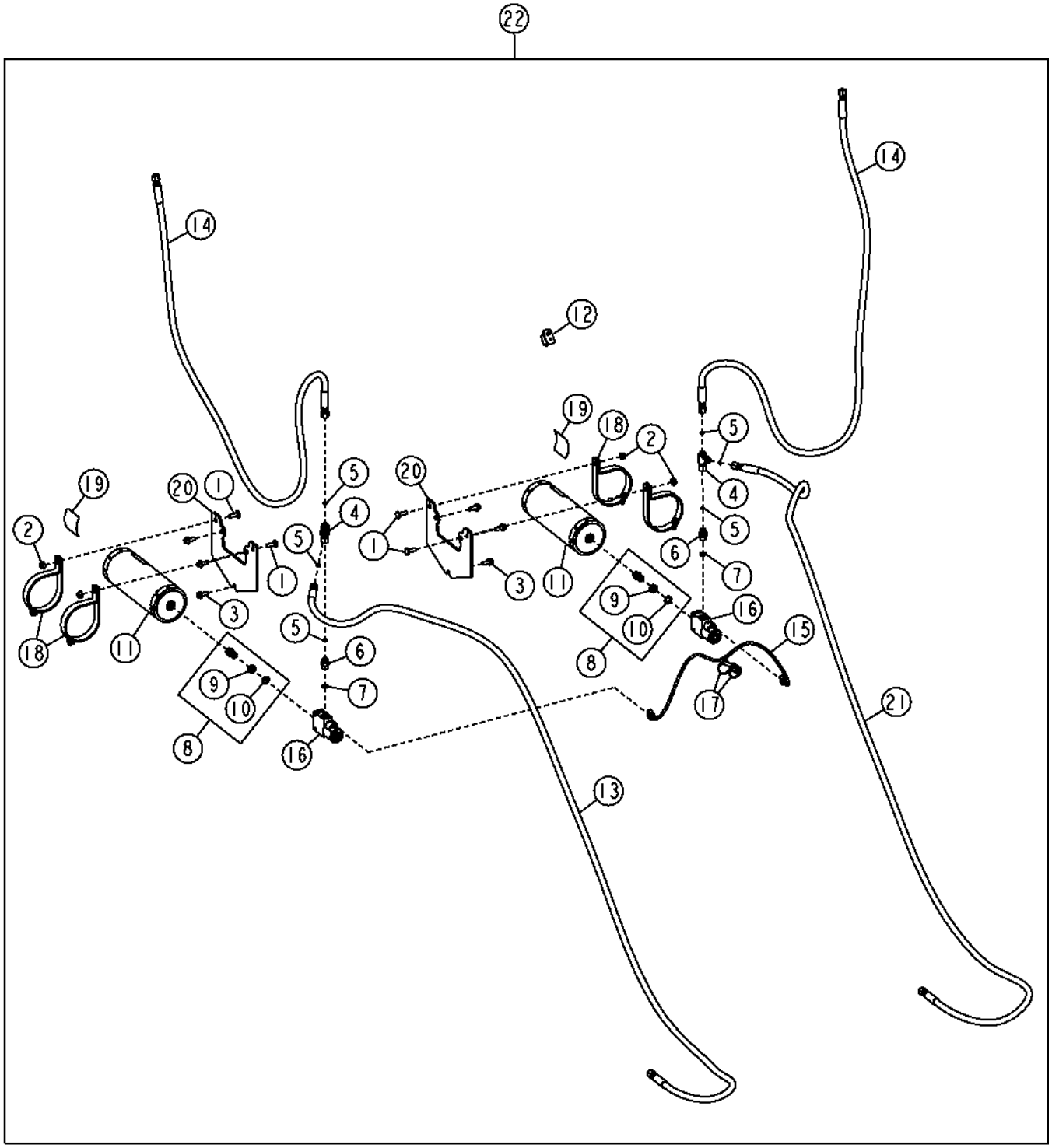

Pos.	*Ref.*	*Descripción*	*Cant.*	*Núm. de serie*	*Notas*
1	03M7192	Tornillo	4		M10 X 30
2	14M7296	Tuerca con brida	4		M10
3	19M7785	Tornillo	6		M10 X 25
4	38H1030	Conexión en t	2		
5	T77613	Anillo tórico	6		
6	38H1171	Racor adaptador	2		
7	R26375	Anillo tórico	2		
8	AN131153	Unión de racor	2		
9	R27448	Tuerca	1		
10	R27449	Arandela	1		
11	AT196351	Acumulador hidráulico	2		
	AT196760	Kit de válvulas	1		Válvula de gas de acumulador
12	AT305054	Int. alternante/basculante	1		
13	AT341243	Manguera hidr. - confección	1		
14	AT345194	Manguera hidr. - confección	2		
15	AT345800	Grupo de cables	1		
16	AT352402	Electroválvula	2		Componentes adicionales en páginas distintas
17	R44302	Cinta de atar	2		
18	AT186653	Abrazadera	4		
19	T225374	Etiqueta adhesiva	2		Inglés
	T225375	Etiqueta adhesiva	2		Francés
	T225376	Etiqueta adhesiva	2		Español
	T252395	Etiqueta adhesiva	2		Ruso
20	T234275	Placa	2		
21	AT341245	Manguera hidr. - confección	1		
22	**AT341060**	**Conjunto de modificación**	**1**		**(WHOLE GOODS)**

Blade Impact Valve
Soupape d'amortissement de lame
Клапан удара ножа
Válvula de impacto de hoja

TX1058265 A.1

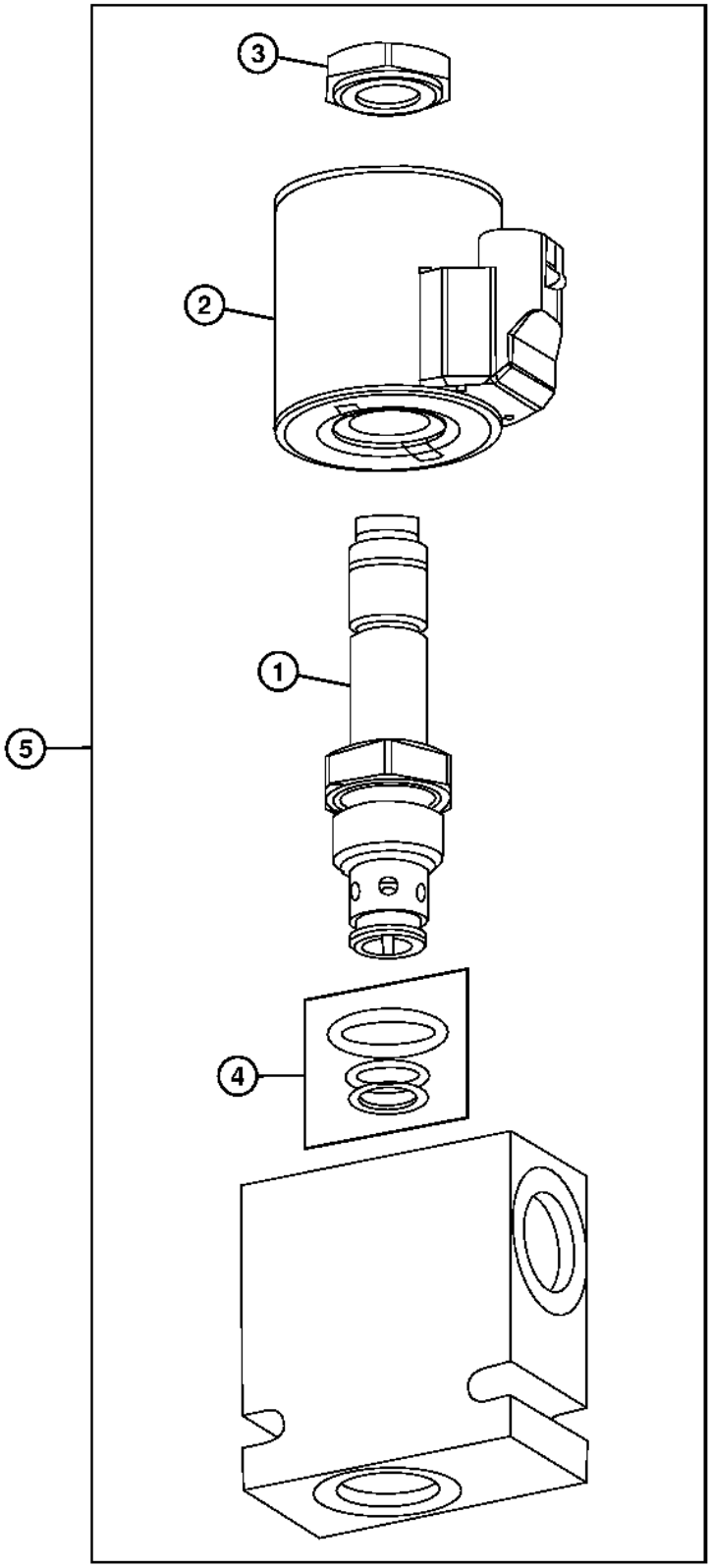

TX1058265

Pos.	*Ref.*	*Descripción*	*Cant.*	*Núm. de serie*	*Notas*
1	.....	Válvula	1		(ORDER AT302919)
2	AT352404	Bobina de electroválvula	1		
3	T181306	Tuerca	1		
4	AT224864	Juego de retenes	1		
5	AT352402	Electroválvula	1		
6	AT302919	Electroválvula	1		

Blade Impact Switch (Standard Controls)
Interrupteur d'amortissement de lame (commandes standard)
Переключатель удара ножа (стандартные органы управления)
Conmutador de impacto de hoja (controles estándar)

TX1050714 A.1

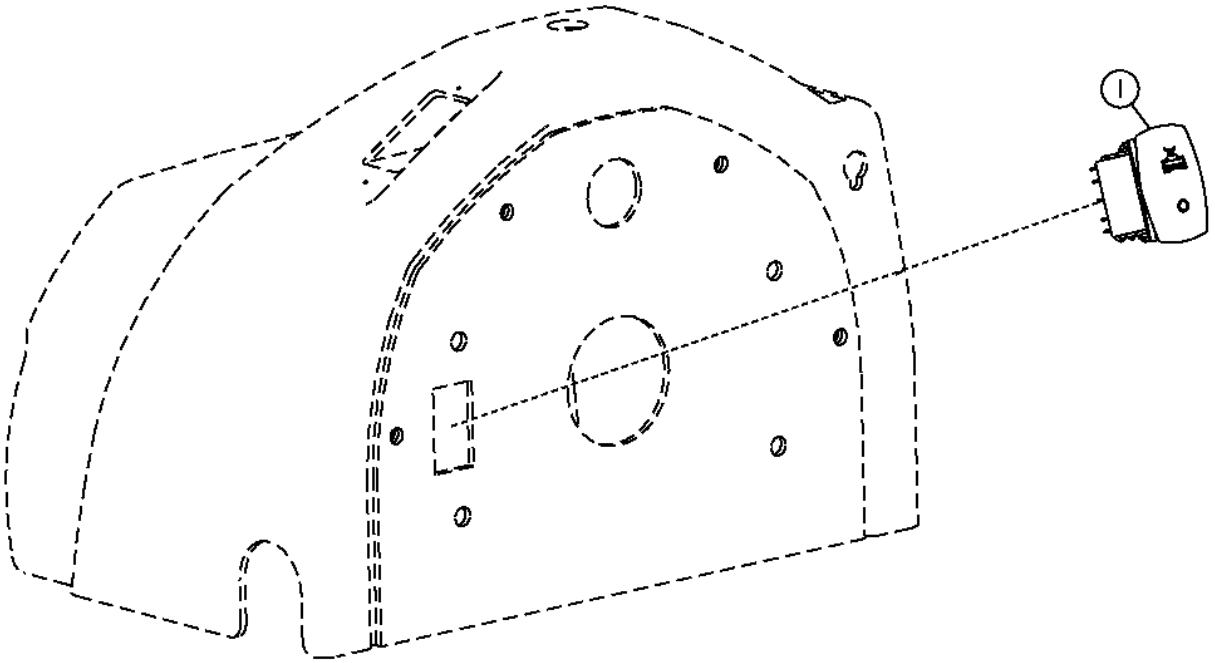

TX1050714

Pos.	*Ref.*	*Descripción*	*Cant.*	*Núm. de serie*	*Notas*
1	AT305054	Int. alternante/basculante	1		

Blade Impact Switch (Grade Pro)
Interrupteur d'amortissement de lame (Grade Pro)
Переключатель ударов ножа (Grade Pro)
Interruptor de impacto de hoja (Grade Pro)

TX1050715 A.1

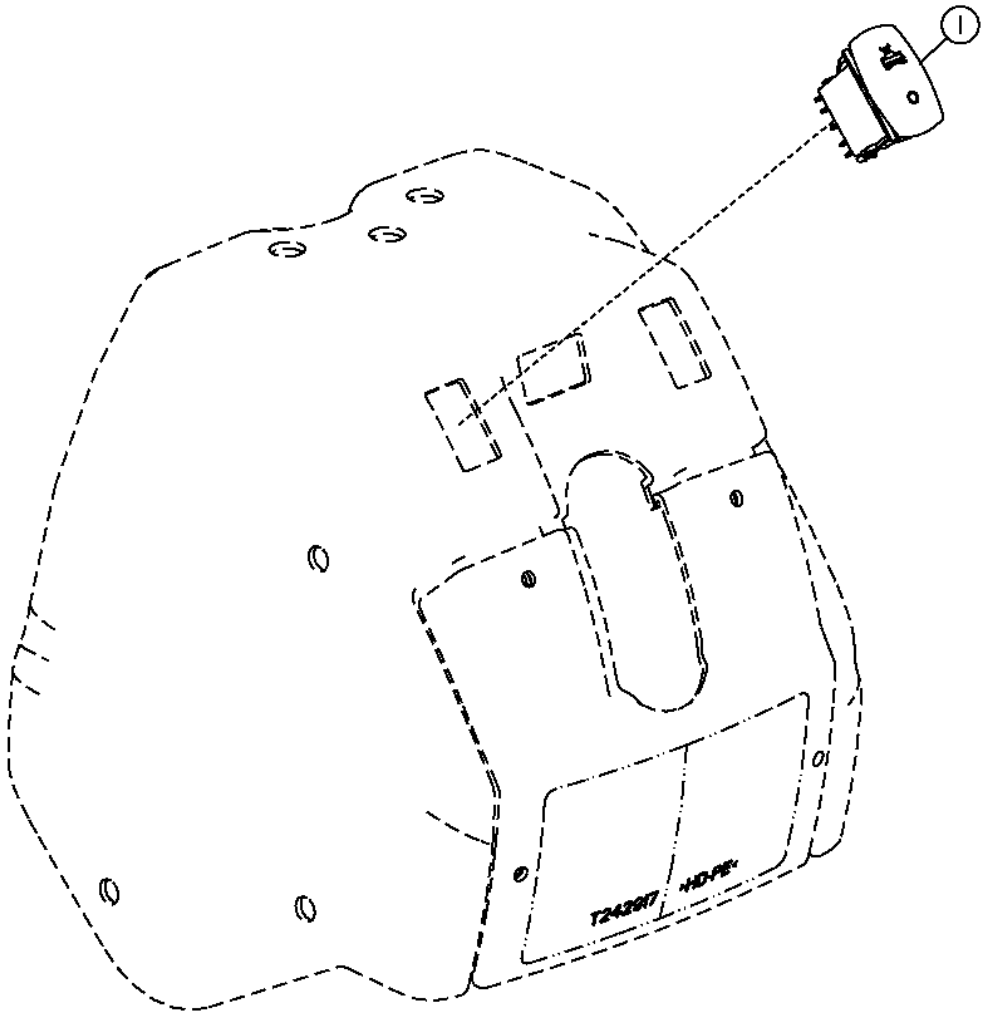

TX1050715

Pos.	*Ref.*	*Descripción*	*Cant.*	*Núm. de serie*	*Notas*
1	AT305054	Int. alternante/basculante	1		

Blade Lift Cylinder Hydraulic Hoses (Standard Controls)
Flexibles hydrauliques de vérin de relevage de lame (commandes standard)
Гидравлические шланги цилиндра подъема ножа (стандартные органы управления)
Mangueras hidráulicas de cilindro elevador de hoja (controles estándar)

TX1050053 A.1

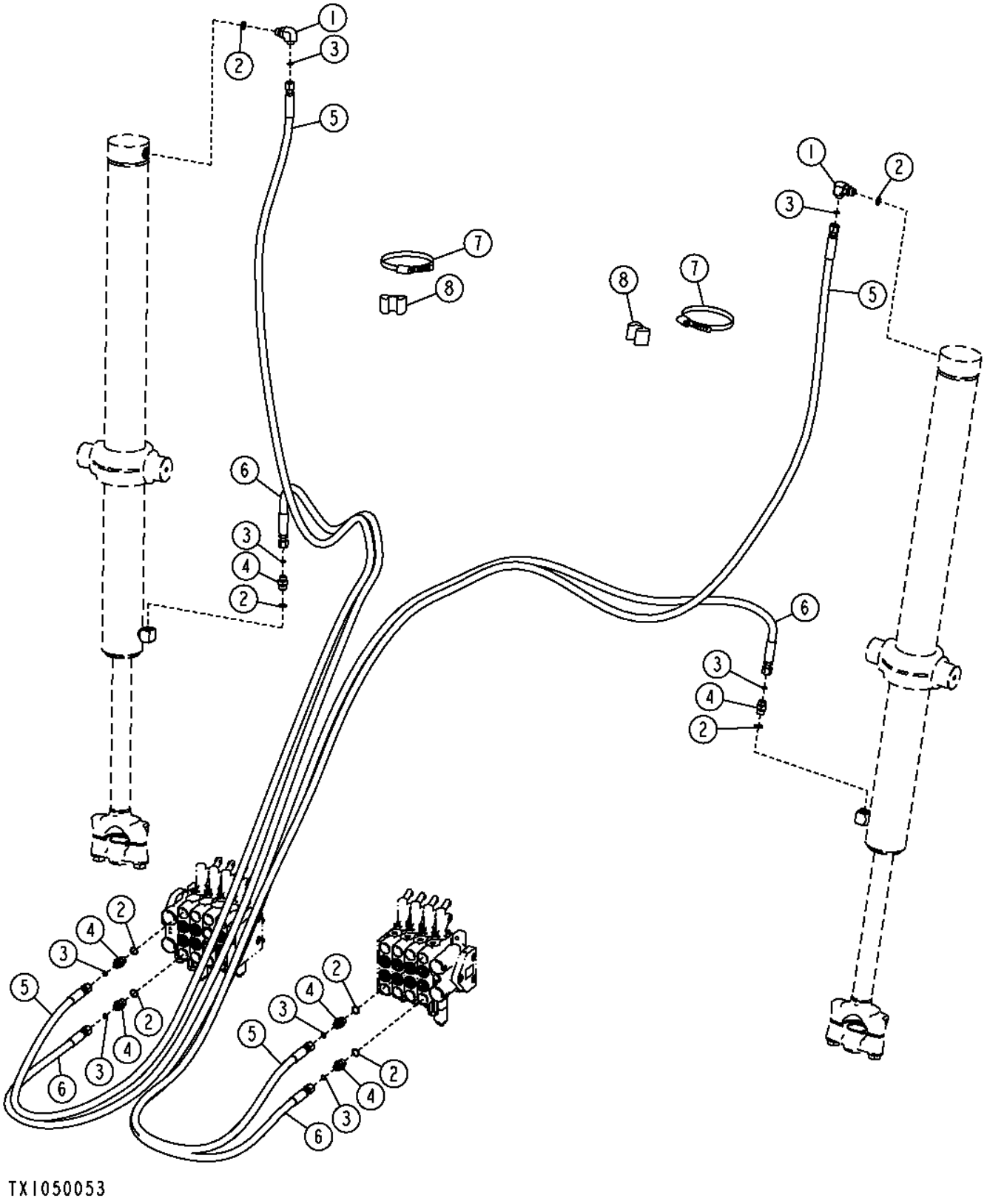

Pos.	*Ref.*	*Descripción*	*Cant.*	*Núm. de serie*	*Notas*
1	38H1010	Racor acodado	2		
2	R26375	Anillo tórico	8		
3	T77613	Anillo tórico	8		
4	38H1171	Racor adaptador	6		
5	AT340923	Manguera hidr. - confección	2		
6	AT340924	Manguera hidr. - confección	2		
7	C16054	Abrazadera	2		
8	T105773	Guía	2		

Blade Lift Cylinder Hydraulic Hoses (Grade Pro)
Flexibles hydrauliques de vérin de relevage de lame (Grade Pro)
Гидравлические шланги цилиндра подъема ножа (Grade Pro)
Mangueras hidráulicas de cilindro elevador de hoja (Grade Pro)

TX1050165 A.1

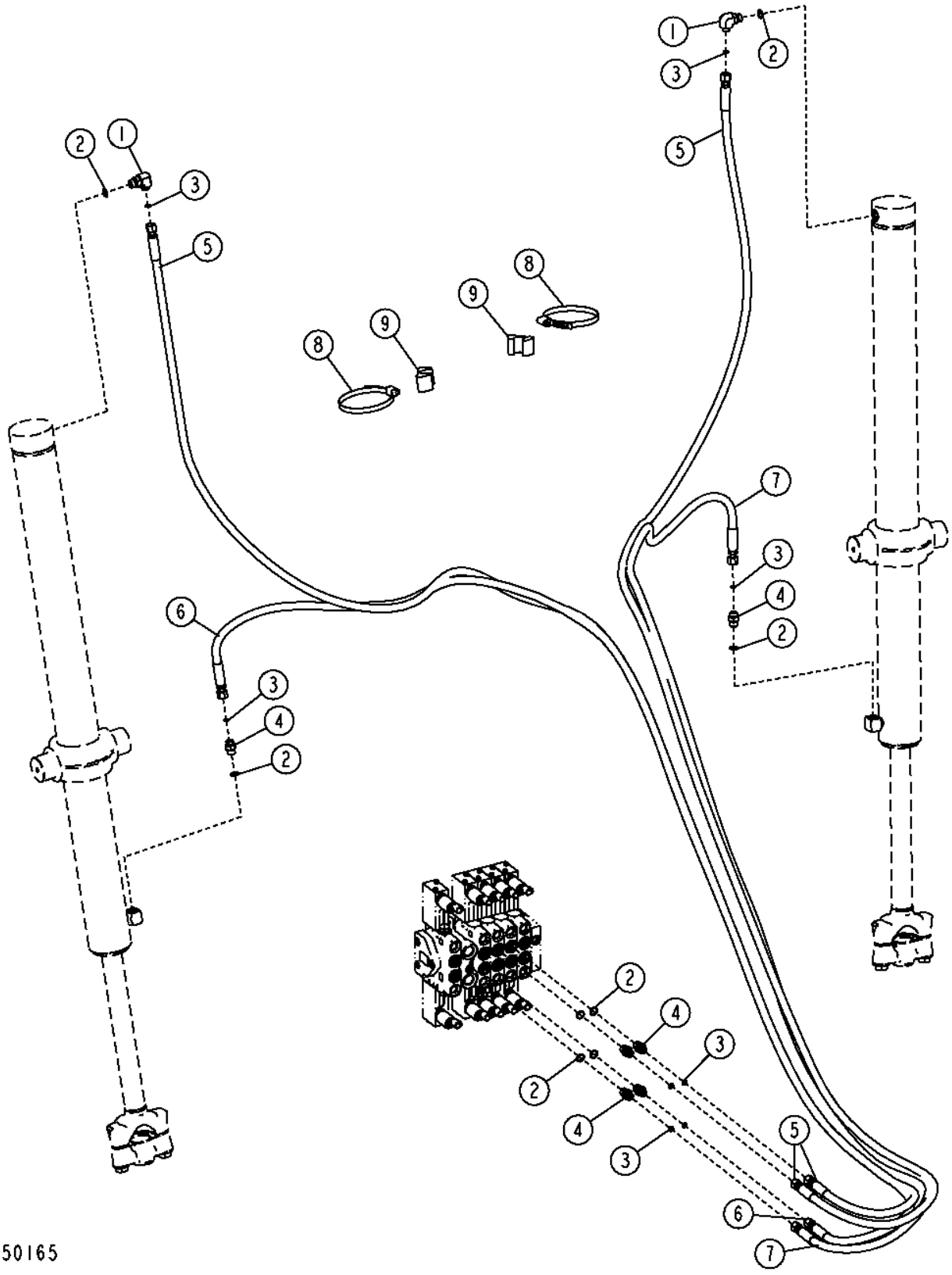

Pos.	*Ref.*	*Descripción*	*Cant.*	*Núm. de serie*	*Notas*
1	38H1010	Racor acodado	2		
2	R26375	Anillo tórico	8		
3	T77613	Anillo tórico	8		
4	38H1171	Racor adaptador	6		
5	AT340923	Manguera hidr. - confección	2		
6	AT341244	Manguera hidr. - confección	1		
7	AT341246	Manguera hidr. - confección	1		
8	C16054	Abrazadera	2		
9	T105773	Guía	2		

Blade Tilt and Side Shift Hydraulic Hoses (Standard Controls)
Flexibles hydrauliques d'inclinaison et de déplacement latéral de lame (commandes standard)
Гидравлические шланги наклона и бокового смещения ножа (стандартные органы управления)
Mangueras hidráulicas de inclinación y desplazamiento lateral de hoja (controles estándar)

TX1064477 A.1

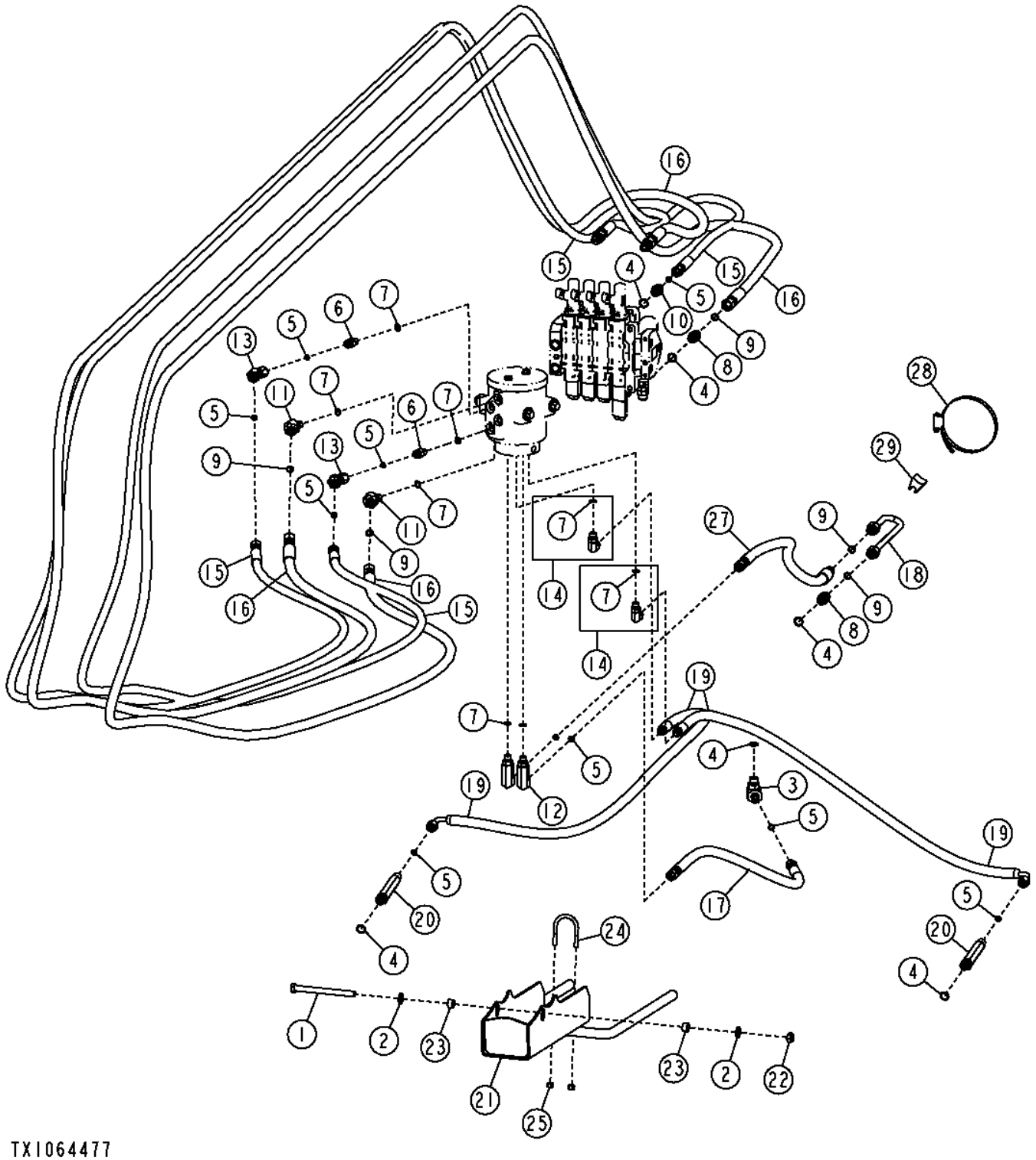

Pos.	*Ref.*	*Descripción*	*Cant.*	*Núm. de serie*	*Notas*
1	19H3136	Tornillo	1		1/2" X 5-3/4"
2	24M7240	Arandela	2		13 X 25 X 3 MM
3	38H1010	Racor acodado	1		
4	R26375	Anillo tórico	6		
5	T77613	Anillo tórico	9		
6	38H1160	Racor adaptador	2		
7	R26448	Anillo tórico	8		
8	38H1161	Racor adaptador	2		
9	T77857	Anillo tórico	5		
10	38H1171	Racor adaptador	1		
11	38H1521	Racor acodado	2		
12	38H1568	Racor acodado	2		
13	38H1621	Racor adaptador	2		
14	62H1011	Racor adaptador	2		
15	AT340926	Manguera hidr. - confección	2		
16	AT340927	Manguera hidr. - confección	2		
17	AT346316	Manguera hidr. - confección	1		
18	AT208515	Tubo	1		
19	AT351608	Manguera hidr. - confección	2		
20	T82612	Racor adaptador	2		
21	AT367620	Protección	1		
22	K40014	Tuerca de seguridad	1		12.700 MM (1/2")
23	M40509	Espaciador	2		12.954 X 19.050 X 11.176 MM (0.510" X 3/4" X 0.440")
24	T151806	Perno en u	1		
25	T16464	Tuerca de seguridad	2		7.925 MM (5/16")
26	AT371278	Manguera hidr. - confección	1		
27	C16054	Abrazadera	1		
28	KV13179	Guía	1		

Blade Tilt and Side Shift Hydraulic Hoses (Grade Pro)
Flexibles hydrauliques d'inclinaison et de déplacement latéral de lame (Grade Pro)
Гидравлические шланги наклона и бокового смещения ножа (Grade Pro)
Mangueras hidráulicas de inclinación y desplazamiento lateral de hoja (Grade Pro)

TX1064470 A.1

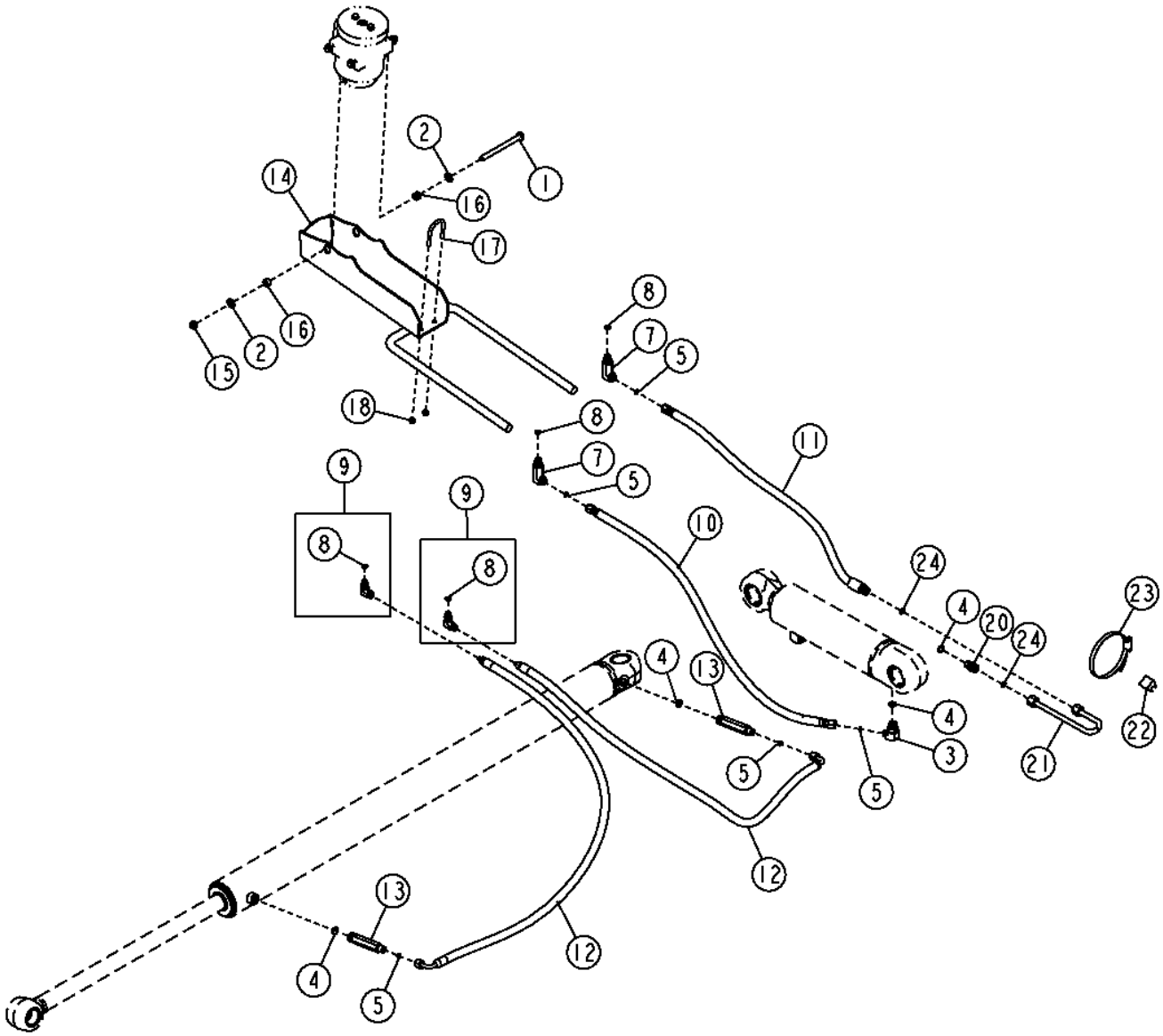

Pos.	*Ref.*	*Descripción*	*Cant.*	*Núm. de serie*	*Notas*
1	19H3136	Tornillo	1		1/2" X 5-3/4"
2	24M7240	Arandela	2		13 X 25 X 3 MM
3	38H1010	Racor acodado	1		
4	R26375	Anillo tórico	4		
5	T77613	Anillo tórico	5		
7	38H1568	Racor acodado	2		
8	R26448	Anillo tórico	4		
9	62H1011	Racor adaptador	2		
10	AT346316	Manguera hidr. - confección	1		
11	AT346318	Manguera hidr. - confección	1		
12	AT351608	Manguera hidr. - confección	2		
13	T82612	Racor adaptador	2		
14	AT367620	Protección	1		
15	K40014	Tuerca de seguridad	1		12.700 MM (1/2")
16	M40509	Espaciador	2		
17	T151806	Perno en u	1		
18	T16464	Tuerca de seguridad	2		
20	38H1161	Racor adaptador	1		
21	AT208515	Tubo	1		
22	KV13179	Guía	1		
23	C16054	Abrazadera	1		
24	T77857	Anillo tórico	2		

Circle Rotate Motor Hoses (Standard Controls)
Flexibles de moteur de rotation de plateau (commandes standard)
Шланги мотора вращения круга (стандартные органы управления)
Mangueras de motor de giro de círculo (controles estándar)

TX1049794 A.1

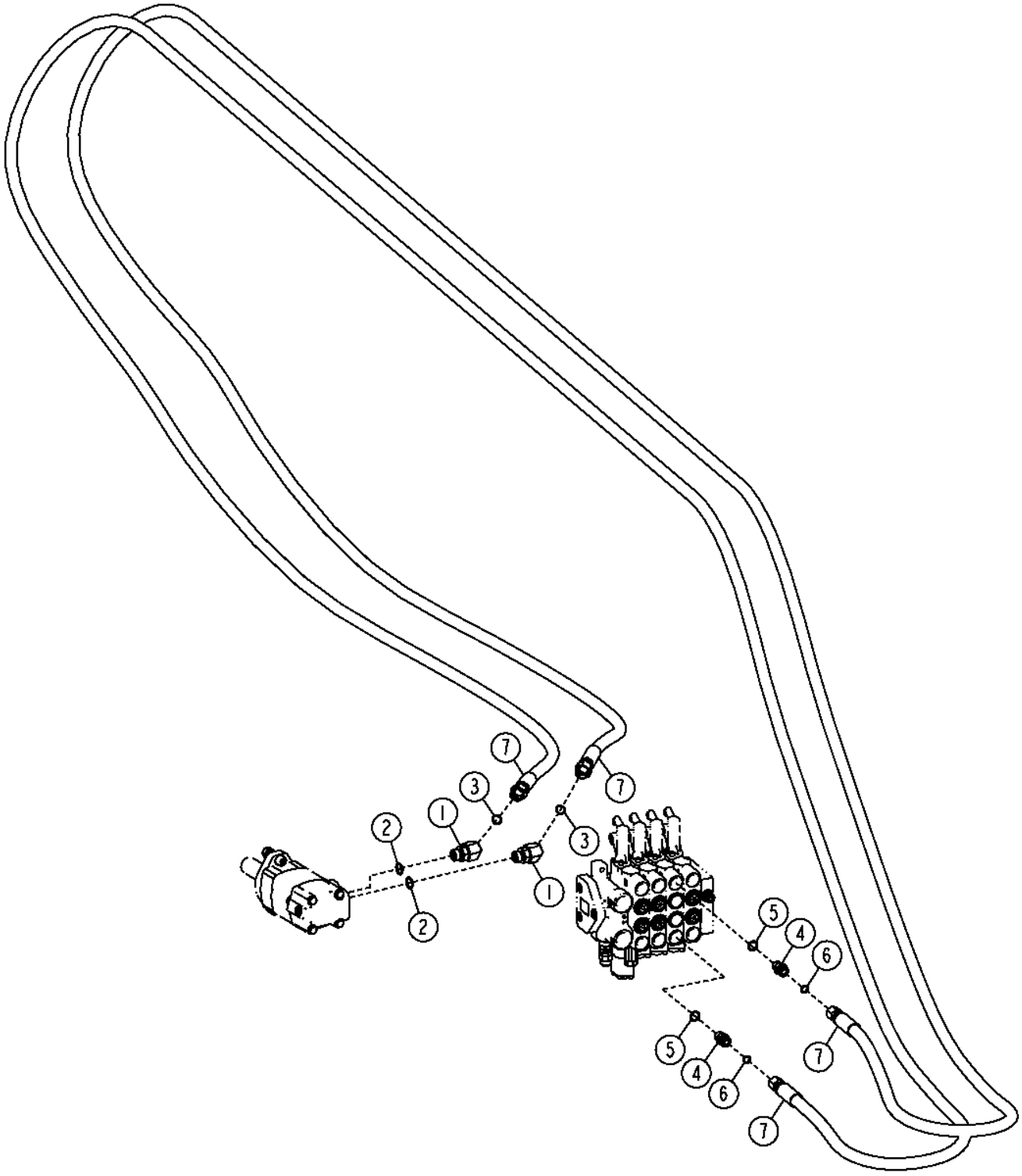

TX1049794

Pos.	*Ref.*	*Descripción*	*Cant.*	*Núm. de serie*	*Notas*
1	38H1047	Racor acodado	2		
2	R26906	Anillo tórico	2		
3	T77932	Anillo tórico	2		
4	38H1161	Racor adaptador	2		
5	R26375	Anillo tórico	2		
6	T77857	Anillo tórico	2		
7	AT340929	Manguera hidr. - confección	2		

Circle Rotate Motor and Rotary Manifold Hoses (Grade Pro)
Moteur de rotation de plateau et flexibles du collecteur rotatif (Grade Pro)
Мотор вращения круга и шланги коллектора поворотного механизма (Grade Pro)
Motor de giro de círculo y mangueras de colector giratorio (Grade Pro)

TX1053429 A.1

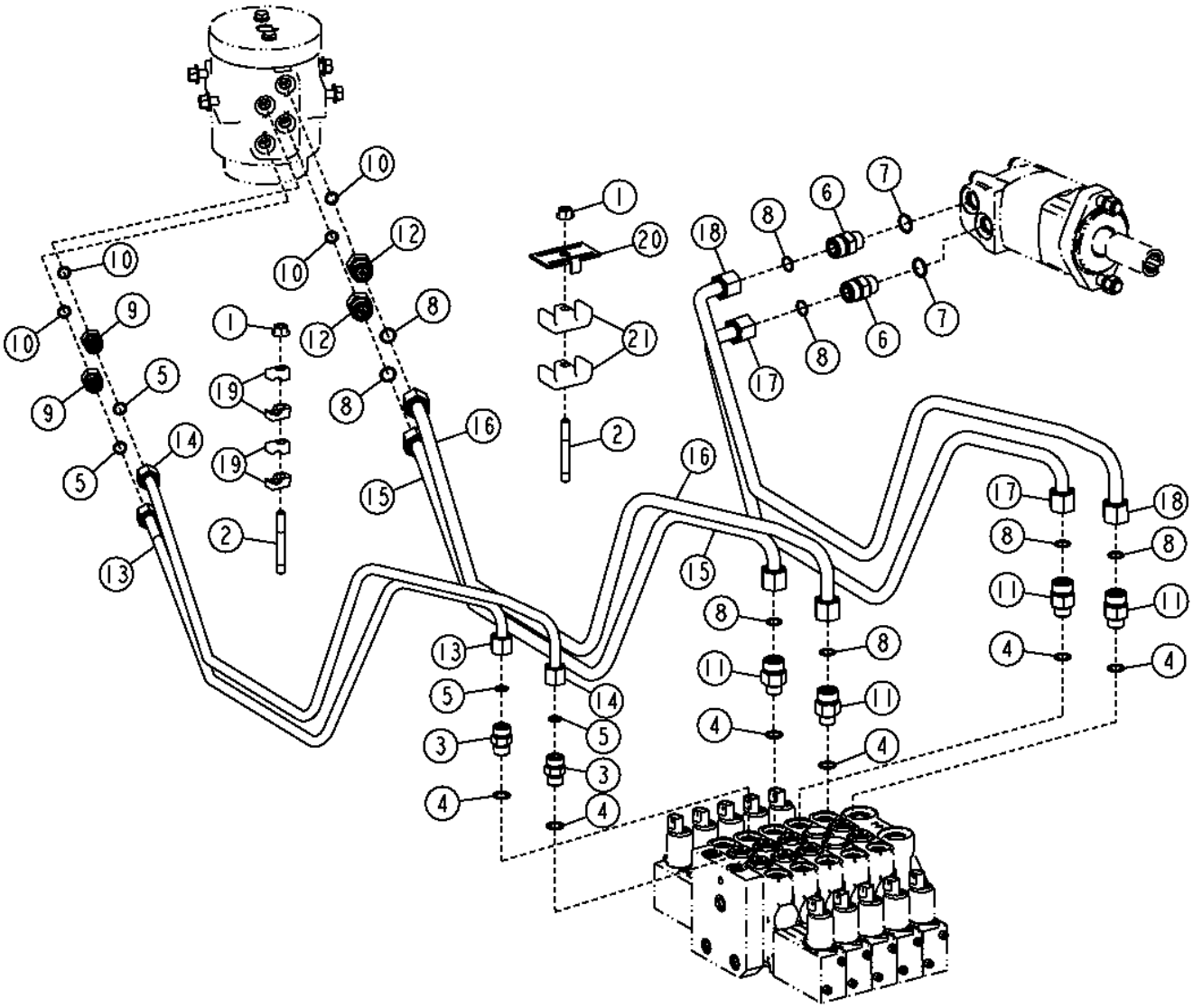

TX1053429

Pos.	*Ref.*	*Descripción*	*Cant.*	*Núm. de serie*	*Notas*
1	14M7296	Tuerca con brida	2		M10
2	42M7129	Espárrago	2		
3	38H1161	Racor adaptador	2		
4	R26375	Anillo tórico	6		
5	T77857	Anillo tórico	4		
6	38H1162	Racor adaptador	2		
7	R26906	Anillo tórico	2		
8	T77932	Anillo tórico	8		
9	38H1173	Racor adaptador	2		
10	R26448	Anillo tórico	6		
11	38H1317	Conexión	4		
12	38H1512	Conexión	2		
13	AT341837	Tubo de aceite	1		
14	AT341838	Tubo de aceite	1		
15	AT341839	Tubo de aceite	1		
16	AT341840	Tubo de aceite	1		
17	AT341841	Tubo de aceite	1		
18	AT341842	Tubería	1		
19	T105253	Abrazadera	4		
20	T159956	Abrazadera	1		
21	W34896	Abrazadera	2		

Circle Side Shift Cylinder Hoses (Standard Controls)
Flexibles de vérin de déplacement latéral de plateau (commandes standard)
Шланги цилиндра бокового смещения круга (стандартные органы управления)
Mangueras de cilindro de desplazamiento lateral de círculo (controles estándar)

TX1050059 A.1

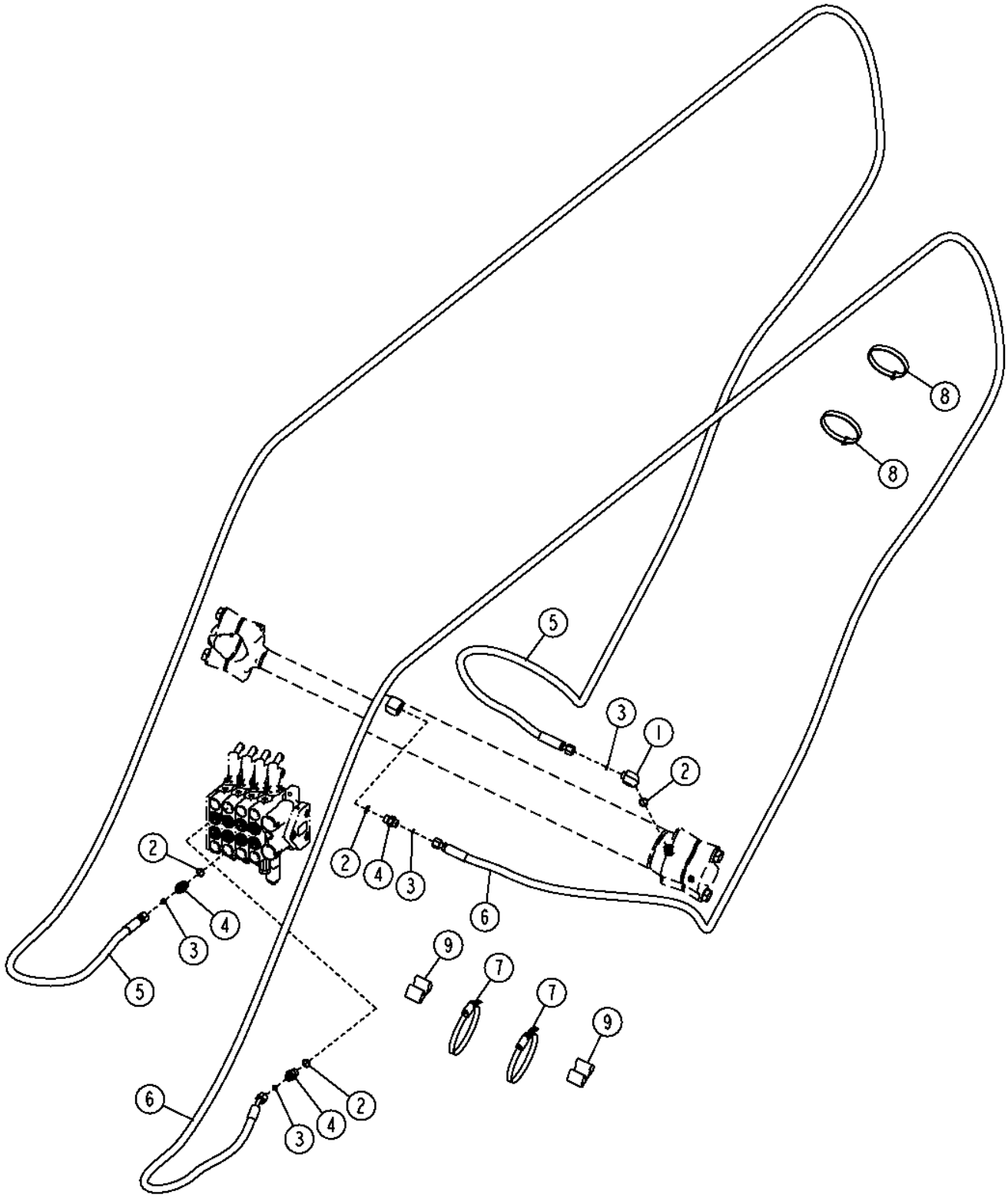

TX1050059

Pos.	*Ref.*	*Descripción*	*Cant.*	*Núm. de serie*	*Notas*
1	38H1010	Racor acodado	1		
2	R26375	Anillo tórico	4		
3	T77613	Anillo tórico	4		
4	38H1171	Racor adaptador	3		
5	AT340932	Manguera hidr. - confección	1		
6	AT340933	Manguera hidr. - confección	1		
7	C16054	Abrazadera	2		
8	N189220	Cinta de atar	2		
9	T105773	Guía	2		

Circle Side Shift Cylinder Hoses (Grade Pro)
Flexibles de vérin de déplacement latéral de plateau (Grade Pro)
Шланги цилиндра бокового смещения круга (Grade Pro)
Mangueras de cilindro de desplazamiento lateral de círculo (Grade Pro)

TX1050062 A.1

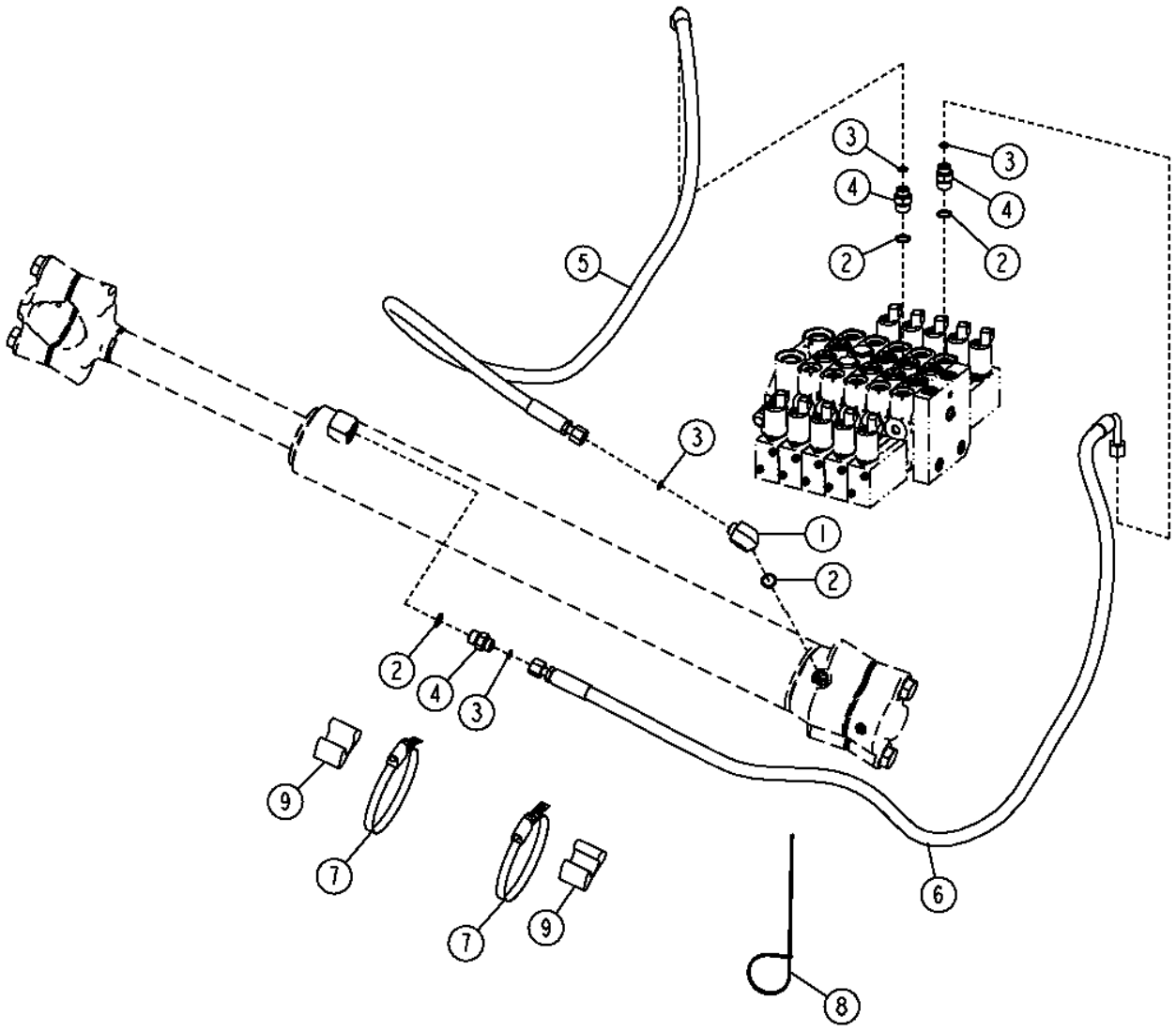

Pos.	*Ref.*	*Descripción*	*Cant.*	*Núm. de serie*	*Notas*
1	38H1010	Racor acodado	1		
2	R26375	Anillo tórico	4		
3	T77613	Anillo tórico	4		
4	38H1171	Racor adaptador	3		
5	AT341450	Manguera hidr. - confección	1		
6	AT341451	Manguera hidr. - confección	1		
7	C16054	Abrazadera	2		
8	H77698	Cinta de atar	1		
9	T105773	Guía	2		

Blade Impact System Hoses (Standard Controls)
Flexibles du système d'amortissement de lame (commandes standard)
Шланги системы поглощения ударов ножа (стандартные органы управления)
Mangueras de sistema de impacto de hoja (controles estándar)

TX1050068 A.1

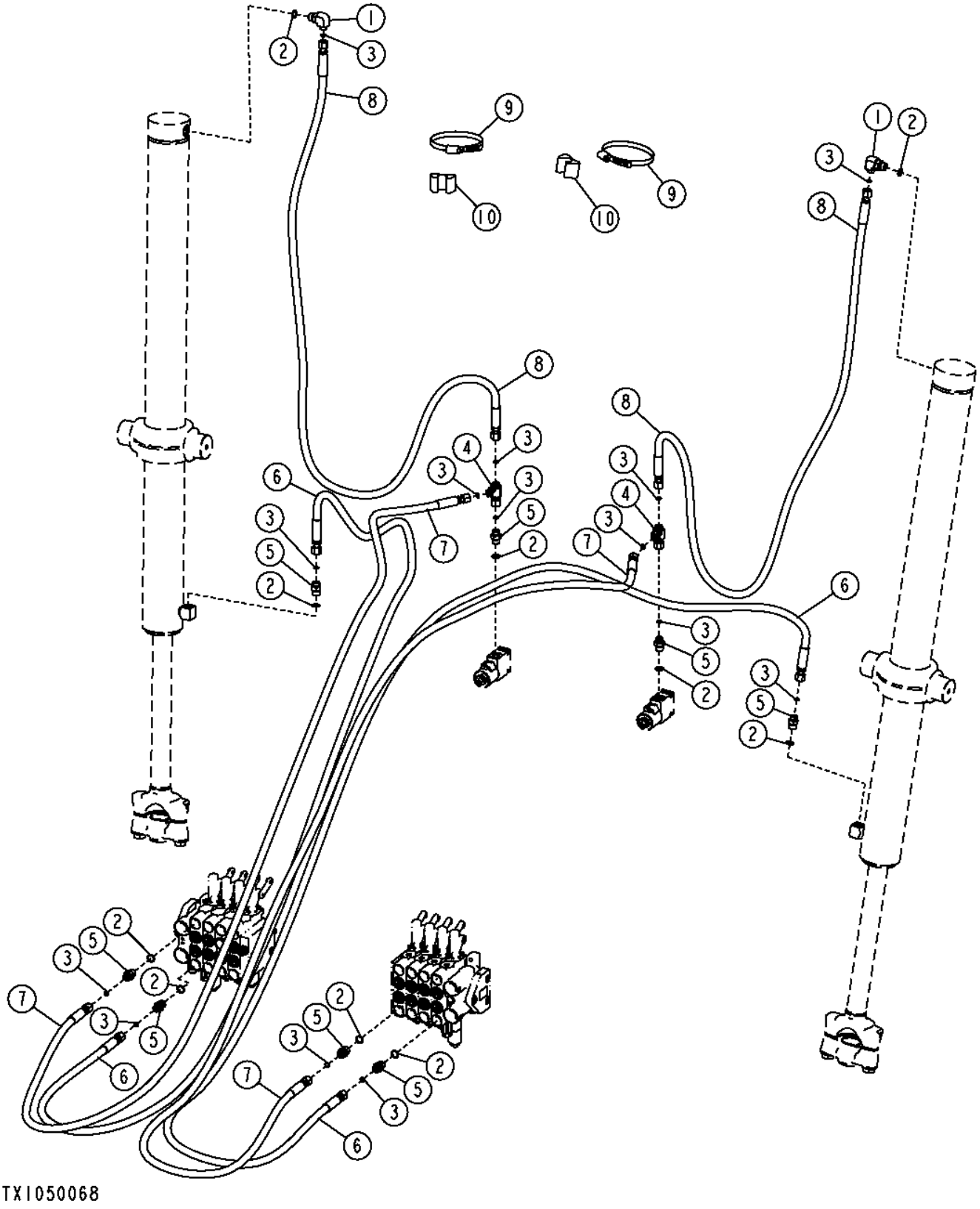

Pos.	*Ref.*	*Descripción*	*Cant.*	*Núm. de serie*	*Notas*
1	38H1010	Racor acodado	2		
2	R26375	Anillo tórico	10		
3	T77613	Anillo tórico	14		
4	38H1030	Conexión en t	2		
5	38H1171	Racor adaptador	8		
6	AT340924	Manguera hidr. - confección	2		
7	AT340935	Manguera hidr. - confección	2		
8	AT345194	Manguera hidr. - confección	2		
9	C16054	Abrazadera	2		
10	T105773	Guía	2		

Blade Impact System Hoses (Grade Pro)
Flexibles du système d'amortissement de lame (Grade Pro)
Шланги системы поглощения ударов ножа (Grade Pro)
Mangueras de sistema de impacto de hoja (Grade Pro)

TX1052818 A.1

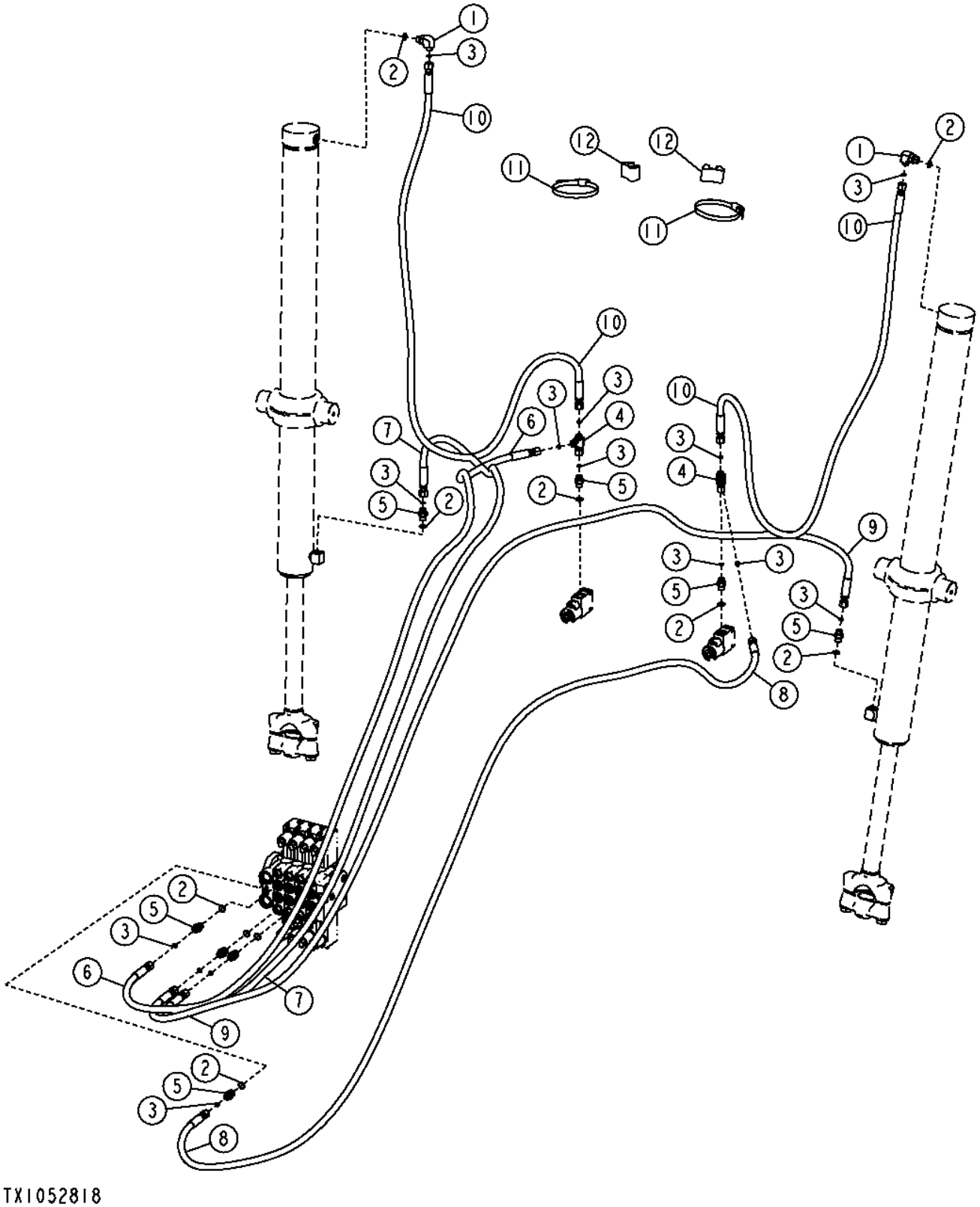

Pos.	*Ref.*	*Descripción*	*Cant.*	*Núm. de serie*	*Notas*
1	38H1010	Racor acodado	2		
2	R26375	Anillo tórico	10		
3	T77613	Anillo tórico	14		
4	38H1030	Conexión en t	2		
5	38H1171	Racor adaptador	8		
6	AT341243	Manguera hidr. - confección	1		
7	AT341244	Manguera hidr. - confección	1		
8	AT341245	Manguera hidr. - confección	1		
9	AT341246	Manguera hidr. - confección	1		
10	AT345194	Manguera hidr. - confección	2		
11	C16054	Abrazadera	2		
12	T105773	Guía	2		

Blade Impact System Accumulator
Accumulateur du système d'amortissement de lame
Аккумулятор системы поглощения ударов ножа
Acumulador de sistema de impacto de hoja

TX1050071 A.1

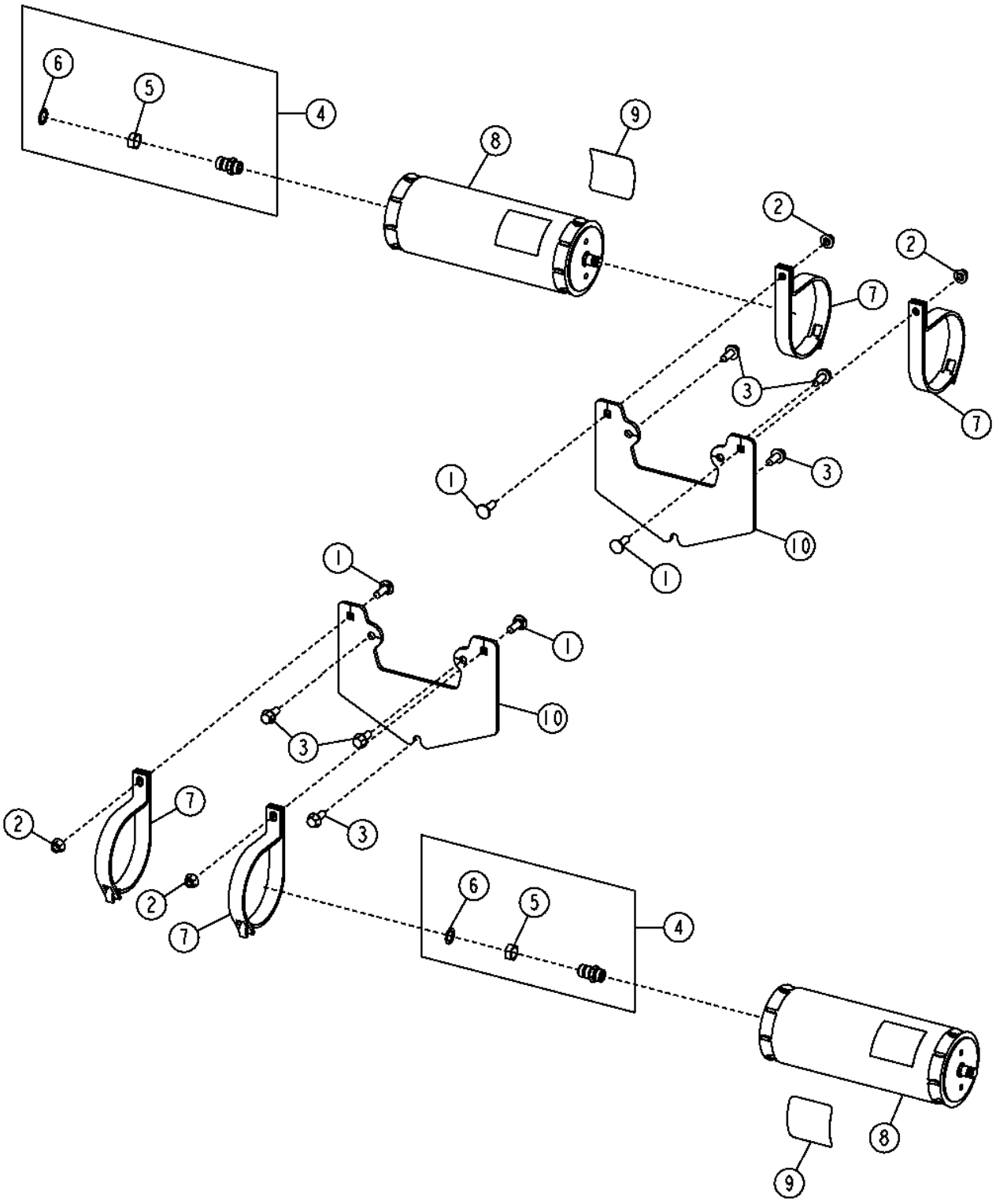

Pos.	*Ref.*	*Descripción*	*Cant.*	*Núm. de serie*	*Notas*
1	03M7192	Tornillo	4		M10 X 30
2	14M7296	Tuerca con brida	4		M10
3	19M7785	Tornillo	6		M10 X 25
4	AN131153	Unión de racor	2		
5	R27448	Tuerca	1		19.050 MM (3/4")
6	R27449	Arandela	1		16.612 X 25.400 X 0.914 MM (0.654" X 1" X 0.036")
7	AT186653	Abrazadera	4		
8	AT196351	Acumulador hidráulico	2		
	AT196760	Kit de válvulas	1		Válvula de gas de acumulador
9	T225374	Etiqueta adhesiva	2		
10	T234275	Placa	2		

Saddle Lock Pin Hoses
Flexibles goupille blocage de selle
Шланги стопорного штифта седла
Mangueras de pasador de bloqueo de montura

TX1049796 A.1

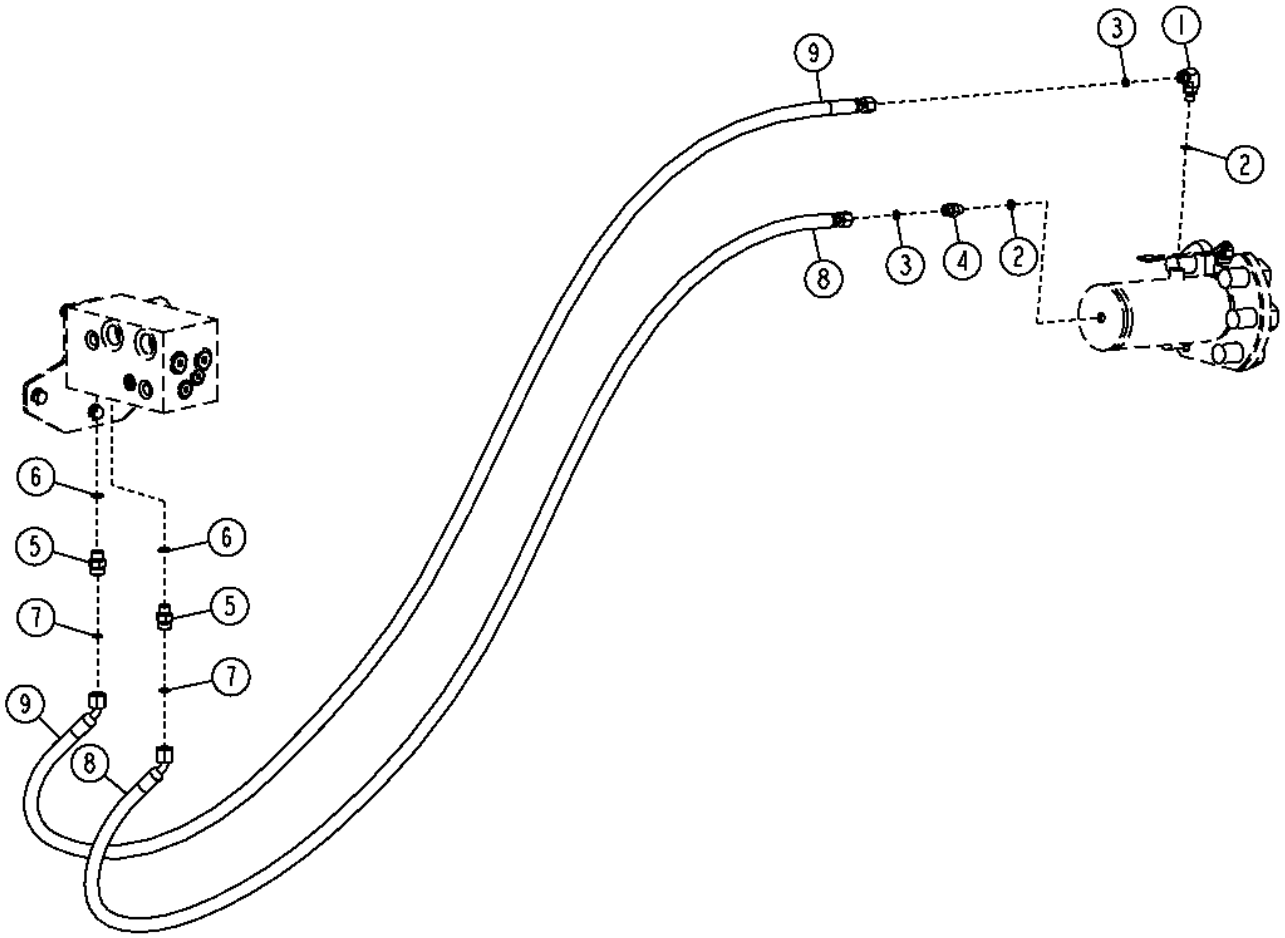

TX1049796

Pos.	*Ref.*	*Descripción*	*Cant.*	*Núm. de serie*	*Notas*
1	38H1003	Racor acodado	1		
2	R28782	Anillo tórico	2		
3	T77814	Anillo tórico	2		
4	38H1159	Racor adaptador	1		
5	38H1160	Racor adaptador	2		
6	R26448	Anillo tórico	2		
7	T77613	Anillo tórico	2		
8	AT341360	Manguera hidr. - confección	1		
9	AT341361	Manguera hidr. - confección	1		

Blade Lift Cylinder
Vérin de relevage de lame
Цилиндр подъема ножа
Cilindro elevador de hoja

TX1049193 A.1

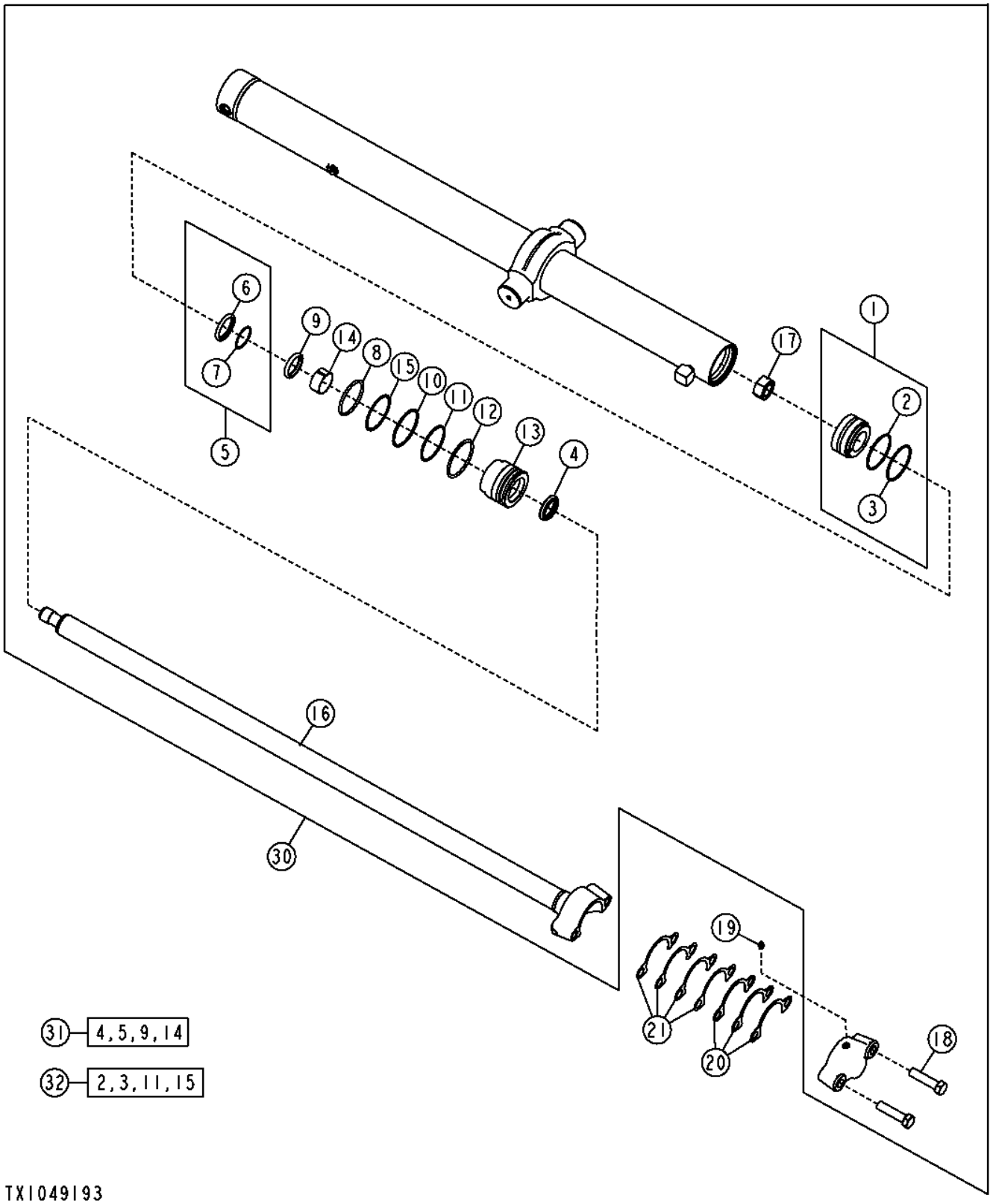

Pos.	*Ref.*	*Descripción*	*Cant.*	*Núm. de serie*	*Notas*
1	AH205060	Pistón	1		
2	.....	Retén	1		
3	.....	Anillo	1		
4	AH146557	Retén	1		
5	AH146561	Retén	1		
6	.....	Retén	1		
7	.....	Retén	1		Retroceso
8	F1430R	Anillo tórico	1		
9	H152203	Retén	1		
10	H180103	Anillo elástico	1		
11	H181114	Anillo tórico	1		
12	H206859	Anillo elástico	1		
13	H208631	Guía vástago cilindro hidr.	1		
14	H208987	Anillo anti-desgaste	1		
15	R79101	Anillo reforzador	1		
16	AH236573	Vástago	1		
17	H170539	Tuerca	1		
18	19H1440	Tornillo	2		3/4" X 3"
19	JD7798	Engrasador	2		
20	T147623	Suplemento	6		(.05 in.)
21	T148164	Suplemento	8		(.15 in.)
30	AH236574	Cilindro hidráulico	2		
31	AH210484	Juego para cilindr.hidrául.	1		Biela
32	AH212097	Juego para cilindr.hidrául.	1		Cavidad

Blade Slide Cylinder
Vérin de flottement de lame
Цилиндр сдвига ножа
Cilindro de desplazamiento de hoja

TX1049206 A.1

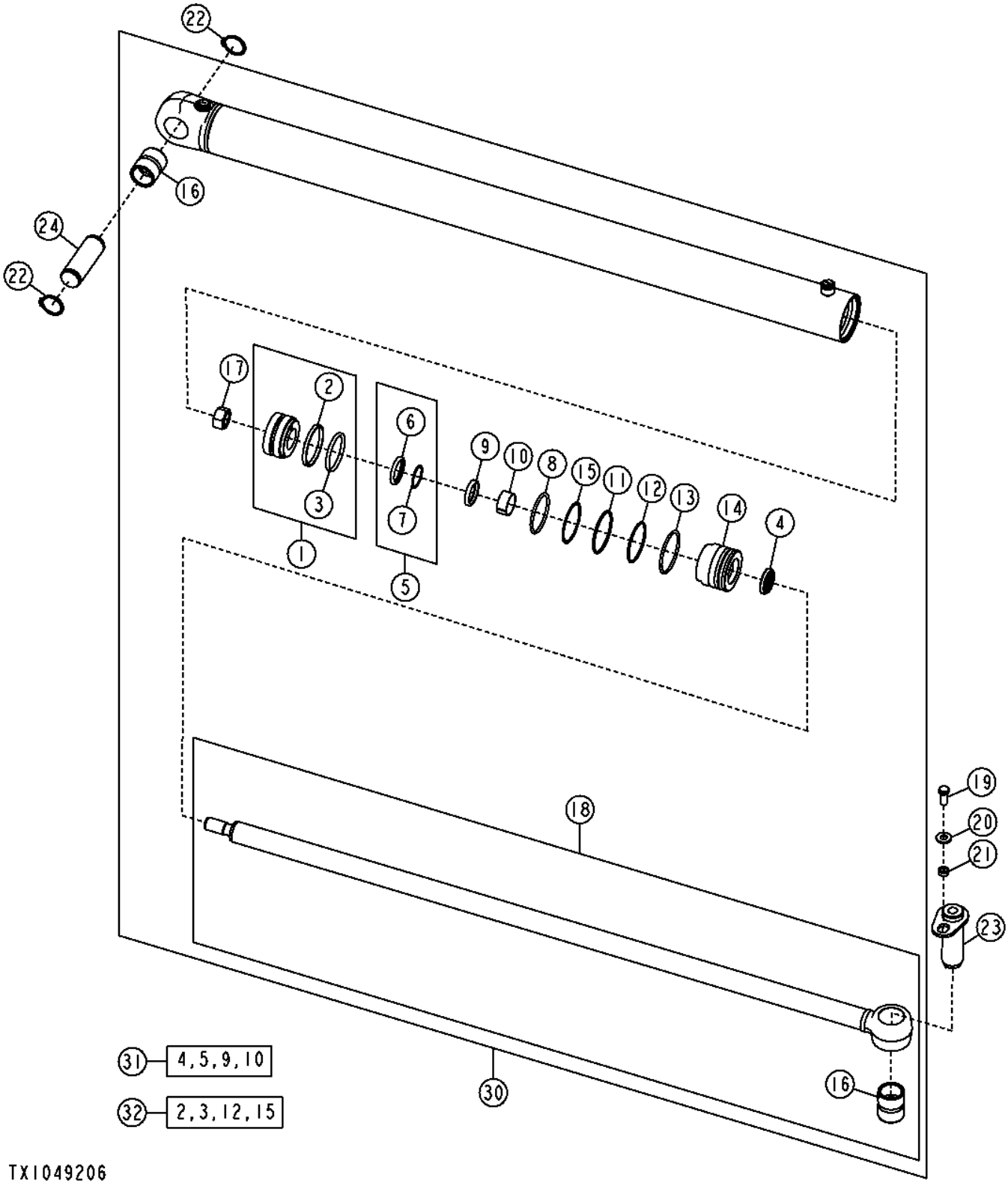

Pos.	*Ref.*	*Descripción*	*Cant.*	*Núm. de serie*	*Notas*
1	AH136453	Pistón	1		
2	.....	Retén	1		
3	.....	Anillo	1		
4	AH146556	Retén	1		
5	AH146560	Retén	1		
6	.....	Retén	1		
7	.....	Retén	1		Retroceso
8	F1430R	Anillo tórico	1		
9	H152202	Retén	1		
10	H157898	Anillo anti-desgaste	1		
11	H180103	Anillo elástico	1		
12	H181114	Anillo tórico	1		
13	H206859	Anillo elástico	1		
14	H208999	Guía vástago cilindro hidr.	1		
15	R79101	Anillo reforzador	1		
16	R89940	Casquillo	2		
17	H170538	Tuerca	1		
18	RE36349	Vástago de cil. hidráulico	1		
19	19H2898	Tornillo	1		1/2" X 1-1/4"
20	24H1349	Arandela	1		9/16" X 1-1/4" X 0.134"
21	28H3418	Arandela	1		0.546" X 0.840" X 5/16"
22	40M7180	Anillo elástico	2		
23	AT41245	Pasador	1		
24	T124495	Bulón	1		
30	AH212900	Cilindro hidráulico	1		
31	AH149813	Juego para cilindr.hidrául.	1		Biela
32	AH212097	Juego para cilindr.hidrául.	1		Cavidad

Blade Tilt Cylinder
Vérin d'inclinaison de lame
Цилиндр наклона ножа
Cilindro de inclinación de hoja

TX1049233 A.1

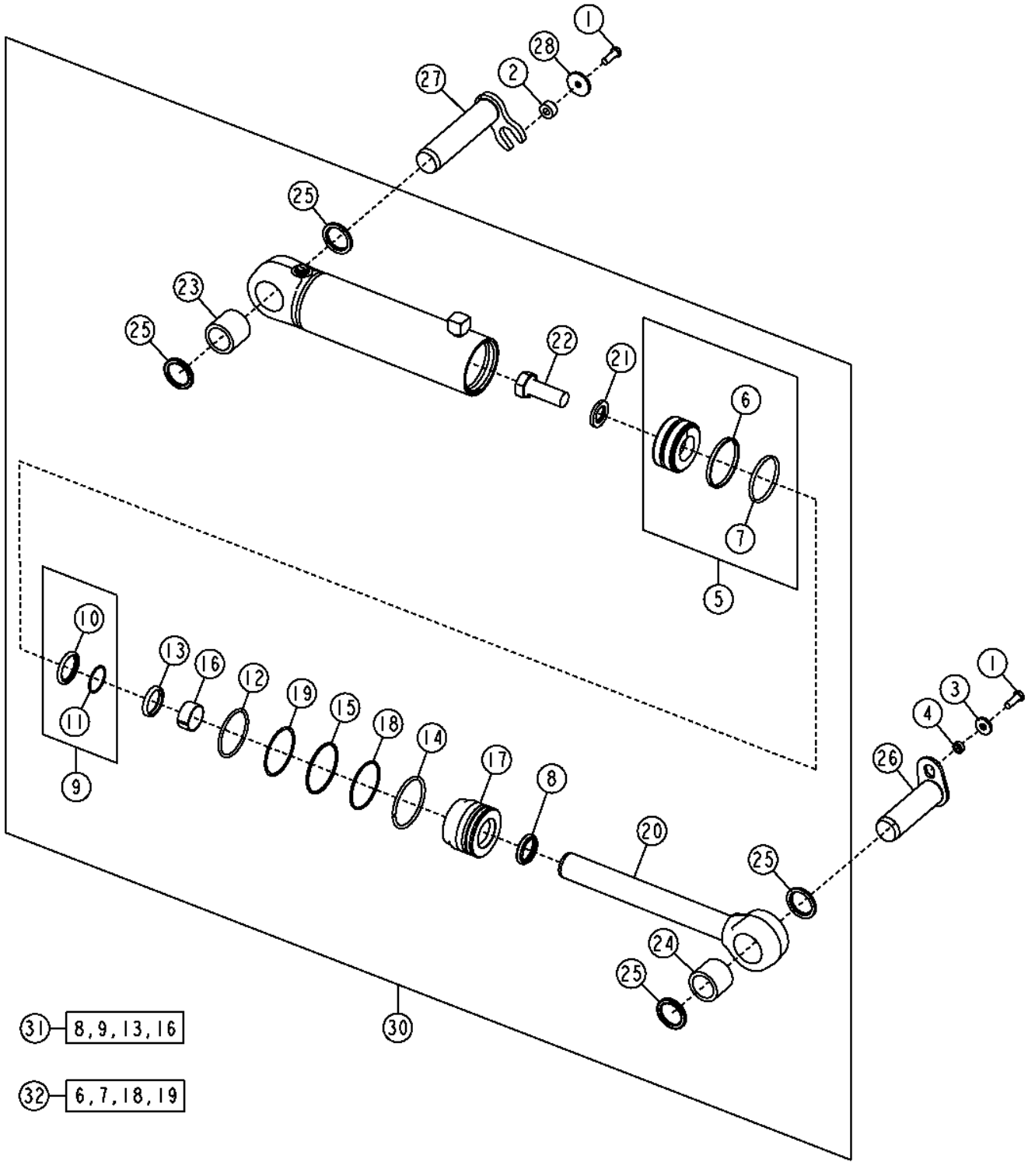

Pos.	*Ref.*	*Descripción*	*Cant.*	*Núm. de serie*	*Notas*
1	19M7403	Tornillo	2		M12 X 35
2	T168574	Espaciador	1		13.750 X 30 X 15 MM (0.541" X 1.181" X 0.591")
3	24M7226	Arandela	1		13 X 35 X 5 MM
4	28H3418	Arandela	1		0.546" X 0.840" X 5/16"
5	AH205062	Pistón	1		
6	H168248	Arandela	1		
7	H168249	Arandela	1		
8	AH146557	Retén	1		
9	AH146561	Retén	1		
10	.....	Retén	1		
11	.....	Retén	1		Retroceso
12	F950R	Anillo tórico	1		
13	H152203	Retén	1		
14	H180080	Anillo elástico	1		
15	H180094	Anillo elástico	1		
16	H208987	Anillo anti-desgaste	1		
17	H208995	Guía vástago cilindro hidr.	1		
18	H210686	Anillo tórico	1		
19	R81862	Anillo reforzador	1		
20	AH236360	Vástago	1		
21	H145175	Arandela	1		
22	19M8353	Tornillo	1		M30 X 80
23	H232260	Casquillo	1		
24	H232263	Casquillo	1		
25	T225566	Retén	4		
26	AT345350	Bulón	1		
27	AT345354	Bulón	1		
28	TT170489	Arandela	1		
30	AH229591	Cilindro hidráulico	1		
31	AH210484	Juego para cilindr.hidrául.	1		Biela
32	AH212102	Juego para cilindr.hidrául.	1		Cavidad

Circle Side Shift Cylinder
Vérin de déplacement latéral de plateau
Цилиндр бокового смещения круга
Cilindro de desplazamiento lateral de círculo

TX1049248 A.1

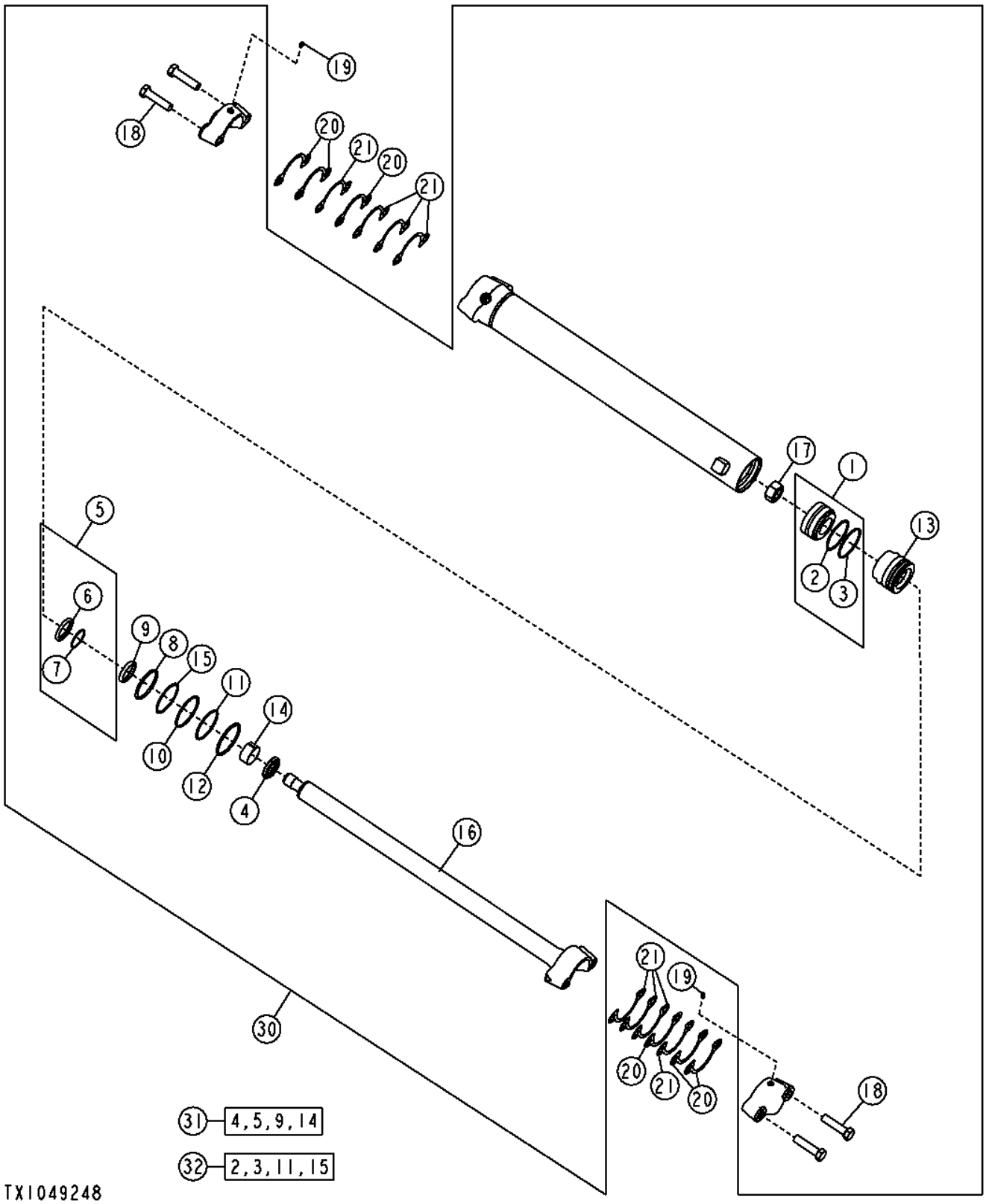

Pos.	*Ref.*	*Descripción*	*Cant.*	*Núm. de serie*	*Notas*
1	AH205060	Pistón	1		
2	.....	Retén	1		
3	.....	Anillo	1		
4	AH146557	Retén	1		
5	AH146561	Retén	1		
6	.....	Retén	1		
7	.....	Retén	1		Retroceso
8	F1430R	Anillo tórico	1		
9	H152203	Retén	1		
10	H180103	Anillo elástico	1		
11	H181114	Anillo tórico	1		
12	H206859	Anillo elástico	1		
13	H208631	Guía vástago cilindro hidr.	1		
14	H208987	Anillo anti-desgaste	1		
15	R79101	Anillo reforzador	1		
16	AH236378	Vástago	1		
17	H170539	Tuerca	1		M30
18	19H1440	Tornillo	4		3/4" X 3"
19	JD7844	Engrasador	2		
20	T147623	Suplemento	6		(.05 in)
21	T148164	Suplemento	8		(.15 in)
30	AH229590	Cilindro hidráulico	1		
31	AH210484	Juego para cilindr.hidrául.	1		
32	AH212097	Juego para cilindr.hidrául.	1		

Saddle Lock Pin
Goupille blocage de selle
Стопорный штифт седла
Pasador de traba de montura

TX1052552 A.1

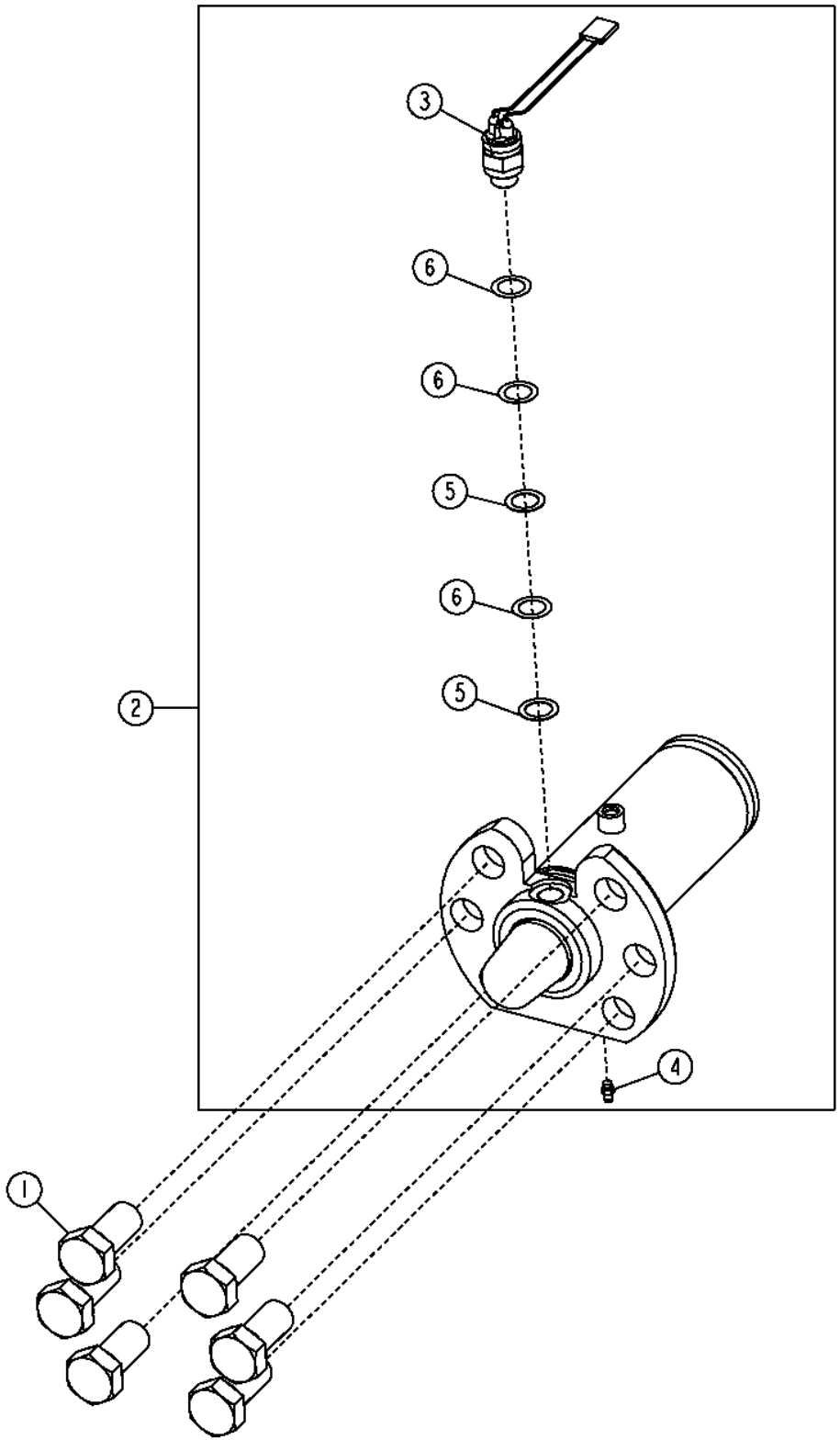

Pos.	*Ref.*	*Descripción*	*Cant.*	*Núm. de serie*	*Notas*
1	19H3700	Tornillo	6		1" X 2"
2	AT303325	Pasador de muelle	1		
	AT303536	Juego de retenes	1		
3	AT303600	Interruptor	1		
4	JD7797	Engrasador	1		
5	T42598	Suplemento	AR		(0.020 in.)
6	T70438	Suplemento	AR		(0.007 in.)

Circle Rotate Motor
Moteur de rotation de plateau
Мотор вращения круга
Motor de giro de círculo

T201064 A.1

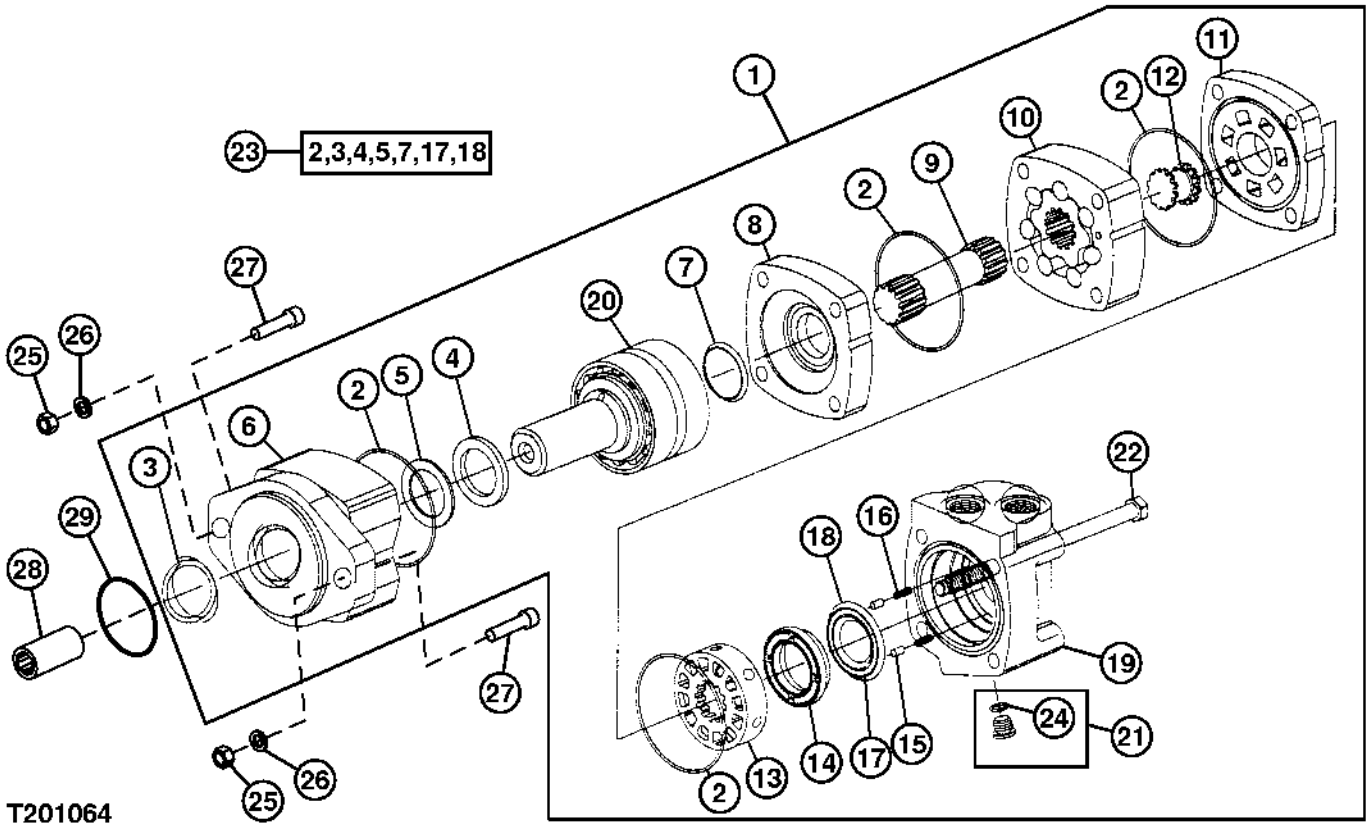

Pos.	*Ref.*	*Descripción*	*Cant.*	*Núm. de serie*	*Notas*
1	AT197057	Motor	1		
2	T60042	Arandela	4		
3	T190611	Retén	1		
4	T190612	Retén	1		
5	T190613	Anillo reforzador	1		
6	T190614	Cojinete con alojamiento	1		
7	T190615	Retén	1		
8	T190616	Placa de desgaste	1		
9	T190617	Mando	1		
10	AT197907	Piezas de montaje	1		
11	T190639	Placa	1		
12	T190640	Válvula hidr. regul. caudal	1		
13	T190641	Válvula hidr. regul. caudal	1		
14	T190642	Placa	1		
15	T190643	Pasador	2		
16	T190644	Muelle	2		
17	T190645	Retén	1		
18	T190646	Retén	1		
19	T190647	Carcasa	1		
20	AT197906	Árbol	1		
21	AT197908	Piezas de montaje	1		
22	T190648	Tornillo	1		
23	AT197924	Juego de retenes	1		
24	R28782	Anillo tórico	1		
25	12H301	Arandela de seguridad	2		1/2"
26	14H809	Tuerca	2		1/2"
27	19H3033	Tornillo	2		1/2" X 2"
28	T150942	Manguito acanalado	1		
29	U42702	Anillo tórico	1		

Front Mounted Scarifier Field Kit
Jeu d'adaptation de scarificateur frontal
Полевой комплект скарификатора для передней части
Juego de montaje en campo de escarificador de montaje central

TX1057041 A.1

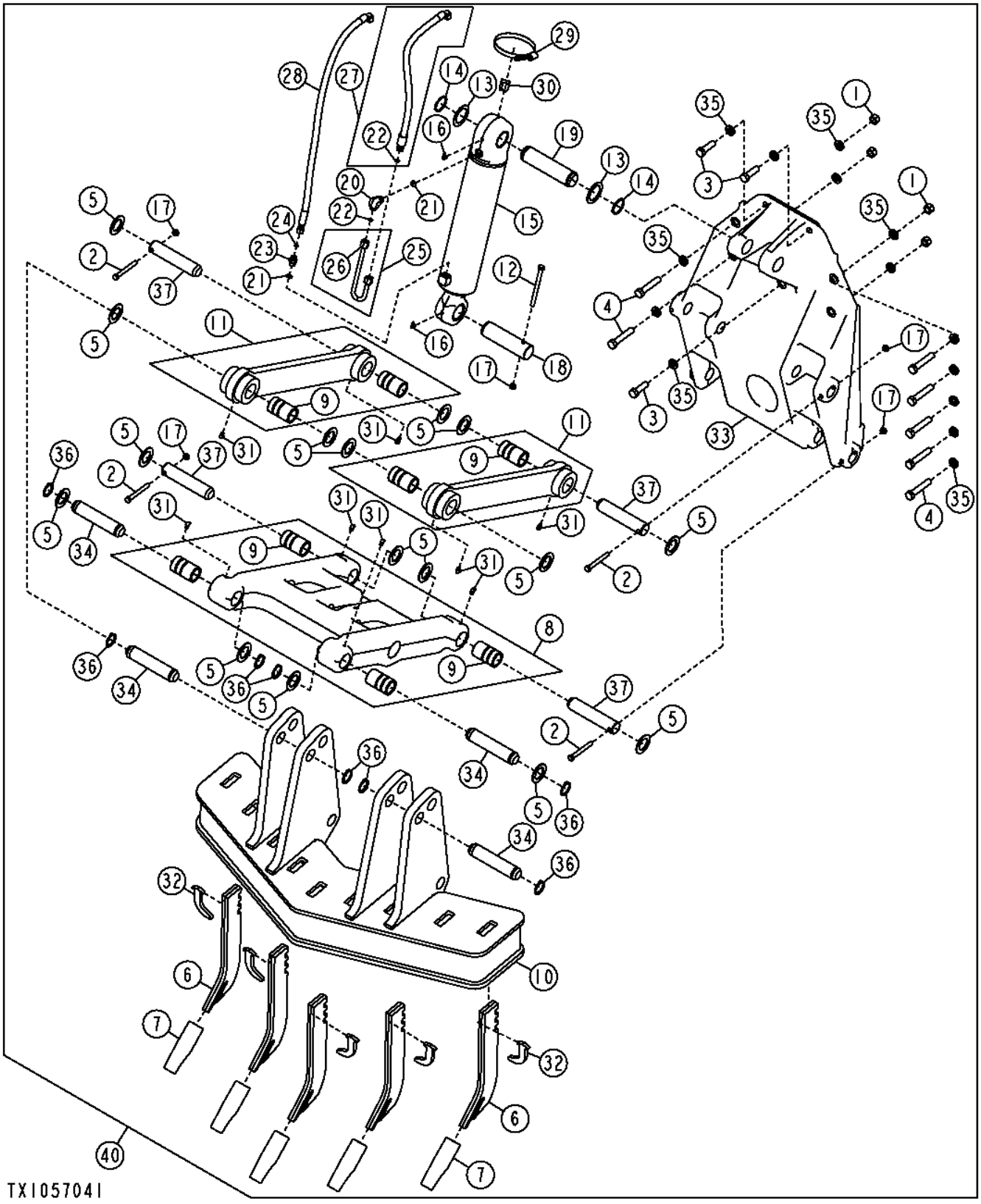

Pos.	*Ref.*	*Descripción*	*Cant.*	*Núm. de serie*	*Notas*
1	14H1058	Tuerca	10		3/4"
2	19H2123	Tornillo	4		1/2" X 4-1/4"
3	19H2411	Tornillo	3		3/4" X 2-1/2"
4	19H3196	Tornillo	10		3/4" X 4"
5	24H1571	Arandela	16		1-25/32" X 2-7/8" X 0.120"
6	T114792	Cama	5		
7	T6Y5230	Diente	5		
8	AT162731	Aguilón de escarificador	1		
9	T216283	Casquillo	4		
10	AT168327	Accesorio escarificador	1		
11	AT302889	Articulación	2		
12	19H3535	Tornillo	1		1/2" X 6"
13	24H1679	Arandela	2		2-17/64" X 3-1/4" X 0.060"
14	40M7066	Anillo elástico	2		
15	AH212650	Cilindro hidráulico	1		
16	JD7799	Engrasador	2		
17	K40014	Tuerca de seguridad	5		
18	T125945	Bulón	1		
19	T142485	Pasador	1		
20	38H1005	Racor acodado	1		
21	R26375	Anillo tórico	2		
22	T77857	Anillo tórico	2		
23	38H1171	Racor adaptador	1		
24	T77613	Anillo tórico	1		
25	AT208515	Tubo	1		
26	38H1354	Tuerca de unión	2		
27	AT345619	Manguera hidr. - confección	1		
28	AT345620	Manguera hidr. - confección	1		
29	C16054	Abrazadera	1		
30	KV13179	Guía	1		
31	JD7781	Engrasador	8		
32	T104223	Retenedor	5		
33	T147700	Soporte	1		
34	T152047	Pasador	4		
35	T83426	Arandela	23		
36	U12167	Anillo elástico	8		
37	U41528	Bulón	4		
40	**AT365183**	**Accesorio escarificador**	**1**		**(WHOLE GOODS)**

Rear Ripper /Scarifier (Factory)
Défonceuse / scarificateur arrière (usine)
Задний рыхлитель/кирковщик (заводской)
Desgarrador/escarificador trasero (fábrica)

TX1057047 A.1

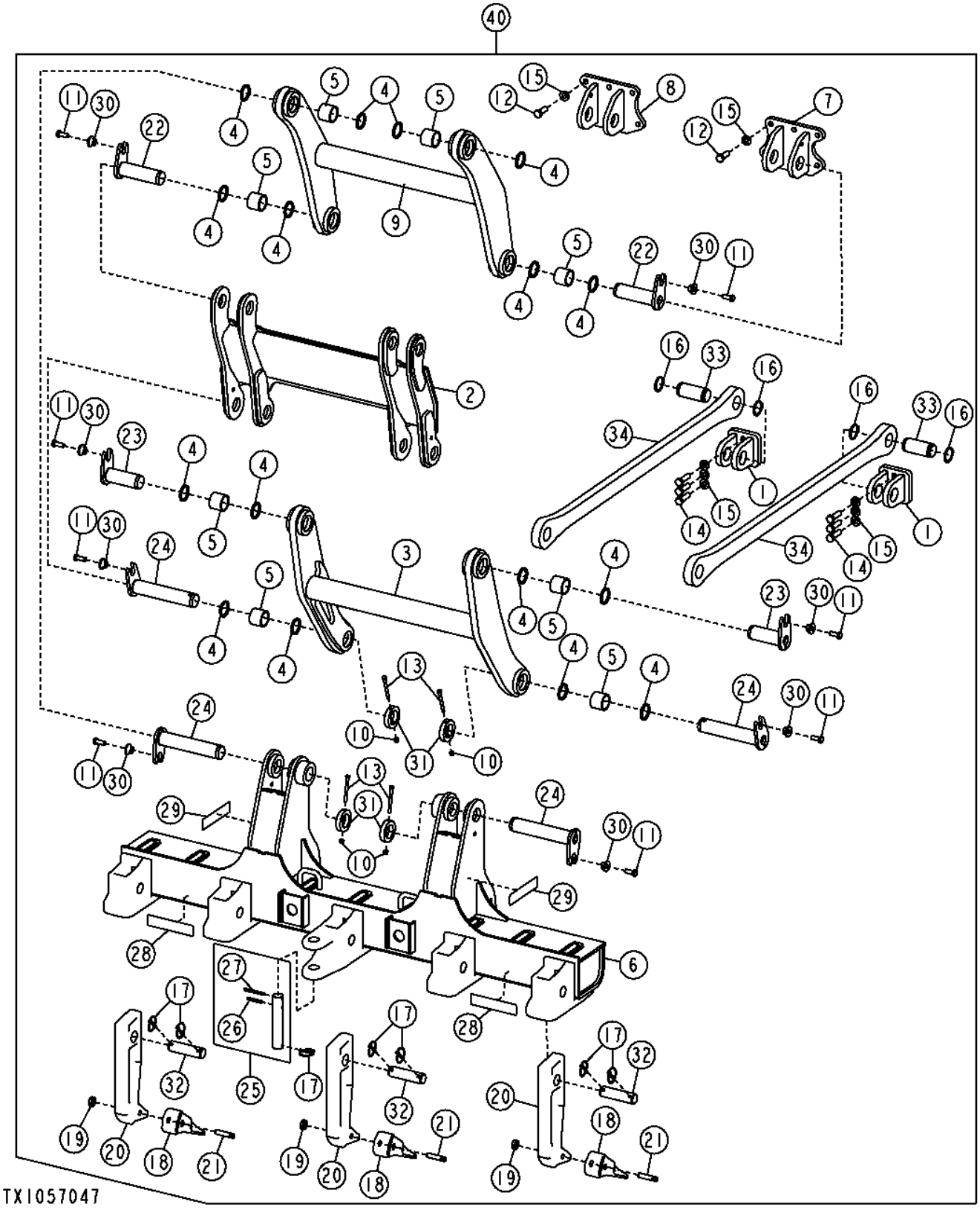

Pos.	*Ref.*	*Descripción*	*Cant.*	*Núm. de serie*	*Notas*
1	AT364102	Horquilla	2		
2	**AT333415**	**Articulación**	**1**		**(CA)**
3	**AT333420**	**Articulación**	**1**		**(INCLUDES (4) T224958) (CA)**
4	T157275	Retén	8		
5	T224958	Casquillo	4		
6	**AT333422**	**Barra portaaperos**	**1**		**(CA)**
7	AT334627	Apoyo	1		
8	AT339553	Apoyo	1		
9	**AT344446**	**Articulación**	**1**		**(INCLUDES (4) T224958) (CA)**
10	14M7517	Tuerca de seguridad	4		M10
11	19M7488	Tornillo	8		M16 X 40
12	19M8002	Tornillo	10		M20 X 55
13	19M8469	Tornillo	4		M10 X 110
14	19M8639	Tornillo	6		M20 X 70
15	24M7242	Arandela	16		21.400 X 42 X 5 MM
16	40M7312	Anillo elástico	4		
17	AR83396	Pasador de fijación rápida	7		
18	T6Y0309	Diente	3		
19	T8E6359	Retenedor	3		
20	T9J6586	Cama	3		
21	T9W2668	Pasador	3		
22	AT339489	Bulón	2		
23	AT339490	Bulón	2		
24	AT344386	Bulón	4		
25	AT349029	Bulón	1		(INCLUDES 34H358 AND 34H363)
26	34H358	Pasador elástico	1		3/8" X 2-3/4"
27	34H363	Pasador elástico	1		3/8" X 4"
28	JD5920	Catadióptrico	2		
29	JD5921	Catadióptrico	2		
30	T176064	Casquillo	8		
31	T224973	Collar	4		
32	T235401	Pasador	3		
33	T251693	Pasador	2		
34	**T224952**	**Placa**	**2**		**(LINE FILL)**
40	**AT363483**	**Accesorio escarificador**	**1**		**Componentes adicionales en páginas distintas, (WHOLE GOODS)**

Rear Ripper /Scarifier (Field Kit)
Défonceuse / scarificateur arrière (kit sur site)
Задний рыхлитель/кирковщик (полевой комплект)
Desgarrador/escarificador trasero (kit de campo)

TX1054180 A.1

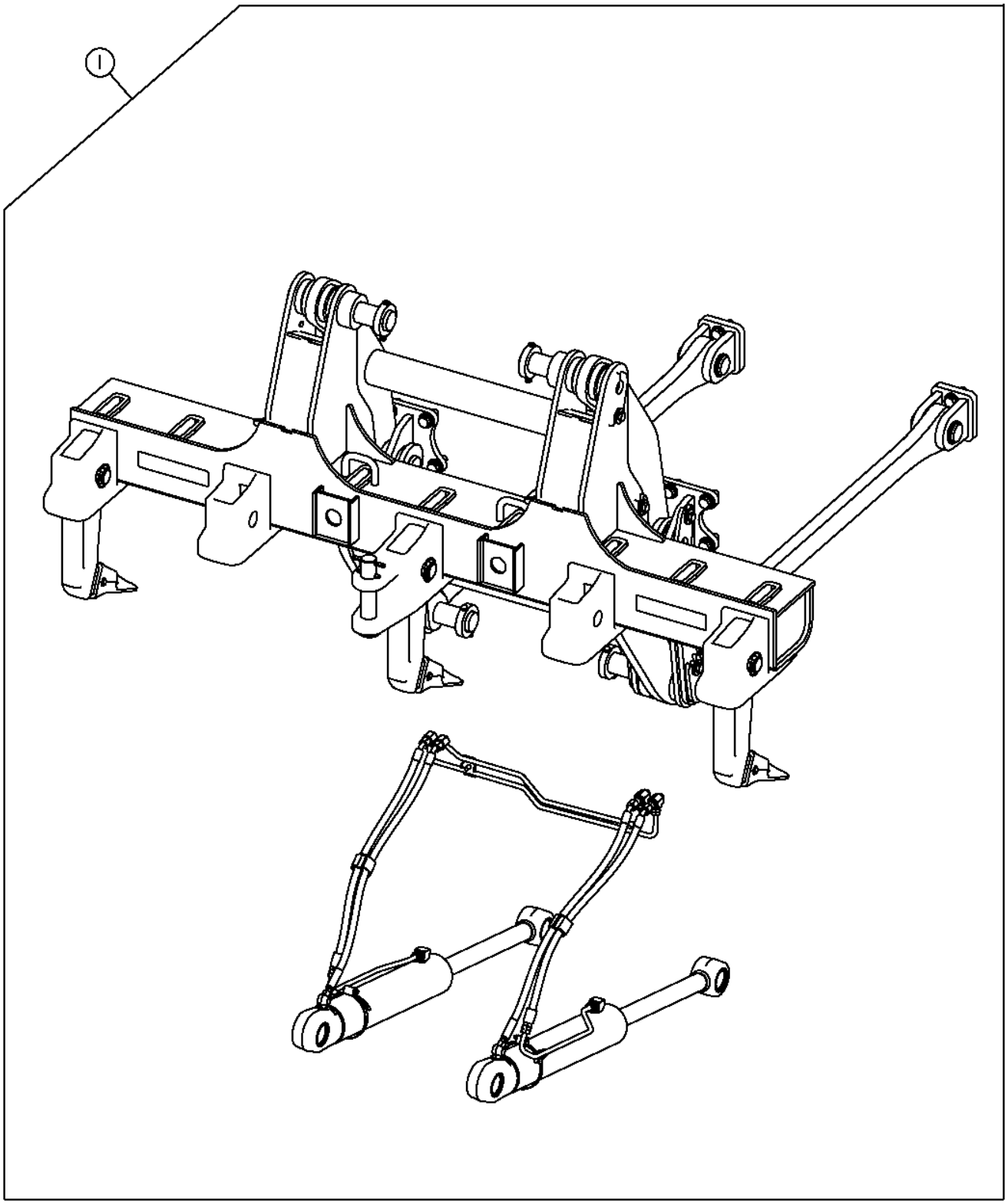

TX1054180

Pos.	*Ref.*	*Descripción*	*Cant.*	*Núm. de serie*	*Notas*
1	**AT363483**	**Escarificador**	**1**		**Componentes adicionales en páginas distintas, (WHOLE GOODS)**

Rear Scarifier Shanks and Teeth
Dents et porte-dents de scarificateur arrière
Хвостовики и зубья заднего скарификатора
Vástagos y dientes de escarificador trasero

TX1049330 A.1

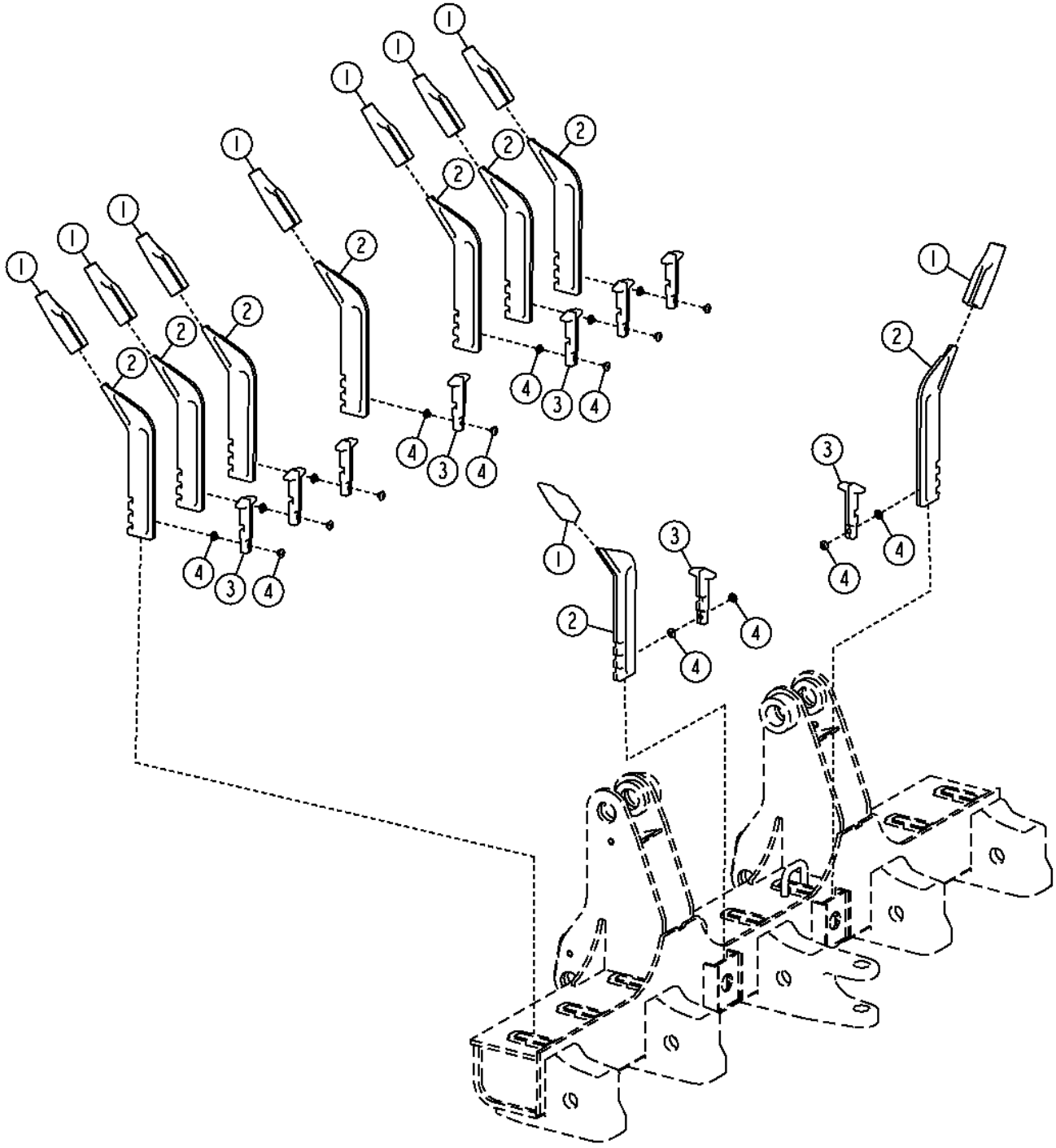

Pos.	*Ref.*	*Descripción*	*Cant.*	*Núm. de serie*	*Notas*
1	T6Y5230	Diente	9		
2	T9F5124	Cama	9		
3	T150346	Retenedor	9		
4	T150347	Tapón	18		

Parallel Lift Group
Groupe de relevage parallèle
Блок параллельного подъема
Grupo de elevación paralela

TX1057063 A.1

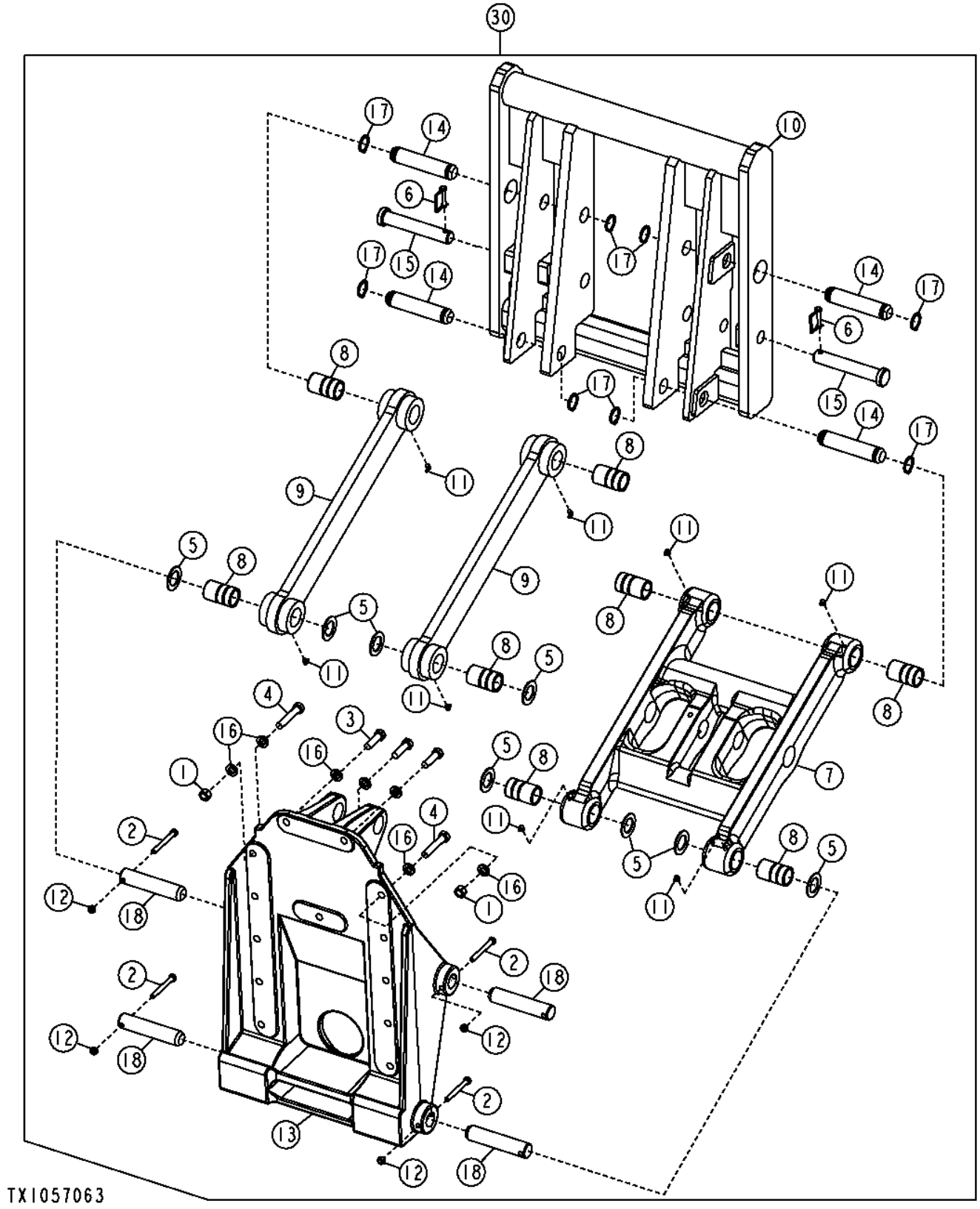

Pos.	*Ref.*	*Descripción*	*Cant.*	*Núm. de serie*	*Notas*
1	14H1058	Tuerca	10		3/4"
2	19H3586	Tornillo	4		1/2" X 4-1/4"
3	19H2411	Tornillo	3		3/4" X 2-1/2"
4	19H3196	Tornillo	10		3/4" X 4"
5	24H1571	Arandela	8		1-25/32" X 2-7/8" X 0.120"
6	AH89461	Bulón	2		
7	AT162731	Aguilón de escarificador	1		(INCLUDES (4) T216283)
8	T216283	Casquillo	4		
9	AT302889	Articulación	2		(INCLUDES (2) T216283)
10	**AT344703**	**Acople de enganche**	**1**		**(CA)**
11	JD7781	Engrasador	8		
12	K40014	Tuerca de seguridad	4		
13	T147700	Soporte	1		
14	T152047	Pasador	4		
15	T224369	Bulón	2		
16	T83426	Arandela	23		
17	U12167	Anillo elástico	8		
18	U41528	Bulón	4		
30	**AT365788**	**Juego de elevadores**	**1**		**Componentes adicionales en páginas distintas, (WHOLE GOODS)**

Parallel Lift Group
Groupe de relevage parallèle
Блок параллельного подъема
Grupo de elevación paralela

TX1053345 A.1

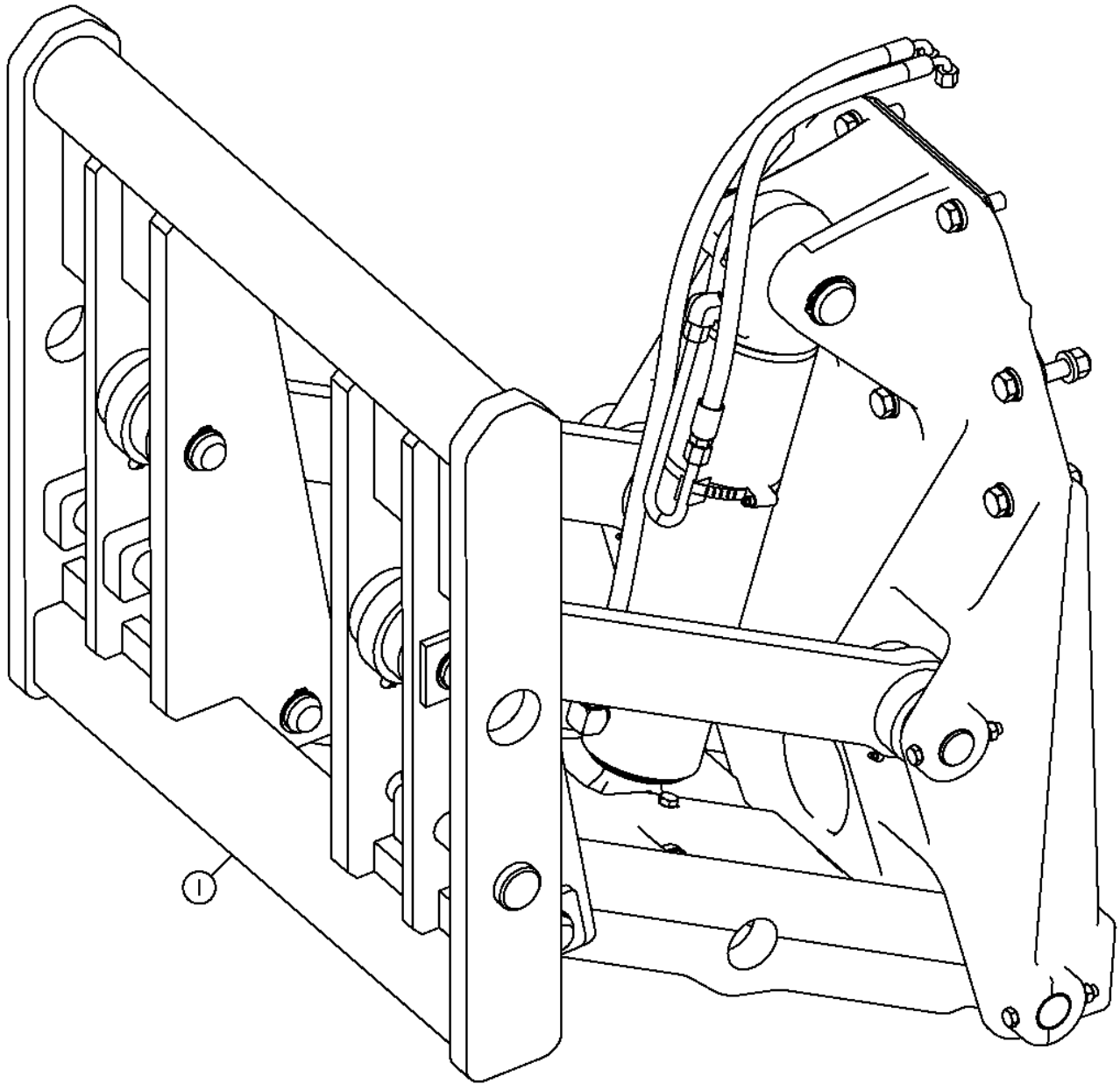

TX1053345

Pos.	*Ref.*	*Descripción*	*Cant.*	*Núm. de serie*	*Notas*
1	**AT365788**	**Brazo elevador**	**1**		**Componentes adicionales en páginas distintas, (WHOLE GOODS)**

Mid Mounted Scarifier
Scarificateur central
Скарификатор в средней части
Escarificador de montaje central

TX1057085 A.1

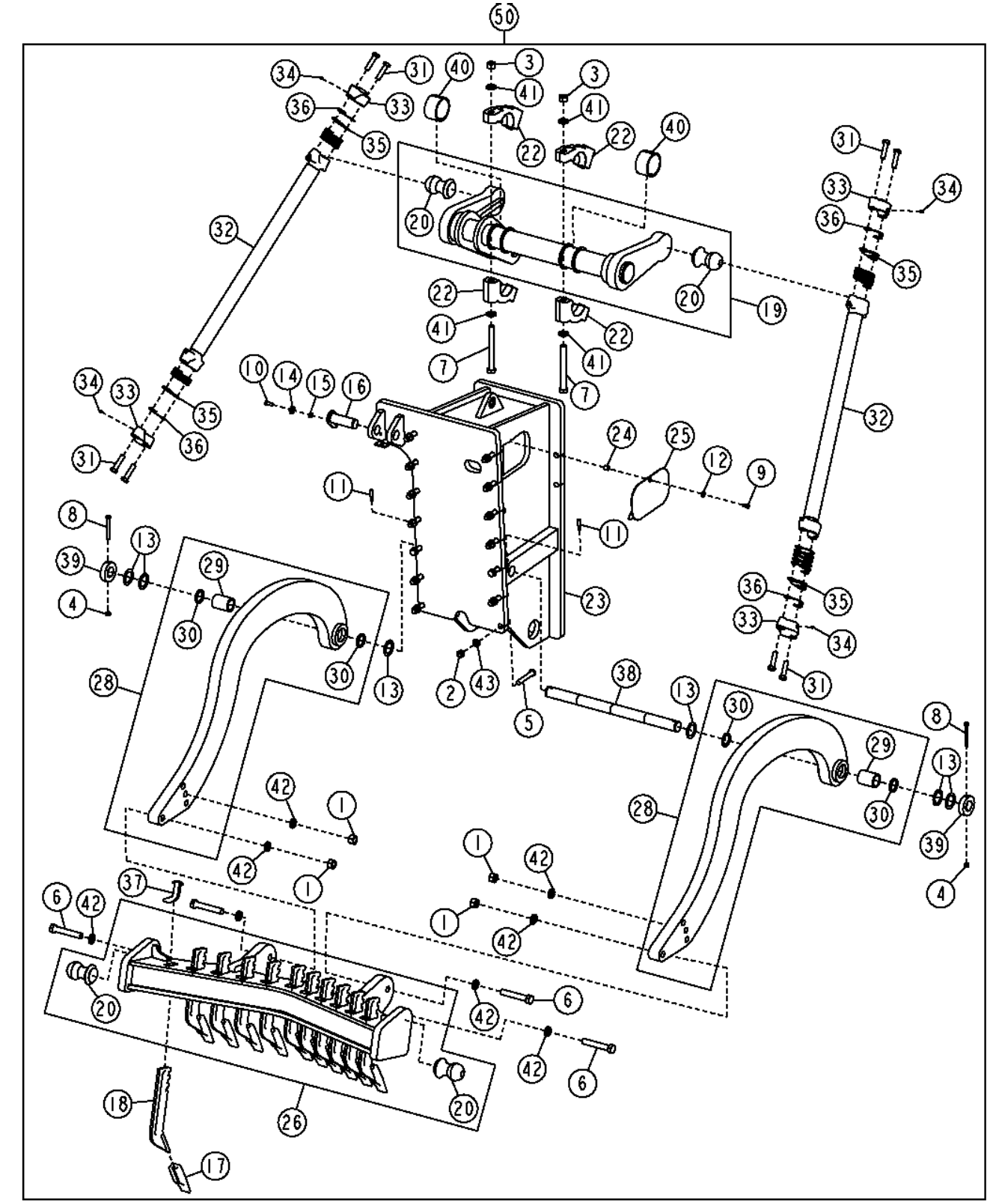

Pos.	*Ref.*	*Descripción*	*Cant.*	*Núm. de serie*	*Notas*
1	14H1048	Tuerca	4		1"
2	14H1058	Tuerca	14		3/4"
3	14M7278	Tuerca	2		M24
4	14M7319	Tuerca de seguridad	2		M12
5	19H2827	Tornillo	14		3/4" X 4-3/4"
6	19H3985	Tornillo	4		1" X 6"
7	19M7734	Tornillo	4		M24 X 220
8	19M7908	Tornillo	2		M12 X 110
9	19M7938	Tornillo	1		M10 X 20
10	19M8011	Tornillo	2		M12 X 30
11	22M7153	Tornillo de fijación	2		M12 X 55
12	24H1308	Arandela	1		13/32" X 1" X 0.134"
13	24H1595	Arandela	6		2-1/16" X 3" X 0.075"
14	24M7226	Arandela	2		13 X 35 X 5 MM
15	28H3418	Arandela	2		0.546" X 0.840" X 5/16"
16	AT333476	Bulón	2		
17	T6Y5230	Diente	1		
18	T9F5124	Cama	1		
19	AT344850	Palanca acodada	1		
20	T59974	Bola	2		
22	AT344918	Soporte rodamiento sin rod.	4		
23	**AT346102**	**Soporte aislador**	**1**		**(CA)**
24	T72414	Casquillo	1		
25	AT349370	Tapadera	1		
26	AT333480	Barra portaaperos	1		
28	AT344852	Brazo	2		
29	T225063	Casquillo	1		
30	T225566	Retén	2		
31	19H2728	Tornillo	8		3/4" X 3"
32	AT344847	Vástago	2		
33	H142036	Extremo	4		
34	JD7844	Engrasador	4		
35	T147623	Suplemento	12		(.05 in.)
36	T148164	Suplemento	16		(.15 in.)
37	T225059	Placa	11		
38	T225076	Pasador	1		
39	T225077	Casquillo	2		
40	T233232	Casquillo	2		
41	T30636	Arandela	8		
42	T75690	Arandela	8		
43	T83426	Arandela	28		
50	**AT363364**	**Accesorio escarificador**	**1**		**(WHOLE GOODS)**

Mid Mounted Scarifier (Field Kit)
Scarificateur central (jeu d'adaptation)
Скарификатор в средней части (полевой комплект)
Escarificador de montaje central (juego de montaje en campo)

TX1053280 A.1

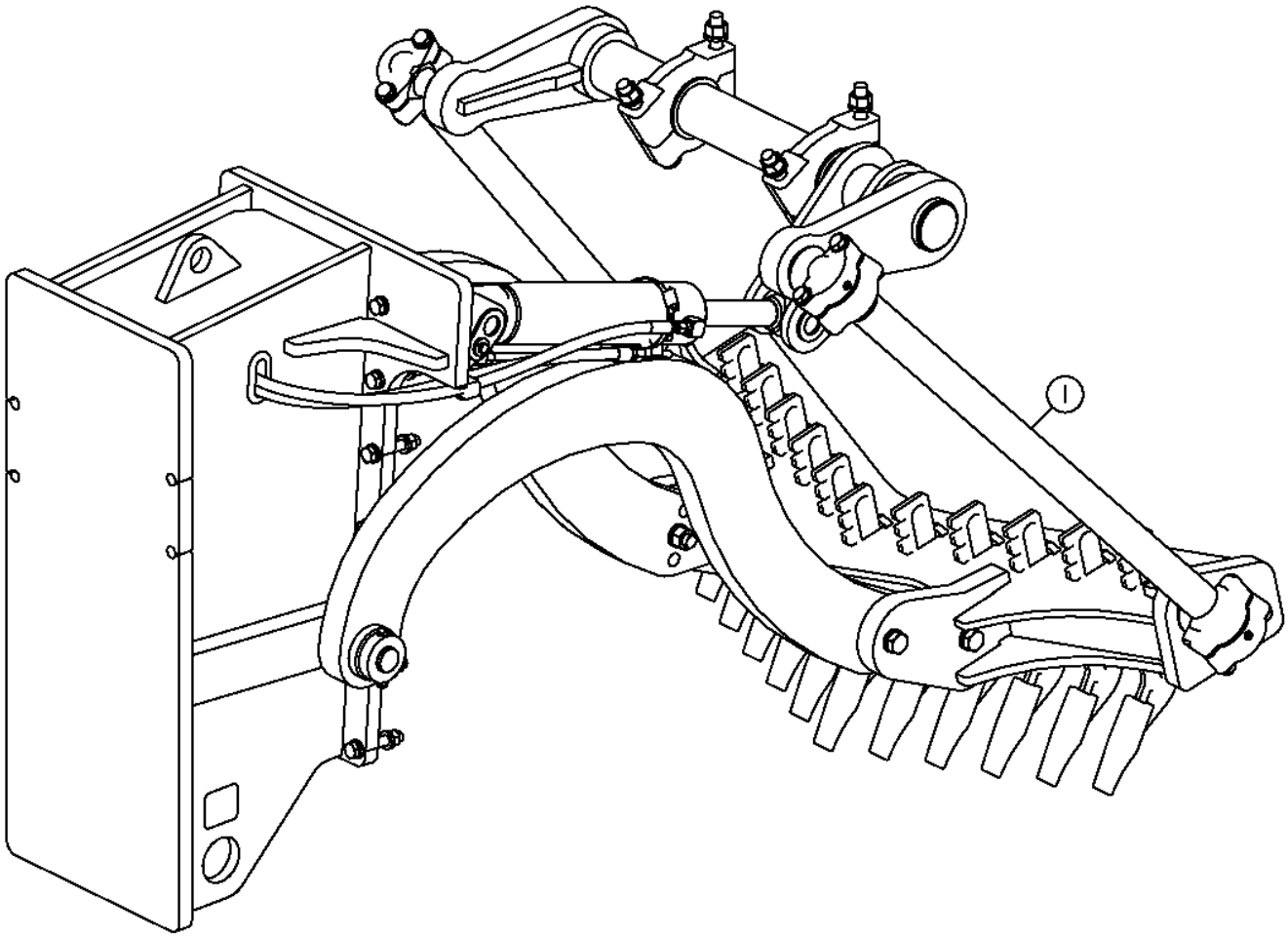

TX1053280

Pos.	*Ref.*	*Descripción*	*Cant.*	*Núm. de serie*	*Notas*
1	**AT363364**	**Accesorio escarificador**	**1**		**Componentes listados en páginas separadas, Incluye la válvula de alivio AT301226, (WHOLE GOODS)**

Front Mounted Dozer Blade
Lame avant de bouteur
Нож бульдоз. пер. крепл.
Hoja topadora de montaje delantero

TX1056986 A.1

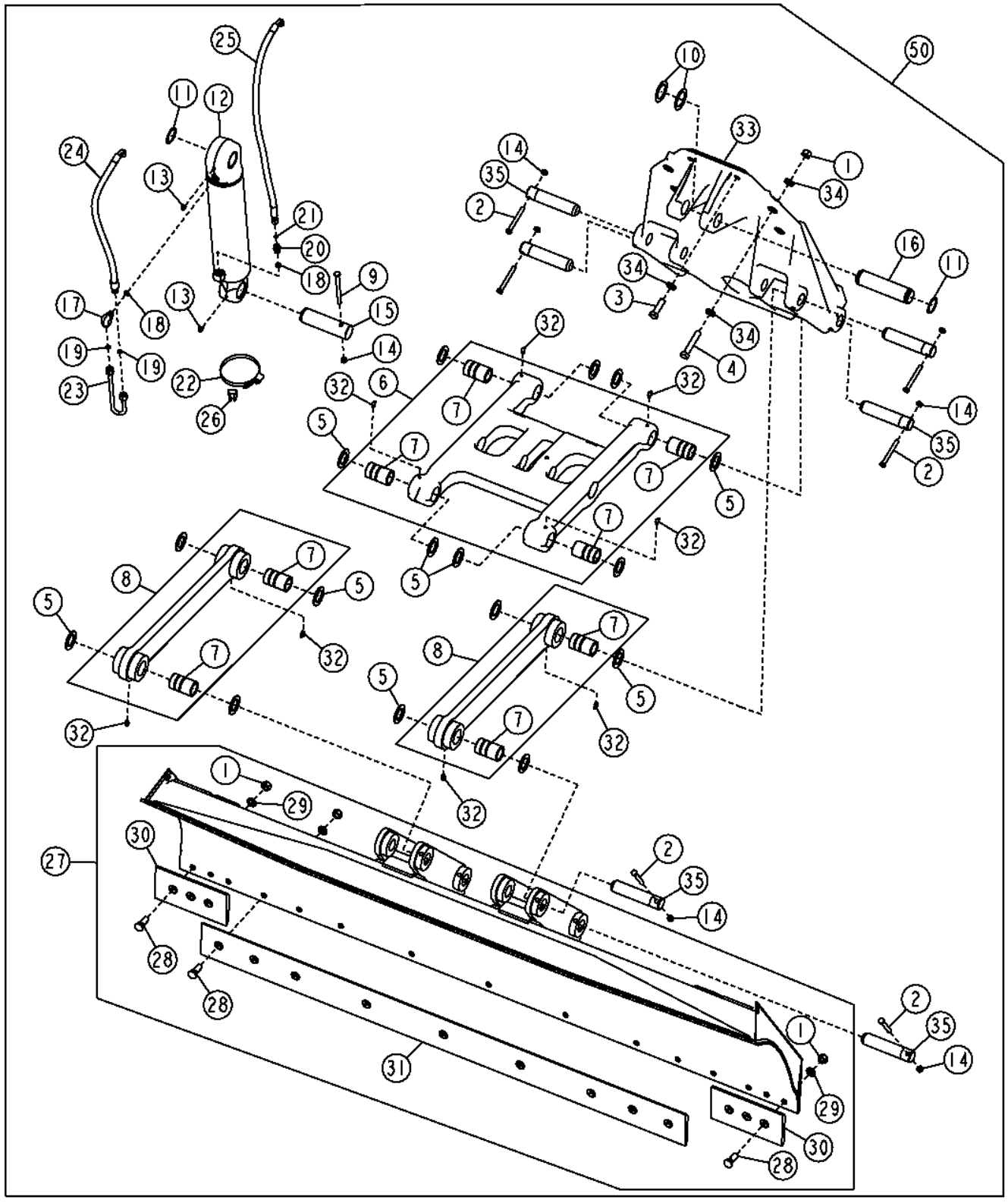

Pos.	*Ref.*	*Descripción*	*Cant.*	*Núm. de serie*	*Notas*
1	14H1058	Tuerca	25		3/4"
2	19H3586	Tornillo	8		1/2" X 4-1/4"
3	19H2411	Tornillo	3		3/4" X 2-1/2"
4	19H3196	Tornillo	10		3/4" X 4"
5	24H1571	Arandela	16		1-25/32" X 2-7/8" X 0.120"
6	AT162731	Aguilón de escarificador	1		
7	T216283	Casquillo	8		
8	AT302889	Articulación	2		
9	19H3535	Tornillo	1		1/2" X 6"
10	24H1679	Arandela	2		2-17/64" X 3-1/4" X 0.060"
11	40M7066	Anillo elástico	2		
12	AH212650	Cilindro hidráulico	1		Componentes en páginas aparte
13	JD7799	Engrasador	2		
14	K40014	Tuerca de seguridad	9		12.700 MM (1/2")
15	T125945	Bulón	1		
16	T142485	Pasador	1		
17	38H1005	Racor acodado	1		
18	R26375	Anillo tórico	2		
19	T77857	Anillo tórico	2		
20	38H1171	Racor adaptador	1		
21	T77613	Anillo tórico	1		
22	AR85327	Abrazadera	1		
23	AT208515	Tubo	1		
24	AT345619	Manguera hidr. - confección	1		
25	AT345620	Manguera hidr. - confección	1		
26	KV13179	Guía	1		
27	AT67164	Hoja de empuje	1		
28	10H1047	Tornillo	15		3/4" X 2-1/4"
29	T10510	Arandela	15		19.837 X 34.925 X 3.048 MM (25/32" X 1-3/8" X 0.120")
30	T31148	Borde cortante	2		
31	U16814	Borde cortante	1		
32	JD7781	Engrasador	8		
33	T147700	Soporte	1		
34	T83426	Arandela	23		
35	U41528	Bulón	8		
50	**AT368030**	**Hoja de empuje**	**1**		**(WHOLE GOODS)**

Front Scarifier Hydraulic Hoses
Flexibles de scarificateur avant
Пер. гидравл. шл. скарифик.
Mangueras de escarificador delantero

TX1057094 A.1

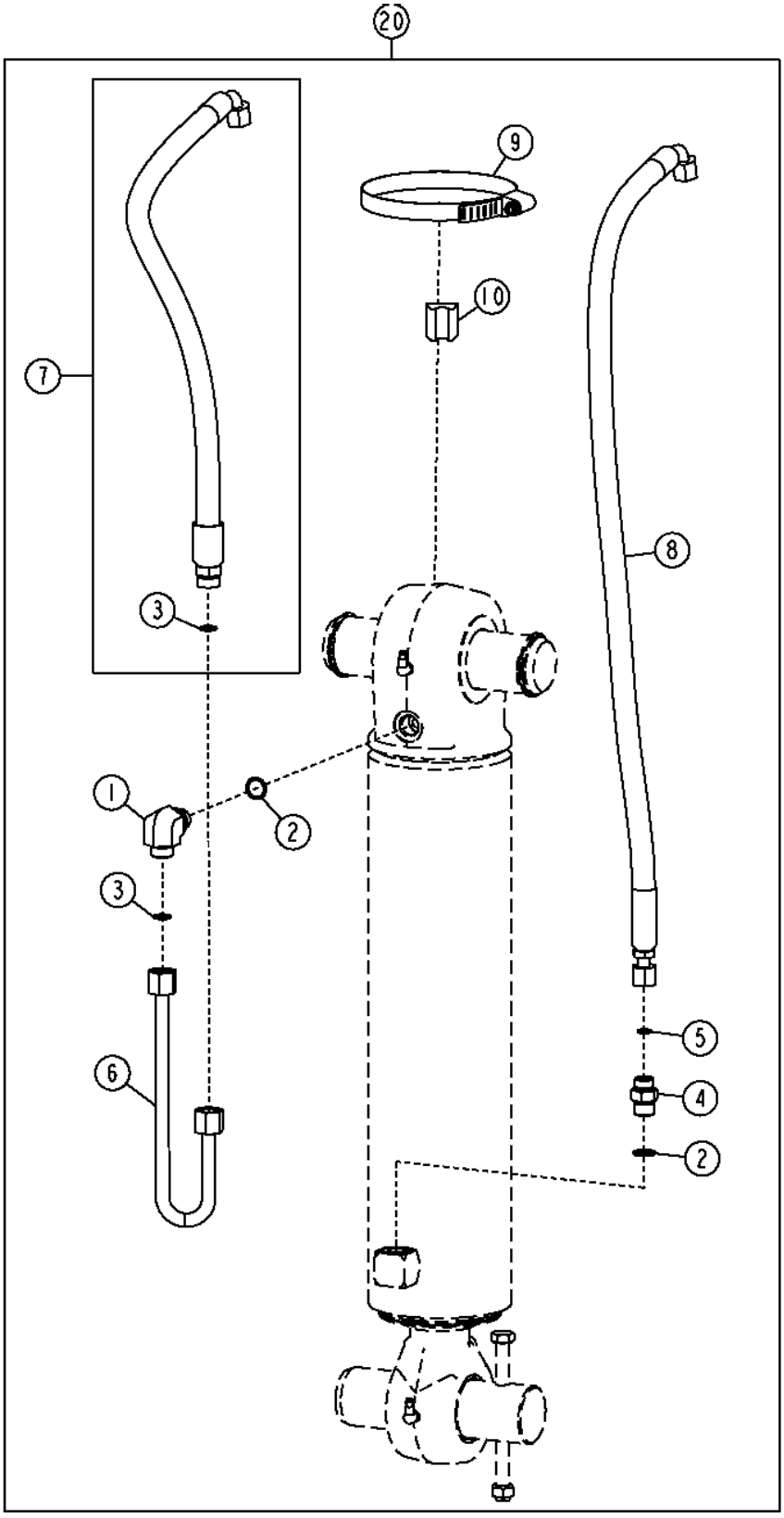

Pos.	*Ref.*	*Descripción*	*Cant.*	*Núm. de serie*	*Notas*
1	38H1005	Racor acodado	1		
2	R26375	Anillo tórico	2		
3	T77857	Anillo tórico	2		
4	38H1171	Racor adaptador	1		
5	T77613	Anillo tórico	1		
6	AT208515	Tubo	1		
7	AT345619	Manguera hidr. - confección	1		
8	AT345620	Manguera hidr. - confección	1		
9	AR85327	Abrazadera	1		
10	KV13179	Guía	1		
20	**.....**	**Juego para cilindr.hidrául.**	**1**		**También se usan con el grupo de elevación paralela**

Front Scarifier Hydraulic Hoses (Field Kit)
Flexibles de scarificateur avant (jeu d'adaptation)
Гидравлические шланги переднего скарификатора (полевой комплект)
Mangueras hidráulicas de escarificador delantero (juego de montaje en campo)

T203169 A.1

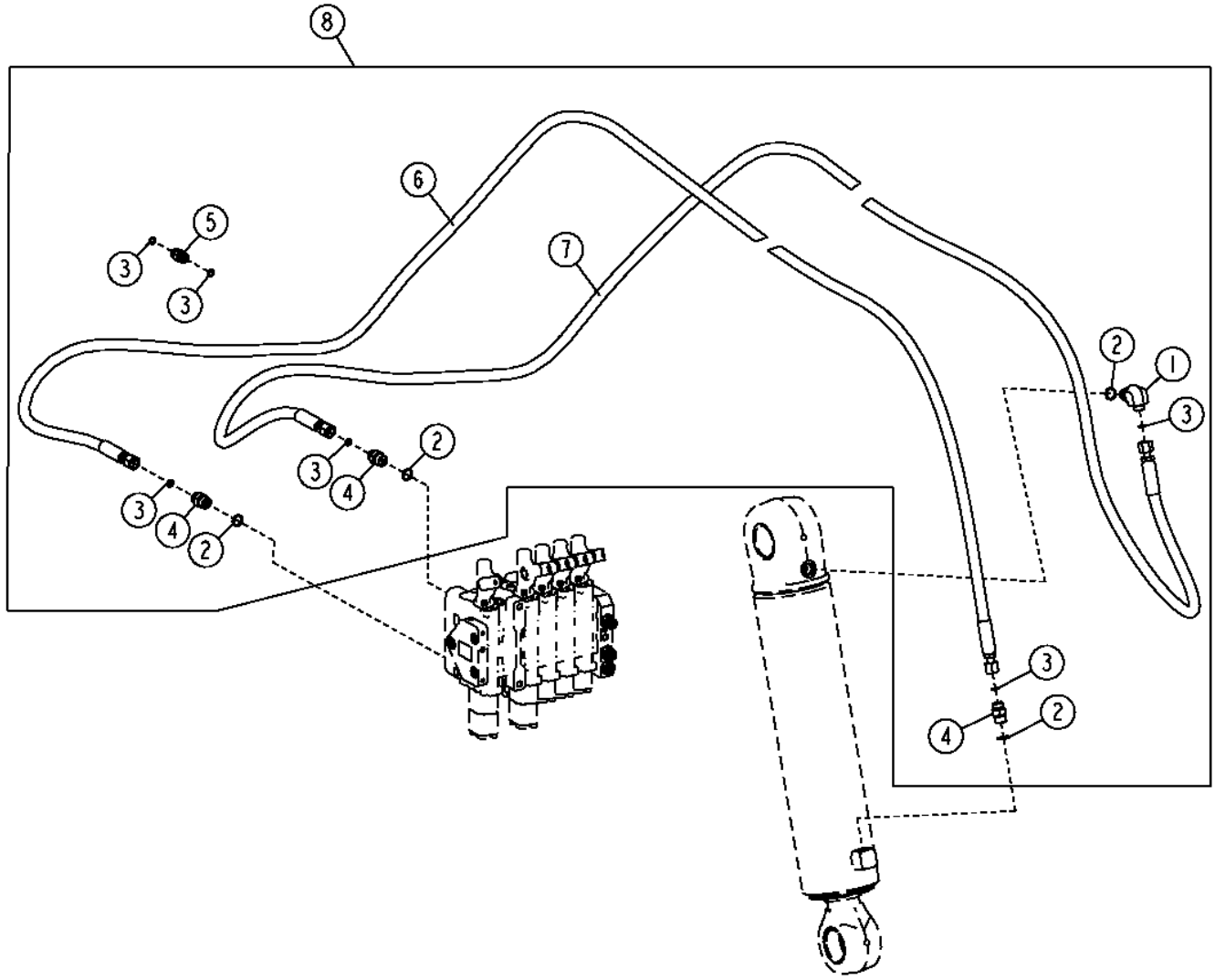

T203169

Pos.	*Ref.*	*Descripción*	*Cant.*	*Núm. de serie*	*Notas*
1	38H1010	Racor acodado	1		
2	R26375	Anillo tórico	4		
3	T77613	Anillo tórico	6		
4	38H1171	Racor adaptador	3		
5	38H1278	Unión de racor	1		
6	AT305770	Manguera hidr. - confección	1		
7	AT305771	Manguera hidr. - confección	1		
8	**AT318528**	**Juego**	**1**		**Kit manguera hid. escarificador del., (WHOLE GOODS)**

Rear Ripper / Rear Scarifier Hydraulic Hoses
Flexibles de défonceuse / scarificateur arrière
Гидравл. шланги задн. рыхлителя/задн. скариф.
Mangueras de desgarrador/escarificador trasero

TX1057106 A.1

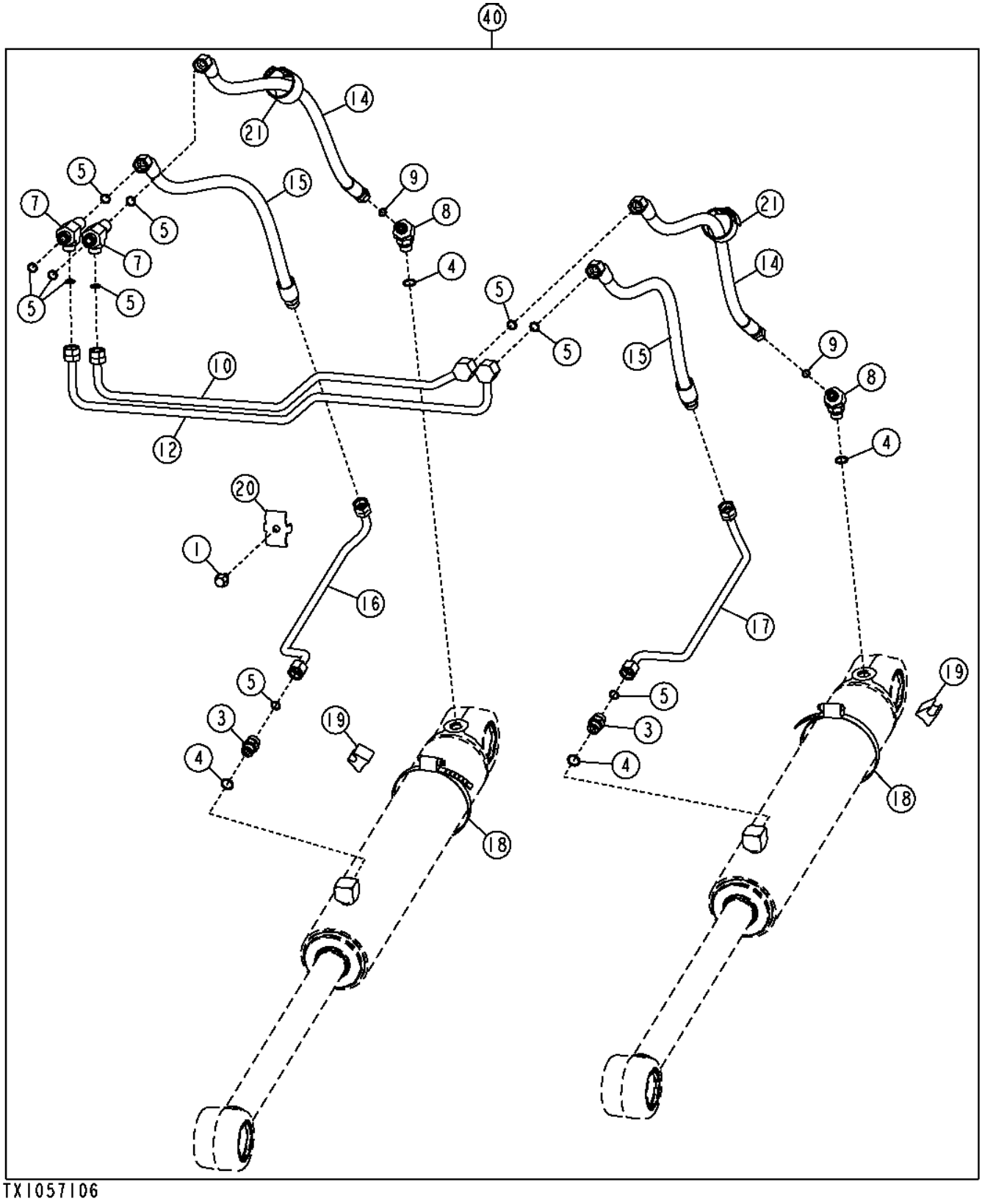

Pos.	*Ref.*	*Descripción*	*Cant.*	*Núm. de serie*	*Notas*
1	19M7784	Tornillo	1		M10 X 20
2	38H5120	Conexión	1		
3	38H1161	Racor adaptador	2		
4	R26375	Anillo tórico	4		
5	T77857	Anillo tórico	11		
7	38H1505	Conexión en t	2		
8	38H1522	Racor acodado	2		
9	T77613	Anillo tórico	2		
10	AT363618	Tubería de aceite	1		
11	38H1354	Tuerca de unión	1		
12	AT363621	Tubería de aceite	1		
13	38H1119	Tuerca de unión	3		
14	AT363642	Manguera hidr. - confección	2		
15	AT363644	Manguera hidr. - confección	2		
16	AT363781	Tubería de aceite	1		
17	AT363966	Tubería de aceite	1		
18	C16054	Abrazadera	2		
19	KV13179	Guía	2		
20	T159950	Abrazadera	1		
21	T253535	Cierre de presión	2		
40	**AT363483**	**Accesorio escarificador**	**1**		**Desgarrador/escarificador trasero, Compon. adicionales listados en otra página, (WHOLE GOODS)**

Rear Ripper / Rear Scarifier Hydraulic Hoses (Field Kit)
Flexibles hydrauliques de défonceuse arrière / scarificateur arrière (jeu d'adaptation)
Гидравлические шланги заднего рыхлителя / заднего скарификатора (полевой комплект)
Mangueras hidráulicas de desgarrador/escarificador trasero (juego de montaje en campo)

T204377 A.1

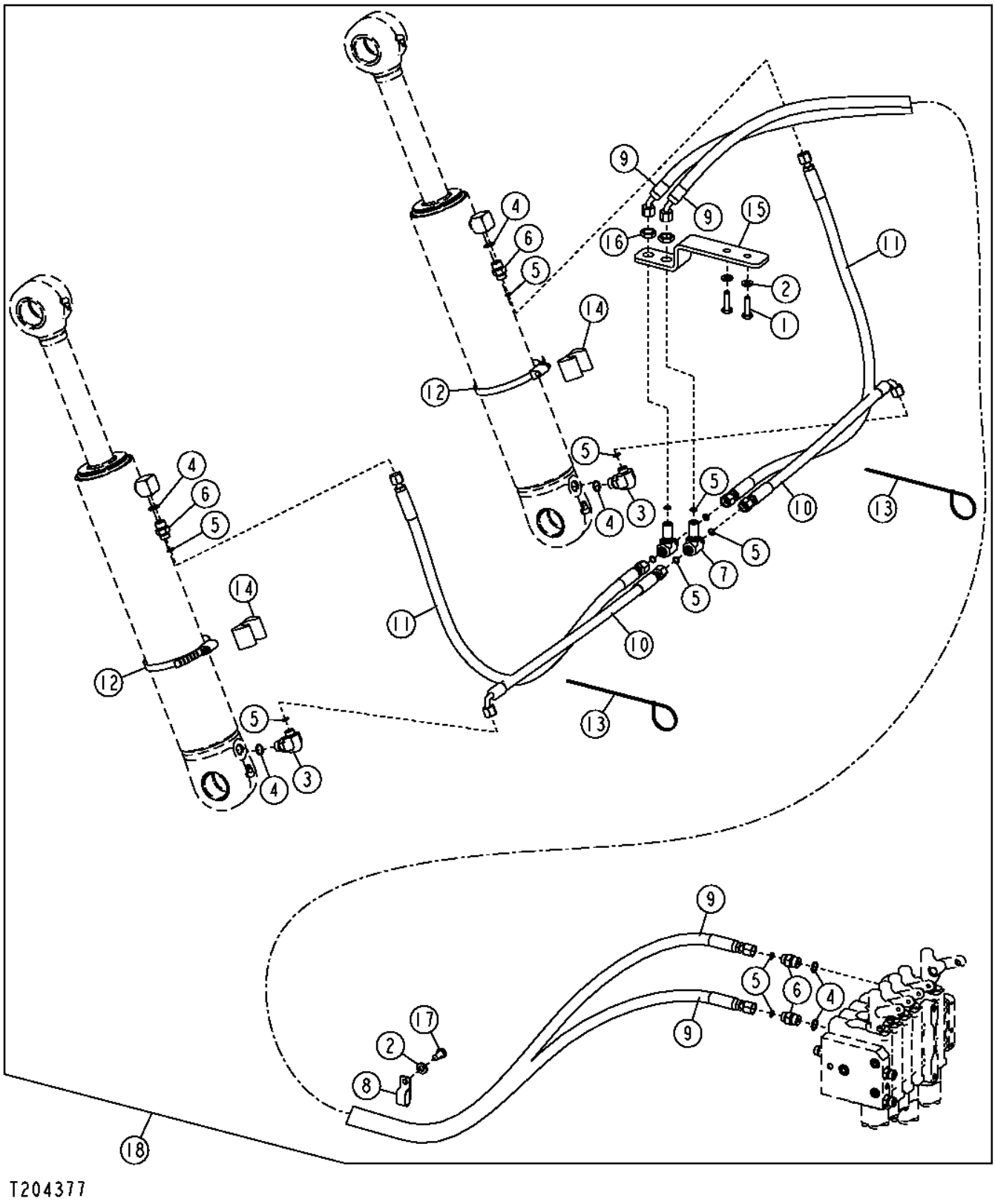

Pos.	*Ref.*	*Descripción*	*Cant.*	*Núm. de serie*	*Notas*
1	19M7550	Tornillo	2		M10 X 35
2	24M7239	Arandela	2		10.700 X 21 X 2.500 MM
3	38H1010	Racor acodado	2		
4	R26375	Anillo tórico	6		
5	T77613	Anillo tórico	12		
6	38H1171	Racor adaptador	4		
7	38H1291	Conexión en t	2		
8	AH97280	Presilla	1		
9	AT306388	Manguera hidr. - confección	2		
10	AT331007	Manguera hidr. - confección	2		(SUB FOR AT307458)
11	AT307459	Manguera hidr. - confección	2		17.475" X 1090 MM (43") X 17.475"
12	C16054	Abrazadera	2		
13	H77698	Cinta de atar	2		
14	T105773	Guía	2		
15	T205713	Soporte	1		
16	T81029	Tuerca	2		
17	19M7938	Tornillo	1		M10 X 20
18	**AT318529**	**Juego**	**1**		**(WHOLE GOODS)**

Mid Mounted Scarifier Hydraulic Hoses
Flexibles hydrauliques de scarificateur central
Гидравлические шланги скарификатора в средней части
Mangueras hidráulicas de escarificador de montaje central

TX1057182 A.1

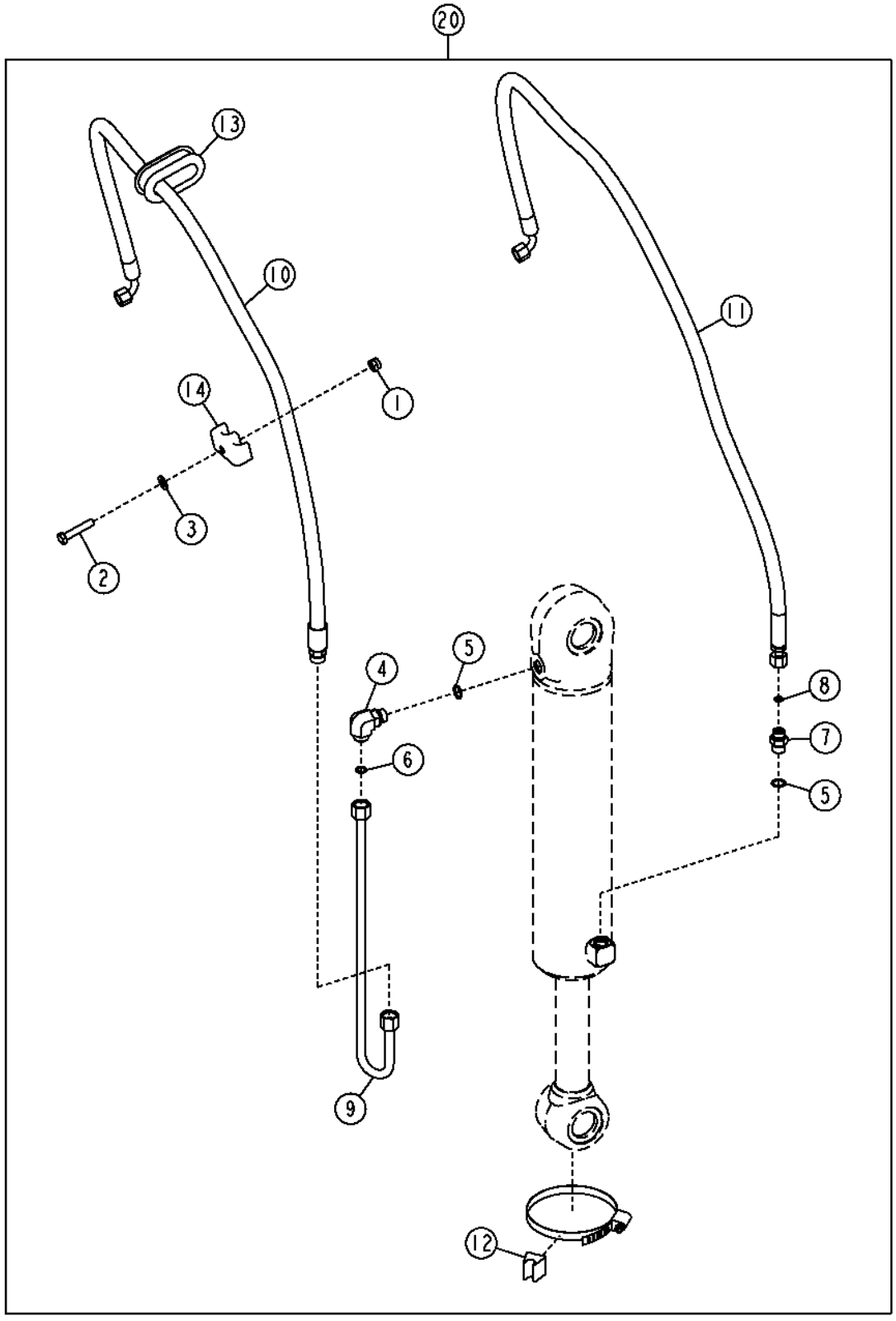

TX1057182

Pos.	*Ref.*	*Descripción*	*Cant.*	*Núm. de serie*	*Notas*
1	14M7517	Tuerca de seguridad	1		M10
2	19M7658	Tornillo	1		M10 X 50
3	24M7239	Arandela	1		10.700 X 21 X 2.500 MM
4	38H1005	Racor acodado	1		
5	R26375	Anillo tórico	2		
6	T77857	Anillo tórico	3		
7	38H1171	Racor adaptador	1		
8	T77613	Anillo tórico	1		
9	AT338874	Tubería de aceite	1		
10	AT348955	Manguera hidr. - confección	1		
11	AT348956	Manguera hidr. - confección	1		
12	KV13179	Guía	1		
13	T238881	Pasamuros	1		
14	W34897	Abrazadera	1		
20	**AT363364**	**Kit de mangueras**	**1**		**Componentes adicionales en páginas distintas, (WHOLE GOODS)**

Front Auxiliary Hoses (Fifth Function) (Standard Controls)
Flexibles auxiliaires avant (cinquième fonction) (commandes standard)
Передние вспомогательные шланги (шестая функция) (стандартные органы управления)
Mangueras auxiliares delanteras (quinta función) (controles estándar)

TX1052606 A.1

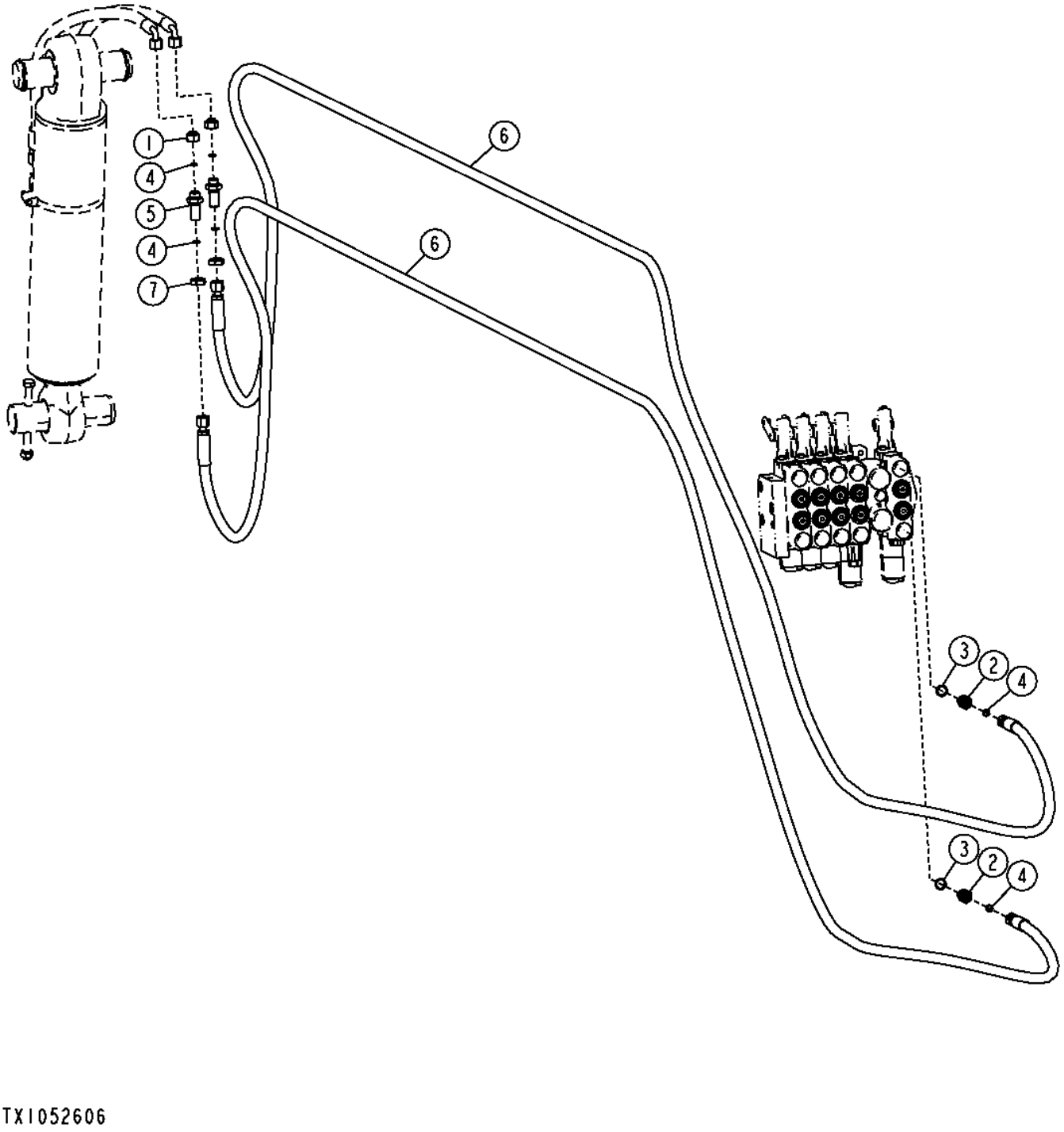

TX1052606

Pos.	*Ref.*	*Descripción*	*Cant.*	*Núm. de serie*	*Notas*
1	38H5141	Conexión	2		
2	38H1171	Racor adaptador	2		
3	R26375	Anillo tórico	2		
4	T77613	Anillo tórico	6		
5	38H1285	Unión de racor	2		
6	AT340940	Manguera hidráulica	2		
7	T81029	Tuerca	2		

Front Auxiliary Hoses (Fifth Function) (Grade Pro)
Flexibles auxiliaires avant (cinquième fonction) (Grade Pro)
Передние вспомогательные шланги (пятая функция) (Grade Pro)
Mangueras auxiliares delanteras (quinta función) (Grade Pro)

TX1060007 A.1

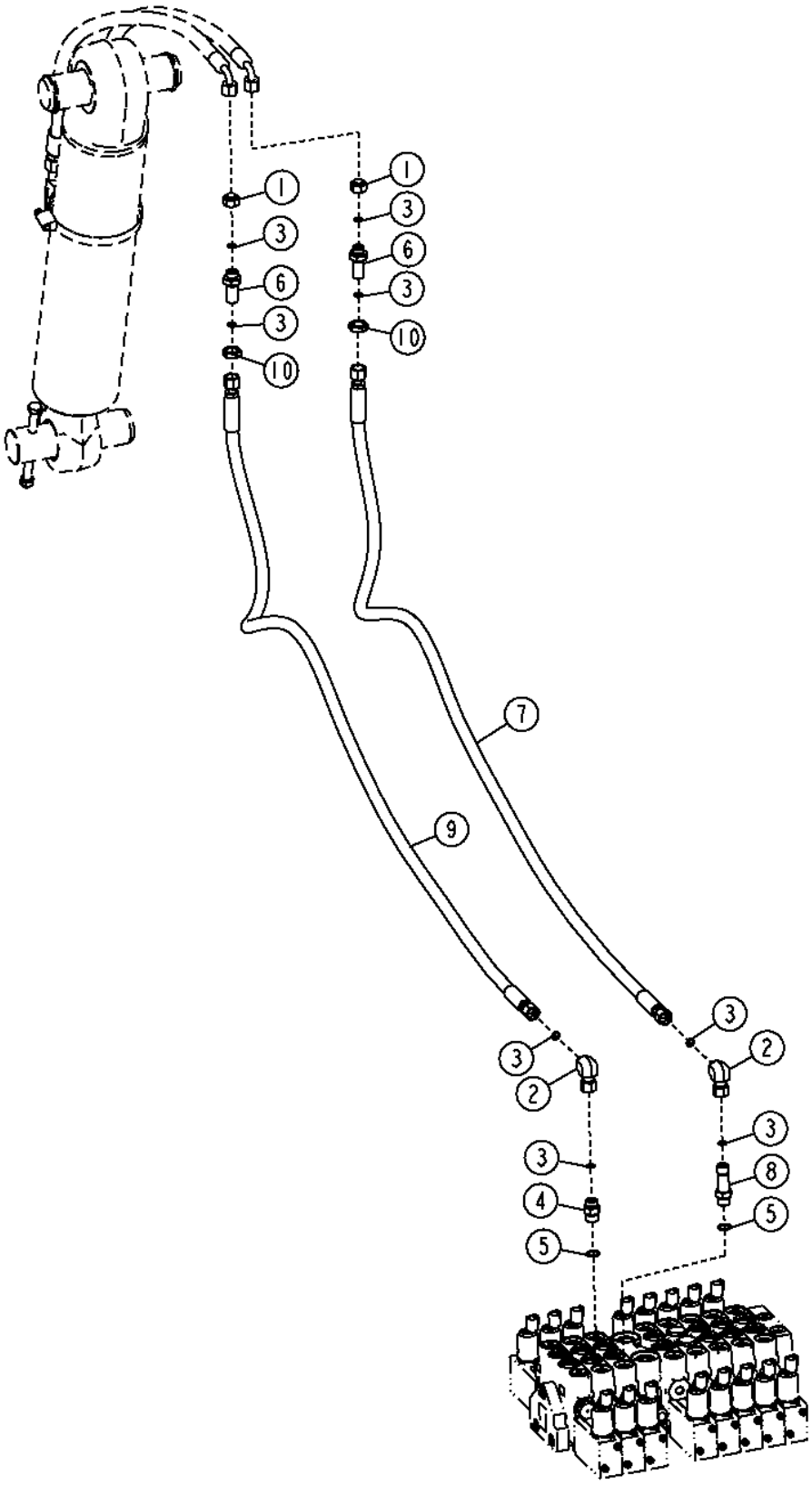

TX1060007

Pos.	*Ref.*	*Descripción*	*Cant.*	*Núm. de serie*	*Notas*
1	38H5141	Conexión	2		
2	38H1094	Racor acodado	2		
3	T77613	Anillo tórico	8		
4	38H1171	Racor adaptador	1		
5	R26375	Anillo tórico	2		
6	38H1578	Racor adaptador	2		
7	AT372775	Manguera hidr. - confección	1		
8	38H1578	Racor adaptador	1		
9	AT345564	Manguera hidr. - confección	1		
10	T81029	Tuerca	2		

Front Auxiliary Hoses (Sixth Function) (Standard Controls)
Flexibles auxiliaires avant (sixième fonction) (commandes standard)
Передние вспомогательные шланги (шестая функция) (стандартные органы управления)
Mangueras auxiliares delanteras (sexta función) (controles estándar)

TX1052608 A.1

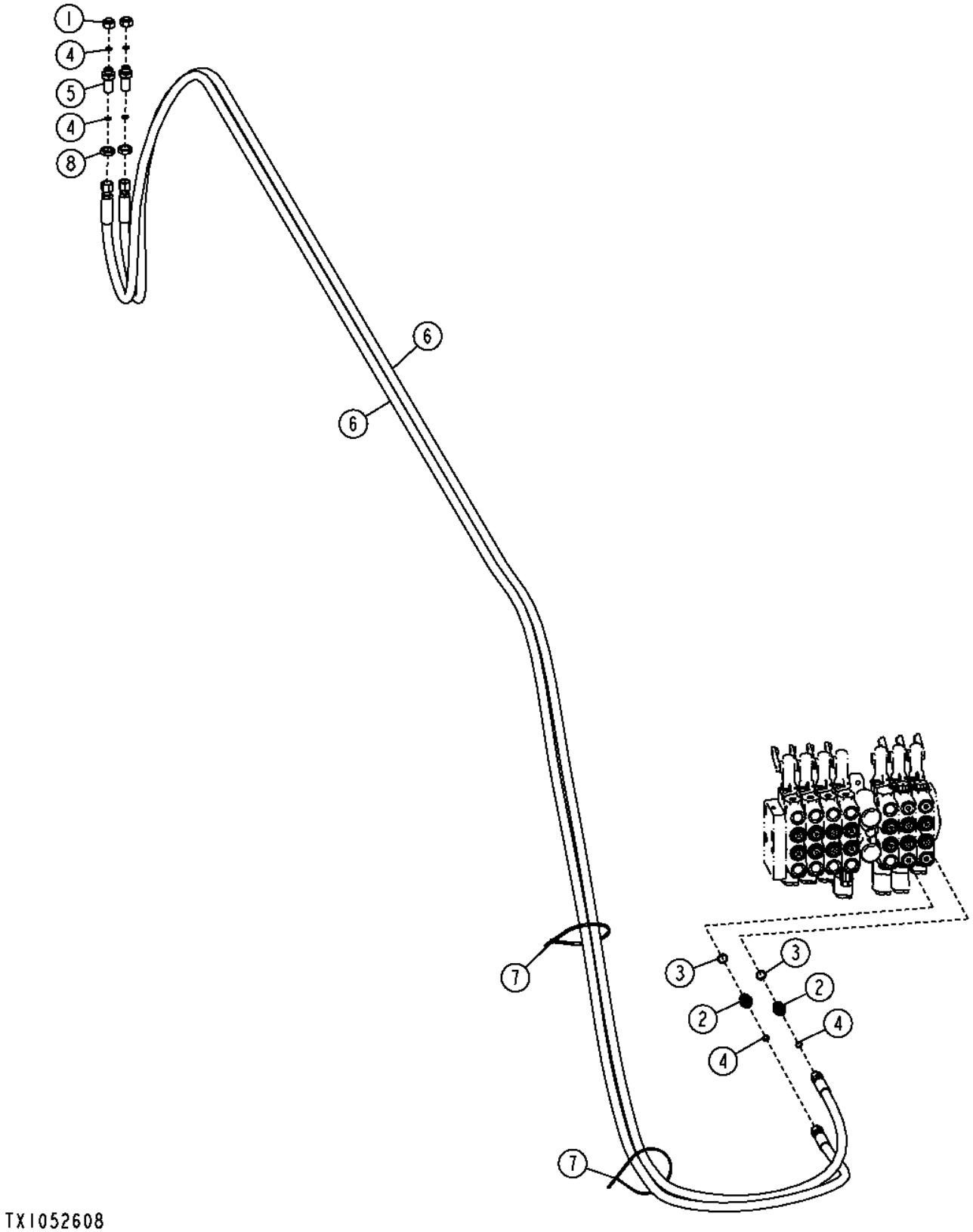

Pos.	*Ref.*	*Descripción*	*Cant.*	*Núm. de serie*	*Notas*
1	38H5141	Conexión	2		
2	38H1171	Racor adaptador	2		
3	R26375	Anillo tórico	2		
4	T77613	Anillo tórico	6		
5	38H1285	Unión de racor	2		
6	AT640940	Manguera hidráulica	2		
7	H77698	Cinta de atar	2		
8	T81029	Tuerca	2		

Front Auxiliary Hoses (Sixth Function) (Grade Pro)
Flexibles auxiliaires avant (sixième fonction) (Grade Pro)
Передние вспомогательные шланги (шестая функция) (Grade Pro)
Mangueras auxiliares delanteras (sexta función) (Grade Pro)

TX1060008 A.1

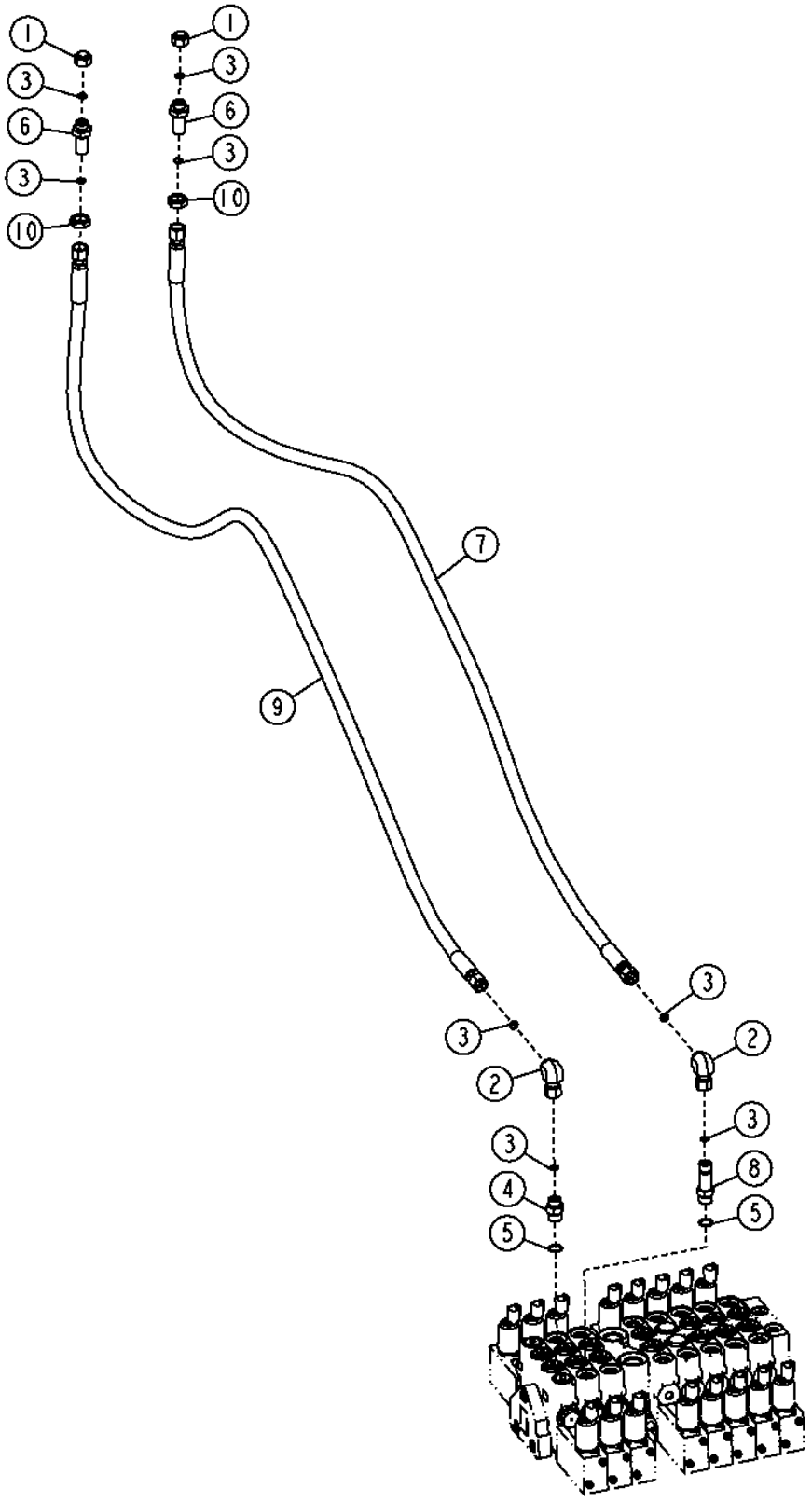

TX1060008

Pos.	*Ref.*	*Descripción*	*Cant.*	*Núm. de serie*	*Notas*
1	38H5141	Conexión	2		
2	38H1094	Racor acodado	2		
3	T77613	Anillo tórico	8		
4	38H1171	Racor adaptador	1		
5	R26375	Anillo tórico	2		
6	38H1285	Unión de racor	2		
7	AT372775	Manguera hidr. - confección	1		
8	38H1578	Racor adaptador	1		
9	AT345564	Manguera hidr. - confección	1		
10	T81029	Tuerca	2		

Rear Auxiliary Hoses (Fifth Function) (Standard Controls)
Flexibles auxiliaires arrière (cinquième fonction) (commandes standard)
Задние вспомогательные шланги (пятая функция) (стандартные органы управления)
Mangueras auxiliares traseras (quinta función) (controles estándar)

TX1052602 A.1

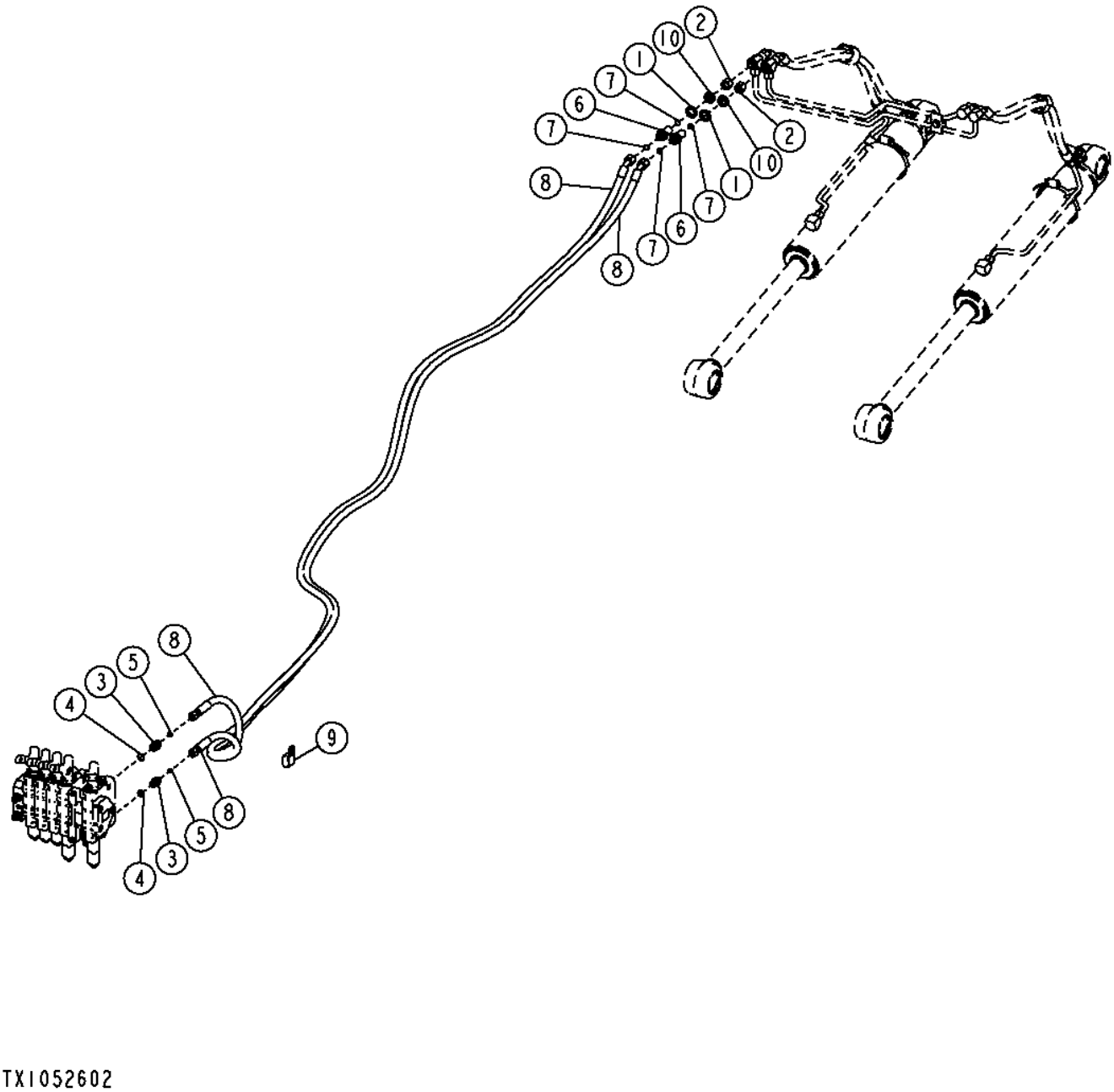

Pos.	*Ref.*	*Descripción*	*Cant.*	*Núm. de serie*	*Notas*
1	24M7396	Arandela	2		21 X 34 X 3 MM
2	38H5120	Conexión	2		
3	38H1171	Racor adaptador	2		
4	R26375	Anillo tórico	2		
5	T77613	Anillo tórico	2		
6	38H1275	Racor adaptador	2		
7	T77857	Anillo tórico	4		
8	AT363990	Manguera hidr. - confección	2		
9	T32854	Abrazadera	1		
10	T78716	Tuerca	2		

Rear Auxiliary Hoses (Fifth Function) (Grade Pro)
Flexibles auxiliaires arrière (cinquième fonction) (Grade Pro)
Задние вспомогательные шланги (пятая функция) (Grade Pro)
Mangueras auxiliares traseras (quinta función) (Grade Pro)

TX1057957 A.1

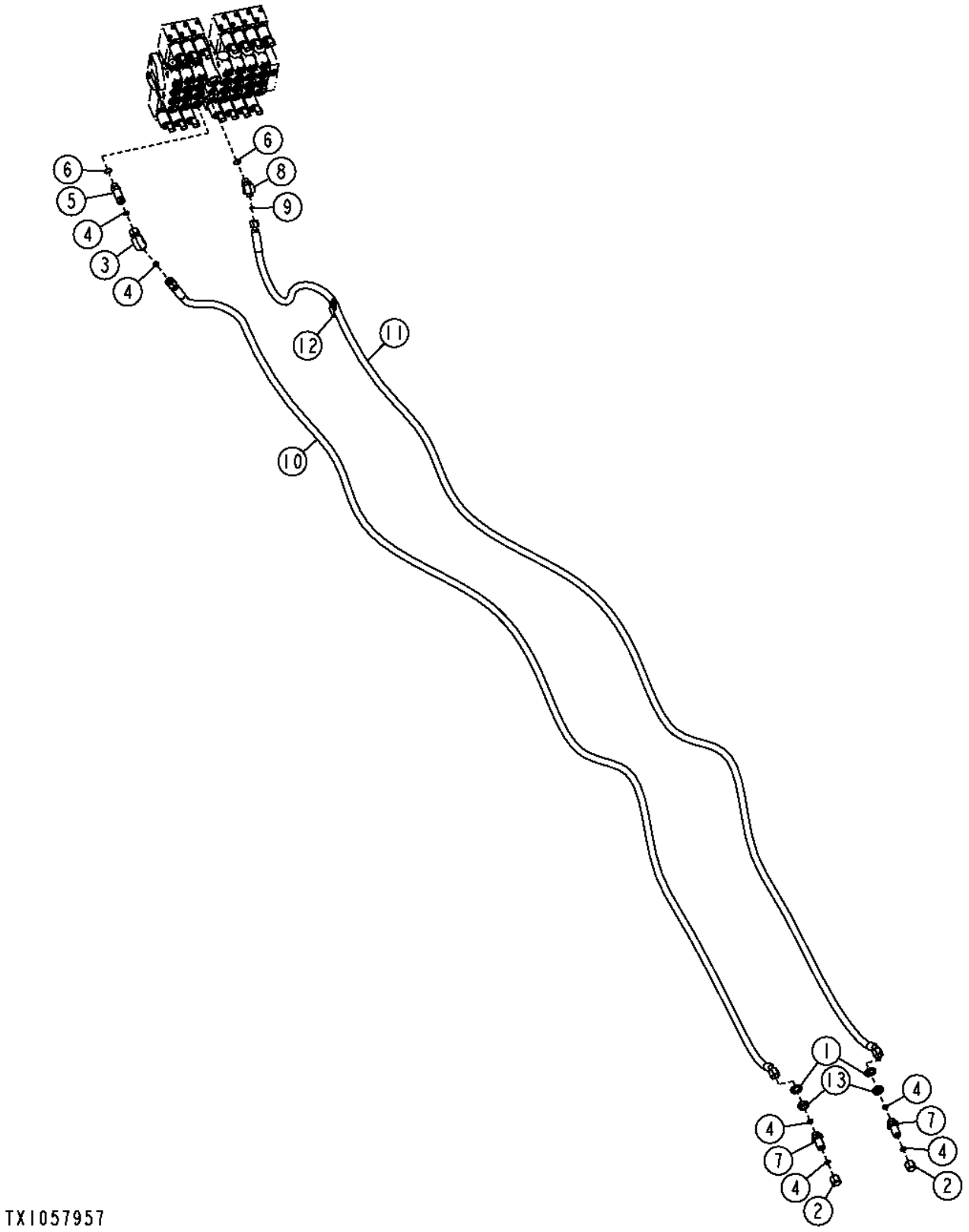

Pos.	*Ref.*	*Descripción*	*Cant.*	*Núm. de serie*	*Notas*
1	24M7396	Arandela	2		21 X 34 X 3 MM
2	38H5120	Conexión	2		
3	38H1095	Racor acodado	1		
4	T77857	Anillo tórico	6		
5	38H1213	Racor adaptador	1		
6	R26375	Anillo tórico	2		
7	38H1275	Racor adaptador	2		
8	38H1522	Racor acodado	1		
9	T77613	Anillo tórico	1		
10	AT350848	Manguera hidráulica	1		
11	AT366046	Manguera hidráulica	1		
12	T32854	Abrazadera	1		
13	T78716	Tuerca	2		

Rear Auxiliary Hoses (Sixth Function) (Standard Controls)
Flexibles auxiliaires arrière (sixième fonction) (commandes standard)
Задние вспомогательные шланги (шестая функция) (стандартные органы управления)
Mangueras auxiliares traseras (sexta función) (controles estándar)

TX1055997 A.1

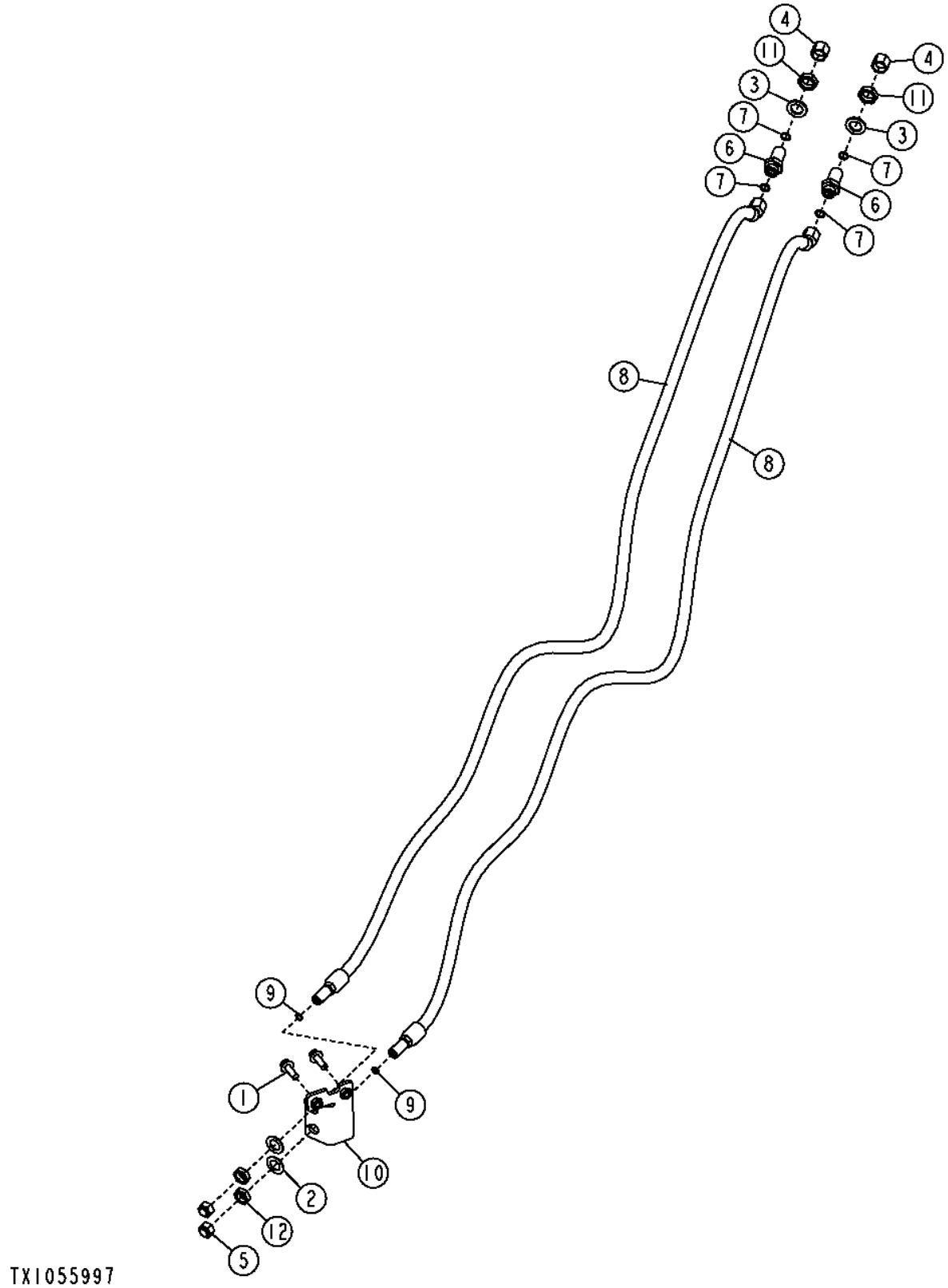

Pos.	*Ref.*	*Descripción*	*Cant.*	*Núm. de serie*	*Notas*
1	19M7786	Tornillo	2		M10 X 30
2	24H1391	Arandela	2		25/32" X 1-5/16" X 0.060"
3	24M7396	Arandela	2		21 X 34 X 3 MM
4	38H5120	Conexión	2		
5	38H5141	Conexión	2		
6	38H1275	Racor adaptador	2		
7	T77857	Anillo tórico	4		
8	AT346003	Manguera hidr. - confección	2		(INCLUDES T77613)
9	T77613	Anillo tórico	2		
10	AT367828	Soporte	1		
11	T78716	Tuerca	2		20.625 MM (13/16")
12	T81029	Tuerca	2		17.475 MM (11/16")

Rear Auxiliary Hoses (Sixth Function) (Grade Pro)
Flexibles auxiliaires arrière (sixième fonction) (Grade Pro)
Задние вспомогательные шланги (шестая функция) (Grade Pro)
Mangueras auxiliares traseras (sexta función) (Grade Pro)

TX1055998 A.1

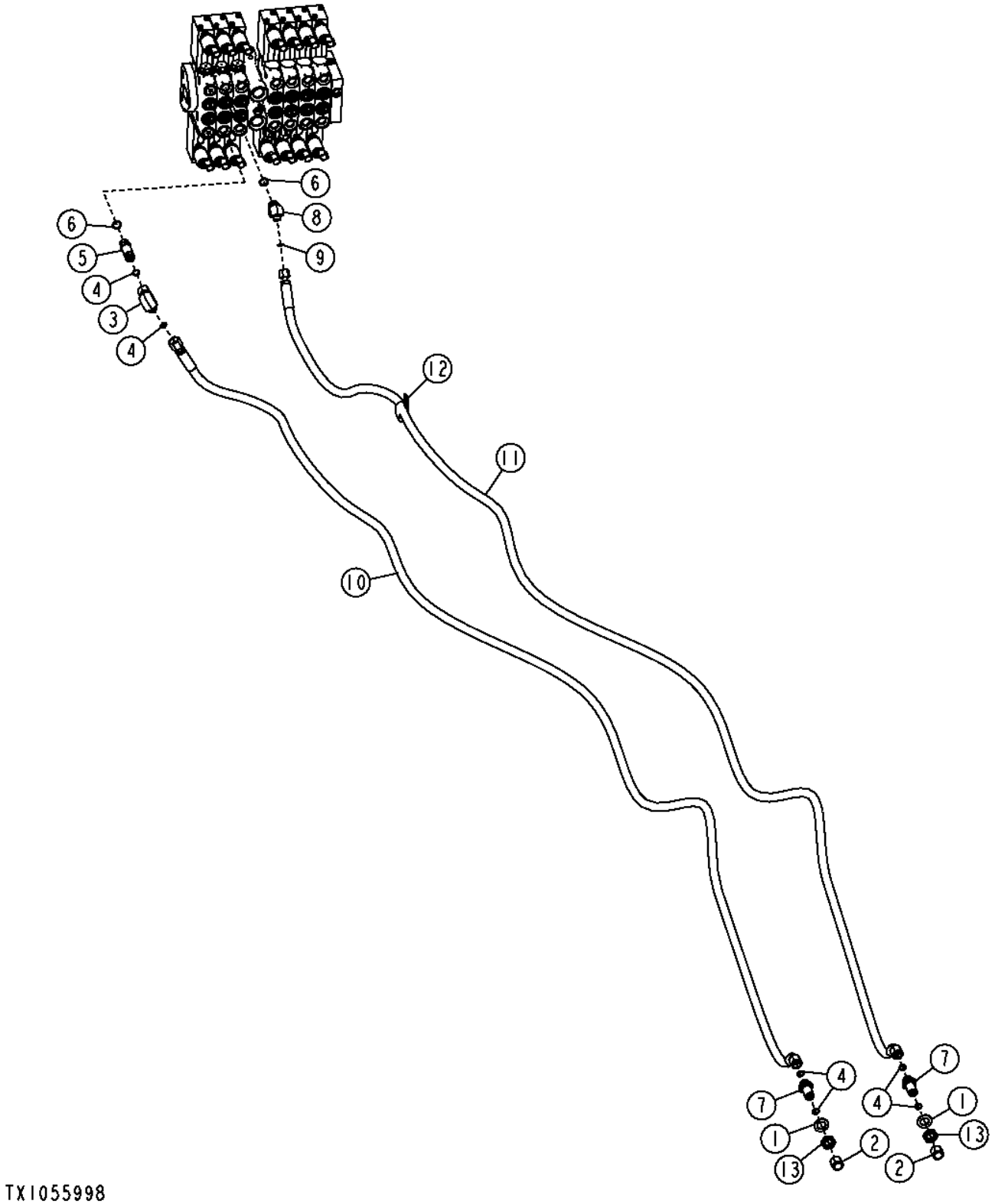

Pos.	*Ref.*	*Descripción*	*Cant.*	*Núm. de serie*	*Notas*
1	24M7396	Arandela	2		21 X 34 X 3 MM
2	38H5120	Conexión	2		
3	38H1095	Racor acodado	1		
4	T77857	Anillo tórico	6		
5	38H1213	Racor adaptador	1		
6	R26375	Anillo tórico	2		
7	38H1275	Racor adaptador	2		
8	38H1522	Racor acodado	1		
9	T77613	Anillo tórico	1		
10	AT350848	Manguera hidr. - confección	1		
11	AT366046	Manguera hidr. - confección	1		
12	T32854	Abrazadera	1		
13	T78716	Tuerca	2		20.625 MM (13/16")

Front Attachment Cylinder
Vérin d'accessoire avant
Цилиндр переднего навесного оборудования
Cilindro de apero delantero

TX1051852 A.1

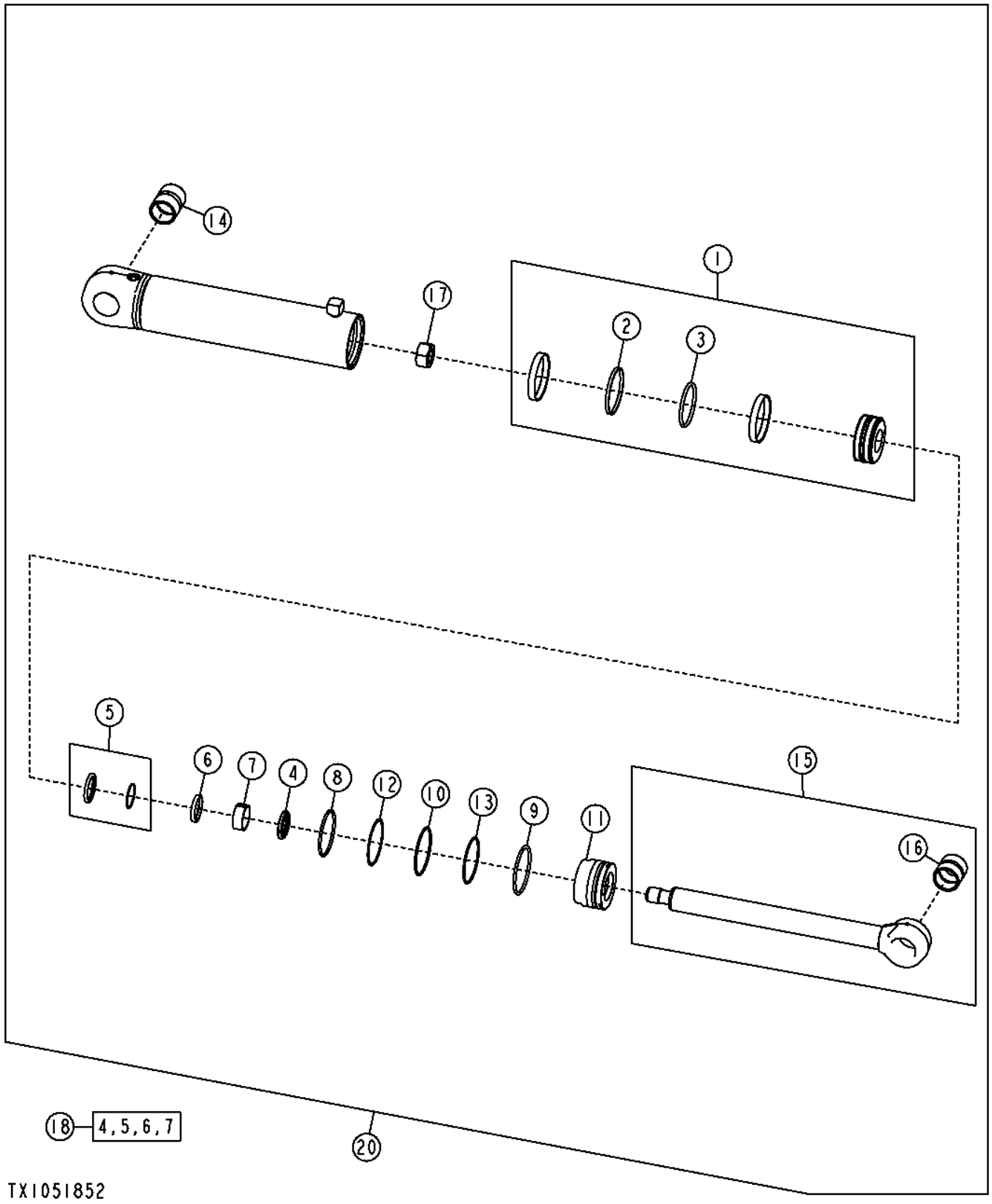

Pos.	*Ref.*	*Descripción*	*Cant.*	*Núm. de serie*	*Notas*
1	AH168884	Pistón	1		
2	H176080	Retén	1		
3	H176081	Retén	1		
4	AH146558	Retén	1		
5	AH146562	Retén	1		
6	H152204	Retén	1		
7	H152795	Anillo anti-desgaste	1		
8	R83578	Anillo tórico	1		
9	H179659	Anillo elástico	1		
10	H180100	Anillo elástico	1		
11	H210841	Guía vástago cilindro hidr.	1		
12	R79001	Anillo reforzador	1		
13	U10746	Anillo tórico	1		
14	R82075	Casquillo	1		
15	AH212660	Vástago	1		
16	R82076	Casquillo	1		
17	H170541	Tuerca	1		
18	AH149814	Juego para cilindr.hidrául.	1		
20	AH212650	Cilindro hidráulico	1		Escarificador de montaje delantero, Grupo de elevación paralela, HOJA TOPADORA DE MONTAJE DELANTERO

Rear Ripper / Scarifier Cylinder
Vérin de défonceuse/scarificateur arrière
Цилиндр задн. рыхлителя/скариф.
(Cilindro de desgarrador/escarificador trasero)

TX1051862 A.1

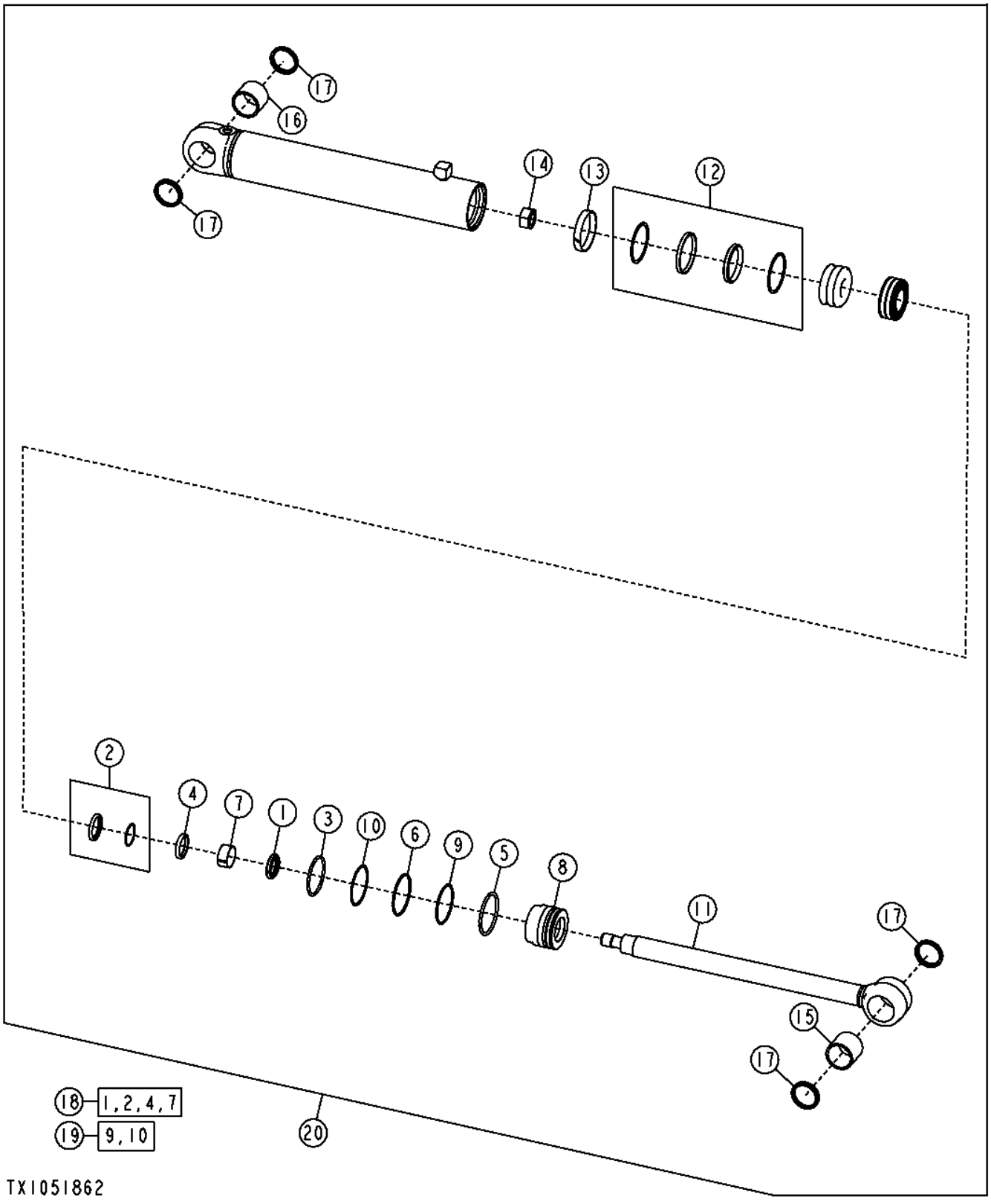

Pos.	*Ref.*	*Descripción*	*Cant.*	*Núm. de serie*	*Notas*
1	AH146557	Retén	1		
2	AH146561	Retén	1		
3	F950R	Anillo tórico	1		
4	H152203	Retén	1		
5	H180080	Anillo elástico	1		
6	H180094	Anillo elástico	1		
7	H208987	Anillo anti-desgaste	1		
8	H208995	Guía vástago cilindro hidr.	1		
9	H210686	Anillo tórico	1		
10	R81862	Anillo reforzador	1		
11	AH236554	Vástago	1		
12	RE20343	Retén	1		Pistón
13	R81775	Anillo anti-desgaste	1		
14	H170539	Tuerca	1		
15	H232272	Casquillo	1		
16	H232274	Casquillo	1		
17	T157275	Retén	4		
18	AH210484	Juego para cilindr.hidrául.	1		Biela
19	AH212102	Juego para cilindr.hidrául.	1		Cavidad
20	AH236551	Cilindro hidráulico	1		

Mid Mounted Scarifier (Hydraulic Cylinder)
Scarificateur central (vérin hydraulique)
Скарификатор в средней части (гидроцилиндр)
Escarificador de montaje central (cilindro hidráulico)

TX1051869 A.1

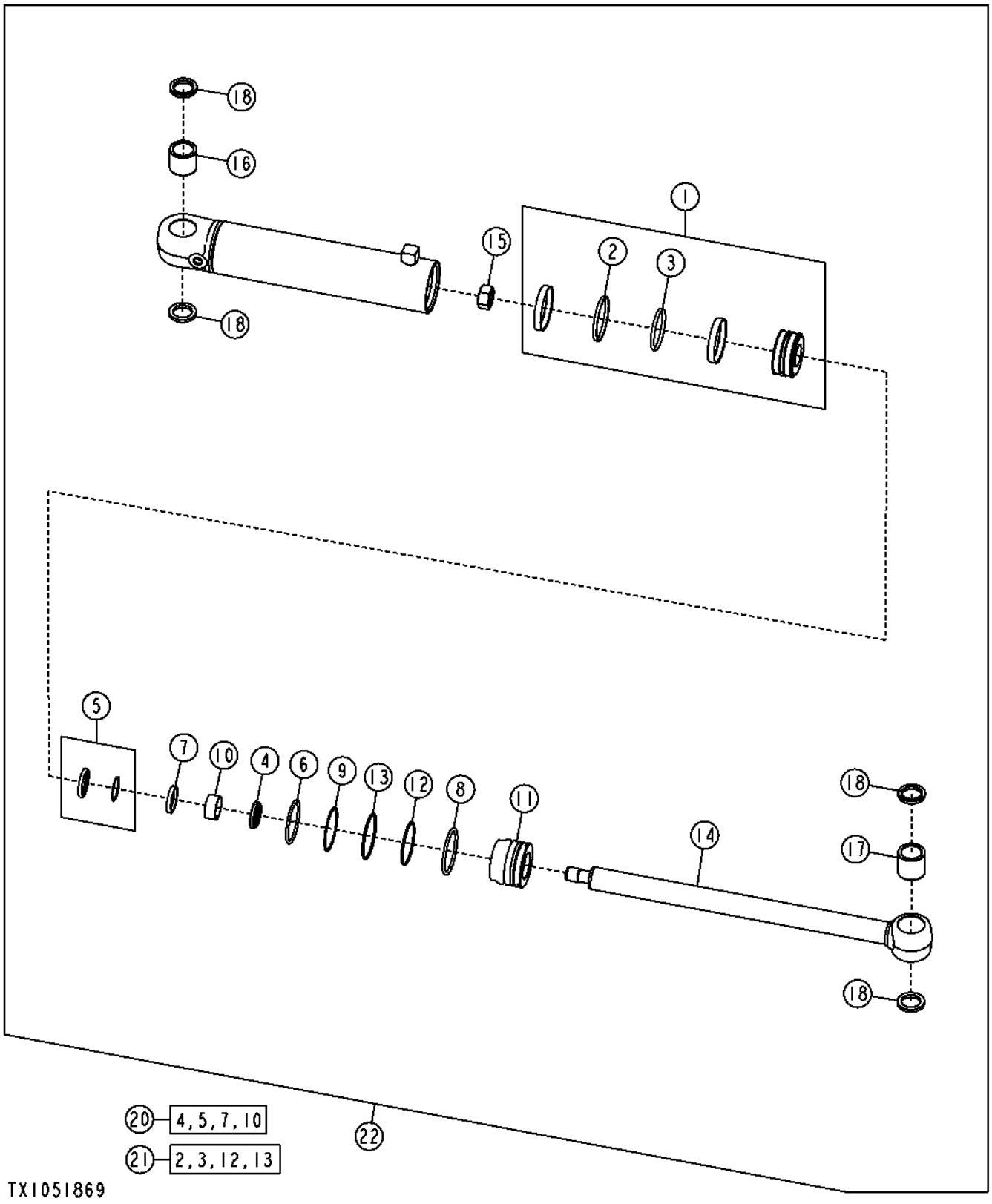

Pos.	*Ref.*	*Descripción*	*Cant.*	*Núm. de serie*	*Notas*
1	AH205062	Pistón	1		
2	H168248	Arandela	1		
3	H168249	Arandela	1		
4	AH146557	Retén	1		
5	AH146561	Retén	1		
6	F950R	Anillo tórico	1		
7	H152203	Retén	1		
8	H180080	Anillo elástico	1		
9	H180094	Anillo elástico	1		
10	H208987	Anillo anti-desgaste	1		
11	H208995	Guía vástago cilindro hidr.	1		
12	H210686	Anillo tórico	1		
13	R81862	Anillo reforzador	1		
14	AH236358	Vástago	1		
15	H170539	Tuerca	1		
16	H227132	Casquillo	1		
17	H227133	Casquillo	1		
18	T112244	Retén	4		
20	AH210484	Juego para cilindr.hidrául.	1		Biela
21	AH212102	Juego para cilindr.hidrául.	1		Cavidad
22	AH229594	Cilindro hidráulico	1		

Índice numeríco

Ref.	Pos.	Página
#		
A23441	6	829
A23441	6	831
A364R	14	329
A41207	10	353
A4365R	11	181
A4365R	12	181
A4365R	6	298
A4540R	1	99
AA31281	7	123
AH104837	12	823
AH125760	3	71
AH136453	1	1119
AH140072	1	511
AH146556	4	1119
AH146557	4	1117
AH146557	8	1121
AH146557	4	1123
AH146557	1	1175
AH146557	4	1177
AH146557	6	515
AH146557	2	519
AH146558	4	1173
AH146560	5	1119
AH146561	5	1117
AH146561	9	1121
AH146561	5	1123
AH146561	2	1175
AH146561	5	1177
AH146561	7	515
AH146561	3	519
AH146562	5	1173
AH147976	2	511
AH149813	31	1119
AH149814	18	1173
AH150452	5	511
AH156145	7	1015
AH158310	5	585
AH161589	31	511
AH162914	4	469
AH164325	32	511
AH168884	1	1173
AH170895	24	413
AH170895	24	415
AH170895	15	421
AH170895	15	423
AH205060	1	1117
AH205060	1	1123
AH205062	5	1121
AH205062	1	1177
AH205062	1	519
AH209121	8	949
AH209121	7	951
AH210484	31	1117
AH210484	31	1121
AH210484	31	1123
AH210484	18	1175
AH210484	20	1177
AH210484	31	515
AH210484	31	519
AH212097	32	1117
AH212097	32	1119
AH212097	32	1123
AH212101	32	515
AH212102	32	1121
AH212102	19	1175
AH212102	21	1177
AH212102	32	519
AH212650	15	1129
AH212650	12	1145
AH212650	20	1173
AH212660	15	1173
AH212900	30	1119
AH229006	3	509
AH229006	30	511
AH229589	3	513
AH229590	30	1123
AH229591	30	1121
AH229593	4	517
AH229593	30	519
AH229594	22	1177
AH230415	18	515
AH230581	30	515
AH236358	14	1177
AH236359	17	519
AH236360	20	1121
AH236378	16	1123
AH236379	18	515
AH236551	20	1175
AH236554	11	1175
AH236573	16	1117
AH236574	30	1117
AH77714	8	123
AH77714	11	623
AH77869	10	401
AH77869	24	559
AH77869	24	561
AH77869	14	595
AH77869	3	807
AH77869	3	809
AH77869	3	811
AH89461	6	1137
AH89486	6	457
AH89486	12	459
AH89486	18	461
AH89486	26	463
AH97280	8	1153
AL153660	2	747
AL153661	4	745
AL153661	2	749
AL155227	2	489
AL76568	12	819
AN131153	8	1083
AN131153	8	1085
AN131153	4	1113
AN207423	10	433
AN207423	6	949
AN207423	3	953
AN279596	6	949
AR106083	8	298
AR21839	26	413
AR21839	26	415
AR21839	17	421
AR21839	17	423
AR21839	6	469
AR21839	13	471
AR21842	10	393
AR43705	2	451
AR44361	6	441
AR44361	6	443
AR55394	50	231
AR58952	28	279
AR61533	9	181
AR61533	3	298
AR61589	11	181
AR62936	15	813
AR65507	3	335
AR65507	2	373
AR65507	1	379
AR68167	1	182
AR75527	25	65
AR83396	17	1131
AR83396	3	553
AR83396	5	697
AR83434	13	815
AR85327	22	1145
AR85327	9	1147
AR90369	9	523
AR98850	3	215
AR98850	2	217
AR98850	3	221
AR98850	3	260
AR98850	1	263
AT101224	6	75
AT101565	9	1015
AT101565	19	89
AT103399	14	601
AT103399	33	611
AT103399	26	615
AT103399	20	617
AT103399	8	621
AT103567	2	53
AT105608	2	57
AT106154	4	637
AT106154	1	677
AT107510	6	218
AT107738	10	453
AT107738	5	455
AT112769	1	551
AT116162	11	401
AT116162	14	949
AT116162	13	951
AT116970	4	743
AT116970	5	745
AT116970	3	747
AT116970	3	749
AT121321	5	647
AT135758	10	575
AT135758	9	579
AT135758	4	581
AT135758	5	581
AT135758	4	583
AT136715	7	441
AT13740	1	215
AT13740	4	217
AT13740	7	229
AT139434	7	1005
AT139776	9	409
AT139776	9	411
AT139776	7	417
AT139776	7	419
AT145341	4	391
AT145341	4	399
AT145341	13	607
AT145341	13	613
AT147011	2	1005
AT150024	6	521
AT150112	8	521
AT151476	3	451
AT157226	6	857
AT160480	2	677
AT160480	1	679
AT161638	13	1015
AT162731	8	1129
AT162731	7	1137
AT162731	6	1145
AT162848	13	823
AT162848	16	825
AT163872	6	827
AT168327	10	1129
AT168543	14	823
AT168543	17	825
AT168543	12	827
AT169451	1	1075
AT169451	1	1077
AT169452	2	1075
AT169452	2	1077
AT169864	5	81
AT169864	5	83
AT170005	1	709
AT170854	2	453
AT170854	6	455
AT171539	11	393
AT173192	5	743
AT173192	6	745
AT173192	4	747
AT173192	4	749
AT173192	1	751
AT173313	1	793
AT173313	1	797
AT173313	1	801
AT173354	5	529
AT174697	3	397
AT174697	4	807
AT174697	4	809
AT174697	4	811
AT174935	14	113
AT174935	12	115
AT175223	8	441
AT175224	9	441
AT175966	12	557
AT175966	12	561
AT177142	6	527
AT178516	7	443
AT178517	8	443
AT178542	10	441
AT178542	9	443
AT181313	7	521

Índice numeríco, continuación

Ref.	Pos.	Página
AT183423	8	393
AT183612	8	527
AT184015	2	445
AT184015	2	447
AT184409	46	1077
AT184413	50	1077
AT184684	15	113
AT184684	13	115
AT186653	18	1083
AT186653	18	1085
AT186653	7	1113
AT186653	5	481
AT186653	5	483
AT186653	5	485
AT188662	10	81
AT188662	10	83
AT188681	2	751
AT189390	2	863
AT189487	3	863
AT190539	36	1075
AT190809	15	823
AT190809	18	825
AT191095	3	85
AT191102	14	815
AT191299	5	79
AT191366	12	879
AT191367	17	879
AT191368	19	879
AT191369	18	879
AT191371	20	879
AT191371	71	879
AT191739	6	79
AT193500	4	821
AT194405	2	75
AT195302	1	533
AT195302	1	535
AT195441	6	791
AT195441	5	795
AT195442	7	791
AT195442	6	795
AT195860	11	1003
AT195860	5	1005
AT195880	3	77
AT195898	6	1005
AT195900	1	1005
AT196346	14	879
AT196351	11	1083
AT196351	11	1085
AT196351	8	1113
AT196522	7	737
AT196522	7	741
AT196760	11	1083
AT196760	11	1085
AT196760	8	1113
AT196760	6	481
AT196760	16	483
AT196760	9	485
AT196924	15	975
AT196924	15	977
AT196924	15	979
AT196924	15	981
AT196924	15	985
AT196924	15	987
AT196924	15	989
AT196924	15	995
AT196943	10	949
AT196943	8	951
AT197057	1	1127
AT197906	20	1127
AT197907	10	1127
AT197908	21	1127
AT197924	23	1127
AT198517	2	81
AT198517	2	83
AT199076	48	879
AT199084	3	73
AT199388	6	855
AT199495	31	431
AT199661	2	73
AT199908	10	409
AT199908	10	411
AT202609	6	689
AT202789	5	529
AT203137	6	529
AT207529	10	521
AT208006	12	425
AT208137	10	443
AT208515	18	1097
AT208515	21	1099
AT208515	25	1129
AT208515	23	1145
AT208515	6	1147
AT209020	8	791
AT209020	7	795
AT209020	7	799
AT209021	9	791
AT209021	8	795
AT209021	8	799
AT209022	14	791
AT209022	13	795
AT209022	13	799
AT209024	16	791
AT209025	17	791
AT209025	14	795
AT209025	14	799
AT209026	19	791
AT209225	20	791
AT209225	16	795
AT209225	16	799
AT209926	11	443
AT209965	4	1017
AT211041	2	193
AT211041	12	567
AT211041	11	569
AT216348	4	1005
AT219974	10	1015
AT219974	4	693
AT221605	12	401
AT221990	16	401
AT222697	17	401
AT223099	18	401
AT223493	7	457
AT223493	13	459
AT223493	5	461
AT223493	11	463
AT223527	10	453
AT223527	5	455
AT223537	31	153
AT223537	32	155
AT224570	7	433
AT224706	8	433
AT224862	7	433
AT224863	11	433
AT224864	4	1087
AT224864	11	433
AT224864	7	949
AT224864	6	951
AT224866	8	433
AT224873	14	106
AT224894	5	571
AT225573	3	525
AT225885	17	833
AT226109	9	433
AT226110	9	433
AT226282	4	865
AT227063	9	589
AT227063	5	671
AT227063	5	673
AT227279	14	1015
AT227668	16	813
AT227669	17	813
AT25226	3	53
AT25226	2	55
AT25226	3	57
AT25226	7	59
AT280244	16	879
AT300167	11	563
AT300167	13	567
AT300744	7	455
AT300765	20	855
AT301226	2	901
AT301226	2	903
AT301226	16	979
AT301227	3	901
AT301227	3	903
AT301227	20	979
AT301227	21	979
AT301456	28	413
AT301456	28	415
AT301917	19	401
AT302166	8	501
AT302175	9	501
AT302284	30	885
AT302286	30	891
AT302288	30	899
AT302520	7	855
AT302544	10	777
AT302661	70	879
AT302730	3	677
AT302730	2	679
AT302731	2	435
AT302731	2	437
AT302769	4	677
AT302794	2	817
AT302797	5	573
AT302819	8	455
AT302889	11	1129
AT302889	9	1137
AT302889	8	1145
AT302906	2	1013
AT302907	7	949
AT302907	6	951
AT302908	8	949
AT302908	7	951
AT302919	1	1087
AT302919	6	1087
AT302953	5	821
AT303129	4	881
AT303240	3	1021
AT303240	3	1023
AT303282	3	1029
AT303282	3	1031
AT303296	3	1027
AT303301	3	1033
AT303325	2	1125
AT303467	13	819
AT303469	14	819
AT303489	4	487
AT303489	13	501
AT303536	2	1125
AT303600	3	1125
AT303678	5	881
AT303744	5	731
AT303745	5	731
AT303748	5	733
AT303749	5	733
AT303799	14	106
AT303926	3	751
AT304295	4	589
AT304479	17	521
AT304480	23	521
AT304631	6	743
AT304633	5	749
AT304634	5	747
AT305048	4	133
AT305054	12	1083
AT305054	12	1085
AT305054	1	1089
AT305054	1	1091
AT305070	14	761
AT305110	9	879
AT305193	2	875
AT305389	1	631
AT305389	2	631
AT305389	3	631
AT305397	15	761
AT305406	16	711
AT305406	17	713
AT305406	16	715
AT305406	17	717
AT305406	16	719
AT305406	17	721
AT305414	1	737
AT305414	1	739
AT305416	1	741
AT305433	7	113
AT305524	19	813
AT305628	11	1007
AT305663	4	751

Índice numeríco, continuación

Ref.	*Pos.*	*Página*
AT305667	5	763
AT305698	5	751
AT305738	12	1007
AT305741	10	523
AT305770	6	1149
AT305771	7	1149
AT305833	20	89
AT305869	20	813
AT305931	9	579
AT305931	4	581
AT305931	4	583
AT305931	6	585
AT305939	6	763
AT306111	3	1013
AT306111	2	133
AT306111	29	413
AT306111	29	415
AT306111	18	421
AT306111	18	423
AT306111	3	545
AT306111	2	91
AT306133	52	231
AT306162	7	1043
AT306162	7	1047
AT306162	7	1051
AT306163	7	1045
AT306163	7	1049
AT306163	7	1053
AT306181	16	731
AT306181	16	733
AT306350	3	873
AT306388	9	1153
AT306612	7	587
AT306632	8	587
AT306749	2	525
AT306851	19	825
AT307045	2	1013
AT307045	4	133
AT307045	6	91
AT307090	7	575
AT307096	45	731
AT307096	45	733
AT307200	2	477
AT307200	43	711
AT307200	43	715
AT307200	43	719
AT307278	15	1015
AT307292	17	1015
AT307458	10	1153
AT307459	11	1153
AT307501	15	815
AT307650	17	711
AT307650	10	713
AT307650	17	715
AT307650	10	717
AT307650	17	719
AT307650	9	721
AT307667	22	825
AT307730	15	1045
AT307731	15	1043
AT307732	15	1049
AT307733	15	1047
AT307779	2	753
AT307815	20	401
AT307816	21	401
AT307844	2	1019
AT307847	16	823
AT307847	20	825
AT307889	18	823
AT308017	18	813
AT308123	18	1011
AT308199	3	791
AT308199	3	795
AT308199	3	799
AT308274	5	1013
AT308283	16	815
AT308314	22	813
AT308795	22	791
AT308796	23	791
AT308797	24	791
AT308935	23	813
AT309235	30	895
AT309578	11	1015
AT309837	24	813
AT309953	10	501
AT310278	3	1025
AT310335	31	413
AT310335	31	415
AT310335	20	421
AT310335	20	423
AT310795	15	819
AT310810	16	819
AT313633	12	1015
AT313997	19	1015
AT314363	18	711
AT314363	26	713
AT314363	18	715
AT314363	26	717
AT314363	18	719
AT314363	26	721
AT314814	2	439
AT314827	11	521
AT314925	33	409
AT314925	33	411
AT314925	33	417
AT314925	33	419
AT314926	34	409
AT314926	34	411
AT314926	34	417
AT314926	34	419
AT314928	35	409
AT314928	35	411
AT314928	35	417
AT314928	35	419
AT315249	8	575
AT315250	9	575
AT315270	7	833
AT315465	21	815
AT315844	2	737
AT315844	2	739
AT315844	2	741
AT315896	3	737
AT315896	3	739
AT315896	3	741
AT315903	10	737
AT315903	10	741
AT316249	13	501
AT316267	4	737
AT316267	4	739
AT316267	4	741
AT316520	14	471
AT316709	5	849
AT316709	5	851
AT316710	6	849
AT316710	6	851
AT317063	12	623
AT317134	8	833
AT317287	20	935
AT317288	20	937
AT317289	20	939
AT317290	20	941
AT317291	20	943
AT317293	20	945
AT317304	16	925
AT317307	14	885
AT317307	14	891
AT317307	14	895
AT317307	14	899
AT317307	12	919
AT317307	14	961
AT317307	14	965
AT317307	14	967
AT317307	14	973
AT317307	7	993
AT317308	8	885
AT317308	8	891
AT317308	8	895
AT317308	8	899
AT317308	22	903
AT317309	8	883
AT317309	8	887
AT317309	8	889
AT317309	8	893
AT317309	8	897
AT317309	22	901
AT317310	19	899
AT317310	19	933
AT317310	15	945
AT317312	19	897
AT317312	19	931
AT317312	15	943
AT317313	10	885
AT317313	10	891
AT317313	10	895
AT317313	10	899
AT317313	14	911
AT317314	11	885
AT317314	11	891
AT317314	11	895
AT317314	11	899
AT317314	15	913
AT317315	9	885
AT317315	9	891
AT317315	9	895
AT317315	9	899
AT317315	14	915
AT317316	9	883
AT317316	9	887
AT317316	9	889
AT317316	9	893
AT317316	9	897
AT317316	14	905
AT317317	10	883
AT317317	10	887
AT317317	10	889
AT317317	10	893
AT317317	10	897
AT317317	14	909
AT317318	11	883
AT317318	11	887
AT317318	11	889
AT317318	11	893
AT317318	11	897
AT317318	14	907
AT317319	17	887
AT317319	17	889
AT317319	17	893
AT317319	17	897
AT317319	20	921
AT317319	20	923
AT317319	14	935
AT317319	6	939
AT317321	17	891
AT317321	17	895
AT317321	17	899
AT317321	18	925
AT317321	14	937
AT317322	18	895
AT317322	18	899
AT317322	20	929
AT317322	15	941
AT317323	1	919
AT317323	1	993
AT317324	18	889
AT317324	4	923
AT317324	16	967
AT317328	2	925
AT317329	12	883
AT317329	12	887
AT317329	12	889
AT317329	12	893
AT317329	12	897
AT317329	7	917
AT317330	12	885
AT317330	12	891
AT317330	12	895
AT317330	12	899
AT317330	7	919
AT317331	13	883
AT317331	13	885
AT317331	13	887
AT317331	13	889
AT317331	13	891
AT317331	13	893
AT317331	13	895
AT317331	13	897
AT317331	13	899
AT317331	8	917
AT317331	8	919

Índice numeríco, continuación

Ref.	Pos.	Página
AT317339	30	947
AT317388	3	427
AT317471	4	469
AT317562	8	729
AT317573	29	89
AT317575	30	89
AT317643	22	89
AT317654	12	521
AT317655	13	521
AT317690	10	125
AT317691	11	125
AT317692	12	125
AT317734	11	763
AT317735	13	763
AT317736	14	763
AT317737	15	763
AT317738	16	763
AT317739	17	763
AT317740	18	763
AT317741	19	763
AT317742	4	765
AT317742	7	935
AT317742	9	947
AT317743	4	767
AT317743	7	937
AT317744	4	769
AT317744	4	771
AT317744	4	773
AT317744	4	775
AT317744	7	939
AT317744	8	941
AT317744	8	943
AT317744	8	945
AT317778	7	763
AT317778	6	765
AT317778	6	767
AT317778	6	769
AT317778	6	771
AT317778	6	773
AT317778	6	775
AT317778	9	935
AT317778	9	937
AT317778	9	939
AT317778	10	941
AT317778	10	943
AT317778	10	945
AT317778	11	947
AT317820	2	913
AT317820	14	983
AT317822	5	901
AT317822	5	903
AT317822	3	921
AT317822	3	923
AT317822	3	925
AT317822	3	927
AT317822	3	929
AT317979	42	731
AT317979	42	733
AT317980	47	731
AT317980	47	733
AT317981	43	731
AT317981	43	733
AT317982	46	731
AT317982	46	733
AT317983	44	731
AT317983	46	731
AT317983	44	733
AT317983	46	733
AT317984	44	731
AT317984	44	733
AT318192	19	711
AT318192	31	713
AT318192	19	715
AT318192	31	717
AT318192	19	719
AT318192	31	721
AT318277	15	471
AT318373	11	691
AT318528	8	1149
AT318529	18	1153
AT318620	20	589
AT318650	33	1001
AT318650	34	999
AT318950	2	194
AT318965	26	823
AT318965	30	825
AT318987	6	821
AT319023	18	893
AT319023	18	897
AT319023	20	927
AT319023	12	947
AT319067	17	547
AT319067	19	549
AT319069	18	547
AT319069	20	549
AT319079	19	547
AT319079	21	549
AT319081	20	547
AT319081	22	549
AT321041	15	469
AT322428	37	731
AT322428	37	733
AT322617	10	777
AT322617	3	777
AT322617	13	947
AT322881	5	487
AT322982	34	1001
AT322982	4	433
AT322982	6	483
AT322982	6	485
AT323067	26	559
AT323067	26	561
AT323077	22	555
AT323077	22	557
AT323078	21	555
AT323078	21	557
AT323194	7	555
AT323194	7	557
AT323194	7	559
AT323194	7	561
AT323195	22	559
AT323195	22	561
AT323196	21	559
AT323196	21	561
AT323197	10	555
AT323197	10	557
AT323197	10	559
AT323197	10	561
AT323934	10	833
AT323961	21	421
AT323961	21	423
AT324045	3	661
AT324486	10	575
AT324487	5	581
AT325195	21	547
AT325195	23	549
AT325197	22	547
AT325197	24	549
AT325198	23	547
AT325198	25	549
AT325200	24	547
AT325200	26	549
AT325666	7	803
AT325676	15	595
AT325676	20	599
AT325760	12	1003
AT325761	13	1003
AT325846	7	829
AT325846	7	831
AT325991	32	431
AT326151	32	413
AT326151	32	415
AT326151	23	421
AT326151	23	423
AT326390	10	407
AT326391	11	407
AT326392	10	403
AT326393	11	403
AT326396	7	405
AT326548	33	431
AT326556	11	833
AT326589	35	1001
AT326589	35	999
AT326751	30	883
AT326752	30	887
AT326753	30	893
AT326754	30	897
AT327145	18	1011
AT327149	17	1011
AT327176	14	883
AT327176	14	887
AT327176	14	889
AT327176	14	893
AT327176	14	897
AT327176	1	917
AT327176	12	959
AT327176	12	963
AT327176	12	969
AT327176	12	971
AT327176	1	991
AT328374	2	119
AT328414	33	413
AT328872	14	623
AT329095	7	743
AT329095	7	745
AT329095	6	747
AT329095	6	749
AT329214	10	831
AT329753	8	521
AT330485	16	761
AT330486	17	761
AT330487	18	761
AT330489	19	761
AT331007	10	1153
AT332063	5	693
AT332063	6	693
AT332099	10	829
AT332099	14	831
AT332100	16	829
AT332120	3	435
AT332120	3	437
AT333415	2	1131
AT333420	3	1131
AT333422	6	1131
AT333476	16	1141
AT333480	26	1141
AT333590	11	81
AT333680	8	681
AT333680	8	683
AT333680	14	81
AT333809	9	949
AT333809	9	951
AT333810	10	433
AT333811	8	433
AT333813	18	1011
AT334298	16	69
AT334299	14	69
AT334407	13	425
AT334627	7	1131
AT335245	14	425
AT335267	2	867
AT335270	31	89
AT335425	12	833
AT335486	9	455
AT335487	10	455
AT335492	6	133
AT335492	4	91
AT335579	35	413
AT335579	35	415
AT335583	24	421
AT335583	24	423
AT335624	8	453
AT335625	1	453
AT335670	21	761
AT335672	37	761
AT335686	38	413
AT335686	38	415
AT335697	12	407
AT335712	4	435
AT335712	4	437
AT335726	34	431
AT335790	30	889
AT335797	39	413
AT335797	39	415
AT335797	25	421
AT335797	25	423
AT335923	6	671
AT335923	6	673
AT336012	12	691

Índice numeríco, continuación

Ref.	Pos.	Página
AT336015	16	691
AT336017	22	1015
AT336096	24	409
AT336096	24	411
AT336096	21	417
AT336096	21	419
AT336097	25	409
AT336097	25	411
AT336097	25	417
AT336097	25	419
AT336103	26	409
AT336103	26	411
AT336103	22	417
AT336103	22	419
AT336104	14	833
AT336105	15	833
AT336110	17	471
AT336117	36	409
AT336117	36	411
AT336117	29	417
AT336117	29	419
AT336131	29	409
AT336131	29	411
AT336131	26	417
AT336131	26	419
AT336135	30	409
AT336135	30	411
AT336135	27	417
AT336135	27	419
AT336296	8	405
AT336461	4	79
AT336496	5	441
AT336499	25	547
AT336499	27	549
AT336589	5	443
AT336786	16	833
AT336787	19	833
AT336788	20	833
AT336789	21	833
AT337025	4	669
AT337027	4	669
AT337027	5	669
AT337259	11	391
AT337324	5	391
AT337324	5	399
AT337756	35	431
AT337763	36	431
AT337794	24	89
AT337829	12	403
AT337941	4	901
AT337941	4	903
AT337941	2	905
AT337941	2	907
AT337941	2	909
AT337941	2	911
AT337941	2	915
AT337941	2	921
AT337941	2	923
AT337941	2	925
AT337941	2	927
AT337941	2	929
AT337941	2	931
AT337941	2	933
AT338270	5	869
AT338500	13	403
AT338541	4	845
AT338717	37	409
AT338717	37	411
AT338717	30	417
AT338717	30	419
AT338874	9	1155
AT339275	1	449
AT339396	7	877
AT339398	10	553
AT339489	22	1131
AT339490	23	1131
AT339495	4	619
AT339495	10	621
AT339552	18	471
AT339553	8	1131
AT339619	13	441
AT339619	14	443
AT339870	5	687
AT340099	4	445
AT340099	4	447
AT340292	20	823
AT340625	27	547
AT340626	26	547
AT340626	28	549
AT340640	3	1035
AT340911	10	493
AT340920	5	505
AT340921	6	505
AT340923	5	1093
AT340923	5	1095
AT340924	6	1093
AT340924	6	1109
AT340926	15	1097
AT340927	16	1097
AT340929	7	1101
AT340932	5	1105
AT340933	6	1105
AT340935	13	1083
AT340935	7	1109
AT340940	6	1157
AT341060	22	1085
AT341088	5	91
AT341128	37	1001
AT341129	38	1001
AT341130	39	1001
AT341131	40	1001
AT341132	7	751
AT341163	8	507
AT341164	9	507
AT341171	13	495
AT341178	14	495
AT341206	9	1043
AT341206	9	1045
AT341206	9	1047
AT341206	9	1049
AT341206	9	1051
AT341206	9	1053
AT341212	7	499
AT341213	8	499
AT341226	22	1009
AT341227	23	1009
AT341228	24	1009
AT341243	13	1085
AT341243	6	1111
AT341244	6	1095
AT341244	7	1111
AT341245	21	1085
AT341245	8	1111
AT341246	7	1095
AT341246	9	1111
AT341250	25	1009
AT341254	26	1009
AT341275	7	821
AT341306	15	1053
AT341307	15	1051
AT341360	8	1115
AT341361	9	1115
AT341364	17	691
AT341422	20	471
AT341423	19	471
AT341450	5	1107
AT341451	6	1107
AT341615	4	957
AT341622	37	431
AT341625	38	431
AT341689	2	847
AT341693	29	549
AT341723	7	497
AT341723	9	499
AT341724	8	497
AT341725	9	497
AT341756	7	391
AT341756	7	399
AT341837	13	1103
AT341838	14	1103
AT341839	15	1103
AT341840	16	1103
AT341841	17	1103
AT341842	18	1103
AT341938	16	607
AT341938	35	611
AT341942	30	615
AT342108	54	409
AT342108	54	411
AT342108	51	417
AT342108	51	419
AT342538	12	1061
AT342541	16	1061
AT342543	18	1061
AT342588	8	855
AT342601	4	783
AT342601	4	787
AT342605	13	781
AT342605	13	785
AT342607	14	781
AT342607	14	785
AT342609	21	471
AT342651	8	757
AT342651	7	759
AT342655	6	737
AT342655	6	741
AT342656	17	737
AT342656	17	741
AT342744	5	951
AT342805	16	595
AT342805	20	601
AT342813	6	1059
AT342871	20	971
AT342872	20	969
AT342873	20	963
AT342874	20	959
AT343009	20	973
AT343011	20	965
AT343012	20	961
AT343114	22	471
AT343146	8	743
AT343146	8	745
AT343237	41	413
AT343237	41	415
AT343237	26	421
AT343237	26	423
AT343381	20	967
AT343639	21	1083
AT343696	10	687
AT343724	17	819
AT343765	4	795
AT343768	6	1065
AT343822	1	689
AT343823	7	553
AT343823	9	697
AT343839	8	483
AT343839	5	949
AT343842	1	491
AT343850	6	571
AT343850	6	573
AT343900	12	577
AT344337	17	595
AT344337	20	597
AT344386	24	1131
AT344446	9	1131
AT344610	5	845
AT344611	6	845
AT344614	7	585
AT344652	10	697
AT344656	6	869
AT344703	10	1137
AT344704	12	523
AT344705	13	523
AT344763	7	527
AT344833	22	833
AT344847	32	1141
AT344850	19	1141
AT344852	28	1141
AT344869	6	1017
AT344918	22	1141
AT345033	4	513
AT345194	14	1083
AT345194	14	1085
AT345194	8	1109
AT345194	10	1111
AT345203	37	999
AT345220	38	999
AT345221	39	999
AT345222	40	999

Índice numeríco, continuación

Ref.	Pos.	Página
AT345223	3	837
AT345242	2	61
AT345274	41	999
AT345275	14	523
AT345337	7	81
AT345338	7	83
AT345344	7	1063
AT345350	26	1121
AT345354	27	1121
AT345525	19	81
AT345527	15	83
AT345539	4	75
AT345549	13	483
AT345564	9	1159
AT345564	9	1163
AT345619	27	1129
AT345619	24	1145
AT345619	7	1147
AT345620	28	1129
AT345620	25	1145
AT345620	8	1147
AT345656	3	79
AT345736	16	613
AT345765	5	669
AT345787	2	491
AT345800	15	1083
AT345800	15	1085
AT345800	1	659
AT345806	3	955
AT345811	2	841
AT345815	20	851
AT345831	6	647
AT345831	15	649
AT345857	10	461
AT345871	6	461
AT345871	15	463
AT345971	10	457
AT345971	15	459
AT345971	2	461
AT345971	8	463
AT345972	11	457
AT345972	16	459
AT345972	1	461
AT345972	7	463
AT345981	5	517
AT346003	8	1169
AT346007	7	835
AT346012	1	625
AT346013	2	625
AT346021	17	823
AT346022	21	825
AT346023	15	623
AT346047	8	835
AT346057	9	835
AT346094	17	469
AT346102	23	1141
AT346252	2	665
AT346252	2	667
AT346316	17	1097
AT346316	10	1099
AT346318	11	1099
AT346325	23	761
AT346325	23	779
AT346336	12	463
AT346415	5	117
AT346419	12	853
AT346420	13	853
AT346421	14	853
AT346499	16	623
AT346775	11	443
AT347052	15	853
AT347053	16	853
AT347124	7	647
AT347124	10	651
AT347297	7	779
AT347525	23	471
AT347655	4	489
AT347656	5	489
AT347687	5	1017
AT347793	18	595
AT347793	3	603
AT348049	8	783
AT348049	8	787
AT348052	9	783
AT348201	16	901
AT348201	13	905
AT348201	13	907
AT348201	13	909
AT348201	16	925
AT348201	19	929
AT348201	18	933
AT348202	16	903
AT348202	13	911
AT348202	14	913
AT348202	13	915
AT348202	19	921
AT348202	19	923
AT348202	19	927
AT348202	18	931
AT348316	24	761
AT348490	2	1081
AT348542	20	711
AT348542	25	713
AT348542	20	715
AT348542	25	717
AT348542	20	719
AT348542	25	721
AT348577	5	637
AT348577	14	639
AT348629	26	83
AT348672	2	727
AT348773	15	781
AT348773	15	785
AT348927	24	1015
AT348939	27	853
AT348955	10	1155
AT348956	11	1155
AT348967	7	1017
AT349016	6	637
AT349029	25	1131
AT349029	4	553
AT349029	6	697
AT349043	3	1019
AT349056	14	975
AT349056	14	977
AT349056	14	979
AT349056	14	981
AT349056	14	985
AT349056	14	987
AT349056	14	989
AT349056	14	995
AT349128	7	79
AT349129	9	79
AT349172	18	691
AT349265	25	1015
AT349295	10	655
AT349370	25	1141
AT349480	3	663
AT349523	9	491
AT349961	25	761
AT349961	24	779
AT350214	17	623
AT350214	4	633
AT350316	25	791
AT350316	28	795
AT350317	21	791
AT350317	29	795
AT350329	19	1061
AT350566	42	779
AT350570	20	779
AT350612	26	795
AT350612	5	799
AT350664	25	825
AT350848	10	1167
AT350848	10	1171
AT351568	11	493
AT351568	15	495
AT351608	19	1097
AT351608	12	1099
AT351872	3	625
AT351880	6	489
AT351895	15	453
AT351895	25	89
AT352392	27	1009
AT352402	16	1083
AT352402	16	1085
AT352402	5	1087
AT352404	2	1087
AT352480	6	799
AT352505	12	493
AT352506	13	493
AT352557	3	1079
AT352843	25	779
AT352854	26	779
AT352857	27	779
AT353037	28	779
AT353137	22	401
AT353138	23	401
AT353139	9	683
AT353174	6	503
AT353175	7	503
AT353176	8	503
AT353177	9	503
AT353308	14	493
AT353308	16	495
AT353468	29	779
AT353752	27	421
AT353752	27	423
AT353903	7	115
AT353904	14	115
AT353908	15	115
AT353909	16	115
AT353910	17	115
AT353911	15	113
AT353911	13	115
AT353941	12	781
AT353941	12	785
AT353947	10	787
AT353954	10	783
AT353999	18	115
AT354176	25	115
AT354475	7	781
AT354475	6	783
AT354475	7	785
AT354475	6	787
AT354603	2	789
AT354606	18	803
AT354746	10	683
AT354908	7	637
AT354908	10	641
AT354909	8	637
AT354909	10	643
AT354910	9	637
AT354910	10	645
AT354945	6	657
AT354967	8	821
AT356100	6	861
AT356101	6	859
AT356378	30	779
AT356679	40	779
AT357216	11	685
AT357294	26	89
AT357385	3	679
AT357388	26	115
AT357463	3	975
AT357463	3	977
AT357463	3	979
AT357463	3	981
AT357463	3	983
AT357463	3	985
AT357463	3	987
AT357463	3	989
AT357463	3	995
AT357527	6	669
AT357536	25	471
AT357538	7	859
AT357538	7	861
AT357539	9	859
AT357539	9	861
AT357548	9	405
AT357651	12	743
AT357652	12	745
AT357748	42	1001
AT357748	43	999
AT357749	43	1001
AT357749	44	999
AT357914	11	455
AT357999	8	395
AT358017	11	835

Índice numeríco, continuación

Ref.	Pos.	Página
AT358073	9	393
AT358382	28	547
AT358382	30	549
AT358387	2	953
AT358633	24	825
AT358643	13	1007
AT358709	41	779
AT358812	15	523
AT358864	26	1015
AT359297	42	413
AT359297	42	415
AT359344	13	393
AT359376	13	959
AT359376	8	961
AT359376	13	963
AT359376	8	965
AT359376	8	967
AT359376	13	969
AT359376	13	971
AT359376	8	973
AT359377	10	961
AT359377	10	965
AT359377	10	967
AT359377	10	973
AT359377	25	981
AT359378	4	975
AT359378	4	977
AT359378	4	979
AT359378	4	981
AT359378	4	983
AT359378	4	985
AT359378	4	987
AT359378	4	989
AT359378	4	995
AT359379	5	975
AT359379	5	977
AT359379	5	979
AT359379	5	981
AT359379	5	983
AT359379	5	985
AT359379	5	987
AT359379	5	989
AT359379	5	995
AT359380	12	961
AT359380	12	965
AT359380	12	967
AT359380	12	973
AT359380	25	983
AT359381	11	961
AT359381	11	965
AT359381	11	967
AT359381	11	973
AT359381	25	985
AT359382	13	961
AT359382	13	965
AT359382	13	967
AT359382	13	973
AT359382	25	987
AT359383	9	961
AT359383	9	965
AT359383	9	967
AT359383	9	973
AT359383	25	989
AT359384	7	961
AT359384	7	965
AT359384	7	967
AT359384	7	973
AT359385	14	963
AT359385	15	965
AT359385	15	967
AT359385	14	969
AT359385	15	969
AT359385	14	971
AT359385	15	971
AT359385	15	973
AT359385	16	973
AT359385	25	995
AT359385	3	997
AT359386	7	959
AT359386	7	963
AT359386	7	969
AT359386	7	971
AT359387	20	829
AT359387	20	831
AT359388	8	959
AT359388	8	963
AT359388	8	969
AT359388	8	971
AT359388	25	975
AT359389	9	959
AT359389	9	963
AT359389	9	969
AT359389	9	971
AT359389	25	977
AT359391	10	959
AT359391	11	959
AT359391	10	963
AT359391	11	963
AT359391	10	969
AT359391	11	969
AT359391	10	971
AT359391	11	971
AT359391	25	979
AT359474	3	953
AT359518	16	1011
AT359528	17	1011
AT359529	18	1011
AT359738	7	693
AT359887	38	409
AT359887	38	411
AT359887	32	417
AT359887	32	419
AT359888	39	409
AT359888	39	411
AT359888	36	417
AT359888	36	419
AT359994	18	1015
AT360368	5	791
AT360390	16	113
AT360391	8	113
AT360392	17	113
AT360393	18	113
AT360394	19	113
AT360395	20	113
AT360784	9	743
AT360784	9	745
AT360850	16	523
AT360907	12	461
AT360965	10	395
AT361113	13	743
AT361113	13	745
AT361113	9	747
AT361113	9	749
AT361113	10	751
AT361336	17	795
AT361336	23	799
AT361340	18	795
AT361340	25	799
AT361341	19	795
AT361341	17	799
AT361342	20	795
AT361342	18	799
AT361343	24	795
AT361356	21	795
AT361356	19	799
AT361358	22	795
AT361358	20	799
AT361459	2	793
AT361459	2	797
AT361459	2	801
AT361460	3	793
AT361460	3	797
AT361460	3	801
AT361461	4	793
AT361461	4	797
AT361461	4	801
AT361463	5	793
AT361463	5	797
AT361463	5	801
AT362122	22	815
AT362128	6	117
AT362293	10	69
AT362319	28	421
AT362319	28	423
AT362538	10	637
AT362877	43	413
AT362877	29	421
AT363054	48	731
AT363054	48	733
AT363133	23	1011
AT363161	15	425
AT363166	16	425
AT363239	39	431
AT363264	40	431
AT363266	1	695
AT363355	30	421
AT363364	50	1141
AT363364	1	1143
AT363364	20	1155
AT363483	40	1131
AT363483	1	1133
AT363483	40	1151
AT363573	40	409
AT363573	40	411
AT363573	37	417
AT363573	37	419
AT363574	41	409
AT363574	41	411
AT363574	38	417
AT363574	38	419
AT363618	10	1151
AT363621	12	1151
AT363642	14	1151
AT363644	15	1151
AT363681	6	695
AT363781	16	1151
AT363881	19	803
AT363882	20	803
AT363966	17	1151
AT363988	10	997
AT363990	8	1165
AT363997	2	653
AT363999	18	623
AT363999	10	635
AT364002	21	803
AT364044	31	421
AT364054	18	469
AT364100	41	431
AT364102	1	1131
AT364181	14	393
AT364185	2	735
AT364185	20	737
AT364185	6	739
AT364186	20	741
AT364356	9	587
AT364474	3	427
AT364652	5	877
AT364731	9	803
AT364732	10	803
AT364737	11	803
AT364753	17	803
AT364883	11	737
AT364883	11	741
AT364884	18	737
AT364884	18	741
AT364886	19	737
AT364886	19	741
AT364887	12	737
AT364887	12	741
AT364909	1	839
AT364912	1	699
AT364914	1	701
AT364923	1	705
AT364968	17	495
AT365067	31	409
AT365067	31	411
AT365067	31	417
AT365067	31	419
AT365097	23	795
AT365097	51	797
AT365100	21	799
AT365100	51	801
AT365101	26	791
AT365101	51	793
AT365104	10	499
AT365105	22	799
AT365110	6	793
AT365110	6	797
AT365110	6	801

Índice numeríco, continuación

Ref.	Pos.	Página
AT365134	12	803
AT365183	40	1129
AT365343	19	595
AT365343	4	605
AT365350	44	1001
AT365350	14	483
AT365350	8	485
AT365393	42	409
AT365393	42	411
AT365393	39	417
AT365393	39	419
AT365788	30	1137
AT365788	1	1139
AT365869	27	461
AT365869	31	463
AT365869	9	465
AT365869	4	467
AT365869,	4	467
AT366046	11	1167
AT366046	11	1171
AT366151	9	693
AT366348	4	593
AT366515	10	433
AT366516	6	433
AT366526	7	397
AT366537	25	461
AT366537	35	461
AT366537	39	463
AT366537 NLA	18	467
AT366546	4	429
AT366547	67	1001
AT366547	66	999
AT366548	13	829
AT366548	17	831
AT366556	68	1001
AT366556	67	999
AT366571	14	829
AT366571	18	831
AT366867	25	823
AT366869	29	825
AT366871	33	825
AT366928	27	461
AT366928	31	463
AT366928	9	465
AT366928	4	467
AT366928,	4	467
AT366958	4	429
AT367077	10	949
AT367077	8	951
AT367167	22	803
AT367168	23	803
AT367443	9	529
AT367467	7	481
AT367467	15	483
AT367467	10	485
AT367470	60	401
AT367472	5	577
AT367506	3	75
AT367511	15	607
AT367511	15	613
AT367511	25	617
AT367522	32	471
AT367585	20	483
AT367620	21	1097
AT367620	14	1099
AT367788	15	697
AT367789	42	431
AT367828	10	1169
AT367840	2	1013
AT367840	5	1013
AT367891	80	629
AT367911	12	393
AT367931	46	715
AT367931	38	717
AT367976	36	461
AT367976	40	463
AT367976	42	463
AT367976	13	467
AT367976	16	467
AT367977	37	461
AT368028	6	481
AT368028	16	483
AT368028	9	485
AT368030	50	1145
AT368103	7	793
AT368103	7	797
AT368103	7	801
AT368104	8	793
AT368104	8	797
AT368104	8	801
AT368272	14	607
AT368272	14	613
AT368315	1	479
AT368315	37	713
AT368315	41	717
AT368315	37	721
AT368317	24	401
AT368580	24	823
AT368815	21	823
AT368866	7	671
AT368866	7	673
AT368944	41	1001
AT368944	42	999
AT369047	25	401
AT369169	16	471
AT369198	26	401
AT369363	17	425
AT369442	19	1011
AT369443	20	1011
AT369447	21	1011
AT369451	30	1011
AT369455	24	1011
AT369456	25	1011
AT369516	4	791
AT369516	25	795
AT369516	4	799
AT369602	11	683
AT369644	8	647
AT369810	26	825
AT370026	16	681
AT370150	5	803
AT370151	15	803
AT370183	42	1001
AT370183	43	999
AT370184	43	1001
AT370184	44	999
AT370248	2	871
AT370480	27	461
AT370480	31	463
AT370480	9	465
AT370487	27	461
AT370487	31	463
AT370487	9	465
AT370603	16	803
AT370604	8	803
AT370812	1	703
AT370855	1	707
AT371007	15	465
AT371007	1	467
AT371017	43	415
AT371017	29	423
AT371178	10	491
AT371278	26	1097
AT371391	13	781
AT371391	13	785
AT371393	14	781
AT371393	14	785
AT371395	15	781
AT371395	15	785
AT371398	8	783
AT371398	8	787
AT371399	4	783
AT371399	4	787
AT371401	9	783
AT371401	9	787
AT371403	12	781
AT371403	12	785
AT371437	12	685
AT371499	10	949
AT371499	8	951
AT371857	27	401
AT372684	7	737
AT372684	8	737
AT372684	9	737
AT372684	7	741
AT372684	8	741
AT372684	9	741
AT372775	7	1159
AT372775	7	1163
AT372842	11	835
AT372899	2	789
AT373764	12	1015
AT374208	19	779
AT374689	27	461
AT374689	31	463
AT374689	4	467
AT374689,	4	467
AT374691	27	461
AT374691	31	463
AT374691	4	467
AT374692	27	461
AT374692	31	463
AT374692	4	467
AT37476	15	443
AT374763	22	523
AT37477	45	1001
AT37477	45	999
AT375878	5	693
AT375878	7	693
AT378802	15	425
AT379617	6	855
AT380015	9	71
AT380015	4	87
AT380077	7	71
AT380077	3	87
AT381371	1	87
AT381887	15	803
AT382216	37	431
AT386331	2	477
AT386331	3	477
AT386338	2	477
AT386338	3	477
AT41188	11	555
AT41188	11	557
AT41188	11	559
AT41188	11	561
AT41245	23	1119
AT43231	7	55
AT44583	15	69
AT49216	11	949
AT49216	10	951
AT53439	14	441
AT53440	3	445
AT53440	3	447
AT57326	8	75
AT62699	2	551
AT63271	12	949
AT63271	11	951
AT640940	6	1161
AT67164	27	1145
AT68940	2	59
AT78527	4	921
AT78527	4	925
AT78527	4	927
AT78527	4	929
AT78527	3	931
AT78527	3	933
AT78527	14	947
AT78527	16	995
AW24539	10	681
AW24539	14	683
AZ43305	25	813
B2976R	14	743
B2976R	14	745
B3690R	3	489
C16054	7	1093
C16054	8	1095
C16054	27	1097
C16054	23	1099
C16054	7	1105
C16054	7	1107
C16054	9	1109
C16054	11	1111
C16054	29	1129
C16054	18	1151
C16054	12	1153
C16054	10	497
C16054	11	499
CB01493998	4	643

Índice numeríco, continuación

Ref.	Pos.	Página
CB01493998	4	645
CB01493999	4	643
CB01493999	4	645
CD16284	9	341
CE17368	30	81
CE17368	29	83
CE17879	33	1075
CE17879	33	1077
CE19646	31	81
CE19663	32	81
CE19678	33	81
CE19711	11	69
CE19711	2	69
CE19992	11	69
E12379	3	551
E12379	11	71
E12379	9	75
E12379	10	87
E131298	63	1001
E131298	62	999
E14814	3	1075
E14814	3	1077
E63524	3	235
E64052	18	555
E64052	18	557
E64052	18	559
E64052	18	561
E65288	63	879
E69975	27	1015
E69975	27	89
F1100320	4	959
F1100320	5	961
F120914	12	555
F120914	12	559
F125640	8	391
F125640	8	399
F125640	17	607
F125640	17	613
F1430R	8	1117
F1430R	8	1119
F1430R	8	1123
F1451R	32	421
F1451R	46	421
F1451R	32	423
F1743R	10	237
F180094	13	515
F23048	30	153
F23048	5	163
F2310018	12	167
F2310022	29	153
F2310022	28	155
F2310039	12	153
F2310039	11	155
F23303	23	153
F23303	22	155
F2710616	11	167
F310063	13	153
F310063	12	155
F3171R	13	103
F3171R	16	103
F3171R	18	103
F3171R	21	103
F3171R	3	106
F3171R	1	109
F3171R	11	63
F3171R	5	99
F3310305	9	167
F37010010	11	106
F37010020	4	106
F37020144	3	139
F37020144	3	141
F37020144	3	143
F37020144	3	145
F37020153	10	106
F37030219	13	167
F37030222	21	153
F37030222	20	155
F37030229	2	135
F37030239	15	153
F37030239	14	155
F37030244G	20	139
F37030244G	20	141
F37030250	30	155
F37030250	2	163
F37030250	21	879
F37030275	5	151
F37060906	6	159
F37060920	8	167
F381166	1	541
F39000106	26	879
F40111	3	167
F433299	10	491
F433299	9	491
F435618	18	757
F435618	14	759
F436210	11	441
F7400011D	5	169
F81743	8	139
F81743	8	141
F81743	7	143
F81743	7	145
F85006	6	159
F85108	2	111
F85108	18	153
F85108	17	155
F85112	3	111
F85112	4	169
F85120	8	167
F950R	12	1121
F950R	3	1175
F950R	6	1177
F950R	10	515
F950R	6	519
FF101774	10	565
FF101774	12	569
GY20126	19	623
H110232	17	731
H110232	17	733
H114865	29	823
H114865	34	825
H121163	32	235
H128515	33	235
H131531	23	815
H140461	5	583
H140461	12	589
H140461	21	711
H140461	24	713
H140461	21	715
H140461	24	717
H140461	21	719
H140461	24	721
H140461	9	729
H140461	9	855
H142036	33	1141
H145175	21	1121
H146457	55	409
H146457	55	411
H146457	52	417
H146457	52	419
H150385	42	823
H150385	43	825
H150941	3	61
H152202	9	1119
H152203	9	1117
H152203	13	1121
H152203	9	1123
H152203	4	1175
H152203	7	1177
H152203	11	515
H152203	7	519
H152204	6	1173
H152795	7	1173
H153721	30	401
H154335	8	515
H154335	4	519
H154337	9	515
H154337	5	519
H154514	6	511
H155666	3	511
H155667	4	511
H155964	7	511
H156058	8	511
H157898	10	1119
H164204	9	511
H164205	10	511
H165237	26	471
H168248	6	1121
H168248	2	1177
H168248	14	519
H168249	7	1121
H168249	3	1177
H168249	15	519
H170535	18	511
H170538	17	1119
H170539	17	1117
H170539	17	1123
H170539	14	1175
H170539	15	1177
H170539	19	515
H170539	18	519
H170541	17	1173
H171332	11	511
H172014	19	469
H173411	23	1015
H173411	67	423
H173411	18	425
H173411	22	711
H173411	23	713
H173411	22	715
H173411	23	717
H173411	22	719
H173411	23	721
H173411	10	729
H173411	35	761
H173411	43	779
H173411	9	829
H173411	9	831
H174616	22	515
H176080	2	1173
H176081	3	1173
H179659	9	1173
H180080	14	1121
H180080	5	1175
H180080	8	1177
H180080	12	515
H180080	8	519
H180094	15	1121
H180094	6	1175
H180094	9	1177
H180094	9	519
H180100	10	1173
H180103	10	1117
H180103	11	1119
H180103	10	1123
H181114	11	1117
H181114	12	1119
H181114	11	1123
H206859	12	1117
H206859	13	1119
H206859	12	1123
H208631	13	1117
H208631	13	1123
H208987	14	1117
H208987	16	1121
H208987	14	1123
H208987	7	1175
H208987	10	1177
H208987	14	515
H208987	10	519
H208995	17	1121
H208995	8	1175
H208995	11	1177
H208995	15	515
H208995	11	519
H208999	14	1119
H210686	18	1121
H210686	9	1175
H210686	12	1177
H210686	16	515
H210686	12	519
H210841	11	1173
H227132	16	1177
H227133	17	1177
H23125	1	295
H232246	20	515
H232246	6	687
H232254	19	519
H232256	20	519
H232260	23	1121

Índice numeríco, continuación

Ref.	Pos.	Página
H232263	24	1121
H232272	15	1175
H232274	16	1175
H26723	7	469
H61354	31	1001
H61354	32	999
H63773	46	1001
H63773	46	999
H65107	45	711
H65107	40	713
H65107	45	719
H65107	40	721
H77698	8	1107
H77698	13	1153
H77698	7	1161
H77698	11	395
H77698	8	397
H77698	31	401
H77698	43	431
H77698	11	497
H77698	30	547
H77698	32	549
H77698	20	623
H77698	18	637
H79910	14	181
H80936	4	551
H80936	13	65
H80936	1	71
H80936	6	87
H85233	18	833
H871R	39	105
J16931	19	425
J16931	21	829
J16931	21	831
J16931	23	833
JD10024	4	1075
JD10144	5	1075
JD10144	5	1077
JD5756	1	531
JD5822	2	531
JD5920	28	1131
JD5920	3	531
JD5920	11	697
JD5921	29	1131
JD5921	4	531
JD5929	6	877
JD7759	10	75
JD7759	2	77
JD7771	34	81
JD7771	30	83
JD7781	7	1059
JD7781	31	1129
JD7781	11	1137
JD7781	32	1145
JD7781	13	65
JD7783	34	81
JD7783	30	83
JD7788	16	75
JD7797	4	1125
JD7797	5	551
JD7797	10	71
JD7797	8	71
JD7797	11	75
JD7797	8	87
JD7797	9	87
JD7798	19	1117
JD7798	35	81
JD7798	31	83
JD7799	16	1129
JD7799	13	1145
JD7844	19	1123
JD7844	34	1141
JD8159	29	105
JD8210	32	105
JD8240	6	1075
JD8240	6	1077
JD8255	20	81
JD8255	16	83
JD8255	2	99
JD8272	4	65
JD8962	9	69
JD8989	3	65
JD8997	21	81
JD8997	17	83
JD9021	7	1075
JD9078	3	99
JD9080	6	69
JD9082	4	1077
JD9082	22	81
JD9082	18	83
JD9120	8	69
JD9134	8	1075
JD9134	8	1077
JD9138	7	69
JD9141	7	1077
JD9141	23	81
JD9141	19	83
JD9156	31	105
JD9601	28	105
K40014	22	1097
K40014	15	1099
K40014	17	1129
K40014	12	1137
K40014	14	1145
K40017	8	1065
KV13179	28	1097
KV13179	22	1099
KV13179	30	1129
KV13179	26	1145
KV13179	10	1147
KV13179	19	1151
KV13179	12	1155
KV26460	23	69
L101283	32	401
L102023	23	711
L102023	2	713
L102023	23	715
L102023	2	717
L102023	23	719
L102023	1	721
L115722	5	959
L115722	5	963
L115722	5	969
L115722	5	971
L115723	6	959
L115723	6	963
L115723	6	969
L115723	6	971
L152397	30	731
L152397	30	733
L174312	3	781
L174312	3	783
L174312	3	785
L174312	3	787
L57881	19	819
L77943	16	821
M115279	5	677
M115279	4	679
M115279	45	715
M115279	20	819
M132706	17	743
M132706	18	745
M135512	6	391
M135512	6	399
M135512	26	627
M135512	3	633
M142218	2	487
M142219	3	487
M142541	33	401
M142955	14	1007
M142955	28	1009
M142955	4	451
M142955	17	523
M145875	26	761
M145875	31	779
M40509	23	1097
M40509	16	1099
M43940	20	425
M44162	12	511
M45387	59	879
M47566	11	751
M68997	10	693
M68997	15	829
M68997	19	831
M72069	18	731
M72069	18	733
M74877	60	879
M82772	12	681
M82772	17	683
M84972	9	757
M84972	8	759
M84972	44	779
M84972	9	821
M86690	12	587
M87571	10	461
M87571	12	461
M87571	12	463
M87571	15	463
M87733	6	347
M88385	21	425
MT2485	43	409
MT2485	43	411
MT2485	40	417
MT2485	40	419
N100859	27	409
N100859	27	411
N100859	23	417
N100859	23	419
N102039	10	207
N157296	45	779
N189220	47	1001
N189220	8	1105
N189220	14	403
N189220	10	503
N189220	18	523
N189220	13	555
N189220	13	557
N189220	13	559
N189220	13	561
N189220	20	595
N189220	18	607
N189220	18	613
N189220	26	813
N198631	21	623
N203952	11	879
N205415	16	457
N205415	19	459
N205415	3	461
N205415	9	463
N207956	34	401
N237603	9	1065
N275650	30	823
N275650	35	825
N275830	23	235
N276750	32	409
N276750	32	411
N276750	28	417
N276750	28	419
N279068	24	833
N282069	4	581
N282069	4	583
N282069	6	585
N282069	7	593
N306191	35	401
N306191	44	413
N306191	44	415
N306191	33	421
N306191	33	423
N306191	4	543
N31296	27	761
N31296	32	779
N370461	13	569
P46051	2	1013
P46051	4	133
P46051	5	91
P50631	11	123
P50631	8	153
P50631	7	155
P50631	7	167
PF81226	12	1019
PG200717	3	121
PT11778	17	821
R100377	11	565
R100377	14	569
R100500	1	95
R100569	1	189
R100569	22	279
R10093	21	819
R101225	10	319

Índice numeríco, continuación

Ref.	Pos.	Página
R104571	7	617
R104587	3	218
R104592	20	331
R104701	4	1019
R104701	5	1019
R104701	7	601
R104701	9	609
R104701	5	615
R104701	12	625
R104701	8	625
R104701	9	625
R104846	6	597
R104846	7	597
R104846	6	601
R104846	4	615
R104846	11	625
R104846	13	625
R104846	14	625
R104846	15	625
R104846	17	625
R104846	1	649
R104846	3	659
R104846	5	753
R104919	8	597
R104919	12	609
R104929	7	617
R106789	2	101
R106789	10	103
R107600	2	95
R107623	3	208
R108997	3	63
R109553	48	1001
R109553	47	999
R109691	3	1005
R11086	10	229
R111238	6	901
R111238	6	903
R111238	3	905
R111238	3	907
R111238	3	909
R111238	3	911
R111238	4	913
R111238	3	915
R111238	6	921
R111238	6	923
R111238	6	925
R111238	6	927
R111238	6	929
R111238	5	931
R111238	5	933
R111238	6	975
R111238	6	977
R111238	6	979
R111238	6	981
R111238	6	983
R111238	6	985
R111238	6	987
R111238	6	989
R111238	6	995
R111517	7	975
R111517	7	977
R111517	7	979
R111517	7	981
R111517	7	985
R111517	7	987
R111517	7	989
R111517	7	995
R112079	2	63
R112210	4	103
R112210	34	105
R112291	5	127
R113050	18	821
R113419	3	194
R113698	11	335
R114023	8	469
R114082	9	335
R114103	36	401
R114103	18	495
R114193	13	319
R114194	11	319
R114358	7	359
R115216	22	99
R115217	23	99
R115250	1	306
R115742	2	827
R115743	8	827
R115893	31	823
R115893	36	825
R116031	28	301
R116214	30	105
R116296	6	296
R116373	36	105
R116466	8	331
R116516	19	341
R116801	14	103
R116801	17	103
R117073	12	231
R117721	6	807
R117721	6	809
R117721	6	811
R117721	22	819
R117721	32	823
R117721	37	825
R119383	11	229
R119383	7	277
R119383	12	279
R119384	9	237
R119384	15	279
R119847	23	231
R119874	11	331
R120194	44	105
R120467	1	313
R120631	1	332
R120631	2	332
R120636	12	319
R120638	8	338
R120752	2	218
R120953	16	215
R120953	16	217
R120954	14	215
R120954	14	217
R121322	1	227
R121322	15	227
R121322	2	262
R121322	2	267
R123226	6	323
R123226	11	329
R123246	3	345
R123324	7	323
R123395	7	329
R123417	5	329
R123501	14	344
R123561	7	332
R123562	7	332
R123563	4	332
R123564	4	332
R123565	4	337
R123570	12	347
R123572	10	347
R123575	3	295
R123593	24	459
R123616	5	194
R123616	3	309
R123616	7	807
R123616	7	809
R124186	34	231
R125223	23	819
R125454	10	821
R125869	4	727
R126117	6	99
R126352	6	208
R128400	13	395
R128400	37	401
R128670	3	228
R129458	3	101
R129464	23	103
R129628	2	67
R129821	33	231
R130036	37	105
R130055	2	324
R130574	4	332
R130575	4	332
R130576	7	332
R130577	7	332
R130578	11	335
R131001	1	193
R131051	34	185
R131051	38	185
R131051	17	277
R131051	32	279
R131113	7	63
R131114	12	63
R131182	17	331
R131225	1	67
R131283	14	319
R131477	4	101
R131478	5	101
R132115	2	71
R132396	29	279
R132518	5	331
R132574	6	103
R132574	33	105
R133405	2	320
R133643	14	567
R133643	15	569
R133819	2	310
R133819	1	311
R133839	17	457
R133839	20	459
R133839	16	461
R133839	24	463
R134098	36	761
R134098	24	815
R134414	1	229
R134518	3	319
R134726	10	105
R134920	6	301
R134920	2	374
R135482	3	196
R135509	4	200
R135509	4	282
R135510	3	200
R135510	3	282
R135543	14	65
R135543	22	65
R135543	21	69
R135543	17	853
R135543	7	99
R135595	12	565
R135600	12	563
R135918	1	298
R135918	..	299
R135918	5	332
R136052	8	201
R136475	4	319
R136495	5	296
R150895	6	67
R162769	11	821
R165474	13	63
R183409	19	823
R183409	23	825
R183410	28	823
R183410	32	825
R183411	22	823
R183411	27	825
R183412	23	823
R183412	28	825
R184863	18	457
R184863	21	459
R184863	15	461
R184863	18	463
R184863	10	465
R184863	15	467
R192109	24	819
R193666	9	469
R194311	10	469
R203231	8	975
R203231	8	977
R203231	8	979
R203231	8	981
R203231	8	983
R203231	8	985
R203231	8	987
R203231	8	989
R203231	8	995
R214344	7	849
R214344	7	851
R21612	6	101
R21612	12	103

Índice numeríco, continuación

Ref.	Pos.	Página
R237815	11	469
R244664	14	821
R26264	3	135
R26286	30	1015
R26286	8	159
R26286	8	471
R26287	12	106
R26287	28	521
R26333	2	180
R26375	1	103
R26375	34	1077
R26375	7	1083
R26375	7	1085
R26375	2	1093
R26375	2	1095
R26375	4	1097
R26375	4	1099
R26375	5	1101
R26375	4	1103
R26375	2	1105
R26375	2	1107
R26375	2	1109
R26375	2	1111
R26375	21	1129
R26375	18	1145
R26375	2	1147
R26375	2	1149
R26375	4	1151
R26375	4	1153
R26375	5	1155
R26375	3	1157
R26375	5	1159
R26375	3	1161
R26375	5	1163
R26375	4	1165
R26375	6	1167
R26375	6	1171
R26375	3	127
R26375	3	129
R26375	18	153
R26375	17	155
R26375	3	403
R26375	21	431
R26375	10	483
R26375	3	493
R26375	3	495
R26375	2	497
R26375	1	499
R26375	2	499
R26375	4	499
R26375	2	501
R26375	2	503
R26375	2	505
R26375	7	507
R26375	29	521
R26375	6	89
R26375	10	929
R26375	9	931
R26375	9	933
R26375	16	947
R26375	12	949
R26375	11	951
R26448	4	1003
R26448	8	1009
R26448	7	101
R26448	9	1011
R26448	4	1013
R26448	9	103
R26448	8	106
R26448	28	1075
R26448	28	1077
R26448	7	1097
R26448	8	1099
R26448	10	1103
R26448	6	1115
R26448	3	133
R26448	28	153
R26448	27	155
R26448	30	413
R26448	30	415
R26448	19	421
R26448	19	423
R26448	10	431
R26448	7	493
R26448	7	495
R26448	30	521
R26448	4	523
R26448	4	525
R26448	2	527
R26448	3	545
R26448	4	545
R26448	5	71
R26448	2	883
R26448	2	885
R26448	2	887
R26448	2	889
R26448	2	891
R26448	2	893
R26448	2	895
R26448	2	897
R26448	2	899
R26448	3	91
R26448	11	917
R26448	11	919
R26448	8	99
R26448	19	999
R26650	10	331
R26906	5	1001
R26906	11	1011
R26906	2	1101
R26906	7	1103
R26906	3	171
R26906	45	413
R26906	45	415
R26906	35	421
R26906	35	423
R26906	13	431
R26906	4	547
R26906	4	549
R26906	15	89
R26906	3	913
R26906	15	983
R26906	5	999
R27149	10	181
R27149	4	298
R27175	15	103
R27175	2	106
R27175	1	109
R27175	44	431
R27175	5	99
R27218	7	106
R27218	29	1075
R27218	29	1077
R27218	16	493
R27218	9	99
R27315	19	103
R27315	3	109
R27315	15	63
R27315	4	67
R27448	9	1083
R27448	9	1085
R27448	5	1113
R27449	10	1083
R27449	10	1085
R27449	6	1113
R27474	49	1001
R27474	9	189
R27474	46	413
R27474	46	415
R27474	38	421
R27474	38	423
R27474	48	999
R27528	4	491
R281148	23	425
R28193	10	855
R28583	3	211
R28776	1	171
R28782	18	1001
R28782	10	1003
R28782	8	1007
R28782	14	1009
R28782	8	101
R28782	2	1115
R28782	24	1127
R28782	2	131
R28782	11	159
R28782	3	165
R28782	5	433
R28782	7	483
R28782	7	485
R28782	5	501
R28782	5	503
R28782	31	521
R28782	22	879
R28782	16	999
R28811	2	182
R28811	2	299
R29936	11	1001
R29936	16	106
R29936	5	125
R29936	7	403
R29936	8	407
R29936	25	431
R29936	37	431
R29936	14	547
R29936	14	549
R29936	8	999
R30200	15	511
R31654	25	819
R32295	32	547
R32295	34	549
R33259	2	171
R33259	19	821
R34513	27	105
R34857	19	105
R34858	20	105
R35022	3	223
R35365	10	99
R35366	11	99
R35367	12	99
R36235	8	481
R36235	17	483
R36545	14	555
R36545	14	557
R36545	14	559
R36545	14	561
R36636	50	1001
R36636	15	106
R36636	45	431
R36636	49	999
R37023	27	1001
R37023	28	999
R37287	9	1075
R37287	9	1077
R375R	22	103
R375R	4	109
R38454	47	413
R38454	47	415
R38454	39	421
R38454	39	423
R39112	51	1001
R39112	2	103
R39112	27	1075
R39112	27	1077
R39112	6	181
R39112	11	929
R39112	10	931
R39112	10	933
R39112	16	947
R39112	17	947
R39112	50	999
R39503	5	229
R39554	11	637
R39554	6	677
R39741	1	195
R41934	5	218
R41985	14	395
R41985	8	807
R41985	20	809
R42045	28	243
R42340	1	227
R42340	6	227
R42340	16	267
R43409	5	215
R43409	5	217
R43660	21	231
R43750	24	471
R44096	4	637
R44096	1	677

Índice numeríco, continuación

Ref.	Pos.	Página
R44097	4	637
R44097	1	677
R44165	18	819
R44302	13	1017
R44302	17	1083
R44302	17	1085
R44302	9	391
R44302	9	399
R44302	38	401
R44302	10	529
R44302	11	577
R44302	6	581
R44302	6	583
R44302	11	585
R44302	13	589
R44302	8	593
R44302	21	595
R44302	19	607
R44302	19	613
R44302	5	619
R44302	22	623
R44302	12	637
R44302	9	647
R44302	6	653
R44302	9	655
R44302	4	659
R44302	8	671
R44302	12	71
R44302	48	715
R44302	40	717
R44302	9	807
R44302	21	809
R44302	26	819
R44302	11	855
R44302	11	861
R44302	7	869
R44302	5	87
R46323	41	105
R46324	42	105
R46325	43	105
R46567	4	269
R46667	15	395
R47150	52	1001
R47150	7	181
R47150	18	979
R47150	51	999
R47151	10	189
R47153	36	231
R47153	30	279
R47160	2	211
R48437	5	69
R48685	7	331
R48685	1	332
R48685	6	332
R48776	14	99
R500055	15	231
R500055	45	231
R500330	32	231
R500394	1	303
R500494	48	413
R500494	48	415
R500597	49	413
R500597	49	415
R500642	1	224
R501035	8	221
R501124	10	335
R501388	13	203
R501388	34	203
R501388	16	205
R501388	35	205
R501388	4	253
R501388	1	268
R501428	5	344
R501436	19	359
R502011	13	279
R502079	3	193
R502079	15	567
R502079	16	569
R502186	16	567
R502186	17	569
R502329	2	360
R502341	7	337
R502367	6	341
R502371	5	341
R502511	18	341
R502512	15	341
R502513	2	359
R502541	26	301
R502725	3	324
R502755	6	335
R50279	12	821
R502811	6	344
R502864	18	359
R502983	2	343
R502997	8	215
R502997	8	217
R504016	3	245
R504016	3	246
R504209	3	337
R504235	12	227
R504235	8	267
R504289	48	231
R504576	1	319
R504577	24	301
R504604	2	229
R504614	8	319
R504631	15	337
R504669	30	231
R504669	38	231
R504669	20	279
R504670	43	231
R504734	3	329
R504754	18	323
R504781	13	185
R504781	2	301
R504782	16	337
R504810	7	207
R504810	13	243
R504810	26	243
R504810	4	275
R504810	2	277
R504810	6	277
R504810	10	279
R504810	11	279
R504810	40	279
R504811	21	215
R504811	21	217
R504811	8	237
R504843	7	319
R504850	1	331
R505146	42	231
R505166	2	303
R505357	34	461
R505357	38	463
R505357	11	465
R505357	12	467
R505452	34	185
R505452	37	185
R505452	14	277
R505452	7	279
R505452	10	301
R505452	4	374
R505479	10	323
R505480	14	323
R505543	20	337
R505609	1	332
R505609	3	332
R51031	9	101
R51196	15	99
R51197	16	99
R51198	17	99
R51199	18	99
R515029	6	303
R515030	7	303
R515033	11	341
R515034	13	341
R515039	1	299
R515044	12	301
R515408	5	319
R515494	6	319
R515535	11	301
R515535	5	374
R515555	6	295
R516125	22	301
R516140	13	337
R516315	9	200
R516427	8	359
R516437	2	317
R516557	27	329
R516623	6	356
R516648	1	297
R517073	10	221
R517237	2	297
R517353	3	296
R517471	10	351
R517522	5	223
R518087	8	223
R518132	1	187
R518212	23	215
R518212	23	217
R518233	13	227
R518233	7	267
R518239	9	229
R518254	2	185
R518255	22	215
R518255	22	217
R518260	9	187
R518260	15	277
R518260	8	279
R518263	5	179
R518263	1	187
R518319	6	237
R518345	39	185
R518345	1	301
R518353	39	231
R518376	25	231
R518382	20	231
R518507	15	359
R518550	2	298
R518619	7	243
R518619	3	275
R518619	3	277
R518619	39	279
R518738	8	215
R518809	5	337
R518851	1	196
R518852	4	196
R518861	4	331
R518871	33	185
R518995	8	181
R519025	9	323
R519285	13	189
R519287	15	215
R519287	17	217
R519344	6	243
R519344	2	275
R519344	41	279
R51936	25	459
R519361	7	196
R519361	5	271
R519361	21	277
R519361	37	279
R519398	4	243
R519398	2	272
R519398	2	370
R519414	6	211
R519414	5	213
R519414	20	277
R519414	2	279
R519414	12	391
R519426	23	243
R519427	7	218
R519428	7	218
R519429	8	218
R519430	8	218
R519439	10	243
R519488	3	311
R519491	1	307
R519517	8	323
R519640	6	221
R519737	13	323
R519742	12	305
R519742	8	305
R519989	3	243
R519989	3	272
R519989	3	370
R520091	27	279
R520102	31	203
R520102	33	205

Índice numeríco, continuación

Ref.	Pos.	Página
R520121	3	232
R520121	30	235
R520121	9	277
R520121	31	279
R520139	2	319
R520219	5	181
R520223	4	227
R520223	13	267
R520224	3	227
R520224	12	267
R520247	5	211
R520247	4	213
R520366	1	265
R520410	2	196
R520410	2	271
R520410	24	277
R520410	38	279
R520424	4	187
R520441	46	185
R520547	25	279
R520632	8	196
R520632	4	271
R520632	22	277
R520632	35	279
R520701	2	190
R520701	3	248
R520718	2	245
R520755	1	246
R520786	19	235
R520798	14	227
R520798	6	267
R520844	19	279
R520867	6	337
R520867	17	341
R520869	37	231
R520912	35	231
R521037	4	344
R521040	3	185
R521040	8	277
R521040	14	279
R521067	5	241
R521158	22	235
R521158	11	277
R521158	34	279
R521159	16	301
R521167	1	356
R521258	7	208
R521261	4	223
R521269	4	241
R521288	2	241
R521288	6	244
R521316	2	223
R521323	5	196
R521323	3	271
R521323	23	277
R521323	36	279
R521379	26	235
R521390	2	295
R521401	8	295
R521407	4	235
R521439	1	310
R521458	9	337
R521465	3	182
R521498	4	305
R521530	34	301
R521544	16	341
R521548	2	308
R522011	1	191
R522014	6	241
R522014	4	244
R522049	2	227
R522049	11	267
R522160	16	181
R522198	4	295
R522347	1	199
R522412	2	228
R522554	2	311
R522574	6	196
R522768	20	181
R522768	23	279
R522771	3	355
R522797	5	241
R522797	3	244
R522798	3	241
R522798	5	244
R522799	4	241
R522799	2	244
R522884	19	215
R522884	19	217
R522921	26	203
R522921	34	203
R522921	27	205
R522921	35	205
R522921	2	247
R522921	2	253
R522921	1	268
R522921	2	268
R522942	10	355
R522943	9	355
R522944	2	342
R522948	1	199
R523187	6	355
R523306	6	180
R523317	2	179
R523372	16	347
R523503	4	189
R52389	16	63
R524234	6	185
R524234	20	301
R524453	8	235
R524482	1	323
R524496	2	337
R524497	5	295
R524512	26	231
R524513	25	235
R524513	5	243
R525452	5	337
R525541	1	227
R525541	5	227
R525541	14	267
R525541	18	277
R525541	9	279
R525976	1	218
R526154	45	185
R526154	1	261
R526290	6	224
R526607	5	179
R526607	1	187
R526781	7	223
R526807	49	231
R526836	16	231
R526838	10	338
R526945	26	329
R527004	1	187
R527285	2	227
R527286	9	227
R527592	8	207
R527592	5	277
R527592	4	279
R527684	8	187
R527877	18	215
R527877	18	217
R527884	5	179
R527884	1	187
R527884	12	277
R527884	3	279
R528286	6	243
R528286	4	277
R528286	41	279
R528715	4	201
R52921	10	589
R530233	19	181
R53108	1	200
R53108	2	200
R53108	9	201
R53108	24	279
R53108	5	314
R53317	18	521
R53393	39	401
R53508	15	711
R53508	18	713
R53508	15	715
R53508	18	717
R53508	15	719
R53508	18	721
R54114	7	335
R54326	4	215
R54326	3	217
R54380	5	109
R54380	14	63
R55453	25	301
R56308	19	99
R56397	33	823
R59074	24	81
R59074	20	83
R59289	5	105
R59460	13	105
R60038	3	105
R60831	31	1015
R61467	2	298
R61467	7	298
R61871	2	305
R63185	12	323
R63185	17	323
R63548	16	185
R63548	34	185
R63548	35	185
R63548	18	203
R63548	7	205
R63548	9	205
R63548	6	231
R63548	16	277
R63548	5	279
R63548	5	347
R63548	19	901
R63548	19	903
R63548	19	979
R63575	4	63
R65397	12	301
R65397	7	301
R65397	7	374
R66405	13	151
R66405	20	153
R66405	19	155
R66407	9	159
R66407	3	163
R66408	10	159
R68672	28	761
R68672	33	779
R69281	10	337
R69629	8	1059
R70111	7	105
R70112	12	105
R70113	9	105
R70114	8	105
R70115	11	105
R70663	38	731
R70663	38	733
R71228	15	329
R71732	7	224
R71732	24	231
R71732	29	231
R71732	21	279
R71929	5	63
R72430	6	63
R72655	18	683
R72655	10	791
R72655	9	795
R72655	9	799
R72659	3	313
R73290	23	1061
R74008	9	221
R75065	11	587
R76578	7	901
R76578	7	903
R76578	4	905
R76578	4	907
R76578	4	909
R76578	4	911
R76578	5	913
R76578	4	915
R76578	2	917
R76578	4	919
R76578	7	921
R76578	7	923
R76578	7	925
R76578	7	927
R76578	7	929
R76578	6	931

Índice numeríco, continuación

Ref.	Pos.	Página
R76578	6	933
R76578	2	991
R76578	4	993
R77175	53	1001
R77175	14	1003
R77175	15	1007
R77175	29	1009
R77175	4	131
R77175	9	527
R77175	4	71
R77175	52	999
R77480	1	645
R77480	6	655
R77664	1	63
R77915	27	791
R78052	2	601
R78052	3	601
R78052	4	601
R78053	8	529
R78053	22	577
R78053	3	597
R78053	1	601
R78053	5	609
R78053	7	609
R78053	2	615
R78053	3	615
R78053	3	621
R78053	1	655
R78053	1	657
R78054	7	575
R78054	2	597
R78057	9	827
R78058	1	603
R78058	5	609
R78058	6	609
R78058	2	615
R78058	3	615
R78059	21	577
R78059	2	597
R78059	3	597
R78059	4	597
R78059	5	597
R78059	2	601
R78059	3	601
R78059	4	601
R78059	5	601
R78059	2	605
R78059	5	609
R78059	6	609
R78059	8	609
R78059	2	615
R78059	3	615
R78059	3	621
R78059	1	625
R78059	2	625
R78059	3	625
R78059	1	655
R78059	1	657
R78059	9	827
R78060	7	529
R78060	21	577
R78060	4	597
R78060	2	601
R78060	3	601
R78060	4	601
R78060	5	601
R78060	2	605
R78060	8	609
R78060	7	625
R78061	8	529
R78061	7	575
R78061	2	597
R78061	3	597
R78061	5	597
R78061	3	621
R78062	10	617
R78062	9	617
R78063	7	529
R78063	8	529
R78063	7	575
R78063	12	617
R78063	2	625
R78063	3	625
R78064	1	625
R78064	2	625
R78064	3	625
R78065	12	597
R78065	14	597
R78065	16	597
R78065	17	597
R78065	18	597
R78065	10	599
R78065	11	599
R78065	12	599
R78065	13	599
R78065	14	599
R78065	6	599
R78065	11	601
R78065	12	601
R78065	1	605
R78065	18	617
R78065	19	617
R78065	9	621
R78065	41	627
R78065	42	627
R78065	43	627
R78065	44	627
R78065	45	627
R78065	47	627
R78065	48	627
R78065	49	627
R78065	50	629
R78065	51	629
R78065	52	629
R78065	53	629
R78065	54	629
R78065	55	629
R78065	56	629
R78065	57	629
R78065	59	629
R78065	62	629
R78065	4	639
R78065	8	639
R78065	9	639
R78065	2	643
R78065	3	643
R78065	3	645
R78065	10	649
R78065	11	649
R78065	12	649
R78065	8	649
R78065	9	649
R78065	4	651
R78065	5	651
R78066	10	587
R78066	10	597
R78066	15	597
R78066	19	597
R78066	7	599
R78066	8	599
R78066	10	601
R78066	9	601
R78066	2	603
R78066	3	605
R78066	16	617
R78066	1	621
R78066	31	627
R78066	35	627
R78066	38	627
R78066	39	627
R78066	60	629
R78066	61	629
R78066	65	629
R78066	1	639
R78066	10	639
R78066	11	639
R78066	12	639
R78066	13	639
R78066	2	639
R78066	3	639
R78066	5	639
R78066	6	639
R78066	7	639
R78066	2	645
R78066	3	651
R78069	10	1017
R78069	12	1017
R78069	9	1017
R78069	10	1019
R78069	15	577
R78069	10	587
R78069	11	587
R78069	17	597
R78069	18	597
R78069	19	597
R78069	11	599
R78069	13	599
R78069	14	599
R78069	6	599
R78069	7	599
R78069	8	599
R78069	10	601
R78069	3	605
R78069	29	611
R78069	30	611
R78069	23	615
R78069	24	615
R78069	16	617
R78069	19	617
R78069	1	621
R78069	31	627
R78069	42	627
R78069	43	627
R78069	50	629
R78069	51	629
R78069	53	629
R78069	54	629
R78069	55	629
R78069	59	629
R78069	60	629
R78069	61	629
R78069	62	629
R78069	65	629
R78069	2	635
R78069	10	639
R78069	12	639
R78069	13	639
R78069	2	639
R78069	5	639
R78069	7	639
R78069	8	639
R78069	1	641
R78069	6	641
R78069	2	643
R78069	10	649
R78069	11	649
R78069	12	649
R78069	8	649
R78069	3	651
R78069	4	653
R78069	5	653
R78069	5	655
R78069	5	657
R78393	13	511
R79001	12	1173
R79033	28	791
R79033	18	815
R79101	15	1117
R79101	15	1119
R79101	15	1123
R80135	2	296
R80136	1	296
R80979	23	623
R81162	9	63
R81275	5	303
R81353	32	105
R81596	16	469
R81775	13	1175
R81775	5	515
R81862	19	1121
R81862	10	1175
R81862	13	1177
R81862	17	515
R81862	13	519
R82007	17	215
R82007	15	217
R82075	14	1173
R82076	16	1173
R83578	8	1173

Índice numeríco, continuación

Ref.	Pos.	Página
R84262	20	103
R85027	12	223
R85145	3	269
R85226	18	105
R87732	2	232
R87732	2	345
R89940	16	1119
R89944	1	343
R91360	1	185
R91360	27	301
R92097	29	235
R92097	10	277
R92097	33	279
R92208	14	511
R93623	4	105
R94545	10	63
R94546	8	63
R95116	16	105
R95493	8	901
R95493	8	903
R95493	5	905
R95493	5	907
R95493	5	909
R95493	5	911
R95493	6	913
R95493	5	915
R95493	6	917
R95493	5	919
R95493	8	921
R95493	8	923
R95493	8	925
R95493	8	927
R95493	8	929
R95493	7	931
R95493	7	933
R95493	9	975
R95493	9	977
R95493	9	979
R95493	9	981
R95493	9	983
R95493	9	985
R95493	9	987
R95493	9	989
R95493	4	991
R95493	5	993
R95493	9	995
R96248	13	821
R96703	7	282
R96753	25	833
R96935	2	269
R97185	16	331
R97185	7	338
R98064	14	231
R98064	44	231
R98527	7	237
RE12362	11	200
RE12363	7	529
RE12363	21	577
RE12363	8	585
RE12363	4	597
RE12363	5	601
RE12363	8	609
RE12363	7	625
RE12363	9	827
RE12364	5	597
RE12364	1	603
RE12364	2	605
RE12364	6	609
RE157329	27	819
RE164448	1	375
RE167207	13	215
RE167207	11	217
RE167207	7	351
RE174764	20	821
RE187311	15	821
RE194040	12	469
RE19429	15	441
RE19429	12	443
RE20223	2	449
RE20343	12	1175
RE20343	1	515
RE21790	1	211
RE223406	8	849
RE223406	8	851
RE223407	9	849
RE223407	9	851
RE234261	9	151
RE25110	50	431
RE275593	3	871
RE289629	12	855
RE31702	25	81
RE31702	21	83
RE33887	4	99
RE36349	18	1119
RE38310	7	159
RE39224	10	681
RE40048	1	232
RE40048	1	345
RE42713	20	331
RE43497	28	819
RE44574	1	332
RE44574	1	382
RE46684	3	303
RE46684	3	323
RE46685	1	309
RE46685	9	329
RE46685	5	343
RE46685	10	344
RE46686	21	323
RE46686	12	344
RE46687	9	305
RE46687	20	329
RE46716	20	323
RE46716	29	461
RE46716	33	463
RE46716	12	465
RE46716	7	467
RE46742	29	819
RE46743	32	819
RE48419	5	207
RE49486	22	99
RE49486	23	99
RE49624	9	929
RE49624	8	931
RE49624	8	933
RE500608	8	335
RE502954	17	461
RE503215	4	347
RE503590	23	203
RE503590	24	205
RE504210	19	337
RE504233	3	320
RE504245	2	200
RE504552	5	298
RE504563	1	359
RE504836	23	359
RE504839	1	381
RE505232	9	359
RE505399	10	200
RE505428	1	182
RE505465	2	314
RE505501	12	331
RE505840	2	329
RE505921	1	332
RE506078	2	314
RE506103	2	200
RE506624	28	185
RE507537	32	301
RE507538	31	301
RE507539	15	301
RE507540	14	301
RE507541	13	301
RE507807	21	331
RE507950	5	305
RE508185	2	331
RE508489	8	319
RE508566	4	329
RE508566	6	329
RE508566	1	383
RE508578	3	297
RE508648	6	207
RE508648	6	277
RE508648	10	279
RE509093	4	301
RE509097	54	1001
RE509097	15	189
RE509097	50	413
RE509097	50	415
RE509097	41	421
RE509097	41	423
RE509097	53	999
RE509463	3	190
RE509463	2	248
RE515257	1	299
RE515622	1	327
RE515636	23	185
RE515636	37	301
RE515781	41	231
RE515881	3	305
RE516026	11	323
RE516171	19	277
RE516171	16	279
RE516219	1	378
RE516335	38	301
RE516336	5	185
RE516336	19	301
RE516340	1	332
RE516491	16	337
RE51650	6	353
RE516512	3	317
RE516512	5	317
RE516512	4	353
RE516553	3	317
RE516553	8	317
RE516553	3	353
RE516999	21	301
RE517230	1	320
RE517370	4	237
RE517370	29	301
RE517370	22	329
RE517435	10	227
RE517435	3	267
RE517435	4	267
RE517435	5	267
RE517435	2	341
RE517435	3	341
RE517435	4	341
RE517436	7	221
RE518081	12	341
RE518097	4	356
RE519144	11	153
RE519144	10	155
RE519144	10	215
RE519144	12	217
RE519144	8	351
RE519643	5	305
RE519696	7	353
RE519748	17	359
RE519749	16	359
RE519802	6	223
RE519803	9	223
RE519810	10	223
RE519889	7	217
RE519889	1	265
RE519889	2	265
RE520030	19	185
RE520032	27	185
RE520044	6	203
RE520044	6	205
RE520229	10	397
RE520368	11	359
RE520442	1	187
RE520585	2	189
RE520634	1	282
RE520777	18	279
RE520906	35	205
RE520906	1	268
RE520928	36	301
RE520930	39	301
RE520953	7	241
RE521420	22	231
RE521599	21	185
RE521616	5	335
RE521639	1	341
RE521756	2	338
RE521756	3	338
RE521756	4	338
RE521756	5	338
RE521756	6	338

Índice numeríco, continuación

Ref.	Pos.	Página
RE522210	12	243
RE522368	27	243
RE52242	4	359
RE522594	8	301
RE522594	6	374
RE522595	17	301
RE522596	36	301
RE522616	15	185
RE522616	9	231
RE522723	6	187
RE522794	16	203
RE522794	19	205
RE522794	3	351
RE522823	7	187
RE522823	7	211
RE522823	1	213
RE522824	11	243
RE522878	3	317
RE522878	7	317
RE522932	5	180
RE522991	6	215
RE522991	6	217
RE523023	21	337
RE523032	11	337
RE523169	12	329
RE523169	13	329
RE523169	6	329
RE523169	7	329
RE523169	8	329
RE523236	35	205
RE523236	1	268
RE523249	13	301
RE523250	16	323
RE523251	11	305
RE523253	7	305
RE523319	9	235
RE523322	19	457
RE523322	22	459
RE523322	38	461
RE523322	5	463
RE523340	4	229
RE523346	8	203
RE523346	11	205
RE523377	21	243
RE523491	5	235
RE523699	14	235
RE523784	29	203
RE523784	30	205
RE523784	1	247
RE523785	24	203
RE523785	25	205
RE523787	12	203
RE523787	34	203
RE523787	15	205
RE523787	35	205
RE523787	3	253
RE523787	1	268
RE523787	3	268
RE523811	24	185
RE523818	1	207
RE523819	1	235
RE523819	6	235
RE523828	1	190
RE523854	1	351
RE524007	31	231
RE524105	51	231
RE524105	28	279
RE524382	5	301
RE524382	9	301
RE524382	1	374
RE524382	3	374
RE524399	9	185
RE524450	1	335
RE524450	2	335
RE524450	5	335
RE524450	1	373
RE524453	4	335
RE524453	3	373
RE524453	1	380
RE524528	7	185
RE524529	22	185
RE524539	27	235
RE52454	4	827
RE524723	3	317
RE524730	43	185
RE524730	3	231
RE524730	1	241
RE524730	29	243
RE524730	1	244
RE525016	4	351
RE525016	22	607
RE525016	22	613
RE52504	20	469
RE52506	1	827
RE52507	10	827
RE52508	7	827
RE52509	11	827
RE525480	13	391
RE525509	7	203
RE525509	10	205
RE525513	26	185
RE525514	25	185
RE525515	29	185
RE525516	30	185
RE525517	31	185
RE525518	32	185
RE525519	41	185
RE525523	11	203
RE525523	25	203
RE525523	34	203
RE525523	14	205
RE525523	26	205
RE525523	35	205
RE525523	1	253
RE525523	1	268
RE525915	8	189
RE525963	5	231
RE526285	16	243
RE526287	15	243
RE526432	2	208
RE526481	4	232
RE526518	24	235
RE526519	8	341
RE526615	1	329
RE526834	3	317
RE526834	4	317
RE526834	2	353
RE527018	1	308
RE52702	55	1001
RE52702	42	421
RE52702	42	423
RE52702	54	999
RE527054	32	301
RE527055	31	301
RE527098	4	327
RE52722	6	351
RE527528	17	301
RE527756	34	185
RE527756	42	185
RE527832	1	369
RE527833	1	385
RE527834	1	387
RE527858	1	342
RE527976	8	179
RE528096	40	185
RE528207	1	272
RE528207	1	370
RE528219	7	235
RE528232	8	243
RE528232	9	243
RE528399	1	262
RE528400	1	279
RE528402	1	277
RE528408	34	185
RE528410	1	275
RE528413	1	271
RE528619	1	282
RE528638	1	331
RE528638	1	377
RE528652	1	192
RE528725	1	285
RE528750	2	199
RE528831	20	235
RE528864	17	203
RE528864	20	205
RE528865	10	203
RE528865	13	205
RE528950	4	331
RE529151	34	185
RE529187	11	227
RE529187	9	267
RE529187	13	277
RE529187	6	279
RE529264	5	221
RE529318	11	221
RE529318	1	250
RE529319	7	218
RE529319	1	249
RE529320	8	218
RE529320	1	251
RE529641	1	353
RE529643	5	353
RE529661	1	282
RE529775	1	218
RE529775	11	237
RE529804	1	355
RE529871	8	179
RE529920	4	231
RE529972	1	179
RE529972	5	179
RE530121	17	181
RE530194	1	190
RE530194	1	248
RE530370	1	227
RE530370	1	267
RE530459	1	260
RE530594	1	265
RE531072	2	215
RE531072	1	217
RE531072	1	221
RE531072	2	221
RE531072	5	221
RE531077	4	221
RE531077	2	260
RE531077	1	270
RE531095	8	215
RE531095	8	217
RE531095	1	255
RE531095	1	259
RE531100	1	281
RE531195	34	185
RE531195	36	185
RE531221	14	341
RE531223	7	341
RE531616	1	208
RE531700	5	203
RE531700	5	205
RE531808	2	473
RE531808	2	475
RE531836	35	235
RE531863	1	231
RE532171	1	252
RE532250	18	301
RE532429	7	205
RE533148	1	337
RE533148	5	337
RE533975	3	224
RE534109	18	301
RE534109	1	367
RE534110	18	301
RE534156	4	185
RE534289	1	389
RE534315	1	218
RE534315	11	237
RE534537	1	235
RE534537	6	235
RE534733	8	185
RE535070	44	185
RE535274	1	192
RE535294	2	243
RE535517	5	208
RE535554	7	221
RE535576	7	215
RE535576	7	217
RE535699	1	235
RE535699	6	235
RE535990	1	235
RE535990	2	235
RE535990	6	235

Índice numeríco, continuación

Ref.	Pos.	Página
RE536117	6	305
RE536258	1	187
RE536705	1	179
RE536705	5	179
RE537144	2	243
RE537834	22	331
RE538097	25	329
RE538116	2	235
RE538116	6	235
RE53823	21	105
RE538806	3	308
RE539695	10	201
RE539701	6	201
RE539764	28	203
RE539764	29	205
RE539765	22	203
RE539765	23	205
RE540550	1	192
RE54885	17	347
RE55423	3	827
RE56369	12	319
RE57604	4	180
RE57836	4	181
RE57836	9	215
RE57836	10	217
RE57836	8	229
RE58664	1	109
RE58664	5	99
RE59298	2	344
RE60071	24	243
RE60700	16	1007
RE60700	30	1009
RE60700	5	131
RE60701	56	1001
RE60701	15	1003
RE60701	55	999
RE60854	3	317
RE60854	6	317
RE62981	3	103
RE63439	12	189
RE63439	8	208
RE63674	13	331
RE63751	20	243
RE65008	5	67
RE65165	7	332
RE65165	1	362
RE65168	4	332
RE65168	1	363
RE65908	11	335
RE65908	1	361
RE65909	11	335
RE65909	1	366
RE65911	7	332
RE65911	1	364
RE65912	4	332
RE65912	1	365
RE65978	15	347
RE67050	23	459
RE67050	6	463
RE67207	11	397
RE67231	1	344
RE67238	7	296
RE67238	9	344
RE67238	20	359
RE68234	14	347
RE69243	1	324
RE70678	7	200
RE70682	5	200
RE70756	6	200
RE70756	5	282
RE70756	8	282
RE70987	1	269
RE71255	12	215
RE71255	9	217
RE71255	1	228
RE71255	11	231
RE71255	9	303
RE71255	20	331
RE71255	10	341
RE71256	8	200
RE71256	7	201
RE71256	6	282
RG37929	1	287
SE501227	6	329
SE501228	1	190
SE501228	1	248
SE501270	3	224
SE501583	1	341
SE501655	1	332
SE501746	1	257
SE501759	7	221
SE501838	11	563
SE501838	13	567
SE501866	2	200
SE501916	17	301
SE501922	4	185
SE501926	5	301
SE501926	1	374
SE501948	34	185
SE502188	9	347
SE502281	2	243
SE502429	1	235
T101807	3	709
T102138	24	1061
T102207	17	689
T102934	15	403
T102934	27	471
T102934	15	555
T102934	15	557
T102934	15	559
T102934	15	561
T102934	22	595
T102934	23	607
T102934	23	613
T102934	10	647
T102934	34	823
T102934	38	825
T104220	29	761
T104220	7	765
T104220	7	767
T104220	7	769
T104220	7	771
T104220	7	773
T104220	7	775
T104220	4	777
T104220	34	779
T104220	10	935
T104220	10	937
T104220	10	939
T104220	11	941
T104220	11	943
T104220	11	945
T104220	18	947
T104223	32	1129
T10510	30	1075
T10510	17	1077
T10510	29	1145
T105253	19	1103
T105773	8	1093
T105773	9	1095
T105773	9	1105
T105773	9	1107
T105773	10	1109
T105773	12	1111
T105773	14	1153
T105773	12	497
T105773	12	499
T105891	26	833
T106596	38	105
T107029	13	835
T107117	9	555
T107117	9	557
T107117	9	559
T107117	9	561
T107135	22	627
T112244	18	1177
T11234	7	857
T114792	6	1129
T118712	6	905
T118712	6	907
T118712	6	909
T118712	6	911
T118712	7	913
T118712	6	915
T118712	17	925
T118712	11	931
T118712	11	933
T120536	16	555
T120536	16	557
T120536	16	559
T120536	16	561
T120536	24	607
T120536	24	613
T122075	7	179
T122075	3	344
T122803	15	203
T122803	17	205
T124495	24	1119
T125945	18	1129
T125945	15	1145
T126204	6	525
T128502	10	1065
T129981	11	1065
T129982	12	1065
T131169	11	589
T13254	21	469
T134104	23	555
T134104	23	557
T134104	25	559
T134104	25	561
T134530	4	873
T13519	8	227
T13519	17	267
T135675	1	735
T135675	2	735
T135675	20	737
T135675	22	737
T135675	6	739
T135675	7	739
T135675	20	741
T135675	22	741
T13814	2	231
T138914	35	823
T138914	39	825
T139939	16	395
T140922	28	113
T140922	28	115
T140924	6	543
T140924	9	545
T140924	13	637
T141123	17	555
T141123	17	557
T141123	17	559
T141123	17	561
T141732	1	1067
T141732	1	1069
T141733	2	1067
T142485	19	1129
T142485	16	1145
T143169	34	819
T143534	51	415
T143534	43	423
T143929	8	1063
T143929	7	1065
T145360	8	857
T145697	20	1061
T146097	2	533
T146097	2	535
T146098	1	539
T146099	1	537
T146102	12	200
T146102	2	200
T146102	6	200
T146102	5	201
T146102	2	282
T146104	12	537
T146106	12	539
T146195	3	314
T146605	5	531
T146606	13	539
T146607	13	537
T147623	20	1117
T147623	20	1123
T147623	35	1141
T147700	33	1129
T147700	13	1137
T147700	33	1145
T147891	23	595
T148164	21	1117

Índice numeríco, continuación

Ref.	Pos.	Página
T148164	21	1123
T148164	36	1141
T148409	19	691
T148409	26	711
T148409	19	713
T148409	26	715
T148409	19	717
T148409	26	719
T148409	19	721
T148410	4	955
T148411	4	689
T149597	24	595
T150346	3	1135
T150347	4	1135
T150614	13	1065
T150768	3	689
T150942	28	1127
T150961	2	919
T150961	2	993
T151485	10	1075
T151797	4	53
T151797	6	55
T151797	4	57
T151797	6	59
T151806	24	1097
T151806	17	1099
T152047	34	1129
T152047	14	1137
T152721	14	1065
T152876	11	1075
T152877	12	1075
T152879	14	1075
T152879	14	1077
T152881	16	1075
T152881	16	1077
T152882	16	1075
T152882	16	1077
T152883	16	1075
T152883	16	1077
T152990	19	1075
T152991	19	1075
T152992	19	1075
T152993	22	1075
T152993	22	1077
T152994	23	1075
T152995	24	1075
T153064	52	413
T153064	44	421
T153535	2	709
T153611	12	585
T153680	6	531
T154087	27	833
T155579	2	525
T155581	2	525
T156027	5	689
T156174	9	689
T156404	11	687
T156709	13	689
T156710	12	689
T156711	11	689
T156927	10	689
T157211	19	521
T157212	14	521
T157212	24	521
T157220	20	521
T157223	25	521
T157257	26	521
T157258	15	521
T157275	4	1131
T157275	17	1175
T157942	17	65
T157943	11	65
T157944	7	65
T157945	2	65
T157952	1	65
T157991	14	835
T157991	16	835
T158248	4	69
T158249	19	69
T158298	57	1001
T158298	56	999
T158334	9	65
T158335	8	65
T158338	4	61
T158339	20	69
T158340	5	61
T158436	15	685
T158509	6	61
T158511	7	61
T158580	19	65
T158599	3	69
T158949	11	453
T158949	12	455
T159950	20	1151
T159950	49	431
T159956	20	1103
T159984	18	69
T159985	17	69
T160017	19	731
T160017	19	733
T160020	20	731
T160020	20	733
T160152	3	533
T160152	3	535
T160153	2	537
T160154	2	539
T160183	53	413
T160183	53	415
T160183	45	421
T160183	45	423
T160492	35	819
T160541	4	85
T160608	54	413
T160608	54	415
T160609	55	413
T160609	55	415
T160609	47	421
T160609	47	423
T161928	11	443
T161929	12	441
T162050	7	531
T162051	14	537
T162052	14	539
T162238	24	425
T162238	28	833
T162477	37	823
T162575	56	413
T162575	56	415
T162575	48	421
T162575	48	423
T162675	25	595
T162675	25	607
T162675	25	613
T162876	29	113
T163333	21	113
T163333	19	115
T163334	11	791
T163334	10	795
T163334	10	799
T163335	12	791
T163335	11	795
T163335	11	799
T163336	13	791
T163336	12	795
T163336	12	799
T163658	8	531
T163659	15	537
T163660	15	539
T163748	1	1071
T164030	40	825
T164203	22	469
T164264	30	113
T16464	25	1097
T16464	18	1099
T16464	22	113
T16464	20	115
T164691	16	537
T164692	16	539
T164945	26	815
T164986	45	1077
T165055	10	1077
T165056	12	1077
T165061	11	1077
T165062	23	1077
T165063	24	1077
T165064	35	1077
T165065	36	1077
T165066	37	1077
T165067	38	1077
T165068	39	1077
T165069	39	1077
T165070	39	1077
T165071	47	1077
T165072	19	1077
T165073	19	1077
T165074	19	1077
T165075	32	1077
T165077	26	1077
T165791	44	1077
T166297	36	819
T167010	13	1075
T167010	15	1075
T167010	13	1077
T167011	13	1075
T167011	15	1075
T167190	3	727
T168383	10	123
T168383	2	127
T168383	2	129
T168383	36	461
T168383	37	461
T168383	6	461
T168383	39	463
T168383	40	463
T168383	42	463
T168383	8	465
T168383	13	467
T168383	16	467
T168574	2	1121
T170180	21	521
T170181	22	521
T172927	32	521
T173369	16	833
T173369	19	833
T173369	20	833
T173369	21	833
T173369	22	833
T173369	8	833
T173369	9	833
T173591	5	429
T173779	5	805
T174201	11	859
T174201	12	861
T174203	12	859
T174203	13	861
T174275	58	1001
T174275	57	999
T174530	18	555
T174530	18	557
T174530	18	559
T174530	18	561
T174634	16	521
T175236	27	521
T175675	21	731
T175675	21	733
T176064	30	1131
T176064	5	513
T176064	6	517
T176064	12	687
T176064	12	75
T176064	44	81
T176064	39	83
T176108	33	521
T176425	7	879
T176870	6	805
T177575	40	401
T177580	41	401
T179952	3	453
T179952	13	455
T181306	3	1087
T181306	8	949
T181306	7	951
T182184	27	711
T182184	21	713
T182184	27	715
T182184	21	717
T182184	27	719
T182184	21	721
T182909	18	1017

Índice numeríco, continuación

Ref.	Pos.	Página
T182909	15	743
T182909	15	745
T182909	10	747
T182909	10	749
T182909	12	751
T183756	18	901
T183756	18	903
T183756	3	919
T183756	5	921
T183756	5	923
T183756	5	925
T183756	5	927
T183756	5	929
T183756	4	931
T183756	4	933
T183756	15	947
T183756	17	979
T183756	3	993
T183756	17	995
T183816	32	83
T183817	36	81
T183817	33	83
T183818	37	81
T183818	34	83
T183819	38	81
T183819	35	83
T183820	39	81
T183820	36	83
T183822	40	81
T183822	37	83
T184082	2	1069
T184082	2	1071
T184135	7	117
T184135	7	571
T184135	7	573
T184228	15	1077
T184345	21	813
T184345	19	815
T184460	38	83
T184629	5	509
T184924	12	395
T184924	15	397
T184924	5	543
T184924	8	545
T184924	22	809
T184924	10	811
T184924	48	819
T184924	21	821
T185135	61	879
T185138	15	879
T185181	54	879
T185183	24	879
T185184	57	879
T185185	40	879
T185186	55	879
T185254	25	879
T185326	3	817
T185424	3	119
T185664	11	729
T185769	7	581
T185769	14	589
T185769	24	623
T185769	19	637
T185769	7	653
T185769	9	671
T185769	38	761
T185769	4	817
T185769	13	855
T185826	59	1001
T185826	57	413
T185826	57	415
T185826	49	421
T185826	49	423
T185826	58	999
T186068	28	813
T186169	16	743
T186169	16	745
T186793	28	711
T186793	22	713
T186793	28	715
T186793	22	717
T186793	28	719
T186793	22	721
T187196	45	81
T187196	40	83
T187394	8	581
T187394	15	589
T187394	25	623
T187394	20	637
T187394	8	653
T187394	10	671
T187394	14	855
T187463	14	541
T187561	1	77
T187566	4	77
T187815	17	1011
T188075	9	1059
T188076	10	1059
T188686	13	879
T188687	49	879
T188856	46	81
T188856	41	83
T188857	47	81
T188857	42	83
T18891	9	331
T190212	10	531
T190243	52	879
T190513	38	823
T190513	41	825
T190533	17	539
T190534	17	537
T190611	3	1127
T190612	4	1127
T190613	5	1127
T190614	6	1127
T190615	7	1127
T190616	8	1127
T190617	9	1127
T190639	11	1127
T190640	12	1127
T190641	13	1127
T190642	14	1127
T190643	15	1127
T190644	16	1127
T190645	17	1127
T190646	18	1127
T190647	19	1127
T190648	22	1127
T190767	9	901
T190767	9	903
T190767	7	905
T190767	7	907
T190767	7	909
T190767	7	911
T190767	8	913
T190767	7	915
T190767	12	921
T190767	12	923
T190767	9	925
T190767	12	927
T190767	12	929
T190767	12	931
T190767	12	933
T190892	60	1001
T190892	59	999
T191021	4	73
T191335	22	921
T191335	22	923
T191335	22	927
T191335	22	929
T19572	7	1055
T19572	7	1057
T196077	5	435
T196077	5	437
T196077	3	439
T196077	34	521
T196077	26	623
T196077	11	671
T196077	29	711
T196077	3	713
T196077	29	715
T196077	3	717
T196077	29	719
T196077	3	721
T196077	2	723
T196077	2	725
T196077	6	727
T196077	11	757
T196077	9	759
T196077	27	815
T196077	37	819
T196077	6	875
T196077	7	875
T196077	8	875
T196078	39	761
T196078	4	863
T196079	31	113
T196079	29	115
T196079	8	117
T196079	8	571
T196079	8	573
T196079	27	623
T196079	7	669
T196079	30	711
T196079	13	713
T196079	30	715
T196079	13	717
T196079	30	719
T196079	13	721
T196079	39	731
T196079	39	733
T196079	7	755
T196079	12	757
T196079	10	759
T196079	26	763
T196079	47	779
T196079	29	813
T196079	28	815
T196079	38	819
T196080	27	763
T196080	6	881
T200363	13	623
T200887	8	689
T201537	13	563
T201537	13	565
T201537	17	567
T201537	18	569
T201538	11	563
T201538	10	565
T201538	13	567
T201538	12	569
T201546	26	425
T201570	29	815
T20168	14	331
T201880	40	731
T201880	40	733
T202034	39	819
T202035	40	819
T202074	4	735
T202075	5	735
T202075	24	737
T202075	9	739
T202132	24	741
T202159	20	763
T202159	10	767
T202159	8	773
T202159	11	937
T202159	12	943
T202160	21	763
T202161	22	763
T202162	23	763
T202162	5	777
T202162	19	947
T202163	24	763
T202163	8	765
T202163	10	775
T202163	11	935
T202163	12	945
T202164	8	769
T202164	10	771
T202164	11	939
T202164	12	941
T202357	3	723
T202586	28	763
T202586	9	765
T202586	8	767
T202586	9	769
T202586	8	771
T202586	9	773

Índice numeríco, continuación

Ref.	Pos.	Página
T202586	8	775
T202586	12	935
T202586	12	937
T202586	12	939
T202586	13	941
T202586	13	943
T202586	13	945
T202586	20	947
T202653	22	731
T202654	22	731
T202655	22	733
T202656	22	733
T202687	42	711
T202687	1	713
T202687	42	715
T202687	1	717
T202741	30	813
T202742	41	819
T202743	31	813
T202744	32	813
T202745	30	815
T202746	8	755
T202799	31	711
T202799	11	713
T202799	31	715
T202799	11	717
T202799	31	719
T202799	10	721
T20280	7	355
T202800	42	819
T202876	4	1021
T202876	4	1023
T202876	2	1025
T202876	4	1027
T202876	4	1029
T202876	4	1031
T202876	4	1033
T202876	12	1043
T202876	12	1045
T202876	12	1047
T202876	12	1049
T202921	32	711
T202921	5	713
T202921	32	715
T202921	5	717
T202921	32	719
T202921	2	721
T202934	10	1045
T202935	10	1043
T202938	1	1037
T202940	1	1039
T203143	31	815
T203381	15	1065
T203388	16	1065
T203389	15	855
T203390	33	711
T203390	33	715
T203390	33	719
T203494	32	815
T203495	56	409
T203495	56	411
T203495	53	417
T203495	33	815
T203544	20	761
T203544	54	779
T203545	22	761
T203545	55	779
T203560	33	813
T203569	25	763
T203576	30	761
T203576	35	779
T203589	40	761
T203806	10	1049
T203807	10	1047
T203871	31	761
T204044	29	763
T204124	43	819
T204274	44	819
T204301	41	761
T204319	12	729
T204457	10	765
T204457	9	767
T204457	10	769
T204457	9	771
T204457	10	773
T204457	9	775
T204457	6	777
T204457	13	935
T204457	13	937
T204457	13	939
T204457	14	941
T204457	14	943
T204457	14	945
T204457	21	947
T204493	39	823
T204543	8	1043
T204543	8	1045
T204543	8	1047
T204543	8	1049
T204543	8	1051
T204543	8	1053
T204599	23	731
T204599	23	733
T204635	16	855
T204643	44	761
T204645	34	711
T204645	34	715
T204645	34	719
T204711	6	509
T204938	7	875
T205066	13	729
T205068	14	729
T205088	8	875
T205219	7	75
T205243	42	719
T205243	11	721
T205367	4	533
T205370	45	819
T205401	42	761
T205499	41	731
T205499	41	733
T205713	15	1153
T205821	4	535
T205821	7	677
T206080	43	761
T206106	29	623
T206126	42	401
T206127	43	401
T206289	11	531
T206290	18	537
T206291	18	539
T206435	27	425
T206616	17	815
T206624	35	815
T206625	36	815
T206626	37	815
T206627	38	815
T206718	34	813
T206809	39	815
T206812	40	815
T206813	20	815
T206985	35	813
T208283	3	753
T208291	6	879
T208733	44	401
T208792	17	1065
T208904	6	545
T209627	30	623
T209627	19	743
T209627	20	745
T209889	26	595
T209947	43	711
T209947	43	719
T210101	24	731
T210101	24	733
T210106	25	731
T210106	25	733
T210282	30	627
T210282	63	629
T210282	64	629
T210282	2	655
T210282	3	655
T210282	4	655
T210282	2	657
T210282	3	657
T210282	4	657
T210630	58	413
T210630	58	415
T210636	59	413
T210636	59	415
T210871	12	531
T210933	13	531
T210963	60	413
T210963	60	415
T211864	5	737
T211864	5	739
T211868	5	741
T212073	2	591
T212304	61	1001
T212304	60	999
T21242	5	224
T212430	13	469
T212430	28	471
T213022	10	901
T213022	10	903
T213022	8	905
T213022	8	907
T213022	8	909
T213022	8	911
T213022	9	913
T213022	8	915
T213022	13	921
T213022	13	923
T213022	10	925
T213022	13	927
T213022	13	929
T213022	13	931
T213022	13	933
T213023	11	901
T213023	11	903
T213023	9	905
T213023	9	907
T213023	9	909
T213023	9	911
T213023	10	913
T213023	9	915
T213023	14	921
T213023	14	923
T213023	11	925
T213023	14	927
T213023	14	929
T213023	14	931
T213023	14	933
T213025	12	901
T213025	12	903
T213025	10	905
T213025	10	907
T213025	10	909
T213025	10	911
T213025	11	913
T213025	10	915
T213025	3	917
T213025	6	919
T213025	15	921
T213025	15	923
T213025	12	925
T213025	15	927
T213025	15	929
T213025	15	931
T213025	15	933
T213025	10	975
T213025	10	977
T213025	10	979
T213025	10	981
T213025	10	983
T213025	10	985
T213025	10	987
T213025	10	989
T213025	3	991
T213025	6	993
T213025	10	995
T213026	15	883
T213026	15	885
T213026	15	887
T213026	15	889
T213026	15	891
T213026	15	893
T213026	15	895
T213026	15	897

Índice numeríco, continuación

Ref.	Pos.	Página
T213026	15	899
T213027	28	887
T213027	28	889
T213027	28	891
T213027	15	935
T213027	15	937
T213027	22	947
T213027	4	963
T213027	5	965
T213027	5	967
T213027	4	997
T213028	28	897
T213028	28	899
T213028	16	943
T213028	16	945
T213029	16	883
T213029	16	885
T213029	16	887
T213029	16	889
T213029	16	891
T213029	16	893
T213029	16	895
T213029	16	897
T213029	16	899
T213030	29	887
T213030	29	889
T213030	29	891
T213030	16	935
T213030	16	937
T213030	23	947
T213030	3	963
T213030	6	965
T213030	6	967
T213030	5	997
T213031	29	897
T213031	29	899
T213031	5	943
T213031	17	945
T213033	14	901
T213033	14	903
T213033	12	905
T213033	12	907
T213033	12	909
T213033	12	911
T213033	13	913
T213033	12	915
T213033	17	921
T213033	17	923
T213033	14	925
T213033	17	927
T213033	17	929
T213033	17	931
T213033	17	933
T213034	13	901
T213034	13	903
T213034	11	905
T213034	11	907
T213034	11	909
T213034	11	911
T213034	12	913
T213034	11	915
T213034	16	921
T213034	16	923
T213034	13	925
T213034	16	927
T213034	16	929
T213034	16	931
T213034	16	933
T213034	11	975
T213034	11	977
T213034	11	979
T213034	11	981
T213034	11	983
T213034	11	985
T213034	11	987
T213034	11	989
T213034	11	995
T213140	13	757
T213140	11	759
T213167	26	733
T213199	14	757
T213210	3	537
T213215	3	539
T213242	12	763
T213242	5	765
T213242	5	767
T213242	5	769
T213242	5	771
T213242	5	773
T213242	5	775
T213242	8	935
T213242	8	937
T213242	8	939
T213242	9	941
T213242	9	943
T213242	9	945
T213242	10	947
T213318	15	901
T213318	15	903
T213318	18	921
T213318	18	923
T213318	15	925
T213318	18	927
T213318	18	929
T213349	5	817
T213426	10	579
T213426	9	581
T213426	7	583
T213443	27	731
T213443	27	733
T213444	28	731
T213444	28	733
T213445	29	731
T213445	29	733
T213448	31	731
T213448	31	733
T213449	32	733
T213450	32	731
T213451	33	731
T213451	33	733
T213452	34	731
T213452	34	733
T213516	11	1059
T213517	45	401
T213579	12	1059
T21367	46	401
T213722	61	413
T213722	61	415
T213722	50	421
T213722	50	423
T213896	6	487
T213896	7	489
T213917	13	737
T213917	13	741
T213932	10	807
T213932	8	809
T213932	7	811
T213979	27	823
T213979	31	825
T214023	3	735
T214023	23	737
T214023	8	739
T214023	23	741
T214537	62	413
T214537	62	415
T214740	6	839
T214877	29	471
T214971	19	537
T214972	19	539
T215077	51	421
T215077	51	423
T215218	4	753
T215515	16	65
T215516	10	65
T215785	62	1001
T215785	61	999
T216283	9	1129
T216283	7	1137
T216283	8	1137
T216283	9	1137
T216283	7	1145
T216610	2	1037
T216610	2	1039
T216610	11	1043
T216610	11	1045
T216610	11	1047
T216610	11	1049
T216731	11	579
T216731	13	585
T217116	10	845
T217789	1	194
T217789	63	413
T217789	63	415
T217789	52	421
T217789	52	423
T217790	10	231
T217790	10	545
T217791	14	531
T217792	15	531
T218003	16	531
T218153	33	547
T218153	35	549
T218154	17	531
T218578	33	547
T218578	35	549
T218579	20	539
T218580	33	547
T218580	35	549
T218581	20	537
T218922	4	1035
T218922	12	1051
T218922	12	1053
T218923	1	1041
T219261	64	413
T219261	53	421
T220122	36	711
T220122	20	713
T220122	36	715
T220122	20	717
T220122	36	719
T220122	20	721
T221053	9	1063
T222360	47	401
T222360	65	413
T222360	65	415
T223145	54	421
T223145	54	423
T223247	55	421
T223247	55	423
T223359	56	421
T223359	56	423
T223734	35	731
T223734	35	733
T223735	36	731
T223735	36	733
T223777	8	1005
T224351	14	563
T224369	15	1137
T224416	48	401
T224469	41	81
T224470	42	81
T224471	43	81
T224952	34	1131
T224958	3	1131
T224958	5	1131
T224958	9	1131
T224973	31	1131
T225008	30	471
T225059	37	1141
T225063	29	1141
T225076	38	1141
T225077	39	1141
T225161	32	1015
T225291	8	433
T225292	18	1011
T225294	10	433
T225374	19	1083
T225374	19	1085
T225374	9	1113
T225374	9	481
T225374	18	483
T225375	19	1083
T225375	19	1085
T225375	22	537
T225376	19	1083
T225376	19	1085
T225376	21	539
T225384	7	525
T225564	21	519

Índice numeríco, continuación

Ref.	Pos.	Página
T225565	22	519
T225566	25	1121
T225566	30	1141
T225566	21	515
T225566	7	687
T225892	57	409
T225892	57	411
T225892	54	417
T225892	54	419
T226116	11	845
T226118	12	845
T226119	13	845
T226120	14	845
T226121	15	845
T226397	16	845
T226416	18	567
T226417	19	567
T226425	28	425
T226561	29	425
T227011	33	1015
T227059	49	401
T227075	44	711
T227075	34	713
T227075	44	719
T227075	34	721
T227197	44	409
T227197	44	411
T227197	41	417
T227197	41	419
T227198	45	409
T227198	45	411
T227198	42	417
T227198	42	419
T227199	46	409
T227199	46	411
T227199	43	417
T227199	43	419
T227216	47	409
T227216	48	409
T227216	47	411
T227216	48	411
T227216	44	417
T227216	47	417
T227216	44	419
T227216	47	419
T227234	49	409
T227234	49	411
T227234	45	417
T227234	45	419
T227239	32	761
T227257	31	623
T227451	58	409
T227451	59	409
T227451	58	411
T227451	59	411
T227451	55	417
T227451	59	417
T227451	55	419
T227451	59	419
T227589	5	537
T227590	5	539
T227729	57	421
T227729	57	423
T228059	50	409
T228059	50	411
T228059	46	417
T228059	46	419
T228613	17	845
T228987	20	691
T229191	20	65
T22960	50	401
T229658	28	409
T229658	28	411
T229658	24	417
T229658	24	419
T229769	51	401
T229810	16	441
T229918	22	821
T229919	23	821
T230016	13	407
T230055	26	607
T230055	26	613
T230241	34	1015
T23027	2	871
T230272	10	1053
T230273	10	1051
T230322	7	845
T230408	18	829
T230408	12	831
T230741	8	845
T230809	12	835
T231185	5	445
T231185	5	447
T231326	25	1061
T231327	17	1061
T231328	26	1061
T231329	27	1061
T231331	28	1061
T231335	13	1061
T231338	29	1061
T231380	31	425
T231380	11	693
T231568	32	113
T231614	6	735
T231614	10	739
T231615	7	735
T231615	11	739
T231631	15	757
T231632	16	757
T231632	12	759
T231664	51	409
T231664	51	411
T231664	48	417
T231664	48	419
T232119	6	619
T232257	3	843
T232294	28	1015
T232379	18	845
T232396	9	755
T232406	13	687
T232420	7	689
T232492	7	619
T232498	19	555
T232498	19	557
T232498	19	559
T232498	19	561
T232503	3	725
T232513	8	805
T232525	17	757
T232536	16	689
T232578	4	725
T232579	36	813
T232580	37	813
T232581	38	813
T232582	39	813
T232590	15	729
T232741	11	681
T232746	13	681
T232746	7	681
T232866	13	443
T232966	8	869
T232971	30	1061
T232972	31	1061
T232973	32	1061
T232974	33	1061
T232975	34	1061
T232984	9	845
T233023	9	869
T233232	40	1141
T233315	29	531
T233681	6	513
T233898	8	61
T233899	9	61
T234170	26	81
T234170	22	83
T234171	27	81
T234171	23	83
T234214	10	849
T234214	10	851
T234275	20	1083
T234275	20	1085
T234275	10	1113
T234321	28	81
T234321	24	83
T234392	14	1017
T234394	15	1017
T234549	29	81
T234549	25	83
T23474	15	331
T234807	7	517
T234970	14	1061
T235032	21	1061
T235044	10	1063
T235068	22	1061
T235166	3	1073
T235401	32	1131
T235404	18	853
T235405	19	853
T235410	20	853
T235411	21	853
T235412	22	853
T235943	52	409
T235943	52	411
T235943	49	417
T235943	49	419
T236208	14	681
T236208	19	683
T236253	15	681
T236253	20	683
T236318	16	685
T236349	17	685
T236498	14	469
T237176	40	813
T237177	41	813
T237366	42	813
T237367	43	813
T237415	22	829
T237415	22	831
T237520	35	1061
T237521	36	1061
T237649	18	685
T237676	8	687
T237722	44	813
T237723	45	813
T237757	5	533
T237757	5	535
T237758	6	537
T237759	6	539
T237760	6	533
T237760	6	535
T237761	7	537
T237762	7	539
T237930	46	813
T237931	47	813
T237990	15	1061
T238247	10	755
T238537	13	827
T238558	18	531
T238573	37	1061
T238574	38	1061
T238580	19	531
T238582	20	531
T238583	21	531
T238584	22	531
T238599	22	539
T238600	23	537
T238601	21	537
T238602	23	539
T238603	24	539
T238604	24	537
T238881	13	1155
T238914	10	405
T238922	16	403
T239094	19	845
T239511	19	829
T239512	13	831
T239612	21	737
T239612	21	741
T239757	4	1073
T239763	47	819
T239804	32	623
T239805	33	623
T239806	34	623
T239807	3	819
T239862	40	823
T239862	42	825
T240900	10	869
T240964	11	1063
T240965	12	1063

Índice numeríco, continuación

Ref.	Pos.	Página
T241241	6	65
T241355	8	781
T241355	8	785
T241357	9	781
T241357	9	785
T241360	11	783
T241360	11	787
T241363	12	783
T241363	12	787
T241401	30	115
T241432	36	779
T241843	8	1055
T241843	8	1057
T241844	9	1055
T241844	9	1057
T241913	31	115
T242103	50	779
T242104	51	779
T242116	37	779
T24212	30	879
T24212	42	879
T242131	12	541
T242236	52	779
T242284	21	115
T242452	22	115
T242506	32	115
T242817	43	715
T242926	10	781
T242926	10	785
T242928	11	781
T242928	11	785
T243123	44	715
T243123	34	717
T24359	20	457
T24359	23	461
T243626	9	535
T244268	10	535
T244274	9	539
T244275	9	537
T244276	10	537
T244277	10	539
T244325	1	675
T244574	29	833
T244574	35	833
T244581	30	833
T244586	31	833
T244729	23	853
T244758	11	819
T244883	32	833
T244919	13	759
T245144	13	859
T245144	14	861
T245247	5	781
T245247	5	783
T245247	5	785
T245247	5	787
T246159	21	457
T246159	26	459
T246159	7	461
T246159	16	463
T246236	18	577
T246237	16	577
T246238	17	577
T246493	22	457
T246493	27	459
T246493	8	461
T246493	13	463
T246493	17	463
T246493	41	463
T246493	43	463
T246493	14	467
T246493	17	467
T246518	58	421
T246518	58	423
T246625	24	853
T246626	25	853
T246882	3	961
T246882	3	965
T246882	3	967
T246882	3	973
T246885	4	961
T246885	4	965
T246885	4	967
T246885	4	973
T246928	12	975
T246928	12	977
T246928	12	979
T246928	12	981
T246928	12	983
T246928	12	985
T246928	12	987
T246928	12	989
T246928	12	995
T246935	15	61
T246985	23	531
T246986	24	531
T246988	25	531
T246990	25	539
T246991	26	539
T246992	27	539
T246995	25	537
T246996	26	537
T246997	27	537
T247014	26	531
T247015	27	531
T247566	31	471
T247910	26	731
T247910	26	733
T247911	26	731
T248198	28	459
T248198	14	463
T248832	6	781
T248832	7	783
T248832	6	785
T248832	7	787
T250441	66	413
T250441	59	421
T250541	8	693
T250726	38	715
T250726	37	717
T250777	32	425
T250916	23	113
T250917	24	113
T250918	25	113
T250918	23	115
T250919	26	113
T250919	24	115
T251099	8	845
T251169	14	407
T251312	10	61
T251363	21	683
T251394	53	409
T251394	53	411
T251394	50	417
T251394	50	419
T251563	24	803
T251676	35	1015
T251693	33	1131
T251778	25	803
T251895	14	565
T252130	60	421
T252217	33	425
T252254	15	565
T252346	10	1055
T252346	10	1057
T252353	19	569
T252354	20	569
T252368	12	535
T252392	26	803
T252395	19	1083
T252395	19	1085
T252395	22	541
T252399	27	803
T252400	13	803
T252524	15	563
T252550	20	567
T252566	14	737
T252566	14	741
T252567	15	737
T252567	15	741
T252586	7	839
T252587	8	839
T252663	21	691
T252675	13	75
T252957	13	541
T253026	28	541
T253246	24	457
T253246	9	461
T253341	14	75
T253342	15	75
T253535	21	1151
T253535	25	457
T253535	29	459
T253535	19	461
T253535	25	463
T253652	34	425
T253971	4	971
T253971	5	973
T253971	8	997
T253972	3	971
T253972	6	973
T253972	9	997
T253978	34	833
T254010	61	409
T254010	61	411
T254010	57	417
T254010	57	419
T254020	7	805
T254061	62	409
T254061	62	411
T254061	58	417
T254061	58	419
T254062	13	685
T254266	5	593
T254267	6	593
T254430	14	685
T254495	16	565
T254573	69	1001
T254573	68	999
T254875	38	711
T254875	39	713
T254875	38	719
T254875	39	721
T254972	41	823
T254979	30	425
T254997	25	425
T255044	9	541
T255045	7	541
T255046	18	541
T255047	5	541
T255050	26	541
T255051	19	541
T255052	17	541
T255053	25	541
T255056	10	541
T255057	23	541
T255058	15	541
T255059	21	541
T255061	27	541
T255062	24	541
T255063	16	541
T255064	20	541
T255065	2	541
T255066	3	541
T255067	6	541
T255097	18	743
T255097	19	745
T255203	53	401
T255462	28	531
T255468	26	461
T255468	30	463
T255468	13	465
T255468	2	467
T255623	54	401
T255883	31	541
T256025	30	541
T256039	11	535
T256041	11	537
T256042	11	539
T256043	11	541
T256050	47	715
T256050	39	717
T256143	8	533
T256152	4	541
T256153	4	537
T256154	4	539
T256241	18	395
T256242	19	395
T256416	19	685

Índice numeríco, continuación

Ref.	Pos.	Página
T256462	13	535
T256463	29	537
T256464	29	539
T256465	29	541
T256507	34	815
T257177	12	671
T257258	13	671
T257259	8	673
T257259	1	675
T257260	9	673
T257260	1	675
T257261	14	671
T257338	33	833
T257348	14	535
T257422	26	853
T257568	7	727
T257573	13	949
T257573	12	951
T257737	15	565
T257812	15	683
T257813	16	683
T257818	32	459
T257838	3	789
T258036	4	803
T258154	34	547
T258154	36	549
T258251	11	681
T258428	12	835
T258561	23	457
T258561	11	461
T258561	13	461
T258894	20	531
T258895	22	539
T258896	23	537
T259209	8	535
T259332	48	779
T259334	49	779
T259693	68	415
T259693	63	423
T259760	7	533
T259760	7	535
T259761	8	541
T259762	8	537
T259763	8	539
T259827	62	409
T259827	62	411
T259827	58	417
T259827	58	419
T260173	30	541
T260246	33	413
T260246	70	415
T260246	66	423
T260254	18	683
T260254	22	683
T260544	33	425
T260802	18	683
T260802	22	683
T260803	13	681
T260803	7	681
T261292	66	415
T261292	59	423
T265635	8	693
T265735	50	819
T266232	15	729
T267036	39	815
T267263	30	531
T27077	20	395
T27077	55	401
T27183	3	55
T27184	4	55
T27193	3	59
T27194	4	59
T274423	41	717
T274837	37	713
T274837	37	721
T27550	14	637
T277118	20	531
T277119	22	539
T277120	23	537
T277121	30	541
T28801	33	761
T28801	38	779
T29342	2	879
T30636	41	1141
T31148	30	1145
T32854	17	1007
T32854	31	1009
T32854	9	1165
T32854	12	1167
T32854	12	1171
T32854	26	457
T32854	30	459
T32854	14	461
T32854	23	463
T32854	19	523
T33372	13	1059
T35390	4	208
T38282	4	127
T38282	4	129
T38282	35	521
T41677	26	65
T41953	13	81
T41953	28	83
T42199	20	555
T42199	20	557
T42199	20	559
T42199	20	561
T42243	14	1059
T42302	25	1075
T42302	25	1077
T42302	62	879
T42598	5	1125
T44604	13	975
T44604	13	977
T44604	13	979
T44604	13	981
T44604	13	983
T44604	13	985
T44604	13	987
T44604	13	989
T44604	13	995
T46639	39	1061
T50036	3	847
T54904	10	879
T54904	58	879
T55501	15	637
T55501	8	677
T56112	13	61
T58056	35	623
T58542	13	751
T59932	5	55
T59933	5	59
T59938	28	623
T59938	35	711
T59938	37	711
T59938	35	715
T59938	37	715
T59938	35	719
T59938	37	719
T59938	3	875
T59974	16	1059
T59974	20	1141
T60042	2	1127
T60260	40	1061
T63019	36	713
T63019	36	717
T63019	36	721
T63019	30	763
T63224	28	537
T63225	28	539
T63798	23	829
T63798	23	831
T64784	18	1007
T64784	32	1009
T64784	31	459
T64784	19	463
T65643	16	1017
T65643	20	685
T66702	5	1021
T66703	5	1023
T66703	1	1025
T66703	5	1027
T66704	6	1027
T66704	5	1031
T66704	5	1033
T66706	13	1043
T66706	13	1045
T66706	13	1047
T66706	13	1049
T66707	5	1029
T6Y0309	18	1131
T6Y5230	7	1129
T6Y5230	1	1135
T6Y5230	17	1141
T70154	11	529
T70177	11	949
T70177	10	951
T70286	2	1035
T70286	11	1051
T70286	11	1053
T70438	6	1125
T70659	46	431
T70694	56	401
T71306	12	65
T72414	22	1011
T72414	24	1141
T72414	9	453
T72414	9	687
T72414	2	689
T72414	15	691
T72414	8	829
T72414	8	831
T72414	5	955
T74410	1	393
T74410	27	607
T74412	57	401
T74412	71	415
T74412	21	565
T74412	8	619
T74416	15	493
T74416	36	547
T74416	37	549
T74416	28	607
T74416	28	613
T74416	16	637
T74416	11	647
T74772	5	1035
T74773	13	1051
T74773	13	1053
T75276	24	469
T75276	27	595
T75447	48	81
T75447	43	83
T75644	6	551
T75690	42	1141
T76127	28	893
T76127	28	895
T76127	14	939
T76127	16	941
T76127	4	969
T76127	6	997
T76128	29	893
T76128	29	895
T76128	15	939
T76128	17	941
T76128	3	969
T76128	7	997
T76252	67	413
T76252	67	415
T76252	61	421
T76252	61	423
T76252	28	595
T76252	29	607
T76252	29	613
T76252	9	619
T76252	6	71
T76252	2	87
T76719	19	1007
T76938	12	1001
T76938	12	471
T76938	11	547
T76938	11	549
T76938	41	879
T76938	9	999
T77613	15	1001
T77613	5	1003
T77613	6	1003
T77613	10	1007
T77613	9	1009

Índice numeríco, continuación

Ref.	Pos.	Página
T77613	3	1011
T77613	5	1083
T77613	5	1085
T77613	3	1093
T77613	3	1095
T77613	5	1097
T77613	5	1099
T77613	3	1105
T77613	3	1107
T77613	3	1109
T77613	3	1111
T77613	7	1115
T77613	24	1129
T77613	21	1145
T77613	5	1147
T77613	3	1149
T77613	9	1151
T77613	5	1153
T77613	8	1155
T77613	4	1157
T77613	3	1159
T77613	4	1161
T77613	3	1163
T77613	5	1165
T77613	9	1167
T77613	8	1169
T77613	9	1169
T77613	9	1171
T77613	28	153
T77613	27	155
T77613	10	185
T77613	3	203
T77613	3	205
T77613	13	235
T77613	15	235
T77613	36	235
T77613	19	243
T77613	3	347
T77613	11	431
T77613	11	459
T77613	32	461
T77613	3	463
T77613	36	463
T77613	6	465
T77613	10	467
T77613	9	471
T77613	8	493
T77613	8	495
T77613	6	497
T77613	4	499
T77613	5	499
T77613	6	501
T77613	3	505
T77613	6	507
T77613	5	521
T77613	5	523
T77613	5	525
T77613	3	527
T77613	3	883
T77613	3	885
T77613	3	887
T77613	3	889
T77613	3	891
T77613	3	893
T77613	3	895
T77613	3	897
T77613	3	899
T77613	10	917
T77613	9	919
T77613	14	999
T77706	17	835
T77814	19	1001
T77814	6	1007
T77814	11	1009
T77814	3	1115
T77814	3	131
T77814	3	165
T77814	17	999
T77857	17	1009
T77857	9	1097
T77857	24	1099
T77857	6	1101
T77857	5	1103
T77857	22	1129
T77857	19	1145
T77857	3	1147
T77857	5	1151
T77857	6	1155
T77857	7	1165
T77857	4	1167
T77857	7	1169
T77857	4	1171
T77857	4	403
T77857	23	431
T77857	11	483
T77857	4	493
T77857	4	495
T77857	3	497
T77857	1	499
T77857	3	499
T77857	6	499
T77857	3	501
T77857	21	523
T77857	5	527
T77857	7	89
T77858	8	1001
T77858	7	1011
T77858	2	125
T77858	2	405
T77858	5	407
T77858	16	431
T77858	37	431
T77858	8	547
T77858	8	549
T77858	10	89
T77858	11	999
T77932	6	1001
T77932	5	1011
T77932	3	1101
T77932	8	1103
T77932	14	431
T77932	5	547
T77932	5	549
T77932	6	999
T78313	32	1001
T78313	33	999
T78593	15	393
T78662	11	61
T78662	24	65
T78707	64	1001
T78707	11	405
T78707	35	547
T78707	38	549
T78707	63	999
T78715	65	1001
T78715	15	407
T78715	64	999
T78716	33	1009
T78716	10	1165
T78716	13	1167
T78716	11	1169
T78716	13	1171
T78716	17	403
T78716	47	431
T78716	11	501
T78716	10	527
T78716	28	89
T78787	19	577
T78787	30	607
T78787	30	613
T78974	20	577
T78974	29	595
T78974	35	607
T78974	10	619
T78974	12	647
T79477	15	457
T79477	25	461
T79477	35	461
T79477	7	465
T79477	18	467
T79477	23	469
T80123	42	1077
T80394	10	575
T80394	5	581
T81012	34	761
T81012	39	779
T81029	16	1153
T81029	7	1157
T81029	10	1159
T81029	8	1161
T81029	10	1163
T81029	12	1169
T81029	48	431
T81029	12	501
T82612	20	1097
T82612	13	1099
T82791	39	711
T82791	39	715
T82791	39	719
T82792	40	711
T82792	40	715
T82792	40	719
T83426	15	1059
T83426	41	1061
T83426	35	1129
T83426	16	1137
T83426	43	1141
T83426	34	1145
T83426	13	587
T83426	4	695
T8E6359	19	1131
T9F5124	2	1135
T9F5124	18	1141
T9J6586	20	1131
T9W2668	21	1131
TCU14336	1	781
TCU14336	1	783
TCU14336	1	785
TCU14336	1	787
TCU14336	14	803
TH115329	3	1065
TT10004	17	395
TT10004	12	397
TT101176	24	711
TT101176	12	713
TT101176	24	715
TT101176	12	717
TT101176	24	719
TT101176	12	721
TT170489	28	1121
TT187222	17	637
TT206940	3	591
TT207136	3	591
TY21754	12	555
TY21754	12	559
TY22324	34	413
TY22324	36	413
TY22324	37	413
TY22324	34	415
TY22324	36	415
TY22324	37	415
TY22324	34	421
TY22324	36	421
TY22324	37	421
TY22324	34	423
TY22324	36	423
TY22324	37	423
TY22328	6	395
TY22328	7	395
TY22328	9	395
TY22328	5	397
TY22328	6	397
TY22328	28	401
TY22328	29	401
TY22328	52	401
TY22328	40	413
TY22328	40	415
TY22328	40	421
TY22328	40	423
TY22328	3	543
TY22328	7	545
TY22328	11	807
TY22328	12	807
TY22328	10	809
TY22328	9	809
TY22328	8	811
TY22328	9	811
TY22450	2	313
TY22462	25	413

Índice numeríco, continuación

Ref.	*Pos.*	*Página*
TY22462	25	415
TY22462	16	421
TY22462	16	423
TY22464	8	1015
TY22464	9	123
TY22464	1	127
TY22464	1	129
TY22464	25	413
TY22464	25	415
TY22464	16	421
TY22464	16	423
TY22464	8	523
TY22503	20	1015
TY22503	21	1015
TY22503	13	457
TY22503	8	457
TY22503	17	459
TY22503	23	89
TY22504	12	457
TY22504	9	457
TY22504	14	459
TY22504	18	459
TY22504	..	523
TY22539	27	413
TY22539	27	415
TY22539	62	421
TY22539	62	423
TY22539	7	543
TY22539	11	545
TY22563	36	1001
TY22563	36	999
TY23020	12	557
TY23020	12	561
TY25139	10	743
TY25139	11	743
TY25139	20	743
TY25139	10	745
TY25139	11	745
TY25139	21	745
TY25139	7	747
TY25139	8	747
TY25139	7	749
TY25139	8	749
TY25139	6	751
TY25139	8	751
TY25139	9	751
TY6333	11	331
U10746	13	1173
U12167	36	1129
U12167	17	1137
U12547	9	1001
U12547	13	1011
U12547	3	125
U12547	3	405
U12547	6	407
U12547	69	415
U12547	64	423
U12547	17	431
U12547	11	89
U12547	12	999
U13639	6	194
U13639	2	195
U13639	17	279
U13639	4	309
U13639	3	331
U13639	12	547
U13639	12	549
U13639	13	807
U13639	11	809
U14273	14	61
U16814	31	1145
U17409	5	103
U17409	8	103
U17409	35	105
U17409	13	231
U17409	26	279
U17409	12	61
U17409	23	65
U41528	37	1129
U41528	18	1137
U41528	35	1145
U42208	63	409
U42208	63	411
U42208	60	417
U42208	60	419
U42208	7	881
U42702	34	1075
U42702	48	1077
U42702	29	1127
U42702	4	427
U43021	41	711
U43021	32	713
U43021	41	715
U43021	32	717
U43021	41	719
U43021	32	721
U44115	5	159
U44915	7	513
U46457	28	1001
U46457	29	999
W34896	21	1103
W34896	49	431
W34897	14	1155
X3J782-6-6	14	457
YZ100100	14	167
YZ100952	8	151
YZ101349	6	151
YZ101350	7	151
YZ101353	7	169
YZ101474	1	167
YZ101905	1	161
YZ101905	3	161
YZ102234	6	153
YZ102234	5	155
YZ103042	5	85
YZ103067	2	151
YZ103100	14	143
YZ103102	13	145
YZ103112	14	141
YZ103113	14	139
YZ103115	4	151
YZ103144	20	143
YZ103146	6	167
YZ103146	2	169
YZ103148	2	167
YZ103188	2	137
YZ103188	2	149
YZ103875	17	143
YZ104048	12	123
YZ104052	1	151
YZ104087	8	169
YZ104088	3	147
YZ104125	7	153
YZ104125	6	155
YZ104140	14	153
YZ104140	13	155
YZ104151	1	135
YZ104179	1	157
YZ104180	2	157
YZ104280	19	153
YZ104280	18	155
YZ104280	3	169
YZ104281	3	137
YZ104281	2	147
YZ104733	21	143
YZ104736	16	153
YZ104736	15	155
YZ104959	3	157
YZ105042	13	123
YZ105096	4	167
YZ105097	5	167
YZ105343	2	165
YZ105386	11	151
YZ105415	15	139
YZ105415	15	141
YZ105415	15	145
YZ105419	4	165
YZ105454	11	139
YZ105454	11	141
YZ105463	1	145
YZ105465	12	139
YZ105465	12	141
YZ105485	18	139
YZ105485	18	141
YZ105485	18	143
YZ105485	18	145
YZ105493	10	139
YZ105493	10	141
YZ105494	10	143
YZ105494	10	145
YZ105508	1	139
YZ105509	1	141
YZ105538	15	167
YZ105539	18	167
YZ105581	1	165
YZ105689	4	139
YZ105689	4	141
YZ105689	4	143
YZ105689	4	145
YZ105724	29	155
YZ105886	7	171
YZ105893	4	161
YZ105982	12	143
YZ105982	12	145
YZ106078	16	139
YZ106078	16	141
YZ106078	16	145
YZ106163	16	143
YZ106184	17	139
YZ106184	17	141
YZ106185	17	145
YZ106211	9	139
YZ106211	9	141
YZ106212	9	143
YZ106212	9	145
YZ106316	3	159
YZ106424	12	159
YZ106443	19	167
YZ106444	1	161
YZ106447	1	149
YZ106475	9	153
YZ106475	8	155
YZ106492	15	143
YZ106498	3	151
YZ106505	26	153
YZ106505	25	155
YZ106512	2	121
YZ106562	14	145
YZ106565	13	139
YZ106565	13	141
YZ106581	4	163
YZ106664	1	143
YZ106677	1	137
YZ106679	1	147
YZ106685	4	117
YZ106734	13	143
YZ106786	1	159
YZ106838	1	163
YZ106839	1	163
YZ106876	27	153
YZ106876	26	155
YZ106948	2	161
YZ106979	1	161
YZ106980	1	153
YZ106981	2	153
YZ106981	1	155
YZ106981	9	169
YZ120167	13	99
YZ120386	6	105
YZ120389	31	105
YZ120390	14	105
YZ120390	40	105
YZ120391	40	105
YZ120398	24	105
YZ120442	1	106
YZ120455	1	101
YZ120455	11	103
YZ120471	8	105
YZ120503	1	105
YZ120507	32	105
YZ120522	23	103
YZ120522	2	109
YZ120662	1	93
YZ120690	1	105
YZ120691	14	105
YZ120692	22	105
YZ120826	9	106
YZ120858	22	105
YZ120858	40	105

Índice numeríco, continuación

Ref.	*Pos.*	*Página*	*Ref.*	*Pos.*	*Página*	*Ref.*	*Pos.*	*Página*
YZ120859	14	105						
YZ120859	40	105						
YZ120912	22	105						
YZ120913	14	105						
YZ120913	22	105						
YZ121133	5	105						
YZ121134	6	105						
YZ150119	2	139						
YZ150119	2	141						
YZ150119	2	143						
YZ150119	2	145						
YZ150217	11	143						
YZ150217	11	145						
YZ19238	3	121						
YZ250161	4	137						
YZ250161	19	139						
YZ250161	19	141						
YZ250161	19	143						
YZ250161	19	145						
YZ250249	2	159						
YZ250262	6	169						
YZ250263	4	111						
YZ501855	25	153						
YZ501855	24	155						
YZ501919	24	153						
YZ501919	23	155						
YZ501919	5	171						
YZ501919	8	171						
YZ501921	25	153						
YZ501921	24	155						
YZ501929	6	171						
YZ501931SA	4	159						
YZ501988	24	153						
YZ501988	23	155						
YZ502170	8	171						
YZ502227	5	171						
YZ502360	4	171						
YZ502366	2	159						
Z40239	26	1075						
Z78008	6	599						