TOYOTA

INDUSTRIAL EQUIPMENT

PARTS CATALOG

MODEL	6 F B R E	
FRAME NO.	6 F B R E	
LIFTING HEIGHT	mm	

RUTHZIL TRATOR COMERCIAL DE PEÇAS LTDA 11 97083-6812 ROLANDO CITRANGULO

6FBRE12.14.16.20

MAIO 2005

No.G422-1

MAIN 13/05

D E S C R I P T I O N

TOYOTA Material Handling Company

A Division of TOYOTA INDUSTRIES CORPORATION

GENERAL INFORMATION (English)

This parts catalog has been prepared for the customers of Toyota Industrial Vehicles and this shows only the part name codes instead of parts numbers.

When ordering parts from your local Toyota dealer, please specify the complete model number of the truck, the engine number or frame number. Also it is essential that you specify the part name codes described in the pages of illustrations and text.

The complete model number and frame number are shown in the front page of this catalog. All the columns in this quick reference index are supposed to be filled out by both the factory and your local dealer.

For the industrial vehicle with optional eiquipment, which is described in the lower part of the DESCRIPTION, it is imperative for you to specify optional equipment when ordering parts.

Your Toyota dealer has always been furnished with enough information to decode the correct part numbers based on your information of model number, engine number or frame number as well as part name code.

INFORMATIONS D'ORDRE GENERAL (French)

Ce catalogue de pièces a été préparé pour les propriétaires de Véhicules Industriels Toyota. On n'y trouvera que les codes de désignation de pièces au lieu des numéros de pièces.

Pour la commande de pièces auprès de votre concessionnaire Toyota, prière de spécifier le numéro de modèle complet de l'engin, le numéro du moteur ou le numéro du châssis. Il est aussi nécessaire de spécifier les codes de désignation de pièces comme ils sont décrits dans les pages d'illustrations et dans le texte.

Le numéro de modèle complet et le numéro de châssis sont indiqués en première page de ce catalogue. Toutes les colonnes de l'index de référence rapide devraient être remplies par l'usine et par votre concessionnaire.

Pour le véhicule industriel avec équipment optionnel, décrit en bas de page sous la rubrique "DESCRIPTION", il convient de bien spécifier qu'il s'agit de cet équipment lors de commande de pièces.

Votre concessionnaire Toyota est toujours suffisamment informé pour décoder les numéros de pièces sur la base de votre information du numéro de modèle, du numéro de moteur ou de châssis, et des codes de désignation de pièces.

ALLGEMEINE INFORMATION (German)

Dieser Teilekatalog wurde für die Benutzer von Toyota Industriefahrzeugen zusammengestellt und zeigt anstelle von Teilenummern nur die Teilenamen-Kodes.

Geben Sie bei Teilebestellungen von Ihrem Toyota-Händler am Platz bitte die vollständige Modellnummer des Fahrzeugs, die Motornummer oder Fahrgestellnummer an. Es ist auch erforderlich, daβ Sie die in den Illustrationen und im Text beschriebenen Teilenamen-Kodes angeben.

Die vollständige Modellnummer und Fahrgestellnummer finden Sie auf der Vorderseite dieses Katalogs. Alle Spalten in dieser Bezugstabelle sollen sowohl vom Werk als von Ihrem Händler am Platz ausgefüllt werden.

Für Industriefahrzeuge mit Sonderausrüstung, welche im unteren Teil der BESCHREIBUNG erläutert ist, müssen Sie bei der Bestellung von Teilen unbedingt diesbezügliche Angaben machen.

Ihr Toyota-Händler verfügt stets über genügend Information, um die richtigen Teilenummern zu entschlüsseln, basiert auf Ihren Angaben zu Modellnummer, Motornummer oder Fahrgestellnummer und den Teilenamen-Kodes.

INFORMACION GENERAL (Spanish)

Este catálogo de piezas ha sido preparado para los clientes de vehículos industriales de TOYOTA, e incluye tan sólo los códigos de nombre de pleza en lugar de los números de pieza.

Cuando solicite piezas a su distribuidor local de TOYOTA especifique por favor el número de modelo completo del vehículo, el número de motor o el número de bastidor. Asimismo, es esencial que Vd. especifique los códogos de nombre de pieza descritos en las páginas de ilustraciones y de texto.

El número completo de modelo y el número de bastidor se indican en la portada de este catálogo. Se supone que todas las columnas de este índice de referencia se han rellenado, tanto por parte de la fábrica como por parte de su distribuidor local.

En lo que concierne a los vehículos industriales con equipos opcionales, que se describen en la parte baja de la DESCRIPCION, es absolutamente necesario que especifique equipos opcionales cuando solicite piezas de repuesto.

Su distribuidor local de TOYOTA posee la información necesaria para descifrar los números correctos de cada pieza a base de su información de número de modelo, número de motor o número de bastidor, así como el código de nombre de la pieza.

ILLUSTRATION AND PART NAME CODE TEXT PAGE COMPOSITION (English)

Essentially, one (1) page will present both the illustration and part name code. However, when the space for text page is not enough the next page will be used in succession.

❶ Figure number
This parts catalog has been prepared according to the figure numbers.

❷ Figure title
A representative part name which is the major assembly part name is shown as the figure title of the illustration.

❸ Sub title
The optional name or special specification of each illustration are indicated.

❹ Part name code
This is a combination of figure number and codes of illustrations pertaining to each part. This is a key for your Toyota dealer to find the correct part numbers.

❺ Part name
As a rule, the part name is indicated for each of the part name codes.

❻ QTY (Quantity)
The quantity column indicates the utilized pieces of part name code unit.
When the utilized quantity changes according to each of the vehicles, maximum is indicated.
When the utilized quantity of the parts differs or is more than 100 pieces, quantity 99 is indicated.

❼ Standard parts numbers
The standard parts such as the bolts, nuts, washer, etc. are described with parts numbers. When ordering these parts, specify parts numbers.

ILLUSTRATION ET COMPOSITION DU DE TEXTE DE CODE DE DESIGNATION DE PIECE (French)

Une (1) page contiendra essentiellement une illustration et ses codes de désignation de pièce. Toutefois, lorsque l'espace réservé au texte est insuffisant, la continuation se trouvera sur la page suivante.

❶ Numéro de figure
Ce cataloque de pièces a été préparé en fonction des numéros de figures.

❷ Titre de figure
Une désignation de pièce représentative, celle d'une pièce d'un ensemble important, est indiquée comme titre de figure de l'illustraction.

❸ Sous-titre
La désignation optionnelle ou les spécifications spéciales de chaque illustration sont indiquées.

❹ Code de désignation de pièce
Obtenu en combinant le numéro de figure et les codes des illustrations inhérents à chaque pièce. Ce code permettra à votre concessionnaire Toyota de trouver les numéros de pièces corrects.

❺ Désignation de pièce
La désignation de la pièce est indiqueé pour chacun des codes de désignation de pièce.

❻ Q'ty (quantité)
La colonne quantité indique les pièces utilisées de l'unité de code de désignation de pièce. La quantité maximum est indiquée quand la quantité utilisée diffère pour chacun des véhicules. Quand la quantité de pièces utilisées différe ou lorsqu'elle dépasse 100 pièces, la quantité 99 est indiquée.

❼ Numéros de pièces standard
Les pièces standard comme les boulons, les écrous, les rondelles, etc. sont décrits dans les numéros de pièces. Pour commander ces pièces, prière de spécifier les numéros de pièces.

❶—4501	STEERING WHEEL ——— ❷ VOLANT DE DIRECTION	LENKRAD VOLANTE DE DIRECCION

(❸)

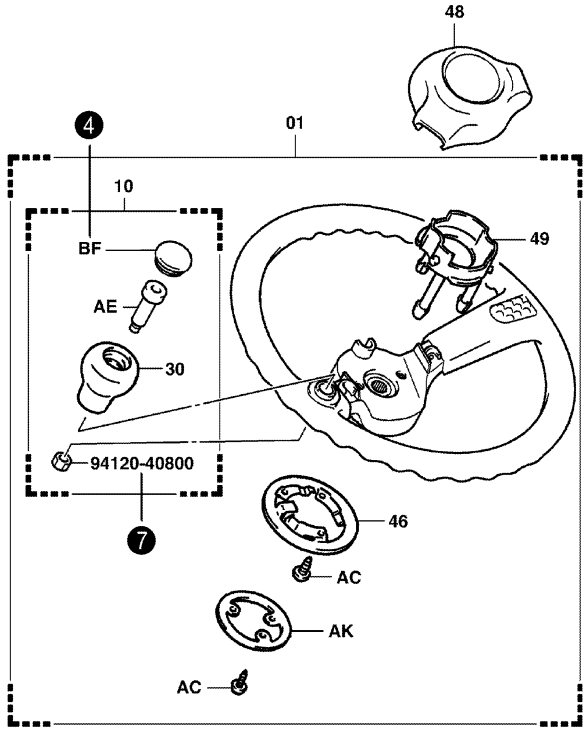

4501-050A

4501-050A

❹ 4501	STEERING WHEEL VOLANT DE DIRECTION	❻	LENKRAD VOLANTE DE DIRECCION		
PART NAME CODE	❺ —— PART NAME	QTY	PART NAME CODE	PART NAME	QTY
4501-01	**WHEEL ASSY, STEERING** ENS. DE ROUE RAD, VOLLST. CONJUNTO DE LA RUEDA	1	4501-BK	**COLLAR, STEERING KNOB** COLLIER BUCHSE COLLAR	1
4501-10	**KNOB ASSY, STEERING WHEEL** ENS. DE BOULE KNOPF, VOLLST. CONJUNTO DEL MANDO	1			
4501-30	**KNOB SUB-ASSY, STEERING WHEEL** SOUS-ENS. DE BOULE KNOPF-TEILGRUPPE SUBCONJUNTO DEL MANDO	1			
4501-46	**SPRING, HORN CONTACT** RESSORT FEDER RESORTE	1			
4501-48	**PAD, STEERING WHEEL** TAMPON KLOTZ ALMOHADILLA	1			
4501-49	**CUP, HORN CONTACT** COUPELLE DICHTMANSCHETTE TAZA	1			
4501-AC	**SCREW** VIS SCHRAUBE TORNILLO	6			
4501-AE	**BOLT, STEERING WHEEL KNOB SET** BOULON SCHRAUBE PERNO	1			
4501-AK	**RING, HORN CONTACT NO.1** ANNEAU RING ANILLO	1			
4501-BF	**CAP** CAPUCHON KAPPE TAPA	1			

ABBILDUNG UND TEXTSEITENAUFBAU FÜR TEILENAMEN-KODE (German)

Grundsätzlich finden Sie auf einer (1) Seite sowohl die Abbildung als auch den Teilenamen-Kode.
Wenn für den Text jedoch nicht genügend Platz vorhanden ist, wird er auf der nächsten Seite Fortgesetzt.

❶ Abbildungsnummer
Dieser Teilekatalog wurde nach Abbildungsnummern zusammengestellt.

❷ Abbildungstitel
Ein stellvertretender Teilename, welcher zugleich die Bezeichnung für die Hauptbaugruppe ist, wird als Abbildungstitel der Illustration angegeben.

❸ Untertitel
Ein zusätzlicher Name oder eine besondere Kennzeichnung werden für jede Illustration angegeben.

❹ Teilenamen-Kode
Dies ist eine Kombination von ziffern und Abbildungskodes, die jedes Teil betreffen. Es ist ein Schlüssel für Ihren Toyota-Händler, um die richtigen Teilenummern zu finden.

❺ Teilename
Grundsätzlich wird der Teilename für alle Teilenamen-Kodes angegeben.

❻ QTY (Menge)
Die Mengenspalte gibt die benutzte Stückzahl von Teilenamen-Kode-Einheiten an.
Wenn die benutzte Stückzahl je nach Fahrzeug Verschieden ist, wird die Höchstmenge angegeben.
Wenn die benutzte Menge 100 Stück überschreiten kann, wird als Menge 99 angegeben.

❼ Standardteile-Nummern
Die Standardteile, wie Schrauben, Muttern, Unterlegscheiben usw., sind in den Teilenummern beschrieben. Geben Sie bei Bestellung dieser Teile die Teilenummern an.

COMPOSICION DE LAS PAGINAS DE ILUSTRACIONES Y DE TEXTO DE CODIGOS DE NOMBRE DE PIEZAS (Spanish)

Básicamente, una (1) página incluirá tanto la ilustración como el código de nombre de la pieza.
No obstante, si el espacio no fuese suficiente, se utilizará la página siguiente.

❶ Número de figura
Este catálogo de piezas se ha preparado de acuerdo con los números de las figuras.

❷ Título de las figuras
Como título de las figuras de la página de ilustraciones, se incluye un nombre que sea representativo del nombre del mayor conjunto.

❸ Subtítulo
Se indican el nombre opcional o las especificaciones especiales de cada ilustración.

❹ Código de nombre de pieza
Se trata de una combinación de número de figura y de código de las ilustraciones correspondientes a cada pieza. Esta es la clave para que su distribuidor local de TOYOTA pueda encontrar el número de pieza correcto.

❺ Nombre de la pieza
Como norma, se indica el nombre de cada uno de los códigos de nombre de pieza.

❻ QTY (Cantidad)
La columna de cantidad indica el número de piezas utilizadas de cada unidad de código de nombre de pieza.
Cuando la cantidad utilizada es intercambiable entre cada uno de los vehículos, se indica el máximo.
Cuando la cantidad de piezas utilizadas pueda diferir o ser superior a 100, se indica como cantidad 99.

❼ Números de piezas normalizadas
Las piezas corrientes, tales como pernos, tuercas, arandelas etc., se describen con número de pieza. Cuando solicite tales piezas, indique su número de pieza.

❶—4501	STEERING WHEEL ——— ❷ VOLANT DE DIRECTION	LENKRAD VOLANTE DE DIRECCION

( )

❸

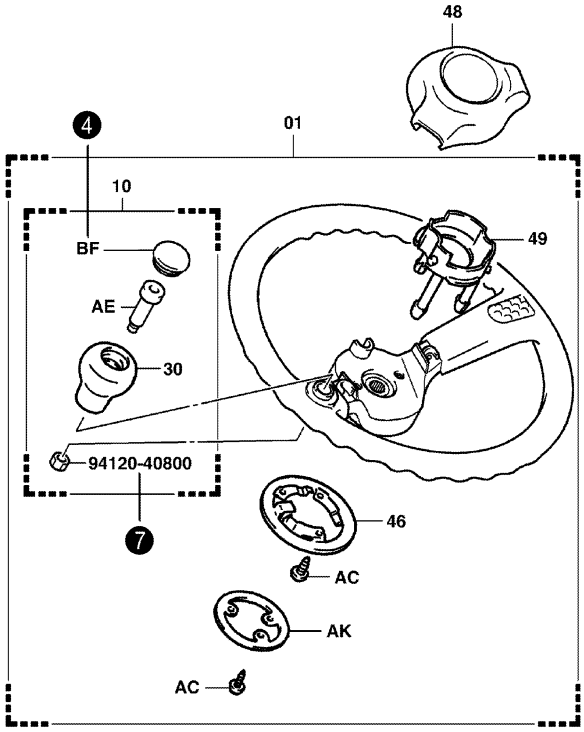

4501-050A

4501-050A

❹ 4501	STEERING WHEEL VOLANT DE DIRECTION	❻ LENKRAD VOLANTE DE DIRECCION

PART NAME CODE	❺ PART NAME	QTY	PART NAME CODE	PART NAME	QTY
4501-01	**WHEEL ASSY, STEERING** ENS. DE ROUE RAD, VOLLST. CONJUNTO DE LA RUEDA	1	4501-BK	**COLLAR, STEERING KNOB** COLLIER BUCHSE COLLAR	1
4501-10	**KNOB ASSY, STEERING WHEEL** ENS. DE BOULE KNOPF, VOLLST. CONJUNTO DEL MANDO	1			
4501-30	**KNOB SUB-ASSY, STEERING WHEEL** SOUS-ENS. DE BOULE KNOPF-TEILGRUPPE SUBCONJUNTO DEL MANDO	1			
4501-46	**SPRING, HORN CONTACT** RESSORT FEDER RESORTE	1			
4501-48	**PAD, STEERING WHEEL** TAMPON KLOTZ ALMOHADILLA	1			
4501-49	**CUP, HORN CONTACT** COUPELLE DICHTMANSCHETTE TAZA	1			
4501-AC	**SCREW** VIS SCHRAUBE TORNILLO	6			
4501-AE	**BOLT, STEERING WHEEL KNOB SET** BOULON SCHRAUBE PERNO	1			
4501-AK	**RING, HORN CONTACT NO.1** ANNEAU RING ANILLO	1			
4501-BF	**CAP** CAPUCHON KAPPE TAPA	1			

DATA PLATE & SERIAL NUMBERS (English)

For retrieving correct part numbers, it's indispensable to know the truck model, as well as frame number (or engine number).
Customers can obtain said information in the data plate on the truck or in this user parts catalog.

PLAQUE DE DONNEES TECHNIQUES & NUMEROS DE SERIE (French)

Pour relever correctement le numéro des pièces, il est indispensable de connaître le modèle de l'engin, ainsi que le numéro de châssis (ou du moteur).
Les propriétaires peuvent trouver ladite information sur la plaque de données techniques de l'engin ou dans le présent ouvrage.

DATENPLATTE & SERIENNUMMERN (German)

Um die richtige Teilenummer zu ermitteln, müssen unbedingt das Fahrzeugmodell sowie die Fahrgestellnummer (oder die Motornummer) bekannt sein.
Kunden Können diese Angaben von der Datenplatte am Fahrzeug oder in diesem Teilekatalog für Benutzer entnehmen.

PLACA DE DATOS Y NUMEROS DE SERIE (Spanish)

Para obtener los números de pieza correctos, es indispensable conocer el modelo del vehículo, así como el número del bastidor (o del motor).
Los clientes pueden obtener dicha información por la placa de datos del vehículo o este catálogo de piezas para el usuario.

Data plate

Plaque de données techniques

Datenplatte

Placa de datos

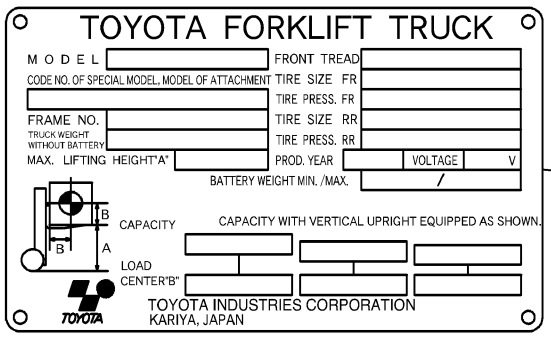

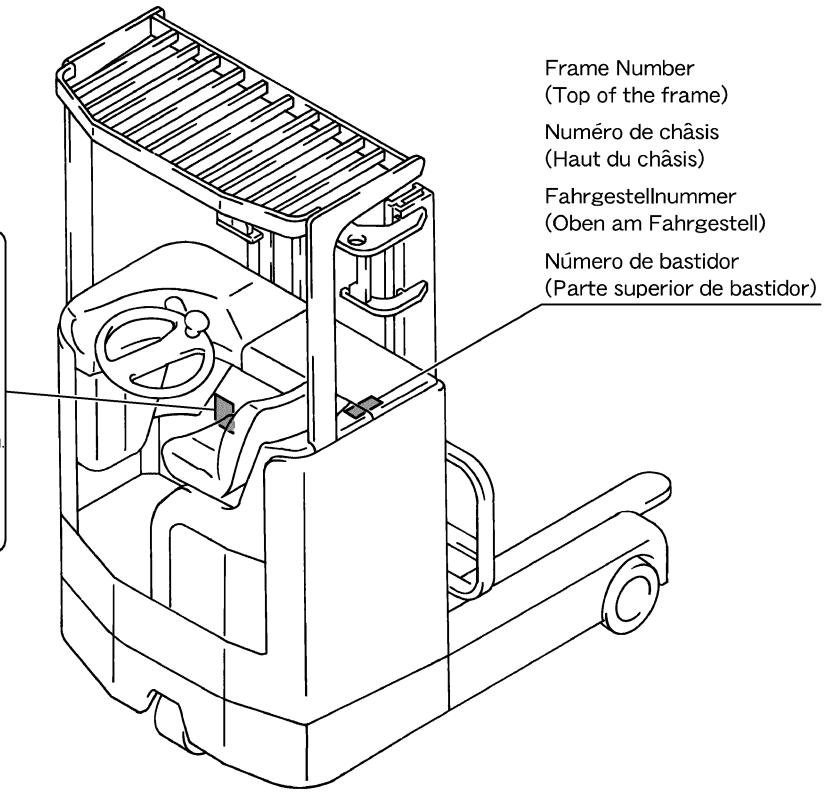

Frame Number
(Top of the frame)

Numéro de châsis
(Haut du châsis)

Fahrgestellnummer
(Oben am Fahrgestell)

Número de bastidor
(Parte superior de bastidor)

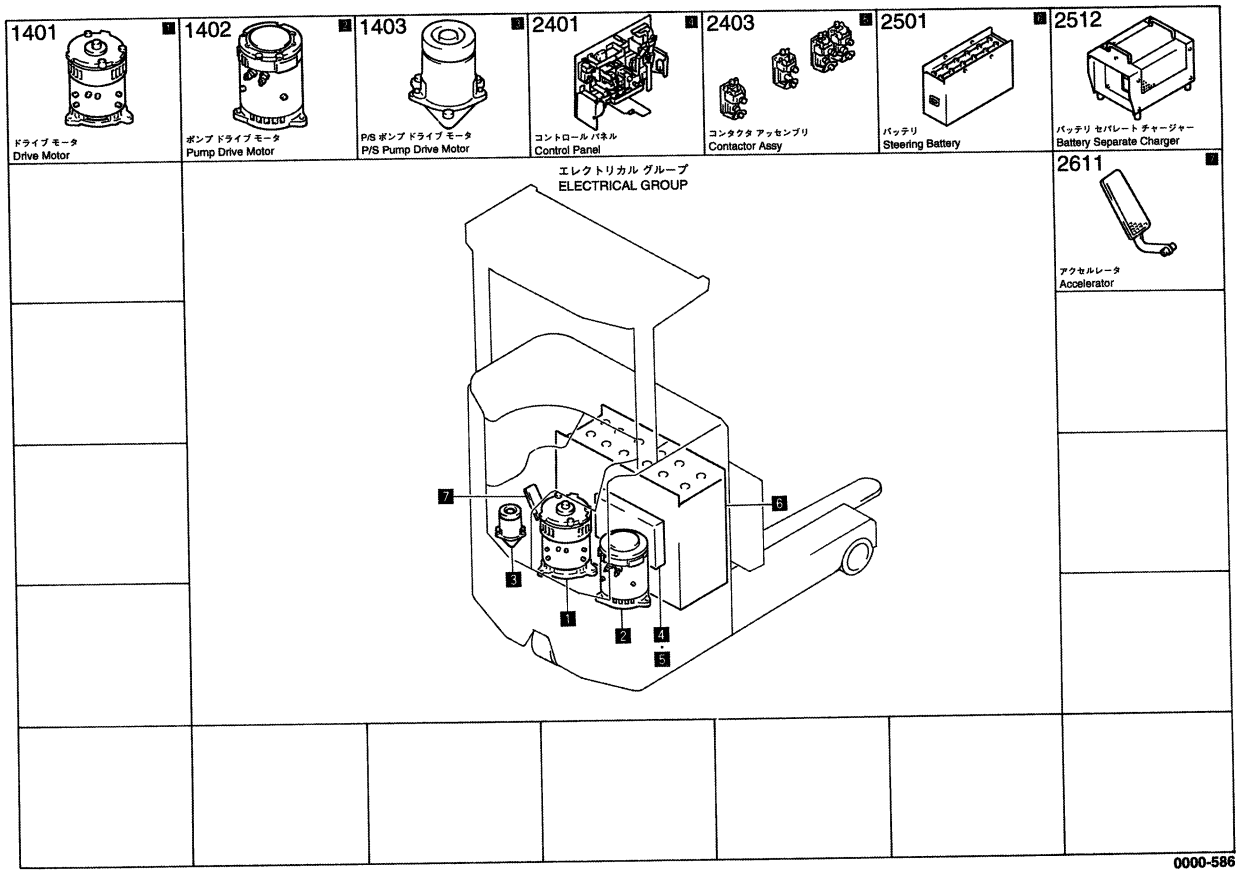

0000-586_

FIG.INDEX | ILLUSTRATED INDEX / INDEX ILLUSTRE | INDIOE ILLUSTRADO / ILLUSTRIRTES INHALTSVERZEICHNIS

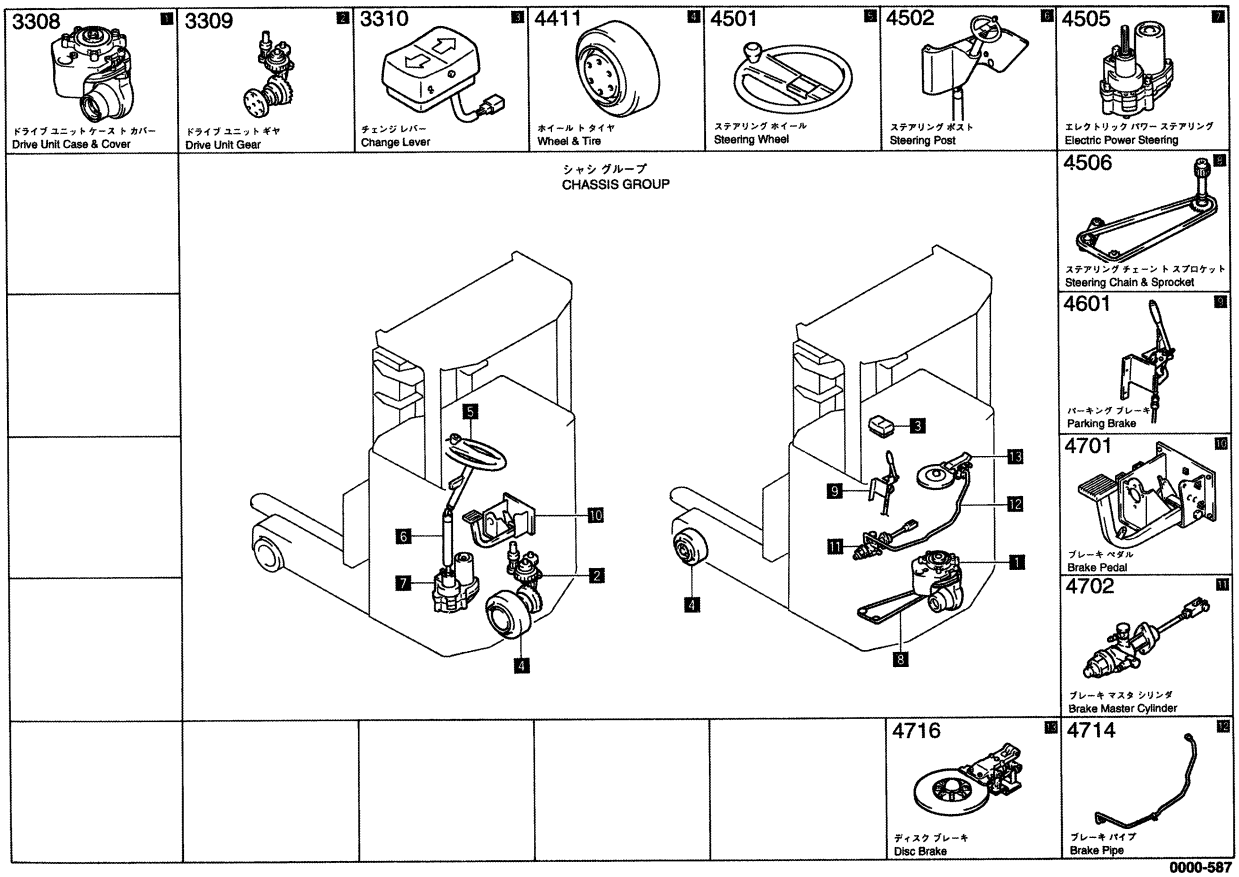

0000-587_

FIG.INDEX

ILLUSTRATED INDEX
INDEX ILLUSTRE
INDIOE ILLUSTRADO
ILLUSTRIRTES INHALTSVERZEICHNIS

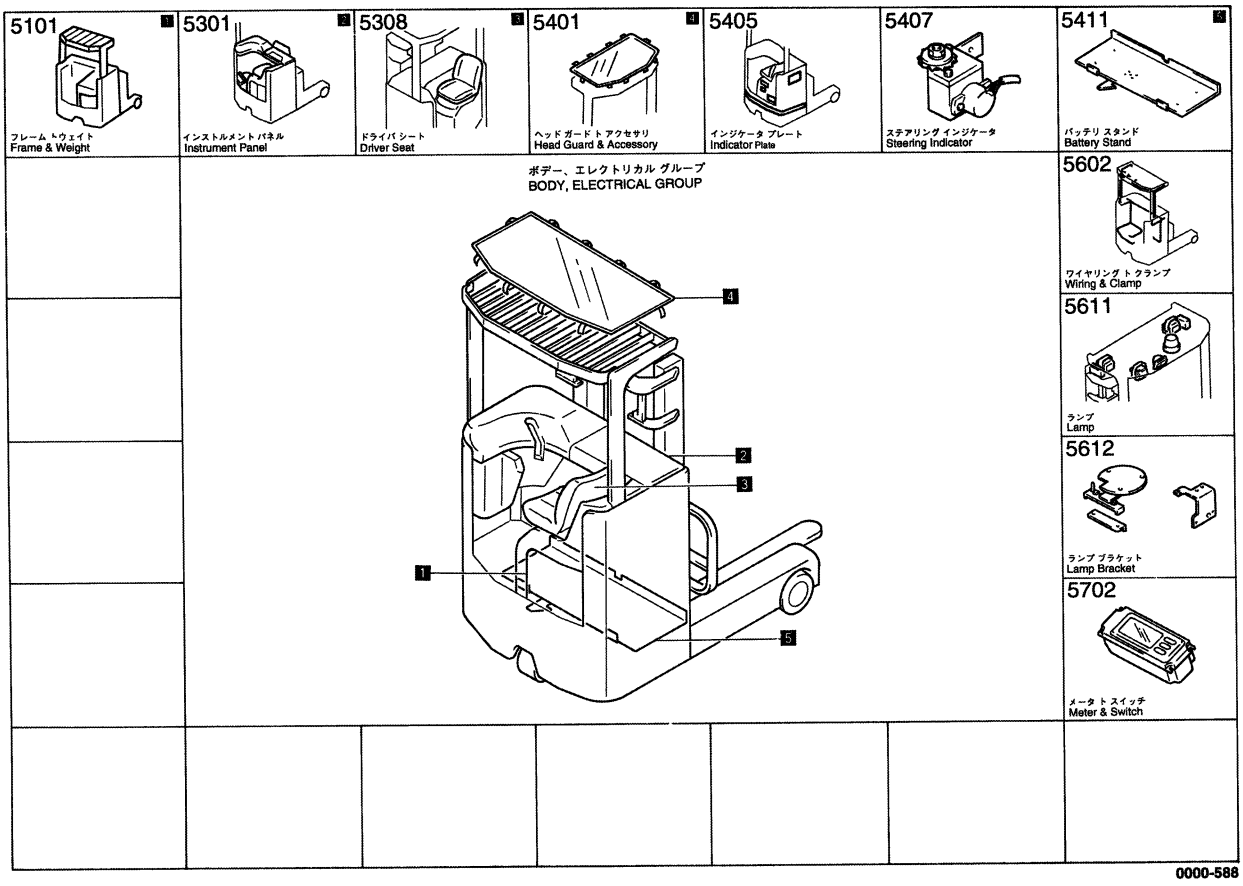

0000-588

0000-588_

FIG.INDEX

ILLUSTRATED INDEX
INDEX ILLUSTRE
INDIOE ILLUSTRADO
ILLUSTRIRTES INHALTSVERZEICHNIS

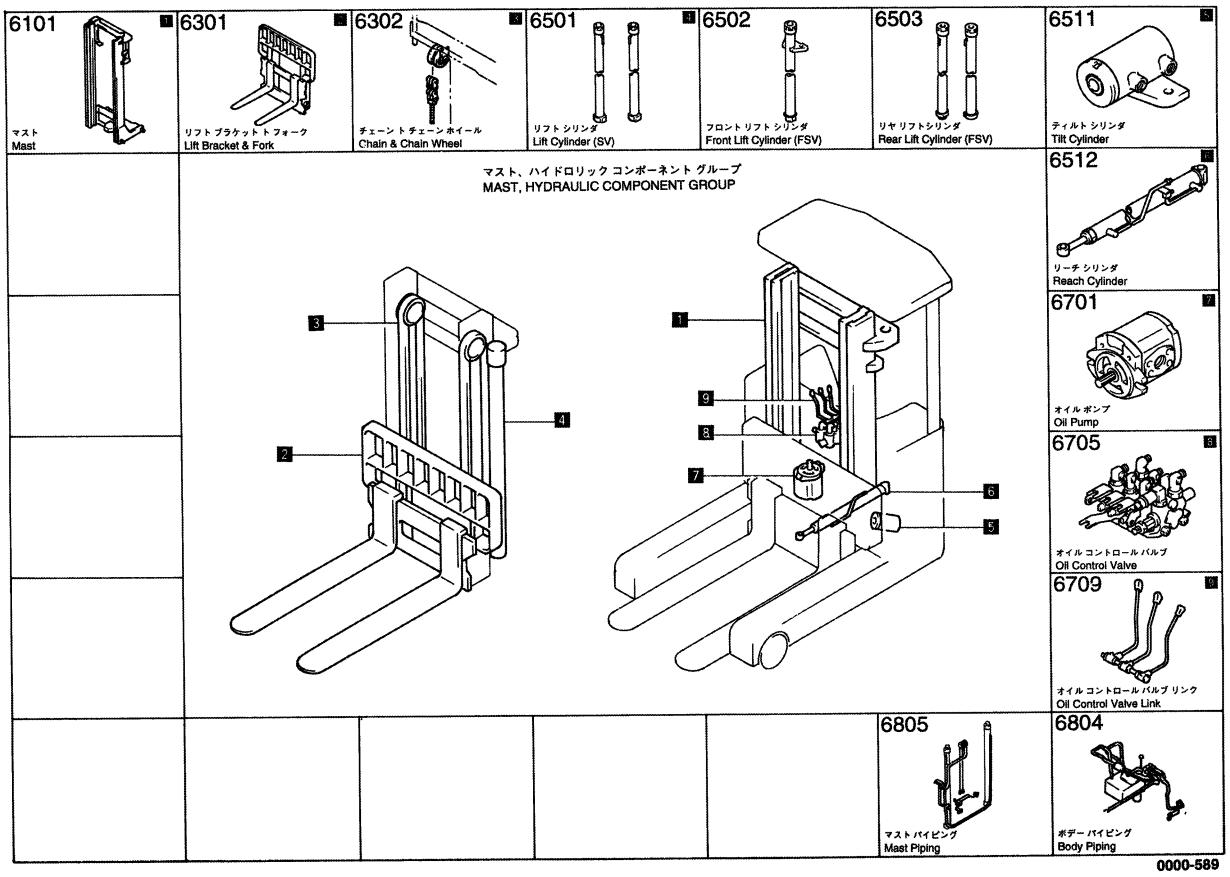

0000-589

0000-589_

1401	DRIVE MOTOR MOTEUR D'ENTRAINEMENT	ANTRIEBSMOTOR MOTOR IMPULSOR

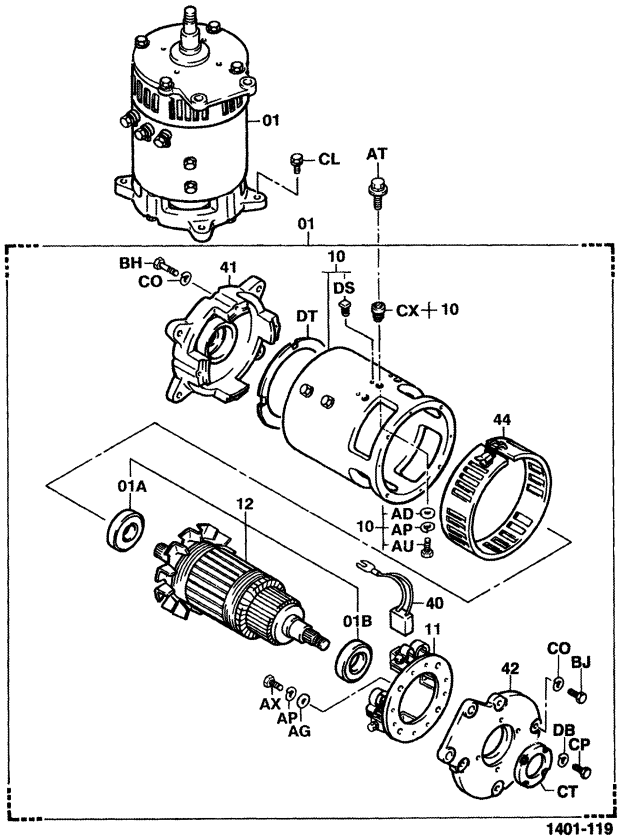

1401-119_

1401	DRIVE MOTOR MOTEUR D'ENTRAINEMENT	ANTRIEBSMOTOR MOTOR IMPULSOR

PART NAME CODE	PART NAME	QTY
1401-01	**MOTOR ASSY, DRIVE** ENS. DE MOTEUR MOTOR, VOLLST. CONJUNTO DEL MOTOR	1
1401-01A	**BEARING, DRIVE MOTOR, NO.1** ROULEMENT LAGER COJINETE	1
1401-01B	**BEARING, DRIVE MOTOR, NO.2** ROULEMENT LAGER COJINETE	1
1401-10	**YOKE ASSY** ENS. D'ETRIER JOCH, VOLLST. CONJUNTO DE HORQUILLA	1
1401-11	**HOLDER ASSY, BRUSH** ENS. DE SUPPORT DSENSTOCR, VOLLST. CONJUNTO DE PORTABOQUILLAS	1
1401-12	**ARMATURE ASSY, DRIVE** ENS. D'ARMATURE ANKER, VOLLST. CONJUNTO DEL INDUCIDO	1
1401-40	**BRUSH, DRIVE MOTOR** BALAI BRSTE ESCOBILLA	4
1401-41	**BRACKET, NO.1** SUPPORT TR€GER SOPORTE	1
1401-42	**BRACKET, NO.2** SUPPORT TR€GER SOPORTE	1
1401-44	**COVER, BRUSH** COUVERCLE DECKEL CUBIERTA	1

PART NAME CODE	PART NAME	QTY
1401-AD	**WASHER, PLATE** RODELLE UNTERLEGSCHEIBE ARANDELA	4
1401-AG	**WASHER, PLATE** RODELLE UNTERLEGSCHEIBE ARANDELA	4
1401-AP	**WASHER, SPRING** RODELLE UNTERLEGSCHEIBE ARANDELA	8
1401-AT	**BOLT** BOULON SCHRAUBE PERNO	4
1401-AU	**BOLT** BOULON SCHRAUBE PERNO	4
1401-AX	**BOLT** BOULON SCHRAUBE PERNO	4
1401-BH	**BOLT** BOULON SCHRAUBE PERNO	4
1401-BJ	**BOLT** BOULON SCHRAUBE PERNO	4
1401-CL	**BOLT** BOULON SCHRAUBE PERNO	4
1401-CO	**WASHER, SPRING** RODELLE UNTERLEGSCHEIBE ARANDELA	8

1401	DRIVE MOTOR MOTEUR D'ENTRAINEMENT		ANTRIEBSMOTOR MOTOR IMPULSOR		
PART NAME CODE	PART NAME	QTY	PART NAME CODE	PART NAME	QTY
1401-CP	**BOLT** BOULON SCHRAUBE PERNO	4			
1401-CT	**COVER, BEARING** COUVERCLE DECKEL CUBIERTA	1			
1401-CX	**STUD** TENON SCHRAUBBOLZEN PRISIONERO	4			
1401-DB	**WASHER, SPRING** RODELLE UNTERLEGSCHEIBE ARANDELA	4			
1401-DS	**STOPPER, STUD** BUTEE ANSCHLAG TOPE	4			
1401-DT	**GUIDE, WIND** GUIDE FHRUNG GUIA	1			

1401	DRIVE MOTOR MOTEUR D'ENTRAINEMENT		ANTRIEBSMOTOR MOTOR IMPULSOR		
PART NAME CODE	PART NAME	QTY	PART NAME CODE	PART NAME	QTY

1402

PUMP DRIVE MOTOR
MOTEUR D'ENTRAINEMENT DE POMPE
PUMPENANTRIEBSMOTOR
MOTOR IMPULSOR DE LA BOMBA

12

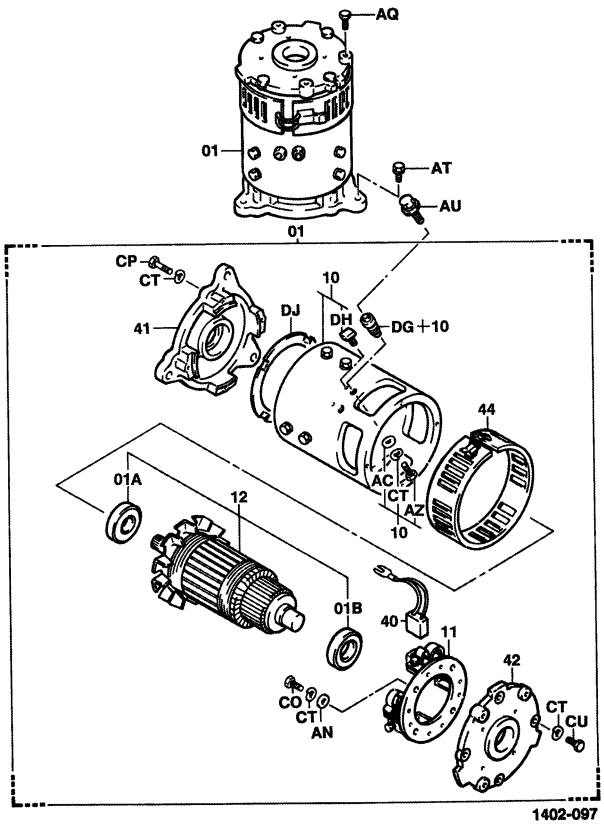

1402-097_

14,16,20

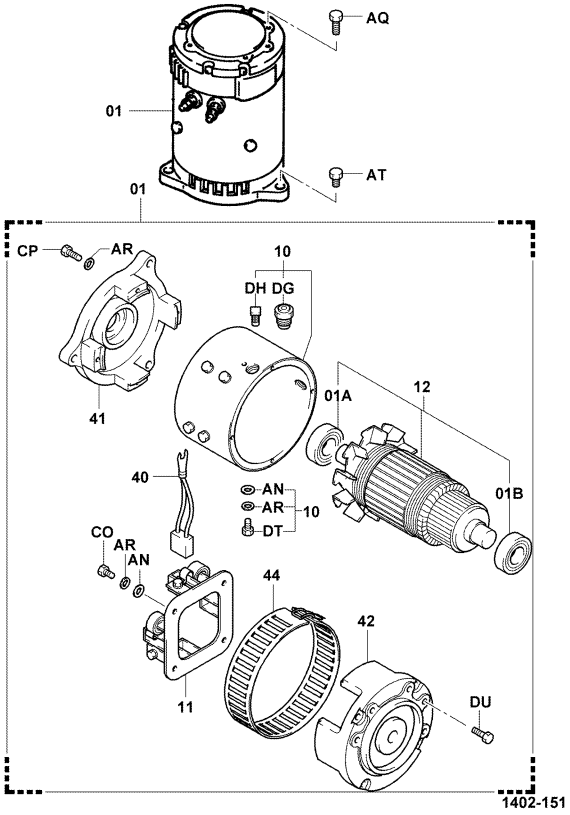

1402-151_

1402

PUMP DRIVE MOTOR
MOTEUR D'ENTRAINEMENT DE POMPE
PUMPENANTRIEBSMOTOR
MOTOR IMPULSOR DE LA BOMBA

PART NAME CODE	PART NAME	QTY
1402-01	**MOTOR ASSY, PUMP** ENS. DE MOTEUR MOTOR, VOLLST. CONJUNTO DEL MOTOR	1
1402-01A	**BEARING, PUMP MOTOR, NO.1** ROULEMENT LAGER COJINETE	1
1402-01B	**BEARING, PUMP MOTOR, NO.2** ROULEMENT LAGER COJINETE	1
1402-10	**YOKE ASSY, PUMP MOTOR** ENS. D'ETRIER JOCH, VOLLST. CONJUNTO DE HORQUILLA	1
1402-11	**HOLDER ASSY, PUMP MOTOR** ENS. DE SUPPORT DUSENSTOCR, VOLLST. CONJUNTO DE PORTABOQUILLAS	1
1402-12	**ARMATURE ASSY, PUMP MOTOR** ENS. D'ARMATURE ANKER, VOLLST. CONJUNTO DEL INDUCIDO	1
1402-40	**BRUSH, PUMP MOTOR** BALAI BURSTE ESCOBILLA	4
1402-41	**BRACKET, NO.1** SUPPORT TRAGER SOPORTE	1
1402-42	**BRACKET, NO.2** SUPPORT TRAGER SOPORTE	1
1402-44	**COVER, BRUSH** COUVERCLE DECKEL CUBIERTA	1

PART NAME CODE	PART NAME	QTY
1402-AC	**WASHER, PLATE** RODELLE UNTERLEGSCHEIBE ARANDELA	2
1402-AN	**WASHER, PLATE** RODELLE UNTERLEGSCHEIBE ARANDELA	4- 6
1402-AQ	**BOLT** BOULON SCHRAUBE PERNO	3
1402-AR	**WASHER, SPRING** RODELLE UNTERLEGSCHEIBE ARANDELA	16
1402-AT	**BOLT** BOULON SCHRAUBE PERNO	3
1402-AZ	**BOLT** BOULON SCHRAUBE PERNO	2
1402-CO	**BOLT** BOULON SCHRAUBE PERNO	4
1402-CP	**BOLT** BOULON SCHRAUBE PERNO	4
1402-CT	**WASHER, SPRING** RODELLE UNTERLEGSCHEIBE ARANDELA	14
1402-CU	**BOLT** BOULON SCHRAUBE PERNO	4

1402	PUMP DRIVE MOTOR MOTEUR D'ENTRAINEMENT DE POMPE		PUMPENANTRIEBSMOTOR MOTOR IMPULSOR DE LA BOMBA		
PART NAME CODE	PART NAME	QTY	PART NAME CODE	PART NAME	QTY
1402-DG	**STUD** TENON SCHRAUBBOLZEN PRISIONERO	2			
1402-DH	**STOPPER, STUD** BUTEE ANSCHLAG TOPE	2			
1402-DJ	**GUIDE, WIND** GUIDE FUHRUNG GUIA	1			
1402-DT	**BOLT** BOULON SCHRAUBE PERNO	2			
1402-DU	**BOLT** BOULON SCHRAUBE PERNO	1			

1402	PUMP DRIVE MOTOR MOTEUR D'ENTRAINEMENT DE POMPE		PUMPENANTRIEBSMOTOR MOTOR IMPULSOR DE LA BOMBA		
PART NAME CODE	PART NAME	QTY	PART NAME CODE	PART NAME	QTY

1403

POWER STEERING PUMP DRIVE MOTOR
MOTEUR D'ENTR DE POMPE DE DIRECTION ASS
LENKHILFSPUMPE
MOTOR IMPULSOR DE BOMBA DE SERVODIRECCION

12,14,16

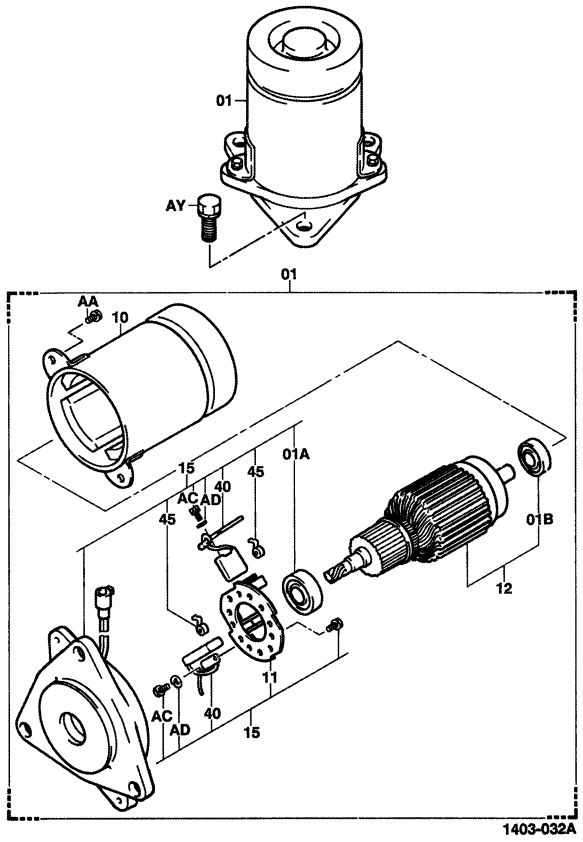

1403-032A

20

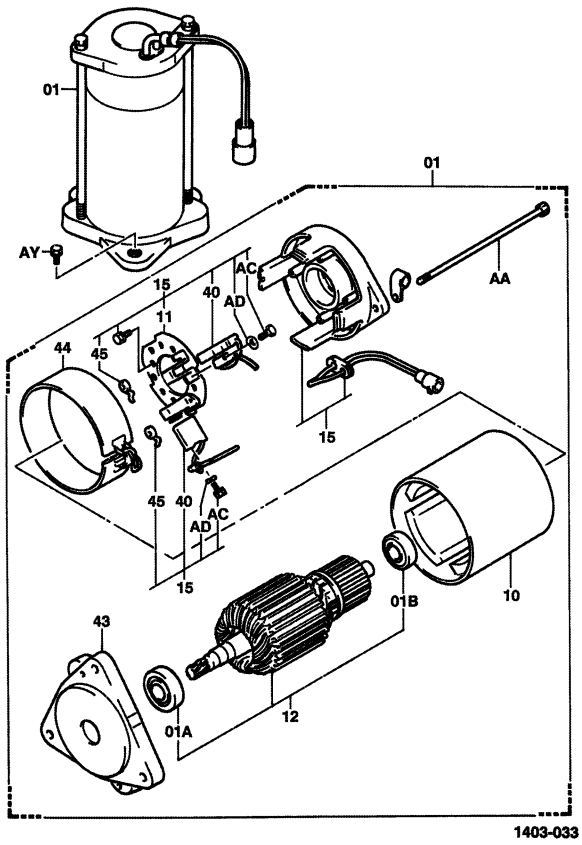

1403-033_

1403

POWER STEERING PUMP DRIVE MOTOR
MOTEUR D'ENTR DE POMPE DE DIRECTION ASS
LENKHILFSPUMPE
MOTOR IMPULSOR DE BOMBA DE SERVODIRECCION

PART NAME CODE	PART NAME	QTY
1403-01	**MOTOR ASSY, POWER STEERING** ENS. DE MOTEUR MOTOR, VOLLST. CONJUNTO DEL MOTOR	1
1403-01A	**BEARING, POWER STEERING MOTOR** ROULEMENT LAGER COJINETE	1
1403-01B	**BEARING** ROULEMENT LAGER COJINETE	1
1403-10	**YOKE ASSY, POWER STEERING MOTOR** ENS. D'ETRIER JOCH, VOLLST. CONJUNTO DE HORQUILLA	1
1403-11	**HOLDER ASSY, BRUSH** ENS. DE SUPPORT DUSENSTOCR, VOLLST. CONJUNTO DE PORTABOQUILLAS	1
1403-12	**ARMATURE ASSY, POWER STEERING** ENS. D'ARMATURE ANKER, VOLLST. CONJUNTO DEL INDUCIDO	1
1403-15	**FRAME ASSY, COMMUTATOR** ENS. DE CADRE RAHMEN, VOLLST. CONJUNTO DEL BASTIDOR	1
1403-40	**BRUSH, POWER STEERING MOTOR** BALAI BURSTE ESCOBILLA	2
1403-43	**FRAME, END** CADRE RAHMEN BASTIDOR	1
1403-44	**COVER, BRUSH** COUVERCLE DECKEL CUBIERTA	1
1403-45	**SPRING, POWER STEERING MOTOR BRUSH** RESSORT FEDER RESORTE	2
1403-AA	**BOLT** BOULON SCHRAUBE PERNO	2
1403-AC	**BOLT** BOULON SCHRAUBE PERNO	2
1403-AD	**WASHER, SPRING** RODELLE UNTERLEGSCHEIBE ARANDELA	2
1403-AY	**BOLT** BOULON SCHRAUBE PERNO	3

2401	CONTROL PANEL TABLEAU DE COMMANDE	BEDIENTAFEL PANEL DE CONTROL

12,14,16 [1/5]

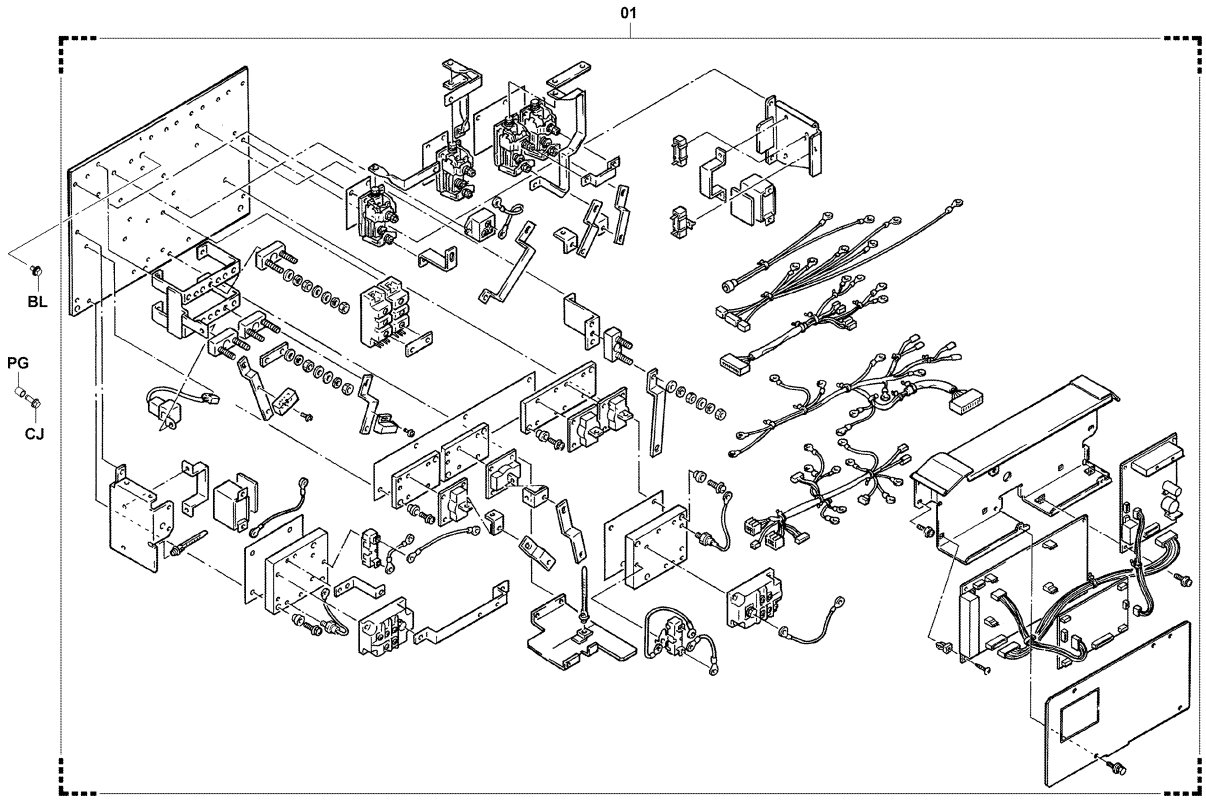

2401-209A

2401-209A

2401	CONTROL PANEL TABLEAU DE COMMANDE	BEDIENTAFEL PANEL DE CONTROL

20 [1/5]

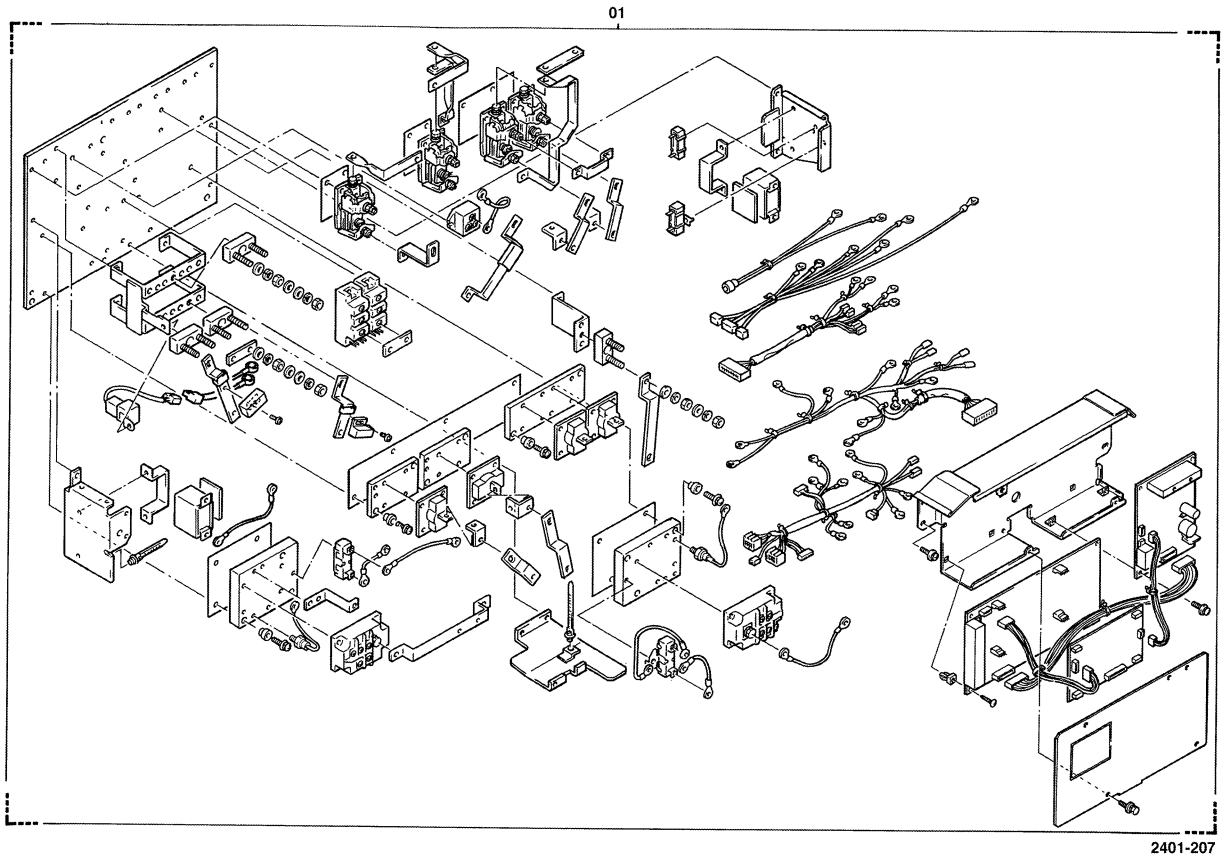

2401-207

2401-207_

2401	CONTROL PANEL TABLEAU DE COMMANDE	BEDIENTAFEL PANEL DE CONTROL

12,14,16 [2/5]

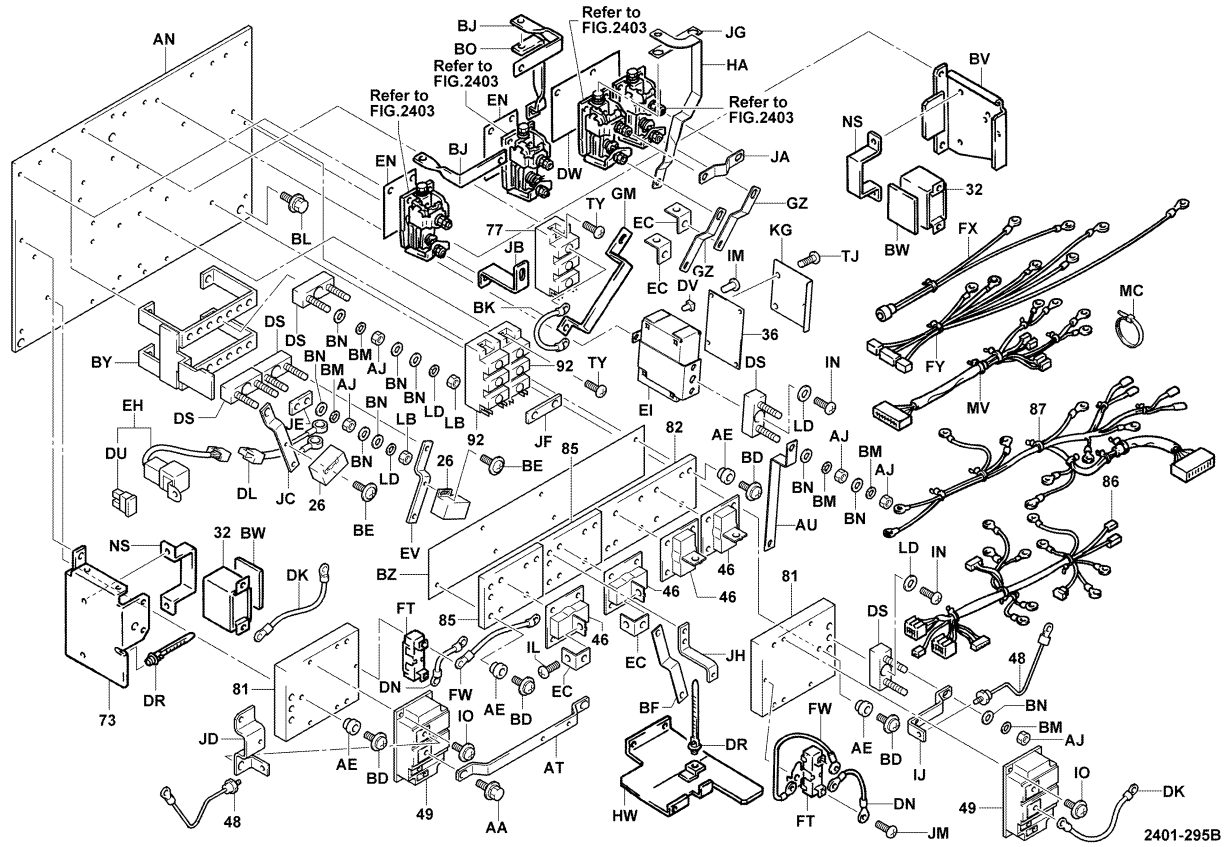

2401-295B

2401	CONTROL PANEL TABLEAU DE COMMANDE	BEDIENTAFEL PANEL DE CONTROL

20 [2/5]

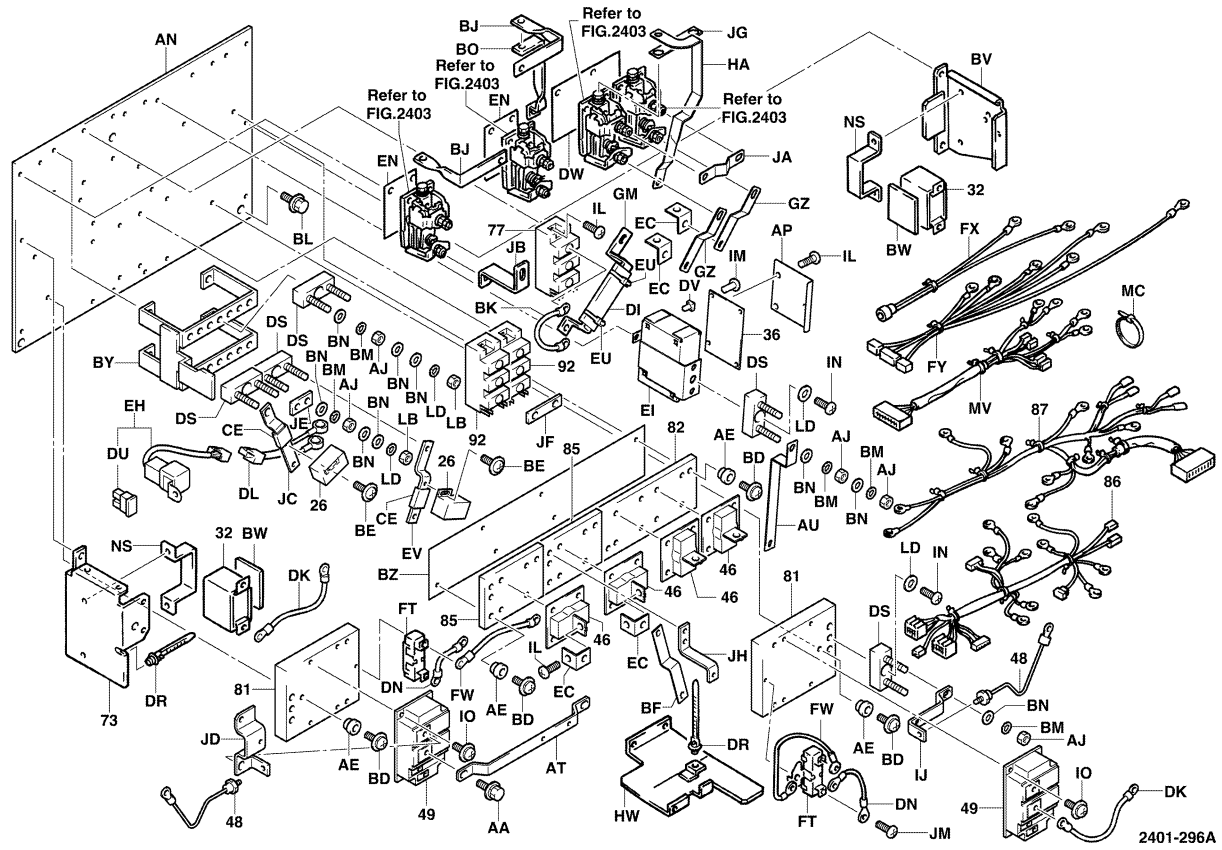

2401-296A

2401	CONTROL PANEL TABLEAU DE COMMANDE	BEDIENTAFEL PANEL DE CONTROL

[3/5]

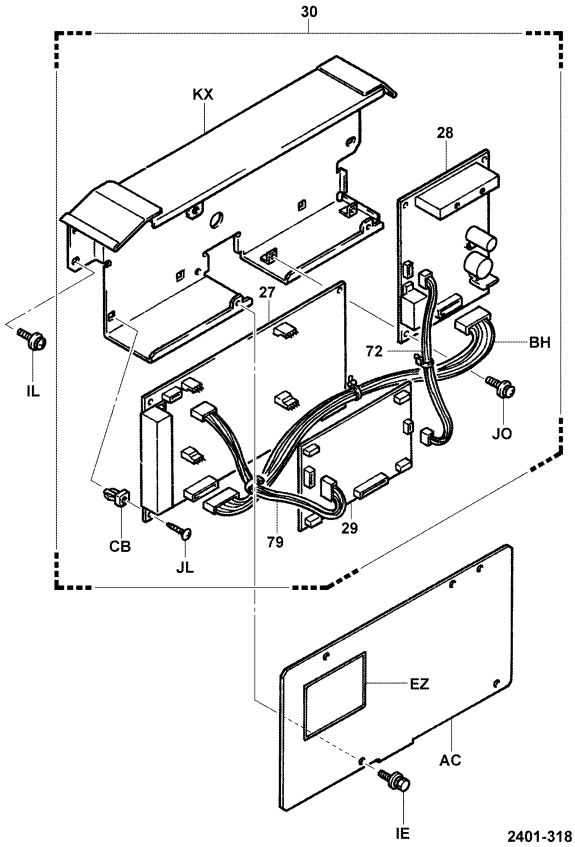

2401-318

2401-318_

[4/5]

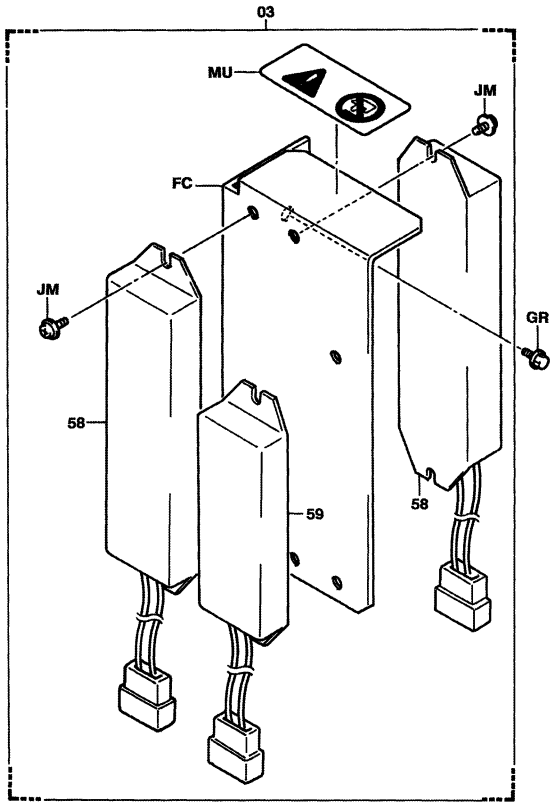

2401-172

2401-172_

2401	CONTROL PANEL TABLEAU DE COMMANDE	BEDIENTAFEL PANEL DE CONTROL

[5/5]

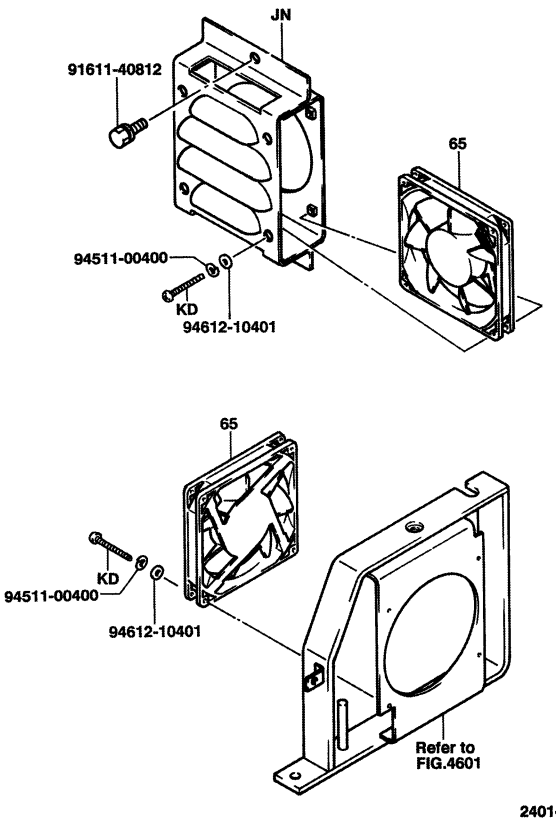

2401-173A

2401-173A

2401

CONTROL PANEL
TABLEAU DE COMMANDE
BEDIENTAFEL
PANEL DE CONTROL

PART NAME CODE	PART NAME	QTY
2401-01	**PANEL ASSY, DRIVE CONTROL** ENS. DE PANNEAU TAFEL, VOLLST. CONJUNTO DEL PANEL	1
2401-03	**PANEL ASSY, RESISTOR** ENS. DE PANNEAU TAFEL, VOLLST. CONJUNTO DEL PANEL	1
2401-26	**SENSOR ASSY, CURRENT** ENS. DE DETECTEUR SENSOR, VOLLST. CONJUNTO DEL SENSOR	2
2401-27	**BOARD ASSY** NES. DE PANNEAU BRETT, VOLLST. CONJUNTO DEL TABLERO	1
2401-28	**BOARD ASSY** NES. DE PANNEAU BRETT, VOLLST. CONJUNTO DEL TABLERO	1
2401-29	**BOARD ASSY** NES. DE PANNEAU BRETT, VOLLST. CONJUNTO DEL TABLERO	1
2401-30	**BOX ASSY** ENS. DE BOITIER KASTEN, VOLLST. CONJUNTO DE LA CAJA	1
2401-32	**CAPACITOR** CONDENSATEUR KONDENSATOR CAPACITOR	2
2401-36	**BOARD ASSY** NES. DE PANNEAU BRETT, VOLLST. CONJUNTO DEL TABLERO	1
2401-46	**DIODE** DIODE DIODE DIODO	3- 4
2401-48	**DIODE** DIODE DIODE DIODO	2
2401-49	**TRANSISTOR** TRANSISTOR TRANSISTOR TRANSISTOR	2
2401-58	**RESISTOR, NO.1** RESISTANCE WIDERSTAND RESIDTOR	2
2401-59	**RESISTOR, NO.2** RESISTANCE WIDERSTAND RESIDTOR	1
2401-65	**FAN MOTOR** MOTEUR DE VENTILATEUR LUFTERMOTOR MOTOR DEL VENTILADOR	2
2401-72	**HARNESS ASSY, WIRING** ENS. DE FAISCEAU KABELBUM, VOLLST. CONJUNTO DEL RAMAL DE CABLES	1
2401-73	**BRACKET SUB-ASSY** SOUS-ENS. DE SUPPORT TRAGER-TEILGRUPPE SUBCONJUNTO DE LA SOPORTE	1
2401-77	**TRANSISTOR** TRANSISTOR TRANSISTOR TRANSISTOR	1
2401-79	**HARNESS ASSY, WIRING** ENS. DE FAISCEAU KABELBUM, VOLLST. CONJUNTO DEL RAMAL DE CABLES	1
2401-81	**HEATSINK, TM** SOURCE FROIDE KUHLKÖPPER DISIPADOR TERMICO	2

2401

CONTROL PANEL
TABLEAU DE COMMANDE
BEDIENTAFEL
PANEL DE CONTROL

PART NAME CODE	PART NAME	QTY
2401-82	**HEATSINK, DF1** SOURCE FROIDE KUHLKÖPPER DISIPADOR TERMICO	1
2401-85	**HEATSINK, DF3** SOURCE FROIDE KUHLKÖPPER DISIPADOR TERMICO	2
2401-86	**HARNESS SUB-ASSY, NO.1** SOUS-ENS. DE FAISCEAU KABELBAUM-TEILGRUPPE SUBCONJUNTO DEL RAMAL DE CABLES	1
2401-87	**HARNESS SUB-ASSY, NO.2** SOUS-ENS. DE FAISCEAU KABELBAUM-TEILGRUPPE SUBCONJUNTO DEL RAMAL DE CABLES	1
2401-92	**TRANSISTOR** TRANSISTOR TRANSISTOR TRANSISTOR	2
2401-94	**DIODE** DIODE DIODE DIODO	1
2401-AA	**BOLT** BOULON SCHRAUBE PERNO	4
2401-AC	**COVER** COUVERCLE DECKEL CUBIERTA	1
2401-AE	**INSULATOR** ISOLATEUR ISOLATOR AISLADOR	6
2401-AJ	**NUT** ECROU MUTTER TUERCA	15
2401-AN	**BASE** EMBASE SOCKEL BASE	1
2401-AT	**BAR** BAR STAB BARRA	1
2401-AU	**BAR** BAR STAB BARRA	1
2401-BD	**SCREW** VIS SCHRAUBE TORNILLO	6
2401-BE	**SCREW** VIS SCHRAUBE TORNILLO	2
2401-BF	**BAR** BAR STAB BARRA	1
2401-BH	**HARNESS ASSY, WIRING** ENS. DE FAISCEAU KABELBUM, VOLLST. CONJUNTO DEL RAMAL DE CABLES	1
2401-BJ	**BAR** BAR STAB BARRA	2
2401-BK	**WIRING** FAISCEWAU DE RILE VERKABELUNG CONEXIONES	1
2401-BL	**BOLT** BOULON SCHRAUBE PERNO	3

2401

CONTROL PANEL
TABLEAU DE COMMANDE
BEDIENTAFEL
PANEL DE CONTROL

PART NAME CODE	PART NAME	QTY
2401-BM	**WASHER, SPRING** RODELLE UNTERLEGSCHEIBE ARANDELA	15
2401-BN	**WASHER, PLATE** RODELLE UNTERLEGSCHEIBE ARANDELA	19
2401-BO	**BAR** BAR STAB BARRA	1
2401-BV	**BRACKET SUB-ASSY** SOUS-ENS. DE SUPPORT TRAGER-TEILGRUPPE SUBCONJUNTO DE LA SOPORTE	1
2401-BW	**MAT** MAT MATTE ESTERILLA	2
2401-BY	**BRACKET SUB-ASSY, TERMINAL** SOUS-ENS. DE SUPPORT TRAGER-TEILGRUPPE SUBCONJUNTO DE LA SOPORTE	1
2401-BZ	**SHEET** TOLE VENTILSITZ LAMINA	1
2401-CB	**GROMMET** RONDELLE ISOLANTE DURCHFUHRUNG ANILLO PROTECTOR	6
2401-CE	**SLEEVE** MANCHON HULSE MANGUITO	2
2401-CJ	**BOLT** BOULON SCHRAUBE PERNO	2
2401-DI	**SLEEVE** MANCHON HULSE MANGUITO	1
2401-DK	**WIRING** FAISCEWAU DE RILE VERKABELUNG CONEXIONES	3
2401-DL	**WIRING** FAISCEWAU DE RILE VERKABELUNG CONEXIONES	1
2401-DN	**WIRING** FAISCEWAU DE RILE VERKABELUNG CONEXIONES	2
2401-DR	**CLAMP** PINSE KLEMME ABRAZADERA	2
2401-DS	**TERMINAL BLOCK, FUSE** BLOC DE BORNE ANSCHLUSSNBLOCK BLOQUE DE TERMINALES	5
2401-DU	**FUSE** FUSIBLE SICHERUNG FUSIBLE	1
2401-DV	**GROMMET** RONDELLE ISOLANTE DURCHFUHRUNG ANILLO PROTECTOR	4
2401-DW	**SHEET** TOLE VENTILSITZ LAMINA	1
2401-EC	**TERMINAL** BORNE ANSCHLUSS TERMINAL	4

2401

CONTROL PANEL
TABLEAU DE COMMANDE
BEDIENTAFEL
PANEL DE CONTROL

PART NAME CODE	PART NAME	QTY
2401-EH	**FUSE ASSY** ENS. DE FUSIBLE SICHERUNGS, VOLLST. CONJUNTO DE FUSIBLE	1
2401-EI	**BRACKET SUB-ASSY, TERMINAL** SOUS-ENS. DE SUPPORT TRAGER-TEILGRUPPE SUBCONJUNTO DE LA SOPORTE	1
2401-EN	**SHEET** TOLE VENTILSITZ LAMINA	2
2401-EU	**BAND** BANDE BAND BANDA	1- 2
2401-EV	**BAR** BAR STAB BARRA	1
2401-EZ	**PLATE, TERMINAL NUMBER** PLAQUE PLATTE PLACA	1
2401-FC	**BRACKET, RESISTOR** SUPPORT TRAGER SOPORTE	1
2401-FT	**RESISTOR** RESISTANCE WIDERSTAND RESIDTOR	2
2401-FW	**WIRING** FAISCEWAU DE RILE VERKABELUNG CONEXIONES	2
2401-FX	**WIRING** FAISCEWAU DE RILE VERKABELUNG CONEXIONES	1
2401-FY	**WIRING** FAISCEWAU DE RILE VERKABELUNG CONEXIONES	1
2401-GM	**BAR** BAR STAB BARRA	1
2401-GR	**BOLT** BOULON SCHRAUBE PERNO	2
2401-GZ	**BAR** BAR STAB BARRA	2
2401-HA	**BAR** BAR STAB BARRA	1
2401-HW	**BRACKET SUB-ASSY** SOUS-ENS. DE SUPPORT TRAGER-TEILGRUPPE SUBCONJUNTO DE LA SOPORTE	1
2401-IE	**SCREW** VIS SCHRAUBE TORNILLO	5
2401-IJ	**BAR** BAR STAB BARRA	1
2401-IL	**SCREW** VIS SCHRAUBE TORNILLO	34
2401-IM	**SCREW** VIS SCHRAUBE TORNILLO	4

2401	CONTROL PANEL TABLEAU DE COMMANDE	BEDIENTAFEL PANEL DE CONTROL

PART NAME CODE	PART NAME	QTY
2401-IN	**SCREW** VIS SCHRAUBE TORNILLO	5
2401-IO	**SCREW** VIS SCHRAUBE TORNILLO	8
2401-JA	**BAR** BAR STAB BARRA	1
2401-JB	**BAR** BAR STAB BARRA	1
2401-JC	**BAR** BAR STAB BARRA	1
2401-JD	**BAR** BAR STAB BARRA	1
2401-JE	**BAR** BAR STAB BARRA	1
2401-JF	**BAR** BAR STAB BARRA	1
2401-JG	**BAR** BAR STAB BARRA	1
2401-JH	**BAR** BAR STAB BARRA	2
2401-JL	**SCREW** VIS SCHRAUBE TORNILLO	5
2401-JM	**SCREW** VIS SCHRAUBE TORNILLO	6
2401-JN	**BRACKET** SUPPORT TRAGER SOPORTE	1
2401-JO	**SCREW** VIS SCHRAUBE TORNILLO	4
2401-KD	**SCREW** VIS SCHRAUBE TORNILLO	8
2401-KG	**COVER** COUVERCLE DECKEL CUBIERTA	1
2401-KX	**BASE SUB-ASSY** SOUS-ENS. DE EMBASE SOCKEL-TEILGRUPPE SUBCONJUNTO DE BASE	1
2401-LB	**NUT** ECROU MUTTER TUERCA	7
2401-LD	**WASHER, SPRING** RODELLE UNTERLEGSCHEIBE ARANDELA	5
2401-MU	**PLATE, CAUTION** PLAQUE PLATTE PLACA	1

2401	CONTROL PANEL TABLEAU DE COMMANDE	BEDIENTAFEL PANEL DE CONTROL

PART NAME CODE	PART NAME	QTY
2401-MV	**HARNESS SUB-ASSY** SOUS-ENS. DE FAISCEAU KABELBAUM-TEILGRUPPE SUBCONJUNTO DEL RAMAL DE CABLES	1
2401-NS	**BRACKET, CAPACITOR** SUPPORT TRAGER SOPORTE	2
2401-PG	**PIPE** TUYAU ROHR TUBO	2
2401-TJ	**SCREW** VIS SCHRAUBE TORNILLO	3
2401-TY	**SCREW** VIS SCHRAUBE TORNILLO	6

2403	CONTACTOR ASSY ENS. DE CONTACTEUR	SCHALTSCHÜTZ-VOLLST. CONJUNTO DEL CONTACTOR

[DRIVE, 1/3]

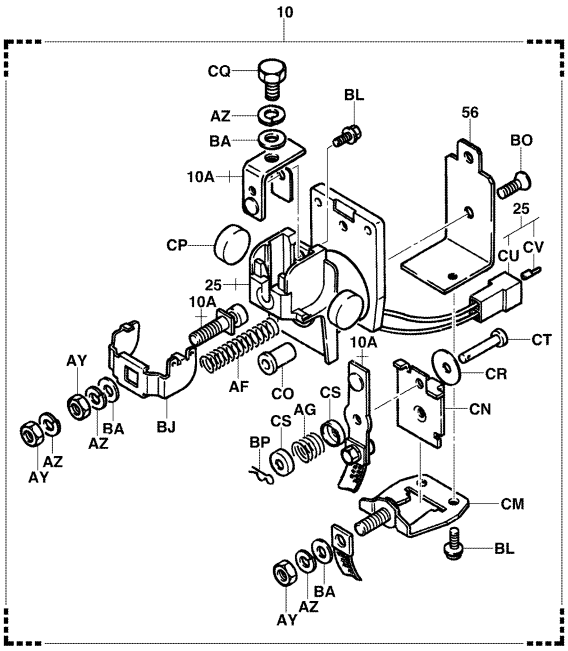

2403-061A

2403-061A

[PUMP, 2/3]

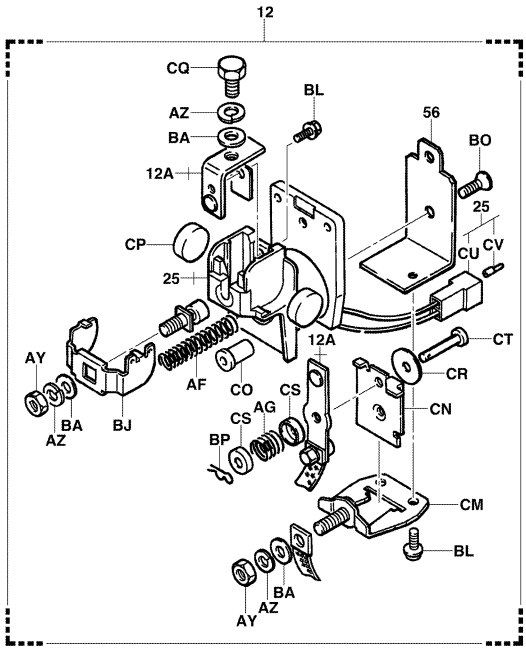

2403-062C

2403-062C

2403	CONTACTOR ASSY ENS. DE CONTACTEUR	SCHALTSCHÜTZ-VOLLST. CONJUNTO DEL CONTACTOR

[SHORT, 3/3]

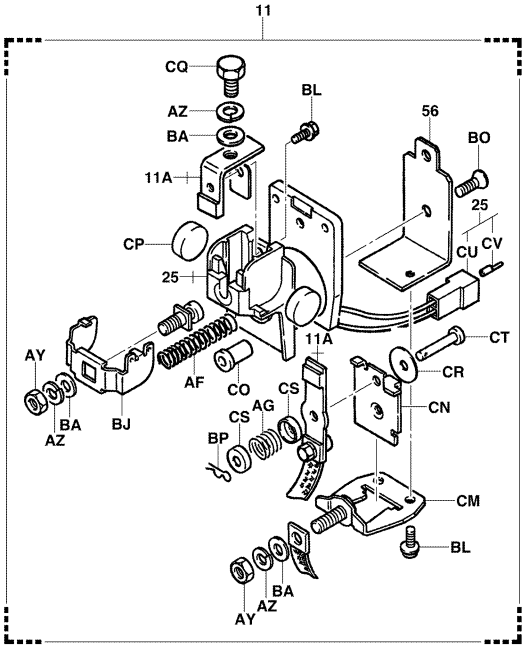

2403-063C

2403-063C

2403 CONTACTOR ASSY / ENS. DE CONTACTEUR / SCHALTSCHÜTZ-VOLLST. / CONJUNTO DEL CONTACTOR

PART NAME CODE	PART NAME	QTY
2403-10	**CONTACTOR ASSY, DRIVE** ENS. DE CONTACTEUR SCHALTSCHUTZ, VOLLST. CONJUNTO DE CONTACTOR	2
2403-10A	**CONTACT SET** RESSORT FEDER RESORTE	2
2403-11	**CONTACTOR ASSY, SHORT** ENS. DE CONTACTEUR SCHALTSCHUTZ, VOLLST. CONJUNTO DE CONTACTOR	1
2403-11A	**CONTACT SET** RESSORT FEDER RESORTE	1
2403-12	**CONTACTOR ASSY, PUMP** ENS. DE CONTACTEUR SCHALTSCHUTZ, VOLLST. CONJUNTO DE CONTACTOR	1
2403-12A	**CONTACT SET** RESSORT FEDER RESORTE	1
2403-25	**COIL SUB-ASSY** SOUS-ENS. DE BOBINE SPULE-TEILGRUPPE SUBCONJUNTO DE BOBINA	1- 2
2403-56	**FRAME** CADRE RAHMEN BASTIDOR	1- 2
2403-AF	**SPRING, NO.1** RESSORT FEDER RESORTE	1- 2
2403-AG	**SPRING, NO.2** RESSORT FEDER RESORTE	1- 2
2403-AY	**NUT** ECROU MUTTER TUERCA	2- 6
2403-AZ	**WASHER, SPRING** RODELLE UNTERLEGSCHEIBE ARANDELA	3- 8
2403-BA	**WASHER, PLATE** RODELLE UNTERLEGSCHEIBE ARANDELA	3- 6
2403-BJ	**SUPPORT** SUPPORT STUTZE SOPORTE	1- 2
2403-BL	**SCREW** VIS SCHRAUBE TORNILLO	3- 6
2403-BO	**SCREW** VIS SCHRAUBE TORNILLO	1- 2
2403-BP	**PIN** GOUPILLE STIFT PASADOR	1- 2
2403-CM	**SUPPORT** SUPPORT STUTZE SOPORTE	1- 2
2403-CN	**CORE, MOVING** NOYAU KERN NUCLEO	1- 2
2403-CO	**CORE, FIXED** NOYAU KERN NUCLEO	1- 2

2403 CONTACTOR ASSY / ENS. DE CONTACTEUR / SCHALTSCHÜTZ-VOLLST. / CONJUNTO DEL CONTACTOR

PART NAME CODE	PART NAME	QTY
2403-CP	**MAGNET** AIMANT MAGNET MAGNETO	2- 4
2403-CQ	**BOLT** BOULON SCHRAUBE PERNO	1- 2
2403-CR	**SPACER** ENTRETOISE DISTANZSTUCK SEPARADOR	1- 2
2403-CS	**CAP** CAPUCHON KAPPE TAPA	2- 4
2403-CT	**PIN** GOUPILLE STIFT PASADOR	1- 2
2403-CU	**CONNECTOR** CONNECTEUR STECKVERBINDER CONECTOR	1- 2
2403-CV	**TAB** ATTACHE LAPPEN LENGUETA	2- 4

2501	BATTERY BATTERIE	BATTERIE BATERIA

[G.S, 1/2]

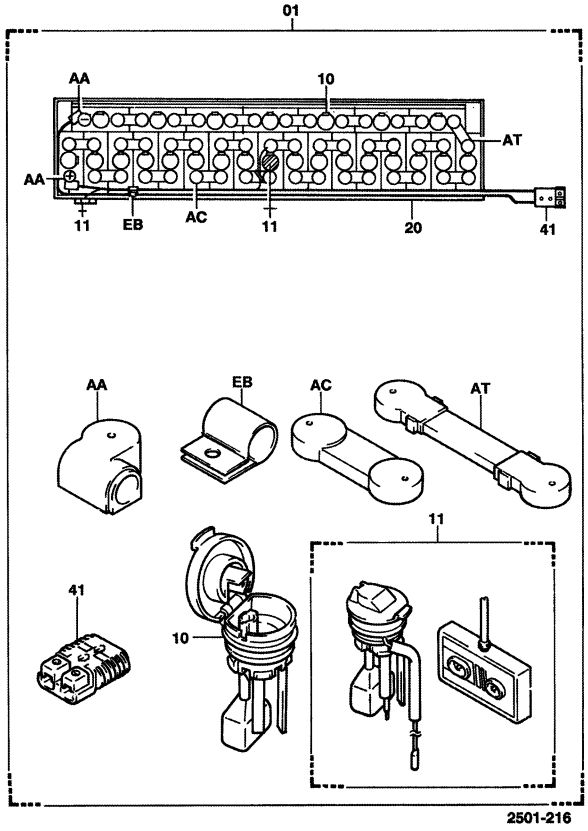

2501-216_

[G.S..DRY..GREECE, 1/2]

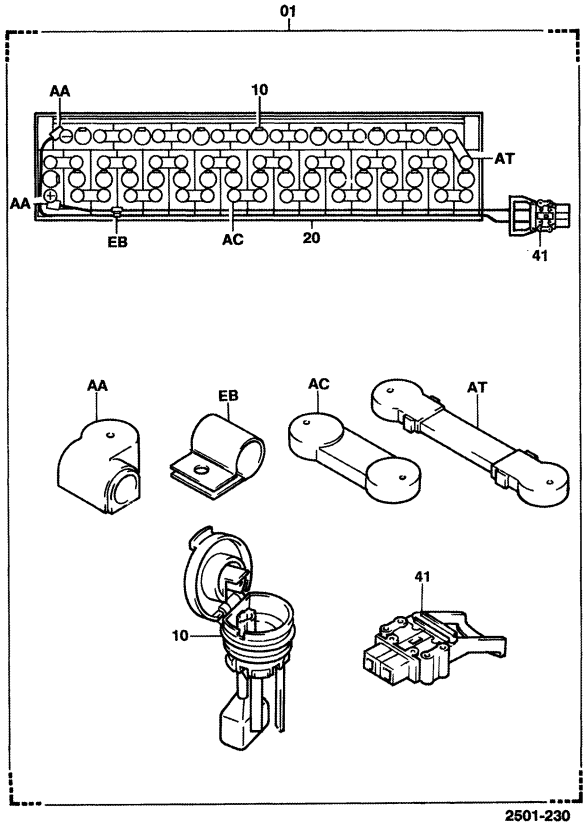

2501-230_

2501	BATTERY BATTERIE	BATTERIE BATERIA

[2/2]

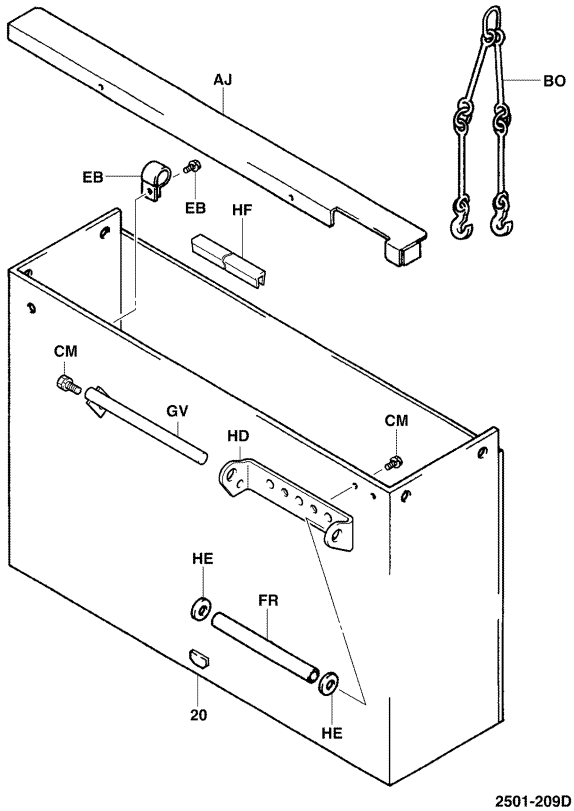

2501-209D

[G.S,3/3]

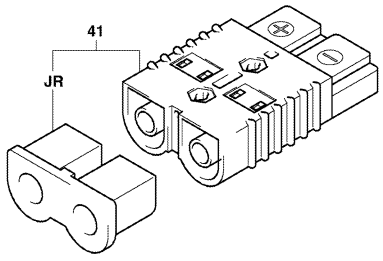

2501-328_

2501	BATTERY BATTERIE	BATTERIE BATERIA

(SPARE BATTERY)

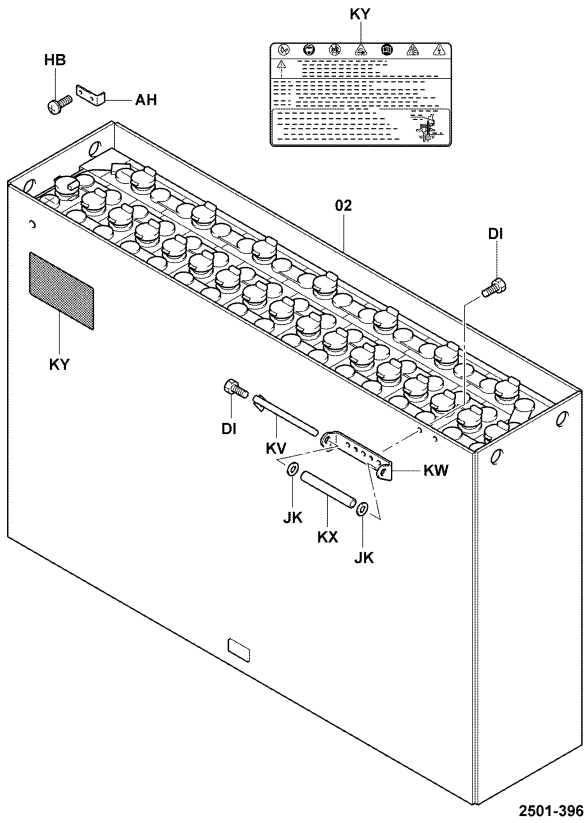

2501-396_

2501	BATTERY BATTERIE	BATTERIE BATERIA

PART NAME CODE	PART NAME	QTY
2501-01	**BATTERY ASSY, W/CASE** ENS. DE BATTERIE BATTERIE-VOLLST. CONJUNTO DE LA BATERIA	1
2501-02	**BATTERY ASSY** ENS. DE BATTERIE BATTERIE-VOLLST. CONJUNTO DE LA BATERIA	1
2501-10	**PLUG ASSY, VENT** ENS. D'BOUCHON STOPFEN, VOLLST. CONJUNTO DEL TAPON	23
2501-11	**SENSOR ASSY, LEVEL** ENS. DE DETECTEUR SENSOR, VOLLST. CONJUNTO DEL SENSOR	1
2501-20	**CASE SUB-ASSY, BATTERY** SOUS-ENS. DE CARTER GEHAUSE-TEILGRUPPE SUBCONJUNTO DE LA CAJA	1
2501-41	**PLUG, BATTERY** BOUCHON STOPFEN TAPON	1
2501-AA	**COVER, TERMINAL, LH** COUVERCLE DECKEL CUBIERTA	2- 4
2501-AC	**COVER, TERMINAL** COUVERCLE DECKEL CUBIERTA	12-22
2501-AH	**BRACKET** SUPPORT TRAGER SOPORTE	1
2501-AJ	**COVER, BATTERY** COUVERCLE DECKEL CUBIERTA	1
2501-AT	**COVER, TERMINAL** COUVERCLE DECKEL CUBIERTA	1-10
2501-BO	**HANGER** BRIDE DE SUPPORT AUFHANGUNG COLGADOR	2
2501-CM	**BOLT** BOULON SCHRAUBE PERNO	3
2501-DI	**BOLT** BOULON SCHRAUBE PERNO	3
2501-EB	**CLAMP** PINSE KLEMME ABRAZADERA	1
2501-FR	**PIPE, GUIDE** TUYAU ROHR TUBO	1
2501-GV	**PIN SUB-ASSY** SOUS-ENS. DE GOUPILLE STIFT-TEILGRUPPE SUBCONJUNTO DE PASADOR	1
2501-HB	**SCREW** VIS SCHRAUBE TORNILLO	2
2501-HD	**GUIDE, HOSE** GUIDE FUHRUNG GUIA	1
2501-HE	**PLATE** PLAQUE PLATTE PLACA	2

2501	BATTERY BATTERIE	BATTERIE BATERIA

PART NAME CODE	PART NAME	QTY	PART NAME CODE	PART NAME	QTY
2501-HF	**RAIL** RAIL SCHIENE RIEL	1			
2501-JK	**PLATE** PLAQUE PLATTE PLACA	2			
2501-JR	**BUSHING** BAGE BUCHSE MANGUITO	1			
2501-KV	**PIN SUB-ASSY** SOUS-ENS. DE GOUPILLE STIFT-TEILGRUPPE SUBCONJUNTO DE PASADOR	1			
2501-KW	**GUIDE** GUIDE FÜHRUNG GUIA	1			
2501-KX	**PIPE** TUYAU ROHR TUBO	1			
2501-KY	**PLATE, CAUTION** PLAQUE PLATTE PLACA	1			

2501	BATTERY BATTERIE	BATTERIE BATERIA

PART NAME CODE	PART NAME	QTY	PART NAME CODE	PART NAME	QTY

2512	BATTERY SEPARATE CHARGER CHARGEUR DE BATTERIE SEPARE	BATTERIELADERGERÄT, SEPARAT CARGADOR DE BATERIAS SEPARADO

(OFF-TRUCK200V-3, OFF-TRUCK 400V) [G.S]

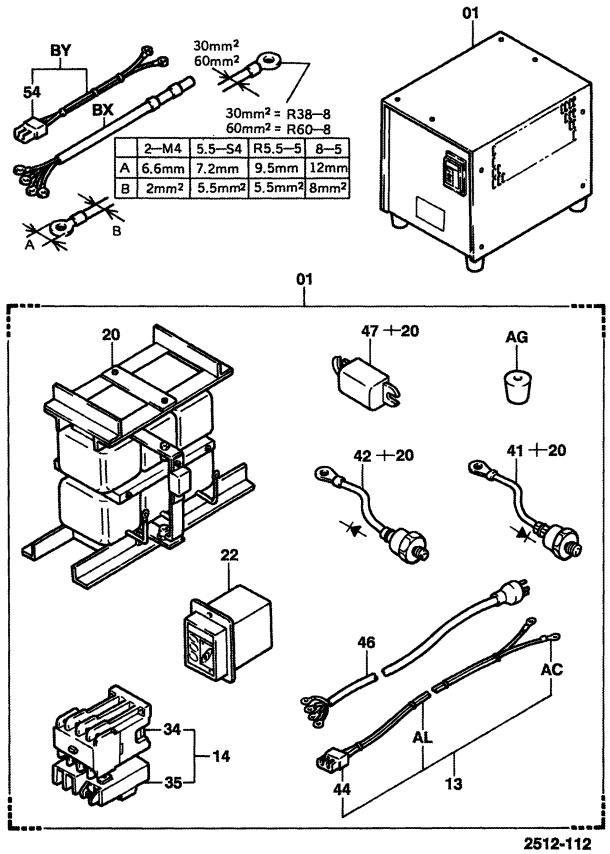

	2–M4	5.5–S4	R5.5–5	8–5
A	6.6mm	7.2mm	9.5mm	12mm
B	2mm²	5.5mm²	5.5mm²	8mm²

2512-112

2512-112_

(OFF-TRUCK200V-3, OFF-TRUCK 400V) [G.S, 2/2]

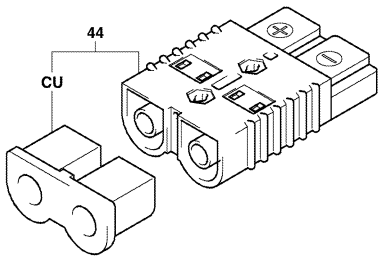

2512-133

2512-133_

2512	BATTERY SEPARATE CHARGER CHARGEUR DE BATTERIE SEPARE	BATTERIELADERGERÄT, SEPARAT CARGADOR DE BATERIAS SEPARADO

(OFF-TRUCK200V-3, OFF-TRUCK 400V) [YUASA]

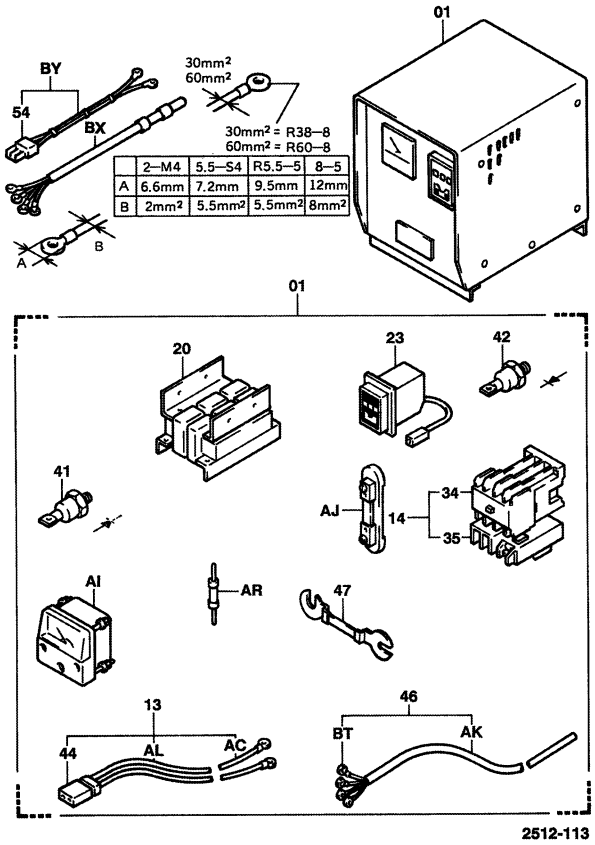

	2–M4	5.5–S4	R5.5–5	8–5
A	6.6mm	7.2mm	9.5mm	12mm
B	2mm²	5.5mm²	5.5mm²	8mm²

2512-113

2512-113_

2512

BATTERY SEPARATE CHARGER
CHARGEUR DE BATTERIE SEPARE
BATTERIELADERGERÄT, SEPARAT
CARGADOR DE BATERIAS SEPARADO

PART NAME CODE	PART NAME	QTY
2512-01	**CHARGER ASSY, BATTERY SEPARATE** ENS. DE CHARGEUR BATTERIELADER, VOLLST. CONJUNTO DEL CARGADOR	1
2512-13	**CABLE ASSY, CHARGER (DC)** ENS. DE CABLE SEILZUG, VOLLST. CONJUNTO DE CABLE	1
2512-14	**SWITCH ASSY, MAGNET** ENS. DE INTERRUPTEUR SCHALTER, VOLLST. CONJUNTO DEL INTERRUPUPTOR	1
2512-20	**TRANSFORMER SUB-ASSY** SOUS-ENS. DE TRANSFORMATEUR TRANSFORMATOR-TEILGRUPPE SUBCONJUNTO DEL TRANSFORMADOR	1
2512-22	**TIMER ASSY** ENS. DE MINUTERIE SCHALTUHR, VOLLST. CONJUNTO DEL DISTRIBUIDOR	1
2512-34	**SWITCH SUB-ASSY, MAGNET** SOUS-ENS. DE INTERRUPTEUR SCHALTER-TEILGRUPPE SUBCONJUNTO DEL INTERRUPTOR	1
2512-35	**RELAY SUB-ASSY, THERMAL** SOUS-ENS. DE RELAIS RELAIS-TEILGRUPPE SUBCONJUNTO DEL RELE	1
2512-41	**ELEMENT, SILICON, FORWARD** ELEMENT ELEMENT ELEMENTO	3
2512-42	**ELEMENT, SILICON, REVERSE** ELEMENT ELEMENT ELEMENTO	3
2512-44	**PLUG** BOUCHON STOPFEN TAPON	1
2512-46	**CABLE (AC)** CABLE SEILZUG CABLE	1
2512-47	**FUSE** FUSIBLE SICHERUNG FUSIBLE	1
2512-54	**PLUG** BOUCHON STOPFEN TAPON	1
2512-AC	**TERMINAL** BORNE ANSCHLUSS TERMINAL	2
2512-AG	**RUBBER** CAOUTCHOUC GUMMI GOMA	4
2512-AL	**CABLE** CABLE SEILZUG CABLE	2
2512-BX	**CORD SUB-ASSY (AC)** SOUS-ENS. DE CORDE ZÜNDKABEL-TEILGRUPPE SUBCONJUNTO DE CABLES	1
2512-BY	**CORD SUB-ASSY (DC)** SOUS-ENS. DE CORDE ZÜNDKABEL-TEILGRUPPE SUBCONJUNTO DE CABLES	1
2512-CU	**BUSHING** BAGE BUCHSE MANGUITO	1

2512

BATTERY SEPARATE CHARGER
CHARGEUR DE BATTERIE SEPARE
BATTERIELADERGERÄT, SEPARAT
CARGADOR DE BATERIAS SEPARADO

PART NAME CODE	PART NAME	QTY

PART NAME CODE	PART NAME	QTY

2611	ACCELERATOR ACCELERATEUR	FAHRPEDAL ACELERADOR

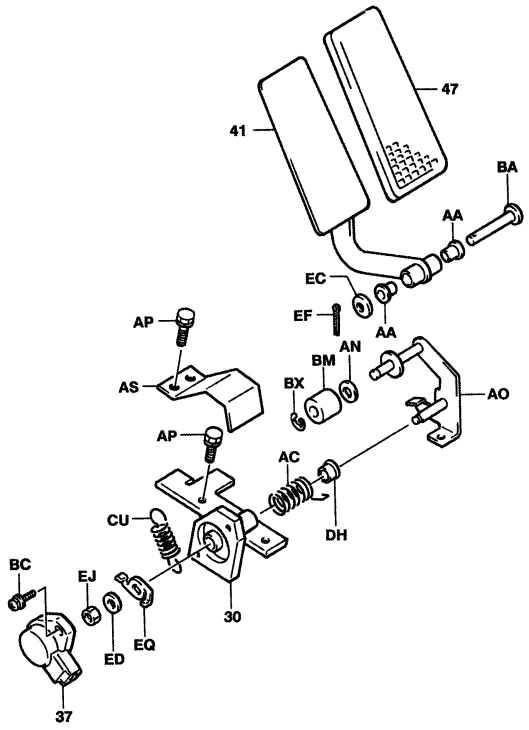

2611-076

2611-076_

2611	ACCELERATOR ACCELERATEUR	FAHRPEDAL ACELERADOR

PART NAME CODE	PART NAME	QTY
2611-30	**BRACKET SUB-ASSY, ACCELERATOR BOX** SOUS-ENS. DE SUPPORT TR€GER-TEILGRUPPE SUBCONJUNTO DE LA SOPORTE	1
2611-37	**SENSOR ASSY** ENS. DE DETECTEUR SENSOR, VOLLST. CONJUNTO DEL SENSOR	1
2611-41	**PEDAL, ACCELERATOR** PEDALE PEDAL PEDAL	1
2611-47	**PAD, PEDAL** TAMPON KLOTZ ALMOHADILLA	1
2611-AA	**BUSHING** BAGE BUCHSE MANGUITO	2
2611-AC	**SPRING, ACCELERATOR** RESSORT FEDER RESORTE	1
2611-AN	**WASHER, SPRING** RODELLE UNTERLEGSCHEIBE ARANDELA	1
2611-AO	**ARM SUB-ASSY** SOUS-ENS. DE BRAS ARM-TEILGRUPPE SUBCONJUNTO DEL BRAZO	1
2611-AP	**BOLT** BOULON SCHRAUBE PERNO	4
2611-AS	**COVER** COUVERCLE DECKEL CUBIERTA	1

PART NAME CODE	PART NAME	QTY
2611-BA	**PIN** GOUPILLE STIFT PASADOR	1
2611-BC	**SCREW** VIS SCHRAUBE TORNILLO	2
2611-BM	**ROLLER, ACCELERATOR LINK** GALET ROLLE RODILLO	1
2611-BX	**RING, SNAP** ANNEAU RING ANILLO	1
2611-CU	**SPRING, COIL REAR** RESSORT FEDER RESORTE	1
2611-DH	**BUSHING, ACCELERATOR ARM** BAGE BUCHSE MANGUITO	2
2611-EC	**WASHER, PLATE** RODELLE UNTERLEGSCHEIBE ARANDELA	1
2611-ED	**WASHER** RODELLE UNTERLEGSCHEIBE ARANDELA	1
2611-EF	**PIN, COTTER** GOUPILLE STIFT PASADOR	1
2611-EJ	**NUT** ECROU MUTTER TUERCA	1

2611	ACCELERATOR ACCELERATEUR		FAHRPEDAL ACELERADOR		
PART NAME CODE	PART NAME	QTY	PART NAME CODE	PART NAME	QTY
2611-EQ	**LEVER** LEVIER HEBEL PALANCA	1			

2611	ACCELERATOR ACCELERATEUR		FAHRPEDAL ACELERADOR		
PART NAME CODE	PART NAME	QTY	PART NAME CODE	PART NAME	QTY

3308	DRIVE UNIT CASE & COVER COUVERCLE & CARTER D'UNITE D'ENTRAINEMENT	ANTRIEBSEINHEIT, GEHÄUSE & DECKEL CAJA Y CUBIERTA DE UNIDAD MOTRIZ

12,14,16 [1/2]

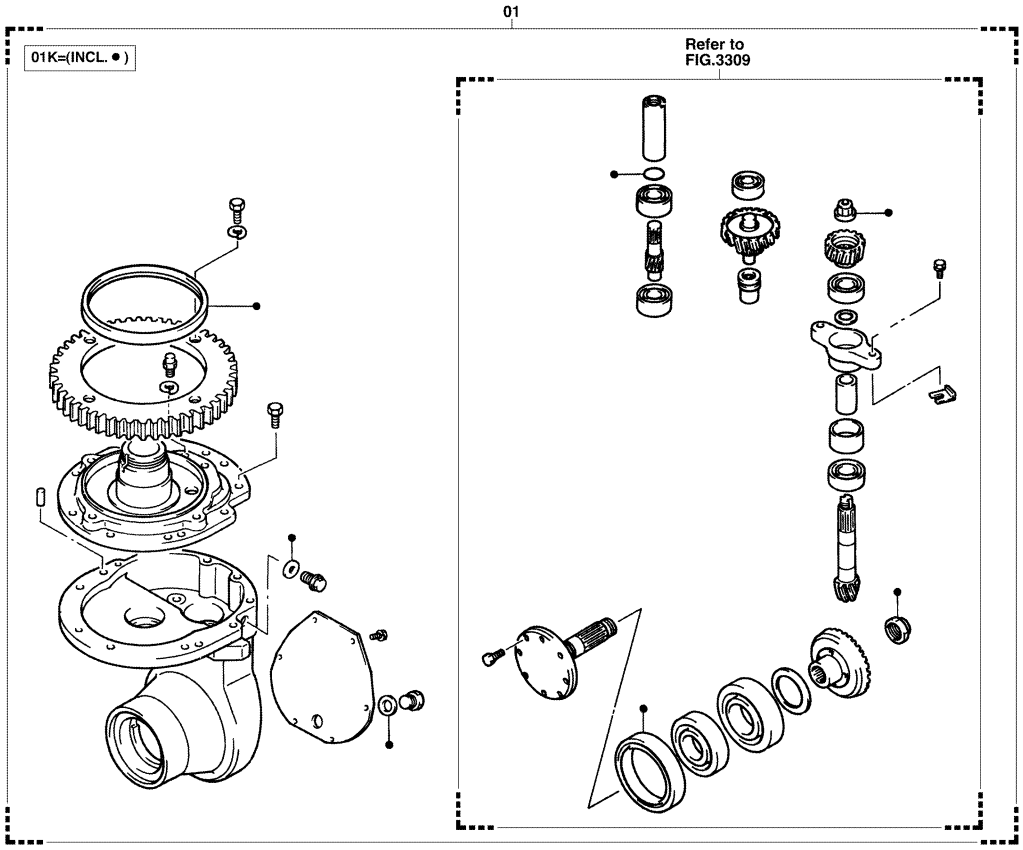

3308-025B

3308	DRIVE UNIT CASE & COVER COUVERCLE & CARTER D'UNITE D'ENTRAINEMENT	ANTRIEBSEINHEIT, GEHÄUSE & DECKEL CAJA Y CUBIERTA DE UNIDAD MOTRIZ

20 [1/2]

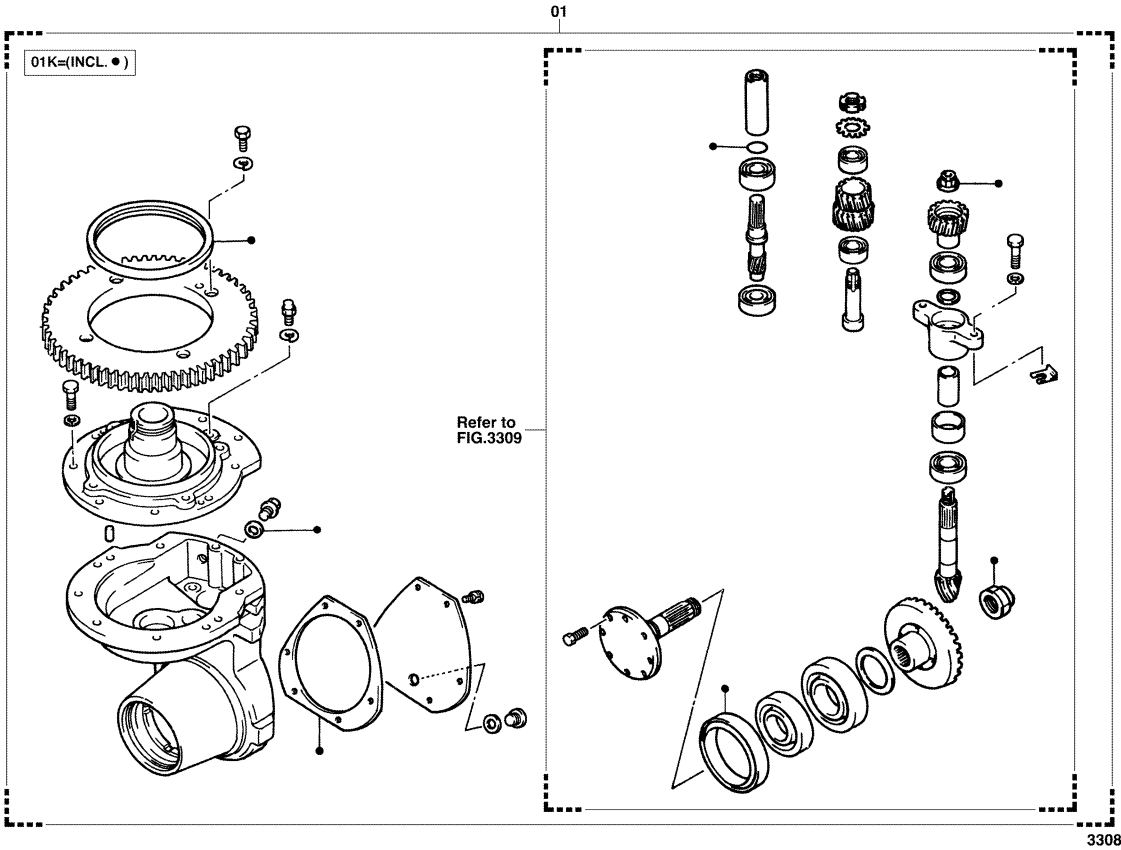

3308-027B

3308

DRIVE UNIT CASE & COVER
COUVERCLE & CARTER D'UNITE D'ENTRAINEMENT
ANTRIEBSEINHEIT, GEHÄUSE & DECKEL
CAJA Y CUBIERTA DE UNIDAD MOTRIZ

12,14,16 [2/2]

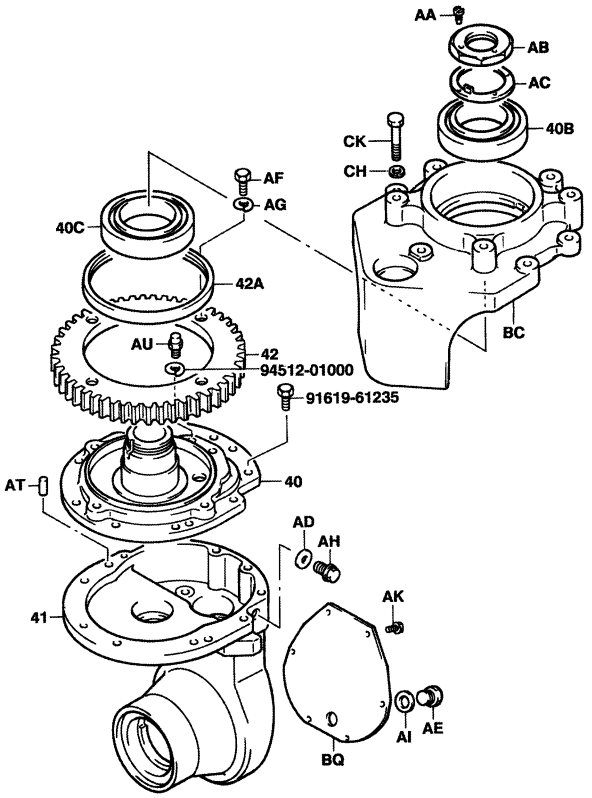

3308-022

3308-022_

20 [2/2]

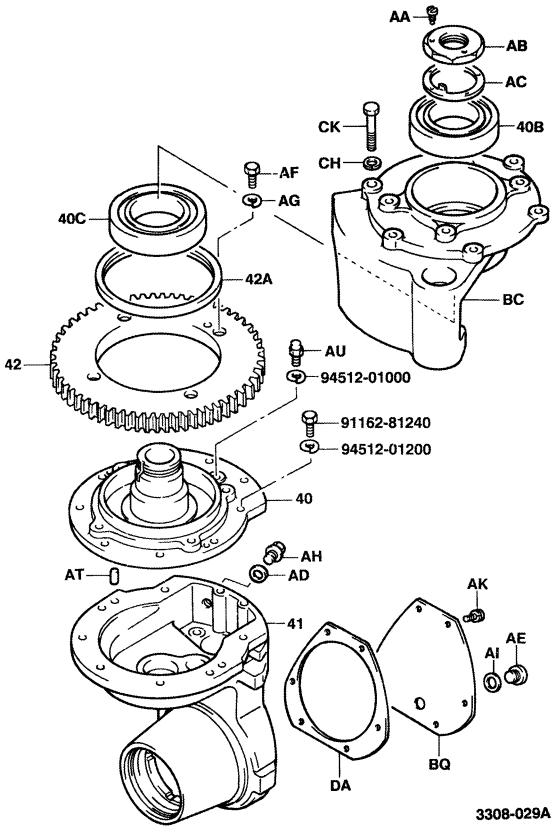

3308-029A

3308-029A

3308

DRIVE UNIT CASE & COVER
COUVERCLE & CARTER D'UNITE D'ENTRAINEMENT
ANTRIEBSEINHEIT, GEHÄUSE & DECKEL
CAJA Y CUBIERTA DE UNIDAD MOTRIZ

PART NAME CODE	PART NAME	QTY
3308-01	**DRIVE UNIT ASSY** ENS. D'UNITE D'ENTRAINEMENT ANTRIEBSEIHEIT, VOLLST. CONJUNTO DE LA UNIDAD MOTRIZ	1
3308-01K	**UNIT O/H KIT, DRIVE** JEU O/H DE UNITE EINHEIT-UBERHOLSATZ JUEGO O/H DE UNIDAD	1
3308-40	**COVER, GEAR CASE UPPER** COUVERCLE DECKEL CUBIERTA	1
3308-40B	**BEARING, NO.1 (FOR CASE COVER)** ROULEMENT LAGER COJINETE	1
3308-40C	**BEARING, NO.2 (FOR CASE COVER)** ROULEMENT LAGER COJINETE	1
3308-41	**CASE, GEAR** CARTER GEHAUSE CAJA	1
3308-42	**GEAR, DRIVE UNIT** PIGNON ZAHNRAD ENGRANAJE	1
3308-42A	**SEAL, OIL (FOR DRIVE UNIT GEAR)** JOINT ABDICHTUNG SELLO	1
3308-AA	**SCREW, BEARING LOCK NUT** VIS SCHRAUBE TORNILLO	1
3308-AB	**NUT, REAR AXLE BEARING LOCK** ECROU MUTTER TUERCA	1
3308-AC	**PLATE, LOCK NUT** PLAQUE PLATTE PLACA	1
3308-AD	**GASKET** JOINT DICHTUNG EMPAQUETADURA	1- 2
3308-AE	**PLUG** BOUCHON STOPFEN TAPON	1
3308-AF	**BOLT** BOULON SCHRAUBE PERNO	4
3308-AG	**WASHER, SPRING** RODELLE UNTERLEGSCHEIBE ARANDELA	4
3308-AH	**PLUG** BOUCHON STOPFEN TAPON	1- 2
3308-AI	**GASKET** JOINT DICHTUNG EMPAQUETADURA	1
3308-AK	**BOLT** BOULON SCHRAUBE PERNO	6
3308-AT	**PIN, STRAIGHT** GOUPILLE STIFT PASADOR	2
3308-AU	**PLUG, BREATHER** BOUCHON STOPFEN TAPON	1

3308

DRIVE UNIT CASE & COVER
COUVERCLE & CARTER D'UNITE D'ENTRAINEMENT
ANTRIEBSEINHEIT, GEHÄUSE & DECKEL
CAJA Y CUBIERTA DE UNIDAD MOTRIZ

PART NAME CODE	PART NAME	QTY	PART NAME CODE	PART NAME	QTY
3308-BC	**SUPPORT, DRIVE UNIT** SUPPORT STUTZE SOPORTE	1			
3308-BQ	**COVER** COUVERCLE DECKEL CUBIERTA	1			
3308-CH	**WASHER, SPRING** RODELLE UNTERLEGSCHEIBE ARANDELA	6			
3308-CK	**BOLT** BOULON SCHRAUBE PERNO	6			
3308-DA	**GASKET** JOINT DICHTUNG EMPAQUETADURA	1			

3308

DRIVE UNIT CASE & COVER
COUVERCLE & CARTER D'UNITE D'ENTRAINEMENT
ANTRIEBSEINHEIT, GEHÄUSE & DECKEL
CAJA Y CUBIERTA DE UNIDAD MOTRIZ

PART NAME CODE	PART NAME	QTY	PART NAME CODE	PART NAME	QTY

3309	DRIVE UNIT GEAR ENGRENAGE D'UNITE D'ENTRAINEMENT	ANTRIEBSEINHEIT, GETRIEBE ENGRANAJE DE UNIDAD MOTRIZ

12,14,16

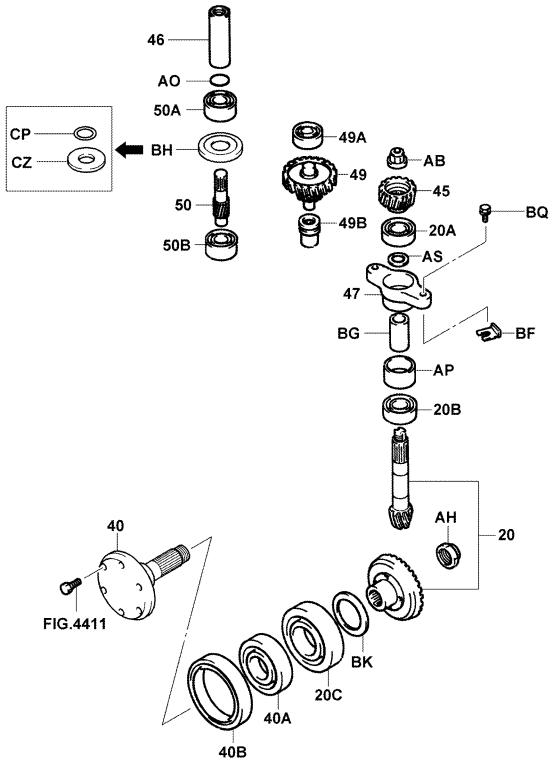

3309-011E

3309-011E

20

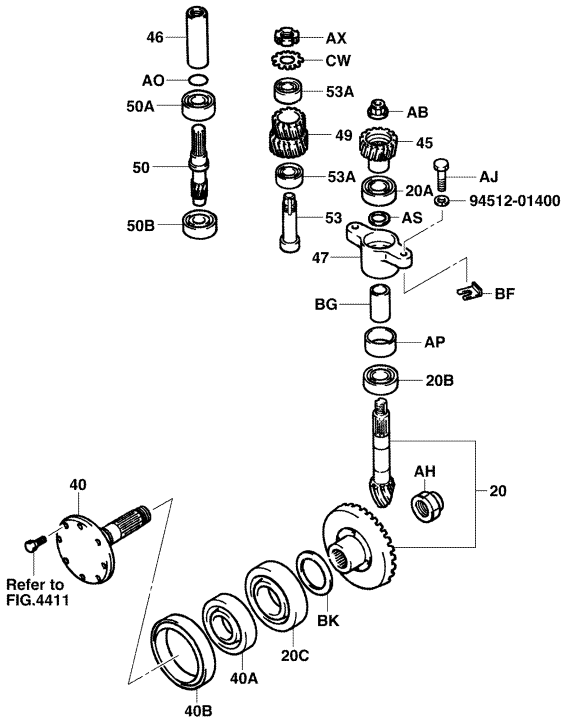

3309-013B

3309-013B

3309	DRIVE UNIT GEAR ENGRENAGE D'UNITE D'ENTRAINEMENT	ANTRIEBSEINHEIT, GETRIEBE ENGRANAJE DE UNIDAD MOTRIZ

PART NAME CODE	PART NAME	QTY
3309-20	**GEAR SET, SPIRAL BEVEL** JEU D'ENGRENAGE ZAHNRADSATZ JUEGO DE ENGRANAJES	1
3309-20A	**BEARING, NO.1, PINION GEAR** ROULEMENT LAGER COJINETE	1
3309-20B	**BEARING, NO.2, PINION GEAR** ROULEMENT LAGER COJINETE	1
3309-20C	**BEARING, SPIRAL BEVEL GEAR** ROULEMENT LAGER COJINETE	1
3309-40	**SHAFT, DRIVE WHEEL** ARBRE WELLE EJE	1
3309-40A	**BEARING, DRIVE WHEEL SHAFT** ROULEMENT LAGER COJINETE	1
3309-40B	**SEAL, OIL (FOR DRIVE WHEEL SHAFT)** JOINT ABDICHTUNG SELLO	1
3309-45	**GEAR, DRIVEN** PIGNON ZAHNRAD ENGRANAJE	1
3309-46	**COUPLING** ACCOULEMENT KUPPLUNG ACOPLAMIENTO	1
3309-47	**RETAINER, BEARING** ARRETOIR SEEGERRING RETENEDOR	1

PART NAME CODE	PART NAME	QTY
3309-49	**GEAR, COUNTER** PIGNON ZAHNRAD ENGRANAJE	1
3309-49A	**BEARING, NO.1, COUNTER GEAR** ROULEMENT LAGER COJINETE	1
3309-49B	**BEARING, NO.2, COUNTER GEAR** ROULEMENT LAGER COJINETE	1
3309-50	**GEAR, DRIVE** PIGNON ZAHNRAD ENGRANAJE	1
3309-50A	**BEARING, NO.1, DRIVE GEAR** ROULEMENT LAGER COJINETE	1
3309-50B	**BEARING, NO.2, DRIVE GEAR** ROULEMENT LAGER COJINETE	1
3309-53	**SHAFT, IDLER GEAR** ARBRE WELLE EJE	1
3309-53A	**BEARING** ROULEMENT LAGER COJINETE	2
3309-AB	**NUT, LOCK** ECROU MUTTER TUERCA	1
3309-AH	**NUT, LOCK** ECROU MUTTER TUERCA	1

3309	DRIVE UNIT GEAR ENGRENAGE D'UNITE D'ENTRAINEMENT	ANTRIEBSEINHEIT, GETRIEBE ENGRANAJE DE UNIDAD MOTRIZ

PART NAME CODE	PART NAME	QTY	PART NAME CODE	PART NAME	QTY
3309-AJ	**BOLT** BOULON SCHRAUBE PERNO	2			
3309-AO	**RING, O** ANNEAU RING ANILLO	1			
3309-AP	**COLLAR** COLLIER BUCHSE COLLAR	1			
3309-AS	**SHIM** CALE AUSGLEICHSCHEIBE CALCE	99			
3309-AX	**NUT** ECROU MUTTER TUERCA	1			
3309-BF	**SHIM** CALE AUSGLEICHSCHEIBE CALCE	99			
3309-BG	**SPACER** ENTRETOISE DISTANZSTUCK SEPARADOR	1			
3309-BK	**SHIM** CALE AUSGLEICHSCHEIBE CALCE	99			
3309-BQ	**BOLT** BOULON SCHRAUBE PERNO	2			
3309-CW	**WASHER** RODELLE UNTERLEGSCHEIBE ARANDELA	1			

3309	DRIVE UNIT GEAR ENGRENAGE D'UNITE D'ENTRAINEMENT	ANTRIEBSEINHEIT, GETRIEBE ENGRANAJE DE UNIDAD MOTRIZ

PART NAME CODE	PART NAME	QTY	PART NAME CODE	PART NAME	QTY

3310	CHANGE LEVER LEVIER DE CHANGEMENT	UMSCHALTHEBEL PALANCA DE CAMBIOS

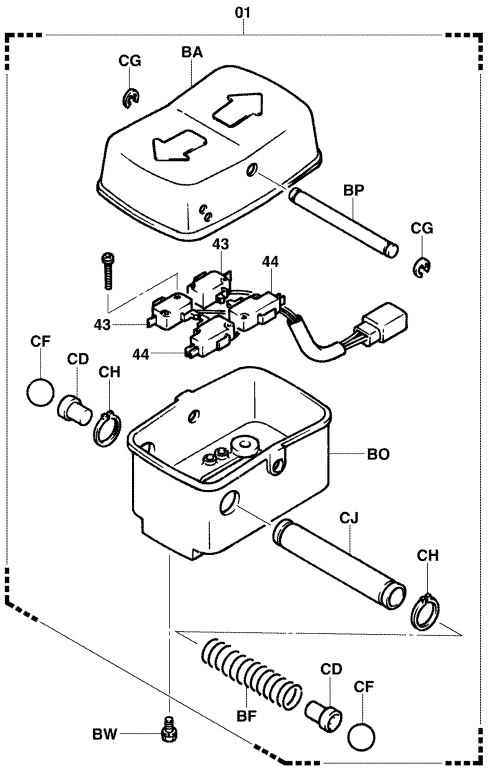

3310-027B

3310-027B

3310	CHANGE LEVER LEVIER DE CHANGEMENT	UMSCHALTHEBEL PALANCA DE CAMBIOS

PART NAME CODE	PART NAME	QTY
3310-01	**SWITCH ASSY, DIRECTION** ENS. DE INTERRUPTEUR SCHALTER, VOLLST. CONJUNTO DEL INTERRUPUPTOR	1
3310-43	**SWITCH, MICRO, NO.1** INTERRUPTEUR SCHALTER INTERRUPTOR	2
3310-44	**SWITCH, MICRO, NO.2** INTERRUPTEUR SCHALTER INTERRUPTOR	2
3310-BA	**COVER** COUVERCLE DECKEL CUBIERTA	1
3310-BF	**SPRING** RESSORT FEDER RESORTE	1
3310-BO	**CASE** CARTER GEHAUSE CAJA	1
3310-BP	**SHAFT** ARBRE WELLE EJE	1
3310-BW	**BOLT** BOULON SCHRAUBE PERNO	2
3310-CD	**BUSHING** BAGE BUCHSE MANGUITO	2
3310-CF	**BALL** BILLE KUGEL BOLA	2

PART NAME CODE	PART NAME	QTY
3310-CG	**RING** ANNEAU RING ANILLO	2
3310-CH	**RING** ANNEAU RING ANILLO	2
3310-CJ	**PIPE** TUYAU ROHR TUBO	1

12,14,16

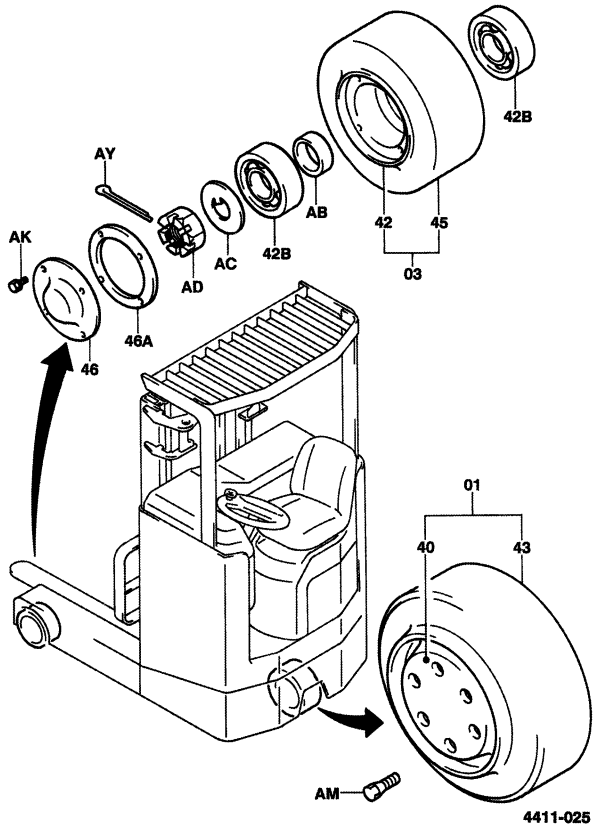

4411-025_

20

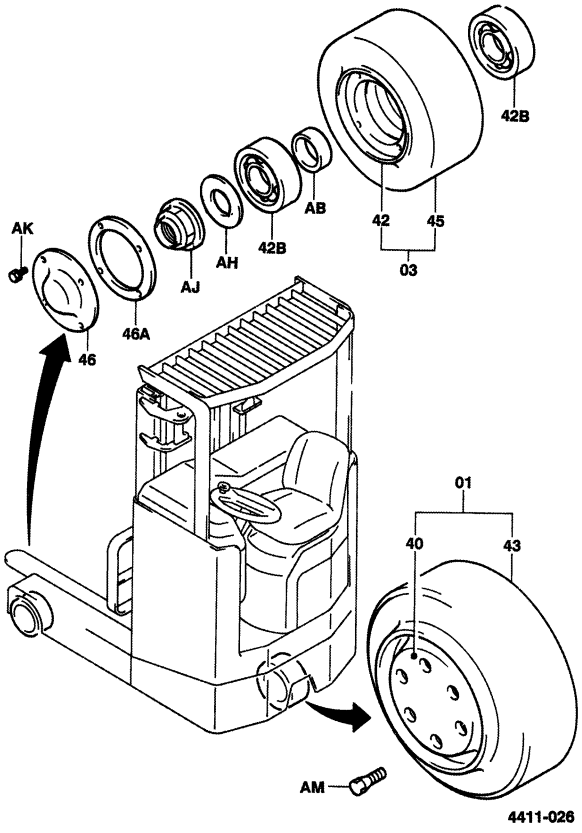

4411-026_

4411	WHEEL & TIRE PNEU & ROUE	FELGEN + REIFEN RUEDA Y NEUMATICO

PART NAME CODE	PART NAME	QTY
4411-01	**WHEEL ASSY, DRIVE** ENS. DE ROUE RAD, VOLLST. CONJUNTO DE LA RUEDA	1
4411-03	**WHEEL ASSY, LOAD** ENS. DE ROUE RAD, VOLLST. CONJUNTO DE LA RUEDA	2
4411-40	**WHEEL, DRIVE TIRE** ROUE RAD RUEDA	1
4411-42	**WHEEL, LOAD** ROUE RAD RUEDA	2
4411-42B	**BEARING (FOR LOAD WHEEL)** ROULEMENT LAGER COJINETE	4
4411-43	**TIRE, SOLID (DRIVE)** PNEU REIFEN NEUMATICO	1
4411-45	**TIRE, SOLID (LOAD)** PNEU REIFEN NEUMATICO	2
4411-46	**CAP, LOAD WHEEL** CAPUCHON KAPPE TAPA	2
4411-46A	**PACKING, LOAD WHEEL** CALE DICHTUNG EMPAQUETADURA	2
4411-AB	**SPACER** ENTRETOISE DISTANZSTCK SEPARADOR	2
4411-AC	**WASHER, CLAW** RODELLE UNTERLEGSCHEIBE ARANDELA	2
4411-AD	**NUT, CASTLE** ECROU MUTTER TUERCA	2
4411-AH	**WASHER** RODELLE UNTERLEGSCHEIBE ARANDELA	2
4411-AJ	**NUT** ECROU MUTTER TUERCA	2
4411-AK	**BOLT** BOULON SCHRAUBE PERNO	8
4411-AM	**BOLT, HUB** BOULON SCHRAUBE PERNO	6- 8
4411-AY	**PIN, COTTER** GOUPILLE STIFT PASADOR	2

4501	STEERING WHEEL VOLANT DE DIRECTION	LENKRAD VOLANTE DE DIRECCION

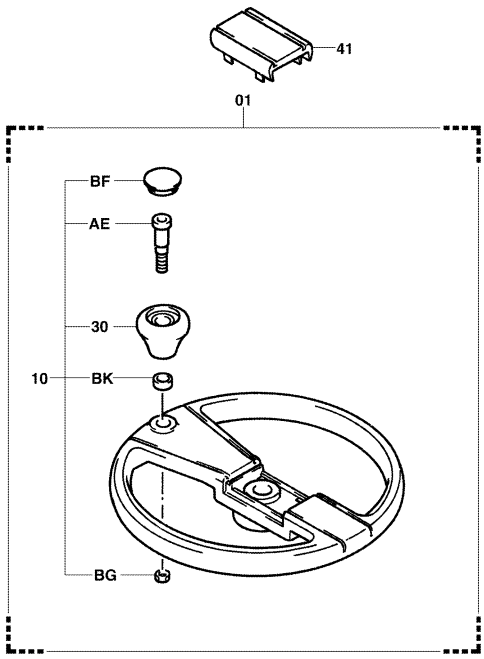

4501-063A

4501-063A

4501	STEERING WHEEL VOLANT DE DIRECTION	LENKRAD VOLANTE DE DIRECCION

PART NAME CODE	PART NAME	QTY	PART NAME CODE	PART NAME	QTY
4501-01	**WHEEL ASSY, STEERING** ENS. DE ROUE RAD, VOLLST. CONJUNTO DE LA RUEDA	1			
4501-10	**KNOB ASSY, STEERING WHEEL** ENS. DE BOULE KNOPF, VOLLST. CONJUNTO DEL MANDO	1			
4501-30	**KNOB SUB-ASSY, STEERING WHEEL** SOUS-ENS. DE BOULE KNOPF-TEILGRUPPE SUBCONJUNTO DEL MANDO	1			
4501-41	**COVER, STEERING WHEEL** COUVERCLE DECKEL CUBIERTA	1			
4501-AE	**BOLT, STEERING WHEEL KNOB SET** BOULON SCHRAUBE PERNO	1			
4501-BF	**CAP** CAPUCHON KAPPE TAPA	1			
4501-BG	**NUT, STEERING KNOB SET** ECROU MUTTER TUERCA	1			
4501-BK	**COLLAR, STEERING KNOB** COLLIER BUCHSE COLLAR	1			

4502	STEERING POST MONTANT DE DIRECTION	LENKSÄULE PUNTAL DE LA DIRECCION

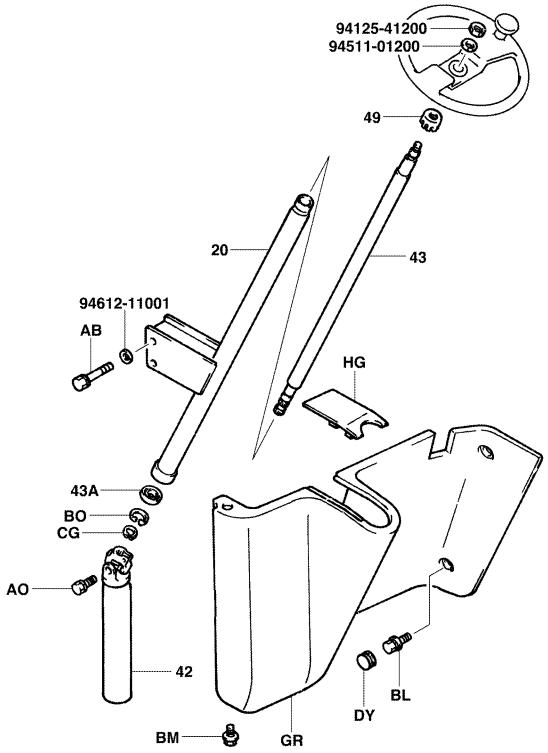

4502-165B

4502-165B

4502	STEERING POST MONTANT DE DIRECTION	LENKSÄULE PUNTAL DE LA DIRECCION

PART NAME CODE	PART NAME	QTY
4502-20	**JACKET SUB-ASSY, MAST** SOUS-ENS. DE CHEMISE MANTEL-TEILGRUPPE SUBCONJUNTO DE LA FUNDA	1
4502-42	**JOINT, UNIVERSAL** RACCORD GELENK JUNTA	1
4502-43	**SHAFT, STEERING MAIN** ARBRE WELLE EJE	1
4502-43A	**BEARING (FOR STEERING MAIN SHAFT)** ROULEMENT LAGER COJINETE	1
4502-49	**GROMMET, STEERING COLUMN (INSULATOR)** RONDELLE ISOLANTE DURCHFUHRUNG ANILLO PROTECTOR	1
4502-AB	**BOLT** BOULON SCHRAUBE PERNO	2
4502-AO	**BOLT** BOULON SCHRAUBE PERNO	1
4502-BL	**BOLT** BOULON SCHRAUBE PERNO	2
4502-BM	**BOLT** BOULON SCHRAUBE PERNO	1
4502-BO	**RING, HOLE SNAP** ANNEAU RING ANILLO	1
4502-CG	**RING, SHAFT SNAP** ANNEAU RING ANILLO	1
4502-DY	**CAP** CAPUCHON KAPPE TAPA	2
4502-GR	**COVER, STEERING COLUMN** COUVERCLE DECKEL CUBIERTA	1
4502-HG	**CAP, COLUMN COVER** CAPUCHON KAPPE TAPA	1

4505	ELECTRIC POWER STEERING DIRECTION ASSISTEE ELECTRIQUE	ELEKTRISCHE HILFSKRAFTLENKANLAGE SERVODIRECCION ELECTRICA

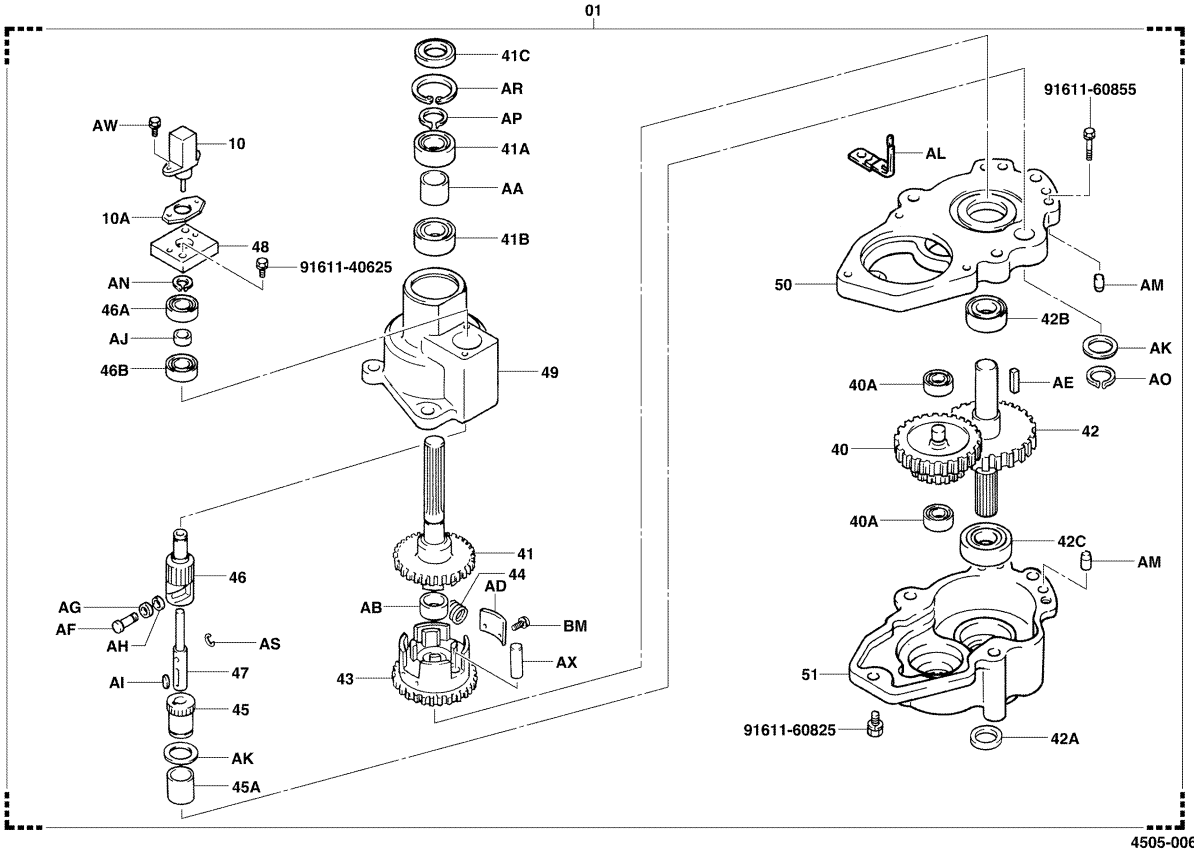

4505-006A

4505	ELECTRIC POWER STEERING DIRECTION ASSISTEE ELECTRIQUE	ELEKTRISCHE HILFSKRAFTLENKANLAGE SERVODIRECCION ELECTRICA

PART NAME CODE	PART NAME	QTY
4505-01	**STEERING ASSY, ELECTRIC POWER** ENS. DIRECTION LENKANLAGE CONJUNTO DE LA DIRECCION	1
4505-10	**SENSOR ASSY, STROKE** ENS. DE DETECTEUR SENSOR, VOLLST. CONJUNTO DEL SENSOR	1
4505-10A	**SHIM, POTENTIOMETER** CALE AUSGLEICHSCHEIBE CALCE	99
4505-40	**GEAR, MOTOR** PIGNON ZAHNRAD ENGRANAJE	1
4505-40A	**BEARING** ROULEMENT LAGER COJINETE	2
4505-41	**SHAFT, INPUT** ARBRE WELLE EJE	1
4505-41A	**BEARING** ROULEMENT LAGER COJINETE	1
4505-41B	**BEARING** ROULEMENT LAGER COJINETE	1
4505-41C	**SEAL, OIL** JOINT ABDICHTUNG SELLO	1
4505-42	**SHAFT, OUTPUT** ARBRE WELLE EJE	1

PART NAME CODE	PART NAME	QTY
4505-42A	**SEAL, OIL** JOINT ABDICHTUNG SELLO	1
4505-42B	**BEARING** ROULEMENT LAGER COJINETE	1
4505-42C	**BEARING** ROULEMENT LAGER COJINETE	1
4505-43	**COUPLING, LOWER** ACCOULEMENT KUPPLUNG ACOPLAMIENTO	1
4505-44	**SPRING, STEERING** RESSORT FEDER RESORTE	1
4505-45	**GEAR, SENSOR, LOWER** PIGNON ZAHNRAD ENGRANAJE	1
4505-45A	**BUSHING** BAGUE BUCHSE BUJE	1
4505-46	**CAM, SENSOR** CAME NOCKEN LEVA	1
4505-46A	**BEARING** ROULEMENT LAGER COJINETE	1
4505-46B	**BEARING** ROULEMENT LAGER COJINETE	1

4505	ELECTRIC POWER STEERING DIRECTION ASSISTEE ELECTRIQUE		ELEKTRISCHE HILFSKRAFTLENKANLAGE SERVODIRECCION ELECTRICA	
PART NAME CODE	PART NAME	QTY	PART NAME CODE	PART NAME	QTY
4505-47	**ROD, SENSOR** BIELLE STANGE VARILLA	1	4505-AG	**ROLLER, SENSOR** GALET ROLLE RODILLO	1
4505-48	**PLATE, POTENTIOMETER** PLAQUE PLATTE PLACA	1	4505-AH	**SPACER, SENSOR** ENTRETOISE DISTANZSTUCK SEPARADOR	1
4505-49	**HOUSING, UPPER** BOITIER GEHAUSE FUNDA	1	4505-AI	**KEY** CLAVETTE SCHLUSSEL LLAVE	1
4505-50	**HOUSING, MIDDLE** BOITIER GEHAUSE FUNDA	1	4505-AJ	**COLLAR, SENSOR** COLLIER BUCHSE COLLAR	1
4505-51	**HOUSING, LOWER** BOITIER GEHAUSE FUNDA	1	4505-AK	**WASHER, THRUST** RODELLE UNTERLEGSCHEIBE ARANDELA	2
4505-AA	**COLLAR** COLLIER BUCHSE COLLAR	1	4505-AL	**CLAMP** PINSE KLEMME ABRAZADERA	1
4505-AB	**COLLAR** COLLIER BUCHSE COLLAR	1	4505-AM	**PIN, STRAIGHT** GOUPILLE STIFT PASADOR	4
4505-AD	**STOPPER, SPRING** BUTEE ANSCHLAG TOPE	1	4505-AN	**RING, SHAFT SNAP** ANNEAU RING ANILLO	1
4505-AE	**KEY** CLAVETTE SCHLUSSEL LLAVE	1	4505-AO	**RING, SHAFT SNAP** ANNEAU RING ANILLO	1
4505-AF	**PIN, SENSOR** GOUPILLE STIFT PASADOR	1	4505-AP	**RING, SHAFT SNAP** ANNEAU RING ANILLO	1

4505	ELECTRIC POWER STEERING DIRECTION ASSISTEE ELECTRIQUE		ELEKTRISCHE HILFSKRAFTLENKANLAGE SERVODIRECCION ELECTRICA	
PART NAME CODE	PART NAME	QTY	PART NAME CODE	PART NAME	QTY
4505-AR	**RING, HOLE SNAP** ANNEAU RING ANILLO	1			
4505-AS	**RING, E** ANNEAU RING ANILLO	1			
4505-AW	**SCREW** VIS SCHRAUBE TORNILLO	2			
4505-AX	**PIN, STRAIGHT** GOUPILLE STIFT PASADOR	2			
4505-BM	**SCREW** VIS SCHRAUBE TORNILLO	2			

4506	STEERING CHAIN & SPROCKET PIGNON & CHAINE DE DIRECTION	LENKKETTE & KETTENRAD RUEDA DENTADA Y CADENA DE DIRECCION

(REVERSE STEER)

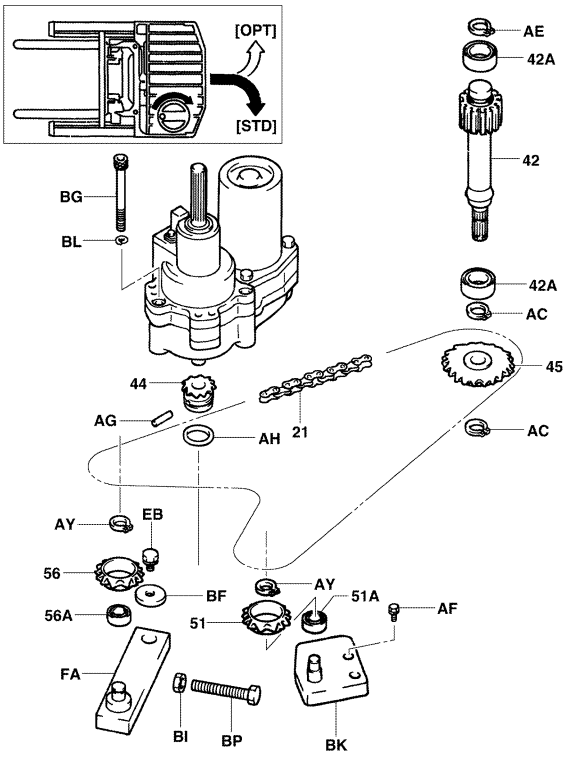

4506-038B

4506-038B

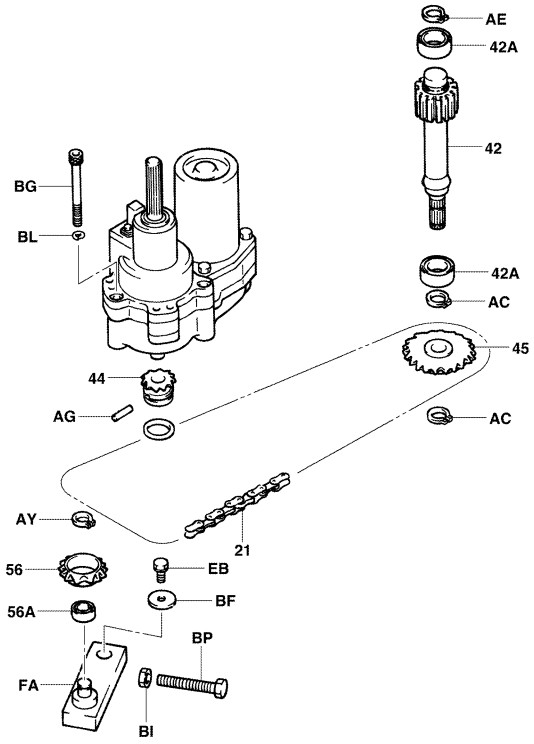

4506-037B

4506-037B

4506	STEERING CHAIN & SPROCKET PIGNON & CHAINE DE DIRECTION	LENKKETTE & KETTENRAD RUEDA DENTADA Y CADENA DE DIRECCION

PART NAME CODE	PART NAME	QTY
4506-21	**CHAIN SUB-ASSY, STEERING** SOUS-ENS. DE CHAINE KETTEN-TEILGRUPPE SUBCONJUNTO DE LA CADENA	1
4506-42	**GEAR, STEERING** PIGNON ZAHNRAD ENGRANAJE	1
4506-42A	**BEARING (FOR STEERING GEAR)** ROULEMENT LAGER COJINETE	2
4506-44	**SPROCKET, STEERING, NO.1** PIGNON DE CHAINE KETTENRAD RUEDA DENTADA	1
4506-45	**SPROCKET, STEERING, NO.2** PIGNON DE CHAINE KETTENRAD RUEDA DENTADA	1
4506-51	**SPROCKET, STEERING, NO.3** PIGNON DE CHAINE KETTENRAD RUEDA DENTADA	1
4506-51A	**BEARING (FOR SPROCKET NO.3)** ROULEMENT LAGER COJINETE	1
4506-56	**SPROCKET, TENSION** PIGNON DE CHAINE KETTENRAD RUEDA DENTADA	1
4506-56A	**BEARING (TENSION SPROCKET)** ROULEMENT LAGER COJINETE	1
4506-AC	**RING, SHAFT SNAP** ANNEAU RING ANILLO	2
4506-AE	**RING, HOLE SNAP** ANNEAU RING ANILLO	1
4506-AF	**BOLT** BOULON SCHRAUBE PERNO	2
4506-AG	**PIN** GOUPILLE STIFT PASADOR	1
4506-AH	**RING, SPRING** ANNEAU RING ANILLO	1
4506-AY	**RING, SHAFT SNAP** ANNEAU RING ANILLO	1- 2
4506-BF	**WASHER, PLATE** RODELLE UNTERLEGSCHEIBE ARANDELA	1
4506-BG	**BOLT** BOULON SCHRAUBE PERNO	3
4506-BK	**LINK, SPROCKET** TRINGLE GELENKTEIL ARTICULACION	1
4506-BL	**WASHER, SPRING** RODELLE UNTERLEGSCHEIBE ARANDELA	3
4506-BP	**BOLT, ADJUST** BOULON SCHRAUBE PERNO	1

4506	STEERING CHAIN & SPROCKET PIGNON & CHAINE DE DIRECTION		LENKKETTE & KETTENRAD RUEDA DENTADA Y CADENA DE DIRECCION		
PART NAME CODE	PART NAME	QTY	PART NAME CODE	PART NAME	QTY
4506-EB	**BOLT** BOULON SCHRAUBE PERNO	1			
4506-FA	**TENSIONER** TENDEUR SPANNVORRICHTUNG TENSOR	1			

4506	STEERING CHAIN & SPROCKET PIGNON & CHAINE DE DIRECTION		LENKKETTE & KETTENRAD RUEDA DENTADA Y CADENA DE DIRECCION		
PART NAME CODE	PART NAME	QTY	PART NAME CODE	PART NAME	QTY

4601	PARKING BRAKE FREIN DE STATIONNEMENT	FESTSTELLBREMSE FRENO DE ESTACIONAMIENTO

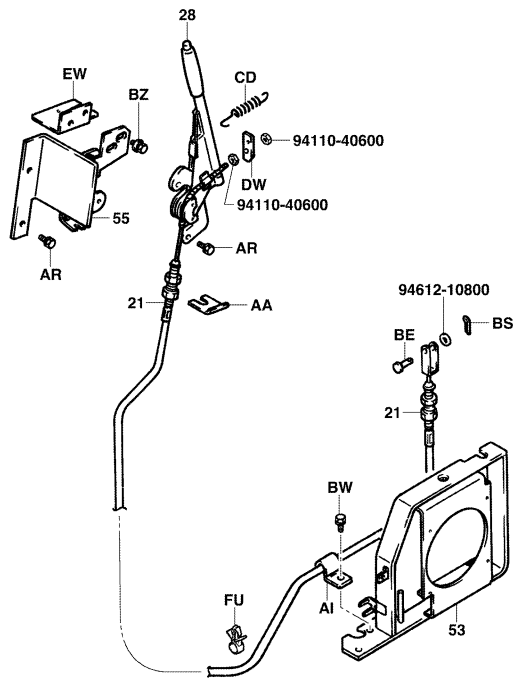

4601-121C

4601-121C

4601	PARKING BRAKE FREIN DE STATIONNEMENT	FESTSTELLBREMSE FRENO DE ESTACIONAMIENTO

PART NAME CODE	PART NAME	QTY
4601-21	**WIRE SUB-ASSY, PARKING BRAKE** SOUS-ENS. DE FIL DRAHT-TEILGRUPPE SUBCONJUNTO DE ALAMBRE	1
4601-28	**LEVER SUB-ASSY, PARKING BRAKE** SOUS-ENS. DE LEVIER HEBEL-TEILGRUPPE SUBCONJUNTO DE LA PALANCA	1
4601-53	**BRACKET SUB-ASSY, BRAKE WIRE** SOUS-ENS. DE SUPPORT TRAGER-TEILGRUPPE SUBCONJUNTO DE LA SOPORTE	1
4601-55	**BRACKET SUB-ASSY, PARKING BRAKE** SOUS-ENS. DE SUPPORT TRAGER-TEILGRUPPE SUBCONJUNTO DE LA SOPORTE	1
4601-AA	**CLIP** AGRAFE CLIP FIJADOR	1
4601-AI	**CLAMP** PINSE KLEMME ABRAZADERA	1
4601-AR	**BOLT** BOULON SCHRAUBE PERNO	4
4601-BE	**PIN** GOUPILLE STIFT PASADOR	1
4601-BS	**PIN, COTTER** GOUPILLE STIFT PASADOR	1
4601-BW	**BOLT** BOULON SCHRAUBE PERNO	3

PART NAME CODE	PART NAME	QTY
4601-BZ	**BOLT** BOULON SCHRAUBE PERNO	2
4601-CD	**SPRING, TENSION** RESSORT FEDER RESORTE	1
4601-DW	**PLATE** PLAQUE PLATTE PLACA	1
4601-EW	**BRACKET SUB-ASSY, SWITCH** SOUS-ENS. DE SUPPORT TRAGER-TEILGRUPPE SUBCONJUNTO DE LA SOPORTE	1
4601-FU	**CLAMP** PINSE KLEMME ABRAZADERA	1

4701	BRAKE PEDAL PEDALE DE FREIN	BREMSPEDAL PEDAL DEL FRENO

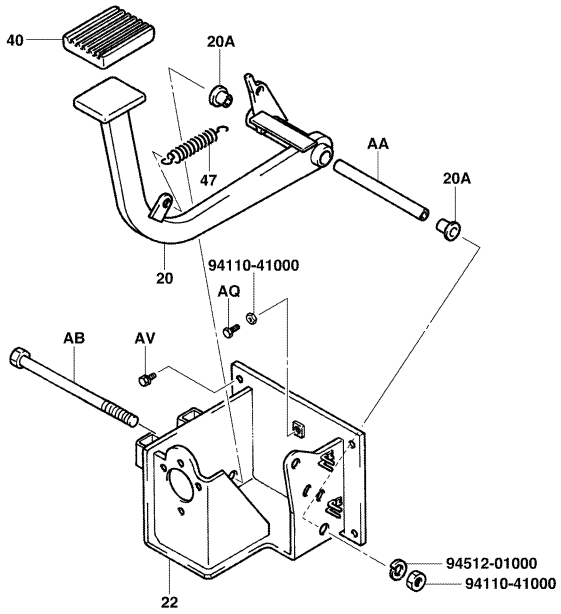

4701-155A

4701-155A

4701	BRAKE PEDAL PEDALE DE FREIN	BREMSPEDAL PEDAL DEL FRENO

PART NAME CODE	PART NAME	QTY	PART NAME CODE	PART NAME	QTY
4701-20	**PEDAL SUB-ASSY, BRAKE** SOUS-ENS. DE PEDALE PEDAL-TEILGRUPPE SUBCONJUNTO DEL PEDAL	1			
4701-20A	**BUSHING (FOR BRAKE PEDAL)** BAGE BUCHSE MANGUITO	2			
4701-22	**BRACKET SUB-ASSY, BRAKE PEDAL** SOUS-ENS. DE SUPPORT TRAGER-TEILGRUPPE SUBCONJUNTO DE LA SOPORTE	1			
4701-40	**PAD, PEDAL** TAMPON KLOTZ ALMOHADILLA	1			
4701-47	**SPRING, TENSION (FOR PEDAL RETURN)** RESSORT FEDER RESORTE	1			
4701-AA	**SPACER** ENTRETOISE DISTANZSTUCK SEPARADOR	1			
4701-AB	**BOLT** BOULON SCHRAUBE PERNO	1			
4701-AQ	**BOLT** BOULON SCHRAUBE PERNO	1			
4701-AV	**BOLT** BOULON SCHRAUBE PERNO	4			

4702	BRAKE MASTER CYLINDER MAITRE-CYLINDRE DE FREIN	HAUPTBREMSZYLINDER CILINDRO PRINCIPAL DEL FRENO

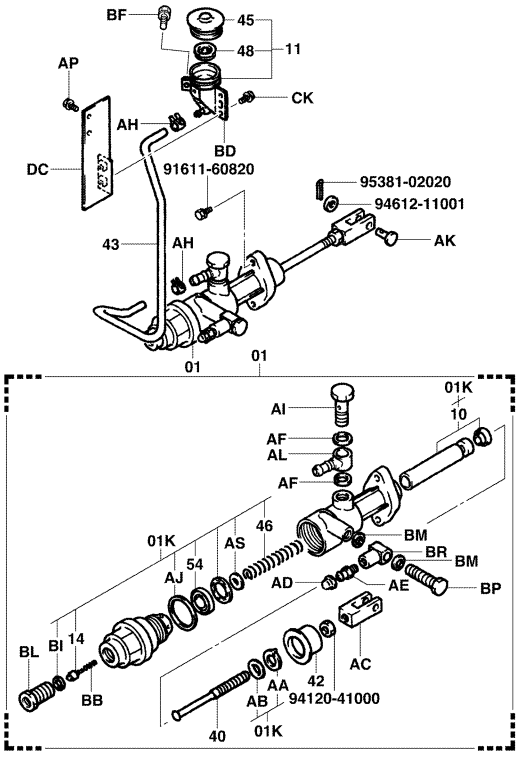

4702-073A

4702-073A

4702	BRAKE MASTER CYLINDER MAITRE-CYLINDRE DE FREIN	HAUPTBREMSZYLINDER CILINDRO PRINCIPAL DEL FRENO

PART NAME CODE	PART NAME	QTY	PART NAME CODE	PART NAME	QTY
4702-01	**CYLINDER ASSY, MASTER** ENS. DE CYLINDRE ZYLINDER, VOLLST. CONJUNTO DEL CILINDRO	1	4702-48	**STRAINER** TAMIS SIEB COLADOR	1
4702-01K	**CYLINDER O/H KIT, MASTER** JEU O/H DE CYLINDRE ZYLINDER-UBERHOLSATZ JUEGO O/H DEL CILINDRO	1	4702-54	**CUP, CYLINDER** COUPELLE DICHTMANSCHETTE TAZA	1
4702-10	**PISTON SUB-ASSY, MASTER CYLINDER** SOUS-ENS. DE PISTON KOLBEN-TEILGRUPPE SUBCONJUNTO DEL PISTON	1	4702-AA	**RING, HOLE SNAP** ANNEAU RING ANILLO	1
4702-11	**RESERVOIR SET, MASTER CYLINDER** JEU DE RESERVOIR BEHALTERSATZ JUEGO DEL DEPOSITO	1	4702-AB	**PLATE, PISTON STOP** PLAQUE PLATTE PLACA	1
4702-14	**VALVE ASSY** ENS. DE SOUPAPE VENTIL, VOLLST. CONJUNTO DE VALVULA	1	4702-AC	**CLEVIS, PUSH ROD** CHAPE GABELKOPF GRILLETE	1
4702-40	**ROD, PUSH** BIELLE STANGE VARILLA	1	4702-AD	**CAP, BLEEDER PLUG** CAPUCHON KAPPE TAPA	1
4702-42	**BOOT** COFFRE MANSCHETTE FORRO	1	4702-AE	**PLUG, BLEEDER** BOUCHON STOPFEN TAPON	1
4702-43	**HOSE, RESERVOIR** FLEXIBLE SCHLAUCH MANGUERA	1	4702-AF	**GASKET** JOINT DICHTUNG EMPAQUETADURA	2
4702-45	**CAP, RESERVOIR** CAPUCHON KAPPE TAPA	1	4702-AH	**CLIP** AGRAFE CLIP FIJADOR	2
4702-46	**SPRING, COMPRESSION (FOR PISTON RETURN)** RESSORT FEDER RESORTE	1	4702-AI	**BOLT, UNION** BOULON SCHRAUBE PERNO	1

4702	BRAKE MASTER CYLINDER MAITRE-CYLINDRE DE FREIN		HAUPTBREMSZYLINDER CILINDRO PRINCIPAL DEL FRENO	
PART NAME CODE	PART NAME	QTY	PART NAME CODE	PART NAME	QTY
4702-AJ	**GASKET** JOINT DICHTUNG EMPAQUETADURA	1	4702-BL	**PLUG** BOUCHON STOPFEN TAPON	1
4702-AK	**PIN** GOUPILLE STIFT PASADOR	1	4702-BM	**GASKET** JOINT DICHTUNG EMPAQUETADURA	2
4702-AL	**UNION** RACCORD ROHRVERSCHRAUBUNG UNION	1	4702-BP	**BOLT, UNION** BOULON SCHRAUBE PERNO	1
4702-AP	**BOLT** BOULON SCHRAUBE PERNO	2	4702-BR	**UNION** RACCORD ROHRVERSCHRAUBUNG UNION	1
4702-AR	**CAP** CAPUCHON KAPPE TAPA	1	4702-CK	**BOLT** BOULON SCHRAUBE PERNO	2
4702-AS	**SEAT** SIEGE SITZ ASIENTO	1	4702-DC	**STAY SUB-ASSY, RESERVOIR TANK** SOUS-ENS. D'ETAI STREBEN-TEILGRUPPE SUBCONJUNTO DE SOPORTE	1
4702-BB	**SPRING, COMPRESSION** RESSORT FEDER RESORTE	1			
4702-BD	**BRACKET SUB-ASSY, RESERVOIR TANK** SOUS-ENS. DE SUPPORT TRAGER-TEILGRUPPE SUBCONJUNTO DE LA SOPORTE	1			
4702-BF	**BOLT** BOULON SCHRAUBE PERNO	1			
4702-BI	**GASKET** JOINT DICHTUNG EMPAQUETADURA	1			

4702	BRAKE MASTER CYLINDER MAITRE-CYLINDRE DE FREIN		HAUPTBREMSZYLINDER CILINDRO PRINCIPAL DEL FRENO	
PART NAME CODE	PART NAME	QTY	PART NAME CODE	PART NAME	QTY

4714	BRAKE PIPE TUYAUTERIE DE FREIN	BREMSROHRLEITUNG TUBO DEL FRENO

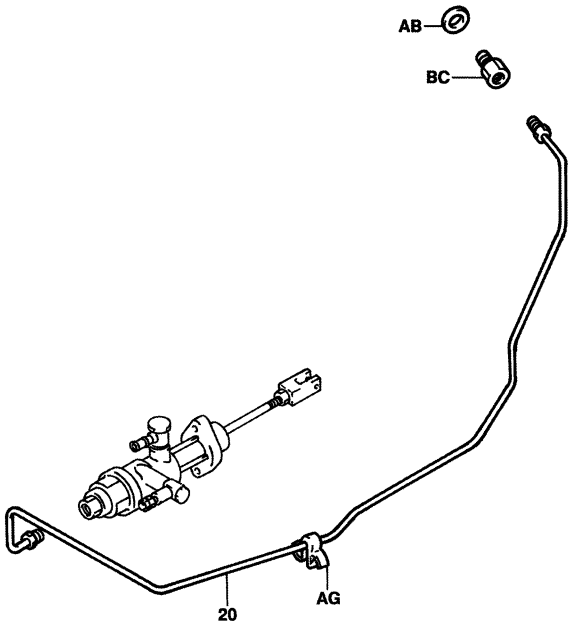

4714-153

4714-153_

4714	BRAKE PIPE TUYAUTERIE DE FREIN	BREMSROHRLEITUNG TUBO DEL FRENO

PART NAME CODE	PART NAME	QTY	PART NAME CODE	PART NAME	QTY
4714-20	**PIPE SUB-ASSY, BRAKE, MAIN NO.1** SOUS-ENS. DE TUYAU ROHR-TEILGRUPPE SUBCONJUNTO DE TUBO	1			
4714-AB	**GASKET** JOINT DICHTUNG EMPAQUETADURA	1			
4714-AG	**CLAMP** PINSE KLEMME ABRAZADERA	2			
4714-BC	**FITTING** RACCORD ANSCHLUSSTCK ACOPLADOR	1			

4716	DISC BRAKE FREIN A DISQUE	SCHEIBENBREMSE FRENO DE DISCO

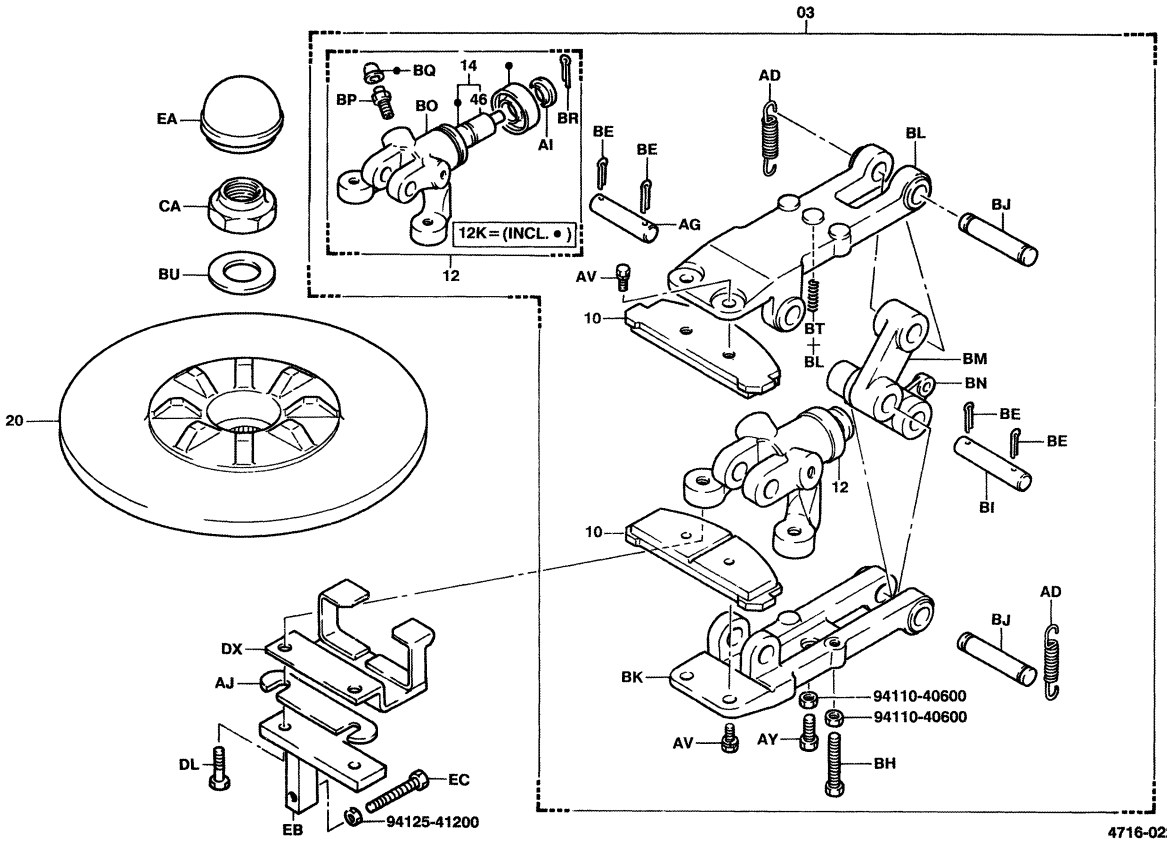

4716-022A

4716	DISC BRAKE FREIN A DISQUE	SCHEIBENBREMSE FRENO DE DISCO

PART NAME CODE	PART NAME	QTY
4716-03	**BRAKE ASSY, DISC** ENS. DE FREIN BREMSE, VOLLST. CONJUNTO DEL FRENO	1
4716-10	**PAD ASSY, NO.1** ENS. DE TAMPON KLOTZ, VOLLST. CONJUNTO DE LA ALMOHADILLA	2
4716-12	**BODY ASSY, CALIPER** ENS. DE CARROSSERIE KAROSSERIE, VOLLST. CONJUNTO DE LA CARROCERIA	1
4716-12K	**CUP KIT, CALIPER BODY** KIT COUPELLE DICHTMANSCHETTE-AUSRUTUNG JUEGO DE TAZA	1
4716-14	**PISTON ASSY** ENS. DE PISTON KOLBEN, VOLLST. CONJUNTO DEL PISTON	1
4716-20	**WHEEL SUB-ASSY, DISC BRAKE** SOUS-ENS. DE ROUE RAD-TEILGRUPPE SUBCONJUNTO DE LA RUEDA	1
4716-46	**PISTON** PISTON KOLBEN PISTON	1
4716-AD	**SPRING** RESSORT FEDER RESORTE	2
4716-AG	**PIN** GOUPILLE STIFT PASADOR	1
4716-AI	**CAP** CAPUCHON KAPPE TAPA	1

PART NAME CODE	PART NAME	QTY
4716-AJ	**SHIM** CALE AUSGLEICHSCHEIBE CALCE	99
4716-AV	**BOLT** BOULON SCHRAUBE PERNO	4
4716-AY	**BOLT** BOULON SCHRAUBE PERNO	1
4716-BE	**PIN, COTTER** GOUPILLE STIFT PASADOR	3
4716-BH	**BOLT** BOULON SCHRAUBE PERNO	1
4716-BI	**PIN** GOUPILLE STIFT PASADOR	1
4716-BJ	**PIN** GOUPILLE STIFT PASADOR	2
4716-BK	**LEVER ASSY, NO.1** ENS. DE LEVIER HEBEL, VOLLST. CONJUNTO DE PALANCA	1
4716-BL	**LEVER ASSY, NO.2** ENS. DE LEVIER HEBEL, VOLLST. CONJUNTO DE PALANCA	1
4716-BM	**LEVER ASSY, NO.3** ENS. DE LEVIER HEBEL, VOLLST. CONJUNTO DE PALANCA	1

4716	DISC BRAKE FREIN A DISQUE		SCHEIBENBREMSE FRENO DE DISCO		
PART NAME CODE	PART NAME	QTY	PART NAME CODE	PART NAME	QTY
4716-BN	**LEVER ASSY, NO.4** ENS. DE LEVIER HEBEL, VOLLST. CONJUNTO DE PALANCA	1			
4716-BO	**BODY** CARROSSERIE KAROSSERIE CARROCERIA	1			
4716-BP	**SCREW, BLEEDER** VIS SCHRAUBE TORNILLO	1			
4716-BQ	**CAP, BLEEDER** CAPUCHON KAPPE TAPA	1			
4716-BR	**PIN, COTTER** GOUPILLE STIFT PASADOR	1			
4716-BT	**SPRING** RESSORT FEDER RESORTE	1			
4716-BU	**WASHER, PLATE** RODELLE UNTERLEGSCHEIBE ARANDELA	1			
4716-CA	**NUT, SELF LOCK** ECROU MUTTER TUERCA	1			
4716-DL	**BOLT** BOULON SCHRAUBE PERNO	2			
4716-EA	**CAP** CAPUCHON KAPPE TAPA	1			

4716	DISC BRAKE FREIN A DISQUE		SCHEIBENBREMSE FRENO DE DISCO		
PART NAME CODE	PART NAME	QTY	PART NAME CODE	PART NAME	QTY

5101

FRAME & WEIGHT
CADRE & POIDS

RAHMEN & GEGENGEWICHT
BASTIDOR Y CONTRAPESO

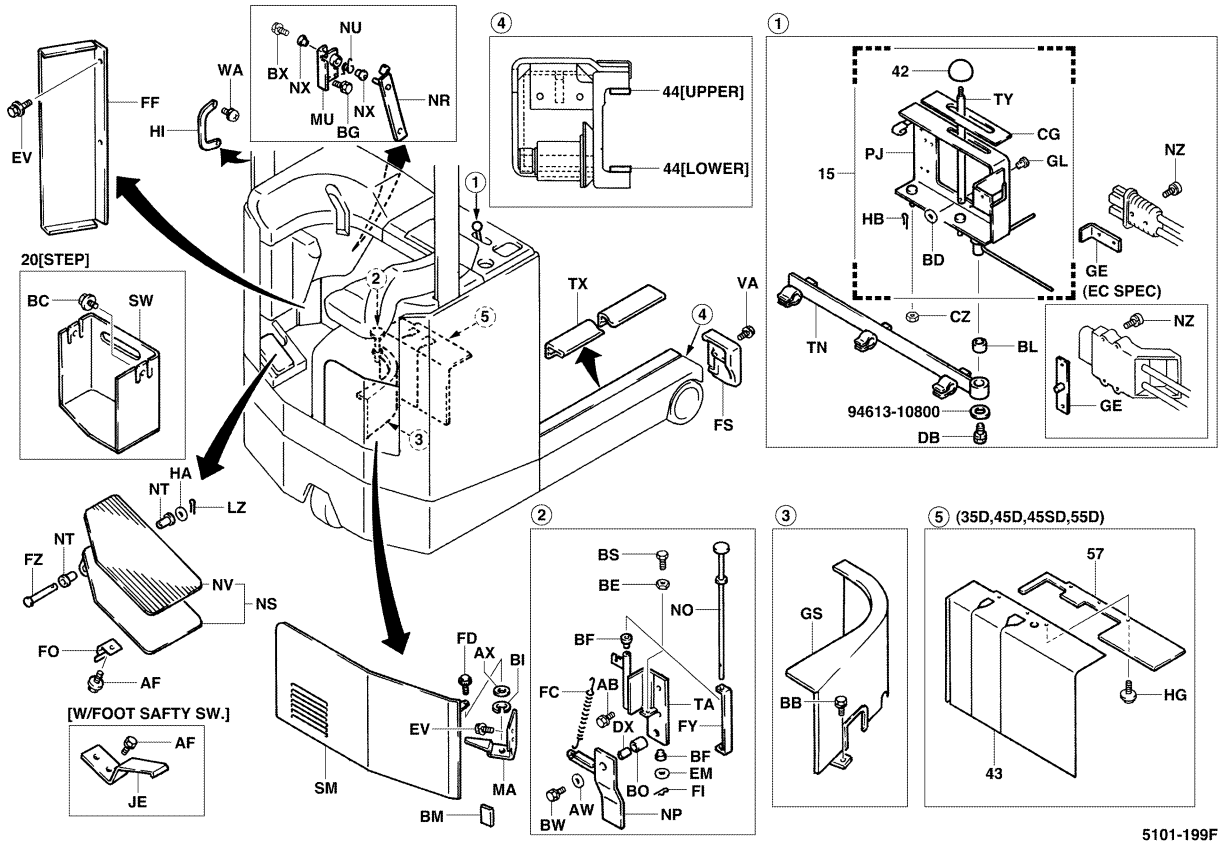

5101-199F

5101

FRAME & WEIGHT
CADRE & POIDS

RAHMEN & GEGENGEWICHT
BASTIDOR Y CONTRAPESO

PART NAME CODE	PART NAME	QTY
5101-15	**BRACKET ASSY, CONNECTOR SET** ENS. DE SUPPORT TRAGER, VOLLST. CONJUNTO DE LA SOPORTE	1
5101-42	**KNOB (FOR BATTERY PLUG)** BOULE KNOPF MANDO	1
5101-43	**COVER, CONTROL** COUVERCLE DECKEL CUBIERTA	1
5101-44	**STRIP, GUIDE RAIL** BANDE KLEMMENTRAGER FRANJA	2
5101-57	**PLATE** PLAQUE PLATTE PLACA	1
5101-AB	**BOLT** BOULON SCHRAUBE PERNO	2
5101-AF	**BOLT** BOULON SCHRAUBE PERNO	2
5101-AW	**WASHER, PLATE** RODELLE UNTERLEGSCHEIBE ARANDELA	1
5101-AX	**WASHER, PLATE** RODELLE UNTERLEGSCHEIBE ARANDELA	2
5101-BB	**BOLT** BOULON SCHRAUBE PERNO	2

PART NAME CODE	PART NAME	QTY
5101-BC	**BOLT** BOULON SCHRAUBE PERNO	2
5101-BD	**WASHER, PLATE** RODELLE UNTERLEGSCHEIBE ARANDELA	2
5101-BE	**NUT** ECROU MUTTER TUERCA	1
5101-BF	**BUSHING** BAGE BUCHSE MANGUITO	2
5101-BG	**BOLT** BOULON SCHRAUBE PERNO	2
5101-BI	**RING, E** ANNEAU RING ANILLO	2
5101-BL	**BUSHING** BAGE BUCHSE MANGUITO	1
5101-BM	**CUSHION** COUSSIN POLSTER ALMOHADILLA	1
5101-BO	**COLLAR** COLLIER BUCHSE COLLAR	1
5101-BS	**BOLT** BOULON SCHRAUBE PERNO	1

5101	FRAME & WEIGHT CADRE & POIDS		RAHMEN & GEGENGEWICHT BASTIDOR Y CONTRAPESO		
PART NAME CODE	PART NAME	QTY	PART NAME CODE	PART NAME	QTY
5101-BW	**BOLT** BOULON SCHRAUBE PERNO	1	5101-FF	**COVER** COUVERCLE DECKEL CUBIERTA	1
5101-BX	**BOLT** BOULON SCHRAUBE PERNO	1	5101-FI	**PIN, COTTER** GOUPILLE STIFT PASADOR	1
5101-CG	**RUBBER** CAOUTCHOUC GUMMI GOMA	1	5101-FS	**COVER** COUVERCLE DECKEL CUBIERTA	1
5101-CZ	**NUT** ECROU MUTTER TUERCA	2	5101-FY	**STOPPER** BUTEE ANSCHLAG TOPE	1
5101-DB	**BOLT** BOULON SCHRAUBE PERNO	1	5101-FZ	**PIN** GOUPILLE STIFT PASADOR	1
5101-DX	**BUSHING** BAGE BUCHSE MANGUITO	1	5101-GE	**BRACKET** SUPPORT TRAGER SOPORTE	1
5101-EM	**WASHER, PLATE** RODELLE UNTERLEGSCHEIBE ARANDELA	1	5101-GL	**PIN** GOUPILLE STIFT PASADOR	1
5101-EV	**BOLT** BOULON SCHRAUBE PERNO	4	5101-GS	**COVER** COUVERCLE DECKEL CUBIERTA	1
5101-FC	**SPRING** RESSORT FEDER RESORTE	1	5101-HA	**WASHER, PLATE** RODELLE UNTERLEGSCHEIBE ARANDELA	1
5101-FD	**KNOB** BOULE KNOPF MANDO	2	5101-HB	**PIN, COTTER** GOUPILLE STIFT PASADOR	1

5101	FRAME & WEIGHT CADRE & POIDS		RAHMEN & GEGENGEWICHT BASTIDOR Y CONTRAPESO		
PART NAME CODE	PART NAME	QTY	PART NAME CODE	PART NAME	QTY
5101-HG	**SCREW** VIS SCHRAUBE TORNILLO	3	5101-NT	**BUSHING** BAGE BUCHSE MANGUITO	2
5101-HI	**GRIP** PRISE GRIFF EMPUÑADURA	1	5101-NU	**SPRING** RESSORT FEDER RESORTE	1
5101-JE	**SPRING** RESSORT FEDER RESORTE	1	5101-NV	**PAD** TAMPON KLOTZ ALMOHADILLA	1
5101-LZ	**PIN** GOUPILLE STIFT PASADOR	1	5101-NX	**BUSHING** BAGE BUCHSE MANGUITO	2
5101-MA	**BRACKET SUB-ASSY** SOUS-ENS. DE SUPPORT TRAGER-TEILGRUPPE SUBCONJUNTO DE LA SOPORTE	1	5101-NZ	**SCREW** VIS SCHRAUBE TORNILLO	2- 4
5101-MU	**BRACKET SUB-ASSY** SOUS-ENS. DE SUPPORT TRAGER-TEILGRUPPE SUBCONJUNTO DE LA SOPORTE	1	5101-PJ	**BRACKET** SUPPORT TRAGER SOPORTE	1
5101-NO	**PEDAL SUB-ASSY** SOUS-ENS. DE PEDALE PEDAL-TEILGRUPPE SUBCONJUNTO DEL PEDAL	1	5101-SM	**COVER, REAR** COUVERCLE DECKEL CUBIERTA	1
5101-NP	**LEVER SUB-ASSY** SOUS-ENS. DE LEVIER HEBEL-TEILGRUPPE SUBCONJUNTO DE LA PALANCA	1	5101-SW	**STEP SUB-ASSY** SOUS-ENS. DE MARCHE STUFEN-TEILGRUPPE SUBCONJUNTO DE PASO	1
5101-NR	**LEVER SUB-ASSY** SOUS-ENS. DE LEVIER HEBEL-TEILGRUPPE SUBCONJUNTO DE LA PALANCA	1	5101-TA	**BRACKET SUB-ASSY** SOUS-ENS. DE SUPPORT TRAGER-TEILGRUPPE SUBCONJUNTO DE LA SOPORTE	1
5101-NS	**PEDAL SUB-ASSY** SOUS-ENS. DE PEDALE PEDAL-TEILGRUPPE SUBCONJUNTO DEL PEDAL	1	5101-TN	**GUIDE SUB-ASSY** SOUS-ENS. DE GUIDE FUHRUNGS-TEILGRUPPE SUBCONJUNTO DE GUIA	1

5101	FRAME & WEIGHT CADRE & POIDS	RAHMEN & GEGENGEWICHT BASTIDOR Y CONTRAPESO

PART NAME CODE	PART NAME	QTY	PART NAME CODE	PART NAME	QTY
5101-TX	**RAIL, BATTERY** RAIL SCHIENE RIEL	2			
5101-TY	**LEVER** LEVIER HEBEL PALANCA	1			
5101-VA	**BOLT** BOULON SCHRAUBE PERNO	4			
5101-WA	**SCREW** VIS SCHRAUBE TORNILLO	2			

5101	FRAME & WEIGHT CADRE & POIDS	RAHMEN & GEGENGEWICHT BASTIDOR Y CONTRAPESO

PART NAME CODE	PART NAME	QTY	PART NAME CODE	PART NAME	QTY

5301

INSTRUMENT PANEL & FLOOR
PANNEAU D'INSTRUMENT & PLANCHER
ARMATURCNBRETT & BODENPLATE
PISO Y TABLERO DE INSTRUMENTOS

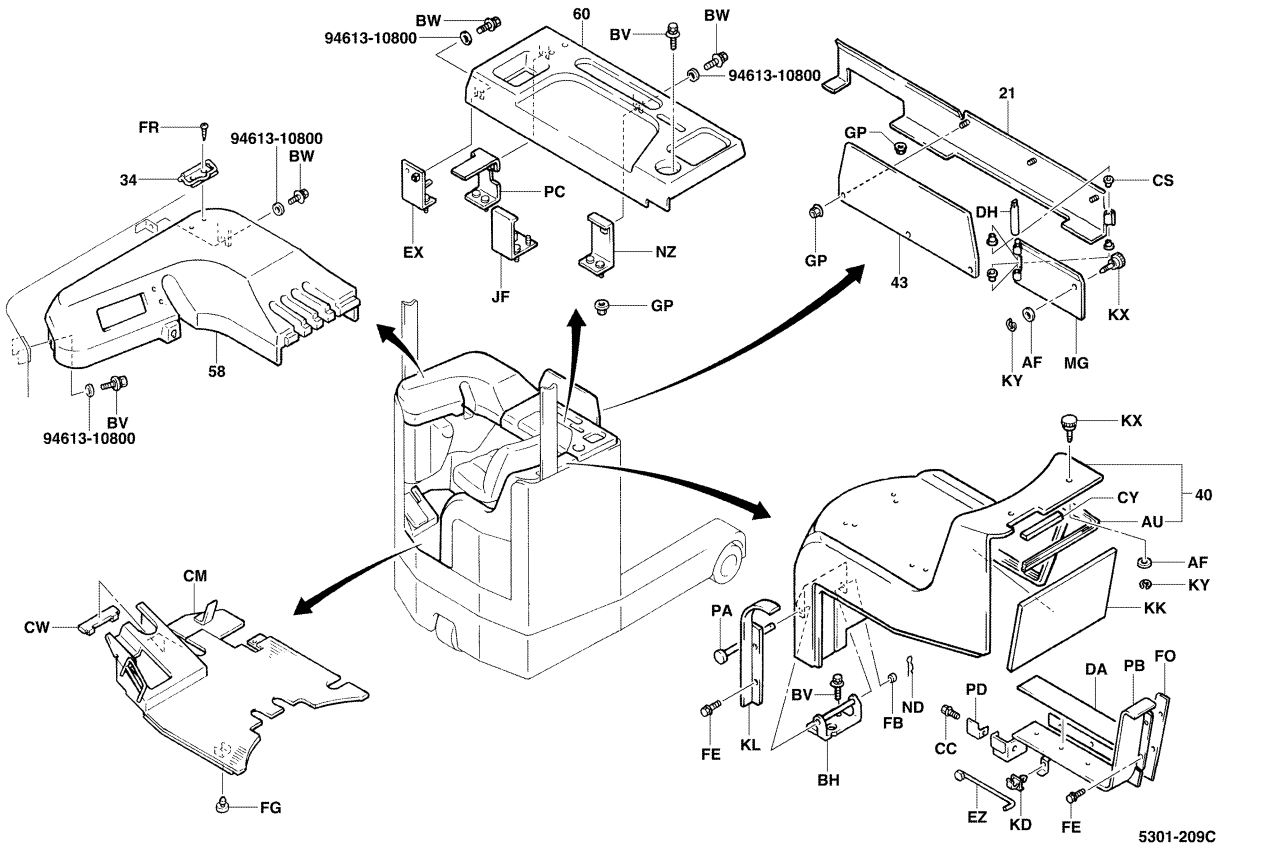

5301-209C

5301

INSTRUMENT PANEL & FLOOR
PANNEAU D'INSTRUMENT & PLANCHER
ARMATURCNBRETT & BODENPLATE
PISO Y TABLERO DE INSTRUMENTOS

PART NAME CODE	PART NAME	QTY
5301-21	**PANEL SUB-ASSY, FR** SOUS-ENS. DE PANNEAU TAFEL-TEILGRUPPE SUBCONJUNTO DEL PANEL	1
5301-34	**CLAMP SUB-ASSY, PAPER** SOUS-ENS. DE PINCE KLEMMEN-TEILGRUPPE SUBCONJUNTO DE ABRAZADERA	1
5301-40	**STAND, SEAT** SUPPORT STANDER SOPORTE	1
5301-43	**PROTECTOR, HAND** PROTECTEUR SCHUTZABDECKUNG PROTECTOR	1
5301-58	**PANEL, INSTRUMENT** PANNEAU TAFEL PANEL	1
5301-60	**PANEL, INSTRUMENT** PANNEAU TAFEL PANEL	1
5301-AF	**WASHER, PLATE** RODELLE UNTERLEGSCHEIBE ARANDELA	3
5301-AJ	**SPRING** RESSORT FEDER RESORTE	1
5301-AU	**SEAL** JOINT ABDICHTUNG SELLO	1
5301-BH	**HINGE, NO.2** CHARNIERE SCHARNIER BISAGRA	1

PART NAME CODE	PART NAME	QTY
5301-BV	**BOLT** BOULON SCHRAUBE PERNO	4
5301-BW	**BOLT** BOULON SCHRAUBE PERNO	4
5301-CC	**BOLT** BOULON SCHRAUBE PERNO	1
5301-CM	**PLATE SUB-ASSY** SOUS-ENS. DE PLAQUE PLATTEN-TEILGRUPPE SUBCONJUNTO DE PLACA	1
5301-CS	**BUSHING** BAGUE BUCHSE BUJE	4
5301-CW	**RUBBER** CAOUTCHOUC GUMMI GOMA	1
5301-CY	**RUBBER** CAOUTCHOUC GUMMI GOMA	1
5301-DA	**RUBBER** CAOUTCHOUC GUMMI GOMA	1
5301-DH	**PIN** GOUPILLE STIFT PASADOR	1
5301-EX	**BRACKET SUB-ASSY** SOUS-ENS. DE SUPPORT TRAGER-TEILGRUPPE SUBCONJUNTO DE LA SOPORTE	1

5301

INSTRUMENT PANEL & FLOOR
PANNEAU D'INSTRUMENT & PLANCHER
ARMATURCNBRETT & BODENPLATE
PISO Y TABLERO DE INSTRUMENTOS

PART NAME CODE	PART NAME	QTY
5301-EZ	**STAY SUB-ASSY** SOUS-ENS. D'ETAI STREBEN-TEILGRUPPE SUBCONJUNTO DE SOPORTE	1
5301-FB	**SPACER** ENTRETOISE DISTANZSTUCK SEPARADOR	1
5301-FE	**BOLT** BOULON SCHRAUBE PERNO	6
5301-FG	**CUSHION** COUSSIN POLSTER ALMOHADILLA	2
5301-FO	**RUBBER** CAOUTCHOUC GUMMI GOMA	1
5301-FR	**SCREW, TAPPING** VIS SCHRAUBE TORNILLO	2
5301-GP	**NUT** ECROU MUTTER TUERCA	14
5301-JF	**BRACKET SUB-ASSY** SOUS-ENS. DE SUPPORT TRAGER-TEILGRUPPE SUBCONJUNTO DE LA SOPORTE	1
5301-KD	**CLIP** AGRAFE CLIP FIJADOR	1
5301-KK	**SILENCER** SILENCIEUX SCHALLDAMPFER SILENCIADOR	1
5301-KL	**BRACKET** SUPPORT TRAGER SOPORTE	1
5301-KX	**KNOB** BOULE KNOPF MANDO	3
5301-KY	**RING, E** ANNEAU RING ANILLO	3
5301-MG	**COVER SUB-ASSY** SOUS-ENS. DE COUVERCLE DECKEL-TEILGRUPPE SUBCONJUNTO DE CUBIERTA	1
5301-ND	**PIN** GOUPILLE STIFT PASADOR	1
5301-NZ	**BRACKET SUB-ASSY** SOUS-ENS. DE SUPPORT TRAGER-TEILGRUPPE SUBCONJUNTO DE LA SOPORTE	1
5301-PA	**PIN SUB-ASSY** SOUS-ENS. DE GOUPILLE STIFT-TEILGRUPPE SUBCONJUNTO DE PASADOR	1
5301-PB	**BRACKET SUB-ASSY** SOUS-ENS. DE SUPPORT TRAGER-TEILGRUPPE SUBCONJUNTO DE LA SOPORTE	1
5301-PC	**BRACKET SUB-ASSY** SOUS-ENS. DE SUPPORT TRAGER-TEILGRUPPE SUBCONJUNTO DE LA SOPORTE	1
5301-PD	**STOPPER** BUTEE ANSCHLAG TOPE	1

5301

INSTRUMENT PANEL & FLOOR
PANNEAU D'INSTRUMENT & PLANCHER
ARMATURCNBRETT & BODENPLATE
PISO Y TABLERO DE INSTRUMENTOS

PART NAME CODE	PART NAME	QTY

5308	DRIVER SEAT SIEGE DU CONDUCTEUR	FAHRERSITZ ASIENTO DEL CONDUCTOR

(DELUXE SUS.SEAT) [1/2]

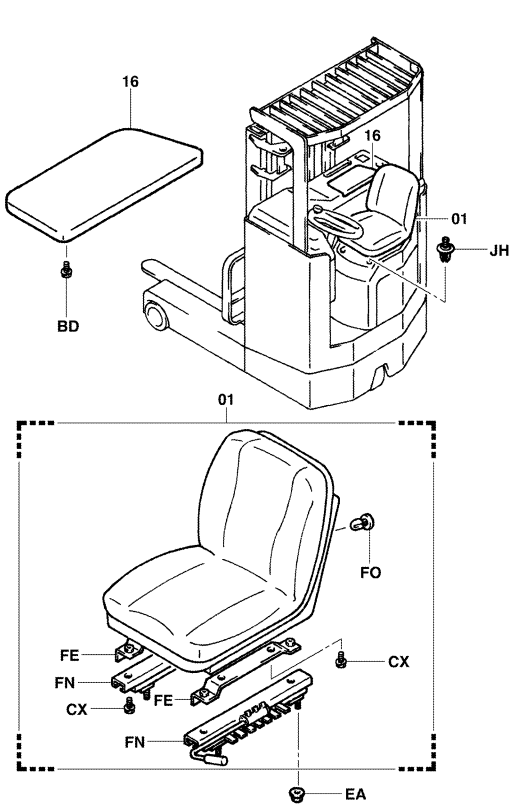

5308-178A

5308-178A

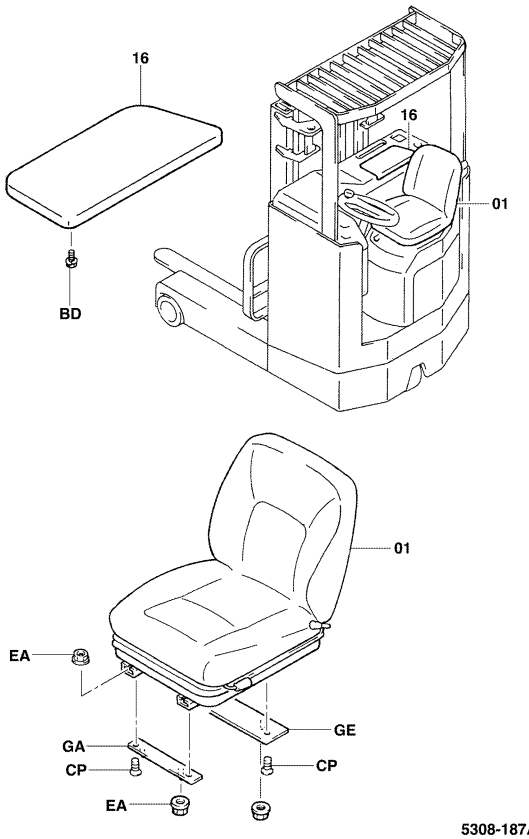

5308-187A

5308-187A

5308	DRIVER SEAT SIEGE DU CONDUCTEUR	FAHRERSITZ ASIENTO DEL CONDUCTOR

(DELUXE SUS.SEAT) [2/2]

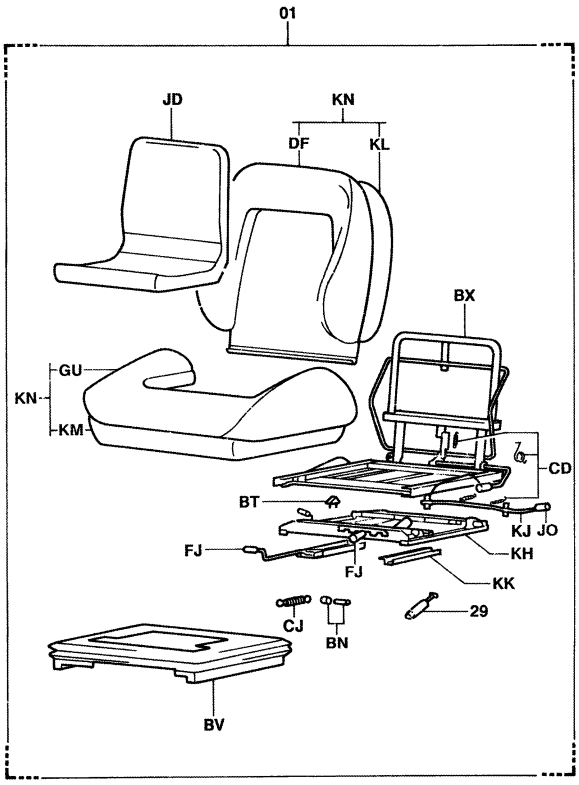

5308-194

5308-194_

5308	DRIVER SEAT SIEGE DU CONDUCTEUR	FAHRERSITZ ASIENTO DEL CONDUCTOR

PART NAME CODE	PART NAME	QTY
5308-01	**SEAT ASSY** ENS. DE SIEGE SITZ, VOLLST. CONJUNTO DEL ASIENTO	1
5308-16	**PAD ASSY** ENS. DE TAMPON KLOTZ, VOLLST. CONJUNTO DE LA ALMOHADILLA	1
5308-29	**DAMPER ASSY** ENS. D'AMORTISSEUR DAMPFER, VOLLST. CONJUNTO DEL AMORTIGUADOR	1
5308-BD	**BOLT** BOULON SCHRAUBE PERNO	2
5308-BN	**BEARING** ROULEMENT LAGER COJINETE	1
5308-BT	**STOPPER** BUTEE ANSCHLAG TOPE	1
5308-BV	**COVER** COUVERCLE DECKEL CUBIERTA	1
5308-BX	**FRAME SUB-ASSY, SEAT** SOUS-ENS. DE CADRE RAHMEN-TEILGRUPPE SUBCONJUNTO DEL BASTIDOR	1
5308-CD	**SPRING** RESSORT FEDER RESORTE	1
5308-CJ	**SPRING** RESSORT FEDER RESORTE	1
5308-CP	**SCREW** VIS SCHRAUBE TORNILLO	4
5308-CX	**BOLT** BOULON SCHRAUBE PERNO	8
5308-DF	**RUBBER** CAOUTCHOUC GUMMI GOMA	1
5308-EA	**NUT** ECROU MUTTER TUERCA	4- 8
5308-FE	**BRACKET** SUPPORT TRAGER SOPORTE	1
5308-FJ	**KNOB** BOULE KNOPF MANDO	1
5308-FN	**RAIL, SLIDE** RAIL SCHIENE RIEL	1
5308-FO	**CLIP** AGRAFE CLIP FIJADOR	2
5308-GA	**BRACKET** SUPPORT TRAGER SOPORTE	1
5308-GE	**BRACKET** SUPPORT TRAGER SOPORTE	1

5308	DRIVER SEAT SIEGE DU CONDUCTEUR	FAHRERSITZ ASIENTO DEL CONDUCTOR

PART NAME CODE	PART NAME	QTY
5308-GU	**RUBBER** CAOUTCHOUC GUMMI GOMA	1
5308-JD	**RUBBER** CAOUTCHOUC GUMMI GOMA	1
5308-JH	**CLIP** AGRAFE CLIP FIJADOR	4- 8
5308-JO	**KNOB** BOULE KNOPF MANDO	1
5308-KH	**SUSPENSION** SUSPENSION FEDERUNG SUSOENSION	1
5308-KJ	**LEVER** LEVIER HEBEL PALANCA	1
5308-KK	**ADJUSTER** TENDEUR VERSTELLER AJUSTADOR	1
5308-KL	**FOAM** MOUSSE SYNTHETIQUE SCHAUMSTOFF MATERIAL ALVEOLAR	1
5308-KM	**FOAM** MOUSSE SYNTHETIQUE SCHAUMSTOFF MATERIAL ALVEOLAR	1
5308-KN	**TRIM** GARNITURE ZIERSTREIFEN GUARNICION	1

5401	HEAD GUARD & ACCESSORY GARDE AVANT & ACCESSOIRE	FAHRER SCHUTZDACH & ZUBEHR PROTECTOR Y ACCESORIOS DE PARTE SUPERIOR

(OHG SHEET)

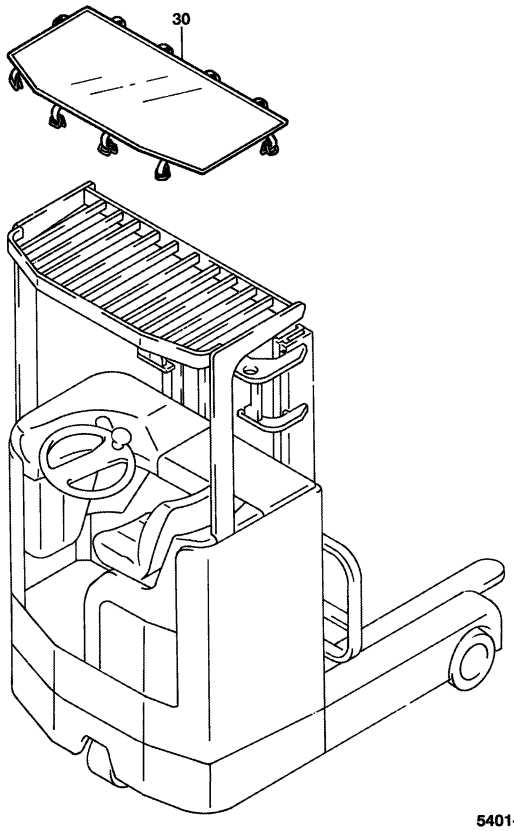

5401-180

5401-180_

5401	HEAD GUARD & ACCESSORY GARDE AVANT & ACCESSOIRE	FAHRER SCHUTZDACH & ZUBEHR PROTECTOR Y ACCESORIOS DE PARTE SUPERIOR

PART NAME CODE	PART NAME	QTY	PART NAME CODE	PART NAME	QTY
5401-30	**SHEET SUB-ASSY, HEAD GUARD** ENS. AUXILIAIRE DE TOLE DACHABDECKUNGS-TEILGRUPPE SUBCONJUNTO DE CHAPA	1			

5405	INDICATOR PLATE PLAQUE D'INDICATEUR	ANZEIGESCHILD PLACA INDICADORA

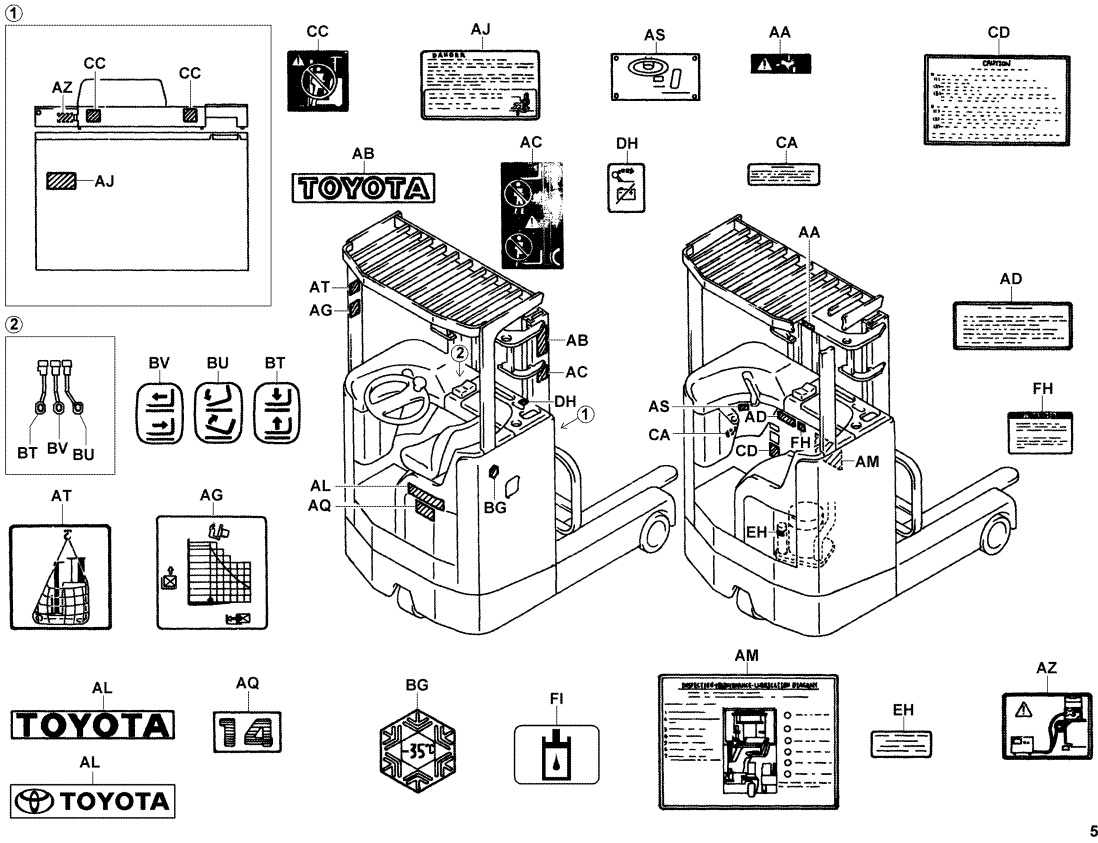

5405-505B

5405	INDICATOR PLATE PLAQUE D'INDICATEUR	ANZEIGESCHILD PLACA INDICADORA

(EXPORT SPEC..IN-LBS..ENGLISH) [CAUTION ON NAME PLATE]

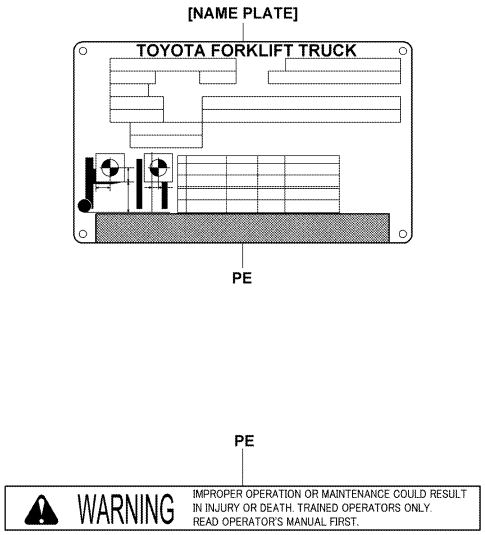

5405-D10

5405-D10_

5405	INDICATOR PLATE PLAQUE D'INDICATEUR	ANZEIGESCHILD PLACA INDICADORA

PART NAME CODE	PART NAME	QTY
5405-AA	**PLATE, CAUTION** PLAQUE PLATTE PLACA	99
5405-AB	**MARK, TOYOTA** MARQUE MARKIERUNG MARCA	2
5405-AC	**PLATE, CAUTION** PLAQUE PLATTE PLACA	2
5405-AD	**PLATE, CAUTION** PLAQUE PLATTE PLACA	1
5405-AJ	**PLATE, CAUTION** PLAQUE PLATTE PLACA	1
5405-AL	**MARK, TOYOTA** MARQUE MARKIERUNG MARCA	1
5405-AM	**PLATE, SERVICE INDICATOR** PLAQUE PLATTE PLACA	1
5405-AQ	**PLATE, CAPACITY INDICATOR** PLAQUE PLATTE PLACA	1
5405-AS	**PLATE, INDICATOR** PLAQUE PLATTE PLACA	1
5405-AT	**PLATE, CAUTION** PLAQUE PLATTE PLACA	1
5405-AU	**RIVET** RIVET NIET REMACHE	4
5405-AZ	**PLATE, CAUTION** PLAQUE PLATTE PLACA	1
5405-BG	**PLATE, TEMPERATURE** PLAQUE PLATTE PLACA	1
5405-BV	**PLATE, REACH INDICATOR** PLAQUE PLATTE PLACA	1
5405-CA	**PLATE, CAUTION** PLAQUE PLATTE PLACA	1
5405-CC	**PLATE, CAUTION** PLAQUE PLATTE PLACA	2
5405-CD	**PLATE, CAUTION** PLAQUE PLATTE PLACA	1
5405-CE	**PLATE, CAUTION** PLAQUE PLATTE PLACA	1
5405-CF	**PLATE, CAUTION** PLAQUE PLATTE PLACA	1
5405-DH	**PLATE, CAUTION** PLAQUE PLATTE PLACA	1

5405	INDICATOR PLATE PLAQUE D'INDICATEUR	ANZEIGESCHILD PLACA INDICADORA

PART NAME CODE	PART NAME	QTY
5405-EH	**PLATE, OIL INDICATOR** PLAQUE PLATTE PLACA	1
5405-FH	**PLATE, CAUTION** PLAQUE PLATTE PLACA	1
5405-FI	**PLATE, CAUTION** PLAQUE PLATTE PLACA	1
5405-PE	**PLATE, CAUTION** PLAQUE PLATTE PLACA	1

5407	STEERING INDICATOR PLATE PLAQUE D'INDICATEUR DE DIRECTION	ANZEIGESCHILD, LENKUNG PLACA INDICADORA DE DIRECCION

(AUSTRALIA, WHEEL DIRECTION)

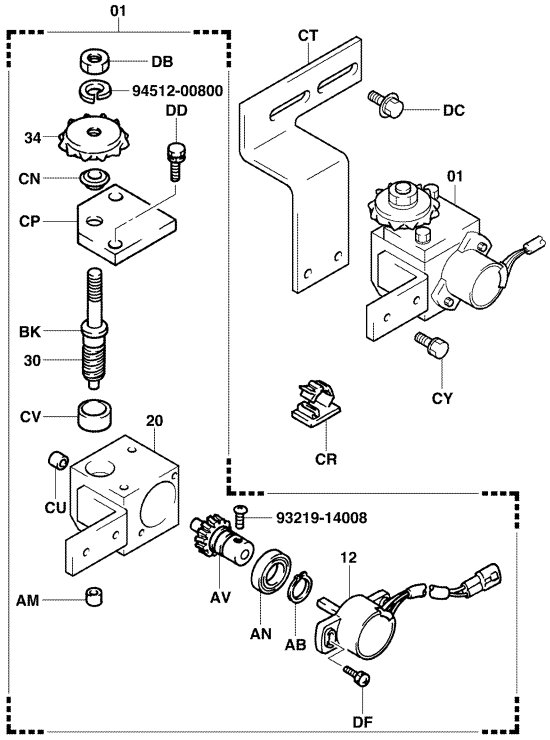

5407-021B

5407-021B

5407	STEERING INDICATOR PLATE PLAQUE D'INDICATEUR DE DIRECTION	ANZEIGESCHILD, LENKUNG PLACA INDICADORA DE DIRECCION

PART NAME CODE	PART NAME	QTY
5407-01	**METER ASSY, WHEEL INDICATOR** ENS. DE COMPTEUR INSTRUMENTEN, VOLLST. CONJUNTO DEL MEDIDOR	1
5407-12	**SENSOR ASSY, ROTARY POSITION** ENS. DE DETECTEUR SENSOR, VOLLST. CONJUNTO DEL SENSOR	1
5407-20	**CASE SUB-ASSY, WHEEL INDICATOR** SOUS-ENS. DE CARTER GEHAUSE-TEILGRUPPE SUBCONJUNTO DE LA CAJA	1
5407-30	**WORM** VIS SANS FIN SCHNECKENGETRIEBE TORNILLO SINFIN	1
5407-34	**SPROCKET, WHEEL INDICATOR** PIGNON DE CHAINE KETTENRAD RUEDA DENTADA	1
5407-AB	**RING, SHAFT SNAP** ANNEAU RING ANILLO	1
5407-AM	**BUSHING** BAGUE BUCHSE BUJE	1
5407-AN	**BEARING** ROULEMENT LAGER COJINETE	1
5407-AV	**SHAFT SUB-ASSY, INDICATOR** SOUS-ENS. D'ARBRE WELLEN-TEILGRUPPE SUBCONJUNTO DEL EJE	1
5407-BK	**SHAFT** ARBRE WELLE EJE	1
5407-CN	**WASHER, SEAL** RODELLE UNTERLEGSCHEIBE ARANDELA	1
5407-CP	**COVER, WHEEL INDICATOR** COUVERCLE DECKEL CUBIERTA	1
5407-CR	**CLAMP** PINSE KLEMME ABRAZADERA	1
5407-CT	**BRACKET** SUPPORT TRAGER SOPORTE	1
5407-CU	**BUSHING** BAGE BUCHSE MANGUITO	1
5407-CV	**BUSHING** BAGE BUCHSE MANGUITO	1
5407-CY	**BOLT** BOULON SCHRAUBE PERNO	2
5407-DB	**NUT** ECROU MUTTER TUERCA	1
5407-DC	**BOLT** BOULON SCHRAUBE PERNO	1
5407-DD	**BOLT** BOULON SCHRAUBE PERNO	2

5407	STEERING INDICATOR PLATE PLAQUE D'INDICATEUR DE DIRECTION		ANZEIGESCHILD, LENKUNG PLACA INDICADORA DE DIRECCION		
PART NAME CODE	PART NAME	QTY	PART NAME CODE	PART NAME	QTY
5407-DF	**SCREW** _____ VIS SCHRAUBE TORNILLO	2			

5407	STEERING INDICATOR PLATE PLAQUE D'INDICATEUR DE DIRECTION		ANZEIGESCHILD, LENKUNG PLACA INDICADORA DE DIRECCION		
PART NAME CODE	PART NAME	QTY	PART NAME CODE	PART NAME	QTY

5411	BATTERY STAND SUPPORT DE BATTERIE	BATTERIESTÄNDER SOPORTE DE BATERIAS

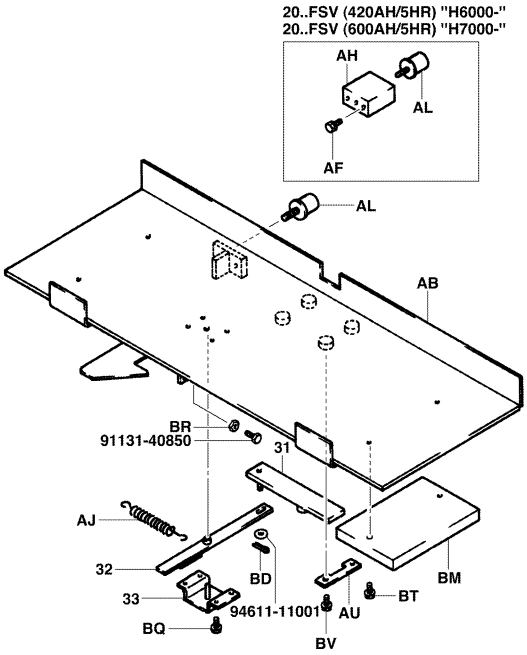

5411-017C

5411-017C

5411	BATTERY STAND SUPPORT DE BATTERIE	BATTERIESTÄNDER SOPORTE DE BATERIAS

PART NAME CODE	PART NAME	QTY
5411-31	**BAR SUB-ASSY** SOUS-ENS. DE BAR STAB-TEILGRUPPE SUBCONJUNTO DEL BARRA	1
5411-32	**LINK SUB-ASSY** SOUS-ENS. DE TRINGLE GELENKTEIL-TEILGRUPPE SUBCONJUNTO DE LA ARTICULACION	1
5411-33	**HOLDER SUB-ASSY** SOUS-ENS. DE SUPPORT DUSENSTOCR-TEILGRUPPE SUBCONJUNTO DE PORTABOQUILLAS	1
5411-AB	**STAND SUB-ASSY, BATTERY** SOUS-ENS. DE SUPPORT STANDER-TEILGRUPPE SUBCONJUNTO DEL SOPORTE	1
5411-AF	**BOLT** BOULON SCHRAUBE PERNO	4
5411-AH	**SPACER** ENTRETOISE DISTANZSTUCK SEPARADOR	2
5411-AJ	**SPRING** RESSORT FEDER RESORTE	1
5411-AL	**CUSHION** COUSSIN POLSTER ALMOHADILLA	2
5411-AU	**PLATE** PLAQUE PLATTE PLACA	2
5411-BD	**PIN, COTTER** GOUPILLE STIFT PASADOR	1
5411-BL	**WASHER, PLATE** RODELLE UNTERLEGSCHEIBE ARANDELA	1
5411-BQ	**BOLT** BOULON SCHRAUBE PERNO	2
5411-BR	**NUT** ECROU MUTTER TUERCA	1
5411-BV	**BOLT** BOULON SCHRAUBE PERNO	4

[1/2]

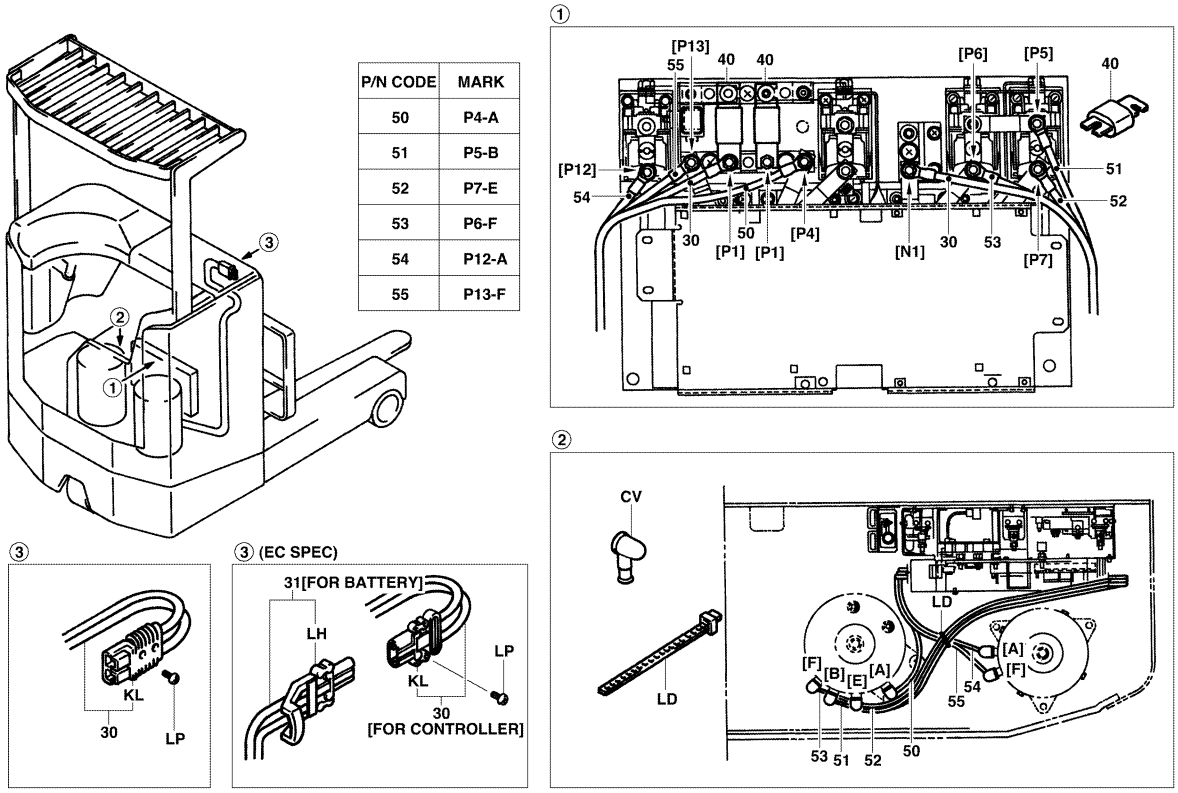

5602-175B

5602-175B

5602	WIRING & CLAMP CABLAGE & COLLIER	KABEL & KABELKLEMMEN CABLES Y ABRAZADERA

[2/2]

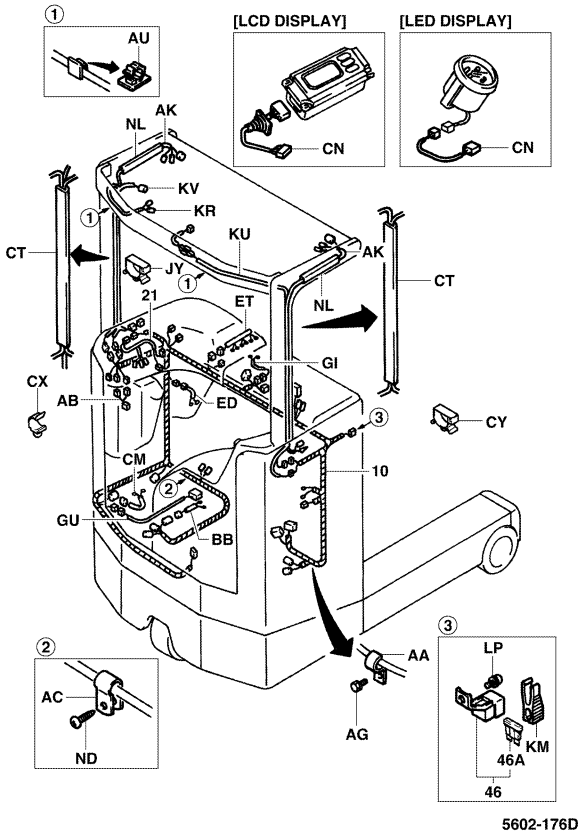

5602-176D

5602-176D

5602 WIRING & CLAMP / CABLAGE & COLLIER / KABEL & KABELKLEMMEN / CABLES Y ABRAZADERA

PART NAME CODE	PART NAME	QTY
5602-10	**HARNESS ASSY, WIRING** ENS. DE FAISCEAU KABELBUM, VOLLST. CONJUNTO DEL RAMAL DE CABLES	1
5602-21	**HARNESS SUB-ASSY, PANEL** SOUS-ENS. DE FAISCEAU KABELBAUM-TEILGRUPPE SUBCONJUNTO DEL RAMAL DE CABLES	1
5602-30	**CONNECTOR SUB-ASSY** SOUS-ENS. DE CONNECTEUR STECKVERBINDER-TEILGRUPPE SUBCONJUNTO DE CONECTOR	1
5602-31	**CONNECTOR SUB-ASSY, BATTERY** SOUS-ENS. DE CONNECTEUR STECKVERBINDER-TEILGRUPPE SUBCONJUNTO DE CONECTOR	1
5602-40	**FUSE** FUSIBLE SICHERUNG FUSIBLE	1- 2
5602-46	**FUSE** FUSIBLE SICHERUNG FUSIBLE	1
5602-46A	**FUSE** FUSIBLE SICHERUNG FUSIBLE	2
5602-50	**WIRING, DRIVE MOTOR, NO.1** FAISCEWAU DE RILE VERKABELUNG CONEXIONES	1
5602-51	**WIRING, DRIVE MOTOR, NO.2** FAISCEWAU DE RILE VERKABELUNG CONEXIONES	1
5602-52	**WIRING, DRIVE MOTOR, NO.3** FAISCEWAU DE RILE VERKABELUNG CONEXIONES	1
5602-53	**WIRING, DRIVE MOTOR, NO.4** FAISCEWAU DE RILE VERKABELUNG CONEXIONES	1
5602-54	**WIRING, PUMP MOTOR, NO.1** FAISCEWAU DE RILE VERKABELUNG CONEXIONES	1
5602-55	**WIRING, PUMP MOTOR, NO.2** FAISCEWAU DE RILE VERKABELUNG CONEXIONES	1
5602-AA	**CLAMP** PINSE KLEMME ABRAZADERA	1
5602-AB	**HARNESS, CHIME** FAISCEAU KABELBAUM RAMAL DE CABLES	1
5602-AC	**CLAMP** PINSE KLEMME ABRAZADERA	1
5602-AG	**BOLT** BOULON SCHRAUBE PERNO	1
5602-AK	**HARNESS** FAISCEAU KABELBAUM RAMAL DE CABLES	1
5602-AU	**CLAMP** PINSE KLEMME ABRAZADERA	2- 3
5602-BB	**HARNESS, LIMIT SWITCH** FAISCEAU KABELBAUM RAMAL DE CABLES	1

5602 WIRING & CLAMP / CABLAGE & COLLIER / KABEL & KABELKLEMMEN / CABLES Y ABRAZADERA

PART NAME CODE	PART NAME	QTY
5602-CM	**HARNESS** FAISCEAU KABELBAUM RAMAL DE CABLES	1
5602-CN	**HARNESS SUB-ASSY** SOUS-ENS. DE FAISCEAU KABELBAUM-TEILGRUPPE SUBCONJUNTO DEL RAMAL DE CABLES	1
5602-CT	**COVER, HARNESS** COUVERCLE DECKEL CUBIERTA	2
5602-CV	**CAP** CAPUCHON KAPPE TAPA	6
5602-CX	**CLAMP** PINSE KLEMME ABRAZADERA	1
5602-CY	**CLAMP** PINSE KLEMME ABRAZADERA	1
5602-DB	**CLAMP** PINSE KLEMME ABRAZADERA	1
5602-ED	**HARNESS** FAISCEAU KABELBAUM RAMAL DE CABLES	1
5602-ET	**HARNESS SUB-ASSY, LIMIT SWITCH** SOUS-ENS. DE FAISCEAU KABELBAUM-TEILGRUPPE SUBCONJUNTO DEL RAMAL DE CABLES	1
5602-GI	**HARNESS, HORN** FAISCEAU KABELBAUM RAMAL DE CABLES	1
5602-GU	**HARNESS, ACCELERATOR** FAISCEAU KABELBAUM RAMAL DE CABLES	1
5602-JV	**CLAMP** PINSE KLEMME ABRAZADERA	1
5602-KL	**CONNECTOR** CONNECTEUR STECKVERBINDER CONECTOR	1
5602-KM	**CLIP, FUSE** AGRAFE CLIP FIJADOR	1
5602-KR	**HARNESS** FAISCEAU KABELBAUM RAMAL DE CABLES	1
5602-KU	**HARNESS** FAISCEAU KABELBAUM RAMAL DE CABLES	1
5602-KV	**HARNESS** FAISCEAU KABELBAUM RAMAL DE CABLES	1
5602-LD	**BAND, CLAMP** BANDE BAND BANDA	1
5602-LH	**CONNECTOR** CONNECTEUR STECKVERBINDER CONECTOR	1
5602-LJ	**CLAMP** PINSE KLEMME ABRAZADERA	2

5602	WIRING & CLAMP CABLAGE & COLLIER		KABEL & KABELKLEMMEN CABLES Y ABRAZADERA		
PART NAME CODE	PART NAME	QTY	PART NAME CODE	PART NAME	QTY
5602-LP	**SCREW** VIS SCHRAUBE TORNILLO	1- 4			
5602-ND	**SCREW** VIS SCHRAUBE TORNILLO	1			
5602-NL	**COVER, HARNESS** COUVERCLE DECKEL CUBIERTA	2			

5602	WIRING & CLAMP CABLAGE & COLLIER		KABEL & KABELKLEMMEN CABLES Y ABRAZADERA		
PART NAME CODE	PART NAME	QTY	PART NAME CODE	PART NAME	QTY

5611	LAMP LAMPE	LAMPE LAMPARA

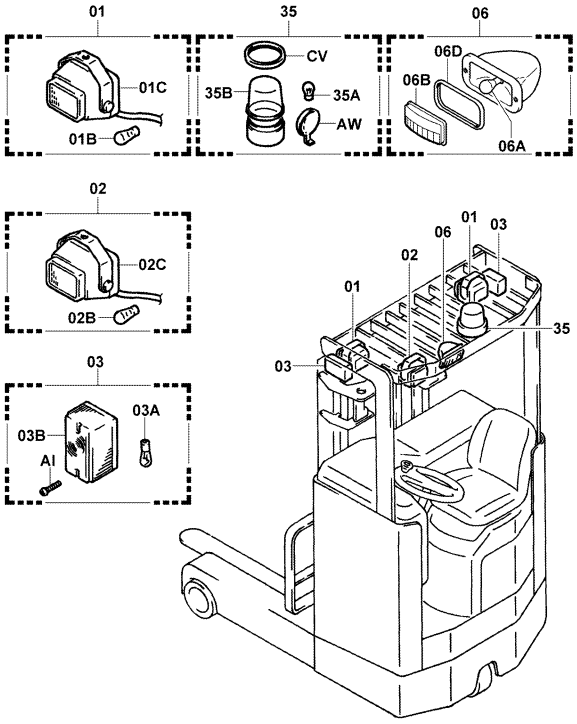

5611-158C

5611-158C

5611	LAMP LAMPE	LAMPE LAMPARA

PART NAME CODE	PART NAME	QTY
5611-01	**LAMP ASSY, HEAD** ENS. DE LAMPE LAMPEN, VOLLST. CONJUNTO DE LA LAMPARA	2
5611-01B	**BULB, HEAD LAMP** AMPOULE GLUHLAMPE LAMPARA	2
5611-01C	**LENS, HEAD LAMP** OPTIQUE OBJEKTIV LENTE	2
5611-02	**LAMP ASSY, WORKING** ENS. DE LAMPE LAMPEN, VOLLST. CONJUNTO DE LA LAMPARA	1
5611-02B	**BULB, WORKING LAMP** AMPOULE GLUHLAMPE LAMPARA	1
5611-02C	**LENS, WORKING LAMP** OPTIQUE OBJEKTIV LENTE	1
5611-03	**LAMP ASSY, FLASHER** ENS. DE LAMPE LAMPEN, VOLLST. CONJUNTO DE LA LAMPARA	2
5611-03A	**BULB, FLASHER LAMP** AMPOULE GLUHLAMPE LAMPARA	2
5611-03B	**LENS, FLASHER LAMP** OPTIQUE OBJEKTIV LENTE	2
5611-06	**LAMP ASSY, BACK-UP** ENS. DE LAMPE LAMPEN, VOLLST. CONJUNTO DE LA LAMPARA	1
5611-06A	**BULB, BACK-UP LAMP** AMPOULE GLUHLAMPE LAMPARA	1
5611-06B	**LENS, BACK-UP LAMP** OPTIQUE OBJEKTIV LENTE	1
5611-06D	**GASKET, BACK-UP LAMP** JOINT DICHTUNG EMPAQUETADURA	1
5611-35	**LAMP ASSY, ROTARY** ENS. DE LAMPE LAMPEN, VOLLST. CONJUNTO DE LA LAMPARA	1
5611-35A	**BULB, ROTARY LAMP** AMPOULE GLUHLAMPE LAMPARA	1
5611-35B	**LENS, ROTARY LAMP** OPTIQUE OBJEKTIV LENTE	1
5611-AI	**SCREW** VIS SCHRAUBE TORNILLO	4
5611-AW	**REFLECTOR** REFLECTEUR REFLEKTOR REFLECTOR	1
5611-CV	**FLANGE** BRIDE FLANSCH BRIDA	1

5612	LAMP BRACKET SUPPORT DE LAMPE	LAMPENTRÉGER SOPORTE DE LAMPARA

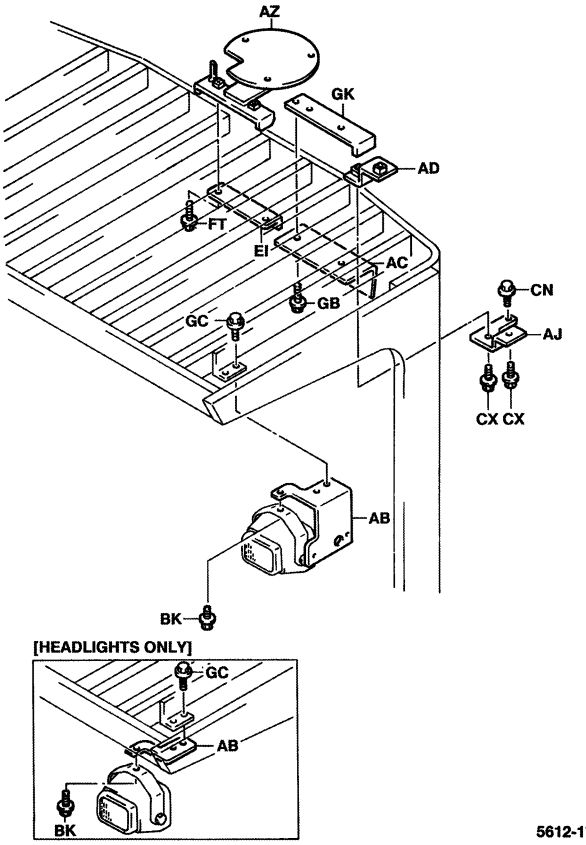

5612-172

5612-172_

5612	LAMP BRACKET SUPPORT DE LAMPE	LAMPENTRÉGER SOPORTE DE LAMPARA

PART NAME CODE	PART NAME	QTY
5612-AB	**BRACKET SUB-ASSY, HEAD LAMP** SOUS-ENS. DE SUPPORT TRÉGER-TEILGRUPPE SUBCONJUNTO DE LA SOPORTE	1
5612-AC	**BRACKET, BACK LAMP** SUPPORT TRÉGER SOPORTE	1
5612-AD	**PLATE** PLAQUE PLATTE PLACA	1
5612-AJ	**BRACKET, WORKING LAMP** SUPPORT TRÉGER SOPORTE	1
5612-AZ	**BRACKET SUB-ASSY, ROTARY LAMP** SOUS-ENS. DE SUPPORT TRÉGER-TEILGRUPPE SUBCONJUNTO DE LA SOPORTE	1
5612-BK	**BOLT** BOULON SCHRAUBE PERNO	2
5612-CN	**BOLT** BOULON SCHRAUBE PERNO	1
5612-CX	**BOLT** BOULON SCHRAUBE PERNO	1
5612-EI	**PLATE** PLAQUE PLATTE PLACA	1
5612-FT	**BOLT** BOULON SCHRAUBE PERNO	2
5612-GB	**BOLT** BOULON SCHRAUBE PERNO	2
5612-GC	**BOLT** BOULON SCHRAUBE PERNO	4
5612-GK	**PLATE** PLAQUE PLATTE PLACA	1

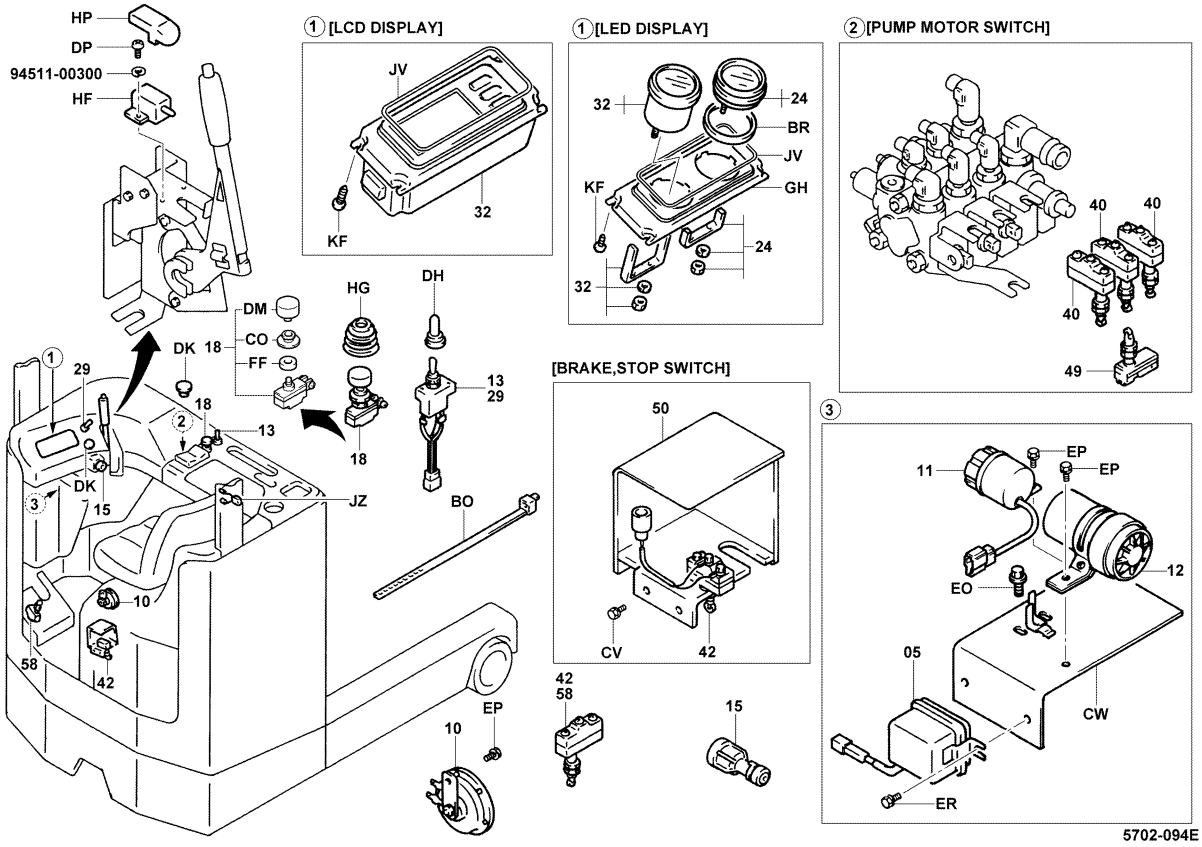

5702-094E

(ALL ROUND, WHEEL DIRECTION) [LCD, INNERPARTS]

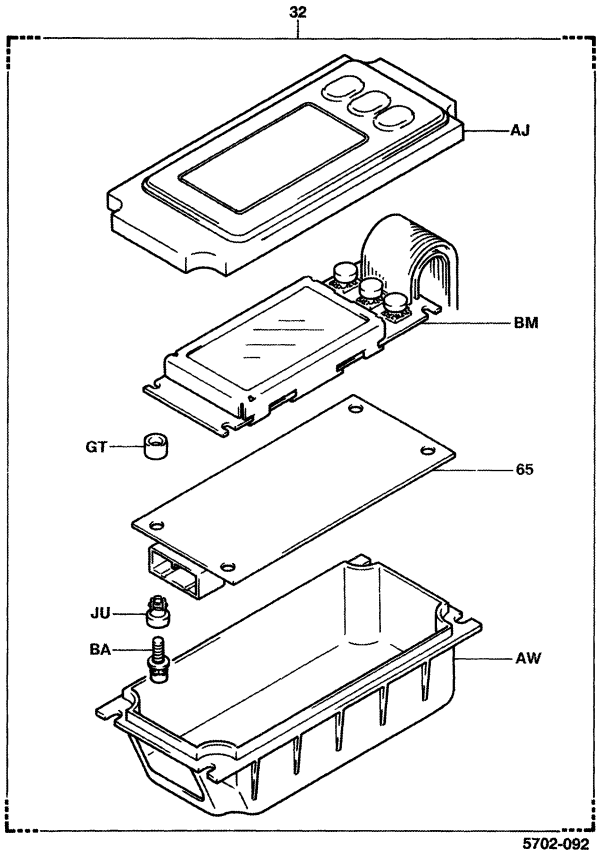

5702-092

5702-092_

(AUSTRALIA, NEW ZEALAND) [LCD, INNERPARTS]

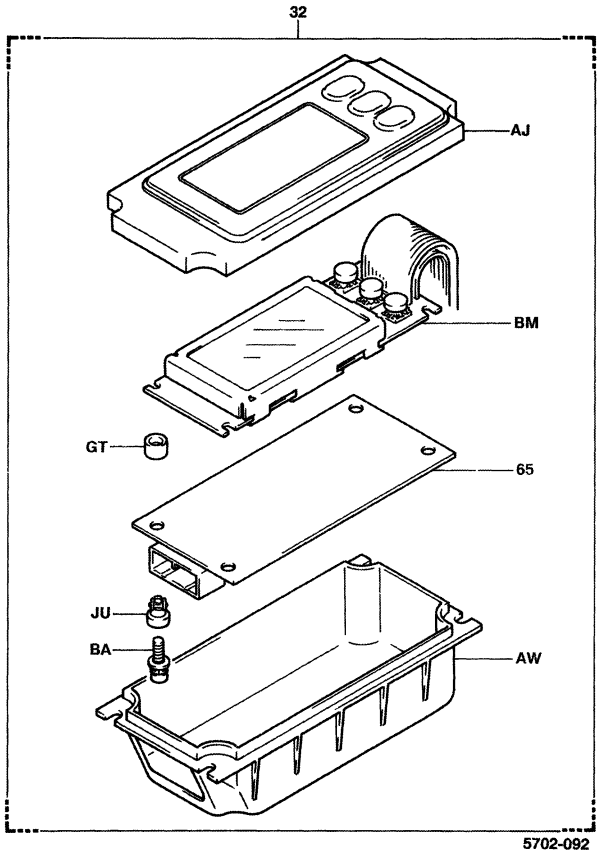

5702-092

5702-092_

5702	METER & SWITCH INDICATEUR & COMMUTATEUR		INSTRUMENTE & SCHALTER MEDIDOR E INTERRUPTOR		
PART NAME CODE	PART NAME	QTY	PART NAME CODE	PART NAME	QTY
5702-05	**RELAY ASSY, FLASHER** ENS. DE RELAIS RELAIS, VOLLST. CONJUNTO DEL RELE	1	5702-32	**METER ASSY, COMBINATION** ENS. DE COMPTEUR INSTRUMENTEN, VOLLST. CONJUNTO DEL MEDIDOR	1
5702-10	**HORN ASSY** ENS. D'AVERTISSEUR SONORE HORN, VOLLST. CONJUNTO DE LA BOCINA	1	5702-40	**SWITCH ASSY, LIMIT (FOR PUMP MOTOR)** ENS. DE INTERRUPTEUR SCHALTER, VOLLST. CONJUNTO DEL INTERRUPUPTOR	3
5702-11	**BUZZER ASSY, BACK** ENS. DE AVERTISSEUR SUMMER, VOLLST. CONJUNTO DE ZUMBADOR	1	5702-42	**SWITCH ASSY, LIMIT (FOR BRAKE)** ENS. DE INTERRUPTEUR SCHALTER, VOLLST. CONJUNTO DEL INTERRUPUPTOR	1
5702-12	**CHIME ASSY, BACK** ENS. DE SONNERIE AKUSTISCHE ANZEIGE, VOLLST. CONJUNTO DEL TIMBRE	1	5702-49	**SWITCH ASSY, LIMIT** ENS. DE INTERRUPTEUR SCHALTER, VOLLST. CONJUNTO DEL INTERRUPUPTOR	1
5702-13	**SWITCH ASSY, TURN SIGNAL** ENS. DE INTERRUPTEUR SCHALTER, VOLLST. CONJUNTO DEL INTERRUPUPTOR	1	5702-50	**BRACKET, BRAKE SWITCH** SUPPORT TRAGER SOPORTE	1
5702-15	**SWITCH ASSY, STARTER** ENS. DE INTERRUPTEUR SCHALTER, VOLLST. CONJUNTO DEL INTERRUPUPTOR	1	5702-58	**SWITCH ASSY, LIMIT** ENS. DE INTERRUPTEUR SCHALTER, VOLLST. CONJUNTO DEL INTERRUPUPTOR	1
5702-15A	**KEY, CUT** CLAVETTE SCHLUSSEL LLAVE	1	5702-65	**BOARD ASSY** NES. DE PANNEAU BRETT, VOLLST. CONJUNTO DEL TABLERO	1
5702-18	**SWITCH ASSY, HORN** ENS. DE INTERRUPTEUR SCHALTER, VOLLST. CONJUNTO DEL INTERRUPUPTOR	1	5702-AJ	**COVER** COUVERCLE DECKEL CUBIERTA	1
5702-24	**METER ASSY, HOUR** ENS. DE COMPTEUR INSTRUMENTEN, VOLLST. CONJUNTO DEL MEDIDOR	1	5702-AW	**CASE, METER** CARTER GEHAUSE CAJA	1
5702-29	**SWITCH ASSY, LAMP** ENS. DE INTERRUPTEUR SCHALTER, VOLLST. CONJUNTO DEL INTERRUPUPTOR	1	5702-BA	**SCREW** VIS SCHRAUBE TORNILLO	4

5702	METER & SWITCH INDICATEUR & COMMUTATEUR		INSTRUMENTE & SCHALTER MEDIDOR E INTERRUPTOR		
PART NAME CODE	PART NAME	QTY	PART NAME CODE	PART NAME	QTY
5702-BM	**PANEL ASSY** ENS. DE PANNEAU TAFEL, VOLLST. CONJUNTO DEL PANEL	1	5702-DP	**SCREW** VIS SCHRAUBE TORNILLO	2
5702-BO	**CLAMP** PINSE KLEMME ABRAZADERA	1	5702-EO	**BOLT** BOULON SCHRAUBE PERNO	2
5702-BR	**PACKING** CALE DICHTUNG EMPAQUETADURA	1	5702-EP	**BOLT** BOULON SCHRAUBE PERNO	1
5702-CK	**SWITCH ASSY, LIMIT** ENS. DE INTERRUPTEUR SCHALTER, VOLLST. CONJUNTO DEL INTERRUPUPTOR	1	5702-ER	**BOLT** BOULON SCHRAUBE PERNO	1
5702-CO	**NUT** ECROU MUTTER TUERCA	1	5702-FF	**WASHER** RODELLE UNTERLEGSCHEIBE ARANDELA	1
5702-CV	**BOLT** BOULON SCHRAUBE PERNO	2	5702-GH	**COVER** COUVERCLE DECKEL CUBIERTA	1
5702-CW	**BRACKET, BACK BUZZER** SUPPORT TRAGER SOPORTE	1	5702-GT	**COLLAR** COLLIER BUCHSE COLLAR	4
5702-DH	**CAP ASSY, SWITCH** ENS. DE CAPUCHON KAPPE, VOLLST. CONJUNTO DE LA TAPA	1	5702-HF	**SWITCH ASSY** ENS. DE INTERRUPTEUR SCHALTER, VOLLST. CONJUNTO DEL INTERRUPUPTOR	1
5702-DK	**PLUG, HOLE** BOUCHON STOPFEN TAPON	1	5702-HG	**BOOT** COFFRE MANSCHETTE FORRO	1
5702-DM	**BUTTON, PUSH** BOUTON DRUCKTASTER BOTON	1	5702-HP	**BOOT** COFFRE MANSCHETTE FORRO	1

5702	METER & SWITCH INDICATEUR & COMMUTATEUR		INSTRUMENTE & SCHALTER MEDIDOR E INTERRUPTOR		
PART NAME CODE	PART NAME	QTY	PART NAME CODE	PART NAME	QTY
5702-JU	**BUSHING** BAGE BUCHSE MANGUITO	4			
5702-JV	**SEAL** JOINT ABDICHTUNG SELLO	1			
5702-JZ	**ABSORBER** AMORTISSEUR STOSSDAMPFER AMORTIGUADOR	1			
5702-KF	**SCREW** VIS SCHRAUBE TORNILLO	4			

5702	METER & SWITCH INDICATEUR & COMMUTATEUR		INSTRUMENTE & SCHALTER MEDIDOR E INTERRUPTOR		
PART NAME CODE	PART NAME	QTY	PART NAME CODE	PART NAME	QTY

6101	MAST MAT	MAST MASTIL

12,14,16..FSV

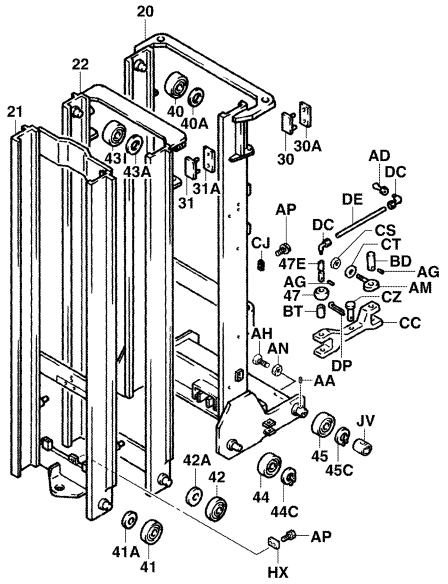

6101-393C

6101-393C

20..FSV

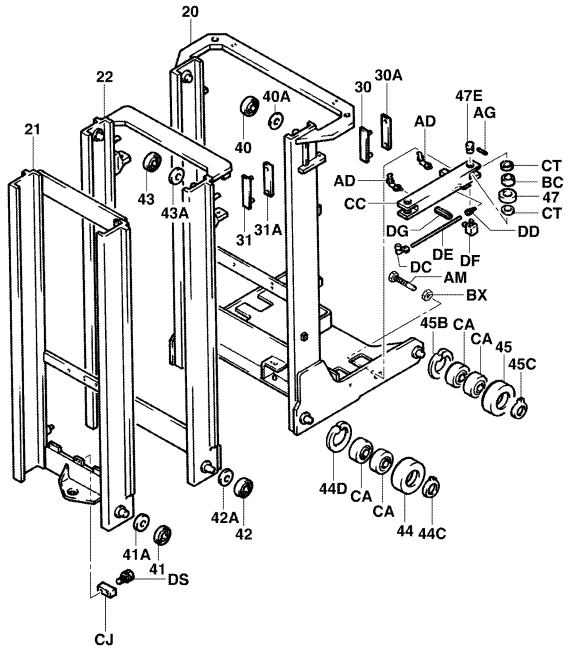

6101-395A

6101-395A

6101	MAST MAT	MAST MASTIL

12,14,16..SV

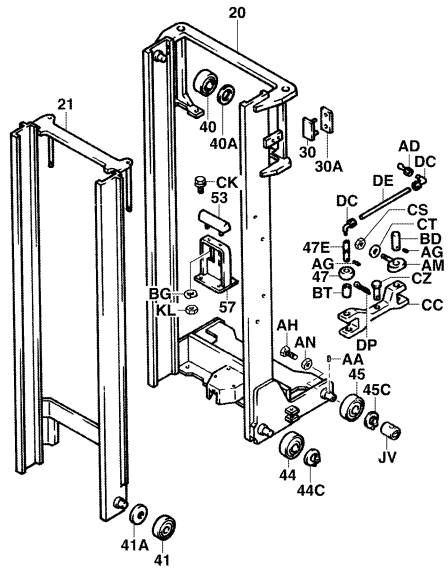

6101-392C

6101-392C

20..SV

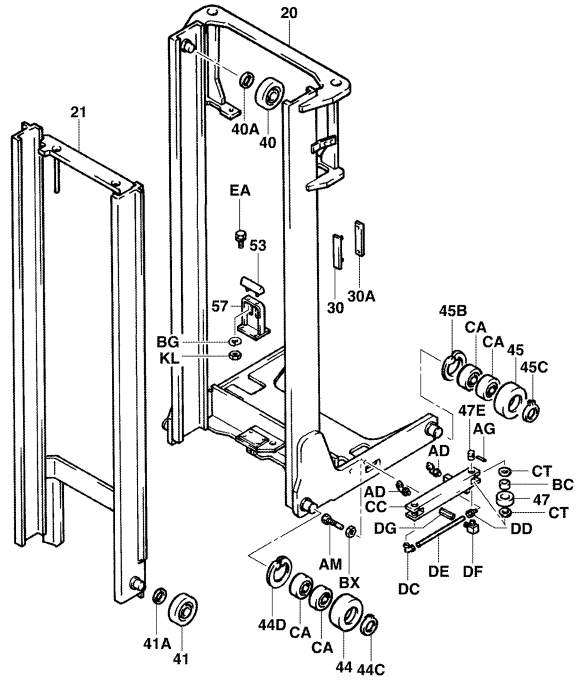

6101-396A

6101-396A

6101	MAST MAT	MAST MASTIL

PART NAME CODE	PART NAME	QTY
6101-20	**MAST SUB-ASSY, OUTER** SOUS-ENS. DE ENS.DE MAT MAST-TEILGRUPPE SUBCONJUNTO DEL MASTIL	1
6101-21	**MAST SUB-ASSY, INNER** SOUS-ENS. DE ENS.DE MAT MAST-TEILGRUPPE SUBCONJUNTO DEL MASTIL	1
6101-22	**MAST SUB-ASSY, MIDDLE** SOUS-ENS. DE ENS.DE MAT MAST-TEILGRUPPE SUBCONJUNTO DEL MASTIL	1
6101-30	**STRIP SUB-ASSY, OUTER MAST** SOUS-ENS. DE BANDE KLEMMENTRAGER-TEILGRUPPE SUBCONJUNTO DE FRANJA	2
6101-30A	**SHIM, OUTER MAST STRIP** CALE AUSGLEICHSCHEIBE CALCE	99
6101-31	**STRIP SUB-ASSY, MIDDLE MAST** SOUS-ENS. DE BANDE KLEMMENTRAGER-TEILGRUPPE SUBCONJUNTO DE FRANJA	2
6101-40	**ROLLER, LIFT (FOR OUTER MAST)** GALET ROLLE RODILLO	2
6101-40A	**SHIM, LIFT ROLLER (FOR OUTER MAST)** CALE AUSGLEICHSCHEIBE CALCE	99
6101-41	**ROLLER, LIFT (FOR INNER MAST)** GALET ROLLE RODILLO	2
6101-41A	**SHIM, LIFT ROLLER (FOR INNER MAST)** CALE AUSGLEICHSCHEIBE CALCE	99
6101-42	**ROLLER, LIFT (FOR MIDDLE MAST)** GALET ROLLE RODILLO	2
6101-42A	**SHIM, LIFT ROLLER (FOR MIDDLE MAST)** CALE AUSGLEICHSCHEIBE CALCE	99
6101-43	**ROLLER, LIFT (FOR MIDDLE MAST)** GALET ROLLE RODILLO	2
6101-43A	**SHIM, LIFT ROLLER (FOR MIDDLE MAST)** CALE AUSGLEICHSCHEIBE CALCE	99
6101-44	**ROLLER, CARRIAGE (FRONT)** GALET ROLLE RODILLO	2
6101-44C	**RING, SHAFT SNAP (FOR CARRIAGE ROLLER FRONT)** ANNEAU RING ANILLO	2
6101-44D	**RING, HOLE SNAP (FOR CARRIAGE ROLLER FRONT)** ANNEAU RING ANILLO	2
6101-45	**ROLLER, CARRIAGE (REAR)** GALET ROLLE RODILLO	2
6101-45B	**RING, HOLE SNAP (FOR CARRIAGE ROLLER REAR)** ANNEAU RING ANILLO	2
6101-45C	**RING, SHAFT SNAP (FOR CARRIAGE ROLLER REAR)** ANNEAU RING ANILLO	2

6101	MAST MAT	MAST MASTIL

PART NAME CODE	PART NAME	QTY
6101-47	**ROLLER, SIDE (FOR OUTER MAST)** GALET ROLLE RODILLO	2- 4
6101-47E	**PIN, SIDE ROLLER (FOR OUTER MAST)** GOUPILLE STIFT PASADOR	2- 4
6101-53	**CUSHION, MAST (FOR INNER MAST)** COUSSIN POLSTER ALMOHADILLA	1
6101-57	**SUPPORT SUB-ASSY, INNER MAST** SOUS-ENS. DE SUPPORT STUTZEN-TEILGRUPPE SUBCONJUNTO DEL SOPORTE	1
6101-AA	**PIN, SPRING** GOUPILLE STIFT PASADOR	2
6101-AD	**FITTING, GREASE** RACCORD ANSCHLUSSTUCK ACOPLADOR	2- 4
6101-AG	**PIN, SPRING** GOUPILLE STIFT PASADOR	4
6101-AH	**BOLT** BOULON SCHRAUBE PERNO	2
6101-AM	**BOLT** BOULON SCHRAUBE PERNO	2- 4
6101-AN	**NUT** ECROU MUTTER TUERCA	2
6101-BC	**BUSHING** BAGUE BUCHSE BUJE	4
6101-BD	**PIN** GOUPILLE STIFT PASADOR	2
6101-BT	**BUSHING** BAGE BUCHSE MANGUITO	2
6101-BX	**NUT** ECROU MUTTER TUERCA	4
6101-CA	**BEARING** ROULEMENT LAGER COJINETE	8
6101-CC	**BRACKET, SIDE ROLLER (FOR OUTER MAST SHAFT)** SUPPORT TRAGER SOPORTE	1- 2
6101-CJ	**PLATE** PLAQUE PLATTE PLACA	1
6101-CS	**NUT, LOCK** ECROU MUTTER TUERCA	2
6101-CT	**WASHER, PLATE** RODELLE UNTERLEGSCHEIBE ARANDELA	2- 8
6101-CZ	**PIN** GOUPILLE STIFT PASADOR	2

6101	MAST MAT	MAST MASTIL

PART NAME CODE	PART NAME	QTY	PART NAME CODE	PART NAME	QTY
6101-DC	**CONNECTOR** CONNECTEUR STECKVERBINDER CONECTOR	2- 4			
6101-DD	**CONNECTOR** CONNECTEUR STECKVERBINDER CONECTOR	2			
6101-DE	**HOSE, GREASE** FLEXIBLE SCHLAUCH MANGUERA	2			
6101-DF	**NIPPLE** GRAISSEUR NIPPEL NIPLE	2			
6101-DG	**CONNECTOR** CONNECTEUR STECKVERBINDER CONECTOR	2			
6101-DP	**PIN, COTTER** GOUPILLE STIFT PASADOR	2			
6101-DS	**BOLT** BOULON SCHRAUBE PERNO	2			
6101-EA	**BOLT** BOULON SCHRAUBE PERNO	4			
6101-JV	**ROLLER, SIDE** GALET ROLLE RODILLO	2			
6101-KL	**NUT** ECROU MUTTER TUERCA	2			

6101	MAST MAT	MAST MASTIL

PART NAME CODE	PART NAME	QTY	PART NAME CODE	PART NAME	QTY

6301	LIFT BRACKET & FORK FOURCHE & SUPPORT DE LEVEE	GABELTRÄGER & GABEL HORQUILLA Y MENSULA DE ELEVACION

12,14,16..FSV

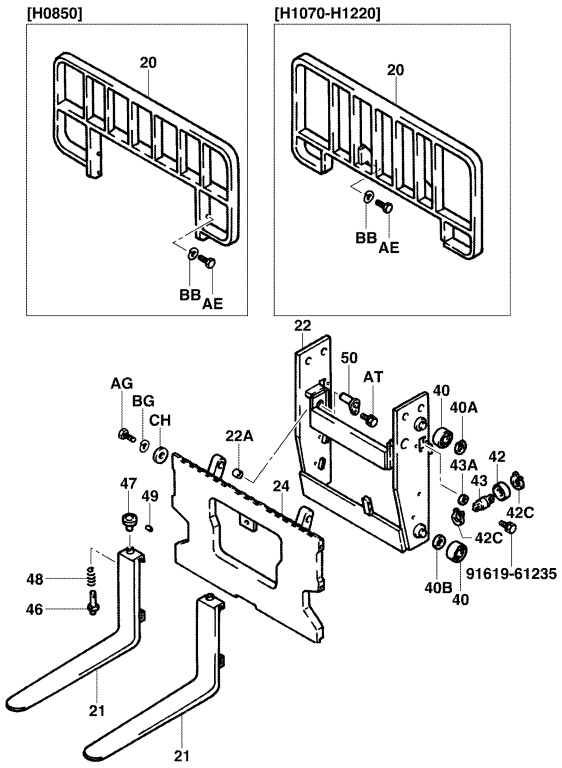

6301-374A

6301-374A

20..FSV

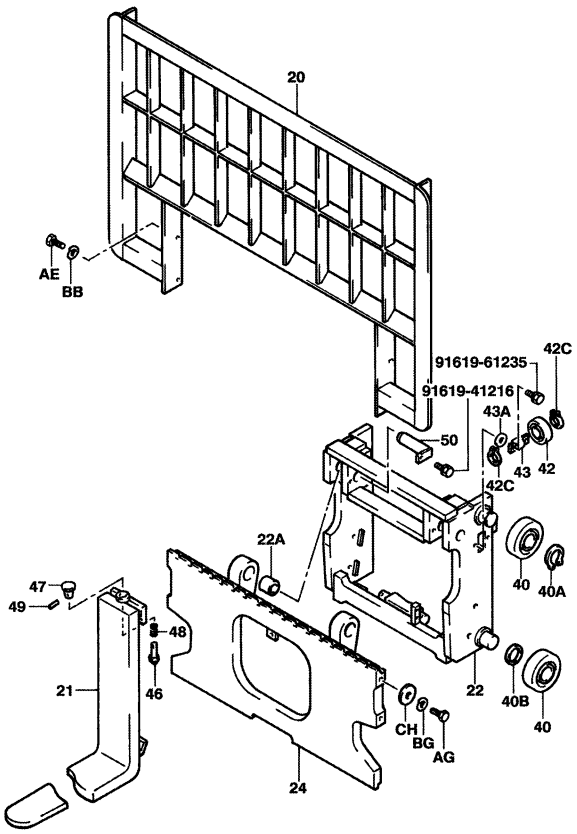

6301-375

6301-375_

6301	LIFT BRACKET & FORK FOURCHE & SUPPORT DE LEVEE	GABELTRÄGER & GABEL HORQUILLA Y MENSULA DE ELEVACION

12,14,16..SV

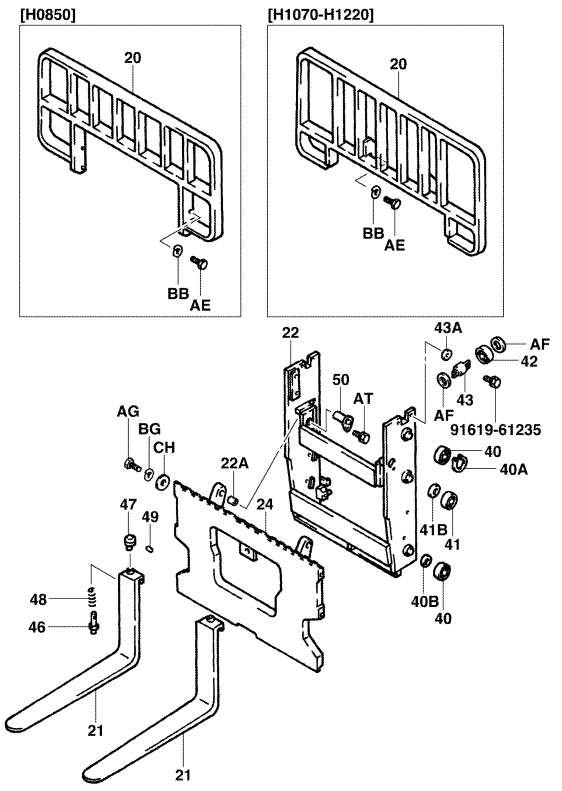

6301-376A

6301-376A

20..SV

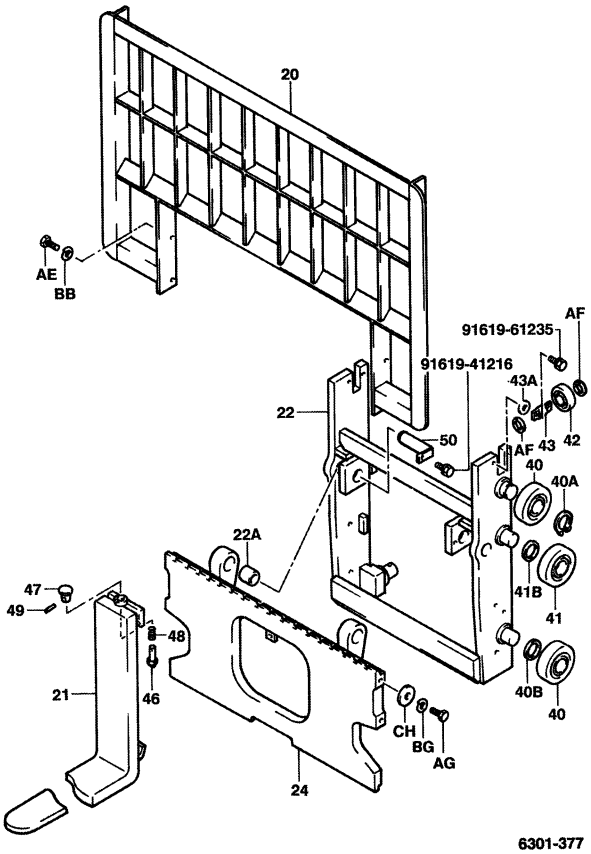

6301-377

6301-377_

6301	LIFT BRACKET & FORK FOURCHE & SUPPORT DE LEVEE	GABELTRÄGER & GABEL HORQUILLA Y MENSULA DE ELEVACION

PART NAME CODE	PART NAME	QTY
6301-20	**BACKREST SUB-ASSY** SOUS-ENS. DE DOSSIER RUCKENLEHNE-TEILGRUPPE SUBCONJUNTO DEL RESPALDO DEL ASIENTO	1
6301-21	**FORK SUB-ASSY** SOUS-ENS. DE FOURCHE GABEL-TEILGRUPPE SUBCONJUNTO DE LA HORQUILLA	2
6301-21K	**PIN KIT, FORK STOPPER** KIT GOUPILLE STIFT-AUSRUSTUNG REPUESTO DE PASADOR	1
6301-22	**BRACKET SUB-ASSY, LIFT** SOUS-ENS. DE SUPPORT TRAGER-TEILGRUPPE SUBCONJUNTO DE LA SOPORTE	1
6301-22A	**BUSHING (FOR LIFT BRACKET)** BAGE BUCHSE MANGUITO	2
6301-24	**FINGERBAR SUB-ASSY** SOUS-ENS. DE BARRE DE FOURCHE GABELTRAGER-TEILGRUPPE SUBCONJUNTO DE LA BARRA DE HORQUILLA	1
6301-40	**ROLLER, LIFT (UPPER, LOWER)** GALET ROLLE RODILLO	2- 4
6301-40A	**RING, SHAFT SNAP (UPPER, LOWER)** ANNEAU RING ANILLO	2
6301-40B	**SHIM, LIFT ROLLER** CALE AUSGLEICHSCHEIBE CALCE	99
6301-41	**ROLLER, LIFT (CENTER)** GALET ROLLE RODILLO	2
6301-41B	**SHIM (CENTER)** CALE AUSGLEICHSCHEIBE CALCE	99
6301-42	**ROLLER, SIDE** GALET ROLLE RODILLO	2
6301-42C	**RING, SHAFT SNAP (FOR SIDE ROLLER)** ANNEAU RING ANILLO	4
6301-43	**SHAFT, SIDE ROLLER** ARBRE WELLE EJE	2
6301-43A	**SHIM (FOR SIDE ROLLER SHAFT)** CALE AUSGLEICHSCHEIBE CALCE	99
6301-46	**PIN, FORK STOPPER** GOUPILLE STIFT PASADOR	2
6301-47	**KNOB, FORK STOPPER PIN** BOULE KNOPF MANDO	2
6301-48	**SPRING, FORK STOPPER PIN** RESSORT FEDER RESORTE	2
6301-49	**PIN, SPRING (FOR FORK STOPPER PIN)** GOUPILLE STIFT PASADOR	2
6301-50	**PIN, FINGERBAR** GOUPILLE STIFT PASADOR	2

6301	LIFT BRACKET & FORK FOURCHE & SUPPORT DE LEVEE	GABELTRÄGER & GABEL HORQUILLA Y MENSULA DE ELEVACION

PART NAME CODE	PART NAME	QTY
6301-AE	**BOLT** BOULON SCHRAUBE PERNO	4
6301-AF	**PLATE** PLAQUE PLATTE PLACA	4
6301-AG	**BOLT** BOULON SCHRAUBE PERNO	2
6301-AT	**BOLT** BOULON SCHRAUBE PERNO	2
6301-BB	**WASHER** RODELLE UNTERLEGSCHEIBE ARANDELA	4
6301-BG	**WASHER** RODELLE UNTERLEGSCHEIBE ARANDELA	2
6301-CH	**WASHER** RODELLE UNTERLEGSCHEIBE ARANDELA	2

6302	CHAIN & CHAIN WHEEL CHAINE ET GALET DE CHAINE	KETTE & KETTENRAD CADENA Y RUEDA DE CADENA

12,14,16..FSV "H4300-H5000"

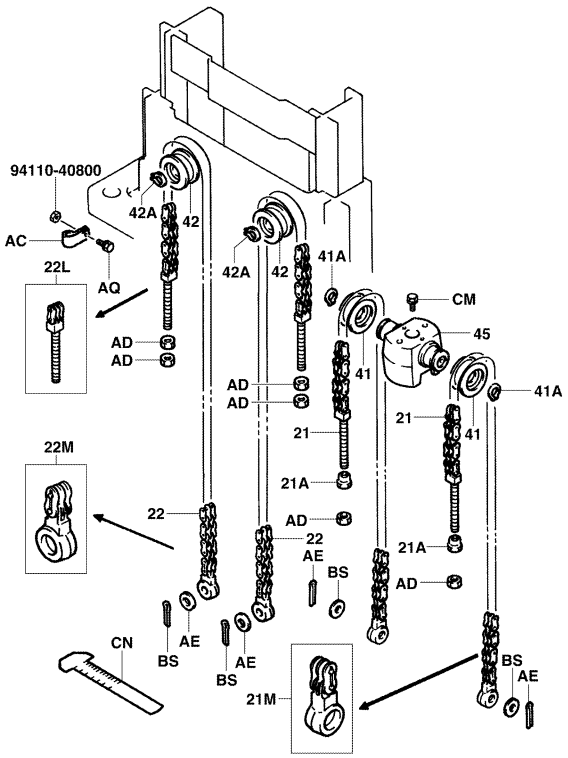

6302-282A

6302-282A

12,14,16..FSV "H5500-H8500"

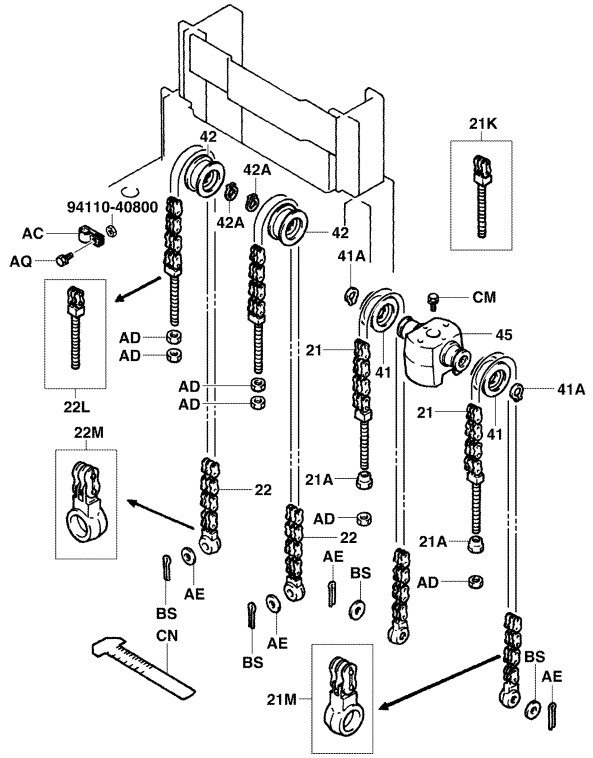

6302-289A

6302-289A

6302	CHAIN & CHAIN WHEEL CHAINE ET GALET DE CHAINE	KETTE & KETTENRAD CADENA Y RUEDA DE CADENA

20..FSV "H4300-H6000"

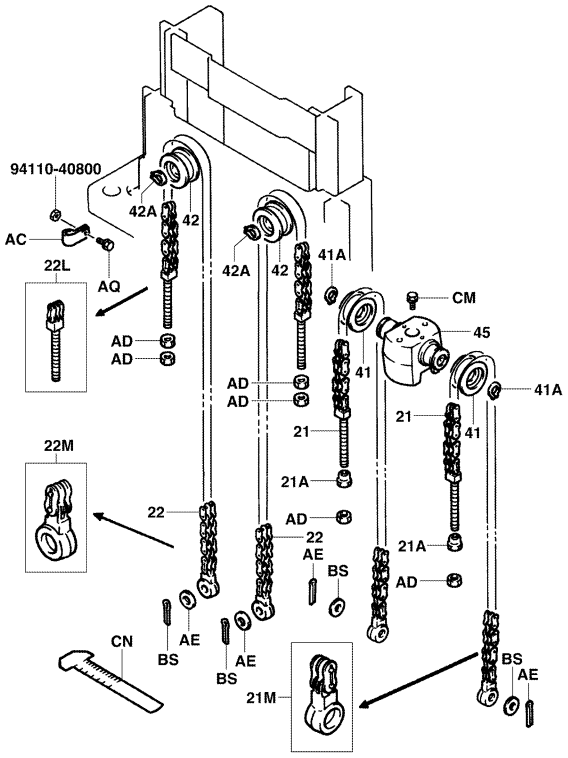

6302-282A

6302-282A

20..FSV "H6500-H8500"

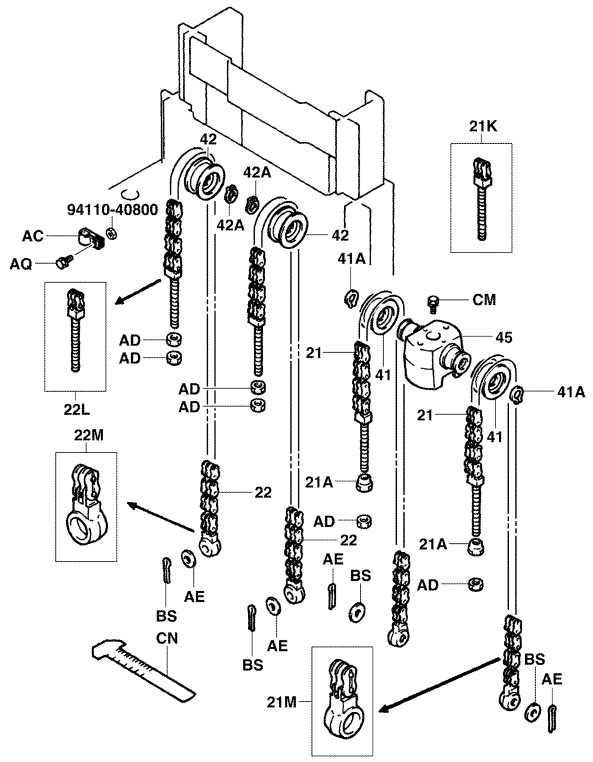

6302-289A

6302-289A

6302	CHAIN & CHAIN WHEEL CHAINE ET GALET DE CHAINE	KETTE & KETTENRAD CADENA Y RUEDA DE CADENA

12,14,16..SV

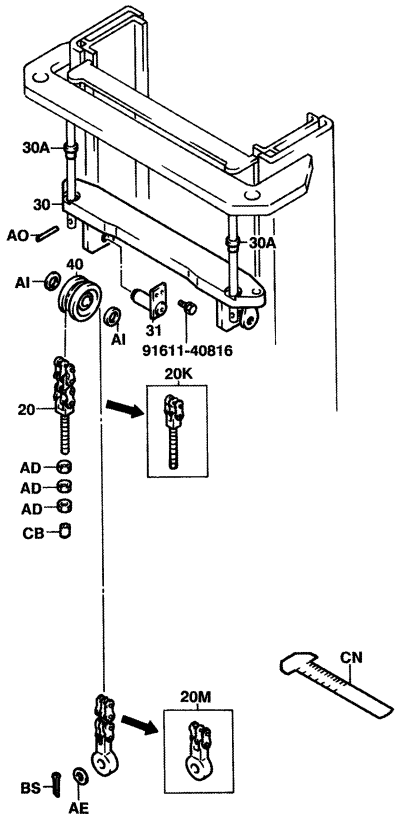

6302-281

6302-281_

20..SV

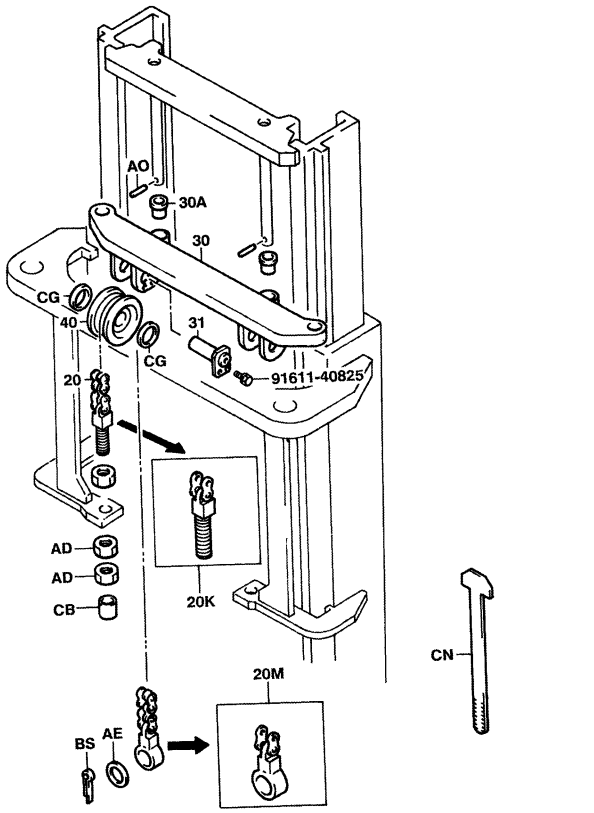

6302-288

6302-288_

6302	CHAIN & CHAIN WHEEL CHAINE ET GALET DE CHAINE	KETTE & KETTENRAD CADENA Y RUEDA DE CADENA

PART NAME CODE	PART NAME	QTY
6302-20	**CHAIN SUB-ASSY** SOUS-ENS. DE CHAINE KETTEN-TEILGRUPPE SUBCONJUNTO DE LA CADENA	2
6302-20K	**BOLT KIT, CHAIN ANCHOR, NO.1** KIT BOULON SCHRAUBEN-AUSRUSTUNG PERNOS DE REPUESTO	2
6302-20M	**BOLT KIT, CHAIN EYE** KIT BOULON SCHRAUBEN-AUSRUSTUNG PERNOS DE REPUESTO	2
6302-21	**CHAIN SUB-ASSY (FRONT)** SOUS-ENS. DE CHAINE KETTEN-TEILGRUPPE SUBCONJUNTO DE LA CADENA	2
6302-21A	**NUT, CHAIN ADJUST (FRONT)** ECROU MUTTER TUERCA	2
6302-21K	**BOLT KIT, CHAIN ANCHOR, NO.1 (FRONT)** KIT BOULON SCHRAUBEN-AUSRUSTUNG PERNOS DE REPUESTO	2
6302-21M	**BOLT KIT, CHAIN EYE (FRONT)** KIT BOULON SCHRAUBEN-AUSRUSTUNG PERNOS DE REPUESTO	2
6302-22	**CHAIN SUB-ASSY (REAR)** SOUS-ENS. DE CHAINE KETTEN-TEILGRUPPE SUBCONJUNTO DE LA CADENA	2
6302-22L	**BOLT KIT, CHAIN ANCHOR, NO.2 (REAR)** KIT BOULON SCHRAUBEN-AUSRUSTUNG PERNOS DE REPUESTO	2
6302-22M	**BOLT KIT, CHAIN EYE** KIT BOULON SCHRAUBEN-AUSRUSTUNG PERNOS DE REPUESTO	2
6302-30	**BEAM SUB-ASSY, CHAIN** SOUS-ENS. DE LONGERON ACHSK↑ RPER-TEILGRUPPE SUBCONJUNTO DE LA VIGUETA	1
6302-30A	**BUSHING** BAGE BUCHSE MANGUITO	2
6302-31	**PIN, CHAIN WHEEL** GOUPILLE STIFT PASADOR	2
6302-40	**WHEEL, CHAIN** ROUE RAD RUEDA	2
6302-41	**WHEEL, CHAIN (FRONT)** ROUE RAD RUEDA	2
6302-41A	**RING, SHAFT SNAP (FOR FRONT CHAIN WHEEL)** ANNEAU RING ANILLO	2
6302-42	**WHEEL, CHAIN (REAR)** ROUE RAD RUEDA	2
6302-42A	**RING, SHAFT SNAP (FOR CHAIN WHEEL)** ANNEAU RING ANILLO	2
6302-45	**SUPPORT, CHAIN WHEEL** SUPPORT STUTZE SOPORTE	1
6302-AC	**CLAMP, CHAIN ANCHOR BOLT** PINSE KLEMME ABRAZADERA	2

6302	CHAIN & CHAIN WHEEL CHAINE ET GALET DE CHAINE	KETTE & KETTENRAD CADENA Y RUEDA DE CADENA

PART NAME CODE	PART NAME	QTY	PART NAME CODE	PART NAME	QTY
6302-AD	**NUT** ECROU MUTTER TUERCA	6			
6302-AE	**WASHER, CHAIN SPECIAL** RODELLE UNTERLEGSCHEIBE ARANDELA	2- 4			
6302-AI	**SPACER** ENTRETOISE DISTANZSTUCK SEPARADOR	4			
6302-AO	**PIN, SPRING** GOUPILLE STIFT PASADOR	2			
6302-AQ	**BOLT** BOULON SCHRAUBE PERNO	2			
6302-BS	**PIN, COTTER** GOUPILLE STIFT PASADOR	2- 4			
6302-CB	**CAP** CAPUCHON KAPPE TAPA	2			
6302-CG	**COLLAR** COLLIER BUCHSE COLLAR	4			
6302-CM	**BOLT** BOULON SCHRAUBE PERNO	1			
6302-CN	**GAGE, CHAIN** JAUGE MESSGERAT MEDIDOR	1			

6302	CHAIN & CHAIN WHEEL CHAINE ET GALET DE CHAINE	KETTE & KETTENRAD CADENA Y RUEDA DE CADENA

PART NAME CODE	PART NAME	QTY	PART NAME CODE	PART NAME	QTY

6501

LIFT CYLINDER
CYLINDRE DE LEVEE

HUBZYLINDER
CILINDRO DE ELEVACION

12,14,16..SV

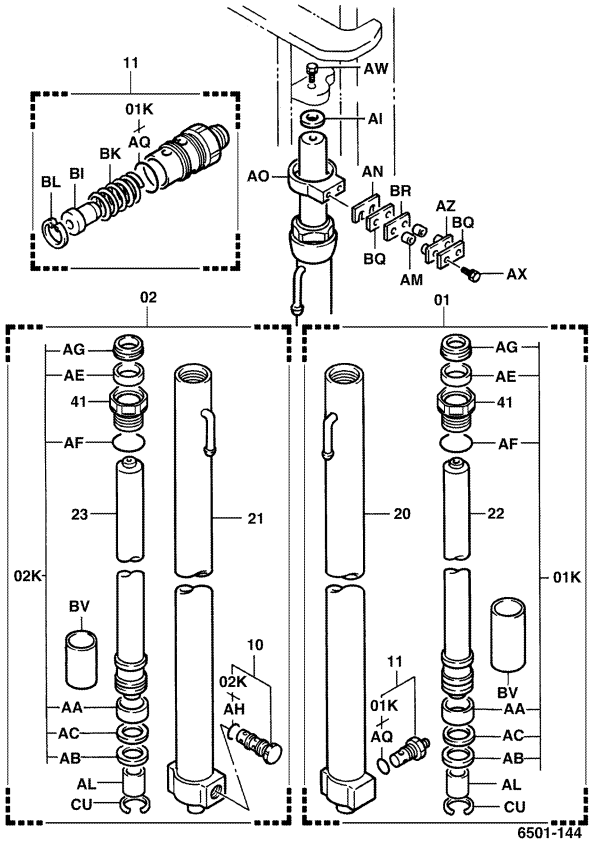

6501-144_

20..SV

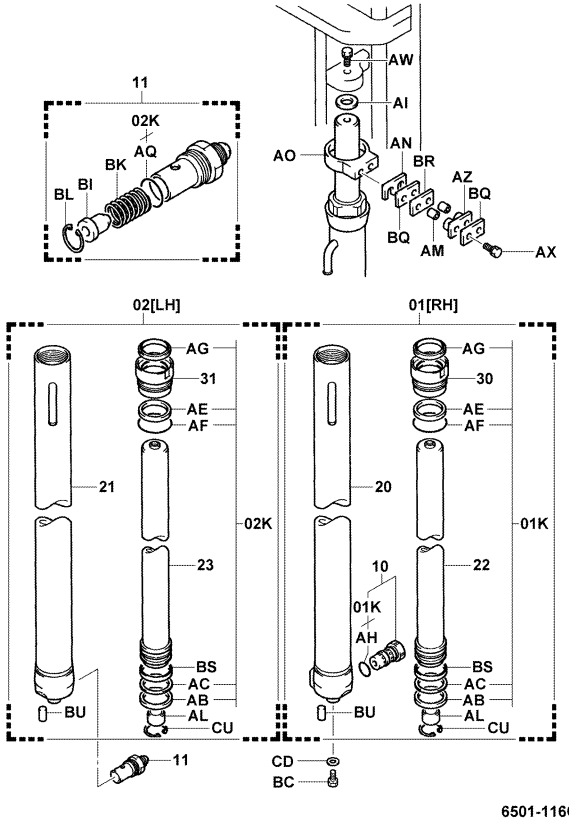

6501-116C

6501	LIFT CYLINDER CYLINDRE DE LEVEE	HUBZYLINDER CILINDRO DE ELEVACION

PART NAME CODE	PART NAME	QTY
6501-01	**CYLINDER ASSY, LIFT, RH** ENS. DE CYLINDRE ZYLINDER, VOLLST. CONJUNTO DEL CILINDRO	1
6501-01K	**CYLINDER O/H KIT, LIFT, RH** JEU O/H DE CYLINDRE ZYLINDER-UBERHOLSATZ JUEGO O/H DEL CILINDRO	1
6501-02	**CYLINDER ASSY, LIFT, LH** ENS. DE CYLINDRE ZYLINDER, VOLLST. CONJUNTO DEL CILINDRO	1
6501-02K	**CYLINDER O/H KIT, LIFT, LH** JEU O/H DE CYLINDRE ZYLINDER-UBERHOLSATZ JUEGO O/H DEL CILINDRO	1
6501-10	**VALVE ASSY, FLOW REGULATOR** ENS. DE SOUPAPE VENTIL, VOLLST. CONJUNTO DE VALVULA	1
6501-11	**VALVE ASSY, SAFETY DOWN** ENS. DE SOUPAPE VENTIL, VOLLST. CONJUNTO DE VALVULA	1
6501-20	**CYLINDER SUB-ASSY, LIFT, RH** SOUS-ENS. DE CYLINDRE ZYLINDER-TEILGRUPPE SUBCONJUNTO DEL CILINDRO	1
6501-21	**CYLINDER SUB-ASSY, LIFT, LH** SOUS-ENS. DE CYLINDRE ZYLINDER-TEILGRUPPE SUBCONJUNTO DEL CILINDRO	1
6501-22	**ROD SUB-ASSY, LIFT CYLINDER, RH** SOUS-ENS. DE BIELLE STANGEN-TEILGRUPPE SUBCONJUNTO DE LA VARILLA	1
6501-23	**ROD SUB-ASSY, LIFT CYLINDER, LH** SOUS-ENS. DE BIELLE STANGEN-TEILGRUPPE SUBCONJUNTO DE LA VARILLA	1

PART NAME CODE	PART NAME	QTY
6501-30	**GUIDE SUB-ASSY, LIFT CYLINDER ROD, RH** SOUS-ENS. DE GUIDE FUHRUNGS-TEILGRUPPE SUBCONJUNTO DE GUIA	1
6501-31	**GUIDE SUB-ASSY, LIFT CYLINDER ROD, LH** SOUS-ENS. DE GUIDE FUHRUNGS-TEILGRUPPE SUBCONJUNTO DE GUIA	1
6501-41	**COVER, LIFT CYLINDER** COUVERCLE DECKEL CUBIERTA	2
6501-AA	**RING, WEAR** ANNEAU RING ANILLO	2
6501-AB	**PACKING, U** CALE DICHTUNG EMPAQUETADURA	2
6501-AC	**RING, BACK UP** ANNEAU RING ANILLO	2
6501-AE	**PACKING, U** CALE DICHTUNG EMPAQUETADURA	2
6501-AF	**RING, O** ANNEAU RING ANILLO	2
6501-AG	**SEAL, DUST** JOINT ABDICHTUNG SELLO	2
6501-AH	**RING, O** ANNEAU RING ANILLO	1

6501	LIFT CYLINDER CYLINDRE DE LEVEE	HUBZYLINDER CILINDRO DE ELEVACION

PART NAME CODE	PART NAME	QTY
6501-AI	**SHIM** CALE AUSGLEICHSCHEIBE CALCE	99
6501-AL	**BUSHING** BAGE BUCHSE MANGUITO	2
6501-AM	**SPACER** ENTRETOISE DISTANZSTUCK SEPARADOR	4
6501-AN	**SHIM** CALE AUSGLEICHSCHEIBE CALCE	99
6501-AO	**SUPPORT, LIFT CYLINDER** SUPPORT STUTZE SOPORTE	2
6501-AQ	**RING, O** ANNEAU RING ANILLO	1
6501-AW	**BOLT** BOULON SCHRAUBE PERNO	2
6501-AX	**BOLT** BOULON SCHRAUBE PERNO	4
6501-AZ	**RUBBER** CAOUTCHOUC GUMMI GOMA	2
6501-BC	**BOLT** BOULON SCHRAUBE PERNO	2
6501-BI	**PISTON** PISTON KOLBEN PISTON	1
6501-BK	**SPRING** RESSORT FEDER RESORTE	1
6501-BL	**RING, SNAP** ANNEAU RING ANILLO	1
6501-BQ	**PLATE** PLAQUE PLATTE PLACA	4
6501-BR	**RUBBER** CAOUTCHOUC GUMMI GOMA	2
6501-BS	**RING, PISTON** ANNEAU RING ANILLO	2
6501-BU	**PIN** GOUPILLE STIFT PASADOR	2
6501-BV	**COLLAR** COLLIER BUCHSE COLLAR	2
6501-CD	**WASHER, PLATE** RODELLE UNTERLEGSCHEIBE ARANDELA	2
6501-CU	**RING** ANNEAU RING ANILLO	2

6501	LIFT CYLINDER CYLINDRE DE LEVEE	HUBZYLINDER CILINDRO DE ELEVACION

PART NAME CODE	PART NAME	QTY
PART NAME CODE	PART NAME	QTY

6502

FRONT LIFT CYLINDER
CYLINDRE DE LEVEE AVANT

VORDERER HUBZYLINDER
CILINDRO DE ELEVACION FRONTAL

FSV..12,14,16

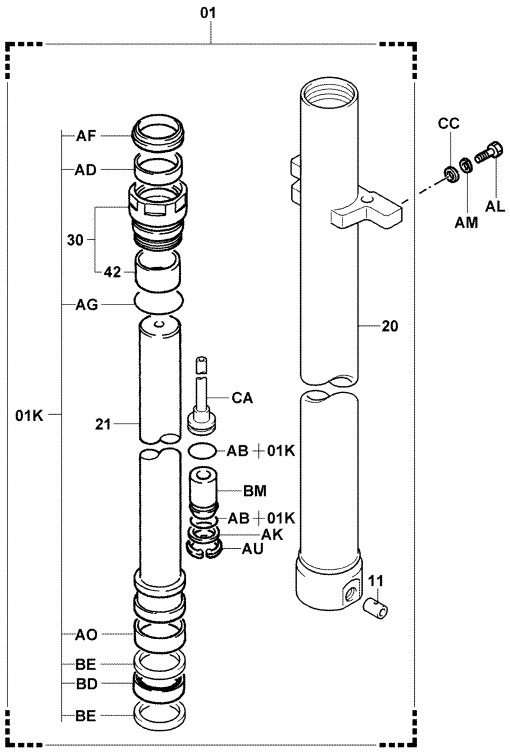

6502-133

6502-133_

FSV..20

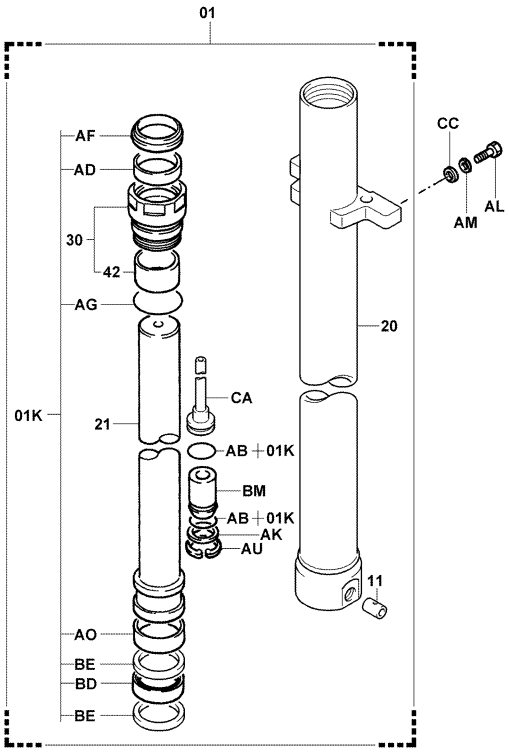

6502-133

6502-133_

6502

FRONT LIFT CYLINDER
CYLINDRE DE LEVEE AVANT

VORDERER HUBZYLINDER
CILINDRO DE ELEVACION FRONTAL

PART NAME CODE	PART NAME	QTY
6502-01	**CYLINDER ASSY, LIFT** ENS. DE CYLINDRE ZYLINDER, VOLLST. CONJUNTO DEL CILINDRO	1
6502-01K	**CYLINDER O/H KIT, LIFT** JEU O/H DE CYLINDRE ZYLINDER-UBERHOLSATZ JUEGO O/H DEL CILINDRO	1
6502-11	**VALVE ASSY, SAFETY DOWN** ENS. DE SOUPAPE VENTIL, VOLLST. CONJUNTO DE VALVULA	1
6502-20	**CYLINDER SUB-ASSY, LIFT** SOUS-ENS. DE CYLINDRE ZYLINDER-TEILGRUPPE SUBCONJUNTO DEL CILINDRO	1
6502-21	**ROD SUB-ASSY, LIFT CYLINDER** SOUS-ENS. DE BIELLE STANGEN-TEILGRUPPE SUBCONJUNTO DE LA VARILLA	1
6502-30	**GUIDE SUB-ASSY, LIFT CYLINDER ROD** SOUS-ENS. DE GUIDE FUHRUNGS-TEILGRUPPE SUBCONJUNTO DE GUIA	1
6502-42	**SLEEVE, LIFT CYLINDER ROD GUIDE** MANCHON HULSE MANGUITO	1
6502-AB	**RING, O** ANNEAU RING ANILLO	2
6502-AD	**PACKING, U** CALE DICHTUNG EMPAQUETADURA	1
6502-AF	**SEAL, DUST** JOINT ABDICHTUNG SELLO	1
6502-AG	**RING, O** ANNEAU RING ANILLO	1
6502-AK	**WASHER, PLATE** RODELLE UNTERLEGSCHEIBE ARANDELA	1
6502-AL	**BOLT** BOULON SCHRAUBE PERNO	2
6502-AO	**RING, WEAR** ANNEAU RING ANILLO	1
6502-AU	**RING, SNAP** ANNEAU RING ANILLO	1
6502-BD	**PACKING** CALE DICHTUNG EMPAQUETADURA	1
6502-BE	**RING, BACK UP** ANNEAU RING ANILLO	2
6502-BM	**VALVE, CHECK** SOUPAPE VENTIL VALVULA	1
6502-CA	**PIPE SUB-ASSY** SOUS-ENS. DE TUYAU ROHR-TEILGRUPPE SUBCONJUNTO DE TUBO	1

6503	REAR LIFT CYLINDER CYLINDRE DE LEVEE ARRIERE	HINTERER HUBZYLINDER CILINDRO DE ELEVACION TRASERO

12,14,16..FSV "H4300-H5000"

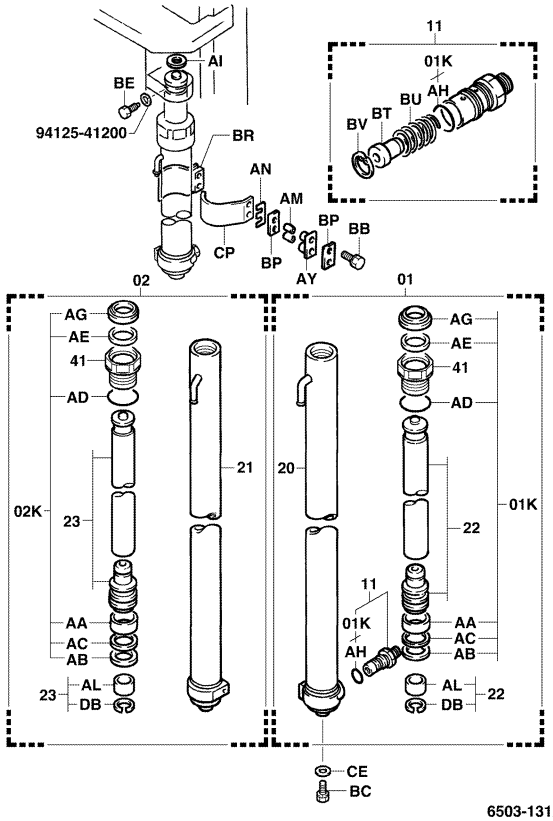

6503-131A

6503-131A

12,14,16..FSV "H5500-H8500"

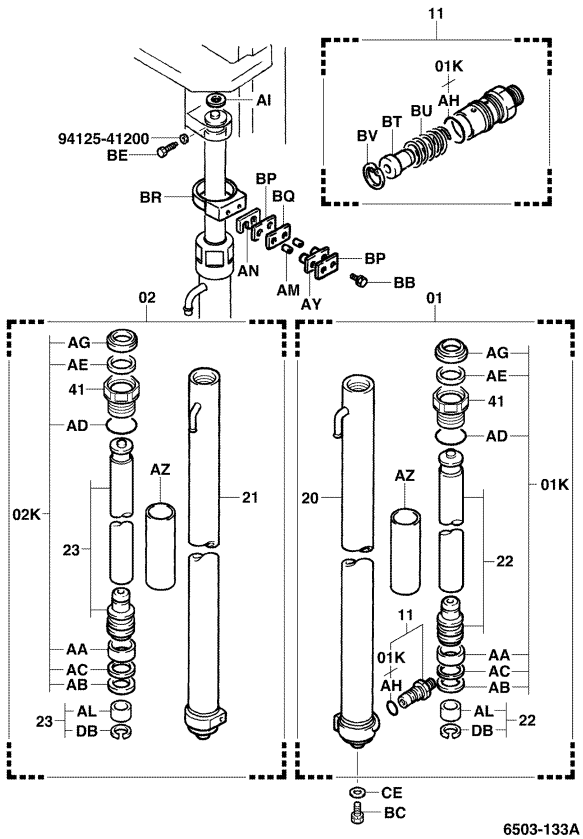

6503-133A

6503-133A

6503	REAR LIFT CYLINDER CYLINDRE DE LEVEE ARRIERE	HINTERER HUBZYLINDER CILINDRO DE ELEVACION TRASERO

20..FSV "H4300-H6000"

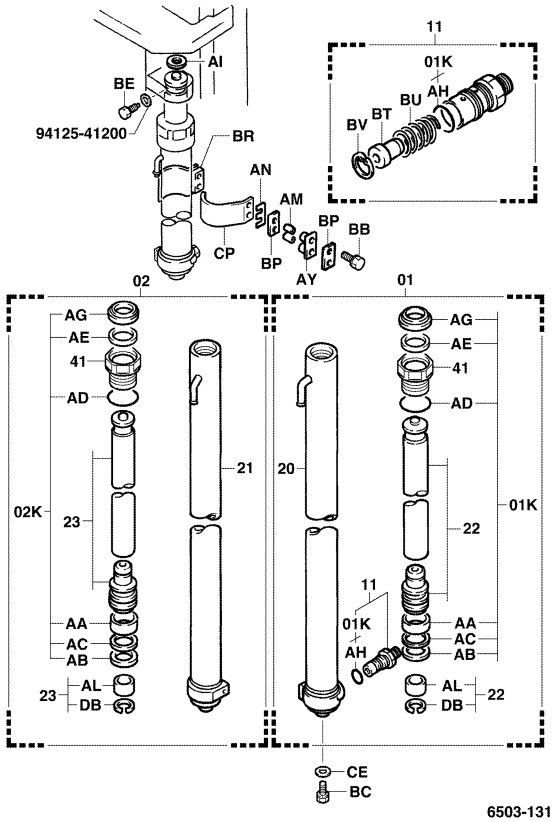

6503-131A

6503-131A

20..FSV "H6500-H8500"

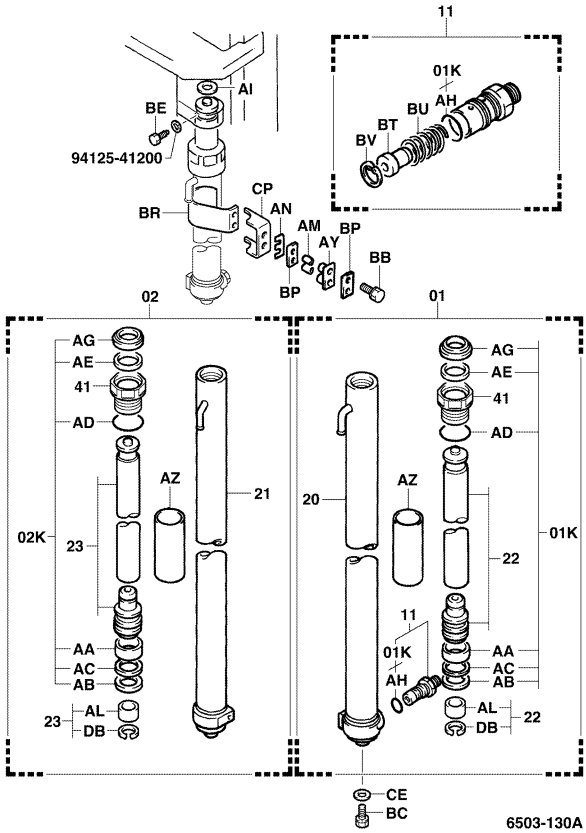

6503-130A

6503-130A

6503 REAR LIFT CYLINDER / CYLINDRE DE LEVEE ARRIERE / HINTERER HUBZYLINDER / CILINDRO DE ELEVACION TRASERO

PART NAME CODE	PART NAME	QTY
6503-01	**CYLINDER ASSY, LIFT, RH** ENS. DE CYLINDRE ZYLINDER, VOLLST. CONJUNTO DEL CILINDRO	1
6503-01K	**CYLINDER O/H KIT, LIFT, RH** JEU O/H DE CYLINDRE ZYLINDER-UBERHOLSATZ JUEGO O/H DEL CILINDRO	1
6503-02	**CYLINDER ASSY, LIFT, LH** ENS. DE CYLINDRE ZYLINDER, VOLLST. CONJUNTO DEL CILINDRO	1
6503-02K	**CYLINDER O/H KIT, LIFT, LH** JEU O/H DE CYLINDRE ZYLINDER-UBERHOLSATZ JUEGO O/H DEL CILINDRO	1
6503-11	**VALVE ASSY, SAFETY DOWN** ENS. DE SOUPAPE VENTIL, VOLLST. CONJUNTO DE VALVULA	1
6503-20	**CYLINDER SUB-ASSY, LIFT, RH** SOUS-ENS. DE CYLINDRE ZYLINDER-TEILGRUPPE SUBCONJUNTO DEL CILINDRO	1
6503-21	**CYLINDER SUB-ASSY, LIFT, LH** SOUS-ENS. DE CYLINDRE ZYLINDER-TEILGRUPPE SUBCONJUNTO DEL CILINDRO	1
6503-22	**ROD SUB-ASSY, LIFT CYLINDER, RH** SOUS-ENS. DE BIELLE STANGEN-TEILGRUPPE SUBCONJUNTO DE LA VARILLA	1
6503-23	**ROD SUB-ASSY, LIFT CYLINDER, LH** SOUS-ENS. DE BIELLE STANGEN-TEILGRUPPE SUBCONJUNTO DE LA VARILLA	1
6503-41	**COVER, LIFT CYLINDER** COUVERCLE DECKEL CUBIERTA	2
6503-AA	**RING, WEAR** ANNEAU RING ANILLO	2
6503-AB	**PACKING, U** CALE DICHTUNG EMPAQUETADURA	2
6503-AC	**RING, BACK UP** ANNEAU RING ANILLO	2
6503-AD	**RING, O** ANNEAU RING ANILLO	2
6503-AE	**PACKING, U** CALE DICHTUNG EMPAQUETADURA	2
6503-AG	**SEAL, DUST** JOINT ABDICHTUNG SELLO	2
6503-AH	**RING, O** ANNEAU RING ANILLO	1
6503-AI	**SHIM** CALE AUSGLEICHSCHEIBE CALCE	99
6503-AL	**BUSHING** BAGE BUCHSE MANGUITO	2
6503-AM	**SPACER** ENTRETOISE DISTANZSTUCK SEPARADOR	4

6503 REAR LIFT CYLINDER / CYLINDRE DE LEVEE ARRIERE / HINTERER HUBZYLINDER / CILINDRO DE ELEVACION TRASERO

PART NAME CODE	PART NAME	QTY
6503-AN	**SHIM** CALE AUSGLEICHSCHEIBE CALCE	99
6503-AV	**BOLT** BOULON SCHRAUBE PERNO	4
6503-AY	**RUBBER** CAOUTCHOUC GUMMI GOMA	2
6503-AZ	**SPACER, LIFT CYLINDER** ENTRETOISE DISTANZSTUCK SEPARADOR	2
6503-BB	**BOLT** BOULON SCHRAUBE PERNO	4
6503-BC	**BOLT** BOULON SCHRAUBE PERNO	2
6503-BE	**BOLT, STOPPER** BOULON SCHRAUBE PERNO	2
6503-BP	**PLATE** PLAQUE PLATTE PLACA	4
6503-BQ	**RUBBER** CAOUTCHOUC GUMMI GOMA	2
6503-BR	**SUPPORT SUB-ASSY** SOUS-ENS. DE SUPPORT STUTZEN-TEILGRUPPE SUBCONJUNTO DEL SOPORTE	2
6503-BT	**PISTON** PISTON KOLBEN PISTON	1
6503-BU	**SPRING** RESSORT FEDER RESORTE	1
6503-BV	**RING, SNAP** ANNEAU RING ANILLO	1
6503-CE	**WASHER** RODELLE UNTERLEGSCHEIBE ARANDELA	2
6503-CP	**PLATE** PLAQUE PLATTE PLACA	2
6503-DB	**RING** ANNEAU RING ANILLO	2

6511	TILT CYLINDER CYLINDRE D'INCLINAISON	NEIGEZYLINDER CILINDRO DE INCLINACION

12,14,16

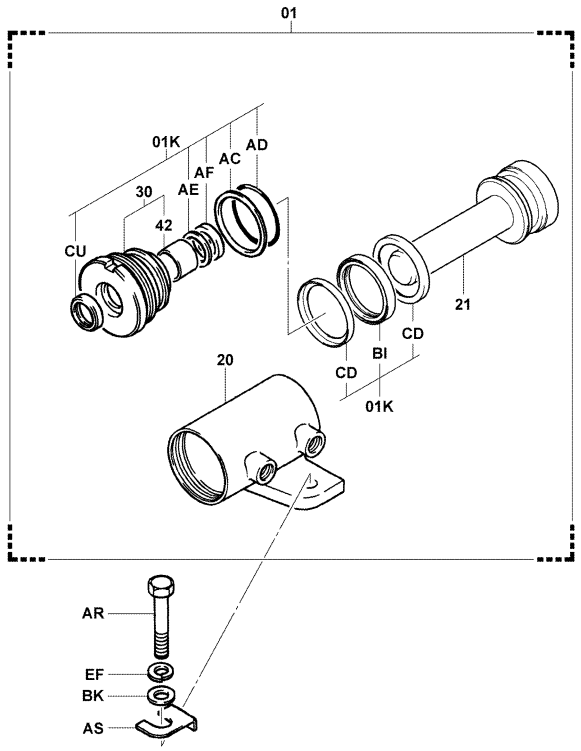

6511-320

6511-320_

20..FSV

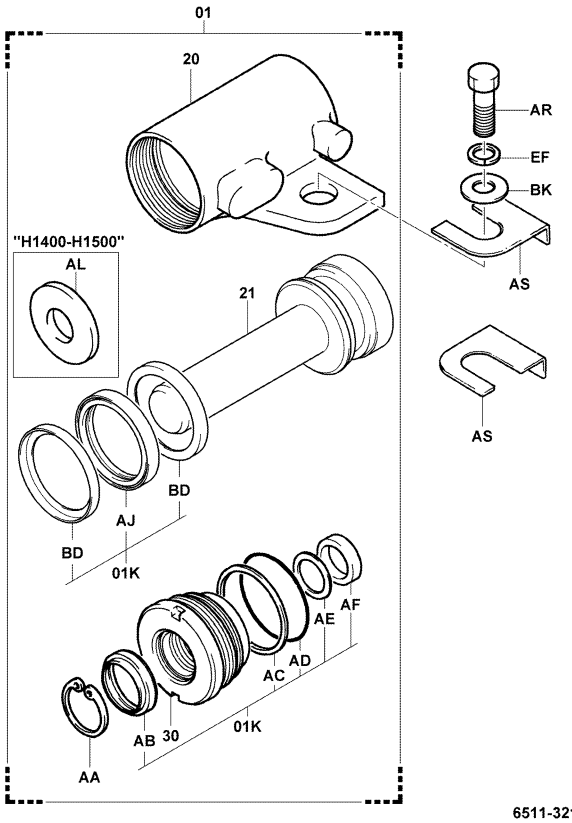

6511-321

6511-321_

6511	TILT CYLINDER CYLINDRE D'INCLINAISON	NEIGEZYLINDER CILINDRO DE INCLINACION

20..SV

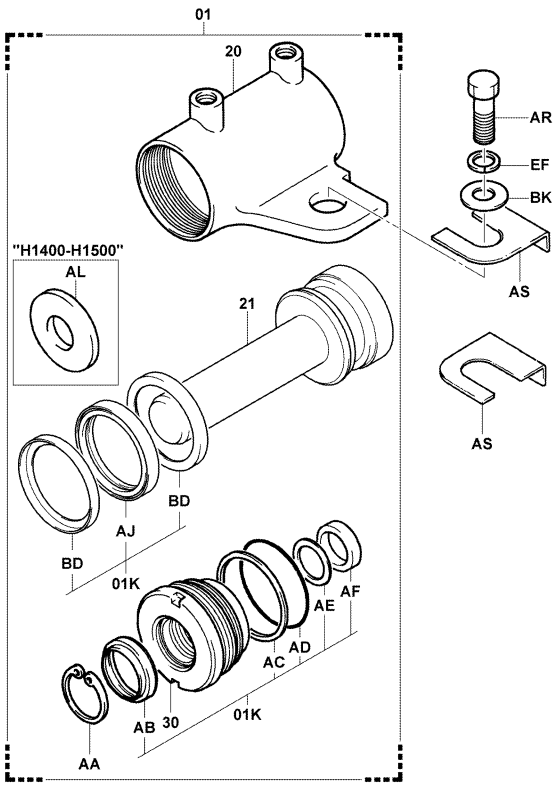

6511-322

6511-322_

6511

TILT CYLINDER
CYLINDRE D'INCLINAISON
NEIGEZYLINDER
CILINDRO DE INCLINACION

PART NAME CODE	PART NAME	QTY
6511-01	**CYLINDER ASSY, TILT** ENS. DE CYLINDRE ZYLINDER, VOLLST. CONJUNTO DEL CILINDRO	1- 2
6511-01K	**CYLINDER O/H KIT, TILT** JEU O/H DE CYLINDRE ZYLINDER-ｵBERHOLSATZ JUEGO O/H DEL CILINDRO	2
6511-20	**CYLINDER SUB-ASSY, TILT** SOUS-ENS. DE CYLINDRE ZYLINDER-TEILGRUPPE SUBCONJUNTO DEL CILINDRO	1- 2
6511-21	**ROD SUB-ASSY, TILT CYLINDER PISTON** SOUS-ENS. DE BIELLE STANGEN-TEILGRUPPE SUBCONJUNTO DE LA VARILLA	2
6511-30	**GUIDE SUB-ASSY, TILT CYLINDER ROD** SOUS-ENS. DE GUIDE FUHRUNGS-TEILGRUPPE SUBCONJUNTO DE GUIA	2
6511-42	**SLEEVE, TILT CYLINDER ROD GUIDE** MANCHON HULSE MANGUITO	2
6511-AA	**RING, HOLE SNAP** ANNEAU RING ANILLO	2
6511-AB	**SEAL, DUST** JOINT ABDICHTUNG SELLO	2
6511-AC	**RING, BACK UP** ANNEAU RING ANILLO	2
6511-AD	**RING, O** ANNEAU RING ANILLO	2
6511-AE	**RING, BACK UP** ANNEAU RING ANILLO	2
6511-AF	**PACKING, U** CALE DICHTUNG EMPAQUETADURA	2
6511-AJ	**PACKING, U** CALE DICHTUNG EMPAQUETADURA	2
6511-AL	**SPACER, TILT CONTROL** ENTRETOISE DISTANZSTUCK SEPARADOR	2
6511-AP	**SLEEVE, CYLINDER PISTON** MANCHON HULSE MANGUITO	2
6511-AR	**BOLT** BOULON SCHRAUBE PERNO	4
6511-AS	**SHIM** CALE AUSGLEICHSCHEIBE CALCE	99
6511-BD	**RING, BACK UP** ANNEAU RING ANILLO	4
6511-BI	**PACKING, PISTON** CALE DICHTUNG EMPAQUETADURA	2
6511-CD	**RING, BACK UP** ANNEAU RING ANILLO	4

6511

TILT CYLINDER
CYLINDRE D'INCLINAISON
NEIGEZYLINDER
CILINDRO DE INCLINACION

PART NAME CODE	PART NAME	QTY
6511-CU	**SCRAPER** GRATTOIR ABSTREIFER RASPADOR	2

6512	REACH CYLINDER CYLINDRE D'APPROCHE	SCHUBMASTZYLINDER CILINDRO DE ALCANCE

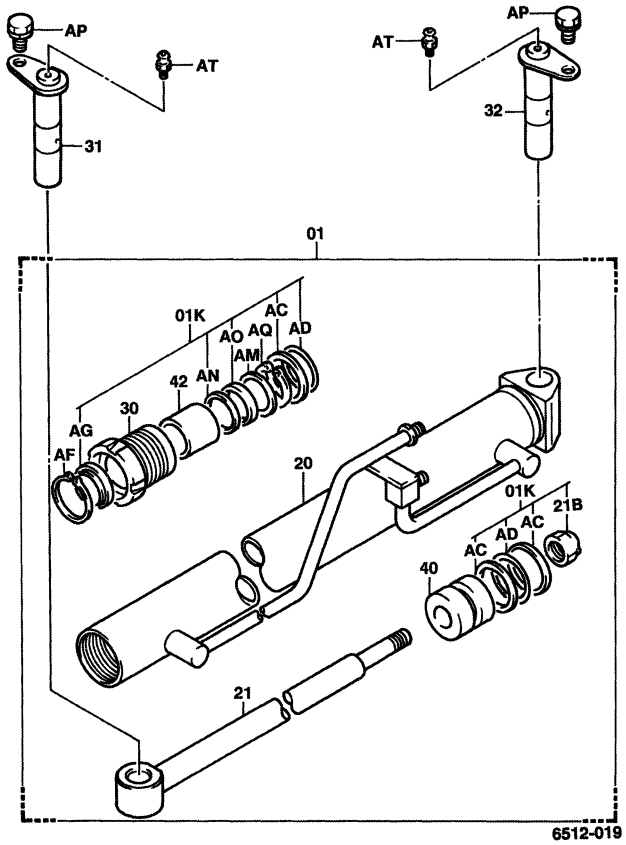

6512-019_

6512	REACH CYLINDER CYLINDRE D'APPROCHE	SCHUBMASTZYLINDER CILINDRO DE ALCANCE

PART NAME CODE	PART NAME	QTY
6512-01	**CYLINDER ASSY, REACH** ENS. DE CYLINDRE ZYLINDER, VOLLST. CONJUNTO DEL CILINDRO	1
6512-01K	**CYLINDER O/H KIT, REACH** JEU O/H DE CYLINDRE ZYLINDER-BERHOLSATZ JUEGO O/H DEL CILINDRO	1
6512-20	**CYLINDER SUB-ASSY, REACH** SOUS-ENS. DE CYLINDRE ZYLINDER-TEILGRUPPE SUBCONJUNTO DEL CILINDRO	1
6512-21	**ROD SUB-ASSY, REACH CYLINDER** SOUS-ENS. DE BIELLE STANGEN-TEILGRUPPE SUBCONJUNTO DE LA VARILLA	1
6512-21B	**NUT (FOR REACH CYLINDER ROD)** ECROU MUTTER TUERCA	1
6512-30	**GUIDE SUB-ASSY, REACH CYLINDER ROD** SOUS-ENS. DE GUIDE FHRUNGS-TEILGRUPPE SUBCONJUNTO DE GUIA	1
6512-31	**PIN SUB-ASSY, REACH CYLINDER, FR** SOUS-ENS. DE GOUPILLE STIFT-TEILGRUPPE SUBCONJUNTO DE PASADOR	1
6512-32	**PIN SUB-ASSY, REACH CYLINDER, RR** SOUS-ENS. DE GOUPILLE STIFT-TEILGRUPPE SUBCONJUNTO DE PASADOR	1
6512-40	**PISTON, REACH CYLINDER ROD** PISTON KOLBEN PISTON	1
6512-42	**SLEEVE, REACH CYLINDER ROD GUIDE** MANCHON HLSE MANGUITO	1

PART NAME CODE	PART NAME	QTY
6512-AC	**RING, BACK UP** ANNEAU RING ANILLO	3
6512-AD	**RING, O** ANNEAU RING ANILLO	2
6512-AF	**RING, SNAP** ANNEAU RING ANILLO	1
6512-AG	**SEAL, DUST** JOINT ABDICHTUNG SELLO	1
6512-AM	**PLATE, STOPPER** PLAQUE PLATTE PLACA	1
6512-AN	**RING, BACK UP** ANNEAU RING ANILLO	1
6512-AO	**PACKING** CALE DICHTUNG EMPAQUETADURA	1
6512-AP	**BOLT** BOULON SCHRAUBE PERNO	2
6512-AQ	**RING, SNAP** ANNEAU RING ANILLO	1
6512-AT	**FITTING, GREASE** RACCORD ANSCHLUSSTCK ACOPLADOR	2

6701	OIL PUMP POMPE A HUILE	ÖLPUMPE BOCBA DE ACEITE

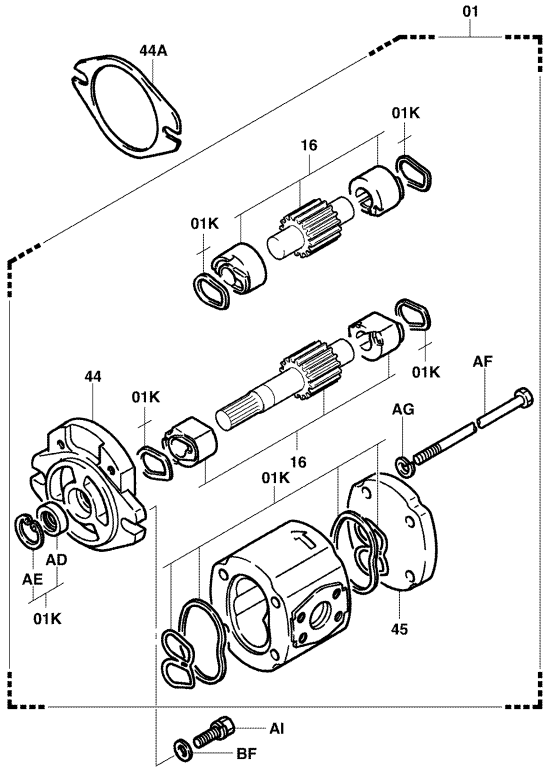

6701-195

6701-195_

6701	OIL PUMP POMPE A HUILE	ÖLPUMPE BOCBA DE ACEITE

PART NAME CODE	PART NAME	QTY
6701-01	**PUMP ASSY, OIL** ENS. DE POMPE PUMPENAGGREGAT CONJUNTO DE LA BOMBA	1
6701-01K	**PUMP O/H KIT, OIL** JEU O/H DE POMPE PUMPEN-ÜBERHOLSATZ JUEGO O/H DE LA BOMBA	1
6701-16	**GEAR & BUSHING SET** PIGNON ET BAGUE ZAHNRAD- & BUCHSENSATZ JUEGO DE ENGRANAJE Y BUJE	1
6701-44	**FLANGE, MOUNTING** BRIDE FLANSCH BRIDA	1
6701-44A	**PACKING, OIL PUMP** CALE DICHTUNG EMPAQUETADURA	1
6701-45	**COVER** COUVERCLE DECKEL CUBIERTA	1
6701-AD	**SEAL, OIL** JOINT ABDICHTUNG SELLO	1
6701-AE	**RING, SNAP** ANNEAU RING ANILLO	1
6701-AF	**BOLT** BOULON SCHRAUBE PERNO	4
6701-AI	**BOLT** BOULON SCHRAUBE PERNO	2
6701-BF	**WASHER** RODELLE UNTERLEGSCHEIBE ARANDELA	2

6705	OIL CONTROL VALVE SOUPAPE DE COMMANDE D'HUILE	STEUERVENTIL CALVULA DE CONTROL DE ACEITE

[3-WAY, 1/2]

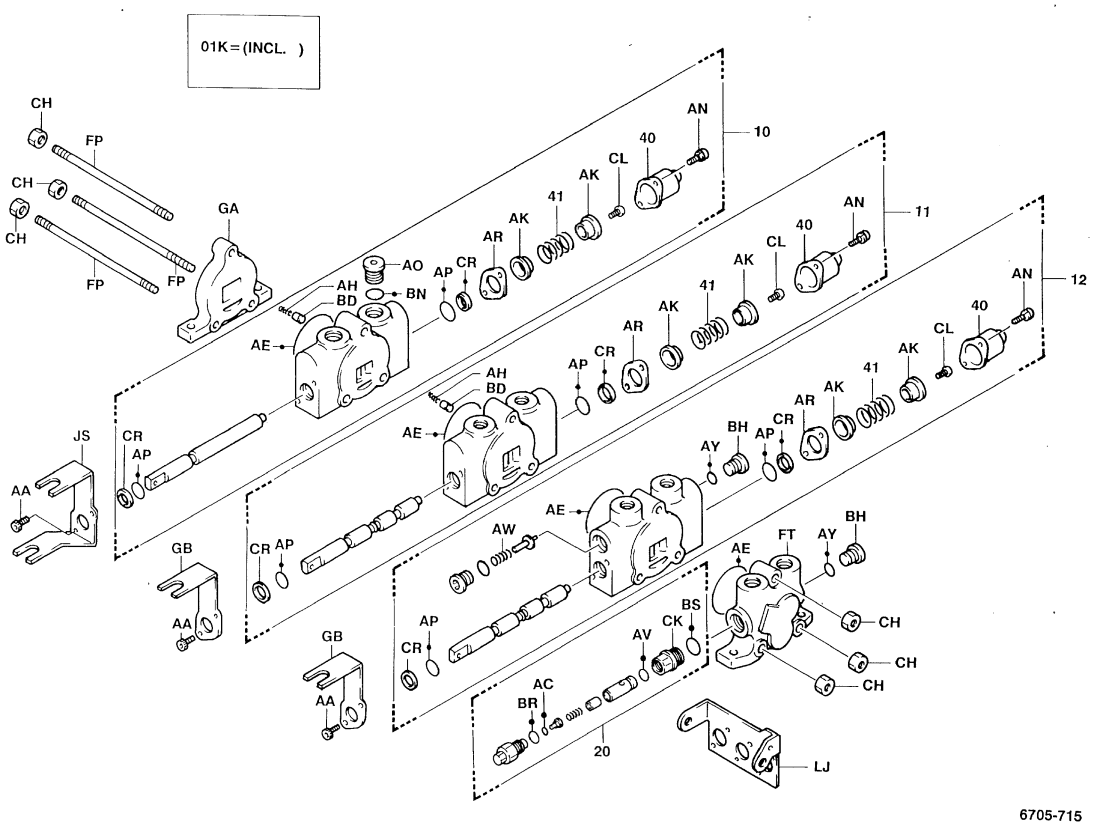

6705-715

6705-715_

6705	OIL CONTROL VALVE SOUPAPE DE COMMANDE D'HUILE	STEUERVENTIL CALVULA DE CONTROL DE ACEITE

[3-WAY, 2/2]

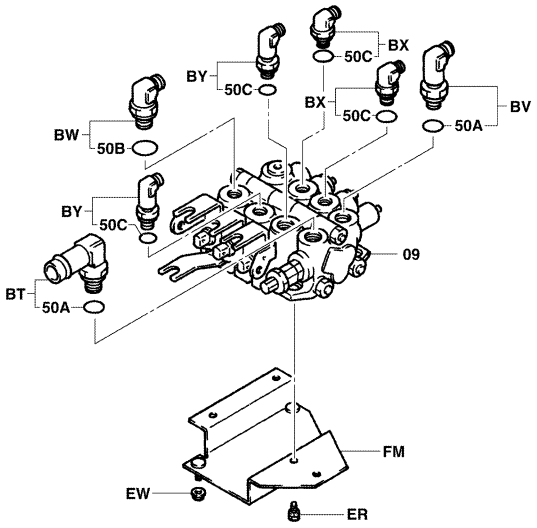

6705-645B

6705-645B

6705	OIL CONTROL VALVE SOUPAPE DE COMMANDE D'HUILE	STEUERVENTIL CALVULA DE CONTROL DE ACEITE

PART NAME CODE	PART NAME	QTY
6705-01K	**VALVE O/H KIT, OIL CONTROL** JEU O/H DE SOUPAPE VENTIL-UBERHOLSATZ JUEGO O/H DE VALVULA	1
6705-09	**VALVE ASSY, OIL CONTROL (L/FITTING)** ENS. DE SOUPAPE VENTIL, VOLLST. CONJUNTO DE VALVULA	1
6705-10	**VALVE ASSY, PLUNGER SECTION, NO.1** ENS. DE SOUPAPE VENTIL, VOLLST. CONJUNTO DE VALVULA	1
6705-11	**VALVE ASSY, PLUNGER SECTION, NO.2** ENS. DE SOUPAPE VENTIL, VOLLST. CONJUNTO DE VALVULA	1
6705-12	**VALVE ASSY, PLUNGER SECTION, NO.3** ENS. DE SOUPAPE VENTIL, VOLLST. CONJUNTO DE VALVULA	1
6705-20	**VALVE SET, PILOT RELIEF, NO.1** JEU DE SOUPAPE VENTILSATZ JUEGO DE VALVULAS	1
6705-40	**COVER, SPRING** COUVERCLE DECKEL CUBIERTA	3
6705-41	**SPRING, COMPRESSION (FOR SPOOL RETURN)** RESSORT FEDER RESORTE	3
6705-50A	**RING, O, NO.1 (FOR VALVE FITTING)** ANNEAU RING ANILLO	2
6705-50B	**RING, O, NO.2 (FOR VALVE FITTING)** ANNEAU RING ANILLO	1
6705-50C	**RING, O, NO.3 (FOR VALVE FITTING)** ANNEAU RING ANILLO	4
6705-AA	**BOLT** BOULON SCHRAUBE PERNO	6
6705-AC	**RING, O** ANNEAU RING ANILLO	1
6705-AE	**RING, O** ANNEAU RING ANILLO	4
6705-AH	**SPRING, COMPRESSION** RESSORT FEDER RESORTE	2
6705-AK	**HOLDER, SPRING** SUPPORT DUSENSTOCR SOPORTE PORTADOR	6
6705-AN	**SCREW** VIS SCHRAUBE TORNILLO	6
6705-AO	**PLUG** BOUCHON STOPFEN TAPON	1
6705-AP	**RING, O** ANNEAU RING ANILLO	6
6705-AR	**HOLDER, SEAL** SUPPORT DUSENSTOCR SOPORTE PORTADOR	3

6705	OIL CONTROL VALVE SOUPAPE DE COMMANDE D'HUILE	STEUERVENTIL CALVULA DE CONTROL DE ACEITE

PART NAME CODE	PART NAME	QTY
6705-AV	**RING, O** ANNEAU RING ANILLO	1
6705-AW	**SPRING, COMPRESSION** RESSORT FEDER RESORTE	1
6705-AY	**RING, O** ANNEAU RING ANILLO	3
6705-BD	**PLUNGER, CHECK** PLONGEUR PLUNGER EMBOLO	2
6705-BH	**PLUG** BOUCHON STOPFEN TAPON	3
6705-BN	**RING, O** ANNEAU RING ANILLO	1
6705-BR	**RING, O** ANNEAU RING ANILLO	1
6705-BS	**RING, O** ANNEAU RING ANILLO	1
6705-BT	**FITTING** RACCORD ANSCHLUSSTUCK ACOPLADOR	1
6705-BV	**FITTING** RACCORD ANSCHLUSSTUCK ACOPLADOR	1
6705-BW	**FITTING** RACCORD ANSCHLUSSTUCK ACOPLADOR	1
6705-BX	**FITTING** RACCORD ANSCHLUSSTUCK ACOPLADOR	2
6705-BY	**FITTING** RACCORD ANSCHLUSSTUCK ACOPLADOR	2
6705-CH	**NUT** ECROU MUTTER TUERCA	6
6705-CK	**SLEEVE** MANCHON HULSE MANGUITO	1
6705-CL	**BOLT** BOULON SCHRAUBE PERNO	3
6705-CR	**RING, BACK UP** ANNEAU RING ANILLO	6
6705-ER	**BOLT** BOULON SCHRAUBE PERNO	3
6705-EW	**NUT** ECROU MUTTER TUERCA	3
6705-FM	**BRACKET SUB-ASSY, OIL CONTROL VALVE** SOUS-ENS. DE SUPPORT TRAGER-TEILGRUPPE SUBCONJUNTO DE LA SOPORTE	1

6705	OIL CONTROL VALVE SOUPAPE DE COMMANDE D'HUILE	STEUERVENTIL CALVULA DE CONTROL DE ACEITE

PART NAME CODE	PART NAME	QTY	PART NAME CODE	PART NAME	QTY
6705-FP	**TIE-ROD** BARRE D'ACCOUPLEMENT SPURSFANGE BIELA	3			
6705-FT	**HOUSING, INLET, NO.1** BOITIER GEHAUSE FUNDA	1			
6705-GA	**HOUSING, OUTLET** BOITIER GEHAUSE FUNDA	1			
6705-GB	**BRACKET, SWITCH** SUPPORT TRAGER SOPORTE	2			
6705-JS	**BRACKET, SWITCH** SUPPORT TRAGER SOPORTE	1			
6705-LJ	**BRACKET** SUPPORT TRAGER SOPORTE	1			

6705	OIL CONTROL VALVE SOUPAPE DE COMMANDE D'HUILE	STEUERVENTIL CALVULA DE CONTROL DE ACEITE

PART NAME CODE	PART NAME	QTY	PART NAME CODE	PART NAME	QTY

6709	OIL CONTROL VALVE LINK TRINGLE DE SOUPAPE DE COMMANDE D'HUILE	STEUERVENTIL-HEBEL ARTICULACION VALVULA DE CONTROL DE ACEITE

[3-WAY]

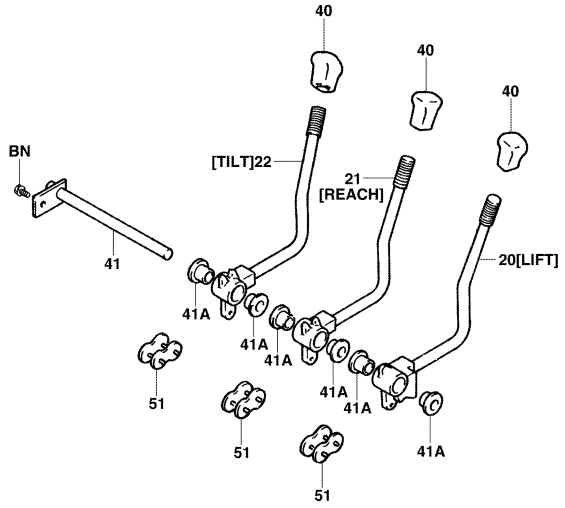

6709-263A

6709-263A

6709	OIL CONTROL VALVE LINK TRINGLE DE SOUPAPE DE COMMANDE D'HUILE	STEUERVENTIL-HEBEL ARTICULACION VALVULA DE CONTROL DE ACEITE

PART NAME CODE	PART NAME	QTY	PART NAME CODE	PART NAME	QTY
6709-20	**LEVER SUB-ASSY, CONTROL VALVE, NO.1** SOUS-ENS. DE LEVIER HEBEL-TEILGRUPPE SUBCONJUNTO DE LA PALANCA	1			
6709-21	**LEVER SUB-ASSY, CONTROL VALVE, NO.2** SOUS-ENS. DE LEVIER HEBEL-TEILGRUPPE SUBCONJUNTO DE LA PALANCA	1			
6709-22	**LEVER SUB-ASSY, CONTROL VALVE, NO.3** SOUS-ENS. DE LEVIER HEBEL-TEILGRUPPE SUBCONJUNTO DE LA PALANCA	1			
6709-40	**KNOB, OIL CONTROL VALVE LEVER** BOULE KNOPF MANDO	3			
6709-41	**PIN, OIL CONTROL VALVE LEVER** GOUPILLE STIFT PASADOR	1			
6709-41A	**BUSHING (FOR LEVER PIN)** BAGE BUCHSE MANGUITO	6			
6709-51	**LINK SUB-ASSY, NO.1** SOUS-ENS. DE TRINGLE GELENKTEIL-TEILGRUPPE SUBCONJUNTO DE LA ARTICULACION	3			
6709-BN	**BOLT** BOULON SCHRAUBE PERNO	1			

6804

BODY PIPING
TUYAUTERIE DE CARROSSERIE

KAROSSERIE, LEITUNGEN
TUBOS DE CARROCERIA

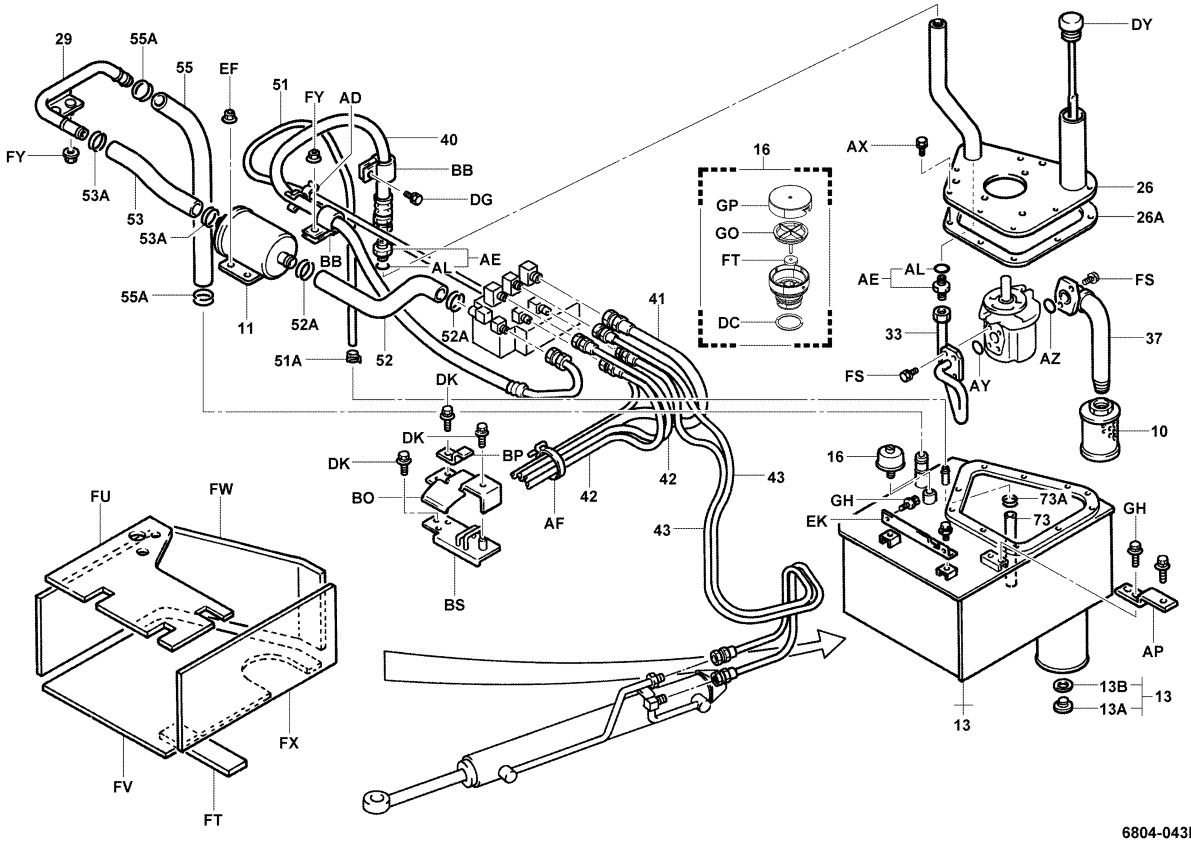

6804-043B

6804

BODY PIPING
TUYAUTERIE DE CARROSSERIE

KAROSSERIE, LEITUNGEN
TUBOS DE CARROCERIA

PART NAME CODE	PART NAME	QTY
6804-10	**FILTER ASSY, SUCTION** ENS. DE FILTRE FILTER, VOLLST. CONJUNTO DEL FILTRO	1
6804-11	**FILTER ASSY, RETURN** ENS. DE FILTRE FILTER, VOLLST. CONJUNTO DEL FILTRO	1
6804-13	**TANK SUB-ASSY, OIL** SOUS-ENS. DE RESERVOIR TANK-TEILGRUPPE SUBCONJUNTO DEL DEPOSITO	1
6804-13A	**PLUG (FOR OIL TANK DRAIN)** BOUCHON STOPFEN TAPON	1
6804-13B	**GASKET, OIL TANK DRAIN PLUG** JOINT DICHTUNG EMPAQUETADURA	1
6804-16	**BREATHER ASSY, AIR** ENS. DE RENIFLARD WECHSELFILTER, VOLLST. CONJUNTO DEL RESPIRADERO	1
6804-26	**COVER SUB-ASSY, OIL TANK** SOUS-ENS. DE COUVERCLE DECKEL-TEILGRUPPE SUBCONJUNTO DE CUBIERTA	1
6804-26A	**PACKING, OIL TANK COVER** CALE DICHTUNG EMPAQUETADURA	1
6804-29	**PIPE SUB-ASSY** SOUS-ENS. DE TUYAU ROHR-TEILGRUPPE SUBCONJUNTO DE TUBO	1
6804-33	**PIPE SUB-ASSY (PUMP OUTLET)** SOUS-ENS. DE TUYAU ROHR-TEILGRUPPE SUBCONJUNTO DE TUBO	1
6804-37	**PIPE SUB-ASSY (PUMP INLET)** SOUS-ENS. DE TUYAU ROHR-TEILGRUPPE SUBCONJUNTO DE TUBO	1
6804-40	**HOSE, HIGH PRESSURE (PUMP TO VALVE)** FLEXIBLE SCHLAUCH MANGUERA	1
6804-41	**HOSE, HIGH PRESSURE (VALVE TO LIFT CYLINDER)** FLEXIBLE SCHLAUCH MANGUERA	1
6804-42	**HOSE, HIGH PRESSURE (VALVE TO TILT CYLINDER)** FLEXIBLE SCHLAUCH MANGUERA	2
6804-43	**HOSE, HIGH PRESSURE, NO.1 (REACH)** FLEXIBLE SCHLAUCH MANGUERA	2
6804-51	**HOSE, LOW PRESSURE (LIFT CYLINDER TO TANK)** FLEXIBLE SCHLAUCH MANGUERA	1
6804-51A	**CLAMP, LIFT TO TANK HOSE** PINSE KLEMME ABRAZADERA	2
6804-52	**HOSE, LOW PRESSURE (VALVE TO TANK NO.1)** FLEXIBLE SCHLAUCH MANGUERA	1
6804-52A	**CLAMP, VALVE TO TANK NO.1 HOSE** PINSE KLEMME ABRAZADERA	2
6804-53	**HOSE, LOW PRESSURE (VALVE TO TANK NO.2)** FLEXIBLE SCHLAUCH MANGUERA	1

6804	BODY PIPING TUYAUTERIE DE CARROSSERIE	KAROSSERIE, LEITUNGEN TUBOS DE CARROCERIA

PART NAME CODE	PART NAME	QTY
6804-53A	**CLAMP, VALVE TO TANK NO.2 HOSE** PINSE KLEMME ABRAZADERA	2
6804-55	**HOSE, LOW PRESSURE (VALVE TO TANK NO.3)** FLEXIBLE SCHLAUCH MANGUERA	1
6804-55A	**CLAMP, VALVE TO TANK NO.3 HOSE** PINSE KLEMME ABRAZADERA	2
6804-73	**HOSE, LOW PRESSURE** FLEXIBLE SCHLAUCH MANGUERA	1
6804-73A	**CLAMP** PINSE KLEMME ABRAZADERA	1
6804-AD	**CLAMP, HOSE** PINSE KLEMME ABRAZADERA	1
6804-AE	**FITTING** RACCORD ANSCHLUSSTUCK ACOPLADOR	2
6804-AF	**CLAMP** PINSE KLEMME ABRAZADERA	7
6804-AL	**RING, O** ANNEAU RING ANILLO	2
6804-AP	**BRACKET, OIL TANK** SUPPORT TRAGER SOPORTE	1
6804-AX	**BOLT** BOULON SCHRAUBE PERNO	9
6804-AY	**RING, O** ANNEAU RING ANILLO	1
6804-AZ	**RING, O** ANNEAU RING ANILLO	1
6804-BB	**CLAMP, HOSE** PINSE KLEMME ABRAZADERA	2
6804-BO	**CLAMP, HOSE** PINSE KLEMME ABRAZADERA	1
6804-BP	**CLAMP, HOSE** PINSE KLEMME ABRAZADERA	1
6804-BS	**CLAMP SUB-ASSY, HOSE** SOUS-ENS. DE PINCE KLEMMEN-TEILGRUPPE SUBCONJUNTO DE ABRAZADERA	1
6804-DG	**BOLT** BOULON SCHRAUBE PERNO	1
6804-DK	**BOLT** BOULON SCHRAUBE PERNO	3- 5
6804-DY	**GAGE, OIL LEVEL** JAUGE MESSGERAT MEDIDOR	1

6804	BODY PIPING TUYAUTERIE DE CARROSSERIE	KAROSSERIE, LEITUNGEN TUBOS DE CARROCERIA

PART NAME CODE	PART NAME	QTY
6804-EF	**NUT** ECROU MUTTER TUERCA	2
6804-EK	**BRACKET** SUPPORT TRAGER SOPORTE	1
6804-FS	**BOLT** BOULON SCHRAUBE PERNO	6
6804-FT	**RUBBER** CAOUTCHOUC GUMMI GOMA	2
6804-FU	**MAT** MAT MATTE ESTERILLA	1
6804-FV	**MAT** MAT MATTE ESTERILLA	1
6804-FW	**MAT** MAT MATTE ESTERILLA	1
6804-FX	**MAT** MAT MATTE ESTERILLA	1
6804-FY	**NUT** ECROU MUTTER TUERCA	3
6804-GH	**BOLT** BOULON SCHRAUBE PERNO	7

6805	MAST PIPING TUYAUTERIE DE MAT	MASTLEITUNGEN TOBOS DEL MASTIL

12,14,16..FSV "H4300-H5000"

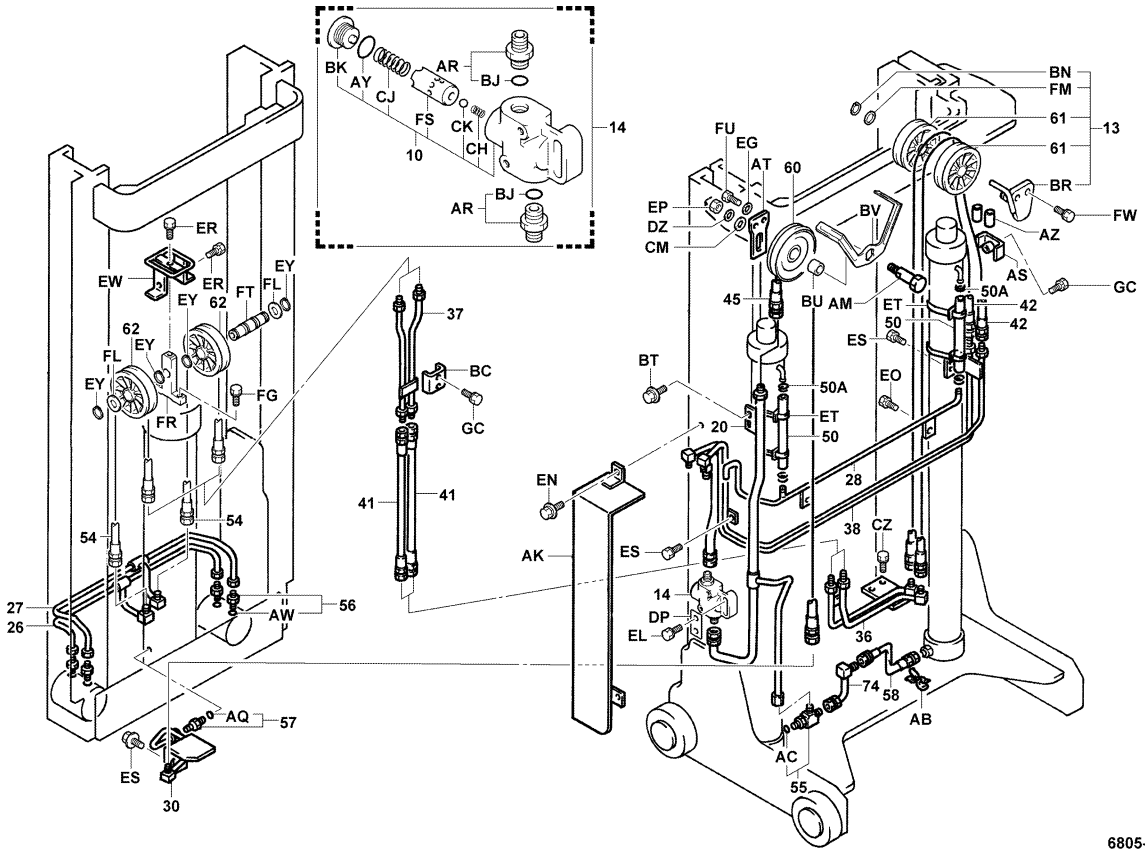

6805-129B

6805-129B

6805	MAST PIPING TUYAUTERIE DE MAT	MASTLEITUNGEN TOBOS DEL MASTIL

12,14,16..FSV "H5500-H8500"

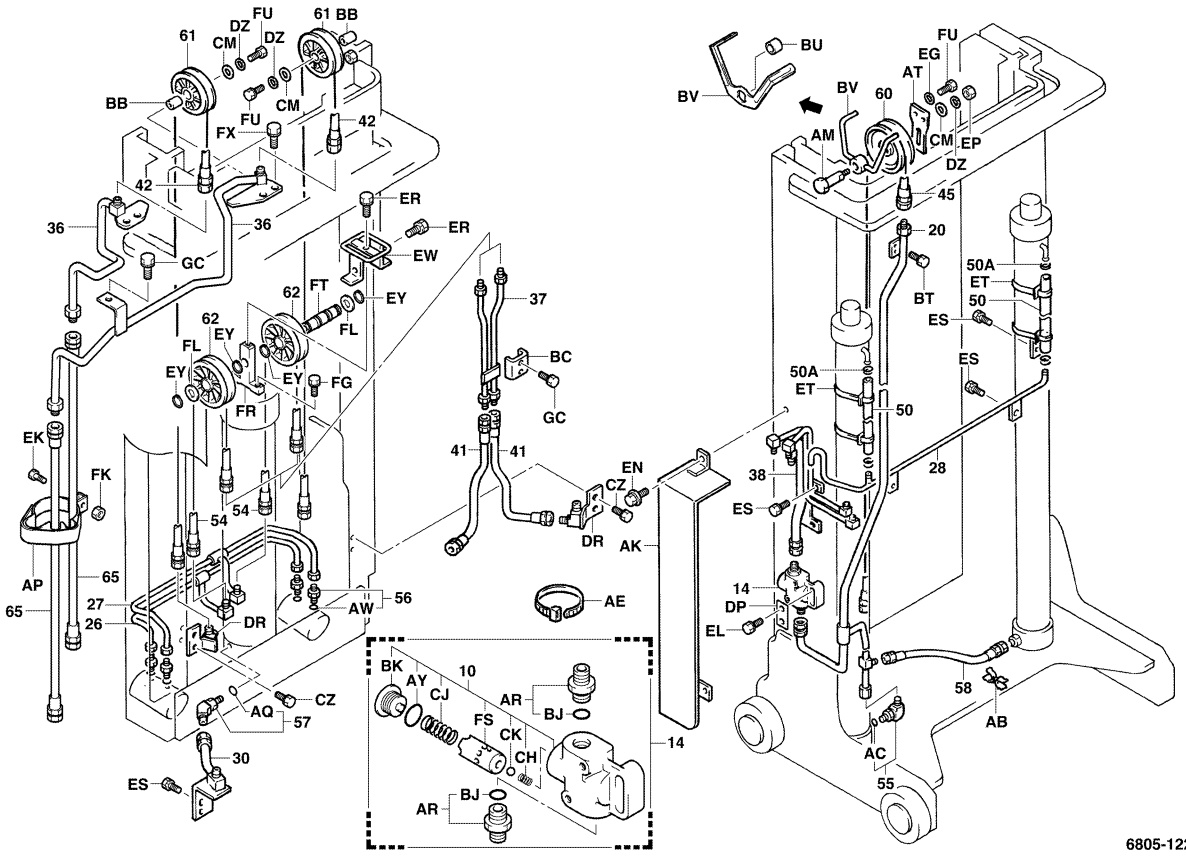

6805-122A

6805-122A

6805	MAST PIPING TUYAUTERIE DE MAT	MASTLEITUNGEN TOBOS DEL MASTIL

20..FSV "H4300-H6000"

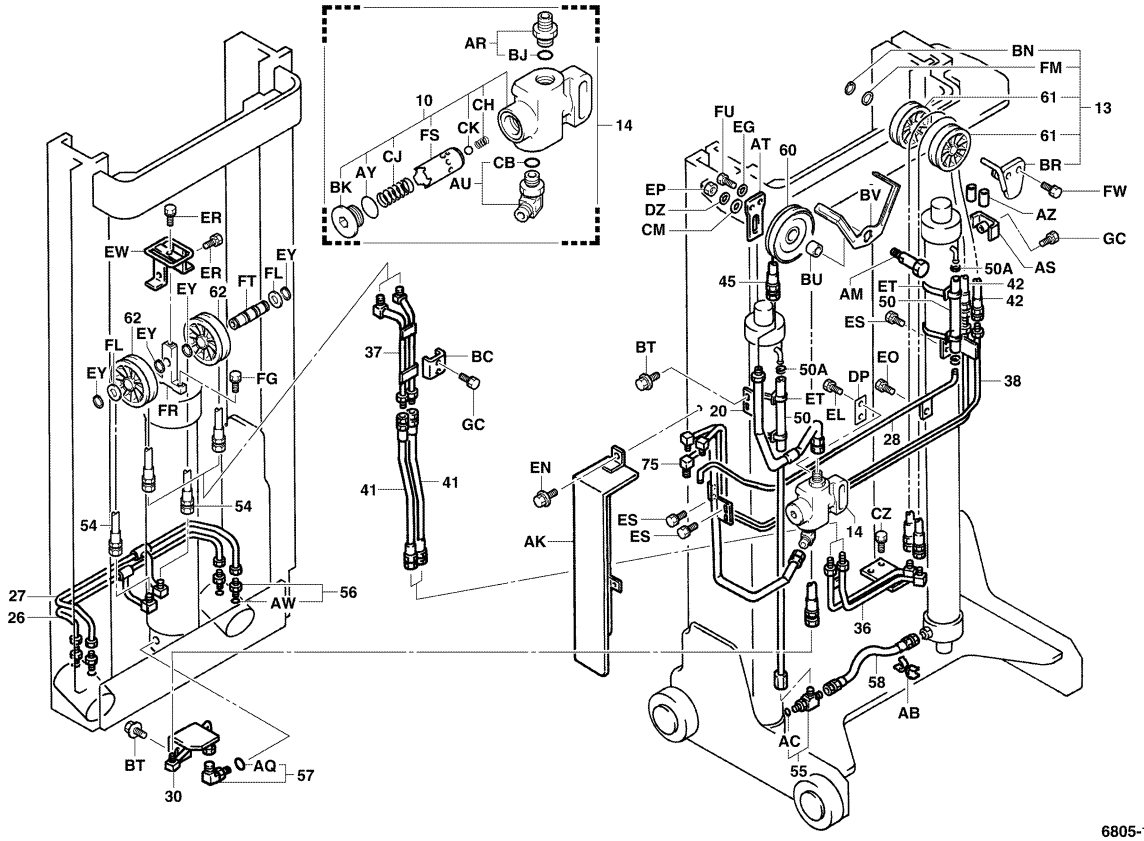

6805-128B

6805	MAST PIPING TUYAUTERIE DE MAT	MASTLEITUNGEN TOBOS DEL MASTIL

20..FSV "H6500-H8500"

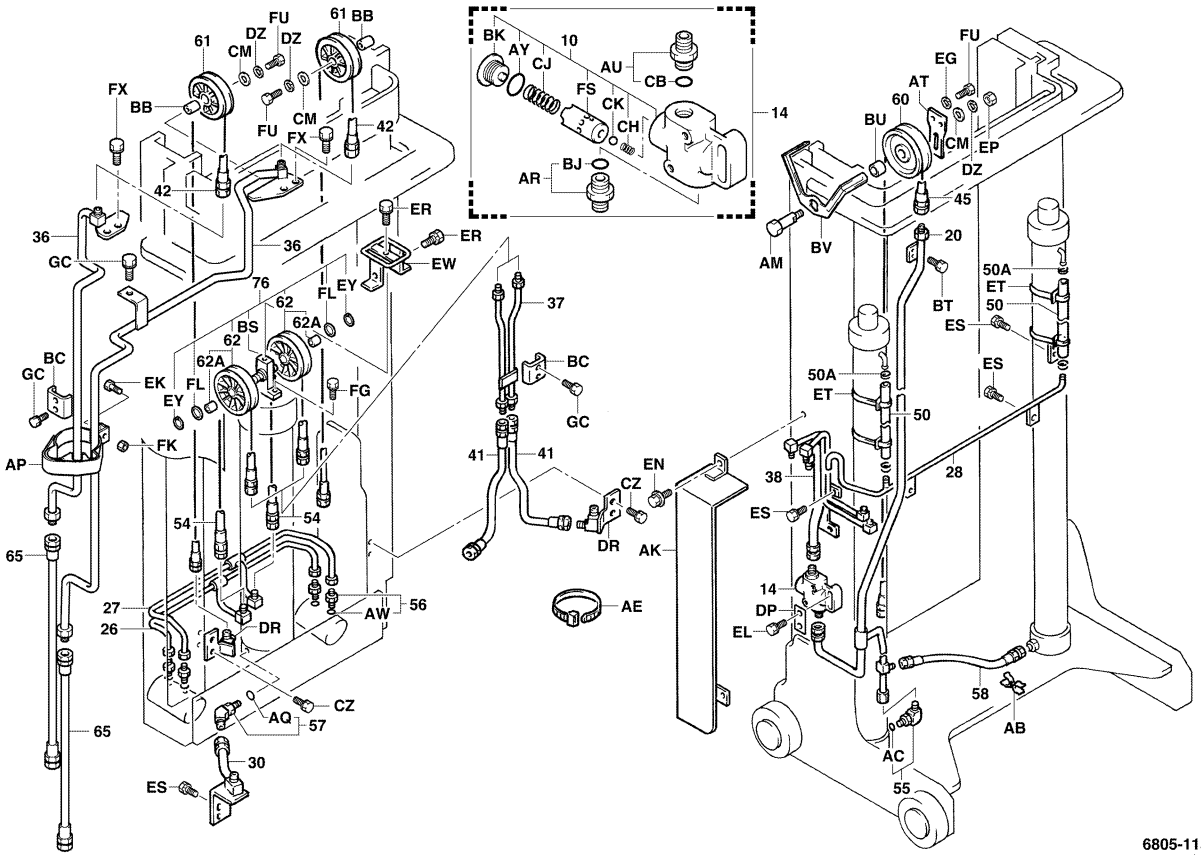

6805-115B

6805

MAST PIPING
TUYAUTERIE DE MAT

MASTLEITUNGEN
TOBOS DEL MASTIL

12,14,16..SV

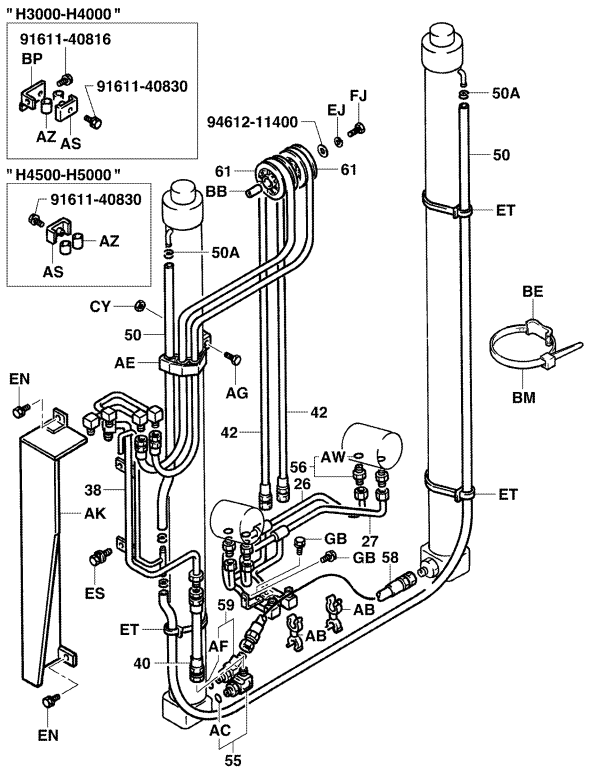

6805-057B

6805-057B

20..SV

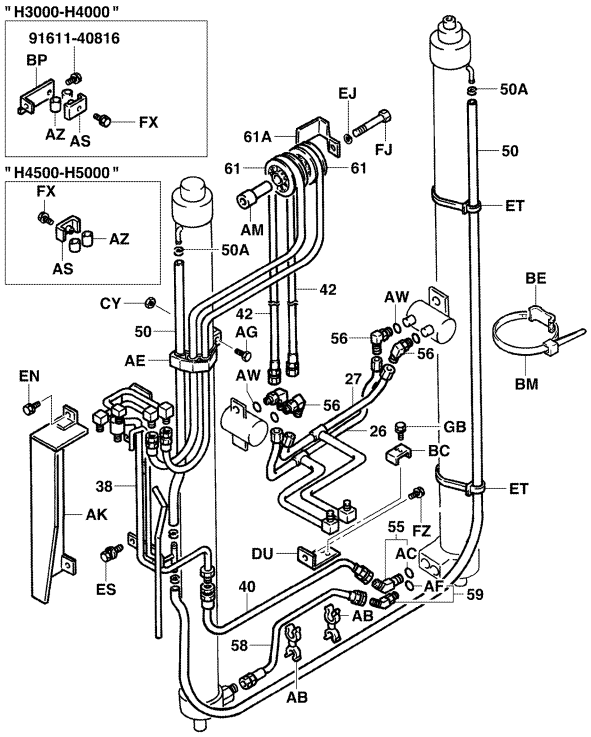

6805-058B

6805-058B

6805

MAST PIPING
TUYAUTERIE DE MAT

MASTLEITUNGEN
TOBOS DEL MASTIL

PART NAME CODE	PART NAME	QTY
6805-10	**VALVE ASSY, FLOW REGULATOR** ENS. DE SOUPAPE VENTIL, VOLLST. CONJUNTO DE VALVULA	1
6805-13	**PULLEY ASSY, HOSE** ENS. DE POULIE RIEMENSCHEIBEN, VOLLST. CONJUNTO DE LA POLEA	1
6805-14	**REGULATOR ASSY, FLOW** ENS. DE REGULATEUR REGLER, VOLLST. CONJUNTO DEL REGULADOR	1
6805-20	**PIPE SUB-ASSY, NO.1 (VALVE TO LIFT)** SOUS-ENS. DE TUYAU ROHR-TEILGRUPPE SUBCONJUNTO DE TUBO	1
6805-26	**PIPE SUB-ASSY (PULLEY TO TILT, FRONT)** SOUS-ENS. DE TUYAU ROHR-TEILGRUPPE SUBCONJUNTO DE TUBO	1
6805-27	**PIPE SUB-ASSY (PULLEY TO TILT, REAR)** SOUS-ENS. DE TUYAU ROHR-TEILGRUPPE SUBCONJUNTO DE TUBO	1
6805-28	**PIPE SUB-ASSY (LIFT TO TANK)** SOUS-ENS. DE TUYAU ROHR-TEILGRUPPE SUBCONJUNTO DE TUBO	1
6805-30	**PIPE SUB-ASSY, NO.1 (FRONT LIFT)** SOUS-ENS. DE TUYAU ROHR-TEILGRUPPE SUBCONJUNTO DE TUBO	1
6805-36	**PIPE SUB-ASSY, TILT CYLINDER** SOUS-ENS. DE TUYAU ROHR-TEILGRUPPE SUBCONJUNTO DE TUBO	1
6805-37	**PIPE SUB-ASSY, TILT CYLINDER** SOUS-ENS. DE TUYAU ROHR-TEILGRUPPE SUBCONJUNTO DE TUBO	1
6805-38	**PIPE SUB-ASSY, MAST** SOUS-ENS. DE TUYAU ROHR-TEILGRUPPE SUBCONJUNTO DE TUBO	1
6805-40	**HOSE, HIGH PRESSURE (VALVE TO LIFT CYLINDER)** FLEXIBLE SCHLAUCH MANGUERA	1
6805-41	**HOSE, HIGH PRESSURE (TILT MAST TO PULLEY)** FLEXIBLE SCHLAUCH MANGUERA	2
6805-42	**HOSE, HIGH PRESSURE (TILT FOR PULLEY)** FLEXIBLE SCHLAUCH MANGUERA	2
6805-45	**HOSE, HIGH PRESSURE, NO.1 (MAST TO FR LIFT)** FLEXIBLE SCHLAUCH MANGUERA	1
6805-50	**HOSE, LOW PRESSURE, NO.1 (LIFT TO TANK)** FLEXIBLE SCHLAUCH MANGUERA	1- 2
6805-50A	**CLAMP (FOR LIFT TO TANK NO.1 HOSE)** PINSE KLEMME ABRAZADERA	4
6805-54	**HOSE, HIGH PRESSURE (TILT FOR PULLEY)** FLEXIBLE SCHLAUCH MANGUERA	2
6805-55	**FITTING (FOR LIFT CYLINDER)** RACCORD ANSCHLUSSTUCK ACOPLADOR	1
6805-56	**FITTING (FOR TILT CYLINDER)** RACCORD ANSCHLUSSTUCK ACOPLADOR	4

6805	MAST PIPING TUYAUTERIE DE MAT	MASTLEITUNGEN TOBOS DEL MASTIL

PART NAME CODE	PART NAME	QTY
6805-57	**FITTING (FOR FRONT LIFT CYLINDER)** RACCORD ANSCHLUSSTUCK ACOPLADOR	1
6805-58	**HOSE, HIGH PRESSURE (FOR LIFT CYLINDER)** FLEXIBLE SCHLAUCH MANGUERA	1
6805-59	**FITTING (FOR LIFT CYLINDER)** RACCORD ANSCHLUSSTUCK ACOPLADOR	1
6805-60	**PULLEY, HOSE GUIDE** POULIE RIEMENSCHEIBE POLEA	1
6805-61	**PULLEY, TILT HOSE, NO.1** POULIE RIEMENSCHEIBE POLEA	1- 2
6805-61A	**GUIDE, TILT HOSE** GUIDE FUHRUNG GUIA	1
6805-62	**PULLEY, TILT HOSE, NO.2** POULIE RIEMENSCHEIBE POLEA	2
6805-65	**HOSE, HIGH PRESSURE NO.1** FLEXIBLE SCHLAUCH MANGUERA	1- 2
6805-74	**PIPE SUB-ASSY, LIFT CYLINDER** SOUS-ENS. DE TUYAU ROHR-TEILGRUPPE SUBCONJUNTO DE TUBO	1
6805-75	**PIPE SUB-ASSY, LIFT CYLINDER** SOUS-ENS. DE TUYAU ROHR-TEILGRUPPE SUBCONJUNTO DE TUBO	1
6805-AB	**CLAMP** PINSE KLEMME ABRAZADERA	2
6805-AC	**RING, O** ANNEAU RING ANILLO	1
6805-AE	**BAND** BANDE BAND BANDA	1- 5
6805-AF	**RING, O** ANNEAU RING ANILLO	1
6805-AK	**COVER, HOSE, LH** COUVERCLE DECKEL CUBIERTA	1
6805-AM	**PIN, HOSE GUIDE PULLEY** GOUPILLE STIFT PASADOR	1
6805-AQ	**RING, O** ANNEAU RING ANILLO	1
6805-AR	**FITTING** RACCORD ANSCHLUSSTUCK ACOPLADOR	1- 2
6805-AS	**CLAMP** PINSE KLEMME ABRAZADERA	1
6805-AT	**BRACKET** SUPPORT TRAGER SOPORTE	1

6805	MAST PIPING TUYAUTERIE DE MAT	MASTLEITUNGEN TOBOS DEL MASTIL

PART NAME CODE	PART NAME	QTY
6805-AU	**FITTING** RACCORD ANSCHLUSSTUCK ACOPLADOR	1
6805-AW	**RING, O** ANNEAU RING ANILLO	4
6805-AY	**RING, O** ANNEAU RING ANILLO	1
6805-AZ	**COVER, HOSE** COUVERCLE DECKEL CUBIERTA	2
6805-BB	**BOSS, HOSE PULLEY** BOSSAGE FLANSCH TETON	1- 2
6805-BC	**CLAMP, TILT PIPE** PINSE KLEMME ABRAZADERA	1- 2
6805-BE	**CLAMP** PINSE KLEMME ABRAZADERA	2- 3
6805-BJ	**RING, O** ANNEAU RING ANILLO	1- 2
6805-BK	**PLUG** BOUCHON STOPFEN TAPON	1
6805-BM	**BAND** BANDE BAND BANDA	1
6805-BN	**RING, SHAFT SNAP** ANNEAU RING ANILLO	1
6805-BP	**BRACKET SUB-ASSY, HOSE CLAMP** SOUS-ENS. DE SUPPORT TRAGER-TEILGRUPPE SUBCONJUNTO DE LA SOPORTE	1
6805-BR	**BRACKET SUB-ASSY, GUIDE PULLEY** SOUS-ENS. DE SUPPORT TRAGER-TEILGRUPPE SUBCONJUNTO DE LA SOPORTE	1
6805-BT	**BOLT** BOULON SCHRAUBE PERNO	4
6805-BU	**COLLAR** COLLIER BUCHSE COLLAR	1
6805-BV	**GUIDE, HOSE** GUIDE FUHRUNG GUIA	1
6805-CB	**RING, O** ANNEAU RING ANILLO	1
6805-CH	**SPRING, COMPRESSION** RESSORT FEDER RESORTE	1
6805-CJ	**SPRING, COMPRESSION** RESSORT FEDER RESORTE	1
6805-CK	**BALL, STEEL** BILLE KUGEL BOLA	1

6805	MAST PIPING TUYAUTERIE DE MAT	MASTLEITUNGEN TOBOS DEL MASTIL

PART NAME CODE	PART NAME	QTY
6805-CM	**WASHER** RODELLE UNTERLEGSCHEIBE ARANDELA	1- 3
6805-CZ	**BOLT** BOULON SCHRAUBE PERNO	2- 4
6805-DP	**PLATE** PLAQUE PLATTE PLACA	1
6805-DR	**NIPPLE SUB-ASSY** SOUS-ENS. DE GRAISSEUR NIPPEL-TEILGRUPPE SUBCONJUNTO DEL NIPLE	1
6805-DU	**BRACKET** SUPPORT TRAGER SOPORTE	1
6805-EL	**BOLT** BOULON SCHRAUBE PERNO	2
6805-EO	**BOLT** BOULON SCHRAUBE PERNO	2
6805-EP	**NUT** ECROU MUTTER TUERCA	1
6805-ER	**BOLT** BOULON SCHRAUBE PERNO	2
6805-ES	**BOLT** BOULON SCHRAUBE PERNO	2- 4
6805-ET	**SUPPORT SUB-ASSY, HOSE** SOUS-ENS. DE SUPPORT STUTZEN-TEILGRUPPE SUBCONJUNTO DEL SOPORTE	4- 6
6805-EW	**STOPPER SUB-ASSY** SOUS-ENS. DE BUTEE ANSCHLAG-TEILGRUPPE SUBCONJUNTO DEL TOPE	1
6805-EY	**RING, SHAFT SNAP** ANNEAU RING ANILLO	4
6805-FG	**BOLT** BOULON SCHRAUBE PERNO	2
6805-FJ	**BOLT** BOULON SCHRAUBE PERNO	1
6805-FL	**WASHER, PLATE** RODELLE UNTERLEGSCHEIBE ARANDELA	2
6805-FM	**WASHER, PLATE** RODELLE UNTERLEGSCHEIBE ARANDELA	1
6805-FR	**PLATE** PLAQUE PLATTE PLACA	1
6805-FS	**PISTON** PISTON KOLBEN PISTON	1
6805-FT	**PIN** GOUPILLE STIFT PASADOR	1

6805	MAST PIPING TUYAUTERIE DE MAT	MASTLEITUNGEN TOBOS DEL MASTIL

PART NAME CODE	PART NAME	QTY
6805-FU	**BOLT** BOULON SCHRAUBE PERNO	2
6805-FW	**BOLT** BOULON SCHRAUBE PERNO	2
6805-FX	**BOLT** BOULON SCHRAUBE PERNO	1
6805-FZ	**BOLT** BOULON SCHRAUBE PERNO	1
6805-GB	**BOLT** BOULON SCHRAUBE PERNO	2
6805-GC	**BOLT** BOULON SCHRAUBE PERNO	3