TRATOR DE ESTEIRAS 700J
CLASSE 3
(N.S. 139436-)

RUTHZIL TRATOR COMERCIAL DE PEÇAS LTDA 11 97083-6812 ROLANDO CITRANGULO

AGOSTO 2015

JOHN DEERE

CATÁLOGO DE PEÇAS

TRATOR DE ESTEIRA 700J
(N.S. 139436-)

PC10040P (ago-15) Português

Worldwide Construction and Forestry Division
Worldwide Edition
Printed in U.S.A. (Revised)
COPYRIGHT © 2015
DEERE & COMPANY
Moline, Illinois
All rights reserved

700J Crawler Dozer

TX1073887A A.1



700J Crawler Dozer

Manufactured 2007

(Specifications and design subject to change without notice.)

To the Customer

The part numbers in this parts catalog were correct at the time your catalog was published. It is our policy to constantly improve our machines, and therefore, part numbers may change. When ordering parts, verify part numbers through your dealer.

SI Units of Measure

Metric dimensions are given, where applicable, throughout this parts catalog.

Bolt and Cap Screw Strength Identification

Bolts and cap screws required to have high-strength qualities equivalent to SAE grade 8 are identified throughout this catalog by the description HS SAE 8 (10.9 for metric). All standard bolts and cap screws are SAE grade 5 (metric 8.8) or lower.

Serial Number Listing Information

Serial number information is listed to show on which machines each part can be used; for example:

	–		**The part can be used on all products.**
000000	–		**The part can be used on products beginning with the serial number listed.**
	–	**000000**	**The part can be used on products up to and including the serial number listed.**
000000	–	**000000**	**The part can be used on products between and including the serial number listed.**

When XXXXXX's are listed in place of a serial number, a serial number change was made, but the exact serial number was not available when the catalog was produced.

If product identification numbers or serial numbers are required for warranty claims or correspondence pertaining to this product, it is extremely important that all characters be furnished. This point cannot be overemphasized.

Direction Arrow

Arrows are used with illustrations to indicate the front of the unit. “Right-Hand” and “Left-Hand” sides are determined by facing in direction of machine forward travel.

Box-enclosed Illustrations

A key number, shown in the parts list, is assigned to a box enclosing all parts sold as a service assembly. A box not keyed includes non-current parts.

Complete Goods Listings

Complete Goods are listed in bold face type. Order separately. Do not include on replacement part order.

Orientation of Engine

“Right Hand” and “Left Hand” sides are determined by standing at the flywheel and facing the engine.

John Deere Reman Components

The service parts listed in this catalog are intended for the repair of original equipment components. Although most service parts may be used to repair remanufactured components, the remanufacturing process may change parts sufficiently so that service parts are inadequate or not usable.

Serial Number Location

Each 700J crawler may have seven serial numbers. One each for the product identification number, the engine, the hydrostatic track drive motor, the hydrostatic front pump, the hydrostatic rear pump and the micro computer.

The product identification number is located on the left-hand side of the crawler frame below the operator’s station

The engine serial number plate is located on the right-hand side of the cylinder block.

The hydrostatic track drive motor serial number plate is located on the end cap of the drive motor.

The front hydrostatic pump serial number plate is located on the pump housing.

The rear hydrostatic pump serial number plate is located on the pump housing

The micro-computer serial number plate is located on the bottom of the computer

Left side and right side, front and rear of the crawler are viewed by facing in the direction of the crawler forward travel.

Whenever serial numbers are required on warranty claims or correspondence pertaining to this product, it is extremely important that all characters be furnished. This point cannot be overemphasized

Product Identification Number – 13 Digit

TX1073894A A.1

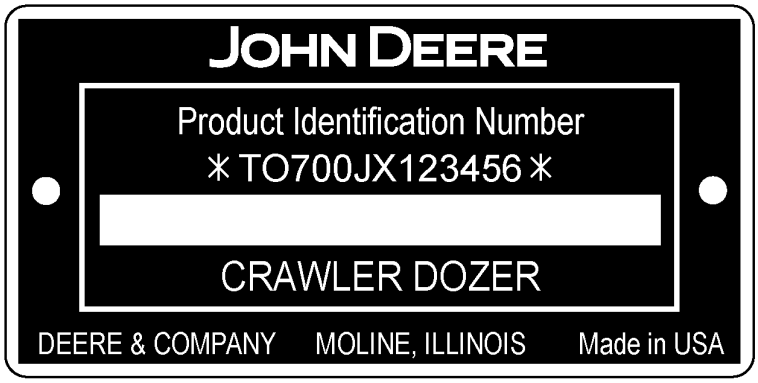

TX1073894A

First Line	**Designates**
TO	Manufacturer — John Deere Dubuque Works
700J	Model
X — Engine 6068HT066	Configuration
123456	Serial Number (Example)
Second Line	**Designates**
Crawler Dozer	Unit Type

Product Identification Number – 17 Digit

TX1078376 A.1

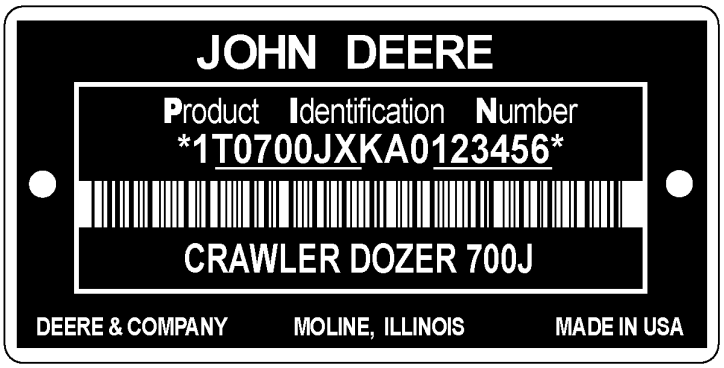

TX1078376

First Line	**Designates**
1T0	Manufacturer – John Deere Dubuque Works
700J	Model
X	Emissions Certification: Engine Model 6068HT066 – Tier 3 / Stage IIIA
K	Factory Use Only
A	Year Manufactured Code
0	Factory Use Only
123456	Serial Number
Second Line	**Designates**
CRAWLER DOZER 700J	Unit Type

Engine Emission Level Identification

Engine Model Number	Emissions Level
6068HT066	Tier 3 / Stage IIIA

Engine Serial Number Plate — 4045 & 6068

RGP11355 A.1

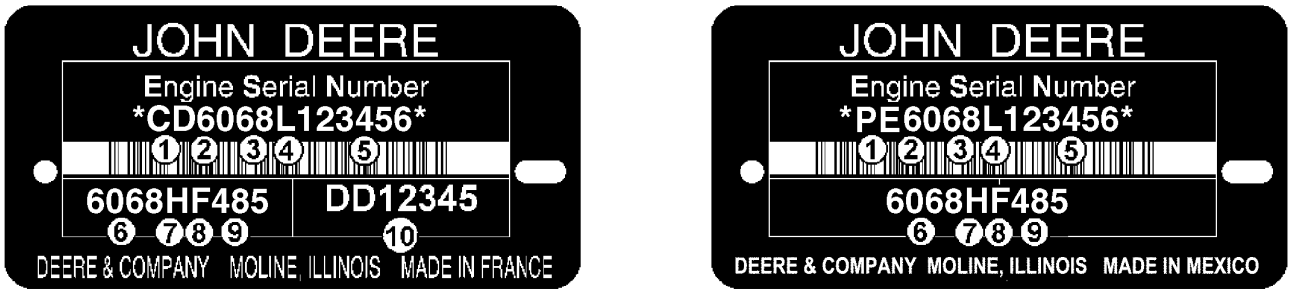

RGP11355

Engine Serial Number is Defined by 13 Characters	
First Line	Designates
1 — Two letters for engine factory designation	PE: Torreon, Mexico, CD: Saran, France, JX: Rosario, Argentina, UG: Teda, China
2 — One digit for number of cylinders.	4 Cylinder, 6 Cylinder
3 — Three digits for displacement in liters	045: 4.5 Liter, 068: 6.8 Liter
4 — One letter for emission level	B= Non-Certified C= Tier1/Stage I emission level G= Tier 2/Stage II emission level L= Tier 3/Stage IIIA emission level R= Interim Tier 4/Stage IIIB emission level U or V= Final Tier 4/Stage IV emission level
5 — Six digits	123456= Engine build sequence number. Sequence numbers start at 000001
Engine Type is Defined by 9 Alpha-Numerical Characters	
6 — Four digits	Same as items 2 and 3 above
7 — One letter for aspiration type	A= Turbocharged with air-to-water after-cooler D= Naturally Aspirated T= Turbocharged H= Turbocharged with air-to-air after cooler S= Turbocharged with air-to-sea water after-cooler
8 — One or two letters for OEM application	F: OEM, FM: Marine, FH: HazLoc, FN: Compressed Natural Gas
8 — One or two letters for John Deere Vehicle application	DW, KV: Construction, RW, LV, L, BM: Tractor, TJ: Forestry, H, Z, CQ : Combine, N: Picker/Sprayer, E: Windrower
9 — Two or three digits for version	485
10 — Two Letter and 5 or 6 digit for engine Part number	DD12345 (Saran Only Engines)

Trademarks

Throughout this parts catalog, you may find the following Deere and Company trademarks:

Best Bid™	CounterParts™	DEERE™ (Deere™)
Dura-Trax™	Fanggs™	Guardian™
HTH™	Jagz™	JDLink™
MARKS™	MIC™ [Machine Information Center]	MTH™
Power Curve™	Powerllel™	PowerShift Plus™
Powerwize™	POWR SAVR™	PowrShift™
ProPath™	Quad-Cool™	Quik-Tatch™
SC-2™	Side-Tracker™	Stinger™
StructureALL™	Swamper™	TMC™ [Total Machine Control]
ValueSelect™	Waratah™	Worksite Pro™
FlexBox™	Funk™	iTorque™
Phoenix™	Phoenix International™	PowerTech™
PowerTech™ E	PowerTech™ M	PowerTech™ Plus
Precision Joint™	SHIFT-O-MATIC™	SWEDA™ (Super Wide Extreme Dual Axle)
TeamMate™	TeamMate™II	TeamMate™ IV
TMII™	TMIII™	

Remarks and Abbreviations

The following remarks and abbreviations may appear throughout this parts catalog. Refer to the following table for translations.

Phrase	Meaning	Phrase	Meaning
ALSO ORDER, ORD W/	Also Order	MFWD	Mechanical Front Wheel Drive
AMP	Ampere	NA, NOT USED THIS APPL	Not used in this application
APPL, APPL ONLY	This application only	NLA	No longer available
AR	As required	NSEP	Not available separately
ASSY	Complete assembly	OD	Outside diameter
BOAC	Bolt-on cutting edge	OPTIONAL	Optional
CCW	Counterclockwise	OR	Or
COMPLETE	Complete	ORD, ORDER	Order
COMPLETE GOODS	Complete goods	OS	Oversize
CONVENIENCE ASSY, CA	Convenience assembly	OUTER	Outer
CTL, CUT TO LENGTH	Cut to length	PKG, PACKG	Package, Packet of
CW	Clockwise	PTO	Power Take Off
ENGINE	Engine	RATIO	Ratio
FOR	For	REAR	Rear
FRONT	Front	REMAN	Remanufactured
GAS	Gasoline	REPL	Replaces
HFWD	Hydraulic Front-Wheel Drive	RH	Right-hand
HP	Horsepower	SN	Serial number
HS, HEAD MARKED	High Strength, head marked	STD	Standard
ID	Inside diameter	SUB	Replaced by
INCH	Inch	SUB COMPONENTS	Substitute components (of the kit or assy)
INCL KEYS	Includes keys…	SUB FOR	Substitutes for
INCL, INCLUDES	Includes…	TEETH, Z	Number of gear teeth
INCLUDES PARTS/ ITEMS MARKED	Includes parts/items marked…	TK	Thickness
INNER	Inner	UP, UPPER	Upper
KIT	Kit	US	Undersize
L	Number of links	USE UNTIL EXHAUSTED	Use until exhausted
LF, LINE FILL	Line Fill	USE WITH	Use with
LGP	Low Ground Pressure	VEC	Vehicle Electronic Controller
LGTH	Length	VLC	Vehicle Load Center
LH	Left-hand	W/	With
LOW, LOWER	Lower	W/O	Without
LT	Long Track	WHOLE GOODS	Whole Goods
MAKE FROM, MF	Make from	WT	Wide Track
MARKED	Marked	XLT	Extra Long Track
MATCHED SET	Matched set		

Bouteur chenillé 700J

TX1073887A A.1



Bouteur chenillé 700J

Fabriqué à partir de 2007–

(Les caractéristiques et la conception sont sujettes à modification sans préavis.)

Au client

Les numéros de référence dans ce catalogue de pièces étaient corrects au moment de la publication du catalogue. Nous nous efforçons d'améliorer continuellement nos machines et, par conséquent, les numéros de référence peuvent changer. Lors de la commande de pièces, vérifier les numéros de référence auprès du concessionnaire.

Unités de mesure SI

Les dimensions sont données en unités métriques, le cas échéant, dans ce catalogue de pièces.

Identification de la résistance des boulons

Les boulons devant présenter des caractéristiques de haute résistance de qualité équivalente à la catégorie SAE 8 sont identifiés tout au long de ce catalogue par la description HS, SAE 8 (10,9 métrique). Tous les boulons standard sont de catégorie SAE 5 (8,8 métrique) ou inférieure.

Informations concernant la liste des numéros de série

Le numéro de série est donné dans la liste pour indiquer sur quelles machines chaque pièce peut être utilisée.

	–		**La pièce peut être utilisée sur tous les produits.**
000000	–		**La pièce peut être utilisée sur tous les produits à partir du numéro de série indiqué.**
	–	**000000**	**La pièce peut être utilisée sur tous les produits jusqu'au numéro de série indiqué inclus.**
000000	–	**000000**	**La pièce peut être utilisée sur tous les produits entre les numéros de série indiqués inclus.**

Le XXXXXX à la place du numéro de série signale que celui-ci a été modifié mais que le nouveau numéro de série n'était pas encore disponible au moment de la publication du catalogue.

Si les numéros d'identification ou de série du produit sont nécessaires pour les réclamations sous garantie ou dans le cadre d'une correspondance concernant le produit, il est essentiel que l'ensemble des caractères soit indiqué. On ne peut trop insister sur ce point.

Flèche directionnelle

Les flèches sont utilisées avec les illustrations pour indiquer l'avant de l'unité. Les côtés "droit" et "gauche" sont déterminés en faisant face au sens de marche avant de la machine.

Illustrations encadrées

Un numéro de légende, indiqué dans la liste de pièces, est attribué à un encadré renfermant toutes les pièces vendues comme ensemble de rechange. Un encadré sans légende contient des pièces périmées.

Listes de marchandises complètes

Les marchandises complètes sont indiquées en caractères gras. À commander séparément. Ne pas inclure sur la commande de pièces de rechange.

Orientation du moteur

Les côtés "droit" et "gauche" sont déterminés en se mettant devant le volant-moteur et en faisant face au moteur.

Composants John Deere Reman

Les pièces de rechange répertoriées dans ce catalogue sont destinées à la réparation des composants d'équipement d'origine. Bien que la plupart des pièces de rechange puissent servir à réparer des composants réusinés, la procédure de réusinage peut modifier les pièces suffisamment pour que les pièces de rechange ne conviennent plus ou soient hors d'usage.

Emplacement du numéro de série

Chaque bouteur 700J peut avoir jusqu'à sept numéros de série: Un pour chacun des éléments suivants: le numéro d'identification de produit, le moteur, le moteur d'entraînement de chenille hydrostatique, la pompe avant hydrostatique, la pompe arrière hydrostatique et le microprocesseur.

La plaque d'identification de produit se trouve sur le côté gauche du châssis du bouteur chenillé, sous le poste de conduite.

La plaque constructeur du moteur se trouve sur le côté droit du bloc-cylindres.

La plaque constructeur de moteur d'entraînement de chenille hydrostatique se trouve sur le couvercle d'extrémité du moteur d'entraînement.

La plaque constructeur de la pompe hydrostatique avant se trouve sur le carter de la pompe.

La plaque constructeur de la pompe hydrostatique arrière se trouve sur le carter de la pompe.

La plaque constructeur du microprocesseur se trouve sur la partie inférieure de l'ordinateur.

Le côté gauche, le côté droit, l'avant et l'arrière du bouteur sont vus en faisant face au sens de marche avant du bouteur.

Si les numéros de série sont nécessaires pour les réclamations sous garantie ou dans le cadre d'une correspondance concernant ce produit, il est essentiel que l'ensemble des caractères soit indiqué. On ne peut trop insister sur ce point.

Numéro d'identification de produit – à 13 chiffres

TX1073894A A.1

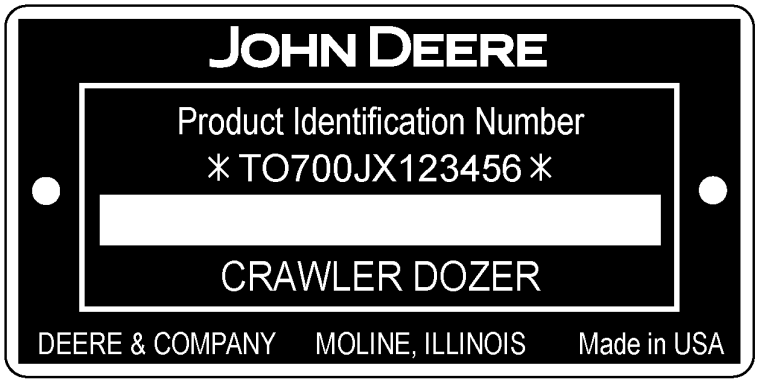

TX1073894A

Première ligne	**Indique**
À	Fabricant — John Deere Dubuque Works
700J	Modèle
X — moteur 6068HT066	Configuration
123456	Numéro de série (exemple)
Deuxième ligne	**Indique**
Bouteur chenillé	Type d'unité

Numéro d'identification de produit – à 17 chiffres

TX1078376 A.1

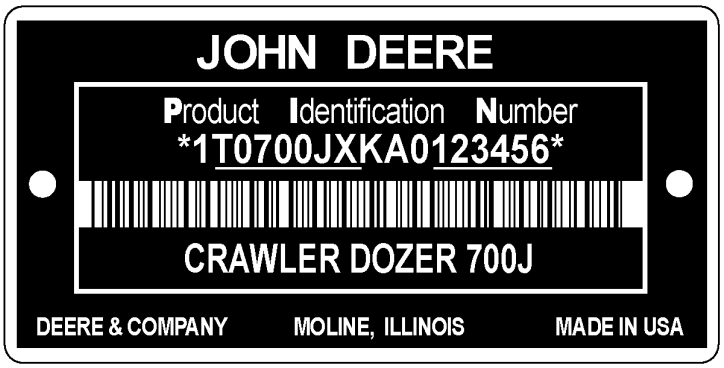

TX1078376

Première ligne	**Indique**
1T0	Fabricant – John Deere Dubuque Works
700J	Modèle
X	Certification des émissions: modèle mot. 6068HT066 – Niveau 3 / phase IIIA
K	Usage réservé à l'usine
A	Code d'année de fabrication
0	Usage réservé à l'usine
123456	Numéro de série
Deuxième ligne	**Indique**
BOUTEUR CHENILLÉ 700J	Type d'unité

Moteur, identification du niveau d'émission

Moteur, numéro de modèle	Émission, niveau
6068HT066	Tier 3/Phase IIIA

Plaque constructeur du moteur — 4045 et 6068

RGP11355 A.1

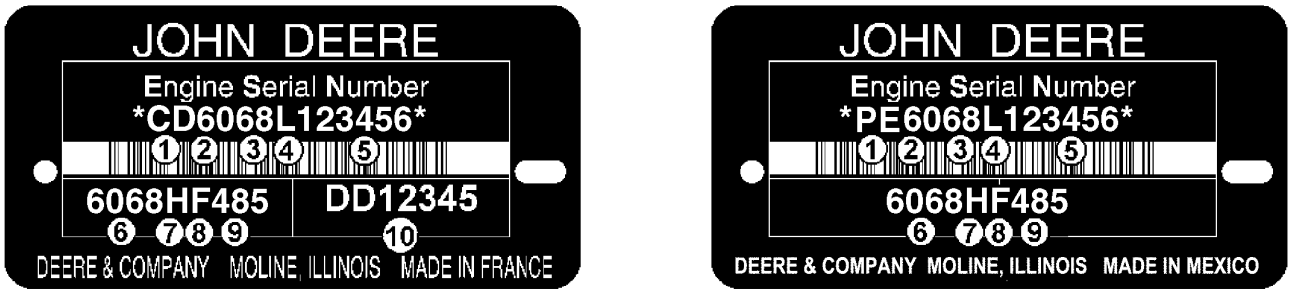

RGP11355

Le numéro de série du moteur se compose de 13 caractères	
Première ligne	Indique
1 — deux lettres désignant l'usine du moteur	PE: Torreon (Mexique), CD: Saran (France), JX: Rosario, Argentine, UG: Teda, Chine
2 — chiffre indiquant le nombre de vérins.	4 vérins, 6 vérins
3 — trois chiffres indiquant la cylindrée en litres	045: 4,5 litres, 068: 6,8 litres
4 — une lettre indiquant le niveau d'émissions	B= non certifié C= niveau d'émission Tier 1/Phase I G= niveau d'émission Tier 2/Phase II L= niveau d'émission Tier 3/Phase IIIA R= niveau d'émission Tier 4 Interim/Phase IIIB U ou V= niveau d'émission Tier 4 Final/Phase IV
5 — six chiffres	123456 = numéro de séquence de la version du moteur. Les numéros de séquence commencent à 000001
Le type de moteur se compose de 9 caractères alphanumériques	
6 — quatre chiffres	Identique aux éléments 2 et 3 ci-dessus
7 — une lettre indiquant le type d'aspiration	A= à turbocompresseur avec refroidisseur air-eau D= à aspiration naturelle T= à turbocompresseur H= à turbocompresseur avec refroidisseur air-air S= à turbocompresseur avec refroidisseur air-eau de mer
8 — une ou deux lettres indiquant l'application OEM	F: Fabricant d'équipement d'origine, FM: Marin, FH: HazLoc, FN: Gaz naturel comprimé
8 — une ou deux lettres indiquant l'application Véhicule John Deere	DW, KV: BTP, RW, LV, L, BM: Tracteur, TJ: Forestière, H, Z, CQ: Moissonneuse-batteuse, N: Extracteur-pulvérisateur, E: Faucheuse-andaineuse
9 — deux ou trois chiffres indiquant la version	485
10 — deux lettres et 5 ou 6 chiffres indiquant le numéro de pièce de moteur	DD12345 (moteurs Saran uniquement)

Marques commerciales

Les marques commerciales Deere and Company suivantes peuvent figurer dans ce catalogue de pièces:

Best Bid™	CounterParts™	DEERE™ (Deere™)
Dura-Trax™	Fanggs™	Guardian™
HTH™	Jagz™	JDLink™
MARKS™	MIC™ [Machine Information Center]	MTH™
Power Curve™	Powerllel™	PowerShift Plus™
Powerwize™	POWR SAVR™	PowrShift™
ProPath™	Quad-Cool™	Quik-Tatch™
SC-2™	Side-Tracker™	Stinger™
StructureALL™	Swamper™	TMC™ [Total Machine Control]
ValueSelect™	Waratah™	Worksite Pro™
FlexBox™	Funk™	iTorque™
Phoenix™	Phoenix International™	PowerTech™
PowerTech™ E	PowerTech™ M	PowerTech™ Plus
Precision Joint™	SHIFT-O-MATIC™	SWEDA™ (Super Wide Extreme Dual Axle)
TeamMate™	TeamMate™II	TeamMate™ IV
TMII™	TMIII™	

Remarques et abréviations

Les remarques et les abréviations qui suivent peuvent figurer dans ce catalogue de pièces. Consulter le tableau suivant pour leurs explications.

Expression	Signification	Expression	Signification
ALSO ORDER, ORD W/	À commander également	MFWD	Pont avant mécanique
AMP	Ampère	NA, NOT USED THIS APPL	Non utilisé pour cette application
APPL, APPL UNIQUEMENT	Cette application uniquement	NLA	Plus disponible
AR	Selon le besoin	NSEP	Non disponible séparément
ASSY	Ensemble complet	OD	Diamètre extérieur
BOAC	Bord d'attaque boulonné	OPTIONAL	En option
CCW	Sens antihoraire	OR	Ou
COMPLETE	Complet	ORD, ORDER	Commander
COMPLETE GOODS	Marchandises complètes	OS	Surdimensionné
CONVENIENCE ASSY, CA	Ensemble utilitaire	OUTER	Extérieur
CTL, CUT TO LENGTH	Couper à la longueur voulue	PKG, PACKG	Ensemble, paquet de
CW	Vers la droite	PTO	Prise de force
ENGINE	Moteur	RATIO	Rapport
FOR	Pour	REAR	Arrière
FRONT	Avant	REMAN	Pièce réusinée
GAS	Essence	REPL	Remplace
HFWD	Traction avant hydrostatique	RH	Côté droit
HP	Puissance	SN	Numéro de série
HS, HEAD MARKED	Haute résistance, tête marquée	STD	Standard
ID	Diamètre intérieur	SUB	Remplacé par
INCH	Pouce	SUB COMPONENTS	Substituer les composants (du kit ou de l'ensemble)
INCL KEYS	Clés comprises…	SUB FOR	Remplace
INCL, INCLUDES	Comprend…	TEETH, Z	Nombre de dents d'engrenage
INCLUDES PARTS/ ITEMS MARKED	Comprend les pièces/articles marqué(e)s…	TK	Épaisseur
INNER	Intérieur	UP, UPPER	Supérieur
KIT	Kit	US	À cote inférieure
L	Nombre de maillons	USE UNTIL EXHAUSTED	Utiliser jusqu'á épuisement
LF, LINE FILL	Pris de la chaîne	USE WITH	À utiliser avec
LGP	Faible pression au sol	VEC	Contrôleur électronique du véhicule
LGTH	Longueur	VLC	Tableau électrique central du véhicule
LH	Côté gauche	W/	Avec
LOW, LOWER	Inférieur	W/O	Sans
LT	Chenille longue	WHOLE GOODS	Marchandises complètes
MAKE FROM, MF	À confectionner à partir de	WT	Chenille large
MARKED	Marqué	XLT	Chenille extra longue
MATCHED SET	Jeu apparié		

Trator de Esteiras 700J

TX1073887A A.1



Trator de Esteiras 700J

Fabricado em 2007–

(Especificações e projeto sujeitos a alterações sem aviso prévio.)

Ao Cliente

Os números de peça neste catálogo de peças estavam corretos quando o catálogo foi publicado. É nossa política melhorar constantemente nossas máquinas e, portanto, os números de peça podem ser alterados. Ao fazer um pedido de peças, verifique os números de peça com seu concessionário.

Unidades de Medida do SI

As dimensões métricas são fornecidas ao longo deste catálogo de peças, quando aplicável.

Identificação de Resistência de Parafusos

Os parafusos necessários para se obter qualidade de alta-resistência equivalente a SAE grau 8 estão identificados neste catálogo pela descrição AR SAE 8 (10,9 para sistema métrico). Todos os parafusos padrão são SAE grau 5 (sistema métrico 8,8) ou inferior.

Informações do Nº de Série do Motor

As informações sobre número de série são listadas para mostrar em quais máquinas cada peça pode ser utilizada, por exemplo:

	â		**Pode ser usada em todos os tipos de motor.**
000000	**â**		**A peça pode ser usada em produtos que começam com o número de série listado.**
	â	**000000**	**A peça pode ser usada em produtos até (e incluindo) o número de série listado.**
000000	**â**	**000000**	**A peça pode ser usada em produtos entre (e incluindo) os números de série listados.**

Quando XXXXXX é listado no lugar do número de série, uma alteração no número de série foi feita, porém o número de série exato não estava disponível quando o catálogo foi produzido.

Se os números de identificação dos produtos ou números de série forem necessários para requisições de garantia ou correspondência pertencentes a este produto, é extremamente importante informar todos os caracteres. Este ponto é crucial.

Seta de Direção

As setas são utilizadas com as ilustrações para indicar a parte dianteira da unidade. As laterais “Direita” e “Esquerda” são determinadas olhando-se na direção do deslocamento de avanço da máquina.

Ilustrações inclusas na caixa

Um número de legenda, mostrado na lista de peças, é atribuído a todas as peças inclusas nas caixas vendidas como conjunto de serviço. Uma caixa sem legenda inclui peças não atuais.

Listas de Produtos Completos

Os Produtos Completos estão listadas em negrito. Encomende separadamente. Não inclua em pedidos de peças de reposição.

Orientação do Motor

Os lados â Direitoâ e â Esquerdoâ são determinados com o usuário ao volante, voltado para o motor.

Componentes John Deere Reman

As peças de serviço listadas neste catálogo se destinam ao reparo dos componentes originais do equipamento. Apesar de muitas peças de serviço poderem ser utilizadas no reparo de componentes remanufaturados, o processo de remanufatura pode alterar as peças de tal forma que as peças de serviço podem se tornar inadequadas ou inutilizáveis.

Localização do Número de Série

Cada trator de esteiras 700J pode ter sete números de série. Eles são os números de identificação do produto, do motor, do motor hidrostático de acionamento da esteira, da bomba hidrostática dianteira, da bomba hidrostática traseira e do microcomputador.

O número de identificação do produto está localizado na lateral esquerda da estrutura do trator de esteiras abaixo da estação do operador.

A placa do número de série do motor está localizada na lateral direita do bloco de cilindros.

A placa do número de série do motor hidrostático de acionamento da esteira está localizada na tampa da extremidade do motor de acionamento.

A placa do número de série da bomba hidrostática dianteira está localizada na carcaça da bomba.

A placa do número de série da bomba hidrostática traseira está localizada na carcaça da bomba.

A placa do número de série do microcomputador está localizada na parte inferior do computador.

O lado direito e o lado esquerdo, a dianteira e a traseira do trator de esteiras são vistos olhando-se na direção de avanço do trator de esteiras.

Sempre que os números de série forem exigidos nos pedidos de garantia ou em correspondências referentes a este produto, é extremamente importante fornecer todos os caracteres. Este ponto é crucial.

Número de Identificação do Produto – 13 Dígitos

TX1073894A A.1

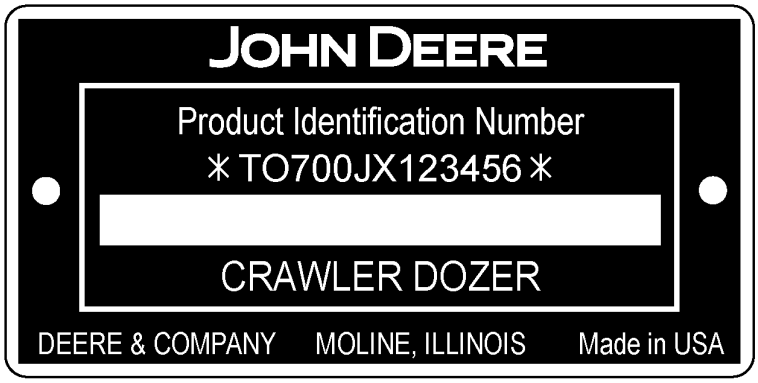

TX1073894A

Primeira Linha	**Indica**
TO	Fabricante — John Deere Dubuque Works
700J	Modelo
X — Motor 6068HT066	Configuração
123456	Número de Série (Exemplo)
Segunda Linha	**Indica**
Trator de Esteiras	Tipo de Unidade

Número de Identificação do Produto – 17 Dígitos

TX1078376 A.1

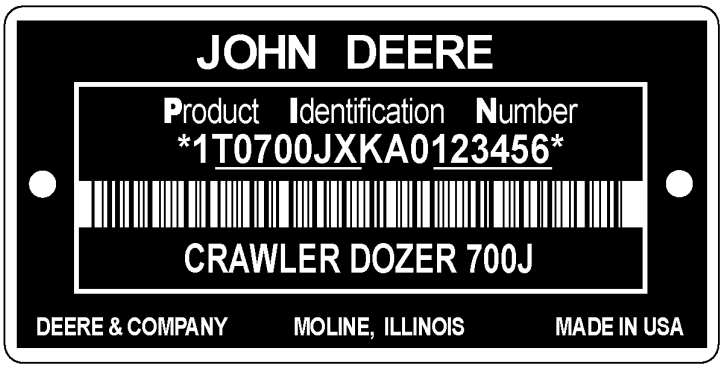

TX1078376

Primeira Linha	**Indica**
1T0	Fabricante – John Deere Dubuque Works
700J	Modelo
X	Certificado de Emissões: Modelo do Motor 6068HT066 – Classe 3 / Estágio IIIA
K	Uso Exclusivo da Fábrica
A	Código do Ano de Fabricação
0	Uso Exclusivo da Fábrica
123456	Número de Série
Segunda Linha	**Indica**
TRATOR DE ESTEIRAS 700J	Tipo de Unidade

Identificação do Nível de Emissões do Motor

Número do Modelo do Motor	Nível de Emissões
6068HT066	Classe 3 / Estágio IIIA

Placa do Número de Série do Motor — 4045 e 6068

RGP11355 A.1

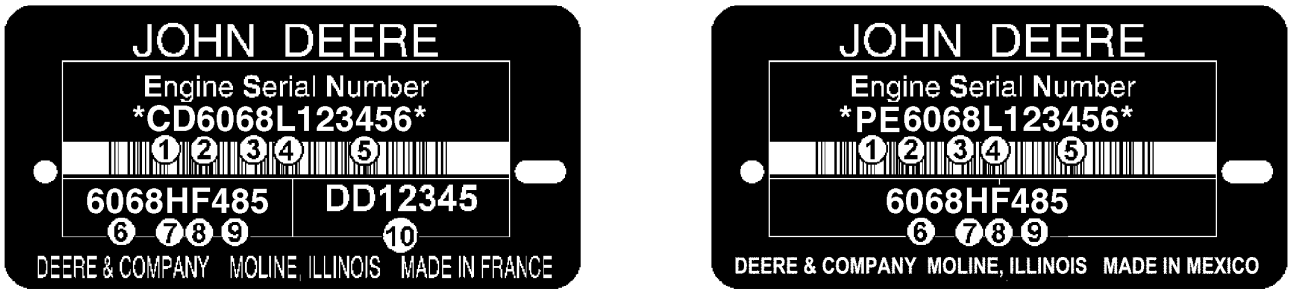

RGP11355

O Número de Série do Motor é Definido por 13 Caracteres	
Primeira Linha	Indica
1 — Duas letras para designação da fábrica do motor	PE: Torreon, México, CD: Saran, França, JX: Rosario, Argentina, UG: Teda, China
2 — Um dígito para o número de cilindros.	4 Cilindros, 6 Cilindros
3 — Três dígitos para cilindrada em litros	045: 4,5 Litros, 068: 6,8 Litros
4 — Uma letra para o nível de emissão	B= Não Certificado C= Nível de emissão Classe 1/Estágio I G= Nível de emissão Classe 2/Estágio II L= Nível de emissão Classe 3/Estágio IIIA R= Nível de emissão Interim Classe 4/Estágio IIIB U ou V= Nível de emissão Final Classe 4/Estágio IV
5 — Seis dígitos	123456= Número sequencial de fabricação do motor. Os números sequenciais começam em 000001
O Tipo de Motor é Definido por 9 Caracteres Alfanuméricos	
6 — Quatro dígitos	Igual aos itens 2 e 3 acima
7 — Uma letra para o tipo de aspiração	A= Turboalimentado com aftercooler ar-água D= Naturalmente Aspirado T= Turboalimentado H= Turboalimentado com aftercooler ar-ar S= Turboalimentado com aftercooler ar-água marinha
8 — Uma ou duas letras para aplicação OEM	F: OEM, FM: Marítimo, FH: HazLoc, FN: Gás Natural Comprimido
8 — Uma ou duas letras para aplicação de Veículo John Deere	DW, KV: Construção, RW, LV, L, BM: Trator, TJ: Florestal, H, Z, CQ : Colheitadeira, N: Colhedora/Pulverizador, E: Segadora Condicionadora
9 — Dois ou três dígitos para versão	485
10 — Duas Letras e 5 ou 6 dígitos para o Número de peça do motor	DD12345 (Motores Somente de Saran)

Marcas Registradas

Ao longo deste catálogo de peças, você encontrará as seguintes marcas registradas da Deere & Company:

Best Bid™	CounterParts™	DEERE™ (Deere™)
Dura-Trax™	Fanggs™	Guardian™
HTH™	Jagz™	JDLink™
MARKS™	MIC™ [Centro de Informações da Máquina]	MTH™
Power Curve™	PowerIIel™	PowerShift Plus™
Powerwize™	POWR SAVR™	PowrShift™
ProPath™	Quad-Cool™	Quik-Tatch™
SC-2™	Side-Tracker™	Stinger™
StructureALL™	Swamper™	TMC™ [Controle Total da Máquina]
ValueSelect™	Waratah™	Worksite Pro™
FlexBox™	Funk™	iTorque™
Phoenix™	Phoenix International™	PowerTech™
PowerTech™ E	PowerTech™ M	PowerTech™ Plus
Precision Joint™	SHIFT-O-MATIC™	SWEDA™ (Eixo Duplo Extremo Super Largo)
TeamMate™	TeamMate™II	TeamMate™ IV
TMII™	TMIII™	

Observações e Abreviações

As seguintes observações e abreviações podem aparecer ao longo deste catálogo. Consulte a tabela a seguir para ver as traduções.

Frase	Significado	Frase	Significado
ALSO ORDER, ORD W/	Encomende Também	MFWD	Tração Dianteira Mecânica
AMP	Ampère	NA, NOT USED THIS APPL	Não utilizado nesta aplicação
APPL, APPL ONLY	Somente nesta aplicação	NLA	Não está mais disponível
AR	Conforme necessário	NSEP	Não disponível separadamente
ASSY	Conjunto completo	OD	Diâmetro externo
BOAC	Borda de corte aparafusada	OPTIONAL	Opcional
CCW	Sentido anti-horário	OR	Ou
COMPLETE	Completo	ORD, ORDER	Encomende
COMPLETE GOODS	Produtos completos	OS	Superdimensionado
CONVENIENCE ASSY, CA	Conjunto de conveniência	OUTER	Externo
CTL, CUT TO LENGTH	Cortar no comprimento	PKG, PACKG	Pacote, Pacote de
CW	Sentido horário	PTO	Tomada de Potência
ENGINE	Motor	RATIO	Relação
FOR	Para	REAR	Traseira
FRONT	Dianteira	REMAN	Remanufaturado
GAS	Gasolina	REPL	Substitui
HFWD	Tração Dianteira Hidráulica	RH	Direita
HP	Potência em HP	SN	Número de série
HS, HEAD MARKED	Alta resistência, cabeçote marcado	STD	Padrão
ID	Diâmetro interno	SUB	Substituído por
INCH	Polegada	SUB COMPONENTS	Componentes substitutos (do kit ou conjunto)
INCL KEYS	Inclui chaves…	SUB FOR	Substituto para
INCL, INCLUDES	Inclui…	TEETH, Z	Número de dentes da engrenagem
INCLUDES PARTS/ ITEMS MARKED	Inclui peças/itens marcados…	TK	Espessura
INTERNO	Interno	UP, UPPER	Superior
KIT	Kit	US	Subdimensionado
L	Número de elos	USE UNTIL EXHAUSTED	Use até esgotar
LF, LINE FILL	Enchimento da Linha	USE WITH	Use com
LGP	Baixa Pressão no Solo	VEC	Controlador Eletrônico do Veículo
LGTH	Comprimento	VLC	Central de Carga do Veículo
LH	Esquerda	W/	Com
LOW, LOWER	Inferior	W/O	Sem
LT	Esteira Longa	WHOLE GOODS	Produtos Completos
MAKE FROM, MF	Fabricação de	WT	Esteira Larga
MARKED	Marcado	XLT	Esteira Extra Longa
MATCHED SET	Conjunto correspondente		

Bulldozer sobre orugas 700J

TX1073887A A.1



Bulldozer sobre orugas 700J

Fabricación 2007–

(Las especificaciones y el diseño están sujetos a cambio sin previo aviso.)

Para el cliente

Los números de pieza en este catálogo de piezas eran correctos al momento de la publicación del catálogo. Es nuestra política mejorar continuamente nuestras máquinas y, por lo tanto, los números de pieza están sujetos a cambios. Al pedir las piezas, consultar al concesionario para verificar los números de pieza.

Unidades de medida SI

Siempre que sea aplicable, en todo este catálogo de piezas las dimensiones se indican en el sistema métrico.

Identificación de resistencia de pernos y tornillos

En este catálogo, los pernos y tornillos que deben tener características de resistencia alta equivalentes al grado 8 de SAE se identifican con la descripción HS SAE 8 (valor de sistema métrico 10.9). Todos los pernos y tornillos estándar son de grado 5 SAE (valor de sistema métrico 8.8) o inferior.

Información de lista de número de serie

La información de número de serie se lista para indicar la máquina en la cual se puede usar la pieza; por ejemplo:

	–		**La pieza puede usarse en todos los productos.**
000000	–		**La pieza puede usarse en los productos a partir del número de serie listado.**
	–	**000000**	**La pieza puede usarse en los productos hasta e inclusive el número de serie listado.**
000000	–	**000000**	**La pieza puede usarse en los productos entre e inclusive el número de serie listado.**

Cuando aparece XXXXXX en vez de un número de serie, se modificó el número de serie, pero el número de serie preciso no se tenía disponible en el momento de producción del catálogo.

Si se requieren números de identificación de producto o números de serie para reclamaciones de garantía o la correspondencia acerca de este producto, es muy importante suministrar todos los caracteres. No es posible sobreenfatizar este punto.

Flecha de sentido

Las flechas se emplean en las ilustraciones para indicar la parte delantera de la unidad. Los lados "derecho" e "izquierdo" se determinan mirando en el sentido de avance de la máquina.

Ilustraciones encerradas en cuadros

Al cuadro que encierra todas las piezas vendidas como un conjunto, se asigna un número de referencia que se emplea en la lista de piezas. Un cuadro sin número de referencia incluye piezas no actuales.

Listas de mercancía completa

La mercancía completa se detalla en negrita. Pedir por separado. No incluir en el pedido de piezas de repuesto.

Orientación del motor

Los lados derecho e izquierdo se determinan al pararse junto al volante del motor y mirar hacia el motor.

Componentes John Deere Reman

Las piezas de repuesto listadas en este catálogo son para la reparación del equipo original. A pesar de que la mayoría de las piezas de repuesto puedan servir para reparar los componentes reconstruidos, en el proceso de reconstrucción se puede modificar los componentes de modo que las piezas de repuesto no sean adecuadas para usar.

Posición de números de serie

Cada máquina 700J puede tener siete números de serie. El número de identificación del producto, el del motor, el del motor hidrostático de orugas, el de la bomba hidrostática delantera, el de la bomba hidrostática trasera y el de la microcomputadora.

La chapa de número de identificación del producto se encuentra en el lado izquierdo del bastidor de oruga, debajo del puesto del operador.

La chapa de número de serie del motor se encuentra en el lado derecho del bloque de cilindros.

La chapa de número de serie del motor hidrostático de orugas se encuentra en la tapa de extremo del motor propulsor.

La chapa de número de serie de la bomba hidrostática delantera se encuentra en la caja de la bomba.

La chapa de número de serie de la bomba hidrostática trasera se encuentra en la caja de la bomba.

La chapa de número de serie de la microcomputadora se encuentra en la parte inferior de la computadora.

Los lados izquierdo, derecho, delantero y trasero de la máquina de orugas se identifican mirando en el sentido de avance de la máquina.

Si se requieren números de serie para los reclamos de garantía o la correspondencia acerca de este producto, es muy importante suministrar todos los caracteres. No es posible sobreenfatizar este punto.

Número de identificación de producto – 13 dígitos

TX1073894A A.1

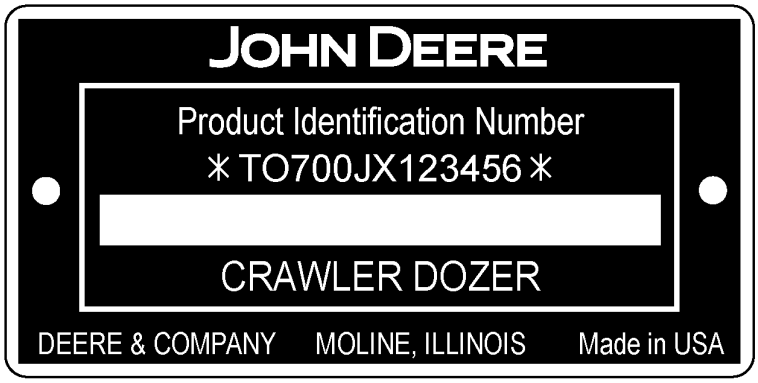

TX1073894A

Primer renglón	**Designa**
TO	Fabricante — John Deere Dubuque Works
700J	Modelo
X — Motor 6068HT066	Configuración
123456	Número de serie (ejemplo)
Segundo renglón	**Designa**
Bulldozer sobre orugas	Tipo de unidad

Número de identificación de producto – 17 dígitos

TX1078376 A.1

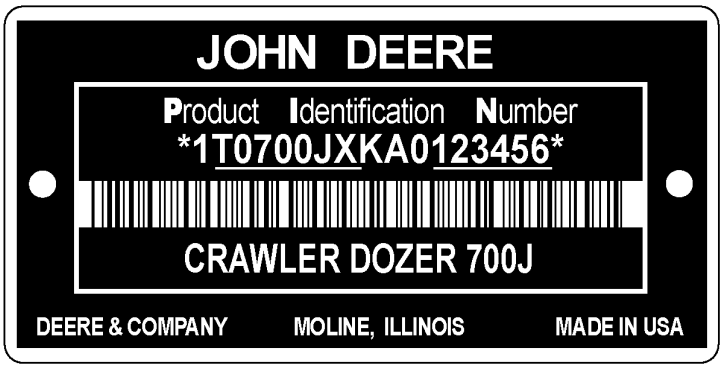

TX1078376

Primer renglón	**Designa**
1T0	Fabricante – John Deere Dubuque Works
700J	Modelo
X	Certificación de emisiones: Motor modelo 6068HT066 – Tier 3 / Fase IIIA
K	Sólo para uso de fábrica
A	Código de año de fabricación
0	Sólo para uso de fábrica
123456	Número de serie
Segundo renglón	**Designa**
BULLDOZER SOBRE ORUGAS 700J	Tipo de unidad

Identificación de nivel de emisiones del motor

Número de modelo del motor	Nivel de emisiones
6068HT066	Tier 3/Fase IIIA

Chapa de identificación del motor — 4045 y 6068

RGP11355 A.1

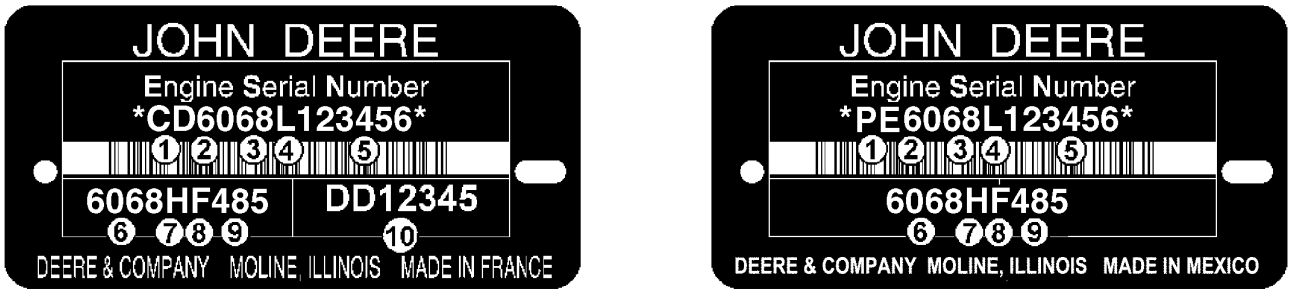

RGP11355

El número de serie del motor consta de 13 caracteres	
Primer renglón	Designa
1 — Dos letras para designar la fábrica del motor	PE: Torreón, México, CD: Saran, Francia, JX: Rosario, Argentina, UG: Teda, China
2 — Un dígito para la cantidad de cilindros.	4 cilindros, 6 cilindros
3 — Tres dígitos para la cilindrada en litros	045: 4,5 litros, 068: 6,8 litros
4 — Una letra para el nivel de emisiones	B= Sin certificación C= Nivel de emisiones Tier 1/Fase I G= Nivel de emisiones Tier 2/Fase II L= Nivel de emisiones Tier 3/Fase IIIA R= Nivel de emisiones Tier 4 provisional/Fase IIIB U o V= Nivel de emisiones Tier 4 Final/Fase 4
5 — Seis dígitos	123456= Número secuencial de fabricación del motor. Los números secuenciales empiezan en 000001
El tipo de motor consta de 9 caracteres alfanuméricos	
6 — Cuatro dígitos	Igual a los puntos 2 y 3 anteriores
7 — Una letra para indicar el tipo de aspiración	A= Turboalimentado con enfriador del aire de carga tipo aire-agua D= Aspiración natural T= Turboalimentado H= Turboalimentado con enfriador del aire de carga tipo aire-aire S= Turboalimentado con enfriador del aire de carga tipo aire-agua de mar
8 — Una o dos letras para indicar la aplicación del OEM	F: OEM, FM: Marino, FH: Ubicaciones peligrosas, FN: Gas natural comprimido
8 — Una o dos letras para indicar la aplicación del vehículo John Deere	DW, KV: Construcción, RW, LV, L, BM: Tractor, TJ: Silvicultura, H, Z, CQ: Cosechadora, N: Cosechadora/pulverizador, E: Segadora hileradora
9 — Dos o tres dígitos para indicar la versión	485
10 — Dos letras y 5 o 6 dígitos para el número de pieza del motor	DD12345 (solo motores fabricados en Saran)

Marcas comerciales

En este catálogo de piezas pueden aparecer las siguientes marcas comerciales de Deere and Company:

Best Bid™	CounterParts™	DEERE™ (Deere™)
Dura-Trax™	Fanggs™	Guardian™
HTH™	Jagz™	JDLink™
MARKS™	MIC™ [Centro de información de máquina]	MTH™
Power Curve™	PowerIlel™	PowerShift Plus™
Powerwize™	POWR SAVR™	Powrshift™
ProPath™	Quad-Cool™	Quik-Tatch™
SC-2™	Side-Tracker™	Stinger™
StructureALL™	Swamper™	TMC™ [Control total de la máquina]
ValueSelect™	Waratah™	Worksite Pro™
FlexBox™	Funk™	iTorque™
Phoenix™	Phoenix International™	PowerTech™
PowerTech™ E	PowerTech™ M	PowerTech™ Plus
Precision Joint™	SHIFT-O-MATIC™	SWEDA™ (Eje doble extremo súper ancho)
TeamMate™	TeamMate™II	TeamMate™ IV
TMII™	TMIII™	

Comentarios y abreviaturas

Los siguientes comentarios y las abreviaturas pueden aparecer en este catálogo de piezas. Consultar la siguiente tabla para las traducciones.

Frase	Significado	Frase	Significado
ALSO ORDER, ORD W/	También pedir, pedir con	MFWD	Tracción delantera mecánica
AMP	Amperio	NA, NOT USED THIS APPL	ND, No se usa para esta aplicación
APPL, APPL ONLY	Solo esta aplicación	NLA	Ya no está disponible
AR	Según sea necesario	NSEP	No disponible por separado
ASSY	Conjunto completo	OD	Diámetro exterior
BOAC	Borde cortante atornillado	OPTIONAL	Opcional
CCW	En sentido contrahorario	OR	O
COMPLETE	Completo	ORD, ORDER	Pedir
COMPLETE GOODS	Mercancía completa	OS	Sobretamaño
CONVENIENCE ASSY, CA	Conjunto de comodidad	OUTER	Exterior
CTL, CUT TO LENGTH	Corte a medida	PKG, PACKG	Paquete, paquete de
CW	En sentido horario	PTO	Toma de fuerza
ENGINE	Motor	RATIO	Relación
FOR	Para	REAR	Parte trasera
FRONT	Parte delantera	REMAN	Remanufacturado
GAS	Gasolina	REPL	Reemplaza a
HFWD	Tracción delantera hidráulica	RH	Lado derecho
HP	Potencia de arrastre	SN	Número de serie
HS, HEAD MARKED	Alta resistencia, cabeza marcada	STD	Estándar
ID	Diámetro interior	SUB	Sustituido por
INCH	Pulgada	SUB COMPONENTS	Sustituir componentes (del juego o conjunto)
INCL KEYS	Incluye los elementos...	SUB FOR	Sustituir por
INCL, INCLUDES	Incluye…	TEETH, Z	Número de dientes de engranaje
INCLUDES PARTS/ ITEMS MARKED	Incluye las piezas/elementos marcados...	TK	Espesor
INNER	Interior	UP, UPPER	Superior
KIT	Juego	US	Subtamaño
L	Número de eslabones	USE UNTIL EXHAUSTED	Usar hasta que se acabe
LF, LINE FILL	Llenado de tubería	USE WITH	Usar con
LGP	Baja presión sobre el suelo	VEC	Unidad de control electrónico del vehículo
LGTH	Longitud	VLC	Centro de carga del vehículo
LH	Lado izquierdo	W/	Con
LOW, LOWER	Inferior	W/O	Sin
LT	Oruga larga	WHOLE GOODS	Mercancía completa
MAKE FROM, MF	Fabricar de	WT	Oruga ancha
MARKED	Marcado	XLT	Oruga extra larga
MATCHED SET	Conjunto combinado		

Conteúdo

01 Rodas e Pneus e Esteiras
0131 Estruturas das Esteiras....56
0132 Rodas Dentadas, Correntes e Sapatas de Acionamento....82
0133 Roletes....96
0134 Sistema Retrátil (Polia Tensora e Mola da Polia Tensora)....108
0135 Eixo do Pivô e Barra Transversal....118
0136 Tampas da Mola....126
0138 Proteções contra Pedras e Guias da Esteira....134
02 Eixos, Diferenciais e Sistemas de Suspensão
0201 Carcaça e Suporte do Eixo de Acionamento (Inc. Reduções Finais)....136
03 Transmissão
0315 Controles....144
0325 Eixos de Acionamento de Entrada e Juntas Universais....146
0355 Acionamentos de Rotação Variável....148
0363 Linhas de Óleo da Trans.....172
0364 Filtro, Resfriador e Reservatório Aux. da Trans.....190
0375 Circuitos do Controle Automático....196
04 Motor
0400 Motor 6068HT066....202
05 Sistema Auxiliar do Motor
0505 Auxílios de Partida em Clima Frio....276
0511 Cobertura do Ventilador e do Radiador....284
0512 Ventilador....286
0521 Filtro de Ar e Tubulação....288
0531 Silencioso e Tubo de Escape....294
0540 Suporte do Motor....296
0563 Linhas de Combustível e Conexões....298
0564 Tanque de Combustível....302
0575 Circuitos do Controle Automático....304
0578 Sensores....306
10 Freios de Serviço
1062 Válvula do Freio de Serviço....308
11 Freios de Estacionamento
1115 Articulação dos Controles....312
13 Diversos, Veículo
1322 Adesivos e Marcas Comerciais....316
15 Acessório do Equipamento
1511 Barra de Tração....326
1512 Barra de Reboque....332
16 Sistemas Elétricos do Veículo
1671 Baterias, Suporte e Cabos....334
1672 Fiação do Alternador, Regulador e Sistema de Carga....336
1673 Sistema de Iluminação do Veículo....340
1674 Chicote Elétrico e Interruptores....354
1676 Instrumentos e Indicadores....384
1678 Sensores....392
17 Chassi da Estrutura ou Estrutura de Suporte
1741 Motor ou Estrutura Principal....394
1749 Pesos do Chassi....396
18 Estação do Operador
1807 Itens Especiais de Controle de Ruído....400
1810 Compartimento do Operador....404

Conteúdo - continuação

1811 ROPS, FOPS, OPS ou Estrutura do Chassi ... 426
1813 Laterais, Portas, Proteções e Envidraçamento do Corpo ... 440
1814 Para-brisas e Limpadores ... 448
1816 Estrutura de Suporte de Controles e Instrumentos ... 458
1821 Assento e Cintos de Segurança ... 460
1822 Degraus e Corrimãos ... 488
1831 Aquecedor, Mangueiras e Controles ... 490
1832 Compressor e Acionamento do Sistema de Ar Condicionado ... 500
19 Chapa de Metal e Estilo
1911 Capô e Suportes do Capô ... 512
1912 Proteções Laterais do Motor ... 518
1921 Grade e Alojamento da Grade ... 522
1927 Para-lamas ... 526
20 Segurança, Conveniência e Diversos
2001 Rádio ... 530
2004 Dispositivos de Advertência Incluindo Buzina e Alarme de Ré ... 536
2006 Acendedor de Cigarros ... 544
21 Sistema Hidráulico Principal do Veículo
2161 Bombas e Acionamentos Hidráulicos ... 546
2163 Linhas hidráulicas e Mangueiras ... 554
2164 Reservatório Hidráulico, Filtro e Resfriador ... 566
26 Comunicação Global do Veículo
2600 Comunicação Global do Veículo ... 572
30 Guincho
3015 Articulação dos Controles ... 586
3025 Eixo de Entrada e Juntas Universais ... 590
3041 Aloj. do Guincho e Estrutura de Montagem ... 594
3045 Guia de Cabo e Roletes ... 602
3051 Engrenagens, Eixos e Rolamentos ... 604
3052 Embreagens e Freios ... 612
3061 Bomba Hidráulica do Guincho ... 616
3062 Válvula de Controle ... 618
3063 Linhas, Mangueiras e Conexões ... 622
32 DtlDozers
3201 Lâmina ... 628
3215 Articulação dos Controles ... 634
3243 Estrutura Móvel ... 636
3262 Válvulas de Controle ... 642
3263 Linhas, mangueiras e conexões ... 660
3265 Cilindros Hidráulicos ... 680
42 Ferramenta de Condicionamento do Solo
4201 Lâminas, Dentes, Hastes Etc. ... 690
46 Controle Automático
4670 Componentes Elétricos ... 694

Índice alfabético

Página

1135 Rocker Arm Cover ... 202
120 in. Blade ... 628
1232 Oil Filler Neck - Left Hand Side ... 204
132 in. Blade ... 630
1321 Crankshaft Pulley ... 205
1407 Flywheel Housing / Crankshaft Rear Oil Seal ... 206
1582 Flywheel ... 207
16C6 Fuel Injection Pump ... 208
1784 Engine Air Intake Manifold ... 210
1981 Oil Pan ... 212
19AD Oil Pan ... 214
2001 Water Pump Pulley ... 216
2156 Thermostat Cover ... 218
2201 Thermostat ... 220
2342 Fan Drive ... 221
2698 Engine Coolant Heater Fittings ... 222
28AV Exhaust Manifold ... 223
2961 Ventilating System ... 224
3041 Starting Motor ... 226
35ED Final Fuel Filter ... 228
3612 Front Plate ... 230
3713 Fuel Transfer Pump ... 232
4057 Engine Oil Dipstick ... 234
4433 Timing Gear Cover ... 236
4644 Cylinder Block ... 238
4712 Crankshaft / Bearings ... 240
4839 Connecting Rods / Pistons ... 242
4902 Rocker Arm / Rocker Arm Shaft / Tappet / Push Rod ... 244
5001 Engine Oil Pump ... 246
5123 Cylinder Head ... 248
5728 Water Pump Inlet ... 250
5949 Engine Oil Cooler ... 251
6251 Alternator Brackets ... 252
63AD Fuel Lines ... 254
65BS Turbocharger / Lines ... 256
6698 Temperature Switch - Plug ... 258
6730 Engine Sensors ... 260
8185 Primary Fuel Filter ... 262
8724 Belt Tensioner ... 264
8869 Engine Oil Filter ... 266
9801 Lift Straps ... 268
9901 Complete Block Assembly ... 274
9901 Engine Overhaul Kit ... 270
9901 Replacement Engine ... 272

A

A/C COMPRESSOR HARDWARE KIT ... 510
A/C COMPRESSOR SHAFT SEAL KIT ... 509
A/C HOUSING (S.N. - 150469) (- 150469) ... 432
A/C HOUSING (S.N. 150470 -) (150470 -) ... 434
A/C KIT, COMPRESSOR HARDWARE ... 510
Access Cover, Rear Main Frame ... 394
Access Oil Cover, Main Frame ... 394
ACCESSORY, POWER ... 544
Accumulator, Winch External Lines ... 626
ACTUATORS AND MODULES, IGC HYDRAULIC CONTROL VALVE (3 OR 4 FUNCTION) ... 654
ADAPTER, HYDROSTATIC FILTER ... 148
ADAPTER, SPLINE, STANDARD HYDRAULIC PUMP ... 546
ADAPTER, TRACK ADJUSTER ... 116
ADJUSTER AND COMPONENTS (TRACK CHAIN TENSION - LGP, XLT) ... 108
ADJUSTER AND COMPONENTS (TRACK CHAIN TENSION - LT) ... 112
ADJUSTER AND COMPONENTS (TRACK CHAIN TENSION, LGP, XLT - MAX LIFE) ... 110
ADJUSTER AND COMPONENTS (TRACK CHAIN TENSION, LT - MAX LIFE) ... 114
ADJUSTER, TRACK ... 116
ADJUSTER, TRACK CHAIN TENSION ... 116
Adjustment Knob Kit, Weight (Deluxe) ... 472
ADJUSTMENT KNOB, WEIGHT/HEIGHT, SEAT SUSPENSION ... 464
Air Cleaner ... 288
Air Conditioner Compressor Shaft Seal Kit ... 509
Air Conditioner Cover Plates, Cab (150470 -) ... 416
AIR CONDITIONER REAR COVER PLATE (S/N -150469) (- 150469) ... 406
Air Conditioner Relay ... 380
AIR CONDITIONER SIDE COVER PLATE (S/N -150469) (- 150469) ... 406
AIR CONDITIONING CHARGE FITTING ... 504
Air Conditioning Compressor ... 506
AIR CONDITIONING COMPRESSOR ... 508

Página

AIR CONDITIONING COMPRESSOR BELT ... 506
AIR CONDITIONING COMPRESSOR BRACKETS ... 506
AIR CONDITIONING COMPRESSOR COIL/STATOR KIT ... 508
Air Conditioning Compressor Manifold and Dust Cover ... 508
AIR CONDITIONING COMPRESSOR MANIFOLD SEAL ... 508
AIR CONDITIONING COMPRESSOR PULLEY ... 506
AIR CONDITIONING COMPRESSOR STATOR ... 508
AIR CONDITIONING CONDENSER (24 VOLT) (S.N. -150469) (- 150469) ... 500
AIR CONDITIONING CONDENSER (24 VOLT) (S.N. 150470-) (150470 -) ... 502
Air Conditioning Condenser And Plumbing (- 150469) ... 500
Air Conditioning Condenser And Plumbing (150470 -) ... 502
AIR CONDITIONING CONDENSER FAN (S.N. -150469) (- 150469) ... 500
AIR CONDITIONING CONDENSER FAN (S.N. 150470-) (150470 -) ... 502
AIR CONDITIONING CONDENSER WIRING HARNESS (S.N. -150469) (- 150469) ... 500
AIR CONDITIONING CONDENSER WIRING HARNESS (S.N. 150470-) (150470 -) ... 502
AIR CONDITIONING CORE, CONDENSER (S.N. -150469) (- 150469) ... 500
AIR CONDITIONING CORE, CONDENSER (S.N. 150470-) (150470 -) ... 502
Air Conditioning Cover ... 352
AIR CONDITIONING FIELD KIT (HIGH AND LOW PRESSURE REFRIGERANT HOSES) ... 504
AIR CONDITIONING HOUSING (S.N. -150469) (- 150469) ... 500
AIR CONDITIONING HOUSING (S.N. 150470-) (150470 -) ... 502
Air Conditioning Housing Kit (- 150469) ... 432
Air Conditioning Housing Repair Kit (150470 -) ... 434
AIR CONDITIONING LOUVERS (S/N -150469) (- 150469) ... 414
Air Conditioning Plumbing ... 504
AIR CONDITIONING PLUMBING (HIGH AND LOW PRESSURE REFRIGERANT HOSES) ... 504
Air Conditioning Plumbing Guard (150470-210218) (150470 - 210218) ... 408
AIR CONDITIONING PLUMBING GUARD (S/N -150469) (- 150469) ... 406, 414
AIR CONDITIONING REFRIGERANT LINE (S.N. -150469) (- 150469) ... 500
AIR CONDITIONING REFRIGERANT LINE (S.N. 150470-) (150470 -) ... 502
AIR COVER, RECIRCULATION (S/N -150469) (- 150469) ... 406
AIR DUCTWORK FOAM (S/N -150469) (- 150469) ... 414
AIR FILTER COVER PLATE (S/N -150469) (- 150469) ... 406
AIR FILTER, FRESH AIR, CAB (UPPER) ... 496
Air Intake Hose ... 288
Air Pre-Cleaner (Optional) ... 290
Air Pre-Cleaner (Standard) ... 288
Air Seat Suspension Arm Weldment ... 480
Air Seat Suspension Boot Service Kit ... 480
Air Seat Suspension Kits ... 480
Air Seat Suspension Shaft Service Kit ... 480
Air Seat Suspension Tether Belt kit ... 480
Air Temperature Sensor-6730-6068HT066 ... 260
Alarm, 12V (- 241324) ... 384, 388
Alarm, 12V (241325 -) ... 386, 390
ALARM, BACKUP (S.N. -153915) (- 153915) ... 540
ALARM, BACKUP (S.N. 153916-) (153916 -) ... 542
ALTERNATOR (24 VOLT/80 AMP)W/CAB ... 336
Alternator (80 Amp) With Cab ... 336
ALTERNATOR ELECTRICAL HARNESS 80 AMP W/ CAB ... 336
Alternator Electrical Harness, 55 AMP, W/ ROPS ... 338
ALTERNATOR FAN 80 AMP W/CAB ... 336
Alternator Fan, 55 AMP, W/ ROPS ... 338
Alternator Mounting Brackets-6251-6068HT066 ... 252
ALTERNATOR PULLEY 80 AMP W/CAB ... 336
Alternator Pulley, 55 AMP, W/ ROPS ... 338
Alternator, 24 V / 55 AMP, W/ ROPS ... 338
Alternator, 55 Amp, W/ ROPS ... 338
Angle Cylinder ... 688
Angle Cylinder Components ... 682
ANGLE CYLINDER HEAD END PIN ... 636
ANGLE CYLINDER HYDRAULIC HOSES (S.N. -158162) (- 158162) ... 666
ANGLE CYLINDER HYDRAULIC HOSES (S.N. 158163-) (158163 -) ... 668
Angle Cylinder Packing Kits ... 682
Angle Cylinder Plumbing on C-Frame (-182077) (- 182077) ... 670
Angle Cylinder Plumbing on C-Frame (LT) (182078-) (182078 -) ... 672
Angle Cylinder Plumbing on C-Frame (XLT and LGP) (182078-) (182078 -) ... 674

Índice alfabético - continuação

Página

Angle Cylinder Rod Seal Kit ... 682
Angle Cylinder Seal Kits ... 682
Angle Hydraulic Cylinder ... 682
ANGLE HYDRAULIC HOSES (S.N. -158162) (- 158162) ... 666
ANGLE HYDRAULIC HOSES (S.N. 158163-) (158163 -) ... 668
Angle Plumbing (- 158162) ... 666
Angle Plumbing (158163 -) ... 668
ANGLE PLUMBING, DOZER (S.N. -158162) (- 158162) ... 666
ANGLE PLUMBING, DOZER (S.N. 158163-) (158163 -) ... 668
Antenna JDLink™ MTG ... 578
ANTENNA, JDLINK™ (S.N.153829-) (153829 -) ... 572
ANTENNA, JDLINK™ SELECT (S.N.153829-) (153829 -) ... 574
ANTENNA, JDLINK™ ULTIMATE FIELD KIT (S.N.153829-) (153829 -) ... 576
Antenna, Radio Kit ... 532
ARM WITH SHAFT, HYDRAULIC CONTROL ... 634
Arm, Front And Side Window Wiper (-210218) (- 210218) ... 452
ARMREST (DELUXE/AIR SUSPENSION) ... 470
ARMREST PLATE (DELUXE/AIR SUSPENSION) ... 470
ARMREST, STANDARD SEAT ... 462
Armrests ... 478
Assembly, Complete Block-9901-6068HT066 ... 274
ATTACHMENTS MIRROR, REAR ... 424
AUXILIARY JOYSTICK - FIELD KIT INTEGRATED GRADE CONTROL ... 658
Auxiliary Joystick Connector, Integrated Grade Control ... 376
AUXILIARY VALVE (FOUR SECTION) ... 644
AUXILIARY VALVE BELLCRANK ... 634
AUXILIARY VALVE CIRCUIT RELIEF VALVE (FIFTH FUNCTION) ... 652
AUXILIARY VALVE CIRCUIT RELIEF VALVE (FOURTH FUNCTION) ... 650
AUXILIARY VALVE FIELD KIT, INTEGRATED GRADE CONTROL ... 654
Auxiliary Valve w/ Linkage (Fifth Function) ... 652
Auxiliary Valve w/ Linkage (Fourth Function) ... 650
AUXILIARY VALVE WITH FLOAT (FIFTH FUNCTION) ... 652
AUXILIARY VALVE WITH FLOAT (FOURTH FUNCTION) ... 650
AXIAL PISTON HYDROSTATIC MOTOR ... 162, 166

B

Back, Seat Pad ... 460
Backup Alarm (- 153915) ... 540
Backup Alarm (153916 -) ... 542
BACKUP ALARM (S.N. -153915) (- 153915) ... 540
BACKUP ALARM (S.N. 153916-) (153916 -) ... 542
BALL, C-FRAME PIVOT ... 636
BAR, HOOD SUPPORT ... 514
BAR, TOP IDLER WEAR (LGP - MAXIMUM LIFE UNDERCARRIAGE) ... 58
BAR, TOP IDLER WEAR (LGP) ... 56
BAR, TOP IDLER WEAR (LT - MAXIMUM LIFE UNDERCARRIAGE) ... 66
BAR, TOP IDLER WEAR (LT) ... 64
BAR, TOP IDLER WEAR (XLT - MAXIMUM LIFE UNDERCARRIAGE) ... 62
BAR, TOP IDLER WEAR (XLT) ... 60
Barrel, Hydraulic Angle Cylinder ... 682
Barrel, Hydraulic Tilt Cylinder ... 686
BARREL, LIFT CYLINDER ... 684
Barrel, Lift Cylinder Components ... 680
Barrel, Ripper Cylinder ... 690
BASE PLATE, SEAT (MOUNTING BRACKET/RISER) ... 462
BASE, CAB SEAT ... 428
BASE, ROPS SEAT ... 426
Batteries and Cables ... 334
BATTERY CABLE, MASTER DISCONNECT SWITCH ... 334
BATTERY CABLES, NEGATIVE AND POSITIVE, HEAVY DUTY ... 334
BATTERY COVER, HEAVY DUTY ... 334
BATTERY GROUND STRAP ... 334
BATTERY HOLDDOWN PLATE, HEAVY DUTY ... 334
BATTERY MASTER DISCONNECT SWITCH ... 334
BATTERY, HEAVY DUTY ... 334
Beacon Light and Bracket ... 352
Bearing Housing, Winch Free Spool ... 608
BEARING, HYDROSTATIC PUMP ... 158
BEARING, HYDROSTATIC PUMP SHAFT ROLLER ... 156
BEARINGS, CARRIER ROLLER (MAXIMUM LIFE UNDERCARRIAGE) ... 98
BEARINGS, CARRIER ROLLER (STANDARD UNDERCARRIAGE) ... 96
Bearings, Connecting Rod-4839-6068HT066 ... 242
BELLCRANK, AUXILIARY VALVE ... 634
BELLCRANK, PARK LOCK ... 314
Bellcrank, Winch Control Linkage, STD ... 586

Página

BELT, AIR CONDITIONING COMPRESSOR ... 506
Blade 120 in ... 628
Blade 132 in ... 630
BLADE PIVOT RETAINER/RETAINER ... 636
Blade Retaining Ring Conversion Kit ... 632
Blade Tilt and Angle Cylinder Plumbing (- 182077) ... 670
Blade Tilt and Angle Cylinder Plumbing (LT) (182078 -) ... 672
Blade Tilt and Angle Cylinder Plumbing (XLT and LGP) (182078 -) ... 674
Blade Tilt Handle Connector, Integrated Grade Control ... 376
Blade, Front And Side Window Wipers (-210218) (- 210218) ... 452
BLADE, REAR WINDOW WIPER ... 456
Blade, Windshield Wiper (210219-) (210219 -) ... 454
Block, Cylinder-4644-6068HT066 ... 238
BLOWER FAN HEATER (UPPER) ... 496
Blower Fan, Heater ... 498
Blower, Under Seat Heater ... 490
Blower, Under Seat Heater, ROPS ... 492
Boot Service Kit, Air Seat ... 480
BOOT, HYDRAULIC LINKAGE ... 634
BOOT, SINGLE LEVER CONTROL ... 144
BOOT, STANDARD SEAT SUSPENSION ... 464
BORE SEAL KIT, LIFT CYLINDER ... 684
Bore Seal Kit, Ripper Cylinder ... 690
Bore Seal Kit, Tilt Cylinder ... 686
Bottom Double Flange Track Rollers - LGP, XLT ... 100
Bottom Single Flange Track Rollers - LGP, XLT ... 100
BOX AND CUP TRAY, LUNCH ... 422
BOX, TOOL ... 422
Bracket, Beacon Light ... 352
BRACKET, CAB HI-INTENSITY LIGHTS (- 249885) ... 348
BRACKET, CAB HI-INTENSITY LIGHTS (249886 -) ... 346, 350
BRACKET, HYDRAULIC FILTER (S.N. - 182274) (- 182274) ... 568
BRACKET, HYDRAULIC FILTER (S.N. 182275 -) (182275 -) ... 570
BRACKET, HYDROSTATIC REAR PUMP LIFTING LUG ... 154
BRACKET, LIGHT ... 342
BRACKET, LIGHT (- 249886) ... 344
BRACKET, PARK LOCK SUPPORT ... 314
Bracket, Power Train ... 296
Bracket, Radio Kit ... 532
BRACKET, RADIO MOUNTING ... 530
BRACKET, REAR MIRROR ... 424
BRACKET, SEAT TILTING, CAB ... 428
BRACKET, SEAT TILTING, ROPS ... 426
BRACKET, SINGLE LEVER CONTROL ... 144
Bracket, Winch Mounting ... 590
BRACKETS, AIR CONDITIONING COMPRESSOR ... 506
Brake Assembly, Winch ... 614
Brake Disc, Final Drive Components (275598 -) ... 142
BRAKE HOSES ... 172
Brake Pedal and Mounting ... 312
Brake Valve (- 173344) ... 308
Brake Valve (173345 - 233225) ... 310
Brake Valve and Fittings (- 173344) ... 308
Brake Valve and Fittings (173345 - 233225) ... 310
Brake Valve Hoses ... 172
Brake Valve Kit (- 173344) ... 308
Brake Valve Kit (173345 - 233225) ... 310
BRAKE, FINAL DRIVES (- 275597) ... 138
BREAKER, HI-INTENSITY LIGHT CIRCUIT, CAB (- 249885) ... 348
BREAKER, HI-INTENSITY LIGHT CIRCUIT, ROPS ... 342
BREAKER, HI-INTENSITY LIGHT CIRCUIT, ROPS (- 249886) ... 344
Breather-2961-6068HT066 ... 224
BULB, CAB HI-INTENSITY LIGHTS (- 249885) ... 348
BULB, CAB HI-INTENSITY LIGHTS (249886 -) ... 346, 350
BULB, DOME LIGHT (S/N -150469) (- 150469) ... 414
BULB, DOMELIGHT AND LIGHT (S/N -150469) (- 150469) ... 406
BULB, ROPS HI-INTENSITY LIGHTS ... 342
BULB, ROPS HI-INTENSITY LIGHTS (- 249886) ... 344
BULKHEAD PLATE, TILT CYLINDER PLUMBING (S.N. -158162) (- 158162) ... 662
BULKHEAD PLATE, TILT CYLINDER PLUMBING (S.N. 158163-) (158163 -) ... 664
BUMPER, DOOR ... 446
Bushing, Crossbar, LGP ... 120
Bushing, Crossbar, LT/XLT ... 118
BUSHINGS, C-FRAME ... 636
Bushings, Maximum Life Track Undercarriage 450J, 550J ... 86
BYPASS VALVE, HYDROSTATIC OIL COOLER ... 184

C

C - Frame, Hose Guard ... 638

Índice alfabético - continuação

Página

C - Frame, Hydraulic Hose ... 638
C - Frame, Low Ground Pressure ... 638
C - Frame, Pivot Ball ... 638
C - Frame, Step ... 638
C-FLANGE ADAPTER ... 148
C-Frame ... 636
C-FRAME BUSHINGS ... 636
C-Frame Cylinder Plumbing (-182077) (- 182077) ... 670
C-Frame Cylinder Plumbing (LT) (182078-) (182078 -) ... 672
C-Frame Cylinder Plumbing (XLT and LGP) (182078-) (182078 -) ... 674
C-FRAME HOSE GUARD ... 524
C-FRAME LUBRICATION CROSSBAR HOSE ... 124
C-FRAME LUBRICATION HOSES ... 636
C-FRAME PINS ... 636
C-FRAME PIVOT BALL ... 636
C-Frame, Low Ground Pressure ... 640
C-FRAME, LOW GROUND PRESSURE ... 636
C-Frame, Pivot Ball ... 640
C-FRAME, STANDARD ... 636
C-Frame, Step ... 640
Cab and ROPS Assembled Plates ... 418
Cab Circuit Breakers ... 380
Cab Components (- 150469) ... 406
Cab Components (150470 - 210218) ... 408
Cab Components (150470-210218) (150470 - 210218) ... 408
Cab Components (210219 -) ... 410
Cab Components (IGC) (210219 -) ... 412
CAB COMPONENTS (S/N -150469) (- 150469) ... 406
Cab Corner Covers ... 528
CAB DOOR (S.N. - 147617) (- 147616) ... 440
CAB DOOR FRAME AND GLASS (S.N. - 147616) (- 147616) ... 440
CAB DOOR HOLD OPEN ... 446
CAB DOOR HOLD OPEN HANDLE GRIP ... 446
Cab Door Hold Open Latch ... 446
CAB DOOR LATCH (S.N. - 147617) (- 147616) ... 440
CAB DOOR LATCH COVER (S.N. - 147616) (- 147616) ... 440
CAB DOOR LATCH, STRIKER AND GUARD (S.N. - 147617) (- 147616) ... 440
Cab Doors and Latches (- 147616) ... 440
Cab Doors and Latches (LH) (147617 -) ... 444
CAB DOORS AND LATCHES (LH, S.N. 147617 -) (147617 -) ... 444
Cab Doors and Latches (RH) (147617 -) ... 442
CAB DOORS AND LATCHES (RH, S.N. 147617 -) (147617 -) ... 442
CAB FOOTREST ... 418
CAB FRAME STRUCTURE CONVENIENCE ASSEMBLY ... 428
CAB FRESH AIR FILTER (UPPER) ... 496
CAB FUSE BLOCK LABEL (S/N -150469) (- 150469) ... 406
Cab Fuses And Relays ... 380
CAB HARNESS, INTEGRATED GRADE CONTROL (- 210218) ... 356
Cab Headliner (150470 -) ... 416
Cab Headliner Components (- 150469) ... 414
Cab Headliner Components (150470 -) ... 416
CAB HEADLINER COMPONENTS (S/N -150469) (- 150469) ... 414
Cab Headliner Louvers (150470 -) ... 416
CAB HEADLINER, FRONT (WITH LOUVERS) (S/N -150469) (- 150469) ... 414
CAB HEADLINER, REAR (WITH LOUVERS) (S/N -150469) (- 150469) ... 414
Cab Heater (Under Seat) ... 490
Cab Heater (Upper) ... 496
CAB HEATER (UPPER) ... 496
CAB HEATER HOSE ... 494
Cab Heater Plumbing ... 494
Cab Hi-Intensity Lights (- 249885) ... 348
Cab Hi-Intensity Lights (249886 -) ... 350
CAB HIGH-INTENSITY WORK LIGHT LABEL (- 249885) ... 348
Cab Light In Headliner (150470 -) ... 416
CAB LOUVERS (S/N -150469) (- 150469) ... 414
CAB MOUNTS AND ISOLATORS ... 430
Cab Noise Reduction Foam ... 402
Cab Noise Reduction Foam/Isolator ... 400
CAB PARTS (S/N -150469) (- 150469) ... 406
CAB PLATE ... 418
Cab Rear Screen ... 438
Cab Roof Wiring Harness And Connectors (- 150488) ... 368
Cab Roof Wiring Harness And Connectors (150489 - 210218) ... 370
Cab Roof Wiring Harness And Connectors (210219 -) ... 372
CAB SEAT BASE ... 428
CAB STEP TREAD PLATES ... 488
CAB STEPS ... 488
Cab Structure ... 428
CAB STRUCTURE WELDMENT CONVENIENCE ASSEMBLY ... 428
Cab Windows ... 448

Página

Cab Wiring Harness (- 210218) ... 356
Cab Wiring Harness (210219 -) ... 358
Cab Wiring Harness Connectors (- 150489) ... 362
Cab Wiring Harness Connectors (150490 - 210218) ... 364
Cab, Lower Harness, Integrated Grade Control ... 376
Cable Push Pull, Winch Control Linkage (Power In/Power Out) ... 588
CABLE, MASTER DISCONNECT SWITCH ... 334
CABLE, NEGATIVE, HEAVY DUTY BATTERY ... 334
CABLE, POSITIVE, HEAVY DUTY BATTERY ... 334
Cable, Winch Control Linkage STD ... 586
Cam Follower-4902-6068HT066 ... 244
Cam Kit, Seat Suspension (Deluxe) ... 474
Camshaft-4644-6068HT066 ... 238
CAN TERMINATION RESISTOR ... 374
CAN TERMINATION RESISTOR (- 210218) ... 356
Canopy Corner Covers ... 526
Canopy Hi-Intensity Lights (249886 -) ... 346
Canopy Rear Screen ... 436
Canopy Wiring Harness (210219 -) ... 360
Cap, Fuel Tank ... 302
CAP, HYDROSTATIC PUMP END ... 148
CAP, PIVOT SHAFT ... 122
CAP, RADIATOR ... 284
CAP, WIPER WASHER RESERVOIR ... 450
CAP, WIPER WASHER TANK ... 450
CARRIER ROLLER AND COMPONENT PARTS (MAXIMUM LIFE UNDERCARRIAGE) ... 98
CARRIER ROLLER AND COMPONENT PARTS (STANDARD UNDERCARRIAGE) ... 96
Carrier Roller w/ Component Parts (Maximum Life Undercarriage) ... 98
Carrier Roller w/ Component Parts (Standard Undercarriage) ... 96
CAUTION AND START LABEL (S/N -150469) (- 150469) ... 406
Center Guard, Main Frame ... 394
CHAIN TENSION ADJUSTER AND COMPONENTS (TRACK - LGP, XLT) ... 108
CHAIN TENSION ADJUSTER AND COMPONENTS (TRACK - LT) ... 112
CHAIN TENSION ADJUSTER AND COMPONENTS (TRACK, LGP, XLT - MAX LIFE) ... 110
CHAIN TENSION ADJUSTER AND COMPONENTS (TRACK, LT - MAX LIFE) ... 114
Chain, Lubricated Track (- 141347) ... 82
CHAIN, SPROCKET DRIVE (SN. -141347) (- 141347) ... 88
Chain, Sprocket Drive, LGP (141348 -) ... 90
Chain, Sprocket Drive, LT/XLT (141348 -) ... 92
CHAIN, TRACK - LUBED (SN.141348-) (141348 -) ... 84
Chain, Track Lubed 38 Link without Shoes, Maximum Life Undercarriage ... 86
Chain, Track Lubed 38 Link without Shoes, Maximum Life Undercarriage 450J, 550J ... 86
CHARGE FITTING, AIR CONDITIONING ... 504
CHARGE RELIEF POPPET, HYDROSTATIC TRACK DRIVE MOTOR END CAP ... 168
CIGAR LIGHTER ... 544
Cigar Lighter and / or Power Accessory ... 544
CIRCUIT BREAKER AND ELECTRICAL RELAYS, FUSES ... 382
CIRCUIT BREAKER, CAB HI-INTENSITY LIGHTS (- 249885) ... 348
CIRCUIT BREAKER, LIGHT ... 342
CIRCUIT BREAKER, LIGHT (- 249886) ... 344
Circuit Breakers, Cab ... 380
CIRCUIT RELIEF VALVE, AUXILIARY VALVE (FIFTH FUNCTION) ... 652
CIRCUIT RELIEF VALVE, AUXILIARY VALVE (FOURTH FUNCTION) ... 650
Closed Crankcase Ventilation ... 292
Closed Crankcase Ventilation Filter Element ... 292
Closed Crankcase Ventilation Indicator Switch Kit ... 292
Closed Crankcase Ventilation, Filter, Check Valve, Hoses, Components ... 292
Cloth Seat (Deluxe) ... 468
Clutch Piston, Winch ... 612
Clutch Shaft Standard Power, Winch ... 606
Clutch Shaft, Standard Speed, Winch ... 604
CODE 8724 FAN DRIVE TENSIONER-8724-6068HT066 ... 264
COIL/STATOR KIT, A/C COMPRESSOR ... 508
Cold Start/Warm Up Label (150470-210218) (150470 - 210218) ... 408
COLD WEATHER/ETHER STARTING AID ... 276
COMPENSATOR, IGC HYDRAULIC CONTROL VALVE (3 OR 4 FUNCTION) ... 654
Complete Block Assembly-9901-6068HT066 ... 274
COMPONENTS, CAB (S/N -150469) (- 150469) ... 406
COMPONENTS, CAB HEADLINER (S/N -150469) (- 150469) ... 414
Components, Final Drive (275598 -) ... 142
COMPONENTS, HYDRAULIC CONTROL VALVE (FOUR SECTION) ... 644

Índice alfabético - continuação

Página

COMPONENTS, HYDRAULIC CONTROL VALVE (THREE SECTION) ... 642
COMPONENTS, ROPS ... 404
COMPONENTS, STANDARD HYDRAULIC PUMP ... 550
COMPONENTS, STANDARD SEAT SUSPENSION ... 464
COMPRESSOR BELT, AIR CONDITIONING ... 506
COMPRESSOR BRACKETS, AIR CONDITIONING ... 506
COMPRESSOR COIL/STATOR KIT, A/C ... 508
Compressor Hardware Kit ... 510
COMPRESSOR HARDWARE KIT, A/C ... 510
COMPRESSOR PULLEY, AIR CONDITIONING ... 506
COMPRESSOR SHAFT SEAL KIT, A/C ... 509
COMPRESSOR, AIR CONDITIONING ... 506, 508
Compressor, Seat Suspension ... 482
CONDENSER FAN, AIR CONDITIONING (S.N. -150469) (- 150469) ... 500
CONDENSER FAN, AIR CONDITIONING (S.N. 150470-) (150470 -) ... 502
CONDENSER, AIR CONDITIONING (24 VOLT) (S.N. -150469) (- 150469) ... 500
CONDENSER, AIR CONDITIONING (24 VOLT) (S.N. 150470-) (150470 -) ... 502
CONDENSER, AIR CONDITIONING CORE (S.N. -150469) (- 150469) ... 500
CONDENSER, AIR CONDITIONING CORE (S.N. 150470-) (150470 -) ... 502
Connecting Rods-4839-6068HT066 ... 242
Connector, Auxiliary Joystick, Integrated Grade Control ... 376
Connector, Blade Tilt Handle, Integrated Grade Control ... 376
Connector, Joystick, Integrated Grade Control ... 376
Connectors, Operator's Station Wiring Harness (210219 -) ... 366
CONROL UNIT, ELECTRONIC ENGINE ... 304
CONTROL HANDLE, T-BAR ... 634
CONTROL LEVER (AUXILIARY JOYSTICK) FIELD KIT ... 658
CONTROL LEVER, TRANSMISSION/HYDROSTATIC ... 144
Control Lever, Winch (Power In/Power Out) ... 588
CONTROL LINKAGE, AUXILIARY VALVE (FIFTH FUNCTION) ... 652
CONTROL LINKAGE, AUXILIARY VALVE (FOURTH FUNCTION) ... 650
CONTROL LINKAGE, HYDRAULIC ... 634
Control Linkage, Winch, STD ... 586
CONTROL MOTOR, HYDROSTATIC TRACK DRIVE MOTOR ... 170
CONTROL PANEL, OVERHEAD SWITCH (S/N -150469) (- 150469) ... 414
CONTROL SEAL NOT ILLUSTRATED, HYDRAULIC ... 634
CONTROL SHAFT WITH ARM, HYDRAULIC ... 634
CONTROL U-JOINT (HOUSING),HYDRAULIC ... 634
CONTROL UNIT, ENGINE ... 304
CONTROL UNIT, HYDRAULIC ... 694
CONTROL VALVE TO HYDRAULIC PUMP, PRESSURE HOSE ... 556
CONTROL VALVE, ELECTRONIC DISPLACEMENT ... 170
CONTROL VALVE, HYDRAULIC (FOUR SECTION) ... 644
CONTROL VALVE, HYDRAULIC (THREE SECTION) ... 642
CONTROL VALVE, HYDRAULIC, IGC, (3 OR 4 FUNCTION) ... 654
Control Valve, Winch ... 618
Control Valve, Windshield Wipers (210219-) (210219 -) ... 454
CONTROL WITH SPEED IN GRIP, SINGLE LEVER ... 144
CONTROL, PILOT PRESSURE ... 170
CONTROL, SEAT SLIDE (ALL SEATS) ... 466
CONTROL, SEAT TILT (ALL SEATS) ... 466
CONTROLLER UNIT, ELECTROHYDRAULIC (- 210218) ... 356
Controller, Integrated Grade Control Joystick ... 656
CONTROLLER, JDLINK™ (S.N.153829-) (153829 -) ... 572
Controller, JDLink™ Modular Telematics Gateway ... 584
Controller, JDLink™ Satellite Module ... 584
CONTROLLER, JDLINK™ SELECT (S.N.153829-) (153829 -) ... 574
CONTROLLER, JDLINK™ ULTIMATE FIELD KIT (S.N.153829-) (153829 -) ... 576
CONVENIENCE ASSEMBLY, CAB ... 428
CONVENIENCE ASSEMBLY, ROPS ... 426
CONVERTER, 24V TO 12V POWER (5 AMP) ... 544
Converter, Power ... 534
CONVERTER, RADIO (24 VOLT TO 12 VOLT) ... 530
Converter, Radio Kit ... 532
Coolant Heater Fittings-2698-6068HT066 ... 222
COOLANT HEATER, ENGINE ... 278
COOLANT HEATER, FUEL FIRED ... 282
COOLER BYPASS VALVE, HYDROSTATIC OIL ... 184
COOLER, HYDRAULIC OIL ... 284
COOLER, HYDROSTATIC OIL ... 284
Cooling System ... 284
CORDURA SLEEVE, TILT CYLINDER PLUMBING (S.N. -158162) (- 158162) ... 662

Página

CORDURA SLEEVE, TILT CYLINDER PLUMBING (S.N. 158163-) (158163 -) ... 664
Core, Cab Under Seat Heater ... 490
CORE, CONDENSER, AIR CONDITIONING (S.N. -150469) (- 150469) ... 500
CORE, CONDENSER, AIR CONDITIONING (S.N. 150470-) (150470 -) ... 502
Core, Heater ... 498
Core, ROPS Under Seat Heater ... 492
CORNER COVERS, CAB ... 528
CORNER COVERS, CANOPY ... 526
Counterweight, Front ... 396
Counterweight, Rear ... 398
COUPLER, FLYWHEEL ... 146
COUPLING, HYDROSTATIC FRONT AND REAR PUMP ... 150
COUPLING, STANDARD HYDRAULIC PUMP ... 546, 550
Cover and Housing, Winch ... 596
COVER PLATE, FUSE, CAB (S/N -150469) (- 150469) ... 406
COVER PLATE, FUSE, ROPS ... 404
COVER PLATE, HYDROSTATIC RESERVOIR ACCESS ... 194
Cover Plate, Less Winch ... 458
COVER PLATE, RADIATOR ... 522
Cover, Air Cleaner ... 288
COVER, AIR RECIRCULATION (S/N -150469) (- 150469) ... 406
COVER, BATTERY, HEAVY DUTY ... 334
COVER, CAB DOOR LATCH (S.N. - 147617) (- 147616) ... 440
Cover, Flywheel ... 296
COVER, HVAC (S.N. - 150469) (- 150469) ... 432
COVER, HVAC (S.N. 150470 -) (150470 -) ... 434
COVER, HYDRAULIC RESERVOIR ... 566
COVER, HYDROSTATIC PUMP SIDE ... 148
COVER, HYDROSTATIC RESERVOIR ... 194
COVER, HYDROSTATIC TRACK DRIVE MOTOR END CAP ... 168
Cover, Main Frame Oil Access ... 394
Cover, Main Frame, Rear Access ... 394
COVER, MICROPROCESSOR ... 196
COVER, PTO SHAFT ... 548, 552
Cover, Radio (150470-210218) (150470 - 210218) ... 408
COVER, RADIO (S/N -150469) (- 150469) ... 414
COVER, REAR WIPER MOTOR ... 456
Cover, Rocker Arm-1135-6068HT066 ... 202
COVER, START AID SWITCH ... 280
Cover, Thermostat-2156-6068HT066 ... 218
COVER, VANDAL (ROPS) ... 404
Cover, Winch Front ... 598
Covers, Bottom Transverse Case ... 394
COVERS, BOTTOM, TRANSVERSE CASE ... 394
COVERS, CAB CORNER ... 528
COVERS, CANOPY CORNER ... 526
COVERS, TRACK FRAME (LT - MAXIMUM LIFE UNDERCARRIAGE) ... 132
COVERS, TRACK FRAME (LT) ... 130
COVERS, TRACK FRAME (XLT, LGP - MAXIMUM LIFE UNDERCARRIAGE) ... 128
COVERS, TRACK FRAME (XLT, LGP) ... 126
COWL SEAL, HOOD SUPPORT ... 514
Crankcase Ventilation, Closed Filter, Check Valve, Hoses, Components ... 292
Crankshaft Bearings-4712-6068HT066 ... 240
Crankshaft Position Sensor-6730-6068HT066 ... 260
Crankshaft Pulley-1321-6068HT066 ... 205
Crankshaft-4712-6068HT066 ... 240
Crossbar and Pivot Shafts (LGP) ... 120
Crossbar and Pivot Shafts (LT/XLT) ... 118
CROSSBAR C-FRAME LUBRICATION HOSE ... 124
CROSSBAR LUBE HOSE ... 122
CROSSBAR PIN ... 122
Crossbar Pins and Seals ... 122
CROSSBAR REMOTE LUBRICATION, C-FRAME ... 124
CROSSBAR SUPPORT (LGP - MAXIMUM LIFE UNDERCARRIAGE) ... 58
CROSSBAR SUPPORT (LGP) ... 56
CROSSBAR SUPPORT (LT) ... 64
CROSSBAR SUPPORT (XLT - MAXIMUM LIFE UNDERCARRIAGE) ... 62
CROSSBAR SUPPORT (XLT) ... 60
Cup Holder, Cab (210219-) (210219 -) ... 410
Cup Holder, Cab IGC (210219-) (210219 -) ... 412
CUP TRAY AND LUNCH BOX ... 422
Cutting Edge, Blade, 120 in ... 628
Cutting Edge, Blade, 132 in ... 630
Cylinder and Components Ripper ... 690
Cylinder and Components, Ripper ... 690

Índice alfabético - continuação

Página

Cylinder Barrel, Hydraulic, Angle ... 682
CYLINDER BARREL, LIFT ... 684
Cylinder Barrel, Ripper ... 690
CYLINDER BLOCK, HYDROSTATIC MOTOR ... 164
Cylinder Block-4644-6068HT066 ... 238
Cylinder Components, Lift ... 680
Cylinder Guards, Blade ... 682
CYLINDER HEAD END PIN, LIFT ... 684
Cylinder Head End Pin, Ripper ... 690
Cylinder Head-5123-6068HT066 ... 248
Cylinder Piston, Hydraulic, Angle ... 682
Cylinder Piston, Hydraulic, Tilt ... 686
CYLINDER PISTON, LIFT ... 684
Cylinder Piston, Ripper ... 690
Cylinder Plumbing, C-Frame (-182077) (- 182077) ... 670
Cylinder Plumbing, C-Frame (LT) (182078-) (182078 -) ... 672
Cylinder Plumbing, C-Frame (XLT and LGP) (182078-) (182078 -) ... 674
Cylinder Rod Guide, Angle ... 682
CYLINDER ROD GUIDE, LIFT ... 684
Cylinder Rod Guide, Ripper ... 690
Cylinder Rod Guide, Tilt ... 686
Cylinder Rod W/ End, Angle ... 682
Cylinder Rod W/ End, Ripper ... 690
CYLINDER ROD WITH END, LIFT ... 684
Cylinder Rod With End, Tilt ... 686
Cylinder, Angle, Hydraulic ... 682
CYLINDER, HYDROSTATIC SERVO CAN ... 148
CYLINDER, LIFT ... 684
Cylinder, Ripper ... 692
CYLINDER, STARTING AID FLUID COLD WEATHER/ETHER ... 276
Cylinder, Tilt, Hydraulic ... 686
Cylinders, Hydraulic ... 688

D

Damper-1321-6068HT066 ... 205
Dash and Monitor (- 241324) ... 384
Dash and Monitor (241325 -) ... 386
Dash Panel, Lower (150470-210218) (150470 - 210218) ... 408
Dash Panel, Lower (210219-) (210219 -) ... 410, 412
DASH PANEL, LOWER, CAB (S/N -150469) (- 150469) ... 406
DASH PANEL, LOWER, ROPS ... 404
Decal, Heater And Fan Control (150470-210218) (150470 - 210218) ... 408
DECAL, HEATER AND FAN CONTROL (S/N -150469) (- 150469) ... 414
Decals and Labels (French) ... 320
Decals and Labels (Spanish) ... 322
Decals and Labels, No Text ... 324
Decals and Labels, Portuguese ... 324
DECELERATOR ENGAGEMENT ROTARY SENSOR ... 312
DEFLECTOR, ROCK (LT - MAXIMUM LIFE UNDERCARRIAGE) ... 66
DEFLECTOR, ROCK (XLT - MAXIMUM LIFE UNDERCARRIAGE) ... 62
Deflector, Rocker Arm Cover-1135-6068HT066 ... 202
DEFLECTORS, ROCK ... 68
DEFROST LOUVERS (S/N -150469) (- 150469) ... 414
Defrost Louvers, Cab (150470 -) ... 416
Diagnostic Plumbing, Hydrostatic/Transmission (- 137828) ... 176
Diagnostic Plumbing, Hydrostatic/Transmission (137829 - 176940) ... 178
Diagnostic Plumbing, Hydrostatic/Transmission (176941 -) ... 180
Dipstick, Oil-4057-6068HT066 ... 234
DISCONNECT SWITCH CABLE, MASTER ... 334
DISCONNECT SWITCH, MASTER ... 334
DISPLACEMENT CONTROL VALVE, ELECTRONIC ... 170
Display Monitor, Standard (- 241324) ... 384, 388
Display Monitor, Standard (241325 -) ... 386, 390
DOME LIGHT AND BULB (S/N -150469) (- 150469) ... 414
Dome Light Jumper Wiring Harness (210219 -) ... 358
Dome Light, Cab Headliner (150470 -) ... 416
DOMELIGHT AND LIGHT BULB (S/N -150469) (- 150469) ... 406
DOOR BUMPER ... 446
DOOR FRAME AND GLASS, CAB (S.N. - 147616) (- 147616) ... 440
DOOR GLASS (LH, S.N. 147617 -) (147617 -) ... 444
DOOR GLASS (RH, S.N. 147617 -) (147617 -) ... 442
DOOR HOLD OPEN, CAB ... 446
DOOR LATCH COVER, CAB (S.N. - 147617) (- 147616) ... 440
DOOR LATCH LEVER (S.N. - 147617) (- 147616) ... 440
DOOR LATCH, CAB (S.N. - 147617) (- 147616) ... 440
DOOR OUTER HANDLE (S.N. - 147617) (- 147616) ... 440
DOOR, CAB (S.N. - 147617) (- 147616) ... 440
DOOR, CAB PARTS (LH, S.N. 147617 -) (147617 -) ... 444
DOOR, CAB PARTS (RH, S.N. 147617 -) (147617 -) ... 442

Página

Door, Engine Side Shields (Brazil) ... 520
DOOR, HOLD OPEN LATCH CAB ... 446
DOOR, HOOD SERVICE ... 512
DOOR, HYDRAULIC RESERVOIR ... 566
DOOR, HYDROSTATIC RESERVOIR ... 194
DOOR, SERVICE, ENGINE SIDE SHIELD ... 518
DOORS AND LATCHES, CAB (S.N. - 147616) (- 147616) ... 440
Dowel Pin-3612-6068HT066 ... 230
DRAIN COCK, RADIATOR ... 284
DRAIN HOSE, FUEL FILTER ... 298
DRAIN HOSE, HYDROSTATIC MOTOR ... 184
DRAIN PAN FOAM, UPPER HEATER ... 496
DRAIN VALVE, CAB HEATER PLUMBING ... 494
DRAIN VALVE, ENVIRONMENTAL ... 562
Drain Valve, Fuel Tank ... 302
DRAIN VALVE, HYDRAULIC AND HYDROSTATIC ... 562
Drawbar For Winch ... 330
DRAWBAR PIN ... 326
DRAWBAR, STANDARD ... 326
DRIVE CHAIN SPROCKET (SN. -141347) (- 141347) ... 88
Drive Chain Sprocket, LGP (141348 -) ... 90
Drive Chain Sprocket, LT/XLT (141348 -) ... 92
DRIVE SHAFT, UNIVERSAL FINAL (- 275597) ... 138
DRIVE THRU HYDRAULIC PUMP WITH SHAFT ... 548
DRIVE THRU PUMP SUCTION HOSE ... 560
DRIVE THRU-HYDRAULIC PUMP WITH SHAFT ... 552
Drive, Final (275598 -) ... 140
DRIVES, FINAL (- 275597) ... 136
DRIVES, FINAL AND COMPONENTS (- 275597) ... 138
Driveshaft, Winch ... 590
DRIVING LIGHTS ... 340
Drum, Winch (8 in.) ... 600
Dryer, Air Conditioner ... 498
DUCTWORK FOAM, AIR (S/N -150469) (- 150469) ... 414
DUST COVER AND MANIFOLD, AIR CONDITIONING COMPRESSOR ... 508

E

ECU ... 304
EDGE GUARD MOLDING, TILT CYLINDER PLUMBING (S.N. -158162) (- 158162) ... 662
EDGE GUARD MOLDING, TILT CYLINDER PLUMBING (S.N. 158163-) (158163 -) ... 664
EHC ... 694
ELECTRICAL HARNESS, ALTERNATOR 80 AMP W/ CAB ... 336
Electrical Harness, Alternator, 55 AMP, W/ ROPS ... 338
Electrical Section - Cab - Lower Harness - IGC Cab ... 376
ELECTROHYDRAULIC CONTROLLER (- 210218) ... 356
Electrohydraulic Dash And Monitor (- 241324) ... 388
Electrohydraulic Dash And Monitor (241325 -) ... 390
ELECTRONIC DISPLACEMENT CONTROL VALVE ... 170
ELECTRONIC ENGINE CONTROL UNIT ... 304
ELECTRONIC SWITCH OVERHEAD CONTROL PANEL (S/N -150469) (- 150469) ... 414
Element, Air Cleaner ... 288
Element, Closed Crankcase Ventilation Filter ... 292
Element, Final Fuel Filter-35ED-6068HT066 ... 228
Element, Oil Filter-8869-6068HT066 ... 266
Element, Primary Fuel Filter-8185-6068HT066 ... 262
ELEMENT, TRANSMISSION FILTER (S.N. - 182274) (- 182274) ... 190
END CAP ASSEMBLY, HYDROSTATIC CHARGE HOUSING ... 154
END CAP, HYDROSTATIC PUMP ... 148
END CAP, HYDROSTATIC TRACK DRIVE MOTOR ... 168
Engine Control Unit ... 304
Engine Coolant Heater ... 278
Engine Coolant Heater Fittings-2698-6068HT066 ... 222
ENGINE COOLANT HEATER POWER CORD ... 278
ENGINE COOLANT HEATING ELEMENT ... 278
ENGINE HARNESS START RELAY ... 374
ENGINE HOOD ... 512
Engine Oil Cooler-5949-6068HT066 ... 251
Engine Oil Filter-8869-6068HT066 ... 266
Engine Oil Pressure and Hydraulic Oil Temperature Sensors ... 392
ENGINE OIL PRESSURE SENSOR ... 392
Engine Overhaul Kit-9901-6068HT066 ... 270
ENGINE SIDE SHIELD SERVICE DOOR ... 518
Engine Side Shields ... 518
Engine Side Shields (Brazil) ... 520
ENGINE SIDE SHIELDS, RIGHT AND LEFT ... 518
ENGINE SPEED LABEL (S/N -150469) (- 150469) ... 406

Índice alfabético - continuação

Página

ENGINE SPEED LABEL, REVERSE RATIO (S/N -150469) (- 150469) ... 406
Engine Speed Label, System Warm Up (150470-210218) (150470 - 210218) ... 408
Engine Speed Potentiometer Switch (- 241324) ... 384, 388
Engine Speed Potentiometer Switch (241325 -) ... 386, 390
ENGINE SPEED REVERSE LABEL (S/N -150469) (- 150469) ... 406
Engine Speed Sensor-6730-6068HT066 ... 260
ENGINE START AID, COLD WEATHER/ETHER ... 276
Engine Starting Aid ... 276
Engine Wiring Harness ... 374
Engine, Replacement-9901-6068HT066 ... 272
Engine, Service-9901-6068HT066 ... 272
Environmental Drain ... 562
ENVIRONMENTAL DRAIN VALVE ... 562
ETHER STARTING AID/COLD WEATHER ... 276
Evaporator Core, HVAC Module ... 498
EXHAUST MUFFLER STACK ... 294
Exhaust Valve-5123-6068HT066 ... 248
External Lines With Accumulator, Winch ... 626

F

FACEPLATE, ROPS SWITCHES ... 404
Fairlead ... 602
Fan and Fan Guard ... 286
FAN AND HEATER CONTROL DECAL (S/N -150469) (- 150469) ... 414
Fan Control And Heater Decal (150470-210218) (150470 - 210218) ... 408
FAN CONTROL AND HEATER DECAL (S/N -150469) (- 150469) ... 414
FAN DRIVE PULLEY (8724)-8724-6068HT066 ... 264
Fan Drive-2342-6068HT066 ... 221
Fan Guard, Fan ... 286
FAN SHIELD, RADIATOR ... 284
FAN SHROUD, RADIATOR ... 284
FAN, AIR CONDITIONING CONDENSER (S.N. -150469) (- 150469) ... 500
FAN, AIR CONDITIONING CONDENSER (S.N. 150470-) (150470 -) ... 502
FAN, ALTERNATOR 80 AMP W/CAB ... 336
Fan, Alternator, 55 AMP, W/ ROPS ... 338
Fan, Heater Blower ... 498
FAN, HEATER BLOWER (UPPER) ... 496
FEEDBACK LINK, SWASHPLATE ... 158
FEEDBACK SPRING, HYDROSTATIC TRACK DRIVE MOTOR ... 168
FIELD KIT, INTEGRATED GRADE CONTROL AUXILIARY JOYSTICK AND VALVE ... 658
FILLER PLUG, HYDRAULIC RESERVOIR ... 566
Filler, Oil Cover-1232-6068HT066 ... 204
FILTER BRACKET, HYDRAULIC (S.N. - 182274) (- 182274) ... 568
FILTER BRACKET, HYDRAULIC (S.N.182275 -) (182275 -) ... 570
FILTER COVER PLATE, AIR (S/N -150469) (- 150469) ... 406
Filter Element, Air Cleaner ... 288
Filter Element, Closed Crankcase Ventilation ... 292
FILTER HEAD, HYDRAULIC (S.N. - 182274) (- 182274) ... 568
FILTER HEAD, HYDRAULIC (S.N. 182275 -) (182275 -) ... 570
FILTER HEAD, TRANSMISSION (S.N. - 182274) (- 182274) ... 190
FILTER HOSE, HYDRAULIC ... 558
Filter Hoses, Hydrostatic (- 188249) (- 188249) ... 186
Filter Hoses, Hydrostatic (188250 -) (188250 -) ... 188
FILTER SCREEN, HYDROSTATIC PUMP ... 152
Filter, Air ... 288
FILTER, CAB FRESH AIR (UPPER) ... 496
Filter, Closed Crankcase Ventilation, Check Valve, Hoses, Components ... 292
FILTER, HYDRAULIC OIL (S.N. -182274) (- 182274) ... 568
FILTER, HYDRAULIC OIL (S.N. 182275-) (182275 -) ... 570
Filter, Hydraulic Slow Speed, Power In Power Out ... 624
Filter, Hydraulic, Standard Speed Winch ... 622
FILTER, HYDROSTATIC/TRANSMISSION (S.N. - 182274) (- 182274) ... 190
Filter, Transmission (182275 -) ... 192
FILTER, TRANSMISSION (S.N. - 182284) (- 182274) ... 190
Filter, Transmission and Fittings (182275 -) ... 192
FILTER, TRANSMISSION ELEMENT (S.N. - 182274) (- 182274) ... 190
FILTRATION MANIFOLD, HYDROSTATIC PUMP ... 150
Final Drive (275598 -) ... 140
FINAL DRIVE BRAKE PISTON (- 275597) ... 138
Final Drive Components (275598 -) ... 142
Final Drive Drain Plug Guard Kit ... 76
FINAL DRIVE DRAIN PLUG GUARDS ... 76
Final Drive Guard Kit ... 80
Final Drive Guard Kit (LGP) ... 78
FINAL DRIVE GUARD KIT (LGP) ... 78
FINAL DRIVE INNER HOUSING (- 275597) ... 138
FINAL DRIVE INPUT GEAR (- 275597) ... 138
FINAL DRIVE OUTER HOUSING (- 275597) ... 138
Final Drives (- 275597) ... 136
FINAL DRIVES AND COMPONENTS (- 275597) ... 138
FINAL DRIVES BRAKE (- 275597) ... 138
Final Drives Components (- 275597) ... 138
Final Fuel Filter Element-35ED-6068HT066 ... 228
FITTING, AIR CONDITIONING CHARGE ... 504
Fittings, Brake Valve (- 173344) ... 308
Fittings, Brake Valve (173345 - 233225) ... 310
Fittings, Transmission Filter (182275 -) ... 192
FLANGED AXLE SHAFT SEAL (- 275597) ... 138
FLOAT, AUXILIARY VALVE (FIFTH FUNCTION) ... 652
FLOAT, AUXILIARY VALVE (FOURTH FUNCTION) ... 650
Floor Mat ... 420
FLOOR PLATE ISOLATORS ... 418
FLOOR PLATE SEAL ... 418
FLOOR PLATE, CAB AND ROPS ... 418
Flow Control Valve, Windshield Wipers (210219-) (210219 -) ... 454
Flywheel Coupler ... 146
Flywheel Cover ... 296
Flywheel Housing-1407-6068HT066 ... 206
Flywheel-1582-6068HT066 ... 207
FOAM, AIR DUCTWORK (S/N -150469) (- 150469) ... 414
FOAM, UPPER HEATER DRAIN PAN ... 496
FOAM/ISOLATOR, CAB NOISE REDUCTION ... 400
FOOTREST, CAB ... 418
FOOTREST, ROPS ... 418
Forward Guard, Main Frame ... 394
FORWARD, NEUTRAL, REVERSE LABEL ... 144
FRAME, CAB DOOR AND GLASS (S.N. - 147616) (- 147616) ... 440
FRAME, LOW GROUND PRESSURE ... 636
Frame, Main Structure ... 394
FRAME, STANDARD ... 636
FRAME, TRACK (LGP - MAXIMUM LIFE UNDERCARRIAGE) ... 58
FRAME, TRACK (LGP) ... 56
FRAME, TRACK (LT - MAXIMUM LIFE UNDERCARRIAGE) ... 66
FRAME, TRACK (LT) ... 64
FRAME, TRACK (XLT - MAXIMUM LIFE UNDERCARRIAGE) ... 62
FRAME, TRACK (XLT) ... 60
Free Spool, Winch ... 608
FRENCH LABEL AND DECAL KIT ... 320
FRENCH LABELS AND DECALS ... 320
FRESH AIR FILTER, CAB (UPPER) ... 496
FRONT AXIAL PISTON HYDROSTATIC PUMP ... 148
FRONT CAB HEADLINER (WITH LOUVERS) (S/N -150469) (- 150469) ... 414
Front Counterweight ... 396
Front Cover, Winch ... 598
Front Oil Seal-4433-6068HT066 ... 236
Front Plate-3612-6068HT066 ... 230
FRONT ROPS HEADLINER ... 404
Front Track Chain Idler and Brackets (LGP/XLT) ... 108
Front Track Chain Idler and Brackets (LT) ... 112
Front Track Chain Idler and Brackets Maximum Life Undercarriage (LGP/XLT) ... 110
Front Track Chain Idler and Brackets Maximum Life Undercarriage (LT) ... 114
FRONT WINDOW GLASS ... 448
Front Window Wiper (-210218) (- 210218) ... 452
Fuel Filter and Lines, Severe Duty (With Heater) ... 300
Fuel Filter Lines-63AD-6068HT066 ... 254
Fuel Filter, Final-35ED-6068HT066 ... 228
Fuel Fired Coolant Heater ... 282
FUEL FIRED COOLANT HEATER KIT ... 282
FUEL HOSES ... 298
Fuel Injection Pump-16C6-6068HT066 ... 208
Fuel Lines ... 298
FUEL LINES, PRIMARY FUEL FILTER ... 298
Fuel Pressure Sensor-16C6-6068HT066 ... 208
Fuel Sender Wiring Harness ... 302
FUEL SHUT OFF VALVE ... 298
FUEL STRAINER/SCREEN PRESSED IN FUEL TANK ... 298
Fuel Tank ... 302
Fuel Tank Drain Valve ... 302
Fuel Tank Filler Cap ... 302
Fuel Tank, Fuel Sender ... 302
Fuel Temperature Sensor-16C6-6068HT066 ... 208
Fuel Transfer Pump-3713-6068HT066 ... 232
FUSE BLOCK LABEL (- 210218) ... 356

Índice alfabético - continuação

Página

Fuse Block Label (210219 -) 358, 360
FUSE BLOCK LABEL, CAB (S/N -150469) (- 150469) 406
Fuse Box, Cab Wiring Harness (210219 -) 358
Fuse Box, Canopy Wiring Harness (210219 -) 360
FUSE COVER PLATE, CAB (S/N -150469) (- 150469) 406
FUSE COVER PLATE, ROPS 404
Fuses and Relays, Cab 380
FUSES, CIRCUIT BREAKER AND ELECTRICAL RELAYS 382
Fuses, Circuit Breaker and Relays 382
Fuses, Integrated Grade Control Vehicle Harness 378

G

GASKET KIT, HYDRAULIC PUMP 546
GASKET KIT, HYDRAULIC PUMP, DRIVE THRU 548
Gasket, Cylinder Head-5123-6068HT066 248
GASKET, DOOR HANDLE (LH, S.N. 147617 -) (147617 -) 444
GASKET, DOOR HANDLE (RH, S.N. 147617 -) (147617 -) 442
GASKET, HYDROSTATIC DRIVE MOTOR 164
GASKET, HYDROSTATIC END CAP 154, 168
GAUGE, HYDRAULIC RESERVOIR SIGHT 566
Gear Set, Winch 610
Gear, Final Drive Components (275598 -) 142
Gear, Winch Free Spool 608
Gears, Input and Pump, Winch Standard Speed 592
GLASS, CAB DOOR (LH, S.N. 147617 -) (147617 -) 444
GLASS, CAB DOOR (RH, S.N. 147617 -) (147617 -) 442
GLASS, CAB DOOR FRAME (S.N. - 147616) (- 147616) 440
GLASS, FRONT WINDOW 448
GLASS, REAR WINDOW 448
GLOBALTRACS TERMINAL (S.N.153829-) (153829 -) 572
GLOBALTRACS TERMINAL JDLINK™ ULTIMATE FIELD KIT (S.N.153829-) (153829 -) 576
GLOBALTRACS TERMINAL, JDLINK™ SELECT (S.N.153829-) (153829 -) 574
GRADE CONTROL AUXILIARY VALVE FIELD KIT, INTEGRATED 654
GRADE CONTROL HOUSING, INTEGRATED 516
GRADE CONTROL LEVER (AUXILIARY JOYSTICK) FIELD KIT 658
Grade Control Vehicle Harness, Integrated 378
GRAY CIRCLE LABEL 404
GRILLE 522
GRILLE HOUSING 522
Grille Housing and Grille 522
GRILLE HOUSING HOSE GUARD 522
Grille Mounted and Rear Work Lights 340
GRILLE, HEAVY DUTY 524
GRIP CONTROLLER HANDLE SINGLE LEVER CONTROL 144
Ground Cable, Starter, Cab Wiring Harness (210219 -) 358
GROUND SPEED LABEL 144
GROUND STRAP, BATTERY 334
GROUND STRAP, MICROPROCESSOR TRANSMISSION CONTROLLER 196
Ground Strap, Starter (- 210218) 356
Ground Strap, Starter (210219 -) 360
GUARD KIT, FINAL DRIVE (LGP) 78
Guard, Air Conditioning Plumbing (150470-210218) (150470 - 210218) 408
GUARD, AIR CONDITIONING PLUMBING (S/N -150469) (- 150469) 406, 414
GUARD, C-FRAME HOSE 524
Guard, Center Main Frame 394
Guard, Cylinder, Angle 682
Guard, Final Drive Kit 80
Guard, Forward Main Frame 394
GUARD, GRILLE HOUSING HOSE 522
GUARD, HEAVY DUTY HOSE 524
Guard, Hydraulic Cylinder 688
GUARD, LIGHT HARNESS 342
GUARD, LIGHT HARNESS (- 249886) 344
Guard, Rear Main Frame 394
Guard, Rock (LGP) 74
Guard, Rock (LT) 70
Guard, Rock (XLT) 72
GUARD, SPROCKET 94
GUARDS, FINAL DRIVE DRAIN PLUGS 76
GUARDS, REAR ROCK 134
GUARDS, REAR ROCK (LOW GROUND PRESSURE) 134
Guards, Rops, Left and Right 394
Guide, Cylinder Rod, Angle 682
GUIDE, CYLINDER ROD, LIFT 684
Guide, Cylinder Rod, Ripper 690
Guide, Cylinder Rod, Tilt 686
GUIDE, IDLER (LGP, XLT - MAXIMUM LIFE UNDERCARRIAGE) 110
GUIDE, IDLER (LGP, XLT) 108
GUIDE, IDLER (LT - MAXIMUM LIFE UNDERCARRIAGE) 114
GUIDE, IDLER (LT) 112

H

HANDLE GRIP, CAB DOOR HOLD OPEN 446
HANDLE, DOOR (LH, S.N. 147617 -) (147617 -) 444
HANDLE, DOOR (RH, S.N. 147617 -) (147617 -) 442
HANDLE, DOOR OUTER (S.N. - 147617) (- 147616) 440
HANDLE, T-BAR CONTROL 634
HARDWARE KIT, A/C COMPRESSOR 510
Harness and Connectors, Cab Roof (210219 -) 372
Harness and Connectors, Operator's Station (- 150489) 362
Harness and Connectors, Operator's Station (150490 - 210218) 364
HARNESS GUARD, LIGHT 342
HARNESS GUARD, LIGHT (- 249886) 344
HARNESS, AIR CONDITIONING CONDENSER WIRING (S.N. -150469) (- 150469) 500
HARNESS, AIR CONDITIONING CONDENSER WIRING (S.N. 150470-) (150470 -) 502
HARNESS, ALTERNATOR ELECTRICAL 80 AMP W/ CAB 336
Harness, Alternator, Electrical, 55 AMP, W/ ROPS 338
Harness, Brake Valve Sensor (173345 - 233225) 310
Harness, Cab (210219 -) 358
Harness, Cab Roof (- 150488) 368
Harness, Cab Roof (150489 - 210218) 370
Harness, Cab Wiring (- 210218) 356
HARNESS, CAB WORK LIGHT WIRING (- 249885) 348
HARNESS, CAB WORK LIGHT WIRING (249886 -) 346, 350
Harness, Canopy (210219 -) 360
Harness, Dome Light Jumper (210219 -) 358
HARNESS, ENGINE WIRING 374
Harness, Fuel Sender 302
Harness, HVAC Wiring 498
HARNESS, INTEGRATED GRADE CONTROL (- 210218) 356
Harness, Integrated Grade Control Vehicle 378
HARNESS, INTEGRATED GRADE CONTROL VEHICLE 376
Harness, MTG JDLink™ 578
Harness, Operator Station (210219 -) 366
HARNESS, RADIO WIRING 530
HARNESS, REAR WIPER MOTOR WIRING 456
Harness, Roof, Cab (210219 -) 358
HARNESS, ROPS WORK LIGHT 342
HARNESS, ROPS WORK LIGHT (- 249886) 344
HARNESS, TRANSMISSION WIRING 354
Harness, Wiring, Lower, Integrated Grade Control 376
HARNESS, WITH SWITCH AND COVER SINGLE LEVER CONTROL WITH SPEEDIN GRIP 144
HCU (- 210218) 356
HEAD END PIN, ANGLE CYLINDER 636
HEAD END PIN, LIFT CYLINDER 684
Head End Pin, Ripper Cylinder 690
Head, Cylinder-5123-6068HT066 248
HEAD, HYDRAULIC FILTER (S.N. - 182274) (- 182274) 568
HEAD, HYDRAULIC FILTER (S.N. 182275 -) (182275 -) 570
HEAD, TRANSMISSION FILTER (S.N. - 182274) (- 182274) 190
HEADLIGHTS 340
HEADLINER COMPONENTS, CAB (S/N -150469) (- 150469) 414
Headliner, Cab (150470 -) 416
HEADLINER, CAB FRONT (WITH LOUVERS) (S/N -150469) (- 150469) 414
HEADLINER, CAB REAR (WITH LOUVERS) (S/N -150469) (- 150469) 414
HEADLINER, REAR ROPS 404
HEADLINER, ROPS 404
Headrest (Deluxe) 468
Heat Shield-1135-6068HT066 202
Heater And Fan Control Decal (150470-210218) (150470 - 210218) 408
HEATER AND FAN CONTROL DECAL (S/N -150469) (- 150469) 414
Heater Core, Cab Under Seat 490
Heater Core, HVAC Module 498
Heater Core, ROPS Under Seat 492
HEATER DRAIN PAN FOAM, UPPER 496
HEATER HOSE, CAB 494
HEATER PLUMBING, CAB 494
Heater Wiring Harness, Cab Under Seat 490
HEATER, CAB (UPPER) 496
Heater, Cab Under Seat 490
HEATER, COOLANT, FUEL FIRED 282

Índice alfabético - continuação

Página

HEATER, ENGINE COOLANT ... 278
Heater, ROPS Under Seat ... 492
HEATER, UPPER CAB ... 496
HEATING ELEMENT, ENGINE COOLANT ... 278
Heavy Duty Grille ... 524
HEAVY DUTY HOSE GUARD ... 524
Height Adjustment Valve, Seat ... 482
HI-INTENSITY LIGHTS, ROPS ... 342
HI-INTENSITY LIGHTS, ROPS (- 249886) ... 344
HIGH AND LOW PRESSURE AIR CONDITIONING REFRIGERANT HOSES ... 504
HIGH PRESSURE TRANSMISSION HOSES ... 174
HIGH-INTENSITY LIGHTS, CAB (- 249885) ... 348
HIGH-INTENSITY LIGHTS, CAB (249886 -) ... 346, 350
HINGE, HYDROSTATIC RESERVOIR DOOR ... 194
HITCH PIN, DRAWBAR ... 326
HITCH PIN, QUICK LOCK ... 328
HITCH PIN, RETRIEVAL HITCH ... 328
HITCH, PLATE, RETRIEVAL ... 328
HOLD OPEN LATCH, CAB DOOR ... 446
HOLD OPEN, CAB DOOR ... 446
Holder, Lunch Box and Cup (210219-) (210219 -) ... 410, 412
HOLDER, OPERATOR MANUAL ... 462
HOLDER, OPERATOR MANUAL (DELUXE/AIR SUSPENSION) ... 470
Hood ... 512
HOOD SERVICE DOOR ... 512
Hood Support ... 514
HOOD SUPPORT BAR ... 514
HOOD SUPPORT COWL SEAL ... 514
HOOK, TOW ... 332
Horn (- 174022) ... 536
Horn (174023 -) ... 538
HOSE ADAPTERS, HYDRAULIC CONTROL VALVE (FOUR SECTION) ... 648
HOSE ADAPTERS, HYDRAULIC CONTROL VALVE (THREE SECTION) ... 646
HOSE GUARD, C-FRAME ... 524
Hose Guard, Extreme Duty, C - Frame ... 638
HOSE GUARD, GRILLE HOUSING ... 522
HOSE GUARD, HEAVY DUTY ... 524
Hose, Air Intake ... 288
HOSE, CAB HEATER ... 494
HOSE, CROSSBAR C-FRAME LUBRICATION ... 124
HOSE, CROSSBAR LUBE ... 122
HOSE, DRIVE THRU PUMP, SUCTION ... 560
Hose, Front And Side Windshield Washer (-210218) (- 210218) ... 452
HOSE, HYDRAULIC FILTER ... 558
HOSE, HYDRAULIC PRESSURE ... 556
HOSE, HYDRAULIC PUMP TO CONTROL VALVE ... 556
HOSE, HYDRAULIC PUMP, SUCTION ... 554
HOSE, HYDRAULIC VALVE TO FILTER ... 558
HOSE, HYDROSTATIC SUCTION ... 182
Hose, Ripper Plumbing Kit ... 678
Hose, Vent-2961-6068HT066 ... 224
HOSES, A/C REFRIGERANT (HIGH AND LOW PRESSURE) ... 504
HOSES, AIR CONDITIONING CONDENSER REFRIGERANT (S.N. -150469) (- 150469) ... 500
HOSES, AIR CONDITIONING CONDENSER REFRIGERANT (S.N. 150470-) (150470 -) ... 502
HOSES, ANGLE HYDRAULIC (S.N. -158162) (- 158162) ... 666
HOSES, ANGLE HYDRAULIC (S.N. 158163-) (158163 -) ... 668
HOSES, BRAKE ... 172
HOSES, BRAKE VALVE ... 172
HOSES, C-FRAME LUBRICATION ... 636
Hoses, Closed Crankcase Ventilation, Filter, Check Valve, Components ... 292
HOSES, FUEL ... 298
HOSES, HYDRAULIC INTEGRATED GRADE CONTROL ... 564
HOSES, HYDRAULIC TILT PLUMBING (S.N. -158162) (- 158162) ... 662
HOSES, HYDRAULIC TILT PLUMBING (S.N. 158163-) (158163 -) ... 664
Hoses, Hydrostatic Filter (- 188249) (- 188249) ... 186
Hoses, Hydrostatic Filter (188250 -) (188250 -) ... 188
HOSES, LIFT ... 660
Hoses, Ripper ... 692
HOSES, RIPPER OR INTEGRATED GRADE CONTROL ... 676
HOSES, TRANSMISSION COOLER BYPASS PLUMBING ... 184
HOSES, TRANSMISSION HIGH PRESSURE ... 174
Hoses, Transmission/Hydrostatic Diagnostic (- 137828) ... 176
Hoses, Transmission/Hydrostatic Diagnostic (137829 - 176940) ... 178
Hoses, Transmission/Hydrostatic Diagnostic (176941 -) ... 180
Hoses, Windshield Wipers (210219-) (210219 -) ... 454
Housing And Cover, Winch ... 596

Página

HOUSING, AIR CONDITIONING (S.N. -150469) (- 150469) ... 500
HOUSING, AIR CONDITIONING (S.N. 150470-) (150470 -) ... 502
Housing, Final Drive (275598 -) ... 140
Housing, Final Drive Components (275598 -) ... 142
Housing, Flywheel-1407-6068HT066 ... 206
HOUSING, GRILLE ... 522
HOUSING, HVAC (S.N. - 150469) (- 150469) ... 432
HOUSING, HVAC (S.N. 150470 -) (150470 -) ... 434
HOUSING, HYDROSTATIC CHARGE ... 154
HOUSING, INNER FINAL DRIVE (- 275597) ... 138
HOUSING, INTEGRATED GRADE CONTROL ... 516
HOUSING, OUTER FINAL DRIVE (- 275597) ... 138
HOUSING, TRACK ADJUSTER ... 116
HOUSING, TRACK ADJUSTER (LGP - MAXIMUM LIFE UNDERCARRIAGE) ... 58
HOUSING, TRACK ADJUSTER (LT - MAXIMUM LIFE UNDERCARRIAGE) ... 66
HOUSING, WORK LIGHT CAB HI-INTENSITY (- 249885) ... 348
HOUSING, WORK LIGHT CAB HI-INTENSITY (249886 -) ... 350
HOUSING, WORK LIGHT, ROPS ... 342
HOUSING, WORK LIGHT, ROPS (- 249886) ... 344
HVAC HOUSING (S.N. - 150469) (- 150469) ... 432
HVAC HOUSING (S.N. 150470 -) (150470 -) ... 434
HVAC Module ... 498
Hydraulic Angle Cylinder ... 682
HYDRAULIC CONTROL LINKAGE ... 634
HYDRAULIC CONTROL SEAL NOT ILLUSTRATED ... 634
HYDRAULIC CONTROL SHAFT WITH ARM ... 634
HYDRAULIC CONTROL U-JOINT (HOUSING) ... 634
Hydraulic Control Unit ... 694
HYDRAULIC CONTROL UNIT, MICROPROCESSOR ... 694
Hydraulic Control Valve (Four Section) ... 644
Hydraulic Control Valve (Three Section) ... 642
HYDRAULIC CONTROL VALVE COMPONENTS (FOUR SECTION) ... 644
HYDRAULIC CONTROL VALVE COMPONENTS (THREE SECTION) ... 642
Hydraulic Control Valve Hose Adapters (Four Section) ... 648
Hydraulic Control Valve Hose Adapters (Three Section) ... 646
HYDRAULIC CONTROL VALVE SPOOL SEAL KIT (FOUR SECTION) ... 644
HYDRAULIC CONTROL VALVE SPOOL SEAL KIT (THREE SECTION) ... 642
HYDRAULIC CONTROL VALVE, INTEGRATED GRADE CONTROL (3 OR 4 FUNCTION) ... 654
Hydraulic Controls ... 634
Hydraulic Cylinder Piston, Angle ... 682
Hydraulic Cylinder Piston, Tilt ... 686
HYDRAULIC CYLINDER PLUMBING, TILT (S.N. -158162) (- 158162) ... 662
HYDRAULIC CYLINDER PLUMBING, TILT (S.N. 158163-) (158163 -) ... 664
Hydraulic Cylinder, Angle ... 682
Hydraulic Cylinders, LGP ... 688
Hydraulic Filter (- 182274) ... 568
Hydraulic Filter (182275 -) ... 570
HYDRAULIC FILTER BRACKET (S.N. - 182274) (- 182274) ... 568
HYDRAULIC FILTER BRACKET (S.N. 182275 -) (182275 -) ... 570
HYDRAULIC FILTER HEAD (S.N. - 182274) (- 182274) ... 568
HYDRAULIC FILTER HEAD (S.N.182275 -) (182275 -) ... 570
Hydraulic Filter Hose ... 558
Hydraulic Filter, Hydraulic Slow Speed, Power In Power Out ... 624
Hydraulic Filter, Standard Speed Winch ... 622
Hydraulic Hose, C - Frame ... 638
HYDRAULIC HOSE, VALVE TO FILTER ... 558
HYDRAULIC HOSES, ANGLE (S.N. -158162) (- 158162) ... 666
HYDRAULIC HOSES, ANGLE (S.N. 158163-) (158163 -) ... 668
HYDRAULIC HOSES, RIPPER OR INTEGRATED GRADE CONTROL ... 676
HYDRAULIC HOSES, TILT PLUMBING (S.N. -158162) (- 158162) ... 662
HYDRAULIC HOSES, TILT PLUMBING (S.N. 158163-) (158163 -) ... 664
HYDRAULIC INTEGRATED GRADE CONTROL HOSES ... 564
Hydraulic Lift Cylinder ... 684
HYDRAULIC LIFT HOSES ... 660
Hydraulic Lines Standard Speed, Winch ... 622
HYDRAULIC LINKAGE BOOT ... 634
HYDRAULIC MOTOR TO HYDROSTATIC PUMP HOSES ... 174
HYDRAULIC OIL COOLER ... 284
HYDRAULIC OIL FILTER (S.N. - 182274) (- 182274) ... 568
HYDRAULIC OIL FILTER (S.N. 182275 -) (182275 -) ... 570
HYDRAULIC OIL TEMPERATURE SENSOR ... 392
HYDRAULIC PRESSURE HOSE ... 556

Índice alfabético - continuação

Página

HYDRAULIC PUMP COUPLING ... 546, 550
HYDRAULIC PUMP DRIVE THRU GASKET KIT ... 548
HYDRAULIC PUMP GASKET KIT ... 546
HYDRAULIC PUMP REPAIR KIT ... 548
HYDRAULIC PUMP SEAL KIT ... 550
Hydraulic Pump Through Drive w/ Shaft ... 552
HYDRAULIC PUMP THRUST PLATE KIT ... 550
HYDRAULIC PUMP TO CONTROL VALVE, PRESSURE HOSE ... 556
Hydraulic Pump w/ Drive Through Shaft ... 548
HYDRAULIC PUMP, DRIVE THRU WITH SHAFT ... 552
HYDRAULIC PUMP, STANDARD ... 546, 550
HYDRAULIC PUMP, WITH DRIVE THRU SHAFT ... 548
Hydraulic Reservoir ... 566
HYDRAULIC RESERVOIR COVER ... 566
HYDRAULIC RESERVOIR DOOR ... 566
HYDRAULIC RESERVOIR DOOR LATCH ... 566
HYDRAULIC RESERVOIR FILLER PLUG ... 566
HYDRAULIC RESERVOIR SIGHT GAUGE ... 566
Hydraulic Reservoir, Winch ... 594
Hydraulic Ripper Cylinder ... 690
HYDRAULIC SUCTION HOSE ... 554
HYDRAULIC TANK DRAIN VALVE ... 562
HYDRAULIC TANK TO HYDRAULIC PUMP SUCTION HOSE ... 554
Hydraulic Tilt Cylinder ... 686
HYDROSTATIC CAGE LOCATOR LINK ... 158
Hydrostatic Charge Housing ... 154
HYDROSTATIC CHARGE RELIEF VALVE ... 148
HYDROSTATIC CHARGE RELIEF VALVE PLUG ... 152
HYDROSTATIC CYLINDER BLOCK ASSEMBLY WITH SPEED RING ... 158
HYDROSTATIC CYLINDER BLOCK KIT WITH SPEED RING ... 158
HYDROSTATIC ELECTRONIC DISPLACEMENT CONTROL VALVE ... 148
HYDROSTATIC END CAP ASSEMBLY ... 154
HYDROSTATIC END CAP GASKET ... 154, 168
HYDROSTATIC FILTER ADAPTER ... 148
Hydrostatic Filter Hoses (- 188249) ... 186
Hydrostatic Filter Hoses (188250 -) ... 188
HYDROSTATIC FILTER SCREEN ... 152
HYDROSTATIC FILTRATION MANIFOLD KIT ... 150
HYDROSTATIC FRONT AND REAR PUMP COUPLING ... 150
HYDROSTATIC HOSES, PUMP TO MOTOR ... 174
HYDROSTATIC MOTOR DRAIN HOSE ... 184
HYDROSTATIC MOTOR SYNCH SHAFT KIT ... 164
HYDROSTATIC MOTOR VALVE ... 170
HYDROSTATIC MOTOR, AXIAL PISTON ... 162, 166
HYDROSTATIC MOTORS, RIGHT AND LEFT HAND ... 162, 166
HYDROSTATIC MULTI FUNCTION VALVE ... 148, 152
HYDROSTATIC OIL COOLER ... 284
HYDROSTATIC OIL COOLER BYPASS VALVE ... 184
HYDROSTATIC PUMP BEARING ... 158
HYDROSTATIC PUMP CHARGING SYSTEM ... 150
Hydrostatic Pump Charging System and Filtration Manifold ... 150
HYDROSTATIC PUMP COMPONENTS ... 148
HYDROSTATIC PUMP COMPRESSION SPRING ... 156
Hydrostatic Pump Displacement Control Valve ... 160
HYDROSTATIC PUMP FILTER SCREEN ... 152
HYDROSTATIC PUMP FILTRATION MANIFOLD ... 150
HYDROSTATIC PUMP FRONT SHAFT ... 148
Hydrostatic Pump Housing and Cylinder Block Assembly ... 158
HYDROSTATIC PUMP LEVELOR ... 156
Hydrostatic Pump Limitation Control ... 156
HYDROSTATIC PUMP PRESSURE CONTROL PILOT VALVE ... 160
HYDROSTATIC PUMP RETAINING PLATE ... 152
HYDROSTATIC PUMP SHAFT ... 156
HYDROSTATIC PUMP SHAFT ROLLER BEARING ... 156
HYDROSTATIC PUMP SIDE COVER ... 148
HYDROSTATIC PUMP SLIPPER GUIDE ... 158
HYDROSTATIC PUMP SPEED RING ... 158
HYDROSTATIC PUMP SWASHPLATE GUIDE ... 158
HYDROSTATIC PUMP TO MOTOR HOSES ... 174
HYDROSTATIC REAR PUMP ... 148
HYDROSTATIC REAR PUMP LIFTING BRACKET ... 154
HYDROSTATIC REAR PUMP SHAFT ... 148
Hydrostatic Reservoir ... 194
HYDROSTATIC RESERVOIR ACCESS COVER PLATE ... 194
HYDROSTATIC RESERVOIR COVER ... 194
HYDROSTATIC RESERVOIR DOOR HINGE ... 194
HYDROSTATIC RESERVOIR DOOR LATCH ... 194
HYDROSTATIC RSERVOIR DOOR ... 194
HYDROSTATIC SERVO ARM ... 158
HYDROSTATIC SERVO CAN CYLINDER ... 148
HYDROSTATIC SERVO PISTON KIT ... 156
HYDROSTATIC SHAFT SEAL ASSEMBLY ... 152
HYDROSTATIC SIDE COVER INSERT ... 156
HYDROSTATIC SPEED SENSOR ... 148, 152
Hydrostatic Suction Hose ... 182
HYDROSTATIC TANK DRAIN VALVE ... 562
HYDROSTATIC TRACK DRIVE MOTOR ... 164
Hydrostatic Track Drive Motor and Shaft ... 164
Hydrostatic Track Drive Motor Control ... 170
HYDROSTATIC TRACK DRIVE MOTOR CONTROL MOTOR ... 170
Hydrostatic Track Drive Motor End Cap and Feedback Spring ... 168
HYDROSTATIC TRACK DRIVE MOTOR MAGNETIC RING SPEED SENSOR ON SHAFT ... 164
HYDROSTATIC VARIABLE SWASHPLATE ... 158
HYDROSTATIC WELDED PISTON ASSEMBLY ... 158
HYDROSTATIC/TRANSMISSION CONTROL LEVER ... 144
Hydrostatic/Transmission Diagnostic Plumbing (- 137828) ... 176
Hydrostatic/Transmission Diagnostic Plumbing (137829 - 176940) ... 178
Hydrostatic/Transmission Diagnostic Plumbing (176941 -) ... 180
HYDROSTATIC/TRANSMISSION FILTER (S.N. - 182274) (- 182274) ... 190
HYDROSTATIC/TRANSMISSION SPEED SELECTOR SOLENOID ... 170

I

Idler Gears-3612-6068HT066 ... 230
IDLER TOP WEAR BAR (LGP - MAXIMUM LIFE UNDERCARRIAGE) ... 58
IDLER TOP WEAR BAR (LGP) ... 56
IDLER TOP WEAR BAR (LT - MAXIMUM LIFE UNDERCARRIAGE) ... 66
IDLER TOP WEAR BAR (LT) ... 64
IDLER TOP WEAR BAR (XLT - MAXIMUM LIFE UNDERCARRIAGE) ... 62
IDLER TOP WEAR BAR (XLT) ... 60
IDLER, ADJUSTER AND COMPONENTS (CHAIN TENSION - LGP, XLT) ... 108
IDLER, ADJUSTER AND COMPONENTS (CHAIN TENSION - LT) ... 112
IDLER, ADJUSTER AND COMPONENTS (CHAIN TENSION, LGP, XLT - MAX LIFE) ... 110
IDLER, ADJUSTER AND COMPONENTS (CHAIN TENSION, LT - MAX LIFE) ... 114
IGC Cab Harness (- 210218) ... 356
IGC HYDRAULIC CONTROL VALVE AND COMPONENTS (3 OR 4 FUNCTION) ... 654
Indicator Switch Kit, Closed Crankcase Ventilation ... 292
Indicator, Winch Oil Pressure ... 620
INLET VALVE (FOUR SECTION) ... 644
INLET VALVE (THREE SECTION) ... 642
Inlet, Water Pump-5728-6068HT066 ... 250
INLET/OUTLET SECTION IGC HYDRAULIC CONTROL VALVE (3 OR 4 FUNCTION) ... 654
INPUT GEAR, FINAL DRIVE (- 275597) ... 138
INSIDE DOZER ANGLE PLUMBING (S.N. -158162) (- 158162) ... 666
INSIDE DOZER ANGLE PLUMBING (S.N. 158163-) (158163 -) ... 668
INSIDE DOZER LIFT PLUMBING ... 660
Intake Manifold-1784-6068HT066 ... 210
Intake Valve-5123-6068HT066 ... 248
Intake, Oil Pump-1981-6068HT066 ... 212
Intake, Oil Pump-19AD-6068HT066 ... 214
INTEGRATED GRADE CONTROL AUXILIARY VALVE FIELD KIT ... 654
INTEGRATED GRADE CONTROL HOSES, HYDRAULIC ... 564
Integrated Grade Control Housing ... 516
Integrated Grade Control Hydraulic Control Valve ... 654
Integrated Grade Control Hydraulics ... 564
Integrated Grade Control Lever (Auxiliary Joystick) Field Kit ... 658
Integrated Grade Control Lever (Joystick) ... 656
INTEGRATED GRADE CONTROL OR RIPPER HOSES ... 676
Integrated Grade Control Vehicle Harness ... 378
INTEGRATED GRADE CONTROL VEHICLE HARNESS ... 376
Integrated Grade Control Vehicle Harness Fuses ... 378
Integrated Grade Control Vehicle Harness, Micro 24 Volt Relay ... 378
INTEGRATED GRADE HYDRAULIC CONTROL VALVE PVM SEAL KIT ... 654
Interior Cab Light In Headliner (150470 -) ... 416
ISOLATOR RADIATOR MOUNTS ... 284
ISOLATOR, CAB NOISE REDUCTION FOAM ... 400, 402
Isolator, Engine Side Shields (Brazil) ... 520
Isolator, Power Train Rubber ... 296
ISOLATOR, TRANSMISSION ... 146
ISOLATORS AND MOUNTS, CAB ... 430
ISOLATORS AND MOUNTS, ROPS ... 430
ISOLATORS, FLOOR PLATE ... 418

Índice alfabético - continuação

Página

J

JACK SCREW, CAB ... 428
JACK SCREW, ROPS ... 426
JDLINK™ ANTENNA (S.N.153829-) (153829 -) ... 572
JDLINK™ CONTROLLER (S.N.153829-) (153829 -) ... 576
JDLINK™ CONTROLLER (S.N.153829-) (153829 -) ... 572
JDLink™ Modular Telematics Gateway ... 584
JDLink™ Modular Telematics Gateway and Satellite Module Controller ... 584
JDLink™ MTG Assembly (Field Kit) ... 578
JDLink™ Satellite Module ... 584
JDLink™ Satellite Module, Modular Telematics Gateway ... 582, 580
JDLink™ Select (Field Kit) (153829 -) ... 574
JDLINK™ SELECT ANTENNA (S.N.153829-) (153829 -) ... 574
JDLINK™ SELECT CONTROLLER (S.N.153829-) (153829 -) ... 574
JDLINK™ SELECT FIELD KIT (S.N.153829-) (153829 -) ... 574
JDLINK™ SELECT WIRE HARNESS (S.N.153829-) (153829 -) ... 574
JDLink™ Ultimate / Standard / Direct Field Kit (153829 -) ... 572
JDLink™ Ultimate Field Kit (153829 -) ... 576
JDLINK™ ULTIMATE FIELD KIT (S.N.153829-) (153829 -) ... 576
JDLINK™ ULTIMATE/STANDARD/DIRECT FIELD KIT (S.N.153829-) (153829 -) ... 572
JDLINK™ WIRE HARNESS (S.N.153829-) (153829 -) ... 572
JDLINK™ WIRE HARNESS, ULTIMATE FIELD KIT (S.N.153829-) (153829 -) ... 576
JDLink™; Antenna (MTG-Cellular and SAT-Satellite) (Cab) ... 580
JDLink™; Antenna (MTG-Cellular and SAT-Satellite) (Canopy) ... 582
JOYSTICK - INTEGRATED GRADE CONTROL ... 656
JOYSTICK AUXILIARY FIELD KIT, INTEGRATED GRADE CONTROL ... 658
Joystick Connector, Integrated Grade Control ... 376

K

Key Start Label (150470-210218) (150470 - 210218) ... 408
KEY START LABEL, CAB (S/N -150469) (- 150469) ... 406
KEY START LABEL, ROPS ... 404
Key, Switch (- 241324) ... 384, 388
Key, Switch (241325 -) ... 386, 390
KIT INTEGRATED GRADE HYDRAULIC CONTROL VALVE PVM SEAL ... 654
KIT, BLADE RETAINING RING CONVERSION ... 632
kit, Brake Valve (173345 - 233225) ... 310
KIT, CAB NOISE REDUCTION FOAM ... 402
KIT, CYLINDER BLOCK WITH SPEED RING ... 158
KIT, FINAL DRIVE DRAIN PLUG GUARDS ... 76
KIT, FINAL DRIVE GUARD (LGP) ... 78
KIT, FRENCH LABELS AND DECALS ... 320
KIT, FUEL FIRED COOLANT HEATER ... 282
KIT, HVAC HOUSING (S.N. - 150469) (- 150469) ... 432
KIT, HVAC HOUSING (S.N. 150470 -) (150470 -) ... 434
KIT, HYDRAULIC PUMP REPAIR KIT ... 548
KIT, HYDRAULIC PUMP SEAL ... 550
KIT, HYDROSTATIC FILTRATION MANIFOLD ... 150
KIT, HYDROSTATIC SERVO PISTON ... 156
KIT, LUMBAR (DELUXE AND AIR SUSPENSION) ... 484
Kit, Overhaul, Engine-9901-6068HT066 ... 270
KIT, ROCK DEFLECTOR ... 68
KIT, ROTARY SENSOR ... 144
Kit, Seal, Lift Cylinder Components ... 680
Kit, Seat Recliner (Deluxe and Air Suspension Seat) ... 486
KIT, SPANISH LABELS AND DECALS ... 322
KIT,HYDRAULIC PUMP THRUST PLATE ... 550
KNEE PAD ... 422
Knob, Control Linkage, Standard ... 586
KNOB, LUMBAR (DELUXE AND AIR SUSPENSION) ... 484
Knob, Recliner (Deluxe and Air Suspension Seat) ... 486

L

Label and Decals (French) ... 320
Label and Decals (Spanish) ... 322
LABEL, CAB FUSE BLOCK (S/N -150469) (- 150469) ... 406
LABEL, CAB HIGH INTENSITY WORK LIGHTS (- 249885) ... 348
Label, Caution and Start (210219-) (210219 -) ... 410, 412
LABEL, CAUTION AND START (S/N -150469) (- 150469) ... 406
Label, Cold Start (Cab IGC) (210219-) (210219 -) ... 412
Label, Cold Start (Cab) (210219-) (210219 -) ... 410
Label, Cold Start/Warmup (150470-210218) (150470 - 210218) ... 408
Label, Deere (Back Of Fuel Tank) (150470-210218) (150470 - 210218) ... 408
Label, EH Blade Joystick (210219-) (210219 -) ... 412
LABEL, ENGINE SPEED, CAB (S/N -150469) (- 150469) ... 406
LABEL, ENGINE SPEED, ROPS ... 404
LABEL, ENGINE SPEED-REVERSE (S/N -150469) (- 150469) ... 406
LABEL, FORWARD, NEUTRAL, REVERSE ... 144
LABEL, FUSE BLOCK (- 210218) ... 356
Label, Fuse Block, Canopy Wiring Harness (210219 -) ... 360
Label, Fuse Box (210219 -) ... 358
LABEL, GRAY CIRCLE ... 404
Label, Gray Circle (210219-) (210219 -) ... 410, 412
LABEL, GROUND SPEED ... 144
Label, Heater and Fan Control (210219-) (210219 -) ... 410, 412
Label, Key Start (150470-210218) (150470 - 210218) ... 408
Label, Key Start (210219-) (210219 -) ... 410, 412
LABEL, KEY START, CAB (S/N -150469) (- 150469) ... 406
LABEL, KEY START, ROPS ... 404
LABEL, MASTER DISCONNECT SWITCH ... 334
LABEL, PARK LOCK ... 404
Label, Park Lock (150470-210218) (150470 - 210218) ... 408
LABEL, PARK LOCK (S/N -150469) (- 150469) ... 406
Label, Park Lock Left (Cab) (210219-) (210219 -) ... 410
Label, Park Lock Left (Cab, IGC) (210219-) (210219 -) ... 412
LABEL, REVERSE RATIO-ENGINE SPEED ... 404
LABEL, REVERSE SPEED (S/N -150469) (- 150469) ... 406
LABEL, ROPS ... 404
Label, Rops (150470-210218) (150470 - 210218) ... 408
Label, ROPS (Cab IGC) (210219-) (210219 -) ... 412
Label, ROPS (Cab) (210219-) (210219 -) ... 410
LABEL, ROPS (S/N -150469) (- 150469) ... 406
Label, Safety Start And Caution (150470-210218) (150470 - 210218) ... 408
LABEL, SAFETY START PROCEDURE ... 404
LABEL, SAFETY START PROCEDURE (S/N -150469) (- 150469) ... 406
LABEL, SEAT BASE TILT PROCEDURE ... 404
Label, Seat Base Tilt Procedure (150470-210218) (150470 - 210218) ... 408
Label, Seat Base Tilt Procedure (Cab) (210219-) (210219 -) ... 410
Label, Seat Base Tilt Procedure (Cab, IGC) (210219-) (210219 -) ... 412
LABEL, SEAT BASE TILT PROCEDURE (S/N -150469) (- 150469) ... 406
LABEL, SEAT BELT WARNING ... 404
Label, Seat Belt Warning (150470-210218) (150470 - 210218) ... 408
Label, Seat Belt Warning (Cab) (210219-) (210219 -) ... 410
LABEL, SEAT BELT WARNING (S/N -150469) (- 150469) ... 406
Label, Seat Belt Warning, IGC Cab (210219-) (210219 -) ... 412
Label, System Warm Up, Engine Speed (210219-) (210219 -) ... 410, 412
Label, System Warm Up-Engine Speed (150470-210218) (150470 - 210218) ... 408
Label, Torque and Shim, Blade 120 in ... 628
Label, Torque and Shim, Blade 132 in ... 630
Label, Transmission/Hydrostatic Testing (- 137828) ... 176
Label, Transmission/Hydrostatic Testing (137829 - 176940) ... 178
Label, Transmission/Hydrostatic Testing (176941 -) ... 180
Label, Winch Control Power In /Power Out ... 588
Label, Wiper (210219-) (210219 -) ... 410, 412
Label, Yellow Circle (210219-) (210219 -) ... 410, 412
Labels and Decals (1 Of 2) ... 316
Labels and Decals (2 Of 2) ... 318
LABELS AND DECALS (ENGLISH) ... 316, 318
Labels and Decals, Portuguese ... 324
Labels, Cab, IGC (210219-) (210219 -) ... 412
LATCH LEVER, DOOR (S.N. - 147617) (- 147616) ... 440
LATCH, CAB DOOR (S.N. - 147617) (- 147616) ... 440
LATCH, CAB DOOR HOLD OPEN ... 446
LATCH, CAB DOORS (LH, S.N. 147617 -) (147617 -) ... 444
LATCH, CAB DOORS (RH, S.N. 147617 -) (147617 -) ... 442
Latch, Door, Engine Side Shields (Brazil) ... 520
LATCH, HYDRAULIC RESERVOIR DOOR ... 566
LATCH, HYDROSTATIC RESERVOIR DOOR ... 194
LATCH, STRIKER AND GUARD, CAB DOOR (S.N. - 147617) (- 147616) ... 440
LATCHES, CAB DOOR (S.N. - 147616) (- 147616) ... 440
LEFT AND RIGHT HAND HYDROSTATIC MOTORS ... 162, 166
Left Rail Assembly, Power Train Mounting ... 296
LEFT SIDE WINDOW ... 448
Less Winch Cover Plate ... 458
LEVELOR, HYDROSTATIC PUMP ... 156
LEVER (AUXILIARY JOYSTICK) FIELD KIT ... 658
LEVER (JOYSTICK) INTEGRATED GRADE CONTROL ... 656
LEVER ASSEMBLY, SPEED ... 144

Índice alfabético - continuação

Página

LEVER CONTROL WITH SPEED IN GRIP, SINGLE ... 144
Lever, Control Linkage, Standard ... 586
LEVER, DOOR LATCH (S.N. - 147617) (- 147616) ... 440
LEVER, PARK LOCK ... 314
LEVER, TRANSMISSION/HYDROSTATIC CONTROL ... 144
LGP FINAL DRIVE GUARD KIT ... 78
Lift Arm, Ripper ... 692
Lift Cylinder ... 688
LIFT CYLINDER ... 684
LIFT CYLINDER BORE SEAL KIT ... 684
Lift Cylinder Components ... 680
LIFT CYLINDER HEAD END PIN ... 684
LIFT CYLINDER PLUMBING ... 660
LIFT CYLINDER ROD END PIN ... 636
LIFT CYLINDER ROD SEAL KIT ... 684
LIFT HOSES ... 660
Lift Plumbing ... 660
LIFT PLUMBING, DOZER ... 660
Lift Straps-9801-6068HT066 ... 268
LIFTING BRACKET, HYDROSTATIC REAR PUMP ... 154
LIGHT AND BULB, DOME (S/N -150469) (- 150469) ... 414
LIGHT BRACKET ... 342
LIGHT BRACKET (- 249886) ... 344
LIGHT BRACKET, CAB HI-INTENSITY (- 249885) ... 348
LIGHT BRACKET, CAB HI-INTENSITY (249886 -) ... 346, 350
LIGHT BULB ... 342
LIGHT BULB (- 249886) ... 344
LIGHT BULB, CAB HI-INTENSITY (- 249885) ... 348
LIGHT BULB, CAB HI-INTENSITY (249886 -) ... 346, 350
LIGHT CIRCUIT BREAKER ... 342
LIGHT CIRCUIT BREAKER (- 249886) ... 344
LIGHT CIRCUIT BREAKER, CAB HI-INTENSITY (- 249885) ... 348
LIGHT HARNESS GUARD ... 342
LIGHT HARNESS GUARD (- 249886) ... 344
LIGHT HARNESS, ROPS WIRING ... 342
LIGHT HARNESS, ROPS WIRING (- 249886) ... 344
LIGHT TOGGLE/ROCKER SWITCH, CAB (- 249885) ... 348
LIGHT TOGGLE/ROCKER SWITCH, CAB (249886 -) ... 346, 350
LIGHT TOGGLE/ROCKER SWITCH, ROPS ... 342
LIGHT TOGGLE/ROCKER SWITCH, ROPS (- 249886) ... 344
LIGHT WIRING HARNESS, CAB WORK (- 249885) ... 348
LIGHT WIRING HARNESS, CAB WORK (249886 -) ... 346, 350
LIGHT, HOUSING, WORK LIGHTS ... 342
LIGHT, HOUSING, WORK LIGHTS (- 249886) ... 344
Light, Winch Oil Pressure ... 620
LIGHTER, CIGAR ... 544
LIGHTS, CAB HI-INTENSITY (- 249885) ... 348
LIGHTS, CAB HI-INTENSITY (249886 -) ... 346, 350
LIGHTS, DRIVING ... 340
LIGHTS, ROPS HI-INTENSITY ... 342
LIGHTS, ROPS HI-INTENSITY (- 249886) ... 344
LIGHTS, WORK ... 340
Liner-4839-6068HT066 ... 242
Lines And Fuel Filter, Severe Duty (With Heater) ... 300
LINES, FUEL ... 298
Lines, Fuel Filter-63AD-6068HT066 ... 254
Lines, Fuel Injection-16C6-6068HT066 ... 208
Lines, Standard Speed Winch ... 622
Lines, Turbocharger Oil-65BS-6068HT066 ... 256
LINK, HYDROSTATIC CAGE LOCATOR ... 158
Link, Lubricated Track (- 141347) ... 82
Link, Maximum Life Track Undercarriage 450J, 550J ... 86
LINK, TRACK, LUBED (SN.-141347) (141348 -) ... 84
LINKAGE BOOT, HYDRAULIC ... 634
LINKAGE, AUXILIARY VALVE (FOURTH FUNCTION) ... 650
LINKAGE, AUXILIARY VALVE WITH (FIFTH FUNCTION) ... 652
LINKAGE, HYDRAULIC CONTROL ... 634
Linkage, Winch Control (Power In/Power Out) ... 588
Linkage, Winch Control, STD ... 586
Load Center Bracket, Canopy Wiring Harness (210219 -) ... 360
LOCK, PARK ... 314
LOGO PLATE, GRILLE ... 522
LOOP FLUSHING PISTON, HYDROSTATIC TRACK DRIVE MOTOR END CAP ... 168
LOUVERS (S/N -150469) (- 150469) ... 414
LOUVERS, CAB (S/N -150469) (- 150469) ... 414
Louvers, Cab Head Liner (150470 -) ... 416
LOUVERS, DEFROST (S/N -150469) (- 150469) ... 414
LOW AND HIGH PRESSURE AIR CONDITIONING REFRIGERANT HOSES ... 504
Low Ground Pressure and Extra Long Track - Rollers and Components ... 100
LOW GROUND PRESSURE C-FRAME ... 636
LOW GROUND PRESSURE REAR ROCK GUARDS ... 134
Low Ground Pressure, C - Frame ... 638
Low Ground Pressure, C-Frame ... 640
LOW PRESSURE HYDRAULIC HOSE ... 554
LOW PRESSURE HYDRAULIC HOSES ... 182
LOWER DASH PANEL ... 404
LOWER DASH PANEL PLATE ... 404
(LT), Track Rollers ... 106
LUBE HOSE, CROSSBAR ... 122
Lubricated Track (- 141347) ... 82
Lubricated Track (141348 -) ... 84
Lubricated Track Maximum Life Chain ... 86
LUBRICATION HOSE, CROSSBAR C-FRAME ... 124
LUBRICATION HOSES, C-FRAME ... 636
Lumbar Kit (Deluxe and Air Suspension Seat) ... 484
LUMBAR KIT (DELUXE AND AIR SUSPENSION) ... 484
LUMBAR KNOB (DELUXE AND AIR SUSPENSION) ... 484
LUNCH BOX AND CUP TRAY ... 422
Lunch Box Holder (210219-) (210219 -) ... 410, 412

M

Magnetic Pick-Up Sensor-6730-6068HT066 ... 260
MAGNETIC RING SPEED SENSOR ON SHAFT, HYDROSTATIC TRACK DRIVE MOTOR ... 164
Main Bearing Kit, Crankshaft-4712-6068HT066 ... 240
Main Frame ... 394
Manifold Air Pressure Sensor-6730-6068HT066 ... 260
MANIFOLD AND DUST COVER, AIR CONDITIONING COMPRESSOR ... 508
MANIFOLD SEAL, A/C COMPRESSOR ... 508
Manifold, Exhaust-28AV-6068HT066 ... 223
MANIFOLD, HYDROSTATIC PUMP FILTRATION ... 150
Manifold, Intake-1784-6068HT066 ... 210
MANUAL HOLDER, OPERATOR ... 462
MASTER DISCONNECT SWITCH ... 334
MASTER DISCONNECT SWITCH CABLE ... 334
MASTER DISCONNECT SWITCH LABEL ... 334
MAT, FLOOR ... 420
MAXIMUM LIFE UNDERCARRIAGE CARRIER ROLLER ... 98
Mechanical Seat Suspension (Deluxe) ... 468, 472
Mechanical Seat Suspension (Standard) ... 464
MECHANICAL SEAT SUSPENSION SHOCK ABSORBER ... 464
Mechanical Seat Suspension Spring Kits (Deluxe) ... 474
Mechanical Seat Suspension Spring Kits, (Deluxe) ... 474
Medallion, Rocker Arm Cover-1135-6068HT066 ... 202
METAL FACE SEAL, TRACK CHAIN IDLER (LGP, XLT - MAXIMUM LIFE UNDERCARRIAGE) ... 110
METAL FACE SEAL, TRACK CHAIN IDLER (LT - MAXIMUM LIFE UNDERCARRIAGE) ... 114
MICROPROCESSOR COVER ... 196
MICROPROCESSOR HYDRAULIC CONTROL UNIT ... 694
MICROPROCESSOR TRANSMISSION CONTROLLER ... 196
MICROPROCESSOR TRANSMISSION CONTROLLER GROUND STRAP ... 196
Mirror And Bracket, Rear View (150470-210218) (150470 - 210218) ... 408
MIRROR BRACKET, REAR ... 424
MIRROR, REAR ... 424
MIRROR, REAR VIEW ... 404, 422
Mirror, Rear View (210219-) (210219 -) ... 410, 412
MIRROR, REAR VIEW (S/N -150469) (- 150469) ... 406
Module, HVAC ... 498
MODULES AND ACTUATORS, IGC HYDRAULIC CONTROL VALVE (3 OR 4 FUNCTION) ... 654
MOISTURE SENSOR, PRIMARY FUEL FILTER ... 306
MOLDING, EDGE GUARD, TILT PLUMBING (S.N. -158162) (- 158162) ... 662
MOLDING, EDGE GUARD, TILT PLUMBING (S.N. 158163-) (158163 -) ... 664
Monitor, Dash (- 241324) ... 384
Monitor, Dash (241325 -) ... 386
Monitor, Dash, Electrohydraulic (- 241324) ... 388
Monitor, Dash, Electrohydraulic (241325 -) ... 390
MOTOR MAGNETIC RING SPEED SENSOR ON SHAFT, HYDROSTATIC TRACK DRIVE ... 164
MOTOR, AXIAL PISTON HYDROSTATIC ... 162, 166
Motor, Front And Side Window Wiper (-210218) (- 210218) ... 452
MOTOR, HYDROSTATIC ... 162, 166
MOTOR, HYDROSTATIC TRACK DRIVE ... 164
MOTOR, HYDROSTATIC TRACK DRIVE CONTROL ... 170
MOTOR, REAR WIPER ... 456

Índice alfabético - continuação

Página

Motor, Starting-3041-6068HT066 ... 226
Motor, Windshield Wipers (210219-) (210219 -) ... 454
MOTORS, HYDROSTATIC, RIGHT AND LEFT HAND ... 162, 166
MOUNTING BRACKET, HYDRAULIC FILTER HEAD (S.N. - 182274) (- 182274) ... 568
MOUNTING BRACKET, HYDRAULIC FILTER HEAD (S.N. 182275 -) (182275 -) ... 570
MOUNTING BRACKET, RADIO ... 530
Mounting Bracket, Winch ... 590
Mounting, Power Train ... 296
MOUNTS AND ISOLATORS, CAB ... 430
MOUNTS AND ISOLATORS, ROPS ... 430
MOUNTS, RADIATOR ISOLATOR ... 284
MTG Assembly, JDLink™ ... 578
Muffler ... 294
MUFFLER, EXHAUST STACK ... 294

N

NEGATIVE BATTERY CABLE, HEAVY DUTY ... 334
NEUTRAL START SWITCH ... 144
NOISE REDUCTION FOAM/ISOLATOR, CAB ... 400
NOZZLE, STARTING AID COLD WEATHER/ ETHER ... 276

O

O-RING/SEAL KIT, IGC HYDRAULIC CONTROL VALVE (3 OR 4 FUNCTION) ... 654
Oil Access Cover, Main Frame ... 394
OIL COOLER THERMAL BYPASS VALVE ... 184
Oil Cooler, Engine-5949-6068HT066 ... 251
OIL COOLER, HYDRAULIC ... 284
OIL COOLER, HYDROSTATIC ... 284
Oil Dipstick-4057-6068HT066 ... 234
Oil Filler Neck, Cover-1232-6068HT066 ... 204
OIL FILTER, HYDRAULIC (S.N. - 182274) (- 182274) ... 568
OIL FILTER, HYDRAULIC (S.N. 182275 -) (182275 -) ... 570
Oil Filter, Hydraulic Slow Speed, Power In Power Out ... 624
Oil Filter, Transmission (182275 -) ... 192
Oil Filter-8869-6068HT066 ... 266
Oil Lines, Turbocharger-65BS-6068HT066 ... 256
Oil Pan-1981-6068HT066 ... 212
Oil Pan-19AD-6068HT066 ... 214
Oil Pressure Indicator Light ... 620
Oil Pressure Light, Winch ... 620
OIL PRESSURE SENSOR, ENGINE ... 392
Oil Pressure Sensor, Transmission (- 173344) ... 308
Oil Pressure Sensor, Transmission (173345 - 233225) ... 310
Oil Pressure Sensor-6730-6068HT066 ... 260
Oil Pump Intake-1981-6068HT066 ... 212
Oil Pump Intake-19AD-6068HT066 ... 214
Oil Pump-5001-6068HT066 ... 246
Oil Seal, Front-4433-6068HT066 ... 236
Oil Seal, Rear-1407-6068HT066 ... 206
OIL TEMPERATURE SENSOR, HYDRAULIC ... 392
OPERATOR MANUAL HOLDER ... 462
OPERATOR MANUAL HOLDER (DELUXE/AIR SUSPENSION) ... 470
Operator Station Accessories ... 422
Operator's Station Wiring Harness (210219 -) ... 360
Operator's Station Wiring Harness and Connectors (- 150489) ... 362
Operator's Station Wiring Harness and Connectors (150490 - 210218) ... 364
Operator's Station Wiring Harness and Connectors (210219 -) ... 366
Optional Air Pre-Cleaner ... 290
Optional Rear Wiper ... 456
Orifice, Piston Cooling-4644-6068HT066 ... 238
OUTER HOUSING, FINAL DRIVE (- 275597) ... 138
Outlet 12 V With Cover ... 534
OUTLET VALVE (FOUR SECTION) ... 644
OUTLET VALVE (THREE SECTION) ... 642
OUTLET/INLET SECTION IGC HYDRAULIC CONTROL VALVE(3 OR 4 FUNCTION) ... 654
Overhaul Kit, Engine-9901-6068HT066 ... 270
OVERHEAD CONTROL PANEL, ELECTRONIC SWITCH (S/N -150469) (- 150469) ... 414

P

Packing Kits, Angle Cylinder ... 682
PAD, KNEE ... 422
Pad, Seat Back ... 460
Pan, Oil-1981-6068HT066 ... 212
PANEL, ELECTRONIC SWITCH OVERHEAD CONTROL (S/N -150469) (- 150469) ... 414
Panel, Lower Dash (150470-210218) (150470 - 210218) ... 408
Panel, Lower Dash (210219-) (210219 -) ... 410, 412
PANEL, LOWER DASH, CAB (S/N -150469) (- 150469) ... 406
PANEL, LOWER DASH, ROPS ... 404
Park Brake Lock Lever ... 314
PARK BRAKE LOCK SWITCH ... 314
PARK BRAKE SPRING RETAINER (- 275597) ... 138
PARK LOCK ... 314
PARK LOCK BELLCRANK ... 314
PARK LOCK LABEL ... 404
Park Lock Label (150470-210218) (150470 - 210218) ... 408
PARK LOCK LABEL (S/N -150469) (- 150469) ... 406
PARK LOCK SUPPORT BRACKET ... 314
PEDAL, BRAKE ... 312
PILOT ENABLE SWITCH INTEGRATED GRADE CONTROL LEVER (JOYSTICK) ... 656
PILOT, PRESSURE CONTROL ... 170
PIN, ANGLE CYLINDER, HEAD END ... 636
PIN, CROSSBAR ... 122
Pin, Drawbar ... 330
PIN, DRAWBAR ... 326
PIN, HITCH ... 326
PIN, LIFT CYLINDER, HEAD END ... 684
PIN, LIFT CYLINDER, ROD END ... 636
PIN, PITCH JACK, C-FRAME END ... 636
PIN, QUICK LOCK HITCH ... 328
PIN, RETRIEVAL HITCH ... 328
Pin, Ripper Cylinder, Head End ... 690
PIN, TILT CYLINDER, ROD END ... 636
Pinion Shaft, Final Drive Components (275598 -) ... 142
Pins and Seals, Crossbar ... 122
PINS, C-FRAME ... 636
PISTON (LOOP FLUSHING), HYDROSTATIC TRACK DRIVE MOTOR END CAP ... 168
PISTON ASSEMBLY, HYDROSTATIC PUMP ... 158
Piston Cooling Orifice-4644-6068HT066 ... 238
Piston Rings-4839-6068HT066 ... 242
PISTON, CYLINDER, LIFT ... 684
Piston, Cylinder, Ripper ... 690
PISTON, FINAL DRIVE BRAKE PISTON (- 275597) ... 138
Piston, Hydraulic Cylinder, Angle ... 682
Piston, Hydraulic Cylinder, Tilt ... 686
PISTON, TRACK CHAIN TENSION ADJUSTER (LGP, XLT - MAX LIFE UNDERCARRIAGE) ... 110
PISTON, TRACK CHAIN TENSION ADJUSTER (LGP, XLT) ... 108
PISTON, TRACK CHAIN TENSION ADJUSTER (LT - MAX LIFE UNDERCARRIAGE) ... 114
PISTON, TRACK CHAIN TENSION ADJUSTER (LT) ... 112
Piston, Winch Clutch ... 612
Piston-4839-6068HT066 ... 242
PITCH JACK PIN, C-FRAME END ... 636
Pitch Link, C - Frame ... 638
Pivot Ball, C - Frame ... 638
Pivot Ball, C-Frame ... 640
PIVOT BALL, C-FRAME ... 636
Pivot Ball, Low Ground Pressure C - Frame ... 638
Pivot Ball, Low Ground Pressure C-Frame ... 640
PIVOT RETAINER/RETAINER, BLADE ... 636
PIVOT SHAFT CAP ... 122
Pivot Shafts, LGP ... 120
Pivot Shafts, LT/XLT ... 118
Pivot, Blade, 120 in ... 628
Pivot, Blade, 132 in ... 630
PLATE, AIR CONDITIONER REAR COVER (S/N -150469) (- 150469) ... 406
PLATE, AIR CONDITIONER SIDE COVER (S/N -150469) (- 150469) ... 406
PLATE, AIR FILTER COVER (S/N -150469) (- 150469) ... 406
PLATE, ARMREST (DELUXE/AIR SUSPENSION) ... 470
PLATE, BATTERY HOLDDOWN, HEAVY DUTY ... 334
PLATE, BULKHEAD, TILT CYLINDER PLUMBING (S.N. -158162) (- 158162) ... 662
PLATE, BULKHEAD, TILT CYLINDER PLUMBING (S.N. 158163-) (158163 -) ... 664
PLATE, CAB ... 418
PLATE, FUSE COVER, CAB (S/N -150469) (- 150469) ... 406
PLATE, FUSE COVER, ROPS ... 404
PLATE, GRILLE LOGO ... 522
PLATE, IGC VALVE MOUNTING (3 OR 4 FUNCTION) ... 654

Índice alfabético - continuação

Página

PLATE, LOWER DASH PANEL, CAB (S/N -150469) (- 150469) 406
PLATE, LOWER DASH PANEL, ROPS 404
PLATE, RADIATOR COVER 522
PLATE, RADIO BLANKING (S/N -150469) (- 150469)..... 414
PLATE, RETAINING, HYDROSTATIC PUMP 152
PLATE, RETRIEVAL HITCH..... 328
PLATE, ROPS 418
PLATE, SEAT BASE (MOUNTING BRACKET/RISER)..... 462
PLATE, SINGLE LEVER CONTROL MOUNTING 144
PLUG, HYDRAULIC RESERVOIR FILLER..... 566
PLUG, HYDROSTATIC CHARGE RELIEF VALVE 152
PLUG, REAR WINDOW..... 448
PLUG, WINDOW..... 448
PLUMBING (HIGH AND LOW PRESSURE REFRIGERANT HOSES) AIR CONDITIONING..... 504
Plumbing Kit, Ripper..... 678
PLUMBING, ANGLE CYLINDER (S.N. -158162) (- 158162)..... 666
PLUMBING, ANGLE CYLINDER (S.N. 158163-) (158163 -) 668
PLUMBING, CAB HEATER..... 494
PLUMBING, HYDRAULIC TILT HOSES (S.N. -158162) (- 158162).. 662
PLUMBING, HYDRAULIC TILT HOSES (S.N. 158163-) (158163 -) 664
Plumbing, Hydrostatic/Transmission Diagnostic (- 137828)..... 176
Plumbing, Hydrostatic/Transmission Diagnostic (137829 - 176940).. 178
Plumbing, Hydrostatic/Transmission Diagnostic (176941 -)..... 180
PLUMBING, LIFT CYLINDER 660
PLUMBING, TILT CYLINDER (S.N. -158162) (- 158162) 662
PLUMBING, TILT CYLINDER (S.N. 158163-) (158163 -) 664
PLUMBING, TRANSMISSION COOLER BYPASS 184
POPPET (CHARGE RELIEF), HYDROSTATIC TRACK DRIVE MOTOR END CAP 168
PORT, POWER (12V)..... 544
Portuguese Labels and Decals..... 324
POSITIVE BATTERY CABLE, HEAVY DUTY 334
Potentiometer (- 241324)..... 384, 388
Potentiometer (241325 -)..... 386, 390
POWER ACCESSORY 544
Power Converter..... 534
POWER CONVERTER, 24V TO 12V (5 AMP) 544
POWER CORD, ENGINE COOLANT HEATER..... 278
Power In Power Out, Lines, Winch..... 588, 624
POWER PORT (12V) 544
Power Port, 12 V 534
Power Train Bracket 296
Power Train Left Rail Assembly 296
Power Train Mounting 296
Power Train Right Rail Assembly 296
Power Train Rubber Isolator..... 296
Pre-Cleaner, Air (Optional) 290
Pre-Cleaner, Air (Standard)..... 288
PRESSURE CONTROL PILOT..... 170
Pressure Hose..... 556
PRESSURE HOSE, HYDRAULIC..... 556
PRESSURE HOSE, HYDRAULIC PUMP TO CONTROL VALVE..... 556
Pressure Relief Valve, Rail-16C6-6068HT066 208
PRESSURE SENSOR, ENGINE OIL..... 392
Pressure Switch, HVAC Module 498
Pressure Switch, Transmission Filter (182275 -)..... 192
Primary Fuel Filter Element-8185-6068HT066..... 262
PRIMARY FUEL FILTER LINES 298
Primary Fuel Filter Seal Kit-8185-6068HT066..... 262
Primary Fuel Filter-8185-6068HT066 262
PTO SHAFT COVER..... 548, 552
PULLEY, AIR CONDITIONING COMPRESSOR..... 506
PULLEY, ALTERNATOR 80 AMP W/CAB 336
Pulley, Alternator, 55 AMP, W/ ROPS..... 338
Pulley, Crankshaft-1321-6068HT066 205
PULLEY, FAN DRIVE (8724)-8724-6068HT066..... 264
PULLEY, TENSIONER (8724)-8724-6068HT066..... 264
Pulley, Water Pump-2001-6068HT066..... 216
Pump and Input Gears, Winch Standard Speed 592
PUMP CHARGING SYSTEM, HYDROSTATIC..... 150
PUMP COMPONENTS, HYDROSTATIC 148
PUMP FILTER SCREEN, HYDROSTATIC..... 152
PUMP REPAIR KIT, HYDRAULIC 548
PUMP TO CONTROL VALVE, HYDRAULIC PRESSURE HOSE..... 556
PUMP, DRIVE THRU, SUCTION HOSE 560
PUMP, DRIVE THRU-HYDRAULIC WITH SHAFT..... 552
PUMP, FRONT AXIAL PISTON HYDROSTATIC 148
Pump, Fuel Injection-16C6-6068HT066..... 208
Pump, Fuel Transfer-3713-6068HT066..... 232
PUMP, HYDRAULIC WITH DRIVE THRU SHAFT..... 548
Pump, Oil-5001-6068HT066..... 246
PUMP, REAR, HYDROSTATIC 148
PUMP, STANDARD HYDRAULIC 546, 550
Pump, Water-4433-6068HT066 236
Pump, Winch Hydraulic 616
PUMP, WINDSHIELD WIPER WASHER TANK 450
Push Rod-4902-6068HT066..... 244
PVM SEAL KIT INTEGRATED GRADE HYDRAULIC CONTROL VALVE 654

Q

QUICK-CONNECT COUPLER, BRAKE HOSES 172

R

RADIATOR 284
RADIATOR CAP..... 284
RADIATOR COVER PLATE 522
RADIATOR DRAIN COCK..... 284
RADIATOR DRAIN VALVE 284
RADIATOR FAN SHIELD 284
RADIATOR FAN SHROUD..... 284
RADIATOR ISOLATOR MOUNTS..... 284
RADIATOR RECOVERY TANK..... 284
Radio 530
RADIO BLANKING PLATE (S/N -150469) (- 150469)..... 414
Radio Cover (150470-210218) (150470 - 210218) 408
Radio Cover (210219-) (210219 -) 410, 412
RADIO COVER (S/N -150469) (- 150469) 414
RADIO MOUNTING BRACKET..... 530
RADIO SPEAKERS..... 530
RADIO WIRING HARNESS 530
Radio, Antenna And Speaker Kit..... 532
Rail Assembly, Power Train Mounting..... 296
Rear Access Cover, Main Frame..... 394
Rear Attachments Mirror 424
REAR CAB HEADLINER (WITH LOUVERS) (S/N -150469) (- 150469)..... 414
Rear Counterweight..... 398
Rear Guard Assembly, Main Frame 394
REAR MIRROR..... 424
REAR MIRROR BRACKET..... 424
Rear Oil Seal-1407-6068HT066 206
Rear Rock Guards..... 134
REAR ROCK GUARDS..... 134
REAR ROCK GUARDS (LOW GROUND PRESSURE) 134
REAR ROCK GUARDS (X-LONG TRACK) 134
REAR ROPS HEADLINER..... 404
Rear Screen, Cab..... 438
Rear Screen, Canopy..... 436
REAR VIEW MIRROR..... 404, 422
REAR VIEW MIRROR (S/N -150469) (- 150469)..... 406
Rear View Mirror And Bracket (150470-210218) (150470 - 210218).. 408
Rear View Mirror, Cab (210219-) (210219 -) 410
Rear View Mirror, Cab IGC (210219-) (210219 -)..... 412
REAR WINDOW GLASS..... 448
REAR WINDOW PLUG..... 448
REAR WINDOW WIPER..... 456
REAR WIPER BLADE..... 456
REAR WIPER FLOW CONTROL VALVE..... 456
REAR WIPER MOTOR 456
REAR WIPER MOTOR COVER..... 456
REAR WIPER MOTOR WIRING HARNESS..... 456
REAR WORK LIGHT..... 340
Receiver-Dryer, A/C..... 498
RECIRCULATION AIR COVER (S/N -150469) (- 150469) 406
Recirculation Air Cover, Cab (150470 -)..... 416
Recliner Kit (Deluxe and Air Suspension Seat)..... 486
Recliner Knob Kit (Deluxe and Air Suspension)..... 486
Reflector Marker, Red (150470-210218) (150470 - 210218) 408
Refrigerant Hose, HVAC Module..... 498
REFRIGERANT HOSES, AIR CONDITIONING (HIGH AND LOW PRESSURE) 504
REFRIGERANT HOSES, AIR CONDITIONING CONDENSER (S.N. -150469) (- 150469) 500
REFRIGERANT HOSES, AIR CONDITIONING CONDENSER (S.N. 150470-) (150470 -) 502
REFRIGERANT LINES, AIR CONDITIONING (S.N. -150469) (- 150469)..... 500
REFRIGERANT LINES, AIR CONDITIONING (S.N. 150470-) (150470 -)..... 502

Índice alfabético - continuação

Página

Relay, Air Conditioner ... 380
Relay, Cab Harness (210219 -) ... 358
Relay, Canopy Wiring Harness (210219 -) ... 360
RELAY, ENGINE HARNESS START ... 374
RELAY, START, ENGINE WIRING HARNESS ... 374
Relays and Fuses, Cab ... 380
RELAYS, CIRCUIT BREAKER AND FUSES, ELECTRICAL ... 382
RELIEF VALVE, AUXILIARY HYDRAULIC VALVE (FIFTH FUNCTION) ... 652
RELIEF VALVE, AUXILIARY HYDRAULIC VALVE (FOURTH FUNCTION) ... 650
Reman Alternator ... 336, 338
Reman Camshaft-4644-6068HT066 ... 238
Reman Complete Block Assembly-9901-6068HT066 ... 274
Reman Compressor ... 508
Reman Crankshaft-4712-6068HT066 ... 240
Reman Cylinder Head-5123-6068HT066 ... 248
Reman Engine-9901-6068HT066 ... 272
Reman Fuel Injection Nozzle-16C6-6068HT066 ... 208
Reman Fuel Injection Pump-16C6-6068HT066 ... 208
REMAN HYDRAULIC MOTOR ... 164, 166
REMAN HYDRAULIC PROPEL PUMP (FRONT) ... 148
REMAN HYDRAULIC PROPEL PUMP (REAR) ... 148
REMAN JDLINK CONTROLLER (153829 -) ... 572
Reman Oil Pump-5001-6068HT066 ... 246
Reman Turbocharger-65BS-6068HT066 ... 256
Reman Water Pump-4433-6068HT066 ... 236
Remote Lube C-frame Crossbar ... 124
REPAIR KIT, HYDRAULIC PUMP ... 548
Replacement Engine-9901-6068HT066 ... 272
RESERVOIR CAP, WASHER FLUID ... 450
RESERVOIR FILLER PLUG, HYDRAULIC ... 566
RESERVOIR TO HYDRAULIC PUMP SUCTION HOSE ... 554
RESERVOIR, HYDRAULIC ... 566
Reservoir, Hydraulic, Winch ... 594
RESERVOIR, HYDROSTATIC ... 194
RESERVOIR, WINDSHIELD WIPER WASHER ... 450
RESISTOR, CAN TERMINATION ... 374
RESISTOR, CAN TERMINATION (- 210218) ... 356
Resistor, HVAC Module ... 498
Resistor, Water Valve, HVAC Module ... 498
Restriction Indicator Switch, Air Cleaner ... 288
Restriction Indicator Switch, Transmission Filter (182275 -) ... 192
RETAINER SPINDLE VALVE SEGMENT, HYDROSTATIC MOTOR ... 164
RETAINER, BLADE PIVOT RETAINER/ ... 636
Retainer, C - Frame ... 638
RETAINER, PARK BRAKE SPRING (- 275597) ... 138
Retrieval Hitch ... 328
RETRIEVAL HITCH, PIN ... 328
REVERSE RATIO SWITCH FOR SINGLE LEVER CONTROL WITH SPEED IN GRIP ... 144
REVERSE SPEED LABEL (S/N -150469) (- 150469) ... 406
REVERSE-RATIO ENGINE SPEED LABEL ... 404
REVERSE-RATIO ENGINE SPEED LABEL (S/N -150469) (- 150469) ... 406
Right and Left Hand Hydrostatic Drive Motors ... 162, 166
RIGHT AND LEFT HAND HYDROSTATIC MOTORS ... 162, 166
RIGHT HYDRAULIC RESERVOIR DOOR ... 566
Right Rail Assembly, Power Train Mounting ... 296
RIGHT SIDE WINDOW ... 448
Ring Gear, Flywheel-1582-6068HT066 ... 207
RING SPEED SENSOR ON SHAFT, HYDROSTATIC TRACK DRIVE MOTOR ... 164
RING, HYDROSTATIC PUMP SPEED ... 158
Rings, Piston-4839-6068HT066 ... 242
Ripper ... 692
Ripper Cylinder and Components ... 690
Ripper Cylinder Bore Seal Kit ... 690
Ripper Cylinder Head End Pin ... 690
Ripper Cylinder Rod Seal Kit ... 690
Ripper Hoses ... 676
RIPPER OR INTEGRATED GRADE CONTROL HOSES ... 676
Ripper Plumbing Kit ... 678
RISER, SEAT BASE MOUNTING BRACKET ... 462
ROCK DEFLECTOR AND MOUNTING PLATE (LGP - MAXIMUM LIFE UNDERCARRIAGE) ... 58
ROCK DEFLECTOR AND MOUNTING PLATE (LGP) ... 56
ROCK DEFLECTOR AND MOUNTING PLATE (LT - MAXIMUM LIFE UNDERCARRIAGE) ... 66
ROCK DEFLECTOR AND MOUNTING PLATE (LT) ... 64
ROCK DEFLECTOR AND MOUNTING PLATE (XLT - MAXIMUM LIFE UNDERCARRIAGE) ... 62

Página

ROCK DEFLECTOR AND MOUNTING PLATE (XLT) ... 60
ROCK DEFLECTOR KIT ... 68
Rock Deflectors ... 68
Rock Guards (LGP) ... 74
Rock Guards (LT) ... 70
Rock Guards (XLT) ... 72
ROCK GUARDS, REAR ... 134
ROCK GUARDS, REAR (LOW GROUND PRESSURE) ... 134
ROCK GUARDS, REAR (X-LONG TRACK) ... 134
Rocker Arm Cover-1135-6068HT066 ... 202
Rocker Arm Shaft-4902-6068HT066 ... 244
Rocker Arm-4902-6068HT066 ... 244
ROCKER SWITCH, CAB HI-INTENSITY LIGHTS (- 249885) ... 348
ROCKER SWITCH, CAB HI-INTENSITY LIGHTS (249886 -) .. 346, 350
ROCKER SWITCH, ROPS HI-INTENSITY LIGHTS ... 342
ROCKER SWITCH, ROPS HI-INTENSITY LIGHTS (- 249886) ... 344
ROD END PIN, LIFT CYLINDER ... 636
ROD END PIN, TILT CYLINDER ... 636
Rod Guide, Angle Cylinder ... 682
ROD GUIDE, LIFT CYLINDER ... 684
Rod Guide, Ripper Cylinder ... 690
Rod Guide, Tilt Cylinder ... 686
Rod Seal Kit, Angle Cylinder ... 682
ROD SEAL KIT, LIFT CYLINDER ... 684
Rod Seal Kit, Ripper Cylinder ... 690
Rod Seal Kit, Tilt Cylinder ... 686
Rod W/ End, Angle Cylinder ... 682
Rod W/ End, Ripper Cylinder ... 690
ROD WITH END, LIFT CYLINDER ... 684
Rod With End, Tilt Cylinder ... 686
Rod, Lift Cylinder Components ... 680
RODS, VALVE TIE (FOUR SECTION) ... 644
RODS, VALVE TIE (THREE SECTION) ... 642
ROLLER BEARINGS, CARRIER (MAXIMUM LIFE UNDERCARRIAGE) ... 98
ROLLER BEARINGS, CARRIER (STANDARD UNDERCARRIAGE) .. 96
ROLLER SUPPORT, CARRIER (MAXIMUM LIFE UNDERCARRIAGE) ... 98
ROLLER SUPPORT, CARRIER (STANDARD UNDERCARRIAGE) .. 96
ROLLER WITH SHAFT, CARRIER (MAXIMUM LIFE UNDERCARRIAGE) ... 98
ROLLER WITH SHAFT, CARRIER (STANDARD UNDERCARRIAGE) ... 96
Roller, Fairlead ... 602
Rollers (LT), Track ... 104
ROLLERS AND COMPONENT PARTS (LT) ... 104, 106
Rollers and Component Parts, LGP (Maximum Life Undercarriage) .. 102
Rollers and Components, Track - LGP, XLT ... 100
Roof Wiring Harness (210219 -) ... 358
Roof Wiring Harness and Connectors, Cab (210219 -) ... 372
Roof Wiring Harness, Cab (- 150488) ... 368
Roof Wiring Harness, Cab (150489 - 210218) ... 370
ROPS Components ... 404
ROPS FOOTREST ... 418
ROPS FRAME STRUCTURE CONVENIENCE ASSEMBLY ... 426
Rops Guards, Left and Right ... 394
ROPS HEADLINER ... 404
ROPS HEADLINER FRONT ... 404
ROPS Heater (Under Seat) ... 492
ROPS HI-INTENSITY LIGHTS ... 342
ROPS Hi-Intensity Lights (- 249886) ... 344
ROPS Hi-Intensity Lights (Kit) ... 342
ROPS LABEL ... 404
ROPS LABEL (S/N -150469) (- 150469) ... 406
ROPS MOUNTS AND ISOLATORS ... 430
ROPS PARTS ... 404
ROPS PLATE ... 418
ROPS REAR HEADLINER ... 404
ROPS Structure ... 426
ROPS STRUCTURE WELDMENT CONVENIENCE ASSEMBLY ... 426
ROPS WORK LIGHT HARNESS ... 342
ROPS WORK LIGHT HARNESS (- 249886) ... 344
ROPS, Cab Mounts and Isolators ... 430
Rops, Label (150470-210218) (150470 - 210218) ... 408
ROPS, SEAT BASE ... 426
ROTARY SENSOR KIT ... 144
ROTARY SENSOR, DECELERATOR ENGAGEMENT ... 312
RUBBER FLOOR MAT ... 420

Índice alfabético - continuação

Página

S

Safety Start And Caution Label (150470-210218) (150470 - 210218) ... 408
SAFETY START PROCEDURE LABEL ... 404
SAFETY START PROCEDURE LABEL (S/N -150469) (- 150469) ... 406
Screen, Cab Rear ... 438
Screen, Canopy Rear ... 436
SCREEN, HYDROSTATIC PUMP FILTER ... 152
SCREEN/STRAINER PRESSED IN FUEL TANK ... 298
SCREW, JACK, CAB ... 428
SCREW, JACK, ROPS ... 426
SEAL ASSEMBLY, HYDROSTATIC PUMP SHAFT ... 152
SEAL KIT INTEGRATED GRADE HYDRAULIC CONTROL VALVE PVM ... 654
SEAL KIT, A/C COMPRESSOR SHAFT ... 509
SEAL KIT, HYDRAULIC CONTROL VALVE SPOOL (FOUR SECTION) ... 644
SEAL KIT, HYDRAULIC CONTROL VALVE SPOOL (THREE SECTION) ... 642
Seal Kit, Lift Cylinder Components ... 680
SEAL KIT, LIFT CYLINDER ROD AND BORE ... 684
Seal Kit, Primary Fuel Filter-8185-6068HT066 ... 262
Seal Kit, Ripper Cylinder Rod and Barrel ... 690
Seal Kits, Angle Cylinder ... 682
SEAL NOT ILLUSTRATED, HYDRAULIC CONTROL ... 634
SEAL, A/C COMPRESSOR MANIFOLD ... 508
SEAL, COWL, HOOD SUPPORT ... 514
SEAL, DOOR (LH, S.N. 147617 -) (147617 -) ... 444
SEAL, DOOR (RH, S.N. 147617 -) (147617 -) ... 442
SEAL, FLANGED AXLE SHAFT SEAL (- 275597) ... 138
SEAL, FLOOR PLATE ... 418
SEAL/O-RING KIT IGC HYDRAULIC CONTROL VALVE (3 OR 4 FUNCTION) ... 654
Seat (Air Suspension) ... 478
Seat (Deluxe) ... 468
Seat (Standard) ... 460
Seat Armrest and Operator Manual Holder (Deluxe / Air Suspension) ... 470
Seat Armrest and Operator Manual Holder (Standard) ... 462
SEAT ARMREST, STANDARD ... 462
SEAT BACK (DELUXE AND AIR SUSPENSION) ... 484
Seat Back (Deluxe) ... 468
SEAT BASE PLATE (MOUNTING BRACKET/RISER) ... 462
SEAT BASE SPACER, ROPS ... 426
SEAT BASE TILT PROCEDURE LABEL ... 404
Seat Base Tilt Procedure Label (150470-210218) (150470 - 210218) ... 408
SEAT BASE TILT PROCEDURE LABEL (S/N -150469) (- 150469) ... 406
SEAT BASE, CAB ... 428
SEAT BASE, ROPS ... 426
Seat Base, ROPS Heater, Under Seat ... 492
Seat Belt ... 468, 476
SEAT BELT WARNING LABEL ... 404
Seat Belt Warning Label (150470-210218) (150470 - 210218) ... 408
SEAT BELT WARNING LABEL (S/N -150469) (- 150469) ... 406
Seat Belt, Cloth Seat ... 478
Seat Compressor and Shock Absorber Components ... 482
Seat Cushions ... 478
Seat Height Adjustment Kit (Deluxe) ... 474
Seat Height Adjustment Valve ... 482
Seat Pad ... 460
Seat Pad (Deluxe) ... 468
Seat Pad Back ... 460
Seat Recliner Kit (Deluxe and Air Suspension Seat) ... 486
Seat Slide and Tilt Control (All Seats) ... 466
SEAT SLIDE CONTROL (ALL SEATS) ... 466
SEAT SLIDE PUCK KIT ... 466
SEAT SLIDE SPRING KIT ... 466
Seat Suspension (Deluxe) ... 472
Seat Suspension (Standard) ... 460
SEAT SUSPENSION (STANDARD) ... 464
SEAT SUSPENSION BOOT, STANDARD ... 464
Seat Suspension Cam Kit (Deluxe) ... 474
Seat Suspension Spring Kit (Deluxe) ... 474
SEAT SUSPENSION SPRING, STANDARD ... 464
Seat Suspension, Mechanical (Deluxe) ... 468
SEAT TILT CONTROL (ALL SEATS) ... 466
SEAT TILTING BRACKET ... 426, 428
Seat, Air Suspension (Cloth) ... 478
Seat, Air Suspension (Vinyl) ... 476
Seat, Armrest ... 476
SECTION, IGC HYDRAULIC CONTROL VALVE (3 OR 4 FUNCTION) ... 654
SEGMENT, DRIVE CHAIN SPROCKET (SN. -141347) (- 141347) ... 88
Segment, Drive Chain Sprocket, LT/XLT (141348 -) ... 92
Segment, Track Drive Chain Sprocket, LGP (141348 -) ... 90
SELECT FIELD KIT, JDLINK™ (S.N.153829-) (153829 -) ... 574
Sender, Fuel Tank ... 302
SENSOR (SPEED), HYDROSTATIC TRACK DRIVE MOTOR ... 164
SENSOR KIT, ROTARY ... 144
SENSOR ON SHAFT, HYDROSTATIC TRACK DRIVE MOTOR MAGNETIC RING, SPEED ... 164
Sensor, Brake Valve (173345 - 233225) ... 310
Sensor, Crankshaft Position-6730-6068HT066 ... 260
SENSOR, DECELERATOR ENGAGEMENT ... 312
SENSOR, ENGINE OIL PRESSURE ... 392
Sensor, Engine Speed (- 241324) ... 388
Sensor, Engine Speed (241325 -) ... 390
SENSOR, HYDRAULIC OIL TEMPERATURE ... 392
SENSOR, HYDROSTATIC SPEED ... 148, 152
Sensor, Magnetic Pick-Up-6730-6068HT066 ... 260
Sensor, Potentiometer (- 241324) ... 388
Sensor, Potentiometer (241325 -) ... 390
SENSOR, PRIMARY FUEL FILTER MOISTURE ... 306
SENSOR, TEMPERATURE, TRANSMISSION COOLER BYPASS ... 184
Sensor, Water in Fuel-8185-6068HT066 ... 262
SERVICE DOOR, ENGINE SIDE SHIELD ... 518
SERVICE DOOR, HOOD ... 512
Service Engine-9901-6068HT066 ... 272
SERVO PISTON KIT, HYDROSTATIC ... 156
Severe Duty Fuel Filter and Lines Kit (With Heater) ... 300
SHAFT COVER, PTO ... 548, 552
SHAFT KIT, HYDROSTATIC MOTOR, SYNCH ... 164
Shaft Seal, Final Drive Components (275598 -) ... 142
SHAFT WITH ARM, HYDRAULIC CONTROL ... 634
SHAFT, CARRIER ROLLER (MAXIMUM LIFE UNDERCARRIAGE) ... 98
SHAFT, CARRIER ROLLER (STANDARD UNDERCARRIAGE) ... 96
Shaft, Clutch, Standard Speed, Winch ... 604
Shaft, Clutch, Winch, Standard Power ... 606
Shaft, Final Drive Components (275598 -) ... 142
SHAFT, FRONT HYDROSTATIC PUMP ... 148
SHAFT, HYDROSTATIC PUMP ... 156
SHAFT, HYDROSTATIC TRACK DRIVE MOTOR ... 164
SHAFT, IDLER AND COMPONENTS (TRACK CHAIN TENSION - LGP, XLT) ... 108
SHAFT, IDLER AND COMPONENTS (TRACK CHAIN TENSION - LT) ... 112
SHAFT, IDLER AND COMPONENTS (TRACK CHAIN TENSION, LGP, XLT - MAX LIFE) ... 110
SHAFT, IDLER AND COMPONENTS (TRACK CHAIN TENSION, LT - MAX LIFE) ... 114
SHAFT, REAR HYDROSTATIC PUMP ... 148
Shaft, Rocker Arm-4902-6068HT066 ... 244
Shaft, Winch Free Spool ... 608
Shafts, Pivot, LGP ... 120
Shafts, Pivot, LT/XLT ... 118
Shank, Ripper ... 692
SHIELD, RADIATOR FAN ... 284
Shields, Engine Side (Brazil) ... 520
SHIELDS, RIGHT AND LEFT SIDE, ENGINE ... 518
Shock Absorber Kit, Seat ... 482
Shock Absorber Kit, Seat Suspension -Deluxe Seat ... 472
Shock Absorber, Mechanical Deluxe Seat ... 472
SHOCK ABSORBER, MECHANICAL SEAT SUSPENSION ... 464
SHOE (GROUSER) (SN.141348-) (141348 -) ... 84
Shoe, Lubricated Track (- 141347) ... 82
SHROUD, RADIATOR FAN ... 284
SHUT OFF VALVE, FUEL ... 298
SIDE COVER INSERT, HYDROSTATIC PUMP ... 156
SIDE SHIELDS, RIGHT AND LEFT ENGINE ... 518
Side Window Wipers (-210218) (- 210218) ... 452
SIGHT GAUGE, HYDRAULIC RESERVOIR ... 566
SINGLE LEVER CONTROL BOOT ... 144
SINGLE LEVER CONTROL BRACKET ... 144
SINGLE LEVER CONTROL GRIP CONTROLLER HANDLE ... 144
SINGLE LEVER CONTROL MOUNTING PLATE ... 144
SINGLE LEVER CONTROL WITH SPEED IN GRIP ... 144
SINGLE LEVER CONTROL WITH SPEED IN GRIP REVERSE RATIO SWITCH ... 144
SINGLE LEVER CONTROL WITH SPEED IN GRIP WIRING HARNESS WITH SWITCH AND COVER ... 144
SLEEVE, CORDURA, TILT CYLINDER PLUMBING (S.N. -158162) (- 158162) ... 662

Índice alfabético - continuação

Página

SLEEVE, CORDURA, TILT CYLINDER PLUMBING (S.N. 158163-) (158163 -) ... 664
SLIDE LATCH (ALL SEATS) ... 466
SLIDE PUCK KIT (ALL SEATS) ... 466
SLIDE SPRING KIT (ALL SEATS) ... 466
SLIPPER GUIDE, HYDROSTATIC PUMP ... 158
SOLENOID, STARTING AID COLD WEATHER/ETHER ... 276
SOLENOID, TRANSMISSION/HYDROSTATIC SPEED SELECTOR ... 170
SPACER, ROPS SEAT BASE ... 426
SPANISH LABEL AND DECAL KIT ... 322
SPANISH LABELS AND DECALS ... 322
SPEAKERS, RADIO ... 530
Speakers, Radio Kit ... 532
SPEED LABEL, GROUND ... 144
SPEED LEVER ASSEMBLY ... 144
SPEED RING, HYDROSTATIC PUMP ... 158
SPEED SELECTOR SOLENOID, TRANSMISSION/ HYDROSTATIC ... 170
SPEED SENSOR ON SHAFT, HYDROSTATIC TRACK DRIVE MOTOR MAGNETIC RING ... 164
SPEED SENSOR, HYDROSTATIC TRACK DRIVE MOTOR ... 164
SPLINE ADAPTER, STANDARD HYDRAULIC PUMP ... 546
SPOOL SEAL KIT, HYDRAULIC CONTROL VALVE (FOUR SECTION) ... 644
SPOOL SEAL KIT, HYDRAULIC CONTROL VALVE (THREE SECTION) ... 642
SPRING KIT, SEAT SLIDE ... 466
Spring Kit, Seat Suspension (Deluxe) ... 474
SPRING, HYDROSTATIC COMPRESSION ... 156
SPRING, STANDARD SEAT SUSPENSION ... 464
SPRING, SWASHPLATE, HYDROSTATIC PUMP ... 158
SPRING, TRACK ADJUSTER (COMPRESSION) ... 116
SPROCKET GUARD ... 94
SPROCKET GUARD (LGP - MAXIMUM LIFE UNDERCARRIAGE) ... 58
SPROCKET GUARD (LGP) ... 56
SPROCKET GUARD (LT - MAXIMUM LIFE UNDERCARRIAGE) ... 66
SPROCKET GUARD (LT) ... 64
SPROCKET GUARD (XLT - MAXIMUM LIFE UNDERCARRIAGE) ... 62
SPROCKET GUARD (XLT) ... 60
SPROCKET, DRIVE CHAIN (SN. -141347) (- 141347) ... 88
Sprocket, Drive Chain, LGP (141348 -) ... 90
Sprocket, Drive Chain, LT/XLT (141348 -) ... 92
Spur Gear, Final Drive Components (275598 -) ... 142
STACK, EXHAUST MUFFLER ... 294
STANDARD C-FRAME ... 636
Standard Drawbar ... 326
Standard Hydraulic Pump ... 546
STANDARD HYDRAULIC PUMP ... 550
Standard Hydraulic Pump Components ... 550
STANDARD HYDRAULIC PUMP SPLINE ADAPTER ... 546
Standard Seat ... 460
STANDARD SEAT ARMREST ... 462
Standard Seat Suspension ... 460
STANDARD SEAT SUSPENSION COMPONENTS ... 464
Standard Speed Clutch Shaft, Winch ... 604
Standard Speed Hydraulic Lines, Winch ... 622
STANDARD UNDERCARRIAGE CARRIER ROLLER ... 96
Start Aid Switch ... 280
START AID SWITCH COVER ... 280
START AND CAUTION LABEL (S/N -150469) (- 150469) ... 406
START RELAY, ENGINE WIRING HARNESS ... 374
START SWITCH NEUTRAL ... 144
Starter Ground Cable, Cab Wiring Harness (210219 -) ... 358
Starter Ground Strap, Canopy Wiring Harness (210219 -) ... 360
Starter-3041-6068HT066 ... 226
STARTING AID FLUID CYLINDER COLD WEATHER/ETHER ... 276
STARTING AID NOZZLE COLD WEATHER/ ETHER ... 276
STARTING AID SOLENOID COLD WEATHER/ETHER ... 276
STARTING AID WITH TURBO CHARGER COLD WEATHER/ETHER ... 276
STARTING AID, ETHER/COLD WEATHER ... 276
Starting Motor-3041-6068HT066 ... 226
STATOR, A/C COMPRESSOR ... 508
STATOR/COIL KIT, A/C COMPRESSOR ... 508
Step, Frame ... 638, 640
Steps ... 488
STEPS, CAB ... 488
STRAINER/SCREEN PRESSED IN FUEL TANK ... 298
STRAP, BATTERY GROUND ... 334
STRAP, STARTER GROUND (- 210218) ... 356
Straps, Lift-9801-6068HT066 ... 268

Página

STRIKER AND GUARD, CAB DOOR LATCH (S.N. - 147617) (- 147616) ... 440
STRIKER, CAB DOOR (LH, S.N. 147617 -) (147617 -) ... 444
STRIKER, CAB DOOR (RH, S.N. 147617 -) (147617 -) ... 442
Strobe Lamp ... 352
Suction Hose ... 554
Suction Hose Drive Thru Pump ... 560
SUCTION HOSE, DRIVE THRU PUMP ... 560
SUCTION HOSE, HYDRAULIC PUMP ... 554
SUCTION HOSE, HYDRAULIC RESERVOIR TO PUMP ... 554
SUCTION HOSE, HYDROSTATIC ... 182
SUPPORT, CARRIER ROLLER (MAXIMUM LIFE UNDERCARRIAGE) ... 98
SUPPORT, CARRIER ROLLER (STANDARD UNDERCARRIAGE) ... 96
SUPPORT, HOOD ... 514
SUSPENSION BOOT, STANDARD SEAT ... 464
Suspension Roller Service Kit, Air Seat ... 480
Suspension Shaft Service Kit, Air Seat ... 480
Suspension Shaft Service Kit, Seat ... 472
SUSPENSION SPRING, STANDARD SEAT ... 464
Suspension, Air Seat ... 480
Suspension, Standard Seat ... 460
SUSPENSION, STANDARD SEAT ... 464
Swamp Shoe (- 141347) ... 82
SWAMP SHOE (SN.141348-) (141348 -) ... 84
SWASHPLATE ASSEMBLY, HYDROSTATIC PUMP ... 158
SWASHPLATE FEEDBACK LINK ... 158
SWASHPLATE GUIDE, HYDROSTATIC PUMP ... 158
SWASHPLATE SPRING, HYDROSTATIC PUMP ... 158
SWASHPLATE, HYDROSTATIC PUMP ... 156
SWASHPLATE, HYDROSTATIC VARIABLE ... 158
SWITCH CABLE, MASTER DISCONNECT ... 334
SWITCH CONTROL PANEL, OVERHEAD, CAB (S/N -150469) (- 150469) ... 414
SWITCH COVER, START AID ... 280
Switch Face Plate (210219-) (210219 -) ... 410, 412
SWITCH FACEPLATE ... 404
SWITCH FOR SINGLE LEVER CONTROL WITH SPEED IN GRIP, REVERSE RATIO ... 144
Switch Kit, Closed Crankcase Ventilation Indicator ... 292
SWITCH LABEL, MASTER DISCONNECT ... 334
Switch, Air Cleaner Restriction Indicator ... 288
SWITCH, CAB HI-INTENSITY LIGHTS (- 249885) ... 348
SWITCH, CAB HI-INTENSITY LIGHTS (249886 -) ... 346, 350
Switch, Front And Side Window Wiper And Washer (-210218) (- 210218) ... 452
Switch, Key (- 241324) ... 384, 388
Switch, Key (241325 -) ... 386, 390
SWITCH, MASTER DISCONNECT ... 334
SWITCH, NEUTRAL START ... 144
Switch, Oil Pressure Warning, Hydraulic Slow Speed, Power In Power Out ... 624
Switch, Oil Pressure, Standard Speed Winch ... 622
SWITCH, PARK BRAKE LOCK ... 314
SWITCH, PILOT ENABLE INTEGRATED GRADE CONTROL LEVER (JOYSTICK) ... 656
Switch, Pressure - Transmission Oil Filter (182275 -) ... 192
Switch, Pressure, HVAC Module ... 498
SWITCH, ROPS HI-INTENSITY LIGHTS ... 342
SWITCH, ROPS HI-INTENSITY LIGHTS (- 249886) ... 344
SWITCH, START AID ... 280
Switch, Temperature, HVAC Module ... 498
Switch, Windshield Wipers (210219-) (210219 -) ... 454
Switch, Work Light (- 241324) ... 384, 388
Switch, Work Light (241325 -) ... 386, 390
SYNCH SHAFT KIT, HYDROSTATIC MOTOR ... 164
System Warm Up-Engine Speed Label (150470-210218) (150470 - 210218) ... 408

T

T-BAR CONTROL HANDLE ... 634
Tandem Pump Components ... 148
Tandem Pumps ... 152
Tank, Fuel ... 302
TANK, RADIATOR RECOVERY ... 284
TANK, WINDSHIELD WIPER WASHER FLUID ... 450
Teeth, Ripper ... 692
TEMPERATURE SENSOR, HYDRAULIC OIL ... 392
TEMPERATURE SENSOR, TRANSMISSION COOLER BYPASS ... 184
Temperature Switch - Plug-6698-6068HT066 ... 258
Temperature Switch, HVAC Module ... 498

Índice alfabético - continuação

Página

TENSION ADJUSTER AND COMPONENTS (TRACK CHAIN TENSION - LGP, XLT)... 108
TENSION ADJUSTER AND COMPONENTS (TRACK CHAIN TENSION - LT)... 112
TENSION ADJUSTER AND COMPONENTS (TRACK CHAIN TENSION, LGP, XLT - MAX LIFE)... 110
TENSION ADJUSTER AND COMPONENTS (TRACK CHAIN TENSION, LT - MAX LIFE)... 114
TENSIONER, TRACK CHAIN... 116
TENSIONER, TRACK CHAIN (LT - MAXIMUM LIFE UNDERCARRIAGE)... 66
TENSIONER, TRACK CHAIN (XLT - MAXIMUM LIFE UNDERCARRIAGE)... 62
TERMINAL, GLOBALTRACS (S.N.153829-) (153829 -)... 572
TERMINAL, GLOBALTRACS JDLINK™ SELECT (153829 -)... 574
TERMINAL, GLOBALTRACS JDLINK™ ULTIMATE FIELD KIT (S.N.153829-) (153829 -)... 576
TERMINATION RESISTOR, CAN... 374
TERMINATION RESISTOR, CAN (- 210218)... 356
Tether Belt Kit, Air Seat Suspension... 480
THERMAL BYPASS VALVE, OIL COOLER... 184
Thermostat Cover-2156-6068HT066... 218
Thermostat-2201-6068HT066... 220
TIE RODS, CONTROL VALVE (FOUR SECTION)... 644
TIE RODS, CONTROL VALVE (THREE SECTION)... 642
TILT CONTROL (ALL SEATS)... 466
Tilt cylinder... 688
Tilt Cylinder Bore Seal Kit... 686
TILT CYLINDER PLUMBING (S.N. -158162) (- 158162)... 662
TILT CYLINDER PLUMBING (S.N. 158163-) (158163 -)... 664
Tilt Cylinder Plumbing on C-Frame (-182077) (- 182077)... 670
Tilt Cylinder Plumbing on C-Frame (LT) (182078-) (182078 -)... 672
Tilt Cylinder Plumbing on C-Frame (XLT and LGP) (182078-) (182078 -)... 674
TILT CYLINDER ROD END PIN... 636
Tilt Cylinder Rod Seal Kit... 686
Tilt hydraulic cylinder... 686
Tilt Plumbing (- 158162)... 662
Tilt Plumbing (158163 -)... 664
TILT PLUMBING HYDRAULIC HOSES (S.N. -158162) (- 158162)... 662
TILT PLUMBING HYDRAULIC HOSES (S.N. 158163-) (158163 -)... 664
TILTING BRACKET, SEAT... 426, 428
Timing Gear Cover-4433-6068HT066... 236
TOGGLE SWITCH, CAB HI-INTENSITY LIGHTS (- 249885)... 348
TOGGLE SWITCH, CAB HI-INTENSITY LIGHTS (249886 -)... 346, 350
TOGGLE SWITCH, ROPS HI-INTENSITY LIGHTS... 342
TOGGLE SWITCH, ROPS HI-INTENSITY LIGHTS (- 249886)... 344
TOOL BOX... 422
Toolbox, Cab (210219-) (210219 -)... 410
Toolbox, Cab IGC (210219-) (210219 -)... 412
TOP COVERS, TRACK FRAME (LT - MAXIMUM LIFE UNDERCARRIAGE)... 132
TOP COVERS, TRACK FRAME (LT)... 130
TOP COVERS, TRACK FRAME (XLT, LGP - MAXIMUM LIFE UNDERCARRIAGE)... 128
TOP COVERS, TRACK FRAME (XLT, LGP)... 126
TOP WEAR BAR FOR IDLER (LGP - MAXIMUM LIFE UNDERCARRIAGE)... 58
TOP WEAR BAR FOR IDLER (LGP)... 56
TOP WEAR BAR FOR IDLER (LT - MAXIMUM LIFE UNDERCARRIAGE)... 66
TOP WEAR BAR FOR IDLER (LT)... 64
TOP WEAR BAR FOR IDLER (XLT - MAXIMUM LIFE UNDERCARRIAGE)... 62
TOP WEAR BAR FOR IDLER (XLT)... 60
Torque and Shim Label, Blade 120 in... 628
Torque and Shim Label, Blade 132 in... 630
Tow Hook... 332
TRACK ADJUSTER... 116
TRACK ADJUSTER ADAPTER... 116
TRACK ADJUSTER HOUSING... 116
TRACK ADJUSTER SPRING (COMPRESSION)... 116
Track Bushing Maximum Life Undercarriage 450J, 550J... 86
Track Chain Drive Sprocket (- 141347)... 88
Track Chain Drive Sprocket (LGP) (141348 -)... 90
Track Chain Drive Sprocket (LT/XLT) (141348 -)... 92
Track Chain Drive Sprocket Guard... 94
Track Chain Tension Adjuster... 116
TRACK CHAIN TENSION ADJUSTER AND COMPONENTS (LGP, XLT - MAX LIFE)... 110
TRACK CHAIN TENSION ADJUSTER AND COMPONENTS (LGP, XLT)... 108
TRACK CHAIN TENSION ADJUSTER AND COMPONENTS (LT - MAX LIFE)... 114
TRACK CHAIN TENSION ADJUSTER AND COMPONENTS (LT)... 112
Track Chain, Lubricated (- 141347)... 82
TRACK DRIVE MOTOR MAGNETIC RING SPEED SENSOR ON SHAFT, HYDROSTATIC... 164
TRACK DRIVE MOTOR, HYDROSTATIC... 164
Track Frame (LGP)... 56
Track Frame (LT)... 64
Track Frame (XLT)... 60
Track Frame Covers (LT)... 130
Track Frame Covers (LT) Maximum Life Undercarriage... 132
Track Frame Covers (XLT, LGP)... 126
Track Frame Covers (XLT, LGP) Maximum Life Undercarriage... 128
Track Frame Maximum Life Undercarriage (LGP)... 58
Track Frame Maximum Life Undercarriage (LT)... 66
Track Frame Maximum Life Undercarriage (XLT)... 62
Track Link, Lubed Maximum Life Undercarriage 450J, 550J... 86
Track Lubed Chain, 38 Link without Shoes, Maximum Life Undercarriage 450J, 550J... 86
Track Rock Guards (LGP)... 74
Track Rock Guards (LT)... 70
Track Rock Guards (XLT)... 72
Track Rollers - LGP, XLT... 100
Track Rollers (LT)... 104
Track Rollers and Components - LGP, XLT... 100
Track Rollers Maximum Life Undercarriage (LGP)... 102
Track Rollers Maximum Life Undercarriage (LT)... 106
TRACK, LUBED CHAIN (SN.141348-) (141348 -)... 84
Transmission / Hydrostatic Control Lever... 144
Transmission / Hydrostatic Diagnostic Plumbing (- 137828)... 176
Transmission / Hydrostatic Diagnostic Plumbing (137829 - 176940)... 178
Transmission / Hydrostatic Diagnostic Plumbing (176941 -)... 180
Transmission Control Unit (Microprocessor)... 196
TRANSMISSION CONTROLLER, MICROPROCESSOR... 196
Transmission Cooler Bypass Plumbing... 184
TRANSMISSION COOLER BYPASS TEMPERATURE S ENSOR... 184
Transmission Filter (- 182274)... 190
Transmission Filter (182275 -)... 192
Transmission Filter and Fittings (182275 -)... 192
TRANSMISSION FILTER ELEMENT (S.N. - 182274) (- 182274)... 190
TRANSMISSION FILTER HEAD (S.N. - 182274) (- 182274)... 190
Transmission Filter Pressure Switch (182275 -)... 192
Transmission Filter Restriction Indicator Switch (182275 -)... 192
Transmission High Pressure Hoses... 174
TRANSMISSION ISOLATOR... 146
Transmission Oil Filter (182275 -)... 192
Transmission Oil Pressure Sensor (- 173344)... 308
Transmission Oil Pressure Sensor (173345 - 233225)... 310
Transmission Wiring Harness... 354
TRANSMISSION/HYDROSTATIC CONTROL LEVER... 144
TRANSMISSION/HYDROSTATIC SPEED SELECTOR SOLENOID... 170
Transmission/Hydrostatic Testing Label (- 137828)... 176
Transmission/Hydrostatic Testing Label (137829 - 176940)... 178
Transmission/Hydrostatic Testing Label (176941 -)... 180
Transverse Case Bottom Covers... 394
TRAY, LUNCH BOX AND CUP... 422
TREAD PLATES, CAB STEP... 488
Turbocharger-65BS-6068HT066... 256

U

U-JOINT (HOUSING), HYDRAULIC CONTROL... 634
ULTIMATE FIELD KIT, JDLINK™ (S.N.153829-) (153829 -)... 572
ULTIMATE FIELD KIT, JDLINK™ (S.N.153829-) (153829 -)... 576
Under Seat Heater... 490
Under Seat Heater Wiring Harness... 490
Under Seat Heater Wiring Harness, ROPS... 492
Under Seat Heater, ROPS... 492
UNIVERSAL FINAL DRIVE SHAFT (- 275597)... 138
Universal, Input and Pump, Winch Standard Speed... 592
UPPER HEATER DRAIN PAN FOAM... 496
UPPER HEATER, CAB... 496
UREA PUMP, TWO TANK... 686

V

VALVE BELLCRANK, AUXILIARY... 634
VALVE FIELD KIT, INTEGRATED GRADE CONTROL AUXILIARY... 654

Índice alfabético - continuação

Página

Valve Lynx Winch Cover ... 590
VALVE SEGMENT, HYDROSTATIC MOTOR RETAINER SPINDLE ... 164
VALVE TIE RODS (FOUR SECTION) ... 644
VALVE TIE RODS (THREE SECTION) ... 642
Valve, Air Cleaner Clean Out ... 288
VALVE, AUXILIARY (FOUR SECTION) ... 644
VALVE, AUXILIARY CIRCUIT RELIEF (FIFTH FUNCTION) ... 652
VALVE, AUXILIARY CIRCUIT RELIEF (FOURTH FUNCTION) ... 650
VALVE, AUXILIARY WITH FLOAT (FIFTH FUNCTION) ... 652
VALVE, AUXILIARY WITH FLOAT (FOURTH FUNCTION) ... 650
VALVE, AUXILIARY WITH LINKAGE (FIFTH FUNCTION) ... 652
VALVE, AUXILIARY WITH LINKAGE (FOURTH FUNCTION) ... 650
Valve, Brake (- 173344) ... 308
Valve, Brake (173345 - 233225) ... 310
VALVE, CAB HEATER PLUMBING ... 494
VALVE, CAB HEATER PLUMBING, DRAIN ... 494
Valve, Closed Crankcase Ventilation, Hoses, Components, Filter, Check ... 292
VALVE, ELECTRONIC DISPLACEMENT CONTROL HYDROSTATIC MOTOR ... 170
VALVE, ENVIRONMENTAL DRAIN ... 562
Valve, Flow Control, Windshield Wipers (210219-) (210219 -) ... 454
VALVE, FUEL SHUT OFF ... 298
Valve, Fuel Tank Drain ... 302
Valve, Height Adjustment Seat ... 482
VALVE, HYDRAULIC AND HYDROSTATIC DRAIN ... 562
VALVE, HYDRAULIC CONTROL (FOUR SECTION) ... 644
VALVE, HYDRAULIC CONTROL (THREE SECTION) ... 642
VALVE, HYDRAULIC CONTROL FOR IGC (3 OR 4 FUNCTION) ... 654
VALVE, HYDROSTATIC CHARGE RELIEF ... 148
VALVE, HYDROSTATIC ELECTRONIC DISPLACEMENT CONTROL ... 148
VALVE, HYDROSTATIC MOTOR ... 170
VALVE, HYDROSTATIC MULTI FUNCTION, PUMP ... 148, 152
VALVE, HYDROSTATIC OIL COOLER BYPASS ... 184
VALVE, HYDROSTATIC PUMP DISPLACEMENT CONTROL ... 160
VALVE, HYDROSTATIC PUMP PRESSURE CONTROL PILOT ... 160
VALVE, INLET (FOUR SECTION) ... 644
VALVE, INLET (THREE SECTION) ... 642
VALVE, OIL COOLER THERMAL BYPASS ... 184
VALVE, OUTLET (FOUR SECTION) ... 644
VALVE, OUTLET (THREE SECTION) ... 642
VALVE, RADIATOR DRAIN ... 284
VALVE, REAR WIPER FLOW CONTROL ... 456
VANDAL COVER (ROPS) ... 404
Vehicle Harness Relay, 24 Volt Micro, Integrated Grade Control ... 378
Vehicle Harness, Integrated Grade Control ... 378
VEHICLE HARNESS, INTEGRATED GRADE CONTROL ... 376
Vent Hose-2961-6068HT066 ... 224
Ventilating System-2961-6068HT066 ... 224
Ventilation, Closed Crankcase, Filter, Check Valve, Hoses, Components ... 292
Vinyl Seat (Air Suspension) ... 476
Vinyl Seat (Deluxe) ... 468

W

WARNING LABEL SEAT BELT (S/N -150469) (- 150469) ... 406
Washer And Wiper Switch, Front And Side Windows (-210218) (- 210218) ... 452
WASHER FLUID TANK, WINDSHIELD WIPER ... 450
Water In Fuel Sensor ... 306
Water in Fuel Sensor-8185-6068HT066 ... 262
Water Pump Inlet-5728-6068HT066 ... 250
Water Pump Pulley-2001-6068HT066 ... 216
Water Pump-4433-6068HT066 ... 236
Water Separator-8185-6068HT066 ... 262
Water Valve Resisitor, HVAC ... 498
WATER VALVE, CAB HEATER PLUMBING ... 494
WEAR STRIP, TRACK FRAME AND TOP IDLER (LGP - MAXIMUM LIFE UNDERCARRIAGE) ... 58
WEAR STRIP, TRACK FRAME AND TOP IDLER (LGP) ... 56
WEAR STRIP, TRACK FRAME AND TOP IDLER (LT - MAXIMUM LIFE UNDERCARRIAGE) ... 66
WEAR STRIP, TRACK FRAME AND TOP IDLER (LT) ... 64
WEAR STRIP, TRACK FRAME AND TOP IDLER (XLT - MAXIMUM LIFE UNDERCARRIAGE) ... 62
WEAR STRIP, TRACK FRAME AND TOP IDLER (XLT) ... 60
Weight Adjustment Knob Kit (Deluxe) ... 472
WEIGHT/HEIGHT ADJUSTMENT KNOB, SEAT SUSPENSION ... 464
Weights, Front ... 396

Página

Winch Brake Assembly ... 614
Winch Clutch Piston ... 612
Winch Clutch Shaft Standard Power ... 606
Winch Clutch Shaft Standard Speed ... 604
Winch Control Linkage Power In / Power Out ... 588
Winch Control Linkage STD ... 586
Winch Control Power In / Power Out Label ... 588
Winch Control Valve ... 618
Winch Cover and Housing ... 596
Winch Drawbar ... 330
Winch Driveshaft ... 590
Winch Drum (8 in.) ... 600
Winch External Lines with Accumulator ... 626
Winch Free Spool ... 608
Winch Front Cover ... 598
Winch Gear Set ... 610
Winch Housing and Cover ... 596
Winch Hydraulic Lines Standard Speed ... 622
Winch Hydraulic Pump ... 616
Winch Hydraulic Reservoir ... 594
Winch Input And Pump Gears Standard Speed ... 592
Winch Lines Power In Power Out ... 624
Winch Mounting Bracket ... 590
Winch Oil Pressure Light ... 620
WINDOW GLASS, FRONT ... 448
WINDOW GLASS, REAR ... 448
WINDOW PLUG ... 448
WINDOW PLUG, REAR ... 448
Window Wiper Arms, Front And Side (-210218) (- 210218) ... 452
Window Wiper Motor (-210218) (- 210218) ... 452
Window Wipers (- 210218) ... 452
Window Wipers (210219 -) ... 454
Window Wipers, Front And Side (-210218) (- 210218) ... 452
WINDOW, CAB DOOR (LH, S.N. 147617 -) (147617 -) ... 444
WINDOW, CAB DOOR (RH, S.N. 147617 -) (147617 -) ... 442
WINDOW, LEFT SIDE ... 448
WINDOW, REAR WIPER ... 456
WINDOW, RIGHT SIDE ... 448
WINDOWS, CAB ... 448
Windshield Washer Hose, Front And Side (-210218) (- 210218) ... 452
WINDSHIELD WIPER WASHER RESERVOIR ... 450
WINDSHIELD WIPER WASHER TANK ... 450
WINDSHIELD WIPER WASHER TANK PUMP ... 450
Wiper And Washer Switch, Front And Side Window (-210218) (- 210218) ... 452
Wiper Arm, Front And Side Window (-210218) (- 210218) ... 452
Wiper Arm, Windshield (210219-) (210219 -) ... 454
Wiper Blade, Front And Side Windows (-210218) (- 210218) ... 452
WIPER BLADE, REAR ... 456
Wiper Motor, Front And Side Windows (-210218) (- 210218) ... 452
Wiper Motor, Windshield (210219-) (210219 -) ... 454
WIPER WASHER FLUID TANK, WINDSHIELD ... 450
Wiper Washer Tank ... 450
WIPER WASHER TANK CAP ... 450
WIPER, REAR WINDOW ... 456
Wipers, Front And Side Window (-210218) (- 210218) ... 452
Wipers, Windshield (210219-) (210219 -) ... 454
WIRE HARNESS, JDLINK™ (S.N.153829-) (153829 -) ... 572
WIRE HARNESS, JDLINK™ SELECT (S.N.153829-) (153829 -) ... 574
WIRE HARNESS, JDLINK™ ULTIMATE FIELD KIT (S.N.153829-) (153829 -) ... 576
Wiring Harness and Connectors, Cab Roof (210219 -) ... 372
WIRING HARNESS WITH SWITCH AND COVER SINGLE LEVER CONTROL W/ SPEED IN GRIP ... 144
WIRING HARNESS, CAB (- 210218) ... 356
Wiring Harness, Cab (210219 -) ... 358
WIRING HARNESS, CAB WORK LIGHT (- 249885) ... 348
WIRING HARNESS, CAB WORK LIGHT (249886 -) ... 346, 350
Wiring Harness, Canopy (210219 -) ... 360
Wiring Harness, Dome Light Jumper (210219 -) ... 358
Wiring Harness, Fuel Sender ... 302
Wiring Harness, HVAC Module ... 498
Wiring Harness, JDLink™ Modular Telematics Gateway (MTG) ... 578
Wiring Harness, Lower, Integrated Grade Control ... 376
Wiring Harness, Operator's Station (- 150489) ... 362
Wiring Harness, Operator's Station (150490 - 210218) ... 364
Wiring Harness, Operator's Station (210219 -) ... 366
Wiring Harness, Radio ... 532
WIRING HARNESS, RADIO ... 530
WIRING HARNESS, REAR WIPER MOTOR ... 456
Wiring Harness, Roof (210219 -) ... 358
Wiring Harness, Roof, Cab (- 150488) ... 368
Wiring Harness, Roof, Cab (150489 - 210218) ... 370

Índice alfabético - continuação

Página

Wiring Harness, Sensor, Brake Valve (173345 - 233225) 310
WIRING HARNESS, TRANSMISSION 354
Wiring Harness, Under Seat Heater, Cab..... 490
Wiring Harness, Under Seat Heater, ROPS 492
Wiring Harness, Winch Control Linkage (Power In/Power Out) 588
Wiring Harness, Winch Control Linkage STD..... 586
WORK LIGHT HARNESS, ROPS 342
WORK LIGHT HARNESS, ROPS (- 249886)..... 344
WORK LIGHT HOUSING, CAB HI-INTENSITY (- 249885) 348
WORK LIGHT HOUSING, CAB HI-INTENSITY (249886 -) 350
WORK LIGHT HOUSING, ROPS..... 342
WORK LIGHT HOUSING, ROPS (- 249886) 344
Work Light Switch (- 241324) 384, 388
Work Light Switch (241325 -) 386, 390
WORK LIGHT WIRING HARNESS, CAB (- 249885)..... 348
WORK LIGHT WIRING HARNESS, CAB (249886 -) 346, 350
WORK LIGHTS 340

X

X-LONG TRACK REAR ROCK GUARDS..... 134

Y

Yoke, C - Frame 638
YOKE, TRACK CHAIN TENSION ADJUSTER (LGP, XLT - MAXIMUM LIFE UNDERCARRIAGE).....110
YOKE, TRACK CHAIN TENSION ADJUSTER (LGP, XLT)..... 108
YOKE, TRACK CHAIN TENSION ADJUSTER (LT - MAXIMUM LIFE UNDERCARRIAGE) 114
YOKE, TRACK CHAIN TENSION ADJUSTER (LT).....112

Track Frame (LGP)
Bâti de chenille (LGP)
Estrutura da Esteira (LGP)
Bastidor de oruga (LGP)

AT341606_TX1094436 A.1

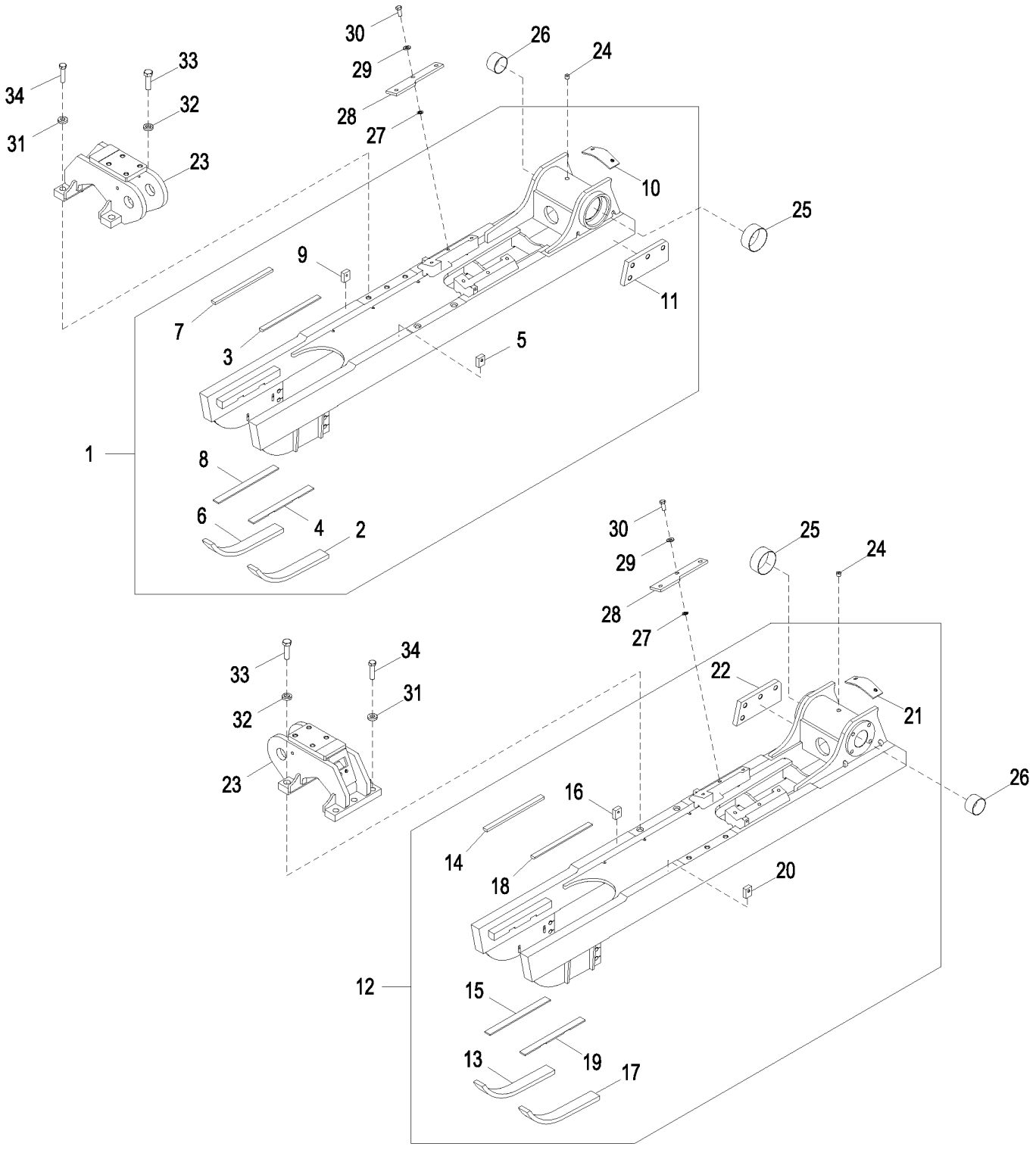

AT341606_TX1094436

Item	*Nº peça*	*Descrição*	*Qtde*	*Nº série*	*Notas*
1	**AT362785**	**Estrutura**	**1**		**(CA), Direita**
2	T175773	Guia	1		Corrente
3	T176089	Placa	1		
4	T176091	Placa de desgaste	1		Polia Intermediária
5	T176094	Apoio	3		
6	T175773	Guia	1		Corrente
7	T176089	Placa	1		
8	T176091	Placa de desgaste	1		Polia Intermediária
9	T176094	Apoio	3		
10	AT221743	Apoio	1		
11	T182582	Placa	1		Defletor de Pedras
12	**AT362782**	**Estrutura**	**1**		**(CA), Esquerda**
13	T175773	Guia	1		Corrente
14	T176089	Placa	1		
15	T176091	Placa de desgaste	1		Polia Intermediária
16	T176094	Apoio	3		
17	T175773	Guia	1		Corrente
18	T176089	Placa	1		
19	T176091	Placa de desgaste	1		Polia Intermediária
20	T176094	Apoio	3		
21	AT221743	Apoio	1		
22	T182582	Placa	1		Defletor de Pedras
23	AT341602	Suporte	2		Barra Transversal
24	15H561	Tampão	2		1/2"
25	T176571	Bucha	2		
26	T176572	Bucha	2		
27	R73290	Arruela	12		
28	T176753	Placa	4		
29	24M7241	Arruela	12		17 X 34 X 4 mm
30	19M8035	Parafuso sextavado	12		M16 X 35
31	T181071	Espaçador	6		
32	T181070	Espaçador	4		
33	19M7889	Parafuso sextavado	4		M24 X 80
34	19M7892	Parafuso sextavado	6		M20 X 80

Track Frame Maximum Life Undercarriage (LGP)
Châssis porteur à durée maximale de bâti de chenille (LGP)
Estrutura da Esteira, Estrutura Inferior de Vida Máxima (LGP)
Bastidor de oruga de tren de rodaje de vida útil máxima (LGP)

AT352990_TX1094440 A.1

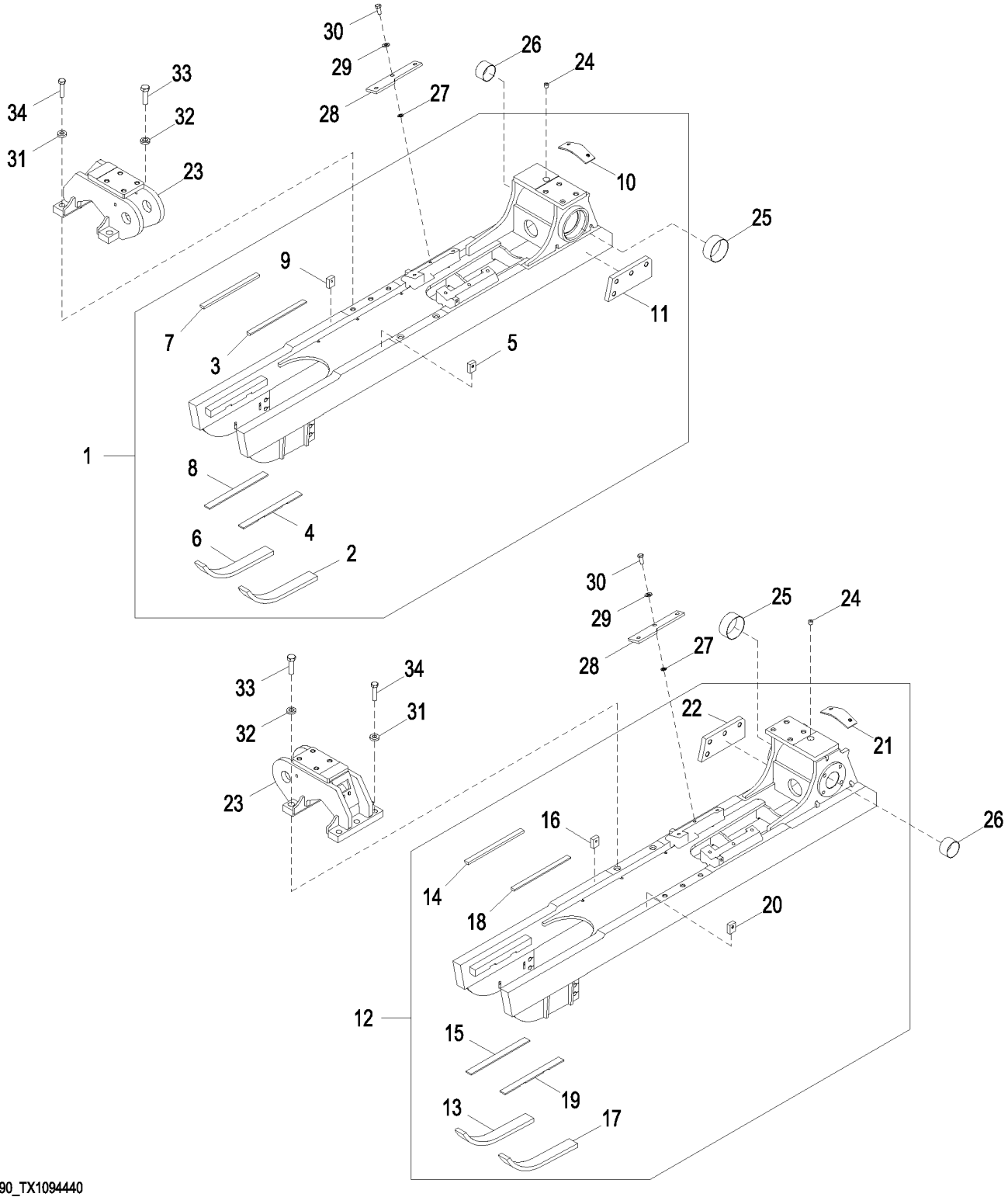

AT352990_TX1094440

Item	*Nº peça*	*Descrição*	*Qtde*	*Nº série*	*Notas*
1	**AT352993**	**Estrutura**	**1**		**(CA), Consulte a Solução DTAC 84208, Direita**
2	T175773	Guia	1		Corrente
3	T176089	Placa	1		
4	T176091	Placa de desgaste	1		Polia Intermediária
5	T176094	Apoio	3		
6	T175773	Guia	1		Corrente
7	T176089	Placa	1		
8	T176091	Placa de desgaste	1		Polia Intermediária
9	T176094	Apoio	3		
10	AT221743	Apoio	1		Proteção da Roda Dentada
11	T182582	Placa	1		
12	**AT352996**	**Estrutura**	**1**		**(CA), Consulte a Solução DTAC 84208, Esquerda**
13	T175773	Guia	1		Corrente
14	T176089	Placa	1		
15	T176091	Placa de desgaste	1		Polia Intermediária
16	T176094	Apoio	3		
17	T175773	Guia	1		Corrente
18	T176089	Placa	1		
19	T176091	Placa de desgaste	1		Polia Intermediária
20	T176094	Apoio	3		
21	AT221743	Apoio	1		Proteção da Roda Dentada
22	T182582	Placa	1		
23	AT341602	Suporte	2		
24	15H561	Tampão	2		1/2"
25	T176571	Bucha	2		
26	T176572	Bucha	2		
27	R73290	Arruela	12		
28	T176753	Placa	4		
29	24M7241	Arruela	12		17 X 34 X 4 mm
30	19M8035	Parafuso sextavado	12		M16 X 35, (SUB FOR T245051)
31	T181071	Espaçador	6		
32	T181070	Espaçador	4		
33	19M7889	Parafuso sextavado	4		M24 X 80
34	19M7892	Parafuso sextavado	6		M20 X 80

Track Frame (XLT)
Bâti de chenille (XLT)
Estrutura da Esteira (XLT)
Bastidor de oruga (XLT)

AT341607_TX1094433 A.1

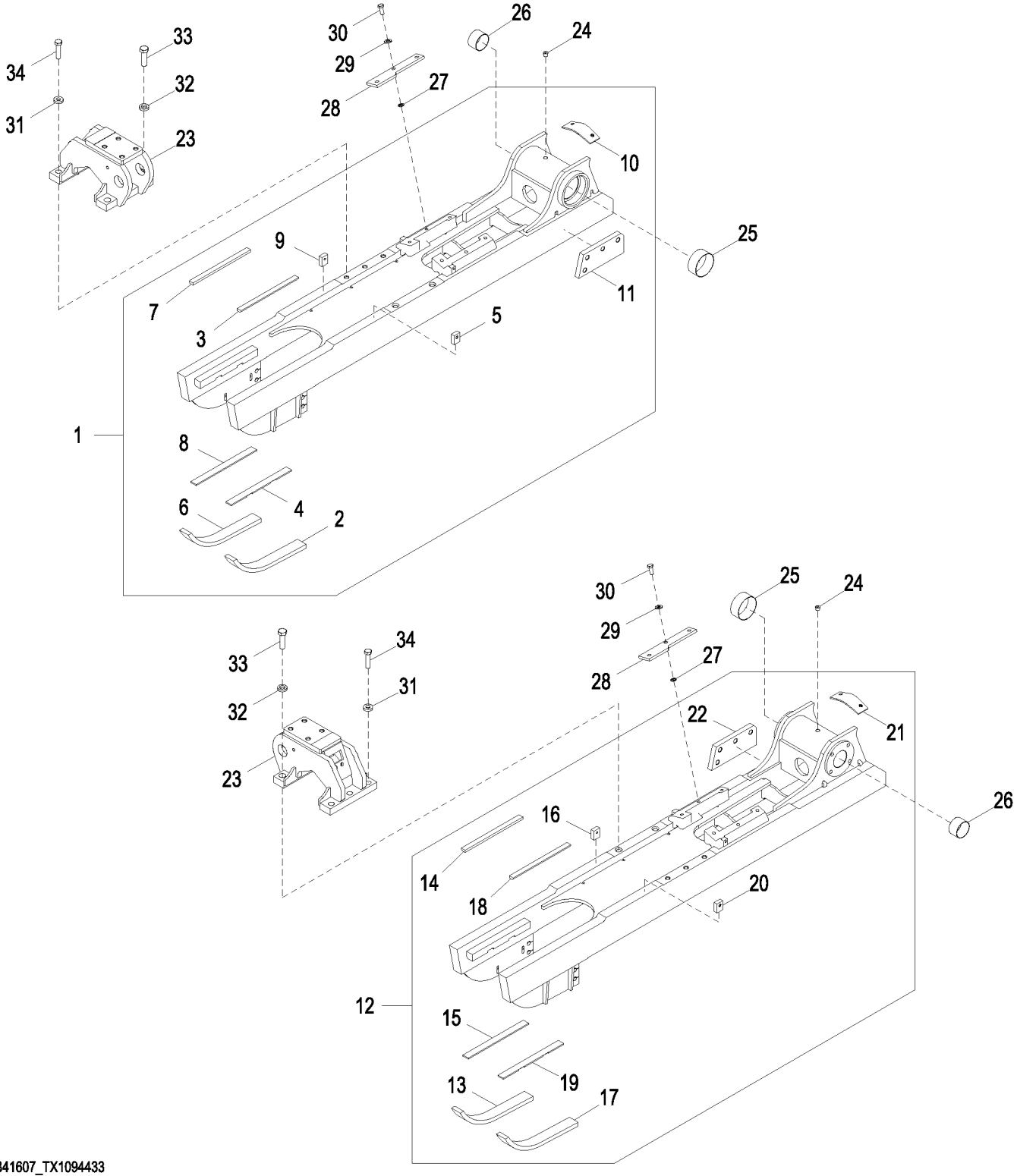

AT341607_TX1094433

Item	*Nº peça*	*Descrição*	*Qtde*	*Nº série*	*Notas*
1	**AT362780**	**Estrutura**	**1**		**(CA), Direita**
2	T175773	Guia	1		Corrente
3	T176089	Placa	1		
4	T176091	Placa de desgaste	1		Polia Intermediária
5	T176094	Apoio	3		
6	T175773	Guia	1		Corrente
7	T176089	Placa	1		
8	T176091	Placa de desgaste	1		Polia Intermediária
9	T176094	Apoio	3		
10	AT221743	Apoio	1		Proteção da Roda Dentada
11	T182582	Placa	1		Defletor de Pedras
12	**AT362779**	**Estrutura**	**1**		**(CA), Esquerda**
13	T175773	Guia	1		Corrente
14	T176089	Placa	1		
15	T176091	Placa de desgaste	1		Polia Intermediária
16	T176094	Apoio	3		
17	T175773	Guia	1		Corrente
18	T176089	Placa	1		
19	T176091	Placa de desgaste	1		Polia Intermediária
20	T176094	Apoio	3		
21	AT221743	Apoio	1		Proteção da Roda Dentada
22	T182582	Placa	1		Defletor de Pedras
23	AT341605	Suporte	2		Barra Transversal
24	15H561	Tampão	2		1/2"
25	T176571	Bucha	2		
26	T176572	Bucha	2		
27	R73290	Arruela	12		
28	T176753	Placa	4		
29	24M7241	Arruela	12		17 X 34 X 4 mm
30	19M8035	Parafuso sextavado	12		M16 X 35, (SUB FOR T245051)
31	T181071	Espaçador	6		
32	T181070	Espaçador	4		
33	19M7889	Parafuso sextavado	4		M24 X 80
34	19M7892	Parafuso sextavado	6		M20 X 80

Track Frame Maximum Life Undercarriage (XLT)
Châssis porteur à durée maximale de bâti de chenille (XLT)
Estrutura da Esteira, Estrutura Inferior de Vida Máxima (XLT)
Bastidor de oruga de tren de rodaje de vida útil máxima (XLT)

AT352989_TX1094443 A.1

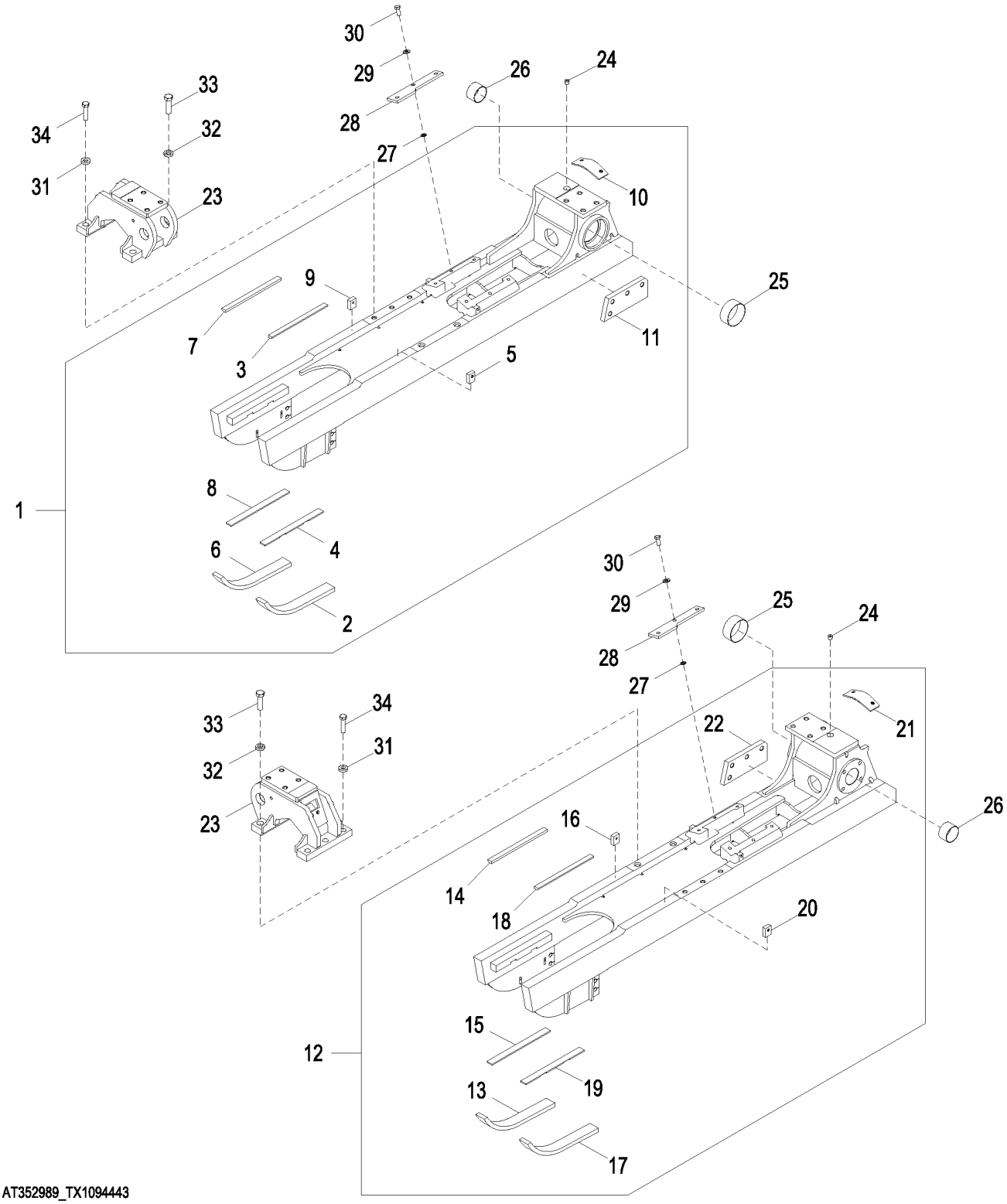

AT352989_TX1094443

Item	*Nº peça*	*Descrição*	*Qtde*	*Nº série*	*Notas*
1	**AT352994**	**Estrutura**	**1**		**(CA), Consulte a Solução DTAC 84208, Direita**
2	T175773	Guia	1		
3	T176089	Placa	1		
4	T176091	Placa de desgaste	1		
5	T176094	Apoio	3		
6	T175773	Guia	1		
7	T176089	Placa	1		
8	T176091	Placa de desgaste	1		
9	T176094	Apoio	3		
10	AT221743	Apoio	1		
11	T182582	Placa	1		
12	**AT352995**	**Estrutura**	**1**		**(CA), Consulte a Solução DTAC 84208, Esquerda**
13	T175773	Guia	1		
14	T176089	Placa	1		
15	T176091	Placa de desgaste	1		
16	T176094	Apoio	3		
17	T175773	Guia	1		
18	T176089	Placa	1		
19	T176091	Placa de desgaste	1		
20	T176094	Apoio	3		
21	AT221743	Apoio	1		
22	T182582	Placa	1		
23	AT341605	Suporte	2		
24	15H561	Tampão	2		1/2"
25	T176571	Bucha	2		
26	T176572	Bucha	2		
27	R73290	Arruela	12		
28	T176753	Placa	4		
29	24M7241	Arruela	12		17 X 34 X 4 mm
30	19M8035	Parafuso sextavado	12		M16 X 35
31	T181071	Espaçador	6		
32	T181070	Espaçador	4		
33	19M7889	Parafuso sextavado	4		M24 X 80
34	19M7892	Parafuso sextavado	6		M20 X 80

Track Frame (LT)
Bâti de chenille (LT)
Estrutura da Esteira (LT)
Bastidor de oruga (LT)

AT341597_TX1094428 A.1

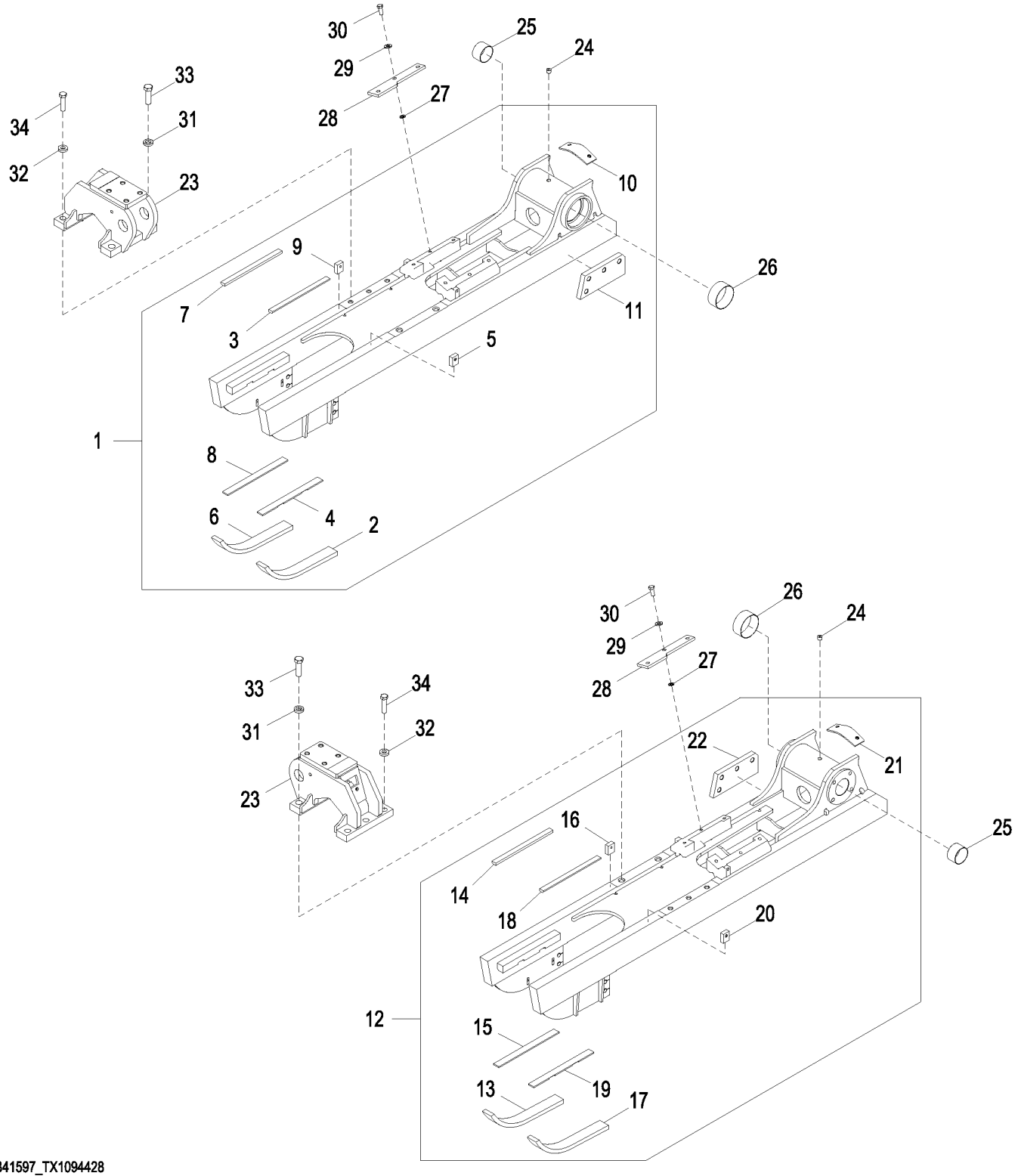

AT341597_TX1094428

Item	*Nº peça*	*Descrição*	*Qtde*	*Nº série*	*Notas*
1	**AT362781**	**Estrutura**	**1**		**(CA), Direita, Padrão**
2	T175773	Guia	1		Corrente
3	T176089	Placa	1		
4	T176091	Placa de desgaste	1		Polia Intermediária
5	T176094	Apoio	3		
6	T175773	Guia	1		Corrente
7	T176089	Placa	1		
8	T176091	Placa de desgaste	1		Polia Intermediária
9	T176094	Apoio	3		
10	AT221743	Apoio	1		Proteção da Roda Dentada
11	T182582	Placa	1		
12	**AT362784**	**Estrutura**	**1**		**(CA), Esquerda, Padrão**
13	T175773	Guia	1		Corrente
14	T176089	Placa	1		
15	T176091	Placa de desgaste	1		Polia Intermediária
16	T176094	Apoio	3		
17	T175773	Guia	1		Corrente
18	T176089	Placa	1		
19	T176091	Placa de desgaste	1		Polia Intermediária
20	T176094	Apoio	3		
21	AT221743	Apoio	1		Proteção da Roda Dentada
22	T182582	Placa	1		
23	AT341601	Suporte	2		Barra Transversal, (SUB FOR AT220642)
24	15H561	Tampão	2		1/2"
25	T176572	Bucha	2		
26	T176571	Bucha	2		
27	R73290	Arruela	12		
28	T176753	Placa	4		
29	24M7241	Arruela	12		17 X 34 X 4 mm
30	19M8035	Parafuso sextavado	12		M16 X 35
31	T181070	Espaçador	4		
32	T181071	Espaçador	6		
33	19M7889	Parafuso sextavado	4		M24 X 80
34	19M7892	Parafuso sextavado	6		M20 X 80

Track Frame Maximum Life Undercarriage (LT)
Châssis porteur à durée maximale de bâti de chenille (LT)
Estrutura da Esteira, Estrutura Inferior de Vida Máxima (LT)
Bastidor de oruga de tren de rodaje de vida útil máxima (LT)

AT352998_TX1094395 A.1

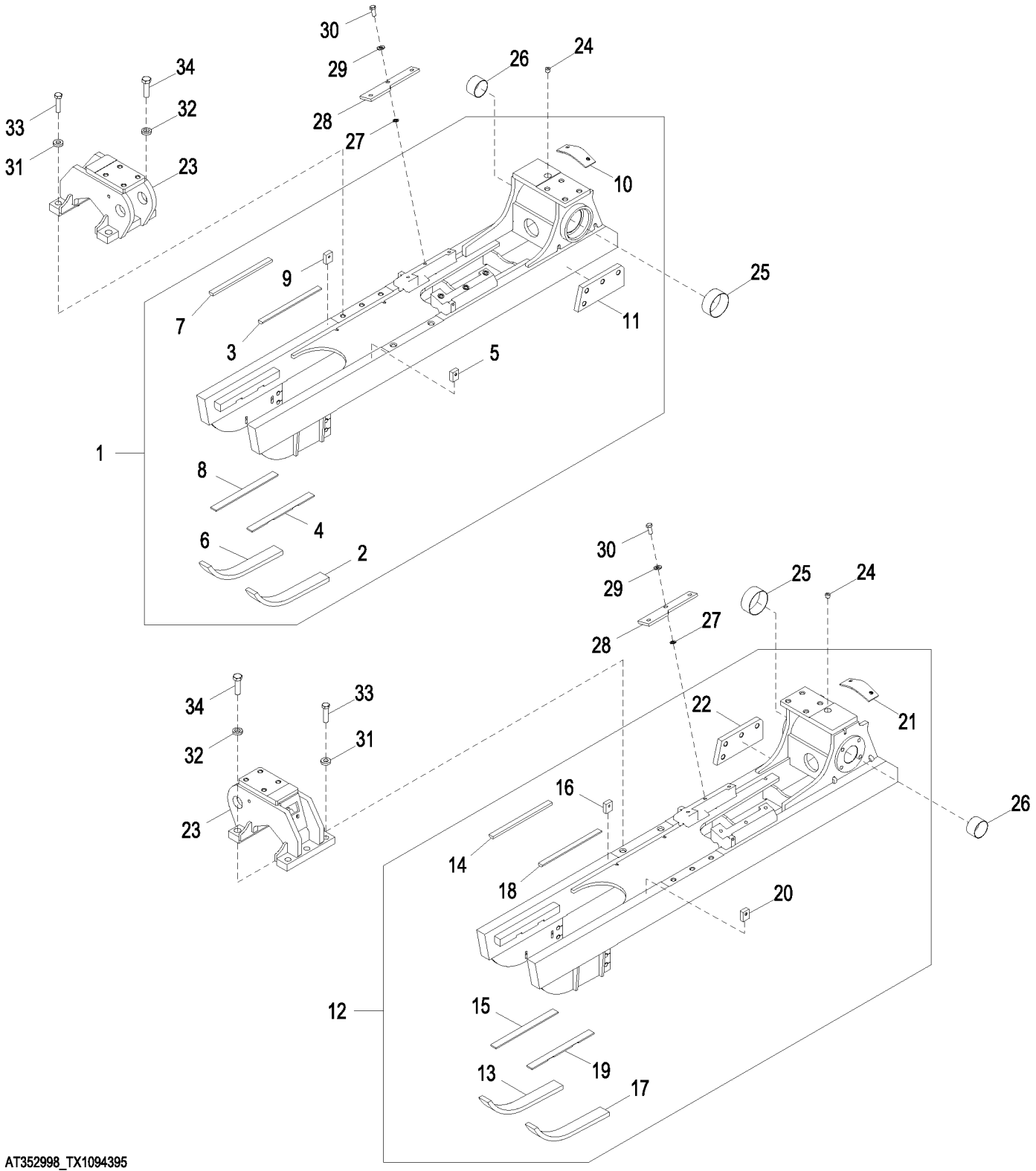

AT352998_TX1094395

Item	*Nº peça*	*Descrição*	*Qtde*	*Nº série*	*Notas*
1	**AT352988**	**Estrutura**	**1**		**(CA), Consulte a Solução DTAC 84208, Direita**
2	T175773	Guia	1		
3	T176089	Placa	1		
4	T176091	Placa de desgaste	1		
5	T176094	Apoio	3		
6	T175773	Guia	1		
7	T176089	Placa	1		
8	T176091	Placa de desgaste	1		
9	T176094	Apoio	3		
10	AT221743	Apoio	1		
11	T182582	Placa	1		
12	**AT352991**	**Estrutura**	**1**		**(CA), Consulte a Solução DTAC 84208, Esquerda**
13	T175773	Guia	1		
14	T176089	Placa	1		
15	T176091	Placa de desgaste	1		
16	T176094	Apoio	3		
17	T175773	Guia	1		
18	T176089	Placa	1		
19	T176091	Placa de desgaste	1		
20	T176094	Apoio	3		
21	AT221743	Apoio	1		
22	T182582	Placa	1		
23	AT341601	Suporte	2		(SUB FOR AT220642)
24	15H561	Tampão	2		1/2"
25	T176571	Bucha	2		
26	T176572	Bucha	2		
27	R73290	Arruela	12		
28	T176753	Placa	4		
29	24M7241	Arruela	12		17 X 34 X 4 mm
30	19M8035	Parafuso sextavado	12		M16 X 35
31	T181071	Espaçador	6		
32	T181070	Espaçador	4		
33	19M7892	Parafuso sextavado	6		M20 X 80
34	19M7889	Parafuso sextavado	4		M24 X 80

Rock Deflectors
Pares-roches
Defletores de Pedras
Deflectores de rocas

AT226102_TX1092667 A.1

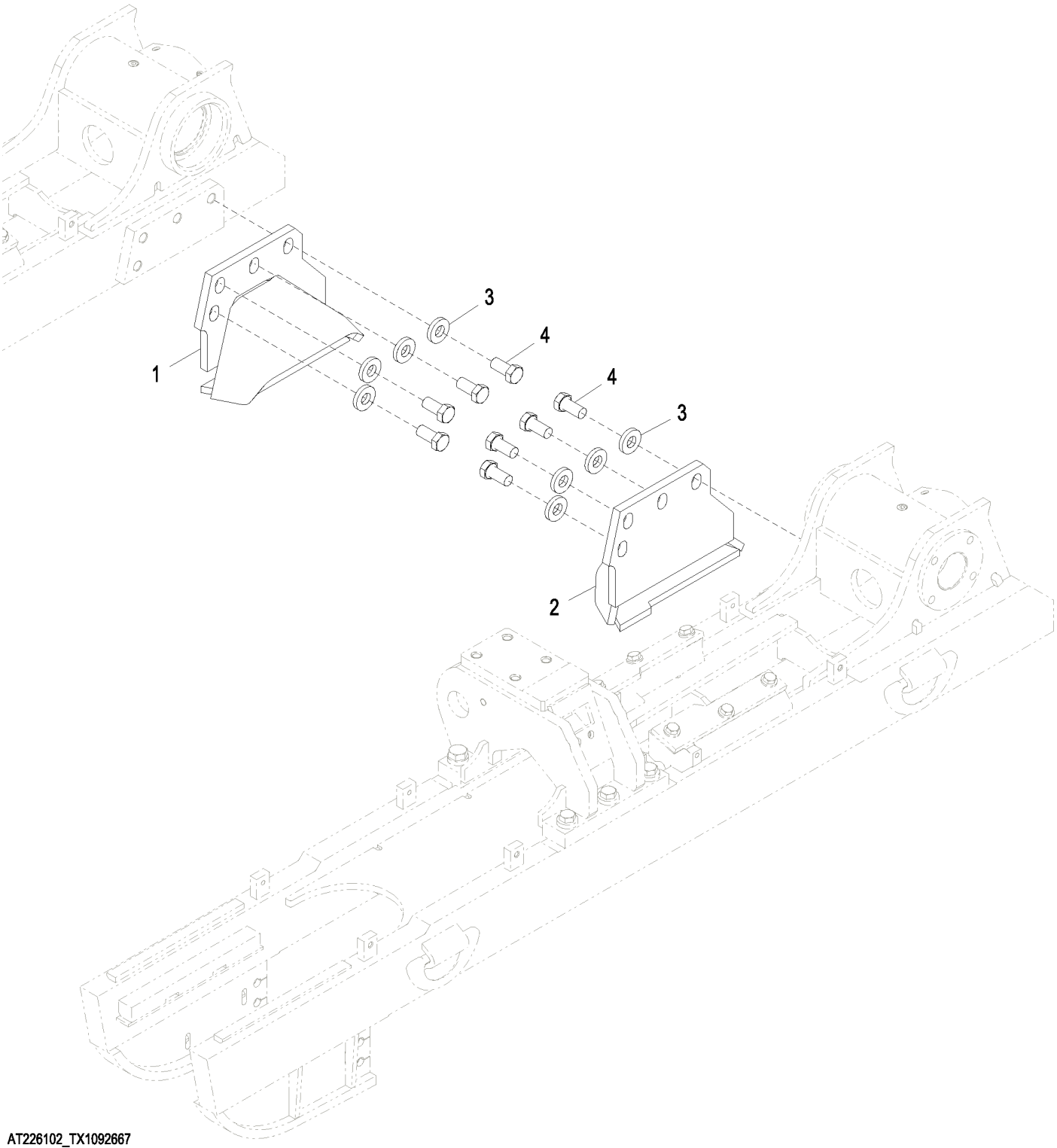

AT226102_TX1092667

Item	*Nº peça*	*Descrição*	*Qtde*	*Nº série*	*Notas*
1	AT303797	Defletor	1		Lado Direito
2	AT303798	Defletor	1		Lado Esquerdo
3	T152076	Arruela	8		26 X 55 X 9,500 MM
4	19M7993	Parafuso sextavado	8		M24 X 50

Rock Guards (LT)
Pares-roches (LT)
Proteções Contra Pedras (LT)
Protectores contra rocas (LT)

AT219818_TX1077539 A.1

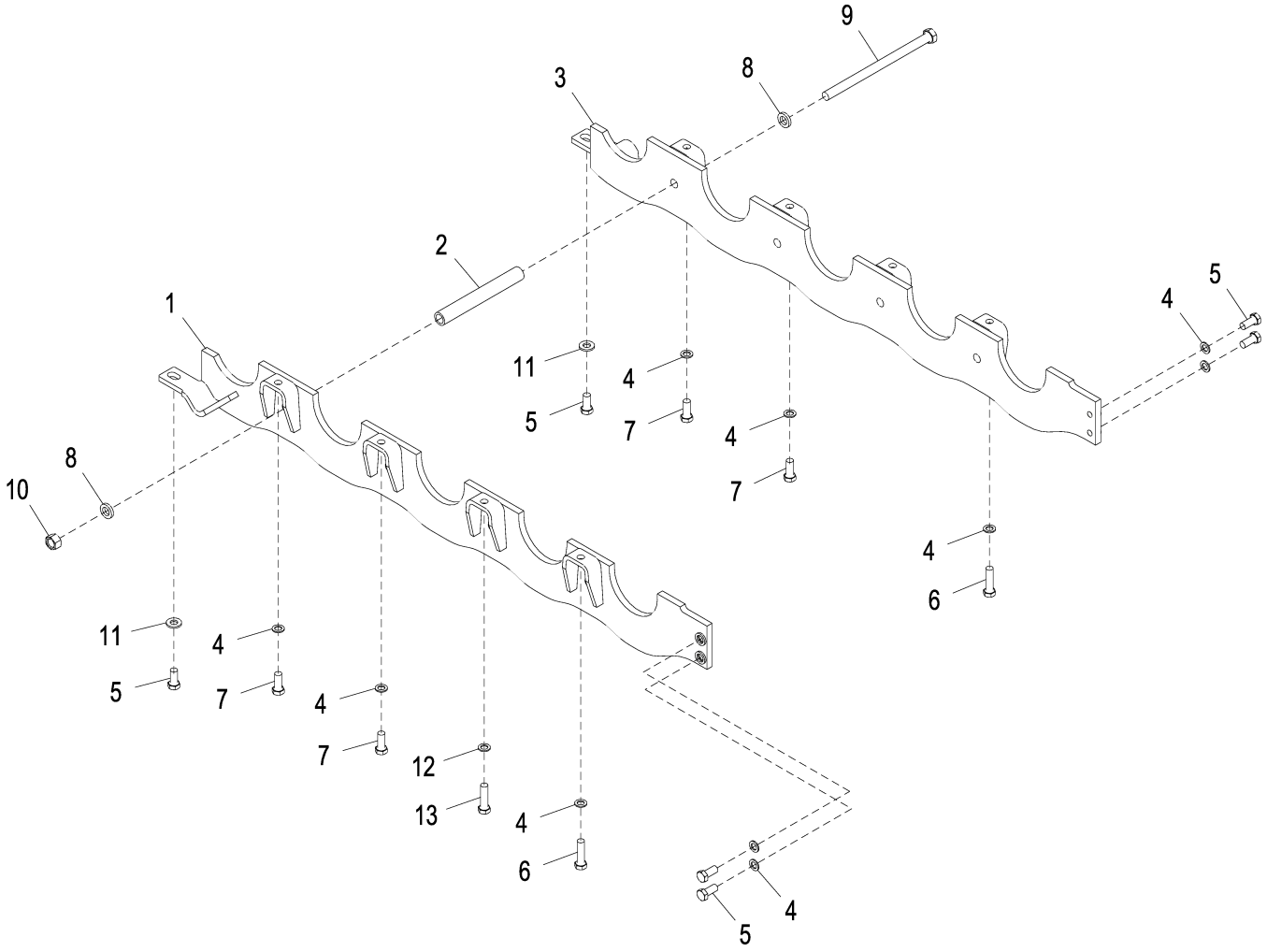

AT219818_TX1077539

Item	*Nº peça*	*Descrição*	*Qtde*	*Nº série*	*Notas*
1	AT225927	Proteção	1		
2	T176863	Espaçador	4		
3	AT225928	Proteção	1		
4	R73290	Arruela	10		Temperado
5	19M8035	Parafuso sextavado	6		M16 X 35
6	19M7759	Parafuso sextavado	2		M16 X 60
7	19M7488	Parafuso sextavado	4		M16 X 40
8	T83426	Arruela	8		Temperado
9	19M8494	Parafuso sextavado	4		M20 X 320, (SUB FOR 19M8388)
10	14M7277	Porca	4		M20
11	24M7241	Arruela	2		17 X 34 X 4 mm
12	R73290	Arruela	1		Temperado
13	19M7759	Parafuso sextavado	1		M16 X 60

Rock Guards (XLT)
Pares-roches (XLT)
Proteções Contra Pedras (XLT)
Protectores contra rocas (XLT)

AT224345_TX1077541 A.1

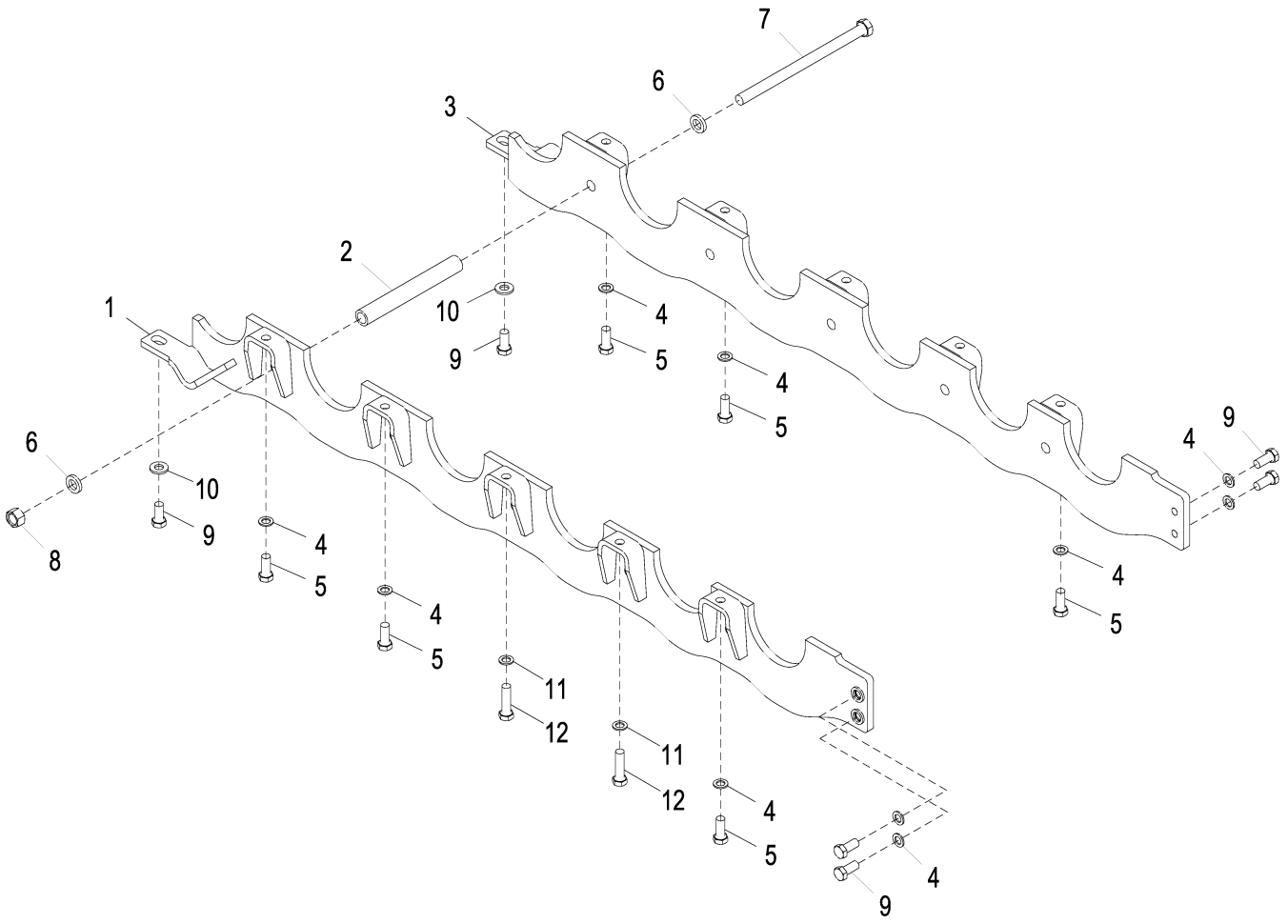

AT224345_TX1077541

Item	*Nº peça*	*Descrição*	*Qtde*	*Nº série*	*Notas*
1	AT225664	Proteção	1		
2	T176863	Espaçador	5		
3	AT225665	Proteção	1		
4	R73290	Arruela	11		Temperado
5	19M7488	Parafuso sextavado	6		M16 X 40
6	T83426	Arruela	10		Temperado
7	19M8494	Parafuso sextavado	5		M20 X 320, (SUB FOR 19M8388)
8	14M7277	Porca	5		M20
9	19M8035	Parafuso sextavado	7		M16 X 35
10	24M7241	Arruela	2		17 X 34 X 4 mm
11	R73290	Arruela	4		Temperado
12	19M7759	Parafuso sextavado	4		M16 X 60

Rock Guards (LGP)
Pares-roches (LGP)
Proteções Contra Pedras (LGP)
Protectores contra rocas (LGP)

AT219819_TX1077540 A.1

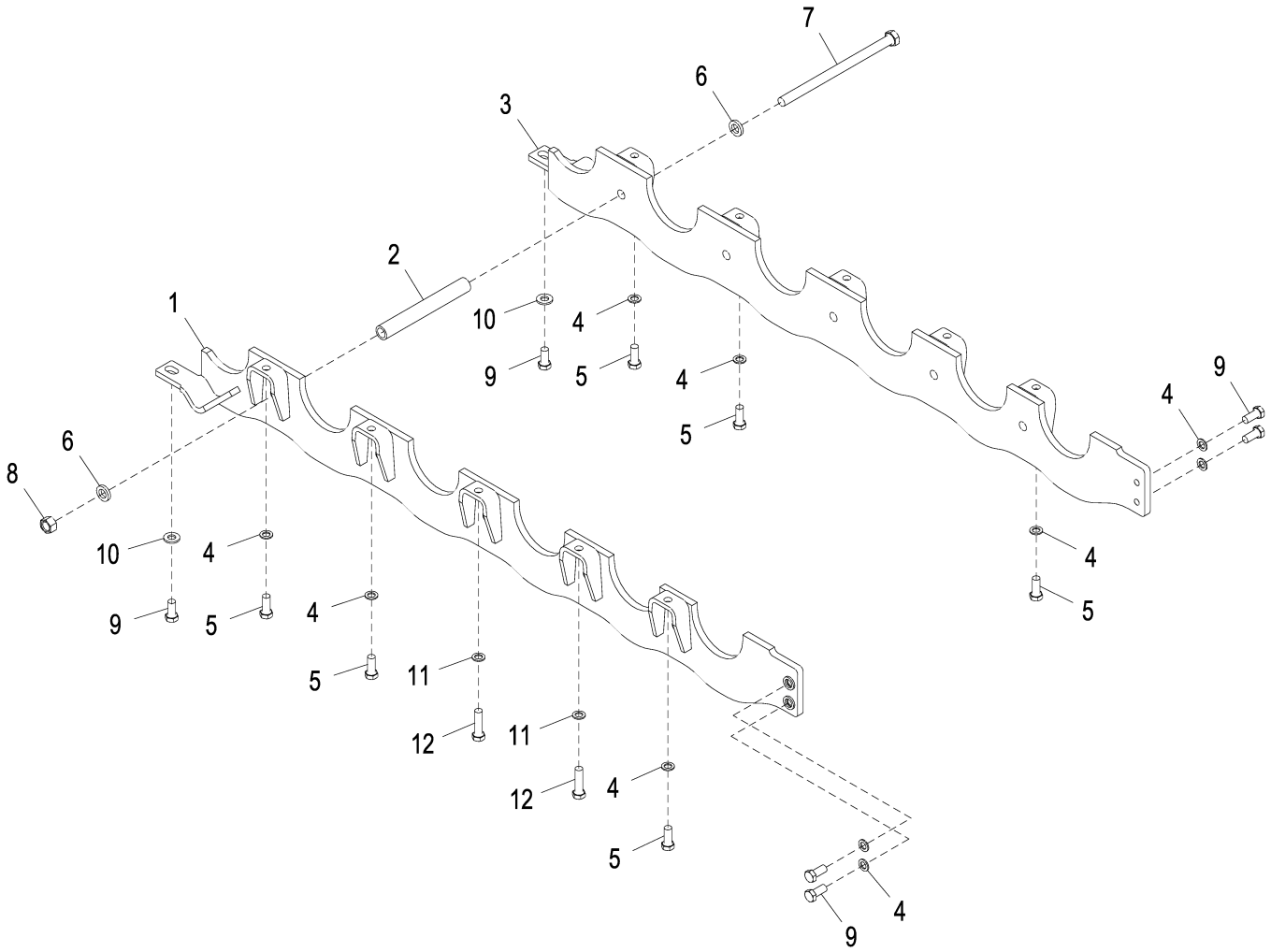

AT219819_TX1077540

Item	*Nº peça*	*Descrição*	*Qtde*	*Nº série*	*Notas*
1	AT225664	Proteção	1		
2	T176863	Espaçador	5		
3	AT225665	Proteção	1		
4	R73290	Arruela	11		Temperado
5	19M7488	Parafuso sextavado	6		M16 X 40
6	T83426	Arruela	10		Temperado
7	19M8494	Parafuso sextavado	5		M20 X 320, (SUB FOR 19M8388)
8	14M7277	Porca	5		M20
9	19M8035	Parafuso sextavado	7		M16 X 35
10	24M7241	Arruela	2		17 X 34 X 4 mm
11	R73290	Arruela	2		Temperado
12	19M7759	Parafuso sextavado	2		M16 X 60

Final Drive Drain Plug Guard Kit
Kit de protection du bouchon de vidange de la réduction finale
Kit de Proteção do Bujão do Dreno da Redução Final
Kit de protectores de tapones de vaciado de mandos finales

TX1064230 A.1

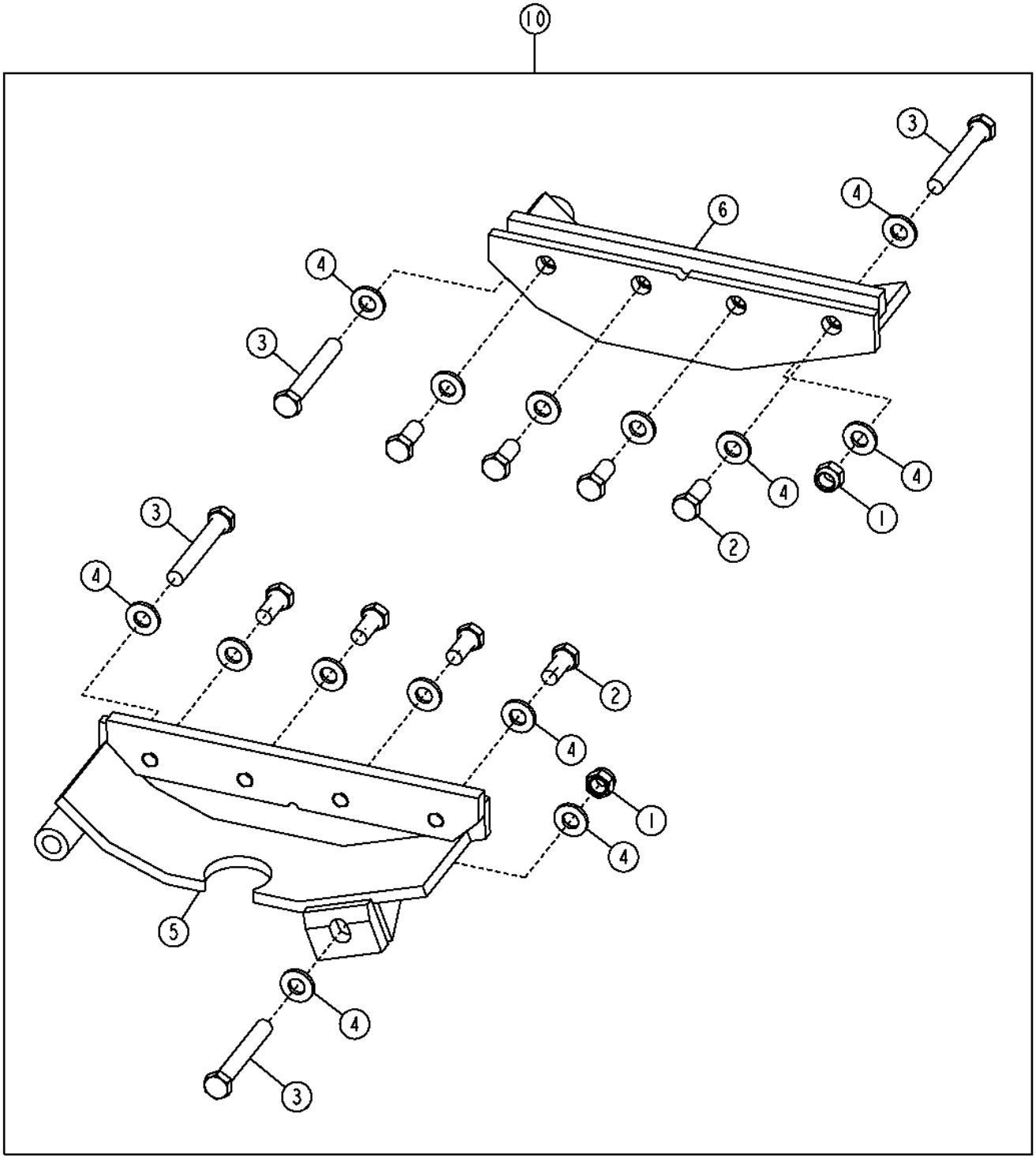

TX1064230

Item	*Nº peça*	*Descrição*	*Qtde*	*Nº série*	*Notas*
1	14M7328	Porca de segurança	2		M16
2	19M8035	Parafuso sextavado	8		M16 X 35
3	19M9313	Parafuso sextavado	4		M16 X 110
4	24M7241	Arruela	14		17 X 34 X 4 mm
5	AT300953	Proteção	1		(RH)
6	AT300954	Proteção	1		(LH)
10	**AT300952**	**Kit - instalação de campo**	**1**		**(WHOLE GOODS)**

Final Drive Guard Kit (LGP)
Jeu de protection de la réduction finale (LGP)
Kit de Proteção da Redução Final (LGP)
Juego de protector de reducción final (LGP)

TX1064226 A.1

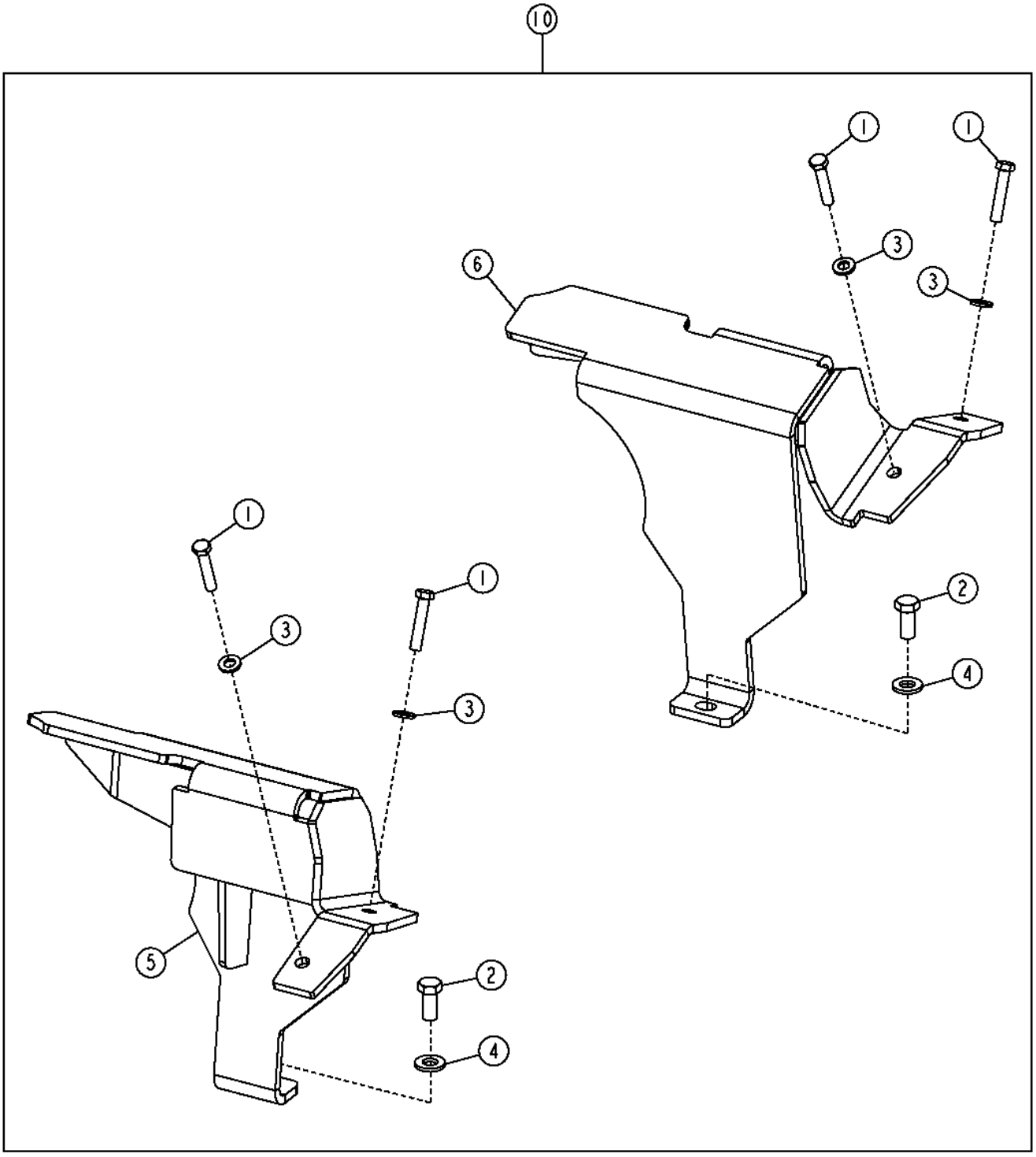

TX1064226

Item	*Nº peça*	*Descrição*	*Qtde*	*Nº série*	*Notas*
1	19M7363	Parafuso sextavado	4		M12 X 60
2	19M8035	Parafuso sextavado	2		M16 X 35
3	24M7240	Arruela	4		13 X 25 X 3 mm
4	24M7241	Arruela	2		17 X 34 X 4 mm
5	AT225681	Capa	1		(RH)
6	AT225730	Capa	1		(LH)
10	**AT227674**	**Kit - instalação de campo**	**1**		**(NLA), Encomende Componentes**

Final Drive Guard Kit
Kit de protection de la réduction finale
Kit de Proteção da Redução Final
Kit de protectores de mandos finales

AT395278_TX1091188 A.2

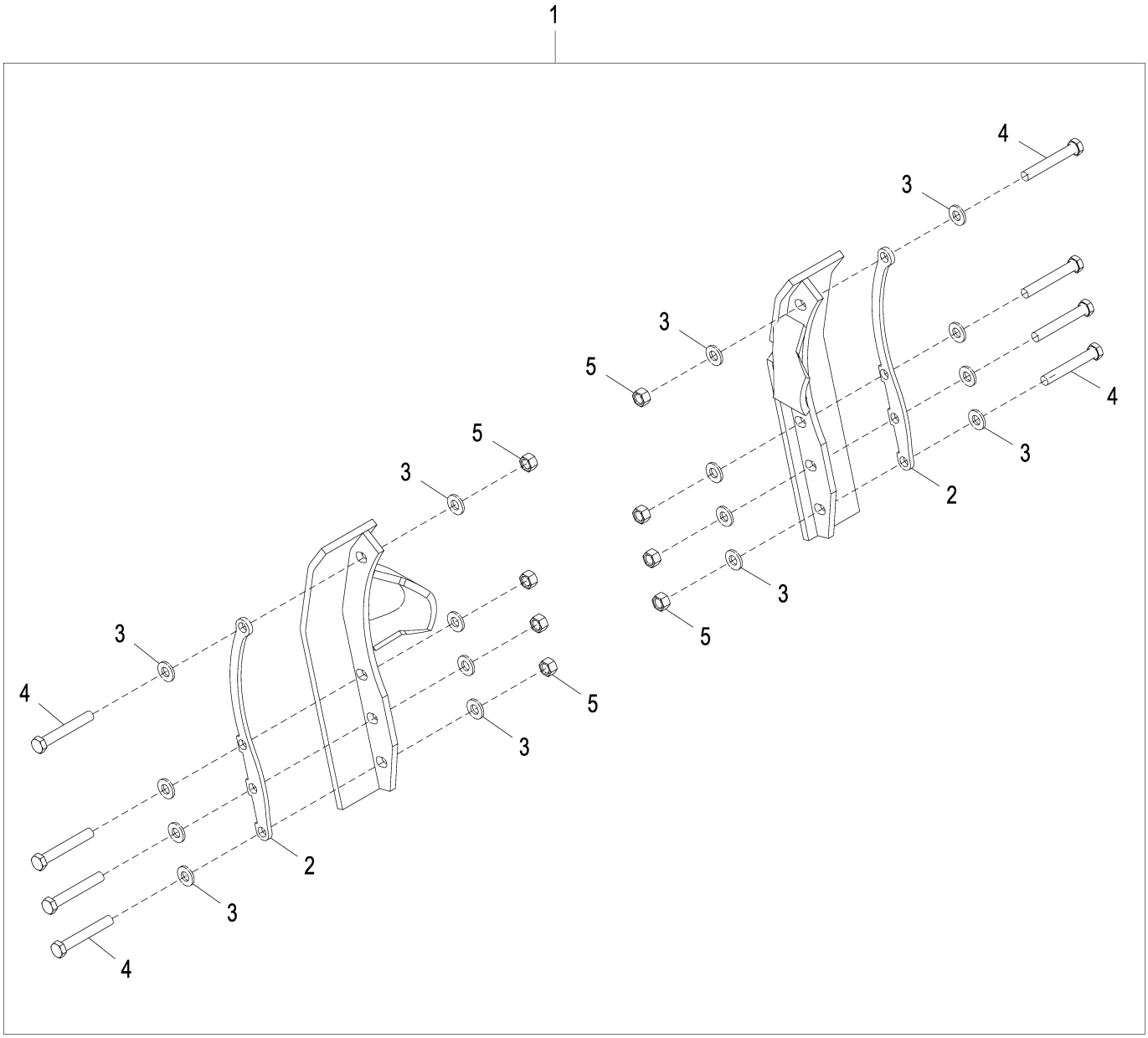

AT395278_TX1091188

Item	*Nº peça*	*Descrição*	*Qtde*	*Nº série*	*Notas*
1	AT395278	Kit - instalação de campo	1		
2	T246243	Espaçador	2		
3	24M7241	Arruela	16		17 X 34 X 4 mm
4	19M9313	Parafuso sextavado	8		M16 X 110
5	14M7286	Porca	8		M16

Lubricated Track (- 141347)
Chenille lubrifiée (- 141347)
Esteira Lubrificada (- 141347)
Cadena lubricada (- 141347)

TX1017705 A.1

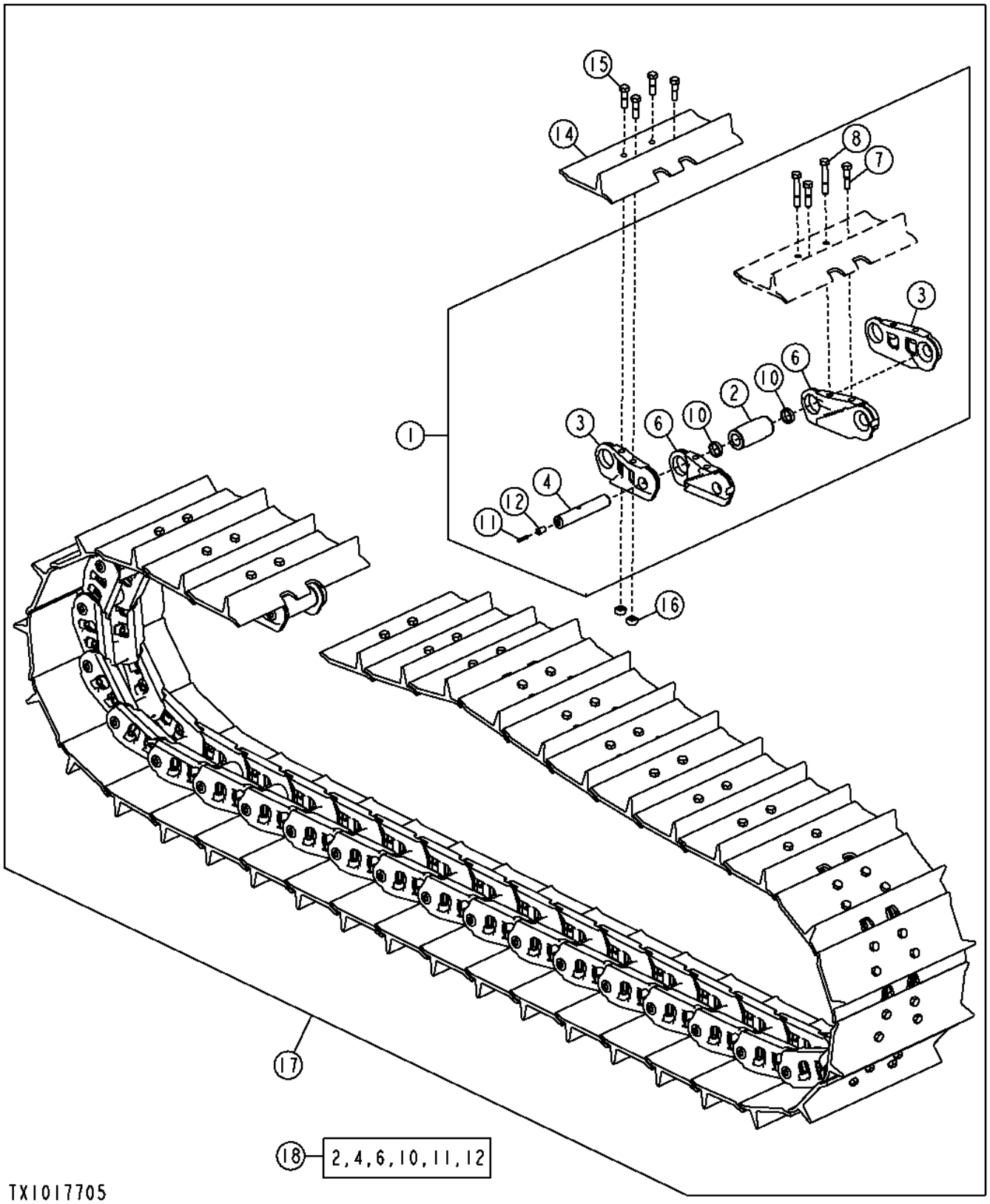

Item	*Nº peça*	*Descrição*	*Qtde*	*Nº série*	*Notas*
1	AT219959	Corrente esteira s/sapatas	1		XLT, LGP, ALSO ORDER (2) T177859, Com Sapatas Para Pântano, 42 Elos
	AT305224	Corrente esteira s/sapatas	1		40 Elos, Uso Estendido
	AT305234	Corrente esteira s/sapatas	1		XLT, LGP, ALSO ORDER (2) T177859, Com Sapatas Para Pântano, 42 Elos, Uso Estendido
	AT211548	Corrente esteira s/sapatas	1		40 Elos
2	T176979	Bucha	42		XLT, LGP
	T203865	Casquilho	40		Uso Estendido
	T203865	Casquilho	42		XLT, LGP, Uso Estendido
	T176979	Bucha	40		
3	T70316	Elo de esteira com apoio, l	39		
	T70316	Elo de esteira com apoio, l	41		XLT, LGP
	T70317	Elo de esteira com apoio, l	39		
	T70317	Elo de esteira com apoio, l	41		XLT, LGP
4	T149292	Pino de esteira	40		
	T149292	Pino de esteira	42		XLT, LGP
6	AT323627	Elo mestre bipartido., l. d	1		
	AT321522	Elo mestre bipartido., l. d	1		
	AT323628	Elo mestre bipartido, l. es	1		
	AT321523	Elo mestre bipartido, l. es	1		
7	T152178	Parafuso	2		XLT
	T160248	Parafuso	2		Com Sapata de 30 in. para Pântano
8	T152178	Parafuso	2		XLT
	T177859	Parafuso	4		Principal, Com Sapata de 30 in. para Pântano
9	AT323628	Elo mestre bipartido, l. es	1		
	AT321523	Elo mestre bipartido, l. es	1		
10	T73607	Arruela	80		
	T73607	Arruela	84		XLT, LGP
11	T149248	Plugue	40		
	T149248	Plugue	42		XLT, LGP
12	T149247	Plugue	40		
	T149247	Plugue	42		XLT, LGP
13	AT112903	Kit retentor	40		
	AT112903	Kit retentor	42		
14	T155559	Esteira master c/1 barra	1		20 in., 508 mm, XLT
	T45099	Sapata com uma nervura	41		20 in., 508 mm, XLT, LGP
	T106955	Sapata com uma nervura	41		24 in., 610 mm, LGP
	T177265	Sapata auto-limpante	41		30 in., 762 mm, Pântano
	T180051	Esteira master c/1 barra	1		30 in., 762 mm, LGP
	T60828	Sapata com uma nervura	41		22 in., 560 mm, XLT, LGP
	T155560	Esteira master c/1 barra	1		22in., 560 mm
	T177796	Sapata auto-limpante	1		30in., 762 mm, Principal, Pântano
	T175102	Sapata com uma nervura	41		30 in., 762 mm, LGP
	T45099	Sapata com uma nervura	39		20 in., 508 mm
	T60828	Sapata com uma nervura	39		22 in., 560 mm
	T155561	Esteira master c/1 barra	1		24 in., 610 mm
15	T121478	Parafuso	AR		15.875 X 54 mm (5/8" X 2.126")
	T177867	Parafuso	82		Com Sapatas Para Pântano
16	T45097	Porca	AR		
17	AT211550	Conjunto esteira	1		NLA, 20 in., 508 mm, 40 Elos
	AT221344	Conjunto esteira	1		NLA, 22 in, 560 mm, 40 Elos
	AT211554	Conjunto esteira	1		NLA, 24 in., 610 mm, LGP, 42 Elos
	AT219958	Conjunto esteira	1		NLA, 30 in., 760 mm, LGP, 42 Elos
	AT305225	Conjunto esteira	1		NLA, 20 in., 508 mm, 40 Elos, Uso Estendido
	AT305235	Conjunto esteira	1		NLA, 22 in., 560 mm, 40 Elos, Uso Estendido
	AT305226	Conjunto esteira	1		NLA, 22 in., 560 mm, 42 Elos, Uso Estendido
	AT305227	Conjunto esteira	1		NLA, 24 in., 610 mm, 42 Elos, Uso Estendido
	AT305233	Conjunto esteira	1		NLA, 30 in., 760 mm, 42 Elos, Uso Estendido
	AT211551	Conjunto esteira	1		NLA, 22 in., 560 mm, XLT, LGP, 42 Elos
18	AT302222	Kit pino e bucha	1		Necessária Uma Para Cada Lado da Máquina
19	AT302223	Kit da bucha	1		Necessária Uma Para Cada Lado da Máquina

Lubricated Track (141348 -)
Chenille lubrifiée (141348 -)
Esteira Lubrificada (141348 -)
Cadena lubricada (141348 -)

TX1014296 A.1

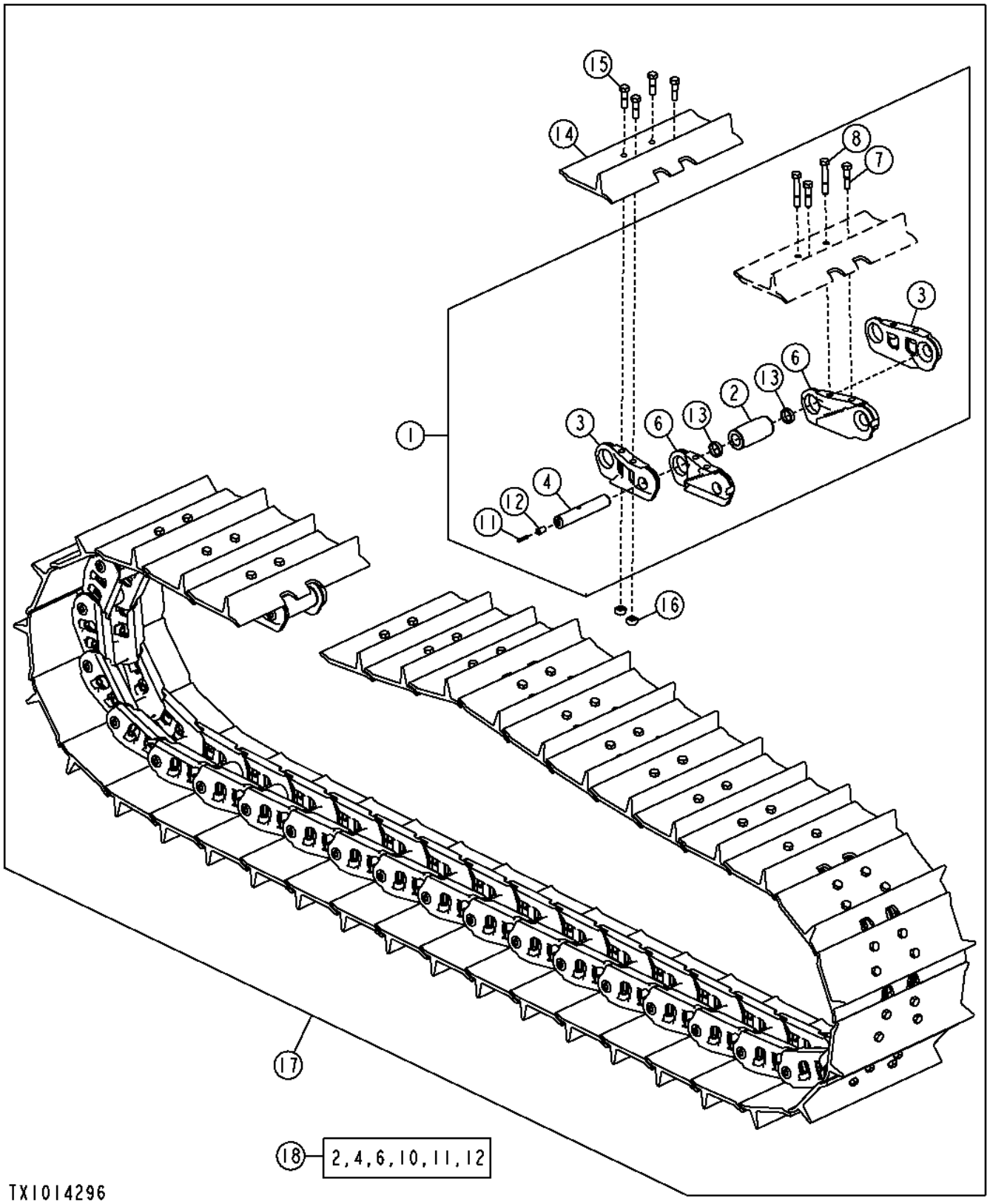

Item	*Nº peça*	*Descrição*	*Qtde*	*Nº série*	*Notas*
1	AT334458	Corrente esteira s/sapatas	1		37 L, Uso Estendido, Esteira Longa
	AT334459	Corrente esteira s/sapatas	1		39 L, Uso Estendido, Baixa Pressão no Solo
	AT334452	Corrente esteira s/sapatas	1		(37 LINKS)(LT)
	AT330761	Corrente esteira s/sapatas	1		(39 LINKS)(LGP)
2	T149072	Bucha	37		
	T149072	Bucha	39		(LGP, XLT)
	T203863	Casquilho	37		Uso Estendido
	T203863	Casquilho	39		Uso Estendido, (LGP, XLT)
3	T149071	Elo de esteira com apoio, l	36		(LT)
	T149071	Elo de esteira com apoio, l	38		(LGP)
	T149070	Elo de esteira com apoio, l	36		(LT)
	T149070	Elo de esteira com apoio, l	38		(LGP)
4	T149292	Pino de esteira	37		(LT)
	T149292	Pino de esteira	39		Baixa Pressão no Solo
6	AT310714	Elo mestre bipartido., l. d	1		Uso Estendido
	AT165080	Elo mestre bipartido., l. d	1		Standard Wear
	AT310715	Elo mestre bipartido, l. es	1		Uso Estendido
	AT165081	Elo mestre bipartido, l. es	1		Standard Wear
7	T149078	Parafuso	2		15.875 X 67 mm (5/8" X 2.638"), , Com Sapatas Para Pântano
	T149291	Parafuso	4		15.875 X 989 mm (5/8" X 38-15/16"), NLA, ORDER T149075
8	T149075	Parafuso	2		15.875 X 99 mm (5/8" X 3.898")
	T149291	Parafuso	4		15.875 X 989 mm (5/8" X 38-15/16")
10	T149073	Casquilho	74		(LT)
	T149073	Casquilho	78		(LGP, XLT)
11	T149248	Plugue	37		(LT)
	T149248	Plugue	39		(LGP, XLT)
12	T149247	Plugue	37		(LT)
	T149247	Plugue	39		(LGP, XLT)
13	AT366761	Kit retentor	37		(PKG = 2) , (SUB FOR AT173652)
	AT366760	Kit retentor	1		(PKG = 90) , (SUB FOR AT173653)
14	T149259	Sapata com uma nervura	37		20 in., 508 mm, (LT)
	T149261	Sapata com uma nervura	37		22 in., 560 mm
	T149263	Sapata com uma nervura	39		24 in., 610 mm, (LGP, XLT)
	T225922	Sapata com uma nervura	39		30 in., 762 mm, (LGP, XLT)
	T149287	Sapata auto-limpante	37		34 in., 865 mm, Autolimpante
15	T149074	Parafuso	AR		15.875 X 57 mm (5/8" X 2.244")
	T159073	Parafuso	78		15.875 X 90.500 mm (5/8" X 3-9/16"), Sapata Para Pântano
16	T45097	Porca	AR		
17	AT334463	Conjunto esteira	1		20 in., 508 mm, (37 L)
	AT334464	Conjunto esteira	1		22 in., 560 mm, (37 L)
	AT330940	Conjunto esteira	1		24 in., 610 mm, (39 L)
	AT330756	Conjunto esteira	1		30 in., 760 mm, (39 L)
	AT330942	Conjunto esteira	1		22 in., 560 mm, (39 L)
	.....	Conjunto esteira	1		20 in., 508 mm, Uso Estendido, (37 L) (AT334465 NLA)
	.....	Conjunto esteira	1		22 in., 560 mm, Uso Estendido, (37 L) (AT334466 NLA)
	.....	Conjunto esteira	1		22 in., 560 mm, Uso Estendido, (39 L) (AT334467 NLA)
	.....	Conjunto esteira	1		24 in., 610 mm, Uso Estendido, (39 L) (AT334468 NLA)
	.....	Conjunto esteira	1		30 in., 760 mm, Uso Estendido, (39 L) (AT334469 NLA)
18	AT367575	Kit pino e bucha	1		Kit Inclui Buchas Padrão, Necessária Uma Para Cada Lado da Máquina, (SUB FOR (2) AT181953 OR AT340394)

Lubricated Track Maximum Life Chain
Chaîne maximum lubrifiée de la vis de voie
Corrente de Vida Máxima da Esteira Lubrificada
Cadena máxima lubricada de la vida de la pista

AT341421_TX1094604 C.2

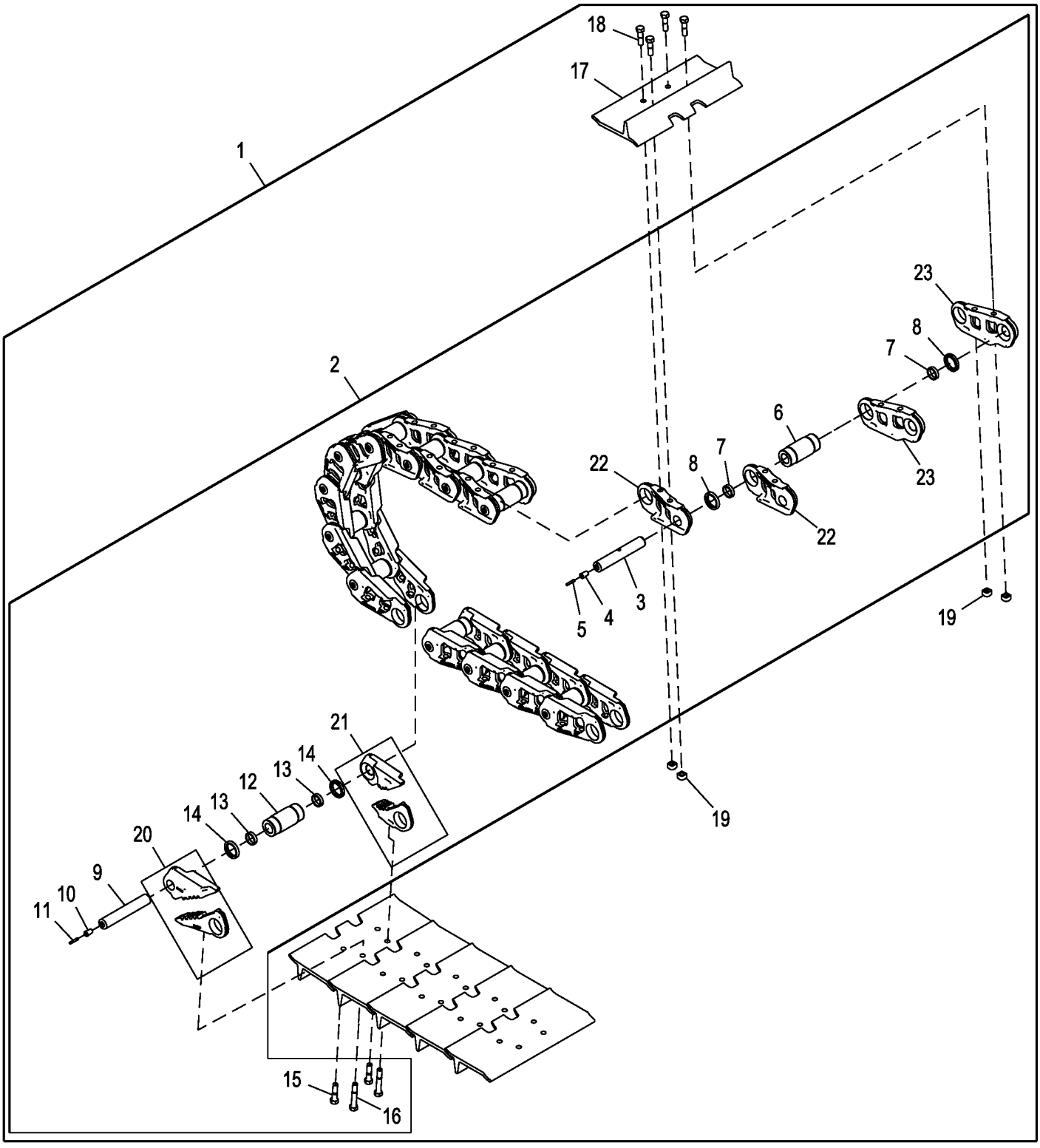

AT341421_TX1094604

Item	*Nº peça*	*Descrição*	*Qtde*	*Nº série*	*Notas*
1	AT341420	Conjunto esteira	1		508 mm (20.00 in) 37 L, Consulte a Solução DTAC 84208
	AT341627	Conjunto esteira	1		560 mm (22.00 in) 37 L, Consulte a Solução DTAC 84208
	AT341612	Conjunto esteira	1		560 mm (22.00 in) 39 L, Consulte a Solução DTAC 84208
	AT341621	Conjunto esteira	1		610 mm (24.00 in) 39 L, Consulte a Solução DTAC 84208, Uso Estendido
	AT341624	Conjunto esteira	1		760 mm (30.00 in) 39 L, Consulte a Solução DTAC 84208, Uso Estendido
2	AT341432	Corrente esteira s/sapatas	1		37 L
	AT341434	Corrente esteira s/sapatas	1		39 L, Vida Máxima
3	T230449	Pino de esteira	36		
4	T149247	Plugue	11		
5	T149248	Plugue	1		
6	T230447	Bucha	1		
7	T149073	Casquilho	2		
8	AT366761	Kit retentor	2		Contém 2 Vedações
	AT366760	Kit retentor	90		Contém 90 Vedações
9	T230449	Pino de esteira	1		
10	T149247	Plugue	1		
11	T149248	Plugue	1		
12	T230447	Bucha	35		
13	T149073	Casquilho	72		
14	AT366760	Kit retentor	90		
	AT366761	Kit retentor	2		
15	T149078	Parafuso	2		
16	T149075	Parafuso	2		
17	T149259	Sapata com uma nervura	37		508 mm (20.00 in), Garra Única
	T149261	Sapata com uma nervura	37		560 mm (22.00 in)
	T149263	Sapata com uma nervura	39		610 mm (24.00 in), Garra Única
	T225922	Sapata com uma nervura	39		762 mm (30.00 in)
18	T149074	Parafuso	148		
19	T45097	Porca	148		
20	AT341430	Elo mestre bipartido., l. d	1		Do Lado Direito
21	AT341431	Elo mestre bipartido, l. es	1		Do Lado Esquerdo
22	T230445	Elo de esteira com apoio, l	37		Do Lado Direito
23	T230446	Elo de esteira com apoio, l	37		Do Lado Esquerdo

Track Chain Drive Sprocket (- 141347)
Pignon d'entraînement de chaîne de chenille (- 141347)
Roda Dentada de Acionamento da Corrente da Esteira (- 141347)
Rueda dentada impulsora de cadena de oruga (- 141347)

TP67557 A.1

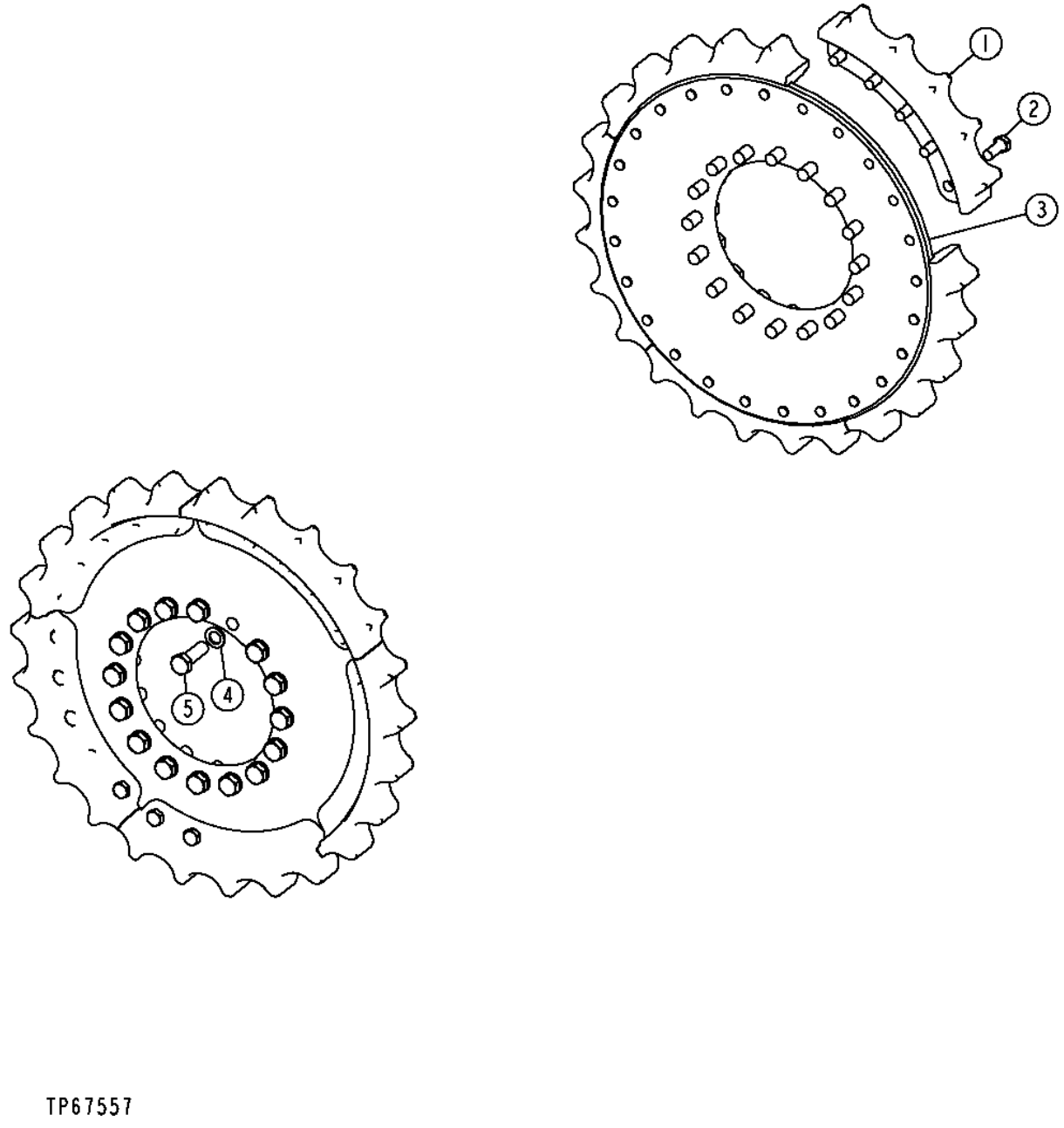

Item	*Nº peça*	*Descrição*	*Qtde*	*Nº série*	*Notas*
1	T207451	SegmentoS de pinhão	5		(SUB FOR T177788)
2	19M10295	Parafuso sextavado	25		M16 X 35, (SUB FOR 19M8035)
3	T279373	Placa	1		(SUB FOR T177781)
4	24M7396	Arruela	16		21 X 34 X 3 mm
5	19M9336	Parafuso sextavado	16		M16 X 120, (SUB FOR 19M8224)

Track Chain Drive Sprocket (LGP) (141348 -)
Pignon d'entraînement de chaîne de chenille (LGP) (141348 -)
Roda Dentada de Acionamento da Corrente da Esteira (LGP) (141348 -)
RUEDA DENTADA MOTRIZ DE CADENA DE ORUGA (LGP) (141348 -)

AT337188_TX1094437 A.1

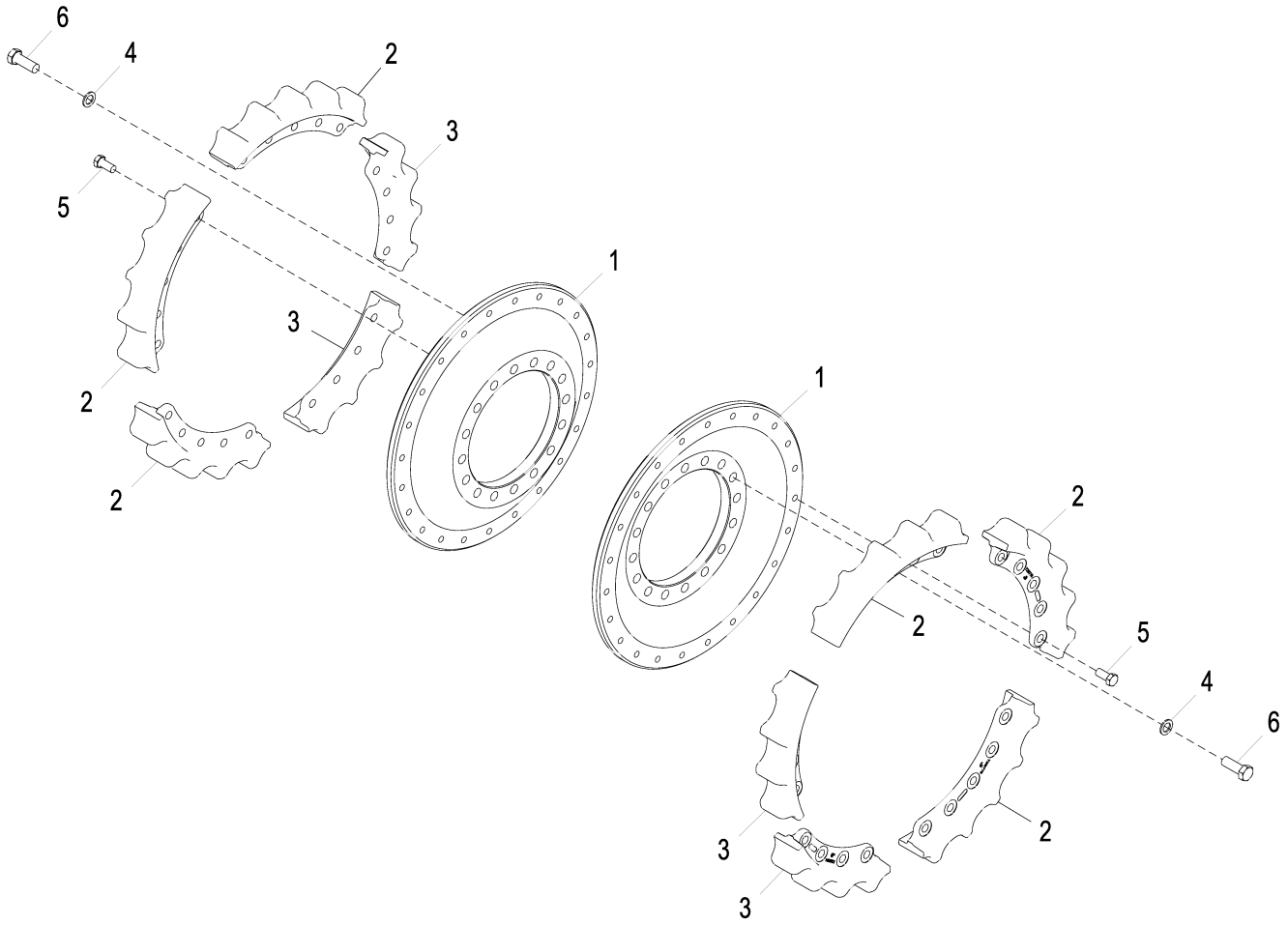

AT337188_TX1094437

Item	*Nº peça*	*Descrição*	*Qtde*	*Nº série*	*Notas*
1	T279372	Placa	1		(SUB FOR T224414)
2	T218775	SegmentoS de pinhão	3		5 Parafusos
3	T221184	SegmentoS de pinhão	2		4 Parafusos
4	24M7396	Arruela	16		21 X 34 X 3 mm, (SUB FOR 12M7103)
5	19M8035	Parafuso sextavado	23		M16 X 35, (SUB FOR T245051)
6	19M9366	Parafuso sextavado	16	184545-	M20 X 55, Torque Úmido
	19M9366	Parafuso sextavado	16	-184544	M20 X 55, (SUB FOR 19M8224)

Track Chain Drive Sprocket (LT/XLT) (141348 -)
Pignon d'entraînement de chaîne de chenille (LT/XLT) (141348 -)
Roda Dentada de Acionamento da Corrente da Esteira (LT/XLT) (141348 -)
Rueda dentada motriz de cadena de oruga (LT/XLT) (141348 -)

AT337185_TX1094421 A.1

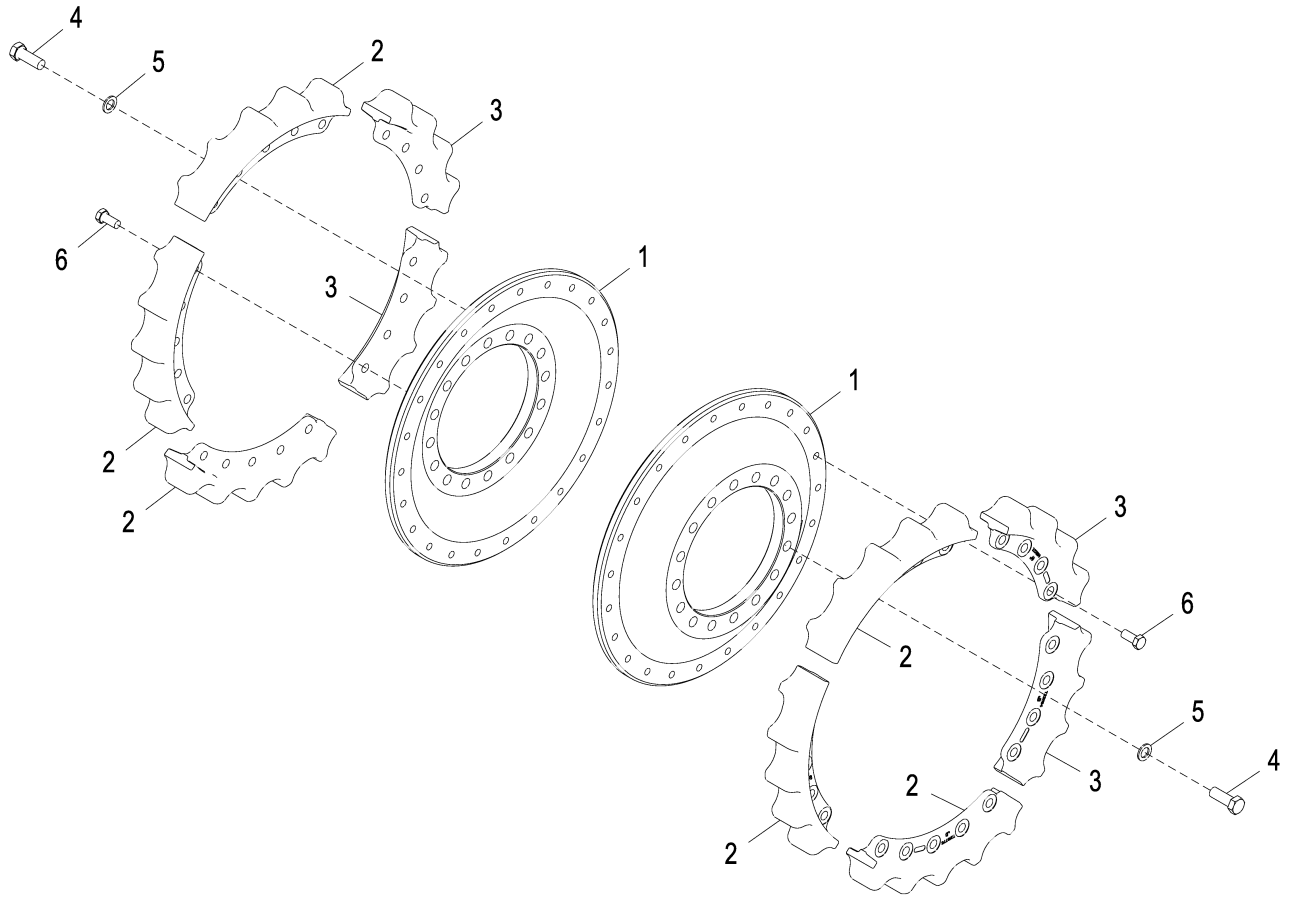

AT337185_TX1094421

Item	*Nº peça*	*Descrição*	*Qtde*	*Nº série*	*Notas*
1	T279372	Placa	1		(SUB FOR T224414)
2	T218775	SegmentoS de pinhão	3		5 Parafusos
3	T221184	SegmentoS de pinhão	2		4 Parafusos
4	19M9366	Parafuso sextavado	16	184545-	M20 X 55, Torque Úmido
	19M9366	Parafuso sextavado	16	-184544	M20 X 55, (SUB FOR 19M8224)
5	24M7396	Arruela	16		21 X 34 X 3 mm, (SUB FOR 12M7103)
6	19M8035	Parafuso sextavado	23		M16 X 35, (SUB FOR T245051)

Track Chain Drive Sprocket Guard
Protection du pignon d'entraînement de la chaîne des chenilles
Proteção da Roda Dentada de Acionamento da Corrente da Esteira
Protector de rueda dentada impulsora de oruga

TX1064197 A.1

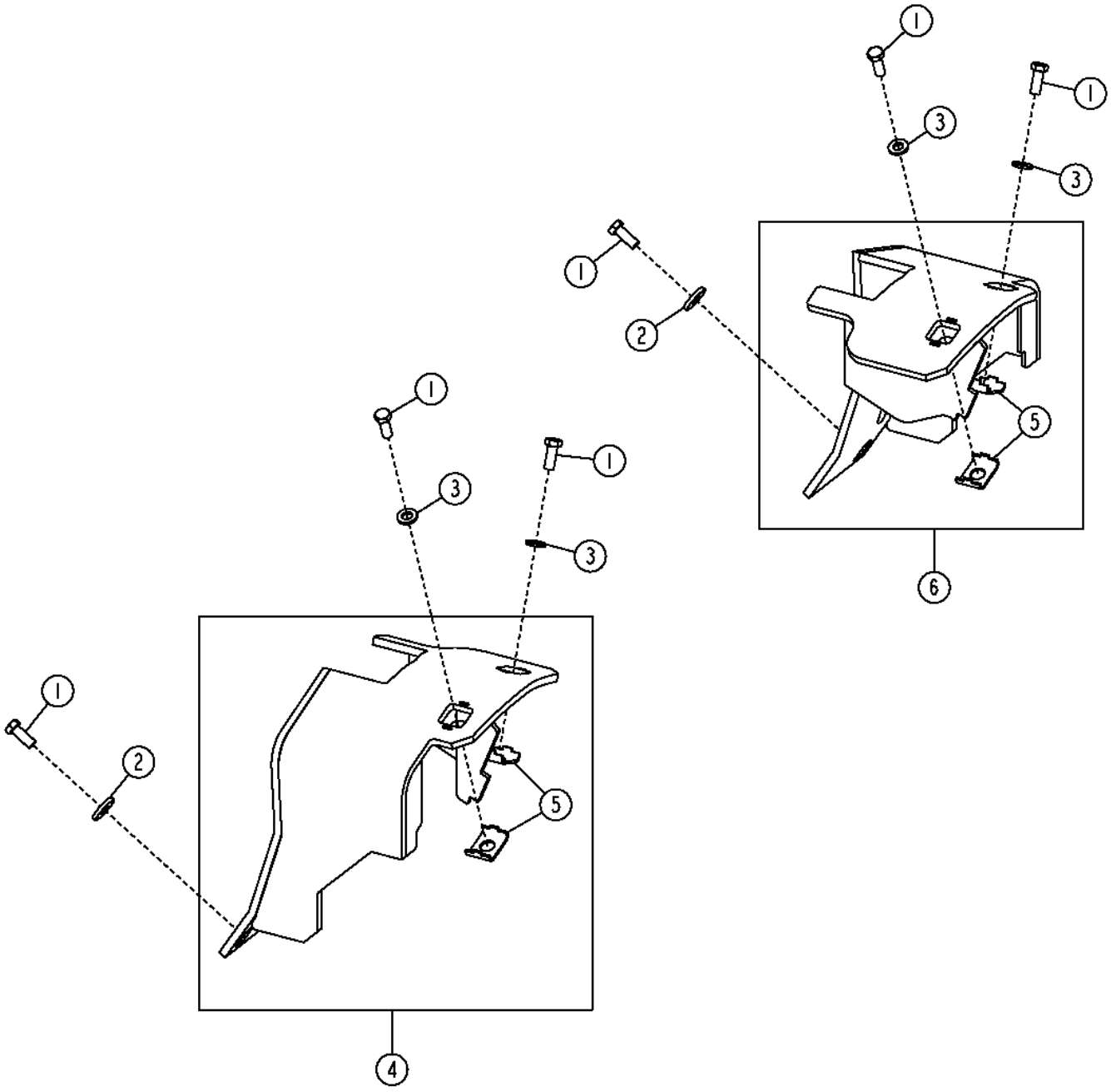

TX1064197

Item	*Nº peça*	*Descrição*	*Qtde*	*Nº série*	*Notas*
1	19M8011	Parafuso sextavado	6		M12 X 30
2	24M7226	Arruela	2		13 X 35 X 5 mm
3	24M7240	Arruela	4		13 X 25 X 3 mm
4	AT225674	Capa	1		(RH)
5	T176061	Apoio	4		
6	AT225675	Capa	1		(LH)

Carrier Roller w/ Component Parts (Standard Undercarriage)
Galet porteur avec pièces composantes (châssis porteur standard)
Rolete do Transportador com Peças Componentes (Estrutura Inferior Padrão)
Rodillo superior con componentes (tren de rodaje estándar)

TX1064159 A.1

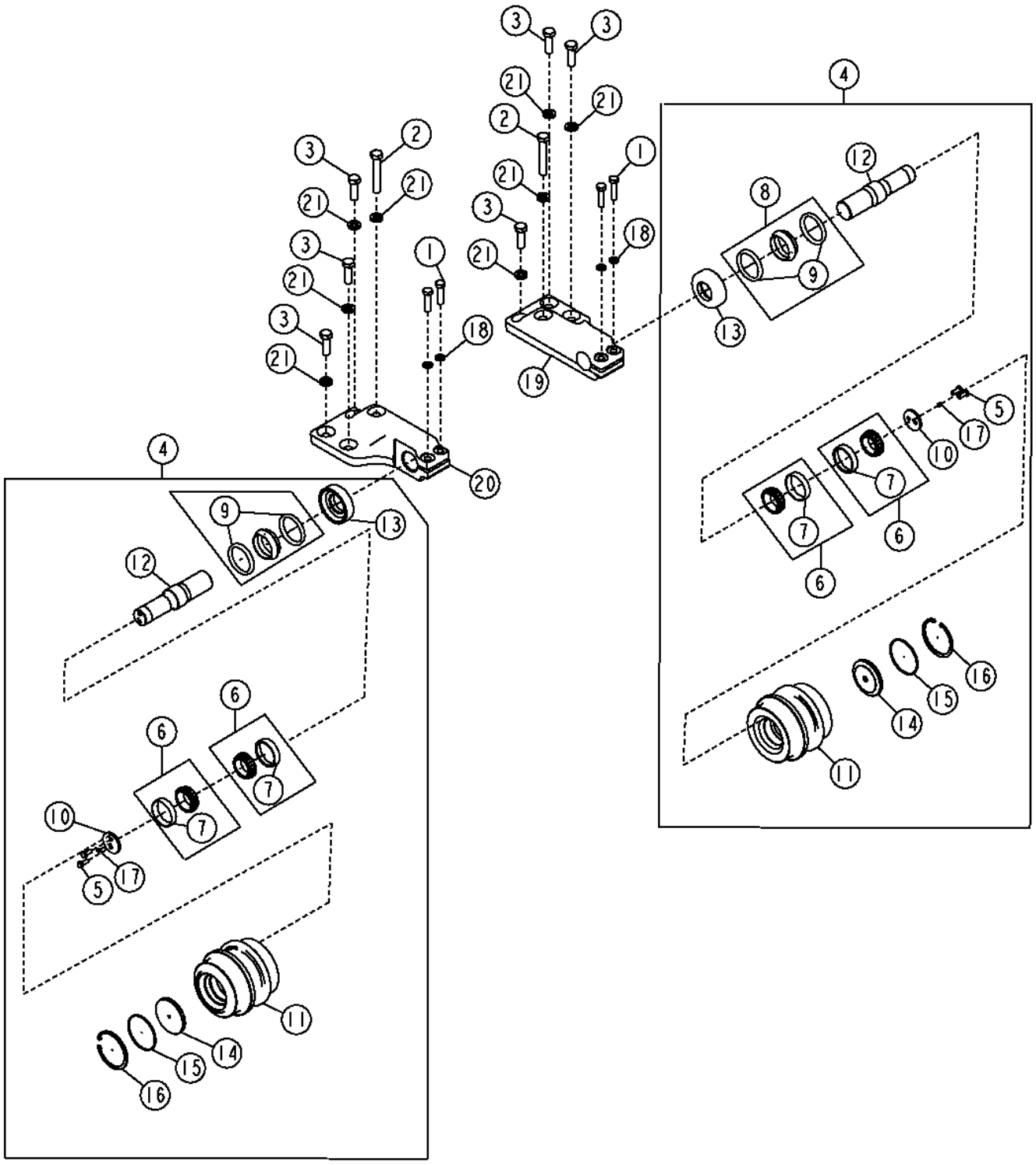

Item	*Nº peça*	*Descrição*	*Qtde*	*Nº série*	*Notas*
1	19M7759	Parafuso sextavado	4		M16 X 60
2	19M7883	Parafuso	2		M20 X 120
3	19M8224	Parafuso sextavado	6		M20 X 60
4	AT306803	Cilindro superior	2		
5	19M7402	Parafuso sextavado	2		M10 X 25
6	AT276140	Rolamento cilíndRico	2		
7	JD9106	Capa de rolamento	1		
8	AT305855	Vedação	1		
9	AT305855	Vedação	2		(SUB FOR T204232)
10	T149361	Placa	1		
11	T203473	Caixa de cilindros	1		
12	T204966	Eixo	1		
13	T204967	Capa	1		
14	T204968	Placa de fechamento	1		
15	T204969	Anel o	1		
16	T204970	Anel de pressão	1		
17	T216794	Tampão	1		
18	R73290	Arruela	4		16.280 X 27 X 2.670 mm (41/64" X 1-1/16" X 0.105")
19	T217101	Suporte	1		(RH)
20	T217102	Suporte	1		(LH)
21	N231749	Arruela	8		20.620 X 38.100 X 6.350 mm (13/16" X 1-1/2" X 1/4")

Carrier Roller w/ Component Parts (Maximum Life Undercarriage)
Galet porteur avec pièces composantes (châssis porteur à durée maximale)
Rolete do Transportador com Peças Componentes (Estrutura Inferior de Vida Máxima)
Rodillo superior con componentes (tren de rodaje de vida útil máxima)

TX1064158 A.1

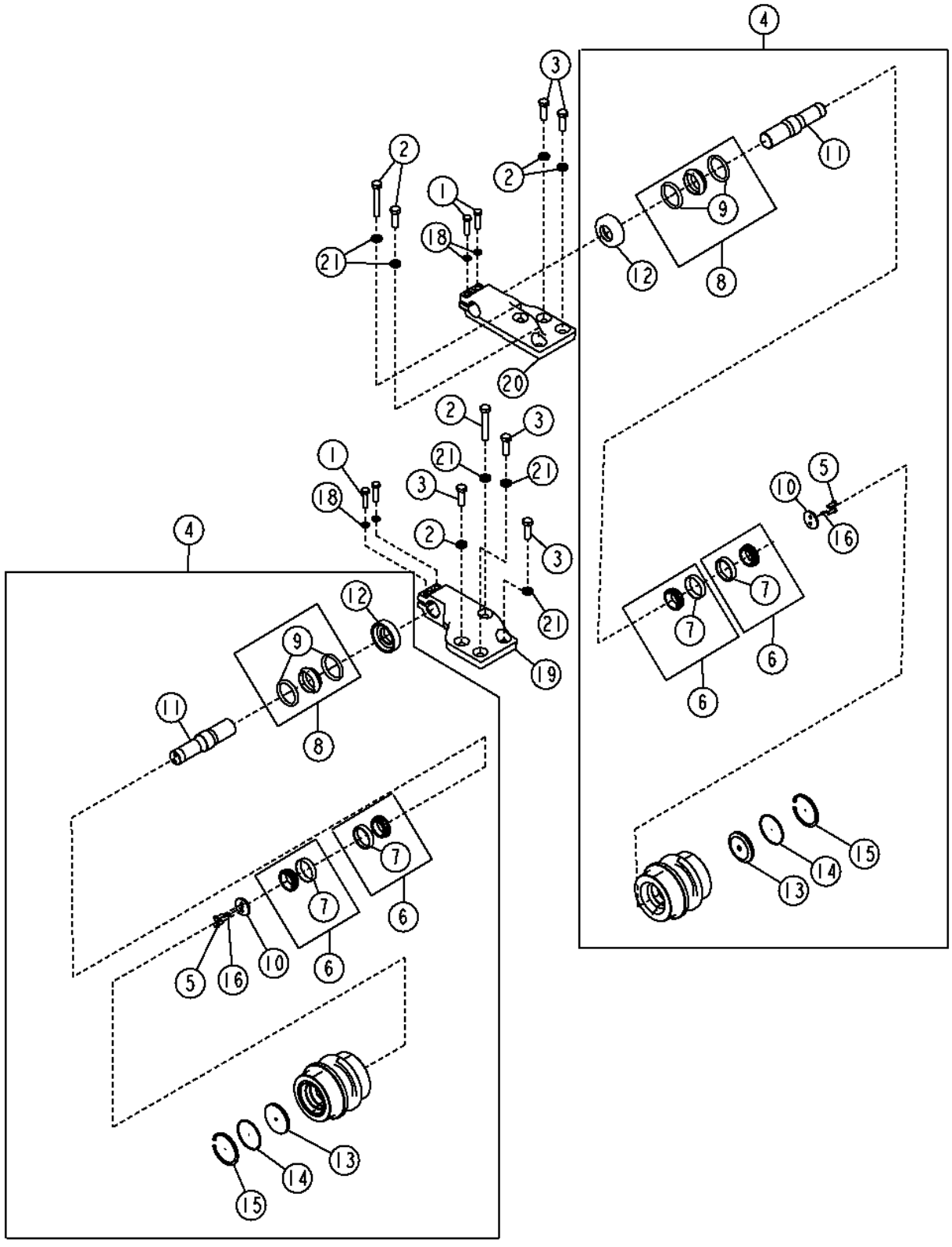

Item	*Nº peça*	*Descrição*	*Qtde*	*Nº série*	*Notas*
1	19M7759	Parafuso sextavado	8		M16 X 60
2	19M7883	Parafuso	4		M20 X 120
3	19M8224	Parafuso sextavado	12		M20 X 60
4	AT340235	Cilindro superior	4		Consulte a Solução DTAC 84208
5	19M7402	Parafuso sextavado	2		M10 X 25
6	AT276140	Rolamento cilíndRico	2		
7	JD9106	Capa de rolamento	1		
8	AT305855	Vedação	1		
9	AT305855	Vedação	2		(SUB FOR T204232)
10	T149361	Placa	1		
11	T204966	Eixo	1		
12	T204967	Capa	1		
13	T204968	Placa de fechamento	1		
14	T204969	Anel o	1		
15	T204970	Anel de pressão	1		
16	T216794	Tampão	1		
18	R73290	Arruela	8		16.280 X 27 X 2.670 mm (41/64" X 1-1/16" X 0.105")
19	T217101	Suporte	2		(LH)
20	T217102	Suporte	2		(RH)
21	N231749	Arruela	16		20.620 X 38.100 X 6.350 mm (13/16" X 1-1/2" X 1/4")

Track Rollers - LGP, XLT
Galets de chenille - LGP, XLT
Rolos da Esteira - LGP, XLT
Rodillos inferiores - LGP, XLT

AT342783_TX1094435 A.1

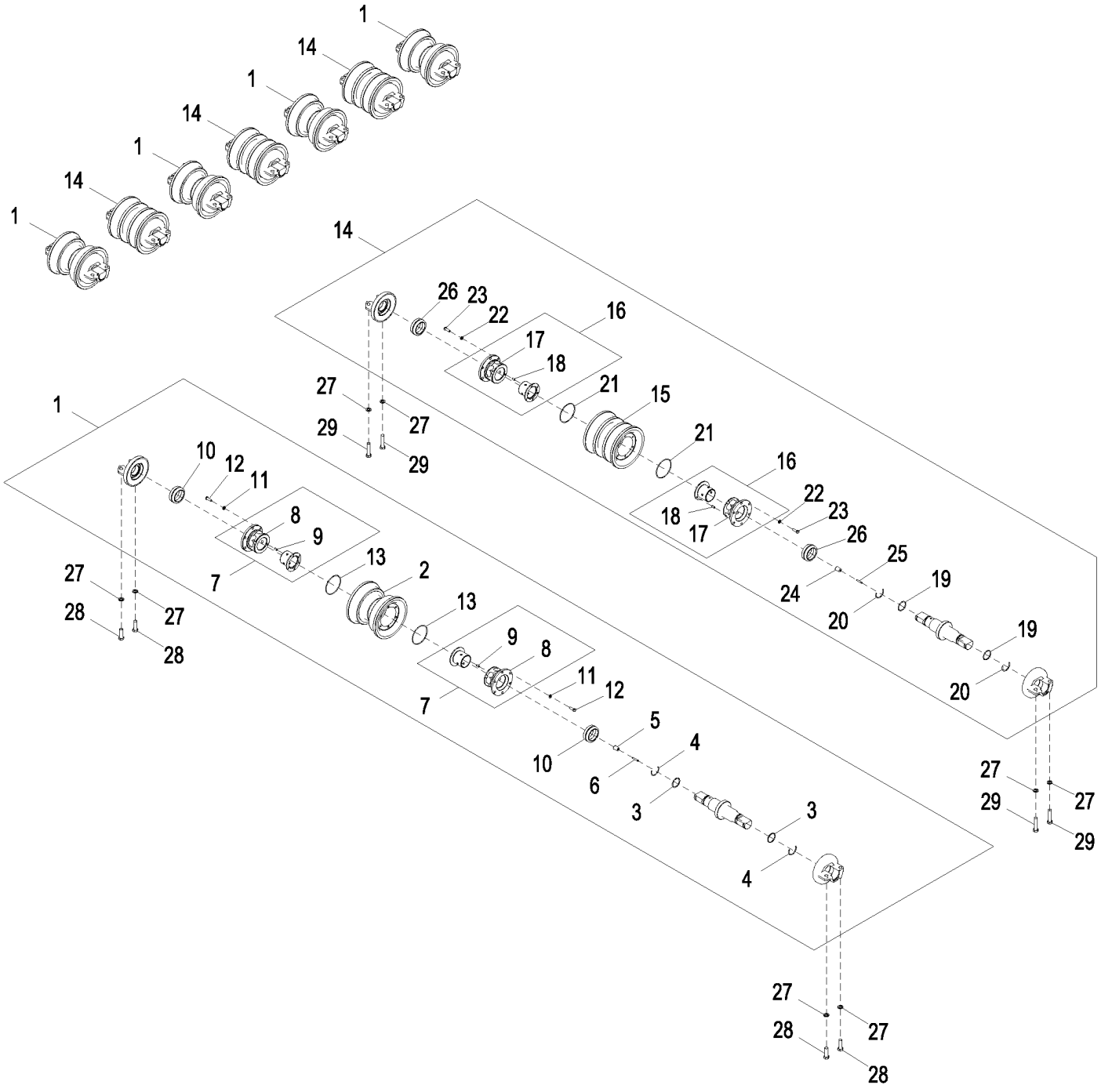

AT342783_TX1094435

Item	*Nº peça*	*Descrição*	*Qtde*	*Nº série*	*Notas*
1	AT322789	Cilindro inferior	4		Flange Único
2	AT323046	Rolete	1		Flange Único
3	B3690R	Anel o	2		47.219 X 3.531 mm (1-55/64" X 0.139")
4	T70622	Anel de pressão	2		
5	F434249	Plugue	1		Borracha
6	T149248	Plugue	1		Plástico
7	AT113106	Caixa	2		SUB FOR AT307253
8	T125572	Caixa	1		
9	T47858	Pino	1		
10	AT305695	Vedação	2		
11	12H304	Arruela de pressão	12		3/8"
12	19H3483	Parafuso sextavado	12		3/8" X 1-1/8"
13	R41987	Anel o	2		101.194 X 3.531 mm (3-63/64" X 0.139")
14	AT322790	Cilindro inferior	3		Flange Duplo
15	AT323045	Rolete	1		Flange Duplo
16	AT113106	Caixa	2		SUB FOR AT307253
17	T125572	Caixa	1		
18	T47858	Pino	1		
19	B3690R	Anel o	2		47.219 X 3.531 mm (1-55/64" X 0.139")
20	T70622	Anel de pressão	2		
21	R41987	Anel o	2		101.194 X 3.531 mm (3-63/64" X 0.139")
22	12H304	Arruela de pressão	12		3/8"
23	19H3483	Parafuso sextavado	12		3/8" X 1-1/8"
24	F434249	Plugue	1		Borracha
25	T149248	Plugue	1		Plástico
26	AT305695	Vedação	2		
27	R73290	Arruela	28		
28	19M7409	Parafuso sextavado	16		M16 X 50
29	19M7719	Parafuso sextavado	12		M16 X 70

Track Rollers Maximum Life Undercarriage (LGP)
Châssis porteur à durée maximale de galets de chenille (LGP)
Roletes da Esteira, Estrutura Inferior de Vida Máxima (LGP)
Rodillos inferiores de tren de rodaje de vida útil máxima (LGP)

AT340240_TX1094441 A.1

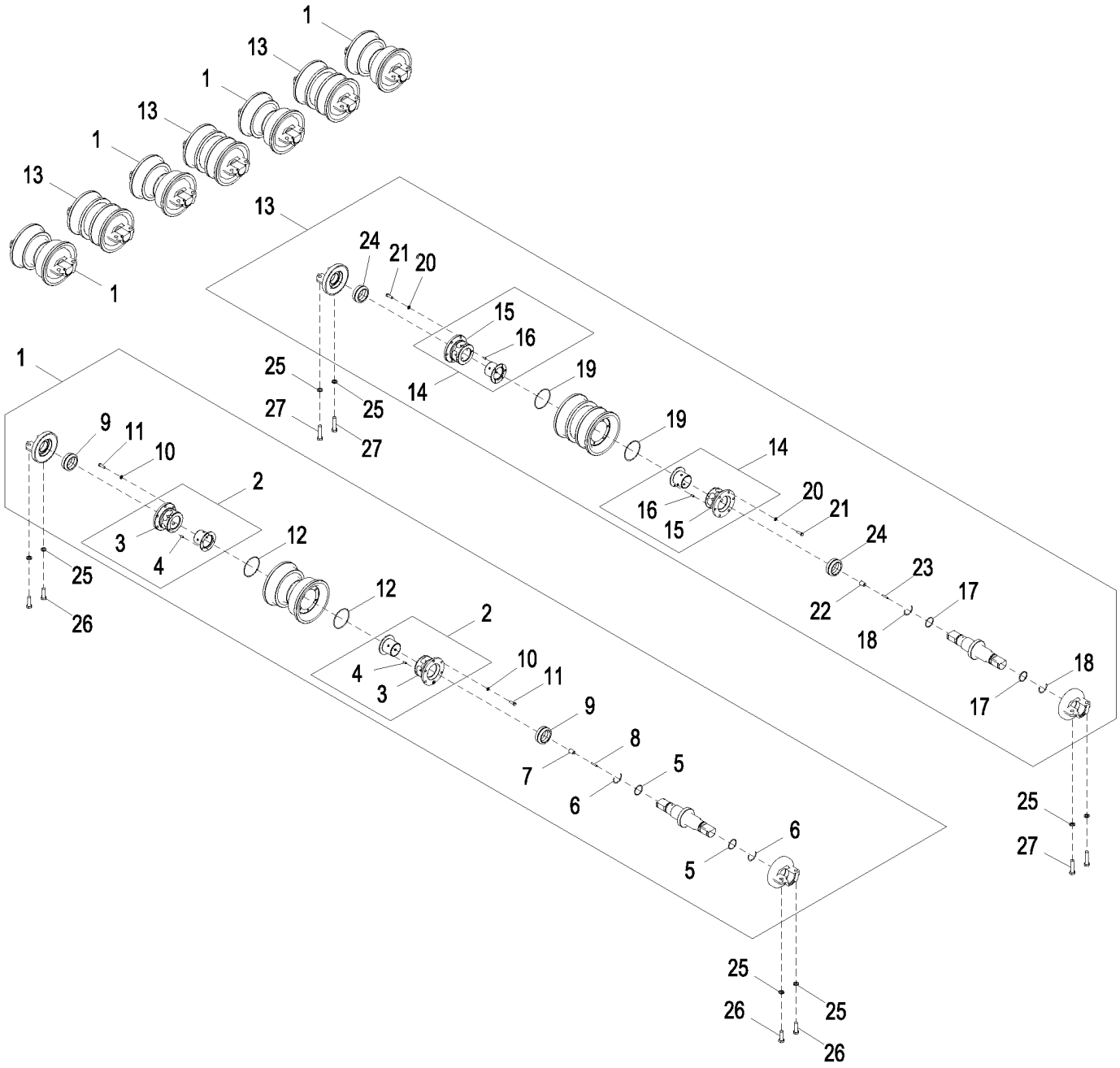

AT340240_TX1094441

Item	*Nº peça*	*Descrição*	*Qtde*	*Nº série*	*Notas*
1	AT340242	Cilindro inferior	5		Consulte a Solução DTAC 84208, Flange Único, Longa Duração
2	AT113106	Caixa	2		(SUB FOR AT307253)
3	T125572	Caixa	1		
4	T47858	Pino	1		
5	B3690R	Anel o	2		
6	T70622	Anel de pressão	2		
7	F434249	Plugue	1		Borracha
8	T149248	Plugue	1		Plástico
9	AT305695	Vedação	2		(SUB FOR T204079)
10	12H304	Arruela de pressão	12		3/8"
11	19H3483	Parafuso sextavado	12		3/8" X 1-1/8"
12	R41987	Anel o	2		
13	AT340243	Cilindro inferior	4		Consulte a Solução DTAC 84208, Flange Duplo
14	AT113106	Caixa	2		(SUB FOR AT307253)
15	T125572	Caixa	1		
16	T47858	Pino	1		
17	B3690R	Anel o	2		
18	T70622	Anel de pressão	2		
19	R41987	Anel o	2		
20	12H304	Arruela de pressão	12		3/8"
21	19H3483	Parafuso sextavado	12		3/8" X 1-1/8"
22	F434249	Plugue	1		Borracha
23	T149248	Plugue	1		Plástico
24	AT305695	Vedação	2		(SUB FOR AT307253)
25	R73290	Arruela	36		
26	19M7409	Parafuso sextavado	20		M16 X 50
27	19M7719	Parafuso sextavado	16		M16 X 70

Track Rollers (LT)
Galets de chenille (LT)
Roletes da Esteira (LT)
Rodillos inferiores (LT)

AT220043_TX1094425 A.1

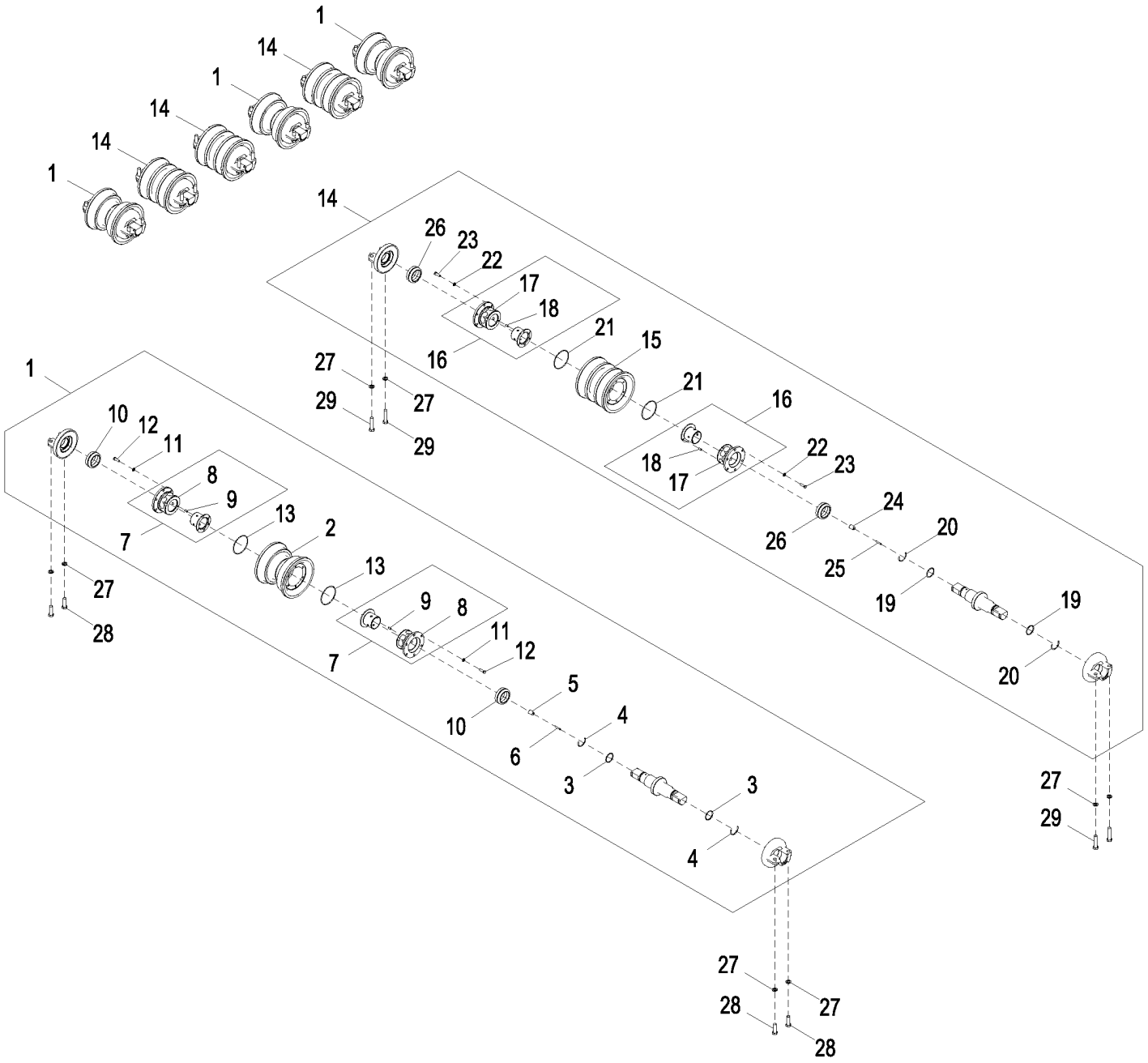

AT220043_TX1094425

Item	*Nº peça*	*Descrição*	*Qtde*	*Nº série*	*Notas*
1	AT322789	Cilindro inferior	4		Flange Único
2	AT323046	Rolete	1		Flange Único
3	B3690R	Anel o	2		
4	T70622	Anel de pressão	2		
5	F434249	Plugue	1		Borracha
6	T149248	Plugue	1		Plástico
7	AT113106	Caixa	2		(SUB FOR AT307253)
8	T125572	Caixa	1		
9	T47858	Pino	1		
10	AT305695	Vedação	2		
11	12H304	Arruela de pressão	12		3/8"
12	19H3483	Parafuso sextavado	12		3/8" X 1-1/8"
13	R41987	Anel o	2		
14	AT322790	Cilindro inferior	4		Flange Duplo
15	AT323045	Rolete	1		Flange Duplo
16	AT113106	Caixa	2		(SUB FOR AT307253)
17	T125572	Caixa	1		
18	T47858	Pino	1		
19	B3690R	Anel o	2		
20	T70622	Anel de pressão	2		
21	R41987	Anel o	2		
22	12H304	Arruela de pressão	12		3/8"
23	19H3483	Parafuso sextavado	12		3/8" X 1-1/8"
24	F434249	Plugue	1		Borracha
25	T149248	Plugue	1		Plástico
26	AT305695	Vedação	2		
27	R73290	Arruela	32		
28	19M7409	Parafuso sextavado	20		M16 X 50
29	19M7719	Parafuso sextavado	12		M16 X 70

Track Rollers Maximum Life Undercarriage (LT)
Châssis porteur à durée maximale de galets de chenille (LT)
Roletes da Esteira, Estrutura Inferior de Vida Máxima (LT)
Rodillos inferiores de tren de rodaje de vida útil máxima (LT)

AT340241_TX1094396 A.1

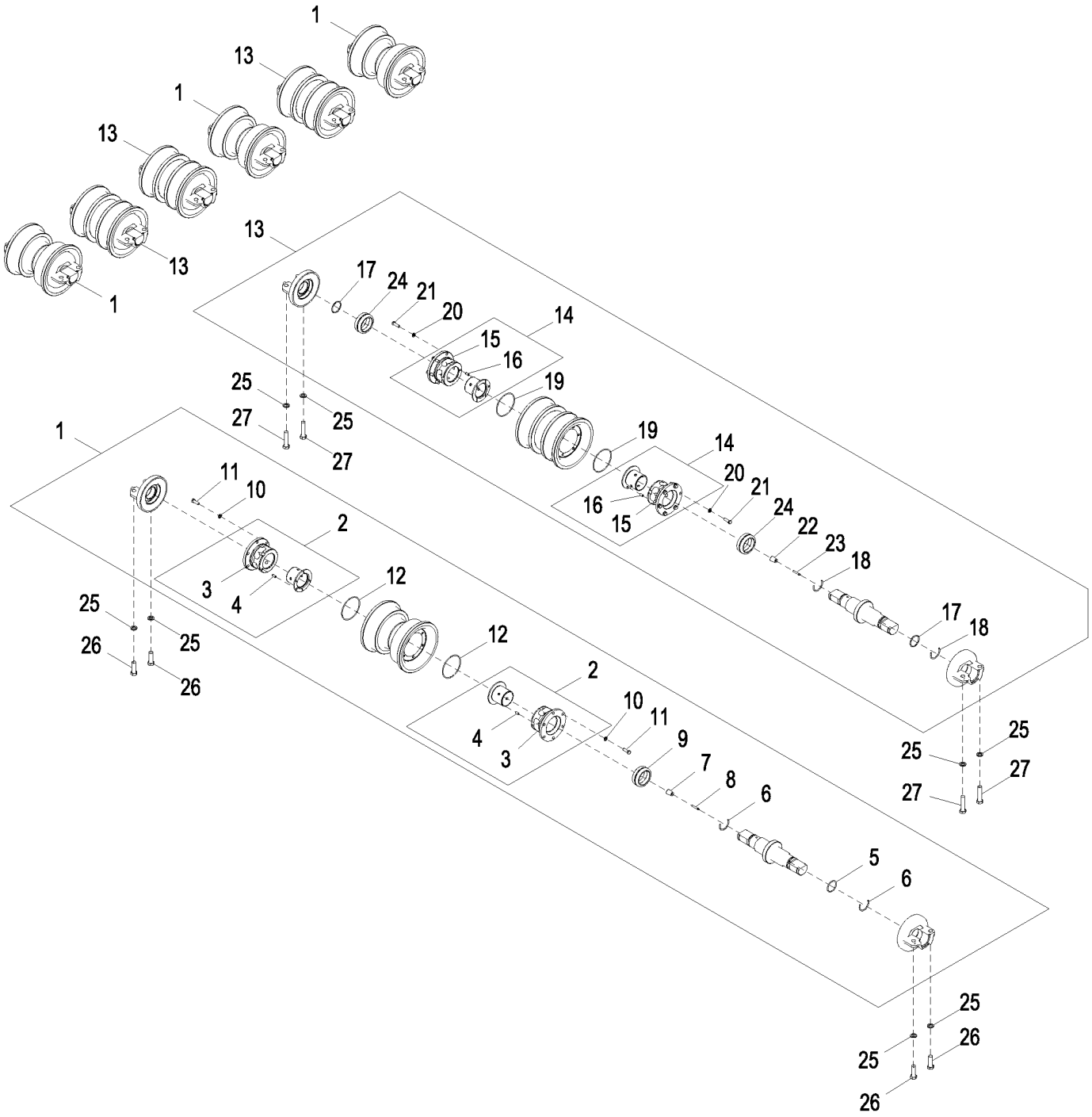

AT340241_TX1094396

Item	*Nº peça*	*Descrição*	*Qtde*	*Nº série*	*Notas*
1	AT340242	Cilindro inferior	4		Consulte a Solução DTAC 84208, Flange Único, Longa Duração
2	AT113106	Caixa	2		(SUB FOR AT307253)
3	T125572	Caixa	1		
4	T47858	Pino	1		
5	B3690R	Anel o	2		
6	T70622	Anel de pressão	2		
7	F434249	Plugue	1		Borracha
8	T149248	Plugue	1		Plástico
9	AT305695	Vedação	2		(SUB FOR T204079)
10	12H304	Arruela de pressão	12		3/8"
11	19H3483	Parafuso sextavado	12		3/8" X 1-1/8"
12	R41987	Anel o	2		
13	AT340243	Cilindro inferior	4		Consulte a Solução DTAC 84208, Flange Duplo
14	AT113106	Caixa	2		(SUB FOR AT307253)
15	T125572	Caixa	1		
16	T47858	Pino	1		
17	B3690R	Anel o	2		
18	T70622	Anel de pressão	2		
19	R41987	Anel o	2		
20	12H304	Arruela de pressão	12		3/8"
21	19H3483	Parafuso sextavado	12		3/8" X 1-1/8"
22	F434249	Plugue	1		Borracha
23	T149248	Plugue	1		Plástico
24	AT305695	Vedação	2		(SUB FOR T204079)
25	R73290	Arruela	32		
26	19M7409	Parafuso sextavado	20		M16 X 50
27	19M7719	Parafuso sextavado	12		M16 X 70

Front Track Chain Idler and Brackets (LGP/XLT)
Tendeur et supports de chaîne de chenille avant (LGP/XLT)
Polia Intermediária e Suportes da Corrente Dianteira da Esteira (LGP/XLT)
RUEDA GUÍA DELANTERA DE CADENA DE ORUGA Y ESCUADRAS (LGP/XLT)

AT342779_TX1094432 A.3

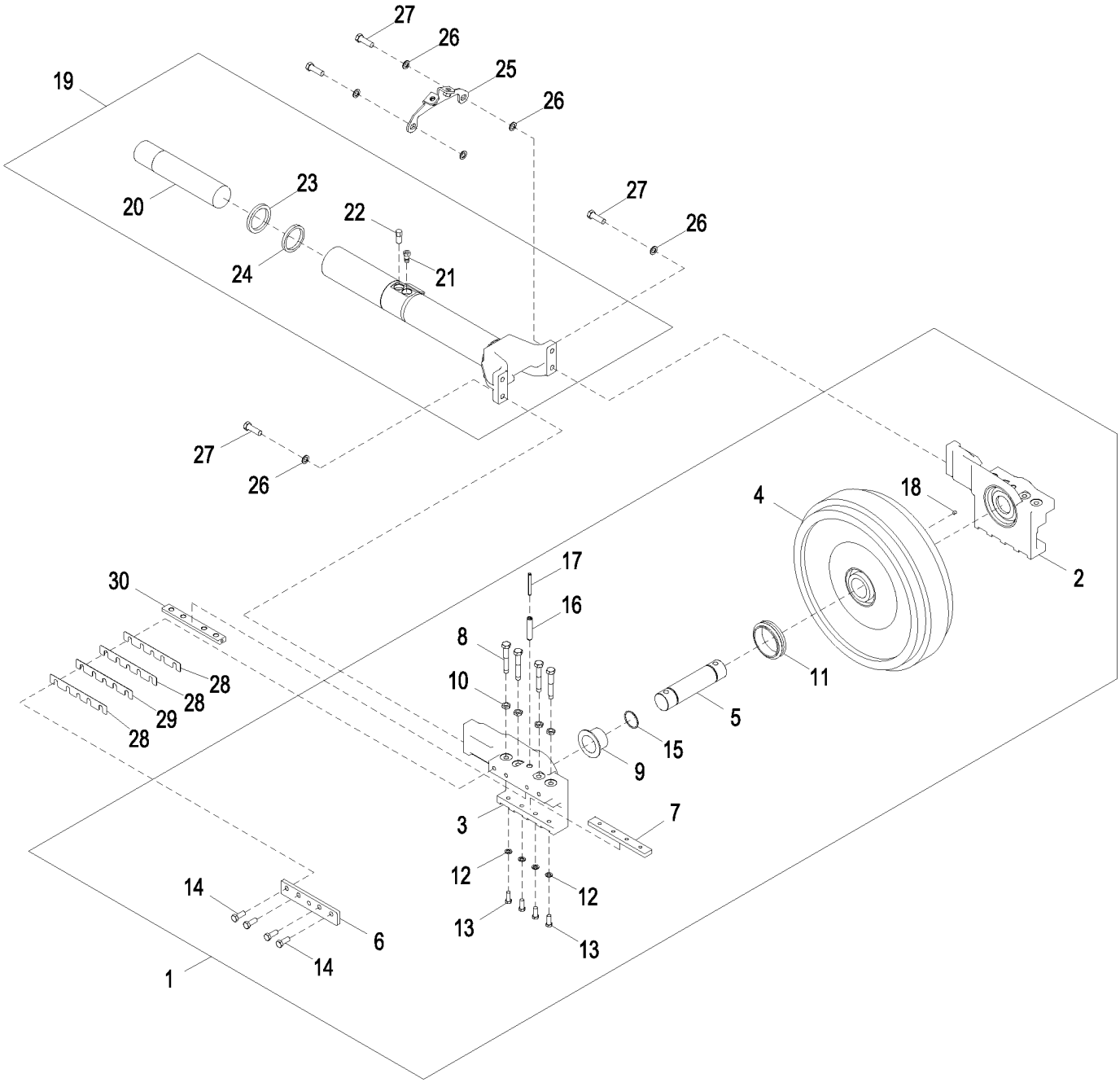

AT342779_TX1094432

Item	*Nº peça*	*Descrição*	*Qtde*	*Nº série*	*Notas*
1	AT220995	Polia-guia	1		
2	T176762	Apoio	1		LH
3	T176756	Apoio	1		RH
4	T175390	Roda-guia	1		
5	T177307	Pino fixador	1		
6	T177308	Placa	2		Desgaste Lateral
7	T177313	Placa	2		Desgaste Inferior
8	T177878	Parafuso	8		
9	T175828	Bucha	2		
10	T176764	Porca	8		
11	AT222088	Vedação	2		
12	T20168	Arruela	8		
13	19M8011	Parafuso sextavado	8		M12 X 30
14	T178580	Parafuso sextavado	8		
15	T139636	Anel o	2		
16	34M7261	Pino elástico	2		16 X 80 mm
17	34M7066	Pino elástico	2		10 X 80 mm
18	T125615	Tampão	1		
19	AT221427	Forquilha c/tubo	1		
20	T175900	Pino fixador	1		
21	AT158628	VálVula de retenção	1		
22	T120720	VálVula de alíVio de press.	1		
23	T177864	Junta de vedação	1		
24	T177865	Junta de vedação	1		
25	AT393771	Apoio	1		SUB FOR AT342590
26	24M7097	Arruela	6		17 X 28 X 2.500 mm
27	T179073	Parafuso sextavado	4		
28	T178085	Suplemento Sólido	14		
29	T177876	Suplemento Sólido	6		
30	T177309	Barra	2		Desgaste Superior

Front Track Chain Idler and Brackets Maximum Life Undercarriage (LGP/XLT)
Châssis porteur à durée maximale de tendeur et supports de chaîne de chenille avant (LGP/XLT)
Polia Intermediária e Suportes da Corrente Dianteira da Esteira, Estrutura Inferior de Vida Máxima (LGP/XLT)
Rueda guía delantera y escuadras de cadena de oruga de tren de rodaje de vida útil máxima (LGP/XLT)

AT341192_TX1094442 A.1

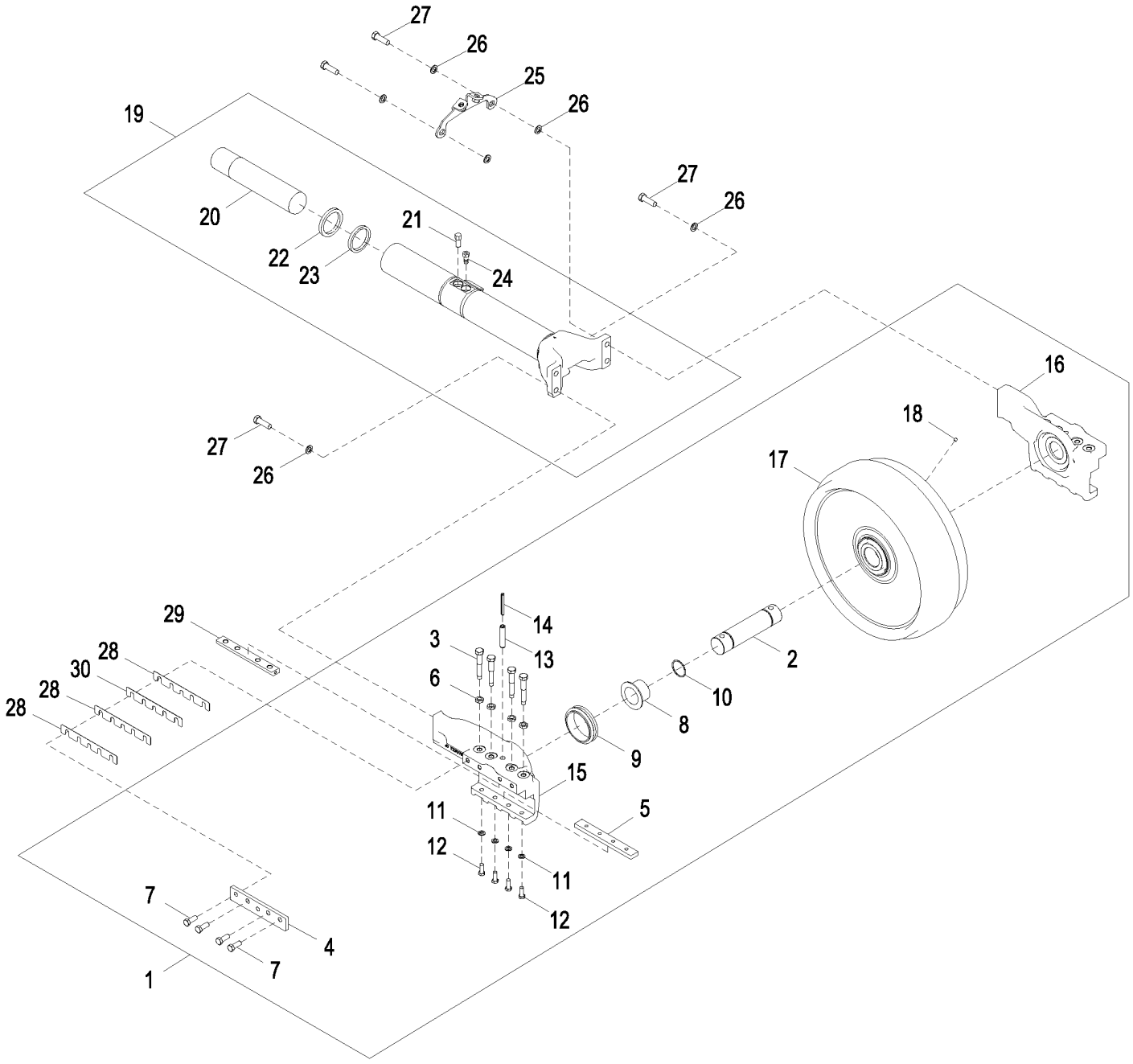

AT341192_TX1094442

Item	*Nº peça*	*Descrição*	*Qtde*	*Nº série*	*Notas*
1	AT341193	Polia-guia	1		Consulte a Solução DTAC 84208
2	T177307	Pino fixador	1		
3	T177878	Parafuso	8		
4	T177308	Placa	2		
5	T177313	Placa	2		
6	T176764	Porca	8		
7	T178580	Parafuso sextavado	8		
8	T175828	Bucha	2		
9	AT222088	Vedação	2		
10	T139636	Anel o	2		
11	T20168	Arruela	8		
12	19M8011	Parafuso sextavado	8		M12 X 30
13	34M7261	Pino elástico	2		16 X 80 mm
14	34M7066	Pino elástico	2		10 X 80 mm
15	T230782	Apoio	1		RH
16	T230783	Apoio	1		LH
17	T254230	Roda-guia	1		
18	T125615	Tampão	1		
19	AT342072	Forquilha c/tubo	1		LGP, XLT
20	T175900	Pino fixador	1		
21	T120720	VálVula de alíVio de press.	1		
22	T177864	Junta de vedação	1		
23	T177865	Junta de vedação	1		
24	AT159554	VálVula de retenção	1		SUB FOR AT58628
25	AT393771	Apoio	1		SUB FOR AT342590
26	24M7097	Arruela	6		17 X 28 X 2.500 mm
27	T179073	Parafuso sextavado	4		
28	T178085	Suplemento Sólido	14		
29	T177309	Barra	2		Desgaste Superior
30	T177876	Suplemento Sólido	6		

Front Track Chain Idler and Brackets (LT)
Tendeur et supports de chaîne de chenille avant (LT)
Polia Intermediária e Suportes da Corrente Dianteira da Esteira (LT)
Rueda guía delantera y escuadras de oruga

AT342777_TX1094430 A.1

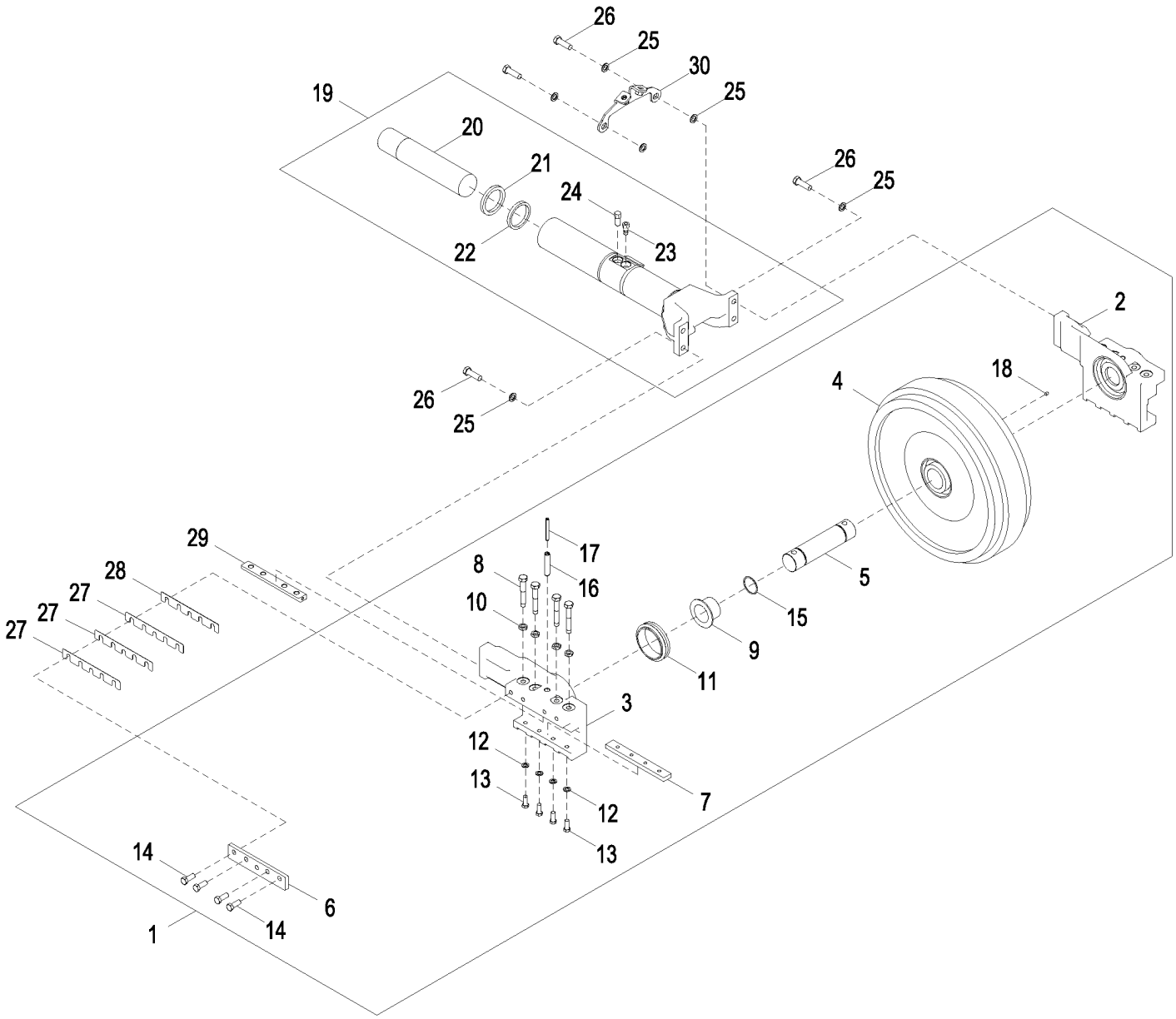

AT342777_TX1094430

Item	*Nº peça*	*Descrição*	*Qtde*	*Nº série*	*Notas*
1	AT220995	Polia-guia	1		Com Tubo
2	T176762	Apoio	1		
3	T176756	Apoio	1		
4	T175390	Roda-guia	1		
5	T177307	Pino fixador	1		
6	T177308	Placa	2		
7	T177313	Placa	2		
8	T177878	Parafuso	8		
9	T175828	Bucha	2		
10	T176764	Porca	8		
11	AT222088	Vedação	2		
12	T20168	Arruela	8		
13	19M8011	Parafuso sextavado	8		M12 X 30
14	T178580	Parafuso sextavado	8		
15	T139636	Anel o	2		
16	34M7261	Pino elástico	2		16 X 80 mm
17	34M7066	Pino elástico	2		10 X 80 mm
18	T125615	Tampão	1		
19	AT221027	Forquilha	1		
20	T175900	Pino fixador	1		
21	T177864	Junta de vedação	1		
22	T177865	Junta de vedação	1		
23	AT158628	VálVula de retenção	1		
24	T120720	VálVula de alíVio de press.	1		Pistão
25	24M7097	Arruela	6		17 X 28 X 2.500 mm
26	T179073	Parafuso sextavado	4		
27	T178085	Suplemento Sólido	14		
28	T177876	Suplemento Sólido	6		
29	T177309	Barra	2		
30	AT393771	Apoio	1		SUB FOR AT342590

Front Track Chain Idler and Brackets Maximum Life Undercarriage (LT)
Châssis porteur à durée maximale de tendeur et supports de chaîne de chenille avant (LT)
Polia Intermediária e Suportes da Corrente Dianteira da Esteira, Estrutura Inferior de Vida Máxima (LT)
Rueda guía delantera y escuadras de cadena de oruga de tren de rodaje de vida útil máxima (LT)

AT329670_TX1094398 A.1

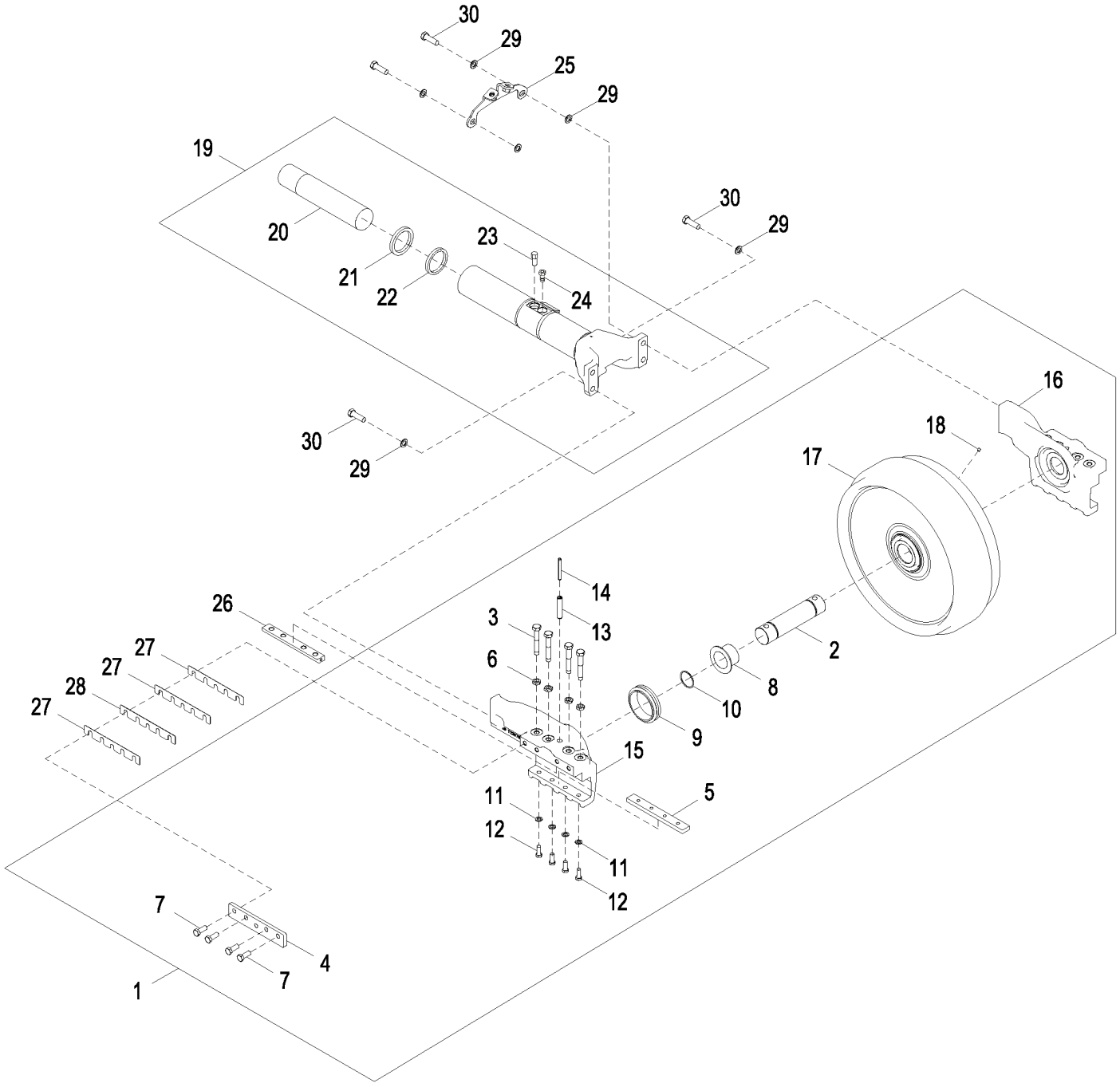

AT329670_TX1094398

Item	*Nº peça*	*Descrição*	*Qtde*	*Nº série*	*Notas*
1	AT341193	Polia-guia	1		Consulte a Solução DTAC 84208
2	T177307	Pino fixador	1		
3	T177878	Parafuso	8		
4	T177308	Placa	2		Desgaste Lateral
5	T177313	Placa	2		Desgaste Inferior
6	T176764	Porca	8		
7	T178580	Parafuso sextavado	8		
8	T175828	Bucha	2		
9	AT222088	Vedação	2		
10	T139636	Anel o	2		
11	T20168	Arruela	8		
12	19M8011	Parafuso sextavado	8		M12 X 30
13	34M7261	Pino elástico	2		16 X 80 mm
14	34M7066	Pino elástico	2		10 X 80 mm
15	T230782	Apoio	1		RH
16	T230783	Apoio	1		LH
17	T254230	Roda-guia	1		
18	T125615	Tampão	1		
19	AT342077	Forquilha c/tubo	1		
20	T175900	Pino fixador	1		
21	T177864	Junta de vedação	1		
22	T177865	Junta de vedação	1		
23	T120720	VálVula de alíVio de press.	1		
24	AT158628	VálVula de retenção	1		
25	AT393771	Apoio	1		SUB FOR AT342590
26	T177309	Barra	2		Desgaste Superior
27	T178085	Suplemento Sólido	14		
28	T177876	Suplemento Sólido	6		
29	24M7097	Arruela	6		17 X 28 X 2.500 mm
30	T179073	Parafuso sextavado	4		

Track Chain Tension Adjuster
Dispositif de réglage de tension de chaîne de chenille
Ajustador da Tensão da Corrente da Esteira
Ajustador de tensión de cadena de oruga

AT341643_TX1092674 A.1

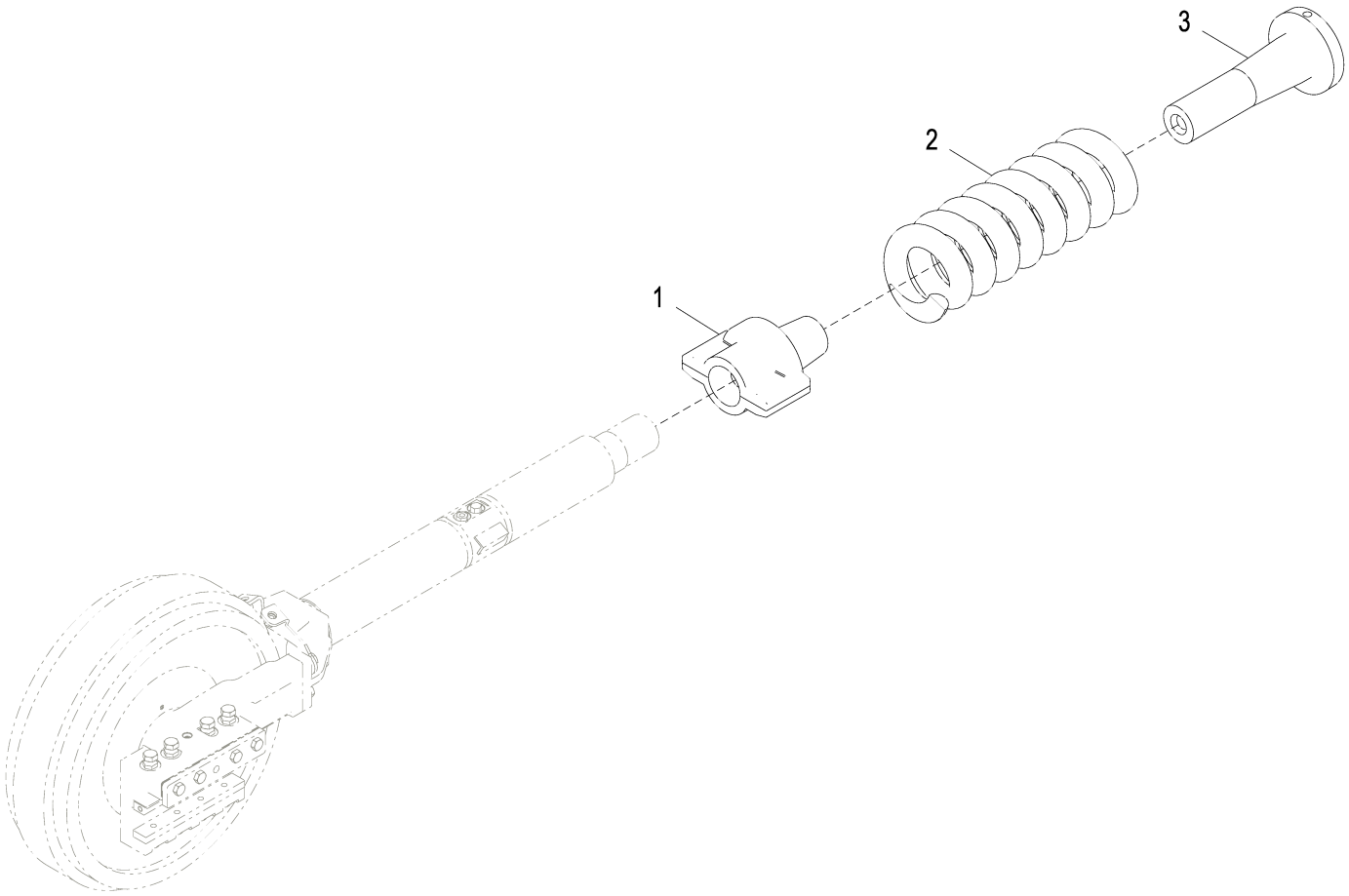

AT341643_TX1092674

Item	*Nº peça*	*Descrição*	*Qtde*	*Nº série*	*Notas*
1	T176721	Carcaça	1		Ajustador da Esteira
2	T179322	Mola	1		
3	T176745	Adaptador	1		Mola

Crossbar and Pivot Shafts (LT/XLT)
Traverse et arbres pivot (LT/XLT)
Barra Transversal e Eixos do Pivô (LT/XLT)
Travesaño y ejes de pivote (LT/XLT)

AT401634_TX1094352 B.1

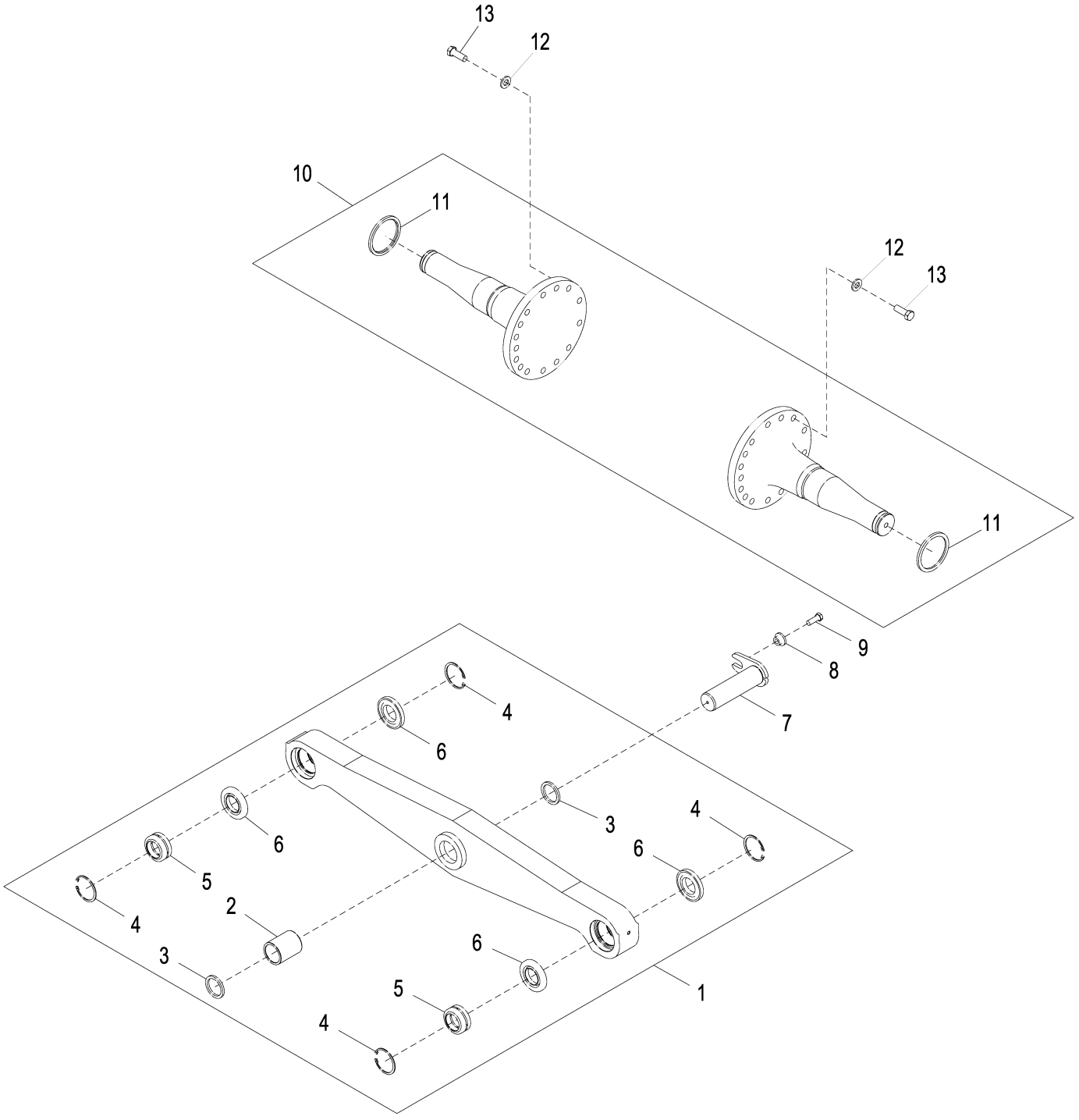

AT401634_TX1094352

Item	*Nº peça*	*Descrição*	*Qtde*	*Nº série*	*Notas*
1	**AT226611**	**Barra transversal**	**1**		**Conjunto de Conveniência**
2	T157251	Bucha	1		
3	T102136	Vedação	2		
4	40M1873	Anel de pressão	4		
5	AT128774	Bucha auto-compensadora	2		
6	AT184799	Vedação	4		
7	AT221426	Pino	1		
8	T176064	Bucha	1		
9	19M7489	Parafuso sextavado	1		M16 X 45
10	AT220477	Eixo	1		
11	T175823	Anel	2		
12	24M7242	Arruela	27		21.400 X 42 X 5 mm
13	19M9366	Parafuso sextavado	27		M20 X 55

Crossbar and Pivot Shafts (LGP)
Traverse et arbres pivot (LGP)
Barra Transversal e Eixos do Pivô (LGP)
Travesaño y ejes de pivote (LGP)

AT401657_TX1094351 B.1

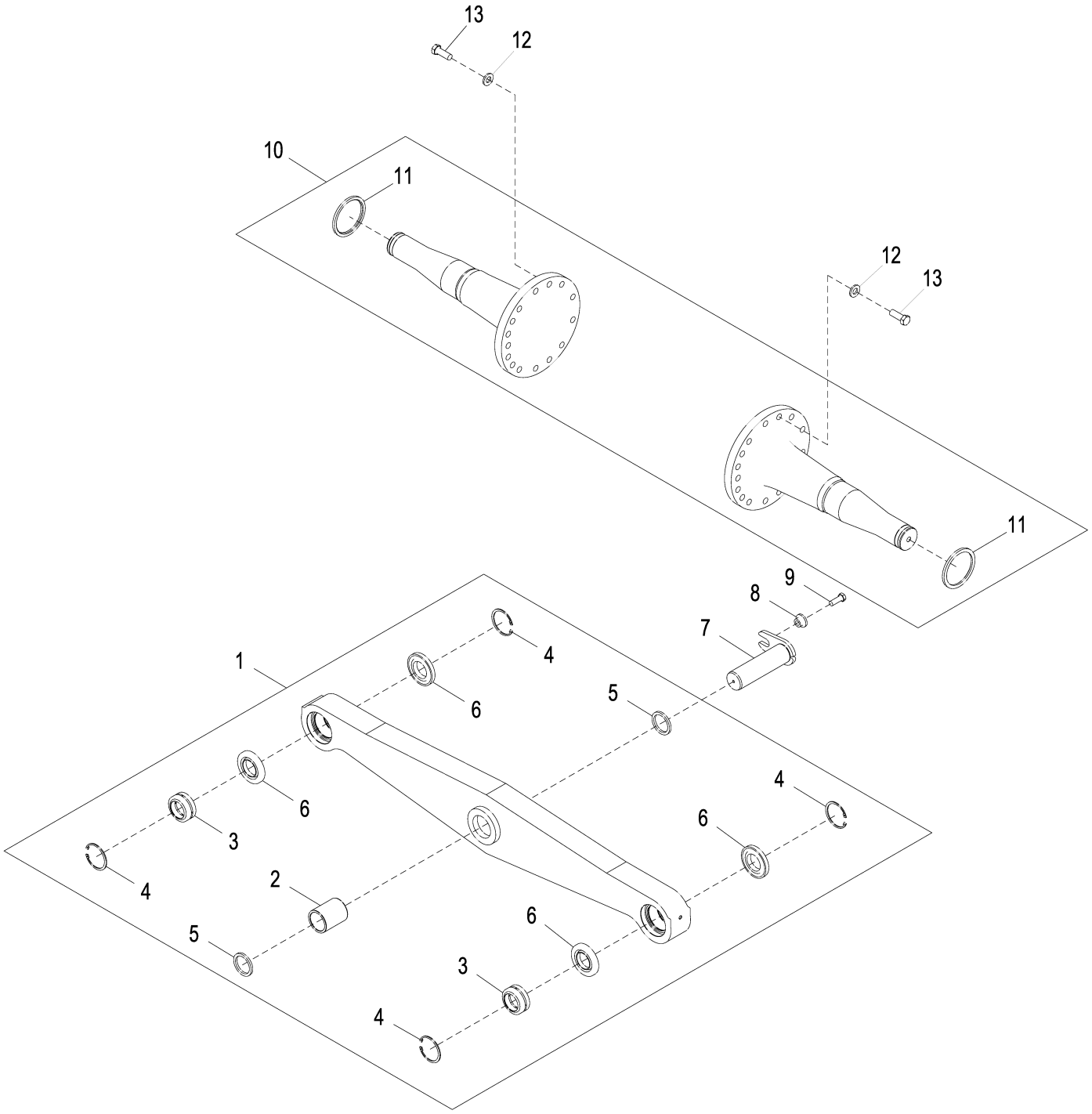

AT401657_TX1094351

Item	*Nº peça*	*Descrição*	*Qtde*	*Nº série*	*Notas*
1	**AT226610**	**Barra transversal**	**1**		**Conjunto de Conveniência**
2	T157251	Bucha	1		
3	AT128774	Bucha auto-compensadora	2		
4	40M1873	Anel de pressão	4		
5	T102136	Vedação	2		
6	AT184799	Vedação	4		
7	AT221426	Pino	1		
8	T176064	Bucha	1		
9	19M7489	Parafuso sextavado	1		M16 X 45
10	AT220474	Eixo	1		
11	T175823	Anel	2		
12	24M7242	Arruela	28		21.400 X 42 X 5 mm
13	19M9366	Parafuso sextavado	28		M20 X 55

Crossbar Pins and Seals
Axes et joints de traverse
Pinos e Vedações da Barra Transversal
Pasadores y sellos de travesaño

AT401599_TX1094338 A.1

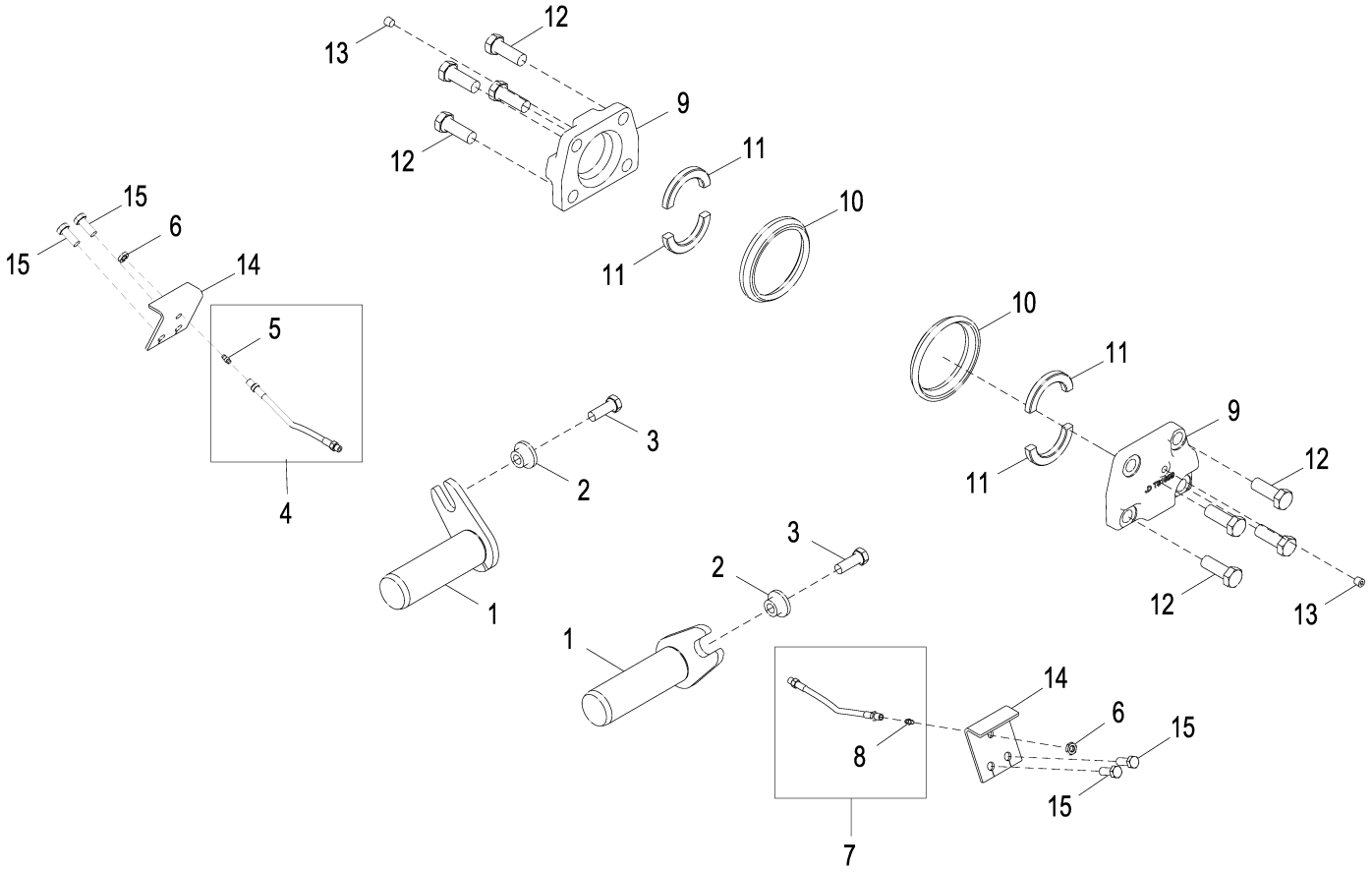

AT401599_TX1094338

Item	*Nº peça*	*Descrição*	*Qtde*	*Nº série*	*Notas*
1	AT226804	Pino	2		
2	T176064	Bucha	2		
3	19M7489	Parafuso sextavado	2		M16 X 45
4	AT226360	Mangueira	1		
5	JD7797	Conexão de lubrificação	1		
6	E12379	Porca	2		
7	AT226360	Mangueira	1		
8	JD7797	Conexão de lubrificação	1		
9	T81899	Tampa	2		
10	T175824	Vedação	2		
11	T49337	RetentoR	4		
12	19M8002	Parafuso sextavado	8		M20 X 55
13	15H685	Tampão	2		1/4", (SUB FOR 15H696)
14	T178021	Placa	2		
15	19M8011	Parafuso sextavado	4		M12 X 30

Remote Lube C-frame Crossbar
Traverse de châssis en C de lubrification à distance
Lubrificação Remota, Estrutura em C, Barra Transversal
TRAVESAÑO DE BASTIDOR EN C CON LUBRICACIÓN A DISTANCIA

AT221144_TX1092665 A.1

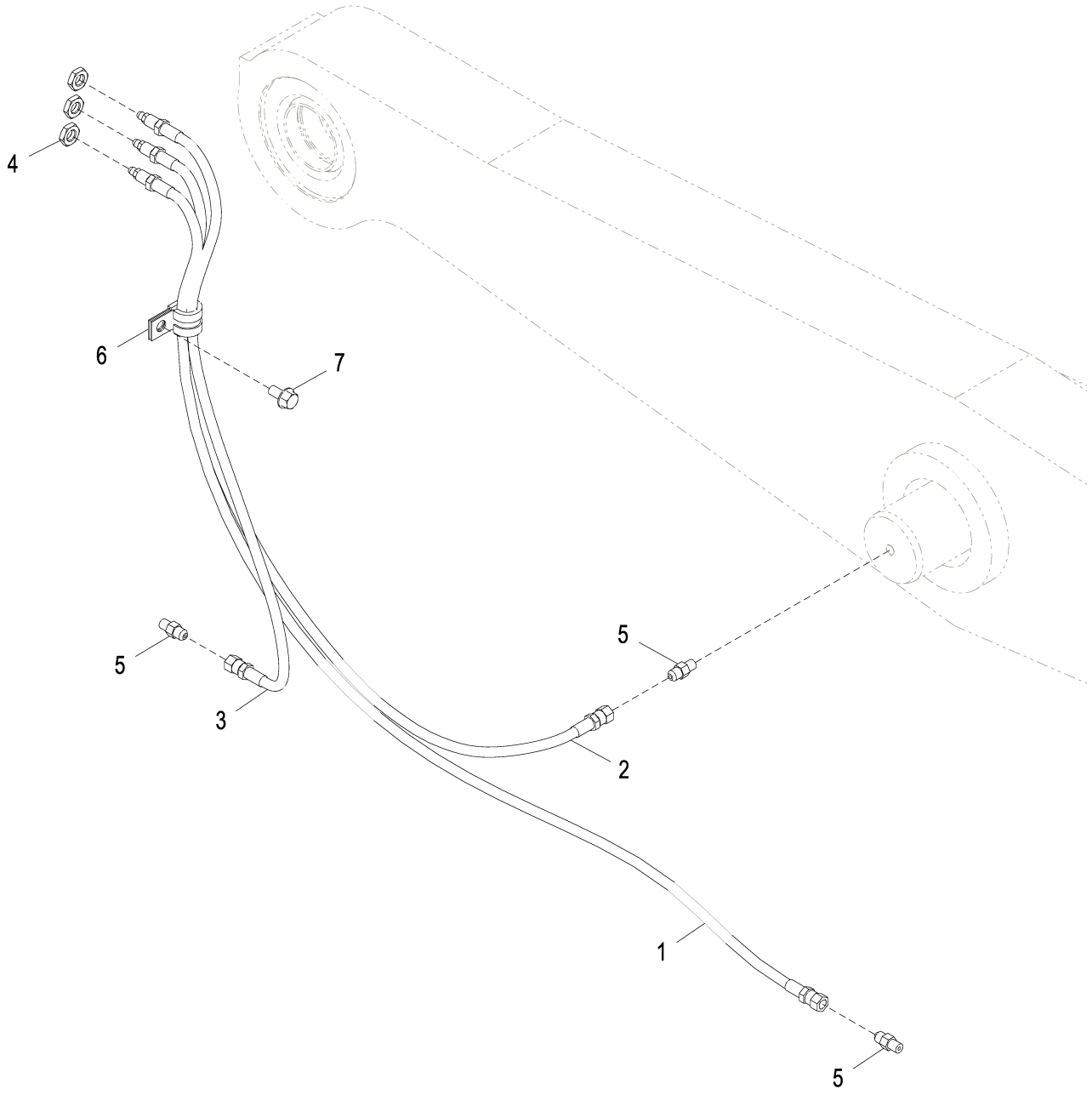

AT221144_TX1092665

Item	*Nº peça*	*Descrição*	*Qtde*	*Nº série*	*Notas*
1	AT221302	Mangueira hidráulica	1		Mangueira de Lubrificação, Para o Pivô da Barra Transversal Esquerda da Estrutura da Esteira
2	AT221304	Mangueira hidráulica	1		Mangueira de Lubrificação, Para o Pivô da Barra Transversal Direita da Estrutura da Esteira
3	AT221304	Mangueira hidráulica	1		Mangueira de Lubrificação
4	E12379	Porca	3		
5	R39832	Adaptador	3		
6	T74416	Braçadeira	1		
7	19M7865	Parafuso	1		M8 X 16

Track Frame Covers (XLT, LGP)
Couvercles de bâti de chenille (XLT, LGP)
Tampas da Estrutura da Esteira (XLT, LGP)
Cubiertas de bastidor de oruga (XLT, LGP)

TX1064176 A.1

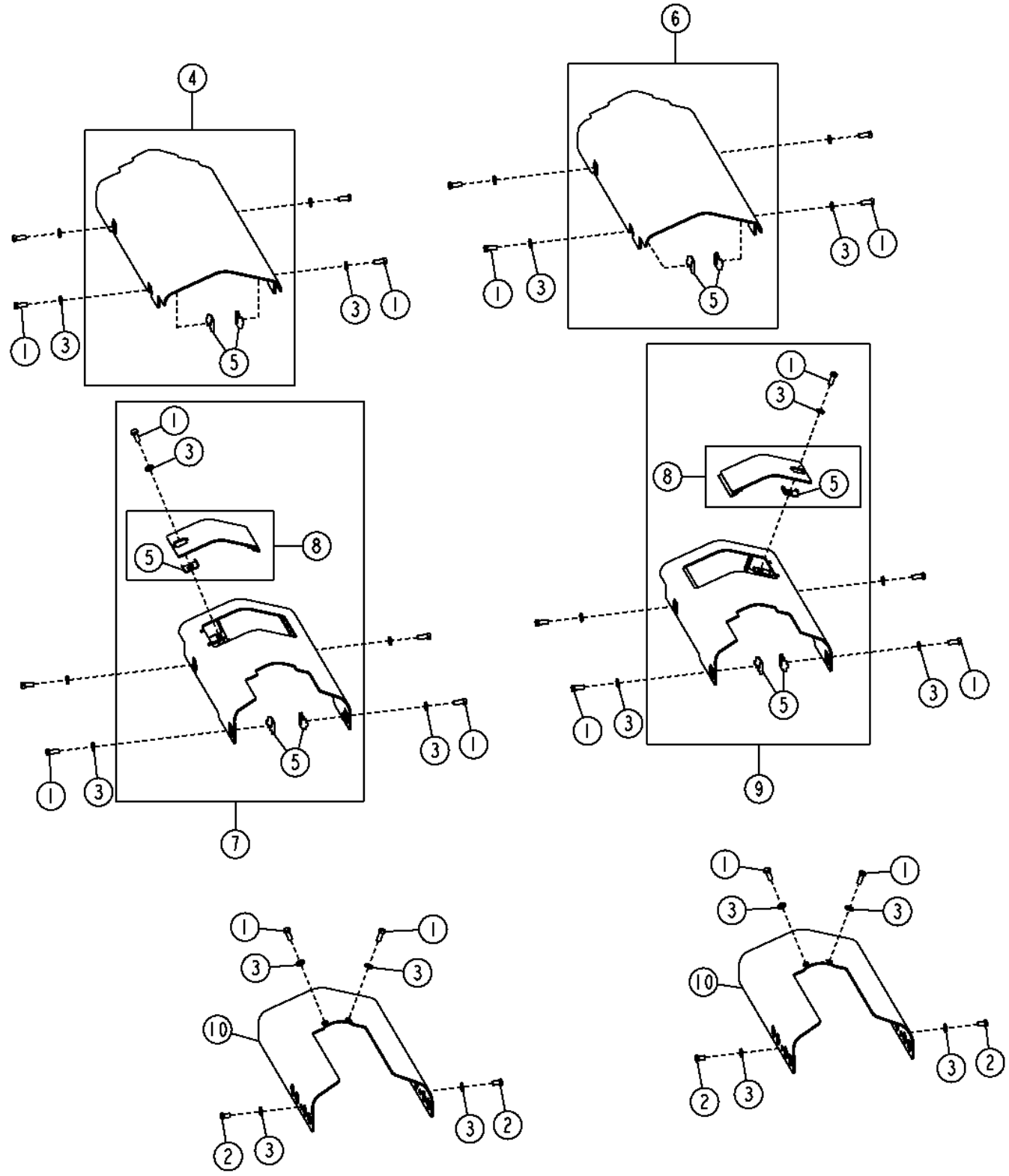

Item	*Nº peça*	*Descrição*	*Qtde*	*Nº série*	*Notas*
1	19M8011	Parafuso sextavado	22		M12 X 30
2	19M8017	Parafuso sextavado	4		M12 X 20
3	24M7240	Arruela	26		13 X 25 X 3 mm
4	AT221610	Capa	1		(RH)
5	T176061	Apoio	18		
6	AT221611	Capa	1		(LH)
7	AT341452	Capa	1		(RH)
8	AT221048	Capa	2		
9	AT341455	Capa	1		(LH)
10	T178297	Capa	2		

Track Frame Covers (XLT, LGP) Maximum Life Undercarriage
Châssis porteur à durée maximale de couvercles de bâti de chenille (XLT, LGP)
Tampas da Estrutura da Esteira (XLT, LGP), Estrutura Inferior de Vida Máxima
Cubiertas de bastidor de oruga (XLT, LGP) de tren de rodaje de vida útil máxima

TX1064163 A.1

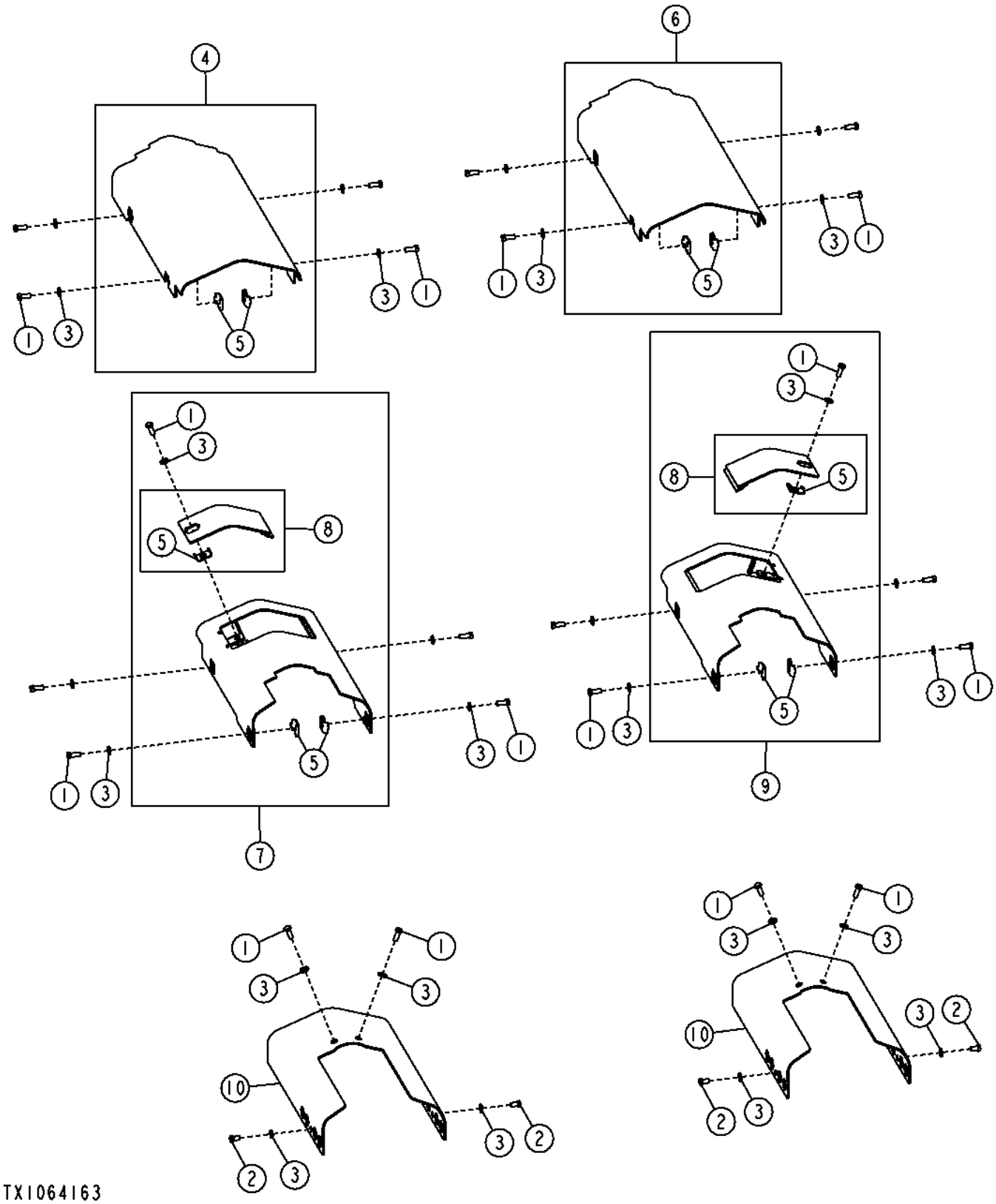

Item	*Nº peça*	*Descrição*	*Qtde*	*Nº série*	*Notas*
1	19M8011	Parafuso sextavado	22		M12 X 30
2	19M8017	Parafuso sextavado	4		M12 X 20
3	24M7240	Arruela	26		13 X 25 X 3 mm
4	AT221610	Capa	1		(RH)
5	T176061	Apoio	18		
6	AT221611	Capa	1		(LH)
7	AT341452	Capa	1		(RH)
8	AT221048	Capa	2		
9	AT341455	Capa	1		(LH)
10	T230426	Capa	2		

Track Frame Covers (LT)
Couvercles de bâti de chenille (LT)
Tampas da Estrutura da Esteira (LT)
Cubiertas de bastidor de cadena (LT)

TX1064165 A.1

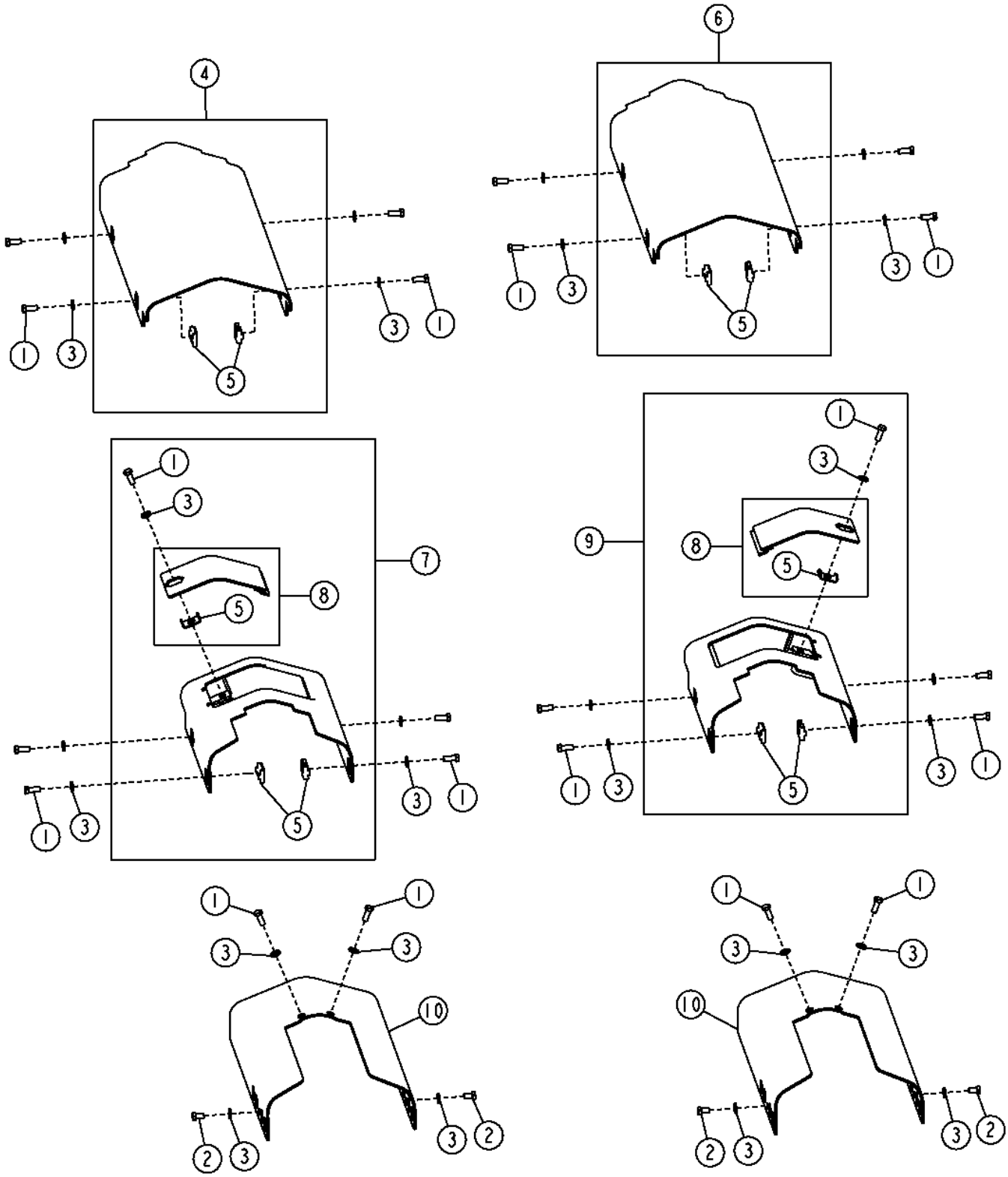

Item	*Nº peça*	*Descrição*	*Qtde*	*Nº série*	*Notas*
1	19M8011	Parafuso sextavado	22		M12 X 30
2	19M8017	Parafuso sextavado	4		M12 X 20
3	24M7240	Arruela	26		13 X 25 X 3 mm
4	AT221168	Capa	1		(RH)
5	T176061	Apoio	16		
6	AT221486	Capa	1		(LH)
7	AT341407	Capa	1		(RH)
8	AT221048	Capa	2		
9	AT341408	Capa	1		(LH)
10	T178297	Capa	2		

Track Frame Covers (LT) Maximum Life Undercarriage
Châssis porteur à durée maximale de couvercles de bâti de chenille (LT)
Tampas da Estrutura da Esteira (LT), Estrutura Inferior de Vida Máxima
Cubiertas de bastidor de oruga (LT) de tren de rodaje de vida útil máxima

TX1064166 A.1

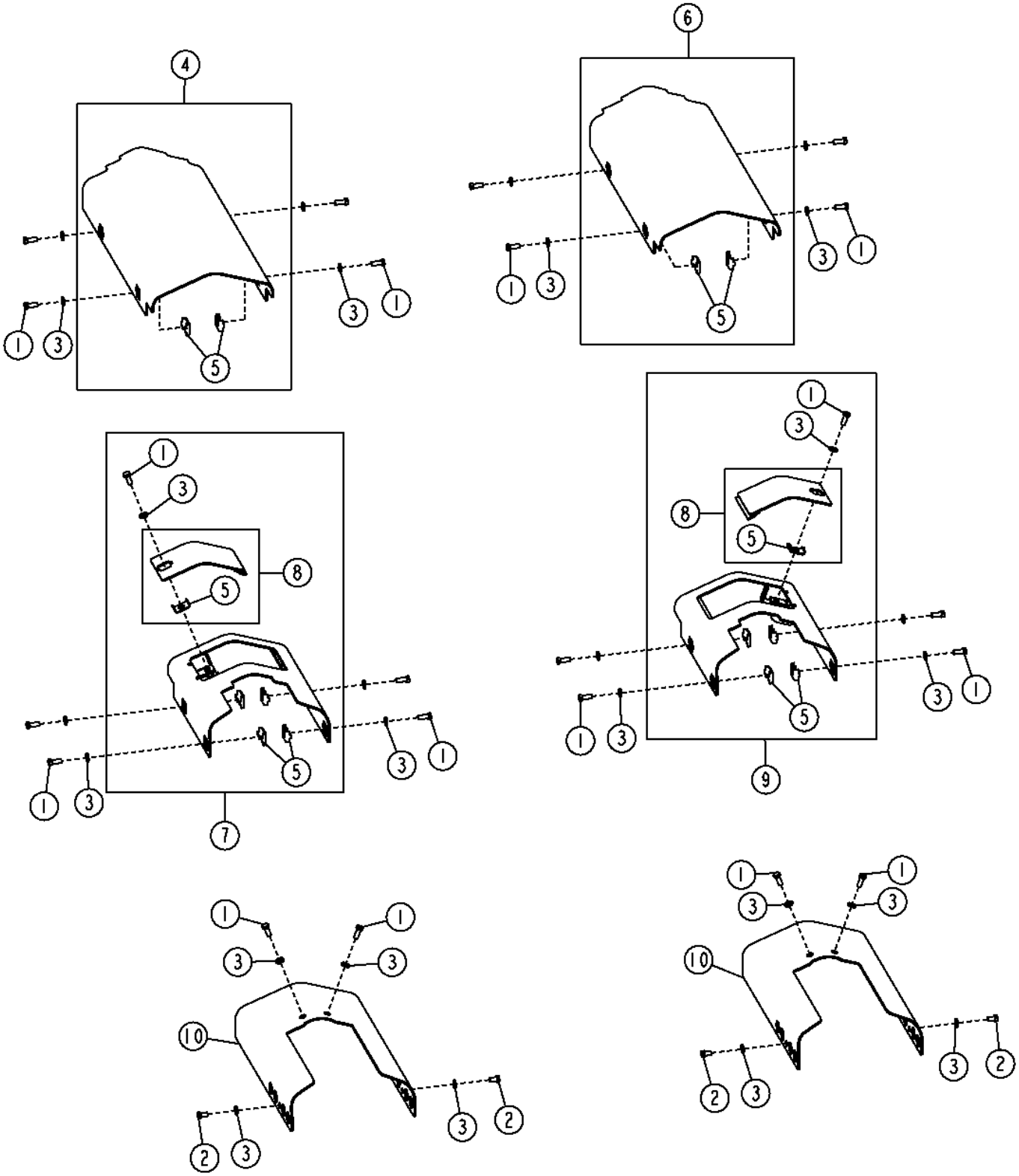

Item	*Nº peça*	*Descrição*	*Qtde*	*Nº série*	*Notas*
1	19M8011	Parafuso sextavado	22		M12 X 30
2	19M8017	Parafuso sextavado	4		M12 X 20
3	24M7240	Arruela	26		13 X 25 X 3 mm
4	AT221168	Capa	1		(RH)
5	T176061	Apoio	16		
6	AT221486	Capa	1		(LH)
7	AT341407	Capa	1		(RH)
8	AT221048	Capa	2		
9	AT341408	Capa	1		(LH)
10	T230426	Capa	2		

Rear Rock Guards
Pares-roches arrière
Proteções Traseiras contra Pedras
Protectores contra rocas traseros

AT342165_TX1092675 A.1

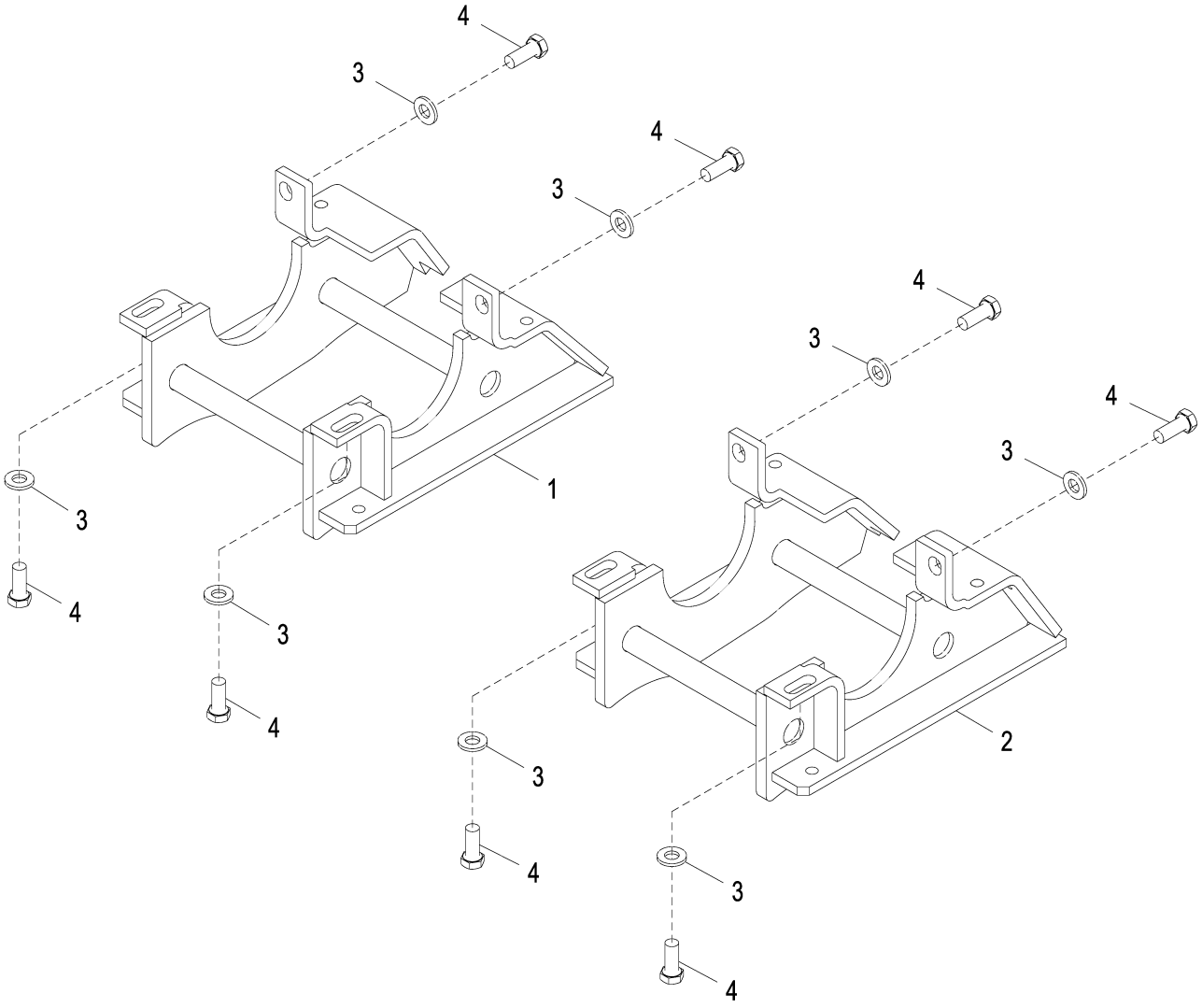

AT342165_TX1092675

Item	*Nº peça*	*Descrição*	*Qtde*	*Nº série*	*Notas*
1	AT380876	Proteção	1		Direita
2	AT380874	Proteção	1		Esquerda
3	24M7241	Arruela	8		17 X 34 X 4 mm
4	19M7488	Parafuso sextavado	8		M16 X 40

Final Drives (- 275597)
Réductions finales (- 275597)
Reduções Finais (- 275597)
Mando final (- 275597)

TX1049876 A.1

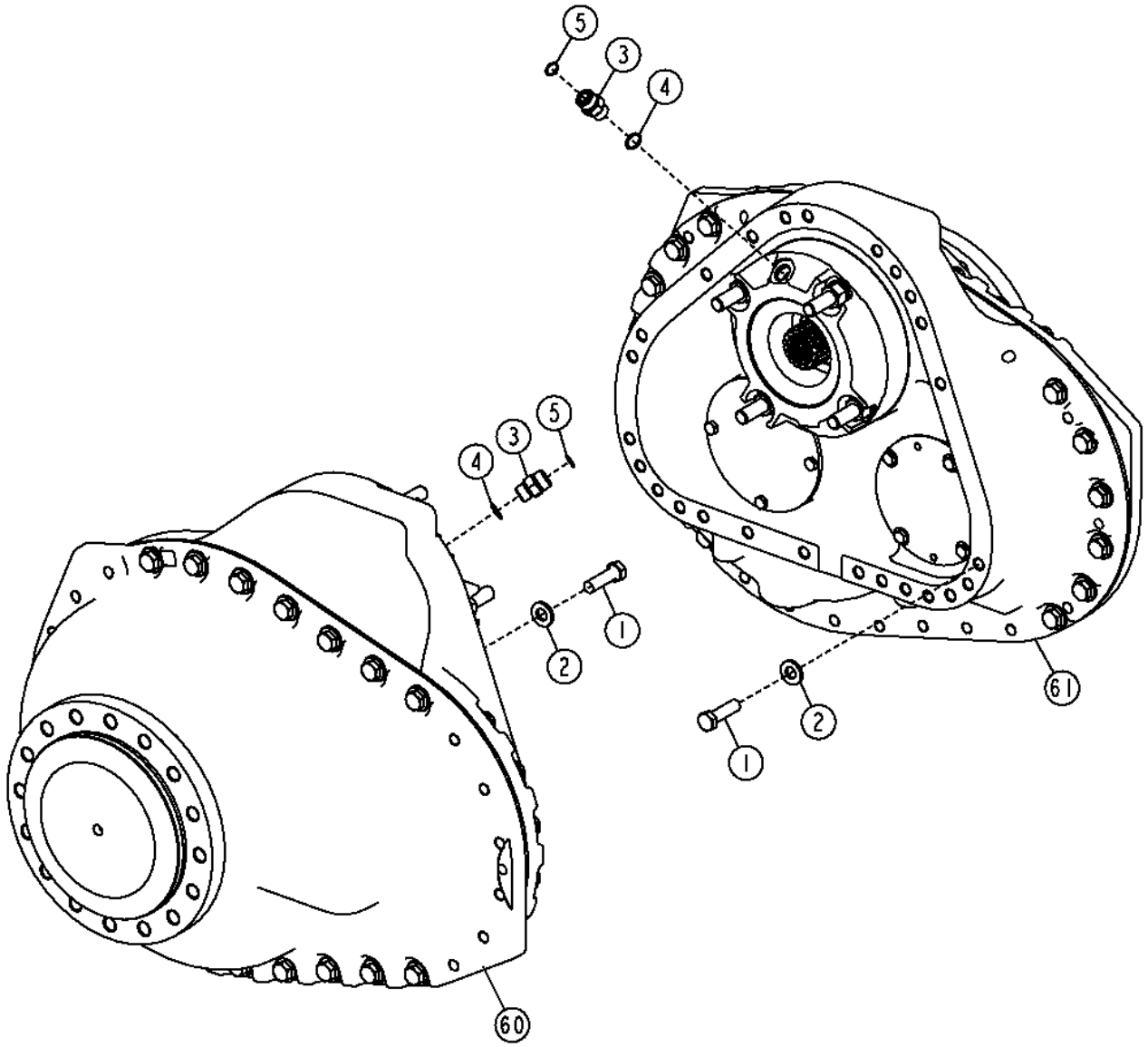

TX1049876

Item	*Nº peça*	*Descrição*	*Qtde*	*Nº série*	*Notas*
1	19M8295	Parafuso sextavado	50		M16 X 55
2	24M7241	Arruela	50		17 X 34 X 4 mm
3	38H1162	Adaptador	2		
4	R26906	Anel o	2		19.177 X 2.464 mm (0.755" X 0.097")
5	T77932	Anel o	2		15.596 X 1.778 mm (0.614" X 0.070")
60	AT441197	Acionamento	1		(RH), SUB FOR AT222218 AND AT383058, Componentes em Outra Página
	PG203704	Acionamento Reman	1		
61	AT441196	Acionamento	1		(LH), SUB FOR AT222219 AND AT383057, Componentes em Outra Página
	PG203705	Acionamento Reman	1		

Final Drives Components (- 275597)
Composants de réductions finales (- 275597)
Componentes das Reduções Finais (- 275597)
Componentes de reducciones finales (- 275597)

TX1050900 A.1

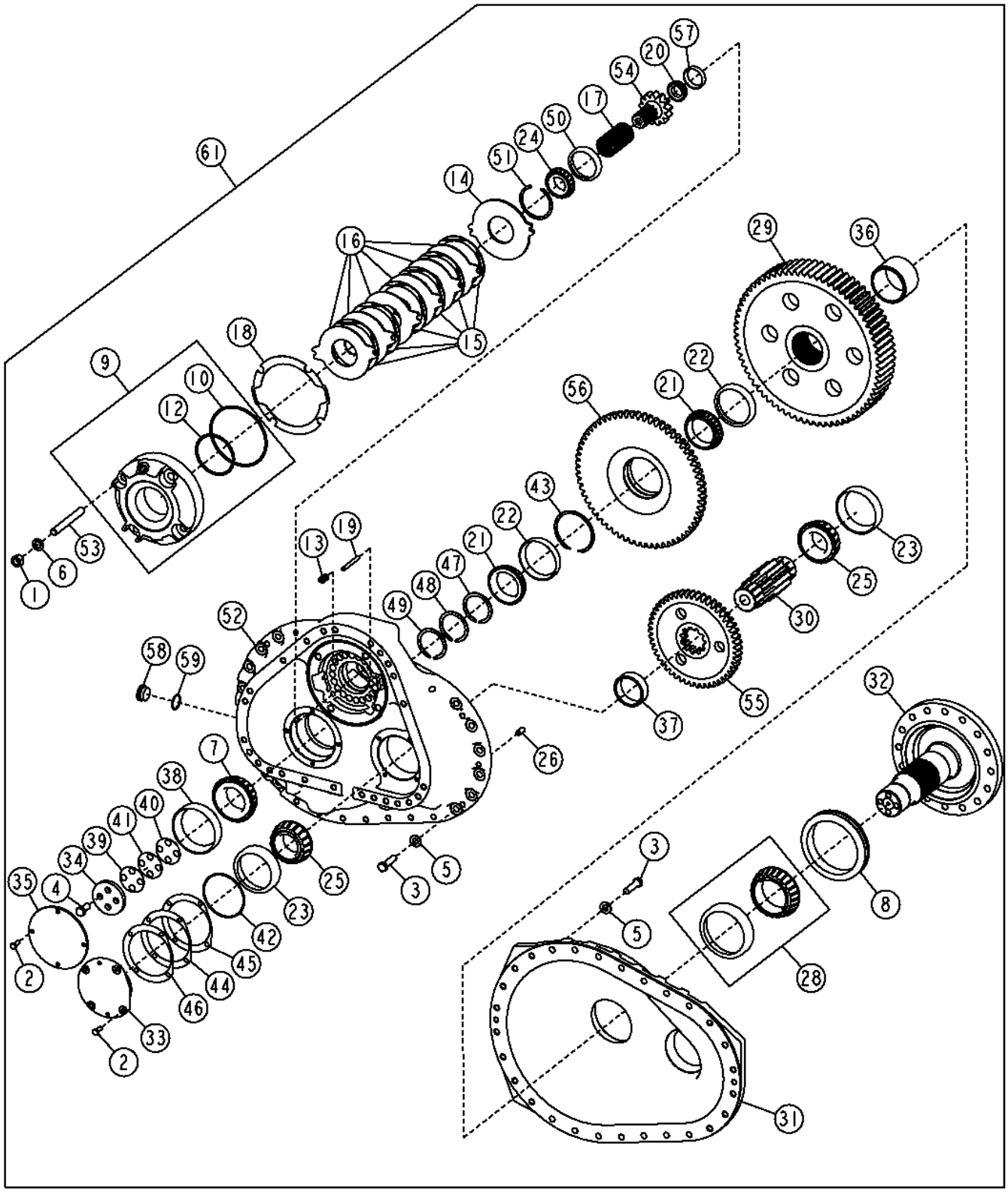

Item	*Nº peça*	*Descrição*	*Qtde*	*Nº série*	*Notas*
1	14H1058	Porca	4		3/4"
	PG203705	Acionamento Reman	1		
	PG203704	Acionamento Reman	1		
2	19M7402	Parafuso sextavado	8		M10 X 25
3	19M7759	Parafuso sextavado	28		M16 X 60
4	19M8035	Parafuso sextavado	4		M16 X 35
5	24M7241	Arruela	28		17 X 34 X 4 mm
6	24M7353	Arruela	4		20 X 34 X 3 mm
7	AT220933	Cone de rolamento	1		
8	AT223910	Vedação	1		
9	AT223909	Pistão	1		Freio
10	T169116	Anel o	1		177.165 X 5.334 mm (6.975" X 0.210")
12	T38489	Anel o	1		116.840 X 5.334 mm (4.600" X 0.210")
13	T167841	Mola de compressão	20		
14	T169107	Disco de freio	1		Primário
15	T169108	Disco de freio	6		Girando
16	T169109	Disco de freio	6		Estacionário
17	T178266	Luva estriada	1		(13 TOOTH SPLINE - 8/16)
18	T178268	Junta	1		
19	T180584	Pino	2		
20	AT419937	Cone de rolamento	1		SUB FOR AT320692
21	JD9016	Cone de rolamento	2		SUB FOR JD8177
22	JD8213	Capa de rolamento	2		
23	JD8261	Capa de rolamento	2		
24	JD8924	Cone de rolamento	1		
25	JD8959	Cone de rolamento	2		
26	M3689T	Pino de centragem	2		
28	RE50957	Rolamento de Rolos cônicos	1		
29	T174326	EngrEnagem cil. reta	1		(62 TOOTH SPLINE, 71 TOOTH GEAR)
30	T174327	Eixo com pinhão	1		(11 TOOTH, 3RD REDUCTION)
31	T174447	Carcaça	1		Externo
32	T174975	Fuso	1		352.630 mm (13.883"), (62 TOOTH SPLINE - 16/32)
33	T175549	Mancal	1		Eixo Oco, Eixo da Terceira Redução
34	T175550	Espaçador	1		Chapa de Fixação, Semieixo
35	T175551	Capa	1		Eixo
36	T175615	Espaçador	1		100.160 X 110 X 74.381 mm (3.943" X 4.331" X 2.928"), Eixo
37	T175617	Espaçador	1		83.460 X 95.250 X 28.665 mm (3.286" X 3-3/4" X 1.129"), Pinhão da Terceira Redução
38	T176586	Capa de rolamento	1		
39	T177074	Calço	AR		
40	T177075	Calço	AR		
41	T177076	Calço	AR		
42	T177148	Anel o	1		129.769 X 3.531 mm (5-7/64" X 0.139")
43	T177385	Anel de pressão	1		
44	T177548	Calço	AR		0.0762 mm (0.003 in)
45	T177550	Calço	AR		0.127 mm (0.005 in)
46	T177551	Calço	AR		2.565 mm (0.101 in)
47	T178007	Anel de pressão	1		3.175 mm (0.125 in)
48	T178008	Anel de pressão	1		2.921 mm (0.115 in)
49	T178009	Anel de pressão	1		2.667 mm (0.105 in)
50	T178075	Capa de rolamento	1		
51	T275700	Anel de pressão	1	139436-181104	2.869 mm (0.113 in), (SUB FOR T257310 AND T178076)
	AT369823	Anel de pressão	1	181105-275597	
	.....	Anel de pressão	1		3.098 mm (0.122 in), INCLUDED IN AT369823
	.....	Anel de pressão	1		2.945 mm (0.116 in), INCLUDED IN AT369823
	.....	Anel de pressão	1		2.793 mm (0.110 in), INCLUDED IN AT369823
52	T257327	Carcaça	1		(LH) (T178264 NLA)
	T257326	Carcaça	1		(RH) (T178263 NLA)
53	T178265	TiranTe	4		
54	T179675	EngrEnagem cil. reta	1		Engrenagem A 64 Dentes
55	T180548	EngrEnagem cil. reta	1		(50 TOOTH), Segunda Redução
56	T180549	EngrEnagem cil. reta	1		Engrenagem A 64 Dentes, Engrenagem B 48 Dentes
57	T321040	Capa de rolamento	1		SUB FOR T214596
58	T77170	Tampão	2		
59	U15973	Anel o	2		39.345 X 2.616 mm (1.549" X 0.103")
61	AT441196	Acionamento	1		(LH), SUB FOR AT222219 AND AT383057
	PG203705	Acionamento Reman	1		
	AT441197	Acionamento	1		(RH), SUB FOR AT222218 AND AT383058
	PG203704	Acionamento Reman	1		

Final Drive (275598 -)
Réduction finale (275598 -)
Redução Final (275598 -)
Reducción final (275598 -)

ETN85746_TX1100407 A.1

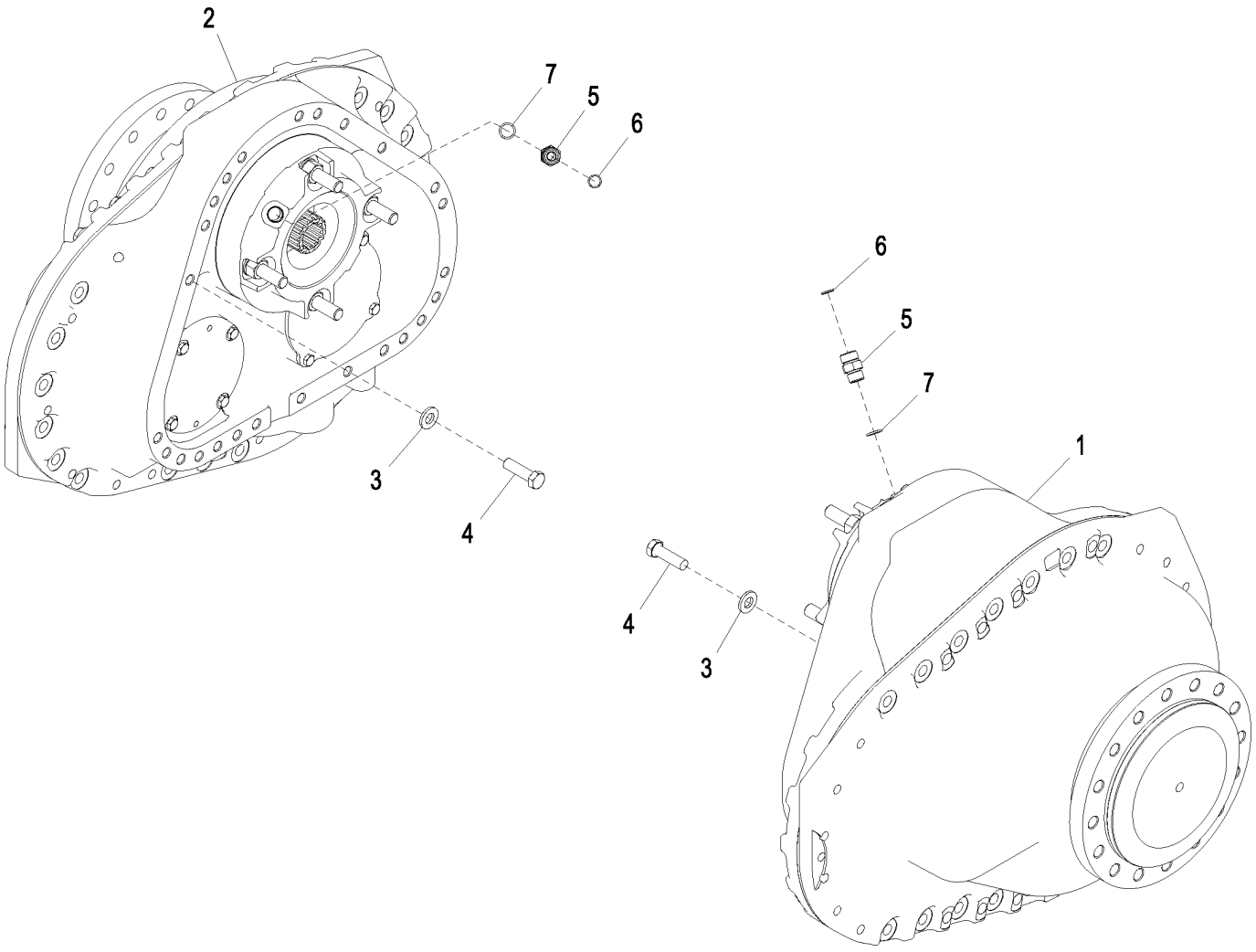

ETN85746_TX1100407

Item	*Nº peça*	*Descrição*	*Qtde*	*Nº série*	*Notas*
1	AT441195	Acionamento	1		LH, Componentes em Página Separada
2	AT441194	Acionamento	1		RH, Componentes em Página Separada
3	24M7241	Arruela	50		17 X 34 X 4 mm
4	19M8295	Parafuso sextavado	50		M16 X 55
5	38H1162	Adaptador	2		
6	T77932	Anel o	2		
7	R26906	Anel o	2		

Final Drive Components (275598 -)
Composants de réduction finale (275598 -)
Componentes da Redução Final (275598 -)
Componentes de mandos finales (275598 -)

ETN85746_TX1100405 E.1

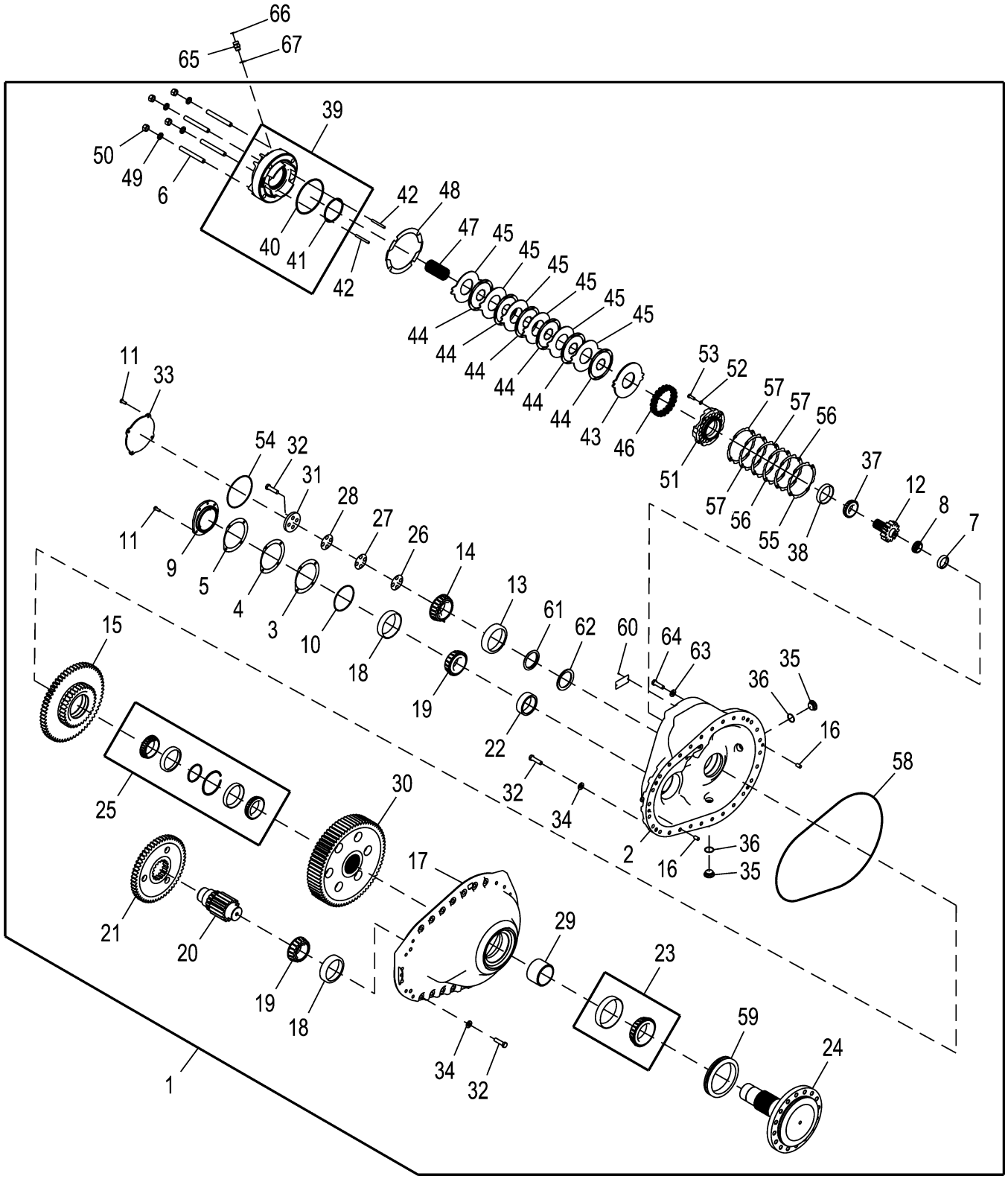

ETN85746_TX1100405

Item	Nº peça	Descrição	Qtde	Nº série	Notas
1	AT441195	Acionamento	1		LH
	AT441194	Acionamento	1		RH
2	T289178	Carcaça	1		LH
	T289175	Carcaça	1		RH
3	T177548	Calço	AR		0.076 mm (0.003 in)
4	T177550	Calço	AR		0.127 mm (0.005 in)
5	T177551	Calço	AR		2.565 mm (0.101 in)
6	T178265	TiranTe	4		
7	T321040	Capa de rolamento	1		
8	AT419937	Cone de rolamento	1		
9	T175549	Mancal	1		
10	T177148	Anel o	1		
11	19M7402	Parafuso sextavado	8		M10 X 25
12	T336691	EngrEnagem cil. reta	1		
13	T176586	Capa de rolamento	1		
14	AT220933	Cone de rolamento	1		
15	T336690	EngrEnagem cil. reta	1		
16	M3689T	Pino de centragem	2		
17	T289173	Carcaça	1		
18	JD8261	Capa de rolamento	2		
19	JD8959	Cone de rolamento	2		
20	T289174	Eixo com pinhão	1		
21	T289176	EngrEnagem cil. reta	1		
22	T292963	Espaçador	1		
23	RE50957	Rolamento de Rolos cônicos	1		
24	T336881	Fuso	1		
25	AT432558	Rolamento de Rolos cônicos	1		
26	T177074	Calço	AR		0.127 mm (0.005 in)
27	T177075	Calço	AR		0.178 mm (0.007 in)
28	T177076	Calço	AR		0.254 mm (0.010 in)
29	T175615	Espaçador	1		
30	T289171	EngrEnagem cil. reta	1		
31	T175550	Espaçador	1		
32	19M7759	Parafuso sextavado	32		M16 X 60
33	T292985	Capa	1		
34	24M7241	Arruela	28		17 X 34 X 4 mm
35	T77170	Tampão	2		
36	U15973	Anel o	2		
37	JD8924	Cone de rolamento	1		
38	T178075	Capa de rolamento	1		
39	AT223909	Pistão	1		
40	T169116	Anel o	1		
41	T38489	Anel o	1		
42	T180584	Pino	2		
43	T169107	Disco de freio	1		
44	T169108	Disco de freio	6		
45	T169109	Disco de freio	6		
46	T167841	Mola de compressão	20		
47	T178266	Luva estriada	1		
48	T178268	Junta	1		
49	24M7353	Arruela	4		20 X 34 X 3 mm
50	14H1058	Porca	4		3/4"
51	T289194	Carcaça	1		
52	24M7096	Arruela	4		10.500 X 18 X 1.600 mm
53	19M7662	Parafuso sextavado	4		M10 X 30
54	T41326	Anel o	1		
55	T294641	Calço	AR		0.508 mm (0.020 in)
56	T294704	Calço	AR		0.127 mm (0.005 in)
57	T294705	Calço	AR		0.076 mm (0.003 in)
58	T296297	Anel o	1		
59	AT223910	Vedação	1		
60	25M7021	Pino com ranhura	2		3 X 5 mm
61	T337389	Espaçador	1		
62	T341487	Arruela de elástica	1		
63	24M7241	Arruela	25		17 X 34 X 4 mm
64	19M8295	Parafuso sextavado	25		M16 X 55
65	38H1162	Adaptador	1		
66	T77932	Anel o	1		
67	R26906	Anel o	1		

Transmission / Hydrostatic Control Lever
Levier de commande de transmission / hydrostatique
Alavanca de Controle Hidrostático / Transmissão
Palanca de control hidrostático/transmisión

TX1061224 A.1

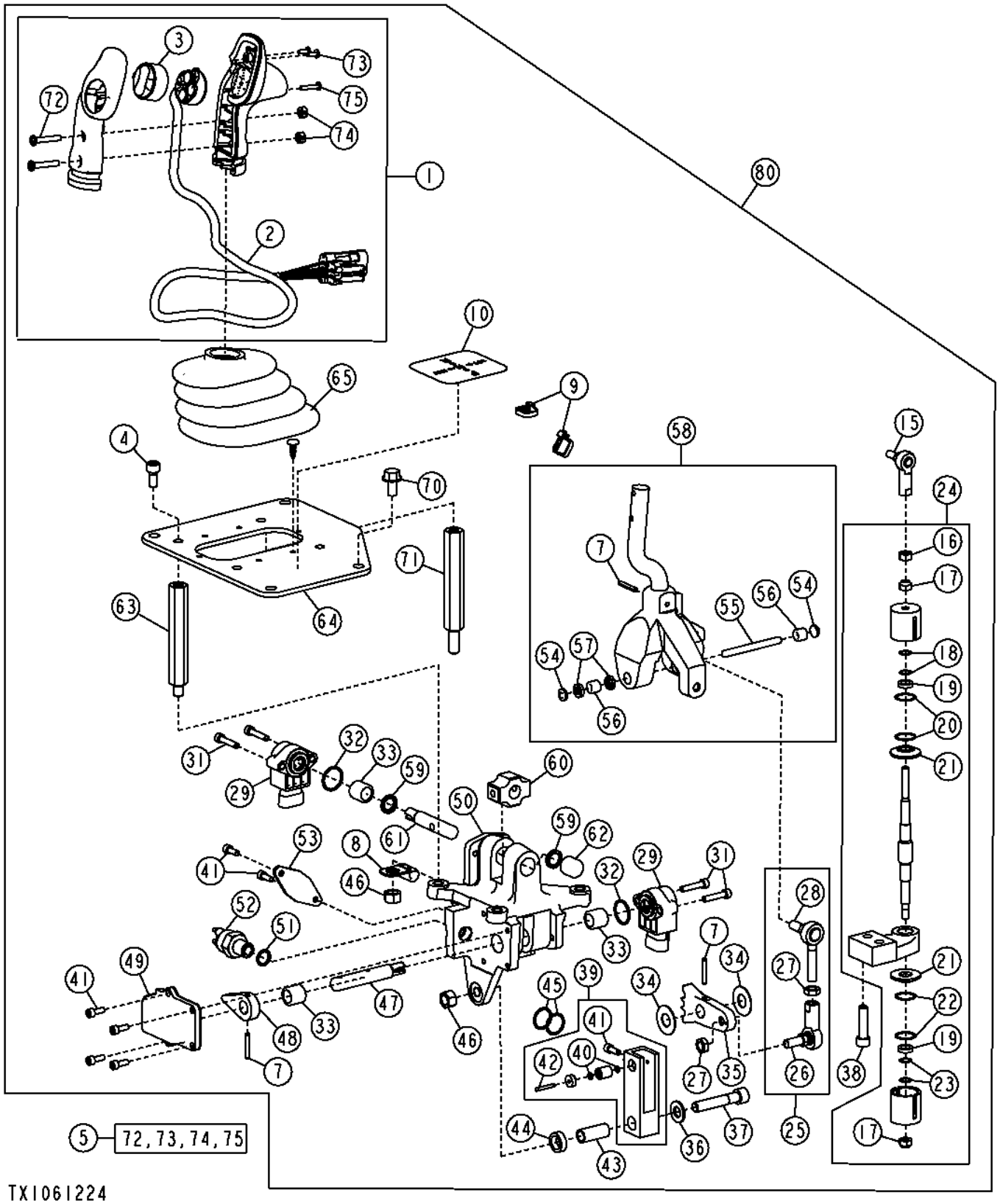

Item	*Nº peça*	*Descrição*	*Qtde*	*Nº série*	*Notas*
1	AT219793	Manete	1		
2	AT222609	Chicote	1		Chicote Elétrico com Interruptor e Tampa
3	T178768	Protetor	1		Cobertura Protetora do Interruptor
4	T176136	Parafuso	4		
5	AT222608	Kit da alavanca	1		Kit de Peças de Fixação da Empunhadura
7	34H266	Pino elástico	3		5/32" X 1"
8	AT222606	Braçadeira	1		
9	R44302	Cinta	AR		
10	T204071	Etiqueta	1		Etiqueta Avanço, Neutro e Ré
15	AT169374	Junta esférica	1		Rolamento
16	14H860	Porca	1		1/4"
17	T30637	Porca	2		Trava
18	T176172	Mola	1		
19	T176169	Espaçador	2		
20	T176173	Mola	1		
21	T176168	Arruela	2		Arruela Escalonada
22	T176170	Mola	1		
23	T176171	Mola	1		
24	AT220709	Alojamento da mola	1		Pacote
25	AT220706	Articulação	1		Conjunto da Extremidade da Haste
26	AT48548	Junta esférica	1		
27	14H882	Porca	2		5/16"
28	AT46597	Junta esférica	1		
29	AT220879	Potenciômetro	2		Sensor Rotativo
31	T176137	Parafuso	4		
32	U15980	Anel o	2		
33	AT220702	Rolamento	3		Agulha
34	T176149	Arruela	2		Espaçador da Retenção
35	T176150	Placa	1		Retenção
36	T177605	Arruela	1		
37	T177604	Parafuso	1		
38	M882T	Parafuso	2		7.925 X 31.750 mm (5/16" X 1-1/4")
39	AT220708	Alavanca	1		Conjunto da Retenção
40	T26257	Anel o	2		
41	T176152	Parafuso	7		
42	R39090	Agulha de rolamento	1		Rolamento
43	T177602	Espaçador	1		
44	T177603	Espaçador	1		
45	T176154	Mola	1		
46	14H1076	Porca	2		3/8"
47	T176147	Came	1		Retenção do Eixo
48	T176148	Came	1		Interruptor de Neutro do Came
49	AT220707	Capa	1		Conjunto do Came
50	AT221854	Carcaça	1		Corpo SLC
51	R26448	Anel o	1		
52	AT86950	Interruptor	1		Partida em Neutro
53	T176155	Placa	1		Mola
54	T176146	Plugue	2		Vedação
55	T176145	Eixo cardã	1		Eixo
56	AT220711	Rolamento	2		Agulha
57	AT220710	Vedação	2		Aba
58	AT222803	Apoio	1		
59	AT220704	Vedação	2		Aba
60	T176143	Espaçador	1		Rolamento do Bloco
61	T176144	Eixo cardã	1		Eixo
62	AT220703	Rolamento	1		Agulha
63	T176158	Coluna	3		Montagem
64	.....	Placa	1		Montagem
65	AT220855	Protetor	1		Conjunto
70	19M7897	Parafuso	4		M8 X 35
71	T178767	Coluna	1		
72	.....	Parafuso	2		
73	.....	Parafuso	2		
74	.....	Porca	2		
75	.....	Parafuso	1		
80	**AT304326**	**Controlador eletrô. de dire**	**1**		**(CA), Alavanca de Controle Hidrostático / Transmissão**

Flywheel Coupler
Accouplement de volant-moteur
Acoplador do Volante do Motor
Acoplador de volante

T203483 A.1

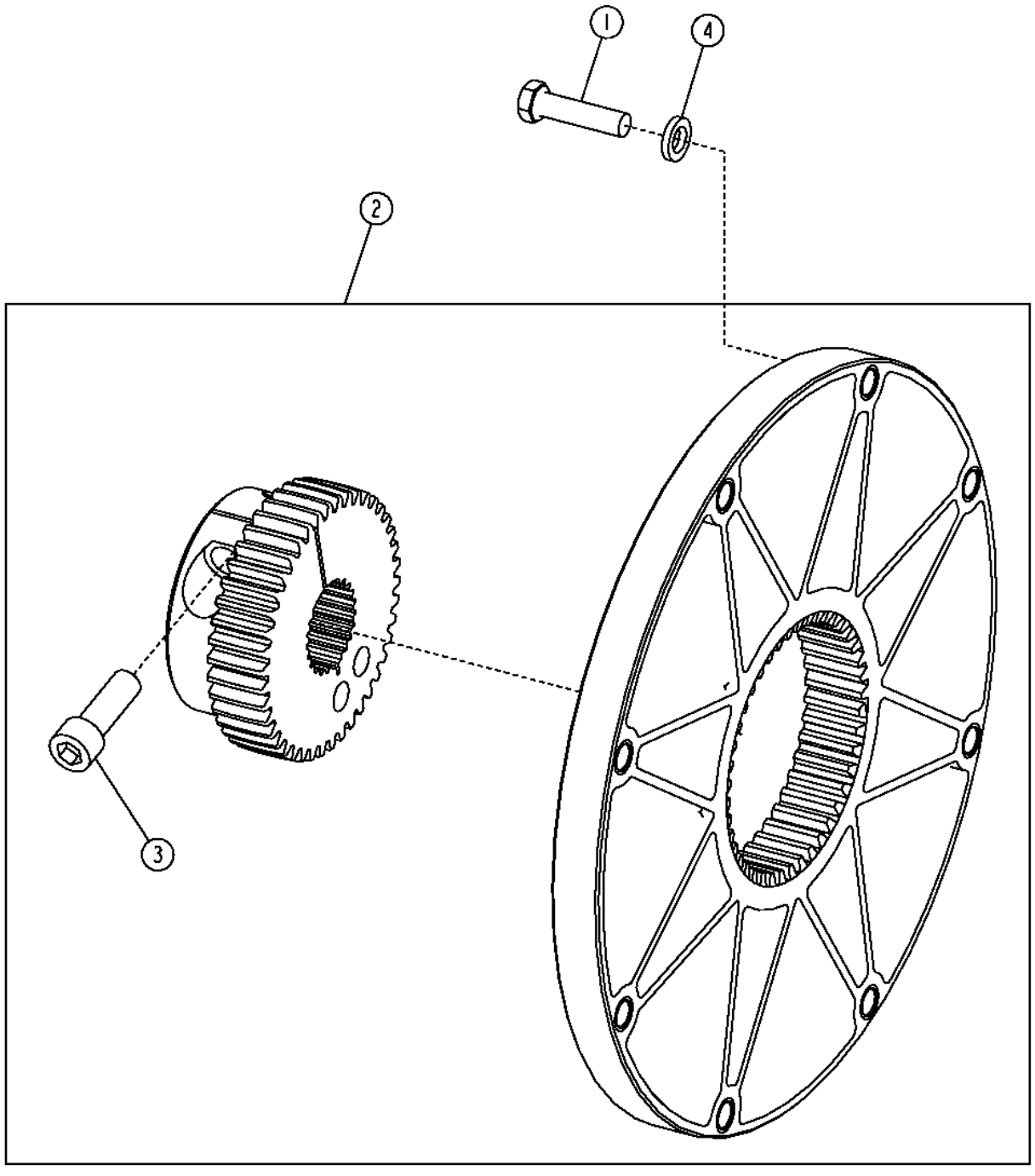

T203483

Item	*Nº peça*	*Descrição*	*Qtde*	*Nº série*	*Notas*
1	19H2633	Parafuso sextavado	8		3/8" X 1-1/2"
2	AT301442	Amortecedor de torção	1		
3	19M8448	Parafuso	1		M12 X 35
4	.....	Arruela	8		(NA)

Tandem Pump Components
Composants de pompes tandems
Componentes das Bombas em Série
Componentes de bombas en tándem

TX1065306 A.1

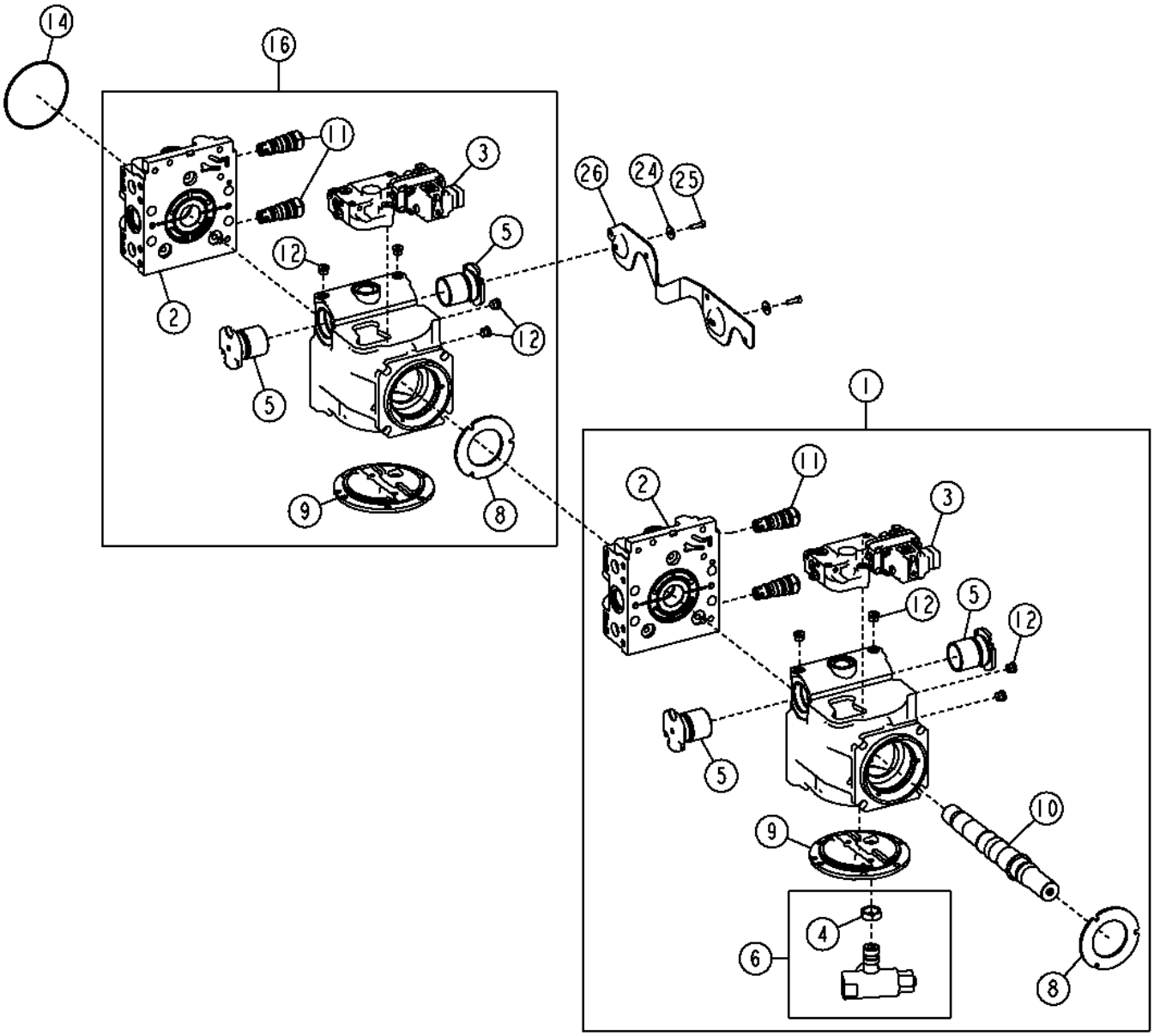

TX1065306

Item	*Nº peça*	*Descrição*	*Qtde*	*Nº série*	*Notas*
1	AT330362	Bomba	1		Dianteira
	AT330449	Bombahidráulica remanufat.	1		REMAN FOR AT330362, MARKED 9522767
2	AT226441	Tampa	2		
	R150986	Rolamento	2		
	R151078	Junta	2		
3	AT304672	VálV.de contr.atuada hidr.	2		Válvula de Controle de Cilindrada da Bomba Hidrostática
	19M7600	Parafuso	4		M5 X 12
	19M8541	Parafuso	6		M6 X 50
	AT304671	VálV.de contr.atuada hidr.	1		
	T164365	Anel o	3		
	T200765	Anel o	1		
4	R27390	Porca	1		26.975 mm (1-1/16"), Filtro
5	RE151096	Cilindro	4		
	19M7932	Parafuso sextavado	6		M8 X 16
	R151097	Anel o	2		47.346 X 1.778 mm (1.864" X 0.070")
	T35580	Anel o	2		48.895 X 2.616 mm (1.925" X 0.103")
6	AT223218	VálVula de alíVio de press.	1		Alívio de Carga do Neutro
	T176249	Tampão	1		
	T176252	Mola	1		
	T176253	Cone de válvula	1		
	T176254	Porca	2		
	T59014	Anel o	2		24.994 X 3.531 mm (63/64" X 0.139")
8	T175376	RetentoR	2		
9	T222125	Capa	2		
10	T178726	Eixo	1		
11	AT222037	VálV. controladora de fluxo	4		
	N203491	Anel o	1		20.345 X 1.778 mm (0.801" X 0.070")
	P42061	Anel o	1		21.946 X 1.778 mm (0.864" X 0.070")
12	AT334796	Tampão	8		
	M74600	Anel o	2		11.887 X 1.981 mm (0.468" X 5/64")
14	R99702	Anel o	2		120.320 X 2.616 mm (4.737" X 0.103")
16	AT330361	Bomba	1		Traseira
	AT330450	Bombahidráulica remanufat.	1		REMAN FOR AT330361, MARKED 9522768
17	N206810	Eixo	1		Não Ilustrado
24	24M7100	Arruela	2		6.600 X 22 X 2 mm
25	19M8627	Parafuso	2		M6 X 20
26	T175296	Apoio	1		

Hydrostatic Pump Charging System and Filtration Manifold
Système décharge de pompe hydrostatique et collecteur de filtration
Sistema de Carga da Bomba Hidrostática e Coletor de Filtragem
Sistema de carga de bomba hidrostática y colector de filtración

T203572 A.1

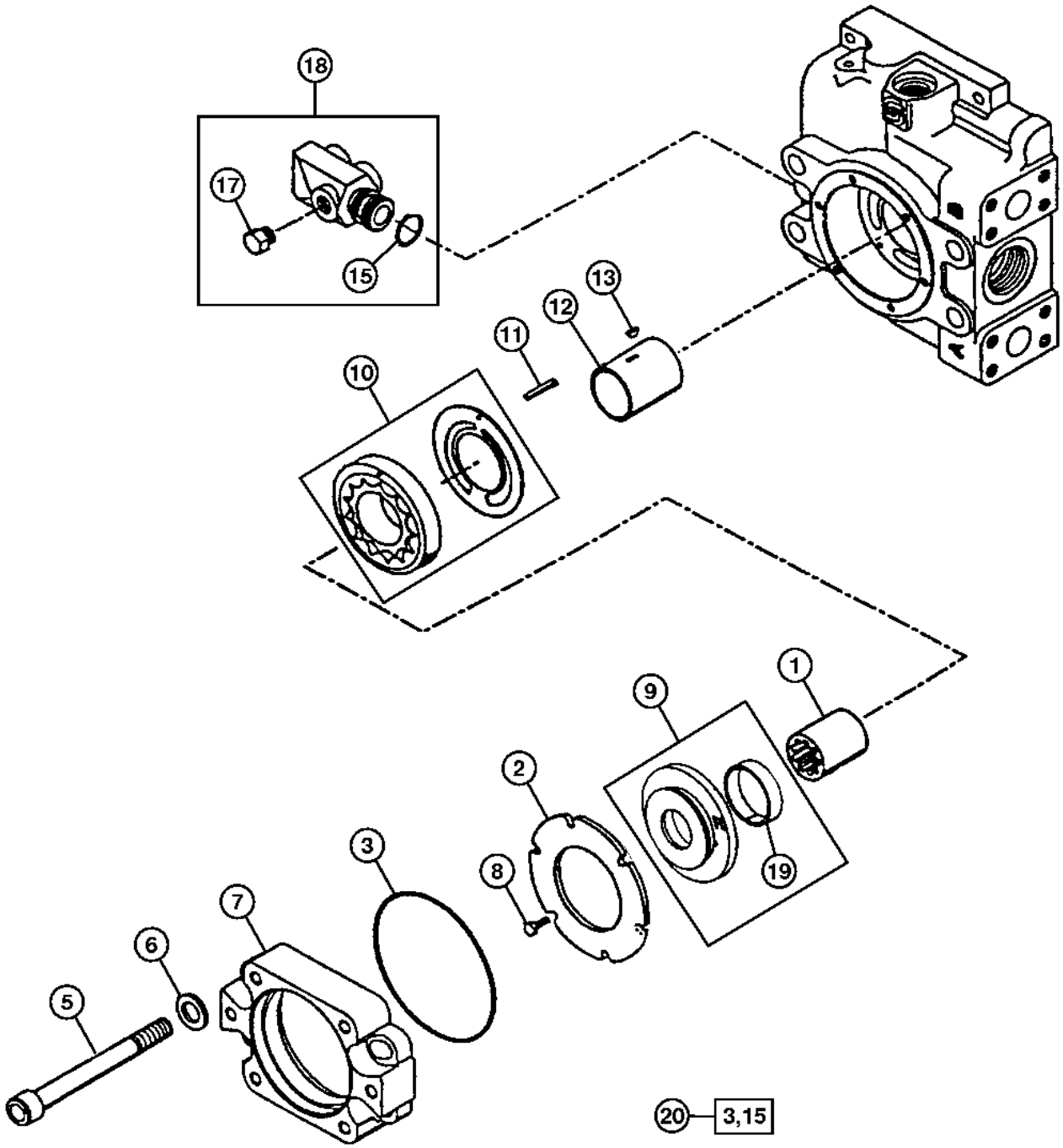

T203572

Item	*Nº peça*	*Descrição*	*Qtde*	*Nº série*	*Notas*
1	T167226	Engate	1		
2	AT214844	Placa	1		
3	N203952	Anel o	1		
5	T210527	Parafuso	4		
6	.....	Arruela	4		(T155964 NA)
7	T226424	Flange	1		
8	T179639	Parafuso	6		
9	AT223217	Capa	1		
10	AT223216	Bombade óleo	1		
11	T179637	Pino	1		
12	T179638	Eixo	1		
13	T155677	Chave	1		
15	T72570	Anel o	1		
17	AT334796	Tampão	1		
18	AT173188	Kit do coletor	1		Filtro
19	N203486	Bucha	1		
20	AN220311	Kit retentor	1		Kit de Reparo, Contém Peças em Outra Página

Tandem Pumps
Pompe en tandem
Bombas em Série
Bomba en tándem

T165050 A.1

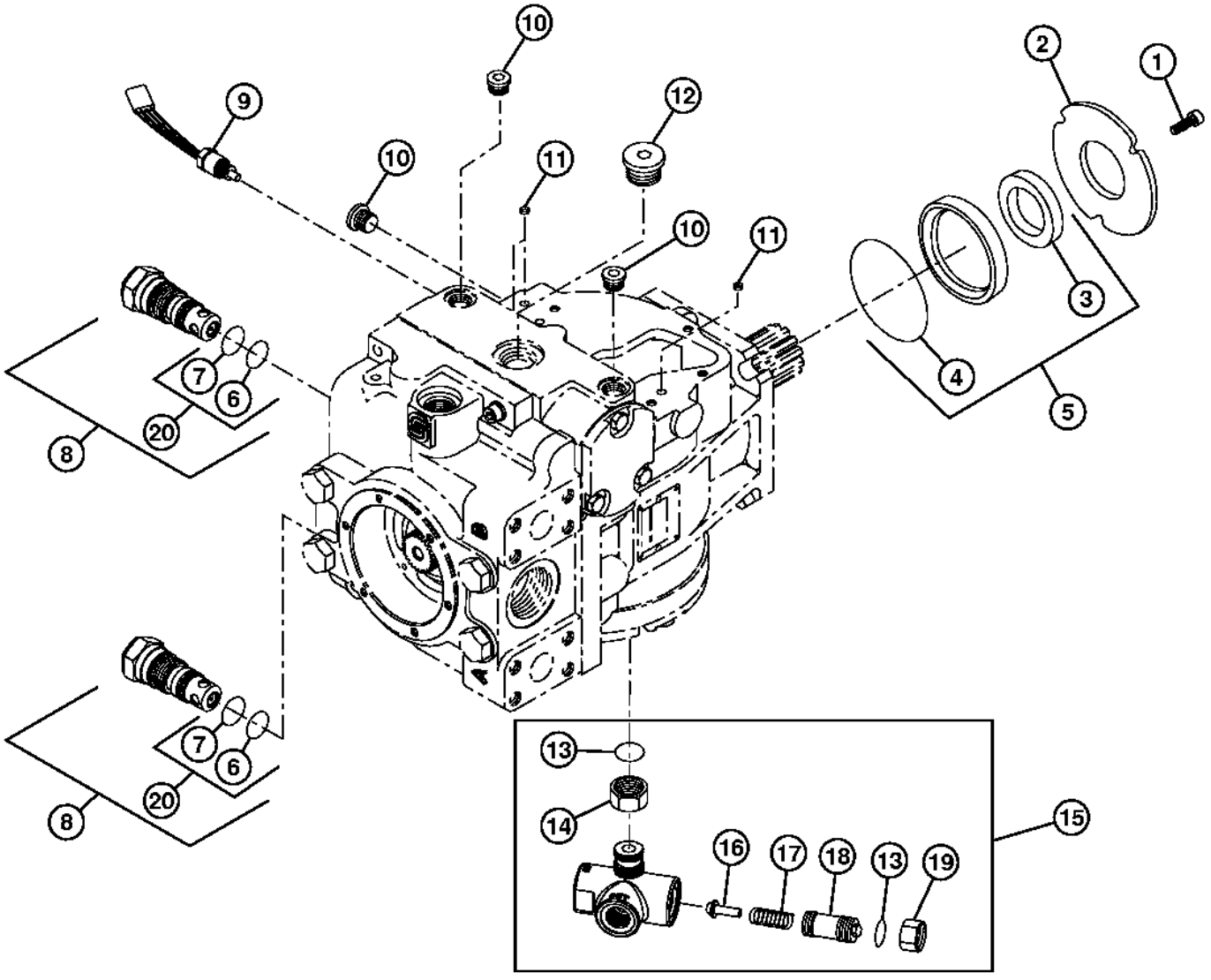

T165050

Item	*Nº peça*	*Descrição*	*Qtde*	*Nº série*	*Notas*
1	19M8627	Parafuso	3		M6 X 20
2	T175376	RetentoR	1		
3	T223612	Vedação	1		
4	R151088	Anel o	1		
5	AT330297	Kit retentor	1		
6	N203491	Anel o	2		
7	P42061	Anel o	2		
8	AT220778	VálV. controladora de fluxo	2		
9	AT360574	SenSor velocid. da roda	1		(SUB FOR AT301762), Dianteira
	AT334796	Tampão	1		Traseira
10	AT334796	Tampão	3		
11	AH123403	Peneira	3		
12	T64769	Tampão de dreno	1		
13	T59014	Anel o	2		
14	R27390	Porca	1		
15	AT223218	VálVula de alíVio de press.	1		Somente Bomba Dianteira
16	T176253	Cone de válvula	1		
17	T176252	Mola	1		
18	T176249	Tampão	1		
19	T176254	Porca	2		
20	AN220311	Kit retentor	1		Kit de Reparo, Contém Peças em Outra Página

Hydrostatic Charge Housing
Carter d'alimentation hydrostatique
Alojamento de Carga Hidrostática
Caja de carga hidrostática

TP52071 A.1

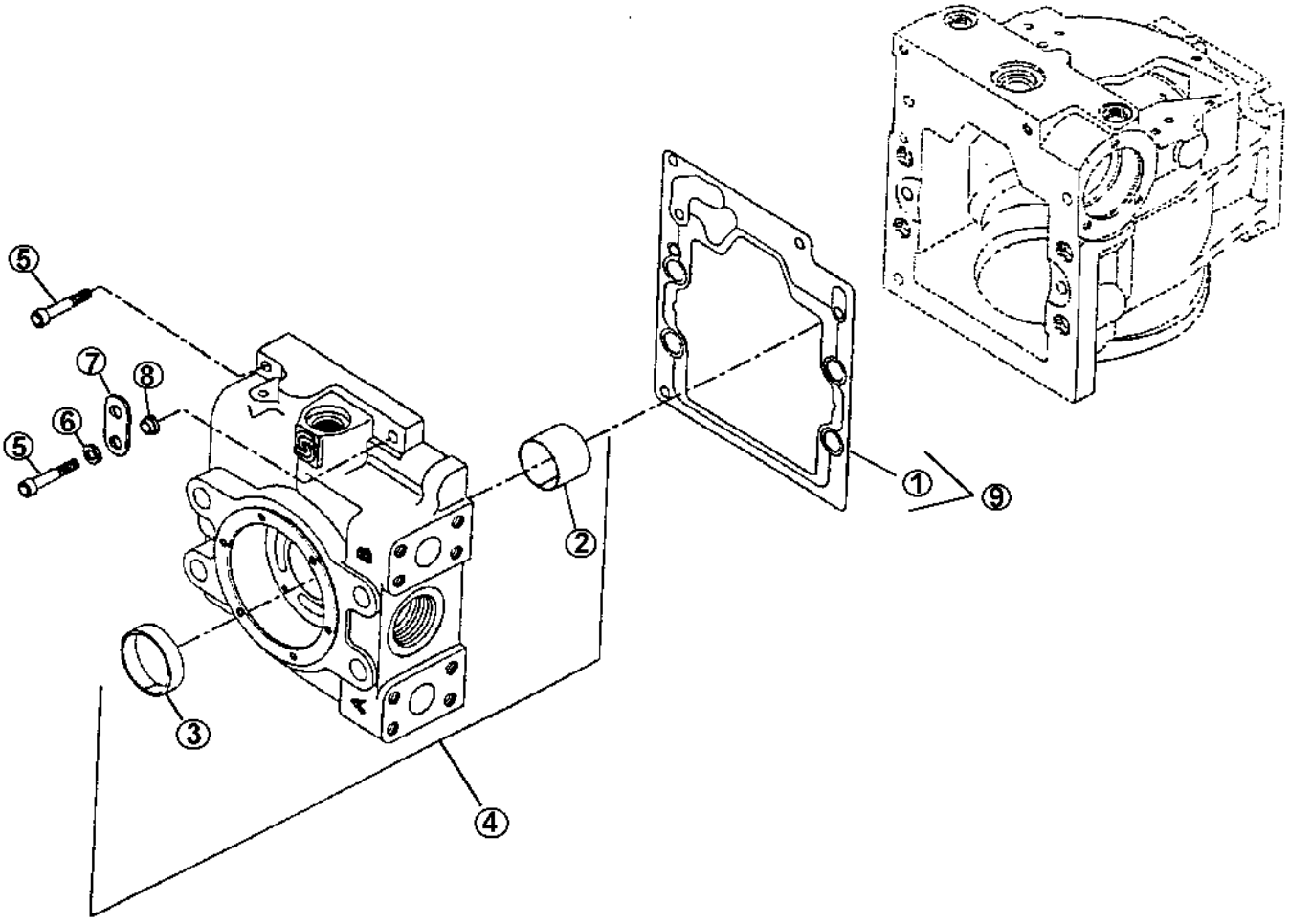

TP52071

Item	*Nº peça*	*Descrição*	*Qtde*	*Nº série*	*Notas*
1	R151078	Junta	1		
2	R150986	Rolamento	1		
3	N203486	Bucha	1		
4	AT226441	Tampa	1		
5	19M8123	Parafuso	2		M8 X 45
6	24H1136	Arruela	1		11/32" X 11/16" X 0.065"
7	AT214861	Olhal	1		Suporte de Elevação, Somente Bomba Traseira
8	AT214860	Espaçador	1		
9	AN220311	Kit retentor	1		Kit de Reparo, Contém Peças em Outra Página

Hydrostatic Pump Limitation Control
Commande de limitation de pompe hydrostatique
Controle de Limitação da Bomba Hidrostática
Control limitador de bomba hidrostática

TP52072 A.1

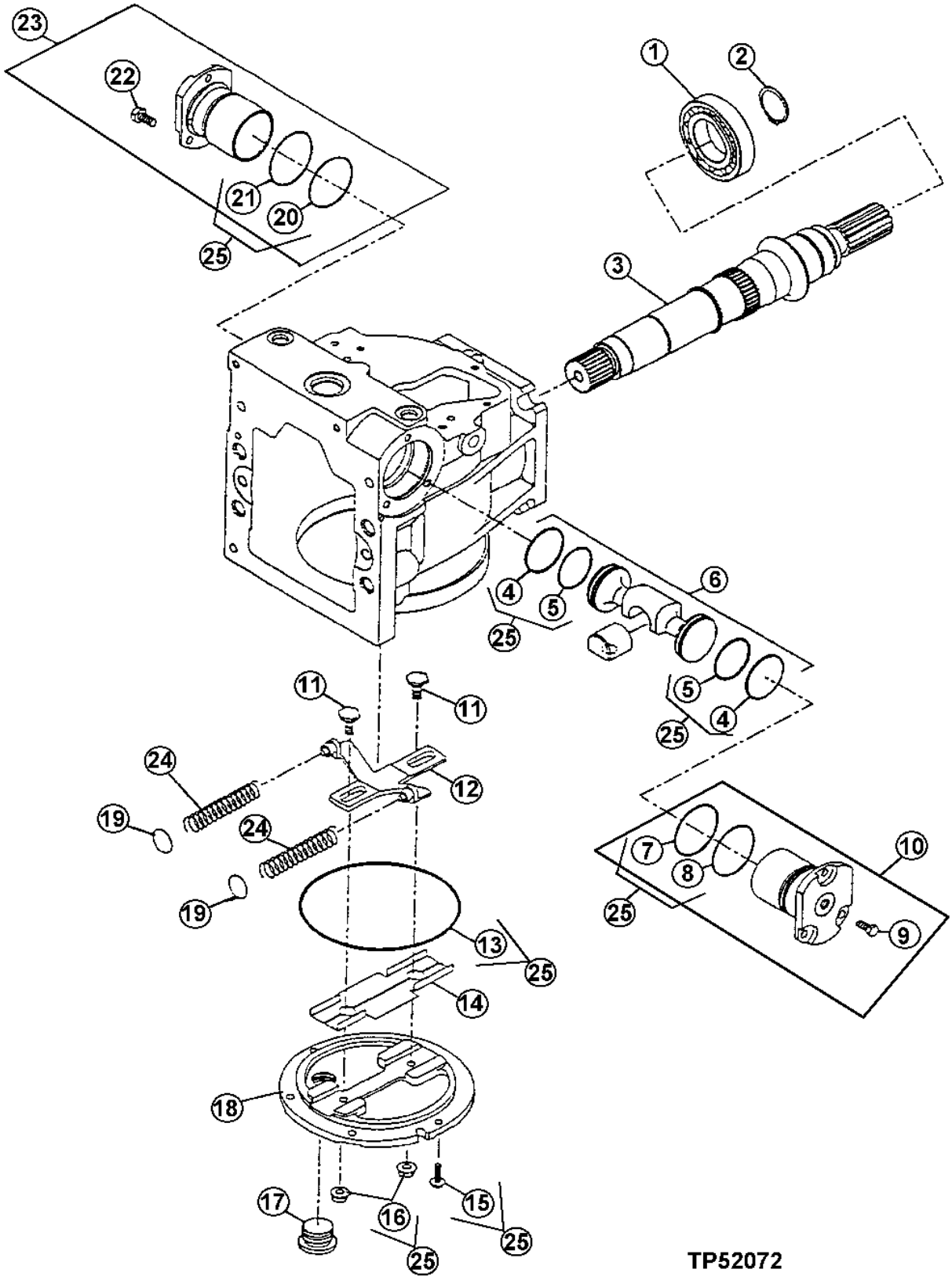

Item	*Nº peça*	*Descrição*	*Qtde*	*Nº série*	*Notas*
1	T177597	Rolamento	1		
2	T15509	Anel de pressão	1		
3	N206810	Eixo	1		Traseira
	T178726	Eixo	1		Dianteira
4	R151103	Anel de pistão	2		
5	T176262	Anel o	2		
6	RE151101	Kit vedação	1		
7	R151097	Anel o	1		
8	T35580	Anel o	1		
9	19M7932	Parafuso sextavado	3		M8 X 16
10	RE151096	Cilindro	1		Kit
11	T177595	Coluna	2		
12	AT362739	Kit da alavanca	1		(SUB FOR AT220771 AND AT350790)
13	E80224	Anel o	1		
14	RE151074	Inserto	1		
15	T155641	Parafuso	6		
16	T155640	Porca	2		
17	T64769	Tampão de dreno	1		
18	T222125	Capa	1		
19	R151069	Calço	2		
20	R151097	Anel o	1		
21	T35580	Anel o	1		
22	19M7932	Parafuso sextavado	3		M8 X 16
23	RE151096	Cilindro	1		Kit
24	R151072	Mola	2		
25	AN220311	Kit retentor	1		Kit de Reparo, Componentes em Outra Página

Hydrostatic Pump Housing and Cylinder Block Assembly
Corps de pompe hydrostatique et bloc-cylindres
Carcaça da Bomba Hidrostática e Conjunto do Bloco de Cilindros
Conjunto de bloque de cilindro y caja de bomba hidrostática

T203574 A.1

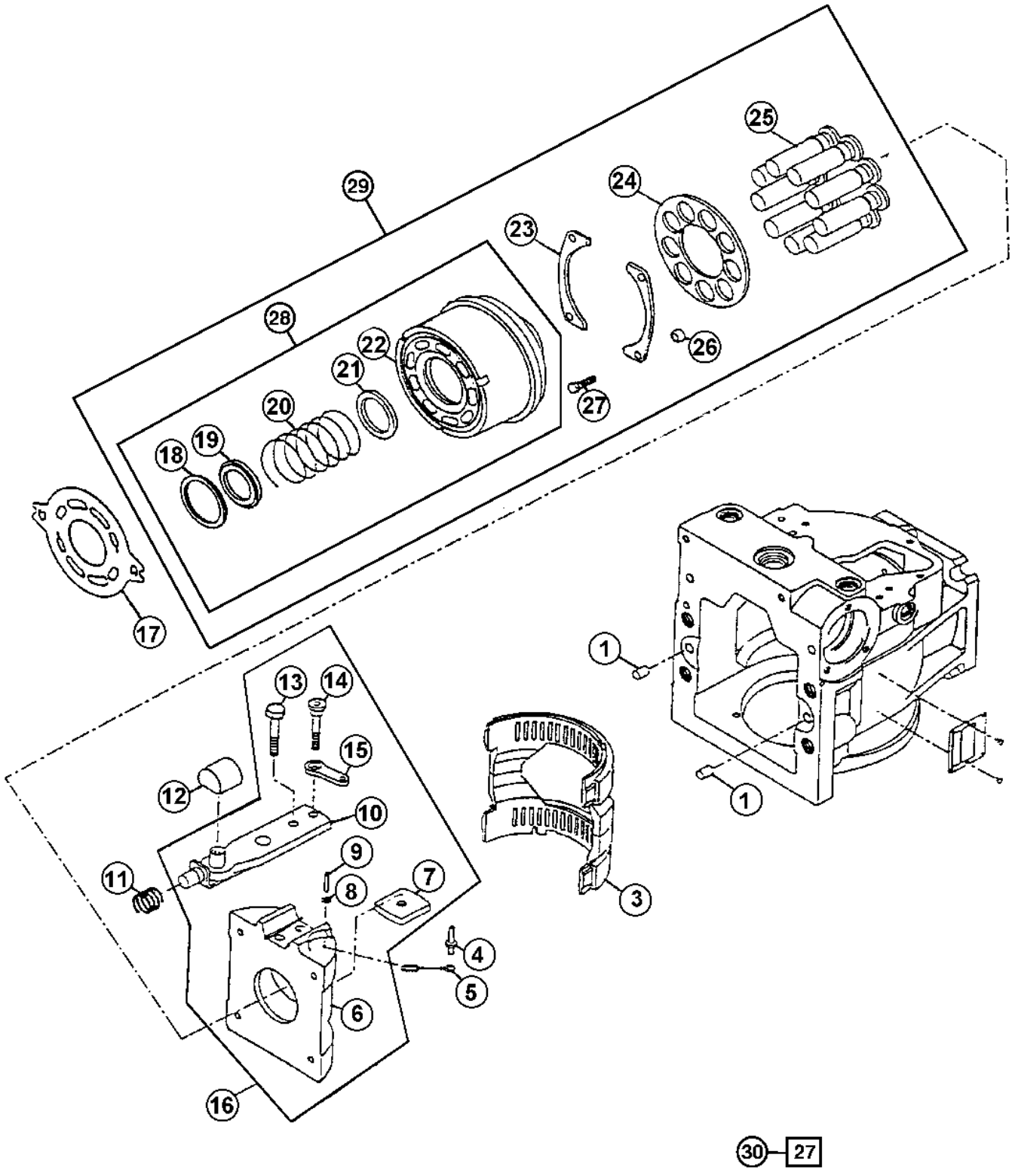

T203574

Item	*Nº peça*	*Descrição*	*Qtde*	*Nº série*	*Notas*
1	R726R	Pino de centragem	2		
3	R151062	Rolamento	1		
4	RE159656	Pino	1		
5	R151065	Ligação	1		
6	T223607	Placa de deslizamento	1		
7	AT214873	Guia	1		
8	T24199	Arruela	1		
9	AT214874	Pino fixador	1		
10	AT220770	Atuador	1		
11	R151066	Mola	1		
12	R151075	Braçadeira	1		
13	T176243	Parafuso	1		
14	T176244	Parafuso	1		
15	T176245	Ligação	1		
16	AT330299	Placa de deslizamento	1		
17	R151063	Placa	1		
18	T176259	Anel	1		
19	T176258	Placa	1		
20	T176256	Mola	1		
21	T176257	Arruela de elástica	1		
22	T176260	Anel	1		
23	R151099	Rolamento	2		
24	N220940	Guia	1		
25	AN220419	Pistão	9		
26	T177594	Espaçador	4		
27	T176261	Parafuso	4		
28	AT221619	Cilindro	1		
29	AT224344	Bloco de cilindro	1		Kit
30	AN220311	Kit retentor	1		Kit de Reparo, Contém Peças em Outra Página

Hydrostatic Pump Displacement Control Valve
Soupape de contrôle de variation de cylindrée de pompe hydrostatique
Válvula de Controle de Cilindrada da Bomba Hidrostática
Válvula de control de caudal de bomba hidrostática

T203575 A.1

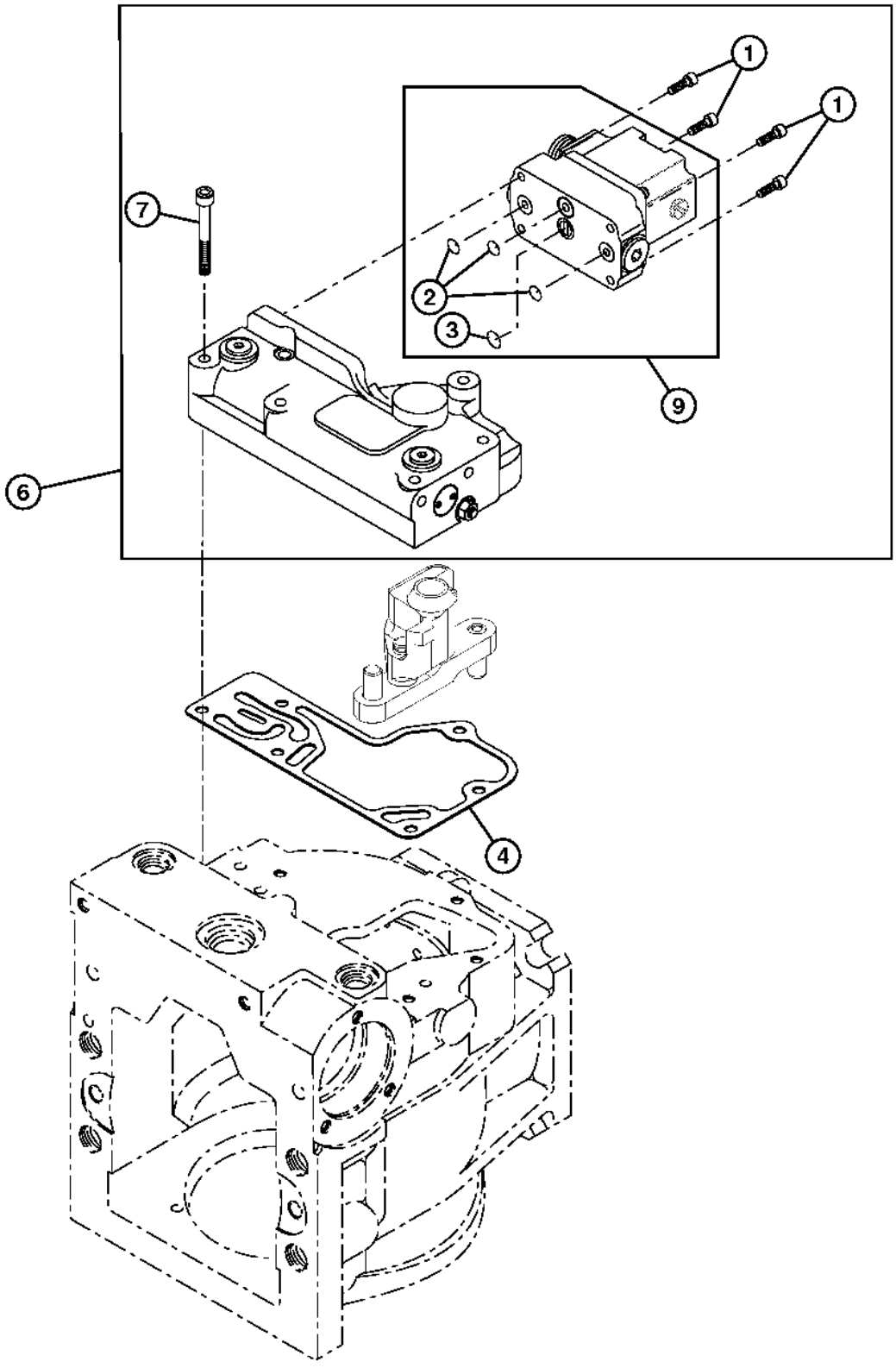

T203575

Item	*Nº peça*	*Descrição*	*Qtde*	*Nº série*	*Notas*
1	19M7600	Parafuso	4		M5 X 12
2	T164365	Anel o	3		
3	T200765	Anel o	1		
4	R151090	Junta	1		
6	AT304672	VálV.de contr.atuada hidr.	1		
7	19M8541	Parafuso	6		M6 X 50
9	AT304671	VálV.de contr.atuada hidr.	1		

Right and Left Hand Hydrostatic Drive Motors
Moteurs d'entraînement hydrostatique droit et gauche
Motores de Acionamento Hidrostático Direito e Esquerdo
Motores de mando hidrostático izquierdo y derecho

TP67595 A.1

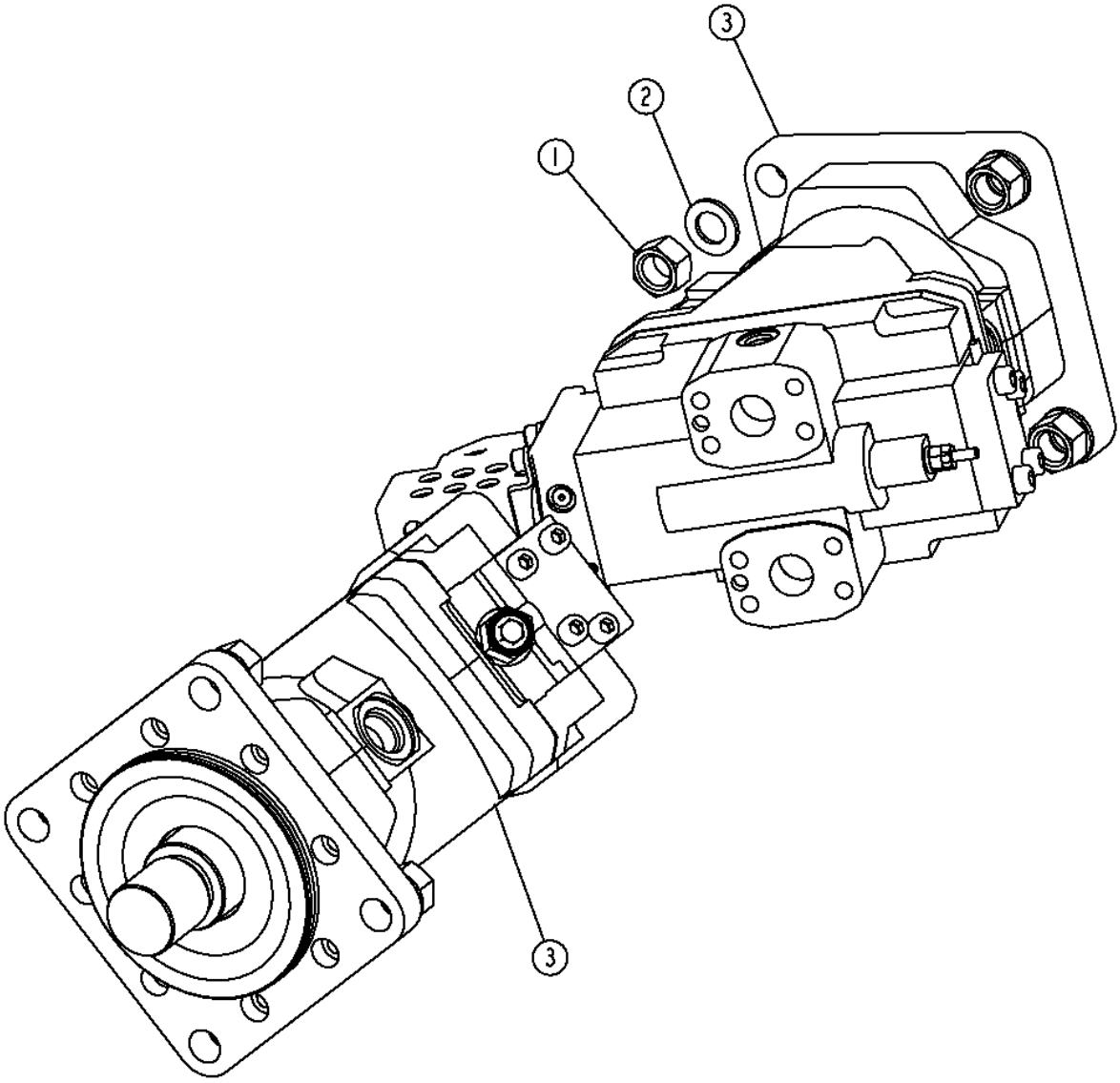

TP67595

Item	*Nº peça*	*Descrição*	*Qtde*	*Nº série*	*Notas*
1	14H793	Porca	8		3/4"
2	24M7353	Arruela	8		20 X 34 X 3 mm
3	AT315017	Motor	2		Hidrostático, (REMAN)

Hydrostatic Track Drive Motor and Shaft
Moteur et arbre d'entraînement de chenille hydrostatique
Motor e Eixo de Acionamento Hidrostático da Esteira
Motor hidrostático de mando de orugas y eje

TX1101593 A.1

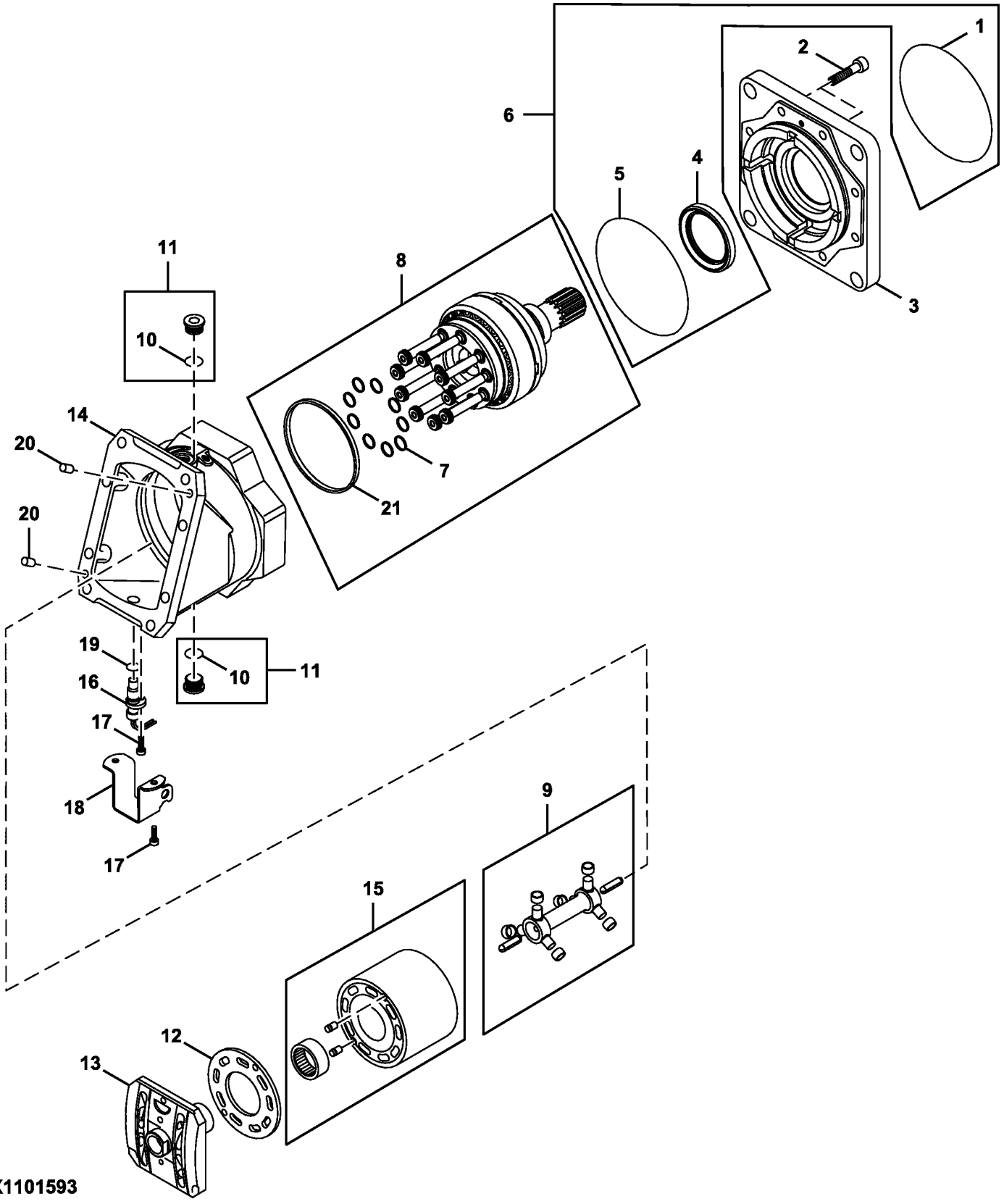

Item	*Nº peça*	*Descrição*	*Qtde*	*Nº série*	*Notas*
1	T162012	Anel o	1		
2	19M8823	Parafuso	8		M12 X 35
3	.....	Flange	1		NLA, ORDER AT311140, Motor Completo
	AT311140	Motor hidráulico	1		
	AT315017	Motor hidráulico remanufat.	1		REMAN FOR AT311140
4	.....	Vedação	1		NLA, ORDER AT214702
5	T155729	Anel o	1		
6	AT214702	Kit retentor	1		
	AT173304	Vedação	1		
	AT334514	Vedação	1		
7	T155732	Kit anéis de pistão	1		
8	AT224201	Eixo	1		
9	AT300970	Kit do eixo	1		
10	T72570	Anel o	2		
11	AT214566	Plugue	1		
12	AT173306	Rolamento	1		
13	AT181917	VálVula de carretel	1		
14	.....	Carcaça	1		ORDER AT311140, Motor Completo
15	AT173307	Bloco de cilindro	1		
	T155730	Pino	2		
16	AT360574	SenSor velocid. da roda	1		Bomba Dianteira, Sensor de Velocidade da Bomba Hidrostática
	T158240	Anel o	1		
17	T188306	Parafuso	6		
18	T210501	Proteção	1		
19	M74600	Anel o	1		
20	R726R	Pino de centragem	2		
21	T164318	Anel	1		

Right and Left Hand Hydrostatic Drive Motors
Moteurs d'entraînement hydrostatique droit et gauche
Motores de Acionamento Hidrostático Direito e Esquerdo
Motores de mando hidrostático izquierdo y derecho

TX1101591 A.1

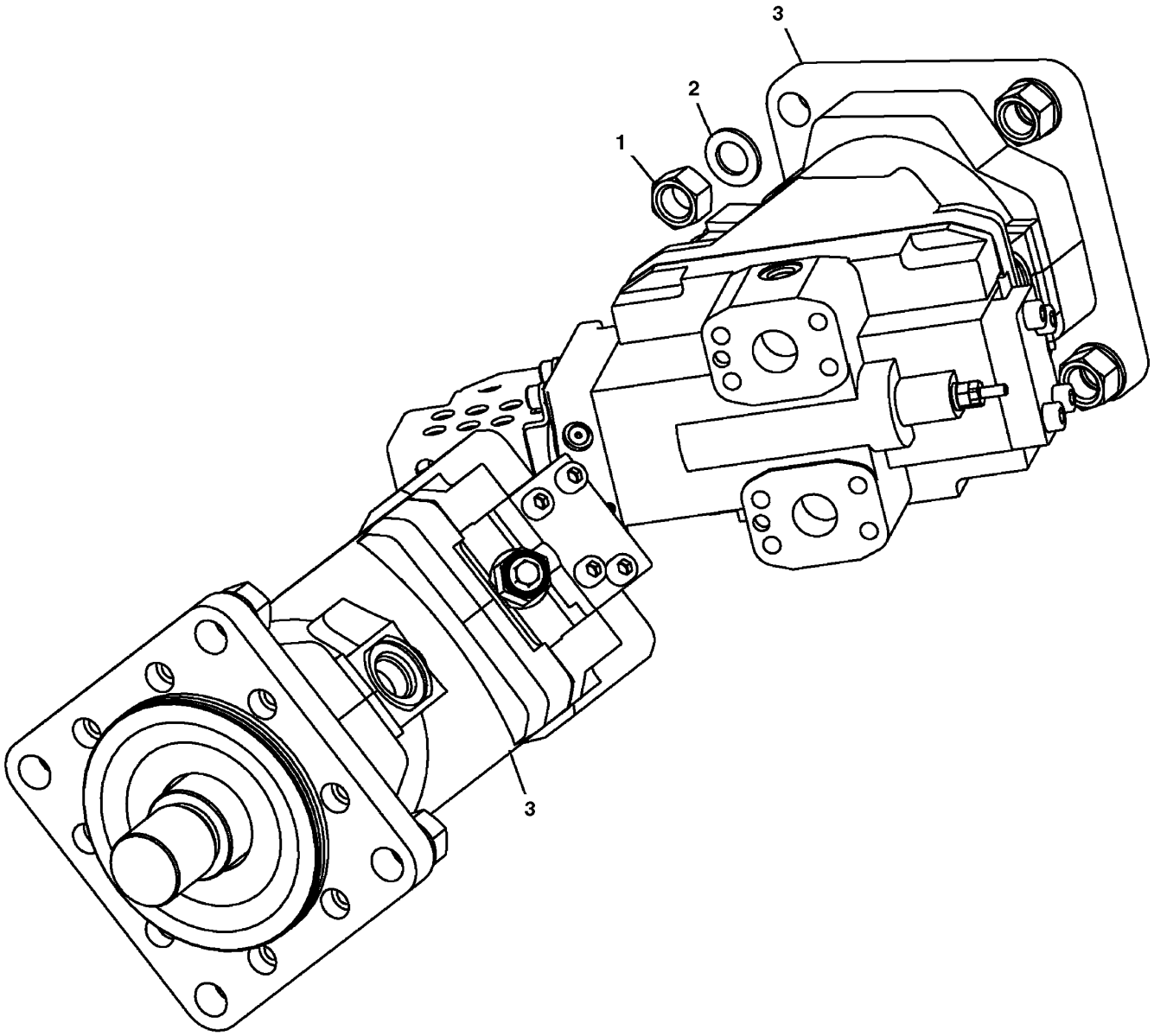

TX1101591

Item	*Nº peça*	*Descrição*	*Qtde*	*Nº série*	*Notas*
1	14H793	Porca	8		3/4"
2	24M7353	Arruela	8		20 X 34 X 3 mm
3	AT311140	Motor hidráulico	2		Hidrostático
	AT315017	Motor hidráulico remanufat.	2		Hidrostático, REMAN FOR AT311140

Hydrostatic Track Drive Motor End Cap and Feedback Spring
Couvercle d'extrémité et ressort de réaction de moteur d'entraînement chenille hydrostatique
Mola de Retorno
Tapa terminal de motor hidrostático de mando de orugas y resorte de realimentación

TX1014295 A.1

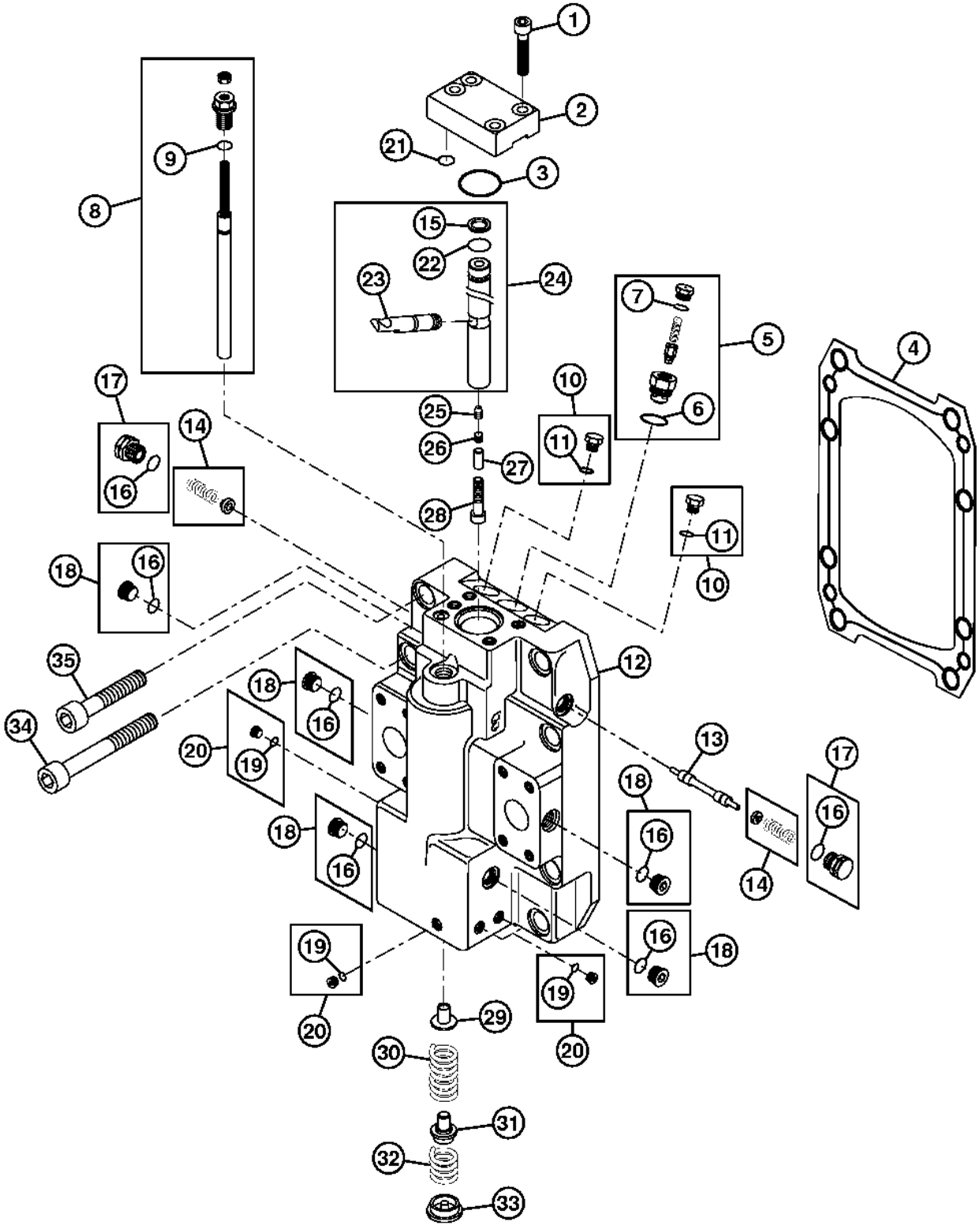

TX1014295

Item	*Nº peça*	*Descrição*	*Qtde*	*Nº série*	*Notas*
1	19M8447	Parafuso	4		M10 X 35
2	AT306983	Capa	1		
3	T158241	Anel o	1		
4	T155731	Junta	1		
5	AT224194	VálVula de alíVio de press.	1		
6	M45387	Anel o	1		
7	M74600	Anel o	1		
8	AT182399	Assento	1		
9	T165492	Anel o	1		
10	T176383	Plugue	2		
11	R28782	Anel o	2		
12	T190502	Tampa	1		
13	T155741	Pistão	1		
14	AT196462	Conjunto de assento	2		
15	T162854	Anel	1		
16	M74600	Anel o	7		
17	AT180814	Plugue	2		
18	AT334796	Tampão	5		
19	T165535	Anel o	6		
20	AT184869	Plugue	6		
21	T155987	Anel o	1		
22	T155757	Anel o	1		
23	T155735	Alavanca	1		
24	AT184822	Kit	1		Pistão do Servo
25	T155736	Parafuso de fenda	1		
26	T155737	Parafuso de fenda	1		
27	T210502	Arruela	1		
28	T210503	Parafuso e Porca	1		
29	T210497	Guia	1		
30	T210500	Mola	1		
31	T165536	RetentoR	1		
32	T210385	Mola	1		
33	T210386	Assento	1		
34	19M8489	Parafuso	4		M12 X 65
35	19M8580	Parafuso	4		M12 X 50

Hydrostatic Track Drive Motor Control
Commande de moteur d'entraînement de chenille hydrostatique
Controle do Motor de Acionamento Hidrostático da Esteira
Control de motor hidrostático de mando de orugas

TX1042486 A.1

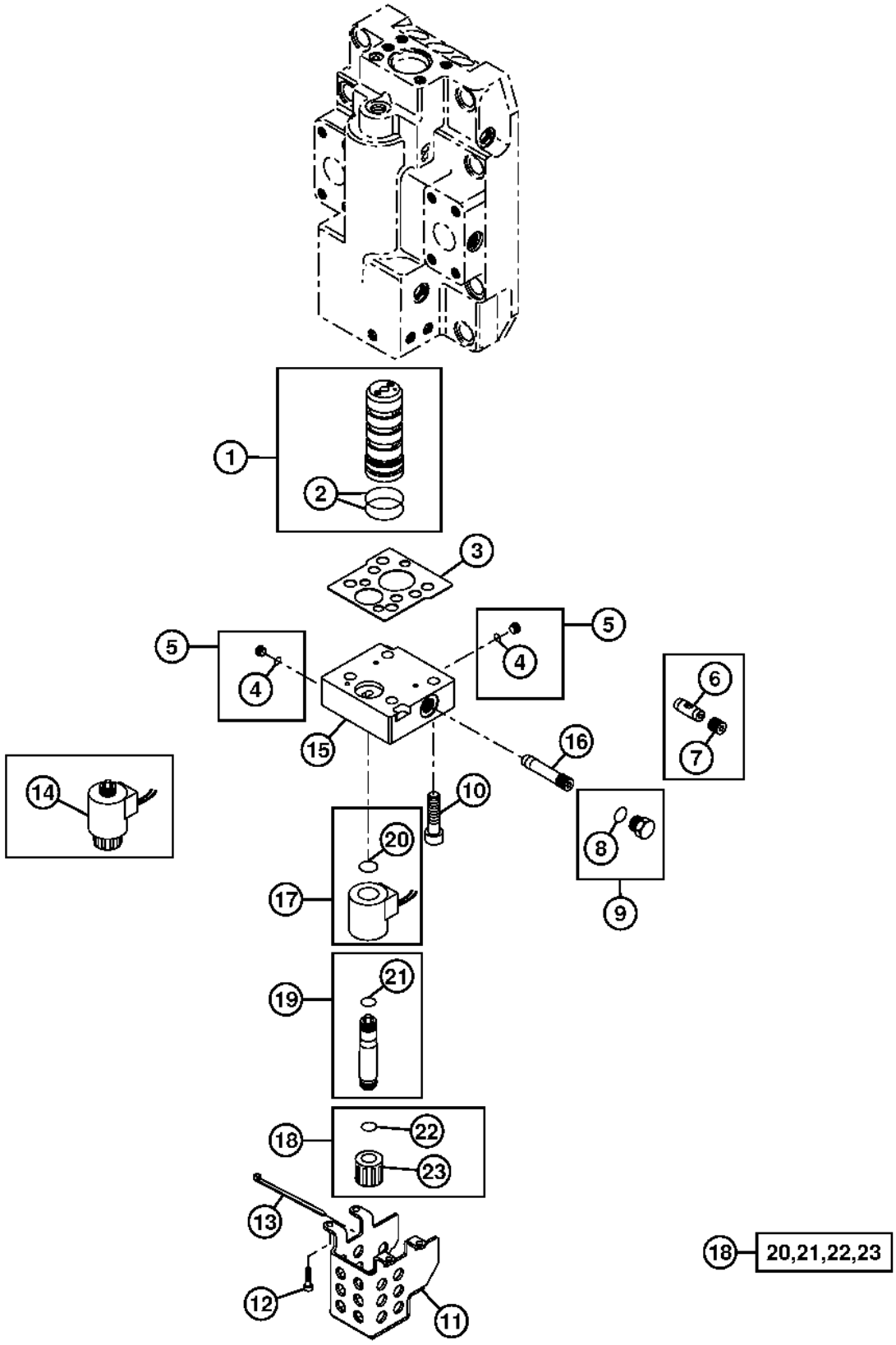

Item	*Nº peça*	*Descrição*	*Qtde*	*Nº série*	*Notas*
1	AT313403	VálVula de carretel	1		Conjunto da Bucha
2	T155975	Anel o	2		
3	T190503	Junta	1		
4	T165535	Anel o	2		
5	AT184869	Plugue	2		
6	.....	VálVula de carretel	1		Projeto Antigo, (SUB T223395) (SUB FOR T210494 AND T210496)
7	.....	Orifício	1		Projeto Antigo, (SUB T223395) (SUB FOR T210496 AND T210494)
8	M74600	Anel o	1		
9	AT334796	Tampão	1		(SUB FOR AT184868), Nesta Aplicação
10	19M8823	Parafuso	4		M12 X 35,
11	T218570	Apoio	1		
12	T188306	Parafuso	4		
13	R44302	Cinta	1		
14	.....	VálVula solenóide	1		Projeto Antigo, (SUB AT307543, AT334532 AND AT334533)
15	T210495	Carcaça	1		
16	T223395	VálVula de carretel	1		
17	AT307543	VálVula solenóide	1		
18	AT334533	Kit da bobina	1		
19	AT334532	Kit da armadura	1		
20	.....	Anel	1		
21	.....	Anel	1		
22	.....	Anel	1		
23	.....	Porca	1		

Brake Valve Hoses
Flexibles de clapet de frein
Mangueiras da Válvula de Freio
Mangueras de válvula de frenos

TX1051019 A.1

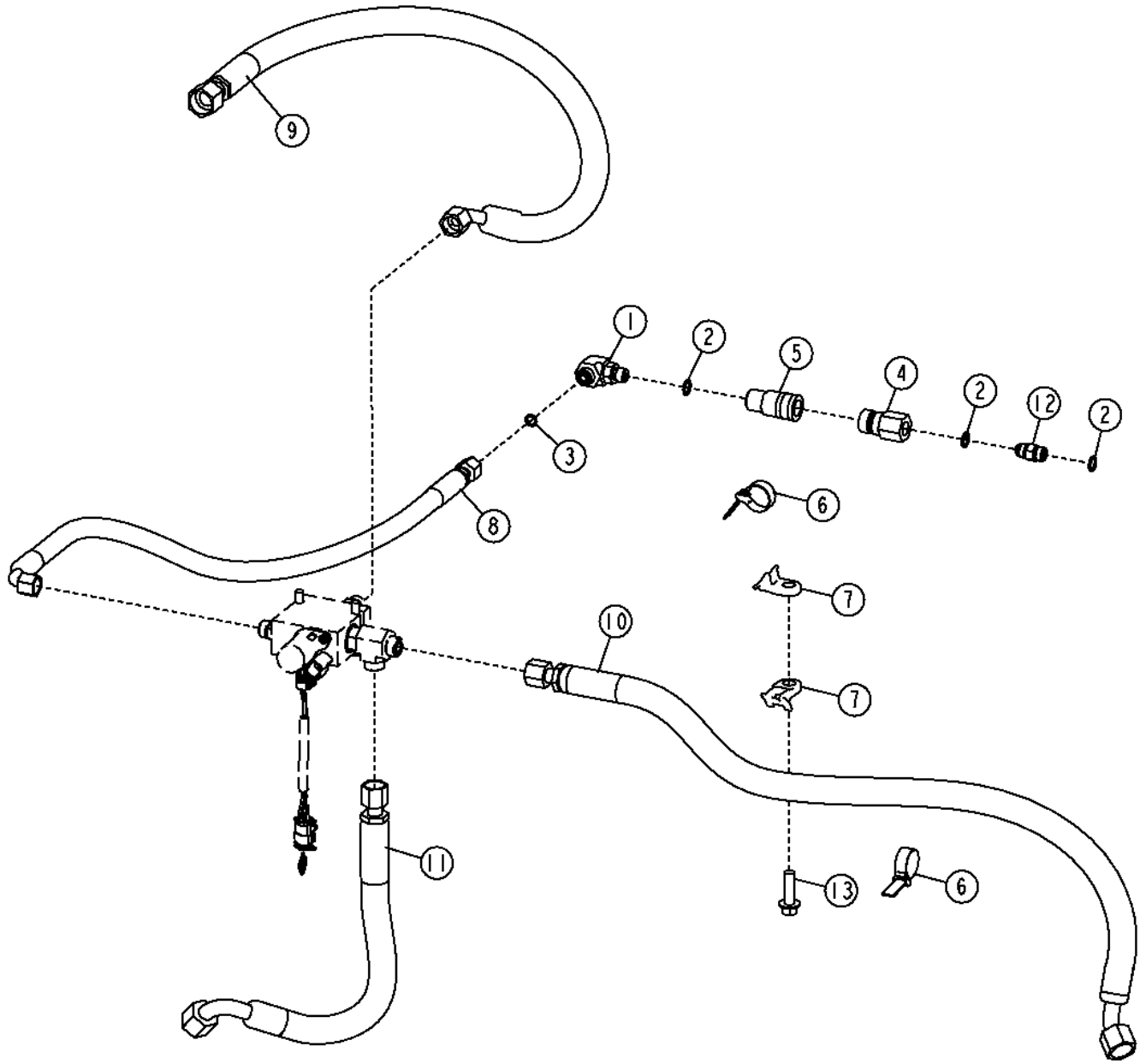

TX1051019

Item	*Nº peça*	*Descrição*	*Qtde*	*Nº série*	*Notas*
1	38H1004	Conexão em ângulo	1		
2	R26448	Anel o	3		11.887 X 1.981 mm (0.468" X 5/64")
3	T77613	Anel o	1		9.250 X 1.780 mm (0.364" X 0.070")
4	AM102420	Tomada engaTe rápido	1		
5	AM102487	Engate hidr. rápido	1		
6	H224073	Cinta	2		
7	N380408	Braçadeira	2		
8	AT314757	Mangueira hidraulica-fabric	1		
9	AT314759	Mangueira hidraulica-fabric	1		
10	AT314756	Mangueira hidraulica-fabric	1		Freio Direito
11	AT314758	Mangueira hidraulica-fabric	1		Freio Esquerdo
12	R27212	Conexão	1		
13	19M7835	Parafuso	1		M10 X 35

Transmission High Pressure Hoses
Flexibles haute pression de transmission
Mangueiras de Alta Pressão da Transmissão
Mangueras de presión alta de la transmisión

T203997 A.1

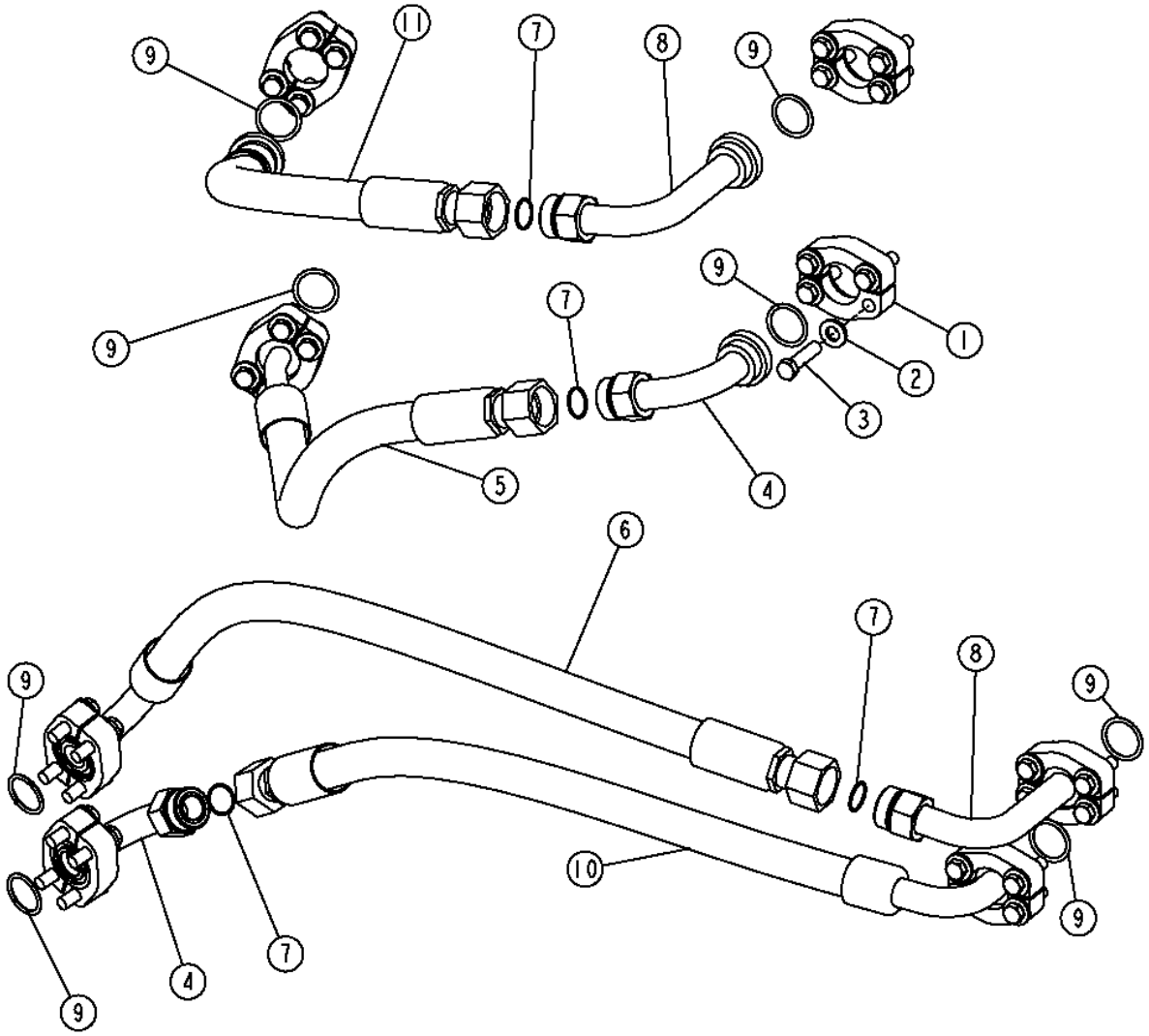

T203997

Item	*Nº peça*	*Descrição*	*Qtde*	*Nº série*	*Notas*
1	H122182	Conexão flangeada	16		
2	24M7240	Arruela	32		13 X 25 X 3 mm
3	19H2563	Parafuso sextavado	32		7/16" X 1-3/4"
4	T149315	Adaptador	2		Orifício da Bomba, Traseira, Avanço
5	AT333064	Mangueira hidráulica	1		Motor do Orifício Esquerdo, Avanço
6	AT220269	Mangueira hidráulica	1		Motor do Orifício Direito, Ré
7	T76938	Anel o	4		23.520 X 1.780 mm (0.926" X 0.070")
8	T174191	Adaptador	2		Orifícios Dianteiro e Traseiro da Bomba, Ré
9	T78313	Anel o	8		32.920 X 3.530 mm (1.296" X 0.139")
10	AT220268	Mangueira hidráulica	1		Motor do Orifício Direito, Avanço
11	AT333766	Mangueira hidráulica	1		Motor do Orifício Esquerdo, Ré

Transmission / Hydrostatic Diagnostic Plumbing (- 137828)
Tuyauterie de diagnostic de transmission / hydrostatique (- 137828)
Tubulação de Diagnóstico Hidrostático / Transmissão (- 137828)
Tubería de diagnóstico de la transmisión / Sistema hidrostático (- 137828)

TX1013633 A.1

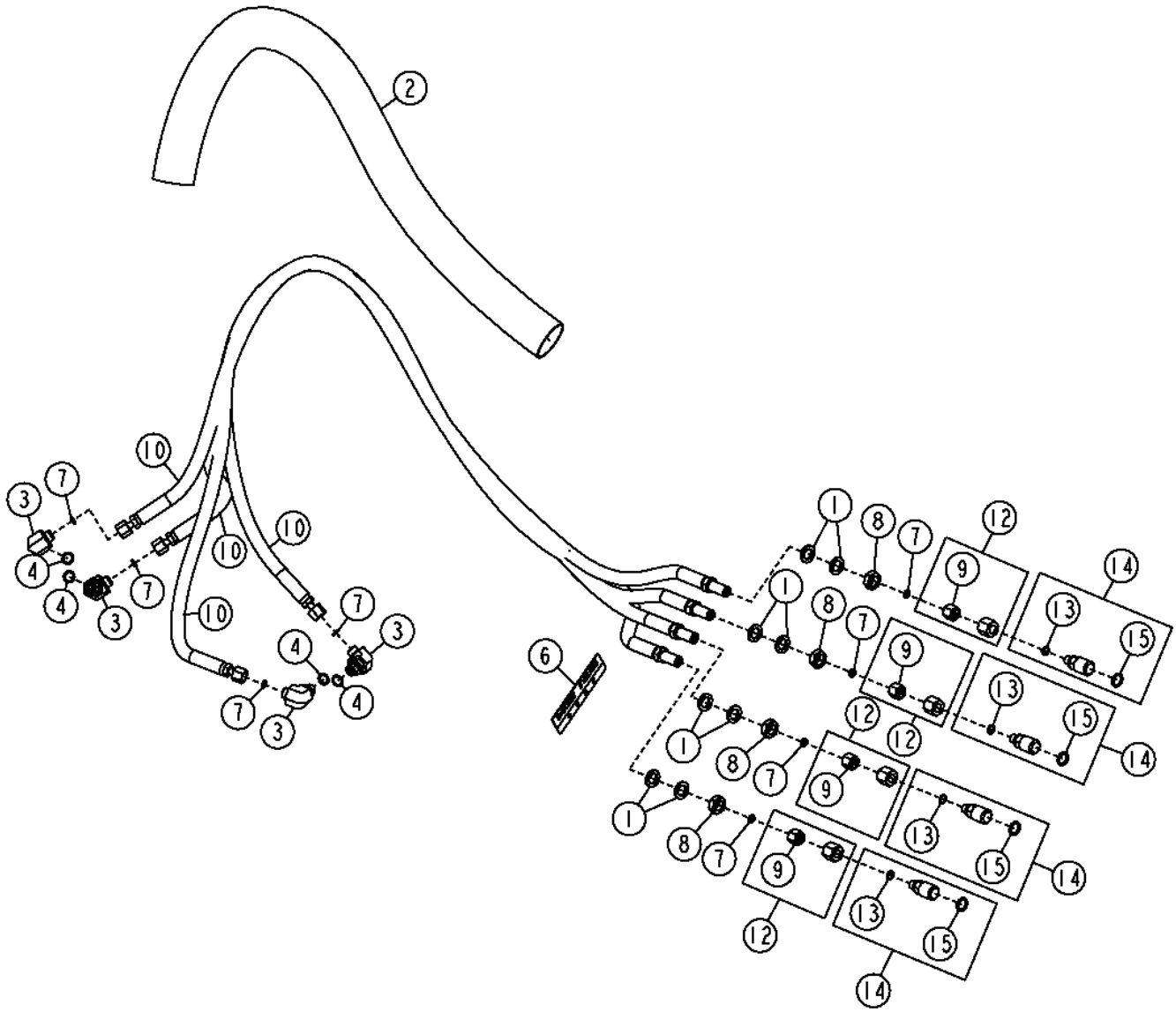

Item	*Nº peça*	*Descrição*	*Qtde*	*Nº série*	*Notas*
1	24M7145	Arruela	8		15 X 24 X 2.500 mm
2	.....	Conduíde	AR		56 in., 1423 mm, MAKE FROM PS-B-33 CTL
3	38H1009	Conexão em ângulo	4		
4	R26448	Anel o	4		
6	T230142	Etiqueta	1		Banco de Teste Remoto da Transmissão, Inglês
	T304694	Etiqueta	1		Tubulação de Diagnóstico, Sem Texto
7	T77814	Anel o	7		
8	14H832	Porca	4		9/16"
9	38H1414	Conexão	2		
10	AT321257	Mangueira hidraulica-fabric	4		
12	AT225112	Adaptador	4		
13	R28782	Anel o	4		
14	AT335169	Engate de diagnostico	4		
15	R56464	Anel o	4		

Transmission / Hydrostatic Diagnostic Plumbing (137829 - 176940)
Tuyauterie de diagnostic de transmission / hydrostatique (137829 - 176940)
Tubulação de Diagnóstico Hidrostático / Transmissão (137829 - 176940)
Tubería de diagnóstico de la transmisión / Sistema hidrostático (137829 - 176940)

TX1045379 A.1

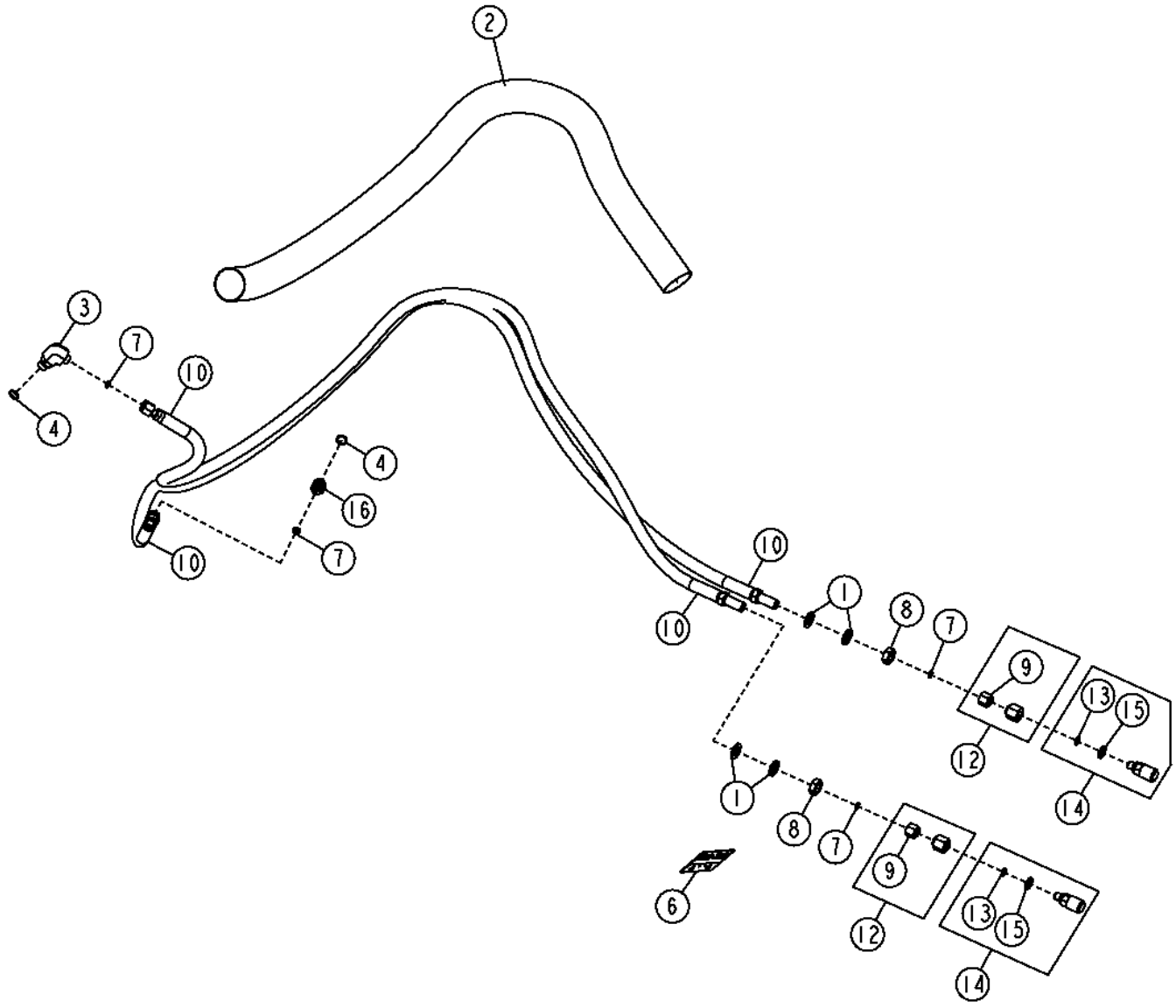

TX1045379

Item	*Nº peça*	*Descrição*	*Qtde*	*Nº série*	*Notas*
1	24M7145	Arruela	4		15 X 24 X 2.500 mm
2	.....	Conduíde	AR		56 in., 1423 mm, MAKE FROM PS-B-33 CTL
3	38H1009	Conexão em ângulo	1		
4	R26448	Anel o	2		
6	T230142	Etiqueta	1		Banco de Teste Remoto da Transmissão, Inglês
	T304694	Etiqueta	1		Tubulação de Diagnóstico, Sem Texto
7	T77814	Anel o	2		
8	14H832	Porca	2		9/16"
9	38H1414	Conexão	1		
10	AT321257	Mangueira hidraulica-fabric	2		
12	AT225112	Adaptador	2		
13	R28782	Anel o	1		
14	AT335169	Engate de diagnostico	2		
15	R56464	Anel o	1		
16	38H1168	Adaptador	1		

Transmission / Hydrostatic Diagnostic Plumbing (176941 -)
Tuyauterie de diagnostic de transmission / hydrostatique (176941 -)
Tubulação de Diagnóstico Hidrostático / Transmissão (176941 -)
Tubería de diagnóstico de la transmisión / Sistema hidrostático (176941 -)

TX1063641 A.1

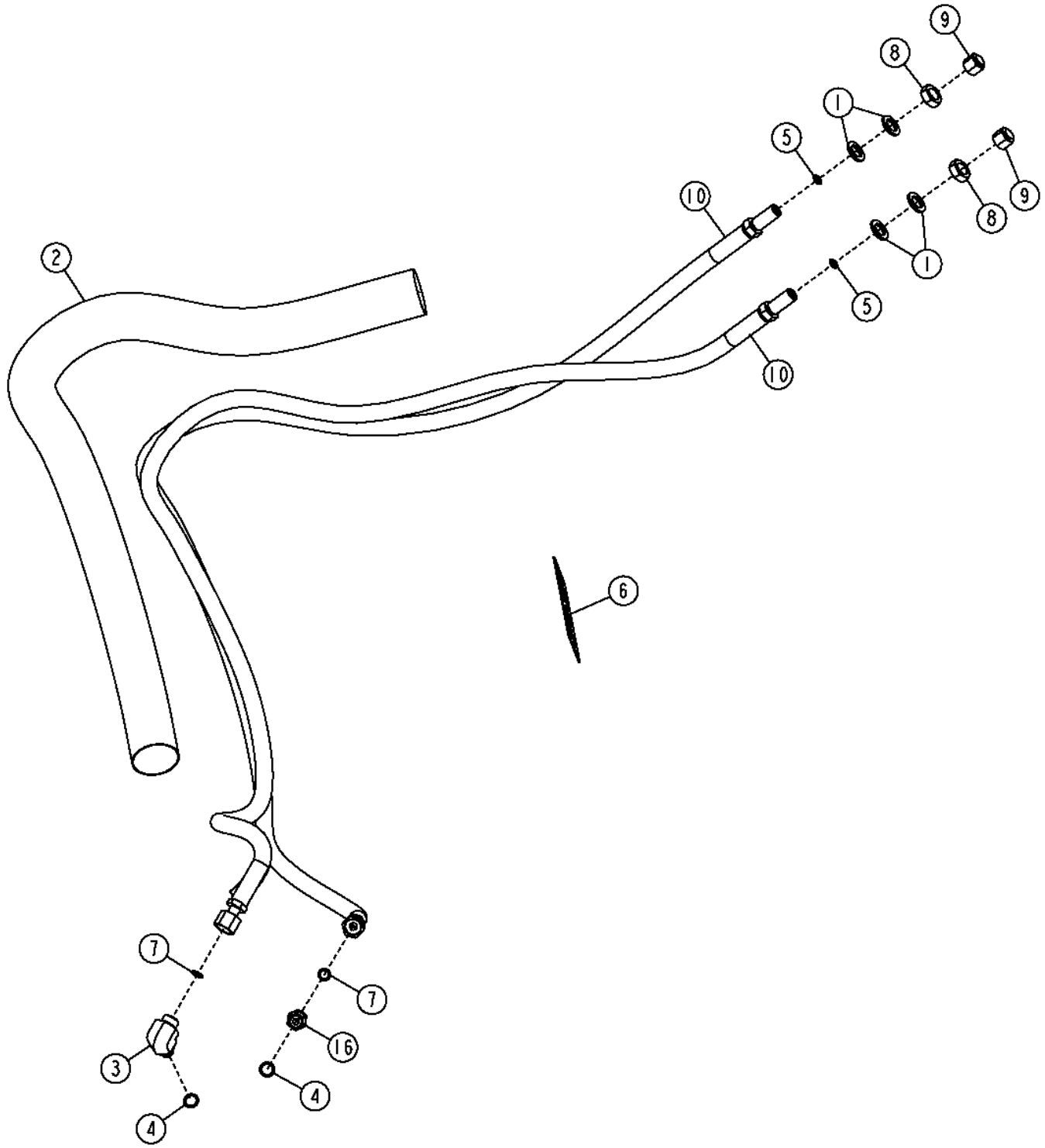

Item	*Nº peça*	*Descrição*	*Qtde*	*Nº série*	*Notas*
1	24M7145	Arruela	4		15 X 24 X 2.500 mm
2	T215185	Luva de mangueira	AR		56 in., 1423 mm, MAKE FROM PS-B-33 CTL
3	38H1004	Conexão em ângulo	1		
4	R26448	Anel o	2		
5	T77814	Anel o	2		
6	T230142	Etiqueta	1		Banco de Teste Remoto da Transmissão, Inglês
	T304694	Etiqueta	1		Tubulação de Diagnóstico, Sem Texto
7	T77613	Anel o	2		
8	14H832	Porca	2		9/16"
9	38H1414	Conexão	2		
10	AT372093	Mangueira hidraulica-fabric	2		
16	38H1160	Adaptador	1		

Hydrostatic Suction Hose
Flexible d'aspiration hydrostatique
Mangueira de Sucção Hidrostática
Manguera de aspiración hidrostática

T204490 A.1

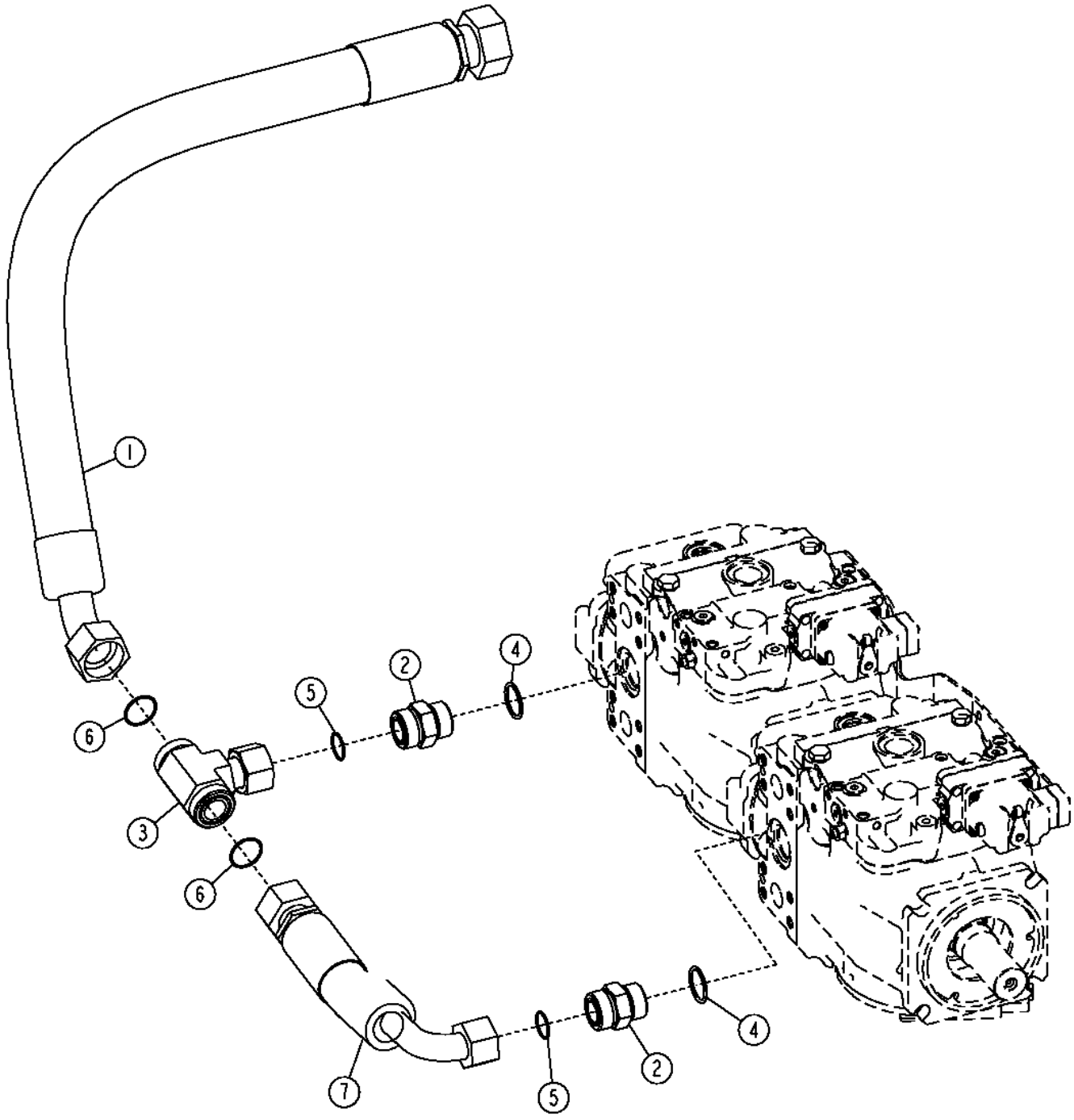

T204490

Item	*Nº peça*	*Descrição*	*Qtde*	*Nº série*	*Notas*
1	AT220327	Mangueira hidraulica-fabric	1		
2	38H1164	Adaptador	2		
3	AT209303	Conexão em t	1		
	38H1358	Porca de tubo	1		Não Ilustrado
4	R29936	Anel o	2		
5	T76938	Anel o	2		
6	T78612	Anel o	2		
7	AT208682	Mangueira hidraulica-fabric	1		1" X 291 mm (11-1/2") X 1-1/4"

Transmission Cooler Bypass Plumbing
Tuyauterie de dérivation du refroidisseur d'huile de transmission
Tubulação de Contorno do Resfriador da Transmissão
Tubería de derivación de enfriador de transmisión

TX1051085 A.1

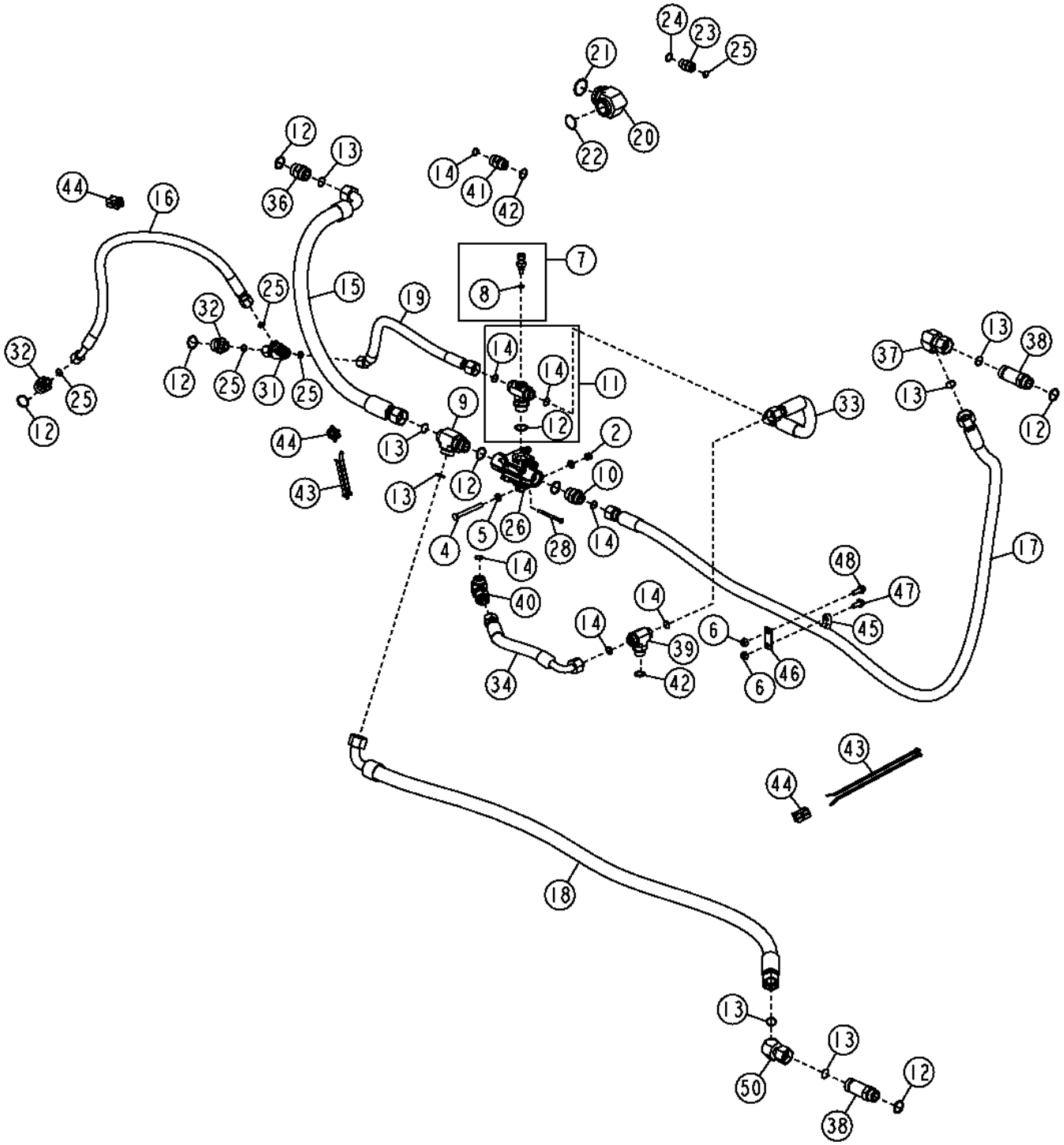

Item	*Nº peça*	*Descrição*	*Qtde*	*Nº série*	*Notas*
2	14M7517	Porca de segurança	2		M10
4	19M8093	Parafuso sextavado	2		M10 X 100
5	24M7239	Arruela	4		10.700 X 21 X 2.500 mm
6	14M7296	Porca com flange	2		M10
7	RE48419	SenSor	1		
8	51M7041	Anel o	1		11.300 X 2.200 mm
9	38H1027	Conexão em t	1		
10	38H1194	Adaptador	1		
11	AT223739	Conexão	1		
12	R29936	Anel o	8		
13	T76938	Anel o	7		
14	T77858	Anel o	7		
15	AT211239	Mangueira hidraulica-fabric	1		Mangueira ao Reservatório
16	AT211255	Mangueira hidraulica-fabric	1		Mangueira de Drenagem do Motor Hidrostático
17	AT220277	Mangueira hidraulica-fabric	1		Do Resfriador do Óleo
18	AT220278	Mangueira hidraulica-fabric	1		Para o Resfriador do Óleo
19	AT220279	Mangueira hidraulica-fabric	1		Motor da Mangueira de Drenagem - Válvula de Contorno
20	38H1101	Conexão em ângulo	1		
21	R26773	Anel o	1		
22	T78784	Anel o	1		
23	38H1162	Adaptador	1		
24	R26906	Anel o	1		
25	T77932	Anel o	5		
26	AT223937	VálV. controladora de fluxo	1		(INCLUDES (4) 19H2336, (2) T102419, (4) M40333 AND AT220846)
27	AT220846	Kit da válvula	1		Reparo
28	19H2336	Parafuso sextavado	4		1/4" X 3-1/2"
29	M40333	Porca de segurança	4		
30	T102419	Anel o	2		
31	38H1032	Conexão em t	1		
32	38H1447	Adaptador	2		
33	AT225122	Mangueira hidraulica-fabric	1		
34	AT225123	Mangueira hidraulica-fabric	1		
36	38H1164	Adaptador	1		
37	38H1098	Conexão em ângulo	1		
38	38H1216	Adaptador	2		
39	38H1019	Conexão em t	1		
40	38H1097	Conexão em ângulo	1		
41	38H1163	Adaptador	1		
42	U12547	Anel o	2		
43	H224073	Cinta	7		
44	AN209168	Rótula	3		
45	N380408	Braçadeira	1		
46	T208074	Correia	1		
47	19M7785	Parafuso	1		M10 X 25
48	19M7786	Parafuso	1		M10 X 30
50	38H1622	Adaptador	1		

Hydrostatic Filter Hoses (- 188249)
Flexibles de filtre hydrostatique (- 188249)
Mangueiras do Filtro Hidrostático (- 188249)
Mangueras de filtro hidrostático (- 188249)

T204579 A.1

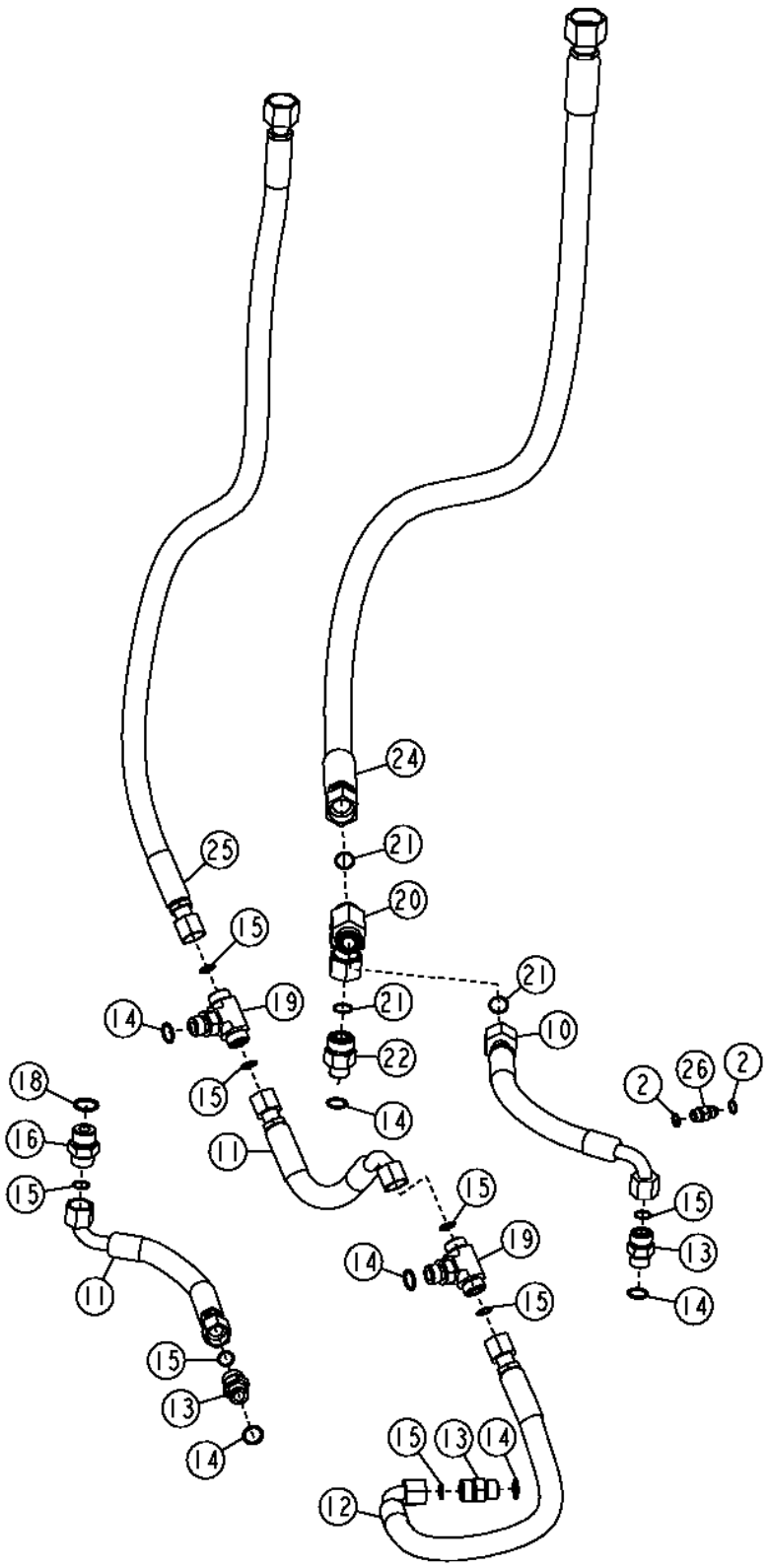

T204579

Item	*Nº peça*	*Descrição*	*Qtde*	*Nº série*	*Notas*
2	R26448	Anel o	2		
10	AT207364	Mangueira hidraulica-fabric	1		
11	AT209299	Mangueira hidraulica-fabric	2		
12	AT225125	Mangueira hidraulica-fabric	1		
13	38H1162	Adaptador	3		
14	R26906	Anel o	6		
15	T77932	Anel o	8		
16	38H1329	Adaptador	1		
18	U12547	Anel o	1		
19	38H1018	Conexão em t	2		
20	38H1041	Conexão em t	1		
21	T77858	Anel o	3		
22	38H1193	Adaptador	1		
24	AT226426	Mangueira hidraulica-fabric	1		
25	AT226427	Mangueira hidraulica-fabric	1		
26	R27212	Conexão	1		

Hydrostatic Filter Hoses (188250 -)
Flexibles de filtre hydrostatique (188250 -)
Mangueiras do Filtro Hidrostático (188250 -)
Mangueras de filtro hidrostático (188250 -)

AT313345_TX1078957 A.1

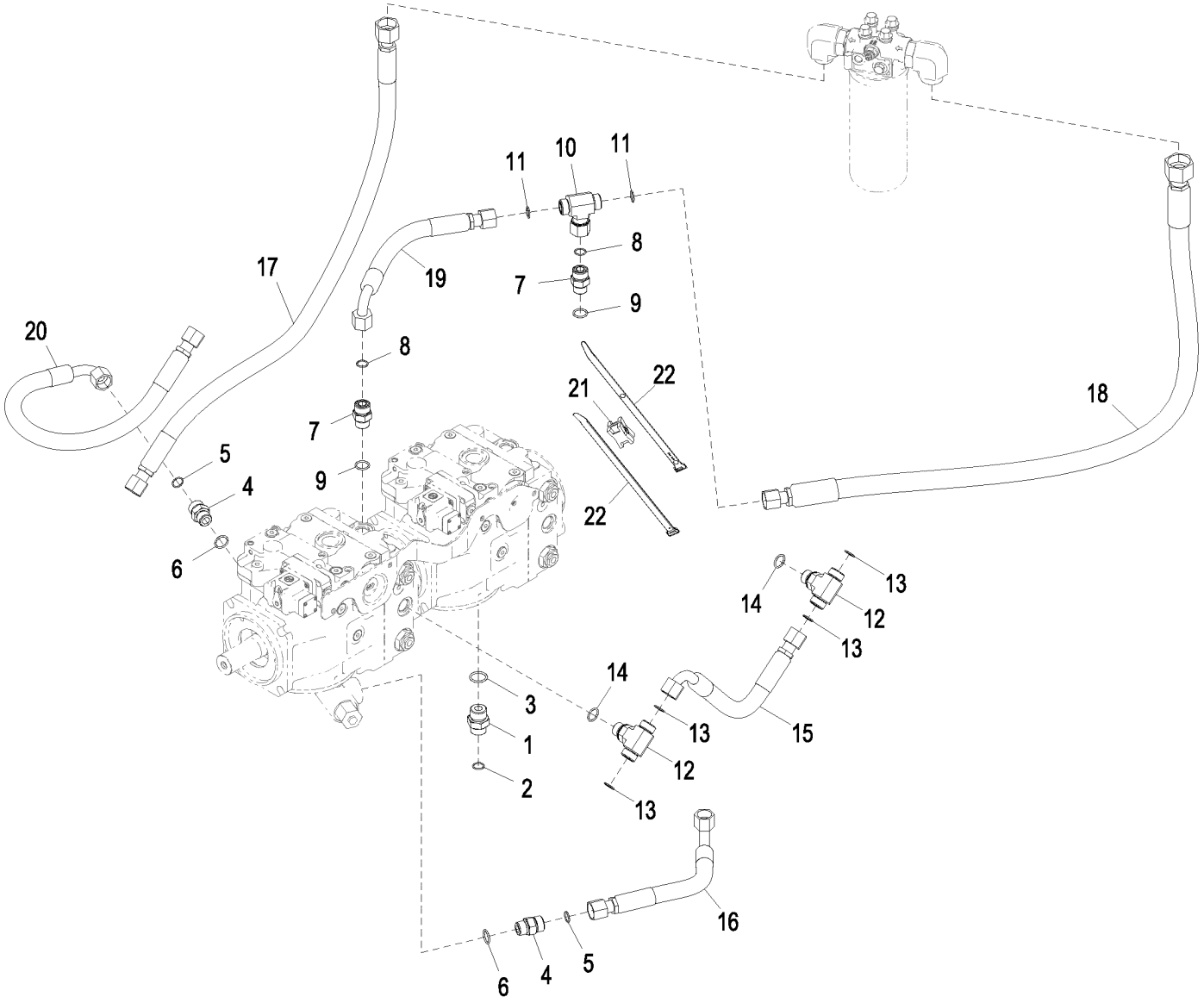

AT313345_TX1078957

Item	*Nº peça*	*Descrição*	*Qtde*	*Nº série*	*Notas*
1	38H1329	Adaptador	1		
2	T77932	Anel o	1		
3	U12547	Anel o	1		
4	38H1162	Adaptador	2		
5	T77932	Anel o	2		
6	R26906	Anel o	2		
7	38H1162	Adaptador	2		
8	T77932	Anel o	2		
9	R26906	Anel o	2		
10	38H1040	Conexão em t	1		
11	T77932	Anel o	2		
12	38H1018	Conexão em t	2		
13	T77932	Anel o	4		
14	R26906	Anel o	2		
15	AT209299	Mangueira hidraulica-fabric	1		
16	AT209299	Mangueira hidraulica-fabric	1		
17	AT226427	Mangueira hidraulica-fabric	1		
18	AT381165	Mangueira hidraulica-fabric	1		
19	AT381163	Mangueira hidraulica-fabric	1		
20	AT225125	Mangueira hidraulica-fabric	1		
21	AN209168	Rótula	1		
22	H224073	Cinta	2		

Transmission Filter (- 182274)
Filtre à huile de transmission (- 182274)
Filtro da Transmissão (- 182274)
Filtro de la transmisión (- 182274)

T204549 A.1

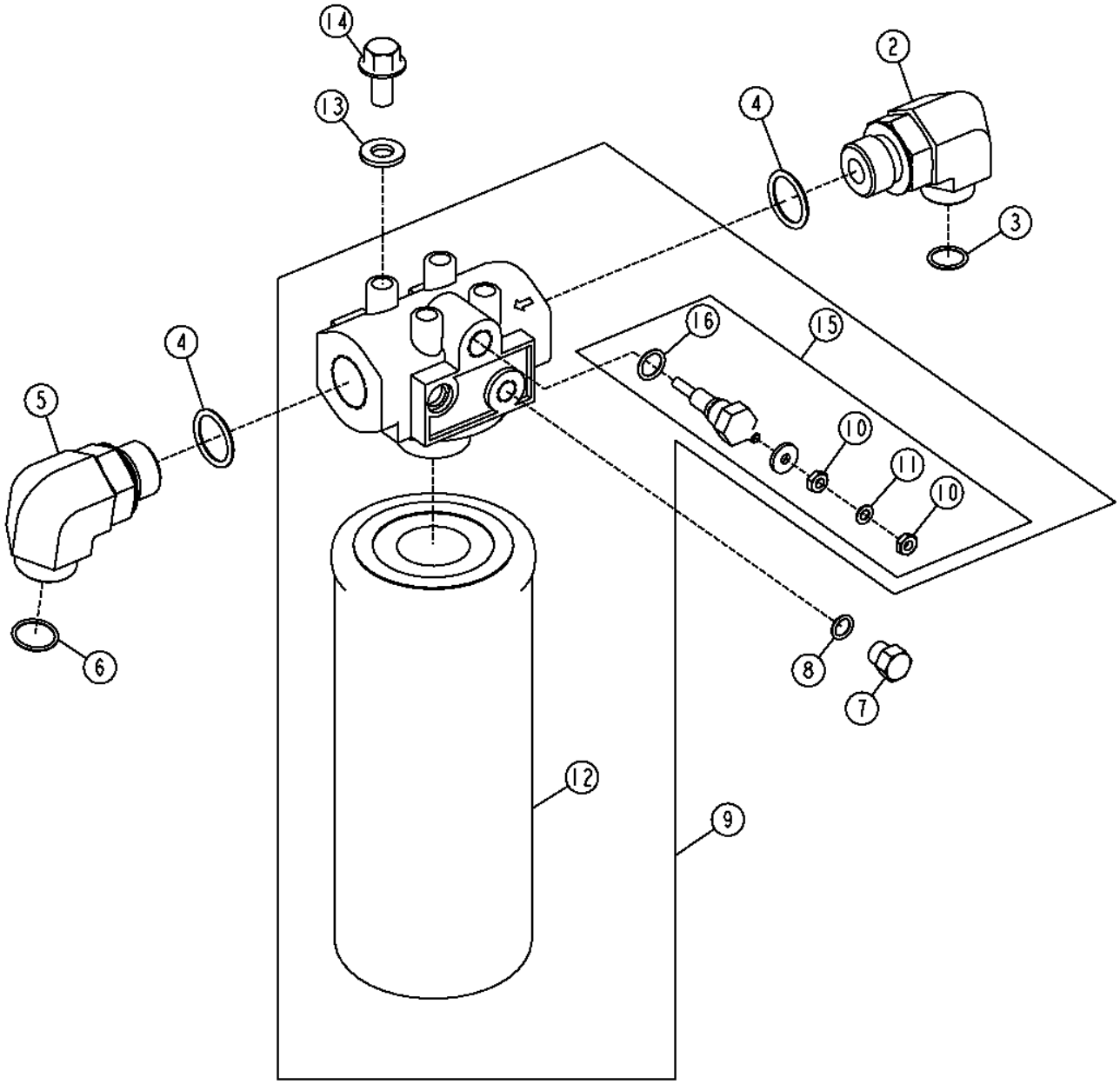

T204549

Item	*Nº peça*	*Descrição*	*Qtde*	*Nº série*	*Notas*
2	38H1037	Conexão em ângulo	1		
3	T76938	Anel o	1		
4	R29936	Anel o	2		
5	38H1052	Conexão em ângulo	1		
6	T77858	Anel o	1		
7	U44115	Tampão	1		
8	R28782	Anel o	1		
9	AT221680	Cabeçote do filtro	1	-182274	4 in.
	AT435743	Cabeçote do filtro	1	182275-	4 in.., SUB FOR AT366666 AND AT386882
	R319585	Anel de desgaste	1		
10	14H631	Porca	2		0.190", SUB FOR 14H778
11	12M7060	Arruela	1		5.300 mm
12	T175002	Filtro de óleo hidráulico	1	-182274	
	T366738	Elemento de filtro	1	182275-	SUB FOR T341322, T253682 AND T280007
13	24M7239	Arruela	4		10.700 X 21 X 2.500 mm
14	19M7784	Parafuso	4		M10 X 20
15	AH128450	Interruptor de apertar	1		
16	R26448	Anel o	1		

Transmission Filter (182275 -)
Filtre à huile de transmission (182275 -)
Filtro da Transmissão (182275 -)
Filtro de la transmisión (182275 -)

AT220072_TX1140842 A.1

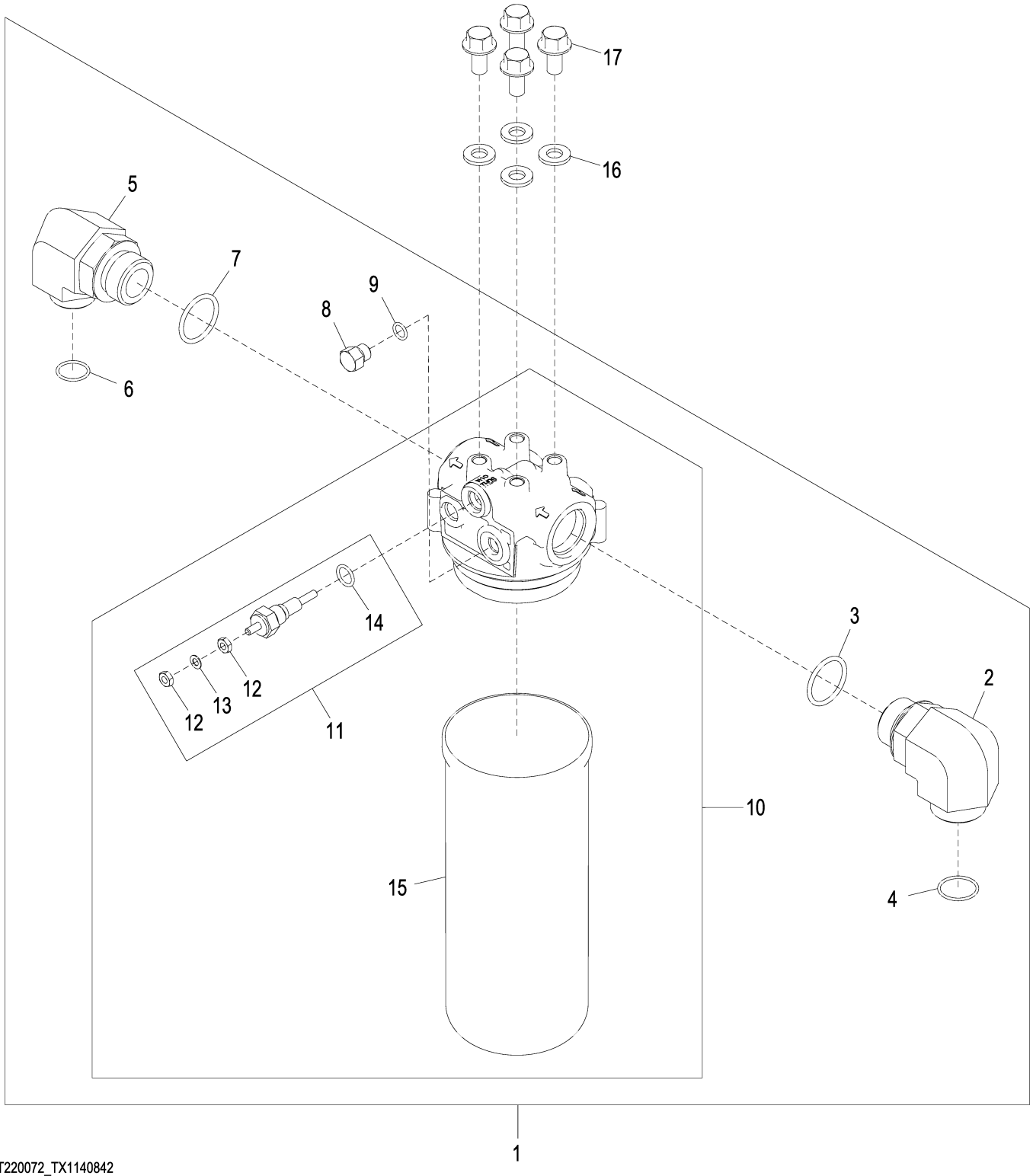

AT220072_TX1140842

Item	*Nº peça*	*Descrição*	*Qtde*	*Nº série*	*Notas*
1	AT435749	Cabeçote do filtro	1		NLA, FURNISH COMPONENTS
2	38H1037	Conexão em ângulo	1		
3	R29936	Anel o	1		29.743 X 2.946 mm (1.171" X 0.116")
4	T76938	Anel o	1		23.520 X 1.780 mm (0.926" X 0.070")
5	38H1052	Conexão em ângulo	1		
6	T77858	Anel o	1		18.771 X 1.778 mm (0.739" X 0.070")
7	R29936	Anel o	1		29.743 X 2.946 mm (1.171" X 0.116")
8	U44115	Tampão	1		
9	R28782	Anel o	1		8.915 X 1.829 mm (0.351" X 0.072")
10	AT435743	Cabeçote do filtro	1		SUB FOR AT386882 AND AT366666
	R319585	Anel de desgaste	1		
11	AH128450	Interruptor de apertar	1		
12	14H631	Porca	2		0.190"
13	12M7060	Arruela	1		5.300 mm
14	R26448	Anel o	1		11.887 X 1.981 mm (0.468" X 5/64")
15	T341322	Elemento de filtro	1	-280345	SUB FOR T280007 AND T253682
	T366738	Elemento de filtro	1	280346-	
16	24M7239	Arruela	4		10.700 X 21 X 2.500 mm
17	19M7784	Parafuso	4		M10 X 20

Hydrostatic Reservoir
Réservoir hydrostatique
Reservatório Hidrostático
Depósito hidrostático

TX1052764 A.1

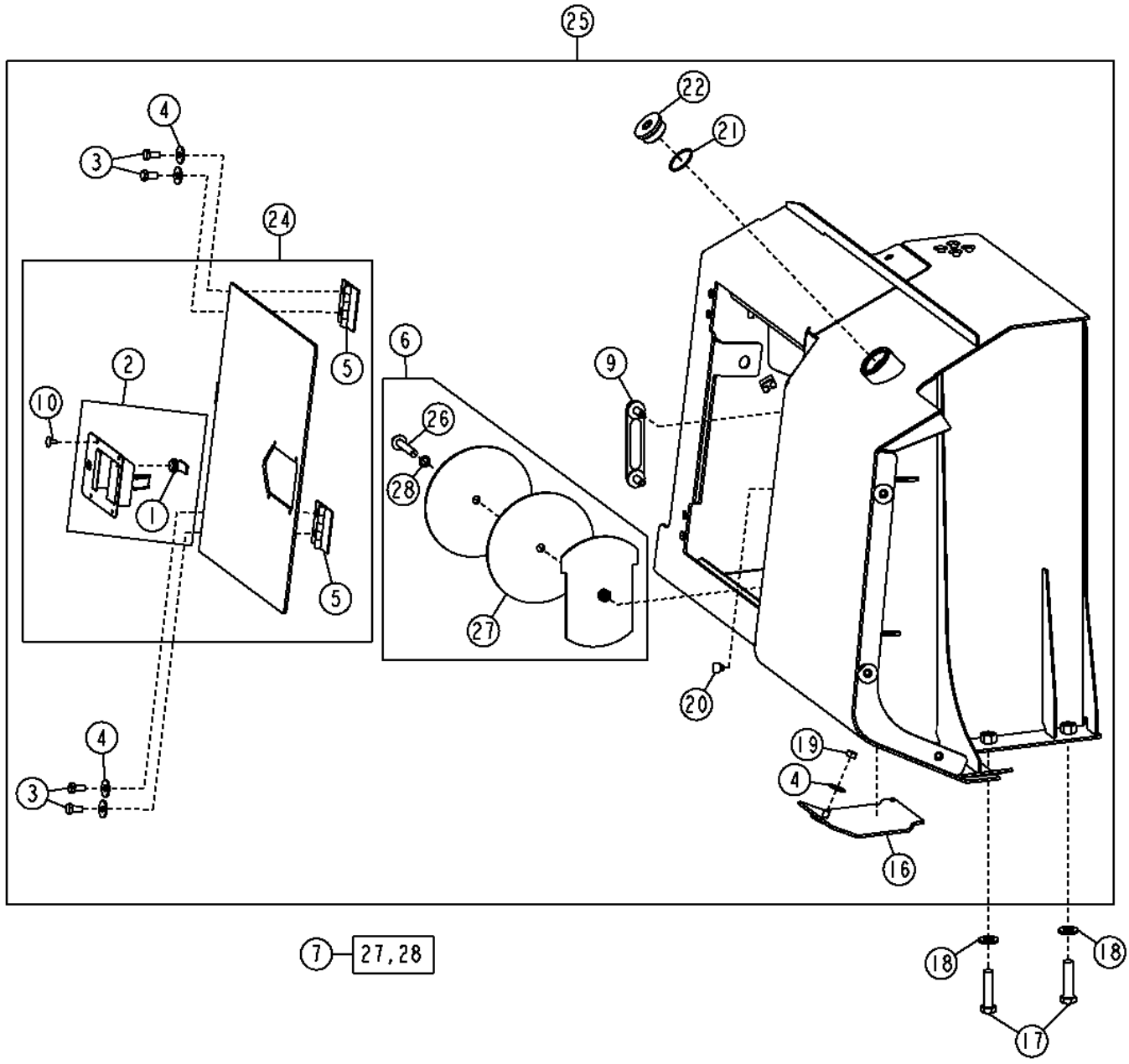

Item	*Nº peça*	*Descrição*	*Qtde*	*Nº série*	*Notas*
1	AT211118	Fechadura	1		
2	AT186172	Trava	1		
3	19M7938	Parafuso sextavado	4		M10 X 20
4	24M7296	Arruela	5		10.500 X 30 X 2.500 mm
5	AT209110	Dobradiça	2		
6	AT307278	Capa	1		Reservatório Hidrostático
7	AT307292	Kit de juntas	1		
9	AT227279	Indicador de nível	1		Visor de Nível
10	M64720	Rebite	4		
16	AT223468	Capa	1		Para-lama
17	19M7417	Parafuso sextavado	4		M16 X 65
18	24M7241	Arruela	4		17 X 34 X 4 mm
19	14M7274	Porca	1		M10
20	T175361	Passa-fio	1		
21	R26773	Anel o	1		
22	T170935	Tampão de dreno	1		Bujão de Enchimento
24	AT220590	Porta	1		Reservatório Hidrostático
25	AT228533	ReseRvatóRio hidRostático	1		
26	19M7817	Parafuso	1		M12 X 70
27	.....	Junta	1		(ORDER AT307292)
28	.....	Anel o	1		(ORDER AT307292)

Transmission Control Unit (Microprocessor)
Unité de commande de transmission (microprocesseur)
Unidade de Controle da Transmissão (Microprocessador)
Unidad de control de la transmisión (microprocesador)

T204588 A.1

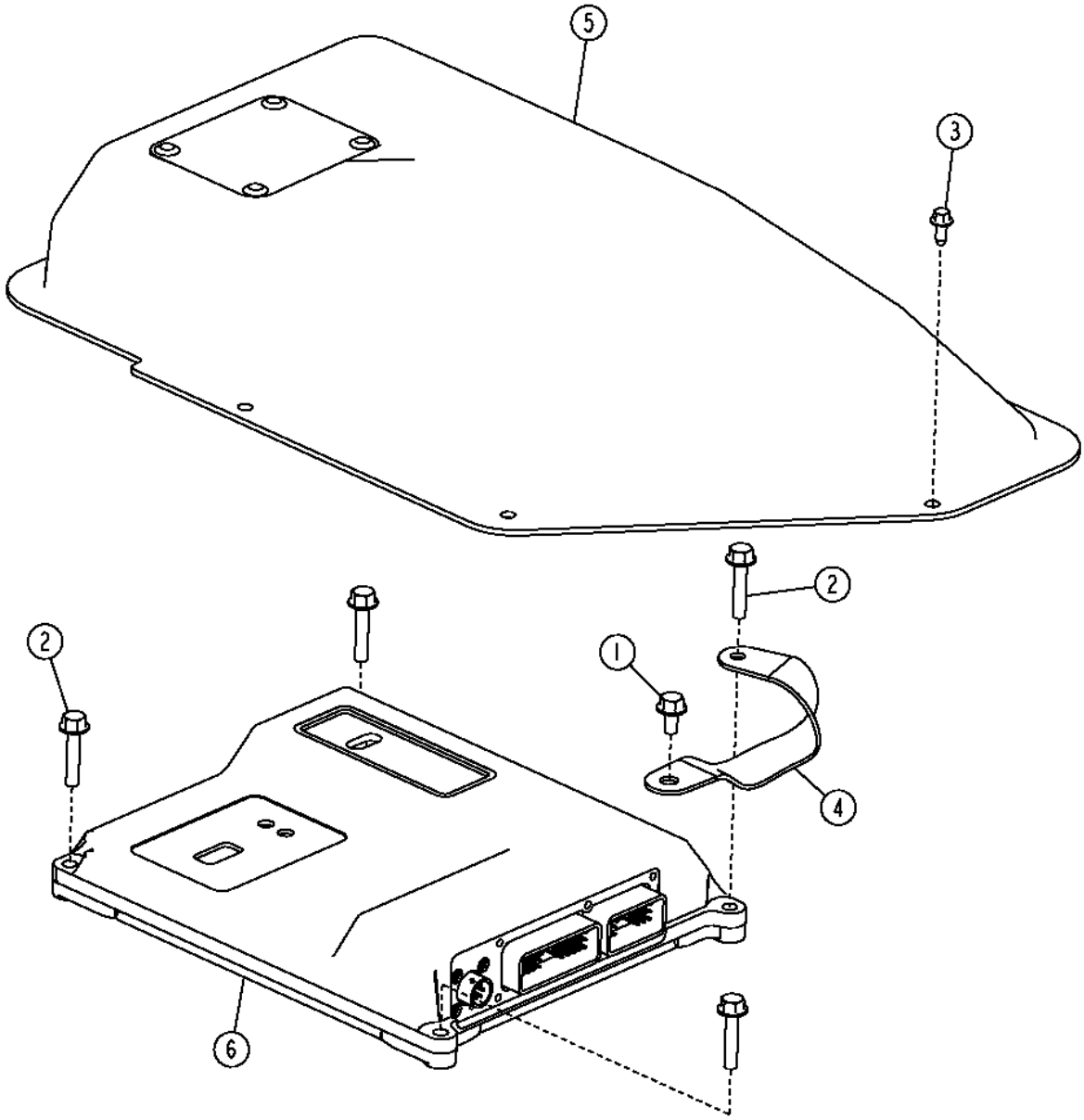

T204588

Item	*Nº peça*	*Descrição*	*Qtde*	*Nº série*	*Notas*
1	19M9007	Parafuso	1		M6 X 12
2	19M7796	Parafuso	4		M6 X 30
3	37M7059	Parafuso	6		M5 X 12
4	AT209965	Cabo negativo	1		150 mm (5-29/32")
5	AT224151	Capa	1		
6	AT453122	Contr. eletr. da transmissa	1		(SUB FOR AT407525, AT329504, AT343805 AND AT347726)

Sectional Pictorial Index
Index d'illustrations par sections.
Índice pictórico por seção
Índice de ilustraciones por secciones

RGP12253A A.1

1135-	202
1232-	204
1321-	205
1407-	206
1582-	207
16C6-	208
1784-	210
1981-	212
19AD-	214
2001-	216
2156-	218
2201-	220
2342-	221
2698-	222
28AV-	223
2961-	224
3041-	226
35ED-	228
3612-	230
3713-	232

6068HT066



RGP12253A

Sectional Pictorial Index
Index d'illustrations par sections.
Índice pictórico por seção
Índice de ilustraciones por secciones

RGP12253B A.1

4057-	234
4433-	236
4644-	238
4712-	240
4839-	242
4902-	244
5001-	246
5123-	248
5728-	250
5949-	251
6251-	252
63AD-	254
65SB-	256
6698-	258
6730-	260
8185-	262
8724-	264
8869-	266
9801-	268

6068HT066

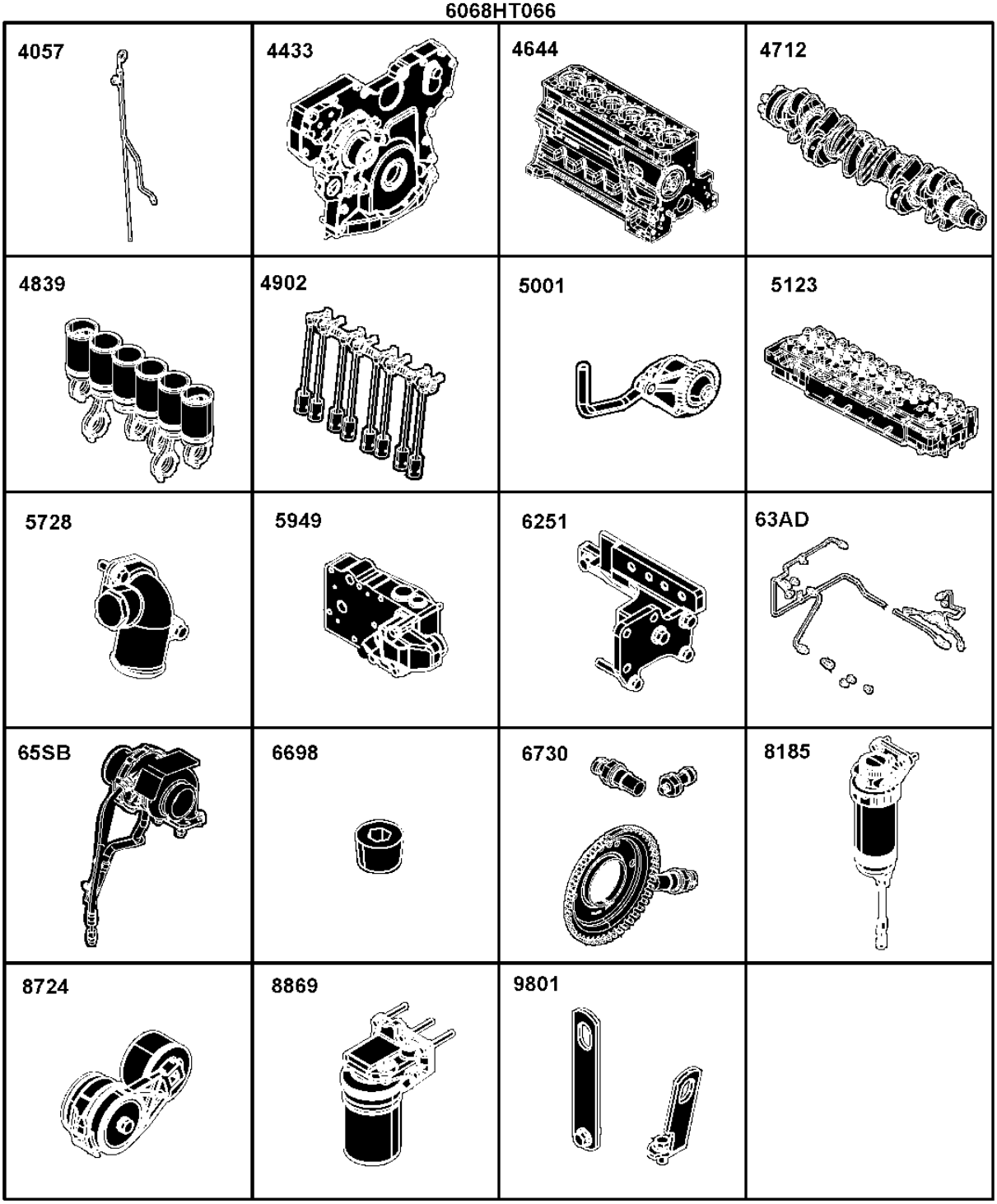

RGP12253B

Sectional Pictorial Index
Index d'illustrations par sections.
Índice pictórico por seção
Índice de ilustraciones por secciones

1- 272
2- 274
3- 270

RGP13311 A.1

6068HT066

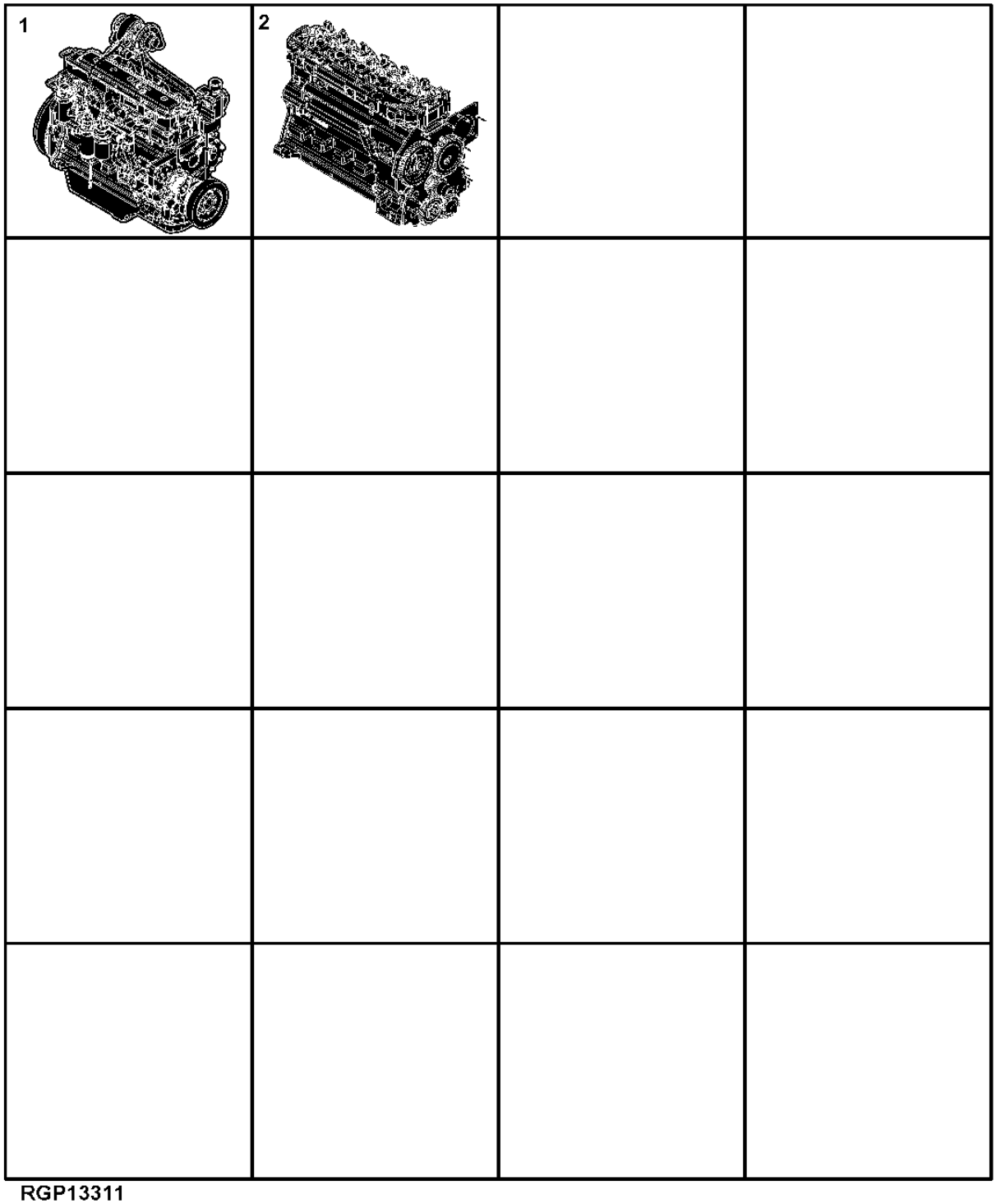

RGP13311

1135 Rocker Arm Cover
1135 Cache-culbuteurs
1135 Tampa do balancim
1135 Tapa de balancines

RE524694PCDB03 A.1

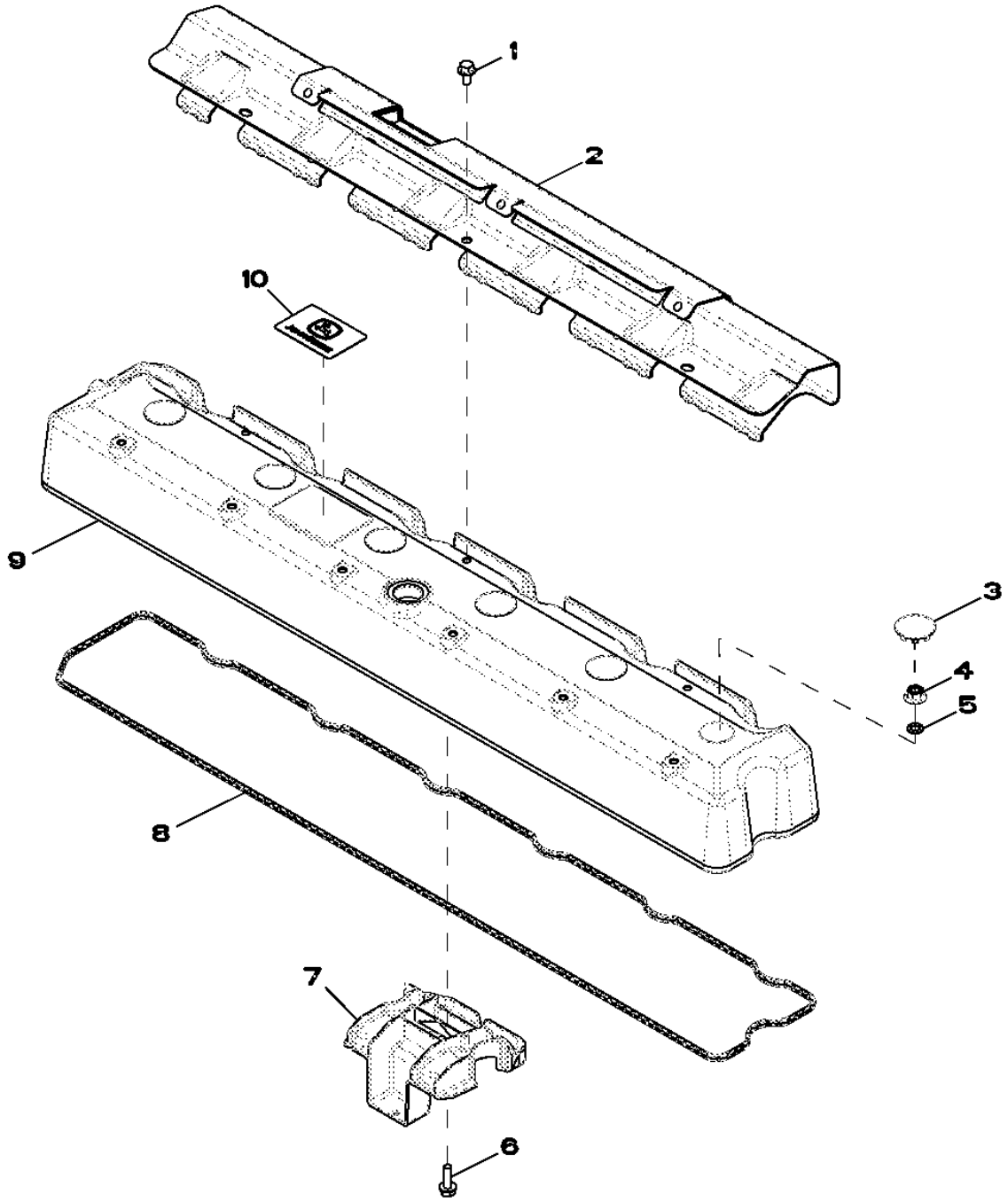

Item	Nº peça	Descrição	Qtde	Nº série motor	Notas
1	19M7774	Parafuso	3		M6 X 12
2	R522410	Proteção térmica	1		
3	H23125	Plugue	6		
4	R123574	Porca	6		
5	R123575	Anel o	6		
6	19M7862	Parafuso	1		M6 X 20
7	RE528742	Defletor	1		
8	R524469	Junta	1		
9	R520731	Tampa de válvula	1		
10	R521401	EmblEma	1		

1232 Oil Filler Neck - Left Hand Side
1232 Goulotte de remplissage d'huile - de gauche
1232 Gargalo de Enchimento de Óleo - Lado Esquerdo
1232 Cuello de llenado de aceite - Lado izquierdo

RE527111PCDC02 A.1

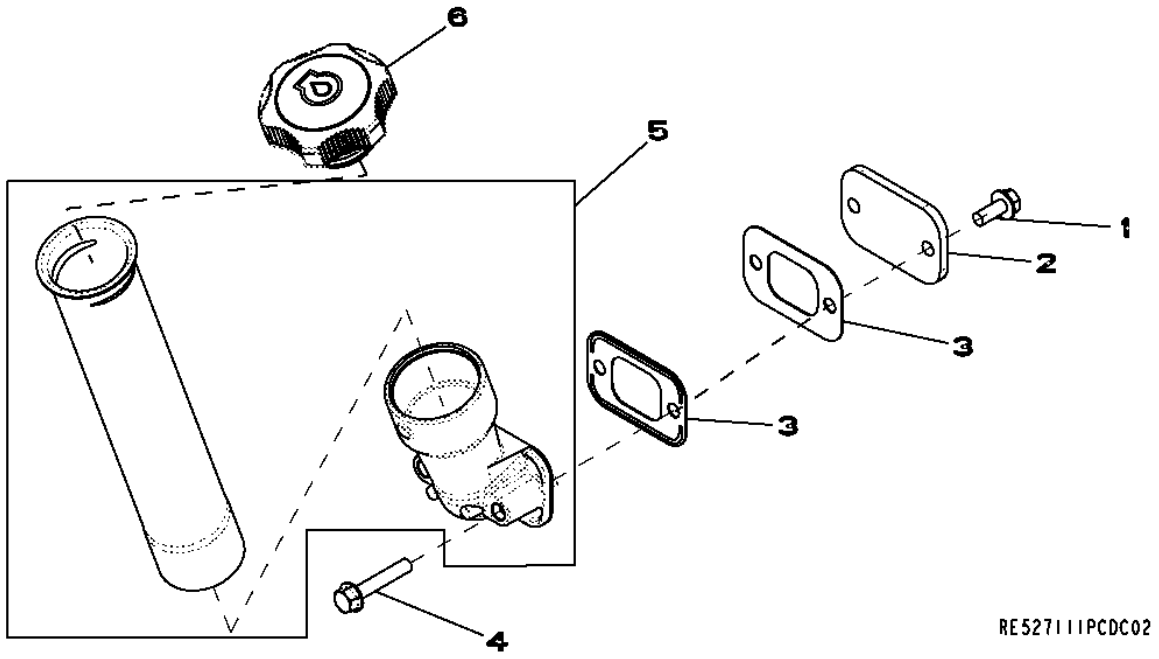

Item	*Nº peça*	*Descrição*	*Qtde*	*Nº série motor*	*Notas*
1	RE67238	Parafuso	2		
2	R116296	Capa	1		
3	R136495	Junta	2		
4	RE67239	Parafuso	2		
5	RE532221	Tubo de óleo	1		
6	RE535517	Tampa do abasTecimenTo	1		

1321 Crankshaft Pulley
1321 Poulie du vilebrequin
1321 Polia do Virabrequim
1321 Polea del cigüeñal

RE508855PCDF01 A.1

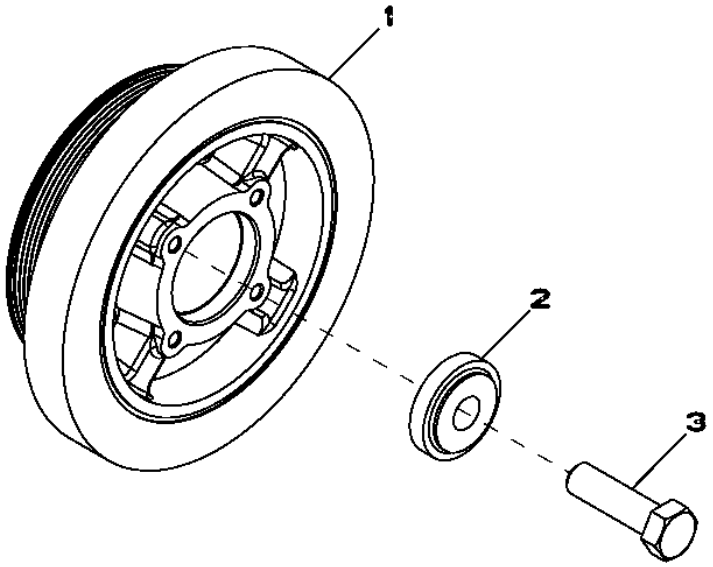

RE508855PCDF01

Item	*Nº peça*	*Descrição*	*Qtde*	*Nº série motor*	*Notas*
1	RE505939	Amortecedor de torção	1		
2	R517237	Bucha	1		
3	R516648	Parafuso sextavado	1		

1407 Flywheel Housing / Crankshaft Rear Oil Seal
1407 Carter de volant-moteur / joint d'huile arrière du vilebrequin
1407 Caixa do Volante, Vedação de Óleo Traseira do Virabrequim
1407 Caja de volante / Retén de aceite trasero del cigüeñal

RE59441PCDE01 A.1

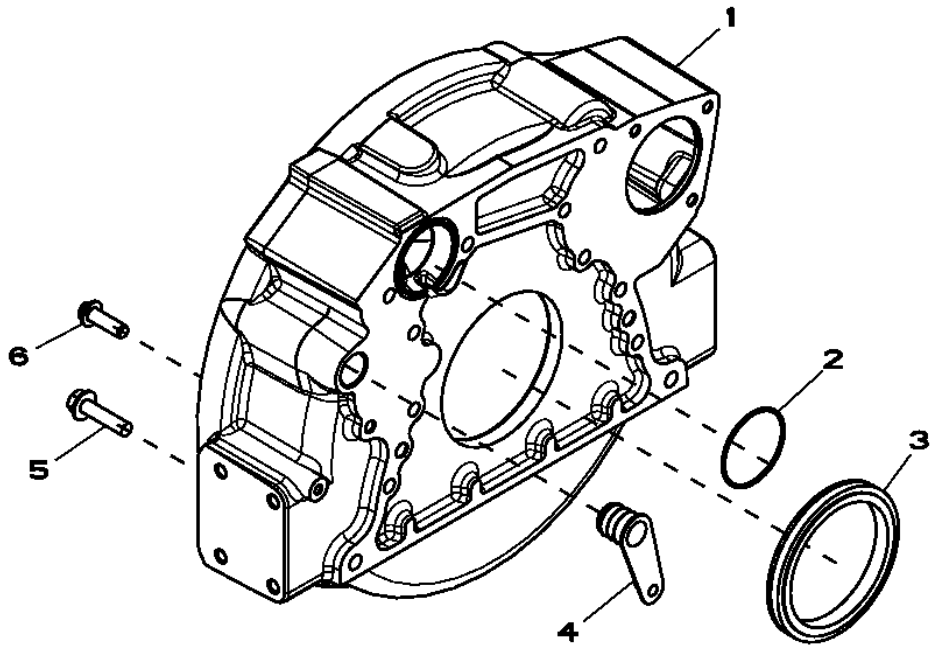

Item	*Nº peça*	*Descrição*	*Qtde*	*Nº série motor*	*Notas*
1	R503452	Carcaça	1		
2	R61467	Anel o	1		
3	RE44574	Vedação	1		
4	R131769	Plugue	1		
5	19M8306	Parafuso	4		M12 X 50
6	R135918	Parafuso	8		

1582 Flywheel
1582 Volant-moteur
1582 Volante do Motor
1582 Volante de motor

RE515898PCDD02 A.1

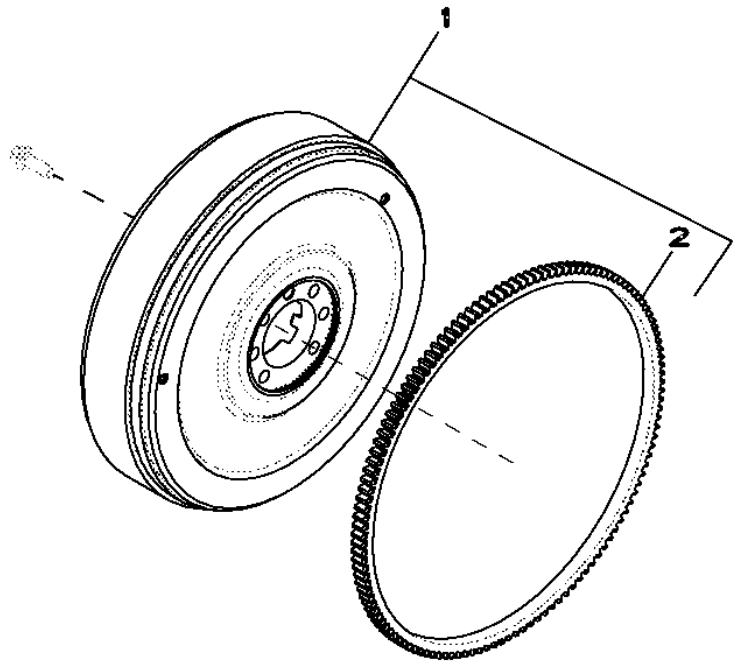

Item	*Nº peça*	*Descrição*	*Qtde*	*Nº série motor*	*Notas*
1	RE508966	Volante	1		
2	R28811	Coroa	1		
..	R135918	Parafuso	6		(Code 4700)

16C6 Fuel Injection Pump
16C6 Pompe d'injection
16C6 Bomba de Injeção de Combustível
16C6 Bomba de inyección de combustible

RE528828PCDC02 A.1

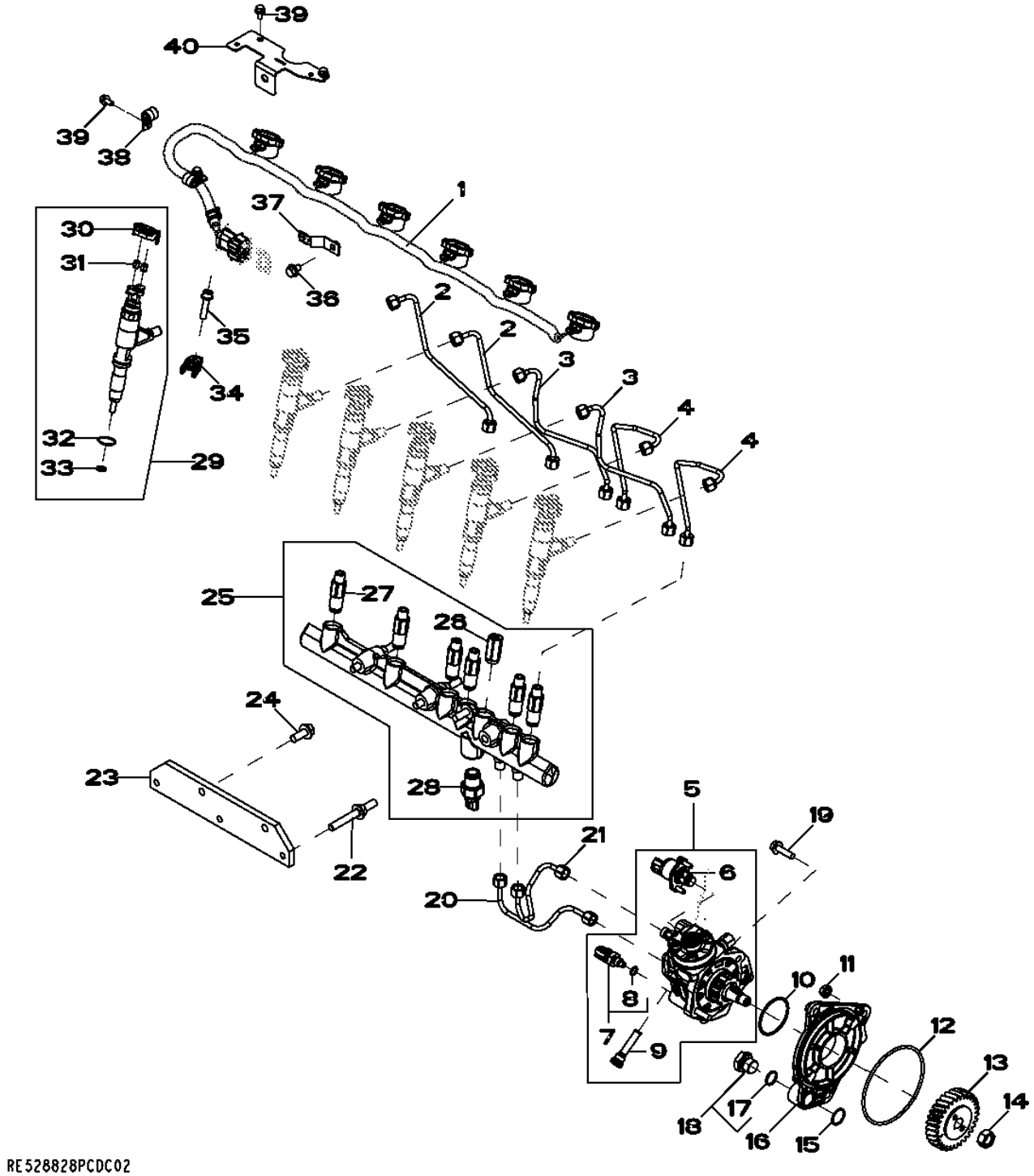

Item	Nº peça	Descrição	Qtde	Nº série motor	Notas
1	RE528609	Chicote	1		INCLUDES R520930
2	RE526694	Linha de combustivel	2		
3	RE526693	Linha de combustivel	2		
4	RE526692	Linha de combustivel	2		
5	RE527528	Bombainjetora combustível	1		NLA; ORDER RE507959; SUB FOR RE522595
	SE501916	Bombainjet.combust. reman.	1		REMAN FOR RE527528
	RE507959	Bombainjetora combustível	1		
6	RE532250	VálVula de controle da sucç	1		
7	RE516336	SenSor temperatura combuStí	1		
8	R524234	Anel o	1		
9	RE516999	Peneira	1		
10	R516125	Anel o	1		
11	14M7298	Porca com flange	3		M8
12	R55453	Anel o	1		
13	R502541	EngrEnagem	1		
14	R91360	Porca	1		
15	R116031	Anel o	1		
16	R504577	Adaptador	1		
17	51M7044	Anel o	1		17.300 X 2.200 mm
18	RE517370	Conexão	1		
19	19M7868	Parafuso	2		M8 X 30
20	RE527055	Linha de combustivel	1		
21	RE527054	Linha de combustivel	1		
22	R529168	Pino	3		SUB FOR R521159
23	R504239	Apoio	1		
24	19M7785	Parafuso	2		M10 X 25
25	RE520928	Trilho	1		
26	RE516335	VálVula	1		INCLUDES R515454
27	RE515636	Limitador	6		
28	RE520930	SenSor	1		
29	RE531210	Bico injetor	6		
	SE501928	Bico injetor remanufaturado	6		REMAN FOR RE531210
30	RE528588	Tampa de conecTor eléTrico	6		
31	R134920	Porca	12		
32	R516647	Anel o	6		
33	R523499	Arruela	6		
34	R520813	Braçadeira	6		
35	RE528096	Parafuso c/arruela	6		
36	RE524730	Parafuso sextavado	1		
37	R520930	Apoio	1		
38	T75197	Braçadeira	2		
39	RE527858	Parafuso	4		
40	R523048	Apoio	1		

1784 Engine Air Intake Manifold
1784 Collecteur d'admission d'air du moteur
1784 Coletor de Admissão de Ar do Motor
1784 Colector de admisión de aire de motor

RE509840PCDD02 A.1

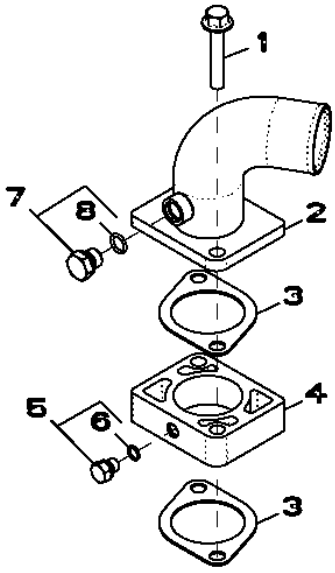

RE509840PCDD02

Item	*Nº peça*	*Descrição*	*Qtde*	*Nº série motor*	*Notas*
1	19M8292	Parafuso	2		M10 X 50
2	RE508762	Coletor de admissão de ar	1		
3	R81275	Junta	2		
4	R501472	Espaçador	1		(Also Order (2) R81275)
5	RE60071	Conexão	1		
6	51M7039	Anel o	1		8.100 X 1.600 mm
7	RE46684	Tampão	1		
8	51M7041	Anel o	1		11.300 X 2.200 mm

1981 Oil Pan
1981 Carter d'huile
1981 Bandeja de Óleo
1981 Cárter de aceite

RE508708PCDE03 A.1

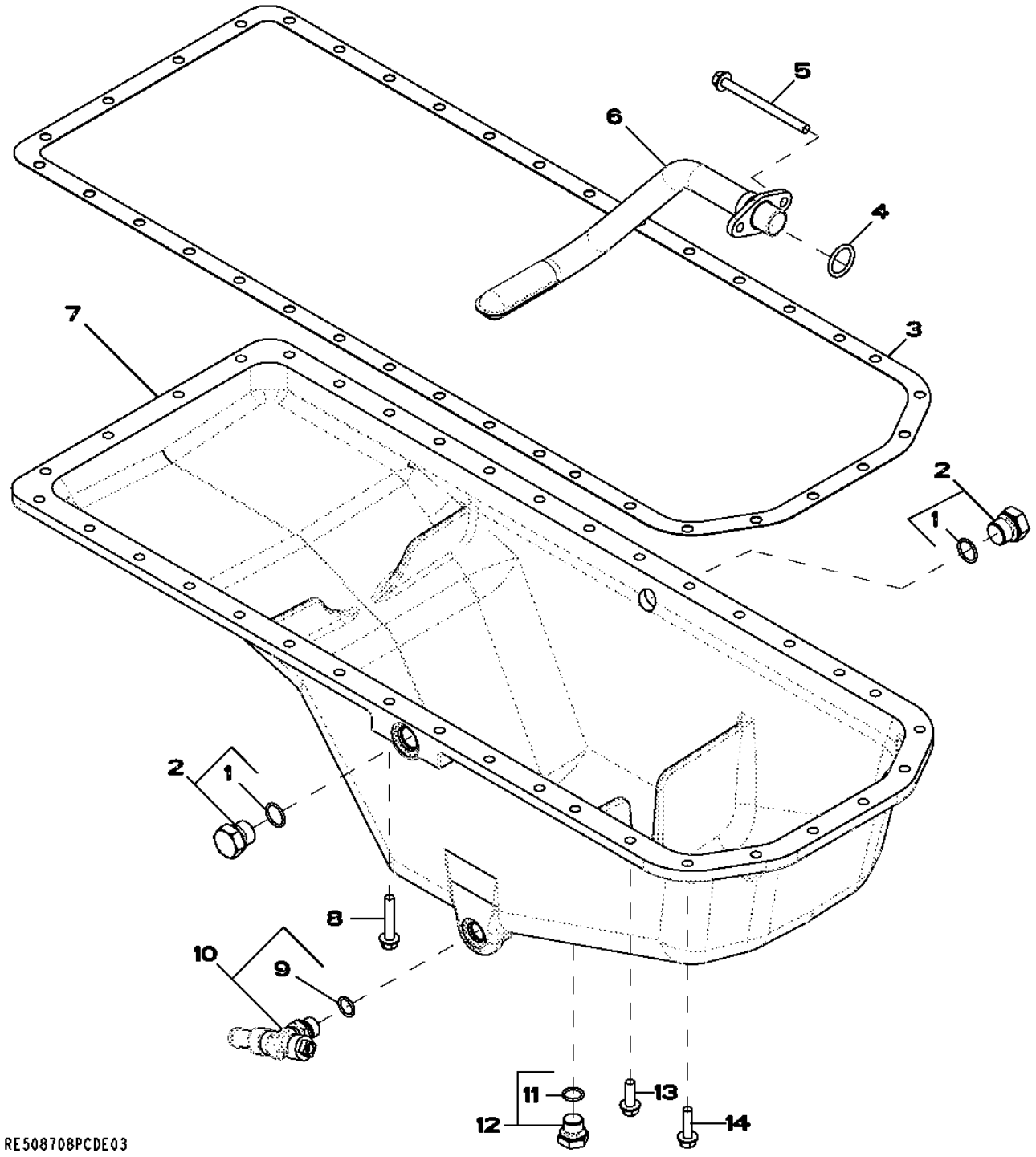

Item	Nº peça	Descrição	Qtde	Nº série motor	Notas
1	51M7045	Anel o	1		19.300 X 2.200 mm
2	RE46687	Tampão de dreno	2		
3	R123354	Junta	1		
4	R61871	Anel o	1		
5	19M9355	Parafuso	2		M8 X 105
6	RE69568	Entrada da Bombade óleo	1		
7	R502969	Cárter	1		
8	19M7799	Parafuso	4		M8 X 45
9	51M7043	Anel o	1		15.300 X 2.200 mm
10	RE507952	VálVula de dreno	1		
11	51M7043	Anel o	1		15.300 X 2.200 mm
12	RE46685	Tampão	1		
13	19M7867	Parafuso	26		M8 X 25
14	19M7868	Parafuso	6		M8 X 30

19AD Oil Pan
19AD Carter d'huile
19AD Bandeja de Óleo
19AD Cárter de aceite

RE520890PCDC02 A.1

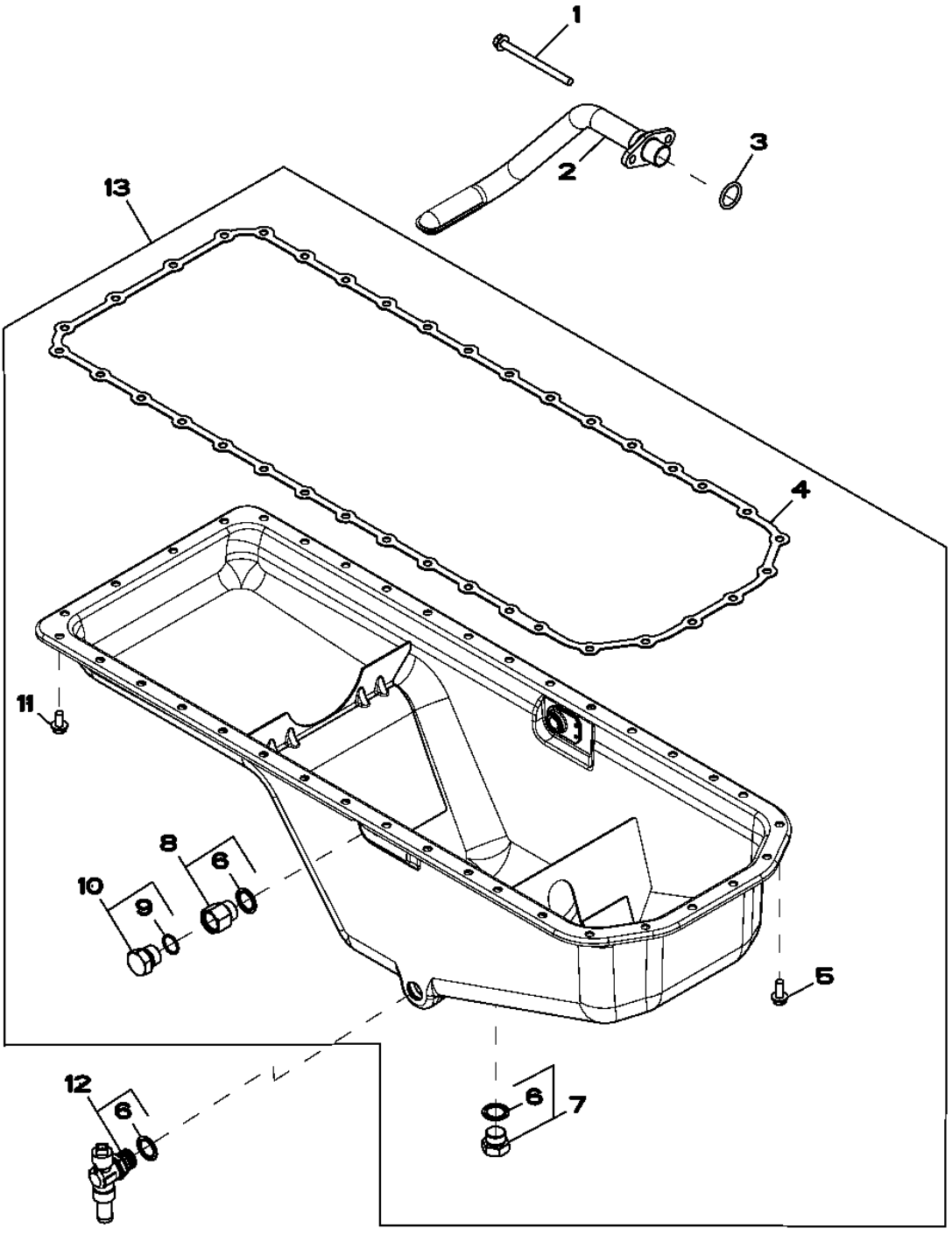

RE520890PCDC02

Item	Nº peça	Descrição	Qtde	Nº série motor	Notas
1	19M9355	Parafuso	2		M8 X 105, (Sub For 19M8986)
2	RE69568	Entrada da Bombade óleo	1		
3	R61871	Anel o	1		
4	R521498	Junta	1		(Sub For R500349)
5	19M8062	Parafuso	6		M8 X 20
6	R519742	Vedação	3		
7	RE523251	Tampão	2		
8	RE523253	Vedação	2		
9	51M7045	Anel o	1		19.300 X 2.200 mm
10	RE46687	Tampão de dreno	2		
11	19M8163	Parafuso	30		M8 X 16
12	RE524754	VálVula de dreno	1		
13	RE528735	Kit da caixa	1		

2001 Water Pump Pulley
2001 Poulie de pompe à eau
2001 Polia da Bomba de Água
2001 Polea de la bomba de agua

RE58175PCDD01 A.1

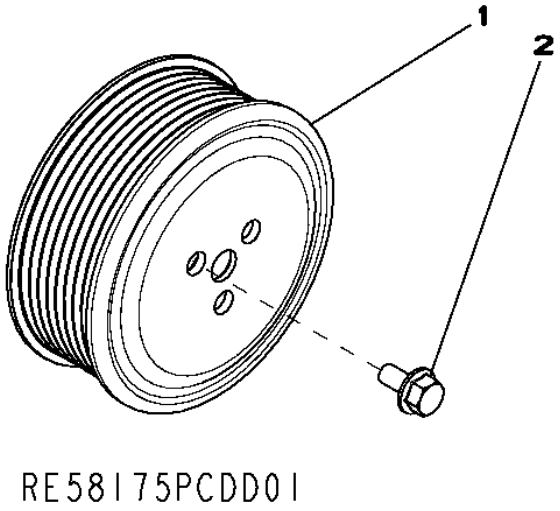

Item	*Nº peça*	*Descrição*	*Qtde*	*Nº série motor*	*Notas*
1	R115250	Polia	1		
2	19M7774	Parafuso	3		M6 X 12

2156 Thermostat Cover
2156 Couvercle de thermostat
2156 Tampa do Termostato
2156 Tapa de termostato

RE525602PCDC02 A.1

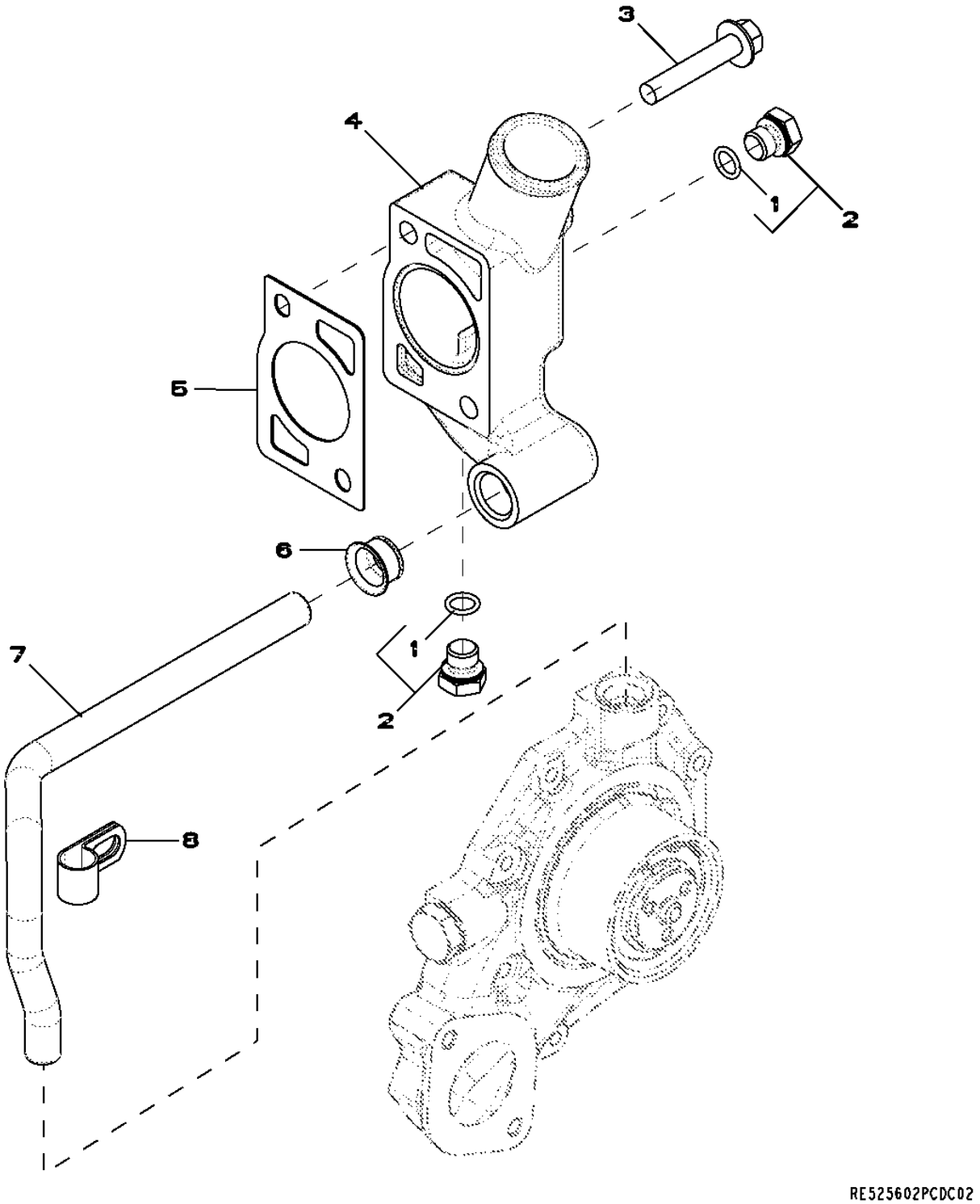

Item	Nº peça	Descrição	Qtde	Nº série motor	Notas
1	51M7041	Anel o	1		11.300 X 2.200 mm
2	RE46684	Tampão	2		
3	19M8528	Parafuso	2		M10 X 55
4	R525280	Carcaça	1		
5	R502814	Junta	1		
6	R123226	Junta	1		
7	R519025	Tubo	1		
8	R128415	Braçadeira	1		

2201 Thermostat
2201 Thermostat
2201 Válvula Termostática
2201 Termostato

RE59717PCDD01 A.1

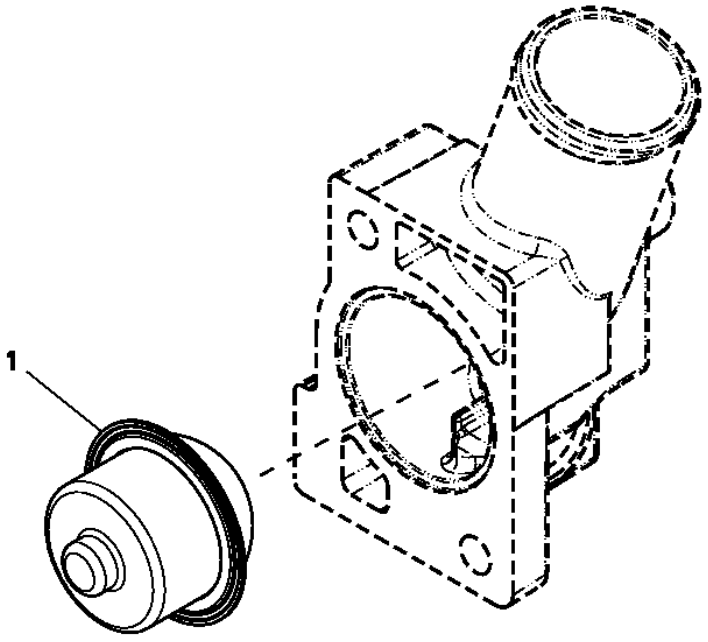

Item	*Nº peça*	*Descrição*	*Qtde*	*Nº série motor*	*Notas*
1	RE522076	TermosTaTo	1		82 DEGREES C (180 DEGREES F)

2342 Fan Drive
2342 Entraînement de ventilateur
2342 Acionamento do Ventilador
2342 Mando de ventilador

RE517214PCDD01 A.1

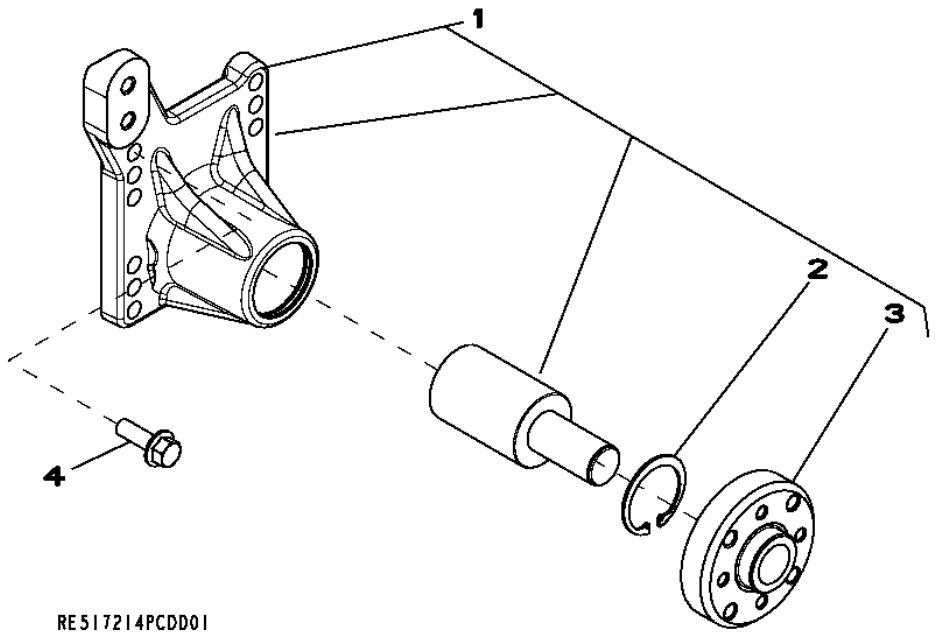

Item	*Nº peça*	*Descrição*	*Qtde*	*Nº série motor*	*Notas*
1	RE503664	Suporte	1		(Marked R502014)
2	E1343FN	Anel de pressão	1		
3	.....	Cubo	1		(Order RE503664)
4	19M7786	Parafuso	4		M10 X 30

2698 Engine Coolant Heater Fittings
2698 Raccords du réchauffeur de liquide de refroidissement
2698 Conexões do Aquecedor do Líquido de Arrefecimento do Motor
2698 Adaptadores de calentador de refrigerante de motor

RE60188PCDD01 A.1

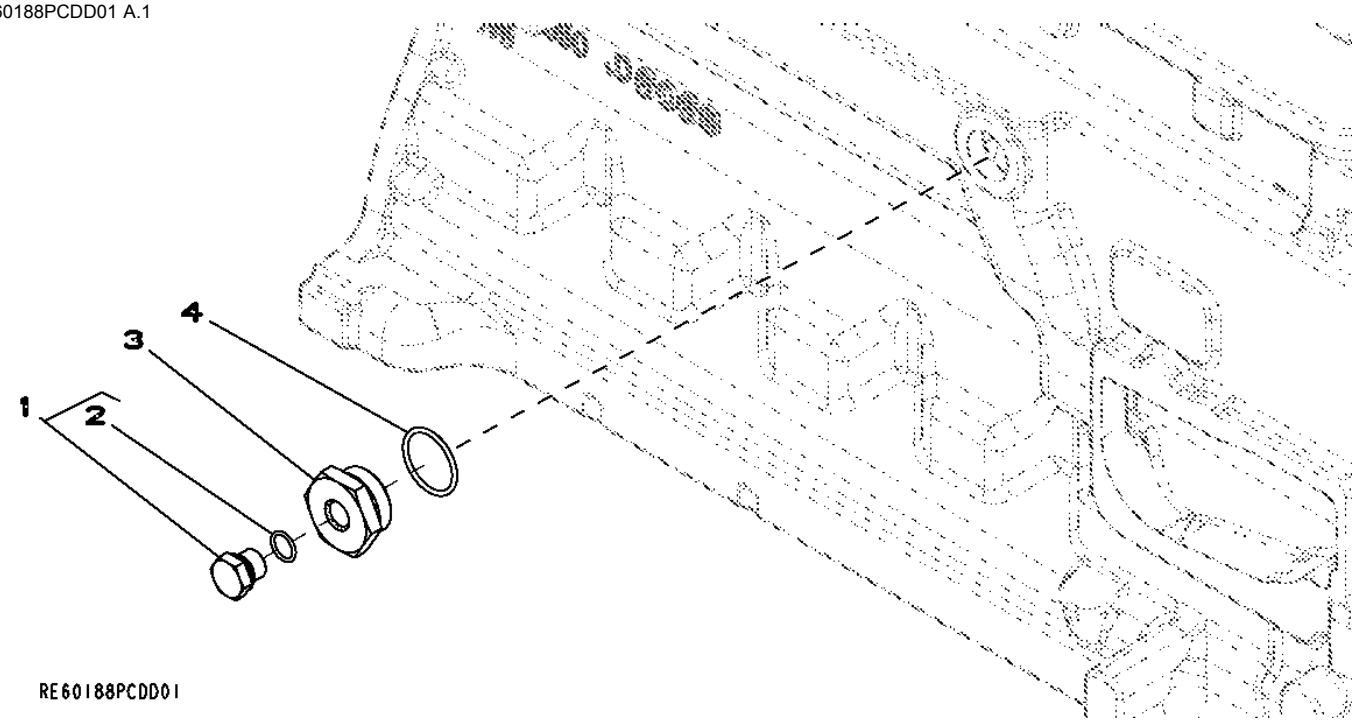

Item	*Nº peça*	*Descrição*	*Qtde*	*Nº série motor*	*Notas*
1	RE46685	Tampão	1		
2	51M7043	Anel o	1		15.300 X 2.200 mm
3	R123616	Plugue	1		
4	U13639	Anel o	1		

28AV Exhaust Manifold
28AV Collecteur d'échappement
28AV Coletor de Descarga
28AV Colector de escape

RE539444PCDA01 A.1

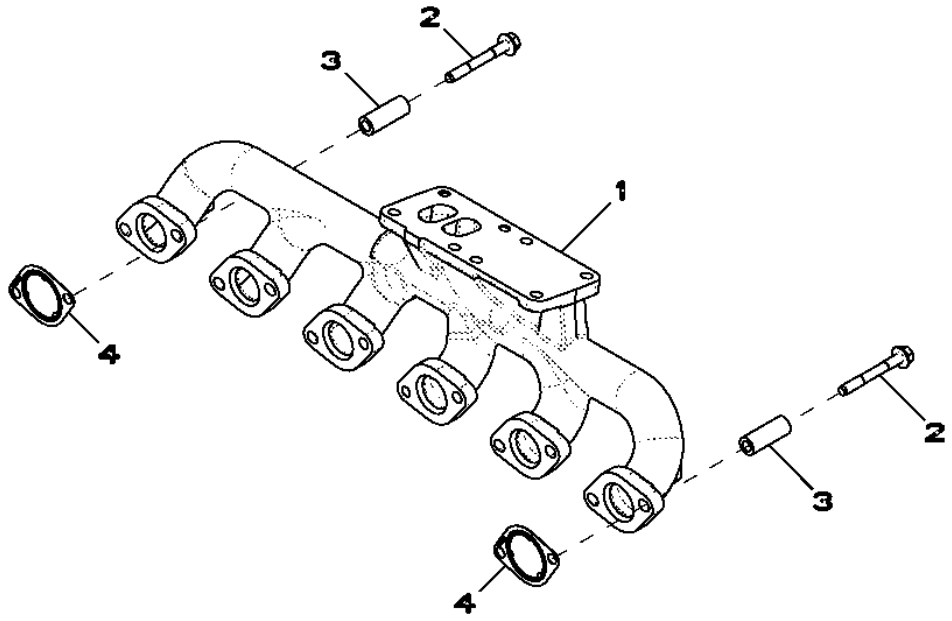

Item	*Nº peça*	*Descrição*	*Qtde*	*Nº série motor*	*Notas*
1	.....	Coletor de escape	1		NLA; MARKED R527644; ORDER RE545738
	RE545738	Kit do coletor	1		SUB FOR R527644; INCLUDES (6) R519488, (12) R526941 AND (12) R522554
2	R522554	Parafuso sextavado	12		
3	R526941	Espaçador	12		
4	R519488	Junta	6		

2961 Ventilating System
2961 Système de ventilation
2961 Sistema de Ventilação
2961 Sistema de ventilación

RE529330PCDA01 A.1

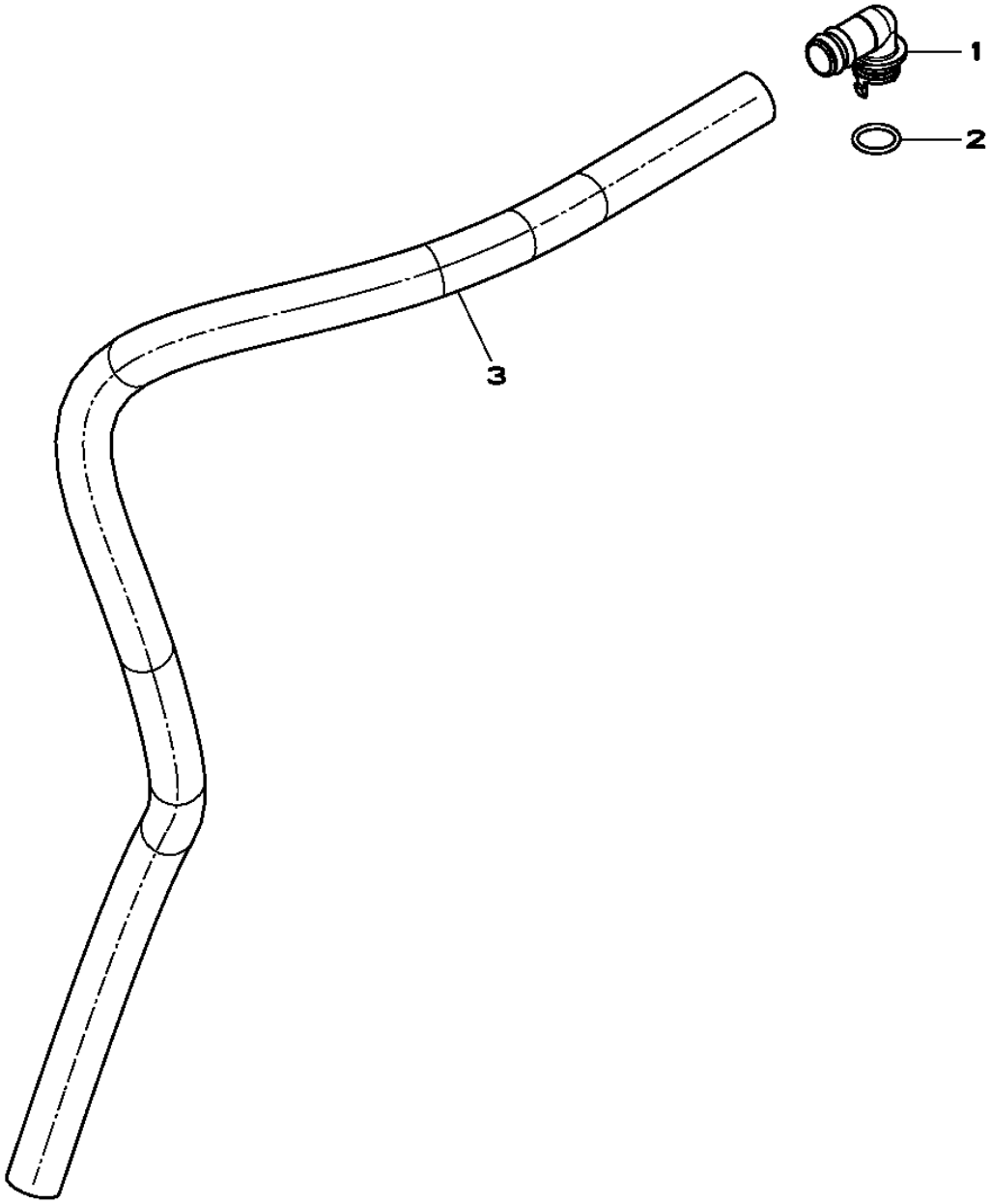

RE529330PCDA01

Item	*Nº peça*	*Descrição*	*Qtde*	*Nº série motor*	*Notas*
1	R120467	Conexão em ângulo	1		
2	R72328	Anel o	1		
3	TY22450	Mangueira em metro	1		(A)

(A) Cut to Length
Couper à la longueur voulue
Cortar no Comprimento Correto
Cortar según se requiera

3041 Starting Motor
3041 Démarreur
3041 Motor de Partida
3041 Motor de arranque

RE501149PCDE03 A.1

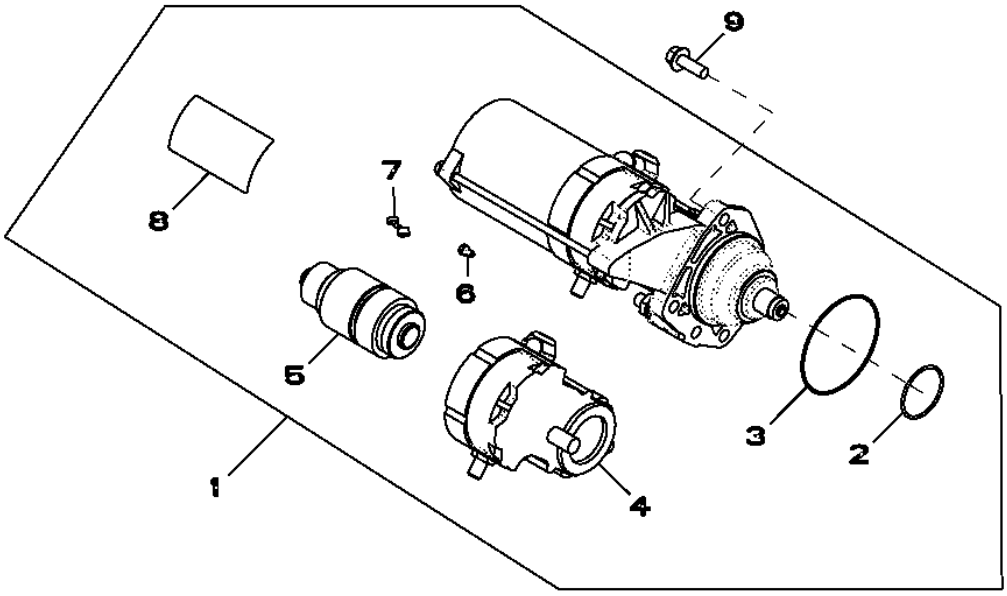

RE501149PCDE03

Item	*Nº peça*	*Descrição*	*Qtde*	*Nº série motor*	*Notas*
1	RE501150	Kit para motor de partida	1		(Includes T146102)
	TY24443	Motor de partida	1		
2	R135510	Anel o	1		
3	R135509	Anel o	1		
4	RE70678	Interruptor	1		
5	RE70682	EmbreagEm	1		
6	RE71256	Parafuso c/arruela	1		
7	RE70756	Kit para motor de partida	1		
8	T146102	Etiqueta	1		
9	19M7786	Parafuso	3		M10 X 30

35ED Final Fuel Filter
35ED Filtre à carburant final
35ED Filtro Final de Combustível
35ED Filtro de combustible final

RE526225PCDA01 A.1

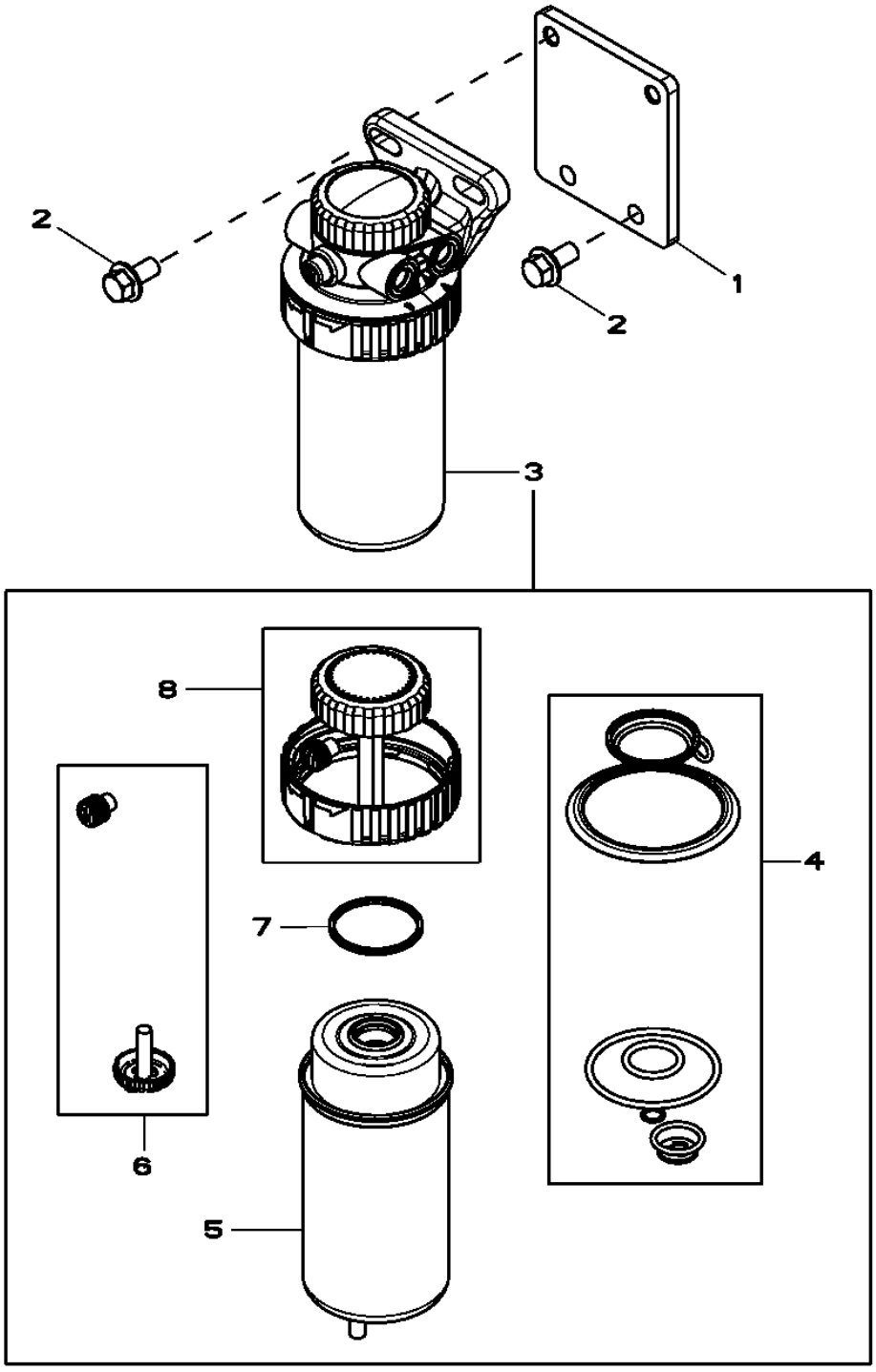

Item	*Nº peça*	*Descrição*	*Qtde*	*Nº série motor*	*Notas*
1	R505601	Apoio	1		
2	19M7784	Parafuso	4		M10 X 20
3	RE524723	Filtro de combustível	1		
4	RE516553	Kit retentor	1		
5	RE522878	Elemento de filtro	1		(Also Order R113565)
6	RE60854	Kit da válvula	1		
7	RE516512	Kit - anel o	1		
8	RE526834	Kit do filtro	1		

3612 Front Plate
3612 Plaque avant
3612 Placa dianteira
3612 Placa frontal

3612_RE505834_PCD B.1

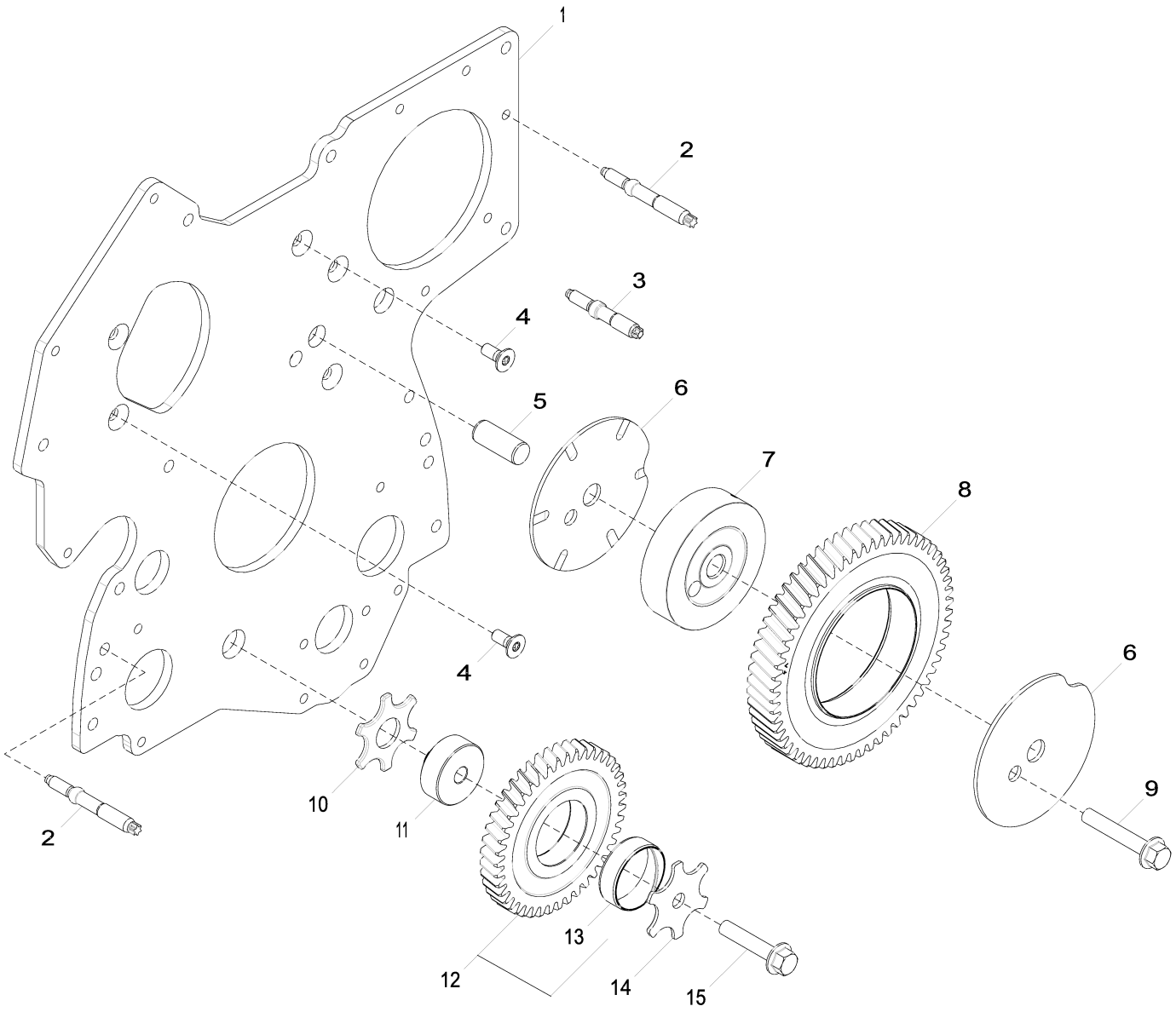

3612_RE505834_PCD

Item	Nº peça	Descrição	Qtde	Nº série motor	Notas
1	R537771	Placa	1		SUB FOR R504576
2	R520139	Pino	7		LGTH = 84 mm
3	R134518	Pino	2		LGTH = 68 mm
4	R136475	Parafuso	5		
5	R515408	Pino de centragem	1		LGTH = 38.5 mm
6	R534219	Arruela de encosto	2		SUB FOR R515494
7	R534218	Eixo	1		OD = 93 mm, SUB FOR R504843
8	RE508489	EngrEnagem	1		Z = 60, MARKED R504614
9	19M8844	Parafuso	1		M10 X 60
10	R101225	Arruela de encosto	1		
11	R114194	Eixo	1		OD = 44, 5 mm, TK = 16 mm
12	RE56369	EngrEnagem	1		Z = 43, MARKED R120636
13	R114193	Bucha	1		
14	R131283	Arruela de encosto	1		
15	19M8966	Parafuso	1		M10 X 50

3713 Fuel Transfer Pump
3713 Pompe d'alimentation
3713 Bomba de Transferência de Combustível
3713 Bomba de alimentación de combustible

RE506491PCDE02 A.1

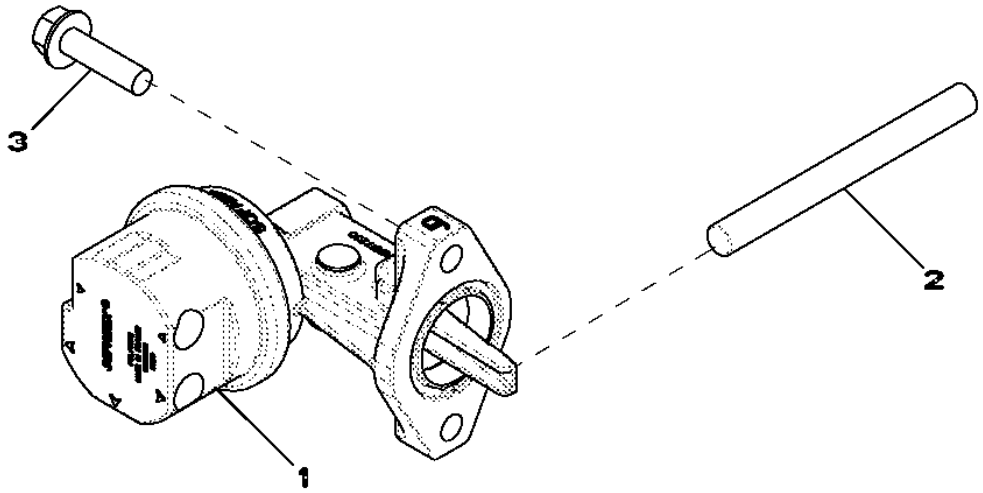

Item	*Nº peça*	*Descrição*	*Qtde*	*Nº série motor*	*Notas*
1	RE517230	Bombade combustível	1		
2	R133405	Pino	1		
3	RE504233	Parafuso sextavado	2		

4057 Engine Oil Dipstick
4057 Jauge de niveau d'huile moteur
4057 Vareta de Óleo do Motor
4057 Varilla de nivel de aceite de motor

RE526420PCDA01 A.1

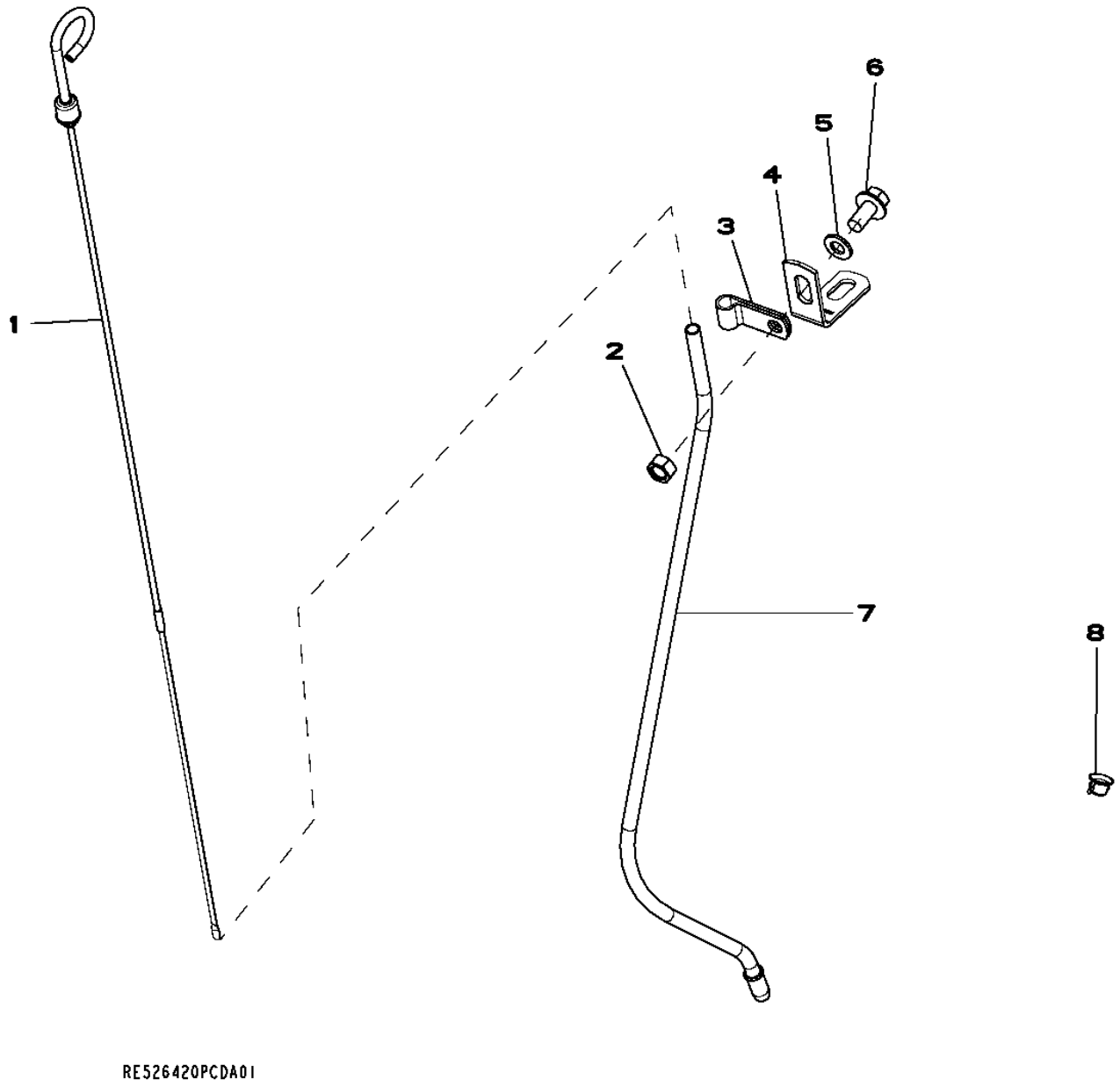

Item	*Nº peça*	*Descrição*	*Qtde*	*Nº série motor*	*Notas*
1	RE508917	Vareta de niVel	1		
2	14M7274	Porca	1		M10
3	M43432	Presilha	1		
4	R521466	Cantoneira	1		
5	24M7028	Arruela	1		10.500 X 20 X 2 mm
6	19M7784	Parafuso	1		M10 X 20
7	R521443	Tubo vareTa de nível	1		
8	R502725	Plugue	1		

4433 Timing Gear Cover
4433 Carter de distribution
4433 Tampa da Engrenagem de Distribuição
4433 Tapa de distribución

RE516919PCDH02 A.1

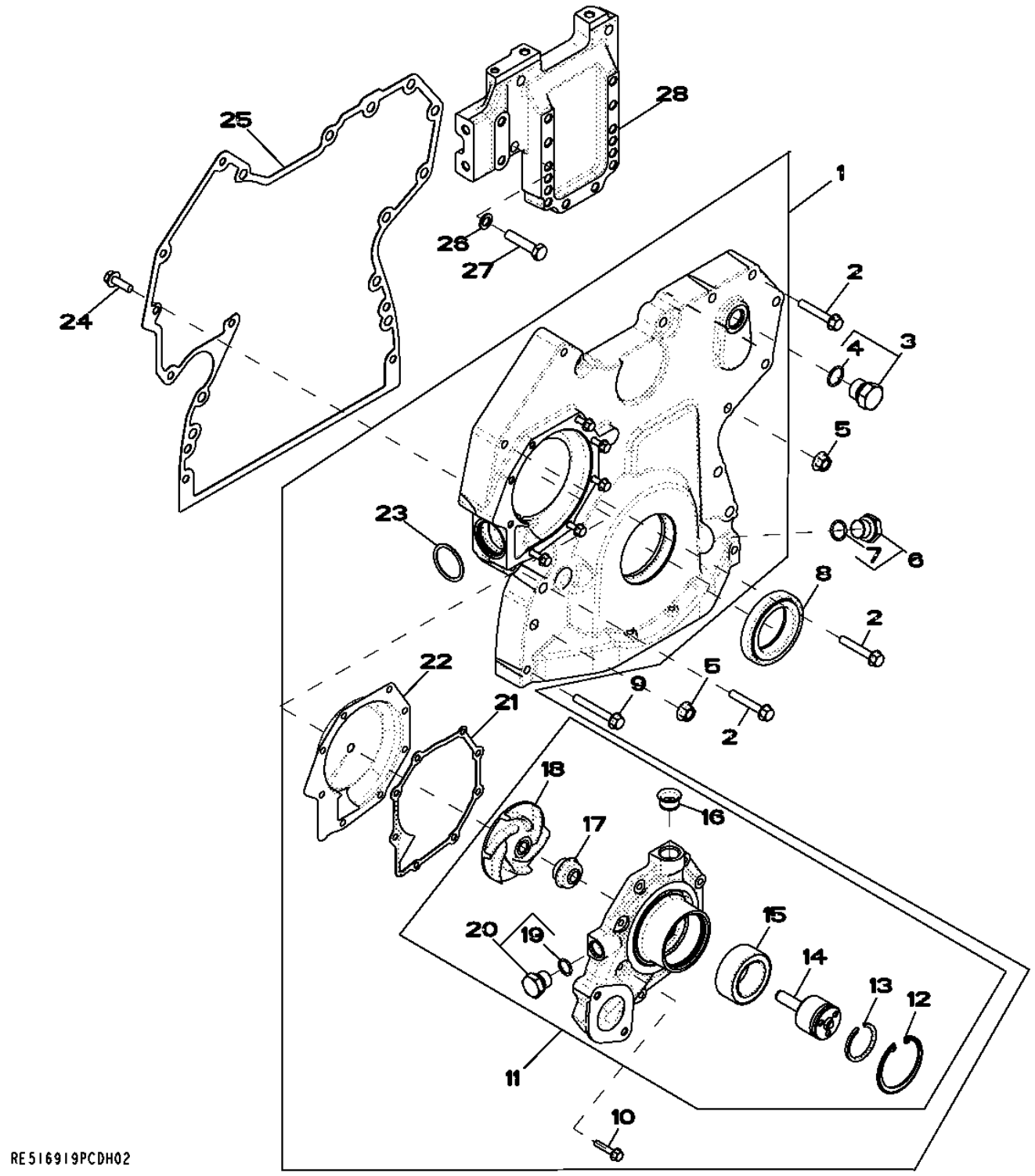

Item	Nº peça	Descrição	Qtde	Nº série motor	Notas
1	RE505840	Capa	1		
2	19M7800	Parafuso	5		M8 X 50
3	RE46687	Tampão de dreno	1		
4	51M7045	Anel o	1		19.300 X 2.200 mm
5	14M7296	Porca com flange	9		M10
6	RE517370	Conexão	1		
7	51M7044	Anel o	1		17.300 X 2.200 mm
8	RE538097	Vedação	1		(Marked RE52346 or RE505515) (Sub For RE516340) Crankshaft
9	19M7801	Parafuso	3		M8 X 60
10	19M7796	Parafuso	8		M6 X 30
11	RE505980	Bombad'água	1		(Also Order R123417 and R123226)
	SE501609	Bombad'água remanufaturada	1		(Reman For RE505980)
12	R71228	Anel	1		
13	A364R	Anel de pressão	1		
14	.....	Eixo	1		(Order RE505980 or RE70962)NSEP
15	.....	Rolamento de esfeRas	1		(Order RE500826 or RE70962) NSEP
16	R123226	Junta	1		
17	.....	Vedação	1		(Order RE505980) NSEP
18	.....	Impulsor	1		(Order RE505980)NSEP
19	51M7043	Anel o	1		15.300 X 2.200 mm
20	RE46685	Tampão	1		
21	R123417	Junta	1		
22	R503560	Inserto	1		
23	R504734	Anel o	1		
24	19M7867	Parafuso	1		M8 X 25
25	R526945	Junta	1		(Sub For R519656)
26	24M7096	Arruela	4		10.500 X 18 X 1.600 mm
27	19M8488	Parafuso sextavado	4		M10 X 45
28	R516557	Suporte	1		

4644 Cylinder Block
4644 Bloc-cylindres
4644 Bloco de Cilindros
4644 Bloque de cilindros

RE526585PCDB05 A.1

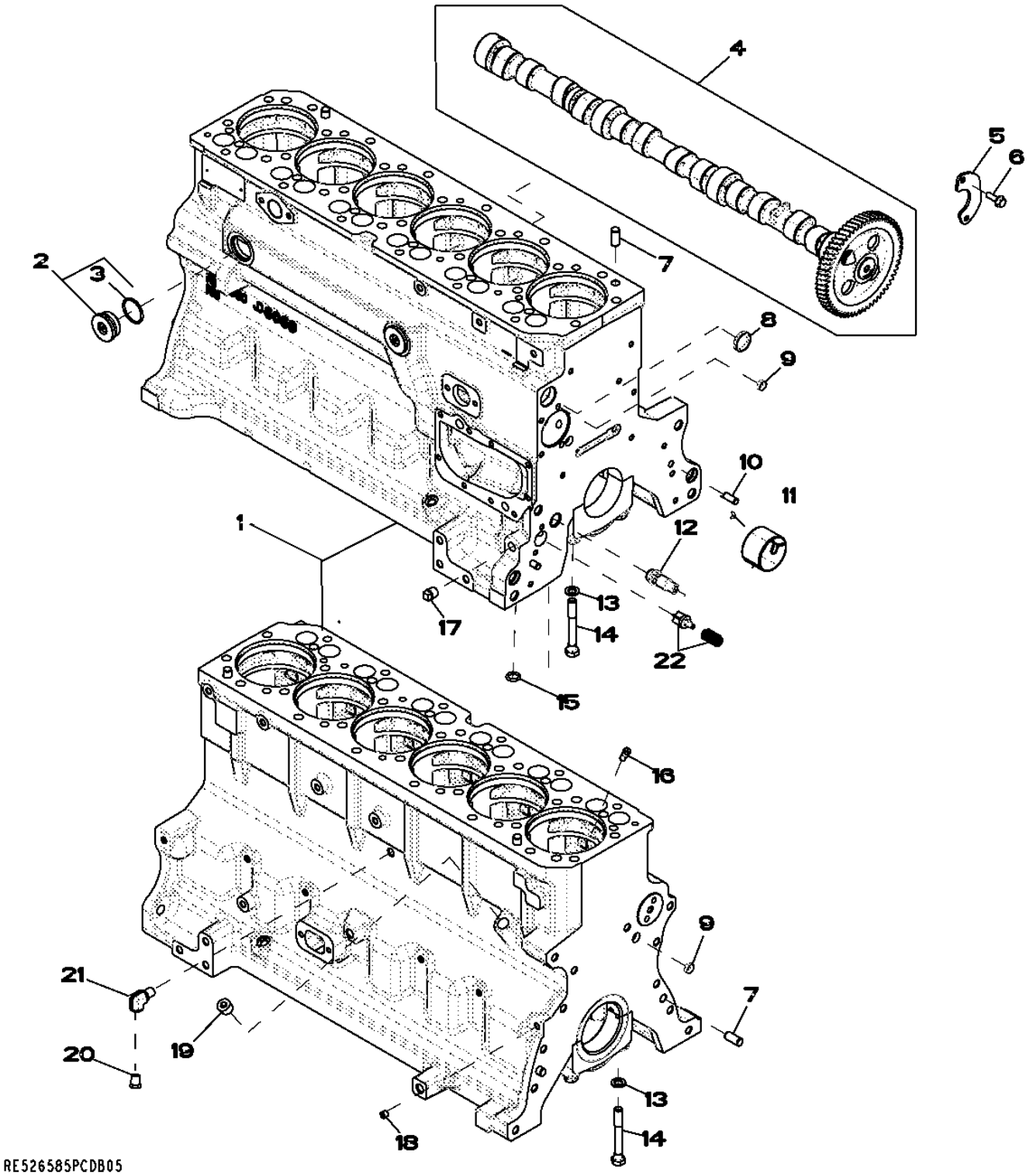

Item	Nº peça	Descrição	Qtde	Nº série motor	Notas
1	.....	Bloco de cilindro	1		(A) (Marked R504850)
2	RE508185	Conexão	2		
3	U13639	Anel o	1		
4	RE532239	Eixo de cames	1		(Marked R522622)
	SE501811	Comando de Válvulas Reman	AR		(REMAN FOR RE532239)
5	R132518	Placa	1		
6	19M8999	Parafuso	2		M8 X 25
7	A120R	Pino de centragem	4		
8	R116466	Plugue	1		
9	T18891	Plugue	2		
10	B153R	Pino de centragem	2		
11	R119874	Bucha	1		
12	RE505501	VálVula de sangria	1		
13	T20168	Arruela	14		
14	T23474	Parafuso sextavado	14		
15	R97185	Anel o	1		
16	R131182	Orifício	6		
17	15H695	Tampão	1		3/8"
18	RE71255	Tampão	1		(B) (Sub For R104592 and RE42713)1/8"-14NPT
19	15H584	Tampão	1		1/2"
20	RE507807	Tampão	1		
21	RE537834	Conexão em ângulo	1		(B)
22	RE63674	VálVula	1		Kit

(A) Not Available Separately
Non disponible séparément
Não Disponível Separadamente
No disponible por separado

(B) With Pre Applied Sealant
Avec produit d'étanchéité préappliqué
Com Vedante Pré-aplicado
Con pasta selladora preaplicada

4712 Crankshaft / Bearings
4712 Vilebrequin / roulements
4712 Rolamentos do Virabrequim
4712 Cigüeñal / Cojinetes

RE506346PCDE01 A.1

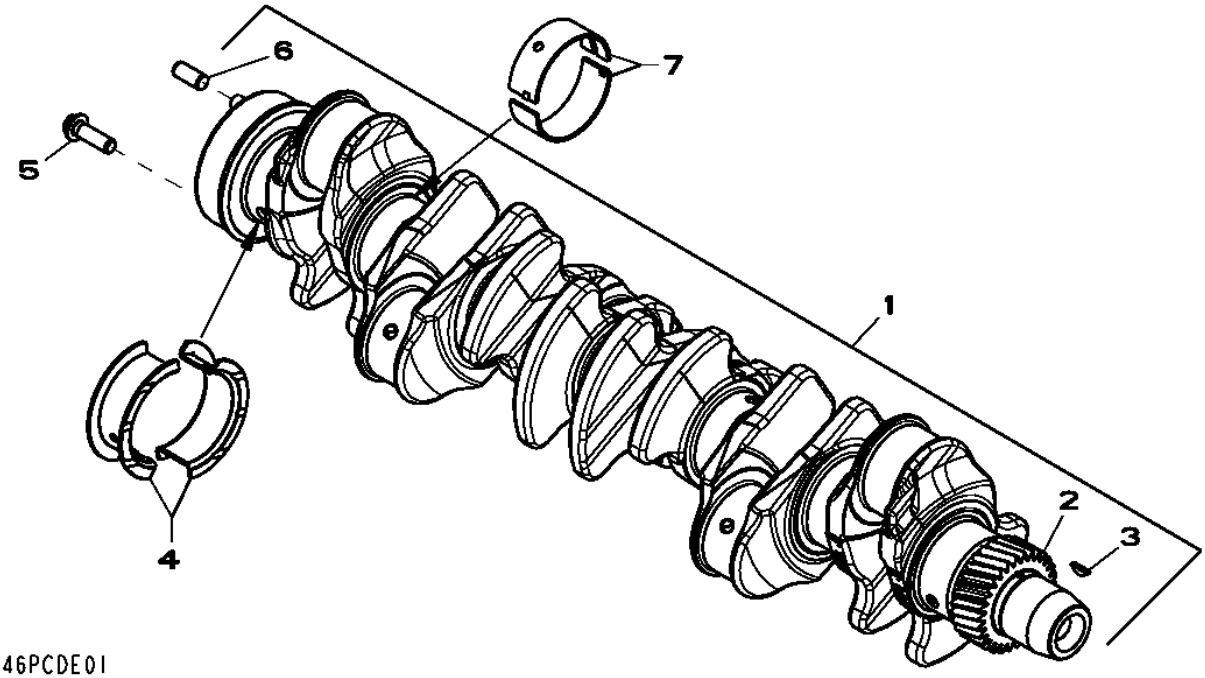

Item	*Nº peça*	*Descrição*	*Qtde*	*Nº série motor*	*Notas*
1	RE505921	Virabrequim	1		INCLUDES R120631, R505609 AND R48685 ALSO ORDER RE516340 AND RE44574
	SE501655	Virabrequim remanufaturado	1		(A) REMAN FOR RE505921
2	R120631	EngrEnagem	1		Z= 30
3	R505609	Chaveta	1		LGTH= 18.5MM
4	RE65168	Conj. do rolamento	1		STD , KIT R123563 AND R123564
	RE65912	Rolamento axial	AR		US -0.254MM, KIT R130574 AND R130575
5	R135918	Parafuso	6		
6	R48685	Pino de centragem	1		
7	RE65165	Conj. do rolamento	6		STD , KIT R123561 AND R123562
	RE65911	Rolamento	AR		US -0.254MM, KIT R130576 AND R130577

(A) With Bearings
AVEC ROULEMENTS
Com Rolamentos
Con cojinetes

4839 Connecting Rods / Pistons
4839 Bielles / pistons
4839 Bielas do Pistão
4839 Bielas / Pistones

RE525601PCDA02 A.1

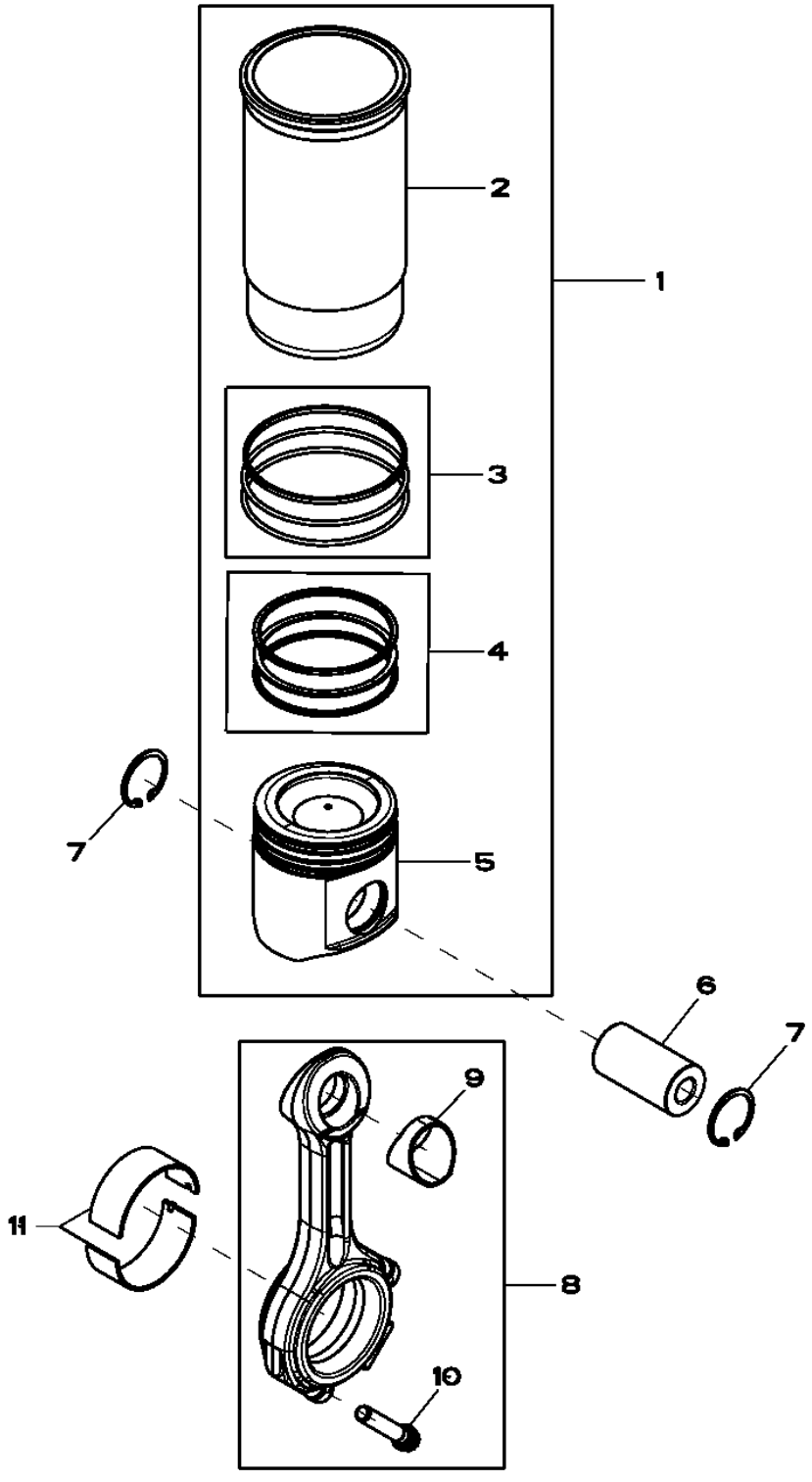

RE525601PCDA02

Item	Nº peça	Descrição	Qtde	Nº série motor	Notas
1	RE527843	Kit pistão e camisa	6		
2	.....	Camisa de cilindro	1		ORDER (1) RE527843
3	AR65507	Kit - anel o	1		
4	RE507852	Kit anéis de pistão	1		
5	.....	Pistão	1		ORDER (1) RE527843
6	R502755	Pino do Pistão	6		
7	R54114	Anel de pressão	12		
8	RE500608	Biela	6		
9	R114082	Bucha	1		
10	R501124	Parafuso	2		
11	RE65908	Rolamento	6		

4902 Rocker Arm / Rocker Arm Shaft / Tappet / Push Rod
4902 Culbuteur / axe de culbuteur / poussoir / tige de culbuteur
4902 Balancim, Eixo do Balancim, Platinado e Haste de Comando
4902 Balancín / Eje de balancines /Taqués / Varilla de empuje

RE59334PCDE02 A.1

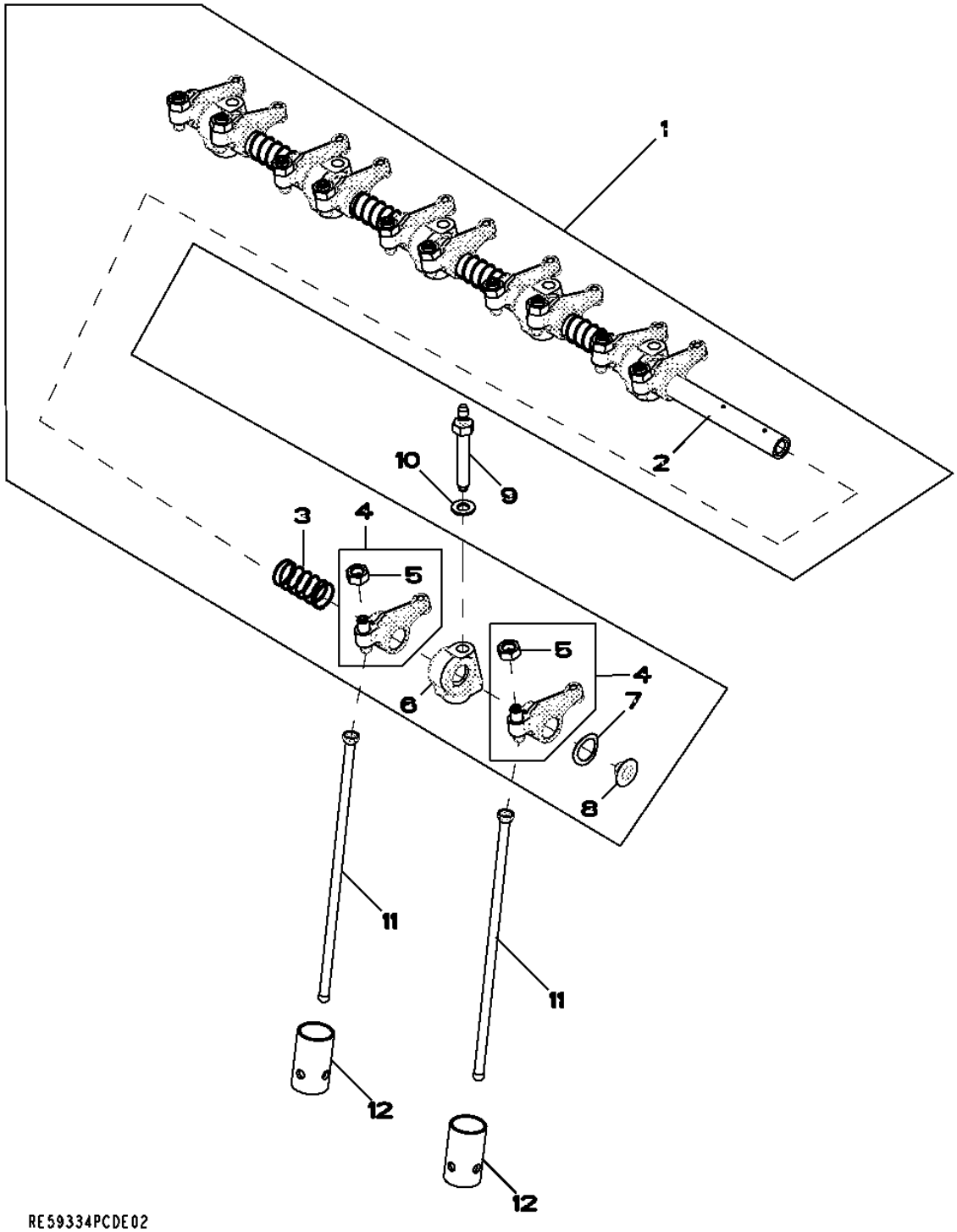

Item	*Nº peça*	*Descrição*	*Qtde*	*Nº série motor*	*Notas*
1	RE525910	Kit do braço	1		(Sub For RE519737)
2	R123514	Eixo do balancim	1		
3	T20314	Mola	5		
4	RE508317	Balancim	12		
5	14M7148	Porca	1		M10
6	R123161	Suporte	6		(Sub For R519767)
7	T20316	Arruela	2		
8	R54565	Plugue	2		
9	R123271	Pino	6		
10	R529416	Arruela	6		
11	R107731	Vareta	12		(Sub For R515095)
12	R123565	Peça acionada Pelo came	12		

5001 Engine Oil Pump
5001 Pompe à huile moteur
5001 Bomba de Óleo do Motor
5001 Bomba de aceite de motor

RE57763PCDD01 A.1

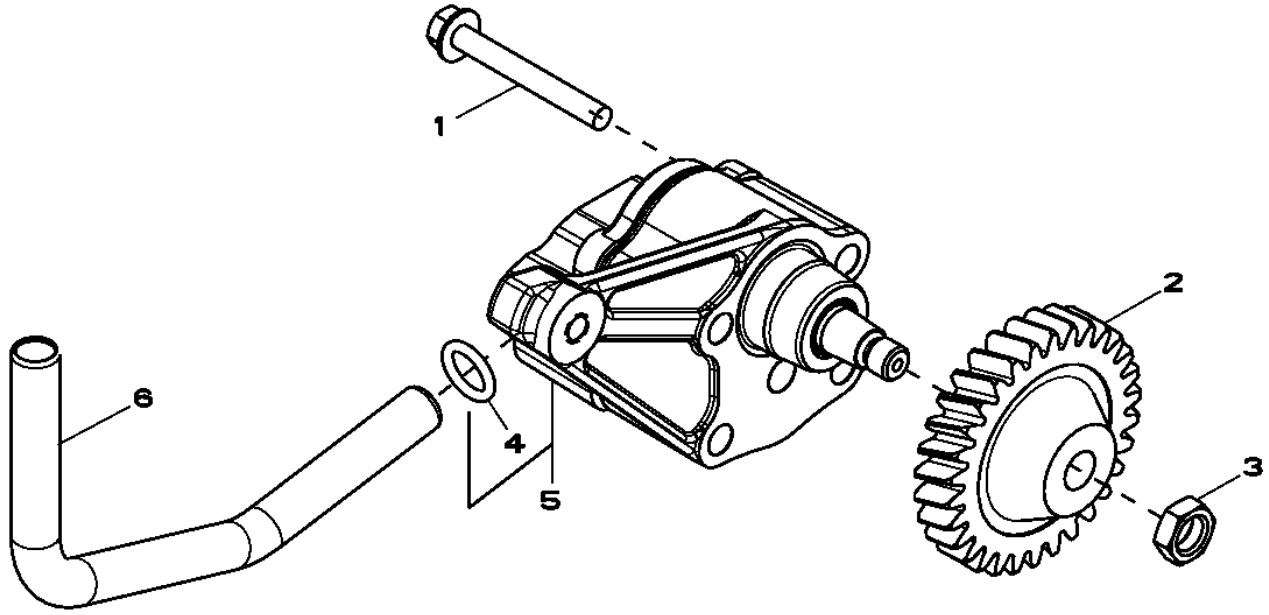

RE57763PCDD01

Item	*Nº peça*	*Descrição*	*Qtde*	*Nº série motor*	*Notas*
1	19M8987	Parafuso	2		M8 X 65
2	R120638	EngrEnagem	1		Z= 30
3	14M7066	Porca	1		M12
4	R97185	Anel o	1		
5	RE504914	Bombade óleo	1		
	SE501814	Bombade óleo remanufatur.	1		(REMAN FOR RE504914)
6	R121376	Tubo	1		

5123 Cylinder Head
5123 Culasse
5123 Cabeçote do Cilindro
5123 Culata

RE525461PCDA06 A.1

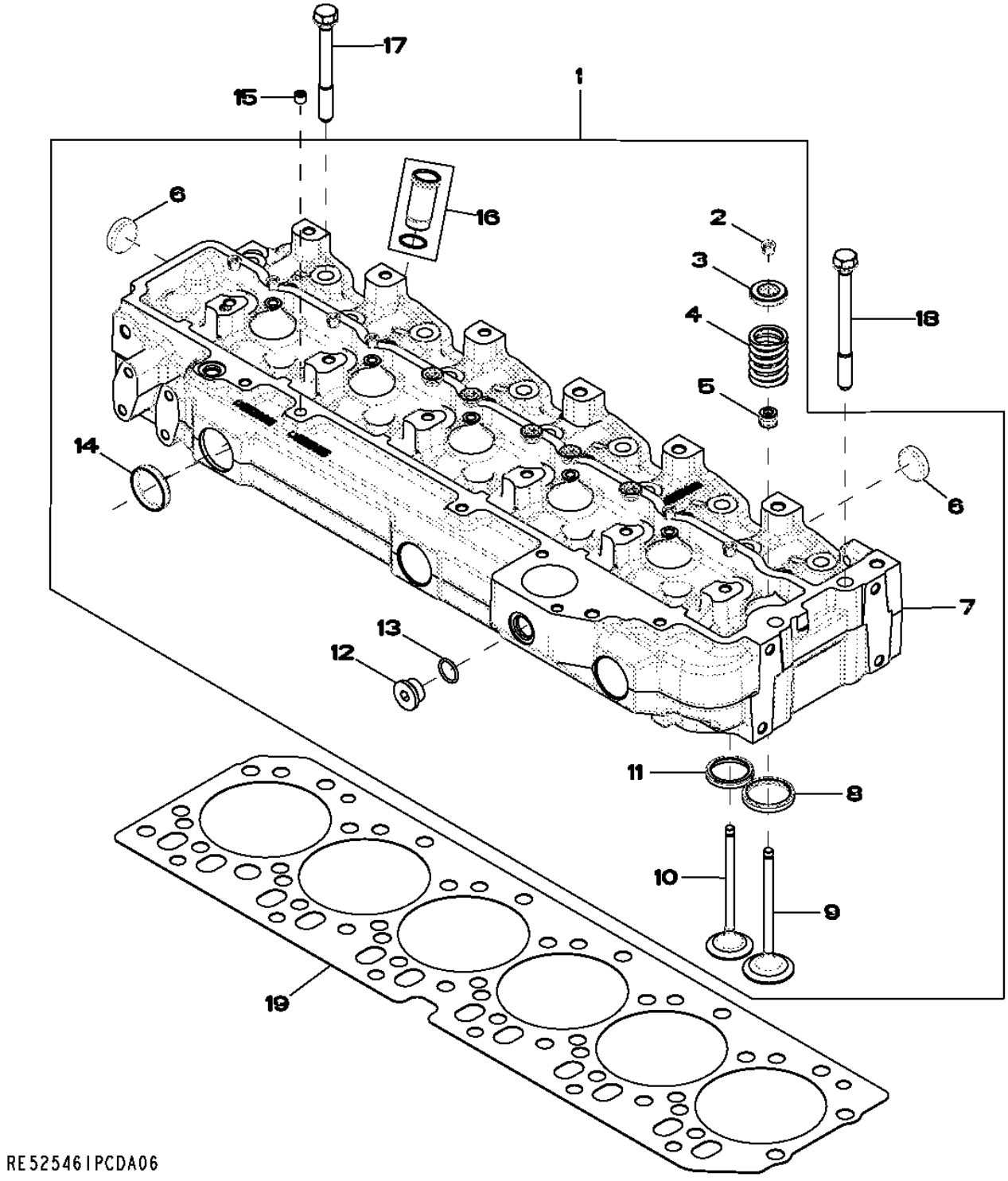

Item	Nº peça	Descrição	Qtde	Nº série motor	Notas
1	RE525456	Cabeçote	1		
	SE501805	Cabeça do cilindro remanuf.	1		(REMAN FOR RE525456) (MARKED R520301)
2	R91889	RetentoR	24		OD= 11.7MM
3	RE60005	RotadoR	12		
4	R26125	Mola	12		
5	RE31617	Vedação	12		(Sub For RE529811)
6	CD16284	Plugue	6		OD= 32.6MM, REAR
7	.....	Cabeçote	1		NSEP (Marked R520301) (Order RE525456)
8	R98063	Inserto de assento válvula	6		
9	R98062	VálVula de admissão	6		OD STD
	R97490	VálVula de admissão	AR		OS +0.381MM
	R97491	VálVula de admissão	AR		OS +0.762MM
10	R90692	VálVula de escape	6		OD STD
	R97492	VálVula de escape	AR		OD +0.381MM
	R97493	VálVula de escape	AR		OD +0.762MM
11	R85687	Inserto de assento válvula	6		
12	T58477	Tampão	1		7/8"-14UNF (Also Order R26906)
13	R26906	Anel o	1		
14	R43409	Plugue	3		
15	RE71255	Tampão	AR		(A) 1/8"-27NPT (Sub For R104592)
16	RE527456	Luva	6		Kit
17	R85363	Parafuso sextavado	24		12.700 X 112 MM
18	R502511	Parafuso sextavado	2		
19	R116516	Vedação de cilindro	1		

(A) With Pre Applied Sealant
Avec produit d'étanchéité préappliqué
Com Vedante Pré-aplicado
Con pasta selladora preaplicada

5728 Water Pump Inlet
5728 Entrée de pompe à eau
5728 Entrada da Bomba de Água
5728 Entrada de bomba de agua

RE530087PCDA02 A.1

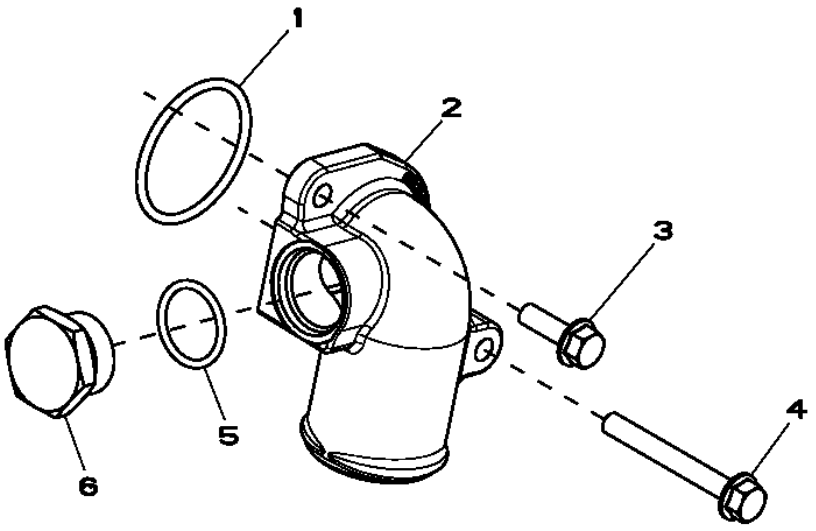

RE530087PCDA02

Item	*Nº peça*	*Descrição*	*Qtde*	*Nº série motor*	*Notas*
1	R89944	Anel o	1		
2	R522686	Conexão em ângulo	1		
3	19M7867	Parafuso	1		M8 X 25
4	19M7802	Parafuso	1		M8 X 65
5	U17409	Anel o	1		
6	R82718	Tampão de dreno	1		

5949 Engine Oil Cooler
5949 Refroidisseur d'huile moteur
5949 Resfriador do Óleo do Motor
5949 Enfriador de aceite de motor

RE526618PCDA02 A.1

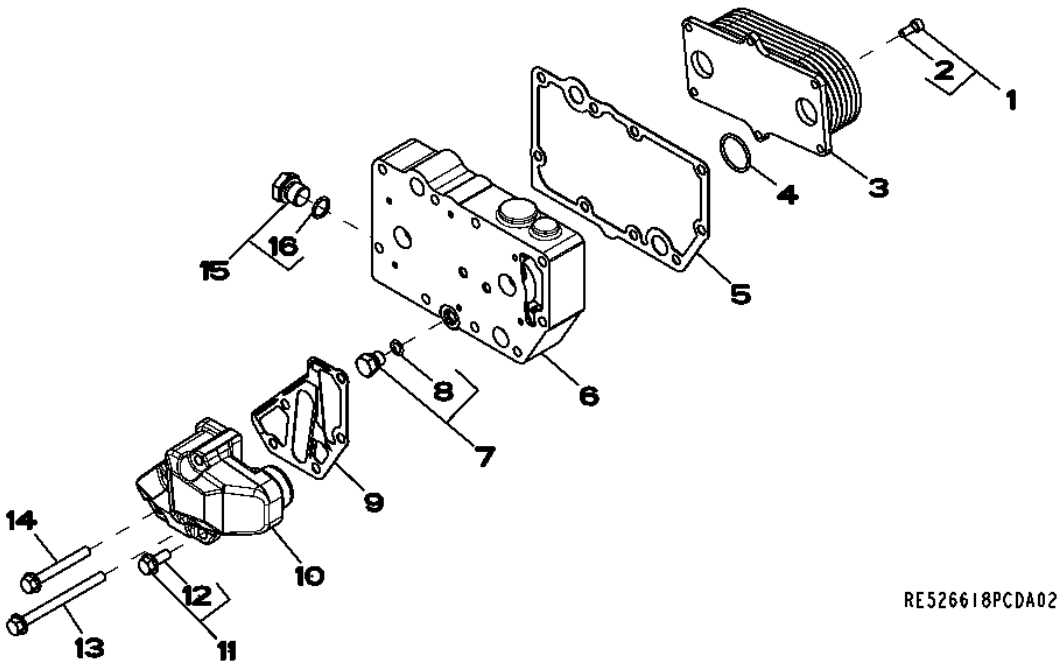

Item	*Nº peça*	*Descrição*	*Qtde*	*Nº série motor*	*Notas*
1	RE67231	Parafuso	6		
2	19M8553	Parafuso	1		M6 X 16
3	RE560752	ResfRiadoR de óleo	1		(A) SUB FOR RE56690
4	T122075	Anel o	2		
5	R123501	Junta	1		
6	R521037	Carcaça	1		
7	RE46686	Conexão	1		
8	51M7040	Anel o	1		9.300 X 2.200 mm
9	R501428	Junta	1		
10	R502811	Adaptador	1		
11	RE67238	Parafuso	1		
12	19M7866	Parafuso	1		M8 X 20
13	19M7970	Parafuso	2		M8 X 100
14	19M7802	Parafuso	2		M8 X 65
15	RE46685	Tampão	1		
16	51M7043	Anel o	1		15.300 X 2.200 mm

(A) 7 PLATES
7 PLAQUES
7 PLACAS
7 PLATOS

6251 Alternator Brackets
6251 Supports de l'alternateur
6251 Suportes do Alternador
6251 Soporte de alternador

RE516285PCDD02 A.1

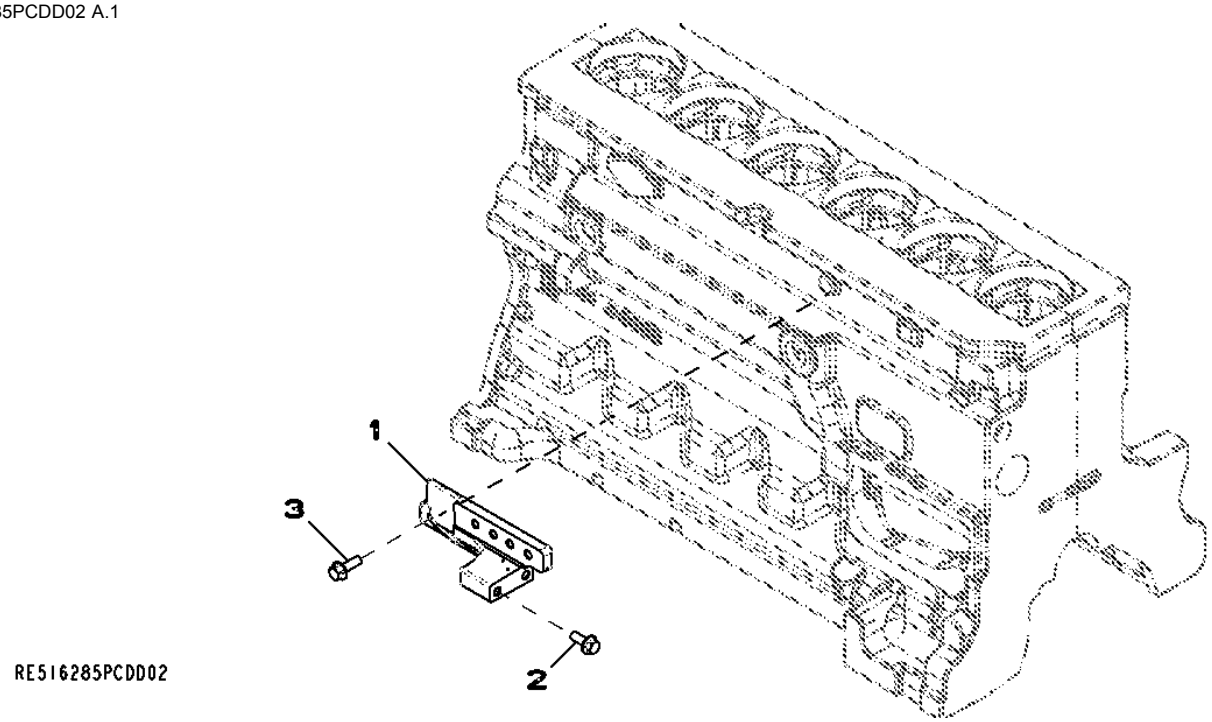

Item	*Nº peça*	*Descrição*	*Qtde*	*Nº série motor*	*Notas*
1	R515574	Suporte	1		
2	19M7785	Parafuso	2		M10 X 25
3	19M7786	Parafuso	2		M10 X 30

63AD Fuel Lines
63AD Conduites d'alimentation
63AD Linhas de Combustível
63AD Tuberías de combustible

RE530135PCDA02 A.1

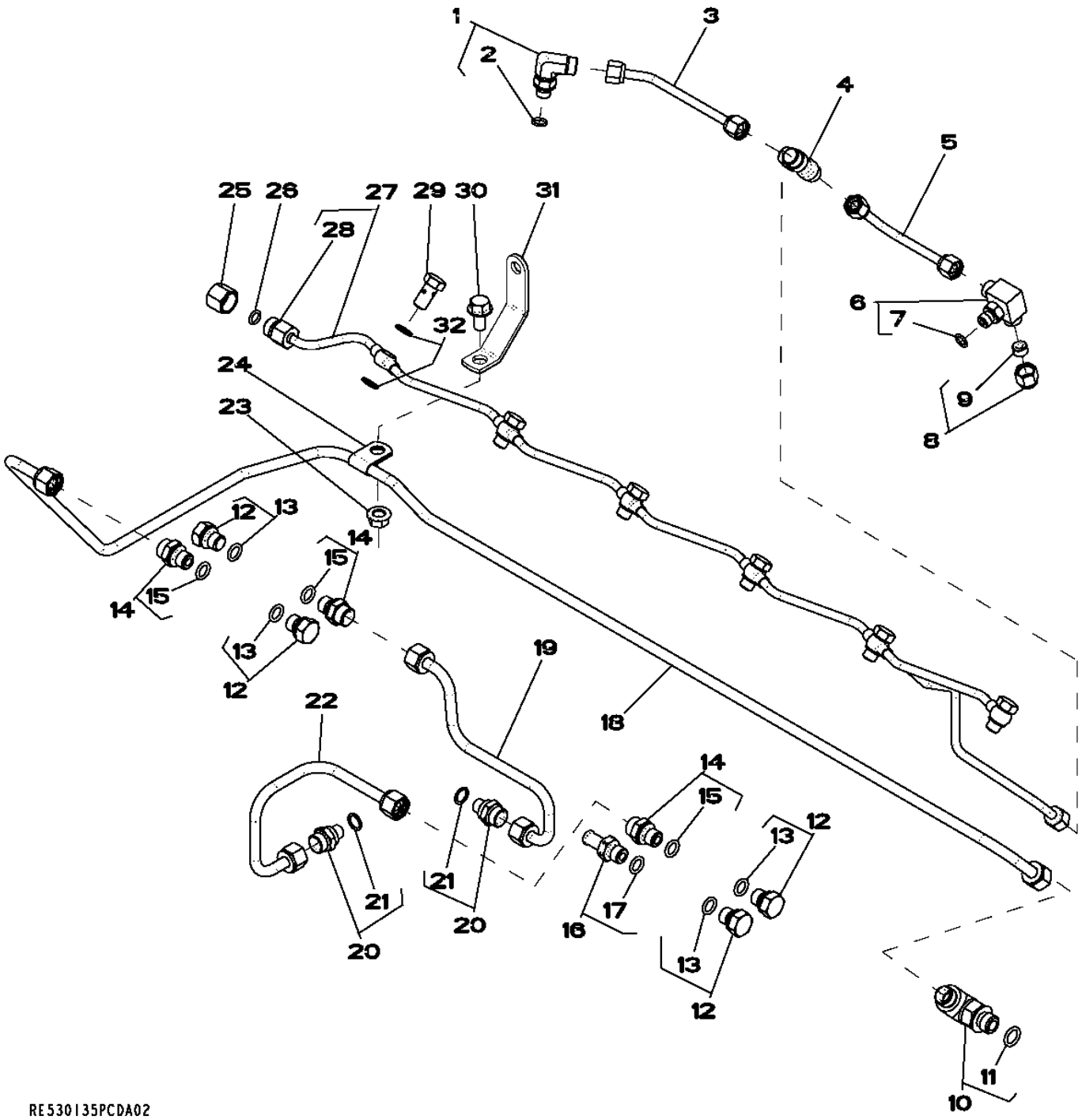

Item	Nº peça	Descrição	Qtde	Nº série motor	Notas
1	RE502173	Conexão	1		
2	51M7039	Anel o	1		8.100 X 1.600 mm
3	RE523464	Linha de combustivel	1		
4	R97061	Conexão em t	1		
5	RE529916	Linha de combustivel	1		
6	RE524220	Conexão	1		
7	51M7039	Anel o	1		8.100 X 1.600 mm
8	R123593	Porca de tubo	1		
9	AR85519	Plugue	1		
10	RE525782	Conexão em ângulo	1		
11	51M7041	Anel o	1		11.300 X 2.200 mm
12	RE46686	Conexão	4		
13	51M7040	Anel o	1		9.300 X 2.200 mm
14	RE60029	Adaptador	3		
15	51M7040	Anel o	1		9.300 X 2.200 mm
16	RE500576	Conexão	1		
17	51M7040	Anel o	1		9.300 X 2.200 mm
18	RE530976	Linha de combustivel	1		
19	RE515360	Linha de combustivel	1		
20	R500270	Conexão	2		
21	R500271	Anel o	2		
22	RE521519	Linha de combustivel	1		
23	14M7298	Porca com flange	1		M8
24	T14050	Braçadeira	1		
25	38H1414	Conexão	1		
26	T77814	Anel o	1		
27	RE530597	Linha de combustivel	1		
28	38H1152	Adaptador	1		
29	38M7009	Parafuso oco	6		
30	19M7865	Parafuso	1		M8 X 16
31	R502287	Apoio	1		
32	R62107	Arruela	12		

65BS Turbocharger / Lines
65BS Turbocompresseur / conduites
65BS Linhas do Turbocompressor
65BS Turbocompresor / Tuberías

RE531539PCDC02 A.1

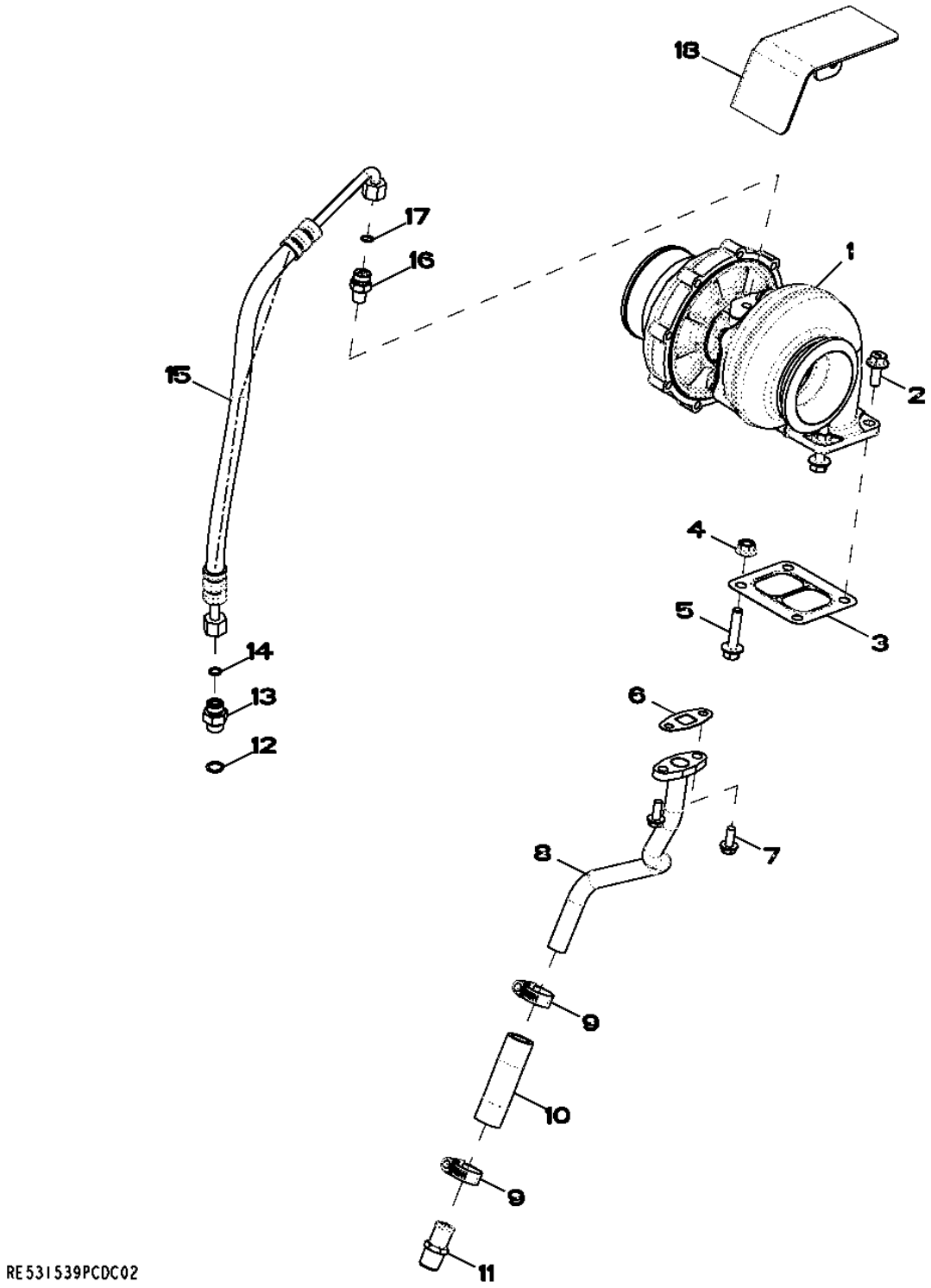

Item	*Nº peça*	*Descrição*	*Qtde*	*Nº série motor*	*Notas*
1	RE531538	TurboalimenTador	1		NLA; ORDER RE550947
	SE502444	TurboalimenTador remanufaT.	1		REMAN FOR RE531538
	RE550947	TurboalimenTador	1		
2	R522679	Parafuso sextavado	2		
3	R123572	Junta	1		
4	14M7296	Porca com flange	2		M10
5	R519484	Parafuso sextavado	2		
6	R123570	Junta	1		
7	19M8062	Parafuso	2		M8 X 20
8	RE530680	Tubulação	1		
9	RE65978	Braçadeira	2		
10	R523372	Mangueira	1		
11	RE54885	Conexão de mangueira	1		
12	51M7042	Anel o	1		13.300 X 2.200 mm
13	38H5037	Adaptador	1		
14	T77613	Anel o	1		
15	RE503208	Mangueira	1		
16	M87733	Adaptador	1		ALSO ORDER R63548
17	R63548	Anel o	1		
18	R527517	Proteção térmica	1		

6698 Temperature Switch - Plug
6698 Contacteur thermostatique - connecteur
6698 Interruptor de Temperatura - Plugue
6698 Interruptor de temperatura - Enchufe

RE500556PCDD02 A.1

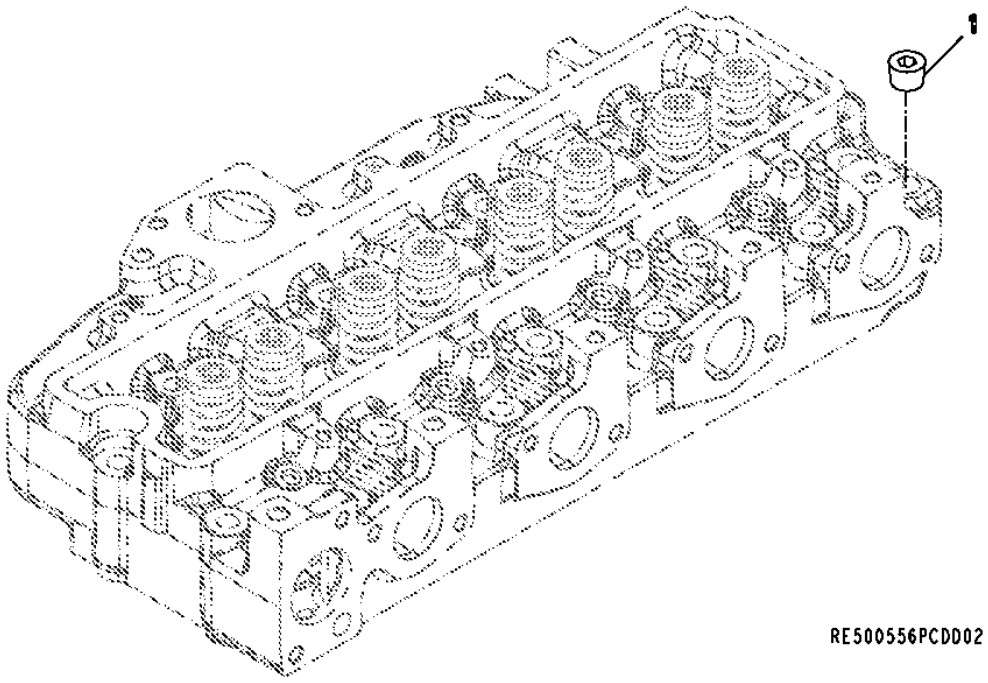

Item	*Nº peça*	*Descrição*	*Qtde*	*Nº série motor*	*Notas*
1	15H584	Tampão	1		1/2"

6730 Engine Sensors
6730 Capteurs du moteur
6730 Sensores do Motor
6730 Sensores de motor

RE527631PCDB04 A.1

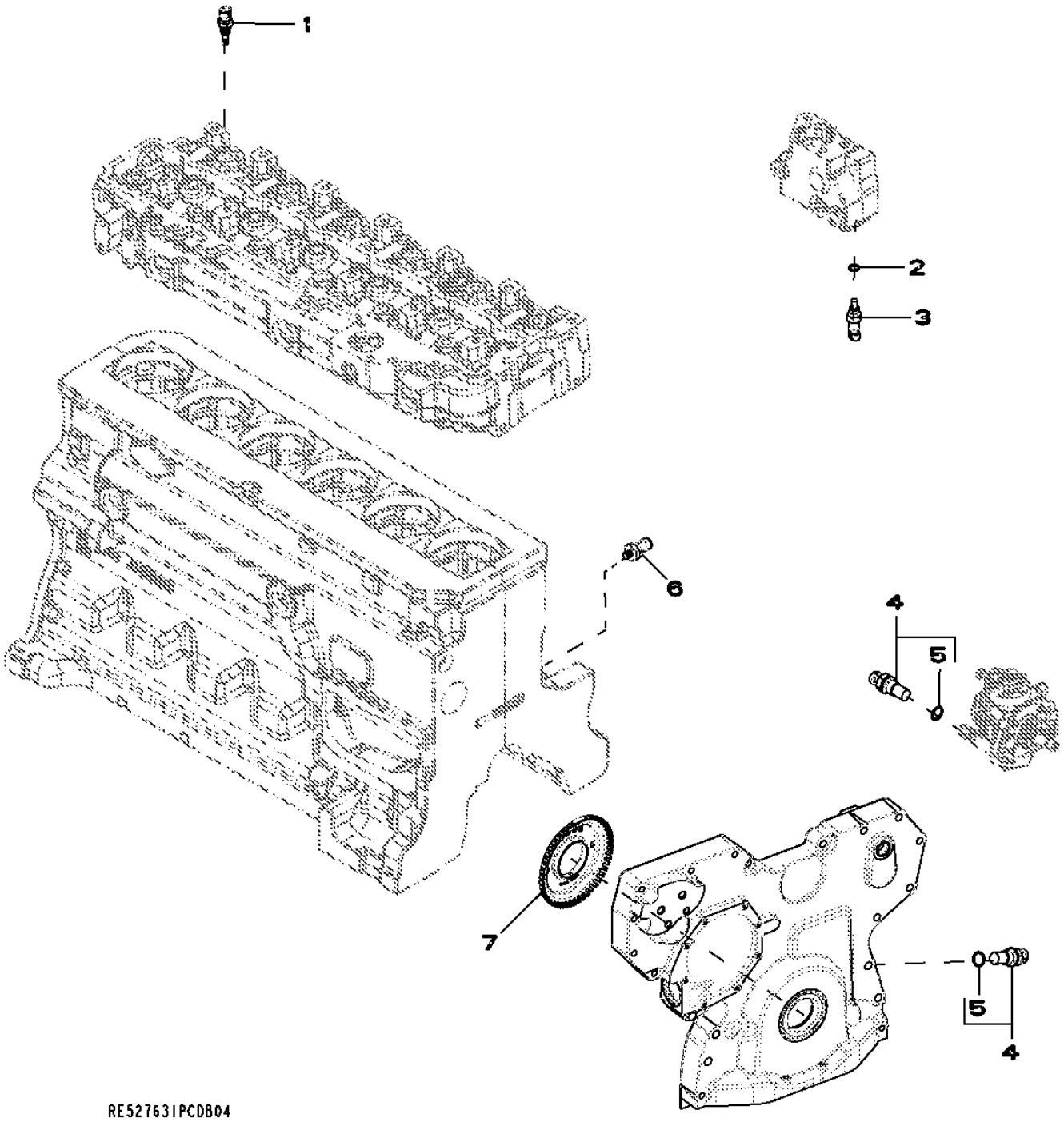

Item	*Nº peça*	*Descrição*	*Qtde*	*Nº série motor*	*Notas*
1	RE525016	Termo-par	2		(A)
2	51M7041	Anel o	1		11.300 X 2.200 mm
3	RE52722	SenSor de temperatura	1		(B)
4	RE519144	SenSor	2		(C)
5	51M7044	Anel o	1		17.300 X 2.200 mm
6	RE167207	SenSor	1		(D)
7	R517471	Roda	1		

(A) Air Temperature
Température d'air
Temperatura do Ar
Temperatura del aire

(B) Coolant temperature
Température de liquide de refroidissement
Temperatura do Líquido de Arrefecimento
Temperatura del refrigerante

(C) Magnetic Pick-Up
Capteur magnétique
Captador Magnético
Captador magnético

(D) Switch, Oil Pressure
Manostat, d'huile
Pressostato, Pressão do Óleo
Interruptor, presión de aceite

8185 Primary Fuel Filter
8185 Filtre à carburant primaire
8185 Filtro Primário do Combustível
8185 Filtro primario de combustible

RE529249PCDA01 A.1

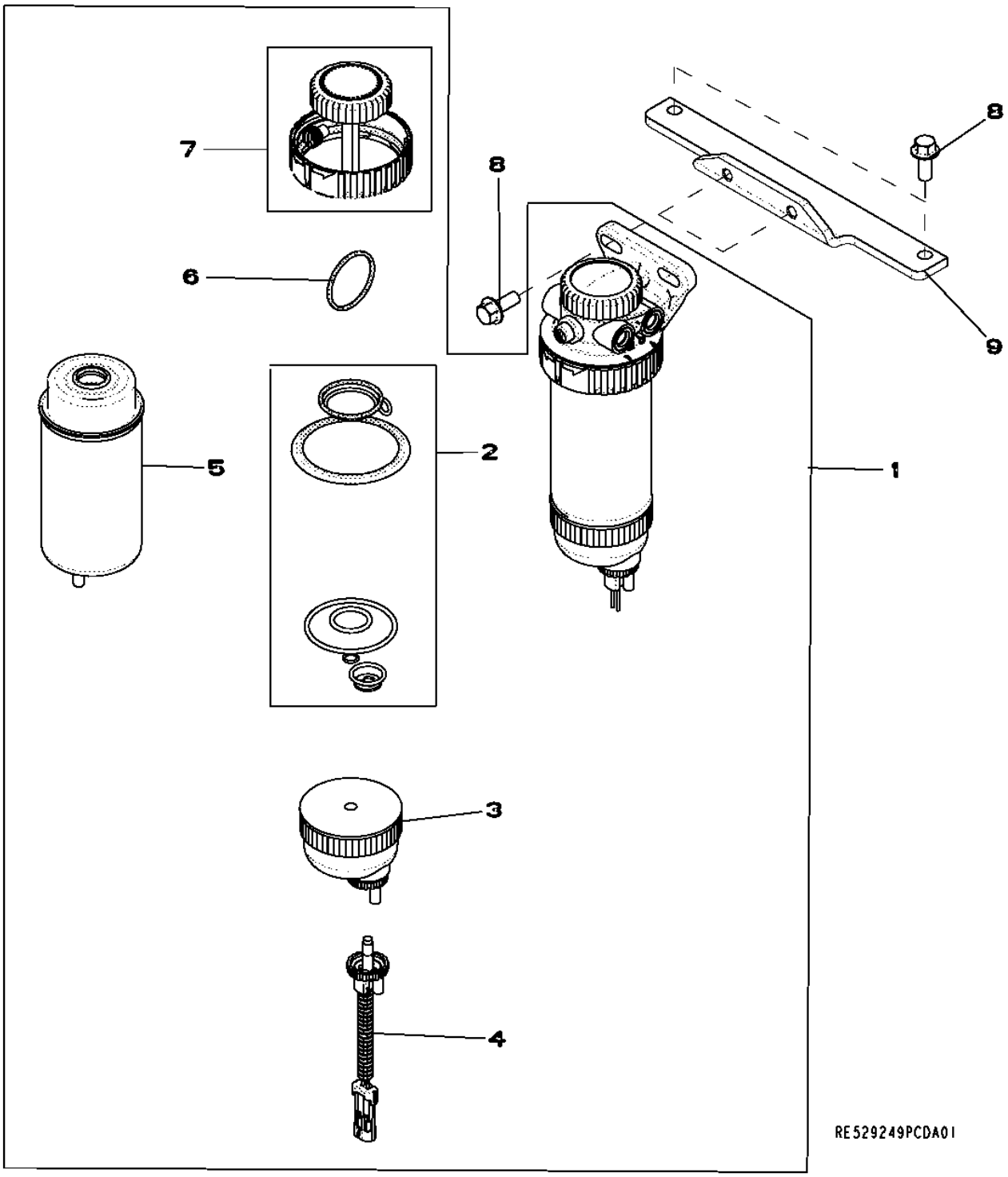

Item	Nº peça	Descrição	Qtde	Nº série motor	Notas
1	RE529641	Alojamento de filtro	1		
2	RE516553	Kit retentor	1		
3	RE51650	Copo de sedimentação	1		
4	RE519696	SenSor	1		
5	RE529643	Elemento de filtro	1		
6	RE516512	Kit - anel o	1		
7	RE526834	Kit do filtro	1		
8	19M7785	Parafuso	4		M10 X 25
9	R501195	Apoio	1		

8724 Belt Tensioner
8724 Tendeur de courroie
8724 Tensionador da Correia
8724 Tensor de correa

8724_RE525433_PCD A.1

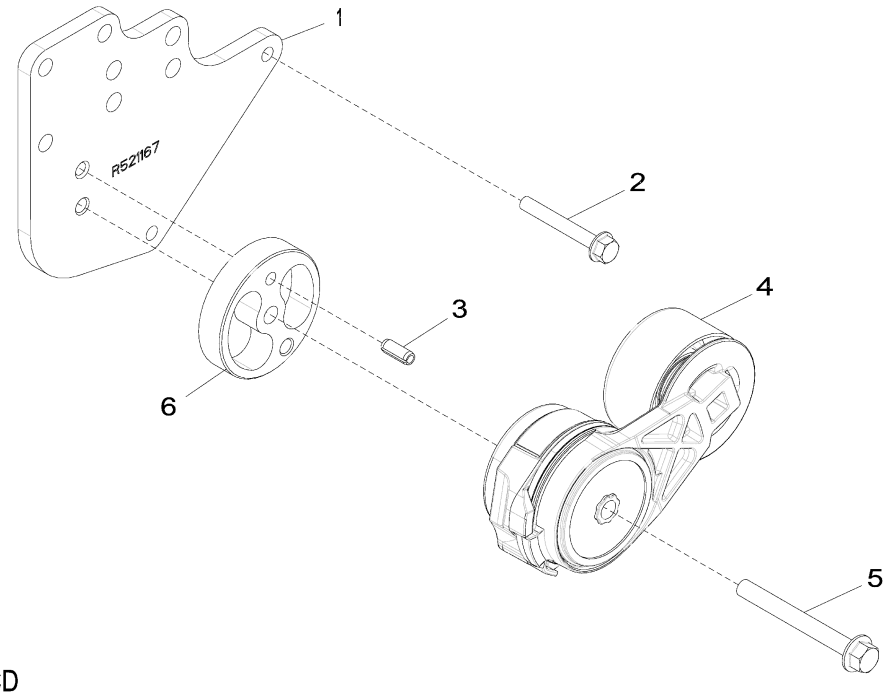

8724_RE525433_PCD

Item	Nº peça	Descrição	Qtde	Nº série motor	Notas
1	R521167	Apoio	1		
2	19M7801	Parafuso	2		M8 X 60
3	34M7061	Pino elástico	1		8 X 20 mm
4	RE548027	Tensionador de correia	1		SUB FOR RE518097
5	19M7811	Parafuso	1		M10 X 90
6	R516623	Espaçador	1		

8869 Engine Oil Filter
8869 Filtre à huile moteur
8869 Filtro do Óleo do Motor
8869 Filtro de aceite de motor

RE523265PCDA01 A.1

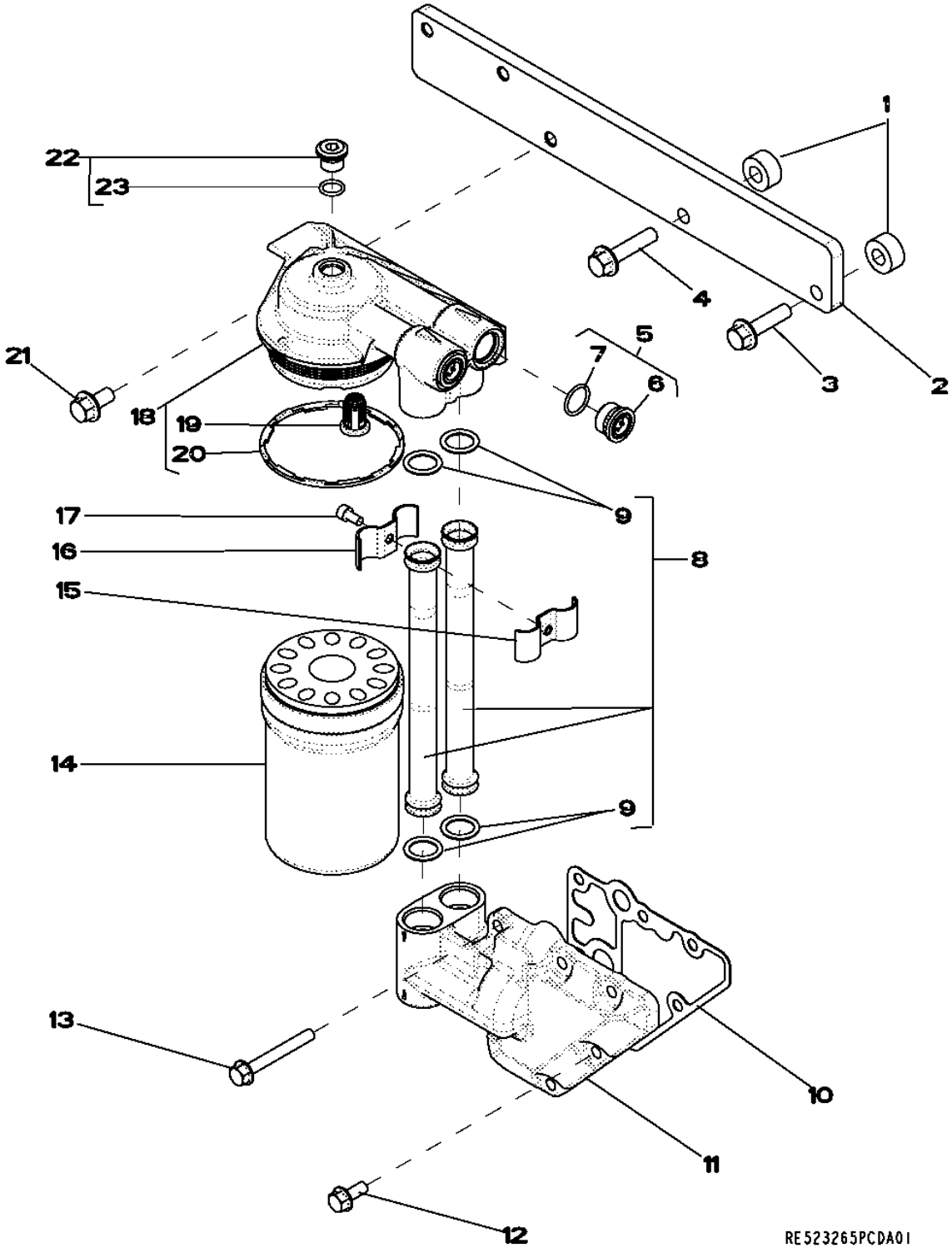

Item	Nº peça	Descrição	Qtde	Nº série motor	Notas
1	R114358	Espaçador	1		
2	R519689	Apoio	1		
3	19M8162	Parafuso	1		M10 X 40
4	19M7805	Parafuso	1		M10 X 45
5	RE505232	Conexão	1		
6	R116115	Conexão	4		
7	51M7045	Anel o	1		19.300 X 2.200 mm
8	RE519744	Tubo	1		
9	R517488	Anel o	1		
10	R123525	Junta	2		
11	R504153	Adaptador	1		
12	RE67238	Parafuso	1		
13	19M7802	Parafuso	1		M8 X 65
14	RE504836	Filtro de óleo	1		
15	R518146	Semi-braçadeira	1		
16	R518145	Semi-braçadeira	1		
17	19M8618	Parafuso	1		M6 X 12
18	RE504563	Cabeçote do filtro	1		
19	RE504543	VálVula	1		
20	R502513	Vedação	4		
21	19M7784	Parafuso	1		M10 X 20
22	RE52242	Tampão de dreno	1		
23	51M7042	Anel o	1		13.300 X 2.200 mm

9801 Lift Straps
9801 Oeillets de levage
9801 Tirantes de Elevação
9801 Cintas de elevación

RE53353PCDF03 A.1

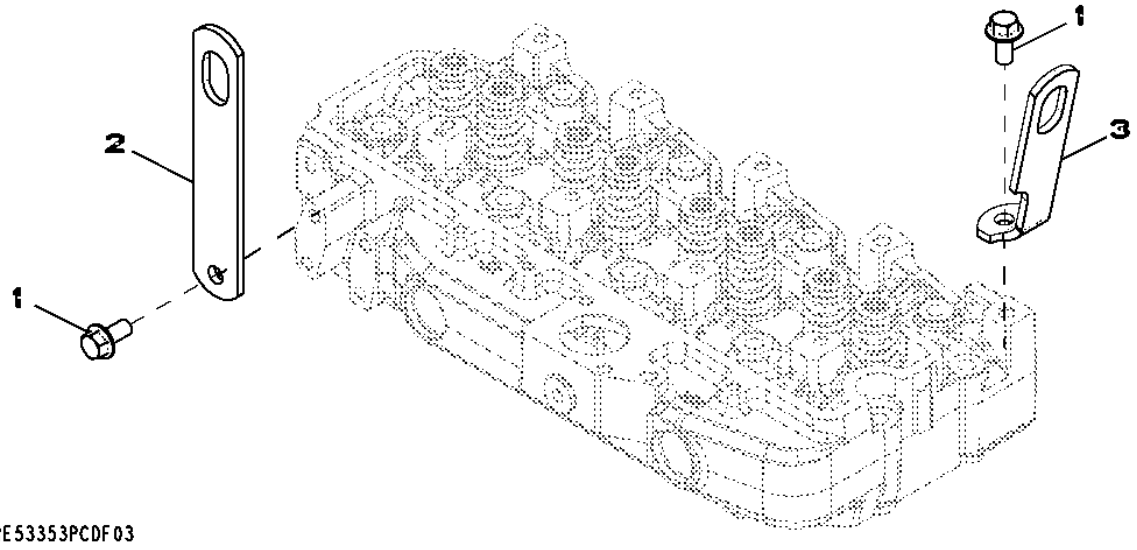

Item	*Nº peça*	*Descrição*	*Qtde*	*Nº série motor*	*Notas*
1	19M7788	Parafuso	2		M12 X 25
2	R502329	Correia	1		(Rear)
3	R502175	Suporte	1		

9901 Engine Overhaul Kit
9901 Kit de reconditionnement du moteur
9901 Kit de Retífica do Motor
9901 Conjunto de reconstrucción del motor

RE532634PCDA01 A.1

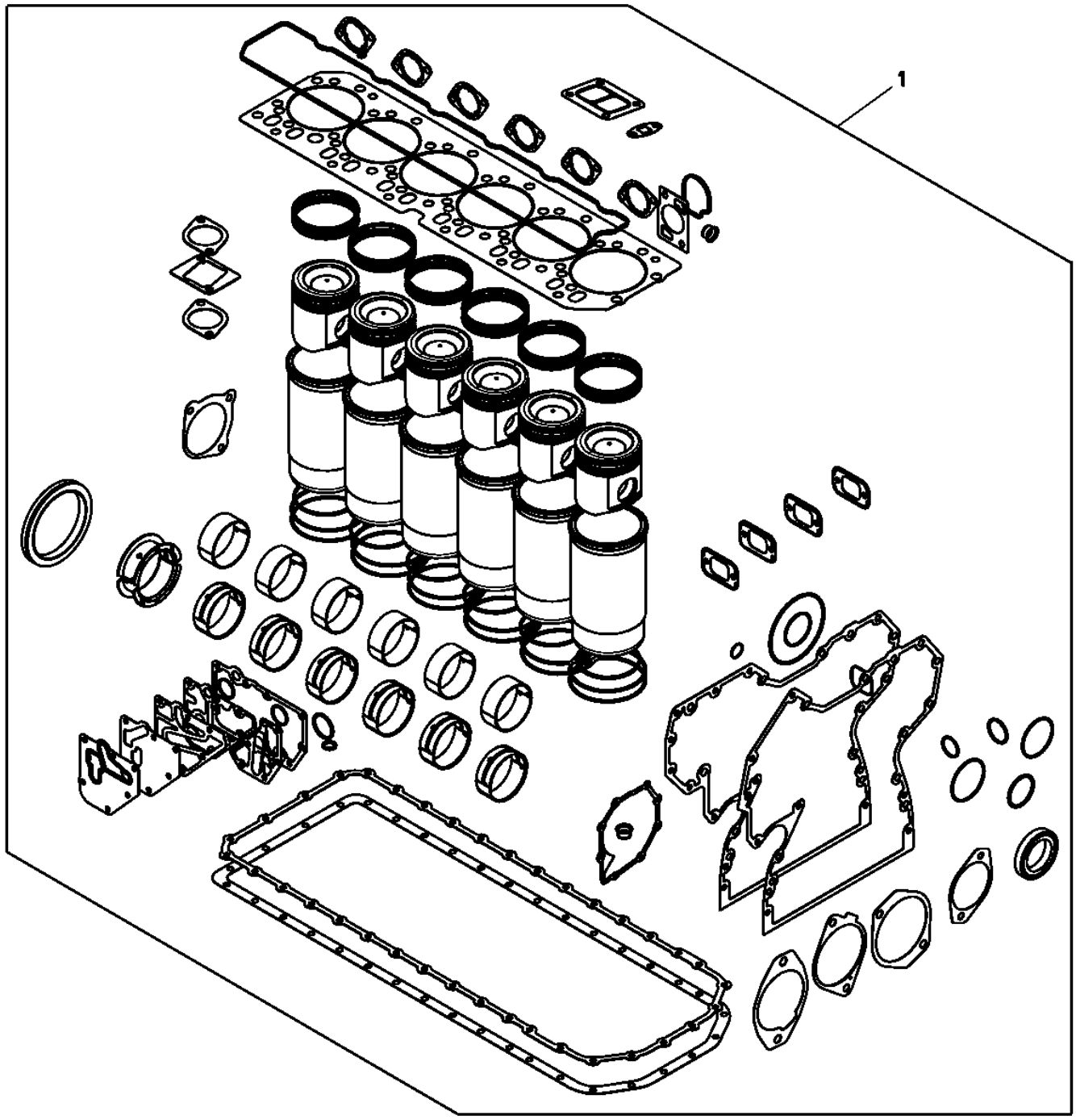

RE532634PCDA01

Item	*Nº peça*	*Descrição*	*Qtde*	*Nº série motor*	*Notas*
1	RE540226	Kit reparação do motor	1		SUB FOR APPL RE532634

9901 Replacement Engine
9901 Moteur de rechange
9901 Motor de Reposição
9901 Motor de recambio

RGP12657 A.1

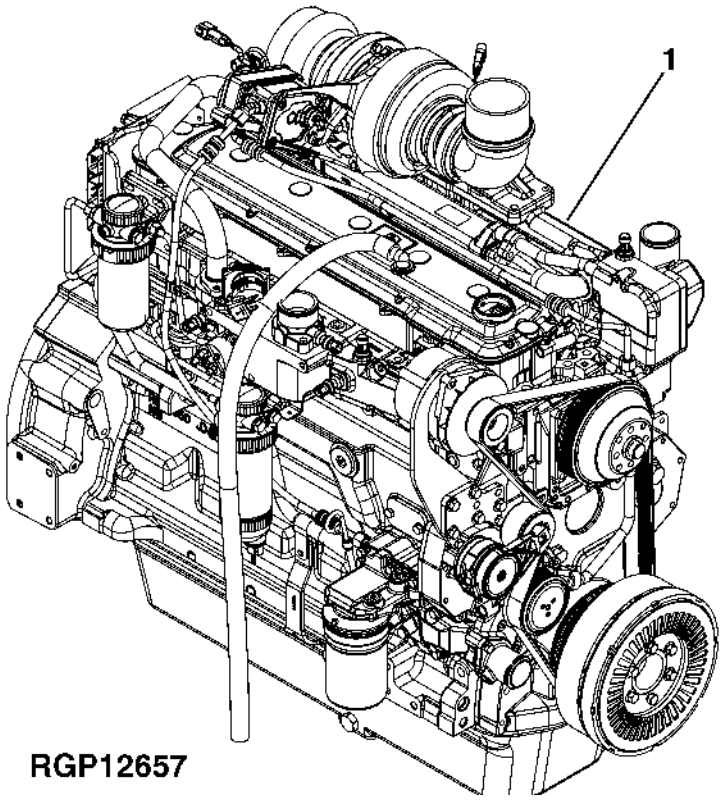

Item	*Nº peça*	*Descrição*	*Qtde*	*Nº série motor*	*Notas*
1	PE10966	Motor a diesel	1		(A)
	SE502137	Motor a diesel remanufatur.	1		(REMAN FOR PE10966)

(A) May Not Be as Illustrated
Peut ne pas ressembler à l'image
Pode Não Ser Conforme Ilustrado
Puede diferir de la ilustración

9901 Complete Block Assembly
9901 Ensemble de bloc complet
9901 Conjunto Completo do Bloco
9901 Conjunto de bloque completo

CDP48593 A.1

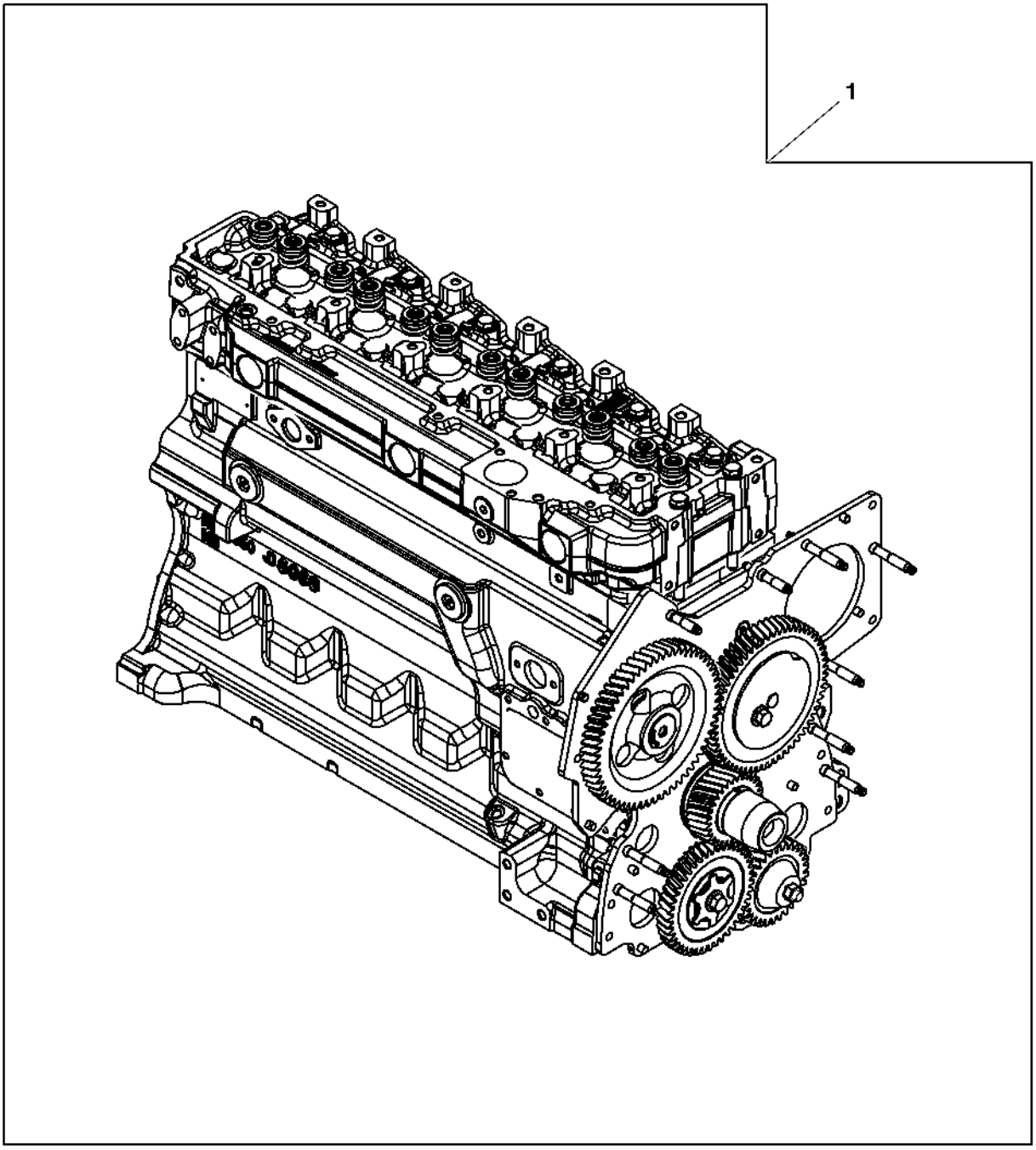

CDP48593

Item	*Nº peça*	*Descrição*	*Qtde*	*Nº série motor*	*Notas*
1	SE501790	Bloco motor completo reman.	1		(A)

(A) Without Auxiliary Drive
Sans entraînement auxiliaire
Sem o Acionamento Auxiliar
Sin transmisión auxiliar

Engine Starting Aid
Dispositif d'aide au démarrage du moteur
Auxílio de Partida do Motor
Auxiliar de arranque de motor

T204613 A.1

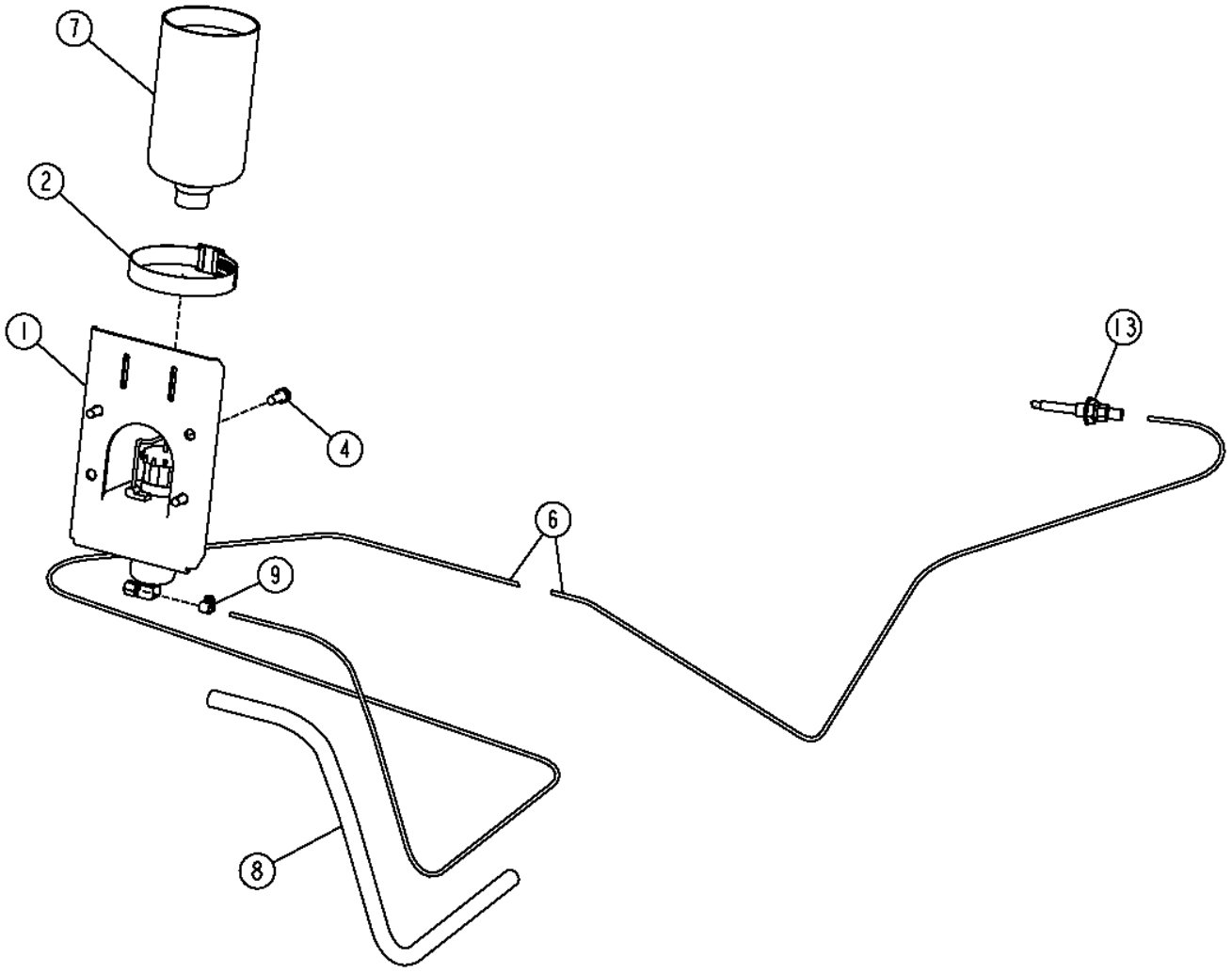

T204613

Item	*Nº peça*	*Descrição*	*Qtde*	*Nº série*	*Notas*
1	AT170759	Solenóide	1		(INCLUDES AT171539)
	AT171539	Tampa	1		Não Ilustrado
2	AR21999	Abraçadeira para mangueira	1		
4	37M7059	Parafuso	4		M5 X 12
6	.....	Mangueira	1		132 in.,, (MAKE FROM T78593) (CTL)
7	AT171162	Fluido p/ partida	1		
8	.....	Tubo	1		24 in.,, (MAKE FROM TY22566) (CTL)
9	TY22462	Braçadeira	1		
13	AT183222	Bico	1		

Engine Coolant Heater
Réchauffeur de liquide réfrigérant
Aquecedor do Líquido de Arrefecimento do Motor
Calentador de refrigerante de motor

T207756 A.1

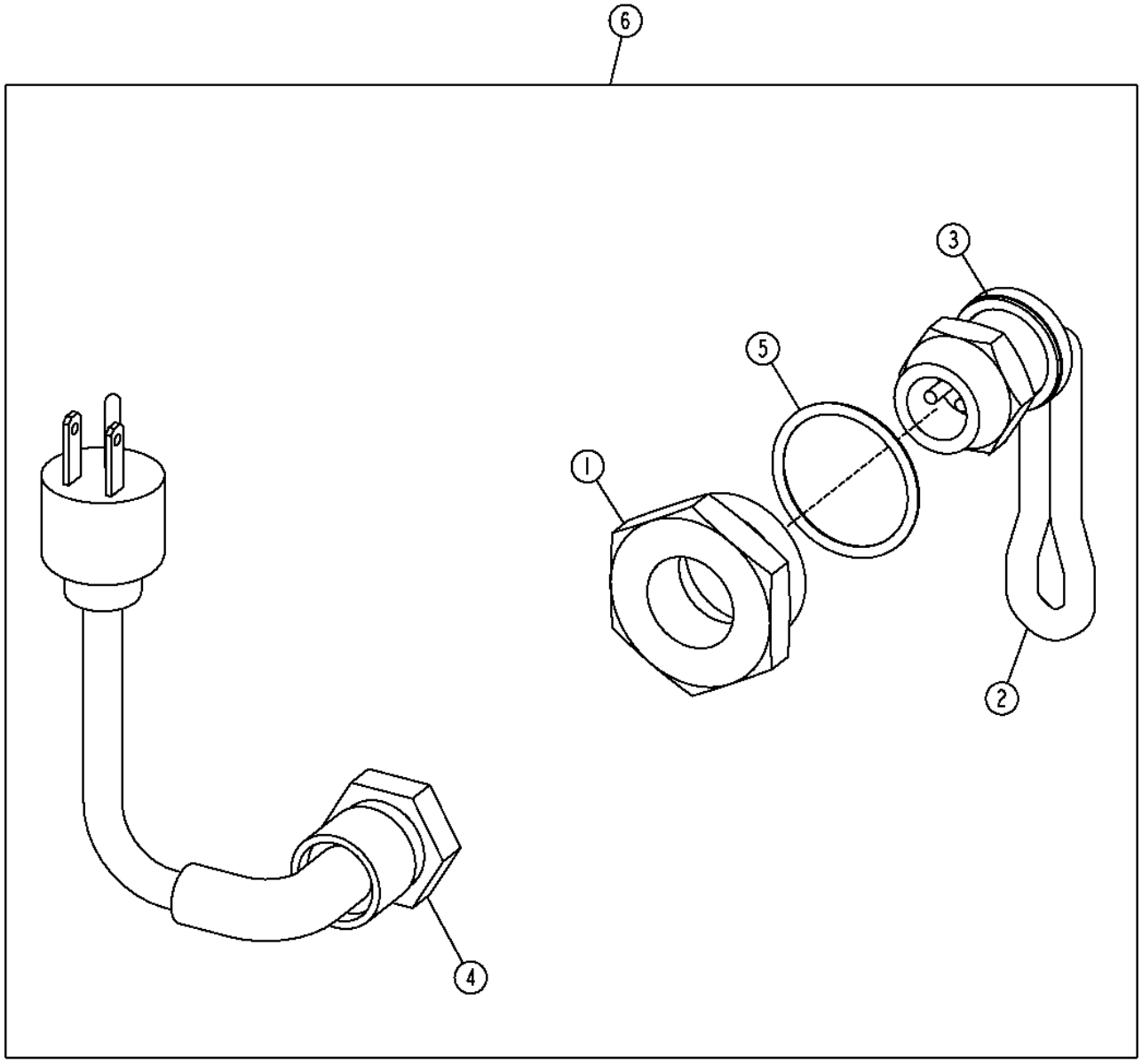

T207756

Item	*Nº peça*	*Descrição*	*Qtde*	*Nº série*	*Notas*
1	R54123	Adaptador	1		
2	RE524676	Elemento de aquecimento	1		
3	R206883	Arruela	1		
4	AT73296	Cabo elétrico	1		
5	U13639	Anel o	1		
6	AT211191	Aquecedor líq. arrefeciment	1		(WHOLE GOODS)

Start Aid Switch
Interrupteur du dispositif d'aide au démarrage
Interruptor de Auxílio à Partida
Botón de auxiliar de arranque

T204619 A.1

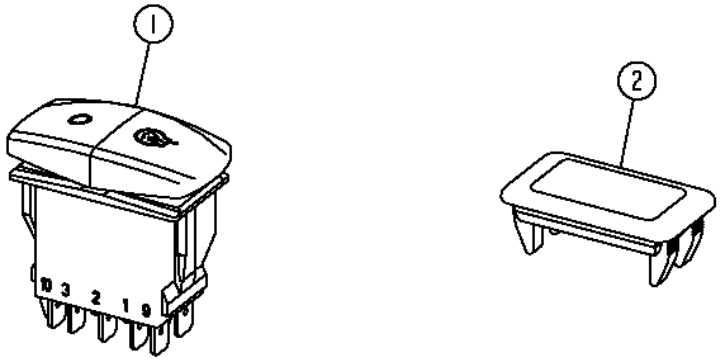

T204619

Item	*Nº peça*	*Descrição*	*Qtde*	*Nº série*	*Notas*
1	AT309946	Interruptor de alavanca	1		
2	M115279	Plugue	1		

Fuel Fired Coolant Heater
Chauffe-bloc thermique
Aquecedor de Líquido de Arrefecimento Movido a Combustível
Calentador de refrigerante encendido por combustible

AT329824_TX1078818 B.4

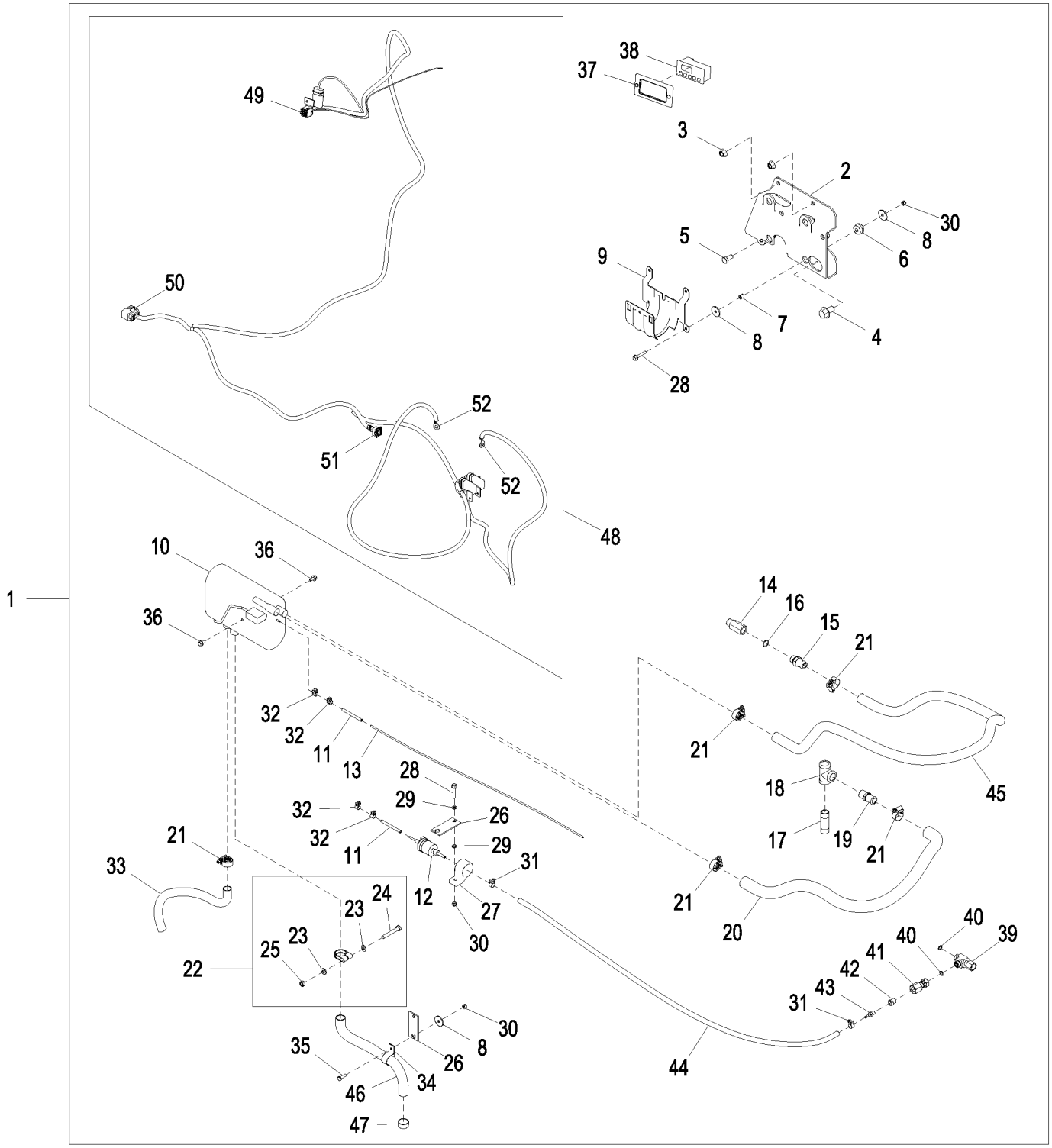

AT329824_TX1078818

Item	*Nº peça*	*Descrição*	*Qtde*	*Nº série*	*Notas*
1	AT329824	Aquecedor líq. arrefeciment	1		
2	AT343222	Apoio	1		
3	14M7296	Porca com flange	2		M10
4	19M8672	Parafuso	1		M14 X 25
5	19M7938	Parafuso sextavado	1		M10 X 20
6	AT116162	Isolador	4		
7	L101283	Espaçador	4		
8	M142541	Arruela	9		
9	T208733	Apoio	1		
10	AT222697	Aquecedor líq. arrefeciment	1		
11	T177580	Mangueira	2		
12	AT223099	Bombade combustível	0		
13	T179467	Mangueira em metro	1		
14	RE520229	Adaptador	1		
15	R521324	Conexão	1		
16	51M7043	Anel o	1		15.300 X 2.200 mm
17	29H593	Conexão	1		1/2"
18	15H587	Conexão em t	1		1/2"
19	RE54885	Conexão de mangueira	1		
20	T212457	Mangueira	1		
21	AT301917	Abraçadeira para mangueira	5		
22	AT221605	Braçadeira	1		
23	24M7238	Arruela	2		8.700 X 17 X 2 mm
24	19M7981	Parafuso sextavado	1		M8 X 55
25	14M7273	Porca	1		M8
26	T179671	Correia	2		
27	AT307815	Isolador	1		
28	19M7833	Parafuso	5		M6 X 35
29	24M7054	Arruela	2		6.400 X 12 X 1.600 mm
30	N207956	Porca de segurança	6		
31	AT353137	Braçadeira	2		
32	AT353138	Braçadeira	4		
33	T206127	Mangueira em metro	1		
34	T179306	Braçadeira	1		
35	19M9295	Parafuso sextavado	1		M6 X 20
36	19M7774	Parafuso	2		M6 X 12
37	AT389672	Kit da moldura	1		SUB FOR T255175
38	AT221990	Mostrador digital	1		Controlador do Temporizador
39	38H1030	Conexão em t	1		
40	T77613	Anel o	2		
41	AT388895	Conexão	1		
42	L1253N	Adaptador	1		
43	T179483	Conexão	1		
44	AT307816	Mangueira	1		
45	.....	Mangueira em metro	1		6 ft, (MAKE FROM TY22330)
46	T282436	Cano de descarga	1		
47	T177575	Tampa cano de descarga	1		
48	AT387116	Chicote	1		
49	57M10116	Alojam. conector elétrico	1		
50	57M10225	Alojam. conector elétrico	1		
51	57M10118	Alojam. conector elétrico	1		
52	57M10243	Terminal conecTor eléTrico	2		

Cooling System
Circuit de refroidissement
Sistema de Arrefecimento
Sistema de enfriamiento

AT313420_TX1089283 B.1

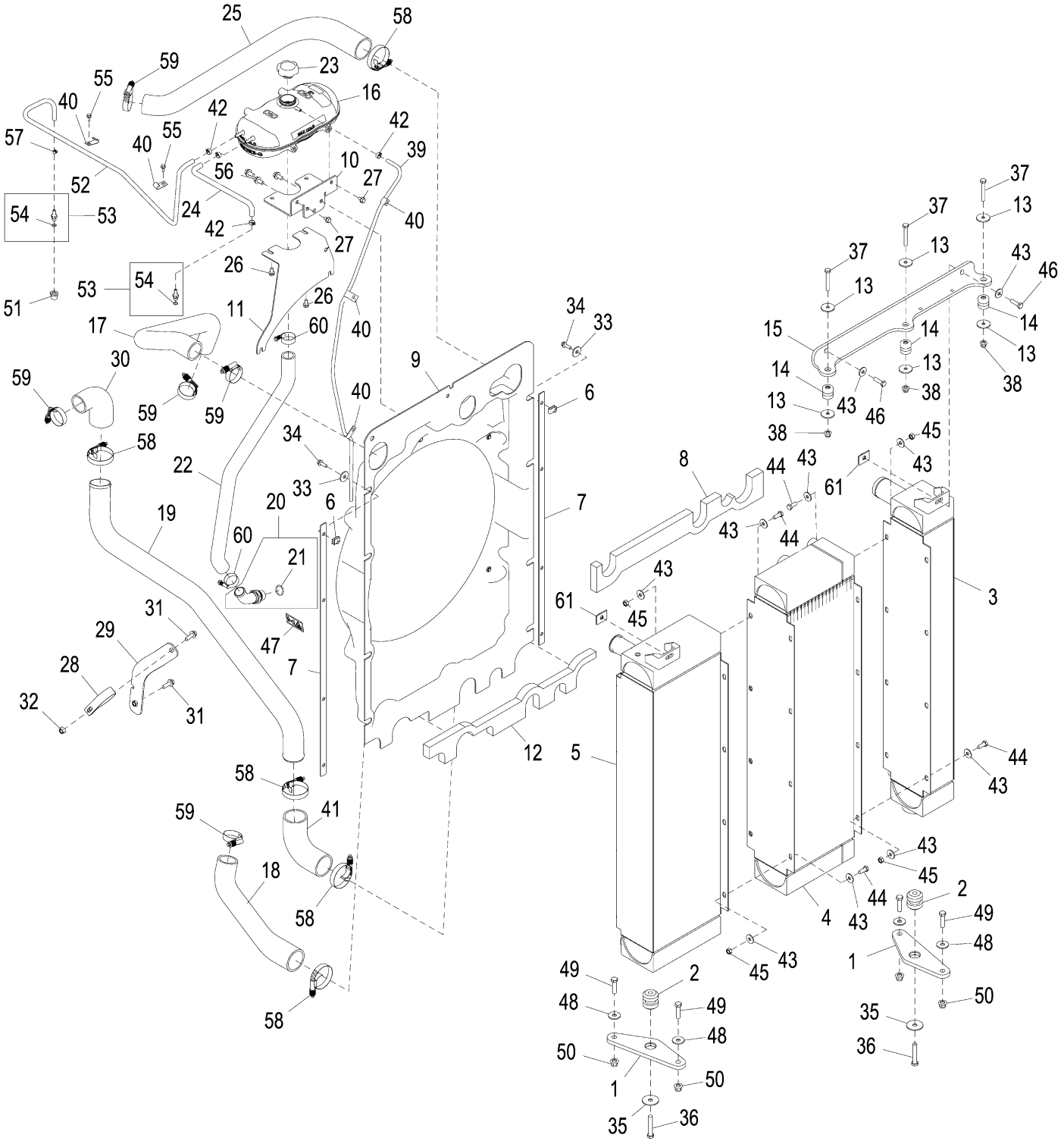

AT313420_TX1089283

Item	*Nº peça*	*Descrição*	*Qtde*	*Nº série*	*Notas*
1	T213421	Apoio	2		Radiador Inferior
2	AT169186	Isolador	2		
3	AT345552	Intercooler	1		SUB FOR AT313438
4	AT345551	ResfRiadoR de óleo	1		SUB FOR AT313437
5	AT345553	RadiadoR	1		SUB FOR AT339117
6	M84971	Porca	8		
7	T216557	Tira	2		
8	T216440	Isolador	1		
9	AT323629	Adutor	1		
10	T215093	Apoio	1		
11	T237777	Apoio	1	147428-	
12	T216441	Isolador	1		
13	24H1718	Arruela	6		13/32" X 1-5/8" X 0.134"
14	AT208549	Isolador	3		
15	T216446	Apoio	1		Radiador Superior
16	AT323369	Tanque	1		3.6 L
17	T215007	Mangueira do radiador	1		
18	T215132	Mangueira do radiador	1		
19	T211569	Tubo	1		
20	AT446791	Conexão em ângulo	1		SUB FOR AT330780
21	U17409	Anel o	1		
22	T216677	Mangueira	1		
23	AT310335	Tampa do abasTecimenTo	1		
24	.....	Mangueira em metro	1		CTL 381 mm (1.25 ft), MF TY22566
25	T211614	Mangueira	1		
26	19M7865	Parafuso	2		M8 X 16
27	19M7864	Parafuso	2	147428-	M8 X 12
	19M7864	Parafuso	4	-147427	M8 X 12
28	T234228	Braçadeira	1		
29	AT343802	Apoio	1		
30	T361563	Mangueira	1		SUB FOR H204409
31	19M7786	Parafuso	2		M10 X 30
32	14M7296	Porca com flange	1		M10
33	24M7101	Arruela	8		11 X 34 X 3 mm
34	19M7867	Parafuso	8		M8 X 25
35	24H1346	Arruela	2		17/32" X 1-3/4" X 0.120"
36	19M7753	Parafuso sextavado	2		M12 X 70
37	19M7875	Parafuso sextavado	3		M10 X 70
38	14M7400	Porca de segurança	3		M10
39	.....	Mangueira em metro	1		CTL 1371.6 mm (4.5 ft), MF TY22566
40	T19935	Braçadeira	5		
41	P61341	Mangueira do radiador	1		
42	T174427	Braçadeira	4		
43	24M7296	Arruela	34		10.500 X 30 X 2.500 mm
44	19M7402	Parafuso sextavado	16		M10 X 25
45	14M7274	Porca	16		M10
46	19M7550	Parafuso sextavado	2		M10 X 35
47	GX21121	Etiqueta	1		Superfície Quente
48	24M7180	Arruela	4		13 X 37 X 3 mm
49	19M7496	Parafuso sextavado	4		M12 X 45
50	14M7401	Porca de segurança	4		M12
51	T227729	Adaptador	1		
52	.....	Mangueira em metro	1		CTL 1524 mm (5 ft), MF TY22566
53	AT323961	Adaptador	2		
54	51M7040	Anel o	1		9.300 X 2.200 mm
55	19M7775	Parafuso	2		M6 X 16
56	19M7784	Parafuso	3		M10 X 20
57	TY22462	Braçadeira	1		
58	AH170895	Braçadeira	5		SUB FOR RE52702
59	RE56098	Braçadeira	5		
60	RE56097	Braçadeira	2		SUB FOR AR21839
61	AT388417	Apoio	2		

Fan and Fan Guard
Ventilateur et cache du ventilateur
Ventilador e Proteção do Ventilador
Ventilador y protector del ventilador

AT332183_TX1085303 A.1

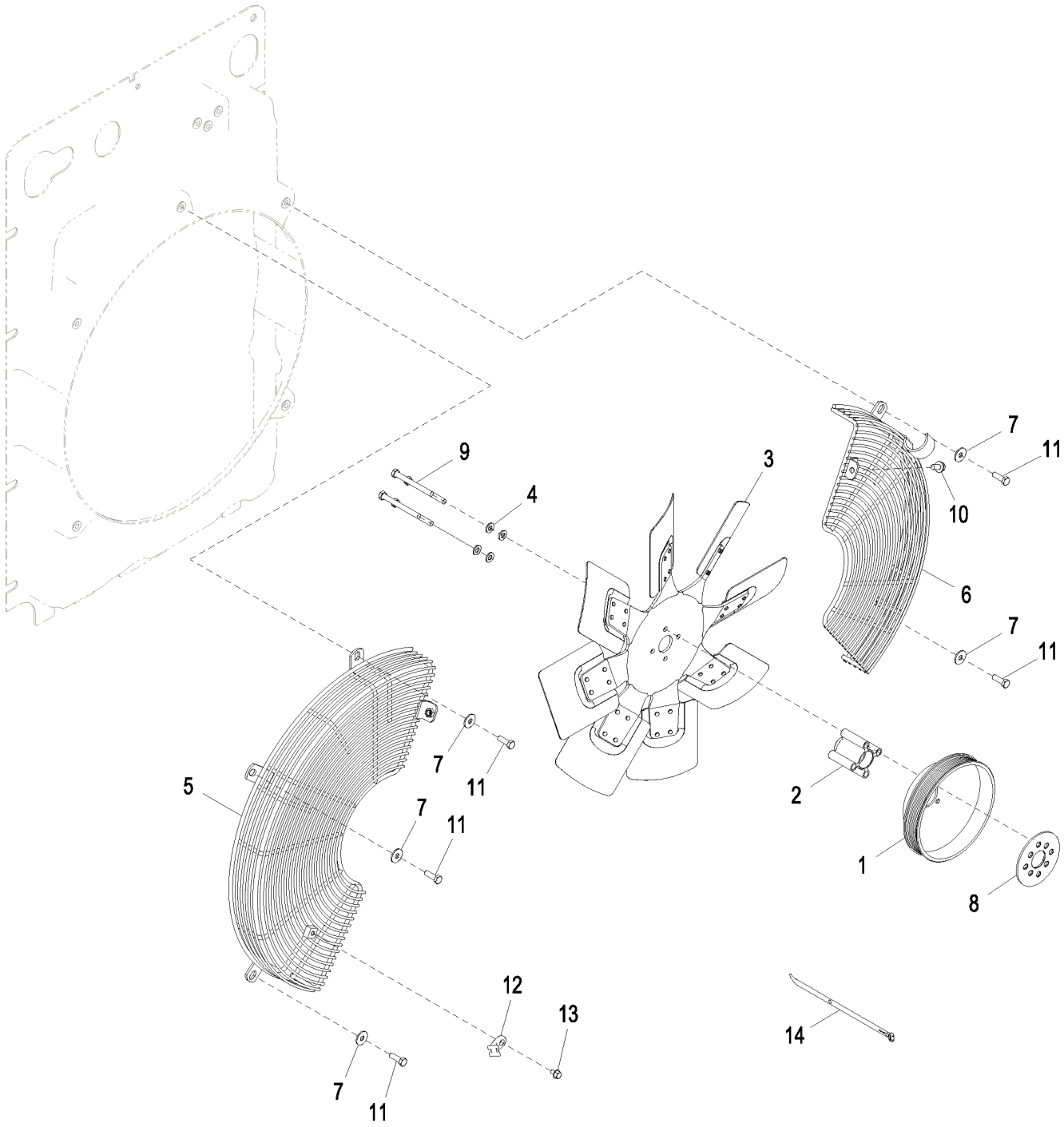

AT332183_TX1085303

Item	*Nº peça*	*Descrição*	*Qtde*	*Nº série*	*Notas*
1	T224560	Polia	1		
2	R81911	Espaçador	1		
3	AT211347	Ventilador soprador	1		
4	24M7239	Arruela	4		10.700 X 21 X 2.500 mm
5	AT313394	Proteção	1		Esquerda
6	AT314171	Proteção	1		Direita
7	24M7296	Arruela	5		10.500 X 30 X 2.500 mm
8	T225321	Arruela	1		
9	19M8093	Parafuso sextavado	4		M10 X 100
10	19M7784	Parafuso	1		M10 X 20
11	19M7662	Parafuso sextavado	5		M10 X 30
12	N380408	Braçadeira	1		
13	19M7864	Parafuso	1		M8 X 12
14	H224073	Cinta	1		

Air Cleaner
Filtre à air
Filtro de Ar
Filtro de aire

AT323812_TX1080811 B.1

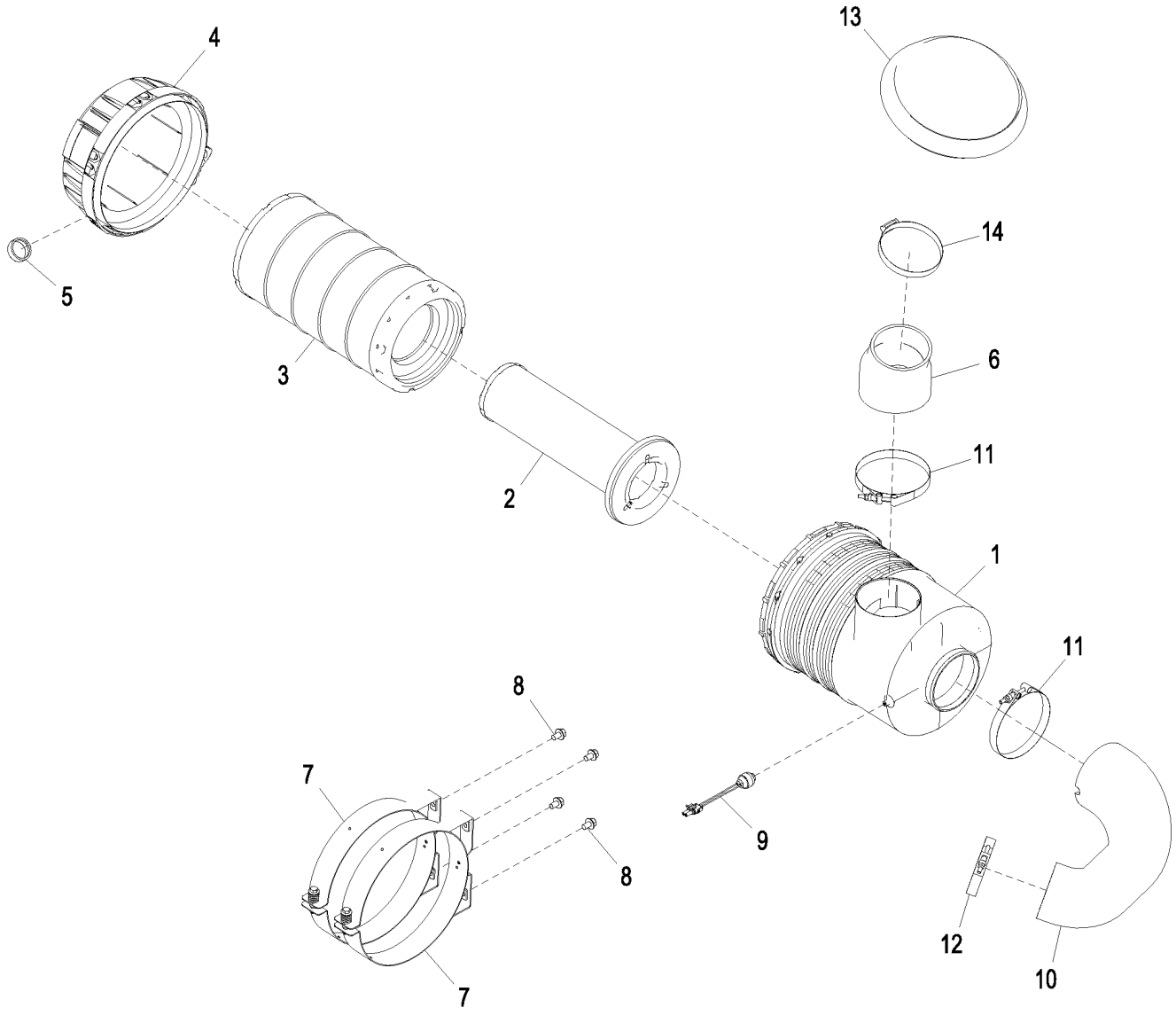

AT323812_TX1080811

Item	*Nº peça*	*Descrição*	*Qtde*	*Nº série*	*Notas*
1	AT329958	Carcaça	1		
2	AT314583	Elemento de filtro	1		
3	AT300487	Elemento de filtro	1		
4	T223372	Capa	1		
5	M89679	Ejetor	1		
6	T239529	Mangueira	1		(SUB FOR T223212)
7	AT324091	Cinta	2		
8	19M7783	Parafuso	4		M10 X 16
9	AT178542	SenSor de reStrição de ar	1	159837-	
	AT56657	Abraçadeira para mangueira	1	-159836	
	T219672	Conexão em ângulo	1	-159836	Não Mostrado, (USE WITH AT56657)
10	T247238	Mangueira	1		Para Uso Com Aquecedor de Líquido de Arrefecimento Movido a Combustível e Ventilação do Cárter Aberto, (SUB FOR T207852)
11	AT39390	Abraçadeira para mangueira	2		
12	AT191294	Braçadeira	1		
13	811917600	Capô	1		
14	AH103182	Abraçadeira para mangueira	1		

Optional Air Pre-Cleaner
Préfiltre à air en option
Pré-limpador de Ar Opcional
Prefiltro de aire opcional

AT329741_TX1080806 A.1

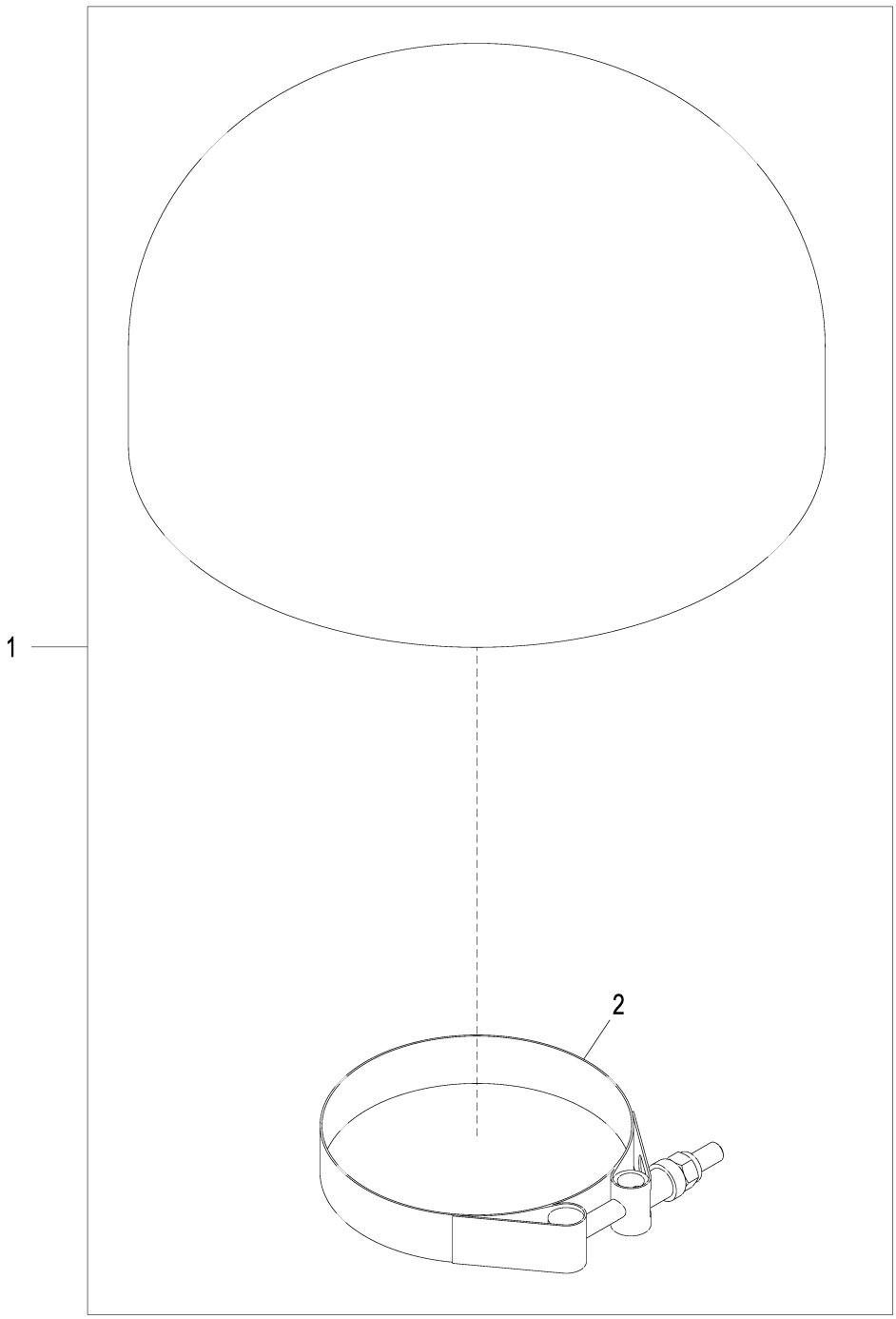

AT329741_TX1080806

Item	*Nº peça*	*Descrição*	*Qtde*	*Nº série*	*Notas*
1	AT220930	Pré-filtro	1		
2	AT50924	Abraçadeira para mangueira	1		

Closed Crankcase Ventilation
Ventilation de carter-moteur fermé
Ventilação do Cárter Fechado
Ventilación de cigüeñal cerrado

AT331090_TX1076981 C.1

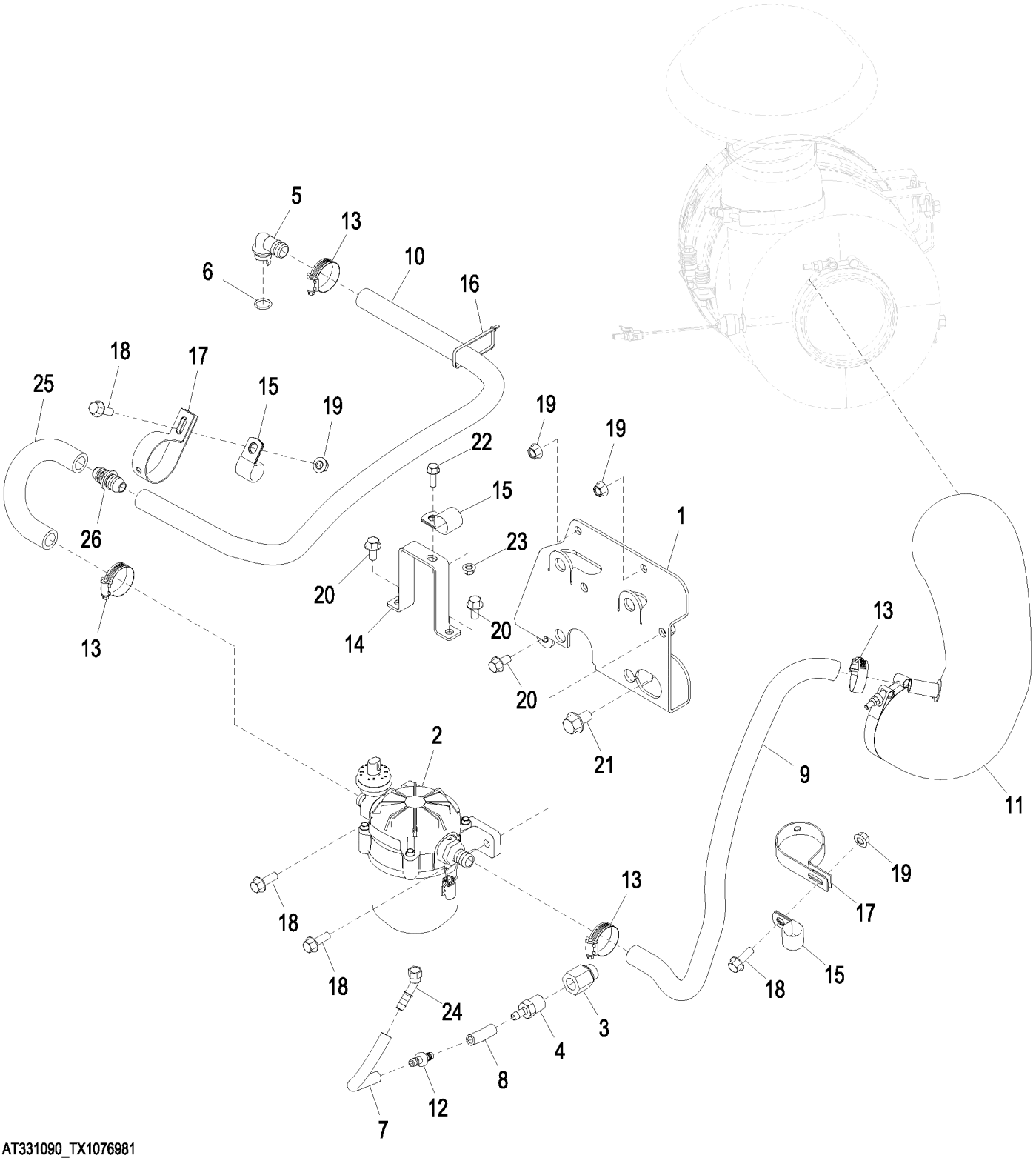

AT331090_TX1076981

Item	*Nº peça*	*Descrição*	*Qtde*	*Nº série*	*Notas*
1	AT343222	Apoio	1		
2	AT343223	Filtro de óleo	1		INCLUDES RE502284 AND AT344224
	RE502284	Elemento de filtro	1		SUB FOR AT341214, Não Ilustrado
	AT344224	Interrup. de pressão	1		Não Ilustrado
3	AN206503	Conexão	1		
4	Z76529	Conexão	1		
5	R120467	Conexão em ângulo	1		
6	R72328	Anel o	1		
7	.....	Mangueira	1		CTL 185 mm, MF M87571
8	.....	Mangueira	1		CTL 45 mm, MF M87571
9	.....	Mangueira	1		CTL 850 mm, MF T78497
10	.....	Mangueira	1		CTL, MF T78497, Para o Motor
11	AT331203	Mangueira	1		
12	RE522079	VálVula de retenção	1		
13	AR21837	Abraçadeira para mangueira	4		Sem Aquecedor de Líquido de Arrefecimento Movido a Combustível e Com Ventilação do Cárter Fechado
14	T224500	Apoio	1		
15	R72659	Braçadeira	3		
16	H77698	Cinta	2		
17	T234228	Braçadeira	2		
18	19M7786	Parafuso	4		M10 X 30
19	14M7296	Porca com flange	4		M10
20	19M7784	Parafuso	3		M10 X 20
21	19M8672	Parafuso	1		M14 X 25
22	19M7867	Parafuso	1		M8 X 25
23	14M7298	Porca com flange	1		M8
24	X33782-6-6	Conexão em ângulo	1		
25	R43643	Mangueira	1		
26	H153722	Engate	1		

Muffler
Pot d'échappement
Silencioso
Silenciador

TX1013653 A.1

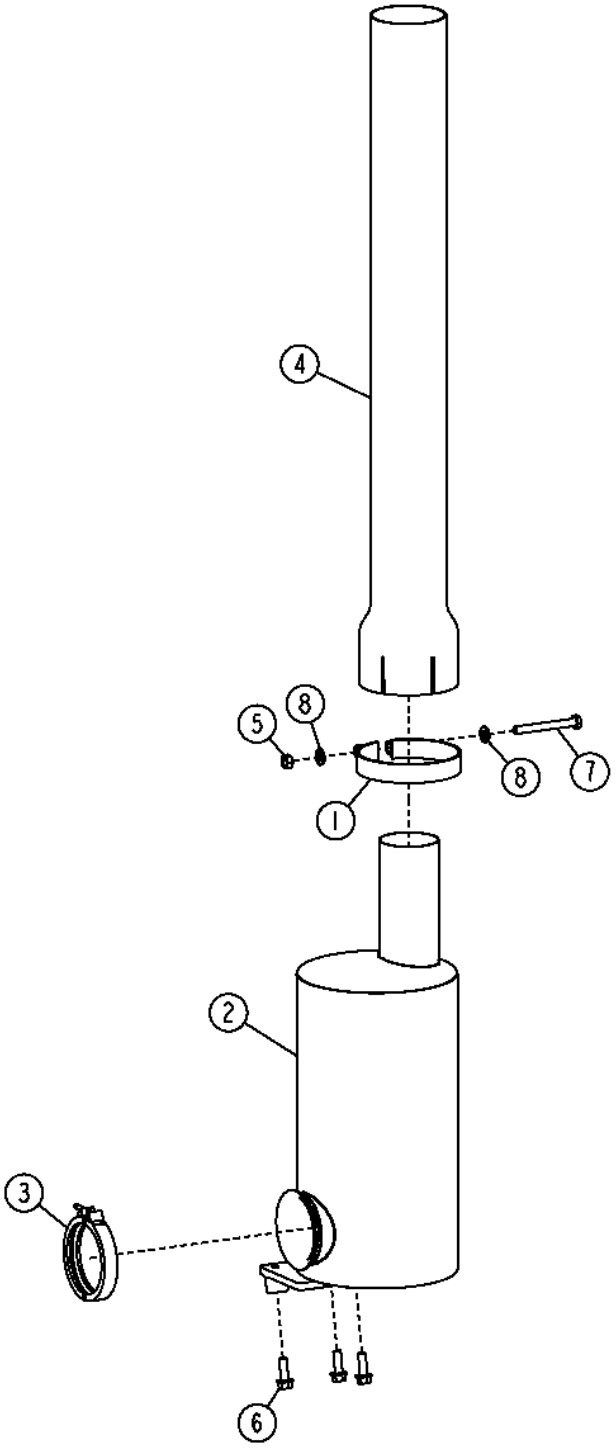

TX1013653

Item	*Nº peça*	*Descrição*	*Qtde*	*Nº série*	*Notas*
1	AT312468	Braçadeira	1		
2	AT325576	SilencioSo	1		
3	RE40048	Braçadeira	1		
4	T228553	Cano de descarga	1		Preto, (SUB FOR T178497)
	T228554	Cano de descarga	1		Cromo, (SUB FOR T178498)
5	14M7274	Porca	1		M10
6	19M7786	Parafuso	3		M10 X 30
7	19M8183	Parafuso sextavado	1		M10 X 90
8	24M7239	Arruela	2		10.700 X 21 X 2.500 mm

Power Train Mounting
Montage de train motopropulseur
Montagem do Trem de Força
Montaje de tren de mando

AT219794_TX1089329 B.1

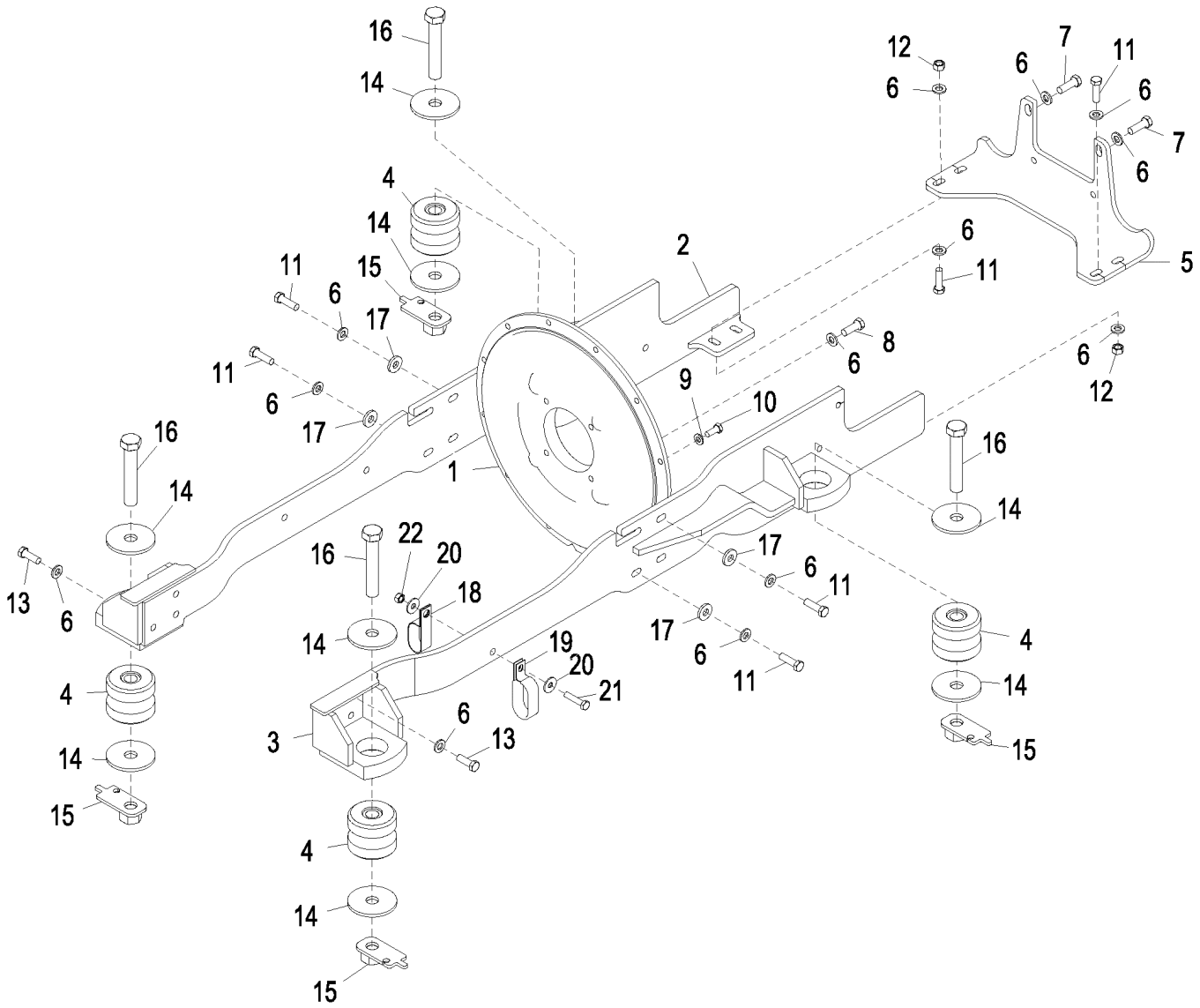

AT219794_TX1089329

Item	*Nº peça*	*Descrição*	*Qtde*	*Nº série*	*Notas*
1	T196319	Capa	1		Volante do Motor
2	AT226562	Peças de montagem	1		Do Lado Direito
3	AT340467	Peças de montagem	1		SUB FOR AT226561, Do Lado Esquerdo
4	AT223527	Isolador	4		Isolador de Borracha
5	T361414	Apoio	1		SUB FOR T177614
6	24M7240	Arruela	28		13 X 25 X 3 mm
7	19H2993	Parafuso sextavado	2		1/2" X 1-1/2"
8	19H3579	Parafuso sextavado	4		1/2" X 1-3/8"
9	24M7239	Arruela	12		10.700 X 21 X 2.500 mm
10	19M7402	Parafuso sextavado	12		M10 X 25
11	19M7493	Parafuso sextavado	12		M12 X 40
12	14M7275	Porca	4		M12
13	19M7403	Parafuso sextavado	6		M12 X 35
14	T42977	Arruela	8		SUB FOR T180150
15	AT222916	Porca	4		Conjunto de Placa de Fixação e Porca
16	19H2702	Parafuso sextavado	4		7/8" X 5"
17	T29342	Arruela	8		
18	T149597	Braçadeira	1		
19	AT136909	Braçadeira	1		
20	24M7296	Arruela	2		10.500 X 30 X 2.500 mm
21	19M7572	Parafuso sextavado	1		M10 X 45
22	14M7274	Porca	1		M10

Fuel Lines
Conduites d'alimentation
Linhas de Combustível
Tuberías de combustible

TX1013518 A.1

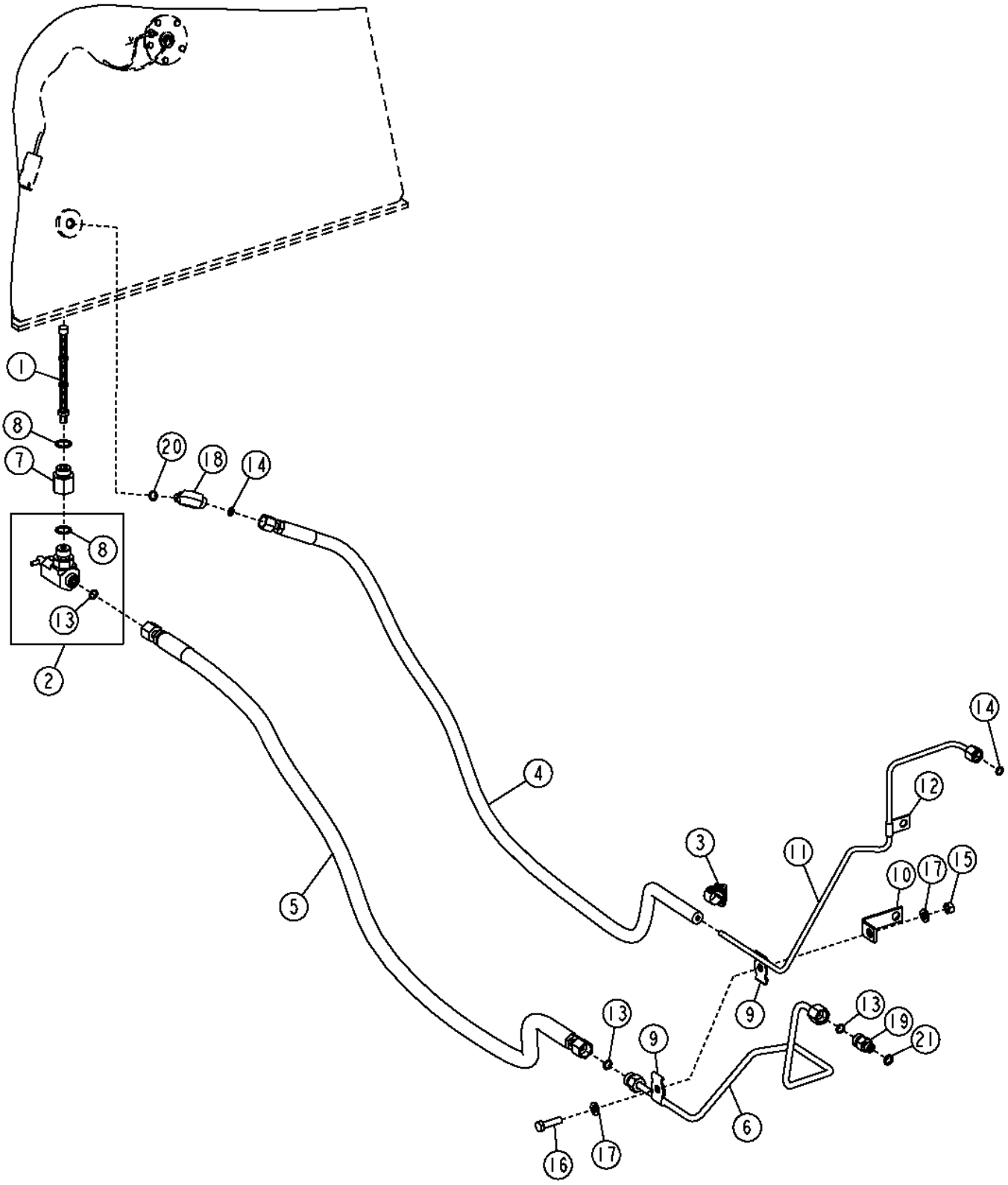

Item	*Nº peça*	*Descrição*	*Qtde*	*Nº série*	*Notas*
1	AH106982	Peneira	1		
2	AM118213	VálVula operada a mão	1		(ALSO ORDER AH106982)
3	AR21836	Braçadeira	1		
4	AT210156	Mangueira	1		
5	AT329714	Mangueira hidraulica-fabric	1		
6	AT329718	Linha de combustivel	1		
7	H82308	Adaptador	1		
8	R26375	Anel o	2		
9	R42009	Braçadeira	2		
10	T151959	Cantoneira	1		
11	T223166	Linha de combustivel	1		
12	T29969	Braçadeira	1		
13	T77613	Anel o	1		
14	T77814	Anel o	1		
15	14M7273	Porca	1		M8
16	19M7513	Parafuso sextavado	1		M8 X 30
17	24M7238	Arruela	2		8.700 X 17 X 2 mm
18	38H1003	Conexão em ângulo	1		
19	38H5008	Adaptador	1		
20	R28782	Anel o	1		
21	51M7040	Anel o	1		9.300 X 2.200 mm

Severe Duty Fuel Filter and Lines Kit (With Heater)
Conduites et filtre à carburant à usage intensif (avec chauffage)
Kit de Filtro e Linhas de Combustível para Serviço Severo (Com Aquecedor)
Juegos de tuberías y filtro de combustible para servicio severo (con calentador)

AT390189_TX1089881 A.3

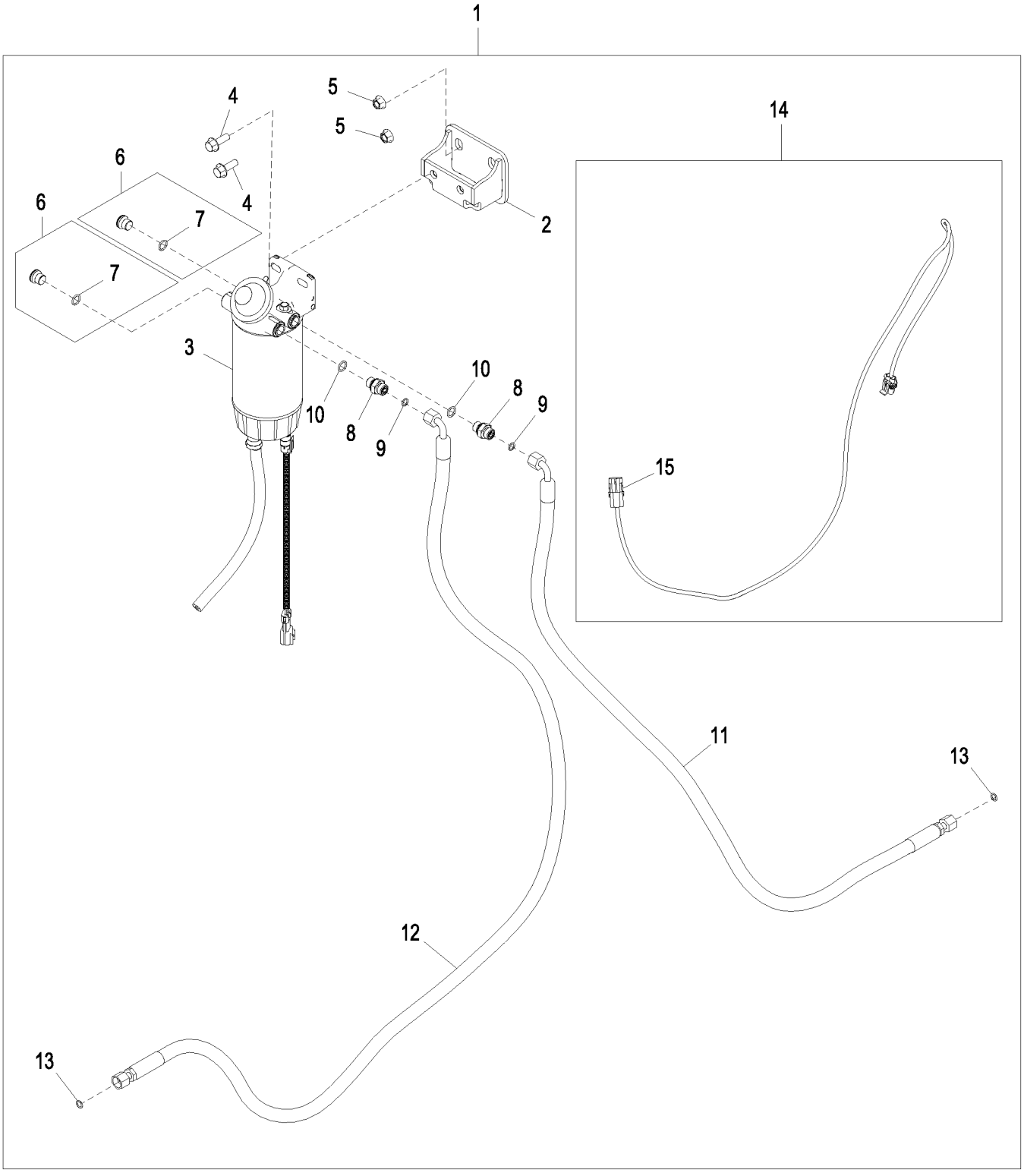

AT390189_TX1089881

Item	*Nº peça*	*Descrição*	*Qtde*	*Nº série*	*Notas*
1	**AT390189**	**Kit do filtro**	**1**		**Filtro de Combustível Aquecido para Serviço Severo, Pacotes de Produto**
2	AT387193	Apoio	1		Serviço Severo
3	AT387536	Filtro	1		
	AT365870	Elemento de filtro	1		
	AT374689	Chicote	1		
	AT387539	Copo de sedimentação	1		
	AT387540	SenSor químico	1		Sensor de Água no Combustível
4	19M7786	Parafuso	2		M10 X 30
5	14M7296	Porca com flange	2		M10
6	RE530299	Tampão de dreno	2		
7	51M7096	Anel o	1		13.300 X 2.200 mm
8	38H5037	Adaptador	1		
9	T77613	Anel o	1		
10	51M7042	Anel o	1		13.300 X 2.200 mm
11	AT363485	Mangueira hidraulica-fabric	1		
12	AT363486	Mangueira hidraulica-fabric	1		
13	T77613	Anel o	2		
14	AT388801	Chicote	1		Cabo de ligação do Filtro de Combustível Aquecido
15	R78053	Conj mont Conector elétrico	1		

Fuel Tank
Réservoir à combustible
Tanque de Combustível
Tanque de combustible

AT220509_TX1114455 C.2

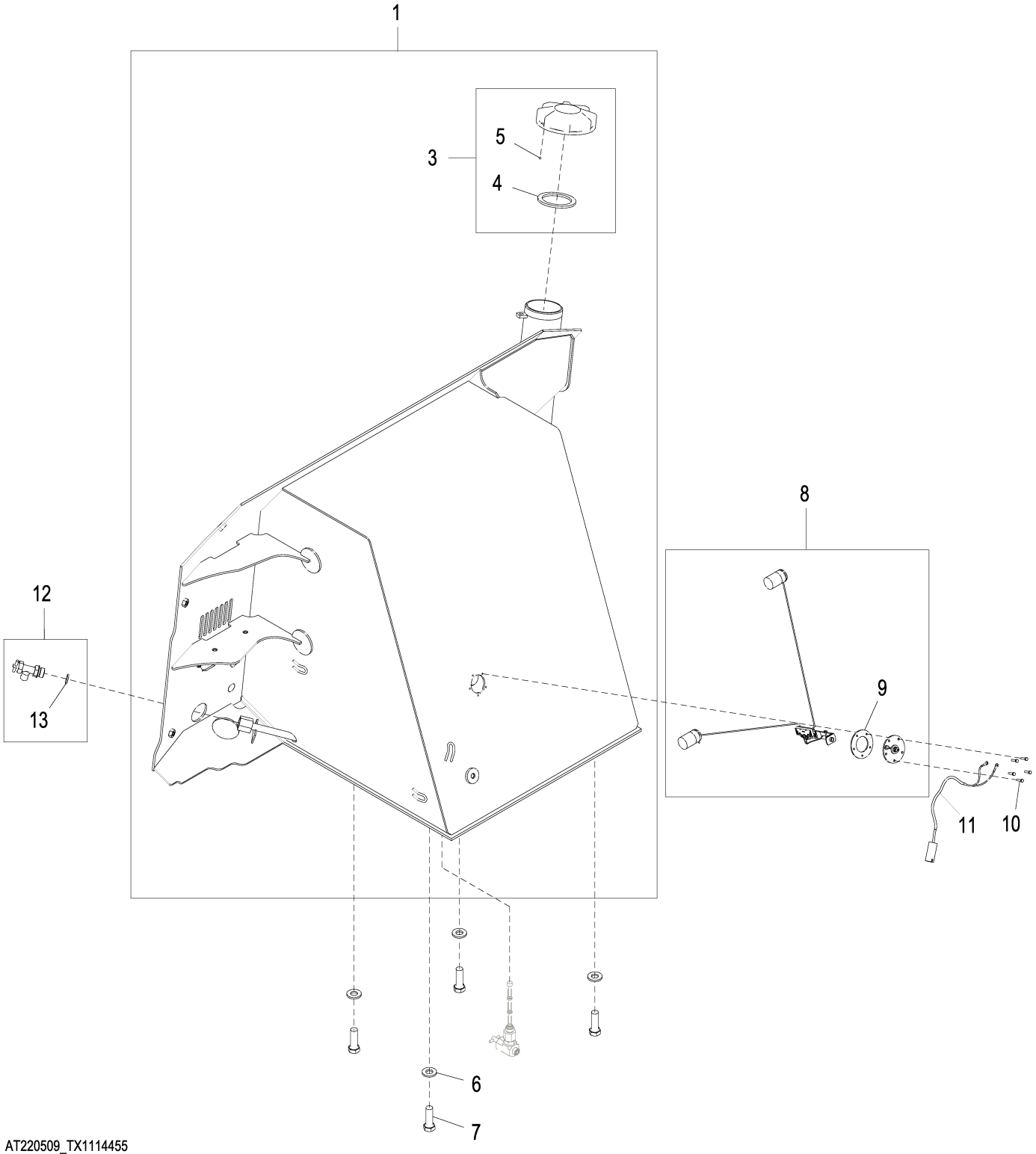

AT220509_TX1114455

Item	*Nº peça*	*Descrição*	*Qtde*	*Nº série*	*Notas*
1	AT424157	Tanque de combusTível	1		SUB FOR AT220510
2	AT424154	Tanque de combusTível	1		
3	AT156445	Tampa do abasTecimenTo	1		
4	T103461	Arruela de vedação	1		
5	T24652	Esfera	1		
6	24M7241	Arruela	4		17 X 34 X 4 mm
7	19M7409	Parafuso sextavado	4		M16 X 50
8	AT372249	Emissor combustível	1		SUB FOR AT308470
9	T214230	Junta	1		
10	19M8078	Parafuso sextavado	5		M4 X 16
11	AT223769	Chicote	1		Emissor de Combustível
12	AT415768	VálVula de dreno	1		
	38H1148	Tampão	1		Serviço para Unidades Norte-americanas, ALSO ORDER T77932
	T77932	Anel o	1		
13	R26906	Anel o	1		

Engine Control Unit
Contrôleur du moteur
Unidade de Controle do Motor
Unidad de control del motor

T165815 A.1

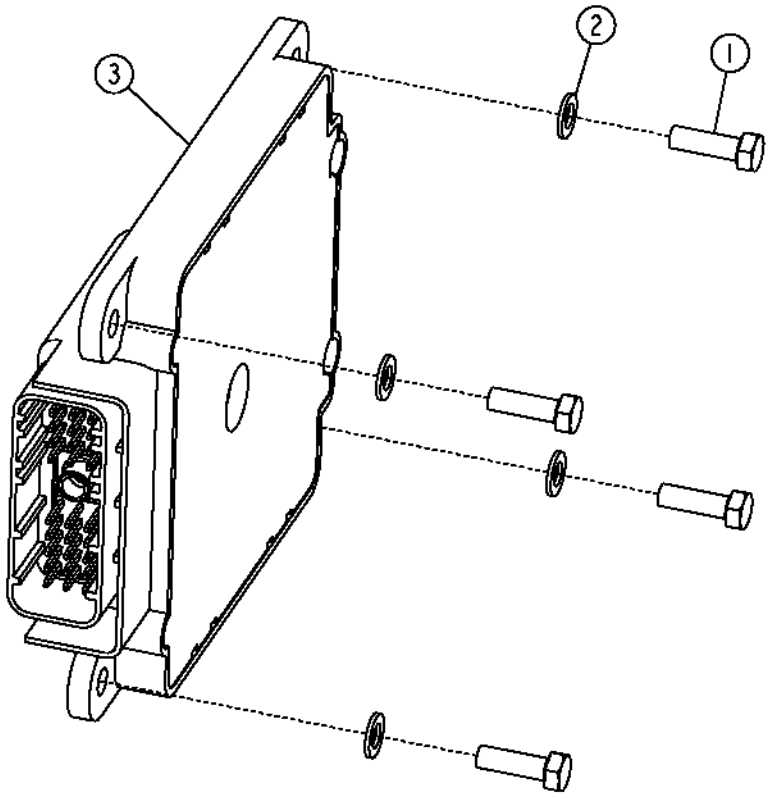

Item	*Nº peça*	*Descrição*	*Qtde*	*Nº série motor*	*Notas*
1	19M7372	Parafuso sextavado	4		M5 X 16
2	24M7138	Arruela	4		5.300 X 15 X 1 mm
3	RE526588	Controle eletrôn. do motor	1		

Water In Fuel Sensor
Capteur de présence d'eau dans le carburant
Water In Fuel Sensor
Sensor de agua en combustible

RGP10888 A.1

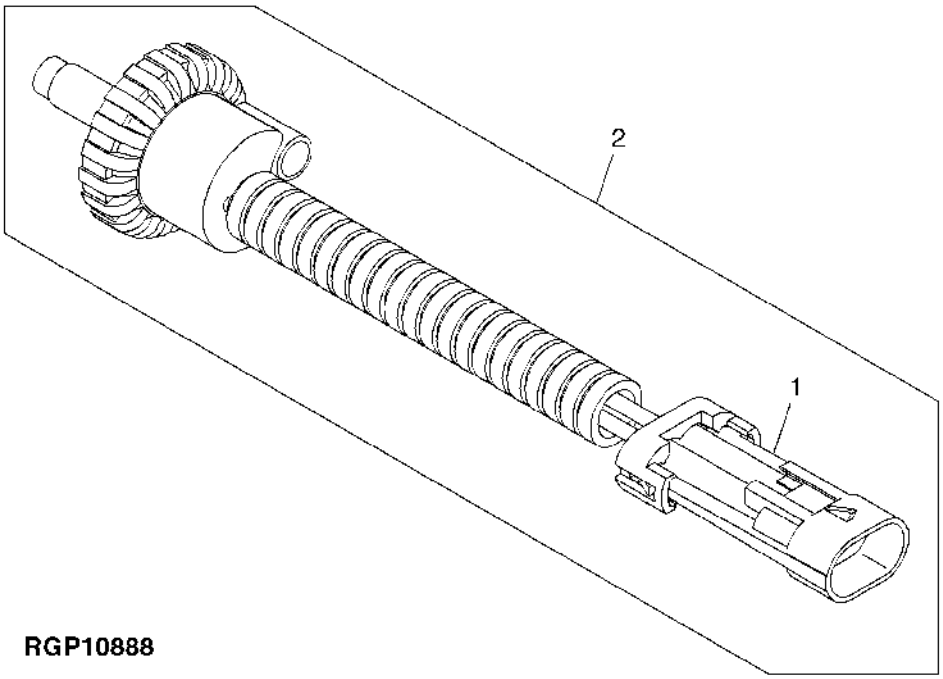

RGP10888

Item	*Nº peça*	*Descrição*	*Qtde*	*Nº série motor*	*Notas*
1	57M7256	Alojam. conector elétrico	1		(ALSO ORDER 57M7258, 57M7289 AND (2) R104919)
2	RE519696	SenSor	1		Água no Combustível

Brake Valve and Fittings (- 173344)
Clapet de frein et raccords (- 173344)
Válvula do Freio e Conexões (- 173344)
Válvula de frenos y adaptadores (- 173344)

T212967 A.1

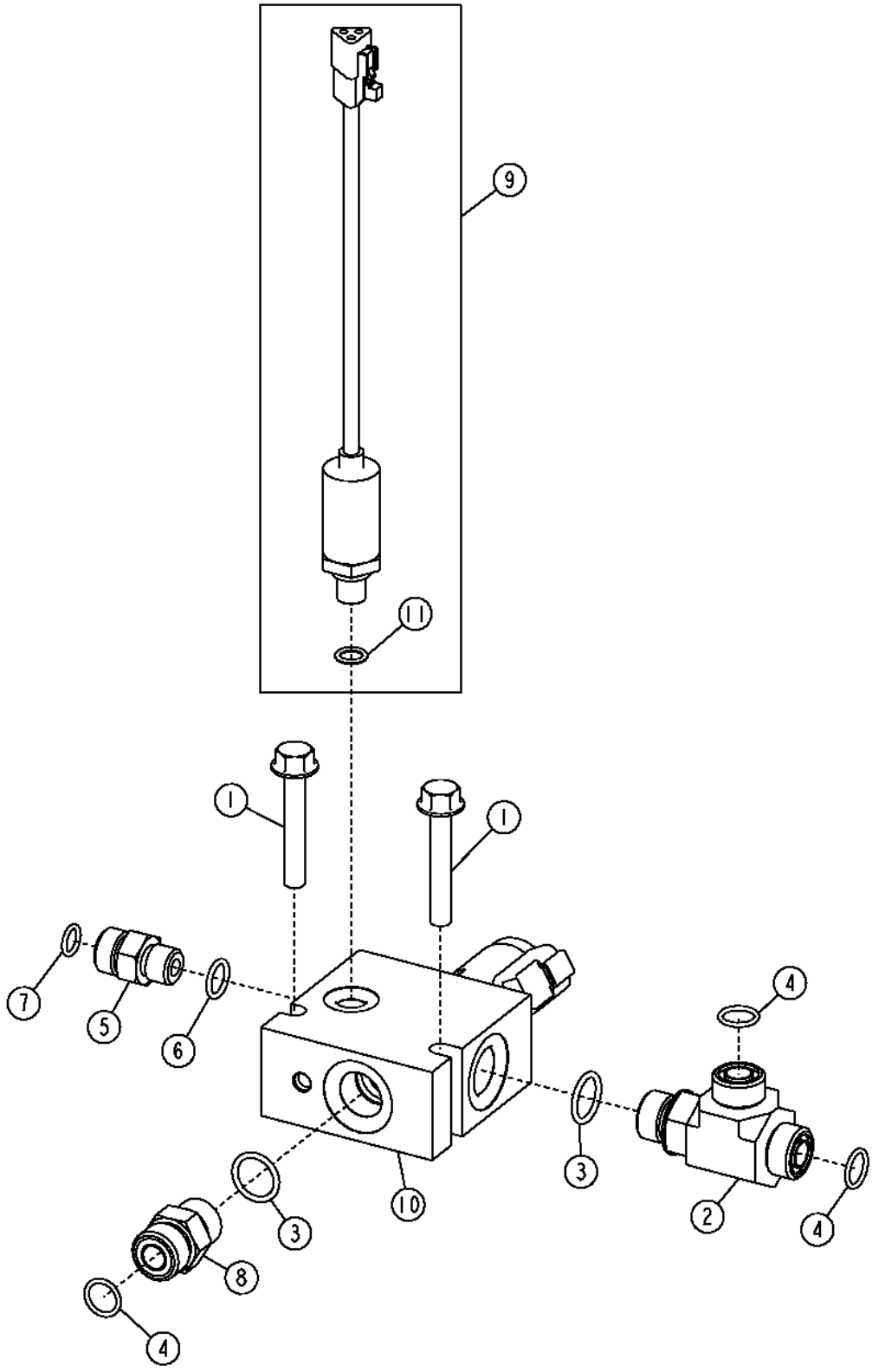

Item	*Nº peça*	*Descrição*	*Qtde*	*Nº série*	*Notas*
1	19M8319	Parafuso	2		M8 X 50
2	38H1024	Conexão em t	1		
3	R26375	Anel o	2		16.358 X 2.210 mm (0.644" X 0.087")
4	T77857	Anel o	3		12.421 X 1.778 mm (0.489" X 0.070")
5	38H1160	Adaptador	1		
6	R26448	Anel o	1		11.887 X 1.981 mm (0.468" X 5/64")
7	T77613	Anel o	1		9.250 X 1.780 mm (0.364" X 0.070")
8	38H1161	Adaptador	1		
9	.....	SenSor preS. óleo tranSm.	1		ORDER AT430039 AND AT363848, AT228298 AND AT355360 NLA
	R28782	Anel o	1		
10	AT308006	VálVula	1		Conjunto da Válvula do Freio
	AT303799	VálVula	1		
	T204128	Parafuso	2		M5 X 8
	AT224873	Kit retentor	1		
11	R28782	Anel o	1		

Brake Valve and Fittings (173345 - 233225)
Clapet de frein et raccords (173345 - 233225)
Válvula do Freio e Conexões (173345 - 233225)
Válvula de frenos y adaptadores (173345 - 233225)

TX1056995 A.1

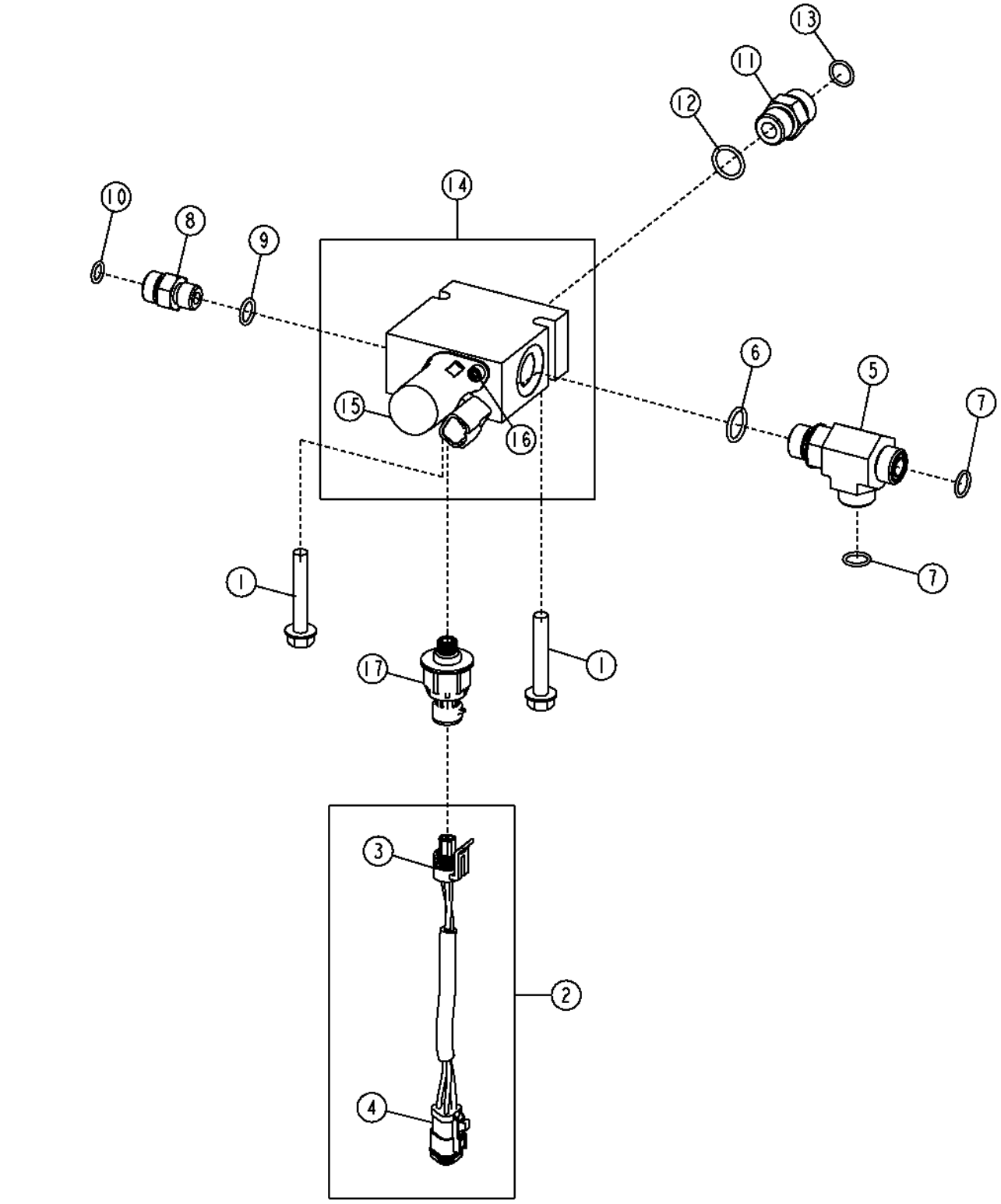

Item	*Nº peça*	*Descrição*	*Qtde*	*Nº série*	*Notas*
1	19M8319	Parafuso	2		M8 X 50
2	AT363848	Chicote do sensor	1		
3	57M7796	Alojam. conector elétrico	1		
	R104701	Terminal conecTor eléTrico	3		
	57M7676	Terminal conecTor eléTrico	1		
4	57M8637	Alojam. conector elétrico	1		
	.....	Terminal conecTor eléTrico	3		
	57M8019	Terminal conecTor eléTrico	1		
5	38H1024	Conexão em t	1		
6	R26375	Anel o	1		16.358 X 2.210 mm (0.644" X 0.087")
7	T77857	Anel o	2		12.421 X 1.778 mm (0.489" X 0.070")
8	38H1160	Adaptador	1		
9	R26448	Anel o	1		11.887 X 1.981 mm (0.468" X 5/64")
10	T77613	Anel o	1		9.250 X 1.780 mm (0.364" X 0.070")
11	38H1161	Adaptador	1		
12	R26375	Anel o	1		16.358 X 2.210 mm (0.644" X 0.087")
13	T77857	Anel o	1		12.421 X 1.778 mm (0.489" X 0.070")
14	AT308006	VálVula	1		
	AT224873	Kit retentor	1		
15	AT303799	VálVula	1		
	AT224873	Kit retentor	1		
16	T204128	Parafuso	2		M5 X 8
17	AT430039	SenSor de preSSão	1		SUB FOR AT355360
	R28782	Anel o	1		

Brake Pedal and Mounting
Pédale de frein et montage
Pedal do Freio e Montagem
Pedal de frenos y montaje

T215416 A.1

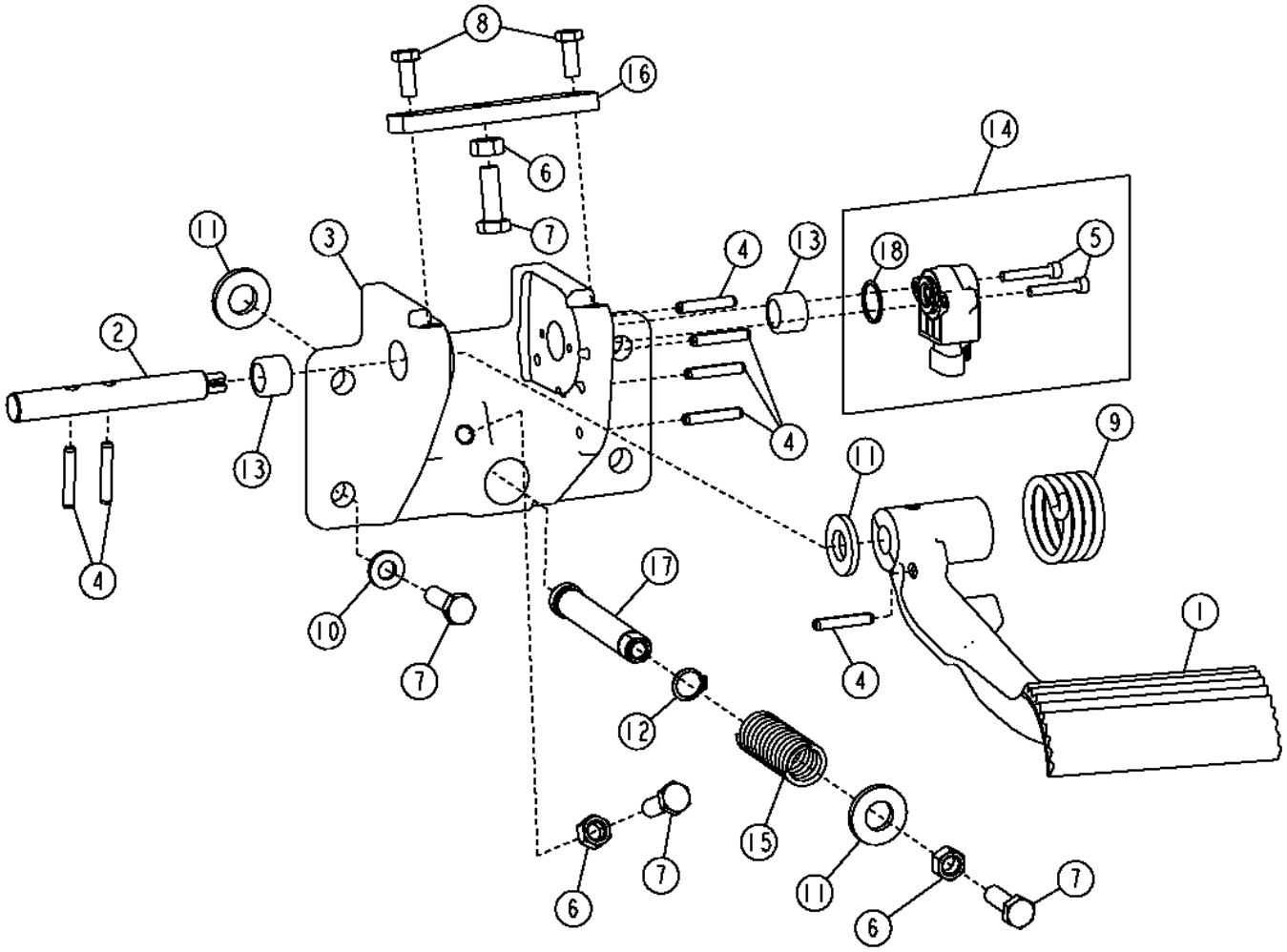

T215416

Item	*Nº peça*	*Descrição*	*Qtde*	*Nº série*	*Notas*
1	T168219	Pedal	1		
2	T201520	Eixo	1		
3	T182632	Suporte	1		
4	34M7216	Pino elástico	7		6 X 35 mm
5	19M8576	Parafuso	2		M5 X 30
6	14M7274	Porca	3		M10
7	19M7662	Parafuso sextavado	7		M10 X 30
8	19M7881	Parafuso	2		M8 X 20
9	T210217	Mola de tração	1		
10	24M7239	Arruela	4		10.700 X 21 X 2.500 mm
11	24M7241	Arruela	3		17 X 34 X 4 mm
12	40M7068	Anel de pressão	1		
13	AT162350	Rolamento de agulhas	2		
14	AT224606	SenSor	1		Sensor
15	T140608	Mola	1		
16	T181668	Correia	1		
17	T182625	Pino fixador	1		
18	U15980	Anel o	1		

Park Brake Lock Lever
Levier de blocage de frein de stationnement
Alavanca da Trava do Freio de Estacionamento
Palanca de traba de freno de estacionamiento

TX1036791 A.1

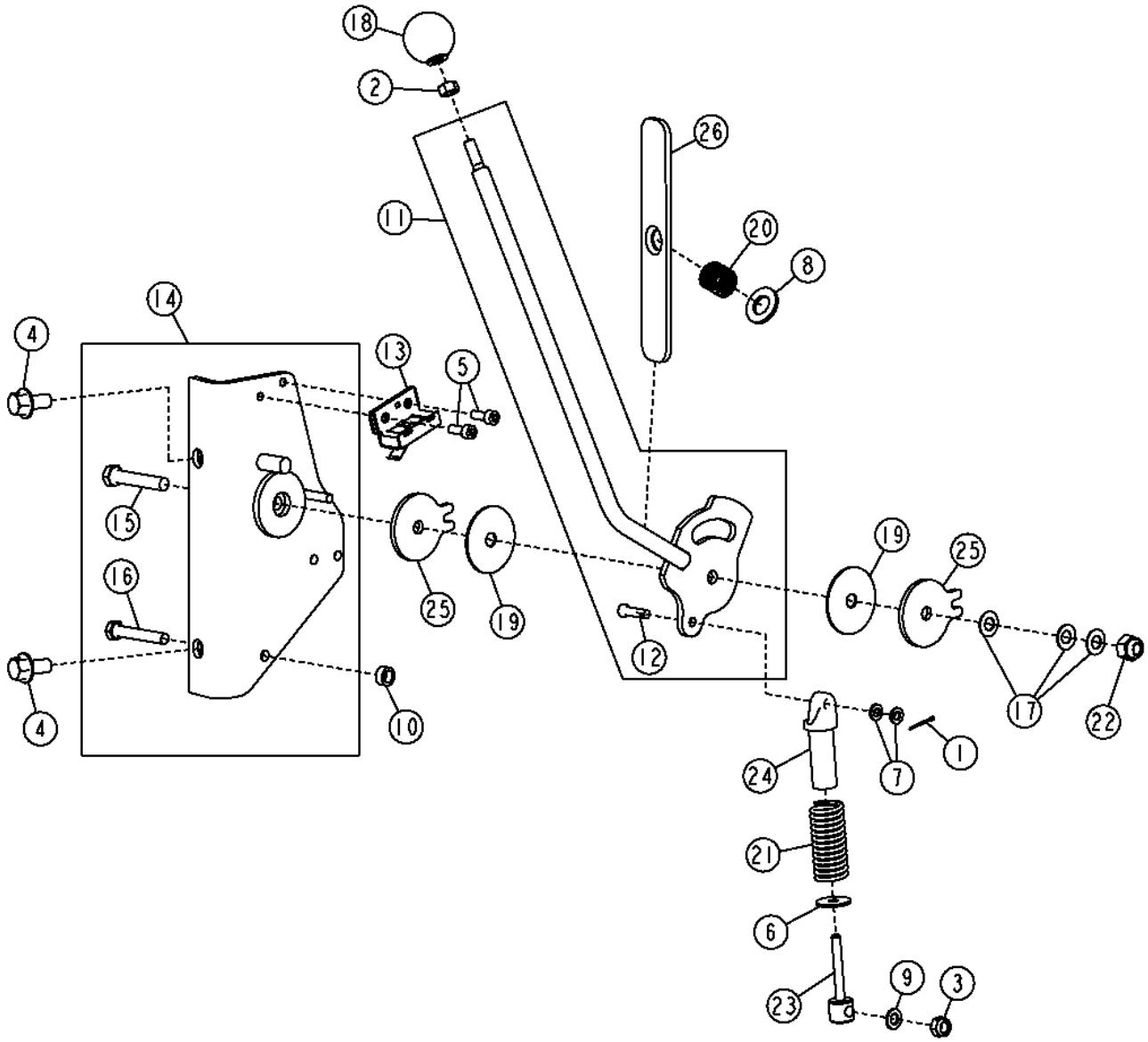

TX1036791

Item	*Nº peça*	*Descrição*	*Qtde*	*Nº série*	*Notas*
1	11M7093	Contra-pino	1		1.600 X 20 mm
2	14H785	Porca	1		5/16"
3	14M7166	Porca de segurança	1		M8
4	19M7784	Parafuso	2		M10 X 20
5	19M7768	Parafuso	2		M6 X 16
6	24H1288	Arruela	1		9/32" X 1" X 1/16"
7	24M7054	Arruela	2		6.400 X 12 X 1.600 mm
8	24M7085	Arruela	1		15 X 28 X 2.500 mm
9	24M7095	Arruela	1		8.400 X 15 X 1.600 mm
10	28H1511	Arruela	1		0.364" X 0.540" X 1/4"
11	AT320978	Alavanca de controle	1		
12	T35986	Pino fixador	1		6.350 X 23.012 mm (1/4" X 29/32")
13	AT306056	Interruptor	1		TRAVA DE ESTACIONAMENTO
14	AT307772	Apoio	1		
15	19H3364	Parafuso sextavado	1		3/8" X 2"
16	19M9067	Parafuso sextavado	1		M8 X 50
17	M48238	Arruela de elástica	3		
18	M84247	Botão	1		
19	R105812	Arruela	2		10.414 X 50.800 X 1.524 mm (0.410" X 2" X 0.060")
20	R44313	Mola de compressão	1		
21	R57438	Mola	1		
22	T11234	Porca de segurança	1		9.525 mm (3/8")
23	T119915	Pino fixador	1		18 X 66 mm (0.709" X 2.598")
24	T119916	Pino fixador	1		
25	T153420	Placa	2		
26	T204487	Placa	1		

Labels and Decals (1 Of 2)
Étiquettes et autocollants (1 sur 2)
Etiquetas e Adesivos (1 de 2)
Etiquetas y adhesivos (1 de 2)

TX1090813 C.1

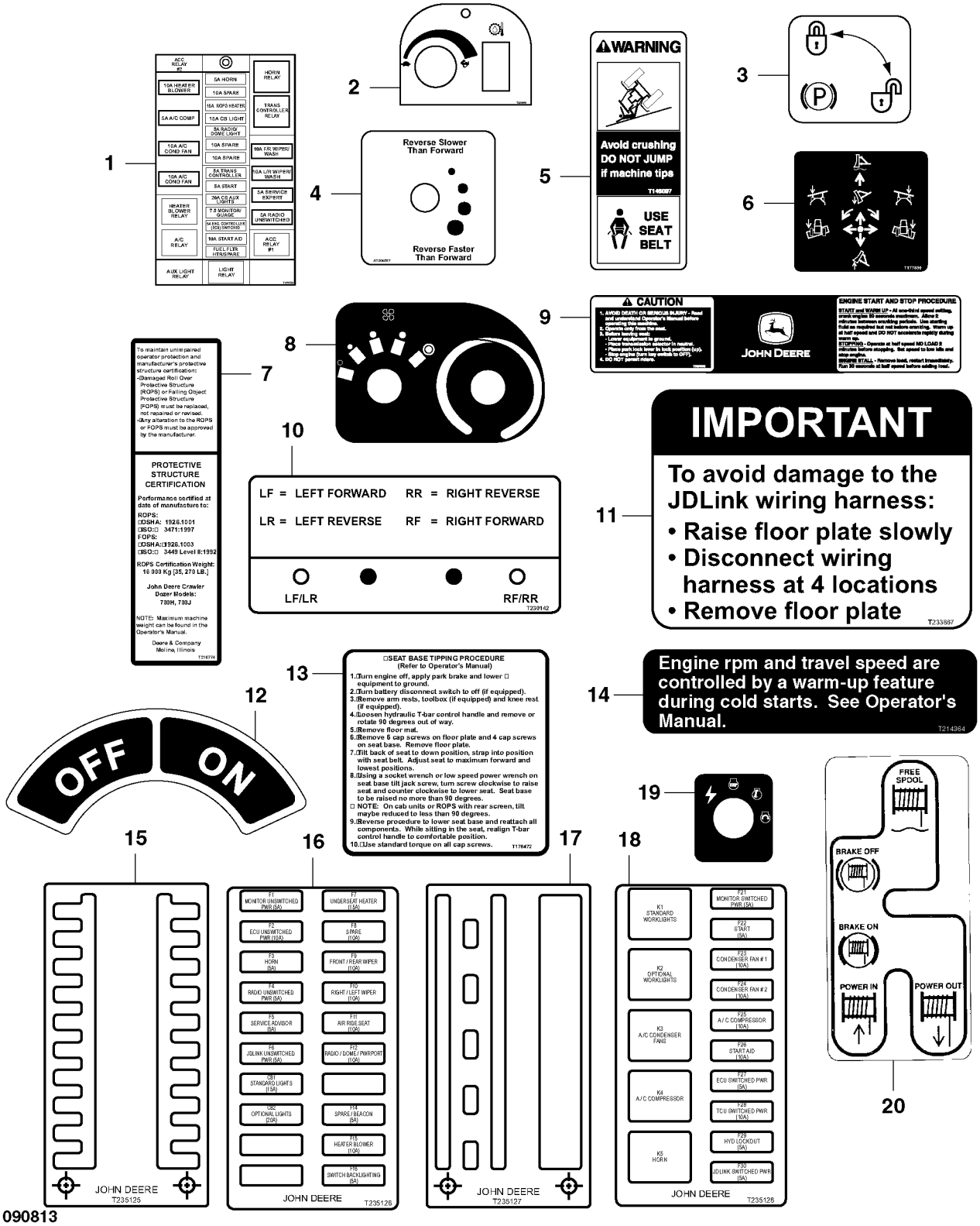

TX1090813

Item	*Nº peça*	*Descrição*	*Qtde*	*Nº série*	*Notas*
1	T211532	Etiqueta	1		Bloco de Fusíveis
2	T209860	Etiqueta	1		Sistema de Aquecimento - Rotação do Motor
3	T151711	Etiqueta	1		Trava de Estacionamento Esquerda
4	AT306587	Etiqueta	1		Velocidade de Ré
5	T146097	Etiqueta	1		Advertência do Cinto de Segurança
6	T177890	Etiqueta	1		Controle da Lâmina
7	T236778	Etiqueta	1		EPCC, SUB FOR T210774
8	T180755	Etiqueta	1		Controle do Aquecedor
9	T213861	Etiqueta	1		Aviso
10	T230142	Etiqueta	1		Banco de Teste Remoto da Transmissão
11	T233867	Etiqueta	1		Placa do Piso do JDLink™
12	T254159	Etiqueta	1		Desconexão, SUB FOR T42199
13	T178472	Etiqueta	1		Procedimento de Inclinação do Assento
14	T214364	Etiqueta	1		EPCC
15	T235125	Etiqueta	1		Bloco de Fusíveis
16	T313487	Etiqueta	1		Bloco de Fusíveis, SUB FOR T257212 AND T235126
17	T235127	Etiqueta	1		Bloco de Fusíveis
18	T257213	Etiqueta	1		Bloco de Fusíveis, SUB FOR T235128
19	T157172	Etiqueta	1		Partida com Chave
20	T132832	Etiqueta	1		Controle do Guincho - Potência de Entrada

Labels and Decals (2 Of 2)
Étiquettes et autocollants (2 sur 2)
Etiquetas e Adesivos (2 de 2)
Etiquetas y adhesivos (2 de 2)

TX1194332 A.1

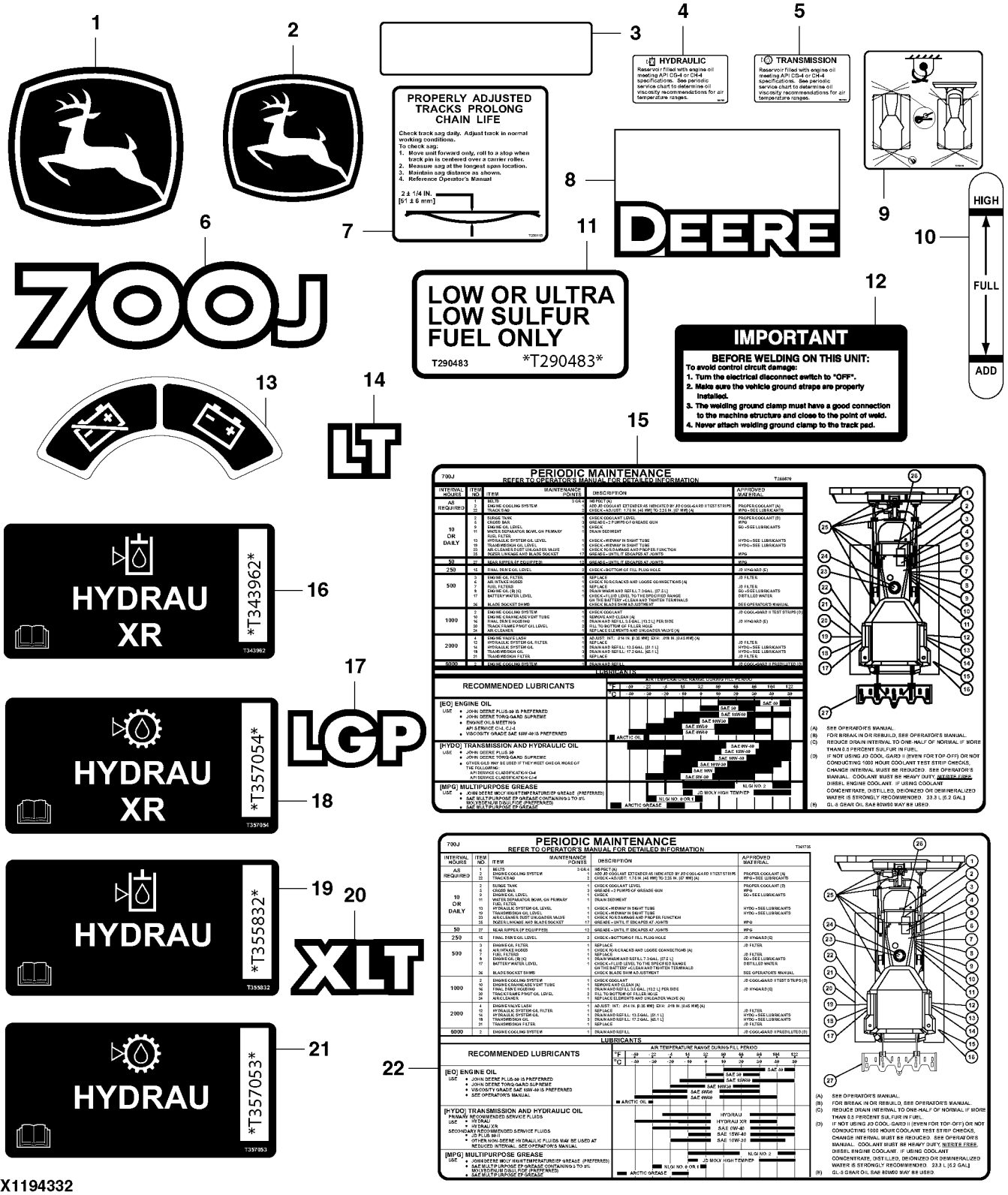

TX1194332

Item	*Nº peça*	*Descrição*	*Qtde*	*Nº série*	*Notas*
1	JD5764	Etiqueta	1		Símbolo da John Deere
2	JD5822	Etiqueta	2		Símbolo da John Deere
3	JD5939	RefletoR	2		Vermelho, SUB FOR JD5920
4	T207189	Etiqueta	1	-275596	Reservatório, Transmissão
5	T207191	Etiqueta	1	-275596	Reservatório Hidráulico
6	T211727	Etiqueta	2		700J
7	T230113	Etiqueta	2		Ajustador da Corrente da Esteira
8	T211729	Etiqueta	1		Deere
9	T210843	Etiqueta	1		Fixação
10	T197300	Etiqueta	2		Visor do Reservatório Hidráulico
11	T290483	Etiqueta	1		Combustível com Teor de Enxofre Ultrabaixo
12	T158583	Etiqueta	1		Soldagem
13	T268456	Etiqueta	1		
14	T211338	Etiqueta	1		Esteira Longa
15	T288670	Etiqueta	1	-275596	Tabela de Manutenção Periódica, SUB FOR T255892, T227264 AND T239923
16	T343962	Etiqueta	1	275597-	Óleo Hydrau XR
17	T211337	Etiqueta	1		LGP
18	T357054	Etiqueta	1	275597-	Transmissão, Óleo Hydrau XR
19	T355832	Etiqueta	1	275597-	Óleo Hydrau
20	T211336	Etiqueta	1		XLT
21	T357053	Etiqueta	1	275597-	Transmissão, Óleo Hydrau
22	T361735	Etiqueta	1	275597-	Tabela de Manutenção Periódica

Label and Decals (French)
Étiquettes et autocollants (français)
Etiqueta e Adesivos (Francês)
Etiquetas y calcomanías (francés)

TX1090805 B.1

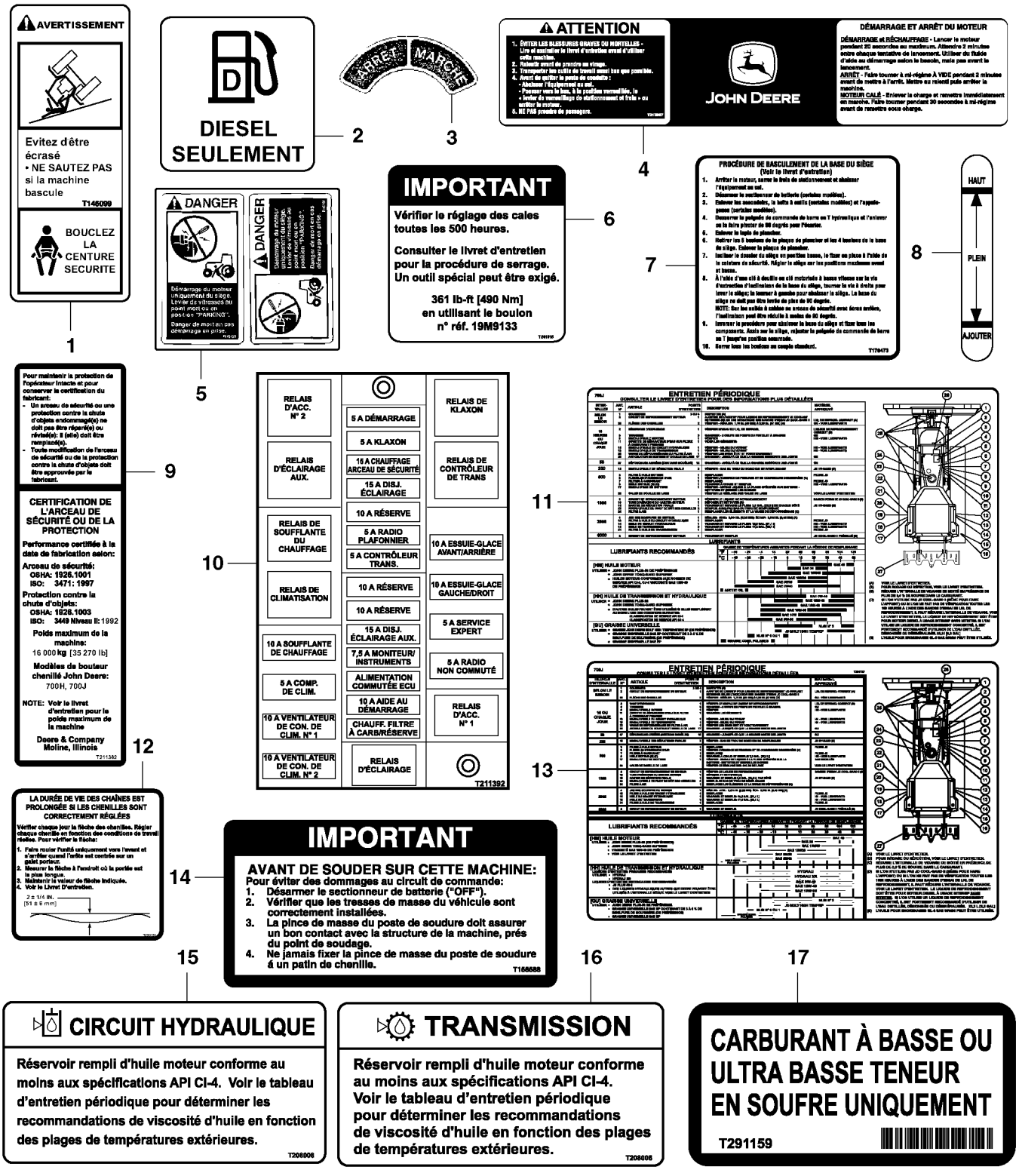

TX1090805

Item	*Nº peça*	*Descrição*	*Qtde*	*Nº série*	*Notas*
1	T146099	Adesivo de segurança	1		Advertência do Cinto de Segurança
2	T114681	Etiqueta	1		Somente Óleo Diesel
3	T63224	Etiqueta	1		Desconexão
4	T213867	Etiqueta	1		Partida com Segurança
5	T146104	Adesivo de segurança	1		Ligação Direta
6	T261515	Etiqueta	1		Detalhe de Torque e Calço, SUB FOR T242973
7	T178473	Etiqueta	1		Inclinação da Base do Assento
8	T197323	Etiqueta	2		Visor do Reservatório Hidráulico
9	T211382	Etiqueta	1		EPCC
10	T211392	Etiqueta	1		Bloco de Fusíveis
11	T288705	Etiqueta	1	-275596	Manutenção Periódica, (SUB FOR T255893, T227266 AND T239925)
12	T230131	Etiqueta	2		Arqueamento da Esteira
13	T361737	Etiqueta	1	275597-	Manutenção Periódica
14	T158588	Etiqueta	1		Soldagem
15	T208008	Etiqueta	1	-275596	Reservatório Hidráulico
16	T208006	Etiqueta	1	-275596	Reservatório, Transmissão
17	T291159	Etiqueta	1		Combustível com Teor de Enxofre Ultrabaixo

Label and Decals (Spanish)
Étiquettes et autocollants (espagnole)
Etiqueta e Adesivos (Espanhol)
Etiquetas y calcomanías (español)

TX1090806 B.1

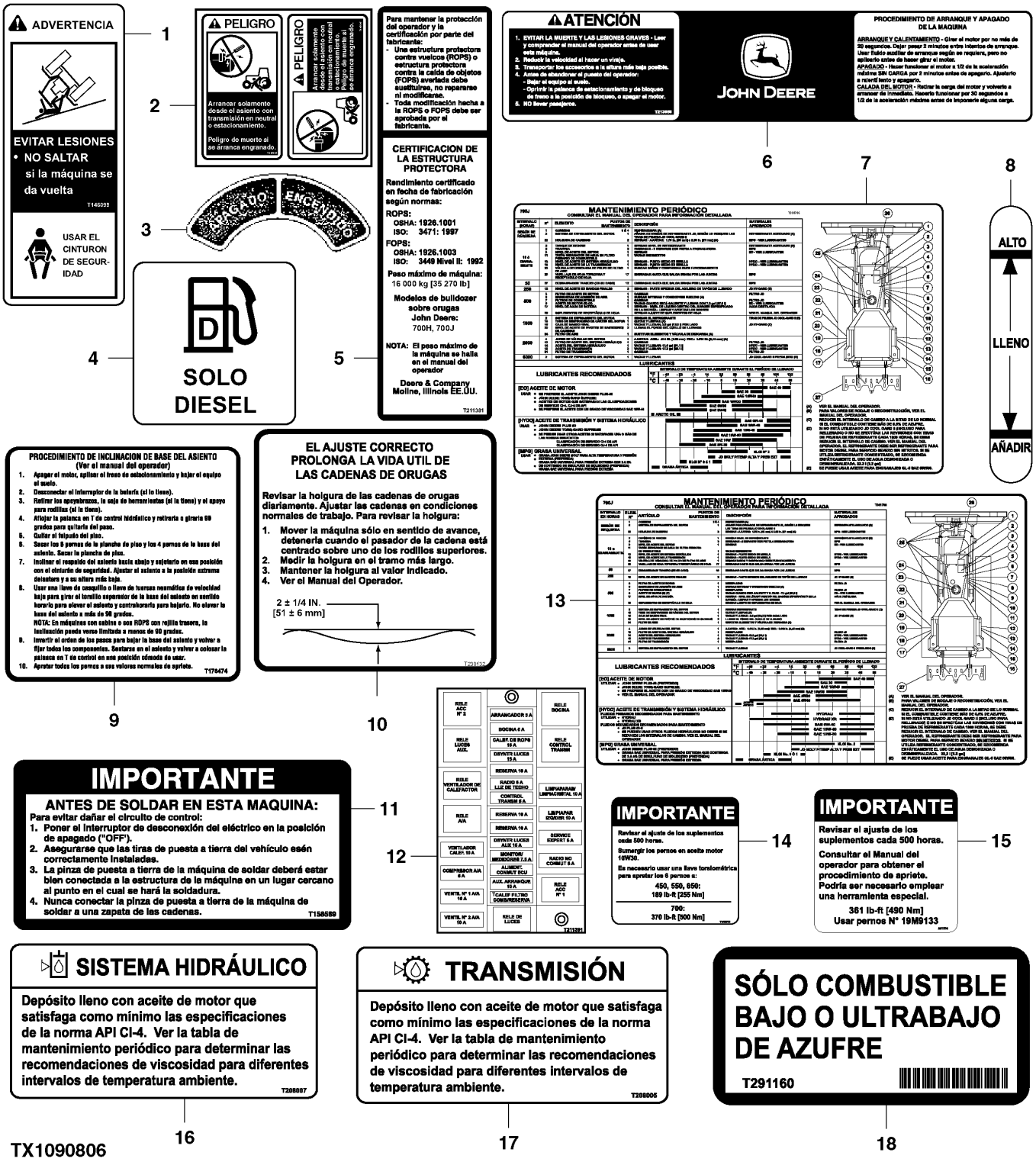

TX1090806

Item	*Nº peça*	*Descrição*	*Qtde*	*Nº série*	*Notas*
1	T146098	Adesivo de segurança	1		Advertência do Cinto de Segurança
2	T146106	Adesivo de segurança	1		Ligação Direta
3	T63225	Etiqueta	1		Desconexão
4	T127575	Etiqueta	1		Somente Óleo Diesel
5	T211381	Etiqueta	1		EPCC
6	T213866	Etiqueta	1		Partida com Segurança
7	T288706	Etiqueta	1	-275596	Manutenção Periódica, (SUB FOR T255894, T227265 AND T239924)
8	T197324	Etiqueta	2		Visor do Reservatório Hidráulico
9	T178474	Etiqueta	1		Inclinação da Base do Assento
10	T230132	Etiqueta	2		Arqueamento da Esteira
11	T158589	Etiqueta	1		Soldagem
12	T211391	Etiqueta	1		Bloco de Fusíveis
13	T361736	Etiqueta	1	275597-	Manutenção Periódica
15	T261516	Etiqueta	1		Detalhe de Torque e Calço, SUB FOR T242972
16	T208007	Etiqueta	1	-275596	Reservatório Hidráulico
17	T208005	Etiqueta	1	-275596	Reservatório, Transmissão
18	T291160	Etiqueta	1		Combustível com Teor de Enxofre Ultrabaixo

Labels and Decals, Portuguese
Étiquettes et autocollants, portugais
Etiquetas e Adesivos, Português
Etiquetas y calcomanías, portugués

TX1104131 D.1

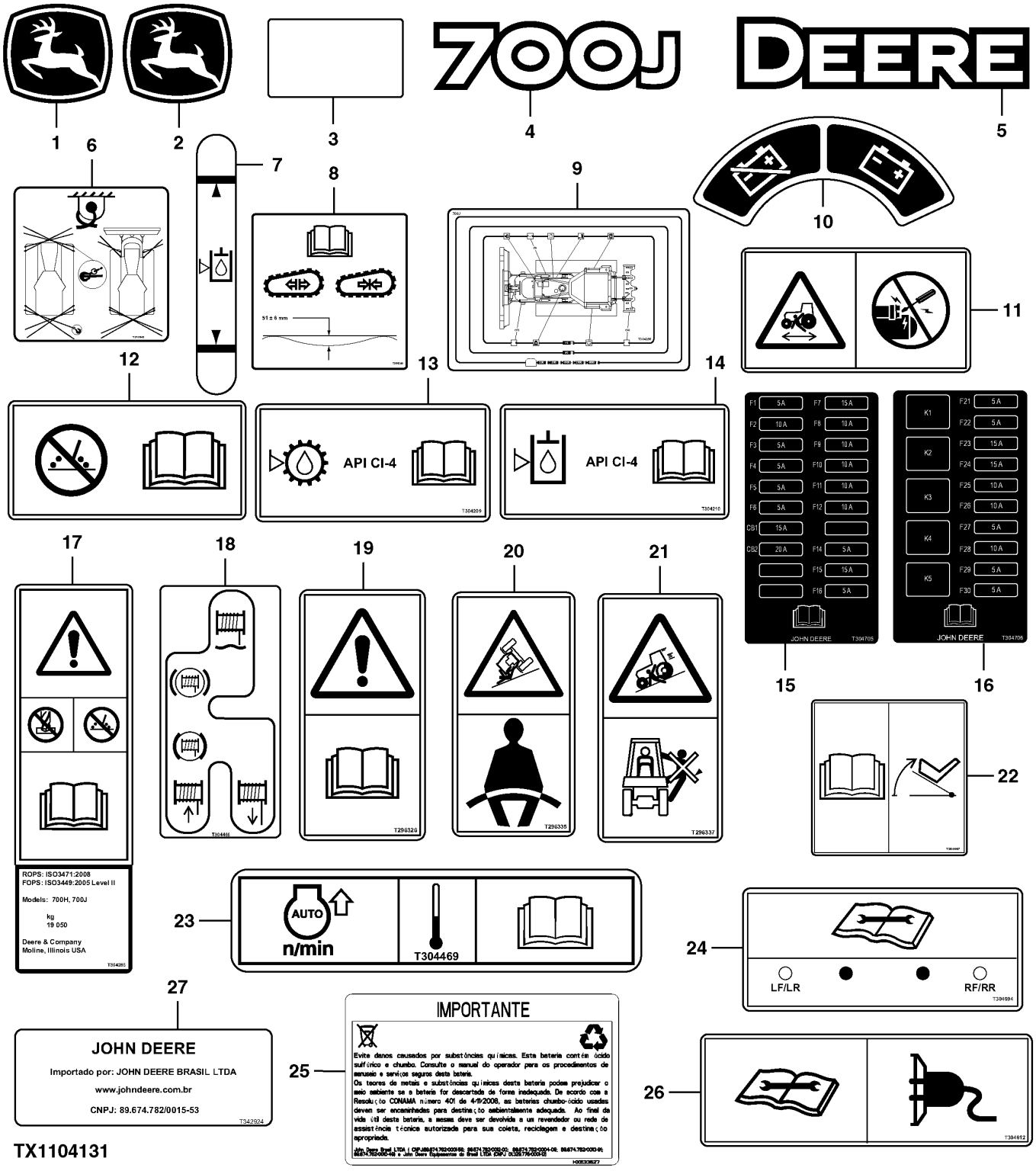

Item	*Nº peça*	*Descrição*	*Qtde*	*Nº série*	*Notas*
1	JD5764	Etiqueta	1		Símbolo da John Deere
2	JD5822	Etiqueta	2		Símbolo da John Deere
3	JD5939	RefletoR	2		Marcador do Refletor Vermelho
4	T211727	Etiqueta	2		
5	T211729	Etiqueta	1		
6	T210843	Etiqueta	1		Fixação
7	T302999	Etiqueta	2		Visor do Reservatório Hidráulico
8	T304255	Etiqueta	2		Arqueamento da Esteira
9	T304256	Etiqueta	1		Manutenção Periódica
10	T268456	Etiqueta	1		Desconexão
11	T296272	Adesivo de segurança	1		Ligação Direta
12	T304206	Etiqueta	1		Soldagem
13	T304209	Etiqueta	1		Reservatório da Transmissão
14	T304210	Etiqueta	1		Reservatório Hidráulico
15	T304705	Etiqueta	1		Fusível
16	T304706	Etiqueta	1		Fusível e Relé
17	T304285	Etiqueta	1		EPCC
18	T304466	Etiqueta	1		Controle do Guincho
19	T296326	Etiqueta	1		Aviso - Desligamento
20	T296335	Etiqueta	1		Cinto de Segurança
21	T296337	Etiqueta	1		Não Transporte Passageiro
22	T304467	Etiqueta	1		Inclinação do Assento
23	T304469	Etiqueta	1		Partida a Frio / Aquecimento
24	T304694	Etiqueta	1		Tubulação de Diagnóstico
25	HXE33527	Aviso	1		Segurança da Bateria
26	T304612	Etiqueta	1		JDLink
27	T342924	Etiqueta	1		Etiqueta de Importação

Standard Drawbar
Barre d'attelage standard
Barra de Tração Padrão
Barra de tiro estándar

TX1013982 A.1

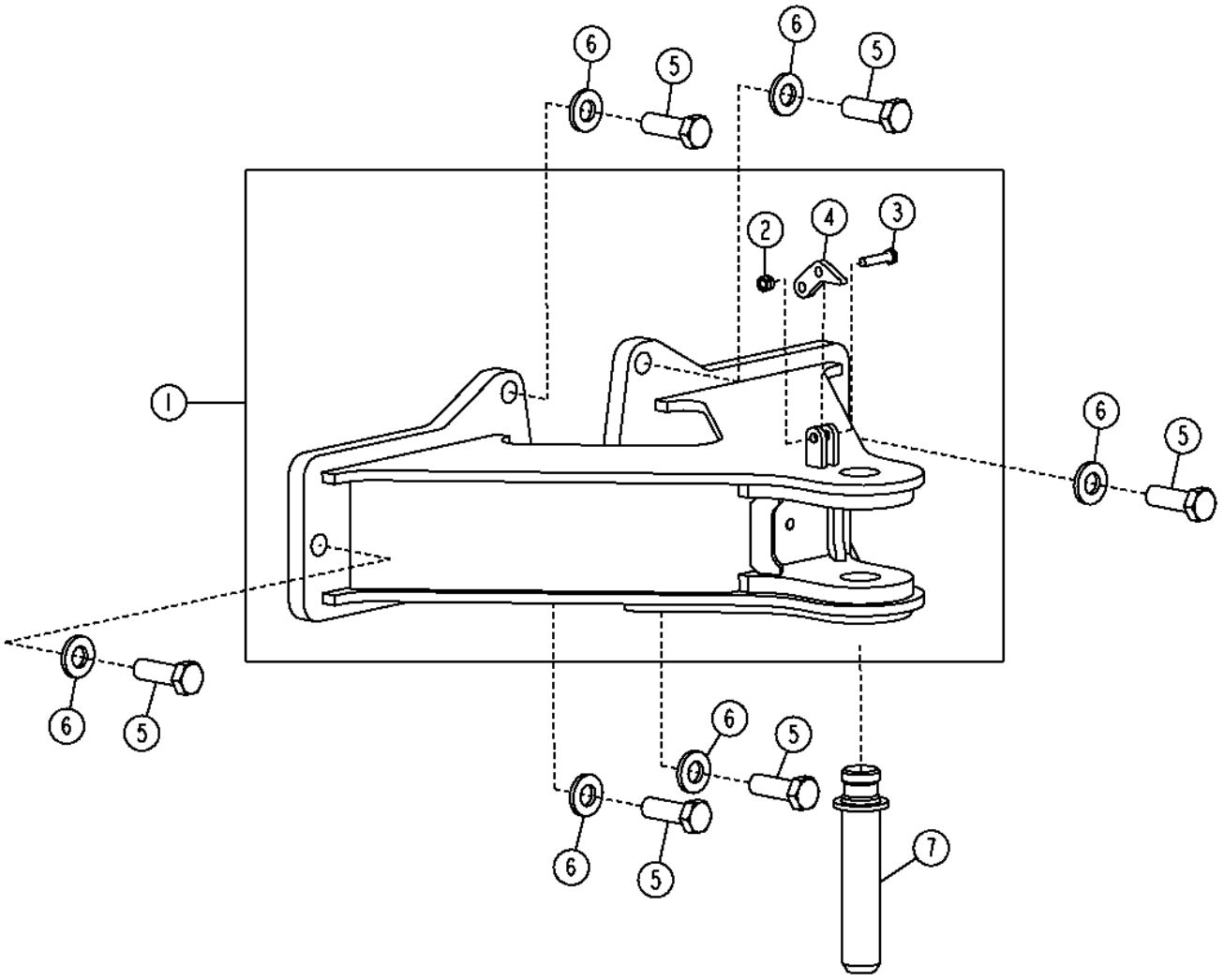

TX1013982

Item	*Nº peça*	*Descrição*	*Qtde*	*Nº série*	*Notas*
1	AT220049	Barra de tração	1		
2	14M7517	Porca de segurança	1		M10
3	19M7572	Parafuso sextavado	1		M10 X 45
4	T152122	RetentoR	1		
5	19M8346	Parafuso sextavado	6		M24 X 70
6	24M7243	Arruela	6		25.400 X 50 X 6 mm
7	AT167356	Pino de engate ráPido	1		

Retrieval Hitch
Attelage de récupération
Engate de Recuperação
Enganche de recuperación

TX1013979 A.1

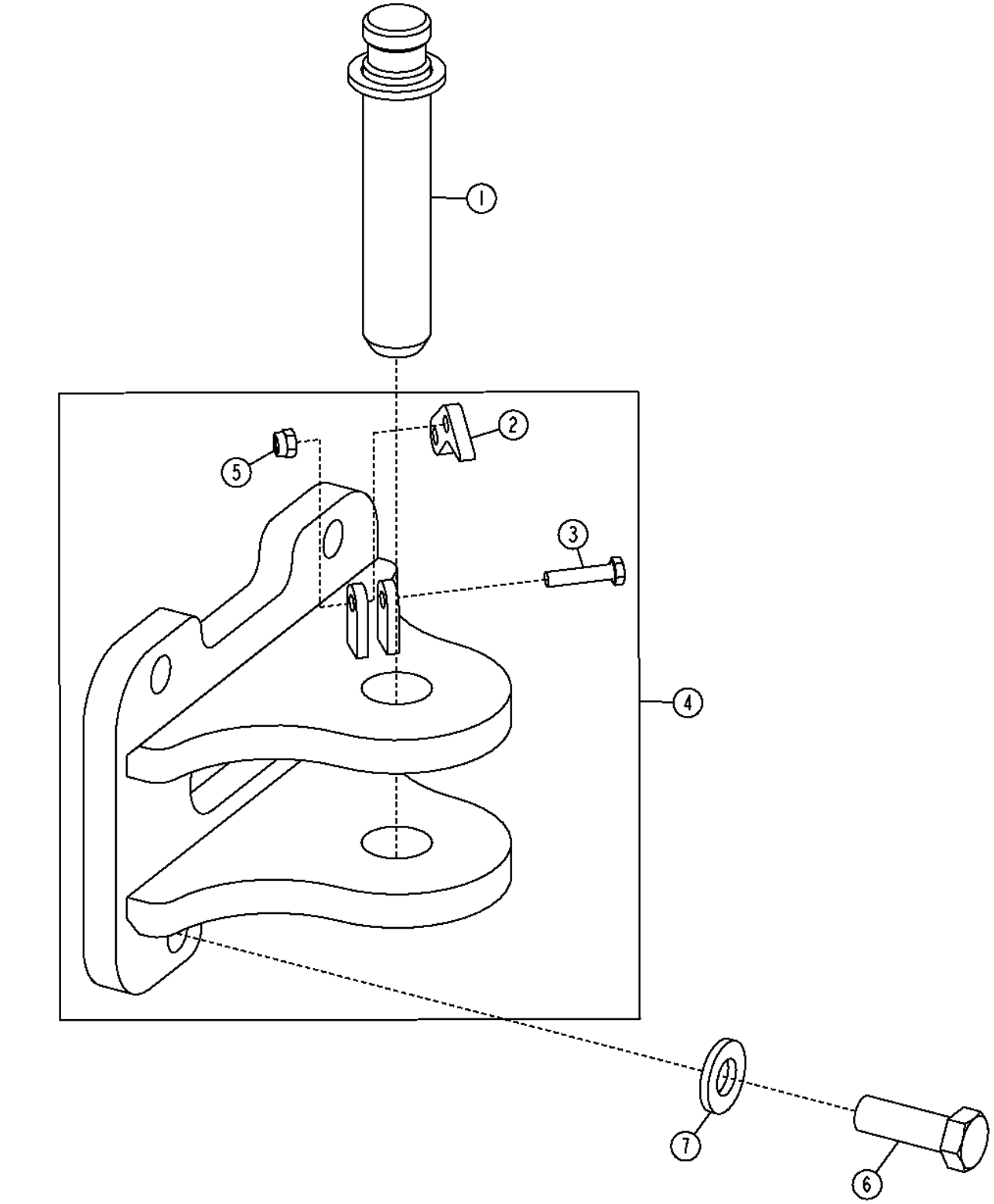

Item	*Nº peça*	*Descrição*	*Qtde*	*Nº série*	*Notas*
1	AT167356	Pino de engate ráPido	1		
2	T152122	RetentoR	1		
3	19M7572	Parafuso sextavado	1		M10 X 45
4	AT220051	Engate	1		
5	14M7517	Porca de segurança	1		M10
6	19M8346	Parafuso sextavado	4		M24 X 70
7	24M7243	Arruela	4		25.400 X 50 X 6 mm

Drawbar For Winch
Barre d'attelage pour treuil
Barra de Tração para Guincho
Barra de tiro para malacate

AT222829_TX1092149 A.1

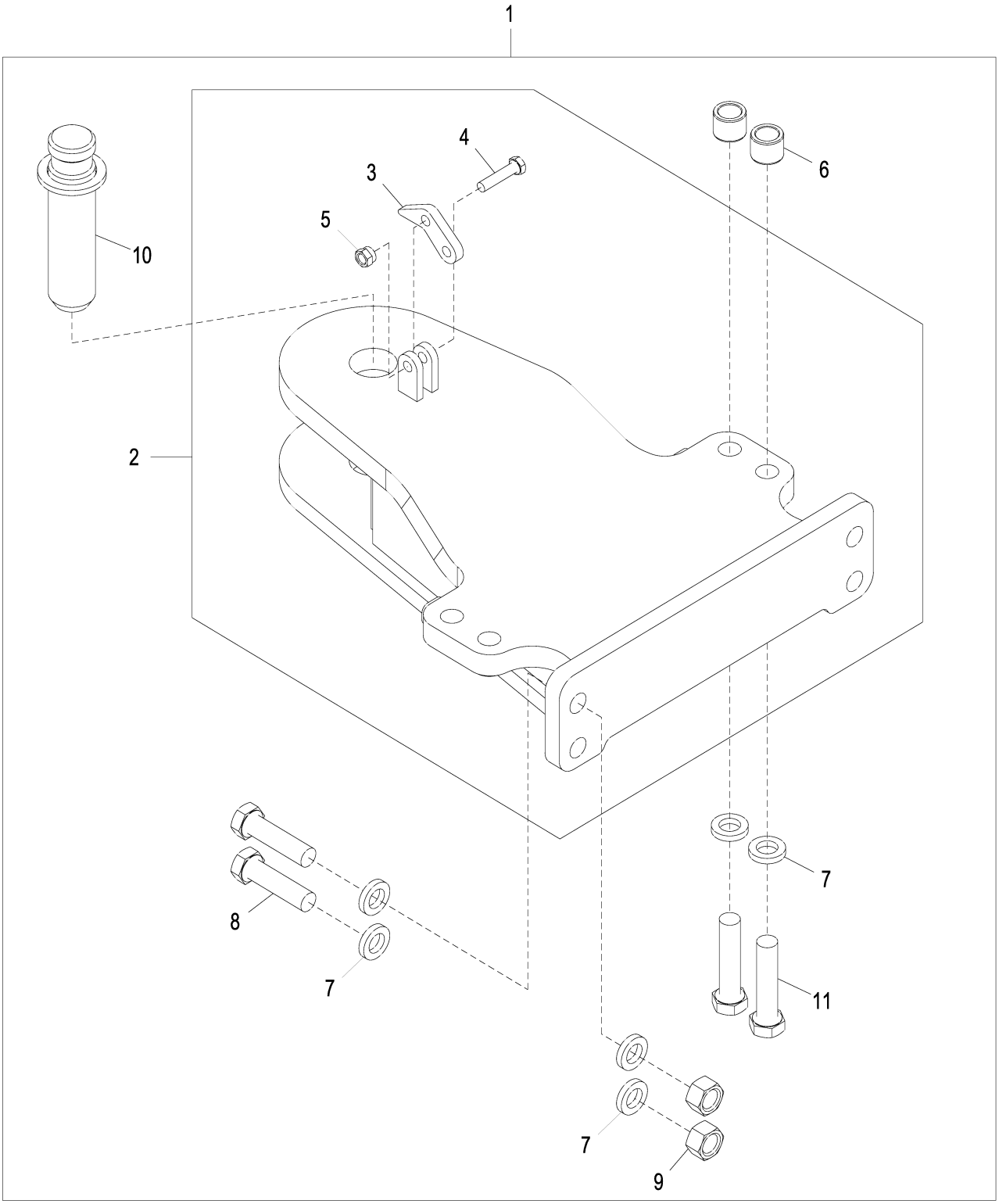

AT222829_TX1092149

Item	*Nº peça*	*Descrição*	*Qtde*	*Nº série*	*Notas*
1	**AT222829**	**Barra de tração**	**1**		**Pacotes de Produto**
2	AT222830	Barra de tração	1		
3	T152122	RetentoR	1		
4	19M7572	Parafuso sextavado	1		M10 X 45
5	14M7517	Porca de segurança	1		M10
6	T158619	Bucha	4		
7	T83426	Arruela	12		
8	19M8410	Parafuso	4		M20 X 75
9	14M7277	Porca	4		M20
10	AT222507	Pino de engate ráPido	1		
11	19M8147	Parafuso sextavado	4		M20 X 90

Tow Hook
Crochet de remorquage
Gancho de Reboque
Gancho de remolcado

TP67572 A.1

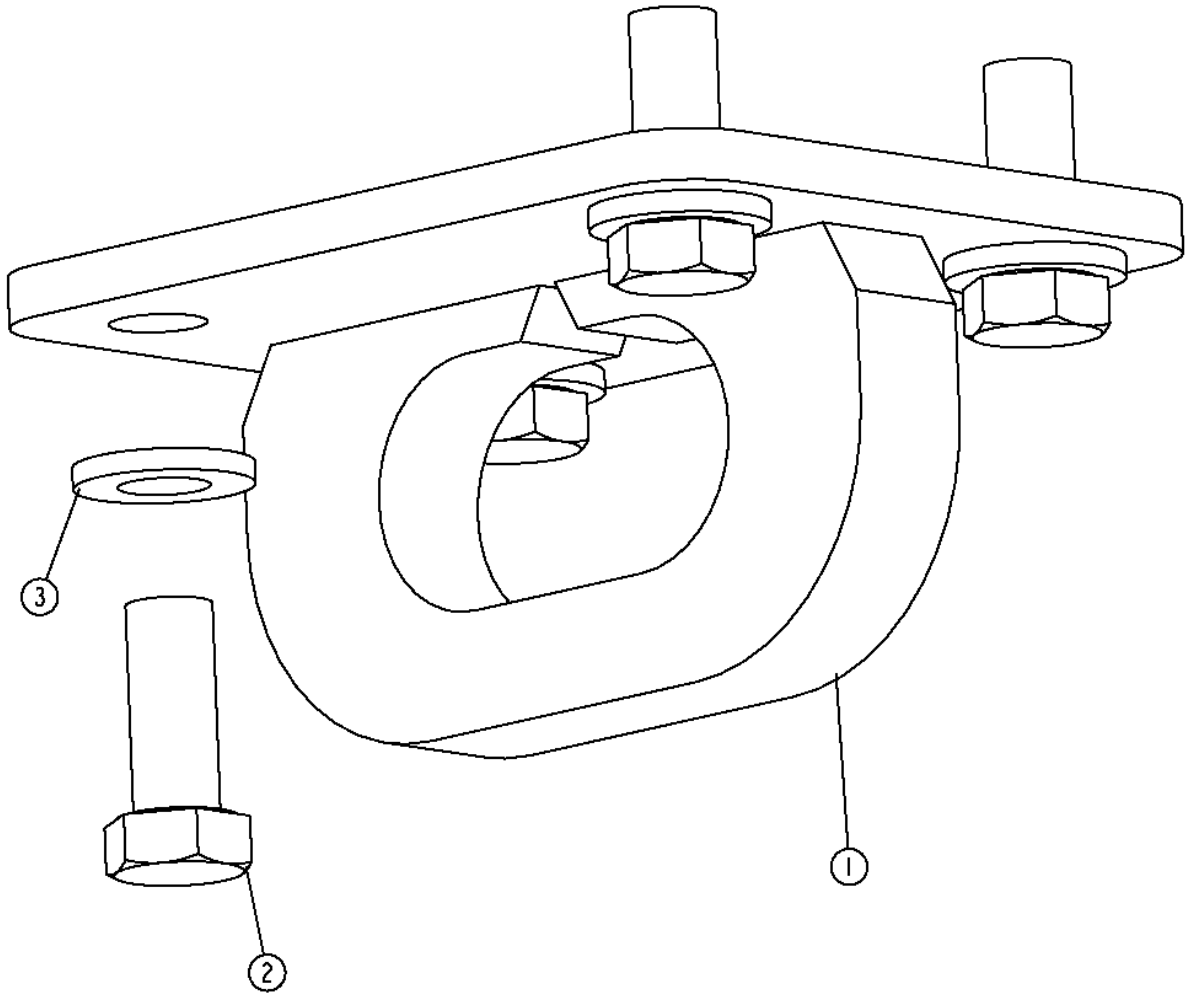

TP67572

Item	*Nº peça*	*Descrição*	*Qtde*	*Nº série*	*Notas*
1	AT220053	Gancho	1		
2	19M7597	Parafuso sextavado	4		M20 X 50
3	24M7242	Arruela	4		21.400 X 42 X 5 mm

Batteries and Cables
Batteries et câbles
Baterias e Cabos
Baterías y cables

TX1050021 A.1

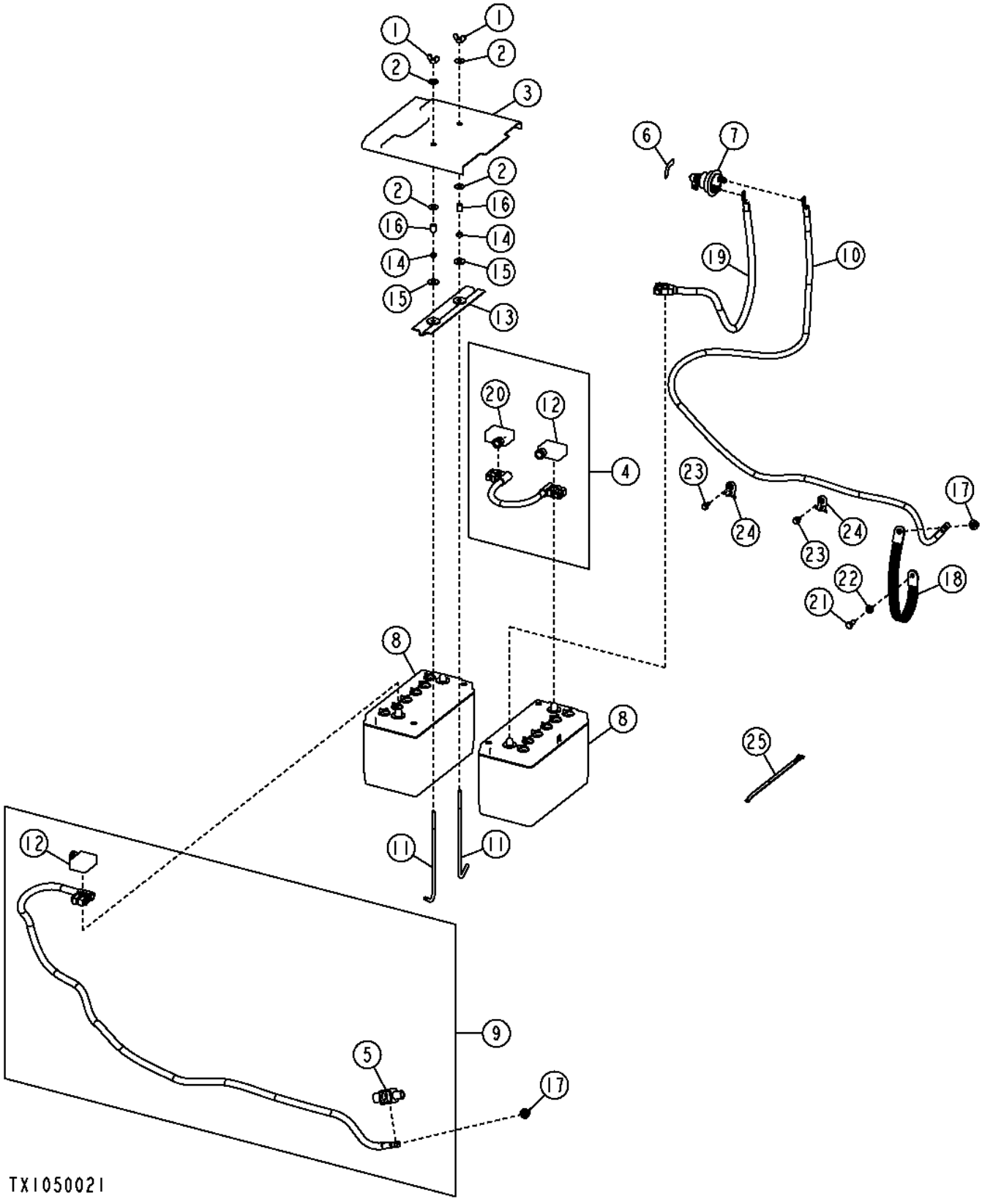

Item	*Nº peça*	*Descrição*	*Qtde*	*Nº série*	*Notas*
1	14M7020	Porca borboleta	2		M8
2	24M7207	Arruela	4		8.400 X 24 X 2 mm
3	T173580	Capa	1		
4	AT223636	Cabo	1		
5	T180231	Protetor	1		
6	T42199	Etiqueta	1		DESCONEXÃO DA BATERIA
7	AT41188	Interruptor	1		DESCONEXÃO DA BATERIA
8	TY6128	Bateria com carga seca	2		(ALSO ORDER (2) TY25913)
9	AT222039	Cabo da bateria	1		Positivo
10	AT177870	Cabo	1		Negativo
11	T141123	Parafuso	2		8 mm
12	T107114	Capa	2		(RH)
13	AT210517	Placa	1		
14	14M7273	Porca	2		M8
15	24M7296	Arruela	2		10.500 X 30 X 2.500 mm
16	T161816	Espaçador	2		9.246 X 13.716 X 19.050 mm (0.364" X 0.540" X 3/4")
17	14M7299	Porca com flange	2		M12
18	AT47069	Cabo negativo	1		
19	AT222041	Cabo da bateria	1		Negativo ao Interruptor
20	T107115	Capa	1		(LH)
21	19M7662	Parafuso sextavado	1		M10 X 30
22	24M7239	Arruela	1		10.700 X 21 X 2.500 mm
23	19M7865	Parafuso	2		M8 X 16
24	H224072	Braçadeira	2		
25	H224073	Cinta	2		

Alternator (80 Amp) With Cab
Alternateur (80 A) avec cabine
Alternador (80 A) Com Cabine
Alternador (80 A) con cabina

AT333432_TX1190652 A.1

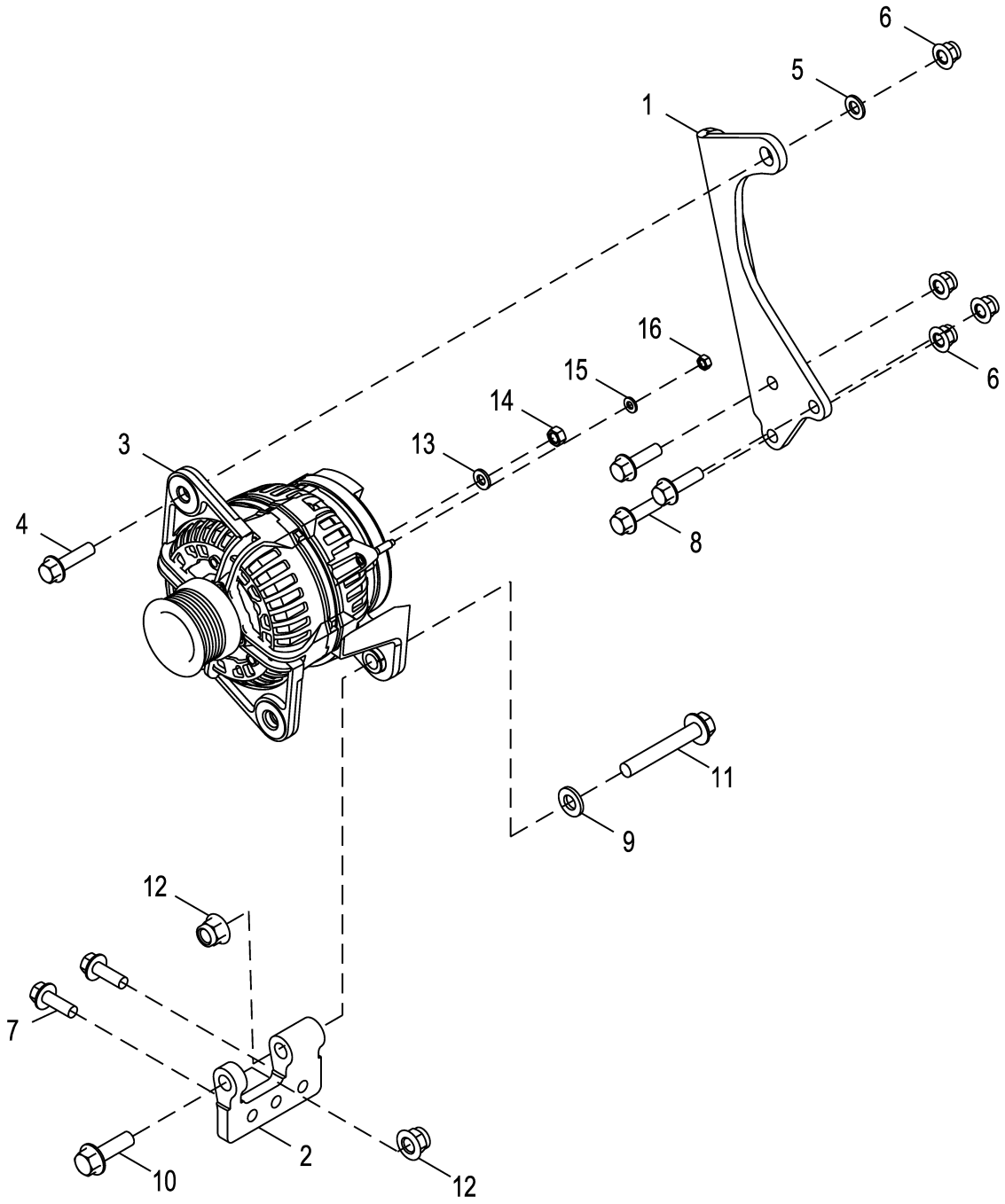

AT333432_TX1190652

Item	*Nº peça*	*Descrição*	*Qtde*	*Nº série*	*Notas*
1	T213873	Correia	1		
2	T179468	Apoio	1		
3	AT387573	Alternador	1		SUB FOR AT303320
	SE501833	Alternador remanufaturado	1		REMAN FOR AT303320 AND AT387573
4	19M7804	Parafuso	1		M10 X 40
5	24M7040	Arruela	1		11 X 20 X 2 mm
6	14M7400	Porca de segurança	4		M10
7	19M7786	Parafuso	2		M10 X 30
8	19M7835	Parafuso	3		M10 X 35
9	24M7240	Arruela	1		13 X 25 X 3 mm
10	19M7791	Parafuso	1		M12 X 40
11	19M7818	Parafuso	1		M12 X 80
12	14M7401	Porca de segurança	2		M12
13	24M7238	Arruela	1		8.700 X 17 X 2 mm
14	14M7273	Porca	1		M8
15	24M7293	Arruela	1		6.500 X 13 X 1.600 mm
16	14M7272	Porca	1		M6
17	AT300684	Chicote	1		Não Ilustrado

Alternator, 55 Amp, W/ ROPS
Alternateur, 55 A, avec protection au retournement
Alternador, 55 A, com ROPS
Alternador, 55 A, con ROPS

AT323837_TX1190651 A.1

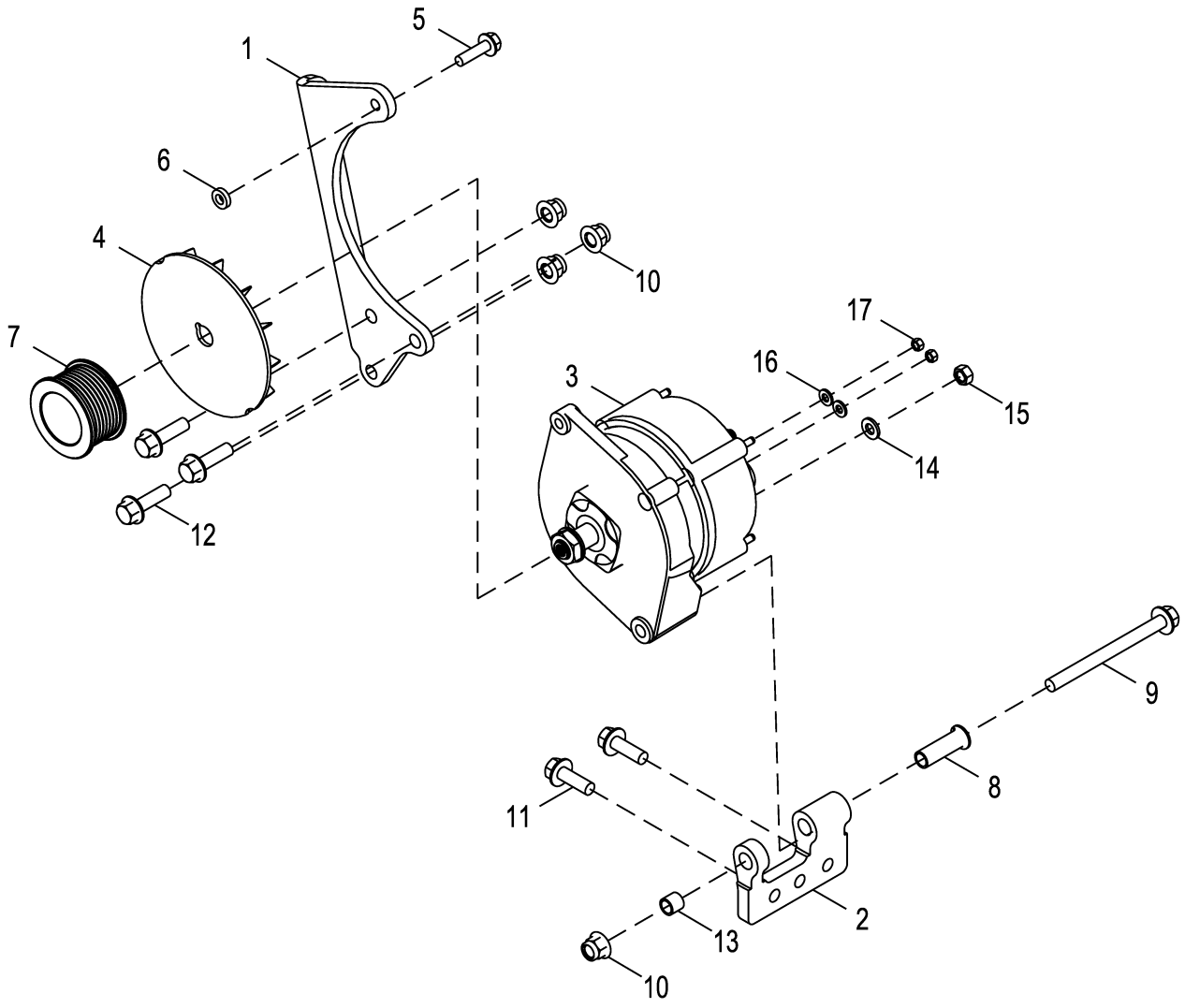

AT323837_TX1190651

Item	*Nº peça*	*Descrição*	*Qtde*	*Nº série*	*Notas*
1	T195239	Correia	1		
2	T179468	Apoio	1		
3	AT228217	Alternador	1		28 V, 55 AMP, INCLUDES AT163156 AND H144095
	SE501362	Alternador remanufaturado	1		REMAN FOR AT228217, SUB FOR TY26045
	AT163156	ReguladoR	1		Não Ilustrado
	H144095	Capacitor	1		Não Ilustrado
4	T158584	Ventilador	1		
5	19M7868	Parafuso	1		M8 X 30
6	R48808	Arruela	1		
7	R501486	Polia	1		Alternador
8	R134010	Bucha	1		
9	19M7944	Parafuso	1		M10 X 120
10	14M7400	Porca de segurança	4		M10
11	19M7786	Parafuso	2		M10 X 30
12	19M7835	Parafuso	3		M10 X 35
13	R135423	Bucha	1		
14	24M7238	Arruela	1		8.700 X 17 X 2 mm
15	14M7273	Porca	1		M8
16	24M7293	Arruela	2		6.500 X 13 X 1.600 mm, SUB FOR MG80707
17	14M7297	Porca	2		M5
18	AT316756	Chicote	1		Não Ilustrado

Grille Mounted and Rear Work Lights
Projecteurs de travail montés sur la calandre et arrière
Luzes de Trabalho Traseiras e Montadas na Grade
Luces de trabajo montadas en parrilla y traseras

TX1013688 A.1

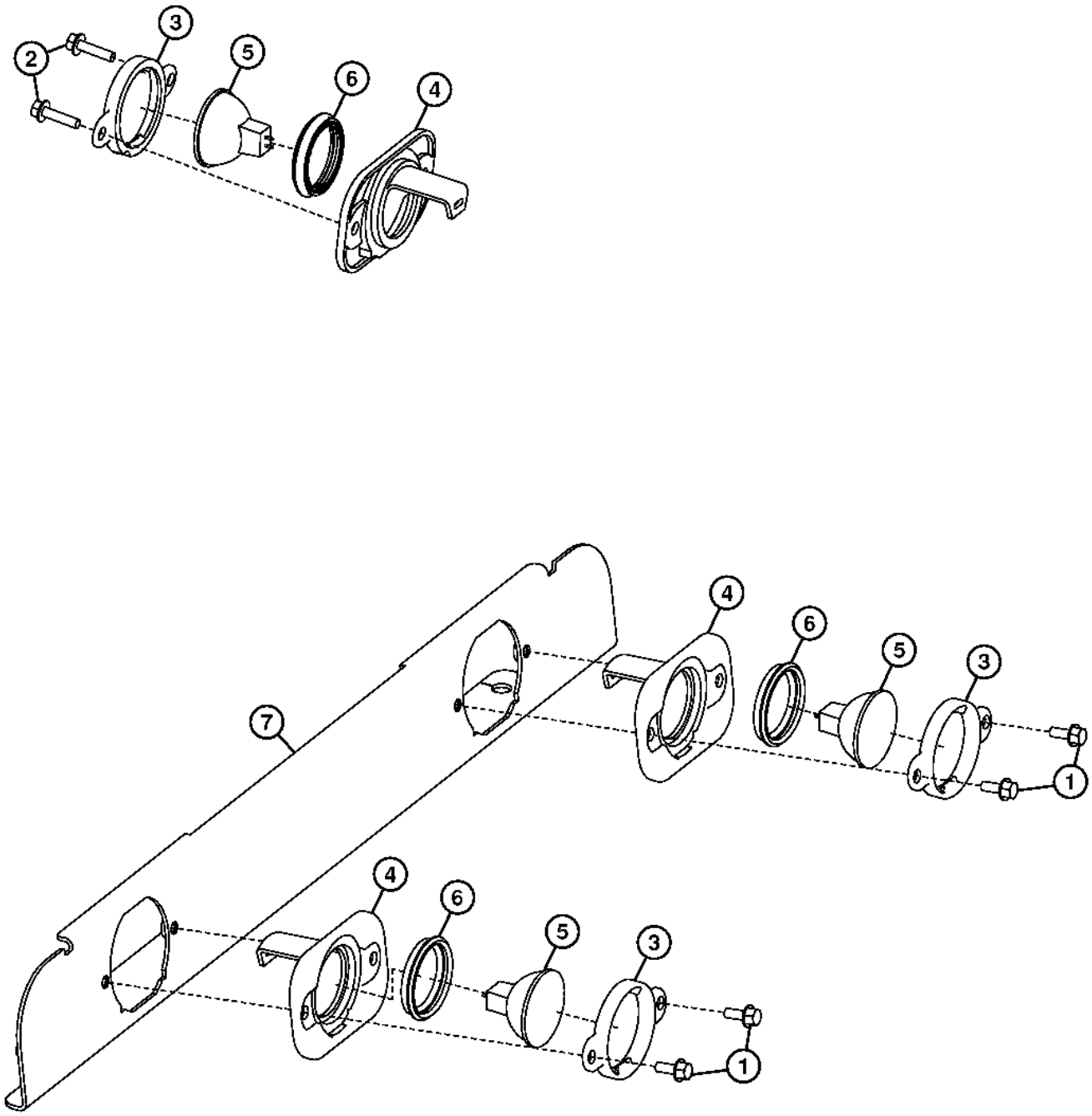

TX1013688

Item	*Nº peça*	*Descrição*	*Qtde*	*Nº série*	*Notas*
1	19M7775	Parafuso	4		M6 X 16
2	19M7863	Parafuso	2		M6 X 25
3	T177833	Anel	3		
4	T202551	Carcaça	3		
5	AT221450	Lâmpada	3		(ALSO ORDER T208406)
6	T208406	Passa-fio	3		
7	AT336531	Apoio	1		

ROPS Hi-Intensity Lights (Kit)
Éclairage haute intensité de l'arceau de sécurité (kit)
Luzes de Alta Intensidade da EPCC (Kit)
Luces de alta intensidad de ROPS (kit)

T205058 A.1

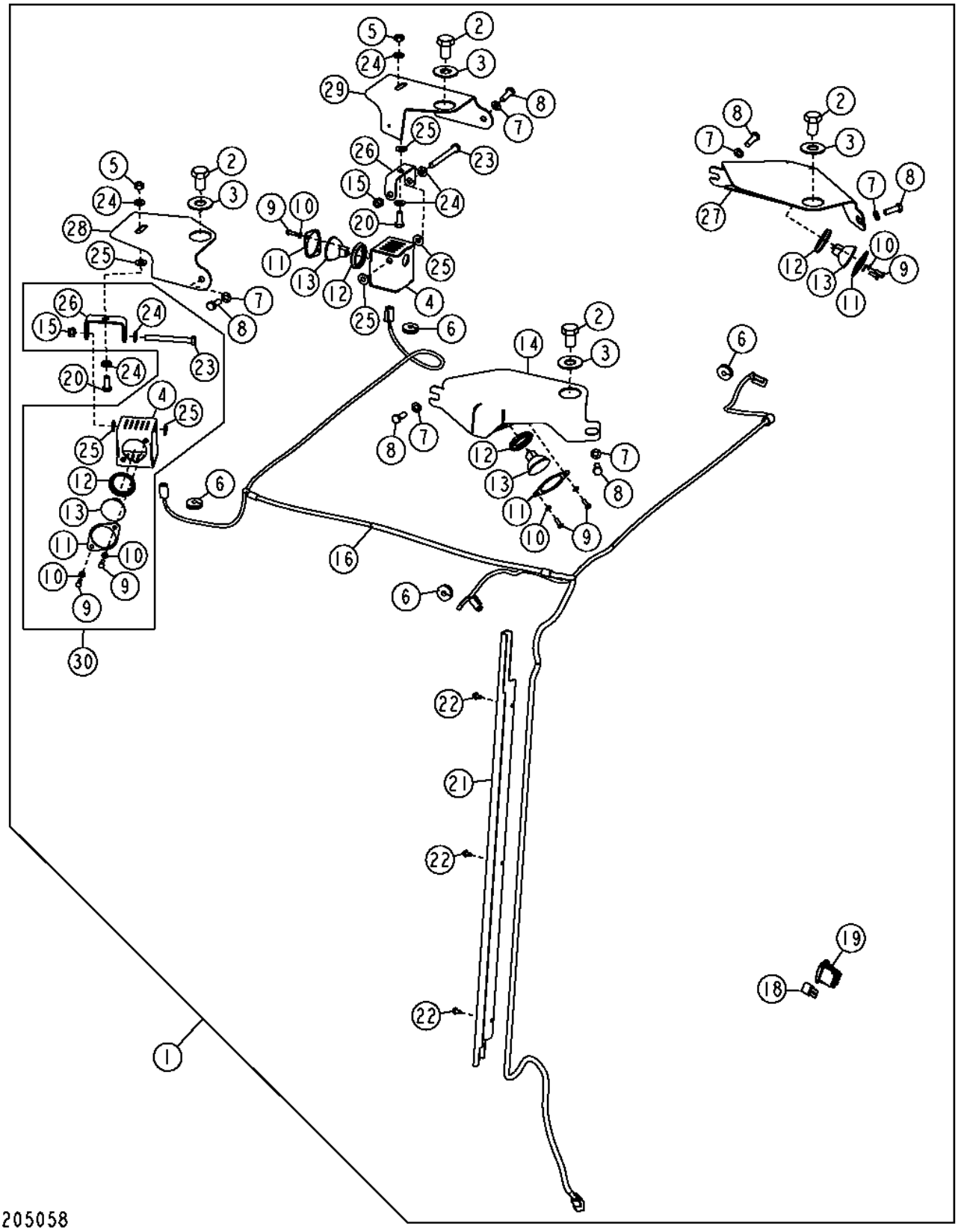

Item	*Nº peça*	*Descrição*	*Qtde*	*Nº série*	*700J*	*Notas*
1	**.....**	**Kit**	**1**			**Luzes de Alta Intensidade da EPCC, (WHOLE GOODS) (AT311106 NLA)**
2	19M8543	Parafuso sextavado	4			M20 X 30
3	24H1411	Arruela	4			7/8" X 2" X 0.120"
4	AT221351	Carcaça	2			
5	14M7274	Porca	2			M10
6	R41440	Passa-fio	4			
7	24M7028	Arruela	6			10.500 X 20 X 2 mm
8	19M7662	Parafuso sextavado	6			M10 X 30
9	19M8425	Parafuso sextavado	8			M6 X 16
10	24M7054	Arruela	8			6.400 X 12 X 1.600 mm
11	T175866	Placa	4			
12	T208406	Passa-fio	4			
13	AT221450	Lâmpada	4			Luz de Alta Intensidade, (ALSO ORDER T208406)
	AT305931	Farol de serviço	1			USE WITH AT135758
14	AT219952	Placa	1			(RH)
15	14M7517	Porca de segurança	2			M10
16	AT310970	Chicote	1			
17	AT222676	Chicote	4			Luz, Não Ilustrado
18	T102780	Disjuntor	1			25 A
19	AT303862	Interruptor de alavanca	1			
	M115279	Plugue	1			Não Ilustrado
20	19M7402	Parafuso sextavado	2			M10 X 25
21	T178024	Placa	1			
22	37H116	Parafuso	3			
23	19M8093	Parafuso sextavado	2			M10 X 100
24	24M7239	Arruela	6			10.700 X 21 X 2.500 mm
25	H110232	Arruela	6			10.310 X 22.600 X 1.500 mm (13/32" X 0.890" X 0.059")
26	T177261	Apoio	2			
27	AT219953	Placa	1			(LH)
28	T208582	Placa	1			
29	T208583	Placa	1			
30	AT313668	Carcaça	2	-249885		NLA, ORDER AT305931, Conjunto do Alojamento das Luzes de Trabalho
	AT305931	Farol de serviço	1	249886-		

ROPS Hi-Intensity Lights (- 249886)
Éclairage haute intensité de l'arceau de sécurité (- 249886)
Luzes de Alta Intensidade da EPCC (- 249886)
Luces de intensidad alta de ROPS (- 249886)

TX1030245 A.1

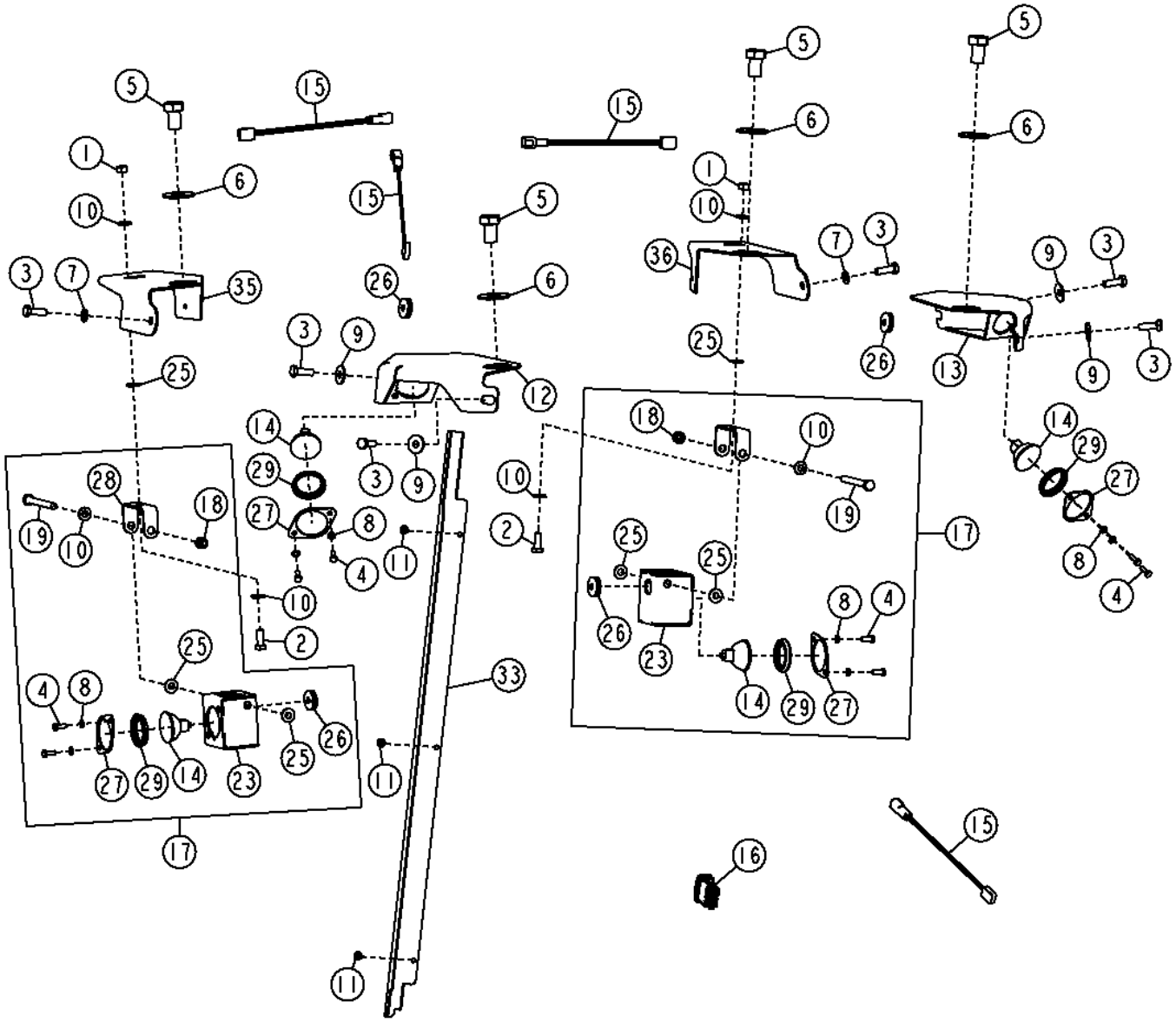

TX1030245

Item	*Nº peça*	*Descrição*	*Qtde*	*Nº série*	*700J*	*Notas*
1	14M7274	Porca	1			M10
2	19M7402	Parafuso sextavado	2			M10 X 25
3	19M7662	Parafuso sextavado	6			M10 X 30
4	19M8425	Parafuso sextavado	6			M6 X 16
5	19M8543	Parafuso sextavado	4			M20 X 30
6	24H1411	Arruela	4			7/8" X 2" X 0.120"
7	24M7028	Arruela	2			10.500 X 20 X 2 mm
8	24M7054	Arruela	6			6.400 X 12 X 1.600 mm
9	24M7296	Arruela	4			10.500 X 30 X 2.500 mm
10	24M7239	Arruela	5			10.700 X 21 X 2.500 mm
11	37H116	Parafuso	3			
12	AT219952	Placa	1			
13	AT219953	Placa	1			
14	AT221450	Lâmpada	3			
	AT135758	Lâmpada	1			USE WITH AT305931
15	AT222676	Chicote	4			
16	AT303862	Interruptor de alavanca	1			
17	AT313668	Carcaça	2	-249885		NLA, ORDER AT305931
	AT305931	Farol de serviço	1	249886-		
18	14M7517	Porca de segurança	1			M10
19	19M8093	Parafuso sextavado	1			M10 X 100
23	AT221351	Carcaça	1			
25	H110232	Arruela	2			
26	R41440	Passa-fio	1			
27	T175866	Placa	3			
28	T177261	Apoio	1			
29	T208406	Passa-fio	3			
33	T178024	Placa	1			
35	T208582	Placa	1			
36	T208583	Placa	1			

Canopy Hi-Intensity Lights (249886 -)
Éclairage haute intensité d'auvent (249886 -)
Luzes de Alta Intensidade da Capota (249886 -)
Luces de alta intensidad del techo de la cabina (249886 -)

AT341930_TX1143218 A.1

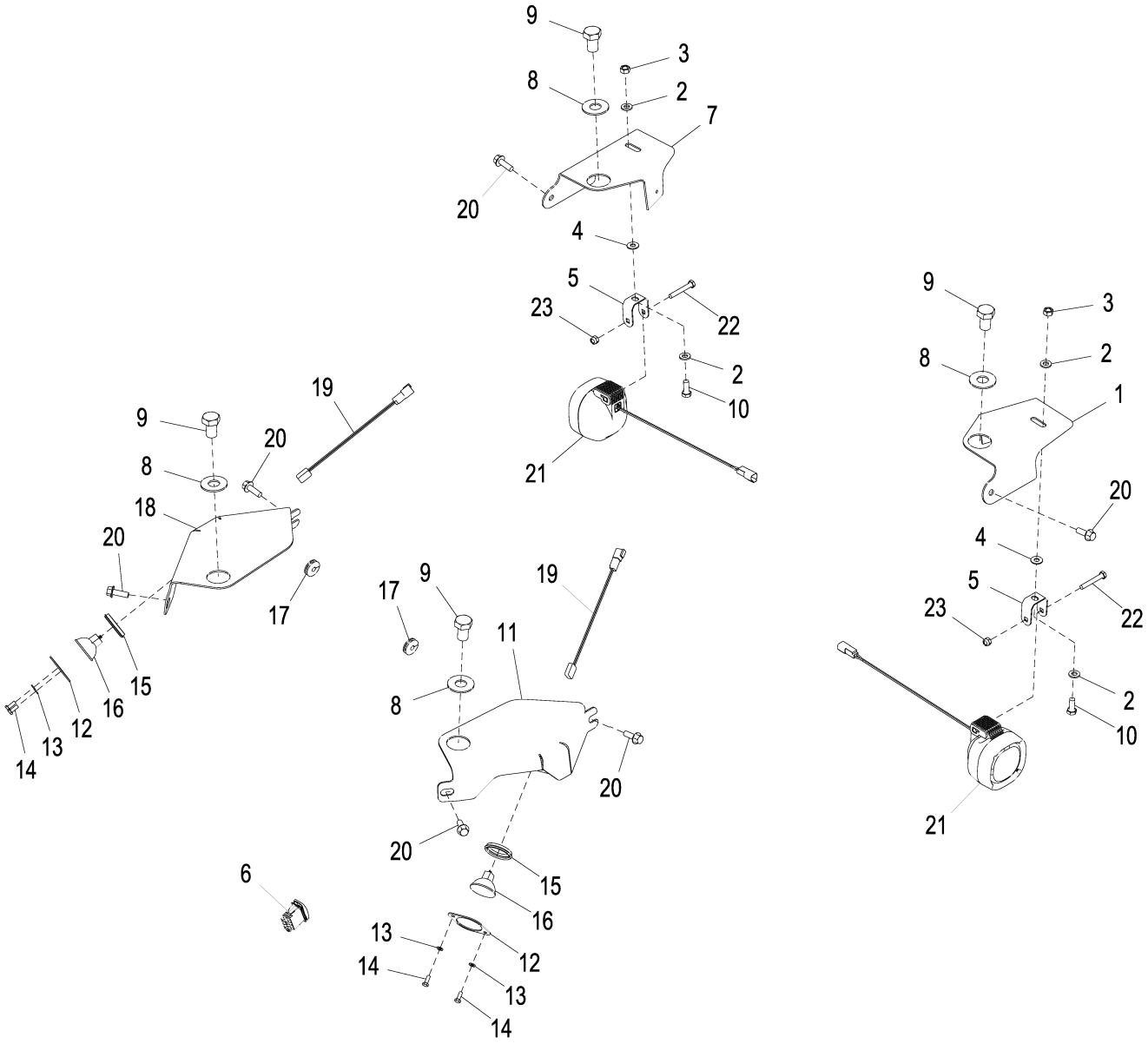

AT341930_TX1143218

Item	*Nº peça*	*Descrição*	*Qtde*	*Nº série*	*Notas*
1	T208583	Placa	1		
2	24M7239	Arruela	4		10.700 X 21 X 2.500 mm
3	14M7274	Porca	2		M10
4	H110232	Arruela	2		
5	T216731	Apoio	2		
6	AT303862	Interruptor de alavanca	1		Luz de Serviço
7	T208582	Placa	1		
8	24H1411	Arruela	4		7/8" X 2" X 0.120"
9	19M8543	Parafuso sextavado	4		M20 X 30
10	19M7402	Parafuso sextavado	2		M10 X 25
11	AT219953	Placa	1		Frente Esquerda
12	T175866	Placa	2		
13	24M7054	Arruela	4		6.400 X 12 X 1.600 mm
14	19M8425	Parafuso sextavado	4		M6 X 16
15	T208406	Passa-fio	2		
16	AT221450	Lâmpada	2		Luz de Alta Intensidade de 24 V - 50 W
17	R41440	Passa-fio	2		
18	AT219952	Placa	1		Frente Direita
19	AT222676	Chicote	2		
20	19M7786	Parafuso	6		M10 X 30
21	AT305931	Farol de serviço	2		
	AT135758	Lâmpada	1		24V
22	19M7165	Parafuso sextavado	2		M8 X 55
23	14M7426	Porca de segurança	2		M8

Cab Hi-Intensity Lights (- 249885)
Éclairage haute intensité de la cabine (- 249885)
Luzes de Alta Intensidade da Cabine (- 249885)
Luces de alta intensidad de cabina (- 249885)

T205067 A.1

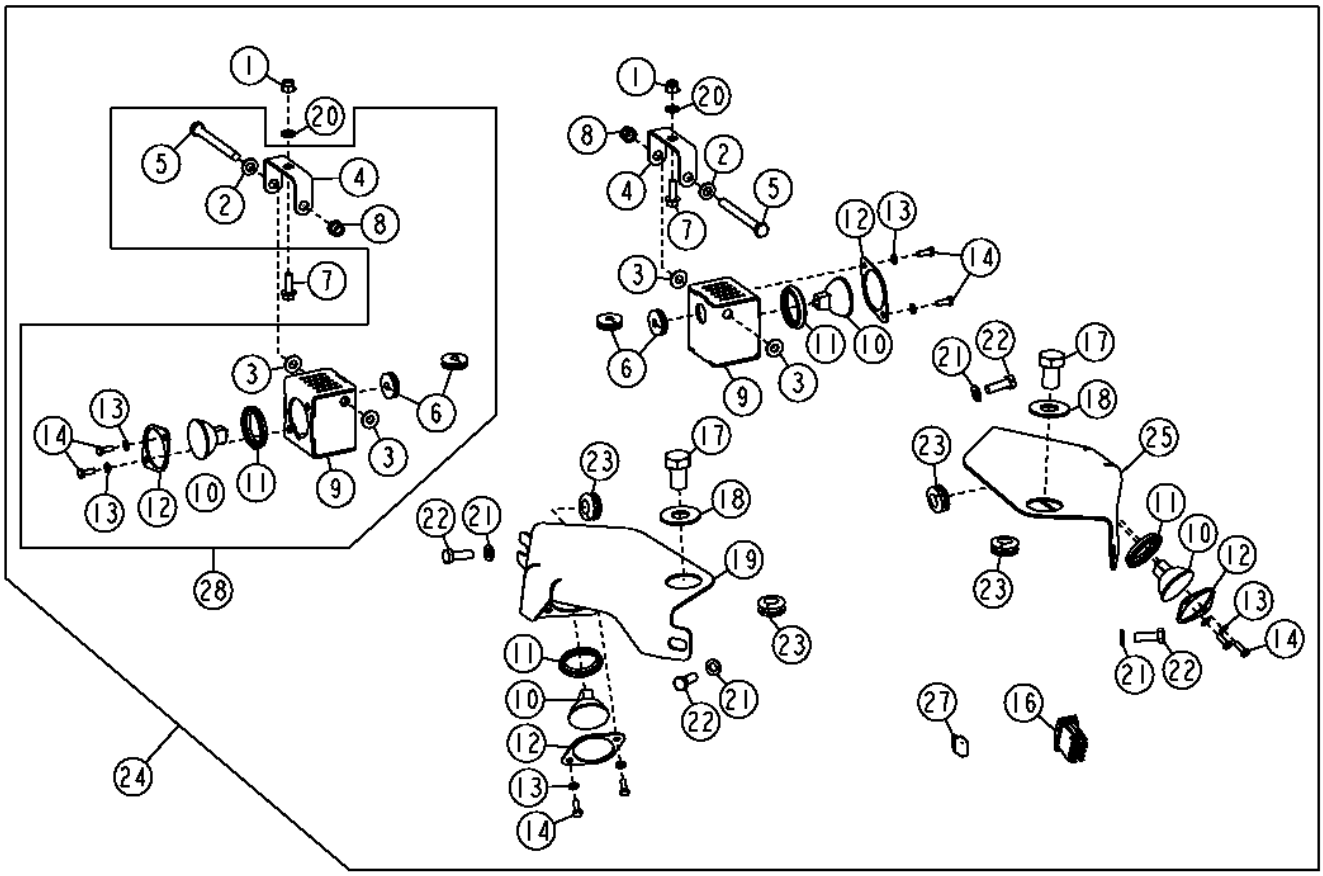

T205067

Item	*Nº peça*	*Descrição*	*Qtde*	*Nº série*	*700J*	*Notas*
1	14M7396	Porca de segurança	2			M8
2	24M7239	Arruela	2			10.700 X 21 X 2.500 mm
3	H110232	Arruela	4			10.310 X 22.600 X 1.500 mm (13/32" X 0.890" X 0.059")
4	T177261	Apoio	2			
5	19M8093	Parafuso sextavado	2			M10 X 100
6	R41440	Passa-fio	4			
7	19M7867	Parafuso	2			M8 X 25
8	14M7517	Porca de segurança	2			M10
9	AT221351	Carcaça	2			
10	AT221450	Lâmpada	4			Alta Intensidade, ALSO ORDER T208406
	AT135758	Lâmpada	1			USE WITH AT305931?
11	T208406	Passa-fio	4			
12	T175866	Placa	4			
13	24M7054	Arruela	8			6.400 X 12 X 1.600 mm
14	19M8425	Parafuso sextavado	8			M6 X 16
16	AT303862	Interruptor de alavanca	1			
17	19M8543	Parafuso sextavado	2			M20 X 30
18	24H1411	Arruela	2			7/8" X 2" X 0.120"
19	AT219952	Placa	1			LD
20	24M7238	Arruela	2			8.700 X 17 X 2 mm
21	24M7178	Arruela	4			10.500 X 30 X 2.500 mm, SUB FOR 24M7028
22	19M7662	Parafuso sextavado	4			M10 X 30
23	R36235	Passa-fio	4			
24	**.....**	**Kit**	**1**			**Pacotes de Produto, Luzes de Alta Intensidade da Cabine, AT311107 NLA**
25	AT219953	Placa	1			ESQ
26	AT222676	Chicote	4			Luz, Não Ilustrado
27	T102780	Disjuntor	1			25 A
28	AT313668	Carcaça	2	-249885		NLA, ORDER AT135758, Conjunto do Alojamento das Luzes de Trabalho
	AT305931	Farol de serviço	1	249886-		

Cab Hi-Intensity Lights (249886 -)
Éclairage haute intensité de la cabine (249886 -)
Luzes de Alta Intensidade da Cabine (249886 -)
Luces de alta intensidad de cabina (249886 -)

AT341929_TX1143220 A.1

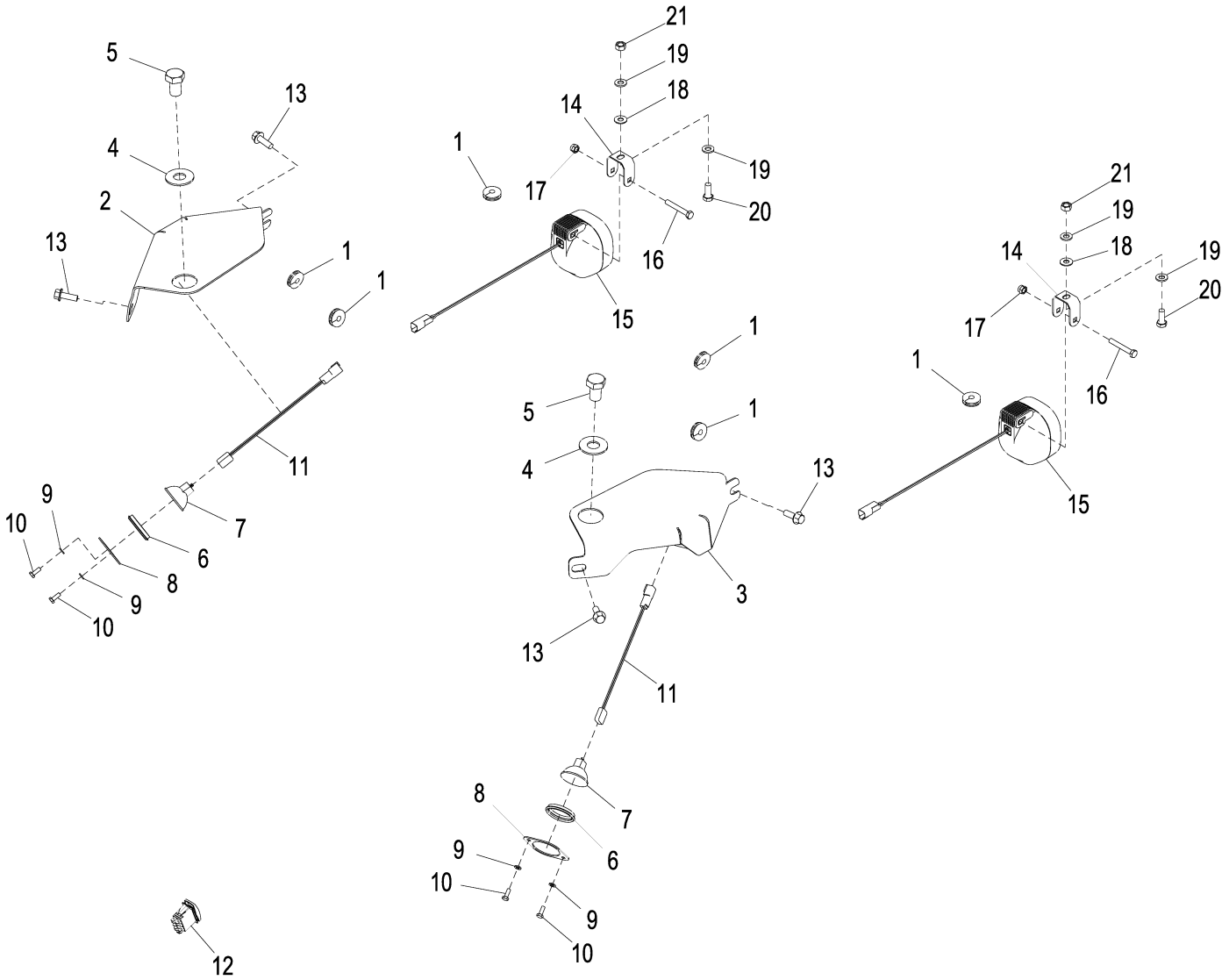

AT341929_TX1143220

Item	*Nº peça*	*Descrição*	*Qtde*	*Nº série*	*Notas*
1	R41440	Passa-fio	6		
2	AT219952	Placa	1		Frente Direita
3	AT219953	Placa	1		Frente Esquerda
4	24H1411	Arruela	2		7/8" X 2" X 0.120"
5	19M8543	Parafuso sextavado	2		M20 X 30
6	T208406	Passa-fio	2		
7	AT221450	Lâmpada	2		
8	T175866	Placa	2		
9	24M7054	Arruela	4		6.400 X 12 X 1.600 mm
10	19M8425	Parafuso sextavado	4		M6 X 16
11	AT222676	Chicote	2		
12	AT303862	Interruptor de alavanca	1		Luz de Serviço
13	19M7786	Parafuso	4		M10 X 30
14	T216731	Apoio	2		
15	AT305931	Farol de serviço	2		
	AT135758	Lâmpada	1		
16	19M7165	Parafuso sextavado	2		M8 X 55
17	14M7426	Porca de segurança	2		M8
18	H110232	Arruela	2		
19	24M7239	Arruela	4		10.700 X 21 X 2.500 mm
20	19M7402	Parafuso sextavado	2		M10 X 25
21	14M7274	Porca	2		M10

Beacon Light and Bracket
Gyrophare et support
Luz Giratória e Suporte
Luz de aviso giratoria y soporte

ETN88414_TX1104129 C.1

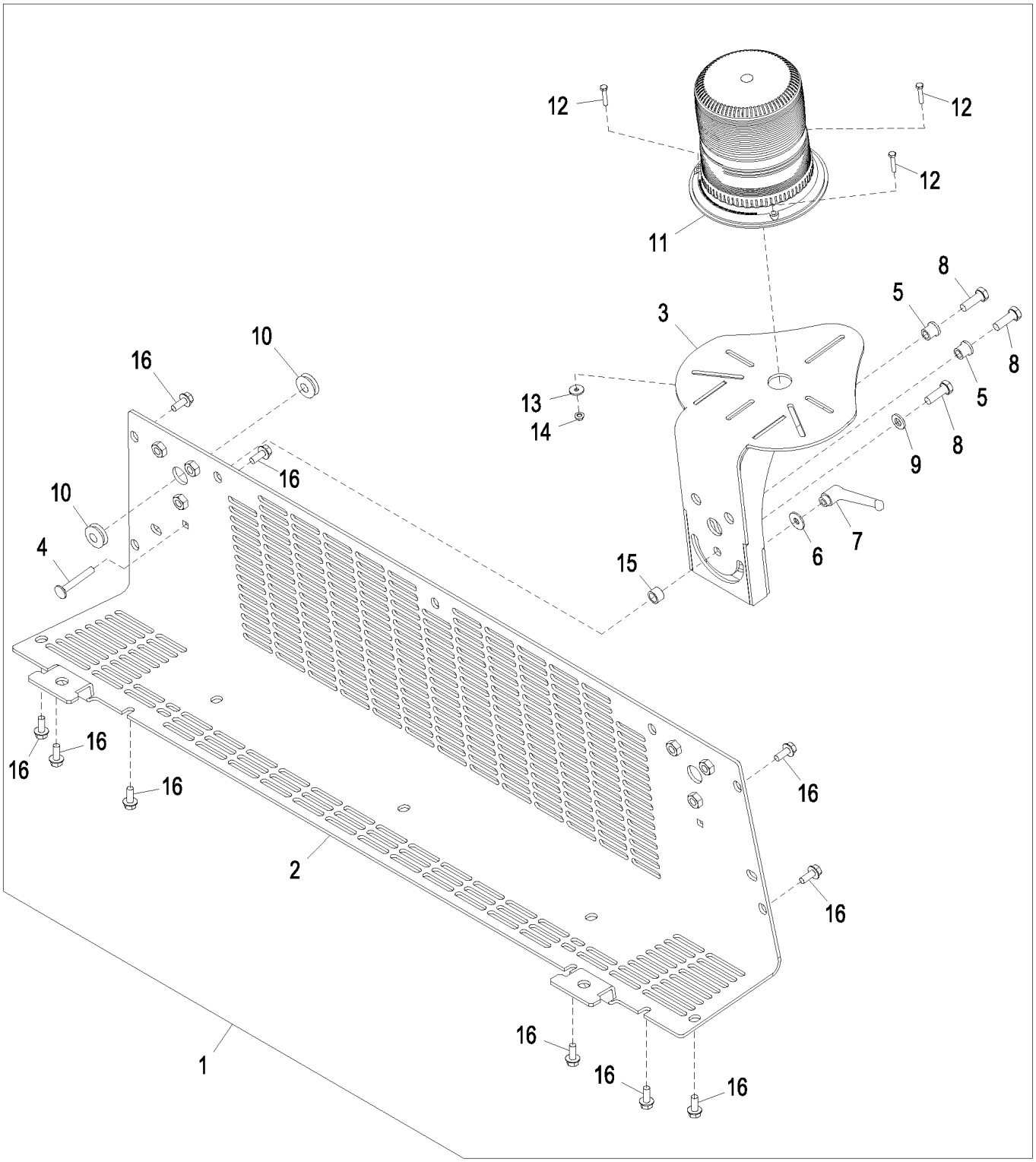

ETN88414_TX1104129

Item	*Nº peça*	*Descrição*	*Qtde*	*Nº série*	*Notas*
1	AT410384	Kit da luz	1		
	T255123	Instruções	1		Instruções de Instalação estão disponíveis na Livraria da John Deere, Inglês
	T255124	Instruções	1		Instruções de Instalação estão disponíveis na Livraria da John Deere, Russo
	T308126	Instruções	1		Instruções de Instalação estão disponíveis na Livraria da John Deere, Brasil
2	AT410640	Capa	1		
3	AT366486	Apoio	1		
4	03M7245	Parafuso	1		M8 X 55
5	T188075	Bucha	2		
6	24M7298	Arruela	1		8.400 X 25 X 2 mm
7	AT227063	Alavanca	1		
8	19M7662	Parafuso sextavado	3		M10 X 30
9	24M7239	Arruela	1		10.700 X 21 X 2.500 mm
10	R62356	Passa-fio	2		
11	AT435890	Luz estroboscópica	1		
	AT366348	Luz estroboscópica	1		ORDER AT435890
	T254266	Lâmpada	1		Não Ilustrado
	T254267	Lente	1		Não Ilustrado
12	19M7502	Parafuso sextavado	3		M5 X 25
13	24M7210	Arruela	3		5.500 X 18 X 2 mm
14	14M7375	Porca com flange	3		M5
15	28H3421	Espaçador	1		0.493" X 0.675" X 7/16"
16	19M7866	Parafuso	10		M8 X 20

Transmission Wiring Harness
Faisceau de fils de transmission
Chicote Elétrico da Transmissão
Grupo de cables de transmisión

TX1050047 A.1

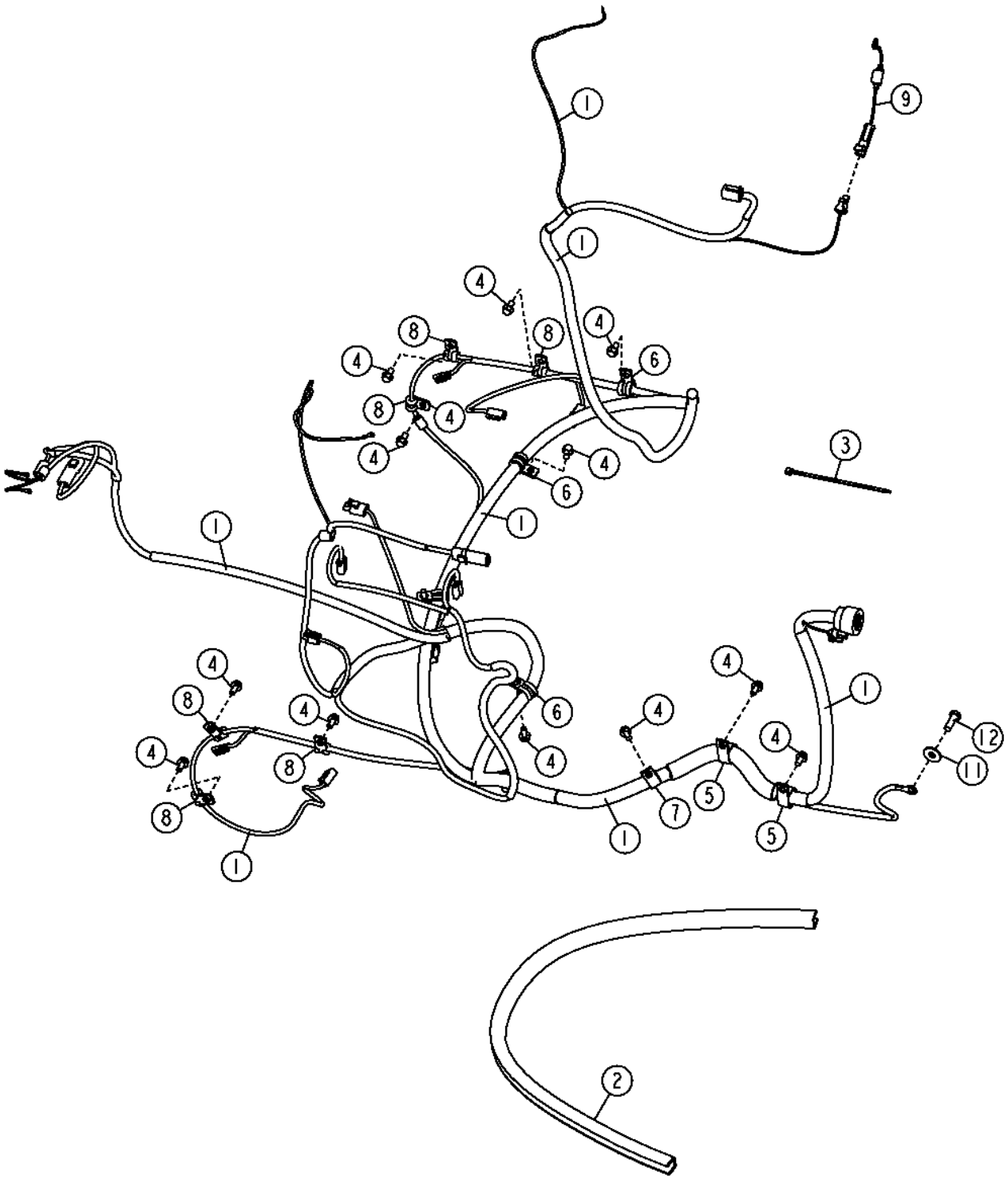

Item	*Nº peça*	*Descrição*	*Qtde*	*Nº série*	*Notas*
1	AT344105	Chicote	1		(SUB FOR AT307982)
2	T164263	Isolador	1		16.5 in.
3	R44302	Cinta	AR		
4	19M7865	Parafuso	14		M8 X 16
5	T162675	Braçadeira	2		
6	T74416	Braçadeira	4		
7	T78787	Braçadeira	2		
8	T78974	Braçadeira	6		
9	AT344588	Chicote	1		
	57M7688	Fusível	1		
11	24M7296	Arruela	1		10.500 X 30 X 2.500 mm
12	19M7662	Parafuso sextavado	1		M10 X 30

Cab Wiring Harness (- 210218)
Faisceau de cabine (- 210218)
Chicote Elétrico da Cabine (- 210218)
Grupo de cables de cabina (- 210218)

TX1057356 A.1

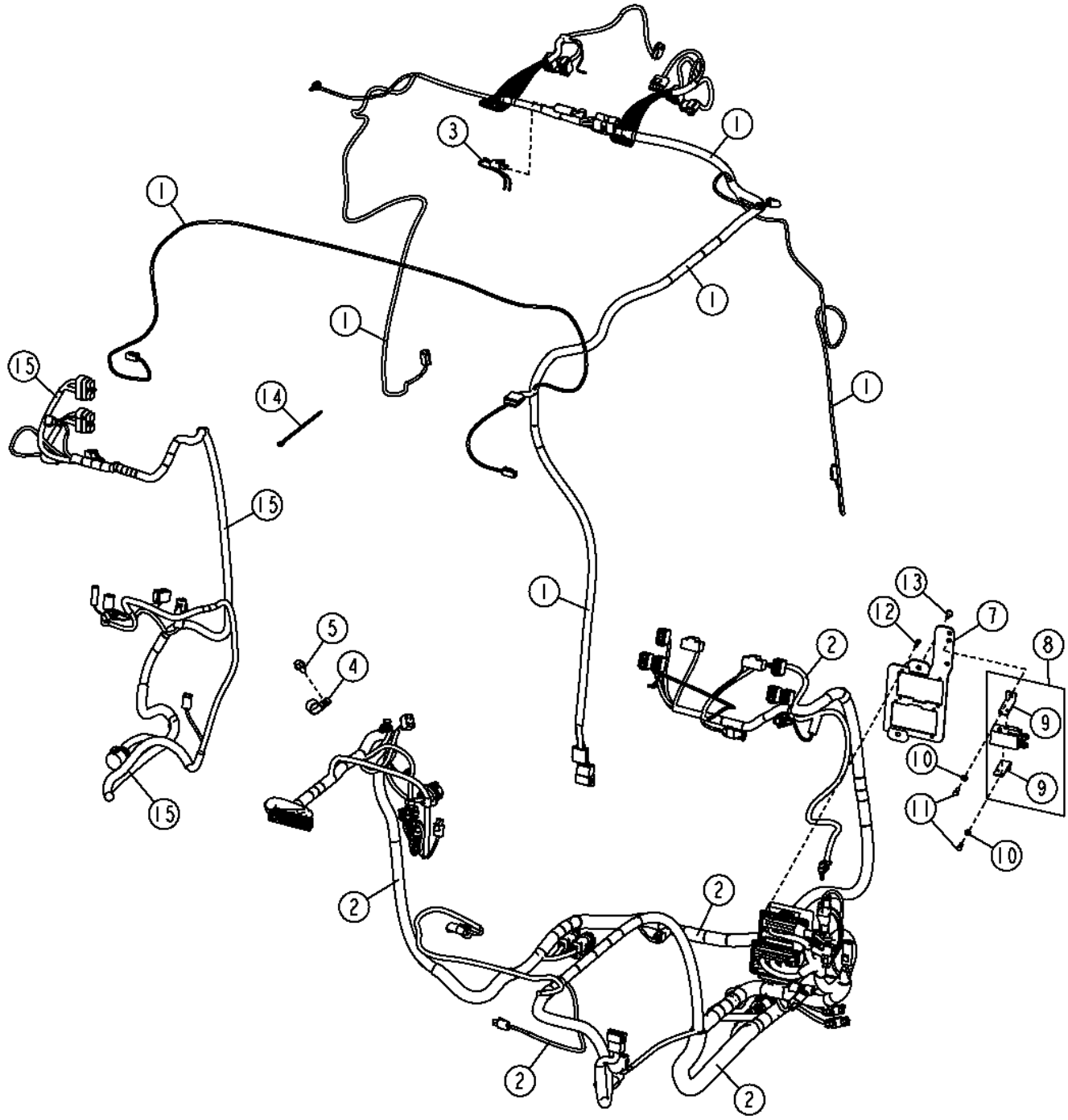

TX1057356

Item	*Nº peça*	*Descrição*	*Qtde*	*Nº série*	*Notas*
1	AT347472	Chicote do teto	1	-150488	ALSO ORDER AT347469, (2) 57M8015, (2) 57M8016 AND (2) R78069, SUB FOR AT330643, Chicote Superior da Cabine, Componentes em Outra Página
	AT347472	Chicote do teto	1	150489-210218	ALSO ORDER (2) 57M8015, (2) 57M8016 AND (2) R78069, Componentes em Outra Página
2	AT344107	Chicote	1	-150489	ALSO ORDER AT160480, SUB FOR AT330641, Chicote Elétrico da Cabine Inferior, Componentes em Outra Página
	AT344107	Chicote	1	150490-210218	Componentes em Outra Página
3	AT347470	Chicote	1	150489-	
4	T102934	Braçadeira	1		
5	19M7784	Parafuso	1		M10 X 20
6	AT47069	Cabo negativo	1		Não Ilustrado
7	AT357517	Apoio	1		SUB FOR AT340427
8	AT317063	Relé	1		
9	T200363	Cantoneira	2		
10	24M7293	Arruela	2		6.500 X 13 X 1.600 mm
11	19M8425	Parafuso sextavado	2		M6 X 16
12	19M7373	Parafuso sextavado	7		M5 X 20
13	TCU14336	Parafuso	2		
14	R44302	Cinta	1		
15	AT341470	Chicotes da cabine	1		Componentes Listados em Outra Página, IGC

Cab Wiring Harness (210219 -)
Faisceau de cabine (210219 -)
Chicote Elétrico da Cabine (210219 -)
Grupo de cables de cabina (210219 -)

AT347523_TX1108880 A.1

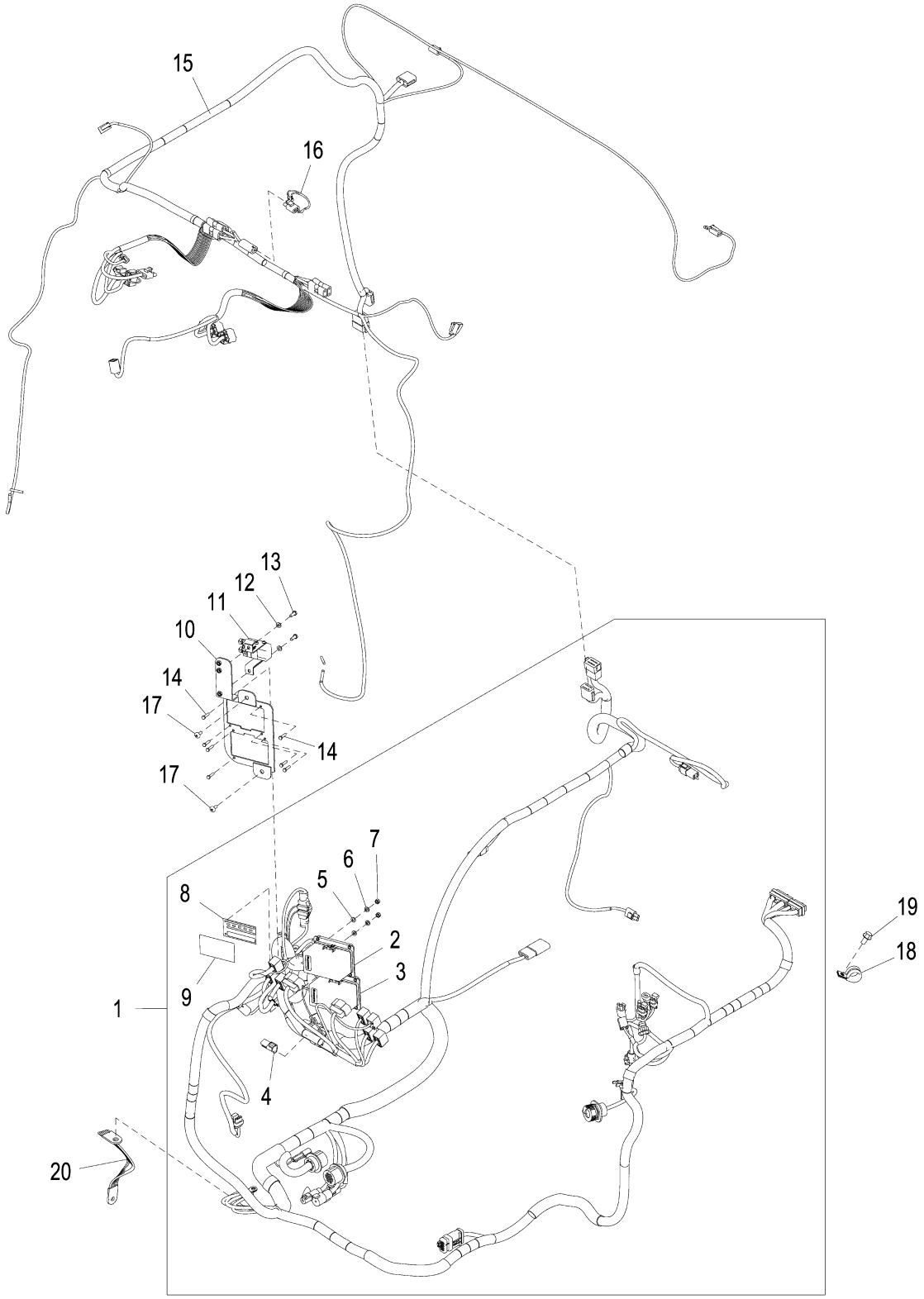

AT347523_TX1108880

Item	*Nº peça*	*Descrição*	*Qtde*	*Nº série*	*Notas*
1	AT415215	Chicote	1		Chicote Elétrico da Estação de Operadores, SUB FOR AT397804
2	AT346013	Caixa de fusíveis	1		
3	AT346012	Caixa de fusíveis	1		
	T235125	Etiqueta	1		Bloco de Fusíveis
	T313487	Etiqueta	1		Bloco de Fusíveis
4	57M8131	Terminador eleTrônico	1		
5	24M7054	Arruela	2		6.400 X 12 X 1.600 mm
6	12H302	Arruela de pressão	2		1/4"
7	14M7272	Porca	2		M6
8	T235127	Etiqueta	1		Bloco de Fusíveis
9	T257213	Etiqueta	1		Bloco de Fusíveis
10	AT357517	Apoio	1		Centro de Carga
11	AT412661	Relé	1		SUB FOR AT398083
12	24M7293	Arruela	2		6.500 X 13 X 1.600 mm
13	19M8425	Parafuso sextavado	2		M6 X 16
14	19M7373	Parafuso sextavado	7		M5 X 20
15	AT397805	Chicote do teto	1		NLA, ALSO ORDER (2) 57M8015 , (2) 57M8016 AND (2) R78069, ORDER AT411146
	57M8015	Conj mont Conector elétrico	2		
	57M8016	Disp fechamento conec elétr	2		
	R78069	Conect elétr tomada cavidad	2		
	AT411146	Chicote do teto	1		SUB FOR AT397805
16	AT347470	Chicote	1		Ligação da Luz de Teto
17	TCU14336	Parafuso	2		
18	T102934	Braçadeira	1		
19	19M7784	Parafuso	1		M10 X 20
20	AT47069	Cabo negativo	1		Cabo Terra do Motor de Partida

Canopy Wiring Harness (210219 -)
Faisceau de fils de console d'auvent (210219 -)
Chicote Elétrico da Capota (210219 -)
Grupo de cables de dosel (210219 -)

AT331181_TX1108872 A.1

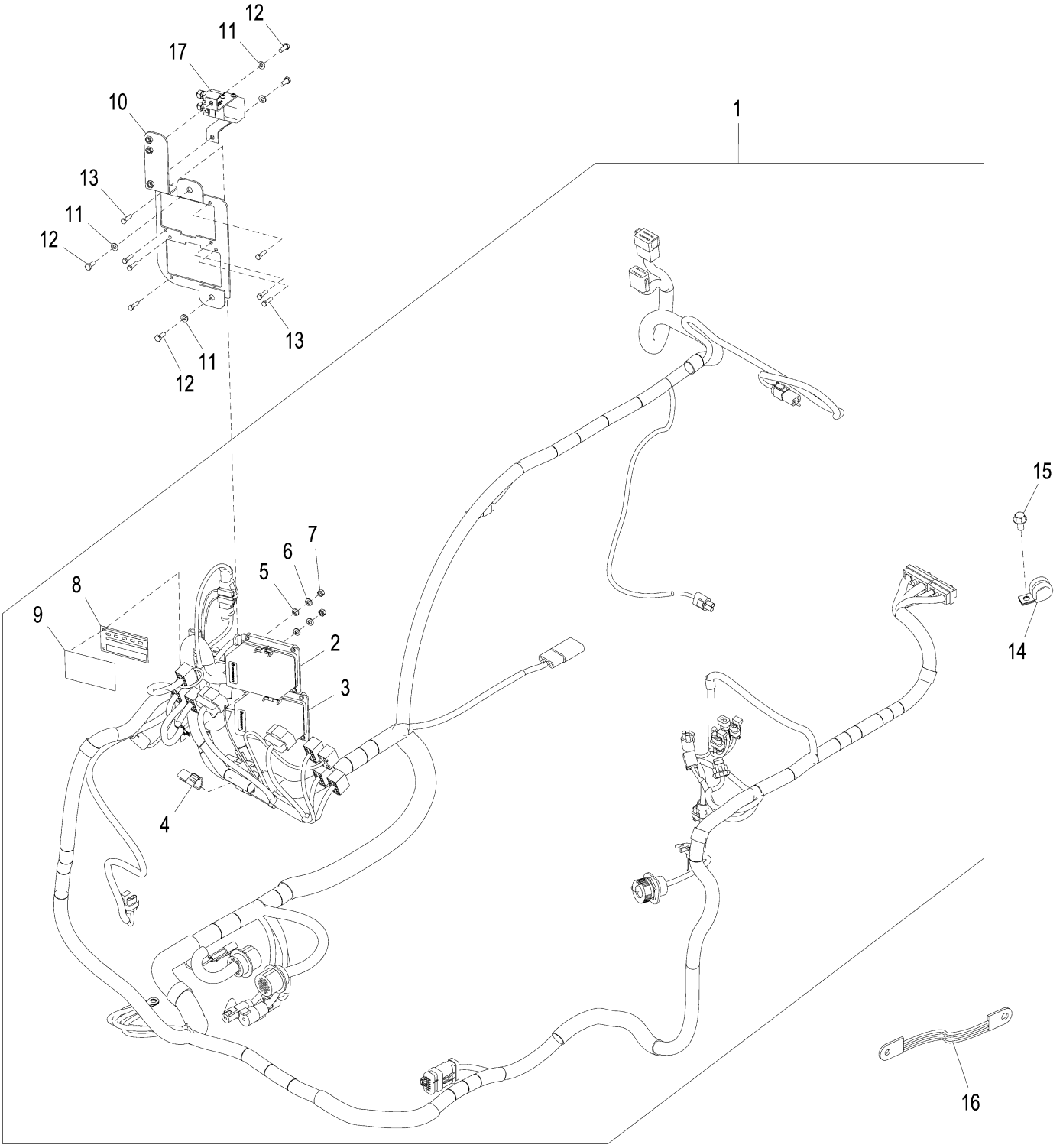

AT331181_TX1108872

Item	*Nº peça*	*Descrição*	*Qtde*	*Nº série*	*Notas*
1	AT415215	Chicote	1		Chicote Elétrico da Estação de Operadores, SUB FOR AT397804
2	AT346013	Caixa de fusíveis	1		
3	AT346012	Caixa de fusíveis	1		
4	57M8131	Terminador eleTrônico	1		
5	24M7054	Arruela	2		6.400 X 12 X 1.600 mm
6	12H302	Arruela de pressão	2		1/4"
7	14M7272	Porca	2		M6
8	T235127	Etiqueta	1		Bloco de Fusíveis
9	T257213	Etiqueta	1		Bloco de Fusíveis
10	AT357517	Apoio	1		Centro de Carga
11	24M7293	Arruela	4		6.500 X 13 X 1.600 mm
12	19M8425	Parafuso sextavado	4		M6 X 16
13	19M7373	Parafuso sextavado	7		M5 X 20
14	T102934	Braçadeira	1		
15	19M7784	Parafuso	1		M10 X 20
16	AT47069	Cabo negativo	1		Cabo Terra do Motor de Partida
17	AT412661	Relé	1		SUB FOR AT398083

Operator's Station Wiring Harness and Connectors (- 150489)
Faisceau et connecteurs de poste de conduite (- 150489)
Chicote Elétrico e Conectores da Estação do Operador (- 150489)
Grupo de cables y enchufes de puesto del operador (- 150489)

TX1048712 A.1

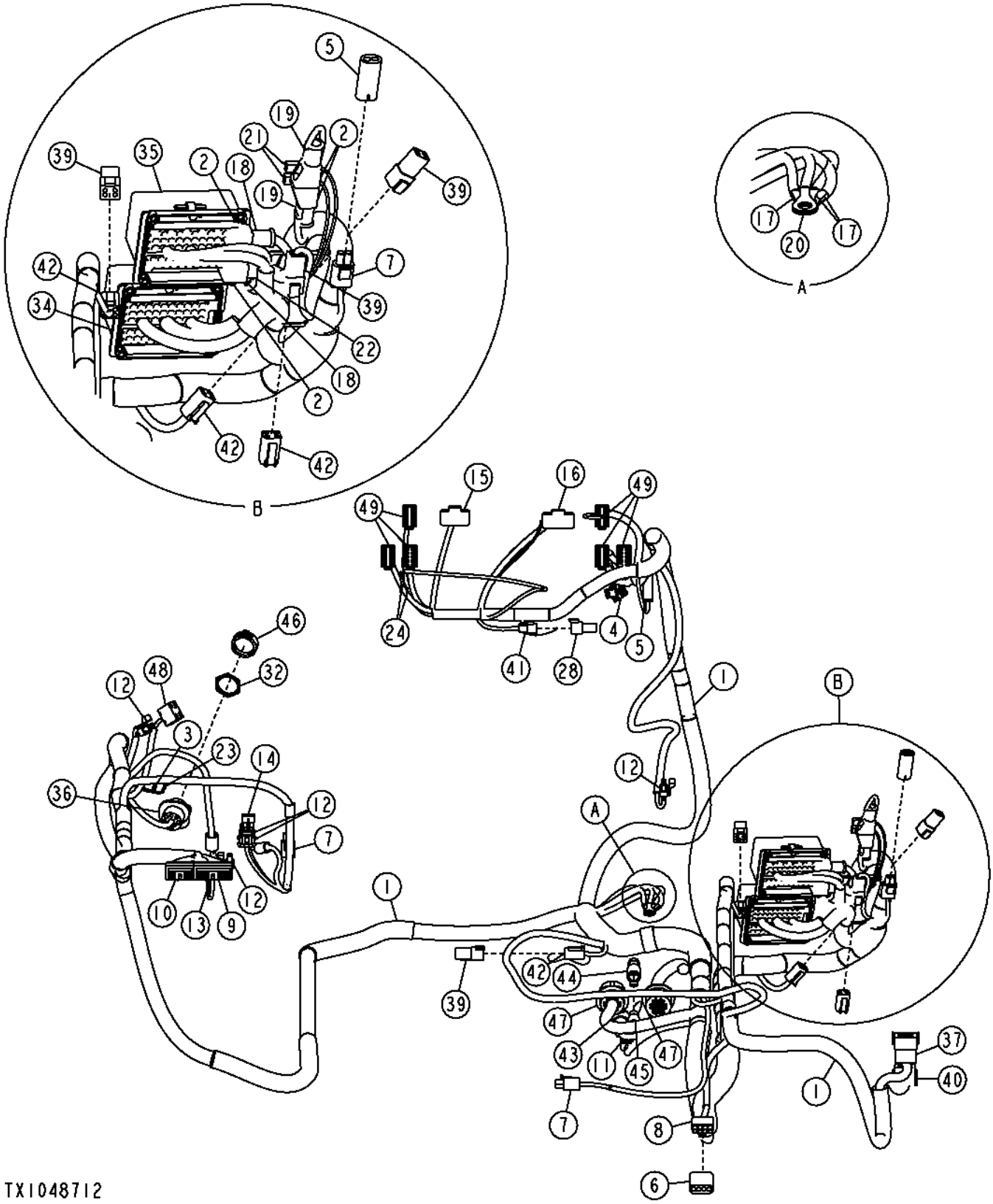

Item	Nº peça	Descrição	Qtde	Nº série	Notas
1	.....	Chicote	1		SUB AT344107 AND AT160480, SUB FOR AT330641
2	M135512	Protetor	4		
3	57M9451	Terminal conecTor eléTrico	1		Terra da Tomada de Alimentação
4	L38138	Alojam. conector elétrico	1		Chave de Partida
5	AT263424	Conj mont Conector elétrico	2		Alarme do Monitor
6	R78055	Conj mont Conector elétrico	1		
7	F120501	Conj mont Conector elétrico	3		Interruptor de Neutro, Assento com suspensão pneumática, Sobressalente
8	RE12365	Conj mont Conector elétrico	1		Aquecedor Sob o Assento
9	57M7275	Alojam. conector elétrico	1		Controlador da Transmissão
10	57M7279	Alojam. conector elétrico	1		
11	57M7260	Alojam. conector elétrico	5		Motor da Válvula do Aquecedor
12	57M7255	Alojam. conector elétrico	1		Sensor do Desacelerador, Sensor FNR, Sensor de Direção Esquerda e Direita, Sensor do Controle de Velocidade Com Braço
13	57M7257	Alojam. conector elétrico	1		Interruptor da Alavanca do Bloqueio de Estacionamento
14	57M7256	Alojam. conector elétrico	1		Interruptor da Buzina
15	57M9835	Alojam. conector elétrico	1		
16	57M8484	Alojam. conector elétrico	3		Monitor
17	.....	Terminal conecTor eléTrico	2		ORDER 100940D02, Saliência de Terra da EPCC
18	.....	Conj mont Conector elétrico	2		ORDER 110628BD01, Acessório / Alimentação de Bateria
19	.....	Conj mont Conector elétrico	1		ORDER 110634AK01, Acessório / Alimentação de Bateria
20	.....	Terminal conecTor eléTrico	1		ORDER 110640AK01, Saliência de Terra da EPCC
21	57M9452	Alojam. conector elétrico	2		RELÉ DOS ACESSÓRIOS
22	57M9827	Alojam. conector elétrico	1		Alimentação da Bateria
23	57M9711	Terminal conecTor eléTrico	1		
24	57M9453	Terminal conecTor eléTrico	2		Luz PSR do Guincho
28	57M8131	Terminador eleTrônico	1		
32	.....	Porca	1		ORDER ALHN-19
34	AT332488	Caixa de fusíveis	1		
	57M7688	Fusível	AR		
	57M7689	Fusível	AR		
	57M7690	Fusível	AR		
	57M9389	Disjuntor	AR		
	57M9390	Disjuntor	AR		
35	AT332489	Caixa de fusíveis	1		Bloco de Fusíveis Vedado
	57M7688	Fusível	AR		
	57M7689	Fusível	AR		
	57M7690	Fusível	AR		
	57M9389	Disjuntor	AR		
	57M9390	Disjuntor	AR		
36	57M9183	Alojam. conector elétrico	1		Service Advisor
37	57M7633	Conj mont Conector elétrico	4		
39	57M8017	Alojam. conector elétrico	1		Conector do Controle Integrado de Nivelamento
40	57M8008	Conj mont Conector elétrico	1		Conector do Teto
41	57M8018	Conj mont Conector elétrico	4		
42	57M8015	Conj mont Conector elétrico	1		Motor do Limpador Traseiro, Luzes da Capota, Cabo de Ligação do Bloqueio Hidráulico
43	57M7758	Terminal conecTor eléTrico	1		Antepardo de Alimentação, Lateral da Cabine
44	57M7761	Alojam. conector elétrico	1		
45	57M7760	Conj mont Conector elétrico	1		Alimentação do Controle Integrado de Nivelamento
46	57M9358	Acessório conexão elétrica	1		
47	57M7666	Alojam. conector elétrico	2		Antepardo da Transmissão, Lateral da Cabine, Anteparo do Motor
48	57M9458	Alojam. conector elétrico	1		Indicador de Aquecimento
49	.....	Conj mont Conector elétrico	6		ORDER VC1-01-XCA1, Aquecedor Sob o Assento, Interruptor das Luzes, Interruptor do Auxílio de Partida, Interruptor do Desacelerador Desacoplado, Luz Giratória

Operator's Station Wiring Harness and Connectors (150490 - 210218)
Faisceau et connecteurs de poste de conduite (150490 - 210218)
Chicote Elétrico e Conectores da Estação do Operador (150490 - 210218)
Grupo de cables y enchufes de puesto del operador (150490 - 210218)

TX1048748 A.1

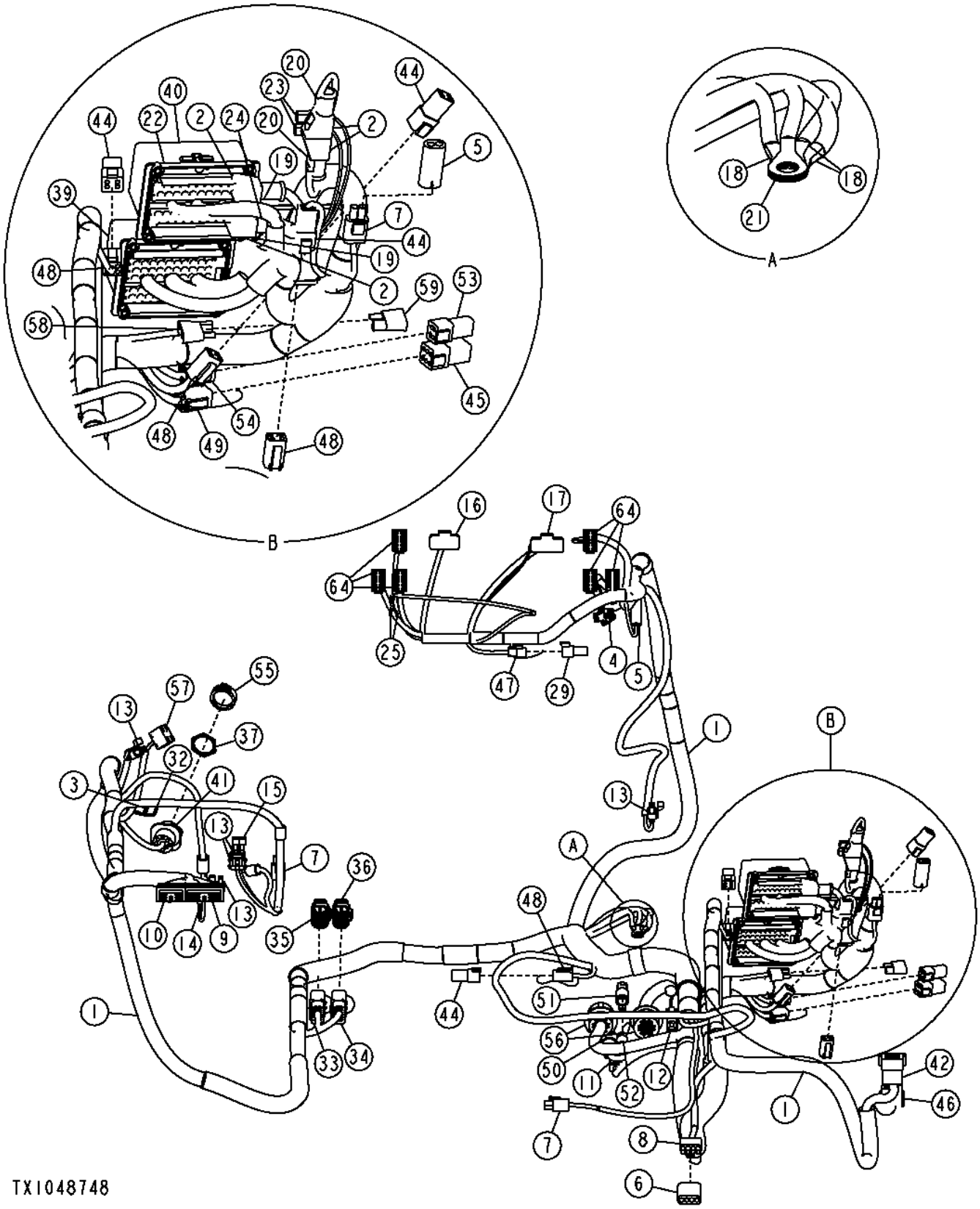

Item	*Nº peça*	*Descrição*	*Qtde*	*Nº série*	*Notas*
1	AT344107	Chicote	1		INCLUDES (12) 57M7688, (12) 57M7689, 57M7690, 57M9389, 57M9390 AND (5) AT305389
2	M135512	Protetor	4		
3	57M9451	Terminal conecTor eléTrico	1		Terra da Tomada de Alimentação
4	L38138	Alojam. conector elétrico	1		Chave de Partida
5	AT263424	Conj mont Conector elétrico	2		Alarme do Monitor
6	R78055	Conj mont Conector elétrico	1		
7	F120501	Conj mont Conector elétrico	3		Interruptor de Neutro, Assento com suspensão pneumática, Sobressalente
8	RE12365	Conj mont Conector elétrico	1		Aquecedor Sob o Assento
9	57M7275	Alojam. conector elétrico	1		Controlador da Transmissão
10	57M7279	Alojam. conector elétrico	1		Controlador da Transmissão
11	57M7260	Alojam. conector elétrico	1		Motor da Válvula do Aquecedor
12	57M7293	Alojam. conector elétrico	1		JDLink™
13	57M7255	Alojam. conector elétrico	5		Sensor do Desacelerador, Sensor FNR, Sensor de Direção Esquerda e Direita, Controle de Velocidade
14	57M7257	Alojam. conector elétrico	1		Interruptor da Alavanca do Bloqueio de Estacionamento
15	57M7256	Alojam. conector elétrico	1		Interruptor da Buzina
16	57M9835	Alojam. conector elétrico	1		
17	57M8484	Alojam. conector elétrico	1		ORDER 100940D02, Monitor
18	.....	Terminal conecTor eléTrico	3		ORDER 110628BD01, Saliência de Terra da EPCC
19	.....	Alojam. conector elétrico	2		ORDER 110634AK01, Alimentação da Bateria, Alimentação dos Acessórios
20	.....	Alojam. conector elétrico	2		ORDER 110640AK01, BATERIA, Alimentação dos Acessórios
21	.....	Terminal conecTor eléTrico	1		Saliência de Terra da EPCC
22	AT332489	Caixa de fusíveis	1		
23	57M9452	Alojam. conector elétrico	2		RELÉ DOS ACESSÓRIOS
24	57M9828	Alojam. conector elétrico	1		Alimentação da Bateria
25	57M9453	Terminal conecTor eléTrico	2		Luz PSR do Guincho
29	57M8131	Terminador eleTrônico	1		
32	57M9711	Terminal conecTor eléTrico	1		ORDER ALHN-19
33	57M9768	Alojam. conector elétrico	1		Caixa do GTT
34	57M9769	Alojam. conector elétrico	1		Caixa do MIG
35	57M9664	Terminal conecTor eléTrico	1		
36	57M9801	Alojam. conector elétrico	1		
37	.....	Porca	1		
39	AT346012	Caixa de fusíveis	1		Caixa de Fusíveis Vedada
40	AT346013	Caixa de fusíveis	1		Bloco de Fusíveis Vedado
	12H302	Arruela de pressão	2		1/4"
	14M7272	Porca	2		M6
	24M7054	Arruela	2		6.400 X 12 X 1.600 mm
41	57M9183	Alojam. conector elétrico	1		Service Advisor
42	57M7633	Conj mont Conector elétrico	1		
44	57M8017	Alojam. conector elétrico	4		Conector do Controle Integrado de Nivelamento
45	57M8014	Alojam. conector elétrico	1		
46	57M8008	Conj mont Conector elétrico	1		Conector do Teto
47	57M8018	Conj mont Conector elétrico	1		
48	57M8015	Conj mont Conector elétrico	4		Motor do Limpador Traseiro, Luzes da Capota, Cabo de Ligação do Bloqueio Hidráulico
49	57M8012	Conj mont Conector elétrico	1		ORDER VC1-01-XCA1, RS232 do GTT
50	57M7758	Terminal conecTor eléTrico	1		Antepardo de Alimentação, Lateral da Cabine
51	57M7761	Alojam. conector elétrico	1		
52	57M7760	Conj mont Conector elétrico	1		Alimentação do Controle Integrado de Nivelamento
53	.....	Alojam. conector elétrico	1		
54	57M9076	Alojam. conector elétrico	1		Ethernet
55	57M9358	Acessório conexão elétrica	1		
56	57M7666	Alojam. conector elétrico	2		Anteparo do Motor, Antepardo da Transmissão, Lateral da Cabine
57	57M9458	Alojam. conector elétrico	1		Indicador de Aquecimento
58	.....	Alojam. conector elétrico	1		Diodo do Alternador
59	AT103399	Alojam. conector elétrico	1		Diodo do Alternador
64	.....	Alojam. conector elétrico	6		Aquecedor Sob o Assento, Luz, Luz Auxiliar, Auxílio da Partida, Desacelerador Desacoplado, Luz Giratória

Operator's Station Wiring Harness and Connectors (210219 -)
Faisceau et connecteurs de poste de conduite (210219 -)
Chicote Elétrico e Conectores da Estação do Operador (210219 -)
Grupo de cables y enchufes de puesto del operador (210219 -)

AT415215_TX1115526 A.1

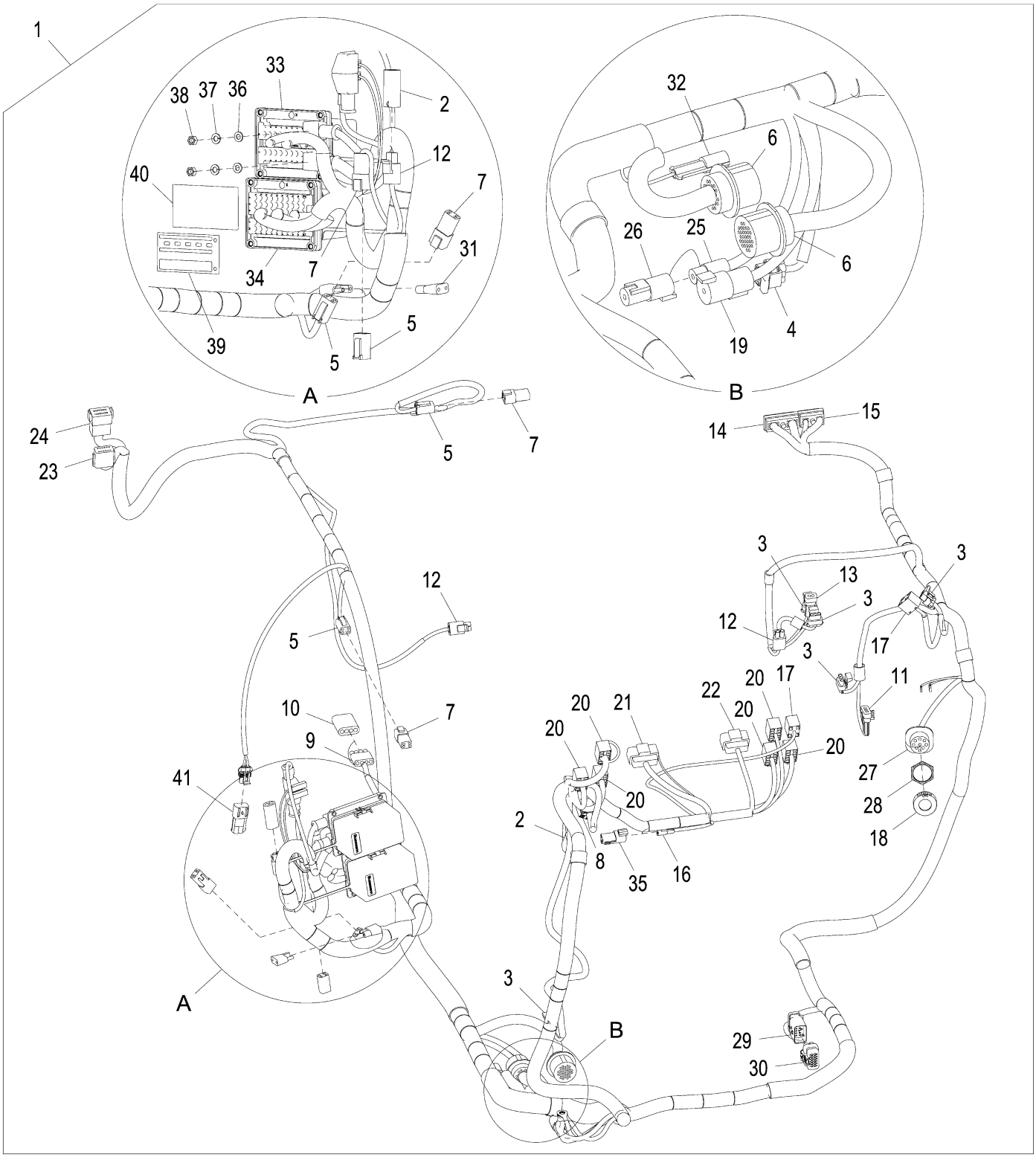

AT415215_TX1115526

Item	*Nº peça*	*Descrição*	*Qtde*	*Nº série*	*Notas*
1	AT415215	Chicote	1		Estação do Operador, SUB FOR AT397804
2	AT263424	Conj mont Conector elétrico	1		
3	57M7255	Alojam. conector elétrico	4		
4	57M7260	Alojam. conector elétrico	1		
5	57M8015	Conj mont Conector elétrico	3		
6	57M7666	Alojam. conector elétrico	2		
7	57M8017	Alojam. conector elétrico	4		
8	L38138	Alojam. conector elétrico	1		
9	RE12365	Conj mont Conector elétrico	1		
10	R78055	Conj mont Conector elétrico	1		
11	57M7257	Alojam. conector elétrico	1		
12	RE12363	Terminal conecTor eléTrico	1		
13	57M7256	Alojam. conector elétrico	1		
14	57M7275	Alojam. conector elétrico	1		
15	57M7279	Alojam. conector elétrico	1		
16	57M8018	Conj mont Conector elétrico	1		
17	57M9458	Alojam. conector elétrico	2		
18	57M9358	Acessório conexão elétrica	1		
19	57M7758	Terminal conecTor eléTrico	1		
20	.....	Alojam. conector elétrico	6		
21	57M8484	Alojam. conector elétrico	1		
22	57M9835	Alojam. conector elétrico	1		
23	57M8008	Conj mont Conector elétrico	1		
24	57M7633	Conj mont Conector elétrico	1		
25	57M7760	Conj mont Conector elétrico	1		
26	57M7761	Alojam. conector elétrico	1		
27	57M9183	Alojam. conector elétrico	1		
28	57M10402	Acessório conexão elétrica	1		
29	57M9769	Alojam. conector elétrico	1		
30	57M9801	Alojam. conector elétrico	1		
31	AT103399	Diodo	1		
32	57M7293	Alojam. conector elétrico	1		
33	AT346013	Caixa de fusíveis	1		
34	AT346012	Caixa de fusíveis	1		
35	57M8131	Terminador eleTrônico	1		
36	24M7054	Arruela	2		6.400 X 12 X 1.600 mm
37	12H302	Arruela de pressão	2		1/4"
38	14M7272	Porca	2		M6
39	T235127	Etiqueta	1		Bloco de Fusíveis
40	T257213	Etiqueta	1		Bloco de Fusíveis
41	FFSB108885	Conj mont Conector elétrico	1		

Cab Roof Wiring Harness And Connectors (- 150488)
Faisceau et connecteurs de pavillon (- 150488)
Chicote Elétrico e Conectores do Teto da Cabine (- 150488)
Grupo de cables de techo de cabina y enchufes (- 150488)

TX1048769 A.1

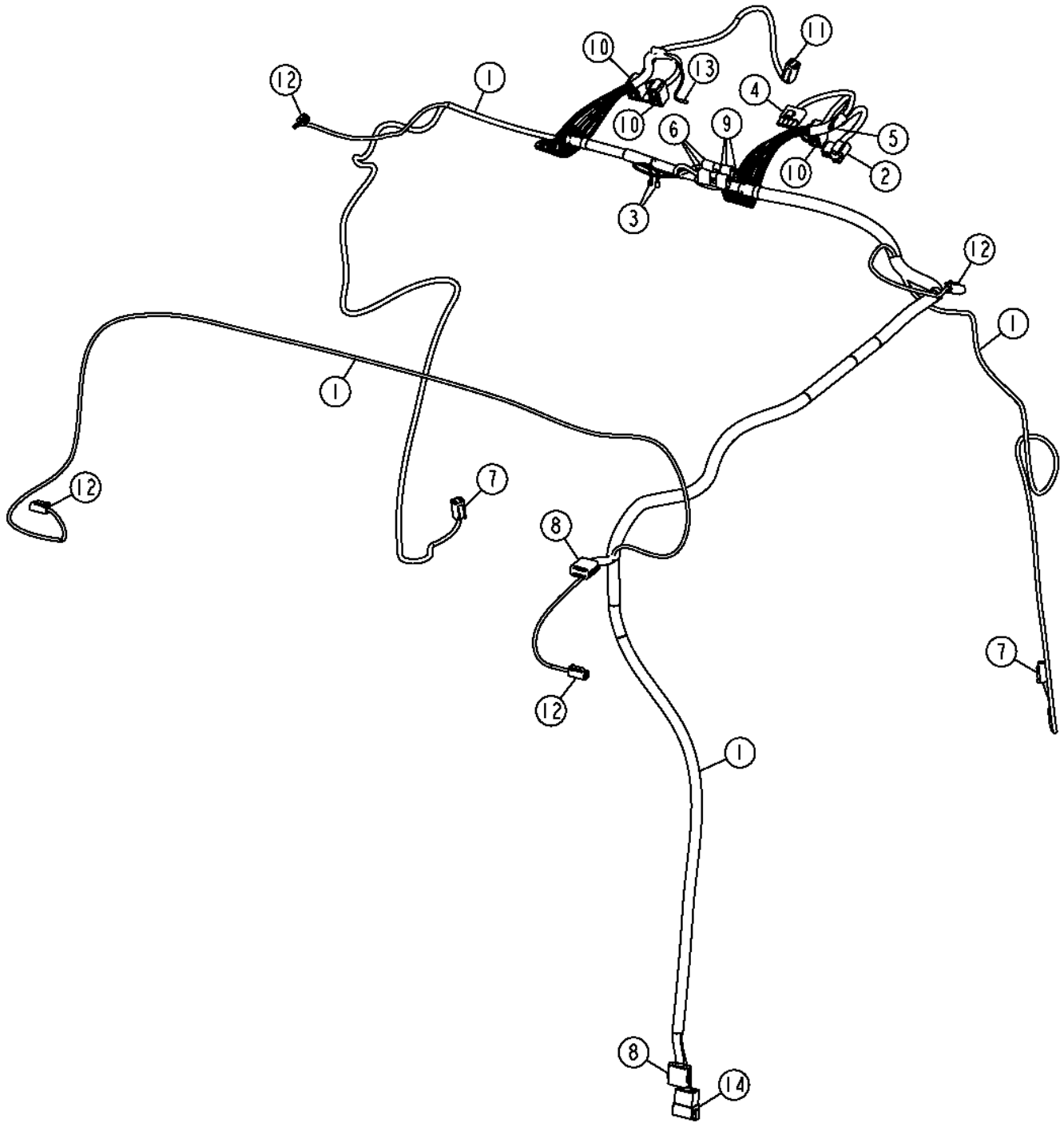

Item	*Nº peça*	*Descrição*	*Qtde*	*Nº série*	*Notas*
1	AT347472	Chicote	1		(ALSO ORDER AT347469, (2) 57M8015, (2) 57M8016 AND (2) R78069) (SUB FOR AT330643)
2	.....	Alojam. conector elétrico	1		(ORDER E010009), Interruptor do Ventilador do Aquecedor
3	57M9451	Terminal conecTor eléTrico	2		Terra da Luz de Teto, Alimentação da Luz de Teto
4	RE12365	Conj mont Conector elétrico	1		Anteparo do Rádio
5	57M8270	Alojam. conector elétrico	1		Interruptor de Controle de Temperatura
6	.....	Alojam. conector elétrico	1		(ORDER MWC100009), Diodo do Limpador da Porta
7	57M8015	Conj mont Conector elétrico	2		Motor do Limpador da Porta Esquerda e Direita
8	57M8008	Conj mont Conector elétrico	2		Interconexão do Ar Condicionado
9	AT103399	Diodo	3		
10	.....	Alojam. conector elétrico	3		(ORDER VC1-01-XCA1), Interruptor do Limpador Dianteiro/Traseiro, Interruptor do Limpador da Porta Traseira Esquerda
11	57M8012	Conj mont Conector elétrico	1		Motor do Limpador Dianteiro
12	57M8021	Conj mont Conector elétrico	4		Luz Dianteira Esquerda e Direita, Luz Auxiliar Traseira Esquerda e Direita
13	.....	Alojam. conector elétrico	1		(ORDER 19189-0008)
14	57M7633	Conj mont Conector elétrico	1		Para a Cabine

Cab Roof Wiring Harness And Connectors (150489 - 210218)
Faisceau et connecteurs de pavillon (150489 - 210218)
Chicote Elétrico e Conectores do Teto da Cabine (150489 - 210218)
Grupo de cables de techo de cabina y enchufes (150489 - 210218)

TX1048779 A.1

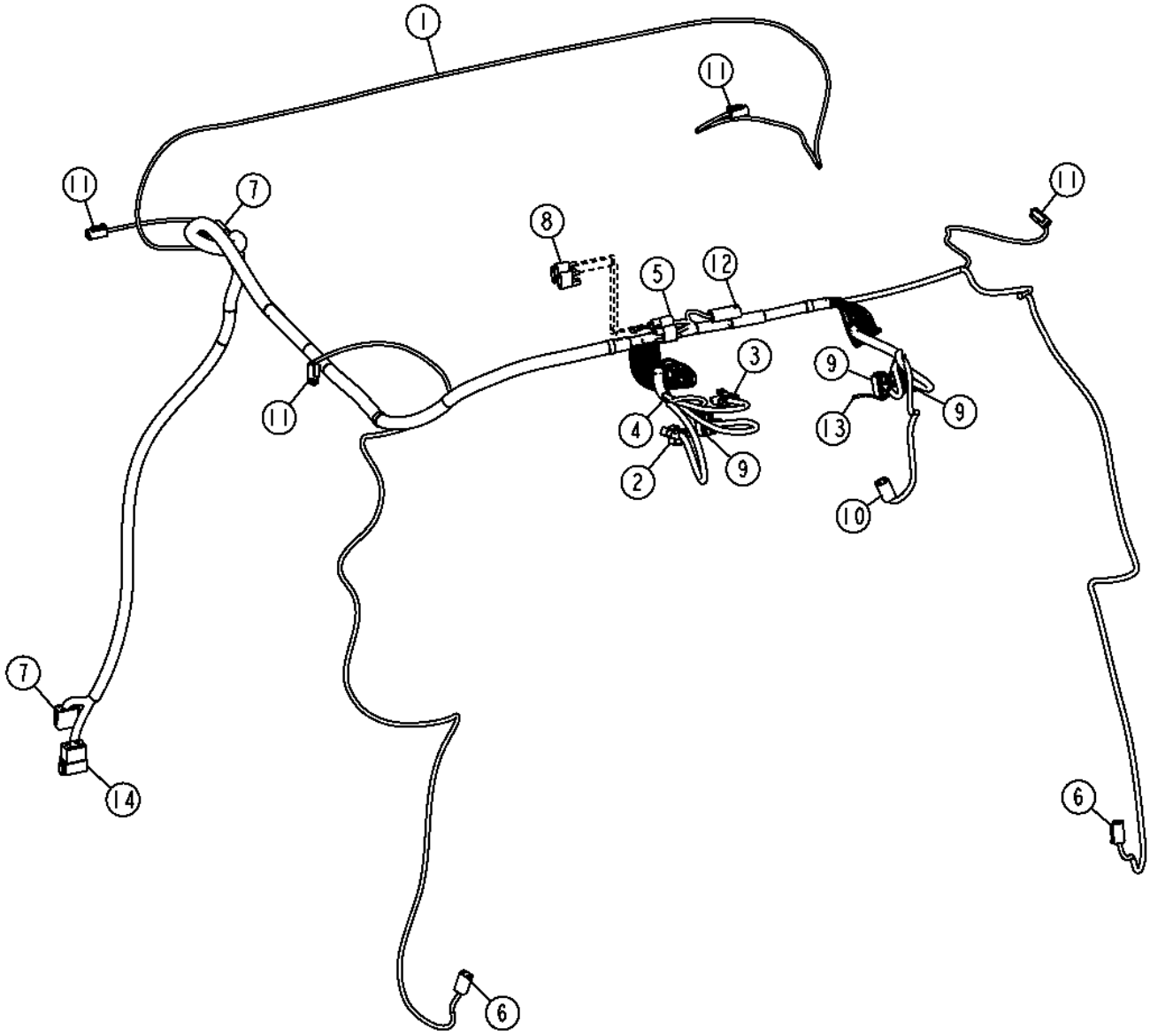

TX1048779

Item	*Nº peça*	*Descrição*	*Qtde*	*Nº série*	*Notas*
1	AT347472	Chicote do teto	1		(ALSO ORDER (2) 57M8015, (2) 57M8016 AND (2) R78069)
2	.....	Alojam. conector elétrico	1		(ENCOMENDE, Interruptor do Ventilador do Aquecedor
3	RE12365	Conj mont Conector elétrico	1		Anteparo do Rádio
4	57M8270	Alojam. conector elétrico	1		Interruptor de Controle de Temperatura
5	.....	Alojam. conector elétrico	3		(ENCOMENDE, Diodo do Limpador da Porta, Diodo do Limpador Direito, Diodo do Limpador Dianteiro
6	57M8015	Conj mont Conector elétrico	2		Motor do Limpador da Porta Direita / Esquerda
7	57M8008	Conj mont Conector elétrico	2		Interconexão do Ar Condicionado, Para a Cabine
8	AT103399	Diodo	3		
9	.....	Alojam. conector elétrico	3		(ENCOMENDE, Interruptor do Limpador da Porta Esquerda e Direita, Interruptor de Liga/Desliga do Ar Condicionado, Interruptor do Limpador Dianteiro/Traseiro
10	57M8012	Conj mont Conector elétrico	1		Motor do Limpador Dianteiro
11	57M8021	Conj mont Conector elétrico	4		Luz Aux. Traseira Esquerda/Direita, Luz Dianteira Esquerda e Direita
12	AT263424	Conj mont Conector elétrico	1		Luz do Teto
13	.....	Alojam. conector elétrico	1		(ORDER 19189-0008)
14	57M7633	Conj mont Conector elétrico	1		Para a Cabine

Cab Roof Wiring Harness And Connectors (210219 -)
Faisceau et connecteurs de pavillon (210219 -)
Chicote Elétrico e Conectores do Teto da Cabine (210219 -)
Grupo de cables de techo de cabina y enchufes (210219 -)

AT411146_TX1104189 C.1

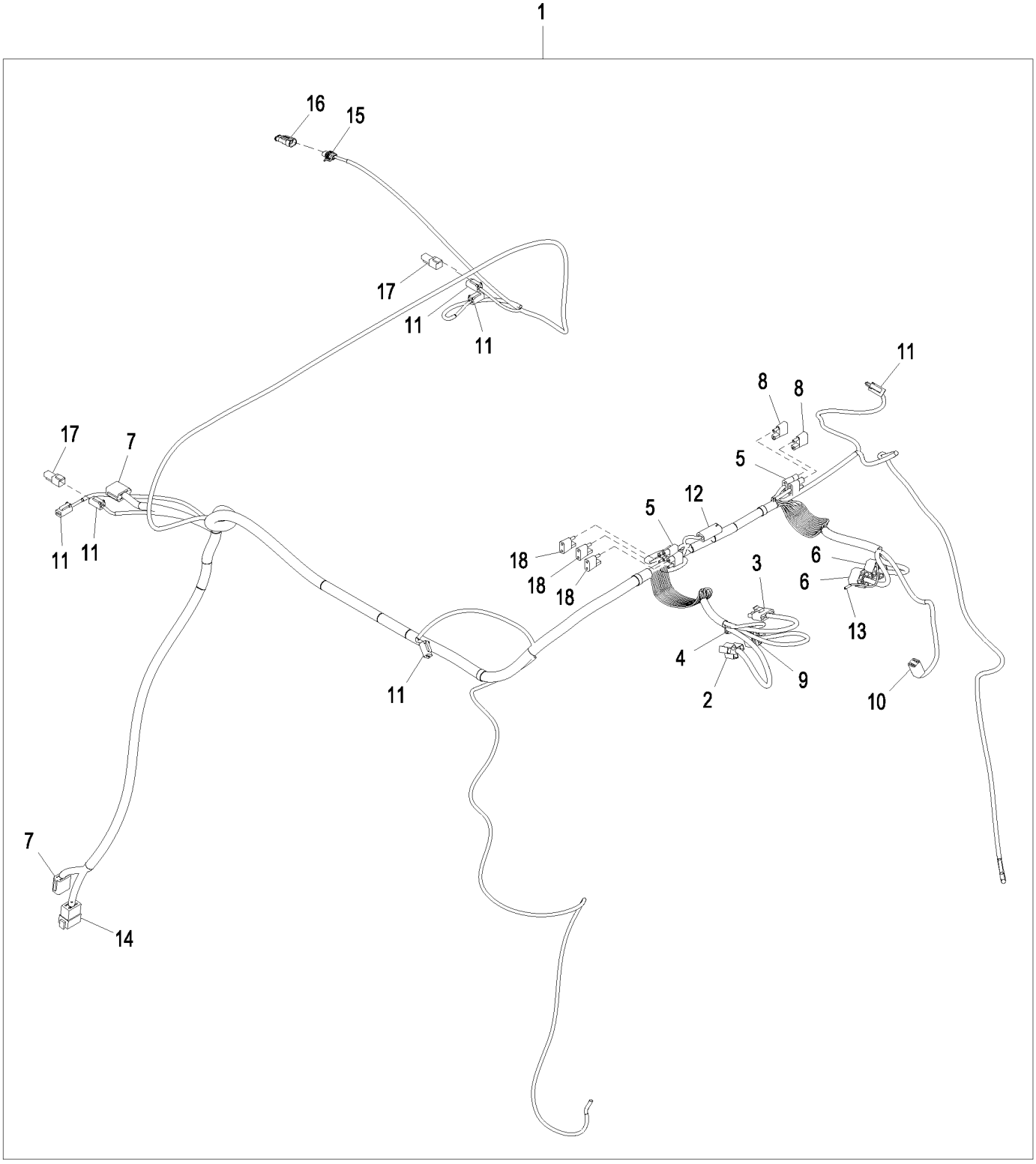

AT411146_TX1104189

Item	*Nº peça*	*Descrição*	*Qtde*	*Nº série*	*Notas*
1	AT411146	Chicote do teto	1		SUB FOR AT397805
2	.....	Alojam. conector elétrico	1		Interruptor do Ventilador do Aquecedor
3	RE12365	Conj mont Conector elétrico	1		Rádio
4	57M8270	Alojam. conector elétrico	1		Interruptor de Controle de Temperatura
5	.....	Diodo	5		
6	RE46735	Conj mont Conector elétrico	2		Interruptor do Limpador da Porta, Interruptor do Limpador Dianteiro/Traseiro
7	57M8008	Conj mont Conector elétrico	2		Interconexão do Ar Condicionado, Para a Cabine
8	AT103399	Diodo	5		Diodo do Limpador Dianteiro/Traseiro, Diodo do Limpador da Porta Direita
9	.....	Alojam. conector elétrico	1		Interruptor de Liga/Desliga do Ar Condicionado
10	57M8012	Conj mont Conector elétrico	1		Motor do Limpador Dianteiro
11	57M8021	Conj mont Conector elétrico	6		Luzes Dianteiras, Luz Aux. Traseira Esquerda/Direita, Luz Giratória
12	R78053	Conj mont Conector elétrico	1		Luz de Teto
13	.....	Alojam. conector elétrico	1		
14	57M7633	Conj mont Conector elétrico	1		Para a Cabine
15	57M7937	Conj mont Conector elétrico	1		
16	57M10350	Alojam. conector elétrico	1		
17	57M8023	Alojam. conector elétrico	2		
18	AT103399	Diodo	3		Diodo do Limpador Dianteiro, Diodo do Limpador da Porta Esquerda, Diodo do Limpador Traseiro

Engine Wiring Harness
Faisceau de fils de moteur
Chicote Elétrico do Motor
Grupo de cables de motor

TX1050032 A.1

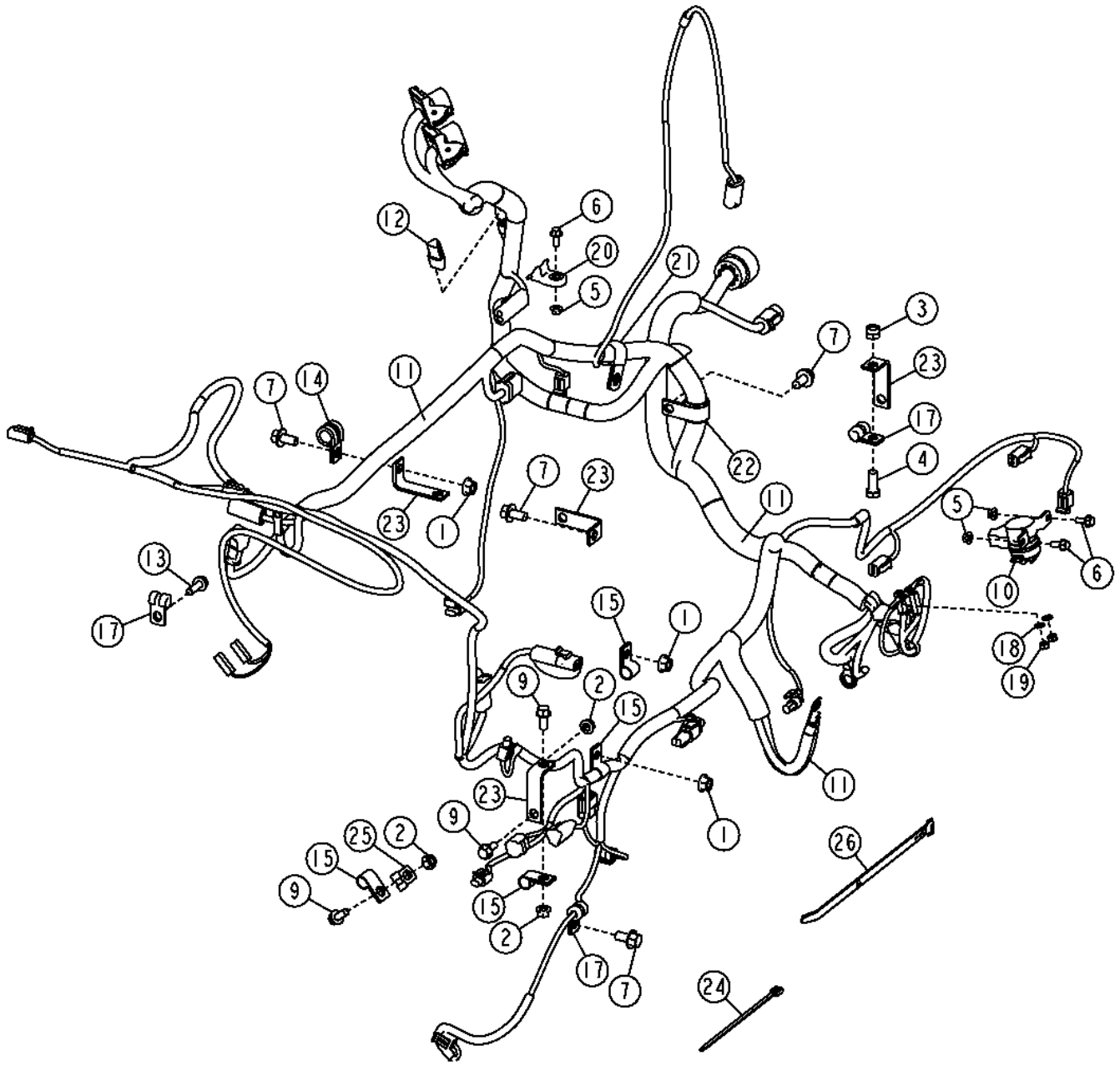

Item	*Nº peça*	*Descrição*	*Qtde*	*Nº série*	*Notas*
1	14M7296	Porca com flange	3		M10
2	14M7298	Porca com flange	3		M8
3	14M7517	Porca de segurança	1		M10
4	19M7402	Parafuso sextavado	1		M10 X 25
5	14M7303	Porca com flange	3		M6
6	19M7775	Parafuso	3		M6 X 16
7	19M7784	Parafuso	4		M10 X 20
9	19M7866	Parafuso	3		M8 X 20
10	AT145341	Relé	1		100 A, 24 V, Relé de Partida
11	AT323857	Chicote	1		Motor
12	57M8131	Terminador eleTrônico	1		Resistor de Terminação do CAN
13	19M7867	Parafuso	1		M8 X 25
14	T74416	Braçadeira	1		
15	T75197	Braçadeira	4		
16	AT322385	Chicote	1		Não Ilustrado
17	T78974	Braçadeira	3		
18	12H297	Arruela de pressão	2		1/4"
19	14M7272	Porca	2		M6
20	H224072	Braçadeira	1		
21	R72659	Braçadeira	1		
22	T120536	Braçadeira	1		
23	T151959	Cantoneira	4		
24	T204370	Cinta	1		
25	T74410	Braçadeira	1		
26	H224073	Cinta	1		

Electrical Section - Cab - Lower Harness - IGC Cab
Section électrique - cabine - faisceau inférieur cabine IGC
Seção Elétrica - Cabine - Chicote Inferior - Cabine IGC
Sección eléctrica - cabina - grupo de cables inferior - cabina IGC

TX1048713 A.1

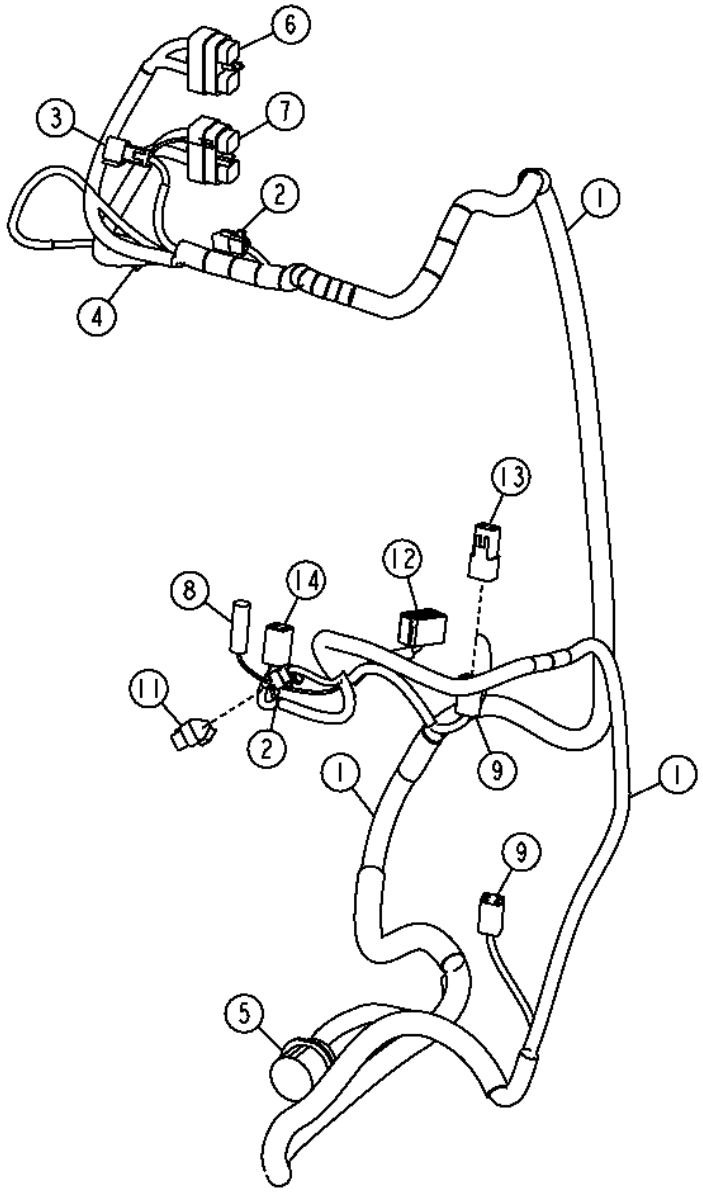

TX1048713

Item	*Nº peça*	*Descrição*	*Qtde*	*Nº série*	*Notas*
1	AT341470	Chicotes da cabine	1		
2	57M8018	Conj mont Conector elétrico	2		Terminal do Barramento CAN do Veículo, Terminal do Barramento CAN do Controle Integrado de Nivelamento
3	57M8020	Alojam. conector elétrico	1		Terminal do Barramento CAN do Veículo
4	RE12364	Conj mont Conector elétrico	1		
5	57M9917	Alojam. conector elétrico	1		Anteparo do Controle Integrado de Nivelamento
6	57M9368	Alojam. conector elétrico	1		
7	57M9369	Alojam. conector elétrico	1		15 A
8	.....	Alojam. conector elétrico	1		Alavanca de Inclinação da LâminaAlavanca de Inclinação da Lâmina
9	57M8015	Conj mont Conector elétrico	2		Conector do Controle Integrado de Nivelamento, Joystick Auxiliar
11	57M8131	Terminador eleTrônico	1		
12	T210282	Alojam. conector elétrico	1		Interruptor de Ativação Hidráulica
	57M7511	Terminal conecTor eléTrico	1		
13	57M8017	Alojam. conector elétrico	1		
14	57M8012	Conj mont Conector elétrico	1		Joystick

Integrated Grade Control Vehicle Harness
Faisceau de véhicule de commande de pente intégrée
Chicote do Veículo do Controle Integrado de Nivelamento
Grupo de cables de vehículo de control integrado de pendiente

AT330611_TX1122879 B.1

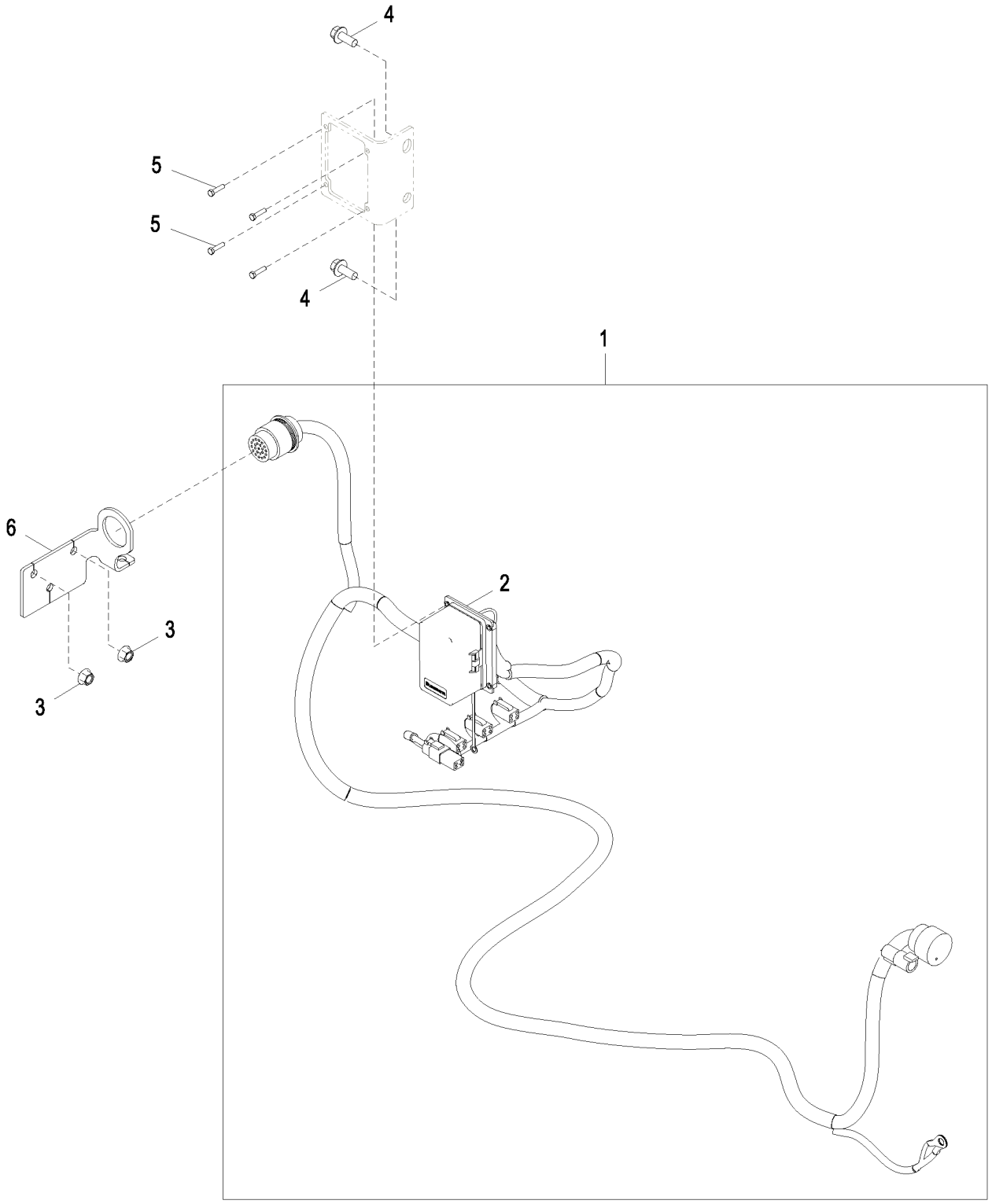

AT330611_TX1122879

Item	*Nº peça*	*Descrição*	*Qtde*	*Nº série*	*Notas*
1	AT330612	Chicote	1		
2	AT323326	Caixa de fusíveis	1		
	57M7688	Fusível	2		
	57M7689	Fusível	4		
	57M7690	Fusível	1		15 AMP
	AT305389	Relé	3		(RELÉ DE MICRO-24V)
3	14M7296	Porca com flange	2		M10
4	19M7785	Parafuso	3		M10 X 25
5	19M7373	Parafuso sextavado	4		M5 X 20
6	T327059	Placa	1		SUB FOR T224299

Cab Fuses And Relays
Fusibles et relais de cabine
Fusíveis e Relés da Cabine
Fusibles y relés de cabina

TX1116009 B.1

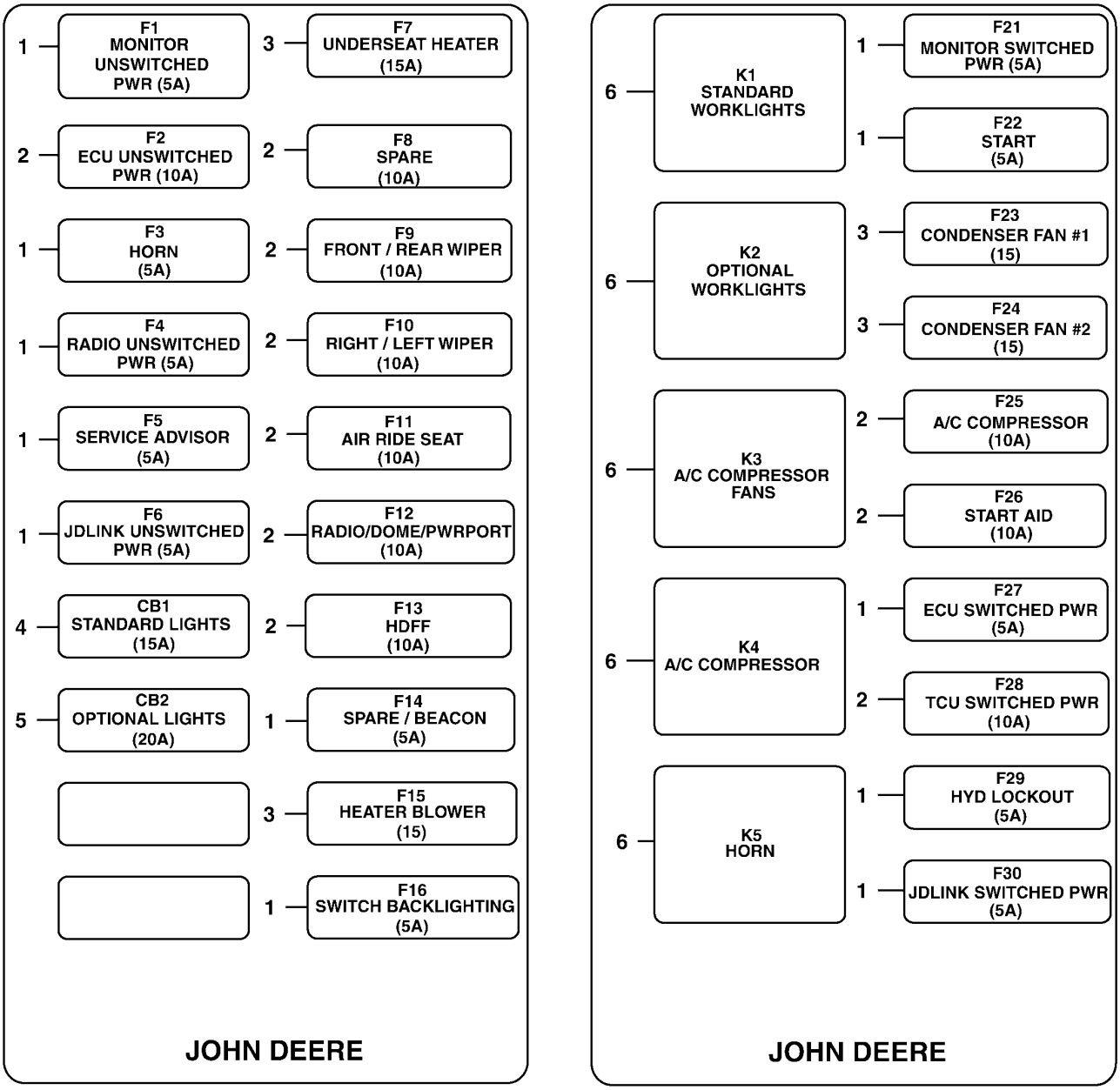

TX1116009

Item	*Nº peça*	*Descrição*	*Qtde*	*Nº série*	*Notas*
1	57M7688	Fusível	12		5 A
2	57M7689	Fusível	10		10 A
3	57M7690	Fusível	4		15 A
4	57M9389	Disjuntor	1		15 A
5	57M9390	Disjuntor	1		20 A
6	AT305389	Relé	5		Relé do Ar-condicionado

Fuses, Circuit Breaker and Relays
Fusibles, coupe-circuit et relais de cabine
Fusíveis, Disjuntor e Relés
Fusibles, disyuntores y relés de cabina

TX1057660 A.1

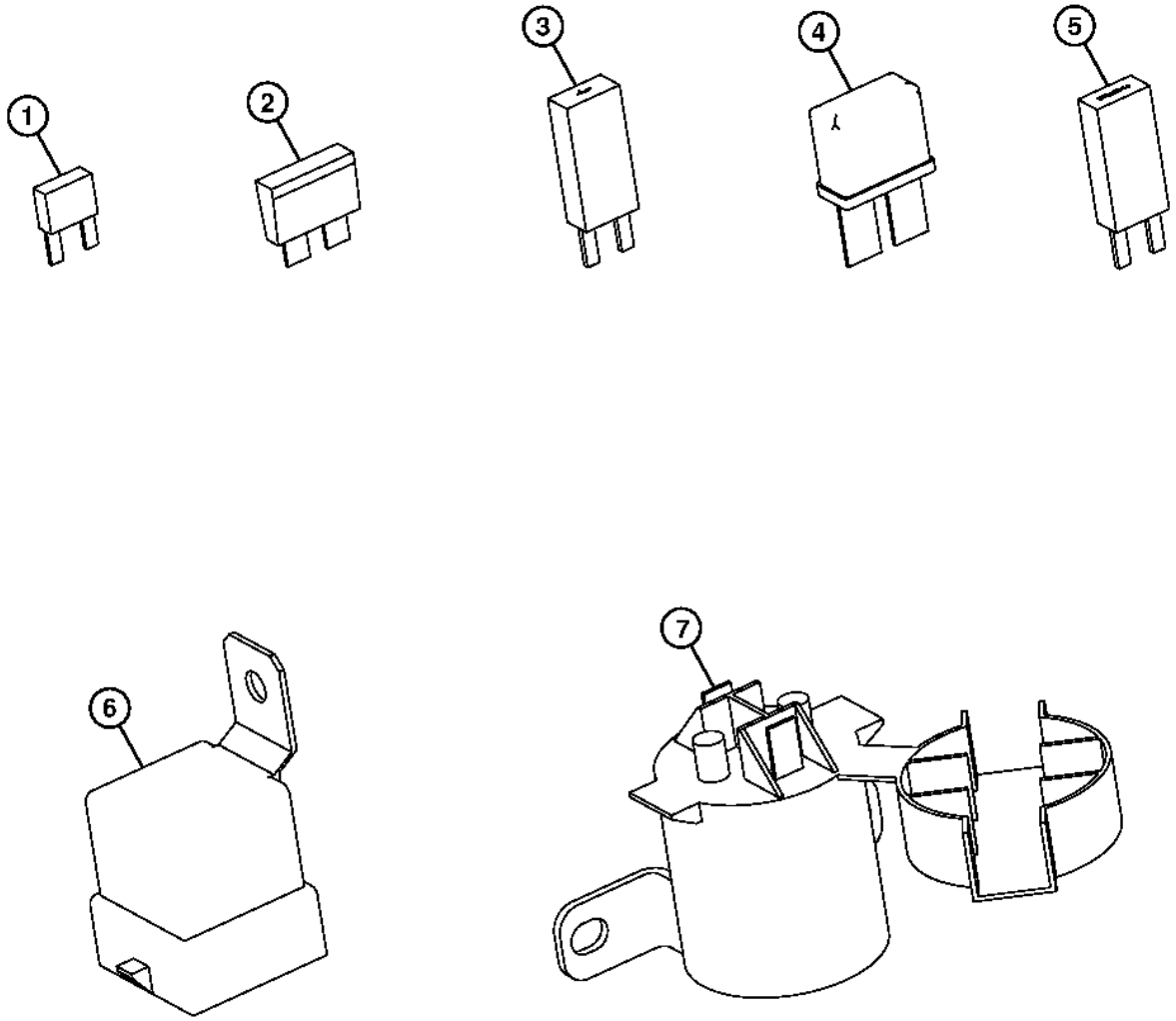

TX1057660

Item	*Nº peça*	*Descrição*	*Qtde*	*Nº série*	*Notas*
1	57M8743	Fusível	1		Mini
	57M7688	Fusível	1		Mini
	57M8638	Fusível	1		Mini
	57M7689	Fusível	1		Mini
	57M7690	Fusível	1		Mini
	57M7691	Fusível	1		Mini
	57M8623	Fusível	1		Mini
	57M8163	Fusível	1		Mini
2	57M7125	Fusível	1		(ATC)
	99M7064	Fusível	1		(ATC)
	57M7121	Fusível	1		(ATC)
	99M7065	Fusível	1		(ATC)
3	AT103399	Diodo	1		1 A
	57M8640	Diodo	1		3 A
	57M8641	Diodo	1		6 A
4	T103463	Disjuntor	1		10 A, Rearme Automático, Lâmina de 25 in., Terminais
	T103834	Disjuntor	1		20 A, Rearme Automático, Lâmina de 25 in., Terminais
	57M9389	Disjuntor	1		Rearme Manual, Terminais de 2,8 mm
	57M9390	Disjuntor	1		Rearme Manual, Terminais de 2,8 mm
5	57M8642	Disjuntor	1		Rearme Automático, Terminais de 2,8 mm
	57M8643	Disjuntor	1		Rearme Automático, Terminais de 2,8 mm
	57M8644	Disjuntor	1		Rearme Automático, Terminais de 2,8 mm
	57M8645	Disjuntor	1		Rearme Automático, Terminais de 2,8 mm
	57M8646	Disjuntor	1		Rearme Automático, Terminais de 2,8 mm
	57M8647	Disjuntor	1		Rearme Automático, Terminais de 2,8 mm
6	AT77726	Relé	1		24 V, Diodo Suprimido
	AT75769	Relé	1		12 V, Resistor Suprimido
	AT310980	Relé	1		12 V, Resistor Suprimido, Terminais de 4,88 mm, Micro
	AT308380	Relé	1		12 V, Resistor Suprimido, Terminais de 2,8 mm, Micro
	AT305389	Relé	1		24 V, Resistor Suprimido, Terminais de 2,8 mm, Micro
	AT168878	Relé	1		24 V, Diodo Suprimido, Lâmina de 25 in., Terminais, Cubo
	AT162863	Relé	1		12 V, Diodo Suprimido, Lâmina de 25 in., Terminais, Cubo
7	AT141011	Relé	1		12 V
	AT145341	Relé	1		24 V
	AT318947	Relé	1		12 V, com Diodo

Dash and Monitor (- 241324)
Tableau de bord et moniteur (- 241324)
Painel de Instrumentos e Monitor (- 241324)
Tablero de instrumentos y monitor (- 241324)

AT329293_TX1117355 A.1

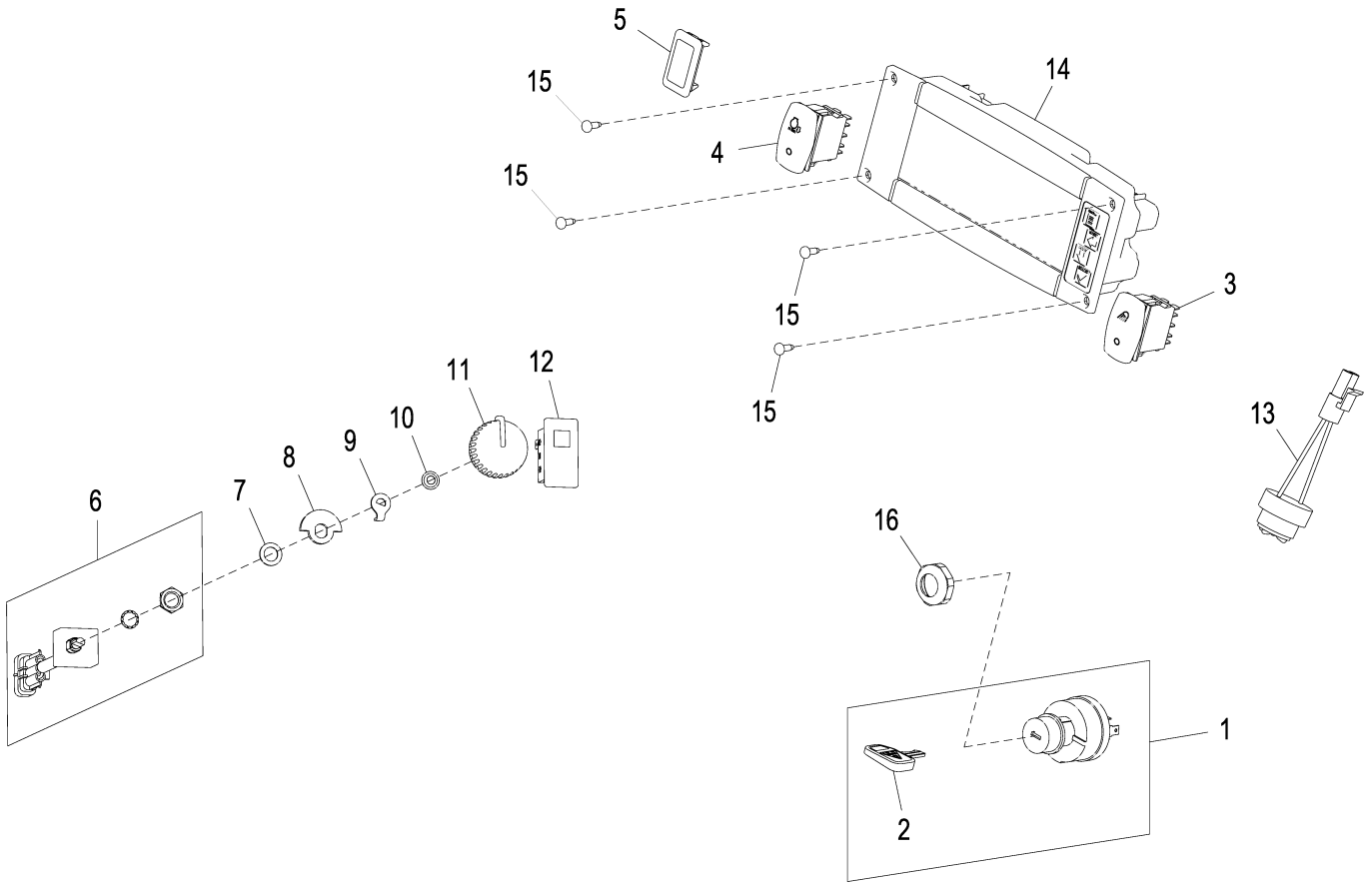

AT329293_TX1117355

Item	*Nº peça*	*Descrição*	*Qtde*	*Nº série*	*Notas*
1	AT195301	Interruptor	1		Chave de Partida
2	AT195302	Chave	1		
3	AT303862	Interruptor de alavanca	1		Interruptor da Luz de Serviço
4	AT303867	Interruptor de alavanca	1		Desacoplamento/Desligamento da Desaceleração/Momentâneo
5	M115279	Plugue	1		
6	AT312606	SenSor	1		Potenciômetro
7	24M7388	Arruela	1		10 X 16 X 1 mm
8	T226430	Limitador	1		
9	T226427	Arruela	1		
10	R78035	Porca de Pressão	1		
11	R111632	Botão	1		
12	AT324000	Indicador	1		LED
13	AT160480	SiStema de alarme	1		12 V do Alarme com Obturador
14	AT407593	Monitor de veículo	1		SDM (Monitor do Mostrador Padrão), SUB FOR AT374219, AT329674, AT341507 AND AT345353
15	37H95	Parafuso	4		
16	R115974	Porca	1		

Dash and Monitor (241325 -)
Tableau de bord et moniteur (241325 -)
Painel de Instrumentos e Monitor (241325 -)
Tablero de instrumentos y monitor (241325 -)

AT329293_TX1139766 A.1

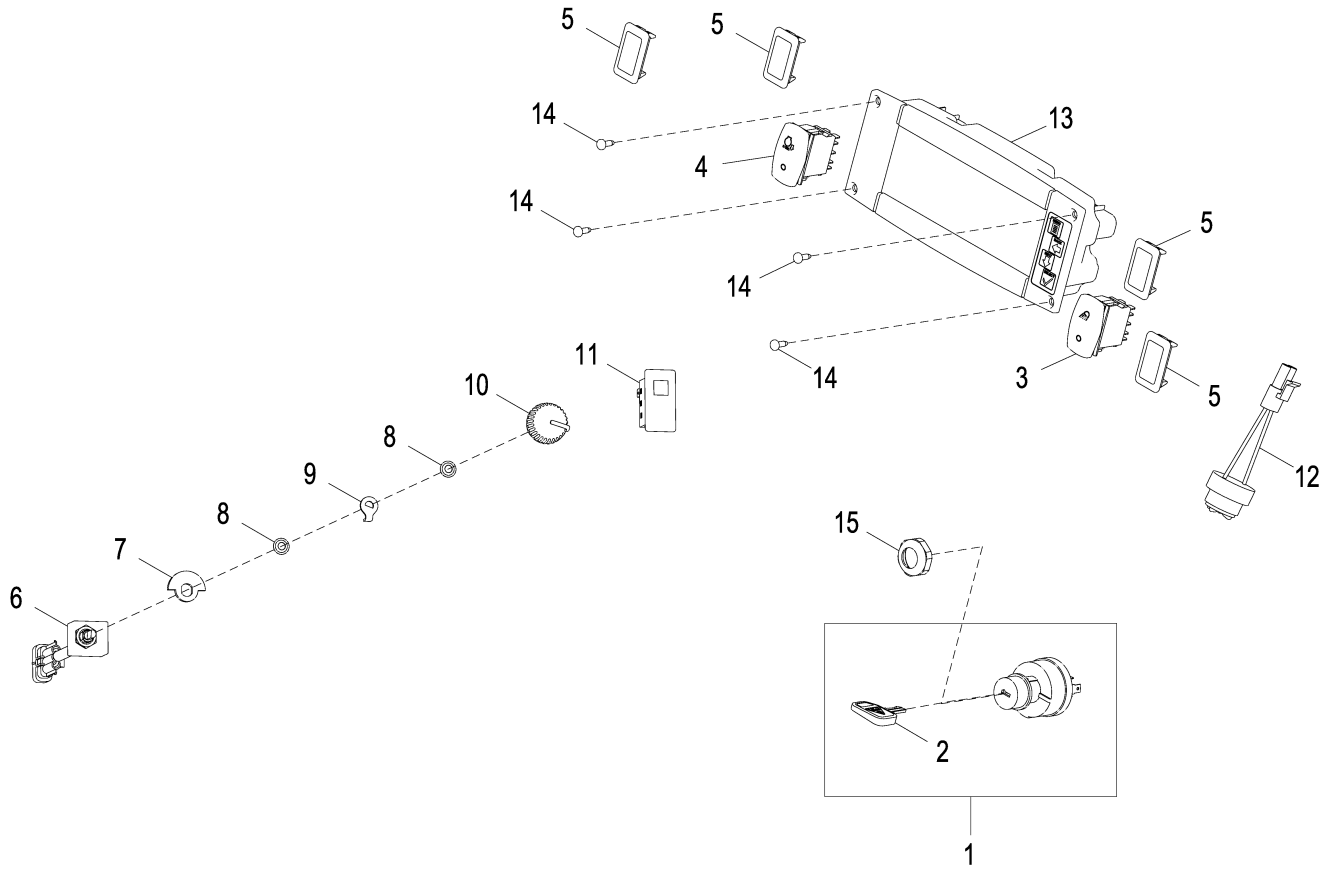

AT329293_TX1139766

Item	*Nº peça*	*Descrição*	*Qtde*	*Nº série*	*Notas*
1	AT195301	Interruptor	1		Chave de Partida
2	AT195302	Chave	1		
3	AT303862	Interruptor de alavanca	1		Interruptor da Luz de Serviço
4	AT303867	Interruptor de alavanca	1		Desacoplamento/Desligamento da Desaceleração/Momentâneo
5	M115279	Plugue	4		
6	AT312606	SenSor	1		Potenciômetro
7	T226430	Limitador	1		
8	R78035	Porca de Pressão	2		
9	T226427	Arruela	1		
10	AL76568	Botão	1		
11	AT324000	Indicador	1		LED
12	AT160480	SiStema de alarme	1		12 V do Alarme com Obturador
13	AT407593	Monitor de veículo	1		SDM (Monitor do Mostrador Padrão)
14	37H95	Parafuso	4		
15	R115974	Porca	1		

Electrohydraulic Dash And Monitor (- 241324)
Tableau de bord électrohydraulique et moniteur (- 241324)
Painel de Instrumentos e Monitor de Eletro-hidráulico (- 241324)
Tablero electrohidráulico y monitor (- 241324)

AT331112_TX1117354 A.1

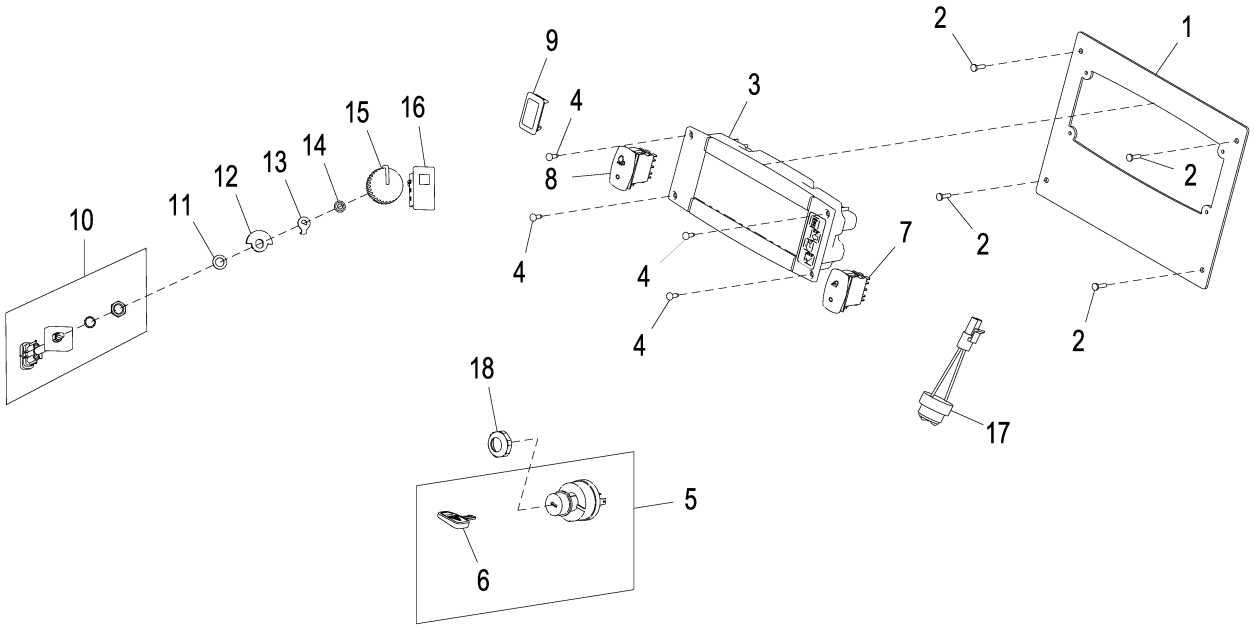

AT331112_TX1117354

Item	*Nº peça*	*Descrição*	*Qtde*	*Nº série*	*Notas*
1	T224826	Placa	1		
2	21M7252	Parafuso	4		M4 X 16
3	AT407593	Monitor de veículo	1		SDM (Monitor do Mostrador Padrão), SUB FOR AT374219
4	37H95	Parafuso	4		
5	AT195301	Interruptor	1		Chave de Partida
6	AT195302	Chave	1		
7	AT303862	Interruptor de alavanca	1		Interruptor da Luz de Serviço
8	AT303867	Interruptor de alavanca	1		Desacoplamento/Desligamento da Desaceleração/Momentâneo
9	M115279	Plugue	1		
10	AT312606	SenSor	1		Potenciômetro
11	24M7388	Arruela	1		10 X 16 X 1 mm
12	T226430	Limitador	1		
13	T226427	Arruela	1		
14	R78035	Porca de Pressão	1		
15	R111632	Botão	1		
16	AT324000	Indicador	1		LED
17	AT160480	SiStema de alarme	1		12 V do Alarme com Obturador
18	R115974	Porca	1		

Electrohydraulic Dash And Monitor (241325 -)
Tableau de bord électrohydraulique et moniteur (241325 -)
Painel de Instrumentos e Monitor de Eletro-hidráulico (241325 -)
Tablero electrohidráulico y monitor (241325 -)

AT331112_TX1139769 A.1

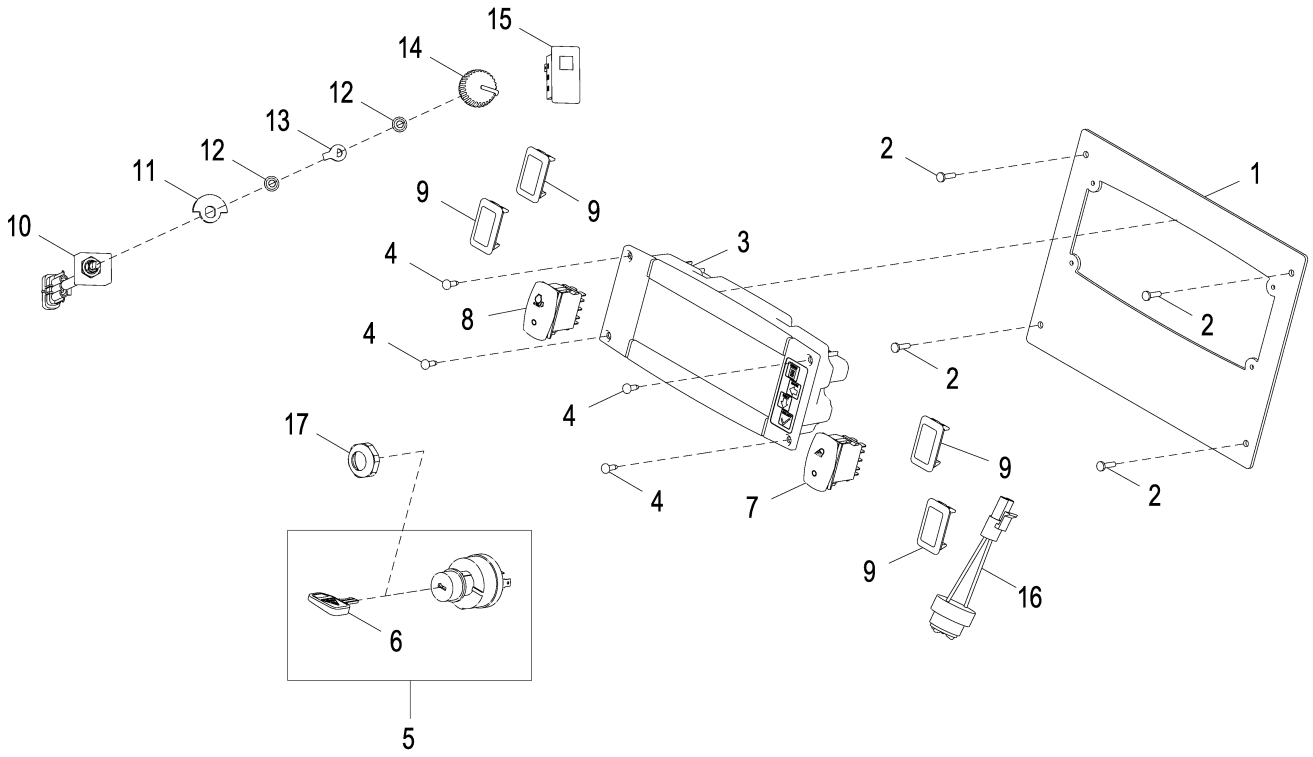

AT331112_TX1139769

Item	*Nº peça*	*Descrição*	*Qtde*	*Nº série*	*Notas*
1	T224826	Placa	1		
2	37H95	Parafuso	4		SUB FOR 21M7252
3	AT407593	Monitor de veículo	1		SDM (Monitor do Mostrador Padrão)
4	37H95	Parafuso	4		
5	AT195301	Interruptor	1		Chave de Partida
6	AT195302	Chave	1		
7	AT303862	Interruptor de alavanca	1		Interruptor da Luz de Serviço
8	AT303867	Interruptor de alavanca	1		Desacoplamento/Desligamento da Desaceleração/Momentâneo
9	M115279	Plugue	4		
10	AT312606	SenSor	1		Potenciômetro
11	T226430	Limitador	1		
12	R78035	Porca de Pressão	2		
13	T226427	Arruela	1		
14	AL76568	Botão	1		
15	AT324000	Indicador	1		LED
16	AT160480	SiStema de alarme	1		12 V do Alarme com Obturador
17	R115974	Porca	1		

Engine Oil Pressure and Hydraulic Oil Temperature Sensors
Capteurs de pression de l'huile moteur et de température de l'huile hydraulique
Sensores de Pressão do Óleo do Motor e Temperatura do Óleo Hidráulico
Sensores de presión de aceite de motor y temperatura de aceite hidráulico

T204806 A.1



T204806

Item	*Nº peça*	*Descrição*	*Qtde*	*Nº série*	*Notas*
1	RE167207	SenSor	1		
2	RE48419	SenSor	1		Temperatura do Óleo Hidráulico
3	51M7041	Anel o	1		11.300 X 2.200 mm

Main Frame
Châssis principal
Estrutura Principal
Bastidor principal

T204847 A.1

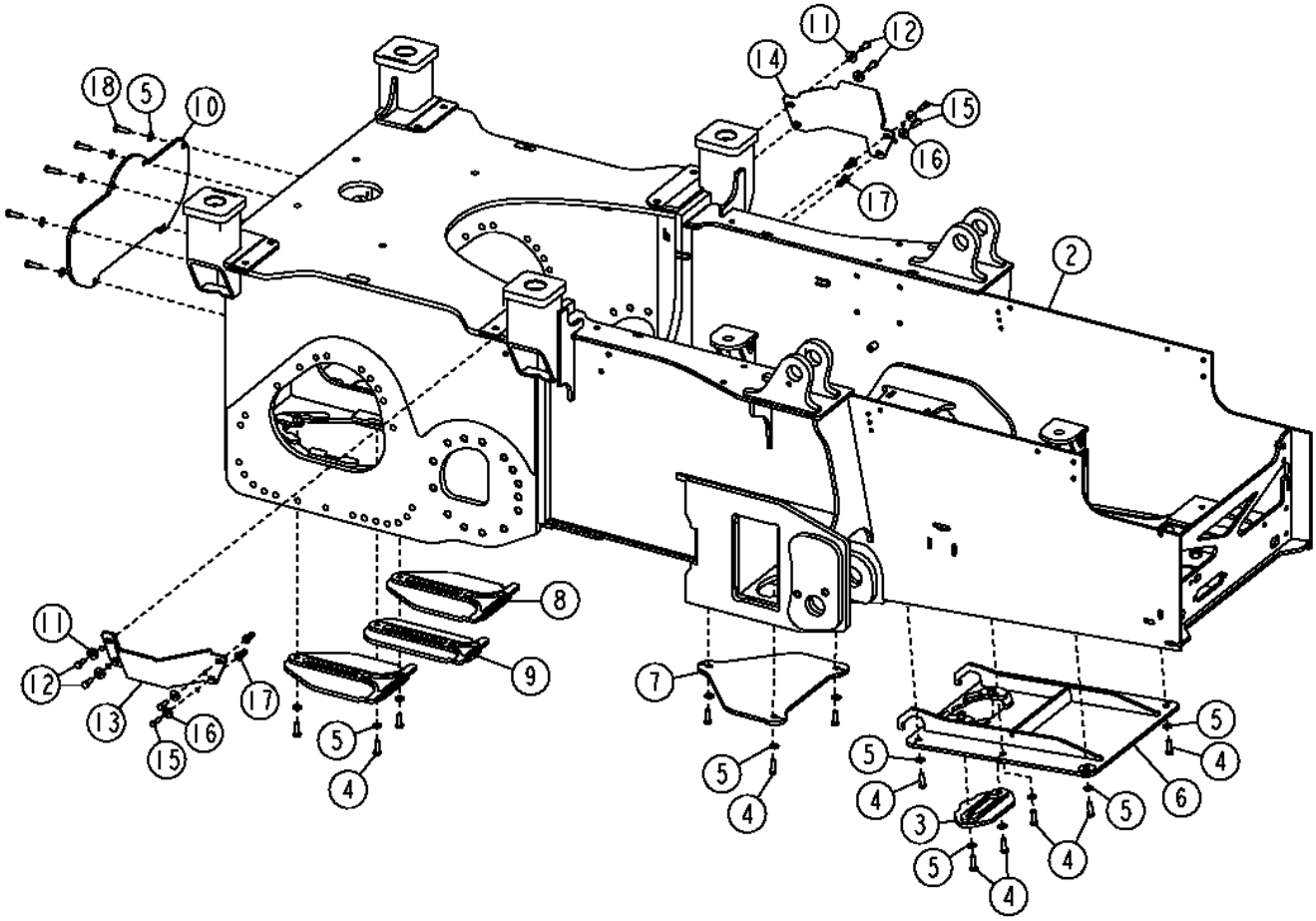

Item	*Nº peça*	*Descrição*	*Qtde*	*Nº série*	*Notas*
2	**AT309176**	**Estrutura**	**1**		**Conjunto de Conveniência**
	14M7277	Porca	10		M20, Porca Soldada
3	AT220918	Capa	1		Tampa Inferior do Dreno do Óleo
4	19M7403	Parafuso sextavado	14		M12 X 35
5	24M7240	Arruela	20		13 X 25 X 3 mm
6	AT220916	Capa	1		Tampa Inferior da Bandeja do Óleo
7	AT416500	Capa	1		Tampa Inferior Intermediária, SUB FOR AT220914
8	AT315146	Capa	2		Tampas Laterais Inferiores da Caixa do Eixo Transversal
9	AT315147	Capa	1		Tampa Intermediária Inferior da Caixa do Eixo Transversal
10	T151994	Placa	1		Tampa Traseira da Caixa do Eixo Transversal
	T232851	Placa	1		Com Rasgador
11	T29342	Arruela	4		
12	19M8011	Parafuso sextavado	4		M12 X 30
13	T211078	Proteção	1		Proteção Direita da EPCC
14	T211079	Proteção	1		Proteção Esquerda da EPCC
15	19M7550	Parafuso sextavado	4		M10 X 35
16	24M7296	Arruela	4		10.500 X 30 X 2.500 mm
17	T148411	Porca	4		M10, , Placa
	T148410	Porca	8		8.00 mm, Placa
18	19M7403	Parafuso sextavado	6		M12 X 35, SUB FOR 19M7493

Front Counterweight
Contrepoids avant
Contrapeso Dianteiro
Contrapeso delantero

AT337352_TX1121120 A.1

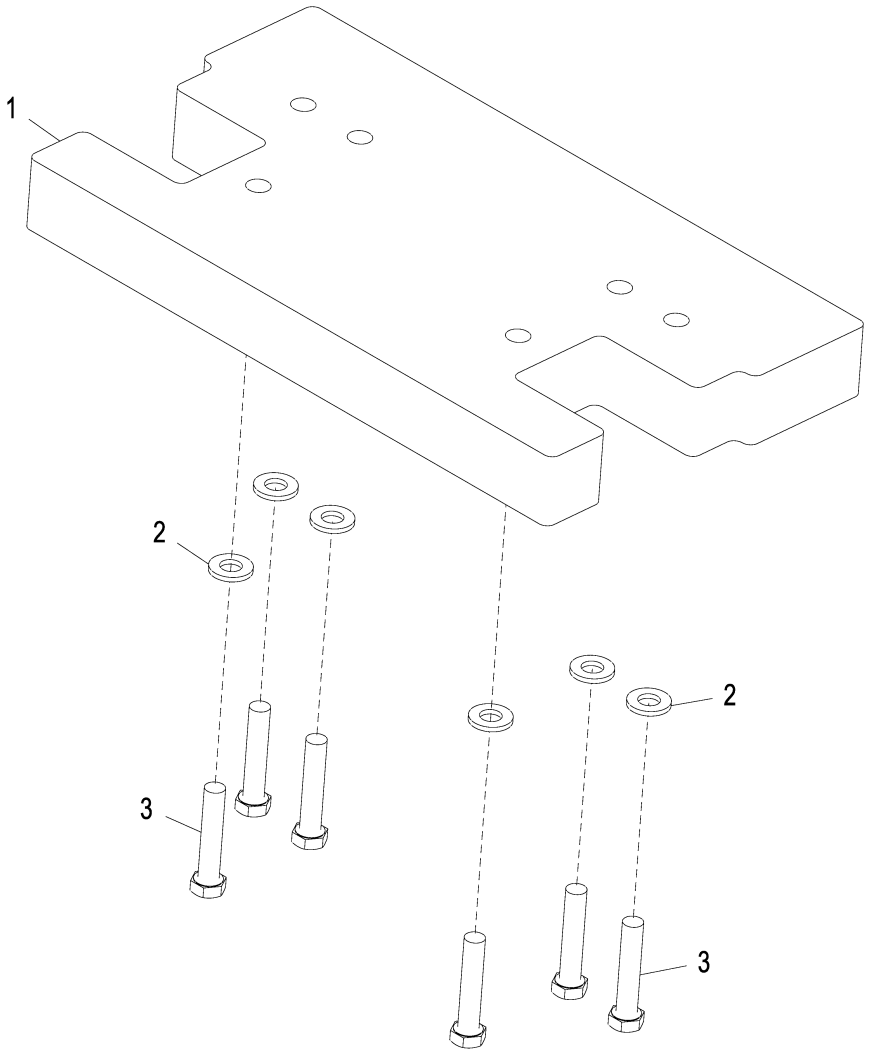

AT337352_TX1121120

Item	*Nº peça*	*Descrição*	*Qtde*	*Nº série*	*Notas*
1	T227962	Contrapeso	1		Dois Contrapesos, Máx. Permitido, SUB FOR T177818
2	24M7242	Arruela	6		21.400 X 42 X 5 mm
3	19M7963	Parafuso sextavado	6		M20 X 100, Use Com Um Contrapeso
	19M8026	Parafuso sextavado	6		M20 X 170, Use Com Dois Contrapesos

Rear Counterweight
Contrepoids arrière
Contrapeso Traseiro
Contrapeso trasero

T181544_TX1131417 A.1

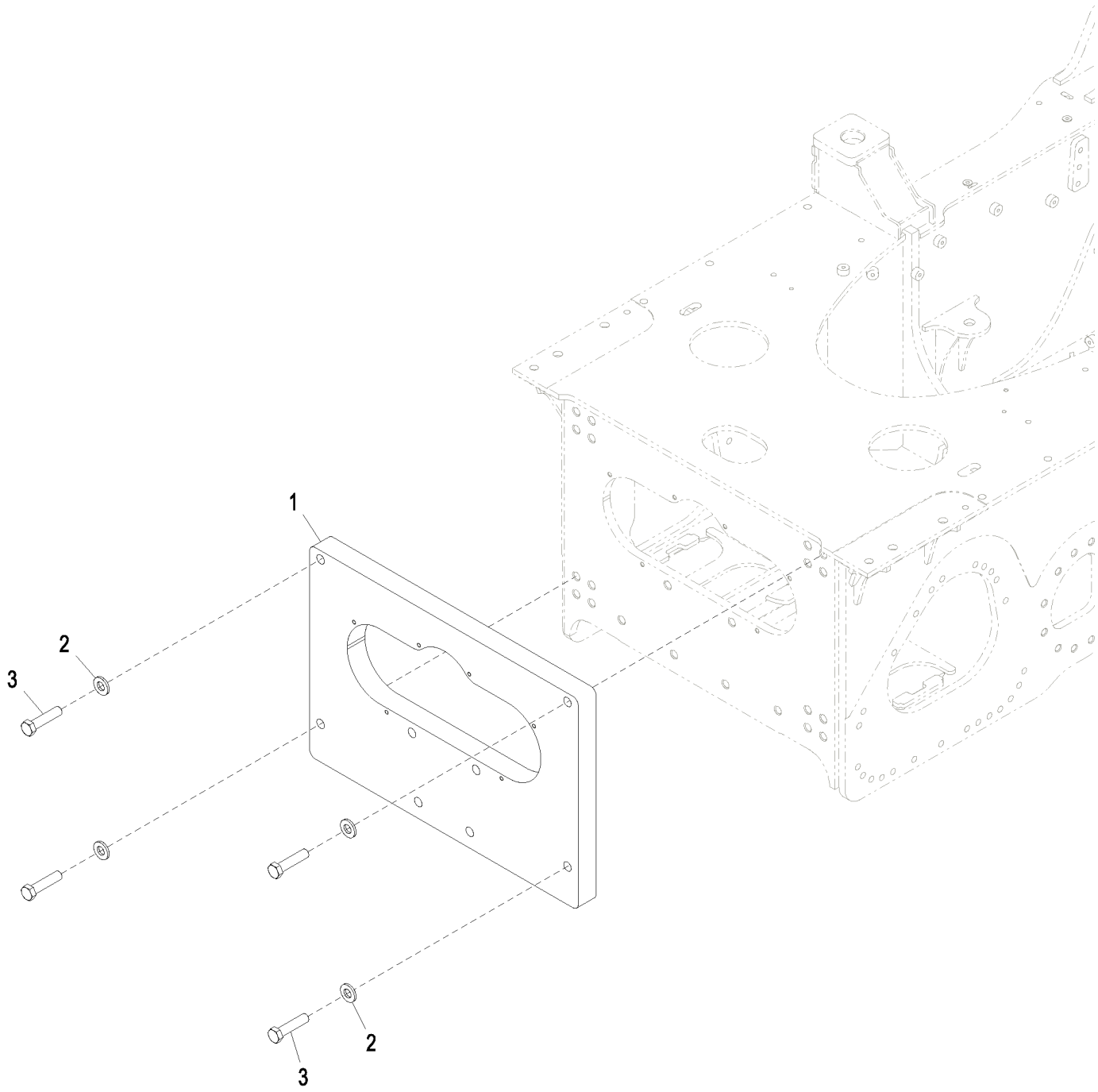

T181544_TX1131417

Item	*Nº peça*	*Descrição*	*Qtde*	*Nº série*	*Notas*
1	T181544	Contrapeso	1		515 lbs
2	24M7243	Arruela	4		25.400 X 50 X 6 mm
3	19M8249	Parafuso sextavado	4		M24 X 100

Cab Noise Reduction Foam/Isolator
Mousse d'insonorisation de cabine
Espuma/Isolador de Redução de Ruído da Cabine
Espuma reductora de ruido de cabina

T209549 A.1

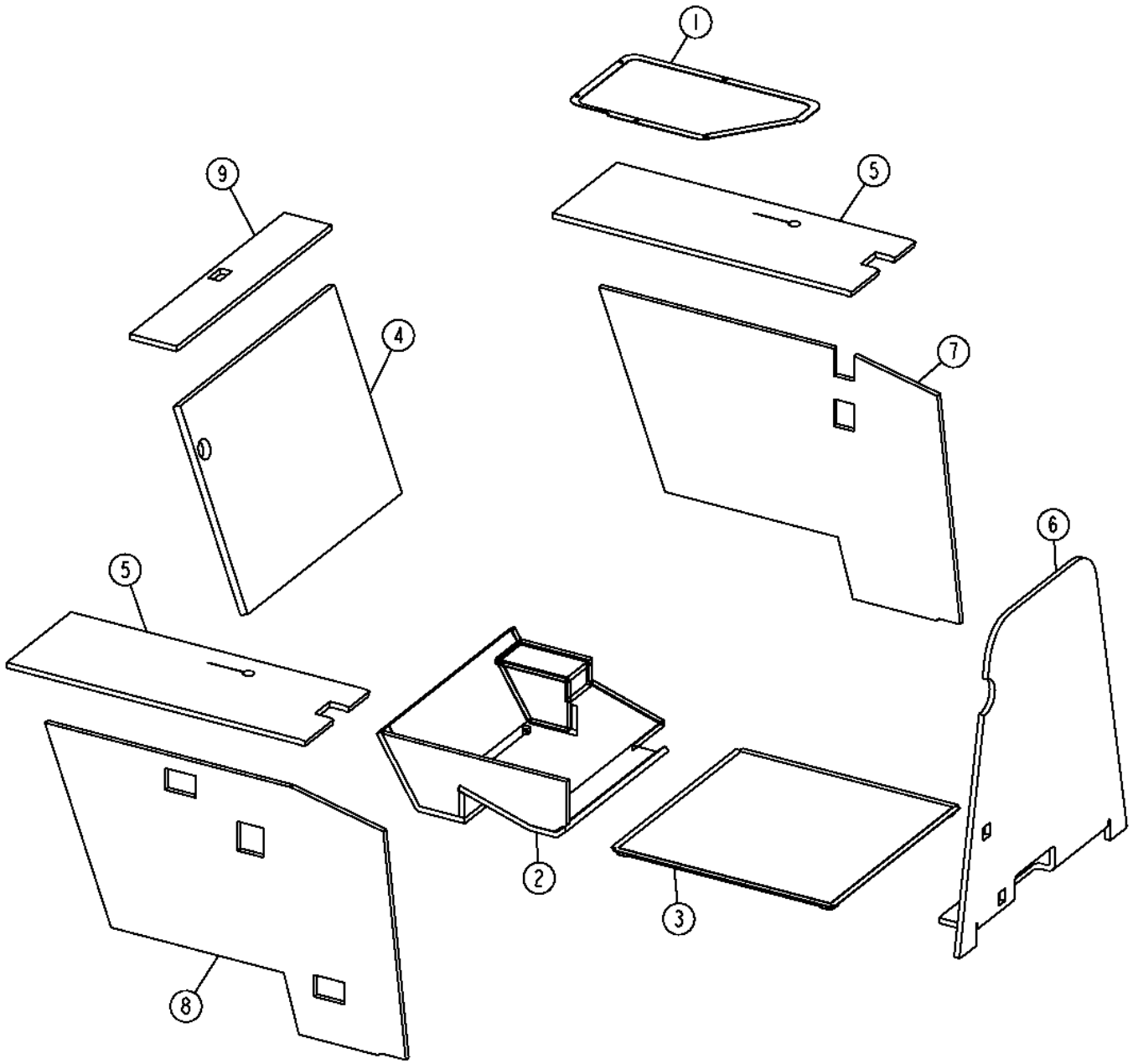

T209549

Item	*Nº peça*	*Descrição*	*Qtde*	*Nº série*	*Notas*
1	T180751	Vedação	1		Tampa do Controlador
2	AT316482	Isolador	1		Conjunto do Aquecedor Sob o Assento, ALSO REQUIRES AT317949
3	T234198	Isolador	1		
4	T179923	Isolador	1		ALSO REQUIRES AT317949
5	T211947	Isolador	2		ALSO REQUIRES AT317949
6	T224587	Isolador	1		ALSO REQUIRES AT317949
7	T214209	Isolador	1		ALSO REQUIRES AT317949
8	T214238	Isolador	1		ALSO REQUIRES AT317949
9	T214242	Isolador	1		ALSO REQUIRES AT317949
10	AT317949	Item forn.cola p/fábrica	1		Não Ilustrado
11	T344639	Fita	1		Vedação da Borda, Não Ilustrada

Cab Noise Reduction Foam
Mousse d'insonorisation de cabine
Espuma Redutora de Ruído da Cabine
Espuma reductora de ruido de cabina

T208772 A.1

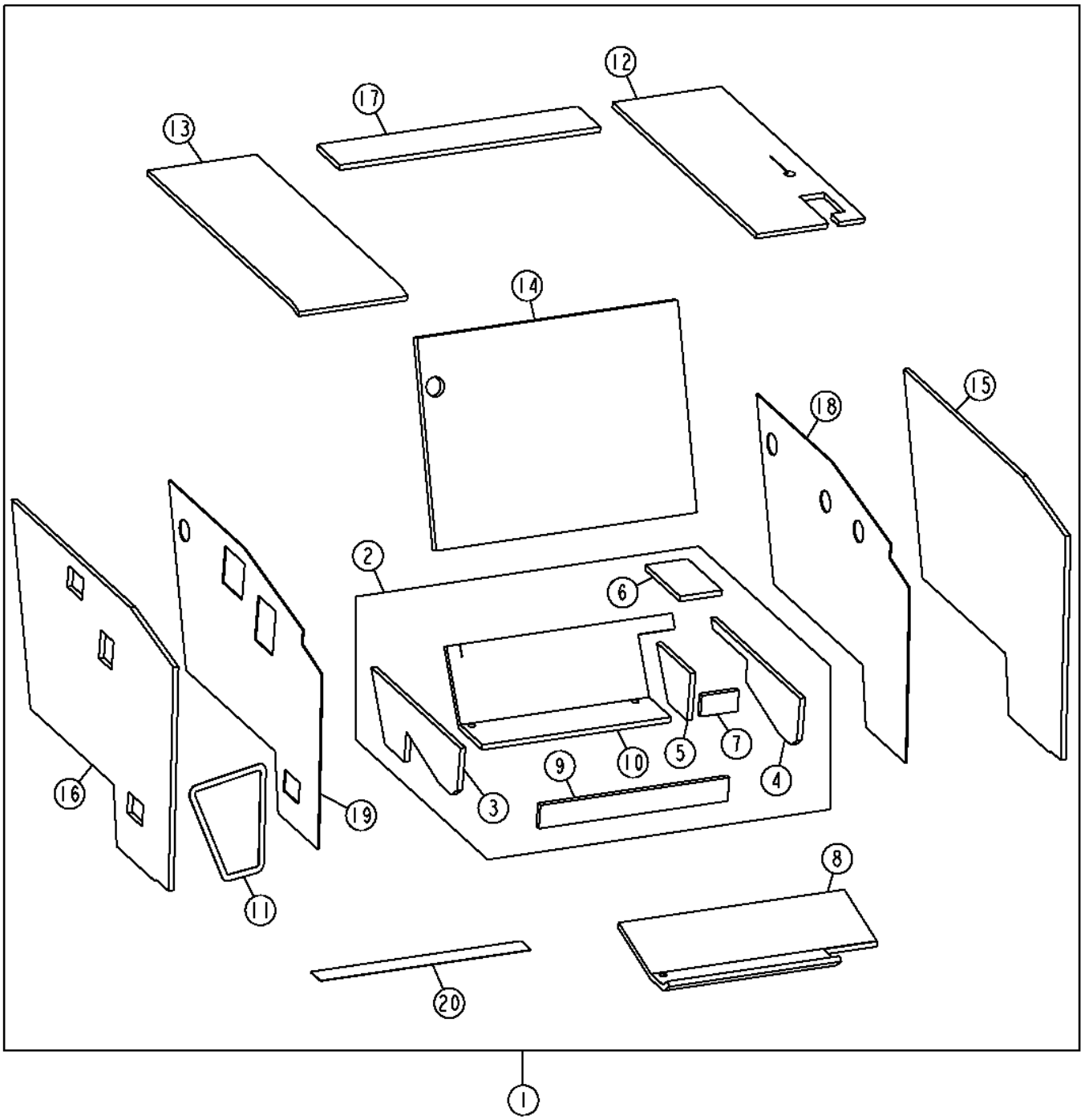

T208772

Item	*Nº peça*	*Descrição*	*Qtde*	*Nº série*	*Notas*
1	AT223454	Isolador	1		
2	AT223447	Isolador	1		
3	.....	Isolador	1		(SUB AT223447)
4	.....	Isolador	1		(SUB AT223447)
5	.....	Isolador	1		(SUB AT223447)
6	.....	Isolador	1		(SUB AT223447)
7	.....	Isolador	1		(SUB AT223447)
8	.....	Isolador	1		(SUB AT223447)
9	.....	Isolador	1		(SUB AT223447)
10	.....	Isolador	1		(SUB AT223447)
11	.....	Isolador	1		(SUB AT223454)
12	.....	Isolador	1		(SUB AT223454)
13	.....	Isolador	1		(SUB AT223454)
14	.....	Isolador	1		(SUB AT223454)
15	.....	Isolador	1		(SUB AT223454)
16	.....	Isolador	1		(SUB AT223454)
17	.....	Isolador	1		(SUB AT223454)
18	.....	Isolador	1		(SUB AT223454)
19	.....	Isolador	1		(SUB AT223454)
20	.....	Isolador	1		(SUB AT223454)

ROPS Components
Composants d'arceau de sécurité
Componentes da EPCC
Componentes de ROPS

T206507 A.1

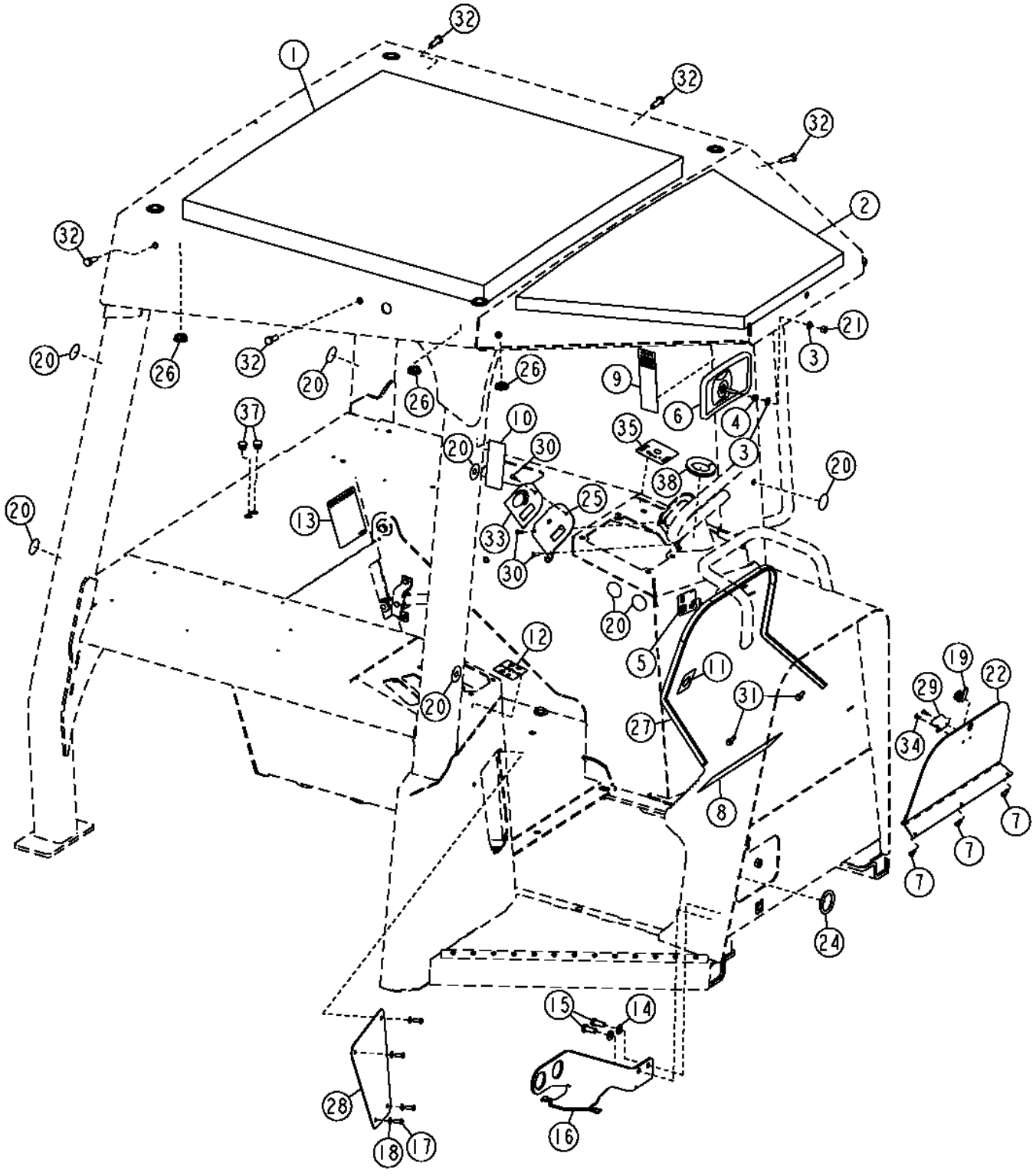

Item	*Nº peça*	*Descrição*	*Qtde*	*Nº série*	*Notas*
1	T176903	Guarnição de teto	1		
2	T176904	Guarnição de teto	1		
3	24M7238	Arruela	2		8.700 X 17 X 2 mm
4	14H785	Porca	1		5/16"
5	T151711	Etiqueta	1		Trava de Estacionamento Esquerda
6	AT186760	RetRovisoR	1		
7	19M7923	Parafuso sextavado	3		M6 X 12
8	T213861	Etiqueta	1		Etiqueta de Partida com Segurança e Aviso
9	T236778	Etiqueta	1		EPCC, SUB FOR T210774
10	T146097	Etiqueta	1		Advertência do Cinto de Segurança
11	T157172	Etiqueta	1		Etiqueta de Partida com Chave
12	.....	Etiqueta	1		
13	T178472	Etiqueta	1		Procedimento de Inclinação da Base do Assento
14	24M7239	Arruela	2		10.700 X 21 X 2.500 mm
15	19M7402	Parafuso sextavado	2		M10 X 25
16	T174600	Apoio	1		Anteparo
17	19M8425	Parafuso sextavado	4		M6 X 16
18	24M7293	Arruela	4		6.500 X 13 X 1.600 mm
19	AT141724	Fechadura	1		Trava do Cilindro do Came da Tampa Contra Vandalismo
20	T186793	Etiqueta	14		Etiquetas do Círculo Cinza
21	T16464	Porca de segurança	1		7.925 mm (5/16")
22	AT304200	Capa	1		Tampa Contra Vandalismo
24	R50406	Anel o	1		42.164 X 6.985 mm (1.660" X 0.275")
25	T201606	Placa	1		Placa de Face do Interruptor
26	T152230	Plugue	6		
27	T234519	Isolador	1		SUB FOR T204691
28	T205289	Painel	1		
29	T205726	Trava	1		Tampa Contra Vandalismo
30	21M7265	Parafuso	3		M5 X 12
31	U43021	Pára-choque	2		
32	19M7662	Parafuso sextavado	6		M10 X 30
33	T209860	Etiqueta	1		Sistema de Aquecimento - Rotação do Motor
34	R54477	Rebite	2		
35	AT306587	Etiqueta	1		Velocidade de Ré
37	T176958	Plugue	2		Bujão da Janela
38	.....	Isolador	1		MAKE FROM T58056, CTL 0.5 ft

Cab Components (- 150469)
Composants de cabine (- 150469)
Componentes da Cabine (- 150469)
Componentes de cabina (- 150469)

T214465 A.1

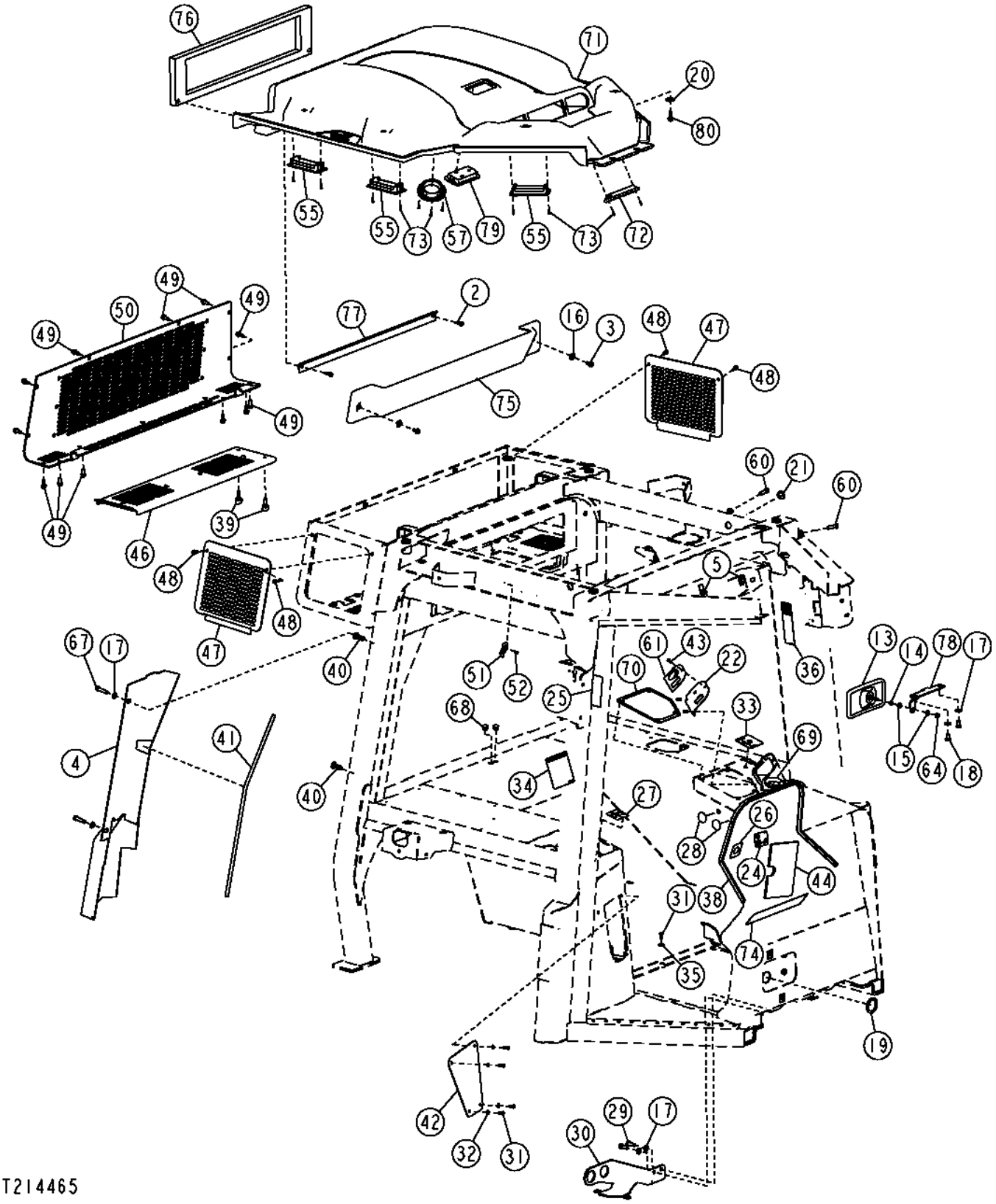

Item	*Nº peça*	*Descrição*	*Qtde*	*Nº série*	*Notas*
2	19M7863	Parafuso	2		M6 X 25
3	19M7865	Parafuso	2		M8 X 16
4	AT314728	Capa	1		
5	M84972	Porca	4		
13	AT186760	RetRovisoR	1		
14	14H785	Porca	1		5/16"
15	24M7238	Arruela	2		8.700 X 17 X 2 mm
16	24M7207	Arruela	2		8.400 X 24 X 2 mm
17	24M7239	Arruela	6		10.700 X 21 X 2.500 mm
18	19M7785	Parafuso	2		M10 X 25
19	R50406	Anel o	1		42.164 X 6.985 mm (1.660" X 0.275")
20	24M7296	Arruela	6		10.500 X 30 X 2.500 mm
21	T152230	Plugue	3		
22	T201606	Placa	1		
24	T151711	Etiqueta	1		TRAVA DE ESTACIONAMENTO
25	T146097	Etiqueta	1		Advertência do Cinto de Segurança
26	T157172	Etiqueta	1		Partida com Chave
27	.....	Etiqueta	1		
28	T186793	Etiqueta	7		Círculo Cinza
29	19M7402	Parafuso sextavado	2		M10 X 25
30	T174600	Apoio	1		
31	19M8425	Parafuso sextavado	5		M6 X 16
32	24M7293	Arruela	4		6.500 X 13 X 1.600 mm
33	AT306587	Etiqueta	1		Velocidade de Ré
34	T178472	Etiqueta	1		Procedimento de Inclinação da Base do Assento
35	24M7139	Arruela	1		6.400 X 18 X 1.600 mm
36	T236778	Etiqueta	1		EPCC, SUB FOR T210774
38	T234519	Isolador	1		SUB FOR T204691
39	T176296	Parafuso borboleta	2		
40	T148409	Porca	2		M10
41	T176818	Vedação	1		
42	T205289	Painel	1		Encomende Também a Etiqueta do Bloco de Fusíveis
43	21M7265	Parafuso	3		M5 X 12
44	T210591	Apoio	1		Isolamento de Espuma
46	AT408616	Capa	1		SUB FOR AT374880
47	T176268	Placa	1		Tampa Lateral do Ar Condicionado, LH
	T176269	Placa	1		Tampa Lateral do Ar Condicionado, RH
48	19M7775	Parafuso	4		M6 X 16
49	19M7866	Parafuso	18		M8 X 20
50	T176270	Placa	1		Tampa Traseira do Ar Condicionado
51	AT221228	Presilha	1		
52	R54477	Rebite	1		4.775 mm (3/16")
55	AT227668	Veneziana de aeração	6		SUB FOR AT221055
57	AT227669	Veneziana de aeração	2		
60	19M7662	Parafuso sextavado	4		M10 X 30
61	T209860	Etiqueta	1		Sistema de Aquecimento - Rotação do Motor
64	T16464	Porca de segurança	1		7.925 mm (5/16")
67	19M8637	Parafuso sextavado	2		M10 X 40
68	T176958	Plugue	2		
69	.....	Isolador	1		6 in., 0.5 ft, MAKE FROM T58056
70	T203442	Vedação	1		Controle de Alavanca Única
71	AT378322	Guarnição de teto	1		SUB FOR AT347238
72	AZ43305	Bico	1		
73	37M7333	Parafuso	22		
74	T213861	Etiqueta	1		Aviso - Partida
75	T217327	Capa	1		Recirculação
76	T218063	Isolador	1		
77	T218435	Placa	1		
78	T259921	Apoio	1		SUB FOR T218457
79	TT206940	Farol	1		INCLUDES TT207136
	TT207136	Lâmpada	1		

Cab Components (150470 - 210218)
Composants de cabine (150470 - 210218)
Componentes da Cabine (150470 - 210218)
Componentes de cabina (150470 - 210218)

TX1049489 A.1

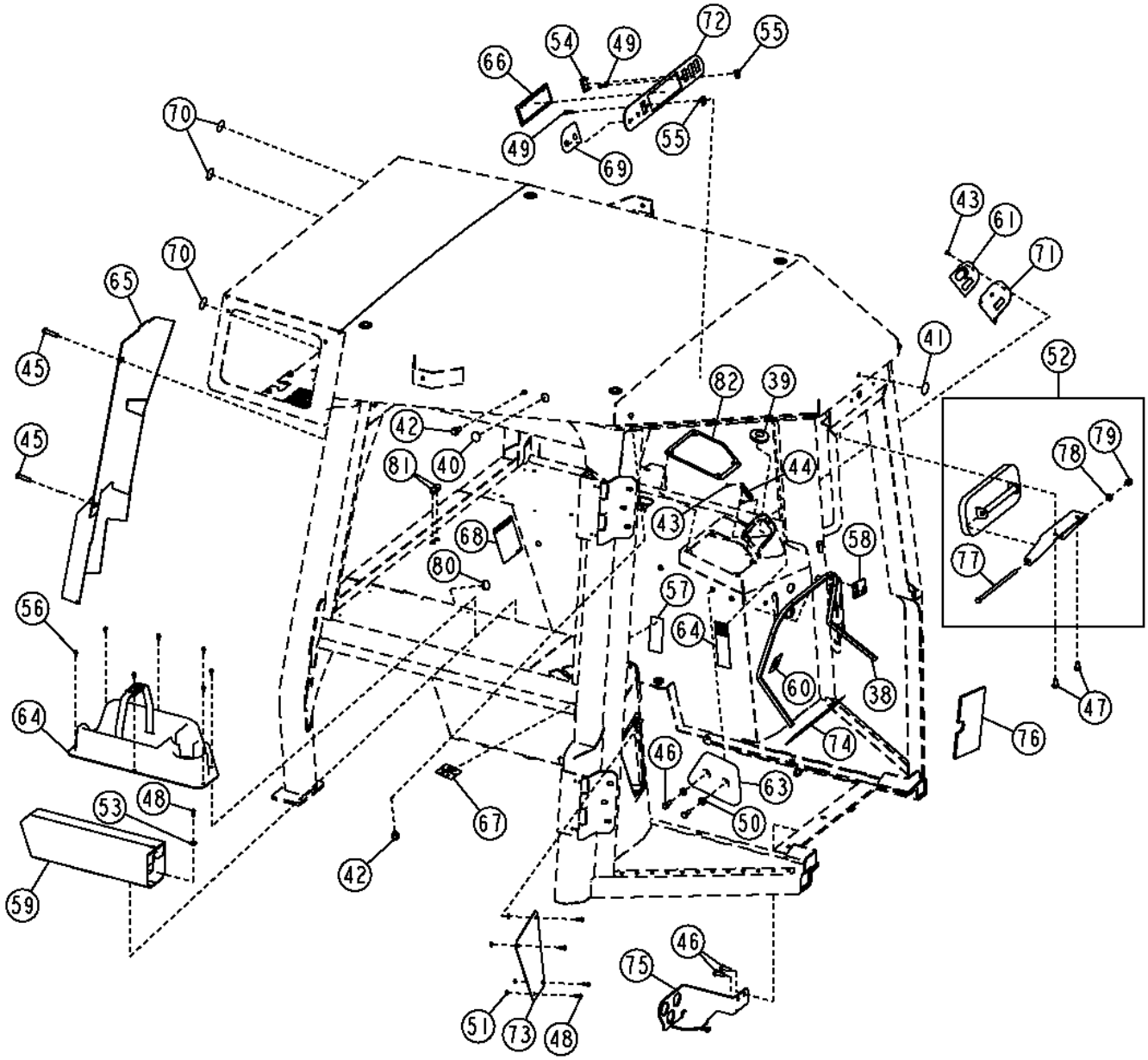

TX1049489

Item	*Nº peça*	*Descrição*	*Qtde*	*Nº série*	*Notas*
38	T234519	Isolador	1		
39	T46876	Passa-fio	1		
40	T236243	Plugue	2		
41	T234654	Etiqueta	1		
42	19M7786	Parafuso	4		M10 X 30
43	21M7265	Parafuso	3		M5 X 12
44	T214364	Etiqueta	1		Partida a Frio / Aquecimento
45	19M8637	Parafuso sextavado	2		M10 X 40
46	19M7402	Parafuso sextavado	4		M10 X 25
47	19M7785	Parafuso	2		M10 X 25
48	19M8425	Parafuso sextavado	4		M6 X 16
49	21M7327	Parafuso	2		M6 X 35
50	24M7239	Arruela	6		10.700 X 21 X 2.500 mm
51	24M7293	Arruela	4		6.500 X 13 X 1.600 mm
52	AT326272	RetRovisoR	1		
53	24M7139	Arruela	1		6.400 X 18 X 1.600 mm
54	M115279	Plugue	1		
55	M84972	Porca	2		
56	37M7059	Parafuso	7		M5 X 12
57	T146097	Etiqueta	1		Advertência do Cinto de Segurança
58	T151711	Etiqueta	1		Trava de Estacionamento Esquerda
59	AT208436	Caixa de ferramentas	1		
60	T157172	Etiqueta	1		Partida com Chave
61	T209860	Etiqueta	1		Bloco de Controle de Velocidade na Frente do Motor, Sistema de Aquecimento - Rotação do Motor
63	AT220105	Apoio	2		
64	T236778	Etiqueta	1		ROPS
65	AT314728	Capa	1		
66	T175963	Placa	1		
67	.....	Etiqueta	1		
68	T178472	Etiqueta	1		Procedimento de Inclinação da Base do Assento
69	T180755	Etiqueta	1		Controle do Aquecedor e do Ventilador
70	T186793	Etiqueta	7		Círculo Cinza
71	T201606	Placa	1		Interruptor
72	T203512	Capa	1		Rádio
73	T205289	Painel	1		(SUB FOR AT221055), Painel de Instrumentos Inferior, A Etiqueta do Bloco de Fusíveis Também Deve Ser Encomendada
74	T213861	Etiqueta	1		Partida com Segurança e Aviso
75	T245016	Apoio	1		(SUB FOR T224538 NLA)
76	T233649	Apoio	1		
77	19H3392	Parafuso sextavado	1		3/8" X 9"
78	24M7028	Arruela	1		10.500 X 20 X 2 mm
79	T11234	Porca de segurança	1		
80	T152230	Plugue	1		
81	T176958	Plugue	2		
82	T203442	Vedação	1		
83	AT221283	Suporte	1		

Cab Components (210219 -)
Composants de cabine (210219 -)
Componentes da Cabine (210219 -)
Componentes de cabina (210219 -)

AT347372_TX1108742 A.1

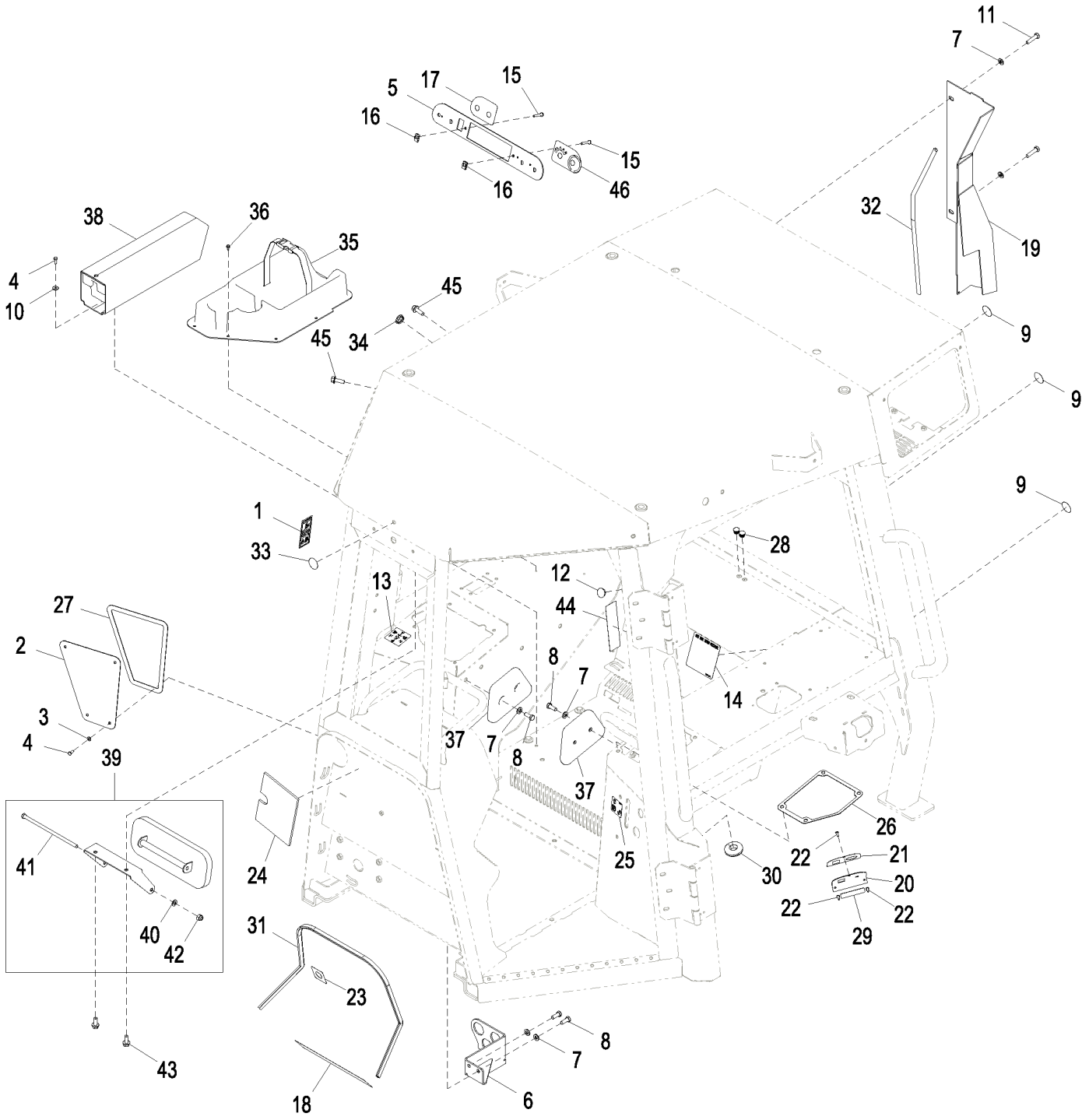

AT347372_TX1108742

Item	*Nº peça*	*Descrição*	*Qtde*	*Nº série*	*Notas*
1	T146097	Etiqueta	1		Advertência do Cinto de Segurança
2	T205289	Painel	1		Painel de Instrumentos Inferior
3	24M7293	Arruela	4		6.500 X 13 X 1.600 mm
4	19M8425	Parafuso sextavado	5		M6 X 16
5	T290810	Capa	1		Rádio
6	T245016	Apoio	1		
7	24M7239	Arruela	8		10.700 X 21 X 2.500 mm
8	19M7402	Parafuso sextavado	6		M10 X 25
9	T186793	Etiqueta	3		Círculo Cinza
10	24M7139	Arruela	1		6.400 X 18 X 1.600 mm
11	19M8637	Parafuso sextavado	2		M10 X 40
12	T152230	Plugue	1		
13	.....	Etiqueta	1		
14	T178472	Etiqueta	1		Procedimento de Inclinação da Base do Assento
15	21M7327	Parafuso	2		M6 X 35
16	M84972	Porca	2		
17	T180755	Etiqueta	1		Controle do Aquecedor e do Ventilador
18	T213861	Etiqueta	1		Operação Cautelosa
19	AT314728	Capa	1		
20	T201606	Placa	1		Placa de Face do Interruptor
21	T209860	Etiqueta	1		Sistema de Aquecimento - Rotação do Motor
22	21M7265	Parafuso	3		M5 X 12
23	T157172	Etiqueta	1		Partida com Chave
24	T233649	Apoio	1		
25	T151711	Etiqueta	1		Trava de Estacionamento Esquerda
26	T203442	Vedação	1		
27	T179913	Vedação	1		
28	T176958	Plugue	2		
29	T214364	Etiqueta	1		Partida a Frio / Aquecimento
30	T46876	Passa-fio	1		
31	.....	Isolador	1		MAKE FROM T179732, CTL
32	.....	Isolador	1		MAKE FROM T179732, CTL
33	T234654	Etiqueta	1		Círculo Amarelo
34	T236243	Plugue	2		
35	AT221283	Suporte	1		Lancheira e Copo
36	37M7059	Parafuso	7		M5 X 12
37	AT220105	Apoio	2		
38	AT208436	Caixa de ferramentas	1		
39	AT326272	RetRovisoR	1		
40	24M7028	Arruela	1		10.500 X 20 X 2 mm
41	19H3392	Parafuso sextavado	1		3/8" X 9"
42	T11234	Porca de segurança	1		
43	19M7785	Parafuso	2		M10 X 25
44	T236778	Etiqueta	1		EPCC
45	19M7786	Parafuso	4		M10 X 30
46	T290809	Etiqueta	1		Limpador

Cab Components (IGC) (210219 -)
Composants de cabine (IGC) (210219 -)
Componentes da Cabine (IGC) (210219 -)
Componentes de cabina (IGC) (210219 -)

AT347373_TX1108747 A.1

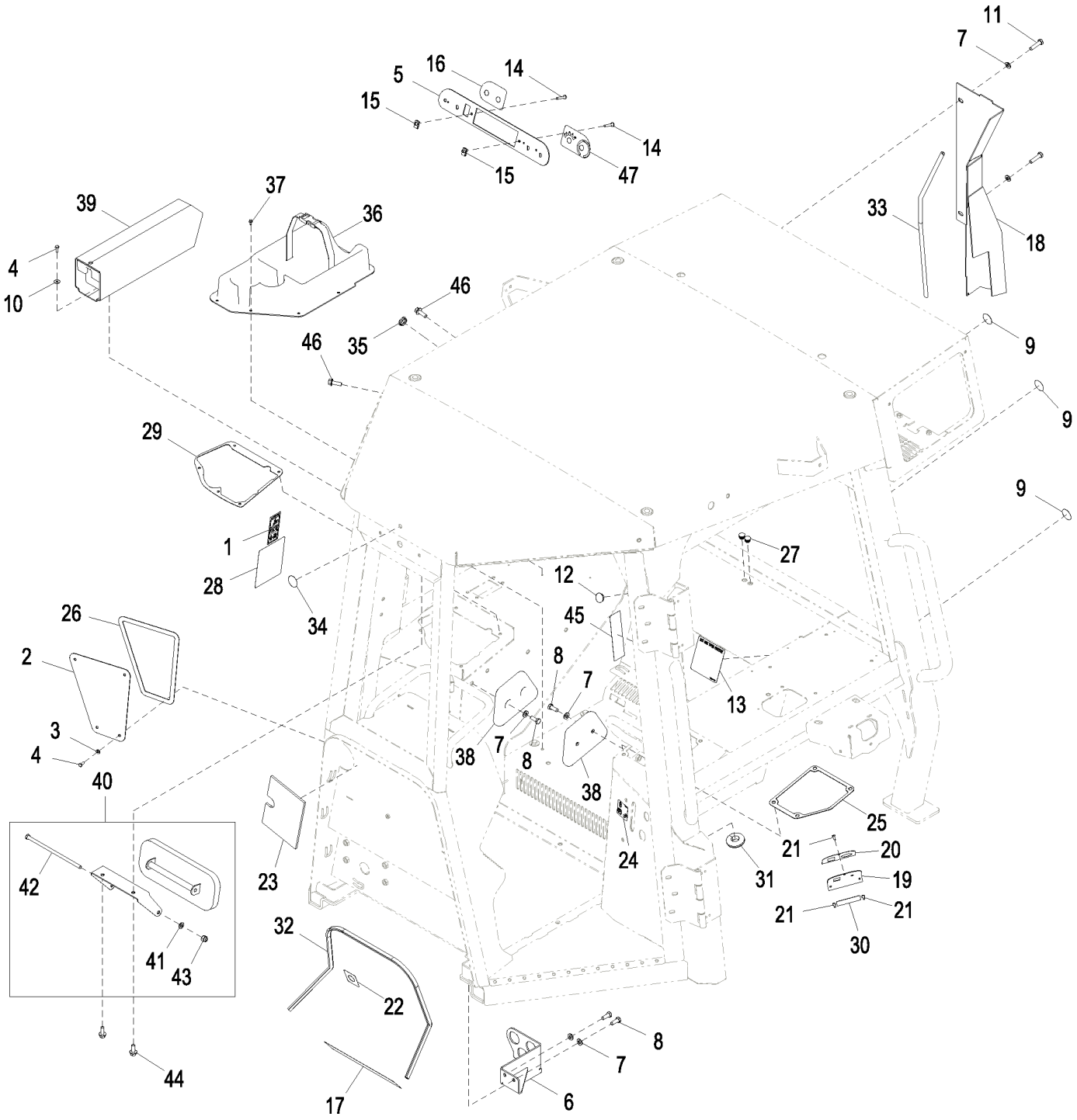

AT347373_TX1108747

Item	*Nº peça*	*Descrição*	*Qtde*	*Nº série*	*Notas*
1	T146097	Etiqueta	1		Advertência do Cinto de Segurança
2	T205289	Painel	1		Painel de Instrumentos Inferior
3	24M7293	Arruela	4		6.500 X 13 X 1.600 mm
4	19M8425	Parafuso sextavado	5		M6 X 16
5	T290810	Capa	1		Rádio
6	T245016	Apoio	1		
7	24M7239	Arruela	8		10.700 X 21 X 2.500 mm
8	19M7402	Parafuso sextavado	6		M10 X 25
9	T186793	Etiqueta	3		Círculo Cinza
10	24M7139	Arruela	1		6.400 X 18 X 1.600 mm
11	19M8637	Parafuso sextavado	2		M10 X 40
12	T152230	Plugue	1		
13	T178472	Etiqueta	1		Procedimento de Inclinação da Base do Assento
14	21M7327	Parafuso	2		M6 X 35
15	M84972	Porca	2		
16	T180755	Etiqueta	1		Controle do Aquecedor e do Ventilador
17	T213861	Etiqueta	1		Operação Cautelosa
18	AT314728	Capa	1		
19	T201606	Placa	1		Placa de Face do Interruptor
20	T209860	Etiqueta	1		Sistema de Aquecimento - Rotação do Motor
21	21M7265	Parafuso	3		M5 X 12
22	T157172	Etiqueta	1		Partida com Chave
23	T233649	Apoio	1		
24	T151711	Etiqueta	1		Trava de Estacionamento Esquerda
25	T203442	Vedação	1		
26	T179913	Vedação	1		
27	T176958	Plugue	2		
28	T224137	Etiqueta	1		Joystick da Lâmina EH
29	T224308	Vedação	1		
30	T214364	Etiqueta	1		Partida a Frio / Aquecimento
31	T46876	Passa-fio	1		
32	.....	Isolador	1		MAKE FROM T179732, CTL
33	.....	Isolador	1		MAKE FROM T179732, CTL
34	T234654	Etiqueta	1		Círculo Amarelo
35	T236243	Plugue	2		
36	AT221283	Suporte	1		Lancheira e Copo
37	37M7059	Parafuso	7		M5 X 12
38	AT220105	Apoio	2		
39	AT208436	Caixa de ferramentas	1		
40	AT326272	RetRovisoR	1		
41	24M7028	Arruela	1		10.500 X 20 X 2 mm
42	19H3392	Parafuso sextavado	1		3/8" X 9"
43	T11234	Porca de segurança	1		
44	19M7785	Parafuso	2		M10 X 25
45	T236778	Etiqueta	1		EPCC
46	19M7786	Parafuso	4		M10 X 30
47	T290809	Etiqueta	1		Limpador

Cab Headliner Components (- 150469)
Revêtement de toit, composants (- 150469)
Componentes do Revestimento da Cabine (- 150469)
Techo y forro, componentes (- 150469)

T207505 A.1

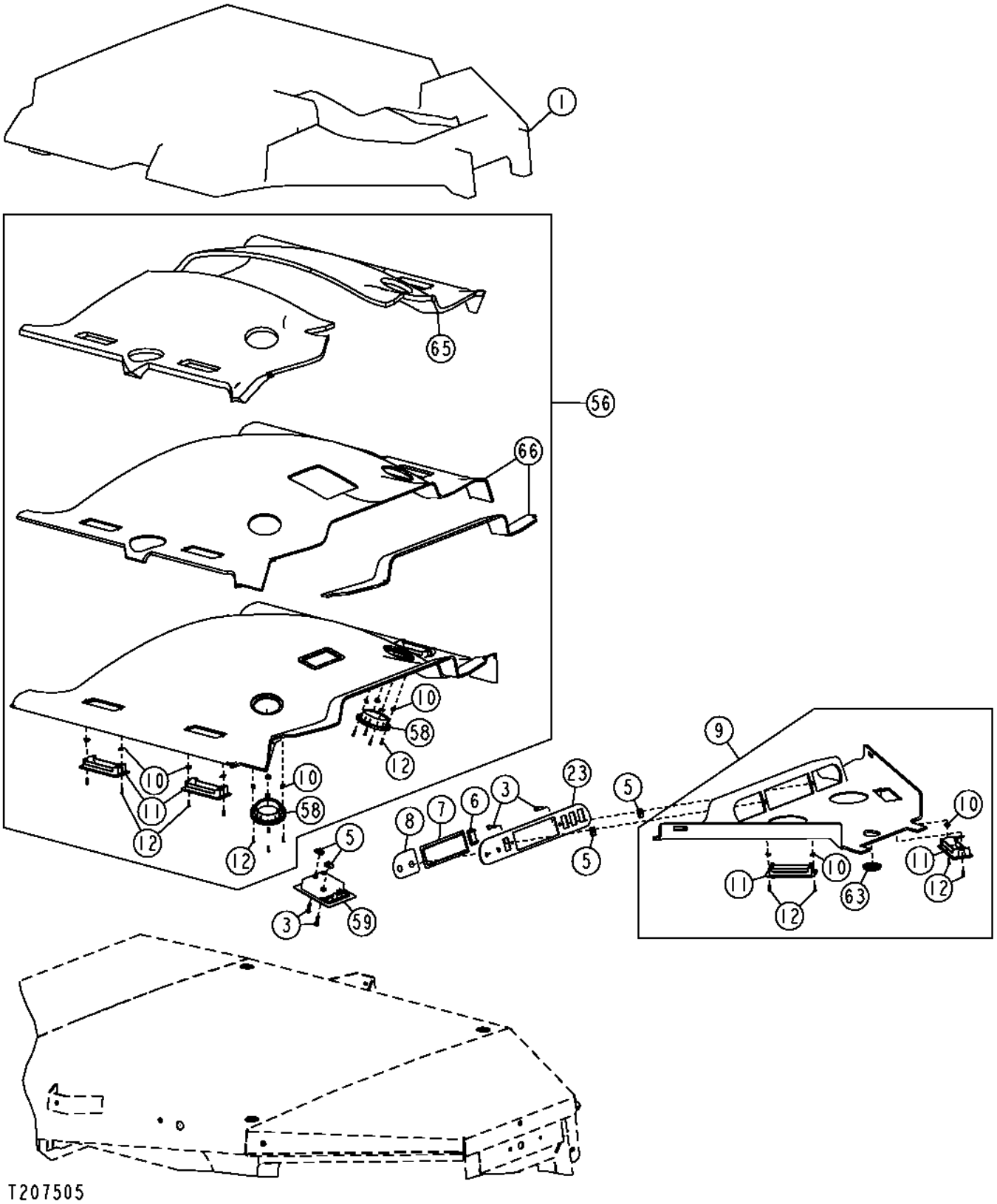

Item	*Nº peça*	*Descrição*	*Qtde*	*Nº série*	*Notas*
1	T174490	Isolador	1		
3	T134895	Paraf. auto-frenante	4		M6 X 25
5	M84972	Porca	4		
6	M115279	Plugue	3		
7	T175963	Placa	1		
8	T180755	Etiqueta	1		Controle do Aquecedor e do Ventilador
9	AT324136	Guarnição de teto	1		Acarpetado
	AT313496	Guarnição de teto	1		Vinil Perfurado
10	T159946	Porca	20		Especial
11	AT227668	Veneziana de aeração	6		
12	T159945	Parafuso	20		
23	T203512	Capa	1		Rádio
56	AT324135	Guarnição de teto	1		Traseira com Frestas, (SUB FOR AT313494)
58	AT227669	Veneziana de aeração	2		Degelo
59	AT221808	Farol	1		Teto
	TT206940	Farol	1		24 V, 10 W, Luz Interna, (INCLUDES TT207136)
	TT207136	Lâmpada	1		
63	AT313962	Veneziana de aeração	1		
65	T208918	Isolador	1		
66	T208937	Isolador	1		

Cab Headliner Components (150470 -)
Revêtement de toit, composants (150470 -)
Componentes do Revestimento da Cabine (150470 -)
Techo y forro, componentes (150470 -)

AT347693_TX1089636 C.1

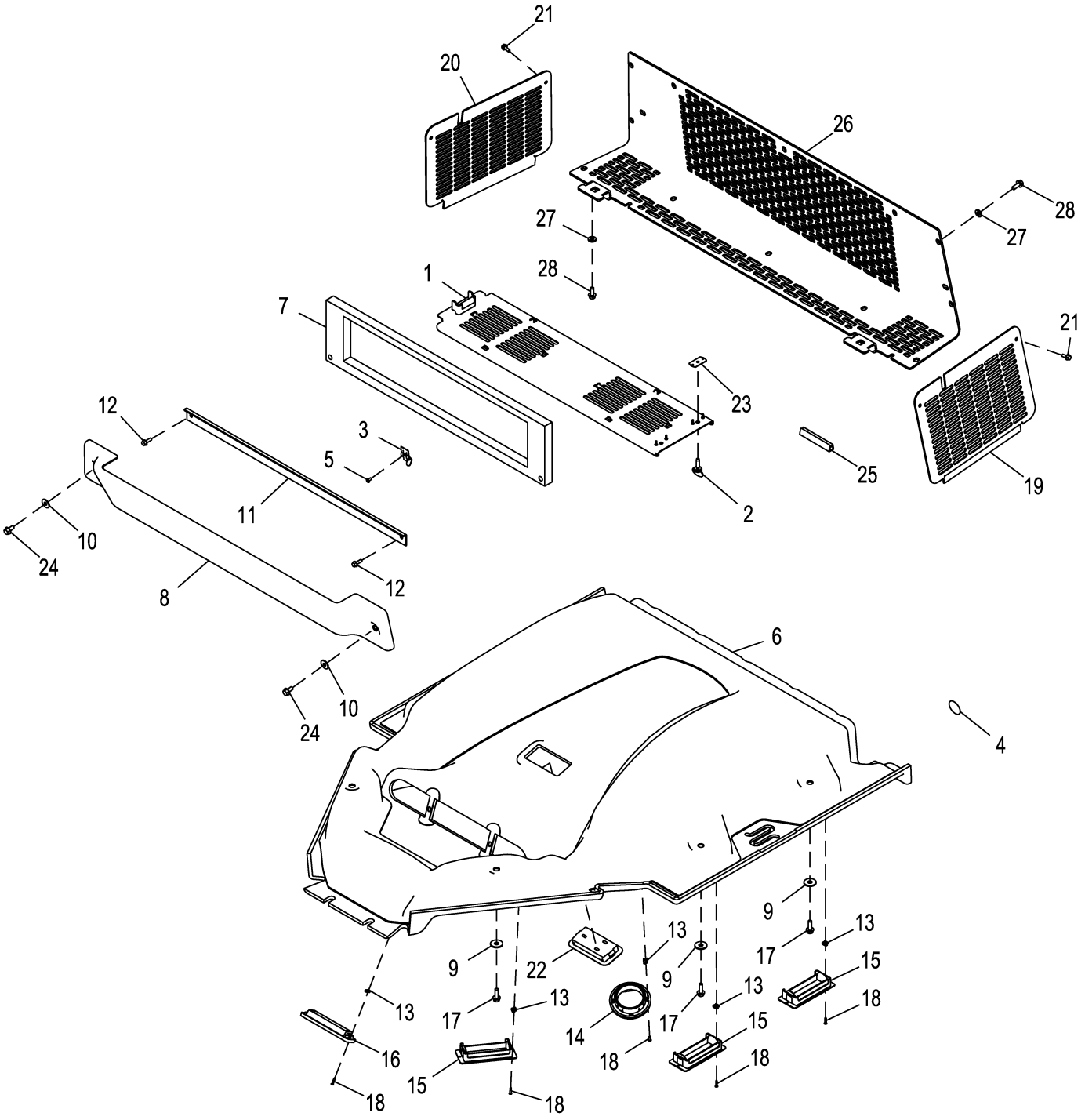

AT347693_TX1089636

Item	*Nº peça*	*Descrição*	*Qtde*	*Nº série*	*Notas*
1	AT424034	Capa	1		SUB FOR AT374880, AT408616
2	T176296	Parafuso borboleta	2		
3	AT221228	Presilha	1		
4	T186793	Etiqueta	1		Círculo Cinza
5	R54477	Rebite	1		
6	AT378322	Guarnição de teto	1		SUB FOR AT347238
7	T218063	Isolador	1		
8	T217327	Capa	1		Tampa de Recirculação
9	24M7296	Arruela	6		10.500 X 30 X 2.500 mm
10	24M7207	Arruela	2		8.400 X 24 X 2 mm
11	T218435	Placa	1		
12	19M7862	Parafuso	2		M6 X 20
13	T159946	Porca	22		
14	AT227669	Veneziana de aeração	2		
15	AT227668	Veneziana de aeração	6		
16	AZ43305	Bico	1		
17	19M7867	Parafuso	6		M8 X 25
18	37H224	Parafuso	22		
19	T236685	Placa	1		Do Lado Esquerdo
20	T236684	Placa	1		Do Lado Direito
21	19M7775	Parafuso	4		M6 X 16
22	TT206940	Farol	1		INCLUDES TT207136
	TT207136	Lâmpada	1		
23	T233753	Item de fixação	2		
24	19M7865	Parafuso	2		M8 X 16
25	T340409	Isolador	1		
26	T335517	Placa	1		
27	24H1292	Arruela	10		11/32" X 3/4" X 0.120"
28	19M7866	Parafuso	10		M8 X 20

Cab and ROPS Assembled Plates
Plaques assemblées de cabine et d'arceau de sécurité
Placas Montadas da Cabine e EPCC
Placas armadas de cabina y ROPS

TX1032489 A.1

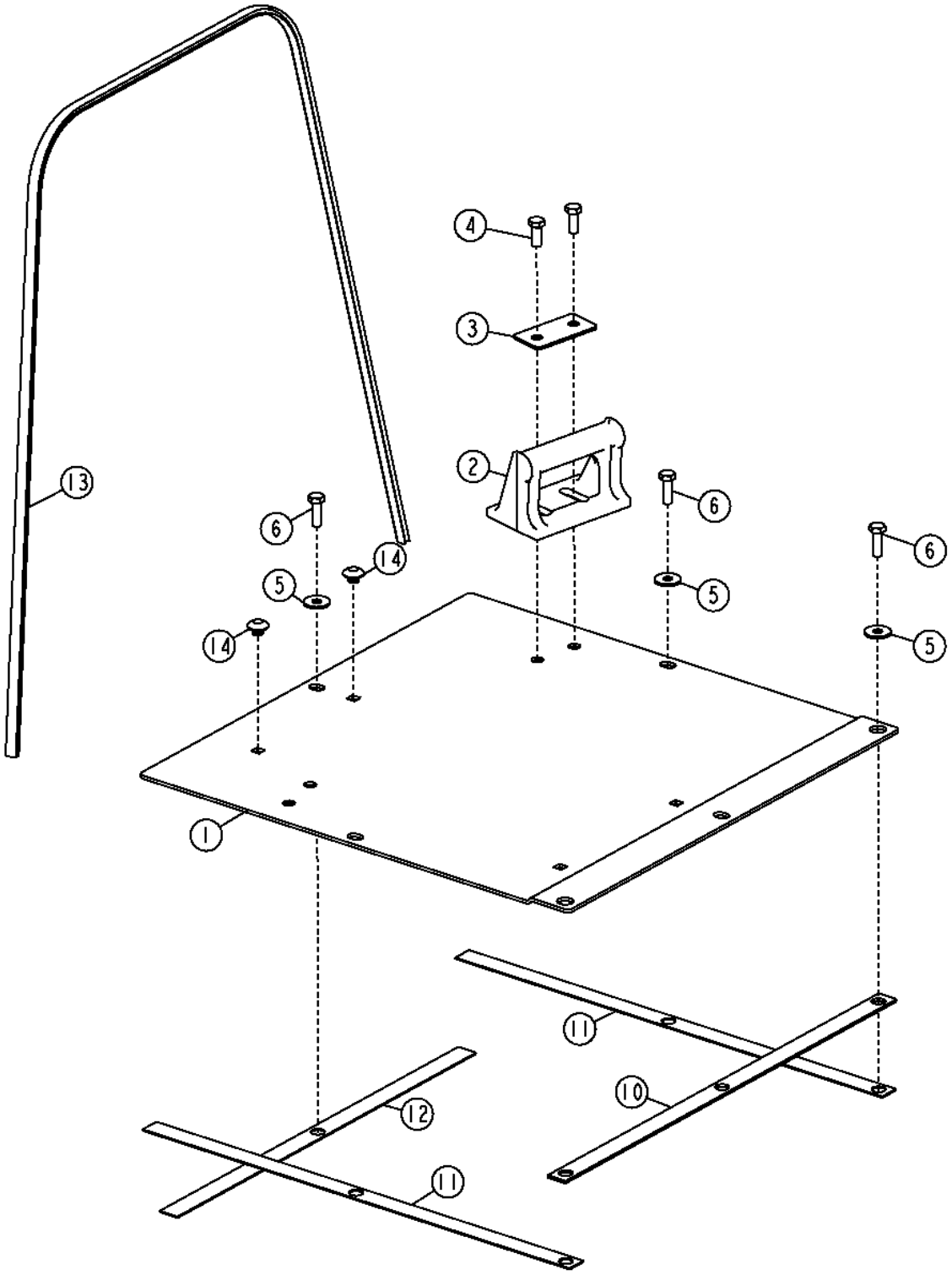

TX1032489

Item	*Nº peça*	*Descrição*	*Qtde*	*Nº série*	*Notas*
1	AT352784	Placa	1	-150489	(SUB FOR AT210886)
	AT352784	Placa	1	150490-	
2	T174841	Descanso para os pés	2		
3	T175244	Placa	2		
4	19M7402	Parafuso sextavado	4		M10 X 25
5	24M7296	Arruela	6		10.500 X 30 X 2.500 mm
6	19M7662	Parafuso sextavado	6		M10 X 30
10	T176522	Isolador	1		
11	T176523	Isolador	2		
12	T176524	Isolador	1		
13	T179732	Isolador	1		
14	T150347	Plugue	4		

Floor Mat
Tapis de plancher
Tapete do Piso
Felpudo

T205610 A.1

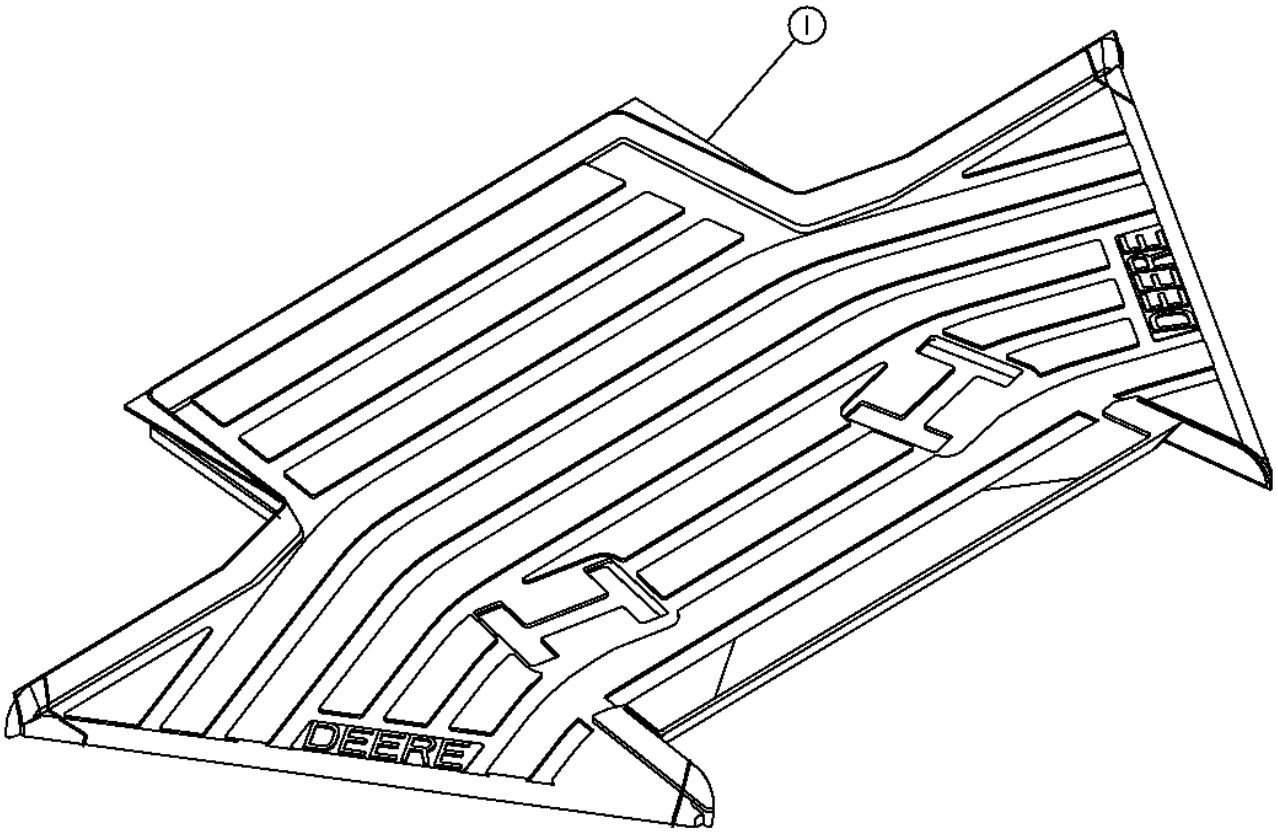

T205610

Item	*Nº peça*	*Descrição*	*Qtde*	*Nº série*	*Notas*
1	T172763	TapeTe	1		

Operator Station Accessories
Accessoires du poste de conduite
Acessórios da Estação do Operador
Accesorios de puesto de operador

T205608 A.1

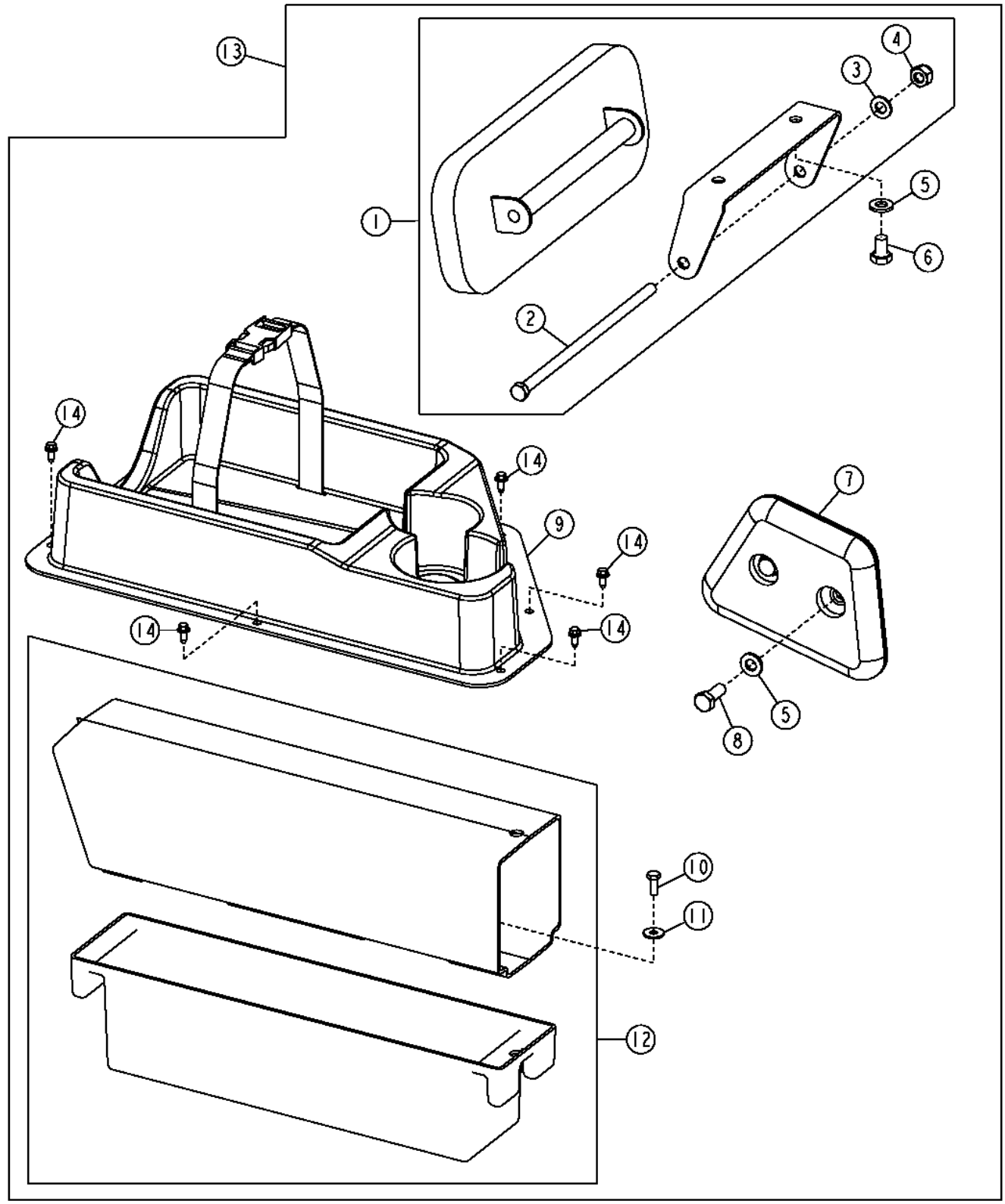

T205608

Item	*Nº peça*	*Descrição*	*Qtde*	*Nº série*	*Notas*
1	AT326272	RetRovisoR	1		
2	19H3392	Parafuso sextavado	1		3/8" X 9"
3	24M7028	Arruela	1		10.500 X 20 X 2 mm
4	T11234	Porca de segurança	1		9.525 mm (3/8")
5	24M7239	Arruela	6		10.700 X 21 X 2.500 mm
6	19M7785	Parafuso	2		M10 X 25
7	AT220105	Apoio	2		Joelho, (ALSO ORDER (2) 19M7402 AND (2) 24M7239)
8	19M7402	Parafuso sextavado	4		M10 X 25
9	AT221283	Suporte	1		Bandeja e Copo da Lancheira
10	19M8425	Parafuso sextavado	1		M6 X 16
11	24M7139	Arruela	1		6.400 X 18 X 1.600 mm
12	AT208436	Caixa de ferramentas	1		(ALSO ORDER 24M7139 AND 19M8425)
13	**AT221574**	**Kit**	**1**		**Estação do Operador, (WHOLE GOODS)**
14	37M7059	Parafuso	7		M5 X 12

Rear Attachments Mirror
Rétroviseur d'accessoire arrière
Espelho Traseiro dos Acessórios
Espejo para accesorios traseros

T205471 A.1

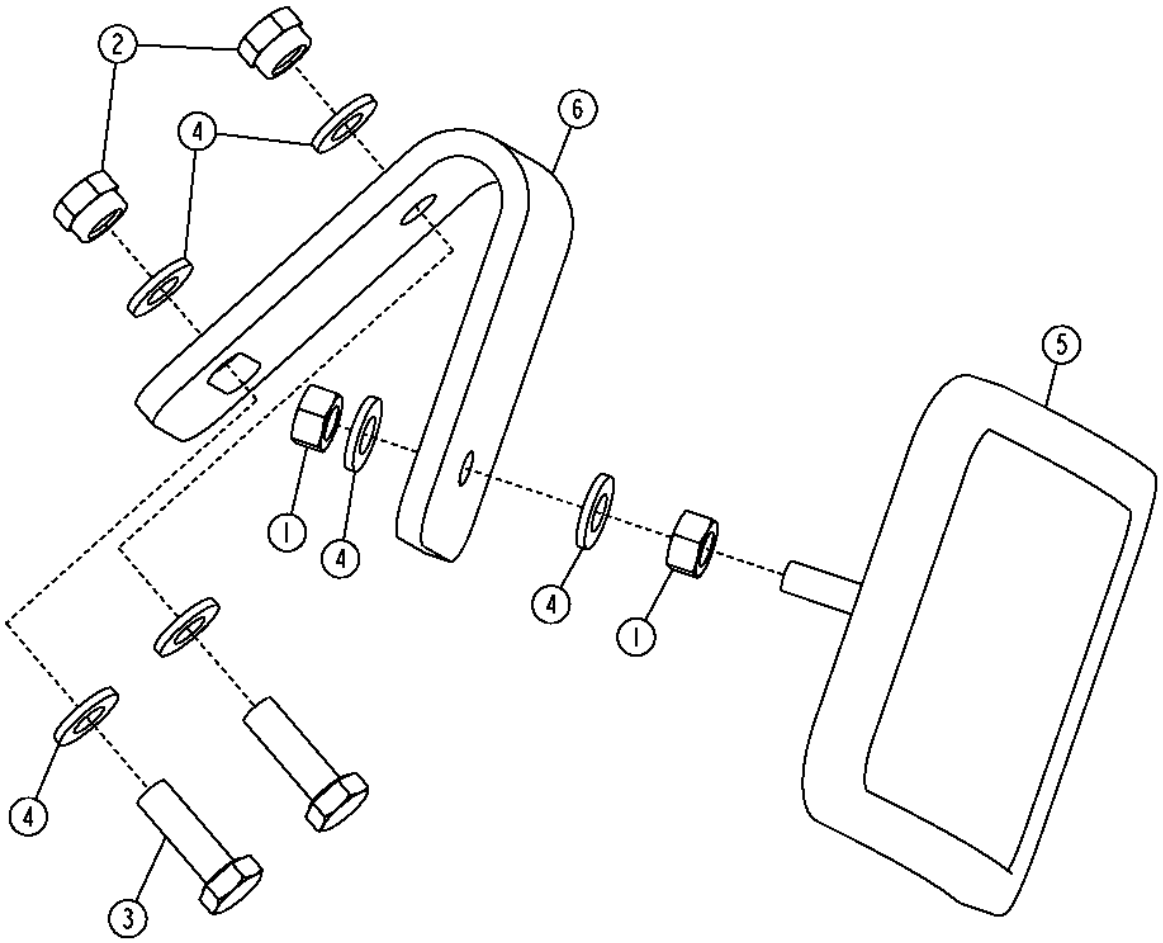

T205471

Item	*Nº peça*	*Descrição*	*Qtde*	*Nº série*	*Notas*
1	14H785	Porca	2		5/16"
2	14M7426	Porca de segurança	2		M8
3	19M7407	Parafuso sextavado	2		M8 X 25
4	24M7238	Arruela	6		8.700 X 17 X 2 mm
5	AT186760	RetRovisoR	1		
6	T180047	Apoio	1		

ROPS Structure
Structure d'arceau de sécurité
Estrutura da EPCC
Estructura de ROPS

T205619 A.1

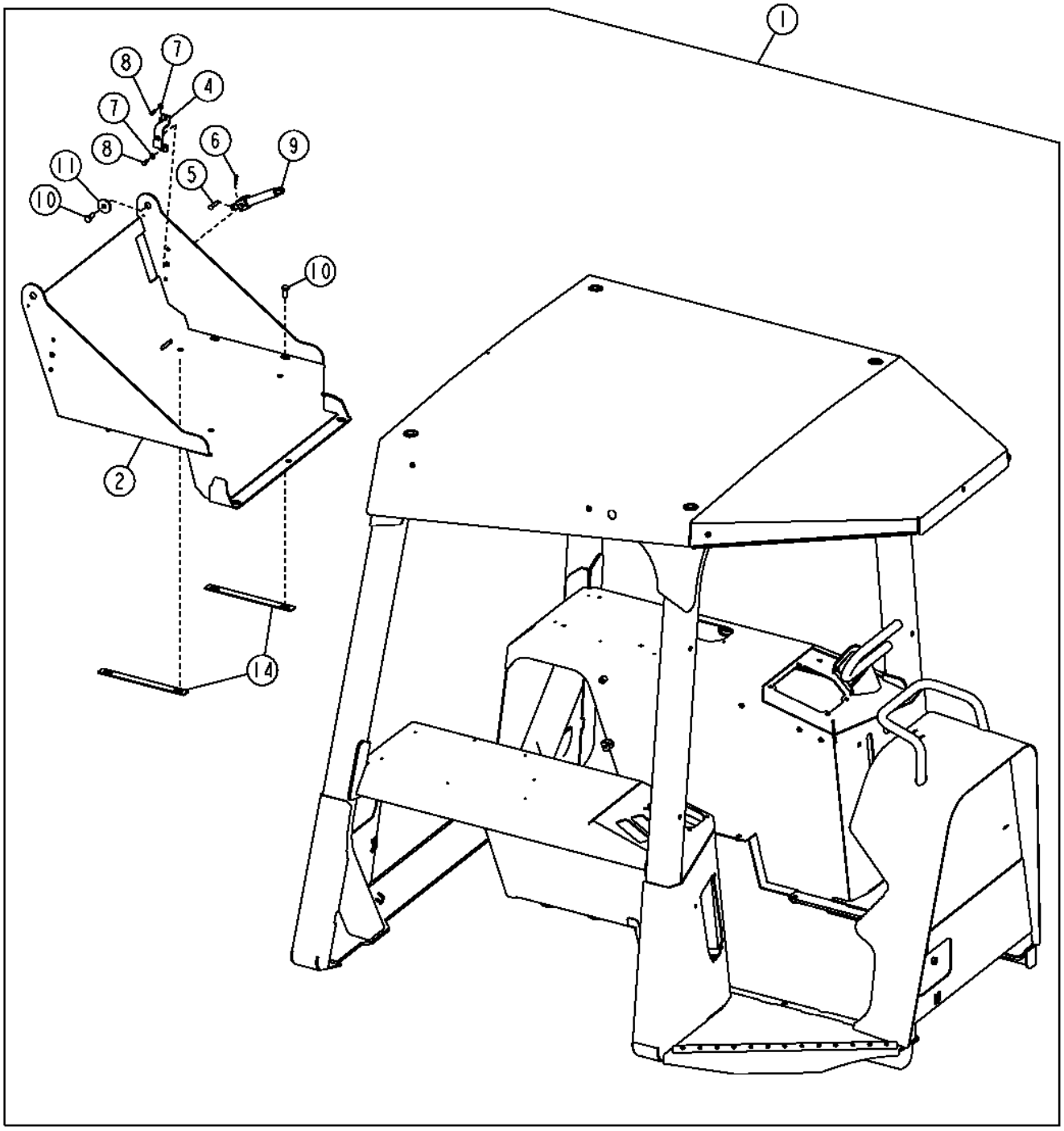

T205619

Item	*Nº peça*	*Descrição*	*Qtde*	*Nº série*	*Notas*
1	**AT346281**	**EPCC**	**1**		**Estrutura da EPCC**
2	AT220265	Base	1		
4	T171778	Apoio	1		Inclinação do Assento
5	N31296	Pino fixador	1		Cabeça Chata
6	R46528	Pino de trava	1		Grampo
7	24M7293	Arruela	2		6.500 X 13 X 1.600 mm
8	19M8425	Parafuso sextavado	2		M6 X 16
9	AT209308	Macaco	1		Macaco do Assento
10	19M7402	Parafuso sextavado	6		M10 X 25
11	T171737	Arruela	2		Pivô de Inclinação
14	T178425	Tira	2		Sem Aquecedor da EPCC

Cab Structure
Structure de cabine
Estrutura da Cabine
Estructura de cabina

T205625 A.1

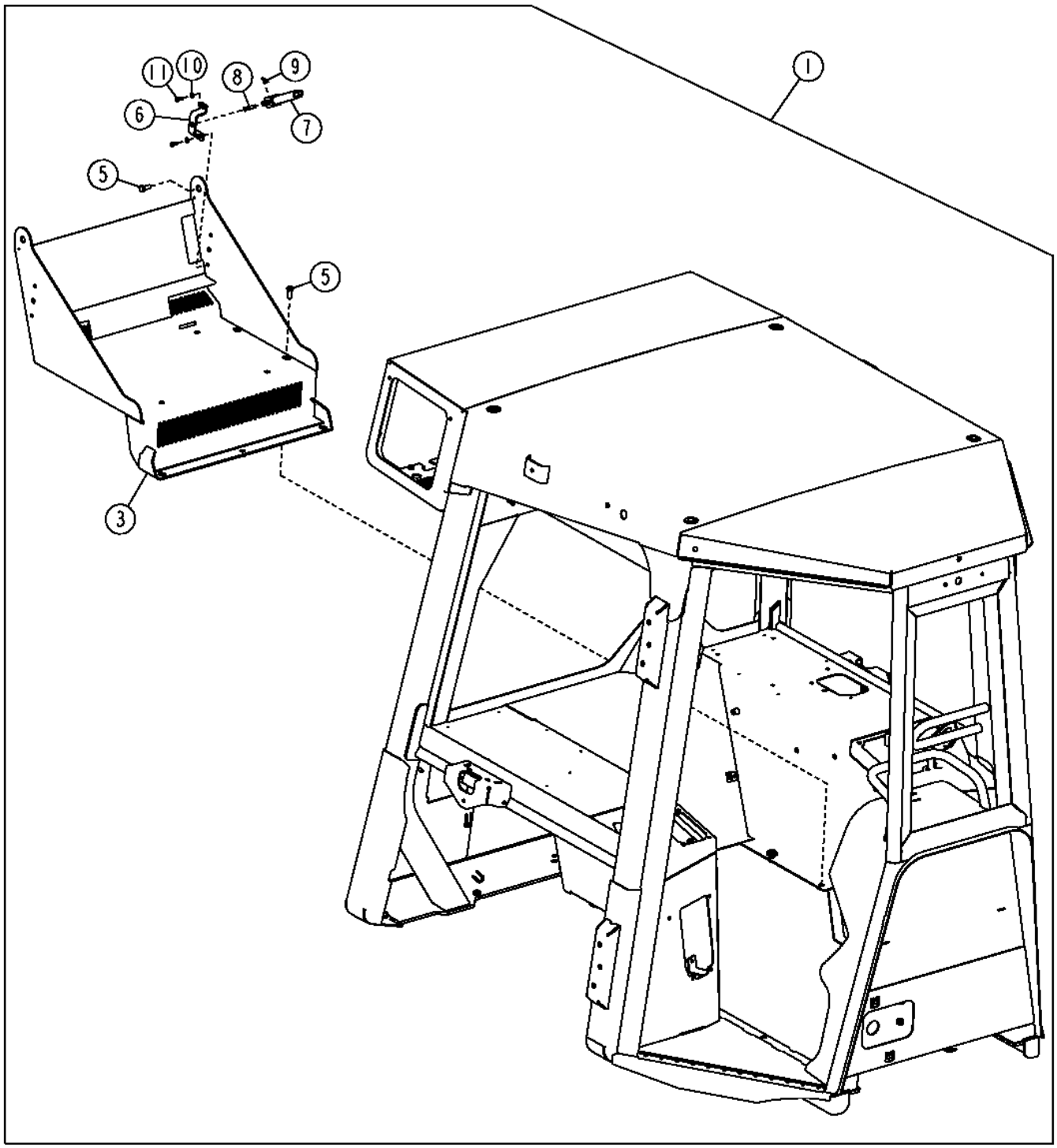

T205625

Item	*Nº peça*	*Descrição*	*Qtde*	*Nº série*	*Notas*
1	**AT330536**	**Estrutura da cabine**	**1**		**Conjunto Soldado da Estrutura da Cabine, (IBC/EH) (CA)**
	AT341843	Estrutura da cabine	1	-150469	Com Controle Integrado de Nivelamento
	AT348227	**Cabine**	**1**		**CA**
	AT348229	**Estrutura da cabine**	**1**	**150470-**	**Com Controle Integrado de Nivelamento, (CA)**
3	AT207486	Base	1		Assento Com Aquecedor
5	19M7402	Parafuso sextavado	6		M10 X 25
6	T171778	Apoio	1		Inclinação do Assento
7	AT209308	Macaco	1		Macaco
8	N31296	Pino fixador	1		Cabeça Chata
9	R46528	Pino de trava	1		Grampo
10	24M7293	Arruela	2		6.500 X 13 X 1.600 mm
11	19M8425	Parafuso sextavado	2		M6 X 16

ROPS, Cab Mounts and Isolators
Supports de montage et isolateurs de cabine à arceau de sécurité
EPCC, Suportes e Isoladores da Cabine
Montajes y amortiguadores de cabina con ROPS

T206482 A.1

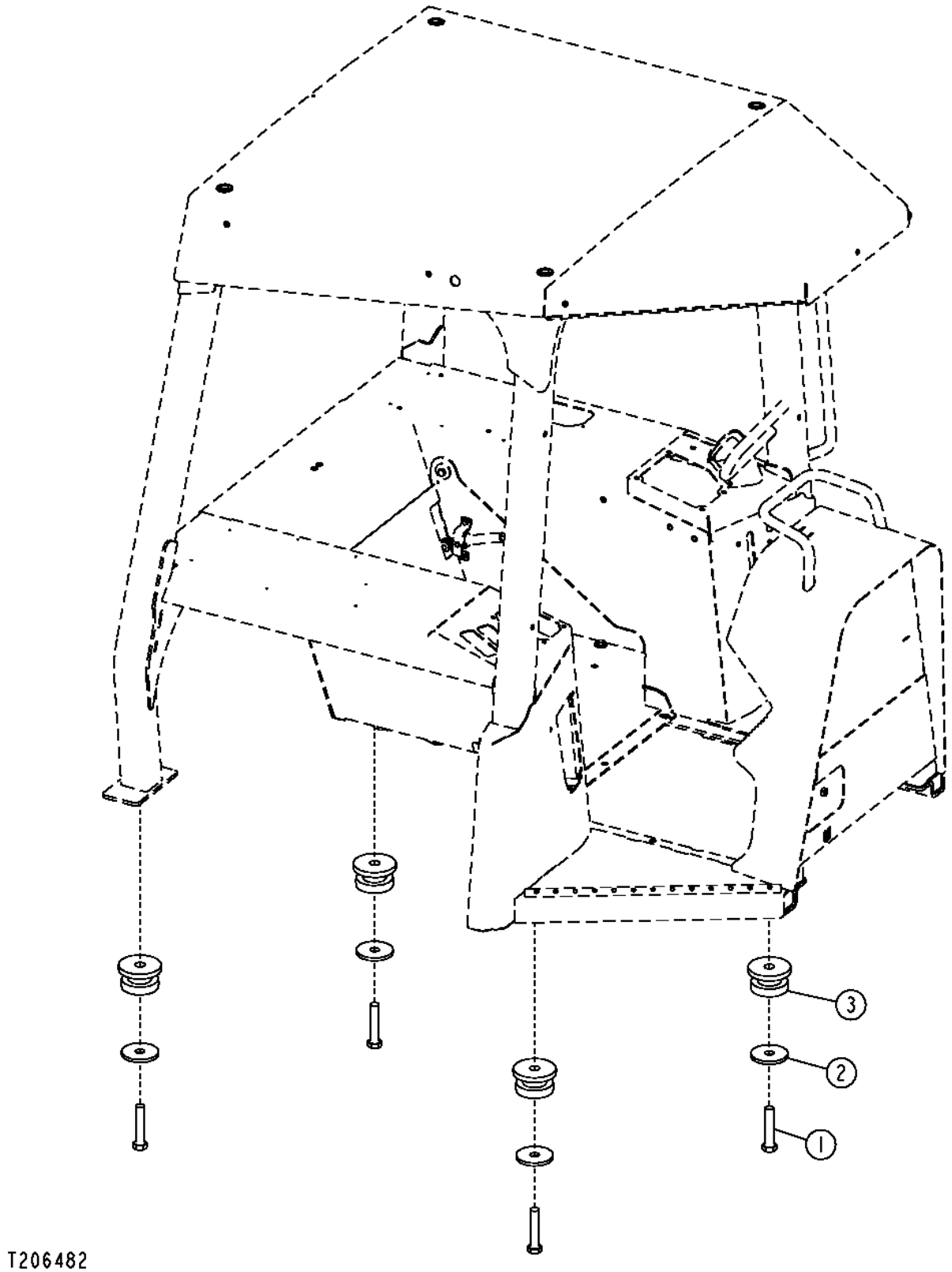

Item	*Nº peça*	*Descrição*	*Qtde*	*Nº série*	*Notas*
1	19M7963	Parafuso sextavado	4		M20 X 100
2	T180885	Arruela	4		(SUB FOR T101807)
3	AT225563	Isolador	4		

Air Conditioning Housing Kit (- 150469)
Kit de logement de climatiseur (- 150469)
Kit de Carcaça do Ar Condicionado (- 150469)
Kit de caja de acondicionador de aire (- 150469)

TX1047879 A.1

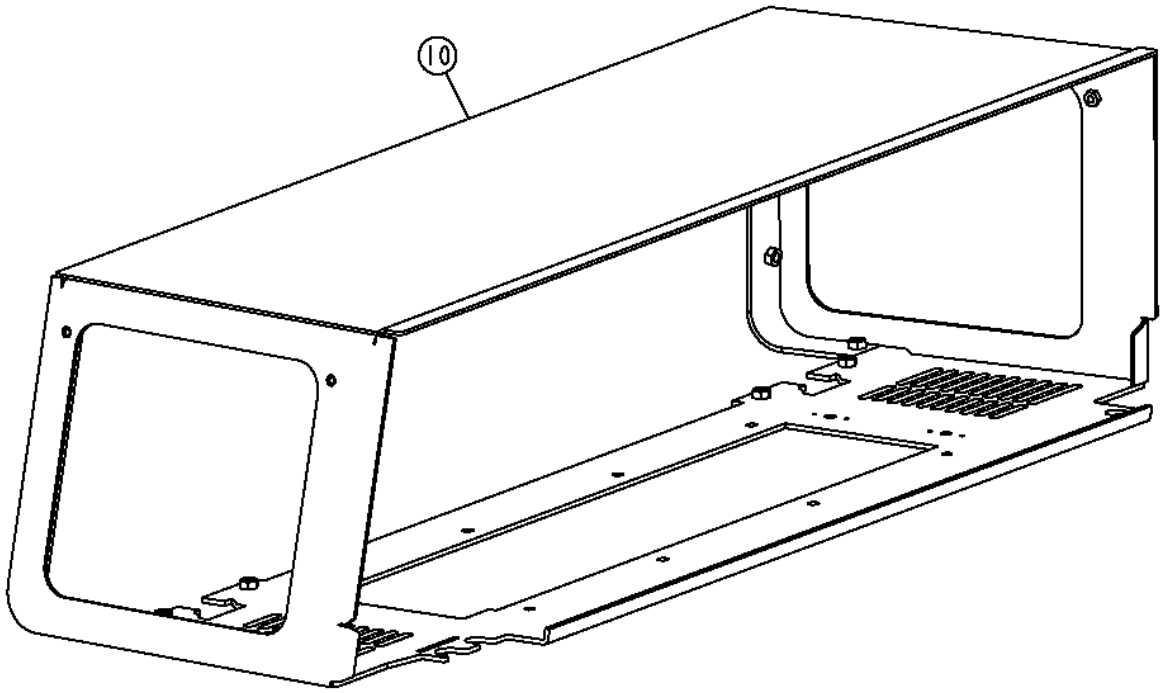

TX1047879

Item	*Nº peça*	*Descrição*	*Qtde*	*Nº série*	*Notas*
10	**AT227785**	**Kit - instalação de campo**	**1**		**Kit de Carcaça do Ar Condicionado, Contém Carcaça e Instruções de Instalação**

Air Conditioning Housing Repair Kit (150470 -)
Jeu de réparation de logement de climatisation (150470 -)
Kit de Reparo da Carcaça do Ar Condicionado (150470 -)
Juego de reparación de caja de acondicionador de aire (150470 -)

TX1047879 A.1

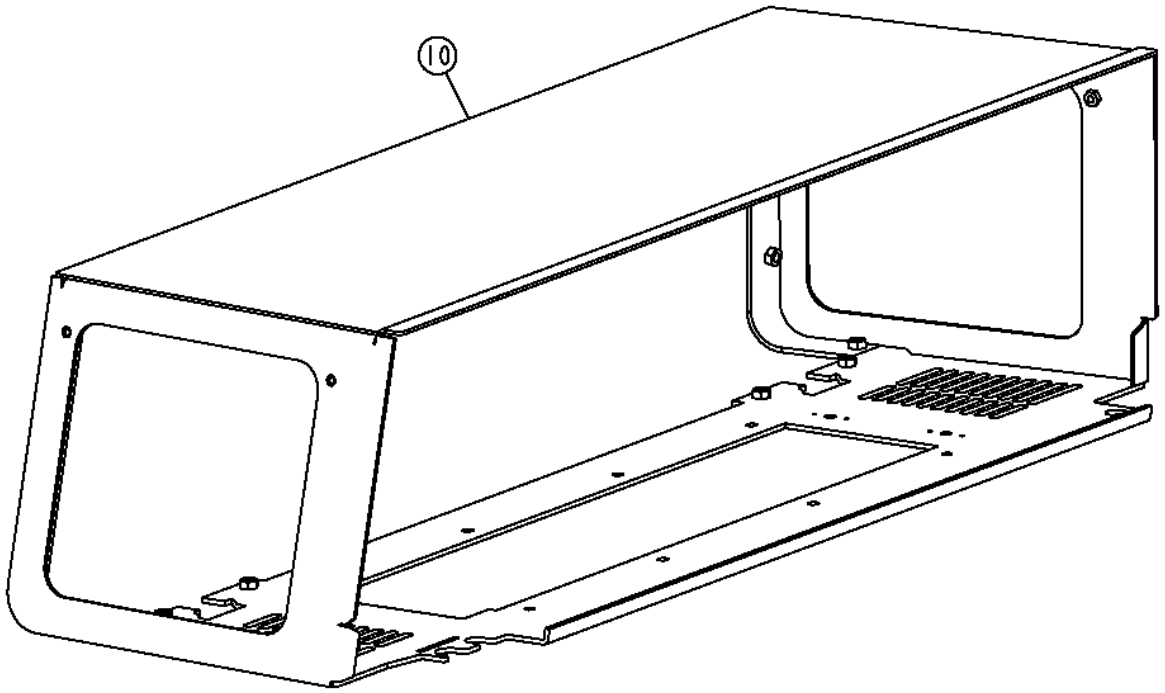

TX1047879

Item	*Nº peça*	*Descrição*	*Qtde*	*Nº série*	*Notas*
10	AT377483	Carcaça	1		

Canopy Rear Screen
Écran arrière d'auvent
Tela Traseira da Capota
Rejilla trasera de dosel

AT384803_TX1089233 A.1

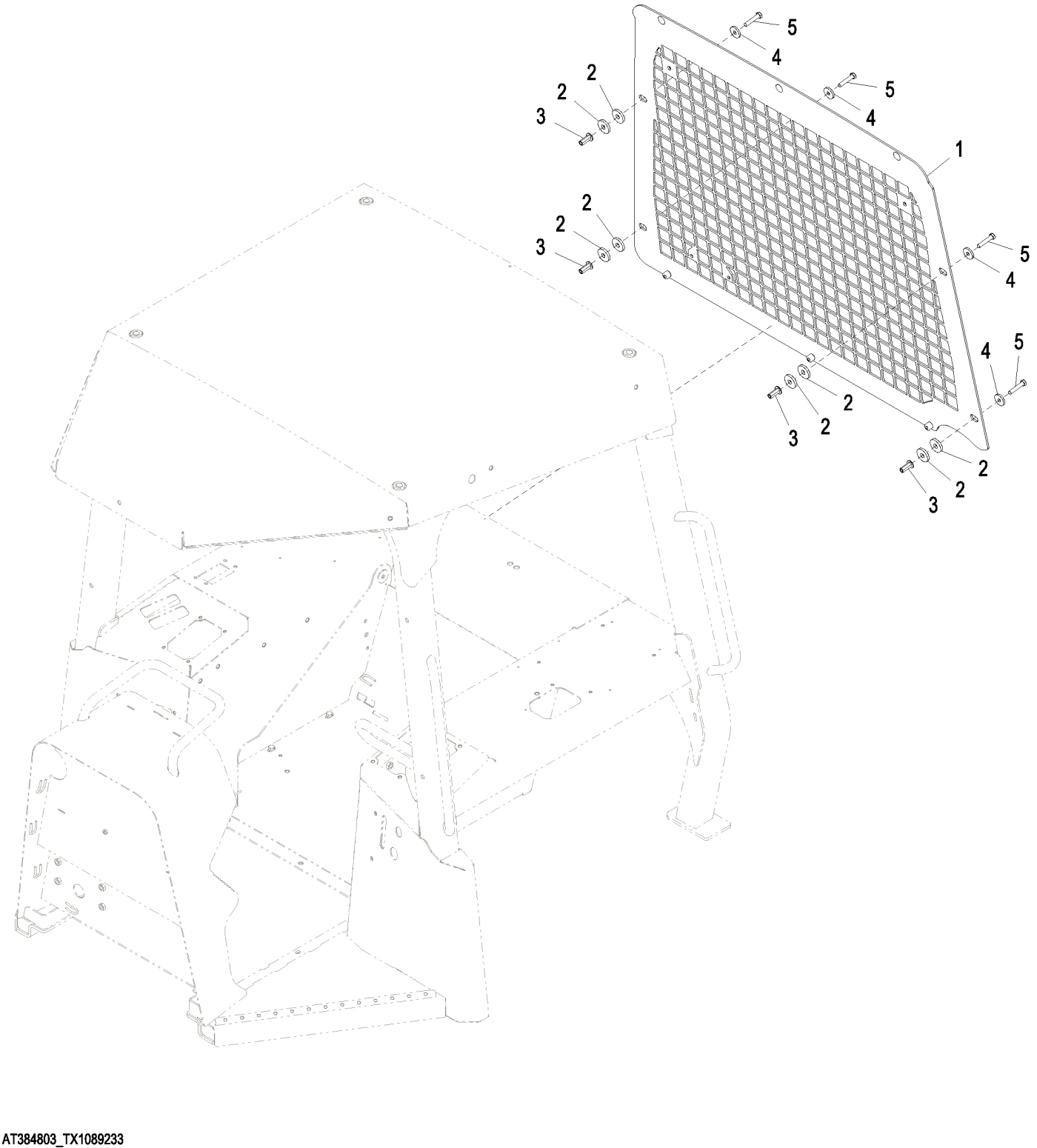

AT384803_TX1089233

Item	*Nº peça*	*Descrição*	*Qtde*	*Nº série*	*Notas*
1	**AT223603**	**Kit da proteção**	**1**		**Pacotes de Produto**
2	24H1344	Arruela	8		17/32" X 1-5/8" X 1/4"
3	T148409	Porca	4		
4	24H1344	Arruela	4		17/32" X 1-5/8" X 1/4", SUB FOR L33065
5	19M8600	Parafuso sextavado	4		M10 X 50

Cab Rear Screen
Écran arrière de cabine
Tela Traseira da Cabine
Rejilla trasera de cabina

AT384800_TX1089231 A.1

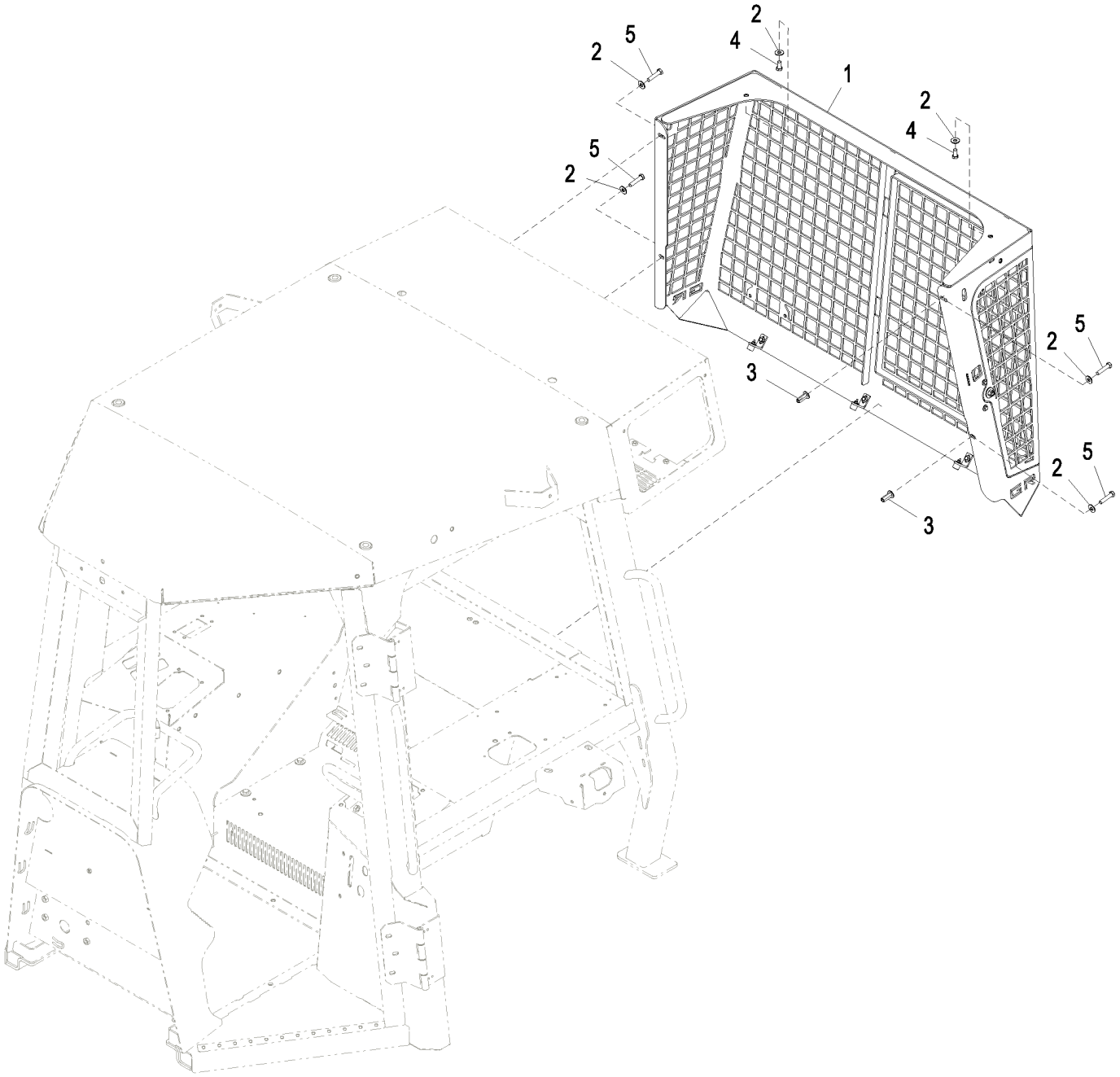

AT384800_TX1089231

Item	*Nº peça*	*Descrição*	*Qtde*	*Nº série*	*Notas*
1	**AT223605**	**Kit da proteção**	**1**		**Pacotes de Produto**
2	24H1219	Arruela	6		7/16" X 1" X 0.083"
3	T148409	Porca	2		
4	19M7938	Parafuso sextavado	2		M10 X 20
5	19M8488	Parafuso sextavado	4		M10 X 45

Cab Doors and Latches (- 147616)
Portières de cabine et loquets (- 147616)
Portas e Travas da Cabine (- 147616)
Puertas y pestillos de cabina (- 147616)

TX1012442 A.1

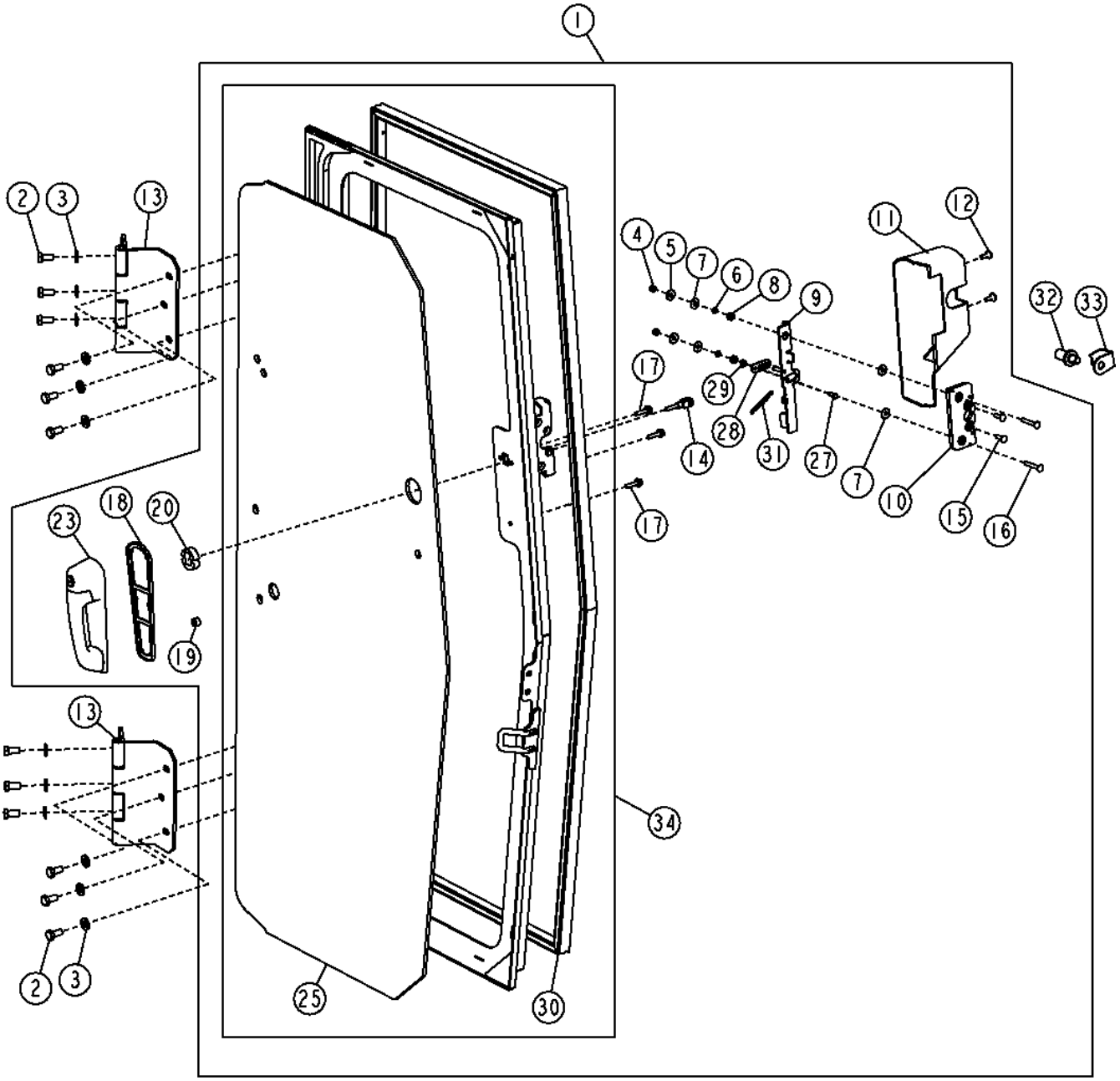

TX1012442

Item	*Nº peça*	*Descrição*	*Qtde*	*Nº série*	*Notas*
1	AT306744	Porta	1		(RH)
	AT306798	Porta	1		(LH)
2	19M7938	Parafuso sextavado	6		M10 X 20
3	24M7239	Arruela	6		10.700 X 21 X 2.500 mm
4	14M7165	Porca de segurança	2		M6
5	24M7139	Arruela	2		6.400 X 18 X 1.600 mm
6	T175674	Arruela	2		Mola
7	T210413	Arruela	4		6.400 X 18 X 1.500 mm (0.252" X 0.709" X 0.059"), Náilon
8	T160017	Espaçador	2		Trava
9	AT312708	Alavanca	1		(RH)
	AT312707	Alavanca	1		(LH)
10	AT306182	Trava	1		
11	T204577	Capa	1		(RH)
	T204576	Capa	1		(LH)
12	TCU14336	Parafuso	2		M6 X 16
13	AT329813	Dobradiça	2		
14	T210101	Forquilha	1		
15	21M7326	Parafuso	2		M6 X 20
16	21M7289	Parafuso	2		M6 X 40
17	19M7863	Parafuso	3		M6 X 25
18	T204599	Junta	1		
19	T205901	Arruela	1		
20	T205902	Espaçador	1		
23	AT306181	Alavanca	1		
25	T205160	Vidraça	1		SUB FOR AT307746 AND AT307745 RH
	T205205	Vidraça	1		SUB FOR AT307746 AND AT307745 LH
27	T210102	Pino fixador	1		
28	T210105	Ligação	1		
29	T210103	Anel	1		
30	AT404088	Isolador	1		(RH)
	AT404088	Isolador	1		(LH)
31	T210106	Mola	1		
32	AT307096	Trinco	2		
33	T205499	Proteção	2		
34	AT306743	Porta	1		(RH)
	AT306799	Porta	1		(LH)

Cab Doors and Latches (RH) (147617 -)
Portières de cabine et loquets (de droite) (147617 -)
Portas e Travas da Cabine (Lado Direito) (147617 -)
Puertas y pestillos de cabina (lado der.) (147617 -)

TX1061891 A.1

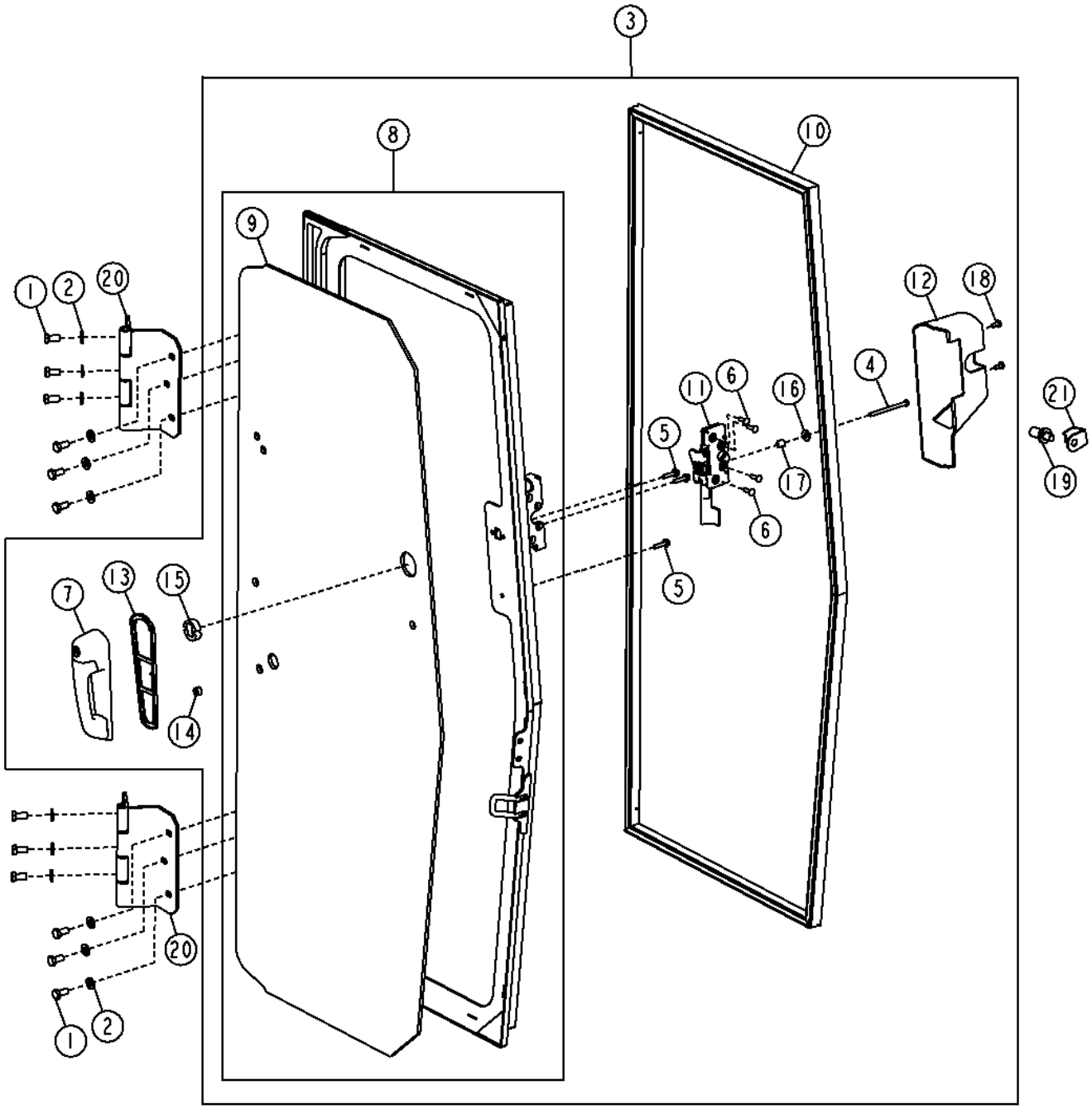

TX1061891

Item	*Nº peça*	*Descrição*	*Qtde*	*Nº série*	*Notas*
1	19M7938	Parafuso sextavado	12		M10 X 20
2	24M7239	Arruela	12		10.700 X 21 X 2.500 mm
3	AT306744	Porta	1		
4	19M7689	Parafuso sextavado	1		M6 X 80
5	19M7863	Parafuso	3		M6 X 25
6	21M7326	Parafuso	4		M6 X 20
7	AT306181	Alavanca	1		
8	AT306743	Porta	1		
9	T205160	Vidraça	1		
10	AT404088	Isolador	1		SUB FOR AT307746
11	AT326978	Trava	1		
12	T204577	Capa	1		
13	T204599	Junta	1		
14	T205901	Arruela	1		6.500 X 14 X 8.500 mm (0.256" X 0.551" X 0.335")
15	T205902	Espaçador	1		
16	T218865	Arruela	1		
17	T218866	Espaçador	1		
18	T77832	Paraf. auto-frenante	2		M6 X 12
19	AT307096	Trinco	1		
20	AT329813	Dobradiça	2		
21	T205499	Proteção	1		

Cab Doors and Latches (LH) (147617 -)
Portières de cabine et loquets (de gauche) (147617 -)
Portas e Travas da Cabine (Lado Esquerdo) (147617 -)
Puertas y pestillos de cabina (lado izq.) (147617 -)

TX1059245 A.1

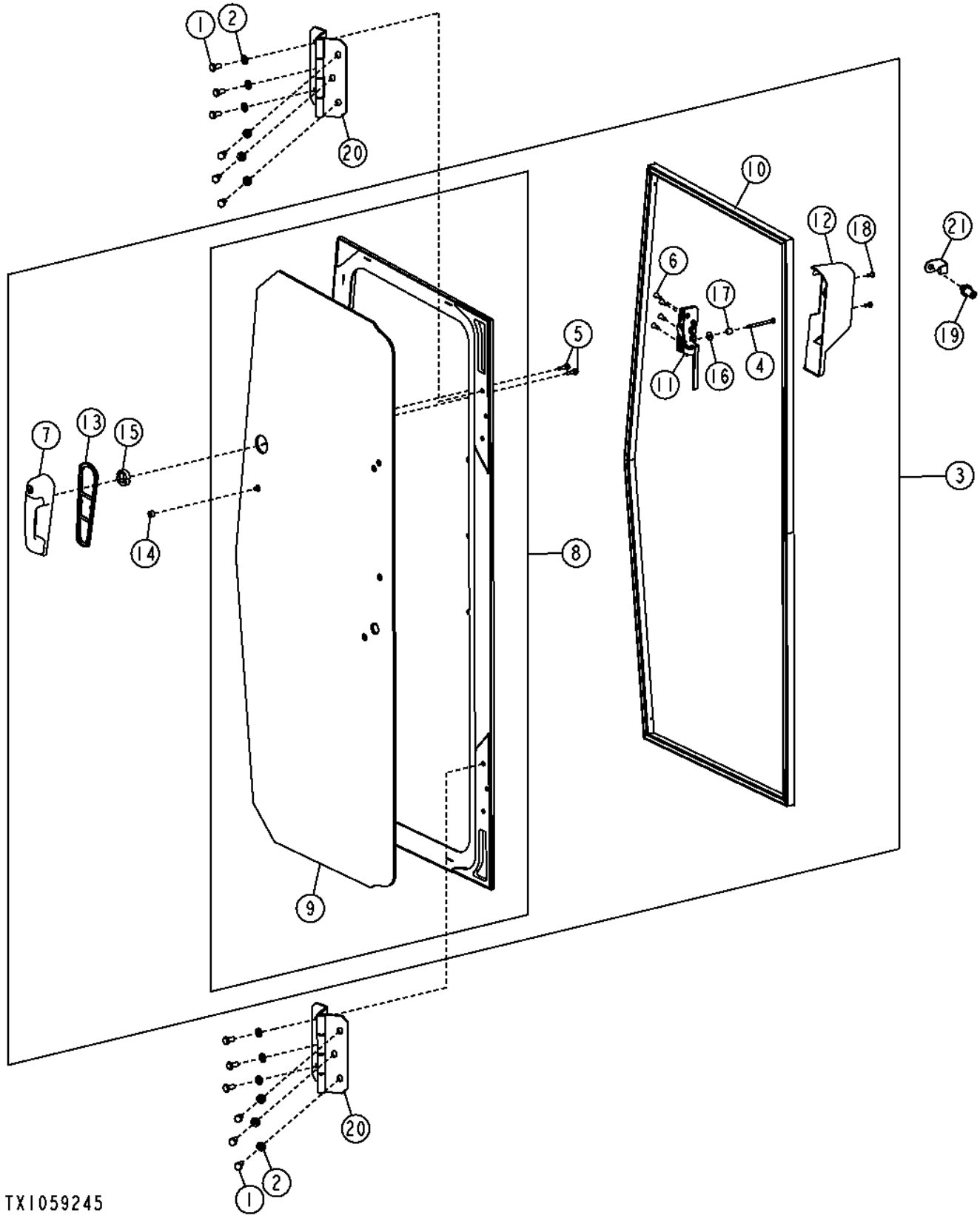

Item	*Nº peça*	*Descrição*	*Qtde*	*Nº série*	*Notas*
1	19M7938	Parafuso sextavado	12		M10 X 20
2	24M7239	Arruela	12		10.700 X 21 X 2.500 mm
3	AT306798	Porta	1		
4	19M7689	Parafuso sextavado	1		M6 X 80
5	19M7863	Parafuso	3		M6 X 25
6	21M7326	Parafuso	4		M6 X 20
7	AT306181	Alavanca	1		
8	AT306799	Porta	1		
9	T205205	Vidraça	1		
10	AT404088	Isolador	1		SUB FOR AT307745
11	AT326979	Trava	1		
12	T204576	Capa	1		
13	T204599	Junta	1		
14	T205901	Arruela	1		6.500 X 14 X 8.500 mm (0.256" X 0.551" X 0.335")
15	T205902	Espaçador	1		
16	T218865	Arruela	1		
17	T218866	Espaçador	1		
18	T77832	Paraf. auto-frenante	2		M6 X 12
19	AT307096	Trinco	1		
20	AT329813	Dobradiça	2		
21	T205499	Proteção	1		

Cab Door Hold Open Latch
Maintien de la portière de cabine
Trava para Manter Aberta a Porta da Cabine
Fijación de puerta de cabina en posición abierta

TP67759 A.1

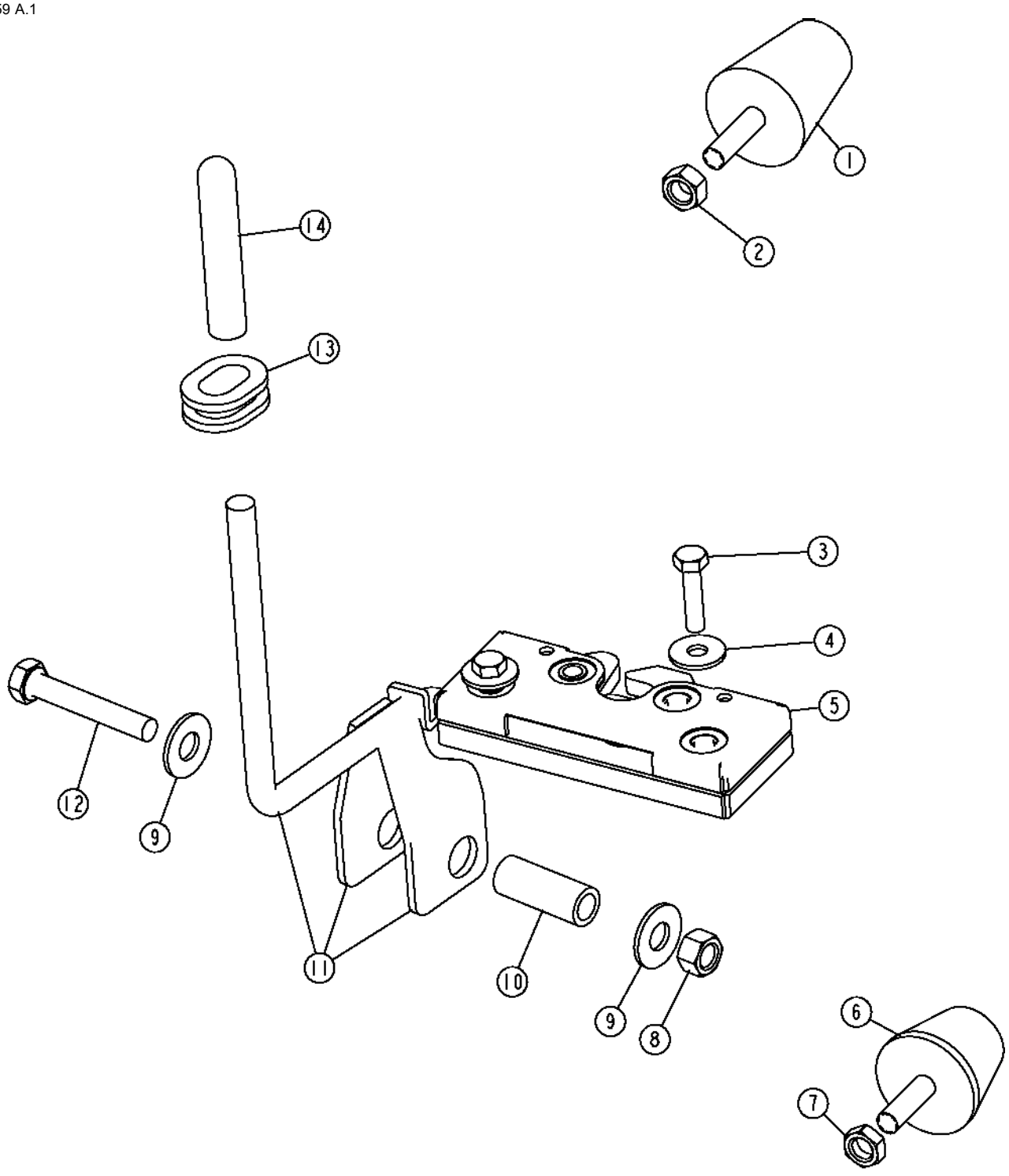

Item	*Nº peça*	*Descrição*	*Qtde*	*Nº série*	*Notas*
1	T176473	Pára-choque	2		Porta
2	14M7273	Porca	2		M8
3	19M7933	Parafuso sextavado	4		M6 X 25
4	24H1646	Arruela	4		17/64" X 3/4" X 0.060"
5	AT222258	Trava	2		
6	T58920	Pára-choque	2		
7	14H611	Porca	2		5/16"
8	14M7166	Porca de segurança	2		M8
9	H110232	Arruela	4		Porta
10	28H1515	Bucha	2		0.364" X 0.540" X 1-3/8"
11	AT223377	Alavanca	2		
12	19M8397	Parafuso sextavado	2		M8 X 50
13	R76454	Passa-fio	2		
14	N157204	Manete	2		Cabo

Cab Windows
Glaces de cabine
Janelas da Cabine
Ventanas de cabina

TX1059355 A.1

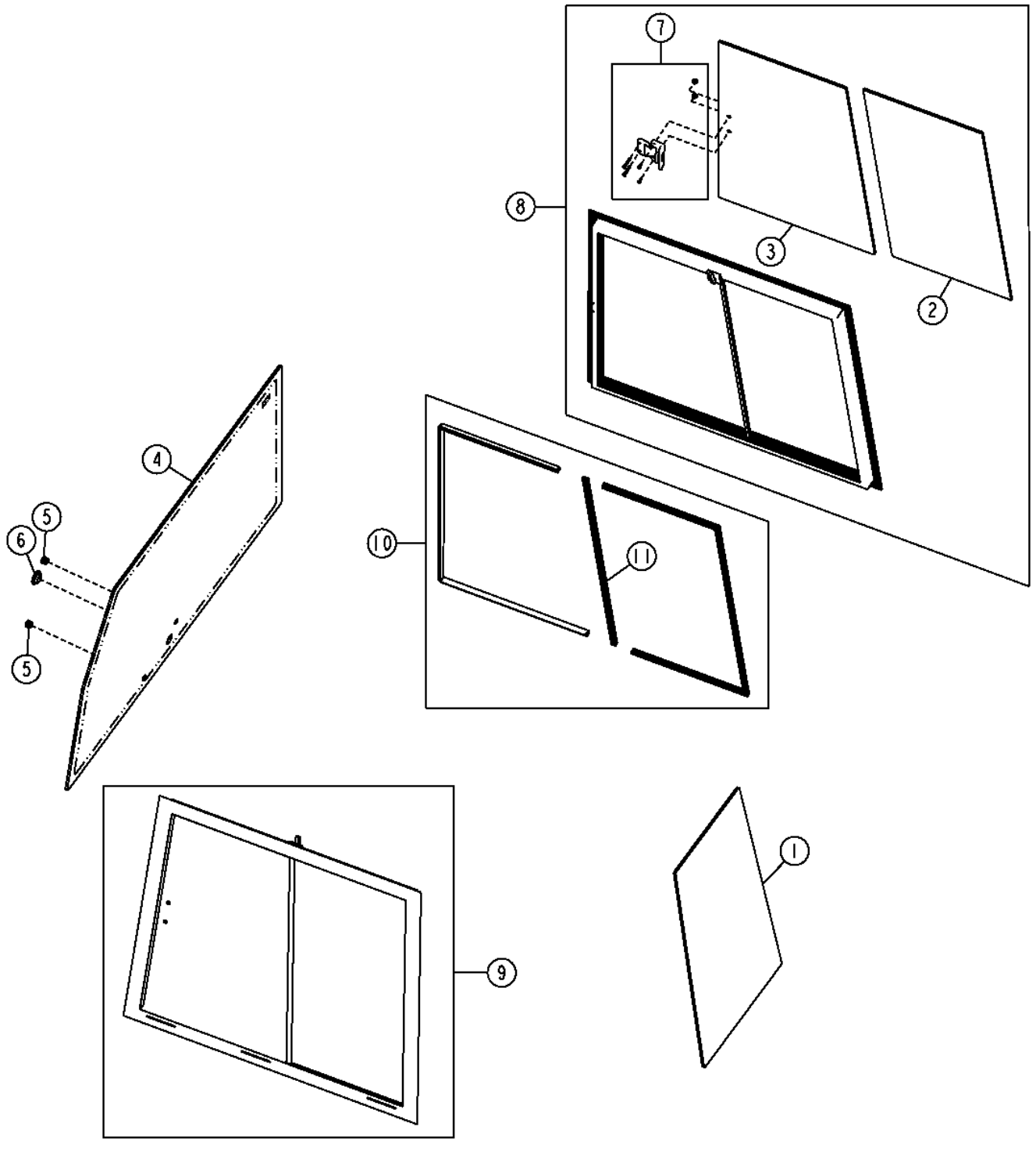

Item	*Nº peça*	*Descrição*	*Qtde*	*Nº série*	*Notas*
1	T175748	Pára-brisa	1		
2	T227018	Pára-brisa	2		
3	T227019	Pára-brisa	2		
4	T177179	Vidraça	1		Janela Traseira
5	T176958	Plugue	2		
6	T176959	Plugue	1		
7	AT223821	Trava	2		SUB FOR FF206302, Kit de Trava de Substituição
8	AT335803	Janela	1		SUB FOR AT318267, LH
9	AT335804	Janela	1		SUB FOR AT318268, RH
10	AT333072	Kit retentor	1		
11	T256472	Kit da janela	1		

Wiper Washer Tank
Réservoir de lave-glace/essuie-glace
Tanque do Limpador Lavador
Tanque de lavaparabrisas

T205724 A.1

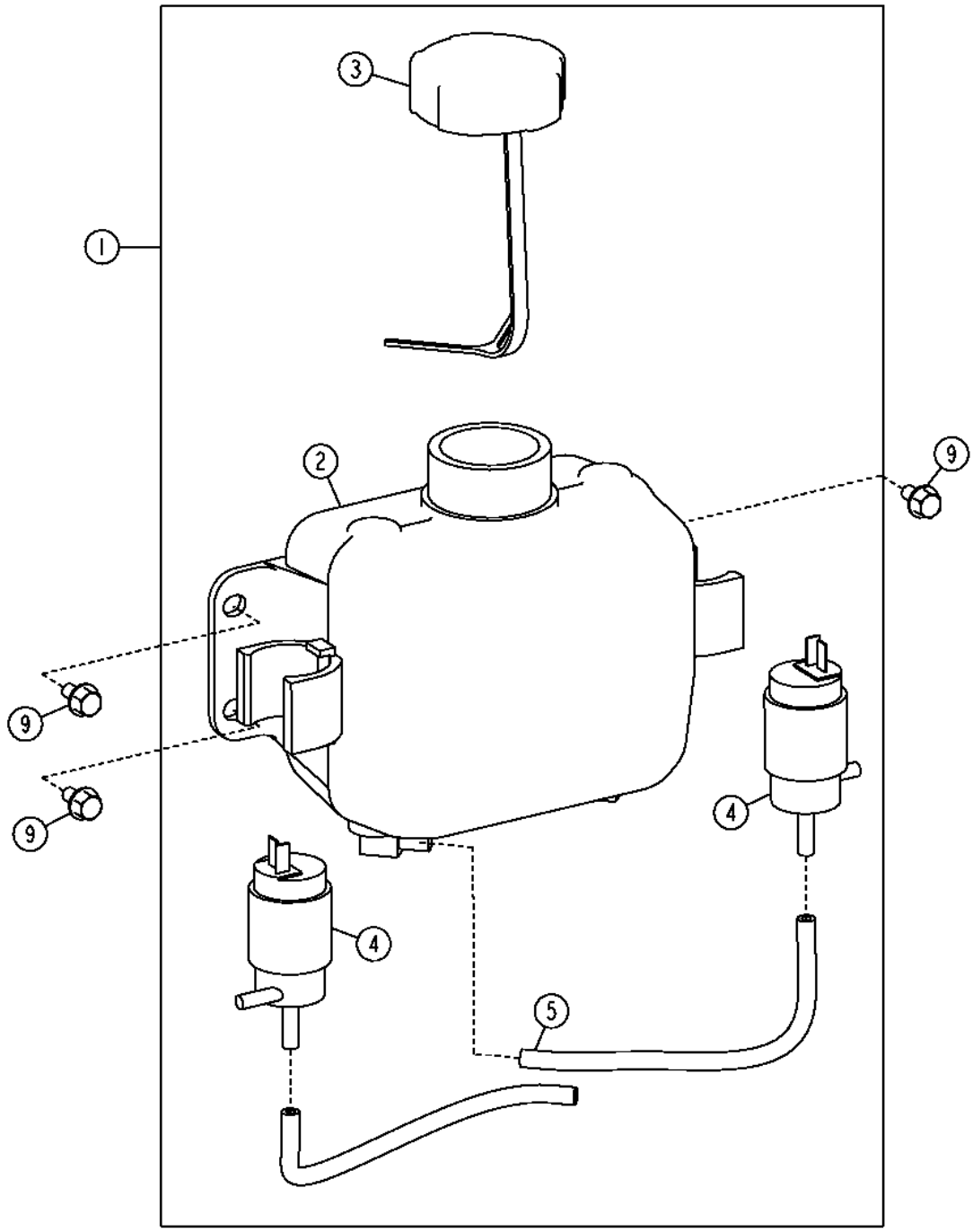

T205724

Item	*Nº peça*	*Descrição*	*Qtde*	*Nº série*	*Notas*
1	AT221355	ReseRvatóRio	1		
2	.....	ReseRvatóRio	1		(ORDER AT221355)(T178724 NLA)
3	AT173193	Tampa	1		
4	AT173192	Bomba	2		24 V
5	.....	Mangueira	2		0.7 ft, (MAKE FROM R120653) (CTL)
6	R44302	Cinta	2		Não Ilustrado
9	19M7774	Parafuso	3		M6 X 12

Window Wipers (- 210218)
Essuie-glaces (- 210218)
Limpadores da Janela (- 210218)
Limpiaparabrisas (- 210218)

TX1051458 A.1

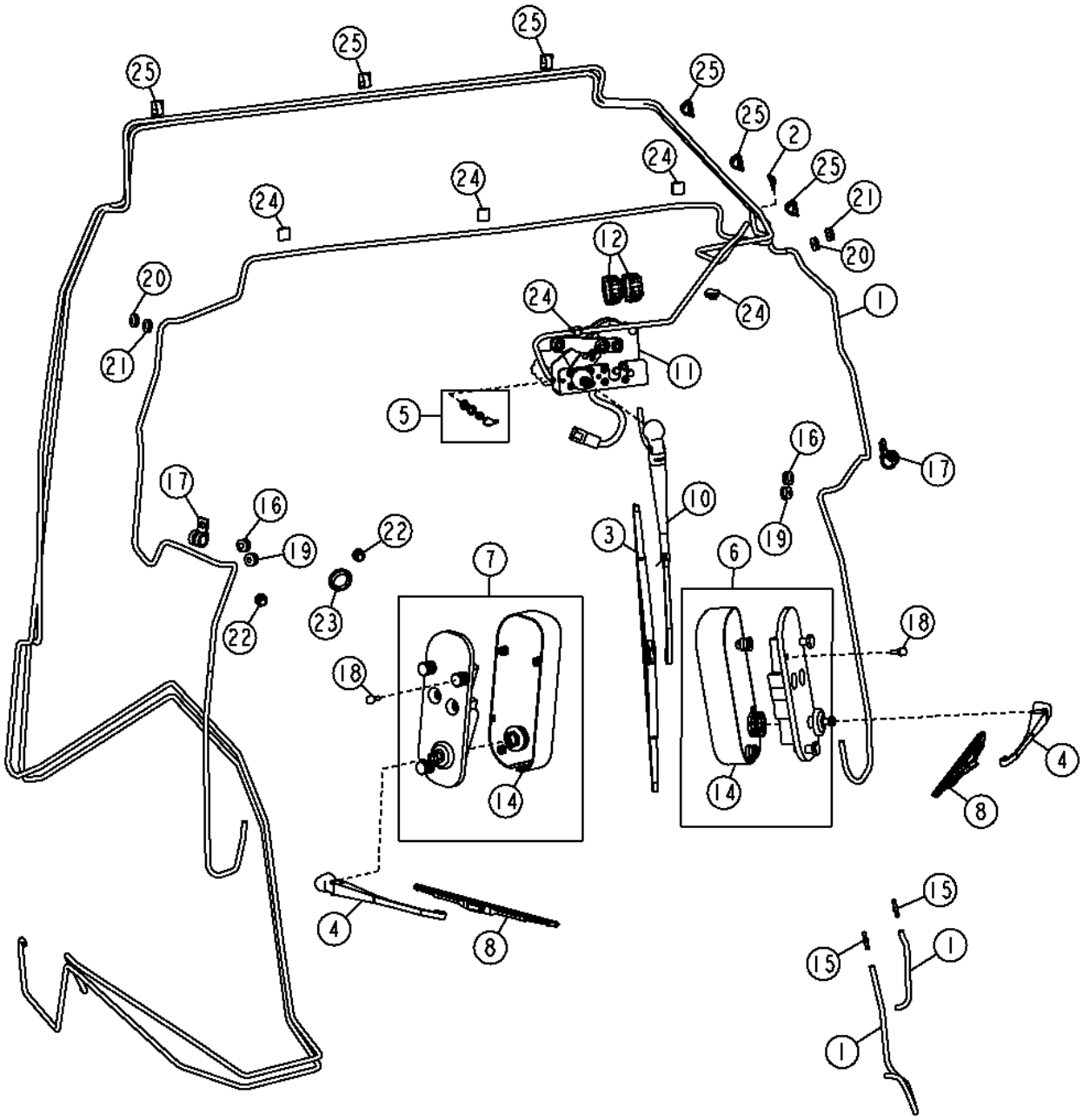

Item	*Nº peça*	*Descrição*	*Qtde*	*Nº série*	*Notas*
1	.....	Mangueira	1		(MAKE FROM R120653 CTL)
2	T135764	Conexão em t	1		
3	AL153660	Palheta do limP. Pára-brisa	1		500 mm
4	AT177131	Haste limp. de pára-brisa	2		
5	AT188681	Chicote do piso da cabine	1		Encaixe do Conector, Anteparo
6	AT376644	Motor do limp. pára-brisa	1		INCLUDES AT396221, SUB FOR AT176958 (LH) (24 V)
	AT396221	Pacote de Peças	2		SUB FOR AT221596, Peças de Fixação com Bico do Lavador
7	AT376642	Motor do limp. pára-brisa	1		INCLUDES AT396221, SUB FOR AT176959 (RH) (24 V)
	AT396221	Pacote de Peças	2		SUB FOR AT221596, Peças de Fixação com Bico do Lavador
8	AT221045	Palheta do limP. Pára-brisa	2		
10	AT304634	Haste limp. de pára-brisa	1		
11	AT306674	Motor do limp. pára-brisa	1		Dianteira
12	AT303861	Interruptor de alavanca	2		
13	R44302	Cinta	29		
14	T159875	Capa	2		
15	T176777	VálV. controladora de fluxo	2		
16	T176876	Passa-fio	2		
17	T74416	Braçadeira	2		
18	U43021	Pára-choque	2		
19	T176877	Passa-fio	2		
20	T176879	Passa-fio	2		
21	T176878	Passa-fio	2		
22	T176958	Plugue	2		
23	T176959	Plugue	1		
24	T182909	Presilha	5		
25	T245627	Presilha	6		

Window Wipers (210219 -)
Essuie-glaces (210219 -)
Limpadores da Janela (210219 -)
Limpiaparabrisas (210219 -)

AT347694_TX1108387 B.1

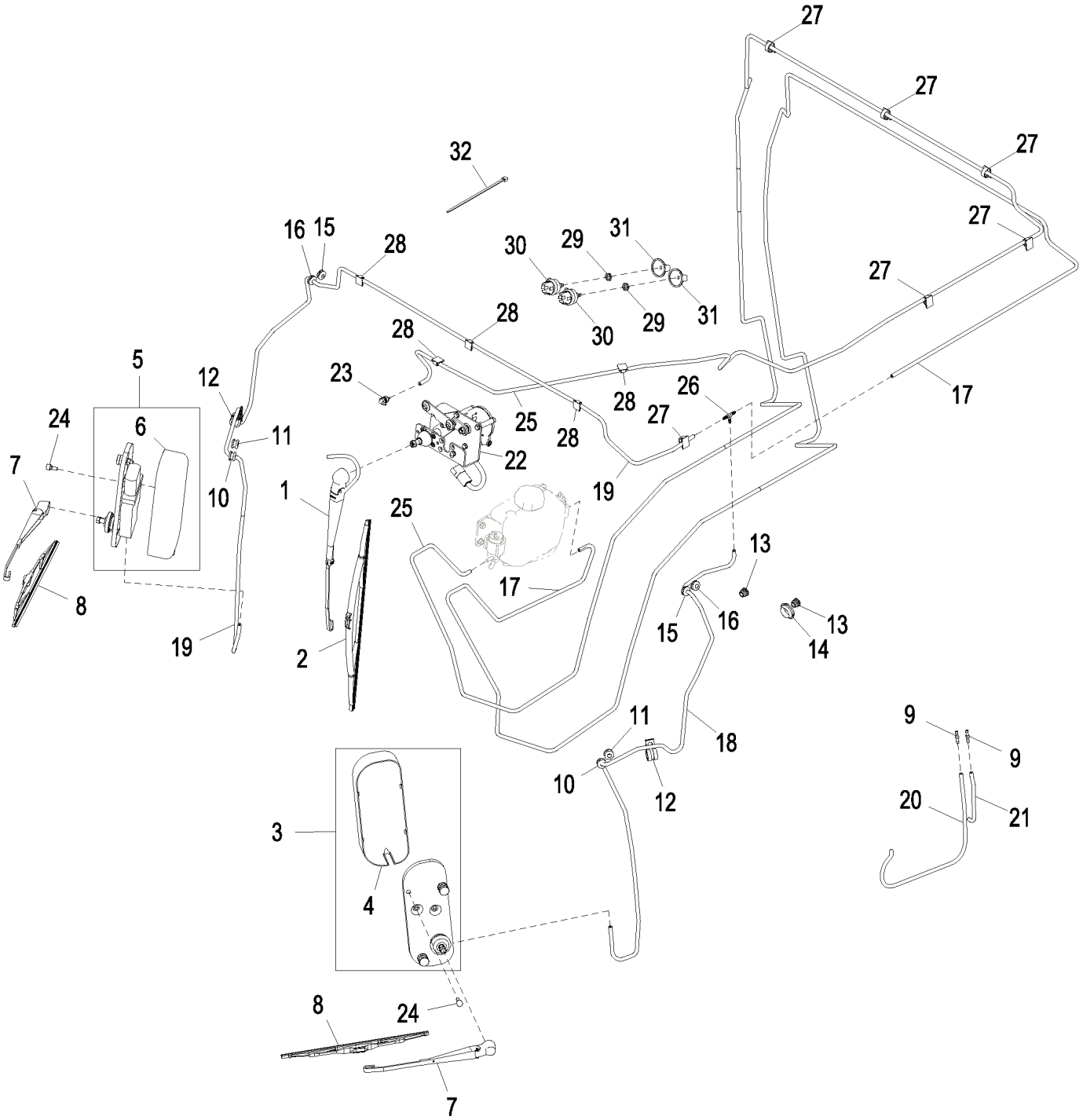

AT347694_TX1108387

Item	*Nº peça*	*Descrição*	*Qtde*	*Nº série*	*Notas*
1	AT304634	Haste limp. de pára-brisa	1		
2	AL153660	Palheta do limP. Pára-brisa	1		
3	AT444375	Motor do limp. pára-brisa	1		SUB FOR AT376644, Esquerda
	AT396221	Pacote de Peças	1		Não Ilustrado, Peças de Fixação
4	T159875	Capa	1		
5	AT444376	Motor do limp. pára-brisa	1		SUB FOR AT376642, Direita
	AT376642	Motor do limp. pára-brisa	1		Direita
	AT396221	Pacote de Peças	1		Não Ilustrado, Peças de Fixação
6	T159875	Capa	1		
7	AT177131	Haste limp. de pára-brisa	2		
8	AT221045	Palheta do limP. Pára-brisa	2		
9	T176777	VálV. controladora de fluxo	2		
10	T176877	Passa-fio	2		
11	T176876	Passa-fio	2		
12	T74416	Braçadeira	2		
13	T176958	Plugue	2		
14	T176959	Plugue	1		Janela Traseira
15	T176879	Passa-fio	2		
16	T176878	Passa-fio	2		
17	.....	Mangueira em metro	1		CTL 472.44 cm (15.5 ft), MF TY25139
18	.....	Mangueira em metro	1		CTL 259.08 cm (8.5 ft), MF TY25139
19	.....	Mangueira em metro	1		CTL 152.4 cm (5.0 ft), MF TY25139
20	.....	Mangueira em metro	1		CTL 60.96 cm (2.0 ft), MF TY25139, Ao Reservatório Hidrostático
21	.....	Mangueira em metro	1		CTL 30.48 cm (1.0 ft), MF TY25139, Ao Reservatório Hidrostático
22	AT306674	Motor do limp. pára-brisa	1		
23	AT188681	Chicote do piso da cabine	1		
24	U43021	Pára-choque	2		
25	.....	Mangueira em metro	1		CTL 548.64 cm (18.0 ft), MF TY25139
26	T135764	Conexão em t	1		
27	T245627	Presilha	6		
28	T182909	Presilha	5		
29	R44165	Porca de segurança	2		
30	RE46634	Interruptor	2		Rotativo
31	AT220817	Botão	2		
32	R44302	Cinta	29		

Optional Rear Wiper
Essuie-glace arrière en option
Limpador Traseiro Opcional
Limpiacristal trasero opcional

TX1054567 A.1

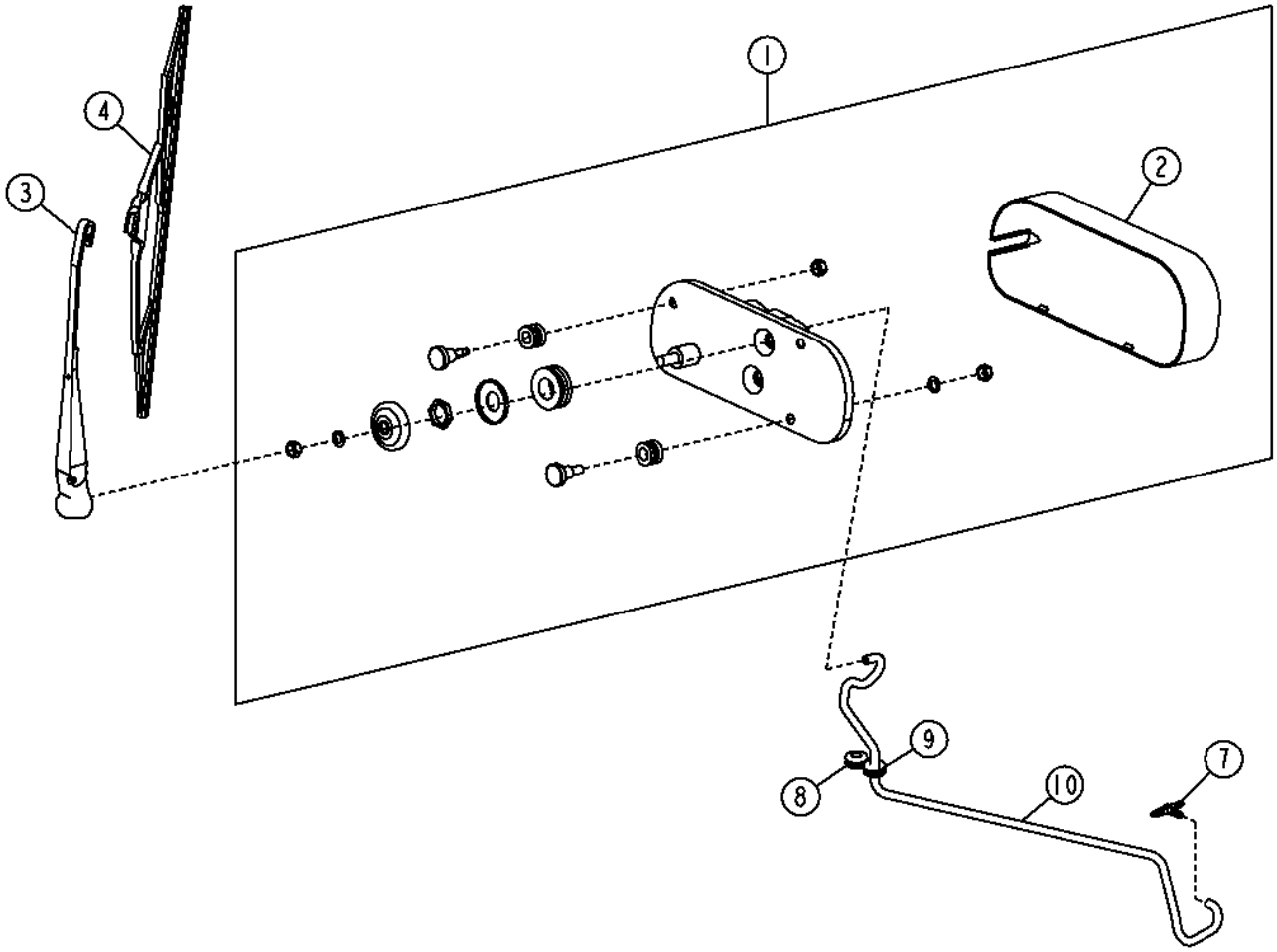

TX1054567

Item	*Nº peça*	*Descrição*	*Qtde*	*Nº série*	*Notas*
1	AT376644	Motor do limp. pára-brisa	1		INCLUDES AT396221, SUB FOR AT176958, Traseira
	AT396221	Pacote de Peças	1		SUB FOR AT221596, Peças de Fixação com Bico do Lavador
2	T159875	Capa	1		
3	AT177131	Haste limp. de pára-brisa	1		
4	AT418902	Palheta do limP. Pára-brisa	1		SUB FOR AT177132
7	T135764	Conexão em t	1		
8	T176878	Passa-fio	1		
9	T176879	Passa-fio	1		
10	TY25139	Mangueira em metro	1		(T177061 NLA) (3.5 ft. CTL)

Less Winch Cover Plate
Sans plaque-couvercle de treuil
Menos a Placa de Cobertura do Guincho
Placa de cierre sin malacate

AT392634_TX1088056 A.1

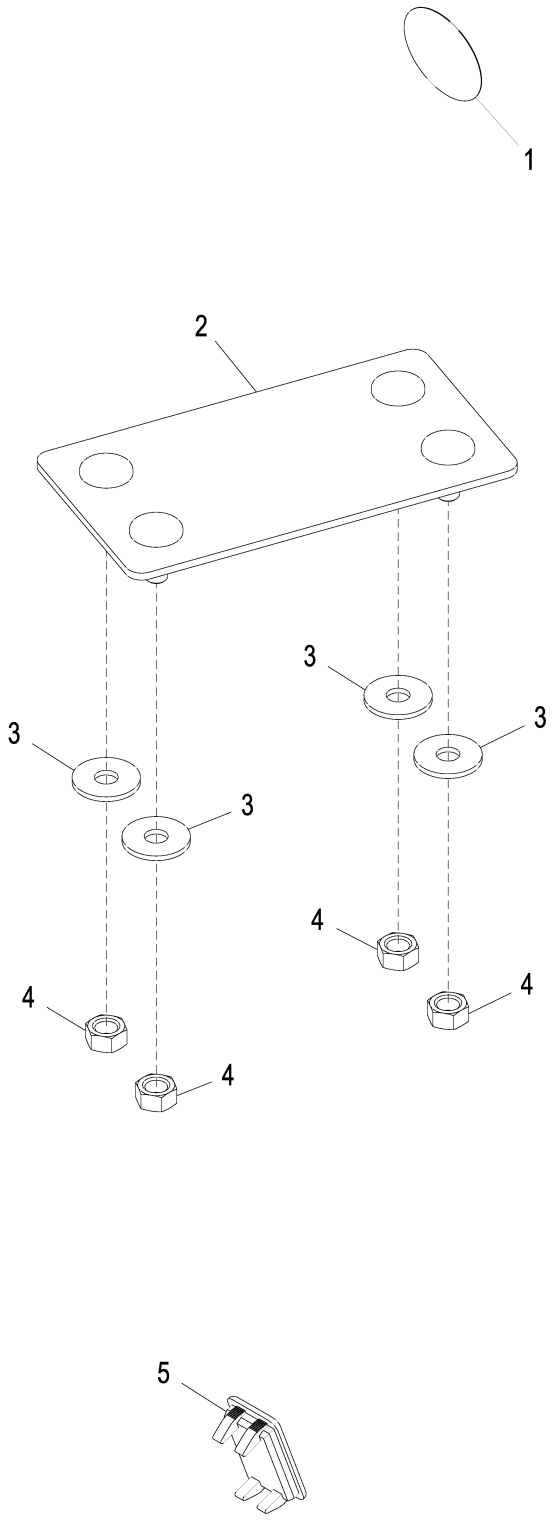

AT392634_TX1088056

Item	*Nº peça*	*Descrição*	*Qtde*	*Nº série*	*Notas*
1	T186793	Etiqueta	4		Círculo Cinza
2	AT388096	Capa	1		Tampa do Controle do Guincho
3	24M7207	Arruela	4		8.400 X 24 X 2 mm
4	14M7273	Porca	4		M8
5	M115279	Plugue	1		

Seat (Standard)
Siège (standard)
Assento (Padrão)
Asiento (estándar)

AT424634_TX1154258 A.1

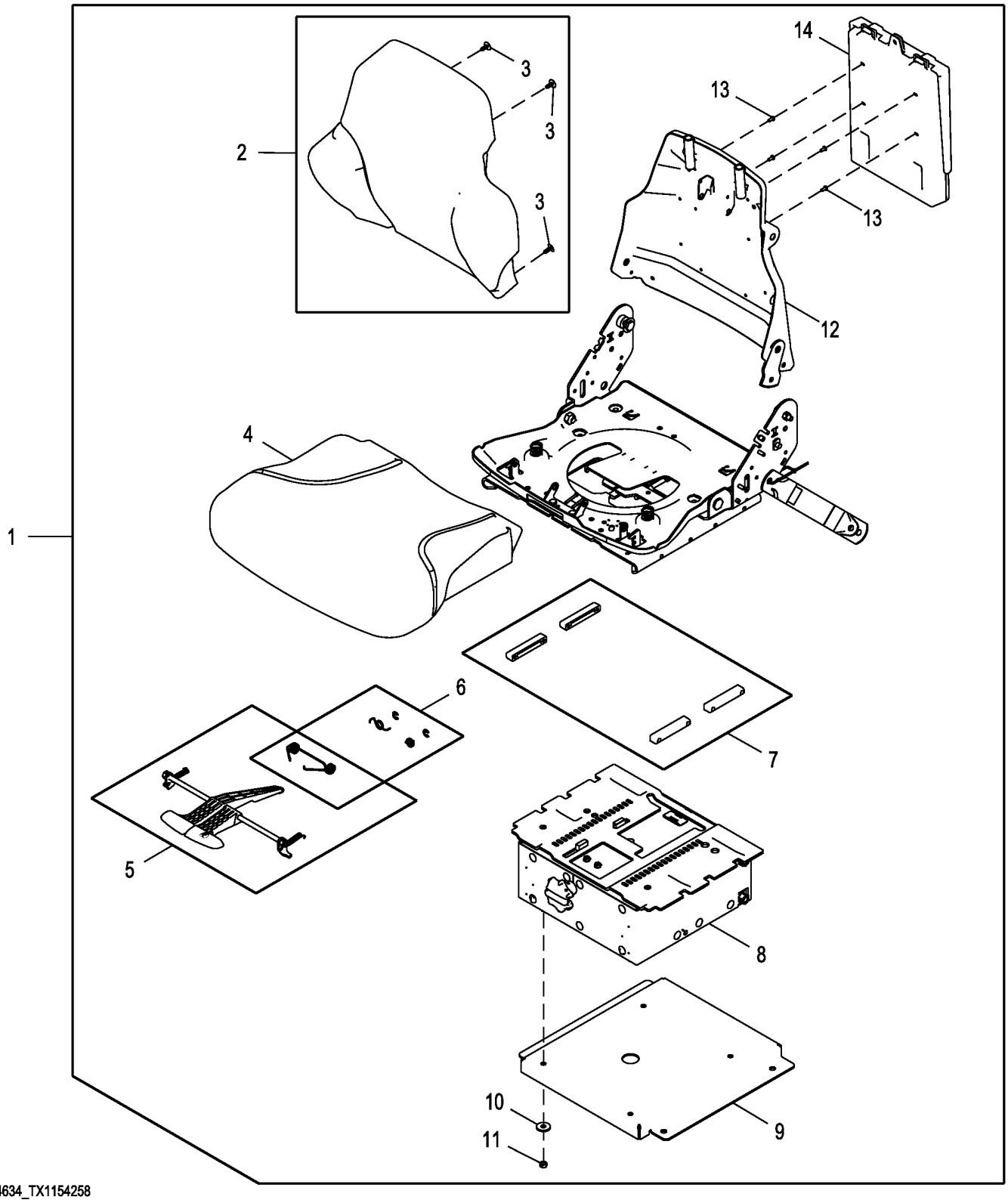

AT424634_TX1154258

Item	*Nº peça*	*Descrição*	*Qtde*	*Nº série*	*Notas*
1	AT424634	SuSpenSão do aSSento	1		
	AT209259	SuSpenSão do aSSento	1		NLA
2	AT221016	Apoio	1		
3	T171686	Presilha	4		
4	AT221015	Assento	1		
5	AT182479	Controle	1		Deslizamento e Inclinação, Componentes Listados em Página Separada
6	AT209021	Conj. de peças da mola	1		Corrediça, Componentes Listados em Página Separada
7	AT209020	Kit p/assento	1		
8	AT211579	SuSpenSão do aSSento	1		Componentes Listados em Página Separada
9	AT210791	Apoio	1		
10	24M7239	Arruela	4		10.700 X 21 X 2.500 mm
11	T16464	Porca de segurança	4		
12	AT434878	Recipiente	1		
13	R77914	Rebite	4		
14	AT195894	Suporte	1		Manual do Operador

Seat Armrest and Operator Manual Holder (Standard)
Accoudoir de siège et coffret du livret d'entretien (standard)
Apoio de Braço do Assento e Porta-manual do Operador (Padrão)
Apoyabrazos de asiento y bolsillo para Manual de Operador (estándar)

T188997 A.1

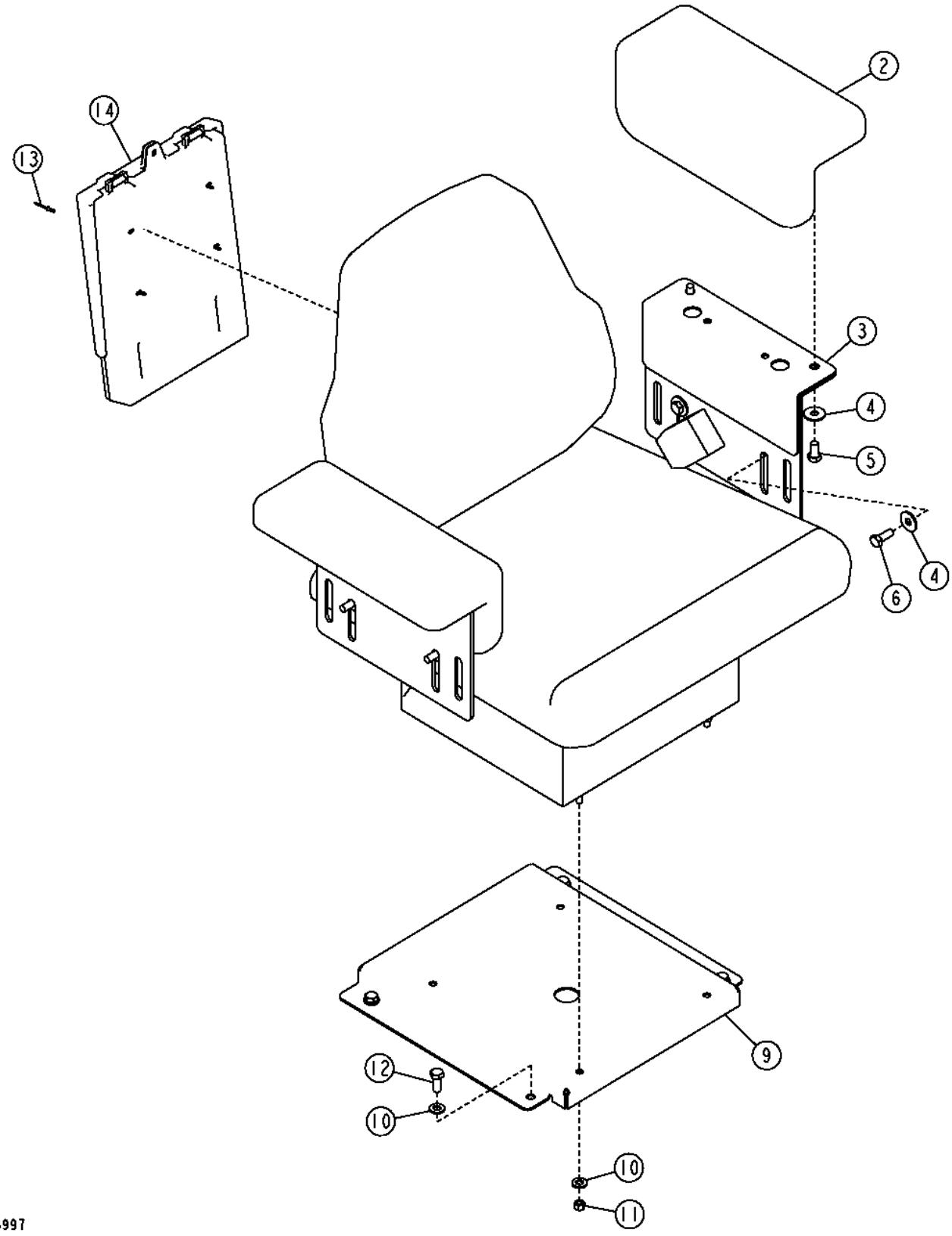

Item	*Nº peça*	*Descrição*	*Qtde*	*Nº série*	*Notas*
2	AT359296	Apoio para braço	2		(SUB FOR AT223247)
3	T179167	Placa	2		
4	24M7296	Arruela	8		10.500 X 30 X 2.500 mm
5	19M7938	Parafuso sextavado	4		M10 X 20
6	19M7402	Parafuso sextavado	4		M10 X 25
9	AT210791	Apoio	1		Placa da Base do Assento, Suporte de Montagem / Levantador
10	24M7239	Arruela	8		10.700 X 21 X 2.500 mm
11	T16464	Porca de segurança	4		
12	19M7402	Parafuso sextavado	4		M10 X 25
13	R77914	Rebite	4		
14	AT195894	Suporte	1		

Mechanical Seat Suspension (Standard)
Suspension mécanique de siège (standard)
Suspensão Mecânica do Assento (Padrão)
Asiento con suspensión mecánica(estándar)

AT424634_TX1154259 A.1

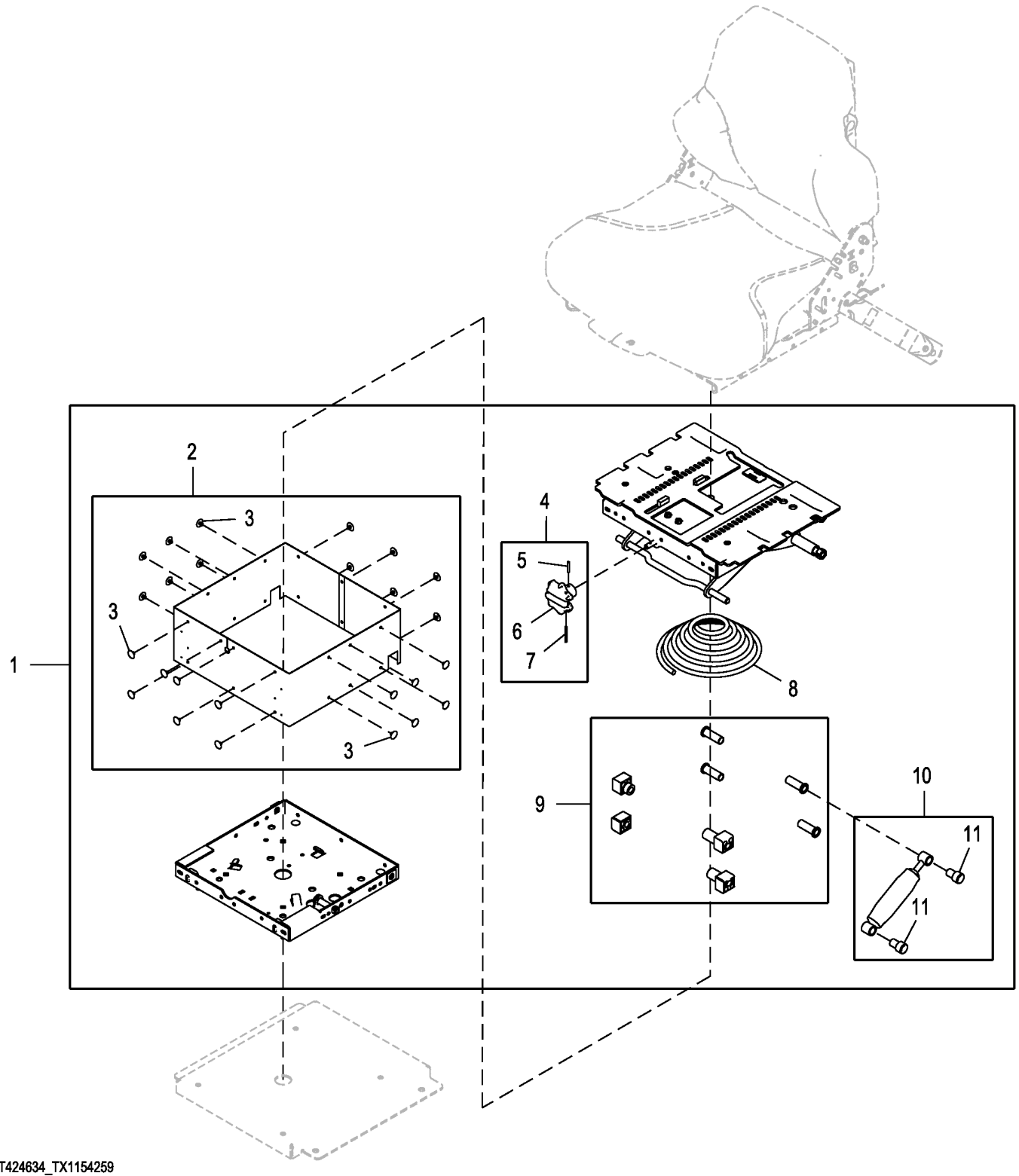

AT424634_TX1154259

Item	*Nº peça*	*Descrição*	*Qtde*	*Nº série*	*Notas*
1	AT211579	SuSpenSão do aSSento	1		
2	AT125803	Protetor	1		
3	T63798	Plugue	1		
4	AT125805	Kit botão do assento	1		
5	34H266	Pino elástico	1		5/32" X 1"
6	AT125829	Botão	1		
7	25H729	Pino com ranhura	1		5/32" X 1"
8	AT125801	Mola	1		
9	AT106397	Conj. do rolamento	1		
10	AT175436	Kit absorvedor choque asse	1		
11	T55222	Bucha	1		

Seat Slide and Tilt Control (All Seats)
Glissière de siège et commande d'inclinaison (tous sièges)
Controle de Deslizamento e Inclinação do Assento (Todos os Assentos)
Corredera y control de inclinación de asiento (todos los asientos)

AT424634_TX1154260 A.1

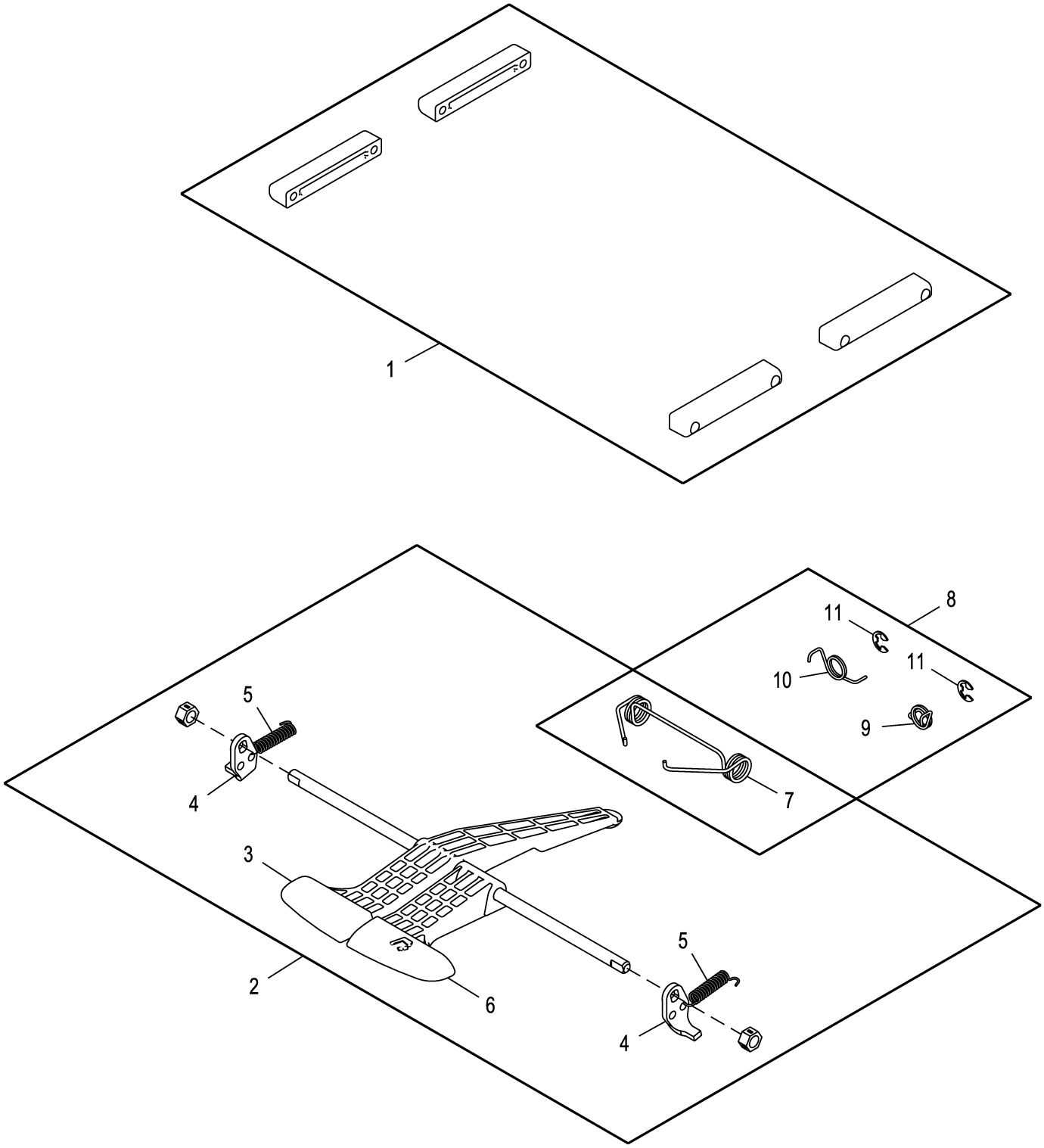

AT424634_TX1154260

Item	*Nº peça*	*Descrição*	*Qtde*	*Nº série*	*Notas*
1	AT209020	Kit p/assento	1		Kit de Conjunto de Corrediça
2	AT182479	Controle	1		Kit de Controle de Deslizamento e Inclinação do Assento
3	T163338	Controle	1		Longitudinal
4	T163344	Cantoneira	1		
5	T55207	Mola de tração	1		
6	T163339	Controle	1		Inclinação
7	T163336	Mola de torção	1		
8	AT209021	Conj. de peças da mola	1		
9	T163335	Mola	1		LH
10	T163334	Mola	1		RH
11	R72655	Anel de pressão	1		

Seat (Deluxe)
Siège (de luxe)
Assento (Deluxe)
Asiento (de lujo)

AT424635_TX1154734 A.1

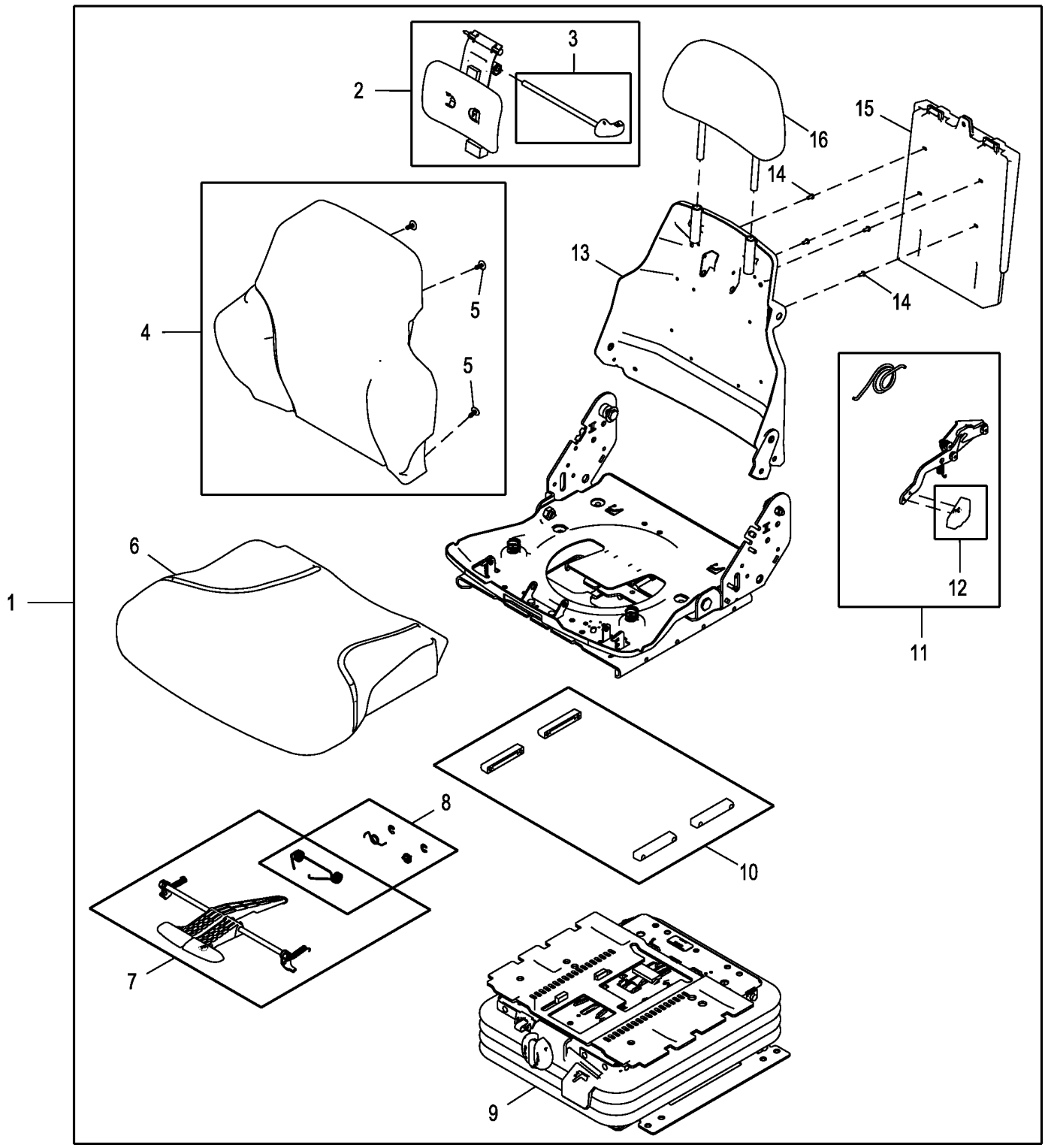

AT424635_TX1154734

Item	*Nº peça*	*Descrição*	*Qtde*	*Nº série*	*Notas*
1	AT424635	SuSpenSão do aSSento	1		NLA, Vinil Deluxe com Suspensão Mecânica
	AT424636	SuSpenSão do aSSento	1		NLA, Tecido Deluxe com Suspensão Mecânica
2	AT209026	Kit p/assento	1		Kit de Serviço Lombar
3	AT209024	Kit p/assento	1		Kit do Botão Lombar
4	AT221016	Apoio	1		Almofada do Encosto do Assento de Vinil Deluxe
	AT308796	Coxim	1		Almofada do Encosto do Assento de Tecido Deluxe
5	T171686	Presilha	1		
6	AT221015	Assento	1		Almofada Inferior do Assento de Vinil Deluxe
	AT308795	Coxim	1		Almofada Inferior do Assento de Tecido Deluxe
7	AT182479	Controle	1		Longitudinal
8	AT209021	Conj. de peças da mola	1		Kit de Mola da Corrediça
9	AT226685	SuSpenSão do aSSento	1		
10	AT209020	Kit p/assento	1		Conjunto de Corrediças
11	AT209225	Kit botão do assento	1		Kit de Reclinador
12	AT209025	Kit botão do assento	1		Botão do Reclinador
13	AT434878	Recipiente	1		
14	R77914	Rebite	1		
15	AT195894	Suporte	1		
16	AT400505	Coxim	1		Vinil Deluxe, Apoio de Cabeça
	AT401420	Coxim	1		Tecido Deluxe, Apoio de Cabeça

Seat Armrest and Operator Manual Holder (Deluxe / Air Suspension)
Accoudoir de siège et coffret du livret d'entretien(de luxe à suspension)
Apoio de Braço do Assento e Porta-manual do Operador (Deluxe / Suspensão Pneumática)
Apoyabrazos de asiento y bolsillo para Manual de Operador (de lujo / suspensión neumática)

T205760 A.1

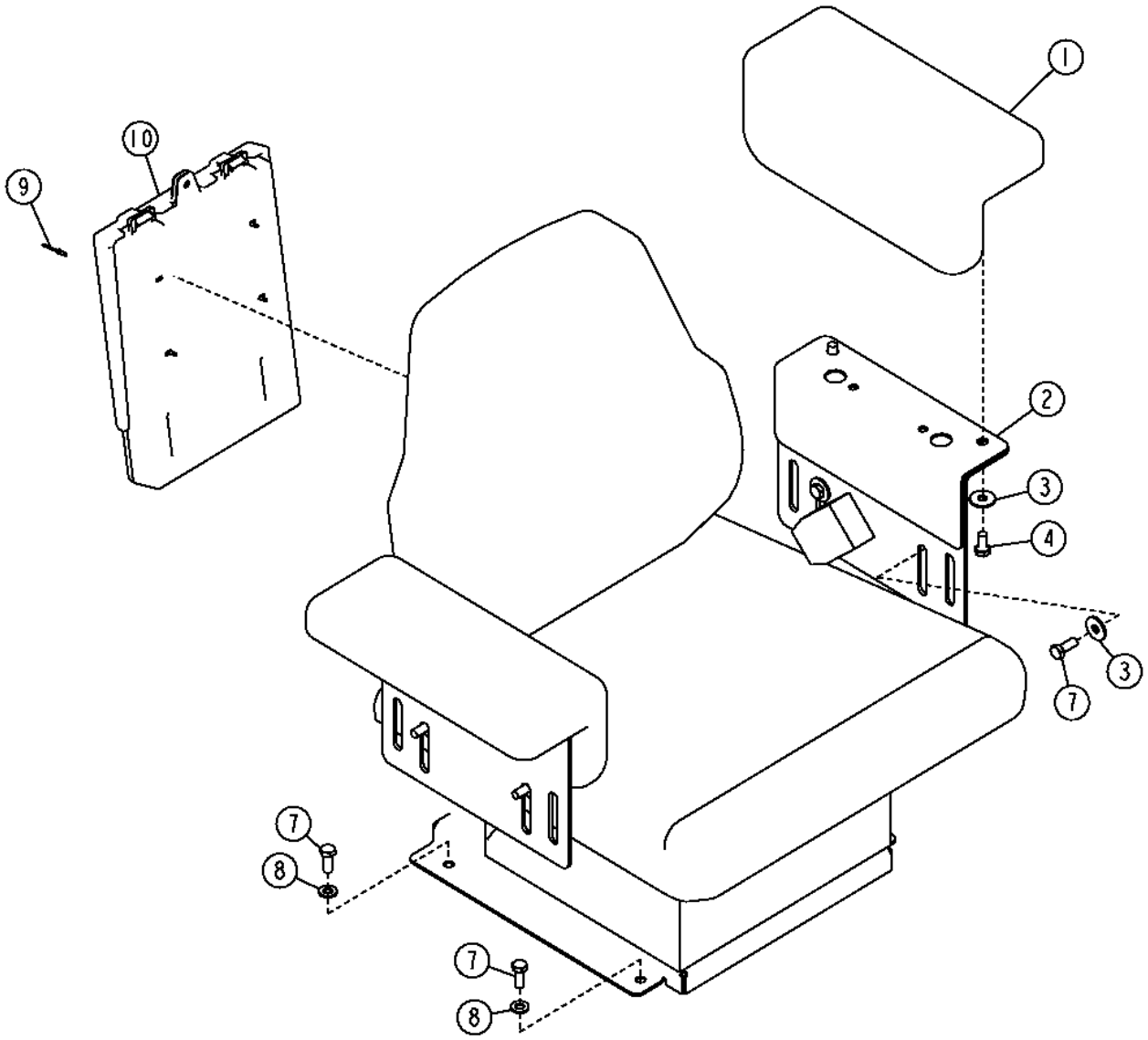

T205760

Item	*Nº peça*	*Descrição*	*Qtde*	*Nº série*	*Notas*
1	AT359296	Apoio para braço	2		(SUB FOR AT223247)
2	T179167	Placa	2		
3	24M7296	Arruela	8		10.500 X 30 X 2.500 mm
4	19M7938	Parafuso sextavado	4		M10 X 20
7	19M7402	Parafuso sextavado	8		M10 X 25
8	24M7239	Arruela	4		10.700 X 21 X 2.500 mm
9	R77914	Rebite	4		
	R77914	Rebite	6		
10	R77915	Suporte	1		Assento de Tecido
	AT195894	Suporte	1		Assento de Vinil

Mechanical Seat Suspension (Deluxe)
Suspension mécanique de siège (de luxe)
Suspensão Mecânica do Assento (Deluxe)
Suspensión mecánica de asiento (de lujo)

AT424635_TX1154798 A.1

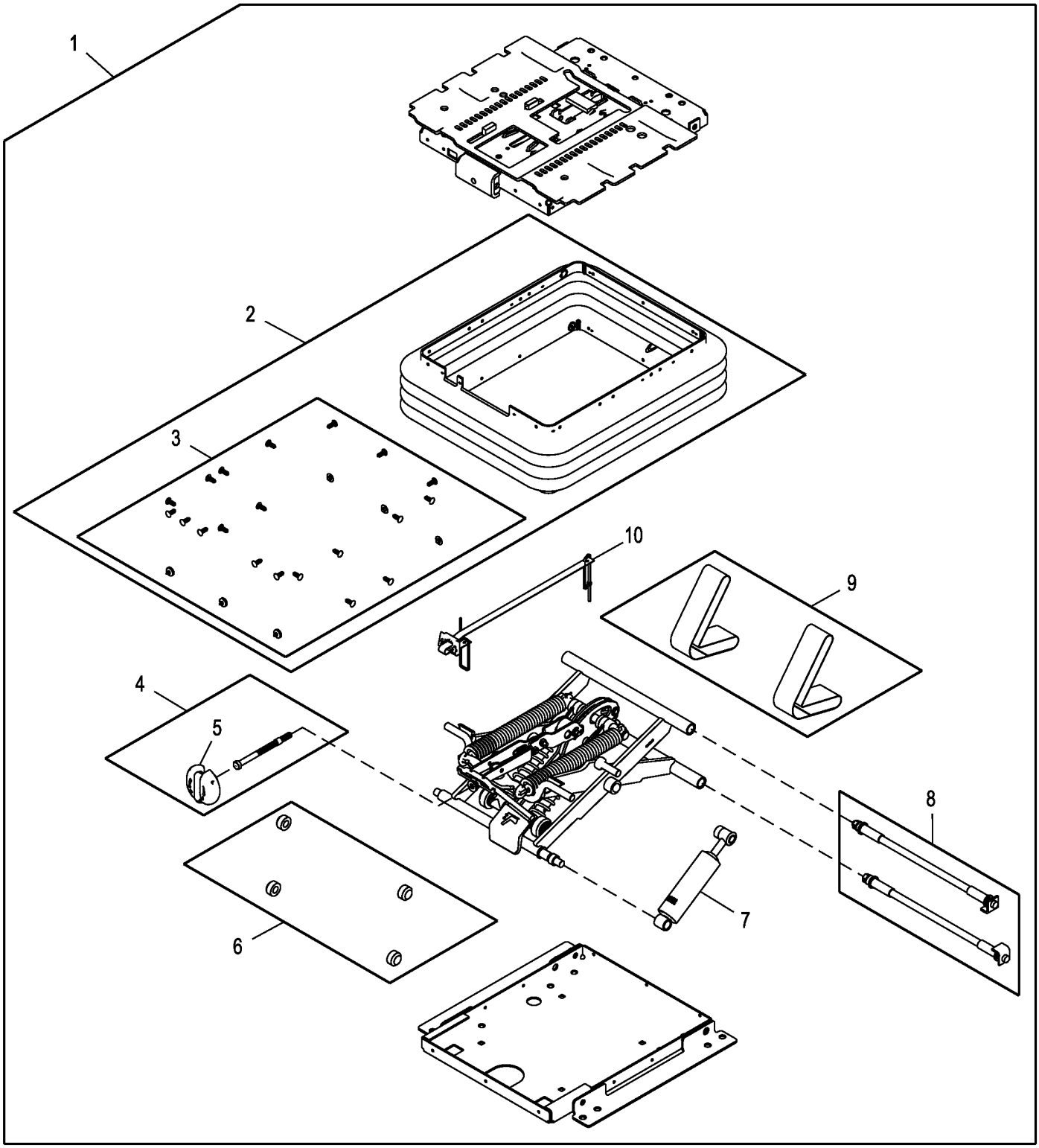

AT424635_TX1154798

Item	*Nº peça*	*Descrição*	*Qtde*	*Nº série*	*Notas*
1	AT226685	SuSpenSão do aSSento	1		
2	AT173317	Kit suspensão do assento	1		
3	AT173321	Kit da presilha	1		
4	AT173316	Kit botão do assento	1		Kit de Botão de Ajuste do Peso
5	AT182589	Botão	1		Botão de Ajuste do Peso
6	AT173314	Kit rolamento do assento	1		
7	AT173322	Kit absorvedor choque asse	1		
8	AT173313	Kit do eixo	1		Kit de Serviço do Eixo da Suspensão
9	AT173315	Kit da correia	1		Controlador
10	AT173325	Kit do indicador	1		Kit de Serviço do Eixo da Suspensão

Mechanical Seat Suspension Spring Kits (Deluxe)
Kits de ressorts de suspension mécanique de siège (de luxe)
Kits de Mola da Suspensão Mecânica do Assento (Deluxe)
Kits de suspensión mecánica de asiento (de lujo)

AT424635_TX1154810 A.1

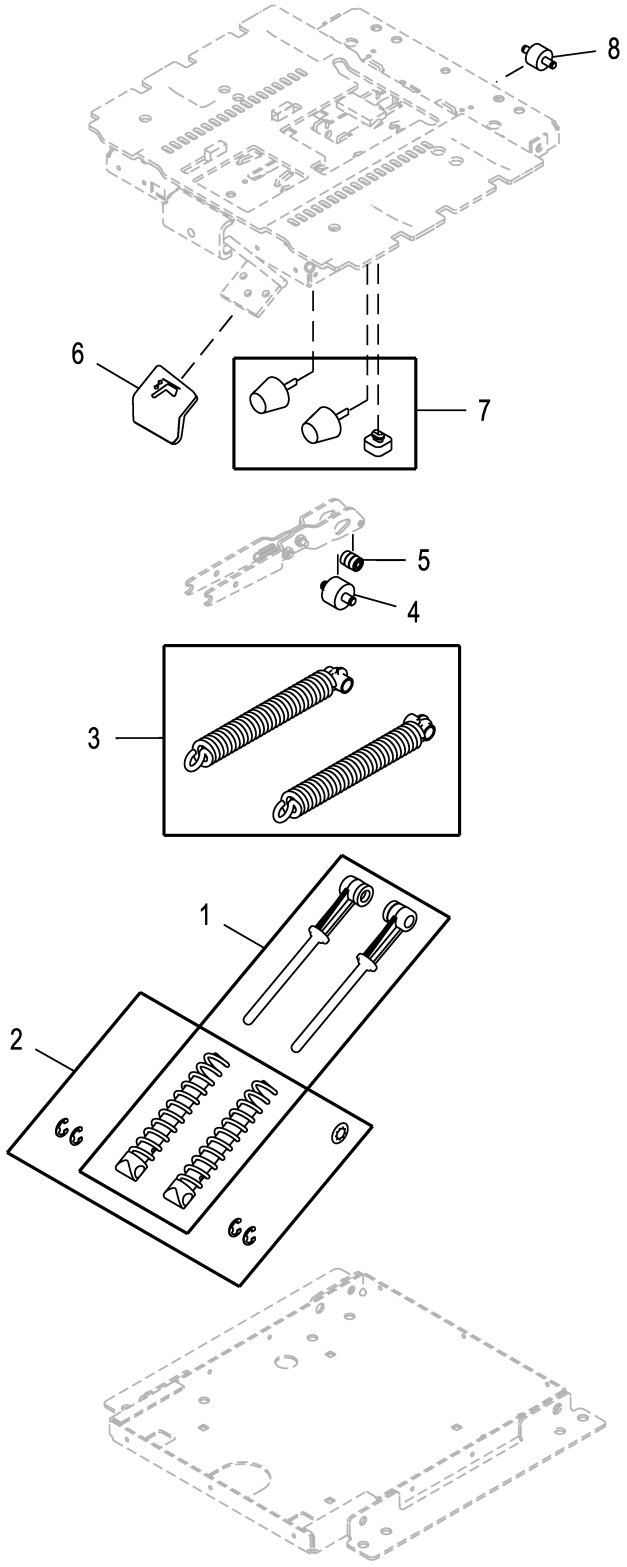

AT424635_TX1154810

Item	*Nº peça*	*Descrição*	*Qtde*	*Nº série*	*Notas*
1	AT173318	Conj. de peças da mola	1		Kit de Mola do Ajuste de Altura
2	AT173320	Conj. de peças da mola	1		Kit de Ajuste de Altura
3	AT173319	Conj. de peças da mola	1		
4	AT173326	Peça acionada Pelo came	1		1.25 in O.D., Seguidor de Came Grande
5	AT173327	Conj. do rolamento	1		Kit de Serviço do Rolamento do Atuador
6	AT173323	Kit botão do assento	1		Ajuste de Altura
7	AT210549	Pára-choque	1		
8	AT173328	Peça acionada Pelo came	1		1.00 in O.D., Seguidor de Came Pequeno

Vinyl Seat (Air Suspension)
Siège vinyle (suspension pneumatique)
Assento de Vinil (Suspensão Pneumática)
Asiento de vinilo (suspensión neumática)

AT385107_TX1098936 B.1

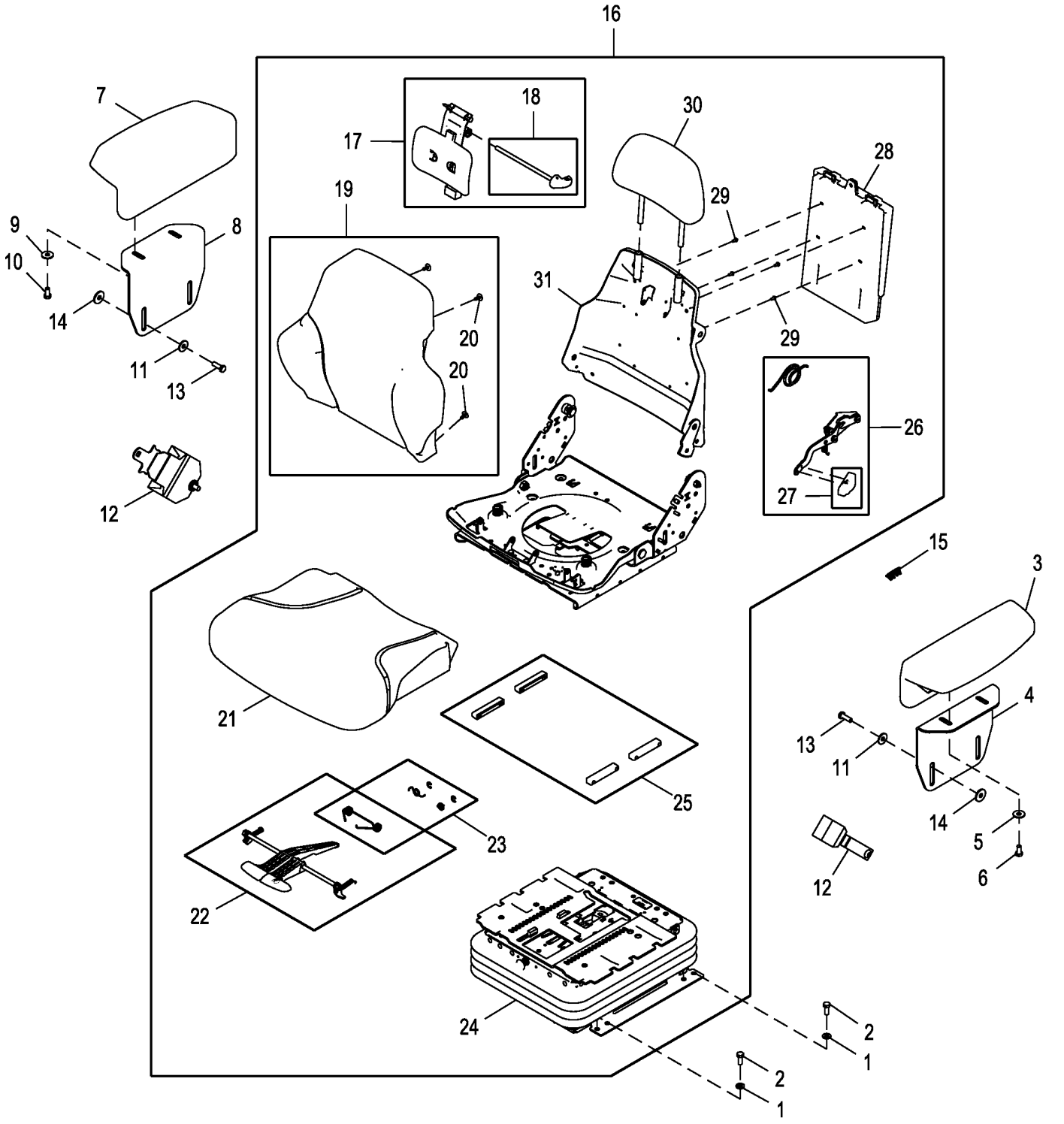

AT385107_TX1098936

Item	*Nº peça*	*Descrição*	*Qtde*	*Nº série*	*Notas*
1	24M7239	Arruela	4		10.700 X 21 X 2.500 mm
2	19M7402	Parafuso sextavado	4		M10 X 25
3	AT359296	Apoio para braço	1		
4	T179167	Placa	1		
5	24M7296	Arruela	2		10.500 X 30 X 2.500 mm
6	19M7938	Parafuso sextavado	2		M10 X 20
7	AT359296	Apoio para braço	1		
8	T179167	Placa	1		
9	24M7296	Arruela	2		10.500 X 30 X 2.500 mm
10	19M7938	Parafuso sextavado	2		M10 X 20
11	24M7296	Arruela	4		10.500 X 30 X 2.500 mm
12	AT228292	Cinto de segurança	1		
13	19M7662	Parafuso sextavado	4		M10 X 30
14	24M7101	Arruela	4		11 X 34 X 3 mm
15	M115279	Plugue	1		
16	AT424639	Conjunto de assento	1		Vinil, AT226697 NLA
17	AT209026	Kit p/assento	1		Kit de Serviço Lombar, Componentes em Página Separada
18	AT209024	Kit p/assento	1		Kit do Botão Lombar, Componentes em Página Separada
19	AT221016	Apoio	1		Almofada do Encosto do Assento de Vinil
20	T171686	Presilha	4		
21	AT221015	Assento	1		Almofada do Assento de VinilAlmofada do Assento de Vinil
22	AT182479	Controle	1		Longitudinal, Componentes em Página Separada
23	AT209021	Conj. de peças da mola	1		Kit de Mola da Corrediça, Componentes em Página Separada
24	AT226686	SuSpenSão do aSSento	1		Componentes em Página Separada
25	AT209020	Kit p/assento	1		Kit de Conjunto de Corrediça
26	AT209225	Kit botão do assento	1		Kit de Serviço do Reclinador
27	AT209025	Kit botão do assento	1		Kit de Botão do Reclinador
28	AT195894	Suporte	1		Manual do Operador
29	R77914	Rebite	1		
30	AT400505	Coxim	1		Apoio de Cabeça de Vinil

Seat (Air Suspension)
Siège (suspension pneumatique)
Assento (Suspensão Pneumática)
Asiento (suspensión neumática)

AT385105_TX1098937 B.1

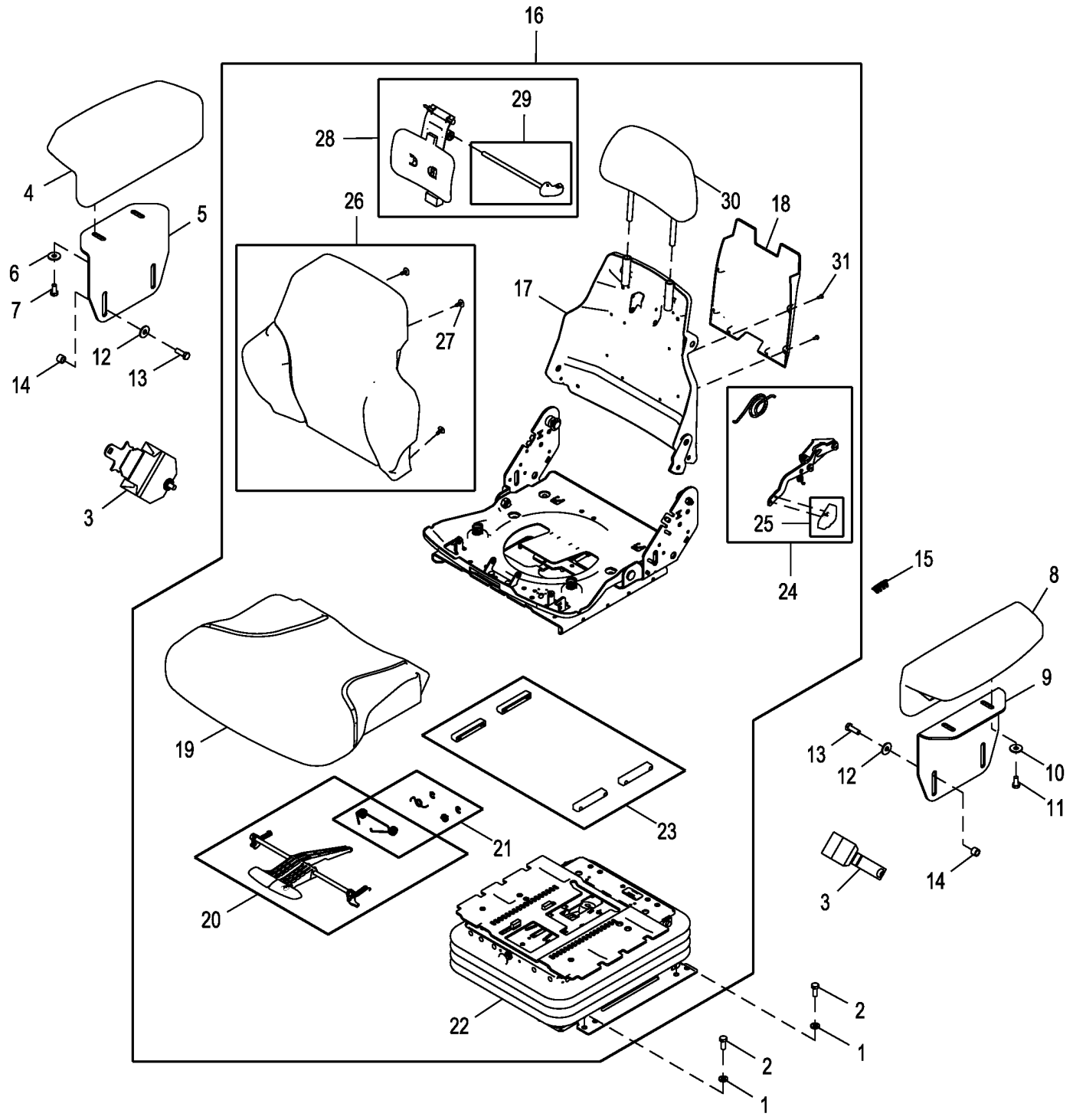

AT385105_TX1098937

Item	*Nº peça*	*Descrição*	*Qtde*	*Nº série*	*Notas*
1	24M7239	Arruela	4		10.700 X 21 X 2.500 mm
2	19M7402	Parafuso sextavado	4		M10 X 25
3	AT228292	Cinto de segurança	1		
4	AT359296	Apoio para braço	1		
5	T246848	Apoio para braço	1		
6	24M7296	Arruela	2		10.500 X 30 X 2.500 mm
7	19M7938	Parafuso sextavado	2		M10 X 20
8	AT359296	Apoio para braço	1		
9	T246848	Apoio para braço	1		
10	24M7296	Arruela	2		10.500 X 30 X 2.500 mm
11	19M7938	Parafuso sextavado	2		M10 X 20
12	24M7296	Arruela	4		10.500 X 30 X 2.500 mm
13	19M7662	Parafuso sextavado	4		M10 X 30
14	28H3394	Bucha	4		0.493" X 0.675" X 1/2"
15	M115279	Plugue	1		
16	AT424640	Conjunto de assento	1		Tecido, SUB FOR AT226698
17	AT434878	Recipiente	1		
18	R77915	Suporte	1		Suporte do Manual do Operador
19	AT308795	Coxim	1		Almofada do Assento de Tecido, Cinza
20	AT182479	Controle	1		Longitudinal, Componentes em Página Separada
21	AT209021	Conj. de peças da mola	1		Mola da Corrediça, Componentes em Página Separada
22	AT424640	Conjunto de assento	1		Componentes em Página Separada
23	AT209020	Kit p/assento	1		Kit de Conjunto de Corrediça
24	AT209225	Kit botão do assento	1		Kit de Serviço do Reclinador
25	AT209025	Kit botão do assento	1		Kit de Botão do Reclinador
26	AT308796	Coxim	1		Almofada do Encosto de Tecido, Cinza
27	T171686	Presilha	4		
28	AT209026	Kit p/assento	1		Kit de Serviço Lombar, Componentes em Página Separada
29	T209024	Correia	1		Kit do Botão Lombar, Componentes em Página Separada
30	AT401420	Coxim	1		Apoio de Cabeça de Tecido, Cinza, SUB FOR AT308797
31	R77914	Rebite	4		

Air Seat Suspension Kits
Kits de suspension de siège pneumatique
Kits de Suspensão Pneumática do Assento
Juegos de suspensión de asiento neumático

AT385105_TX1155051 A.1

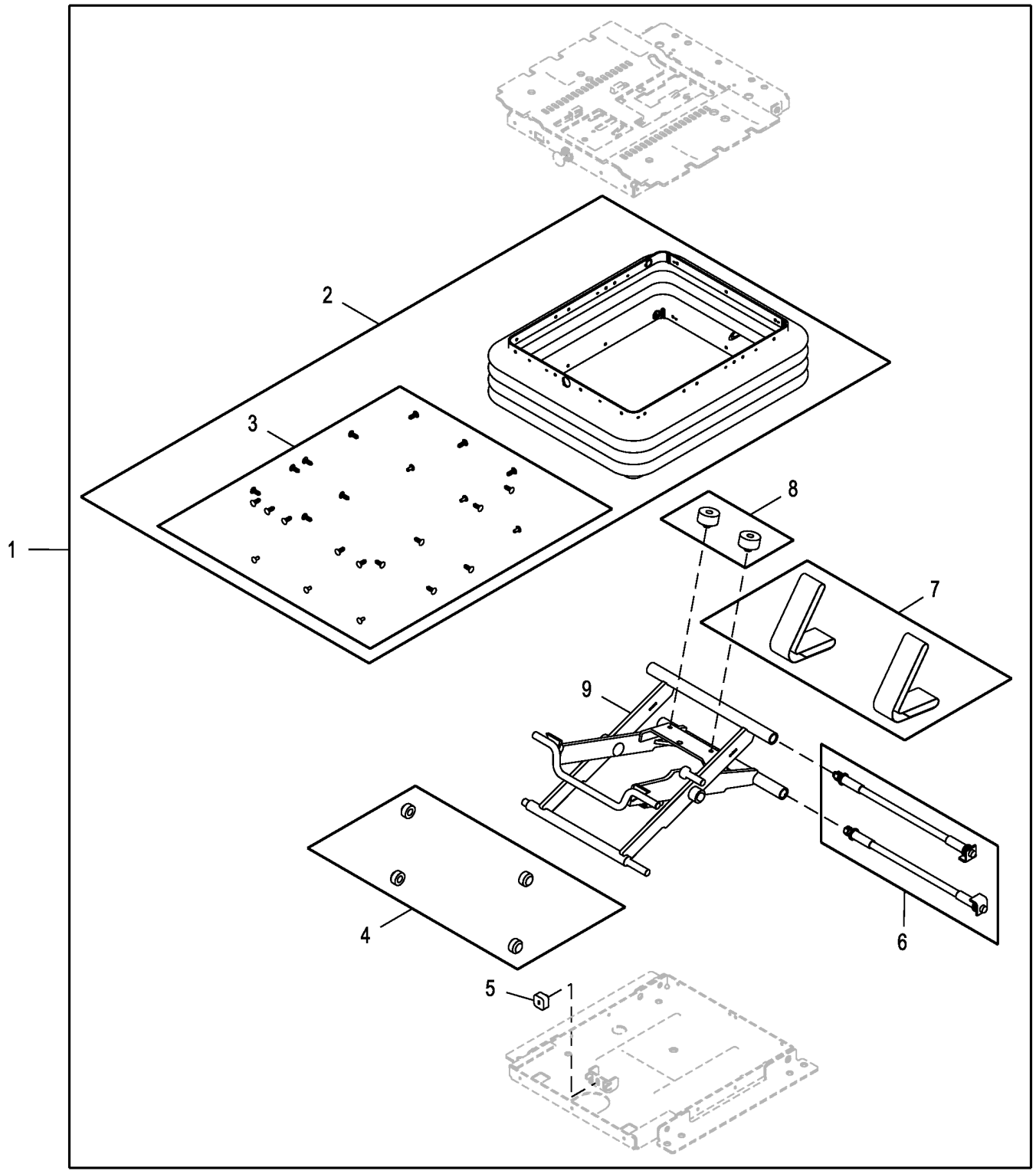

AT385105_TX1155051

Item	*Nº peça*	*Descrição*	*Qtde*	*Nº série*	*Notas*
1	AT226686	SuSpenSão do aSSento	1		Base da Suspensão do Assento
2	AT208491	Conjunto da bota	1		Kit de Serviço da Capa
3	AT17332	Pára-lama	1		
4	AT173314	Kit rolamento do assento	1		Rolete da Suspensão
5	LVU13978	Pára-choque	1		
6	AT173313	Kit do eixo	1		Kit de Serviço do Eixo da Suspensão
7	AT173315	Kit da correia	1		Kit de Correia do Controlador Remoto
8	AT209469	Pára-choque	1		
9	AT209469	Pára-choque	1		

Seat Compressor and Shock Absorber Components
Composants de compresseur et d'amortisseur de siège
Componentes do Compressor do Assento e do Amortecedor de Choque
Compresor de asiento y componentes de amortiguador

AT385105_TX1155052 A.1

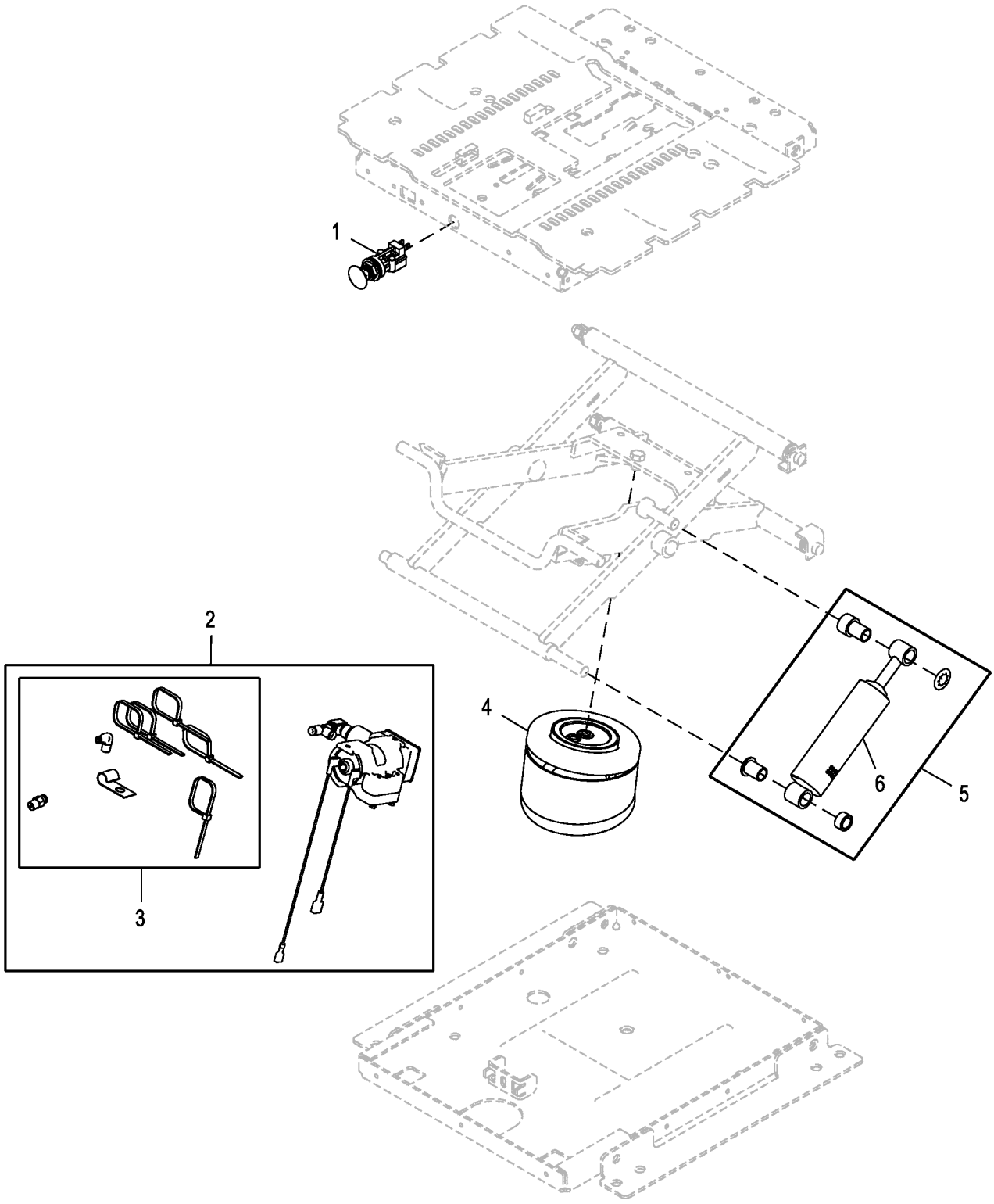

AT385105_TX1155052

Item	*Nº peça*	*Descrição*	*Qtde*	*Nº série*	*Notas*
1	AT208490	VálVula de controle remoto	1		Válvula de Controle de Ar de Ajuste de Altura
2	AT398260	Kit - válvula de compressão	1		Compressor, Suspensão Pneumática do Assento
3	AT208493	Kit conexão	1		Kit de Linha de Ar e Conexão
4	AT208486	Amortecedor	1		Mola com Balão de Ar, Mola Pneumática
5	AT208487	Amortecedor	1		Kit de Suspensão Pneumática do Assento
6	T163394	Amortecedor	1		

Lumbar Kit (Deluxe and Air Suspension Seat)
Kit de support lombaire (siège de luxe et à suspension pneumatique)
Kit Lombar (Assento Deluxe e com Suspensão Pneumática)
Kit de soporte lumbar (asiento de lujo y con suspensión neumática)

AT424635_TX1154827 A.1

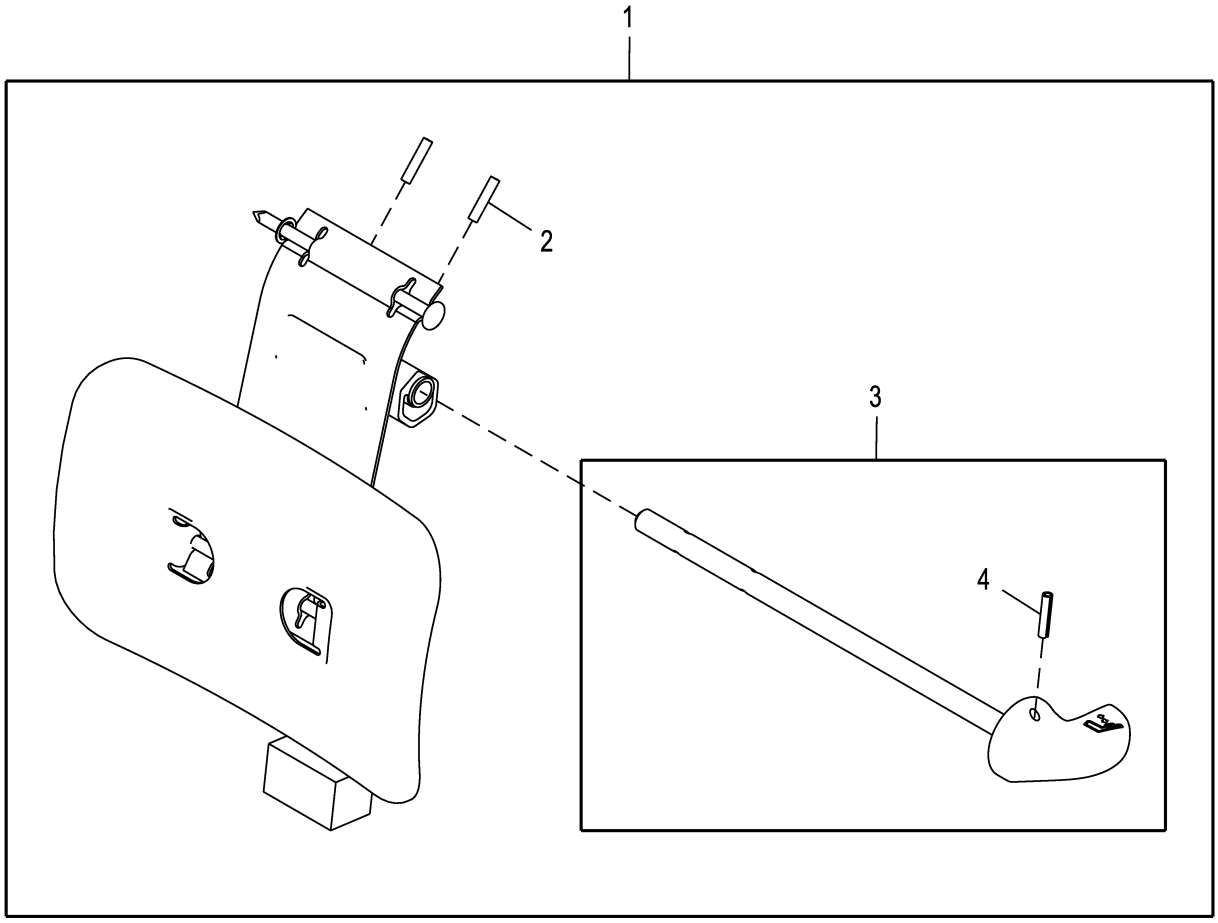

AT424635_TX1154827

Item	*Nº peça*	*Descrição*	*Qtde*	*Nº série*	*Notas*
1	AT209026	Kit p/assento	1		Kit de Serviço Lombar
2	34H387	Pino elástico	1		3/16" X 3/4"
3	AT209024	Kit p/assento	1		Kit do Botão Lombar
4	34H262	Pino elástico	1		5/32" X 3/4"

Recliner Kit (Deluxe and Air Suspension Seat)
Kit d'inclinaison (sièges de luxe et à suspension pneumatique)
Kit de Reclinador (Assento Deluxe e com Suspensão Pneumática)
Kit de asiento reclinable (asientos de lujo y con suspensión neumática)

AT424635_TX1154738 A.1

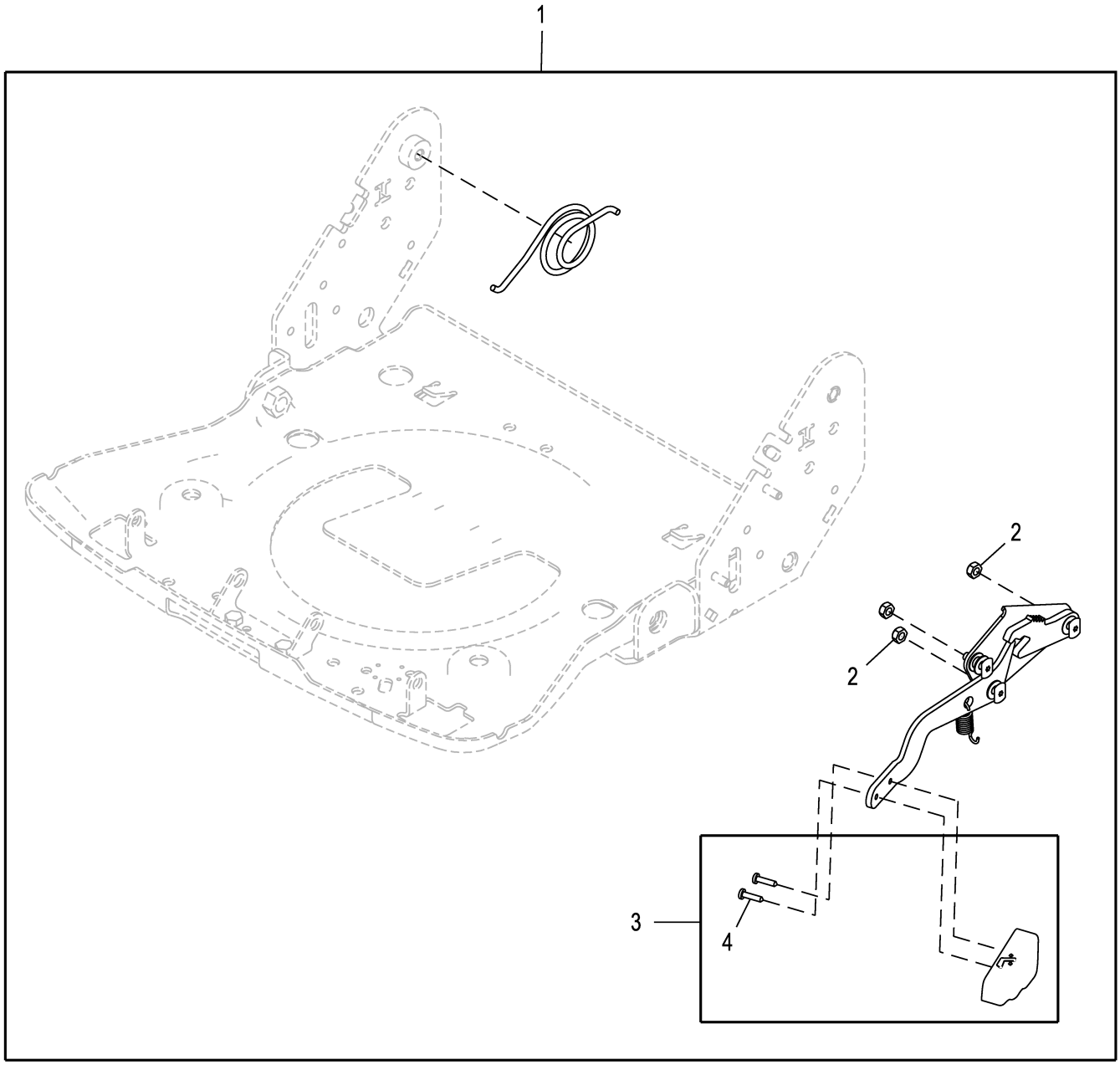

AT424635_TX1154738

Item	*Nº peça*	*Descrição*	*Qtde*	*Nº série*	*Notas*
1	AT209225	Kit botão do assento	1		Kit de Serviço do Reclinador
2	M453T	Porca de segurança	1		
3	AT209025	Kit botão do assento	1		Kit de Botão do Reclinador
4	37H121	Parafuso	1		

Steps
Marches
Degraus
Peldaños

TP67613 A.1

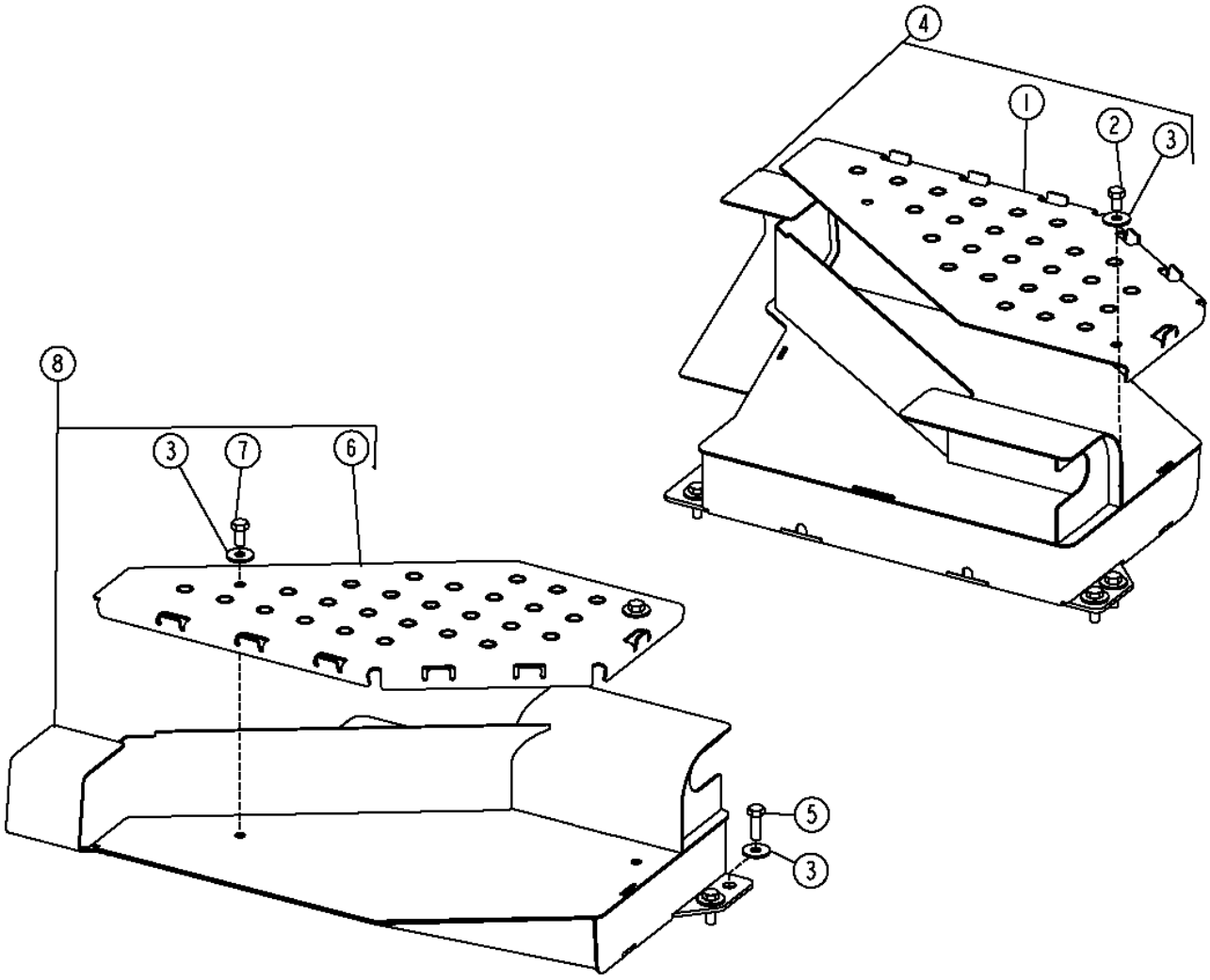

TP67613

Item	*Nº peça*	*Descrição*	*Qtde*	*Nº série*	*Notas*
1	T227088	Placa	1		(LH)
2	19M7557	Parafuso sextavado	2		M10 X 16
3	24M7296	Arruela	12		10.500 X 30 X 2.500 mm
4	AT221937	Degrau	1		(LH)
5	19M7662	Parafuso sextavado	8		M10 X 30
6	T227087	Placa	1		(RH)
7	19M7938	Parafuso sextavado	2		M10 X 20
8	AT221920	Degrau	1		(RH)

Cab Heater (Under Seat)
Chauffage de cabine (sous le siège)
Aquecedor da Cabine (Sob o Assento)
Calefactor de cabina (debajo de asiento)

AT341904_TX1107828 A.1

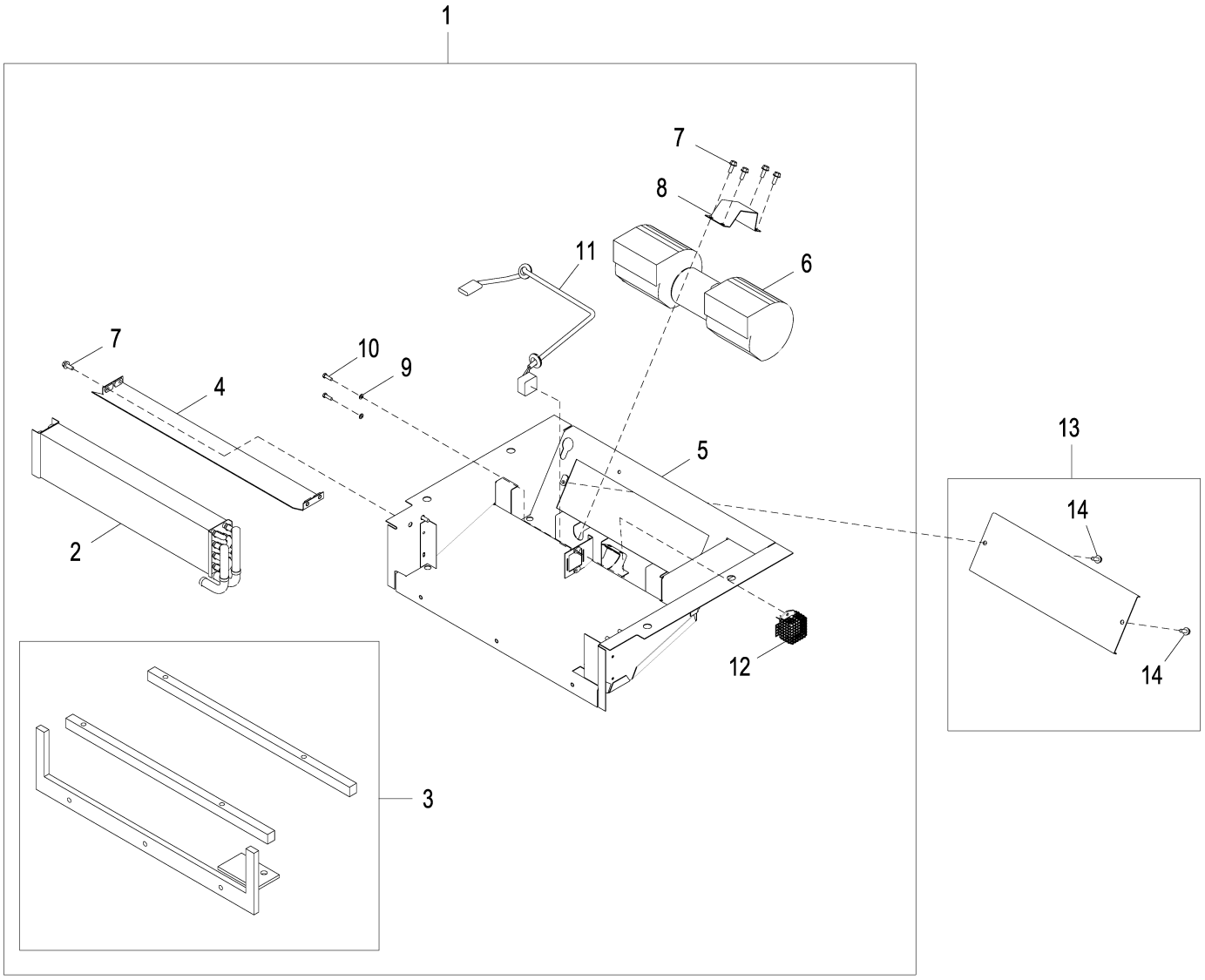

AT341904_TX1107828

Item	*Nº peça*	*Descrição*	*Qtde*	*Nº série*	*Notas*
1	AT410853	Aquecedor	1		SUB FOR AT220753
2	AT211192	Núcleo	1		
3	AT221245	Kit de juntas	1		
4	AT221246	Suporte	1		
5	AT224602	Bandeja	1		
6	AT410856	Soprador	1		SUB FOR AT221247
7	19M7775	Parafuso	8		M6 X 16
8	T181217	Apoio	1		
9	24M7087	Arruela	2		5.500 X 10 X 1 mm
10	19M7372	Parafuso sextavado	2		M5 X 16
11	AT224604	Chicote	1		
12	AT436992	ResistoR	1		
13	AT221249	Placa	1		
14	19M7775	Parafuso	2		M6 X 16

ROPS Heater (Under Seat)
Chauffage arceau de sécurité (sous le siège)
Aquecedor da EPCC (Sob o Assento)
Calefactor para ROPS (debajo de asiento)

AT341928_TX1107824 A.1

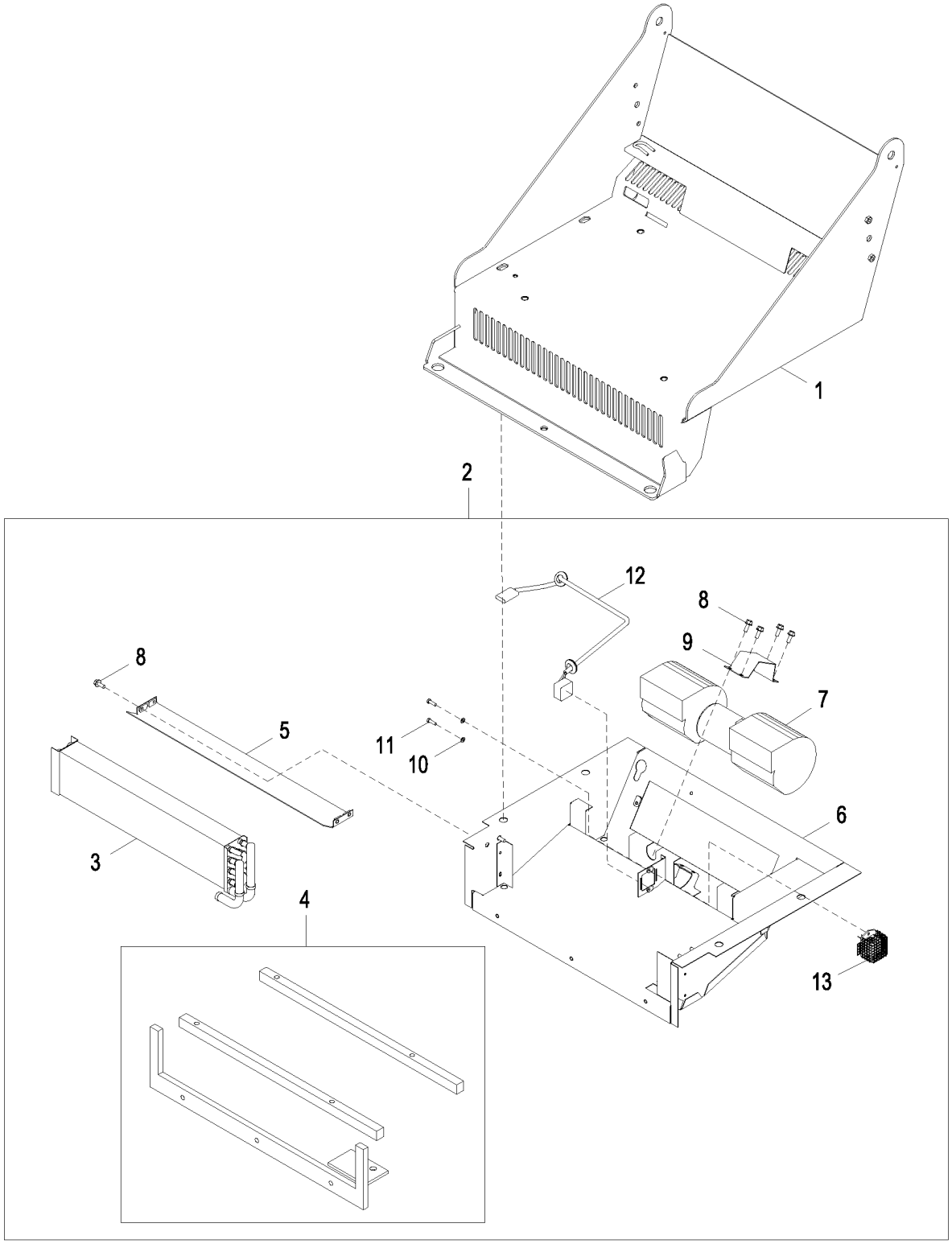

AT341928_TX1107824

Item	*Nº peça*	*Descrição*	*Qtde*	*Nº série*	*Notas*
1	AT207486	Base	1		Assento da ROPS
2	AT410853	Aquecedor	1		SUB FOR AT220753
3	AT211192	Núcleo	1		
4	AT221245	Kit de juntas	1		
5	AT221246	Suporte	1		
6	AT224602	Bandeja	1		
7	AT410856	Soprador	1		SUB FOR AT221247
8	19M7775	Parafuso	8		M6 X 16
9	T181217	Apoio	1		
10	24M7087	Arruela	2		5.500 X 10 X 1 mm
11	19M7372	Parafuso sextavado	2		M5 X 16
12	AT224604	Chicote	1		
13	AT182200	ResistoR	1		

Cab Heater Plumbing
Tuyauterie de chauffage de cabine
Tubulação do Aquecedor da Cabine
Tubería de calefactor de cabina

TX1052370 A.1

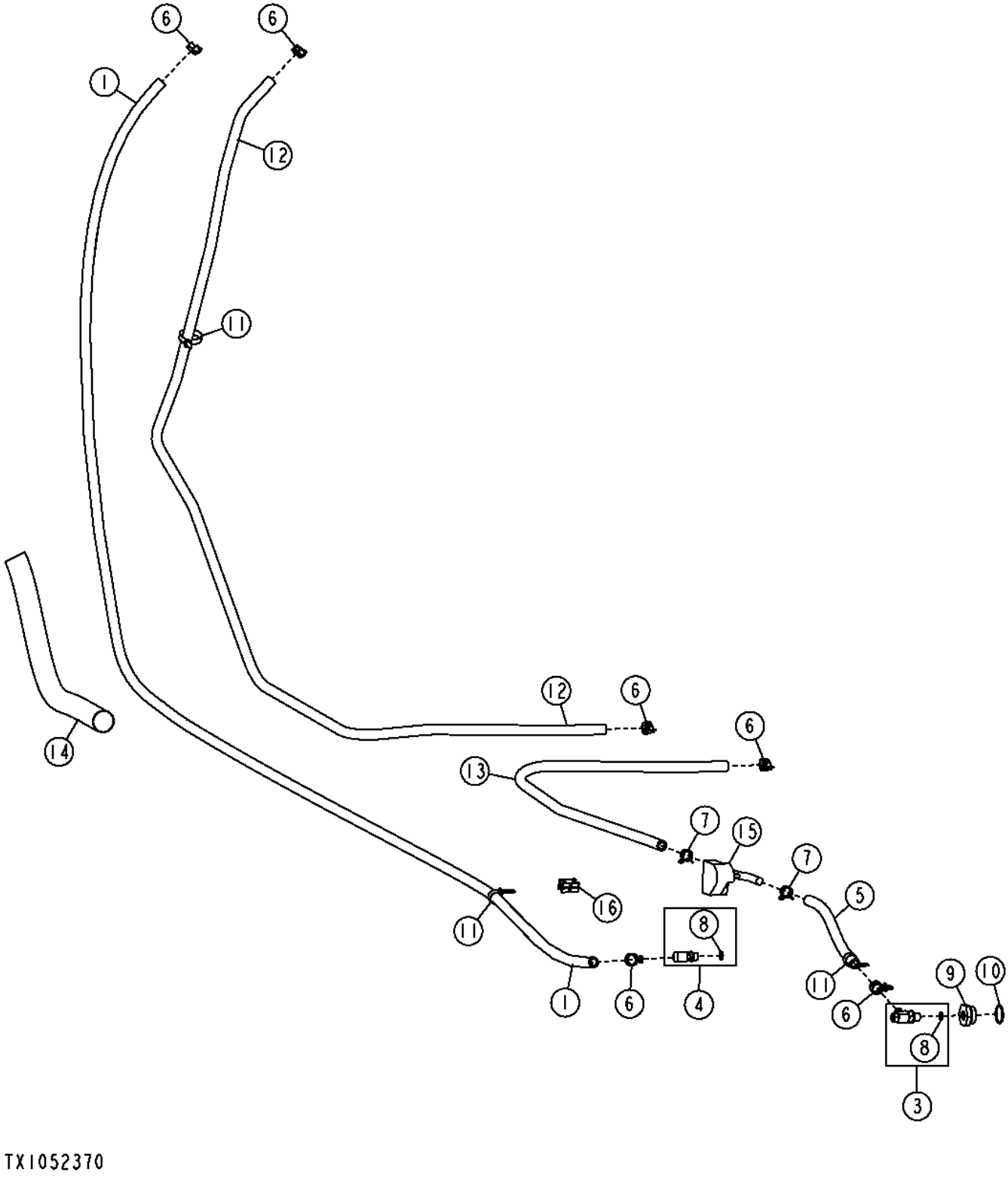

Item	*Nº peça*	*Descrição*	*Qtde*	*Nº série*	*Notas*
1	.....	Mangueira em metro	1		159 in., 4030 mm, Da Bomba de Água ao Núcleo do Aquecedor, (MAKE FROM TY22328 CTL)
3	RE59579	VálVula de dreno	1		
4	AT174697	Conexão em ângulo	1		
5	.....	Mangueira em metro	1		26 in., 657 mm, Ao Lado Direito Traseiro do Bloco do Motor, (MAKE FROM TY22328) (CTL)
6	T184924	Abraçadeira para mangueira	6		(SUB FOR (6) AR21837), Nesta Aplicação
7	R117721	Braçadeira	2		(SUB FOR (2) AR21837), Nesta Aplicação
8	51M7043	Anel o	2		15.300 X 2.200 mm
9	R123616	Plugue	1		
10	U13639	Anel o	1		
11	H224073	Cinta	3		
12	.....	Mangueira em metro	1		46 in., 1175 mm, Ao Núcleo do Aquecedor Sob o Assento, (MAKE FROM TY22328 CTL)
13	.....	Mangueira em metro	1		108 in., 2730 mm, Do Núcleo do Aquecedor ao Núcleo do Aquecedor Sob o Assento, (MAKE FROM TY22328)
14	.....	Proteção de mangueira	1		950 mm, Cordura, (MAKE FROMPS-B-33 ORPS-B-37)
15	AT220542	VálV. controladora de fluxo	1		Água
16	AN209168	Rótula	1		

Cab Heater (Upper)
Chauffage de cabine (supérieur)
Aquecedor da Cabine (Superior)
Calefactor de cabina (superior)

AT341903_TX1077674 A.1

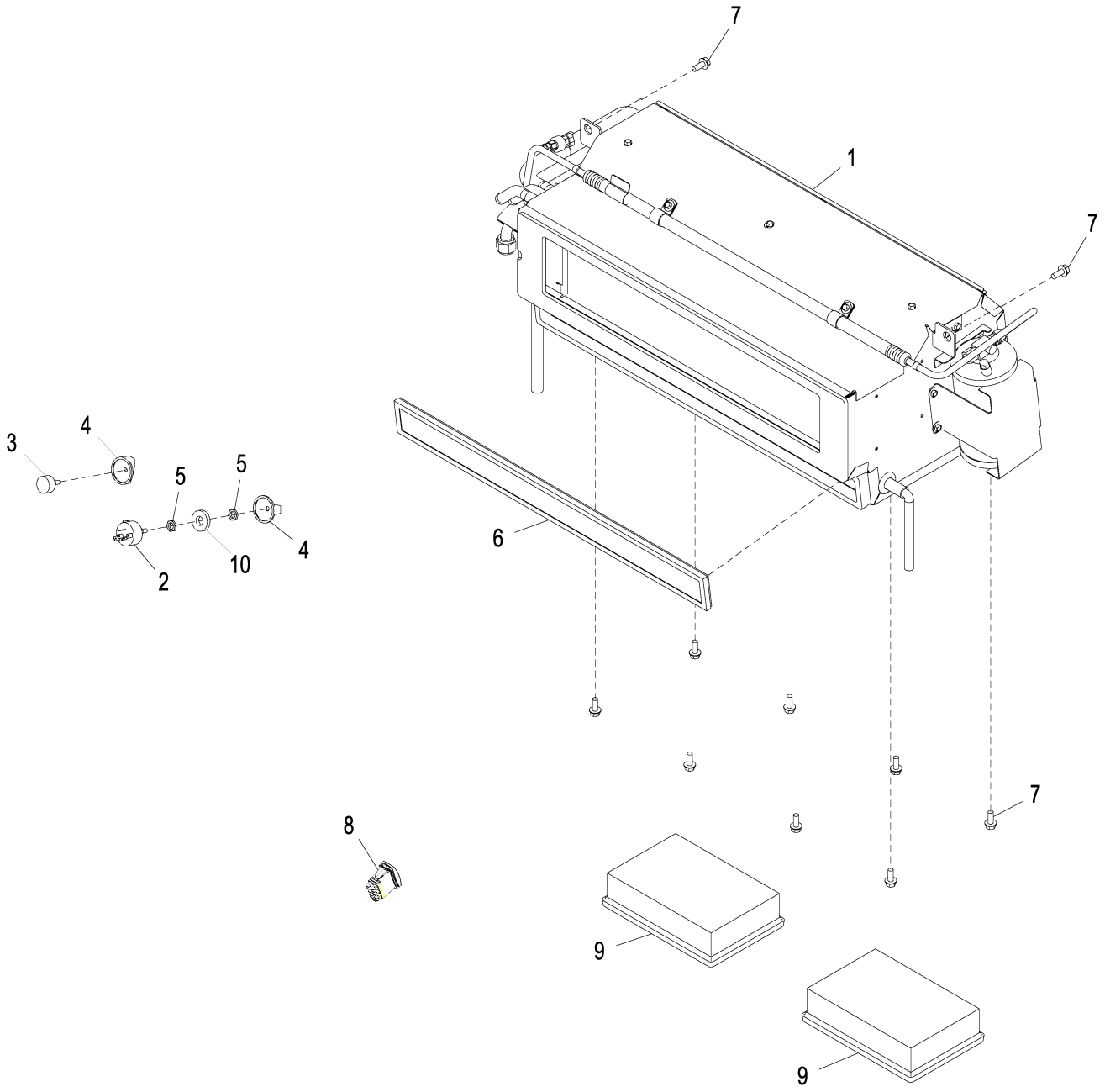

AT341903_TX1077674

Item	*Nº peça*	*Descrição*	*Qtde*	*Nº série*	*Notas*
1	.....	Ar condicionado	1		(AT326632 NLA)
2	RE43497	Interruptor	1		Ventilador
3	AT219733	Interruptor de temperatura	1		Temperatura do Ar Condicionado e do Aquecedor
4	AT220817	Botão	2		
5	R44165	Porca de segurança	2		
6	AT315957	Elemento de filtro	1		Recirculação
7	19M7866	Parafuso	10		M8 X 20
8	AT303864	Interruptor de alavanca	1		Liga / desliga o Aquecedor
9	AT191102	Filtro de ar	2		Ar Fresco, Entre em Contato com a Gr Manufacturing Se Você Tiver uma Cabine Ambiental
10	24H1272	Arruela	1		9/16" X 1-1/4" X 1/4"

HVAC Module
Module chauffage/climatisation
Módulo da Calefação-Ventilação e Ar-condicionado
Módulo de climatización

TX1077826 B.1

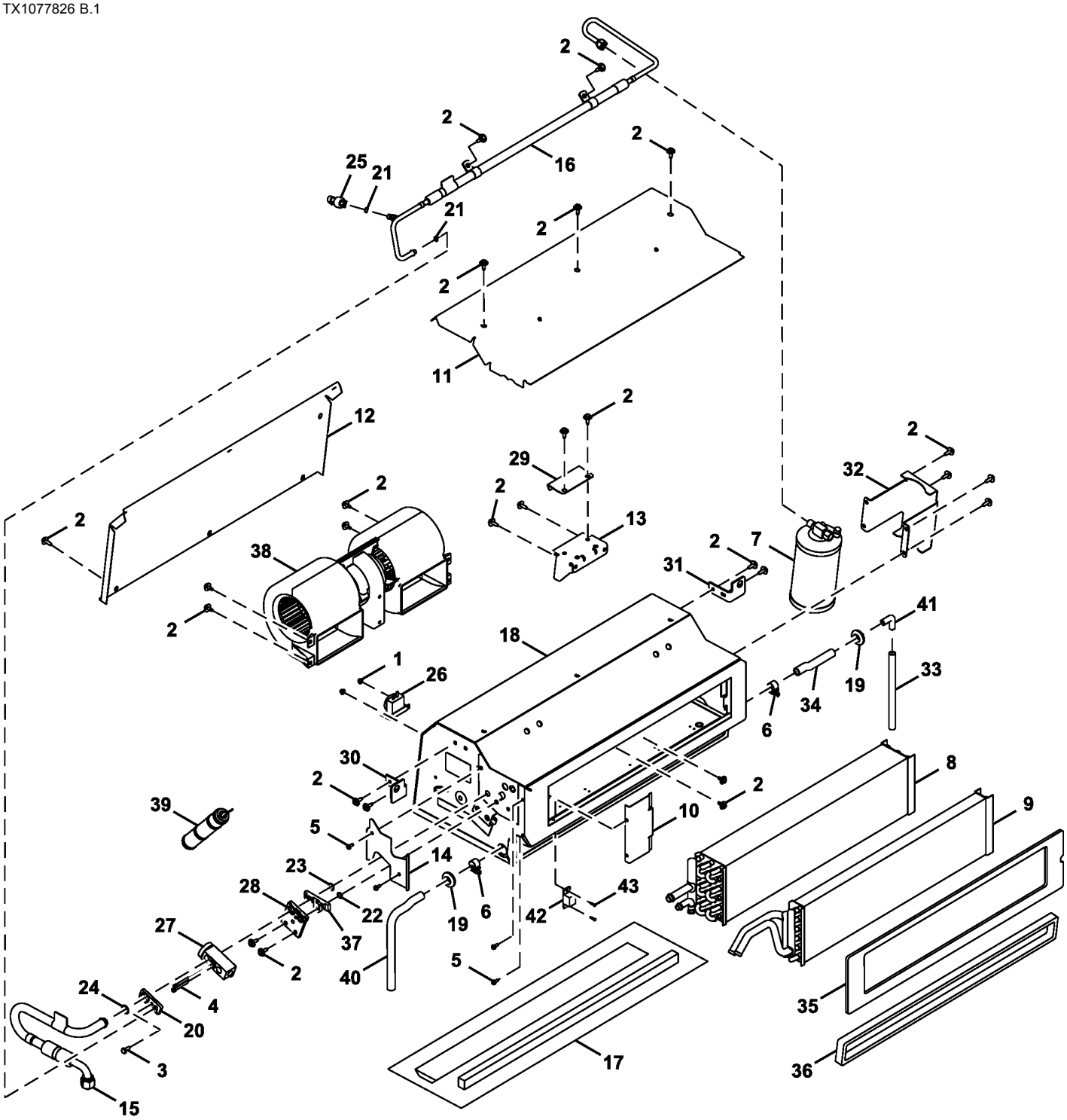

AT326630_TX1077826

Item	*Nº peça*	*Descrição*	*Qtde*	*Nº série*	*Notas*
1	14M7375	Porca com flange	2		M5
2	19M7775	Parafuso	33		M6 X 16
3	19M8553	Parafuso	1		M6 X 16
4	19M8669	Parafuso	2		M5 X 35
5	19M9902	Parafuso	4		M5 X 12
6	AH78237	Braçadeira	2		
7	AT162848	Depósito Desumidificador	1		
8	AT207848	Núcleo	1		Evaporador
9	AT207849	Núcleo	1		Aquecedor
10	AT221266	Capa	1		
11	AT442335	Capa	1		SUB FOR AT221267
12	AT221268	Capa	1		
13	AT221279	Apoio	1		
14	AT221317	Placa	1		
15	AT221319	Mangueira do ar condicionad	1		Anteparo do HVAC
16	AT221321	Mangueira do ar condicionad	1		
17	AT224721	Kit de juntas	1		
18	.....	Carcaça	1		NSEP
19	P41858	Passa-fio	2		
20	R125223	Placa	1		
21	R183409	Anel o	2		
22	R183410	Anel o	1		
23	R183411	Anel o	1		
24	R183412	Anel o	1		
25	RE155938	Interrup. de pressão	1		Pressão Baixa
26	RE198074	Interruptor de temperatura	1		Temperatura do Ar Condicionado e do Aquecedor
27	RE283957	VálVula	1		Expansão Térmica
28	T158127	Placa	1		
29	T177168	Placa	1		
30	T177171	Apoio	1		(RH)
31	T177172	Apoio	1		(LH)
32	T177228	Apoio	1		
33	.....	Mangueira em metro	1		MAKE FROM T205389, CTL
34	.....	Mangueira em metro	1		MAKE FROM T205780, CTL
35	T247345	Isolador	1		Ar Fresco
36	T258162	Isolador	1		Recirculação
37	T263172	Placa	1		
38	AT221322	Ventilador soprador	1		
	AT223253	Chicote	1		Não Mostrado
39	AT221337	ResistoR	1		
40	.....	Mangueira em metro	1		MAKE FROM T305780, CTL
41	T305779	Conexão em ângulo	1		
42	AT222736	ResistoR	1		Válvula de Água
43	37M7095	Parafuso	2		

Air Conditioning Condenser And Plumbing (- 150469)
Condenseur de climatisation et tuyauterie (- 150469)
Condensador e Tubulação do Ar Condicionado (- 150469)
Condensador y tuberías de acondicionador de aire (- 150469)

TX1056003 A.1

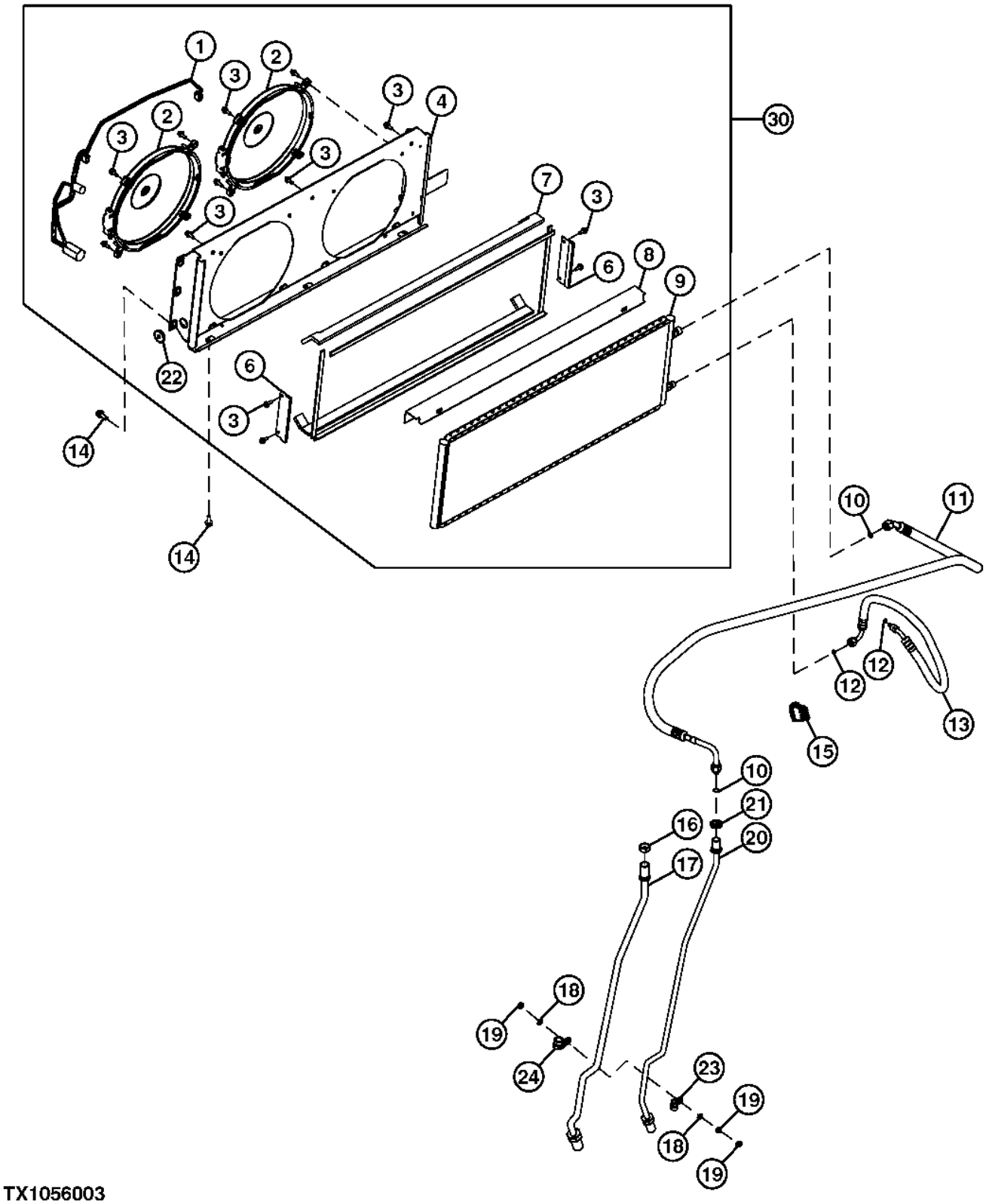

TX1056003

Item	*Nº peça*	*Descrição*	*Qtde*	*Nº série*	*Notas*
1	AT315893	Chicote	1		Condensador
2	AT221323	Ventilador sucção	2		
	AT386368	ResistoR	1		Filtro de Interferência Eletromagnética
3	19M7775	Parafuso	15		M6 X 16
4	AT221298	Ditribuição de ventilação	1		
6	AT223898	Apoio	2		
7	AT221312	Isolante	1		
8	AT221308	Apoio	1		
9	AT207545	Núcleo	1		
10	R113050	Anel o	2		10.820 X 1.778 mm (0.426" X 0.070")
11	AT315892	Mangueira do ar condicionad	1		Anteparo ao Condensador
12	R10093	Anel o	2		
13	AT221320	Mangueira do ar condicionad	1		Condensador ao Secador
14	19M7866	Parafuso	9		M8 X 20
15	AT303865	Interruptor de alavanca	1		Ar Condicionado, Liga / Desliga
16	R26627	Porca	1		22.225 mm (7/8")
17	AT221340	Tubulação	1		Refrigerante
18	24M7036	Arruela	2		9 X 16 X 1.600 mm
19	14M7273	Porca	3		M8
20	AT221339	Tubulação	1		Refrigerante, (INCLUDES 38H1220)
21	H148375	Porca de segurança	1		
22	R26936	Passa-fio	1		
23	T74412	Braçadeira	1		
24	T76252	Braçadeira	1		
30	AT221324	Condensador de vapor	1		24 V

Air Conditioning Condenser And Plumbing (150470 -)
Condenseur de climatisation et tuyauterie (150470 -)
Condensador e Tubulação do Ar Condicionado (150470 -)
Condensador y tuberías de acondicionador de aire (150470 -)

AT347758_TX1093791 A.1

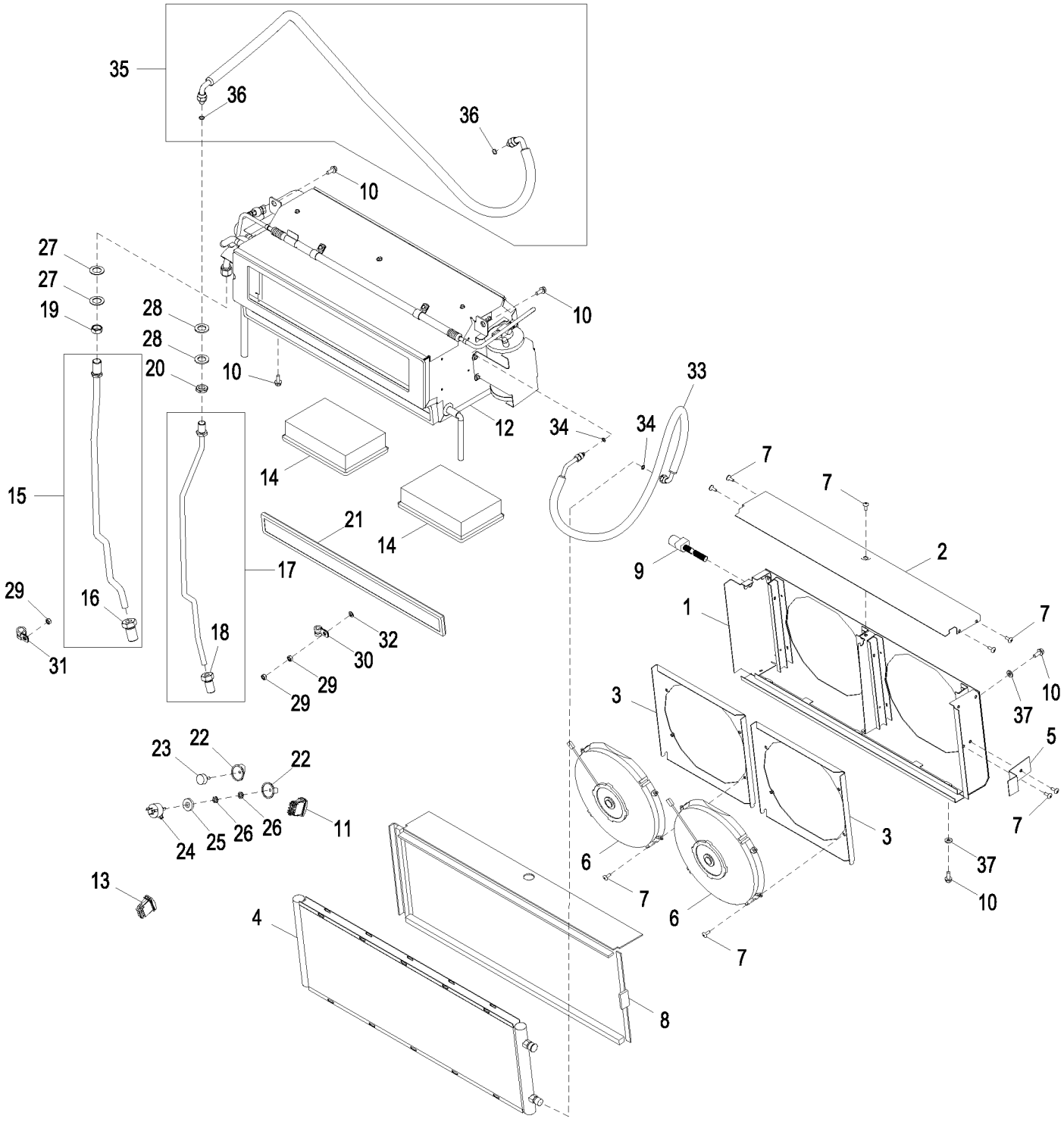

AT347758_TX1093791

Item	*Nº peça*	*Descrição*	*Qtde*	*Nº série*	*Notas*
1	AT347450	Ditribuição de ventilação	1		
2	AT347449	Capa	1		
3	AT347670	Placa	2		
4	AT457703	Condensador de vapor	1		SUB FOR AT341049
5	T236665	Placa	1		
6	AT341052	Ventilador	2		24 V
7	TCU14336	Parafuso	15		
8	AT347451	Isolante	1		
9	AT347452	Chicote	1		
10	19M7866	Parafuso	16		M8 X 20
11	AT303865	Interruptor de alavanca	1		
12	AT326632	Ar condicionado	1		(NLA)
13	AT303864	Interruptor de alavanca	1		
14	AT191102	Filtro de ar	2		
15	AT221340	Tubulação	1		
16	38H1221	Conexão	1		
17	AT221339	Tubulação	1		
18	38H1220	Adaptador	1		
19	R26627	Porca	1		
20	H148375	Porca de segurança	1		
21	AT315957	Elemento de filtro	1		
22	AT220817	Botão	2		
23	AT219733	Interruptor de temperatura	1		
24	RE43497	Interruptor	1		
25	24H1272	Arruela	1		9/16" X 1-1/4" X 1/4"
26	E46066	Porca	2		
27	24H1424	Arruela	2		29/32" X 1-1/2" X 0.060"
28	24M7344	Arruela	2		22 X 37 X 3 mm
29	14M7273	Porca	3		M8
30	T74412	Braçadeira	1		
31	T76252	Braçadeira	1		
32	24M7036	Arruela	1		9 X 16 X 1.600 mm
33	AT374119	Mangueira do ar condicionad	1		
34	R183409	Anel o	2		
35	AT315892	Mangueira do ar condicionad	1		
36	R113050	Anel o	2		
37	24H1292	Arruela	6		11/32" X 3/4" X 0.120"

Air Conditioning Plumbing
Tuyauterie de climatisation
Tubulação do Ar Condicionado
Tubería de acondicionador de aire

T206236 A.1

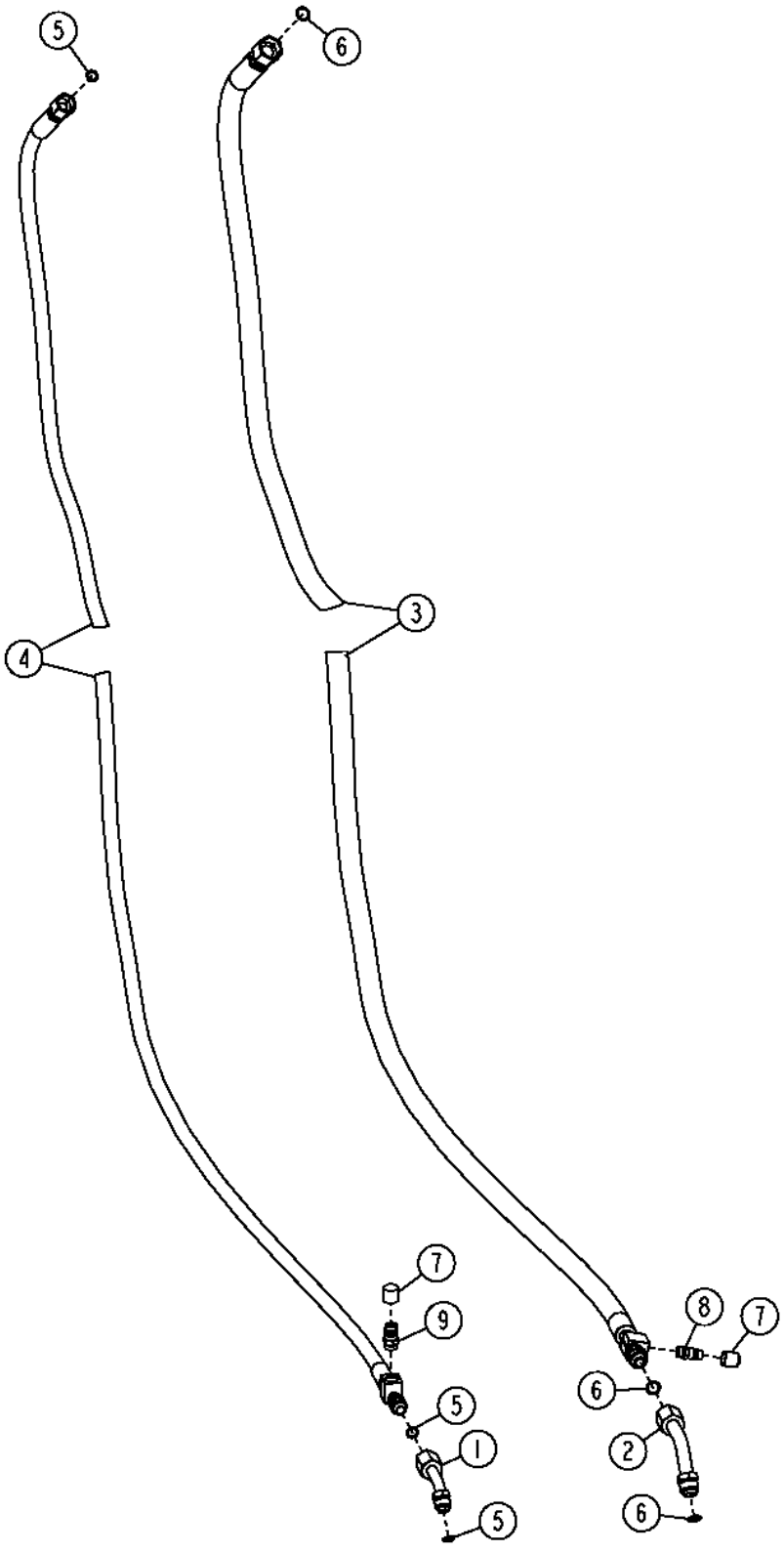

T206236

Item	*Nº peça*	*Descrição*	*Qtde*	*Nº série*	*Notas*
1	AT171107	Tubulação esTruTural	1		
2	AT207639	Tubulação	1		
3	AT223872	Mangueira do ar condicionad	1		INCLUDES AT164903, Pressão Baixa
4	AT223873	Mangueira do ar condicionad	1		INCLUDES AT164892, Alta Pressão
5	R113050	Anel o	3		10.820 X 1.778 mm (0.426" X 0.070")
6	R33259	Anel o	3		13.995 X 1.778 mm (0.551" X 0.070")
7	T148917	Tampa	2		
8	AT164903	Conexão	1		Pressão Baixa
9	AT164892	Boca do cilindro hidráulico	1		Alta Pressão

Air Conditioning Compressor
Compresseur de climatisation
Compressor do Ar Condicionado
Compresor de acondicionador de aire

AT327134_TX1081319 B.2

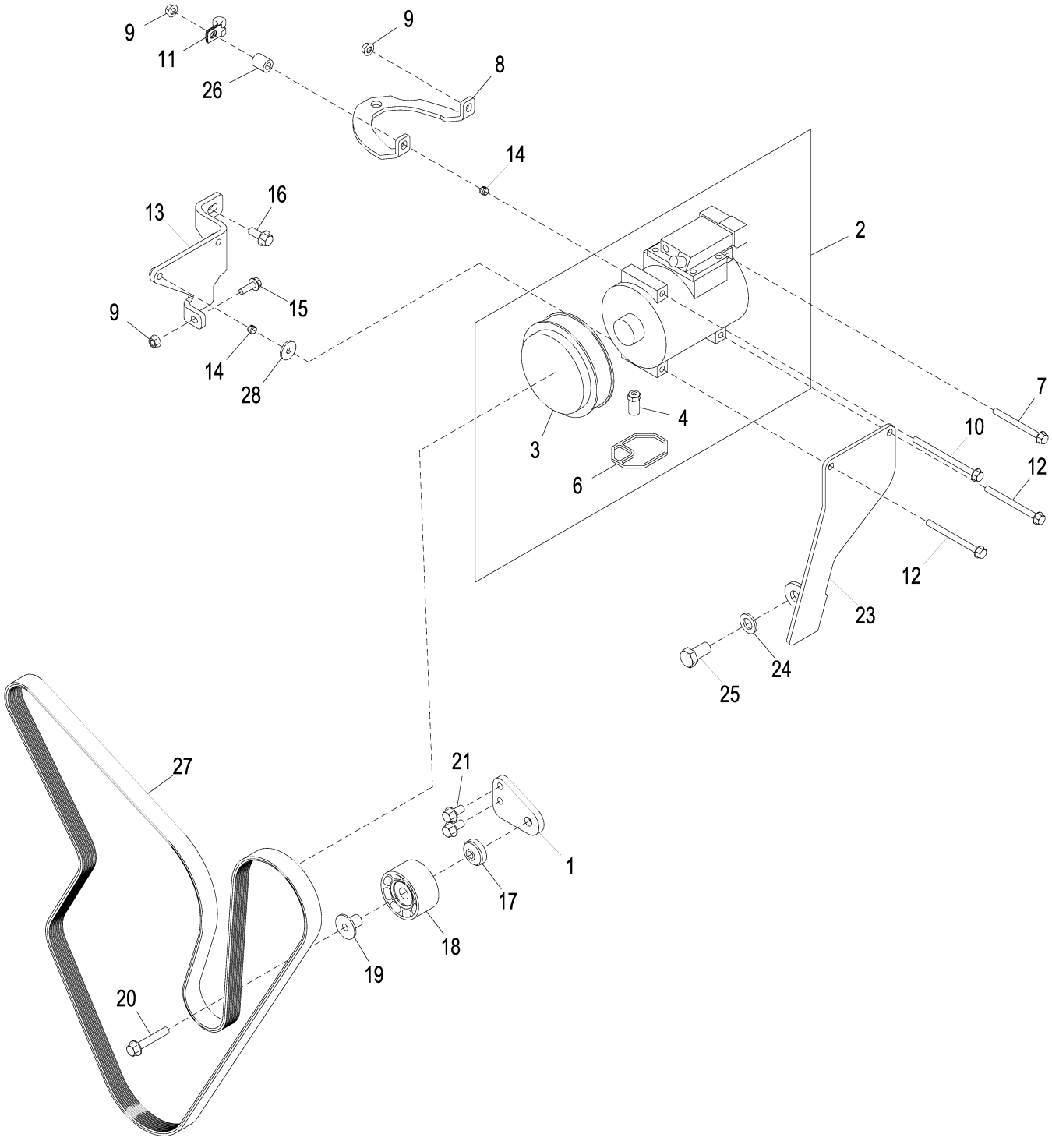

AT327134_TX1081319

Item	*Nº peça*	*Descrição*	*Qtde*	*Nº série*	*Notas*
1	AT359150	Apoio	1		
2	AT168543	Compressor	1		
	SE502835	Compressor remanufaturado	1		REMAN FOR AT168543
3	RE52508	Kit embreagem	1		
4	RE52506	VálV. controladora de fluxo	1		
6	R115742	Vedação	1		
7	19M7913	Parafuso	1		M8 X 90
8	T239760	Apoio	1		
9	14M7298	Porca com flange	3		M8
10	19M8006	Parafuso	1		M8 X 120
11	T78974	Braçadeira	1		
12	19M7970	Parafuso	2		M8 X 100
13	AT351227	Apoio	1		
14	34M7189	Pino elástico	2		11 X 8 mm
15	19M7867	Parafuso	1		M8 X 25
16	19M7785	Parafuso	1		M10 X 25
17	T225365	Espaçador	1		Polia Intermediária
18	RE505264	Polia	1		
19	R502079	Luva	1		Polia Intermediária
20	19M7807	Parafuso	1		M10 X 60
21	19M7784	Parafuso	2		M10 X 20
23	T262829	Apoio	1		
24	24M7338	Arruela	1		17 X 30 X 3 mm
25	19M8029	Parafuso sextavado	1		M16 X 30
26	T122386	Bucha	1		
27	R135613	Correia trapezoidal	1		Com Ar Condicionado
	R135195	Correia trapezoidal	1		Sem Ar Condicionado
28	24M7024	Arruela	1	211102-	9 X 28 X 3 mm

Air Conditioning Compressor Manifold and Dust Cover
Collecteur du compresseur de climatiseur et cache-poussière
Coletor e Tampa Contra Poeira do Compressor do Ar Condicionado
Colector de compresor y tapa contra polvo de acondicionador de aire

TP54000 A.1

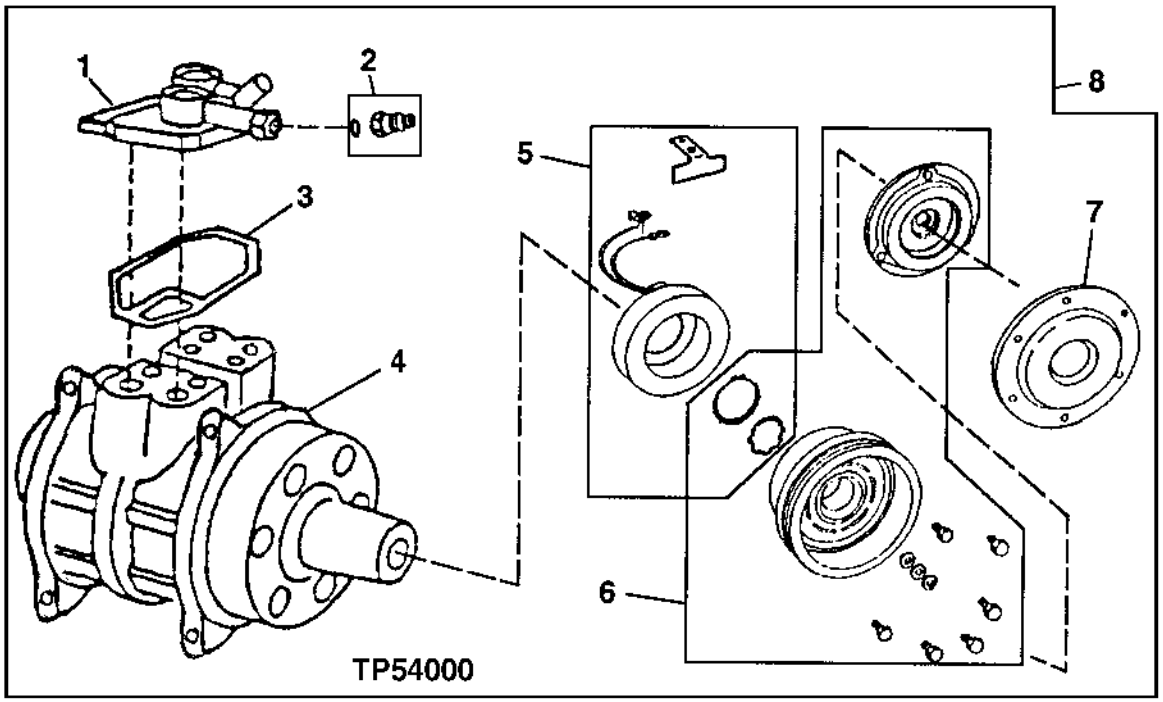

Item	*Nº peça*	*Descrição*	*Qtde*	*Nº série*	*Notas*
1	RE55423	Coletor	1		
2	RE52506	VálV. controladora de fluxo	1		
3	R115742	Vedação	1		
4	RE52454	Compressor	1		sem Embreagem
	SE501468	Compressor remanufaturado	1		REMAN FOR RE52454
5	AT163872	Estator	1		Kit de Bobina / Estator do Compressor
6	RE52508	Kit embreagem	1		Inclui a Embreagem, Parafuso do cubo, (R77390), Cubo da Embreagem, Anel de Pressão (Estator), Anel de Pressão (Rotor)
7	R115743	Capa	1		
8	AT168543	Compressor	1		24 V
	SE502835	Compressor remanufaturado	1		REMAN FOR AT168543
9	RE12363	Terminal conecTor eléTrico	1		Não Ilustrado
	R78057	Terminal conecTor eléTrico	2		Não Ilustrado
	R78059	Conj mont Conector elétrico	2		Não Ilustrado
	14M7273	Porca	1		M8, Não Ilustrado

Air Conditioner Compressor Shaft Seal Kit
Kit d'étanchéité d'arbre de comp. climatiseur
Kit de Vedação do Eixo do Compressor do Ar Condicionado
Juego de sellos de eje de compresor de acond. aire

TP34246 A.1

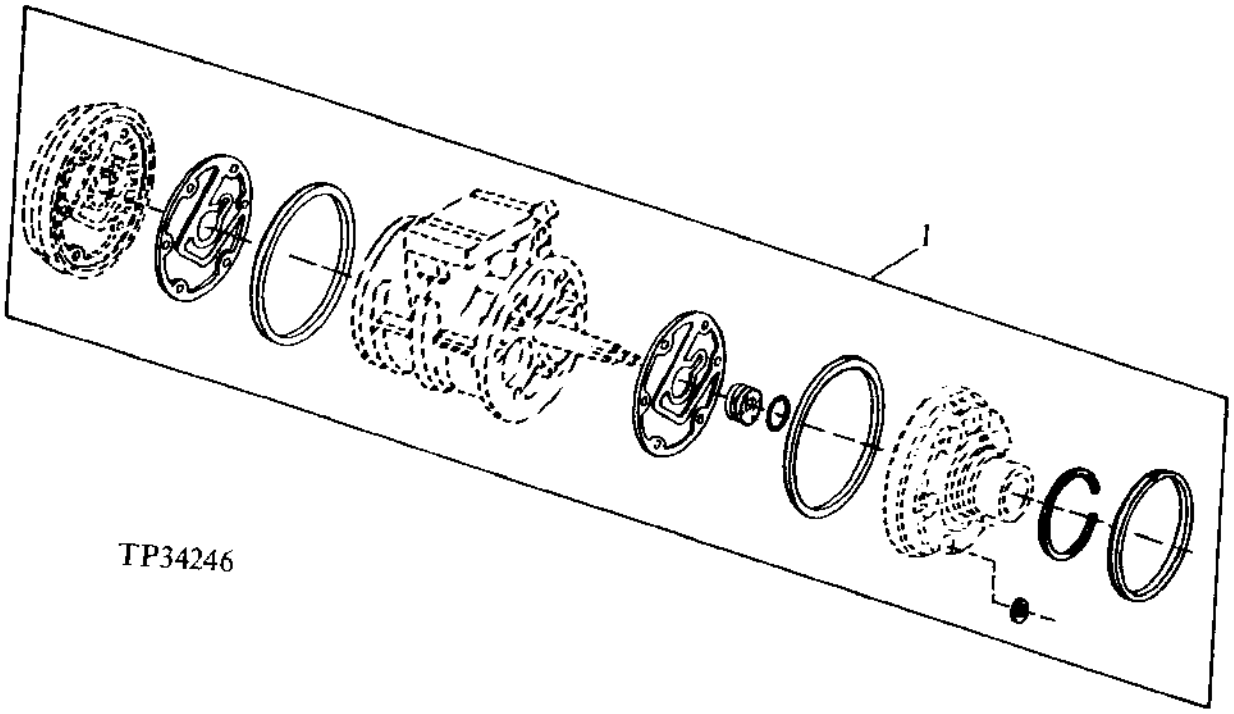

Item	*Nº peça*	*Descrição*	*Qtde*	*Nº série*	*Notas*
1	RE52509	Kit retentor	1		

Compressor Hardware Kit
Kit de boulonnerie de compresseur
Kit de Peças de Fixação do Compressor
Kit de tornillería de compresor

TP53974 A.1

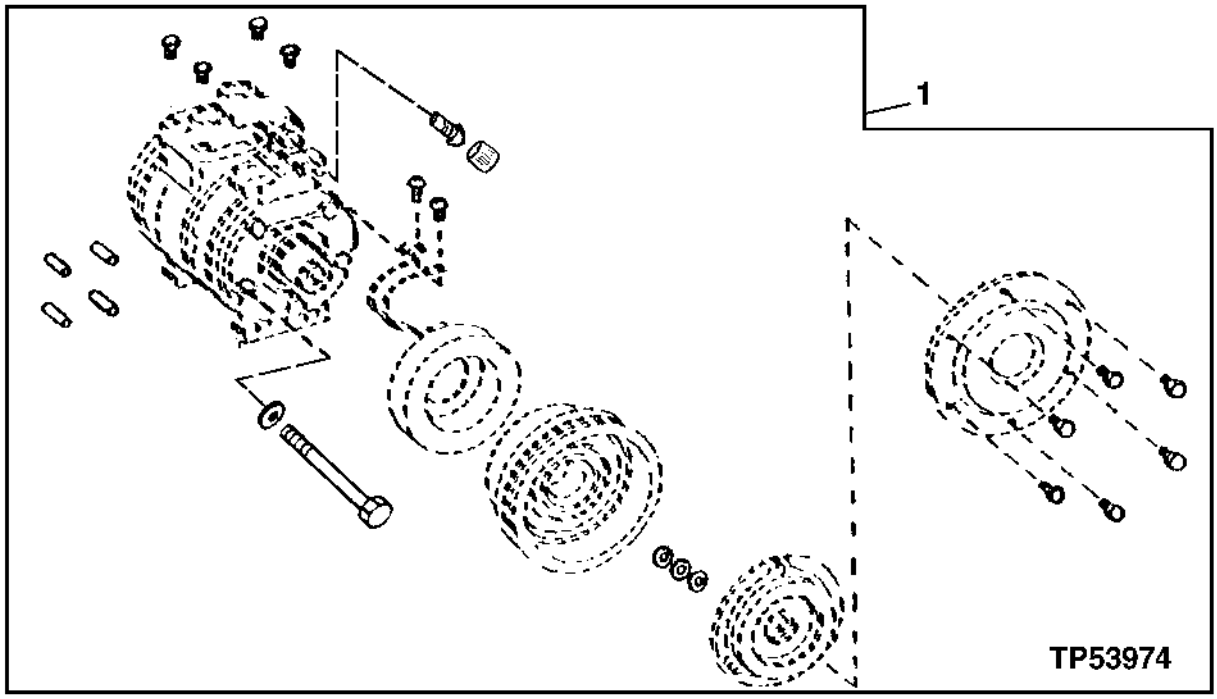

Item	*Nº peça*	*Descrição*	*Qtde*	*Nº série*	*Notas*
1	RE52507	Kit de peças de montagem	1		

Hood
Capot
Capô
Capó

TX1013744 A.1

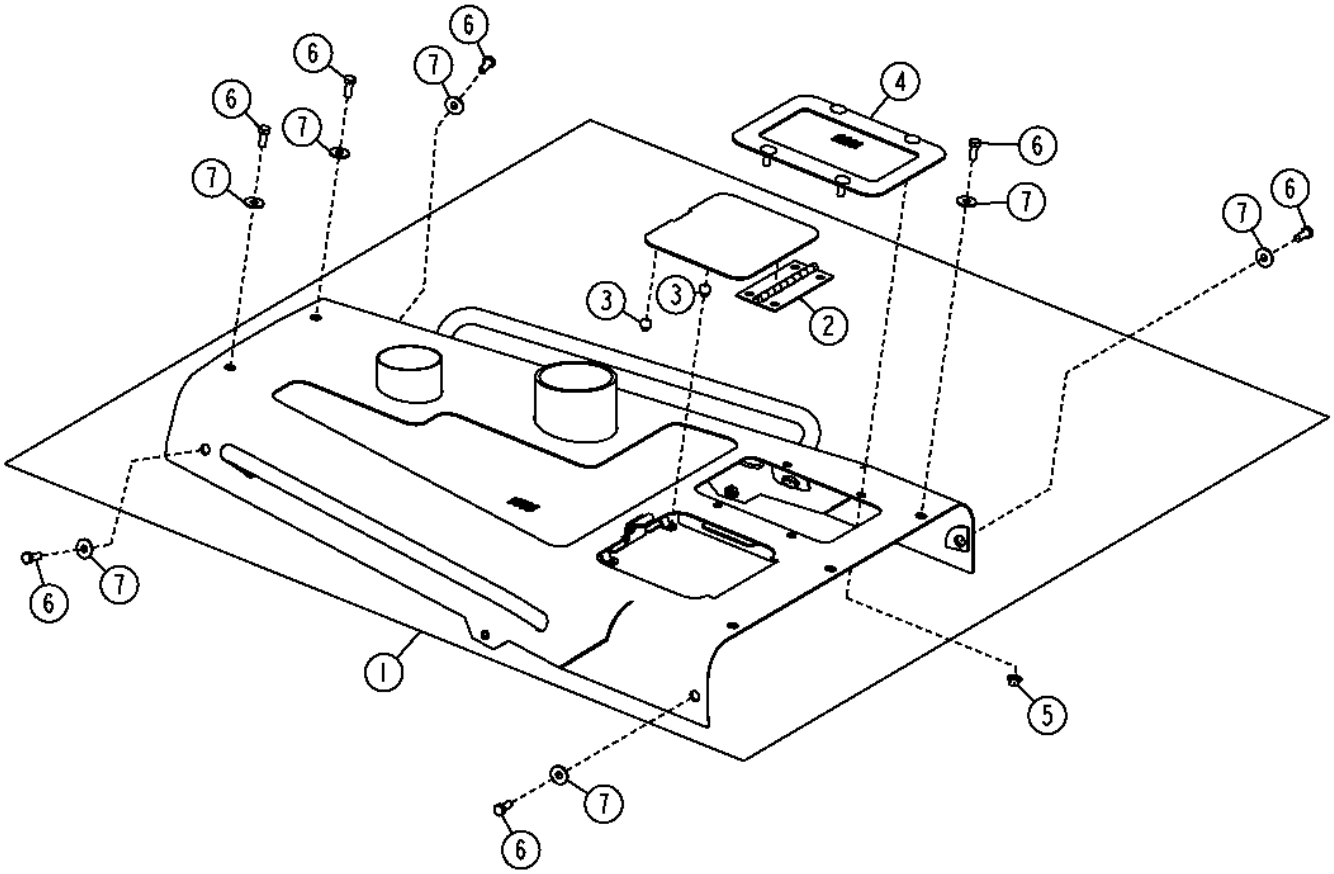

TX1013744

Item	*Nº peça*	*Descrição*	*Qtde*	*Nº série*	*Notas*
1	AT323759	Capô	1		
2	AT162114	Dobradiça	1		
3	M68997	Pára-choque	2		
4	AT341125	Adaptador	1		
5	14M7296	Porca com flange	4		M10
6	19M7402	Parafuso sextavado	9		M10 X 25
7	24M7296	Arruela	9		10.500 X 30 X 2.500 mm

Hood Support
Étai de capot
Suporte do Capô
Soporte de capó

TX1041616 A.1

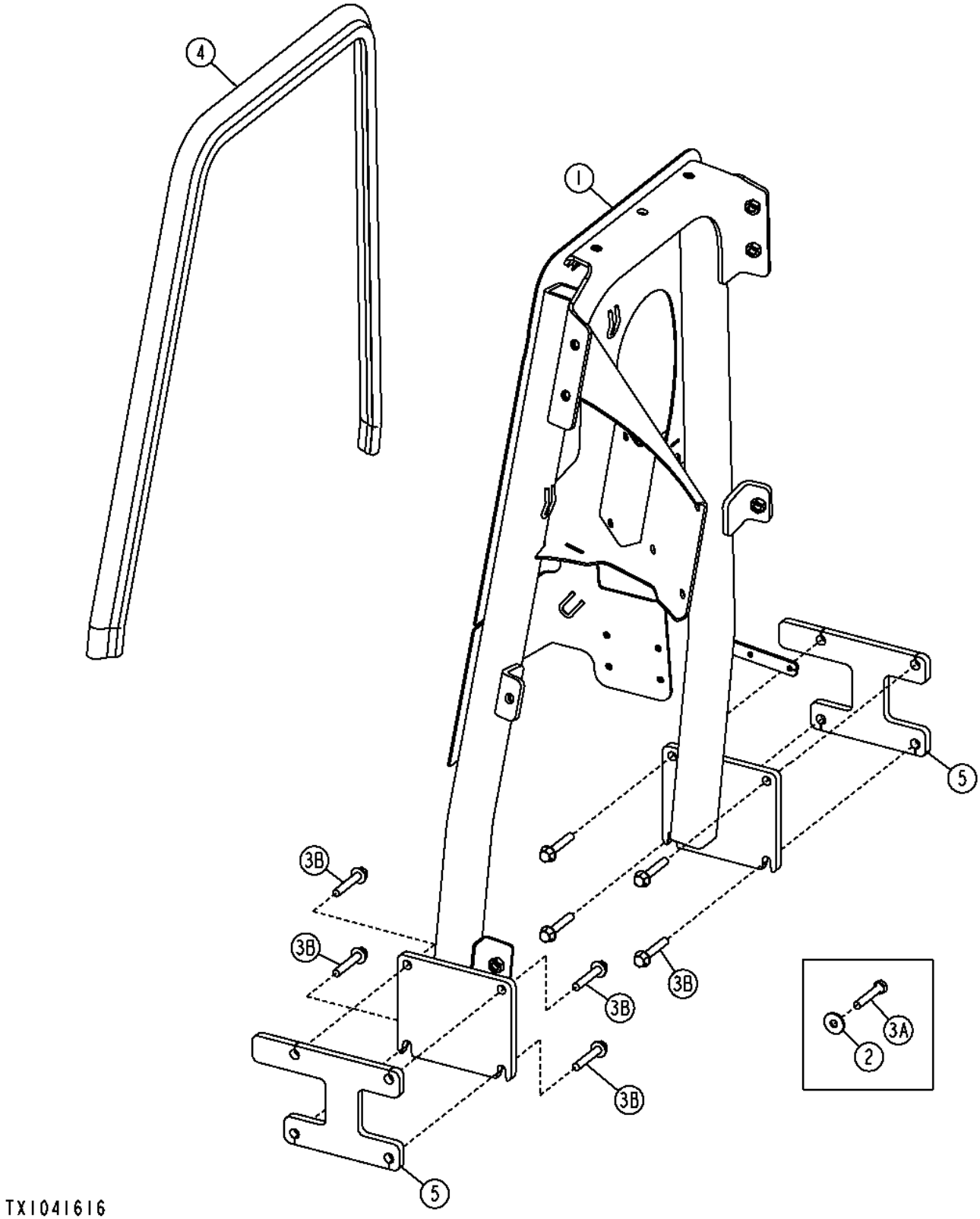

Item	*Nº peça*	*Descrição*	*Qtde*	*Nº série*	*Notas*
1	.....	Suporte	1	-154099	(SUB AT343782) (ALSO ORDER (8) 19M7807 AND (2) T232528) (SUB FOR AT323766)
	AT343782	Suporte	1	154100-	
2	24M7296	Arruela	8	-154099	10.500 X 30 X 2.500 mm
3A	19M8499	Parafuso sextavado	8	-154099	M10 X 60
3B	19M7807	Parafuso	8	154100-	M10 X 60
4	T180726	Vedação	1		
5	T232528	Espaçador	2	154100-	

Integrated Grade Control Housing
Logement de commande de pente intégrée
Alojamento do Controle Integrado de Nivelamento
Cubierta de control integrado de pendiente

AT329956_TX1081526 A.1

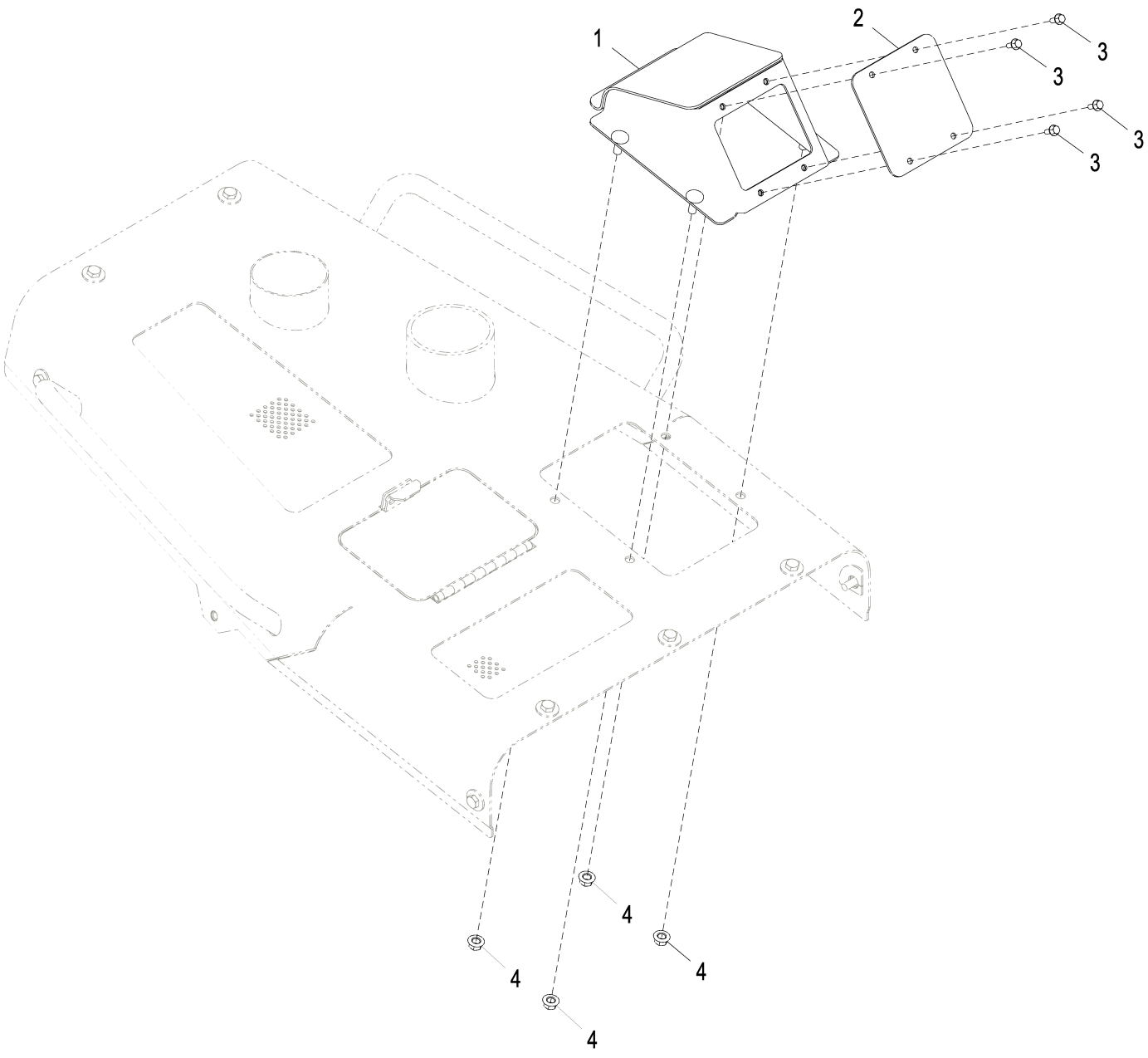

AT329956_TX1081526

Item	*Nº peça*	*Descrição*	*Qtde*	*Nº série*	*Notas*
1	AT329146	Alojam. conector elétrico	1		
2	T224456	Placa	1		
3	19M7775	Parafuso	4		M6 X 16
4	14M7296	Porca com flange	4		M10

Engine Side Shields
Panneaux latéraux de moteur
Blindagens Laterais do Motor
Escudos laterales de motor

TX1020375 A.1

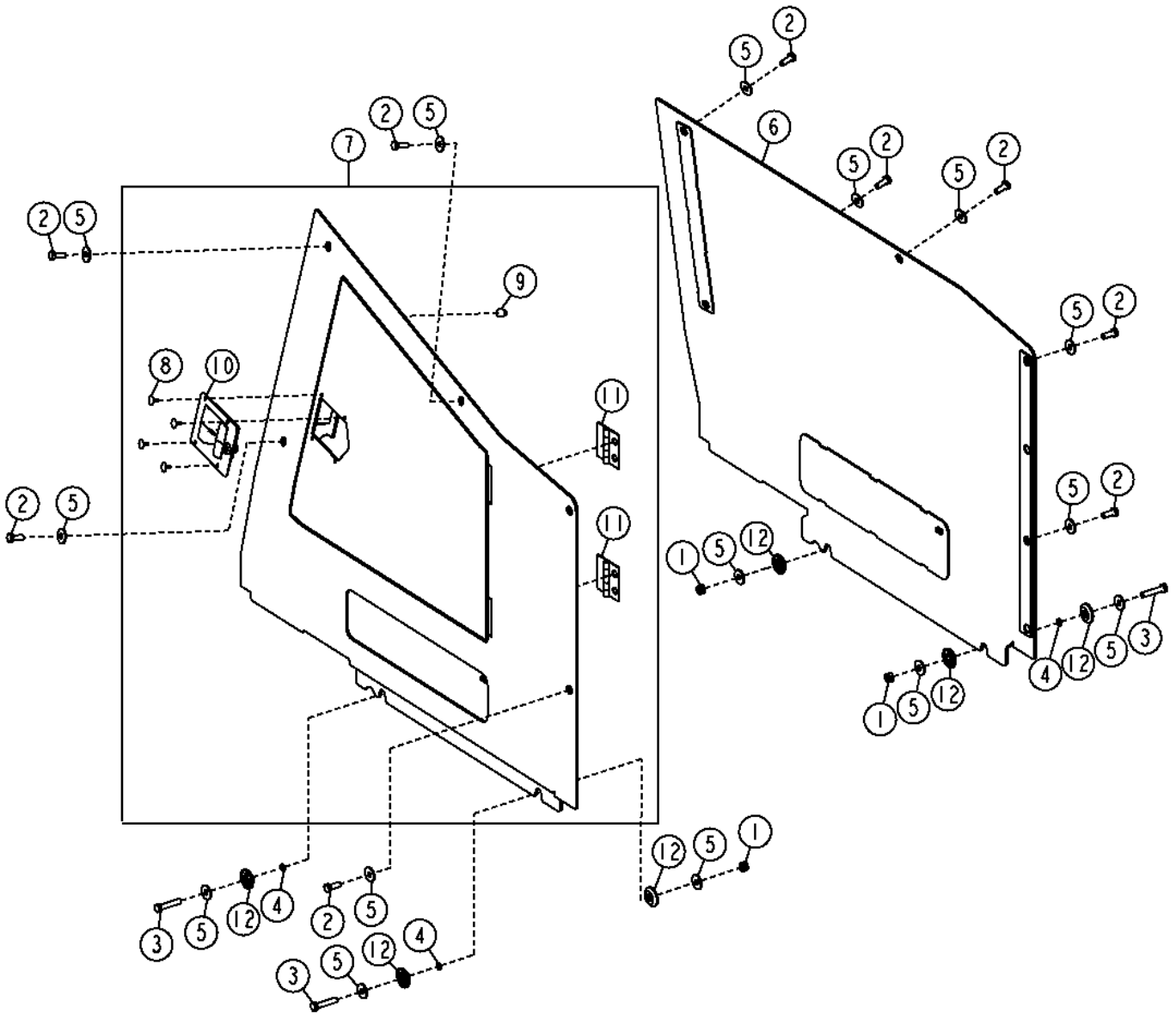

Item	*Nº peça*	*Descrição*	*Qtde*	*Nº série*	*Notas*
1	14M7167	Porca de segurança	4		M10
2	19M7402	Parafuso sextavado	10		M10 X 25, (RH)
3	19M7572	Parafuso sextavado	4		M10 X 45
4	24H1301	Arruela	4		13/32" X 9/16" X 0.065"
5	24M7296	Arruela	18		10.500 X 30 X 2.500 mm
6	AT324088	Blindagem	1		(LH)
7	AT324085	Blindagem	1		(RH)
8	M64720	Rebite	4		
9	T175361	Passa-fio	2		
10	AT225885	Trava	1		
11	AT209110	Dobradiça	2		
12	T148643	Guia	8		

Engine Side Shields (Brazil)
Panneaux latéraux du moteur (Brésil)
Proteções Laterais do Motor (Brasil)
Protecciones laterales del motor (Brasil)

ETN138280_TX1193290 A.1

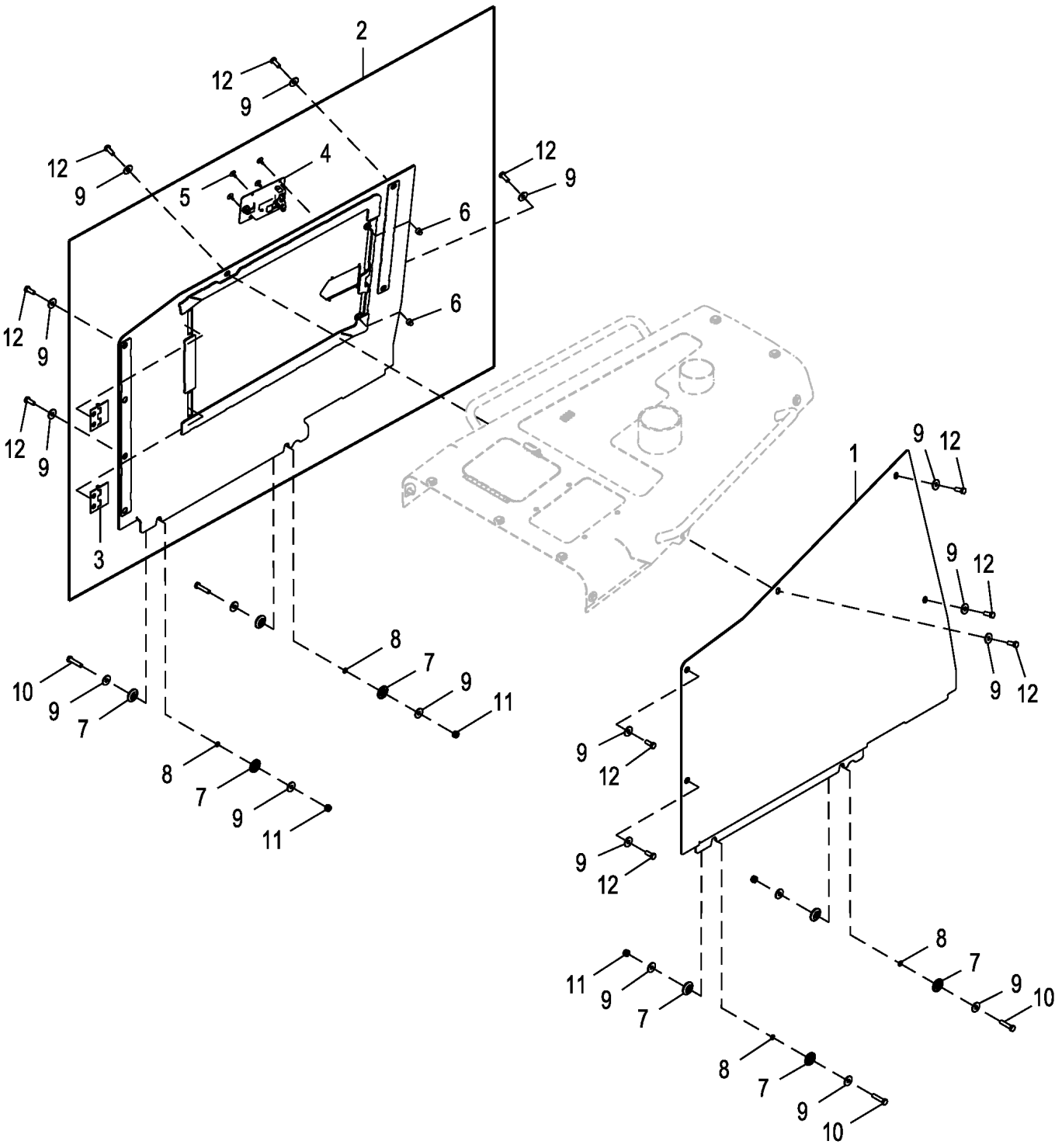

ETN138280_TX1193290

Item	*Nº peça*	*Descrição*	*Qtde*	*Nº série*	*Notas*
1	AT455533	Blindagem	1		Esquerda
2	AT455531	Blindagem	1		Direita
3	AT209110	Dobradiça	2		
4	AT225885	Trava	1		
5	M64720	Rebite	4		
6	T175361	Passa-fio	2		
7	T148643	Guia	8		
8	24H1301	Arruela	4		13/32" X 9/16" X 0.065"
9	24M7296	Arruela	18		10.500 X 30 X 2.500 mm
10	19M7572	Parafuso sextavado	4		M10 X 45
11	14M7167	Porca de segurança	4		M10
12	19M7402	Parafuso sextavado	10		M10 X 25

Grille Housing and Grille
Calandre et logement de calandre
Alojamento da Grade e Grade
Parrilla y caja de la parrilla

T206333 A.1

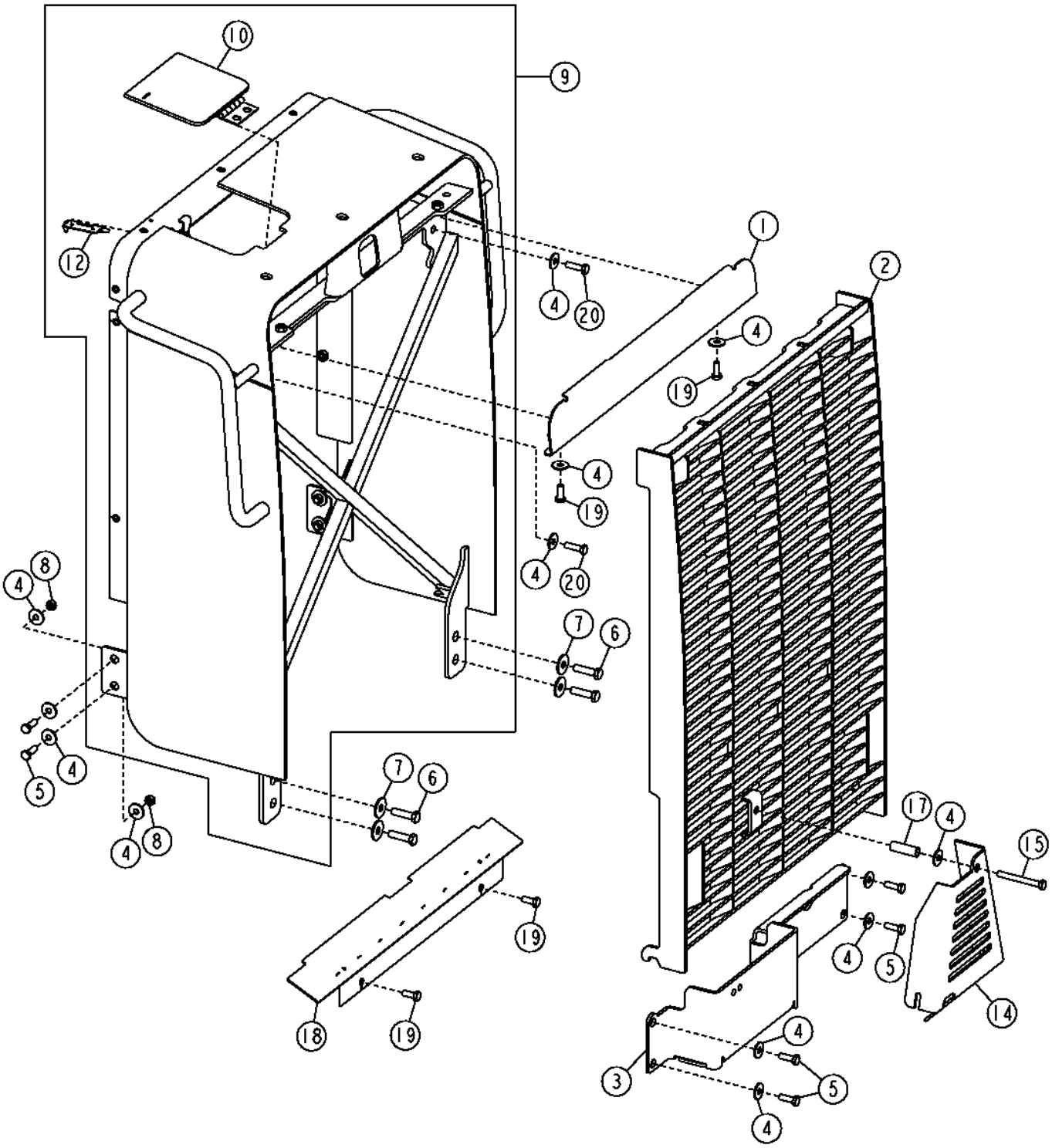

Item	*Nº peça*	*Descrição*	*Qtde*	*Nº série*	*Notas*
1	.....	Placa	1		(SUB FOR T176201 NLA)
2	AT329795	Grade	1		Cinza
3	T179584	Placa	1		
4	24M7296	Arruela	17		10.500 X 30 X 2.500 mm
5	19M7662	Parafuso sextavado	8		M10 X 30
6	19M7496	Parafuso sextavado	4		M12 X 45
7	24M7180	Arruela	4		13 X 37 X 3 mm
8	14M7274	Porca	4		M10
9	AT327688	Grade	1		
10	AT209110	Dobradiça	1		
12	AT222536	Trava	1		Pino Elástico
	H85233	Rebite	2		4.750 mm (3/16"), (USE WITH AT222536)
14	T180042	Proteção de mangueira	1		
15	19M8183	Parafuso sextavado	1		M10 X 90
17	28H3472	Espaçador	1		0.493" X 0.675" X 2-1/8"
18	AT222900	Blindagem	1		
19	19M7402	Parafuso sextavado	4		M10 X 25
20	19M7550	Parafuso sextavado	2		M10 X 35

Heavy Duty Grille
Calandre renforcée
Grade de Serviço Pesado
Parrilla de servicio severo

T206336 A.1

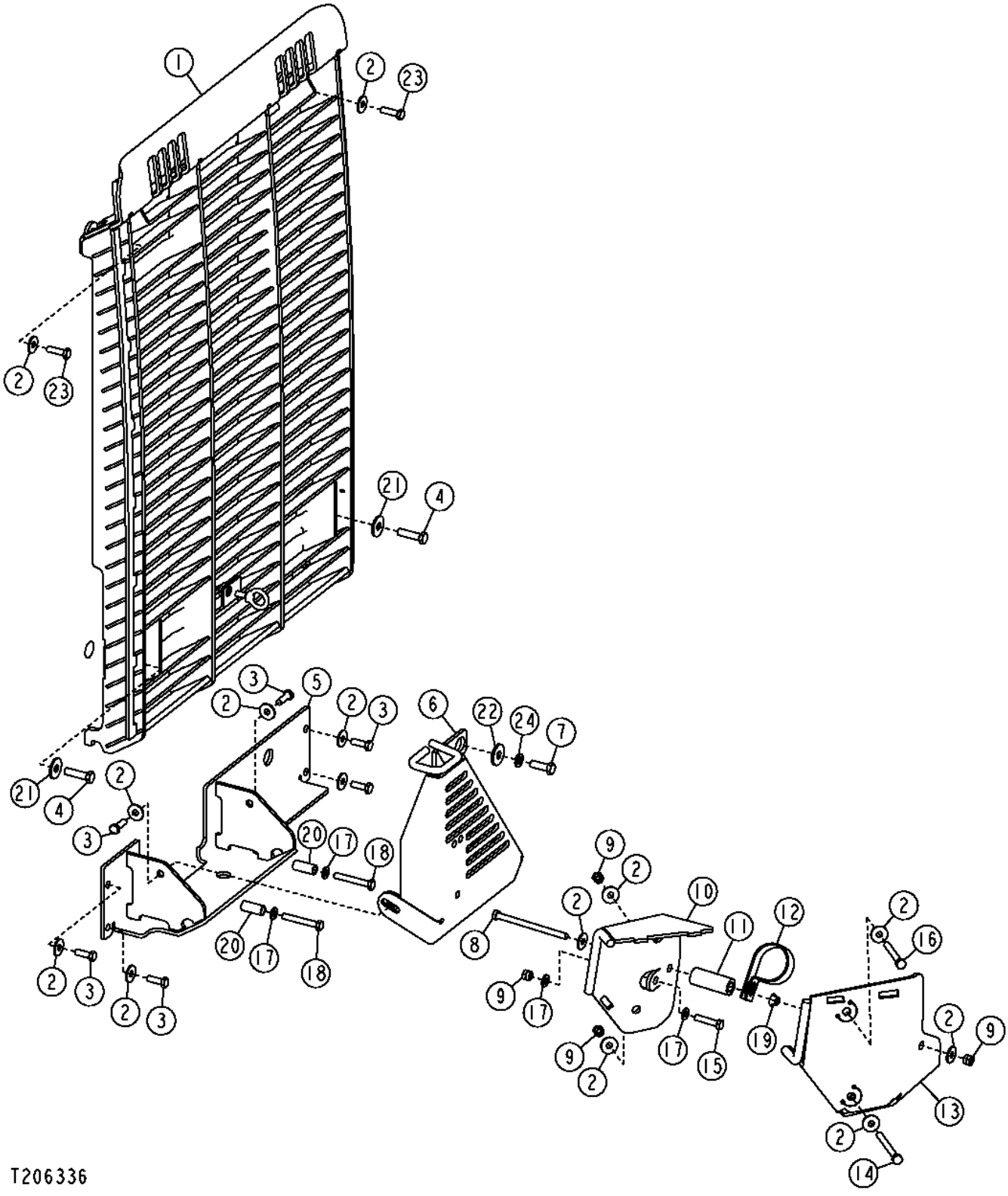

Item	*Nº peça*	*Descrição*	*Qtde*	*Nº série*	*Notas*
1	AT343615	Grade	1		(SUB FOR AT222443), Grade de Serviço Extremo
2	24M7296	Arruela	14		10.500 X 30 X 2.500 mm
3	19M7662	Parafuso sextavado	6		M10 X 30
4	19M7496	Parafuso sextavado	2		M12 X 45
5	AT358321	Proteção de mangueira	1		(SUB FOR AT222484), Parte Inferior de Serviço Extremo
6	AT221503	Proteção de mangueira	1		(SUB FOR AT223939), Proteção Superior da Mangueira
7	19M7403	Parafuso sextavado	1		M12 X 35
8	19M8003	Parafuso sextavado	1		M10 X 140
9	14M7517	Porca de segurança	4		M10
10	AT222540	Proteção de mangueira	1		Proteção da Estrutura em C de Serviço Extremo
11	T151427	Bucha	1		17.385 X 30.163 X 75 mm (0.684" X 1-3/16" X 2-61/64"), Espaçador
12	T118385	Braçadeira	1		
13	AT222541	Proteção de mangueira	1		Proteção da Estrutura em C de Serviço Extremo
14	19M7638	Parafuso sextavado	1		M10 X 130
15	19M7572	Parafuso sextavado	1		M10 X 45
16	19M8093	Parafuso sextavado	1		M10 X 100
17	24M7239	Arruela	4		10.700 X 21 X 2.500 mm
18	19M7875	Parafuso sextavado	2		M10 X 70
19	14M7296	Porca com flange	1		M10
20	28H3379	Espaçador	2		0.493" X 0.675" X 1-9/16"
21	24M7180	Arruela	2		13 X 37 X 3 mm
22	24H1351	Arruela	1		9/16" X 1-1/2" X 0.164"
23	19M7550	Parafuso sextavado	3		M10 X 35
24	24M7047	Arruela	1		13 X 24 X 2.500 mm

Canopy Corner Covers
Couvre-coins d'auvent
Tampas do Canto da Capota
Tapas de esquinas de dosel

T135591 A.1

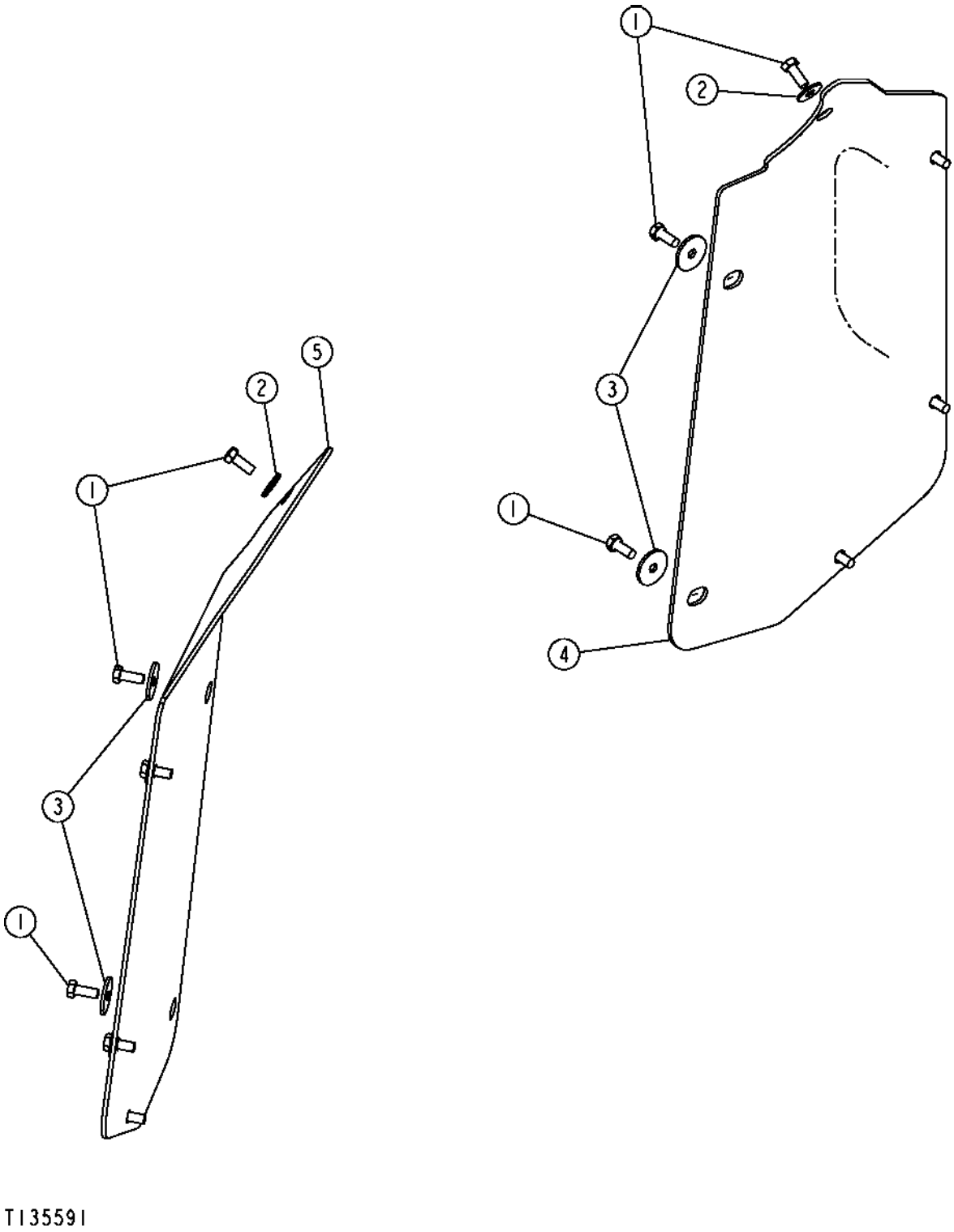

Item	*Nº peça*	*Descrição*	*Qtde*	*Nº série*	*Notas*
1	19M7402	Parafuso sextavado	12		M10 X 25
2	24M7296	Arruela	8		10.500 X 30 X 2.500 mm
3	M85537	Arruela	4		10.310 X 50.800 X 4.780 mm (13/32" X 2" X 3/16")
4	AT224007	Capa	1		Tampa Lateral Esquerda Com Alça
5	T179549	Placa	1		Tampa Lateral Direita da EPCC

Cab Corner Covers
Couvre-coins de cabine
Tampas do Canto da Cabine
Cubiertas de esquina de cabina

TP67731 A.1

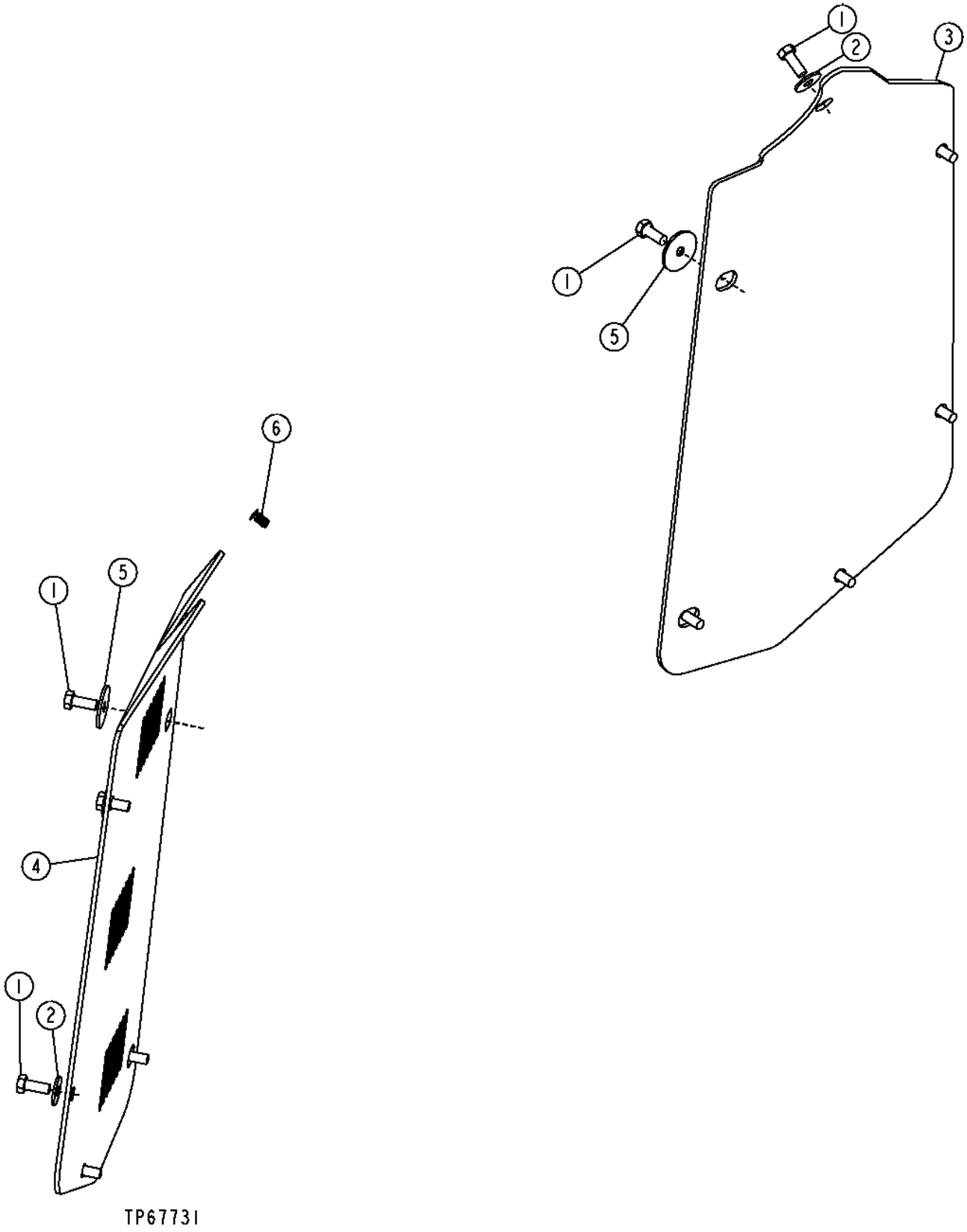

Item	*Nº peça*	*Descrição*	*Qtde*	*Nº série*	*Notas*
1	19M7402	Parafuso sextavado	11		M10 X 25
2	24M7296	Arruela	7		10.500 X 30 X 2.500 mm
3	AT224007	Capa	1		Tampa Com Alça, (LH)
4	T179528	Placa	1		(RH)
5	M85537	Arruela	4		10.310 X 50.800 X 4.780 mm (13/32" X 2" X 3/16")
6	T176444	Plugue	1		

Radio
Radio
Rádio
Radio

AT347678_TX1076440 A.2

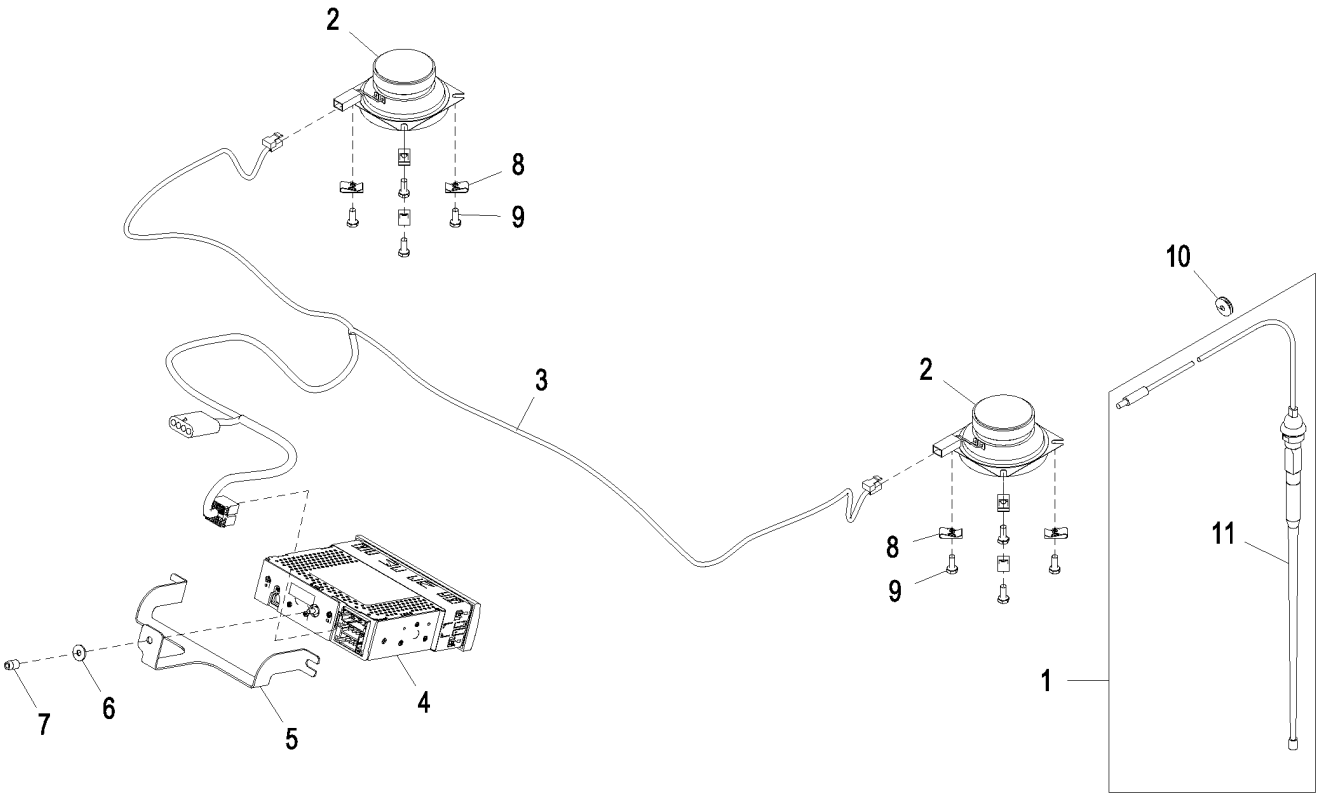

AT347678_TX1076440

Item	*Nº peça*	*Descrição*	*Qtde*	*Nº série*	*Notas*
1	AT418105	Antena	1		Com Cabo, SUB FOR AT208495
2	AT222831	Alto-Falante	2		4 OHM, Delco
3	AT222705	Chicote do auto-falante	1		
4	RE321101	Rádio	1		AM/FM/Banda Meteorológica, (SUB FOR RE265545)
5	T179761	Apoio	1		Montagem do Rádio
6	24M7139	Arruela	1		6.400 X 18 X 1.600 mm
7	T142434	Bucha	1		
8	BP13712	Porca	8		Porca U
9	19H3867	Parafuso sextavado	8		1/4" X 5/8"
10	T176879	Passa-fio	1		SUB FOR T182874
11	SWJD11	Antena	1		SUB FOR AT375355, Sem Cabo

Radio, Antenna And Speaker Kit
Kit de radio, antenne et haut-parleur
Kit de Rádio, Antena e Alto-falantes
Juego de radio, antena y altavoz

AT320734_TX1107726 A.1

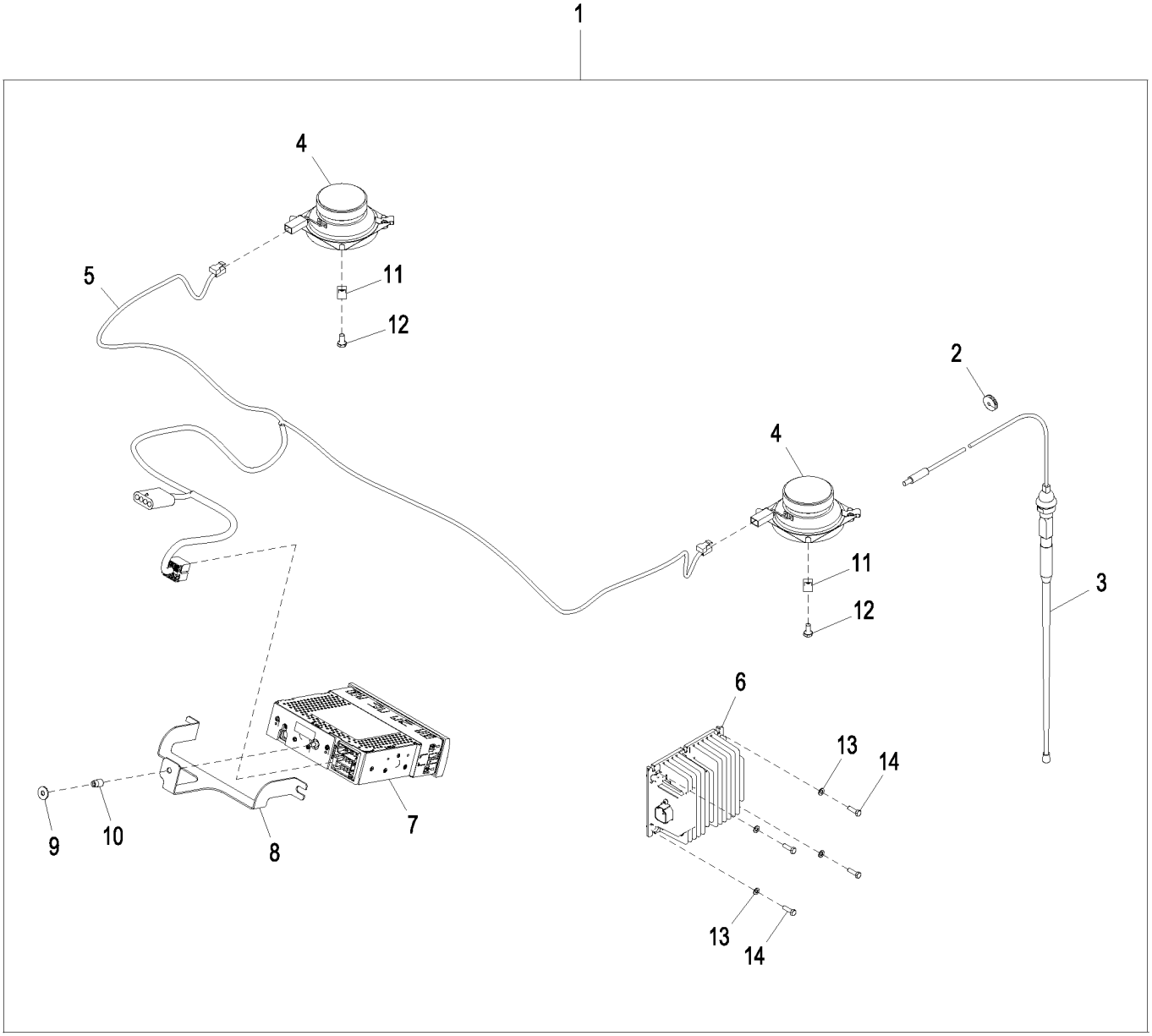

AT320734_TX1107726

Item	*Nº peça*	*Descrição*	*Qtde*	*Nº série*	*Notas*
1	**AT320734**	**Rádio**	**1**		**Pacotes de Produto**
2	T176879	Passa-fio	1		
3	AT418105	Antena	1		SUB FOR AT208495
	AT208495	Antena	1		INCLUDES AT375355
	SWJD11	Antena	1		SUB FOR AT375355
4	AT222831	Alto-Falante	2		4 OHM, Delco
5	AT222705	Chicote do auto-falante	1		
6	AT404819	Conversor	1		15 A
7	RE321101	Rádio	1		SEM CD, SUB FOR RE265545
8	T179761	Apoio	1		
9	24M7139	Arruela	1		6.400 X 18 X 1.600 mm
10	T142434	Bucha	1		
11	BP13712	Porca	8		
12	19H1227	Parafuso sextavado	8		1/4" X 1/2"
13	24M7027	Arruela	4		5.300 X 10 X 1 mm
14	19M7372	Parafuso sextavado	4		M5 X 16

Power Converter
Convertisseur d'alimentation
Conversor de Alimentação
Convertidor de alimentación

AT307976_TX1076448 C.1

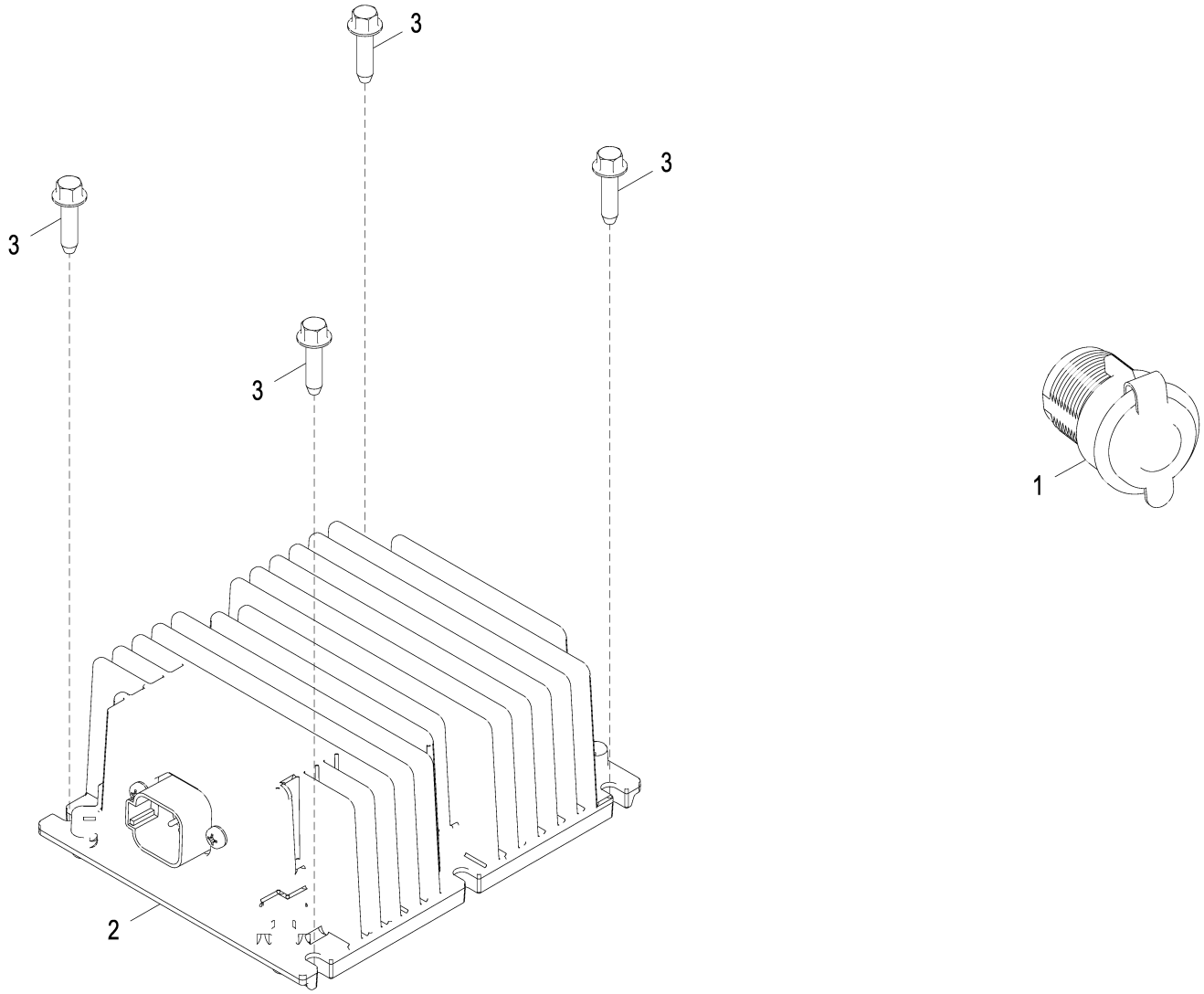

AT307976_TX1076448

Item	*Nº peça*	*Descrição*	*Qtde*	*Nº série*	*Notas*
1	GY20126	Tomada de saída	1		Com Tampa
2	AT404819	Conversor	1		com Rádio, SUB FOR AT224894
	AT404818	Conversor	1		Usado Quando Não Equipado com Rádio, SUB FOR AT224893
3	37M7061	Parafuso	4		M5 X 20

Horn (- 174022)
Klaxon (- 174022)
Buzina (- 174022)
Bocina (- 174022)

TX1013792 A.1

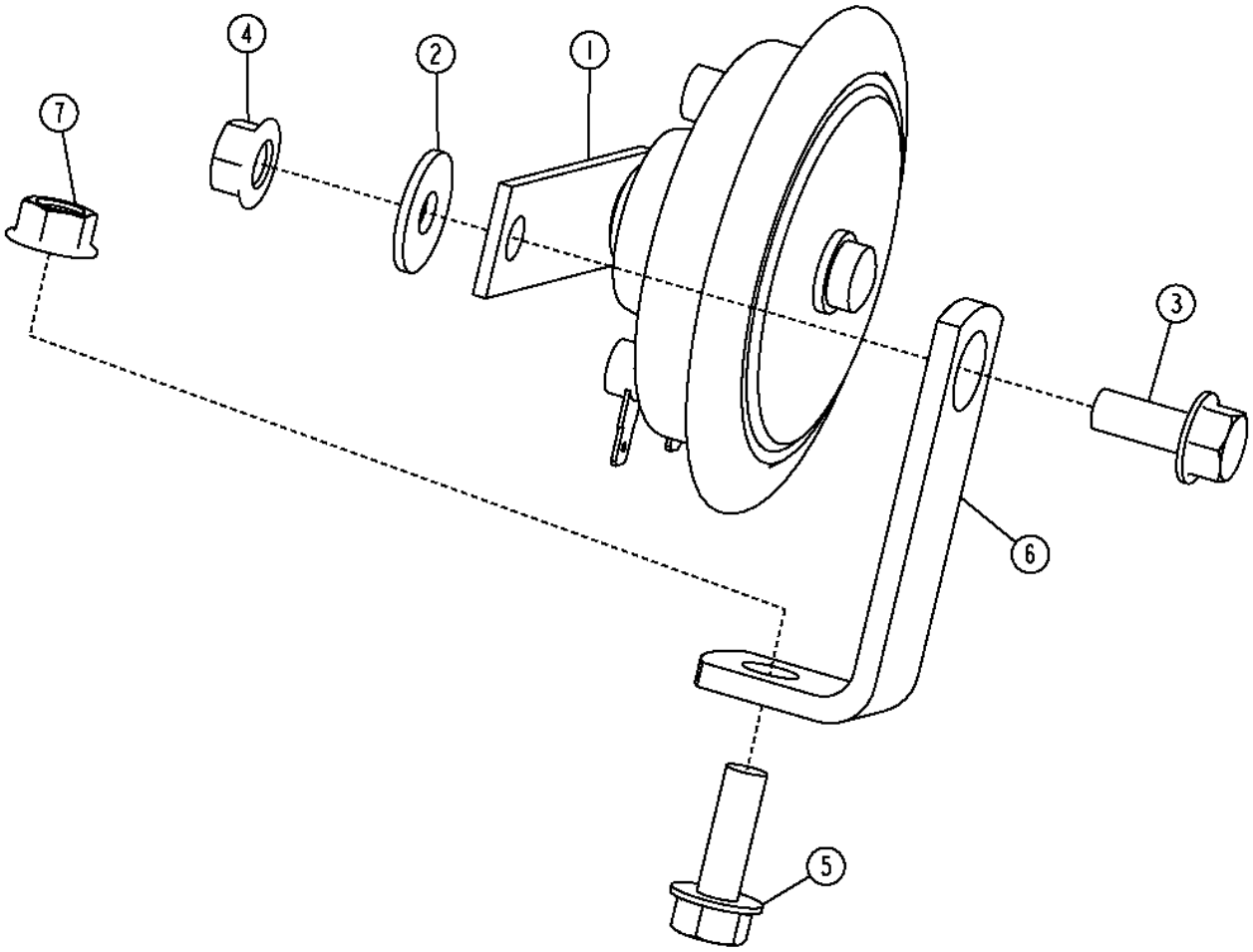

TX1013792

Item	*Nº peça*	*Descrição*	*Qtde*	*Nº série*	*Notas*
1	AT226282	Buzina	1		
2	24M7095	Arruela	1		8.400 X 15 X 1.600 mm
3	19M7881	Parafuso	1		M8 X 20,
4	14M7298	Porca com flange	1		M8
5	19M7785	Parafuso	1		M10 X 25
6	T76697	Cantoneira	1		
7	14M7296	Porca com flange	1		M10

Horn (174023 -)
Klaxon (174023 -)
Buzina (174023 -)
Bocina (174023 -)

TX1055639 A.1

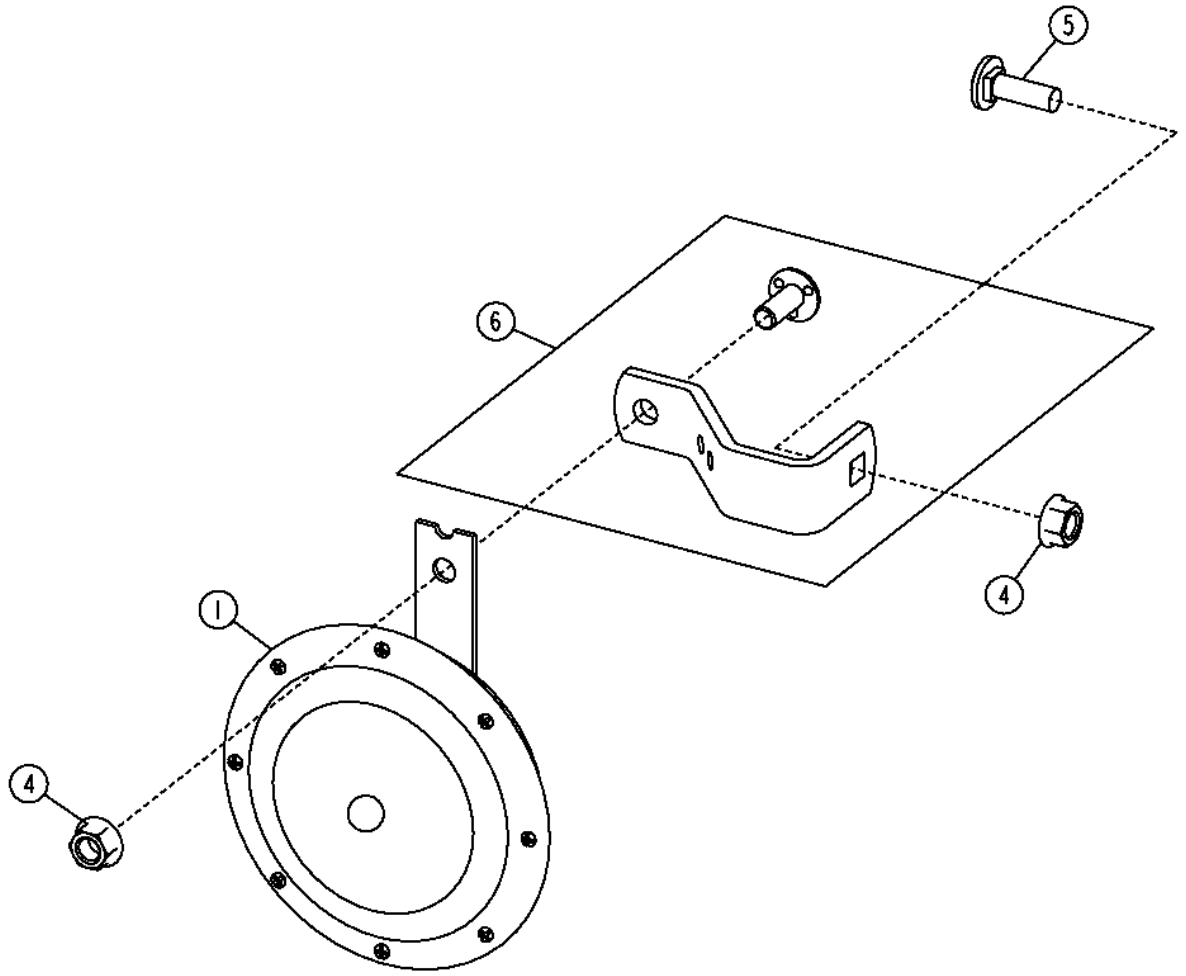

TX1055639

Item	*Nº peça*	*Descrição*	*Qtde*	*Nº série*	*Notas*
1	AT226282	Buzina	1		
4	14M7298	Porca com flange	2		M8
5	03M7185	Parafuso	1		M8 X 25
6	AT342988	Apoio	1		

Backup Alarm (- 153915)
Avertisseur sonore de marche arrière (- 153915)
Alarme de Ré (- 153915)
Alarma de retroceso (- 153915)

TP67596 A.1

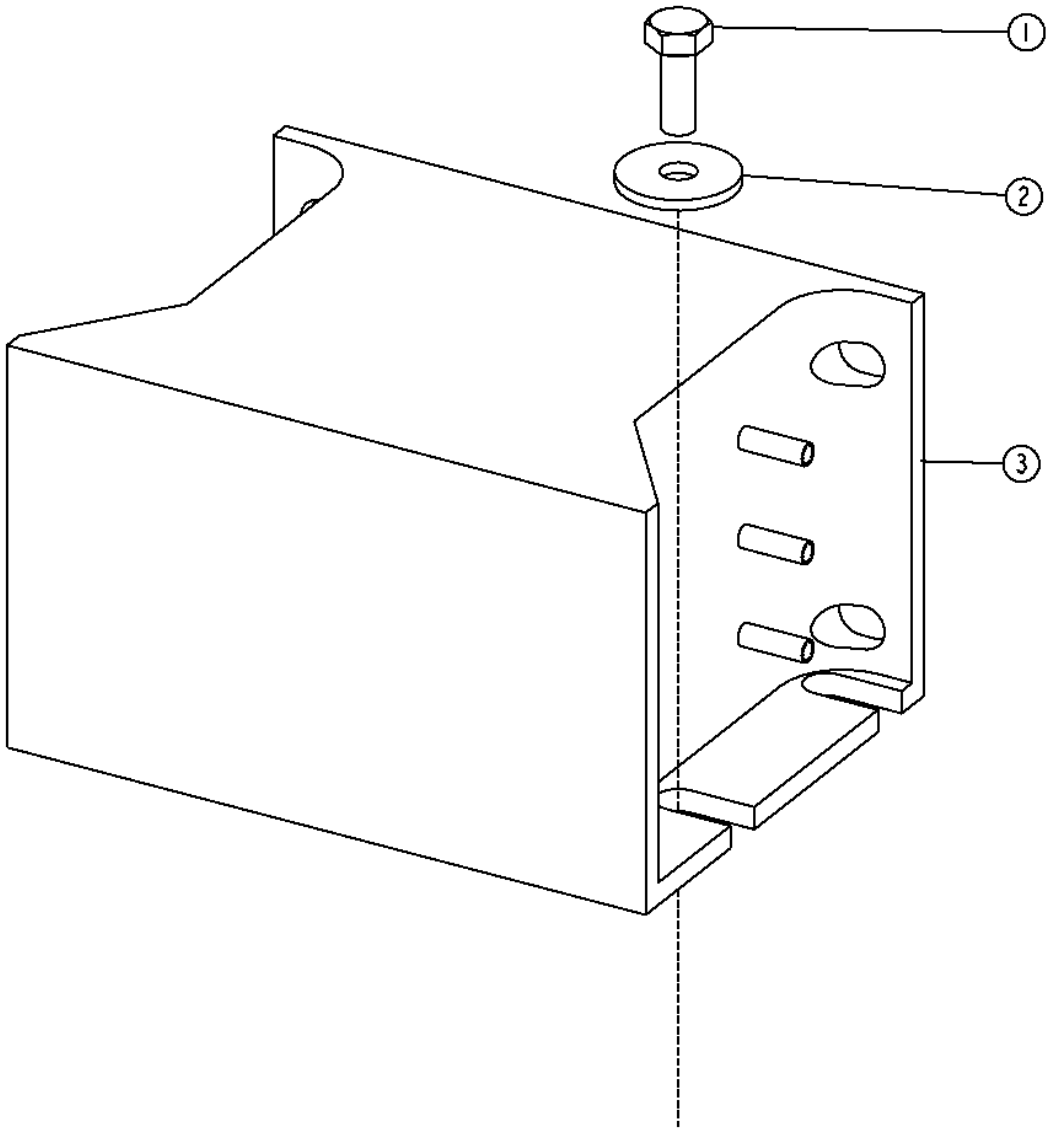

TP67596

Item	*Nº peça*	*Descrição*	*Qtde*	*Nº série*	*Notas*
1	19M7932	Parafuso sextavado	2		M8 X 16
2	24M7238	Arruela	2		8.700 X 17 X 2 mm
3	AT120461	Alarme de marcha	1		

Backup Alarm (153916 -)
Avertisseur sonore de marche arrière (153916 -)
Alarme de Ré (153916 -)
Alarma de retroceso (153916 -)

TX1049974 A.1

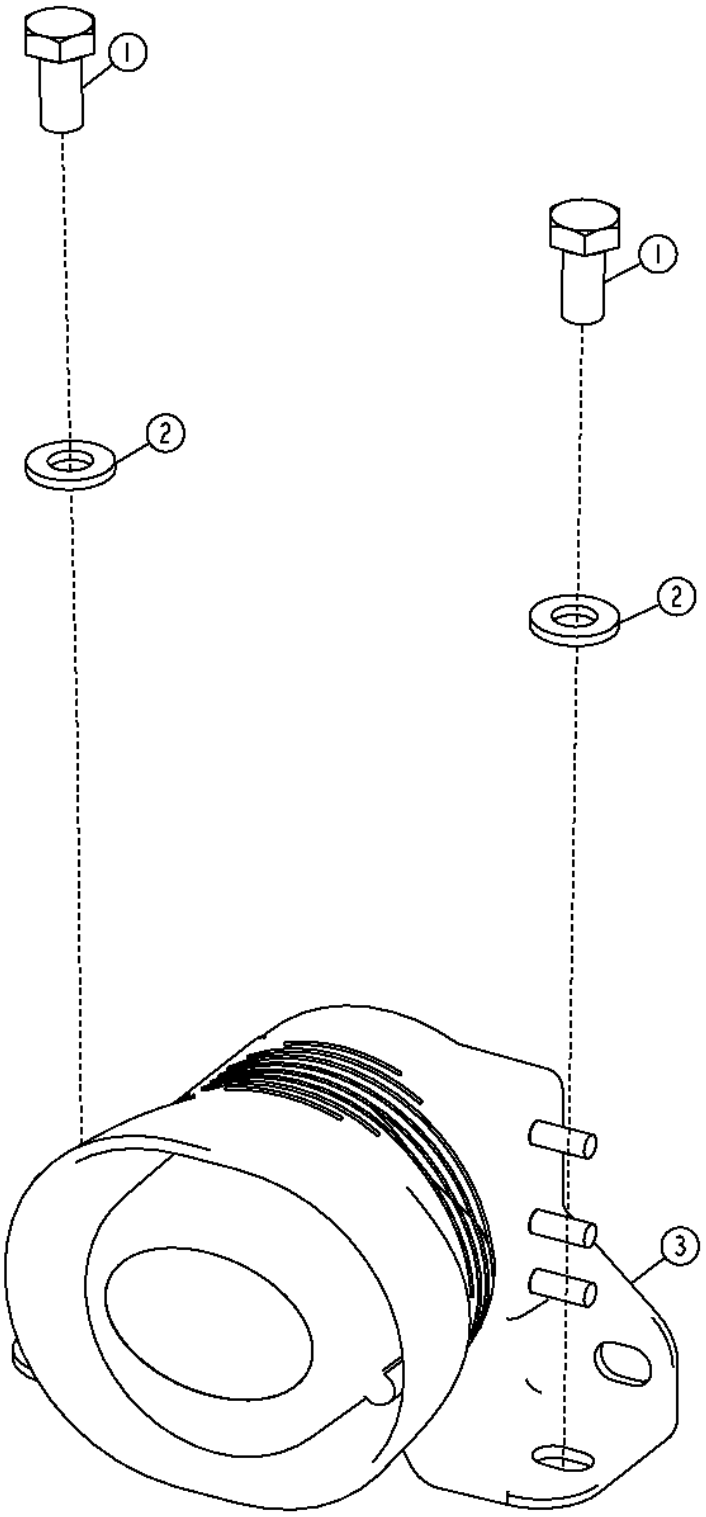

TX1049974

Item	*Nº peça*	*Descrição*	*Qtde*	*Nº série*	*Notas*
1	19M7932	Parafuso sextavado	2		M8 X 16
2	24M7238	Arruela	2		8.700 X 17 X 2 mm
3	AT335267	Alarme de marcha	1		

Cigar Lighter and / or Power Accessory
Allume-cigare et/ou alimentation d'accessoire
Acendedor de Cigarros e/ou Alimentação de Acessórios
Encendedor de cigarros y/o tomacorriente aux.

T206362 A.1

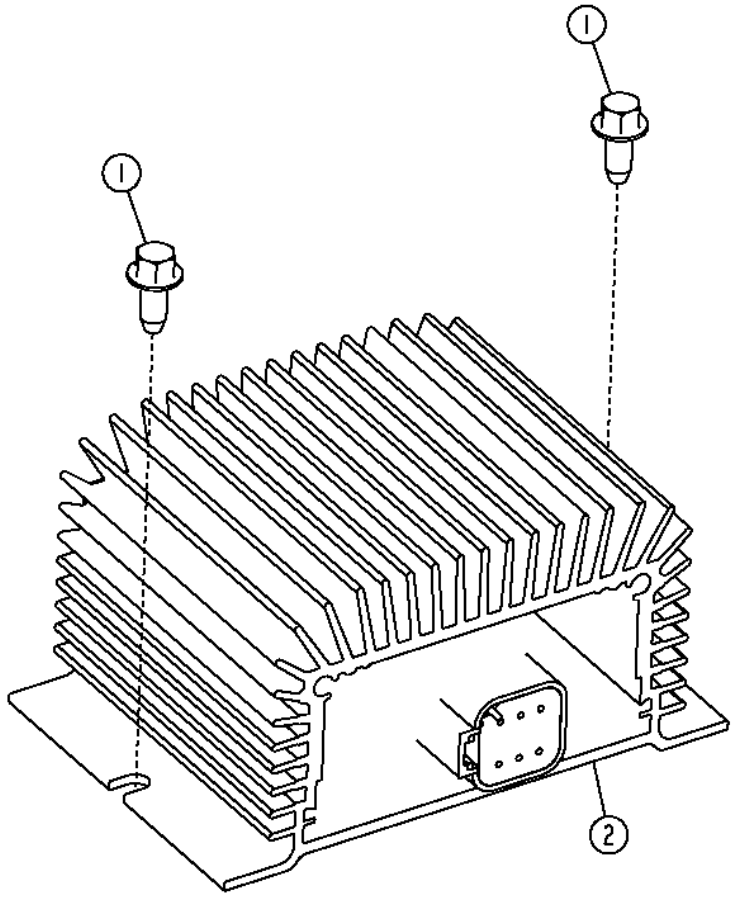

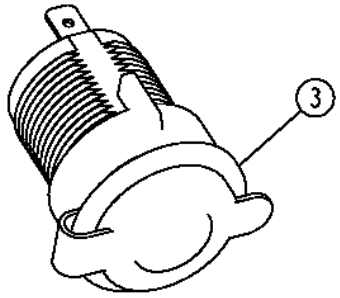

T206362

Item	*Nº peça*	*Descrição*	*Qtde*	*Nº série*	*Notas*
1	37M7059	Parafuso	2		M5 X 12
2	AT224893	Conversor	1		5 A, 24 V TO 12 V, Conversor de Alimentação
3	GY20126	Tomada de saída	1		12 V, Tomada Com Tampa

Standard Hydraulic Pump
Pompe hydraulique standard
Bomba Hidráulica Padrão
Bomba hidráulica estándar

T200165 A.1

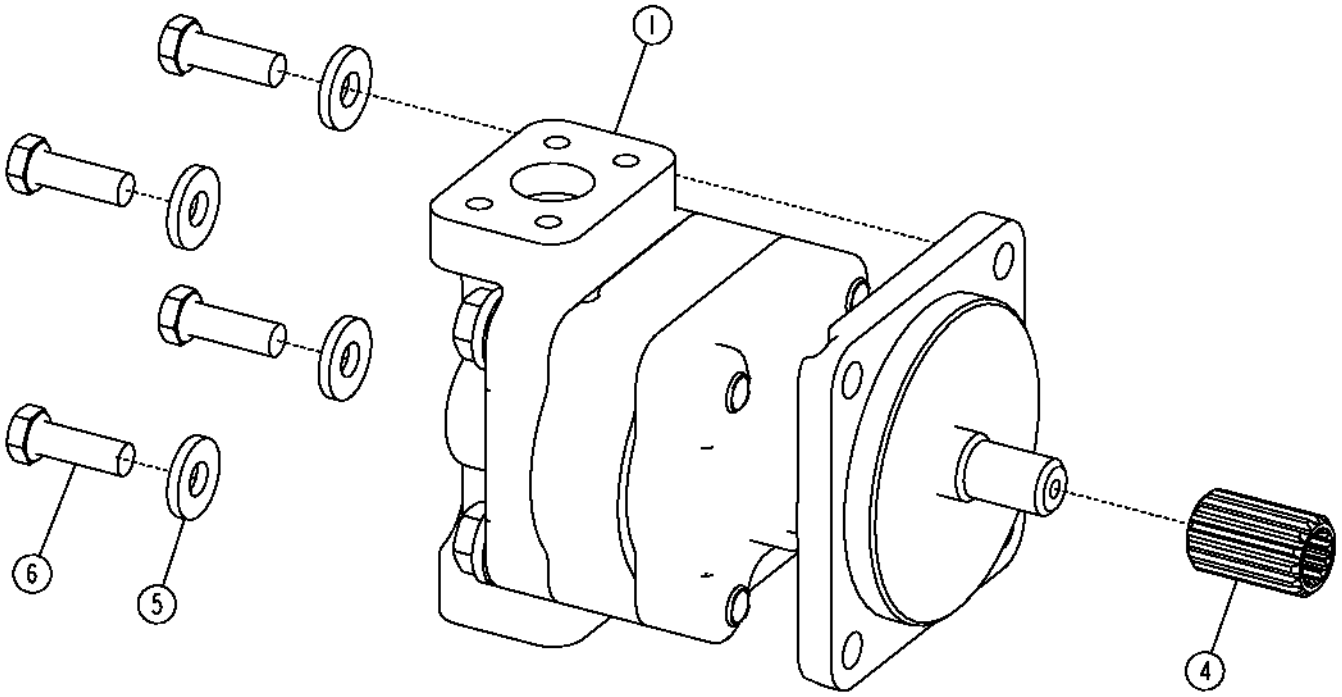

T200165

Item	*Nº peça*	*Descrição*	*Qtde*	*Nº série*	*Notas*
1	AT224356	Bombahidráulica	1		(ALSO ORDER R99702)
	AT224352	Kit de juntas	1		Não Ilustrado
4	T174515	Engate	1		
5	T29342	Arruela	4		13.487 X 31.750 X 4.572 mm (17/32" X 1-1/4" X 0.180"), Peças de Fixação Especiais
6	19H2993	Parafuso sextavado	4		1/2" X 1-1/2"

Hydraulic Pump w/ Drive Through Shaft
Avec pompe hydraulique à arbre traversant
Bomba Hidráulica com Eixo de Transmissão Direta
Con bomba hidráulica y eje impulsor

AT220212_TX1090297 A.1

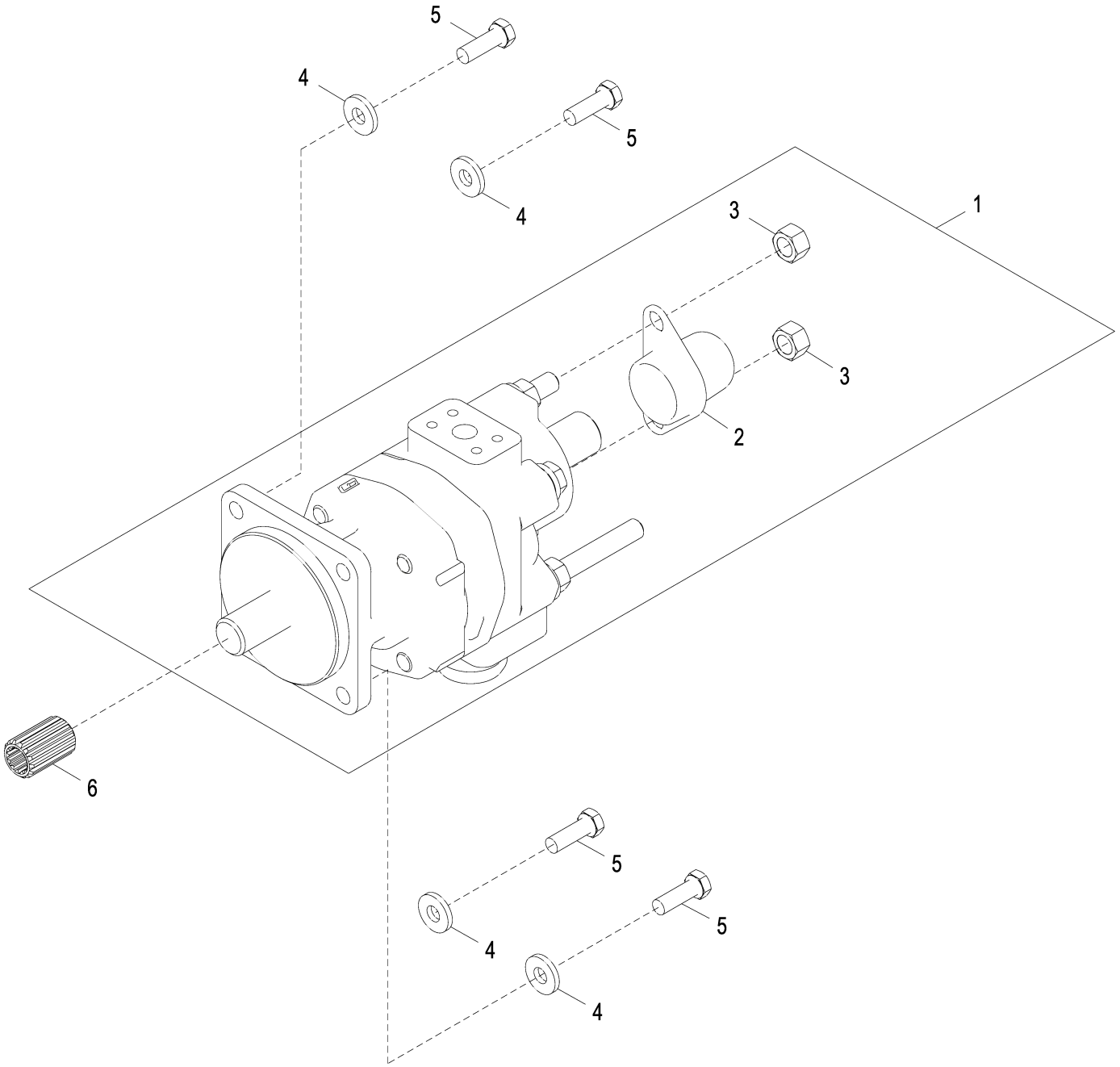

AT220212_TX1090297

Item	*Nº peça*	*Descrição*	*Qtde*	*Nº série*	*Notas*
1	AT449359	Bombahidráulica	1		ALSO ORDER R99702, SUB FOR AT431412 AND AT224354
	AT431413	Kit do reparo de bomba	1		Não Ilustrado
	AT443670	Eixo cardã	1		Não Ilustrado
	AT443780	Kit do reparo de bomba	1		Não Ilustrado
	T351838	RetentoR	1		Não Ilustrado
	T351841	Vedação	1		Não Ilustrado
	T351943	Anel o	1		Não Ilustrado
2	T180651	Capa	1		Tampa do Eixo da TDP
3	14H1039	Porca	2		5/8"
4	T29342	Arruela	4		Peças de Fixação Especiais
5	19H2993	Parafuso sextavado	4		1/2" X 1-1/2"
6	T174515	Engate	1		

Standard Hydraulic Pump Components
Composants de pompe hydraulique standard
Componentes da Bomba Hidráulica Padrão
Componentes de bomba hidráulica estándar

TP52139 A.1

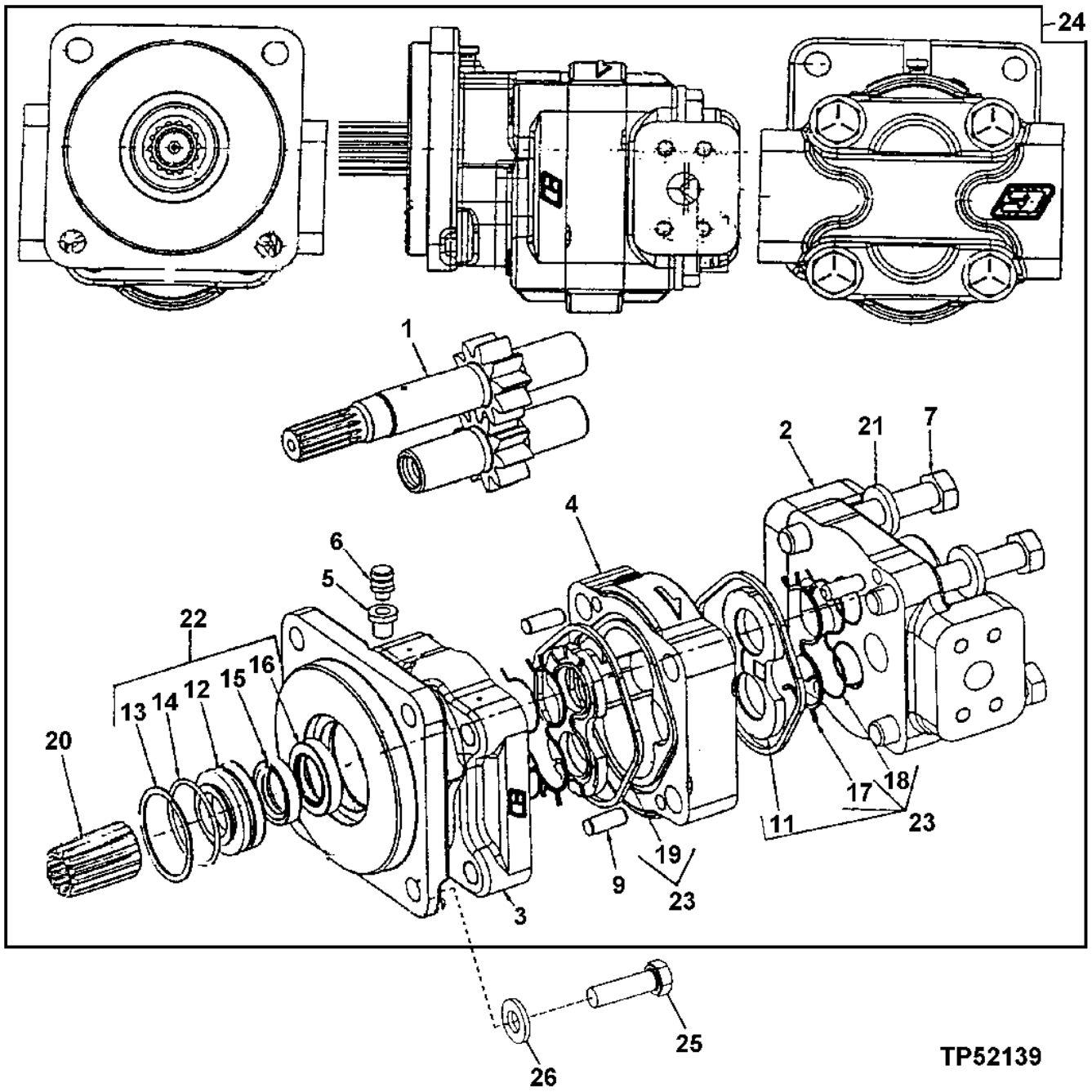

Item	*Nº peça*	*Descrição*	*Qtde*	*Nº série*	*Notas*
1	.....	EngrEnagem	1		(SUB AT224356)
2	.....	Capa	1		(SUB AT224356)
3	.....	Capa	1		(SUB AT224356)
4	.....	Carcaça	1		(SUB AT224356)
5	15H639	Luva roscada	1		1/8"
6	U14273	RespiRo	1		
7	19H3169	Parafuso sextavado	4		5/8" X 4-1/4"
9	BP11440	Pino de centragem	4		
11	.....	Placa	2		(SUB AT219896), Axial
12	.....	RetentoR	1		(SUB AT219897), Vedação
13	.....	Anel de pressão	1		(SUB AT219897)
14	.....	Anel o	1		(SUB AT219897)
15	.....	Vedação	1		(SUB AT219897), Aba
16	.....	Vedação	1		(SUB AT219897), Aba
17	.....	Vedação	2		(SUB AT219896), Canal
18	.....	Vedação	2		(SUB AT219896), Canal
19	.....	Vedação	2		Junta, (SUB AT219896)
20	T174515	Engate	1		Adaptador de Estria
21	24M7241	Arruela	4		17 X 34 X 4 mm
22	AT219897	Kit retentor	1		
23	AT219896	Kit	1		Placa de Encosto
24	AT223048	Bombahidráulica	1		(ALSO ORDER R99702)
25	19H2993	Parafuso sextavado	4		1/2" X 1-1/2"
26	T29342	Arruela	4		

Hydraulic Pump Through Drive w/ Shaft
Pompe hydraulique par entraînement avec arbre
Transmissão Direta da Bomba Hidráulica com Eixo
Mando directo de bomba hidráulica con eje

TP52241 A.1

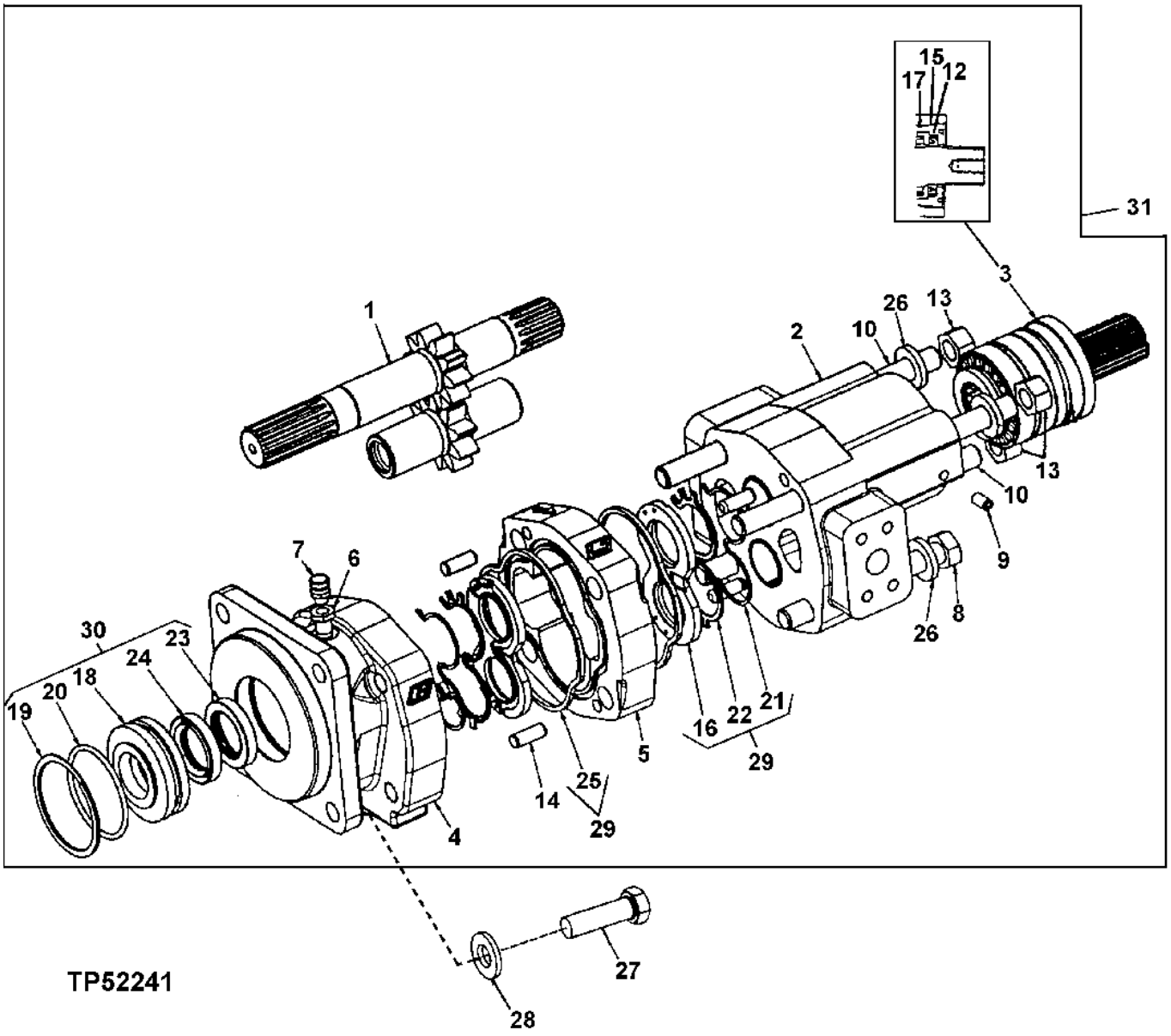

Item	*Nº peça*	*Descrição*	*Qtde*	*Nº série*	*Notas*
1	.....	EngrEnagem	1		Ajuste
2	.....	Acionamento	1		Direta
3	AT219900	Eixo cardã	1		Rolamento
	T180651	Capa	1		Eixo da TDP, Não Ilustrado
4	.....	Capa	1		Extremidade do Eixo
5	.....	Carcaça	1		Engrenagem
6	15H639	Luva roscada	1		1/8"
7	U14273	RespiRo	1		
8	19H1923	Parafuso sextavado	1		5/8" X 5-1/2"
9	22H1033	Parafuso de fenda	1		5/16" X 3/8"
10	.....	Pino	3		(SUB FOR T175313)(NLA)
12	T81110	Vedação	1		
13	14H1039	Porca	3		5/8"
14	BP11440	Pino de centragem	2		
15	T118548	RetentoR	1		
16	T143335	Placa	2		Axial
17	R53543	Anel o	1		
18	.....	RetentoR	1		Vedação
19	.....	Anel o	1		Encaixe
20	.....	Anel o	1		
21	.....	Vedação	2		Apoio
22	.....	Vedação	2		Canal
23	.....	Vedação	1		Aba
24	.....	Vedação	1		Aba
25	.....	Vedação	2		Junta
26	24M7241	Arruela	4		17 X 34 X 4 mm
27	19H2993	Parafuso sextavado	4		1/2" X 1-1/2"
28	24M7240	Arruela	4		13 X 25 X 3 mm, Placa de Encosto
29	AT219898	Kit	1		
30	AT224351	Kit do reparo de bomba	1		(SUB FOR AT219899)
31	AT449359	Bombahidráulica	1		ALSO ORDER R99702, SUB FOR AT431412, AT224354 AND AT224044
	AT431413	Kit do reparo de bomba	1		Não Ilustrado
	AT443670	Eixo cardã	1		Não Ilustrado
	AT443780	Kit do reparo de bomba	1		Não Ilustrado
	T351838	RetentoR	1		Não Ilustrado
	T351841	Vedação	1		Não Ilustrado
	T351943	Anel o	1		Não Ilustrado

Suction Hose
Conduite d'aspiration
Mangueira de Sucção
Línea de aspiración

T207330 A.1

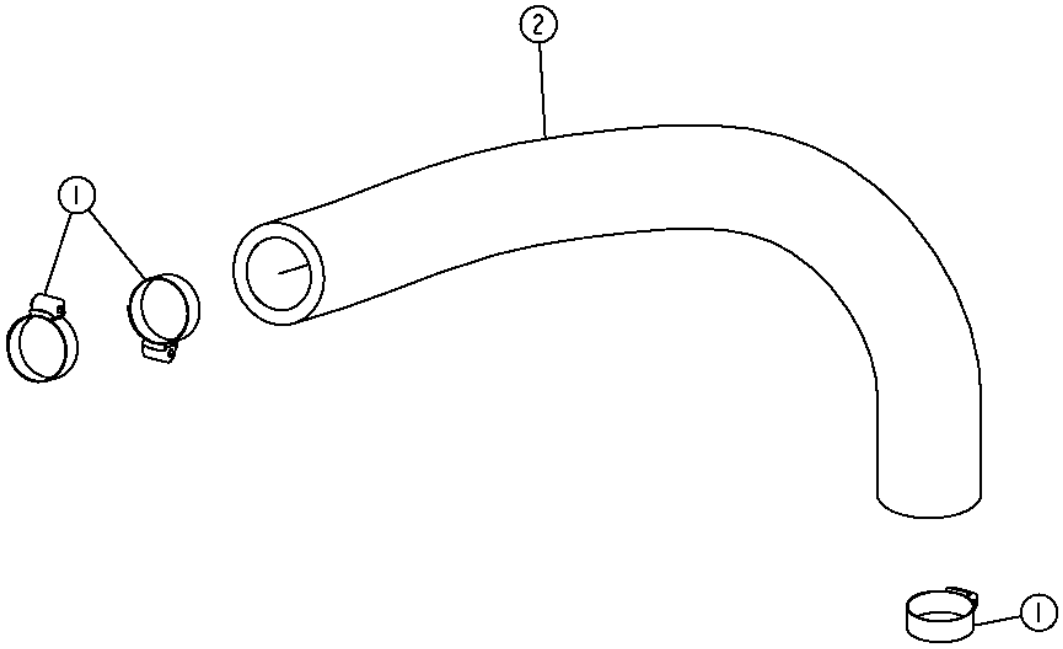

T207330

Item	*Nº peça*	*Descrição*	*Qtde*	*Nº série*	*Notas*
1	RE56098	Braçadeira	3		(SUB FOR RE52034)
2	T154809	Mangueira de sucção	1		Do Tanque Hidráulico à Bomba Hidráulica

Pressure Hose
Flexible de pression
Mangueira de Pressão
Manguera de presión

AT220079_TX1082199 A.1

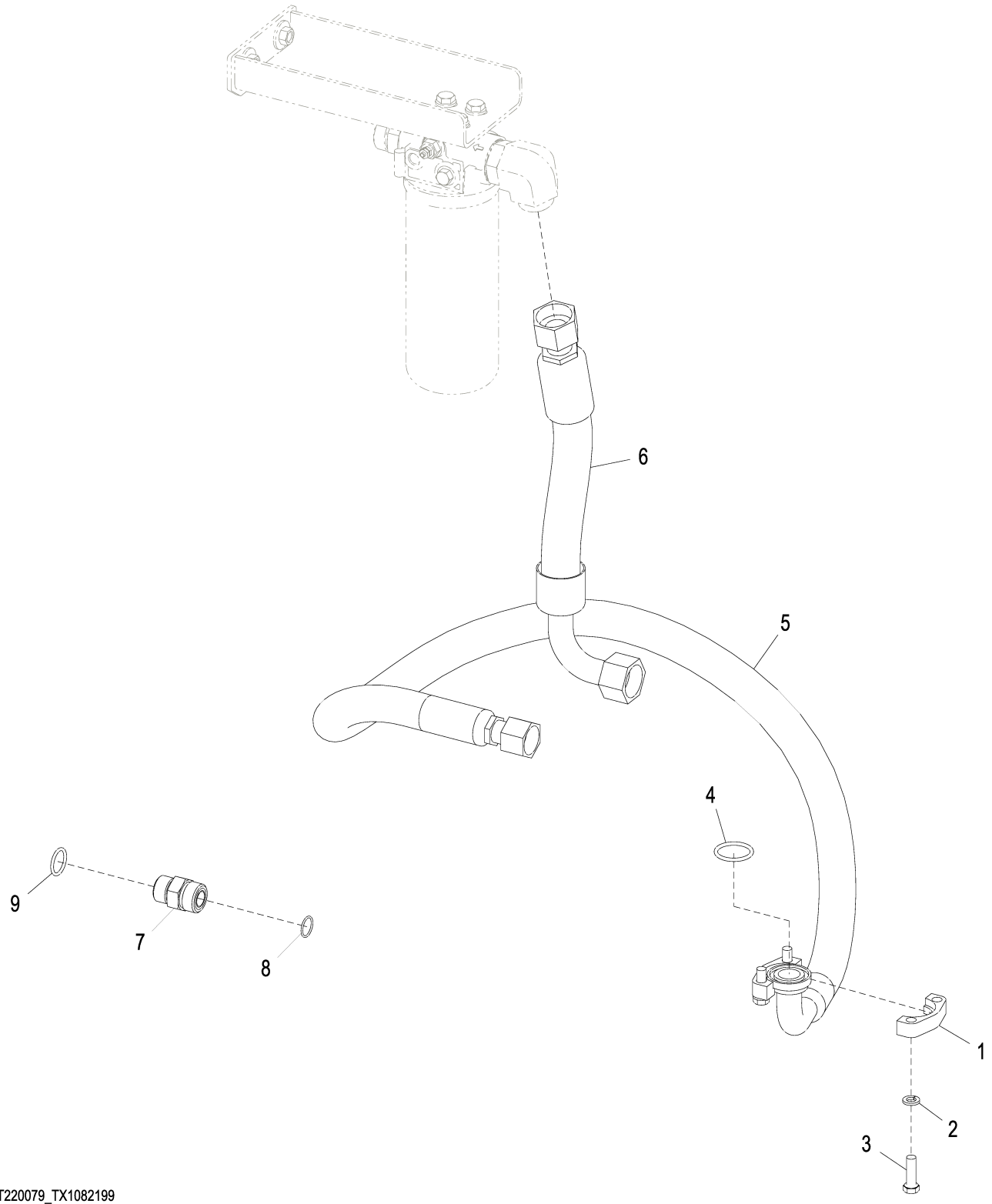

AT220079_TX1082199

Item	*Nº peça*	*Descrição*	*Qtde*	*Nº série*	*Notas*
1	H61354	Conexão flangeada	2		Metade da Braçadeira
2	12H304	Arruela de pressão	4		3/8"
3	19H3239	Parafuso sextavado	4		3/8" X 1-1/4"
4	T78313	Anel o	1		
5	AT220311	Mangueira hidraulica-fabric	1		Válvula de Controle Hidráulico à Bomba Hidráulica
6	AT301792	Mangueira hidraulica-fabric	1		Válvula ao Filtro
7	38H1163	Adaptador	1		
8	T77858	Anel o	1		
9	U12547	Anel o	1		

Hydraulic Filter Hose
Flexible de filtre hydraulique
Mangueira do Filtro Hidráulico
Manguera de filtro hidráulico

AT329224_TX1082202 A.1

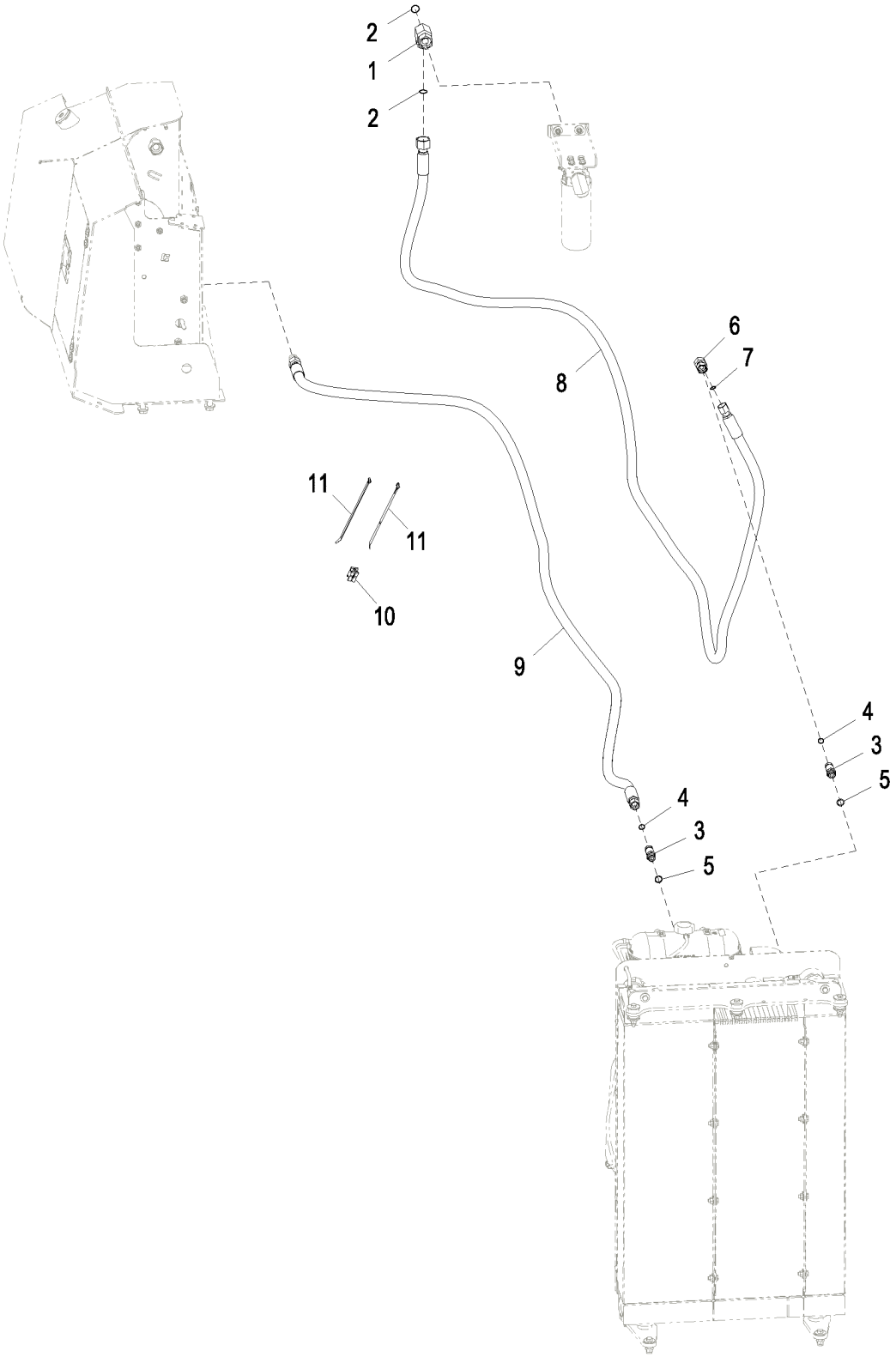

AT329224_TX1082202

Item	*Nº peça*	*Descrição*	*Qtde*	*Nº série*	*Notas*
1	T211010	Conexão em t	1		
2	T76938	Anel o	2		
3	38H1214	Adaptador	1		
4	T77932	Anel o	1		
5	R26906	Anel o	1		
6	38H1096	Conexão em ângulo	1		
7	T77932	Anel o	1		
8	AT228068	Mangueira hidraulica-fabric	1		
9	AT344082	Mangueira hidraulica-fabric	1		(SUB FOR AT301982)
10	AN209168	Rótula	1		
11	H224073	Cinta	2		

Suction Hose Drive Thru Pump
Pompe à entraînement direct de flexible d'aspiration
Mangueira de Sucção da Bomba de Tração Direta
Manguera de aspiración de bomba de mando directo

T207331 A.1

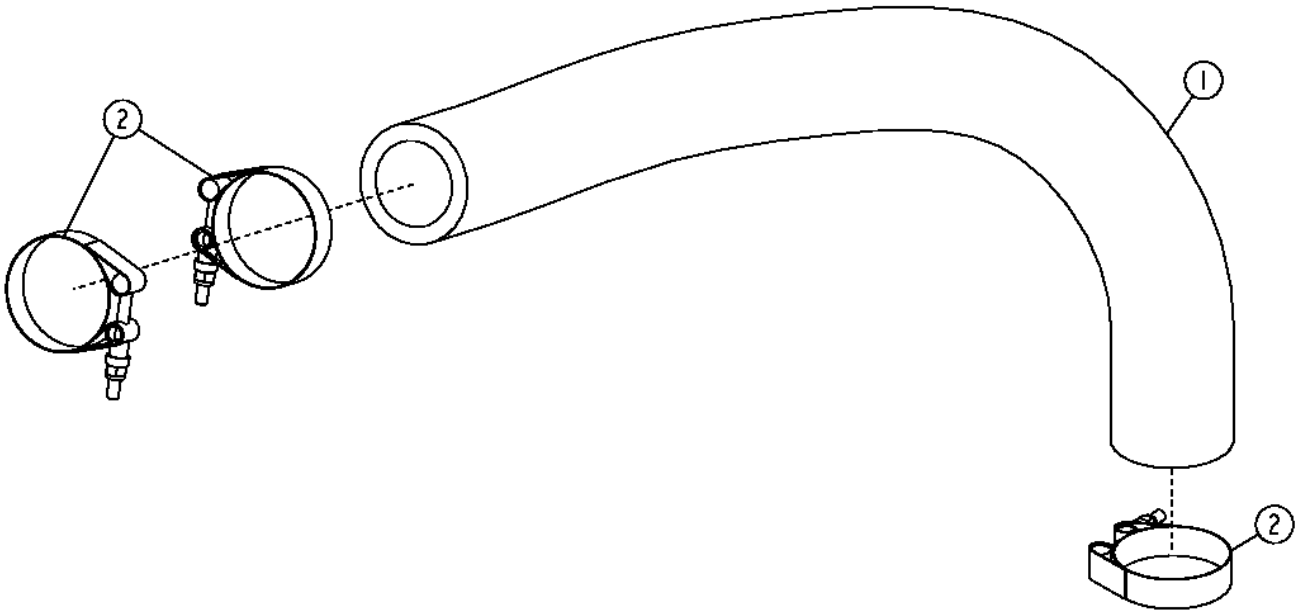

T207331

Item	*Nº peça*	*Descrição*	*Qtde*	*Nº série*	*Notas*
1	T154809	Mangueira de sucção	1		
2	AT54837	Braçadeira	3		

Environmental Drain
Ensemble de vidange écologique
Dreno Ambiental
Vaciado ambiental

TX1050881 A.1

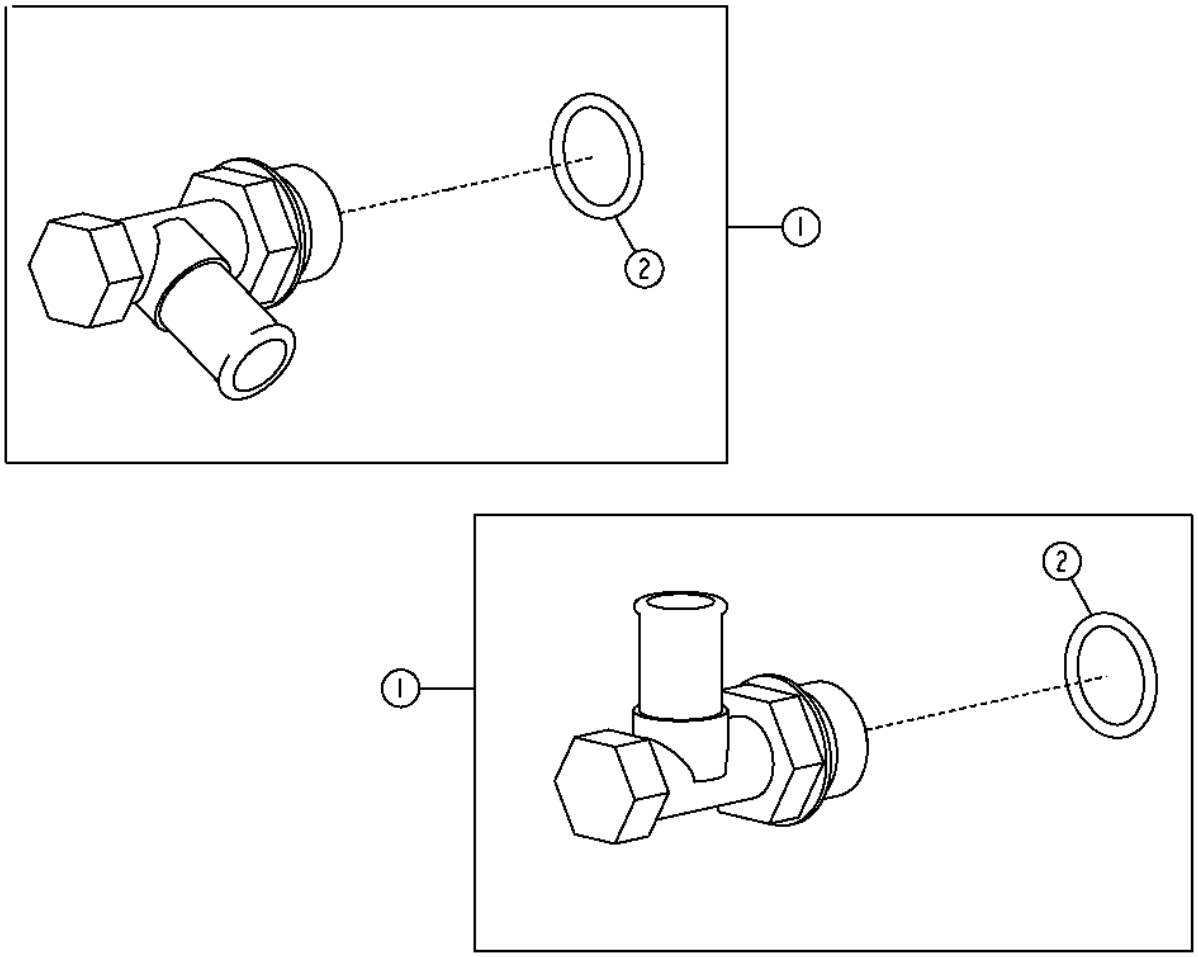

TX1050881

Item	*Nº peça*	*Descrição*	*Qtde*	*Nº série*	*Notas*
1	AT152180	VálVula de dreno	2		
2	R26906	Anel o	2		

Integrated Grade Control Hydraulics
Circuit hydraulique de commande de pente intégrée
Sistema Hidráulico do Controle Integrado de Nivelamento
Sistema hidráulico de control integrado de pendiente

TX1018046 A.1

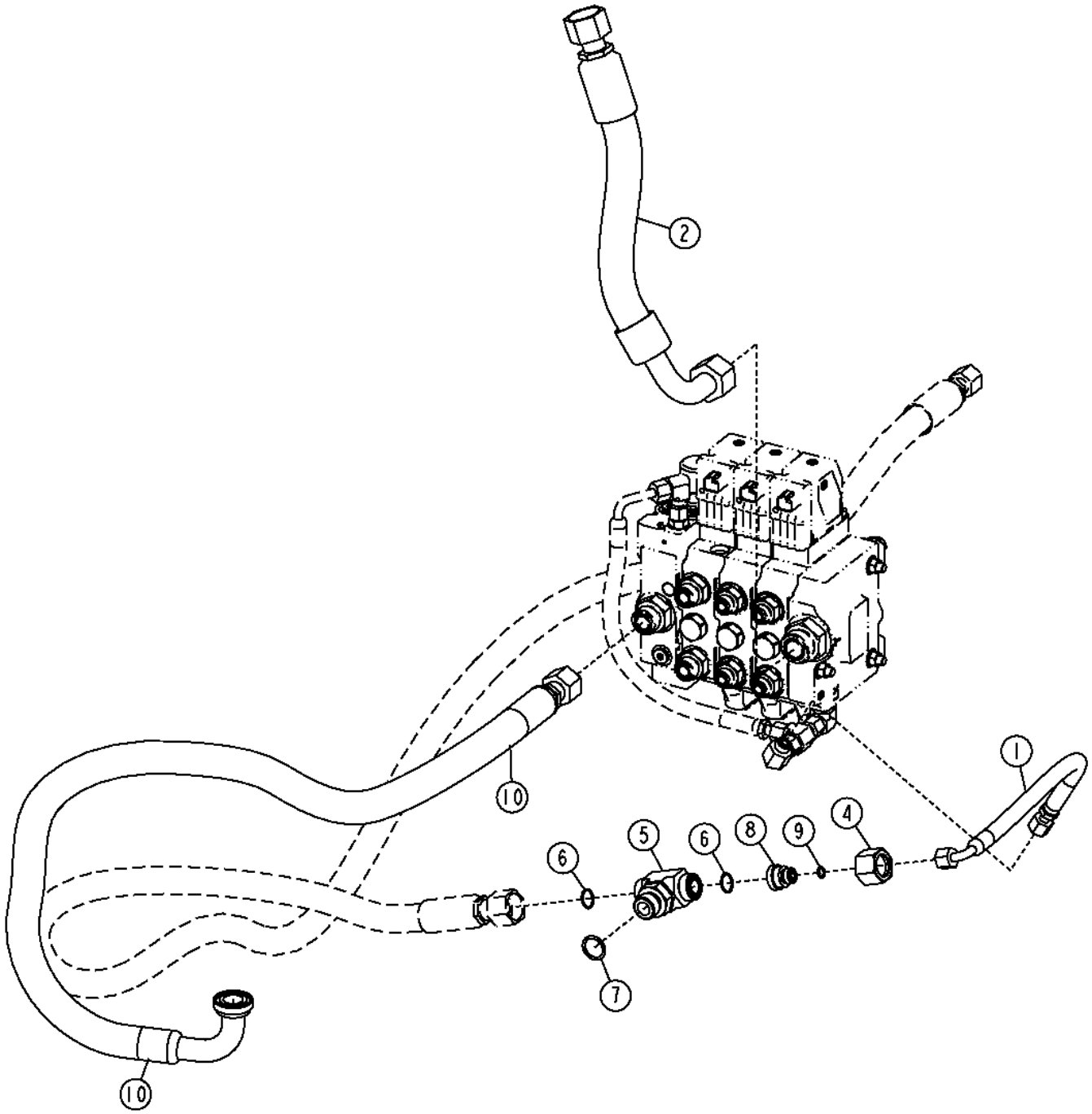

TX1018046

Item	*Nº peça*	*Descrição*	*Qtde*	*Nº série*	*Notas*
1	AT339431	Mangueira hidraulica-fabric	1		
2	AT339483	Mangueira hidraulica-fabric	1		
3	AT339454	Mangueira hidraulica-fabric	1		
4	38H1356	Porca de tubo	1		
5	38H1019	Conexão em t	1		
6	T77858	Anel o	2		
7	U12547	Anel o	1		
8	38H1473	RedutoR	1		
9	T77613	Anel o	1		
10	AT339924	Mangueira hidraulica-fabric	1		

Hydraulic Reservoir
Réservoir hydraulique
Reservatório Hidráulico
Tanque hidráulico

TX1052848 A.1

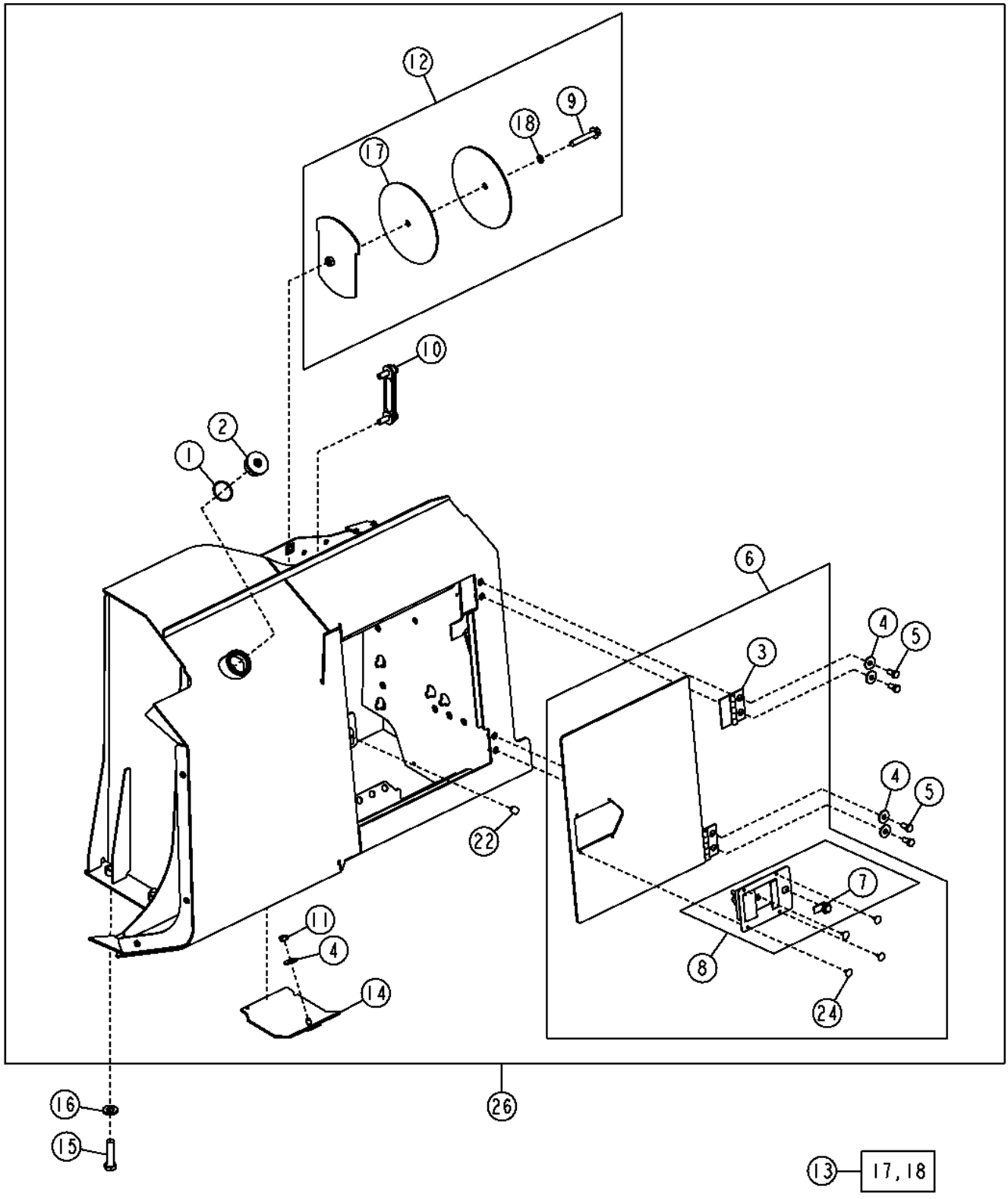

Item	*Nº peça*	*Descrição*	*Qtde*	*Nº série*	*Notas*
1	R26773	Anel o	1		43.688 X 2.997 mm (1.720" X 0.118")
2	T170935	Tampão de dreno	1		
3	AT209110	Dobradiça	2		
4	24M7296	Arruela	5		10.500 X 30 X 2.500 mm
5	19M7938	Parafuso sextavado	4		M10 X 20
6	AT220567	Porta	1		
7	AT211118	Fechadura	1		
8	AT186172	Trava	1		
9	19M7817	Parafuso	1		M12 X 70
10	AT227279	Indicador de nível	1		Visor de Nível
11	14M7274	Porca	1		M10
12	AT307278	Capa	1		(SUB FOR AT227441)
13	AT307292	Kit de juntas	1		
14	AT223468	Capa	1		
15	19M7417	Parafuso sextavado	4		M16 X 65
16	24M7241	Arruela	4		17 X 34 X 4 mm
17	.....	Junta	1		(ORDER AT307292)
18	.....	Anel o	1		(ORDER AT307292)
22	T175361	Pára-choque	1		
24	M64720	Rebite	4		4.775 mm (3/16")
26	AT338937	ReseRvatóRio hidRáulico	1		

Hydraulic Filter (- 182274)
Filtre à huile hydraulique (- 182274)
Filtro Hidráulico (- 182274)
Filtro de aceite hidráulico (- 182274)

TP67735 A.1

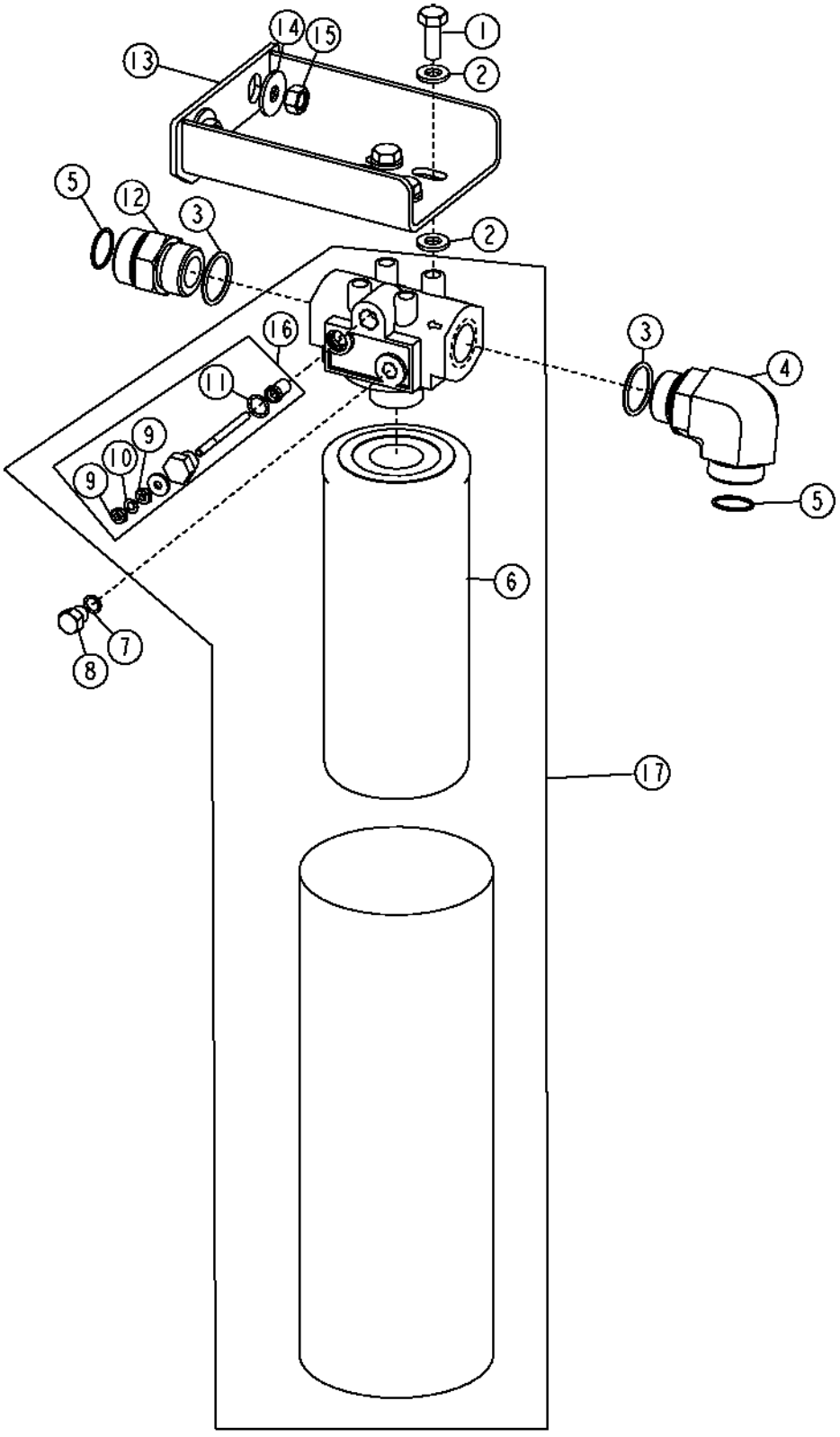

Item	*Nº peça*	*Descrição*	*Qtde*	*Nº série*	*Notas*
1	19M7402	Parafuso sextavado	4		M10 X 25
2	24M7239	Arruela	8		10.700 X 21 X 2.500 mm
3	R29936	Anel o	2		29.743 X 2.946 mm (1.171" X 0.116")
4	38H1037	Conexão em ângulo	1		
5	T76938	Anel o	2		23.520 X 1.780 mm (0.926" X 0.070")
6	T175002	Filtro de óleo hidráulico	1	-182274	4 in.
	T341322	Elemento de filtro	1	182275-	SUB FOR T253682 AND T280007
7	R28782	Anel o	1		8.915 X 1.829 mm (0.351" X 0.072")
8	U44115	Tampão	1		
9	14H631	Porca	2		0.190", SUB FOR 14H778
10	12M7060	Arruela	1		5.300 mm
11	R26448	Anel o	1		11.887 X 1.981 mm (0.468" X 5/64")
12	38H1164	Adaptador	1		
13	AT302009	Apoio	1		
14	24M7296	Arruela	2		10.500 X 30 X 2.500 mm
15	14M7274	Porca	2		M10
16	AH128450	Interruptor de apertar	1		Indicador de Restrição
17	AT221680	Cabeçote do filtro	1	-182274	4 in., Filtro
	AT435743	Cabeçote do filtro	1	182275-	4 in., SUB FOR AT366666 AND AT386882, Filtro
	R319585	Anel de desgaste	1		

Hydraulic Filter (182275 -)
Filtre à huile hydraulique (182275 -)
Filtro Hidráulico (182275 -)
Filtro de aceite hidráulico (182275 -)

TX1068539 A.1

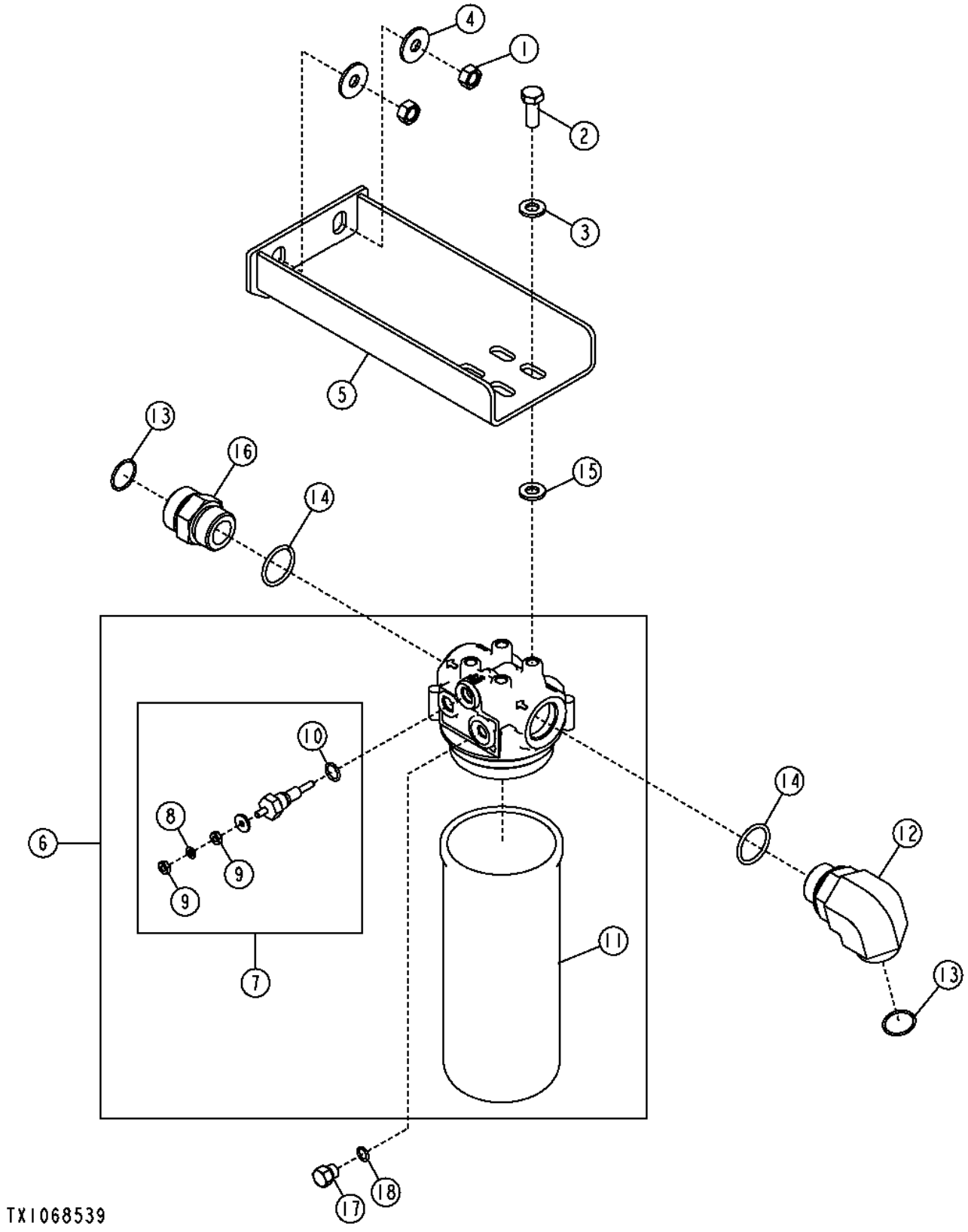

Item	*Nº peça*	*Descrição*	*Qtde*	*Nº série*	*Notas*
1	14M7274	Porca	2		M10
2	19M7402	Parafuso sextavado	4		M10 X 25
3	24M7239	Arruela	8		10.700 X 21 X 2.500 mm
4	24M7296	Arruela	2		10.500 X 30 X 2.500 mm
5	AT302009	Apoio	1		
6	AT386882	Cabeçote do filtro	1		(SUB FOR AT366666)
7	AH128450	Interruptor de apertar	1		
8	12M7060	Arruela	1		5.300 mm
9	14H631	Porca	2		0.190"
10	R26448	Anel o	1		11.887 X 1.981 mm (0.468" X 5/64")
11	T280007	Elemento de filtro	1		4 in., (SUB FOR T253682), Duramax de Próxima Geração

JDLink™ Ultimate / Standard / Direct Field Kit (153829 -)
Kit sur site JDLink™ Ultimate/Standard/Direct (153829 -)
Kit de Campo do JDLink™ Ultimate / Padrão / Direct (153829 -)
Kit de campo JDLink™ Ultimate / Standard / Direct (153829 -)

TX1026482 A.1

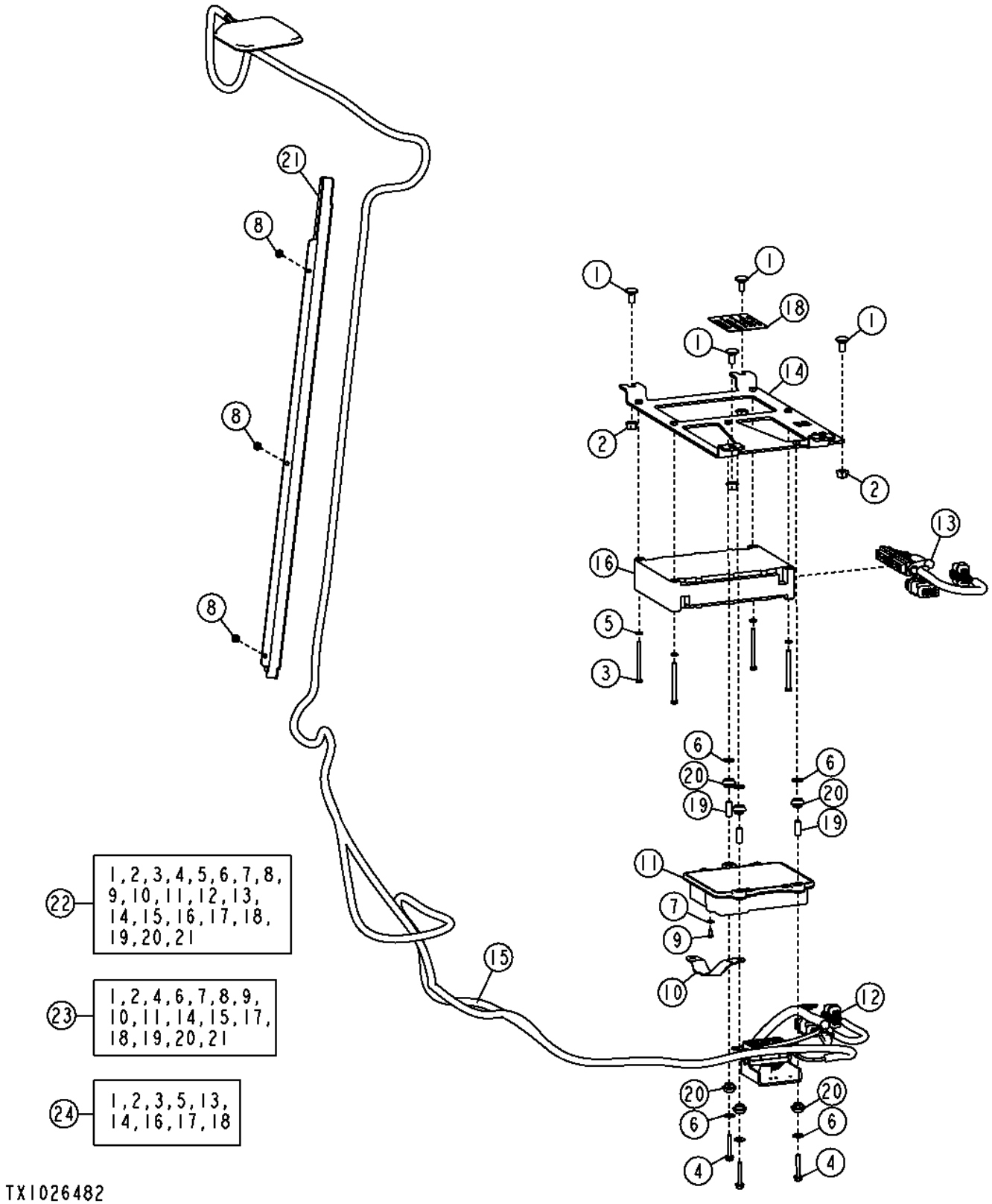

Item	*Nº peça*	*Descrição*	*Qtde*	*Nº série*	*Notas*
1	03M7190	Parafuso	4		M10 X 20
2	14M7296	Porca com flange	4		M10
3	19M7685	Parafuso sextavado	4		M6 X 70
4	19M7797	Parafuso	3		M6 X 40
5	24M7054	Arruela	4		6.400 X 12 X 1.600 mm
6	24M7139	Arruela	6		6.400 X 18 X 1.600 mm
7	24M7146	Arruela	1		4.300 X 12 X 1 mm
8	37H116	Parafuso	3		
9	37H212	Parafuso	1		
10	AT209965	Cabo negativo	1		
11	AT336266	Painel de controle	1		NLA (ORDER AT347687)
	AT347687	Caixa	1		(REMAN FOR AT336266)
12	AT344033	Chicote	1		
13	AT358858	Chicote	1	-251622	(SUB FOR AT344041) (GTT)
	PFA10255	Unidade de controle eletrôn	1	251623-	
14	AT344140	Apoio	1		
15	AT344869	Antena	1		
16	PF81438	Unidade de controle eletrôn	1	-251622	SUB FOR PF81111 AND PF81226, Chicote do GTT
	PFA10255	Unidade de controle eletrôn	1	-251623	
17	R44302	Cinta	AR		Chicote do MIG
18	T233867	Etiqueta	1		Inglês
	T235491	Etiqueta	1		Espanhol
	T235489	Etiqueta	1		Francês
19	T234392	Espaçador	3		
20	T234394	Passa-fio	6		
21	T234586	Placa	6		
22	.....	Kit - instalação de campo	1		(ORDER AT367779) (AT346532 NLA), JDLink™ Ultimate
23	.....	Kit - instalação de campo	1		(ORDER AT367775) (AT346530 NLA), JDLink™
24	.....	Kit - instalação de campo	1		(ORDER AT367779) (AT346531 NLA), JDLink™ Direct

JDLink™ Select (Field Kit) (153829 -)
Selection De JDLink™ (Kit sur site) (153829 -)
JDLink™ Select (Kit de Campo) (153829 -)
Seleccion De JDLink™ (Kit de campo) (153829 -)

TX1057619 A.1

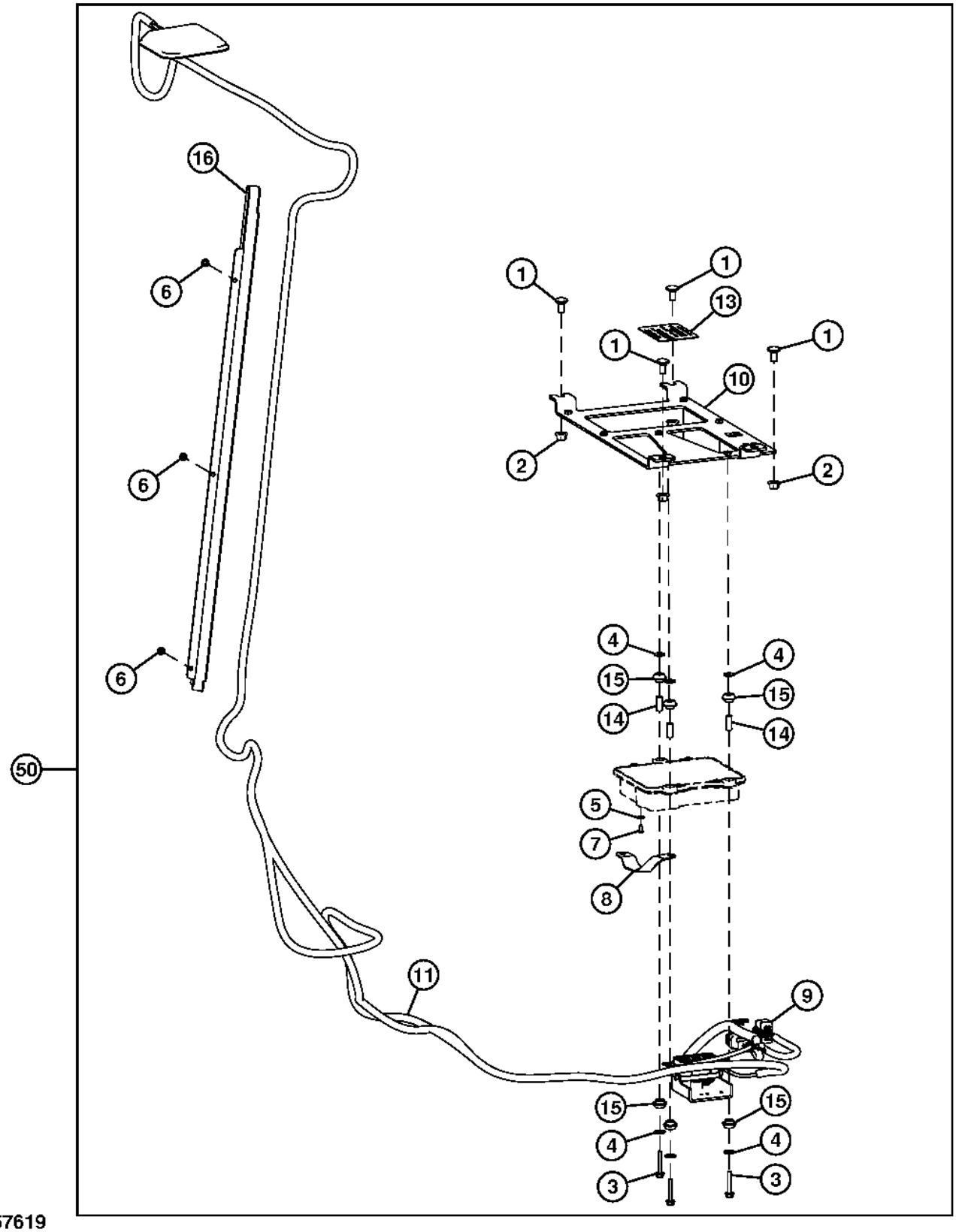

TX1057619

Item	*Nº peça*	*Descrição*	*Qtde*	*Nº série*	*Notas*
1	03M7190	Parafuso	4		M10 X 20
2	14M7296	Porca com flange	4		M10
3	19M7797	Parafuso	3		M6 X 40
4	24M7139	Arruela	6		6.400 X 18 X 1.600 mm
5	24M7146	Arruela	1		4.300 X 12 X 1 mm
6	37H116	Parafuso	3		
7	37H212	Parafuso	1		
8	AT209965	Cabo negativo	1		150 mm (5-29/32")
9	AT344033	Chicote	1		Chicote do GTT
10	AT344140	Apoio	1		
11	AT344869	Antena	1		14 ft.
12	R44302	Cinta	10		
13	T233867	Etiqueta	1		
14	T234392	Espaçador	3		
15	T234394	Passa-fio	6		
16	T234586	Placa	1		
50	**AT367775**	**Kit - instalação de campo**	**1**		**JDLink™ Select**

JDLink™ Ultimate Field Kit (153829 -)
Kit sur site JDLink™ Ultimate (153829 -)
Kit de Campo do JDLink™ Ultimate (153829 -)
Kit de campo JDLink™ Ultimate (153829 -)

TX1057624 A.1

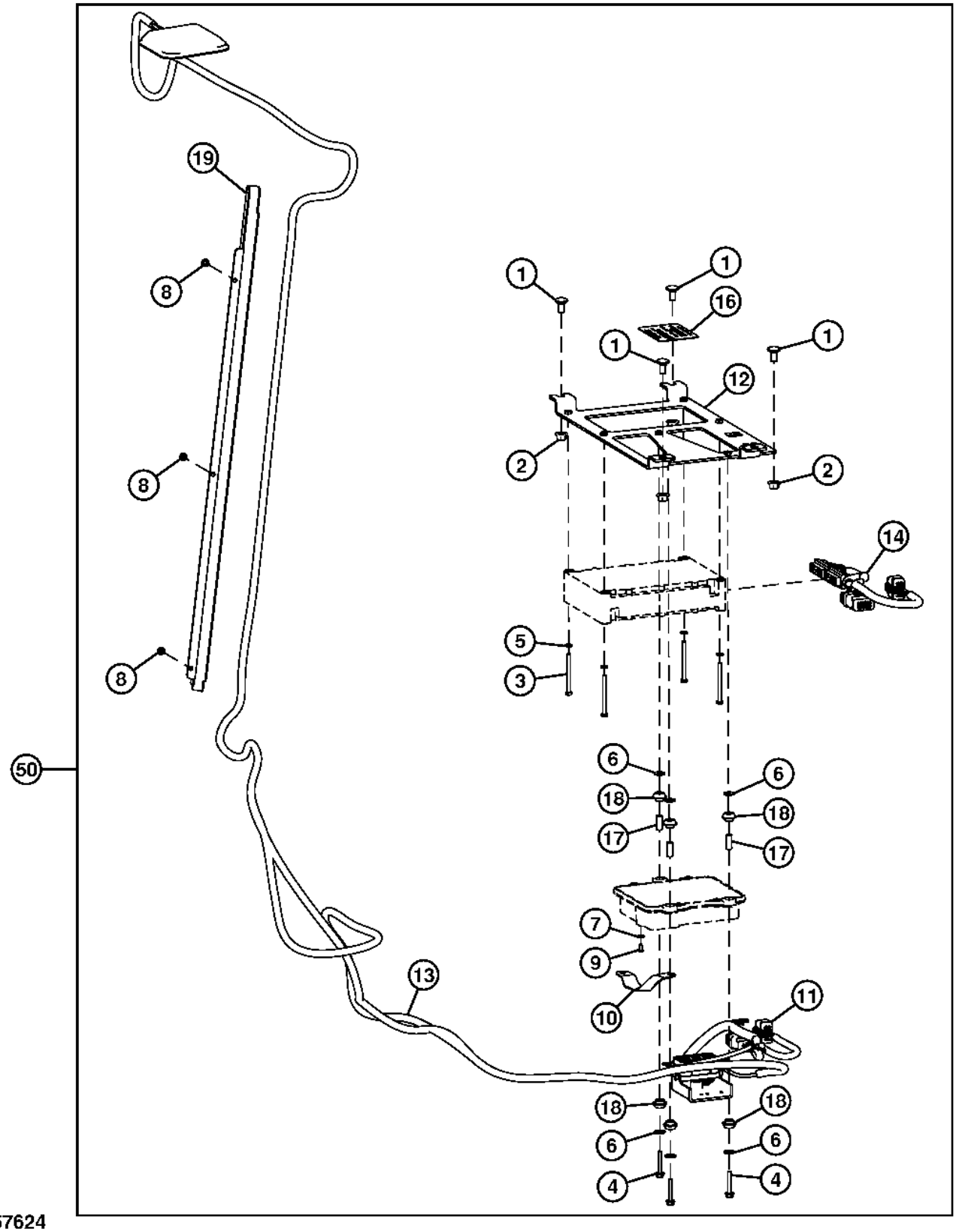

TX1057624

Item	*Nº peça*	*Descrição*	*Qtde*	*Nº série*	*Notas*
1	03M7190	Parafuso	4		M10 X 20
2	14M7296	Porca com flange	4		M10
3	19M7685	Parafuso sextavado	4		M6 X 70
4	19M7797	Parafuso	3		M6 X 40
5	24M7054	Arruela	4		6.400 X 12 X 1.600 mm
6	24M7139	Arruela	6		6.400 X 18 X 1.600 mm
7	24M7146	Arruela	1		4.300 X 12 X 1 mm
8	37H116	Parafuso	3		
9	37H212	Parafuso	1		
10	AT209965	Cabo negativo	1		
11	AT344033	Chicote	1		(GTT)
12	AT344140	Apoio	1		
13	AT344869	Antena	1		14 ft.
14	AT358858	Chicote	1		(MIG)
15	R44302	Cinta	10		
16	T233867	Etiqueta	1		
17	T234392	Espaçador	3		
18	T234394	Passa-fio	6		
19	T234586	Placa	3		
50	**AT367779**	**Kit - instalação de campo**	**1**		**JDLink™ Ultimate**

JDLink™ MTG Assembly (Field Kit)
MTG JDLink™ (jeu d'adaptation)
Conjunto MTG do JDLink™ (Kit de Campo)
Conjunto de JDLink™ MTG (para instalación en campo)

AT387204_TX1089129 A.1

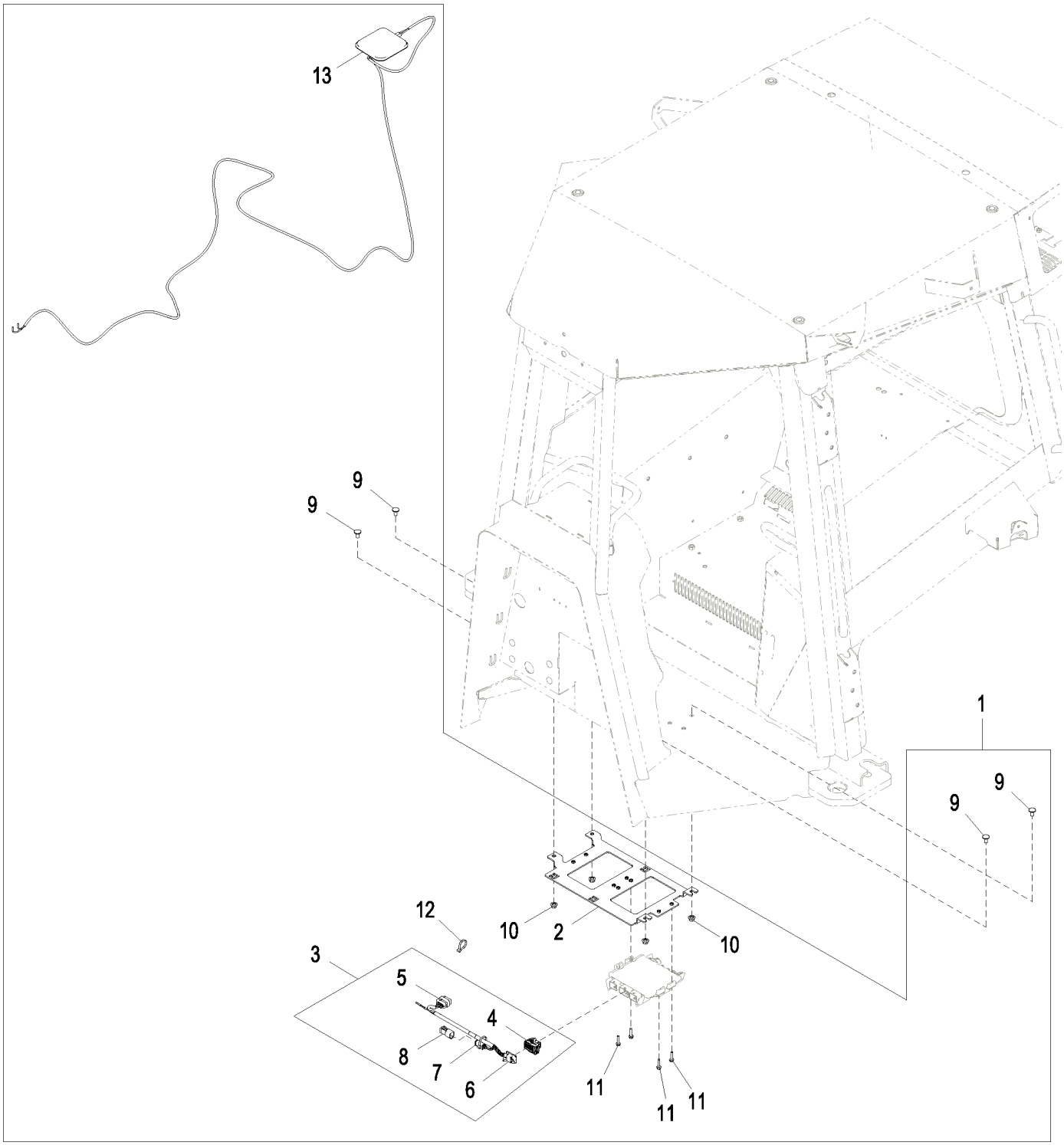

AT387204_TX1089129

Item	*Nº peça*	*Descrição*	*Qtde*	*Nº série*	*Notas*
1	**.....**	**Kit - instalação de campo**	**1**		**Encomende Através do Configurador de Produtos**
2	AT371790	Apoio	1		
3	AT375328	Chicote	1		
4	57M8526	Alojam. conector elétrico	1		
5	57M9801	Alojam. conector elétrico	1		
6	57M8529	Tampa de conecTor eléTrico	1		
7	57M8634	Alojam. conector elétrico	1		
8	57M8014	Alojam. conector elétrico	1		
9	03M7190	Parafuso	4		M10 X 20
10	14M7296	Porca com flange	4		M10
11	19M7796	Parafuso	4		M6 X 30
12	R44302	Cinta	2		
13	AT399832	Antena	1		MTG (Celular), 15 ft, Consulte a Solução DTAC 88359

JDLink™; Antenna (MTG-Cellular and SAT-Satellite) (Cab)
JDLink™; antenne (MTG-cellulaire et SAT-satellite) (cabine))
JDLink™; Antena (MTG-Celular e SAT-Satélite) (Cabine)
JDLink™, antena (MTG-celular y SAT-satélite) (cabina)

AT397079_TX1089118 A.1

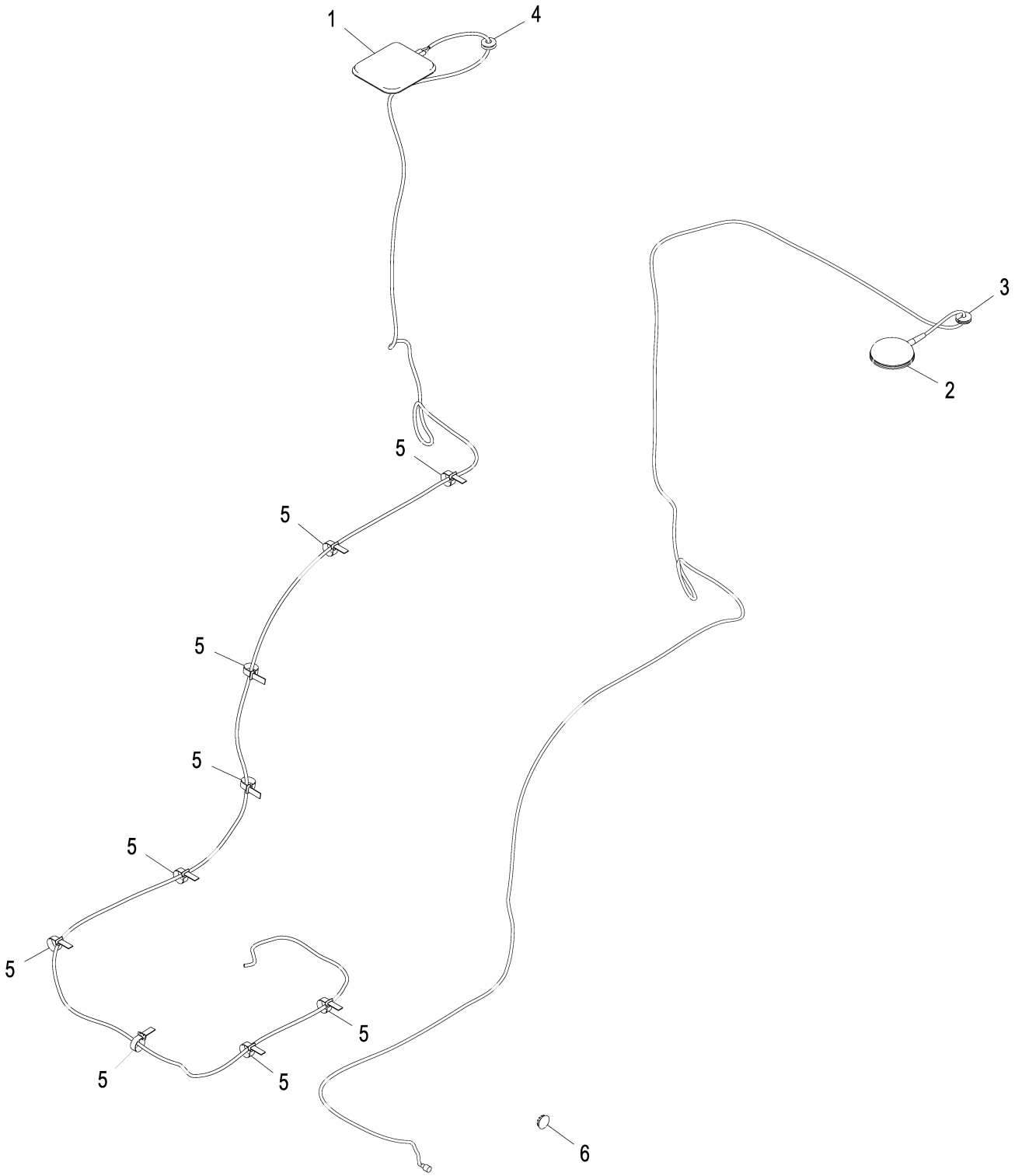

AT397079_TX1089118

Item	*Nº peça*	*Descrição*	*Qtde*	*Nº série*	*Notas*
1	AT399832	Antena	1		MTG (Celular), 15 ft, Consulte a Solução DTAC 88359
2	PF81427	Antena	1		SAT (Satélite)
3	R41440	Passa-fio	1		
4	R62356	Passa-fio	1		
5	H224073	Cinta	9		
6	T236243	Plugue	1		

JDLink™; Antenna (MTG-Cellular and SAT-Satellite) (Canopy)
JDLink™; antenne (MTG-cellulaire et SAT-satellite) (cabine)
JDLink™; Antena (MTG-Celular e SAT-Satélite) (Capota)
JDLink™, antena (MTG-celular y SAT-satélite) (dosel)

AT397106_TX1089112 A.1

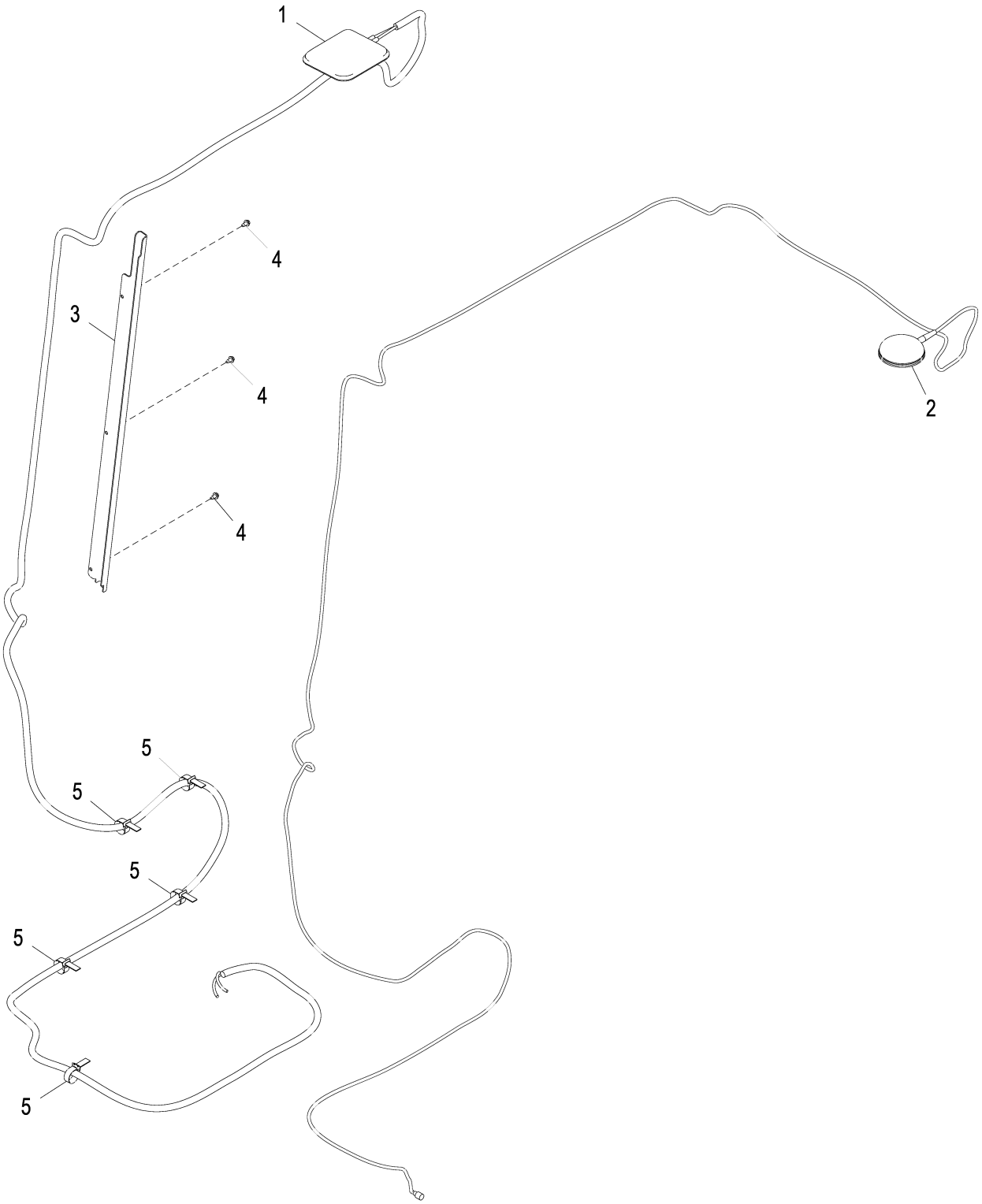

AT397106_TX1089112

Item	*Nº peça*	*Descrição*	*Qtde*	*Nº série*	*Notas*
1	AT399832	Antena	1		MTG (Celular)
2	PF81427	Antena	1		SAT (Satélite)
3	T234586	Placa	1		
4	37H116	Parafuso	3		
5	H224073	Cinta	5		

JDLink™ Modular Telematics Gateway and Satellite Module Controller
Contrôleur de passerelle télématique modulaire (MTG) et module satellite JDLink™
Gateway Telemático Modular e Controlador de Módulo para Satélite JDLink™
Controlador de pórtico de Telematics modular y módulo de satélite JDLink™

PUPC100377 A.1

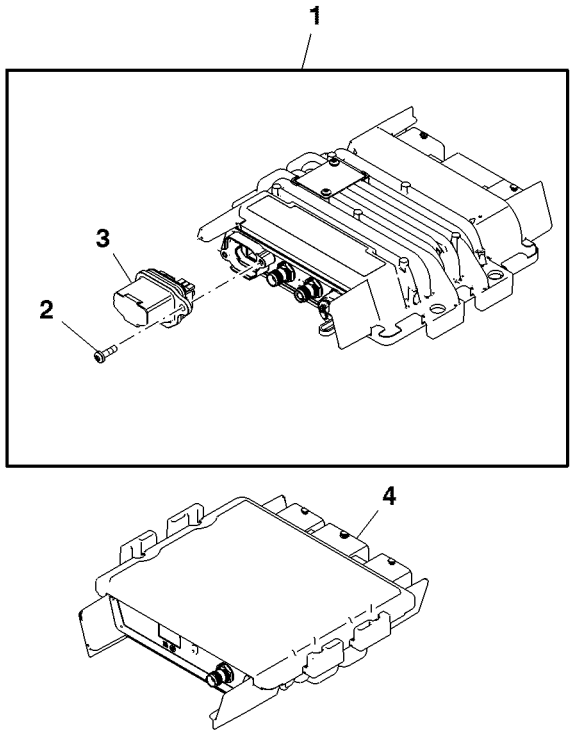

PUPC100377

Item	*Nº peça*	*Descrição*	*Qtde*	*Nº série*	*Notas*
1	PF81438	Unidade de controle eletrôn	1		(A)
	PFA10319	Unidade de controle eletrôn	1		(B) SUB FOR PFA10255
	PFA10481	Unidade de controle eletrôn	1		(C) SUB FOR PFA10255
2	PF13564	Parafuso	2		
3	PF81429	Kit do bujão	1		(D) USE WITH PF81438, PFA10319
	PFA10274	Plugue	1		(E) USE WITH PFA10255
	PFA10480	Plugue	1		(C) USE WITH PFA10481, PFA10255
4	PF81399	Módulo	1		(F)

(A) 2G Technology
Technologie 2G
Tecnologia 2G
Tecnología 2G

(B) For China
Pour la Chine
Para a China
Para China

(C) Non-Deere SIM Use
Utilisation de SIM autre que Deere
Uso de SIM Não John Deere
Sin uso de tarjeta SIM de Deere

(D) Gray SIM Card Holder
Support gris de carte SIM
Suporte de Cartão SIM Cinza
Soporte gris de tarjeta SIM

(E) Non-Deere Owned SIM
SIM non appartenant à Deere
SIM Não John Deere
Sin uso de tarjeta SIM de propietario de Deere

(F) Satellite Module
Module satellite
Módulo de Satélite
Módulo de satélite

Winch Control Linkage STD
STD, tringle de commande de treuil
Articulação Padrão de Controle do Guincho
Varillaje de control de malacate estándar

AT397408_TX1090073 C.1

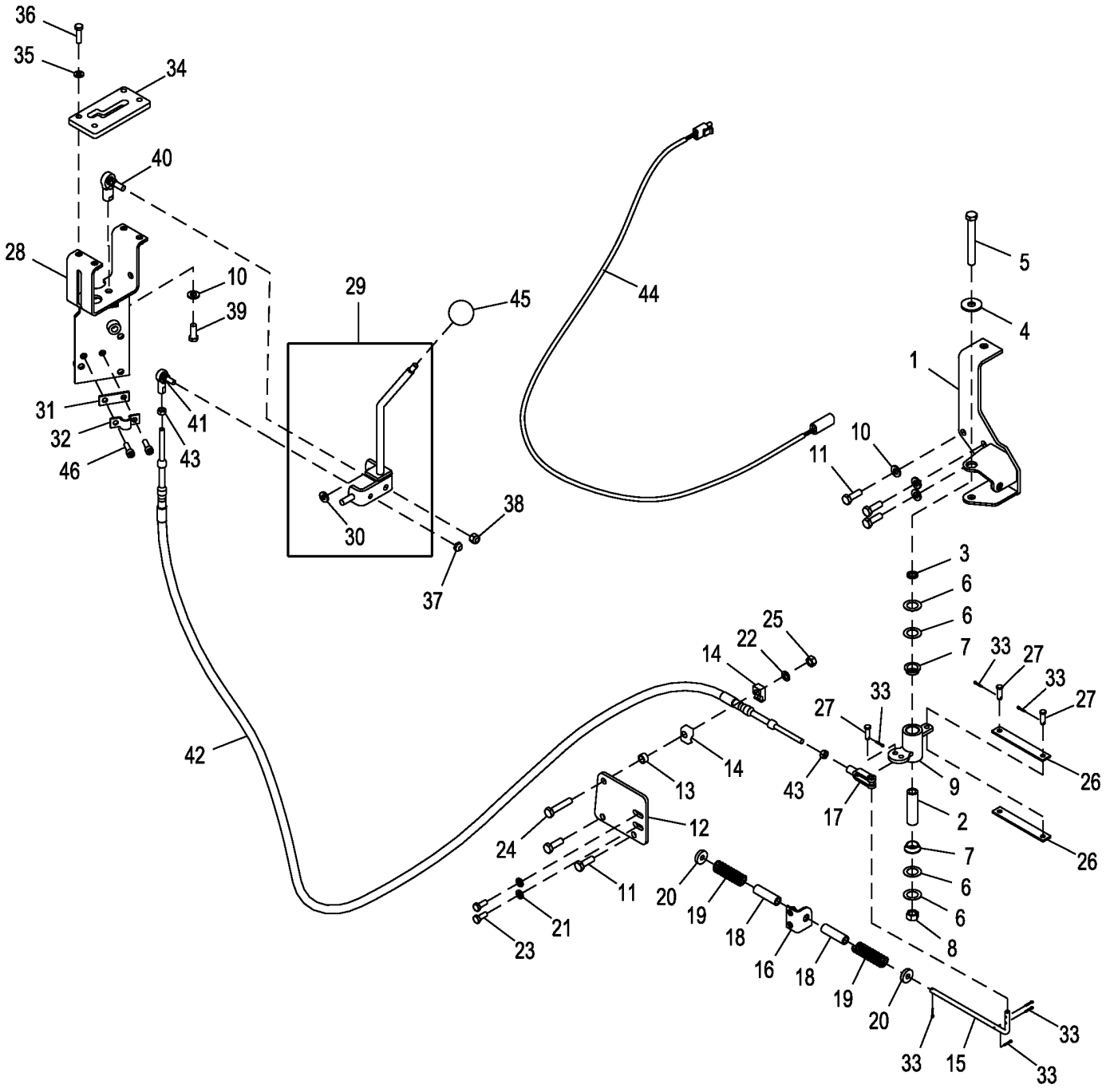

AT397408_TX1090073

Item	*Nº peça*	*Descrição*	*Qtde*	*Nº série*	*Notas*
1	AT222751	Apoio	1		
2	T157641	Bucha	1		
3	T25050	Arruela	1		
4	24M7180	Arruela	1		13 X 37 X 3 mm
5	19M7949	Parafuso sextavado	1		M12 X 100
6	24H1390	Calço	4		
7	T125808	Bucha	2		
8	14M7275	Porca	1		M12
9	AT397409	Alavanca articulada	1		
10	24M7239	Arruela	4		10.700 X 21 X 2.500 mm
11	19M7662	Parafuso sextavado	5		M10 X 30
12	T290502	Placa	1		
13	T165578	Arruela	1		
14	H76869	Braçadeira	2		
15	T290679	TiranTe	1		
16	AT210885	Cantoneira	1		
17	L299T	Forquilha	1		
18	L3483N	Bucha	2		
19	R64776	Mola	2		
20	24H1621	Arruela	2		11/32" X 1" X 0.220"
21	24M7036	Arruela	2		9 X 16 X 1.600 mm
22	24M7096	Arruela	1		10.500 X 18 X 1.600 mm
23	19M7881	Parafuso	2		M8 X 20
24	19M8600	Parafuso sextavado	1		M10 X 50
25	14M7274	Porca	1		M10
26	T173539	Correia	2		
27	P46404	Pino fixador	3		
28	AT139746	Apoio	1		
29	AT422700	Alavanca de controle	1		
30	24H1292	Arruela	2		11/32" X 3/4" X 0.120"
31	AH138519	Kit do reparo	1		
32	AH138519	Kit do reparo	1		
33	11H233	Contra-pino	8		3/32" X 1/2"
34	11M7079	Contra-pino	8		2.500 X 12 mm
35	24M7238	Arruela	4		8.700 X 17 X 2 mm
36	19M7513	Parafuso sextavado	4		M8 X 30
37	R76686	Porca de segurança	1		
38	M68954	Porca de segurança	1		
39	19H2987	Parafuso sextavado	1		3/8" X 1"
40	AT112928	Junta esférica	1		
41	AT48548	Junta esférica	1		
42	AT221944	Cabo de puxar e empurrar	1		
43	14H650	Porca	2		5/16"
44	AT223666	Chicote	1		
45	AP17808	Botão	1		
46	19M7657	Parafuso	2		M8 X 25
47	T132831	Etiqueta	1		Não Ilustrado, Controle do Guincho

Winch Control Linkage Power In / Power Out
Entrée d'alimentation / sortie d'alimentation de tringle de commande de treuil
Entrada de Alimentação / Saída de Alimentação da Articulação de Controle do Guincho
Varillaje de control de malacate, enrollar/desenrollar a potencia

AT379969_TX1090153 C.3

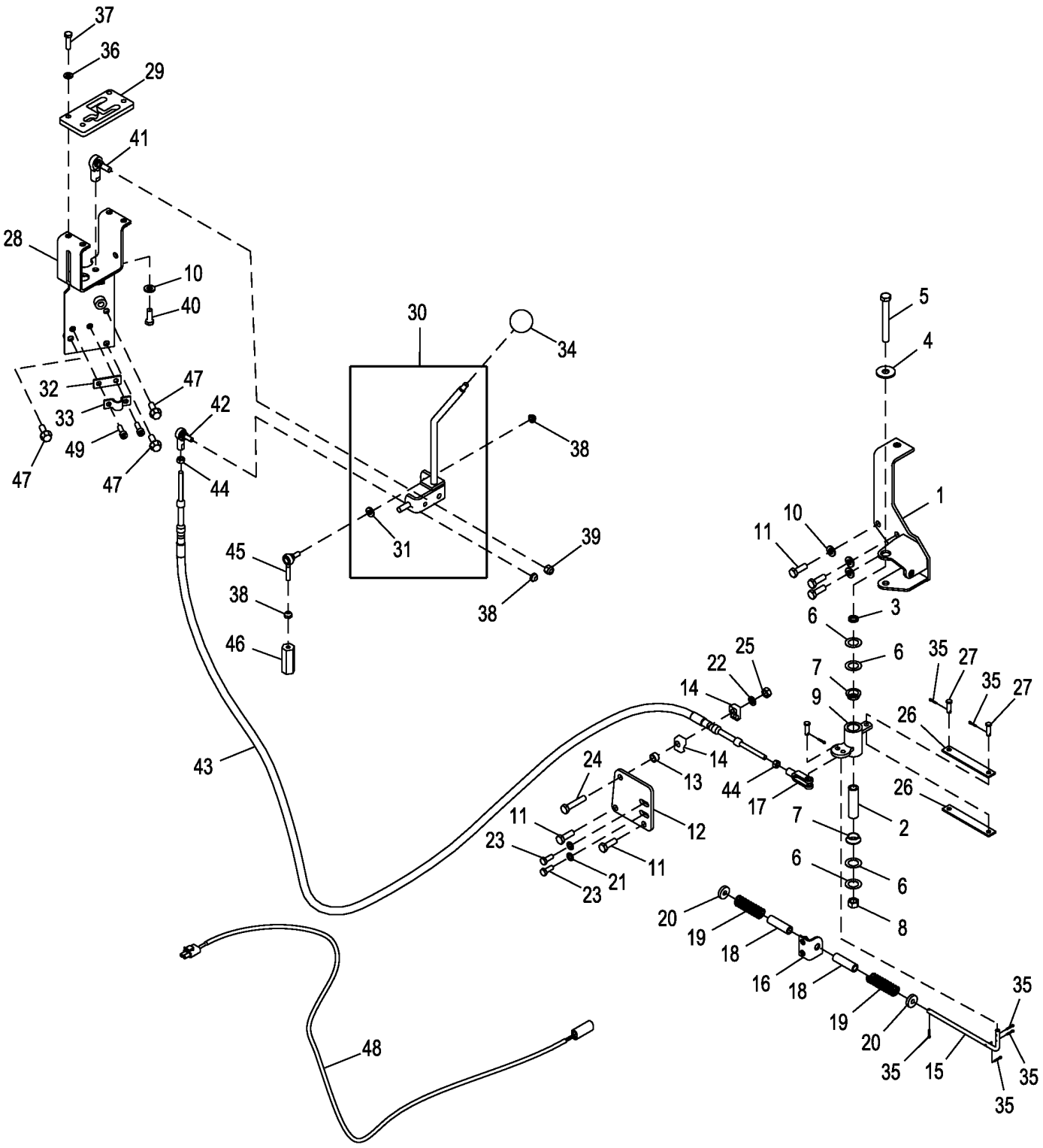

AT379969_TX1090153

Item	*Nº peça*	*Descrição*	*Qtde*	*Nº série*	*Notas*
1	AT222751	Apoio	1		
2	T157641	Bucha	1		
3	T25050	Arruela	1		
4	24M7180	Arruela	1		13 X 37 X 3 mm
5	19M7949	Parafuso sextavado	1		M12 X 100
6	24H1390	Calço	4		
7	T125808	Bucha	2		
8	14M7275	Porca	1		M12
9	AT397409	Alavanca articulada	1		
10	24M7239	Arruela	4		10.700 X 21 X 2.500 mm
11	19M7662	Parafuso sextavado	5		M10 X 30
12	T177964	Placa	1		
13	T165578	Arruela	1		
14	H76869	Braçadeira	2		
15	T290679	TiranTe	1		
16	AT210885	Cantoneira	1		
17	L299T	Forquilha	1		Ajustável
18	L3483N	Bucha	2		
19	R64776	Mola	2		
20	24H1621	Arruela	2		11/32" X 1" X 0.220"
21	24M7036	Arruela	2		9 X 16 X 1.600 mm
22	24M7096	Arruela	1		10.500 X 18 X 1.600 mm
23	19M7881	Parafuso	2		M8 X 20
24	19M8600	Parafuso sextavado	1		M10 X 50
25	14M7274	Porca	1		M10
26	T173539	Correia	2		
27	P46404	Pino fixador	3		
28	AT139746	Apoio	1		
29	T129794	Inserto	1		
30	AT422700	Alavanca de controle	1		
31	24H1292	Arruela	2		11/32" X 3/4" X 0.120"
32	AH138519	Kit do reparo	1		
33	AH138519	Kit do reparo	1		
34	AP17808	Botão	1		
35	11M7079	Contra-pino	6		2.500 X 12 mm
36	24M7238	Arruela	4		8.700 X 17 X 2 mm
37	19M7513	Parafuso sextavado	4		M8 X 30
38	R76686	Porca de segurança	3		
39	M68954	Porca de segurança	1		
40	19H2987	Parafuso sextavado	1		3/8" X 1"
41	AT112928	Junta esférica	1		
42	AT48548	Junta esférica	1		
43	AT221944	Cabo de puxar e empurrar	1		
44	14H650	Porca	2		5/16"
45	AT46597	Junta esférica	1		
46	T342353	Espaçador	1		
47	19M7786	Parafuso	3		M10 X 30
48	AT223666	Chicote	1		
49	19M7657	Parafuso	2		M8 X 25
50	T132832	Etiqueta	1		Controle do Guincho - Entrada de Alimentação / Saída de Alimentação, Não Ilustrado

Winch Mounting Bracket
Support de montage de treuil
Suporte de Montagem do Guincho
Escuadra de montaje de malacate

AT379963_TX1090062 A.1

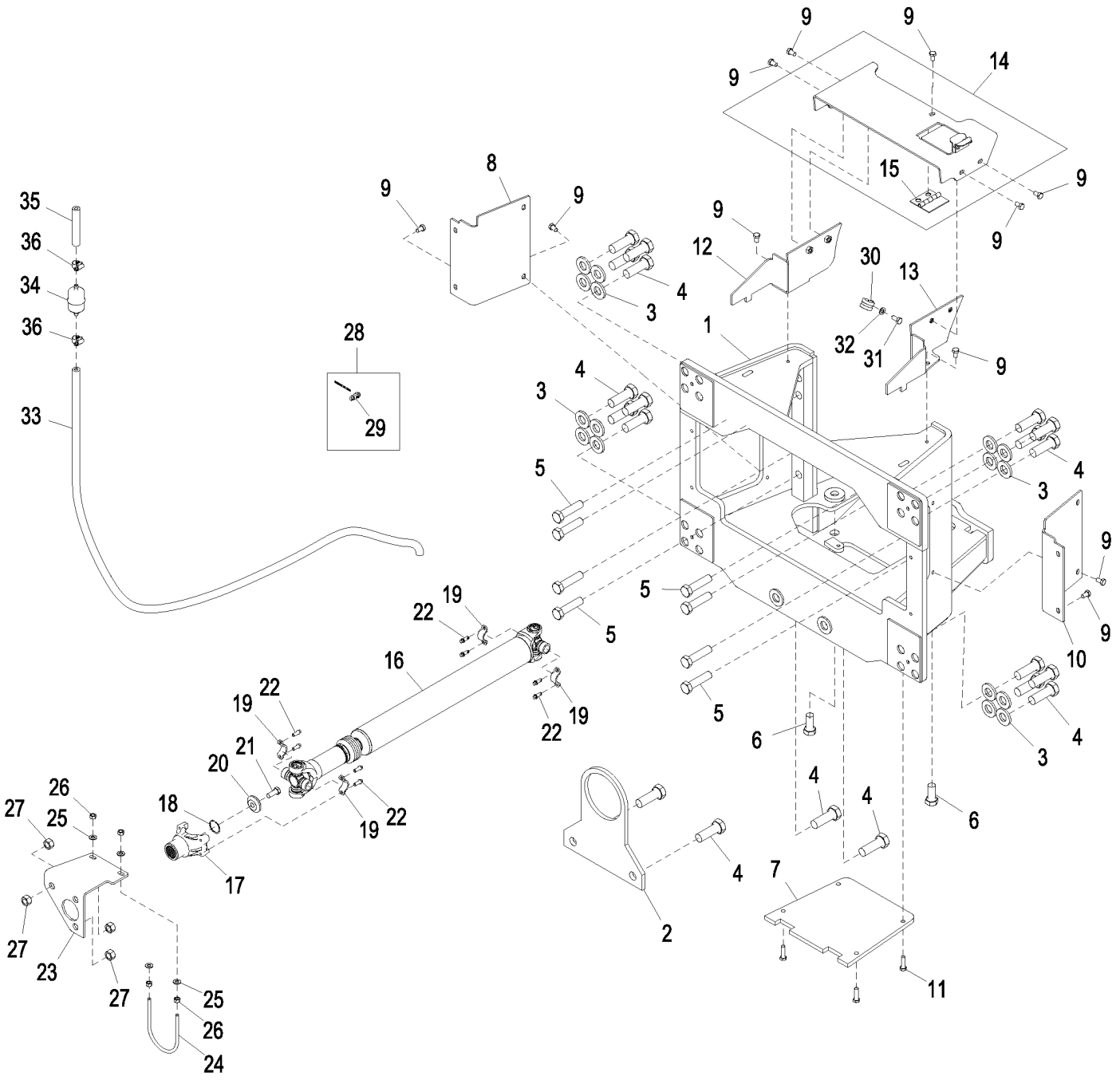

AT379963_TX1090062

Item	*Nº peça*	*Descrição*	*Qtde*	*Nº série*	*Notas*
1	AT222133	Apoio	1		
2	T177837	Placa	1		Retentor do Eixo de Acionamento
3	24M7243	Arruela	16		25.400 X 50 X 6 mm
4	19M8346	Parafuso sextavado	20		M24 X 70
5	19M7892	Parafuso sextavado	8		M20 X 80
6	19M7950	Parafuso sextavado	2		M20 X 45
7	T177793	Placa	1		Tampa de Proteção do Reservatório
8	T177836	Capa	1		Direita
9	19M7783	Parafuso	15		M10 X 16, 19M8324
10	T177851	Capa	1		Esquerda
11	19M7550	Parafuso sextavado	4		M10 X 35
12	AT222136	Capa	1		Direita
13	AT222137	Capa	1		Esquerda
14	AT222134	Capa	1		Guincho com Válvula Lynx
15	AT209110 BN	PART MISSING IN WISE	1		
16	AT191821	Eixo cardã	1		Guincho
	AT397345	Junta universal	1		(INCLUDES N119316 (4), T185657, T185658 AND T185660)
	N119316	Anel de pressão	1		
	T185657	Protetor	1		
	T185658	Braçadeira	1		
	T185660	Braçadeira	1		
17	T185656	Forquilha	1		
18	M41029	Anel de pressão	1		Interno
19	T69938	Semi-braçadeira	4		
20	T163182	Espaçador	1		
21	19M8011	Parafuso sextavado	1		M12 X 30
22	T113128	Parafuso	8		
23	T164218	Apoio	1		Eixo de Acionamento Dianteiro
24	T36393	Parafuso u	1		
25	24H1305	Arruela	4		13/32" X 13/16" X 0.065"
26	14H1076	Porca	4		3/8"
27	14H1039	Porca	4		5/8"
28	AT228732	Kit luz de emergência	1		Pressão do Óleo, (24V)
29	AT228722	Lâmpada indicadora	1		(24V)
30	T102934	Braçadeira	1		
31	19M7938	Parafuso sextavado	1		M10 X 20
32	24M7028	Arruela	1		10.500 X 20 X 2 mm
33	.....	Mangueira	1		(MAKE FROM M87571) (CTL)
34	AT101565	Filtro de ar	1		
35	.....	Mangueira	1		(MAKE FROM M87571) (CTL)
36	TY22464	Braçadeira	2		

Winch Input And Pump Gears Standard Speed
Vitesse standard de pignons d'entrée de treuil et de pompe
Engrenagens da Bomba e Entrada do Guincho, Velocidade Padrão
Engranajes de entrada de malacate y bomba velocidad normal

AT379965_TX1090125 A.1

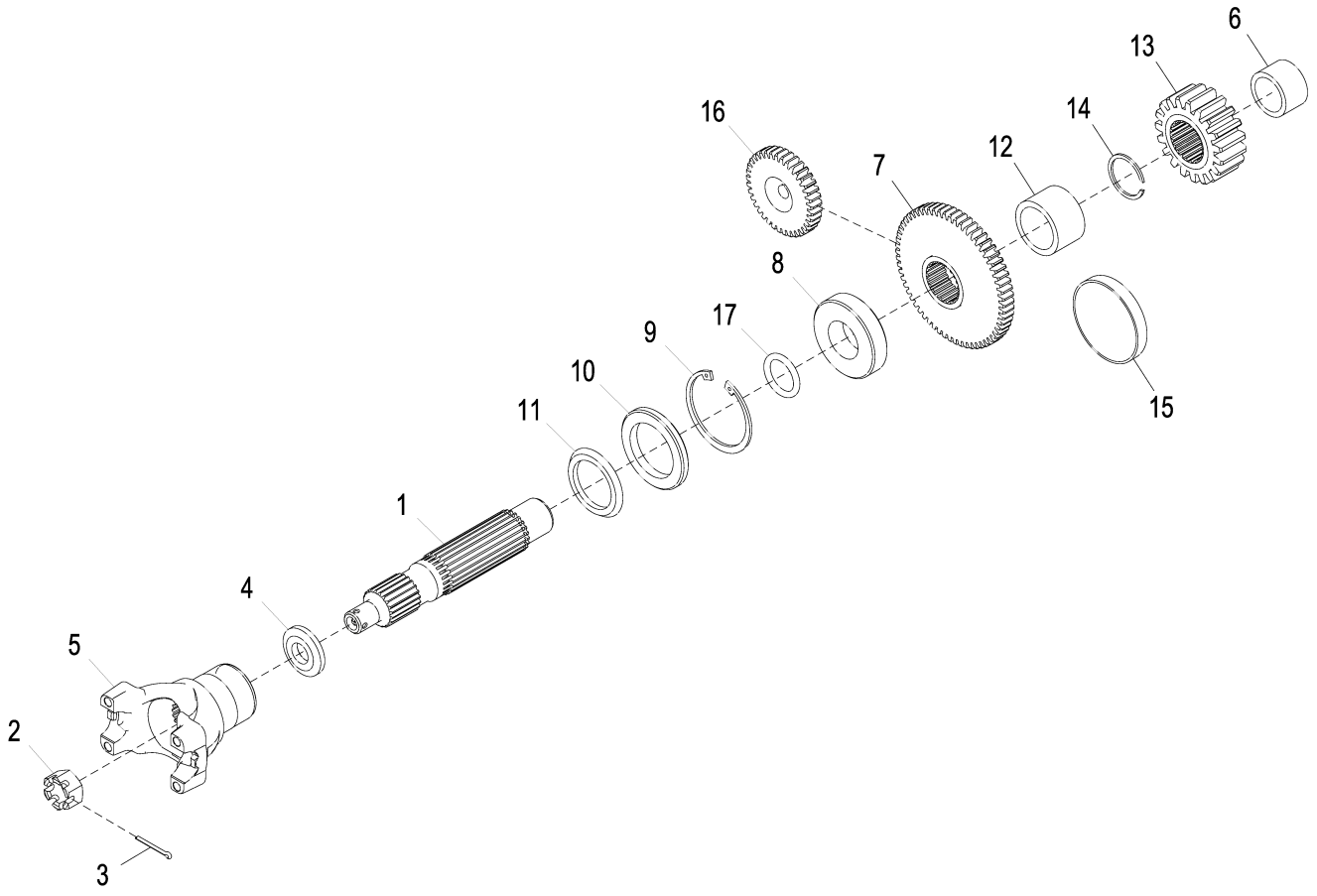

AT379965_TX1090125

Item	*Nº peça*	*Descrição*	*Qtde*	*Nº série*	*Notas*
1	T173101	Eixo	1		Entrada
2	14H1086	Porca	1		3/4"
3	11M7017	Contra-pino	1		3.200 X 32 mm
4	M4259T	Arruela	1		
5	T185661	Forquilha	1		
6	JD8855	Rolamento de agulhas	1		
7	T242381	EngrEnagem	1		
8	JD10329	Rolamento de esfeRas	1		
9	40M7044	Anel de pressão	1		
10	AT48334	Vedação	1		
11	T121280	Vedação	1		
12	A16769	Bucha	1		
13	T84727	EngrEnagem	1		Acionamento de Entrada
14	R33320	Anel de pressão	1		
15	T15610	Plugue	1		
16	T242382	EngrEnagem	1		
17	T40703	Anel o	1		

Winch Hydraulic Reservoir
Reniflard, de réservoir hydraulique
Reservatório Hidráulico do Guincho
Depósito hidráulico del malacate

AT379964_TX1090110 A.2

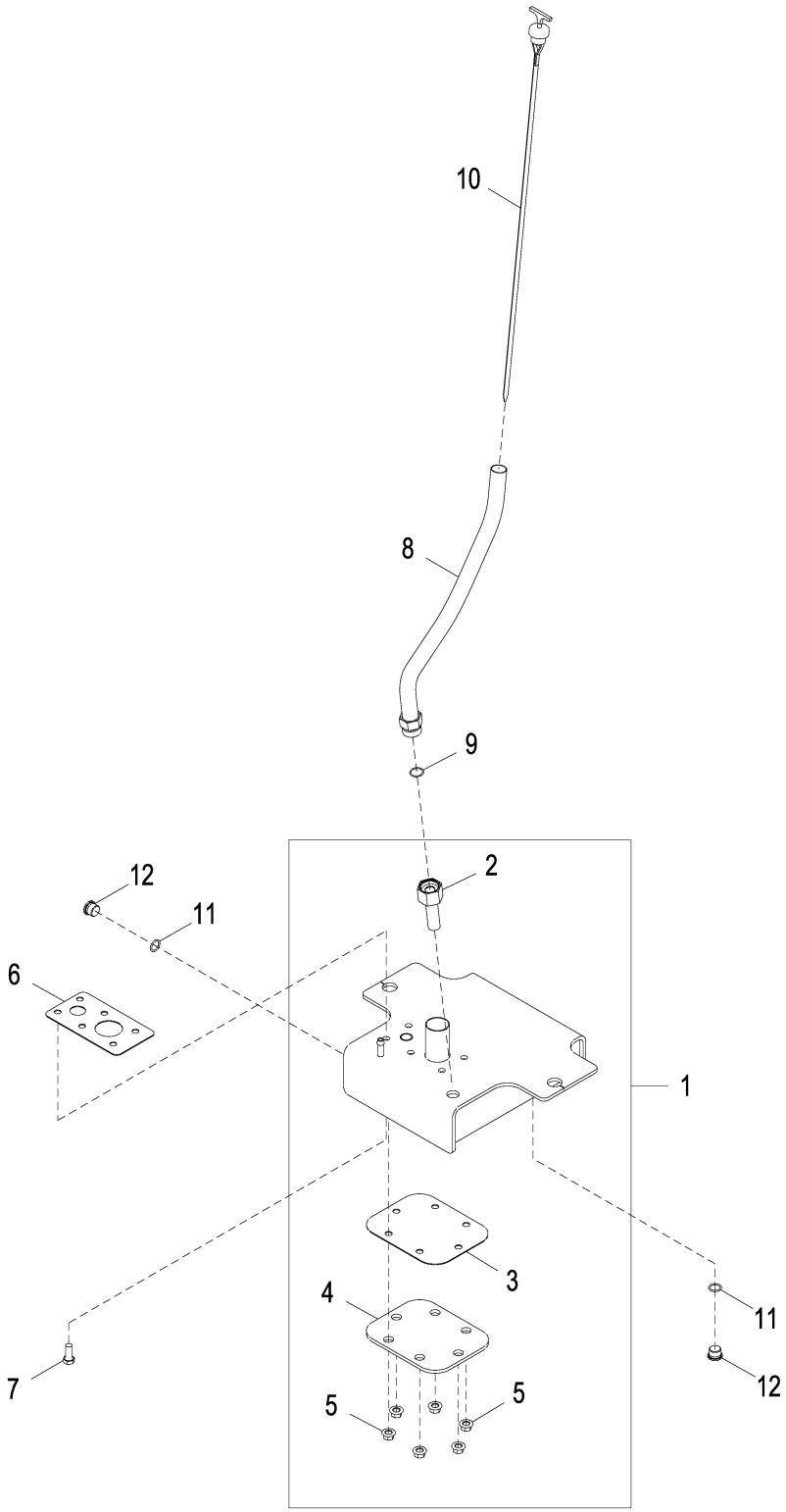

AT379964_TX1090110

Item	*Nº peça*	*Descrição*	*Qtde*	*Nº série*	*Notas*
1	AT184528	ReseRvatóRio	1		
2	38H1356	Porca de tubo	1		
3	T165179	Junta	1		
4	T165178	Placa	1		Tampa para Limpeza
5	14M7296	Porca com flange	6		M10
6	T165121	Junta	1		
7	19M7402	Parafuso sextavado	6		M10 X 25
8	AT184790	Tubo vareTa de nível	1		
9	T77858	Anel o	1		
10	AT326522	Vareta de niVel	1		
11	R26375	Anel o	2		
12	64H1018	Tampão de dreno	2		SUB FOR R33138

Winch Housing and Cover
Boîtier et protection de treuil
Carcaça e Tampa do Guincho
Cubierta y caja del malacate

AT379964_TX1090109 B.1

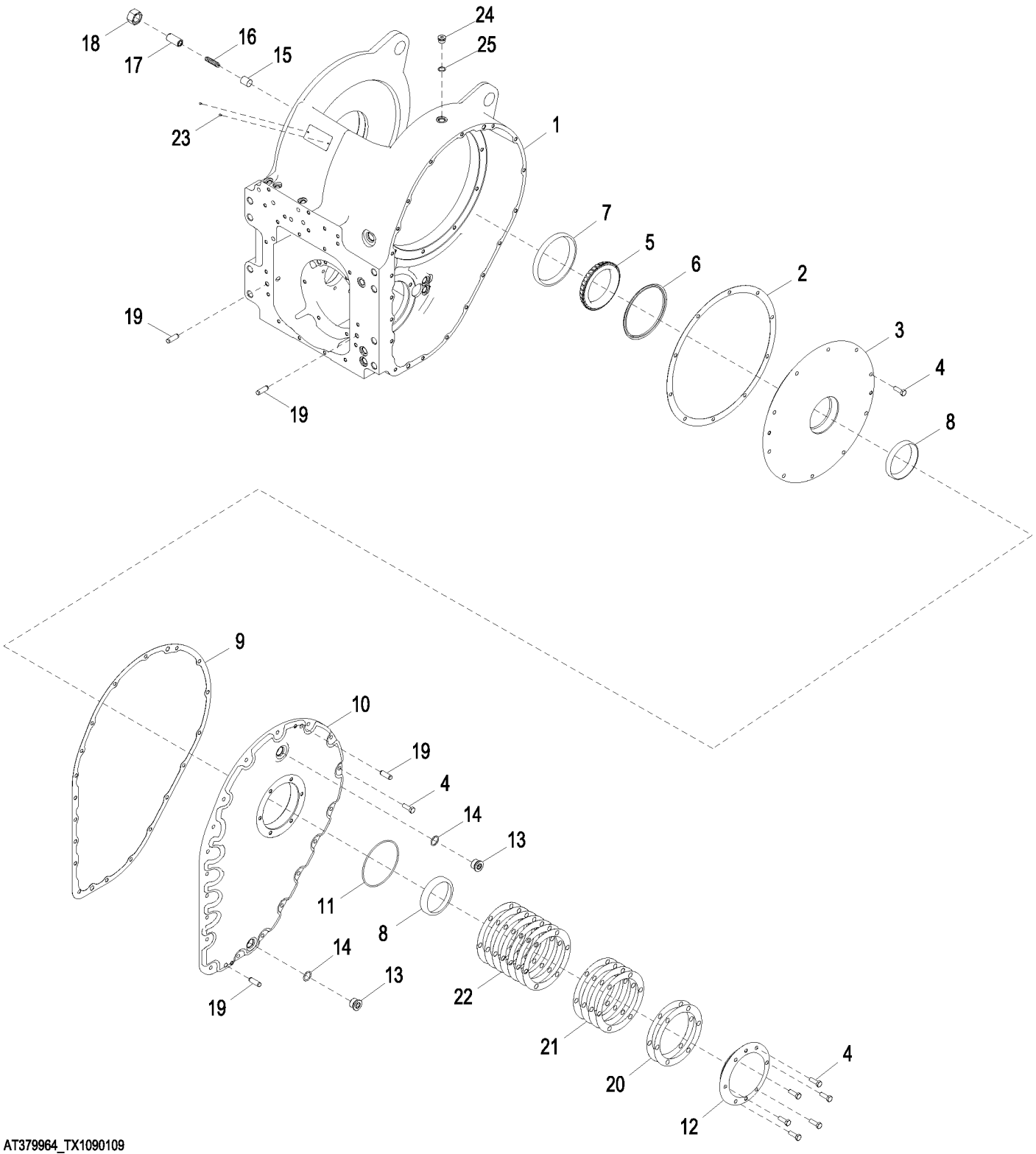

AT379964_TX1090109

Item	*Nº peça*	*Descrição*	*Qtde*	*Nº série*	*Notas*
1	T84710	Carcaça	1		Guincho
2	T84699	Junta	1		Tambor
3	T142170	Mancal	1		
4	19M7662	Parafuso sextavado	35		M10 X 30
5	JD8915	Cone de rolamento	1		
6	T142269	Anel vedação em "v'	1		
7	JD8245	Capa de rolamento	1		
8	JD8210	Capa de rolamento	2		
9	T84701	Junta	1		Tampa Lateral
10	T84700	Capa	1		
11	T51625	Anel o	1		
12	T84702	Mancal	1		Redução Final
13	T64769	Tampão de dreno	2		
14	U12547	Anel o	2		
15	T132916	SupreSSor	1		
16	T132915	Mola de compressão	1		
17	T132914	Parafuso de fenda	1		
18	14M7278	Porca	1		M24
19	T26565	Pino de centragem	4		
20	R46323	Calço	2		
21	R46324	Calço	4		
22	R46325	Calço	7		
23	37H26	Parafuso	2		0.116" X 1/4"
24	64H1018	Tampão de dreno	1		SUB FOR R33138
25	R26375	Anel o	1		

Winch Front Cover
Couvercle de treuil avant
Tampa Dianteira do Guincho
Cubierta delantera del malacate

AT379964_TX1090111 A.1

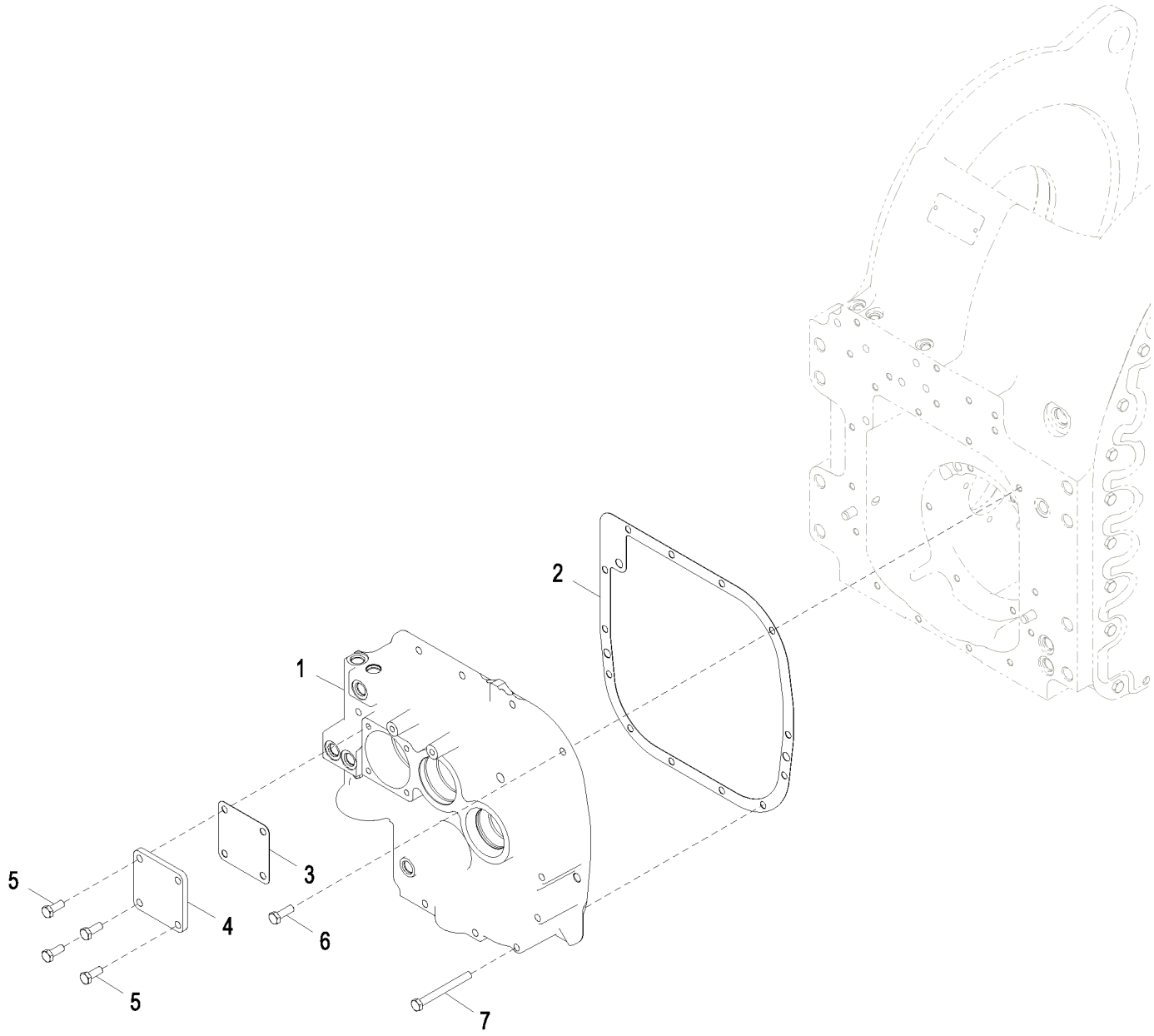

AT379964_TX1090111

Item	*Nº peça*	*Descrição*	*Qtde*	*Nº série*	*Notas*
1	T173042	Carcaça	1		
2	T84826	Junta	1		Carcaça
3	T173080	Junta	1		
4	T173079	Capa	1		
5	19M7402	Parafuso sextavado	4		M10 X 25
6	19M7662	Parafuso sextavado	6		M10 X 30
7	19M8093	Parafuso sextavado	7		M10 X 100

Winch Drum (8 in.)
Tambour de treuil (8 in.)
Tambor do Guincho (8 in.)
Tambor del malacate (8 in.)

AT379964_TX1090124 A.1

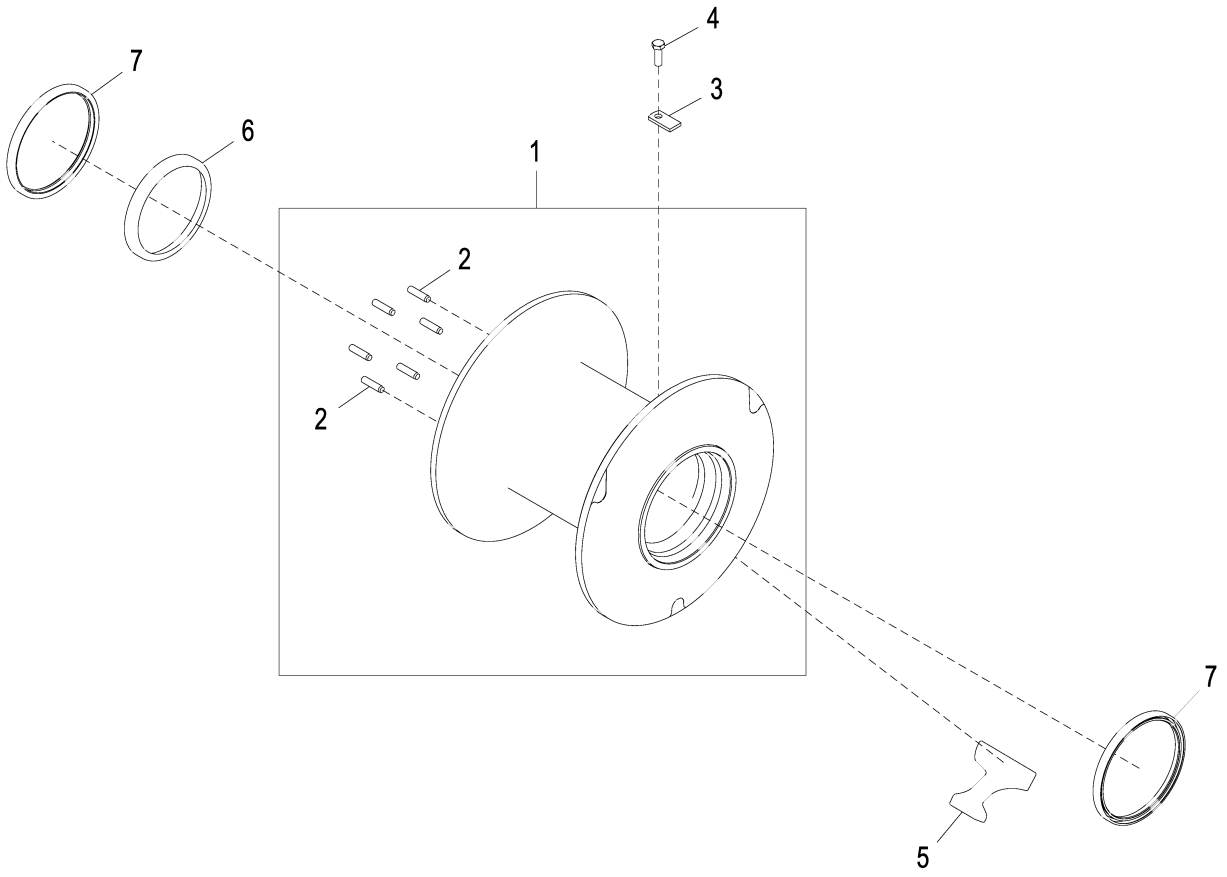

AT379964_TX1090124

Item	*Nº peça*	*Descrição*	*Qtde*	*Nº série*	*Notas*
1	AT151125	Tambor	1		(8 in.), Com Engrenagem
	AT181675	EngrEnagem	1		Kit de Coroa para Carretel Livre, USE WITH AT151125; INCLUDES T84696, (6) U42011, T162677
2	U42011	Pino de centragem	6		
3	T52368	Correia	1		
4	19M7662	Parafuso sextavado	1		M10 X 30
5	T133170	Cunha	1		
6	JD8245	Capa de rolamento	1		
7	AT173348	Vedação	2		
	T84697	Luva	1		Luva de Desgaste

Fairlead
Guide-câble
Guia de Cabo
Guíacabos

AT175529_TX1081675 A.2

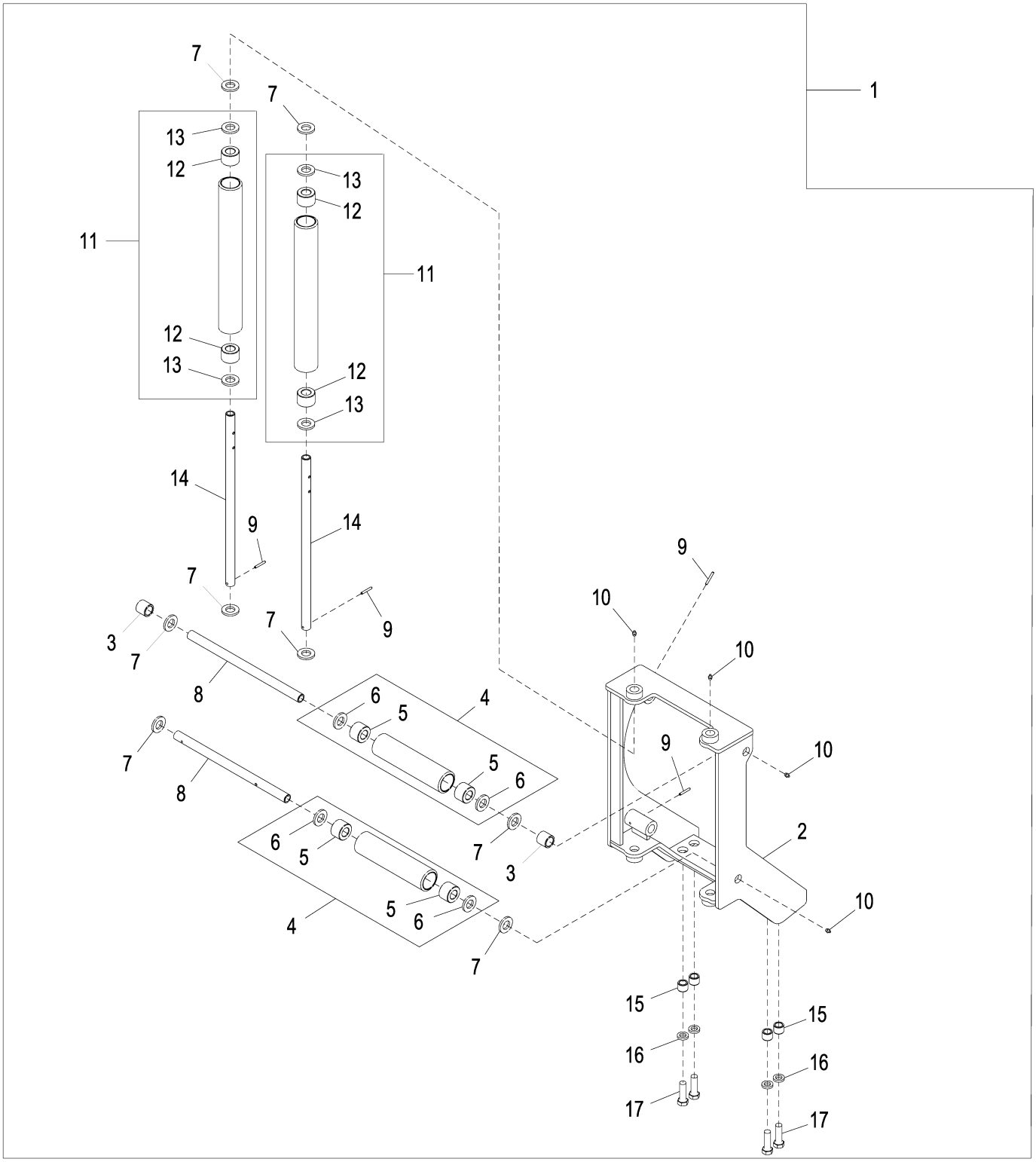

AT175529_TX1081675

Item	*Nº peça*	*Descrição*	*Qtde*	*Nº série*	*Notas*
1	**AT175529**	**Guia**	**1**		**Guia de Cabo, Pacotes de Produto**
2	AT175528	Estrutura	1		
3	T131557	Bucha	2		
4	AT139774	Rolete	2		
5	T16448	Bucha	2		Pressionado para Dentro
6	N2445W	Arruela	2		
7	N2445W	Arruela	8		
8	T131541	Eixo	2		
9	34H385	Pino elástico	4		1/4" X 1-3/4"
10	JD7759	Conexão de lubrificação	4		
11	AT139775	Cilindro superior	2		
12	T16448	Bucha	2		
13	N2445W	Arruela	2		
14	T131540	Eixo	2		
15	T158619	Bucha	4		
16	T83426	Arruela	4		
17	19M8638	Parafuso sextavado	4		M20 X 65

Winch Clutch Shaft Standard Speed
Vitesse standard arbre d'embrayage de treuil
Eixo da Embreagem do Guincho, Velocidade Padrão
Eje de embrague de malacate de velocidad normal

AT379965_TX1090140 A.1

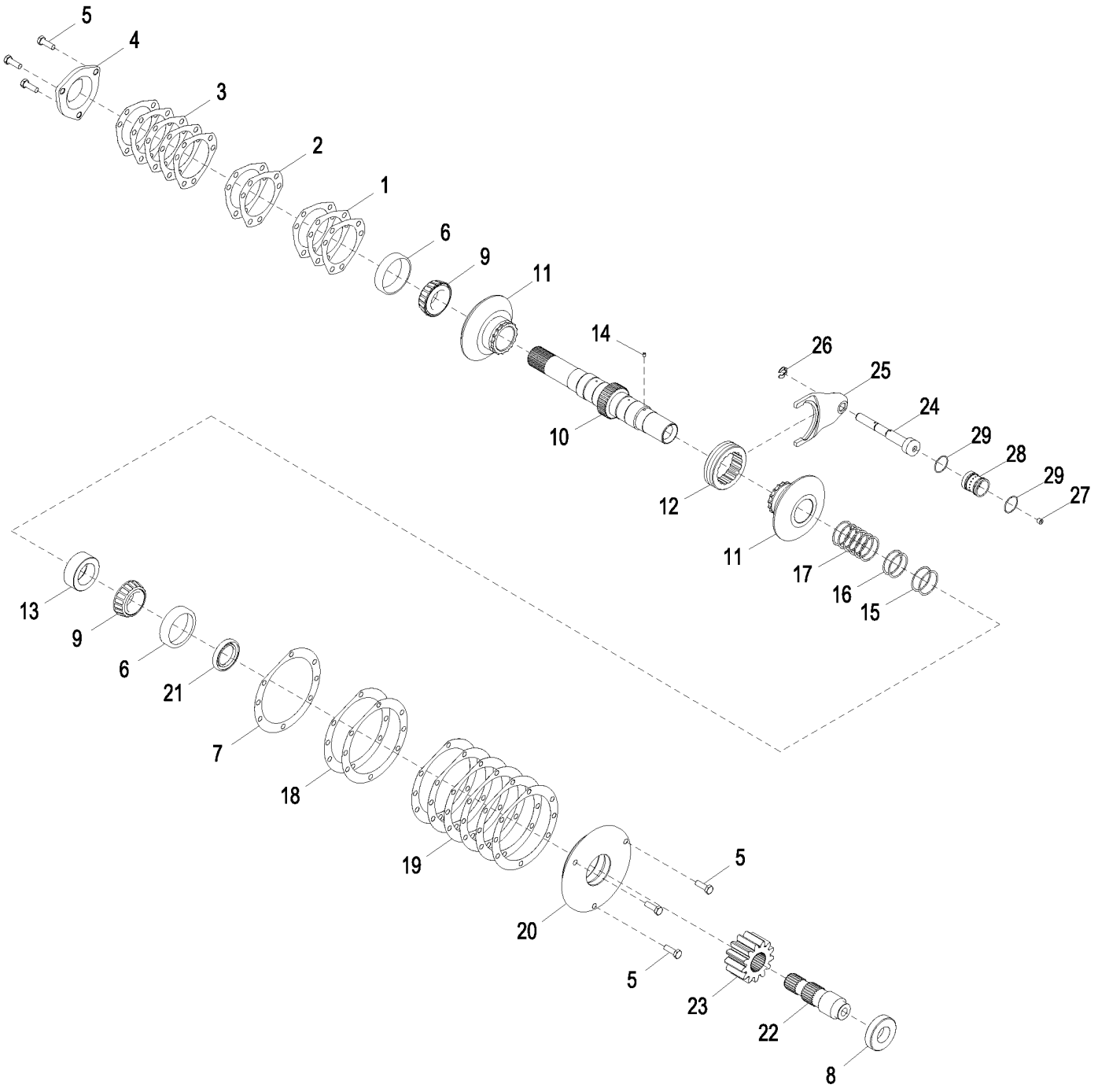

AT379965_TX1090140

Item	*Nº peça*	*Descrição*	*Qtde*	*Nº série*	*Notas*
1	R44365	Calço	3		
2	R44366	Calço	2		
3	R44367	Calço	5		
4	T51622	Mancal	1		Direita
5	19M7662	Parafuso sextavado	6		M10 X 30
6	JD7418	Capa de rolamento	2		
7	T37592	Calço	1		
8	JD10329	Rolamento de esfeRas	1		
9	JD8129	Cone de rolamento	2		
10	T84834	Eixo	1		Acionado
11	T56840	EngrEnagem	2		Acionado
12	T48412	Anel de câmbio	1		
13	T84735	Espaçador	1		
14	T16573	Pino	1		
15	R44357	Calço	2		
16	R44358	Calço	2		
17	R44359	Calço	6		
18	T37593	Calço	2		
19	T37594	Calço	6		
20	T43615	Mancal	1		Esquerda
21	AT12431	Vedação	1		
22	T84713	Eixo	1		Primeira Redução
23	T24862	Pinhão	1		Redução Final
24	T142389	Pistão	1		
25	T58769	Comutador	1		Ré
26	H86839	Anel de pressão	1		
27	15H558	Tampão	1		1/8"
28	T132939	Luva	1		Pistão de Mudança
29	T22827	Anel o	2		

Winch Clutch Shaft Standard Power
Alimentation standard arbre d'embrayage de treuil
Alimentação Padrão do Eixo da Embreagem do Guincho
Eje de embrague de malacate de potencia normal

AT366215_TX1090138 A.1

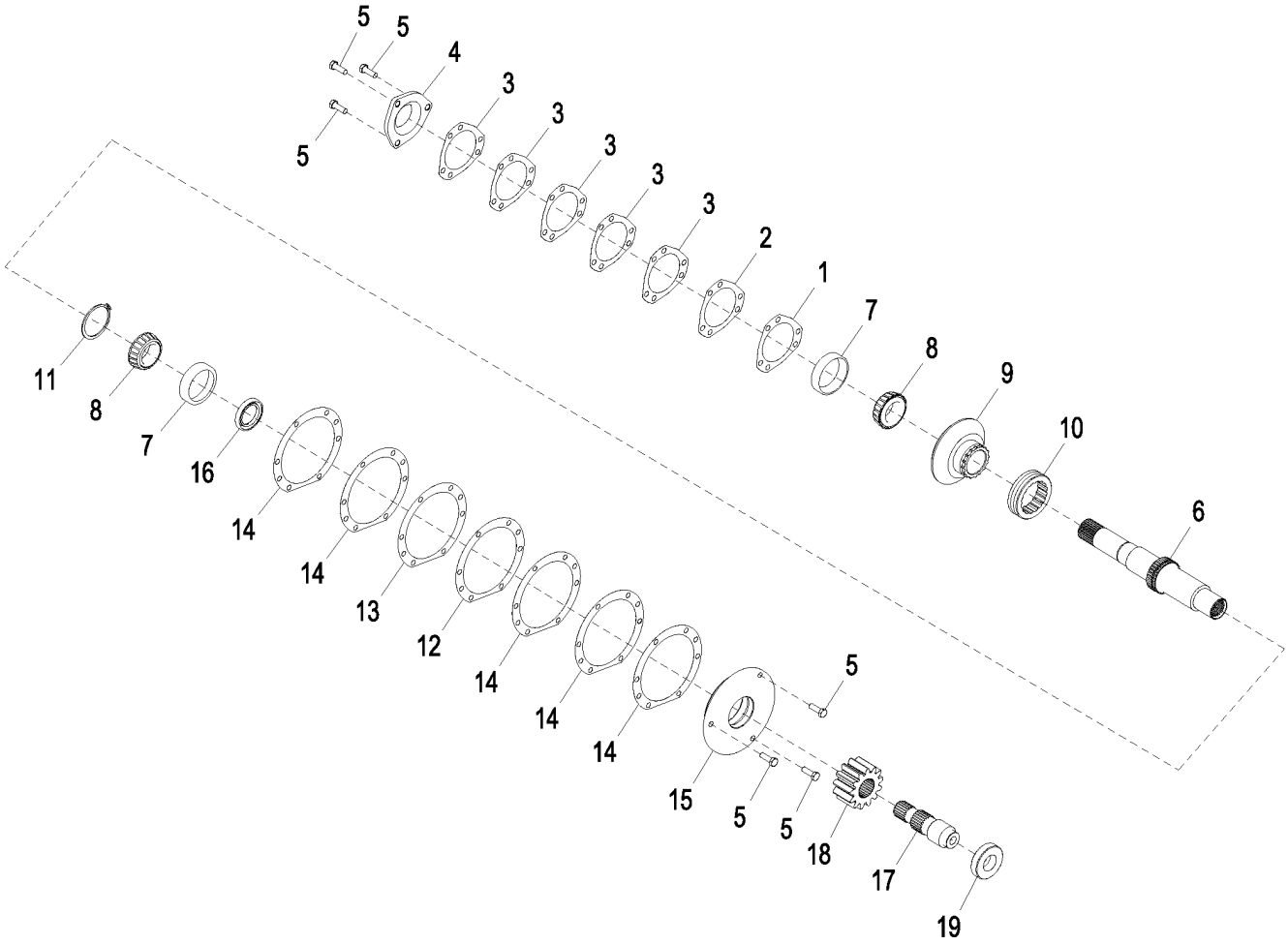

AT366215_TX1090138

Item	*Nº peça*	*Descrição*	*Qtde*	*Nº série*	*Notas*
1	R44365	Calço	1		
2	R44366	Calço	1		
3	R44367	Calço	5		
4	T51622	Mancal	1		Direita
5	19M7662	Parafuso sextavado	6		M10 X 30
6	T84714	Eixo	1		Acionado
7	JD7418	Capa de rolamento	2		
8	JD8129	Cone de rolamento	2		
9	T56840	EngrEnagem	1		
10	T48412	Anel de câmbio	1		
11	U42392	Anel de pressão	1		
12	T37593	Calço	1		
13	T37592	Calço	1		
14	T37594	Calço	5		
15	T43615	Mancal	1		Esquerda
16	AT12431	Vedação	1		
17	T84713	Eixo	1		Primeira Redução
18	T24862	Pinhão	1		Redução Final
19	JD10329	Rolamento de esfeRas	1		

Winch Free Spool
Position hors tension de treuil
Carretel Livre do Guincho
Carrete libre del malacate

AT379964_TX1090120 A.1

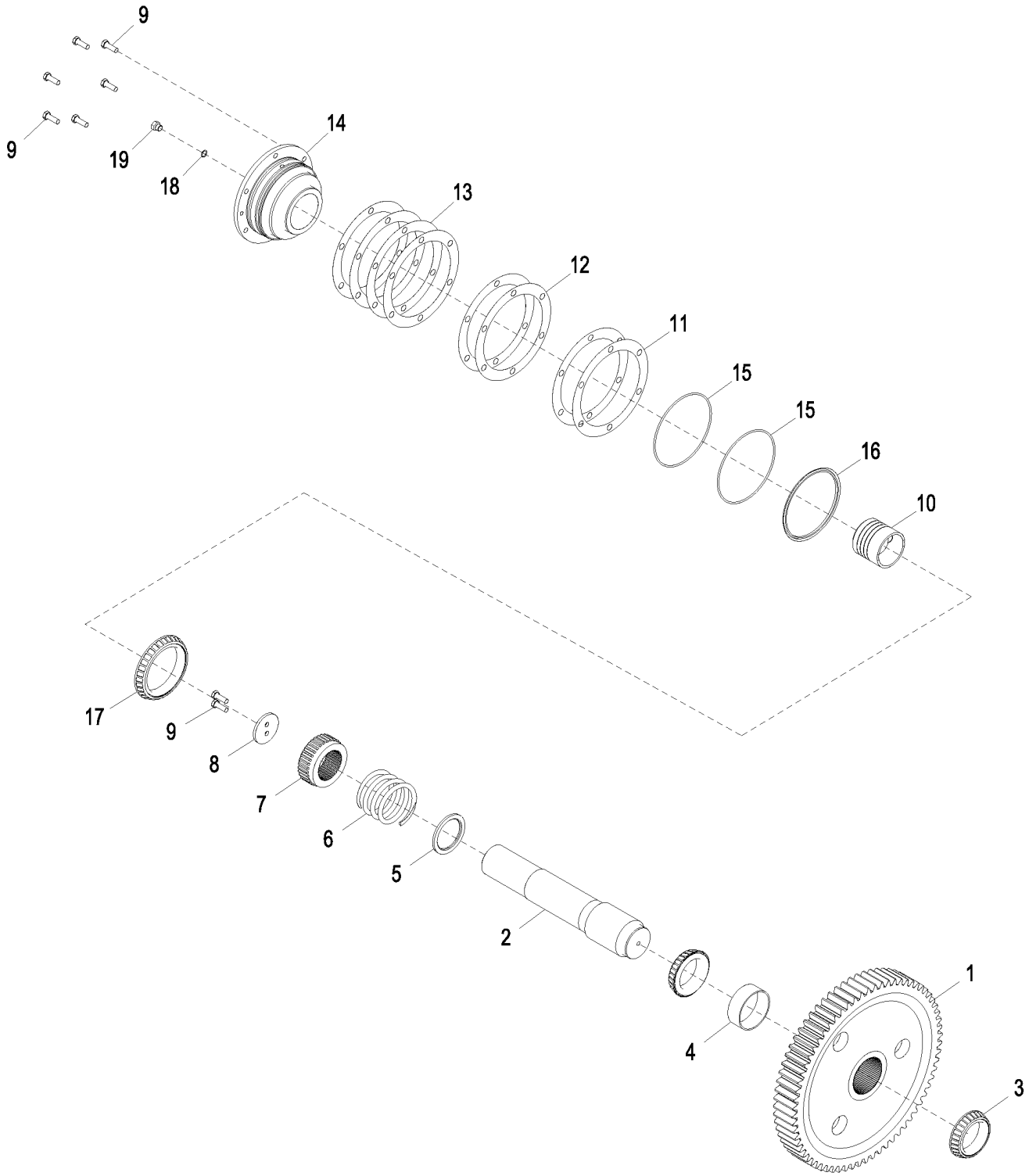

AT379964_TX1090120

Item	*Nº peça*	*Descrição*	*Qtde*	*Nº série*	*Notas*
1	T161932	EngrEnagem	1		Redução Final
2	T131312	Eixo	1		
3	JD8159	Cone de rolamento	2		
4	T84709	Espaçador	1		
5	T131313	Arruela	1		
6	T132805	Mola	1		
7	AT139629	EngrEnagem	1		Carretel Livre
8	T131317	Arruela	1		
9	19M7662	Parafuso sextavado	8		M10 X 30
10	T131318	Pistão	1		Carretel Livre
11	R35501	Calço	2		
12	R35502	Calço	2		
13	R35503	Calço	8		
14	T142169	Mancal	1		
15	T41326	Anel o	2		
16	T142269	Anel vedação em "v'	1		
17	JD8915	Cone de rolamento	1		
18	R26448	Anel o	1		SUB FOR T77857
19	64H1004	Tampão de dreno	1		SUB FOR R27218

Winch Gear Set
Jeu d'engrenages de treuil
Jogo de Engrenagens do Guincho
Conjunto de engranajes de malacate

AT379964_TX1090123 A.1

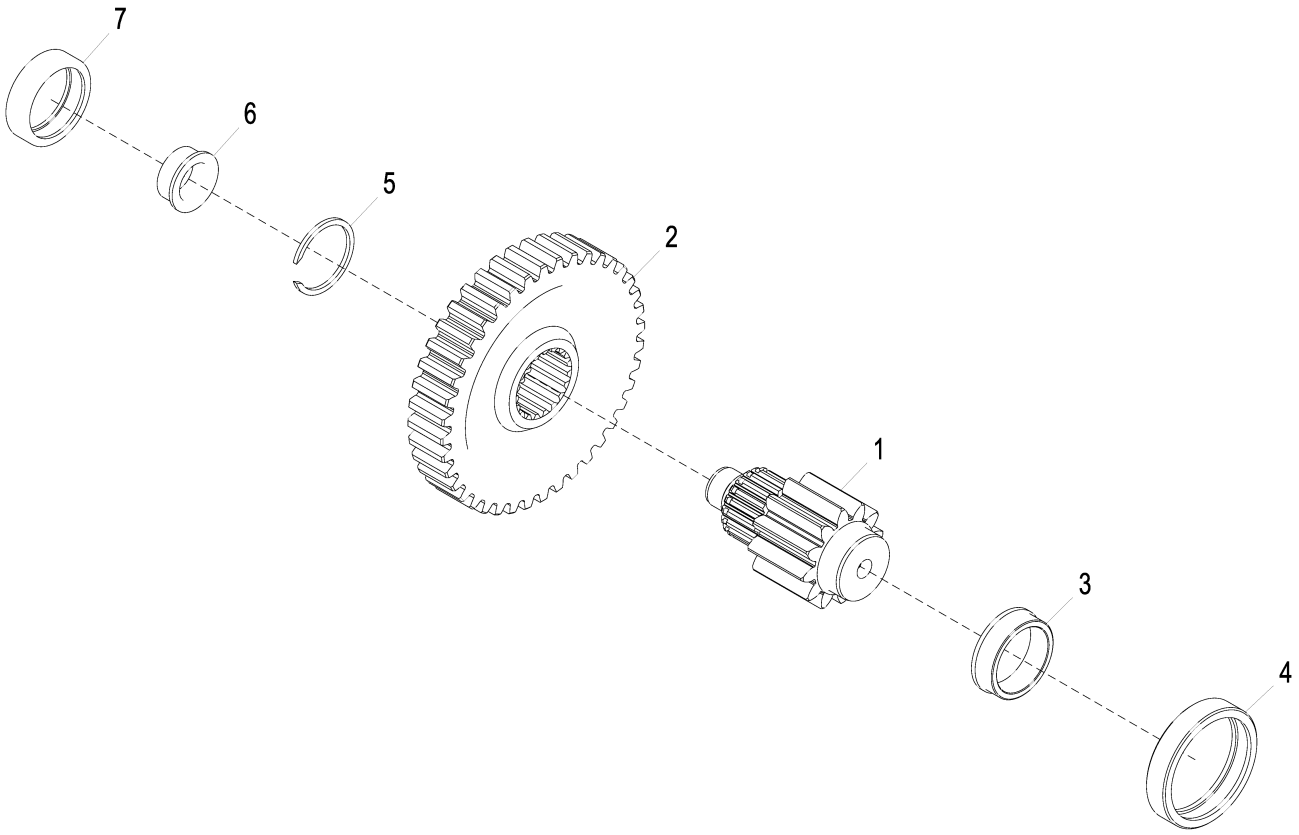

AT379964_TX1090123

Item	*Nº peça*	*Descrição*	*Qtde*	*Nº série*	*Notas*
1	T84711	Pinhão	1		Redução Final
2	T84712	EngrEnagem	1		Primeira Redução
3	JD8346	Pista do rolamento	1		
4	JD8652	Rolamento cilíndRico	1		
5	R712R	Anel de pressão	1		
6	T131361	Rolamento cilíndRico	1		Pista Interna
7	AT139682	Rolamento cilíndRico	1		Pista Externa

Winch Clutch Piston
Piston d'embrayage de treuil
Pistão da Embreagem do Guincho
Pistón del embrague del embrague

AT379964_TX1090108 B.2

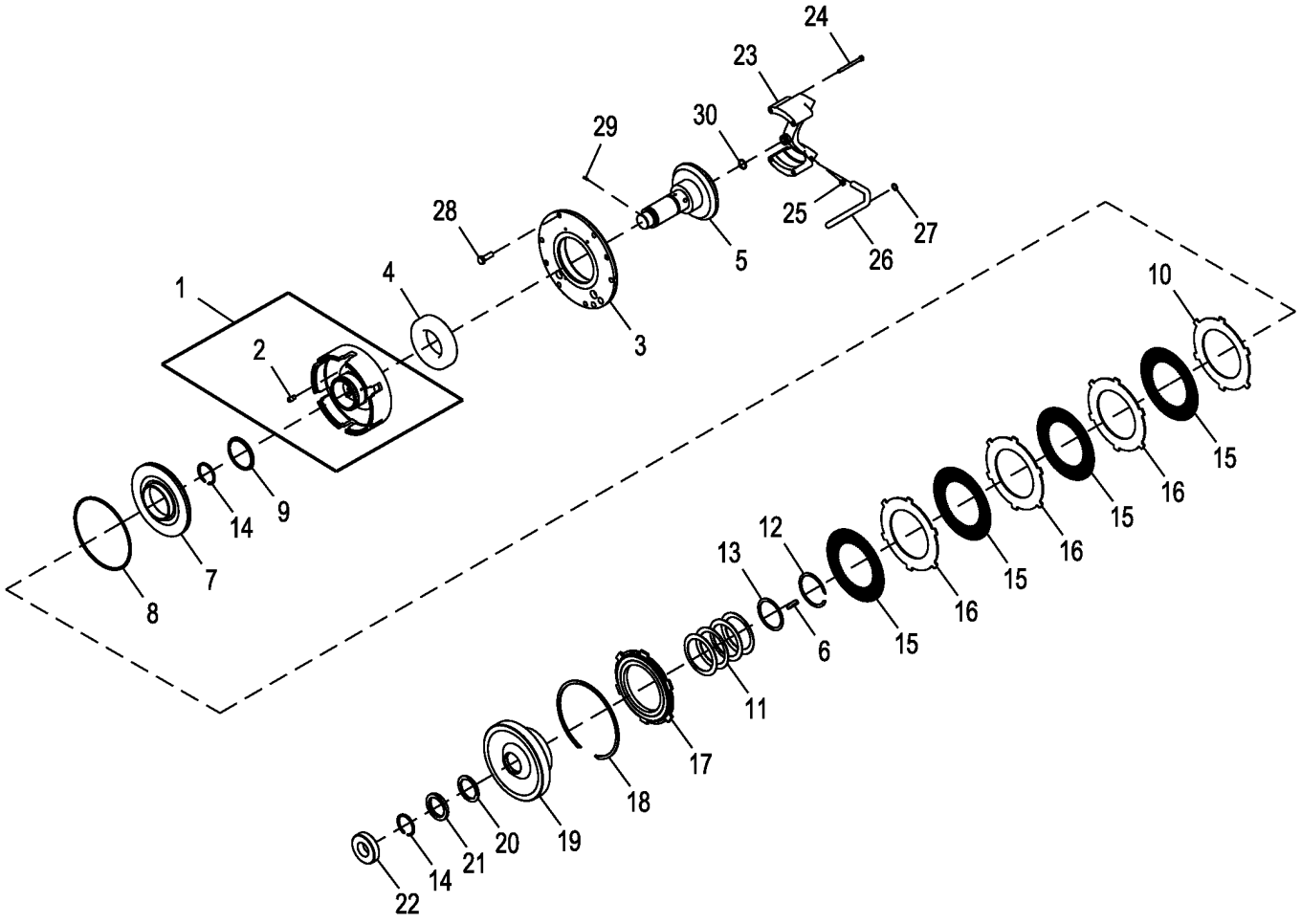

AT379964_TX1090108

Item	*Nº peça*	*Descrição*	*Qtde*	*Nº série*	*Notas*
1	AT341694	Tambor	1		
2	R32694	Pino fixador	1		
3	T165366	Mancal	1		Entrada
4	AT139681	Rolamento de esfeRas	1		
5	T84814	EngrEnagem	1		Entrada
6	26H93	Chaveta	1		1/4" X 1-1/4"
7	R81735	Pistão	1		
8	R46218	Vedação	1		
9	R33246	Vedação	1		
10	R57345	Plato da embreagem	1		
11	R67840	Arrela de disco	4		Retorno do Pistão
12	R33247	Anel de pressão	1		
13	R40184	Arruela de encosto	1		
14	F2197R	Anel de pressão	2		
15	RE326609	Disco de embreagem	4		SUB FOR RE239058
16	R80813	Plato da embreagem	3		
17	T146753	Placa	1		
18	T141680	Anel de pressão	1		Interno
19	AT87409	EngrEnagem	1		
20	T127304	Arruela de encosto	1		
21	T104707	Arruela	1		
22	JD10329	Rolamento de esfeRas	1		
23	T54532	Coletor	1		ALSO ORDER T54533
24	19M8535	Parafuso sextavado	3		M6 X 70
25	15H558	Tampão	1		1/8"
26	T84851	Tubo	1		
27	R28776	Anel o	1		
28	19M7662	Parafuso sextavado	6		M10 X 30
29	R28634	Pino	1		
30	R33248	Anel de pistão	1		
31	T54533	Conexão	1		Não Ilustrado

Winch Brake Assembly
Frein de treuil
Conjunto do Freio do Guincho
Conjunto de freno del malacate

AT379964_TX1090118 A.1

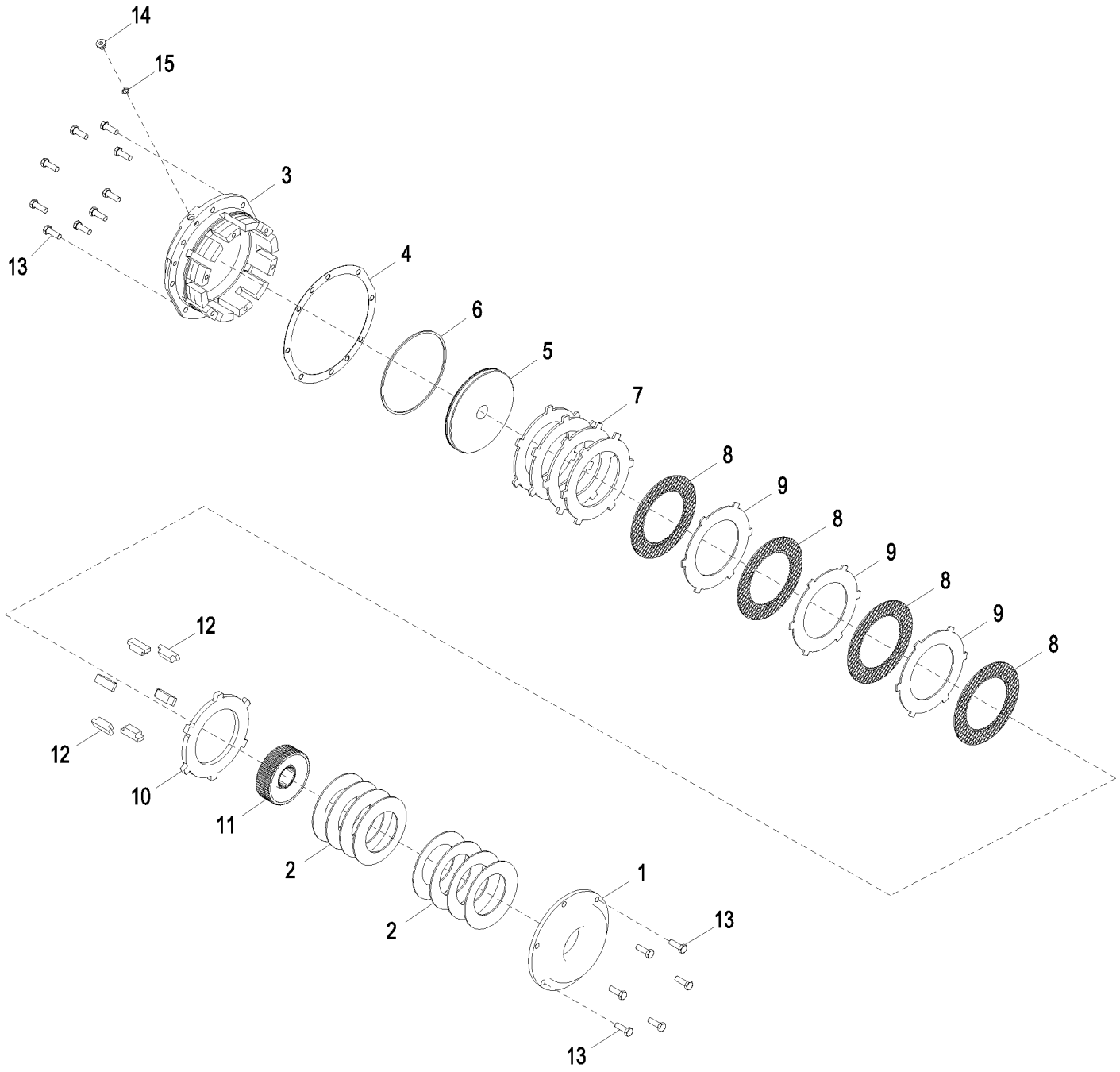

AT379964_TX1090118

Item	*Nº peça*	*Descrição*	*Qtde*	*Nº série*	*Notas*
1	T84780	Placa	1		Extremidade
2	R72597	Arrela de disco	8		
3	T84775	Carcaça	1		Freio
4	T84781	Junta	1		
5	T84776	Pistão	1		
6	R46218	Vedação	1		
7	R72471	Placa	4		Acionamento
8	RE326609	Disco de embreagem	4		SUB FOR RE239058
9	R80813	Plato da embreagem	3		Acionamento
10	T128648	Plato da embreagem	1		
11	T186316	Cubo	1		
12	T84778	Espaçador	6		
13	19M7662	Parafuso sextavado	15		M10 X 30
14	64H1016	Tampão de dreno	1		SUB FOR R47607
15	R26286	Anel o	1		

Winch Hydraulic Pump
Pompe hydraulique principale
Bomba Hidráulica do Guincho
Bomba hidráulica del malacate

AT379964_TX1090113 A.1

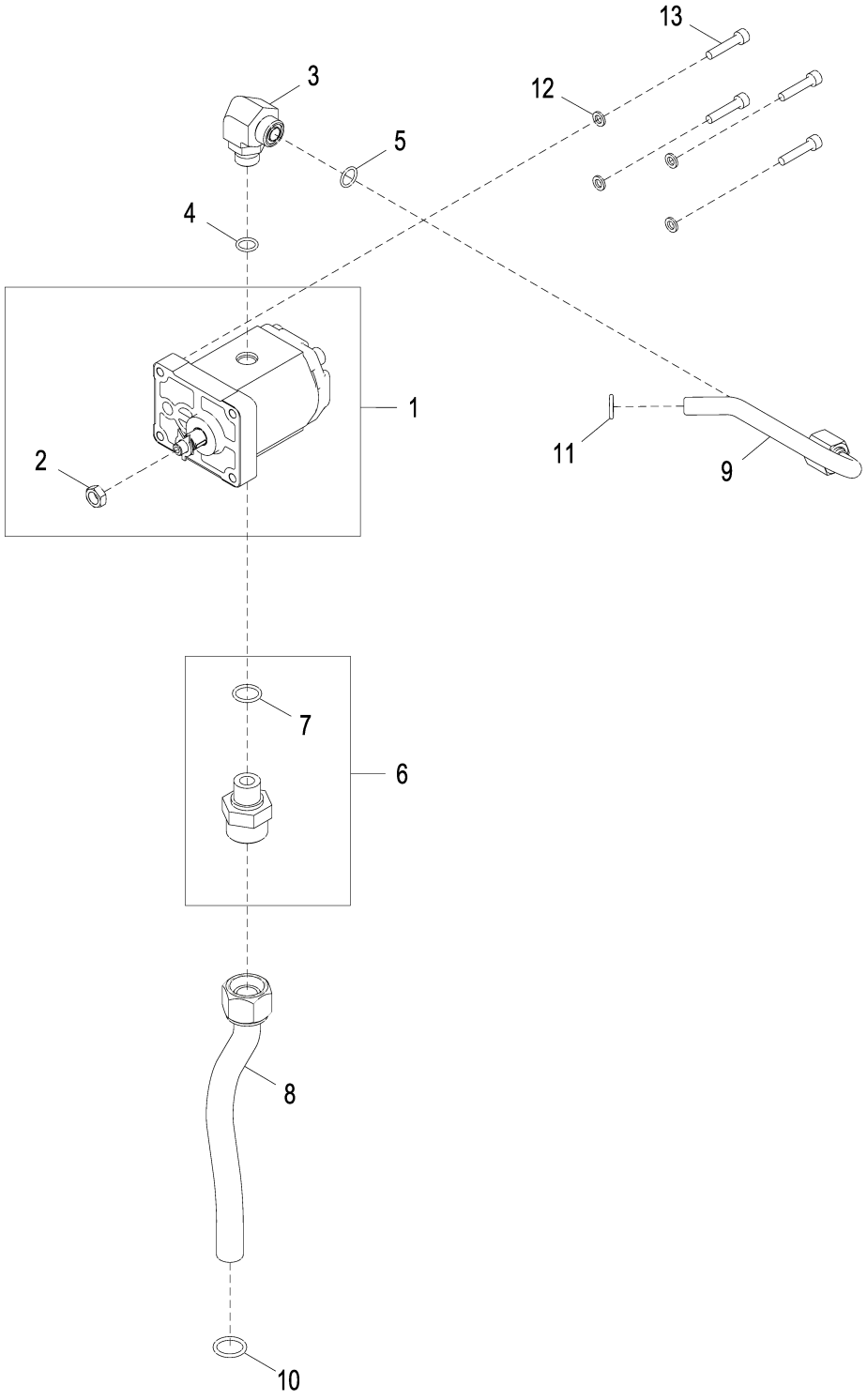

AT379964_TX1090113

Item	*Nº peça*	*Descrição*	*Qtde*	*Nº série*	*Notas*
1	AT304117	Bombahidráulica	1		Guincho
2	14H774	Porca	1		3/8"
3	38H1314	Conexão em ângulo	1		
4	R26448	Anel o	1		
5	T77857	Anel o	1		
6	AT184857	Conexão	1		
7	R26375	Anel o	1		
8	AT184856	Tubo	1		Sucção
9	AT210367	Tubo	1		Saída
10	T13119	Anel o	1		
11	R394R	Anel o	1		
12	24M7267	Arruela	4		6.400 X 11 X 1.600 mm
13	19M8334	Parafuso	4		M6 X 30

Winch Control Valve
Distributeur de treuil
Válvula de Controle do Guincho
Válvula de control de malacate

AT379964_TX1090119 A.1

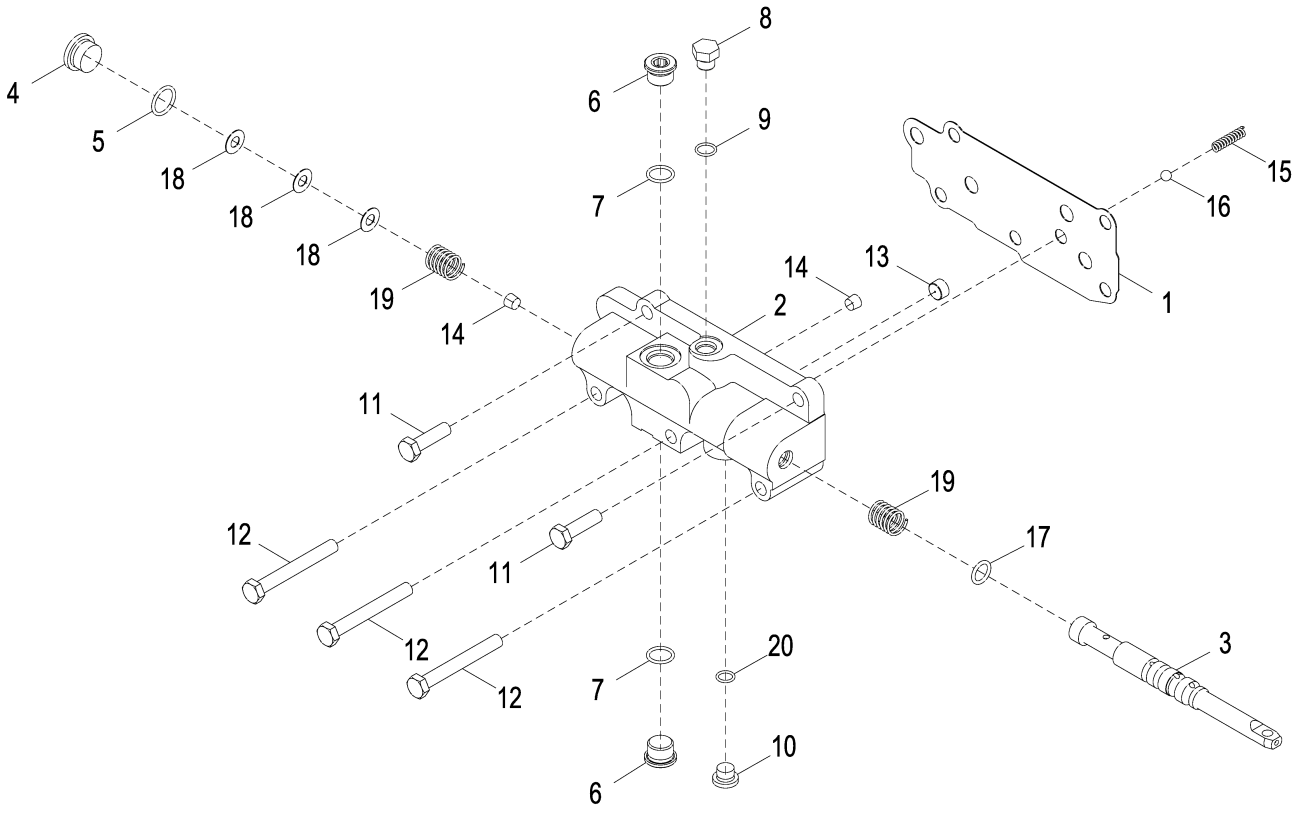

AT379964_TX1090119

Item	*Nº peça*	*Descrição*	*Qtde*	*Nº série*	*Notas*
1	T212838	Junta	1		
2	T84800	Carcaça	1		
3	T48805	Carretel de válvula	1		
4	64H1019	Tampão de dreno	1		SUB FOR T58477
5	R26906	Anel o	1		
6	64H1018	Tampão de dreno	2		SUB FOR R33138
7	R26375	Anel o	2		
8	64H1004	Tampão de dreno	1		SUB FOR R27218
9	R26448	Anel o	1		SUB FOR T77857
10	64H1016	Tampão de dreno	1		SUB FOR R47607
11	19M7550	Parafuso sextavado	2		M10 X 35
12	19M8081	Parafuso sextavado	3		M10 X 80
13	R44648	Conexão	1		
14	15H558	Tampão	2		1/8"
15	T44784	Mola	1		
16	R26552	Esfera	1		
17	R56464	Anel o	1		
18	M3048T	Calço	3		
19	T43645	Mola	2		
20	R26286	Anel o	1		

Winch Oil Pressure Light
Témoin de pression d'huile de treuil
Luz da Pressão do Óleo do Guincho
Luz de presión de aceite de malacate

AT394210_TX1090065 B.1

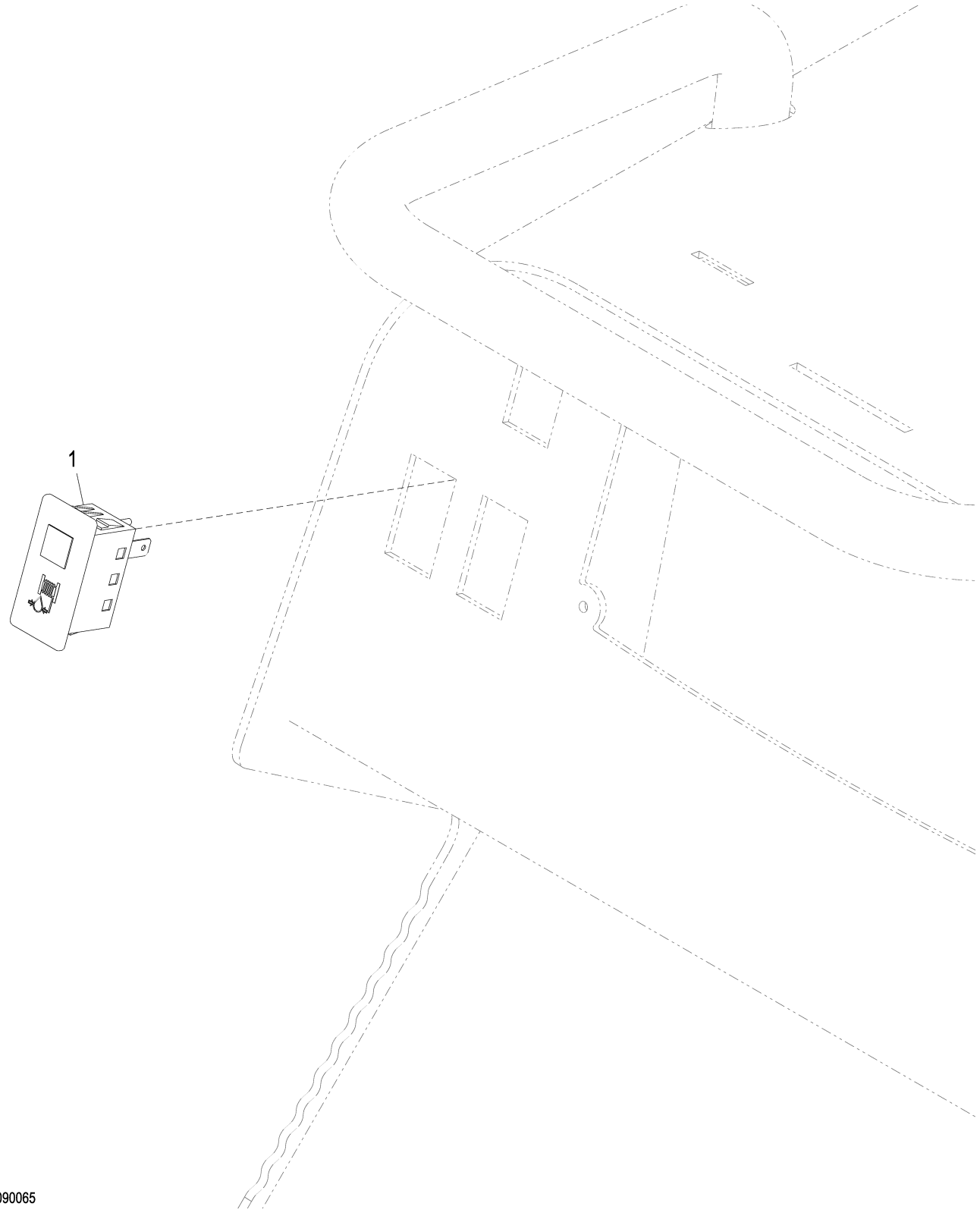

AT394210_TX1090065

Item	*Nº peça*	*Descrição*	*Qtde*	*Nº série*	*Notas*
1	AT386302	Indicador	1		Pressão do Óleo, (24V)

Winch Hydraulic Lines Standard Speed
Vitesse standard de conduites hydrauliques de treuil
Linhas Hidráulicas do Guincho, Velocidade Padrão
Tuberías hidráulicas de malacate de velocidad normal

AT182378_TX1132402 A.1

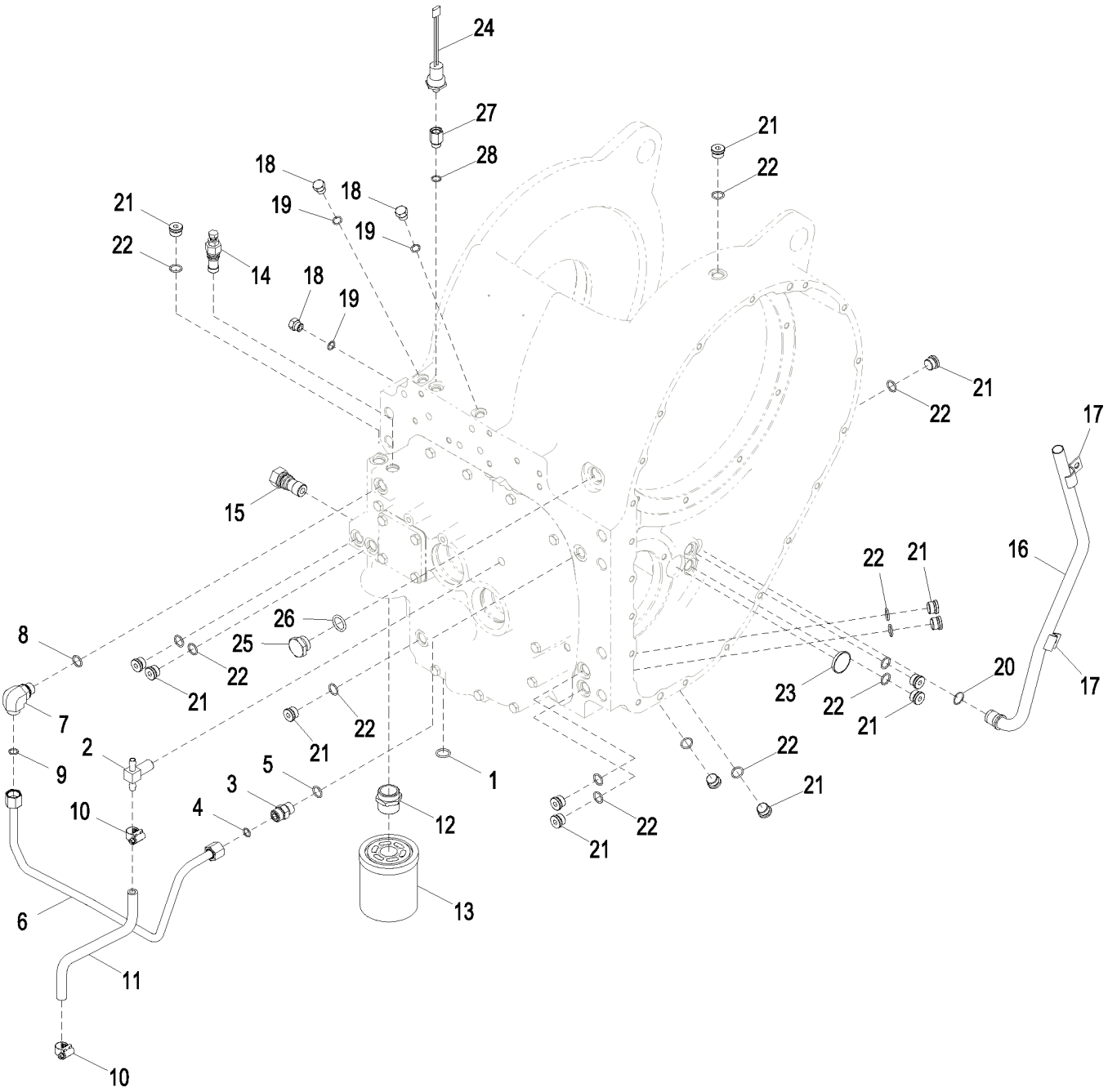

AT182378_TX1132402

Item	*Nº peça*	*Descrição*	*Qtde*	*Nº série*	*Notas*
1	T13119	Anel o	1		
2	T165723	Conexão em t	1		
3	38H1161	Adaptador	1		
4	T77857	Anel o	1		
5	R26375	Anel o	1		
6	AT184698	Tubulação de óleo	1		
7	38H1005	Conexão em ângulo	1		
8	R26375	Anel o	1		
9	T77857	Anel o	1		
10	TY22464	Braçadeira	2		
11	.....	Mangueira	1		(ORDER M87571)
12	T164554	Adaptador	1		
13	AT219961	Filtro de óleo hidráulico	1		
14	AT188450	VálVula de alíVio de press.	1		
	AT186200	Kit retentor	1		
15	AT211002	VálVula auto-operante	1		Derivação do Filtro
	AT186201	Kit retentor	1		
16	AT87481	Tubo de óleo	1		
17	R41465	Braçadeira	2		
18	64H1004	Tampão de dreno	3		
19	R26448	Anel o	3		
20	T77858	Anel o	1		
21	64H1018	Tampão de dreno	14		
22	R26375	Anel o	14		
23	M1206T	Plugue	1		
24	AT307777	Interrup. de pressão	1		Atraso no Tempo
25	R45438	Conexão	1		
26	R56463	Anel o	1		
27	N155442	Adaptador	1		
28	T77857	Anel o	1		

Winch Lines Power In Power Out
Entrée d'alimentation-sortie d'alimentation de conduites de treuil
Potência de Entrada e Potência de Saída das Linhas do Guincho
Tuberías de malacate, enrollar / desenrollar a potencia

AT379964_TX1090102 B.2

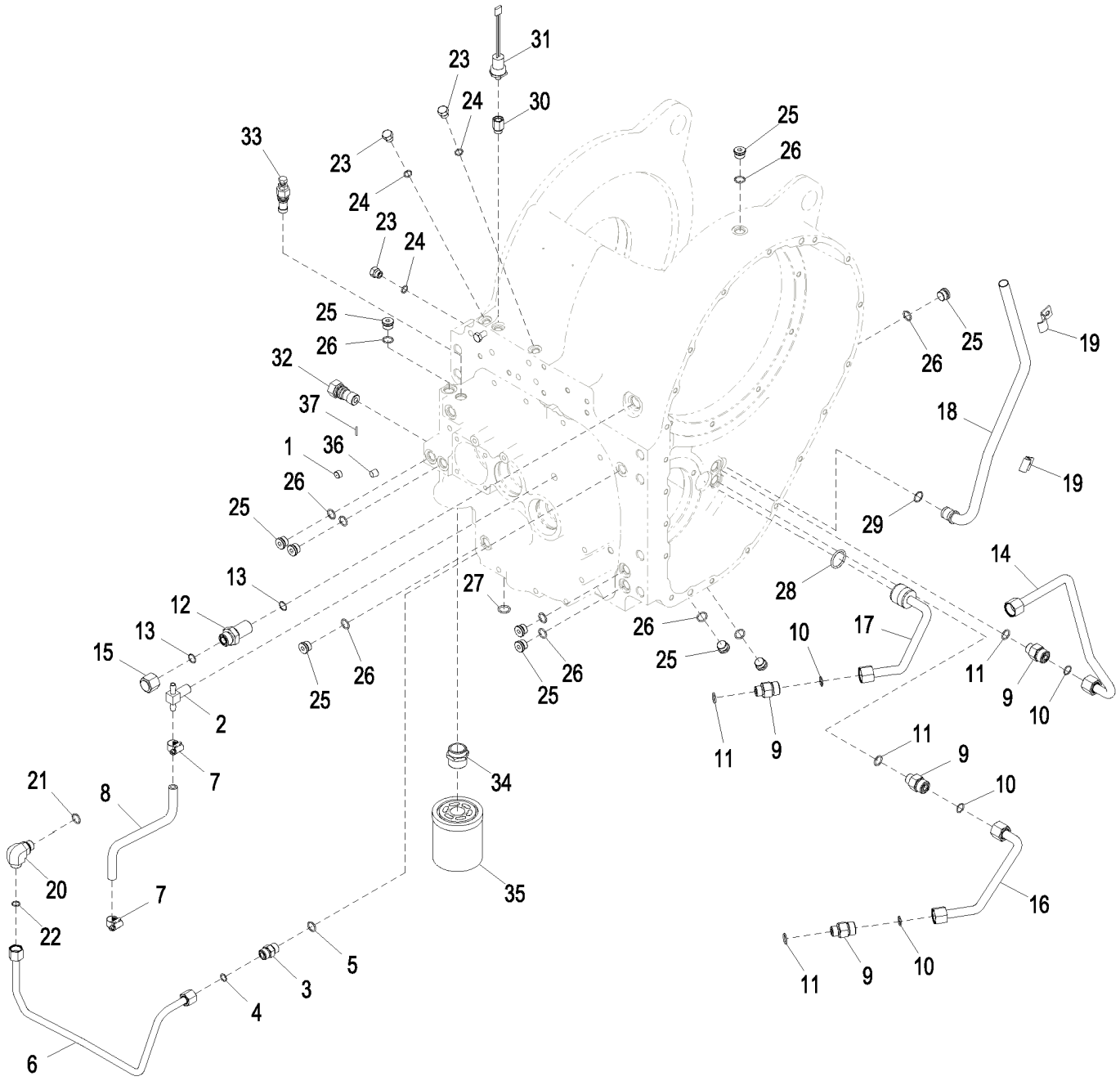

AT379964_TX1090102

Item	*Nº peça*	*Descrição*	*Qtde*	*Nº série*	*Notas*
1	R44648	Conexão	1		
2	T165723	Conexão em t	1		
3	38H1161	Adaptador	1		
4	T77857	Anel o	1		
5	R26375	Anel o	1		
6	AT184698	Tubulação de óleo	1		
7	TY22464	Braçadeira	2		
8	.....	Calça	1		(ORDER M87571 CTL)
9	38H1317	Conexão	4		
10	T77932	Anel o	4		
11	R26375	Anel o	4		
12	38H1286	Adaptador	1		
13	T77932	Anel o	2		
14	AT141060	Tubo	1		Retorno da Potência de Entrada e Potência de Saída
15	38H1417	Conexão	1		
16	AT141058	Tubo	1		Entrada de Potência / Saída de Potência
17	AT141059	Tubo	1		Entrada de Potência / Saída de Potência
18	AT87481	Tubo de óleo	1		
19	R41465	Braçadeira	2		
20	38H1005	Conexão em ângulo	1		
21	R26375	Anel o	1		
22	T77857	Anel o	1		
23	64H1004	Tampão de dreno	3		
24	R26448	Anel o	3		
25	64H1018	Tampão de dreno	10		
26	R26375	Anel o	10		
27	R65548	Anel o	1		
28	R29463	Anel o	1		
29	T77858	Anel o	1		
30	N155442	Adaptador	1		
31	AT307777	Interrup. de pressão	1		Interruptor de Advertência de Pressão do Óleo
32	AT211002	VálVula auto-operante	1		
33	AT188450	VálVula de alíVio de press.	1		
	AT186200	Kit retentor	1		
34	T164554	Adaptador	1		
35	AT219961	Filtro de óleo hidráulico	1		
36	15H685	Tampão	1		1/4"
37	R394R	Anel o	1		

Winch External Lines with Accumulator
Conduites externes de treuil avec accumulateur
Linhas Externas do Guincho com Acumulador
Tuberías externas del malacate con acumulador

AT396936_TX1090075 C.1

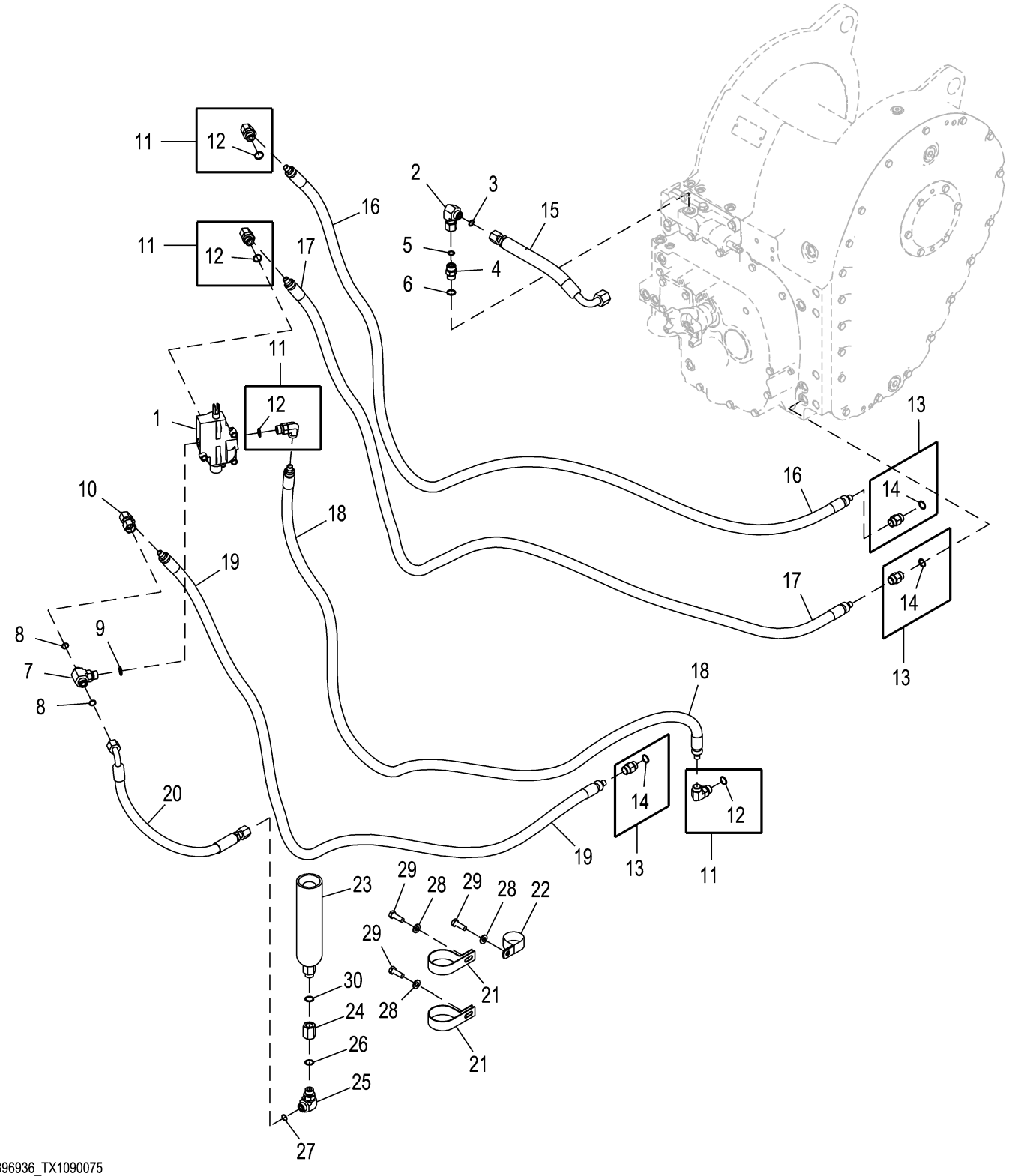

AT396936_TX1090075

Item	*Nº peça*	*Descrição*	*Qtde*	*Nº série*	*Notas*
1	AT87429	VálVula de carretel	1		Entrada de Potência / Saída de Potência
2	38H1095	Conexão em ângulo	1		
3	T77857	Anel o	1		12.421 X 1.778 mm (0.489" X 0.070")
4	38H1161	Adaptador	1		
5	T77857	Anel o	1		12.421 X 1.778 mm (0.489" X 0.070")
6	R26375	Anel o	1		16.358 X 2.210 mm (0.644" X 0.087")
7	38H1017	Conexão em t	1		
8	T77857	Anel o	2		12.421 X 1.778 mm (0.489" X 0.070")
9	R26375	Anel o	1		16.358 X 2.210 mm (0.644" X 0.087")
10	62H1022	Adaptador	1		
11	62H1012	Adaptador	4		
12	R26375	Anel o	1		16.358 X 2.210 mm (0.644" X 0.087")
13	62H1002	Adaptador	3		
14	R26375	Anel o	1		16.358 X 2.210 mm (0.644" X 0.087")
15	AT396197	Mangueira hidraulica-fabric	1		
16	AT396939	Mangueira hidraulica-fabric	1		
17	AT396939	Mangueira hidraulica-fabric	1		
18	AT396938	Mangueira hidraulica-fabric	1		
19	AT396940	Mangueira hidraulica-fabric	1		
20	AT396945	Mangueira hidraulica-fabric	1		
21	T234228	Braçadeira	2		
22	N205415	Braçadeira	1		
23	AT125711	Acumulador hidráulico	1		150 psi, ALSO ORDER T225384
	AR96877	Tampa	1		
	B3690R	Anel o	1		47.219 X 3.531 mm (1-55/64" X 0.139")
	R60170	VálVula	1		
	T225374	Etiqueta	1		SUB FOR T225384
24	R30815	Conexão	1		
25	38H1005	Conexão em ângulo	1		
26	R26375	Anel o	1		16.358 X 2.210 mm (0.644" X 0.087")
27	T77857	Anel o	1		12.421 X 1.778 mm (0.489" X 0.070")
28	24M7239	Arruela	3		10.700 X 21 X 2.500 mm
29	19M7662	Parafuso sextavado	3		M10 X 30
30	R26375	Anel o	1		16.358 X 2.210 mm (0.644" X 0.087")
31	T212304	Ferramenta	1		Não Ilustrado

Blade 120 in.
Lame 120 in.
Lâmina de 120 pol
Hoja de 120 in.

AT219923_TX1101734 A.1

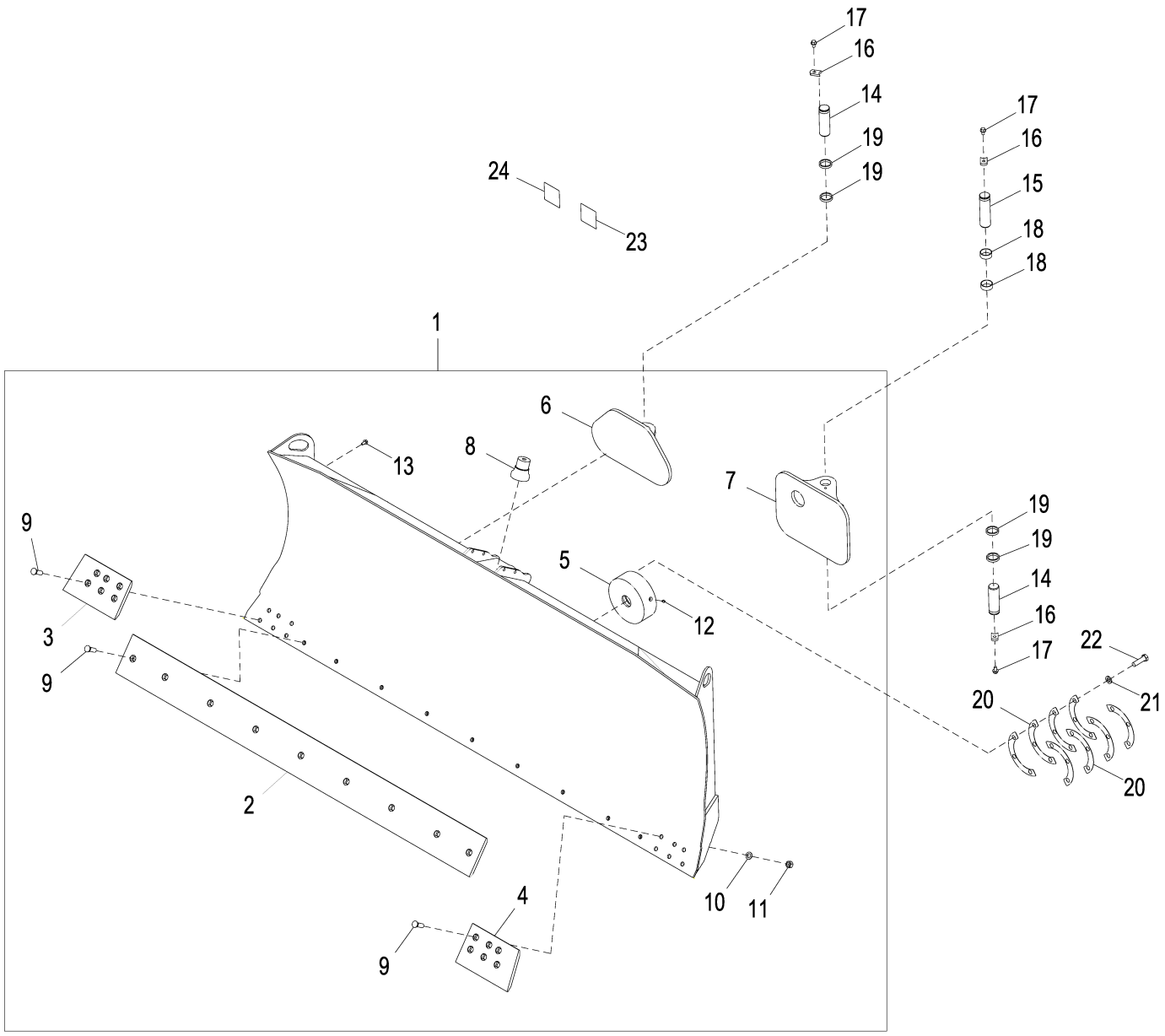

AT219923_TX1101734

Item	*Nº peça*	*Descrição*	*Qtde*	*Nº série*	*Notas*
1	**AT341153**	**Lâmina de bulldozer**	**1**		**120 in., Conjunto de Conveniência**
2	T224178	Faca corte dura-max	1		
3	T223519	Faca corte dura-max	1		Pastilha de Corte de 6 Parafusos Reta Direita, SUB FOR T207993
4	T223520	Faca corte dura-max	1		Pastilha de Corte de 6 Parafusos Reta Esquerda, SUB FOR T207994
5	T177111	Tomada	1		
6	**AT308137**	**Pivô**	**1**		**Conjunto de Conveniência, Ângulo Direito**
7	**AT308156**	**Pivô**	**1**		**Conjunto de Conveniência, Pivô Esquerdo da Lâmina**
8	T208700	Pino fixador	1		
9	T70286	Parafuso	21		
10	T10510	Arruela	21		
11	14H1058	Porca	21		3/4"
12	JD7759	Conexão de lubrificação	1		
13	19M7784	Parafuso	10		M10 X 20
14	T176360	Pino	2		
15	T180374	Pino fixador	1		
16	T177000	Correia	3		
17	19M7787	Parafuso	3		M12 X 20
18	T176988	Bucha	2		
19	T126814	Bucha	4		
20	T177209	Arruela	8		
21	R94361	Arruela	6		
22	19M9133	Parafuso sextavado	6		M20 X 70, SUB FOR 19M8639
23	T261505	Etiqueta	1		Torque e Calço, Inglês
24	T304617	Etiqueta	1		Torque e Calço, Sem Texto

Blade 132 in.
Lame 132 in
Lâmina 132 in.
Hoja de 132 in.

AT220613_TX1101731 A.1

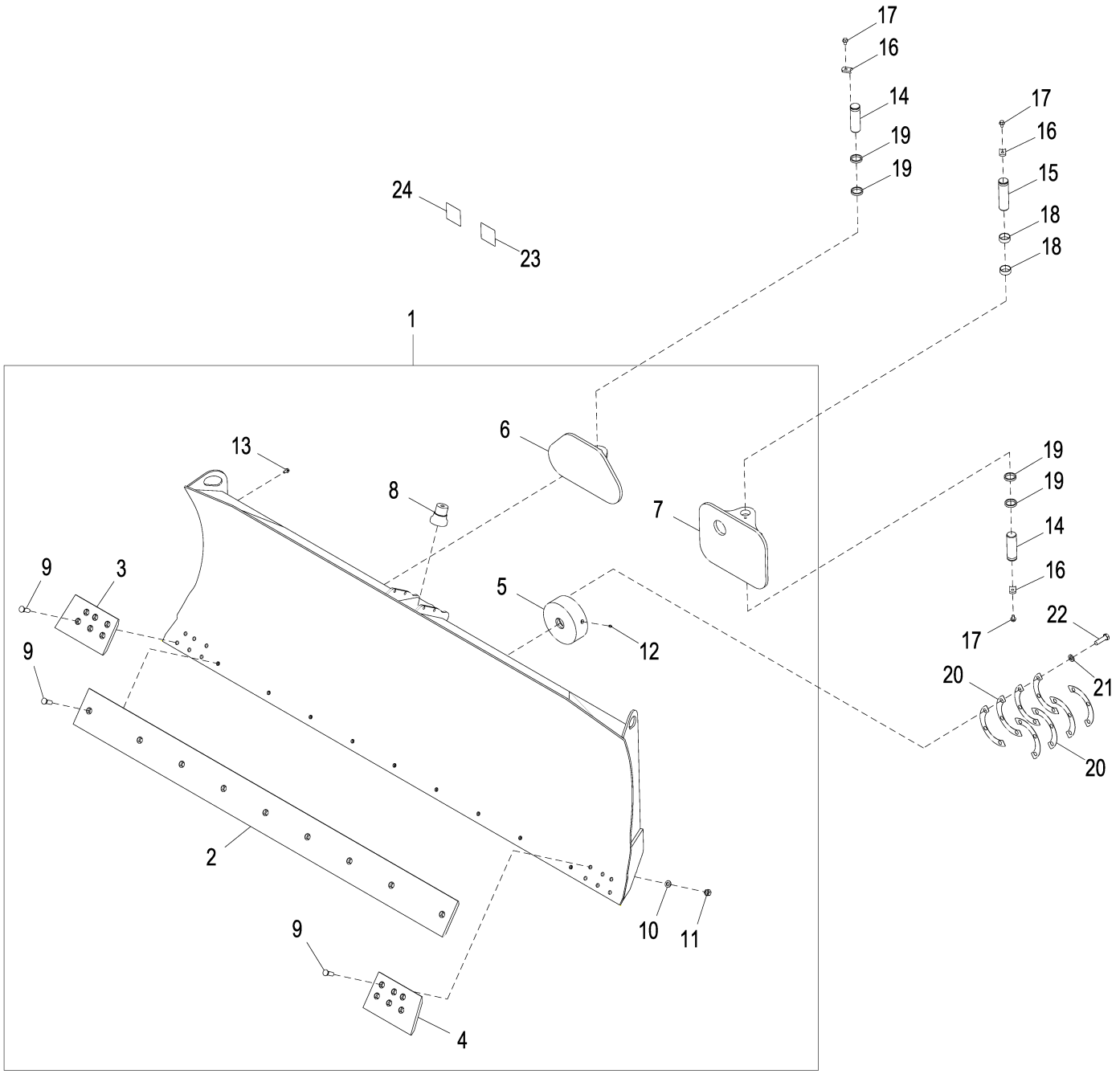

AT220613_TX1101731

Item	*Nº peça*	*Descrição*	*Qtde*	*Nº série*	*Notas*
1	**AT341152**	**Lâmina de bulldozer**	**1**		**132 in., Conjunto de Conveniência**
2	T224179	Faca corte dura-max	1		
3	T223519	Faca corte dura-max	1		Pastilha de Corte de 6 Parafusos Reta Direita, SUB FOR T207993
4	T223520	Faca corte dura-max	1		Pastilha de Corte de 6 Parafusos Reta Esquerda, SUB FOR T207994
5	T177111	Tomada	1		
6	**AT308137**	**Pivô**	**1**		**Conjunto de Conveniência, Ângulo Direito**
7	**AT308156**	**Pivô**	**1**		**Conjunto de Conveniência, Pivô Esquerdo da Lâmina**
8	T208700	Pino fixador	1		
9	T70286	Parafuso	21		
10	T10510	Arruela	21		
11	14H1058	Porca	21		3/4"
12	JD7759	Conexão de lubrificação	1		
13	19M7784	Parafuso	10		M10 X 20
14	T176360	Pino	2		
15	T180374	Pino fixador	1		
16	T177000	Correia	3		
17	19M7787	Parafuso	3		M12 X 20
18	T176988	Bucha	2		
19	T126814	Bucha	4		
20	T177209	Arruela	8		
21	R94361	Arruela	6		
22	19M9133	Parafuso sextavado	6		M20 X 70, SUB FOR 19M8639
23	T261505	Etiqueta	1		Torque e Calço, Inglês
24	T304617	Etiqueta	1		Torque e Calço, Sem Texto

Blade Retaining Ring Conversion Kit
Kit de conversion d'anneau de retenue de lame
Kit de Conversão do Anel de Retenção da Lâmina
Juego de conversión de anillo retenedor de hoja

TX1049024 A.1

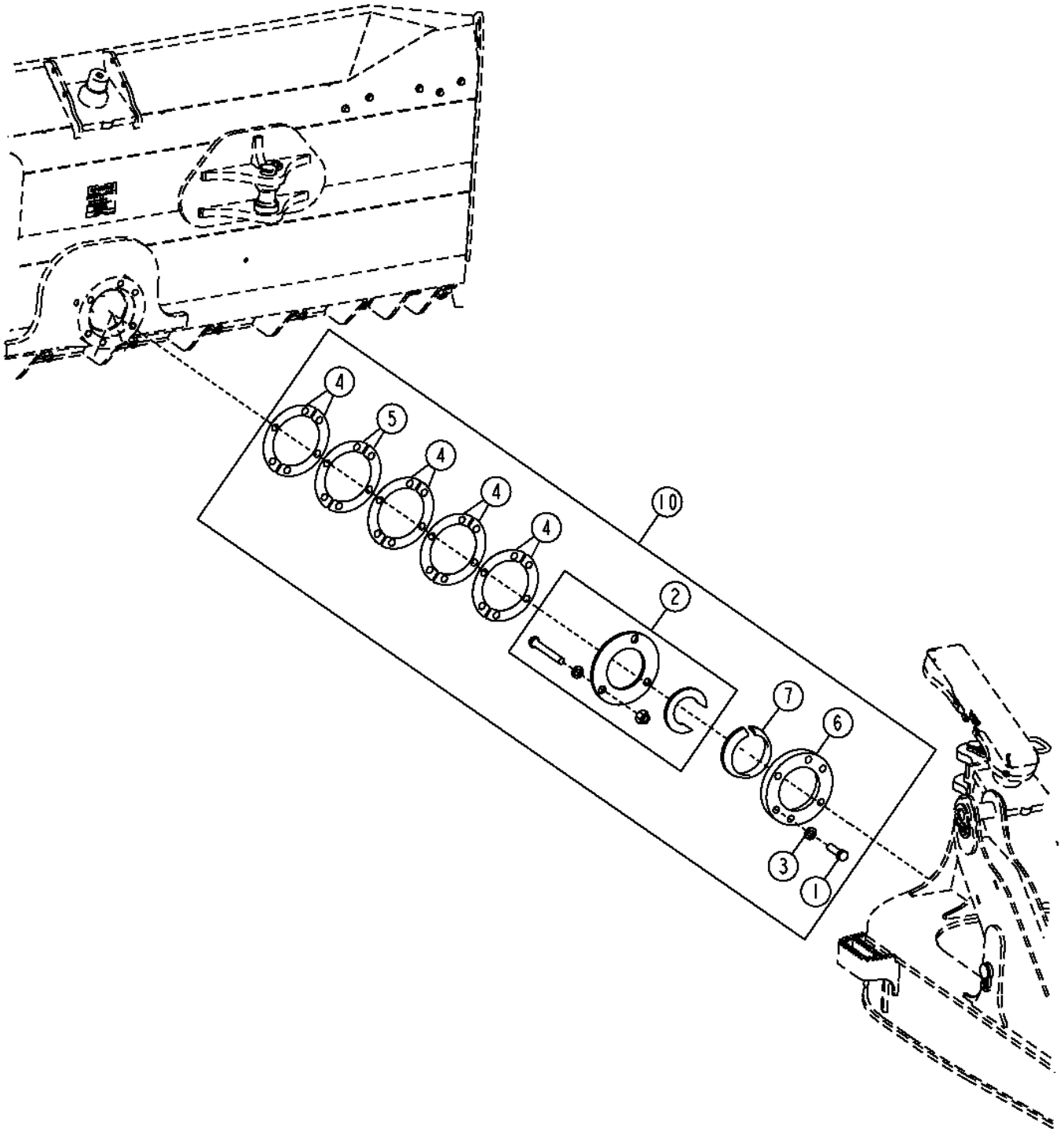

TX1049024

Item	*Nº peça*	*Descrição*	*Qtde*	*Nº série*	*Notas*
1	19M9133	Parafuso sextavado	6		M20 X 70, (SUB FOR 19M8639)
2	AT342479	Ferramenta especial	1		
3	R94361	Arruela	6		
4	T177209	Arruela	8		1 mm, Calço
5	T239432	Suplemento Sólido	2		0.5 mm, Calço
6	T231115	RetentoR	1		
7	T231116	RetentoR	1		
10	AT350939	Kit do conversor	1		(SUB FOR T177108)

Hydraulic Controls
Commandes hydrauliques
Controles Hidráulicos
Controles hidráulicos

AT220609_TX1132039 A.2

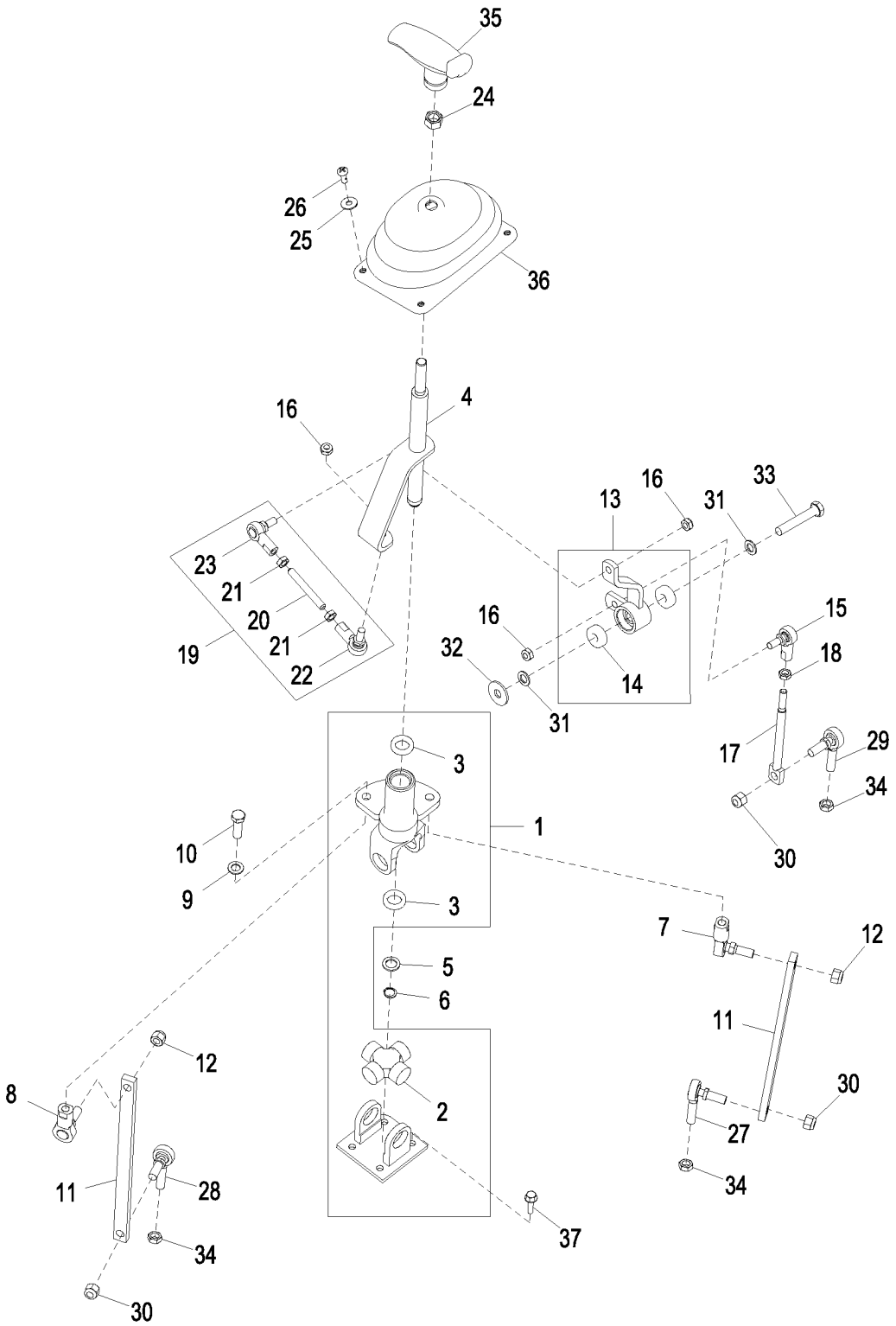

AT220609_TX1132039

Item	*Nº peça*	*Descrição*	*Qtde*	*Nº série*	*Notas*
1	AT220322	Controle	1		
2	AT211316	Controle	1		Kit de Reparo de Junta Universal
3	AT210265	Arruela	2		
4	AT220759	Eixo	1		com Braço
5	24M7044	Arruela	1		13 X 20 X 2 mm
6	M43940	Anel de pressão	1		
7	AT112928	Junta esférica	1		Rosca Direita
8	AT112928	Junta esférica	1		Rosca Direita
9	24M7096	Arruela	2		10.500 X 18 X 1.600 mm
10	19H2309	Parafuso sextavado	2		3/8" X 1-1/4"
11	T177506	Correia	2		
12	M68954	Porca de segurança	2		
13	AT221200	Alavanca articulada	1		
14	AA34134	Rolamento de esfeRas	2		
15	AT48548	Junta esférica	1		
16	R11151	Porca de segurança	3		
17	T177138	Parafuso com olhal	1		
18	14H882	Porca	1		5/16"
19	AT425334	TiranTe	1		SUB FOR AT221783, Duplo
20	T120001	Pino	1		
21	14H882	Porca	2		5/16"
22	AT48548	Junta esférica	1		
23	AT48548	Junta esférica	1		
24	14M7275	Porca	1		M12
25	24H1646	Arruela	4		17/64" X 3/4" X 0.060", Junta Universal
26	T133674	Paraf. auto-frenante	4		
27	AT56822	Junta esférica	1		SUB FOR AT317916; ALSO ORDER AT169087 AND 14H774
28	AT56822	Junta esférica	1		SUB FOR AT317916; ALSO ORDER AT169087 AND 14H774
29	AT56822	Junta esférica	1		SUB FOR AT317916; ALSO ORDER AT169087 AND 14H774
30	M68954	Porca de segurança	3		
31	24M7096	Arruela	2		10.500 X 18 X 1.600 mm
32	24M7296	Arruela	1		10.500 X 30 X 2.500 mm
33	19M8499	Parafuso sextavado	1		M10 X 60
34	14H774	Porca	3		3/8"
35	AT223278	Alavanca	1		
36	AT223375	Protetor	1		
37	19M7863	Parafuso	4		M6 X 25

C-Frame
Cadre en C
Estrutura em C
Bastidor en C

TX1048833 A.1

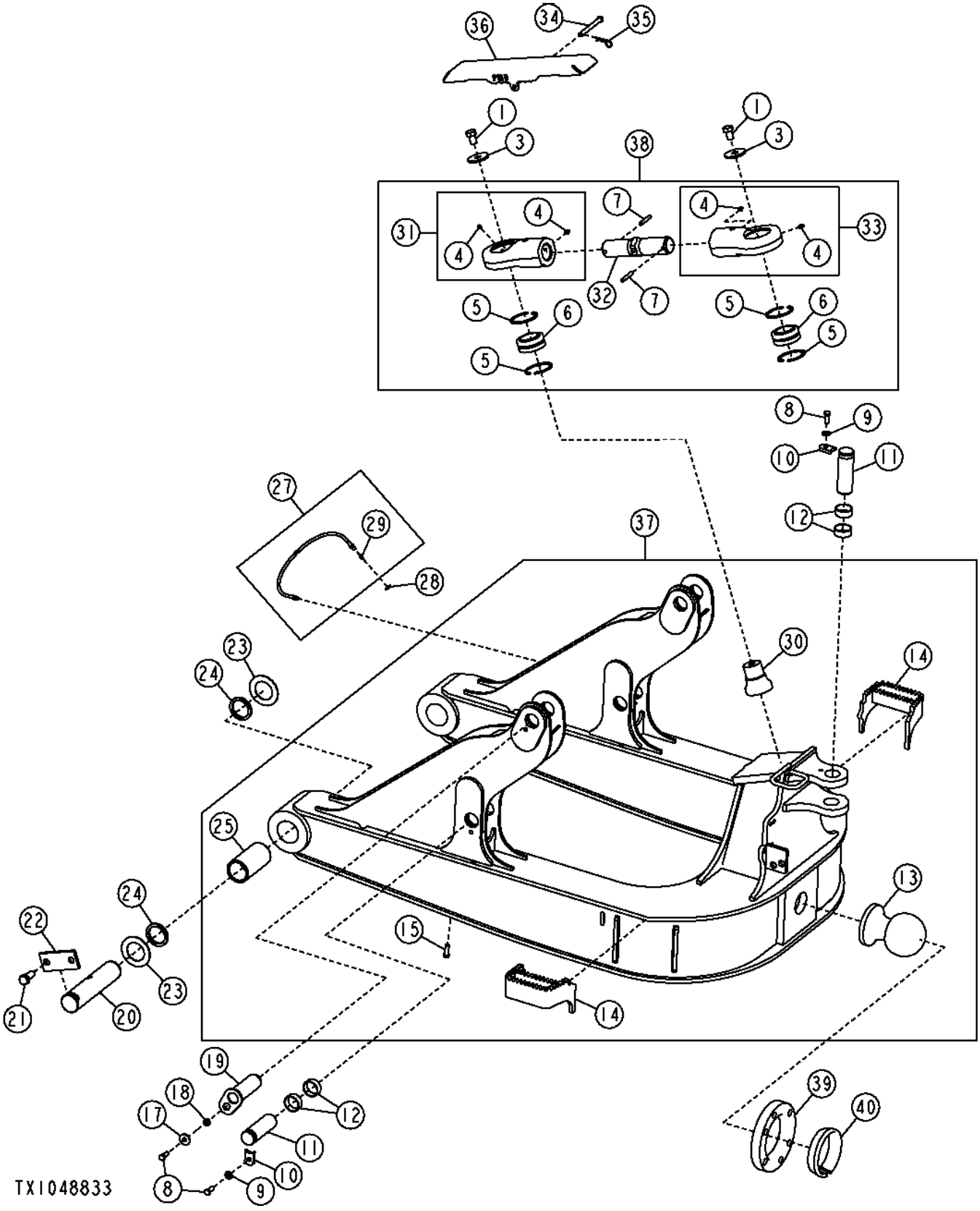

Item	Nº peça	Descrição	Qtde	Nº série	Notas
1	19M8543	Parafuso sextavado	2		M20 X 30
3	T101172	Arruela	2		20.675 X 70 X 6 mm (0.814" X 2.756" X 0.236")
4	JD7759	Conexão de lubrificação	4		
5	40M1873	Anel de pressão	4		
6	AT128774	Bucha auto-compensadora	2		
7	34M7073	Pino elástico	2		10 X 65 mm
8	19M8011	Parafuso sextavado	5		M12 X 30
9	24M7240	Arruela	3		13 X 25 X 3 mm
10	T177000	Correia	3		Broche
11	T176360	Pino	3		49.940 X 153.500 mm (1.966" X 6.043")
12	T176988	Bucha	6		
13	T179350	Esfera	1		Pivô
14	AT360970	Degrau	1		(SUB FOR AT221387) (CA) (RH)
	AT360969	Degrau	1		(SUB FOR AT221388) (CA) (LH)
15	19M7403	Parafuso sextavado	3		M12 X 35
17	24H1790	Arruela	2		17/32" X 1-1/2" X 0.164"
18	28H3418	Arruela	2		0.546" X 0.840" X 5/16"
19	AT221145	Pino	2		Cilindros de Elevação
20	T177030	Pino	2		Estrutura em C
21	19M7950	Parafuso sextavado	4		M20 X 45
22	T177028	Correia	2		Broche da Estrutura em C
23	T102171	Arruela	4		66.500 X 108 X 3 mm (2.618" X 4.252" X 0.118")
24	T102136	Vedação	4		Pino
25	T177029	Bucha	2		
27	AT224949	Mangueira	2		com Estrutura em C Padrão
	AT173254	Mangueira hidráulica	2		com Estrutura em C com Baixa Pressão no Solo
28	E12379	Porca	2		3.175 mm (1/8")
29	JD7797	Conexão de lubrificação	2		
30	T208700	Pino fixador	1		Passo
31	AT308737	Extremidade da ligação	1		(LH)
32	T176696	Tensor	1		
33	AT308736	Extremidade da ligação	1		(RH)
34	M117096	Pino fixador	1		
35	T177673	Pino de trava	1		
36	T178166	Capa	1		Ligação do Passo
37	AT310614	Estrutura	1		(CA) (LT)
	AT310615	Estrutura	1		(LGP) (XLT) (CA)
38	AT308735	Ligação	1		Ligação do Passo
39	T231115	RetentoR	1		
40	T231116	RetentoR	1		

C - Frame, Low Ground Pressure
Châssis en C, pression basse au sol
Estrutura C, Baixa Pressão Sobre o Solo
Bastidor en C, baja presión sobre el suelo

AT413799_XJ1181401 A.4

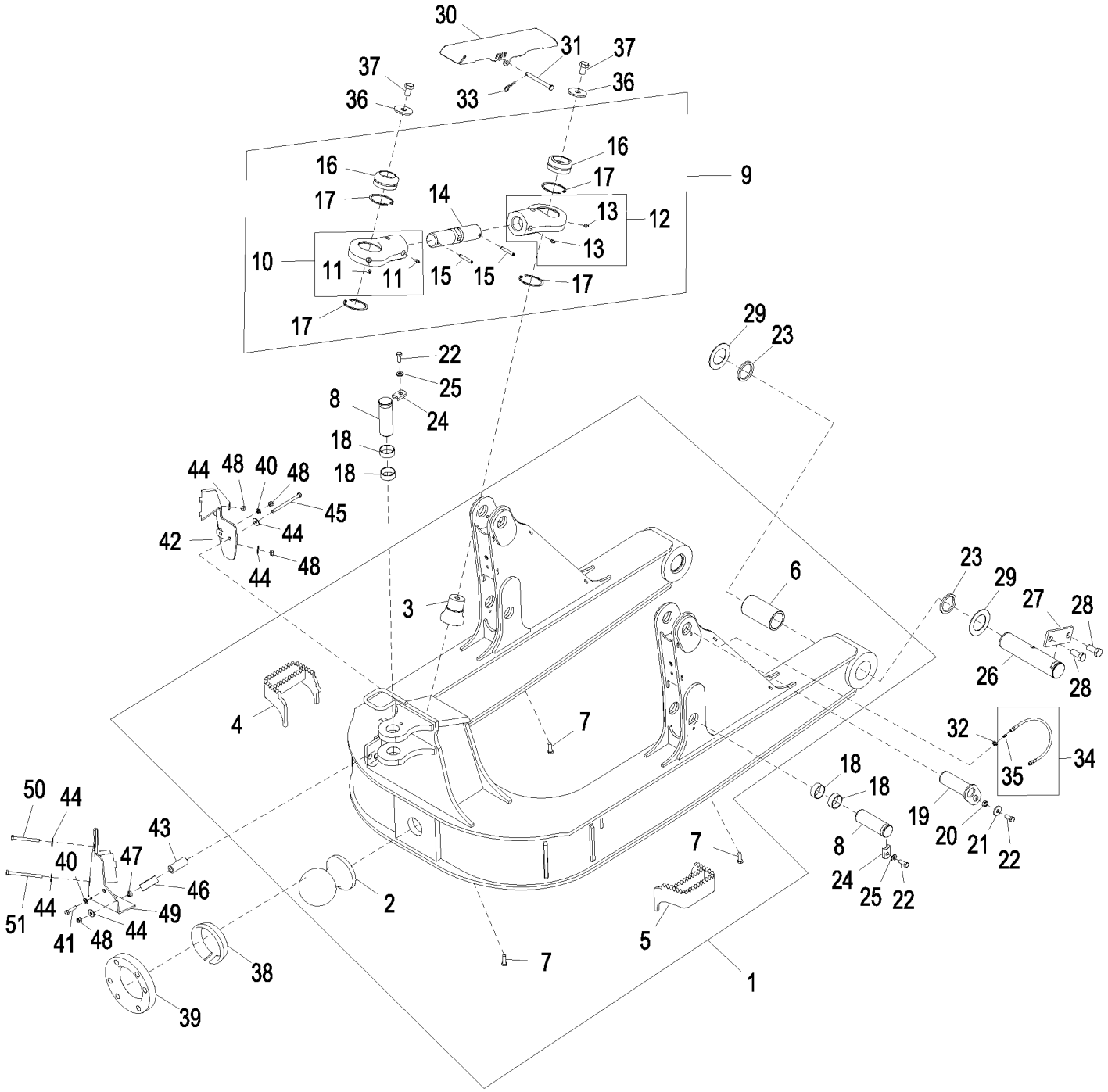

AT413799_XJ1181401

Item	Nº peça	Descrição	Qtde	Nº série	Notas
1	**AT413798**	**Estrutura**	**1**		**CA**
2	T179350	Esfera	1		Pivô
3	T208700	Pino fixador	1		
4	**AT360970**	**Degrau**	**1**		**CA, LD**
5	**AT360969**	**Degrau**	**1**		**CA, ESQ**
6	T177029	Bucha	2		
7	19M7403	Parafuso sextavado	3		M12 X 35
8	T176360	Pino	3		
9	AT308735	Ligação	1		SUB FOR AT377794, Ligação do Passo
10	AT308736	Extremidade da ligação	1		SUB FOR AT377795, LD
11	JD7759	Conexão de lubrificação	2		
12	AT308737	Extremidade da ligação	1		SUB FOR AT377791, ESQ
13	JD7759	Conexão de lubrificação	2		
14	T176696	Tensor	1		
15	34M7073	Pino elástico	2		10 X 65 mm
16	AT128774	Bucha auto-compensadora	2		
17	40M1873	Anel de pressão	4		
18	T176988	Bucha	6		
19	AT221145	Pino	2		Cilindros de Elevação
20	28H3418	Arruela	2		0.546" X 0.840" X 5/16"
21	24H1351	Arruela	2		9/16" X 1-1/2" X 0.164"
22	19M8011	Parafuso sextavado	5		M12 X 30
23	T102136	Vedação	4		Pino
24	T177000	Correia	3		Broche
25	24M7240	Arruela	3		13 X 25 X 3 mm
26	T177030	Pino	2		Estrutura C
27	T177028	Correia	2		Pino da Estrutura C
28	19M7950	Parafuso sextavado	4		M20 X 45
29	T102171	Arruela	4		
30	T178166	Capa	1		SUB FOR T267578, Ligação do Passo
31	M117096	Pino fixador	1		
32	E12379	Porca	2		
33	T177673	Pino de trava	1		
34	AT173254	Mangueira hidráulica	2		
35	JD7797	Conexão de lubrificação	1		
36	T101172	Arruela	2		
37	19M8543	Parafuso sextavado	2		M20 X 30
38	T231116	RetentoR	1		
39	T231115	RetentoR	1		
40	24M7239	Arruela	2		10.700 X 21 X 2.500 mm
41	19M7572	Parafuso sextavado	1		M10 X 45
42	AT222540	Proteção de mangueira	1		
43	T151427	Bucha	1		
44	24M7296	Arruela	6		10.500 X 30 X 2.500 mm
45	19M8003	Parafuso sextavado	1		M10 X 140
46	T118385	Braçadeira	1		
47	14M7296	Porca com flange	1		M10
48	14M7517	Porca de segurança	4		M10
49	AT222541	Proteção de mangueira	1		
50	19M8093	Parafuso sextavado	1		M10 X 100
51	19M7638	Parafuso sextavado	1		M10 X 130

C-Frame, Low Ground Pressure
Châssis en C, pression basse au sol
Estrutura em C, Baixa Pressão no Solo
Bastidor en C, baja presión sobre suelo

AT413798_TX1106237 A.1

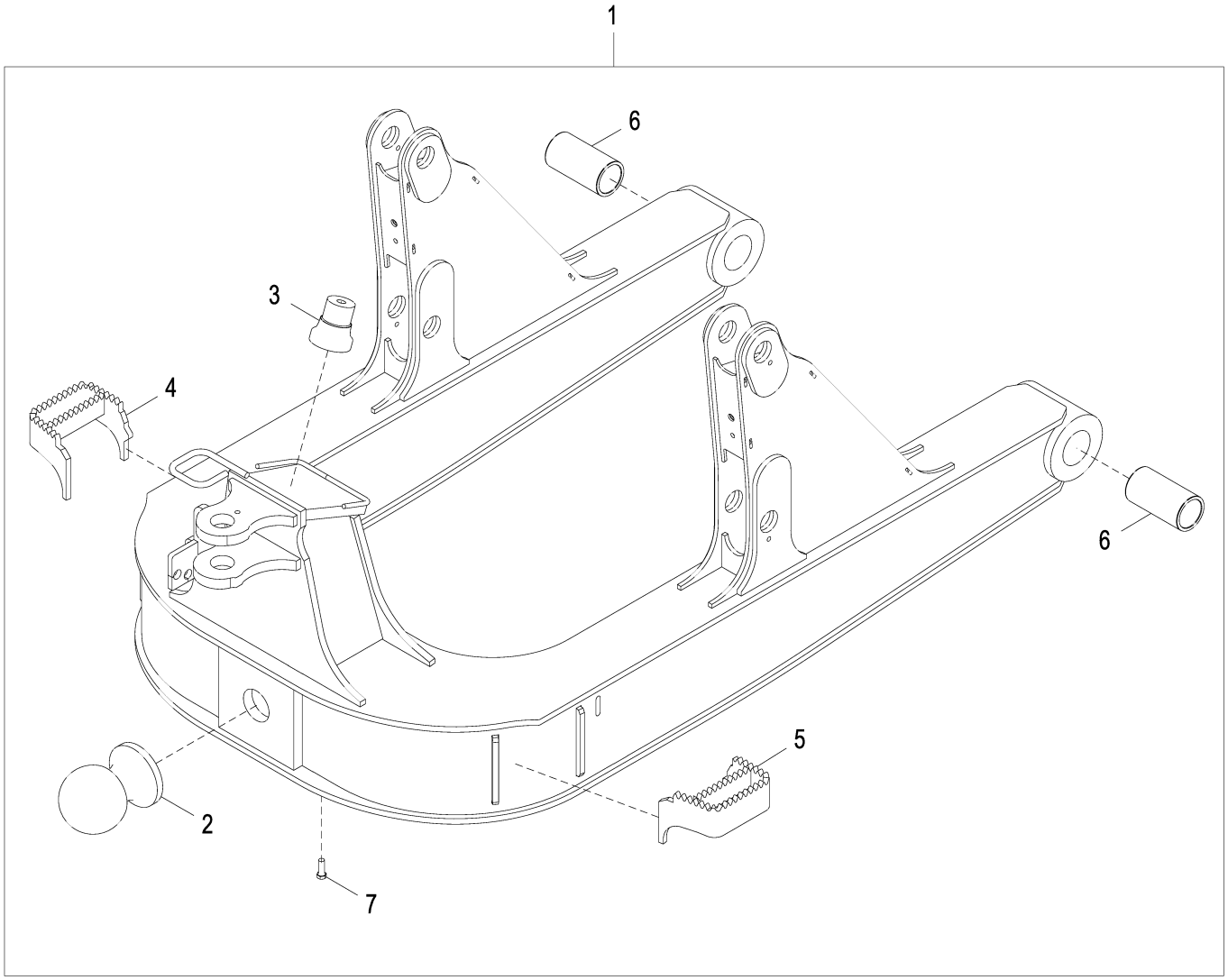

AT413798_TX1106237

Item	*Nº peça*	*Descrição*	*Qtde*	*Nº série*	*Notas*
1	AT413798	Estrutura	1		
2	T179350	Esfera	1		
3	T208700	Pino fixador	1		
4	AT360970	Degrau	1		
5	AT360969	Degrau	1		
6	T177029	Bucha	2		
7	19M7403	Parafuso sextavado	3		M12 X 35

Hydraulic Control Valve (Three Section)
Distributeur hydraulique (trois sections)
Válvula de Controle Hidráulico (Três Seções)
válvula de control hidráulico (tres secciones)

TX1050450 A.1

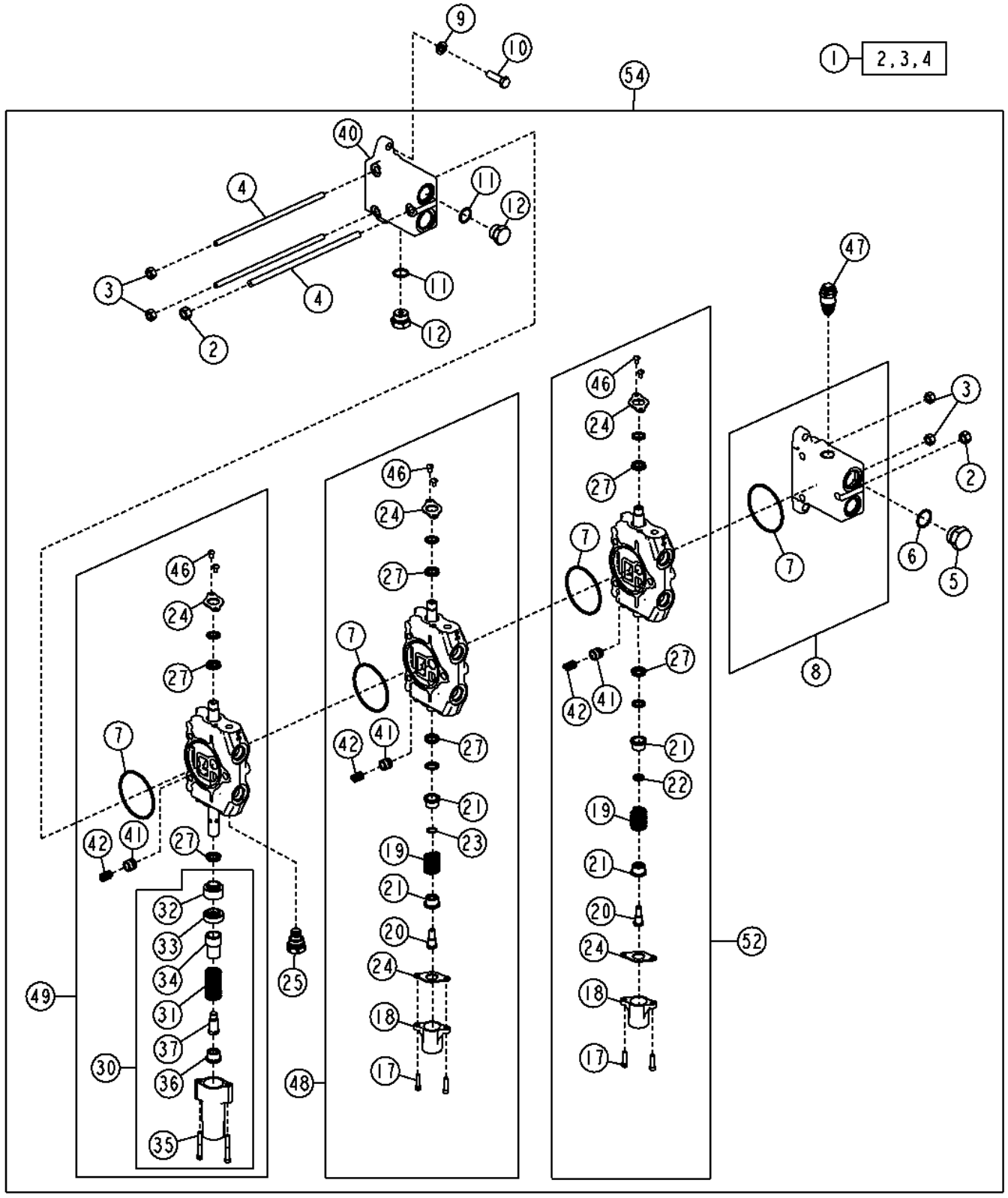

Item	*Nº peça*	*Descrição*	*Qtde*	*Nº série*	*Notas*
1	AT320348	Haste de ligação	1		(SUB FOR AT221851)
2	14H865	Porca	2		1/2"
3	14H807	Porca	4		7/16"
4	.....	TiranTe	3		
5	R36636	Tampão	1		
6	R29936	Anel o	1		
7	T118685	Anel o	4		
8	AT221848	Bloco de válvulas	1		
9	24M7047	Arruela	3		13 X 24 X 2.500 mm
10	19M7493	Parafuso sextavado	3		M12 X 40
11	U12547	Anel o	3		
12	R27175	Tampão de dreno	1		
17	19H3554	Parafuso	4		1/4" X 0.880"
18	T118808	Tampa	2		
19	T177849	Mola de tração	2		
20	T81541	Parafuso	2		
21	T81540	RetentoR	4		
22	T178477	Espaçador	1		
23	T178478	Espaçador	1		
24	T177847	Placa	5		
25	AT169373	VálVula de retenção	1		Anticavitação
27	T143000	Vedação	5		
30	AT222384	Alojamento da mola	1		
31	T121239	Mola	1		
32	T152404	Luva	1		
33	T152401	Luva	1		
34	T118708	Inserto de assento válvula	1		
35	T118712	Parafuso	2		
36	T118709	Inserto de assento válvula	1		
37	T118711	Extremo	1		
40	T174722	VálVula de escape	1		
41	T81538	Cone de válvula	3		
42	T81539	Mola	3		
45	AT280406	Kit retentor	1		Não Ilustrado, Carretel
46	21H1352	Parafuso	6		1/4" X 3/8"
47	AT322180	VálVula de alíVio de press.	1		(SUB FOR AT221849) (INCLUDES AT314538)
	AT314538	Kit retentor	1		Não Ilustrado
48	AT224726	VálV.de contr.atuada hidr.	1		Seção de Inclinação
49	AT224725	VálV.de contr.atuada hidr.	1		Seção de Elevação
52	AT224724	VálV.de contr.atuada hidr.	1		Seção de Ângulo
54	**AT224729**	**Bloco de válvulas**	**1**		**(INCLUDES AT280406) (WHOLE GOODS) (CA)**

Hydraulic Control Valve (Four Section)
Distributeur hydraulique (quatre tiroirs)
Válvula de Controle Hidráulico (Quatro Seções)
Válvula de control hidráulico (cuatro secciones)

TX1052348 A.1

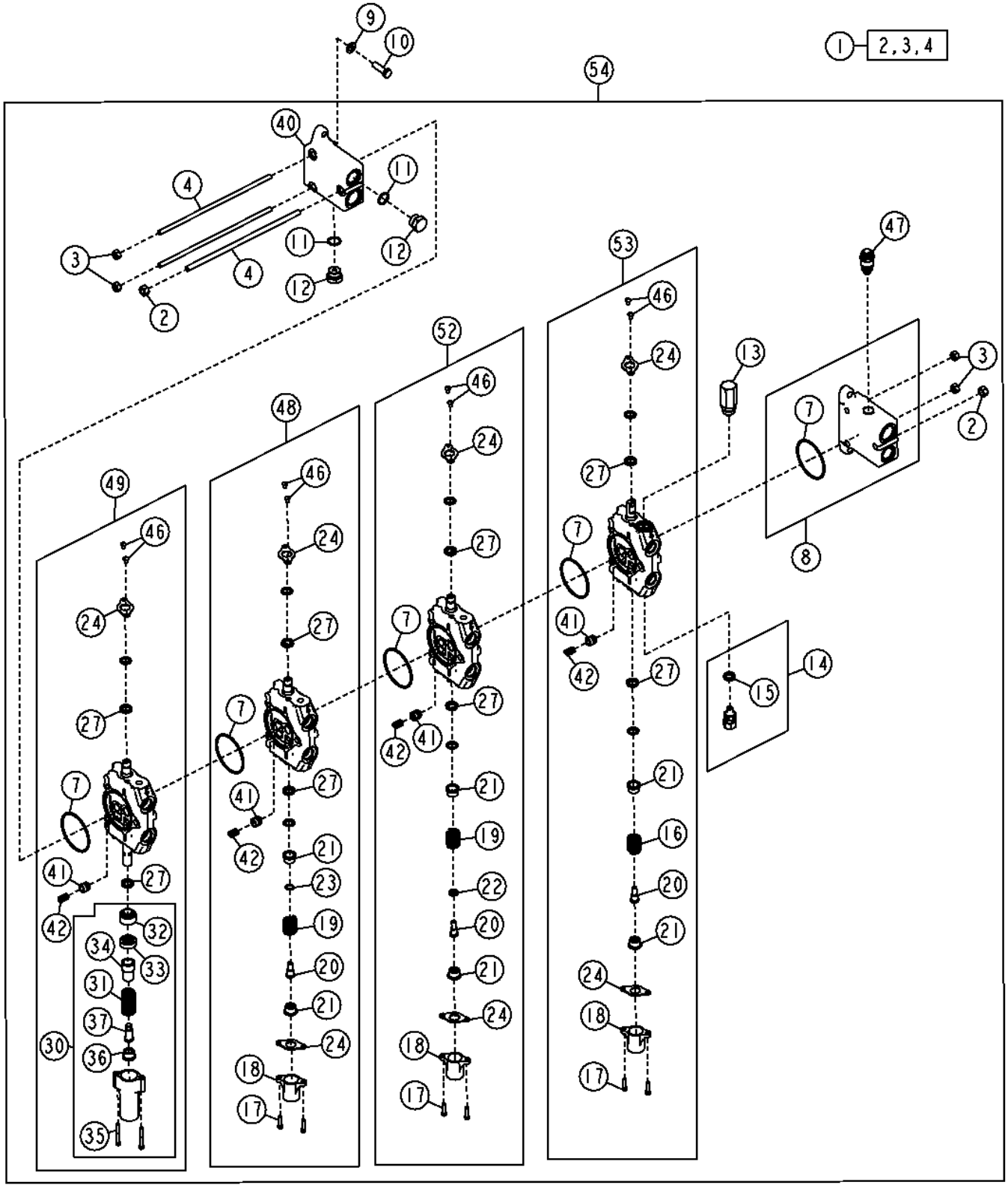

Item	Nº peça	Descrição	Qtde	Nº série	Notas
1	AT221852	Haste de ligação	1		
2	14H865	Porca	4		1/2"
3	14H807	Porca	2		7/16"
4	.....	TiranTe	3		
7	T118685	Anel o	5		
8	AT221848	Bloco de válvulas	1		
9	24M7047	Arruela	3		13 X 24 X 2.500 mm
10	19M7493	Parafuso sextavado	3		M12 X 40
11	U12547	Anel o	2		
12	R27175	Tampão de dreno	2		
13	AT165736	VálVula de alíVio de press.	1		
14	AT83174	Tampão	1		
15	T183757	Vedação	1		
16	T187884	Mola de compressão	1		
17	19H3554	Parafuso	6		1/4" X 0.880"
18	T118808	Tampa	3		
19	T177849	Mola de tração	2		
20	T81541	Parafuso	3		
21	T81540	RetentoR	6		
22	T178477	Espaçador	1		
23	T178478	Espaçador	1		
24	T177847	Placa	7		
27	T143000	Vedação	6		
30	AT222384	Alojamento da mola	1		
31	T121239	Mola	1		
32	T152404	Luva	1		
33	T152401	Luva	1		
34	T118708	Inserto de assento válvula	1		
35	T118712	Parafuso	2		
36	T118709	Inserto de assento válvula	1		
37	T118711	Extremo	1		
40	T174722	VálVula de escape	1		
41	T81538	Cone de válvula	4		
42	T81539	Mola	4		
45	AT280406	Kit retentor	1		Carretel, Não Ilustrado
46	21H1352	Parafuso	8		1/4" X 3/8"
47	AT322180	VálVula de alíVio de press.	1		(INCLUDES AT314538)
	AT314538	Kit retentor	1		Não Ilustrado
48	AT224726	VálV.de contr.atuada hidr.	1		Seção de Inclinação
49	AT224725	VálV.de contr.atuada hidr.	1		Seção de Elevação
52	AT224724	VálV.de contr.atuada hidr.	1		Seção de Ângulo
53	AT224727	VálVula de carretel	1		Seção Auxiliar
54	AT343701	Bloco de válvulas	1		(INCLUDES AT280406) (SUB FOR AT224730) (WHOLE GOODS) (CA)

Hydraulic Control Valve Hose Adapters (Three Section)
Adaptateurs de flexible de distributeur hydraulique (trois tiroirs)
Adaptadores de Mangueira da Válvula de Controle Hidráulico (Três Seções)
Adaptadores de manguera de válvula de control hidráulico (tres secciones)

TX1050462 A.1

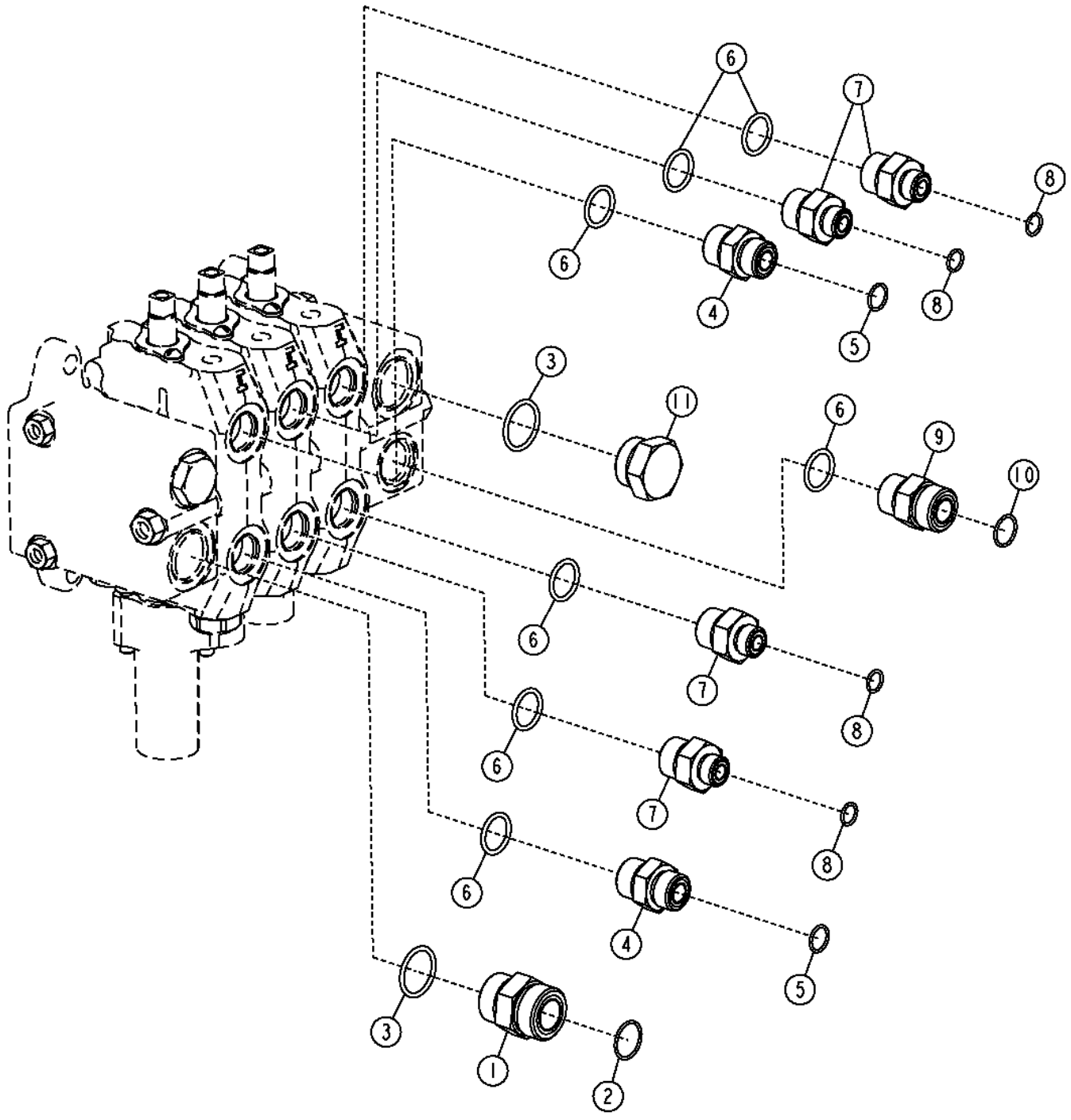

TX1050462

Item	*Nº peça*	*Descrição*	*Qtde*	*Nº série*	*Notas*
1	38H1164	Adaptador	1		
2	T76938	Anel o	1		
3	R29936	Anel o	2		
4	38H1329	Adaptador	2		
5	T77932	Anel o	2		
6	U12547	Anel o	7		
7	38H1175	Adaptador	4		
8	T77857	Anel o	4		
9	38H1163	Adaptador	1		
10	T77858	Anel o	1		
11	R36636	Tampão	1		

Hydraulic Control Valve Hose Adapters (Four Section)
Adaptateurs de flexible de distributeur hydraulique (quatre tiroirs)
Adaptadores de Mangueira da Válvula de Controle Hidráulico (Quatro Seções)
Adaptadores de manguera de válvula de control hidráulico principal (cuatro secciones)

TX1050460 A.1

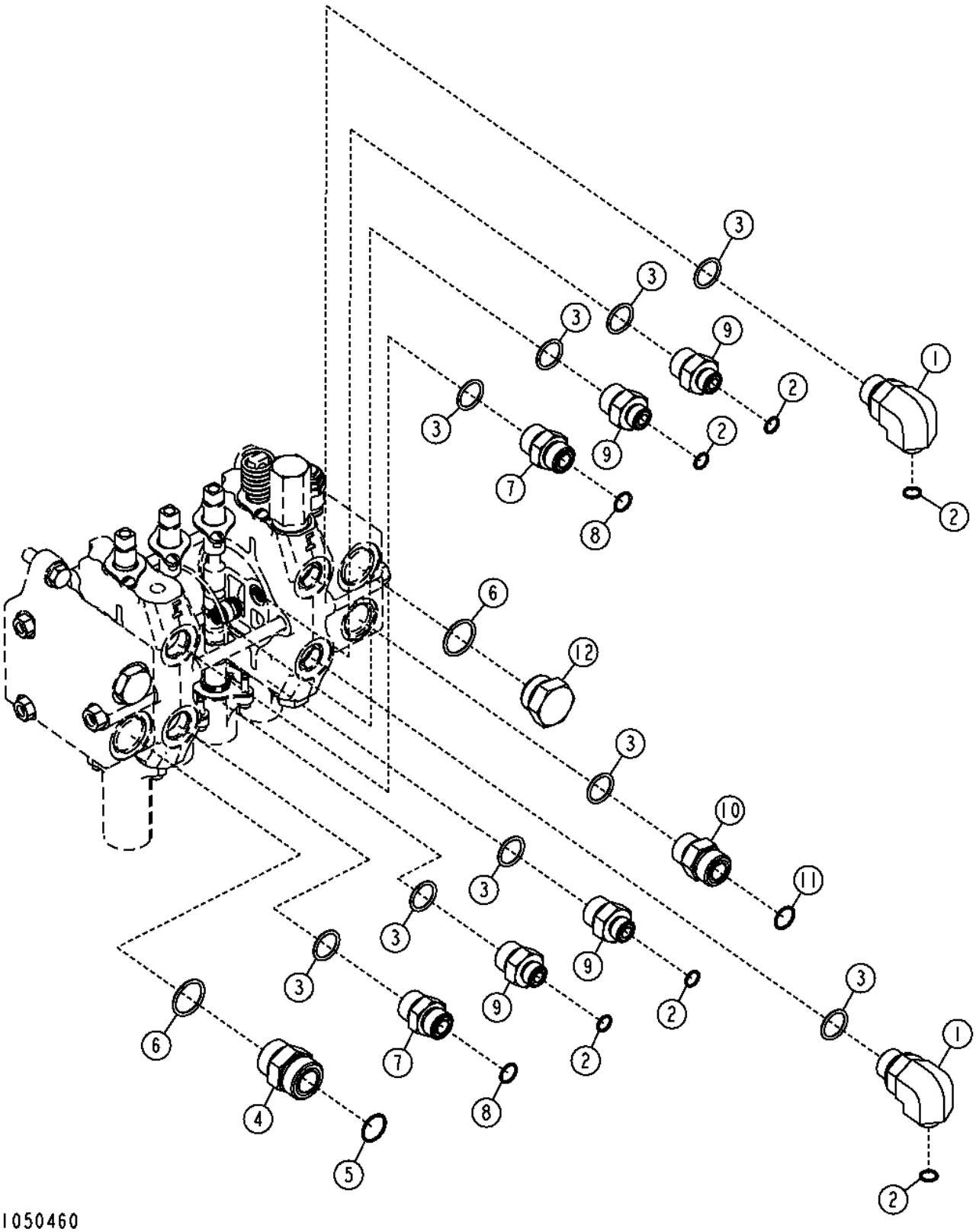

Item	*Nº peça*	*Descrição*	*Qtde*	*Nº série*	*Notas*
1	38H1013	Conexão em ângulo	2		
2	T77857	Anel o	6		
3	U12547	Anel o	9		
4	38H1164	Adaptador	1		
5	T76938	Anel o	1		
6	R29936	Anel o	2		
7	38H1329	Adaptador	2		
8	T77932	Anel o	2		
9	38H1175	Adaptador	4		
10	38H1163	Adaptador	1		
11	T77858	Anel o	1		
12	R36636	Tampão	1		

Auxiliary Valve w/ Linkage (Fourth Function)
Distributeur auxiliaire avec tringlerie (quatrième fonction)
Válvula Auxiliar com Articulação (Quarta Função)
Válvula auxiliar con varillaje (cuarta función)

TX1051496 A.1

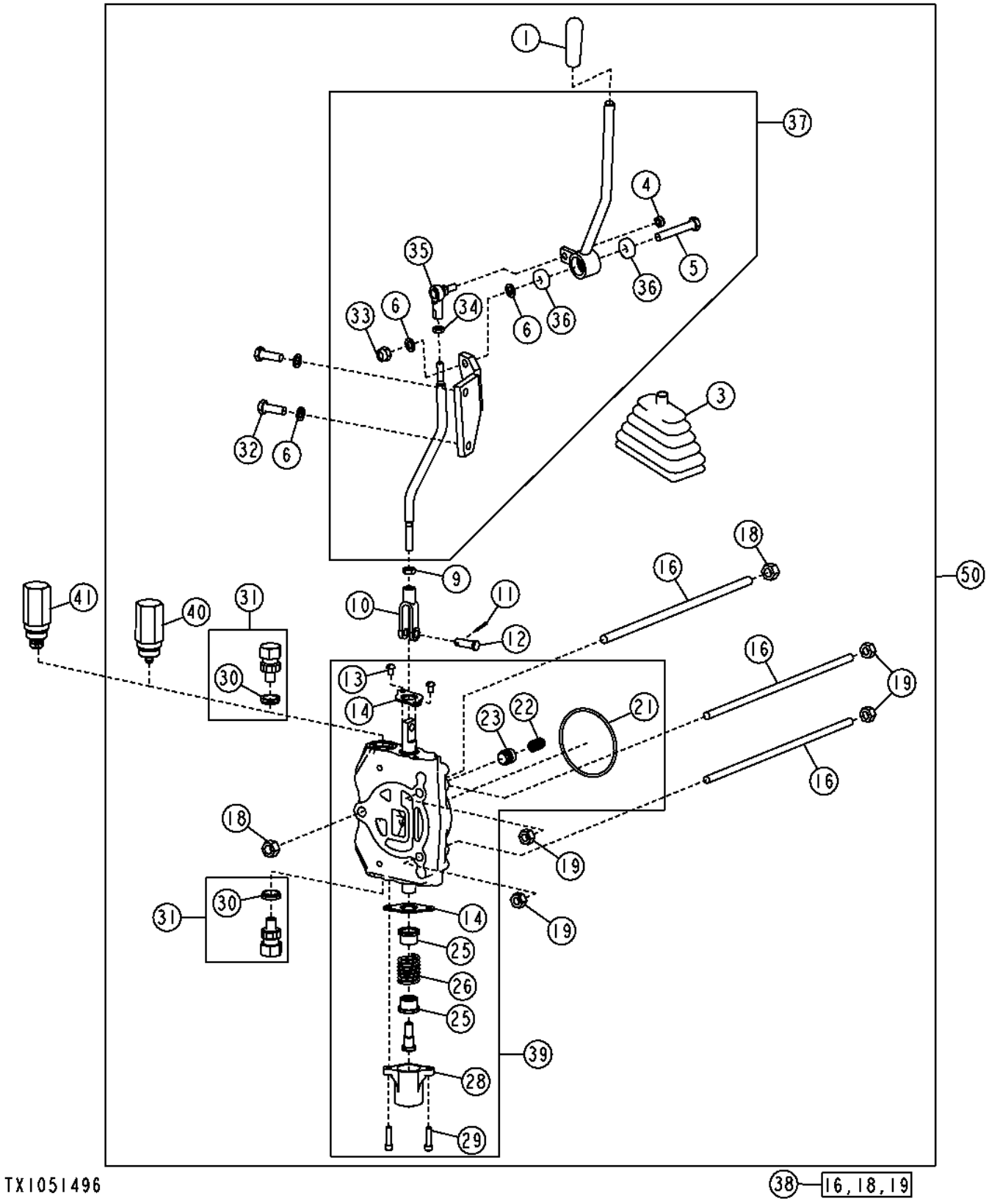

Item	Nº peça	Descrição	Qtde	Nº série	Notas
1	T71570	Manete	1		
3	AT140287	Protetor	1		
4	R11151	Porca de segurança	1		7.925 mm (5/16")
5	19M8499	Parafuso sextavado	1		M10 X 60
6	24M7096	Arruela	4		10.500 X 18 X 1.600 mm
9	14H774	Porca	1		3/8", SUB FOR 14H732
10	M80373	Forquilha	1		Ajustável
11	11M7081	Contra-pino	1		2.500 X 20 mm
12	R65563	Pino fixador	1		
13	21H1352	Parafuso	2		1/4" X 3/8"
14	T177847	Placa	2		Vedação
16	.....	TiranTe	3		
18	14H865	Porca	2		1/2"
19	14H807	Porca	4		7/16"
21	T118685	Anel o	1		88.494 X 3.531 mm (3-31/64" X 0.139")
22	T81539	Mola	1		
23	T81538	Cone de válvula	1		
25	T81540	RetentoR	2		
26	T187884	Mola de compressão	1		
28	T118808	Tampa	1		
29	19H3554	Parafuso	2		1/4" X 0.880"
30	T183756	Vedação	2		
31	AT83174	Tampão	2		
32	19M7662	Parafuso sextavado	2		M10 X 30
33	14M7517	Porca de segurança	1		M10
34	14H882	Porca	1		5/16"
35	AT48548	Junta esférica	1		
36	AA34134	Rolamento de esfeRas	2		
37	AT221256	Controle	1		
38	AT221852	Haste de ligação	1		
39	AT224727	VálVula de carretel	1		Válvula Auxiliar Padrão
	AT224728	VálVula de carretel	1		(INCLUDES AT222384), Válvula Auxiliar com Flutuador
	AT222384	Alojamento da mola	1		Não Ilustrado, Mostrada na Página da Válvula Hidráulica
40	AT165736	VálVula de alíVio de press.	AR		3500 psi
41	AT171403	VálVula de alíVio de press.	AR		2150 psi
50	AT220860	VálV.de contr.atuada hidr.	1		Equipamento de Campo, Válvula Auxiliar com Articulação

Auxiliary Valve w/ Linkage (Fifth Function)
Distributeur auxiliaire avec tringlerie (cinquième fonction)
Válvula Auxiliar com Articulação (Quinta Função)
Válvula auxiliar con varillaje (quinta función)

T206460 A.1

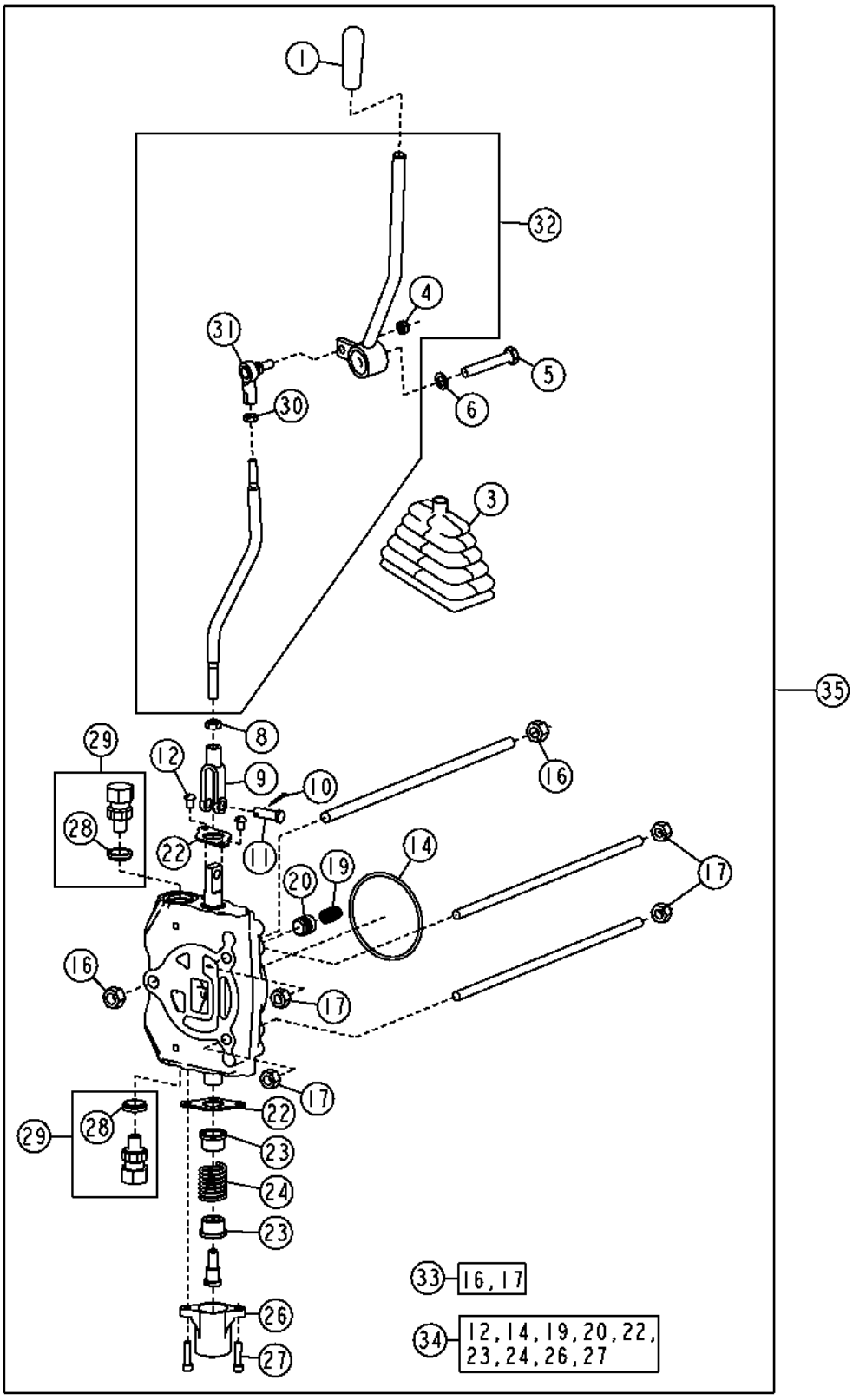

T206460

Item	Nº peça	Descrição	Qtde	Nº série	Notas
1	T71570	Manete	1		
3	AT140287	Protetor	1		
4	R11151	Porca de segurança	1		7.925 mm (5/16")
5	19M8081	Parafuso sextavado	1		M10 X 80
6	24M7096	Arruela	1		10.500 X 18 X 1.600 mm
8	14H774	Porca	1		3/8", SUB FOR 14H732
9	M80373	Forquilha	1		Ajustável
10	11M7081	Contra-pino	1		2.500 X 20 mm
11	R65563	Pino fixador	1		9.398 X 28.499 mm (0.370" X 1.122")
12	21H1352	Parafuso	2		1/4" X 3/8"
14	T118685	Anel o	1		88.494 X 3.531 mm (3-31/64" X 0.139")
16	14H865	Porca	2		1/2"
17	14H807	Porca	4		7/16"
19	T81539	Mola	1		
20	T81538	Cone de válvula	1		
22	T177847	Placa	2		Vedação
23	T81540	RetentoR	2		
24	T187884	Mola de compressão	1		
26	T118808	Tampa	1		
27	19H3554	Parafuso	2		1/4" X 0.880"
28	T183756	Vedação	1		
29	AT83174	Tampão	2		
	AT165736	VálVula de alíVio de press.	AR		Não Ilustrado, Deve Ser Encomendada Separadamente, Não Vem com a Válvula Auxiliar
	AT171403	VálVula de alíVio de press.	AR		Não Ilustrado, Deve Ser Encomendada Separadamente, Não Vem com a Válvula Auxiliar
30	14H882	Porca	1		5/16"
31	AT48548	Junta esférica	1		
32	AT221310	Alavanca	1		
	AA34134	Rolamento de esfeRas	2		
33	AT221853	Haste de ligação	1		
34	AT224727	VálVula de carretel	1		Válvula Auxiliar Padrão
	AT224728	VálVula de carretel	1		Válvula Auxiliar com Flutuador, (INCLUDES AT222384)
	AT222384	Alojamento da mola	1		Não Ilustrado, Mostrada na Página da Válvula Hidráulica
35	AT220863	VálV.de contr.atuada hidr.	1		Equipamento de Campo

Integrated Grade Control Hydraulic Control Valve
Distributeur hydraulique de commande de pente intégrée
Válvula de Controle Hidráulico do Controle Integrado de Nivelamento
Válvula de control hidráulica de control integrado de pendiente

TX1130627 B.1

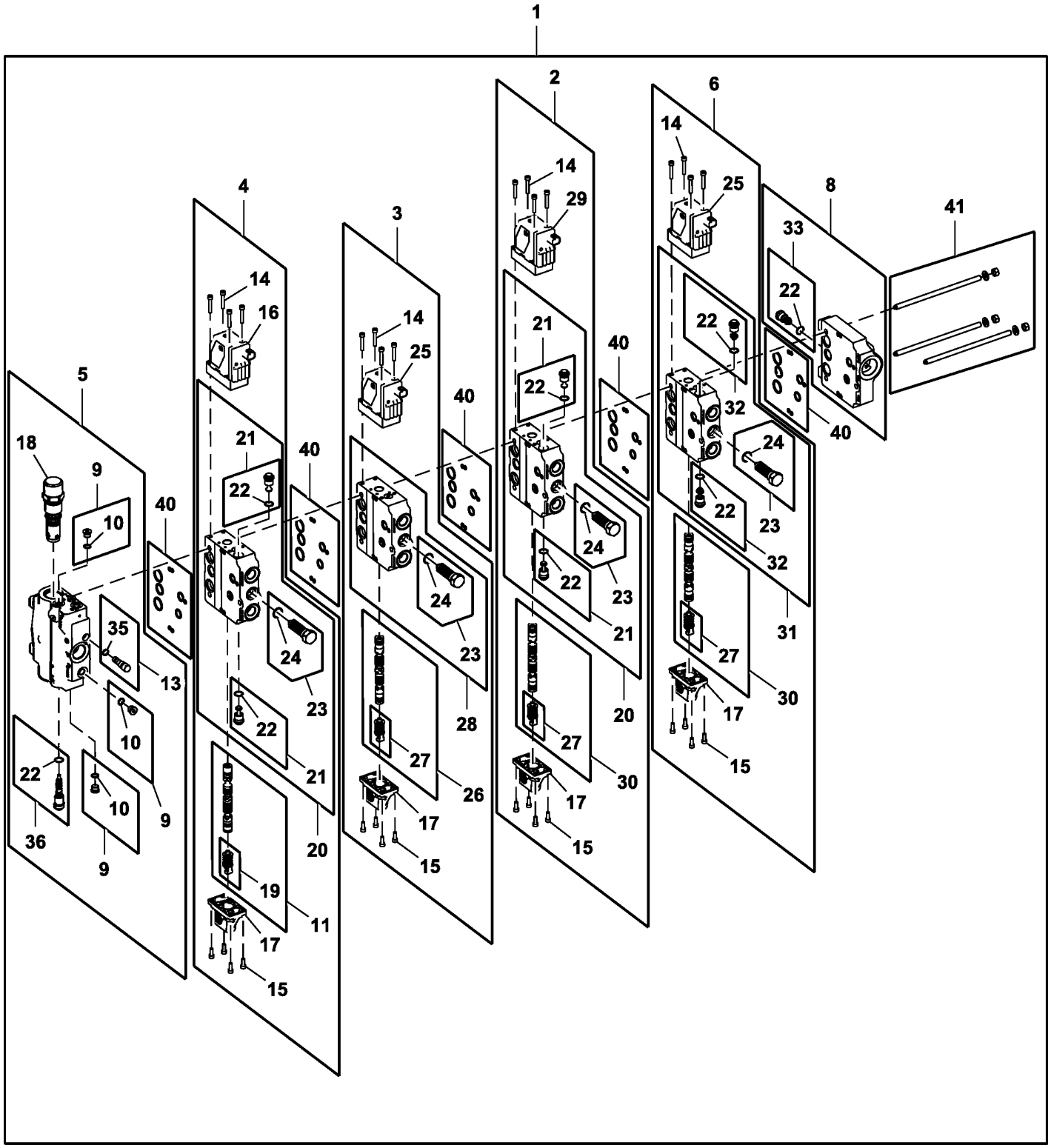

TX1130627

Item	Nº peça	Descrição	Qtde	Nº série	Notas
1	**AT360630**	**VálVula de controle**	**1**		**(SUB FOR AT351028 AND AT333760) (CA), 4 Funções**
	AT360635	**VálVula de controle**	**1**		**(SUB FOR AT339000 AND AT351030)(CA), Três Funções**
2	AT341292	VálVula	1		Cantoneira
3	AT360631	VálVula	1		(SUB FOR AT329080 AND AT351012), Inclinação
4	AT360633	VálVula	1		(SUB FOR AT341293, AT351027, Elevação
5	AT341993	VálVula	1		Entrada
	AT367550	Tampa	1		
	AT367551	Tampão	1		
6	AT360632	VálVula	1		(SUB FOR AT341295 AND AT351029), Auxiliar do Controle Integrado de Nivelamento
7	AT324966	Kit retentor	1		
8	AT341998	VálVula	1		
9	AT49216	Tampão	3		
10	R26448	Anel o	3		
11	AT341294	Carretel de válvula	1		
12	AT341296	Carretel de válvula	1		
13	AT341994	VálVula de alíVio de press.	1		
14	19M8532	Parafuso	16		M6 X 35
15	19M8553	Parafuso	16		M6 X 16
16	AT360624	VálV.elet.hid. proporcional	2		(SUB FOR AT329088 AND AT351010)
17	AT335927	Atuador	4		
	AT355118	Kit retentor	1		
18	AT341995	VálVula regul pressão óleo	1		
19	AT335933	Alojamento da mola	1		
20	AT342200	Carcaça	2		
21	AT329127	VálVula de retenção	2		
22	T77932	Anel o	5		
23	AT335920	Compensador	4		
24	51M7045	Anel o	4		19.300 X 2.200 mm
25	AT360626	VálV.elet.hid. proporcional	2		(SUB FOR AT329087 AND AT351013)
26	AT335929	Carretel de válvula	1		
27	AT335932	Alojamento da mola	3		
28	AT335947	Carcaça	1		
29	AT329089	VálV.elet.hid. proporcional	1		
30	AT341296	Carretel de válvula	1		
31	AT335946	Carcaça	1		
32	AT329083	VálVula de alíVio de press.	2		
33	AT341997	VálVula de alíVio de press.	1		
34	38H1004	Conexão em ângulo	1		
35	T74553	Anel o	1		
36	AT335919	VálVula de press.hidráulica	1		
37	T77613	Anel o	4		
38	38H1030	Conexão em t	1		
39	38H1094	Conexão em ângulo	1		
40	AT329086	Kit retentor	5		
41	AT335934	Parafuso e Porca	1		Com Válvula de Controle de 4 Funções
	AT329085	Parafuso e Porca	1		Com Válvula de Controle de 3 Funções
42	38H1160	Adaptador	1		
43	38H1174	Adaptador	1		
44	R26906	Anel o	1		
45	T77857	Anel o	1		
46	38H1180	Adaptador	1		
47	T76938	Anel o	1		
48	U13639	Anel o	1		
49	38H1194	Adaptador	1		
50	R29936	Anel o	2		
51	T77858	Anel o	1		
52	38H1329	Adaptador	1		
53	T77932	Anel o	1		
54	U12547	Anel o	1		
55	R36636	Tampão	1		

Integrated Grade Control Lever (Joystick)
Levier de commande de pente intégrée (manche à balai)
Alavanca de Controle Integrado de Nivelamento (Joystick)
Palanca de control integrado de pendiente (palanca)

AT330354_TX1076262 A.1

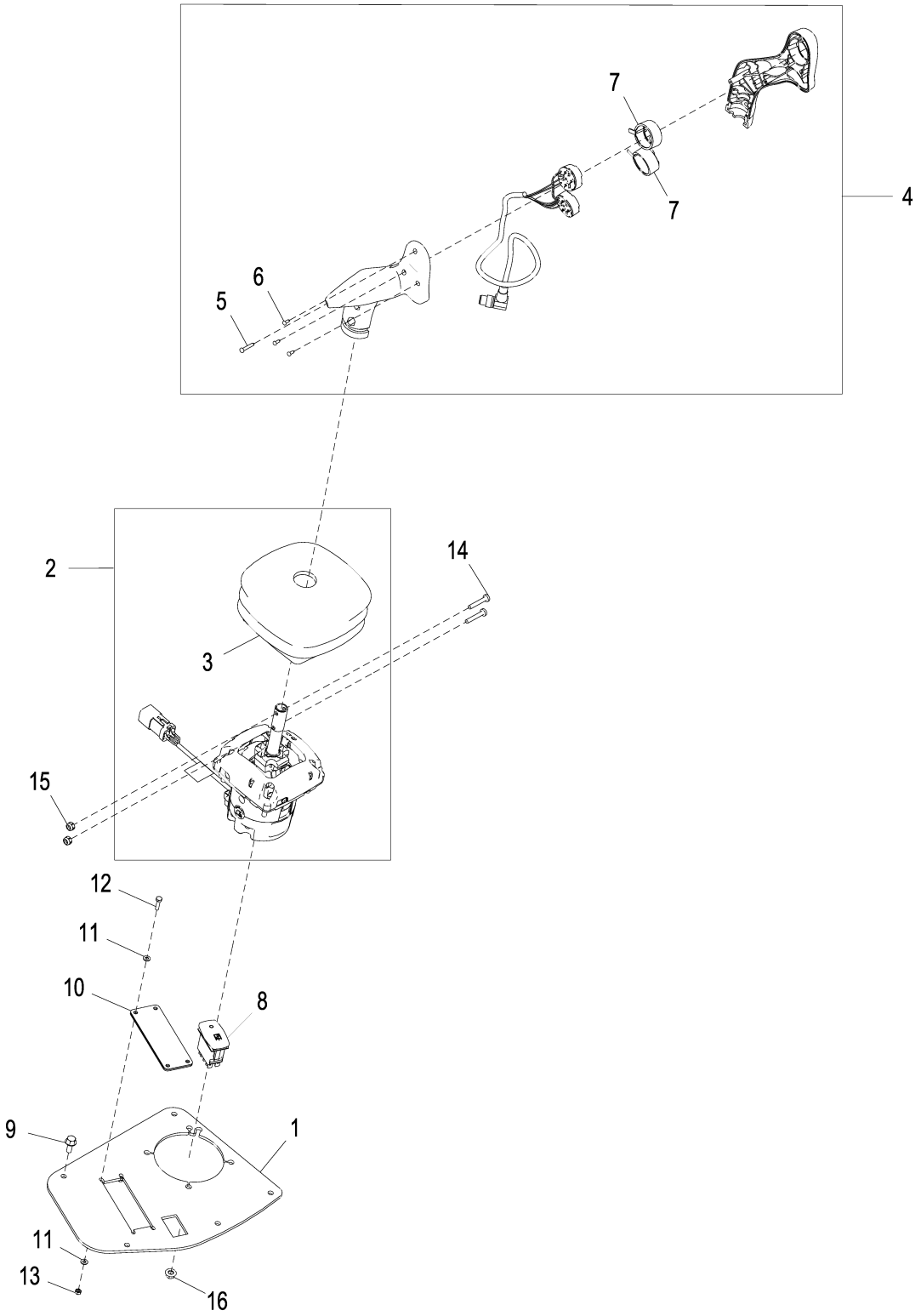

AT330354_TX1076262

Item	*Nº peça*	*Descrição*	*Qtde*	*Nº série*	*Notas*
1	T230857	Placa	1		
2	AT378694	Controlador multi-funcional	1		(SUB FOR AT355027)
3	T243057	Protetor	1		(SUB FOR T230623)
4	AT323420	Manete	1		
5	37M7356	Parafuso	1		
6	37M7353	Parafuso	3		
7	T178768	Protetor	2		
8	AT309947	Interruptor de alavanca	1		
9	19M7775	Parafuso	5		M6 X 16, (SUB FOR 19M7862)
10	AT333686	Placa	1		
11	24M7117	Arruela	8		4.300 X 9 X 0.800 mm
12	19M8078	Parafuso sextavado	4		M4 X 16
13	14M7100	Porca	4		M4
14	21H1486	Parafuso	2		0.190" X 1-1/8"
15	LVA12162	Porca	2		4.826 mm (0.190")
16	14M7303	Porca com flange	4		M6

Integrated Grade Control Lever (Auxiliary Joystick) Field Kit
Kit sur site levier de commande de pente intégrée (manche à balai auxiliaire)
Kit de Campo da Alavanca do Controle Integrado de Nivelamento (Joystick Auxiliar)
Kit de campo de palanca de control integrado de pendiente (palanca auxiliar)

TX1064468 A.1

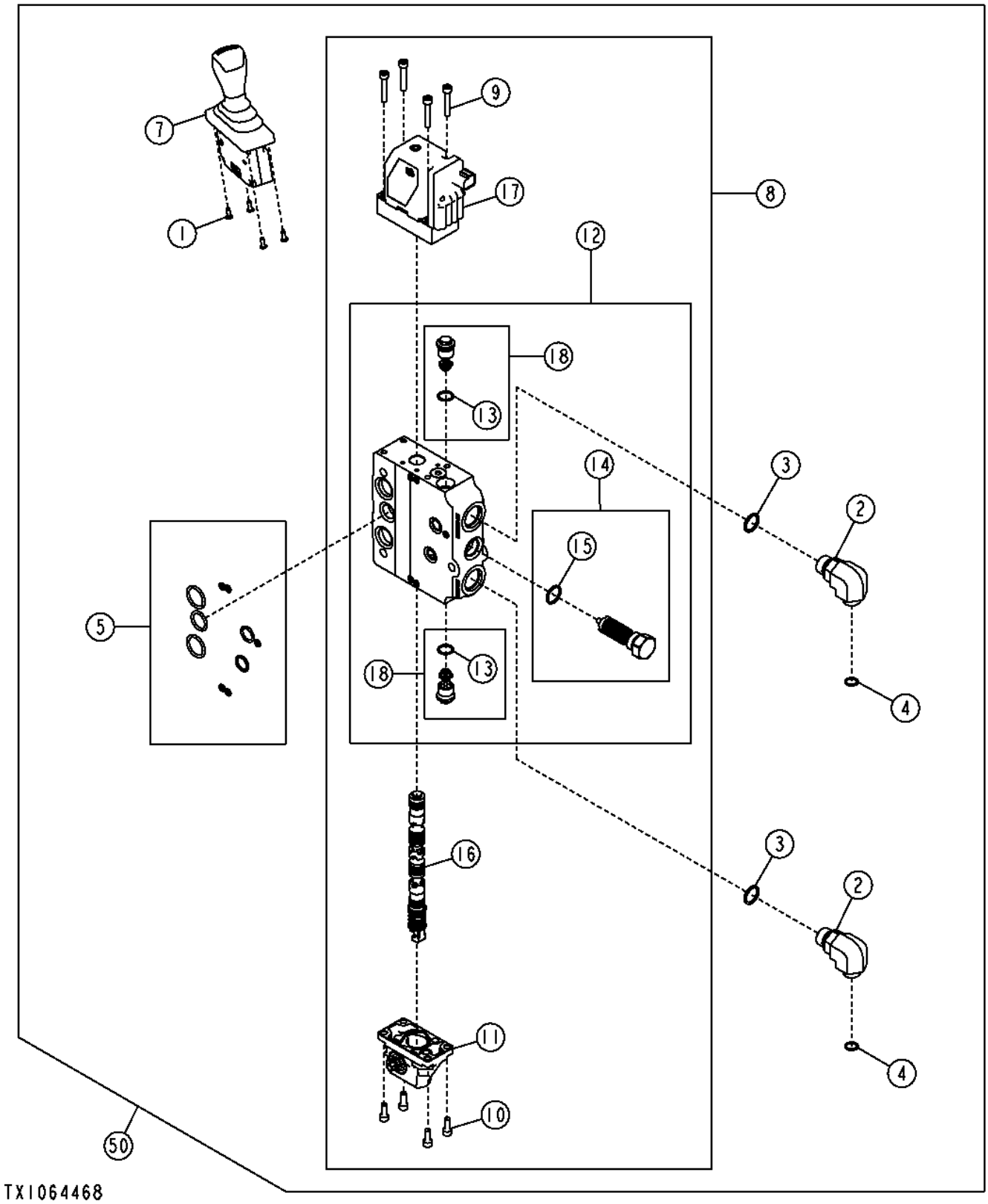

Item	*Nº peça*	*Descrição*	*Qtde*	*Nº série*	*Notas*
1	37M7181	Parafuso	1		
2	38H1012	Conexão em ângulo	2		
3	R26906	Anel o	2		19.177 X 2.464 mm (0.755" X 0.097")
4	T77857	Anel o	2		12.421 X 1.778 mm (0.489" X 0.070")
5	AT329086	Kit retentor	1		
6	AT335934	Parafuso e Porca	1		Não Ilustrado
7	AT339580	Controlador multi-funcional	1		
8	AT360632	VálVula	1		
9	19M8532	Parafuso	4		M6 X 35
10	19M8553	Parafuso	4		M6 X 16
11	AT335927	Atuador	1		
	AT355118	Kit retentor	1		
12	AT335946	Carcaça	1		
13	T77932	Anel o	1		15.596 X 1.778 mm (0.614" X 0.070")
14	AT335920	Compensador	1		
15	51M7045	Anel o	1		19.300 X 2.200 mm
16	AT341296	Carretel de válvula	1		
	AT335932	Alojamento da mola	1		
17	AT360626	VálV.elet.hid. proporcional	1		
18	AT329083	VálVula de alíVio de press.	2		
50	**AT342203**	**Kit - instalação de campo**	**1**		**(WHOLE GOODS)**

Lift Plumbing
Tuyauterie de relevage
Tubulação de Elevação
Tubería de elevación

T207336 A.1

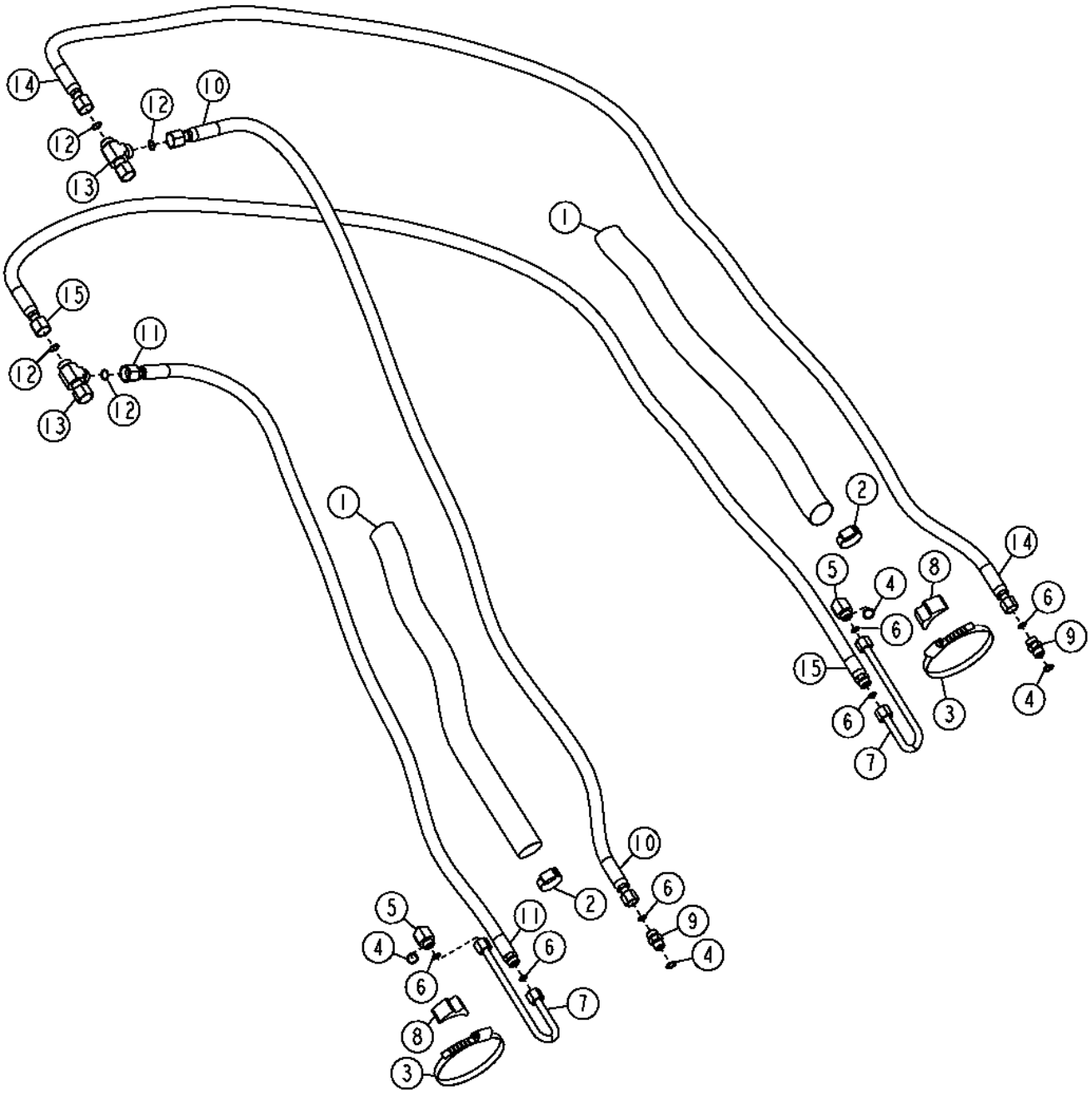

Item	*Nº peça*	*Descrição*	*Qtde*	*Nº série*	*Notas*
1	.....	Proteção de mangueira	2		1410 mm, (CTL) (MAKE FROM PS-B-33)
2	TY22470	Braçadeira	2		
3	AR85327	Braçadeira	2		
4	R26375	Anel o	4		
5	38H1005	Conexão em ângulo	2		
6	T77857	Anel o	6		12.421 X 1.778 mm (0.489" X 0.070")
7	AT208515	Tubo	2		Tubo do Óleo Hidráulico
	38H1354	Porca de tubo	4		
8	T181801	Braçadeira	2		
9	38H1161	Adaptador	2		
10	AT220570	Mangueira hidraulica-fabric	1		Extremidade do Cabeçote, (RH)
11	AT220620	Mangueira hidraulica-fabric	1		Extremidade da Haste, (RH)
12	T77932	Anel o	3		15.596 X 1.778 mm (0.614" X 0.070")
13	38H1032	Conexão em t	2		
14	AT220621	Mangueira hidraulica-fabric	1		Extremidade da Haste, (LH)
15	AT220622	Mangueira hidraulica-fabric	1		Extremidade do Cabeçote, (LH)

Tilt Plumbing (- 158162)
Conduites de circuit d'inclinaison (- 158162)
Tubulação da Inclinação (- 158162)
Tubería de inclinación (- 158162)

T206462 A.1

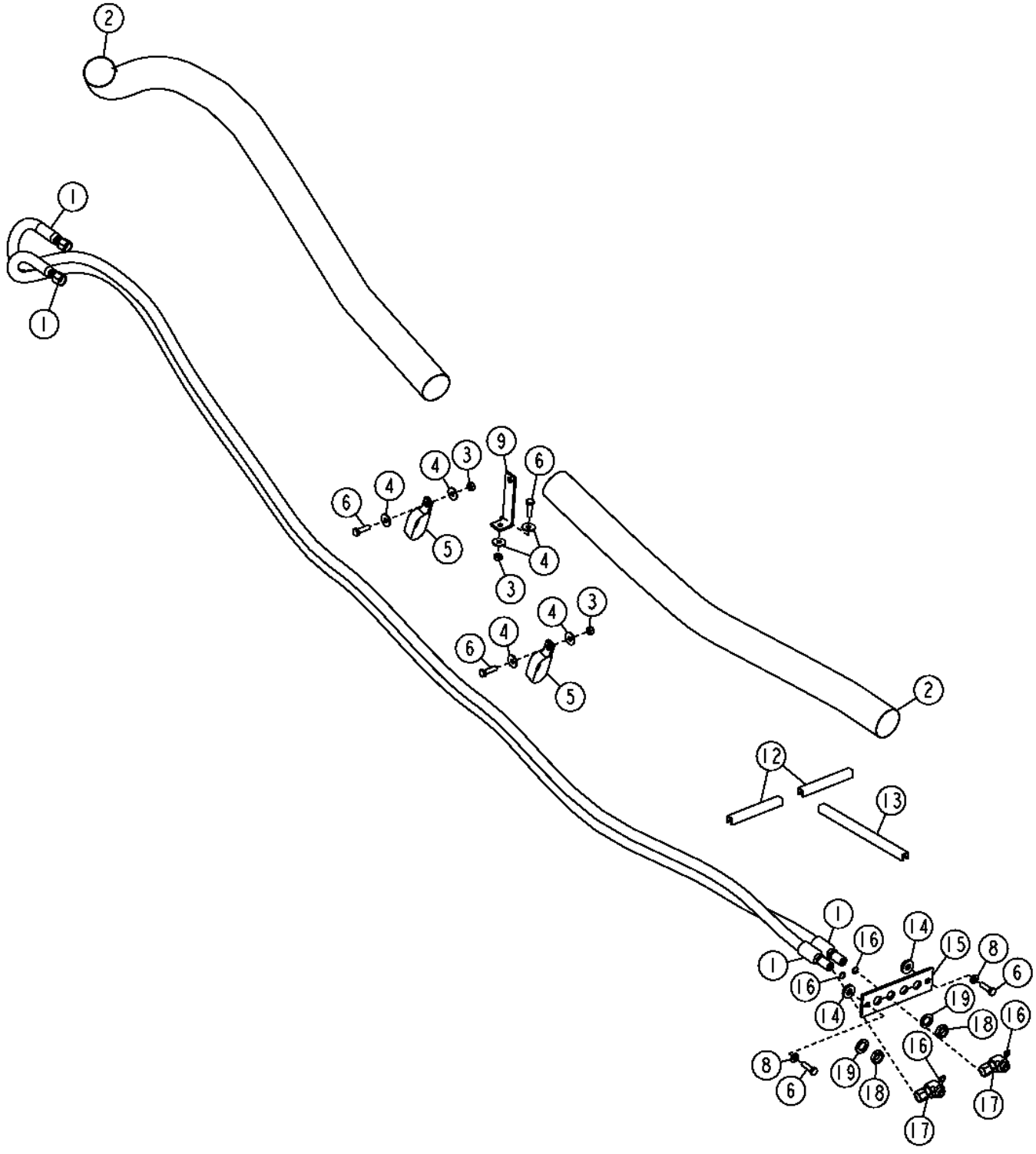

Item	*Nº peça*	*Descrição*	*Qtde*	*Nº série*	*Notas*
1	AT220646	Mangueira hidraulica-fabric	2		
2	.....	Proteção de mangueira	2		1537 mm, (CTL) (MAKE FROM PS-B-47)
3	14M7274	Porca	3		M10
4	24M7296	Arruela	6		10.500 X 30 X 2.500 mm
5	AT136909	Braçadeira	2		
6	19M7550	Parafuso sextavado	5		M10 X 35
8	24M7239	Arruela	2		10.700 X 21 X 2.500 mm
9	T34530	Cantoneira	1		
12	.....	Isolador	AR		6 in., (MAKE FROM T176644CTL)
13	.....	Isolador	AR		12 in., (MAKE FROM T61861) (CTL)
14	24H1272	Arruela	2		9/16" X 1-1/4" X 1/4"
15	T176009	Placa	1		
16	T77857	Anel o	4		12.421 X 1.778 mm (0.489" X 0.070")
17	38H1095	Conexão em ângulo	2		
18	T78716	Porca	2		20.625 mm (13/16")
19	24M7396	Arruela	2		21 X 34 X 3 mm

Tilt Plumbing (158163 -)
Conduites de circuit d'inclinaison (158163 -)
Tubulação da Inclinação (158163 -)
Tubería de inclinación (158163 -)

TX1050321 A.1

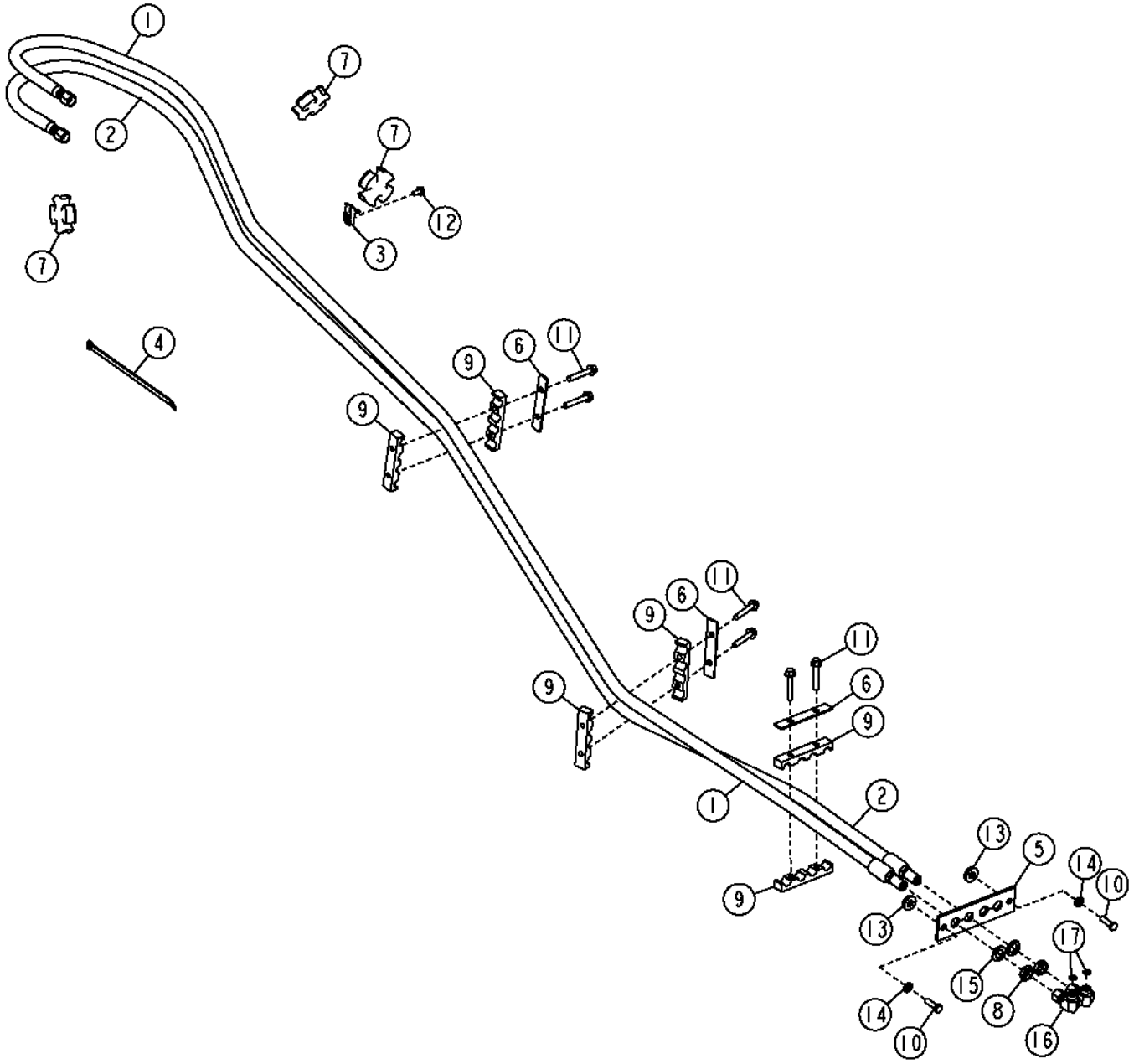

TX1050321

Item	*Nº peça*	*Descrição*	*Qtde*	*Nº série*	*Notas*
1	AT351773	Mangueira hidraulica-fabric	1		(INCLUDES T77857)
2	AT351774	Mangueira hidraulica-fabric	1		(INCLUDES T77857)
3	H224072	Braçadeira	1		
4	H224073	Cinta	3		
5	T176009	Placa	1		
6	T236238	Placa	3		
7	T239326	Isolador	3		
8	T78716	Porca	2		
9	U43161	Braçadeira	6		
10	19M7550	Parafuso sextavado	2		M10 X 35
11	19M7807	Parafuso	6		M10 X 60
12	19M7865	Parafuso	1		M8 X 16
13	24H1272	Arruela	2		9/16" X 1-1/4" X 1/4"
14	24M7239	Arruela	2		10.700 X 21 X 2.500 mm
15	24M7396	Arruela	2		21 X 34 X 3 mm
16	38H1095	Conexão em ângulo	2		
17	T77857	Anel o	4		

Angle Plumbing (- 158162)
Vérin d'angle/composants (- 158162)
Tubulação do Ângulo (- 158162)
Componentes/cilindro de angulación (- 158162)

T207335 A.1

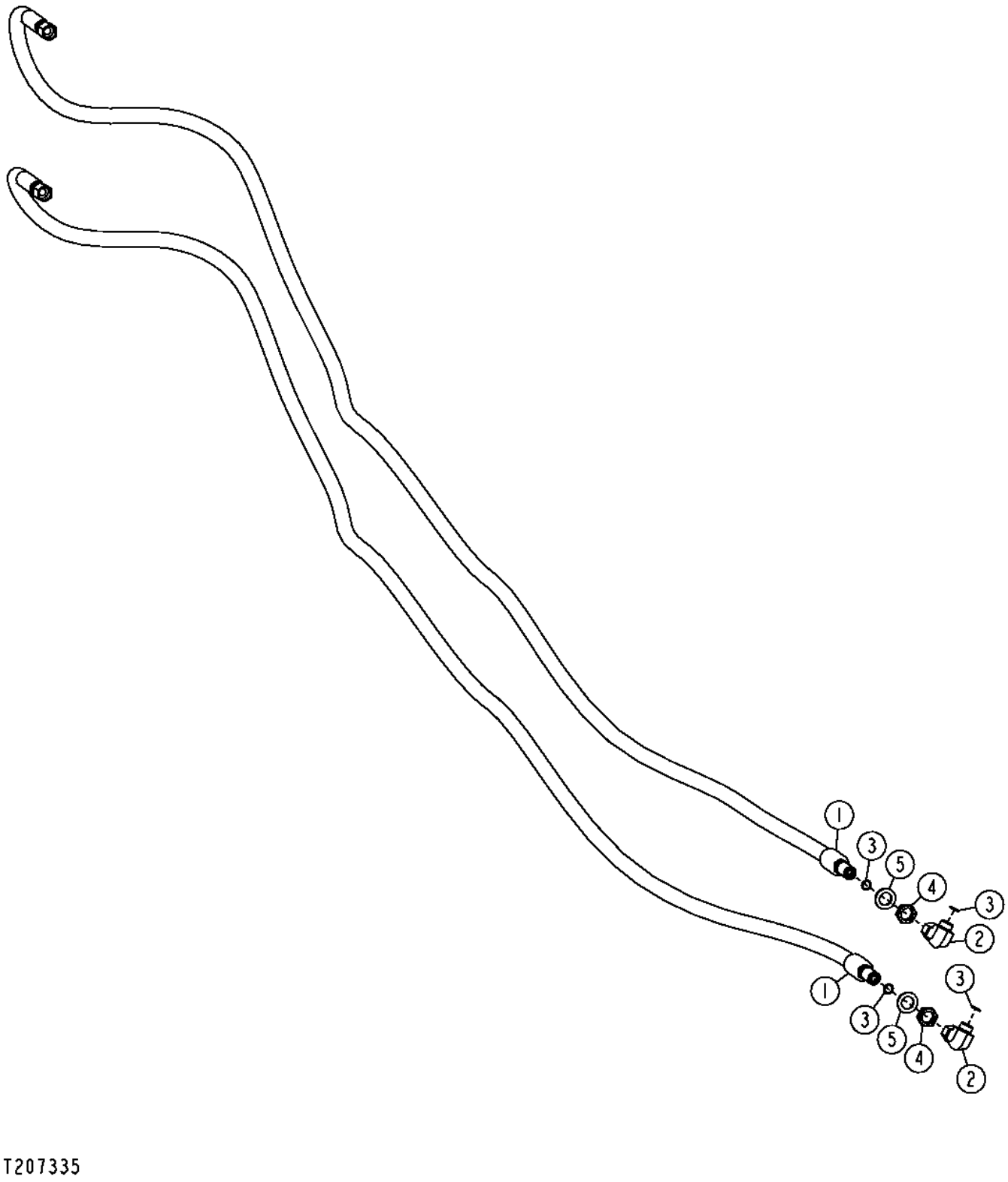

T207335

Item	*Nº peça*	*Descrição*	*Qtde*	*Nº série*	*Notas*
1	AT220646	Mangueira hidraulica-fabric	2		
2	38H1095	Conexão em ângulo	2		
3	T77857	Anel o	4		12.421 X 1.778 mm (0.489" X 0.070")
4	T78716	Porca	2		20.625 mm (13/16")
5	24M7396	Arruela	2		21 X 34 X 3 mm

Angle Plumbing (158163 -)
Vérin d'angle/composants (158163 -)
Tubulação do Ângulo (158163 -)
Componentes/cilindro de angulación (158163 -)

TX1050319 A.1

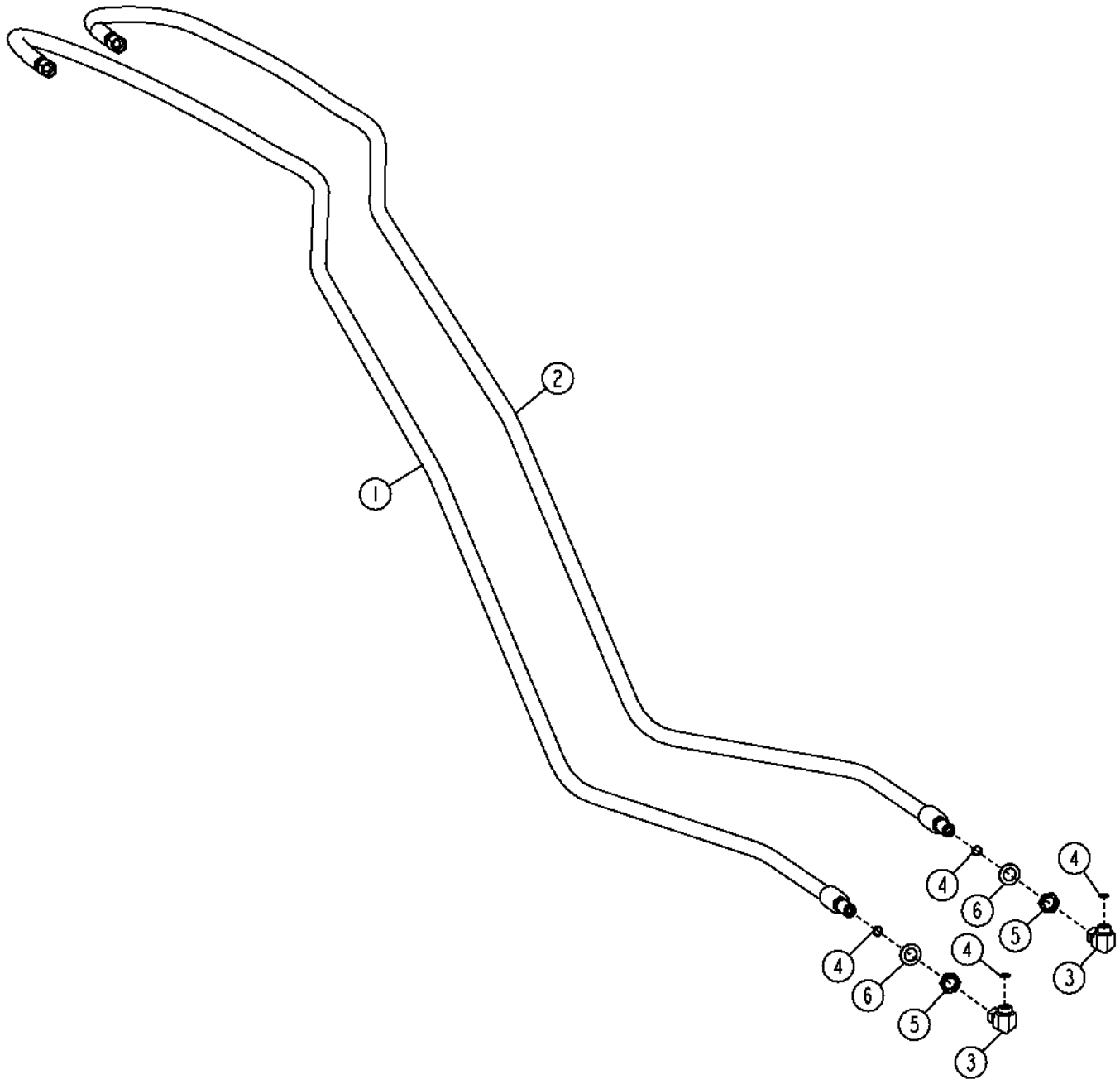

Item	*Nº peça*	*Descrição*	*Qtde*	*Nº série*	*Notas*
1	AT351775	Mangueira hidraulica-fabric	1		(INCLUDES T77857)
2	AT351776	Mangueira hidraulica-fabric	1		(INCLUDES T77857)
3	38H1095	Conexão em ângulo	2		
4	T77857	Anel o	4		
5	T78716	Porca	2		
6	24M7396	Arruela	2		21 X 34 X 3 mm

Blade Tilt and Angle Cylinder Plumbing (- 182077)
Tuyauterie du vérin d'inclinaison et d'orientation de lame (- 182077)
Tubulação da Inclinação da Lâmina e do Cilindro do Ângulo (- 182077)
Tubería de cilindro de inclinación y angulación de hoja (- 182077)

T207334 A.1

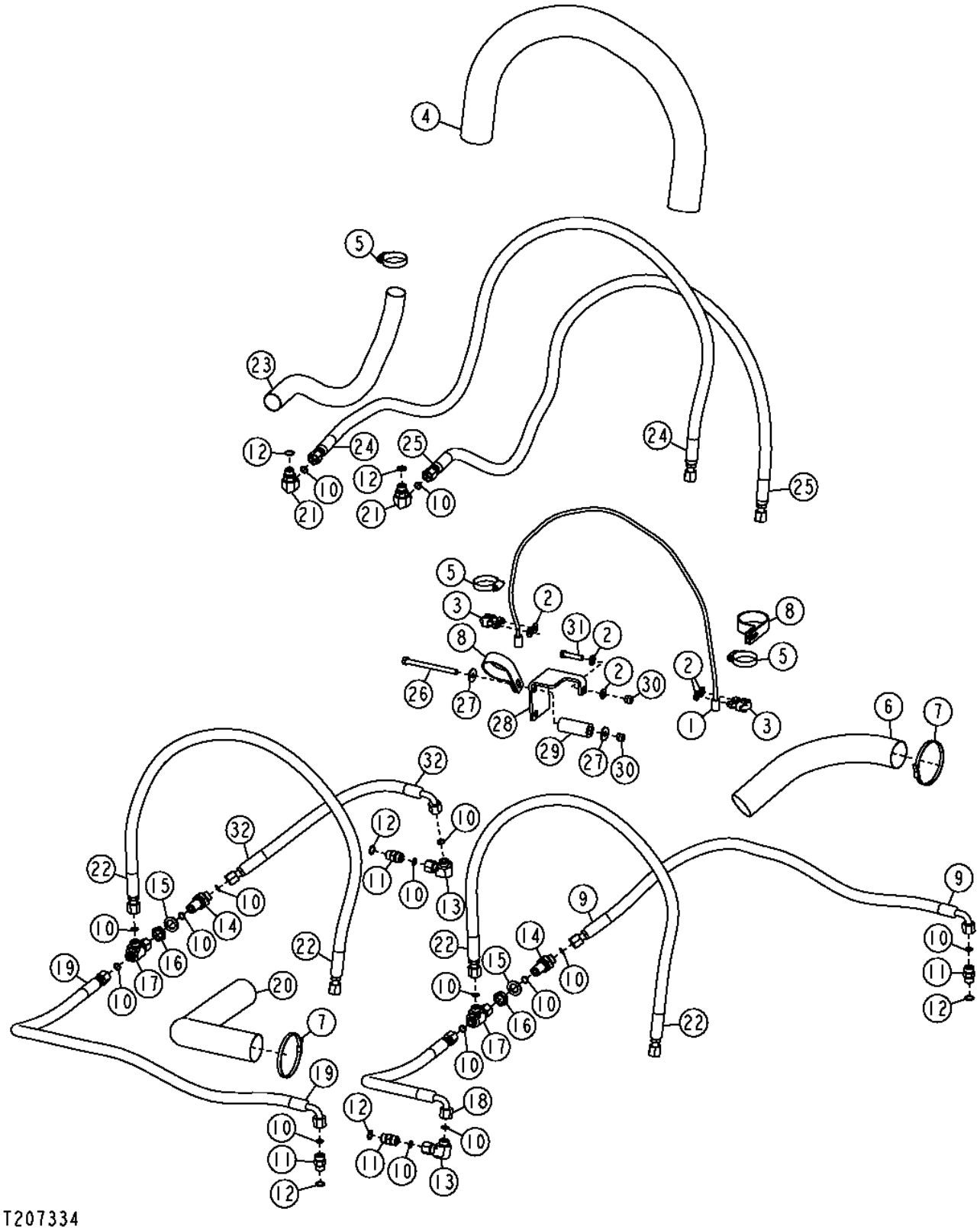

Item	*Nº peça*	*Descrição*	*Qtde*	*Nº série*	*Notas*
1	AT219986	Cabo	1		(STD)
	AT221229	Cabo	1		(W/LGP)
2	24M7239	Arruela	6		10.700 X 21 X 2.500 mm
3	AT62123	Braçadeira	2		
4	.....	Luva de mangueira	AR		52 in., 1321 mm, Lâmina Cordura à Grade, MAKE FROMPS-B-47), Padrão
	.....	Luva de mangueira	AR		60.5 in., 1537 mm, Lâmina Cordura à Grade, MAKE FROMPS-B-47) (CTL), Com Baixa Pressão no Solo
5	TY22472	Braçadeira	3		
6	.....	Proteção de mangueira	AR		Cilindro Direito do Ângulo da Cordura ao Bloco, MAKE FROMPS-B-33) (CTL)
7	AR44217	Braçadeira	7		
	R76477	Cinta	AR		Não Ilustrado
8	T118385	Braçadeira	2		
9	AT220715	Mangueira hidraulica-fabric	1		(RH), Cilindro do Ângulo, Extremidade do Cabeçote
10	T77857	Anel o	16		12.421 X 1.778 mm (0.489" X 0.070")
11	38H1161	Adaptador	4		
12	R26375	Anel o	6		16.358 X 2.210 mm (0.644" X 0.087")
13	38H1095	Conexão em ângulo	2		
14	38H1321	Conexão em ângulo	2		
15	24M7396	Arruela	2		21 X 34 X 3 mm
16	T78716	Porca	2		20.625 mm (13/16")
17	38H1031	Conexão em t	2		
18	AT220716	Mangueira hidraulica-fabric	1		(LH), Cilindro do Ângulo, Extremidade da Haste
19	AT220717	Mangueira hidraulica-fabric	1		(LH), Cilindro do Ângulo, Extremidade do Cabeçote
20	.....	Proteção de mangueira	AR		838 mm, (CTL) (MAKE FROMPS-B-33)
21	38H1005	Conexão em ângulo	2		
22	AT221024	Mangueira hidraulica-fabric	2		Padrão
	AT221276	Mangueira hidraulica-fabric	2		Com Baixa Pressão no Solo
23	.....	Proteção de mangueira	AR		966 mm, (CTL) (MAKE FROM PS-B-33)
24	AT221604	Mangueira hidraulica-fabric	1		Cilindro de Inclinação, Extremidade do Cabeçote, Padrão
	AT222554	Mangueira hidraulica-fabric	1		Cilindro de Inclinação, Extremidade do Cabeçote, Com Baixa Pressão no Solo
25	AT221515	Mangueira hidraulica-fabric	1		Cilindro de Inclinação, Extremidade da Haste, Padrão
	AT221622	Mangueira hidraulica-fabric	1		Cilindro de Inclinação, Extremidade da Haste, Com Baixa Pressão no Solo
26	19M7638	Parafuso sextavado	1		M10 X 130
27	24M7296	Arruela	2		10.500 X 30 X 2.500 mm
28	T177132	Proteção	1		Proteção da Mangueira do Ângulo
29	T151427	Bucha	1		17.385 X 30.163 X 75 mm (0.684" X 1-3/16" X 2-61/64")
30	14M7517	Porca de segurança	2		M10
31	19M7572	Parafuso sextavado	1		M10 X 45
32	AT220714	Mangueira hidraulica-fabric	1		(RH), Cilindro do Ângulo, Extremidade da Haste

Blade Tilt and Angle Cylinder Plumbing (LT) (182078 -)
Tuyauterie du vérin d'inclinaison et d'orientation de lame (LT) (182078 -)
Tubulação da Inclinação da Lâmina e do Cilindro do Ângulo (LT) (182078 -)
Tubería de cilindro de inclinación y angulación de hoja (oruga larga) (182078 -)

AT220087_TX1077275 A.1

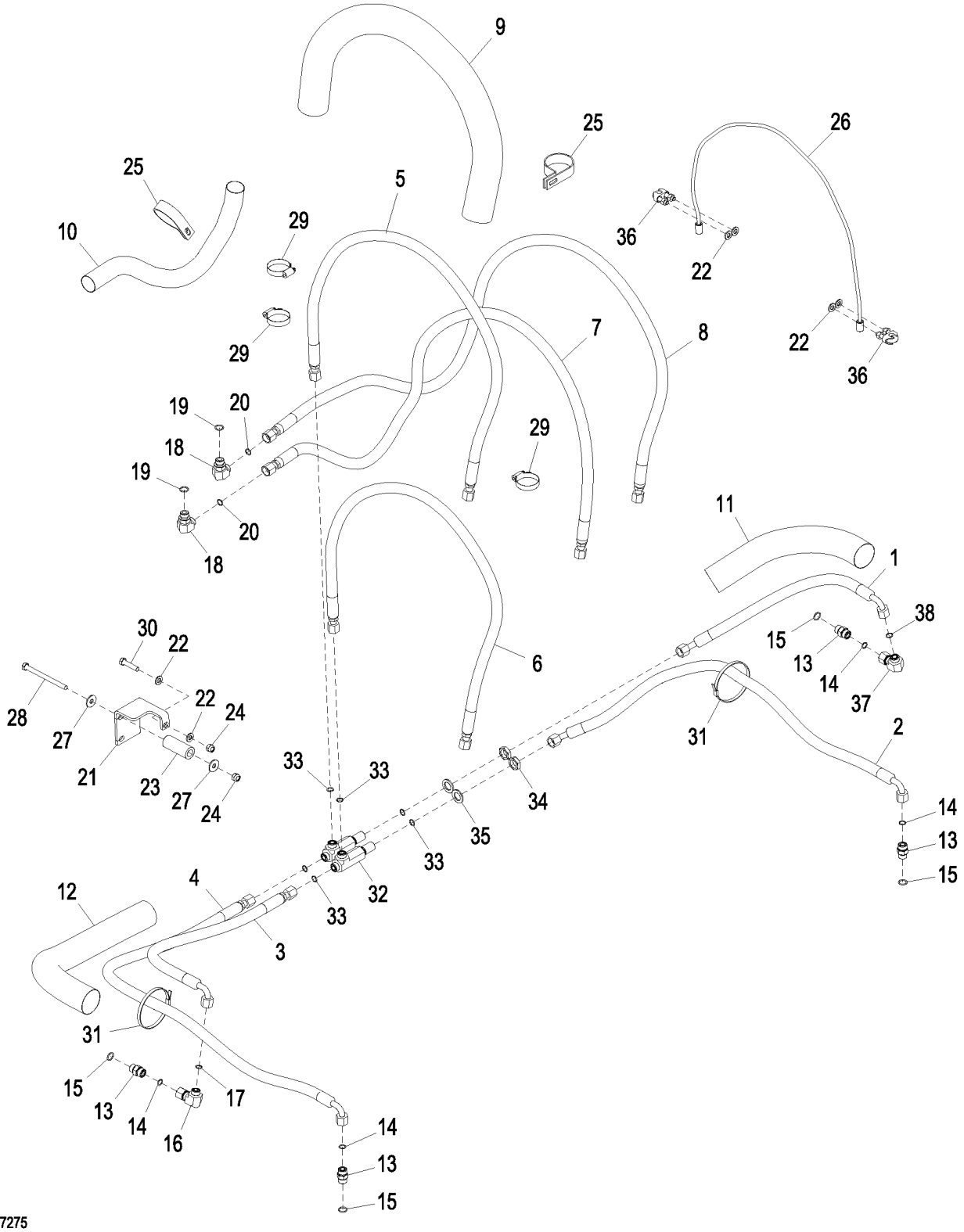

AT220087_TX1077275

Item	*Nº peça*	*Descrição*	*Qtde*	*Nº série*	*Notas*
1	AT378445	Mangueira hidraulica-fabric	1		(RH), Cilindro do Ângulo, Extremidade da Haste
2	AT378444	Mangueira hidraulica-fabric	1		(RH), Cilindro do Ângulo, Extremidade do Tambor
3	AT220716	Mangueira hidraulica-fabric	1		(LH), Cilindro do Ângulo, Extremidade da Haste
4	AT220717	Mangueira hidraulica-fabric	1		(LH), Cilindro do Ângulo, Extremidade do Tambor
5	AT221024	Mangueira hidraulica-fabric	1		
6	AT221024	Mangueira hidraulica-fabric	1		
7	AT221515	Mangueira hidraulica-fabric	1		Cilindro de Inclinação, Extremidade da Haste
8	AT221604	Mangueira hidraulica-fabric	1		Cilindro de Inclinação, Extremidade do Tambor
9	.....	Luva de mangueira	1		(MAKE FROM XPS-B-47) (CTL 52 in.)
10	.....	Luva de mangueira	1		(MAKE FROM XPS-B-33) (CTL 966 mm)
11	.....	Luva de mangueira	1		(MAKE FROM XPS-B-33) (CTL 533 mm)
12	.....	Luva de mangueira	1		(MAKE FROM XPS-B-33) (CTL 838 mm)
13	38H1161	Adaptador	4		
14	T77857	Anel o	4		
15	R26375	Anel o	4		
16	38H1095	Conexão em ângulo	1		
17	T77857	Anel o	1		
18	38H1005	Conexão em ângulo	2		
19	R26375	Anel o	2		
20	T77857	Anel o	2		
21	T177132	Proteção	1		
22	24M7239	Arruela	6		10.700 X 21 X 2.500 mm
23	T151427	Bucha	1		
24	14M7517	Porca de segurança	2		M10
25	T118385	Braçadeira	2		
26	AT219986	Cabo	1		
27	24M7296	Arruela	2		10.500 X 30 X 2.500 mm
28	19M7638	Parafuso sextavado	1		M10 X 130
29	TY22472	Braçadeira	3		
30	19M7572	Parafuso sextavado	1		M10 X 45
31	R76477	Cinta	2		
32	T266487	Conexão em t	2		
33	T77857	Anel o	6		
34	T78716	Porca	2		
35	24M7396	Arruela	2		21 X 34 X 3 mm
36	AT62123	Braçadeira	2		
37	38H1095	Conexão em ângulo	1		
38	T77857	Anel o	1		

Blade Tilt and Angle Cylinder Plumbing (XLT and LGP) (182078 -)
Tuyauterie du vérin d'inclinaison et d'orientation de lame (XLT et LGP) (182078 -)
Tubulação da Inclinação da Lâmina e do Cilindro do Ângulo (XLT e LGP) (182078 -)
Tubería de cilindro de inclinación y angulación de hoja (oruga extra larga y baja presión sobre suelo) (182078 -)

AT220286_TX1077276 A.1

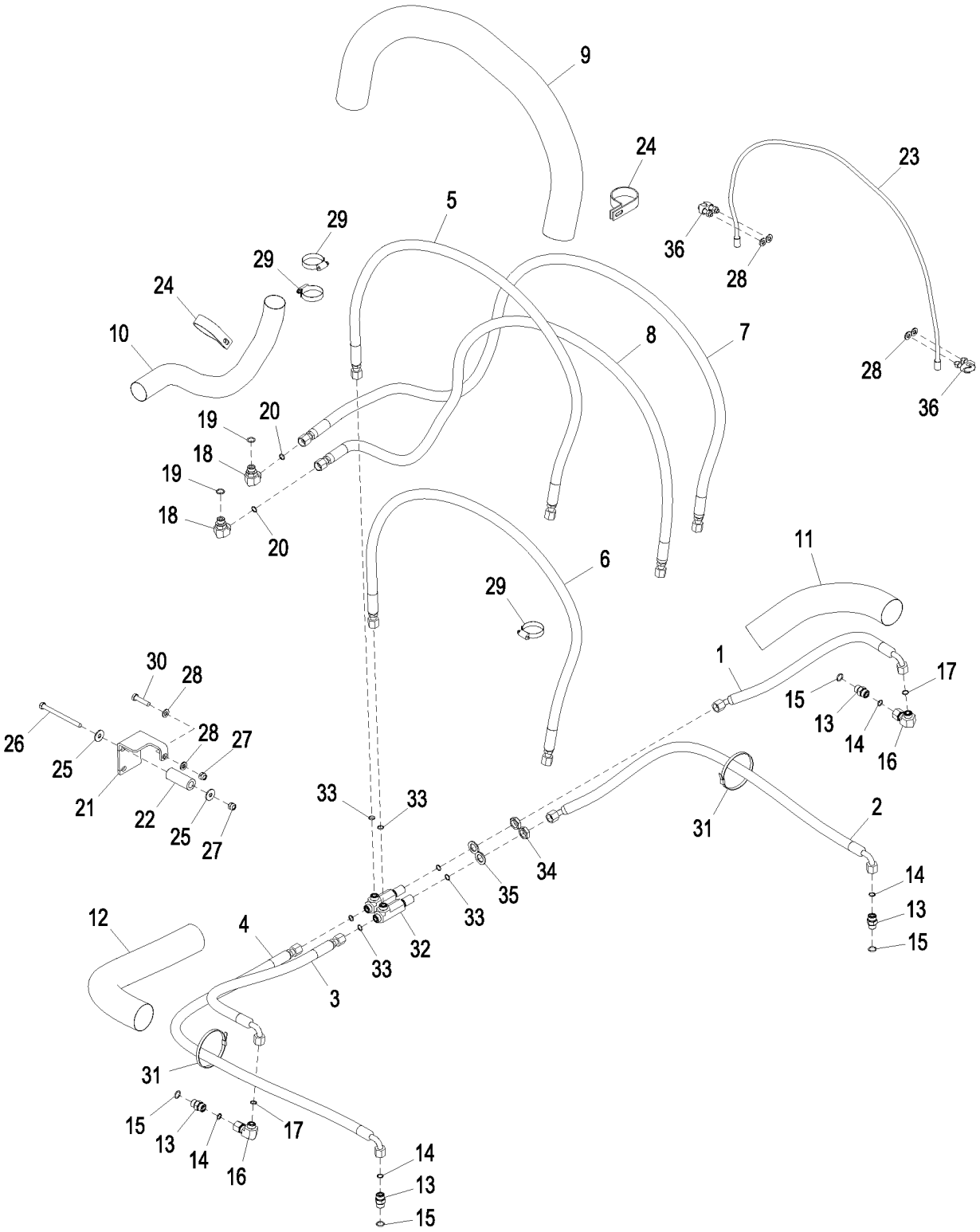

AT220286_TX1077276

Item	*Nº peça*	*Descrição*	*Qtde*	*Nº série*	*Notas*
1	AT378445	Mangueira hidraulica-fabric	1		(RH), Cilindro do Ângulo, Extremidade da Haste
2	AT378444	Mangueira hidraulica-fabric	1		(RH), Cilindro do Ângulo, Extremidade do Tambor
3	AT220716	Mangueira hidraulica-fabric	1		(LH), Cilindro do Ângulo, Extremidade da Haste
4	AT220717	Mangueira hidraulica-fabric	1		(LH), Cilindro do Ângulo, Extremidade do Tambor
5	AT221276	Mangueira hidraulica-fabric	1		
6	AT221276	Mangueira hidraulica-fabric	1		
7	AT221622	Mangueira hidraulica-fabric	1		Cilindro de Inclinação, Extremidade do Tambor
8	AT222554	Mangueira hidraulica-fabric	1		Cilindro de Inclinação, Extremidade da Haste
9	T177175	Proteção de mangueira	1		(MAKE FROM XPS-B-47) (CTL 1537 mm)
10	T179617	Luva de mangueira	1		(MAKE FROM XPS-B-33) (CTL 966 mm)
11	T179618	Luva de mangueira	1		(MAKE FROM XPS-B-33) (CTL 533 mm)
12	T179619	Luva de mangueira	1		(MAKE FROM XPS-B-33) (CTL 838 mm)
13	38H1161	Adaptador	4		
14	T77857	Anel o	4		
15	R26375	Anel o	4		
16	38H1095	Conexão em ângulo	2		
17	T77857	Anel o	2		
18	38H1005	Conexão em ângulo	2		
19	R26375	Anel o	2		
20	T77857	Anel o	2		
21	T177132	Proteção	1		
22	T151427	Bucha	1		
23	AT221229	Cabo	1		
24	T118385	Braçadeira	2		
25	24M7296	Arruela	2		10.500 X 30 X 2.500 mm
26	19M7638	Parafuso sextavado	1		M10 X 130
27	14M7517	Porca de segurança	2		M10
28	24M7239	Arruela	6		10.700 X 21 X 2.500 mm
29	TY22472	Braçadeira	3		
30	19M7572	Parafuso sextavado	1		M10 X 45
31	R76477	Cinta	2		
32	T266487	Conexão em t	2		
33	T77857	Anel o	6		
34	T78716	Porca	2		
35	24M7396	Arruela	2		21 X 34 X 3 mm
36	AT62123	Braçadeira	2		

Ripper Hoses
Flexibles de défonceuse
Mangueiras do Rasgador
Mangueras de desgarrador

T207333 A.1

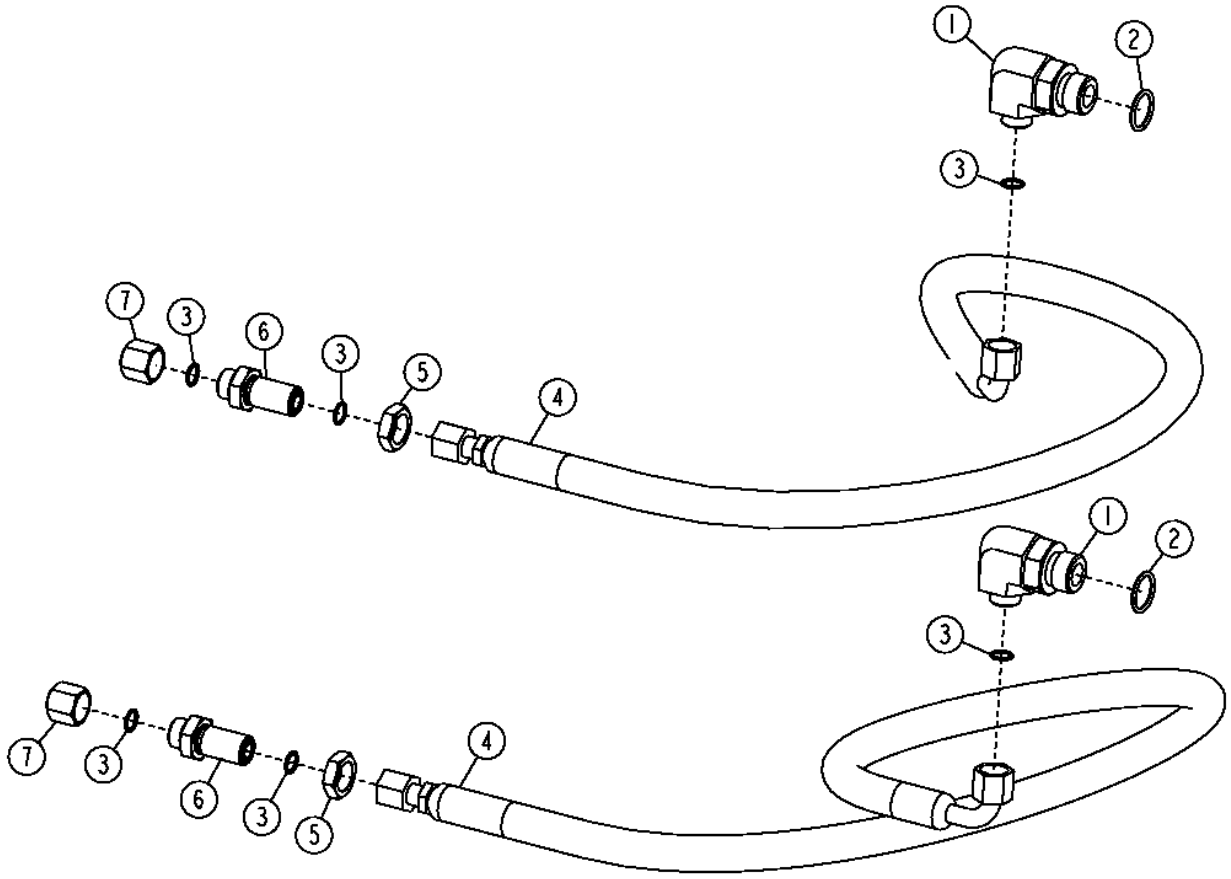

T207333

Item	*Nº peça*	*Descrição*	*Qtde*	*Nº série*	*Notas*
1	38H1013	Conexão em ângulo	2		
	38H1012	Conexão em ângulo	2		Com Controle Integrado de Nivelamento
2	U12547	Anel o	2		23.470 X 2.946 mm (0.924" X 0.116")
3	T77857	Anel o	6		12.421 X 1.778 mm (0.489" X 0.070")
4	AT168175	Mangueira hidraulica-fabric	2		Placa de Cobertura Traseira Até a Válvula de Controle Hidráulico
5	T78716	Porca	2		20.625 mm (13/16")
6	38H1275	Adaptador	2		
7	38H1416	Conexão	2		

Ripper Plumbing Kit
Kit tuyauterie de défonceuse
Kit de Tubulação do Escarificador
Juego de tuberías del roturador

AT220088_TX1111333 A.1

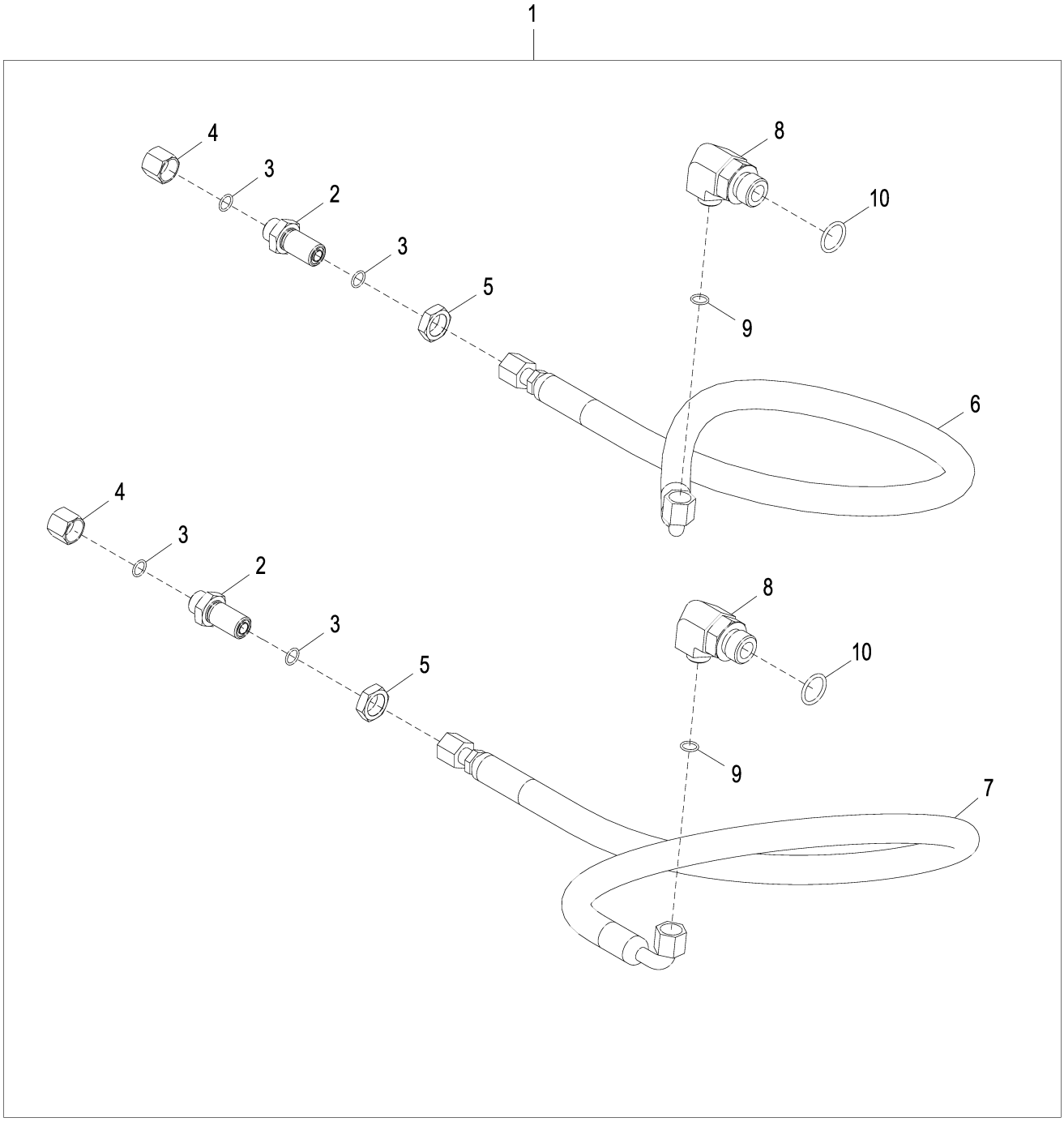

AT220088_TX1111333

Item	*Nº peça*	*Descrição*	*Qtde*	*Nº série*	*Notas*
1	**AT220088**	**Kit da proteção**	**1**		**Pacotes de Produto**
2	38H1275	Adaptador	2		
3	T77857	Anel o	4		
4	38H1416	Conexão	2		
5	T78716	Porca	2		
6	AT168175	Mangueira hidraulica-fabric	1		
7	AT168175	Mangueira hidraulica-fabric	1		
8	38H1013	Conexão em ângulo	2		
9	T77857	Anel o	2		
10	U12547	Anel o	2		

Lift Cylinder Components
Composants de vérin de relevage
Componentes do Cilindro de Elevação
Componentes de cilindro de elevación

AHC10693_TX1101935 A.1

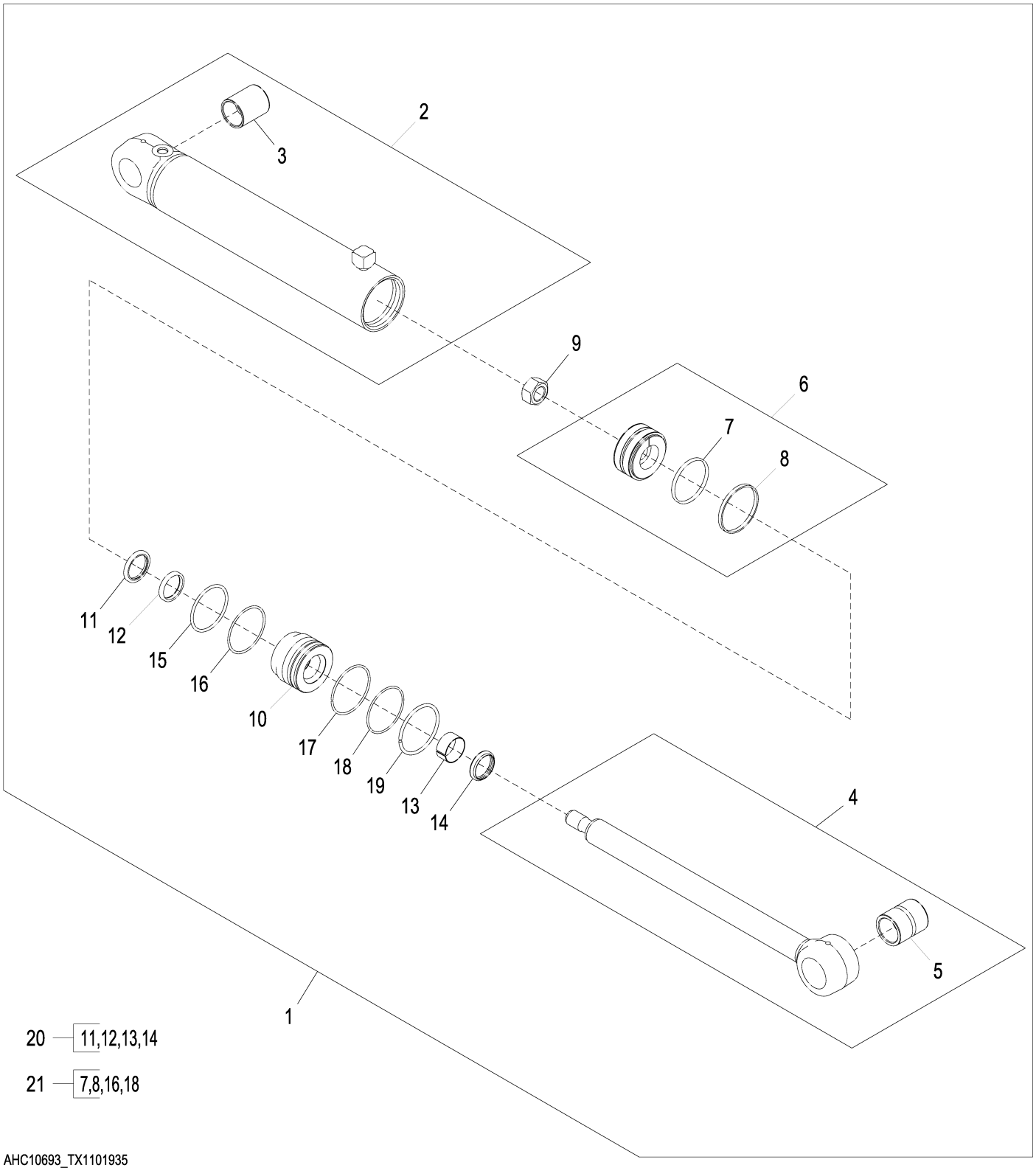

AHC10693_TX1101935

Item	*Nº peça*	*Descrição*	*Qtde*	*Nº série*	*Notas*
1	AHC15749	Cilindro hidráulico	1		SUB FOR AHC10693, Cilindro de Elevação
2	AH215879	Camisa do cilindro hidr.	1		
3	R81968	Bucha	1		
4	AH160177	Haste cilindro hidráulico	1		
5	R81971	Bucha	1		
6	AH205062	Pistão	1		
7	H168249	Arruela	1		
8	H168248	Arruela	1		
9	H170539	Porca	1		
10	H208995	Guia do pistão cil hidr	1		
11	AH146561	Vedação	1		
12	H152203	Vedação	1		
13	H208987	Anel de desgaste	1		
14	AH146557	Vedação	1		
15	F950R	Anel o	1		
16	R81862	Anel de apoio	1		
17	H180094	Anel de pressão	1		
18	H210686	Anel o	1		
19	H180080	Anel de pressão	1		
20	AH210484	Kit cilindro hidráulico	1		Kit de Vedações para Haste
21	AH212102	Kit cilindro hidráulico	1		Kit de Vedações para o Orifício

Hydraulic Angle Cylinder
Vérin d'orientation hydraulique
Cilindro do Ângulo Hidráulico
Cilindro hidráulico de angulación

XJ1190714 A.1

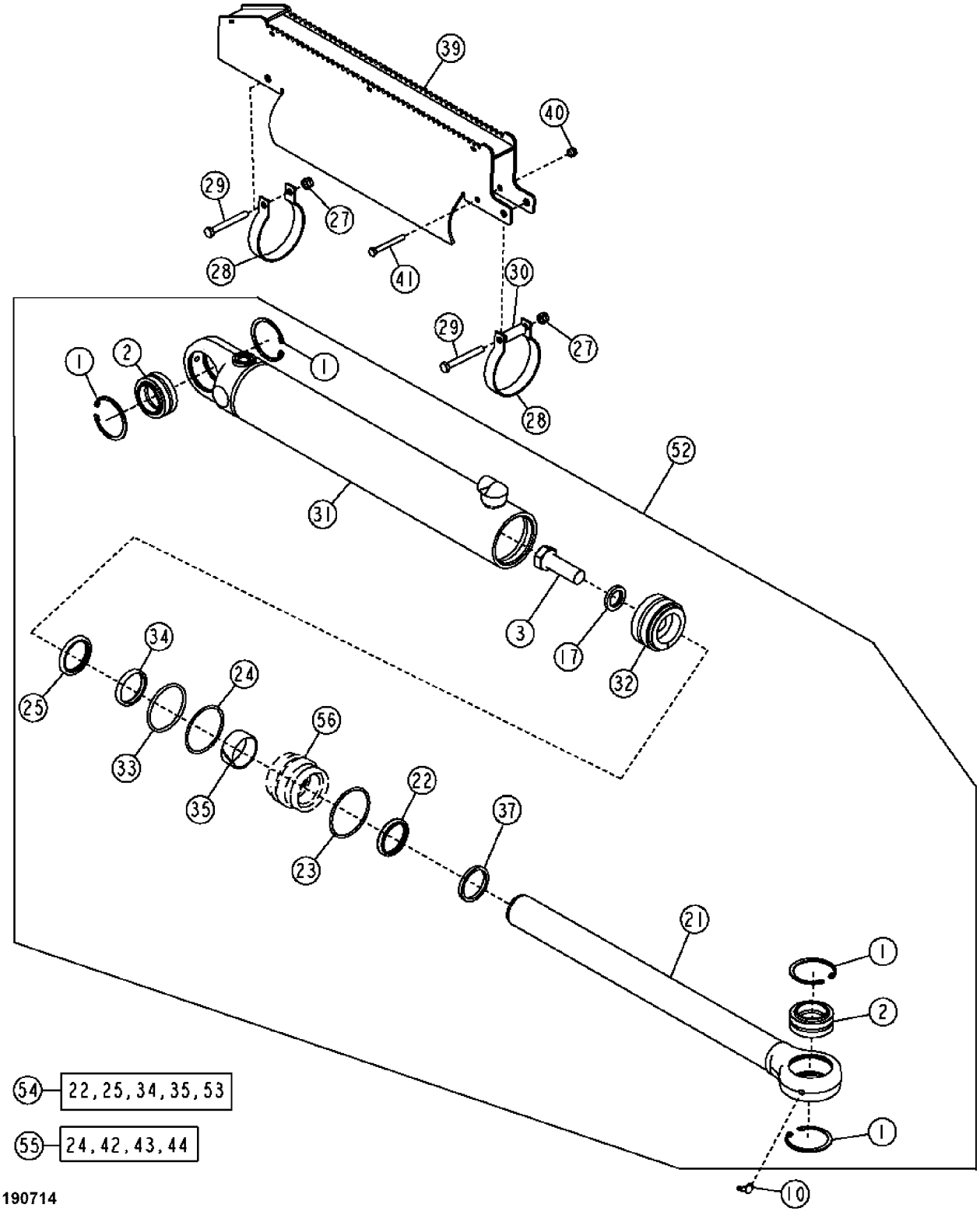

XJ1190714

Item	*Nº peça*	*Descrição*	*Qtde*	*Nº série*	*Notas*
1	40M5099	Anel de pressão	4		
2	AH150341	Bucha	2		Esférico
3	19H3632	Parafuso sextavado	1		1" X 3"
10	JD7799	Conexão de lubrificação	2		
17	H145176	Arruela	1		
21	AH169828	Haste cilindro hidráulico	1		
22	AH146558	Vedação	1		Limpador
23	H180103	Anel de pressão	1		Haste Universal
24	R79101	Anel de apoio	1		
25	AH146562	Vedação	1		Amortecedor
27	14M7517	Porca de segurança	4		M10
28	T137908	Braçadeira	4		
29	19M8197	Parafuso sextavado	4		M10 X 85
30	T101975	Bucha	2		
31	AH211326	Camisa do cilindro hidr.	1		
32	AH169827	Pistão	1		
33	F1430R	Anel o	1		
34	H152204	Vedação	1		Haste
35	H152795	Anel de desgaste	1		Haste
37	H206859	Anel de pressão	1		
39	AT223552	Proteção	1		Proteção do Degrau do Cilindro da Lateral Direita
	AT223656	Proteção	1		Proteção do Degrau do Cilindro da Lateral Esquerda, Não Ilustrado
40	14M7426	Porca de segurança	2		M8
41	19M7663	Parafuso sextavado	2		M8 X 70
42	R91730	Anel	1		Não Ilustrado, Enchedor
43	E65288	Anel o	1		Não Ilustrado
44	R83576	Anel o	1		Não Ilustrado
52	AHC15747	Cilindro hidráulico	2		SUB FOR AH211335, Ângulo da Lâmina
53	H155630	Vedação	1		Ferramenta de Instalação do Limpador, Não Ilustrado
54	AH149814	Kit cilindro hidráulico	1		INCLUDES AH146558, AH146562, H152204, H152795 AND H155630, Kit de Vedações para Haste
55	AH212097	Kit cilindro hidráulico	1		INCLUDES R79101, R83576, R91730 AND E65288, Kit de Vedações para o Orifício
56	H209264	Guia do pistão cil hidr	1		

Hydraulic Lift Cylinder
Vérin hydraulique de relevage
Cilindro Hidráulico de Elevação
Cilindro hidráulico de elevación

TX1050706 A.1

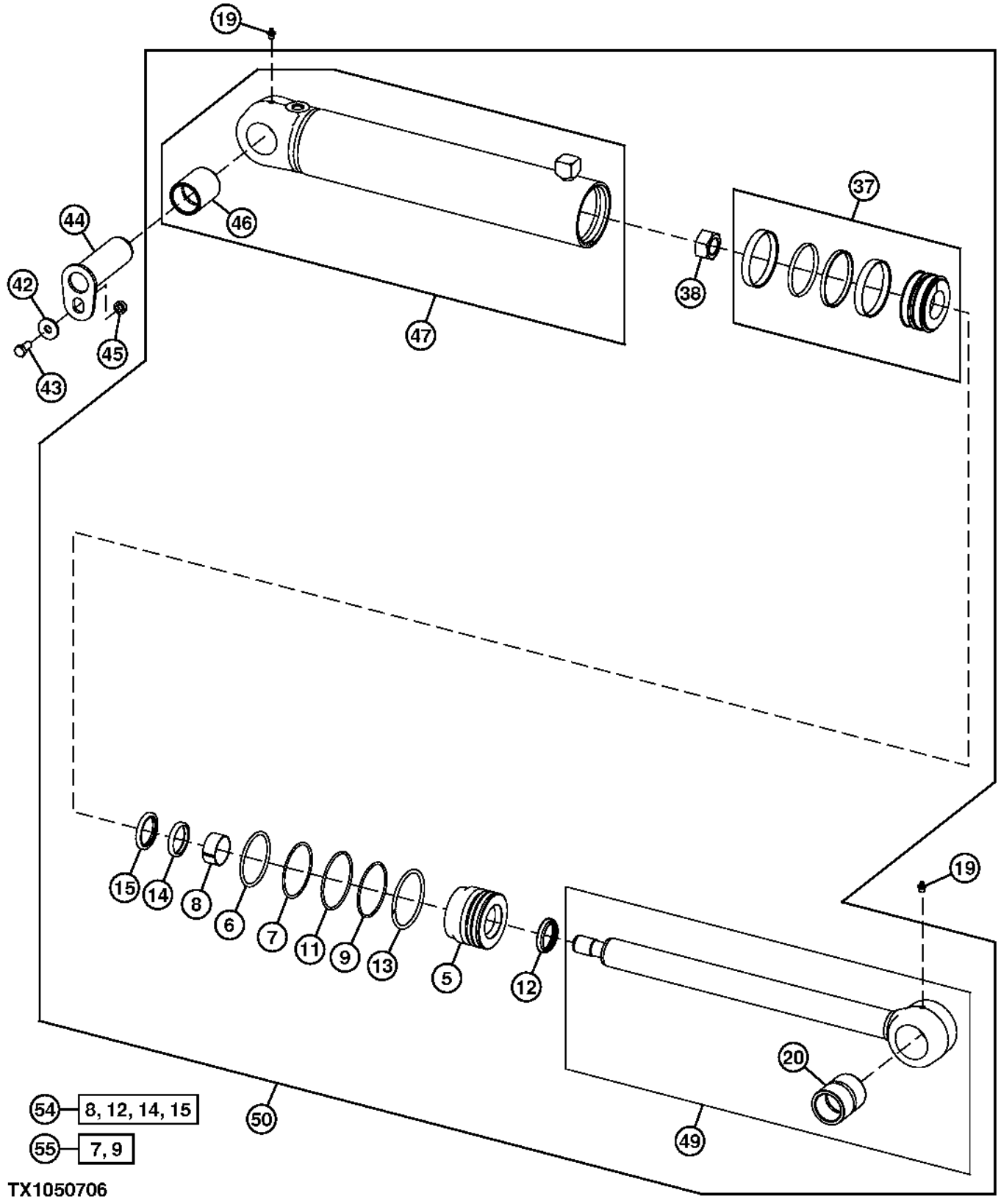

Item	Nº peça	Descrição	Qtde	Nº série	Notas
5	H208995	Guia do pistão cil hidr	1		
6	F950R	Anel o	1		
7	R81862	Anel de apoio	1		
8	H208987	Anel de desgaste	1		
9	H210686	Anel o	1		
11	H180094	Anel de pressão	1		
12	AH146557	Vedação	1		Limpador
13	H180080	Anel de pressão	1		
14	H152203	Vedação	1		Copo em U
15	AH146561	Vedação	1		Amortecedor
19	T162396	Conexão de lubrificação	2		
20	R81971	Bucha	1		
37	AH205062	Pistão	1		SUB FOR AH159034, Unificada
38	H170539	Porca	1		M30
42	24H1790	Arruela	1		17/32" X 1-1/2" X 0.164"
43	19M7872	Parafuso sextavado	1		M12 X 25
44	AT221145	Pino	1		
45	28H3418	Arruela	1		0.546" X 0.840" X 5/16"
46	R81968	Bucha	1		
47	AH215879	Camisa do cilindro hidr.	1		
49	AH160177	Haste cilindro hidráulico	1		
50	AHC15746	Cilindro hidráulico	1		SUB FOR AH215878, Elevação
54	AH210484	Kit cilindro hidráulico	1		INCLUDES AH146557, H152203, AH146561 AND H208987, Kit de Vedações para Haste
55	AH212102	Kit cilindro hidráulico	1		INCLUDES H210686 AND H81862, Diâmetro Interno

Hydraulic Tilt Cylinder
Vérin d'inclinaison hydraulique
Cilindro de Inclinação Hidráulico
Cilindro hidráulico de inclinación

AH216998_TX1104035 A.1

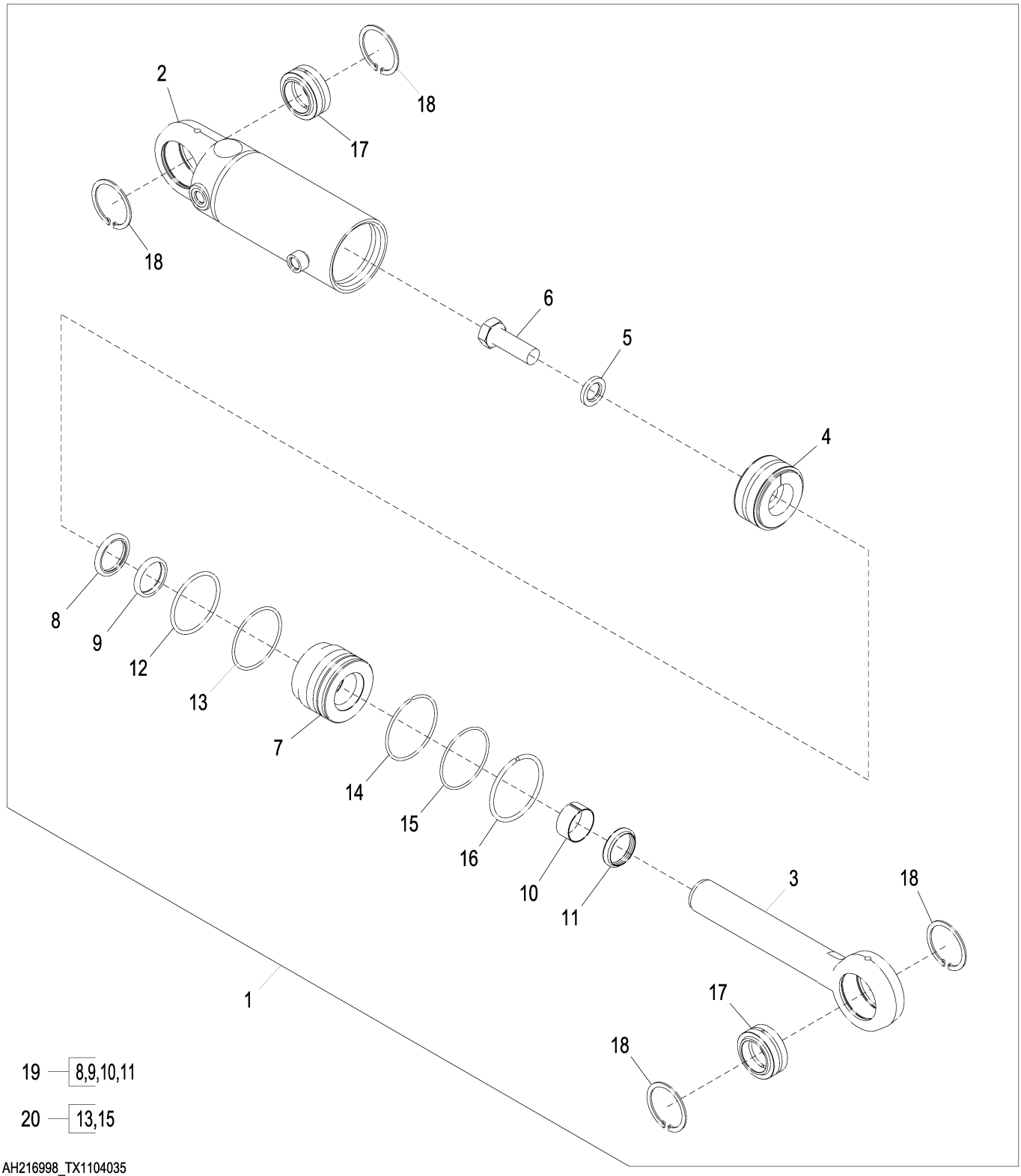

AH216998_TX1104035

Item	*Nº peça*	*Descrição*	*Qtde*	*Nº série*	*Notas*
1	AHC15748	Cilindro hidráulico	1		SUB FOR AH216998
2	AH216999	Camisa do cilindro hidr.	1		
3	AH169778	Haste cilindro hidráulico	1		
4	AH169826	Pistão	1		
5	H145176	Arruela	1		
6	19H3632	Parafuso sextavado	1		1" X 3"
7	H208995	Guia do pistão cil hidr	1		
8	AH146561	Vedação	1		
9	H152203	Vedação	1		
10	H208987	Anel de desgaste	1		
11	AH146557	Vedação	1		
12	F950R	Anel o	1		
13	R81862	Anel de apoio	1		
14	H180094	Anel de pressão	1		
15	H210686	Anel o	1		
16	H180080	Anel de pressão	1		
17	AH150341	Bucha	2		
18	40M5099	Anel de pressão	4		
19	AH210484	Kit cilindro hidráulico	1		
20	AH212102	Kit cilindro hidráulico	1		

Hydraulic Cylinders, LGP
Vérins hydrauliques, LGP
Cilindros Hidráulicos, LGP
Cilindros hidráulicos, LGP

AT221203_XJ1186902 A.2

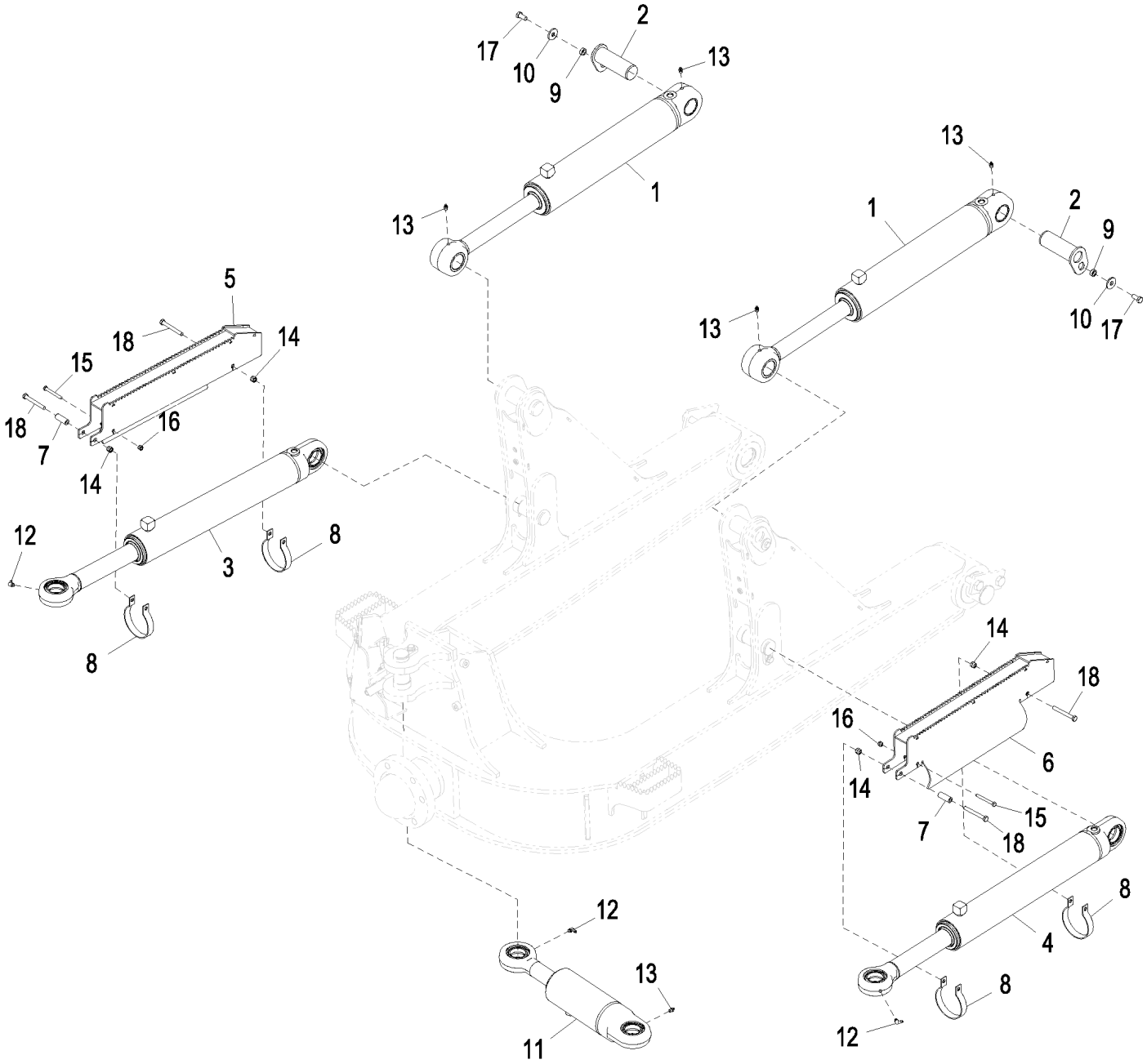

AT221203_XJ1186902

Item	*Nº peça*	*Descrição*	*Qtde*	*Nº série*	*Notas*
1	AHC15746	Cilindro hidráulico	2		SUB FOR AH215878, Componentes em Página Separada
2	AT221145	Pino	2		
3	AHC15747	Cilindro hidráulico	1		SUB FOR AH211335, Componentes em Página Separada
4	AHC15747	Cilindro hidráulico	1		SUB FOR AH211335, Componentes em Página Separada
5	AT223552	Proteção	1		
6	AT223656	Proteção	1		
7	T101975	Bucha	2		
8	T137908	Braçadeira	4		
9	28H3418	Arruela	2		0.546" X 0.840" X 5/16"
10	24H1790	Arruela	2		17/32" X 1-1/2" X 0.164"
11	AHC15748	Cilindro hidráulico	1		SUB FOR AH216998, Componentes em Página Separada
12	JD7799	Conexão de lubrificação	3		
13	T162396	Conexão de lubrificação	5		
14	14M7517	Porca de segurança	4		M10
15	19M7663	Parafuso sextavado	2		M8 X 70
16	14M7426	Porca de segurança	2		M8
17	19M7872	Parafuso sextavado	2		M12 X 25
18	19M8197	Parafuso sextavado	4		M10 X 85

Hydraulic Ripper Cylinder
Vérin de défonceuse hydraulique
Cilindro Hidráulico do Rasgador
Cilindro hidráulico de desgarrador

TX1102831 A.1

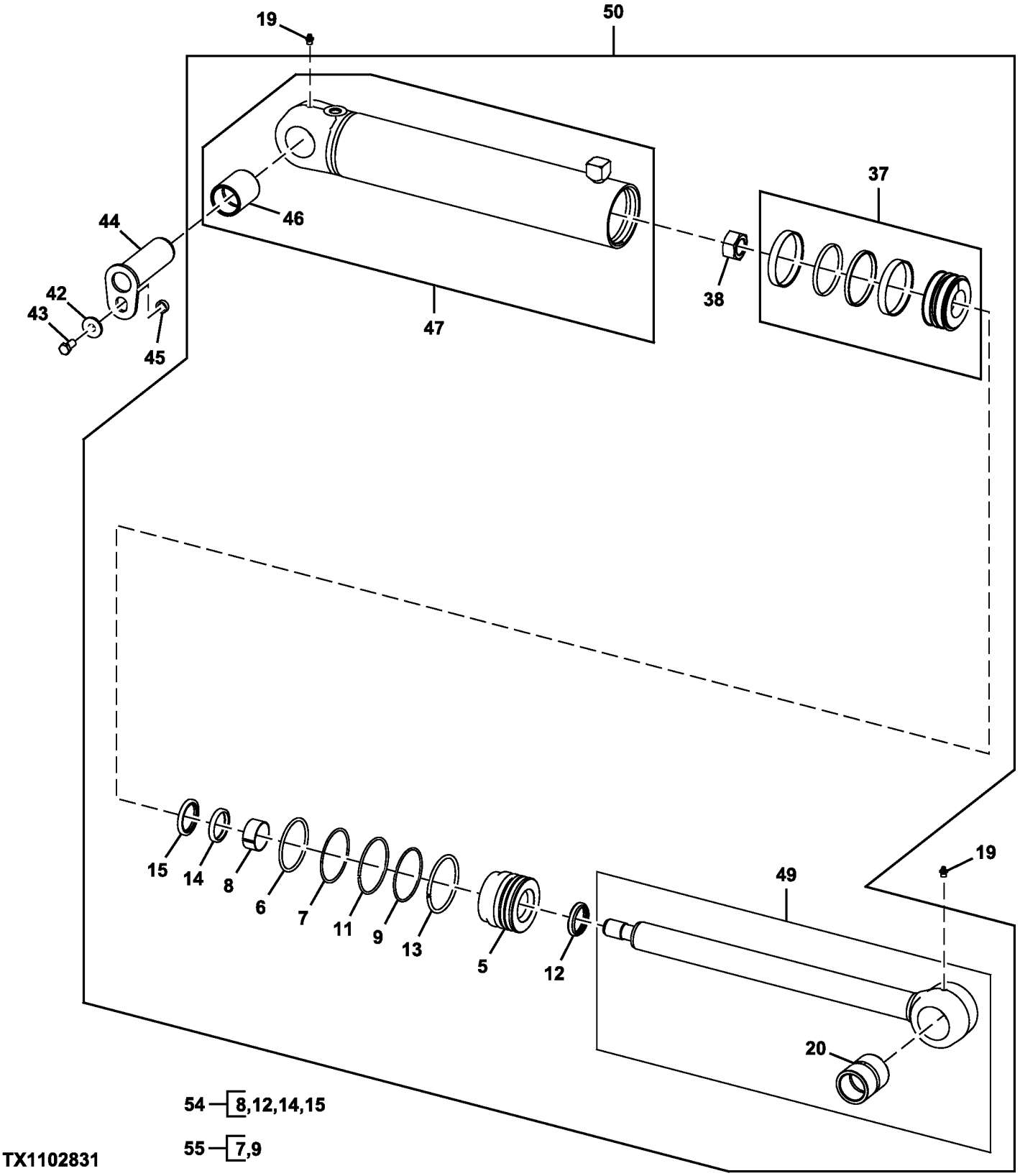

Item	*Nº peça*	*Descrição*	*Qtde*	*Nº série*	*Notas*
5	H208995	Guia do pistão cil hidr	1		
6	F950R	Anel o	1		
7	R81862	Anel de apoio	1		
8	H208987	Anel de desgaste	1		
9	H210686	Anel o	1		
11	H180094	Anel de pressão	1		
12	AH146557	Vedação	1		Limpador
13	H180080	Anel de pressão	1		
14	H152203	Vedação	1		Copo em U
15	AH146561	Vedação	1		Amortecedor
19	T162396	Conexão de lubrificação	2		
20	R81971	Bucha	1		
37	AH205062	Pistão	1		SUB FOR AH159034, Unificada
38	H170539	Porca	1		M30
42	24H1790	Arruela	1		17/32" X 1-1/2" X 0.164"
43	19M7872	Parafuso sextavado	1		M12 X 25
44	AT221145	Pino	1		
45	28H3418	Arruela	1		0.546" X 0.840" X 5/16"
46	R81968	Bucha	1		
47	AH215879	Camisa do cilindro hidr.	1		
49	AH160177	Haste cilindro hidráulico	1		
50	AHC15746	Cilindro hidráulico	1		SUB FOR AH215878, Elevação
54	AH210484	Kit cilindro hidráulico	1		INCLUDES AH146557, H152203, AH146561 AND H208987, Kit de Vedações para Haste
55	AH212102	Kit cilindro hidráulico	1		Diâmetro Interno, INCLUDES H210686 AND H81862

Ripper
Défonceuse
Rasgador
Desgarrador

AT347294_TX1088089 A.1

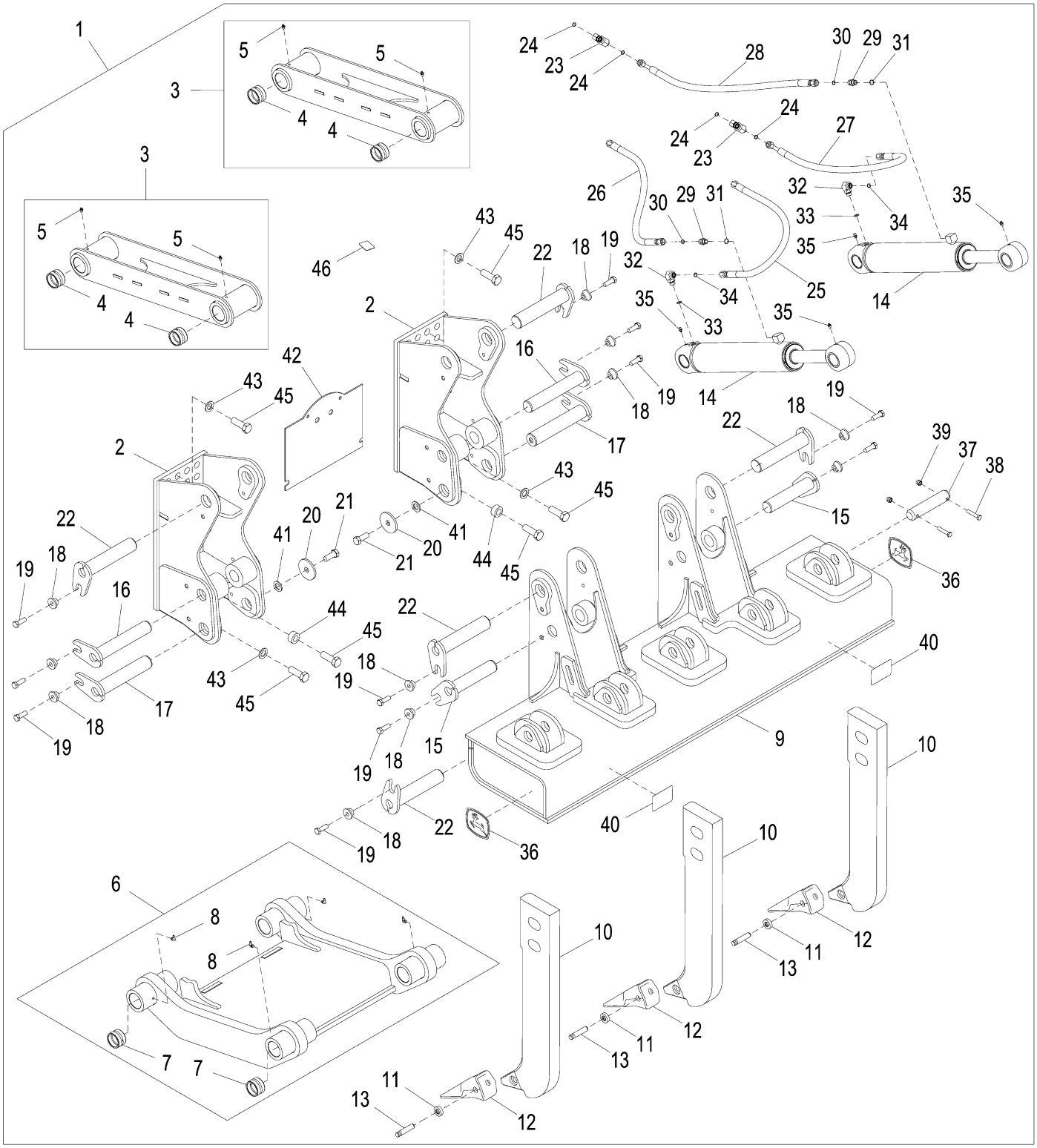

AT347294_TX1088089

Item	*Nº peça*	*Descrição*	*Qtde*	*Nº série*	*Notas*
1	**AT347294**	**Despedaçador**	**1**		**PRODUTOS COMPLETOS**
2	**AT337922**	**Estrutura**	**2**		**CA**
3	**AT337923**	**Braço elevador**	**2**		**CA, Superior**
4	T183356	Bucha	2		
5	T162396	Conexão de lubrificação	2		
6	**AT337924**	**Braço elevador**	**1**		**CA, Inferior**
7	T183356	Bucha	2		
8	JD7799	Conexão de lubrificação	4		
9	**AT333565**	**Viga**	**1**		**CA**
10	T225261	Haste	1		
11	T8E6359	RetentoR	1		
12	T6Y0309	Dente	1		
13	T9W2668	Pino	1		
14	AHC15746	Cilindro hidráulico	2		SUB FOR AH215878
15	AT166094	Pino	2		
16	AT350650	Pino	2		
17	AT349139	Pino	2		
18	T176064	Bucha	12		
19	19M7489	Parafuso sextavado	12		M16 X 45
20	T101807	Arruela	2		
21	19M7597	Parafuso sextavado	2		M20 X 50
22	AT351792	Pino	6		
23	38H1039	Conexão em t	1		
24	T77857	Anel o	2		
25	AT341127	Mangueira hidraulica-fabric	1		
26	AT341127	Mangueira hidraulica-fabric	1		
27	AT341127	Mangueira hidraulica-fabric	1		
28	AT341127	Mangueira hidraulica-fabric	1		
29	38H1161	Adaptador	1		
30	T77857	Anel o	1		
31	R26375	Anel o	1		
32	38H1005	Conexão em ângulo	1		
33	R26375	Anel o	1		
34	T77857	Anel o	1		
35	T162396	Conexão de lubrificação	4		
36	JD5717	Etiqueta	2		Símbolo da John Deere
37	T43518	Pino fixador	3		
38	19M7363	Parafuso sextavado	6		M12 X 60
39	14M7313	Porca de segurança	6		M12
40	JD5902	RefletoR	2		Vermelho
41	24M7091	Arruela	2		26 X 44 X 4 mm
42	T228592	Placa	1		Tampa Traseira
43	24M7091	Arruela	16		26 X 44 X 4 mm
44	T242490	Espaçador	2		
45	19M8346	Parafuso sextavado	18		M24 X 70
46	T283103	Etiqueta	1		Adesivo do Rasgador

Hydraulic Control Unit
Unité de commande hydraulique
Unidade de Controle Hidráulico
Unidad de control hidráulico

TX1067537 A.1

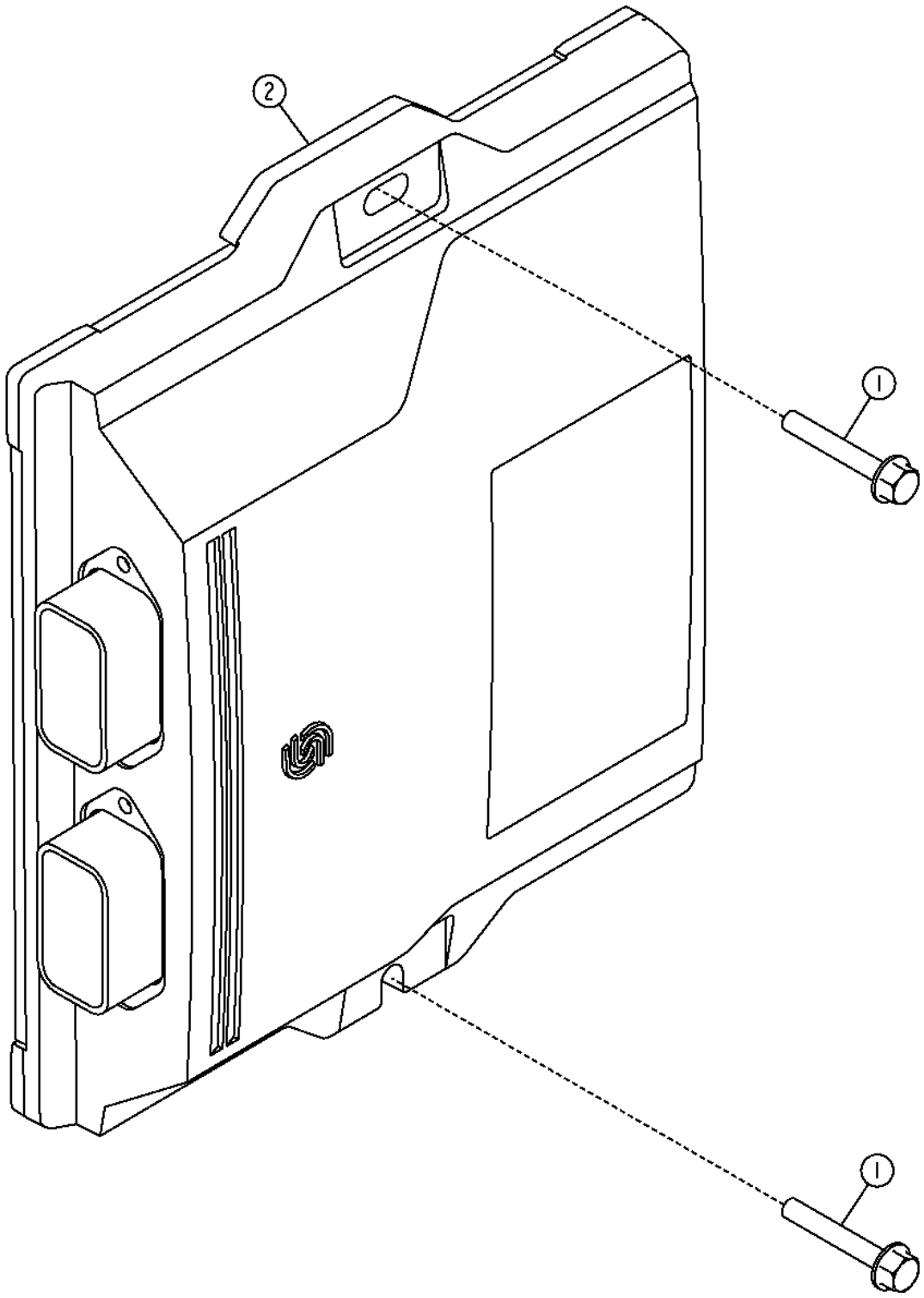

TX1067537

Item	*Nº peça*	*Descrição*	*Qtde*	*Nº série*	*Notas*
1	19M7797	Parafuso	2		M6 X 40
2	AT453118	Controlador eletro-hidráuli	1		(SUB FOR AT375187, AT320767, AT347731 AND AT365004)

Índice numérico

Nº peça	Item	Página
.....	24	349
100940D02	17	363
100940D02	17	365
110628BD01	18	363
110628BD01	18	365
110634AK01	19	363
110634AK01	19	365
110640AK01	20	363
110640AK01	20	365
19189-0008	13	369
19189-0008	13	371
811917600	13	289
9522767	1	149
9522768	16	149
A120R	7	239
A16769	12	593
A364R	13	237
AA34134	14	635
AA34134	36	651
AA34134	32	653
AH103182	14	289
AH106982	1	299
AH106982	2	299
AH123403	11	153
AH128450	15	191
AH128450	11	193
AH128450	16	569
AH128450	7	571
AH138519	31	587
AH138519	32	587
AH138519	32	589
AH138519	33	589
AH146557	14	681
AH146557	12	685
AH146557	54	685
AH146557	11	687
AH146557	12	691
AH146557	54	691
AH146558	22	683
AH146558	54	683
AH146561	11	681
AH146561	15	685
AH146561	54	685
AH146561	8	687
AH146561	15	691
AH146561	54	691
AH146562	25	683
AH146562	54	683
AH149814	54	683
AH150341	2	683
AH150341	17	687
AH159034	37	685
AH159034	37	691
AH160177	4	681
AH160177	49	685
AH160177	49	691
AH169778	3	687
AH169826	4	687
AH169827	32	683
AH169828	21	683
AH170895	58	285
AH205062	6	681
AH205062	37	685
AH205062	37	691
AH210484	20	681
AH210484	54	685
AH210484	19	687
AH210484	54	691
AH211326	31	683
AH211335	52	683
AH211335	3	689
AH211335	4	689
AH212097	55	683
AH212102	21	681
AH212102	55	685
AH212102	20	687
AH212102	55	691
AH215878	50	685
AH215878	1	689
AH215878	50	691
AH215878	14	693
AH215879	2	681
AH215879	47	685
AH215879	47	691
AH216998	1	687
AH216998	11	689
AH216999	2	687
AH78237	6	499
AHC10693	1	681
AHC15746	50	685
AHC15746	1	689
AHC15746	50	691
AHC15746	14	693
AHC15747	52	683
AHC15747	3	689
AHC15747	4	689
AHC15748	1	687
AHC15748	11	689
AHC15749	1	681
AL153660	3	453
AL153660	2	455
AL76568	10	387
AL76568	14	391
ALHN-19	32	363
ALHN-19	32	365
AM102420	4	173
AM102487	5	173
AM118213	2	299
AN206503	3	293
AN209168	44	185
AN209168	21	189
AN209168	16	495
AN209168	10	559
AN220311	20	151
AN220311	20	153
AN220311	9	155
AN220311	25	157
AN220311	30	159
AN220419	25	159
AP17808	45	587
AP17808	34	589
AR21836	3	299
AR21837	13	293
AR21837	6	495
AR21837	7	495
AR21839	60	285
AR21999	2	277
AR44217	7	671
AR65507	3	243
AR85327	3	661
AR85519	9	255
AR96877	23	627
AT101565	34	591
AT103399	59	365
AT103399	31	367
AT103399	9	369
AT103399	8	371
AT103399	18	373
AT103399	8	373
AT103399	3	383
AT106397	9	465
AT112903	13	83
AT112928	40	587
AT112928	41	589
AT112928	7	635
AT112928	8	635
AT113106	16	101
AT113106	7	101
AT113106	14	103
AT113106	2	103
AT113106	16	105
AT113106	7	105
AT113106	14	107
AT113106	2	107
AT116162	6	283
AT120461	3	541
AT12431	21	605
AT12431	16	607
AT125711	23	627
AT125801	8	465
AT125803	2	465
AT125805	4	465
AT125829	6	465
AT128774	5	119
AT128774	3	121
AT128774	6	637
AT128774	16	639
AT135758	13	343
AT135758	14	345
AT135758	21	347
AT135758	10	349
AT135758	28	349
AT135758	15	351
AT136909	19	297
AT136909	5	663
AT139629	7	609
AT139681	4	613
AT139682	7	611
AT139746	28	587
AT139746	28	589
AT139774	4	603
AT139775	11	603
AT140287	3	651
AT140287	3	653
AT141011	7	383
AT141058	16	625
AT141059	17	625
AT141060	14	625
AT141724	19	405
AT145341	10	375
AT145341	7	383
AT151125	1	601
AT152180	1	563
AT156445	3	303
AT158628	21	109
AT158628	23	113
AT158628	24	115
AT159554	24	111
AT160480	2	357
AT160480	1	363
AT160480	13	385
AT160480	12	387
AT160480	17	389
AT160480	16	391
AT162114	2	513
AT162350	13	313
AT162848	7	499
AT162863	6	383
AT163156	3	339
AT163872	5	508
AT164892	4	505
AT164892	9	505
AT164903	3	505
AT164903	8	505
AT165080	6	85
AT165081	6	85
AT165736	13	645
AT165736	40	651
AT165736	29	653
AT166094	15	693
AT167356	7	327
AT167356	1	329
AT168175	4	677
AT168175	6	679
AT168175	7	679
AT168543	2	507
AT168543	8	508
AT168878	6	383
AT169087	27	635
AT169087	28	635
AT169087	29	635
AT169186	2	285
AT169373	25	643
AT169374	15	145
AT170759	1	277
AT171107	1	505
AT171162	7	277
AT171403	41	651
AT171403	29	653
AT171539	1	277
AT173188	18	151
AT173192	4	451
AT173193	3	451
AT173254	27	637
AT173254	34	639
AT173304	6	165
AT173306	12	165
AT173307	15	165
AT173313	8	473
AT173313	6	481
AT173314	6	473
AT173314	4	481

Índice numérico - continuação

Nº peça	Item	Página
AT173315	9	473
AT173315	7	481
AT173316	4	473
AT173317	2	473
AT173318	1	475
AT173319	3	475
AT17332	3	481
AT173320	2	475
AT173321	3	473
AT173322	7	473
AT173323	6	475
AT173325	10	473
AT173326	4	475
AT173327	5	475
AT173328	8	475
AT173348	7	601
AT173652	13	85
AT173653	13	85
AT174697	4	495
AT175436	10	465
AT175528	2	603
AT175529	1	603
AT176958	6	453
AT176958	1	457
AT176959	7	453
AT177131	4	453
AT177131	7	455
AT177131	3	457
AT177132	4	457
AT177870	10	335
AT178542	9	289
AT180814	17	169
AT181675	1	601
AT181917	13	165
AT181953	18	85
AT182200	13	493
AT182399	8	169
AT182479	5	461
AT182479	2	467
AT182479	7	469
AT182479	22	477
AT182479	20	479
AT182589	5	473
AT183222	13	277
AT184528	1	595
AT184698	6	623
AT184698	6	625
AT184790	8	595
AT184799	6	119
AT184799	6	121
AT184822	24	169
AT184856	8	617
AT184857	6	617
AT184868	9	171
AT184869	20	169
AT184869	5	171
AT186172	2	195
AT186172	8	567
AT186200	14	623
AT186200	33	625
AT186201	15	623
AT186760	6	405
AT186760	13	407
AT186760	5	425
AT188450	14	623
AT188450	33	625
AT188681	5	453
AT188681	23	455
AT191102	9	497
AT191102	14	503
AT191294	12	289
AT191821	16	591
AT195301	1	385
AT195301	1	387
AT195301	5	389
AT195301	5	391
AT195302	2	385
AT195302	2	387
AT195302	6	389
AT195302	6	391
AT195894	14	461
AT195894	14	463
AT195894	15	469
AT195894	10	471
AT195894	28	477
AT196462	14	169
AT207364	10	187
AT207486	3	429
AT207486	1	493
AT207545	9	501
AT207639	2	505
AT207848	8	499
AT207849	9	499
AT208436	59	409
AT208436	38	411
AT208436	39	413
AT208436	12	423
AT208486	4	483
AT208487	5	483
AT208490	1	483
AT208491	2	481
AT208493	3	483
AT208495	1	531
AT208495	3	533
AT208515	7	661
AT208549	14	285
AT208682	7	183
AT209020	7	461
AT209020	1	467
AT209020	10	469
AT209020	25	477
AT209020	23	479
AT209021	6	461
AT209021	8	467
AT209021	8	469
AT209021	23	477
AT209021	21	479
AT209024	3	469
AT209024	18	477
AT209024	3	485
AT209025	12	469
AT209025	27	477
AT209025	25	479
AT209025	3	487
AT209026	2	469
AT209026	17	477
AT209026	28	479
AT209026	1	485
AT209110	5	195
AT209110	11	519
AT209110	3	521
AT209110	10	523
AT209110	3	567
AT209110 BN	15	591
AT209225	11	469
AT209225	26	477
AT209225	24	479
AT209225	1	487
AT209259	1	461
AT209299	11	187
AT209299	15	189
AT209299	16	189
AT209303	3	183
AT209308	9	427
AT209308	7	429
AT209469	8	481
AT209469	9	481
AT209965	4	197
AT209965	10	573
AT209965	8	575
AT209965	10	577
AT210156	4	299
AT210265	3	635
AT210367	9	617
AT210517	13	335
AT210549	7	475
AT210791	9	461
AT210791	9	463
AT210885	16	587
AT210885	16	589
AT210886	1	419
AT211002	15	623
AT211002	32	625
AT211118	1	195
AT211118	7	567
AT211191	6	279
AT211192	2	491
AT211192	3	493
AT211239	15	185
AT211255	16	185
AT211316	2	635
AT211347	3	287
AT211548	1	83
AT211550	17	83
AT211551	17	83
AT211554	17	83
AT211579	8	461
AT211579	1	465
AT214566	11	165
AT214702	4	165
AT214702	6	165
AT214844	2	151
AT214860	8	155
AT214861	7	155
AT214873	7	159
AT214874	9	159
AT219733	3	497
AT219733	23	503
AT219793	1	145
AT219896	11	551
AT219896	17	551
AT219896	18	551
AT219896	19	551
AT219896	23	551
AT219897	12	551
AT219897	13	551
AT219897	14	551
AT219897	15	551
AT219897	16	551
AT219897	22	551
AT219898	29	553
AT219899	30	553
AT219900	3	553
AT219952	14	343
AT219952	12	345
AT219952	18	347
AT219952	19	349
AT219952	2	351
AT219953	27	343
AT219953	13	345
AT219953	11	347
AT219953	25	349
AT219953	3	351
AT219958	17	83
AT219959	1	83
AT219961	13	623
AT219961	35	625
AT219986	1	671
AT219986	26	673
AT220049	1	327
AT220051	4	329
AT220053	1	333
AT220088	1	679
AT220105	63	409
AT220105	37	411
AT220105	38	413
AT220105	7	423
AT220265	2	427
AT220268	10	175
AT220269	6	175
AT220277	17	185
AT220278	18	185
AT220279	19	185
AT220311	5	557
AT220322	1	635
AT220327	1	183
AT220474	10	121
AT220477	10	119
AT220510	1	303
AT220542	15	495
AT220567	6	567
AT220570	10	661
AT220590	24	195
AT220620	11	661
AT220621	14	661
AT220622	15	661
AT220642	23	65
AT220642	23	67
AT220646	1	663

Índice numérico - continuação

Nº peça	Item	Página
AT220646	1	667
AT220702	33	145
AT220703	62	145
AT220704	59	145
AT220706	25	145
AT220707	49	145
AT220708	39	145
AT220709	24	145
AT220710	57	145
AT220711	56	145
AT220714	32	671
AT220715	9	671
AT220716	18	671
AT220716	3	673
AT220716	3	675
AT220717	19	671
AT220717	4	673
AT220717	4	675
AT220753	1	491
AT220753	2	493
AT220759	4	635
AT220770	10	159
AT220771	12	157
AT220778	8	153
AT220817	31	455
AT220817	4	497
AT220817	22	503
AT220846	26	185
AT220846	27	185
AT220855	65	145
AT220860	50	651
AT220863	35	653
AT220879	29	145
AT220914	7	395
AT220916	6	395
AT220918	3	395
AT220930	1	291
AT220933	7	139
AT220933	14	143
AT220995	1	109
AT220995	1	113
AT221015	4	461
AT221015	6	469
AT221015	21	477
AT221016	2	461
AT221016	4	469
AT221016	19	477
AT221024	22	671
AT221024	5	673
AT221024	6	673
AT221027	19	113
AT221045	8	453
AT221045	8	455
AT221048	8	127
AT221048	8	129
AT221048	8	131
AT221048	8	133
AT221055	55	407
AT221055	73	409
AT221145	19	637
AT221145	19	639
AT221145	44	685
AT221145	2	689
AT221145	44	691
AT221168	4	131
AT221168	4	133
AT221200	13	635
AT221228	51	407
AT221228	3	417
AT221229	1	671
AT221229	23	675
AT221245	3	491
AT221245	4	493
AT221246	4	491
AT221246	5	493
AT221247	6	491
AT221247	7	493
AT221249	13	491
AT221256	37	651
AT221266	10	499
AT221267	11	499
AT221268	12	499
AT221276	22	671
AT221276	5	675
AT221276	6	675
AT221279	13	499
AT221283	83	409
AT221283	35	411
AT221283	36	413
AT221283	9	423
AT221298	4	501
AT221302	1	125
AT221304	2	125
AT221304	3	125
AT221308	8	501
AT221310	32	653
AT221312	7	501
AT221317	14	499
AT221319	15	499
AT221320	13	501
AT221321	16	499
AT221322	38	499
AT221323	2	501
AT221324	30	501
AT221337	39	499
AT221339	20	501
AT221339	17	503
AT221340	17	501
AT221340	15	503
AT221344	17	83
AT221351	4	343
AT221351	23	345
AT221351	9	349
AT221355	1	451
AT221355	2	451
AT221387	14	637
AT221388	14	637
AT221426	7	119
AT221426	7	121
AT221427	19	109
AT221450	5	341
AT221450	13	343
AT221450	14	345
AT221450	16	347
AT221450	10	349
AT221450	7	351
AT221486	6	131
AT221486	6	133
AT221503	6	525
AT221515	25	671
AT221515	7	673
AT221574	13	423
AT221596	6	453
AT221596	7	453
AT221596	1	457
AT221604	24	671
AT221604	8	673
AT221605	22	283
AT221610	4	127
AT221610	4	129
AT221611	6	127
AT221611	6	129
AT221619	28	159
AT221622	25	671
AT221622	7	675
AT221680	9	191
AT221680	17	569
AT221743	10	57
AT221743	21	57
AT221743	10	59
AT221743	21	59
AT221743	10	61
AT221743	21	61
AT221743	10	63
AT221743	21	63
AT221743	10	65
AT221743	21	65
AT221743	10	67
AT221743	21	67
AT221783	19	635
AT221808	59	415
AT221848	8	643
AT221848	8	645
AT221849	47	643
AT221851	1	643
AT221852	1	645
AT221852	38	651
AT221853	33	653
AT221854	50	145
AT221920	8	489
AT221937	4	489
AT221944	42	587
AT221944	43	589
AT221990	38	283
AT222037	11	149
AT222039	9	335
AT222041	19	335
AT222088	11	109
AT222088	9	111
AT222088	11	113
AT222088	9	115
AT222133	1	591
AT222134	14	591
AT222136	12	591
AT222137	13	591
AT222218	60	137
AT222218	61	139
AT222219	61	137
AT222219	61	139
AT222258	5	447
AT222384	30	643
AT222384	30	645
AT222384	39	651
AT222384	34	653
AT222443	1	525
AT222484	5	525
AT222507	10	331
AT222536	12	523
AT222540	10	525
AT222540	42	639
AT222541	13	525
AT222541	49	639
AT222554	24	671
AT222554	8	675
AT222606	8	145
AT222608	5	145
AT222609	2	145
AT222676	17	343
AT222676	15	345
AT222676	19	347
AT222676	26	349
AT222676	11	351
AT222697	10	283
AT222705	3	531
AT222705	5	533
AT222736	42	499
AT222751	1	587
AT222751	1	589
AT222803	58	145
AT222829	1	331
AT222830	2	331
AT222831	2	531
AT222831	4	533
AT222900	18	523
AT222916	15	297
AT223048	24	551
AT223099	12	283
AT223216	10	151
AT223217	9	151
AT223218	6	149
AT223218	15	153
AT223247	2	463
AT223247	1	471
AT223253	38	499
AT223278	35	635
AT223375	36	635
AT223377	11	447
AT223447	10	403
AT223447	2	403
AT223447	3	403
AT223447	4	403
AT223447	5	403
AT223447	6	403
AT223447	7	403
AT223447	8	403
AT223447	9	403
AT223454	1	403
AT223454	11	403
AT223454	12	403

Índice numérico - continuação

Nº peça	Item	Página
AT223454	13	403
AT223454	14	403
AT223454	15	403
AT223454	16	403
AT223454	17	403
AT223454	18	403
AT223454	19	403
AT223454	20	403
AT223468	16	195
AT223468	14	567
AT223527	4	297
AT223552	39	683
AT223552	5	689
AT223603	1	437
AT223605	1	439
AT223636	4	335
AT223656	39	683
AT223656	6	689
AT223666	44	587
AT223666	48	589
AT223739	11	185
AT223769	11	303
AT223821	7	449
AT223872	3	505
AT223873	4	505
AT223898	6	501
AT223909	9	139
AT223909	39	143
AT223910	8	139
AT223910	59	143
AT223937	26	185
AT223939	6	525
AT224007	4	527
AT224007	3	529
AT224044	31	553
AT224151	5	197
AT224194	5	169
AT224201	8	165
AT224344	29	159
AT224351	30	553
AT224352	1	547
AT224354	1	549
AT224354	31	553
AT224356	1	547
AT224356	1	551
AT224356	2	551
AT224356	3	551
AT224356	4	551
AT224602	5	491
AT224602	6	493
AT224604	11	491
AT224604	12	493
AT224606	14	313
AT224721	17	499
AT224724	52	643
AT224724	52	645
AT224725	49	643
AT224725	49	645
AT224726	48	643
AT224726	48	645
AT224727	53	645
AT224727	39	651
AT224727	34	653
AT224728	39	651
AT224728	34	653
AT224729	54	643
AT224730	54	645
AT224873	10	309
AT224873	14	311
AT224873	15	311
AT224893	2	535
AT224893	2	545
AT224894	2	535
AT224949	27	637
AT225112	12	177
AT225112	12	179
AT225122	33	185
AT225123	34	185
AT225125	12	187
AT225125	20	189
AT225563	3	431
AT225664	1	73
AT225664	1	75
AT225665	3	73
AT225665	3	75
AT225674	4	95
AT225675	6	95
AT225681	5	79
AT225730	6	79
AT225885	10	519
AT225885	4	521
AT225927	1	71
AT225928	3	71
AT226282	1	537
AT226282	1	539
AT226360	4	123
AT226360	7	123
AT226426	24	187
AT226427	25	187
AT226427	17	189
AT226441	2	149
AT226441	4	155
AT226561	3	297
AT226562	2	297
AT226610	1	121
AT226611	1	119
AT226685	9	469
AT226685	1	473
AT226686	24	477
AT226686	1	481
AT226697	16	477
AT226698	16	479
AT226804	1	123
AT227063	7	353
AT227279	9	195
AT227279	10	567
AT227441	12	567
AT227668	55	407
AT227668	11	415
AT227668	15	417
AT227669	57	407
AT227669	58	415
AT227669	14	417
AT227674	10	79
AT227785	10	433
AT228068	8	559
AT228217	3	339
AT228292	12	477
AT228292	3	479
AT228298	9	309
AT228533	25	195
AT228722	29	591
AT228732	28	591
AT263424	5	363
AT263424	5	365
AT263424	2	367
AT263424	12	371
AT276140	6	97
AT276140	6	99
AT280406	45	643
AT280406	54	643
AT280406	45	645
AT280406	54	645
AT300487	3	289
AT300684	17	337
AT300952	10	77
AT300953	5	77
AT300954	6	77
AT300970	9	165
AT301442	2	147
AT301762	9	153
AT301792	6	557
AT301917	21	283
AT301982	9	559
AT302009	13	569
AT302009	5	571
AT302222	18	83
AT302223	19	83
AT303320	3	337
AT303797	1	69
AT303798	2	69
AT303799	10	309
AT303799	15	311
AT303861	12	453
AT303862	19	343
AT303862	16	345
AT303862	6	347
AT303862	16	349
AT303862	12	351
AT303862	3	385
AT303862	3	387
AT303862	7	389
AT303862	7	391
AT303864	8	497
AT303864	13	503
AT303865	15	501
AT303865	11	503
AT303867	4	385
AT303867	4	387
AT303867	8	389
AT303867	8	391
AT304117	1	617
AT304200	22	405
AT304326	80	145
AT304634	10	453
AT304634	1	455
AT304671	3	149
AT304671	9	161
AT304672	3	149
AT304672	6	161
AT305224	1	83
AT305225	17	83
AT305226	17	83
AT305227	17	83
AT305233	17	83
AT305234	1	83
AT305235	17	83
AT305389	1	365
AT305389	2	379
AT305389	6	381
AT305389	6	383
AT305695	10	101
AT305695	26	101
AT305695	24	103
AT305695	9	103
AT305695	10	105
AT305695	26	105
AT305695	24	107
AT305695	9	107
AT305855	8	97
AT305855	9	97
AT305855	8	99
AT305855	9	99
AT305931	13	343
AT305931	30	343
AT305931	14	345
AT305931	17	345
AT305931	21	347
AT305931	10	349
AT305931	28	349
AT305931	15	351
AT306056	13	315
AT306181	23	441
AT306181	7	443
AT306181	7	445
AT306182	10	441
AT306587	4	317
AT306587	35	405
AT306587	33	407
AT306674	11	453
AT306674	22	455
AT306743	34	441
AT306743	8	443
AT306744	1	441
AT306744	3	443
AT306798	1	441
AT306798	3	445
AT306799	34	441
AT306799	8	445
AT306803	4	97
AT306983	2	169
AT307096	32	441
AT307096	19	443
AT307096	19	445
AT307253	16	101
AT307253	7	101
AT307253	14	103
AT307253	2	103
AT307253	24	103

Índice numérico - continuação

Nº peça	Item	Página
AT307253	16	105
AT307253	7	105
AT307253	14	107
AT307253	2	107
AT307278	6	195
AT307278	12	567
AT307292	27	195
AT307292	28	195
AT307292	7	195
AT307292	13	567
AT307292	17	567
AT307292	18	567
AT307543	14	171
AT307543	17	171
AT307745	25	441
AT307745	10	445
AT307746	25	441
AT307746	10	443
AT307772	14	315
AT307777	24	623
AT307777	31	625
AT307815	27	283
AT307816	44	283
AT307982	1	355
AT308006	10	309
AT308006	14	311
AT308137	6	629
AT308137	6	631
AT308156	7	629
AT308156	7	631
AT308380	6	383
AT308735	38	637
AT308735	9	639
AT308736	33	637
AT308736	10	639
AT308737	31	637
AT308737	12	639
AT308795	6	469
AT308795	19	479
AT308796	4	469
AT308796	26	479
AT308797	30	479
AT309176	2	395
AT309946	1	281
AT309947	8	657
AT310335	23	285
AT310614	37	637
AT310615	37	637
AT310714	6	85
AT310715	6	85
AT310970	16	343
AT310980	6	383
AT311106	1	343
AT311107	24	349
AT311140	14	165
AT311140	3	165
AT311140	3	167
AT312468	1	295
AT312606	6	385
AT312606	6	387
AT312606	10	389
AT312606	10	391
AT312707	9	441
AT312708	9	441
AT313394	5	287
AT313403	1	171
AT313437	4	285
AT313438	3	285
AT313494	56	415
AT313496	9	415
AT313668	30	343
AT313668	17	345
AT313668	28	349
AT313962	63	415
AT314171	6	287
AT314538	47	643
AT314538	47	645
AT314583	2	289
AT314728	4	407
AT314728	65	409
AT314728	19	411
AT314728	18	413
AT314756	10	173
AT314757	8	173
AT314758	11	173
AT314759	9	173
AT315017	3	163
AT315017	3	165
AT315017	3	167
AT315146	8	395
AT315147	9	395
AT315892	11	501
AT315892	35	503
AT315893	1	501
AT315957	6	497
AT315957	21	503
AT316482	2	401
AT316756	18	339
AT317063	8	357
AT317916	27	635
AT317916	28	635
AT317916	29	635
AT317949	10	401
AT317949	2	401
AT317949	4	401
AT317949	5	401
AT317949	6	401
AT317949	7	401
AT317949	8	401
AT317949	9	401
AT318267	8	449
AT318268	9	449
AT318947	7	383
AT320348	1	643
AT320692	20	139
AT320734	1	533
AT320767	2	695
AT320978	11	315
AT321257	10	177
AT321257	10	179
AT321522	6	83
AT321523	6	83
AT321523	9	83
AT322180	47	643
AT322180	47	645
AT322385	16	375
AT322789	1	101
AT322789	1	105
AT322790	14	101
AT322790	14	105
AT323045	15	101
AT323045	15	105
AT323046	2	101
AT323046	2	105
AT323326	2	379
AT323369	16	285
AT323420	4	657
AT323627	6	83
AT323628	6	83
AT323628	9	83
AT323629	9	285
AT323759	1	513
AT323766	1	515
AT323857	11	375
AT323961	53	285
AT324000	12	385
AT324000	11	387
AT324000	16	389
AT324000	15	391
AT324085	7	519
AT324088	6	519
AT324091	7	289
AT324135	56	415
AT324136	9	415
AT324966	7	655
AT325576	2	295
AT326272	52	409
AT326272	39	411
AT326272	40	413
AT326272	1	423
AT326522	10	595
AT326632	1	497
AT326632	12	503
AT326978	11	443
AT326979	11	445
AT327688	9	523
AT329080	3	655
AT329083	32	655
AT329083	18	659
AT329085	41	655
AT329086	40	655
AT329086	5	659
AT329087	25	655
AT329088	16	655
AT329089	29	655
AT329127	21	655
AT329146	1	517
AT329504	6	197
AT329674	14	385
AT329714	5	299
AT329718	6	299
AT329795	2	523
AT329813	13	441
AT329813	20	443
AT329813	20	445
AT329824	1	283
AT329958	1	289
AT330297	5	153
AT330299	16	159
AT330361	16	149
AT330362	1	149
AT330449	1	149
AT330450	16	149
AT330536	1	429
AT330612	1	379
AT330641	2	357
AT330641	1	363
AT330643	1	357
AT330643	1	369
AT330756	17	85
AT330761	1	85
AT330780	20	285
AT330940	17	85
AT330942	17	85
AT331203	11	293
AT332488	34	363
AT332489	35	363
AT332489	22	365
AT333064	5	175
AT333072	10	449
AT333565	9	693
AT333686	10	657
AT333760	1	655
AT333766	11	175
AT334452	1	85
AT334458	1	85
AT334459	1	85
AT334463	17	85
AT334464	17	85
AT334465	17	85
AT334466	17	85
AT334467	17	85
AT334468	17	85
AT334469	17	85
AT334514	6	165
AT334532	14	171
AT334532	19	171
AT334533	14	171
AT334533	18	171
AT334796	12	149
AT334796	17	151
AT334796	10	153
AT334796	9	153
AT334796	18	169
AT334796	9	171
AT335169	14	177
AT335169	14	179
AT335267	3	543
AT335803	8	449
AT335804	9	449
AT335919	36	655
AT335920	23	655
AT335920	14	659
AT335927	17	655
AT335927	11	659
AT335929	26	655
AT335932	27	655
AT335932	16	659
AT335933	19	655

Índice numérico - continuação

Nº peça	Item	Página
AT335934	41	655
AT335934	6	659
AT335946	31	655
AT335946	12	659
AT335947	28	655
AT336266	11	573
AT336531	7	341
AT337922	2	693
AT337923	3	693
AT337924	6	693
AT338937	26	567
AT339000	1	655
AT339117	5	285
AT339431	1	565
AT339454	3	565
AT339483	2	565
AT339580	7	659
AT339924	10	565
AT340235	4	99
AT340242	1	103
AT340242	1	107
AT340243	13	103
AT340243	13	107
AT340394	18	85
AT340427	7	357
AT340467	3	297
AT341049	4	503
AT341052	6	503
AT341125	4	513
AT341127	25	693
AT341127	26	693
AT341127	27	693
AT341127	28	693
AT341152	1	631
AT341153	1	629
AT341193	1	111
AT341193	1	115
AT341214	2	293
AT341292	2	655
AT341293	4	655
AT341294	11	655
AT341295	6	655
AT341296	12	655
AT341296	30	655
AT341296	16	659
AT341407	7	131
AT341407	7	133
AT341408	9	131
AT341408	9	133
AT341420	1	87
AT341430	20	87
AT341431	21	87
AT341432	2	87
AT341434	2	87
AT341452	7	127
AT341452	7	129
AT341455	9	127
AT341455	9	129
AT341470	15	357
AT341470	1	377
AT341507	14	385
AT341601	23	65
AT341601	23	67
AT341602	23	57
AT341602	23	59
AT341605	23	61
AT341605	23	63
AT341612	1	87
AT341621	1	87
AT341624	1	87
AT341627	1	87
AT341694	1	613
AT341843	1	429
AT341993	5	655
AT341994	13	655
AT341995	18	655
AT341997	33	655
AT341998	8	655
AT342072	19	111
AT342077	19	115
AT342200	20	655
AT342203	50	659
AT342479	2	633
AT342590	25	109
AT342590	25	111
AT342590	30	113
AT342590	25	115
AT342988	6	539
AT343222	2	283
AT343222	1	293
AT343223	2	293
AT343615	1	525
AT343701	54	645
AT343782	1	515
AT343802	29	285
AT343805	6	197
AT344033	12	573
AT344033	9	575
AT344033	11	577
AT344041	13	573
AT344082	9	559
AT344105	1	355
AT344107	2	357
AT344107	1	363
AT344107	1	365
AT344140	14	573
AT344140	10	575
AT344140	12	577
AT344224	2	293
AT344588	9	355
AT344869	15	573
AT344869	11	575
AT344869	13	577
AT345353	14	385
AT345551	4	285
AT345552	3	285
AT345553	5	285
AT346012	3	359
AT346012	3	361
AT346012	39	365
AT346012	34	367
AT346013	2	359
AT346013	2	361
AT346013	40	365
AT346013	33	367
AT346281	1	427
AT346530	23	573
AT346531	24	573
AT346532	22	573
AT347238	71	407
AT347238	6	417
AT347294	1	693
AT347449	2	503
AT347450	1	503
AT347451	8	503
AT347452	9	503
AT347469	1	357
AT347469	1	369
AT347470	3	357
AT347470	16	359
AT347472	1	357
AT347472	1	369
AT347472	1	371
AT347670	3	503
AT347687	11	573
AT347726	6	197
AT347731	2	695
AT348227	1	429
AT348229	1	429
AT349139	17	693
AT350650	16	693
AT350790	12	157
AT350939	10	633
AT351010	16	655
AT351012	3	655
AT351013	25	655
AT351027	4	655
AT351028	1	655
AT351029	6	655
AT351030	1	655
AT351227	13	507
AT351773	1	665
AT351774	2	665
AT351775	1	669
AT351776	2	669
AT351792	22	693
AT352784	1	419
AT352988	1	67
AT352991	12	67
AT352993	1	59
AT352994	1	63
AT352995	12	63
AT352996	12	59
AT353137	31	283
AT353138	32	283
AT355027	2	657
AT355118	17	655
AT355118	11	659
AT355360	9	309
AT355360	17	311
AT357517	7	357
AT357517	10	359
AT357517	10	361
AT358321	5	525
AT358858	13	573
AT358858	14	577
AT359150	1	507
AT359296	2	463
AT359296	1	471
AT359296	3	477
AT359296	7	477
AT359296	4	479
AT359296	8	479
AT360574	9	153
AT360574	16	165
AT360624	16	655
AT360626	25	655
AT360626	17	659
AT360630	1	655
AT360631	3	655
AT360632	6	655
AT360632	8	659
AT360633	4	655
AT360635	1	655
AT360969	14	637
AT360969	5	639
AT360969	5	641
AT360970	14	637
AT360970	4	639
AT360970	4	641
AT362739	12	157
AT362779	12	61
AT362780	1	61
AT362781	1	65
AT362782	12	57
AT362784	12	65
AT362785	1	57
AT363485	11	301
AT363486	12	301
AT363848	9	309
AT363848	2	311
AT365004	2	695
AT365870	3	301
AT366348	11	353
AT366486	3	353
AT366666	9	191
AT366666	10	193
AT366666	17	569
AT366666	6	571
AT366760	13	85
AT366760	14	87
AT366760	8	87
AT366761	13	85
AT366761	14	87
AT366761	8	87
AT367550	5	655
AT367551	5	655
AT367575	18	85
AT367775	23	573
AT367775	50	575
AT367779	22	573
AT367779	24	573
AT367779	50	577
AT369823	51	139
AT371790	2	579
AT372093	10	181
AT372249	8	303
AT374119	33	503
AT374219	14	385

Índice numérico - continuação

Nº peça	*Item*	*Página*
AT374219	3	389
AT374689	3	301
AT374880	46	407
AT374880	1	417
AT375187	2	695
AT375328	3	579
AT375355	11	531
AT375355	3	533
AT376642	7	453
AT376642	5	455
AT376644	6	453
AT376644	3	455
AT376644	1	457
AT377483	10	435
AT377791	12	639
AT377794	9	639
AT377795	10	639
AT378322	71	407
AT378322	6	417
AT378444	2	673
AT378444	2	675
AT378445	1	673
AT378445	1	675
AT378694	2	657
AT380874	2	135
AT380876	1	135
AT381163	19	189
AT381165	18	189
AT383057	61	137
AT383057	61	139
AT383058	60	137
AT383058	61	139
AT386302	1	621
AT386368	2	501
AT386882	9	191
AT386882	10	193
AT386882	17	569
AT386882	6	571
AT387116	48	283
AT387193	2	301
AT387536	3	301
AT387539	3	301
AT387540	3	301
AT387573	3	337
AT388096	2	459
AT388417	61	285
AT388801	14	301
AT388895	41	283
AT389672	37	283
AT390189	1	301
AT393771	25	109
AT393771	25	111
AT393771	30	113
AT393771	25	115
AT39390	11	289
AT395278	1	81
AT396197	15	627
AT396221	6	453
AT396221	7	453
AT396221	3	455
AT396221	5	455
AT396221	1	457
AT396938	18	627
AT396939	16	627
AT396939	17	627
AT396940	19	627
AT396945	20	627
AT397345	16	591
AT397409	9	587
AT397409	9	589
AT397804	1	359
AT397804	1	361
AT397804	1	367
AT397805	15	359
AT397805	1	373
AT398083	11	359
AT398083	17	361
AT398260	2	483
AT399832	13	579
AT399832	1	581
AT399832	1	583
AT400505	16	469
AT400505	30	477
AT401420	16	469
AT401420	30	479
AT404088	30	441
AT404088	10	443
AT404088	10	445
AT404818	2	535
AT404819	6	533
AT404819	2	535
AT407525	6	197
AT407593	14	385
AT407593	13	387
AT407593	3	389
AT407593	3	391
AT408616	46	407
AT410384	1	353
AT410640	2	353
AT410853	1	491
AT410853	2	493
AT410856	6	491
AT410856	7	493
AT411146	15	359
AT411146	1	373
AT41188	7	335
AT412661	11	359
AT412661	17	361
AT413798	1	639
AT413798	1	641
AT415215	1	359
AT415215	1	361
AT415215	1	367
AT415768	12	303
AT416500	7	395
AT418105	1	531
AT418105	3	533
AT418902	4	457
AT419937	20	139
AT419937	8	143
AT422700	29	587
AT422700	30	589
AT424034	1	417
AT424154	2	303
AT424157	1	303
AT424634	1	461
AT424635	1	469
AT424636	1	469
AT424639	16	477
AT424640	16	479
AT424640	22	479
AT425334	19	635
AT430039	9	309
AT430039	17	311
AT431412	1	549
AT431412	31	553
AT431413	1	549
AT431413	31	553
AT432558	25	143
AT434878	12	461
AT434878	13	469
AT434878	17	479
AT435743	9	191
AT435743	10	193
AT435743	17	569
AT435749	1	193
AT435890	11	353
AT436992	12	491
AT441194	2	141
AT441194	1	143
AT441195	1	141
AT441195	1	143
AT441196	61	137
AT441196	61	139
AT441197	60	137
AT441197	61	139
AT442335	11	499
AT443670	1	549
AT443670	31	553
AT443780	1	549
AT443780	31	553
AT444375	3	455
AT444376	5	455
AT446791	20	285
AT449359	1	549
AT449359	31	553
AT453118	2	695
AT453122	6	197
AT455531	2	521
AT455533	1	521
AT457703	4	503
AT46597	28	145
AT46597	45	589
AT47069	18	335
AT47069	6	357
AT47069	20	359
AT47069	16	361
AT48334	10	593
AT48548	26	145
AT48548	41	587
AT48548	42	589
AT48548	15	635
AT48548	22	635
AT48548	23	635
AT48548	35	651
AT48548	31	653
AT49216	9	655
AT50924	2	291
AT54837	2	561
AT56657	9	289
AT56822	27	635
AT56822	28	635
AT56822	29	635
AT58628	24	111
AT62123	3	671
AT62123	36	673
AT62123	36	675
AT73296	4	279
AT75769	6	383
AT77726	6	383
AT83174	14	645
AT83174	31	651
AT83174	29	653
AT86950	52	145
AT87409	19	613
AT87429	1	627
AT87481	16	623
AT87481	18	625
AZ43305	72	407
AZ43305	16	417
B153R	10	239
B3690R	19	101
B3690R	3	101
B3690R	17	103
B3690R	5	103
B3690R	19	105
B3690R	3	105
B3690R	17	107
B3690R	5	107
B3690R	23	627
BP11440	9	551
BP11440	14	553
BP13712	8	531
BP13712	11	533
CD16284	6	249
E010009	2	369
E12379	6	123
E12379	4	125
E12379	28	637
E12379	32	639
E1343FN	2	221
E46066	26	503
E65288	43	683
E65288	55	683
E80224	13	157
F120501	7	363
F120501	7	365
F1430R	33	683
F2197R	14	613
F434249	24	101
F434249	5	101
F434249	22	103
F434249	7	103
F434249	24	105
F434249	5	105
F434249	22	107
F434249	7	107
F950R	15	681
F950R	6	685

Índice numérico - continuação

Nº peça	*Item*	*Página*
F950R	12	687
F950R	6	691
FF206302	7	449
FFSB108885	41	367
GX21121	47	285
GY20126	1	535
GY20126	3	545
H110232	25	343
H110232	25	345
H110232	4	347
H110232	3	349
H110232	18	351
H110232	9	447
H122182	1	175
H144095	3	339
H145176	17	683
H145176	5	687
H148375	21	501
H148375	20	503
H152203	12	681
H152203	14	685
H152203	54	685
H152203	9	687
H152203	14	691
H152203	54	691
H152204	34	683
H152204	54	683
H152795	35	683
H152795	54	683
H153722	26	293
H155630	53	683
H155630	54	683
H168248	8	681
H168249	7	681
H170539	9	681
H170539	38	685
H170539	38	691
H180080	19	681
H180080	13	685
H180080	16	687
H180080	13	691
H180094	17	681
H180094	11	685
H180094	14	687
H180094	11	691
H180103	23	683
H204409	30	285
H206859	37	683
H208987	13	681
H208987	54	685
H208987	8	685
H208987	10	687
H208987	54	691
H208987	8	691
H208995	10	681
H208995	5	685
H208995	7	687
H208995	5	691
H209264	56	683
H210686	18	681
H210686	55	685
H210686	9	685
H210686	15	687
H210686	55	691
H210686	9	691
H224072	24	335
H224072	20	375
H224072	3	665
H224073	6	173
H224073	43	185
H224073	22	189
H224073	14	287
H224073	25	335
H224073	26	375
H224073	11	495
H224073	11	559
H224073	5	581
H224073	5	583
H224073	4	665
H23125	3	203
H61354	1	557
H76869	14	587
H76869	14	589
H77698	16	293
H81862	55	685
H81862	55	691
H82308	7	299
H85233	12	523
H86839	26	605
HXE33527	25	325
JD10329	8	593
JD10329	8	605
JD10329	19	607
JD10329	22	613
JD5717	36	693
JD5764	1	319
JD5764	1	325
JD5822	2	319
JD5822	2	325
JD5902	40	693
JD5920	3	319
JD5939	3	319
JD5939	3	325
JD7418	6	605
JD7418	7	607
JD7759	10	603
JD7759	12	629
JD7759	12	631
JD7759	4	637
JD7759	11	639
JD7759	13	639
JD7797	5	123
JD7797	8	123
JD7797	29	637
JD7797	35	639
JD7799	10	683
JD7799	12	689
JD7799	8	693
JD8129	9	605
JD8129	8	607
JD8159	3	609
JD8177	21	139
JD8210	8	597
JD8213	22	139
JD8245	7	597
JD8245	6	601
JD8261	23	139
JD8261	18	143
JD8346	3	611
JD8652	4	611
JD8855	6	593
JD8915	5	597
JD8915	17	609
JD8924	24	139
JD8924	37	143
JD8959	25	139
JD8959	19	143
JD9016	21	139
JD9106	7	97
JD9106	7	99
L101283	7	283
L1253N	42	283
L299T	17	587
L299T	17	589
L33065	4	437
L3483N	18	587
L3483N	18	589
L38138	4	363
L38138	4	365
L38138	8	367
LVA12162	15	657
LVU13978	5	481
M115279	2	281
M115279	19	343
M115279	5	385
M115279	5	387
M115279	9	389
M115279	9	391
M115279	54	409
M115279	6	415
M115279	5	459
M115279	15	477
M115279	15	479
M117096	34	637
M117096	31	639
M1206T	23	623
M135512	2	363
M135512	2	365
M142541	8	283
M3048T	18	619
M3689T	26	139
M3689T	16	143
M40333	26	185
M40333	29	185
M41029	18	591
M4259T	4	593
M43432	3	235
M43940	6	635
M45387	6	169
M453T	2	487
M48238	17	315
M64720	10	195
M64720	8	519
M64720	5	521
M64720	24	567
M68954	38	587
M68954	39	589
M68954	12	635
M68954	30	635
M68997	3	513
M74600	12	149
M74600	19	165
M74600	16	169
M74600	7	169
M74600	8	171
M80373	10	651
M80373	9	653
M84247	18	315
M84971	6	285
M84972	5	407
M84972	55	409
M84972	16	411
M84972	15	413
M84972	5	415
M85537	3	527
M85537	5	529
M87571	7	293
M87571	8	293
M87571	33	591
M87571	35	591
M87571	11	623
M87571	8	625
M87733	16	257
M882T	38	145
M89679	5	289
MG80707	16	339
MWC100009	6	369
N119316	16	591
N155442	27	623
N155442	30	625
N157204	14	447
N203486	19	151
N203486	3	155
N203491	11	149
N203491	6	153
N203952	3	151
N205415	22	627
N206810	17	149
N206810	3	157
N207956	30	283
N220940	24	159
N231749	21	97
N231749	21	99
N2445W	13	603
N2445W	6	603
N2445W	7	603
N31296	5	427
N31296	8	429
N380408	7	173
N380408	45	185
N380408	12	287
P41858	19	499
P42061	11	149
P42061	7	153
P46404	27	587
P46404	27	589
P61341	41	285
PE10966	1	272
PF13564	2	584

Índice numérico - continuação

Nº peça	*Item*	*Página*
PF81111	16	573
PF81226	16	573
PF81399	4	584
PF81427	2	581
PF81427	2	583
PF81429	3	584
PF81438	16	573
PF81438	1	584
PF81438	3	584
PFA10255	13	573
PFA10255	16	573
PFA10255	1	584
PFA10255	3	584
PFA10274	3	584
PFA10319	1	584
PFA10319	3	584
PFA10480	3	584
PFA10481	1	584
PFA10481	3	584
PG203704	60	137
PG203704	1	139
PG203704	61	139
PG203705	61	137
PG203705	1	139
PG203705	61	139
PS-B-33	2	177
PS-B-33	2	179
PS-B-33	2	181
PS-B-33	14	495
PS-B-33	1	661
PS-B-33	20	671
PS-B-33	23	671
PS-B-33	6	671
PS-B-37	14	495
PS-B-47	2	663
PS-B-47	4	671
R10093	12	501
R101225	10	231
R104592	18	239
R104592	15	249
R104701	3	311
R104919	1	306
R105812	19	315
R107731	11	245
R11151	16	635
R11151	4	651
R11151	4	653
R111632	11	385
R111632	15	389
R113050	10	501
R113050	36	503
R113050	5	505
R113565	5	229
R114082	9	243
R114193	13	231
R114194	11	231
R114358	1	267
R115250	1	216
R115742	6	507
R115742	3	508
R115743	7	508
R115974	16	385
R115974	15	387
R115974	18	389
R115974	17	391
R116031	15	209
R116115	6	267
R116296	2	204
R116466	8	239
R116516	19	249
R117721	7	495
R119874	11	239
R120467	1	225
R120467	5	293
R120631	1	240
R120631	2	240
R120636	12	231
R120638	2	246
R120653	5	451
R120653	1	453
R121376	6	246
R123161	6	245
R123226	6	219
R123226	11	237
R123226	16	237
R123271	9	245
R123354	3	213
R123417	11	237
R123417	21	237
R123501	5	251
R123514	2	245
R123525	10	267
R123561	7	240
R123562	7	240
R123563	4	240
R123564	4	240
R123565	12	245
R123570	6	257
R123572	3	257
R123574	4	203
R123575	5	203
R123593	8	255
R123616	3	222
R123616	9	495
R125223	20	499
R128415	8	219
R130574	4	240
R130575	4	240
R130576	7	240
R130577	7	240
R131182	16	239
R131283	14	231
R131769	4	206
R132518	5	239
R133405	2	232
R134010	8	339
R134518	3	231
R134920	31	209
R135195	27	507
R135423	13	339
R135509	3	226
R135510	2	226
R135613	27	507
R135918	6	206
R135918	..	207
R135918	5	240
R136475	4	231
R136495	3	204
R150986	2	149
R150986	2	155
R151062	3	159
R151063	17	159
R151065	5	159
R151066	11	159
R151069	19	157
R151072	24	157
R151075	12	159
R151078	2	149
R151078	1	155
R151088	4	153
R151090	4	161
R151097	5	149
R151097	20	157
R151097	7	157
R151099	23	159
R151103	4	157
R183409	21	499
R183409	34	503
R183410	22	499
R183411	23	499
R183412	24	499
R206883	3	279
R26125	4	249
R26286	15	615
R26286	20	619
R26375	8	299
R26375	3	309
R26375	12	311
R26375	6	311
R26375	11	595
R26375	25	597
R26375	7	617
R26375	7	619
R26375	22	623
R26375	5	623
R26375	8	623
R26375	11	625
R26375	21	625
R26375	26	625
R26375	5	625
R26375	12	627
R26375	14	627
R26375	26	627
R26375	30	627
R26375	6	627
R26375	9	627
R26375	4	661
R26375	12	671
R26375	15	673
R26375	19	673
R26375	15	675
R26375	19	675
R26375	31	693
R26375	33	693
R26448	51	145
R26448	2	173
R26448	4	177
R26448	4	179
R26448	4	181
R26448	2	187
R26448	16	191
R26448	14	193
R26448	6	309
R26448	9	311
R26448	11	569
R26448	10	571
R26448	18	609
R26448	4	617
R26448	9	619
R26448	19	623
R26448	24	625
R26448	10	655
R26552	16	619
R26627	16	501
R26627	19	503
R26773	21	185
R26773	21	195
R26773	1	567
R26906	4	137
R26906	7	141
R26906	67	143
R26906	24	185
R26906	14	187
R26906	14	189
R26906	6	189
R26906	9	189
R26906	13	249
R26906	13	303
R26906	5	559
R26906	2	563
R26906	5	619
R26906	44	655
R26906	3	659
R26936	22	501
R27175	12	643
R27175	12	645
R27212	12	173
R27212	26	187
R27218	19	609
R27218	8	619
R27390	4	149
R27390	14	153
R28634	29	613
R28776	27	613
R28782	11	169
R28782	13	177
R28782	13	179
R28782	8	191
R28782	9	193
R28782	20	299
R28782	11	309
R28782	9	309
R28782	17	311
R28782	7	569
R28811	2	207
R29463	28	625
R29936	4	183
R29936	12	185
R29936	4	191

Índice numérico - continuação

Nº peça	Item	Página
R29936	3	193
R29936	7	193
R29936	3	569
R29936	6	643
R29936	3	647
R29936	6	649
R29936	50	655
R30815	24	627
R319585	9	191
R319585	10	193
R319585	17	569
R32694	2	613
R33138	12	595
R33138	24	597
R33138	6	619
R33246	9	613
R33247	12	613
R33248	30	613
R33259	6	505
R33320	14	593
R35501	11	609
R35502	12	609
R35503	13	609
R36235	23	349
R36636	5	643
R36636	11	647
R36636	12	649
R36636	55	655
R39090	42	145
R394R	11	617
R394R	37	625
R39832	5	125
R40184	13	613
R41440	6	343
R41440	26	345
R41440	17	347
R41440	6	349
R41440	1	351
R41440	3	581
R41465	17	623
R41465	19	625
R41987	13	101
R41987	21	101
R41987	12	103
R41987	19	103
R41987	13	105
R41987	21	105
R41987	12	107
R41987	19	107
R42009	9	299
R43409	14	249
R43643	25	293
R44165	29	455
R44165	5	497
R44302	9	145
R44302	13	171
R44302	3	355
R44302	14	357
R44302	6	451
R44302	13	453
R44302	32	455
R44302	17	573
R44302	12	575
R44302	15	577
R44302	12	579
R44313	20	315
R44357	15	605
R44358	16	605
R44359	17	605
R44365	1	605
R44365	1	607
R44366	2	605
R44366	2	607
R44367	3	605
R44367	3	607
R44648	13	619
R44648	1	625
R45438	25	623
R46218	8	613
R46218	6	615
R46323	20	597
R46324	21	597
R46325	22	597
R46528	6	427
R46528	9	429
R47607	14	615
R47607	10	619
R48685	1	240
R48685	6	240
R48808	6	339
R500270	20	255
R500271	21	255
R500349	4	215
R501124	10	243
R501195	9	263
R501428	9	251
R501472	4	210
R501486	7	339
R502014	1	221
R502079	19	507
R502175	3	268
R502287	31	255
R502329	2	268
R502511	18	249
R502513	20	267
R502541	13	209
R502725	8	235
R502755	6	243
R502811	10	251
R502814	5	219
R502969	7	213
R503452	1	206
R503560	22	237
R50406	24	405
R50406	19	407
R504153	11	267
R504239	23	209
R504576	1	231
R504577	16	209
R504614	8	231
R504734	23	237
R504843	7	231
R504850	1	239
R505601	1	229
R505609	1	240
R505609	3	240
R515095	11	245
R515408	5	231
R515454	26	209
R515494	6	231
R515574	1	252
R516125	10	209
R516557	28	237
R516623	6	265
R516647	32	209
R516648	3	205
R517237	2	205
R517471	7	261
R517488	9	267
R518145	16	267
R518146	15	267
R519025	7	219
R519484	5	257
R519488	1	223
R519488	4	223
R519656	25	237
R519689	2	267
R519742	6	215
R519767	6	245
R520139	2	231
R520301	1	249
R520301	7	249
R520731	9	203
R520813	34	209
R520930	1	209
R520930	37	209
R521037	6	251
R521159	22	209
R521167	1	265
R521324	15	283
R521401	10	203
R521443	7	235
R521466	4	235
R521498	4	215
R522410	2	203
R522554	1	223
R522554	2	223
R522622	4	239
R522679	2	257
R522686	2	250
R523048	40	209
R523372	10	257
R523499	33	209
R524234	8	209
R524469	8	203
R525280	4	219
R526941	1	223
R526941	3	223
R526945	25	237
R527517	18	257
R527644	1	223
R529168	22	209
R529416	10	245
R534218	7	231
R534219	6	231
R53543	17	553
R537771	1	231
R54114	7	243
R54123	1	279
R54477	34	405
R54477	52	407
R54477	5	417
R54565	8	245
R55453	12	209
R56463	26	623
R56464	15	177
R56464	15	179
R56464	17	619
R57345	10	613
R57438	21	315
R60170	23	627
R61467	2	206
R61871	4	213
R61871	3	215
R62107	32	255
R62356	10	353
R62356	4	581
R63548	16	257
R63548	17	257
R64776	19	587
R64776	19	589
R65548	27	625
R65563	12	651
R65563	11	653
R67840	11	613
R71228	12	237
R712R	5	611
R72328	2	225
R72328	6	293
R72471	7	615
R72597	2	615
R72655	11	467
R72659	15	293
R72659	21	375
R726R	1	159
R726R	20	165
R73290	27	101
R73290	25	103
R73290	27	105
R73290	25	107
R73290	27	57
R73290	27	59
R73290	27	61
R73290	27	63
R73290	27	65
R73290	27	67
R73290	12	71
R73290	4	71
R73290	11	73
R73290	4	73
R73290	11	75
R73290	4	75
R73290	18	97
R73290	18	99
R76454	13	447
R76477	7	671
R76477	31	673
R76477	31	675
R76686	37	587

Índice numérico - continuação

Nº peça	*Item*	*Página*
R76686	38	589
R77390	6	508
R77914	13	461
R77914	13	463
R77914	14	469
R77914	9	471
R77914	29	477
R77914	31	479
R77915	10	471
R77915	18	479
R78035	10	385
R78035	8	387
R78035	14	389
R78035	12	391
R78053	15	301
R78053	12	373
R78055	6	363
R78055	6	365
R78055	10	367
R78057	9	508
R78059	9	508
R78069	1	357
R78069	15	359
R78069	1	369
R78069	1	371
R79101	24	683
R79101	55	683
R80813	16	613
R80813	9	615
R81275	3	210
R81275	4	210
R81735	7	613
R81862	16	681
R81862	7	685
R81862	13	687
R81862	7	691
R81911	2	287
R81968	3	681
R81968	46	685
R81968	46	691
R81971	5	681
R81971	20	685
R81971	20	691
R82718	6	250
R83576	44	683
R83576	55	683
R85363	17	249
R85687	11	249
R89944	1	250
R90692	10	249
R91360	14	209
R91730	42	683
R91730	55	683
R91889	2	249
R94361	21	629
R94361	21	631
R94361	3	633
R97061	4	255
R97185	15	239
R97185	4	246
R97490	9	249
R97491	9	249
R97492	10	249
R97493	10	249
R98062	9	249
R98063	8	249
R99702	14	149
R99702	1	547
R99702	1	549
R99702	24	551
R99702	31	553
RE12363	12	367
RE12363	9	508
RE12364	4	377
RE12365	8	363
RE12365	8	365
RE12365	9	367
RE12365	4	369
RE12365	3	371
RE12365	3	373
RE151074	14	157
RE151096	5	149
RE151096	10	157
RE151096	23	157
RE151101	6	157
RE155938	25	499
RE159656	4	159
RE167207	6	261
RE167207	1	393
RE198074	26	499
RE239058	15	613
RE239058	8	615
RE265545	4	531
RE265545	7	533
RE283957	27	499
RE31617	5	249
RE321101	4	531
RE321101	7	533
RE326609	15	613
RE326609	8	615
RE40048	3	295
RE42713	18	239
RE43497	2	497
RE43497	24	503
RE44574	3	206
RE44574	1	240
RE46634	30	455
RE46684	7	210
RE46684	2	219
RE46685	12	213
RE46685	1	222
RE46685	20	237
RE46685	15	251
RE46686	7	251
RE46686	12	255
RE46687	2	213
RE46687	10	215
RE46687	3	237
RE46735	6	373
RE48419	7	185
RE48419	2	393
RE500576	16	255
RE500608	8	243
RE500826	15	237
RE501150	1	226
RE502173	1	255
RE502284	2	293
RE503208	15	257
RE503664	1	221
RE503664	3	221
RE504233	3	232
RE504543	19	267
RE504563	18	267
RE504836	14	267
RE504914	5	246
RE505232	5	267
RE505264	18	507
RE505501	12	239
RE505515	8	237
RE505840	1	237
RE505921	1	240
RE505939	1	205
RE505980	11	237
RE505980	14	237
RE505980	17	237
RE505980	18	237
RE507807	20	239
RE507852	4	243
RE507952	10	213
RE507959	5	209
RE508185	2	239
RE508317	4	245
RE508489	8	231
RE508762	2	210
RE508917	1	235
RE508966	1	207
RE50957	28	139
RE50957	23	143
RE515360	19	255
RE515636	27	209
RE516335	26	209
RE516336	7	209
RE516340	8	237
RE516340	1	240
RE51650	3	263
RE516512	7	229
RE516512	6	263
RE516553	4	229
RE516553	2	263
RE516999	9	209
RE517230	1	232
RE517370	18	209
RE517370	6	237
RE518097	4	265
RE519144	4	261
RE519696	4	263
RE519696	2	306
RE519737	1	245
RE519744	8	267
RE520229	14	283
RE52034	1	555
RE520928	25	209
RE520930	28	209
RE521519	22	255
RE522076	1	220
RE522079	12	293
RE52242	22	267
RE522595	5	209
RE522878	5	229
RE523251	7	215
RE523253	8	215
RE52346	8	237
RE523464	3	255
RE524220	6	255
RE52454	4	508
RE524676	2	279
RE524723	3	229
RE524730	36	209
RE524754	12	215
RE525016	1	261
RE52506	4	507
RE52506	2	508
RE52507	1	510
RE52508	3	507
RE52508	6	508
RE52509	1	509
RE525456	1	249
RE525456	7	249
RE525782	10	255
RE525910	1	245
RE526588	3	304
RE526692	4	209
RE526693	3	209
RE526694	2	209
RE526834	8	229
RE526834	7	263
RE52702	58	285
RE527054	21	209
RE527055	20	209
RE52722	3	261
RE527456	16	249
RE527528	5	209
RE527843	1	243
RE527843	2	243
RE527843	5	243
RE527858	39	209
RE528096	35	209
RE528588	30	209
RE528609	1	209
RE528735	13	215
RE528742	7	203
RE529641	1	263
RE529643	5	263
RE529811	5	249
RE529916	5	255
RE530299	6	301
RE530597	27	255
RE530680	8	257
RE530976	18	255
RE531210	29	209
RE531538	1	257
RE532221	5	204
RE532239	4	239
RE532250	6	209
RE532634	1	271
RE535517	6	204
RE537834	21	239
RE538097	8	237
RE540226	1	271

Índice numérico - continuação

Nº peça	Item	Página
RE545738	1	223
RE548027	4	265
RE54885	11	257
RE54885	19	283
RE550947	1	257
RE55423	1	508
RE560752	3	251
RE56097	60	285
RE56098	59	285
RE56098	1	555
RE56369	12	231
RE56690	3	251
RE59579	3	495
RE60005	3	249
RE60029	14	255
RE60071	5	210
RE60854	6	229
RE63674	22	239
RE65165	7	240
RE65168	4	240
RE65908	11	243
RE65911	7	240
RE65912	4	240
RE65978	9	257
RE67231	1	251
RE67238	1	204
RE67238	11	251
RE67238	12	267
RE67239	4	204
RE69568	6	213
RE69568	2	215
RE70678	4	226
RE70682	5	226
RE70756	7	226
RE70962	14	237
RE70962	15	237
RE71255	18	239
RE71255	15	249
RE71256	6	226
SE501362	3	339
SE501468	4	508
SE501609	11	237
SE501655	1	240
SE501790	1	275
SE501805	1	249
SE501811	4	239
SE501814	5	246
SE501833	3	337
SE501916	5	209
SE501928	29	209
SE502137	1	272
SE502444	1	257
SE502835	2	507
SE502835	8	508
SWJD11	11	531
SWJD11	3	533
T101172	3	637
T101172	36	639
T101807	2	431
T101807	20	693
T101975	30	683
T101975	7	689
T102136	3	119
T102136	5	121
T102136	24	637
T102136	23	639
T102171	23	637
T102171	29	639
T102419	26	185
T102419	30	185
T102780	18	343
T102780	27	349
T102934	4	357
T102934	18	359
T102934	14	361
T102934	30	591
T103461	4	303
T103463	4	383
T103834	4	383
T104707	21	613
T10510	10	629
T10510	10	631
T106955	14	83
T107114	12	335
T107115	20	335
T11234	22	315
T11234	79	409
T11234	42	411
T11234	43	413
T11234	4	423
T113128	22	591
T114681	2	321
T118385	12	525
T118385	46	639
T118385	8	671
T118385	25	673
T118385	24	675
T118548	15	553
T118685	7	643
T118685	7	645
T118685	21	651
T118685	14	653
T118708	34	643
T118708	34	645
T118709	36	643
T118709	36	645
T118711	37	643
T118711	37	645
T118712	35	643
T118712	35	645
T118808	18	643
T118808	18	645
T118808	28	651
T118808	26	653
T119915	23	315
T119916	24	315
T120001	20	635
T120536	22	375
T120720	22	109
T120720	21	111
T120720	24	113
T120720	23	115
T121239	31	643
T121239	31	645
T121280	11	593
T121478	15	83
T122075	4	251
T122386	26	507
T125572	17	101
T125572	8	101
T125572	15	103
T125572	3	103
T125572	17	105
T125572	8	105
T125572	15	107
T125572	3	107
T125615	18	109
T125615	18	111
T125615	18	113
T125615	18	115
T125808	7	587
T125808	7	589
T126814	19	629
T126814	19	631
T127304	20	613
T127575	4	323
T128648	10	615
T129794	29	589
T13119	10	617
T13119	1	623
T131312	2	609
T131313	5	609
T131317	8	609
T131318	10	609
T131361	6	611
T131540	14	603
T131541	8	603
T131557	3	603
T132805	6	609
T132831	47	587
T132832	20	317
T132832	50	589
T132914	17	597
T132915	16	597
T132916	15	597
T132939	28	605
T133170	5	601
T133674	26	635
T134895	3	415
T135764	2	453
T135764	26	455
T135764	7	457
T137908	28	683
T137908	8	689
T139636	15	109
T139636	10	111
T139636	15	113
T139636	10	115
T14050	24	255
T140608	15	313
T141123	11	335
T141680	18	613
T142169	14	609
T142170	3	597
T142269	6	597
T142269	16	609
T142389	24	605
T142434	7	531
T142434	10	533
T143000	27	643
T143000	27	645
T143335	16	553
T146097	5	317
T146097	10	405
T146097	25	407
T146097	57	409
T146097	1	411
T146097	1	413
T146098	1	323
T146099	1	321
T146102	1	226
T146102	8	226
T146104	5	321
T146106	2	323
T146753	17	613
T148409	40	407
T148409	3	437
T148409	3	439
T148410	17	395
T148411	17	395
T148643	12	519
T148643	7	521
T148917	7	505
T149070	3	85
T149071	3	85
T149072	2	85
T149073	10	85
T149073	13	87
T149073	7	87
T149074	15	85
T149074	18	87
T149075	7	85
T149075	8	85
T149075	16	87
T149078	7	85
T149078	15	87
T149247	12	83
T149247	12	85
T149247	10	87
T149247	4	87
T149248	25	101
T149248	6	101
T149248	23	103
T149248	8	103
T149248	25	105
T149248	6	105
T149248	23	107
T149248	8	107
T149248	11	83
T149248	11	85
T149248	11	87
T149248	5	87
T149259	14	85
T149259	17	87
T149261	14	85
T149261	17	87
T149263	14	85
T149263	17	87
T149287	14	85

Índice numérico - continuação

Nº peça	*Item*	*Página*
T149291	7	85
T149291	8	85
T149292	4	83
T149292	4	85
T149315	4	175
T149361	10	97
T149361	10	99
T149597	18	297
T150347	14	419
T151427	11	525
T151427	43	639
T151427	29	671
T151427	23	673
T151427	22	675
T151711	3	317
T151711	5	405
T151711	24	407
T151711	58	409
T151711	25	411
T151711	24	413
T151959	10	299
T151959	23	375
T151994	10	395
T152076	3	69
T152122	4	327
T152122	2	329
T152122	3	331
T152178	7	83
T152178	8	83
T152230	26	405
T152230	21	407
T152230	80	409
T152230	12	411
T152230	12	413
T152401	33	643
T152401	33	645
T152404	32	643
T152404	32	645
T153420	25	315
T154809	2	555
T154809	1	561
T15509	2	157
T155559	14	83
T155560	14	83
T155561	14	83
T155640	16	157
T155641	15	157
T155677	13	151
T155729	5	165
T155730	15	165
T155731	4	169
T155732	7	165
T155735	23	169
T155736	25	169
T155737	26	169
T155741	13	169
T155757	22	169
T155964	6	151
T155975	2	171
T155987	21	169
T15610	15	593
T157172	19	317
T157172	11	405
T157172	26	407
T157172	60	409
T157172	23	411
T157172	22	413
T157251	2	119
T157251	2	121
T157641	2	587
T157641	2	589
T158127	28	499
T158240	16	165
T158241	3	169
T158583	12	319
T158584	4	339
T158588	14	321
T158589	11	323
T158619	6	331
T158619	15	603
T159073	15	85
T159875	14	453
T159875	4	455
T159875	6	455
T159875	2	457
T159945	12	415
T159946	10	415
T159946	13	417
T160017	8	441
T160248	7	83
T161816	16	335
T161932	1	609
T162012	1	165
T162396	19	685
T162396	13	689
T162396	19	691
T162396	35	693
T162396	5	693
T162675	5	355
T162677	1	601
T162854	15	169
T163182	20	591
T163334	10	467
T163335	9	467
T163336	7	467
T163338	3	467
T163339	6	467
T163344	4	467
T163394	6	483
T164218	23	591
T164263	2	355
T164318	21	165
T164365	3	149
T164365	2	161
T16448	12	603
T16448	5	603
T164554	12	623
T164554	34	625
T16464	21	405
T16464	64	407
T16464	11	461
T16464	11	463
T165121	6	595
T165178	4	595
T165179	3	595
T165366	3	613
T165492	9	169
T165535	19	169
T165535	4	171
T165536	31	169
T165578	13	587
T165578	13	589
T165723	2	623
T165723	2	625
T16573	14	605
T167226	1	151
T167841	13	139
T167841	46	143
T168219	1	313
T169107	14	139
T169107	43	143
T169108	15	139
T169108	44	143
T169109	16	139
T169109	45	143
T169116	10	139
T169116	40	143
T170935	22	195
T170935	2	567
T171686	3	461
T171686	5	469
T171686	20	477
T171686	27	479
T171737	11	427
T171778	4	427
T171778	6	429
T172763	1	421
T173042	1	599
T173079	4	599
T173080	3	599
T173101	1	593
T173539	26	587
T173539	26	589
T173580	3	335
T174191	8	175
T174326	29	139
T174327	30	139
T174427	42	285
T174447	31	139
T174490	1	415
T174515	4	547
T174515	6	549
T174515	20	551
T174600	16	405
T174600	30	407
T174722	40	643
T174722	40	645
T174841	2	419
T174975	32	139
T175002	12	191
T175002	6	569
T175102	14	83
T175244	3	419
T175296	26	149
T175313	10	553
T175361	20	195
T175361	9	519
T175361	6	521
T175361	22	567
T175376	8	149
T175376	2	153
T175390	4	109
T175390	4	113
T175549	33	139
T175549	9	143
T175550	34	139
T175550	31	143
T175551	35	139
T175615	36	139
T175615	29	143
T175617	37	139
T175674	6	441
T175748	1	449
T175773	13	57
T175773	17	57
T175773	2	57
T175773	6	57
T175773	13	59
T175773	17	59
T175773	2	59
T175773	6	59
T175773	13	61
T175773	17	61
T175773	2	61
T175773	6	61
T175773	13	63
T175773	17	63
T175773	2	63
T175773	6	63
T175773	13	65
T175773	17	65
T175773	2	65
T175773	6	65
T175773	13	67
T175773	17	67
T175773	2	67
T175773	6	67
T175823	11	119
T175823	11	121
T175824	10	123
T175828	9	109
T175828	8	111
T175828	9	113
T175828	8	115
T175866	11	343
T175866	27	345
T175866	12	347
T175866	12	349
T175866	8	351
T175900	20	109
T175900	20	111
T175900	20	113
T175900	20	115
T175963	66	409
T175963	7	415
T176009	15	663
T176009	5	665
T176061	5	127
T176061	5	129

Índice numérico - continuação

Nº peça	Item	Página
T176061	5	131
T176061	5	133
T176061	5	95
T176064	8	119
T176064	8	121
T176064	2	123
T176064	18	693
T176089	14	57
T176089	18	57
T176089	3	57
T176089	7	57
T176089	14	59
T176089	18	59
T176089	3	59
T176089	7	59
T176089	14	61
T176089	18	61
T176089	3	61
T176089	7	61
T176089	14	63
T176089	18	63
T176089	3	63
T176089	7	63
T176089	14	65
T176089	18	65
T176089	3	65
T176089	7	65
T176089	14	67
T176089	18	67
T176089	3	67
T176089	7	67
T176091	15	57
T176091	19	57
T176091	4	57
T176091	8	57
T176091	15	59
T176091	19	59
T176091	4	59
T176091	8	59
T176091	15	61
T176091	19	61
T176091	4	61
T176091	8	61
T176091	15	63
T176091	19	63
T176091	4	63
T176091	8	63
T176091	15	65
T176091	19	65
T176091	4	65
T176091	8	65
T176091	15	67
T176091	19	67
T176091	4	67
T176091	8	67
T176094	16	57
T176094	20	57
T176094	5	57
T176094	9	57
T176094	16	59
T176094	20	59
T176094	5	59
T176094	9	59
T176094	16	61
T176094	20	61
T176094	5	61
T176094	9	61
T176094	16	63
T176094	20	63
T176094	5	63
T176094	9	63
T176094	16	65
T176094	20	65
T176094	5	65
T176094	9	65
T176094	16	67
T176094	20	67
T176094	5	67
T176094	9	67
T176136	4	145
T176137	31	145
T176143	60	145
T176144	61	145
T176145	55	145
T176146	54	145
T176147	47	145
T176148	48	145
T176149	34	145
T176150	35	145
T176152	41	145
T176154	45	145
T176155	53	145
T176158	63	145
T176168	21	145
T176169	19	145
T176170	22	145
T176171	23	145
T176172	18	145
T176173	20	145
T176201	1	523
T176243	13	159
T176244	14	159
T176245	15	159
T176249	6	149
T176249	18	153
T176252	6	149
T176252	17	153
T176253	6	149
T176253	16	153
T176254	6	149
T176254	19	153
T176256	20	159
T176257	21	159
T176258	19	159
T176259	18	159
T176260	22	159
T176261	27	159
T176262	5	157
T176268	47	407
T176269	47	407
T176270	50	407
T176296	39	407
T176296	2	417
T176360	14	629
T176360	14	631
T176360	11	637
T176360	8	639
T176383	10	169
T176444	6	529
T176473	1	447
T176522	10	419
T176523	11	419
T176524	12	419
T176571	25	57
T176571	25	59
T176571	25	61
T176571	25	63
T176571	26	65
T176571	25	67
T176572	26	57
T176572	26	59
T176572	26	61
T176572	26	63
T176572	25	65
T176572	26	67
T176586	38	139
T176586	13	143
T176644	12	663
T176696	32	637
T176696	14	639
T176721	1	117
T176745	3	117
T176753	28	57
T176753	28	59
T176753	28	61
T176753	28	63
T176753	28	65
T176753	28	67
T176756	3	109
T176756	3	113
T176762	2	109
T176762	2	113
T176764	10	109
T176764	6	111
T176764	10	113
T176764	6	115
T176777	15	453
T176777	9	455
T176818	41	407
T176863	2	71
T176863	2	73
T176863	2	75
T176876	16	453
T176876	11	455
T176877	19	453
T176877	10	455
T176878	21	453
T176878	16	455
T176878	8	457
T176879	20	453
T176879	15	455
T176879	9	457
T176879	10	531
T176879	2	533
T176903	1	405
T176904	2	405
T176958	37	405
T176958	68	407
T176958	81	409
T176958	28	411
T176958	27	413
T176958	5	449
T176958	22	453
T176958	13	455
T176959	6	449
T176959	23	453
T176959	14	455
T176979	2	83
T176988	18	629
T176988	18	631
T176988	12	637
T176988	18	639
T177000	16	629
T177000	16	631
T177000	10	637
T177000	24	639
T177028	22	637
T177028	27	639
T177029	25	637
T177029	6	639
T177029	6	641
T177030	20	637
T177030	26	639
T177061	10	457
T177074	39	139
T177074	26	143
T177075	40	139
T177075	27	143
T177076	41	139
T177076	28	143
T177108	10	633
T177111	5	629
T177111	5	631
T177132	28	671
T177132	21	673
T177132	21	675
T177138	17	635
T177148	42	139
T177148	10	143
T177168	29	499
T177171	30	499
T177172	31	499
T177175	9	675
T177179	4	449
T177209	20	629
T177209	20	631
T177209	4	633
T177228	32	499
T177261	26	343
T177261	28	345
T177261	4	349
T177265	14	83
T177307	5	109
T177307	2	111
T177307	5	113
T177307	2	115
T177308	6	109
T177308	4	111
T177308	6	113

Índice numérico - continuação

Nº peça	Item	Página
T177308	4	115
T177309	30	109
T177309	29	111
T177309	29	113
T177309	26	115
T177313	7	109
T177313	5	111
T177313	7	113
T177313	5	115
T177385	43	139
T177506	11	635
T177548	44	139
T177548	3	143
T177550	45	139
T177550	4	143
T177551	46	139
T177551	5	143
T177575	47	283
T177580	11	283
T177594	26	159
T177595	11	157
T177597	1	157
T177602	43	145
T177603	44	145
T177604	37	145
T177605	36	145
T177614	5	297
T177673	35	637
T177673	33	639
T177781	3	89
T177788	1	89
T177793	7	591
T177796	14	83
T177818	1	397
T177833	3	341
T177836	8	591
T177837	2	591
T177847	24	643
T177847	24	645
T177847	14	651
T177847	22	653
T177849	19	643
T177849	19	645
T177851	10	591
T177859	1	83
T177859	8	83
T177864	23	109
T177864	22	111
T177864	21	113
T177864	21	115
T177865	24	109
T177865	23	111
T177865	22	113
T177865	22	115
T177867	15	83
T177876	29	109
T177876	30	111
T177876	28	113
T177876	28	115
T177878	8	109
T177878	3	111
T177878	8	113
T177878	3	115
T177890	6	317
T177964	12	589
T178007	47	139
T178008	48	139
T178009	49	139
T178021	14	123
T178024	21	343
T178024	33	345
T178075	50	139
T178075	38	143
T178076	51	139
T178085	28	109
T178085	28	111
T178085	27	113
T178085	27	115
T178166	36	637
T178166	30	639
T178263	52	139
T178264	52	139
T178265	53	139
T178265	6	143
T178266	17	139
T178266	47	143
T178268	18	139
T178268	48	143
T178297	10	127
T178297	10	131
T178425	14	427
T178472	13	317
T178472	13	405
T178472	34	407
T178472	68	409
T178472	14	411
T178472	13	413
T178473	7	321
T178474	9	323
T178477	22	643
T178477	22	645
T178478	23	643
T178478	23	645
T178497	4	295
T178498	4	295
T178580	14	109
T178580	7	111
T178580	14	113
T178580	7	115
T178724	2	451
T178726	10	149
T178726	3	157
T178767	71	145
T178768	3	145
T178768	7	657
T179073	27	109
T179073	27	111
T179073	26	113
T179073	30	115
T179167	3	463
T179167	2	471
T179167	4	477
T179167	8	477
T179306	34	283
T179322	2	117
T179350	13	637
T179350	2	639
T179350	2	641
T179467	13	283
T179468	2	337
T179468	2	339
T179483	43	283
T179528	4	529
T179549	5	527
T179584	3	523
T179617	10	675
T179618	11	675
T179619	12	675
T179637	11	151
T179638	12	151
T179639	8	151
T179671	26	283
T179675	54	139
T179732	31	411
T179732	32	411
T179732	32	413
T179732	33	413
T179732	13	419
T179761	5	531
T179761	8	533
T179913	27	411
T179913	26	413
T179923	4	401
T180042	14	523
T180047	6	425
T180051	14	83
T180150	14	297
T180231	5	335
T180374	15	629
T180374	15	631
T180548	55	139
T180549	56	139
T180584	19	139
T180584	42	143
T180651	2	549
T180651	3	553
T180726	4	515
T180751	1	401
T180755	8	317
T180755	69	409
T180755	17	411
T180755	16	413
T180755	8	415
T180885	2	431
T181070	32	57
T181070	32	59
T181070	32	61
T181070	32	63
T181070	31	65
T181070	32	67
T181071	31	57
T181071	31	59
T181071	31	61
T181071	31	63
T181071	32	65
T181071	31	67
T181217	8	491
T181217	9	493
T181544	1	399
T181668	16	313
T181801	8	661
T182582	11	57
T182582	22	57
T182582	11	59
T182582	22	59
T182582	11	61
T182582	22	61
T182582	11	63
T182582	22	63
T182582	11	65
T182582	22	65
T182582	11	67
T182582	22	67
T182625	17	313
T182632	3	313
T182874	10	531
T182909	24	453
T182909	28	455
T183356	4	693
T183356	7	693
T183756	30	651
T183756	28	653
T183757	15	645
T184924	6	495
T185656	17	591
T185657	16	591
T185658	16	591
T185660	16	591
T185661	5	593
T186316	11	615
T186793	20	405
T186793	28	407
T186793	70	409
T186793	9	411
T186793	9	413
T186793	4	417
T186793	1	459
T187884	16	645
T187884	26	651
T187884	24	653
T188075	5	353
T188306	17	165
T188306	12	171
T18891	9	239
T190502	12	169
T190503	3	171
T195239	1	339
T196319	1	297
T197300	10	319
T197323	8	321
T197324	8	323
T19935	40	285
T200363	9	357
T200765	3	149
T200765	3	161
T201520	2	313
T201606	25	405
T201606	22	407
T201606	71	409

Índice numérico - continuação

Nº peça	Item	Página
T201606	20	411
T201606	19	413
T20168	12	109
T20168	11	111
T20168	12	113
T20168	11	115
T20168	13	239
T202551	4	341
T20314	3	245
T20316	7	245
T203442	70	407
T203442	82	409
T203442	26	411
T203442	25	413
T203473	11	97
T203512	72	409
T203512	23	415
T203863	2	85
T203865	2	83
T204071	10	145
T204079	9	103
T204079	24	107
T204079	9	107
T204128	10	309
T204128	16	311
T204232	9	97
T204232	9	99
T204370	24	375
T204487	26	315
T204576	11	441
T204576	12	445
T204577	11	441
T204577	12	443
T204599	18	441
T204599	13	443
T204599	13	445
T204691	27	405
T204691	38	407
T204966	12	97
T204966	11	99
T204967	13	97
T204967	12	99
T204968	14	97
T204968	13	99
T204969	15	97
T204969	14	99
T204970	16	97
T204970	15	99
T205160	25	441
T205160	9	443
T205205	25	441
T205205	9	445
T205289	28	405
T205289	42	407
T205289	73	409
T205289	2	411
T205289	2	413
T205389	33	499
T205499	33	441
T205499	21	443
T205499	21	445
T205726	29	405
T205780	34	499
T205901	19	441
T205901	14	443
T205901	14	445
T205902	20	441
T205902	15	443
T205902	15	445
T206127	33	283
T207189	4	319
T207191	5	319
T207451	1	89
T207852	10	289
T207993	3	629
T207993	3	631
T207994	4	629
T207994	4	631
T208005	17	323
T208006	16	321
T208007	16	323
T208008	15	321
T208074	46	185
T208406	5	341
T208406	6	341
T208406	12	343
T208406	13	343
T208406	29	345
T208406	15	347
T208406	10	349
T208406	11	349
T208406	6	351
T208582	28	343
T208582	35	345
T208582	7	347
T208583	29	343
T208583	36	345
T208583	1	347
T208700	8	629
T208700	8	631
T208700	30	637
T208700	3	639
T208700	3	641
T208733	9	283
T208918	65	415
T208937	66	415
T209024	29	479
T209860	2	317
T209860	33	405
T209860	61	407
T209860	61	409
T209860	21	411
T209860	20	413
T210101	14	441
T210102	27	441
T210103	29	441
T210105	28	441
T210106	31	441
T210217	9	313
T210282	12	377
T210385	32	169
T210386	33	169
T210413	7	441
T210494	6	171
T210494	7	171
T210495	15	171
T210496	6	171
T210496	7	171
T210497	29	169
T210500	30	169
T210501	18	165
T210502	27	169
T210503	28	169
T210527	5	151
T210591	44	407
T210774	7	317
T210774	9	405
T210774	36	407
T210843	9	319
T210843	6	325
T211010	1	559
T211078	13	395
T211079	14	395
T211336	20	319
T211337	17	319
T211338	14	319
T211381	5	323
T211382	9	321
T211391	12	323
T211392	10	321
T211532	1	317
T211569	19	285
T211614	25	285
T211727	6	319
T211727	4	325
T211729	8	319
T211729	5	325
T211947	5	401
T212304	31	627
T212457	20	283
T212838	1	619
T213421	1	285
T213861	9	317
T213861	8	405
T213861	74	407
T213861	74	409
T213861	18	411
T213861	17	413
T213866	6	323
T213867	4	321
T213873	1	337
T214209	7	401
T214230	9	303
T214238	8	401
T214242	9	401
T214364	14	317
T214364	44	409
T214364	29	411
T214364	30	413
T214596	57	139
T215007	17	285
T215093	10	285
T215132	18	285
T215185	2	181
T216440	8	285
T216441	12	285
T216446	15	285
T216557	7	285
T216677	22	285
T216731	5	347
T216731	14	351
T216794	17	97
T216794	16	99
T217101	19	97
T217101	19	99
T217102	20	97
T217102	20	99
T217327	75	407
T217327	8	417
T218063	76	407
T218063	7	417
T218435	77	407
T218435	11	417
T218457	78	407
T218570	11	171
T218775	2	91
T218775	2	93
T218865	16	443
T218865	16	445
T218866	17	443
T218866	17	445
T219672	9	289
T221184	3	91
T221184	3	93
T222125	9	149
T222125	18	157
T223166	11	299
T223212	6	289
T223372	4	289
T223395	16	171
T223395	6	171
T223395	7	171
T223519	3	629
T223519	3	631
T223520	4	629
T223520	4	631
T223607	6	159
T223612	3	153
T224137	28	413
T224178	2	629
T224179	2	631
T224299	6	379
T224308	29	413
T224414	1	91
T224414	1	93
T224456	2	517
T224500	14	293
T224538	75	409
T224560	1	287
T224587	6	401
T224826	1	389
T224826	1	391
T225261	10	693
T225321	8	287
T225365	17	507
T225374	23	627
T225384	23	627
T225922	14	85
T225922	17	87

Índice numérico - continuação

Nº peça	*Item*	*Página*
T226424	7	151
T226427	9	385
T226427	9	387
T226427	13	389
T226427	13	391
T226430	8	385
T226430	7	387
T226430	12	389
T226430	11	391
T227018	2	449
T227019	3	449
T227087	6	489
T227088	1	489
T227264	15	319
T227265	7	323
T227266	11	321
T227729	51	285
T227962	1	397
T22827	29	605
T228553	4	295
T228554	4	295
T228592	42	693
T230113	7	319
T230131	12	321
T230132	10	323
T230142	6	177
T230142	6	179
T230142	6	181
T230142	10	317
T230426	10	129
T230426	10	133
T230445	22	87
T230446	23	87
T230447	12	87
T230447	6	87
T230449	3	87
T230449	9	87
T230623	3	657
T230782	15	111
T230782	15	115
T230783	16	111
T230783	16	115
T230857	1	657
T231115	6	633
T231115	39	637
T231115	39	639
T231116	7	633
T231116	40	637
T231116	38	639
T232528	1	515
T232528	5	515
T232851	10	395
T233649	76	409
T233649	24	411
T233649	23	413
T233753	23	417
T233867	11	317
T233867	18	573
T233867	13	575
T233867	16	577
T234198	3	401
T234228	28	285
T234228	17	293
T234228	21	627
T234392	19	573
T234392	14	575
T234392	17	577
T234394	20	573
T234394	15	575
T234394	18	577
T234519	27	405
T234519	38	407
T234519	38	409
T234586	21	573
T234586	16	575
T234586	19	577
T234586	3	583
T234654	41	409
T234654	33	411
T234654	34	413
T23474	14	239
T235125	15	317
T235125	3	359
T235126	16	317
T235127	17	317
T235127	8	359
T235127	8	361
T235127	39	367
T235128	18	317
T235489	18	573
T235491	18	573
T236238	6	665
T236243	40	409
T236243	34	411
T236243	35	413
T236243	6	581
T236665	5	503
T236684	20	417
T236685	19	417
T236778	7	317
T236778	9	405
T236778	36	407
T236778	64	409
T236778	44	411
T236778	45	413
T237777	11	285
T239326	7	665
T239432	5	633
T239529	6	289
T239760	8	507
T239923	15	319
T239924	7	323
T239925	11	321
T24199	8	159
T242381	7	593
T242382	16	593
T242490	44	693
T242972	15	323
T242973	6	321
T243057	3	657
T245016	75	409
T245016	6	411
T245016	6	413
T245051	30	59
T245051	30	61
T245051	5	91
T245051	6	93
T245627	25	453
T245627	27	455
T246243	2	81
T24652	5	303
T246848	5	479
T246848	9	479
T247238	10	289
T247345	35	499
T24862	23	605
T24862	18	607
T25050	3	587
T25050	3	589
T253682	12	191
T253682	15	193
T253682	6	569
T253682	11	571
T254159	12	317
T254230	17	111
T254230	17	115
T254266	11	353
T254267	11	353
T255123	1	353
T255124	1	353
T255175	37	283
T255892	15	319
T255893	11	321
T255894	7	323
T256472	11	449
T257212	16	317
T257213	18	317
T257213	9	359
T257213	9	361
T257213	40	367
T257310	51	139
T257326	52	139
T257327	52	139
T258162	36	499
T259921	78	407
T261505	23	629
T261505	23	631
T261515	6	321
T261516	15	323
T26257	40	145
T262829	23	507
T263172	37	499
T26565	19	597
T266487	32	673
T266487	32	675
T267578	30	639
T268456	13	319
T268456	10	325
T275700	51	139
T279372	1	91
T279372	1	93
T279373	3	89
T280007	12	191
T280007	15	193
T280007	6	569
T280007	11	571
T282436	46	283
T283103	46	693
T288670	15	319
T288705	11	321
T288706	7	323
T289171	30	143
T289173	17	143
T289174	20	143
T289175	2	143
T289176	21	143
T289178	2	143
T289194	51	143
T290483	11	319
T290502	12	587
T290679	15	587
T290679	15	589
T290809	46	411
T290809	47	413
T290810	5	411
T290810	5	413
T291159	17	321
T291160	18	323
T292963	22	143
T292985	33	143
T29342	17	297
T29342	11	395
T29342	5	547
T29342	4	549
T29342	26	551
T294641	55	143
T294704	56	143
T294705	57	143
T296272	11	325
T296297	58	143
T296326	19	325
T296335	20	325
T296337	21	325
T29969	12	299
T302999	7	325
T304206	12	325
T304209	13	325
T304210	14	325
T304255	8	325
T304256	9	325
T304285	17	325
T304466	18	325
T304467	22	325
T304469	23	325
T304612	26	325
T304617	24	629
T304617	24	631
T304694	6	177
T304694	6	179
T304694	6	181
T304694	24	325
T304705	15	325
T304706	16	325
T305779	41	499
T305780	40	499
T30637	17	145
T308126	1	353
T313487	16	317
T313487	3	359

Índice numérico - continuação

Nº peça	Item	Página
T321040	57	139
T321040	7	143
T327059	6	379
T335517	26	417
T336690	15	143
T336691	12	143
T336881	24	143
T337389	61	143
T340409	25	417
T341322	12	191
T341322	15	193
T341322	6	569
T341487	62	143
T342353	46	589
T342924	27	325
T343962	16	319
T344639	11	401
T34530	9	663
T351838	1	549
T351838	31	553
T351841	1	549
T351841	31	553
T351943	1	549
T351943	31	553
T35580	5	149
T35580	21	157
T35580	8	157
T355832	19	319
T357053	21	319
T357054	18	319
T35986	12	315
T361414	5	297
T361563	30	285
T361735	22	319
T361736	13	323
T361737	13	321
T36393	24	591
T366738	12	191
T366738	15	193
T37592	7	605
T37592	13	607
T37593	18	605
T37593	12	607
T37594	19	605
T37594	14	607
T38489	12	139
T38489	41	143
T40703	17	593
T41326	54	143
T41326	15	609
T42199	12	317
T42199	6	335
T42977	14	297
T43518	37	693
T43615	20	605
T43615	15	607
T43645	19	619
T44784	15	619
T45097	16	83
T45097	16	85
T45097	19	87
T45099	14	83
T46876	39	409
T46876	30	411
T46876	31	413
T47858	18	101
T47858	9	101
T47858	16	103
T47858	4	103
T47858	18	105
T47858	9	105
T47858	16	107
T47858	4	107
T48412	12	605
T48412	10	607
T48805	3	619
T49337	11	123
T51622	4	605
T51622	4	607
T51625	11	597
T52368	3	601
T54532	23	613
T54533	23	613
T54533	31	613
T55207	5	467
T55222	11	465
T56840	11	605
T56840	9	607
T58056	38	405
T58056	69	407
T58477	12	249
T58477	4	619
T58769	25	605
T58920	6	447
T59014	6	149
T59014	13	153
T60828	14	83
T61861	13	663
T63224	3	321
T63225	3	323
T63798	3	465
T64769	12	153
T64769	17	157
T64769	13	597
T69938	19	591
T6Y0309	12	693
T70286	9	629
T70286	9	631
T70316	3	83
T70317	3	83
T70622	20	101
T70622	4	101
T70622	18	103
T70622	6	103
T70622	20	105
T70622	4	105
T70622	18	107
T70622	6	107
T71570	1	651
T71570	1	653
T72570	15	151
T72570	10	165
T73607	10	83
T74410	25	375
T74412	23	501
T74412	30	503
T74416	6	125
T74416	6	355
T74416	14	375
T74416	17	453
T74416	12	455
T74553	35	655
T75197	38	209
T75197	15	375
T76252	24	501
T76252	31	503
T76697	6	537
T76938	7	175
T76938	5	183
T76938	13	185
T76938	3	191
T76938	4	193
T76938	2	559
T76938	5	569
T76938	2	647
T76938	5	649
T76938	47	655
T77170	58	139
T77170	35	143
T77613	3	173
T77613	7	181
T77613	14	257
T77613	40	283
T77613	13	299
T77613	13	301
T77613	9	301
T77613	7	309
T77613	10	311
T77613	9	565
T77613	37	655
T77814	7	177
T77814	7	179
T77814	5	181
T77814	26	255
T77814	14	299
T77832	18	443
T77832	18	445
T77857	4	309
T77857	13	311
T77857	7	311
T77857	18	609
T77857	5	617
T77857	9	619
T77857	28	623
T77857	4	623
T77857	9	623
T77857	22	625
T77857	4	625
T77857	27	627
T77857	3	627
T77857	5	627
T77857	8	627
T77857	8	647
T77857	2	649
T77857	45	655
T77857	4	659
T77857	6	661
T77857	16	663
T77857	1	665
T77857	17	665
T77857	2	665
T77857	3	667
T77857	1	669
T77857	2	669
T77857	4	669
T77857	10	671
T77857	14	673
T77857	17	673
T77857	20	673
T77857	33	673
T77857	38	673
T77857	14	675
T77857	17	675
T77857	20	675
T77857	33	675
T77857	3	677
T77857	3	679
T77857	9	679
T77857	24	693
T77857	30	693
T77857	34	693
T77858	14	185
T77858	21	187
T77858	6	191
T77858	6	193
T77858	8	557
T77858	6	565
T77858	9	595
T77858	20	623
T77858	29	625
T77858	10	647
T77858	11	649
T77858	51	655
T77932	5	137
T77932	6	141
T77932	66	143
T77932	25	185
T77932	15	187
T77932	11	189
T77932	13	189
T77932	2	189
T77932	5	189
T77932	8	189
T77932	12	303
T77932	4	559
T77932	7	559
T77932	10	625
T77932	13	625
T77932	5	647
T77932	8	649
T77932	22	655
T77932	53	655
T77932	13	659
T77932	12	661
T78313	9	175
T78313	4	557
T78497	10	293
T78497	9	293
T78593	6	277

Índice numérico - continuação

Nº peça	*Item*	*Página*
T78612	6	183
T78716	18	663
T78716	8	665
T78716	4	667
T78716	5	669
T78716	16	671
T78716	34	673
T78716	34	675
T78716	5	677
T78716	5	679
T78784	22	185
T78787	7	355
T78974	8	355
T78974	17	375
T78974	11	507
T81110	12	553
T81538	41	643
T81538	41	645
T81538	23	651
T81538	20	653
T81539	42	643
T81539	42	645
T81539	22	651
T81539	19	653
T81540	21	643
T81540	21	645
T81540	25	651
T81540	23	653
T81541	20	643
T81541	20	645
T81899	9	123
T83426	7	331
T83426	16	603
T83426	8	71
T83426	6	73
T83426	6	75
T84696	1	601
T84697	7	601
T84699	2	597
T84700	10	597
T84701	9	597
T84702	12	597
T84709	4	609
T84710	1	597
T84711	1	611
T84712	2	611
T84713	22	605
T84713	17	607
T84714	6	607
T84727	13	593
T84735	13	605
T84775	3	615
T84776	5	615
T84778	12	615
T84780	1	615
T84781	4	615
T84800	2	619
T84814	5	613
T84826	2	599
T84834	10	605
T84851	26	613
T8E6359	11	693
T9W2668	13	693
TCU14336	13	357
TCU14336	17	359
TCU14336	12	441
TCU14336	7	503
TT206940	79	407
TT206940	59	415
TT206940	22	417
TT207136	79	407
TT207136	59	415
TT207136	22	417
TY22328	1	495
TY22328	12	495
TY22328	13	495
TY22328	5	495
TY22330	45	283
TY22450	3	225
TY22462	9	277
TY22462	57	285
TY22464	36	591
TY22464	10	623
TY22464	7	625
TY22470	2	661
TY22472	5	671
TY22472	29	673
TY22472	29	675
TY22566	8	277
TY22566	24	285
TY22566	39	285
TY22566	52	285
TY24443	1	226
TY25139	17	455
TY25139	18	455
TY25139	19	455
TY25139	20	455
TY25139	21	455
TY25139	25	455
TY25139	10	457
TY25913	8	335
TY26045	3	339
TY6128	8	335
U12547	42	185
U12547	18	187
U12547	3	189
U12547	9	557
U12547	7	565
U12547	14	597
U12547	11	643
U12547	11	645
U12547	6	647
U12547	3	649
U12547	54	655
U12547	2	677
U12547	10	679
U13639	4	222
U13639	3	239
U13639	5	279
U13639	10	495
U13639	48	655
U14273	6	551
U14273	7	553
U15973	59	139
U15973	36	143
U15980	32	145
U15980	18	313
U17409	5	250
U17409	21	285
U42011	1	601
U42011	2	601
U42392	11	607
U43021	31	405
U43021	18	453
U43021	24	455
U43161	9	665
U44115	7	191
U44115	8	193
U44115	8	569
VC1-01-XCA1	49	363
VC1-01-XCA1	49	365
VC1-01-XCA1	10	369
X33782-6-6	24	293
XPS-B-33	10	673
XPS-B-33	11	673
XPS-B-33	12	673
XPS-B-33	10	675
XPS-B-33	11	675
XPS-B-33	12	675
XPS-B-47	9	673
XPS-B-47	9	675
Z76529	4	293

Nº peça	*Item*	*Página*