TRATOR DE ESTEIRAS 700J
CLASSE 3
(N.S. 139436-)

RUTHZIL TRATOR COMERCIAL DE PEÇAS LTDA 11 97083-6812 ROLANDO CITRANGULO

MARÇO 2013

JOHN DEERE

CATÁLOGO DE PEÇAS

TRATOR DE ESTEIRA 700J
(N.S. 139436-)

PC10040P (mar-13) Português

Worldwide Construction and Forestry Division
Worldwide Edition
Printed in U.S.A. (Revised)
COPYRIGHT © 2013
DEERE & COMPANY
Moline, Illinois
All rights reserved

Trator de Esteiras 700J

TX1073887A A.1



Trator de Esteiras 700J

Fabricado em 2007–

(Especificações e projeto sujeitos a alterações sem aviso prévio.)

Ao Cliente

Os números de peça neste catálogo de peças estavam corretos quando o catálogo foi publicado. É nossa política melhorar constantemente nossas máquinas, portanto, os números de peça podem ser alterados. Ao fazer um pedido de peças, verifique os números de peça com seu concessionário.

Unidades de Medida do SI

As dimensões métricas são fornecidas ao longo deste catálogo de peças, quando aplicável.

Identificação de Resistência de Parafusos

Os parafusos necessários para se obter qualidade de alta-resistência equivalente a SAE grau 8 estão identificados neste catálogo pela descrição AR SAE 8 (10,9 para sistema métrico). Todos os parafusos padrão são SAE grau 5 (sistema métrico 8,8) ou inferior.

Informações do Nº de Série do Motor

As informações sobre número de série são listadas para mostrar em quais máquinas cada peça pode ser utilizada, por exemplo:

	â		**Pode ser usada em todos os tipos de motor.**
000000	**â**		**A peça pode ser usada em produtos que começam com o número de série listado.**
	â	**000000**	**A peça pode ser usada em produtos até (e incluindo) o número de série listado.**
000000	**â**	**000000**	**A peça pode ser usada em produtos entre (e incluindo) os números de série listados.**

Quando XXXXXX é listado no lugar do número de série, uma alteração no número de série foi feita, porém o número de série exato não estava disponível quando o catálogo foi produzido.

Se os números de identificação dos produtos ou números de série forem necessários para requisições de garantia ou correspondência pertencentes a este produto, é extremamente importante informar todos os caracteres. Este ponto é crucial.

Seta de Direção

As setas são utilizadas com as ilustrações para indicar a parte dianteira da unidade. Os LADOS DIREITO E ESQUERDO são determinados com base na direção do movimento de avanço do veículo.

Ilustrações inclusas na caixa

Um número de legenda, mostrado na lista de peças, é atribuído a todas as peças inclusas nas caixas vendidas como conjunto de serviço. Uma caixa sem legenda inclui peças não atuais.

Listas de Peças Completas

As Peças Completas estão listadas em negrito. Faça o pedido separadamente. Não inclua em pedidos de peças de reposição.

Orientação do Motor

Os lados â Direitoâ e â Esquerdoâ são determinados com o usuário ao volante, voltado para o motor.

Componentes John Deere Reman

As peças de serviço listadas neste catálogo se destinam ao reparo dos componentes originais do equipamento. Apesar de muitas peças de serviço poderem ser utilizadas no reparo de componentes remanufaturados, o processo de remanufatura pode alterar as peças de tal forma que as peças de serviço podem se tornar inadequadas ou inutilizáveis.

Localização do Número de Série

Cada trator de esteiras 700J pode ter sete números de série. Eles são os números de identificação do produto, do motor, do motor hidrostático de acionamento da esteira, da bomba hidrostática dianteira, da bomba hidrostática traseira e do microcomputador.

O número de identificação do produto está localizado na lateral esquerda da estrutura do trator de esteiras abaixo da estação do operador.

A placa do número de série do motor está localizada na lateral direita do bloco de cilindros.

A placa do número de série do motor hidrostático de acionamento da esteira está localizada na tampa da extremidade do motor de acionamento.

A placa do número de série da bomba hidrostática dianteira está localizada na carcaça da bomba.

A placa do número de série da bomba hidrostática traseira está localizada na carcaça da bomba.

A placa do número de série do microcomputador está localizada na parte inferior do computador.

O lado direito e o lado esquerdo, a dianteira e a traseira do trator de esteiras são vistos olhando-se na direção de avanço do trator de esteiras.

Sempre que os números de série forem exigidos nos pedidos de garantia ou em correspondências referentes a este produto, é extremamente importante fornecer todos os caracteres. Este ponto é crucial.

Número de Identificação do Produto – 13 Dígitos

TX1073894A A.1

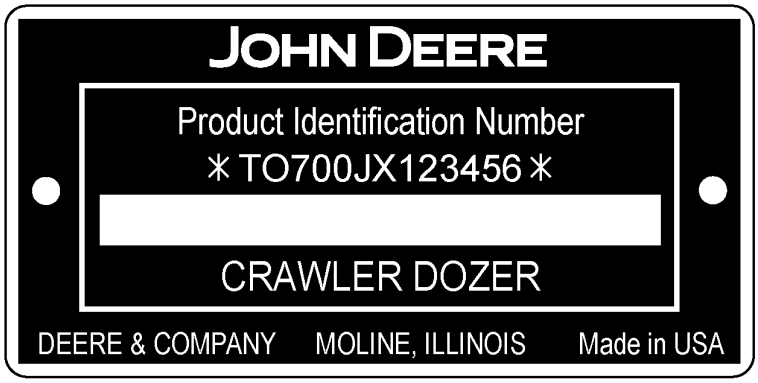

TX1073894A

Primeira Linha	**Indica**
TO	Fabricante — John Deere Dubuque Works
700J	Modelo
X — Motor 6068HT066	Configuração
123456	Número de Série (Exemplo)
Segunda Linha	**Indica**
Trator de Esteiras	Tipo de Unidade

Número de Identificação do Produto – 17 Dígitos

TX1078376 A.1

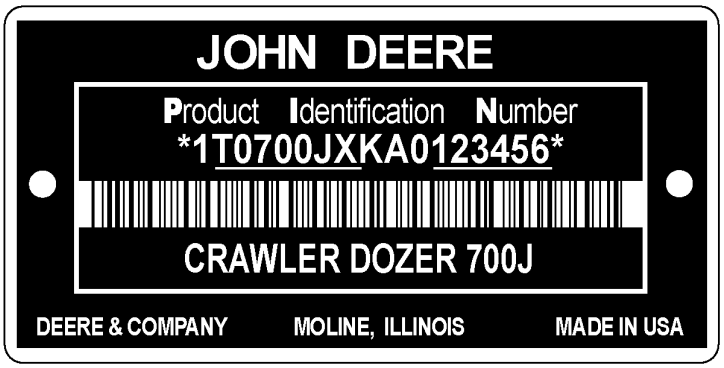

TX1078376

Primeira Linha	**Indica**
1T0	Fabricante – John Deere Dubuque Works
700J	Modelo
X	Certificado de Emissões: Modelo do Motor 6068HT066 – Classe 3 / Estágio IIIA
K	Uso Exclusivo da Fábrica
A	Código do Ano de Fabricação
0	Uso Exclusivo da Fábrica
123456	Número de Série
Segunda Linha	**Indica**
TRATOR DE ESTEIRAS 700J	Tipo de Unidade

Identificação do Nível de Emissões do Motor

Número do Modelo do Motor	Nível de Emissões
6068HT066	Classe 3 / Estágio IIIA

Placa do Número de Série do Motor — 4045 e 6068

RGP11355 A.1

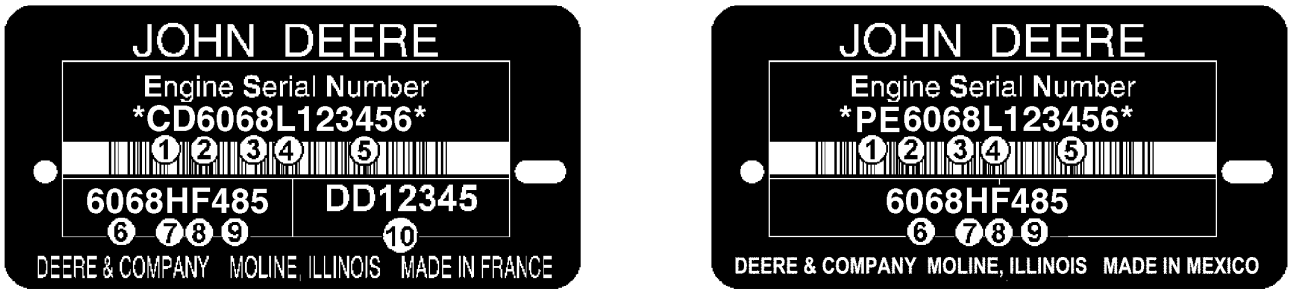

RGP11355

O Número de Série do Motor é Definido por 13 Caracteres	
Primeira Linha	Indica
1 — Duas letras para designação da fábrica do motor	PE: Torreon, México, CD: Saran, França, JX: Rosario, Argentina
2 — Um dígito para o número de cilindros.	4 Cilindros, 6 Cilindros
3 — Três dígitos para cilindradas em litros	045: 4.5 Litros, 068: 6.8 Litros
4 — Uma letra para o nível de emissão	B= Não Certificado C= Nível de emissão Classe 1/Estágio I G= Nível de emissão Classe 2/Estágio II L= Nível de emissão Classe 3/Estágio IIIA R= Nível de emissão Interim Classe 4/Estágio IIIB
5 — Seis dígitos	123456= Número sequencial de fabricação do motor. Os números sequenciais começam em 000001
O Tipo de Motor é Definido por 9 Caracteres Alfanuméricos	
6 — Quatro dígitos	Igual aos itens 2 e 3 acima
7 — Uma letra para o tipo de aspiração	A= Turbocomprimido com aftercooler ar-água D= Naturalmente Aspirado T= Turbocomprimido H= Turbocomprimido com aftercooler ar-ar S= Turbocomprimido com aftercooler ar-água marinha
8 — Uma ou duas letras para aplicação OEM	F: OEM, FM: Marítimo, FH: HazLoc, FN: Gás Natural Comprimido
8 — Uma ou duas letras para aplicação de Veículo John Deere	DW, KV: Construção, RW, LV, L, BM: Trator, TJ: Florestal, H, Z, CQ : Colheitadeira, N: Colhedora/Pulverizador, E: Enleiradeira
9 — Dois ou três dígitos para versão	485
10 — Duas Letras e 5 ou 6 dígitos para o Número de peça do motor	DD12345 (Motores Somente de Saran)

Marcas comerciais

Ao longo deste catálogo de peças, você encontrará as seguintes marcas comerciais da Deere & Company:

Best Bid™	CounterParts™	DEERE™ (Deere™)
Dura-Trax™	Fanggs™	Guardian™
HTH™	Jagz™	JDLink™
MARKS™	MIC™ [Centro de Informações sobre a Máquina]	MTH™
Power Curve™	PowerIlel™	PowerShift Plus™
Powerwize™	POWR SAVR™	PowrShift™
ProPath™	Quad-Cool™	Quik-Tatch™
SC-2™	Side-Tracker™	Stinger™
StructureALL™	Swamper™	TMC™ [Controle Total da Máquina]
ValueSelect™	Waratah™	Worksite Pro™
FlexBox™	Funk™	iTorque™
Phoenix™	Phoenix International™	PowerTech
PowerTech™ E	PowerTech™ M	PowerTech™ Plus
Precision Joint™	SHIFT-O-MATIC™	SWEDA™ (Eixo Duplo Extremo Super Largo)
TeamMate™	TeamMate™II	TeamMate™ IV
TMII™	TMIII™	

Observações e Abreviações

As seguintes observações e abreviações podem aparecer ao longo deste catálogo. Consulte a tabela a seguir para ver as traduções.

Frase	Significado	Frase	Significado
ALSO ORDER, ORD W/	Encomende Também	MFWD	Tração Dianteira Mecânica
AMP	Ampere	NA, NOT USED THIS APPL	Não Usado Nesta Aplicação
APPL, APPL ONLY	Somente nesta aplicação	NLA	Não está mais disponível
AR	Conforme necessário	NSEP	Não disponível separadamente
ASSY	Conjunto completo	OD	Diâmetro externo
BOAC	Borda de corte aparafusada	OPTIONAL	Opcional
CCW	Sentido anti-horário	OR	Ou
COMPLETE	Completo	ORD, ORDER	Encomendar
COMPLETE GOODS	Peças completas	OS	Tamanho Superior
CONVENIENCE ASSY, CA	Conjunto de conveniência	OUTER	Externo
CTL, CUT TO LENGTH	Cortar no comprimento correto	PKG, PACKG	Pacote, Pacote de
CW	Sentido Horário	PTO	Tomada de Potência
ENGINE	Motor	RATIO	Relação
FOR	Para	REAR	Traseira
FRONT	Dianteira	REMAN	Remanufaturado
GAS	Gasolina	REPL	Substitui
HFWD	Transmissão Dianteira Hidráulica	RH	Lado direito
HP	Cavalos de potência	SN	Número de série
HS, HEAD MARKED	Alta Resistência, cabeça marcada	STD	Padrão
ID	Diâmetro interno	SUB	Substituído por
INCH	Polegada	SUB COMPONENTS	Componentes substitutos (do kit ou conjunto)
INCL KEYS	Inclui chaves…	SUB FOR	Substituto para
INCL, INCLUDES	Inclui…	TEETH, Z	Número de dentes da engrenagem
INCLUDES PARTS/ ITEMS MARKED	Inclui peças/itens marcados…	TK	Espessura
INNER	Interno	UP, UPPER	Superior
KIT	Kit	US	Tamanho inferior
L	Número de elos	USE UNTIL EXHAUSTED	Use até esgotar
LF, LINE FILL	Enchimento da Linha	USE WITH	Usar com
LGP	Baixa Pressão no Solo	VEC	Controlador Eletrônico do Veículo
LGTH	Comprimento	VLC	Central de Carga do Veículo
LH	Esquerdo	W/	Com
LOW, LOWER	Inferior	W/O	Sem
LT	Esteira Longa	WHOLE GOODS	Pacotes de Produto
MAKE FROM, MF	Fabricação de	WT	Esteira Larga
MARKED	Marcado	XLT	Esteira Extra Longa
MATCHED SET	Conjunto correspondente		

Conteúdo

01 Rodas e Pneus e Esteiras
0131 Estruturas das Esteiras....32
0132 Rodas Dentadas, Correntes e Sapatas de Acionamento....58
0133 Roletes....72
0134 Sistema Retrátil (Polia Tensora e Mola da Polia Tensora)....84
0135 Eixo do Pivô e Barra Transversal....94
0136 Tampas da Mola....102
0138 Proteções contra Pedras e Guias da Esteira....110
02 Eixos, Diferenciais e Sistemas de Suspensão
0201 Carcaça e Suporte do Eixo de Acionamento (Inc. Reduções Finais)....112
03 Transmissão
0315 Controles....116
0325 Eixos de Acionamento de Entrada e Juntas Universais....118
0355 Acionamentos de Rotação Variável....120
0363 Linhas de Óleo da Trans.....144
0364 Filtro, Resfriador e Reservatório Aux. da Trans.....162
0375 Circuitos do Controle Automático....168
04 Motor
0400 Motor 6068HT066....176
05 Sistema Auxiliar do Motor
0505 Auxílios de Partida em Clima Frio....246
0511 Cobertura do Ventilador e do Radiador....254
0511 Cobertura do Ventilador e do Radiador....254
0512 Ventilador....256
0521 Filtro de Ar e Tubulação....258
0531 Silencioso e Tubo de Escape....264
0540 Suporte do Motor....266
0563 Linhas de Combustível e Conexões....268
0564 Tanque de Combustível....272
0575 Circuitos do Controle Automático....274
0578 Sensores....276
10 Freios de Serviço
1062 Válvula do Freio de Serviço....278
11 Freios de Estacionamento
1115 Articulação dos Controles....282
13 Diversos, Veículo
1322 Adesivos e Marcas Comerciais....286
15 Acessório do Equipamento
1511 Barra de Tração....294
1512 Barra de Reboque....300
16 Sistemas Elétricos do Veículo
1671 Baterias, Suporte e Cabos....302
1672 Fiação do Alternador, Regulador e Sistema de Carga....304
1673 Sistema de Iluminação do Veículo....308
1674 Chicote Elétrico e Interruptores....318
1676 Instrumentos e Indicadores....348
1678 Sensores....352
17 Chassi da Estrutura ou Estrutura de Suporte
1741 Motor ou Estrutura Principal....354
1749 Pesos do Chassi....356
18 Estação do Operador
1807 Itens Especiais de Controle de Ruído....360

Conteúdo - continuação

1810 Compartimento do Operador 364
1811 ROPS, FOPS, OPS ou Estrutura do Chassi 386
1813 Laterais, Portas, Proteções e Envidraçamento do Corpo 400
1814 Para-brisas e Limpadores 408
1816 Estrutura de Suporte de Controles e Instrumentos 418
1821 Assento e Cintos de Segurança 420
1822 Degraus e Corrimãos 450
1831 Aquecedor, Mangueiras e Controles 452
1832 Compressor e Acionamento do Sistema de Ar Condicionado 462
19 Chapa de Metal e Estilo
1911 Capô e Suportes do Capô 474
1912 Proteções Laterais do Motor 480
1921 Grade e Alojamento da Grade 482
1927 Para-lamas 486
20 Segurança, Conveniência e Diversos
2001 Rádio 490
2004 Dispositivos de Advertência Incluindo Buzina e Alarme de Ré 496
2006 Acendedor de Cigarros 504
21 Sistema Hidráulico Principal do Veículo
2161 Bombas e Acionamentos Hidráulicos 506
2163 Linhas hidráulicas e Mangueiras 514
2164 Reservatório Hidráulico, Filtro e Resfriador 526
26 Comunicação Global do Veículo
2600 Comunicação Global do Veículo 532
30 Guincho
3015 Articulação dos Controles 546
3025 Eixo de Entrada e Juntas Universais 550
3041 Aloj. do Guincho e Estrutura de Montagem 554
3045 Guia de Cabo e Roletes 562
3051 Engrenagens, Eixos e Rolamentos 564
3052 Embreagens e Freios 572
3061 Bomba Hidráulica do Guincho 576
3062 Válvula de Controle 578
3063 Linhas, Mangueiras e Conexões 582
32 DtlDozers
3201 Lâmina 586
3215 Articulação dos Controles 592
3243 Estrutura Móvel 594
3262 Válvulas de Controle 598
3263 Linhas, mangueiras e conexões 616
3265 Cilindros Hidráulicos 634
42 Ferramenta de Condicionamento do Solo
4201 Lâminas, Dentes, Hastes Etc. 640

Índice alfabético

Página

1135 Rocker Arm Cover ... 176
120 in. Blade ... 586
1232 Oil Filler Neck - Left Hand Side ... 178
132 in. Blade ... 588
1321 Crankshaft Pulley ... 179
1407 Flywheel Housing / Crankshaft Rear Oil Seal ... 180
1582 Flywheel ... 181
16C6 Fuel Injection Pump ... 182
1784 Engine Air Intake Manifold ... 184
1981 Oil Pan ... 186
19AD Oil Pan ... 188
2001 Water Pump Pulley ... 190
2156 Thermostat Cover ... 192
2201 Thermostat ... 194
2342 Fan Drive ... 195
2698 Engine Coolant Heater Fittings ... 196
28AV Exhaust Manifold ... 197
2961 Ventilating System ... 198
3041 Starting Motor ... 200
35ED Final Fuel Filter ... 202
3612 Front Plate ... 204
3713 Fuel Transfer Pump ... 206
4057 Engine Oil Dipstick ... 208
4433 Timing Gear Cover ... 210
4644 Cylinder Block ... 212
4712 Crankshaft / Bearings ... 214
4839 Connecting Rods / Pistons ... 216
4902 Rocker Arm / Rocker Arm Shaft / Tappet / Push Rod ... 218
5001 Engine Oil Pump ... 220
5123 Cylinder Head ... 222
5728 Water Pump Inlet ... 224
5949 Engine Oil Cooler ... 225
6251 Alternator Brackets ... 226
63AD Fuel Lines ... 228
65BS Turbocharger / Lines ... 230
6698 Temperature Switch - Plug ... 232
6730 Engine Sensors ... 234
8185 Primary Fuel Filter ... 236
8724 Belt Tensioner ... 238
8869 Engine Oil Filter ... 240
9801 Lift Straps ... 242
9901 Complete Block Assembly ... 244
9901 Replacement Engine ... 243

A

A/C COMPRESSOR HARDWARE KIT ... 472
A/C COMPRESSOR SHAFT SEAL KIT ... 471
A/C HOUSING (S.N. - 150469) (- 150469) ... 392
A/C HOUSING (S.N. 150470 -) (150470 -) ... 394
A/C KIT, COMPRESSOR HARDWARE ... 472
ACCESS COVER, MAIN FRAME, REAR ... 354
ACCESS COVER, OIL, MAIN FRAME ... 354
ACCESSORY, POWER ... 504
Accumulator, Winch External Lines ... 584
ACTUATOR BEARING KIT, SEAT SUSPENSION (DELUXE) ... 438
ACTUATORS AND MODULES, IGC HYDRAULIC CONTROL VALVE (3 OR 4 FUNCTION) ... 610
ADAPTER, HYDROSTATIC FILTER ... 120
ADAPTER, SPLINE, STANDARD HYDRAULIC PUMP ... 506
ADAPTER, TRACK ADJUSTER ... 92
ADJUSTER AND COMPONENTS (TRACK CHAIN TENSION - LGP, XLT) ... 84
ADJUSTER AND COMPONENTS (TRACK CHAIN TENSION - LT) ... 88
ADJUSTER AND COMPONENTS (TRACK CHAIN TENSION, LGP, XLT - MAX LIFE) ... 86
ADJUSTER AND COMPONENTS (TRACK CHAIN TENSION, LT - MAX LIFE) ... 90
ADJUSTER, TRACK ... 92
ADJUSTER, TRACK CHAIN TENSION ... 92
ADJUSTMENT KNOB, WEIGHT/HEIGHT, SEAT SUSPENSION ... 424
Air Cleaner ... 258
AIR COMPRESSOR, 24 VOLT (AIR SUSPENSION SEAT) ... 442
Air Conditioner Compressor Shaft Seal Kit ... 471
Air Conditioner Cover Plates, Cab (150470 -) ... 376
AIR CONDITIONER REAR COVER PLATE (S/N -150469) (- 150469) ... 366
Air Conditioner Relay ... 344
AIR CONDITIONER SIDE COVER PLATE (S/N -150469) (- 150469) ... 366
AIR CONDITIONING CHARGE FITTING ... 466
Air Conditioning Compressor ... 468
AIR CONDITIONING COMPRESSOR ... 470
AIR CONDITIONING COMPRESSOR BELT ... 468
AIR CONDITIONING COMPRESSOR BRACKETS ... 468
AIR CONDITIONING COMPRESSOR COIL/STATOR KIT ... 470
Air Conditioning Compressor Manifold and Dust Cover ... 470
AIR CONDITIONING COMPRESSOR MANIFOLD SEAL ... 470
AIR CONDITIONING COMPRESSOR PULLEY ... 468
AIR CONDITIONING COMPRESSOR STATOR ... 470
AIR CONDITIONING CONDENSER (24 VOLT) (S.N. -150469) (- 150469) ... 462
AIR CONDITIONING CONDENSER (24 VOLT) (S.N. 150470-) (150470 -) ... 464
Air Conditioning Condenser And Plumbing (- 150469) ... 462
Air Conditioning Condenser And Plumbing (150470 -) ... 464
AIR CONDITIONING CONDENSER FAN (S.N. -150469) (- 150469) ... 462
AIR CONDITIONING CONDENSER FAN (S.N. 150470-) (150470 -) ... 464
AIR CONDITIONING CONDENSER WIRING HARNESS (S.N. -150469) (- 150469) ... 462
AIR CONDITIONING CONDENSER WIRING HARNESS (S.N. 150470-) (150470 -) ... 464
AIR CONDITIONING CORE, CONDENSER (S.N. -150469) (- 150469) ... 462
AIR CONDITIONING CORE, CONDENSER (S.N. 150470-) (150470 -) ... 464
Air Conditioning Cover ... 316
AIR CONDITIONING FIELD KIT (HIGH AND LOW PRESSURE REFRIGERANT HOSES) ... 466
AIR CONDITIONING HOUSING (S.N. -150469) (- 150469) ... 462
AIR CONDITIONING HOUSING (S.N. 150470-) (150470 -) ... 464
Air Conditioning Housing Kit (- 150469) ... 392
Air Conditioning Housing Repair Kit (150470 -) ... 394
AIR CONDITIONING LOUVERS (S/N -150469) (- 150469) ... 374
Air Conditioning Plumbing ... 466
AIR CONDITIONING PLUMBING (HIGH AND LOW PRESSURE REFRIGERANT HOSES) ... 466
Air Conditioning Plumbing Guard (150470-210218) (150470 - 210218) ... 368
AIR CONDITIONING PLUMBING GUARD (S/N -150469) (- 150469) ... 366, 374
AIR CONDITIONING REFRIGERANT LINE (S.N. -150469) (- 150469) ... 462
AIR CONDITIONING REFRIGERANT LINE (S.N. 150470-) (150470 -) ... 464
AIR CONTROL VALVE (AIR SUSPENSION SEAT) ... 444
AIR COVER, RECIRCULATION (S/N -150469) (- 150469) ... 366
AIR DUCTWORK FOAM (S/N -150469) (- 150469) ... 374
AIR FILTER COVER PLATE (S/N -150469) (- 150469) ... 366
AIR FILTER, FRESH AIR, CAB (UPPER) ... 458
Air Intake Hose ... 258
AIR LINES (AIR SUSPENSION SEAT) ... 444
Air Pre-Cleaner (Optional) ... 260
Air Pre-Cleaner (Standard) ... 258
AIR SUSPENSION SEAT WIRING HARNESS FROM SEAT COMPRESSOR HARNESS TO FUSE BOX ... 442, 444
Air Temperature Sensor-6730-6068HT066 ... 234
Alarm, 12V ... 348, 350
ALARM, BACKUP (S.N. -153915) (- 153915) ... 500
ALARM, BACKUP (S.N. 153916-) (153916 -) ... 502
ALTERNATOR (24 VOLT/55 AMP)W/ROPS ... 306
ALTERNATOR (24 VOLT/80 AMP)W/CAB ... 304
Alternator (55 Amp) W/ ROPS ... 306
Alternator (80 Amp) With Cab ... 304
ALTERNATOR ELECTRICAL HARNESS 55AMP W/ROPS ... 306
ALTERNATOR ELECTRICAL HARNESS 80 AMP W/ CAB ... 304
ALTERNATOR FAN 55AMP W/ROPS ... 306
ALTERNATOR FAN 80 AMP W/CAB ... 304
Alternator Mounting Brackets-6251-6068HT066 ... 226
ALTERNATOR PULLEY 55AMP W/ROPS ... 306
ALTERNATOR PULLEY 80 AMP W/CAB ... 304
ANGLE CYLINDER COMPONENTS ... 634
ANGLE CYLINDER HEAD END PIN ... 594
ANGLE CYLINDER HYDRAULIC HOSES (S.N. -158162) (- 158162) ... 622
ANGLE CYLINDER HYDRAULIC HOSES (S.N. 158163-) (158163 -) ... 624
ANGLE CYLINDER PACKING KITS ... 634
Angle Cylinder Plumbing on C-Frame (-182077) (- 182077) ... 626
Angle Cylinder Plumbing on C-Frame (LT) (182078-) (182078 -) ... 628
Angle Cylinder Plumbing on C-Frame (XLT and LGP) (182078-) (182078 -) ... 630
ANGLE CYLINDER ROD SEAL KIT ... 634
ANGLE CYLINDER SEAL KITS ... 634
ANGLE HYDRAULIC CYLINDER ... 634

Índice alfabético - continuação

Página

ANGLE HYDRAULIC HOSES (S.N. -158162) (- 158162)..... 622
ANGLE HYDRAULIC HOSES (S.N. 158163-) (158163 -)..... 624
Angle Plumbing (- 158162)..... 622
Angle Plumbing (158163 -)..... 624
ANGLE PLUMBING, DOZER (S.N. -158162) (- 158162)..... 622
ANGLE PLUMBING, DOZER (S.N. 158163-) (158163 -)..... 624
ANTENNA, JDLINK™ (S.N.153829-) (153829 -)..... 532
ANTENNA, JDLINK™ SELECT (S.N.153829-) (153829 -)..... 534
ANTENNA, JDLINK™ ULTIMATE FIELD KIT (S.N.153829-) (153829 -)..... 536
Antenna, Radio Kit..... 492
ARM WITH SHAFT, HYDRAULIC CONTROL..... 592
Arm, Front And Side Window Wiper (-210218) (- 210218)..... 412
ARMREST (DELUXE/AIR SUSPENSION)..... 432
ARMREST PLATE (DELUXE/AIR SUSPENSION)..... 432
ARMREST, STANDARD SEAT..... 422
Assembly, Complete Block-9901-6068HT066..... 244
ATTACHMENTS MIRROR, REAR..... 384
AUXILIARY JOYSTICK - FIELD KIT INTEGRATED GRADE CONTROL..... 614
Auxiliary Joystick Connector, Integrated Grade Control..... 340
AUXILIARY VALVE (FOUR SECTION)..... 600
AUXILIARY VALVE BELLCRANK..... 592
AUXILIARY VALVE CIRCUIT RELIEF VALVE (FIFTH FUNCTION).. 608
AUXILIARY VALVE CIRCUIT RELIEF VALVE (FOURTH FUNCTION)..... 606
AUXILIARY VALVE FIELD KIT, INTEGRATED GRADE CONTROL.. 610
Auxiliary Valve w/ Linkage (Fifth Function)..... 608
Auxiliary Valve w/ Linkage (Fourth Function)..... 606
AUXILIARY VALVE WITH FLOAT (FIFTH FUNCTION)..... 608
AUXILIARY VALVE WITH FLOAT (FOURTH FUNCTION)..... 606
AXIAL PISTON HYDROSTATIC MOTOR..... 134, 138

B

BACK, SEAT PAD..... 420
Backup Alarm (- 153915)..... 500
Backup Alarm (153916 -)..... 502
BACKUP ALARM (S.N. -153915) (- 153915)..... 500
BACKUP ALARM (S.N. 153916-) (153916 -)..... 502
BALL, C-FRAME PIVOT..... 594
BAR, HOOD SUPPORT..... 476
BAR, TOP IDLER WEAR (LGP - MAXIMUM LIFE UNDERCARRIAGE)..... 34
BAR, TOP IDLER WEAR (LGP)..... 32
BAR, TOP IDLER WEAR (LT - MAXIMUM LIFE UNDERCARRIAGE).. 42
BAR, TOP IDLER WEAR (LT)..... 40
BAR, TOP IDLER WEAR (XLT - MAXIMUM LIFE UNDERCARRIAGE)..... 38
BAR, TOP IDLER WEAR (XLT)..... 36
BARREL, HYDRAULIC ANGLE CYLINDER..... 634
BARREL, HYDRAULIC TILT CYLINDER..... 638
BARREL, LIFT CYLINDER..... 636
BARREL, RIPPER CYLINDER..... 640
BASE PLATE, SEAT (MOUNTING BRACKET/RISER)..... 422
BASE, CAB SEAT..... 388
BASE, ROPS SEAT..... 386
Batteries and Cables..... 302
BATTERY CABLE, MASTER DISCONNECT SWITCH..... 302
BATTERY CABLES, NEGATIVE AND POSITIVE, HEAVY DUTY..... 302
BATTERY COVER, HEAVY DUTY..... 302
BATTERY GROUND STRAP..... 302
BATTERY HOLDDOWN PLATE, HEAVY DUTY..... 302
BATTERY MASTER DISCONNECT SWITCH..... 302
BATTERY, HEAVY DUTY..... 302
Beacon Light & Bracket..... 316
Bearing Housing, Winch Free Spool..... 568
BEARING KIT, ACTUATOR, SEAT SUSPENSION (DELUXE)..... 438
BEARING ROLLER KIT (AIR SUSPENSION SEAT)..... 442
BEARING, HYDROSTATIC PUMP..... 130
BEARING, HYDROSTATIC PUMP SHAFT ROLLER..... 128
BEARINGS, CARRIER ROLLER (MAXIMUM LIFE UNDERCARRIAGE)..... 74
BEARINGS, CARRIER ROLLER (STANDARD UNDERCARRIAGE).. 72
Bearings, Connecting Rod-4839-6068HT066..... 216
BELLCRANK, AUXILIARY VALVE..... 592
BELLCRANK, PARK LOCK..... 284
Bellcrank, Winch Control Linkage, STD..... 546
Belt Tensioner-8724-6068HT066..... 238
BELT, AIR CONDITIONING COMPRESSOR..... 468
BELT, TWO INCH, SEAT..... 420
Blade 120 in..... 586
Blade 132 in..... 588
BLADE PIVOT RETAINER/RETAINER..... 594
Blade Retaining Ring Conversion Kit..... 590
Blade Tilt and Angle Cylinder Plumbing (- 182077)..... 626
Blade Tilt and Angle Cylinder Plumbing (LT) (182078 -)..... 628
Blade Tilt and Angle Cylinder Plumbing (XLT and LGP) (182078 -).. 630
Blade Tilt Handle Connector, Integrated Grade Control..... 340
Blade, Front And Side Window Wipers (-210218) (- 210218)..... 412
BLADE, REAR WINDOW WIPER..... 416
Blade, Windshield Wiper (210219-) (210219 -)..... 414
Block, Cylinder-4644-6068HT066..... 212
BLOWER FAN HEATER (UPPER)..... 458
Blower Fan, Heater..... 460
Blower, Under Seat Heater..... 452
Blower, Under Seat Heater, ROPS..... 454
BOOT CLIP KIT (AIR SUSPENSION SEAT)..... 442
BOOT KIT (AIR SUSPENSION SEAT)..... 442
BOOT KIT (DELUXE SEAT)..... 436
BOOT, HYDRAULIC LINKAGE..... 592
BOOT, SINGLE LEVER CONTROL..... 116
BOOT, STANDARD SEAT SUSPENSION..... 424
BORE SEAL KIT, LIFT CYLINDER..... 636
BORE SEAL KIT, RIPPER CYLINDER..... 640
BORE SEAL KIT, TILT CYLINDER..... 638
BOX AND CUP TRAY, LUNCH..... 382
BOX, TOOL..... 382
Bracket, Beacon Light..... 316
BRACKET, CAB HI-INTENSITY LIGHTS..... 314
BRACKET, HYDRAULIC FILTER (S.N. - 182274) (- 182274)..... 528
BRACKET, HYDRAULIC FILTER (S.N. 182275 -) (182275 -)..... 530
BRACKET, HYDROSTATIC REAR PUMP LIFTING LUG..... 126
BRACKET, LIGHT..... 310, 312
BRACKET, PARK LOCK SUPPORT..... 284
BRACKET, POWER TRAIN..... 266
Bracket, Radio Kit..... 492
BRACKET, RADIO MOUNTING..... 490
BRACKET, REAR MIRROR..... 384
BRACKET, SEAT TILTING, CAB..... 388
BRACKET, SEAT TILTING, ROPS..... 386
BRACKET, SINGLE LEVER CONTROL..... 116
Bracket, Winch Mounting..... 550
BRACKETS, AIR CONDITIONING COMPRESSOR..... 468
Brake Assembly, Winch..... 574
BRAKE HOSES..... 144
Brake Pedal and Mounting..... 282
Brake Valve (- 173344)..... 278
Brake Valve (173345 - 233225)..... 280
Brake Valve and Fittings (- 173344)..... 278
Brake Valve and Fittings (173345 - 233225)..... 280
Brake Valve Hoses..... 144
Brake Valve Kit (- 173344)..... 278
Brake Valve Kit (173345 - 233225)..... 280
BRAKE, FINAL DRIVES..... 114
BREAKER, HI-INTENSITY LIGHT CIRCUIT, CAB..... 314
BREAKER, HI-INTENSITY LIGHT CIRCUIT, ROPS..... 310, 312
Breather-2961-6068HT066..... 198
BULB, CAB HI-INTENSITY LIGHTS..... 314
BULB, DOME LIGHT (S/N -150469) (- 150469)..... 374
BULB, DOMELIGHT AND LIGHT (S/N -150469) (- 150469)..... 366
BULB, ROPS HI-INTENSITY LIGHTS..... 310, 312
BULKHEAD PLATE, TILT CYLINDER PLUMBING (S.N. -158162) (- 158162)..... 618
BULKHEAD PLATE, TILT CYLINDER PLUMBING (S.N. 158163-) (158163 -)..... 620
BUMPER KIT (AIR SUSPENSION SEAT)..... 444
BUMPER, DOOR..... 406
BUSHING, CROSSBAR..... 94, 96
BUSHING, TRACK MAXIMIM LIFE UNDERCARRIAGE 450J/550J .. 62
BUSHINGS, C-FRAME..... 594
BYPASS VALVE, HYDROSTATIC OIL COOLER..... 156

C

C-FLANGE ADAPTER..... 120
C-Frame..... 594
C-FRAME BUSHINGS..... 594
C-Frame Cylinder Plumbing (-182077) (- 182077)..... 626
C-Frame Cylinder Plumbing (LT) (182078-) (182078 -)..... 628
C-Frame Cylinder Plumbing (XLT and LGP) (182078-) (182078 -).. 630
C-FRAME HOSE GUARD..... 484
C-FRAME LUBRICATION CROSSBAR HOSE..... 100
C-FRAME LUBRICATION HOSES..... 594

Índice alfabético - continuação

Página

C-FRAME PINS ... 594
C-FRAME PIVOT BALL ... 594
C-Frame, Low Ground Pressure ... 596
C-FRAME, LOW GROUND PRESSURE ... 594
C-Frame, Pivot Ball ... 596
C-FRAME, STANDARD ... 594
C-Frame, Step ... 596
Cab and ROPS Assembled Plates ... 378
Cab Circuit Breakers ... 344
Cab Components (- 150469) ... 366
Cab Components (150470 - 210218) ... 368
Cab Components (150470-210218) (150470 - 210218) ... 368
Cab Components (210219 -) ... 370
Cab Components (IGC) (210219 -) ... 372
CAB COMPONENTS (S/N -150469) (- 150469) ... 366
Cab Corner Covers ... 488
CAB DOOR (S.N. - 147617) (- 147616) ... 400
CAB DOOR FRAME AND GLASS (S.N. - 147616) (- 147616) ... 400
CAB DOOR HOLD OPEN ... 406
CAB DOOR HOLD OPEN HANDLE GRIP ... 406
Cab Door Hold Open Latch ... 406
CAB DOOR LATCH (S.N. - 147617) (- 147616) ... 400
CAB DOOR LATCH COVER (S.N. - 147616) (- 147616) ... 400
CAB DOOR LATCH, STRIKER AND GUARD (S.N. - 147617) (- 147616) ... 400
Cab Doors and Latches (- 147616) ... 400
Cab Doors and Latches (LH) (147617 -) ... 404
CAB DOORS AND LATCHES (LH, S.N. 147617 -) (147617 -) ... 404
Cab Doors and Latches (RH) (147617 -) ... 402
CAB DOORS AND LATCHES (RH, S.N. 147617 -) (147617 -) ... 402
CAB FOOTREST ... 378
CAB FRAME STRUCTURE CONVENIENCE ASSEMBLY ... 388
CAB FRESH AIR FILTER (UPPER) ... 458
CAB FUSE BLOCK LABEL (S/N -150469) (- 150469) ... 366
Cab Fuses And Relays ... 344
CAB HARNESS, INTEGRATED GRADE CONTROL (- 210218) ... 320
Cab Headliner (150470 -) ... 376
Cab Headliner Components (- 150469) ... 374
Cab Headliner Components (150470 -) ... 376
CAB HEADLINER COMPONENTS (S/N -150469) (- 150469) ... 374
Cab Headliner Louvers (150470 -) ... 376
CAB HEADLINER, FRONT (WITH LOUVERS) (S/N -150469) (- 150469) ... 374
CAB HEADLINER, REAR (WITH LOUVERS) (S/N -150469) (- 150469) ... 374
Cab Heater (Under Seat) ... 452
Cab Heater (Upper) ... 458
CAB HEATER (UPPER) ... 458
CAB HEATER HOSE ... 456
Cab Heater Plumbing ... 456
Cab Hi-Intensity Lights ... 314
CAB HIGH-INTENSITY WORK LIGHT LABEL ... 314
Cab Light In Headliner (150470 -) ... 376
CAB LOUVERS (S/N -150469) (- 150469) ... 374
CAB MOUNTS AND ISOLATORS ... 390
Cab Noise Reduction Foam ... 362
Cab Noise Reduction Foam/Isolator ... 360
CAB PARTS (S/N -150469) (- 150469) ... 366
CAB PLATE ... 378
Cab Rear Screen ... 398
Cab Roof Wiring Harness And Connectors (- 150488) ... 332
Cab Roof Wiring Harness And Connectors (150489 - 210218) ... 334
Cab Roof Wiring Harness And Connectors (210219 -) ... 336
CAB SEAT BASE ... 388
CAB STEP TREAD PLATES ... 450
CAB STEPS ... 450
Cab Structure ... 388
CAB STRUCTURE WELDMENT CONVENIENCE ASSEMBLY ... 388
Cab Windows ... 408
Cab Wiring Harness (- 210218) ... 320
Cab Wiring Harness (210219 -) ... 322
Cab Wiring Harness Connectors (- 150489) ... 326
Cab Wiring Harness Connectors (150490 - 210218) ... 328
Cab, Lower Harness, Integrated Grade Control ... 340
Cable Push Pull, Winch Control Linkage (Power In/Power Out) ... 548
CABLE, MASTER DISCONNECT SWITCH ... 302
CABLE, NEGATIVE, HEAVY DUTY BATTERY ... 302
CABLE, POSITIVE, HEAVY DUTY BATTERY ... 302
Cable, Winch Control Linkage STD ... 546
Cam Follower-4902-6068HT066 ... 218
CAM KIT, SEAT SUSPENSION (DELUXE) ... 438
Camshaft-4644-6068HT066 ... 212
CAN TERMINATION RESISTOR ... 338
CAN TERMINATION RESISTOR (- 210218) ... 320
Canopy Corner Covers ... 486
Canopy Rear Screen ... 396
Canopy Wiring Harness (210219 -) ... 324
Cap, Fuel Tank ... 272
CAP, HYDROSTATIC PUMP END ... 120
CAP, PIVOT SHAFT ... 98
CAP, RADIATOR ... 254
CAP, WIPER WASHER RESERVOIR ... 410
CAP, WIPER WASHER TANK ... 410
CARRIER ROLLER AND COMPONENT PARTS (MAXIMUM LIFE UNDERCARRIAGE) ... 74
CARRIER ROLLER AND COMPONENT PARTS (STANDARD UNDERCARRIAGE) ... 72
Carrier Roller w/ Component Parts (Maximum Life Undercarriage) ... 74
Carrier Roller w/ Component Parts (Standard Undercarriage) ... 72
CAUTION AND START LABEL (S/N -150469) (- 150469) ... 366
CENTER GUARD, MAIN FRAME ... 354
CHAIN TENSION ADJUSTER AND COMPONENTS (TRACK - LGP, XLT) ... 84
CHAIN TENSION ADJUSTER AND COMPONENTS (TRACK - LT) ... 88
CHAIN TENSION ADJUSTER AND COMPONENTS (TRACK, LGP, XLT - MAX LIFE) ... 86
CHAIN TENSION ADJUSTER AND COMPONENTS (TRACK, LT - MAX LIFE) ... 90
Chain, Lubricated Track (- 141347) ... 58
CHAIN, SPROCKET DRIVE (SN. -141347) (- 141347) ... 64
CHAIN, SPROCKET DRIVE (SN. 141348-) (141348 -) ... 66, 68
CHAIN, TRACK - LUBED (SN.141348-) (141348 -) ... 60
CHAIN, TRACK LUBED 38 LINK WITHOUT SHOES MAXIMUM LIFE UNDERCARRIAGE ... 62
CHAIN, TRACK LUBED 38 LINKWITHOUT SHOES MAXIMUM LIFE UNDERCARRIAGE 450J/550J ... 62
CHARGE FITTING, AIR CONDITIONING ... 466
CHARGE RELIEF POPPET, HYDROSTATIC TRACK DRIVE MOTOR END CAP ... 140
CIGAR LIGHTER ... 504
Cigar Lighter and / or Power Accessory ... 504
CIRCUIT BREAKER AND ELECTRICAL RELAYS, FUSES ... 346
CIRCUIT BREAKER, CAB HI-INTENSITY LIGHTS ... 314
CIRCUIT BREAKER, LIGHT ... 310, 312
Circuit Breakers, Cab ... 344
CIRCUIT RELIEF VALVE, AUXILIARY VALVE (FIFTH FUNCTION) ... 608
CIRCUIT RELIEF VALVE, AUXILIARY VALVE (FOURTH FUNCTION) ... 606
Closed Crankcase Ventilation ... 262
CLOSED CRANKCASE VENTILATION FILTER ELEMENT ... 262
CLOSED CRANKCASE VENTILATION INDICATOR SWITCH KIT ... 262
CLOSED CRANKCASE VENTILATION, FILTER, CHECK VALVE, HOSES, COMPONENTS ... 262
CLOTH HEADREST (AIR SUSPENSION) ... 440
CLOTH SEAT (AIR SUSPENSION) ... 440
CLOTH SEAT (DELUXE) ... 430
CLOTH SEAT BACK (AIR SUSPENSION) ... 440
CLOTH SEAT PAD (AIR SUSPENSION) ... 440
Clutch Piston, Winch ... 572
Clutch Shaft Standard Power, Winch ... 566
Clutch Shaft, Standard Speed, Winch ... 564
COIL/STATOR KIT, A/C COMPRESSOR ... 470
Cold Start/Warm Up Label (150470-210218) (150470 - 210218) ... 368
COLD WEATHER/ETHER STARTING AID ... 246
COMPENSATOR, IGC HYDRAULIC CONTROL VALVE (3 OR 4 FUNCTION) ... 610
Complete Block Assembly-9901-6068HT066 ... 244
COMPONENTS, CAB (S/N -150469) (- 150469) ... 366
COMPONENTS, CAB HEADLINER (S/N -150469) (- 150469) ... 374
COMPONENTS, HYDRAULIC CONTROL VALVE (FOUR SECTION) ... 600
COMPONENTS, HYDRAULIC CONTROL VALVE (THREE SECTION) ... 598
COMPONENTS, ROPS ... 364
COMPONENTS, STANDARD HYDRAULIC PUMP ... 510
COMPONENTS, STANDARD SEAT SUSPENSION ... 424
COMPRESSOR BELT, AIR CONDITIONING ... 468
COMPRESSOR BRACKETS, AIR CONDITIONING ... 468
COMPRESSOR COIL/STATOR KIT, A/C ... 470
Compressor Hardware Kit ... 472
COMPRESSOR HARDWARE KIT, A/C ... 472
COMPRESSOR PULLEY, AIR CONDITIONING ... 468
COMPRESSOR SHAFT SEAL KIT, A/C ... 471
COMPRESSOR, 24 VOLT (AIR SUSPENSION SEAT) ... 442
COMPRESSOR, AIR CONDITIONING ... 468, 470

Índice alfabético - continuação

Página

CONDENSER FAN, AIR CONDITIONING (S.N. -150469) (- 150469) ... 462
CONDENSER FAN, AIR CONDITIONING (S.N. 150470-) (150470 -) ... 464
CONDENSER, AIR CONDITIONING (24 VOLT) (S.N. -150469) (- 150469) ... 462
CONDENSER, AIR CONDITIONING (24 VOLT) (S.N. 150470-) (150470 -) ... 464
CONDENSER, AIR CONDITIONING CORE (S.N. -150469) (- 150469) ... 462
CONDENSER, AIR CONDITIONING CORE (S.N. 150470-) (150470 -) ... 464
Connecting Rods-4839-6068HT066 ... 216
Connector, Auxiliary Joystick, Integrated Grade Control ... 340
Connector, Blade Tilt Handle, Integrated Grade Control ... 340
Connector, Joystick, Integrated Grade Control ... 340
Connectors, Operator's Station Wiring Harness (210219 -) ... 330
CONROL UNIT, ELECTRONIC ENGINE ... 274
CONTROL HANDLE, T-BAR ... 592
CONTROL LEVER (AUXILIARY JOYSTICK) FIELD KIT ... 614
CONTROL LEVER, TRANSMISSION/HYDROSTATIC ... 116
Control Lever, Winch (Power In/Power Out) ... 548
CONTROL LINKAGE, AUXILIARY VALVE (FIFTH FUNCTION) ... 608
CONTROL LINKAGE, AUXILIARY VALVE (FOURTH FUNCTION) ... 606
CONTROL LINKAGE, HYDRAULIC ... 592
Control Linkage, Winch, STD ... 546
CONTROL MOTOR, HYDROSTATIC TRACK DRIVE MOTOR ... 142
CONTROL PANEL, OVERHEAD SWITCH (S/N -150469) (- 150469) ... 374
CONTROL SEAL NOT ILLUSTRATED, HYDRAULIC ... 592
CONTROL SHAFT WITH ARM, HYDRAULIC ... 592
CONTROL U-JOINT (HOUSING),HYDRAULIC ... 592
CONTROL UNIT, ENGINE ... 274
CONTROL UNIT, HYDRAULIC ... 170
CONTROL VALVE TO HYDRAULIC PUMP, PRESSURE HOSE ... 516
CONTROL VALVE, ELECTRONIC DISPLACEMENT ... 142
CONTROL VALVE, HYDRAULIC (FOUR SECTION) ... 600
CONTROL VALVE, HYDRAULIC (THREE SECTION) ... 598
CONTROL VALVE, HYDRAULIC, IGC, (3 OR 4 FUNCTION) ... 610
Control Valve, Winch ... 578
Control Valve, Windshield Wipers (210219-) (210219 -) ... 414
CONTROL WITH SPEED IN GRIP, SINGLE LEVER ... 116
CONTROL, PILOT PRESSURE ... 142
CONTROL, SEAT SLIDE (ALL SEATS) ... 426
CONTROL, SEAT TILT (ALL SEATS) ... 426
CONTROLLER UNIT, ELECTROHYDRAULIC (- 210218) ... 320
Controller, Integrated Grade Control Joystick ... 612
CONTROLLER, JDLINK™ (S.N.153829-) (153829 -) ... 532
Controller, JDLink™ Modular Telematics Gateway ... 544
Controller, JDLink™ Satellite Module ... 544
CONTROLLER, JDLINK™ SELECT (S.N.153829-) (153829 -) ... 534
CONTROLLER, JDLINK™ ULTIMATE FIELD KIT (S.N.153829-) (153829 -) ... 536
CONVENIENCE ASSEMBLY, CAB ... 388
CONVENIENCE ASSEMBLY, ROPS ... 386
CONVERTER, 24V TO 12V POWER (5 AMP) ... 504
Converter, Power ... 494
CONVERTER, RADIO (24 VOLT TO 12 VOLT) ... 490
Converter, Radio Kit ... 492
Coolant Heater Fittings-2698-6068HT066 ... 196
COOLANT HEATER, ENGINE ... 248
COOLANT HEATER, FUEL FIRED ... 252
COOLER BYPASS VALVE, HYDROSTATIC OIL ... 156
COOLER, HYDRAULIC OIL ... 254
COOLER, HYDROSTATIC OIL ... 254
Cooling System ... 254
CORDURA SLEEVE, TILT CYLINDER PLUMBING (S.N. -158162) (- 158162) ... 618
CORDURA SLEEVE, TILT CYLINDER PLUMBING (S.N. 158163-) (158163 -) ... 620
Core, Cab Under Seat Heater ... 452
CORE, CONDENSER, AIR CONDITIONING (S.N. -150469) (- 150469) ... 462
CORE, CONDENSER, AIR CONDITIONING (S.N. 150470-) (150470 -) ... 464
Core, Heater ... 460
Core, ROPS Under Seat Heater ... 454
CORNER COVERS, CAB ... 488
CORNER COVERS, CANOPY ... 486
Counterweight, Front ... 356
Counterweight, Rear ... 358
COUPLER, FLYWHEEL ... 118
COUPLING, HYDROSTATIC FRONT AND REAR PUMP ... 122

Página

COUPLING, STANDARD HYDRAULIC PUMP ... 506, 510
Cover and Housing, Winch ... 556
COVER PLATE, FUSE, CAB (S/N -150469) (- 150469) ... 366
COVER PLATE, FUSE, ROPS ... 364
COVER PLATE, HYDROSTATIC RESERVOIR ACCESS ... 166
Cover Plate, Less Winch ... 418
COVER PLATE, RADIATOR ... 482
Cover, Air Cleaner ... 258
COVER, AIR RECIRCULATION (S/N -150469) (- 150469) ... 366
COVER, BATTERY, HEAVY DUTY ... 302
COVER, CAB DOOR LATCH (S.N. - 147617) (- 147616) ... 400
COVER, FLYWHEEL ... 266
COVER, HVAC (S.N. - 150469) (- 150469) ... 392
COVER, HVAC (S.N. 150470 -) (150470 -) ... 394
COVER, HYDRAULIC RESERVOIR ... 526
COVER, HYDROSTATIC PUMP SIDE ... 120
COVER, HYDROSTATIC RESERVOIR ... 166
COVER, HYDROSTATIC TRACK DRIVE MOTOR END CAP ... 140
COVER, MAIN FRAME OIL ACCESS ... 354
COVER, MAIN FRAME, REAR ACCESS ... 354
COVER, MICROPROCESSOR ... 168
COVER, PTO SHAFT ... 508, 512
Cover, Radio (150470-210218) (150470 - 210218) ... 368
COVER, RADIO (S/N -150469) (- 150469) ... 374
COVER, REAR WIPER MOTOR ... 416
Cover, Rocker Arm-1135-6068HT066 ... 176
COVER, START AID SWITCH ... 250
Cover, Thermostat-2156-6068HT066 ... 192
COVER, VANDAL (ROPS) ... 364
Cover, Winch Front ... 558
COVERS, BOTTOM, TRANSVERSE CASE ... 354
COVERS, CAB CORNER ... 488
COVERS, CANOPY CORNER ... 486
COVERS, TRACK FRAME (LT - MAXIMUM LIFE UNDERCARRIAGE) ... 108
COVERS, TRACK FRAME (LT) ... 106
COVERS, TRACK FRAME (XLT, LGP - MAXIMUM LIFE UNDERCARRIAGE) ... 104
COVERS, TRACK FRAME (XLT, LGP) ... 102
COWL SEAL, HOOD SUPPORT ... 476
CRANKCASE VENTILATION, CLOSED FILTER, CHECK VALVE, HOSES, COMPONENTS ... 262
Crankshaft Bearings-4712-6068HT066 ... 214
Crankshaft Position Sensor-6730-6068HT066 ... 234
Crankshaft Pulley-1321-6068HT066 ... 179
Crankshaft-4712-6068HT066 ... 214
Crossbar and Pivot Shafts (LGP) ... 96
Crossbar and Pivot Shafts (LT/XLT) ... 94
CROSSBAR BUSHING ... 94
CROSSBAR C-FRAME LUBRICATION HOSE ... 100
CROSSBAR LUBE HOSE ... 98
CROSSBAR PIN ... 98
Crossbar Pins and Seals ... 98
CROSSBAR REMOTE LUBRICATION, C-FRAME ... 100
CROSSBAR SUPPORT (LGP - MAXIMUM LIFE UNDERCARRIAGE) ... 34
CROSSBAR SUPPORT (LGP) ... 32
CROSSBAR SUPPORT (LT) ... 40
CROSSBAR SUPPORT (XLT - MAXIMUM LIFE UNDERCARRIAGE) ... 38
CROSSBAR SUPPORT (XLT) ... 36
Cup Holder, Cab (210219-) (210219 -) ... 370
Cup Holder, Cab IGC (210219-) (210219 -) ... 372
CUP TRAY AND LUNCH BOX ... 382
Cutting Edge, Blade, 120 in. ... 586
Cutting Edge, Blade, 132 in. ... 588
CYLINDER & COMPONENTS RIPPER ... 640
CYLINDER & COMPONENTS, RIPPER ... 640
CYLINDER BARREL, HYDRAULIC, ANGLE ... 634
CYLINDER BARREL, HYDRAULIC, TILT ... 638
CYLINDER BARREL, LIFT ... 636
CYLINDER BARREL, RIPPER ... 640
CYLINDER BLOCK, HYDROSTATIC MOTOR ... 136
Cylinder Block-4644-6068HT066 ... 212
CYLINDER GUARD ... 634
CYLINDER HEAD END PIN, LIFT ... 636
CYLINDER HEAD END PIN, RIPPER ... 640
Cylinder Head-5123-6068HT066 ... 222
CYLINDER PISTON, HYDRAULIC, ANGLE ... 634
CYLINDER PISTON, HYDRAULIC, TILT ... 638
CYLINDER PISTON, LIFT ... 636
CYLINDER PISTON, RIPPER ... 640
Cylinder Plumbing, C-Frame (-182077) (- 182077) ... 626

Índice alfabético - continuação

Página

Cylinder Plumbing, C-Frame (LT) (182078-) (182078 -) 628
Cylinder Plumbing, C-Frame (XLT and LGP) (182078-) (182078 -) 630
CYLINDER ROD GUIDE, ANGLE 634
CYLINDER ROD GUIDE, LIFT 636
CYLINDER ROD GUIDE, RIPPER 640
CYLINDER ROD GUIDE, TILT 638
CYLINDER ROD WITH END, ANGLE 634
CYLINDER ROD WITH END, LIFT 636
CYLINDER ROD WITH END, RIPPER 640
CYLINDER ROD WITH END, TILT 638
CYLINDER, ANGLE, HYDRAULIC 634
CYLINDER, HYDROSTATIC SERVO CAN 120
CYLINDER, LIFT 636
Cylinder, Ripper 642
CYLINDER, STARTING AID FLUID COLD WEATHER/ETHER 246
CYLINDER, TILT, HYDRAULIC 638

D

Dash and Monitor 348
Dash Panel, Lower (150470-210218) (150470 - 210218) 368
Dash Panel, Lower (210219-) (210219 -) 370, 372
DASH PANEL, LOWER, CAB (S/N -150469) (- 150469) 366
DASH PANEL, LOWER, ROPS 364
Decal, Heater And Fan Control (150470-210218) (150470 - 210218) 368
DECAL, HEATER AND FAN CONTROL (S/N -150469) (- 150469) 374
Decals and Labels (English) 286
Decals and Labels (French) 288
Decals and Labels (Spanish) 290
Decals and Labels, No Text 292
Decals and Labels, Portuguese 292
DECELERATOR ENGAGEMENT ROTARY SENSOR 282
DEFLECTOR, ROCK (LT - MAXIMUM LIFE UNDERCARRIAGE) 42
DEFLECTOR, ROCK (XLT - MAXIMUM LIFE UNDERCARRIAGE) 38
Deflector, Rocker Arm Cover-1135-6068HT066 176
DEFLECTORS, ROCK 44
DEFROST LOUVERS (S/N -150469) (- 150469) 374
Defrost Louvers, Cab (150470 -) 376
Diagnostic Plumbing, Hydrostatic/Transmission (- 137828) 148
Diagnostic Plumbing, Hydrostatic/Transmission (137829 - 176940) 150
Diagnostic Plumbing, Hydrostatic/Transmission (176941 -) 152
Dipstick, Oil-4057-6068HT066 208
DISCONNECT SWITCH CABLE, MASTER 302
DISCONNECT SWITCH, MASTER 302
DISPLACEMENT CONTROL VALVE, ELECTRONIC 142
Display Monitor, Standard 348, 350
DOME LIGHT AND BULB (S/N -150469) (- 150469) 374
Dome Light Jumper Wiring Harness (210219 -) 322
Dome Light, Cab Headliner (150470 -) 376
DOMELIGHT AND LIGHT BULB (S/N -150469) (- 150469) 366
DOOR BUMPER 406
DOOR FRAME AND GLASS, CAB (S.N. - 147616) (- 147616) 400
DOOR GLASS (LH, S.N. 147617 -) (147617 -) 404
DOOR GLASS (RH, S.N. 147617 -) (147617 -) 402
DOOR HOLD OPEN, CAB 406
DOOR LATCH COVER, CAB (S.N. - 147617) (- 147616) 400
DOOR LATCH LEVER (S.N. - 147617) (- 147616) 400
DOOR LATCH, CAB (S.N. - 147617) (- 147616) 400
DOOR OUTER HANDLE (S.N. - 147617) (- 147616) 400
DOOR, CAB (S.N. - 147617) (- 147616) 400
DOOR, CAB PARTS (LH, S.N. 147617 -) (147617 -) 404
DOOR, CAB PARTS (RH, S.N. 147617 -) (147617 -) 402
DOOR, HOLD OPEN LATCH CAB 406
DOOR, HOOD SERVICE 474
DOOR, HYDRAULIC RESERVOIR 526
DOOR, HYDROSTATIC RESERVOIR 166
DOOR, SERVICE, ENGINE SIDE SHIELD 480
DOORS AND LATCHES, CAB (S.N. - 147616) (- 147616) 400
DRAIN COCK, RADIATOR 254
DRAIN HOSE, FUEL FILTER 268
DRAIN HOSE, HYDROSTATIC MOTOR 156
DRAIN PAN FOAM, UPPER HEATER 458
DRAIN VALVE, CAB HEATER PLUMBING 456
DRAIN VALVE, ENVIRONMENTAL 522
Drain Valve, Fuel Tank 272
DRAIN VALVE, HYDRAULIC AND HYDROSTATIC 522
Drawbar For Winch 298
DRAWBAR PIN 294
DRAWBAR, STANDARD 294
DRIVE CHAIN SPROCKET (SN. -141347) (- 141347) 64
DRIVE CHAIN SPROCKET (SN. 141348-) (141348 -) 66, 68
DRIVE SHAFT, UNIVERSAL FINAL 114
DRIVE THRU HYDRAULIC PUMP WITH SHAFT 508
DRIVE THRU PUMP SUCTION HOSE 520
DRIVE THRU-HYDRAULIC PUMP WITH SHAFT 512
DRIVES, FINAL 112
DRIVES, FINAL AND COMPONENTS 114
Driveshaft, Winch 550
DRIVING LIGHTS 308
Drum, Winch (8 in.) 560
Dryer, Air Conditioner 460
DUCTWORK FOAM, AIR (S/N -150469) (- 150469) 374
DUST COVER AND MANIFOLD, AIR CONDITIONING COMPRESSOR 470

E

ECU 274
EDGE GUARD MOLDING, TILT CYLINDER PLUMBING (S.N. -158162) (- 158162) 618
EDGE GUARD MOLDING, TILT CYLINDER PLUMBING (S.N. 158163-) (158163 -) 620
EHC 170
ELECTRICAL HARNESS, ALTERNATOR 55AMP W/ROPS 306
ELECTRICAL HARNESS, ALTERNATOR 80 AMP W/ CAB 304
Electrical Section - Cab - Lower Harness - IGC Cab 340
ELECTROHYDRAULIC CONTROLLER (- 210218) 320
Electrohydraulic Dash And Monitor 350
ELECTRONIC DISPLACEMENT CONTROL VALVE 142
ELECTRONIC ENGINE CONTROL UNIT 274
ELECTRONIC SWITCH OVERHEAD CONTROL PANEL (S/N -150469) (- 150469) 374
Element, Air Cleaner 258
ELEMENT, CLOSED CRANKCASE VENTILATION FILTER 262
Element, Final Fuel Filter-35ED-6068HT066 202
Element, Oil Filter-8869-6068HT066 240
Element, Primary Fuel Filter-8185-6068HT066 236
ELEMENT, TRANSMISSION FILTER (S.N. - 182274) (- 182274) 162
ELEMENT, TRANSMISSION FILTER (S.N. 182275 -) (182275 -) 164
END CAP ASSEMBLY, HYDROSTATIC CHARGE HOUSING 126
END CAP, HYDROSTATIC PUMP 120
END CAP, HYDROSTATIC TRACK DRIVE MOTOR 140
Engine Control Unit 274
Engine Coolant Heater 248
Engine Coolant Heater Fittings-2698-6068HT066 196
ENGINE COOLANT HEATER POWER CORD 248
ENGINE COOLANT HEATING ELEMENT 248
ENGINE HARNESS START RELAY 338
ENGINE HOOD 474
Engine Oil Cooler-5949-6068HT066 225
Engine Oil Filter-8869-6068HT066 240
Engine Oil Pressure and Hydraulic Oil Temperature Sensors 352
ENGINE OIL PRESSURE SENSOR 352
ENGINE SIDE SHIELD SERVICE DOOR 480
Engine Side Shields 480
ENGINE SIDE SHIELDS, RIGHT AND LEFT 480
ENGINE SPEED LABEL (S/N -150469) (- 150469) 366
ENGINE SPEED LABEL, REVERSE RATIO (S/N -150469) (- 150469) 366
Engine Speed Label, System Warm Up (150470-210218) (150470 - 210218) 368
Engine Speed Potentiometer Switch 348, 350
ENGINE SPEED REVERSE LABEL (S/N -150469) (- 150469) 366
Engine Speed Sensor-6730-6068HT066 234
ENGINE START AID, COLD WEATHER/ETHER 246
Engine Starting Aid 246
Engine Wiring Harness 338
Engine, Replacement-9901-6068HT066 243
Engine, Service-9901-6068HT066 243
Environmental Drain 522
ENVIRONMENTAL DRAIN VALVE 522
ETHER STARTING AID/COLD WEATHER 246
Evaporator Core, HVAC Module 460
EXHAUST MUFFLER STACK 264
Exhaust Valve-5123-6068HT066 222
External Lines With Accumulator, Winch 584

F

FACEPLATE, ROPS SWITCHES 364
Fairlead 562

Índice alfabético - continuação

Página

Fan and Fan Guard ... 256
FAN AND HEATER CONTROL DECAL (S/N -150469) (- 150469) ... 374
Fan Control And Heater Decal (150470-210218) (150470 - 210218) ... 368
FAN CONTROL AND HEATER DECAL (S/N -150469) (- 150469) ... 374
Fan Drive-2342-6068HT066 ... 195
Fan Guard, Fan ... 256
FAN SHIELD, RADIATOR ... 254
FAN SHROUD, RADIATOR ... 254
FAN, AIR CONDITIONING CONDENSER (S.N. -150469) (- 150469) ... 462
FAN, AIR CONDITIONING CONDENSER (S.N. 150470-) (150470 -) ... 464
FAN, ALTERNATOR 55AMP W/ROPS ... 306
FAN, ALTERNATOR 80 AMP W/CAB ... 304
Fan, Heater Blower ... 460
FAN, HEATER BLOWER (UPPER) ... 458
FEEDBACK LINK, SWASHPLATE ... 130
FEEDBACK SPRING, HYDROSTATIC TRACK DRIVE MOTOR ... 140
FIELD KIT, INTEGRATED GRADE CONTROL AUXILIARY JOYSTICK AND VALVE ... 614
FILLER PLUG, HYDRAULIC RESERVOIR ... 526
Filler, Oil Cover-1232-6068HT066 ... 178
FILTER BRACKET, HYDRAULIC (S.N. - 182274) (- 182274) ... 528
FILTER BRACKET, HYDRAULIC (S.N.182275 -) (182275 -) ... 530
FILTER COVER PLATE, AIR (S/N -150469) (- 150469) ... 366
Filter Element, Air Cleaner ... 258
FILTER ELEMENT, CLOSED CRANKCASE VENTILATION ... 262
FILTER HEAD, HYDRAULIC (S.N. - 182274) (- 182274) ... 528
FILTER HEAD, HYDRAULIC (S.N. 182275 -) (182275 -) ... 530
FILTER HEAD, TRANSMISSION (S.N. - 182274) (- 182274) ... 162
FILTER HEAD, TRANSMISSION (S.N. 182275 -) (182275 -) ... 164
FILTER HOSE, HYDRAULIC ... 518
Filter Hoses, Hydrostatic (- 188249) (- 188249) ... 158
Filter Hoses, Hydrostatic (188250 -) (188250 -) ... 160
FILTER SCREEN, HYDROSTATIC PUMP ... 124
Filter, Air ... 258
FILTER, CAB FRESH AIR (UPPER) ... 458
FILTER, CLOSED CRANKCASE VENTILATION, CHECK VALVE, HOSES, COMPONENTS ... 262
FILTER, HYDRAULIC OIL (S.N. -182274) (- 182274) ... 528
FILTER, HYDRAULIC OIL (S.N. 182275-) (182275 -) ... 530
Filter, Hydraulic, Standard Speed Winch ... 582
FILTER, HYDROSTATIC/TRANSMISSION (S.N. - 182274) (- 182274) ... 162
FILTER, HYDROSTATIC/TRANSMISSION (S.N. 182275 -) (182275 -) ... 164
FILTER, TRANSMISSION (S.N. - 182284) (- 182274) ... 162
FILTER, TRANSMISSION (S.N. 182275 -) (182275 -) ... 164
FILTER, TRANSMISSION ELEMENT (S.N. - 182274) (- 182274) ... 162
FILTER, TRANSMISSION ELEMENT (S.N. 182275 -) (182275 -) ... 164
FILTRATION MANIFOLD, HYDROSTATIC PUMP ... 122
FINAL DRIVE BRAKE PISTON ... 114
Final Drive Drain Plug Guard Kit ... 52
FINAL DRIVE DRAIN PLUG GUARDS ... 52
Final Drive Guard Kit ... 56
Final Drive Guard Kit (LGP) ... 54
FINAL DRIVE GUARD KIT (LGP) ... 54
FINAL DRIVE INNER HOUSING ... 114
FINAL DRIVE INPUT GEAR ... 114
FINAL DRIVE OUTER HOUSING ... 114
Final Drives ... 112
FINAL DRIVES AND COMPONENTS ... 114
FINAL DRIVES BRAKE ... 114
Final Drives Components ... 114
Final Fuel Filter Element-35ED-6068HT066 ... 202
FITTING, AIR CONDITIONING CHARGE ... 466
FITTINGS (AIR SUSPENSION SEAT) ... 444
Fittings, Brake Valve (- 173344) ... 278
Fittings, Brake Valve (173345 - 233225) ... 280
FLANGED AXLE SHAFT SEAL ... 114
FLOAT, AUXILIARY VALVE (FIFTH FUNCTION) ... 608
FLOAT, AUXILIARY VALVE (FOURTH FUNCTION) ... 606
Floor Mat ... 380
FLOOR PLATE ISOLATORS ... 378
FLOOR PLATE SEAL ... 378
FLOOR PLATE, CAB AND ROPS ... 378
Flow Control Valve, Windshield Wipers (210219-) (210219 -) ... 414
Flywheel Coupler ... 118
FLYWHEEL COVER ... 266
Flywheel Housing-1407-6068HT066 ... 180
Flywheel-1582-6068HT066 ... 181
FOAM, AIR DUCTWORK (S/N -150469) (- 150469) ... 374

Página

FOAM, UPPER HEATER DRAIN PAN ... 458
FOAM/ISOLATOR, CAB NOISE REDUCTION ... 360
FOOTREST, CAB ... 378
FOOTREST, ROPS ... 378
FORWARD GUARD, MAIN FRAME ... 354
FORWARD, NEUTRAL, REVERSE LABEL ... 116
FRAME, CAB DOOR AND GLASS (S.N. - 147616) (- 147616) ... 400
FRAME, LOW GROUND PRESSURE ... 594
FRAME, MAIN ... 354
FRAME, STANDARD ... 594
FRAME, TRACK (LGP - MAXIMUM LIFE UNDERCARRIAGE) ... 34
FRAME, TRACK (LGP) ... 32
FRAME, TRACK (LT - MAXIMUM LIFE UNDERCARRIAGE) ... 42
FRAME, TRACK (LT) ... 40
FRAME, TRACK (XLT - MAXIMUM LIFE UNDERCARRIAGE) ... 38
FRAME, TRACK (XLT) ... 36
Free Spool, Winch ... 568
FRENCH LABEL AND DECAL KIT ... 288
FRENCH LABELS AND DECALS ... 288
FRESH AIR FILTER, CAB (UPPER) ... 458
FRONT AXIAL PISTON HYDROSTATIC PUMP ... 120
FRONT CAB HEADLINER (WITH LOUVERS) (S/N -150469) (- 150469) ... 374
Front Counterweight ... 356
Front Cover, Winch ... 558
Front Oil Seal-4433-6068HT066 ... 210
Front Plate-3612-6068HT066 ... 204
FRONT ROPS HEADLINER ... 364
Front Track Chain Idler and Brackets (LGP/XLT) ... 84
Front Track Chain Idler and Brackets (LT) ... 88
Front Track Chain Idler and Brackets Maximum Life Undercarriage (LGP/XLT) ... 86
Front Track Chain Idler and Brackets Maximum Life Undercarriage (LT) ... 90
FRONT WINDOW GLASS ... 408
Front Window Wiper (-210218) (- 210218) ... 412
Fuel Filter and Lines, Severe Duty (With Heater) ... 270
Fuel Filter Lines-63AD-6068HT066 ... 228
Fuel Filter, Final-35ED-6068HT066 ... 202
Fuel Fired Coolant Heater ... 252
FUEL FIRED COOLANT HEATER KIT ... 252
FUEL HOSES ... 268
Fuel Injection Pump-16C6-6068HT066 ... 182
Fuel Lines ... 268
FUEL LINES, PRIMARY FUEL FILTER ... 268
Fuel Pressure Sensor-16C6-6068HT066 ... 182
Fuel Sender Wiring Harness ... 272
FUEL SHUT OFF VALVE ... 268
FUEL STRAINER/SCREEN PRESSED IN FUEL TANK ... 268
Fuel Tank ... 272
Fuel Tank Drain Valve ... 272
Fuel Tank Filler Cap ... 272
Fuel Tank, Fuel Sender ... 272
Fuel Temperature Sensor-16C6-6068HT066 ... 182
Fuel Transfer Pump-3713-6068HT066 ... 206
FUSE BLOCK LABEL (- 210218) ... 320
Fuse Block Label (210219 -) ... 322, 324
FUSE BLOCK LABEL, CAB (S/N -150469) (- 150469) ... 366
Fuse Box, Cab Wiring Harness (210219 -) ... 322
Fuse Box, Canopy Wiring Harness (210219 -) ... 324
FUSE COVER PLATE, CAB (S/N -150469) (- 150469) ... 366
FUSE COVER PLATE, ROPS ... 364
Fuses and Relays, Cab ... 344
FUSES, CIRCUIT BREAKER AND ELECTRICAL RELAYS ... 346
Fuses, Circuit Breaker and Relays ... 346
Fuses, Integrated Grade Control Vehicle Harness ... 342

G

GASKET KIT, HYDRAULIC PUMP ... 506
GASKET KIT, HYDRAULIC PUMP, DRIVE THRU ... 508
Gasket, Cylinder Head-5123-6068HT066 ... 222
GASKET, DOOR HANDLE (LH, S.N. 147617 -) (147617 -) ... 404
GASKET, DOOR HANDLE (RH, S.N. 147617 -) (147617 -) ... 402
GASKET, HYDROSTATIC DRIVE MOTOR ... 136
GASKET, HYDROSTATIC END CAP ... 126, 140
GAUGE, HYDRAULIC RESERVOIR SIGHT ... 526
Gear Set, Winch ... 570
Gear, Winch Free Spool ... 568
Gears, Input and Pump, Winch Standard Speed ... 552
GLASS, CAB DOOR (LH, S.N. 147617 -) (147617 -) ... 404
GLASS, CAB DOOR (RH, S.N. 147617 -) (147617 -) ... 402

Índice alfabético - continuação

Página

GLASS, CAB DOOR FRAME (S.N. - 147616) (- 147616)..... 400
GLASS, FRONT WINDOW 408
GLASS, REAR WINDOW..... 408
GLOBALTRACS TERMINAL (S.N.153829-) (153829 -)..... 532
GLOBALTRACS TERMINAL JDLINK™ ULTIMATE FIELD KIT (S.N.153829-) (153829 -)..... 536
GLOBALTRACS TERMINAL, JDLINK™ SELECT (S.N.153829-) (153829 -)..... 534
GRADE CONTROL AUXILIARY VALVE FIELD KIT, INTEGRATED.. 610
GRADE CONTROL HOUSING, INTEGRATED 478
GRADE CONTROL LEVER (AUXILIARY JOYSTICK) FIELD KIT.... 614
Grade Control Vehicle Harness, Integrated..... 342
GRAY CIRCLE LABEL 364
GRILLE..... 482
GRILLE HOUSING..... 482
Grille Housing and Grille..... 482
GRILLE HOUSING HOSE GUARD..... 482
Grille Mounted and Rear Work Lights 308
GRILLE, HEAVY DUTY 484
GRIP CONTROLLER HANDLE SINGLE LEVER CONTROL.....116
Ground Cable, Starter, Cab Wiring Harness (210219 -)..... 322
GROUND SPEED LABEL 116
GROUND STRAP, BATTERY..... 302
GROUND STRAP, MICROPROCESSOR TRANSMISSION CONTROLLER..... 168
Ground Strap, Starter (- 210218)..... 320
Ground Strap, Starter (210219 -)..... 324
GUARD KIT, FINAL DRIVE (LGP)..... 54
Guard, Air Conditioning Plumbing (150470-210218) (150470 - 210218)..... 368
GUARD, AIR CONDITIONING PLUMBING (S/N -150469) (- 150469)..... 366, 374
GUARD, C-FRAME HOSE 484
GUARD, CYLINDER 634
Guard, Final Drive Kit 56
GUARD, GRILLE HOUSING HOSE..... 482
GUARD, HEAVY DUTY HOSE..... 484
GUARD, LIGHT HARNESS..... 310, 312
GUARD, MAIN FRAME, CENTER 354
GUARD, MAIN FRAME, FORWARD..... 354
GUARD, MAIN FRAME, REAR 354
Guard, Rock (LGP)..... 50
Guard, Rock (LT)..... 46
Guard, Rock (XLT)..... 48
GUARD, SPROCKET..... 70
GUARDS, FINAL DRIVE DRAIN PLUGS..... 52
GUARDS, REAR ROCK.....110
GUARDS, REAR ROCK (LOW GROUND PRESSURE) 110
GUARDS, ROPS, LEFT AND RIGHT 354
GUIDE, CYLINDER ROD, ANGLE..... 634
GUIDE, CYLINDER ROD, LIFT..... 636
GUIDE, CYLINDER ROD, RIPPER..... 640
GUIDE, CYLINDER ROD, TILT..... 638
GUIDE, IDLER (LGP, XLT - MAXIMUM LIFE UNDERCARRIAGE) 86
GUIDE, IDLER (LGP, XLT)..... 84
GUIDE, IDLER (LT - MAXIMUM LIFE UNDERCARRIAGE) 90
GUIDE, IDLER (LT)..... 88

H

HANDLE GRIP, CAB DOOR HOLD OPEN..... 406
HANDLE, DOOR (LH, S.N. 147617 -) (147617 -) 404
HANDLE, DOOR (RH, S.N. 147617 -) (147617 -)..... 402
HANDLE, DOOR OUTER (S.N. - 147617) (- 147616) 400
HANDLE, T-BAR CONTROL..... 592
HARDWARE KIT, A/C COMPRESSOR 472
Harness and Connectors, Cab Roof (210219 -) 336
Harness and Connectors, Operator's Station (- 150489) 326
Harness and Connectors, Operator's Station (150490 - 210218) 328
HARNESS FROM SEAT COMPRESSOR HARNESS TO FUSE BOX, AIR SUSPENSION SEAT WIRING..... 442
HARNESS FROM SEAT COMPRESSOR HARNESS TO FUSE BOX, AIR SUSPENSION SEAT WIRING..... 444
HARNESS GUARD, LIGHT..... 310, 312
HARNESS, AIR CONDITIONING CONDENSER WIRING (S.N. -150469) (- 150469)..... 462
HARNESS, AIR CONDITIONING CONDENSER WIRING (S.N. 150470-) (150470 -)..... 464
HARNESS, ALTERNATOR ELECTRICAL 55AMP W/ROPS..... 306
HARNESS, ALTERNATOR ELECTRICAL 80 AMP W/ CAB..... 304
Harness, Brake Valve Sensor (173345 - 233225)..... 280
Harness, Cab (210219 -)..... 322
Harness, Cab Roof (- 150488) 332
Harness, Cab Roof (150489 - 210218) 334
Harness, Cab Wiring (- 210218)..... 320
HARNESS, CAB WORK LIGHT WIRING..... 314
Harness, Canopy (210219 -) 324
HARNESS, COMPRESSOR WIRING, SEAT (AIR SUSPENSION).. 442
Harness, Dome Light Jumper (210219 -) 322
HARNESS, ENGINE WIRING 338
Harness, Fuel Sender..... 272
Harness, HVAC Wiring 460
HARNESS, INTEGRATED GRADE CONTROL (- 210218) 320
Harness, Integrated Grade Control Vehicle..... 342
HARNESS, INTEGRATED GRADE CONTROL VEHICLE 340
Harness, Operator Station (210219 -) 330
HARNESS, RADIO WIRING 490
HARNESS, REAR WIPER MOTOR WIRING..... 416
Harness, Roof, Cab (210219 -) 322
HARNESS, ROPS WORK LIGHT 310, 312
HARNESS, SEAT POWER (AIR SUSPENSION) 442
HARNESS, TRANSMISSION WIRING 318
Harness, Wiring, Lower, Integrated Grade Control..... 340
HARNESS, WITH SWITCH AND COVER SINGLE LEVER CONTROL WITH SPEEDIN GRIP 116
HCU (- 210218) 320
HEAD END PIN, ANGLE CYLINDER..... 594
HEAD END PIN, LIFT CYLINDER 636
HEAD END PIN, RIPPER CYLINDER 640
Head, Cylinder-5123-6068HT066..... 222
HEAD, HYDRAULIC FILTER (S.N. - 182274) (- 182274) 528
HEAD, HYDRAULIC FILTER (S.N. 182275 -) (182275 -) 530
HEAD, TRANSMISSION FILTER (S.N. - 182274) (- 182274)..... 162
HEAD, TRANSMISSION FILTER (S.N. 182275 -) (182275 -)..... 164
HEADLIGHTS..... 308
HEADLINER COMPONENTS, CAB (S/N -150469) (- 150469)..... 374
Headliner, Cab (150470 -) 376
HEADLINER, CAB FRONT (WITH LOUVERS) (S/N -150469) (- 150469)..... 374
HEADLINER, CAB REAR (WITH LOUVERS) (S/N -150469) (- 150469)..... 374
HEADLINER, REAR ROPS..... 364
HEADLINER, ROPS..... 364
HEADREST (DELUXE) 430
HEADREST, CLOTH (AIR SUSPENSION) 440
HEADREST, VINYL (AIR SUSPENSION) 440
Heat Shield-1135-6068HT066 176
Heater And Fan Control Decal (150470-210218) (150470 - 210218)..... 368
HEATER AND FAN CONTROL DECAL (S/N -150469) (- 150469).. 374
Heater Core, Cab Under Seat 452
Heater Core, HVAC Module 460
Heater Core, ROPS Under Seat..... 454
HEATER DRAIN PAN FOAM, UPPER 458
HEATER HOSE, CAB..... 456
HEATER PLUMBING, CAB 456
Heater Wiring Harness, Cab Under Seat 452
HEATER, CAB (UPPER)..... 458
Heater, Cab Under Seat 452
HEATER, COOLANT, FUEL FIRED 252
HEATER, ENGINE COOLANT 248
Heater, ROPS Under Seat..... 454
HEATER, UPPER CAB 458
HEATING ELEMENT, ENGINE COOLANT 248
Heavy Duty Grille..... 484
HEAVY DUTY HOSE GUARD..... 484
HEIGHT ADJUSTMENT KIT, SEAT (DELUXE)..... 438
HI-INTENSITY LIGHTS, ROPS..... 310, 312
HIGH AND LOW PRESSURE AIR CONDITIONING REFRIGERANT HOSES..... 466
HIGH PRESSURE TRANSMISSION HOSES..... 146
HIGH-INTENSITY LIGHTS, CAB 314
HINGE, HYDROSTATIC RESERVOIR DOOR 166
HITCH PIN, DRAWBAR 294
HITCH PIN, QUICK LOCK 296
HITCH PIN, RETRIEVAL HITCH..... 296
HITCH, PLATE, RETRIEVAL..... 296
HOLD OPEN LATCH, CAB DOOR..... 406
HOLD OPEN, CAB DOOR 406
Holder, Lunch Box and Cup (210219-) (210219 -) 370, 372
HOLDER, OPERATOR MANUAL..... 422
HOLDER, OPERATOR MANUAL (DELUXE/AIR SUSPENSION) 432
Hood..... 474
HOOD SERVICE DOOR 474
Hood Support 476

Índice alfabético - continuação

Página

HOOD SUPPORT BAR ... 476
HOOD SUPPORT COWL SEAL ... 476
HOOK, TOW ... 300
Horn (- 174022) ... 496
Horn (174023 -) ... 498
HOSE ADAPTERS, HYDRAULIC CONTROL VALVE (FOUR SECTION) ... 604
HOSE ADAPTERS, HYDRAULIC CONTROL VALVE (THREE SECTION) ... 602
HOSE GUARD, C-FRAME ... 484
HOSE GUARD, GRILLE HOUSING ... 482
HOSE GUARD, HEAVY DUTY ... 484
Hose, Air Intake ... 258
HOSE, CAB HEATER ... 456
HOSE, CROSSBAR C-FRAME LUBRICATION ... 100
HOSE, CROSSBAR LUBE ... 98
HOSE, DRIVE THRU PUMP, SUCTION ... 520
Hose, Front And Side Windshield Washer (-210218) (- 210218) ... 412
HOSE, HYDRAULIC FILTER ... 518
HOSE, HYDRAULIC PRESSURE ... 516
HOSE, HYDRAULIC PUMP TO CONTROL VALVE ... 516
HOSE, HYDRAULIC PUMP, SUCTION ... 514
HOSE, HYDRAULIC VALVE TO FILTER ... 518
HOSE, HYDROSTATIC SUCTION ... 154
Hose, Vent-2961-6068HT066 ... 198
HOSES, A/C REFRIGERANT (HIGH AND LOW PRESSURE) ... 466
HOSES, AIR CONDITIONING CONDENSER REFRIGERANT (S.N. -150469) (- 150469) ... 462
HOSES, AIR CONDITIONING CONDENSER REFRIGERANT (S.N. 150470-) (150470 -) ... 464
HOSES, ANGLE HYDRAULIC (S.N. -158162) (- 158162) ... 622
HOSES, ANGLE HYDRAULIC (S.N. 158163-) (158163 -) ... 624
HOSES, BRAKE ... 144
HOSES, BRAKE VALVE ... 144
HOSES, C-FRAME LUBRICATION ... 594
HOSES, CLOSED CRANKCASE VENTILATION, FILTER, CHECK VALVE, COMPONENTS ... 262
HOSES, FUEL ... 268
HOSES, HYDRAULIC INTEGRATED GRADE CONTROL ... 524
HOSES, HYDRAULIC TILT PLUMBING (S.N. -158162) (- 158162) ... 618
HOSES, HYDRAULIC TILT PLUMBING (S.N. 158163-) (158163 -) ... 620
Hoses, Hydrostatic Filter (- 188249) (- 188249) ... 158
Hoses, Hydrostatic Filter (188250 -) (188250 -) ... 160
HOSES, LIFT ... 616
Hoses, Ripper ... 642
HOSES, RIPPER OR INTEGRATED GRADE CONTROL ... 632
HOSES, TRANSMISSION COOLER BYPASS PLUMBING ... 156
HOSES, TRANSMISSION HIGH PRESSURE ... 146
Hoses, Transmission/Hydrostatic Diagnostic (- 137828) ... 148
Hoses, Transmission/Hydrostatic Diagnostic (137829 - 176940) ... 150
Hoses, Transmission/Hydrostatic Diagnostic (176941 -) ... 152
Hoses, Windshield Wipers (210219-) (210219 -) ... 414
Housing And Cover, Winch ... 556
HOUSING, AIR CONDITIONING (S.N. -150469) (- 150469) ... 462
HOUSING, AIR CONDITIONING (S.N. 150470-) (150470 -) ... 464
Housing, Flywheel-1407-6068HT066 ... 180
HOUSING, GRILLE ... 482
HOUSING, HVAC (S.N. - 150469) (- 150469) ... 392
HOUSING, HVAC (S.N. 150470 -) (150470 -) ... 394
HOUSING, HYDROSTATIC CHARGE ... 126
HOUSING, INNER FINAL DRIVE ... 114
HOUSING, INTEGRATED GRADE CONTROL ... 478
HOUSING, OUTER FINAL DRIVE ... 114
HOUSING, TRACK ADJUSTER ... 92
HOUSING, TRACK ADJUSTER (LGP - MAXIMUM LIFE UNDERCARRIAGE) ... 34
HOUSING, TRACK ADJUSTER (LT - MAXIMUM LIFE UNDERCARRIAGE) ... 42
HOUSING, WORK LIGHT CAB HI-INTENSITY ... 314
HOUSING, WORK LIGHT, ROPS ... 310, 312
HVAC HOUSING (S.N. - 150469) (- 150469) ... 392
HVAC HOUSING (S.N. 150470 -) (150470 -) ... 394
HVAC Module ... 460
Hydraulic Angle Cylinder ... 634
HYDRAULIC CONTROL LINKAGE ... 592
HYDRAULIC CONTROL SEAL NOT ILLUSTRATED ... 592
HYDRAULIC CONTROL SHAFT WITH ARM ... 592
HYDRAULIC CONTROL U-JOINT (HOUSING) ... 592
Hydraulic Control Unit ... 170
HYDRAULIC CONTROL UNIT, MICROPROCESSOR ... 170
Hydraulic Control Valve (Four Section) ... 600
Hydraulic Control Valve (Three Section) ... 598
HYDRAULIC CONTROL VALVE COMPONENTS (FOUR SECTION) ... 600
HYDRAULIC CONTROL VALVE COMPONENTS (THREE SECTION) ... 598
Hydraulic Control Valve Hose Adapters (Four Section) ... 604
Hydraulic Control Valve Hose Adapters (Three Section) ... 602
HYDRAULIC CONTROL VALVE SPOOL SEAL KIT (FOUR SECTION) ... 600
HYDRAULIC CONTROL VALVE SPOOL SEAL KIT (THREE SECTION) ... 598
HYDRAULIC CONTROL VALVE, INTEGRATED GRADE CONTROL (3 OR 4 FUNCTION) ... 610
Hydraulic Controls ... 592
HYDRAULIC CYLINDER PISTON, ANGLE ... 634
HYDRAULIC CYLINDER PISTON, TILT ... 638
HYDRAULIC CYLINDER PLUMBING, TILT (S.N. -158162) (- 158162) ... 618
HYDRAULIC CYLINDER PLUMBING, TILT (S.N. 158163-) (158163 -) ... 620
HYDRAULIC CYLINDER, ANGLE ... 634
Hydraulic Filter (- 182274) ... 528
Hydraulic Filter (182275 -) ... 530
HYDRAULIC FILTER BRACKET (S.N. - 182274) (- 182274) ... 528
HYDRAULIC FILTER BRACKET (S.N. 182275 -) (182275 -) ... 530
HYDRAULIC FILTER HEAD (S.N. - 182274) (- 182274) ... 528
HYDRAULIC FILTER HEAD (S.N.182275 -) (182275 -) ... 530
Hydraulic Filter Hose ... 518
Hydraulic Filter, Standard Speed Winch ... 582
HYDRAULIC HOSE, VALVE TO FILTER ... 518
HYDRAULIC HOSES, ANGLE (S.N. -158162) (- 158162) ... 622
HYDRAULIC HOSES, ANGLE (S.N. 158163-) (158163 -) ... 624
HYDRAULIC HOSES, RIPPER OR INTEGRATED GRADE CONTROL ... 632
HYDRAULIC HOSES, TILT PLUMBING (S.N. -158162) (- 158162) ... 618
HYDRAULIC HOSES, TILT PLUMBING (S.N. 158163-) (158163 -) ... 620
HYDRAULIC INTEGRATED GRADE CONTROL HOSES ... 524
Hydraulic Lift Cylinder ... 636
HYDRAULIC LIFT HOSES ... 616
Hydraulic Lines Standard Speed, Winch ... 582
HYDRAULIC LINKAGE BOOT ... 592
HYDRAULIC MOTOR TO HYDROSTATIC PUMP HOSES ... 146
HYDRAULIC OIL COOLER ... 254
HYDRAULIC OIL FILTER (S.N. - 182274) (- 182274) ... 528
HYDRAULIC OIL FILTER (S.N. 182275 -) (182275 -) ... 530
HYDRAULIC OIL TEMPERATURE SENSOR ... 352
HYDRAULIC PRESSURE HOSE ... 516
HYDRAULIC PUMP COUPLING ... 506, 510
HYDRAULIC PUMP DRIVE THRU GASKET KIT ... 508
HYDRAULIC PUMP GASKET KIT ... 506
HYDRAULIC PUMP REPAIR KIT ... 508
HYDRAULIC PUMP SEAL KIT ... 510
Hydraulic Pump Through Drive w/ Shaft ... 512
HYDRAULIC PUMP THRUST PLATE KIT ... 510
HYDRAULIC PUMP TO CONTROL VALVE, PRESSURE HOSE ... 516
Hydraulic Pump w/ Drive Through Shaft ... 508
HYDRAULIC PUMP, DRIVE THRU WITH SHAFT ... 512
HYDRAULIC PUMP, STANDARD ... 506, 510
HYDRAULIC PUMP, WITH DRIVE THRU SHAFT ... 508
Hydraulic Reservoir ... 526
HYDRAULIC RESERVOIR COVER ... 526
HYDRAULIC RESERVOIR DOOR ... 526
HYDRAULIC RESERVOIR DOOR LATCH ... 526
HYDRAULIC RESERVOIR FILLER PLUG ... 526
HYDRAULIC RESERVOIR SIGHT GAUGE ... 526
Hydraulic Reservoir, Winch ... 554
Hydraulic Ripper Cylinder ... 640
HYDRAULIC SUCTION HOSE ... 514
HYDRAULIC TANK DRAIN VALVE ... 522
HYDRAULIC TANK TO HYDRAULIC PUMP SUCTION HOSE ... 514
Hydraulic Tilt Cylinder ... 638
HYDROSTATIC CAGE LOCATOR LINK ... 130
Hydrostatic Charge Housing ... 126
HYDROSTATIC CHARGE RELIEF VALVE ... 120
HYDROSTATIC CHARGE RELIEF VALVE PLUG ... 124
HYDROSTATIC CYLINDER BLOCK ASSEMBLY WITH SPEED RING ... 130
HYDROSTATIC CYLINDER BLOCK KIT WITH SPEED RING ... 130
HYDROSTATIC ELECTRONIC DISPLACEMENT CONTROL VALVE ... 120
HYDROSTATIC END CAP ASSEMBLY ... 126
HYDROSTATIC END CAP GASKET ... 126, 140
HYDROSTATIC FILTER ADAPTER ... 120

Índice alfabético - continuação

Página

Hydrostatic Filter Hoses (- 188249) ... 158
Hydrostatic Filter Hoses (188250 -) ... 160
HYDROSTATIC FILTER SCREEN ... 124
HYDROSTATIC FILTRATION MANIFOLD KIT ... 122
HYDROSTATIC FRONT AND REAR PUMP COUPLING ... 122
HYDROSTATIC HOSES, PUMP TO MOTOR ... 146
HYDROSTATIC MOTOR DRAIN HOSE ... 156
HYDROSTATIC MOTOR SYNCH SHAFT KIT ... 136
HYDROSTATIC MOTOR VALVE ... 142
HYDROSTATIC MOTOR, AXIAL PISTON ... 134, 138
HYDROSTATIC MOTORS, RIGHT AND LEFT HAND ... 134, 138
HYDROSTATIC MULTI FUNCTION VALVE ... 120, 124
HYDROSTATIC OIL COOLER ... 254
HYDROSTATIC OIL COOLER BYPASS VALVE ... 156
HYDROSTATIC PUMP BEARING ... 130
HYDROSTATIC PUMP CHARGING SYSTEM ... 122
Hydrostatic Pump Charging System and Filtration Manifold ... 122
HYDROSTATIC PUMP COMPONENTS ... 120
HYDROSTATIC PUMP COMPRESSION SPRING ... 128
Hydrostatic Pump Displacement Control Valve ... 132
HYDROSTATIC PUMP FILTER SCREEN ... 124
HYDROSTATIC PUMP FILTRATION MANIFOLD ... 122
HYDROSTATIC PUMP FRONT SHAFT ... 120
Hydrostatic Pump Housing and Cylinder Block Assembly ... 130
HYDROSTATIC PUMP LEVELOR ... 128
Hydrostatic Pump Limitation Control ... 128
HYDROSTATIC PUMP PRESSURE CONTROL PILOT VALVE ... 132
HYDROSTATIC PUMP RETAINING PLATE ... 124
HYDROSTATIC PUMP SHAFT ... 128
HYDROSTATIC PUMP SHAFT ROLLER BEARING ... 128
HYDROSTATIC PUMP SIDE COVER ... 120
HYDROSTATIC PUMP SLIPPER GUIDE ... 130
HYDROSTATIC PUMP SPEED RING ... 130
HYDROSTATIC PUMP SWASHPLATE GUIDE ... 130
HYDROSTATIC PUMP TO MOTOR HOSES ... 146
HYDROSTATIC REAR PUMP ... 120
HYDROSTATIC REAR PUMP LIFTING BRACKET ... 126
HYDROSTATIC REAR PUMP SHAFT ... 120
Hydrostatic Reservoir ... 166
HYDROSTATIC RESERVOIR ACCESS COVER PLATE ... 166
HYDROSTATIC RESERVOIR COVER ... 166
HYDROSTATIC RESERVOIR DOOR HINGE ... 166
HYDROSTATIC RESERVOIR DOOR LATCH ... 166
HYDROSTATIC RSERVOIR DOOR ... 166
HYDROSTATIC SERVO ARM ... 130
HYDROSTATIC SERVO CAN CYLINDER ... 120
HYDROSTATIC SERVO PISTON KIT ... 128
HYDROSTATIC SHAFT SEAL ASSEMBLY ... 124
HYDROSTATIC SIDE COVER INSERT ... 128
HYDROSTATIC SPEED SENSOR ... 120, 124
Hydrostatic Suction Hose ... 154
HYDROSTATIC TANK DRAIN VALVE ... 522
HYDROSTATIC TRACK DRIVE MOTOR ... 136
Hydrostatic Track Drive Motor and Shaft ... 136
Hydrostatic Track Drive Motor Control ... 142
HYDROSTATIC TRACK DRIVE MOTOR CONTROL MOTOR ... 142
Hydrostatic Track Drive Motor End Cap and Feedback Spring ... 140
HYDROSTATIC TRACK DRIVE MOTOR MAGNETIC RING SPEED SENSOR ON SHAFT ... 136
HYDROSTATIC VARIABLE SWASHPLATE ... 130
HYDROSTATIC WELDED PISTON ASSEMBLY ... 130
HYDROSTATIC/TRANSMISSION CONTROL LEVER ... 116
Hydrostatic/Transmission Diagnostic Plumbing (- 137828) ... 148
Hydrostatic/Transmission Diagnostic Plumbing (137829 - 176940) ... 150
Hydrostatic/Transmission Diagnostic Plumbing (176941 -) ... 152
HYDROSTATIC/TRANSMISSION FILTER (S.N. - 182274) (- 182274) ... 162
HYDROSTATIC/TRANSMISSION FILTER (S.N. 182275 -) (182275 -) ... 164
HYDROSTATIC/TRANSMISSION SPEED SELECTOR SOLENOID ... 142

I

Idler Gears-3612-6068HT066 ... 204
IDLER TOP WEAR BAR (LGP - MAXIMUM LIFE UNDERCARRIAGE) ... 34
IDLER TOP WEAR BAR (LGP) ... 32
IDLER TOP WEAR BAR (LT - MAXIMUM LIFE UNDERCARRIAGE) ... 42
IDLER TOP WEAR BAR (LT) ... 40
IDLER TOP WEAR BAR (XLT - MAXIMUM LIFE UNDERCARRIAGE) ... 38
IDLER TOP WEAR BAR (XLT) ... 36
IDLER, ADJUSTER AND COMPONENTS (CHAIN TENSION - LGP, XLT) ... 84
IDLER, ADJUSTER AND COMPONENTS (CHAIN TENSION - LT) ... 88
IDLER, ADJUSTER AND COMPONENTS (CHAIN TENSION, LGP, XLT - MAX LIFE) ... 86
IDLER, ADJUSTER AND COMPONENTS (CHAIN TENSION, LT - MAX LIFE) ... 90
IGC Cab Harness (- 210218) ... 320
IGC HYDRAULIC CONTROL VALVE AND COMPONENTS (3 OR 4 FUNCTION) ... 610
INDICATOR SWITCH KIT, CLOSED CRANKCASE VENTILATION ... 262
Indicator, Winch Oil Pressure ... 580
INLET VALVE (FOUR SECTION) ... 600
INLET VALVE (THREE SECTION) ... 598
Inlet, Water Pump-5728-6068HT066 ... 224
INLET/OUTLET SECTION IGC HYDRAULIC CONTROL VALVE (3 OR 4 FUNCTION) ... 610
INPUT GEAR, FINAL DRIVE ... 114
INSIDE DOZER ANGLE PLUMBING (S.N. -158162) (- 158162) ... 622
INSIDE DOZER ANGLE PLUMBING (S.N. 158163-) (158163 -) ... 624
INSIDE DOZER LIFT PLUMBING ... 616
Intake Manifold-1784-6068HT066 ... 184
Intake Valve-5123-6068HT066 ... 222
Intake, Oil Pump-1981-6068HT066 ... 186
Intake, Oil Pump-19AD-6068HT066 ... 188
INTEGRATED GRADE CONTROL AUXILIARY VALVE FIELD KIT ... 610
INTEGRATED GRADE CONTROL HOSES, HYDRAULIC ... 524
Integrated Grade Control Housing ... 478
Integrated Grade Control Hydraulic Control Valve ... 610
Integrated Grade Control Hydraulics ... 524
Integrated Grade Control Lever (Auxiliary Joystick) Field Kit ... 614
Integrated Grade Control Lever (Joystick) ... 612
INTEGRATED GRADE CONTROL OR RIPPER HOSES ... 632
Integrated Grade Control Vehicle Harness ... 342
INTEGRATED GRADE CONTROL VEHICLE HARNESS ... 340
Integrated Grade Control Vehicle Harness Fuses ... 342
Integrated Grade Control Vehicle Harness, Micro 24 Volt Relay ... 342
INTEGRATED GRADE HYDRAULIC CONTROL VALVE PVM SEAL KIT ... 610
Interior Cab Light In Headliner (150470 -) ... 376
ISOLATOR RADIATOR MOUNTS ... 254
ISOLATOR, CAB NOISE REDUCTION FOAM ... 360, 362
ISOLATOR, POWER TRAIN RUBBER ... 266
ISOLATOR, TRANSMISSION ... 118
ISOLATORS AND MOUNTS, CAB ... 390
ISOLATORS AND MOUNTS, ROPS ... 390
ISOLATORS, FLOOR PLATE ... 378

J

JACK SCREW, CAB ... 388
JACK SCREW, ROPS ... 386
JDLINK™ ANTENNA (S.N.153829-) (153829 -) ... 532
JDLINK™ CONTROLLER (S.N.153829-) (153829 -) ... 536
JDLINK™ CONTROLLER (S.N.153829-) (153829 -) ... 532
JDLink™ Modular Telematics Gateway ... 544
JDLink™ Modular Telematics Gateway and Satellite Module Controller ... 544
JDLink™ MTG Assembly (Field Kit) ... 538
JDLink™ Satellite Module ... 544
JDLink™ Satellite Module, Modular Telematics Gateway ... 540, 542
JDLink™ Select (Field Kit) (153829 -) ... 534
JDLINK™ SELECT ANTENNA (S.N.153829-) (153829 -) ... 534
JDLINK™ SELECT CONTROLLER (S.N.153829-) (153829 -) ... 534
JDLINK™ SELECT FIELD KIT (S.N.153829-) (153829 -) ... 534
JDLINK™ SELECT WIRE HARNESS (S.N.153829-) (153829 -) ... 534
JDLink™ Ultimate / Standard / Direct Field Kit (153829 -) ... 532
JDLink™ Ultimate Field Kit (153829 -) ... 536
JDLINK™ ULTIMATE FIELD KIT (S.N.153829-) (153829 -) ... 536
JDLINK™ ULTIMATE/STANDARD/DIRECT FIELD KIT (S.N.153829-) (153829 -) ... 532
JDLINK™ WIRE HARNESS (S.N.153829-) (153829 -) ... 532
JDLINK™ WIRE HARNESS, ULTIMATE FIELD KIT (S.N.153829-) (153829 -) ... 536
JDLink™; Antenna (MTG-Cellular and SAT-Satellite) (Cab) ... 540
JDLink™; Antenna (MTG-Cellular and SAT-Satellite) (Canopy) ... 542
JOYSTICK - INTEGRATED GRADE CONTROL ... 612
JOYSTICK AUXILIARY FIELD KIT, INTEGRATED GRADE CONTROL ... 614
Joystick Connector, Integrated Grade Control ... 340

Índice alfabético - continuação

Página

K

Key Start Label (150470-210218) (150470 - 210218)..... 368
KEY START LABEL, CAB (S/N -150469) (- 150469)..... 366
KEY START LABEL, ROPS 364
Key, Switch..... 348, 350
KIT INTEGRATED GRADE HYDRAULIC CONTROL VALVE PVM SEAL..... 610
KIT, BLADE RETAINING RING CONVERSION..... 590
kit, Brake Valve (173345 - 233225)..... 280
KIT, CAB NOISE REDUCTION FOAM..... 362
KIT, CYLINDER BLOCK WITH SPEED RING..... 130
KIT, FINAL DRIVE DRAIN PLUG GUARDS..... 52
KIT, FINAL DRIVE GUARD (LGP)..... 54
KIT, FRENCH LABELS AND DECALS..... 288
KIT, FUEL FIRED COOLANT HEATER..... 252
KIT, HVAC HOUSING (S.N. - 150469) (- 150469)..... 392
KIT, HVAC HOUSING (S.N. 150470 -) (150470 -)..... 394
KIT, HYDRAULIC PUMP REPAIR KIT 508
KIT, HYDRAULIC PUMP SEAL..... 510
KIT, HYDROSTATIC FILTRATION MANIFOLD..... 122
KIT, HYDROSTATIC SERVO PISTON..... 128
KIT, LUMBAR (DELUXE AND AIR SUSPENSION) 446
KIT, ROCK DEFLECTOR 44
KIT, ROTARY SENSOR 116
KIT, SEAT RECLINER..... 448
KIT, SLIDE LATCH (ALL SEATS)..... 428
KIT, SPANISH LABELS AND DECALS..... 290
KIT,HYDRAULIC PUMP THRUST PLATE 510
KNEE PAD..... 382
Knob, Control Linkage, Standard 546
KNOB, LUMBAR (DELUXE AND AIR SUSPENSION) 446
KNOB, RECLINER..... 448
KNOB, WEIGHT ADJUSTMENT (DELUXE)..... 434

L

Label and Decals (French) 288
Label and Decals (Spanish) 290
LABEL, CAB FUSE BLOCK (S/N -150469) (- 150469)..... 366
LABEL, CAB HIGH INTENSITY WORK LIGHTS..... 314
Label, Caution and Start (210219-) (210219 -)..... 370, 372
LABEL, CAUTION AND START (S/N -150469) (- 150469)..... 366
Label, Cold Start (Cab IGC) (210219-) (210219 -)..... 372
Label, Cold Start (Cab) (210219-) (210219 -)..... 370
Label, Cold Start/Warmup (150470-210218) (150470 - 210218)..... 368
Label, Deere (Back Of Fuel Tank) (150470-210218) (150470 - 210218)..... 368
Label, EH Blade Joystick (210219-) (210219 -)..... 372
LABEL, ENGINE SPEED, CAB (S/N -150469) (- 150469)..... 366
LABEL, ENGINE SPEED, ROPS 364
LABEL, ENGINE SPEED-REVERSE (S/N -150469) (- 150469)..... 366
LABEL, FORWARD, NEUTRAL, REVERSE..... 116
LABEL, FUSE BLOCK (- 210218)..... 320
Label, Fuse Block, Canopy Wiring Harness (210219 -) 324
Label, Fuse Box (210219 -)..... 322
LABEL, GRAY CIRCLE 364
Label, Gray Circle (210219-) (210219 -)..... 370, 372
LABEL, GROUND SPEED 116
Label, Heater and Fan Control (210219-) (210219 -)..... 370, 372
Label, Key Start (150470-210218) (150470 - 210218)..... 368
Label, Key Start (210219-) (210219 -)..... 370, 372
LABEL, KEY START, CAB (S/N -150469) (- 150469) 366
LABEL, KEY START, ROPS..... 364
LABEL, MASTER DISCONNECT SWITCH 302
LABEL, PARK LOCK..... 364
Label, Park Lock (150470-210218) (150470 - 210218)..... 368
LABEL, PARK LOCK (S/N -150469) (- 150469)..... 366
Label, Park Lock Left (Cab) (210219-) (210219 -)..... 370
Label, Park Lock Left (Cab, IGC) (210219-) (210219 -) 372
LABEL, REVERSE RATIO-ENGINE SPEED 364
LABEL, REVERSE SPEED (S/N -150469) (- 150469)..... 366
LABEL, ROPS 364
Label, Rops (150470-210218) (150470 - 210218) 368
Label, ROPS (Cab IGC) (210219-) (210219 -) 372
Label, ROPS (Cab) (210219-) (210219 -) 370
LABEL, ROPS (S/N -150469) (- 150469)..... 366
Label, Safety Start And Caution (150470-210218) (150470 - 210218)..... 368
LABEL, SAFETY START PROCEDURE..... 364
LABEL, SAFETY START PROCEDURE (S/N -150469) (- 150469).. 366
LABEL, SEAT BASE TILT PROCEDURE 364
Label, Seat Base Tilt Procedure (150470-210218) (150470 - 210218)..... 368
Label, Seat Base Tilt Procedure (Cab) (210219-) (210219 -)..... 370
Label, Seat Base Tilt Procedure (Cab, IGC) (210219-) (210219 -) .. 372
LABEL, SEAT BASE TILT PROCEDURE (S/N -150469) (- 150469)..... 366
LABEL, SEAT BELT WARNING 364
Label, Seat Belt Warning (150470-210218) (150470 - 210218)..... 368
Label, Seat Belt Warning (Cab) (210219-) (210219 -)..... 370
LABEL, SEAT BELT WARNING (S/N -150469) (- 150469)..... 366
Label, Seat Belt Warning, IGC Cab (210219-) (210219 -)..... 372
Label, System Warm Up, Engine Speed (210219-) (210219 -)..... 370, 372
Label, System Warm Up-Engine Speed (150470-210218) (150470 - 210218)..... 368
Label, Torque and Shim..... 586, 588
Label, Transmission/Hydrostatic Testing (- 137828) 148
Label, Transmission/Hydrostatic Testing (137829 - 176940) 150
Label, Transmission/Hydrostatic Testing (176941 -) 152
Label, Winch Control Power In /Power Out..... 548
Label, Wiper (210219-) (210219 -) 370, 372
Label, Yellow Circle (210219-) (210219 -) 370, 372
LABELS AND DECALS (ENGLISH)..... 286
Labels and Decals, Portuguese..... 292
Labels, Cab, IGC (210219-) (210219 -)..... 372
LATCH LEVER, DOOR (S.N. - 147617) (- 147616) 400
LATCH, CAB DOOR (S.N. - 147617) (- 147616)..... 400
LATCH, CAB DOOR HOLD OPEN..... 406
LATCH, CAB DOORS (LH, S.N. 147617 -) (147617 -)..... 404
LATCH, CAB DOORS (RH, S.N. 147617 -) (147617 -)..... 402
LATCH, HYDRAULIC RESERVOIR DOOR 526
LATCH, HYDROSTATIC RESERVOIR DOOR..... 166
LATCH, STRIKER AND GUARD, CAB DOOR (S.N. - 147617) (- 147616)..... 400
LATCHES, CAB DOOR (S.N. - 147616) (- 147616)..... 400
LEFT AND RIGHT HAND HYDROSTATIC MOTORS..... 134, 138
LEFT RAIL ASSEMBLY, POWER TRAIN MOUNTING 266
LEFT SIDE WINDOW..... 408
Less Winch Cover Plate 418
LEVELOR, HYDROSTATIC PUMP 128
LEVER (AUXILIARY JOYSTICK) FIELD KIT 614
LEVER (JOYSTICK) INTEGRATED GRADE CONTROL 612
LEVER ASSEMBLY, SPEED..... 116
LEVER CONTROL WITH SPEED IN GRIP, SINGLE..... 116
Lever, Control Linkage, Standard..... 546
LEVER, DOOR LATCH (S.N. - 147617) (- 147616) 400
LEVER, PARK LOCK 284
LEVER, TRANSMISSION/HYDROSTATIC CONTROL 116
LGP FINAL DRIVE GUARD KIT..... 54
Lift Arm, Ripper..... 642
LIFT CYLINDER..... 636
LIFT CYLINDER BORE SEAL KIT..... 636
LIFT CYLINDER HEAD END PIN 636
LIFT CYLINDER PLUMBING 616
LIFT CYLINDER ROD END PIN 594
LIFT CYLINDER ROD SEAL KIT 636
LIFT HOSES..... 616
Lift Plumbing..... 616
LIFT PLUMBING, DOZER..... 616
Lift Straps-9801-6068HT066 242
LIFTING BRACKET, HYDROSTATIC REAR PUMP 126
LIGHT AND BULB, DOME (S/N -150469) (- 150469)..... 374
LIGHT BRACKET 310, 312
LIGHT BRACKET, CAB HI-INTENSITY 314
LIGHT BULB..... 310, 312
LIGHT BULB, CAB HI-INTENSITY..... 314
LIGHT CIRCUIT BREAKER 310, 312
LIGHT CIRCUIT BREAKER, CAB HI-INTENSITY 314
LIGHT HARNESS GUARD..... 310, 312
LIGHT HARNESS, ROPS WIRING..... 310, 312
LIGHT TOGGLE/ROCKER SWITCH, CAB 314
LIGHT TOGGLE/ROCKER SWITCH, ROPS 310, 312
LIGHT WIRING HARNESS, CAB WORK..... 314
LIGHT, HOUSING, WORK LIGHTS 310, 312
Light, Winch Oil Pressure..... 580
LIGHTER, CIGAR..... 504
LIGHTS, CAB HI-INTENSITY..... 314
LIGHTS, DRIVING..... 308
LIGHTS, ROPS HI-INTENSITY..... 310, 312
LIGHTS, WORK 308
Liner-4839-6068HT066 216
Lines And Fuel Filter, Severe Duty (With Heater)..... 270
LINES, FUEL..... 268

Índice alfabético - continuação

Página

Lines, Fuel Filter-63AD-6068HT066 ... 228
Lines, Fuel Injection-16C6-6068HT066 ... 182
Lines, Standard Speed Winch ... 582
Lines, Turbocharger Oil-65BS-6068HT066 ... 230
LINK, HYDROSTATIC CAGE LOCATOR ... 130
Link, Lubricated Track (- 141347) ... 58
LINK, TRACK LUBED MAXIMUM LIFE UNDERCARRIAGE 450J/550J ... 62
LINK, TRACK, LUBED (SN.-141347) (141348 -) ... 60
LINKAGE BOOT, HYDRAULIC ... 592
LINKAGE, AUXILIARY VALVE (FOURTH FUNCTION) ... 606
LINKAGE, AUXILIARY VALVE WITH (FIFTH FUNCTION) ... 608
LINKAGE, HYDRAULIC CONTROL ... 592
Linkage, Winch Control (Power In/Power Out) ... 548
Linkage, Winch Control, STD ... 546
Load Center Bracket, Canopy Wiring Harness (210219 -) ... 324
LOCK, PARK ... 284
LOGO PLATE, GRILLE ... 482
LOOP FLUSHING PISTON, HYDROSTATIC TRACK DRIVE MOTOR END CAP ... 140
LOUVERS (S/N -150469) (- 150469) ... 374
LOUVERS, CAB (S/N -150469) (- 150469) ... 374
Louvers, Cab Head Liner (150470 -) ... 376
LOUVERS, DEFROST (S/N -150469) (- 150469) ... 374
LOW AND HIGH PRESSURE AIR CONDITIONING REFRIGERANT HOSES ... 466
LOW GROUND PRESSURE C-FRAME ... 594
LOW GROUND PRESSURE REAR ROCK GUARDS ... 110
Low Ground Pressure, C-Frame ... 596
LOW PRESSURE HYDRAULIC HOSE ... 514
LOW PRESSURE HYDRAULIC HOSES ... 154
LOWER DASH PANEL ... 364
LOWER DASH PANEL PLATE ... 364
(LT), Track Rollers ... 82
LUBE HOSE, CROSSBAR ... 98
Lubricated Track (- 141347) ... 58
Lubricated Track (141348 -) ... 60
Lubricated Track Maximum Life Chain ... 62
LUBRICATION HOSE, CROSSBAR C-FRAME ... 100
LUBRICATION HOSES, C-FRAME ... 594
Lumbar Kit (Deluxe and Air Suspension Seat) ... 446
LUMBAR KIT (DELUXE AND AIR SUSPENSION) ... 446
LUMBAR KNOB (DELUXE AND AIR SUSPENSION) ... 446
LUNCH BOX AND CUP TRAY ... 382
Lunch Box Holder (210219-) (210219 -) ... 370, 372

M

Magnetic Pick-Up Sensor-6730-6068HT066 ... 234
MAGNETIC RING SPEED SENSOR ON SHAFT, HYDROSTATIC TRACK DRIVE MOTOR ... 136
Main Bearing Kit, Crankshaft-4712-6068HT066 ... 214
Main Frame ... 354
Manifold Air Pressure Sensor-6730-6068HT066 ... 234
MANIFOLD AND DUST COVER, AIR CONDITIONING COMPRESSOR ... 470
MANIFOLD SEAL, A/C COMPRESSOR ... 470
Manifold, Exhaust-28AV-6068HT066 ... 197
MANIFOLD, HYDROSTATIC PUMP FILTRATION ... 122
Manifold, Intake-1784-6068HT066 ... 184
MANUAL HOLDER, OPERATOR ... 422
MASTER DISCONNECT SWITCH ... 302
MASTER DISCONNECT SWITCH CABLE ... 302
MASTER DISCONNECT SWITCH LABEL ... 302
MAT, FLOOR ... 380
MAXIMUM LIFE UNDERCARRIAGE CARRIER ROLLER ... 74
Mechanical Seat Suspension (Deluxe) ... 434
MECHANICAL SEAT SUSPENSION (DELUXE) ... 430
Mechanical Seat Suspension (Standard) ... 424
Mechanical Seat Suspension Kits (Deluxe) ... 436
MECHANICAL SEAT SUSPENSION SHOCK ABSORBER ... 424
Mechanical Seat Suspension Spring Kits (Deluxe) ... 438
Medallion, Rocker Arm Cover-1135-6068HT066 ... 176
METAL FACE SEAL, TRACK CHAIN IDLER (LGP, XLT - MAXIMUM LIFE UNDERCARRIAGE) ... 86
METAL FACE SEAL, TRACK CHAIN IDLER (LT - MAXIMUM LIFE UNDERCARRIAGE) ... 90
MICROPROCESSOR COVER ... 168
MICROPROCESSOR HYDRAULIC CONTROL UNIT ... 170
MICROPROCESSOR TRANSMISSION CONTROLLER ... 168
MICROPROCESSOR TRANSMISSION CONTROLLER GROUND STRAP ... 168

Página

Mirror And Bracket, Rear View (150470-210218) (150470 - 210218) ... 368
MIRROR BRACKET, REAR ... 384
MIRROR, REAR ... 384
MIRROR, REAR VIEW ... 364, 382
Mirror, Rear View (210219-) (210219 -) ... 370, 372
MIRROR, REAR VIEW (S/N -150469) (- 150469) ... 366
Module, HVAC ... 460
MODULES AND ACTUATORS, IGC HYDRAULIC CONTROL VALVE (3 OR 4 FUNCTION) ... 610
MOISTURE SENSOR, PRIMARY FUEL FILTER ... 276
MOLDING, EDGE GUARD, TILT PLUMBING (S.N. -158162) (- 158162) ... 618
MOLDING, EDGE GUARD, TILT PLUMBING (S.N. 158163-) (158163 -) ... 620
Monitor, Dash ... 348
Monitor, Dash, Electrohydraulic ... 350
MOTOR MAGNETIC RING SPEED SENSOR ON SHAFT, HYDROSTATIC TRACK DRIVE ... 136
MOTOR, AXIAL PISTON HYDROSTATIC ... 134, 138
Motor, Front And Side Window Wiper (-210218) (- 210218) ... 412
MOTOR, HYDROSTATIC ... 134, 138
MOTOR, HYDROSTATIC TRACK DRIVE ... 136
MOTOR, HYDROSTATIC TRACK DRIVE CONTROL ... 142
MOTOR, REAR WIPER ... 416
Motor, Starting-3041-6068HT066 ... 200
Motor, Windshield Wipers (210219-) (210219 -) ... 414
MOTORS, HYDROSTATIC, RIGHT AND LEFT HAND ... 134, 138
MOUNTING BRACKET, HYDRAULIC FILTER HEAD (S.N. - 182274) (- 182274) ... 528
MOUNTING BRACKET, HYDRAULIC FILTER HEAD (S.N. 182275 -) (182275 -) ... 530
MOUNTING BRACKET, RADIO ... 490
Mounting Bracket, Winch ... 550
MOUNTING, POWER TRAIN ... 266
MOUNTS AND ISOLATORS, CAB ... 390
MOUNTS AND ISOLATORS, ROPS ... 390
MOUNTS, RADIATOR ISOLATOR ... 254
MTG Assembly, JDLink™ ... 538
Muffler ... 264
MUFFLER, EXHAUST STACK ... 264

N

NEGATIVE BATTERY CABLE, HEAVY DUTY ... 302
NEUTRAL START SWITCH ... 116
NOISE REDUCTION FOAM/ISOLATOR, CAB ... 360
NOZZLE, STARTING AID COLD WEATHER/ ETHER ... 246

O

O-RING/SEAL KIT, IGC HYDRAULIC CONTROL VALVE (3 OR 4 FUNCTION) ... 610
OIL ACCESS COVER, MAIN FRAME ... 354
OIL COOLER THERMAL BYPASS VALVE ... 156
Oil Cooler, Engine-5949-6068HT066 ... 225
OIL COOLER, HYDRAULIC ... 254
OIL COOLER, HYDROSTATIC ... 254
Oil Dipstick-4057-6068HT066 ... 208
Oil Filler Neck, Cover-1232-6068HT066 ... 178
OIL FILTER, HYDRAULIC (S.N. - 182274) (- 182274) ... 528
OIL FILTER, HYDRAULIC (S.N. 182275 -) (182275 -) ... 530
Oil Filter-8869-6068HT066 ... 240
Oil Lines, Turbocharger-65BS-6068HT066 ... 230
Oil Pan-1981-6068HT066 ... 186
Oil Pan-19AD-6068HT066 ... 188
Oil Pressure Indicator Light ... 580
Oil Pressure Light, Winch ... 580
OIL PRESSURE SENSOR, ENGINE ... 352
Oil Pressure Sensor, Transmission (- 173344) ... 278
Oil Pressure Sensor, Transmission (173345 - 233225) ... 280
Oil Pressure Sensor-6730-6068HT066 ... 234
Oil Pump Intake-1981-6068HT066 ... 186
Oil Pump Intake-19AD-6068HT066 ... 188
Oil Pump-5001-6068HT066 ... 220
Oil Seal, Front-4433-6068HT066 ... 210
Oil Seal, Rear-1407-6068HT066 ... 180
OIL TEMPERATURE SENSOR, HYDRAULIC ... 352
OPERATOR MANUAL HOLDER ... 422
OPERATOR MANUAL HOLDER (DELUXE/AIR SUSPENSION) ... 432
Operator Station Accessories ... 382

Índice alfabético - continuação

Página

Operator's Station Wiring Harness (210219 -) 324
Operator's Station Wiring Harness and Connectors (- 150489) 326
Operator's Station Wiring Harness and Connectors (150490 - 210218) 328
Operator's Station Wiring Harness and Connectors (210219 -) 330
Optional Air Pre-Cleaner 260
Optional Rear Wiper 416
Orifice, Piston Cooling-4644-6068HT066 212
OUTER HOUSING, FINAL DRIVE 114
Outlet 12 V With Cover 494
OUTLET VALVE (FOUR SECTION) 600
OUTLET VALVE (THREE SECTION) 598
OUTLET/INLET SECTION IGC HYDRAULIC CONTROL VALVE(3 OR 4 FUNCTION) 610
OVERHEAD CONTROL PANEL, ELECTRONIC SWITCH (S/N -150469) (- 150469) 374

P

PACKING KITS, ANGLE CYLINDER 634
PAD, KNEE 382
PAD, SEAT BACK 420
Pan, Oil-1981-6068HT066 186
PANEL, ELECTRONIC SWITCH OVERHEAD CONTROL (S/N -150469) (- 150469) 374
Panel, Lower Dash (150470-210218) (150470 - 210218) 368
Panel, Lower Dash (210219-) (210219 -) 370, 372
PANEL, LOWER DASH, CAB (S/N -150469) (- 150469) 366
PANEL, LOWER DASH, ROPS 364
Park Brake Lock Lever 284
PARK BRAKE LOCK SWITCH 284
PARK BRAKE SPRING RETAINER 114
PARK LOCK 284
PARK LOCK BELLCRANK 284
PARK LOCK LABEL 364
Park Lock Label (150470-210218) (150470 - 210218) 368
PARK LOCK LABEL (S/N -150469) (- 150469) 366
PARK LOCK SUPPORT BRACKET 284
PEDAL, BRAKE 282
PILOT ENABLE SWITCH INTEGRATED GRADE CONTROL LEVER (JOYSTICK) 612
PILOT, PRESSURE CONTROL 142
PIN, ANGLE CYLINDER, HEAD END 594
PIN, CROSSBAR 98
Pin, Drawbar 298
PIN, DRAWBAR 294
PIN, HITCH 294
PIN, LIFT CYLINDER, HEAD END 636
PIN, LIFT CYLINDER, ROD END 594
PIN, PITCH JACK, C-FRAME END 594
PIN, QUICK LOCK HITCH 296
PIN, RETRIEVAL HITCH 296
PIN, RIPPER CYLINDER, HEAD END 640
PIN, TILT CYLINDER, ROD END 594
Pins and Seals, Crossbar 98
PINS, C-FRAME 594
PISTON (LOOP FLUSHING), HYDROSTATIC TRACK DRIVE MOTOR END CAP 140
PISTON ASSEMBLY, HYDROSTATIC PUMP 130
Piston Cooling Orifice-4644-6068HT066 212
Piston Rings-4839-6068HT066 216
PISTON, CYLINDER, LIFT 636
PISTON, CYLINDER, RIPPER 640
PISTON, FINAL DRIVE BRAKE PISTON 114
PISTON, HYDRAULIC CYLINDER, ANGLE 634
PISTON, HYDRAULIC CYLINDER, TILT 638
PISTON, TRACK CHAIN TENSION ADJUSTER (LGP, XLT - MAX LIFE UNDERCARRIAGE) 86
PISTON, TRACK CHAIN TENSION ADJUSTER (LGP, XLT) 84
PISTON, TRACK CHAIN TENSION ADJUSTER (LT - MAX LIFE UNDERCARRIAGE) 90
PISTON, TRACK CHAIN TENSION ADJUSTER (LT) 88
Piston, Winch Clutch 572
Piston-4839-6068HT066 216
PITCH JACK PIN, C-FRAME END 594
Pivot Ball, C-Frame 596
PIVOT BALL, C-FRAME 594
Pivot Ball, Low Ground Pressure C-Frame 596
PIVOT RETAINER/RETAINER, BLADE 594
PIVOT SHAFT CAP 98
Pivot Shafts 94, 96
Pivot, Blade, 120 in 586
Pivot, Blade, 132 in 588
PLATE, AIR CONDITIONER REAR COVER (S/N -150469) (- 150469) 366
PLATE, AIR CONDITIONER SIDE COVER (S/N -150469) (- 150469) 366
PLATE, AIR FILTER COVER (S/N -150469) (- 150469) 366
PLATE, ARMREST (DELUXE/AIR SUSPENSION) 432
PLATE, BATTERY HOLDDOWN, HEAVY DUTY 302
PLATE, BULKHEAD, TILT CYLINDER PLUMBING (S.N. -158162) (- 158162) 618
PLATE, BULKHEAD, TILT CYLINDER PLUMBING (S.N. 158163-) (158163 -) 620
PLATE, CAB 378
PLATE, FUSE COVER, CAB (S/N -150469) (- 150469) 366
PLATE, FUSE COVER, ROPS 364
PLATE, GRILLE LOGO 482
PLATE, IGC VALVE MOUNTING (3 OR 4 FUNCTION) 610
PLATE, LOWER DASH PANEL, CAB (S/N -150469) (- 150469) 366
PLATE, LOWER DASH PANEL, ROPS 364
PLATE, RADIATOR COVER 482
PLATE, RADIO BLANKING (S/N -150469) (- 150469) 374
PLATE, RETAINING, HYDROSTATIC PUMP 124
PLATE, RETRIEVAL HITCH 296
PLATE, ROPS 378
PLATE, SEAT BASE (MOUNTING BRACKET/RISER) 422
PLATE, SINGLE LEVER CONTROL MOUNTING 116
PLUG, HYDRAULIC RESERVOIR FILLER 526
PLUG, HYDROSTATIC CHARGE RELIEF VALVE 124
PLUG, REAR WINDOW 408
PLUG, WINDOW 408
PLUMBING (HIGH AND LOW PRESSURE REFRIGERANT HOSES) AIR CONDITIONING 466
PLUMBING, ANGLE CYLINDER (S.N. -158162) (- 158162) 622
PLUMBING, ANGLE CYLINDER (S.N. 158163-) (158163 -) 624
PLUMBING, CAB HEATER 456
PLUMBING, HYDRAULIC TILT HOSES (S.N. -158162) (- 158162) 618
PLUMBING, HYDRAULIC TILT HOSES (S.N. 158163-) (158163 -) 620
Plumbing, Hydrostatic/Transmission Diagnostic (- 137828) 148
Plumbing, Hydrostatic/Transmission Diagnostic (137829 - 176940) 150
Plumbing, Hydrostatic/Transmission Diagnostic (176941 -) 152
PLUMBING, LIFT CYLINDER 616
PLUMBING, TILT CYLINDER (S.N. -158162) (- 158162) 618
PLUMBING, TILT CYLINDER (S.N. 158163-) (158163 -) 620
PLUMBING, TRANSMISSION COOLER BYPASS 156
POPPET (CHARGE RELIEF), HYDROSTATIC TRACK DRIVE MOTOR END CAP 140
PORT, POWER (12V) 504
Portuguese Labels and Decals 292
POSITIVE BATTERY CABLE, HEAVY DUTY 302
Potentiometer 348, 350
POWER ACCESSORY 504
Power Converter 494
POWER CONVERTER, 24V TO 12V (5 AMP) 504
POWER CORD, ENGINE COOLANT HEATER 248
Power In Power Out, Lines, Winch 548
POWER PORT (12V) 504
Power Port, 12 V 494
POWER TRAIN BRACKET 266
POWER TRAIN LEFT RAIL ASSEMBLY 266
Power Train Mounting 266
POWER TRAIN RIGHT RAIL ASSEMBLY 266
POWER TRAIN RUBBER ISOLATOR 266
Pre-Cleaner, Air (Optional) 260
Pre-Cleaner, Air (Standard) 258
PRESSURE CONTROL PILOT 142
Pressure Hose 516
PRESSURE HOSE, HYDRAULIC 516
PRESSURE HOSE, HYDRAULIC PUMP TO CONTROL VALVE 516
Pressure Relief Valve, Rail-16C6-6068HT066 182
PRESSURE SENSOR, ENGINE OIL 352
Primary Fuel Filter Element-8185-6068HT066 236
PRIMARY FUEL FILTER LINES 268
Primary Fuel Filter Seal Kit-8185-6068HT066 236
Primary Fuel Filter-8185-6068HT066 236
PTO SHAFT COVER 508, 512
PULLEY, AIR CONDITIONING COMPRESSOR 468
PULLEY, ALTERNATOR 55AMP W/ROPS 306
PULLEY, ALTERNATOR 80 AMP W/CAB 304
Pulley, Crankshaft-1321-6068HT066 179
Pulley, Water Pump-2001-6068HT066 190
Pump and Input Gears, Winch Standard Speed 552
PUMP CHARGING SYSTEM, HYDROSTATIC 122

Índice alfabético - continuação

Página

PUMP COMPONENTS, HYDROSTATIC ... 120
PUMP FILTER SCREEN, HYDROSTATIC ... 124
PUMP REPAIR KIT, HYDRAULIC ... 508
PUMP TO CONTROL VALVE, HYDRAULIC PRESSURE HOSE ... 516
PUMP, DRIVE THRU, SUCTION HOSE ... 520
PUMP, DRIVE THRU-HYDRAULIC WITH SHAFT ... 512
PUMP, FRONT AXIAL PISTON HYDROSTATIC ... 120
Pump, Fuel Injection-16C6-6068HT066 ... 182
Pump, Fuel Transfer-3713-6068HT066 ... 206
PUMP, HYDRAULIC WITH DRIVE THRU SHAFT ... 508
Pump, Oil-5001-6068HT066 ... 220
PUMP, REAR, HYDROSTATIC ... 120
PUMP, STANDARD HYDRAULIC ... 506, 510
Pump, Water-4433-6068HT066 ... 210
Pump, Winch Hydraulic ... 576
PUMP, WINDSHIELD WIPER WASHER TANK ... 410
Push Rod-4902-6068HT066 ... 218
PVM SEAL KIT INTEGRATED GRADE HYDRAULIC CONTROL VALVE ... 610

Q

QUICK-CONNECT COUPLER, BRAKE HOSES ... 144

R

RADIATOR ... 254
RADIATOR CAP ... 254
RADIATOR COVER PLATE ... 482
RADIATOR DRAIN COCK ... 254
RADIATOR DRAIN VALVE ... 254
RADIATOR FAN SHIELD ... 254
RADIATOR FAN SHROUD ... 254
RADIATOR ISOLATOR MOUNTS ... 254
RADIATOR RECOVERY TANK ... 254
Radio ... 490
RADIO BLANKING PLATE (S/N -150469) (- 150469) ... 374
Radio Cover (150470-210218) (150470 - 210218) ... 368
Radio Cover (210219-) (210219 -) ... 370, 372
RADIO COVER (S/N -150469) (- 150469) ... 374
RADIO MOUNTING BRACKET ... 490
RADIO SPEAKERS ... 490
RADIO WIRING HARNESS ... 490
Radio, Antenna And Speaker Kit ... 492
RAIL ASSEMBLY, POWER TRAIN MOUNTING ... 266
REAR ACCESS COVER, MAIN FRAME ... 354
Rear Attachments Mirror ... 384
REAR CAB HEADLINER (WITH LOUVERS) (S/N -150469) (- 150469) ... 374
Rear Counterweight ... 358
REAR GUARD ASSEMBLY, MAIN FRAME ... 354
REAR MIRROR ... 384
REAR MIRROR BRACKET ... 384
Rear Oil Seal-1407-6068HT066 ... 180
Rear Rock Guards ... 110
REAR ROCK GUARDS ... 110
REAR ROCK GUARDS (LOW GROUND PRESSURE) ... 110
REAR ROCK GUARDS (X-LONG TRACK) ... 110
REAR ROPS HEADLINER ... 364
Rear Screen, Cab ... 398
Rear Screen, Canopy ... 396
REAR VIEW MIRROR ... 364, 382
REAR VIEW MIRROR (S/N -150469) (- 150469) ... 366
Rear View Mirror And Bracket (150470-210218) (150470 - 210218) ... 368
Rear View Mirror, Cab (210219-) (210219 -) ... 370
Rear View Mirror, Cab IGC (210219-) (210219 -) ... 372
REAR WINDOW GLASS ... 408
REAR WINDOW PLUG ... 408
REAR WINDOW WIPER ... 416
REAR WIPER BLADE ... 416
REAR WIPER FLOW CONTROL VALVE ... 416
REAR WIPER MOTOR ... 416
REAR WIPER MOTOR COVER ... 416
REAR WIPER MOTOR WIRING HARNESS ... 416
REAR WORK LIGHT ... 308
Receiver-Dryer, A/C ... 460
RECIRCULATION AIR COVER (S/N -150469) (- 150469) ... 366
Recirculation Air Cover, Cab (150470 -) ... 376
Recliner Kit (Deluxe and Air Suspension Seat) ... 448
RECLINER KIT, SEAT ... 448
RECLINER KNOB, SEAT ... 448
Reflector Marker, Red (150470-210218) (150470 - 210218) ... 368
REFRIGERANT HOSES, AIR CONDITIONING (HIGH AND LOW PRESSURE) ... 466
REFRIGERANT HOSES, AIR CONDITIONING CONDENSER (S.N. -150469) (- 150469) ... 462
REFRIGERANT HOSES, AIR CONDITIONING CONDENSER (S.N. 150470-) (150470 -) ... 464
REFRIGERANT LINES, AIR CONDITIONING (S.N. -150469) (- 150469) ... 462
REFRIGERANT LINES, AIR CONDITIONING (S.N. 150470-) (150470 -) ... 464
Relay, Air Conditioner ... 344
Relay, Cab Harness (210219 -) ... 322
Relay, Canopy Wiring Harness (210219 -) ... 324
RELAY, ENGINE HARNESS START ... 338
RELAY, START, ENGINE WIRING HARNESS ... 338
Relays and Fuses, Cab ... 344
RELAYS, CIRCUIT BREAKER AND FUSES, ELECTRICAL ... 346
RELIEF VALVE, AUXILIARY HYDRAULIC VALVE (FIFTH FUNCTION) ... 608
RELIEF VALVE, AUXILIARY HYDRAULIC VALVE (FOURTH FUNCTION) ... 606
Reman Alternator ... 304, 306
Reman Camshaft-4644-6068HT066 ... 212
Reman Complete Block Assembly-9901-6068HT066 ... 244
Reman Compressor ... 470
Reman Crankshaft-4712-6068HT066 ... 214
Reman Cylinder Head-5123-6068HT066 ... 222
Reman Engine-9901-6068HT066 ... 243
Reman Fuel Injection Nozzle-16C6-6068HT066 ... 182
Reman Fuel Injection Pump-16C6-6068HT066 ... 182
REMAN HYDRAULIC MOTOR ... 136, 138
REMAN HYDRAULIC PROPEL PUMP (FRONT) ... 120
REMAN HYDRAULIC PROPEL PUMP (REAR) ... 120
REMAN JDLINK CONTROLLER (153829 -) ... 532
Reman Oil Pump-5001-6068HT066 ... 220
Reman Turbocharger-65BS-6068HT066 ... 230
Reman Water Pump-4433-6068HT066 ... 210
Remote Lube C-frame Crossbar ... 100
REPAIR KIT, HYDRAULIC PUMP ... 508
Replacement Engine-9901-6068HT066 ... 243
RESERVOIR CAP, WASHER FLUID ... 410
RESERVOIR FILLER PLUG, HYDRAULIC ... 526
RESERVOIR TO HYDRAULIC PUMP SUCTION HOSE ... 514
RESERVOIR, HYDRAULIC ... 526
Reservoir, Hydraulic, Winch ... 554
RESERVOIR, HYDROSTATIC ... 166
RESERVOIR, WINDSHIELD WIPER WASHER ... 410
RESISTOR, CAN TERMINATION ... 338
RESISTOR, CAN TERMINATION (- 210218) ... 320
Resistor, HVAC Module ... 460
Resistor, Water Valve, HVAC Module ... 460
Restriction Indicator Switch, Air Cleaner ... 258
RETAINER SPINDLE VALVE SEGMENT, HYDROSTATIC MOTOR ... 136
RETAINER, BLADE PIVOT RETAINER/ ... 594
RETAINER, PARK BRAKE SPRING ... 114
Retrieval Hitch ... 296
RETRIEVAL HITCH, PIN ... 296
REVERSE RATIO SWITCH FOR SINGLE LEVER CONTROL WITH SPEED IN GRIP ... 116
REVERSE SPEED LABEL (S/N -150469) (- 150469) ... 366
REVERSE-RATIO ENGINE SPEED LABEL ... 364
REVERSE-RATIO ENGINE SPEED LABEL (S/N -150469) (- 150469) ... 366
Right and Left Hand Hydrostatic Drive Motors ... 134, 138
RIGHT AND LEFT HAND HYDROSTATIC MOTORS ... 134, 138
RIGHT HYDRAULIC RESERVOIR DOOR ... 526
RIGHT RAIL ASSEMBLY, POWER TRAIN MOUNTING ... 266
RIGHT SIDE WINDOW ... 408
Ring Gear, Flywheel-1582-6068HT066 ... 181
RING SPEED SENSOR ON SHAFT, HYDROSTATIC TRACK DRIVE MOTOR ... 136
RING, HYDROSTATIC PUMP SPEED ... 130
Rings, Piston-4839-6068HT066 ... 216
Ripper ... 642
RIPPER CYLINDER & COMPONENTS ... 640
RIPPER CYLINDER BORE SEAL KIT ... 640
RIPPER CYLINDER HEAD END PIN ... 640
RIPPER CYLINDER ROD SEAL KIT ... 640
Ripper Hoses ... 632
RIPPER OR INTEGRATED GRADE CONTROL HOSES ... 632
RISER, SEAT BASE MOUNTING BRACKET ... 422

Índice alfabético - continuação

Página

ROCK DEFLECTOR AND MOUNTING PLATE (LGP - MAXIMUM LIFE UNDERCARRIAGE) 34
ROCK DEFLECTOR AND MOUNTING PLATE (LGP) 32
ROCK DEFLECTOR AND MOUNTING PLATE (LT - MAXIMUM LIFE UNDERCARRIAGE) 42
ROCK DEFLECTOR AND MOUNTING PLATE (LT) 40
ROCK DEFLECTOR AND MOUNTING PLATE (XLT - MAXIMUM LIFE UNDERCARRIAGE) 38
ROCK DEFLECTOR AND MOUNTING PLATE (XLT) 36
ROCK DEFLECTOR KIT 44
Rock Deflectors 44
Rock Guards (LGP) 50
Rock Guards (LT) 46
Rock Guards (XLT) 48
ROCK GUARDS, REAR 110
ROCK GUARDS, REAR (LOW GROUND PRESSURE) 110
ROCK GUARDS, REAR (X-LONG TRACK) 110
Rocker Arm Cover-1135-6068HT066 176
Rocker Arm Shaft-4902-6068HT066 218
Rocker Arm-4902-6068HT066 218
ROCKER SWITCH, CAB HI-INTENSITY LIGHTS 314
ROCKER SWITCH, ROPS HI-INTENSITY LIGHTS 310, 312
ROD END PIN, LIFT CYLINDER 594
ROD END PIN, TILT CYLINDER 594
ROD GUIDE, ANGLE CYLINDER 634
ROD GUIDE, LIFT CYLINDER 636
ROD GUIDE, RIPPER CYLINDER 640
ROD GUIDE, TILT CYLINDER 638
ROD SEAL KIT, ANGLE CYLINDER 634
ROD SEAL KIT, LIFT CYLINDER 636
ROD SEAL KIT, RIPPER CYLINDER 640
ROD SEAL KIT, TILT CYLINDER 638
ROD WITH END, ANGLE CYLINDER 634
ROD WITH END, LIFT CYLINDER 636
ROD WITH END, RIPPER CYLINDER 640
ROD WITH END, TILT CYLINDER 638
RODS, VALVE TIE (FOUR SECTION) 600
RODS, VALVE TIE (THREE SECTION) 598
ROLLER BEARINGS, CARRIER (MAXIMUM LIFE UNDERCARRIAGE) 74
ROLLER BEARINGS, CARRIER (STANDARD UNDERCARRIAGE) .. 72
ROLLER KIT (DELUXE SEAT) 436
ROLLER SUPPORT, CARRIER (MAXIMUM LIFE UNDERCARRIAGE) 74
ROLLER SUPPORT, CARRIER (STANDARD UNDERCARRIAGE) .. 72
ROLLER WITH SHAFT, CARRIER (MAXIMUM LIFE UNDERCARRIAGE) 74
ROLLER WITH SHAFT, CARRIER (STANDARD UNDERCARRIAGE) 72
Roller, Fairlead 562
Rollers (LT), Track 80
ROLLERS AND COMPONENT PARTS (LGP, XLT) 76
ROLLERS AND COMPONENT PARTS (LT) 80, 82
Rollers and Component Parts, LGP (Maximum Life Undercarriage) ... 78
Roof Wiring Harness (210219 -) 322
Roof Wiring Harness and Connectors, Cab (210219 -) 336
Roof Wiring Harness, Cab (- 150488) 332
Roof Wiring Harness, Cab (150489 - 210218) 334
ROPS Components 364
ROPS FOOTREST 378
ROPS FRAME STRUCTURE CONVENIENCE ASSEMBLY 386
ROPS GUARDS, LEFT AND RIGHT 354
ROPS HEADLINER 364
ROPS HEADLINER FRONT 364
ROPS Heater (Under Seat) 454
ROPS Hi-Intensity Lights 312
ROPS HI-INTENSITY LIGHTS 310
ROPS Hi-Intensity Lights (Kit) 310
ROPS LABEL 364
ROPS LABEL (S/N -150469) (- 150469) 366
ROPS MOUNTS AND ISOLATORS 390
ROPS PARTS 364
ROPS PLATE 378
ROPS REAR HEADLINER 364
ROPS Structure 386
ROPS STRUCTURE WELDMENT CONVENIENCE ASSEMBLY 386
ROPS WORK LIGHT HARNESS 310, 312
ROPS, Cab Mounts and Isolators 390
Rops, Label (150470-210218) (150470 - 210218) 368
ROPS, SEAT BASE 386
ROTARY SENSOR KIT 116
ROTARY SENSOR, DECELERATOR ENGAGEMENT 282
RUBBER FLOOR MAT 380

Página

S

Safety Start And Caution Label (150470-210218) (150470 - 210218) 368
SAFETY START PROCEDURE LABEL 364
SAFETY START PROCEDURE LABEL (S/N -150469) (- 150469) .. 366
Screen, Cab Rear 398
Screen, Canopy Rear 396
SCREEN, HYDROSTATIC PUMP FILTER 124
SCREEN/STRAINER PRESSED IN FUEL TANK 268
SCREW, JACK, CAB 388
SCREW, JACK, ROPS 386
SEAL ASSEMBLY, HYDROSTATIC PUMP SHAFT 124
SEAL KIT INTEGRATED GRADE HYDRAULIC CONTROL VALVE PVM 610
SEAL KIT, A/C COMPRESSOR SHAFT 471
SEAL KIT, HYDRAULIC CONTROL VALVE SPOOL (FOUR SECTION) 600
SEAL KIT, HYDRAULIC CONTROL VALVE SPOOL (THREE SECTION) 598
SEAL KIT, LIFT CYLINDER ROD AND BORE 636
Seal Kit, Primary Fuel Filter-8185-6068HT066 236
SEAL KIT, RIPPER CYLINDER ROD AND BARREL 640
SEAL KITS, ANGLE CYLINDER 634
SEAL NOT ILLUSTRATED, HYDRAULIC CONTROL 592
SEAL, A/C COMPRESSOR MANIFOLD 470
SEAL, COWL, HOOD SUPPORT 476
SEAL, DOOR (LH, S.N. 147617 -) (147617 -) 404
SEAL, DOOR (RH, S.N. 147617 -) (147617 -) 402
SEAL, FLANGED AXLE SHAFT SEAL 114
SEAL, FLOOR PLATE 378
SEAL/O-RING KIT IGC HYDRAULIC CONTROL VALVE (3 OR 4 FUNCTION) 610
Seat (Air Suspension) 440
Seat (Deluxe) 430
Seat (Standard) 420
Seat Armrest and Operator Manual Holder (Deluxe / Air Suspension) 432
Seat Armrest and Operator Manual Holder (Standard) 422
SEAT ARMREST, STANDARD 422
SEAT BACK (DELUXE AND AIR SUSPENSION) 446
SEAT BACK (DELUXE) 430
SEAT BACK, CLOTH (AIR SUSPENSION) 440
SEAT BACK, VINYL (AIR SUSPENSION) 440
SEAT BASE PLATE (MOUNTING BRACKET/RISER) 422
SEAT BASE SPACER, ROPS 386
SEAT BASE TILT PROCEDURE LABEL 364
Seat Base Tilt Procedure Label (150470-210218) (150470 - 210218) 368
SEAT BASE TILT PROCEDURE LABEL (S/N -150469) (- 150469) .. 366
SEAT BASE, CAB 388
SEAT BASE, ROPS 386
Seat Base, ROPS Heater, Under Seat 454
SEAT BELT 3 INCH (AIR SUSPENSION) 440
SEAT BELT 3 INCH (DELUXE) 430
SEAT BELT WARNING LABEL 364
Seat Belt Warning Label (150470-210218) (150470 - 210218) 368
SEAT BELT WARNING LABEL (S/N -150469) (- 150469) 366
SEAT BELT, TWO INCH 420
SEAT HEIGHT ADJUSTMENT KIT (DELUXE) 438
SEAT PAD 420
SEAT PAD (DELUXE) 430
SEAT PAD BACK 420
SEAT PAD, CLOTH (AIR SUSPENSION) 440
SEAT PAD, VINYL (AIR SUSPENSION) 440
SEAT POWER HARNESS (AIR SUSPENSION) 442
SEAT RECLINER KIT 448
SEAT RECLINER KNOB 448
Seat Slide and Tilt Control (All Seats) 426
SEAT SLIDE CONTROL (ALL SEATS) 426
SEAT SLIDE PUCK KIT 426
SEAT SLIDE SPRING KIT 426
SEAT SLIDER PLATE ASSEMBLY 428
SEAT SUSPENSION (AIR SUSPENSION) (COMPLETE ASSEMBLY NUMBER ONLY) 440
Seat Suspension (Air Suspension) (Component Parts) 442
SEAT SUSPENSION (STANDARD) 420, 424
SEAT SUSPENSION ACTUATOR KIT (DELUXE) 438
SEAT SUSPENSION BOOT KIT (DELUXE) 436
SEAT SUSPENSION BOOT, STANDARD 424
SEAT SUSPENSION CAM KIT (DELUXE) 438
SEAT SUSPENSION COMPONENT PARTS (AIR SUSPENSION) .. 442

Índice alfabético - continuação

Página

Seat Suspension Components and Shock Absorber Kit (Air Suspension) ... 444
SEAT SUSPENSION COMPONENTS AND SHOCK ABSORBER KIT (AIR SUSPENSION) ... 444
SEAT SUSPENSION ROLLER KIT (DELUXE) ... 436
SEAT SUSPENSION SHAFT KIT (DELUXE) ... 436
SEAT SUSPENSION SHOCK KIT (DELUXE) ... 436
SEAT SUSPENSION SPRING KIT (DELUXE) ... 438
SEAT SUSPENSION SPRING, STANDARD ... 424
SEAT SUSPENSION TETHER KIT (DELUXE) ... 436
SEAT SUSPENSION, MECHANICAL (DELUXE) ... 430, 434
SEAT TILT CONTROL (ALL SEATS) ... 426
SEAT TILTING BRACKET ... 386, 388
SEAT WIRING HARNESS FROM SEAT COMPRESSOR HARNESS TO FUSE BOX, AIR SUSPENSION ... 444
SEAT WIRING HARNESS FROM SEAT COMPRESSOR HARNESS TO FUSE BOX, AIR SUSPENSION ... 442
SEAT, CLOTH (AIR SUSPENSION) ... 440
SEAT, VINYL (AIR SUSPENSION) ... 440
SECTION, IGC HYDRAULIC CONTROL VALVE (3 OR 4 FUNCTION) ... 610
SEGMENT, DRIVE CHAIN SPROCKET (SN. -141347) (- 141347) ... 64
SEGMENT, DRIVE CHAIN SPROCKET (SN. 141348-) (141348 -) ... 66, 68
SELECT FIELD KIT, JDLINK™ (S.N.153829-) (153829 -) ... 534
Sender, Fuel Tank ... 272
SENSOR (SPEED), HYDROSTATIC TRACK DRIVE MOTOR ... 136
SENSOR KIT, ROTARY ... 116
SENSOR ON SHAFT, HYDROSTATIC TRACK DRIVE MOTOR MAGNETIC RING, SPEED ... 136
Sensor, Brake Valve (173345 - 233225) ... 280
Sensor, Crankshaft Position-6730-6068HT066 ... 234
SENSOR, DECELERATOR ENGAGEMENT ... 282
SENSOR, ENGINE OIL PRESSURE ... 352
Sensor, Engine Speed ... 350
SENSOR, HYDRAULIC OIL TEMPERATURE ... 352
SENSOR, HYDROSTATIC SPEED ... 120, 124
Sensor, Magnetic Pick-Up-6730-6068HT066 ... 234
Sensor, Potentiometer ... 350
SENSOR, PRIMARY FUEL FILTER MOISTURE ... 276
SENSOR, TEMPERATURE, TRANSMISSION COOLER BYPASS ... 156
Sensor, Water in Fuel-8185-6068HT066 ... 236
SERVICE DOOR, ENGINE SIDE SHIELD ... 480
SERVICE DOOR, HOOD ... 474
Service Engine-9901-6068HT066 ... 243
SERVO PISTON KIT, HYDROSTATIC ... 128
Severe Duty Fuel Filter and Lines (With Heater) ... 270
SHAFT COVER, PTO ... 508, 512
SHAFT KIT (AIR SUSPENSION SEAT) ... 442
SHAFT KIT, HYDROSTATIC MOTOR, SYNCH ... 136
SHAFT WITH ARM, HYDRAULIC CONTROL ... 592
SHAFT, CARRIER ROLLER (MAXIMUM LIFE UNDERCARRIAGE) ... 74
SHAFT, CARRIER ROLLER (STANDARD UNDERCARRIAGE) ... 72
Shaft, Clutch, Standard Speed, Winch ... 564
Shaft, Clutch, Winch, Standard Power ... 566
SHAFT, FRONT HYDROSTATIC PUMP ... 120
SHAFT, HYDROSTATIC PUMP ... 128
SHAFT, HYDROSTATIC TRACK DRIVE MOTOR ... 136
SHAFT, IDLER AND COMPONENTS (TRACK CHAIN TENSION - LGP, XLT) ... 84
SHAFT, IDLER AND COMPONENTS (TRACK CHAIN TENSION - LT) ... 88
SHAFT, IDLER AND COMPONENTS (TRACK CHAIN TENSION, LGP, XLT - MAX LIFE) ... 86
SHAFT, IDLER AND COMPONENTS (TRACK CHAIN TENSION, LT - MAX LIFE) ... 90
SHAFT, REAR HYDROSTATIC PUMP ... 120
Shaft, Rocker Arm-4902-6068HT066 ... 218
Shaft, Winch Free Spool ... 568
Shafts, Pivot ... 94, 96
Shank, Ripper ... 642
SHIELD, RADIATOR FAN ... 254
SHIELDS, RIGHT AND LEFT SIDE, ENGINE ... 480
SHOCK ABSORBER KIT(AIR SUSPENSION) AND COMPONENTS, SEAT ... 444
SHOCK ABSORBER, MECHANICAL SEAT SUSPENSION ... 424
SHOCK KIT (DELUXE SEAT) ... 436
SHOE (GROUSER) (SN.141348-) (141348 -) ... 60
Shoe, Lubricated Track (- 141347) ... 58
SHROUD, RADIATOR FAN ... 254
SHUT OFF VALVE, FUEL ... 268
SIDE COVER INSERT, HYDROSTATIC PUMP ... 128
SIDE SHIELDS, RIGHT AND LEFT ENGINE ... 480
Side Window Wipers (-210218) (- 210218) ... 412
SIGHT GAUGE, HYDRAULIC RESERVOIR ... 526
SINGLE LEVER CONTROL BOOT ... 116
SINGLE LEVER CONTROL BRACKET ... 116
SINGLE LEVER CONTROL GRIP CONTROLLER HANDLE ... 116
SINGLE LEVER CONTROL MOUNTING PLATE ... 116
SINGLE LEVER CONTROL WITH SPEED IN GRIP ... 116
SINGLE LEVER CONTROL WITH SPEED IN GRIP REVERSE RATIO SWITCH ... 116
SINGLE LEVER CONTROL WITH SPEED IN GRIP WIRING HARNESS WITH SWITCH AND COVER ... 116
SLEEVE, CORDURA, TILT CYLINDER PLUMBING (S.N. -158162) (- 158162) ... 618
SLEEVE, CORDURA, TILT CYLINDER PLUMBING (S.N. 158163-) (158163 -) ... 620
SLIDE LATCH (ALL SEATS) ... 426
SLIDE LATCH KIT (ALL SEATS) ... 428
SLIDE PUCK KIT (ALL SEATS) ... 426
SLIDE SPRING KIT (ALL SEATS) ... 426
Slider Plate Assembly (All Seats) ... 428
SLIPPER GUIDE, HYDROSTATIC PUMP ... 130
SOLENOID, STARTING AID COLD WEATHER/ETHER ... 246
SOLENOID, TRANSMISSION/HYDROSTATIC SPEED SELECTOR ... 142
SPACER, ROPS SEAT BASE ... 386
SPANISH LABEL AND DECAL KIT ... 290
SPANISH LABELS AND DECALS ... 290
SPEAKERS, RADIO ... 490
Speakers, Radio Kit ... 492
SPEED LABEL, GROUND ... 116
SPEED LEVER ASSEMBLY ... 116
SPEED RING, HYDROSTATIC PUMP ... 130
SPEED SELECTOR SOLENOID, TRANSMISSION/ HYDROSTATIC ... 142
SPEED SENSOR ON SHAFT, HYDROSTATIC TRACK DRIVE MOTOR MAGNETIC RING ... 136
SPEED SENSOR, HYDROSTATIC TRACK DRIVE MOTOR ... 136
SPLINE ADAPTER, STANDARD HYDRAULIC PUMP ... 506
SPOOL SEAL KIT, HYDRAULIC CONTROL VALVE (FOUR SECTION) ... 600
SPOOL SEAL KIT, HYDRAULIC CONTROL VALVE (THREE SECTION) ... 598
SPRING KIT, SEAT SLIDE ... 426
SPRING KIT, SEAT SUSPENSION (DELUXE) ... 438
SPRING, HYDROSTATIC COMPRESSION ... 128
SPRING, SLIDE LATCH KIT (ALL SEATS) ... 428
SPRING, STANDARD SEAT SUSPENSION ... 424
SPRING, SWASHPLATE, HYDROSTATIC PUMP ... 130
SPRING, TRACK ADJUSTER (COMPRESSION) ... 92
SPROCKET GUARD ... 70
SPROCKET GUARD (LGP - MAXIMUM LIFE UNDERCARRIAGE) ... 34
SPROCKET GUARD (LGP) ... 32
SPROCKET GUARD (LT - MAXIMUM LIFE UNDERCARRIAGE) ... 42
SPROCKET GUARD (LT) ... 40
SPROCKET GUARD (XLT - MAXIMUM LIFE UNDERCARRIAGE) ... 38
SPROCKET GUARD (XLT) ... 36
SPROCKET, DRIVE CHAIN (SN. -141347) (- 141347) ... 64
SPROCKET, DRIVE CHAIN (SN. 141348-) (141348 -) ... 66, 68
STACK, EXHAUST MUFFLER ... 264
STANDARD C-FRAME ... 594
Standard Drawbar ... 294
Standard Hydraulic Pump ... 506
STANDARD HYDRAULIC PUMP ... 510
Standard Hydraulic Pump Components ... 510
STANDARD HYDRAULIC PUMP SPLINE ADAPTER ... 506
STANDARD SEAT ... 420
STANDARD SEAT ARMREST ... 422
STANDARD SEAT SUSPENSION ... 420
STANDARD SEAT SUSPENSION COMPONENTS ... 424
Standard Speed Clutch Shaft, Winch ... 564
Standard Speed Hydraulic Lines, Winch ... 582
STANDARD UNDERCARRIAGE CARRIER ROLLER ... 72
Start Aid Switch ... 250
START AID SWITCH COVER ... 250
START AND CAUTION LABEL (S/N -150469) (- 150469) ... 366
START RELAY, ENGINE WIRING HARNESS ... 338
START SWITCH NEUTRAL ... 116
Starter Ground Cable, Cab Wiring Harness (210219 -) ... 322
Starter Ground Strap, Canopy Wiring Harness (210219 -) ... 324
Starter-3041-6068HT066 ... 200
STARTING AID FLUID CYLINDER COLD WEATHER/ETHER ... 246
STARTING AID NOZZLE COLD WEATHER/ ETHER ... 246
STARTING AID SOLENOID COLD WEATHER/ETHER ... 246

Índice alfabético - continuação

Página

STARTING AID WITH TURBO CHARGER COLD WEATHER/ETHER ... 246
STARTING AID, ETHER/COLD WEATHER ... 246
Starting Motor-3041-6068HT066 ... 200
STATOR, A/C COMPRESSOR ... 470
STATOR/COIL KIT, A/C COMPRESSOR ... 470
Step, Frame ... 596
Steps ... 450
STEPS, CAB ... 450
STRAINER/SCREEN PRESSED IN FUEL TANK ... 268
STRAP, BATTERY GROUND ... 302
STRAP, STARTER GROUND (- 210218) ... 320
Straps, Lift-9801-6068HT066 ... 242
STRIKER AND GUARD, CAB DOOR LATCH (S.N. - 147617) (- 147616) ... 400
STRIKER, CAB DOOR (LH, S.N. 147617 -) (147617 -) ... 404
STRIKER, CAB DOOR (RH, S.N. 147617 -) (147617 -) ... 402
Strobe Lamp ... 316
Suction Hose ... 514
Suction Hose Drive Thru Pump ... 520
SUCTION HOSE, DRIVE THRU PUMP ... 520
SUCTION HOSE, HYDRAULIC PUMP ... 514
SUCTION HOSE, HYDRAULIC RESERVOIR TO PUMP ... 514
SUCTION HOSE, HYDROSTATIC ... 154
SUPPORT, CARRIER ROLLER (MAXIMUM LIFE UNDERCARRIAGE) ... 74
SUPPORT, CARRIER ROLLER (STANDARD UNDERCARRIAGE) ... 72
SUPPORT, HOOD ... 476
SUSPENSION BOOT CLIP KIT (DELUXE SEAT) ... 436
SUSPENSION BOOT, STANDARD SEAT ... 424
SUSPENSION COMPONENT PARTS, SEAT (AIR SUSPENSION) ... 442
SUSPENSION COMPONENTS, SEAT (AIR SUSPENSION) ... 444
SUSPENSION SPRING, STANDARD SEAT ... 424
SUSPENSION, MECHANICAL SEAT (DELUXE) ... 434
SUSPENSION, SEAT (AIR SUSPENSION) (COMPLETE ASSEMBLY NUMBER ONLY) ... 440
SUSPENSION, SEAT, COMPRESSOR WIRING HARNESS (AIR SUSPENSION) ... 442
SUSPENSION, STANDARD SEAT ... 420, 424
Swamp Shoe (- 141347) ... 58
SWAMP SHOE (SN.141348-) (141348 -) ... 60
SWASHPLATE ASSEMBLY, HYDROSTATIC PUMP ... 130
SWASHPLATE FEEDBACK LINK ... 130
SWASHPLATE GUIDE, HYDROSTATIC PUMP ... 130
SWASHPLATE SPRING, HYDROSTATIC PUMP ... 130
SWASHPLATE, HYDROSTATIC PUMP ... 128
SWASHPLATE, HYDROSTATIC VARIABLE ... 130
SWITCH CABLE, MASTER DISCONNECT ... 302
SWITCH CONTROL PANEL, OVERHEAD, CAB (S/N -150469) (- 150469) ... 374
SWITCH COVER, START AID ... 250
Switch Face Plate (210219-) (210219 -) ... 370, 372
SWITCH FACEPLATE ... 364
SWITCH FOR SINGLE LEVER CONTROL WITH SPEED IN GRIP, REVERSE RATIO ... 116
SWITCH KIT, CLOSED CRANKCASE VENTILATION INDICATOR ... 262
SWITCH LABEL, MASTER DISCONNECT ... 302
Switch, Air Cleaner Restriction Indicator ... 258
SWITCH, CAB HI-INTENSITY LIGHTS ... 314
Switch, Front And Side Window Wiper And Washer (-210218) (- 210218) ... 412
Switch, Key ... 348, 350
SWITCH, MASTER DISCONNECT ... 302
SWITCH, NEUTRAL START ... 116
Switch, Oil Pressure, Standard Speed Winch ... 582
SWITCH, PARK BRAKE LOCK ... 284
SWITCH, PILOT ENABLE INTEGRATED GRADE CONTROL LEVER (JOYSTICK) ... 612
SWITCH, ROPS HI-INTENSITY LIGHTS ... 310, 312
SWITCH, START AID ... 250
Switch, Windshield Wipers (210219-) (210219 -) ... 414
Switch, Work Light ... 348, 350
SYNCH SHAFT KIT, HYDROSTATIC MOTOR ... 136
System Warm Up-Engine Speed Label (150470-210218) (150470 - 210218) ... 368

T

T-BAR CONTROL HANDLE ... 592
Tandem Pump Components ... 120
Tandem Pumps ... 124
Tank, Fuel ... 272
TANK, RADIATOR RECOVERY ... 254
TANK, WINDSHIELD WIPER WASHER FLUID ... 410
Teeth, Ripper ... 642
TEMPERATURE SENSOR, HYDRAULIC OIL ... 352
TEMPERATURE SENSOR, TRANSMISSION COOLER BYPASS ... 156
Temperature Switch - Plug-6698-6068HT066 ... 232
TENSION ADJUSTER AND COMPONENTS (TRACK CHAIN TENSION - LGP, XLT) ... 84
TENSION ADJUSTER AND COMPONENTS (TRACK CHAIN TENSION - LT) ... 88
TENSION ADJUSTER AND COMPONENTS (TRACK CHAIN TENSION, LGP, XLT - MAX LIFE) ... 86
TENSION ADJUSTER AND COMPONENTS (TRACK CHAIN TENSION, LT - MAX LIFE) ... 90
Tensioner, Belt-8724-6068HT066 ... 238
TENSIONER, TRACK CHAIN ... 92
TENSIONER, TRACK CHAIN (LT - MAXIMUM LIFE UNDERCARRIAGE) ... 42
TENSIONER, TRACK CHAIN (XLT - MAXIMUM LIFE UNDERCARRIAGE) ... 38
TERMINAL, GLOBALTRACS (S.N.153829-) (153829 -) ... 532
TERMINAL, GLOBALTRACS JDLINK™ SELECT (153829 -) ... 534
TERMINAL, GLOBALTRACS JDLINK™ ULTIMATE FIELD KIT (S.N.153829-) (153829 -) ... 536
TERMINATION RESISTOR, CAN ... 338
TERMINATION RESISTOR, CAN (- 210218) ... 320
TETHER BELT KIT (AIR SUSPENSION SEAT) ... 442
TETHER KIT (DELUXE SEAT) ... 436
THERMAL BYPASS VALVE, OIL COOLER ... 156
Thermostat Cover-2156-6068HT066 ... 192
Thermostat-2201-6068HT066 ... 194
THREE INCH SEAT BELT (AIR SUSPENSION) ... 440
THREE INCH SEAT BELT (DELUXE) ... 430
TIE RODS, CONTROL VALVE (FOUR SECTION) ... 600
TIE RODS, CONTROL VALVE (THREE SECTION) ... 598
TILT CONTROL (ALL SEATS) ... 426
TILT CYLINDER BORE SEAL KIT ... 638
TILT CYLINDER PLUMBING (S.N. -158162) (- 158162) ... 618
TILT CYLINDER PLUMBING (S.N. 158163-) (158163 -) ... 620
Tilt Cylinder Plumbing on C-Frame (-182077) (- 182077) ... 626
Tilt Cylinder Plumbing on C-Frame (LT) (182078-) (182078 -) ... 628
Tilt Cylinder Plumbing on C-Frame (XLT and LGP) (182078-) (182078 -) ... 630
TILT CYLINDER ROD END PIN ... 594
TILT CYLINDER ROD SEAL KIT ... 638
TILT HYDRAULIC CYLINDER ... 638
Tilt Plumbing (- 158162) ... 618
Tilt Plumbing (158163 -) ... 620
TILT PLUMBING HYDRAULIC HOSES (S.N. -158162) (- 158162) ... 618
TILT PLUMBING HYDRAULIC HOSES (S.N. 158163-) (158163 -) ... 620
TILTING BRACKET, SEAT ... 386, 388
Timing Gear Cover-4433-6068HT066 ... 210
TOGGLE SWITCH, CAB HI-INTENSITY LIGHTS ... 314
TOGGLE SWITCH, ROPS HI-INTENSITY LIGHTS ... 310, 312
TOOL BOX ... 382
Toolbox, Cab (210219-) (210219 -) ... 370
Toolbox, Cab IGC (210219-) (210219 -) ... 372
TOP COVERS, TRACK FRAME (LT - MAXIMUM LIFE UNDERCARRIAGE) ... 108
TOP COVERS, TRACK FRAME (LT) ... 106
TOP COVERS, TRACK FRAME (XLT, LGP - MAXIMUM LIFE UNDERCARRIAGE) ... 104
TOP COVERS, TRACK FRAME (XLT, LGP) ... 102
TOP WEAR BAR FOR IDLER (LGP - MAXIMUM LIFE UNDERCARRIAGE) ... 34
TOP WEAR BAR FOR IDLER (LGP) ... 32
TOP WEAR BAR FOR IDLER (LT - MAXIMUM LIFE UNDERCARRIAGE) ... 42
TOP WEAR BAR FOR IDLER (LT) ... 40
TOP WEAR BAR FOR IDLER (XLT - MAXIMUM LIFE UNDERCARRIAGE) ... 38
TOP WEAR BAR FOR IDLER (XLT) ... 36
Torque and Shim Label ... 586, 588
Tow Hook ... 300
TRACK ADJUSTER ... 92
TRACK ADJUSTER ADAPTER ... 92
TRACK ADJUSTER HOUSING ... 92
TRACK ADJUSTER SPRING (COMPRESSION) ... 92
TRACK BUSHING MAXIMUM LIFE UNDERCARRIAGE 450J/550J ... 62
Track Chain Drive Sprocket (- 141347) ... 64
Track Chain Drive Sprocket (LGP) (141348 -) ... 66
Track Chain Drive Sprocket (LT/XLT) (141348 -) ... 68

Índice alfabético - continuação

Página

TRACK CHAIN DRIVE SPROCKET (SN. 141348-) (141348 -) .. 66, 68
Track Chain Drive Sprocket Guard ... 70
Track Chain Tension Adjuster ... 92
TRACK CHAIN TENSION ADJUSTER AND COMPONENTS (LGP, XLT - MAX LIFE) ... 86
TRACK CHAIN TENSION ADJUSTER AND COMPONENTS (LGP, XLT) ... 84
TRACK CHAIN TENSION ADJUSTER AND COMPONENTS (LT - MAX LIFE) ... 90
TRACK CHAIN TENSION ADJUSTER AND COMPONENTS (LT) 88
Track Chain, Lubricated (- 141347) ... 58
TRACK DRIVE MOTOR MAGNETIC RING SPEED SENSOR ON SHAFT, HYDROSTATIC ... 136
TRACK DRIVE MOTOR, HYDROSTATIC ... 136
Track Frame (LGP) ... 32
Track Frame (LT) ... 40
Track Frame (XLT) ... 36
Track Frame Covers (LT) ... 106
Track Frame Covers (LT) Maximum Life Undercarriage ... 108
Track Frame Covers (XLT, LGP) ... 102
Track Frame Covers (XLT, LGP) Maximum Life Undercarriage ... 104
Track Frame Maximum Life Undercarriage (LGP) ... 34
Track Frame Maximum Life Undercarriage (LT) ... 42
Track Frame Maximum Life Undercarriage (XLT) ... 38
TRACK LINK LUBED MAXIMUM LIFE UNDERCARRIAGE 450J/550J ... 62
TRACK LUBED CHAIN 38 LINK WITHOUT SHOES MAXIMUM LIFE UNDERCARRIAGE 450J/550J ... 62
TRACK LUBED CHAIN 38 LINK WITHOUT SHOES MAXIMUM LIFE UNDERCARRIAGE 450J/550J ... 62
Track Rock Guards (LGP) ... 50
Track Rock Guards (LT) ... 46
Track Rock Guards (XLT) ... 48
Track Rollers (LGP/XLT) ... 76
Track Rollers (LT) ... 80
Track Rollers Maximum Life Undercarriage (LGP) ... 78
Track Rollers Maximum Life Undercarriage (LT) ... 82
TRACK, LUBED CHAIN (SN.141348-) (141348 -) ... 60
Transmission / Hydrostatic Control Lever ... 116
Transmission / Hydrostatic Diagnostic Plumbing (- 137828) ... 148
Transmission / Hydrostatic Diagnostic Plumbing (137829 - 176940) ... 150
Transmission / Hydrostatic Diagnostic Plumbing (176941 -) ... 152
Transmission Control Unit (Microprocessor) ... 168
TRANSMISSION CONTROLLER, MICROPROCESSOR ... 168
Transmission Cooler Bypass Plumbing ... 156
TRANSMISSION COOLER BYPASS TEMPERATURE S ENSOR ... 156
Transmission Filter (- 182274) ... 162
Transmission Filter (182275 -) ... 164
TRANSMISSION FILTER ELEMENT (S.N. - 182274) (- 182274) 162
TRANSMISSION FILTER ELEMENT (S.N. 182275 -) (182275 -) ... 164
TRANSMISSION FILTER HEAD (S.N. - 182274) (- 182274) ... 162
TRANSMISSION FILTER HEAD (S.N. 182275 -) (182275 -) ... 164
Transmission High Pressure Hoses ... 146
TRANSMISSION ISOLATOR ... 118
Transmission Oil Pressure Sensor (- 173344) ... 278
Transmission Oil Pressure Sensor (173345 - 233225) ... 280
Transmission Wiring Harness ... 318
TRANSMISSION/HYDROSTATIC CONTROL LEVER ... 116
TRANSMISSION/HYDROSTATIC SPEED SELECTOR SOLENOID ... 142
Transmission/Hydrostatic Testing Label (- 137828) ... 148
Transmission/Hydrostatic Testing Label (137829 - 176940) ... 150
Transmission/Hydrostatic Testing Label (176941 -) ... 152
TRANSVERSE CASE BOTTOM COVERS ... 354
TRAY, LUNCH BOX AND CUP ... 382
TREAD PLATES, CAB STEP ... 450
Turbocharger-65BS-6068HT066 ... 230
TWO INCH SEAT BELT ... 420

U

U-JOINT (HOUSING), HYDRAULIC CONTROL ... 592
ULTIMATE FIELD KIT, JDLINK™ (S.N.153829-) (153829 -) ... 532
ULTIMATE FIELD KIT, JDLINK™ (S.N.153829-) (153829 -) ... 536
Under Seat Heater ... 452
Under Seat Heater Wiring Harness ... 452
Under Seat Heater Wiring Harness, ROPS ... 454
Under Seat Heater, ROPS ... 454
UNIVERSAL FINAL DRIVE SHAFT ... 114
Universal, Input and Pump, Winch Standard Speed ... 552
UPPER HEATER DRAIN PAN FOAM ... 458
UPPER HEATER, CAB ... 458
UREA PUMP, TWO TANK ... 638

V

VALVE BELLCRANK, AUXILIARY ... 592
VALVE FIELD KIT, INTEGRATED GRADE CONTROL AUXILIARY .. 610
Valve Lynx Winch Cover ... 550
VALVE SEGMENT, HYDROSTATIC MOTOR RETAINER SPINDLE ... 136
VALVE TIE RODS (FOUR SECTION) ... 600
VALVE TIE RODS (THREE SECTION) ... 598
Valve, Air Cleaner Clean Out ... 258
VALVE, AIR CONTROL (AIR SUSPENSION SEAT) ... 444
VALVE, AUXILIARY (FOUR SECTION) ... 600
VALVE, AUXILIARY CIRCUIT RELIEF (FIFTH FUNCTION) ... 608
VALVE, AUXILIARY CIRCUIT RELIEF (FOURTH FUNCTION) ... 606
VALVE, AUXILIARY WITH FLOAT (FIFTH FUNCTION) ... 608
VALVE, AUXILIARY WITH FLOAT (FOURTH FUNCTION) ... 606
VALVE, AUXILIARY WITH LINKAGE (FIFTH FUNCTION) ... 608
VALVE, AUXILIARY WITH LINKAGE (FOURTH FUNCTION) ... 606
Valve, Brake (- 173344) ... 278
Valve, Brake (173345 - 233225) ... 280
VALVE, CAB HEATER PLUMBING ... 456
VALVE, CAB HEATER PLUMBING, DRAIN ... 456
VALVE, CLOSED CRANKCASE VENTILATION, HOSES, COMPONENTS, FILTER, CHECK ... 262
VALVE, ELECTRONIC DISPLACEMENT CONTROL HYDROSTATIC MOTOR ... 142
VALVE, ENVIRONMENTAL DRAIN ... 522
Valve, Flow Control, Windshield Wipers (210219-) (210219 -) ... 414
VALVE, FUEL SHUT OFF ... 268
Valve, Fuel Tank Drain ... 272
VALVE, HYDRAULIC AND HYDROSTATIC DRAIN ... 522
VALVE, HYDRAULIC CONTROL (FOUR SECTION) ... 600
VALVE, HYDRAULIC CONTROL (THREE SECTION) ... 598
VALVE, HYDRAULIC CONTROL FOR IGC (3 OR 4 FUNCTION) 610
VALVE, HYDROSTATIC CHARGE RELIEF ... 120
VALVE, HYDROSTATIC ELECTRONIC DISPLACEMENT CONTROL ... 120
VALVE, HYDROSTATIC MOTOR ... 142
VALVE, HYDROSTATIC MULTI FUNCTION, PUMP ... 120, 124
VALVE, HYDROSTATIC OIL COOLER BYPASS ... 156
VALVE, HYDROSTATIC PUMP DISPLACEMENT CONTROL ... 132
VALVE, HYDROSTATIC PUMP PRESSURE CONTROL PILOT ... 132
VALVE, INLET (FOUR SECTION) ... 600
VALVE, INLET (THREE SECTION) ... 598
VALVE, OIL COOLER THERMAL BYPASS ... 156
VALVE, OUTLET (FOUR SECTION) ... 600
VALVE, OUTLET (THREE SECTION) ... 598
VALVE, RADIATOR DRAIN ... 254
VALVE, REAR WIPER FLOW CONTROL ... 416
VANDAL COVER (ROPS) ... 364
Vehicle Harness Relay, 24 Volt Micro, Integrated Grade Control ... 342
Vehicle Harness, Integrated Grade Control ... 342
VEHICLE HARNESS, INTEGRATED GRADE CONTROL ... 340
Vent Hose-2961-6068HT066 ... 198
Ventilating System-2961-6068HT066 ... 198
VENTILATION, CLOSED CRANKCASE, FILTER, CHECK VALVE, HOSES, COMPONENTS ... 262
VINYL HEADREST (AIR SUSPENSION) ... 440
VINYL SEAT (AIR SUSPENSION) ... 440
VINYL SEAT (DELUXE) ... 430
VINYL SEAT BACK (AIR SUSPENSION) ... 440
VINYL SEAT PAD (AIR SUSPENSION) ... 440

W

WARNING LABEL SEAT BELT (S/N -150469) (- 150469) ... 366
Washer And Wiper Switch, Front And Side Windows (-210218) (- 210218) ... 412
WASHER FLUID TANK, WINDSHIELD WIPER ... 410
Water In Fuel Sensor ... 276
Water in Fuel Sensor-8185-6068HT066 ... 236
Water Pump Inlet-5728-6068HT066 ... 224
Water Pump Pulley-2001-6068HT066 ... 190
Water Pump-4433-6068HT066 ... 210
Water Separator-8185-6068HT066 ... 236
Water Valve Resisitor, HVAC ... 460
WATER VALVE, CAB HEATER PLUMBING ... 456

Índice alfabético - continuação

Página

WEAR STRIP, TRACK FRAME AND TOP IDLER (LGP - MAXIMUM LIFE UNDERCARRIAGE)... 34
WEAR STRIP, TRACK FRAME AND TOP IDLER (LGP)... 32
WEAR STRIP, TRACK FRAME AND TOP IDLER (LT - MAXIMUM LIFE UNDERCARRIAGE)... 42
WEAR STRIP, TRACK FRAME AND TOP IDLER (LT)... 40
WEAR STRIP, TRACK FRAME AND TOP IDLER (XLT - MAXIMUM LIFE UNDERCARRIAGE)... 38
WEAR STRIP, TRACK FRAME AND TOP IDLER (XLT)... 36
WEIGHT ADJUSTMENT KNOB (DELUXE)... 434
WEIGHT/HEIGHT ADJUSTMENT KNOB, SEAT SUSPENSION ... 424
Weights, Front ... 356
Winch Brake Assembly... 574
Winch Clutch Piston ... 572
Winch Clutch Shaft Standard Power ... 566
Winch Clutch Shaft Standard Speed... 564
Winch Control Linkage Power In / Power Out ... 548
Winch Control Linkage STD ... 546
Winch Control Power In / Power Out Label ... 548
Winch Control Valve ... 578
Winch Cover and Housing... 556
Winch Drawbar... 298
Winch Driveshaft ... 550
Winch Drum (8 in.)... 560
Winch External Lines with Accumulator ... 584
Winch Fairlead... 562
Winch Free Spool ... 568
Winch Front Cover... 558
Winch Gear Set ... 570
Winch Housing and Cover... 556
Winch Hydraulic Lines Standard Speed ... 582
Winch Hydraulic Pump ... 576
Winch Hydraulic Reservoir ... 554
Winch Input And Pump Gears Standard Speed ... 552
Winch Mounting Bracket... 550
Winch Oil Pressure Light ... 580
WINDOW GLASS, FRONT ... 408
WINDOW GLASS, REAR... 408
WINDOW PLUG ... 408
WINDOW PLUG, REAR ... 408
Window Wiper Arms, Front And Side (-210218) (- 210218)... 412
Window Wiper Motor (-210218) (- 210218)... 412
Window Wipers (- 210218)... 412
Window Wipers (210219 -)... 414
Window Wipers, Front And Side (-210218) (- 210218) ... 412
WINDOW, CAB DOOR (LH, S.N. 147617 -) (147617 -)... 404
WINDOW, CAB DOOR (RH, S.N. 147617 -) (147617 -) ... 402
WINDOW, LEFT SIDE... 408
WINDOW, REAR WIPER ... 416
WINDOW, RIGHT SIDE ... 408
WINDOWS, CAB ... 408
Windshield Washer Hose, Front And Side (-210218) (- 210218)..... 412
WINDSHIELD WIPER WASHER RESERVOIR ... 410
WINDSHIELD WIPER WASHER TANK ... 410
WINDSHIELD WIPER WASHER TANK PUMP... 410
Wiper And Washer Switch, Front And Side Window (-210218) (- 210218)... 412
Wiper Arm, Front And Side Window (-210218) (- 210218)... 412
Wiper Arm, Windshield (210219-) (210219 -)... 414
Wiper Blade, Front And Side Windows (-210218) (- 210218) ... 412
WIPER BLADE, REAR... 416
Wiper Motor, Front And Side Windows (-210218) (- 210218) ... 412
Wiper Motor, Windshield (210219-) (210219 -) ... 414
WIPER WASHER FLUID TANK, WINDSHIELD... 410
Wiper Washer Tank ... 410
WIPER WASHER TANK CAP ... 410
WIPER, REAR WINDOW ... 416
Wipers, Front And Side Window (-210218) (- 210218) ... 412
Wipers, Windshield (210219-) (210219 -)... 414
WIRE HARNESS, JDLINK™ (S.N.153829-) (153829 -)... 532
WIRE HARNESS, JDLINK™ SELECT (S.N.153829-) (153829 -)... 534
WIRE HARNESS, JDLINK™ ULTIMATE FIELD KIT (S.N.153829-) (153829 -)... 536
Wiring Harness and Connectors, Cab Roof (210219 -)... 336
WIRING HARNESS FROM SEAT COMPRESSOR HARNESS TO FUSE BOX, AIR SUSPENSION ... 442, 444
WIRING HARNESS WITH SWITCH AND COVER SINGLE LEVER CONTROL W/ SPEED IN GRIP...116
WIRING HARNESS, CAB (- 210218)... 320
Wiring Harness, Cab (210219 -)... 322
WIRING HARNESS, CAB WORK LIGHT... 314
Wiring Harness, Canopy (210219 -)... 324
WIRING HARNESS, COMPRESSOR, SEAT (AIR SUSPENSION).. 442

Página

Wiring Harness, Dome Light Jumper (210219 -)... 322
Wiring Harness, Fuel Sender ... 272
Wiring Harness, HVAC Module ... 460
Wiring Harness, Lower, Integrated Grade Control... 340
Wiring Harness, Operator's Station (- 150489) ... 326
Wiring Harness, Operator's Station (150490 - 210218) ... 328
Wiring Harness, Operator's Station (210219 -) ... 330
Wiring Harness, Radio... 492
WIRING HARNESS, RADIO ... 490
WIRING HARNESS, REAR WIPER MOTOR... 416
Wiring Harness, Roof (210219 -)... 322
Wiring Harness, Roof, Cab (- 150488)... 332
Wiring Harness, Roof, Cab (150489 - 210218) ... 334
Wiring Harness, Sensor, Brake Valve (173345 - 233225)... 280
WIRING HARNESS, TRANSMISSION ... 318
Wiring Harness, Under Seat Heater, Cab... 452
Wiring Harness, Under Seat Heater, ROPS ... 454
Wiring Harness, Winch Control Linkage (Power In/Power Out) 548
Wiring Harness, Winch Control Linkage STD... 546
WORK LIGHT HARNESS, ROPS ... 310, 312
WORK LIGHT HOUSING, CAB HI-INTENSITY ... 314
WORK LIGHT HOUSING, ROPS... 310, 312
Work Light Switch... 348, 350
WORK LIGHT WIRING HARNESS, CAB... 314
WORK LIGHTS ... 308

X

X-LONG TRACK REAR ROCK GUARDS...110

Y

YOKE, TRACK CHAIN TENSION ADJUSTER (LGP, XLT - MAXIMUM LIFE UNDERCARRIAGE)... 86
YOKE, TRACK CHAIN TENSION ADJUSTER (LGP, XLT)... 84
YOKE, TRACK CHAIN TENSION ADJUSTER (LT - MAXIMUM LIFE UNDERCARRIAGE) ... 90
YOKE, TRACK CHAIN TENSION ADJUSTER (LT)... 88

Track Frame (LGP)
Bâti de chenille (LGP)
Estrutura da Esteira (LGP)
Bastidor de oruga (LGP)

AT341606_TX1094436 A.1

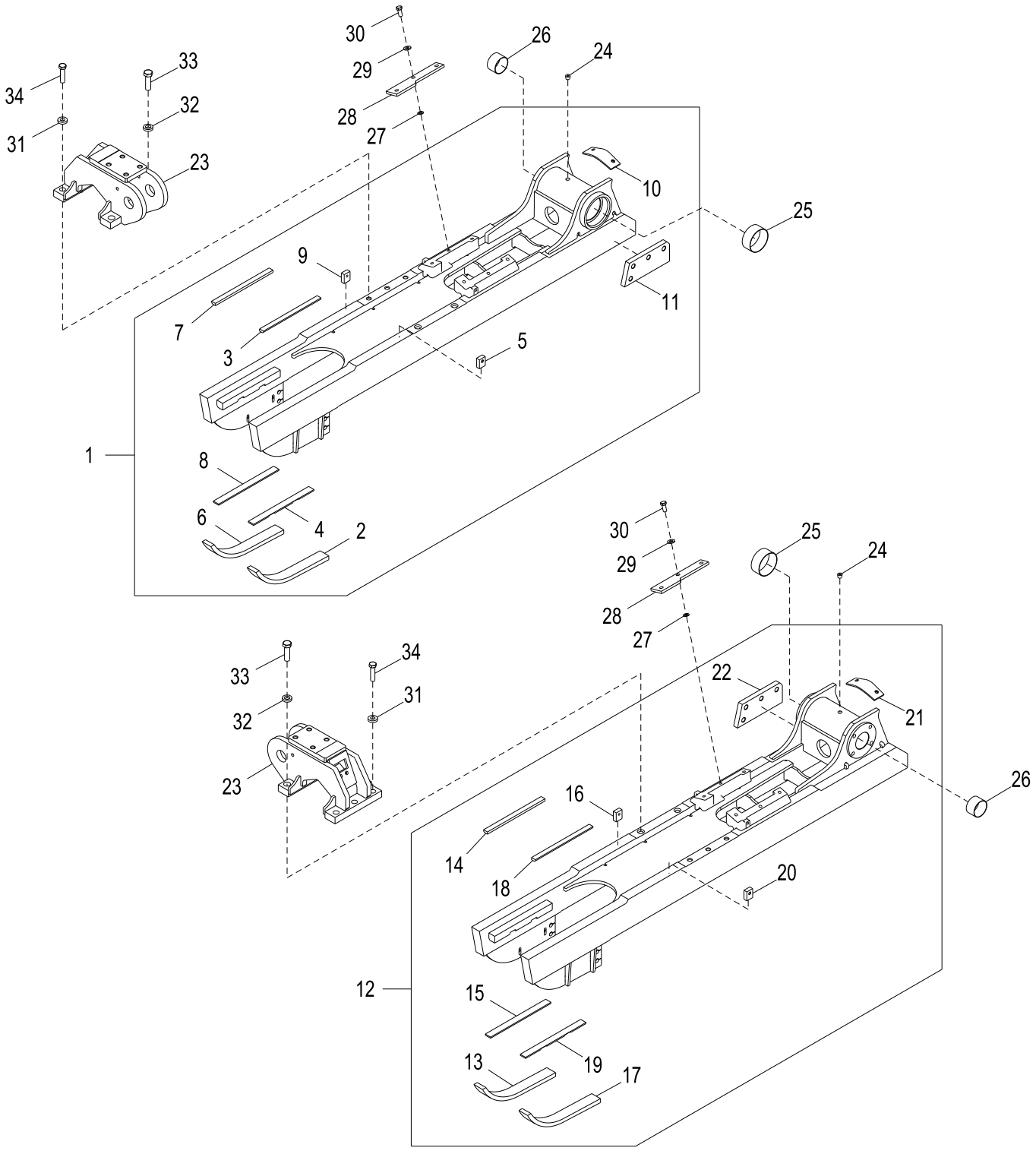

AT341606_TX1094436

Item	*Nº peça*	*Descrição*	*Qtde*	*Nº série*	*Notas*
1	**AT362785**	**Estrutura**	**1**		**(CA), Direita**
2	T175773	Guia	1		Corrente
3	T176089	Placa	1		
4	T176091	Placa de desgaste	1		Polia Intermediária
5	T176094	Apoio	3		
6	T175773	Guia	1		Corrente
7	T176089	Placa	1		
8	T176091	Placa de desgaste	1		Polia Intermediária
9	T176094	Apoio	3		
10	AT221743	Apoio	1		
11	T182582	Placa	1		Defletor de Pedras
12	**AT362782**	**Estrutura**	**1**		**(CA), Esquerda**
13	T175773	Guia	1		Corrente
14	T176089	Placa	1		
15	T176091	Placa de desgaste	1		Polia Intermediária
16	T176094	Apoio	3		
17	T175773	Guia	1		Corrente
18	T176089	Placa	1		
19	T176091	Placa de desgaste	1		Polia Intermediária
20	T176094	Apoio	3		
21	AT221743	Apoio	1		
22	T182582	Placa	1		Defletor de Pedras
23	AT341602	Suporte	2		Barra Transversal
24	15H561	Tampão	2		1/2"
25	T176571	Bucha	2		
26	T176572	Bucha	2		
27	R73290	Arruela	12		
28	T176753	Placa	4		
29	24M7241	Arruela	12		17 X 34 X 4 mm
30	19M8035	Parafuso sextavado	12		M16 X 35
31	T181071	Espaçador	6		
32	T181070	Espaçador	4		
33	19M7889	Parafuso sextavado	4		M24 X 80
34	19M7892	Parafuso sextavado	6		M20 X 80

Track Frame Maximum Life Undercarriage (LGP)
Châssis porteur à durée maximale de bâti de chenille (LGP)
Estrutura da Esteira, Estrutura Inferior de Vida Máxima (LGP)
Bastidor de oruga de tren de rodaje de vida útil máxima (LGP)

AT352990_TX1094440 A.1

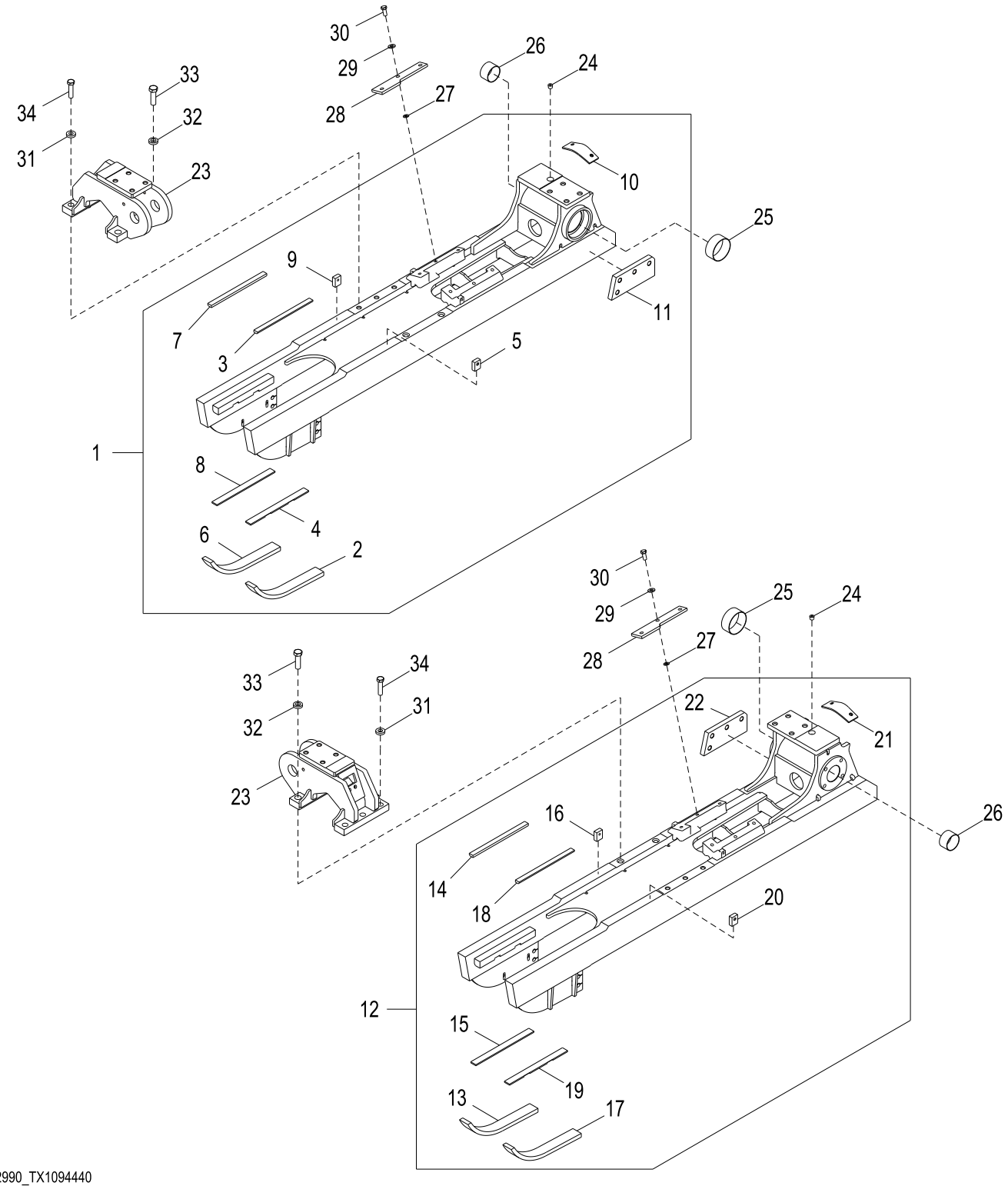

AT352990_TX1094440

Item	*Nº peça*	*Descrição*	*Qtde*	*Nº série*	*Notas*
1	**AT352993**	**Estrutura**	**1**		**(CA), Consulte a Solução DTAC 84208, Direita**
2	T175773	Guia	1		Corrente
3	T176089	Placa	1		
4	T176091	Placa de desgaste	1		Polia Intermediária
5	T176094	Apoio	3		
6	T175773	Guia	1		Corrente
7	T176089	Placa	1		
8	T176091	Placa de desgaste	1		Polia Intermediária
9	T176094	Apoio	3		
10	AT221743	Apoio	1		Proteção da Roda Dentada
11	T182582	Placa	1		
12	**AT352996**	**Estrutura**	**1**		**(CA), Consulte a Solução DTAC 84208, Esquerda**
13	T175773	Guia	1		Corrente
14	T176089	Placa	1		
15	T176091	Placa de desgaste	1		Polia Intermediária
16	T176094	Apoio	3		
17	T175773	Guia	1		Corrente
18	T176089	Placa	1		
19	T176091	Placa de desgaste	1		Polia Intermediária
20	T176094	Apoio	3		
21	AT221743	Apoio	1		Proteção da Roda Dentada
22	T182582	Placa	1		
23	AT341602	Suporte	2		
24	15H561	Tampão	2		1/2"
25	T176571	Bucha	2		
26	T176572	Bucha	2		
27	R73290	Arruela	12		
28	T176753	Placa	4		
29	24M7241	Arruela	12		17 X 34 X 4 mm
30	19M8035	Parafuso sextavado	12		M16 X 35, (SUB FOR T245051)
31	T181071	Espaçador	6		
32	T181070	Espaçador	4		
33	19M7889	Parafuso sextavado	4		M24 X 80
34	19M7892	Parafuso sextavado	6		M20 X 80

Track Frame (XLT)
Bâti de chenille (XLT)
Estrutura da Esteira (XLT)
Bastidor de oruga (XLT)

AT341607_TX1094433 A.1

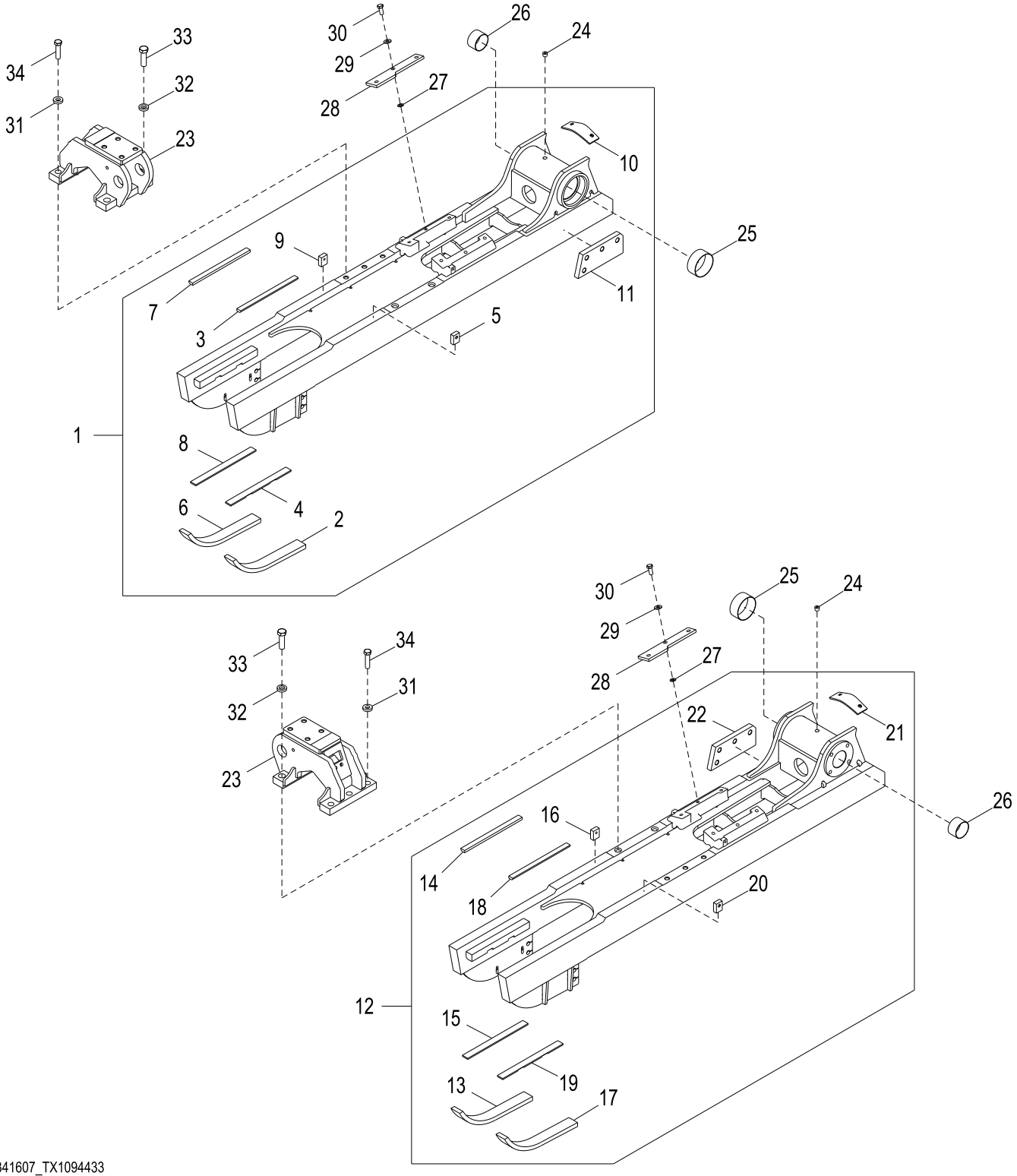

AT341607_TX1094433

Item	*Nº peça*	*Descrição*	*Qtde*	*Nº série*	*Notas*
1	**AT362780**	**Estrutura**	**1**		**(CA), Direita**
2	T175773	Guia	1		Corrente
3	T176089	Placa	1		
4	T176091	Placa de desgaste	1		Polia Intermediária
5	T176094	Apoio	3		
6	T175773	Guia	1		Corrente
7	T176089	Placa	1		
8	T176091	Placa de desgaste	1		Polia Intermediária
9	T176094	Apoio	3		
10	AT221743	Apoio	1		Proteção da Roda Dentada
11	T182582	Placa	1		Defletor de Pedras
12	**AT362779**	**Estrutura**	**1**		**(CA), Esquerda**
13	T175773	Guia	1		Corrente
14	T176089	Placa	1		
15	T176091	Placa de desgaste	1		Polia Intermediária
16	T176094	Apoio	3		
17	T175773	Guia	1		Corrente
18	T176089	Placa	1		
19	T176091	Placa de desgaste	1		Polia Intermediária
20	T176094	Apoio	3		
21	AT221743	Apoio	1		Proteção da Roda Dentada
22	T182582	Placa	1		Defletor de Pedras
23	AT341605	Suporte	2		Barra Transversal
24	15H561	Tampão	2		1/2"
25	T176571	Bucha	2		
26	T176572	Bucha	2		
27	R73290	Arruela	12		
28	T176753	Placa	4		
29	24M7241	Arruela	12		17 X 34 X 4 mm
30	19M8035	Parafuso sextavado	12		M16 X 35, (SUB FOR T245051)
31	T181071	Espaçador	6		
32	T181070	Espaçador	4		
33	19M7889	Parafuso sextavado	4		M24 X 80
34	19M7892	Parafuso sextavado	6		M20 X 80

Track Frame Maximum Life Undercarriage (XLT)
Châssis porteur à durée maximale de bâti de chenille (XLT)
Estrutura da Esteira, Estrutura Inferior de Vida Máxima (XLT)
Bastidor de oruga de tren de rodaje de vida útil máxima (XLT)

AT352989_TX1094443 A.1

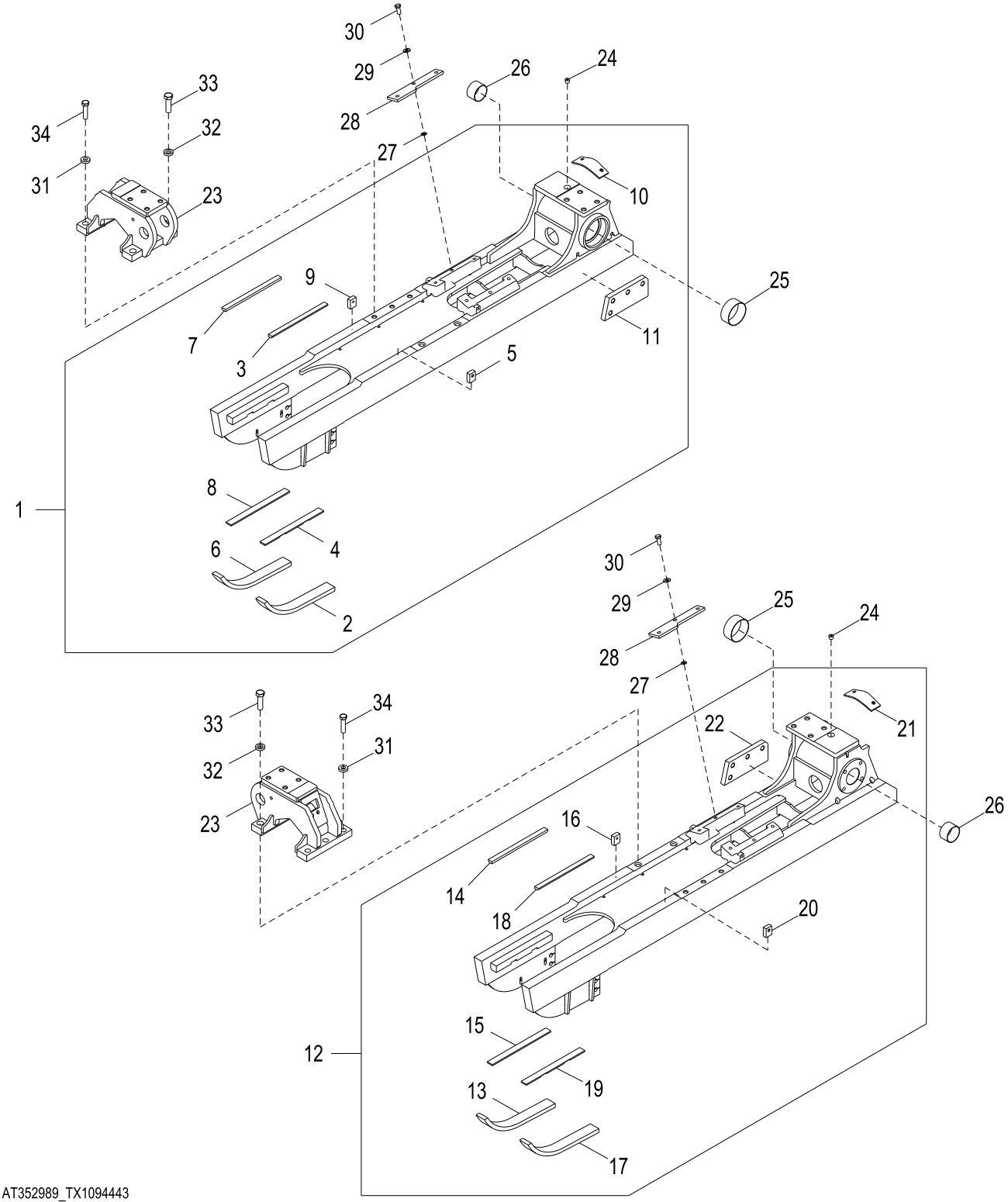

AT352989_TX1094443

Item	*Nº peça*	*Descrição*	*Qtde*	*Nº série*	*Notas*
1	**AT352994**	**Estrutura**	**1**		**(CA), Consulte a Solução DTAC 84208, Direita**
2	T175773	Guia	1		
3	T176089	Placa	1		
4	T176091	Placa de desgaste	1		
5	T176094	Apoio	3		
6	T175773	Guia	1		
7	T176089	Placa	1		
8	T176091	Placa de desgaste	1		
9	T176094	Apoio	3		
10	AT221743	Apoio	1		
11	T182582	Placa	1		
12	**AT352995**	**Estrutura**	**1**		**(CA), Consulte a Solução DTAC 84208, Esquerda**
13	T175773	Guia	1		
14	T176089	Placa	1		
15	T176091	Placa de desgaste	1		
16	T176094	Apoio	3		
17	T175773	Guia	1		
18	T176089	Placa	1		
19	T176091	Placa de desgaste	1		
20	T176094	Apoio	3		
21	AT221743	Apoio	1		
22	T182582	Placa	1		
23	AT341605	Suporte	2		
24	15H561	Tampão	2		1/2"
25	T176571	Bucha	2		
26	T176572	Bucha	2		
27	R73290	Arruela	12		
28	T176753	Placa	4		
29	24M7241	Arruela	12		17 X 34 X 4 mm
30	19M8035	Parafuso sextavado	12		M16 X 35
31	T181071	Espaçador	6		
32	T181070	Espaçador	4		
33	19M7889	Parafuso sextavado	4		M24 X 80
34	19M7892	Parafuso sextavado	6		M20 X 80

Track Frame (LT)
Bâti de chenille (LT)
Estrutura da Esteira (LT)
Bastidor de oruga (LT)

AT341597_TX1094428 A.1

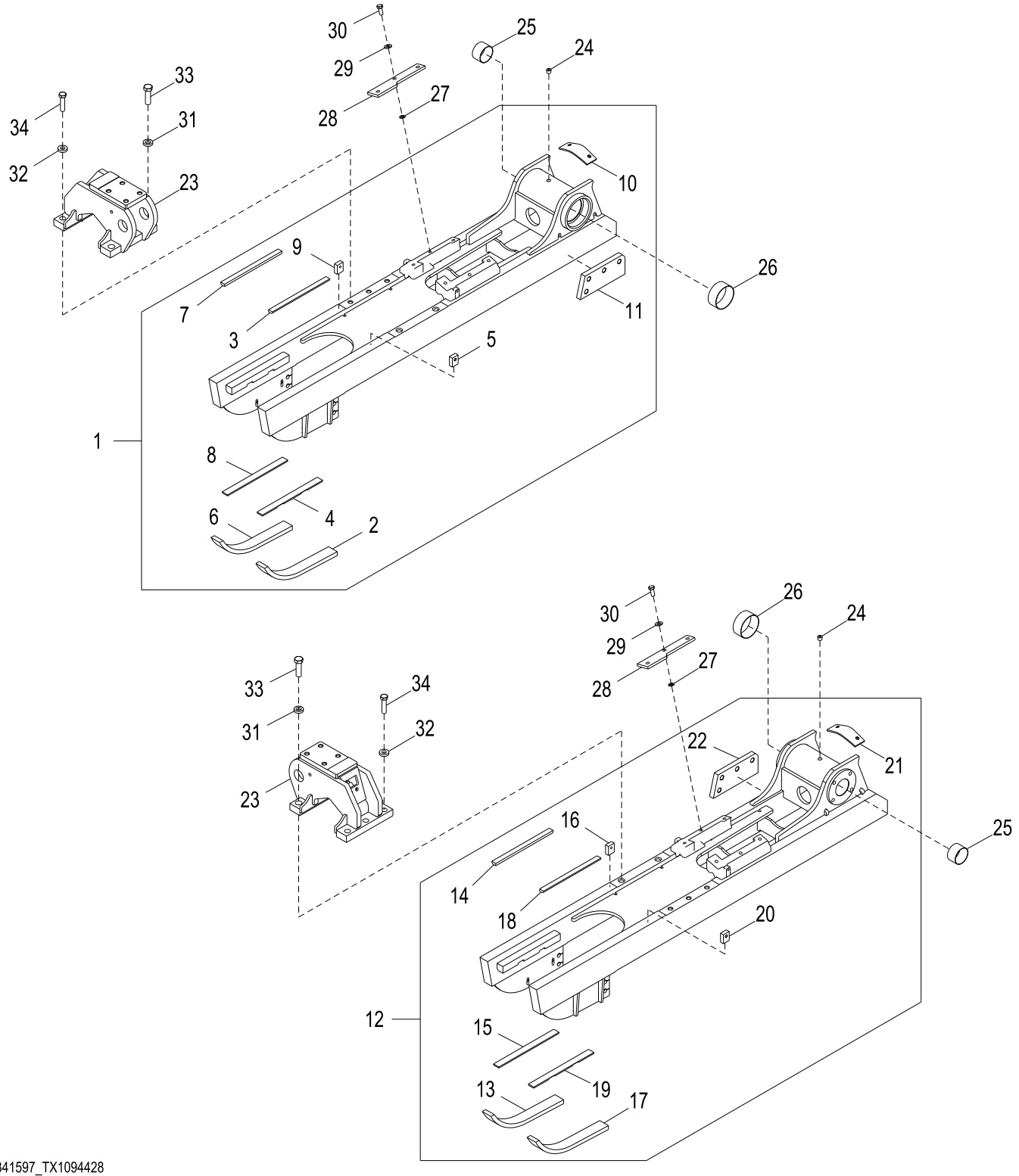

AT341597_TX1094428

Item	*Nº peça*	*Descrição*	*Qtde*	*Nº série*	*Notas*
1	**AT362781**	**Estrutura**	**1**		**(CA), Direita, Padrão**
2	T175773	Guia	1		Corrente
3	T176089	Placa	1		
4	T176091	Placa de desgaste	1		Polia Intermediária
5	T176094	Apoio	3		
6	T175773	Guia	1		Corrente
7	T176089	Placa	1		
8	T176091	Placa de desgaste	1		Polia Intermediária
9	T176094	Apoio	3		
10	AT221743	Apoio	1		Proteção da Roda Dentada
11	T182582	Placa	1		
12	**AT362784**	**Estrutura**	**1**		**(CA), Esquerda, Padrão**
13	T175773	Guia	1		Corrente
14	T176089	Placa	1		
15	T176091	Placa de desgaste	1		Polia Intermediária
16	T176094	Apoio	3		
17	T175773	Guia	1		Corrente
18	T176089	Placa	1		
19	T176091	Placa de desgaste	1		Polia Intermediária
20	T176094	Apoio	3		
21	AT221743	Apoio	1		Proteção da Roda Dentada
22	T182582	Placa	1		
23	AT341601	Suporte	2		Barra Transversal, (SUB FOR AT220642)
24	15H561	Tampão	2		1/2"
25	T176572	Bucha	2		
26	T176571	Bucha	2		
27	R73290	Arruela	12		
28	T176753	Placa	4		
29	24M7241	Arruela	12		17 X 34 X 4 mm
30	19M8035	Parafuso sextavado	12		M16 X 35
31	T181070	Espaçador	4		
32	T181071	Espaçador	6		
33	19M7889	Parafuso sextavado	4		M24 X 80
34	19M7892	Parafuso sextavado	6		M20 X 80

Track Frame Maximum Life Undercarriage (LT)
Châssis porteur à durée maximale de bâti de chenille (LT)
Estrutura da Esteira, Estrutura Inferior de Vida Máxima (LT)
Bastidor de oruga de tren de rodaje de vida útil máxima (LT)

AT352998_TX1094395 A.1

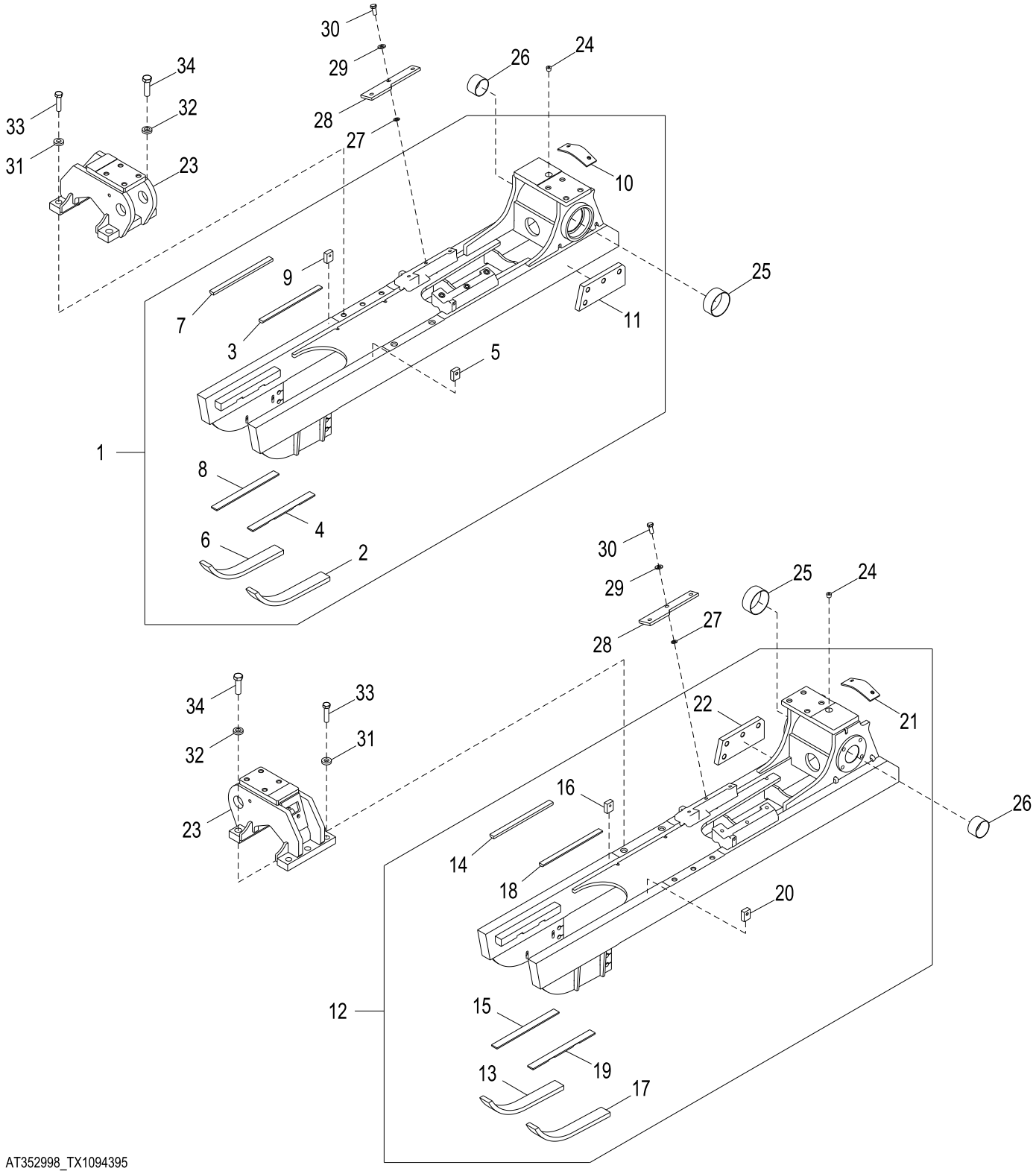

AT352998_TX1094395

Item	*Nº peça*	*Descrição*	*Qtde*	*Nº série*	*Notas*
1	**AT352988**	**Estrutura**	**1**		**(CA), Consulte a Solução DTAC 84208, Direita**
2	T175773	Guia	1		
3	T176089	Placa	1		
4	T176091	Placa de desgaste	1		
5	T176094	Apoio	3		
6	T175773	Guia	1		
7	T176089	Placa	1		
8	T176091	Placa de desgaste	1		
9	T176094	Apoio	3		
10	AT221743	Apoio	1		
11	T182582	Placa	1		
12	**AT352991**	**Estrutura**	**1**		**(CA), Consulte a Solução DTAC 84208, Esquerda**
13	T175773	Guia	1		
14	T176089	Placa	1		
15	T176091	Placa de desgaste	1		
16	T176094	Apoio	3		
17	T175773	Guia	1		
18	T176089	Placa	1		
19	T176091	Placa de desgaste	1		
20	T176094	Apoio	3		
21	AT221743	Apoio	1		
22	T182582	Placa	1		
23	AT341601	Suporte	2		(SUB FOR AT220642)
24	15H561	Tampão	2		1/2"
25	T176571	Bucha	2		
26	T176572	Bucha	2		
27	R73290	Arruela	12		
28	T176753	Placa	4		
29	24M7241	Arruela	12		17 X 34 X 4 mm
30	19M8035	Parafuso sextavado	12		M16 X 35
31	T181071	Espaçador	6		
32	T181070	Espaçador	4		
33	19M7892	Parafuso sextavado	6		M20 X 80
34	19M7889	Parafuso sextavado	4		M24 X 80

Rock Deflectors
Pares-roches
Defletores de Pedras
Deflectores de rocas

AT226102_TX1092667 A.1

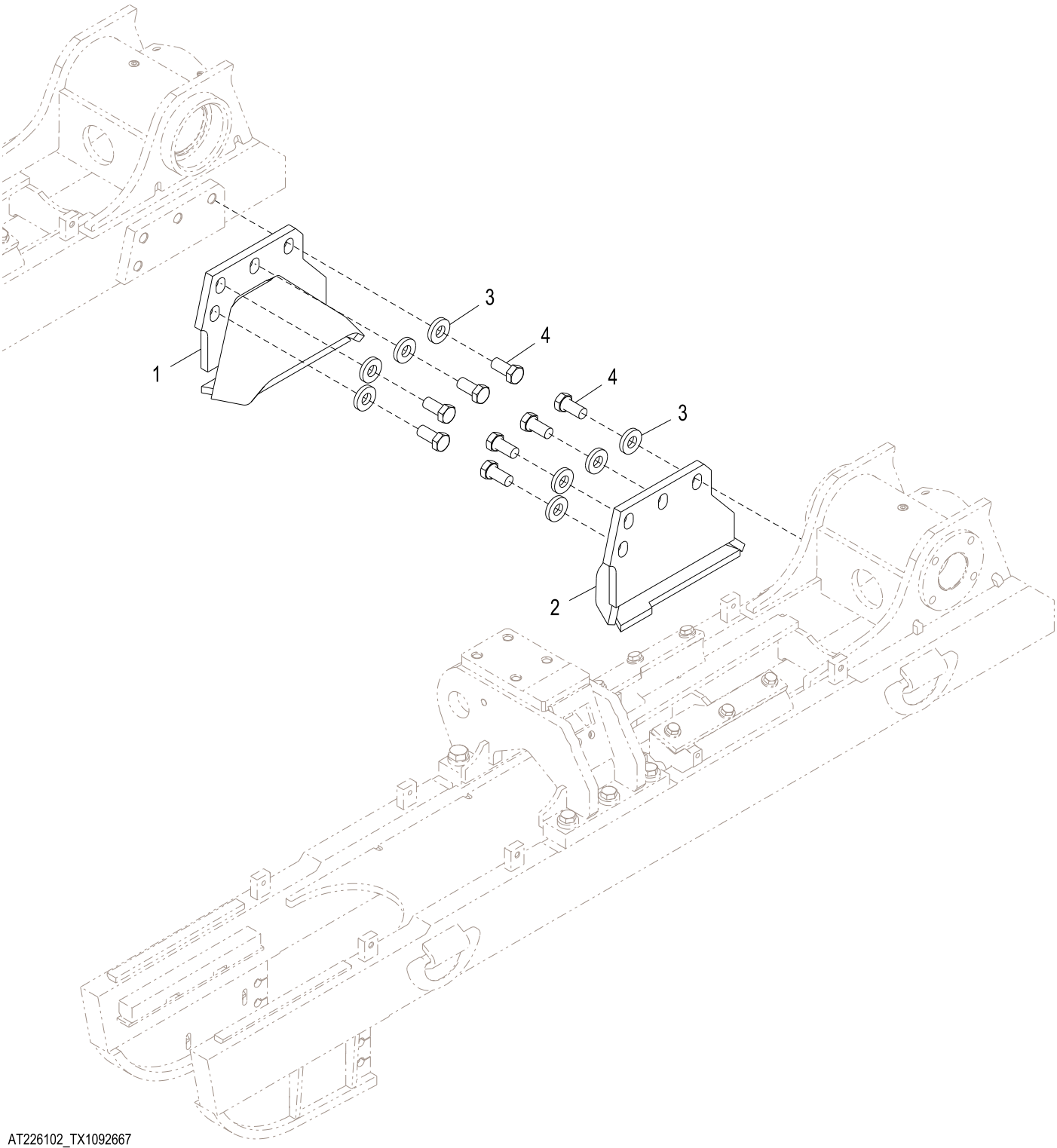

AT226102_TX1092667

Item	*Nº peça*	*Descrição*	*Qtde*	*Nº série*	*Notas*
1	AT303797	Defletor	1		Lado Direito
2	AT303798	Defletor	1		Lado Esquerdo
3	T152076	Arruela	8		26 X 55 X 9,500 MM
4	19M7993	Parafuso sextavado	8		M24 X 50

Rock Guards (LT)
Pares-roches (LT)
Proteções Contra Pedras (LT)
Protectores contra rocas (LT)

AT219818_TX1077539 A.1

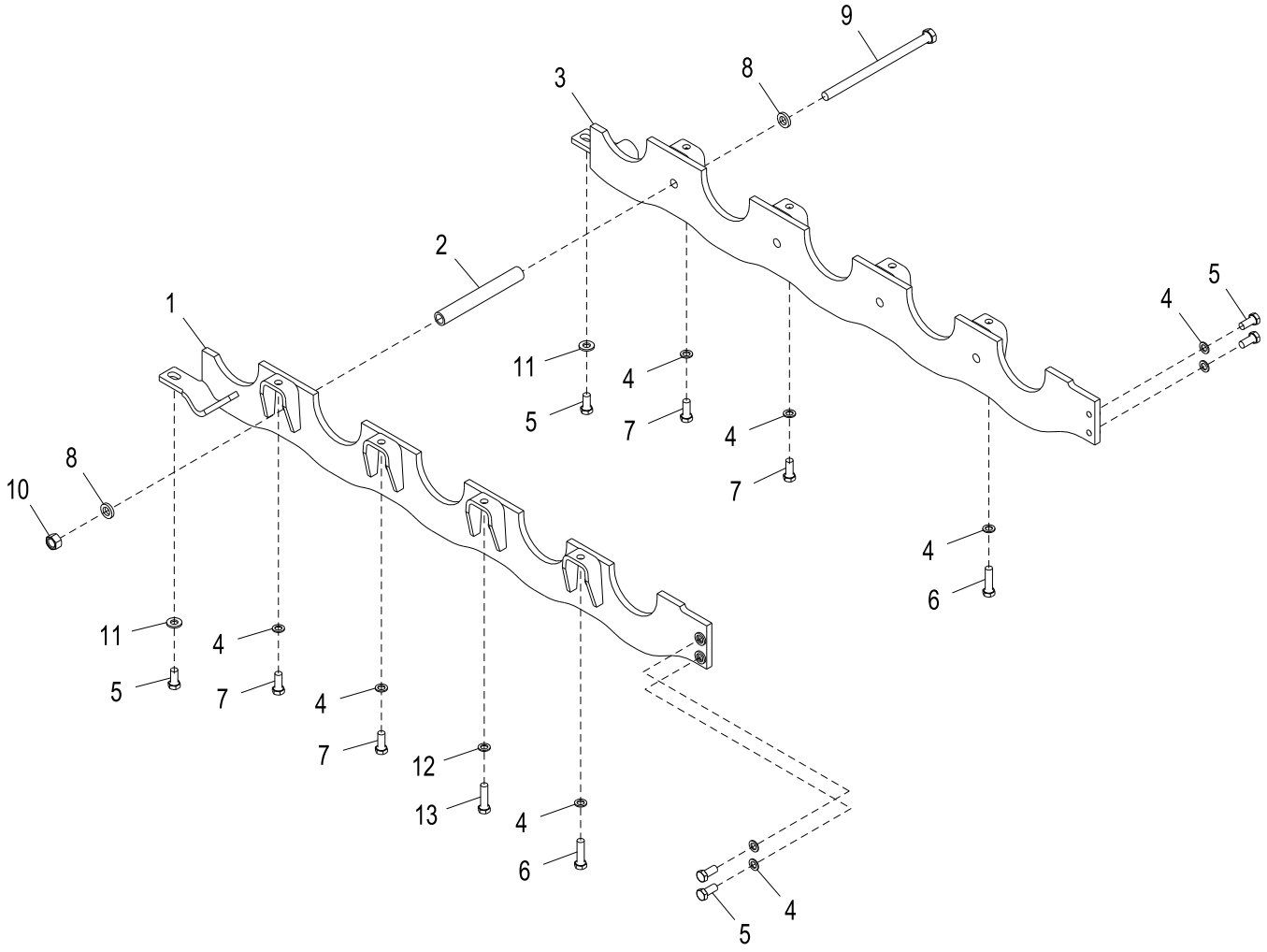

AT219818_TX1077539

Item	*Nº peça*	*Descrição*	*Qtde*	*Nº série*	*Notas*
1	AT225927	Proteção	1		
2	T176863	Espaçador	4		
3	AT225928	Proteção	1		
4	R73290	Arruela	10		Temperado
5	19M8035	Parafuso sextavado	6		M16 X 35
6	19M7759	Parafuso sextavado	2		M16 X 60
7	19M7488	Parafuso sextavado	4		M16 X 40
8	T83426	Arruela	8		Temperado
9	19M8494	Parafuso sextavado	4		M20 X 320, (SUB FOR 19M8388)
10	14M7277	Porca	4		M20
11	24M7241	Arruela	2		17 X 34 X 4 mm
12	R73290	Arruela	1		Temperado
13	19M7759	Parafuso sextavado	1		M16 X 60

Rock Guards (XLT)
Pares-roches (XLT)
Proteções Contra Pedras (XLT)
Protectores contra rocas (XLT)

AT224345_TX1077541 A.1

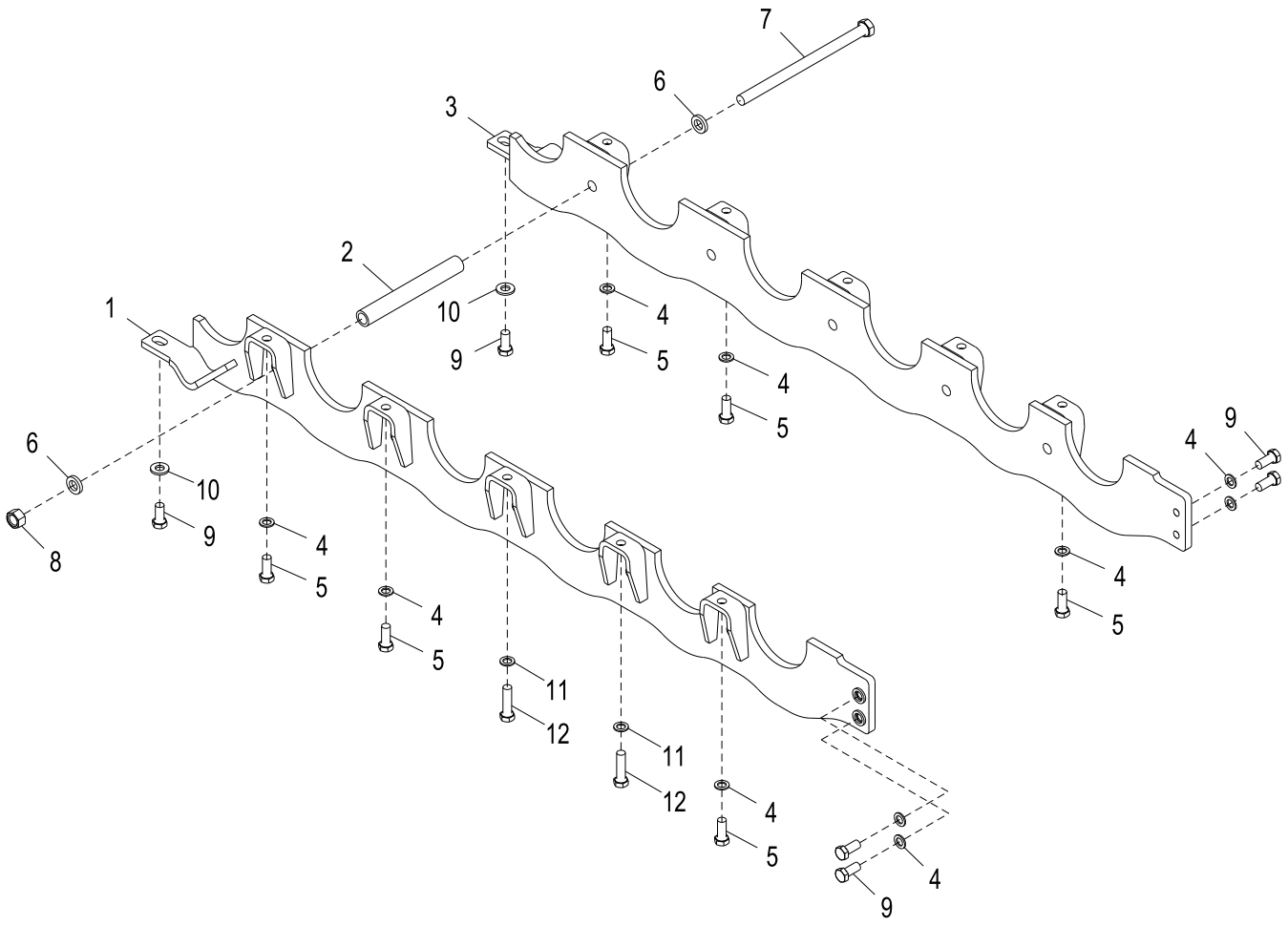

AT224345_TX1077541

Item	*Nº peça*	*Descrição*	*Qtde*	*Nº série*	*Notas*
1	AT225664	Proteção	1		
2	T176863	Espaçador	5		
3	AT225665	Proteção	1		
4	R73290	Arruela	11		Temperado
5	19M7488	Parafuso sextavado	6		M16 X 40
6	T83426	Arruela	10		Temperado
7	19M8494	Parafuso sextavado	5		M20 X 320, (SUB FOR 19M8388)
8	14M7277	Porca	5		M20
9	19M8035	Parafuso sextavado	7		M16 X 35
10	24M7241	Arruela	2		17 X 34 X 4 mm
11	R73290	Arruela	4		Temperado
12	19M7759	Parafuso sextavado	4		M16 X 60

Rock Guards (LGP)
Pares-roches (LGP)
Proteções Contra Pedras (LGP)
Protectores contra rocas (LGP)

AT219819_TX1077540 A.1

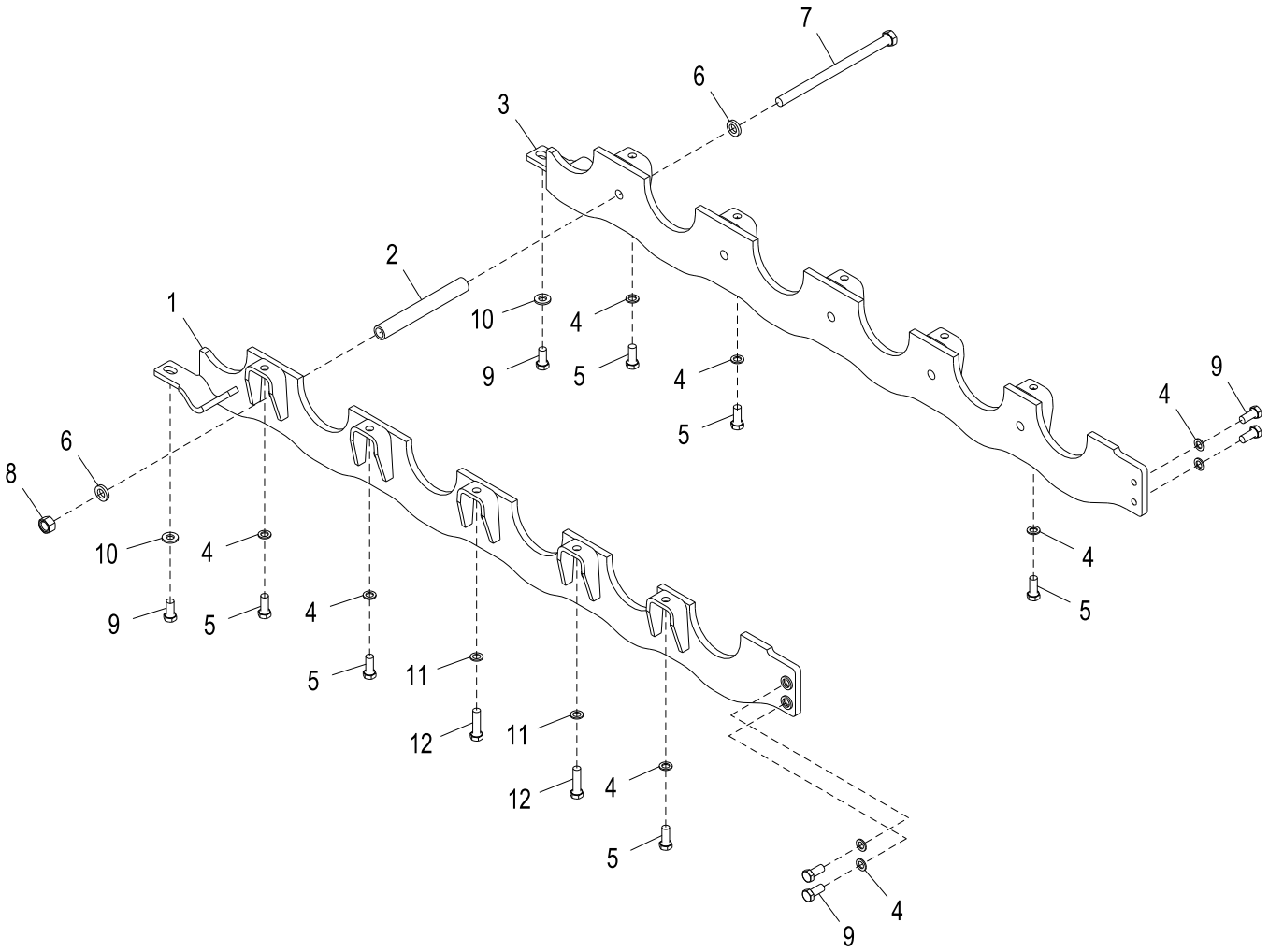

AT219819_TX1077540

Item	*Nº peça*	*Descrição*	*Qtde*	*Nº série*	*Notas*
1	AT225664	Proteção	1		
2	T176863	Espaçador	5		
3	AT225665	Proteção	1		
4	R73290	Arruela	11		Temperado
5	19M7488	Parafuso sextavado	6		M16 X 40
6	T83426	Arruela	10		Temperado
7	19M8494	Parafuso sextavado	5		M20 X 320, (SUB FOR 19M8388)
8	14M7277	Porca	5		M20
9	19M8035	Parafuso sextavado	7		M16 X 35
10	24M7241	Arruela	2		17 X 34 X 4 mm
11	R73290	Arruela	2		Temperado
12	19M7759	Parafuso sextavado	2		M16 X 60

Final Drive Drain Plug Guard Kit
Kit de protection du bouchon de vidange de la réduction finale
Kit de Proteção do Bujão do Dreno da Redução Final
Kit de protectores de tapones de vaciado de mandos finales

TX1064230 A.1

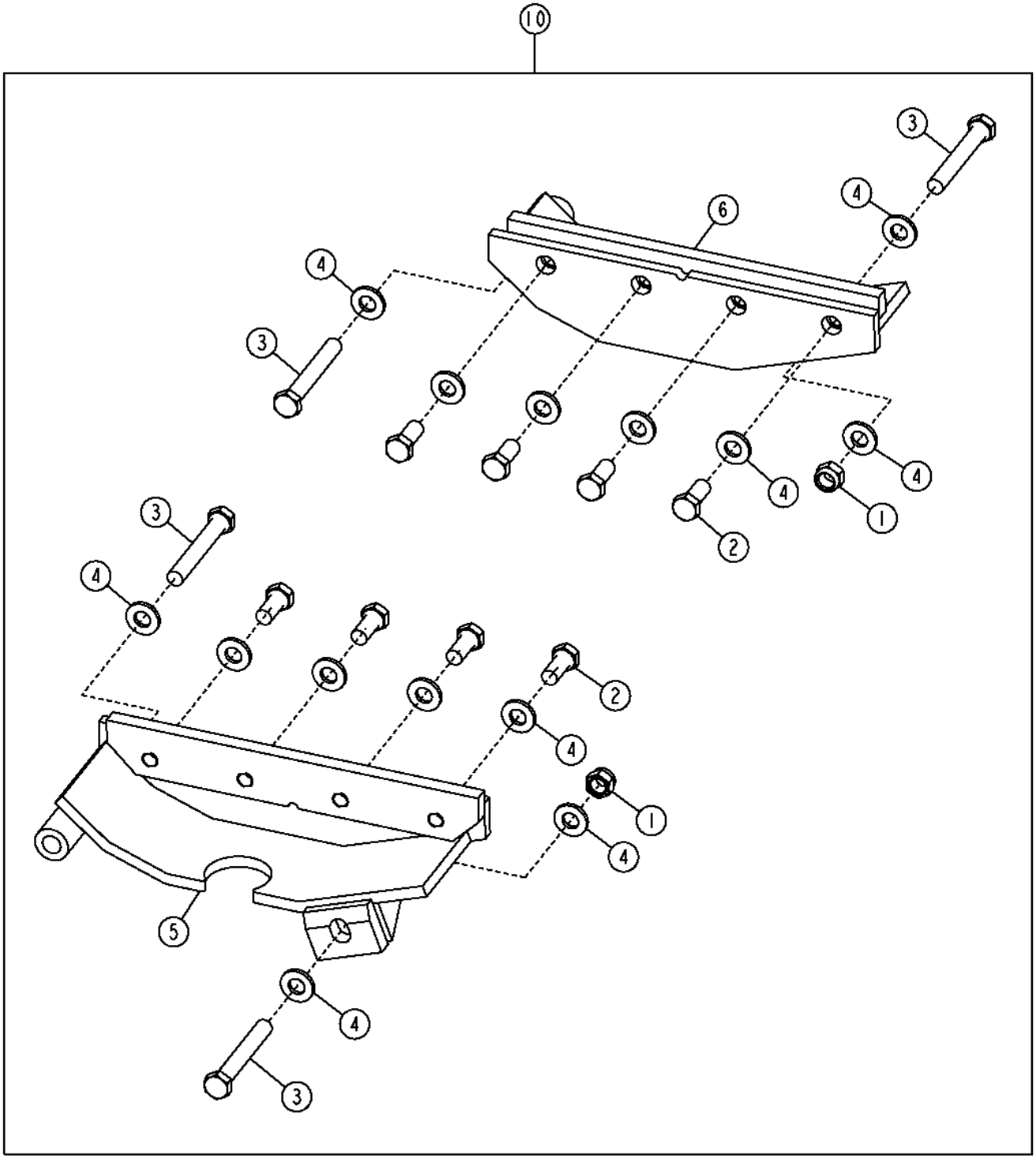

TX1064230

Item	*Nº peça*	*Descrição*	*Qtde*	*Nº série*	*Notas*
1	14M7328	Porca de segurança	2		M16
2	19M8035	Parafuso sextavado	8		M16 X 35
3	19M9313	Parafuso sextavado	4		M16 X 110
4	24M7241	Arruela	14		17 X 34 X 4 mm
5	AT300953	Proteção	1		(RH)
6	AT300954	Proteção	1		(LH)
10	**AT300952**	**Kit - instalação de campo**	**1**		**(WHOLE GOODS)**

Final Drive Guard Kit (LGP)
Jeu de protection de la réduction finale (LGP)
Kit de Proteção da Redução Final (LGP)
Juego de protector de reducción final (LGP)

TX1064226 A.1

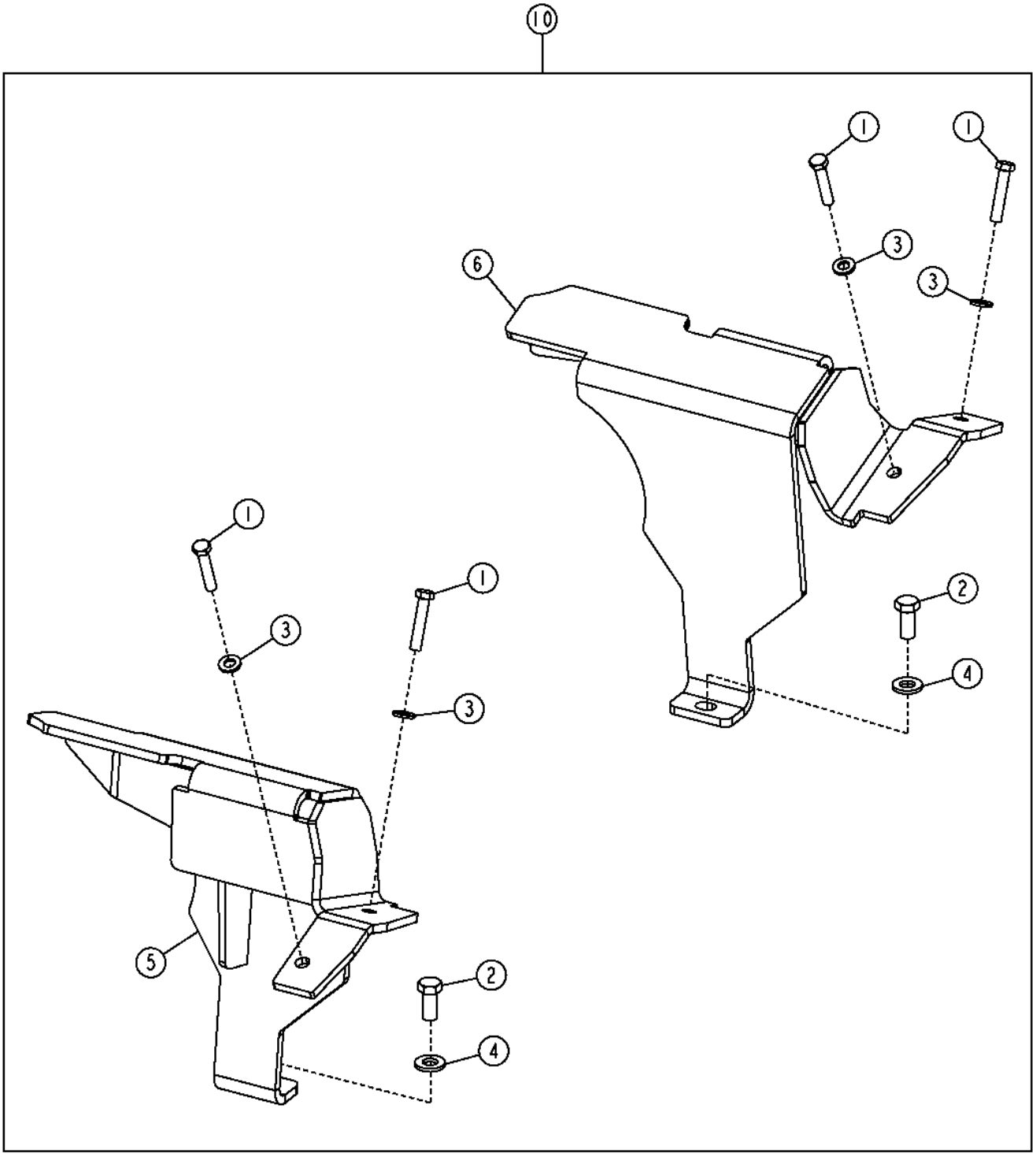

TX1064226

Item	*Nº peça*	*Descrição*	*Qtde*	*Nº série*	*Notas*
1	19M7363	Parafuso sextavado	4		M12 X 60
2	19M8035	Parafuso sextavado	2		M16 X 35
3	24M7240	Arruela	4		13 X 25 X 3 mm
4	24M7241	Arruela	2		17 X 34 X 4 mm
5	AT225681	Capa	1		(RH)
6	AT225730	Capa	1		(LH)
10	**AT227674**	**Kit - instalação de campo**	**1**		**(NLA), Encomende Componentes**

Final Drive Guard Kit
Kit de protection de la réduction finale
Kit de Proteção da Redução Final
Kit de protectores de mandos finales

AT395278_TX1091188 A.2

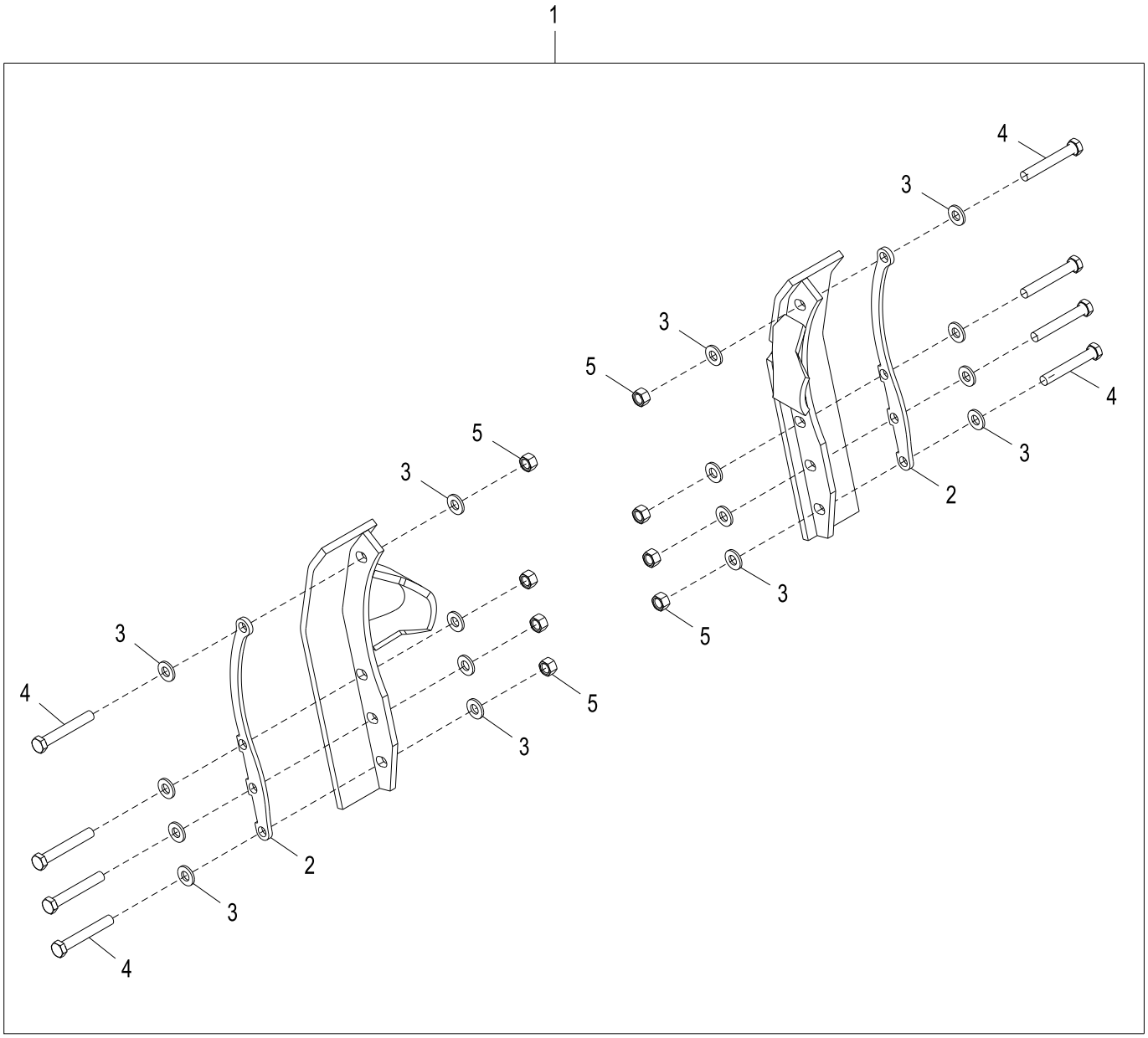

AT395278_TX1091188

Item	*Nº peça*	*Descrição*	*Qtde*	*Nº série*	*Notas*
1	AT395278	Kit - instalação de campo	1		
2	T246243	Espaçador	2		
3	24M7241	Arruela	16		17 X 34 X 4 mm
4	19M9313	Parafuso sextavado	8		M16 X 110
5	14M7286	Porca	8		M16

Lubricated Track (- 141347)
Chenille lubrifiée (- 141347)
Esteira Lubrificada (- 141347)
Cadena lubricada (- 141347)

TX1017705 A.1

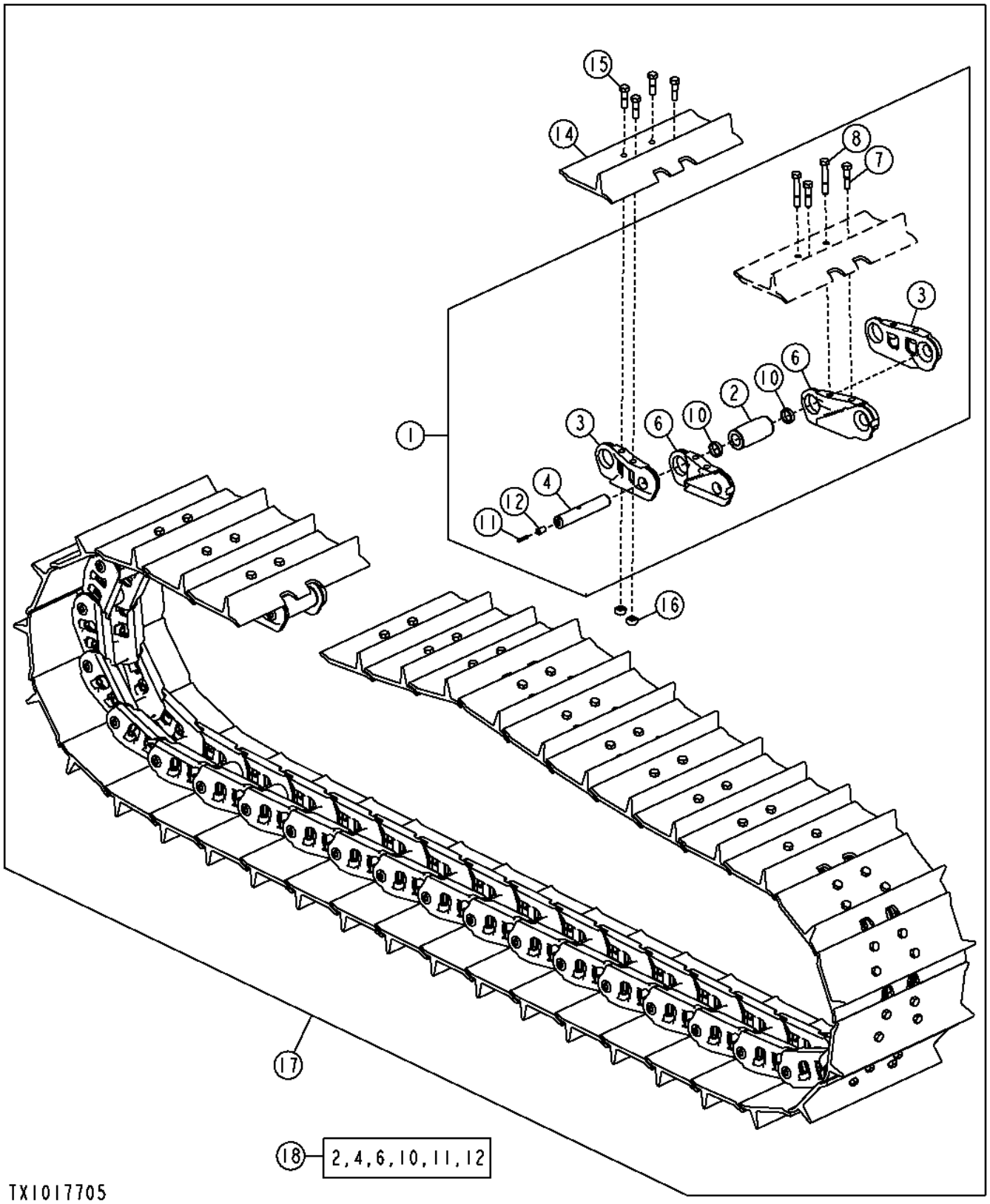

Item	*Nº peça*	*Descrição*	*Qtde*	*Nº série*	*Notas*
1	AT219959	Corrente esteira s/sapatas	1		XLT, LGP, ALSO ORDER (2) T177859, Com Sapatas Para Pântano, 42 Elos
	AT305224	Corrente esteira s/sapatas	1		40 Elos, Uso Estendido
	AT305234	Corrente esteira s/sapatas	1		XLT, LGP, ALSO ORDER (2) T177859, Com Sapatas Para Pântano, 42 Elos, Uso Estendido
	AT211548	Corrente esteira s/sapatas	1		40 Elos
2	T176979	Bucha	42		XLT, LGP
	T203865	Casquilho	40		Uso Estendido
	T203865	Casquilho	42		XLT, LGP, Uso Estendido
	T176979	Bucha	40		
3	T70316	Elo de esteira com apoio, l	39		
	T70316	Elo de esteira com apoio, l	41		XLT, LGP
	T70317	Elo de esteira com apoio, l	39		
	T70317	Elo de esteira com apoio, l	41		XLT, LGP
4	T149292	Pino de esteira	40		
	T149292	Pino de esteira	42		XLT, LGP
6	AT323627	Elo mestre bipartido., l. d	1		
	AT321522	Elo mestre bipartido., l. d	1		
	AT323628	Elo mestre bipartido, l. es	1		
	AT321523	Elo mestre bipartido, l. es	1		
7	T152178	Parafuso	2		XLT
	T160248	Parafuso	2		Com Sapata de 30 in. para Pântano
8	T152178	Parafuso	2		XLT
	T177859	Parafuso	4		Principal, Com Sapata de 30 in. para Pântano
9	AT323628	Elo mestre bipartido, l. es	1		
	AT321523	Elo mestre bipartido, l. es	1		
10	T73607	Arruela	80		
	T73607	Arruela	84		XLT, LGP
11	T149248	Plugue	40		
	T149248	Plugue	42		XLT, LGP
12	T149247	Plugue	40		
	T149247	Plugue	42		XLT, LGP
13	AT112903	Kit retentor	40		
	AT112903	Kit retentor	42		
14	T155559	Esteira master c/1 barra	1		20 in., 508 mm, XLT
	T45099	Sapata com uma nervura	41		20 in., 508 mm, XLT, LGP
	T106955	Sapata com uma nervura	41		24 in., 610 mm, LGP
	T177265	Sapata auto-limpante	41		30 in., 762 mm, Pântano
	T180051	Esteira master c/1 barra	1		30 in., 762 mm, LGP
	T60828	Sapata com uma nervura	41		22 in., 560 mm, XLT, LGP
	T155560	Esteira master c/1 barra	1		22in., 560 mm
	T177796	Sapata auto-limpante	1		30in., 762 mm, Principal, Pântano
	T175102	Sapata com uma nervura	41		30 in., 762 mm, LGP
	T45099	Sapata com uma nervura	39		20 in., 508 mm
	T60828	Sapata com uma nervura	39		22 in., 560 mm
	T155561	Esteira master c/1 barra	1		24 in., 610 mm
15	T121478	Parafuso	AR		15.875 X 54 mm (5/8" X 2.126")
	T177867	Parafuso	82		Com Sapatas Para Pântano
16	T45097	Porca	AR		
17	AT211550	Conjunto esteira	1		NLA, 20 in., 508 mm, 40 Elos
	AT221344	Conjunto esteira	1		NLA, 22 in, 560 mm, 40 Elos
	AT211554	Conjunto esteira	1		NLA, 24 in., 610 mm, LGP, 42 Elos
	AT219958	Conjunto esteira	1		NLA, 30 in., 760 mm, LGP, 42 Elos
	AT305225	Conjunto esteira	1		NLA, 20 in., 508 mm, 40 Elos, Uso Estendido
	AT305235	Conjunto esteira	1		NLA, 22 in., 560 mm, 40 Elos, Uso Estendido
	AT305226	Conjunto esteira	1		NLA, 22 in., 560 mm, 42 Elos, Uso Estendido
	AT305227	Conjunto esteira	1		NLA, 24 in., 610 mm, 42 Elos, Uso Estendido
	AT305233	Conjunto esteira	1		NLA, 30 in., 760 mm, 42 Elos, Uso Estendido
	AT211551	Conjunto esteira	1		NLA, 22 in., 560 mm, XLT, LGP, 42 Elos
18	AT302222	Kit pino e bucha	1		Necessária Uma Para Cada Lado da Máquina
19	AT302223	Kit da bucha	1		Necessária Uma Para Cada Lado da Máquina

Lubricated Track (141348 -)
Chenille lubrifiée (141348 -)
Esteira Lubrificada (141348 -)
Cadena lubricada (141348 -)

TX1014296 A.1

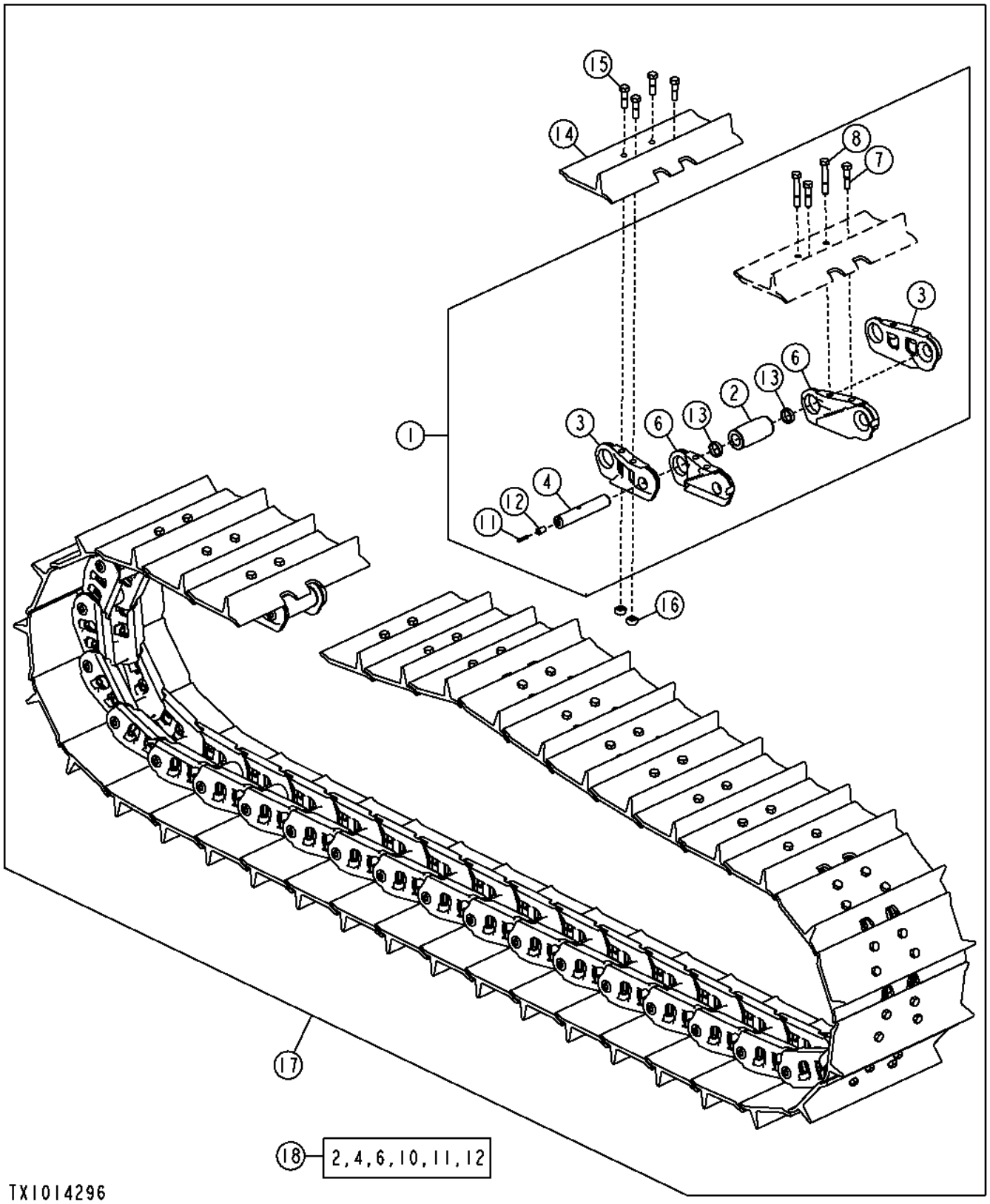

Item	*Nº peça*	*Descrição*	*Qtde*	*Nº série*	*Notas*
1	AT334458	Corrente esteira s/sapatas	1		37 L, Uso Estendido, Esteira Longa
	AT334459	Corrente esteira s/sapatas	1		39 L, Uso Estendido, Baixa Pressão no Solo
	AT334452	Corrente esteira s/sapatas	1		(37 LINKS)(LT)
	AT330761	Corrente esteira s/sapatas	1		(39 LINKS)(LGP)
2	T149072	Bucha	37		
	T149072	Bucha	39		(LGP, XLT)
	T203863	Casquilho	37		Uso Estendido
	T203863	Casquilho	39		Uso Estendido, (LGP, XLT)
3	T149071	Elo de esteira com apoio, l	36		(LT)
	T149071	Elo de esteira com apoio, l	38		(LGP)
	T149070	Elo de esteira com apoio, l	36		(LT)
	T149070	Elo de esteira com apoio, l	38		(LGP)
4	T149292	Pino de esteira	37		(LT)
	T149292	Pino de esteira	39		Baixa Pressão no Solo
6	AT310714	Elo mestre bipartido., l. d	1		Uso Estendido
	AT165080	Elo mestre bipartido., l. d	1		
	AT310715	Elo mestre bipartido, l. es	1		(LT, LGP)
	AT321523	Elo mestre bipartido, l. es	1		(XLT)
7	T149078	Parafuso	2		15.875 X 67 mm (5/8" X 2.638"), 30 in., Com Sapatas Para Pântano
	T149291	Parafuso	4		15.875 X 989 mm (5/8" X 38-15/16")
8	T149075	Parafuso	2		15.875 X 99 mm (5/8" X 3.898")
	T149291	Parafuso	4		15.875 X 989 mm (5/8" X 38-15/16")
10	T149073	Casquilho	74		(LT)
	T149073	Casquilho	78		(LGP, XLT)
11	T149248	Plugue	37		(LT)
	T149248	Plugue	39		(LGP, XLT)
12	T149247	Plugue	37		(LT)
	T149247	Plugue	39		(LGP, XLT)
13	T250215	Vedação	37		(PKG = 2) , (SUB FOR AT173652)
	AT366760	Kit retentor	1		(PKG = 90) , (SUB FOR AT173653)
14	T149259	Sapata com uma nervura	37		20 in., 508 mm, (LT)
	T149261	Sapata com uma nervura	37		22 in., 560 mm
	T149263	Sapata com uma nervura	39		24 in., 610 mm, (LGP, XLT)
	T225922	Sapata com uma nervura	39		30 in., 762 mm, (LGP, XLT)
	T149287	Sapata auto-limpante	37		34 in., 865 mm, Autolimpante
15	T149074	Parafuso	AR		15.875 X 57 mm (5/8" X 2.244")
	T159073	Parafuso	78		15.875 X 90.500 mm (5/8" X 3-9/16"), Sapata Para Pântano
16	T45097	Porca	AR		
17	AT334463	Conjunto esteira	1		20 in., 508 mm, (37 L)
	AT334464	Conjunto esteira	1		22 in., 560 mm, (37 L)
	AT330940	Conjunto esteira	1		24 in., 610 mm, (39 L)
	AT330756	Conjunto esteira	1		30 in., 760 mm, (39 L)
	AT330942	Conjunto esteira	1		22 in., 560 mm, (39 L)
	.....	Conjunto esteira	1		20 in., 508 mm, Uso Estendido, (37 L) (AT334465 NLA)
	.....	Conjunto esteira	1		22 in., 560 mm, Uso Estendido, (37 L) (AT334466 NLA)
	.....	Conjunto esteira	1		22 in., 560 mm, Uso Estendido, (39 L) (AT334467 NLA)
	.....	Conjunto esteira	1		24 in., 610 mm, Uso Estendido, (39 L) (AT334468 NLA)
	.....	Conjunto esteira	1		30 in., 760 mm, Uso Estendido, (39 L) (AT334469 NLA)
18	AT367575	Kit pino e bucha	1		Kit Inclui Buchas Padrão, Necessária Uma Para Cada Lado da Máquina, (SUB FOR (2) AT181953 OR AT340394)

Lubricated Track Maximum Life Chain
Chaîne maximum lubrifiée de la vis de voie
Corrente de Vida Máxima da Esteira Lubrificada
Cadena máxima lubricada de la vida de la pista

AT341421_TX1094604 A.4

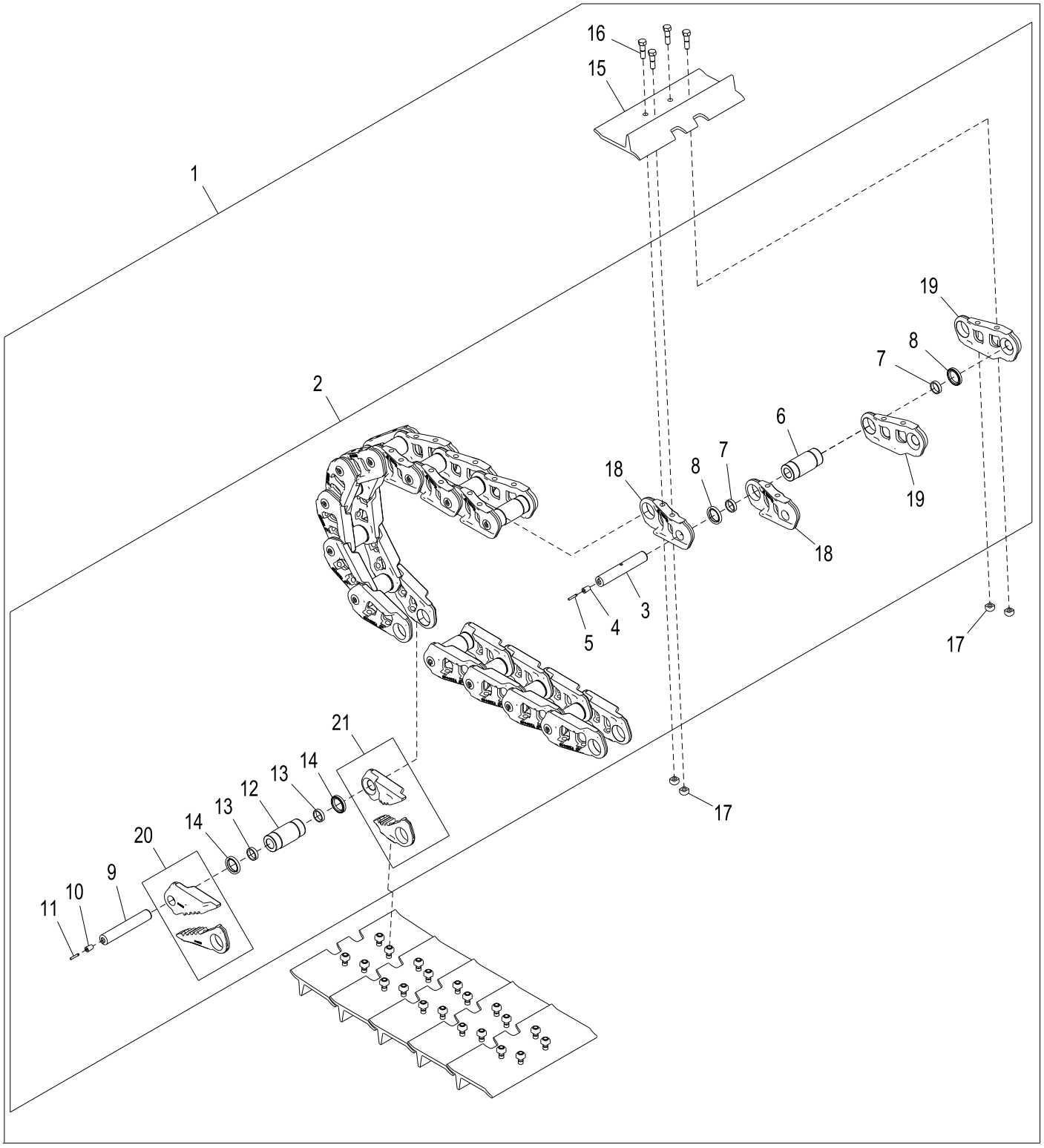

AT341421_TX1094604

Item	*Nº peça*	*Descrição*	*Qtde*	*Nº série*	*Notas*
1	AT341420	Conjunto esteira	1		20 in., 508 mm, (37 L), Consulte a Solução DTAC 84208
	AT341627	Conjunto esteira	1		22 in., 560 mm, Consulte a Solução DTAC 84208, (37 L)
	AT341612	Conjunto esteira	1		22 in., 560 mm, Consulte a Solução DTAC 84208, (39 L)
	AT341621	Conjunto esteira	1		24 in., 610 mm, Consulte a Solução DTAC 84208, (39 L), Uso Estendido
	AT341624	Conjunto esteira	1		30 in., 760 mm, Consulte a Solução DTAC 84208, (39 L), Uso Estendido
2	AT341432	Corrente esteira s/sapatas	1		37 L
	AT341434	Corrente esteira s/sapatas	1		39 L, Bucha Padrão para Vida Máxima
3	T230449	Pino de esteira	1		
4	T149247	Plugue	AR		
5	T149248	Plugue	AR		
6	T230447	Bucha	1		
7	T149073	Casquilho	2		
8	AT366760	Kit retentor	2		Vedações Trac Star
9	T230449	Pino de esteira	1		
10	T149247	Plugue	1		
11	T149248	Plugue	1		
12	T230447	Bucha	1		
13	T149073	Casquilho	2		
14	AT366761	Kit retentor	90		
15	T149259	Sapata com uma nervura	37		20 in., 508 mm, Garra Única
	T149261	Sapata com uma nervura	37		22 in., 560 mm
	T149263	Sapata com uma nervura	39		24 in., 610 mm, Garra Única
	T225922	Sapata com uma nervura	39		30 in 762 mm
16	T149074	Parafuso	AR		
17	T45097	Porca	AR		
18	T230445	Elo de esteira com apoio, l	37		
19	T230446	Elo de esteira com apoio, l	1		
20	AT341430	Elo mestre bipartido., l. d	1		
21	AT341431	Elo mestre bipartido, l. es	1		

Track Chain Drive Sprocket (- 141347)
Pignon d'entraînement de chaîne de chenille (- 141347)
Roda Dentada de Acionamento da Corrente da Esteira (- 141347)
Rueda dentada impulsora de cadena de oruga (- 141347)

TP67557 A.1

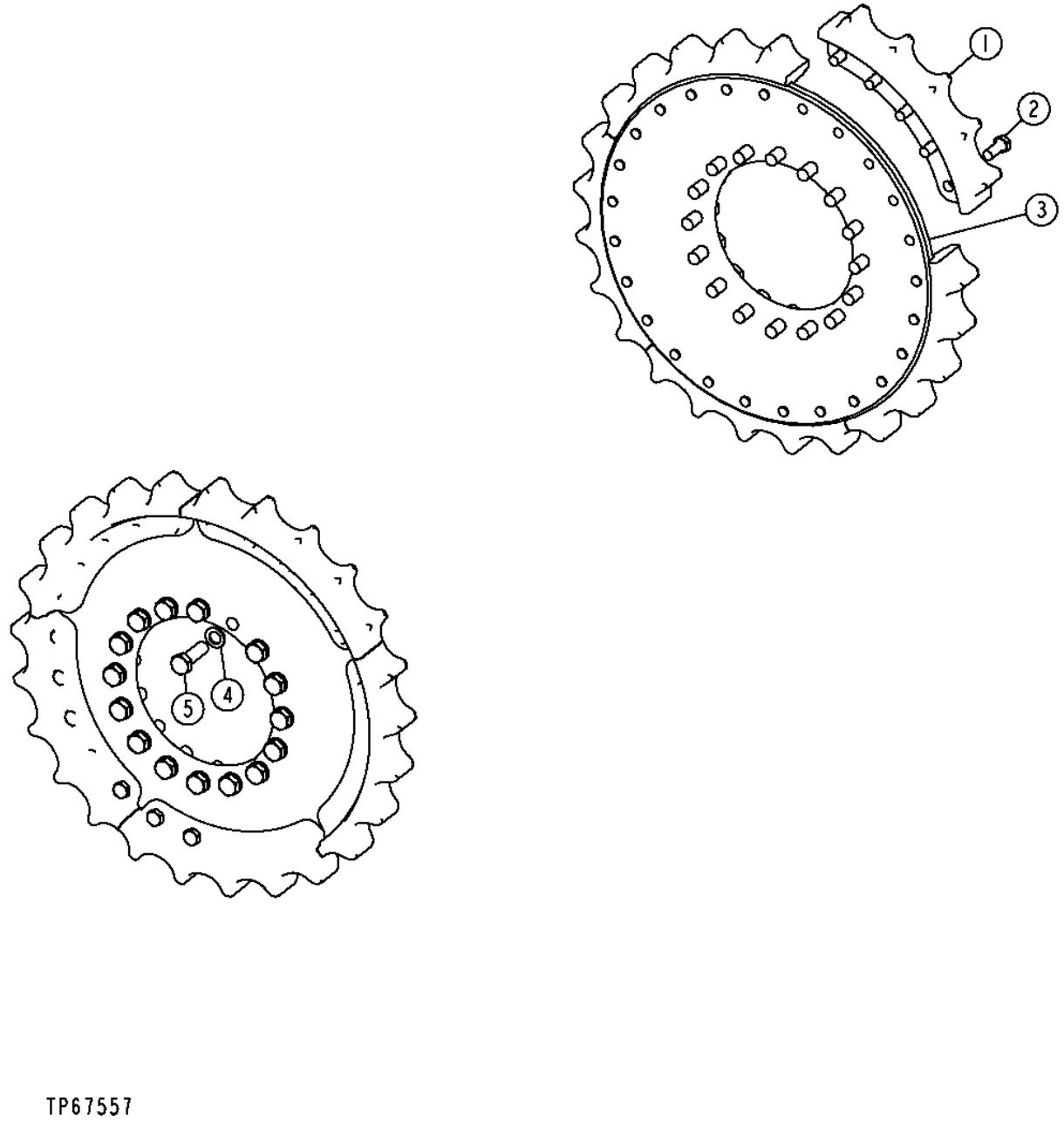

Item	*Nº peça*	*Descrição*	*Qtde*	*Nº série*	*Notas*
1	T207451	SegmentoS de pinhão	5		(SUB FOR T177788)
2	19M10295	Parafuso sextavado	25		M16 X 35, (SUB FOR 19M8035)
3	T279372	Placa	1		(SUB FOR T177781)
4	24M7396	Arruela	16		21 X 34 X 3 mm
5	19M9336	Parafuso sextavado	16		M16 X 120, (SUB FOR 19M8224)

Track Chain Drive Sprocket (LGP) (141348 -)
Pignon d'entraînement de chaîne de chenille (LGP) (141348 -)
Roda Dentada de Acionamento da Corrente da Esteira (LGP) (141348 -)
RUEDA DENTADA MOTRIZ DE CADENA DE ORUGA (LGP) (141348 -)

AT337188_TX1094437 A.1

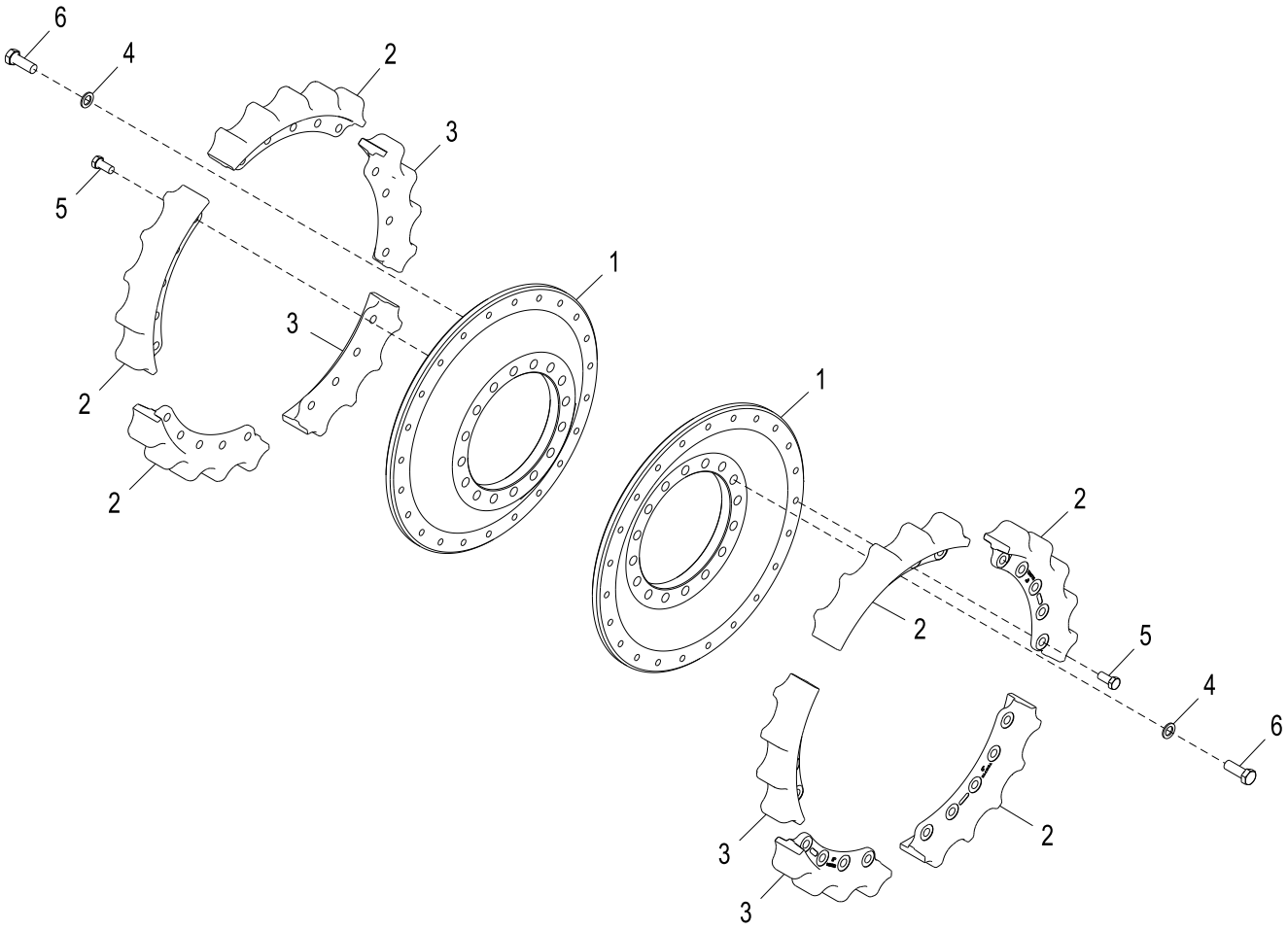

AT337188_TX1094437

Item	*Nº peça*	*Descrição*	*Qtde*	*Nº série*	*Notas*
1	T279372	Placa	1		(SUB FOR T224414)
2	T218775	SegmentoS de pinhão	3		5 Parafusos
3	T221184	SegmentoS de pinhão	2		4 Parafusos
4	24M7396	Arruela	16		21 X 34 X 3 mm, (SUB FOR 12M7103)
5	19M8035	Parafuso sextavado	23		M16 X 35, (SUB FOR T245051)
6	19M9366	Parafuso sextavado	16	184545-	M20 X 55, Torque Úmido
	19M9366	Parafuso sextavado	16	-184544	M20 X 55, (SUB FOR 19M8224)

Track Chain Drive Sprocket (LT/XLT) (141348 -)
Pignon d'entraînement de chaîne de chenille (LT/XLT) (141348 -)
Roda Dentada de Acionamento da Corrente da Esteira (LT/XLT) (141348 -)
Rueda dentada motriz de cadena de oruga (LT/XLT) (141348 -)

AT337185_TX1094421 A.1

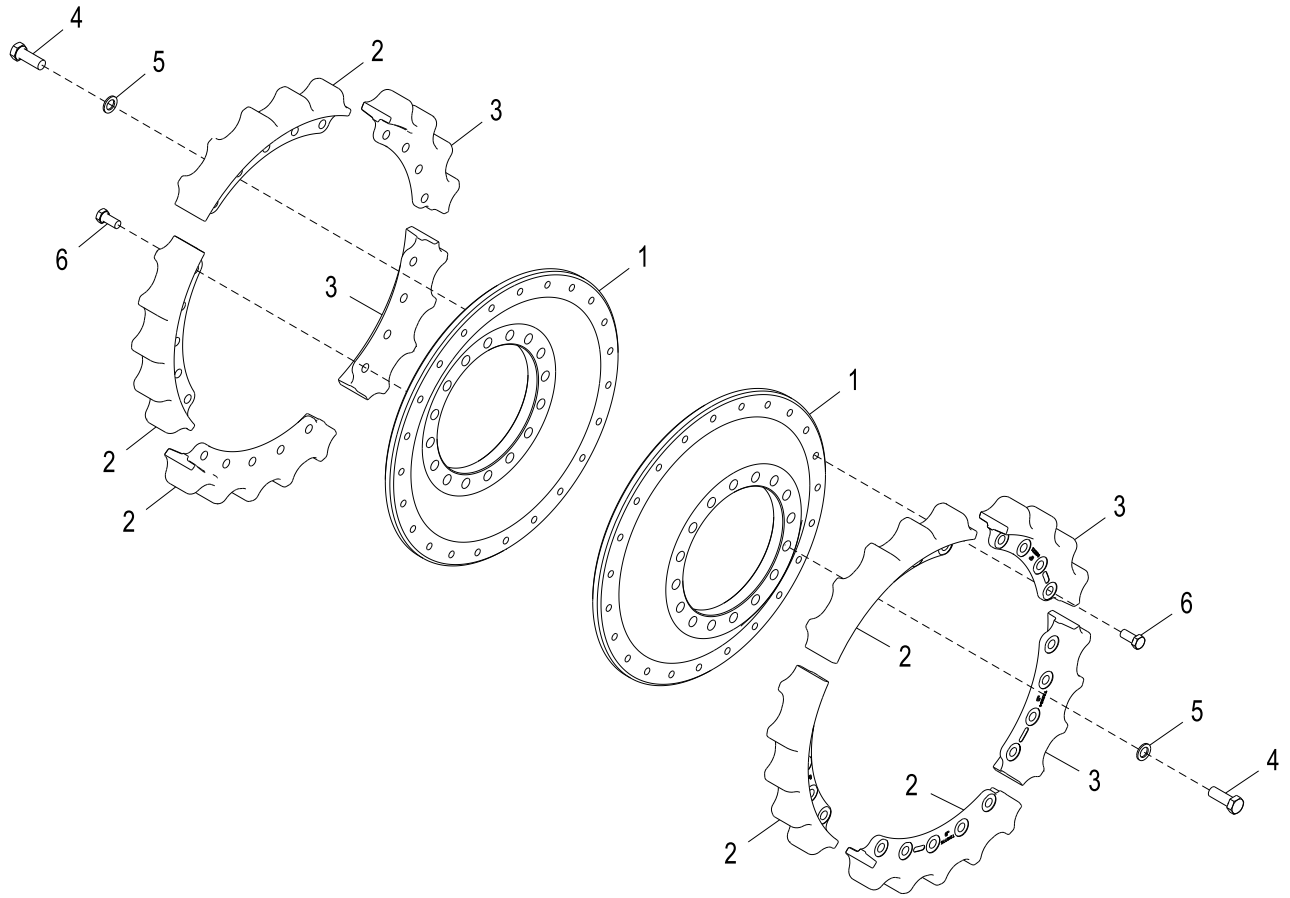

AT337185_TX1094421

Item	*Nº peça*	*Descrição*	*Qtde*	*Nº série*	*Notas*
1	T279372	Placa	1		(SUB FOR T224414)
2	T218775	SegmentoS de pinhão	3		5 Parafusos
3	T221184	SegmentoS de pinhão	2		4 Parafusos
4	19M9366	Parafuso sextavado	16	184545-	M20 X 55, Torque Úmido
	19M9366	Parafuso sextavado	16	-184544	M20 X 55, (SUB FOR 19M8224)
5	24M7396	Arruela	16		21 X 34 X 3 mm, (SUB FOR 12M7103)
6	19M8035	Parafuso sextavado	23		M16 X 35, (SUB FOR T245051)

Track Chain Drive Sprocket Guard
Protection du pignon d'entraînement de la chaîne des chenilles
Proteção da Roda Dentada de Acionamento da Corrente da Esteira
Protector de rueda dentada impulsora de oruga

TX1064197 A.1

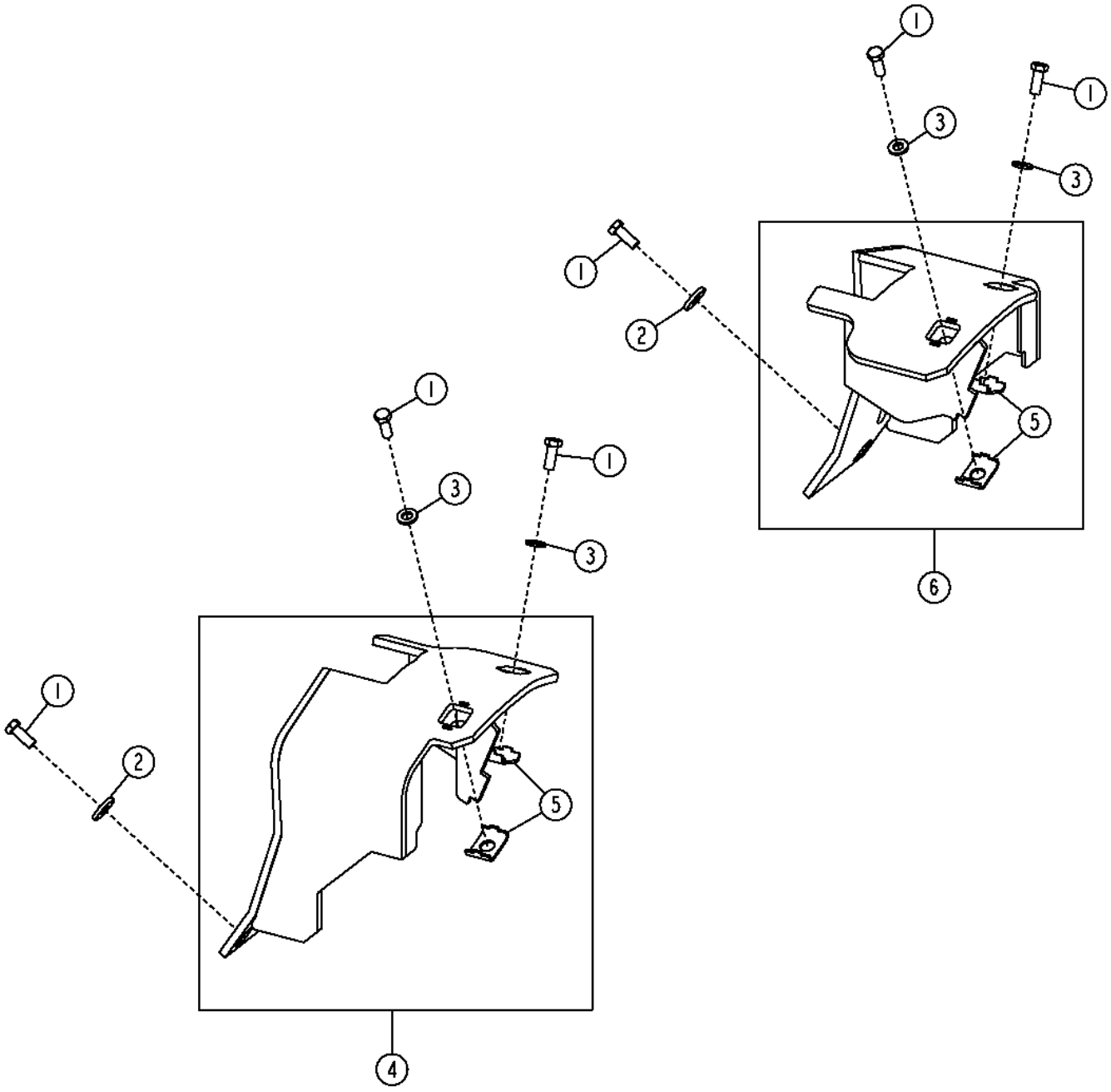

Item	*Nº peça*	*Descrição*	*Qtde*	*Nº série*	*Notas*
1	19M8011	Parafuso sextavado	6		M12 X 30
2	24M7226	Arruela	2		13 X 35 X 5 mm
3	24M7240	Arruela	4		13 X 25 X 3 mm
4	AT225674	Capa	1		(RH)
5	T176061	Apoio	4		
6	AT225675	Capa	1		(LH)

Carrier Roller w/ Component Parts (Standard Undercarriage)
Galet porteur avec pièces composantes (châssis porteur standard)
Rolete do Transportador com Peças Componentes (Estrutura Inferior Padrão)
Rodillo superior con componentes (tren de rodaje estándar)

TX1064159 A.1

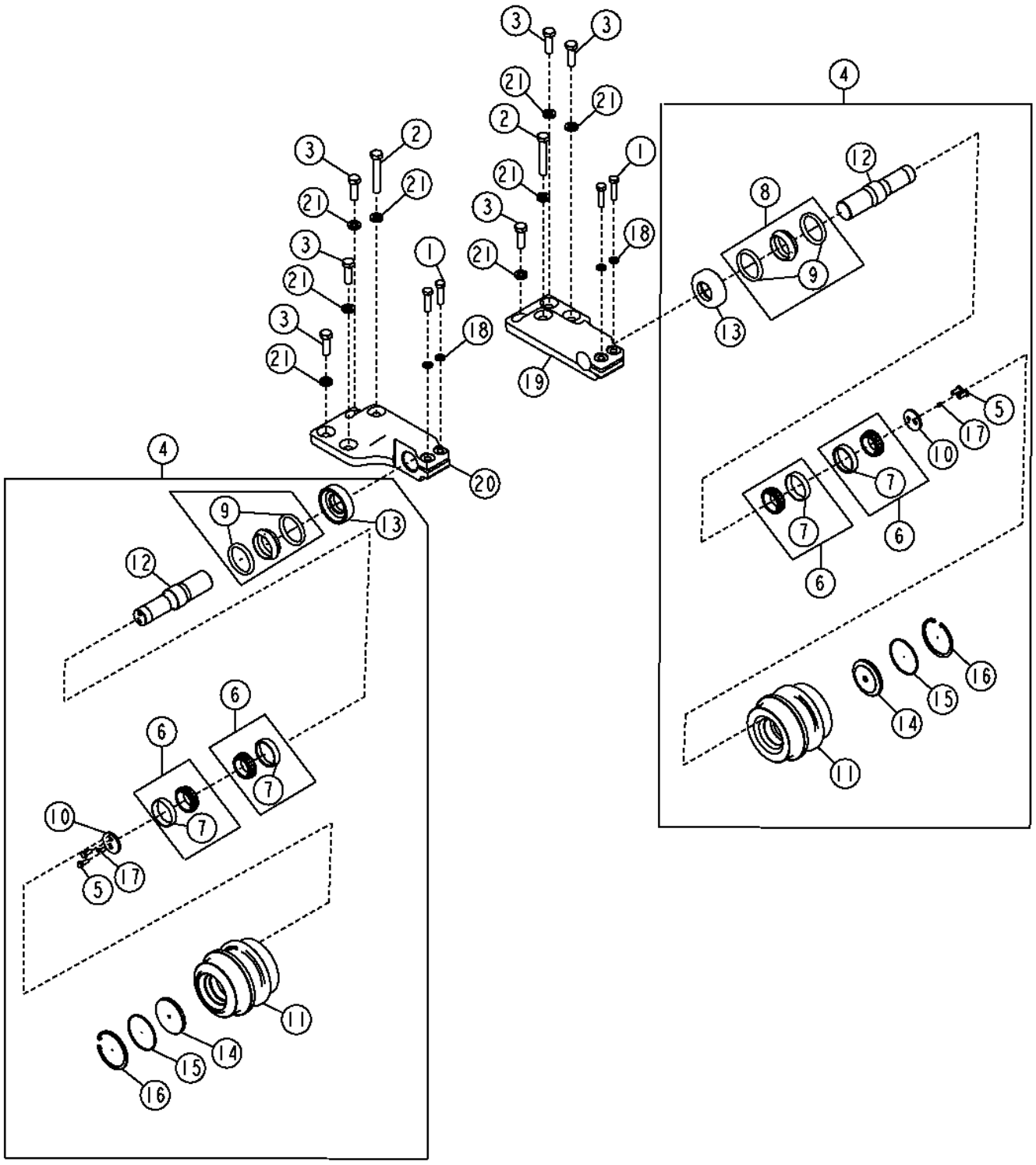

Item	*Nº peça*	*Descrição*	*Qtde*	*Nº série*	*Notas*
1	19M7759	Parafuso sextavado	4		M16 X 60
2	19M7883	Parafuso	2		M20 X 120
3	19M8224	Parafuso sextavado	6		M20 X 60
4	AT306803	Cilindro superior	2		
5	19M7402	Parafuso sextavado	2		M10 X 25
6	AT276140	Rolamento cilíndRico	2		
7	JD9106	Capa de rolamento	1		
8	AT305855	Vedação	1		
9	AT305855	Vedação	2		(SUB FOR T204232)
10	T149361	Placa	1		
11	T203473	Caixa de cilindros	1		
12	T204966	Eixo	1		
13	T204967	Capa	1		
14	T204968	Placa de fechamento	1		
15	T204969	Anel o	1		
16	T204970	Anel de pressão	1		
17	T216794	Tampão	1		
18	R73290	Arruela	4		16.280 X 27 X 2.670 mm (41/64" X 1-1/16" X 0.105")
19	T217101	Suporte	1		(RH)
20	T217102	Suporte	1		(LH)
21	N231749	Arruela	8		20.620 X 38.100 X 6.350 mm (13/16" X 1-1/2" X 1/4")

Carrier Roller w/ Component Parts (Maximum Life Undercarriage)
Galet porteur avec pièces composantes (châssis porteur à durée maximale)
Rolete do Transportador com Peças Componentes (Estrutura Inferior de Vida Máxima)
Rodillo superior con componentes (tren de rodaje de vida útil máxima)

TX1064158 A.1

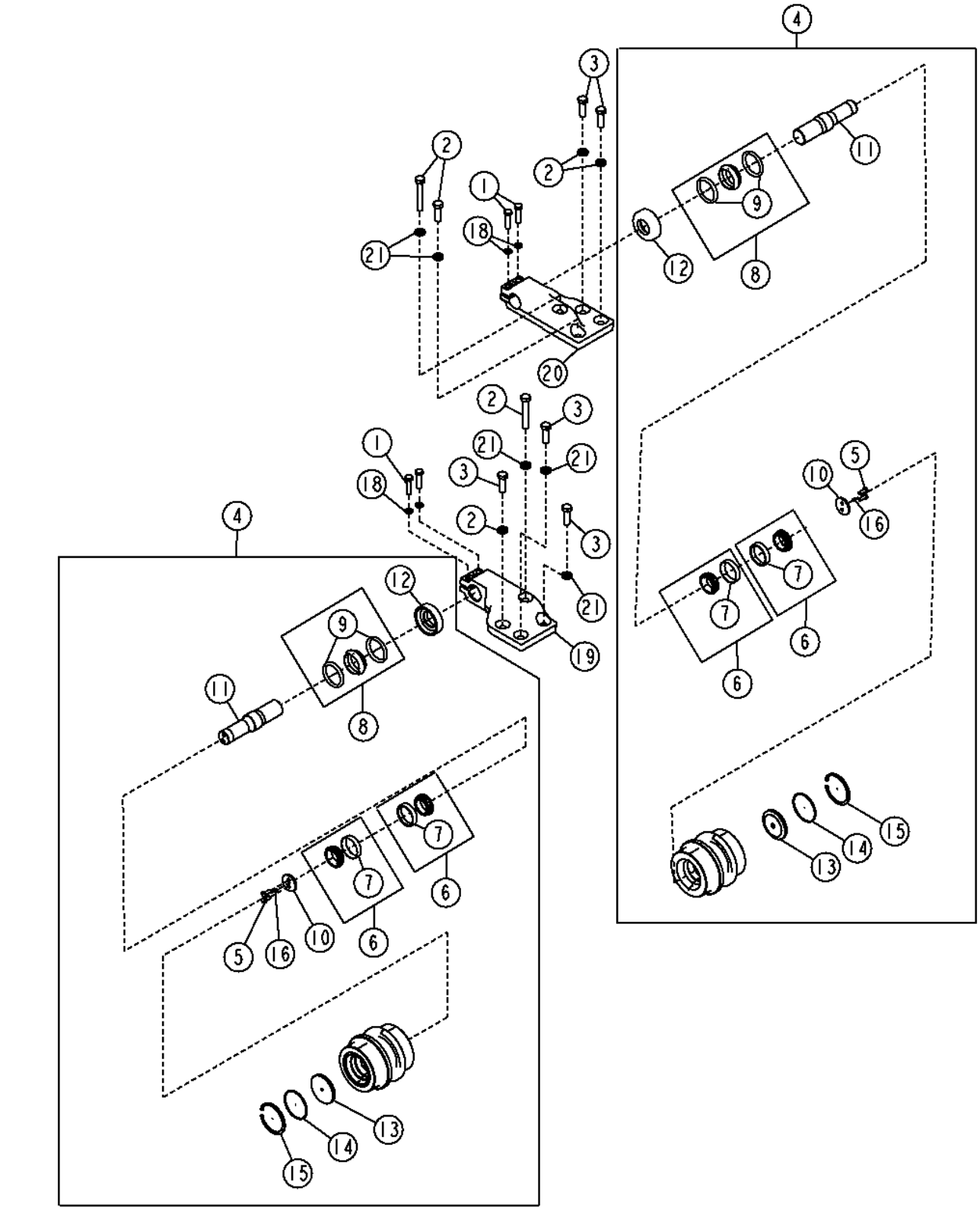

Item	*Nº peça*	*Descrição*	*Qtde*	*Nº série*	*Notas*
1	19M7759	Parafuso sextavado	8		M16 X 60
2	19M7883	Parafuso	4		M20 X 120
3	19M8224	Parafuso sextavado	12		M20 X 60
4	AT340235	Cilindro superior	4		Consulte a Solução DTAC 84208
5	19M7402	Parafuso sextavado	2		M10 X 25
6	AT276140	Rolamento cilíndRico	2		
7	JD9106	Capa de rolamento	1		
8	AT305855	Vedação	1		
9	AT305855	Vedação	2		(SUB FOR T204232)
10	T149361	Placa	1		
11	T204966	Eixo	1		
12	T204967	Capa	1		
13	T204968	Placa de fechamento	1		
14	T204969	Anel o	1		
15	T204970	Anel de pressão	1		
16	T216794	Tampão	1		
18	R73290	Arruela	8		16.280 X 27 X 2.670 mm (41/64" X 1-1/16" X 0.105")
19	T217101	Suporte	2		(LH)
20	T217102	Suporte	2		(RH)
21	N231749	Arruela	16		20.620 X 38.100 X 6.350 mm (13/16" X 1-1/2" X 1/4")

Track Rollers (LGP/XLT)
Galets de chenille (LGP/XLT)
Roletes da Esteira (LGP/XLT)
Rodillos inferiores (LGP/XLT)

AT342783_TX1094435 A.1

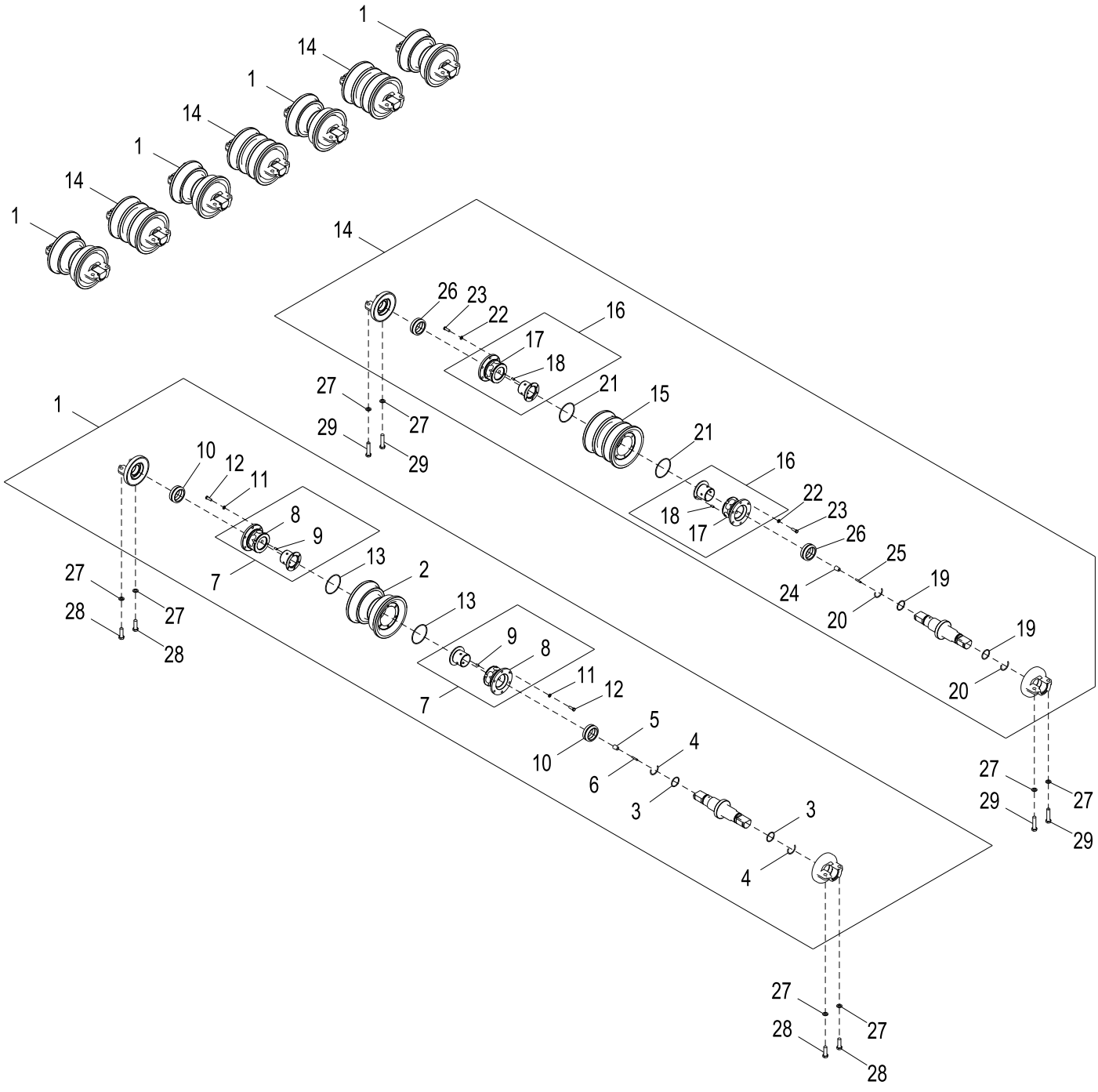

AT342783_TX1094435

Item	*Nº peça*	*Descrição*	*Qtde*	*Nº série*	*Notas*
1	AT322789	Cilindro inferior	5		Flange Único
2	AT323046	Rolete	1		Flange Único
3	B3690R	Anel o	2		
4	T70622	Anel de pressão	2		
5	F434249	Plugue	1		Borracha
6	T149248	Plugue	1		Plástico
7	AT113106	Caixa	2		(SUB FOR AT307253)
8	T125572	Caixa	1		
9	T47858	Pino	1		
10	AT305695	Vedação	2		
11	12H304	Arruela de pressão	12		3/8"
12	19H3483	Parafuso sextavado	12		3/8" X 1-1/8"
13	R41987	Anel o	2		
14	AT322790	Cilindro inferior	4		Flange Duplo
15	AT323045	Rolete	1		Flange Duplo
16	AT113106	Caixa	2		(SUB FOR AT307253)
17	T125572	Caixa	1		
18	T47858	Pino	1		
19	B3690R	Anel o	2		
20	T70622	Anel de pressão	2		
21	R41987	Anel o	2		
22	12H304	Arruela de pressão	12		3/8"
23	19H3483	Parafuso sextavado	12		3/8" X 1-1/8"
24	F434249	Plugue	1		Borracha
25	T149248	Plugue	1		Plástico
26	AT305695	Vedação	2		
27	R73290	Arruela	36		
28	19M7409	Parafuso sextavado	20		M16 X 50
29	19M7719	Parafuso sextavado	16		M16 X 70

Track Rollers Maximum Life Undercarriage (LGP)
Châssis porteur à durée maximale de galets de chenille (LGP)
Roletes da Esteira, Estrutura Inferior de Vida Máxima (LGP)
Rodillos inferiores de tren de rodaje de vida útil máxima (LGP)

AT340240_TX1094441 A.1

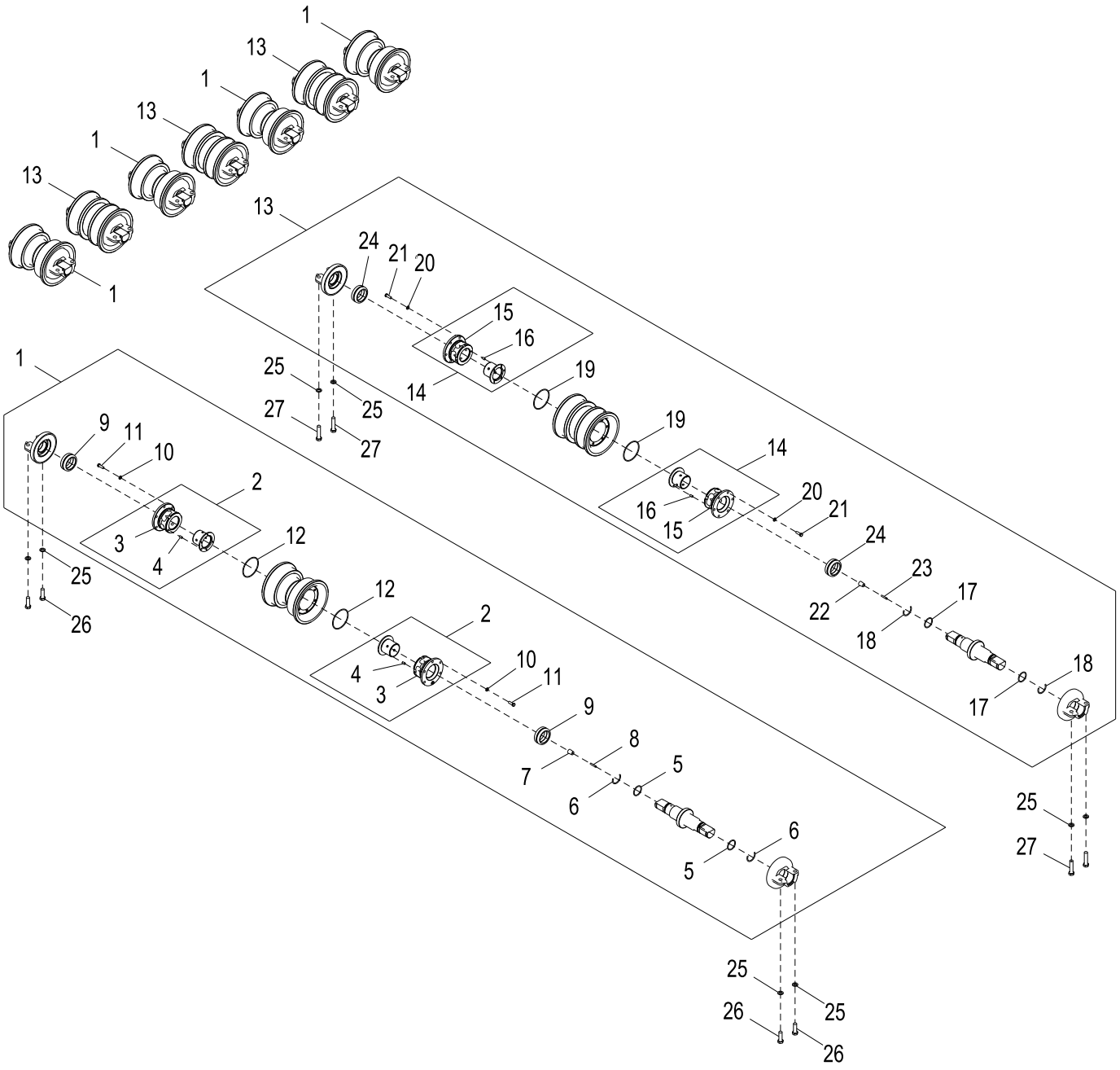

AT340240_TX1094441

Item	*Nº peça*	*Descrição*	*Qtde*	*Nº série*	*Notas*
1	AT340242	Cilindro inferior	5		Consulte a Solução DTAC 84208, Flange Único, Longa Duração
2	AT113106	Caixa	2		(SUB FOR AT307253)
3	T125572	Caixa	1		
4	T47858	Pino	1		
5	B3690R	Anel o	2		
6	T70622	Anel de pressão	2		
7	F434249	Plugue	1		Borracha
8	T149248	Plugue	1		Plástico
9	AT305695	Vedação	2		(SUB FOR T204079)
10	12H304	Arruela de pressão	12		3/8"
11	19H3483	Parafuso sextavado	12		3/8" X 1-1/8"
12	R41987	Anel o	2		
13	AT340243	Cilindro inferior	4		Consulte a Solução DTAC 84208, Flange Duplo
14	AT113106	Caixa	2		(SUB FOR AT307253)
15	T125572	Caixa	1		
16	T47858	Pino	1		
17	B3690R	Anel o	2		
18	T70622	Anel de pressão	2		
19	R41987	Anel o	2		
20	12H304	Arruela de pressão	12		3/8"
21	19H3483	Parafuso sextavado	12		3/8" X 1-1/8"
22	F434249	Plugue	1		Borracha
23	T149248	Plugue	1		Plástico
24	AT305695	Vedação	2		(SUB FOR AT307253)
25	R73290	Arruela	36		
26	19M7409	Parafuso sextavado	20		M16 X 50
27	19M7719	Parafuso sextavado	16		M16 X 70

Track Rollers (LT)
Galets de chenille (LT)
Roletes da Esteira (LT)
Rodillos inferiores (LT)

AT220043_TX1094425 A.1

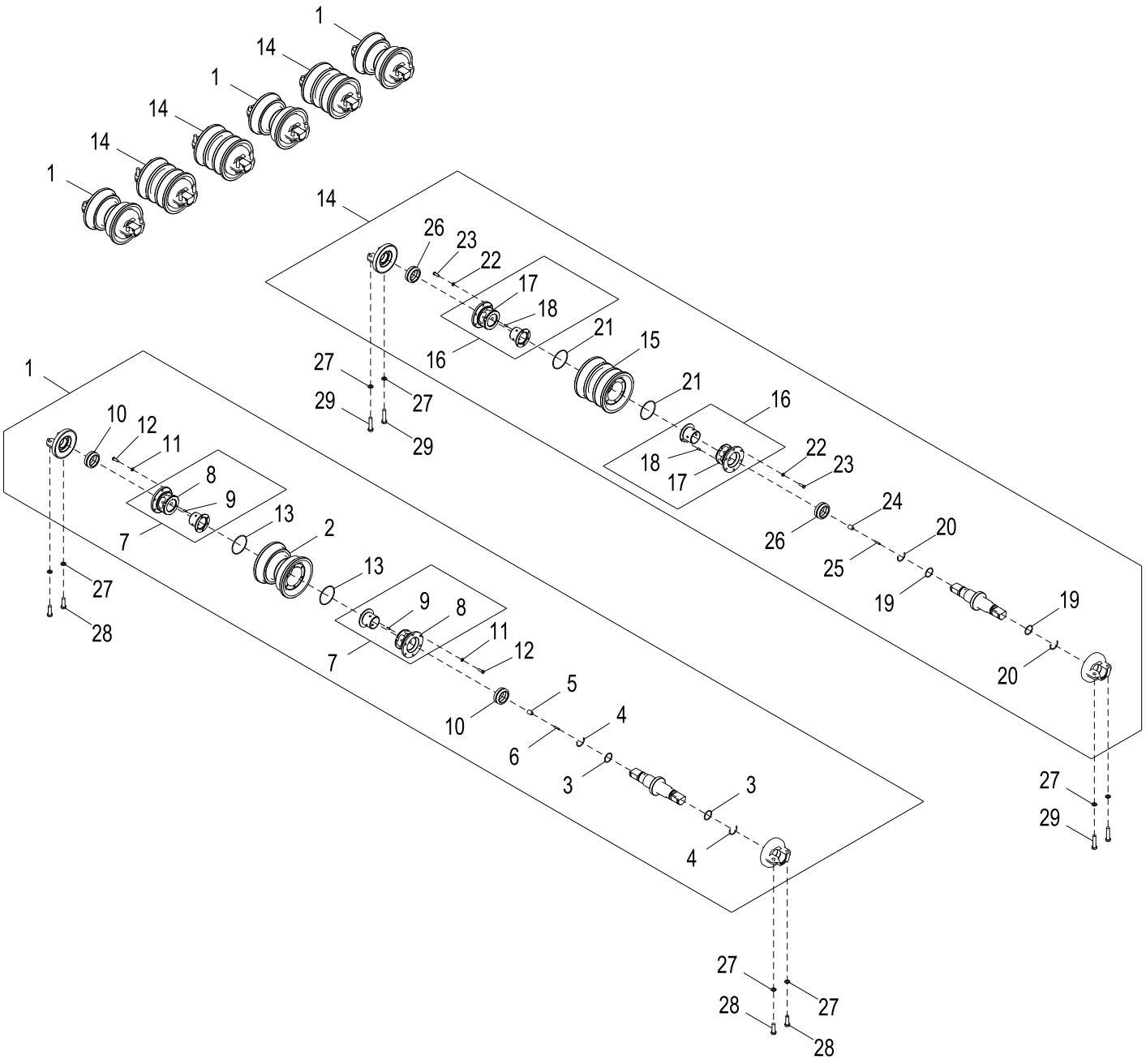

AT220043_TX1094425

Item	*Nº peça*	*Descrição*	*Qtde*	*Nº série*	*Notas*
1	AT322789	Cilindro inferior	4		Flange Único
2	AT323046	Rolete	1		Flange Único
3	B3690R	Anel o	2		
4	T70622	Anel de pressão	2		
5	F434249	Plugue	1		Borracha
6	T149248	Plugue	1		Plástico
7	AT113106	Caixa	2		(SUB FOR AT307253)
8	T125572	Caixa	1		
9	T47858	Pino	1		
10	AT305695	Vedação	2		
11	12H304	Arruela de pressão	12		3/8"
12	19H3483	Parafuso sextavado	12		3/8" X 1-1/8"
13	R41987	Anel o	2		
14	AT322790	Cilindro inferior	4		Flange Duplo
15	AT323045	Rolete	1		Flange Duplo
16	AT113106	Caixa	2		(SUB FOR AT307253)
17	T125572	Caixa	1		
18	T47858	Pino	1		
19	B3690R	Anel o	2		
20	T70622	Anel de pressão	2		
21	R41987	Anel o	2		
22	12H304	Arruela de pressão	12		3/8"
23	19H3483	Parafuso sextavado	12		3/8" X 1-1/8"
24	F434249	Plugue	1		Borracha
25	T149248	Plugue	1		Plástico
26	AT305695	Vedação	2		
27	R73290	Arruela	32		
28	19M7409	Parafuso sextavado	20		M16 X 50
29	19M7719	Parafuso sextavado	12		M16 X 70

Track Rollers Maximum Life Undercarriage (LT)
Châssis porteur à durée maximale de galets de chenille (LT)
Roletes da Esteira, Estrutura Inferior de Vida Máxima (LT)
Rodillos inferiores de tren de rodaje de vida útil máxima (LT)

AT340241_TX1094396 A.1

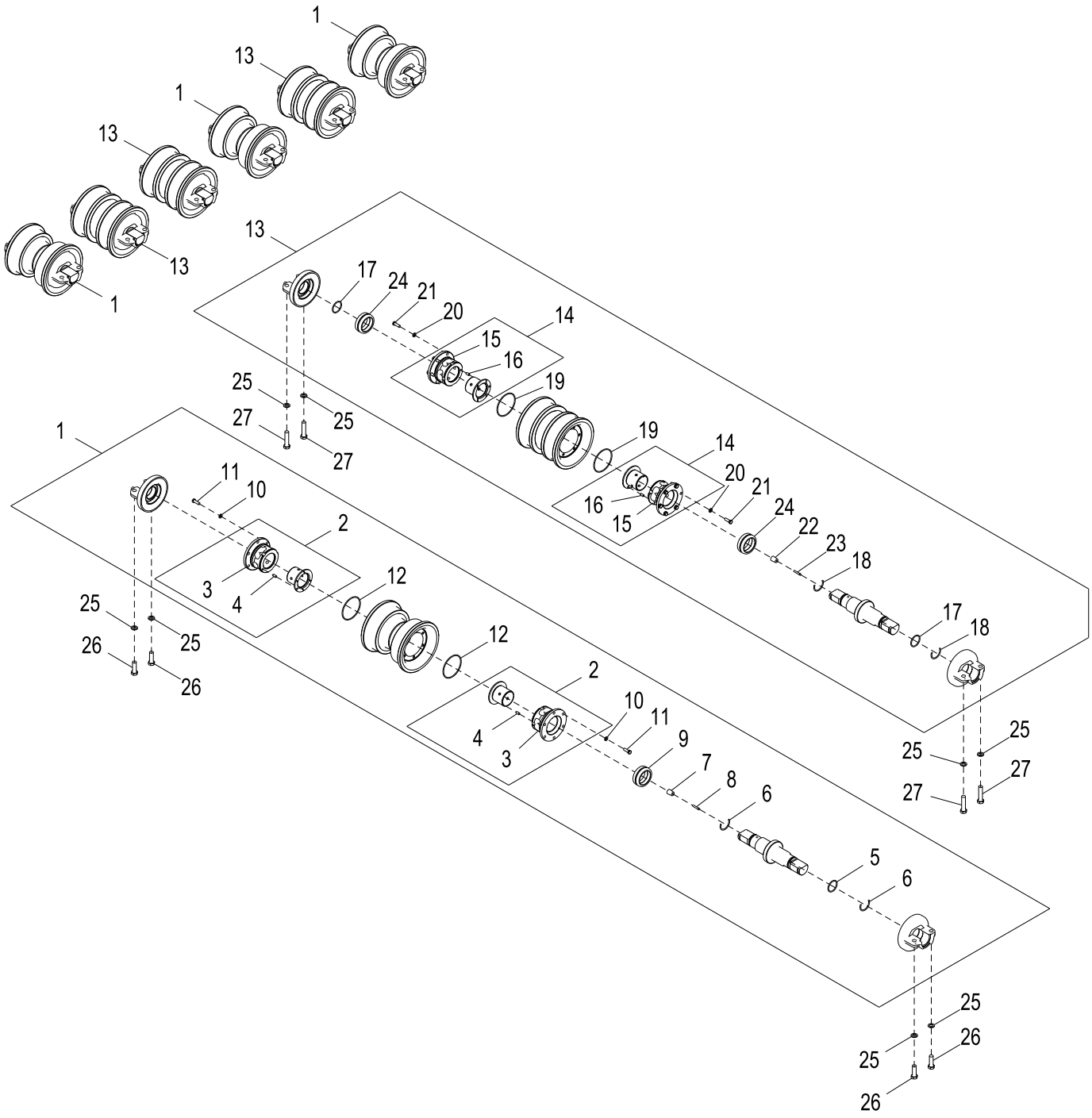

AT340241_TX1094396

Item	*Nº peça*	*Descrição*	*Qtde*	*Nº série*	*Notas*
1	AT340242	Cilindro inferior	4		Consulte a Solução DTAC 84208, Flange Único, Longa Duração
2	AT113106	Caixa	2		(SUB FOR AT307253)
3	T125572	Caixa	1		
4	T47858	Pino	1		
5	B3690R	Anel o	2		
6	T70622	Anel de pressão	2		
7	F434249	Plugue	1		Borracha
8	T149248	Plugue	1		Plástico
9	AT305695	Vedação	2		(SUB FOR T204079)
10	12H304	Arruela de pressão	12		3/8"
11	19H3483	Parafuso sextavado	12		3/8" X 1-1/8"
12	R41987	Anel o	2		
13	AT340243	Cilindro inferior	4		Consulte a Solução DTAC 84208, Flange Duplo
14	AT113106	Caixa	2		(SUB FOR AT307253)
15	T125572	Caixa	1		
16	T47858	Pino	1		
17	B3690R	Anel o	2		
18	T70622	Anel de pressão	2		
19	R41987	Anel o	2		
20	12H304	Arruela de pressão	12		3/8"
21	19H3483	Parafuso sextavado	12		3/8" X 1-1/8"
22	F434249	Plugue	1		Borracha
23	T149248	Plugue	1		Plástico
24	AT305695	Vedação	2		(SUB FOR T204079)
25	R73290	Arruela	32		
26	19M7409	Parafuso sextavado	20		M16 X 50
27	19M7719	Parafuso sextavado	12		M16 X 70

Front Track Chain Idler and Brackets (LGP/XLT)
Tendeur et supports de chaîne de chenille avant (LGP/XLT)
Polia Intermediária e Suportes da Corrente Dianteira da Esteira (LGP/XLT)
RUEDA GUÍA DELANTERA DE CADENA DE ORUGA Y ESCUADRAS (LGP/XLT)

AT342779_TX1094432 A.3

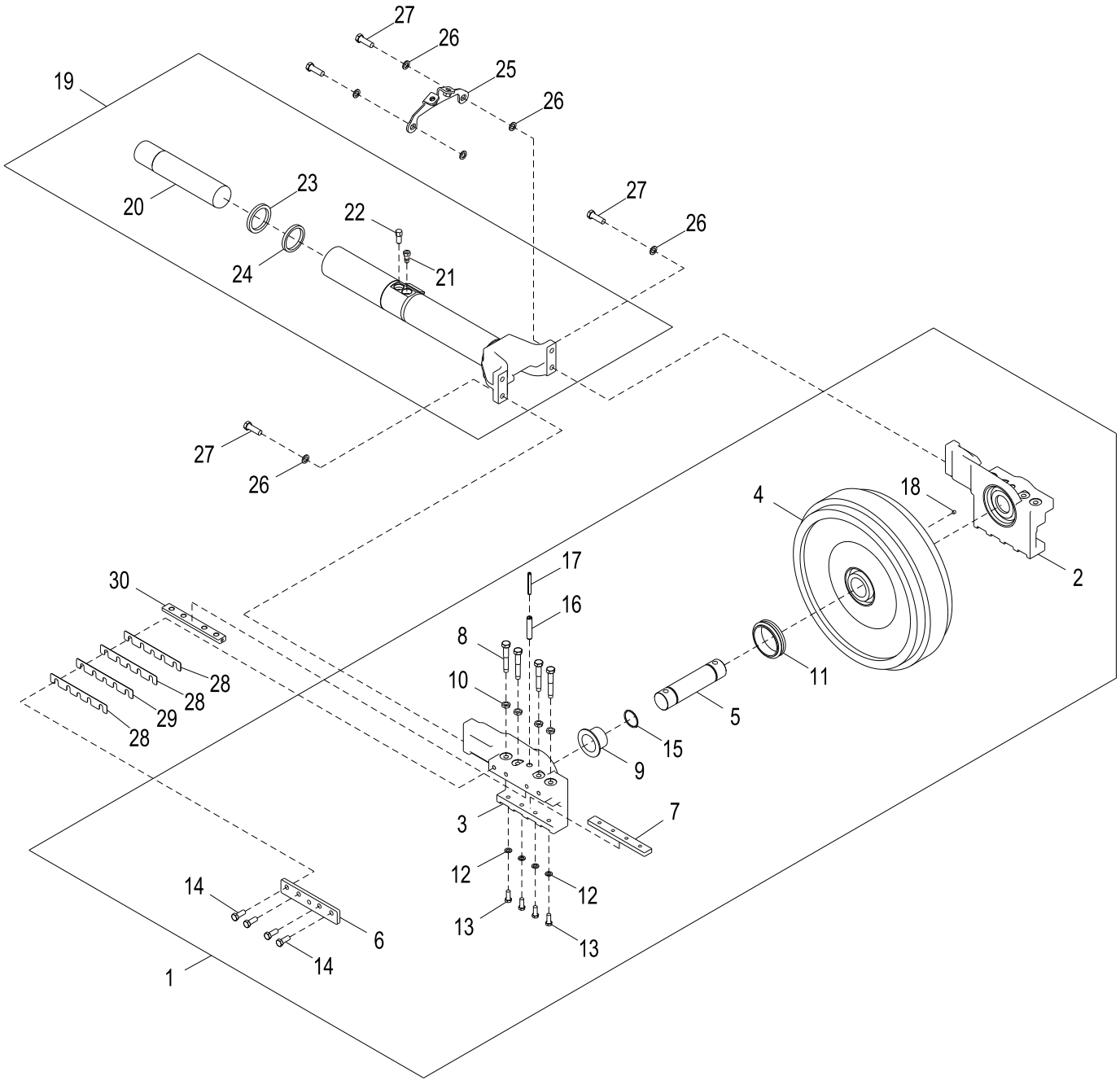

AT342779_TX1094432

Item	*Nº peça*	*Descrição*	*Qtde*	*Nº série*	*Notas*
1	AT220995	Polia-guia	1		
2	T176762	Apoio	1		LH
3	T176756	Apoio	1		RH
4	T175390	Roda-guia	1		
5	T177307	Pino fixador	1		
6	T177308	Placa	2		Desgaste Lateral
7	T177313	Placa	2		Desgaste Inferior
8	T177878	Parafuso	8		
9	T175828	Bucha	2		
10	T176764	Porca	8		
11	AT222088	Vedação	2		
12	T20168	Arruela	8		
13	19M8011	Parafuso sextavado	8		M12 X 30
14	T178580	Parafuso sextavado	8		
15	T139636	Anel o	2		
16	34M7261	Pino elástico	2		16 X 80 mm
17	34M7066	Pino elástico	2		10 X 80 mm
18	T125615	Tampão	1		
19	AT221427	Forquilha c/tubo	1		
20	T175900	Pino fixador	1		
21	AT158628	VálVula de retenção	1		
22	T120720	VálVula de alíVio de press.	1		
23	T177864	Junta de vedação	1		
24	T177865	Junta de vedação	1		
25	AT393771	Apoio	1		SUB FOR AT342590
26	24M7097	Arruela	6		17 X 28 X 2.500 mm
27	T179073	Parafuso sextavado	4		
28	T178085	Suplemento Sólido	14		
29	T177876	Suplemento Sólido	6		
30	T177309	Barra	2		Desgaste Superior

Front Track Chain Idler and Brackets Maximum Life Undercarriage (LGP/XLT)
Châssis porteur à durée maximale de tendeur et supports de chaîne de chenille avant (LGP/XLT)
Polia Intermediária e Suportes da Corrente Dianteira da Esteira, Estrutura Inferior de Vida Máxima (LGP/XLT)
Rueda guía delantera y escuadras de cadena de oruga de tren de rodaje de vida útil máxima (LGP/XLT)

AT341192_TX1094442 A.1

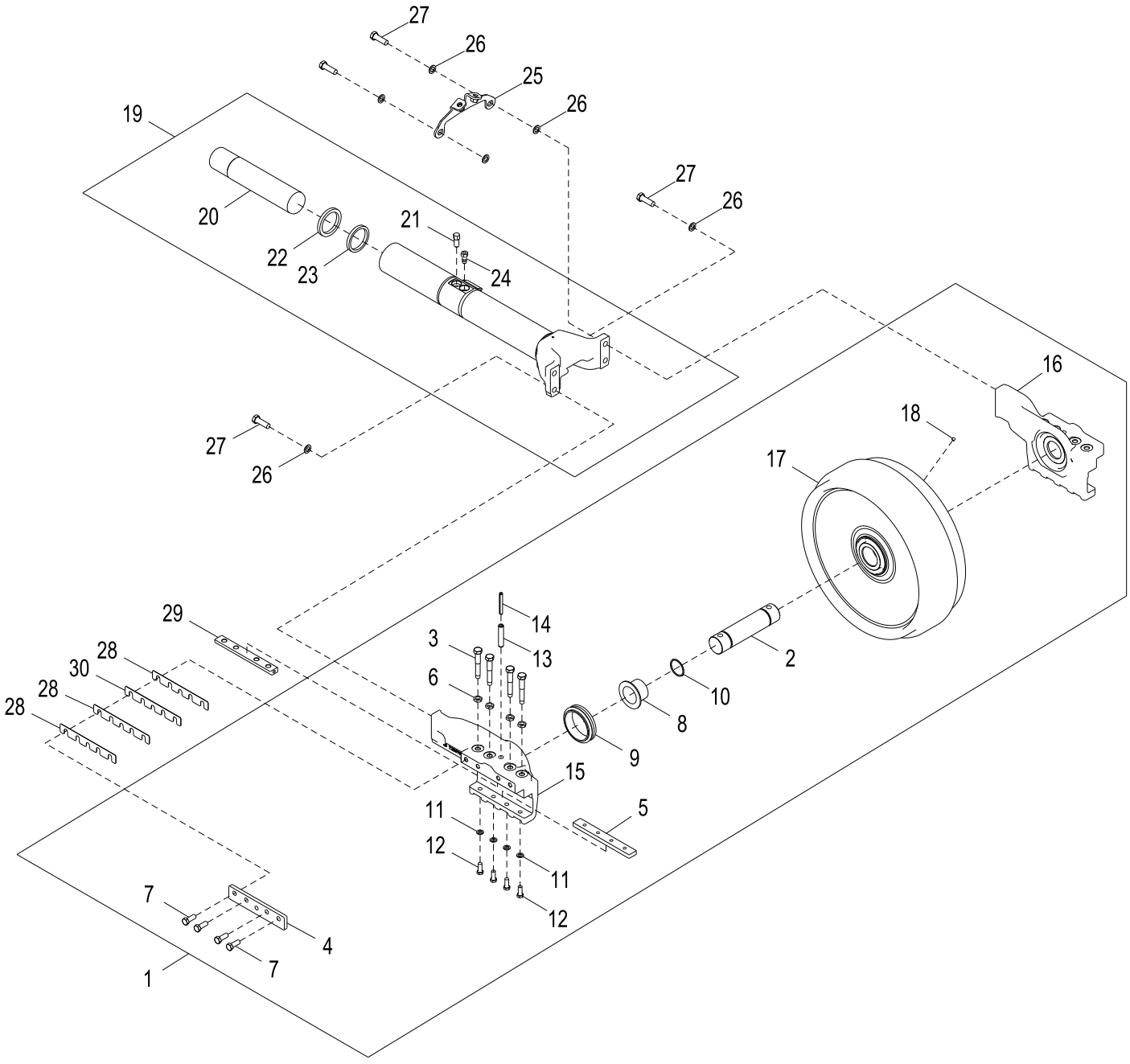

AT341192_TX1094442

Item	*Nº peça*	*Descrição*	*Qtde*	*Nº série*	*Notas*
1	AT341193	Polia-guia	1		Consulte a Solução DTAC 84208
2	T177307	Pino fixador	1		
3	T177878	Parafuso	8		
4	T177308	Placa	2		
5	T177313	Placa	2		
6	T176764	Porca	8		
7	T178580	Parafuso sextavado	8		
8	T175828	Bucha	2		
9	AT222088	Vedação	2		
10	T139636	Anel o	2		
11	T20168	Arruela	8		
12	19M8011	Parafuso sextavado	8		M12 X 30
13	34M7261	Pino elástico	2		16 X 80 mm
14	34M7066	Pino elástico	2		10 X 80 mm
15	T230782	Apoio	1		RH
16	T230783	Apoio	1		LH
17	T254230	Roda-guia	1		
18	T125615	Tampão	1		
19	AT342072	Forquilha c/tubo	1		LGP, XLT
20	T175900	Pino fixador	1		
21	T120720	VálVula de alíVio de press.	1		
22	T177864	Junta de vedação	1		
23	T177865	Junta de vedação	1		
24	AT159554	VálVula de retenção	1		SUB FOR AT58628
25	AT393771	Apoio	1		SUB FOR AT342590
26	24M7097	Arruela	6		17 X 28 X 2.500 mm
27	T179073	Parafuso sextavado	4		
28	T178085	Suplemento Sólido	14		
29	T177309	Barra	2		Desgaste Superior
30	T177876	Suplemento Sólido	6		

Front Track Chain Idler and Brackets (LT)
Tendeur et supports de chaîne de chenille avant (LT)
Polia Intermediária e Suportes da Corrente Dianteira da Esteira (LT)
Rueda guía delantera y escuadras de oruga

AT342777_TX1094430 A.1

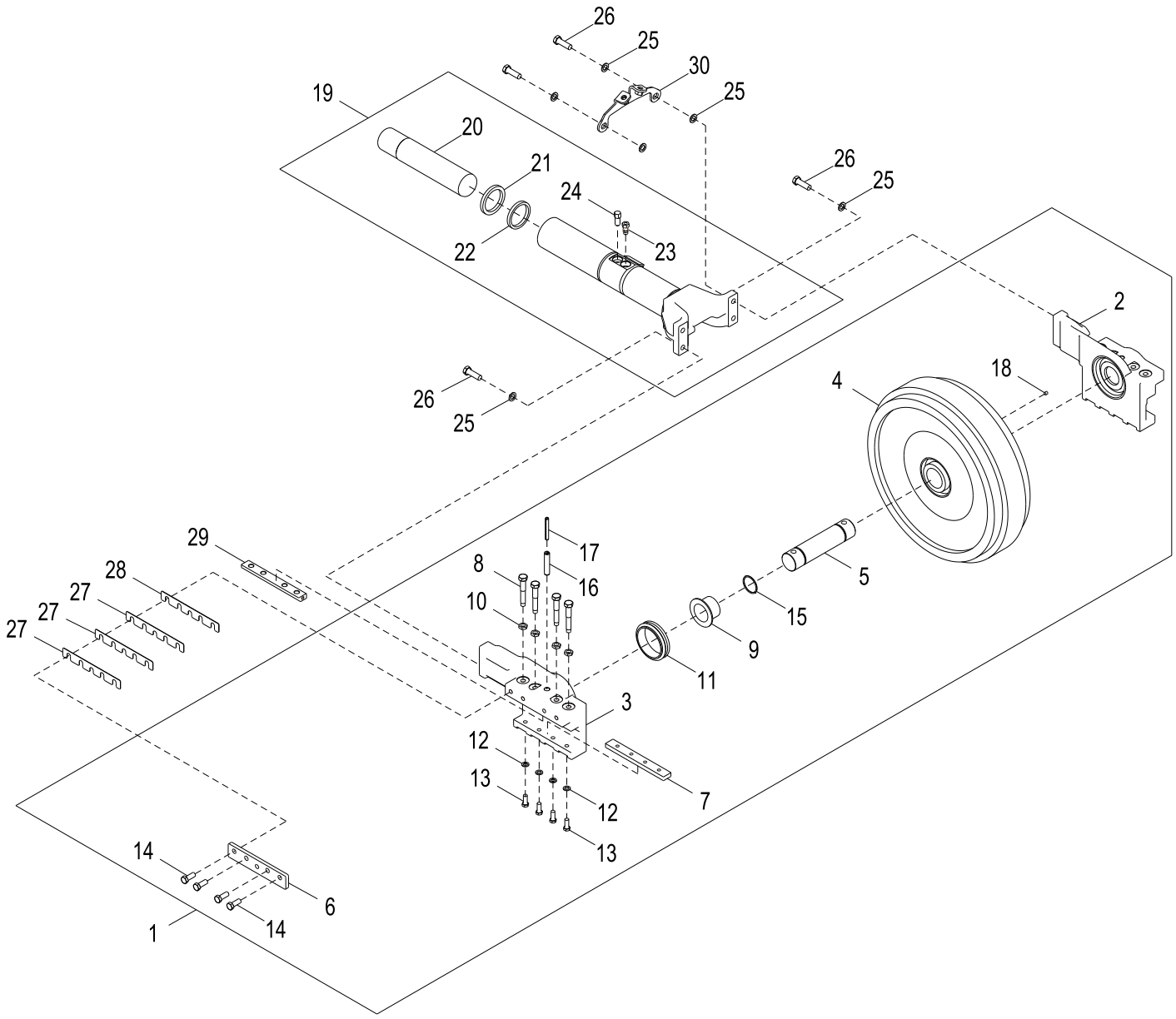

AT342777_TX1094430

Item	*Nº peça*	*Descrição*	*Qtde*	*Nº série*	*Notas*
1	AT220995	Polia-guia	1		Com Tubo
2	T176762	Apoio	1		
3	T176756	Apoio	1		
4	T175390	Roda-guia	1		
5	T177307	Pino fixador	1		
6	T177308	Placa	2		
7	T177313	Placa	2		
8	T177878	Parafuso	8		
9	T175828	Bucha	2		
10	T176764	Porca	8		
11	AT222088	Vedação	2		
12	T20168	Arruela	8		
13	19M8011	Parafuso sextavado	8		M12 X 30
14	T178580	Parafuso sextavado	8		
15	T139636	Anel o	2		
16	34M7261	Pino elástico	2		16 X 80 mm
17	34M7066	Pino elástico	2		10 X 80 mm
18	T125615	Tampão	1		
19	AT221027	Forquilha	1		
20	T175900	Pino fixador	1		
21	T177864	Junta de vedação	1		
22	T177865	Junta de vedação	1		
23	AT158628	VálVula de retenção	1		
24	T120720	VálVula de alíVio de press.	1		Pistão
25	24M7097	Arruela	6		17 X 28 X 2.500 mm
26	T179073	Parafuso sextavado	4		
27	T178085	Suplemento Sólido	14		
28	T177876	Suplemento Sólido	6		
29	T177309	Barra	2		
30	AT393771	Apoio	1		SUB FOR AT342590

Front Track Chain Idler and Brackets Maximum Life Undercarriage (LT)
Châssis porteur à durée maximale de tendeur et supports de chaîne de chenille avant (LT)
Polia Intermediária e Suportes da Corrente Dianteira da Esteira, Estrutura Inferior de Vida Máxima (LT)
Rueda guía delantera y escuadras de cadena de oruga de tren de rodaje de vida útil máxima (LT)

AT329670_TX1094398 A.1

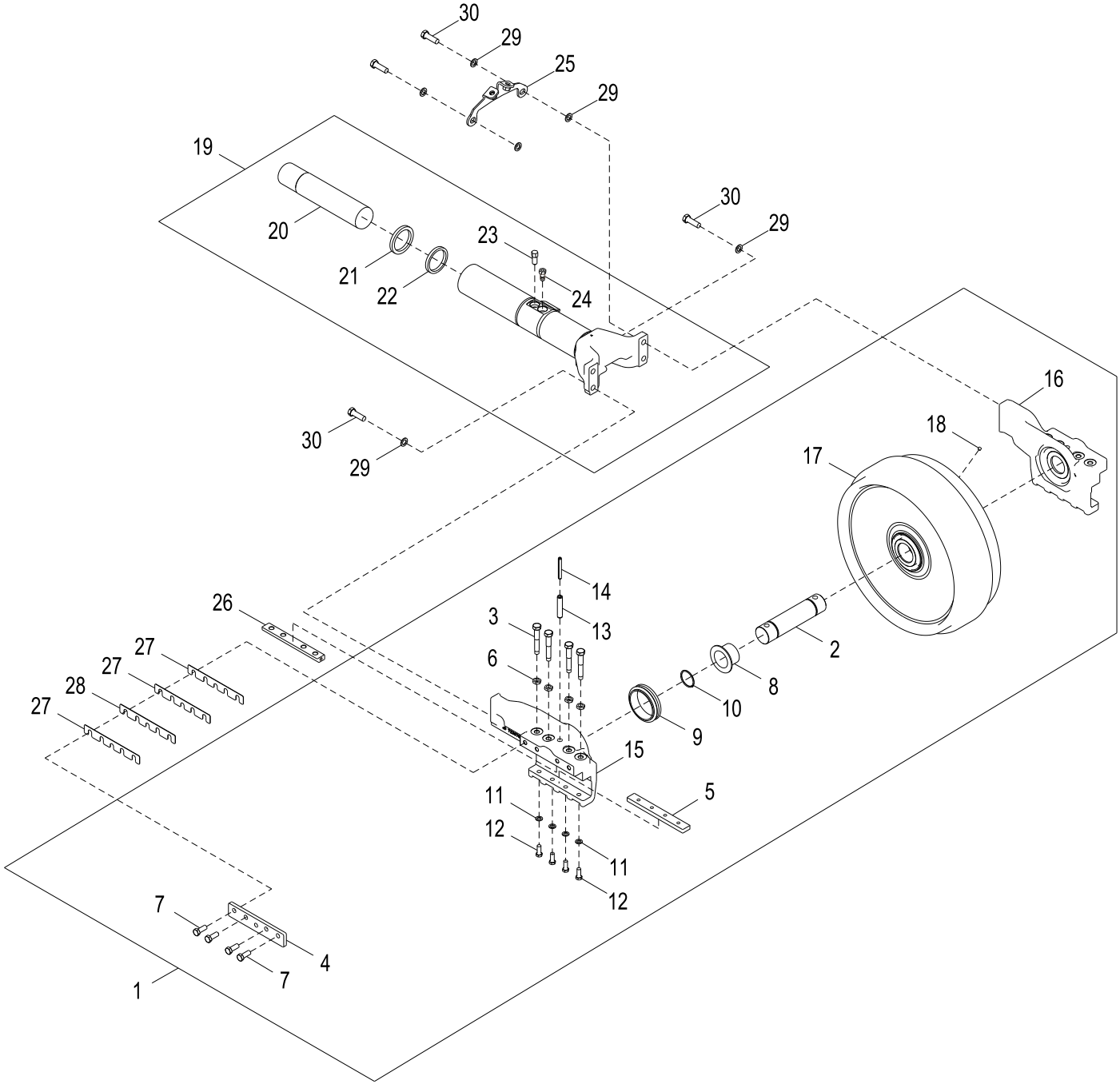

AT329670_TX1094398

Item	*Nº peça*	*Descrição*	*Qtde*	*Nº série*	*Notas*
1	AT341193	Polia-guia	1		Consulte a Solução DTAC 84208
2	T177307	Pino fixador	1		
3	T177878	Parafuso	8		
4	T177308	Placa	2		Desgaste Lateral
5	T177313	Placa	2		Desgaste Inferior
6	T176764	Porca	8		
7	T178580	Parafuso sextavado	8		
8	T175828	Bucha	2		
9	AT222088	Vedação	2		
10	T139636	Anel o	2		
11	T20168	Arruela	8		
12	19M8011	Parafuso sextavado	8		M12 X 30
13	34M7261	Pino elástico	2		16 X 80 mm
14	34M7066	Pino elástico	2		10 X 80 mm
15	T230782	Apoio	1		RH
16	T230783	Apoio	1		LH
17	T254230	Roda-guia	1		
18	T125615	Tampão	1		
19	AT342077	Forquilha c/tubo	1		
20	T175900	Pino fixador	1		
21	T177864	Junta de vedação	1		
22	T177865	Junta de vedação	1		
23	T120720	VálVula de alíVio de press.	1		
24	AT158628	VálVula de retenção	1		
25	AT393771	Apoio	1		SUB FOR AT342590
26	T177309	Barra	2		Desgaste Superior
27	T178085	Suplemento Sólido	14		
28	T177876	Suplemento Sólido	6		
29	24M7097	Arruela	6		17 X 28 X 2.500 mm
30	T179073	Parafuso sextavado	4		

Track Chain Tension Adjuster
Dispositif de réglage de tension de chaîne de chenille
Ajustador da Tensão da Corrente da Esteira
Ajustador de tensión de cadena de oruga

AT341643_TX1092674 A.1

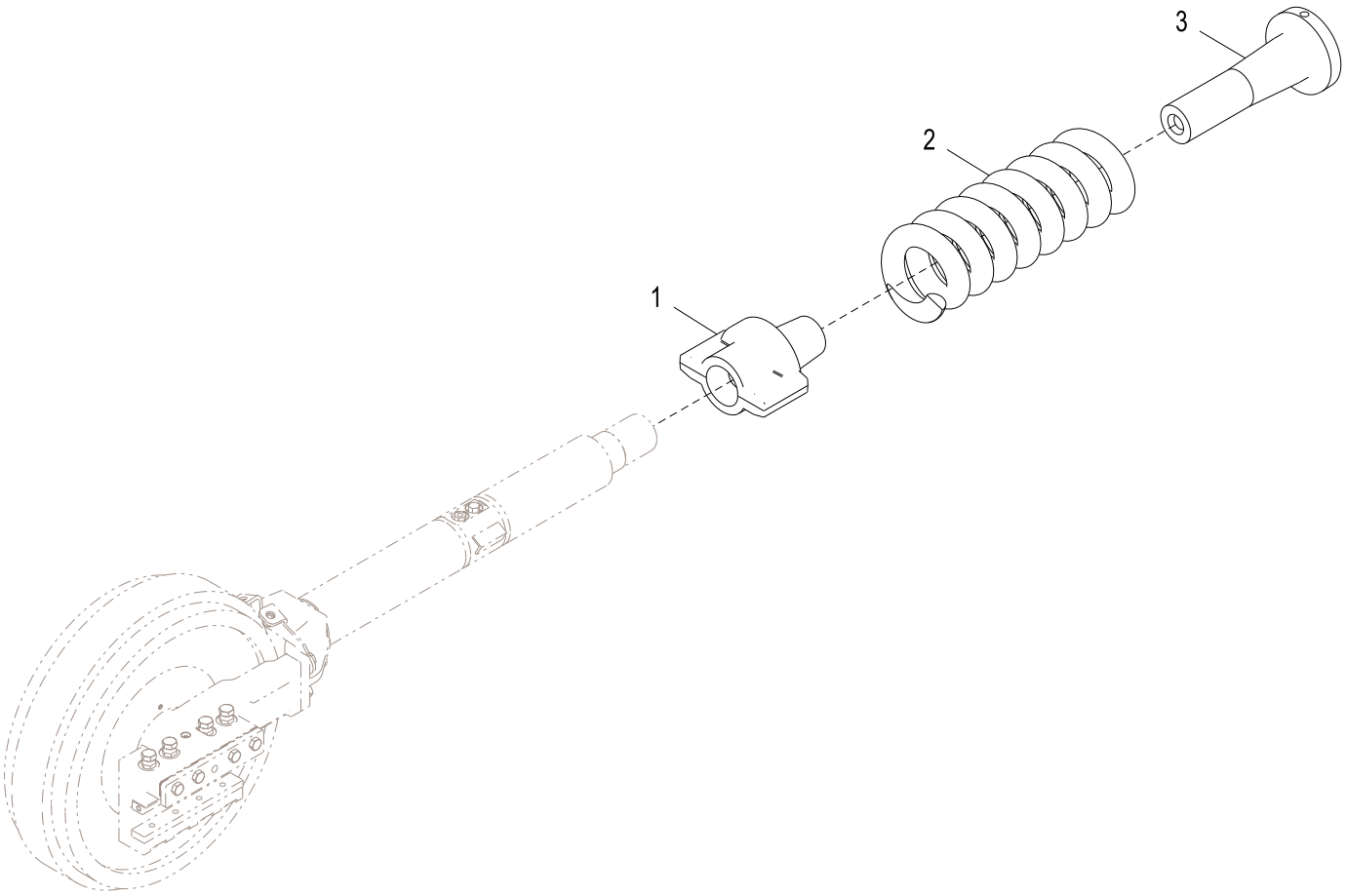

AT341643_TX1092674

Item	*Nº peça*	*Descrição*	*Qtde*	*Nº série*	*Notas*
1	T176721	Carcaça	1		Ajustador da Esteira
2	T179322	Mola	1		
3	T176745	Adaptador	1		Mola

Crossbar and Pivot Shafts (LT/XLT)
Traverse et arbres pivot (LT/XLT)
Barra Transversal e Eixos do Pivô (LT/XLT)
Travesaño y ejes de pivote (LT/XLT)

AT401634_TX1094352 B.1

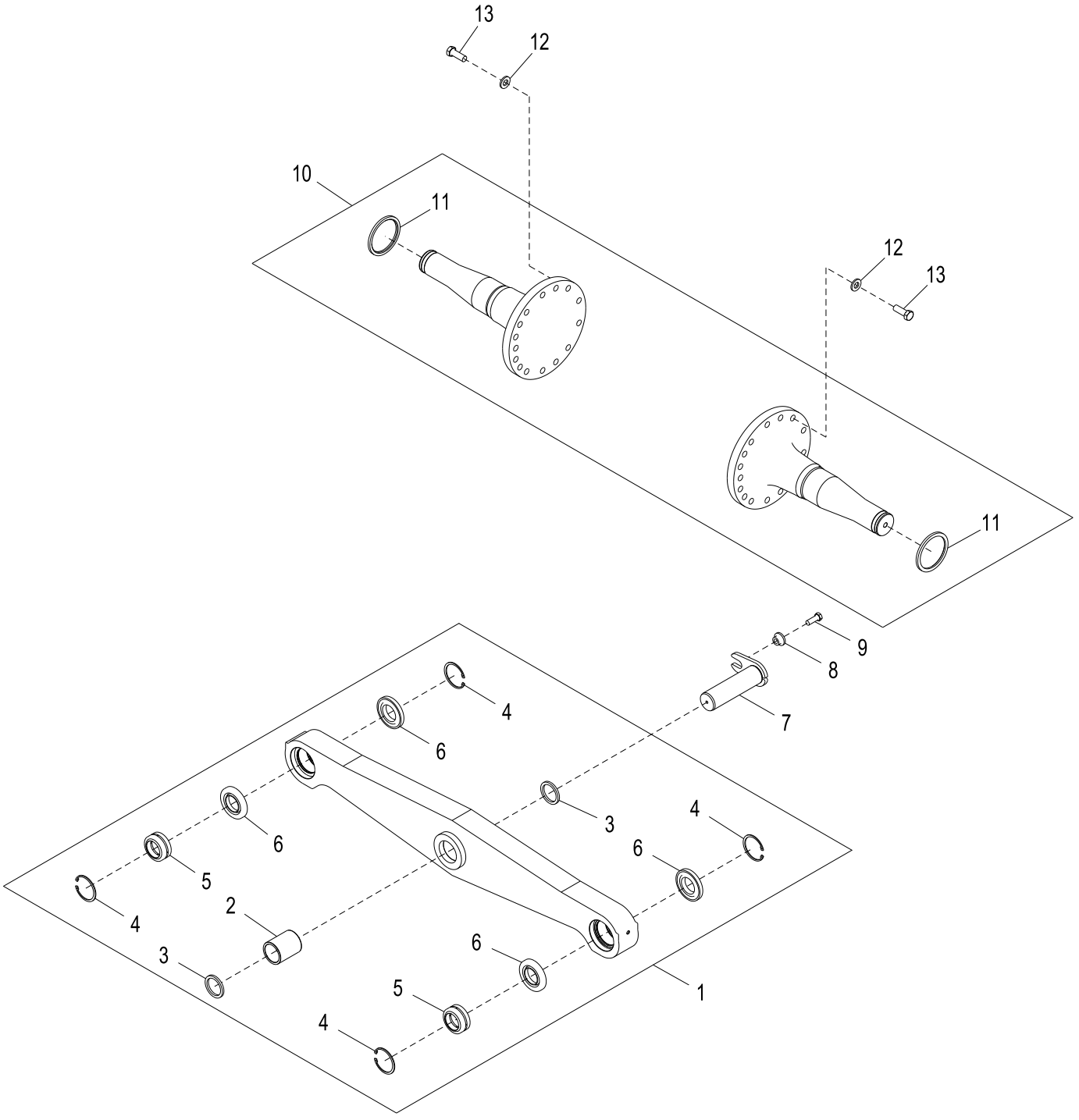

AT401634_TX1094352

Item	*Nº peça*	*Descrição*	*Qtde*	*Nº série*	*Notas*
1	**AT226611**	**Barra transversal**	**1**		**Conjunto de Conveniência**
2	T157251	Bucha	1		
3	T102136	Vedação	2		
4	40M1873	Anel de pressão	4		
5	AT128774	Bucha auto-compensadora	2		
6	AT184799	Vedação	4		
7	AT221426	Pino	1		
8	T176064	Bucha	1		
9	19M7489	Parafuso sextavado	1		M16 X 45
10	AT220477	Eixo	1		
11	T175823	Anel	2		
12	24M7242	Arruela	27		21.400 X 42 X 5 mm
13	19M9366	Parafuso sextavado	27		M20 X 55

Crossbar and Pivot Shafts (LGP)
Traverse et arbres pivot (LGP)
Barra Transversal e Eixos do Pivô (LGP)
Travesaño y ejes de pivote (LGP)

AT401657_TX1094351 B.1

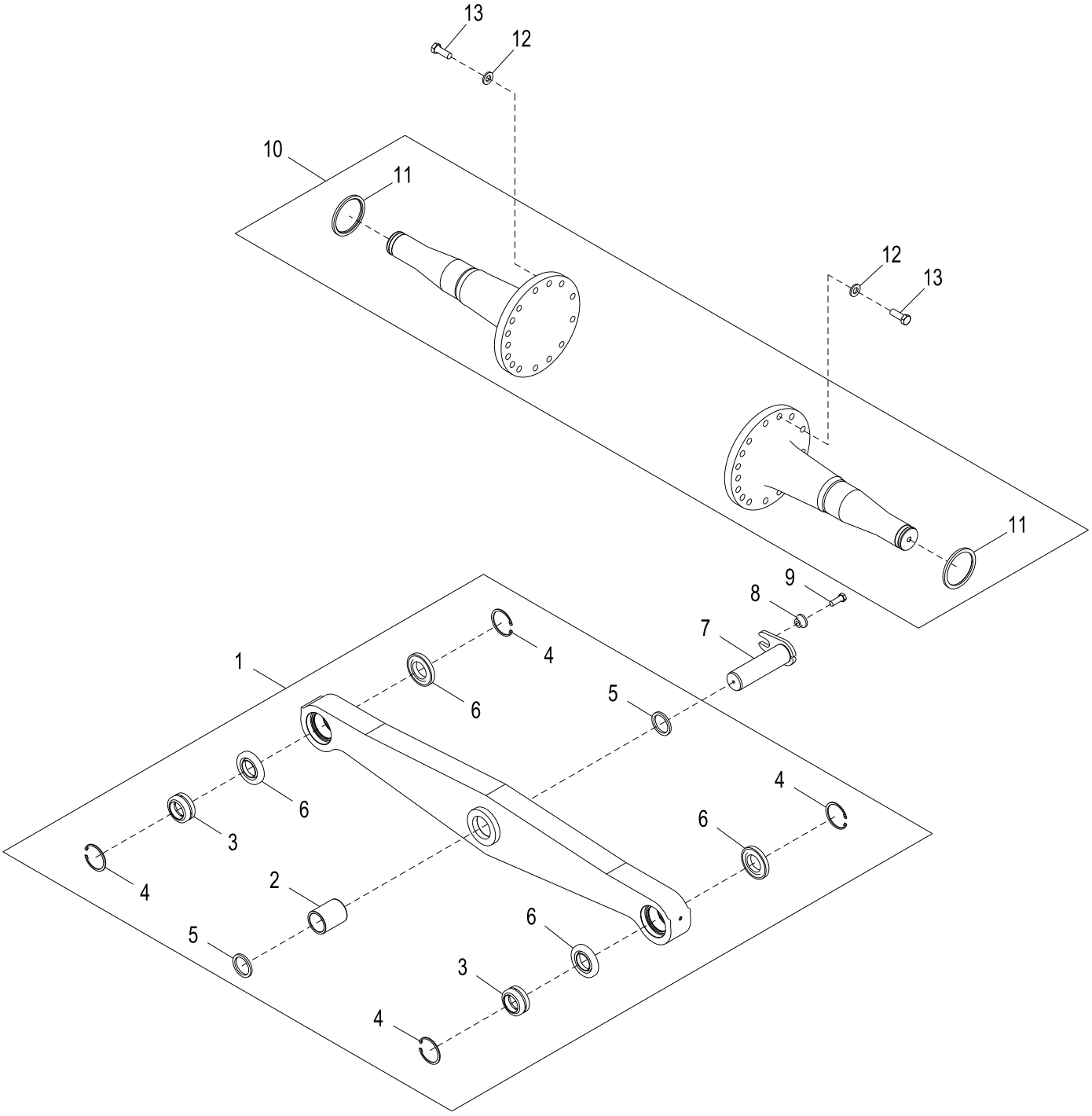

AT401657_TX1094351

Item	*Nº peça*	*Descrição*	*Qtde*	*Nº série*	*Notas*
1	**AT226610**	**Barra transversal**	**1**		**Conjunto de Conveniência**
2	T157251	Bucha	1		
3	AT128774	Bucha auto-compensadora	2		
4	40M1873	Anel de pressão	4		
5	T102136	Vedação	2		
6	AT184799	Vedação	4		
7	AT221426	Pino	1		
8	T176064	Bucha	1		
9	19M7489	Parafuso sextavado	1		M16 X 45
10	AT220474	Eixo	1		
11	T175823	Anel	2		
12	24M7242	Arruela	28		21.400 X 42 X 5 mm
13	19M9366	Parafuso sextavado	28		M20 X 55

Crossbar Pins and Seals
Axes et joints de traverse
Pinos e Vedações da Barra Transversal
Pasadores y sellos de travesaño

AT401599_TX1094338 A.1

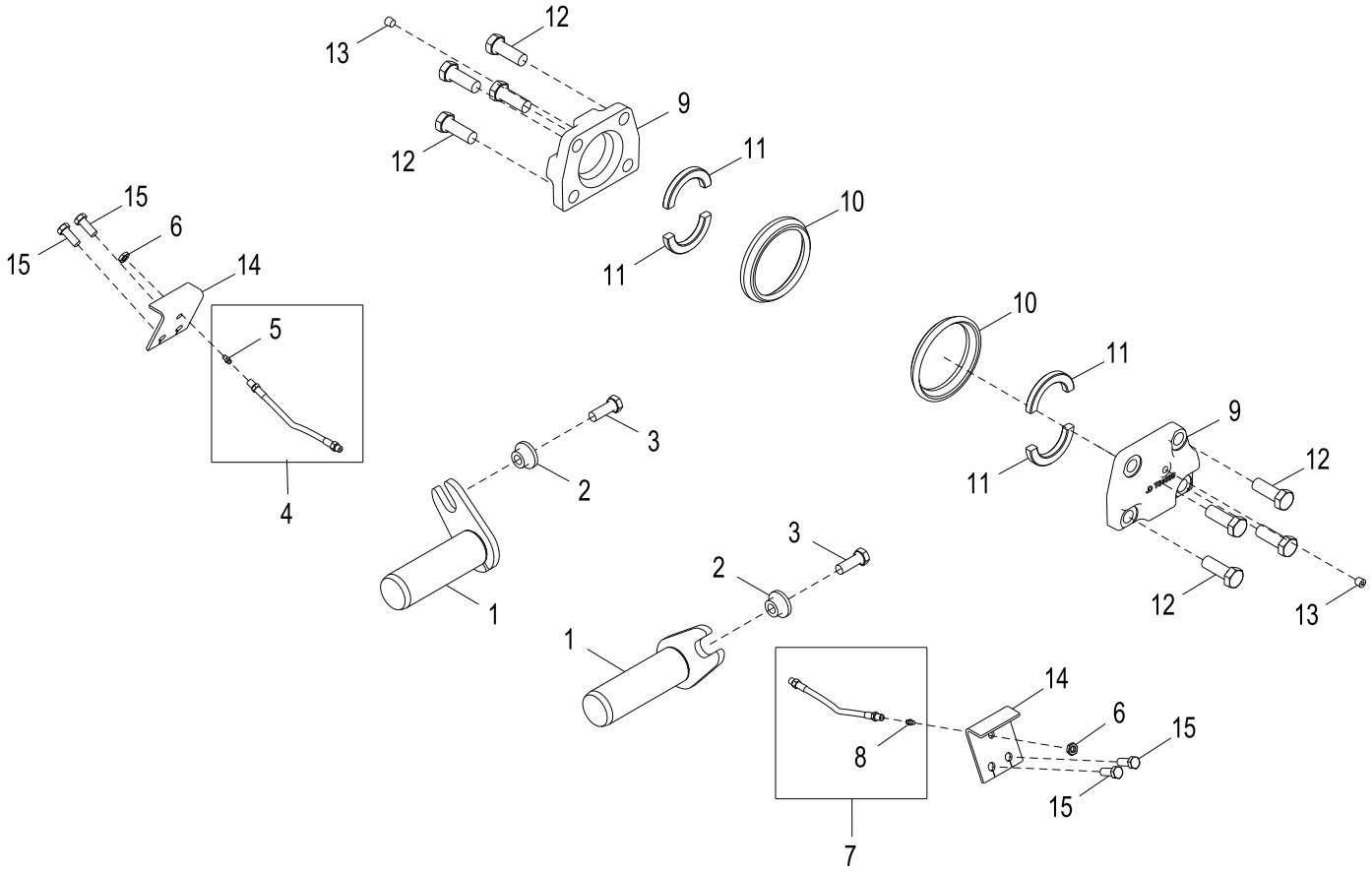

AT401599_TX1094338

Item	*Nº peça*	*Descrição*	*Qtde*	*Nº série*	*Notas*
1	AT226804	Pino	2		
2	T176064	Bucha	2		
3	19M7489	Parafuso sextavado	2		M16 X 45
4	AT226360	Mangueira	1		
5	JD7797	Conexão de lubrificação	1		
6	E12379	Porca	2		
7	AT226360	Mangueira	1		
8	JD7797	Conexão de lubrificação	1		
9	T81899	Tampa	2		
10	T175824	Vedação	2		
11	T49337	RetentoR	4		
12	19M8002	Parafuso sextavado	8		M20 X 55
13	15H685	Tampão	2		1/4", (SUB FOR 15H696)
14	T178021	Placa	2		
15	19M8011	Parafuso sextavado	4		M12 X 30

Remote Lube C-frame Crossbar
Traverse de châssis en C de lubrification à distance
Lubrificação Remota, Estrutura em C, Barra Transversal
TRAVESAÑO DE BASTIDOR EN C CON LUBRICACIÓN A DISTANCIA

AT221144_TX1092665 A.1

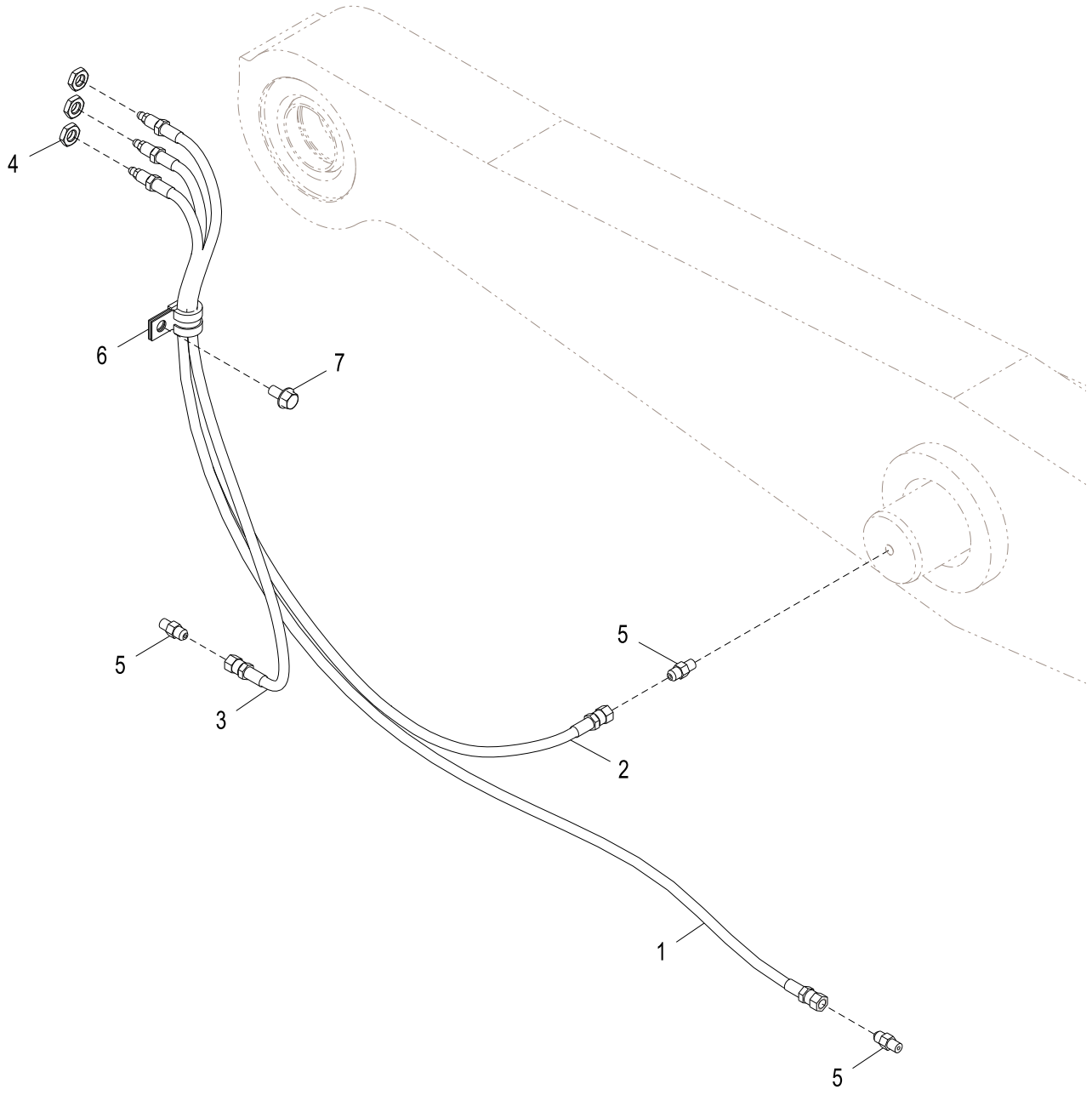

AT221144_TX1092665

Item	*Nº peça*	*Descrição*	*Qtde*	*Nº série*	*Notas*
1	AT221302	Mangueira hidráulica	1		Mangueira de Lubrificação, Para o Pivô da Barra Transversal Esquerda da Estrutura da Esteira
2	AT221304	Mangueira hidráulica	1		Mangueira de Lubrificação, Para o Pivô da Barra Transversal Direita da Estrutura da Esteira
3	AT221304	Mangueira hidráulica	1		Mangueira de Lubrificação
4	E12379	Porca	3		
5	R39832	Adaptador	3		
6	T74416	Braçadeira	1		
7	19M7865	Parafuso	1		M8 X 16

Track Frame Covers (XLT, LGP)
Couvercles de bâti de chenille (XLT, LGP)
Tampas da Estrutura da Esteira (XLT, LGP)
Cubiertas de bastidor de oruga (XLT, LGP)

TX1064176 A.1

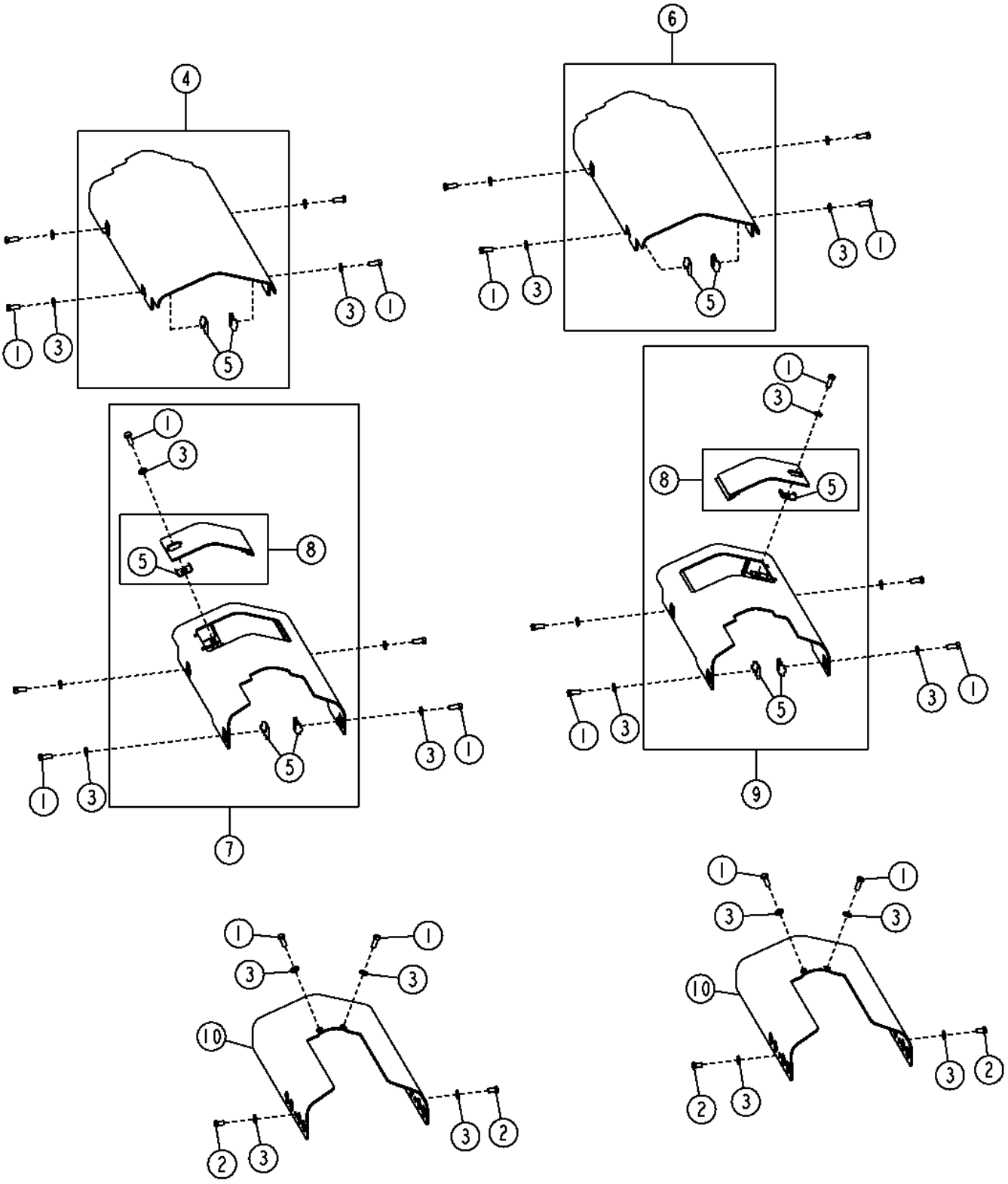

Item	*Nº peça*	*Descrição*	*Qtde*	*Nº série*	*Notas*
1	19M8011	Parafuso sextavado	22		M12 X 30
2	19M8017	Parafuso sextavado	4		M12 X 20
3	24M7240	Arruela	26		13 X 25 X 3 mm
4	AT221610	Capa	1		(RH)
5	T176061	Apoio	18		
6	AT221611	Capa	1		(LH)
7	AT341452	Capa	1		(RH)
8	AT221048	Capa	2		
9	AT341455	Capa	1		(LH)
10	T178297	Capa	2		

Track Frame Covers (XLT, LGP) Maximum Life Undercarriage
Châssis porteur à durée maximale de couvercles de bâti de chenille (XLT, LGP)
Tampas da Estrutura da Esteira (XLT, LGP), Estrutura Inferior de Vida Máxima
Cubiertas de bastidor de oruga (XLT, LGP) de tren de rodaje de vida útil máxima

TX1064163 A.1

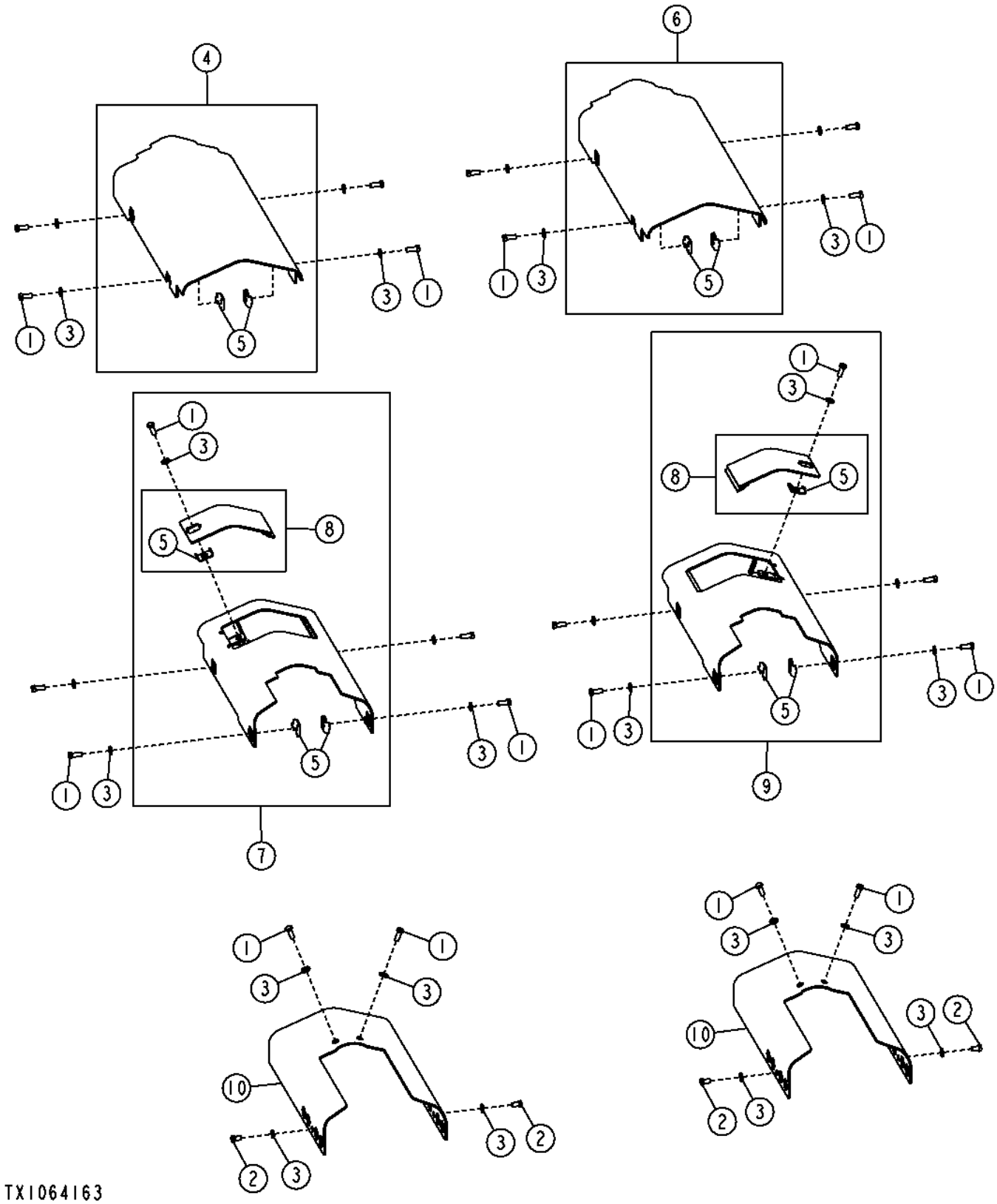

Item	*Nº peça*	*Descrição*	*Qtde*	*Nº série*	*Notas*
1	19M8011	Parafuso sextavado	22		M12 X 30
2	19M8017	Parafuso sextavado	4		M12 X 20
3	24M7240	Arruela	26		13 X 25 X 3 mm
4	AT221610	Capa	1		(RH)
5	T176061	Apoio	18		
6	AT221611	Capa	1		(LH)
7	AT341452	Capa	1		(RH)
8	AT221048	Capa	2		
9	AT341455	Capa	1		(LH)
10	T230426	Capa	2		

Track Frame Covers (LT)
Couvercles de bâti de chenille (LT)
Tampas da Estrutura da Esteira (LT)
Cubiertas de bastidor de cadena (LT)

TX1064165 A.1

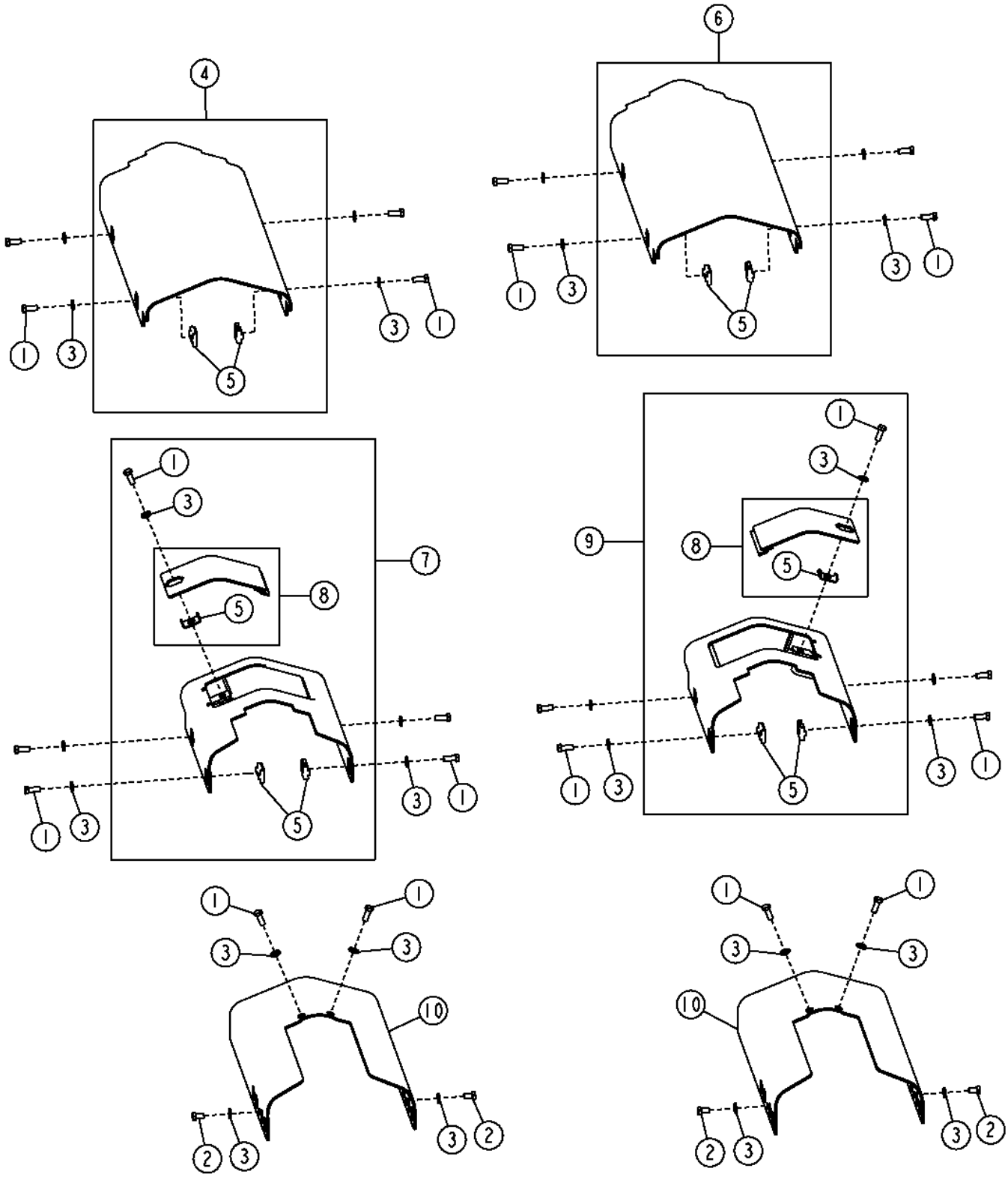

Item	*Nº peça*	*Descrição*	*Qtde*	*Nº série*	*Notas*
1	19M8011	Parafuso sextavado	22		M12 X 30
2	19M8017	Parafuso sextavado	4		M12 X 20
3	24M7240	Arruela	26		13 X 25 X 3 mm
4	AT221168	Capa	1		(RH)
5	T176061	Apoio	16		
6	AT221486	Capa	1		(LH)
7	AT341407	Capa	1		(RH)
8	AT221048	Capa	2		
9	AT341408	Capa	1		(LH)
10	T178297	Capa	2		

Track Frame Covers (LT) Maximum Life Undercarriage
Châssis porteur à durée maximale de couvercles de bâti de chenille (LT)
Tampas da Estrutura da Esteira (LT), Estrutura Inferior de Vida Máxima
Cubiertas de bastidor de oruga (LT) de tren de rodaje de vida útil máxima

TX1064166 A.1

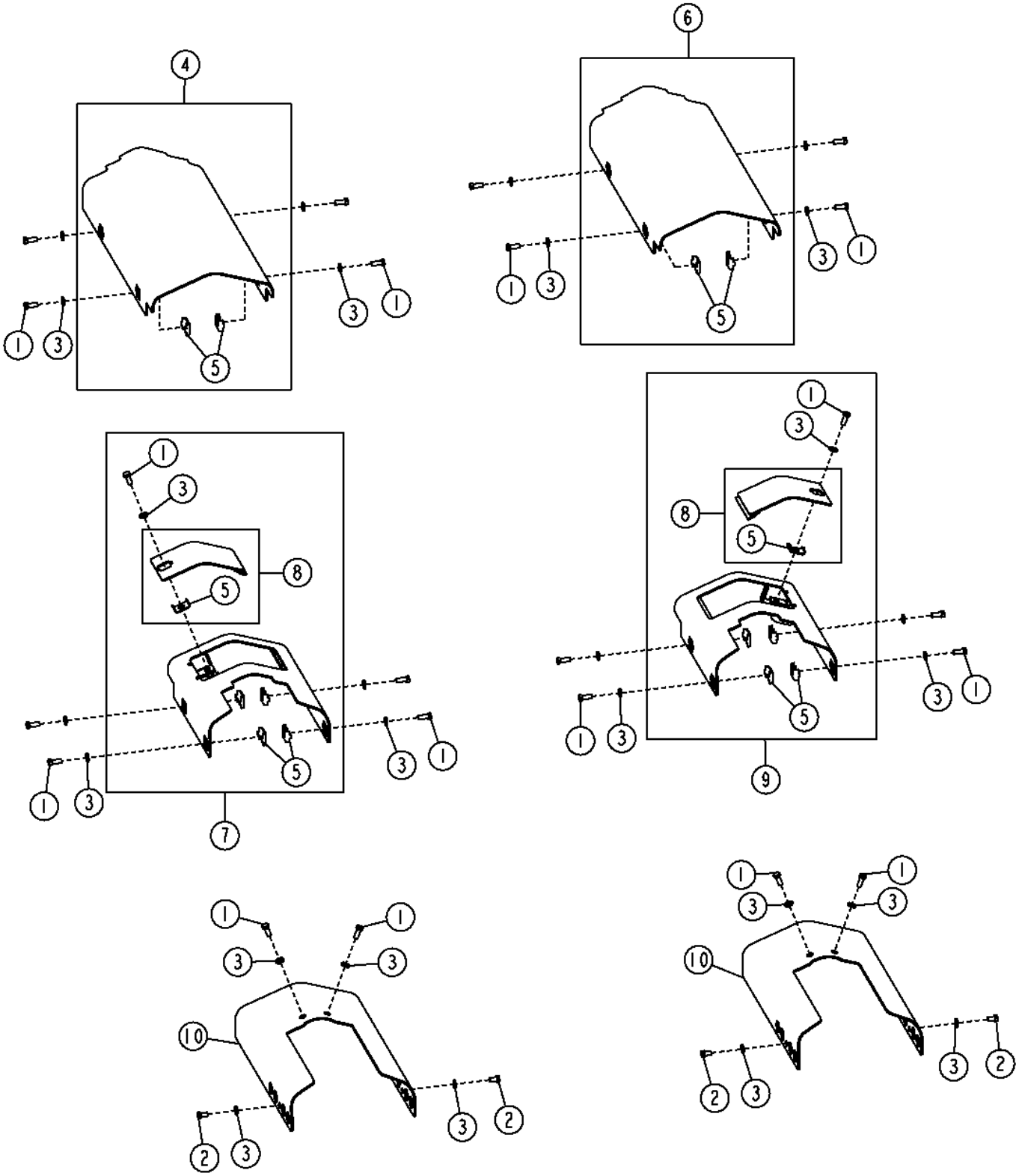

Item	*Nº peça*	*Descrição*	*Qtde*	*Nº série*	*Notas*
1	19M8011	Parafuso sextavado	22		M12 X 30
2	19M8017	Parafuso sextavado	4		M12 X 20
3	24M7240	Arruela	26		13 X 25 X 3 mm
4	AT221168	Capa	1		(RH)
5	T176061	Apoio	16		
6	AT221486	Capa	1		(LH)
7	AT341407	Capa	1		(RH)
8	AT221048	Capa	2		
9	AT341408	Capa	1		(LH)
10	T230426	Capa	2		

Rear Rock Guards
Pares-roches arrière
Proteções Traseiras contra Pedras
Protectores contra rocas traseros

AT342165_TX1092675 A.1

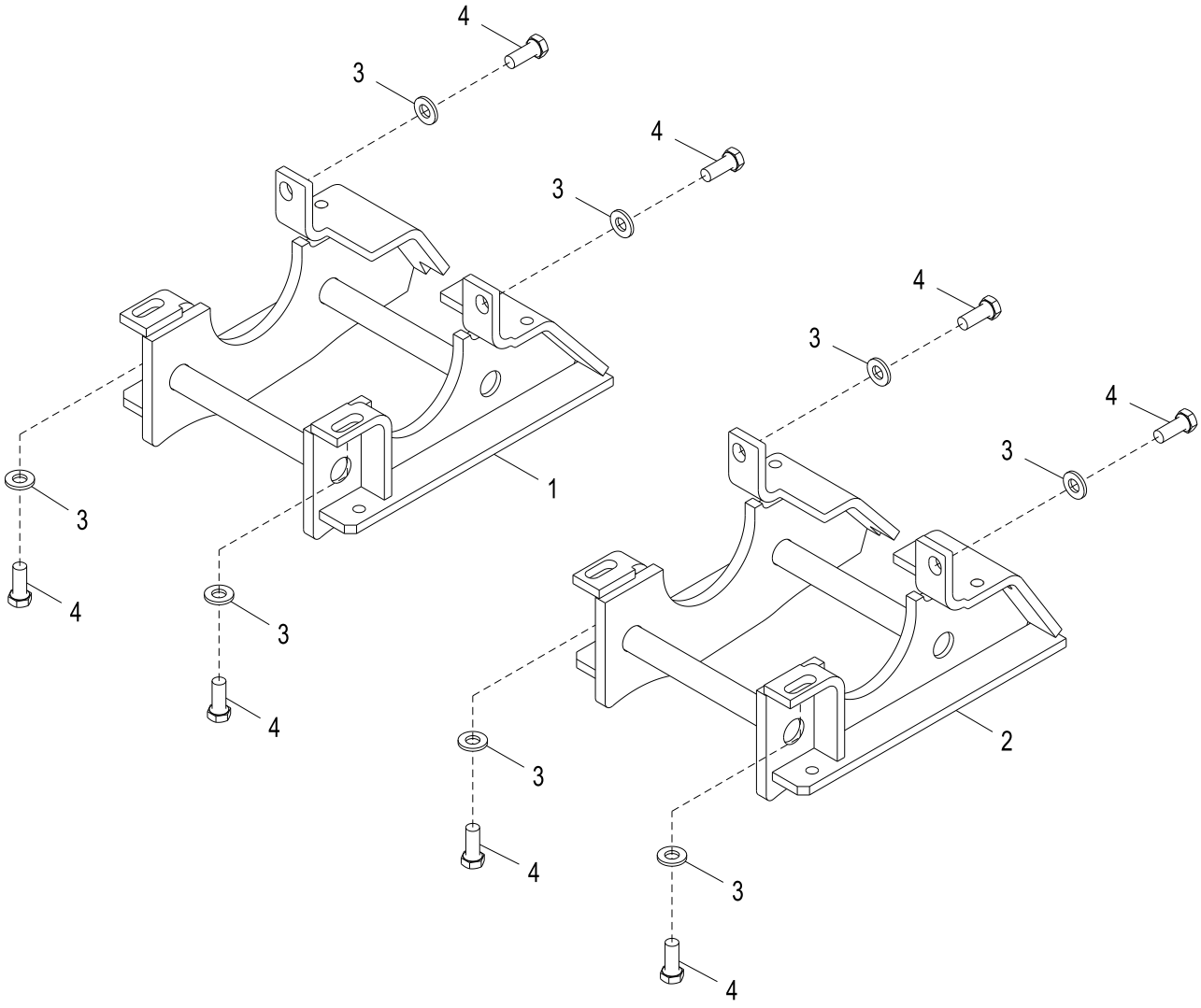

AT342165_TX1092675

Item	*Nº peça*	*Descrição*	*Qtde*	*Nº série*	*Notas*
1	AT380876	Proteção	1		Direita
2	AT380874	Proteção	1		Esquerda
3	24M7241	Arruela	8		17 X 34 X 4 mm
4	19M7488	Parafuso sextavado	8		M16 X 40

Final Drives
Réductions finales
Reduções Finais
Mando final

TX1049876 A.1

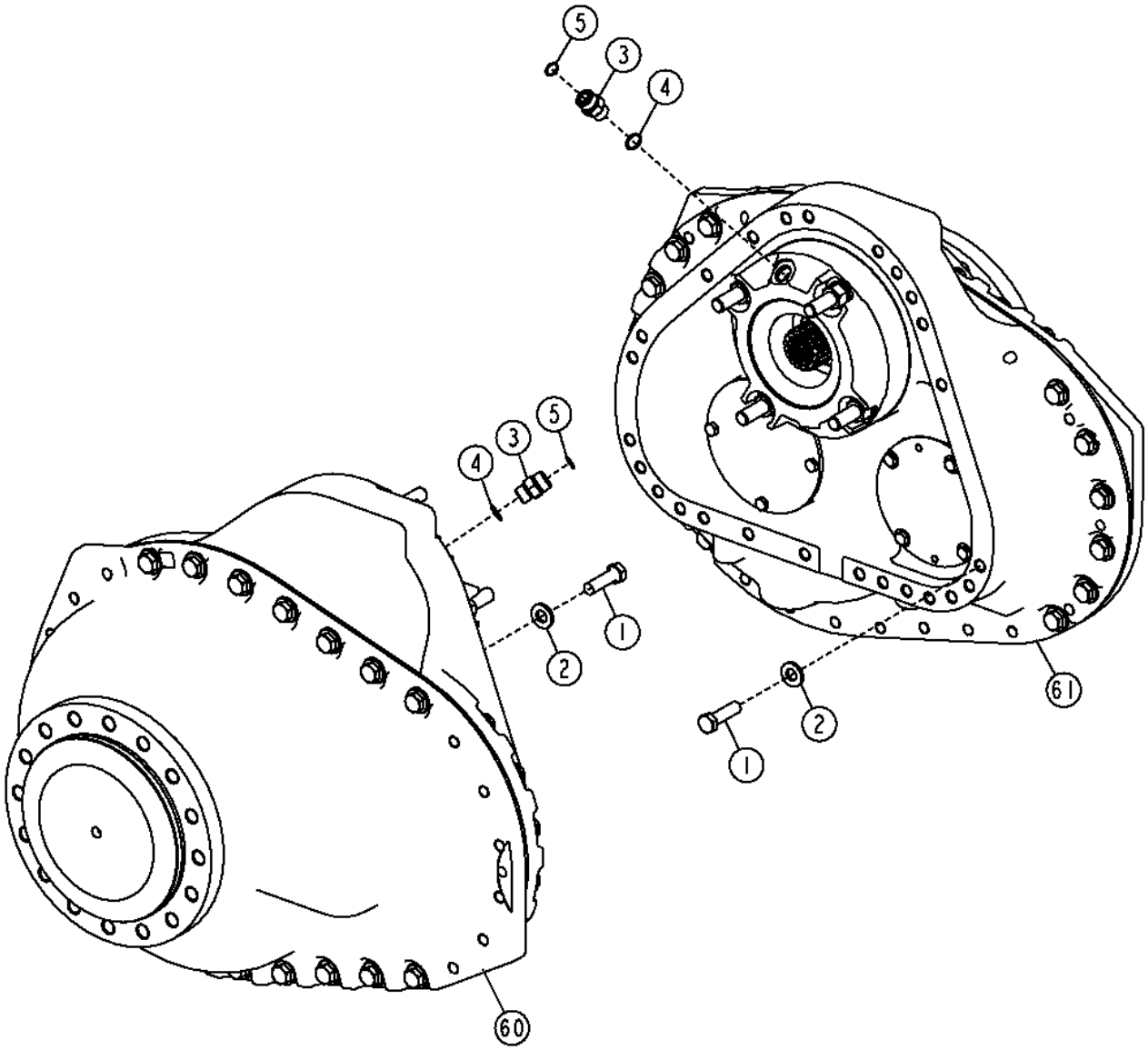

TX1049876

Item	*Nº peça*	*Descrição*	*Qtde*	*Nº série*	*Notas*
1	19M8295	Parafuso sextavado	50		M16 X 55
2	24M7241	Arruela	50		17 X 34 X 4 mm
3	38H1162	Adaptador	2		
4	R26906	Anel o	2		19.177 X 2.464 mm (0.755" X 0.097")
5	T77932	Anel o	2		15.596 X 1.778 mm (0.614" X 0.070")
60	AT383058	Acionamento	1		ORDER REMAN PG203704, (RH) (AT222218 NLA) , Componentes em Outra Página
	PG203704	Acionamento Reman	1		
61	AT383057	Acionamento	1		ORDER REMAN PG203705, (LH) AT222219 NLA, Componentes em Outra Página

Final Drives Components
Composants de réductions finales
Componentes das Reduções Finais
Componentes de reducciones finales

TX1050900 A.1

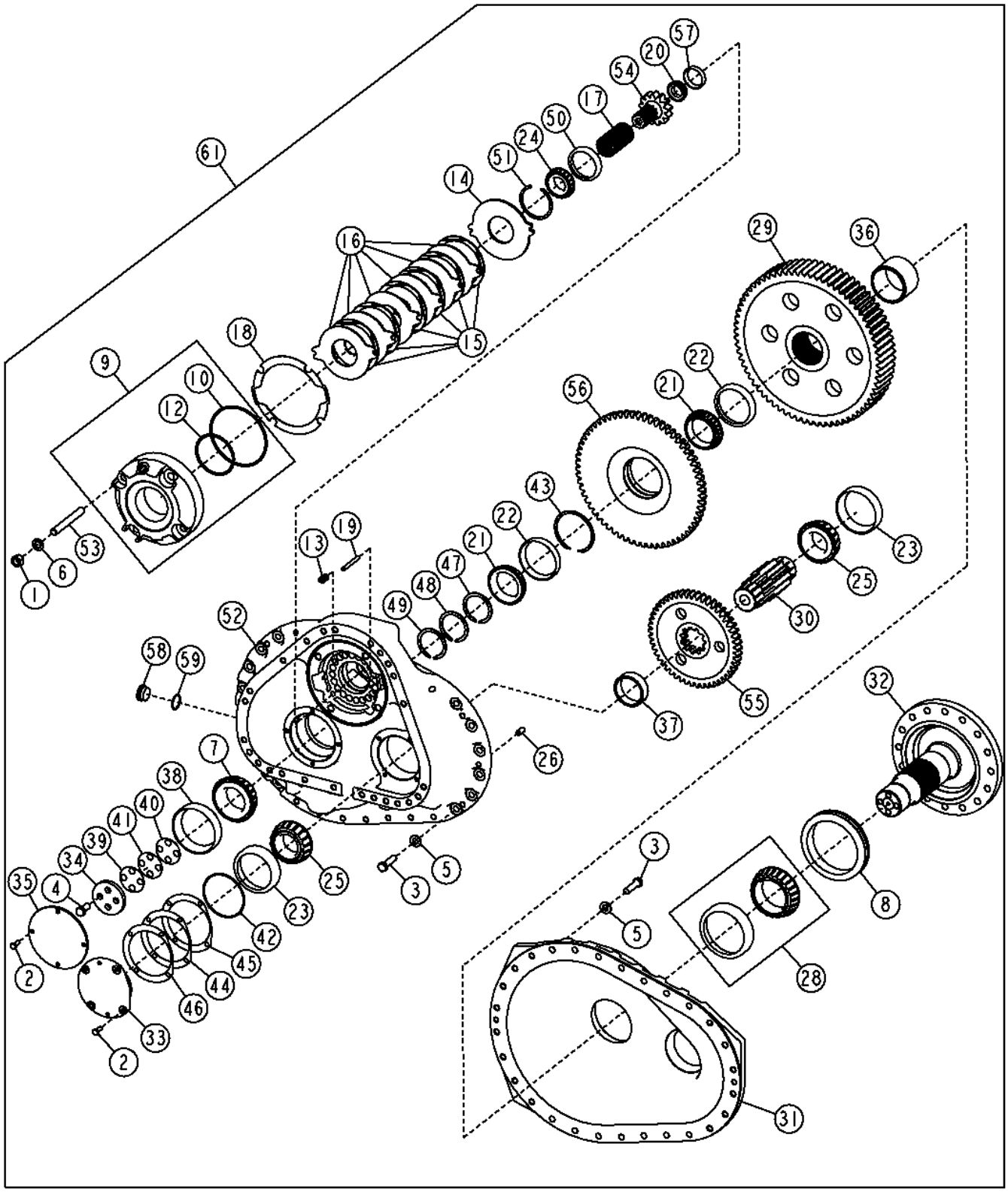

Item	*Nº peça*	*Descrição*	*Qtde*	*Nº série*	*Notas*
1	14H1058	Porca	4		3/4"
	PG203705	Acionamento Reman	1		
	PG203704	Acionamento Reman	1		
2	19M7402	Parafuso sextavado	8		M10 X 25
3	19M7759	Parafuso sextavado	28		M16 X 60
4	19M8035	Parafuso sextavado	4		M16 X 35
5	24M7241	Arruela	28		17 X 34 X 4 mm
6	24M7353	Arruela	4		20 X 34 X 3 mm
7	AT220933	Cone de rolamento	1		
8	AT223910	Vedação	1		
9	AT223909	Pistão	1		Freio
10	T169116	Anel o	1		177.165 X 5.334 mm (6.975" X 0.210")
12	T38489	Anel o	1		116.840 X 5.334 mm (4.600" X 0.210")
13	T167841	Mola de compressão	20		
14	T169107	Disco de freio	1		Primário
15	T169108	Disco de freio	6		Girando
16	T169109	Disco de freio	6		Estacionário
17	T178266	Luva estriada	1		(13 TOOTH SPLINE - 8/16)
18	T178268	Junta	1		
19	T180584	Pino	2		
20	AT320692	Cone de rolamento	1		
21	JD8177	Cone de rolamento	2		
22	JD8213	Capa de rolamento	2		
23	JD8261	Capa de rolamento	2		
24	JD8924	Cone de rolamento	1		
25	JD8959	Cone de rolamento	2		
26	M3689T	Pino de centragem	2		
28	RE50957	Rolamento de Rolos cônicos	1		
29	T174326	EngrEnagem cil. reta	1		(62 TOOTH SPLINE, 71 TOOTH GEAR)
30	T174327	Eixo com pinhão	1		(11 TOOTH, 3RD REDUCTION)
31	T174447	Carcaça	1		Externo
32	T174975	Fuso	1		360.400 mm (14.189"), (62 TOOTH SPLINE - 16/32)
33	T175549	Mancal	1		Eixo Oco, Eixo da Terceira Redução
34	T175550	Espaçador	1		Chapa de Fixação, Semieixo
35	T175551	Capa	1		Eixo
36	T175615	Espaçador	1		100.160 X 110 X 74.381 mm (3.943" X 4.331" X 2.928"), Eixo
37	T175617	Espaçador	1		83.460 X 95.250 X 28.665 mm (3.286" X 3-3/4" X 1.129"), Pinhão da Terceira Redução
38	T176586	Capa de rolamento	1		
39	T177074	Calço	1		
40	T177075	Calço	1		
41	T177076	Calço	1		
42	T177148	Anel o	1		129.769 X 3.531 mm (5-7/64" X 0.139")
43	T177385	Anel de pressão	1		
44	T177548	Calço	1		0.003 in., 0.0762 mm
45	T177550	Calço	1		0.005 in., 0.127 mm
46	T177551	Calço	1		0.101 in., 2.5654 mm
47	T178007	Anel de pressão	1		0.125 in., 3.175 mm
48	T178008	Anel de pressão	1		0.115 in., 2.921 mm
49	T178009	Anel de pressão	1		0.105 in., 2.667 mm
50	T178075	Capa de rolamento	1		
51	T257310	Anel de pressão	1		(T178076 NLA)
52	T257327	Carcaça	1		(LH) (T178264 NLA)
	T257326	Carcaça	1		(RH) (T178263 NLA)
53	T178265	TiranTe	4		
54	T179675	EngrEnagem cil. reta	1		Engrenagem A 64 Dentes
55	T180548	EngrEnagem cil. reta	1		(50 TOOTH), Segunda Redução
56	T180549	EngrEnagem cil. reta	1		Engrenagem A 64 Dentes, Engrenagem B 48 Dentes
57	T214596	Capa de rolamento	1		
58	T77170	Tampão	2		
59	U15973	Anel o	2		39.345 X 2.616 mm (1.549" X 0.103")
61	AT383057	Acionamento	1		ORDER REMAN PG203705 (LH) SUB FOR AT222219
	PG203705	Acionamento Reman	1		
	AT383058	Acionamento	1		ORDER REMAN PG203704(RH) SUB FOR AT222218
	PG203704	Acionamento Reman	1		

Transmission / Hydrostatic Control Lever
Levier de commande de transmission / hydrostatique
Alavanca de Controle Hidrostático / Transmissão
Palanca de control hidrostático/transmisión

TX1061224 A.1

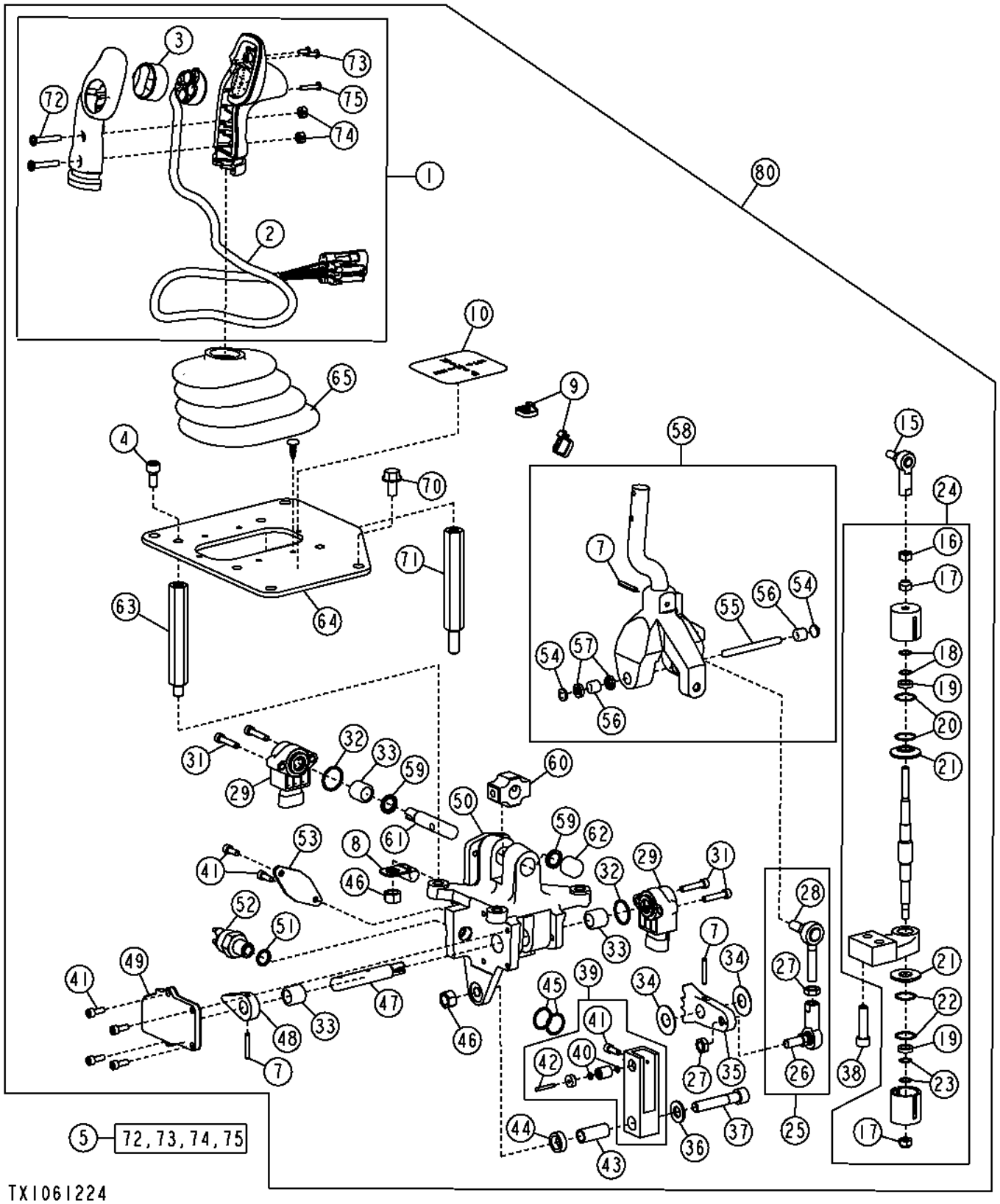

Item	*Nº peça*	*Descrição*	*Qtde*	*Nº série*	*Notas*
1	AT219793	Manete	1		
2	AT222609	Chicote	1		Chicote Elétrico com Interruptor e Tampa
3	T178768	Protetor	1		Cobertura Protetora do Interruptor
4	T176136	Parafuso	4		
5	AT222608	Kit da alavanca	1		Kit de Peças de Fixação da Empunhadura
7	34H266	Pino elástico	3		5/32" X 1"
8	AT222606	Braçadeira	1		
9	R44302	Cinta	AR		
10	T204071	Etiqueta	1		Etiqueta Avanço, Neutro e Ré
15	AT169374	Junta esférica	1		Rolamento
16	14H860	Porca	1		1/4"
17	T30637	Porca	2		Trava
18	T176172	Mola	1		
19	T176169	Espaçador	2		
20	T176173	Mola	1		
21	T176168	Arruela	2		Arruela Escalonada
22	T176170	Mola	1		
23	T176171	Mola	1		
24	AT220709	Alojamento da mola	1		Pacote
25	AT220706	Articulação	1		Conjunto da Extremidade da Haste
26	AT48548	Junta esférica	1		
27	14H882	Porca	2		5/16"
28	AT46597	Junta esférica	1		
29	AT220879	Potenciômetro	2		Sensor Rotativo
31	T176137	Parafuso	4		
32	U15980	Anel o	2		
33	AT220702	Rolamento	3		Agulha
34	T176149	Arruela	2		Espaçador da Retenção
35	T176150	Placa	1		Retenção
36	T177605	Arruela	1		
37	T177604	Parafuso	1		
38	M882T	Parafuso	2		7.925 X 31.750 mm (5/16" X 1-1/4")
39	AT220708	Alavanca	1		Conjunto da Retenção
40	T26257	Anel o	2		
41	T176152	Parafuso	7		
42	R39090	Agulha de rolamento	1		Rolamento
43	T177602	Espaçador	1		
44	T177603	Espaçador	1		
45	T176154	Mola	1		
46	14H1076	Porca	2		3/8"
47	T176147	Came	1		Retenção do Eixo
48	T176148	Came	1		Interruptor de Neutro do Came
49	AT220707	Capa	1		Conjunto do Came
50	AT221854	Carcaça	1		Corpo SLC
51	R26448	Anel o	1		
52	AT86950	Interruptor	1		Partida em Neutro
53	T176155	Placa	1		Mola
54	T176146	Plugue	2		Vedação
55	T176145	Eixo cardã	1		Eixo
56	AT220711	Rolamento	2		Agulha
57	AT220710	Vedação	2		Aba
58	AT222803	Apoio	1		
59	AT220704	Vedação	2		Aba
60	T176143	Espaçador	1		Rolamento do Bloco
61	T176144	Eixo cardã	1		Eixo
62	AT220703	Rolamento	1		Agulha
63	T176158	Coluna	3		Montagem
64	.....	Placa	1		Montagem
65	AT220855	Protetor	1		Conjunto
70	19M7897	Parafuso	4		M8 X 35
71	T178767	Coluna	1		
72	.....	Parafuso	2		
73	.....	Parafuso	2		
74	.....	Porca	2		
75	.....	Parafuso	1		
80	**AT304326**	**Controlador eletrô. de dire**	**1**		**(CA), Alavanca de Controle Hidrostático / Transmissão**

Flywheel Coupler
Accouplement de volant-moteur
Acoplador do Volante do Motor
Acoplador de volante

T203483 A.1

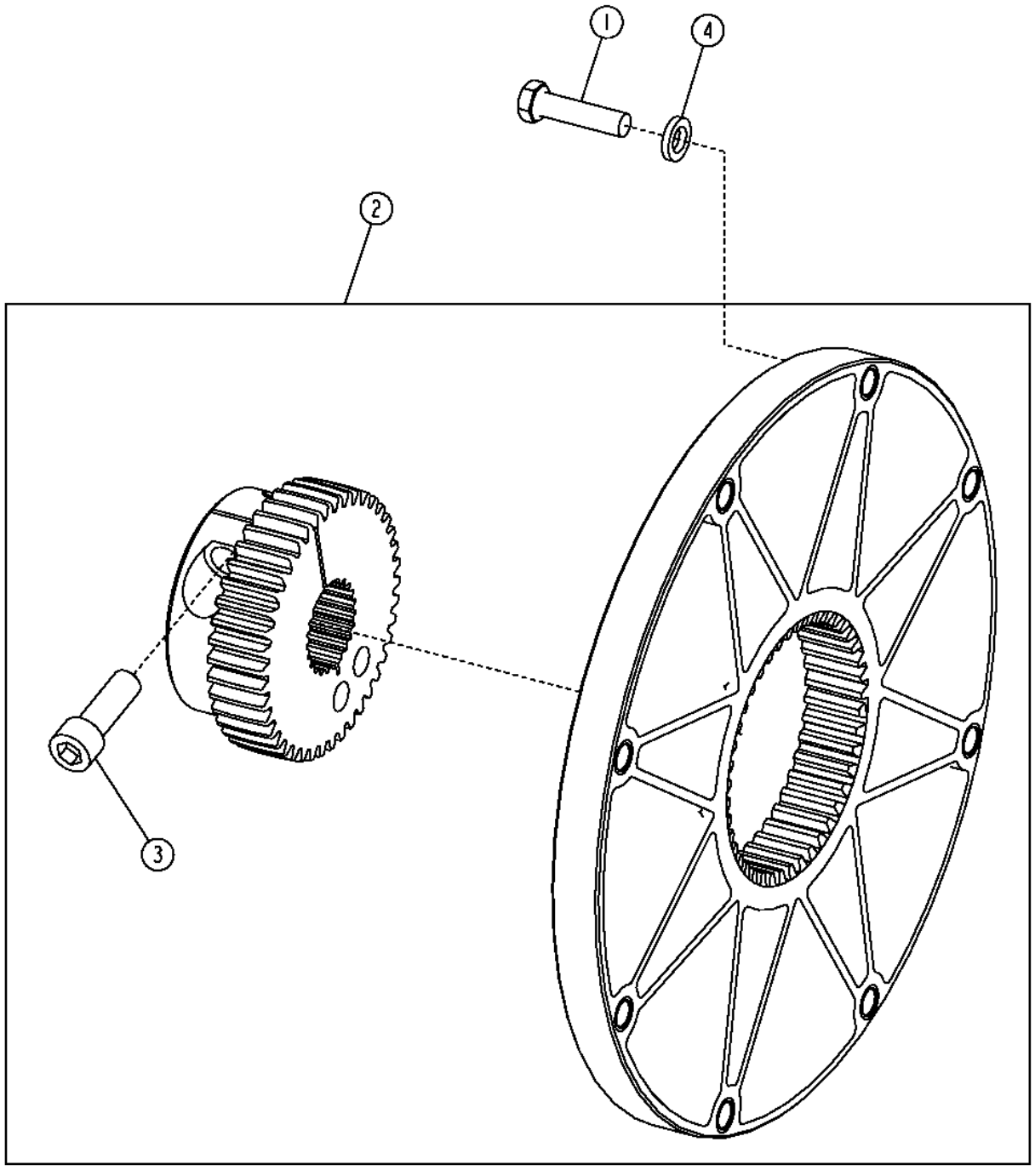

T203483

Item	*Nº peça*	*Descrição*	*Qtde*	*Nº série*	*Notas*
1	19H2633	Parafuso sextavado	8		3/8" X 1-1/2"
2	AT301442	Amortecedor de torção	1		
3	19M8448	Parafuso	1		M12 X 35
4	.....	Arruela	8		(NA)

Tandem Pump Components
Composants de pompes tandems
Componentes das Bombas em Série
Componentes de bombas en tándem

TX1065306 A.1

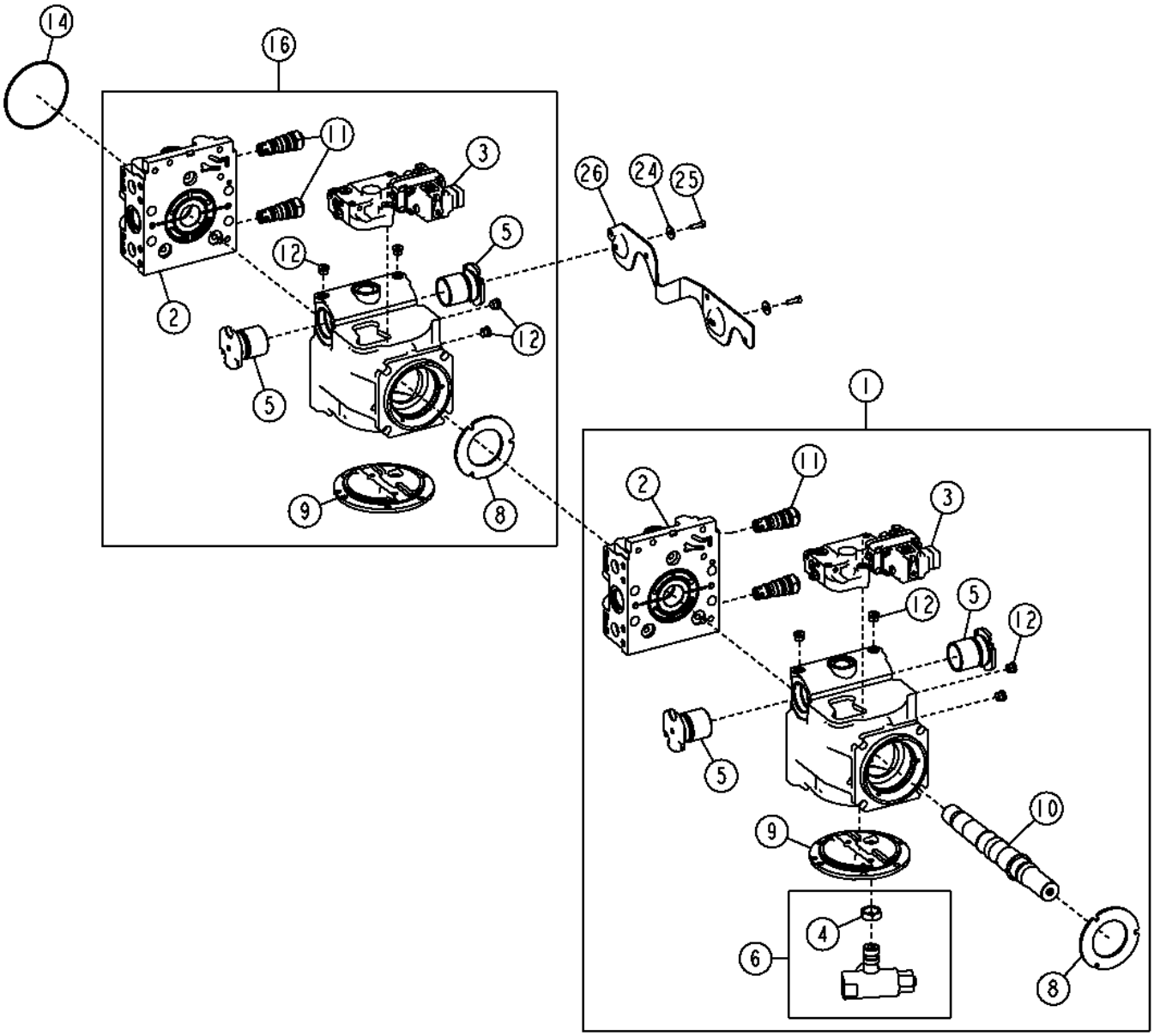

TX1065306

Item	*Nº peça*	*Descrição*	*Qtde*	*Nº série*	*Notas*
1	AT330362	Bomba	1		Dianteira
	AT330449	Bombahidráulica remanufat.	1		REMAN FOR AT330362, MARKED 9522767
2	AT226441	Tampa	2		
	R150986	Rolamento	2		
	R151078	Junta	2		
3	AT304672	VálV.de contr.atuada hidr.	2		Válvula de Controle de Cilindrada da Bomba Hidrostática
	19M7600	Parafuso	4		M5 X 12
	19M8541	Parafuso	6		M6 X 50
	AT304671	VálV.de contr.atuada hidr.	1		
	T164365	Anel o	3		
	T200765	Anel o	1		
4	R27390	Porca	1		26.975 mm (1-1/16"), Filtro
5	RE151096	Cilindro	4		
	19M7932	Parafuso sextavado	6		M8 X 16
	R151097	Anel o	2		47.346 X 1.778 mm (1.864" X 0.070")
	T35580	Anel o	2		48.895 X 2.616 mm (1.925" X 0.103")
6	AT223218	VálVula de alíVio de press.	1		Alívio de Carga do Neutro
	T176249	Tampão	1		
	T176252	Mola	1		
	T176253	Cone de válvula	1		
	T176254	Porca	2		
	T59014	Anel o	2		24.994 X 3.531 mm (63/64" X 0.139")
8	T175376	RetentoR	2		
9	T222125	Capa	2		
10	T178726	Eixo	1		
11	AT222037	VálV. controladora de fluxo	4		
	N203491	Anel o	1		20.345 X 1.778 mm (0.801" X 0.070")
	P42061	Anel o	1		21.946 X 1.778 mm (0.864" X 0.070")
12	AT334796	Tampão	8		
	M74600	Anel o	2		11.887 X 1.981 mm (0.468" X 5/64")
14	R99702	Anel o	2		120.320 X 2.616 mm (4.737" X 0.103")
16	AT330361	Bomba	1		Traseira
	AT330450	Bombahidráulica remanufat.	1		REMAN FOR AT330361, MARKED 9522768
17	N206810	Eixo	1		Não Ilustrado
24	24M7100	Arruela	2		6.600 X 22 X 2 mm
25	19M8627	Parafuso	2		M6 X 20
26	T175296	Apoio	1		

Hydrostatic Pump Charging System and Filtration Manifold
Système décharge de pompe hydrostatique et collecteur de filtration
Sistema de Carga da Bomba Hidrostática e Coletor de Filtragem
Sistema de carga de bomba hidrostática y colector de filtración

T203572 A.1

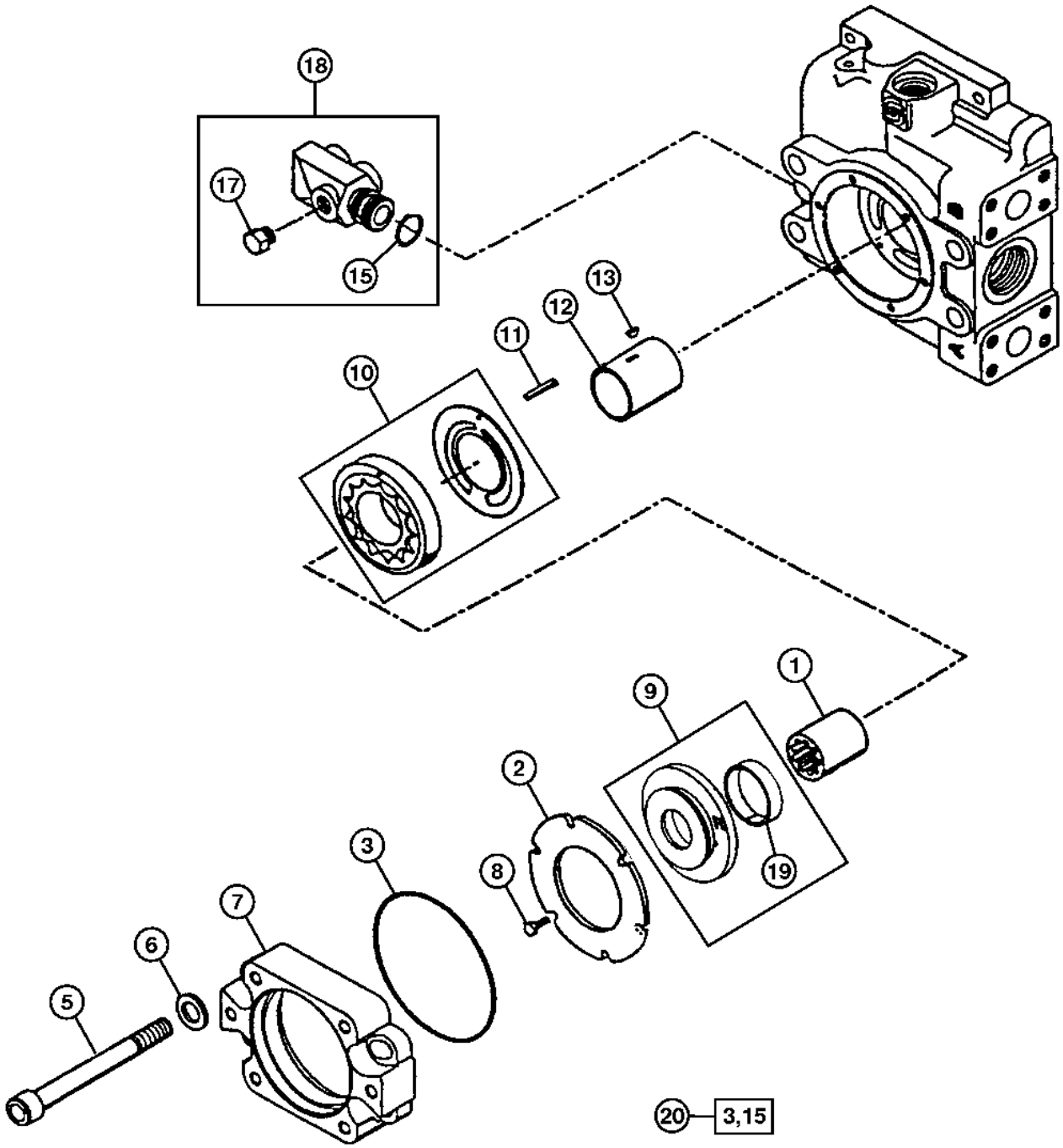

T203572

Item	*Nº peça*	*Descrição*	*Qtde*	*Nº série*	*Notas*
1	T167226	Engate	1		
2	AT214844	Placa	1		
3	N203952	Anel o	1		
5	T210527	Parafuso	4		
6	.....	Arruela	4		(T155964 NA)
7	T226424	Flange	1		
8	T179639	Parafuso	6		
9	AT223217	Capa	1		
10	AT223216	Bombade óleo	1		
11	T179637	Pino	1		
12	T179638	Eixo	1		
13	T155677	Chave	1		
15	T72570	Anel o	1		
17	AT334796	Tampão	1		
18	AT173188	Kit do coletor	1		Filtro
19	N203486	Bucha	1		
20	AN220311	Kit retentor	1		Kit de Reparo, Contém Peças em Outra Página

Tandem Pumps
Pompe en tandem
Bombas em Série
Bomba en tándem

T165050 A.1

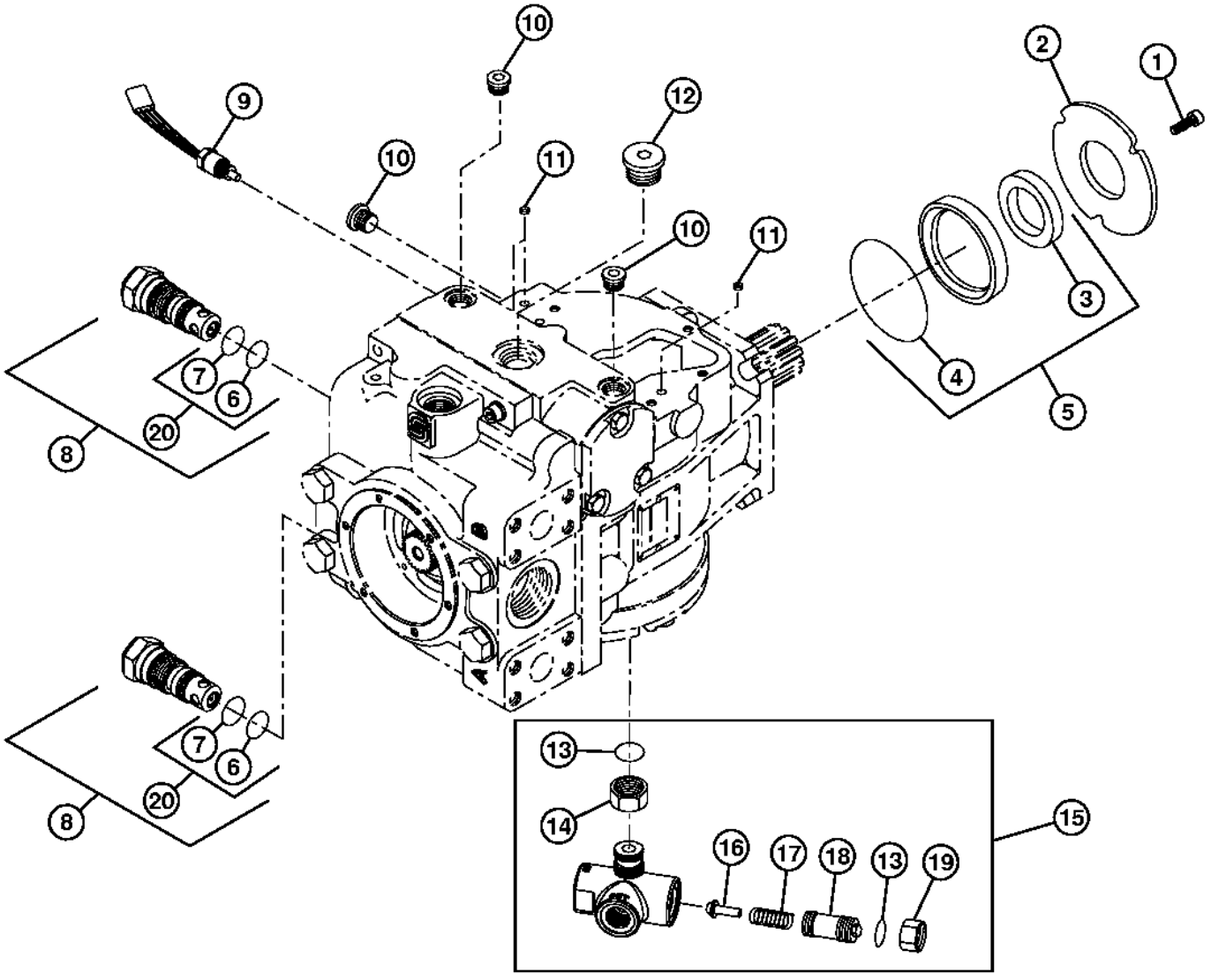

T165050

Item	*Nº peça*	*Descrição*	*Qtde*	*Nº série*	*Notas*
1	19M8627	Parafuso	3		M6 X 20
2	T175376	RetentoR	1		
3	T223612	Vedação	1		
4	R151088	Anel o	1		
5	AT330297	Kit retentor	1		
6	N203491	Anel o	2		
7	P42061	Anel o	2		
8	AT220778	VálV. controladora de fluxo	2		
9	AT360574	SenSor velocid. da roda	1		(SUB FOR AT301762), Dianteira
	AT334796	Tampão	1		Traseira
10	AT334796	Tampão	3		
11	AH123403	Peneira	3		
12	T64769	Tampão de dreno	1		
13	T59014	Anel o	2		
14	R27390	Porca	1		
15	AT223218	VálVula de alíVio de press.	1		Somente Bomba Dianteira
16	T176253	Cone de válvula	1		
17	T176252	Mola	1		
18	T176249	Tampão	1		
19	T176254	Porca	2		
20	AN220311	Kit retentor	1		Kit de Reparo, Contém Peças em Outra Página

Hydrostatic Charge Housing
Carter d'alimentation hydrostatique
Alojamento de Carga Hidrostática
Caja de carga hidrostática

TP52071 A.1

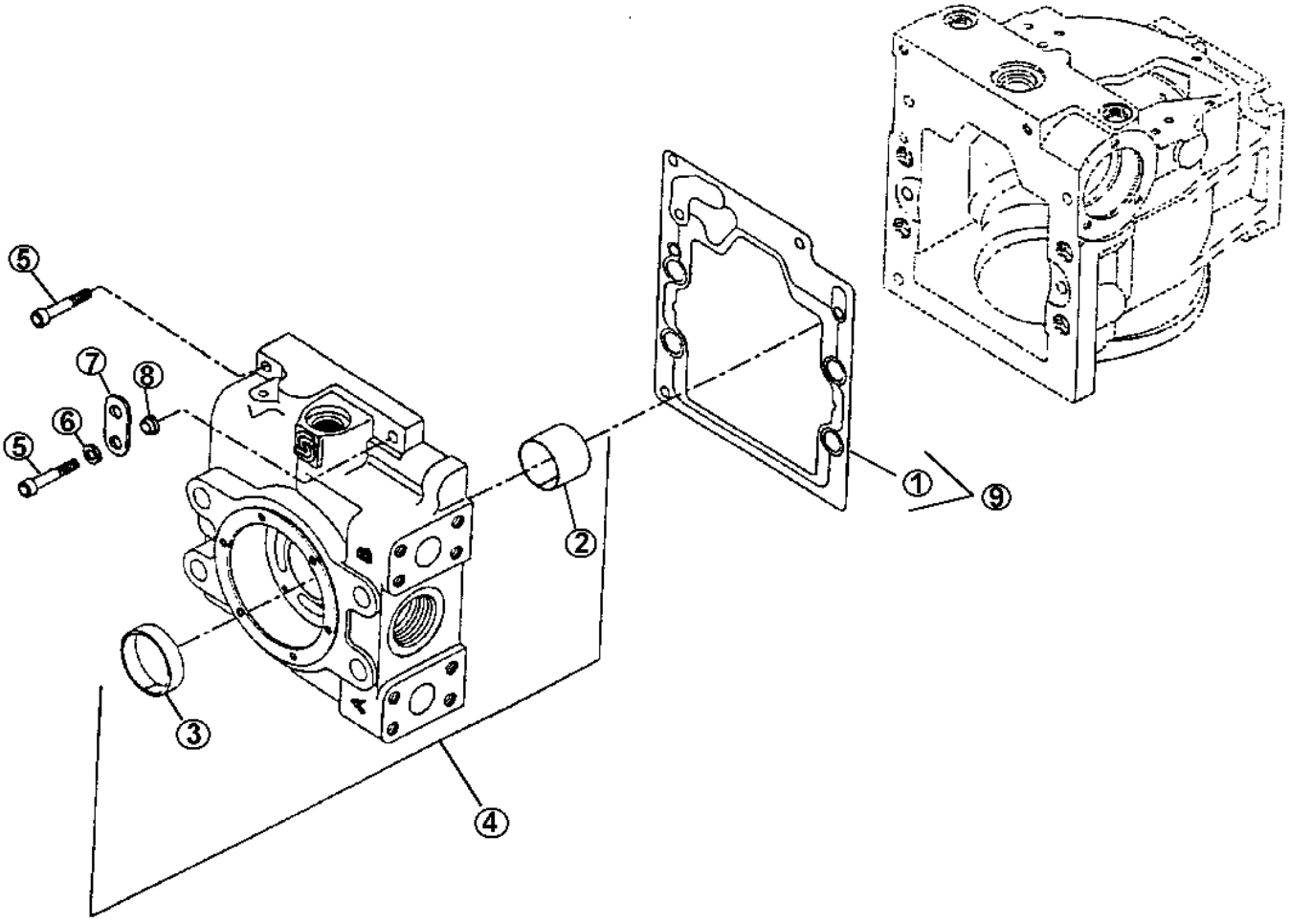

TP52071

Item	*Nº peça*	*Descrição*	*Qtde*	*Nº série*	*Notas*
1	R151078	Junta	1		
2	R150986	Rolamento	1		
3	N203486	Bucha	1		
4	AT226441	Tampa	1		
5	19M8123	Parafuso	2		M8 X 45
6	24H1136	Arruela	1		11/32" X 11/16" X 0.065"
7	AT214861	Olhal	1		Suporte de Elevação, Somente Bomba Traseira
8	AT214860	Espaçador	1		
9	AN220311	Kit retentor	1		Kit de Reparo, Contém Peças em Outra Página

Hydrostatic Pump Limitation Control
Commande de limitation de pompe hydrostatique
Controle de Limitação da Bomba Hidrostática
Control limitador de bomba hidrostática

TP52072 A.1

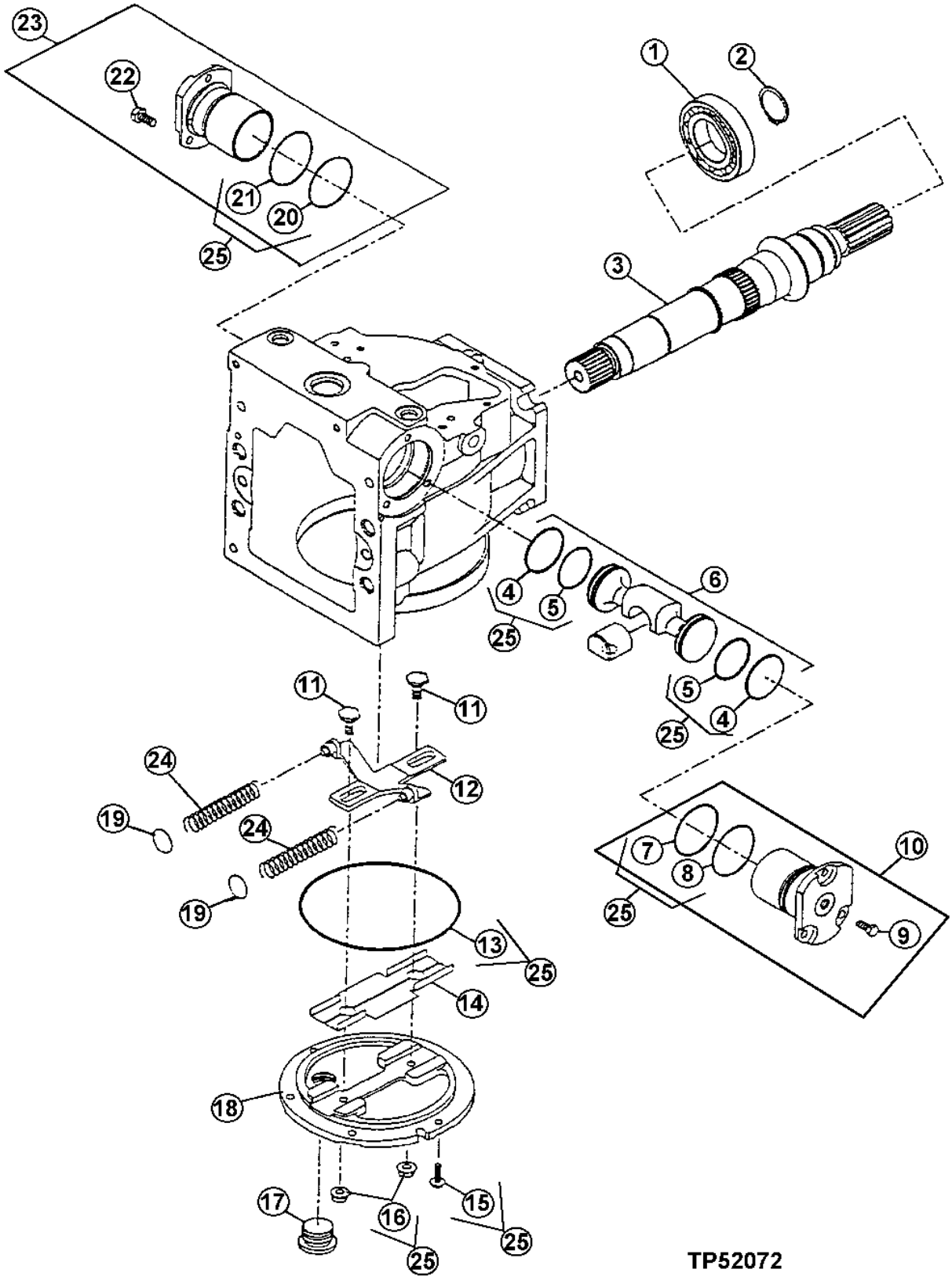

Item	*Nº peça*	*Descrição*	*Qtde*	*Nº série*	*Notas*
1	T177597	Rolamento	1		
2	T15509	Anel de pressão	1		
3	N206810	Eixo	1		Traseira
	T178726	Eixo	1		Dianteira
4	R151103	Anel de pistão	2		
5	T176262	Anel o	2		
6	RE151101	Kit vedação	1		
7	R151097	Anel o	1		
8	T35580	Anel o	1		
9	19M7932	Parafuso sextavado	3		M8 X 16
10	RE151096	Cilindro	1		Kit
11	T177595	Coluna	2		
12	AT362739	Kit da alavanca	1		(SUB FOR AT220771 AND AT350790)
13	E80224	Anel o	1		
14	RE151074	Inserto	1		
15	T155641	Parafuso	6		
16	T155640	Porca	2		
17	T64769	Tampão de dreno	1		
18	T222125	Capa	1		
19	R151069	Calço	2		
20	R151097	Anel o	1		
21	T35580	Anel o	1		
22	19M7932	Parafuso sextavado	3		M8 X 16
23	RE151096	Cilindro	1		Kit
24	R151072	Mola	2		
25	AN220311	Kit retentor	1		Kit de Reparo, Componentes em Outra Página

Hydrostatic Pump Housing and Cylinder Block Assembly
Corps de pompe hydrostatique et bloc-cylindres
Carcaça da Bomba Hidrostática e Conjunto do Bloco de Cilindros
Conjunto de bloque de cilindro y caja de bomba hidrostática

T203574 A.1

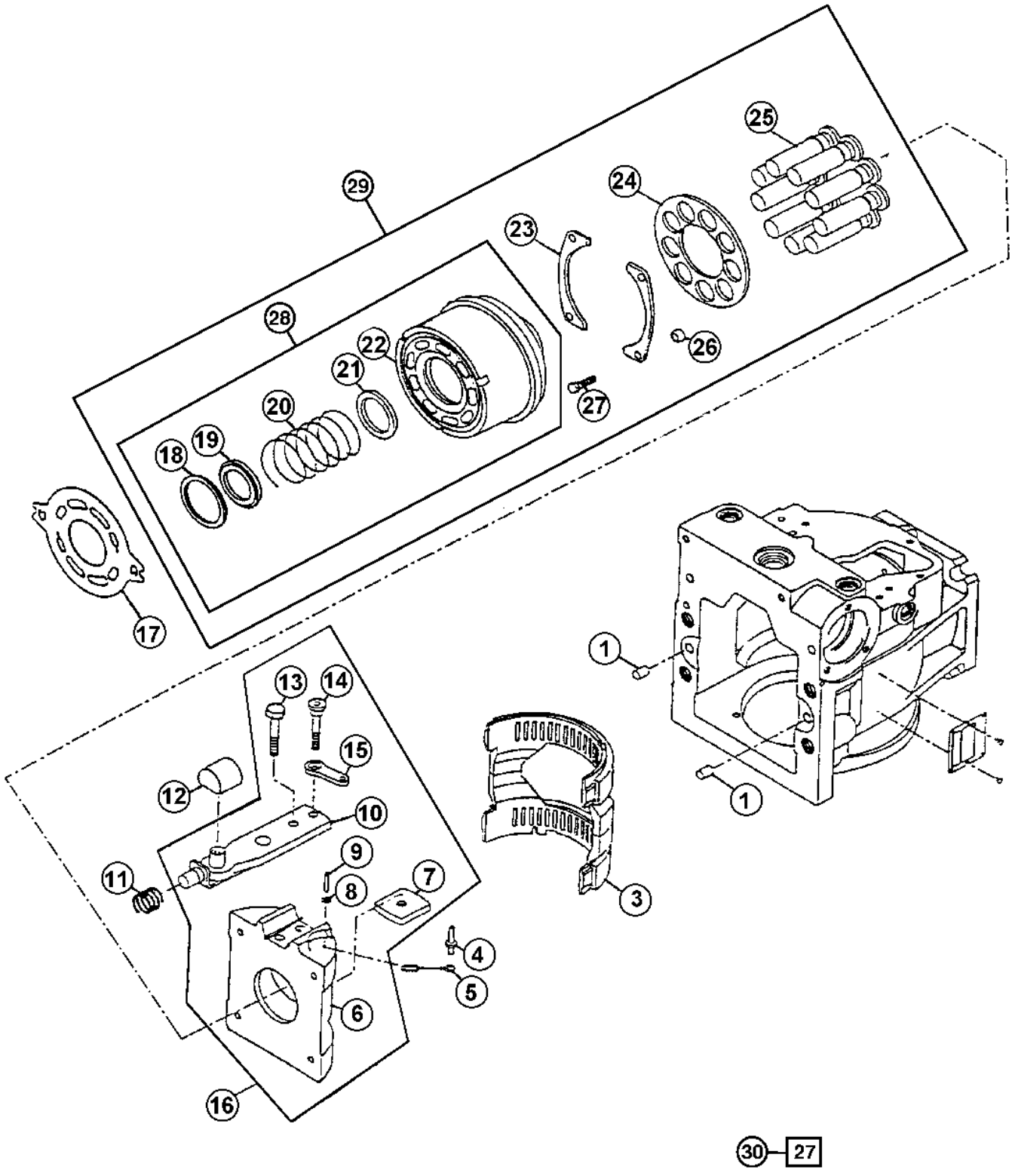

T203574

Item	*Nº peça*	*Descrição*	*Qtde*	*Nº série*	*Notas*
1	R726R	Pino de centragem	2		
3	R151062	Rolamento	1		
4	RE159656	Pino	1		
5	R151065	Ligação	1		
6	T223607	Placa de deslizamento	1		
7	AT214873	Guia	1		
8	T24199	Arruela	1		
9	AT214874	Pino fixador	1		
10	AT220770	Atuador	1		
11	R151066	Mola	1		
12	R151075	Braçadeira	1		
13	T176243	Parafuso	1		
14	T176244	Parafuso	1		
15	T176245	Ligação	1		
16	AT330299	Placa de deslizamento	1		
17	R151063	Placa	1		
18	T176259	Anel	1		
19	T176258	Placa	1		
20	T176256	Mola	1		
21	T176257	Arruela de elástica	1		
22	T176260	Anel	1		
23	R151099	Rolamento	2		
24	N220940	Guia	1		
25	AN220419	Pistão	9		
26	T177594	Espaçador	4		
27	T176261	Parafuso	4		
28	AT221619	Cilindro	1		
29	AT224344	Bloco de cilindro	1		Kit
30	AN220311	Kit retentor	1		Kit de Reparo, Contém Peças em Outra Página

Hydrostatic Pump Displacement Control Valve
Soupape de contrôle de variation de cylindrée de pompe hydrostatique
Válvula de Controle de Cilindrada da Bomba Hidrostática
Válvula de control de caudal de bomba hidrostática

T203575 A.1

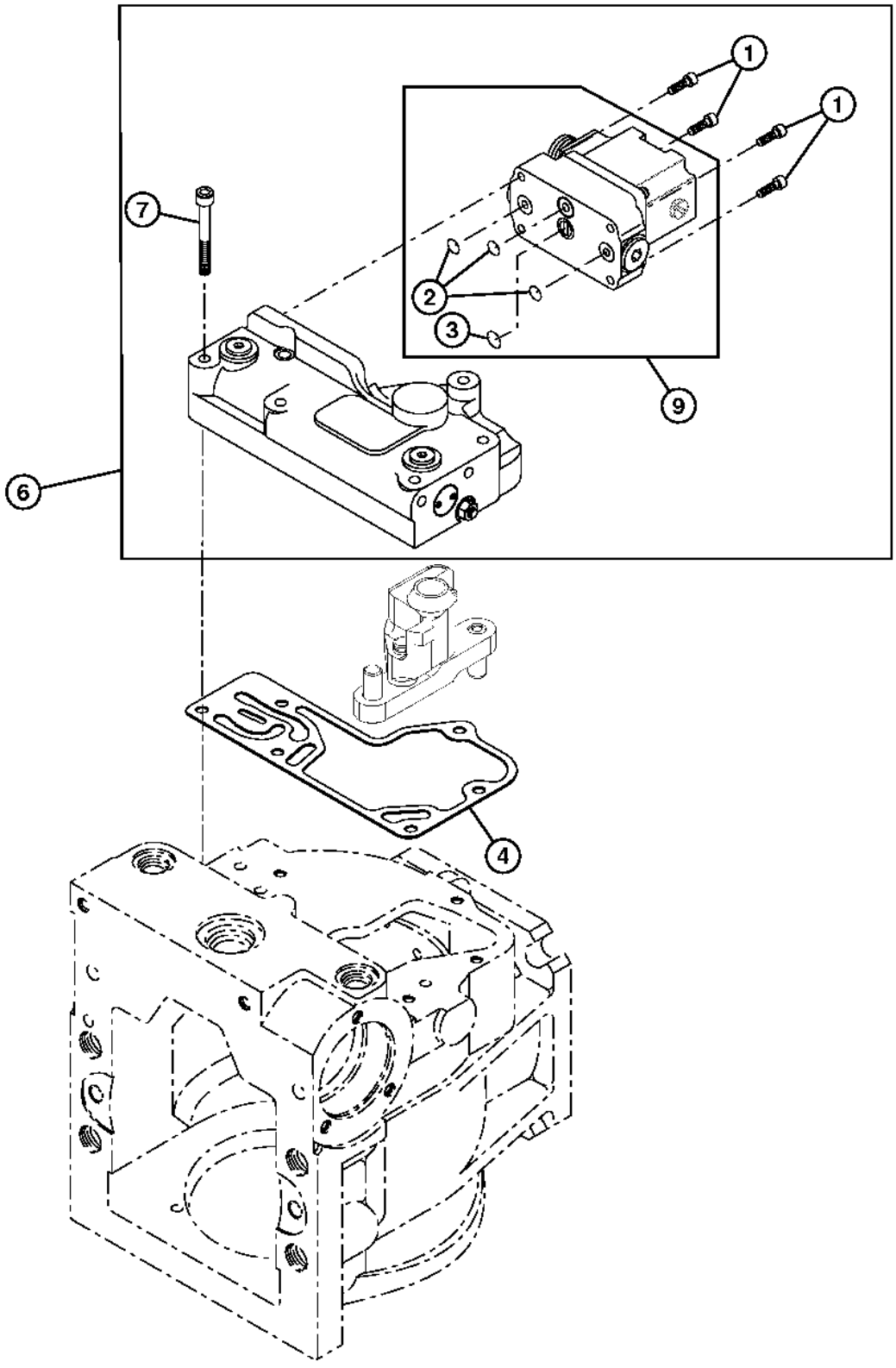

T203575

Item	*Nº peça*	*Descrição*	*Qtde*	*Nº série*	*Notas*
1	19M7600	Parafuso	4		M5 X 12
2	T164365	Anel o	3		
3	T200765	Anel o	1		
4	R151090	Junta	1		
6	AT304672	VálV.de contr.atuada hidr.	1		
7	19M8541	Parafuso	6		M6 X 50
9	AT304671	VálV.de contr.atuada hidr.	1		

Right and Left Hand Hydrostatic Drive Motors
Moteurs d'entraînement hydrostatique droit et gauche
Motores de Acionamento Hidrostático Direito e Esquerdo
Motores de mando hidrostático izquierdo y derecho

TP67595 A.1

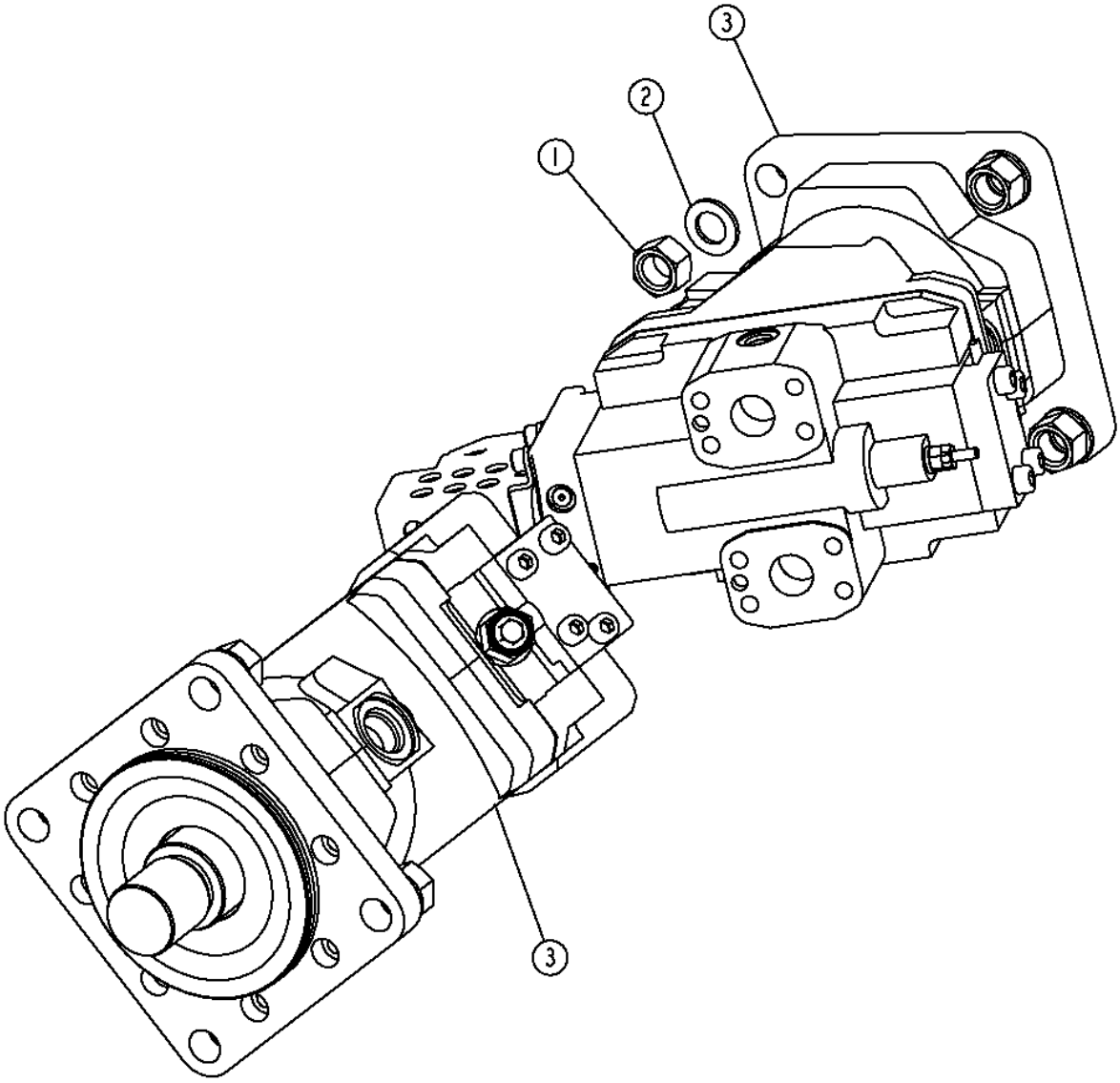

TP67595

Item	*Nº peça*	*Descrição*	*Qtde*	*Nº série*	*Notas*
1	14H793	Porca	8		3/4"
2	24M7353	Arruela	8		20 X 34 X 3 mm
3	AT315017	Motor	2		Hidrostático, (REMAN)

Hydrostatic Track Drive Motor and Shaft
Moteur et arbre d'entraînement de chenille hydrostatique
Motor e Eixo de Acionamento Hidrostático da Esteira
Motor hidrostático de mando de orugas y eje

TX1101593 A.1

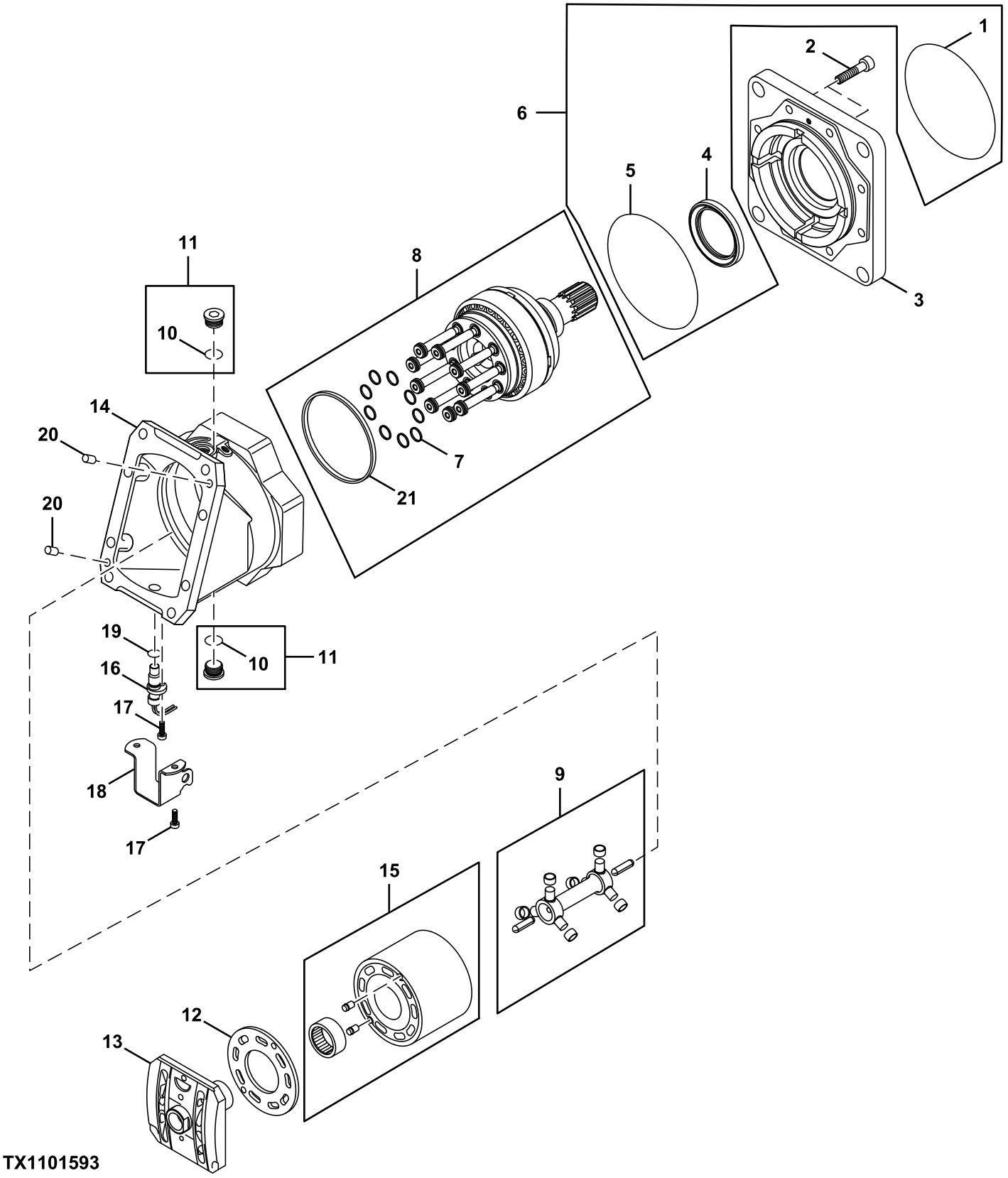

TX1101593

Item	*Nº peça*	*Descrição*	*Qtde*	*Nº série*	*Notas*
1	T162012	Anel o	1		
2	19M8823	Parafuso	8		M12 X 35
3	.....	Flange	1		NLA, ORDER AT311140, Motor Completo
	AT311140	Motor hidráulico	1		
	AT315017	Motor hidráulico remanufat.	1		REMAN FOR AT311140
4	.....	Vedação	1		NLA, ORDER AT214702
5	T155729	Anel o	1		
6	AT214702	Kit retentor	1		
	AT173304	Vedação	1		
	AT334514	Vedação	1		
7	T155732	Kit anéis de pistão	1		
8	AT224201	Eixo	1		
9	AT300970	Kit do eixo	1		
10	T72570	Anel o	2		
11	AT214566	Plugue	1		
12	AT173306	Rolamento	1		
13	AT181917	VálVula de carretel	1		
14	.....	Carcaça	1		ORDER AT311140, Motor Completo
15	AT173307	Bloco de cilindro	1		
	T155730	Pino	2		
16	AT360574	SenSor velocid. da roda	1		
	T158240	Anel o	1		
17	T188306	Parafuso	6		
18	T210501	Proteção	1		
19	M74600	Anel o	1		
20	R726R	Pino de centragem	2		
21	T164318	Anel	1		

Right and Left Hand Hydrostatic Drive Motors
Moteurs d'entraînement hydrostatique droit et gauche
Motores de Acionamento Hidrostático Direito e Esquerdo
Motores de mando hidrostático izquierdo y derecho

TX1101591 A.1

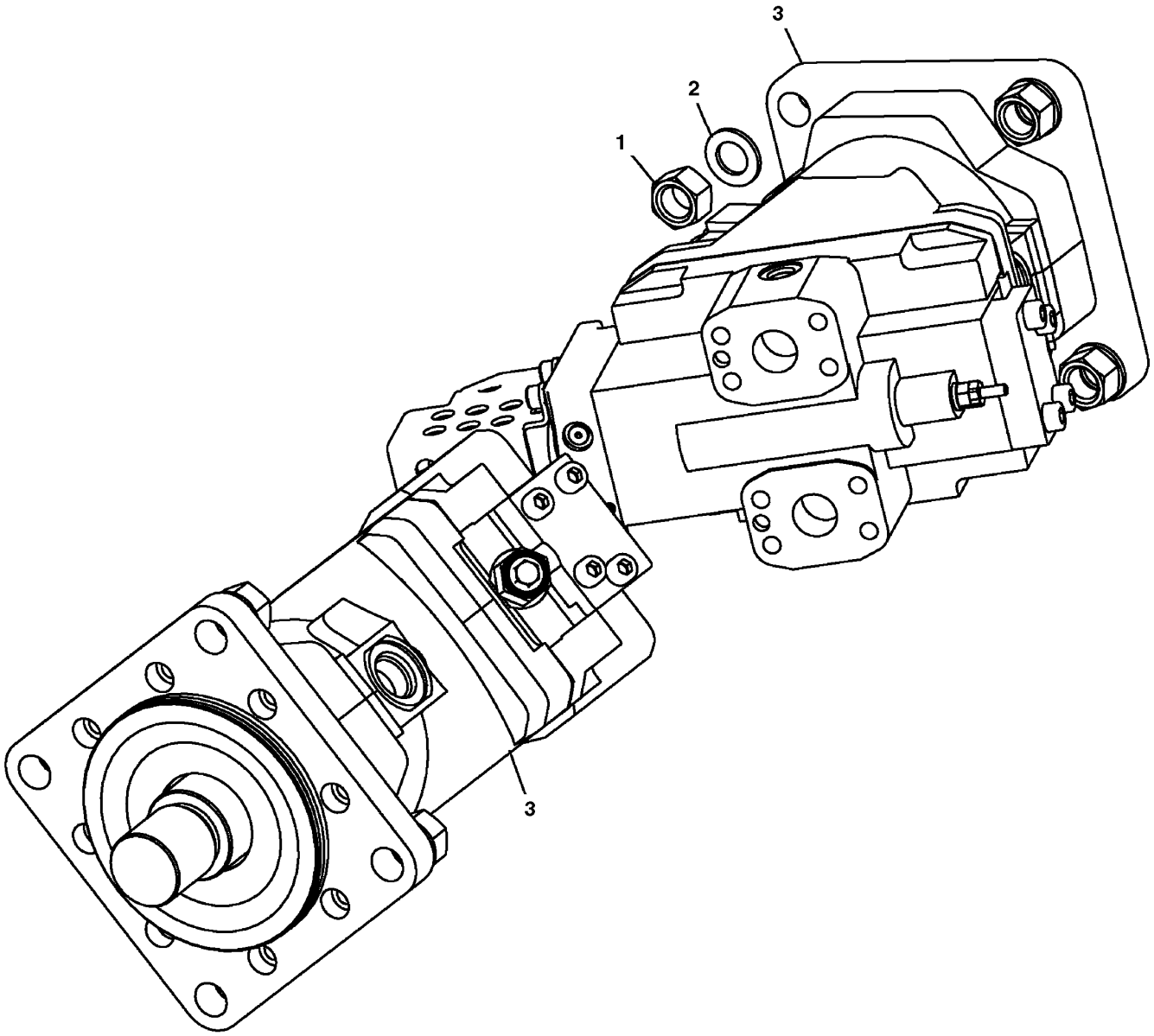

TX1101591

Item	*Nº peça*	*Descrição*	*Qtde*	*Nº série*	*Notas*
1	14H793	Porca	8		3/4"
2	24M7353	Arruela	8		20 X 34 X 3 mm
3	AT311140	Motor hidráulico	2		Hidrostático
	AT315017	Motor hidráulico remanufat.	2		Hidrostático, REMAN FOR AT311140

Hydrostatic Track Drive Motor End Cap and Feedback Spring
Couvercle d'extrémité et ressort de réaction de moteur d'entraînement chenille hydrostatique
Mola de Retorno
Tapa terminal de motor hidrostático de mando de orugas y resorte de realimentación

TX1014295 A.1

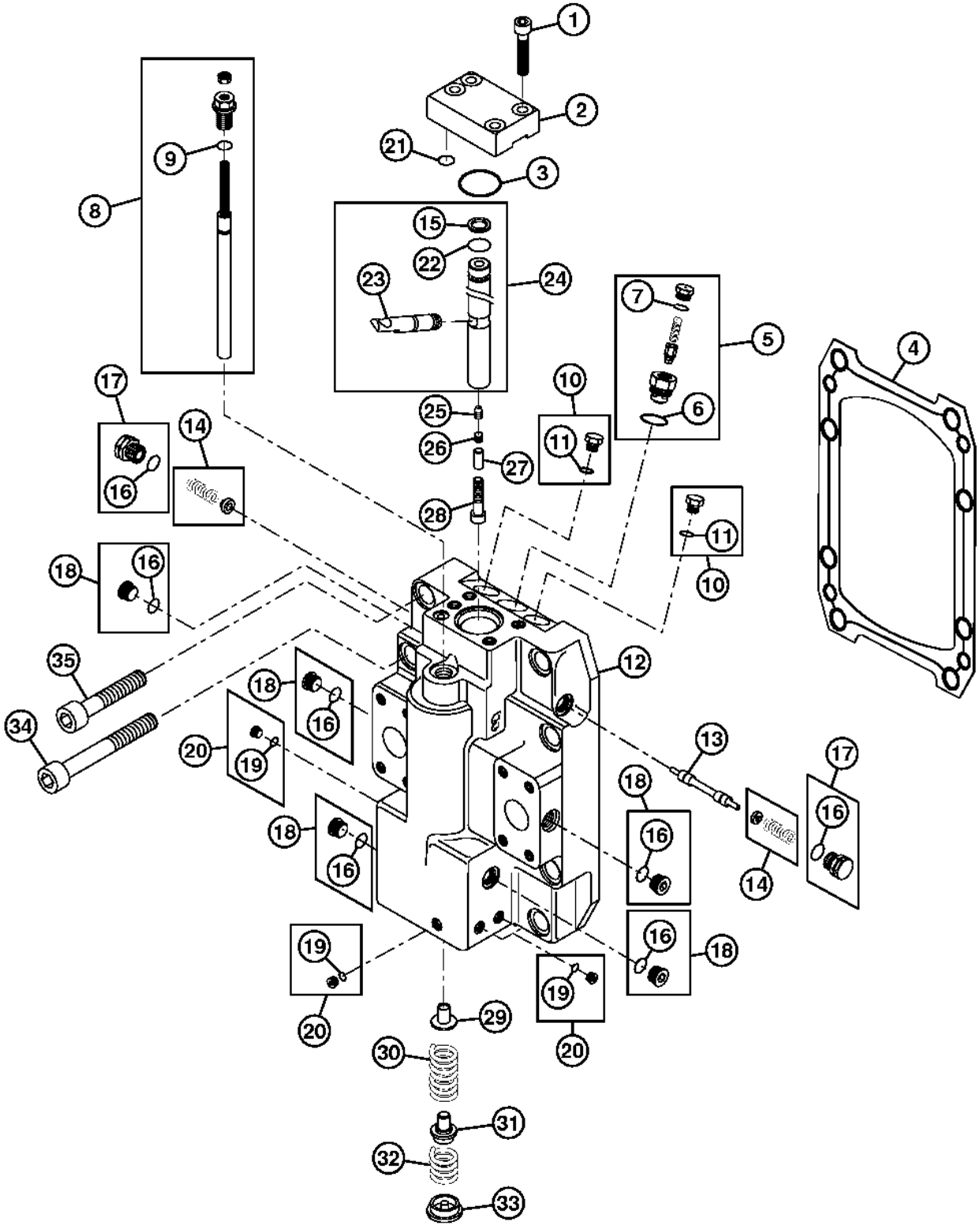

TX1014295

Item	*Nº peça*	*Descrição*	*Qtde*	*Nº série*	*Notas*
1	19M8447	Parafuso	4		M10 X 35
2	AT306983	Capa	1		
3	T158241	Anel o	1		
4	T155731	Junta	1		
5	AT224194	VálVula de alíVio de press.	1		
6	M45387	Anel o	1		
7	M74600	Anel o	1		
8	AT182399	Assento	1		
9	T165492	Anel o	1		
10	T176383	Plugue	2		
11	R28782	Anel o	2		
12	T190502	Tampa	1		
13	T155741	Pistão	1		
14	AT196462	Conjunto de assento	2		
15	T162854	Anel	1		
16	M74600	Anel o	7		
17	AT180814	Plugue	2		
18	AT334796	Tampão	5		
19	T165535	Anel o	6		
20	AT184869	Plugue	6		
21	T155987	Anel o	1		
22	T155757	Anel o	1		
23	T155735	Alavanca	1		
24	AT184822	Kit	1		Pistão do Servo
25	T155736	Parafuso de fenda	1		
26	T155737	Parafuso de fenda	1		
27	T210502	Arruela	1		
28	T210503	Parafuso e Porca	1		
29	T210497	Guia	1		
30	T210500	Mola	1		
31	T165536	RetentoR	1		
32	T210385	Mola	1		
33	T210386	Assento	1		
34	19M8489	Parafuso	4		M12 X 65
35	19M8580	Parafuso	4		M12 X 50

Hydrostatic Track Drive Motor Control
Commande de moteur d'entraînement de chenille hydrostatique
Controle do Motor de Acionamento Hidrostático da Esteira
Control de motor hidrostático de mando de orugas

TX1042486 A.1

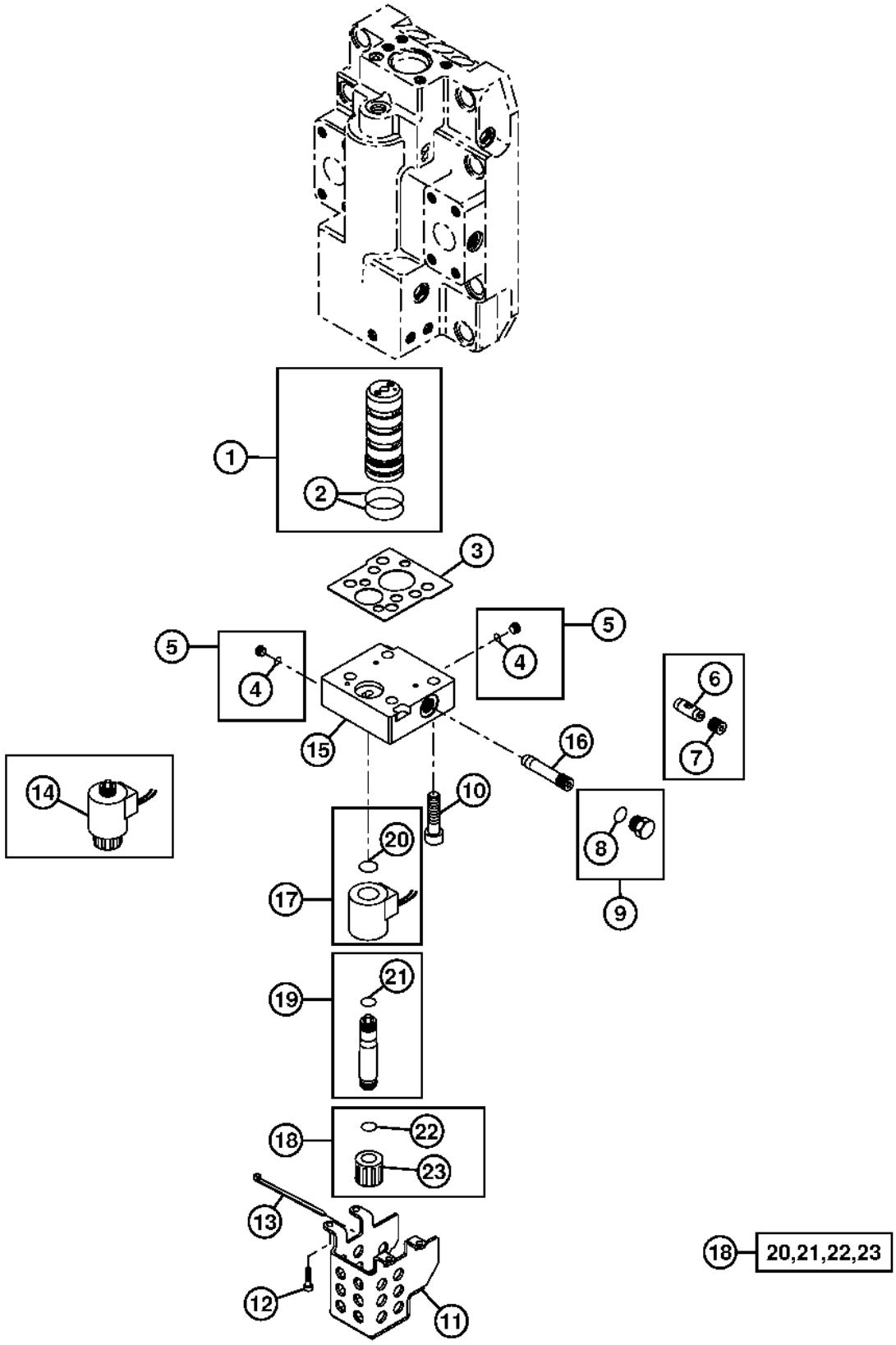

Item	*Nº peça*	*Descrição*	*Qtde*	*Nº série*	*Notas*
1	AT313403	VálVula de carretel	1		Conjunto da Bucha
2	T155975	Anel o	2		
3	T190503	Junta	1		
4	T165535	Anel o	2		
5	AT184869	Plugue	2		
6	.....	VálVula de carretel	1		Projeto Antigo, (SUB T223395) (SUB FOR T210494 AND T210496)
7	.....	Orifício	1		Projeto Antigo, (SUB T223395) (SUB FOR T210496 AND T210494)
8	M74600	Anel o	1		
9	AT334796	Tampão	1		(SUB FOR AT184868), Nesta Aplicação
10	19M8823	Parafuso	4		M12 X 35, M12 X 35
11	T218570	Apoio	1		
12	T188306	Parafuso	4		
13	R44302	Cinta	1		
14	.....	VálVula solenóide	1		Projeto Antigo, (SUB AT307543, AT334532 AND AT334533)
15	T210495	Carcaça	1		
16	T223395	VálVula de carretel	1		
17	AT307543	VálVula solenóide	1		
18	AT334533	Kit da bobina	1		
19	AT334532	Kit da armadura	1		
20	.....	Anel	1		
21	.....	Anel	1		
22	.....	Anel	1		
23	.....	Porca	1		

Brake Valve Hoses
Flexibles de clapet de frein
Mangueiras da Válvula de Freio
Mangueras de válvula de frenos

TX1051019 A.1

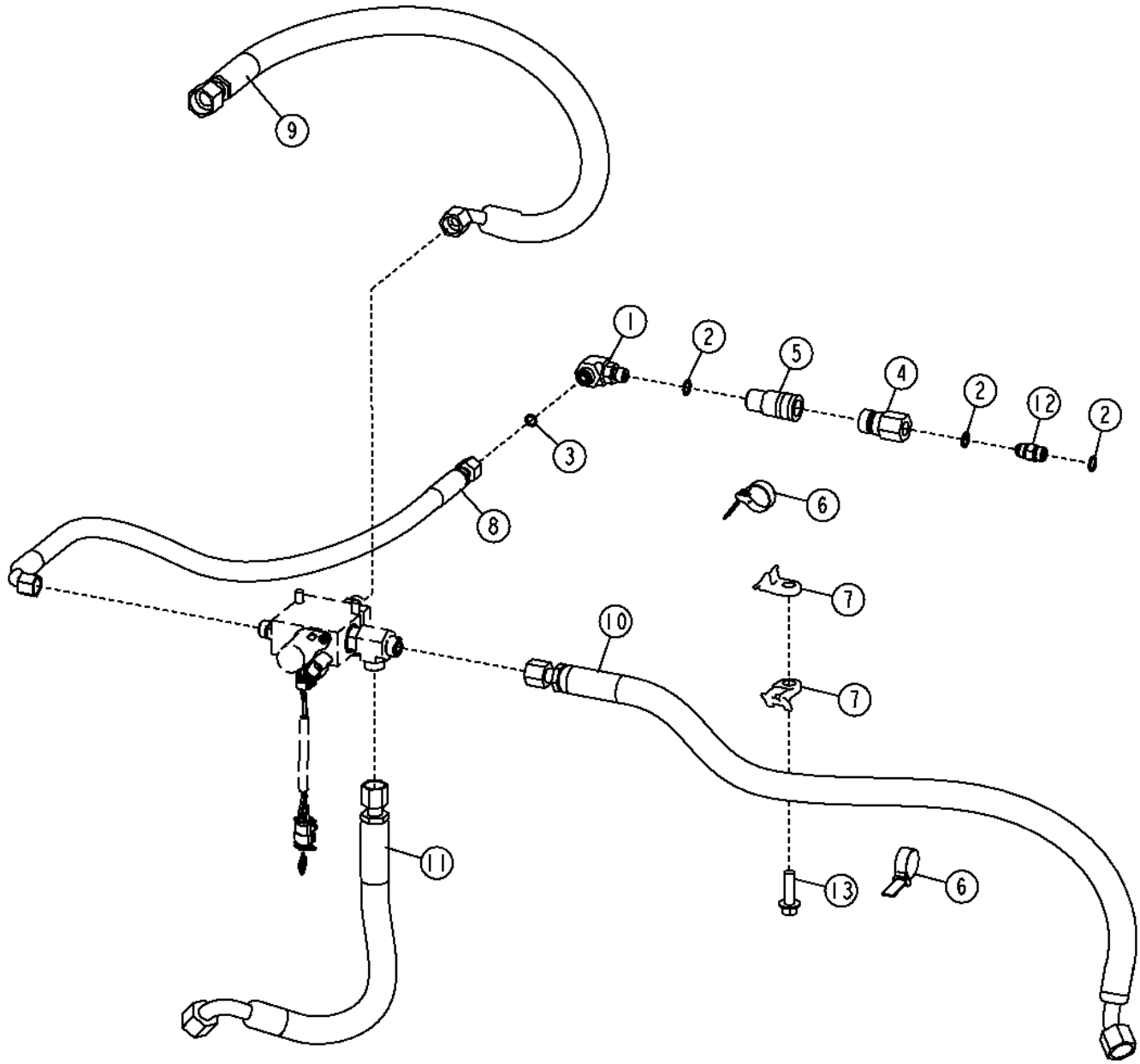

TX1051019

Item	*Nº peça*	*Descrição*	*Qtde*	*Nº série*	*Notas*
1	38H1004	Conexão em ângulo	1		
2	R26448	Anel o	3		11.887 X 1.981 mm (0.468" X 5/64")
3	T77613	Anel o	1		9.250 X 1.780 mm (0.364" X 0.070")
4	AM102420	Tomada engaTe rápido	1		
5	AM102487	Engate hidr. rápido	1		
6	H224073	Cinta	2		
7	N380408	Braçadeira	2		
8	AT314757	Mangueira hidraulica-fabric	1		
9	AT314759	Mangueira hidraulica-fabric	1		
10	AT314756	Mangueira hidraulica-fabric	1		Freio Direito
11	AT314758	Mangueira hidraulica-fabric	1		Freio Esquerdo
12	R27212	Conexão	1		
13	19M7835	Parafuso	1		M10 X 35

Transmission High Pressure Hoses
Flexibles haute pression de transmission
Mangueiras de Alta Pressão da Transmissão
Mangueras de presión alta de la transmisión

T203997 A.1

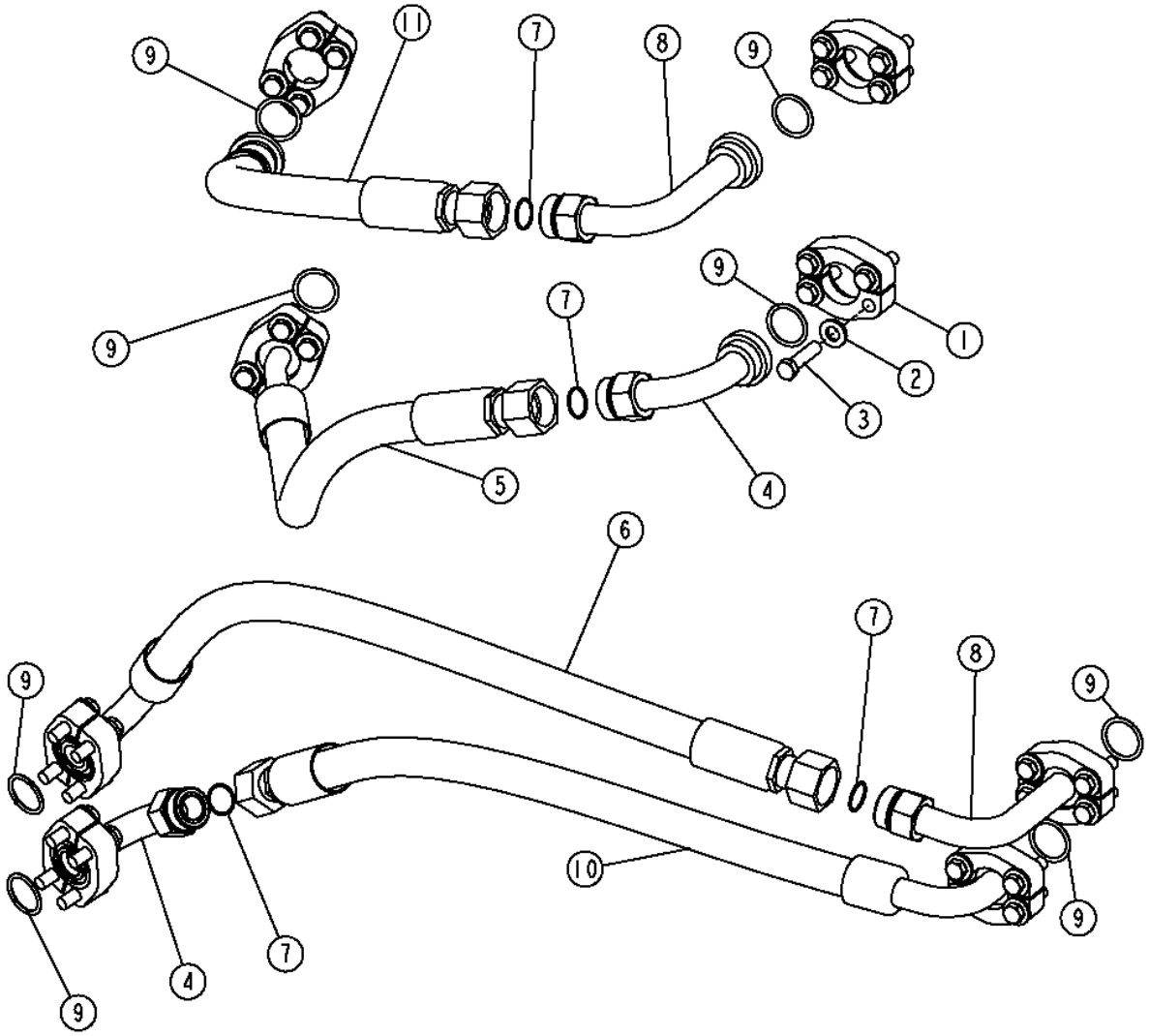

T203997

Item	*Nº peça*	*Descrição*	*Qtde*	*Nº série*	*Notas*
1	H122182	Conexão flangeada	16		
2	24M7240	Arruela	32		13 X 25 X 3 mm
3	19H2563	Parafuso sextavado	32		7/16" X 1-3/4"
4	T149315	Adaptador	2		Orifício da Bomba, Traseira, Avanço
5	AT333064	Mangueira hidráulica	1		Motor do Orifício Esquerdo, Avanço
6	AT220269	Mangueira hidráulica	1		Motor do Orifício Direito, Ré
7	T76938	Anel o	4		23.520 X 1.780 mm (0.926" X 0.070")
8	T174191	Adaptador	2		Orifícios Dianteiro e Traseiro da Bomba, Ré
9	T78313	Anel o	8		32.920 X 3.530 mm (1.296" X 0.139")
10	AT220268	Mangueira hidráulica	1		Motor do Orifício Direito, Avanço
11	AT333766	Mangueira hidráulica	1		Motor do Orifício Esquerdo, Ré

Transmission / Hydrostatic Diagnostic Plumbing (- 137828)
Tuyauterie de diagnostic de transmission / hydrostatique (- 137828)
Tubulação de Diagnóstico Hidrostático / Transmissão (- 137828)
Tubería de diagnóstico de la transmisión / Sistema hidrostático (- 137828)

TX1013633 A.1

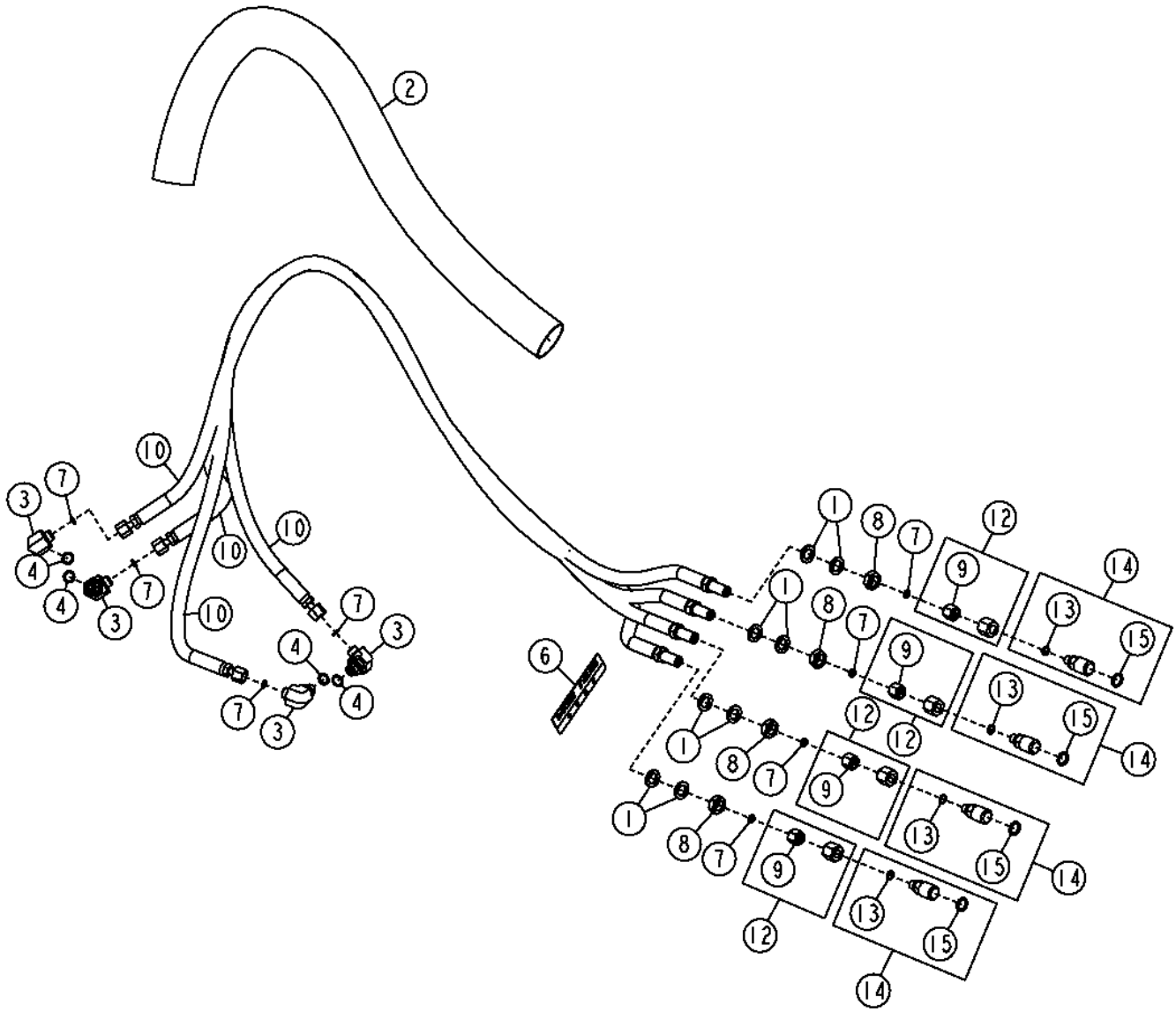

Item	*Nº peça*	*Descrição*	*Qtde*	*Nº série*	*Notas*
1	24M7145	Arruela	8		15 X 24 X 2.500 mm
2	.....	Conduíde	AR		56 in., 1423 mm, MAKE FROM PS-B-33 CTL
3	38H1009	Conexão em ângulo	4		
4	R26448	Anel o	4		
6	T230142	Etiqueta	1		Banco de Teste Remoto da Transmissão, Inglês
	T304694	Etiqueta	1		Tubulação de Diagnóstico, Sem Texto
7	T77814	Anel o	7		
8	14H832	Porca	4		9/16"
9	38H1414	Conexão	2		
10	AT321257	Mangueira hidraulica-fabric	4		
12	AT225112	Adaptador	4		
13	R28782	Anel o	4		
14	AT335169	Engate de diagnostico	4		
15	R56464	Anel o	4		

Transmission / Hydrostatic Diagnostic Plumbing (137829 - 176940)
Tuyauterie de diagnostic de transmission / hydrostatique (137829 - 176940)
Tubulação de Diagnóstico Hidrostático / Transmissão (137829 - 176940)
Tubería de diagnóstico de la transmisión / Sistema hidrostático (137829 - 176940)

TX1045379 A.1

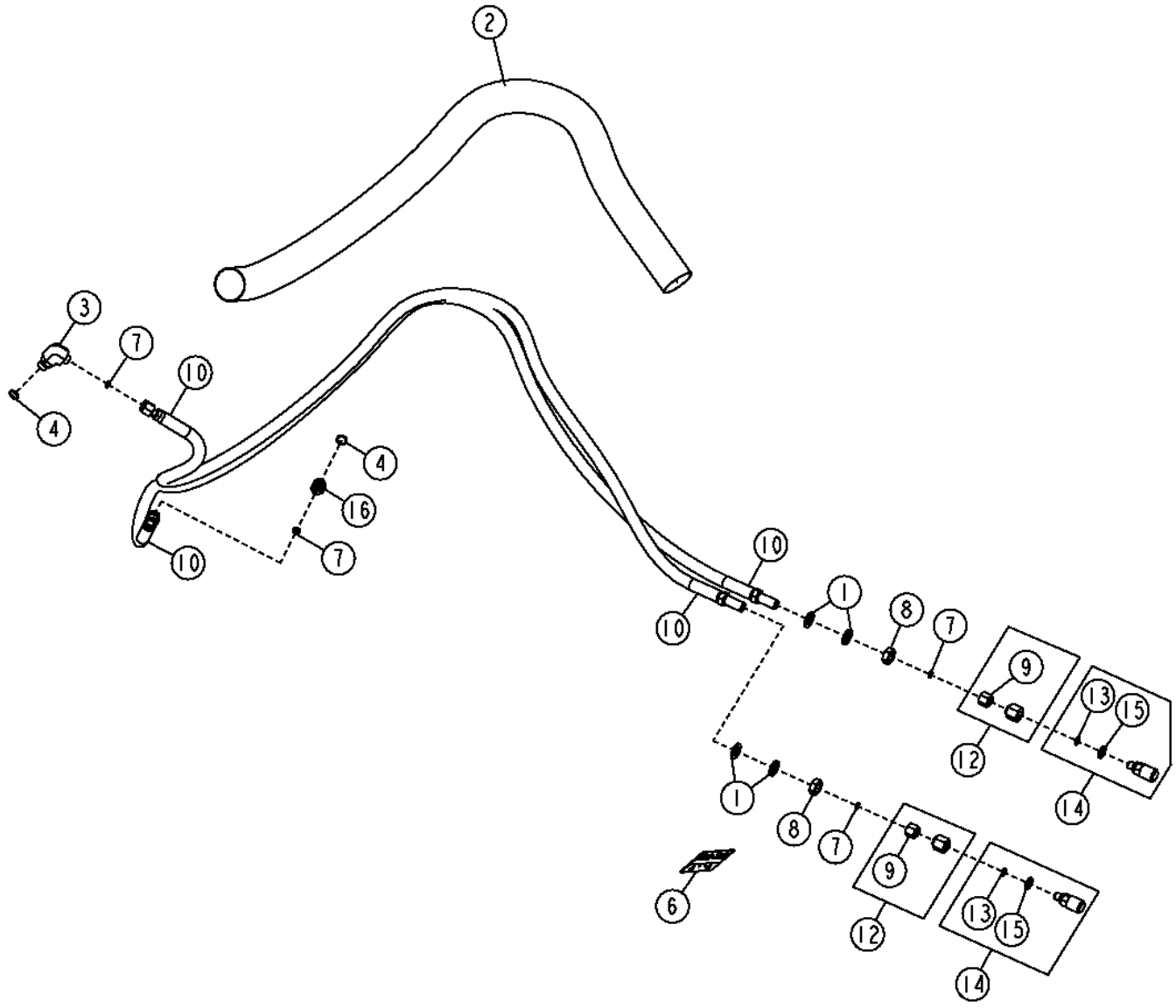

TX1045379

Item	*Nº peça*	*Descrição*	*Qtde*	*Nº série*	*Notas*
1	24M7145	Arruela	4		15 X 24 X 2.500 mm
2	.....	Conduíde	AR		56 in., 1423 mm, MAKE FROM PS-B-33 CTL
3	38H1009	Conexão em ângulo	1		
4	R26448	Anel o	2		
6	T230142	Etiqueta	1		Banco de Teste Remoto da Transmissão, Inglês
	T304694	Etiqueta	1		Tubulação de Diagnóstico, Sem Texto
7	T77814	Anel o	2		
8	14H832	Porca	2		9/16"
9	38H1414	Conexão	1		
10	AT321257	Mangueira hidraulica-fabric	2		
12	AT225112	Adaptador	2		
13	R28782	Anel o	1		
14	AT335169	Engate de diagnostico	2		
15	R56464	Anel o	1		
16	38H1168	Adaptador	1		

Transmission / Hydrostatic Diagnostic Plumbing (176941 -)
Tuyauterie de diagnostic de transmission / hydrostatique (176941 -)
Tubulação de Diagnóstico Hidrostático / Transmissão (176941 -)
Tubería de diagnóstico de la transmisión / Sistema hidrostático (176941 -)

TX1063641 A.1

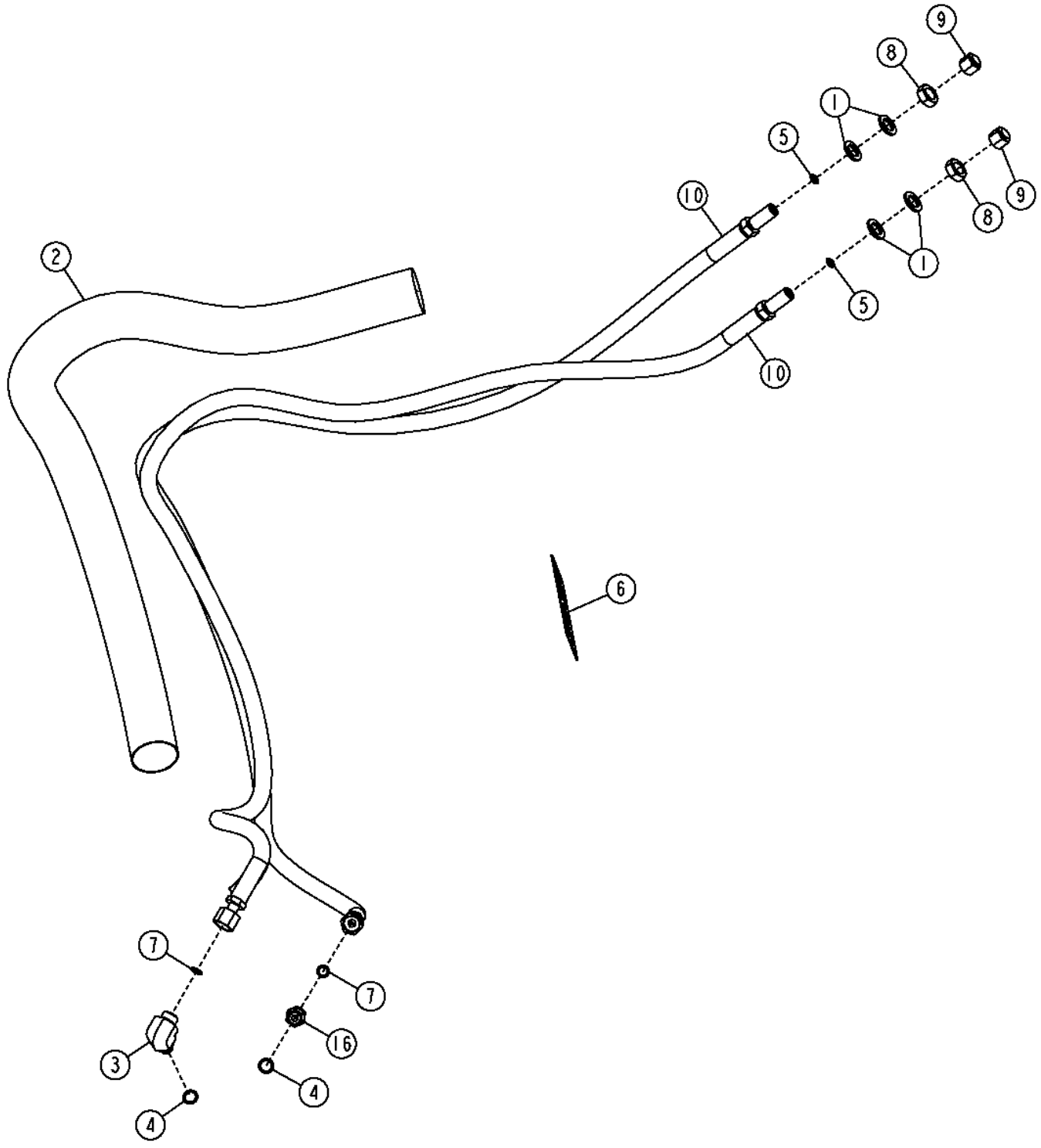

Item	*Nº peça*	*Descrição*	*Qtde*	*Nº série*	*Notas*
1	24M7145	Arruela	4		15 X 24 X 2.500 mm
2	T215185	Luva de mangueira	AR		56 in., 1423 mm, MAKE FROM PS-B-33 CTL
3	38H1004	Conexão em ângulo	1		
4	R26448	Anel o	2		
5	T77814	Anel o	2		
6	T230142	Etiqueta	1		Banco de Teste Remoto da Transmissão, Inglês
	T304694	Etiqueta	1		Tubulação de Diagnóstico, Sem Texto
7	T77613	Anel o	2		
8	14H832	Porca	2		9/16"
9	38H1414	Conexão	2		
10	AT372093	Mangueira hidraulica-fabric	2		
16	38H1160	Adaptador	1		

Hydrostatic Suction Hose
Flexible d'aspiration hydrostatique
Mangueira de Sucção Hidrostática
Manguera de aspiración hidrostática

T204490 A.1

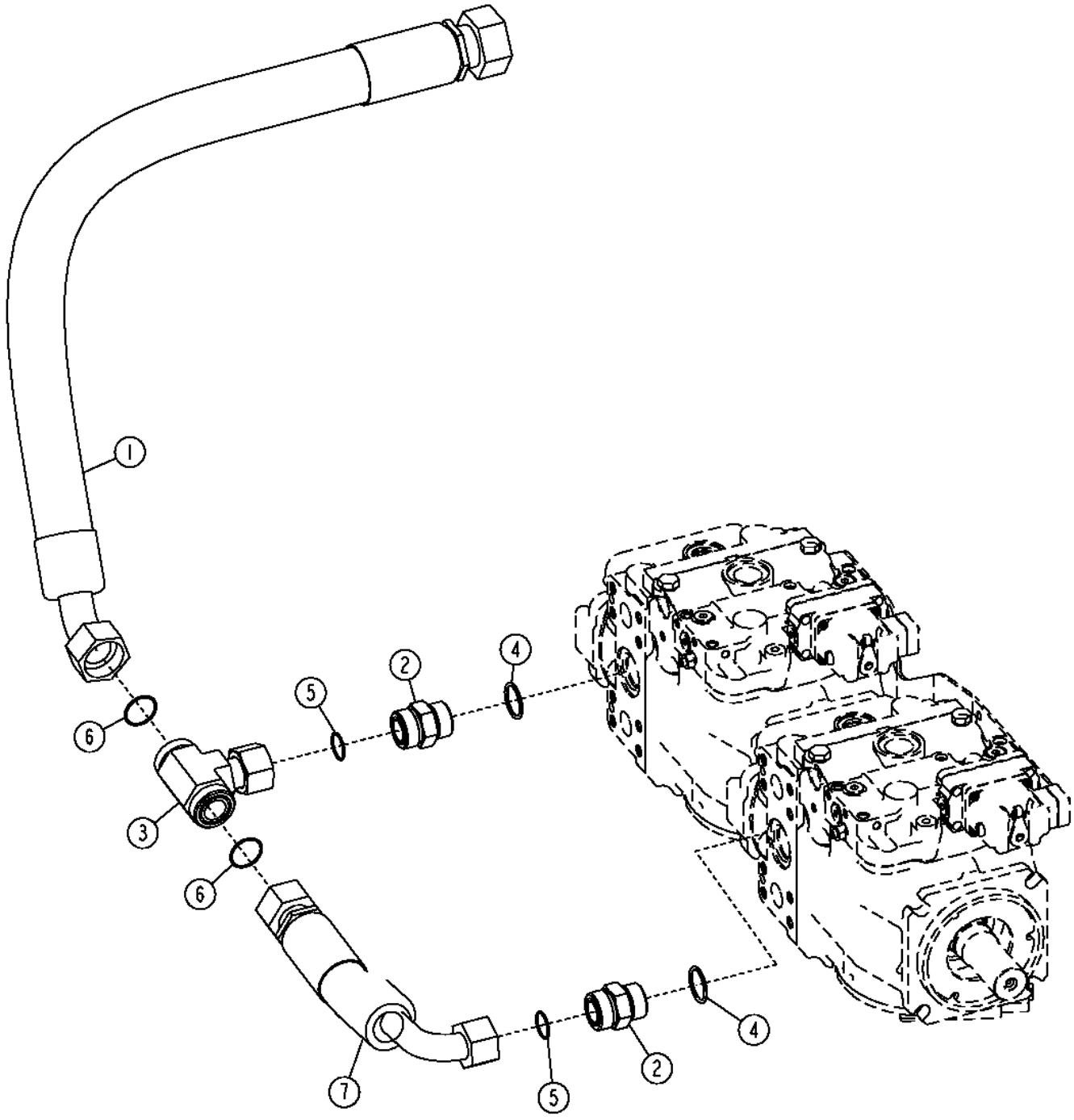

T204490

Item	*Nº peça*	*Descrição*	*Qtde*	*Nº série*	*Notas*
1	AT220327	Mangueira hidraulica-fabric	1		
2	38H1164	Adaptador	2		
3	AT209303	Conexão em t	1		
	38H1358	Porca de tubo	1		Não Ilustrado
4	R29936	Anel o	2		
5	T76938	Anel o	2		
6	T78612	Anel o	2		
7	AT208682	Mangueira hidraulica-fabric	1		1" X 291 mm (11-1/2") X 1-1/4"

Transmission Cooler Bypass Plumbing
Tuyauterie de dérivation du refroidisseur d'huile de transmission
Tubulação de Contorno do Resfriador da Transmissão
Tubería de derivación de enfriador de transmisión

TX1051085 A.1

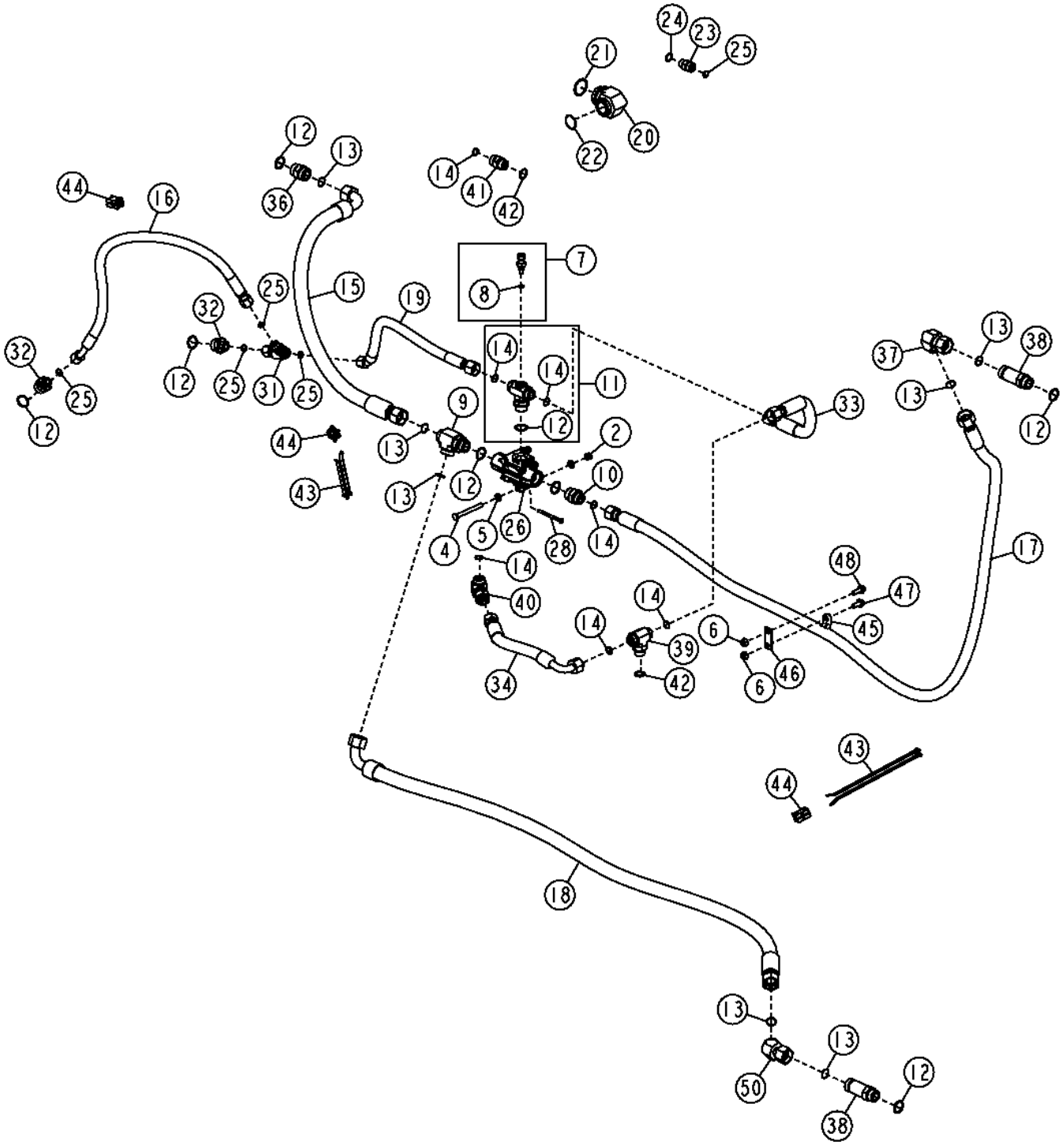

Item	*Nº peça*	*Descrição*	*Qtde*	*Nº série*	*Notas*
2	14M7517	Porca de segurança	2		M10
4	19M8093	Parafuso sextavado	2		M10 X 100
5	24M7239	Arruela	4		10.700 X 21 X 2.500 mm
6	14M7296	Porca com flange	2		M10
7	RE48419	SenSor	1		
8	51M7041	Anel o	1		11.300 X 2.200 mm
9	38H1027	Conexão em t	1		
10	38H1194	Adaptador	1		
11	AT223739	Conexão	1		
12	R29936	Anel o	8		
13	T76938	Anel o	7		
14	T77858	Anel o	7		
15	AT211239	Mangueira hidraulica-fabric	1		Mangueira ao Reservatório
16	AT211255	Mangueira hidraulica-fabric	1		Mangueira de Drenagem do Motor Hidrostático
17	AT220277	Mangueira hidraulica-fabric	1		Do Resfriador do Óleo
18	AT220278	Mangueira hidraulica-fabric	1		Para o Resfriador do Óleo
19	AT220279	Mangueira hidraulica-fabric	1		Motor da Mangueira de Drenagem - Válvula de Contorno
20	38H1101	Conexão em ângulo	1		
21	R26773	Anel o	1		
22	T78784	Anel o	1		
23	38H1162	Adaptador	1		
24	R26906	Anel o	1		
25	T77932	Anel o	5		
26	AT223937	VálV. controladora de fluxo	1		(INCLUDES (4) 19H2336, (2) T102419, (4) M40333 AND AT220846)
27	AT220846	Kit da válvula	1		Reparo
28	19H2336	Parafuso sextavado	4		1/4" X 3-1/2"
29	M40333	Porca de segurança	4		
30	T102419	Anel o	2		
31	38H1032	Conexão em t	1		
32	38H1447	Adaptador	2		
33	AT225122	Mangueira hidraulica-fabric	1		
34	AT225123	Mangueira hidraulica-fabric	1		
36	38H1164	Adaptador	1		
37	38H1098	Conexão em ângulo	1		
38	38H1216	Adaptador	2		
39	38H1019	Conexão em t	1		
40	38H1097	Conexão em ângulo	1		
41	38H1163	Adaptador	1		
42	U12547	Anel o	2		
43	H224073	Cinta	7		
44	AN209168	Rótula	3		
45	N380408	Braçadeira	1		
46	T208074	Correia	1		
47	19M7785	Parafuso	1		M10 X 25
48	19M7786	Parafuso	1		M10 X 30
50	38H1622	Adaptador	1		

Hydrostatic Filter Hoses (- 188249)
Flexibles de filtre hydrostatique (- 188249)
Mangueiras do Filtro Hidrostático (- 188249)
Mangueras de filtro hidrostático (- 188249)

T204579 A.1

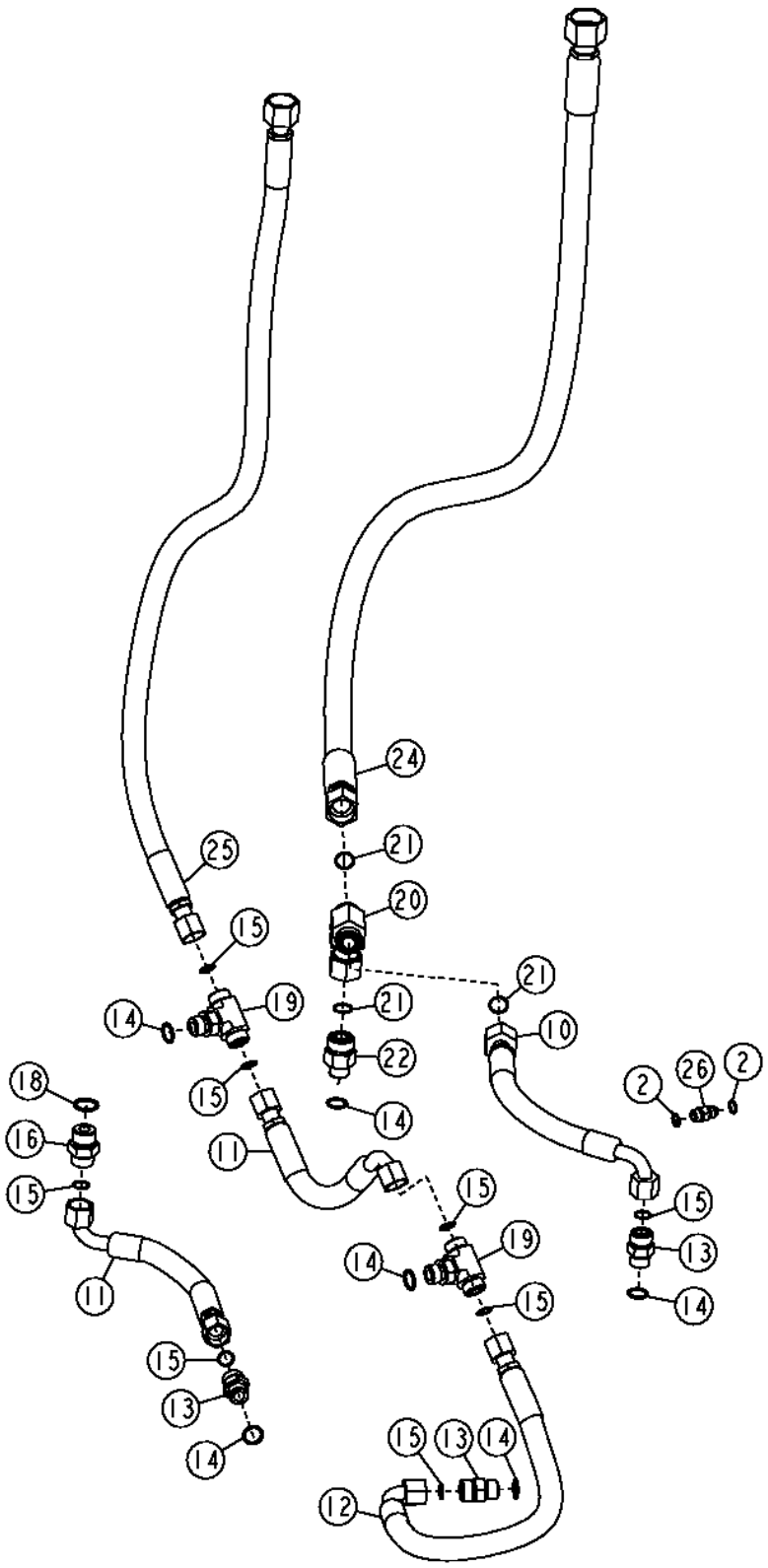

T204579

Item	*Nº peça*	*Descrição*	*Qtde*	*Nº série*	*Notas*
2	R26448	Anel o	2		
10	AT207364	Mangueira hidraulica-fabric	1		
11	AT209299	Mangueira hidraulica-fabric	2		
12	AT225125	Mangueira hidraulica-fabric	1		
13	38H1162	Adaptador	3		
14	R26906	Anel o	6		
15	T77932	Anel o	8		
16	38H1329	Adaptador	1		
18	U12547	Anel o	1		
19	38H1018	Conexão em t	2		
20	38H1041	Conexão em t	1		
21	T77858	Anel o	3		
22	38H1193	Adaptador	1		
24	AT226426	Mangueira hidraulica-fabric	1		
25	AT226427	Mangueira hidraulica-fabric	1		
26	R27212	Conexão	1		

Hydrostatic Filter Hoses (188250 -)
Flexibles de filtre hydrostatique (188250 -)
Mangueiras do Filtro Hidrostático (188250 -)
Mangueras de filtro hidrostático (188250 -)

AT313345_TX1078957 A.1

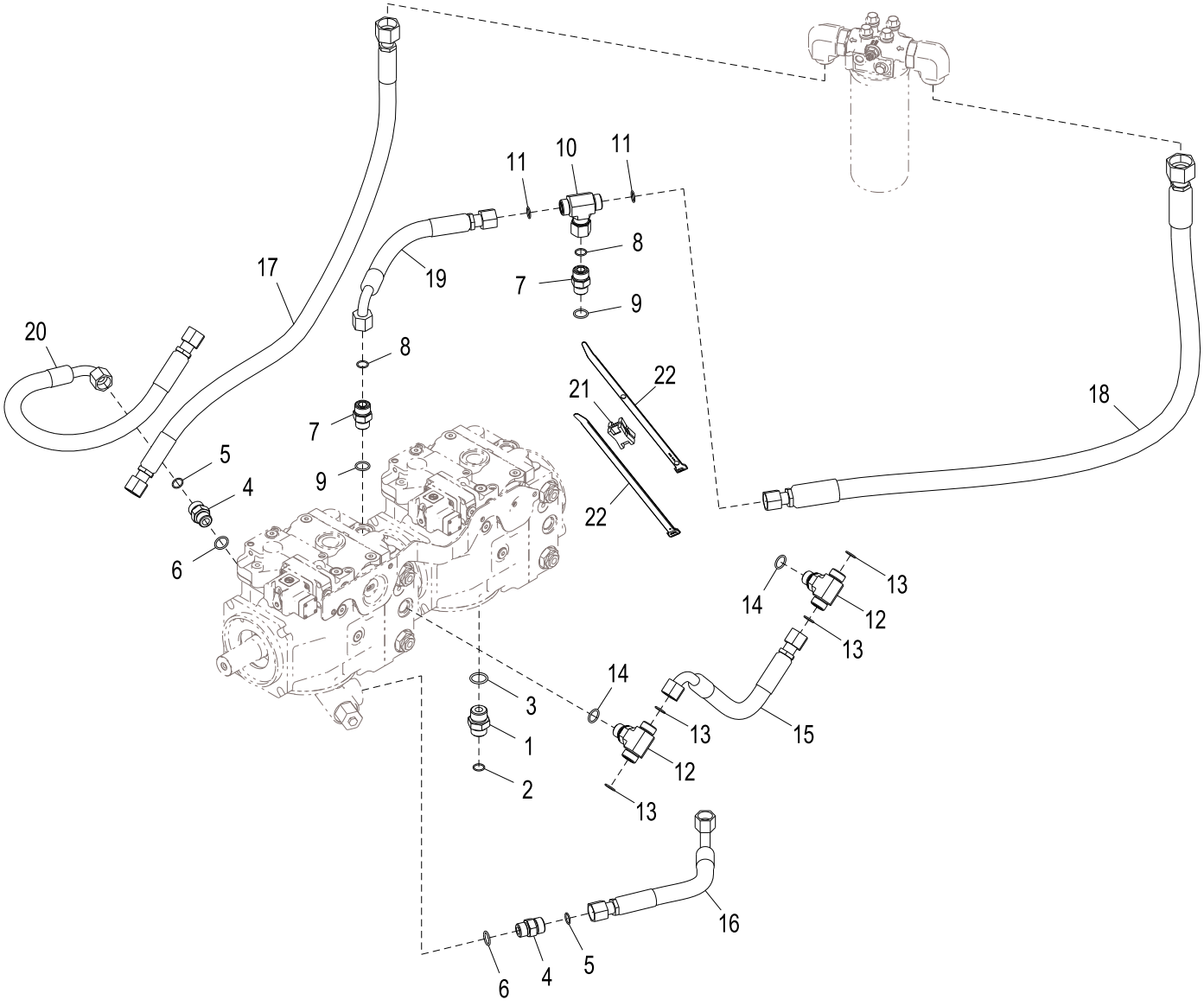

AT313345_TX1078957

Item	*Nº peça*	*Descrição*	*Qtde*	*Nº série*	*Notas*
1	38H1329	Adaptador	1		
2	T77932	Anel o	1		
3	U12547	Anel o	1		
4	38H1162	Adaptador	2		
5	T77932	Anel o	2		
6	R26906	Anel o	2		
7	38H1162	Adaptador	2		
8	T77932	Anel o	2		
9	R26906	Anel o	2		
10	38H1040	Conexão em t	1		
11	T77932	Anel o	2		
12	38H1018	Conexão em t	2		
13	T77932	Anel o	4		
14	R26906	Anel o	2		
15	AT209299	Mangueira hidraulica-fabric	1		
16	AT209299	Mangueira hidraulica-fabric	1		
17	AT226427	Mangueira hidraulica-fabric	1		
18	AT381165	Mangueira hidraulica-fabric	1		
19	AT381163	Mangueira hidraulica-fabric	1		
20	AT225125	Mangueira hidraulica-fabric	1		
21	AN209168	Rótula	1		
22	H224073	Cinta	2		

Transmission Filter (- 182274)
Filtre à huile de transmission (- 182274)
Filtro da Transmissão (- 182274)
Filtro de la transmisión (- 182274)

T204549 A.1

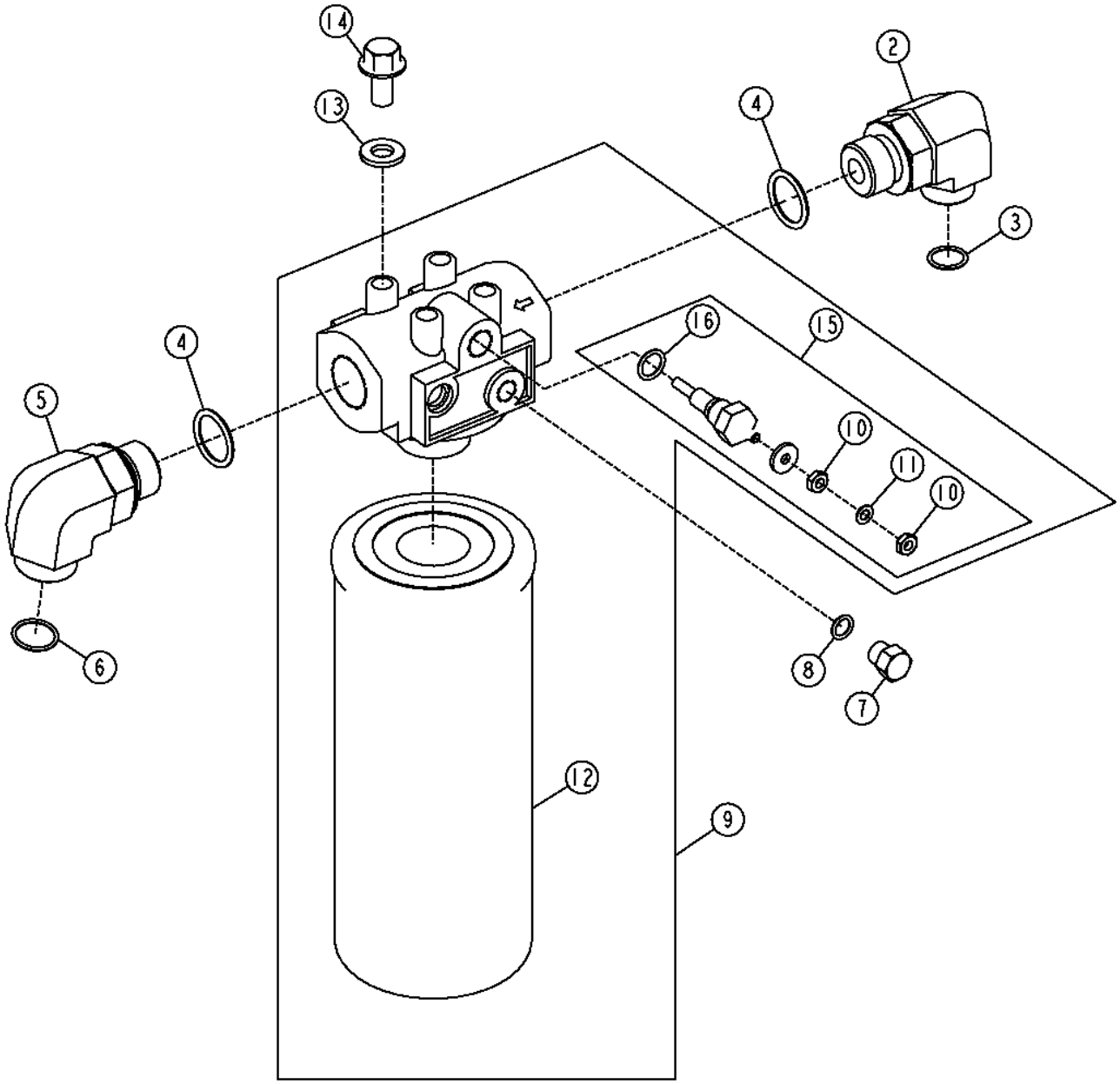

T204549

Item	*Nº peça*	*Descrição*	*Qtde*	*Nº série*	*Notas*
2	38H1037	Conexão em ângulo	1		
3	T76938	Anel o	1		
4	R29936	Anel o	2		
5	38H1052	Conexão em ângulo	1		
6	T77858	Anel o	1		
7	U44115	Tampão	1		
8	R28782	Anel o	1		
9	AT221680	Cabeçote do filtro	1	-182274	4 in.
	AT386882	Cabeçote do filtro	1	182275-	4 in.., (SUB FOR AT366666)
10	14H631	Porca	2		0.190", (SUB FOR 14H778)
11	12M7060	Arruela	1		5.300 mm
12	T175002	Filtro de óleo hidráulico	1	-182274	
	T280007	Elemento de filtro	1	182275-	(SUB FOR T253682)
13	24M7239	Arruela	4		10.700 X 21 X 2.500 mm
14	19M7784	Parafuso	4		M10 X 20
15	AH128450	Interruptor de apertar	1		
16	R26448	Anel o	1		

Transmission Filter (182275 -)
Filtre à huile de transmission (182275 -)
Filtro da Transmissão (182275 -)
Filtro de la transmisión (182275 -)

TX1068541 A.1

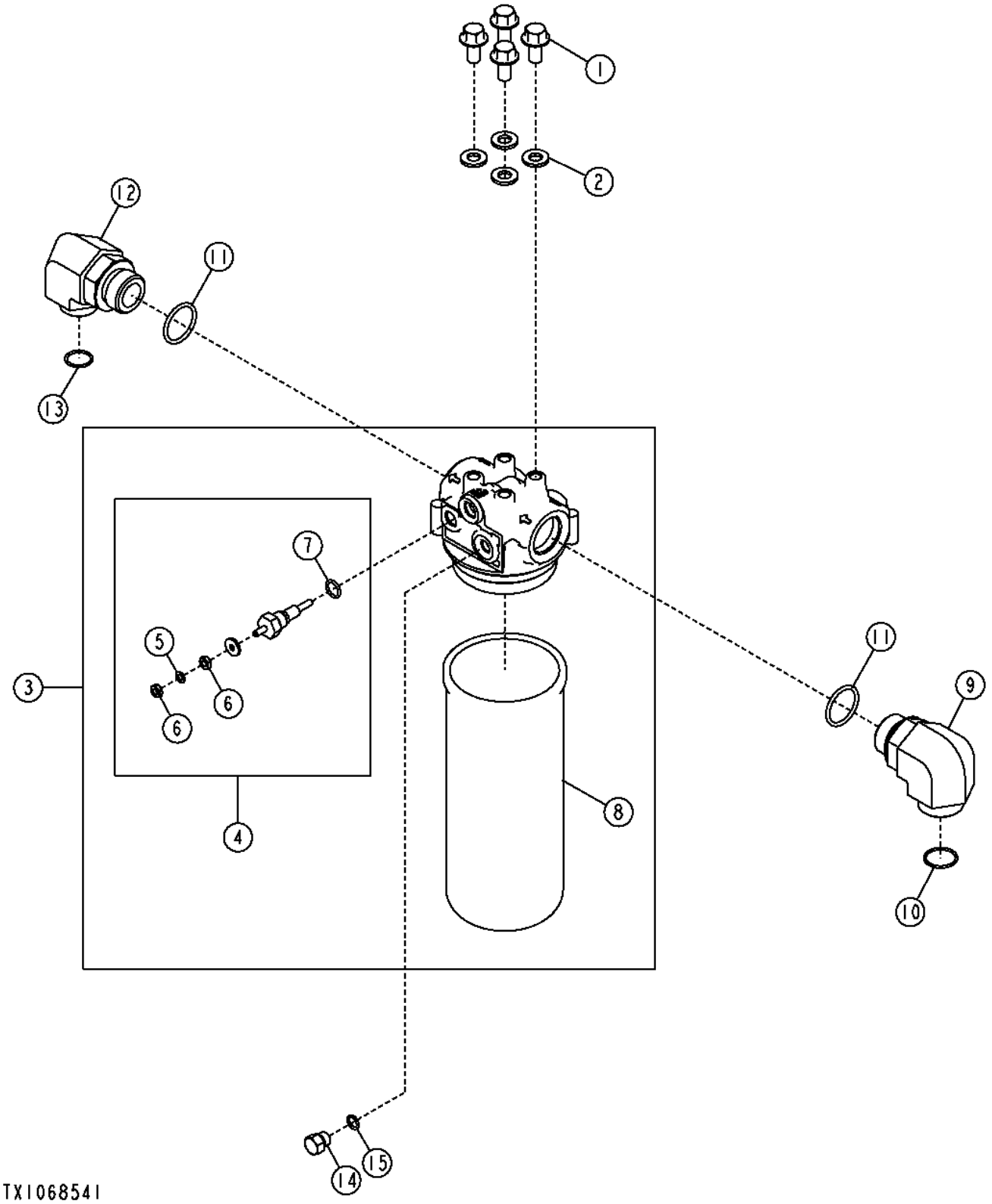

Item	*Nº peça*	*Descrição*	*Qtde*	*Nº série*	*Notas*
1	19M7784	Parafuso	4		M10 X 20
2	24M7239	Arruela	4		10.700 X 21 X 2.500 mm
3	AT386882	Cabeçote do filtro	1		(SUB FOR AT366666)
4	AH128450	Interruptor de apertar	1		
5	12M7060	Arruela	1		5.300 mm
6	14H631	Porca	2		0.190"
7	R26448	Anel o	1		11.887 X 1.981 mm (0.468" X 5/64")
8	T280007	Elemento de filtro	1		(SUB FOR T253682)

Hydrostatic Reservoir
Réservoir hydrostatique
Reservatório Hidrostático
Depósito hidrostático

TX1052764 A.1

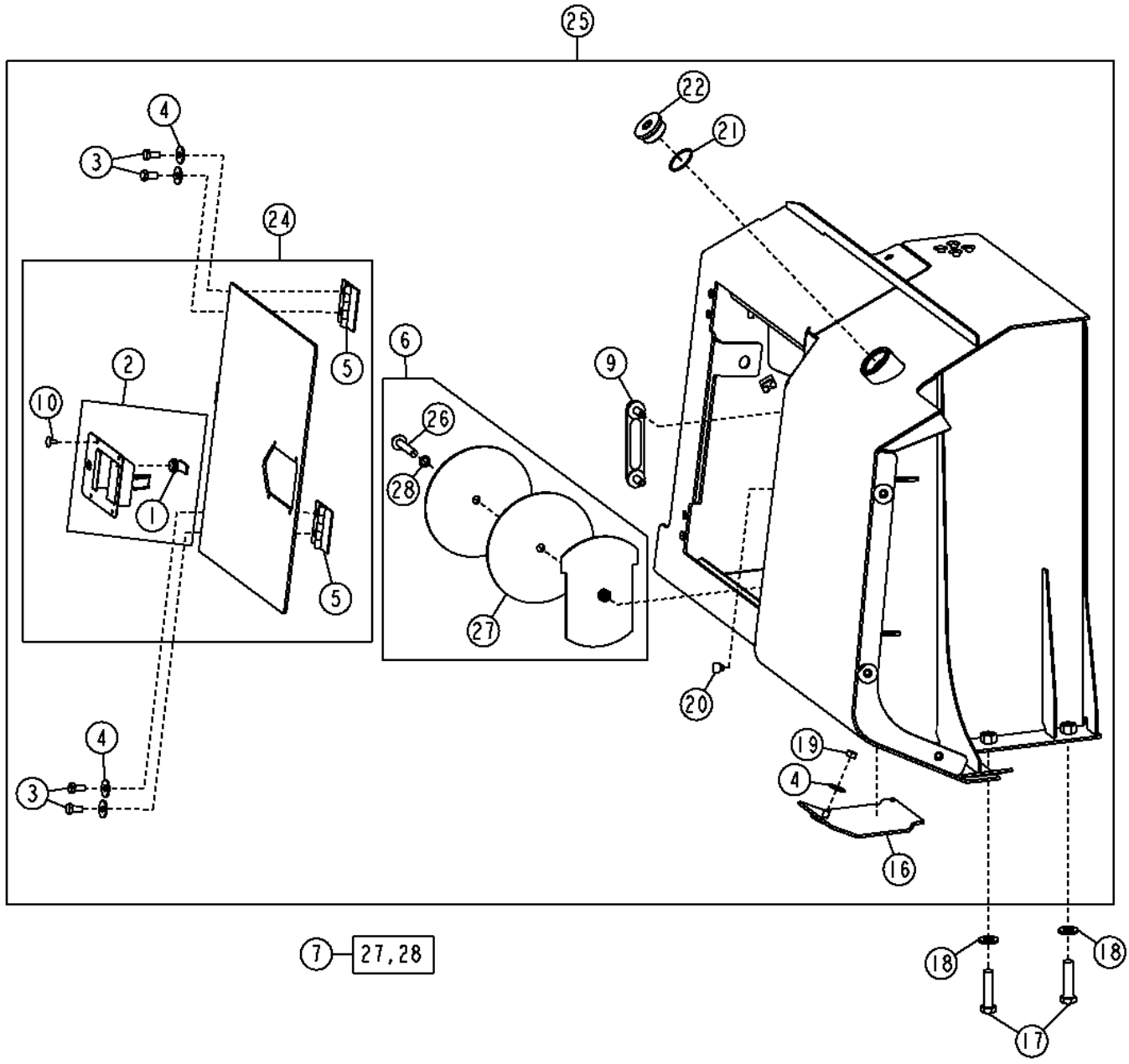

Item	*Nº peça*	*Descrição*	*Qtde*	*Nº série*	*Notas*
1	AT211118	Fechadura	1		
2	AT186172	Trava	1		
3	19M7938	Parafuso sextavado	4		M10 X 20
4	24M7296	Arruela	5		10.500 X 30 X 2.500 mm
5	AT209110	Dobradiça	2		
6	AT307278	Capa	1		Reservatório Hidrostático
7	AT307292	Kit de juntas	1		
9	AT227279	Indicador de nível	1		Visor de Nível
10	M64720	Rebite	4		
16	AT223468	Capa	1		Para-lama
17	19M7417	Parafuso sextavado	4		M16 X 65
18	24M7241	Arruela	4		17 X 34 X 4 mm
19	14M7274	Porca	1		M10
20	T175361	Passa-fio	1		
21	R26773	Anel o	1		
22	T170935	Tampão de dreno	1		Bujão de Enchimento
24	AT220590	Porta	1		Reservatório Hidrostático
25	AT228533	ReseRvatóRio hidRostático	1		
26	19M7817	Parafuso	1		M12 X 70
27	.....	Junta	1		(ORDER AT307292)
28	.....	Anel o	1		(ORDER AT307292)

Transmission Control Unit (Microprocessor)
Unité de commande de transmission (microprocesseur)
Unidade de Controle da Transmissão (Microprocessador)
Unidad de control de la transmisión (microprocesador)

T204588 A.1

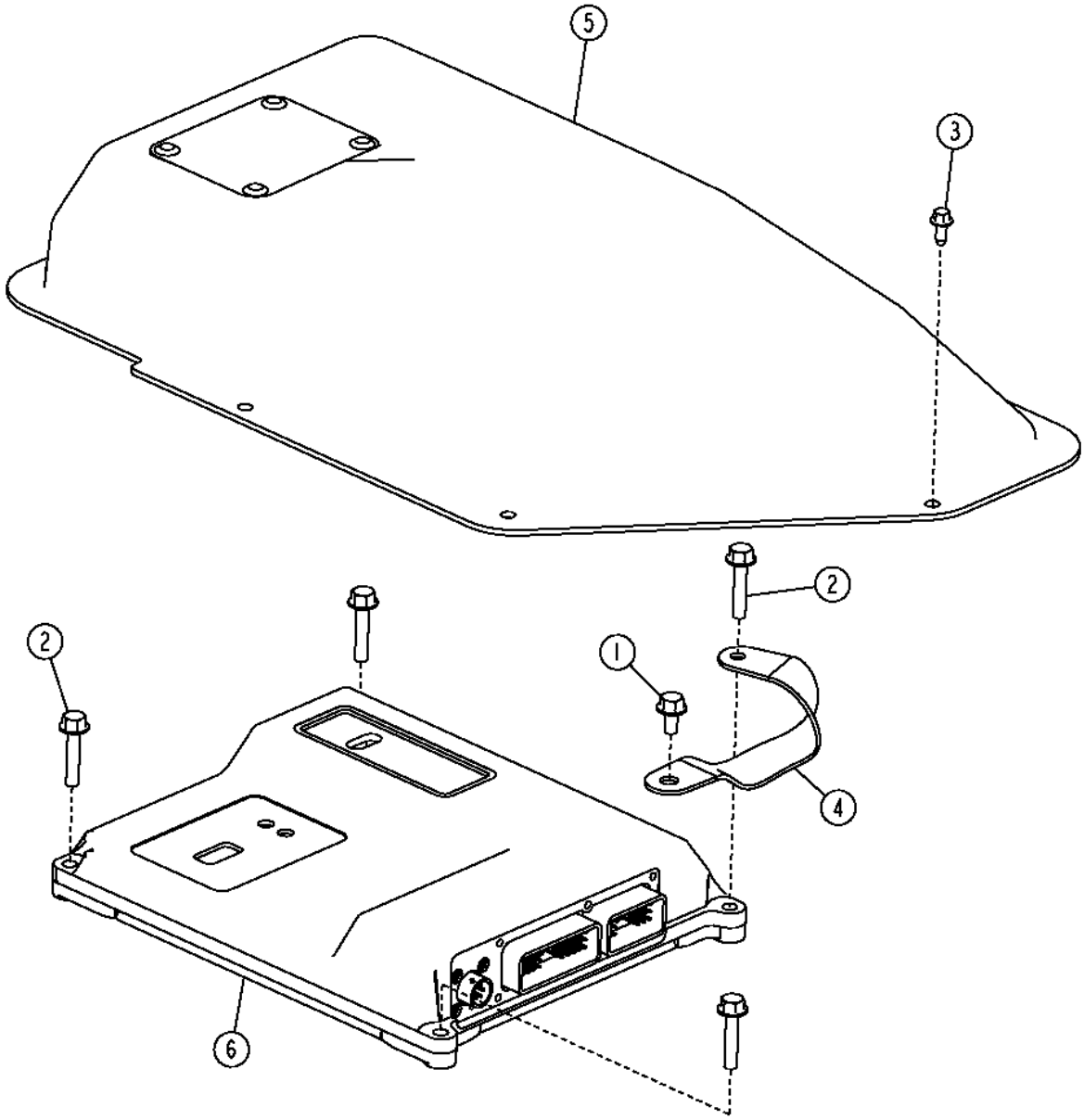

T204588

Item	*Nº peça*	*Descrição*	*Qtde*	*Nº série*	*Notas*
1	19M9007	Parafuso	1		M6 X 12
2	19M7796	Parafuso	4		M6 X 30
3	37M7059	Parafuso	6		M5 X 12
4	AT209965	Cabo negativo	1		150 mm (5-29/32")
5	AT224151	Capa	1		
6	AT407525	Contr. eletr. da transmissa	1		(SUB FOR AT329504 AND AT343805 AT347726)

Hydraulic Control Unit
Unité de commande hydraulique
Unidade de Controle Hidráulico
Unidad de control hidráulico

TX1067537 A.1

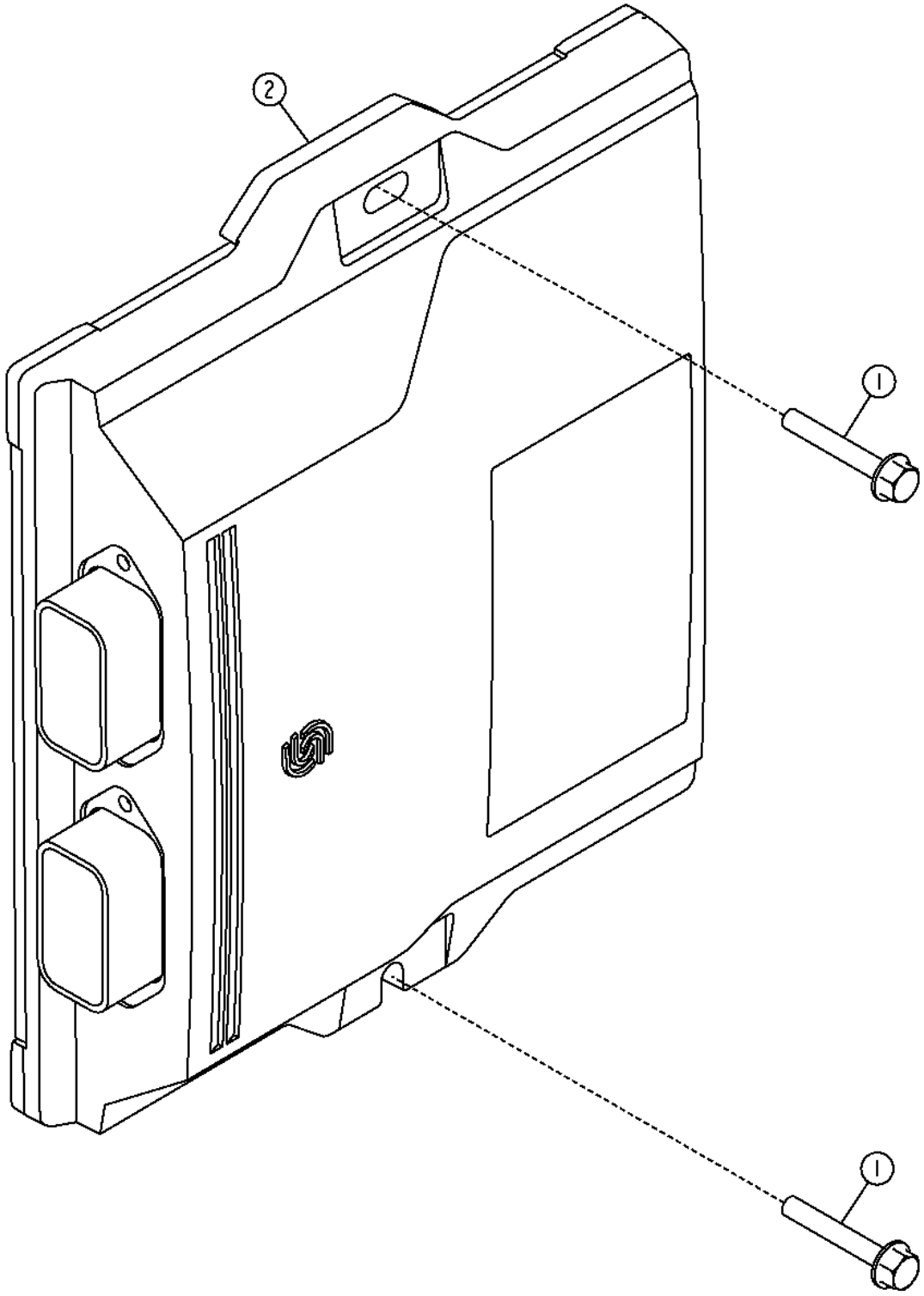

TX1067537

Item	*Nº peça*	*Descrição*	*Qtde*	*Nº série*	*Notas*
1	19M7797	Parafuso	2		M6 X 40
2	AT375187	Controlador eletro-hidráuli	1		(SUB FOR AT320767, AT347731 AND AT365004)

Sectional Pictorial Index
Index d'illustrations par sections.
Índice pictórico por seção
Índice de ilustraciones por secciones

RGP12253A A.1

1135-	176
1232-	178
1321-	179
1407-	180
1582-	181
16C6-	182
1784-	184
1981-	186
19AD-	188
2001-	190
2156-	192
2201-	194
2342-	195
2698-	196
28AV-	197
2961-	198
3041-	200
35ED-	202
3612-	204
3713-	206

6068HT066



RGP12253A

Sectional Pictorial Index
Index d'illustrations par sections.
Índice pictórico por seção
Índice de ilustraciones por secciones

RGP12253B A.1

4057-	208
4433-	210
4644-	212
4712-	214
4839-	216
4902-	218
5001-	220
5123-	222
5728-	224
5949-	225
6251-	226
63AD-	228
65SB-	230
6698-	232
6730-	234
8185-	236
8724-	238
8869-	240
9801-	242

6068HT066

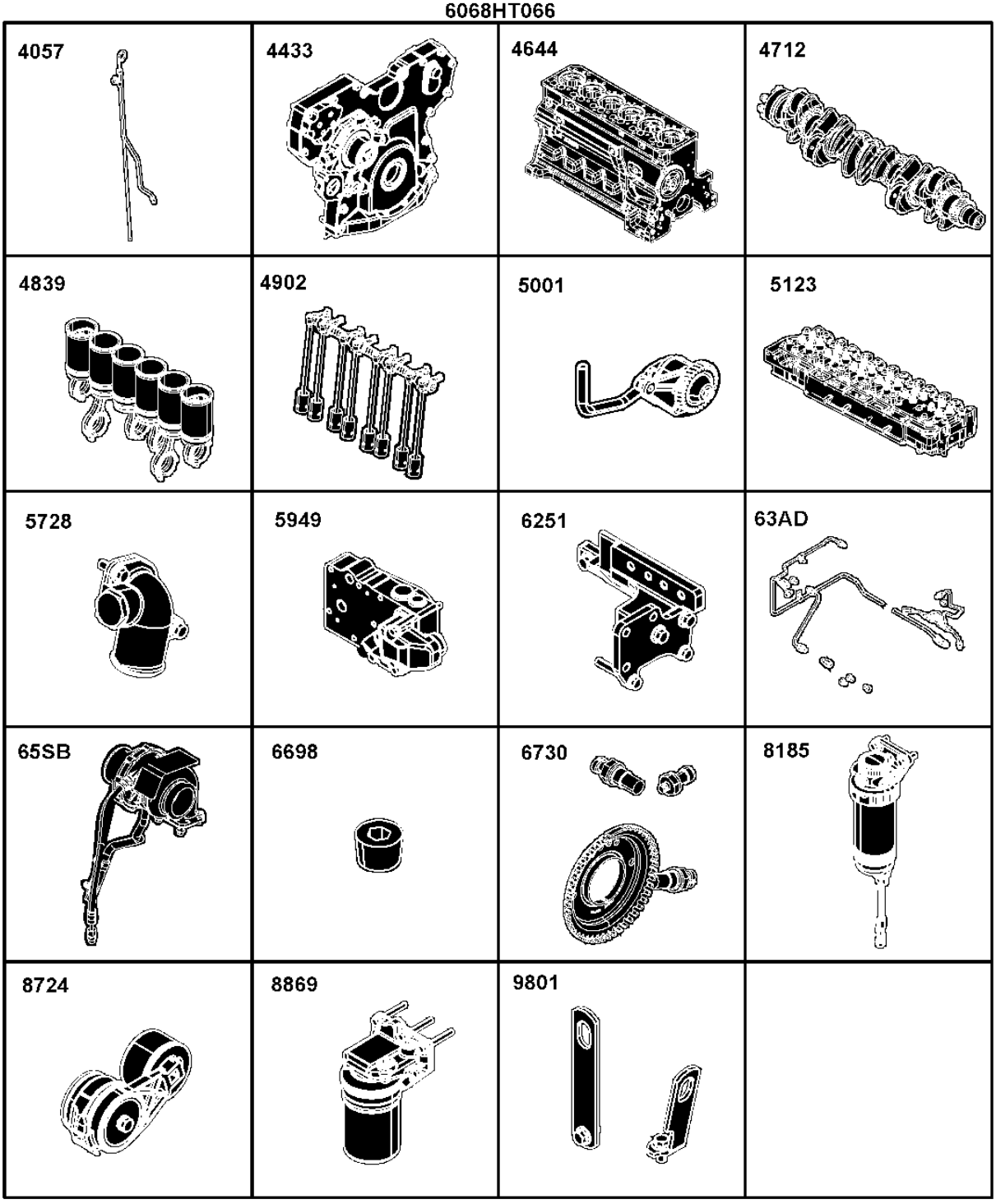

RGP12253B

Sectional Pictorial Index
Index d'illustrations par sections.
Índice pictórico por seção
Índice de ilustraciones por secciones

1- 243
2- 244

RGP13311 A.1

6068HT066

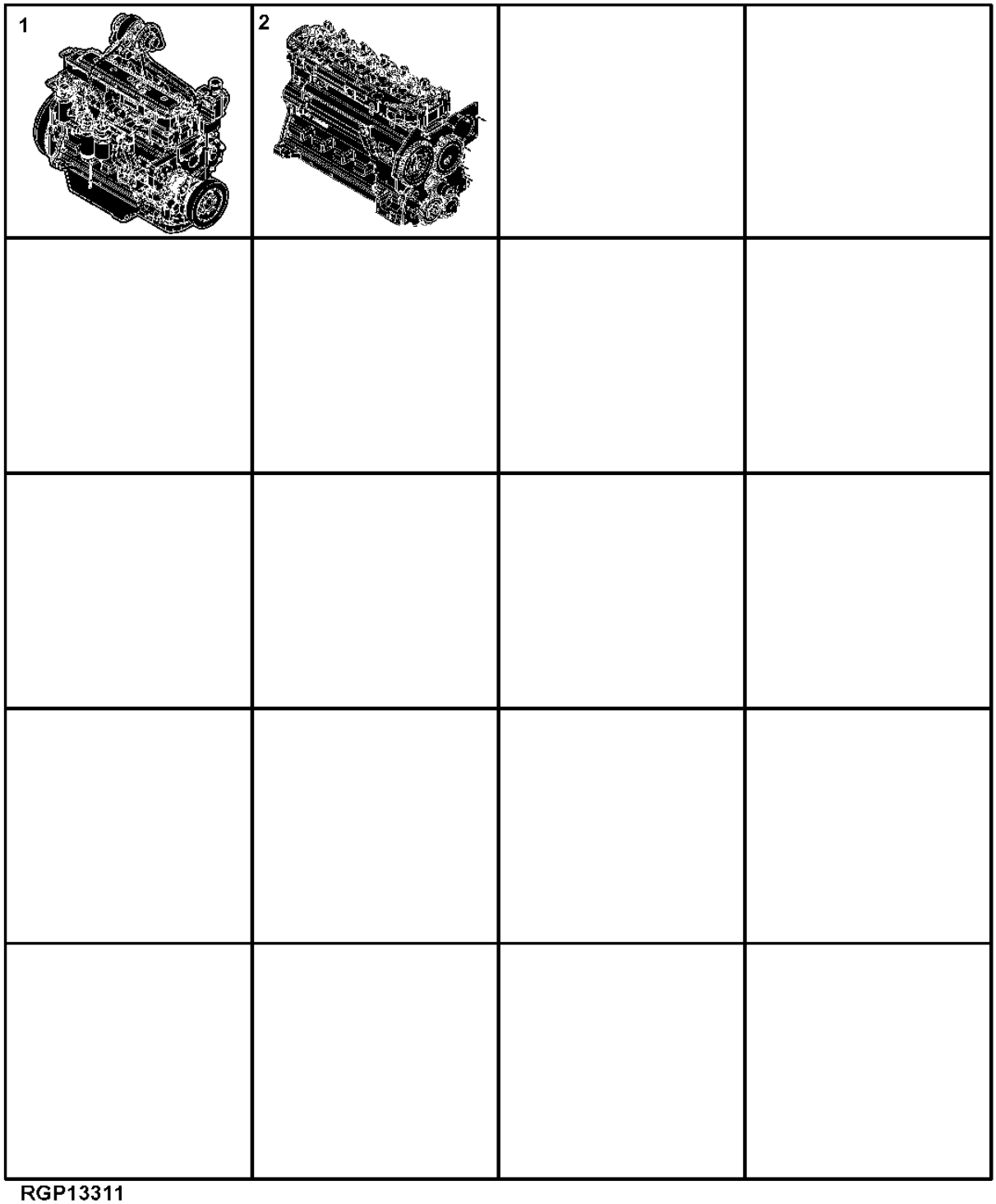

RGP13311

1135 Rocker Arm Cover
1135 Cache-culbuteurs
1135 Tampa do balancim
1135 Tapa de balancines

RE524694PCDB03 A.1

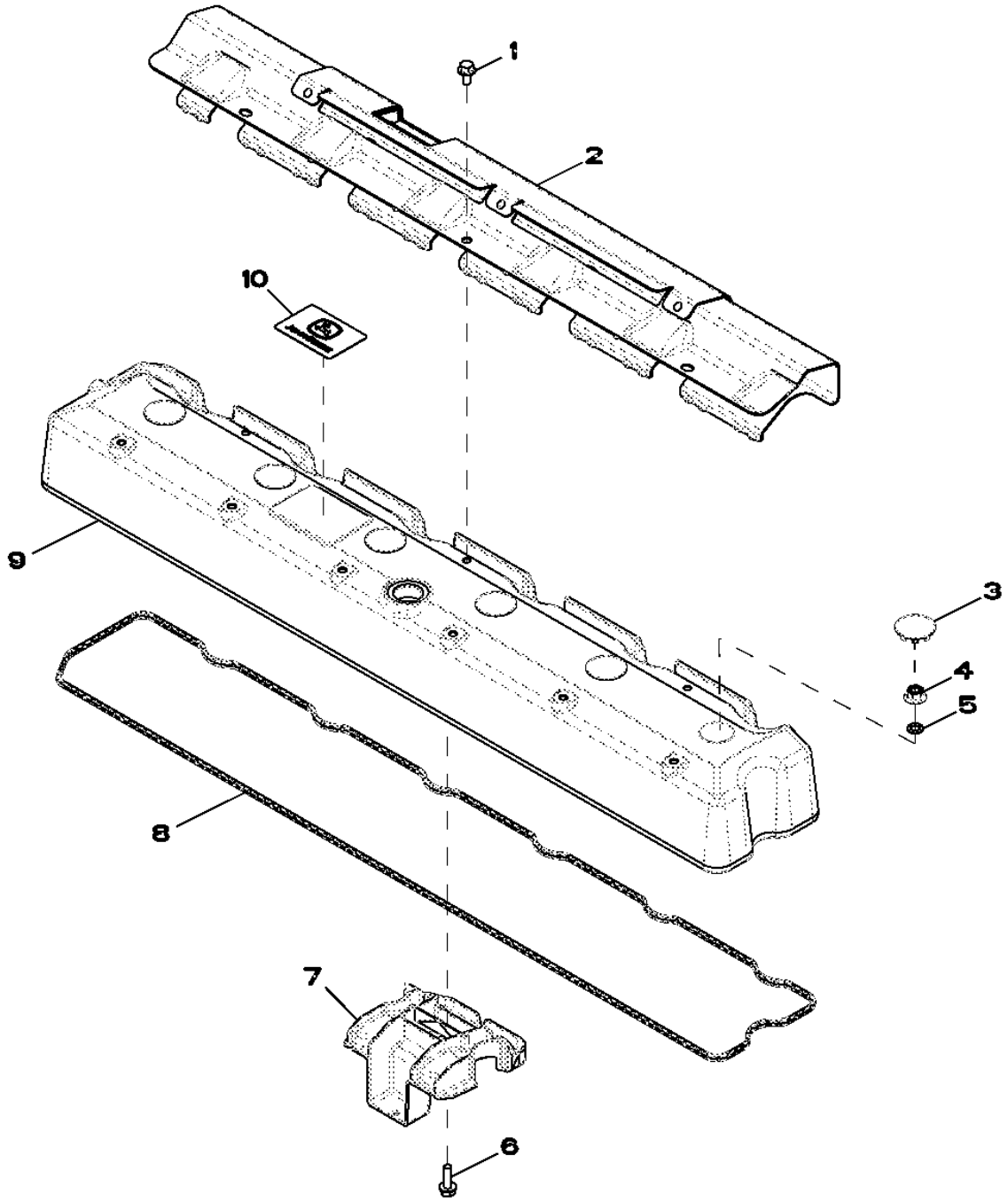

Item	Nº peça	Descrição	Qtde	Nº série motor	Notas
1	RE527858	Parafuso	3		
2	R522410	Proteção térmica	1		
3	H23125	Plugue	6		
4	R123574	Porca	6		
5	R123575	Anel o	6		
6	19M7862	Parafuso	1		M6 X 20
7	RE528742	Defletor	1		
8	R524469	Junta	1		
9	R520731	Tampa de válvula	1		
10	R521401	EmblEma	1		

1232 Oil Filler Neck - Left Hand Side
1232 Goulotte de remplissage d'huile - de gauche
1232 Gargalo de Enchimento de Óleo - Lado Esquerdo
1232 Cuello de llenado de aceite - Lado izquierdo

RE527111PCDC02 A.1

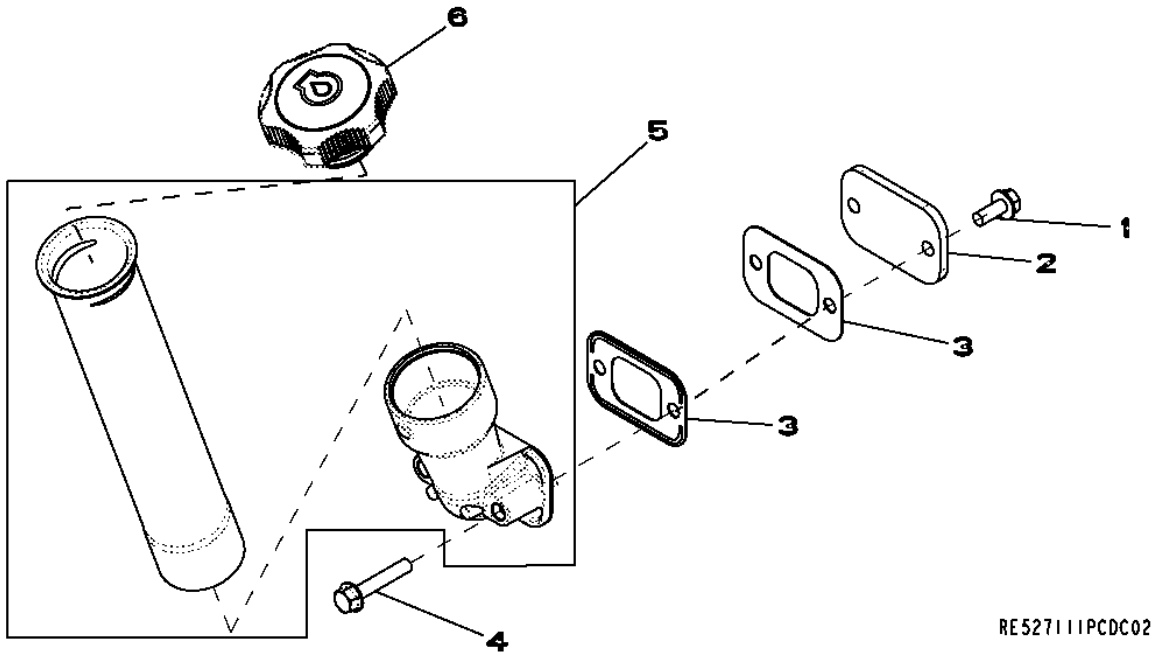

Item	*Nº peça*	*Descrição*	*Qtde*	*Nº série motor*	*Notas*
1	RE67238	Parafuso	2		
2	R116296	Capa	1		
3	R136495	Junta	2		
4	RE67239	Parafuso	2		
5	RE532221	Tubo de óleo	1		
6	RE535517	Tampa do abasTecimenTo	1		

1321 Crankshaft Pulley
1321 Poulie du vilebrequin
1321 Polia do Virabrequim
1321 Polea del cigüeñal

RE508855PCDF01 A.1

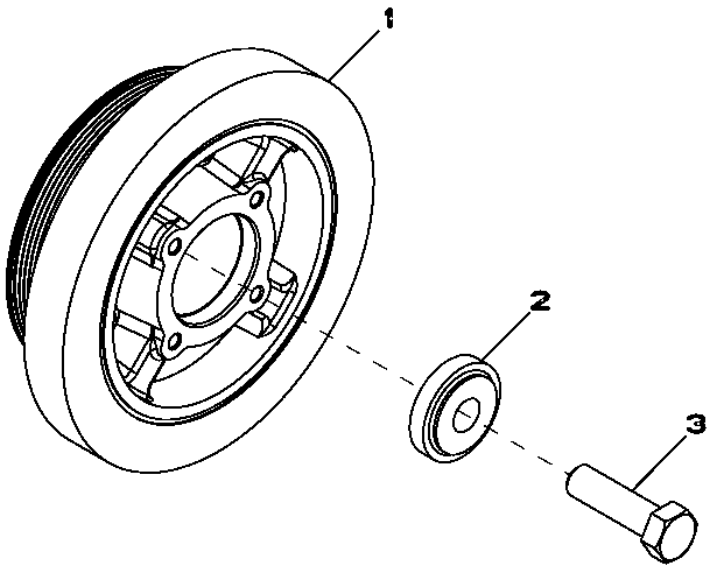

RE508855PCDF01

Item	*Nº peça*	*Descrição*	*Qtde*	*Nº série motor*	*Notas*
1	RE505939	Amortecedor de torção	1		
2	R517237	Bucha	1		
3	R516648	Parafuso sextavado	1		

1407 Flywheel Housing / Crankshaft Rear Oil Seal
1407 Carter de volant-moteur / joint d'huile arrière du vilebrequin
1407 Caixa do Volante, Vedação de Óleo Traseira do Virabrequim
1407 Caja de volante / Retén de aceite trasero del cigüeñal

RE59441PCDE01 A.1

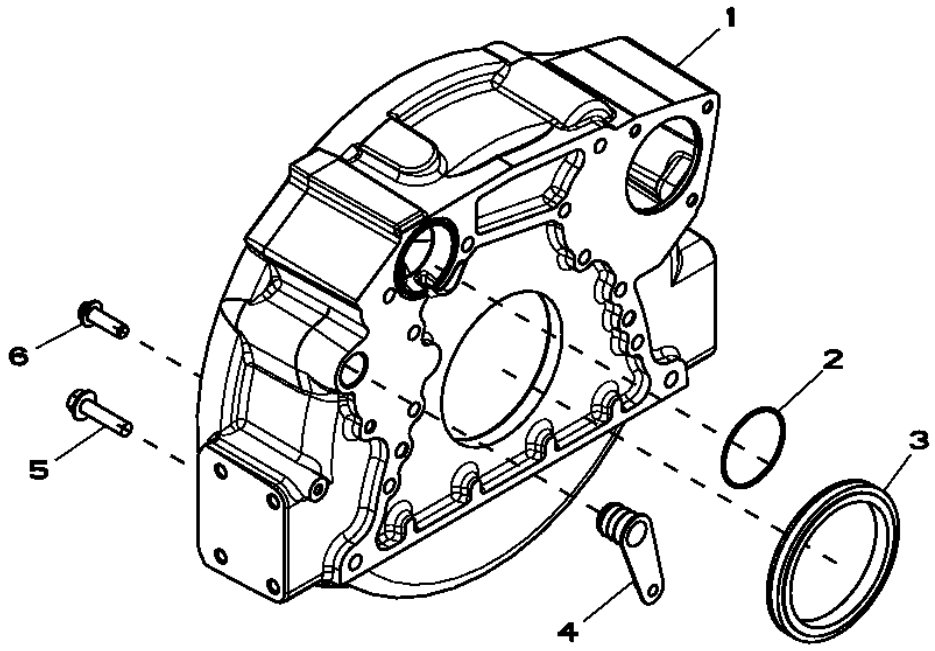

Item	*Nº peça*	*Descrição*	*Qtde*	*Nº série motor*	*Notas*
1	R503452	Carcaça	1		
2	R61467	Anel o	1		
3	RE44574	Vedação	1		
4	R131769	Plugue	1		
5	19M8306	Parafuso	4		M12 X 50
6	R135918	Parafuso	8		

1582 Flywheel
1582 Volant-moteur
1582 Volante do Motor
1582 Volante de motor

RE515898PCDD02 A.1

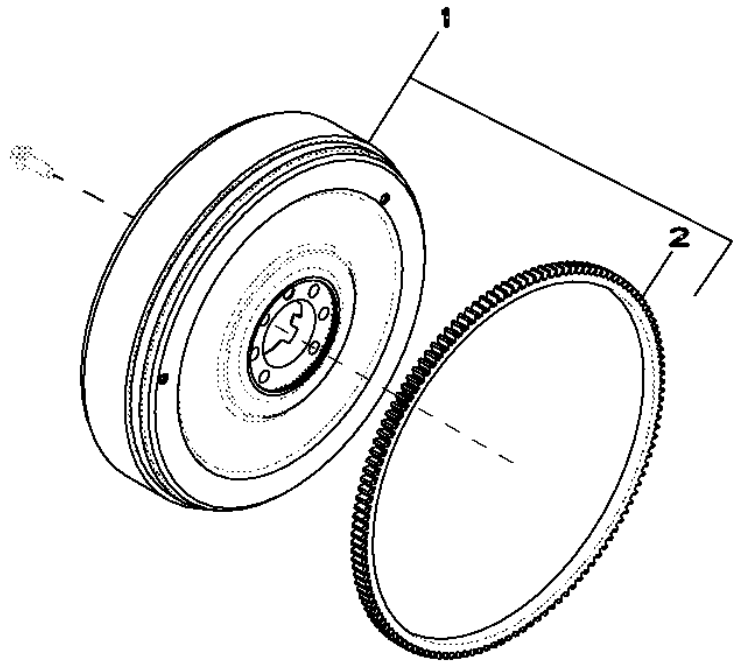

Item	*Nº peça*	*Descrição*	*Qtde*	*Nº série motor*	*Notas*
1	RE508966	Volante	1		
2	R28811	Coroa	1		
..	R135918	Parafuso	6		(Code 4700)

16C6 Fuel Injection Pump
16C6 Pompe d'injection
16C6 Bomba de Injeção de Combustível
16C6 Bomba de inyección de combustible

RE528828PCDC02 A.1

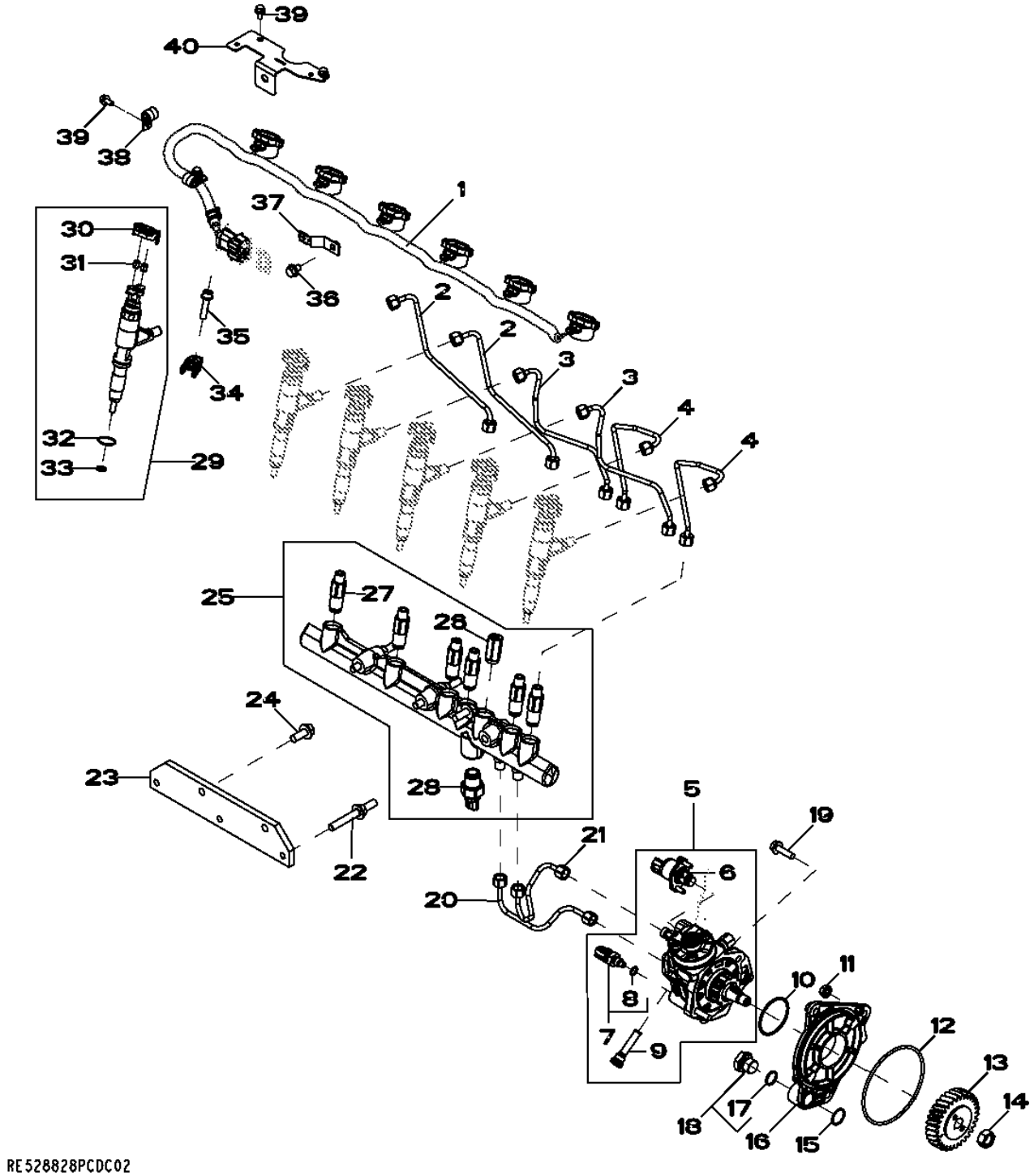

Item	Nº peça	Descrição	Qtde	Nº série motor	Notas
1	RE528609	Chicote	1		(Includes R520930)
2	RE526694	Linha de combustivel	2		
3	RE526693	Linha de combustivel	2		
4	RE526692	Linha de combustivel	2		
5	RE527528	Bombainjetora combustível	1		
	SE501916	Bombainjet.combust. reman.	1		(REMAN FOR RE527528)
6	RE532250	VálVula de controle da succ	1		
7	RE516336	SenSor temperatura combuStí	1		
8	R524234	Anel o	1		
9	RE516999	Peneira	1		
10	R516125	Anel o	1		
11	14M7298	Porca com flange	3		M8
12	R55453	Anel o	1		
13	R502541	EngrEnagem	1		
14	R91360	Porca	1		
15	R116031	Anel o	1		
16	R504577	Adaptador	1		
17	51M7044	Anel o	1		17.300 X 2.200 mm
18	RE517370	Conexão	1		
19	19M7868	Parafuso	2		M8 X 30
20	RE527055	Linha de combustivel	1		
21	RE527054	Linha de combustivel	1		
22	R521159	Pino	3		
23	R504239	Apoio	1		
24	19M7785	Parafuso	2		M10 X 25
25	RE520928	Trilho	1		
26	RE516335	VálVula	1		(Includes R515454)
27	RE515636	Limitador	6		
28	RE520930	SenSor	1		
29	RE531210	Bico injetor	6		
	SE501928	Bico injetor remanufaturado	6		(REMAN FOR RE531210)
30	RE528588	Tampa de conecTor eléTrico	6		
31	R134920	Porca	12		
32	R516647	Anel o	6		
33	R523499	Arruela	6		
34	R520813	Braçadeira	6		
35	RE528096	Parafuso c/arruela	6		
36	RE524730	Parafuso sextavado	1		
37	R520930	Apoio	1		
38	T75197	Braçadeira	2		
39	RE527858	Parafuso	4		
40	R523048	Apoio	1		

1784 Engine Air Intake Manifold
1784 Collecteur d'admission d'air du moteur
1784 Engine Air Intake Manifold
1784 Colector de admisión de aire de motor

RE509840PCDD02 A.1

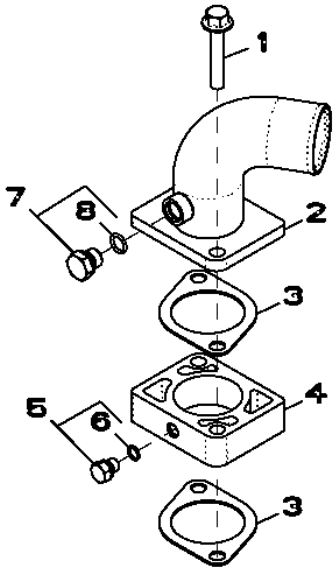

RE509840PCDD02

Item	*Nº peça*	*Descrição*	*Qtde*	*Nº série motor*	*Notas*
1	19M8292	Parafuso	2		M10 X 50
2	RE508762	Coletor de admissão de ar	1		
3	R81275	Junta	2		
4	R501472	Espaçador	1		(Also Order (2) R81275)
5	RE60071	Conexão	1		
6	51M7039	Anel o	1		8.100 X 1.600 mm
7	RE46684	Tampão	1		
8	51M7041	Anel o	1		11.300 X 2.200 mm

1981 Oil Pan
1981 Carter d'huile
1981 Bandeja de Óleo
1981 Cárter de aceite

RE508708PCDE03 A.1

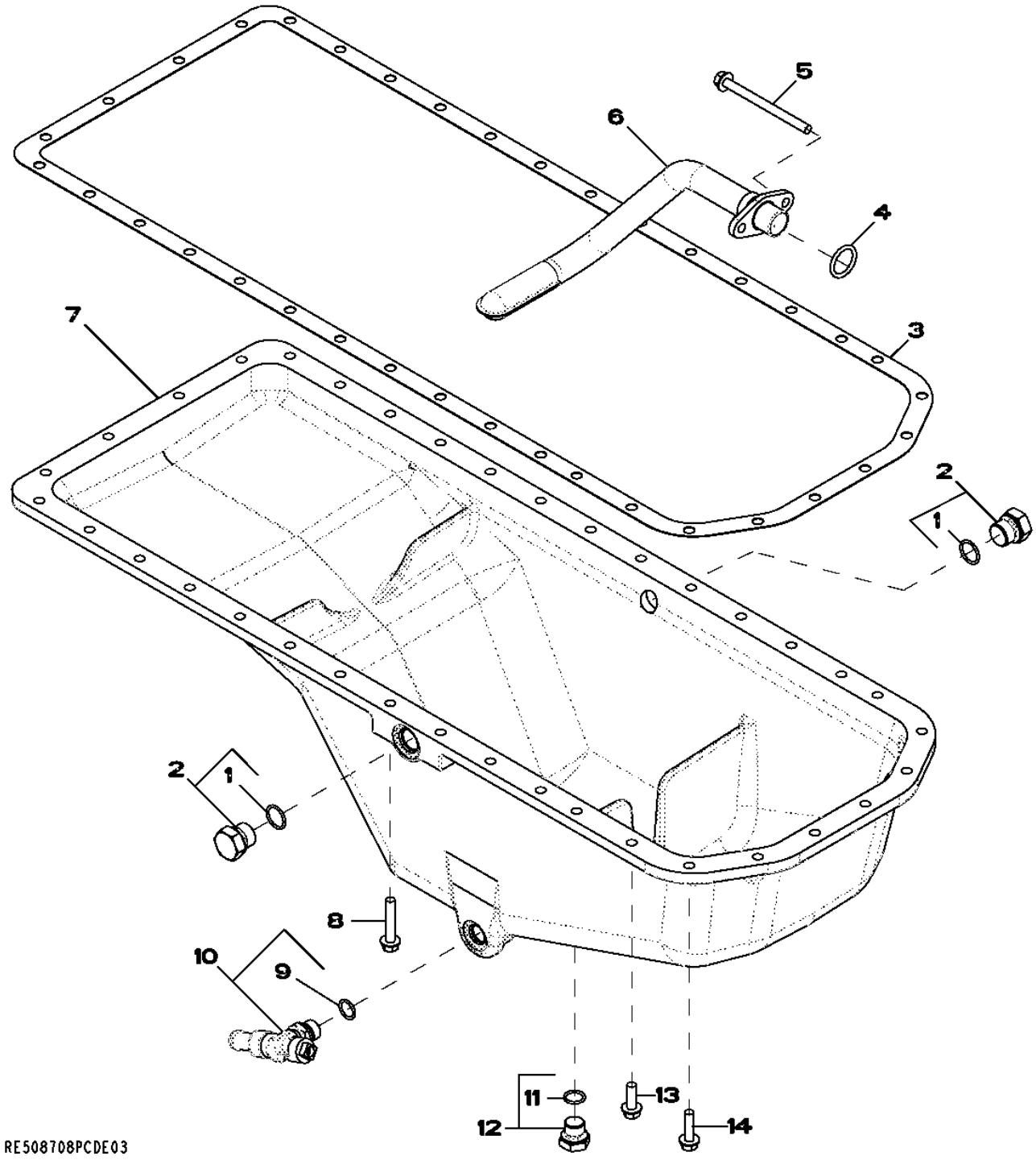

Item	Nº peça	Descrição	Qtde	Nº série motor	Notas
1	51M7045	Anel o	1		19.300 X 2.200 mm
2	RE46687	Tampão de dreno	2		
3	R123354	Junta	1		
4	R61871	Anel o	1		
5	19M9355	Parafuso	2		M8 X 105
6	RE69568	Entrada da Bombade óleo	1		
7	R502969	Cárter	1		
8	19M7799	Parafuso	4		M8 X 45
9	51M7043	Anel o	1		15.300 X 2.200 mm
10	RE507952	VálVula de dreno	1		
11	51M7043	Anel o	1		15.300 X 2.200 mm
12	RE46685	Tampão	1		
13	19M7867	Parafuso	26		M8 X 25
14	19M7868	Parafuso	6		M8 X 30

19AD Oil Pan
19AD Carter d'huile
19AD Bandeja de Óleo
19AD Cárter de aceite

RE520890PCDC02 A.1

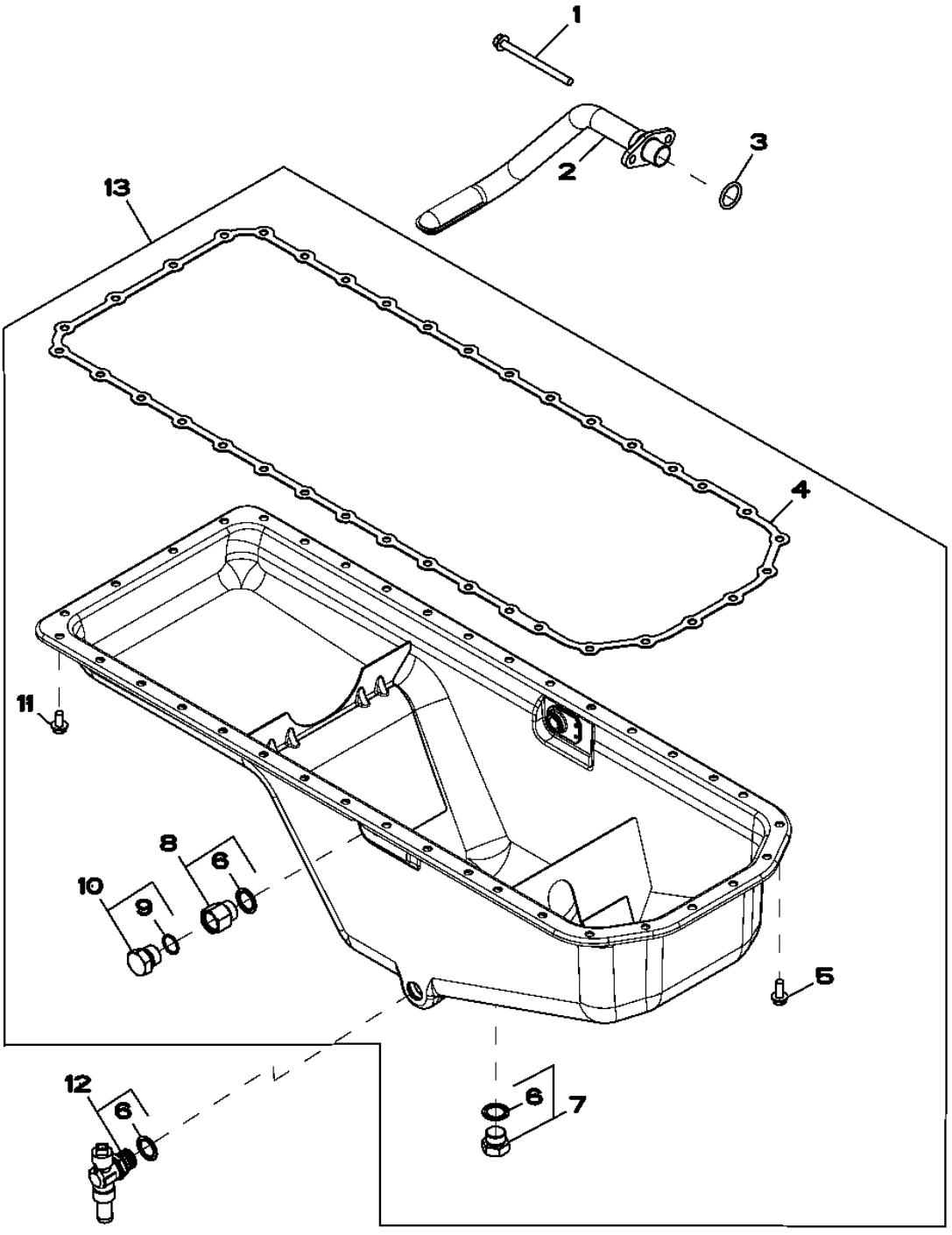

RE520890PCDC02

Item	Nº peça	Descrição	Qtde	Nº série motor	Notas
1	19M9355	Parafuso	2		M8 X 105, (Sub For 19M8986)
2	RE69568	Entrada da Bombade óleo	1		
3	R61871	Anel o	1		
4	R521498	Junta	1		(Sub For R500349)
5	19M8062	Parafuso	6		M8 X 20
6	R519742	Vedação	3		
7	RE523251	Tampão	2		
8	RE523253	Vedação	2		
9	51M7045	Anel o	1		19.300 X 2.200 mm
10	RE46687	Tampão de dreno	2		
11	19M8163	Parafuso	30		M8 X 16
12	RE524754	VálVula de dreno	1		
13	RE528735	Kit	1		

2001 Water Pump Pulley
2001 Poulie de pompe à eau
2001 Polia da Bomba de Água
2001 Polea de la bomba de agua

RE58175PCDD01 A.1

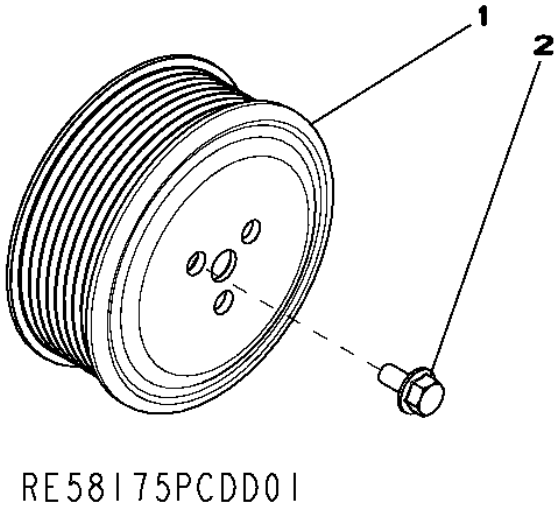

Item	*Nº peça*	*Descrição*	*Qtde*	*Nº série motor*	*Notas*
1	R115250	Polia	1		
2	19M7774	Parafuso	3		M6 X 12

2156 Thermostat Cover
2156 Couvercle de thermostat
2156 Tampa do Termostato
2156 Tapa de termostato

RE525602PCDC02 A.1

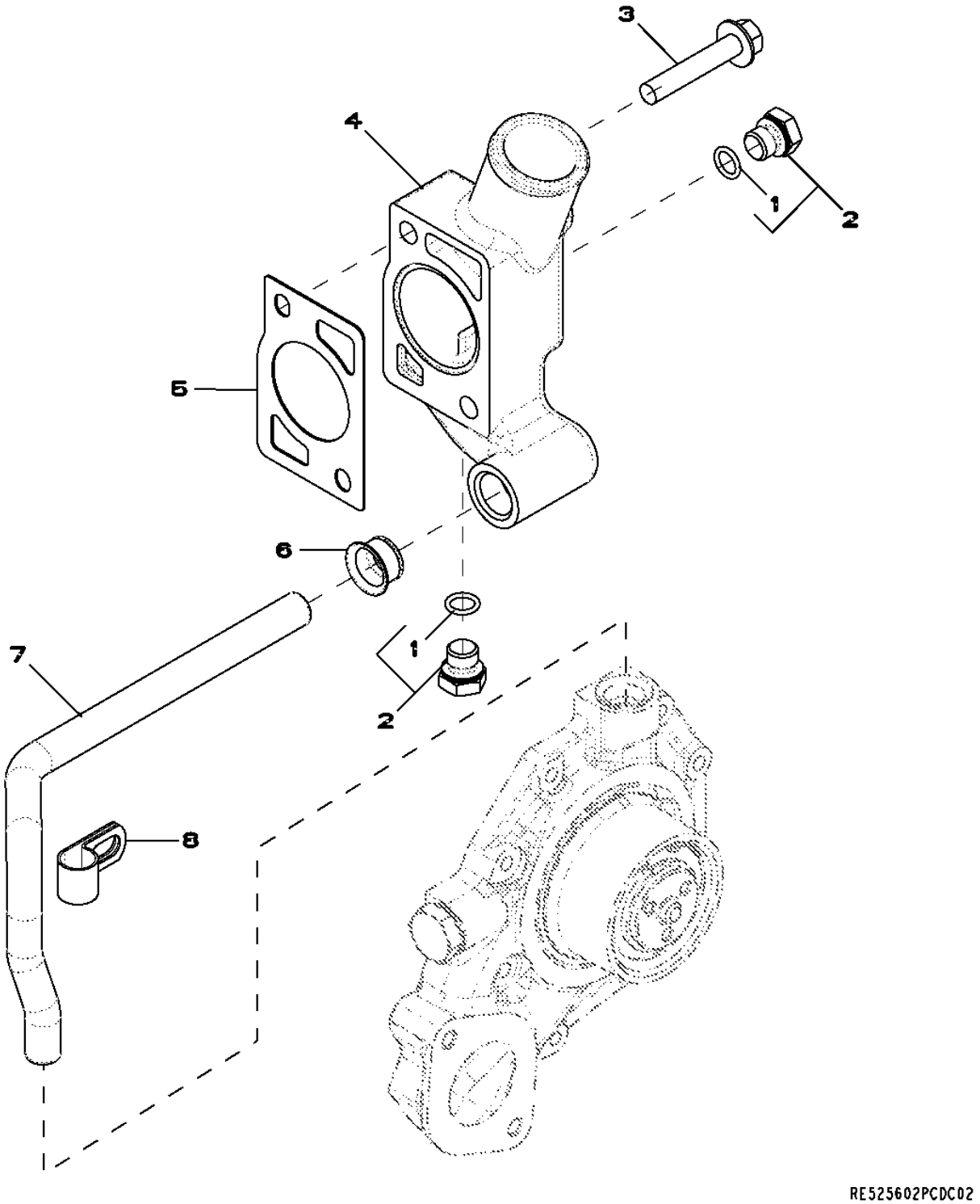

Item	Nº peça	Descrição	Qtde	Nº série motor	Notas
1	51M7041	Anel o	1		11.300 X 2.200 mm
2	RE46684	Tampão	2		
3	19M8528	Parafuso	2		M10 X 55
4	R525280	Carcaça	1		
5	R502814	Junta	1		
6	R123226	Junta	1		
7	R519025	Tubo	1		
8	R128415	Braçadeira	1		

2201 Thermostat
2201 Thermostat
2201 Válvula Termostática
2201 Termostato

RE59717PCDD01 A.1

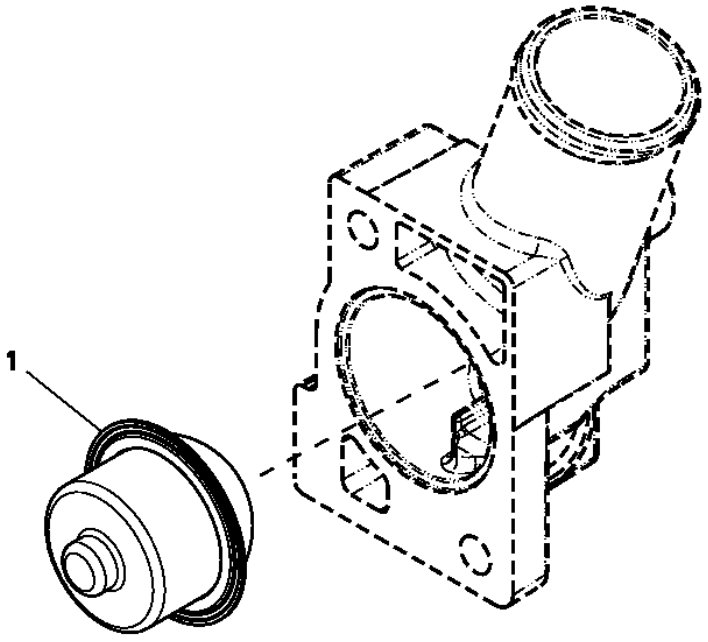

Item	*Nº peça*	*Descrição*	*Qtde*	*Nº série motor*	*Notas*
1	RE522076	TermosTaTo	1		82 DEGREES C (180 DEGREES F)

2342 Fan Drive
2342 Entraînement de ventilateur
2342 Acionamento do Ventilador
2342 Mando de ventilador

RE517214PCDD01 A.1

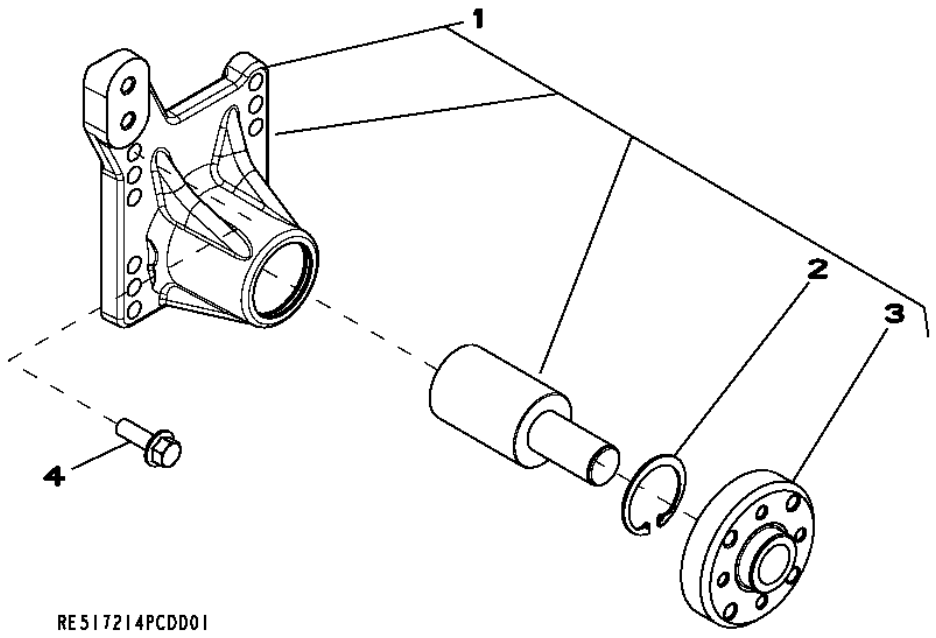

Item	*Nº peça*	*Descrição*	*Qtde*	*Nº série motor*	*Notas*
1	RE503664	Suporte	1		(Marked R502014)
2	E1343FN	Anel de pressão	1		
3	.....	Cubo	1		(Order RE503664)
4	19M7786	Parafuso	4		M10 X 30

2698 Engine Coolant Heater Fittings
2698 Raccords du réchauffeur de liquide de refroidissement
2698 Conexões do Aquecedor do Líquido de Arrefecimento do Motor
2698 Adaptadores de calentador de refrigerante de motor

RE60188PCDD01 A.1

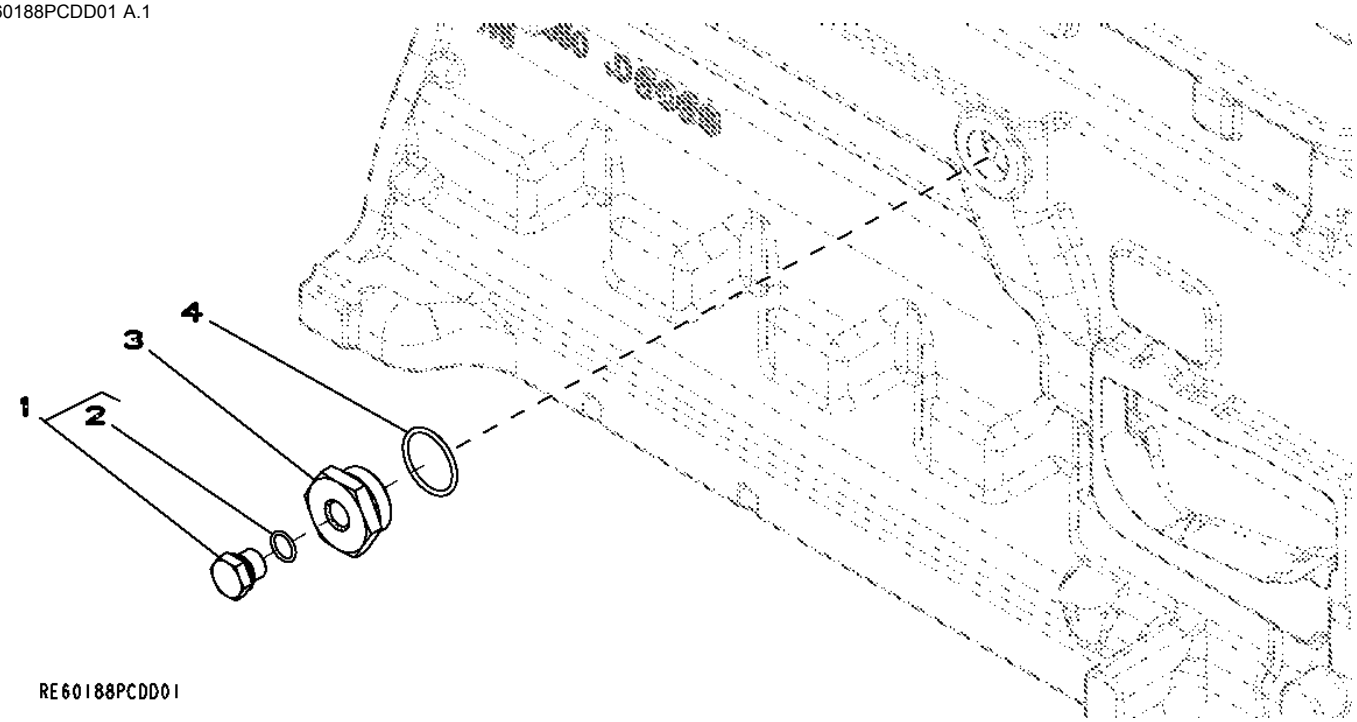

Item	*Nº peça*	*Descrição*	*Qtde*	*Nº série motor*	*Notas*
1	RE46685	Tampão	1		
2	51M7043	Anel o	1		15.300 X 2.200 mm
3	R123616	Plugue	1		
4	U13639	Anel o	1		

28AV Exhaust Manifold
28AV Collecteur d'échappement
28AV Coletor de Descarga
28AV Colector de escape

RE539444PCDA01 A.1

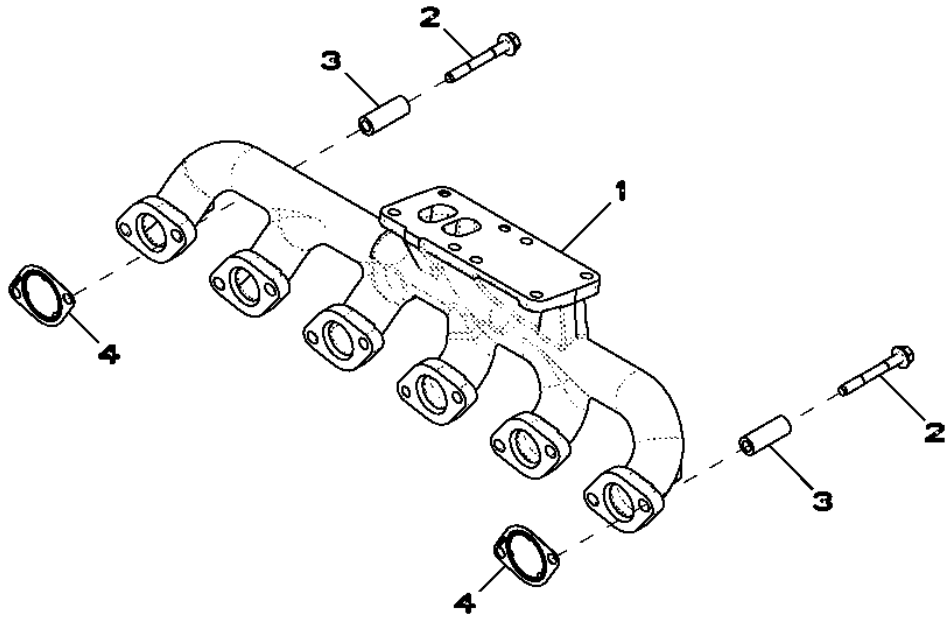

Item	*Nº peça*	*Descrição*	*Qtde*	*Nº série motor*	*Notas*
1	.....	Coletor de escape	1		NLA; MARKED R527644; ORDER RE545738
	RE545738	Kit do coletor	1		SUB FOR R527644; INCLUDES (6) R519488, (12) R526941 AND (12) R522554
2	R522554	Parafuso sextavado	12		
3	R526941	Espaçador	12		
4	R519488	Junta	6		

2961 Ventilating System
2961 Système de ventilation
2961 Sistema de Ventilação
2961 Sistema de ventilación

RE529330PCDA01 A.1

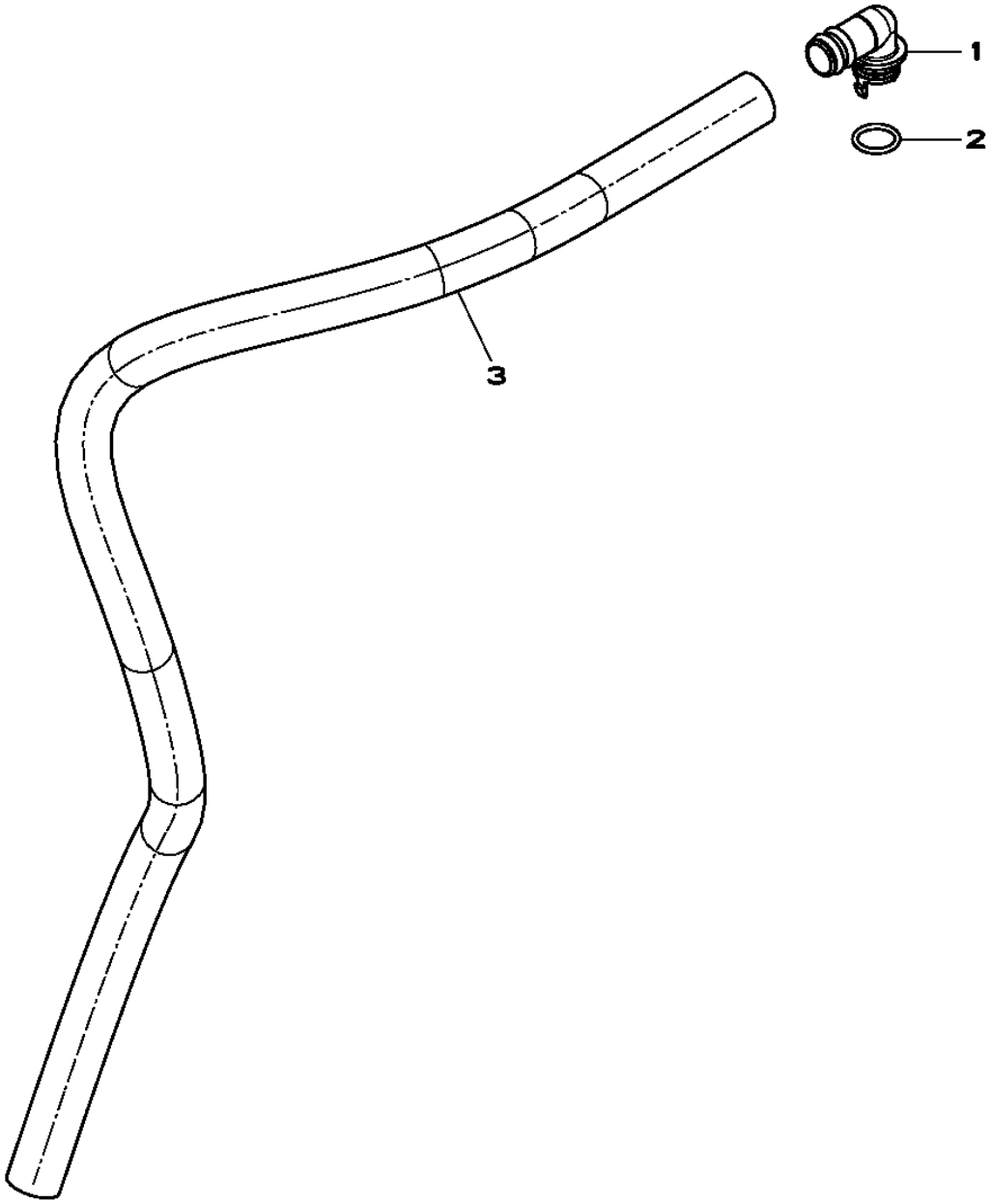

RE529330PCDA01

Item	*Nº peça*	*Descrição*	*Qtde*	*Nº série motor*	*Notas*
1	R120467	Conexão em ângulo	1		
2	R72328	Anel o	1		
3	TY22450	Mangueira em metro	1		(A)

(A) Cut to Length
Couper à la longueur voulue
Cortar no Comprimento Correto
Cortar según se requiera

3041 Starting Motor
3041 Démarreur
3041 Motor de Partida
3041 Motor de arranque

RE501149PCDE03 A.1

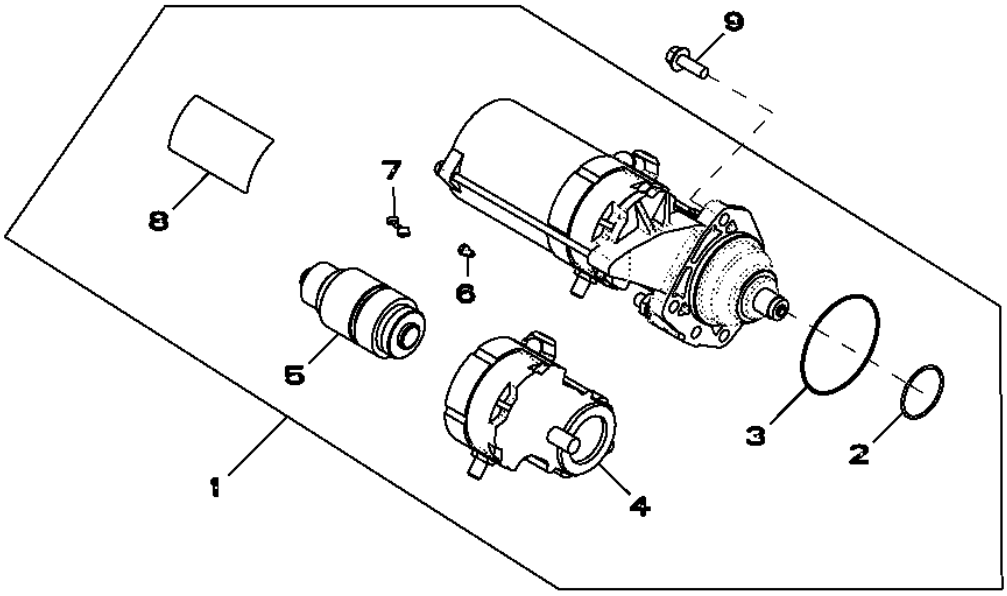

RE501149PCDE03

Item	*Nº peça*	*Descrição*	*Qtde*	*Nº série motor*	*Notas*
1	RE501150	Kit para motor de partida	1		(Includes T146102)
	TY24443	Motor de partida	1		
2	R135510	Anel o	1		
3	R135509	Anel o	1		
4	RE70678	Interruptor	1		
5	RE70682	EmbreagEm	1		
6	RE71256	Parafuso c/arruela	1		
7	RE70756	Kit para motor de partida	1		
8	T146102	Etiqueta	1		
9	19M7786	Parafuso	3		M10 X 30

35ED Final Fuel Filter
35ED Filtre à carburant final
35ED Filtro Final de Combustível
35ED Filtro de combustible final

RE526225PCDA01 A.1

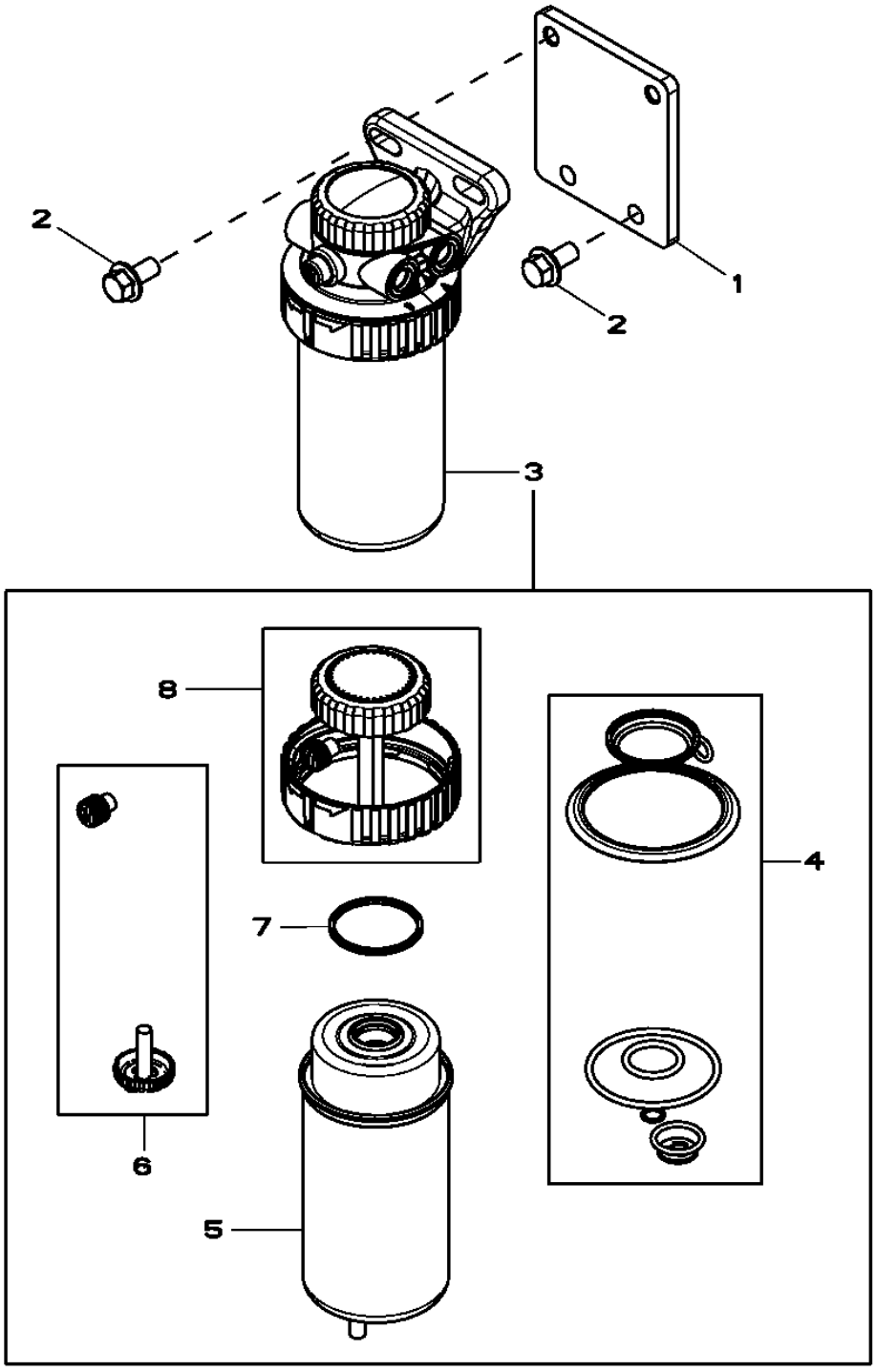

Item	*Nº peça*	*Descrição*	*Qtde*	*Nº série motor*	*Notas*
1	R505601	Apoio	1		
2	19M7784	Parafuso	4		M10 X 20
3	RE524723	Filtro	1		
4	RE516553	Kit retentor	1		
5	RE522878	Elemento de filtro	1		(Also Order R113565)
6	RE60854	Kit da válvula	1		
7	RE516512	Kit - anel o	1		
8	RE526834	Kit do filtro	1		

3612 Front Plate
3612 Plaque avant
3612 Placa dianteira
3612 Placa frontal

3612_RE505834_PCD A.1

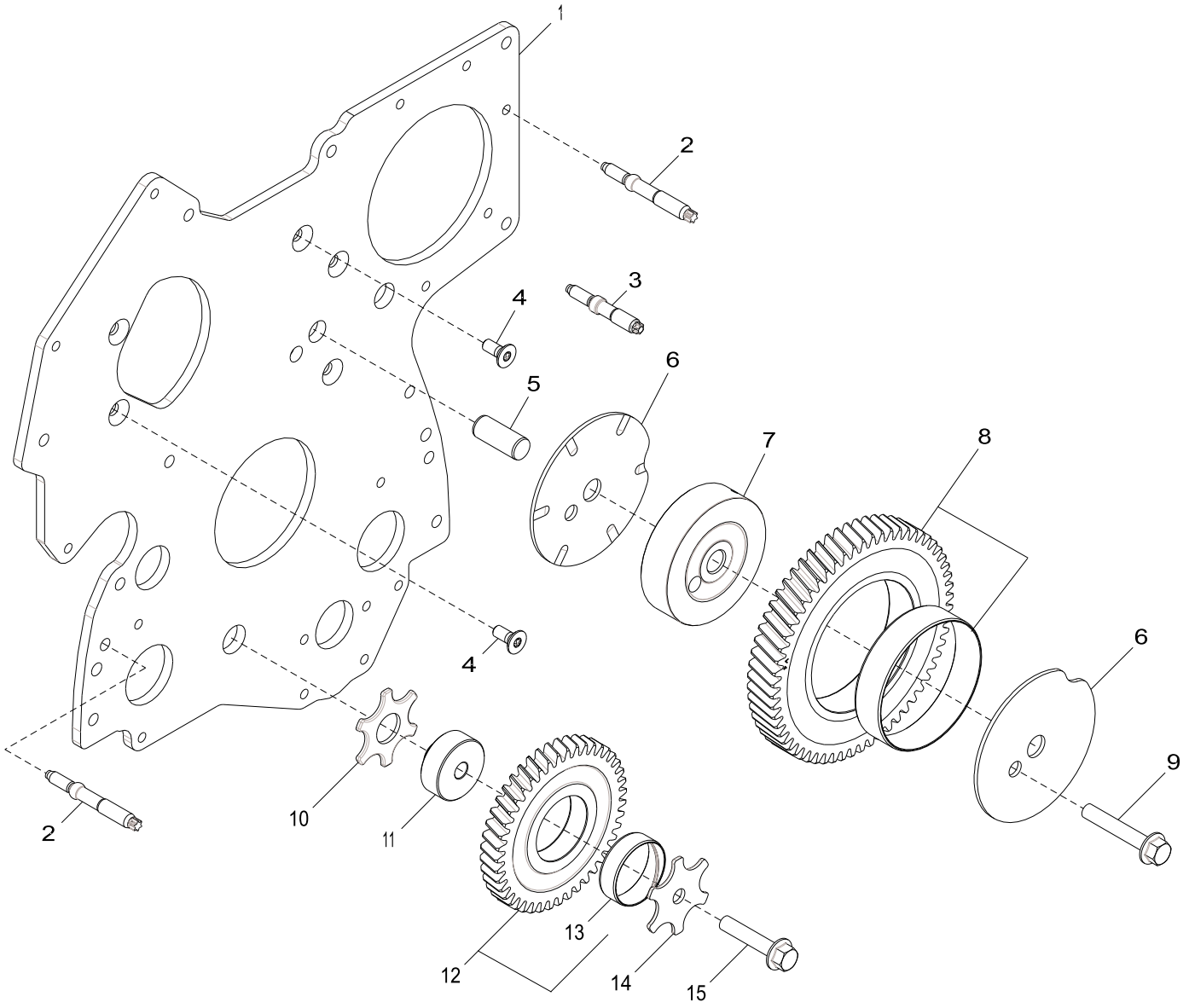

3612_RE505834_PCD

Item	Nº peça	Descrição	Qtde	Nº série motor	Notas
1	R504576	Placa	1		
2	R520139	Pino	7		LGTH = 84 mm
3	R134518	Pino	2		LGTH = 68 mm
4	R136475	Parafuso	5		
5	R515408	Pino de centragem	1		LGTH = 38.5 mm
6	R515494	Arruela de encosto	2		
7	R504843	Eixo	1		OD = 93 mm
8	RE508489	EngrEnagem	1		Z = 60, MARKED R504614
9	19M8844	Parafuso	1		M10 X 60
10	R101225	Arruela de encosto	1		
11	R114194	Eixo	1		OD = 44, 5 mm, TK = 16 mm
12	RE56369	EngrEnagem	1		Z = 43, MARKED R120636
13	R114193	Bucha	1		
14	R131283	Arruela de encosto	1		
15	19M8966	Parafuso	1		M10 X 50

3713 Fuel Transfer Pump
3713 Pompe d'alimentation
3713 Bomba de Transferência de Combustível
3713 Bomba de alimentación de combustible

RE506491PCDE02 A.1

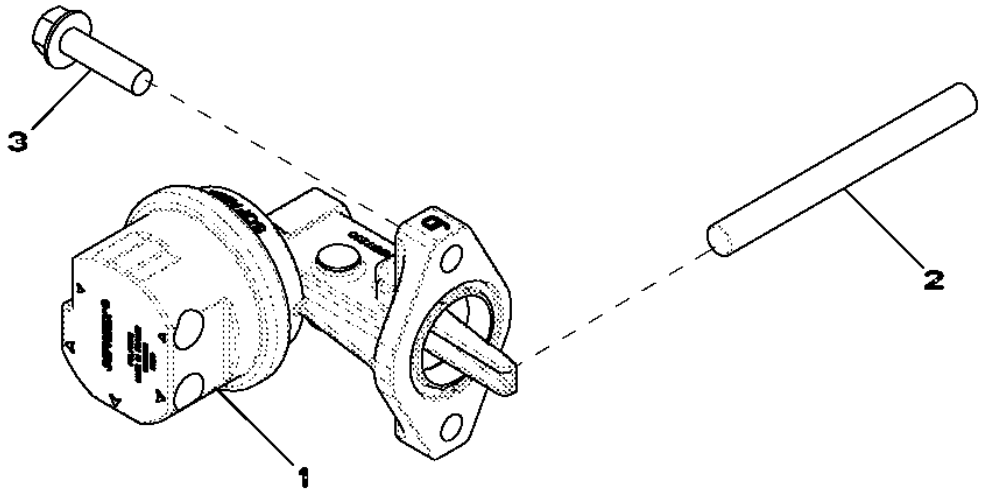

Item	*Nº peça*	*Descrição*	*Qtde*	*Nº série motor*	*Notas*
1	RE517230	Bombade combustível	1		
2	R133405	Pino	1		
3	RE504233	Parafuso sextavado	2		

4057 Engine Oil Dipstick
4057 Jauge de niveau d'huile moteur
4057 Vareta de Óleo do Motor
4057 Varilla de nivel de aceite de motor

RE526420PCDA01 A.1

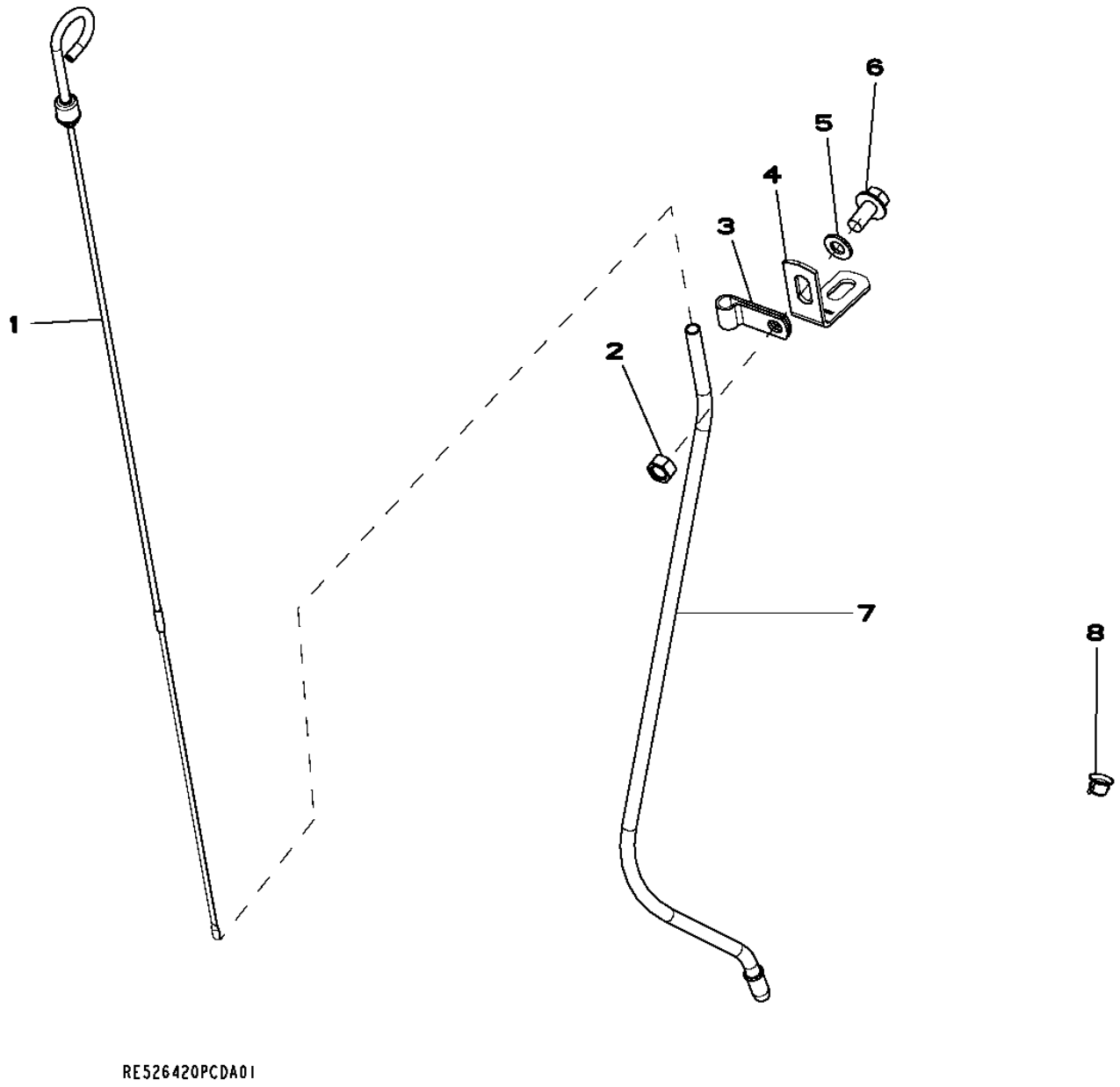

Item	*Nº peça*	*Descrição*	*Qtde*	*Nº série motor*	*Notas*
1	RE508917	Vareta de niVel	1		
2	14M7274	Porca	1		M10
3	M43432	Presilha	1		
4	R521466	Cantoneira	1		
5	24M7028	Arruela	1		10.500 X 20 X 2 mm
6	19M7784	Parafuso	1		M10 X 20
7	R521443	Tubo vareTa de nível	1		
8	R502725	Plugue	1		

4433 Timing Gear Cover
4433 Carter de distribution
4433 Tampa da Engrenagem de Distribuição
4433 Tapa de distribución

RE516919PCDH02 A.1

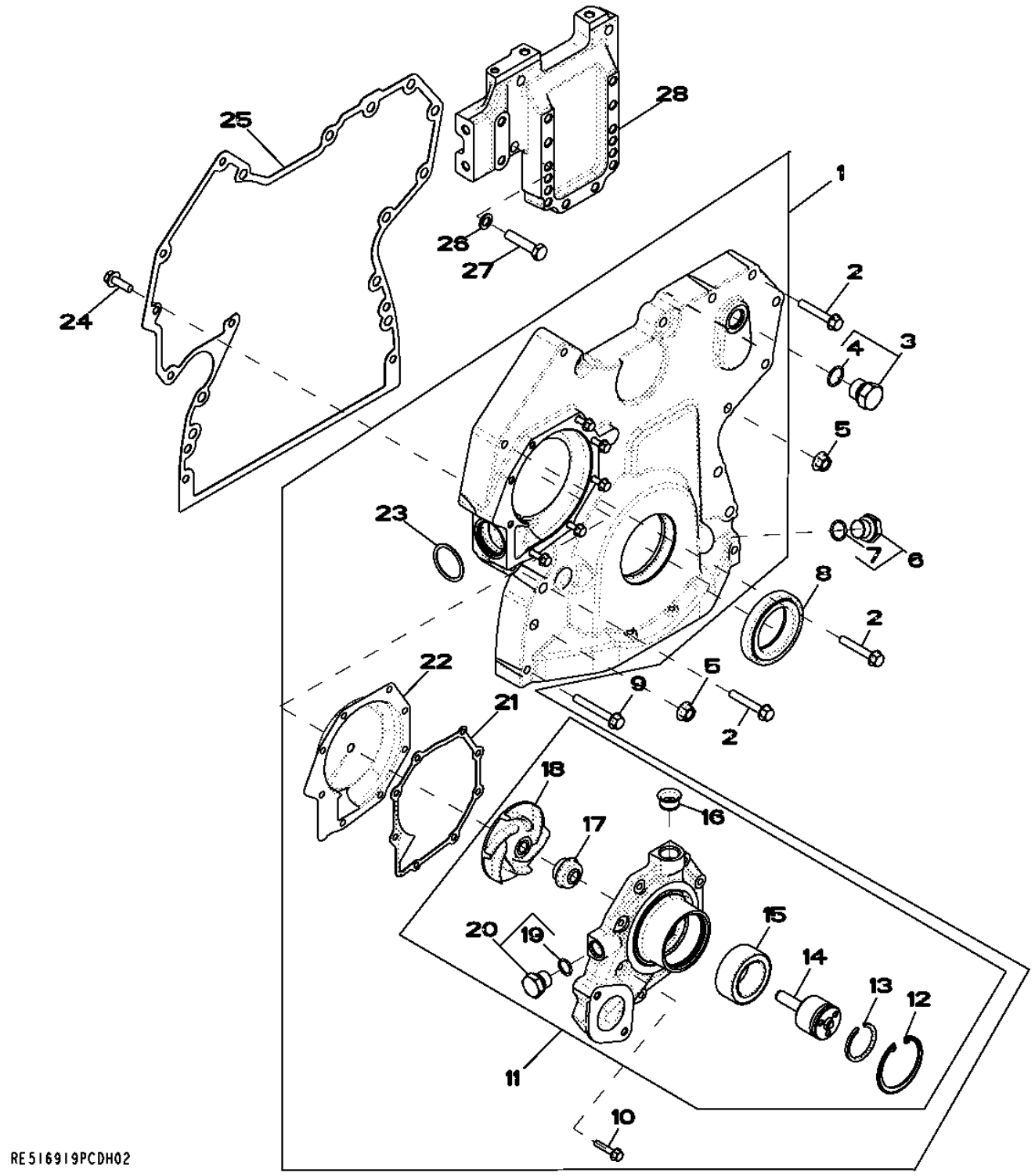

Item	Nº peça	Descrição	Qtde	Nº série motor	Notas
1	RE505840	Capa	1		
2	19M7800	Parafuso	5		M8 X 50
3	RE46687	Tampão de dreno	1		
4	51M7045	Anel o	1		19.300 X 2.200 mm
5	14M7296	Porca com flange	9		M10
6	RE517370	Conexão	1		
7	51M7044	Anel o	1		17.300 X 2.200 mm
8	RE538097	Vedação	1		(Marked RE52346 or RE505515) (Sub For RE516340) Crankshaft
9	19M7801	Parafuso	3		M8 X 60
10	19M7796	Parafuso	8		M6 X 30
11	RE505980	Bombad'água	1		(Also Order R123417 and R123226)
	SE501609	Bombad'água remanufaturada	1		(Reman For RE505980)
12	R71228	Anel	1		
13	A364R	Anel de pressão	1		
14	.....	Eixo	1		(Order RE505980 or RE70962)NSEP
15	.....	Rolamento de esfeRas	1		(Order RE500826 or RE70962) NSEP
16	R123226	Junta	1		
17	.....	Vedação	1		(Order RE505980) NSEP
18	.....	Impulsor	1		(Order RE505980)NSEP
19	51M7043	Anel o	1		15.300 X 2.200 mm
20	RE46685	Tampão	1		
21	R123417	Junta	1		
22	R503560	Inserto	1		
23	R504734	Anel o	1		
24	19M7867	Parafuso	1		M8 X 25
25	R526945	Junta	1		(Sub For R519656)
26	24M7096	Arruela	4		10.500 X 18 X 1.600 mm
27	19M8488	Parafuso sextavado	4		M10 X 45
28	R516557	Suporte	1		

4644 Cylinder Block
4644 Bloc-cylindres
4644 Bloco de Cilindros
4644 Bloque de cilindros

RE526585PCDB05 A.1

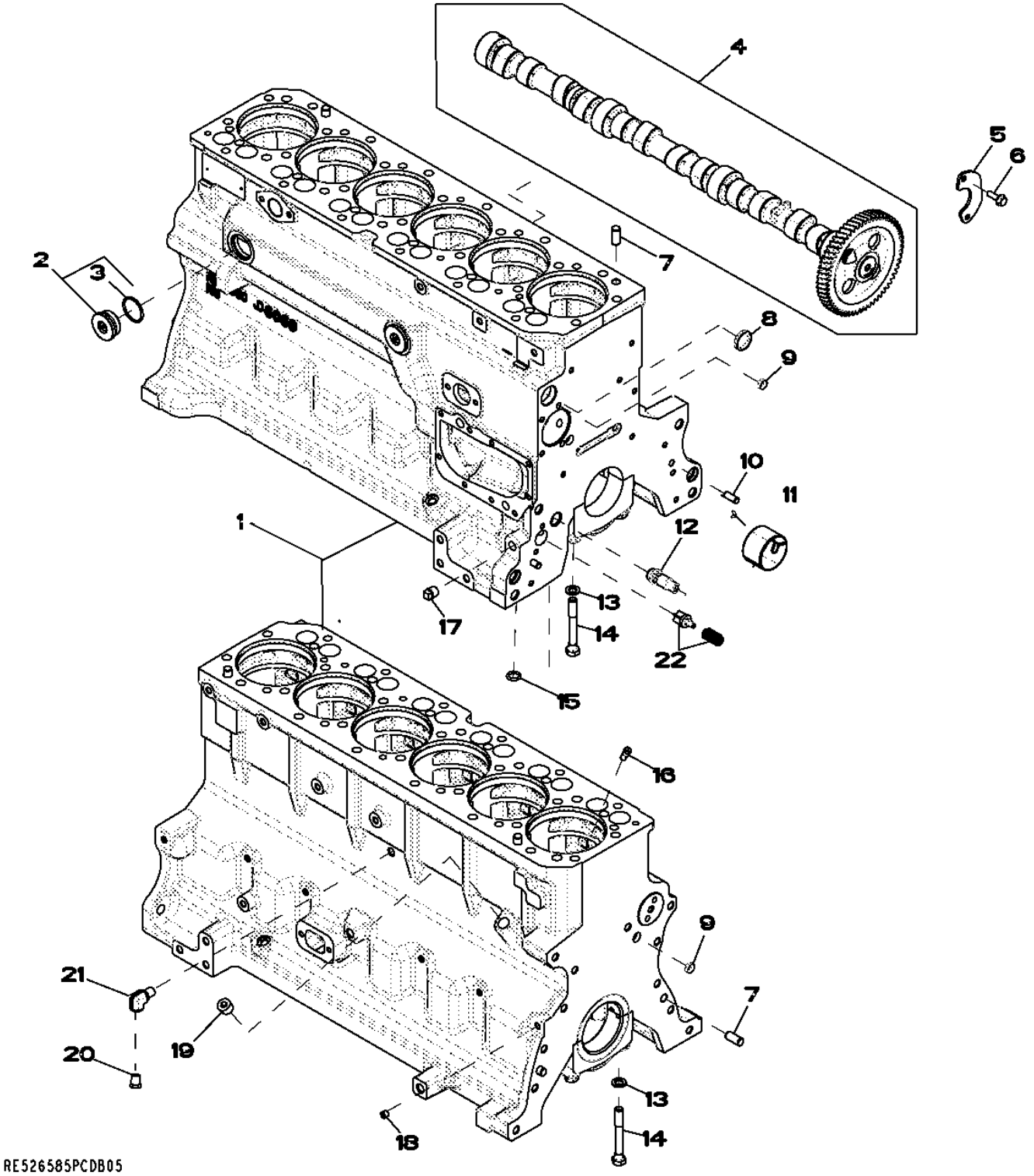

Item	Nº peça	Descrição	Qtde	Nº série motor	Notas
1	.....	Bloco de cilindro	1		(A) (Marked R504850)
2	RE508185	Conexão	2		
3	U13639	Anel o	1		
4	RE532239	Eixo de cames	1		(Marked R522622)
	SE501811	Comando de Válvulas Reman	AR		(REMAN FOR RE532239)
5	R132518	Placa	1		
6	19M8999	Parafuso	2		M8 X 25
7	A120R	Pino de centragem	4		
8	R116466	Plugue	1		
9	T18891	Plugue	2		
10	B153R	Pino de centragem	2		
11	R119874	Bucha	1		
12	RE505501	VálVula de sangria	1		
13	T20168	Arruela	14		
14	T23474	Parafuso sextavado	14		
15	R97185	Anel o	1		
16	R131182	Orifício	6		
17	15H695	Tampão	1		3/8"
18	RE71255	Tampão	1		(B) (Sub For R104592 and RE42713)1/8"-14NPT
19	15H584	Tampão	1		1/2"
20	RE507807	Tampão	1		
21	RE537834	Conexão em ângulo	1		(B)
22	RE63674	VálVula	1		Kit

(A) Not Available Separately
Non disponible séparément
Não Disponível Separadamente
No disponible por separado

(B) With Pre Applied Sealant
Avec produit d'étanchéité préappliqué
Com Vedante Pré-aplicado
Con pasta selladora preaplicada

4712 Crankshaft / Bearings
4712 Vilebrequin / roulements
4712 Rolamentos do Virabrequim
4712 Cigüeñal / Cojinetes

RE506346PCDE01 A.1

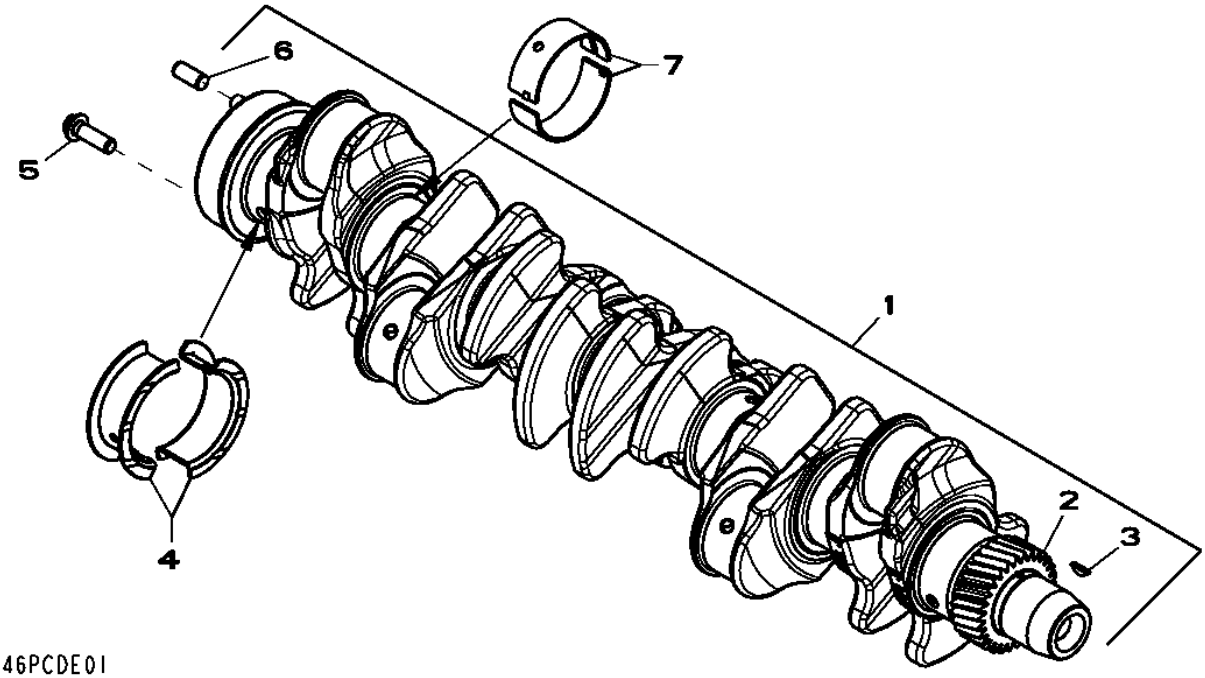

Item	*Nº peça*	*Descrição*	*Qtde*	*Nº série motor*	*Notas*
1	RE505921	Virabrequim	1		INCLUDES R120631, R505609 AND R48685 ALSO ORDER RE516340 AND RE44574
	SE501655	Virabrequim remanufaturado	1		(A) REMAN FOR RE505921
2	R120631	EngrEnagem	1		Z= 30
3	R505609	Chaveta	1		LGTH= 18.5MM
4	RE65168	Conj. do rolamento	1		STD , KIT R123563 AND R123564
	RE65912	Rolamento axial	AR		US -0.254MM, KIT R130574 AND R130575
5	R135918	Parafuso	6		
6	R48685	Pino de centragem	1		
7	RE65165	Conj. do rolamento	6		STD , KIT R123561 AND R123562
	RE65911	Rolamento	AR		US -0.254MM, KIT R130576 AND R130577

(A) With Bearings
AVEC ROULEMENTS
Com Rolamentos
Con cojinetes

4839 Connecting Rods / Pistons
4839 Bielles / pistons
4839 Bielas do Pistão
4839 Bielas / Pistones

RE525601PCDA02 A.1

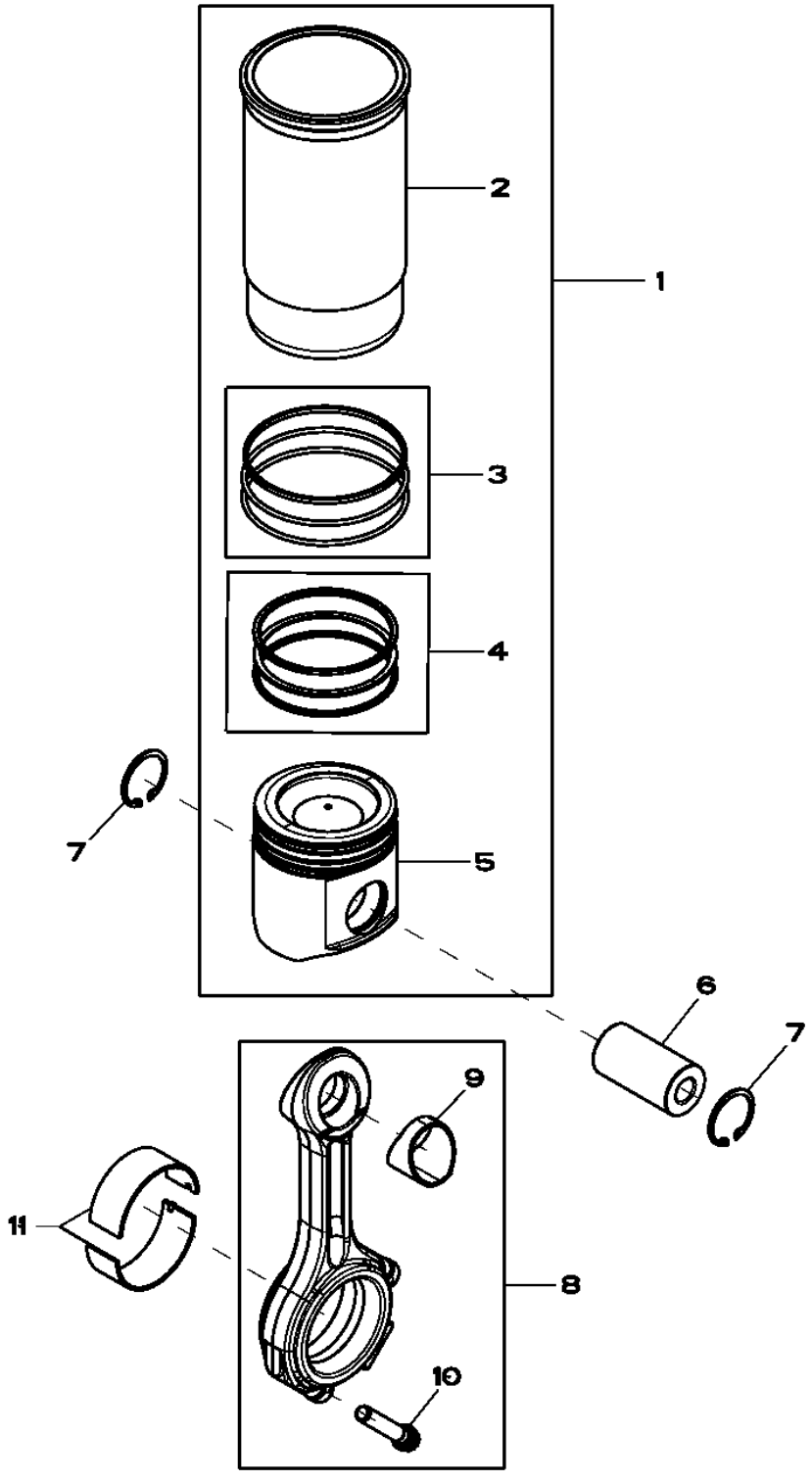

RE525601PCDA02

Item	Nº peça	Descrição	Qtde	Nº série motor	Notas
1	RE527843	Kit pistão e camisa	6		
2	.....	Camisa de cilindro	1		
3	AR65507	Kit - anel o	1		
4	RE524453	Kit anéis de pistão	1		
5	.....	Pistão	1		
6	R502755	Pino do Pistão	6		
7	R54114	Anel de pressão	12		
8	RE500608	Biela	6		
9	R114082	Bucha	1		
10	R501124	Parafuso	2		
11	RE65908	Rolamento	6		

4902 Rocker Arm / Rocker Arm Shaft / Tappet / Push Rod
4902 Culbuteur / axe de culbuteur / poussoir / tige de culbuteur
4902 Balancim, Eixo do Balancim, Platinado e Haste de Comando
4902 Balancín / Eje de balancines /Taqués / Varilla de empuje

RE59334PCDE02 A.1

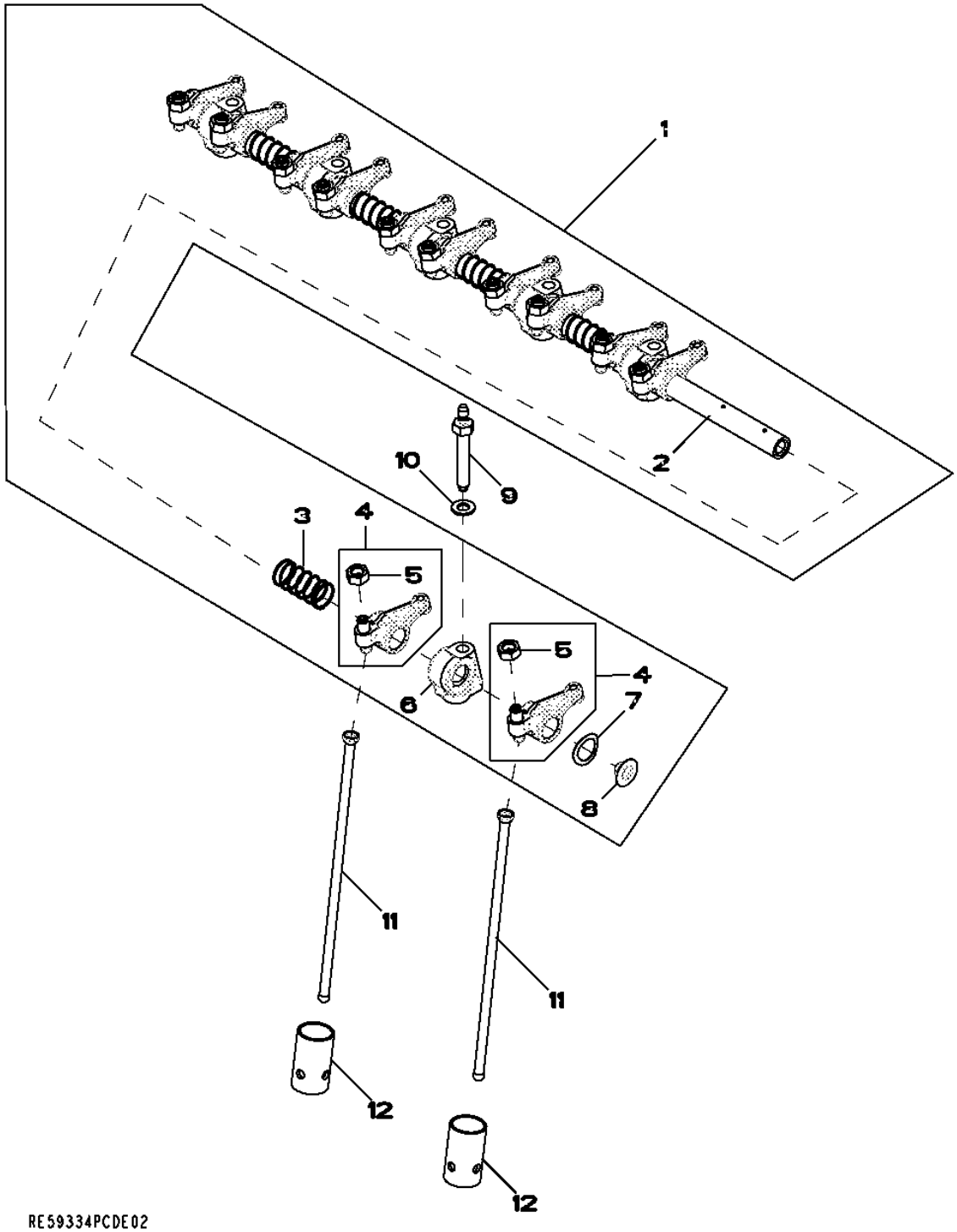

Item	Nº peça	Descrição	Qtde	Nº série motor	Notas
1	RE525910	Kit do braço	1		(Sub For RE519737)
2	R123514	Eixo do balancim	1		
3	T20314	Mola	5		
4	RE508317	Balancim	12		
5	14M7148	Porca	1		M10
6	R123161	Suporte	6		(Sub For R519767)
7	T20316	Arruela	2		
8	R54565	Plugue	2		
9	R123271	Pino	6		
10	R529416	Arruela	6		
11	R107731	Vareta	12		(Sub For R515095)
12	R123565	Peça acionada Pelo came	12		

5001 Engine Oil Pump
5001 Pompe à huile moteur
5001 Bomba de Óleo do Motor
5001 Bomba de aceite de motor

RE57763PCDD01 A.1

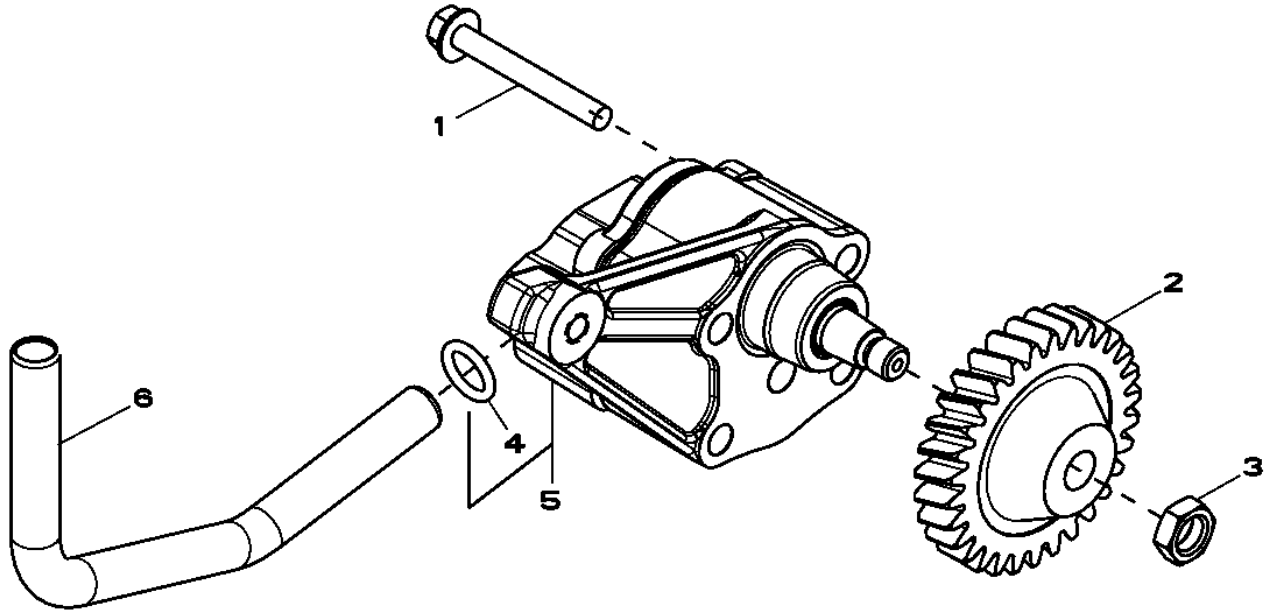

RE57763PCDD01

Item	*Nº peça*	*Descrição*	*Qtde*	*Nº série motor*	*Notas*
1	19M8987	Parafuso	2		M8 X 65
2	R120638	EngrEnagem	1		Z= 30
3	14M7066	Porca	1		M12
4	R97185	Anel o	1		
5	RE504914	Bombade óleo	1		
	SE501814	Bombade óleo remanufatur.	1		(REMAN FOR RE504914)
6	R121376	Tubo	1		

5123 Cylinder Head
5123 Culasse
5123 Cabeçote do Cilindro
5123 Culata

RE525461PCDA06 A.1

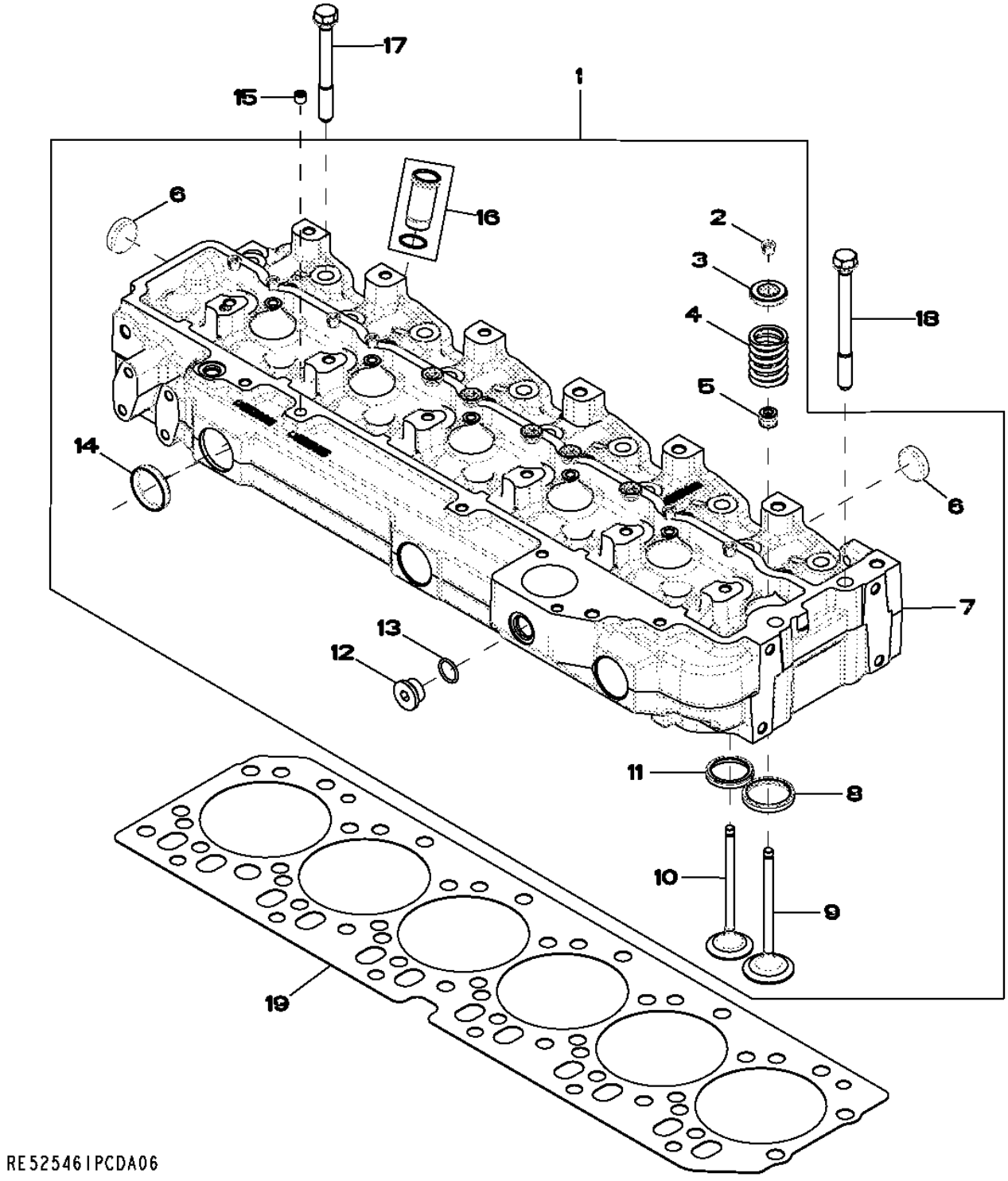

Item	Nº peça	Descrição	Qtde	Nº série motor	Notas
1	RE525456	Cabeçote	1		
	SE501805	Cabeça do cilindro remanuf.	1		(REMAN FOR RE525456) (MARKED R520301)
2	R91889	RetentoR	24		OD= 11.7MM
3	RE60005	RotadoR	12		
4	R26125	Mola	12		
5	RE31617	Vedação	12		(Sub For RE529811)
6	CD16284	Plugue	6		OD= 32.6MM, REAR
7	.....	Cabeçote	1		NSEP (Marked R520301) (Order RE525456)
8	R98063	Inserto de assento válvula	6		
9	R98062	VálVula de admissão	6		OD STD
	R97490	VálVula de admissão	AR		OS +0.381MM
	R97491	VálVula de admissão	AR		OS +0.762MM
10	R90692	VálVula de escape	6		OD STD
	R97492	VálVula de escape	AR		OD +0.381MM
	R97493	VálVula de escape	AR		OD +0.762MM
11	R85687	Inserto de assento válvula	6		
12	T58477	Tampão	1		7/8"-14UNF (Also Order R26906)
13	R26906	Anel o	1		
14	R43409	Plugue	3		
15	RE71255	Tampão	AR		(A) 1/8"-27NPT (Sub For R104592)
16	RE527456	Luva	6		Kit
17	R85363	Parafuso sextavado	24		12.700 X 112 MM
18	R502511	Parafuso sextavado	2		
19	R116516	Vedação de cilindro	1		

(A) With Pre Applied Sealant
Avec produit d'étanchéité préappliqué
Com Vedante Pré-aplicado
Con pasta selladora preaplicada

5728 Water Pump Inlet
5728 Entrée de pompe à eau
5728 Entrada da Bomba de Água
5728 Entrada de bomba de agua

RE530087PCDA02 A.1

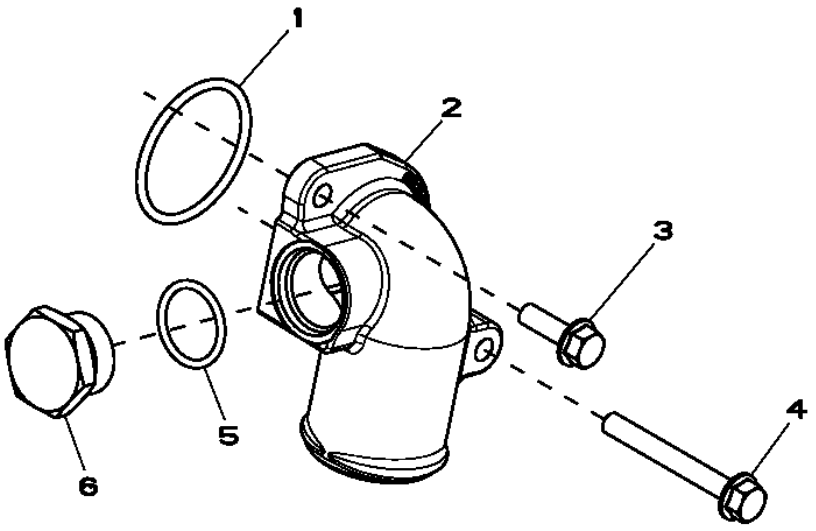

RE530087PCDA02

Item	*Nº peça*	*Descrição*	*Qtde*	*Nº série motor*	*Notas*
1	R89944	Anel o	1		
2	R522686	Conexão em ângulo	1		
3	19M7867	Parafuso	1		M8 X 25
4	19M7802	Parafuso	1		M8 X 65
5	U17409	Anel o	1		
6	R82718	Tampão de dreno	1		

5949 Engine Oil Cooler
5949 Refroidisseur d'huile moteur
5949 Resfriador do Óleo do Motor
5949 Enfriador de aceite de motor

RE526618PCDA02 A.1

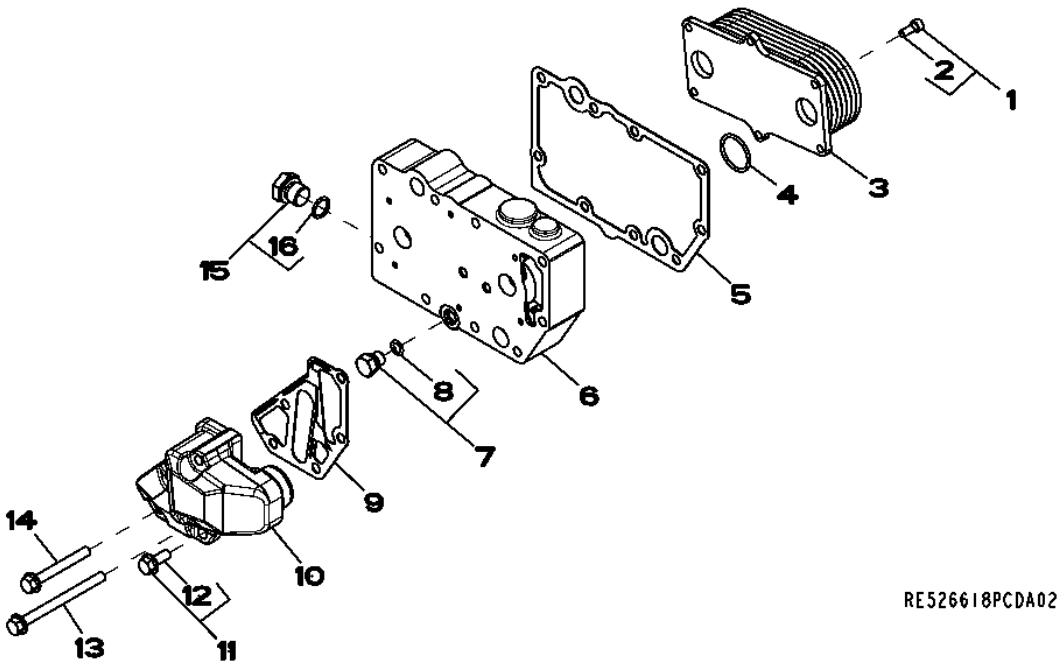

Item	*Nº peça*	*Descrição*	*Qtde*	*Nº série motor*	*Notas*
1	RE67231	Parafuso	6		
2	19M8553	Parafuso	1		M6 X 16
3	RE56690	ResfRiadoR de óleo	1		
4	T122075	Anel o	2		
5	R123501	Junta	1		
6	R521037	Carcaça	1		
7	RE46686	Tampão	1		
8	51M7040	Anel o	1		9.300 X 2.200 mm
9	R501428	Junta	1		
10	R502811	Adaptador	1		
11	RE67238	Parafuso	1		
12	19M7866	Parafuso	1		M8 X 20
13	19M7970	Parafuso	2		M8 X 100
14	19M7802	Parafuso	2		M8 X 65
15	RE46685	Tampão	1		
16	51M7043	Anel o	1		15.300 X 2.200 mm

6251 Alternator Brackets
6251 Supports de l'alternateur
6251 Suportes do Alternador
6251 Soporte de alternador

RE516285PCDD02 A.1

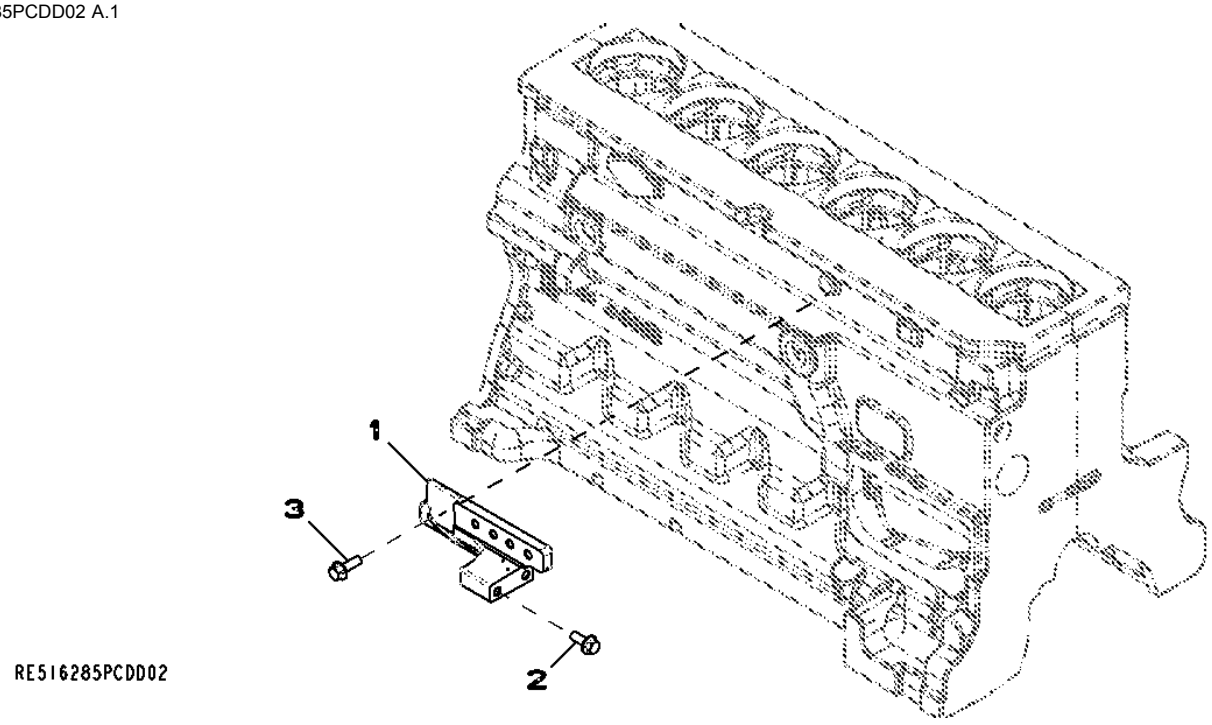

Item	*Nº peça*	*Descrição*	*Qtde*	*Nº série motor*	*Notas*
1	R515574	Suporte	1		
2	19M7785	Parafuso	2		M10 X 25
3	19M7786	Parafuso	2		M10 X 30

63AD Fuel Lines
63AD Conduites d'alimentation
63AD Linhas de Combustível
63AD Tuberías de combustible

RE530135PCDA02 A.1

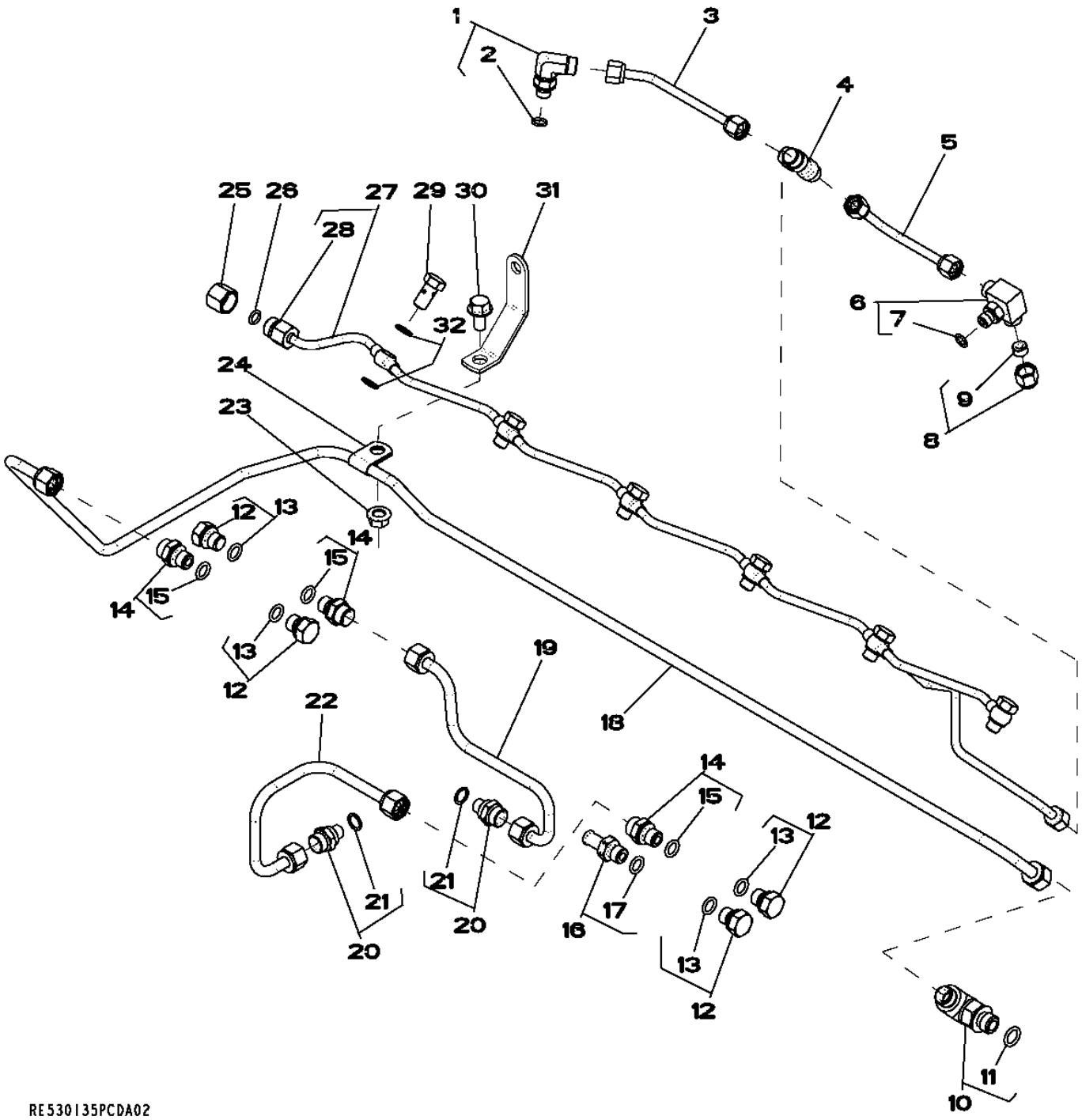

Item	Nº peça	Descrição	Qtde	Nº série motor	Notas
1	RE502173	Conexão	1		
2	51M7039	Anel o	1		8.100 X 1.600 mm
3	RE523464	Linha de combustivel	1		
4	R97061	Conexão em t	1		
5	RE529916	Linha de combustivel	1		
6	RE524220	Conexão	1		
7	51M7039	Anel o	1		8.100 X 1.600 mm
8	R123593	Porca de tubo	1		
9	AR85519	Plugue	1		
10	RE525782	Conexão em ângulo	1		
11	51M7041	Anel o	1		11.300 X 2.200 mm
12	RE46686	Tampão	4		
13	51M7040	Anel o	1		9.300 X 2.200 mm
14	RE60029	Adaptador	3		
15	51M7040	Anel o	1		9.300 X 2.200 mm
16	RE500576	Conexão	1		
17	51M7040	Anel o	1		9.300 X 2.200 mm
18	RE530976	Linha de combustivel	1		
19	RE515360	Linha de combustivel	1		
20	R500270	Conexão	2		
21	R500271	Anel o	2		
22	RE521519	Linha de combustivel	1		
23	14M7298	Porca com flange	1		M8
24	T14050	Braçadeira	1		
25	38H1414	Conexão	1		
26	T77814	Anel o	1		
27	RE530597	Linha de combustivel	1		
28	38H1152	Adaptador	1		
29	38M7009	Parafuso oco	6		
30	19M7865	Parafuso	1		M8 X 16
31	R502287	Apoio	1		
32	R62107	Arruela	12		

65BS Turbocharger / Lines
65BS Turbocompresseur / conduites
65BS Linhas do Turbocompressor
65BS Turbocompresor / Tuberías

RE531539PCDC02 A.1

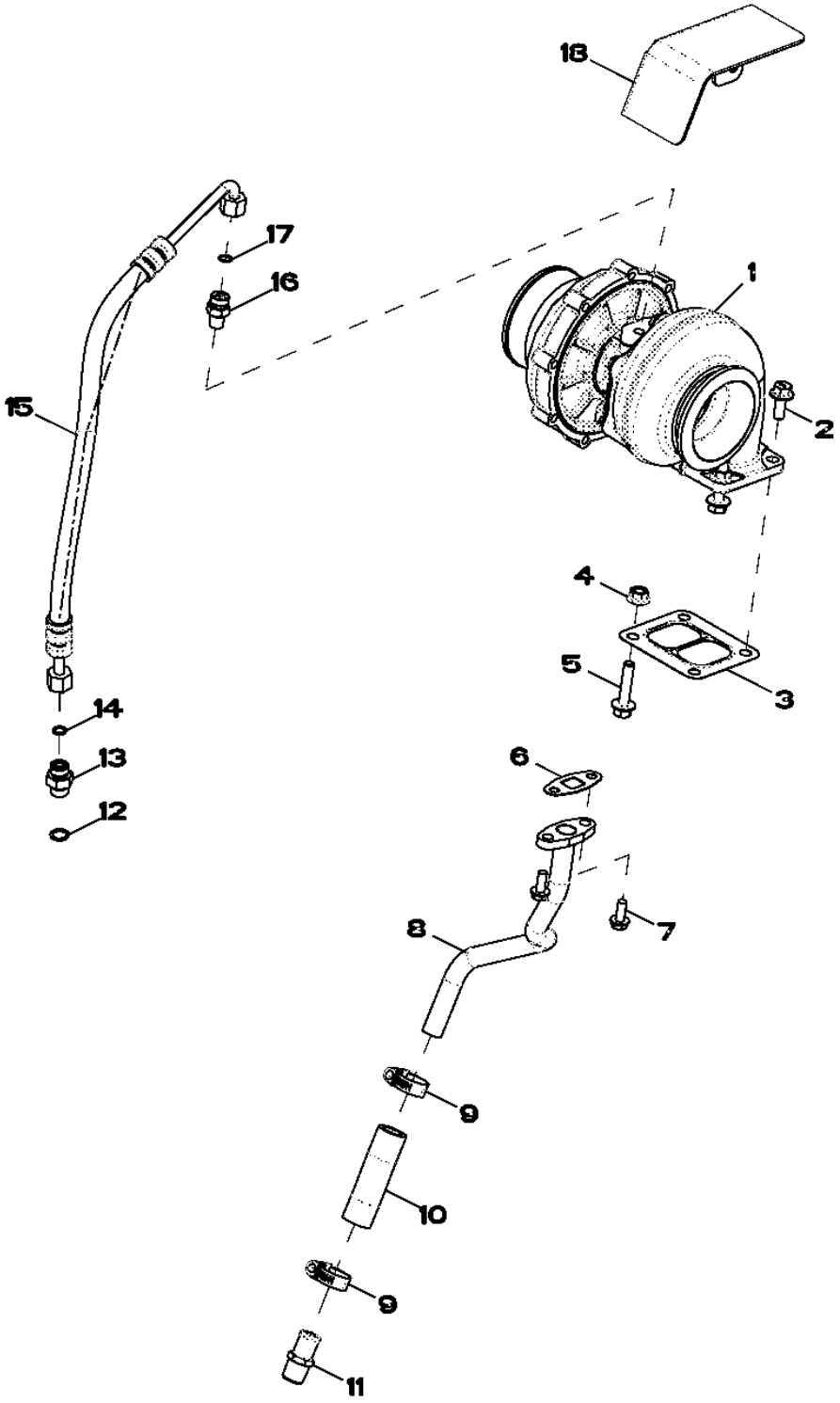

Item	Nº peça	Descrição	Qtde	Nº série motor	Notas
1	RE531538	TurboalimenTador	1		
	SE502444	TurboalimenTador remanufaT.	1		(REMAN FOR RE531538)
2	R522679	Parafuso sextavado	2		
3	R123572	Junta	1		
4	14M7296	Porca com flange	2		M10
5	R519484	Parafuso sextavado	2		
6	R123570	Junta	1		
7	19M8062	Parafuso	2		M8 X 20
8	RE530680	Tubulação	1		
9	RE65978	Braçadeira	2		
10	R523372	Mangueira	1		
11	RE54885	Conexão de mangueira	1		
12	51M7042	Anel o	1		13.300 X 2.200 mm
13	38H5037	Adaptador	1		
14	T77613	Anel o	1		
15	RE503208	Mangueira hidráulica	1		
16	M87733	Adaptador	1		(Also Order R63548)
17	R63548	Anel o	1		
18	R527517	Proteção térmica	1		

6698 Temperature Switch - Plug
6698 Contacteur thermostatique - connecteur
6698 Interruptor de Temperatura - Plugue
6698 Interruptor de temperatura - Enchufe

RE500556PCDD02 A.1

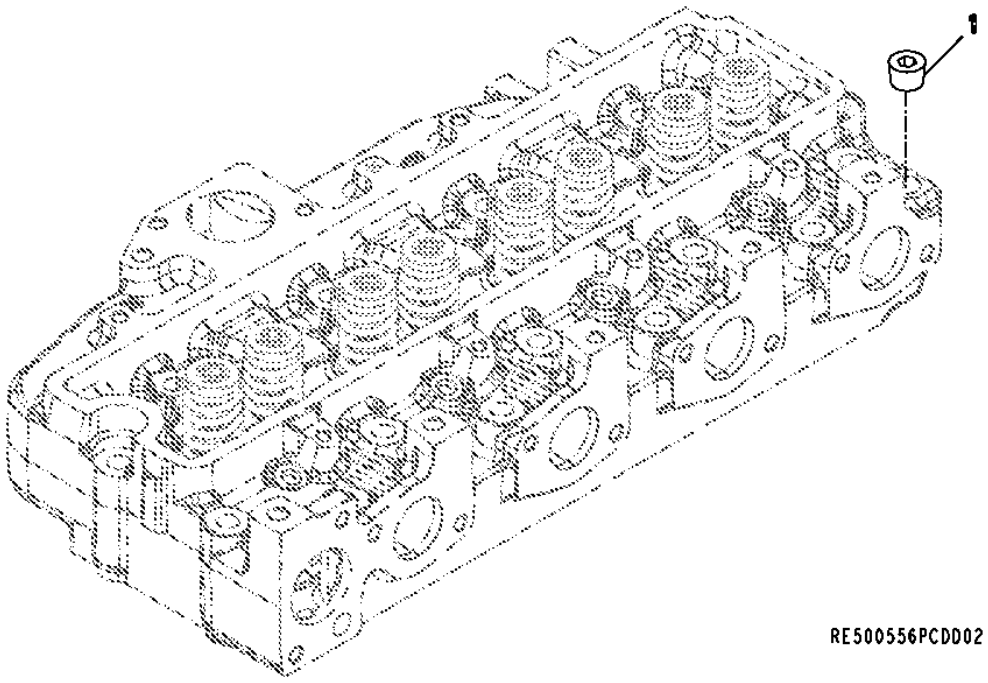

Item	*Nº peça*	*Descrição*	*Qtde*	*Nº série motor*	*Notas*
1	15H584	Tampão	1		1/2"

6730 Engine Sensors
6730 Capteurs du moteur
6730 Sensores do Motor
6730 Sensores de motor

RE527631PCDB04 A.1

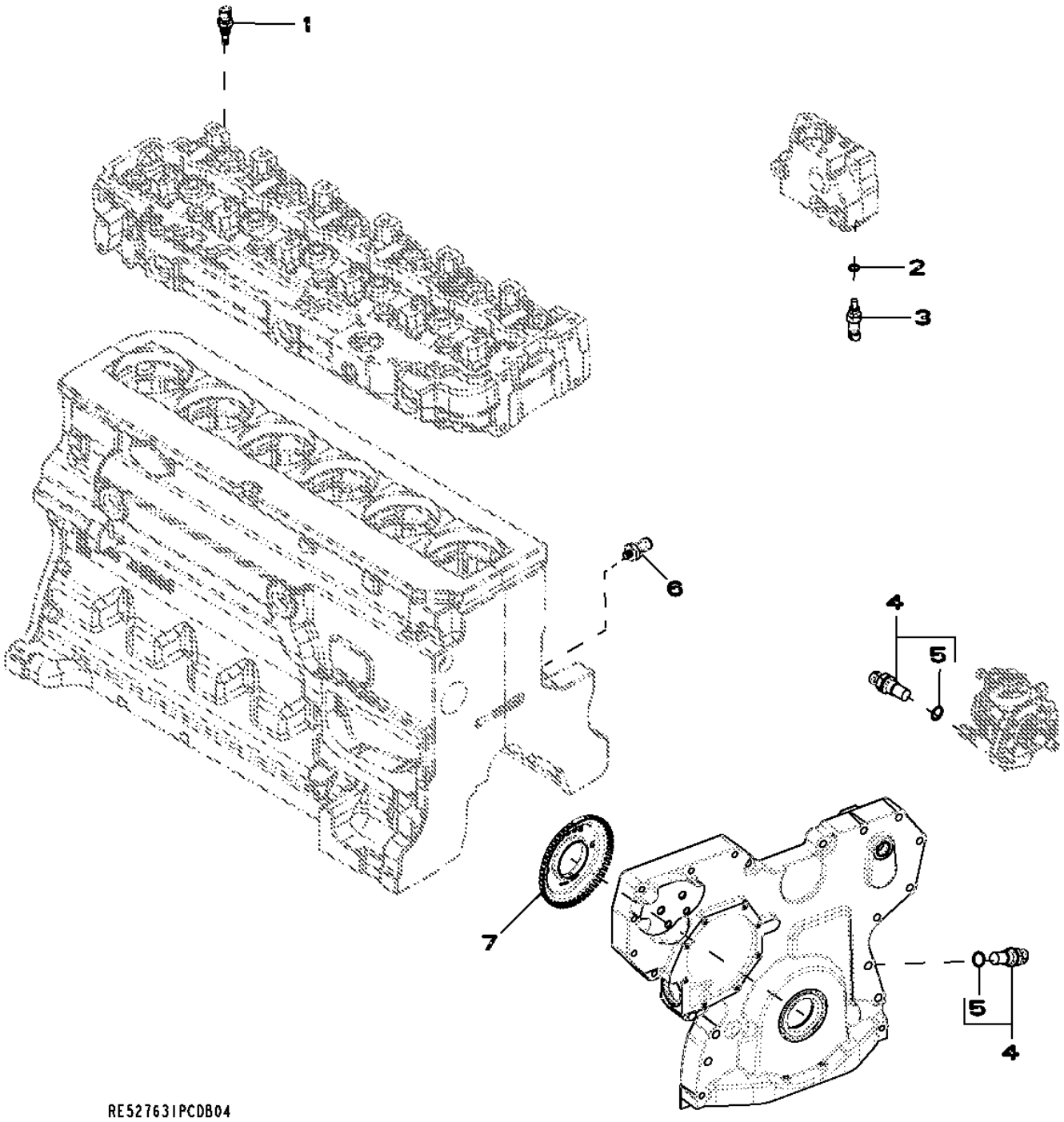

Item	*Nº peça*	*Descrição*	*Qtde*	*Nº série motor*	*Notas*
1	RE525016	Termo-par	2		(A)
2	51M7041	Anel o	1		11.300 X 2.200 mm
3	RE52722	SenSor de temperatura	1		(B)
4	RE519144	SenSor	2		(C)
5	51M7044	Anel o	1		17.300 X 2.200 mm
6	RE167207	SenSor	1		(D)
7	R517471	Roda	1		

(A) Air Temperature
Température d'air
Temperatura do Ar
Temperatura del aire

(B) Coolant temperature
Température de liquide de refroidissement
Temperatura do Líquido de Arrefecimento
Temperatura del refrigerante

(C) Magnetic Pick-Up
Capteur magnétique
Captador Magnético
Captador magnético

(D) Switch, Oil Pressure
Manostat, d'huile
Pressostato, Pressão do Óleo
Interruptor, presión de aceite

8185 Primary Fuel Filter
8185 Filtre à carburant primaire
8185 Filtro Primário do Combustível
8185 Filtro primario de combustible

RE529249PCDA01 A.1

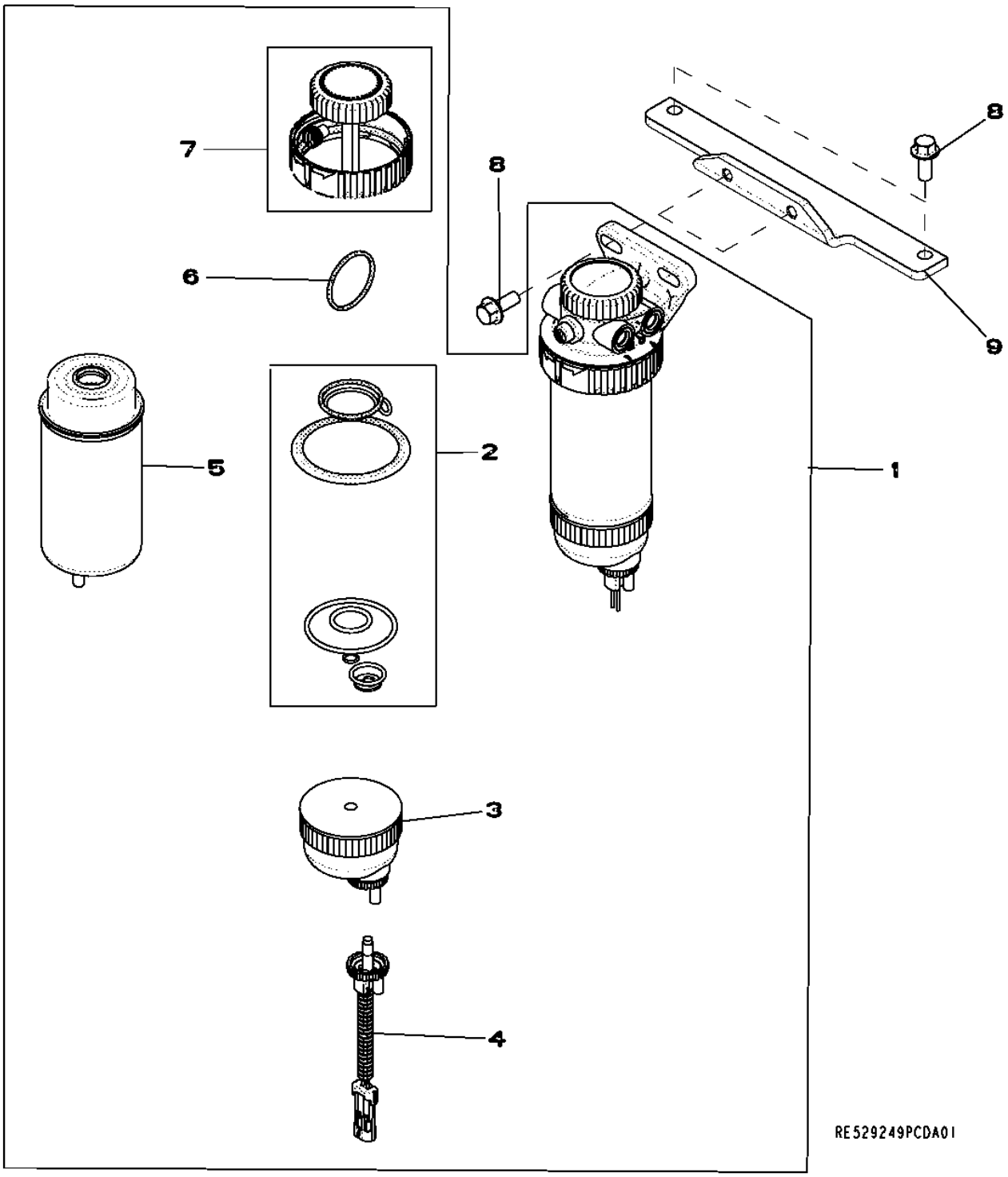

Item	Nº peça	Descrição	Qtde	Nº série motor	Notas
1	RE529641	Filtro	1		
2	RE516553	Kit retentor	1		
3	RE51650	Copo de sedimentação	1		
4	RE519696	SenSor	1		
5	RE529643	Elemento de filtro	1		
6	RE516512	Kit - anel o	1		
7	RE526834	Kit do filtro	1		
8	19M7785	Parafuso	4		M10 X 25
9	R501195	Apoio	1		

8724 Belt Tensioner
8724 Tendeur de courroie
8724 Tensionador da Correia
8724 Tensor de correa

RE525433PCDA01 A.1

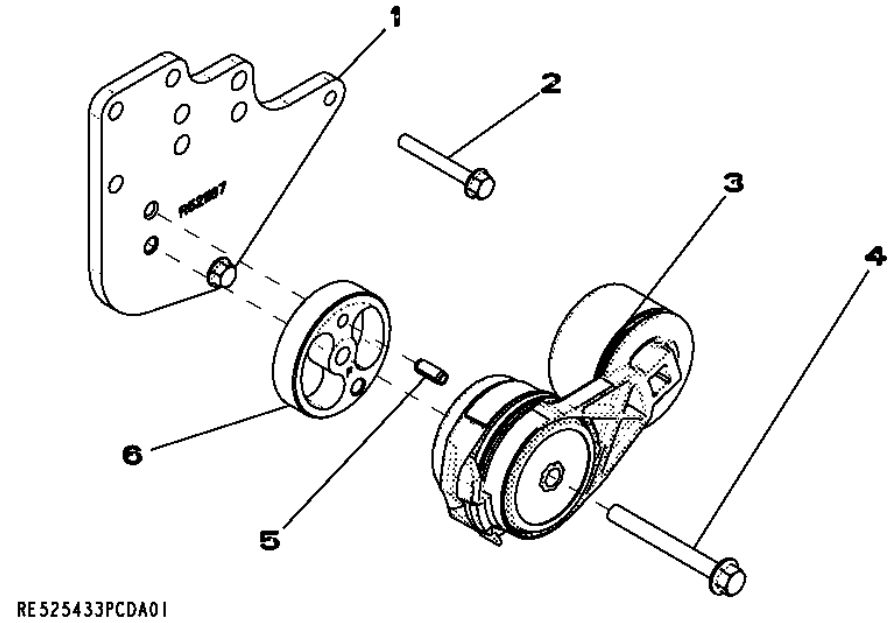

Item	*Nº peça*	*Descrição*	*Qtde*	*Nº série motor*	*Notas*
1	R521167	Correia	1		
2	19M7801	Parafuso	1		M8 X 60
3	RE518097	Tensionador de correia	1		
4	19M7811	Parafuso	1		M10 X 90
5	34M7061	Pino elástico	1		8 X 20 mm
6	R516623	Espaçador	1		

8869 Engine Oil Filter
8869 Filtre à huile moteur
8869 Filtro do Óleo do Motor
8869 Filtro de aceite de motor

RE523265PCDA01 A.1

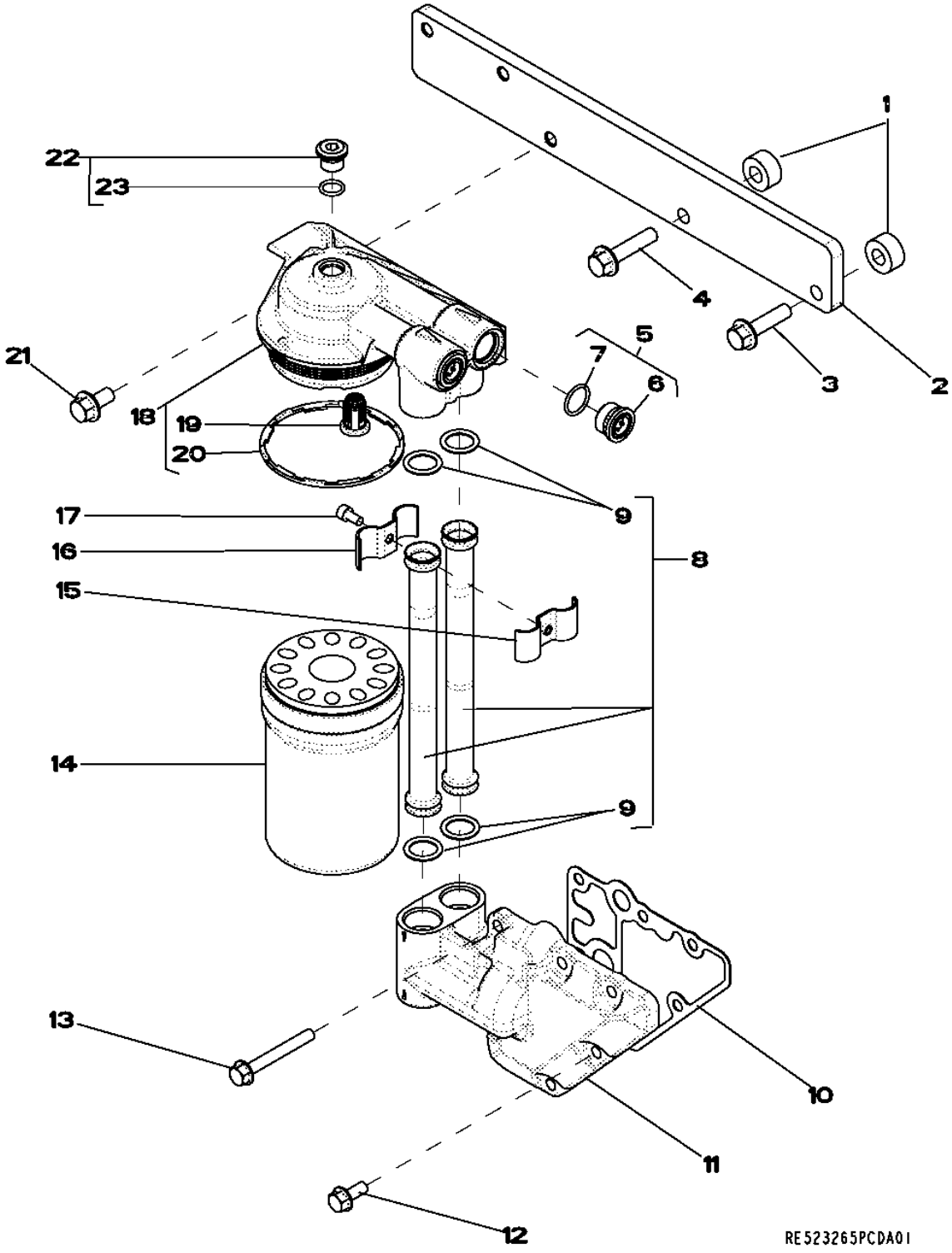

Item	Nº peça	Descrição	Qtde	Nº série motor	Notas
1	R114358	Espaçador	1		
2	R519689	Apoio	1		
3	19M8162	Parafuso	1		M10 X 40
4	19M7805	Parafuso	1		M10 X 45
5	RE505232	Tampão	1		
6	R116115	Conexão	4		
7	51M7045	Anel o	1		19.300 X 2.200 mm
8	RE519744	Tubo	1		
9	R517488	Anel o	1		
10	R123525	Junta	2		
11	R504153	Adaptador	1		
12	RE67238	Parafuso	1		
13	19M7802	Parafuso	1		M8 X 65
14	RE504836	Filtro de óleo	1		
15	R518146	Semi-braçadeira	1		
16	R518145	Semi-braçadeira	1		
17	19M8618	Parafuso	1		M6 X 12
18	RE504563	Cabeçote do filtro	1		
19	RE504543	VálVula	1		
20	R502513	Vedação	4		
21	19M7784	Parafuso	1		M10 X 20
22	RE52242	Tampão de dreno	1		
23	51M7042	Anel o	1		13.300 X 2.200 mm

9801 Lift Straps
9801 Oeillets de levage
9801 Tirantes de Elevação
9801 Cintas de elevación

RE53353PCDF03 A.1

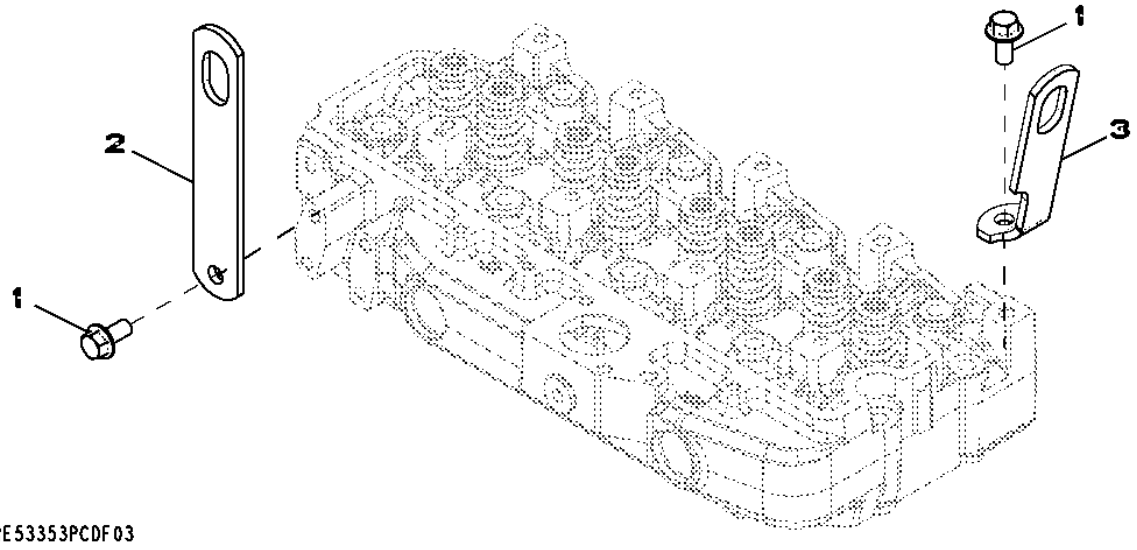

Item	*Nº peça*	*Descrição*	*Qtde*	*Nº série motor*	*Notas*
1	19M7788	Parafuso	2		M12 X 25
2	R502329	Correia	1		(Rear)
3	R502175	Suporte	1		

9901 Replacement Engine
9901 Moteur de rechange
9901 Motor de Reposição
9901 Motor de recambio

RGP12657 A.1

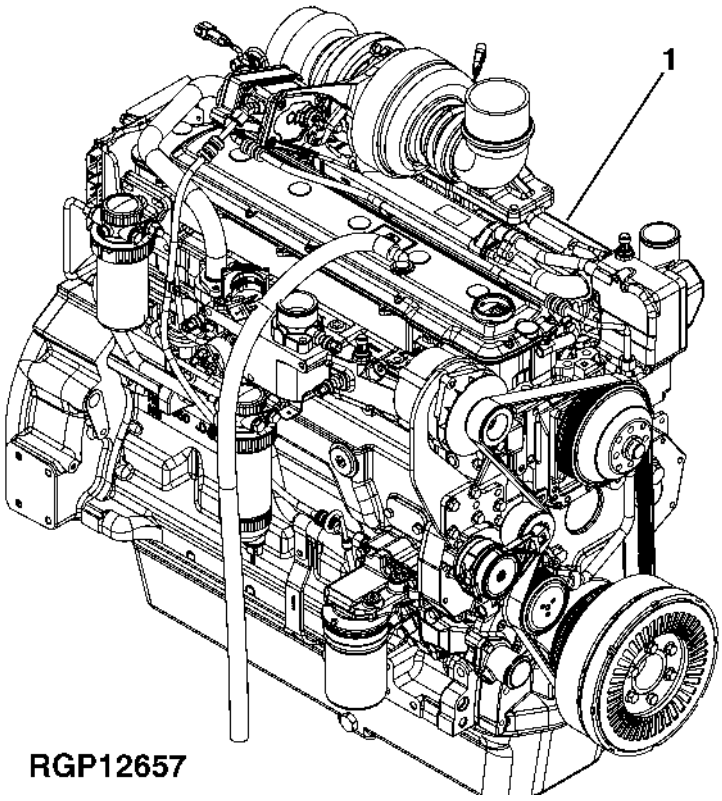

Item	*Nº peça*	*Descrição*	*Qtde*	*Nº série motor*	*Notas*
1	PE10966	Motor a diesel	1		(A)
	SE502137	Motor a diesel remanufatur.	1		(REMAN FOR PE10966)

(A) May Not Be as Illustrated
Peut ne pas ressembler à l'image
Pode Não Ser Conforme Ilustrado
Puede diferir de la ilustración

9901 Complete Block Assembly
9901 Ensemble de bloc complet
9901 Conjunto Completo do Bloco
9901 Conjunto de bloque completo

CDP48593 A.1

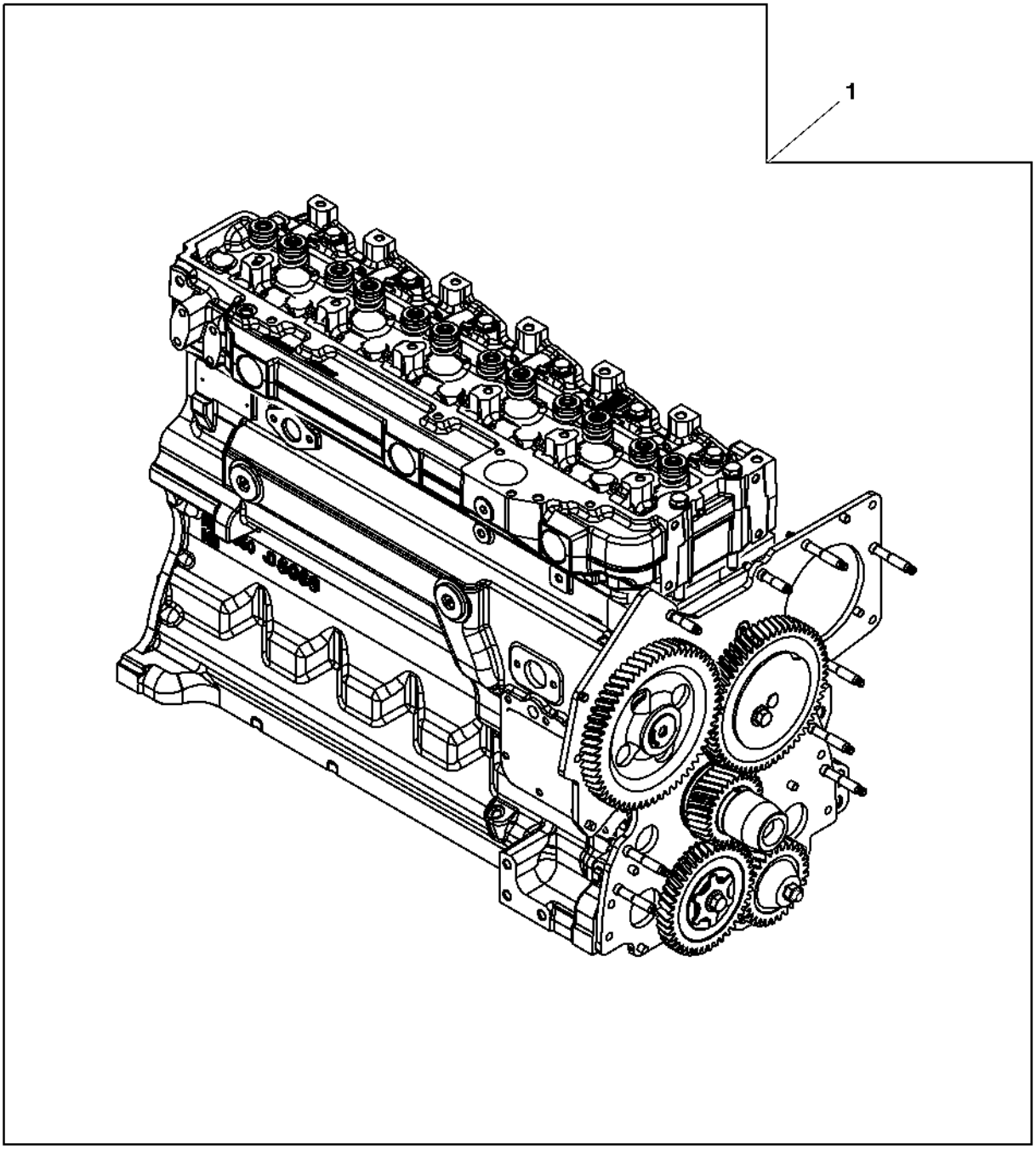

CDP48593

Item	*Nº peça*	*Descrição*	*Qtde*	*Nº série motor*	*Notas*
1	SE501790	Bloco motor completo reman.	1		(A)

(A) Without Auxiliary Drive
Sans entraînement auxiliaire
Sem o Acionamento Auxiliar
Sin transmisión auxiliar

Engine Starting Aid
Dispositif d'aide au démarrage du moteur
Auxílio de Partida do Motor
Auxiliar de arranque de motor

T204613 A.1

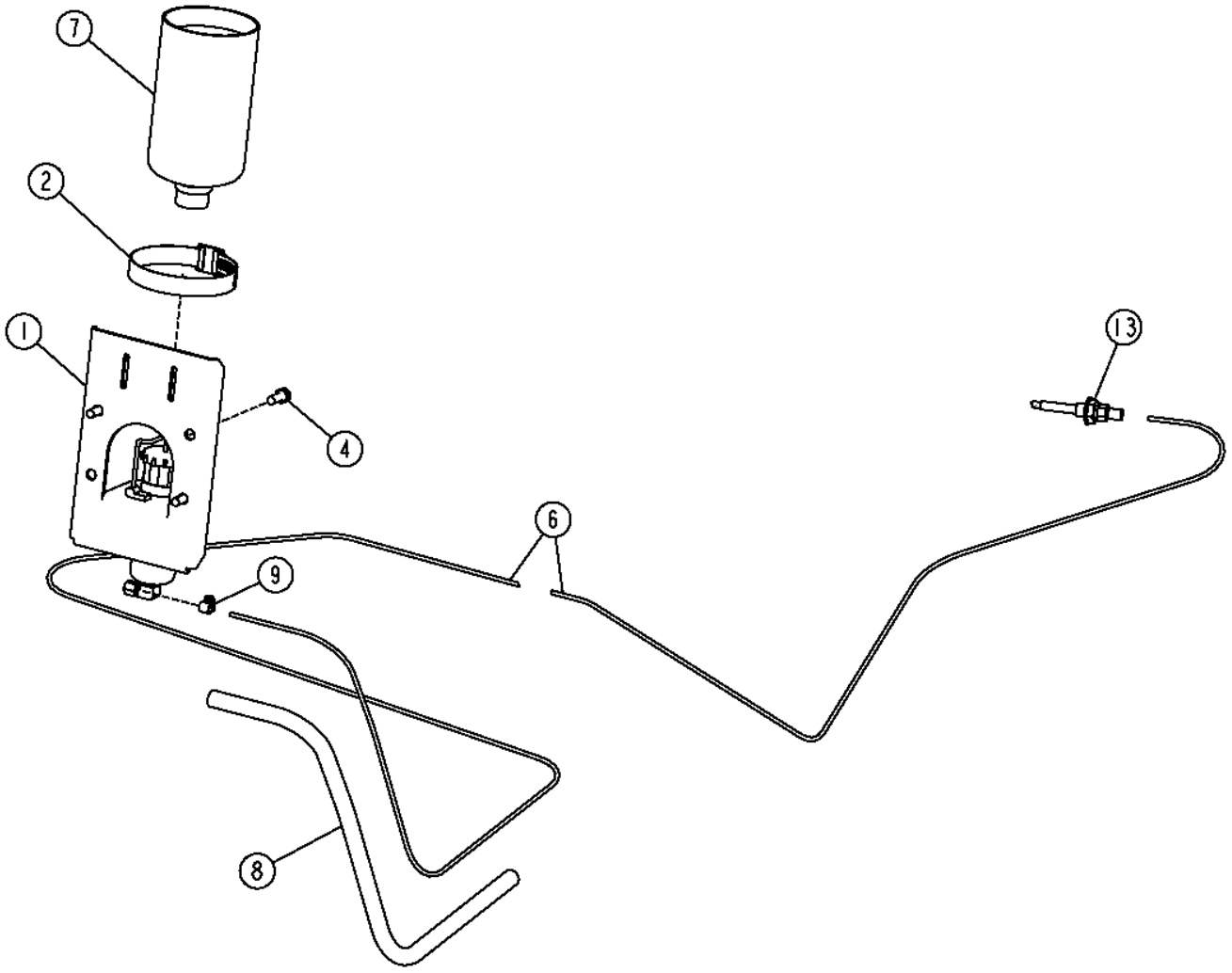

T204613

Item	*Nº peça*	*Descrição*	*Qtde*	*Nº série*	*Notas*
1	AT170759	Solenóide	1		(INCLUDES AT171539)
	AT171539	Tampa	1		Não Ilustrado
2	AR21999	Abraçadeira para mangueira	1		
4	37M7059	Parafuso	4		M5 X 12
6	.....	Mangueira	1		132 in.,, (MAKE FROM T78593) (CTL)
7	AT171162	Fluido p/ partida	1		
8	.....	Tubo	1		24 in.,, (MAKE FROM TY22566) (CTL)
9	TY22462	Braçadeira	1		
13	AT183222	Bico	1		

Engine Coolant Heater
Réchauffeur de liquide réfrigérant
Aquecedor do Líquido de Arrefecimento do Motor
Calentador de refrigerante de motor

T207756 A.1

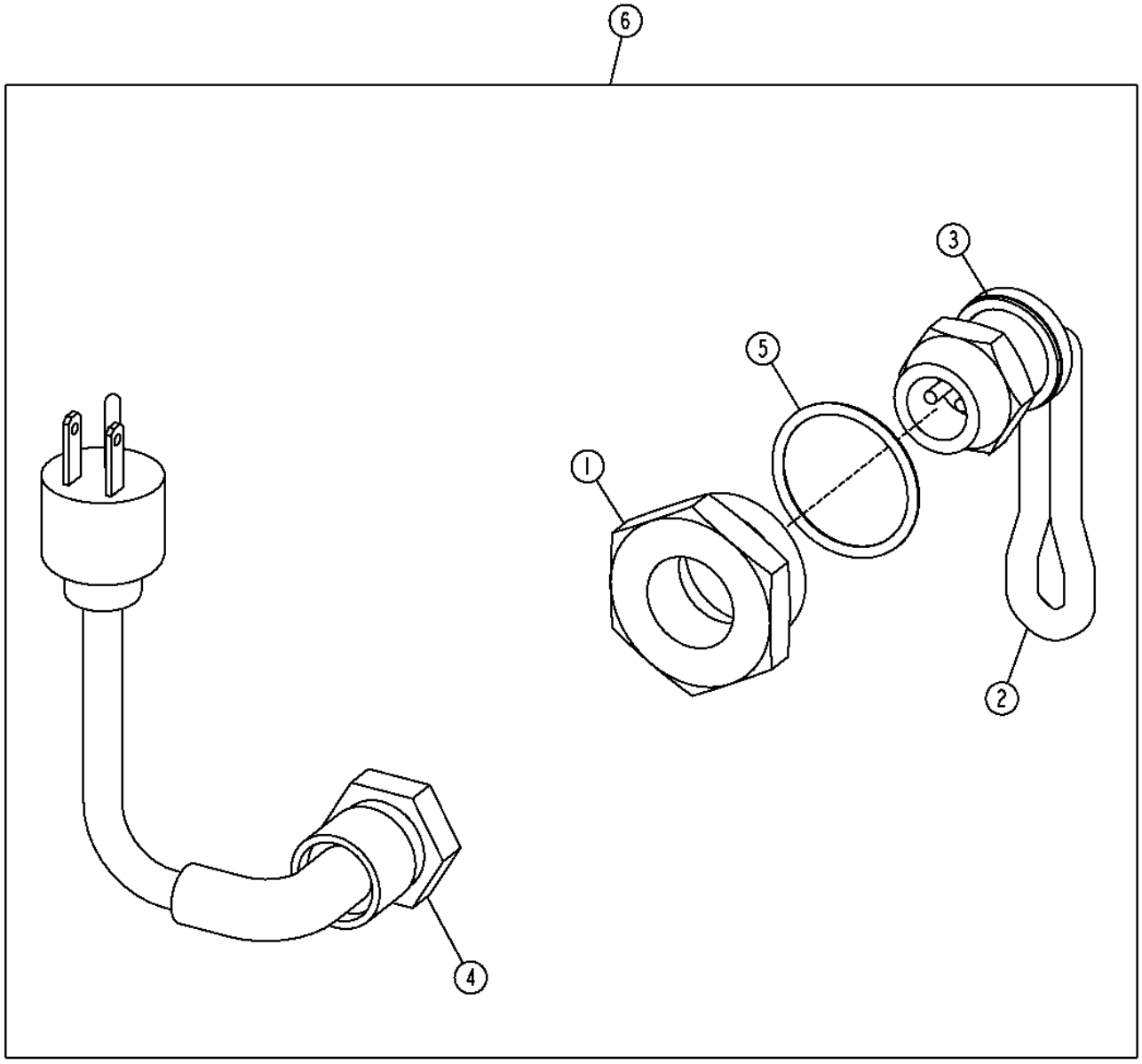

T207756

Item	*Nº peça*	*Descrição*	*Qtde*	*Nº série*	*Notas*
1	R54123	Adaptador	1		
2	RE524676	Elemento de aquecimento	1		
3	R206883	Arruela	1		
4	AT73296	Cabo elétrico	1		
5	U13639	Anel o	1		
6	AT211191	Aquecedor líq. arrefeciment	1		(WHOLE GOODS)

Start Aid Switch
Interrupteur du dispositif d'aide au démarrage
Interruptor de Auxílio à Partida
Botón de auxiliar de arranque

T204619 A.1

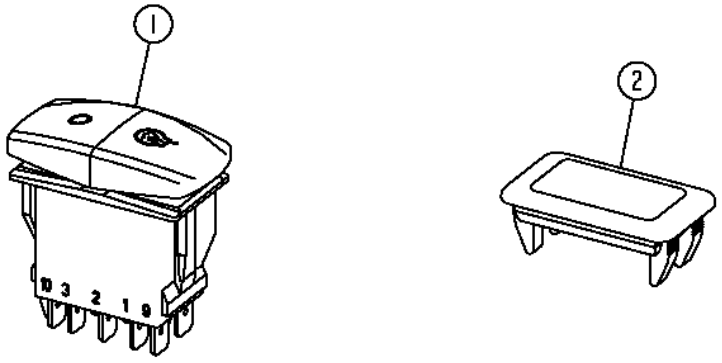

T204619

Item	*Nº peça*	*Descrição*	*Qtde*	*Nº série*	*Notas*
1	AT309946	Interruptor de alavanca	1		
2	M115279	Plugue	1		

Fuel Fired Coolant Heater
Chauffe-bloc thermique
Aquecedor de Líquido de Arrefecimento Movido a Combustível
Calentador de refrigerante encendido por combustible

AT329824_TX1078818 B.4

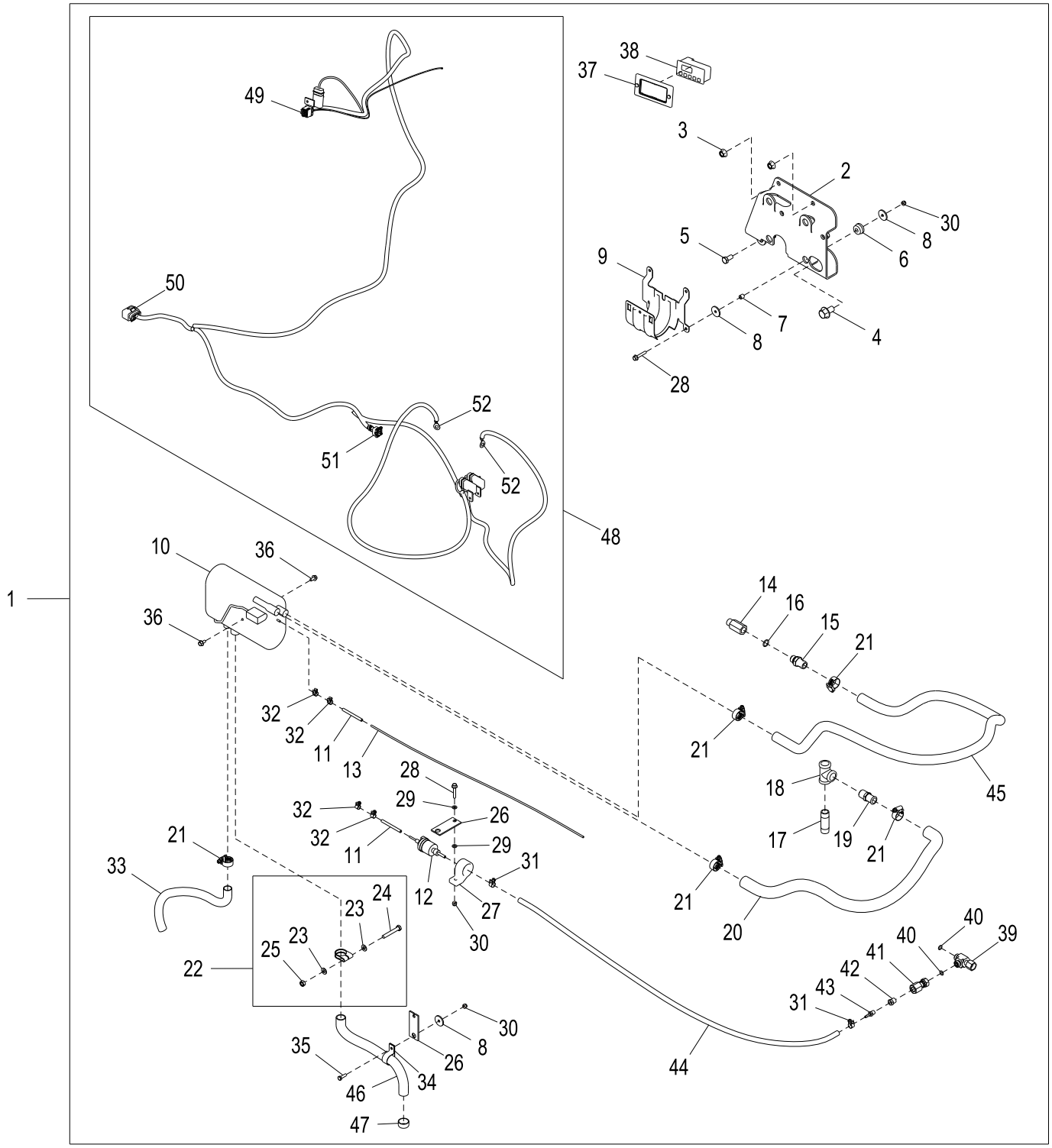

AT329824_TX1078818

Item	*Nº peça*	*Descrição*	*Qtde*	*Nº série*	*Notas*
1	AT329824	Aquecedor líq. arrefeciment	1		
2	AT343222	Apoio	1		
3	14M7296	Porca com flange	2		M10
4	19M8672	Parafuso	1		M14 X 25
5	19M7938	Parafuso sextavado	1		M10 X 20
6	AT116162	Isolador	4		
7	L101283	Espaçador	4		
8	M142541	Arruela	9		
9	T208733	Apoio	1		
10	AT222697	Aquecedor líq. arrefeciment	1		
11	T177580	Mangueira	2		
12	AT223099	Bombade combustível	0		
13	T179467	Mangueira em metro	1		
14	RE520229	Adaptador	1		
15	R521324	Conexão	1		
16	51M7043	Anel o	1		15.300 X 2.200 mm
17	29H593	Conexão	1		1/2"
18	15H587	Conexão em t	1		1/2"
19	RE54885	Conexão de mangueira	1		
20	T212457	Mangueira	1		
21	AT301917	Abraçadeira para mangueira	5		
22	AT221605	Braçadeira	1		
23	24M7238	Arruela	2		8.700 X 17 X 2 mm
24	19M7981	Parafuso sextavado	1		M8 X 55
25	14M7273	Porca	1		M8
26	T179671	Correia	2		
27	AT307815	Isolador	1		
28	19M7833	Parafuso	5		M6 X 35
29	24M7054	Arruela	2		6.400 X 12 X 1.600 mm
30	N207956	Porca de segurança	6		
31	AT353137	Braçadeira	2		
32	AT353138	Braçadeira	4		
33	T206127	Mangueira em metro	1		
34	T179306	Braçadeira	1		
35	19M9295	Parafuso sextavado	1		M6 X 20
36	19M7774	Parafuso	2		M6 X 12
37	AT389672	Kit da moldura	1		SUB FOR T255175
38	AT221990	Mostrador digital	1		Controlador do Temporizador
39	38H1030	Conexão em t	1		
40	T77613	Anel o	2		
41	AT388895	Conexão	1		
42	L1253N	Adaptador	1		
43	T179483	Conexão	1		
44	AT307816	Mangueira	1		
45	.....	Mangueira em metro	1		6 ft, (MAKE FROM TY22330)
46	T282436	Cano de descarga	1		
47	T177575	Tampa cano de descarga	1		
48	AT387116	Chicote	1		
49	57M10116	Alojam. conector elétrico	1		
50	57M10225	Alojam. conector elétrico	1		
51	57M10118	Alojam. conector elétrico	1		
52	57M10243	Terminal conecTor eléTrico	2		

Cooling System
Circuit de refroidissement
Sistema de Arrefecimento
Sistema de enfriamiento

AT313420_TX1089283 B.1

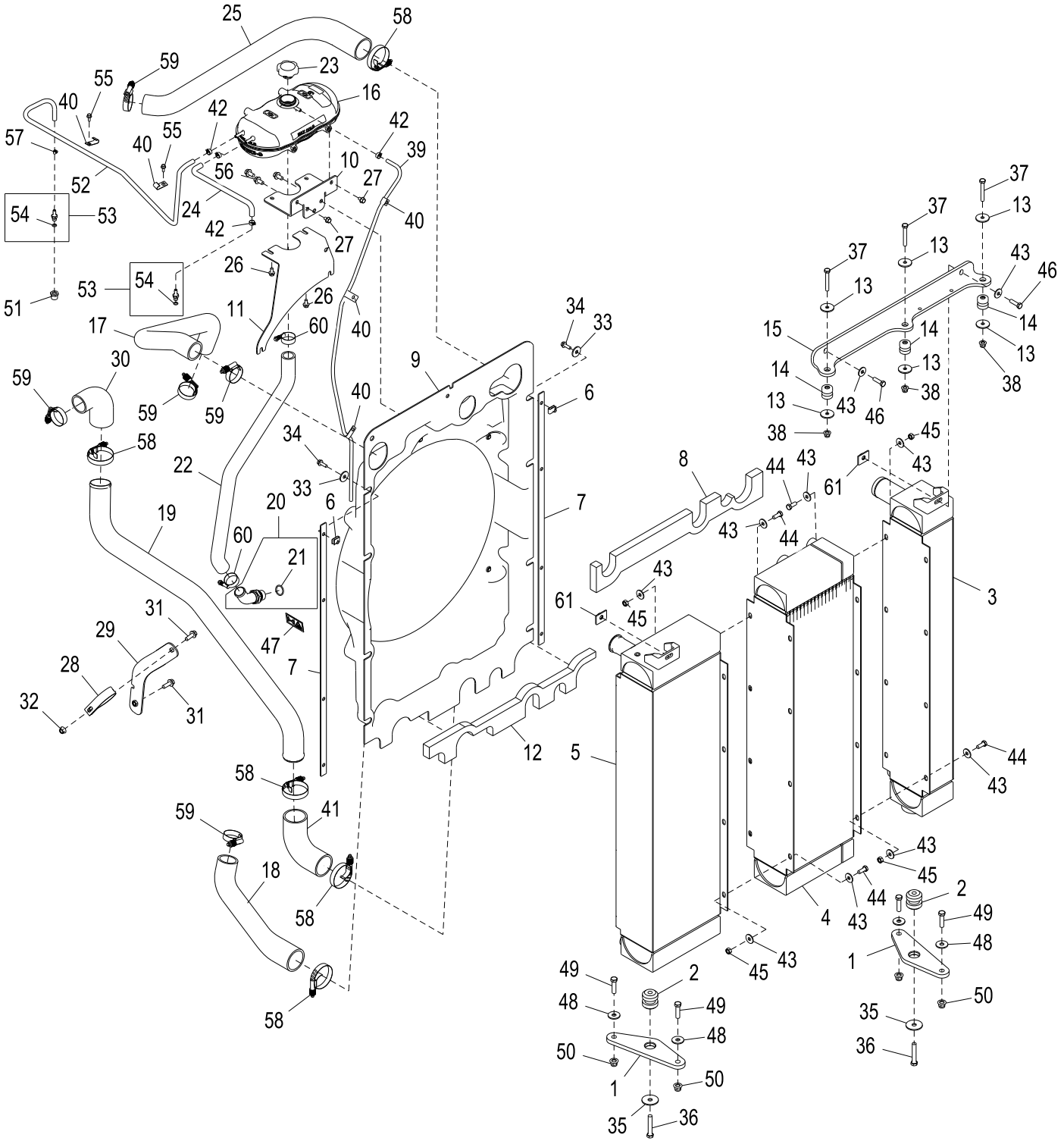

AT313420_TX1089283

Item	*Nº peça*	*Descrição*	*Qtde*	*Nº série*	*Notas*
1	T213421	Apoio	2		Radiador Inferior
2	AT169186	Isolador	2		
3	AT345552	Intercooler	1		SUB FOR AT313438
4	AT345551	ResfRiadoR de óleo	1		SUB FOR AT313437
5	AT345553	RadiadoR	1		SUB FOR AT339117
6	M84971	Porca	8		
7	T216557	Tira	2		
8	T216440	Isolador	1		
9	AT323629	Adutor	1		
10	T215093	Apoio	1		
11	T237777	Apoio	1	147428-	
12	T216441	Isolador	1		
13	24H1718	Arruela	6		13/32" X 1-5/8" X 0.134"
14	AT208549	Isolador	3		
15	T216446	Apoio	1		Radiador Superior
16	AT323369	Tanque	1		3.6 L
17	T215007	Mangueira do radiador	1		
18	T215132	Mangueira do radiador	1		
19	T211569	Tubo	1		
20	AT330780	Adaptador	1		
21	U17409	Anel o	1		
22	T216677	Mangueira	1		
23	AT310335	Tampa do abasTecimenTo	1		
24	.....	Mangueira em metro	1		MAKE FROM TY22566, CTL 381 mm (1.25 ft)
25	T211614	Mangueira	1		
26	19M7865	Parafuso	2		M8 X 16
27	19M7864	Parafuso	2	147428-	M8 X 12
	19M7864	Parafuso	4	-147427	M8 X 12
28	T234228	Braçadeira	1		
29	AT343802	Apoio	1		
30	H204409	Mangueira	1		
31	19M7786	Parafuso	2		M10 X 30
32	14M7296	Porca com flange	1		M10
33	24M7101	Arruela	8		11 X 34 X 3 mm
34	19M7867	Parafuso	8		M8 X 25
35	24H1346	Arruela	2		17/32" X 1-3/4" X 0.120"
36	19M7753	Parafuso sextavado	2		M12 X 70
37	19M7875	Parafuso sextavado	3		M10 X 70
38	14M7400	Porca de segurança	3		M10
39	.....	Mangueira em metro	1		MAKE FROM TY22566, CTL 1371.6 mm (4.5 ft)
40	T19935	Braçadeira	5		
41	P61341	Mangueira do radiador	1		
42	T174427	Braçadeira	4		
43	24M7296	Arruela	34		10.500 X 30 X 2.500 mm
44	19M7402	Parafuso sextavado	16		M10 X 25
45	14M7274	Porca	16		M10
46	19M7550	Parafuso sextavado	2		M10 X 35
47	GX21121	Etiqueta	1		Superfície Quente
48	24M7180	Arruela	4		13 X 37 X 3 mm
49	19M7496	Parafuso sextavado	4		M12 X 45
50	14M7401	Porca de segurança	4		M12
51	T227729	Adaptador	1		
52	.....	Mangueira em metro	1		MAKE FROM TY22566, CTL 1524 mm (5 ft)
53	AT323961	Adaptador	2		
54	51M7040	Anel o	1		9.300 X 2.200 mm
55	19M7775	Parafuso	2		M6 X 16
56	19M7784	Parafuso	3		M10 X 20
57	TY22462	Braçadeira	1		
58	AH170895	Braçadeira	5		SUB FOR RE52702
59	RE56098	Braçadeira	5		
60	RE56097	Braçadeira	2		SUB FOR AR21839
61	AT388417	Apoio	2		

Fan and Fan Guard
Ventilateur et cache du ventilateur
Ventilador e Proteção do Ventilador
Ventilador y protector del ventilador

AT332183_TX1085303 A.1

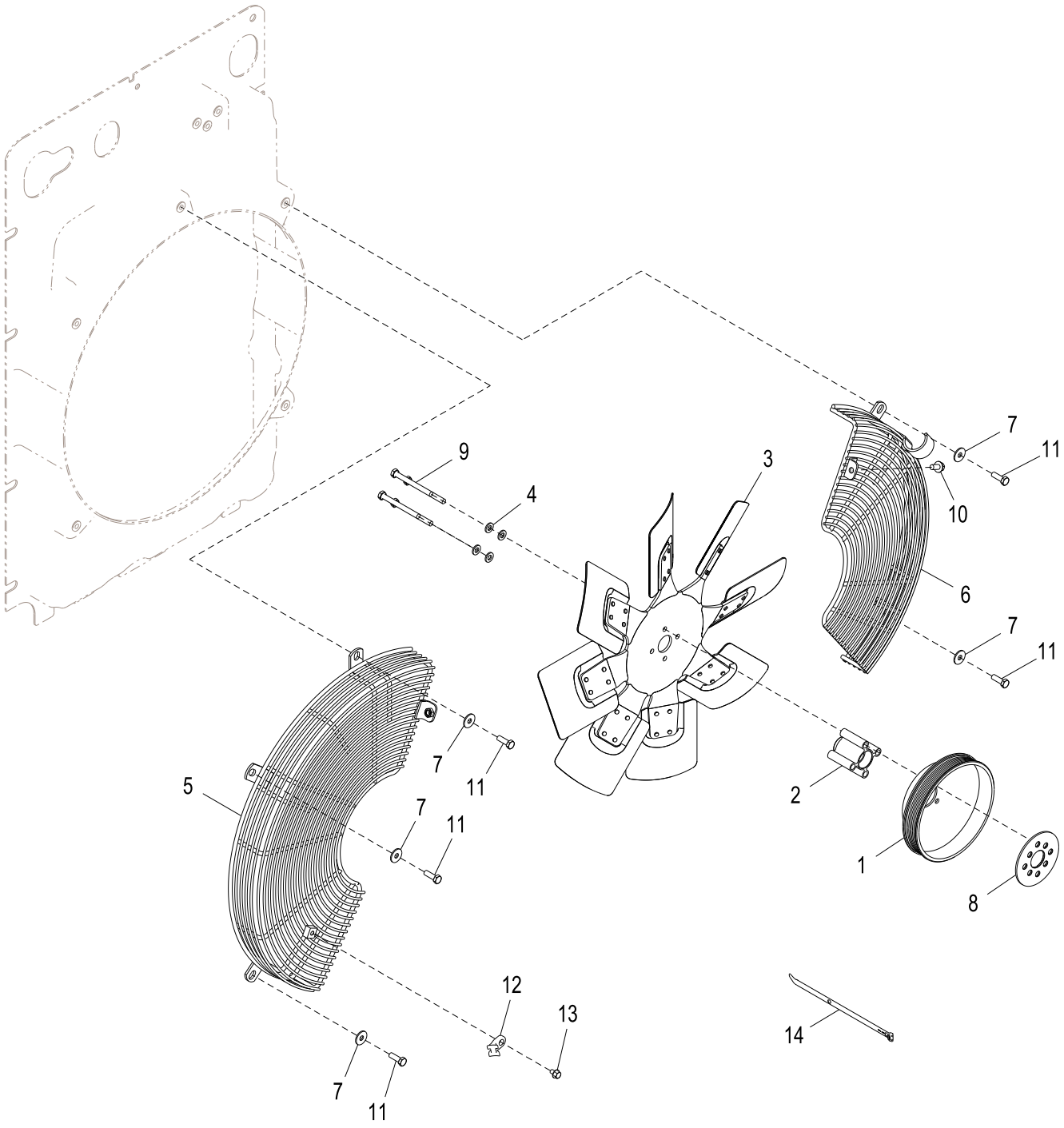

AT332183_TX1085303

Item	*Nº peça*	*Descrição*	*Qtde*	*Nº série*	*Notas*
1	T224560	Polia	1		
2	R81911	Espaçador	1		
3	AT211347	Ventilador soprador	1		
4	24M7239	Arruela	4		10.700 X 21 X 2.500 mm
5	AT313394	Proteção	1		Esquerda
6	AT314171	Proteção	1		Direita
7	24M7296	Arruela	5		10.500 X 30 X 2.500 mm
8	T225321	Arruela	1		
9	19M8093	Parafuso sextavado	4		M10 X 100
10	19M7784	Parafuso	1		M10 X 20
11	19M7662	Parafuso sextavado	5		M10 X 30
12	N380408	Braçadeira	1		
13	19M7864	Parafuso	1		M8 X 12
14	H224073	Cinta	1		

Air Cleaner
Filtre à air
Filtro de Ar
Filtro de aire

AT323812_TX1080811 B.1

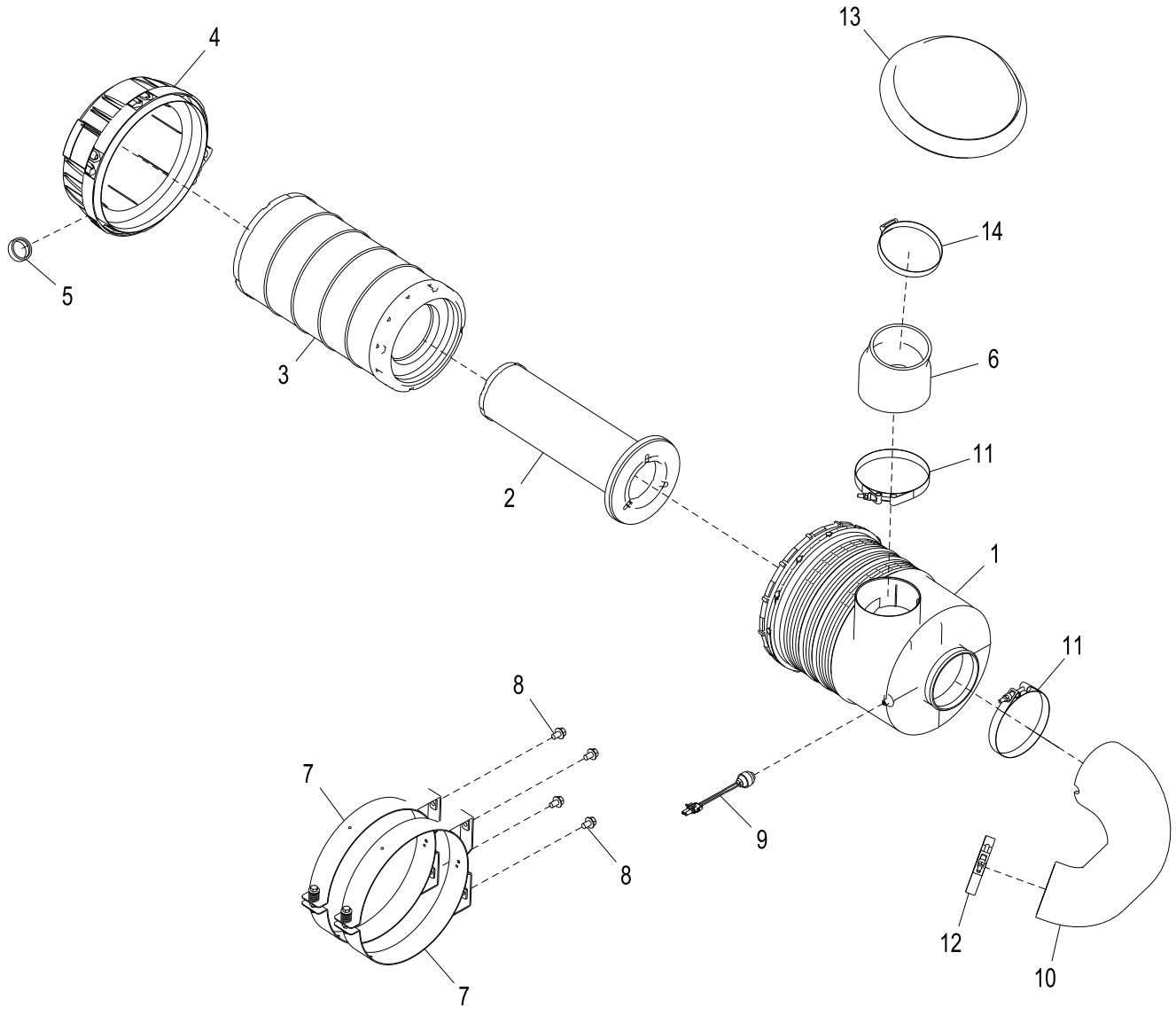

AT323812_TX1080811

Item	*Nº peça*	*Descrição*	*Qtde*	*Nº série*	*Notas*
1	AT329958	Carcaça	1		
2	AT314583	Elemento de filtro	1		
3	AT300487	Elemento de filtro	1		
4	T223372	Capa	1		
5	M89679	Ejetor	1		
6	T239529	Mangueira	1		(SUB FOR T223212)
7	AT324091	Cinta	2		
8	19M7783	Parafuso	4		M10 X 16
9	AT178542	SenSor de reStrição de ar	1	159837-	
	AT56657	Abraçadeira para mangueira	1	-159836	
	T219672	Conexão em ângulo	1	-159836	Não Mostrado, (USE WITH AT56657)
10	T247238	Mangueira	1		Para Uso Com Aquecedor de Líquido de Arrefecimento Movido a Combustível e Ventilação do Cárter Aberto, (SUB FOR T207852)
11	AT39390	Abraçadeira para mangueira	2		
12	AT191294	Braçadeira	1		
13	811917600	Capô	1		
14	AH103182	Abraçadeira para mangueira	1		

Optional Air Pre-Cleaner
Préfiltre à air en option
Pré-limpador de Ar Opcional
Prefiltro de aire opcional

AT329741_TX1080806 A.1

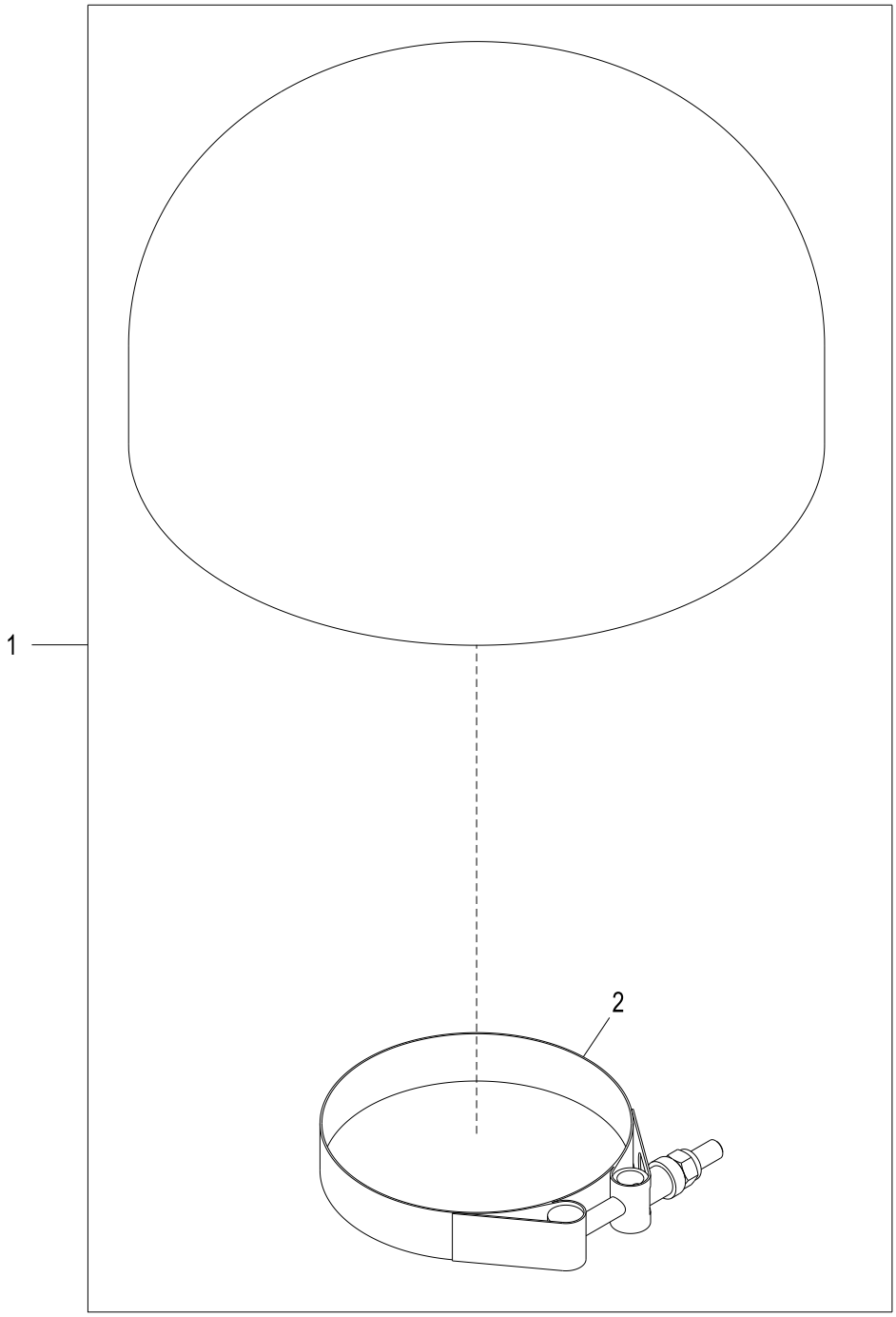

AT329741_TX1080806

Item	*Nº peça*	*Descrição*	*Qtde*	*Nº série*	*Notas*
1	AT220930	Pré-filtro	1		
2	AT50924	Abraçadeira para mangueira	1		

Closed Crankcase Ventilation
Ventilation de carter-moteur fermé
Ventilação do Cárter Fechado
Ventilación de cigüeñal cerrado

AT331090_TX1076981 A.1

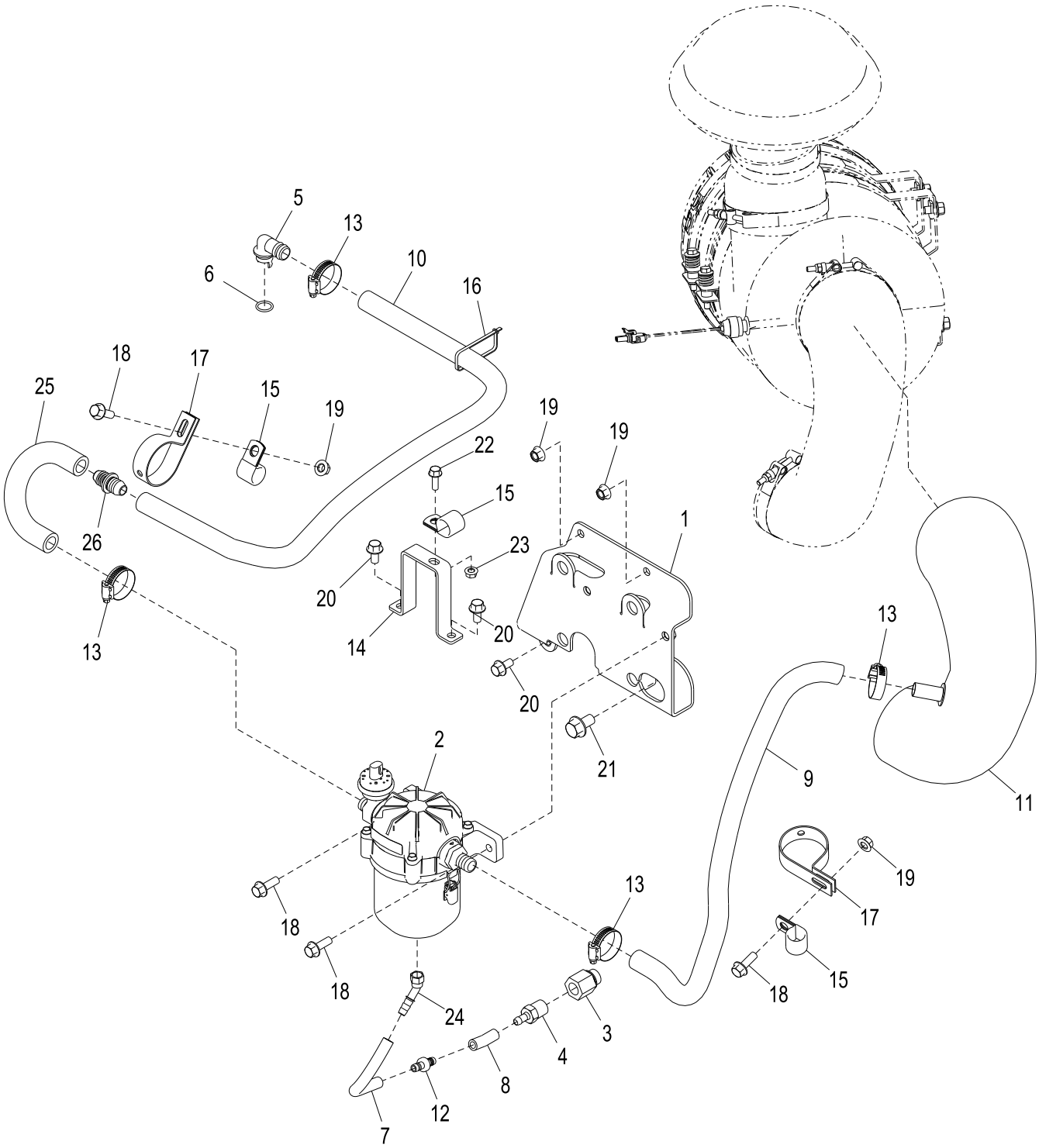

AT331090_TX1076981

Item	*Nº peça*	*Descrição*	*Qtde*	*Nº série*	*Notas*
1	AT343222	Apoio	1		
2	AT343223	Filtro de óleo	1		(INCLUDES AT341214 AND AT344224)
	AT341214	Elemento de filtro	1		Não Ilustrado
	AT344224	Interrup. de pressão	1		Não Ilustrado
3	AN206503	Conexão	1		
4	Z76529	Conexão	1		
5	R120467	Conexão em ângulo	1		
6	R72328	Anel o	1		
7	.....	Mangueira	1		(MAKE FROM M87571 CTL)
8	.....	Mangueira	1		(MAKE FROM M87571 CTL)
9	.....	Mangueira hidraulica-fabric	1		(MAKE FROM T78497 CTL)
10	...	Mangueira	1		(MAKE FROM T78497 CTL)
11	AT331203	Mangueira	1		
12	RE522079	VálVula de retenção	1		
13	AT18904	Braçadeira	4		Sem Aquecedor de Líquido de Arrefecimento Movido a Combustível e Com Ventilação do Cárter Fechado
14	T224500	Apoio	1		
15	R72659	Braçadeira	3		
16	H77698	Cinta	1		
17	T234228	Braçadeira	2		
18	19M7786	Parafuso	4		M10 X 30
19	14M7296	Porca com flange	4		M10
20	19M7784	Parafuso	3		M10 X 20
21	19M8672	Parafuso	1		M14 X 25
22	19M7867	Parafuso	1		M8 X 25
23	14M7298	Porca com flange	1		M8
24	X33782-6-6	Conexão em ângulo	1		
25	R43643	Mangueira	1		
26	H153722	Engate	1		

Muffler
Pot d'échappement
Silencioso
Silenciador

TX1013653 A.1

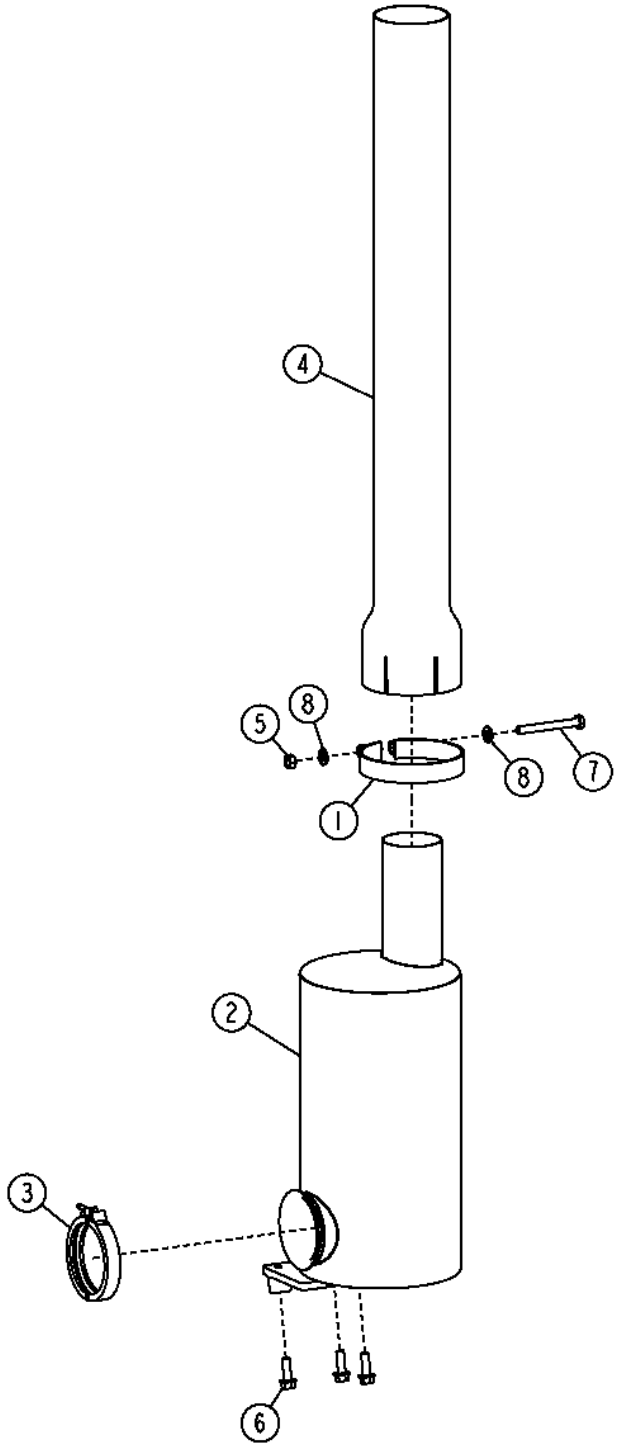

TX1013653

Item	*Nº peça*	*Descrição*	*Qtde*	*Nº série*	*Notas*
1	AT312468	Braçadeira	1		
2	AT325576	SilencioSo	1		
3	RE40048	Braçadeira	1		
4	T228553	Cano de descarga	1		Preto, (SUB FOR T178497)
	T228554	Cano de descarga	1		Cromo, (SUB FOR T178498)
5	14M7274	Porca	1		M10
6	19M7786	Parafuso	3		M10 X 30
7	19M8183	Parafuso sextavado	1		M10 X 90
8	24M7239	Arruela	2		10.700 X 21 X 2.500 mm

Power Train Mounting
Montage de train motopropulseur
Montagem do Trem de Força
Montaje de tren de mando

AT219794_TX1089329 A.1

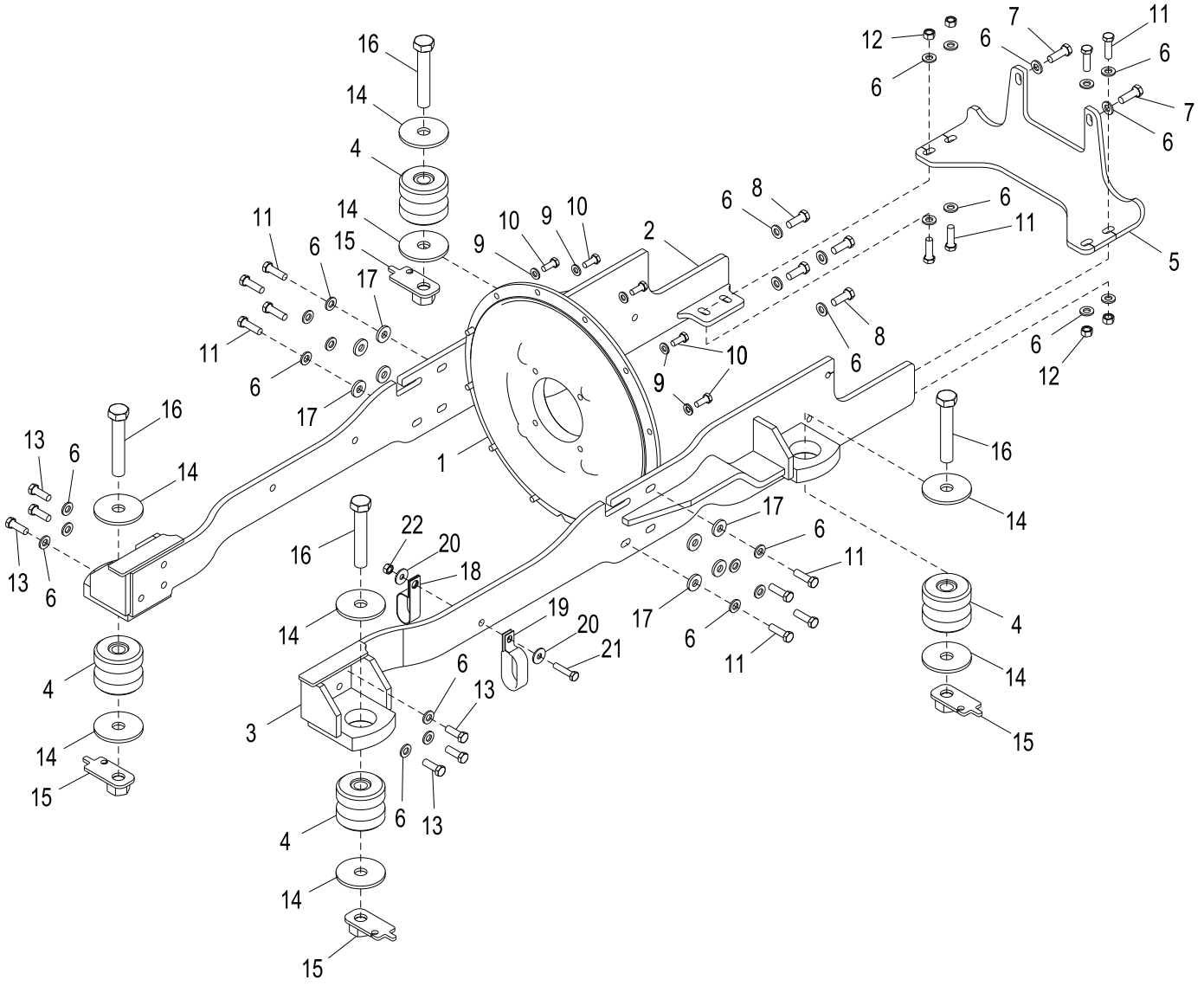

AT219794_TX1089329

Item	*Nº peça*	*Descrição*	*Qtde*	*Nº série*	*Notas*
1	T196319	Capa	1		Volante do Motor
2	AT226562	Peças de montagem	1		Do Lado Direito
3	AT340467	Peças de montagem	1		Do Lado Esquerdo, (SUB FOR AT226561)
4	AT223527	Isolador	4		Isolador de Borracha
5	T177614	Apoio	1		
6	24M7240	Arruela	28		13 X 25 X 3 mm
7	19H2993	Parafuso sextavado	2		1/2" X 1-1/2"
8	19H3579	Parafuso sextavado	4		1/2" X 1-3/8"
9	24M7239	Arruela	12		10.700 X 21 X 2.500 mm
10	19M7402	Parafuso sextavado	12		M10 X 25
11	19M7493	Parafuso sextavado	12		M12 X 40
12	14M7275	Porca	4		M12
13	19M7403	Parafuso sextavado	6		M12 X 35
14	T42977	Arruela	8		(SUB FOR T180150)
15	AT222916	Porca	4		Conjunto de Placa Retentora e Porca
16	19H2702	Parafuso sextavado	4		7/8" X 5"
17	T29342	Arruela	8		
18	T149597	Braçadeira	1		
19	AT136909	Braçadeira	1		
20	24M7296	Arruela	2		10.500 X 30 X 2.500 mm
21	19M7572	Parafuso sextavado	1		M10 X 45
22	14M7274	Porca	1		M10

Fuel Lines
Conduites d'alimentation
Linhas de Combustível
Tuberías de combustible

TX1013518 A.1

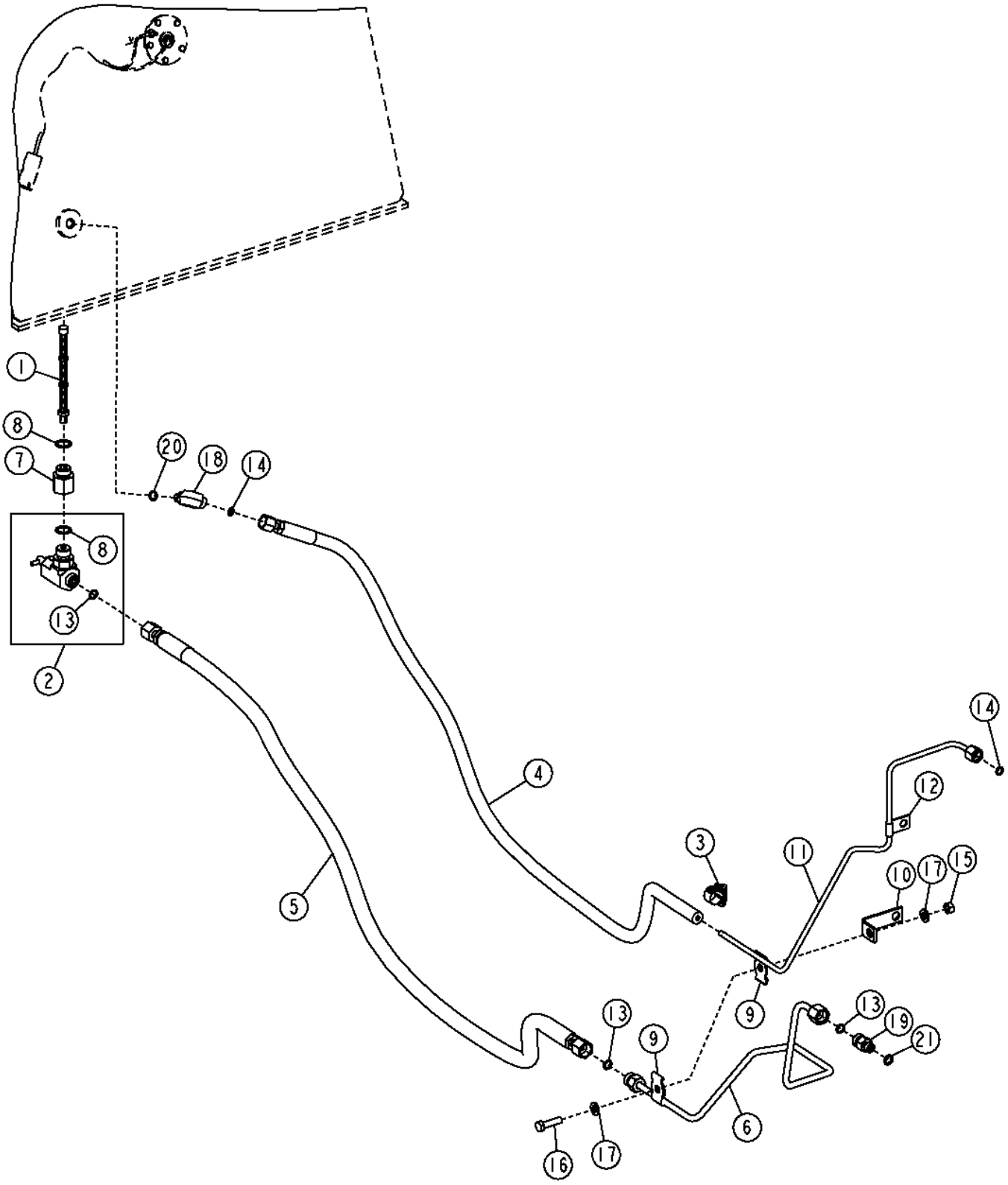

Item	*Nº peça*	*Descrição*	*Qtde*	*Nº série*	*Notas*
1	AH106982	Peneira	1		
2	AM118213	VálVula operada a mão	1		(ALSO ORDER AH106982)
3	AR21836	Braçadeira	1		
4	AT210156	Mangueira	1		
5	AT329714	Mangueira hidraulica-fabric	1		
6	AT329718	Linha de combustivel	1		
7	H82308	Adaptador	1		
8	R26375	Anel o	2		
9	R42009	Braçadeira	2		
10	T151959	Cantoneira	1		
11	T223166	Linha de combustivel	1		
12	T29969	Braçadeira	1		
13	T77613	Anel o	1		
14	T77814	Anel o	1		
15	14M7273	Porca	1		M8
16	19M7513	Parafuso sextavado	1		M8 X 30
17	24M7238	Arruela	2		8.700 X 17 X 2 mm
18	38H1003	Conexão em ângulo	1		
19	38H5008	Adaptador	1		
20	R28782	Anel o	1		
21	51M7040	Anel o	1		9.300 X 2.200 mm

Severe Duty Fuel Filter and Lines (With Heater)
Usage intensif, filtre à carburant et conduites (avec chauffage)
Filtro e Linhas de Combustível para Serviço Severo (Com Aquecedor)
Filtro de combustible para servicio severo y tuberías (con calefactor)

AT390189_TX1089881 A.3

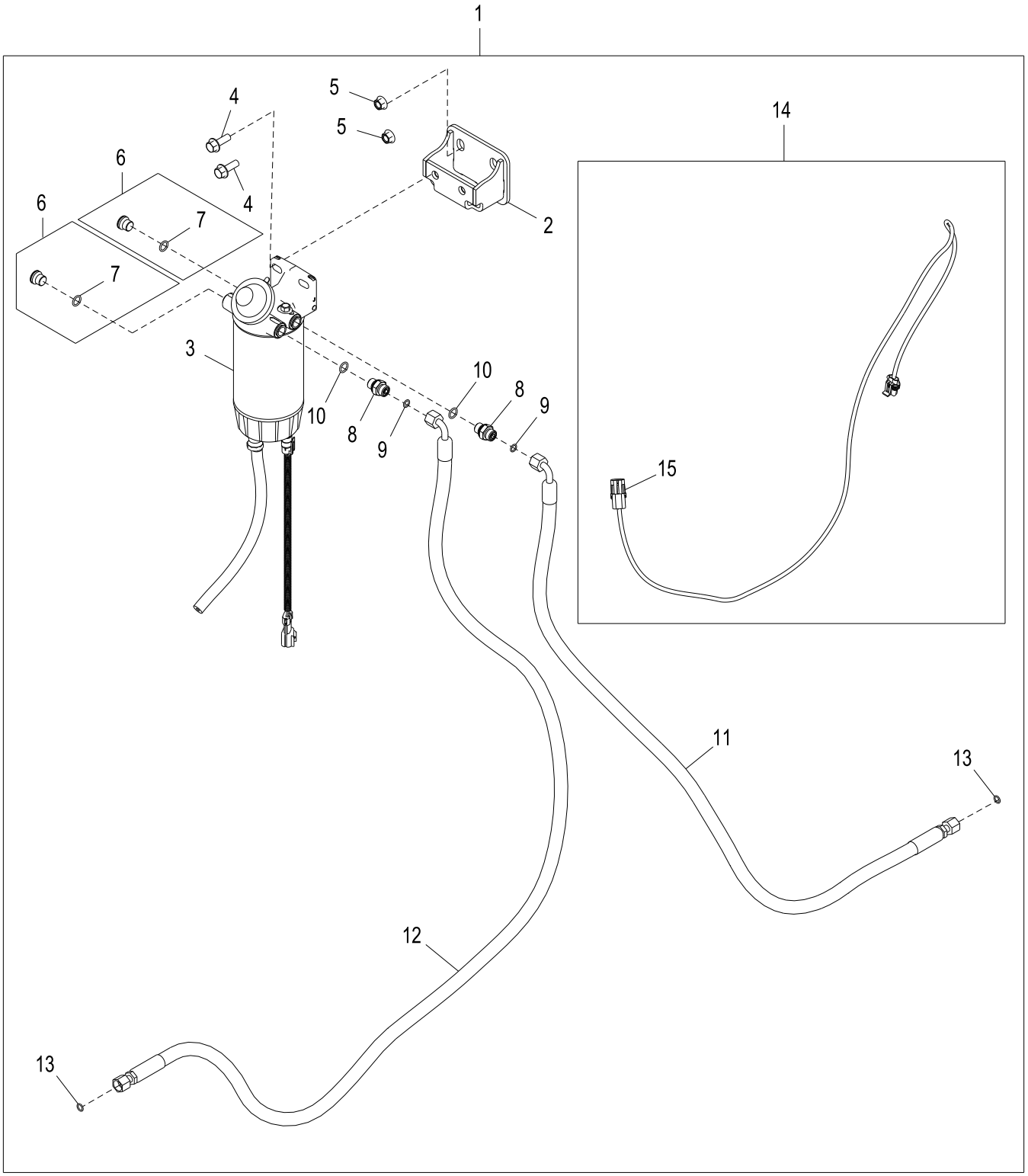

AT390189_TX1089881

Item	*Nº peça*	*Descrição*	*Qtde*	*Nº série*	*Notas*
1	**AT390189**	**Cabeçote do filtro**	**1**		**Filtro de Combustível Aquecido para Serviço Severo, Pacotes de Produto**
2	AT387193	Apoio	1		Serviço Severo
3	AT387536	Filtro	1		
	AT365870	Elemento de filtro	1		
	AT374689	Chicote	1		
	AT387539	Copo de sedimentação	1		
	AT387540	SenSor químico	1		Sensor de Água no Combustível
4	19M7786	Parafuso	2		M10 X 30
5	14M7296	Porca com flange	2		M10
6	RE530299	Tampão de dreno	2		
7	51M7096	Anel o	1		13.300 X 2.200 mm
8	38H5037	Adaptador	1		
9	T77613	Anel o	1		
10	51M7042	Anel o	1		13.300 X 2.200 mm
11	AT363485	Mangueira hidraulica-fabric	1		
12	AT363486	Mangueira hidraulica-fabric	1		
13	T77613	Anel o	2		
14	AT388801	Chicote	1		Cabo de ligação do Filtro de Combustível Aquecido
15	R78053	Conj mont Conector elétrico	1		

Fuel Tank
Réservoir à combustible
Tanque de Combustível
Tanque de combustible

AT220509_TX1114455 C.2

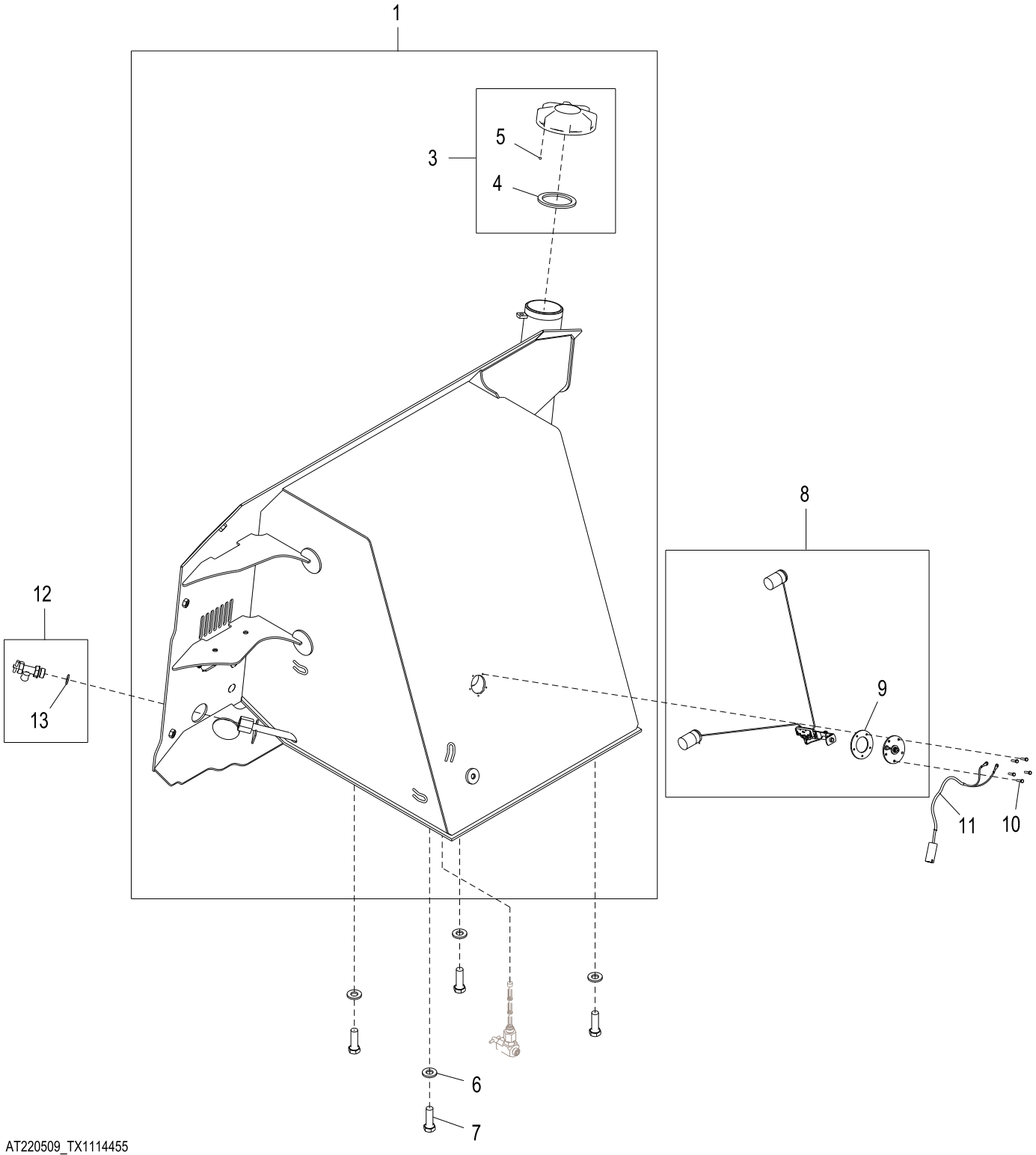

AT220509_TX1114455

Item	*Nº peça*	*Descrição*	*Qtde*	*Nº série*	*Notas*
1	AT424157	Tanque de combusTível	1		SUB FOR AT220510
2	AT424154	Tanque de combusTível	1		
3	AT156445	Tampa do abasTecimenTo	1		
4	T103461	Arruela de vedação	1		
5	T24652	Esfera	1		
6	24M7241	Arruela	4		17 X 34 X 4 mm
7	19M7409	Parafuso sextavado	4		M16 X 50
8	AT372249	Emissor combustível	1		SUB FOR AT308470
9	T214230	Junta	1		
10	19M8078	Parafuso sextavado	5		M4 X 16
11	AT223769	Chicote	1		Emissor de Combustível
12	AT415768	VálVula de dreno	1		
13	R26906	Anel o	1		

Engine Control Unit
Contrôleur du moteur
Unidade de Controle do Motor
Unidad de control del motor

T165815 A.1

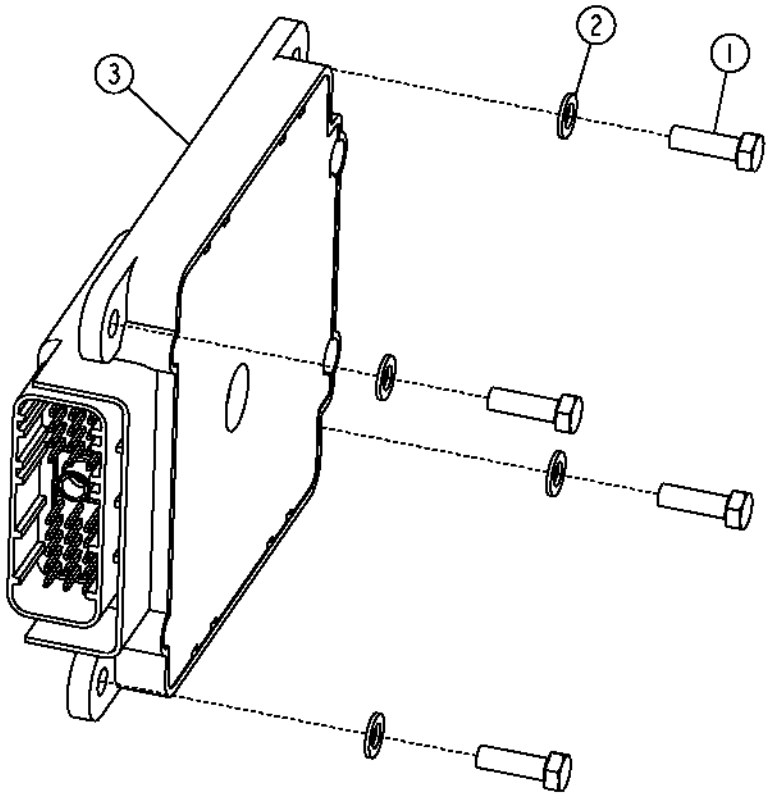

T165815

Item	*Nº peça*	*Descrição*	*Qtde*	*Nº série motor*	*Notas*
1	19M7372	Parafuso sextavado	4		M5 X 16
2	24M7138	Arruela	4		5.300 X 15 X 1.200 mm
3	RE526588	Controle eletrôn. do motor	1		

Water In Fuel Sensor
Capteur de présence d'eau dans le carburant
Water In Fuel Sensor
Sensor de agua en combustible

RGP10888 A.1

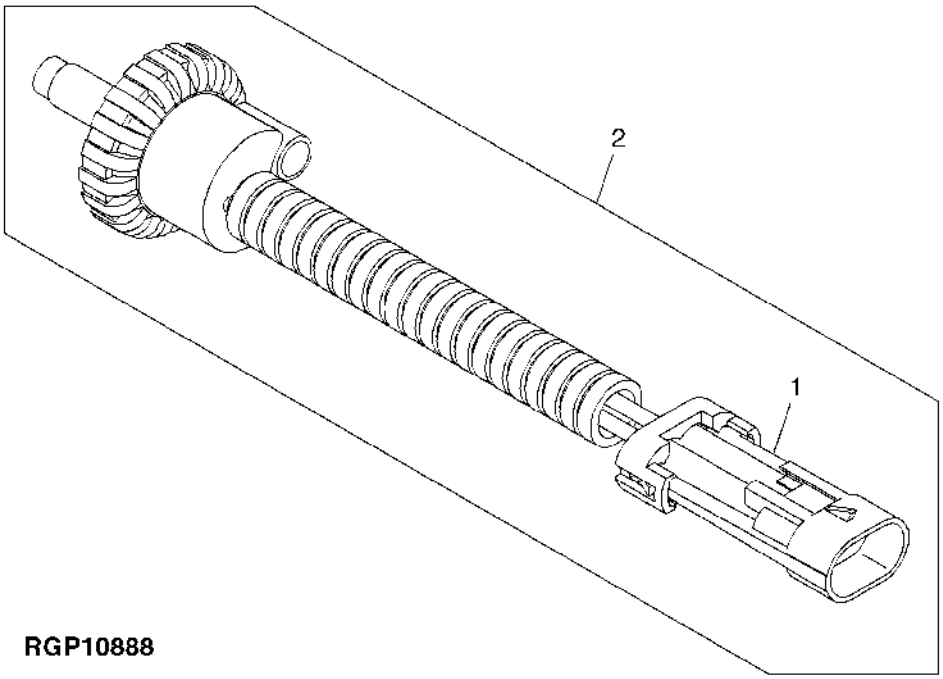

RGP10888

Item	*Nº peça*	*Descrição*	*Qtde*	*Nº série motor*	*Notas*
1	57M7256	Alojam. conector elétrico	1		(ALSO ORDER 57M7258, 57M7289 AND (2) R104919)
2	RE519696	SenSor	1		Água no Combustível

Brake Valve and Fittings (- 173344)
Clapet de frein et raccords (- 173344)
Válvula do Freio e Conexões (- 173344)
Válvula de frenos y adaptadores (- 173344)

T212967 A.1

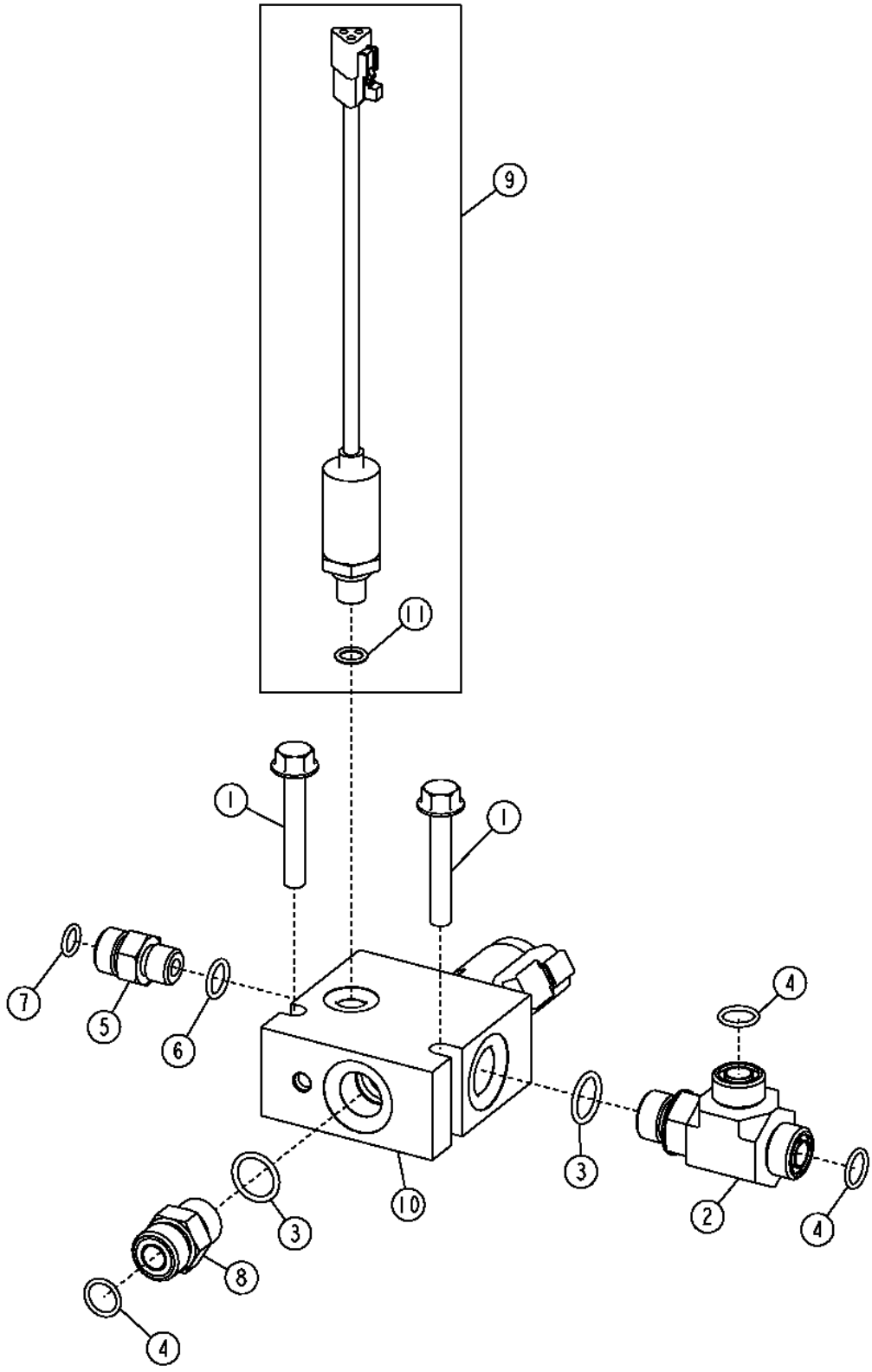

Item	*Nº peça*	*Descrição*	*Qtde*	*Nº série*	*Notas*
1	19M8319	Parafuso	2		M8 X 50
2	38H1024	Conexão em t	1		
3	R26375	Anel o	2		16.358 X 2.210 mm (0.644" X 0.087")
4	T77857	Anel o	3		12.421 X 1.778 mm (0.489" X 0.070")
5	38H1160	Adaptador	1		
6	R26448	Anel o	1		11.887 X 1.981 mm (0.468" X 5/64")
7	T77613	Anel o	1		9.250 X 1.780 mm (0.364" X 0.070")
8	38H1161	Adaptador	1		
9	.....	SenSor preS. óleo tranSm.	1		ORDER AT355360 AND AT363848, AT228298 NLA
10	AT308006	VálVula	1		Conjunto da Válvula do Freio
	AT303799	VálVula	1		
	T204128	Parafuso	2		M5 X 8
	AT224873	Kit retentor	1		
11	R28782	Anel o	1		

Brake Valve and Fittings (173345 - 233225)
Clapet de frein et raccords (173345 - 233225)
Válvula do Freio e Conexões (173345 - 233225)
Válvula de frenos y adaptadores (173345 - 233225)

TX1056995 A.1

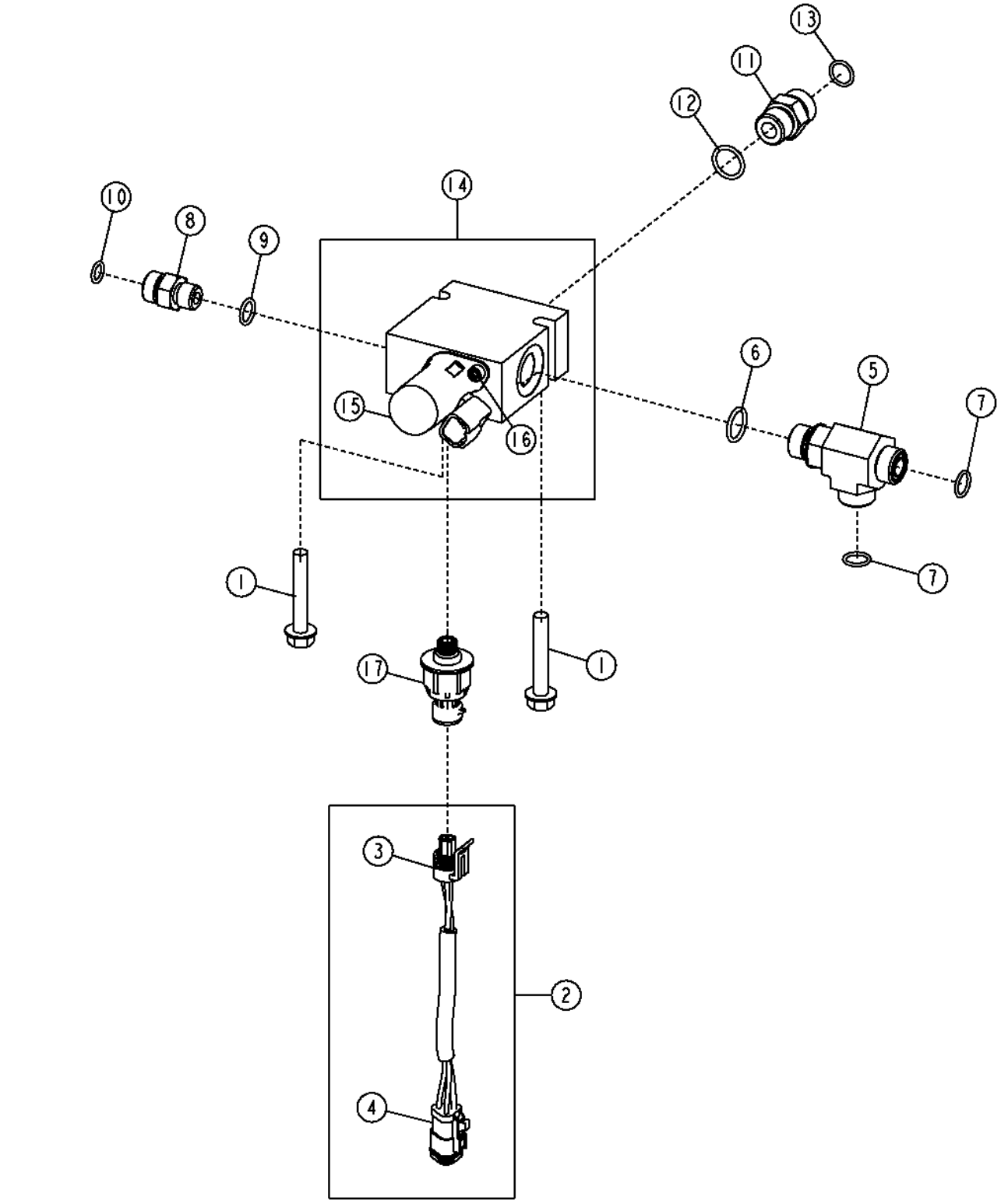

TX1056995

Item	*Nº peça*	*Descrição*	*Qtde*	*Nº série*	*Notas*
1	19M8319	Parafuso	2		M8 X 50
2	AT363848	Chicote do sensor	1		
3	57M7796	Alojam. conector elétrico	1		
	R104701	Terminal conecTor eléTrico	3		
	57M7676	Terminal conecTor eléTrico	1		
4	57M8637	Alojam. conector elétrico	1		
	.....	Terminal conecTor eléTrico	3		
	57M8019	Terminal conecTor eléTrico	1		
5	38H1024	Conexão em t	1		
6	R26375	Anel o	1		16.358 X 2.210 mm (0.644" X 0.087")
7	T77857	Anel o	2		12.421 X 1.778 mm (0.489" X 0.070")
8	38H1160	Adaptador	1		
9	R26448	Anel o	1		11.887 X 1.981 mm (0.468" X 5/64")
10	T77613	Anel o	1		9.250 X 1.780 mm (0.364" X 0.070")
11	38H1161	Adaptador	1		
12	R26375	Anel o	1		16.358 X 2.210 mm (0.644" X 0.087")
13	T77857	Anel o	1		12.421 X 1.778 mm (0.489" X 0.070")
14	AT308006	VálVula	1		
	AT224873	Kit retentor	1		
15	AT303799	VálVula	1		
	AT224873	Kit retentor	1		
16	T204128	Parafuso	2		M5 X 8
17	AT355360	SenSor de preSSão	1		

Brake Pedal and Mounting
Pédale de frein et montage
Pedal do Freio e Montagem
Pedal de frenos y montaje

T215416 A.1

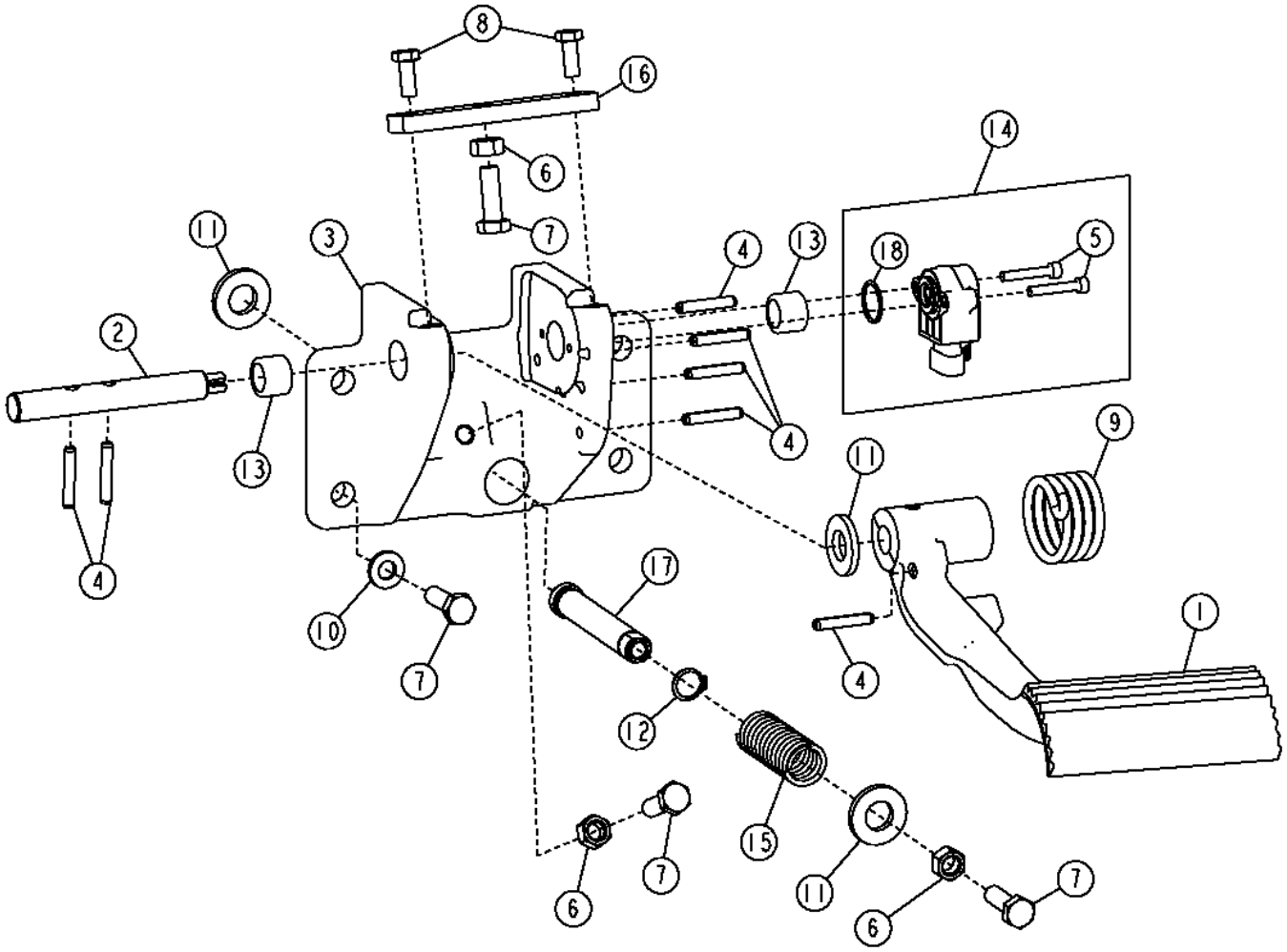

T215416

Item	*Nº peça*	*Descrição*	*Qtde*	*Nº série*	*Notas*
1	T168219	Pedal	1		
2	T201520	Eixo	1		
3	T182632	Suporte	1		
4	34M7216	Pino elástico	7		6 X 35 mm
5	19M8576	Parafuso	2		M5 X 30
6	14M7274	Porca	3		M10
7	19M7662	Parafuso sextavado	7		M10 X 30
8	19M7881	Parafuso	2		M8 X 20
9	T210217	Mola de tração	1		
10	24M7239	Arruela	4		10.700 X 21 X 2.500 mm
11	24M7241	Arruela	3		17 X 34 X 4 mm
12	40M7068	Anel de pressão	1		
13	AT162350	Rolamento de agulhas	2		
14	AT224606	SenSor	1		Sensor
15	T140608	Mola	1		
16	T181668	Correia	1		
17	T182625	Pino fixador	1		
18	U15980	Anel o	1		

Park Brake Lock Lever
Levier de blocage de frein de stationnement
Alavanca da Trava do Freio de Estacionamento
Palanca de traba de freno de estacionamiento

TX1036791 A.1

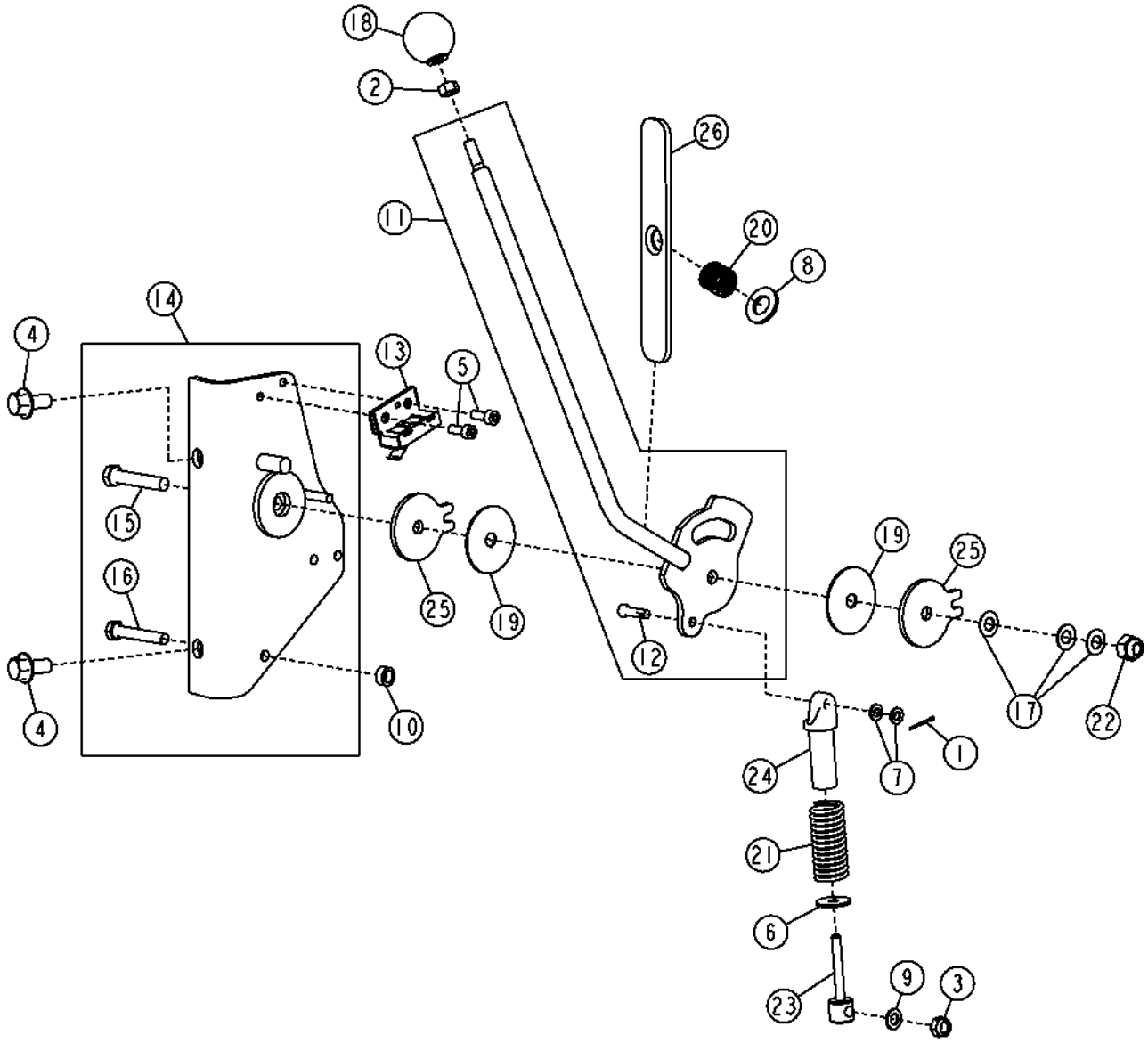

TX1036791

Item	*Nº peça*	*Descrição*	*Qtde*	*Nº série*	*Notas*
1	11M7093	Contra-pino	1		1.600 X 20 mm
2	14H785	Porca	1		5/16"
3	14M7166	Porca de segurança	1		M8
4	19M7784	Parafuso	2		M10 X 20
5	19M7768	Parafuso	2		M6 X 16
6	24H1288	Arruela	1		9/32" X 1" X 1/16"
7	24M7054	Arruela	2		6.400 X 12 X 1.600 mm
8	24M7085	Arruela	1		15 X 28 X 2.500 mm
9	24M7095	Arruela	1		8.400 X 15 X 1.600 mm
10	28H1511	Arruela	1		0.364" X 0.540" X 1/4"
11	AT320978	Alavanca de controle	1		
12	T35986	Pino fixador	1		6.350 X 23.012 mm (1/4" X 29/32")
13	AT306056	Interruptor	1		TRAVA DE ESTACIONAMENTO
14	AT307772	Apoio	1		
15	19H3364	Parafuso sextavado	1		3/8" X 2"
16	19M9067	Parafuso sextavado	1		M8 X 50
17	M48238	Arruela de elástica	3		
18	M84247	Botão	1		
19	R105812	Arruela	2		10.414 X 50.800 X 1.524 mm (0.410" X 2" X 0.060")
20	R44313	Mola de compressão	1		
21	R57438	Mola	1		
22	T11234	Porca de segurança	1		9.525 mm (3/8")
23	T119915	Pino fixador	1		18 X 66 mm (0.709" X 2.598")
24	T119916	Pino fixador	1		
25	T153420	Placa	2		
26	T204487	Placa	1		

Decals and Labels (English)
Autocollants (anglais)
Adesivos e Etiquetas (Inglês)
Calcomanías (inglés)

TX1090813 B.1

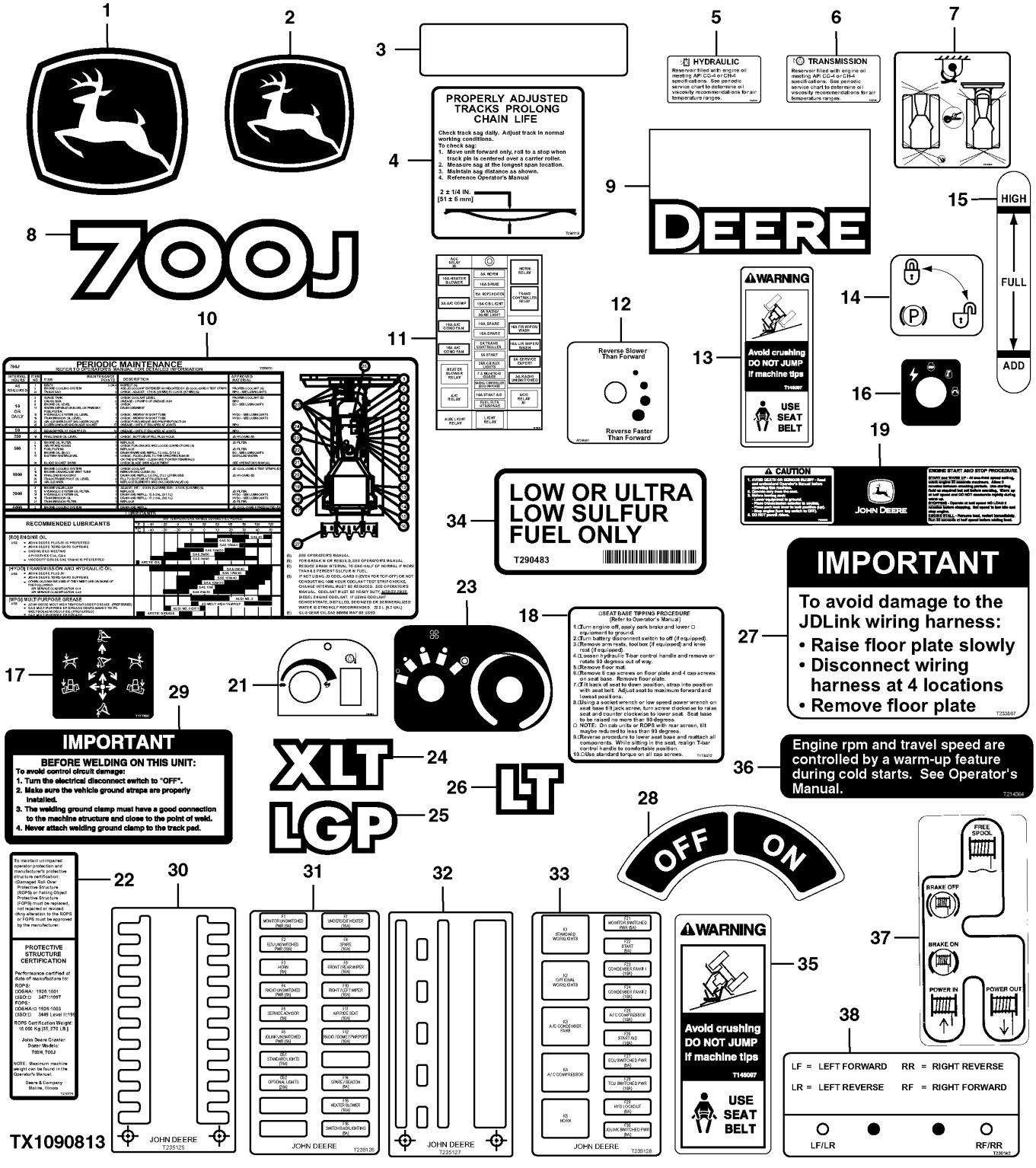

Item	*Nº peça*	*Descrição*	*Qtde*	*Nº série*	*Notas*
1	JD5764	Etiqueta	1		Símbolo da John Deere
2	JD5822	Etiqueta	2		Símbolo da John Deere
3	JD5939	RefletoR	2		Vermelho, SUB FOR JD5920
4	T230113	Etiqueta	2		Ajustador da Corrente da Esteira
5	T207189	Etiqueta	1		Reservatório, Transmissão
6	T207191	Etiqueta	1		Reservatório Hidráulico
7	T210843	Etiqueta	1		Fixação
8	T211727	Etiqueta	2		700J
9	T211729	Etiqueta	1		Deere
10	T288670	Etiqueta	1		Tabela de Manutenção Periódica, SUB FOR T255892, T227264 AND T239923
11	T211532	Etiqueta	1		Bloco de Fusíveis
12	AT306587	Etiqueta	1		Velocidade de Ré
13	T146097	Etiqueta	1		Advertência do Cinto de Segurança
14	T151711	Etiqueta	1		Trava de Estacionamento Esquerda
15	T197300	Etiqueta	2		Visor do Reservatório Hidráulico
16	T157172	Etiqueta	1		Partida com Chave
17	T177890	Etiqueta	1		Controle da Lâmina
18	T178472	Etiqueta	1		Procedimento de Inclinação do Assento
19	T213861	Etiqueta	1		Aviso
21	T209860	Etiqueta	1		Sistema de Aquecimento - Rotação do Motor
22	T236778	Etiqueta	1		EPCC, SUB FOR T210774
23	T180755	Etiqueta	1		Controle do Aquecedor
24	T211336	Etiqueta	1		XLT
25	T211337	Etiqueta	1		LGP
26	T211338	Etiqueta	1		Esteira Longa
27	T233867	Etiqueta	1		Placa do Piso do JDLink™
28	T254159	Etiqueta	1		Desconexão, SUB FOR T42199
29	T158583	Etiqueta	1		Soldagem
30	T235125	Etiqueta	1		Bloco de Fusíveis
31	T313487	Etiqueta	1		Bloco de Fusíveis, SUB FOR T257212 AND T235126
32	T235127	Etiqueta	1		Bloco de Fusíveis
33	T257213	Etiqueta	1		Bloco de Fusíveis, SUB FOR T235128
34	T290483	Etiqueta	1		Combustível com Teor de Enxofre Ultrabaixo
35	T146097	Etiqueta	1		Advertência do Cinto de Segurança
36	T214364	Etiqueta	1		EPCC
37	T132832	Etiqueta	1		Controle do Guincho - Potência de Entrada
38	T230142	Etiqueta	1		Banco de Teste Remoto da Transmissão

Label and Decals (French)
Étiquettes et autocollants (français)
Etiqueta e Adesivos (Francês)
Etiquetas y calcomanías (francés)

TX1090805 A.1

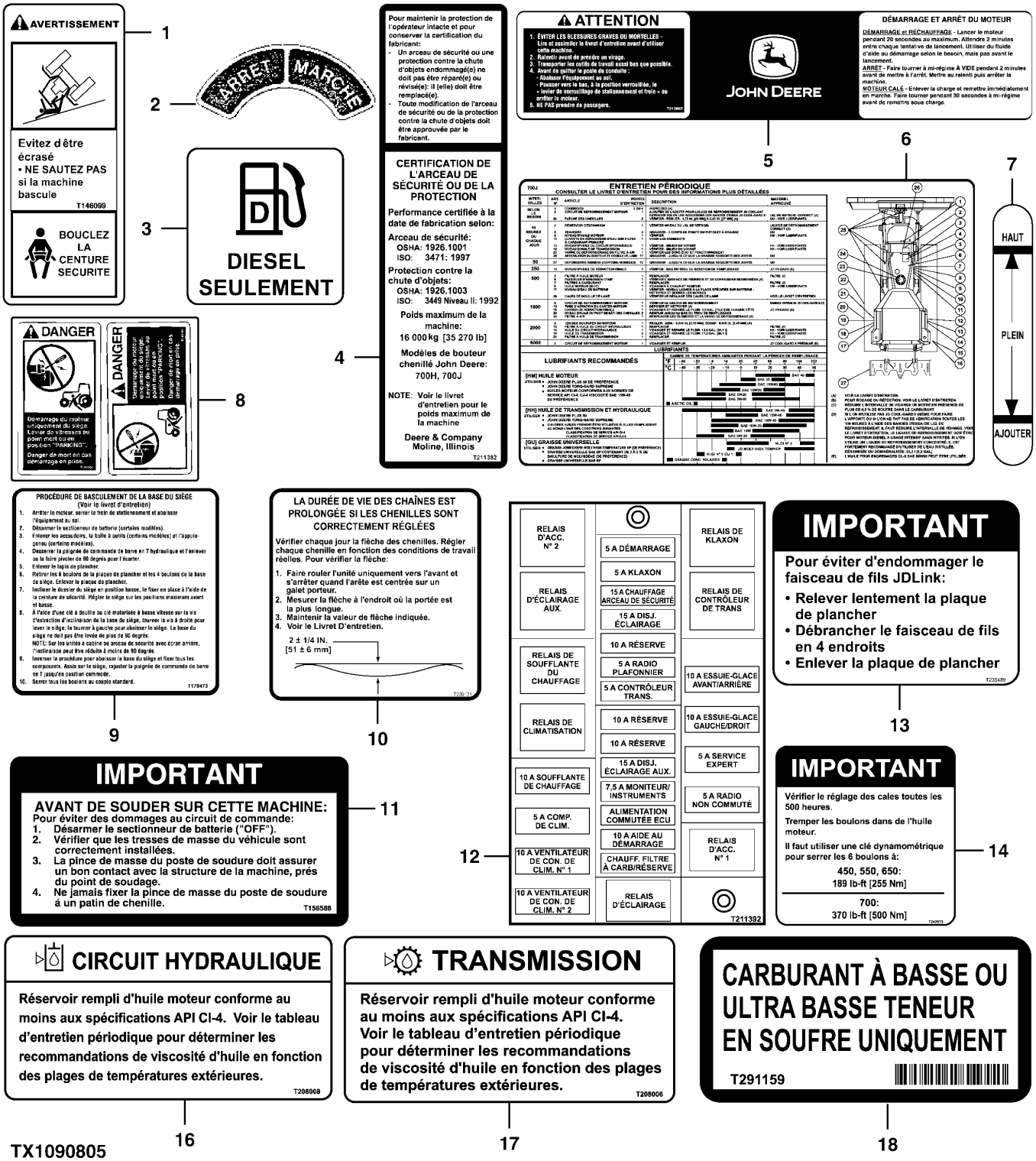

TX1090805

Item	*Nº peça*	*Descrição*	*Qtde*	*Nº série*	*Notas*
1	T146099	Adesivo de segurança	1		Advertência do Cinto de Segurança
2	T63224	Etiqueta	1		Desconexão
3	T114681	Etiqueta	1		Somente Óleo Diesel
4	T211382	Etiqueta	1		EPCC
5	T213867	Etiqueta	1		Partida com Segurança
6	T288705	Etiqueta	1		Manutenção Periódica, (SUB FOR T255893, T227266 AND T239925)
7	T197323	Etiqueta	2		Visor do Reservatório Hidráulico
8	T146104	Adesivo de segurança	1		Ligação Direta
9	T178473	Etiqueta	1		Inclinação da Base do Assento
10	T230131	Etiqueta	2		Arqueamento da Esteira
11	T158588	Etiqueta	1		Soldagem
12	T211392	Etiqueta	1		Bloco de Fusíveis
13	T235489	Etiqueta	1		Placa do Piso do JDLink™
14	T242973	Etiqueta	1		Detalhe de Torque e Calço
16	T208007	Etiqueta	1		Reservatório Hidráulico
17	T208005	Etiqueta	1		Reservatório, Transmissão
18	T291159	Etiqueta	1		Combustível com Teor de Enxofre Ultrabaixo

Label and Decals (Spanish)
Étiquettes et autocollants (espagnole)
Etiqueta e Adesivos (Espanhol)
Etiquetas y calcomanías (español)

TX1090806 A.1

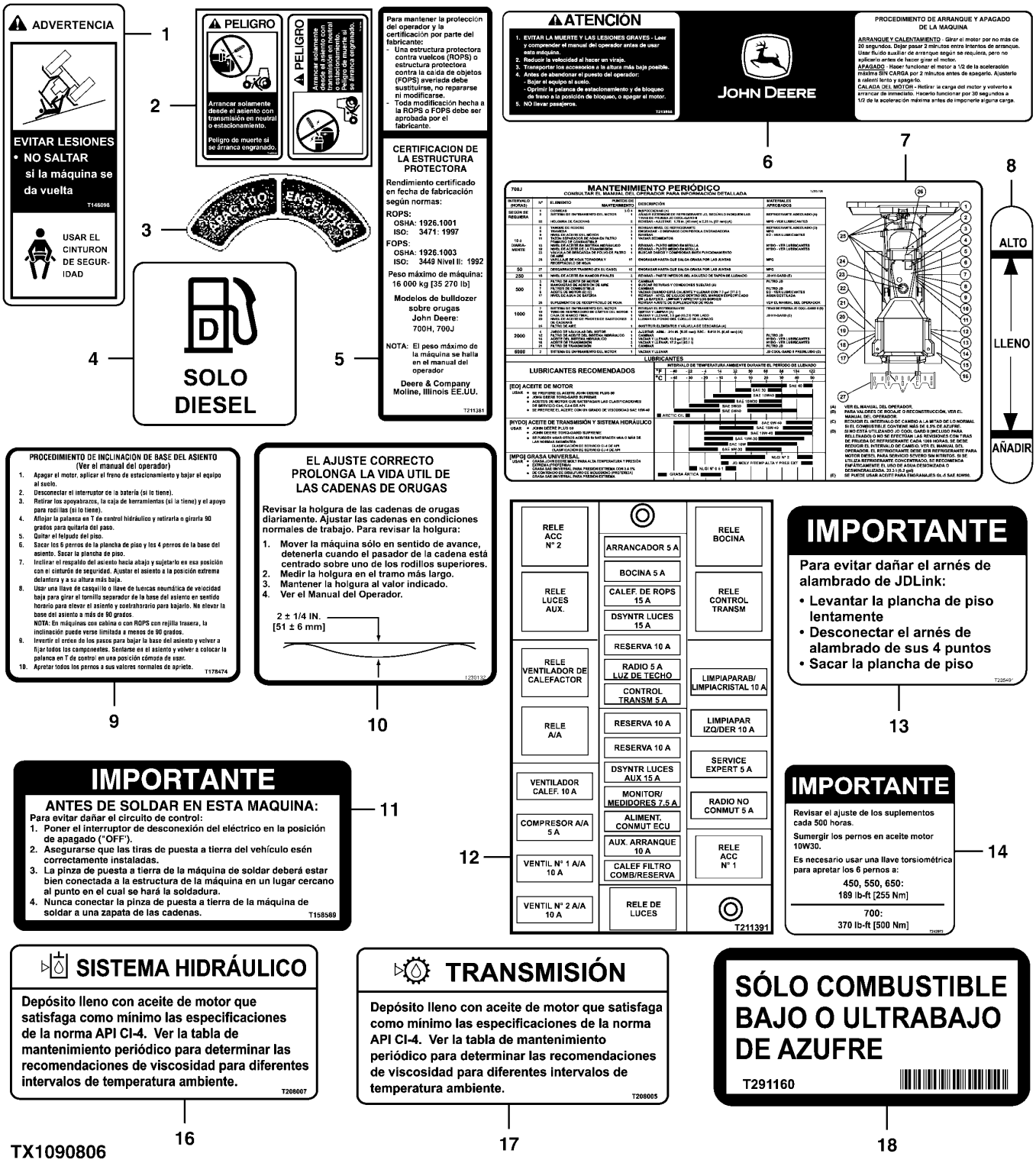

TX1090806

Item	*Nº peça*	*Descrição*	*Qtde*	*Nº série*	*Notas*
1	T146098	Adesivo de segurança	1		Advertência do Cinto de Segurança
2	T146106	Adesivo de segurança	1		Ligação Direta
3	T63225	Etiqueta	1		Desconexão
4	T127575	Etiqueta	1		Somente Óleo Diesel
5	T211381	Etiqueta	1		EPCC
6	T213866	Etiqueta	1		Partida com Segurança
7	T288706	Etiqueta	1		Manutenção Periódica, (SUB FOR T255894, T227265 AND T239924)
8	T197324	Etiqueta	2		Visor do Reservatório Hidráulico
9	T178474	Etiqueta	1		Inclinação da Base do Assento
10	T230132	Etiqueta	2		Arqueamento da Esteira
11	T158589	Etiqueta	1		Soldagem
12	T211391	Etiqueta	1		Bloco de Fusíveis
13	T235491	Etiqueta	1		Placa do Piso do JDLink™
14	T242972	Etiqueta	1		Detalhe de Torque e Calço
16	T208008	Etiqueta	1		Reservatório Hidráulico
17	T208006	Etiqueta	1		Reservatório, Transmissão
18	T291160	Etiqueta	1		Combustível com Teor de Enxofre Ultrabaixo

Labels and Decals, Portuguese
Étiquettes et autocollants, portugais
Etiquetas e Adesivos, Português
Etiquetas y calcomanías, portugués

TX1104131 C.1

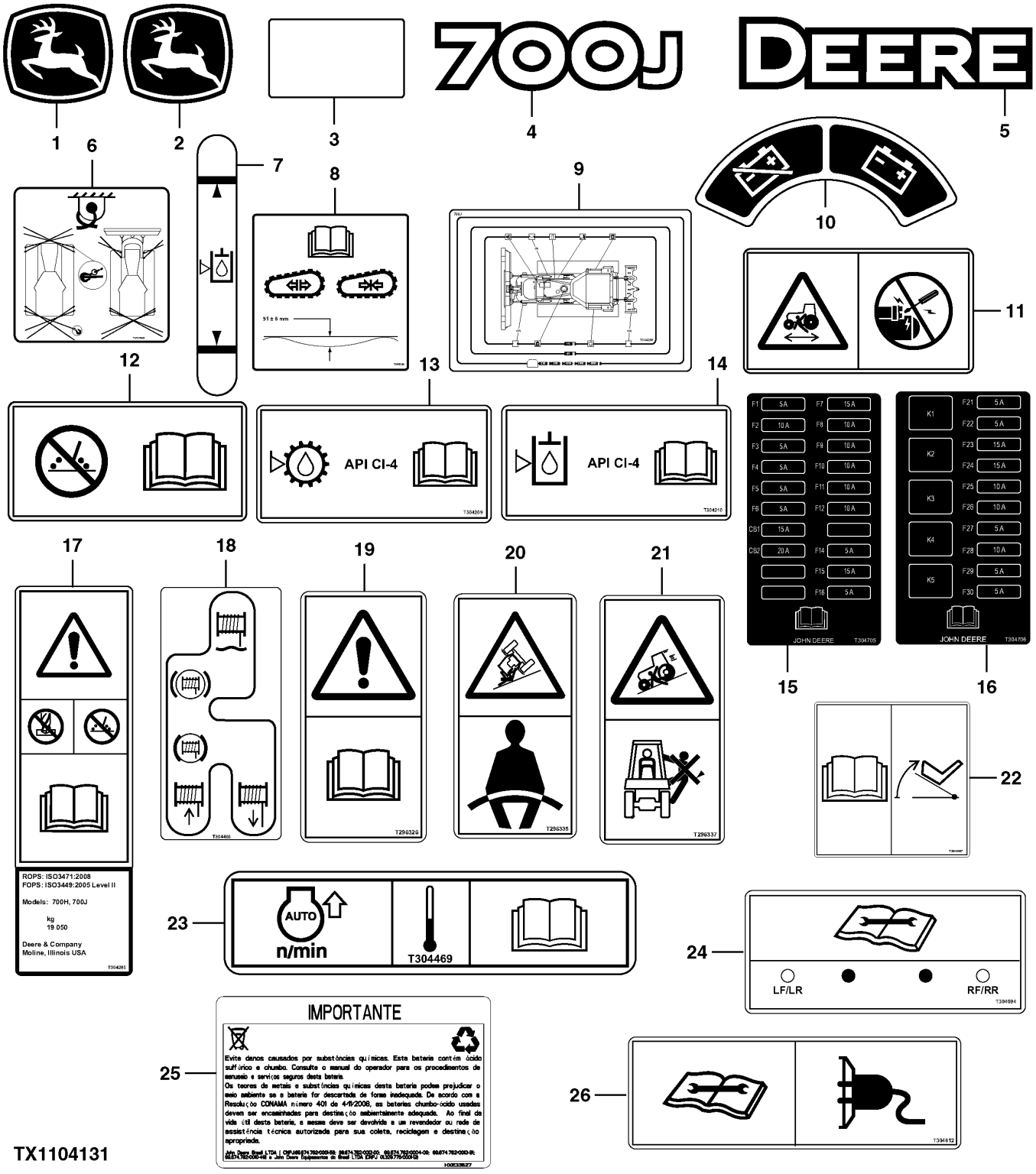

TX1104131

Item	*Nº peça*	*Descrição*	*Qtde*	*Nº série*	*Notas*
1	JD5764	Etiqueta	1		Símbolo da John Deere
2	JD5822	Etiqueta	2		Símbolo da John Deere
3	JD5939	RefletoR	2		Marcador do Refletor Vermelho
4	T211727	Etiqueta	2		
5	T211729	Etiqueta	1		
6	T210843	Etiqueta	1		Fixação
7	T302999	Etiqueta	2		Visor do Reservatório Hidráulico
8	T304255	Etiqueta	2		Arqueamento da Esteira
9	T304256	Etiqueta	1		Manutenção Periódica
10	T268456	Etiqueta	1		Desconexão
11	T296272	Adesivo de segurança	1		Ligação Direta
12	T304206	Etiqueta	1		Soldagem
13	T304209	Etiqueta	1		Reservatório da Transmissão
14	T304210	Etiqueta	1		Reservatório Hidráulico
15	T304705	Etiqueta	1		Fusível
16	T304706	Etiqueta	1		Fusível e Relé
17	T304285	Etiqueta	1		EPCC
18	T304466	Etiqueta	1		Controle do Guincho
19	T296326	Etiqueta	1		Aviso - Desligamento
20	T296335	Etiqueta	1		Cinto de Segurança
21	T296337	Etiqueta	1		Não Transporte Passageiro
22	T304467	Etiqueta	1		Inclinação do Assento
23	T304469	Etiqueta	1		Partida a Frio / Aquecimento
24	T304694	Etiqueta	1		Tubulação de Diagnóstico
25	HXE33527	Aviso	1		Segurança da Bateria
26	T304612	Etiqueta	1		JDLink

Standard Drawbar
Barre d'attelage standard
Barra de Tração Padrão
Barra de tiro estándar

TX1013982 A.1

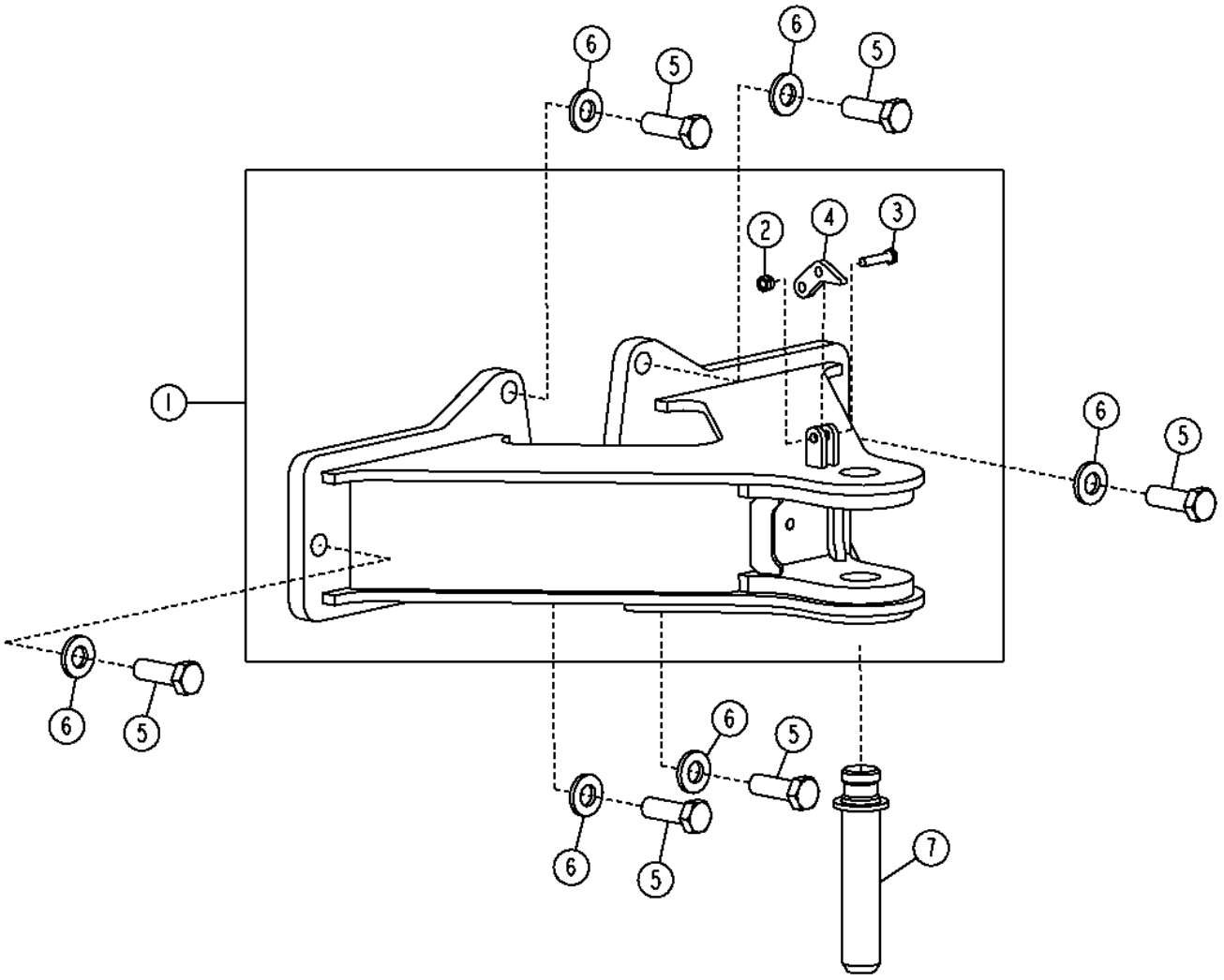

TX1013982

Item	*Nº peça*	*Descrição*	*Qtde*	*Nº série*	*Notas*
1	AT220049	Barra de tração	1		
2	14M7517	Porca de segurança	1		M10
3	19M7572	Parafuso sextavado	1		M10 X 45
4	T152122	RetentoR	1		
5	19M8346	Parafuso sextavado	6		M24 X 70
6	24M7243	Arruela	6		25.400 X 50 X 6 mm
7	AT167356	Pino de engate ráPido	1		

Retrieval Hitch
Attelage de récupération
Engate de Recuperação
Enganche de recuperación

TX1013979 A.1

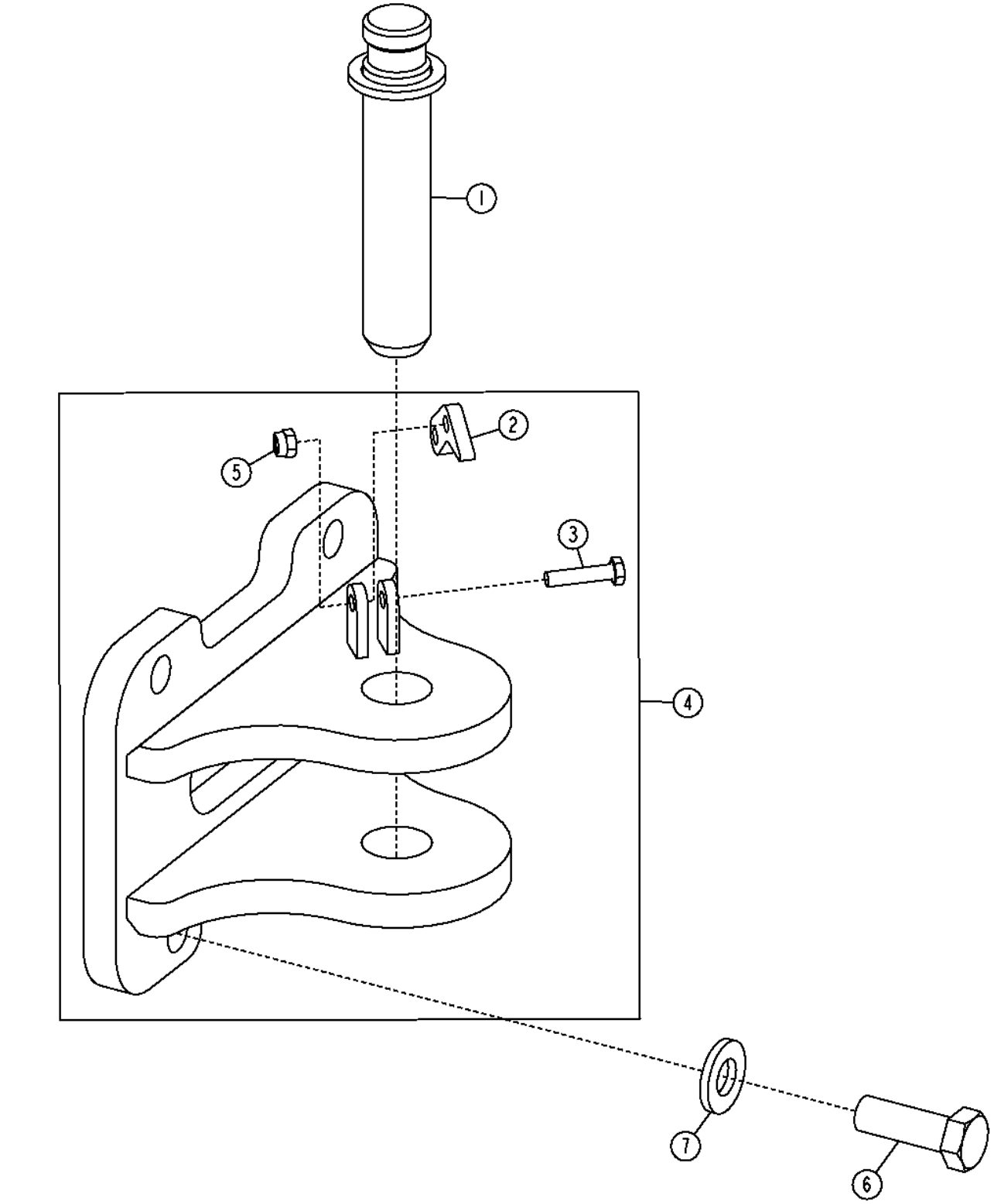

Item	*Nº peça*	*Descrição*	*Qtde*	*Nº série*	*Notas*
1	AT167356	Pino de engate ráPido	1		
2	T152122	RetentoR	1		
3	19M7572	Parafuso sextavado	1		M10 X 45
4	AT220051	Engate	1		
5	14M7517	Porca de segurança	1		M10
6	19M8346	Parafuso sextavado	4		M24 X 70
7	24M7243	Arruela	4		25.400 X 50 X 6 mm

Drawbar For Winch
Barre d'attelage pour treuil
Barra de Tração para Guincho
Barra de tiro para malacate

AT222829_TX1092149 A.1

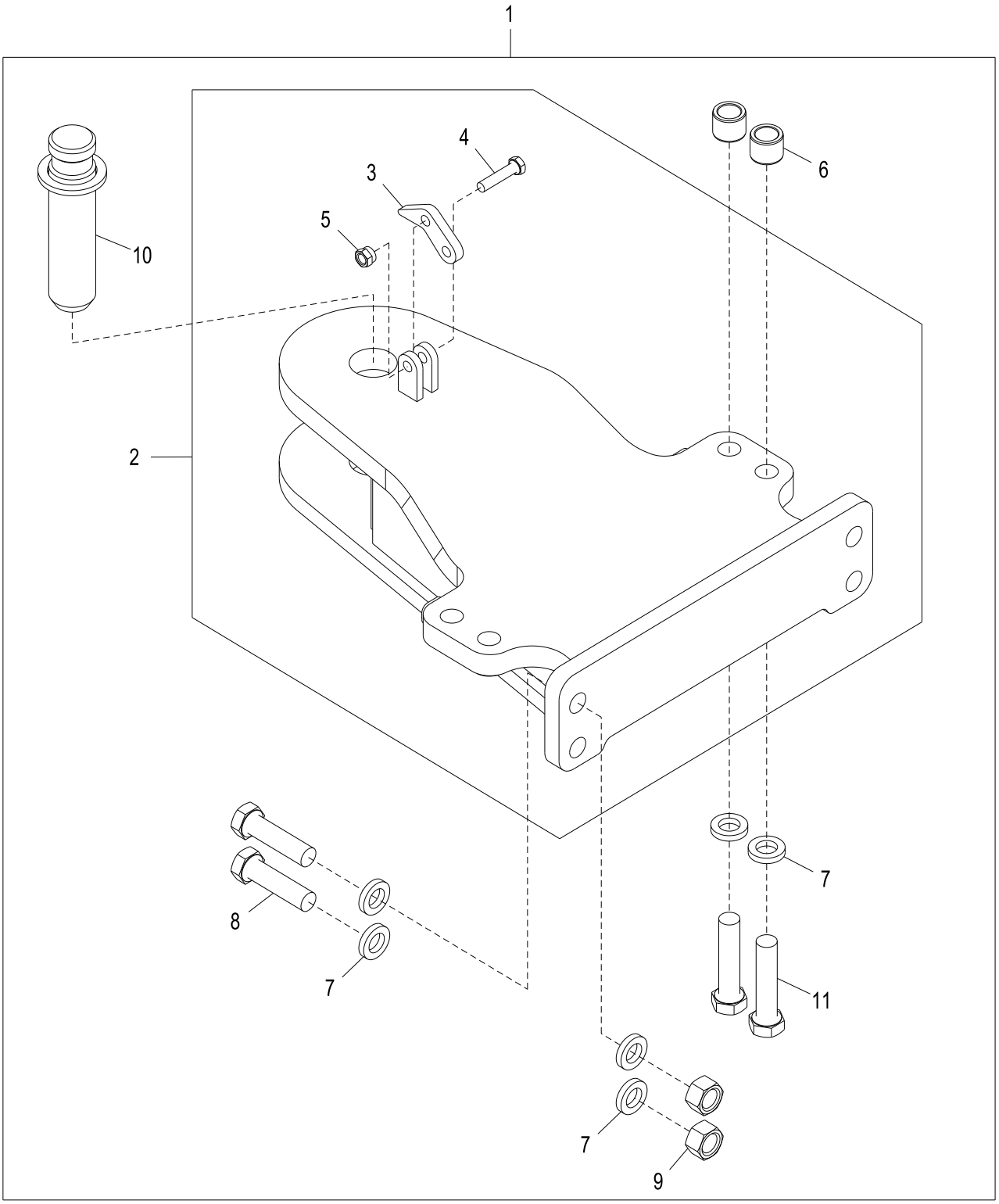

AT222829_TX1092149

Item	*Nº peça*	*Descrição*	*Qtde*	*Nº série*	*Notas*
1	**AT222829**	**Barra de tração**	**1**		**Pacotes de Produto**
2	AT222830	Barra de tração	1		
3	T152122	RetentoR	1		
4	19M7572	Parafuso sextavado	1		M10 X 45
5	14M7517	Porca de segurança	1		M10
6	T158619	Bucha	4		
7	T83426	Arruela	12		
8	19M8410	Parafuso	4		M20 X 75
9	14M7277	Porca	4		M20
10	AT222507	Pino de engate ráPido	1		
11	19M8147	Parafuso sextavado	4		M20 X 90

Tow Hook
Crochet de remorquage
Gancho de Reboque
Gancho de remolcado

TP67572 A.1

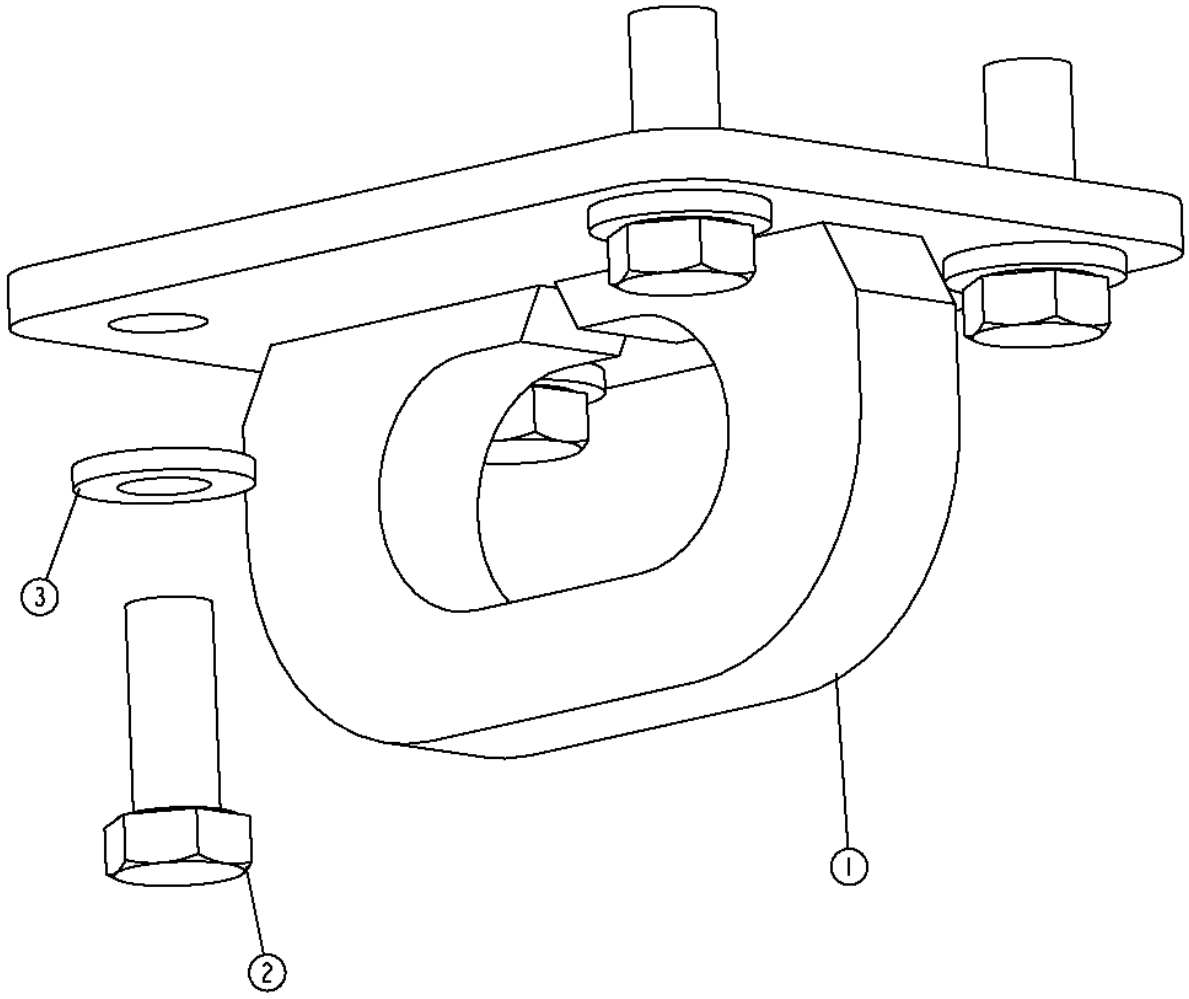

TP67572

Item	*Nº peça*	*Descrição*	*Qtde*	*Nº série*	*Notas*
1	AT220053	Gancho	1		
2	19M7597	Parafuso sextavado	4		M20 X 50
3	24M7242	Arruela	4		21.400 X 42 X 5 mm

Batteries and Cables
Batteries et câbles
Baterias e Cabos
Baterías y cables

TX1050021 A.1

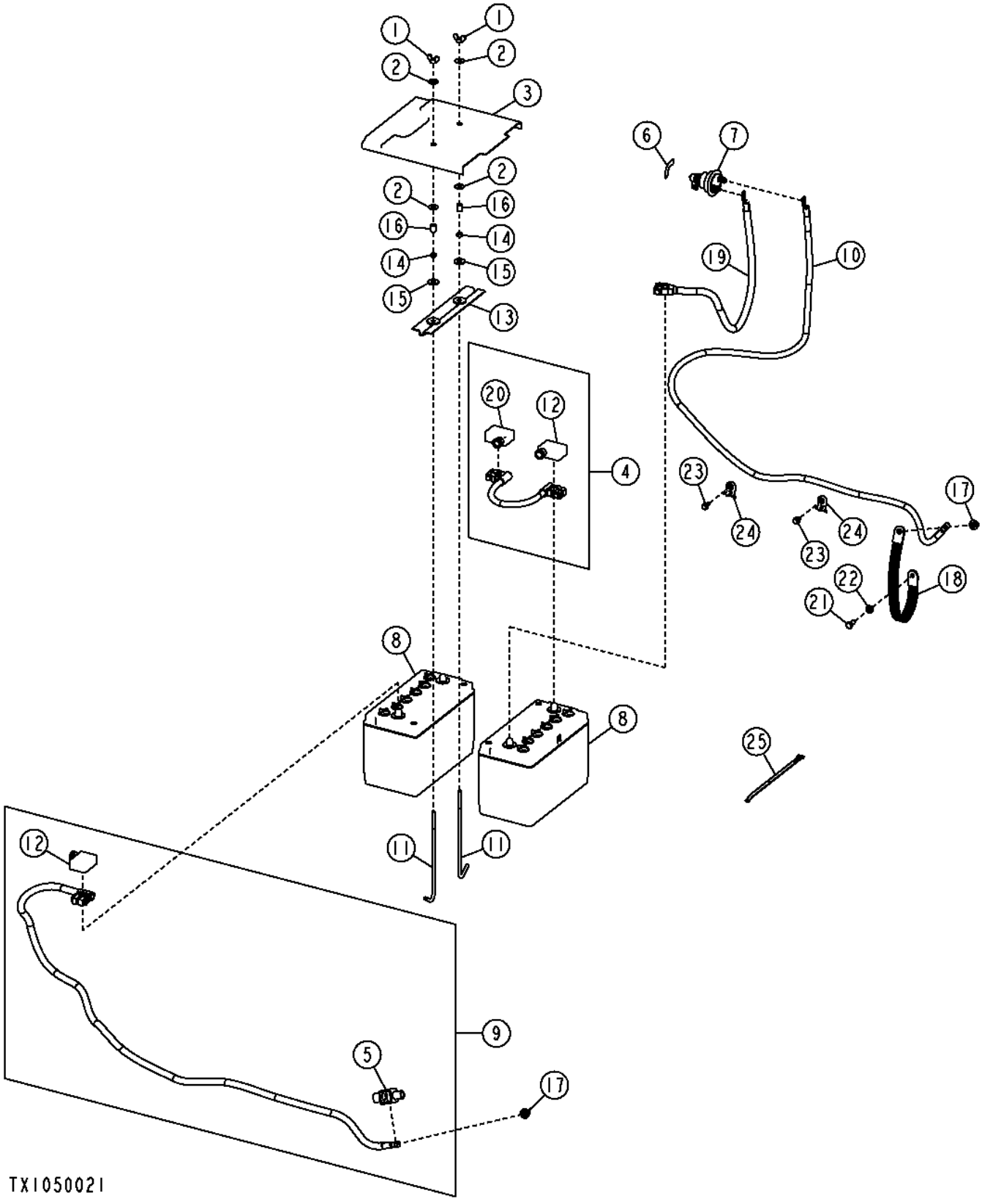

Item	*Nº peça*	*Descrição*	*Qtde*	*Nº série*	*Notas*
1	14M7020	Porca borboleta	2		M8
2	24M7207	Arruela	4		8.400 X 24 X 2 mm
3	T173580	Capa	1		
4	AT223636	Cabo	1		
5	T180231	Protetor	1		
6	T42199	Etiqueta	1		DESCONEXÃO DA BATERIA
7	AT41188	Interruptor	1		DESCONEXÃO DA BATERIA
8	TY6128	Bateria com carga seca	2		(ALSO ORDER (2) TY25913)
9	AT222039	Cabo da bateria	1		Positivo
10	AT177870	Cabo	1		Negativo
11	T141123	Parafuso	2		8 mm
12	T107114	Capa	2		(RH)
13	AT210517	Placa	1		
14	14M7273	Porca	2		M8
15	24M7296	Arruela	2		10.500 X 30 X 2.500 mm
16	T161816	Espaçador	2		9.246 X 13.716 X 19.050 mm (0.364" X 0.540" X 3/4")
17	14M7299	Porca com flange	2		M12
18	AT47069	Cabo negativo	1		
19	AT222041	Cabo da bateria	1		Negativo ao Interruptor
20	T107115	Capa	1		(LH)
21	19M7662	Parafuso sextavado	1		M10 X 30
22	24M7239	Arruela	1		10.700 X 21 X 2.500 mm
23	19M7865	Parafuso	2		M8 X 16
24	H224072	Braçadeira	2		
25	H224073	Cinta	2		

Alternator (80 Amp) With Cab
Alternateur (80 A) avec cabine
Alternador (80 A) Com Cabine
Alternador (80 A) con cabina

TX1017759 A.1

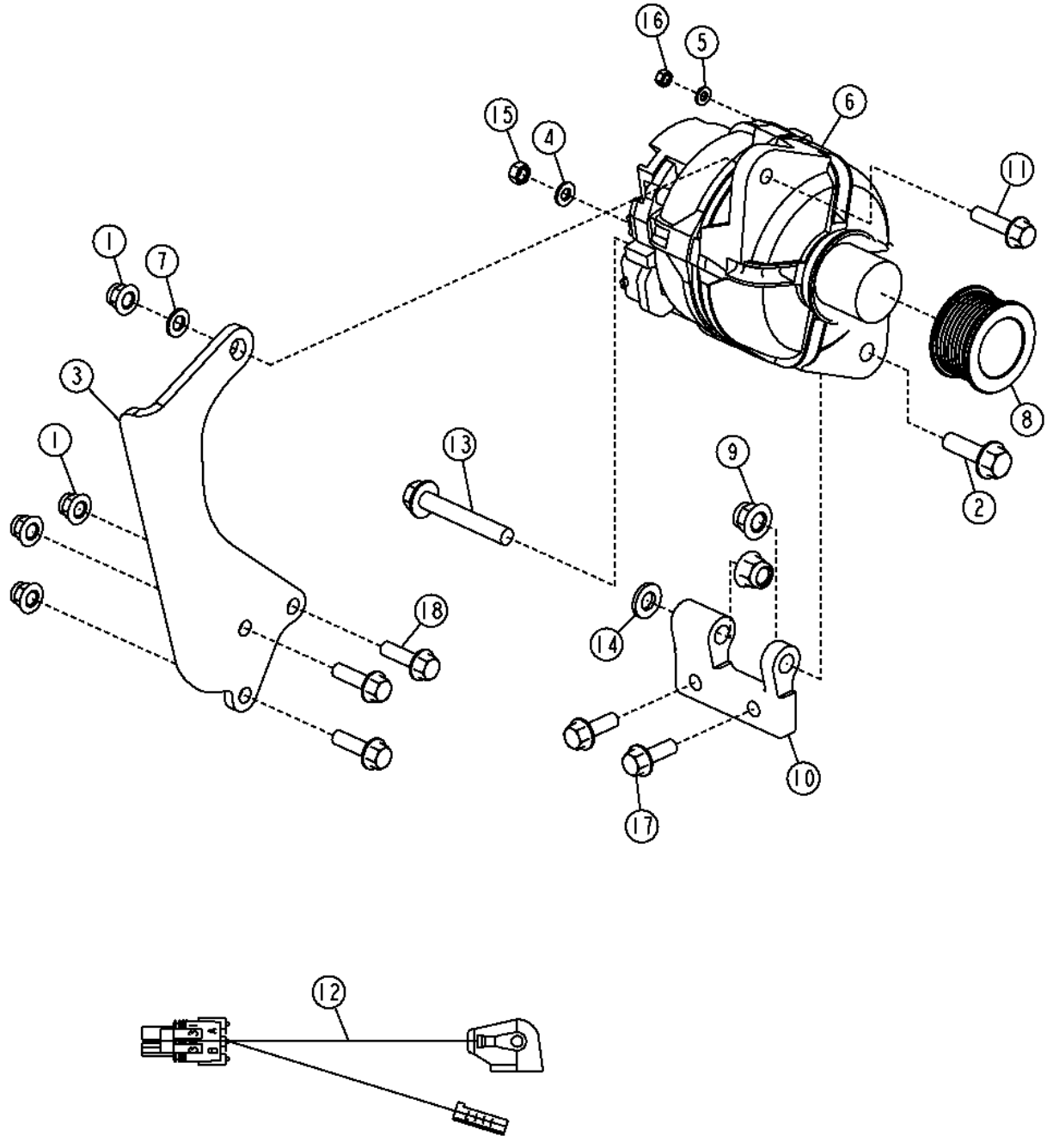

Item	*Nº peça*	*Descrição*	*Qtde*	*Nº série*	*Notas*
1	14M7400	Porca de segurança	4		M10
2	19M7791	Parafuso	1		M12 X 40
3	T213873	Correia	1		
4	24M7238	Arruela	1		8.700 X 17 X 2 mm
5	24M7293	Arruela	1		6.500 X 13 X 1.600 mm
6	AT387573	Alternador	1		SUB FOR AT303320
	SE501833	Alternador remanufaturado	1		REMAN FOR AT303320 AND AT387573
7	24M7040	Arruela	1		11 X 20 X 2 mm
8	T201538	Polia	1		
9	14M7401	Porca de segurança	2		M12
10	T179468	Apoio	1		
11	19M7804	Parafuso	1		M10 X 40
12	AT300684	Chicote	1		
13	19M7818	Parafuso	1		M12 X 80
14	24M7240	Arruela	1		13 X 25 X 3 mm
15	14M7273	Porca	1		M8
16	14M7272	Porca	1		M6
17	19M7786	Parafuso	1		M10 X 30
	19M7785	Parafuso	1		M10 X 25
18	19M7835	Parafuso	3		M10 X 35

Alternator (55 Amp) W/ ROPS
Alternateur (55 A) avec arceau de sécurité
Alternador (55 A) Com EPCC
Alternador (55 A) con estructura antivuelco

TX1014244 A.1

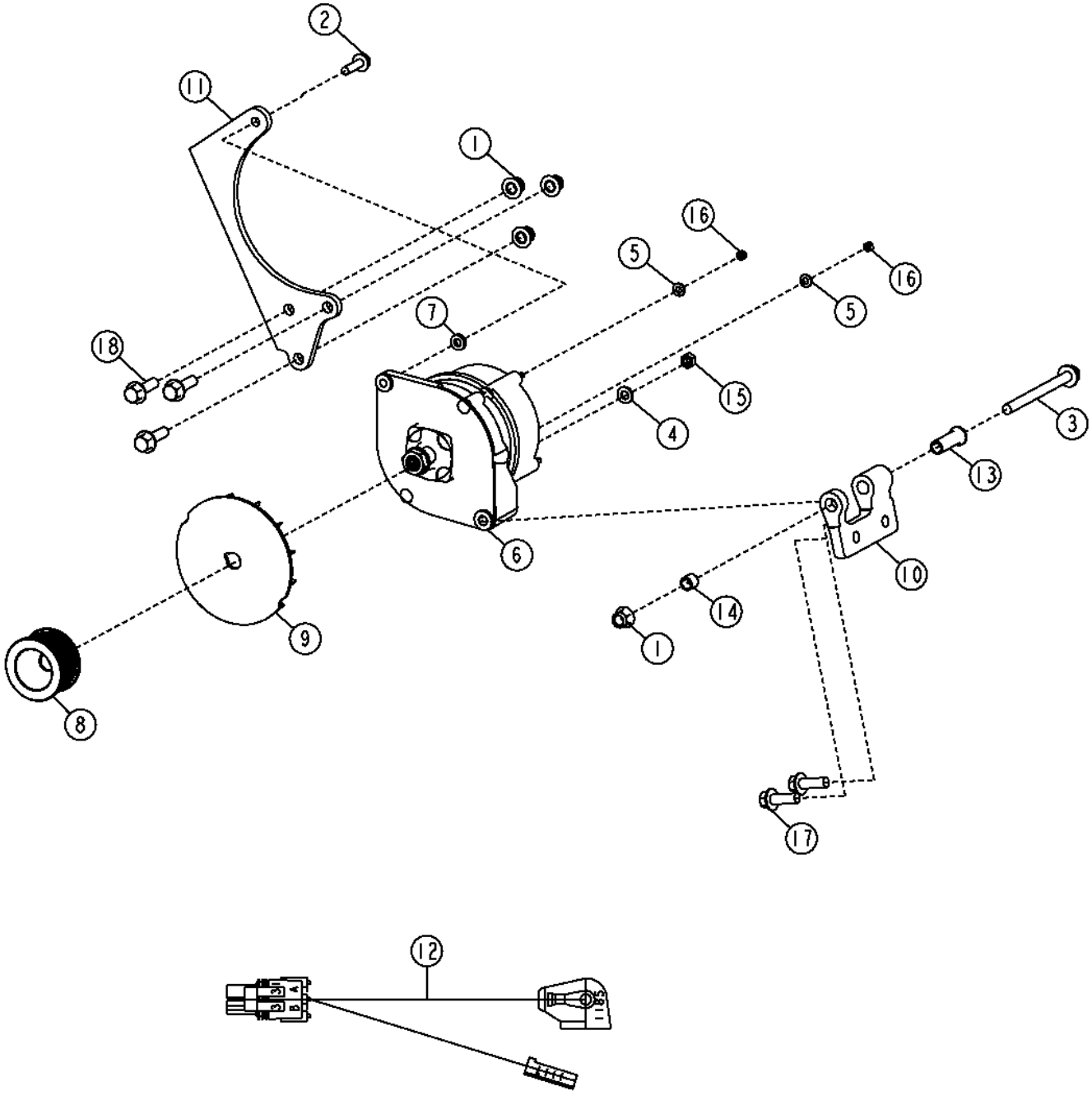

Item	*Nº peça*	*Descrição*	*Qtde*	*Nº série*	*Notas*
1	14M7400	Porca de segurança	4		M10
2	19M7868	Parafuso	1		M8 X 30
3	19M7944	Parafuso	1		M10 X 120
4	24M7238	Arruela	1		8.700 X 17 X 2 mm
5	24M7293	Arruela	2		6.500 X 13 X 1.600 mm
6	TY26045	Alternador	1		24 V, 55 A, 4500 RPM, NLA; ORDER SE501362
	.....	Alternador	1		(AT228217 NLA)
	SE501362	Alternador remanufaturado	1		REMAN FOR TY26045
7	R48808	Arruela	1		Especial
8	R501486	Polia	1		ALTERNADOR
9	T158584	Ventilador	1		
10	T179468	Apoio	1		
11	T195239	Correia	1		
12	AT316756	Chicote	1		
13	R134010	Bucha	1		
14	R135423	Bucha	1		
15	14M7273	Porca	1		M8
16	14M7297	Porca	2		M5
17	19M7786	Parafuso	1		M10 X 30
	19M7785	Parafuso	1		M10 X 25
18	19M7835	Parafuso	3		M10 X 35

Grille Mounted and Rear Work Lights
Projecteurs de travail montés sur la calandre et arrière
Luzes de Trabalho Traseiras e Montadas na Grade
Luces de trabajo montadas en parrilla y traseras

TX1013688 A.1

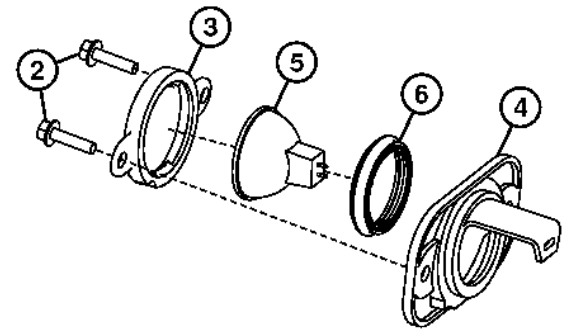

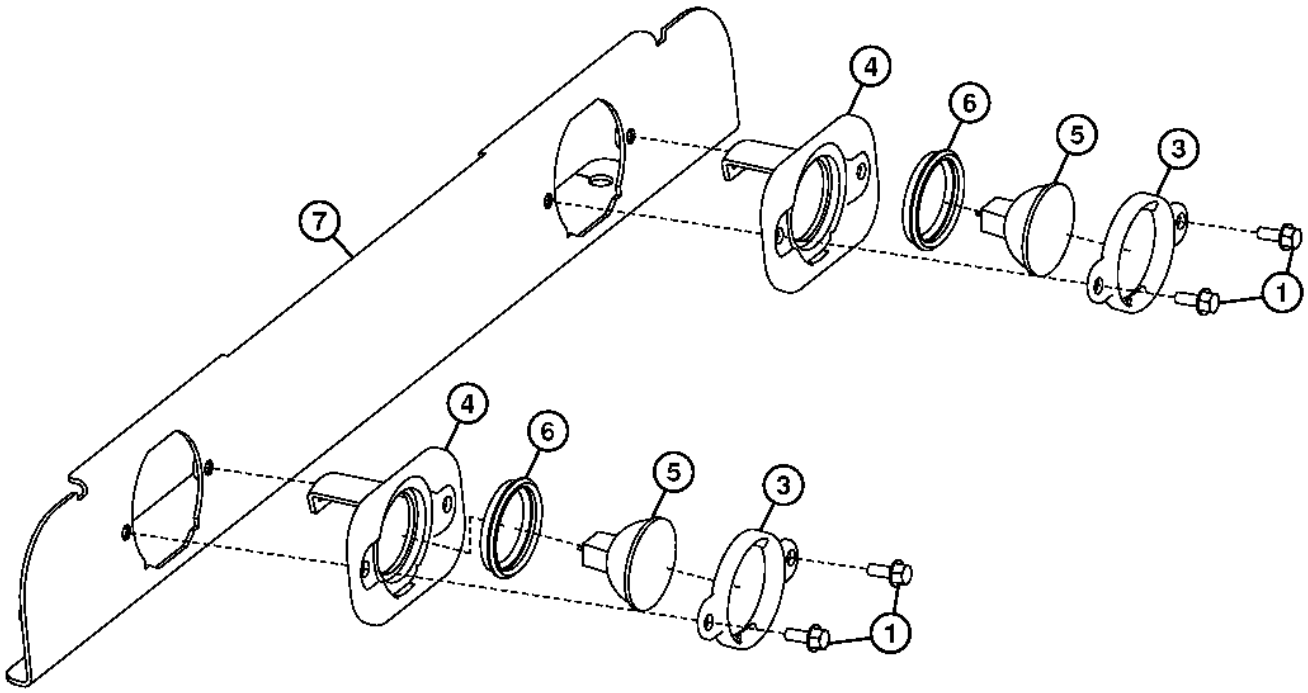

TX1013688

Item	*Nº peça*	*Descrição*	*Qtde*	*Nº série*	*Notas*
1	19M7775	Parafuso	4		M6 X 16
2	19M7863	Parafuso	2		M6 X 25
3	T177833	Anel	3		
4	T202551	Carcaça	3		
5	AT221450	Lâmpada	3		(ALSO ORDER T208406)
6	T208406	Passa-fio	3		
7	AT336531	Apoio	1		

ROPS Hi-Intensity Lights (Kit)
Éclairage haute intensité de l'arceau de sécurité (kit)
Luzes de Alta Intensidade da EPCC (Kit)
Luces de alta intensidad de ROPS (kit)

T205058 A.1

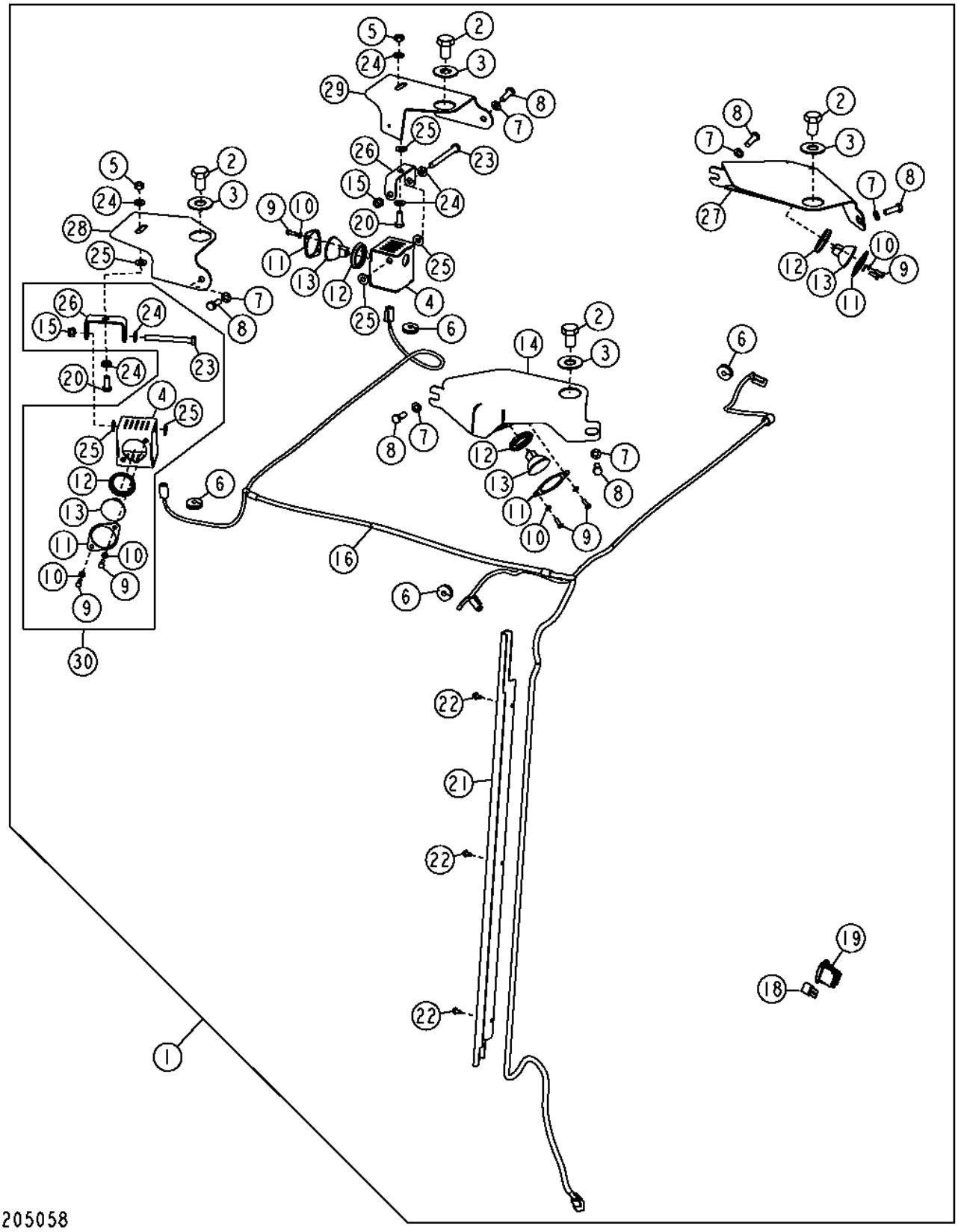

Item	*Nº peça*	*Descrição*	*Qtde*	*Nº série*	*700J*	*Notas*
1	**.....**	**Kit**	**1**			**Luzes de Alta Intensidade da EPCC, (WHOLE GOODS) (AT311106 NLA)**
2	19M8543	Parafuso sextavado	4			M20 X 30
3	24H1411	Arruela	4			7/8" X 2" X 0.120"
4	AT221351	Carcaça	2			
5	14M7274	Porca	2			M10
6	R41440	Passa-fio	4			
7	24M7028	Arruela	6			10.500 X 20 X 2 mm
8	19M7662	Parafuso sextavado	6			M10 X 30
9	19M8425	Parafuso sextavado	8			M6 X 16
10	24M7054	Arruela	8			6.400 X 12 X 1.600 mm
11	T175866	Placa	4			
12	T208406	Passa-fio	4			
13	AT221450	Lâmpada	4			Luz de Alta Intensidade, (ALSO ORDER T208406)
14	AT219952	Placa	1			(RH)
15	14M7517	Porca de segurança	2			M10
16	AT310970	Chicote	1			
17	AT222676	Chicote	4			Luz, Não Ilustrado
18	T102780	Disjuntor	1			25 A
19	AT303862	Interruptor de alavanca	1			
	M115279	Plugue	1			Não Ilustrado
20	19M7402	Parafuso sextavado	2			M10 X 25
21	T178024	Placa	1			
22	37H116	Parafuso	3			
23	19M8093	Parafuso sextavado	2			M10 X 100
24	24M7239	Arruela	6			10.700 X 21 X 2.500 mm
25	H110232	Arruela	6			10.310 X 22.600 X 1.500 mm (13/32" X 0.890" X 0.059")
26	T177261	Apoio	2			
27	AT219953	Placa	1			(LH)
28	T208582	Placa	1			
29	T208583	Placa	1			
30	AT313668	Carcaça	2			Conjunto do Alojamento das Luzes de Trabalho

ROPS Hi-Intensity Lights
Éclairage haute intensité de l'arceau de sécurité
Luzes de Alta Intensidade da EPCC
Luces de intensidad alta de ROPS

TX1030245 A.1

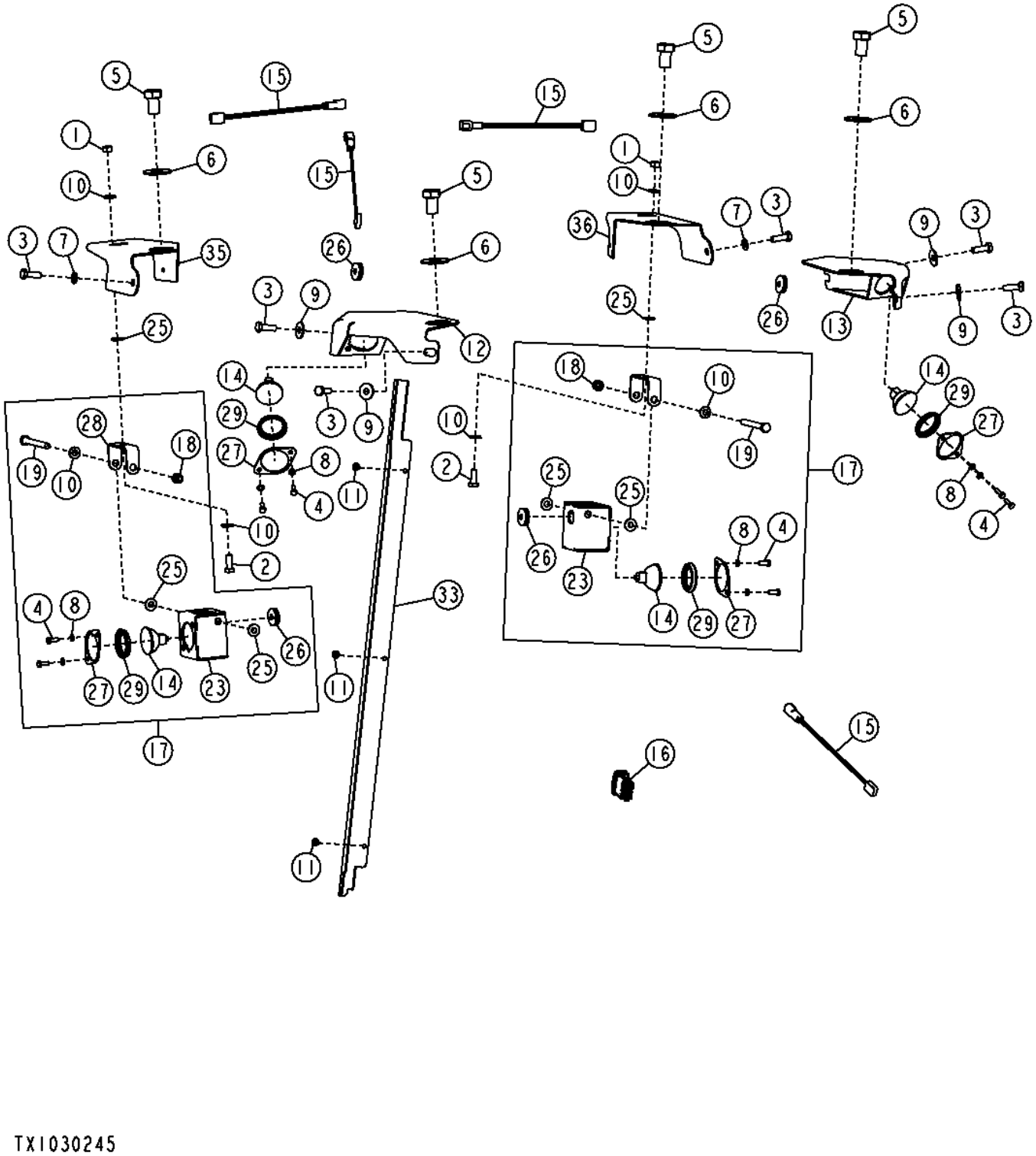

Item	*Nº peça*	*Descrição*	*Qtde*	*Nº série*	*700J*	*Notas*
1	14M7274	Porca	1			M10
2	19M7402	Parafuso sextavado	2			M10 X 25
3	19M7662	Parafuso sextavado	6			M10 X 30
4	19M8425	Parafuso sextavado	6			M6 X 16
5	19M8543	Parafuso sextavado	4			M20 X 30
6	24H1411	Arruela	4			7/8" X 2" X 0.120"
7	24M7028	Arruela	2			10.500 X 20 X 2 mm
8	24M7054	Arruela	6			6.400 X 12 X 1.600 mm
9	24M7296	Arruela	4			10.500 X 30 X 2.500 mm
10	24M7239	Arruela	5			10.700 X 21 X 2.500 mm
11	37H116	Parafuso	3			
12	AT219952	Placa	1			
13	AT219953	Placa	1			
14	AT221450	Lâmpada	3			
15	AT222676	Chicote	4			
16	AT303862	Interruptor de alavanca	1			
17	AT313668	Carcaça	2			
18	14M7517	Porca de segurança	1			M10
19	19M8093	Parafuso sextavado	1			M10 X 100
23	AT221351	Carcaça	1			
25	H110232	Arruela	2			
26	R41440	Passa-fio	1			
27	T175866	Placa	3			
28	T177261	Apoio	1			
29	T208406	Passa-fio	3			
33	T178024	Placa	1			
35	T208582	Placa	1			
36	T208583	Placa	1			

Cab Hi-Intensity Lights
Éclairage haute intensité de la cabine
Luzes de Alta Intensidade da Cabine
Luces de alta intensidad de cabina

T205067 A.1

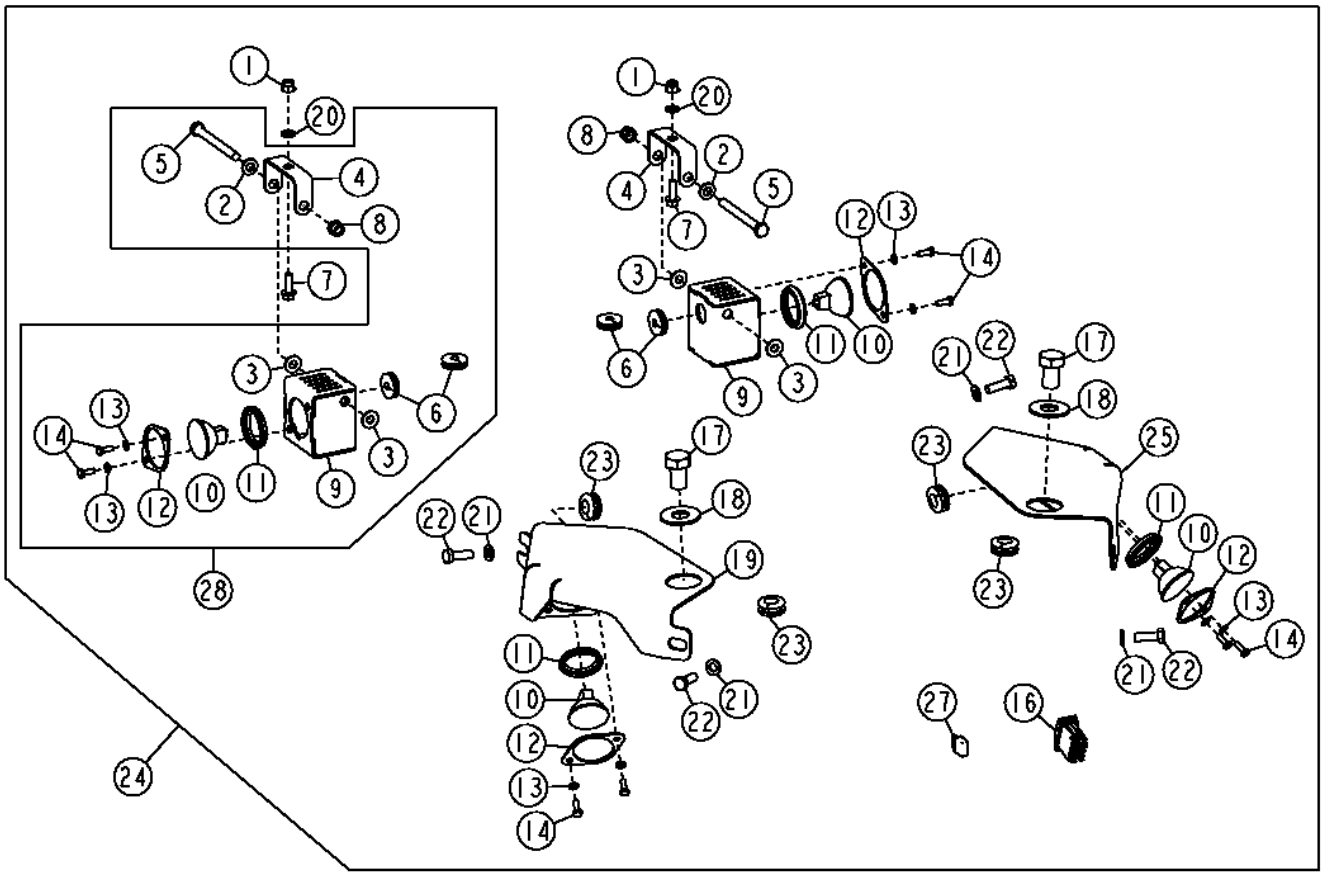

T205067

Item	*Nº peça*	*Descrição*	*Qtde*	*Nº série*	*700J*	*Notas*
1	14M7396	Porca de segurança	2			M8
2	24M7239	Arruela	2			10.700 X 21 X 2.500 mm
3	H110232	Arruela	4			10.310 X 22.600 X 1.500 mm (13/32" X 0.890" X 0.059")
4	T177261	Apoio	2			
5	19M8093	Parafuso sextavado	2			M10 X 100
6	R41440	Passa-fio	4			
7	19M7867	Parafuso	2			M8 X 25
8	14M7517	Porca de segurança	2			M10
9	AT221351	Carcaça	2			
10	AT221450	Lâmpada	4			Alta Intensidade, ALSO ORDER T208406
11	T208406	Passa-fio	4			
12	T175866	Placa	4			
13	24M7054	Arruela	8			6.400 X 12 X 1.600 mm
14	19M8425	Parafuso sextavado	8			M6 X 16
16	AT303862	Interruptor de alavanca	1			
17	19M8543	Parafuso sextavado	2			M20 X 30
18	24H1411	Arruela	2			7/8" X 2" X 0.120"
19	AT219952	Placa	1			LD
20	24M7238	Arruela	2			8.700 X 17 X 2 mm
21	24M7178	Arruela	4			10.500 X 30 X 2.500 mm, SUB FOR 24M7028
22	19M7662	Parafuso sextavado	4			M10 X 30
23	R36235	Passa-fio	4			
24	**.....**	**Kit**	**1**			**Pacotes de Produto, Luzes de Alta Intensidade da Cabine, AT311107 NLA**
25	AT219953	Placa	1			ESQ
26	AT222676	Chicote	4			Luz, Não Ilustrado
27	T102780	Disjuntor	1			25 A
28	AT313668	Carcaça	2			Conjunto do Alojamento das Luzes de Trabalho

Beacon Light & Bracket
Gyrophare et support
Luz Giratória e Suporte
Luz de aviso y escuadra

ETN88414_TX1104129 A.1

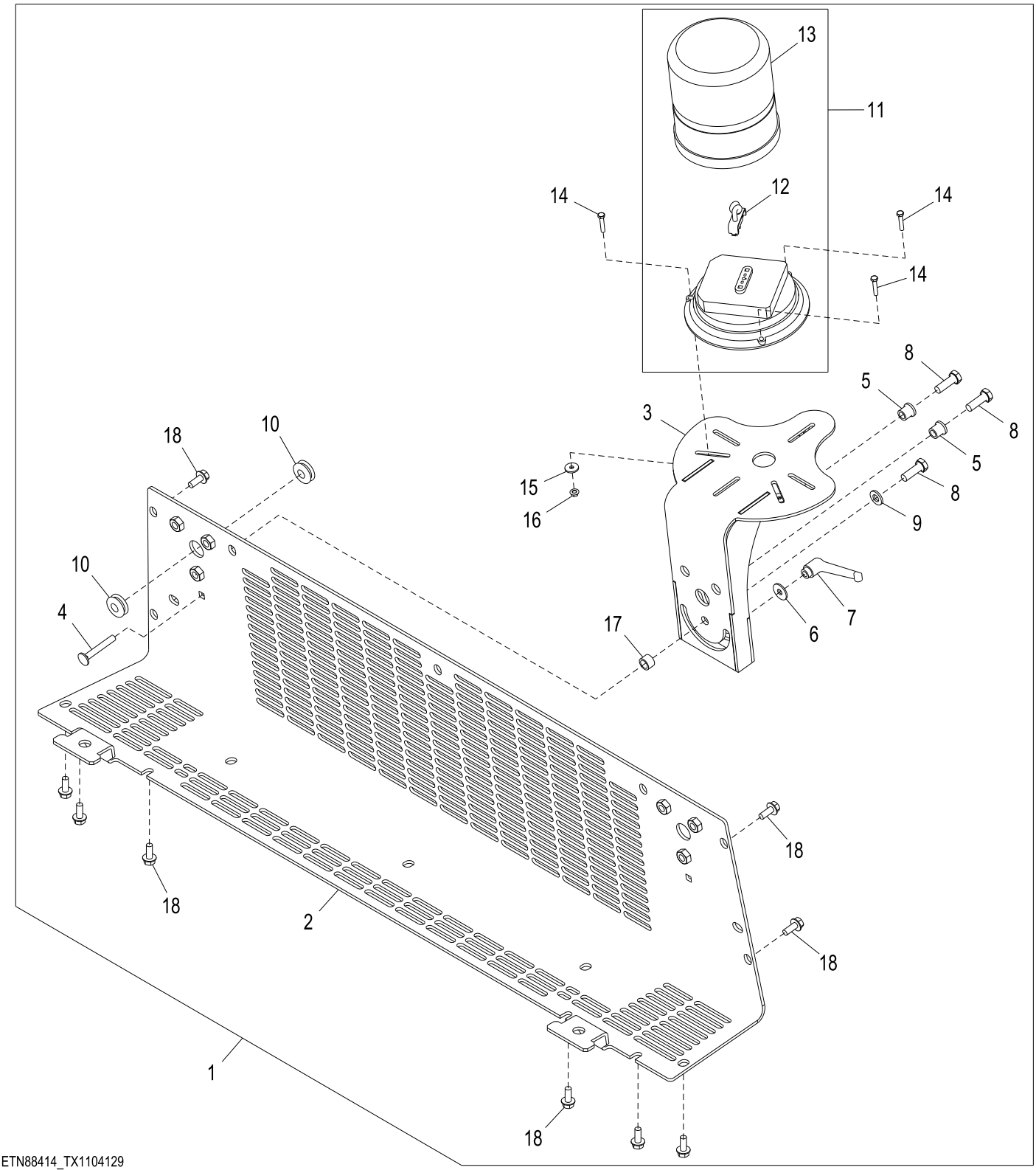

ETN88414_TX1104129

Item	*Nº peça*	*Descrição*	*Qtde*	*Nº série*	*Notas*
1	AT410384	Kit da luz	1		
2	AT410640	Capa	1		
3	AT366486	Apoio	1		
4	03M7245	Parafuso	1		M8 X 55
5	T188075	Bucha	2		
6	24M7298	Arruela	1		8.400 X 25 X 2 mm
7	AT227063	Alavanca	1		
8	19M7662	Parafuso sextavado	3		M10 X 30
9	24M7239	Arruela	1		10.700 X 21 X 2.500 mm
10	R62356	Passa-fio	2		
11	AT366348	Luz estroboscópica	1		
12	T254266	Lâmpada	1		
13	T254267	Lente	1		
14	19M7502	Parafuso sextavado	3		M5 X 25
15	24M7210	Arruela	3		5.500 X 18 X 2 mm
16	14M7375	Porca com flange	3		M5
17	28H3421	Espaçador	1		0.493" X 0.675" X 7/16"
18	19M7866	Parafuso	10		M8 X 20

Transmission Wiring Harness
Faisceau de fils de transmission
Chicote Elétrico da Transmissão
Grupo de cables de transmisión

TX1050047 A.1

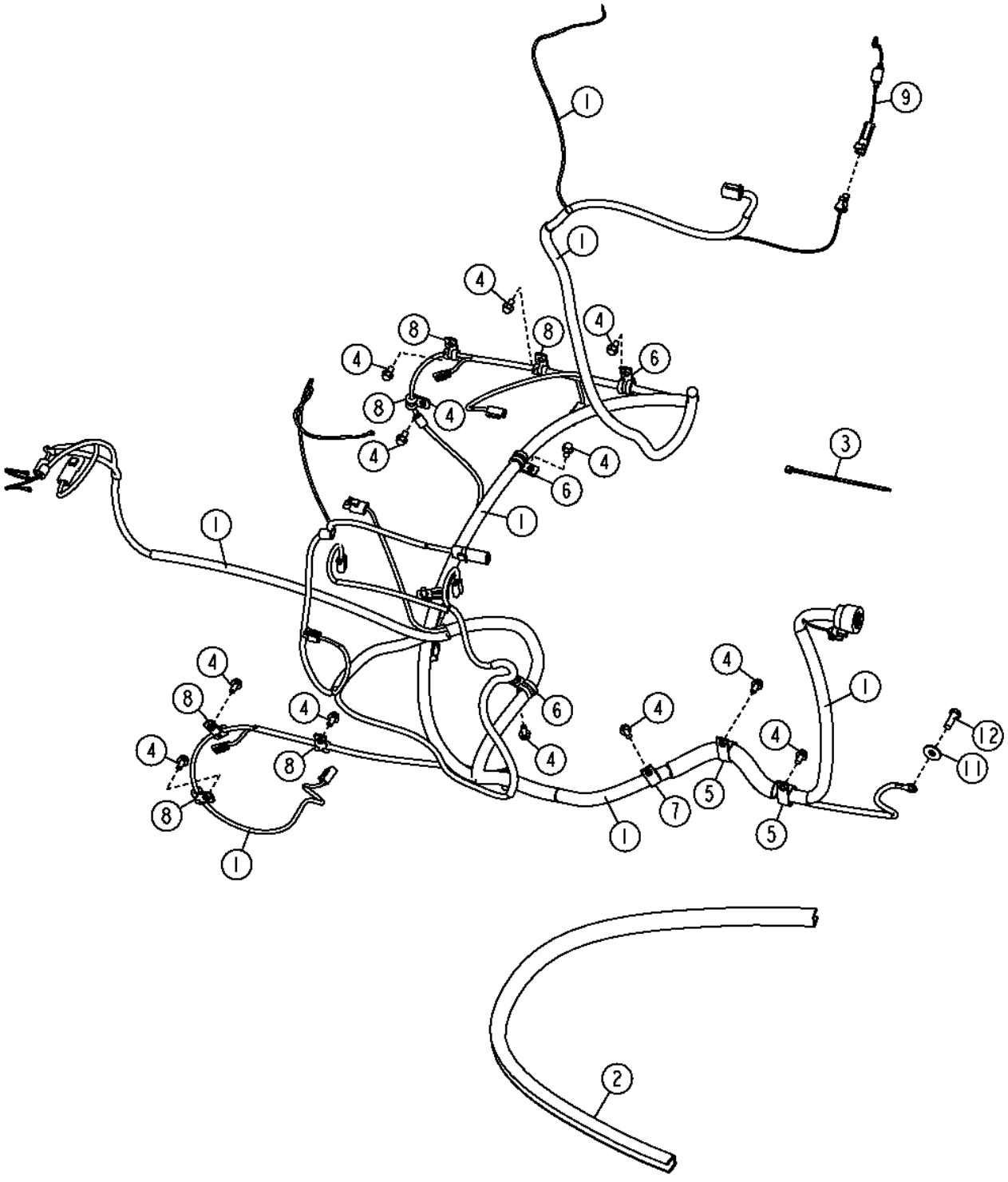

Item	*Nº peça*	*Descrição*	*Qtde*	*Nº série*	*Notas*
1	AT344105	Chicote	1		(SUB FOR AT307982)
2	T164263	Isolador	1		16.5 in.
3	R44302	Cinta	AR		
4	19M7865	Parafuso	14		M8 X 16
5	T162675	Braçadeira	2		
6	T74416	Braçadeira	4		
7	T78787	Braçadeira	2		
8	T78974	Braçadeira	6		
9	AT344588	Chicote	1		
	57M7688	Fusível	1		
11	24M7296	Arruela	1		10.500 X 30 X 2.500 mm
12	19M7662	Parafuso sextavado	1		M10 X 30

Cab Wiring Harness (- 210218)
Faisceau de cabine (- 210218)
Chicote Elétrico da Cabine (- 210218)
Grupo de cables de cabina (- 210218)

TX1057356 A.1

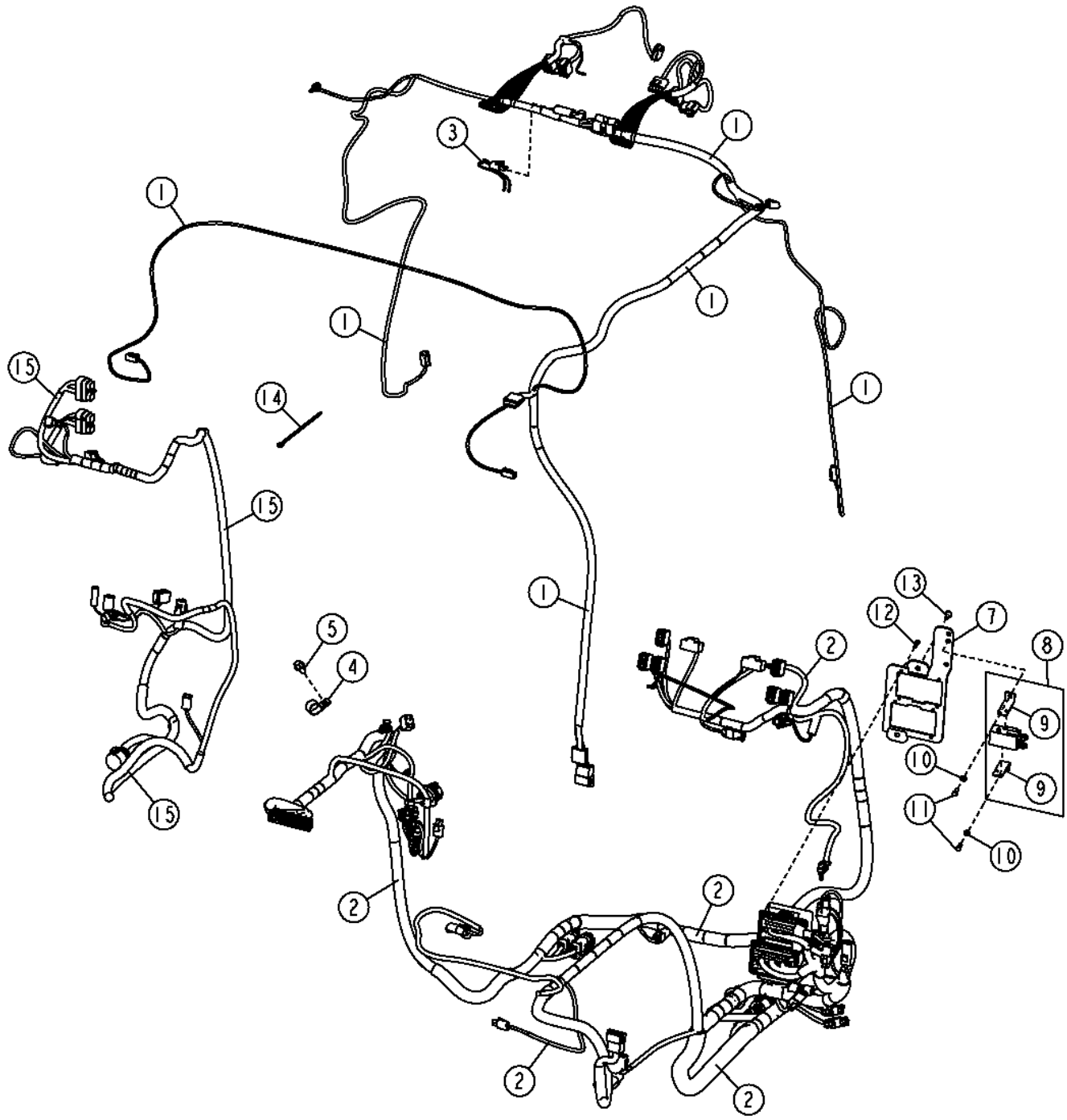

TX1057356

Item	*Nº peça*	*Descrição*	*Qtde*	*Nº série*	*Notas*
1	AT347472	Chicote do teto	1	-150488	ALSO ORDER AT347469, (2) 57M8015, (2) 57M8016 AND (2) R78069, SUB FOR AT330643, Chicote Superior da Cabine, Componentes em Outra Página
	AT347472	Chicote do teto	1	150489-210218	ALSO ORDER (2) 57M8015, (2) 57M8016 AND (2) R78069, Componentes em Outra Página
2	AT344107	Chicote	1	-150489	ALSO ORDER AT160480, SUB FOR AT330641, Chicote Elétrico da Cabine Inferior, Componentes em Outra Página
	AT344107	Chicote	1	150490-210218	Componentes em Outra Página
3	AT347470	Chicote	1	150489-	
4	T102934	Braçadeira	1		
5	19M7784	Parafuso	1		M10 X 20
6	AT47069	Cabo negativo	1		Não Ilustrado
7	AT357517	Apoio	1		SUB FOR AT340427
8	AT317063	Relé	1		
9	T200363	Cantoneira	2		
10	24M7293	Arruela	2		6.500 X 13 X 1.600 mm
11	19M8425	Parafuso sextavado	2		M6 X 16
12	19M7373	Parafuso sextavado	7		M5 X 20
13	TCU14336	Parafuso	2		
14	R44302	Cinta	1		
15	AT341470	Chicotes da cabine	1		Componentes Listados em Outra Página, IGC

Cab Wiring Harness (210219 -)
Faisceau de cabine (210219 -)
Chicote Elétrico da Cabine (210219 -)
Grupo de cables de cabina (210219 -)

AT347523_TX1108880 A.1

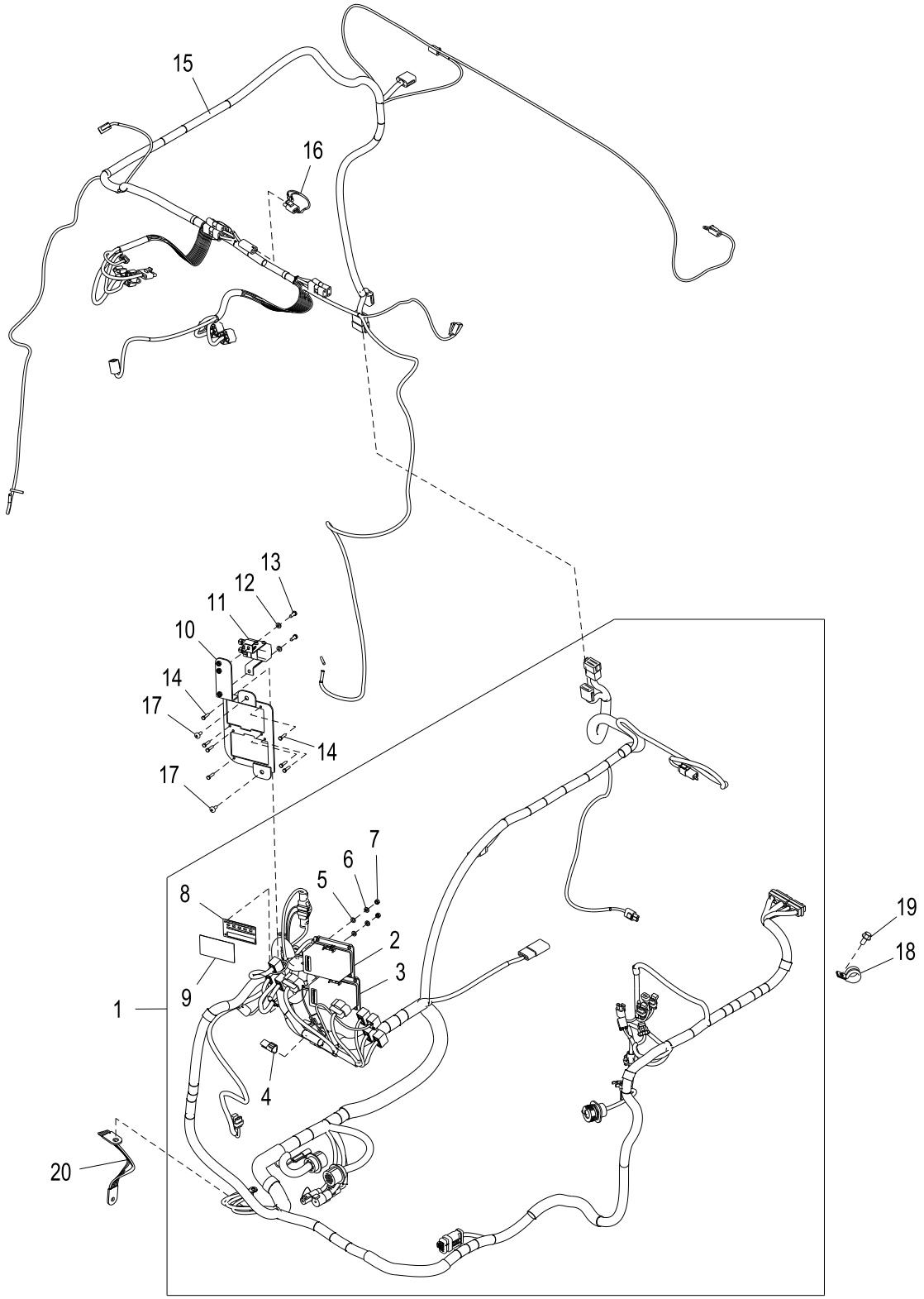

AT347523_TX1108880

Item	*Nº peça*	*Descrição*	*Qtde*	*Nº série*	*Notas*
1	AT415215	Chicote	1		Chicote Elétrico da Estação de Operadores, SUB FOR AT397804
2	AT346013	Caixa de fusíveis	1		
3	AT346012	Caixa de fusíveis	1		
	T235125	Etiqueta	1		Bloco de Fusíveis
	T313487	Etiqueta	1		Bloco de Fusíveis
4	57M8131	Terminador eleTrônico	1		
5	24M7054	Arruela	2		6.400 X 12 X 1.600 mm
6	12H302	Arruela de pressão	2		1/4"
7	14M7272	Porca	2		M6
8	T235127	Etiqueta	1		Bloco de Fusíveis
9	T257213	Etiqueta	1		Bloco de Fusíveis
10	AT357517	Apoio	1		Centro de Carga
11	AT398083	Relé	1		
12	24M7293	Arruela	2		6.500 X 13 X 1.600 mm
13	19M8425	Parafuso sextavado	2		M6 X 16
14	19M7373	Parafuso sextavado	7		M5 X 20
15	AT397805	Chicote do teto	1		NLA, ALSO ORDER (2) 57M8015 , (2) 57M8016 AND (2) R78069, ORDER AT411146
	57M8015	Conj mont Conector elétrico	2		
	57M8016	Disp fechamento conec elétr	2		
	R78069	Conect elétr tomada cavidad	2		
	AT411146	Chicote do teto	1		SUB FOR AT397805
16	AT347470	Chicote	1		Ligação da Luz de Teto
17	TCU14336	Parafuso	2		
18	T102934	Braçadeira	1		
19	19M7784	Parafuso	1		M10 X 20
20	AT47069	Cabo negativo	1		Cabo Terra do Motor de Partida

Canopy Wiring Harness (210219 -)
Faisceau de fils de console d'auvent (210219 -)
Chicote Elétrico da Capota (210219 -)
Grupo de cables de dosel (210219 -)

AT331181_TX1108872 A.1

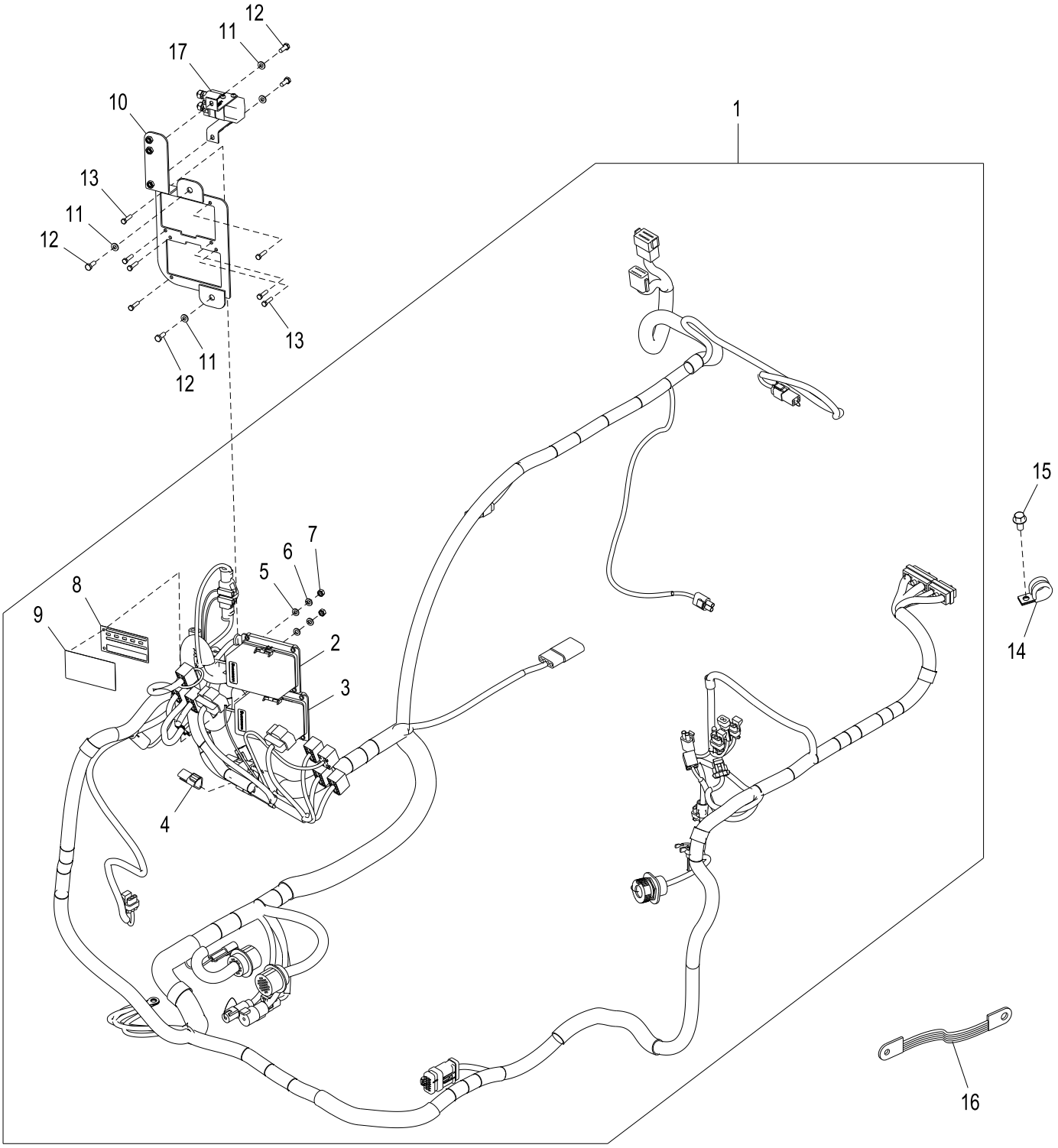

AT331181_TX1108872

Item	*Nº peça*	*Descrição*	*Qtde*	*Nº série*	*Notas*
1	AT415215	Chicote	1		Chicote Elétrico da Estação de Operadores, SUB FOR AT397804
2	AT346013	Caixa de fusíveis	1		
3	AT346012	Caixa de fusíveis	1		
4	57M8131	Terminador eleTrônico	1		
5	24M7054	Arruela	2		6.400 X 12 X 1.600 mm
6	12H302	Arruela de pressão	2		1/4"
7	14M7272	Porca	2		M6
8	T235127	Etiqueta	1		Bloco de Fusíveis
9	T257213	Etiqueta	1		Bloco de Fusíveis
10	AT357517	Apoio	1		Centro de Carga
11	24M7293	Arruela	4		6.500 X 13 X 1.600 mm
12	19M8425	Parafuso sextavado	4		M6 X 16
13	19M7373	Parafuso sextavado	7		M5 X 20
14	T102934	Braçadeira	1		
15	19M7784	Parafuso	1		M10 X 20
16	AT47069	Cabo negativo	1		Cabo Terra do Motor de Partida
17	AT398083	Relé	1		

Operator's Station Wiring Harness and Connectors (- 150489)
Faisceau et connecteurs de poste de conduite (- 150489)
Chicote Elétrico e Conectores da Estação do Operador (- 150489)
Grupo de cables y enchufes de puesto del operador (- 150489)

TX1048712 A.1

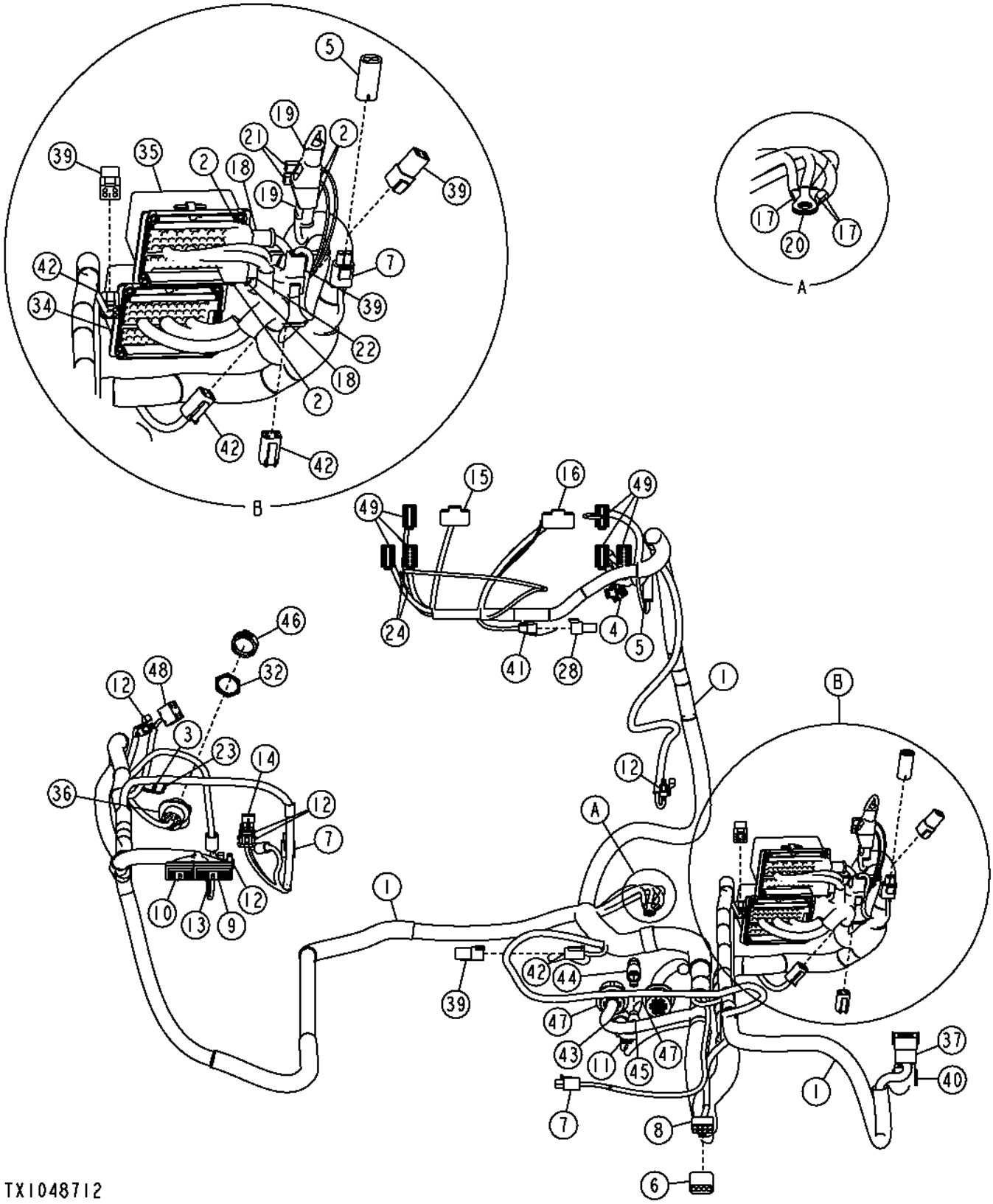

Item	*Nº peça*	*Descrição*	*Qtde*	*Nº série*	*Notas*
1	.....	Chicote	1		SUB AT344107 AND AT160480, SUB FOR AT330641
2	M135512	Protetor	4		
3	57M9451	Terminal conecTor eléTrico	1		Terra da Tomada de Alimentação
4	L38138	Alojam. conector elétrico	1		Chave de Partida
5	AT263424	Conj mont Conector elétrico	2		Alarme do Monitor
6	R78055	Conj mont Conector elétrico	1		
7	F120501	Conj mont Conector elétrico	3		Interruptor de Neutro, Assento com suspensão pneumática, Sobressalente
8	RE12365	Conj mont Conector elétrico	1		Aquecedor Sob o Assento
9	57M7275	Alojam. conector elétrico	1		Controlador da Transmissão
10	57M7279	Alojam. conector elétrico	1		
11	57M7260	Alojam. conector elétrico	5		Motor da Válvula do Aquecedor
12	57M7255	Alojam. conector elétrico	1		Sensor do Desacelerador, Sensor FNR, Sensor de Direção Esquerda e Direita, Sensor do Controle de Velocidade Com Braço
13	57M7257	Alojam. conector elétrico	1		Interruptor da Alavanca do Bloqueio de Estacionamento
14	57M7256	Alojam. conector elétrico	1		Interruptor da Buzina
15	57M9835	Alojam. conector elétrico	1		
16	57M8484	Alojam. conector elétrico	3		Monitor
17	.....	Terminal conecTor eléTrico	2		ORDER 100940D02, Saliência de Terra da EPCC
18	.....	Conj mont Conector elétrico	2		ORDER 110628BD01, Acessório / Alimentação de Bateria
19	.....	Conj mont Conector elétrico	1		ORDER 110634AK01, Acessório / Alimentação de Bateria
20	.....	Terminal conecTor eléTrico	1		ORDER 110640AK01, Saliência de Terra da EPCC
21	57M9452	Alojam. conector elétrico	2		RELÉ DOS ACESSÓRIOS
22	57M9827	Alojam. conector elétrico	1		Alimentação da Bateria
23	57M9711	Terminal conecTor eléTrico	1		
24	57M9453	Terminal conecTor eléTrico	2		Luz PSR do Guincho
28	57M8131	Terminador eleTrônico	1		
32	.....	Porca	1		ORDER ALHN-19
34	AT332488	Caixa de fusíveis	1		
	57M7688	Fusível	AR		
	57M7689	Fusível	AR		
	57M7690	Fusível	AR		
	57M9389	Disjuntor	AR		
	57M9390	Disjuntor	AR		
35	AT332489	Caixa de fusíveis	1		Bloco de Fusíveis Vedado
	57M7688	Fusível	AR		
	57M7689	Fusível	AR		
	57M7690	Fusível	AR		
	57M9389	Disjuntor	AR		
	57M9390	Disjuntor	AR		
36	57M9183	Alojam. conector elétrico	1		Service Advisor
37	57M7633	Conj mont Conector elétrico	4		
39	57M8017	Alojam. conector elétrico	1		Conector do Controle Integrado de Nivelamento
40	57M8008	Conj mont Conector elétrico	1		Conector do Teto
41	57M8018	Conj mont Conector elétrico	4		
42	57M8015	Conj mont Conector elétrico	1		Motor do Limpador Traseiro, Luzes da Capota, Cabo de Ligação do Bloqueio Hidráulico
43	57M7758	Terminal conecTor eléTrico	1		Antepardo de Alimentação, Lateral da Cabine
44	57M7761	Alojam. conector elétrico	1		
45	57M7760	Conj mont Conector elétrico	1		Alimentação do Controle Integrado de Nivelamento
46	57M9358	Acessório conexão elétrica	1		
47	57M7666	Alojam. conector elétrico	2		Antepardo da Transmissão, Lateral da Cabine, Anteparo do Motor
48	57M9458	Alojam. conector elétrico	1		Indicador de Aquecimento
49	.....	Conj mont Conector elétrico	6		ORDER VC1-01-XCA1, Aquecedor Sob o Assento, Interruptor das Luzes, Interruptor do Auxílio de Partida, Interruptor do Desacelerador Desacoplado, Luz Giratória

Operator's Station Wiring Harness and Connectors (150490 - 210218)
Faisceau et connecteurs de poste de conduite (150490 - 210218)
Chicote Elétrico e Conectores da Estação do Operador (150490 - 210218)
Grupo de cables y enchufes de puesto del operador (150490 - 210218)

TX1048748 A.1

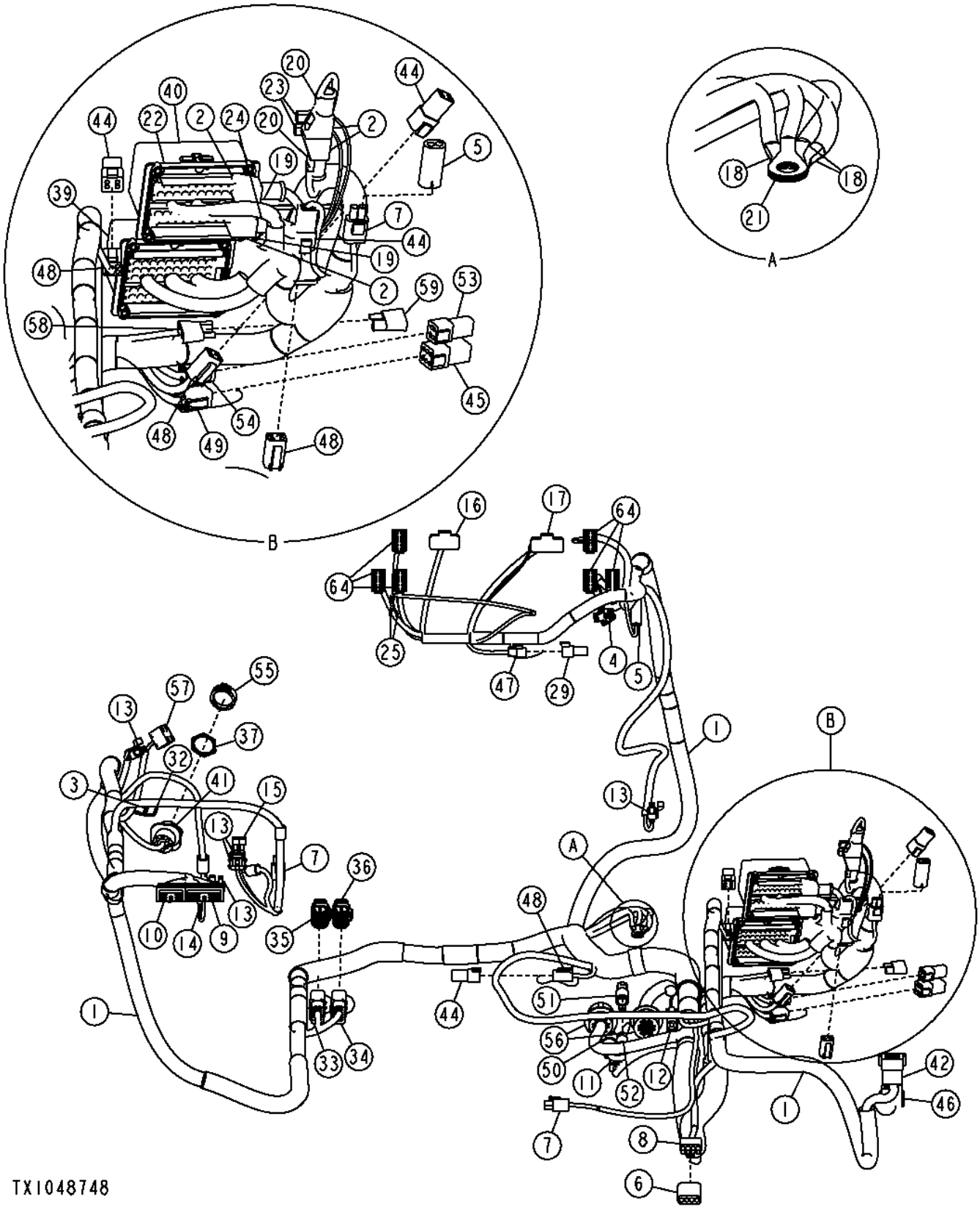

Item	*Nº peça*	*Descrição*	*Qtde*	*Nº série*	*Notas*
1	AT344107	Chicote	1		INCLUDES (12) 57M7688, (12) 57M7689, 57M7690, 57M9389, 57M9390 AND (5) AT305389
2	M135512	Protetor	4		
3	57M9451	Terminal conecTor eléTrico	1		Terra da Tomada de Alimentação
4	L38138	Alojam. conector elétrico	1		Chave de Partida
5	AT263424	Conj mont Conector elétrico	2		Alarme do Monitor
6	R78055	Conj mont Conector elétrico	1		
7	F120501	Conj mont Conector elétrico	3		Interruptor de Neutro, Assento com suspensão pneumática, Sobressalente
8	RE12365	Conj mont Conector elétrico	1		Aquecedor Sob o Assento
9	57M7275	Alojam. conector elétrico	1		Controlador da Transmissão
10	57M7279	Alojam. conector elétrico	1		Controlador da Transmissão
11	57M7260	Alojam. conector elétrico	1		Motor da Válvula do Aquecedor
12	57M7293	Alojam. conector elétrico	1		JDLink™
13	57M7255	Alojam. conector elétrico	5		Sensor do Desacelerador, Sensor FNR, Sensor de Direção Esquerda e Direita, Controle de Velocidade
14	57M7257	Alojam. conector elétrico	1		Interruptor da Alavanca do Bloqueio de Estacionamento
15	57M7256	Alojam. conector elétrico	1		Interruptor da Buzina
16	57M9835	Alojam. conector elétrico	1		
17	57M8484	Alojam. conector elétrico	1		ORDER 100940D02, Monitor
18	.....	Terminal conecTor eléTrico	3		ORDER 110628BD01, Saliência de Terra da EPCC
19	.....	Alojam. conector elétrico	2		ORDER 110634AK01, Alimentação da Bateria, Alimentação dos Acessórios
20	.....	Alojam. conector elétrico	2		ORDER 110640AK01, BATERIA, Alimentação dos Acessórios
21	.....	Terminal conecTor eléTrico	1		Saliência de Terra da EPCC
22	AT332489	Caixa de fusíveis	1		
23	57M9452	Alojam. conector elétrico	2		RELÉ DOS ACESSÓRIOS
24	57M9828	Alojam. conector elétrico	1		Alimentação da Bateria
25	57M9453	Terminal conecTor eléTrico	2		Luz PSR do Guincho
29	57M8131	Terminador eleTrônico	1		
32	57M9711	Terminal conecTor eléTrico	1		ORDER ALHN-19
33	57M9768	Alojam. conector elétrico	1		Caixa do GTT
34	57M9769	Alojam. conector elétrico	1		Caixa do MIG
35	57M9664	Terminal conecTor eléTrico	1		
36	57M9801	Alojam. conector elétrico	1		
37	.....	Porca	1		
39	AT346012	Caixa de fusíveis	1		Caixa de Fusíveis Vedada
40	AT346013	Caixa de fusíveis	1		Bloco de Fusíveis Vedado
	12H302	Arruela de pressão	2		1/4"
	14M7272	Porca	2		M6
	24M7054	Arruela	2		6.400 X 12 X 1.600 mm
41	57M9183	Alojam. conector elétrico	1		Service Advisor
42	57M7633	Conj mont Conector elétrico	1		
44	57M8017	Alojam. conector elétrico	4		Conector do Controle Integrado de Nivelamento
45	57M8014	Alojam. conector elétrico	1		
46	57M8008	Conj mont Conector elétrico	1		Conector do Teto
47	57M8018	Conj mont Conector elétrico	1		
48	57M8015	Conj mont Conector elétrico	4		Motor do Limpador Traseiro, Luzes da Capota, Cabo de Ligação do Bloqueio Hidráulico
49	57M8012	Conj mont Conector elétrico	1		ORDER VC1-01-XCA1, RS232 do GTT
50	57M7758	Terminal conecTor eléTrico	1		Antepardo de Alimentação, Lateral da Cabine
51	57M7761	Alojam. conector elétrico	1		
52	57M7760	Conj mont Conector elétrico	1		Alimentação do Controle Integrado de Nivelamento
53	.....	Alojam. conector elétrico	1		
54	57M9076	Alojam. conector elétrico	1		Ethernet
55	57M9358	Acessório conexão elétrica	1		
56	57M7666	Alojam. conector elétrico	2		Anteparo do Motor, Antepardo da Transmissão, Lateral da Cabine
57	57M9458	Alojam. conector elétrico	1		Indicador de Aquecimento
58	.....	Alojam. conector elétrico	1		Diodo do Alternador
59	AT103399	Alojam. conector elétrico	1		Diodo do Alternador
64	.....	Alojam. conector elétrico	6		Aquecedor Sob o Assento, Luz, Luz Auxiliar, Auxílio da Partida, Desacelerador Desacoplado, Luz Giratória

Operator's Station Wiring Harness and Connectors (210219 -)
Faisceau et connecteurs de poste de conduite (210219 -)
Chicote Elétrico e Conectores da Estação do Operador (210219 -)
Grupo de cables y enchufes de puesto del operador (210219 -)

AT415215_TX1115526 A.1

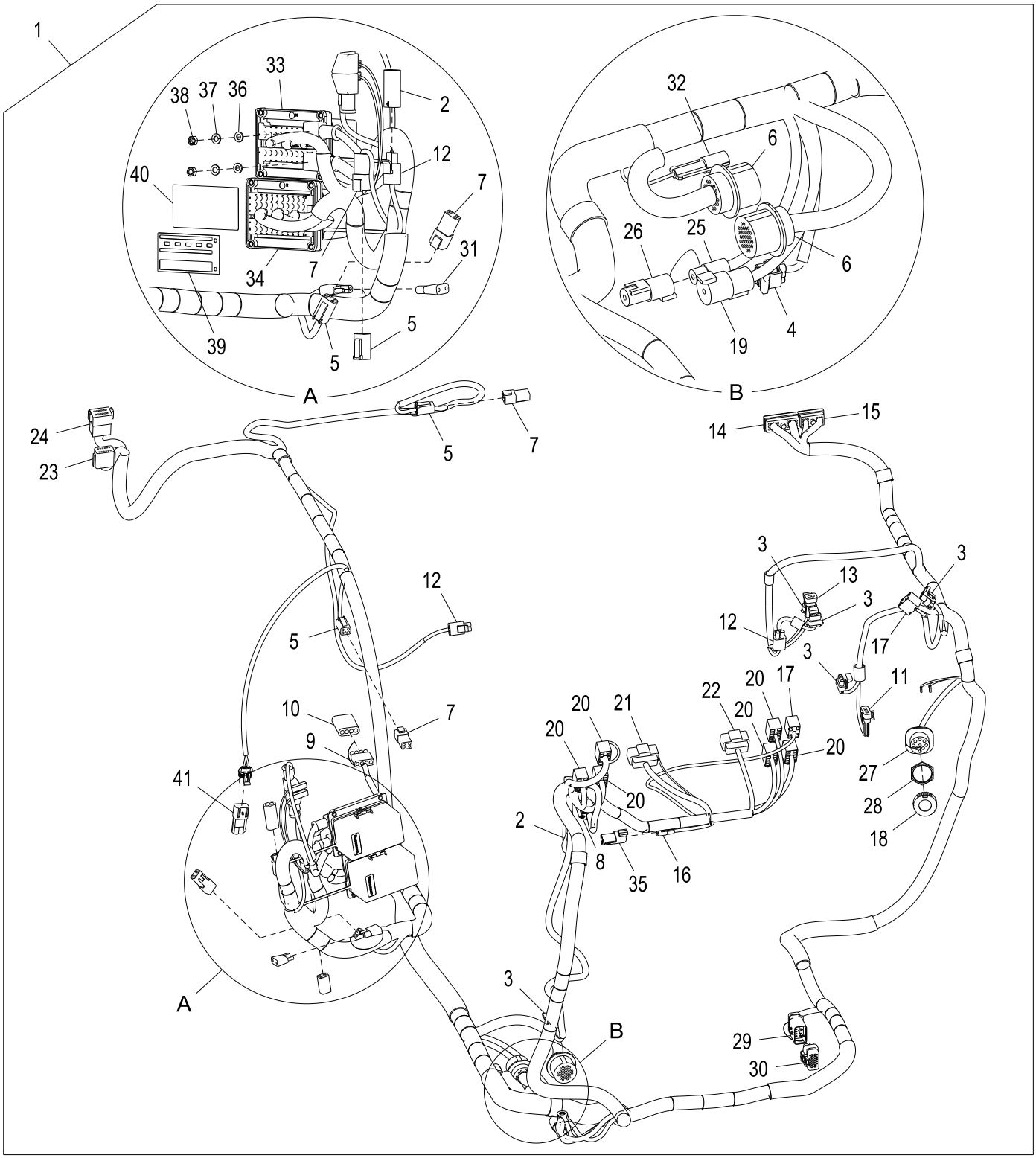

AT415215_TX1115526

Item	*Nº peça*	*Descrição*	*Qtde*	*Nº série*	*Notas*
1	AT415215	Chicote	1		Estação do Operador, SUB FOR AT397804
2	AT263424	Conj mont Conector elétrico	1		
3	57M7255	Alojam. conector elétrico	4		
4	57M7260	Alojam. conector elétrico	1		
5	57M8015	Conj mont Conector elétrico	3		
6	57M7666	Alojam. conector elétrico	2		
7	57M8017	Alojam. conector elétrico	4		
8	L38138	Alojam. conector elétrico	1		
9	RE12365	Conj mont Conector elétrico	1		
10	R78055	Conj mont Conector elétrico	1		
11	57M7257	Alojam. conector elétrico	1		
12	RE12363	Conj mont Conector elétrico	1		
13	57M7256	Alojam. conector elétrico	1		
14	57M7275	Alojam. conector elétrico	1		
15	57M7279	Alojam. conector elétrico	1		
16	57M8018	Conj mont Conector elétrico	1		
17	57M9458	Alojam. conector elétrico	2		
18	57M9358	Acessório conexão elétrica	1		
19	57M7758	Terminal conecTor eléTrico	1		
20	.....	Alojam. conector elétrico	6		
21	57M8484	Alojam. conector elétrico	1		
22	57M9835	Alojam. conector elétrico	1		
23	57M8008	Conj mont Conector elétrico	1		
24	57M7633	Conj mont Conector elétrico	1		
25	57M7760	Conj mont Conector elétrico	1		
26	57M7761	Alojam. conector elétrico	1		
27	57M9183	Alojam. conector elétrico	1		
28	57M10402	Acessório conexão elétrica	1		
29	57M9769	Alojam. conector elétrico	1		
30	57M9801	Alojam. conector elétrico	1		
31	AT103399	Diodo	1		
32	57M7293	Alojam. conector elétrico	1		
33	AT346013	Caixa de fusíveis	1		
34	AT346012	Caixa de fusíveis	1		
35	57M8131	Terminador eleTrônico	1		
36	24M7054	Arruela	2		6.400 X 12 X 1.600 mm
37	12H302	Arruela de pressão	2		1/4"
38	14M7272	Porca	2		M6
39	T235127	Etiqueta	1		Bloco de Fusíveis
40	T257213	Etiqueta	1		Bloco de Fusíveis
41	FFSB108885	Conj mont Conector elétrico	1		

Cab Roof Wiring Harness And Connectors (- 150488)
Faisceau et connecteurs de pavillon (- 150488)
Chicote Elétrico e Conectores do Teto da Cabine (- 150488)
Grupo de cables de techo de cabina y enchufes (- 150488)

TX1048769 A.1

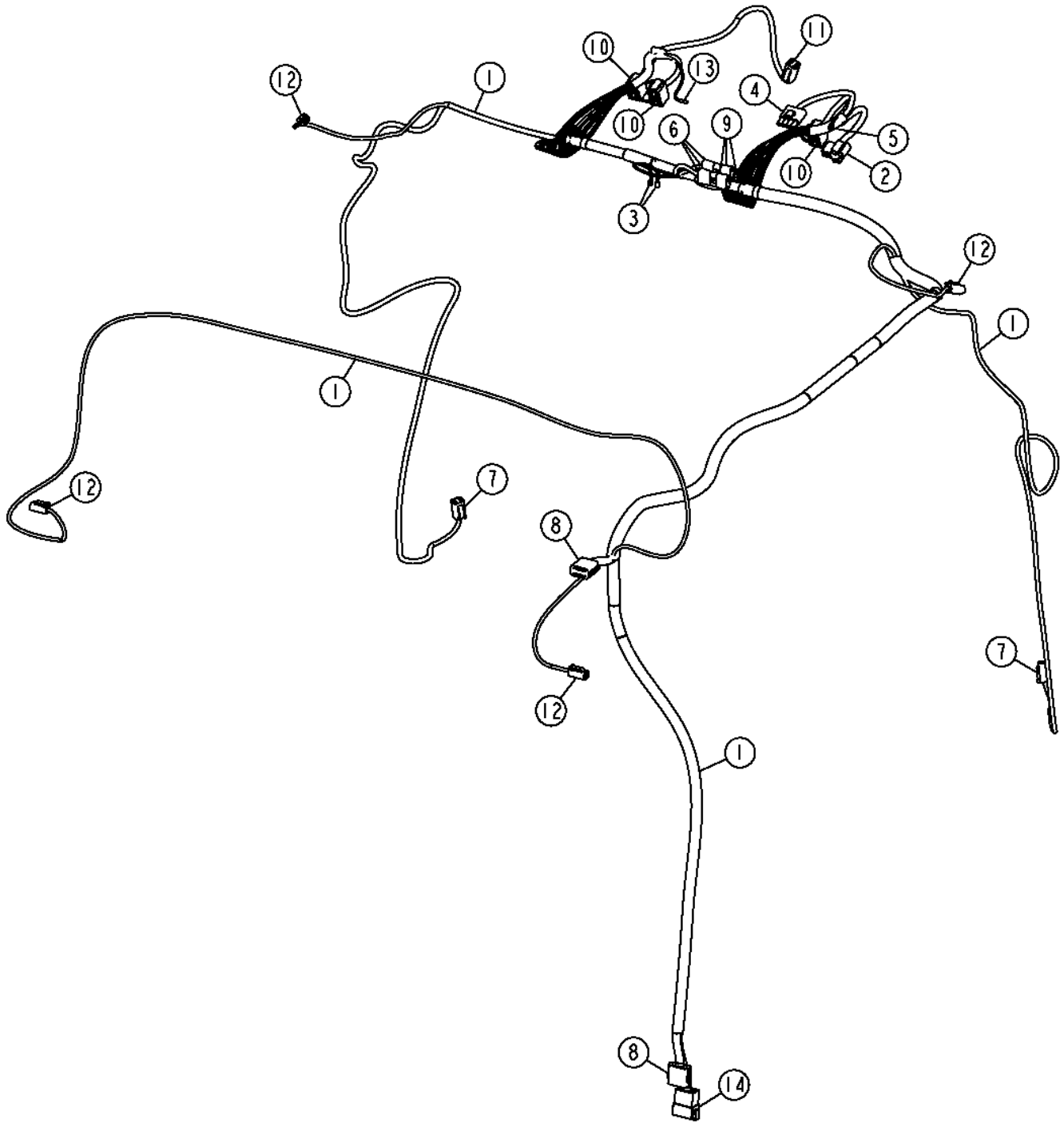

Item	*Nº peça*	*Descrição*	*Qtde*	*Nº série*	*Notas*
1	AT347472	Chicote	1		(ALSO ORDER AT347469, (2) 57M8015, (2) 57M8016 AND (2) R78069) (SUB FOR AT330643)
2	.....	Alojam. conector elétrico	1		(ORDER E010009), Interruptor do Ventilador do Aquecedor
3	57M9451	Terminal conecTor eléTrico	2		Terra da Luz de Teto, Alimentação da Luz de Teto
4	RE12365	Conj mont Conector elétrico	1		Anteparo do Rádio
5	57M8270	Alojam. conector elétrico	1		Interruptor de Controle de Temperatura
6	.....	Alojam. conector elétrico	1		(ORDER MWC100009), Diodo do Limpador da Porta
7	57M8015	Conj mont Conector elétrico	2		Motor do Limpador da Porta Esquerda e Direita
8	57M8008	Conj mont Conector elétrico	2		Interconexão do Ar Condicionado
9	AT103399	Diodo	3		
10	.....	Alojam. conector elétrico	3		(ORDER VC1-01-XCA1), Interruptor do Limpador Dianteiro/Traseiro, Interruptor do Limpador da Porta Traseira Esquerda
11	57M8012	Conj mont Conector elétrico	1		Motor do Limpador Dianteiro
12	57M8021	Conj mont Conector elétrico	4		Luz Dianteira Esquerda e Direita, Luz Auxiliar Traseira Esquerda e Direita
13	.....	Alojam. conector elétrico	1		(ORDER 19189-0008)
14	57M7633	Conj mont Conector elétrico	1		Para a Cabine

Cab Roof Wiring Harness And Connectors (150489 - 210218)
Faisceau et connecteurs de pavillon (150489 - 210218)
Chicote Elétrico e Conectores do Teto da Cabine (150489 - 210218)
Grupo de cables de techo de cabina y enchufes (150489 - 210218)

TX1048779 A.1

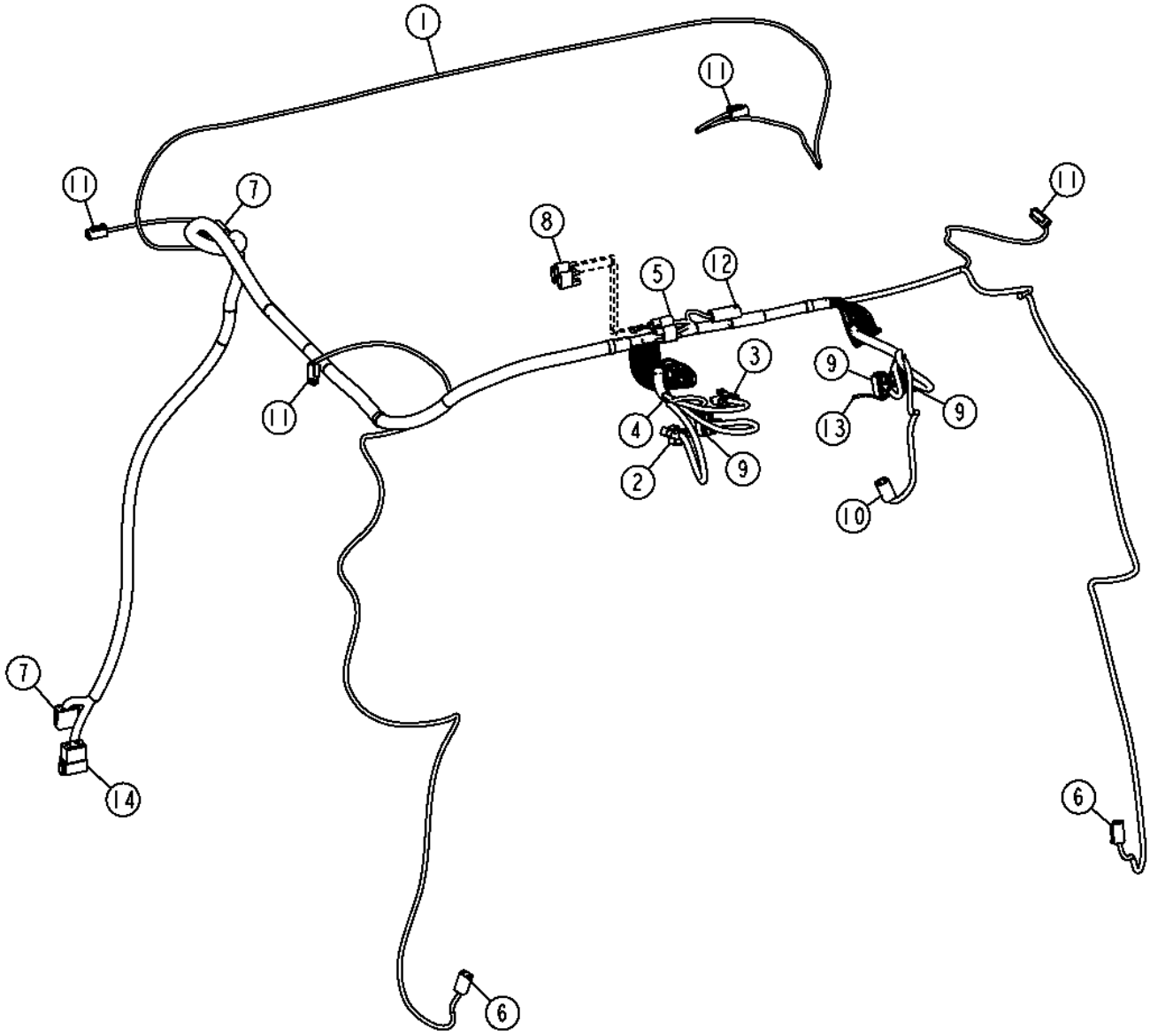

TX1048779

Item	*Nº peça*	*Descrição*	*Qtde*	*Nº série*	*Notas*
1	AT347472	Chicote do teto	1		(ALSO ORDER (2) 57M8015, (2) 57M8016 AND (2) R78069)
2	.....	Alojam. conector elétrico	1		(ENCOMENDE, Interruptor do Ventilador do Aquecedor
3	RE12365	Conj mont Conector elétrico	1		Anteparo do Rádio
4	57M8270	Alojam. conector elétrico	1		Interruptor de Controle de Temperatura
5	.....	Alojam. conector elétrico	3		(ENCOMENDE, Diodo do Limpador da Porta, Diodo do Limpador Direito, Diodo do Limpador Dianteiro
6	57M8015	Conj mont Conector elétrico	2		Motor do Limpador da Porta Direita / Esquerda
7	57M8008	Conj mont Conector elétrico	2		Interconexão do Ar Condicionado, Para a Cabine
8	AT103399	Diodo	3		
9	.....	Alojam. conector elétrico	3		(ENCOMENDE, Interruptor do Limpador da Porta Esquerda e Direita, Interruptor de Liga/Desliga do Ar Condicionado, Interruptor do Limpador Dianteiro/Traseiro
10	57M8012	Conj mont Conector elétrico	1		Motor do Limpador Dianteiro
11	57M8021	Conj mont Conector elétrico	4		Luz Aux. Traseira Esquerda/Direita, Luz Dianteira Esquerda e Direita
12	AT263424	Conj mont Conector elétrico	1		Luz do Teto
13	.....	Alojam. conector elétrico	1		(ORDER 19189-0008)
14	57M7633	Conj mont Conector elétrico	1		Para a Cabine

Cab Roof Wiring Harness And Connectors (210219 -)
Faisceau et connecteurs de pavillon (210219 -)
Chicote Elétrico e Conectores do Teto da Cabine (210219 -)
Grupo de cables de techo de cabina y enchufes (210219 -)

AT411146_TX1104189 C.1

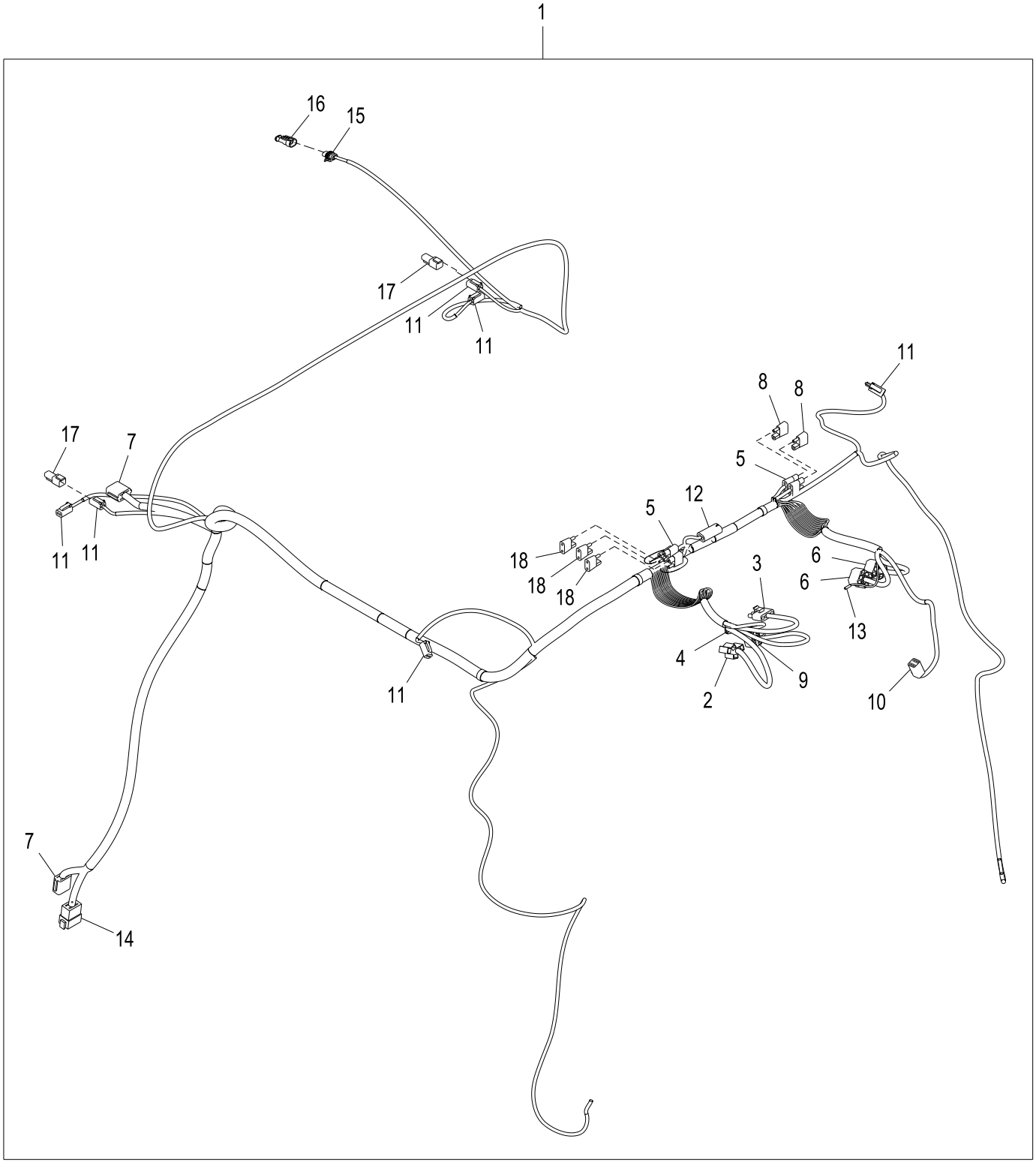

AT411146_TX1104189

Item	*Nº peça*	*Descrição*	*Qtde*	*Nº série*	*Notas*
1	AT411146	Chicote do teto	1		SUB FOR AT397805
2	.....	Alojam. conector elétrico	1		Interruptor do Ventilador do Aquecedor
3	RE12365	Conj mont Conector elétrico	1		Rádio
4	57M8270	Alojam. conector elétrico	1		Interruptor de Controle de Temperatura
5	.....	Diodo	5		
6	RE46735	Conj mont Conector elétrico	2		Interruptor do Limpador da Porta, Interruptor do Limpador Dianteiro/Traseiro
7	57M8008	Conj mont Conector elétrico	2		Interconexão do Ar Condicionado, Para a Cabine
8	AT103399	Diodo	5		Diodo do Limpador Dianteiro/Traseiro, Diodo do Limpador da Porta Direita
9	.....	Alojam. conector elétrico	1		Interruptor de Liga/Desliga do Ar Condicionado
10	57M8012	Conj mont Conector elétrico	1		Motor do Limpador Dianteiro
11	57M8021	Conj mont Conector elétrico	6		Luzes Dianteiras, Luz Aux. Traseira Esquerda/Direita, Luz Giratória
12	R78053	Conj mont Conector elétrico	1		Luz de Teto
13	.....	Alojam. conector elétrico	1		
14	57M7633	Conj mont Conector elétrico	1		Para a Cabine
15	57M7937	Conj mont Conector elétrico	1		
16	57M10350	Alojam. conector elétrico	1		
17	57M8023	Alojam. conector elétrico	2		
18	AT103399	Diodo	3		Diodo do Limpador Dianteiro, Diodo do Limpador da Porta Esquerda, Diodo do Limpador Traseiro

Engine Wiring Harness
Faisceau de fils de moteur
Chicote Elétrico do Motor
Grupo de cables de motor

TX1050032 A.1

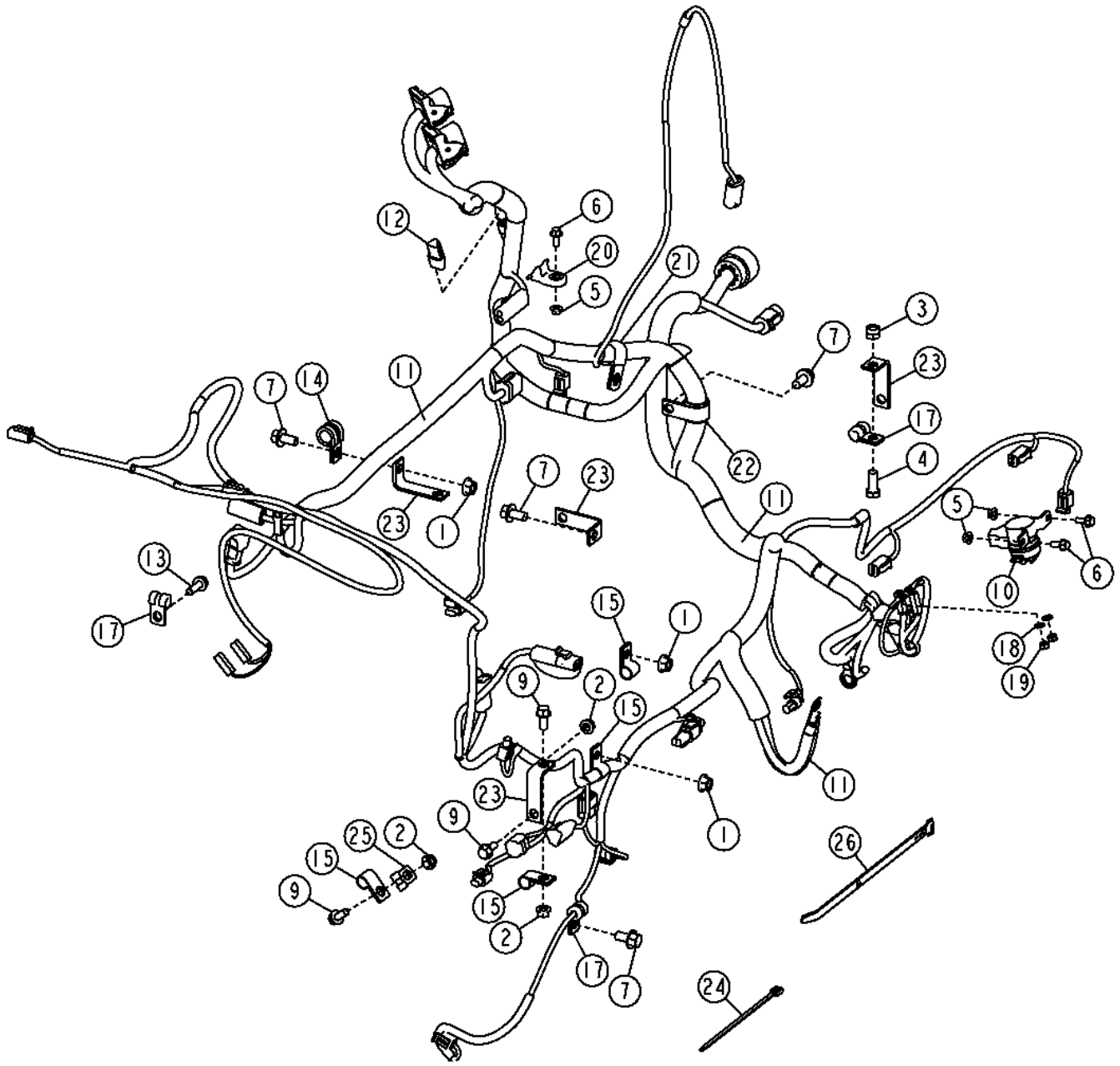

TX1050032

Item	*Nº peça*	*Descrição*	*Qtde*	*Nº série*	*Notas*
1	14M7296	Porca com flange	3		M10
2	14M7298	Porca com flange	3		M8
3	14M7517	Porca de segurança	1		M10
4	19M7402	Parafuso sextavado	1		M10 X 25
5	14M7303	Porca com flange	3		M6
6	19M7775	Parafuso	3		M6 X 16
7	19M7784	Parafuso	4		M10 X 20
9	19M7866	Parafuso	3		M8 X 20
10	AT145341	Relé	1		100 A, 24 V, Relé de Partida
11	AT323857	Chicote	1		Motor
12	57M8131	Terminador eleTrônico	1		Resistor de Terminação do CAN
13	19M7867	Parafuso	1		M8 X 25
14	T74416	Braçadeira	1		
15	T75197	Braçadeira	4		
16	AT322385	Chicote	1		Não Ilustrado
17	T78974	Braçadeira	3		
18	12H297	Arruela de pressão	2		1/4"
19	14M7272	Porca	2		M6
20	H224072	Braçadeira	1		
21	R72659	Braçadeira	1		
22	T120536	Braçadeira	1		
23	T151959	Cantoneira	4		
24	T204370	Cinta	1		
25	T74410	Braçadeira	1		
26	H224073	Cinta	1		

Electrical Section - Cab - Lower Harness - IGC Cab
Section électrique - cabine - faisceau inférieur cabine IGC
Seção Elétrica - Cabine - Chicote Inferior - Cabine IGC
Sección eléctrica - cabina - grupo de cables inferior - cabina IGC

TX1048713 A.1

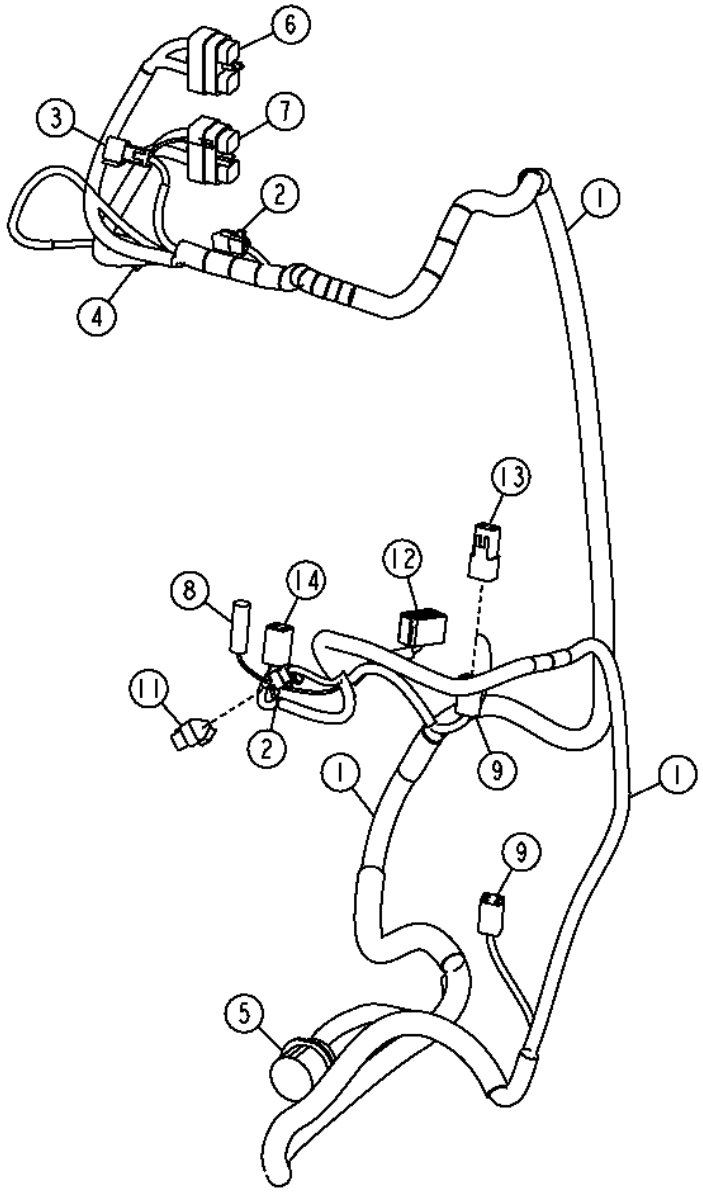

TX1048713

Item	*Nº peça*	*Descrição*	*Qtde*	*Nº série*	*Notas*
1	AT341470	Chicotes da cabine	1		
2	57M8018	Conj mont Conector elétrico	2		Terminal do Barramento CAN do Veículo, Terminal do Barramento CAN do Controle Integrado de Nivelamento
3	57M8020	Alojam. conector elétrico	1		Terminal do Barramento CAN do Veículo
4	RE12364	Conj mont Conector elétrico	1		
5	57M9917	Alojam. conector elétrico	1		Anteparo do Controle Integrado de Nivelamento
6	57M9368	Alojam. conector elétrico	1		
7	57M9369	Alojam. conector elétrico	1		15 A
8	.....	Alojam. conector elétrico	1		Alavanca de Inclinação da Lâmina
9	57M8015	Conj mont Conector elétrico	2		Conector do Controle Integrado de Nivelamento, Joystick Auxiliar
11	57M8131	Terminador eleTrônico	1		
12	T210282	Alojam. conector elétrico	1		Interruptor de Ativação Hidráulica
	57M7511	Terminal conecTor eléTrico	1		
13	57M8017	Alojam. conector elétrico	1		
14	57M8012	Conj mont Conector elétrico	1		Joystick

Integrated Grade Control Vehicle Harness
Faisceau de véhicule de commande de pente intégrée
Chicote do Veículo do Controle Integrado de Nivelamento
Grupo de cables de vehículo de control integrado de pendiente

AT330611_TX1122879 A.1

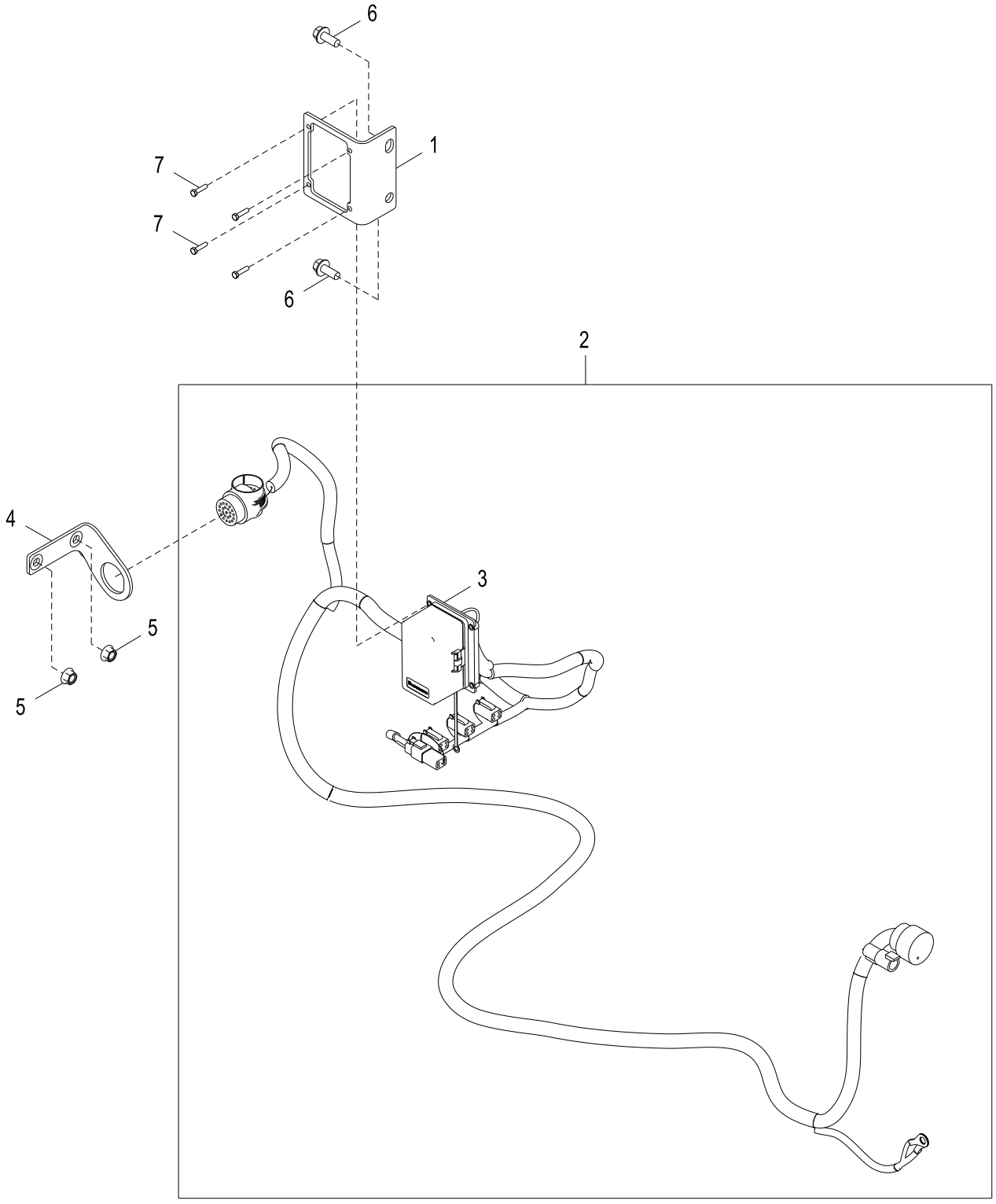

AT330611_TX1122879

Item	*Nº peça*	*Descrição*	*Qtde*	*Nº série*	*Notas*
1	T224299	Placa	1		
2	AT330612	Chicote	1		
3	AT323326	Caixa de fusíveis	1		
	57M7688	Fusível	2		
	57M7689	Fusível	4		
	57M7690	Fusível	1		15 AMP
	AT305389	Relé	3		(RELÉ DE MICRO-24V)
4	T224299	Placa	1		
5	14M7296	Porca com flange	2		M10
6	19M7785	Parafuso	3		M10 X 25
7	19M7373	Parafuso sextavado	4		M5 X 20

Cab Fuses And Relays
Fusibles et relais de cabine
Fusíveis e Relés da Cabine
Fusibles y relés de cabina

TX1116009 B.1

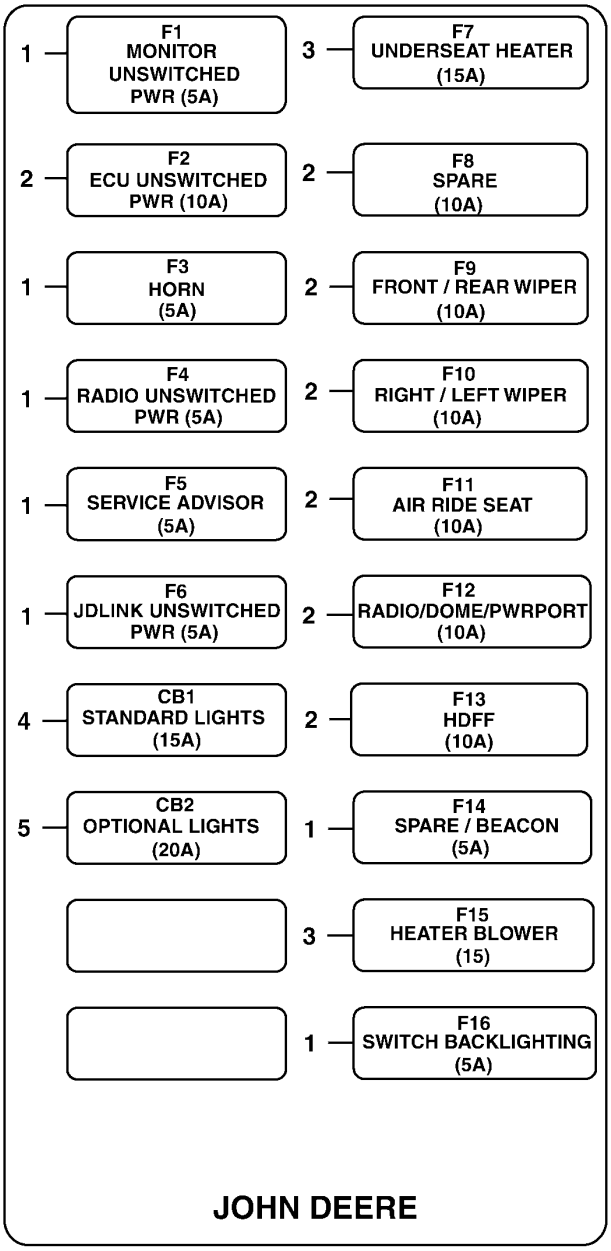

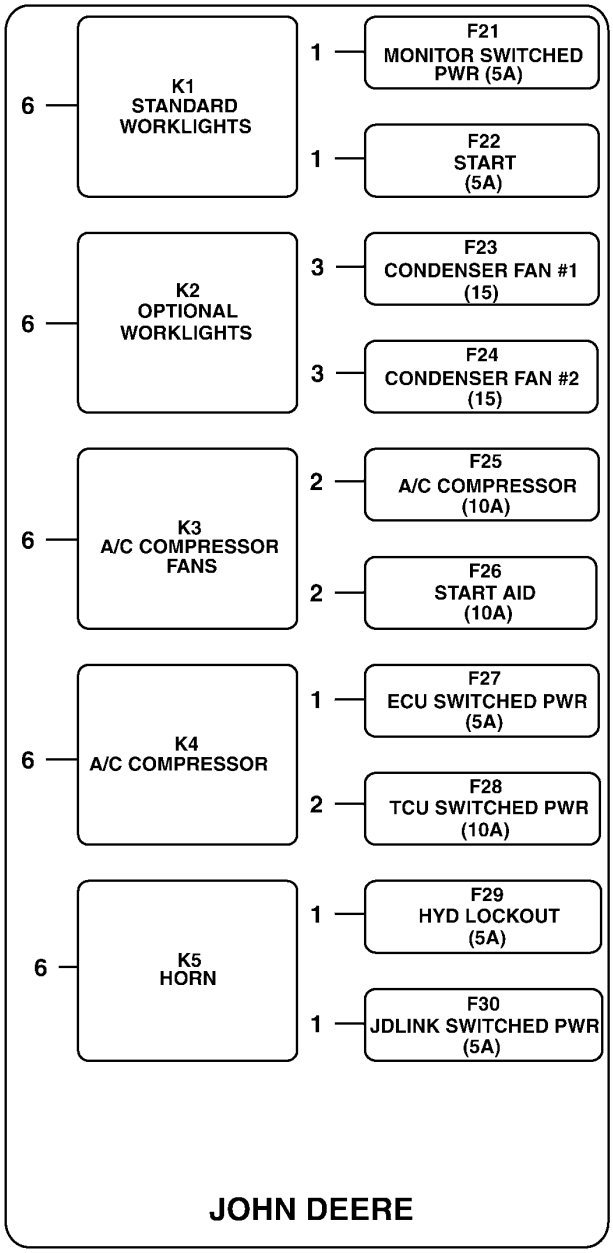

TX1116009

Item	*Nº peça*	*Descrição*	*Qtde*	*Nº série*	*Notas*
1	57M7688	Fusível	12		5 A
2	57M7689	Fusível	10		10 A
3	57M7690	Fusível	4		15 A
4	57M9389	Disjuntor	1		15 A
5	57M9390	Disjuntor	1		20 A
6	AT305389	Relé	5		Relé do Ar-condicionado

Fuses, Circuit Breaker and Relays
Fusibles, coupe-circuit et relais de cabine
Fusíveis, Disjuntor e Relés
Fusibles, disyuntores y relés de cabina

TX1057660 A.1

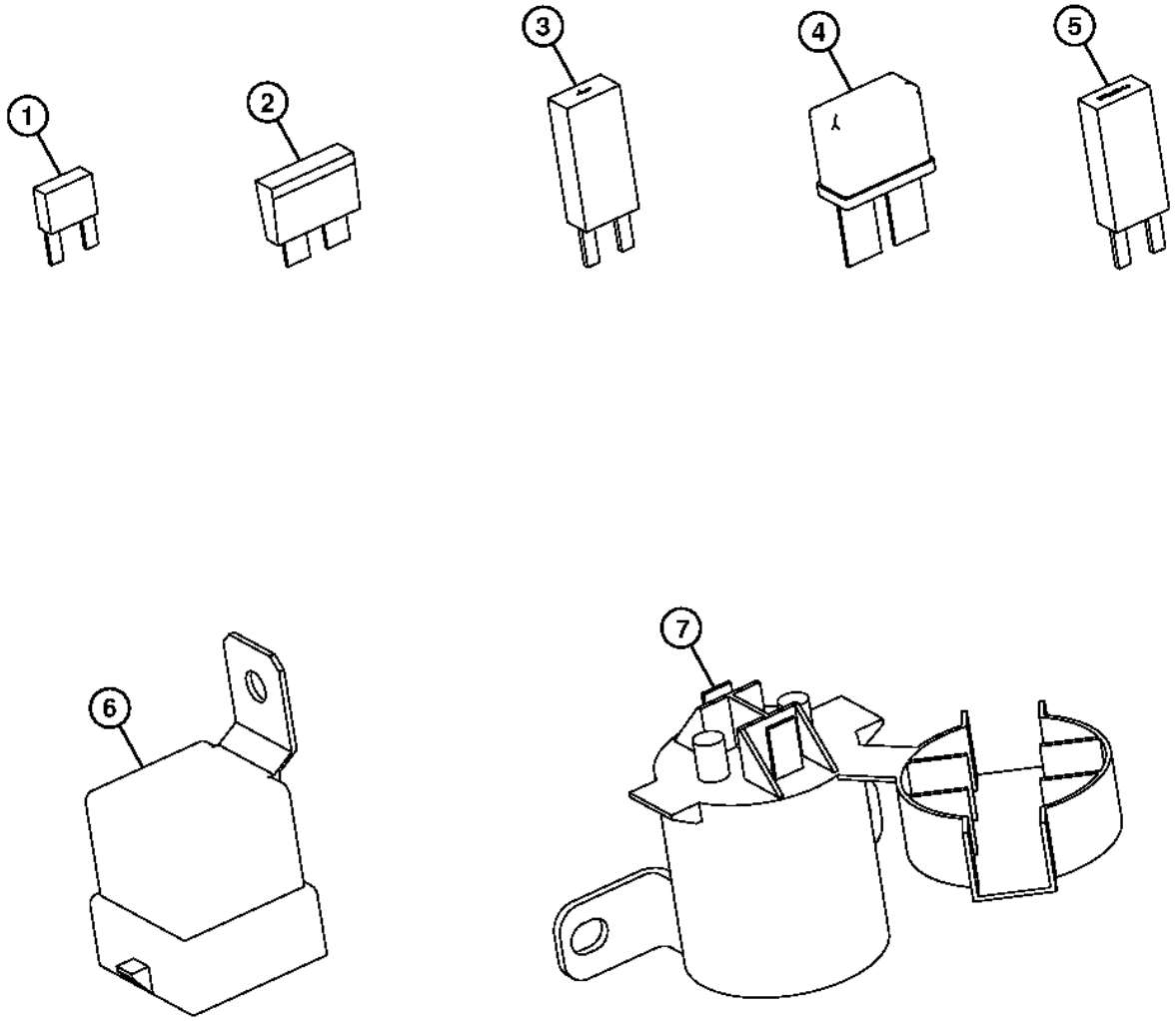

TX1057660

Item	*Nº peça*	*Descrição*	*Qtde*	*Nº série*	*Notas*
1	57M8743	Fusível	1		Mini
	57M7688	Fusível	1		Mini
	57M8638	Fusível	1		Mini
	57M7689	Fusível	1		Mini
	57M7690	Fusível	1		Mini
	57M7691	Fusível	1		Mini
	57M8623	Fusível	1		Mini
	57M8163	Fusível	1		Mini
2	57M7125	Fusível	1		(ATC)
	99M7064	Fusível	1		(ATC)
	57M7121	Fusível	1		(ATC)
	99M7065	Fusível	1		(ATC)
3	AT103399	Diodo	1		1 A
	57M8640	Diodo	1		3 A
	57M8641	Diodo	1		6 A
4	T103463	Disjuntor	1		10 A, Rearme Automático, Lâmina de 25 in., Terminais
	T103834	Disjuntor	1		20 A, Rearme Automático, Lâmina de 25 in., Terminais
	57M9389	Disjuntor	1		Rearme Manual, Terminais de 2,8 mm
	57M9390	Disjuntor	1		Rearme Manual, Terminais de 2,8 mm
5	57M8642	Disjuntor	1		Rearme Automático, Terminais de 2,8 mm
	57M8643	Disjuntor	1		Rearme Automático, Terminais de 2,8 mm
	57M8644	Disjuntor	1		Rearme Automático, Terminais de 2,8 mm
	57M8645	Disjuntor	1		Rearme Automático, Terminais de 2,8 mm
	57M8646	Disjuntor	1		Rearme Automático, Terminais de 2,8 mm
	57M8647	Disjuntor	1		Rearme Automático, Terminais de 2,8 mm
6	AT77726	Relé	1		24 V, Diodo Suprimido
	AT75769	Relé	1		12 V, Resistor Suprimido
	AT310980	Relé	1		12 V, Resistor Suprimido, Terminais de 4,88 mm, Micro
	AT308380	Relé	1		12 V, Resistor Suprimido, Terminais de 2,8 mm, Micro
	AT305389	Relé	1		24 V, Resistor Suprimido, Terminais de 2,8 mm, Micro
	AT168878	Relé	1		24 V, Diodo Suprimido, Lâmina de 25 in., Terminais, Cubo
	AT162863	Relé	1		12 V, Diodo Suprimido, Lâmina de 25 in., Terminais, Cubo
7	AT141011	Relé	1		12 V
	AT145341	Relé	1		24 V
	AT318947	Relé	1		12 V, com Diodo

Dash and Monitor
Tableau de bord et moniteur
Painel de Instrumentos e Monitor
Tablero de instrumentos y monitor

AT329293_TX1117355 A.1

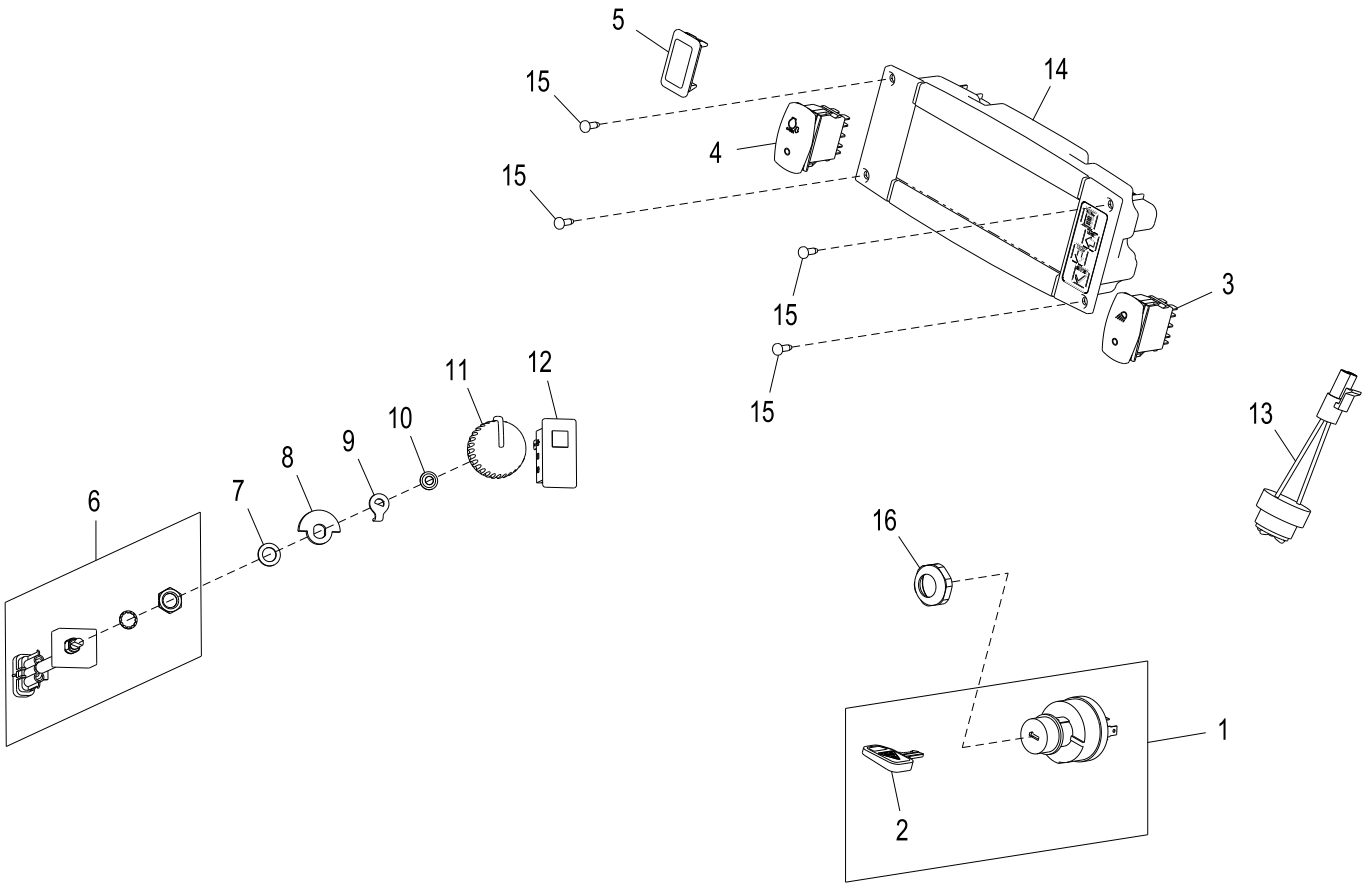

AT329293_TX1117355

Item	*Nº peça*	*Descrição*	*Qtde*	*Nº série*	*Notas*
1	AT195301	Interruptor	1		Chave de Partida
2	AT195302	Chave	1		
3	AT303862	Interruptor de alavanca	1		Interruptor da Luz de Serviço
4	AT303867	Interruptor de alavanca	1		Desacoplamento/Desligamento da Desaceleração/Momentâneo
5	M115279	Plugue	1		
6	AT312606	SenSor	1		Potenciômetro
7	24M7388	Arruela	1		10 X 16 X 1 mm
8	T226430	Limitador	1		
9	T226427	Arruela	1		
10	R78035	Porca de Pressão	1		
11	R111632	Botão	1		
12	AT324000	Indicador	1		LED
13	AT160480	SiStema de alarme	1		12 V do Alarme com Obturador12 V do Alarme com Obturador
14	AT407593	Monitor de veículo	1		SDM (Monitor do Mostrador Padrão), SUB FOR AT374219, AT329674, AT341507 AND AT345353
15	37H95	Parafuso	4		
16	R115974	Porca	1		

Electrohydraulic Dash And Monitor
Tableau de bord électrohydraulique et moniteur
Painel de Instrumentos e Monitor de Eletro-hidráulico
Tablero electrohidráulico y monitor

AT331112_TX1117354 A.1

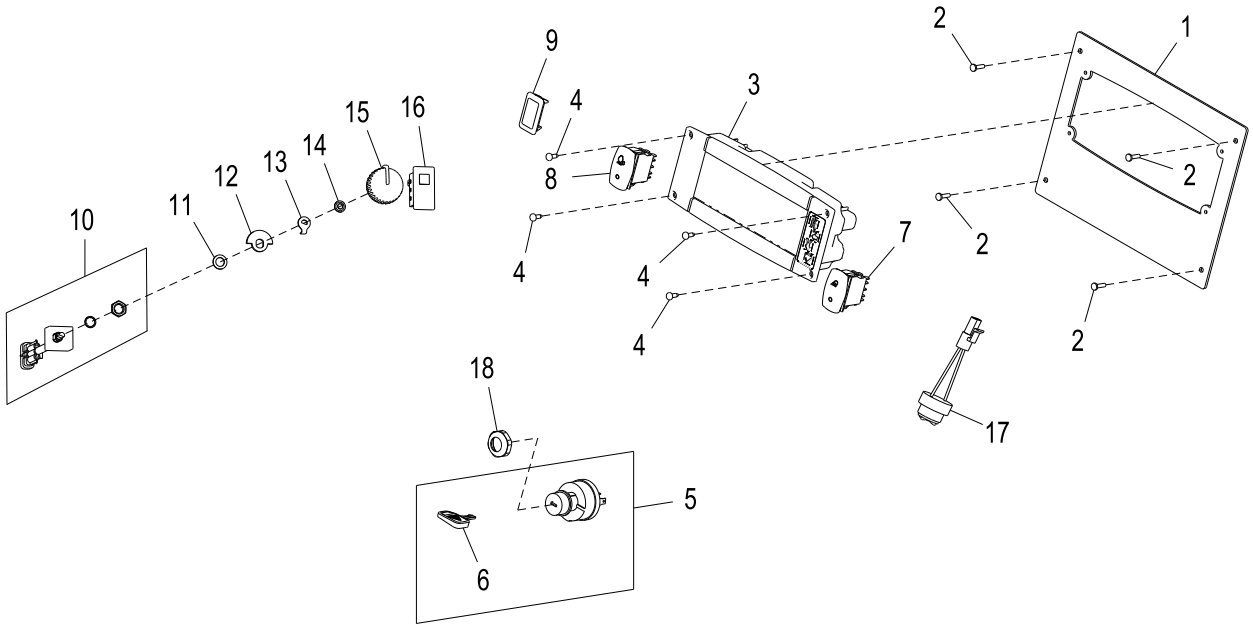

AT331112_TX1117354

Item	*Nº peça*	*Descrição*	*Qtde*	*Nº série*	*Notas*
1	T224826	Placa	1		
2	21M7252	Parafuso	4		M4 X 16
3	AT407593	Monitor de veículo	1		SDM (Monitor do Mostrador Padrão), SUB FOR AT374219
4	37H95	Parafuso	4		
5	AT195301	Interruptor	1		Chave de Partida
6	AT195302	Chave	1		
7	AT303862	Interruptor de alavanca	1		Interruptor da Luz de Serviço
8	AT303867	Interruptor de alavanca	1		Desacoplamento/Desligamento da Desaceleração/Momentâneo
9	M115279	Plugue	1		
10	AT312606	SenSor	1		Potenciômetro
11	24M7388	Arruela	1		10 X 16 X 1 mm
12	T226430	Limitador	1		
13	T226427	Arruela	1		
14	R78035	Porca de Pressão	1		
15	R111632	Botão	1		
16	AT324000	Indicador	1		LED
17	AT160480	SiStema de alarme	1		12 V do Alarme com Obturador12 V do Alarme com Obturador
18	R115974	Porca	1		

Engine Oil Pressure and Hydraulic Oil Temperature Sensors
Capteurs de pression de l'huile moteur et de température de l'huile hydraulique
Sensores de Pressão do Óleo do Motor e Temperatura do Óleo Hidráulico
Sensores de presión de aceite de motor y temperatura de aceite hidráulico

T204806 A.1



T204806

Item	*Nº peça*	*Descrição*	*Qtde*	*Nº série*	*Notas*
1	RE167207	SenSor	1		
2	RE48419	SenSor	1		Temperatura do Óleo Hidráulico
3	51M7041	Anel o	1		11.300 X 2.200 mm

Main Frame
Châssis principal
Estrutura Principal
Bastidor principal

T204847 A.1

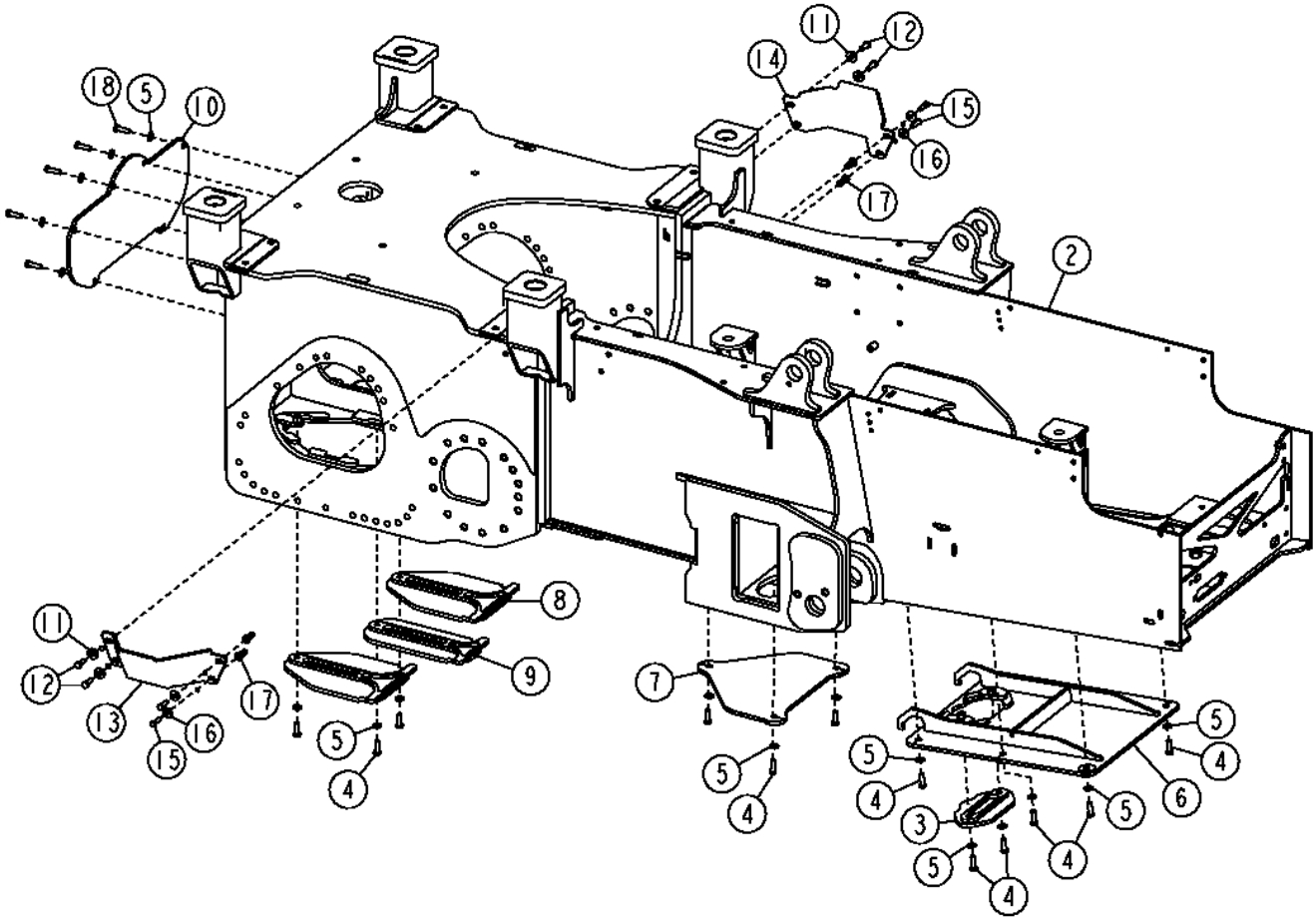

Item	*Nº peça*	*Descrição*	*Qtde*	*Nº série*	*Notas*
2	**AT309176**	**Estrutura**	**1**		**(CA)**
	14M7277	Porca	10		M20, Porca Soldada
3	AT220918	Capa	1		Tampa Inferior do Dreno do Óleo
4	19M7403	Parafuso sextavado	14		M12 X 35
5	24M7240	Arruela	20		13 X 25 X 3 mm
6	AT220916	Capa	1		Tampa Inferior da Bandeja do Óleo
7	AT220914	Capa	1		Tampa Inferior Intermediária
8	AT315146	Capa	2		Tampas Laterais Inferiores da Caixa do Eixo Transversal
9	AT315147	Capa	1		Tampa Intermediária Inferior da Caixa do Eixo Transversal
10	T151994	Placa	1		Tampa Traseira da Caixa do Eixo Transversal
	T232851	Placa	1		Com Rasgador
11	T29342	Arruela	4		
12	19M8011	Parafuso sextavado	4		M12 X 30
13	T211078	Proteção	1		Proteção Direita da EPCC
14	T211079	Proteção	1		Proteção Esquerda da EPCC
15	19M7550	Parafuso sextavado	4		M10 X 35
16	24M7296	Arruela	4		10.500 X 30 X 2.500 mm
17	T148411	Porca	4		M10, 10 mm, Placa
	T148410	Porca	8		8 mm, Placa
18	19M7403	Parafuso sextavado	6		M12 X 35, (SUB FOR 19M7493)

Front Counterweight
Contrepoids avant
Contrapeso Dianteiro
Contrapeso delantero

AT337352_TX1121120 A.1

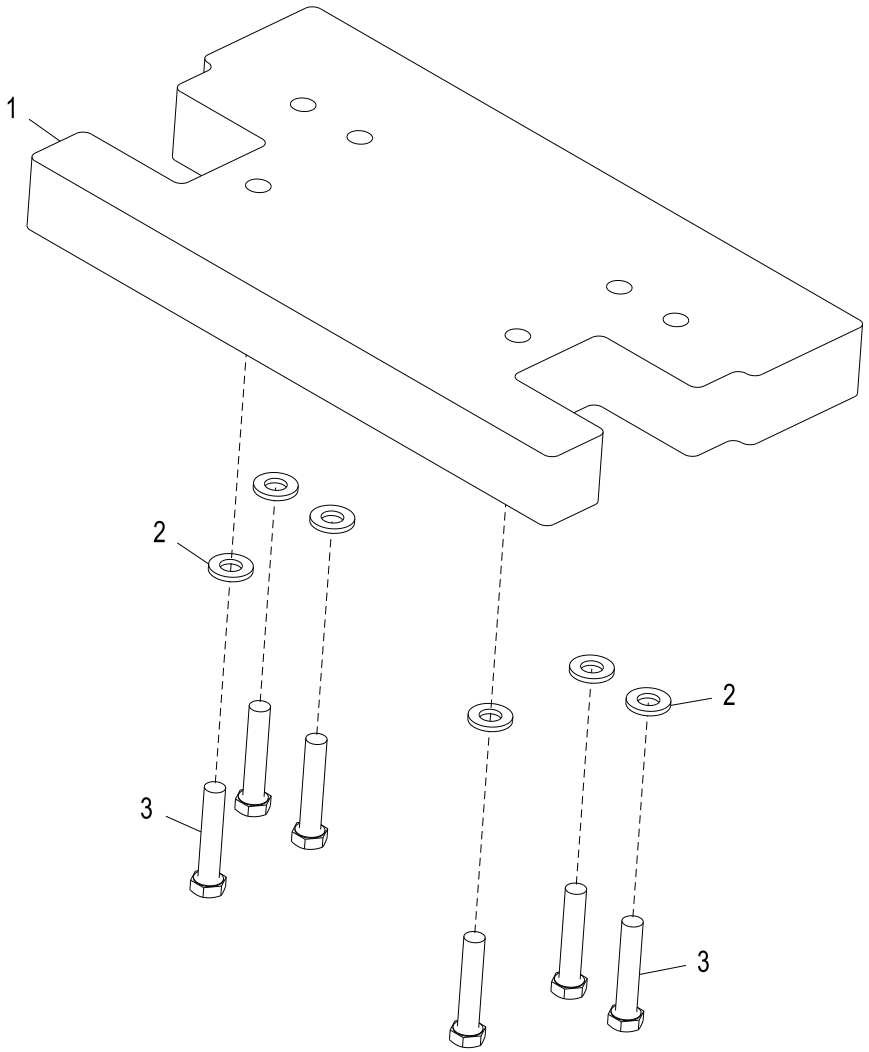

AT337352_TX1121120

Item	*Nº peça*	*Descrição*	*Qtde*	*Nº série*	*Notas*
1	T227962	Contrapeso	1		Dois Contrapesos, Máx. Permitido, SUB FOR T177818
2	24M7242	Arruela	6		21.400 X 42 X 5 mm
3	19M7963	Parafuso sextavado	6		M20 X 100, Use Com Um Contrapeso
	19M8026	Parafuso sextavado	6		M20 X 170, Use Com Dois Contrapesos

Rear Counterweight
Contrepoids arrière
Contrapeso Traseiro
Contrapeso trasero

T181544_TX1131417 A.1

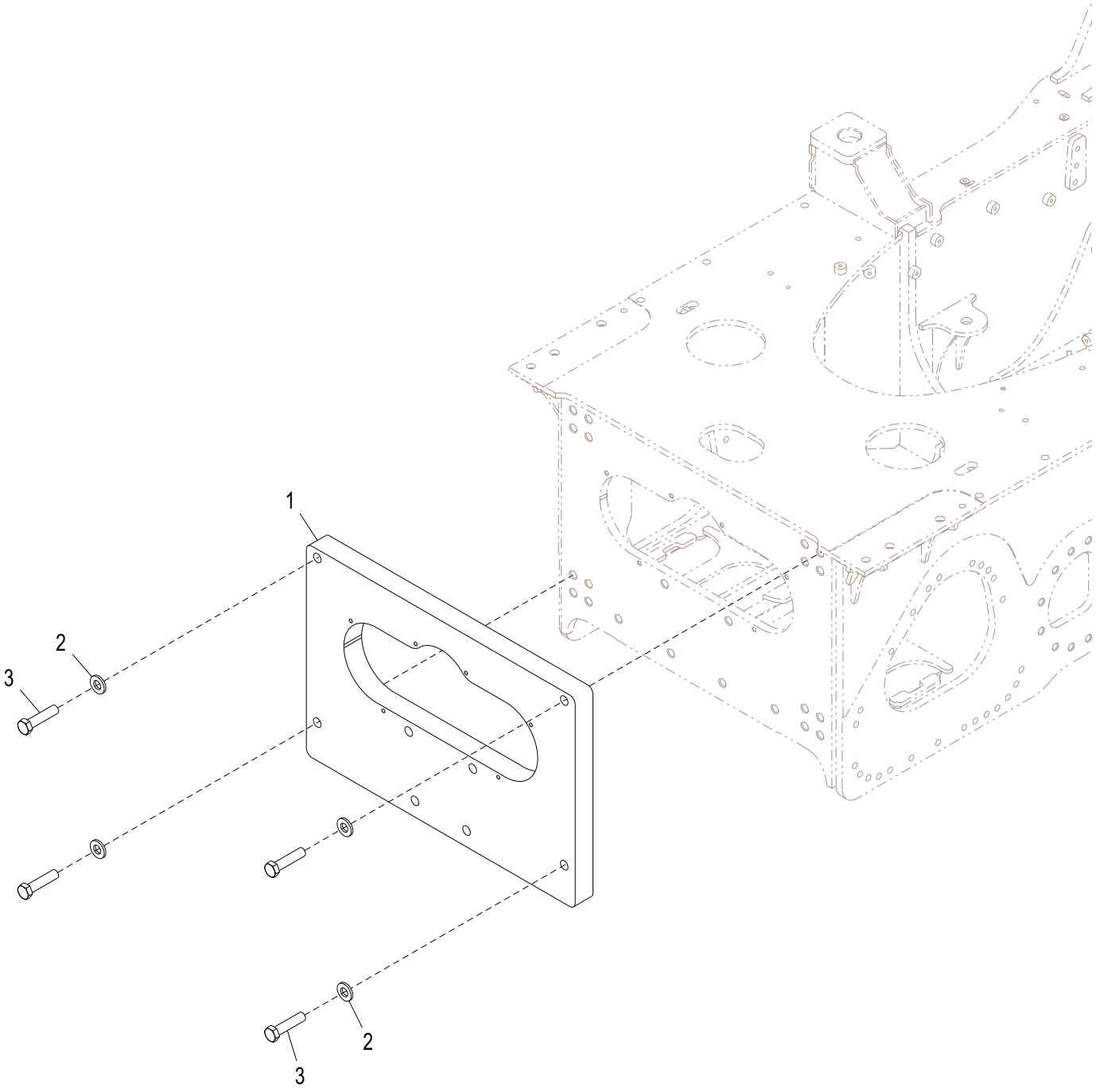

T181544_TX1131417

Item	*Nº peça*	*Descrição*	*Qtde*	*Nº série*	*Notas*
1	T181544	Contrapeso	1		515 lbs
2	24M7243	Arruela	4		25.400 X 50 X 6 mm
3	19M8249	Parafuso sextavado	4		M24 X 100

Cab Noise Reduction Foam/Isolator
Mousse d'insonorisation de cabine
Espuma/Isolador de Redução de Ruído da Cabine
Espuma reductora de ruido de cabina

T209549 A.1

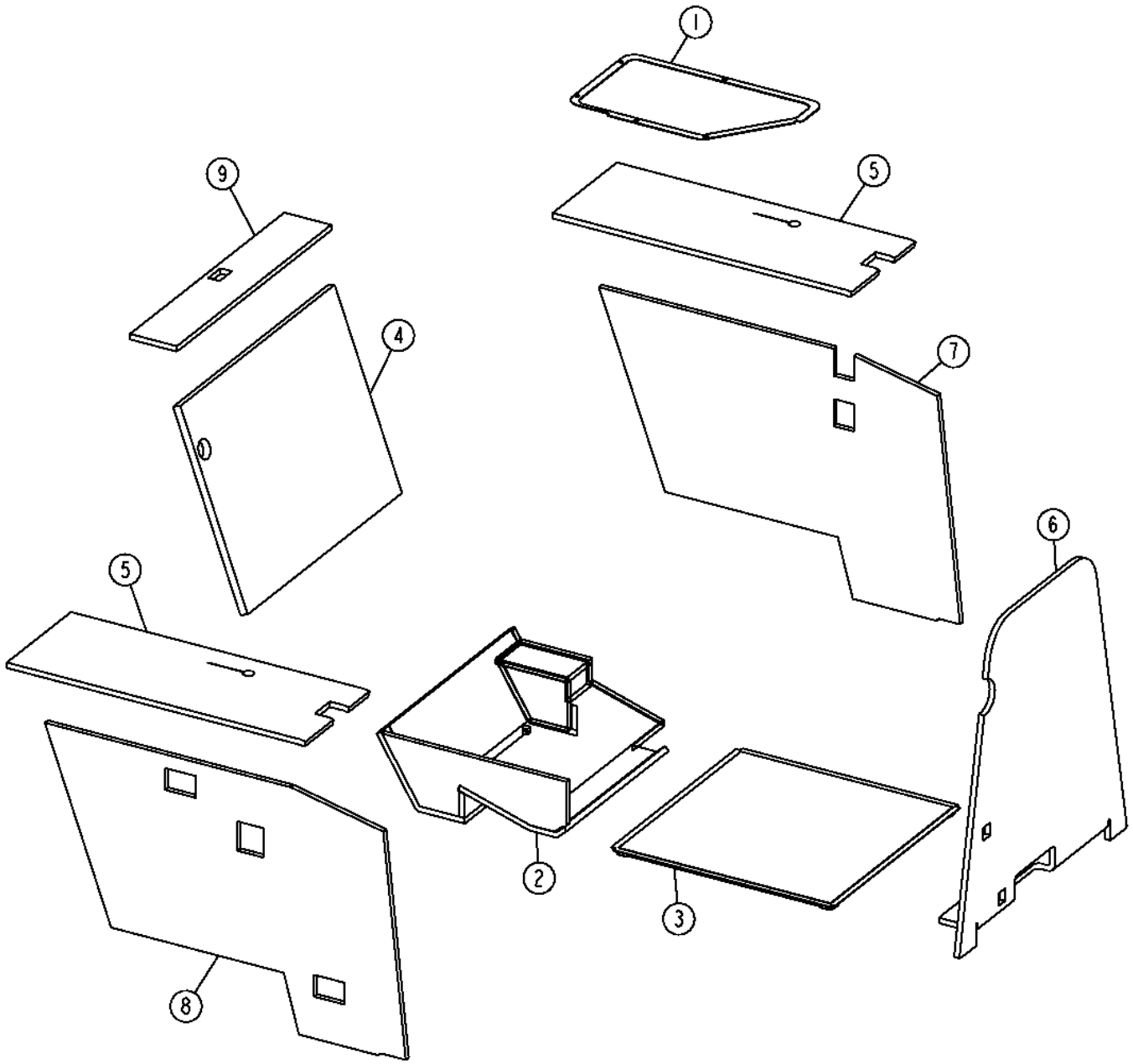

T209549

Item	*Nº peça*	*Descrição*	*Qtde*	*Nº série*	*Notas*
1	T180751	Vedação	1		Tampa do Controlador
2	AT316482	Isolador	1		Conjunto do Aquecedor Sob o Assento, (ALSO REQUIRES AT317949), Adesivo em Spray
3	.....	Isolador	1		(T179907 NLA)
4	T179923	Isolador	1		(ALSO REQUIRES AT317949), Adesivo em Spray
5	T211947	Isolador	2		(ALSO REQUIRES AT317949), Adesivo em Spray
6	T224587	Isolador	1		(ALSO REQUIRES AT317949), Adesivo em Spray
7	T214209	Isolador	1		(ALSO REQUIRES AT317949), Adesivo em Spray
8	T214238	Isolador	1		(ALSO REQUIRES AT317949), Adesivo em Spray
9	T214242	Isolador	1		(ALSO REQUIRES AT317949), Adesivo em Spray

Cab Noise Reduction Foam
Mousse d'insonorisation de cabine
Espuma Redutora de Ruído da Cabine
Espuma reductora de ruido de cabina

T208772 A.1

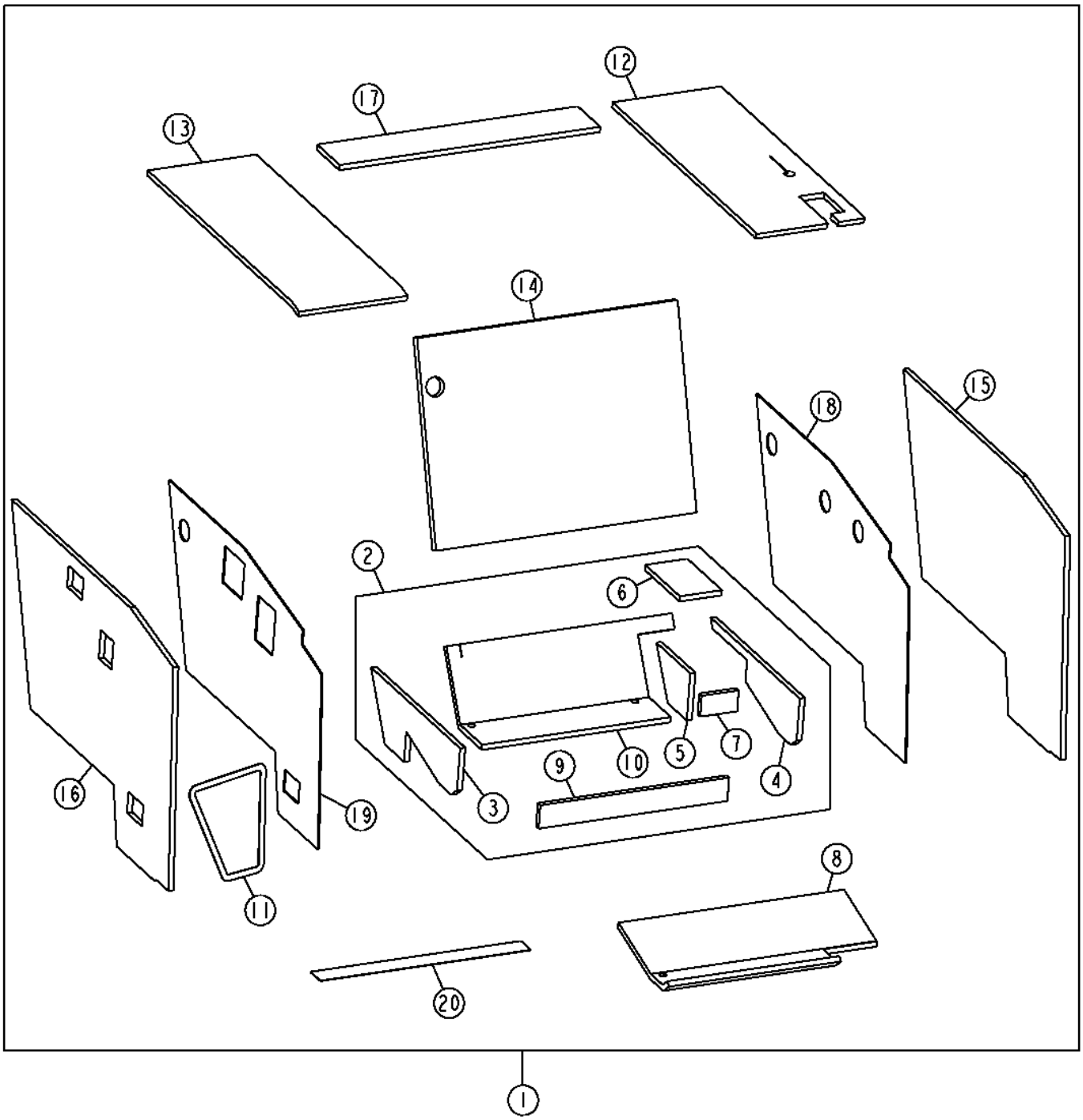

T208772

Item	*Nº peça*	*Descrição*	*Qtde*	*Nº série*	*Notas*
1	AT223454	Isolador	1		
2	AT223447	Isolador	1		
3	.....	Isolador	1		(SUB AT223447)
4	.....	Isolador	1		(SUB AT223447)
5	.....	Isolador	1		(SUB AT223447)
6	.....	Isolador	1		(SUB AT223447)
7	.....	Isolador	1		(SUB AT223447)
8	.....	Isolador	1		(SUB AT223447)
9	.....	Isolador	1		(SUB AT223447)
10	.....	Isolador	1		(SUB AT223447)
11	.....	Isolador	1		(SUB AT223454)
12	.....	Isolador	1		(SUB AT223454)
13	.....	Isolador	1		(SUB AT223454)
14	.....	Isolador	1		(SUB AT223454)
15	.....	Isolador	1		(SUB AT223454)
16	.....	Isolador	1		(SUB AT223454)
17	.....	Isolador	1		(SUB AT223454)
18	.....	Isolador	1		(SUB AT223454)
19	.....	Isolador	1		(SUB AT223454)
20	.....	Isolador	1		(SUB AT223454)

ROPS Components
Composants d'arceau de sécurité
Componentes da EPCC
Componentes de ROPS

T206507 A.1

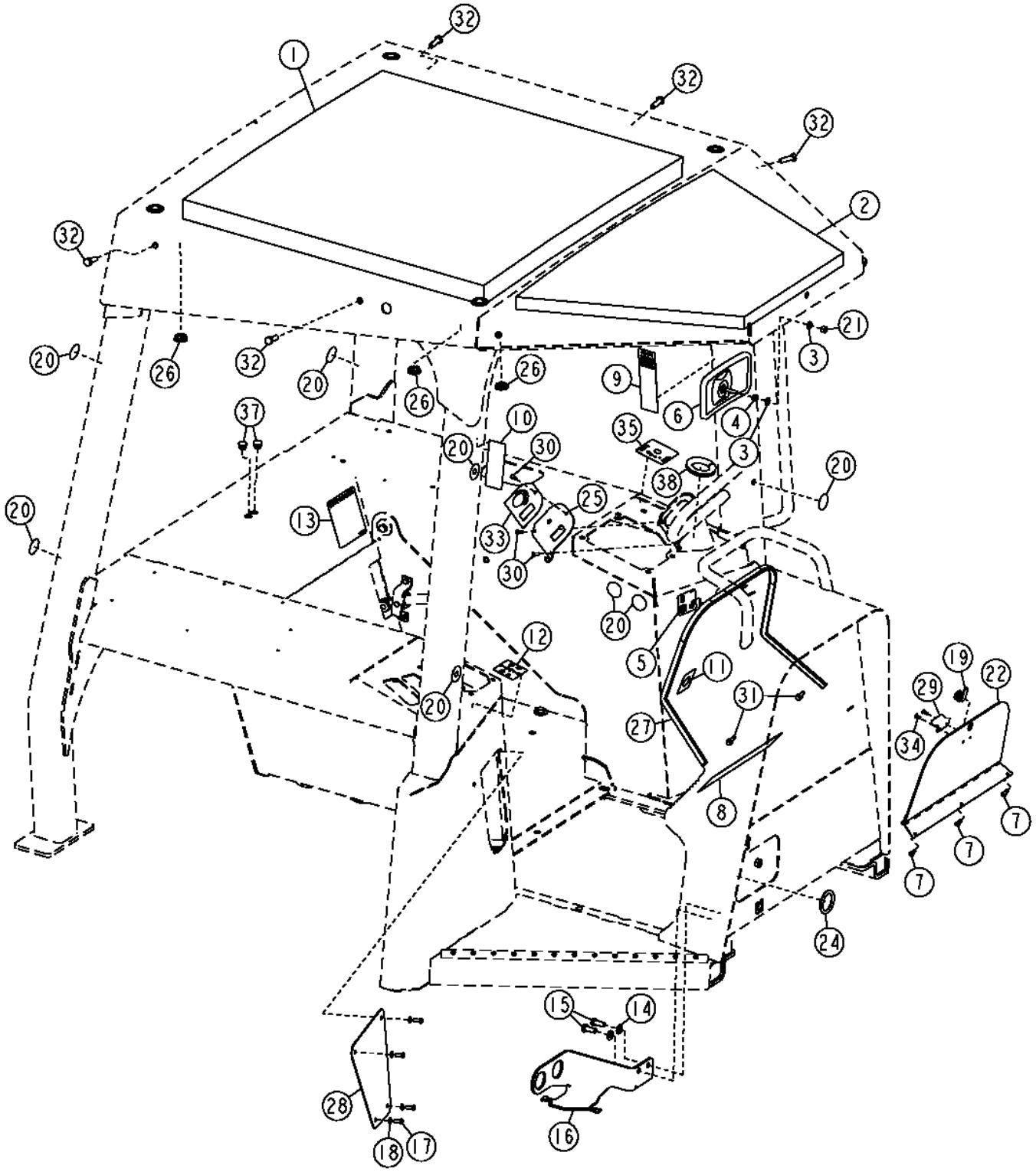

Item	*Nº peça*	*Descrição*	*Qtde*	*Nº série*	*Notas*
1	T176903	Guarnição de teto	1		
2	T176904	Guarnição de teto	1		
3	24M7238	Arruela	2		8.700 X 17 X 2 mm
4	14H785	Porca	1		5/16"
5	T151711	Etiqueta	1		Trava de Estacionamento Esquerda
6	AT186760	RetRovisoR	1		
7	19M7923	Parafuso sextavado	3		M6 X 12
8	T213861	Etiqueta	1		Etiqueta de Partida com Segurança e Aviso
9	T236778	Etiqueta	1		EPCC, SUB FOR T210774
10	T146097	Etiqueta	1		Advertência do Cinto de Segurança
11	T157172	Etiqueta	1		Etiqueta de Partida com Chave
12	.....	Etiqueta	1		
13	T178472	Etiqueta	1		Procedimento de Inclinação da Base do Assento
14	24M7239	Arruela	2		10.700 X 21 X 2.500 mm
15	19M7402	Parafuso sextavado	2		M10 X 25
16	T174600	Apoio	1		Anteparo
17	19M8425	Parafuso sextavado	4		M6 X 16
18	24M7293	Arruela	4		6.500 X 13 X 1.600 mm
19	AT141724	Fechadura	1		Trava do Cilindro do Came da Tampa Contra Vandalismo
20	T186793	Etiqueta	14		Etiquetas do Círculo Cinza
21	T16464	Porca de segurança	1		7.925 mm (5/16")
22	AT304200	Capa	1		Tampa Contra Vandalismo
24	R50406	Anel o	1		42.164 X 6.985 mm (1.660" X 0.275")
25	T201606	Placa	1		Placa de Face do Interruptor
26	T152230	Plugue	6		
27	T234519	Isolador	1		SUB FOR T204691
28	T205289	Painel	1		
29	T205726	Trava	1		Tampa Contra Vandalismo
30	21M7265	Parafuso	3		M5 X 12
31	U43021	Pára-choque	2		
32	19M7662	Parafuso sextavado	6		M10 X 30
33	T209860	Etiqueta	1		Sistema de Aquecimento - Rotação do Motor
34	R54477	Rebite	2		
35	AT306587	Etiqueta	1		Velocidade de Ré
37	T176958	Plugue	2		Bujão da Janela
38	.....	Isolador	1		MAKE FROM T58056, CTL 0.5 ft

Cab Components (- 150469)
Composants de cabine (- 150469)
Componentes da Cabine (- 150469)
Componentes de cabina (- 150469)

T214465 A.1

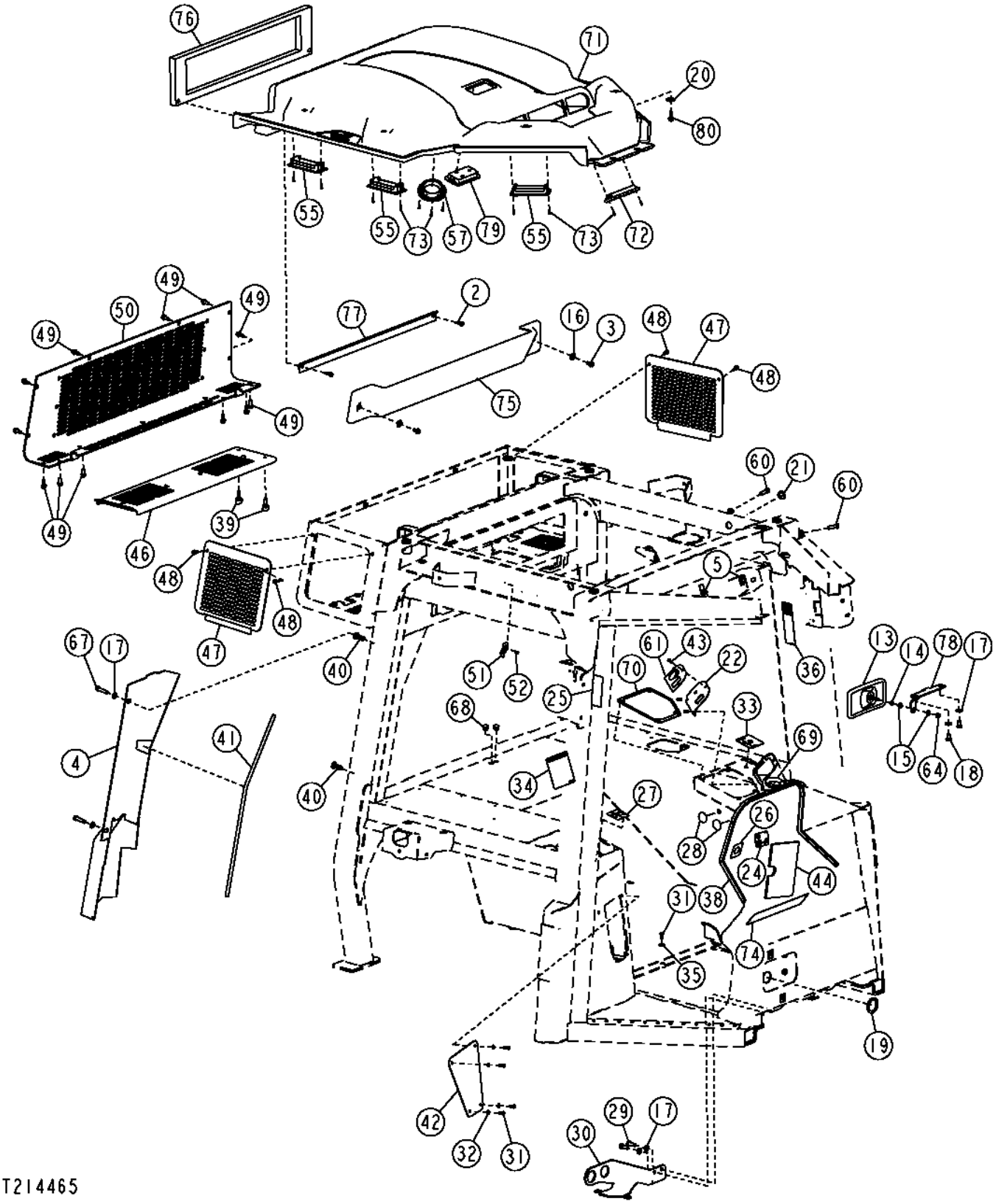

Item	*Nº peça*	*Descrição*	*Qtde*	*Nº série*	*Notas*
2	19M7863	Parafuso	2		M6 X 25
3	19M7865	Parafuso	2		M8 X 16
4	AT314728	Capa	1		
5	M84972	Porca	4		
13	AT186760	RetRovisoR	1		
14	14H785	Porca	1		5/16"
15	24M7238	Arruela	2		8.700 X 17 X 2 mm
16	24M7207	Arruela	2		8.400 X 24 X 2 mm
17	24M7239	Arruela	6		10.700 X 21 X 2.500 mm
18	19M7785	Parafuso	2		M10 X 25
19	R50406	Anel o	1		42.164 X 6.985 mm (1.660" X 0.275")
20	24M7296	Arruela	6		10.500 X 30 X 2.500 mm
21	T152230	Plugue	3		
22	T201606	Placa	1		
24	T151711	Etiqueta	1		TRAVA DE ESTACIONAMENTO
25	T146097	Etiqueta	1		Advertência do Cinto de Segurança
26	T157172	Etiqueta	1		Partida com Chave
27	.....	Etiqueta	1		
28	T186793	Etiqueta	7		Círculo Cinza
29	19M7402	Parafuso sextavado	2		M10 X 25
30	T174600	Apoio	1		
31	19M8425	Parafuso sextavado	5		M6 X 16
32	24M7293	Arruela	4		6.500 X 13 X 1.600 mm
33	AT306587	Etiqueta	1		Velocidade de Ré
34	T178472	Etiqueta	1		Procedimento de Inclinação da Base do Assento
35	24M7139	Arruela	1		6.400 X 18 X 1.600 mm
36	T236778	Etiqueta	1		EPCC, SUB FOR T210774
38	T234519	Isolador	1		SUB FOR T204691
39	T176296	Parafuso borboleta	2		
40	T148409	Porca	2		M10
41	T176818	Vedação	1		
42	T205289	Painel	1		Encomende Também a Etiqueta do Bloco de Fusíveis
43	21M7265	Parafuso	3		M5 X 12
44	T210591	Apoio	1		Isolamento de Espuma
46	AT408616	Capa	1		SUB FOR AT374880
47	T176268	Placa	1		Tampa Lateral do Ar Condicionado, LH
	T176269	Placa	1		Tampa Lateral do Ar Condicionado, RH
48	19M7775	Parafuso	4		M6 X 16
49	19M7866	Parafuso	18		M8 X 20
50	T176270	Placa	1		Tampa Traseira do Ar Condicionado
51	AT221228	Presilha	1		
52	R54477	Rebite	1		4.775 mm (3/16")
55	AT227668	Veneziana de aeração	6		SUB FOR AT221055
57	AT227669	Veneziana de aeração	2		
60	19M7662	Parafuso sextavado	4		M10 X 30
61	T209860	Etiqueta	1		Sistema de Aquecimento - Rotação do Motor
64	T16464	Porca de segurança	1		7.925 mm (5/16")
67	19M8637	Parafuso sextavado	2		M10 X 40
68	T176958	Plugue	2		
69	.....	Isolador	1		6 in., 0.5 ft, MAKE FROM T58056
70	T203442	Vedação	1		Controle de Alavanca Única
71	AT378322	Guarnição de teto	1		SUB FOR AT347238
72	AZ43305	Bico	1		
73	37M7333	Parafuso	22		
74	T213861	Etiqueta	1		Aviso - Partida
75	T217327	Capa	1		Recirculação
76	T218063	Isolador	1		
77	T218435	Placa	1		
78	T259921	Apoio	1		SUB FOR T218457
79	TT206940	Farol	1		INCLUDES TT207136
	TT207136	Lâmpada	1		

Cab Components (150470 - 210218)
Composants de cabine (150470 - 210218)
Componentes da Cabine (150470 - 210218)
Componentes de cabina (150470 - 210218)

TX1049489 A.1

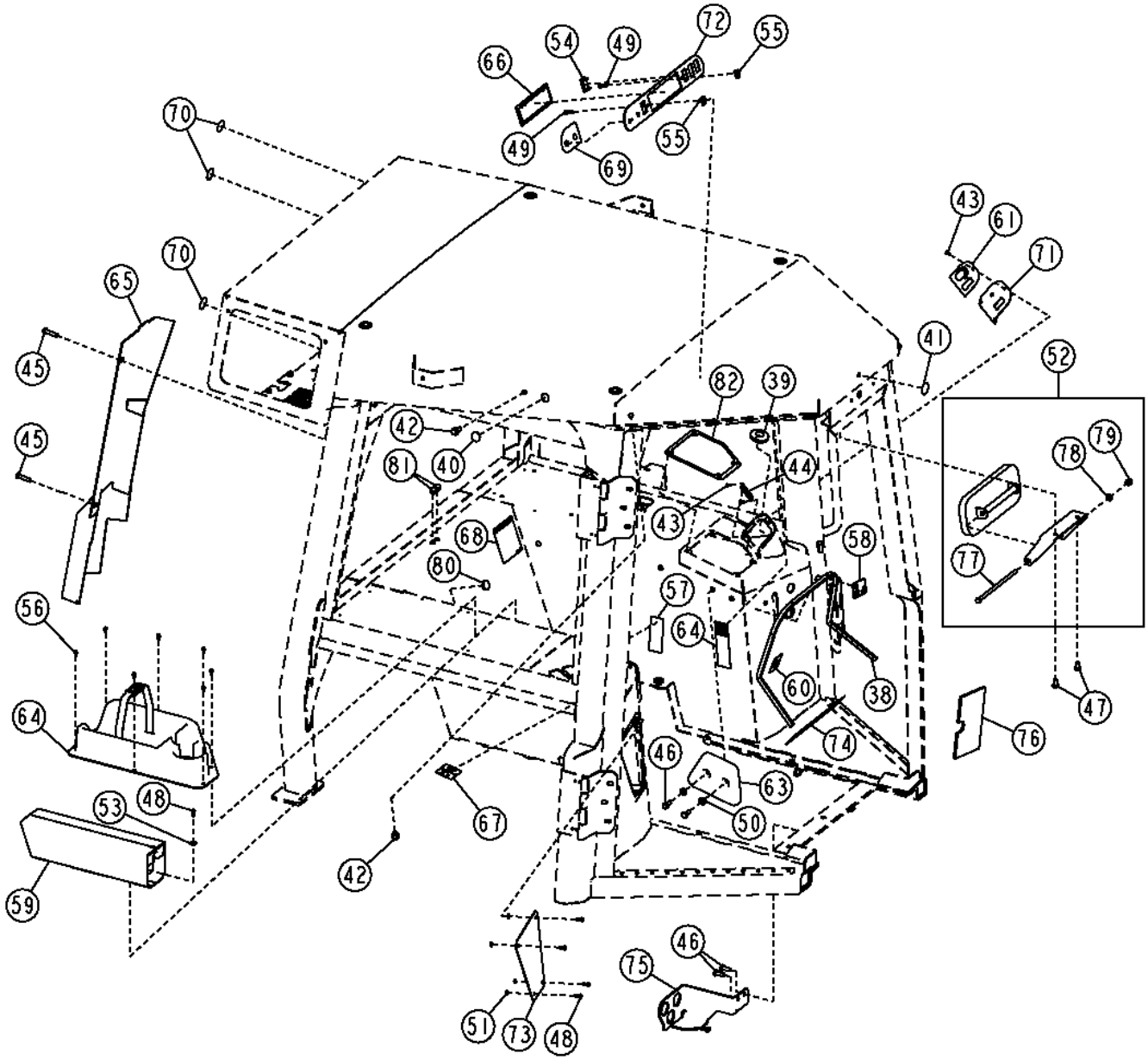

TX1049489

Item	*Nº peça*	*Descrição*	*Qtde*	*Nº série*	*Notas*
38	T234519	Isolador	1		
39	T46876	Passa-fio	1		
40	T236243	Plugue	2		
41	T234654	Etiqueta	1		
42	19M7786	Parafuso	4		M10 X 30
43	21M7265	Parafuso	3		M5 X 12
44	T214364	Etiqueta	1		Partida a Frio / Aquecimento
45	19M8637	Parafuso sextavado	2		M10 X 40
46	19M7402	Parafuso sextavado	4		M10 X 25
47	19M7785	Parafuso	2		M10 X 25
48	19M8425	Parafuso sextavado	4		M6 X 16
49	21M7327	Parafuso	2		M6 X 35
50	24M7239	Arruela	6		10.700 X 21 X 2.500 mm
51	24M7293	Arruela	4		6.500 X 13 X 1.600 mm
52	AT326272	RetRovisoR	1		
53	24M7139	Arruela	1		6.400 X 18 X 1.600 mm
54	M115279	Plugue	1		
55	M84972	Porca	2		
56	37M7059	Parafuso	7		M5 X 12
57	T146097	Etiqueta	1		Advertência do Cinto de Segurança
58	T151711	Etiqueta	1		Trava de Estacionamento Esquerda
59	AT208436	Caixa de ferramentas	1		
60	T157172	Etiqueta	1		Partida com Chave
61	T209860	Etiqueta	1		Bloco de Controle de Velocidade na Frente do Motor, Sistema de Aquecimento - Rotação do Motor
63	AT220105	Apoio	2		
64	T236778	Etiqueta	1		ROPS
65	AT314728	Capa	1		
66	T175963	Placa	1		
67	.....	Etiqueta	1		
68	T178472	Etiqueta	1		Procedimento de Inclinação da Base do Assento
69	T180755	Etiqueta	1		Controle do Aquecedor e do Ventilador
70	T186793	Etiqueta	7		Círculo Cinza
71	T201606	Placa	1		Interruptor
72	T203512	Capa	1		Rádio
73	T205289	Painel	1		(SUB FOR AT221055), Painel de Instrumentos Inferior, A Etiqueta do Bloco de Fusíveis Também Deve Ser Encomendada
74	T213861	Etiqueta	1		Partida com Segurança e Aviso
75	T245016	Apoio	1		(SUB FOR T224538 NLA)
76	T233649	Apoio	1		
77	19H3392	Parafuso sextavado	1		3/8" X 9"
78	24M7028	Arruela	1		10.500 X 20 X 2 mm
79	T11234	Porca de segurança	1		
80	T152230	Plugue	1		
81	T176958	Plugue	2		
82	T203442	Vedação	1		
83	AT221283	Suporte	1		

Cab Components (210219 -)
Composants de cabine (210219 -)
Componentes da Cabine (210219 -)
Componentes de cabina (210219 -)

AT347372_TX1108742 A.1

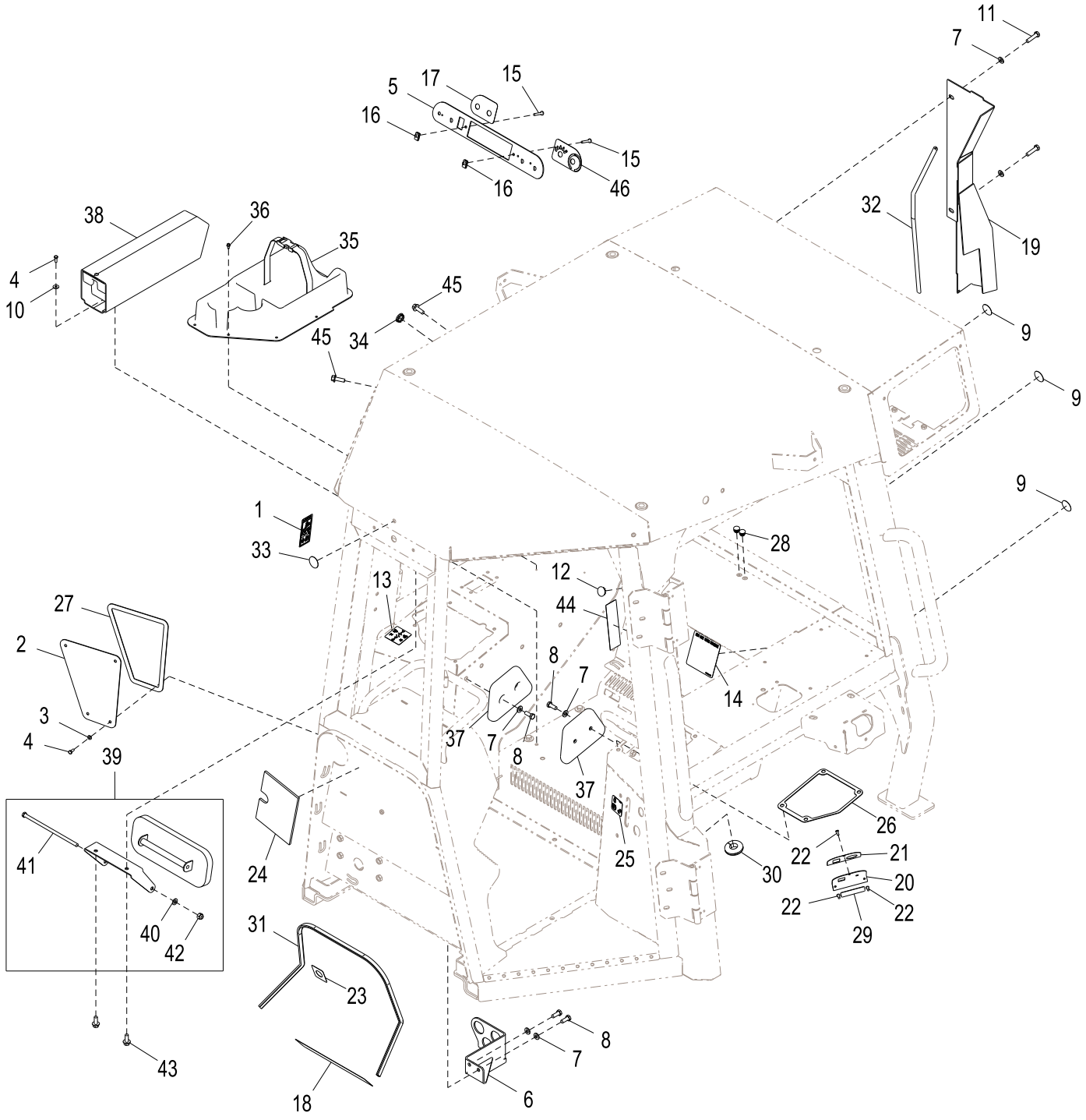

AT347372_TX1108742

Item	*Nº peça*	*Descrição*	*Qtde*	*Nº série*	*Notas*
1	T146097	Etiqueta	1		Advertência do Cinto de Segurança
2	T205289	Painel	1		Painel de Instrumentos Inferior
3	24M7293	Arruela	4		6.500 X 13 X 1.600 mm
4	19M8425	Parafuso sextavado	5		M6 X 16
5	T290810	Capa	1		Rádio
6	T245016	Apoio	1		
7	24M7239	Arruela	8		10.700 X 21 X 2.500 mm
8	19M7402	Parafuso sextavado	6		M10 X 25
9	T186793	Etiqueta	3		Círculo Cinza
10	24M7139	Arruela	1		6.400 X 18 X 1.600 mm
11	19M8637	Parafuso sextavado	2		M10 X 40
12	T152230	Plugue	1		
13	.....	Etiqueta	1		
14	T178472	Etiqueta	1		Procedimento de Inclinação da Base do Assento
15	21M7327	Parafuso	2		M6 X 35
16	M84972	Porca	2		
17	T180755	Etiqueta	1		Controle do Aquecedor e do Ventilador
18	T213861	Etiqueta	1		Operação Cautelosa
19	AT314728	Capa	1		
20	T201606	Placa	1		Placa de Face do Interruptor
21	T209860	Etiqueta	1		Sistema de Aquecimento - Rotação do Motor
22	21M7265	Parafuso	3		M5 X 12
23	T157172	Etiqueta	1		Partida com Chave
24	T233649	Apoio	1		
25	T151711	Etiqueta	1		Trava de Estacionamento Esquerda
26	T203442	Vedação	1		
27	T179913	Vedação	1		
28	T176958	Plugue	2		
29	T214364	Etiqueta	1		Partida a Frio / Aquecimento
30	T46876	Passa-fio	1		
31	.....	Isolador	1		MAKE FROM T179732, CTL
32	.....	Isolador	1		MAKE FROM T179732, CTL
33	T234654	Etiqueta	1		Círculo Amarelo
34	T236243	Plugue	2		
35	AT221283	Suporte	1		Lancheira e Copo
36	37M7059	Parafuso	7		M5 X 12
37	AT220105	Apoio	2		
38	AT208436	Caixa de ferramentas	1		
39	AT326272	RetRovisoR	1		
40	24M7028	Arruela	1		10.500 X 20 X 2 mm
41	19H3392	Parafuso sextavado	1		3/8" X 9"
42	T11234	Porca de segurança	1		
43	19M7785	Parafuso	2		M10 X 25
44	T236778	Etiqueta	1		EPCC
45	19M7786	Parafuso	4		M10 X 30
46	T290809	Etiqueta	1		Limpador

Cab Components (IGC) (210219 -)
Composants de cabine (IGC) (210219 -)
Componentes da Cabine (IGC) (210219 -)
Componentes de cabina (IGC) (210219 -)

AT347373_TX1108747 A.1

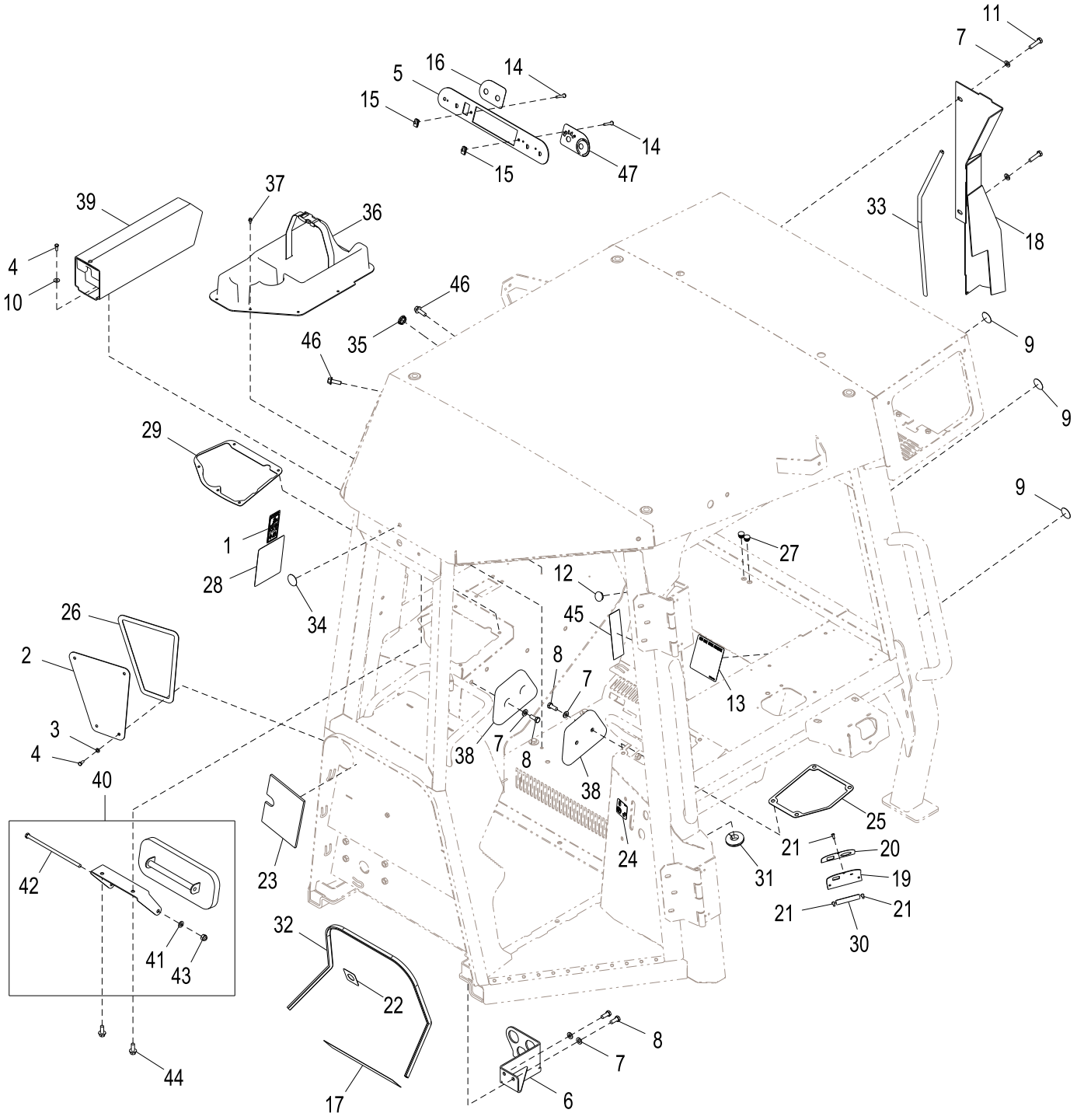

AT347373_TX1108747

Item	*Nº peça*	*Descrição*	*Qtde*	*Nº série*	*Notas*
1	T146097	Etiqueta	1		Advertência do Cinto de Segurança
2	T205289	Painel	1		Painel de Instrumentos Inferior
3	24M7293	Arruela	4		6.500 X 13 X 1.600 mm
4	19M8425	Parafuso sextavado	5		M6 X 16
5	T290810	Capa	1		Rádio
6	T245016	Apoio	1		
7	24M7239	Arruela	8		10.700 X 21 X 2.500 mm
8	19M7402	Parafuso sextavado	6		M10 X 25
9	T186793	Etiqueta	3		Círculo Cinza
10	24M7139	Arruela	1		6.400 X 18 X 1.600 mm
11	19M8637	Parafuso sextavado	2		M10 X 40
12	T152230	Plugue	1		
13	T178472	Etiqueta	1		Procedimento de Inclinação da Base do Assento
14	21M7327	Parafuso	2		M6 X 35
15	M84972	Porca	2		
16	T180755	Etiqueta	1		Controle do Aquecedor e do Ventilador
17	T213861	Etiqueta	1		Operação Cautelosa
18	AT314728	Capa	1		
19	T201606	Placa	1		Placa de Face do Interruptor
20	T209860	Etiqueta	1		Sistema de Aquecimento - Rotação do Motor
21	21M7265	Parafuso	3		M5 X 12
22	T157172	Etiqueta	1		Partida com Chave
23	T233649	Apoio	1		
24	T151711	Etiqueta	1		Trava de Estacionamento Esquerda
25	T203442	Vedação	1		
26	T179913	Vedação	1		
27	T176958	Plugue	2		
28	T224137	Etiqueta	1		Joystick da Lâmina EH
29	T224308	Vedação	1		
30	T214364	Etiqueta	1		Partida a Frio / Aquecimento
31	T46876	Passa-fio	1		
32	.....	Isolador	1		MAKE FROM T179732, CTL
33	.....	Isolador	1		MAKE FROM T179732, CTL
34	T234654	Etiqueta	1		Círculo Amarelo
35	T236243	Plugue	2		
36	AT221283	Suporte	1		Lancheira e Copo
37	37M7059	Parafuso	7		M5 X 12
38	AT220105	Apoio	2		
39	AT208436	Caixa de ferramentas	1		
40	AT326272	RetRovisoR	1		
41	24M7028	Arruela	1		10.500 X 20 X 2 mm
42	19H3392	Parafuso sextavado	1		3/8" X 9"
43	T11234	Porca de segurança	1		
44	19M7785	Parafuso	2		M10 X 25
45	T236778	Etiqueta	1		EPCC
46	19M7786	Parafuso	4		M10 X 30
47	T290809	Etiqueta	1		Limpador

Cab Headliner Components (- 150469)
Revêtement de toit, composants (- 150469)
Componentes do Revestimento da Cabine (- 150469)
Techo y forro, componentes (- 150469)

T207505 A.1

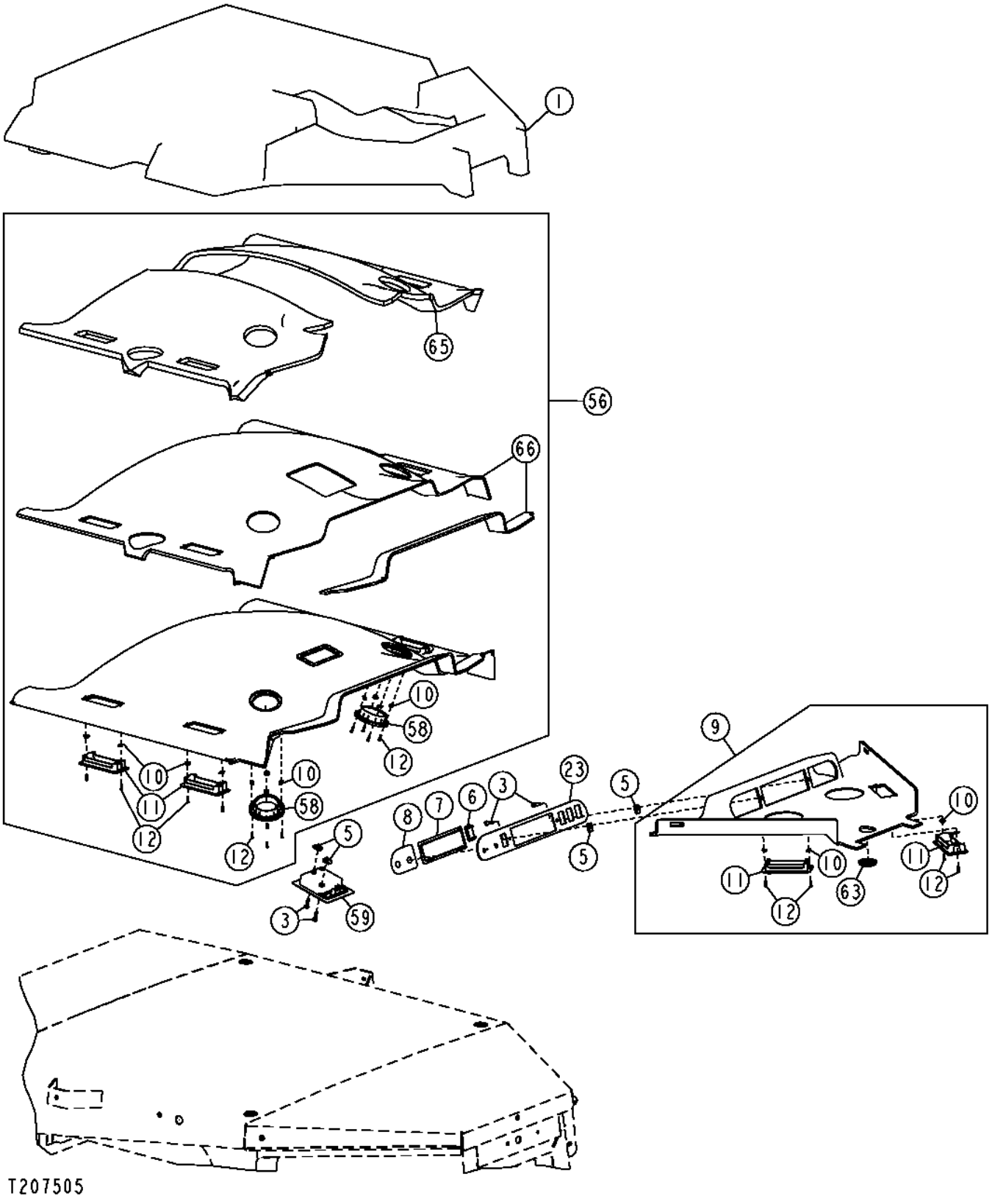

Item	*Nº peça*	*Descrição*	*Qtde*	*Nº série*	*Notas*
1	T174490	Isolador	1		
3	T134895	Paraf. auto-frenante	4		M6 X 25
5	M84972	Porca	4		
6	M115279	Plugue	3		
7	T175963	Placa	1		
8	T180755	Etiqueta	1		Controle do Aquecedor e do Ventilador
9	AT324136	Guarnição de teto	1		Acarpetado
	AT313496	Guarnição de teto	1		Vinil Perfurado
10	T159946	Porca	20		Especial
11	AT227668	Veneziana de aeração	6		
12	T159945	Parafuso	20		
23	T203512	Capa	1		Rádio
56	AT324135	Guarnição de teto	1		Traseira com Frestas, (SUB FOR AT313494)
58	AT227669	Veneziana de aeração	2		Degelo
59	AT221808	Farol	1		Teto
	TT206940	Farol	1		24 V, 10 W, Luz Interna, (INCLUDES TT207136)
	TT207136	Lâmpada	1		
63	AT313962	Veneziana de aeração	1		
65	T208918	Isolador	1		
66	T208937	Isolador	1		

Cab Headliner Components (150470 -)
Revêtement de toit, composants (150470 -)
Componentes do Revestimento da Cabine (150470 -)
Techo y forro, componentes (150470 -)

AT347693_TX1089636 A.1

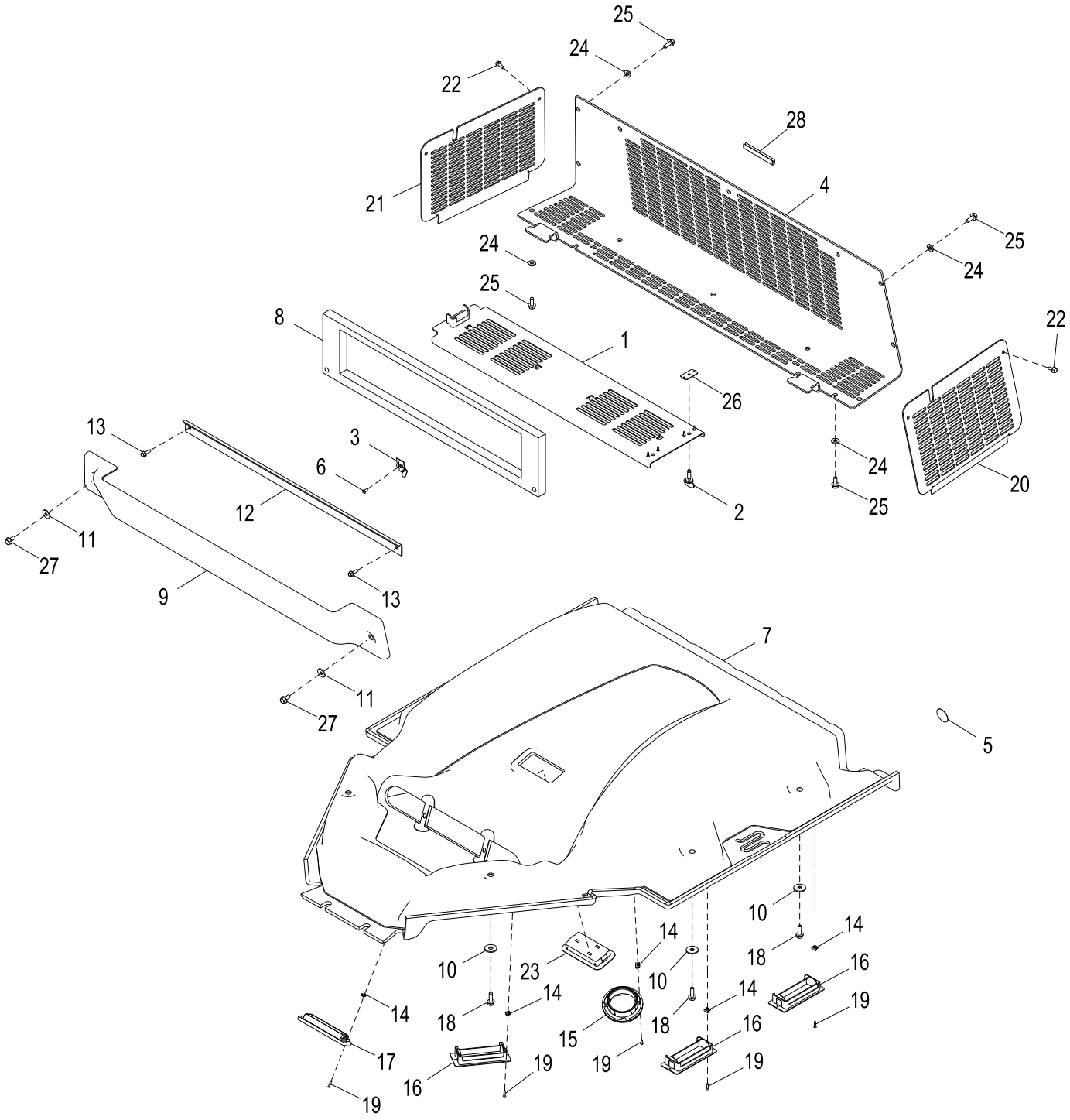

AT347693_TX1089636

Item	*Nº peça*	*Descrição*	*Qtde*	*Nº série*	*Notas*
1	AT408616	Capa	1		SUB FOR AT374880
2	T176296	Parafuso borboleta	2		
3	AT221228	Presilha	1		
4	T236734	Placa	1		Tampa Traseira do Ar Condicionado
5	T186793	Etiqueta	1		Círculo Cinza
6	R54477	Rebite	1		
7	AT378322	Guarnição de teto	1		SUB FOR AT347238
8	T218063	Isolador	1		
9	T217327	Capa	1		Tampa de Recirculação
10	24M7296	Arruela	6		10.500 X 30 X 2.500 mm
11	24M7207	Arruela	2		8.400 X 24 X 2 mm
12	T218435	Placa	1		
13	19M7862	Parafuso	2		M6 X 20
14	T159946	Porca	22		
15	AT227669	Veneziana de aeração	2		
16	AT227668	Veneziana de aeração	6		
17	AZ43305	Bico	1		
18	19M7867	Parafuso	6		M8 X 25
19	37H224	Parafuso	22		
20	T236685	Placa	1		Do Lado Esquerdo
21	T236684	Placa	1		Do Lado Direito
22	19M7775	Parafuso	4		M6 X 16
23	TT206940	Farol	1		INCLUDES TT207136
	TT207136	Lâmpada	1		
24	24H1292	Arruela	10		11/32" X 3/4" X 0.120"
25	19M7866	Parafuso	10		M8 X 20
26	T233753	Item de fixação	2		
27	19M7865	Parafuso	2		M8 X 16
28	T242319	Isolador	1		

Cab and ROPS Assembled Plates
Plaques assemblées de cabine et d'arceau de sécurité
Placas Montadas da Cabine e EPCC
Placas armadas de cabina y ROPS

TX1032489 A.1

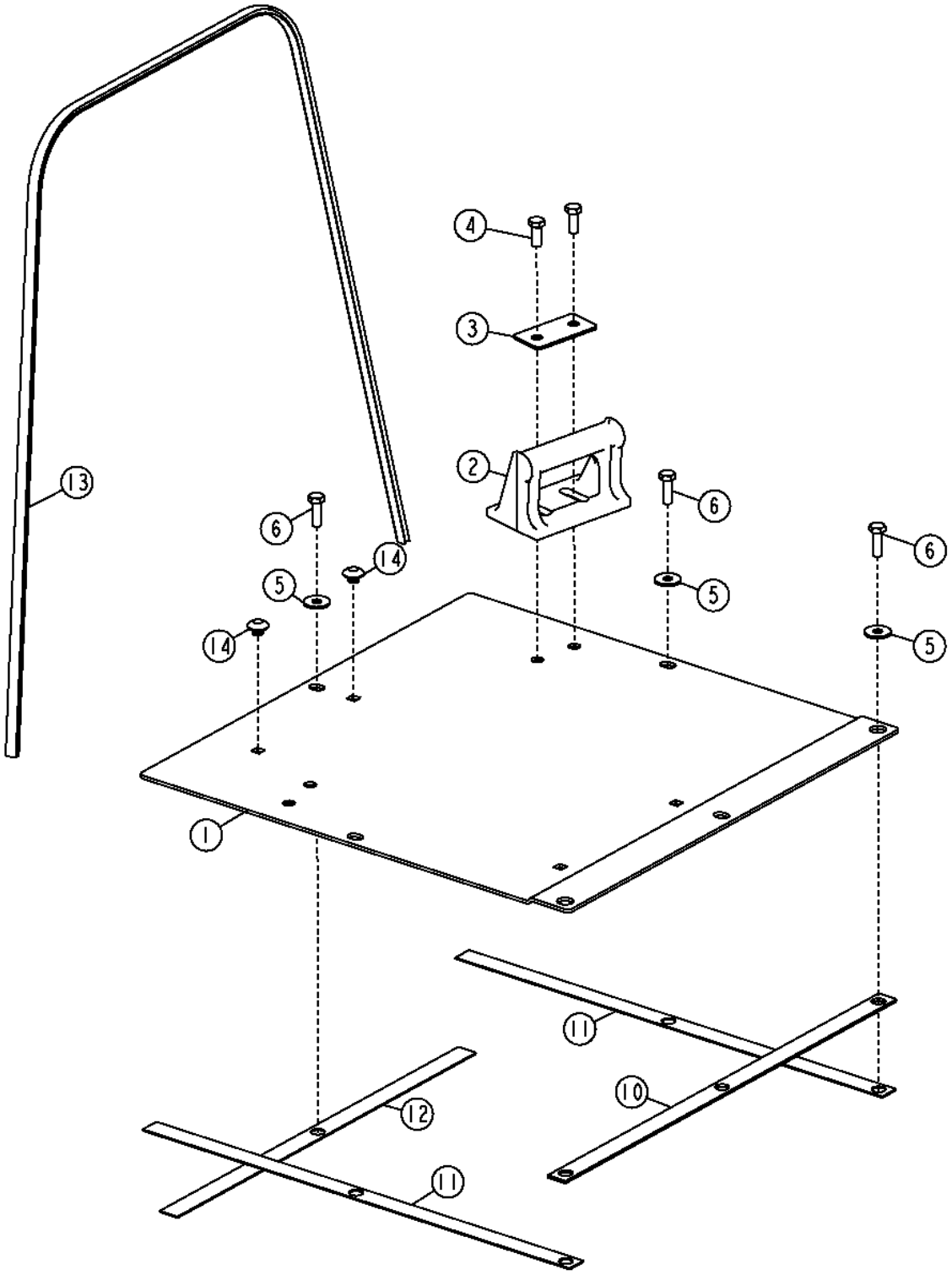

TX1032489

Item	*Nº peça*	*Descrição*	*Qtde*	*Nº série*	*Notas*
1	AT352784	Placa	1	-150489	(SUB FOR AT210886)
	AT352784	Placa	1	150490-	
2	T174841	Descanso para os pés	2		
3	T175244	Placa	2		
4	19M7402	Parafuso sextavado	4		M10 X 25
5	24M7296	Arruela	6		10.500 X 30 X 2.500 mm
6	19M7662	Parafuso sextavado	6		M10 X 30
10	T176522	Isolador	1		
11	T176523	Isolador	2		
12	T176524	Isolador	1		
13	T179732	Isolador	1		
14	T150347	Plugue	4		

Floor Mat
Tapis de plancher
Tapete do Piso
Felpudo

T205610 A.1

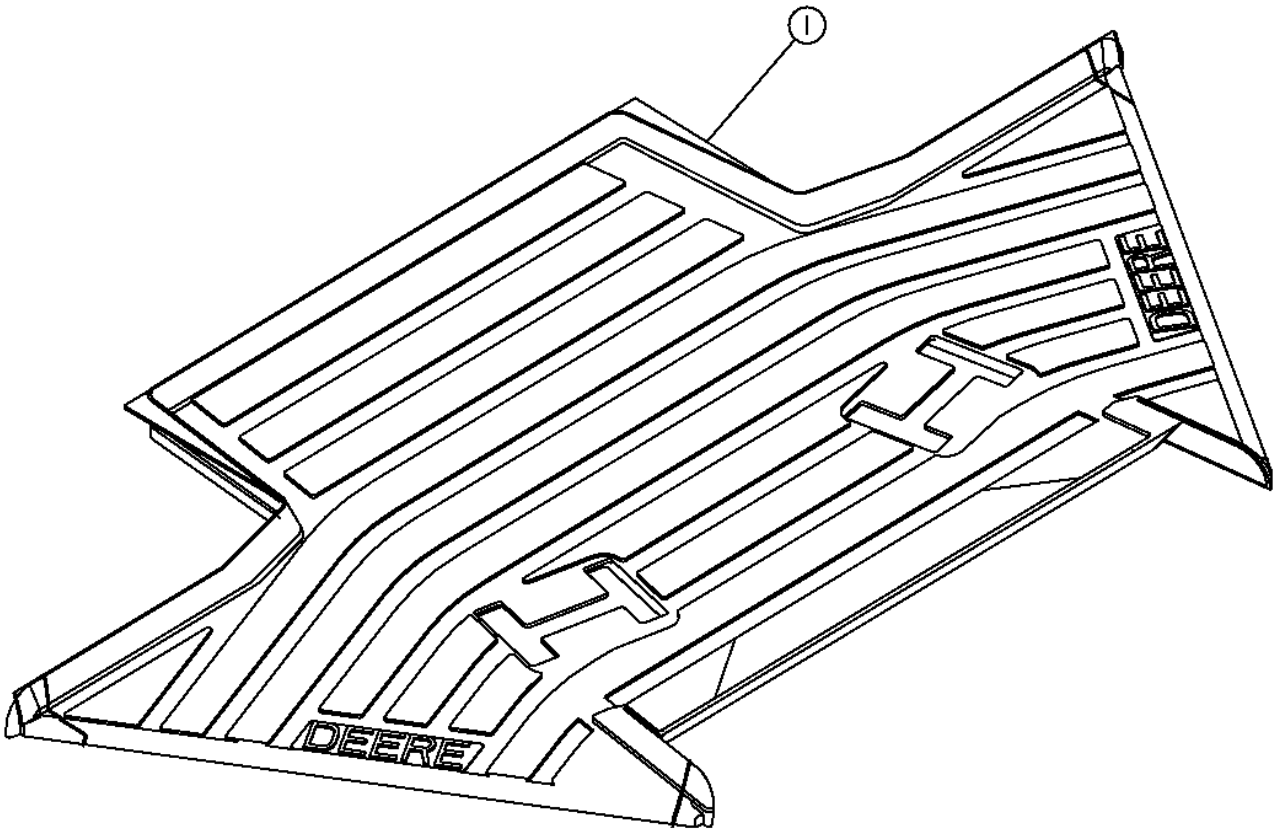

T205610

Item	*Nº peça*	*Descrição*	*Qtde*	*Nº série*	*Notas*
1	T172763	TapeTe	1		

Operator Station Accessories
Accessoires du poste de conduite
Acessórios da Estação do Operador
Accesorios de puesto de operador

T205608 A.1

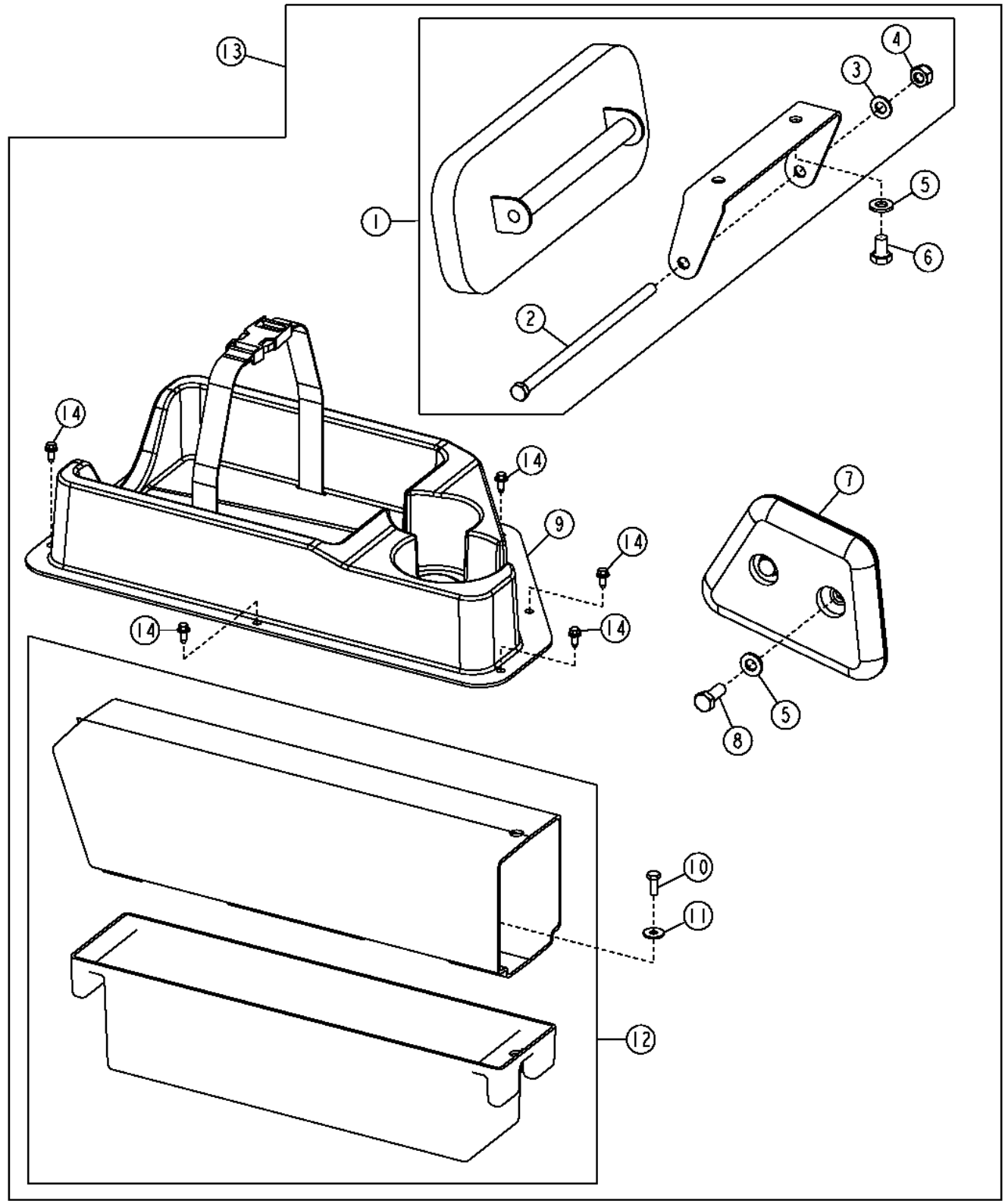

T205608

Item	*Nº peça*	*Descrição*	*Qtde*	*Nº série*	*Notas*
1	AT326272	RetRovisoR	1		
2	19H3392	Parafuso sextavado	1		3/8" X 9"
3	24M7028	Arruela	1		10.500 X 20 X 2 mm
4	T11234	Porca de segurança	1		9.525 mm (3/8")
5	24M7239	Arruela	6		10.700 X 21 X 2.500 mm
6	19M7785	Parafuso	2		M10 X 25
7	AT220105	Apoio	2		Joelho, (ALSO ORDER (2) 19M7402 AND (2) 24M7239)
8	19M7402	Parafuso sextavado	4		M10 X 25
9	AT221283	Suporte	1		Bandeja e Copo da Lancheira
10	19M8425	Parafuso sextavado	1		M6 X 16
11	24M7139	Arruela	1		6.400 X 18 X 1.600 mm
12	AT208436	Caixa de ferramentas	1		(ALSO ORDER 24M7139 AND 19M8425)
13	**AT221574**	**Kit**	**1**		**Estação do Operador, (WHOLE GOODS)**
14	37M7059	Parafuso	7		M5 X 12

Rear Attachments Mirror
Rétroviseur d'accessoire arrière
Espelho Traseiro dos Acessórios
Espejo para accesorios traseros

T205471 A.1

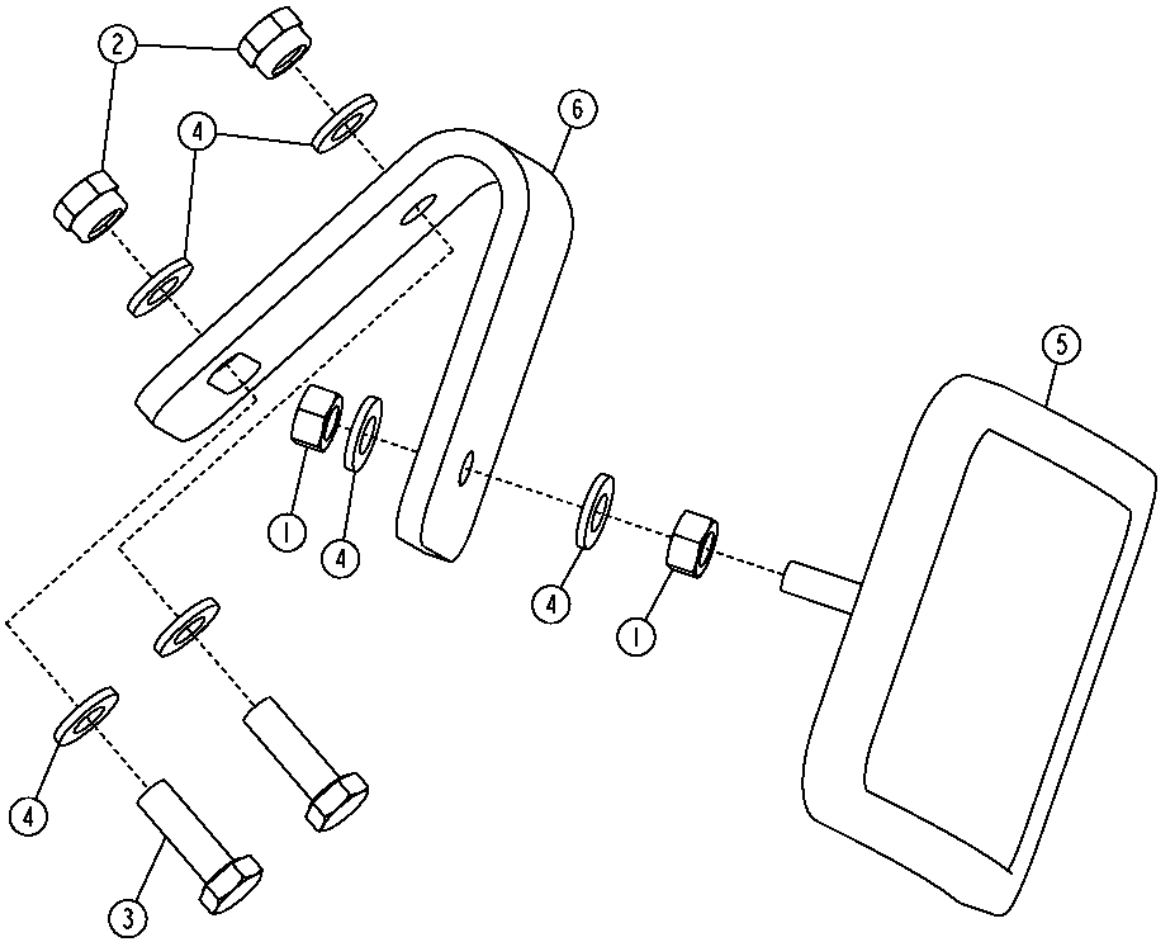

T205471

Item	*Nº peça*	*Descrição*	*Qtde*	*Nº série*	*Notas*
1	14H785	Porca	2		5/16"
2	14M7426	Porca de segurança	2		M8
3	19M7407	Parafuso sextavado	2		M8 X 25
4	24M7238	Arruela	6		8.700 X 17 X 2 mm
5	AT186760	RetRovisoR	1		
6	T180047	Apoio	1		

ROPS Structure
Structure d'arceau de sécurité
Estrutura da EPCC
Estructura de ROPS

T205619 A.1

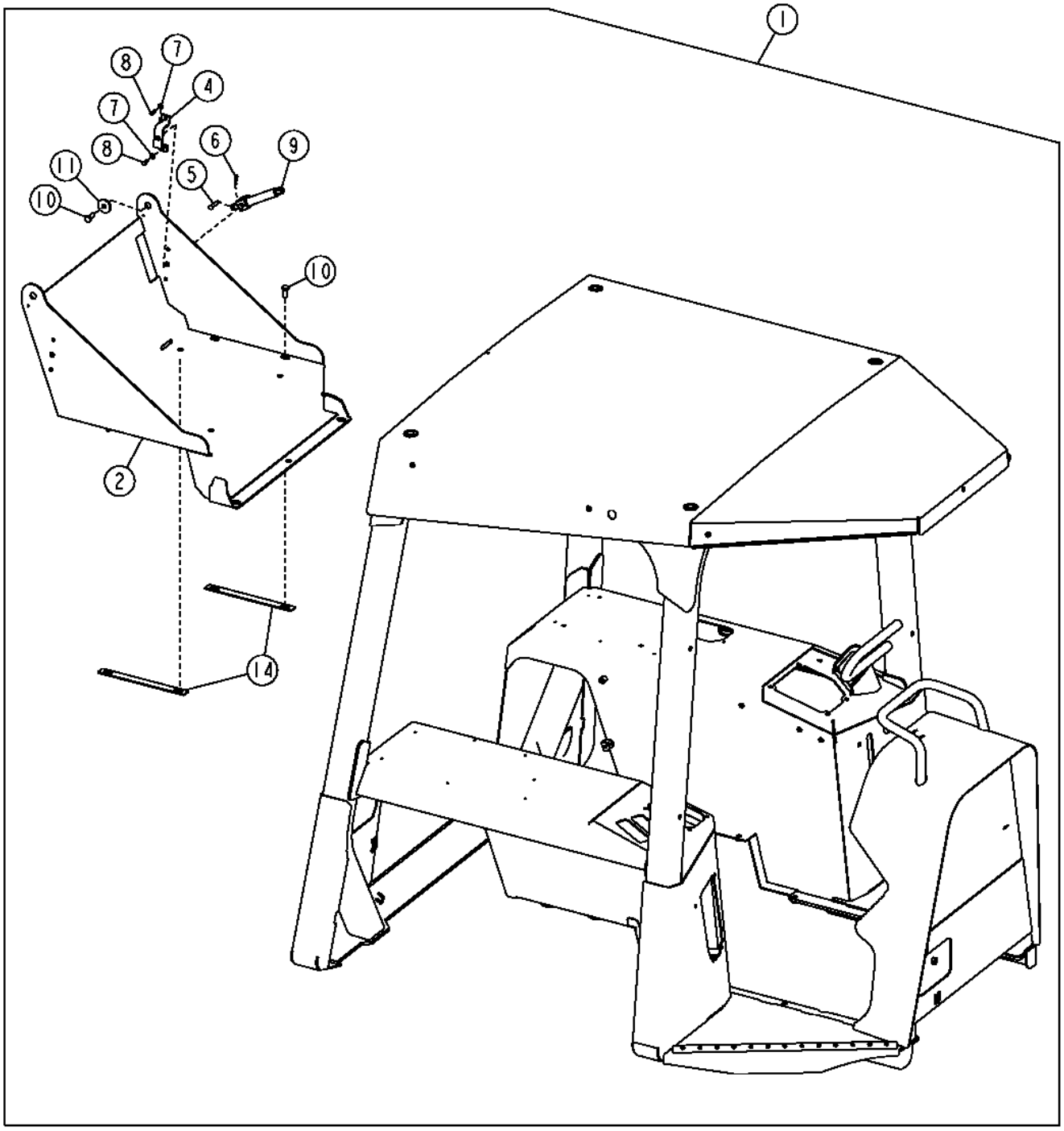

T205619

Item	*Nº peça*	*Descrição*	*Qtde*	*Nº série*	*Notas*
1	**AT346281**	**EPCC**	**1**		**Estrutura da EPCC**
2	AT220265	Base	1		
4	T171778	Apoio	1		Inclinação do Assento
5	N31296	Pino fixador	1		Cabeça Chata
6	R46528	Pino de trava	1		Grampo
7	24M7293	Arruela	2		6.500 X 13 X 1.600 mm
8	19M8425	Parafuso sextavado	2		M6 X 16
9	AT209308	Macaco	1		Macaco do Assento
10	19M7402	Parafuso sextavado	6		M10 X 25
11	T171737	Arruela	2		Pivô de Inclinação
14	T178425	Tira	2		Sem Aquecedor da EPCC

Cab Structure
Structure de cabine
Estrutura da Cabine
Estructura de cabina

T205625 A.1

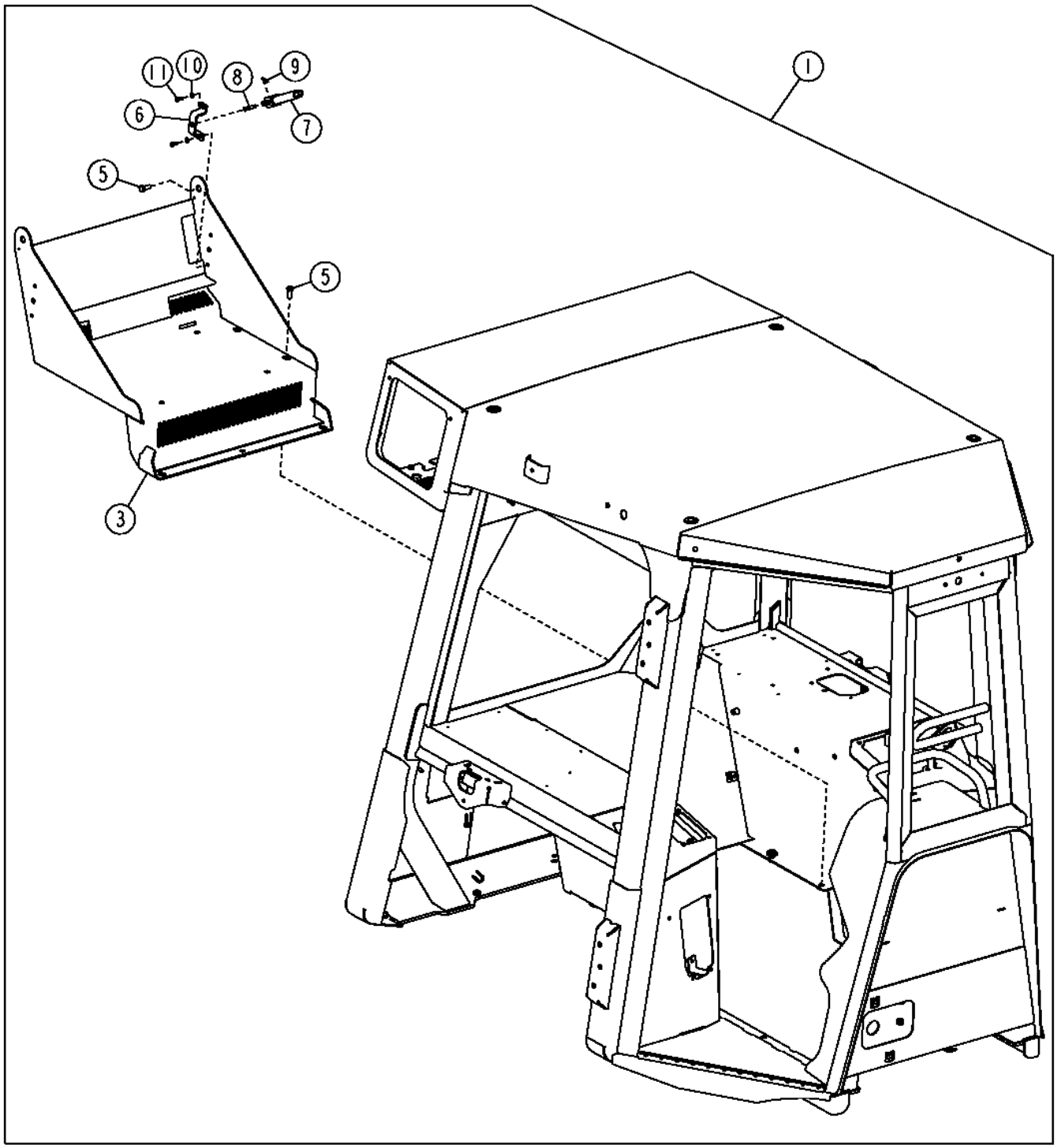

T205625

Item	*Nº peça*	*Descrição*	*Qtde*	*Nº série*	*Notas*
1	**AT330536**	**Estrutura da cabine**	**1**		**Conjunto Soldado da Estrutura da Cabine, (IBC/EH) (CA)**
	AT341843	Estrutura da cabine	1	-150469	Com Controle Integrado de Nivelamento
	AT348227	**Cabine**	**1**		**CA**
	AT348229	**Estrutura da cabine**	**1**	**150470-**	**Com Controle Integrado de Nivelamento, (CA)**
3	AT207486	Base	1		Assento Com Aquecedor
5	19M7402	Parafuso sextavado	6		M10 X 25
6	T171778	Apoio	1		Inclinação do Assento
7	AT209308	Macaco	1		Macaco
8	N31296	Pino fixador	1		Cabeça Chata
9	R46528	Pino de trava	1		Grampo
10	24M7293	Arruela	2		6.500 X 13 X 1.600 mm
11	19M8425	Parafuso sextavado	2		M6 X 16

ROPS, Cab Mounts and Isolators
Supports de montage et isolateurs de cabine à arceau de sécurité
EPCC, Suportes e Isoladores da Cabine
Montajes y amortiguadores de cabina con ROPS

T206482 A.1

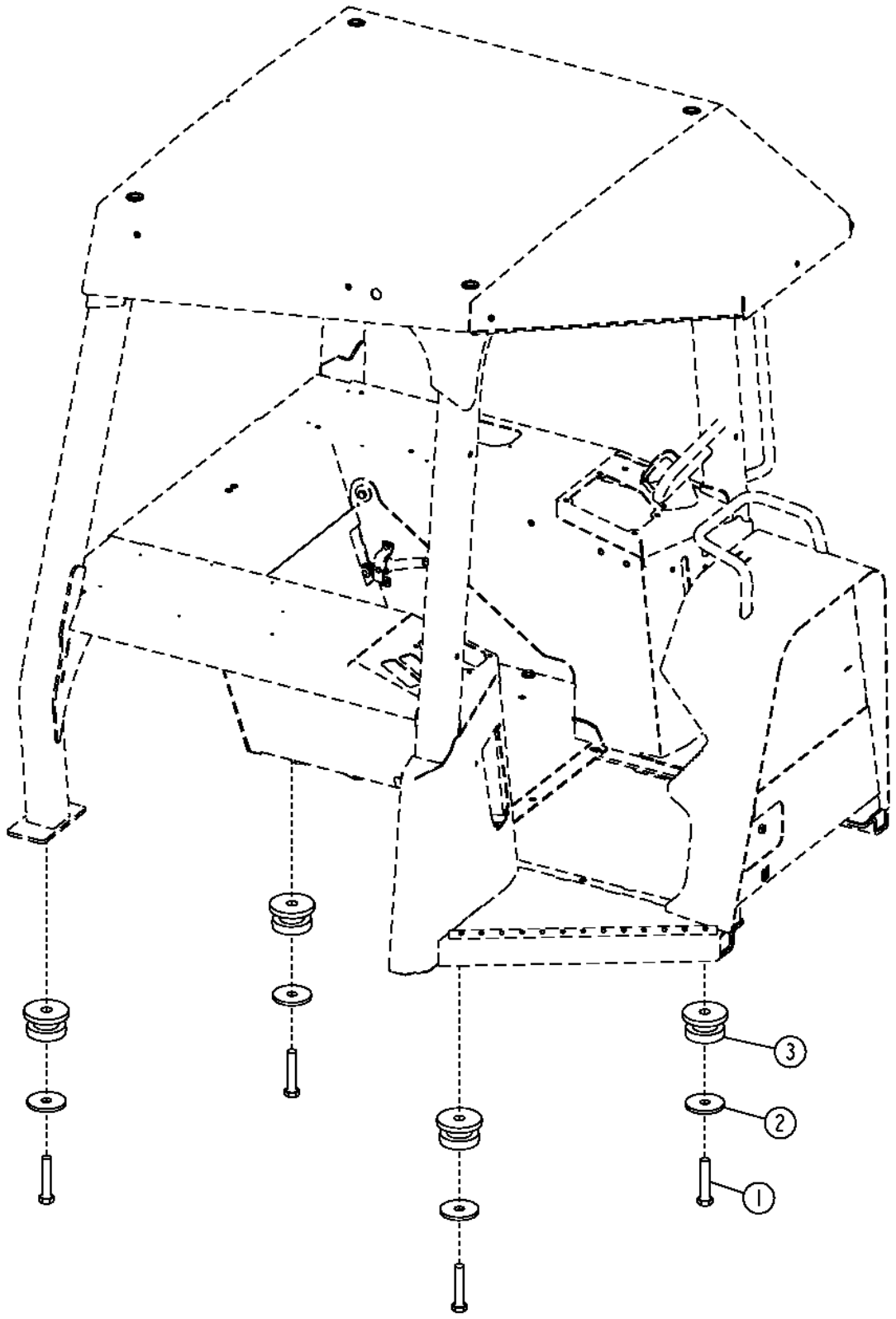

Item	*Nº peça*	*Descrição*	*Qtde*	*Nº série*	*Notas*
1	19M7963	Parafuso sextavado	4		M20 X 100
2	T180885	Arruela	4		(SUB FOR T101807)
3	AT225563	Isolador	4		

Air Conditioning Housing Kit (- 150469)
Kit de logement de climatiseur (- 150469)
Kit de Carcaça do Ar Condicionado (- 150469)
Kit de caja de acondicionador de aire (- 150469)

TX1047879 A.1

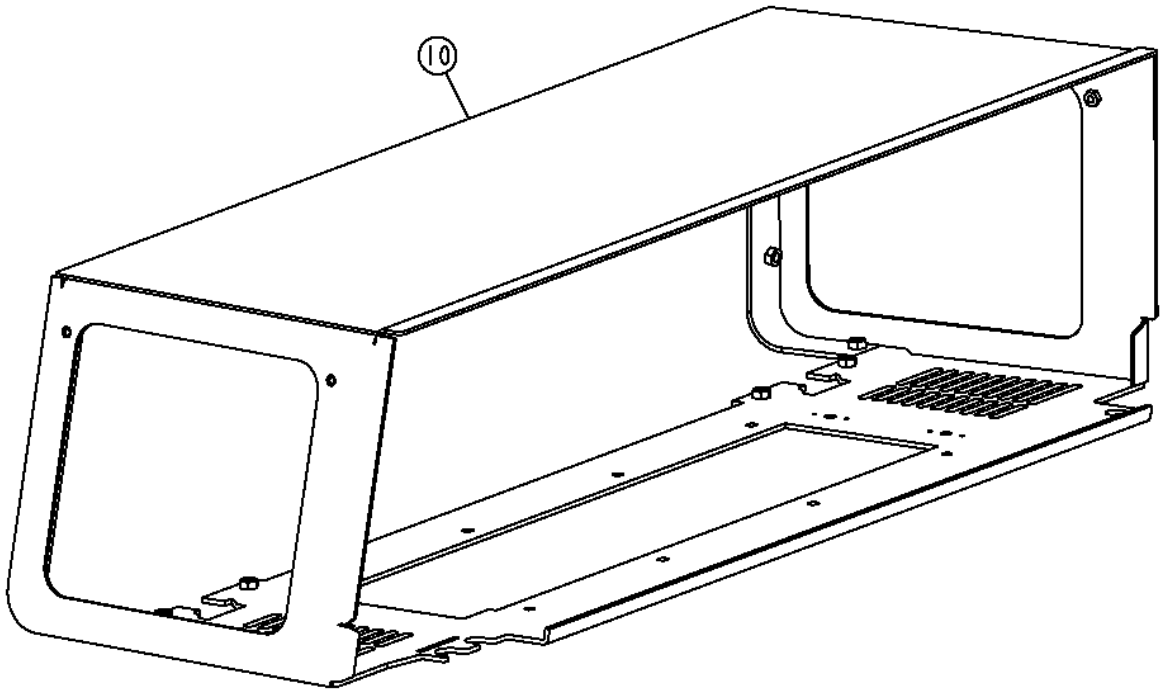

TX1047879

Item	*Nº peça*	*Descrição*	*Qtde*	*Nº série*	*700J*	*Notas*
10	**AT227785**	**Kit - instalação de campo**	**1**			**Kit de Carcaça do Ar Condicionado, Contém Carcaça e Instruções de Instalação**

Air Conditioning Housing Repair Kit (150470 -)
Jeu de réparation de logement de climatisation (150470 -)
Kit de Reparo da Carcaça do Ar Condicionado (150470 -)
Juego de reparación de caja de acondicionador de aire (150470 -)

TX1047879 A.1

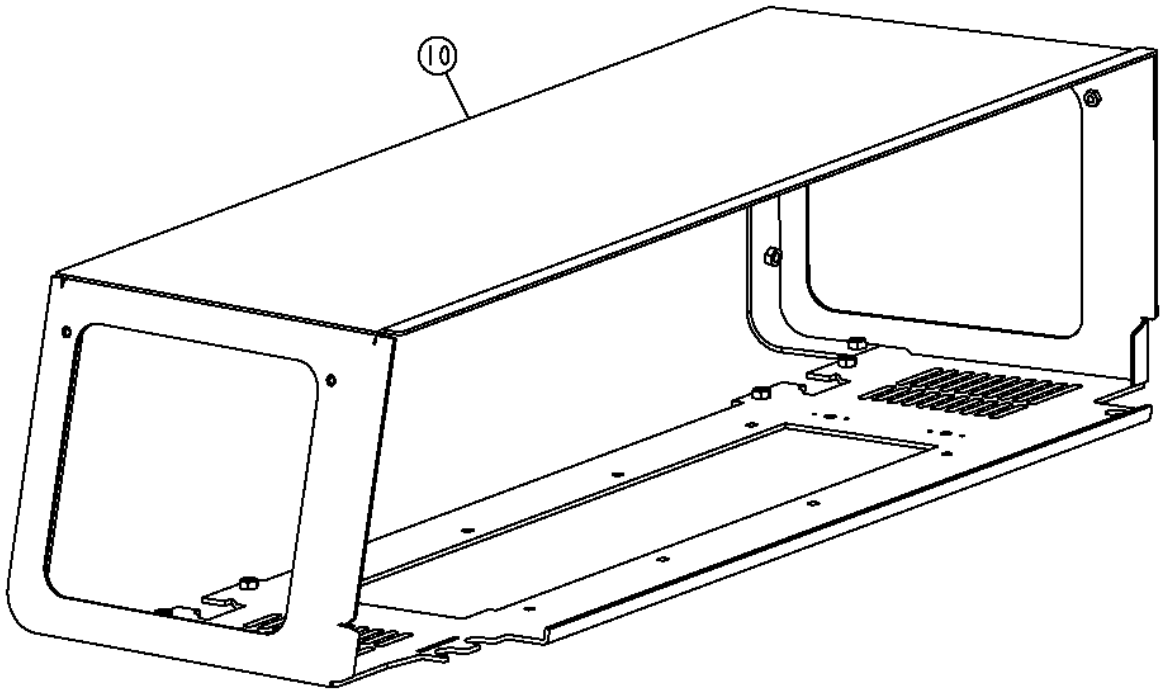

TX1047879

Item	*Nº peça*	*Descrição*	*Qtde*	*Nº série*	*Notas*
10	AT377483	Carcaça	1		

Canopy Rear Screen
Écran arrière d'auvent
Tela Traseira da Capota
Rejilla trasera de dosel

AT384803_TX1089233 A.1

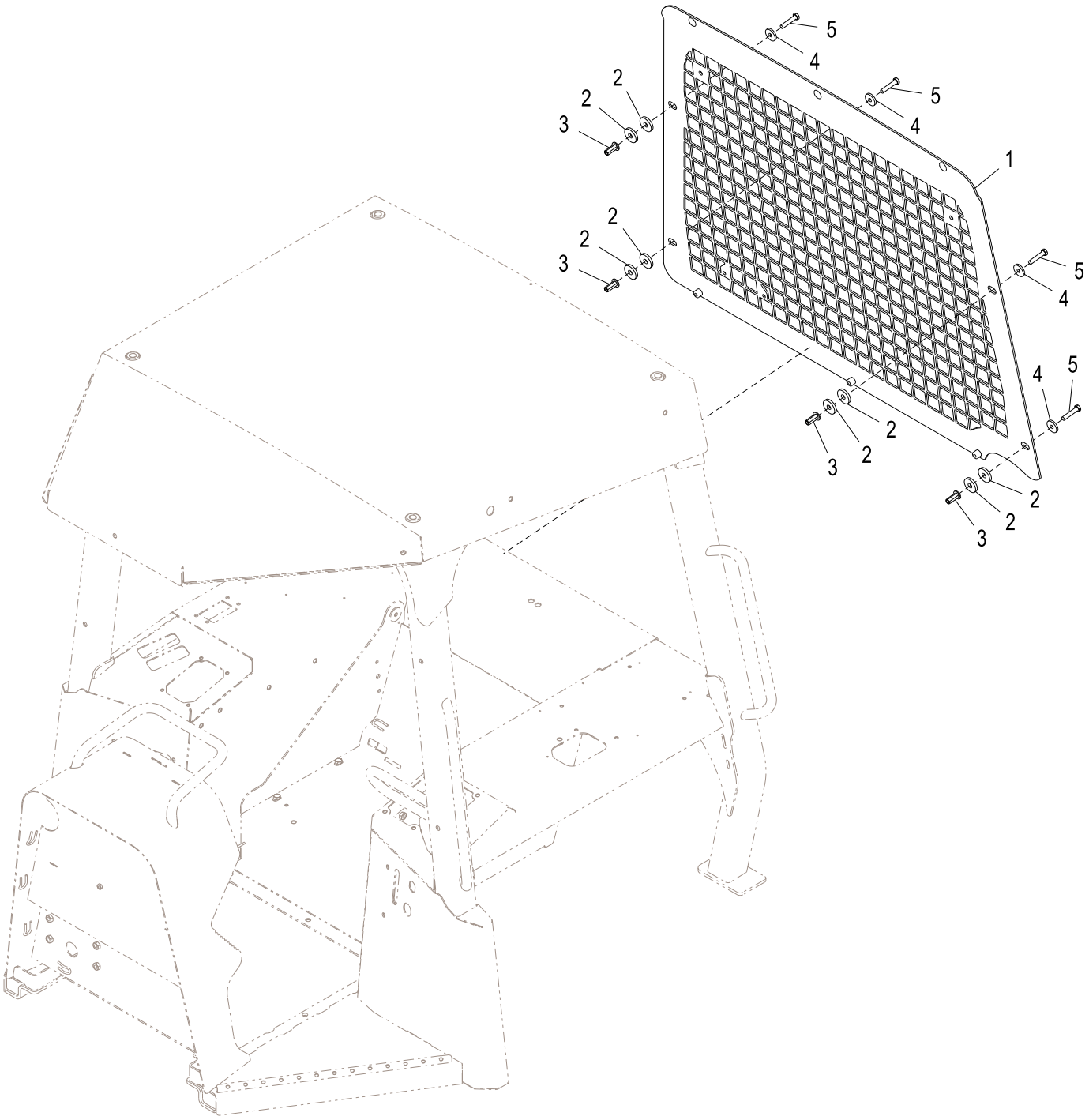

AT384803_TX1089233

Item	*Nº peça*	*Descrição*	*Qtde*	*Nº série*	*Notas*
1	**AT223603**	**Peneira**	**1**		**Pacotes de Produto**
2	24H1344	Arruela	8		17/32" X 1-5/8" X 1/4"
3	T148409	Porca	4		
4	L33065	Arruela	4		
5	19M8600	Parafuso sextavado	4		M10 X 50

Cab Rear Screen
Écran arrière de cabine
Tela Traseira da Cabine
Rejilla trasera de cabina

AT384800_TX1089231 A.1

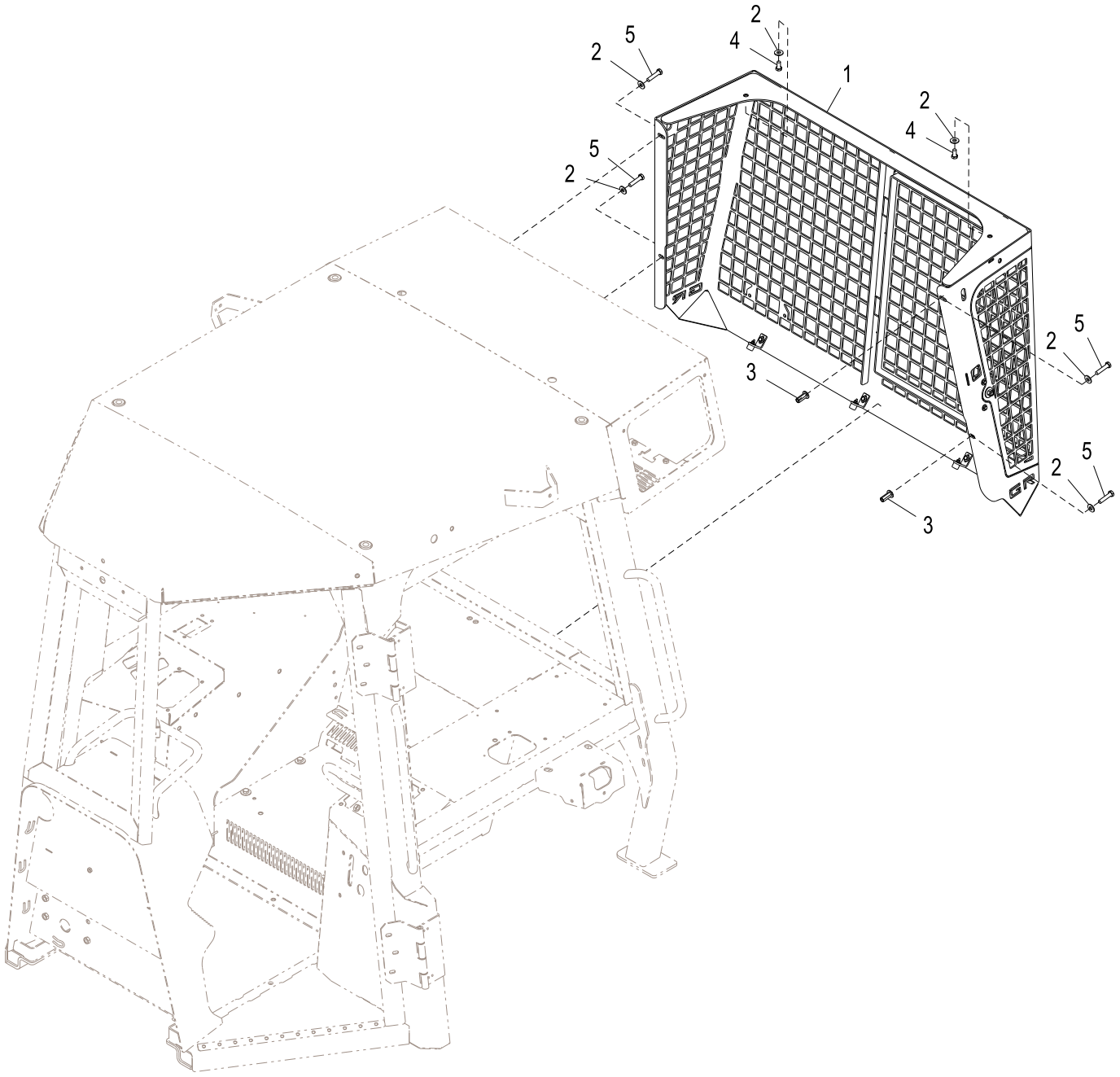

AT384800_TX1089231

Item	*Nº peça*	*Descrição*	*Qtde*	*Nº série*	*Notas*
1	**AT223605**	**Peneira**	**1**		**Pacotes de Produto**
2	24H1219	Arruela	6		7/16" X 1" X 0.083"
3	T148409	Porca	2		
4	19M7938	Parafuso sextavado	2		M10 X 20
5	19M8488	Parafuso sextavado	4		M10 X 45

Cab Doors and Latches (- 147616)
Portières de cabine et loquets (- 147616)
Portas e Travas da Cabine (- 147616)
Puertas y pestillos de cabina (- 147616)

TX1012442 A.1

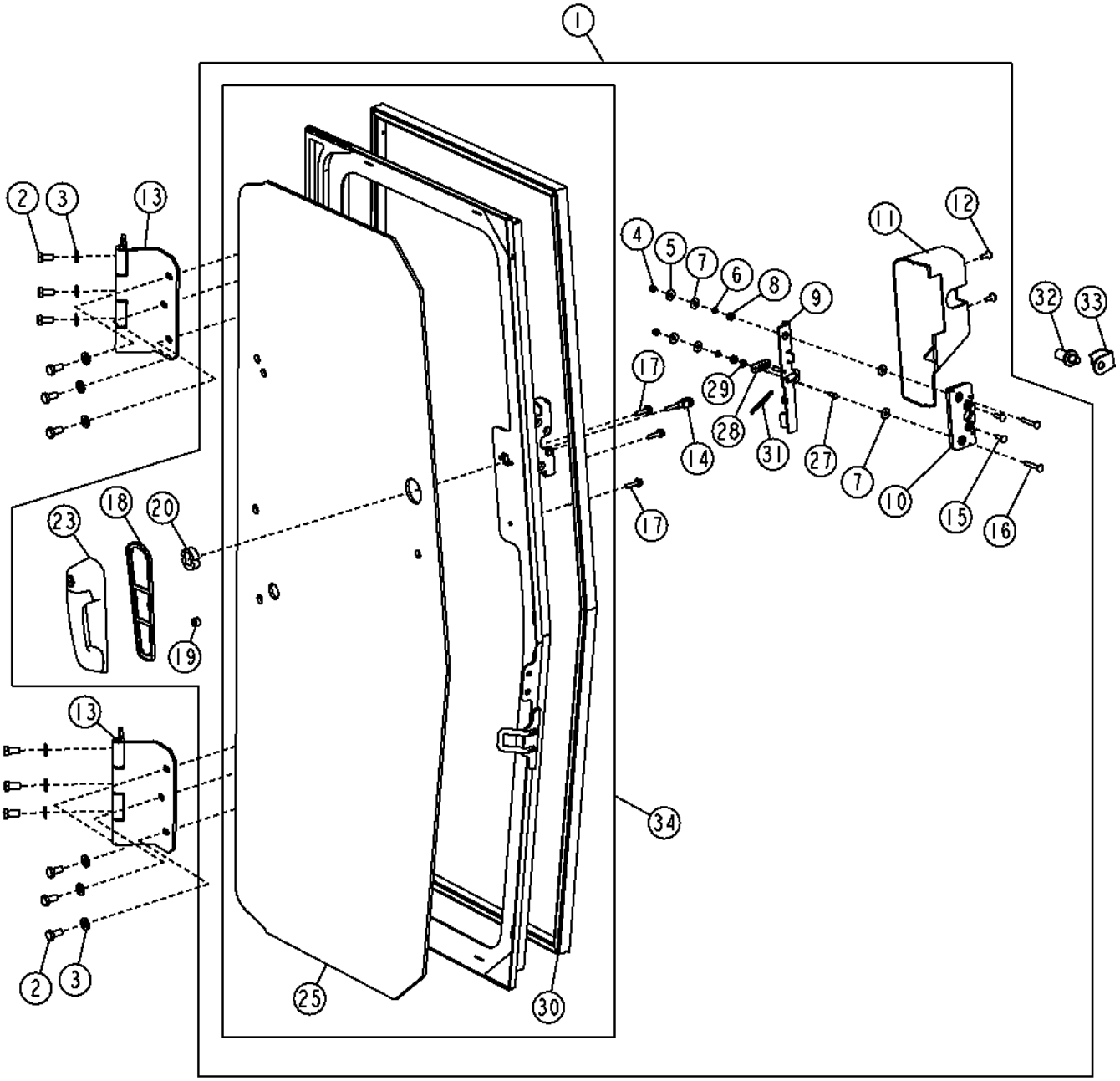

TX1012442

Item	*Nº peça*	*Descrição*	*Qtde*	*Nº série*	*Notas*
1	AT306744	Porta	1		(RH)
	AT306798	Porta	1		(LH)
2	19M7938	Parafuso sextavado	6		M10 X 20
3	24M7239	Arruela	6		10.700 X 21 X 2.500 mm
4	14M7165	Porca de segurança	2		M6
5	24M7139	Arruela	2		6.400 X 18 X 1.600 mm
6	T175674	Arruela	2		Mola
7	T210413	Arruela	4		6.400 X 18 X 1.500 mm (0.252" X 0.709" X 0.059"), Náilon
8	T160017	Espaçador	2		Trava
9	AT312708	Alavanca	1		(RH)
	AT312707	Alavanca	1		(LH)
10	AT306182	Trava	1		
11	T204577	Capa	1		(RH)
	T204576	Capa	1		(LH)
12	TCU14336	Parafuso	2		M6 X 16
13	AT329813	Dobradiça	2		
14	T210101	Forquilha	1		
15	21M7326	Parafuso	2		M6 X 20
16	21M7289	Parafuso	2		M6 X 40
17	19M7863	Parafuso	3		M6 X 25
18	T204599	Junta	1		
19	T205901	Arruela	1		
20	T205902	Espaçador	1		
23	AT306181	Alavanca	1		
25	T205160	Vidraça	1		SUB FOR AT307746 AND AT307745 RH
	T205205	Vidraça	1		SUB FOR AT307746 AND AT307745 LH
27	T210102	Pino fixador	1		
28	T210105	Ligação	1		
29	T210103	Anel	1		
30	AT404088	Isolador	1		(RH)
	AT404088	Isolador	1		(LH)
31	T210106	Mola	1		
32	AT307096	Trinco	2		
33	T205499	Proteção	2		
34	AT306743	Porta	1		(RH)
	AT306799	Porta	1		(LH)

Cab Doors and Latches (RH) (147617 -)
Portières de cabine et loquets (de droite) (147617 -)
Portas e Travas da Cabine (Lado Direito) (147617 -)
Puertas y pestillos de cabina (lado der.) (147617 -)

TX1061891 A.1

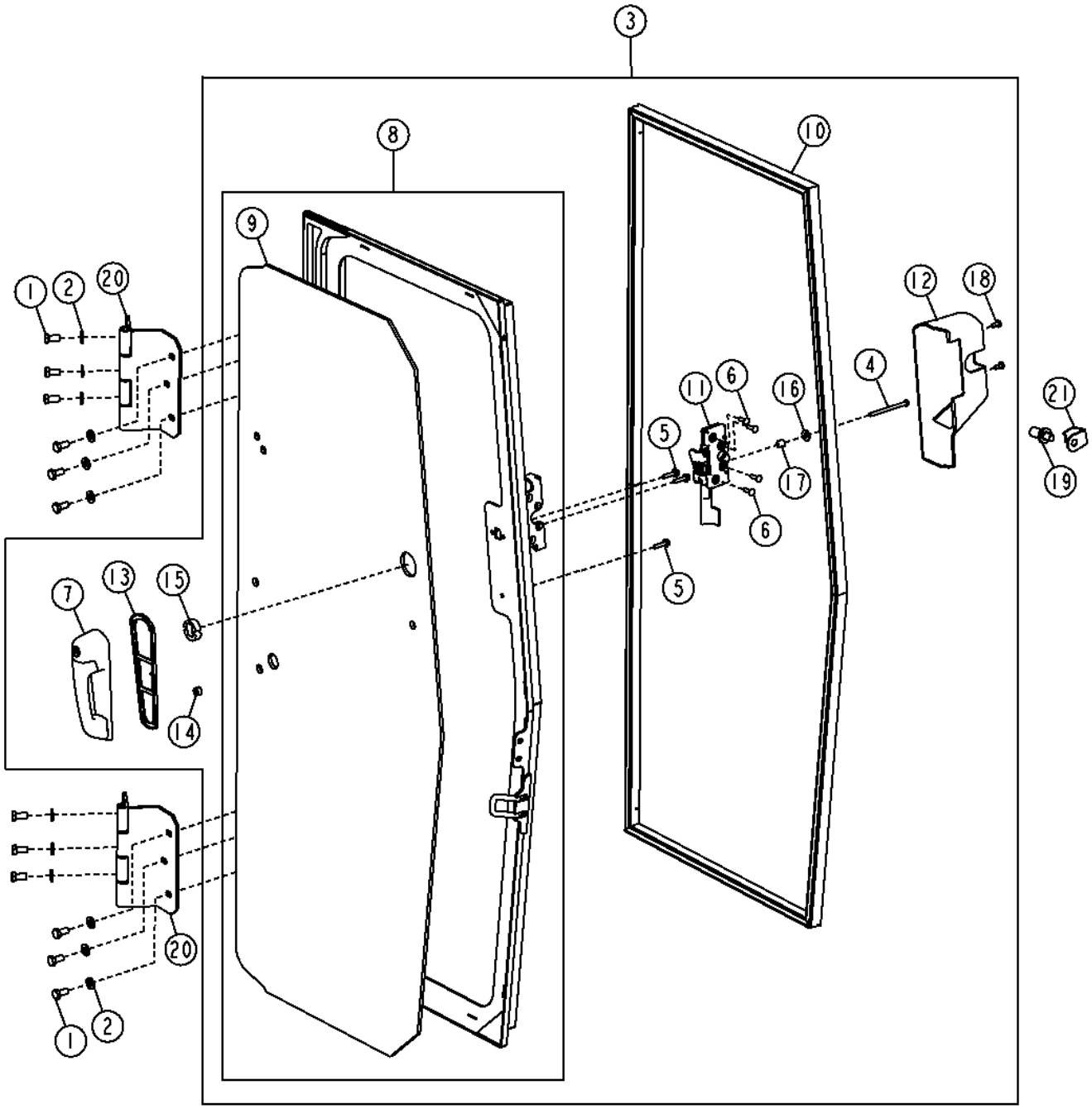

TX1061891

Item	*Nº peça*	*Descrição*	*Qtde*	*Nº série*	*Notas*
1	19M7938	Parafuso sextavado	12		M10 X 20
2	24M7239	Arruela	12		10.700 X 21 X 2.500 mm
3	AT306744	Porta	1		
4	19M7689	Parafuso sextavado	1		M6 X 80
5	19M7863	Parafuso	3		M6 X 25
6	21M7326	Parafuso	4		M6 X 20
7	AT306181	Alavanca	1		
8	AT306743	Porta	1		
9	T205160	Vidraça	1		
10	AT404088	Isolador	1		SUB FOR AT307746
11	AT326978	Trava	1		
12	T204577	Capa	1		
13	T204599	Junta	1		
14	T205901	Arruela	1		6.500 X 14 X 8.500 mm (0.256" X 0.551" X 0.335")
15	T205902	Espaçador	1		
16	T218865	Arruela	1		
17	T218866	Espaçador	1		
18	T77832	Paraf. auto-frenante	2		M6 X 12
19	AT307096	Trinco	1		
20	AT329813	Dobradiça	2		
21	T205499	Proteção	1		

Cab Doors and Latches (LH) (147617 -)
Portières de cabine et loquets (de gauche) (147617 -)
Portas e Travas da Cabine (Lado Esquerdo) (147617 -)
Puertas y pestillos de cabina (lado izq.) (147617 -)

TX1059245 A.1

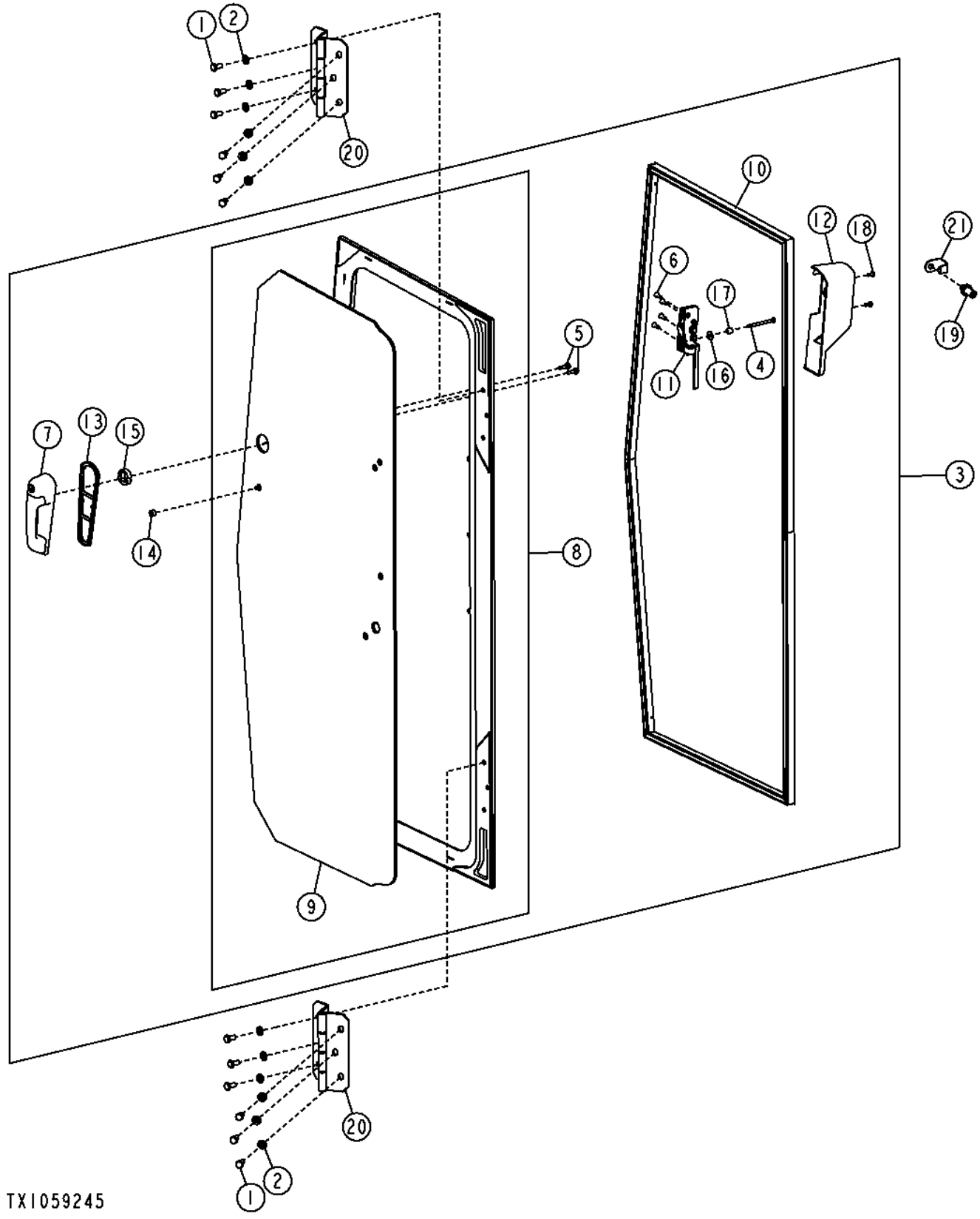

Item	*Nº peça*	*Descrição*	*Qtde*	*Nº série*	*Notas*
1	19M7938	Parafuso sextavado	12		M10 X 20
2	24M7239	Arruela	12		10.700 X 21 X 2.500 mm
3	AT306798	Porta	1		
4	19M7689	Parafuso sextavado	1		M6 X 80
5	19M7863	Parafuso	3		M6 X 25
6	21M7326	Parafuso	4		M6 X 20
7	AT306181	Alavanca	1		
8	AT306799	Porta	1		
9	T205205	Vidraça	1		
10	AT404088	Isolador	1		SUB FOR AT307745
11	AT326979	Trava	1		
12	T204576	Capa	1		
13	T204599	Junta	1		
14	T205901	Arruela	1		6.500 X 14 X 8.500 mm (0.256" X 0.551" X 0.335")
15	T205902	Espaçador	1		
16	T218865	Arruela	1		
17	T218866	Espaçador	1		
18	T77832	Paraf. auto-frenante	2		M6 X 12
19	AT307096	Trinco	1		
20	AT329813	Dobradiça	2		
21	T205499	Proteção	1		

Cab Door Hold Open Latch
Maintien de la portière de cabine
Trava para Manter Aberta a Porta da Cabine
Fijación de puerta de cabina en posición abierta

TP67759 A.1

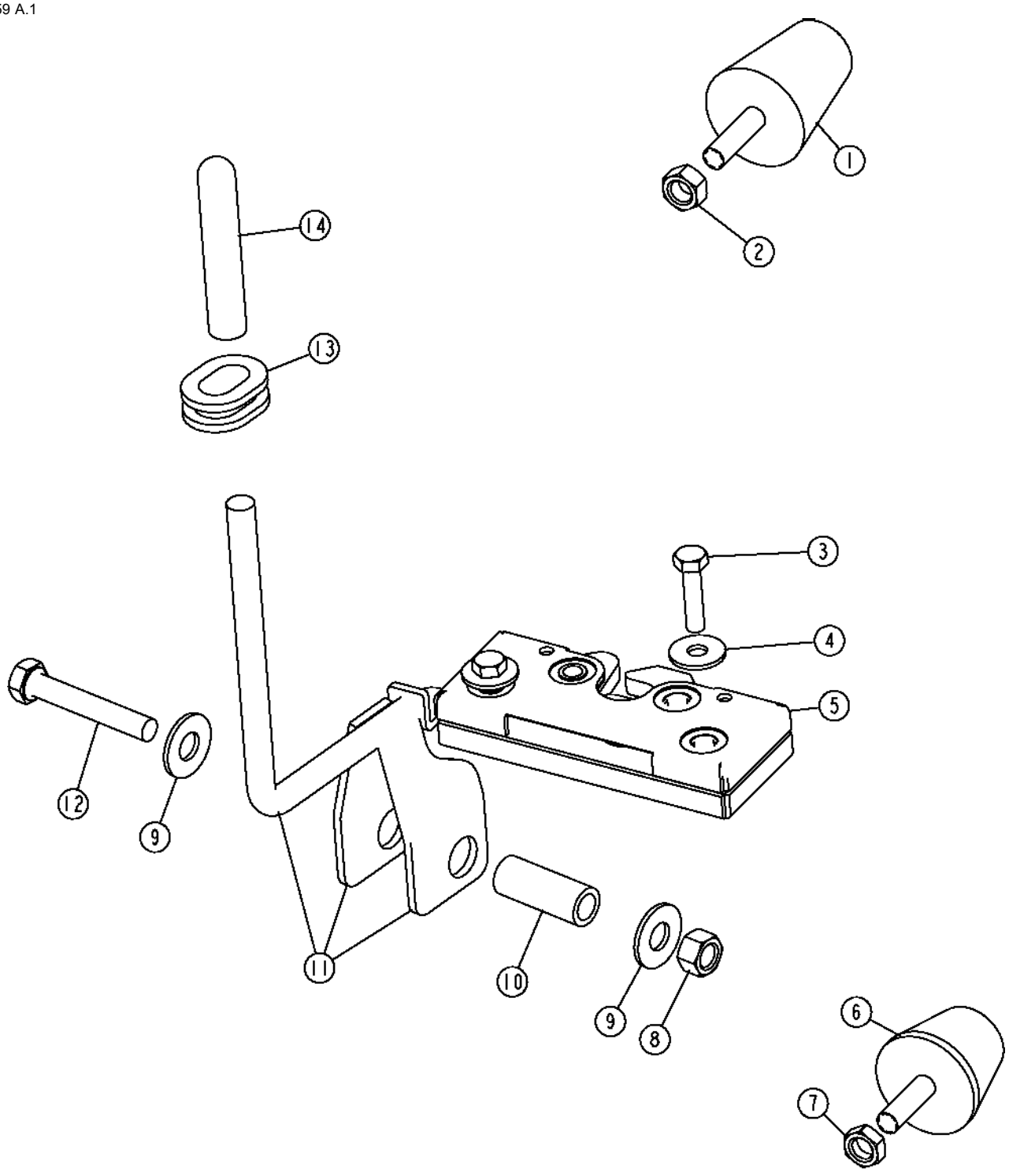

Item	*Nº peça*	*Descrição*	*Qtde*	*Nº série*	*Notas*
1	T176473	Pára-choque	2		Porta
2	14M7273	Porca	2		M8
3	19M7933	Parafuso sextavado	4		M6 X 25
4	24H1646	Arruela	4		17/64" X 3/4" X 0.060"
5	AT222258	Trava	2		
6	T58920	Pára-choque	2		
7	14H611	Porca	2		5/16"
8	14M7166	Porca de segurança	2		M8
9	H110232	Arruela	4		Porta
10	28H1515	Bucha	2		0.364" X 0.540" X 1-3/8"
11	AT223377	Alavanca	2		
12	19M8397	Parafuso sextavado	2		M8 X 50
13	R76454	Passa-fio	2		
14	N157204	Manete	2		Cabo

Cab Windows
Glaces de cabine
Janelas da Cabine
Ventanas de cabina

TX1059355 A.1

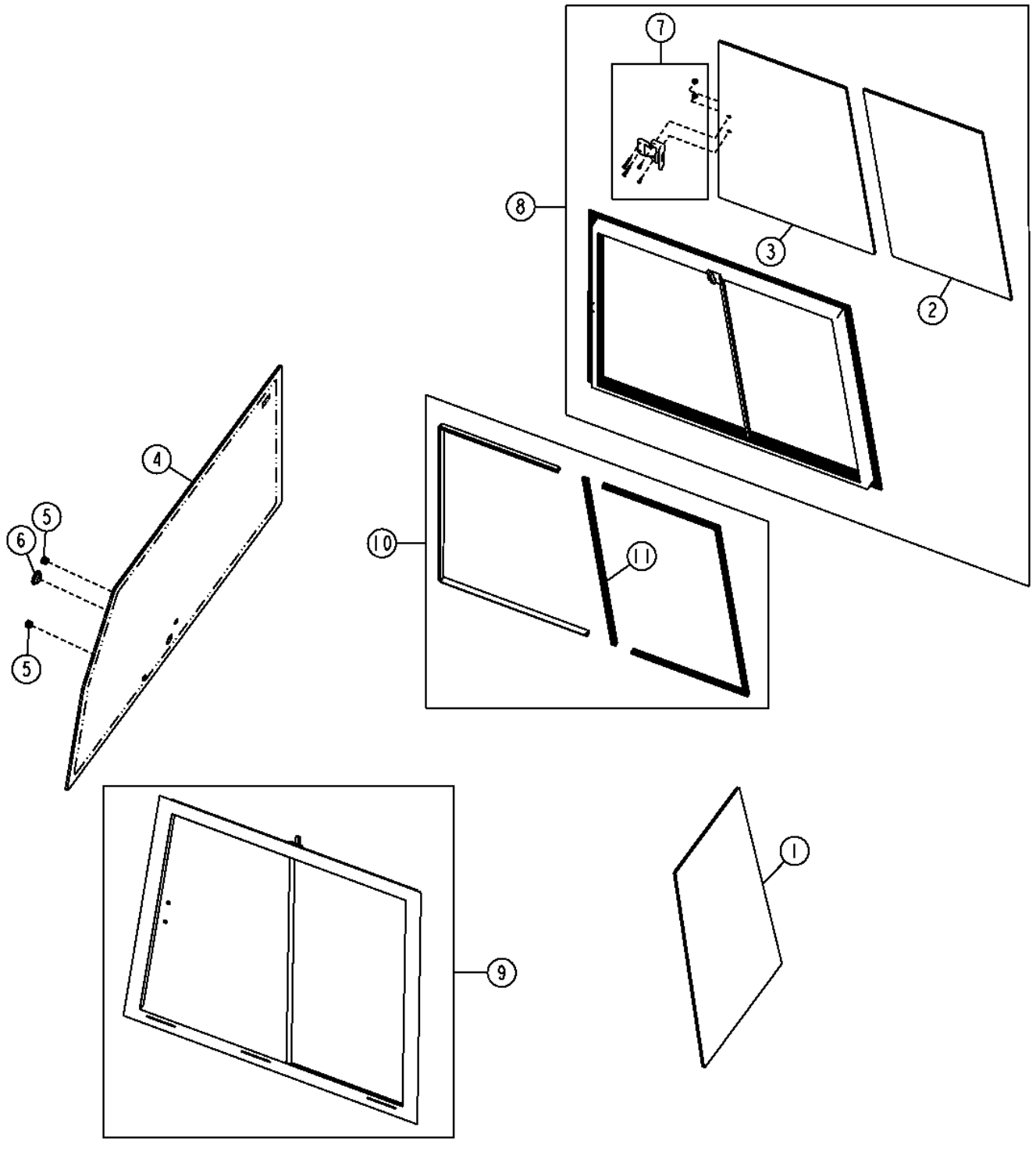

Item	*Nº peça*	*Descrição*	*Qtde*	*Nº série*	*Notas*
1	T175748	Pára-brisa	1		
2	T227018	Pára-brisa	2		
3	T227019	Pára-brisa	2		
4	T177179	Vidraça	1		Janela Traseira
5	T176958	Plugue	2		
6	T176959	Plugue	1		
7	AT223821	Trava	2		Kit de Trava de Substituição
8	AT335803	Janela	1		(SUB FOR AT318267)(LH)
9	AT335804	Janela	1		(SUB FOR AT318268)(RH)
10	AT333072	Kit retentor	1		
11	T256472	Kit da janela	1		

Wiper Washer Tank
Réservoir de lave-glace/essuie-glace
Tanque do Limpador Lavador
Tanque de lavaparabrisas

T205724 A.1

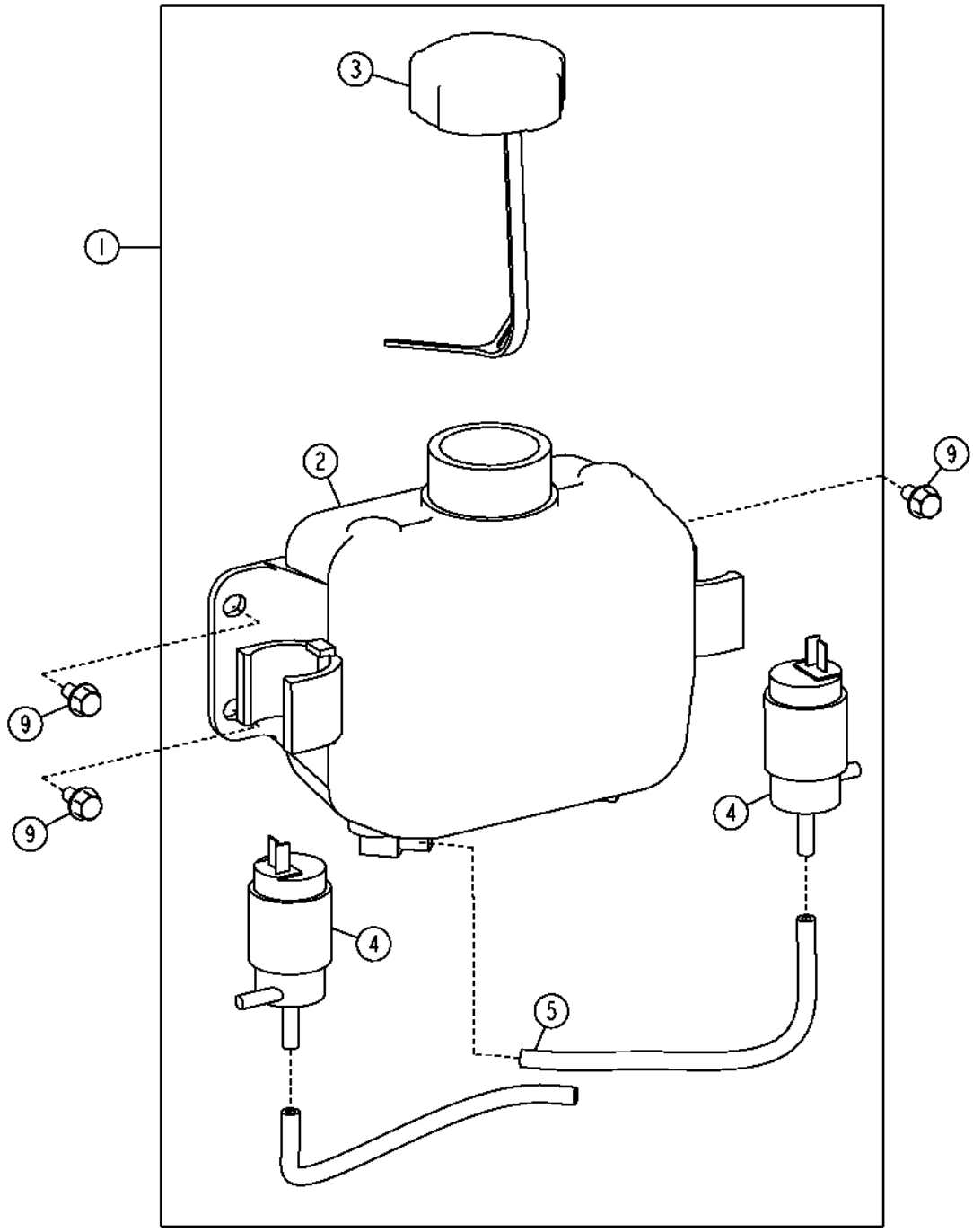

T205724

Item	*Nº peça*	*Descrição*	*Qtde*	*Nº série*	*Notas*
1	AT221355	ReseRvatóRio	1		
2	.....	ReseRvatóRio	1		(ORDER AT221355)(T178724 NLA)
3	AT173193	Tampa	1		
4	AT173192	Bomba	2		24 V
5	.....	Mangueira	2		0.7 ft, (MAKE FROM R120653) (CTL)
6	R44302	Cinta	2		Não Ilustrado
9	19M7774	Parafuso	3		M6 X 12

Window Wipers (- 210218)
Essuie-glaces (- 210218)
Limpadores da Janela (- 210218)
Limpiaparabrisas (- 210218)

TX1051458 A.1

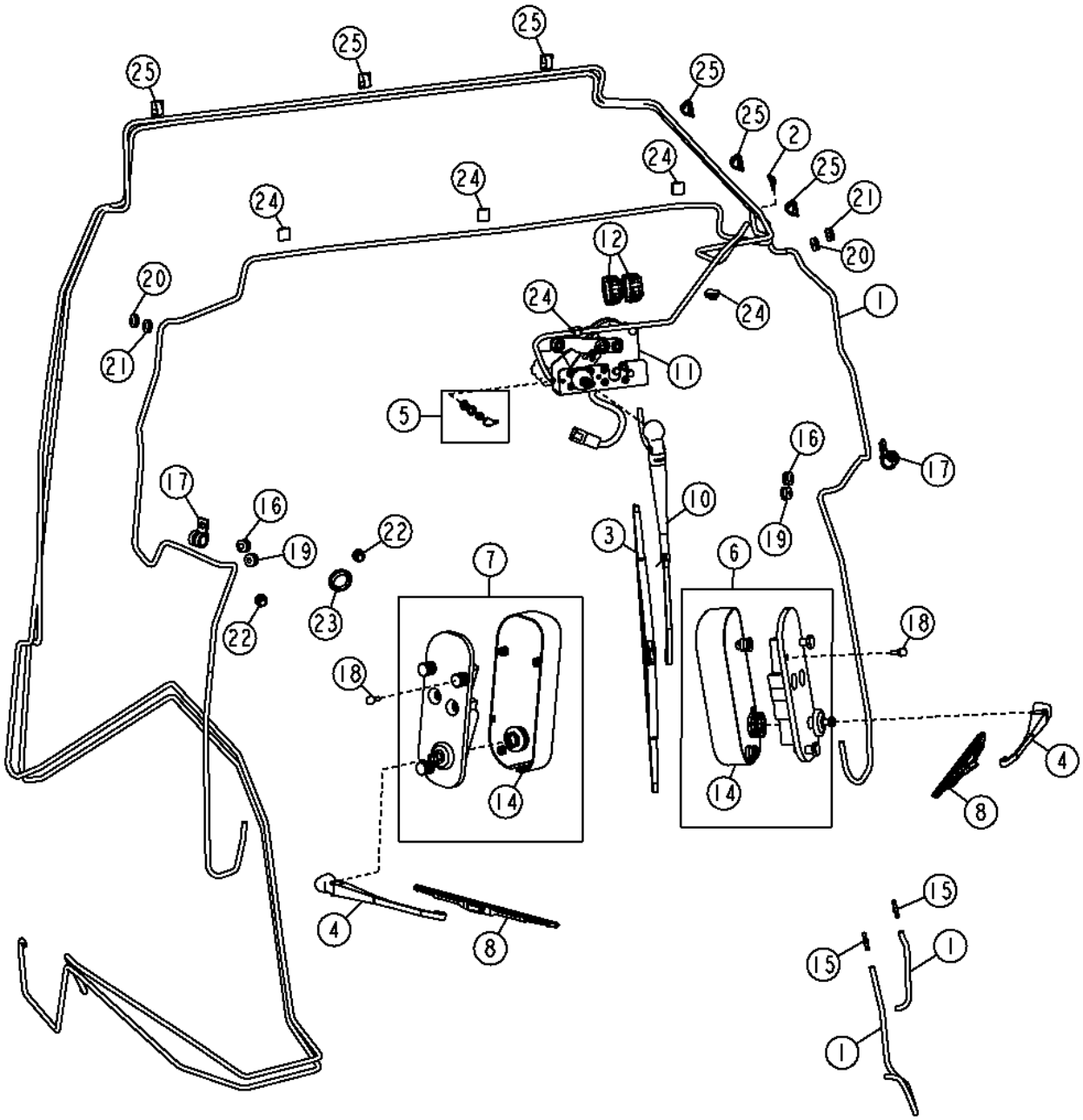

Item	*Nº peça*	*Descrição*	*Qtde*	*Nº série*	*Notas*
1	.....	Mangueira	1		(MAKE FROM R120653 CTL)
2	T135764	Conexão em t	1		
3	AL153660	Palheta do limP. Pára-brisa	1		500 mm
4	AT177131	Haste limp. de pára-brisa	2		
5	AT188681	Conexão	1		Encaixe do Conector, Anteparo
6	AT176958	Motor do limp. pára-brisa	1		(NLA) (ORDER AT376644) (LH) (24 V)
	AT221596	Pacote de Peças	2		(NLA) (ORDER AT396221), Peças de Fixação
7	AT176959	Motor do limp. pára-brisa	1		(NLA) (ORDER AT376642) (RH) (24 V)
	AT221596	Pacote de Peças	2		(NLA) (ORDER AT396221), Peças de Fixação
8	AT221045	Palheta do limP. Pára-brisa	2		
10	AT304634	Haste limp. de pára-brisa	1		
11	AT306674	Motor do limp. pára-brisa	1		Dianteira
12	AT303861	Interruptor de alavanca	2		
13	R44302	Cinta	29		
14	T159875	Capa	2		
15	T176777	VálV. controladora de fluxo	2		
16	T176876	Passa-fio	2		
17	T74416	Braçadeira	2		
18	U43021	Pára-choque	2		
19	T176877	Passa-fio	2		
20	T176879	Passa-fio	2		
21	T176878	Passa-fio	2		
22	T176958	Plugue	2		
23	T176959	Plugue	1		
24	T182909	Presilha	5		
25	T245627	Presilha	6		

Window Wipers (210219 -)
Essuie-glaces (210219 -)
Limpadores da Janela (210219 -)
Limpiaparabrisas (210219 -)

AT347694_TX1108387 A.1

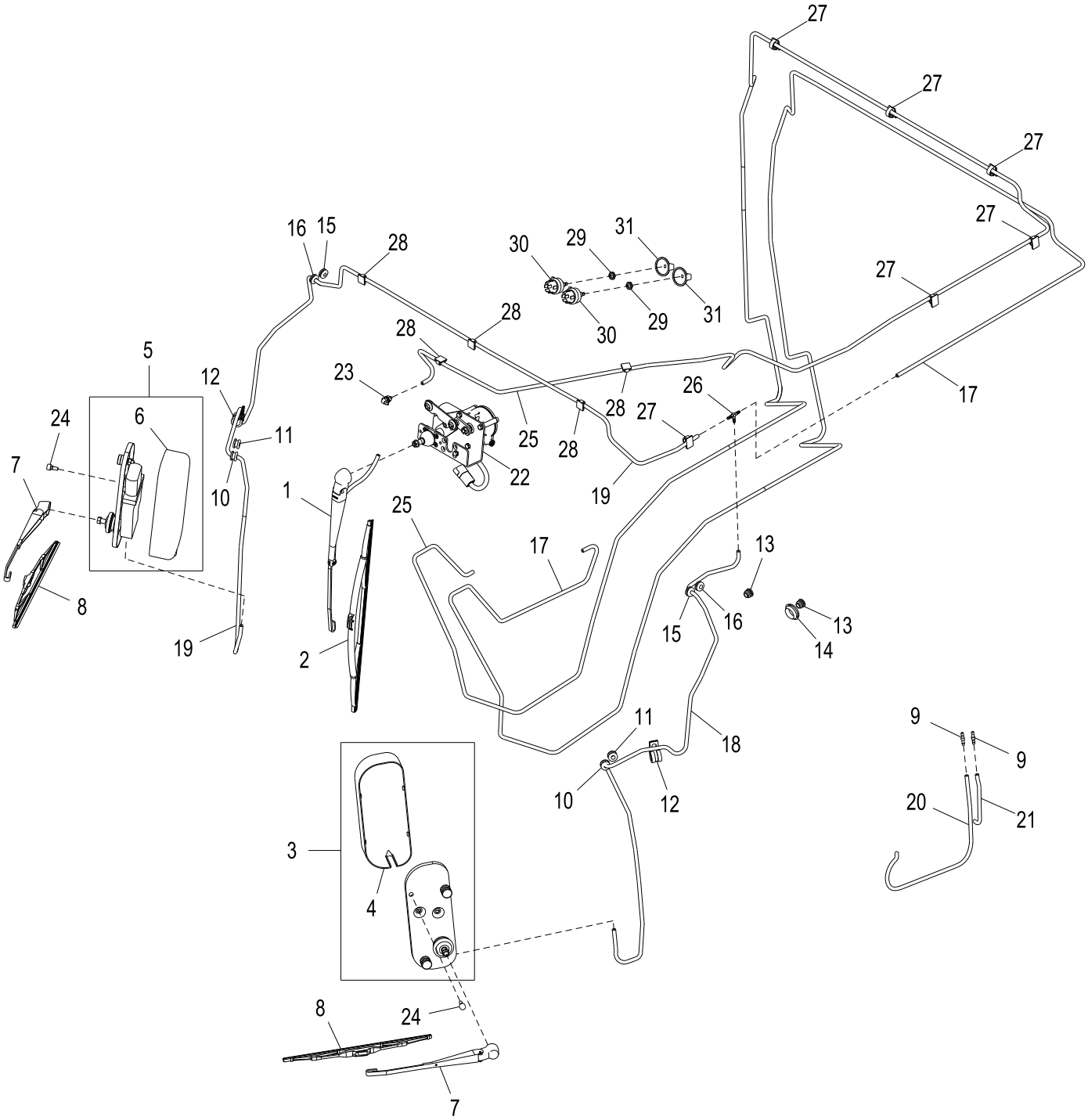

AT347694_TX1108387

Item	*Nº peça*	*Descrição*	*Qtde*	*Nº série*	*Notas*
1	AT304634	Haste limp. de pára-brisa	1		
2	AL153660	Palheta do limP. Pára-brisa	1		
3	AT376644	Motor do limp. pára-brisa	1		Esquerda
	AT396221	Pacote de Peças	1		Peças de Fixação
4	T159875	Capa	1		
5	AT376642	Motor do limp. pára-brisa	1		Direita
	AT396221	Pacote de Peças	1		Peças de Fixação
6	T159875	Capa	1		
7	AT177131	Haste limp. de pára-brisa	2		
8	AT221045	Palheta do limP. Pára-brisa	2		
9	T176777	VálV. controladora de fluxo	2		
10	T176877	Passa-fio	2		
11	T176876	Passa-fio	2		
12	T74416	Braçadeira	2		
13	T176958	Plugue	2		
14	T176959	Plugue	1		Janela Traseira
15	T176879	Passa-fio	2		
16	T176878	Passa-fio	2		
17	.....	Mangueira em metro	1		MAKE FROM TY25139, CTL 472.44 cm (15.5 ft)
18	.....	Mangueira em metro	1		MAKE FROM TY25139, CTL 259.08 cm (8.5 ft)
19	.....	Mangueira em metro	1		MAKE FROM TY25139, CTL 152.4 cm (5.0 ft)
20	.....	Mangueira em metro	1		MAKE FROM TY25139, CTL 60.96 cm (2.0 ft)
21	.....	Mangueira em metro	1		MAKE FROM TY25139, CTL 30.48 cm (1.0 ft)
22	AT306674	Motor do limp. pára-brisa	1		
23	AT188681	Conexão	1		
24	U43021	Pára-choque	2		
25	.....	Mangueira em metro	1		MAKE FROM TY25139, CTL 548.64 cm (18.0 ft)
26	T135764	Conexão em t	1		
27	T245627	Presilha	6		
28	T182909	Presilha	5		
29	R44165	Porca de segurança	2		
30	RE46634	Interruptor	2		Rotativo
31	AT220817	Botão	2		

Optional Rear Wiper
Essuie-glace arrière en option
Limpador Traseiro Opcional
Limpiacristal trasero opcional

TX1054567 A.1

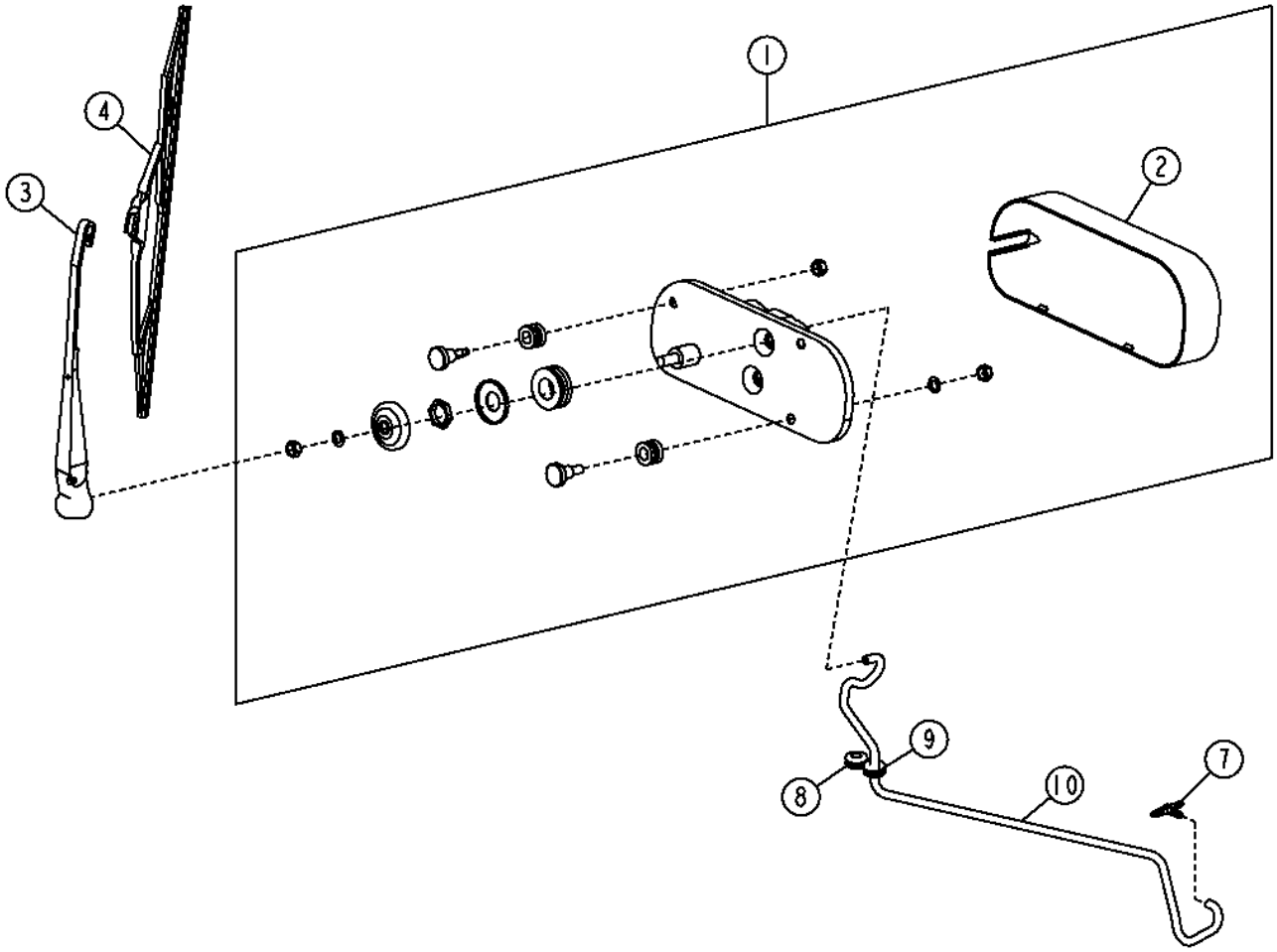

TX1054567

Item	*Nº peça*	*Descrição*	*Qtde*	*Nº série*	*Notas*
1	AT176958	Motor do limp. pára-brisa	1		(NLA) (ORDER AT376644), Traseira
	AT221596	Pacote de Peças	1		(NLA) (ORDER AT396221), Peças de Fixação Especiais
2	T159875	Capa	1		
3	AT177131	Haste limp. de pára-brisa	1		
4	AT177132	Palheta do limP. Pára-brisa	1		
7	T135764	Conexão em t	1		
8	T176878	Passa-fio	1		
9	T176879	Passa-fio	1		
10	TY25139	Mangueira em metro	1		(T177061 NLA) (3.5 ft. CTL)

Less Winch Cover Plate
Sans plaque-couvercle de treuil
Menos a Placa de Cobertura do Guincho
Placa de cierre sin malacate

AT392634_TX1088056 A.1

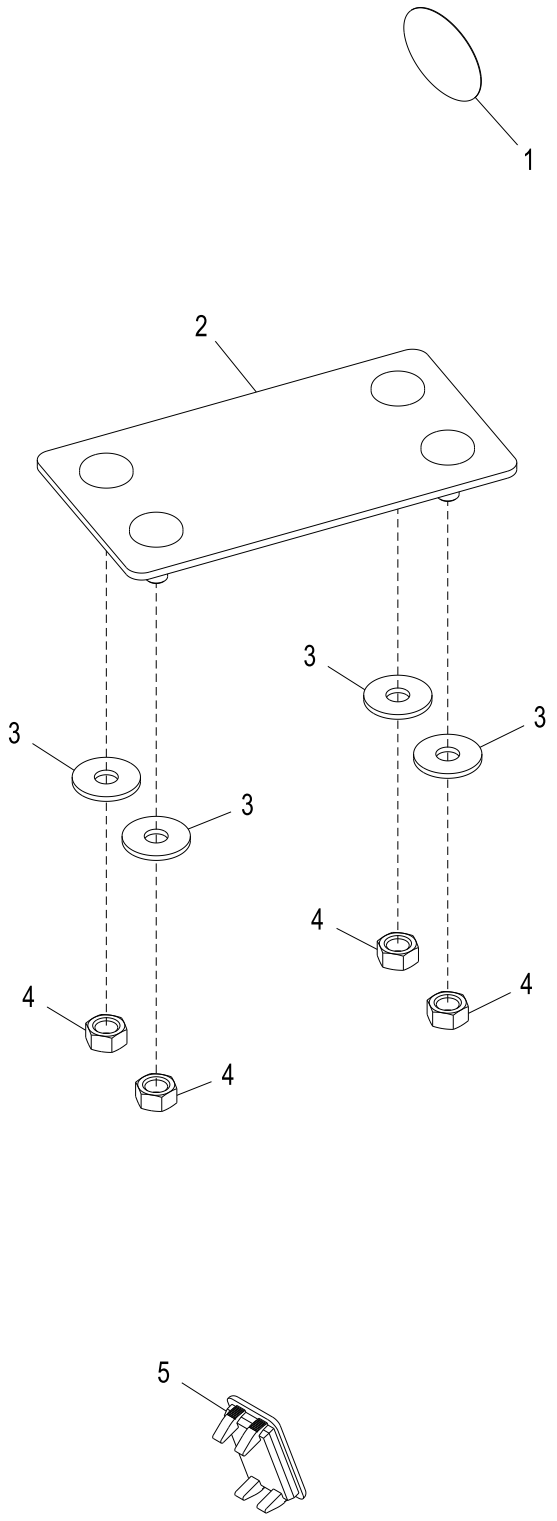

AT392634_TX1088056

Item	*Nº peça*	*Descrição*	*Qtde*	*Nº série*	*Notas*
1	T186793	Etiqueta	4		Círculo Cinza
2	AT388096	Capa	1		Tampa do Controle do Guincho
3	24M7207	Arruela	4		8.400 X 24 X 2 mm
4	14M7273	Porca	4		M8
5	M115279	Plugue	1		

Seat (Standard)
Siège (standard)
Assento (Padrão)
Asiento (estándar)

TX1000697A A.1



Item	*Nº peça*	*Descrição*	*Qtde*	*Nº série*	*Notas*
1	AT209259	SuSpenSão do aSSento	1		Não Inclui o Cinto de Segurança - Cinto de Segurança Vendido Separadamente
2	AT221015	Assento	1		Almofada Inferior do Assento
3	AT221016	Apoio	1		Almofada do Encosto do Assento, (INCLUDES (4) T171686)
	T171686	Presilha	4		
4	AT220292	Cinto de segurança	1		2 in., Deve Ser Encomendada Separadamente, Não Incluído com o Assento
5	AT211579	SuSpenSão do aSSento	1		COMPONENTES NAS PÁGINAS DA SUSPENSÃO DO ASSENTO) (PLACA DA BASE DO ASSENTO (SUPORTE DE MONTAGEM/LEVANTADOR

Seat Armrest and Operator Manual Holder (Standard)
Accoudoir de siège et coffret du livret d'entretien (standard)
Apoio de Braço do Assento e Porta-manual do Operador (Padrão)
Apoyabrazos de asiento y bolsillo para Manual de Operador (estándar)

T188997 A.1

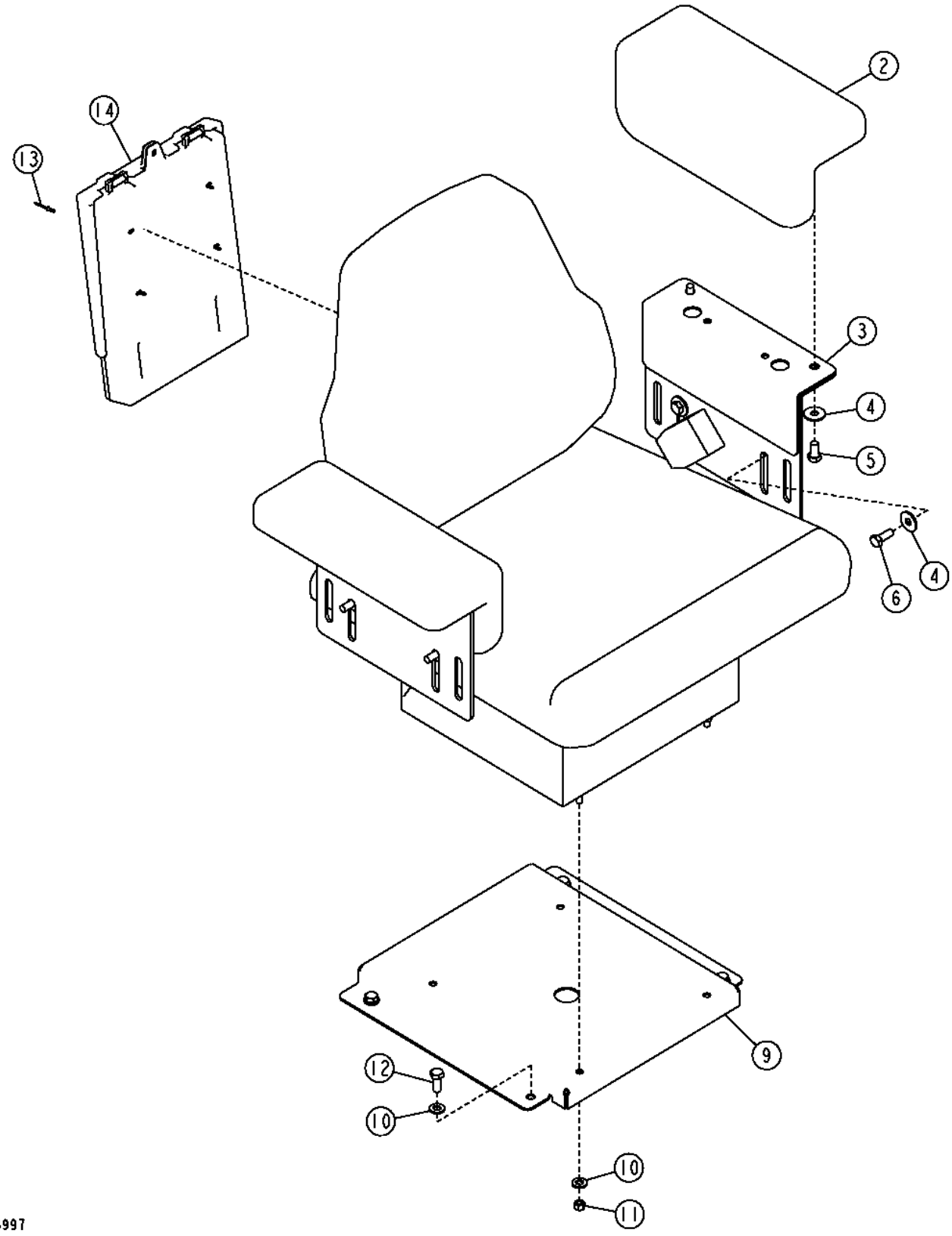

Item	*Nº peça*	*Descrição*	*Qtde*	*Nº série*	*Notas*
2	AT359296	Apoio para braço	2		(SUB FOR AT223247)
3	T179167	Placa	2		
4	24M7296	Arruela	8		10.500 X 30 X 2.500 mm
5	19M7938	Parafuso sextavado	4		M10 X 20
6	19M7402	Parafuso sextavado	4		M10 X 25
9	AT210791	Apoio	1		Placa da Base do Assento, Suporte de Montagem / Levantador
10	24M7239	Arruela	8		10.700 X 21 X 2.500 mm
11	T16464	Porca de segurança	4		
12	19M7402	Parafuso sextavado	4		M10 X 25
13	R77914	Rebite	4		
14	AT195894	Suporte	1		

Mechanical Seat Suspension (Standard)
Suspension mécanique de siège (standard)
Suspensão Mecânica do Assento (Padrão)
Asiento con suspensión mecánica(estándar)

T189045B A.1

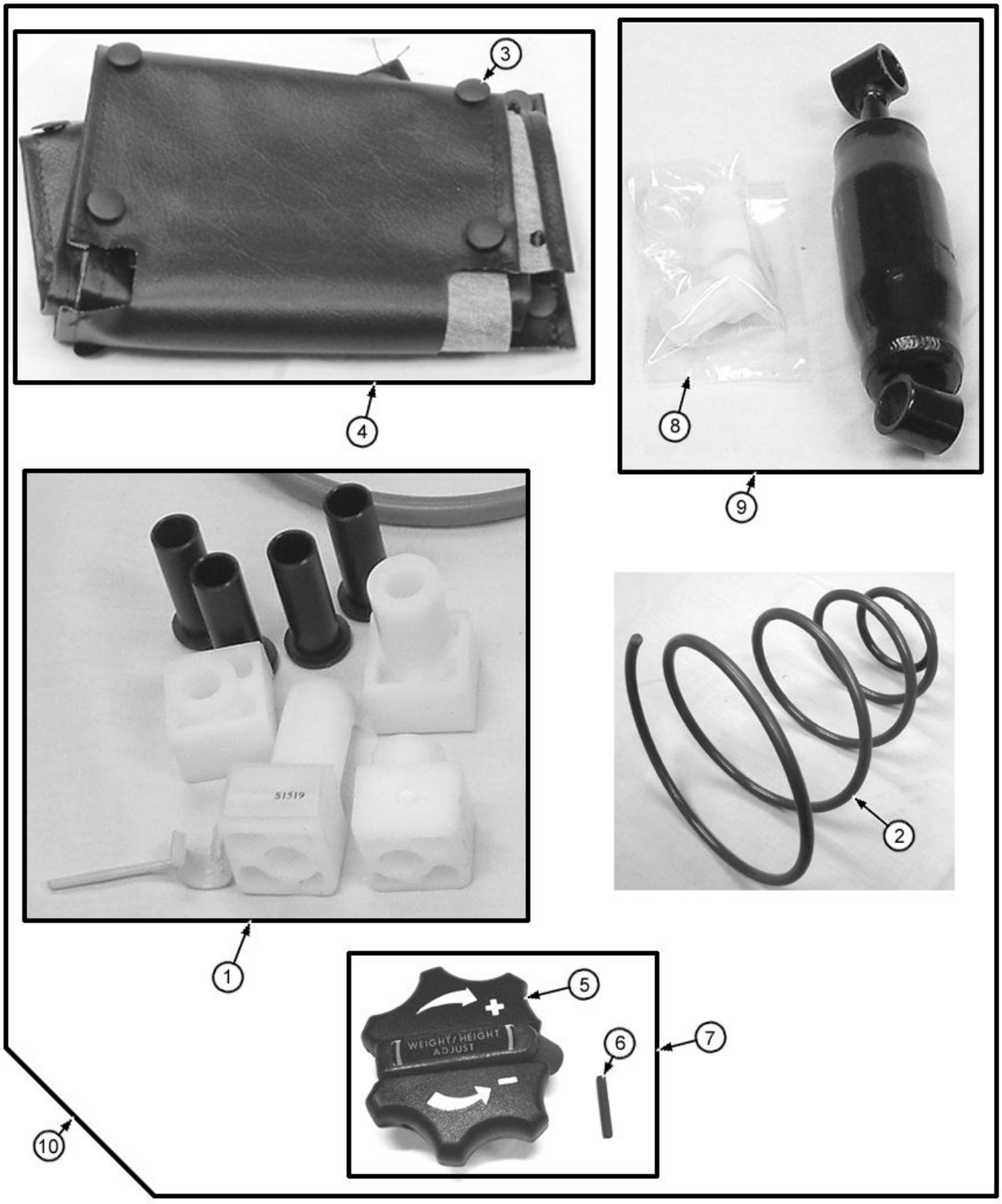

Item	*Nº peça*	*Descrição*	*Qtde*	*Nº série*	*Notas*
1	AT106397	Conj. do rolamento	1		
2	AT125801	Mola	1		(INCLUDES T55210)
	T55210	Mola	1		(COMPONENTE DE
3	T63798	Plugue	25		
4	AT125803	Protetor	1		
5	AT125829	Botão	1		
6	34H266	Pino elástico	1		5/32" X 1"
7	AT125805	Kit botão do assento	1		Botão de Ajuste, (INCLUDES 25H729)
	25H729	Pino com ranhura	1		5/32" X 1"
8	T55222	Bucha	2		
9	AT175436	Kit absorvedor choque asse	1		Choque
10	AT211579	SuSpenSão do aSSento	1		

Seat Slide and Tilt Control (All Seats)
Glissière de siège et commande d'inclinaison (tous sièges)
Controle de Deslizamento e Inclinação do Assento (Todos os Assentos)
Corredera y control de inclinación de asiento (todos los asientos)

T205945 A.1

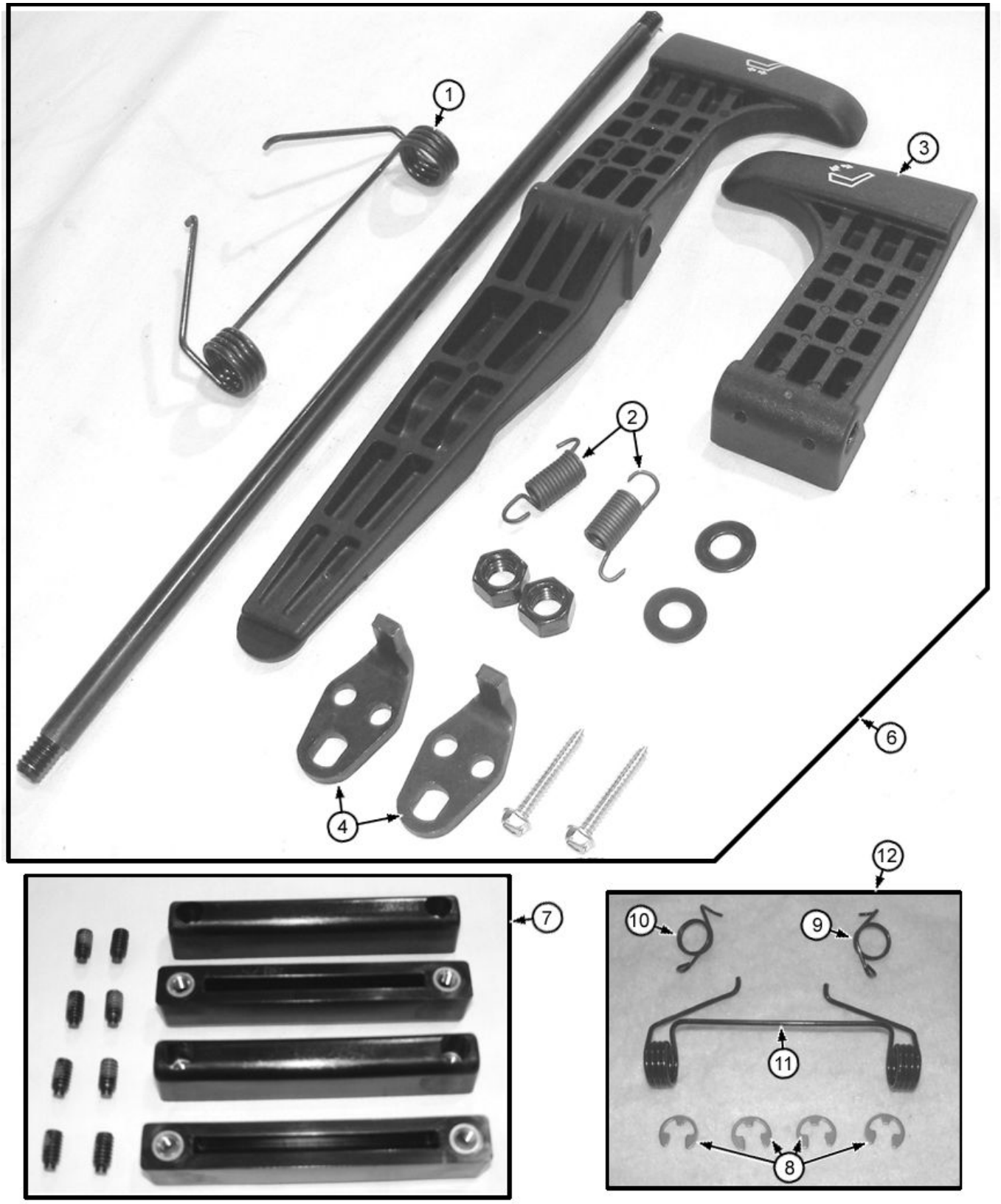

Item	*Nº peça*	*Descrição*	*Qtde*	*Nº série*	*Notas*
1	T163336	Mola de torção	1		
2	T55207	Mola de tração	2		
3	T163339	Controle	1		Inclinação do Assento
4	T163344	Cantoneira	2		
6	AT182479	Controle	1		
7	AT209020	Kit p/assento	1		
8	R72655	Anel de pressão	4		
9	T163334	Mola	1		(RH)
10	T163335	Mola	1		(LH)
11	T163336	Mola de torção	1		
12	AT209021	Conj. de peças da mola	1		

Slider Plate Assembly (All Seats)
Plaque coulissante (tous sièges)
Conjunto da Placa Corrediça (Todos os Assentos)
Conjunto de placa de corredera (todos los asientos)

T189049B A.1

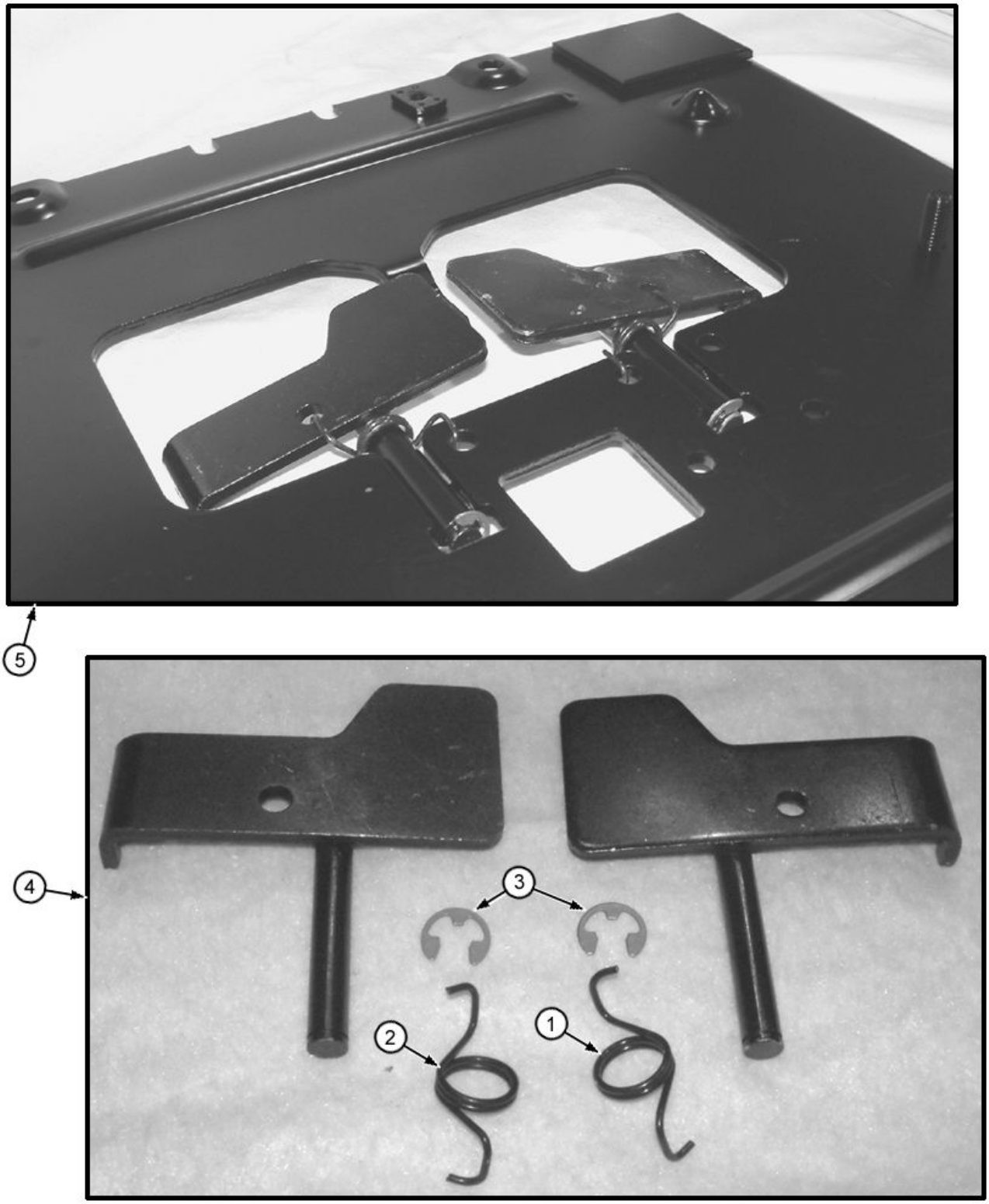

Item	*Nº peça*	*Descrição*	*Qtde*	*Nº série*	*Notas*
1	T163334	Mola	1		(RH)
2	T163335	Mola	1		(LH)
3	R72655	Anel de pressão	2		
4	AT226470	Kit p/assento	1		
5	AT226471	Kit trilhos do assento	1		(INCLUDES AT226470)

Seat (Deluxe)
Siège (de luxe)
Assento (Deluxe)
Asiento (de lujo)

TX1000849A A.1



Item	*Nº peça*	*Descrição*	*Qtde*	*Nº série*	*Notas*
1	AT226693	SuSpenSão do aSSento	1		Vinil Deluxe com Suspensão Mecânica, Não Inclui o Cinto de Segurança - Cinto de Segurança Vendido Separadamente
	AT226694	SuSpenSão do aSSento	1		Tecido Deluxe com Suspensão Mecânica, Não Inclui o Cinto de Segurança - Cinto de Segurança Vendido Separadamente
2	AT221015	Assento	1		Almofada Inferior do Assento de Vinil Deluxe
	AT308795	Coxim	1		Almofada Inferior do Assento de Tecido Deluxe
3	AT221016	Apoio	1		Almofada do Encosto do Assento de Vinil Deluxe, (INCLUDES (4) T171686)
	AT308796	Coxim	1		Almofada do Encosto do Assento de Tecido Deluxe
	T171686	Presilha	4		
4	AT228292	Cinto de segurança	1		3 in., Não Incluído com o Assento
5	AT226685	SuSpenSão do aSSento	1		Suspensão Mecânica Deluxe, Componentes em Outra Página
6	AT400505	Coxim	1		Vinil Deluxe, (SUB FOR AT221017)
	AT401420	Coxim	1		Tecido Deluxe, (SUB FOR AT308797)
7	AT220105	Apoio	2		Almofada de Joelho, Não Ilustrado

Seat Armrest and Operator Manual Holder (Deluxe / Air Suspension)
Accoudoir de siège et coffret du livret d'entretien(de luxe à suspension)
Apoio de Braço do Assento e Porta-manual do Operador (Deluxe / Suspensão Pneumática)
Apoyabrazos de asiento y bolsillo para Manual de Operador (de lujo / suspensión neumática)

T205760 A.1

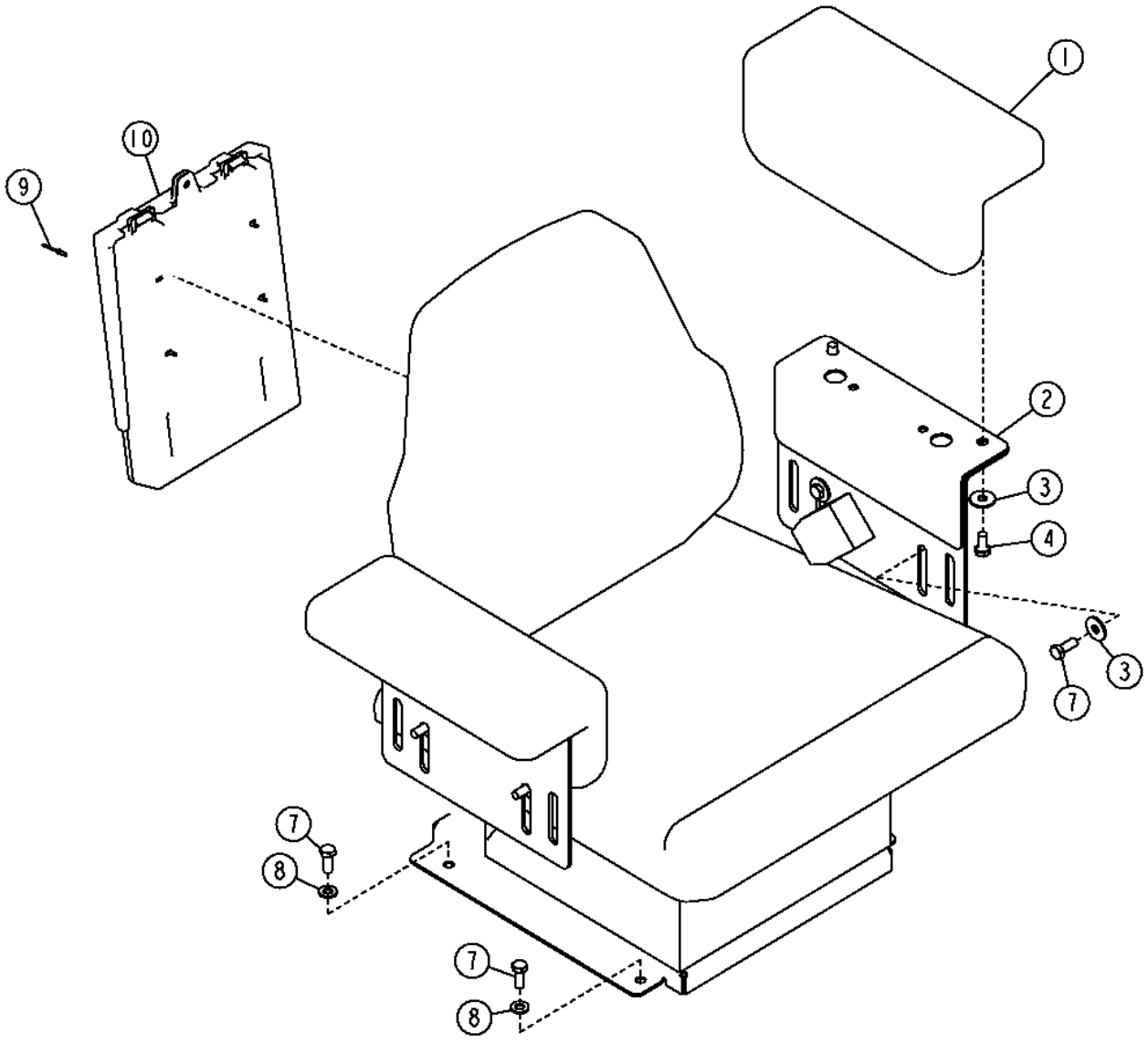

T205760

Item	*Nº peça*	*Descrição*	*Qtde*	*Nº série*	*Notas*
1	AT359296	Apoio para braço	2		(SUB FOR AT223247)
2	T179167	Placa	2		
3	24M7296	Arruela	8		10.500 X 30 X 2.500 mm
4	19M7938	Parafuso sextavado	4		M10 X 20
7	19M7402	Parafuso sextavado	8		M10 X 25
8	24M7239	Arruela	4		10.700 X 21 X 2.500 mm
9	R77914	Rebite	4		
	R77914	Rebite	6		
10	R77915	Suporte	1		Assento de Tecido
	AT195894	Suporte	1		Assento de Vinil

Mechanical Seat Suspension (Deluxe)
Suspension mécanique de siège (de luxe)
Suspensão Mecânica do Assento (Deluxe)
Suspensión mecánica de asiento (de lujo)

T189062B A.1

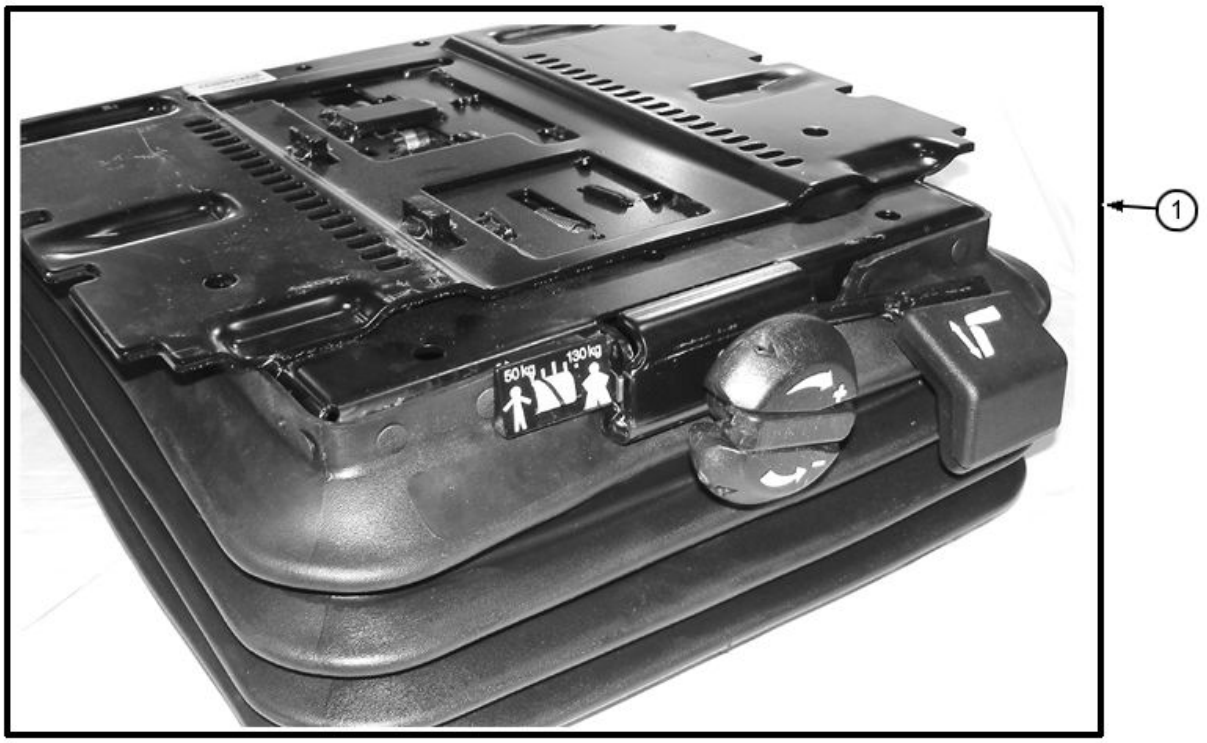

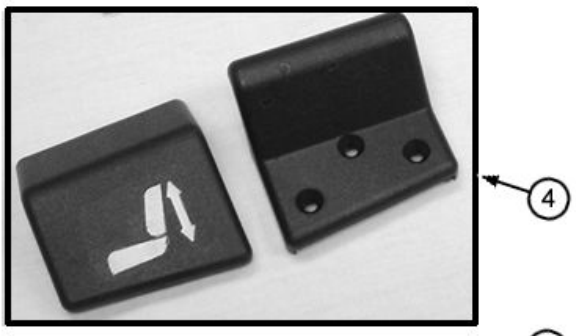

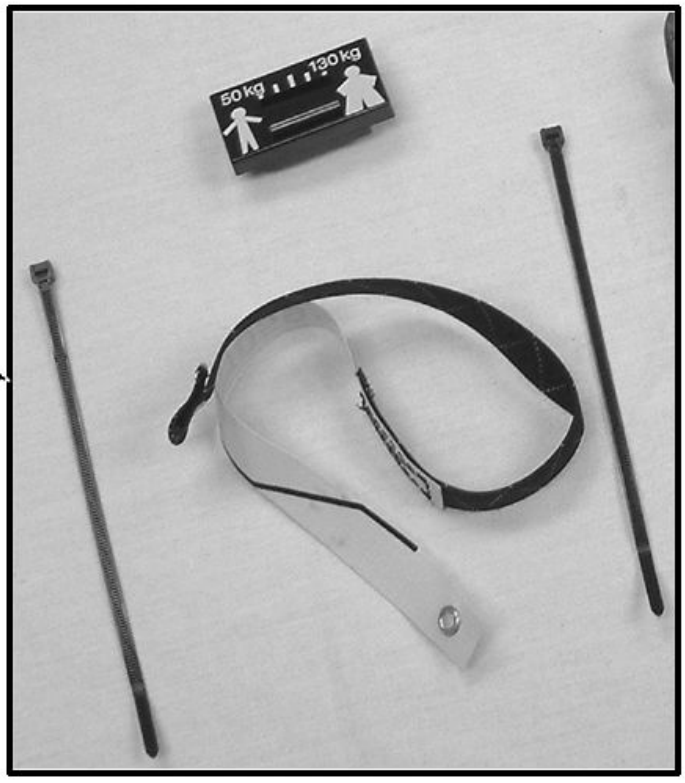

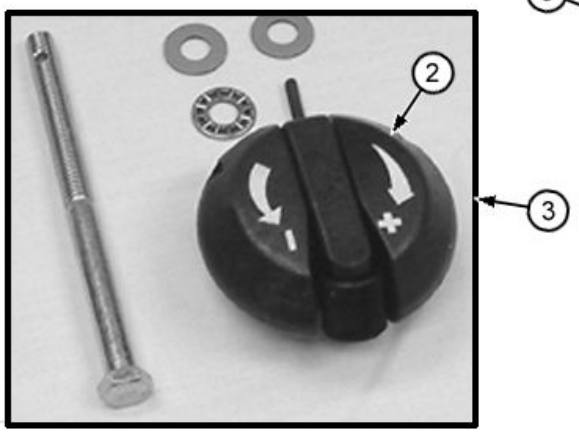

Item	*Nº peça*	*Descrição*	*Qtde*	*Nº série*	*Notas*
1	AT226685	SuSpenSão do aSSento	1		Suspensão Mecânica Deluxe
2	AT182589	Botão	1		Ajuste de Peso
3	AT173316	Kit botão do assento	1		Botão de Ajuste do Peso, Kit
4	AT173323	Kit botão do assento	1		
5	AT173325	Kit do indicador	1		Kit

Mechanical Seat Suspension Kits (Deluxe)
Kits de suspension mécanique de siège (de luxe)
Kits de Suspensão Mecânica do Assento (Deluxe)
Kits de suspensión mecánica de asiento (de lujo)

T189060B A.1

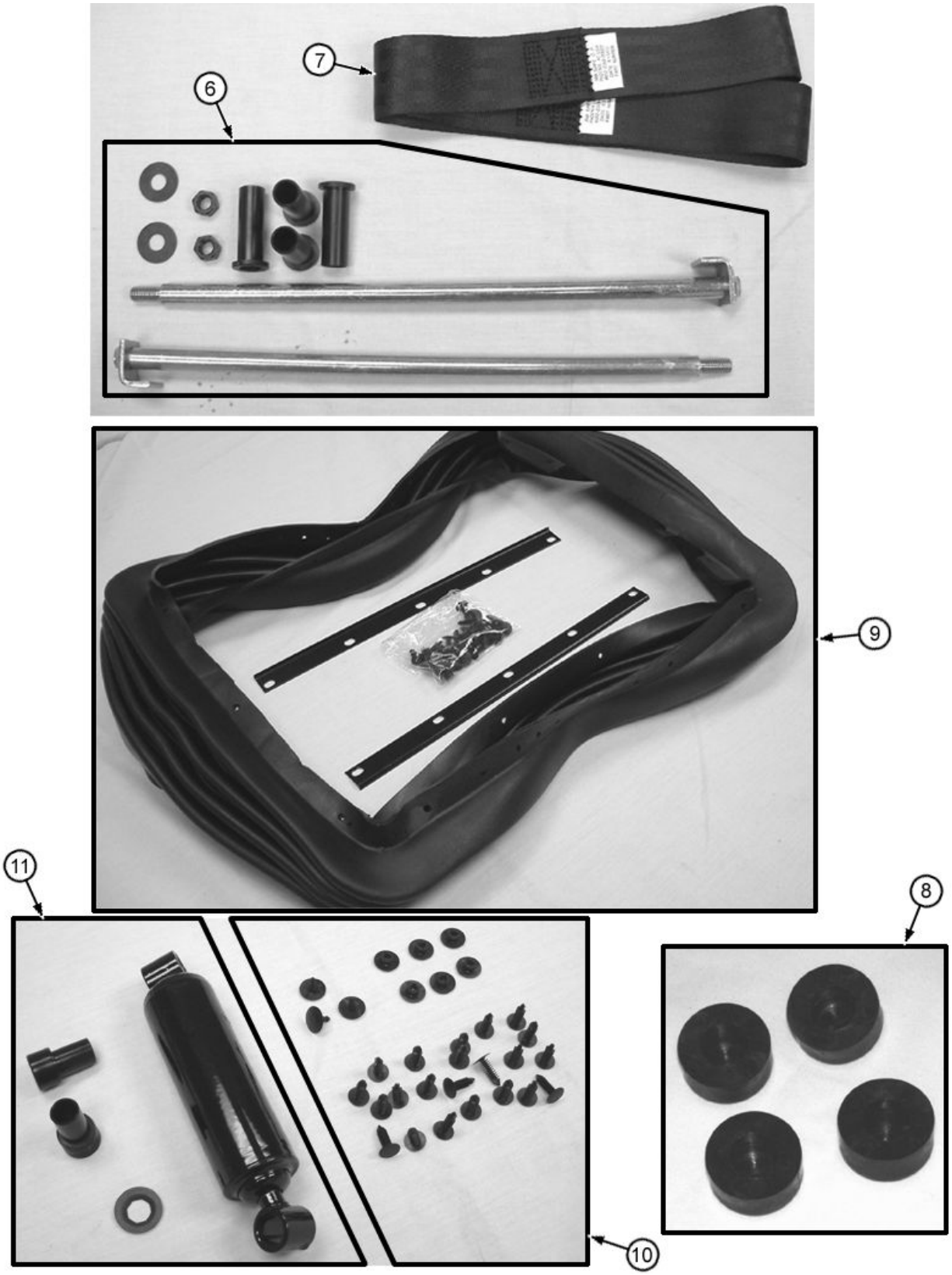

Item	*Nº peça*	*Descrição*	*Qtde*	*Nº série*	*Notas*
6	AT173313	Kit do eixo	1		Kit de Eixo da Suspensão do Assento
7	AT173315	Kit da correia	1		Kit de Correia do Controlador Remoto
8	AT173314	Kit rolamento do assento	1		
9	AT173317	Kit suspensão do assento	1		(INCLUDES AT173321)
10	AT173321	Kit da presilha	1		
11	AT173322	Kit absorvedor choque asse	1		

Mechanical Seat Suspension Spring Kits (Deluxe)
Kits de ressorts de suspension mécanique de siège (de luxe)
Kits de Mola da Suspensão Mecânica do Assento (Deluxe)
Kits de suspensión mecánica de asiento (de lujo)

T189063B A.1

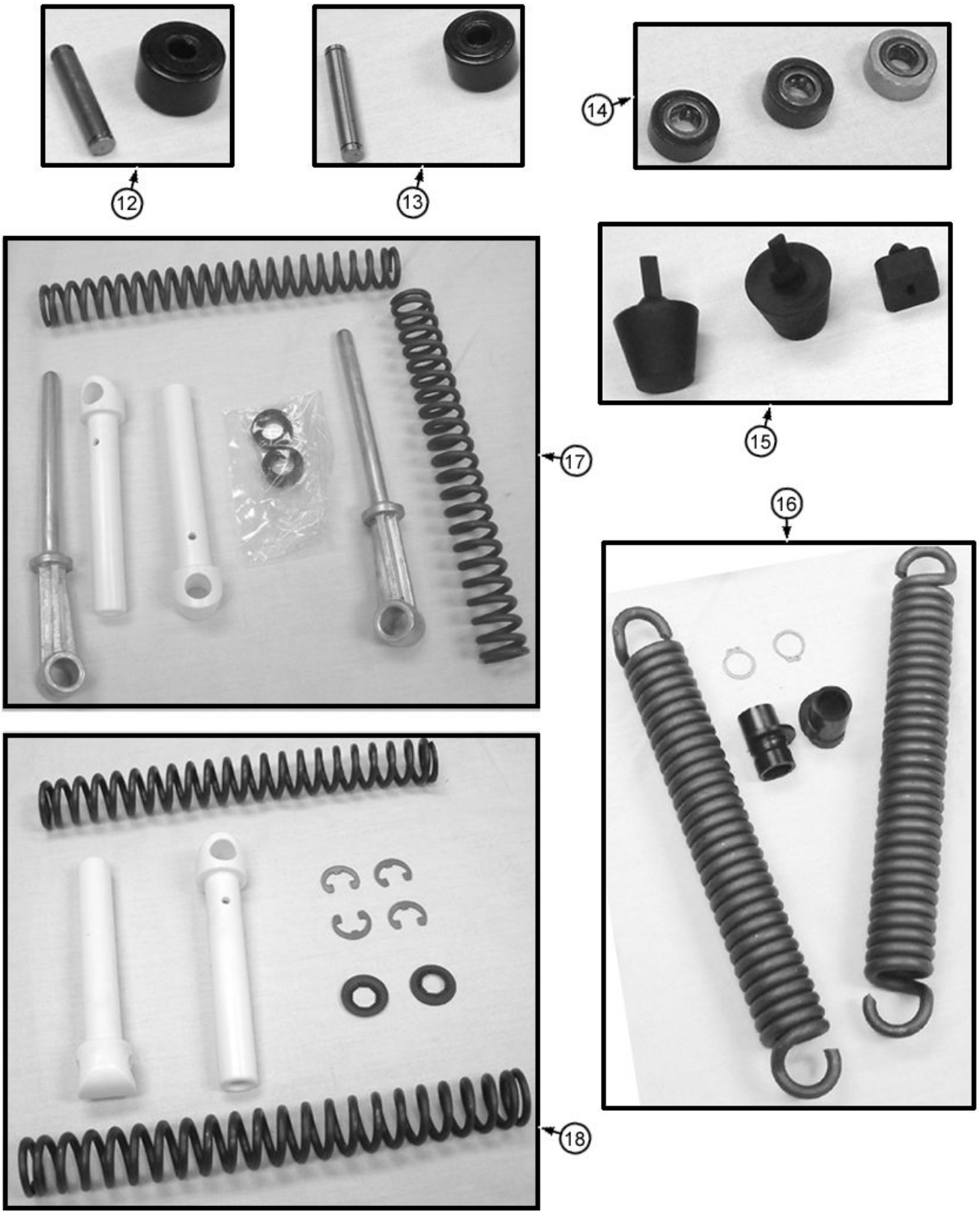

Item	*Nº peça*	*Descrição*	*Qtde*	*Nº série*	*Notas*
12	AT173328	Peça acionada Pelo came	1		Pequena
13	AT173326	Peça acionada Pelo came	1		Grande
14	AT173327	Conj. do rolamento	1		Kit de Serviço do Rolamento do Atuador
15	AT210549	Pára-choque	1		
16	AT173319	Conj. de peças da mola	1		
17	AT173318	Conj. de peças da mola	1		Kit de Mola do Ajuste de Altura
18	AT173320	Conj. de peças da mola	1		Kit de Ajuste de Altura

Seat (Air Suspension)
Siège (suspension pneumatique)
Assento (Suspensão Pneumática)
Asiento (suspensión neumática)

TX1000849A A.1



Item	*Nº peça*	*Descrição*	*Qtde*	*Nº série*	*Notas*
1	AT226697	SuSpenSão do aSSento	1		(ASSENTO DE VINIL COM SUSPENSÃO PNEUMÁTICA) (NÃO INCLUI CINTO DE SEGURANÇA; CINTO DE SEGURANÇA VENDIDO SEPARADAMENTE), Assento de Vinil com Suspensão Pneumática
	AT226698	SuSpenSão do aSSento	1		(ASSENTO DE TECIDO COM SUSPENSÃO PNEUMÁTICA) (NÃO INCLUI CINTO DE SEGURANÇA; CINTO DE SEGURANÇA VENDIDO SEPARADAMENTE)
2	AT221015	Assento	1		(ALMOFADA DO ASSENTO DE VINIL)
	AT308795	Coxim	1		(ALMOFADA DO ASSENTO DE TECIDO)
3	AT221016	Apoio	1		Encosto do Assento de Vinil, (INCLUDES (4) T171686)
	AT308796	Coxim	1		Encosto do Assento de Tecido
	T171686	Presilha	4		
4	AT228292	Cinto de segurança	1		3 in., Não Incluído com o Assento, Deve Ser Encomendada Separadamente
5	AT226686	SuSpenSão do aSSento	1		Suspensão Pneumática, Componentes em Outra Página, (INCLUDES AT208485)
	AT208485	Braço	1		Não Ilustrado, Conjunto Soldado do Braço da Suspensão Pneumática
6	AT400505	Coxim	1		Apoio de Cabeça de Vinil, (SUB FOR AT221017)
	AT401420	Coxim	1		Apoio de Cabeça de Tecido, (SUB FOR AT401420)

Seat Suspension (Air Suspension) (Component Parts)
Suspension de siège (suspension pneumatique) (pièces composantes)
Suspensão do Assento (Suspensão Pneumática) (Peças Componentes)
Suspensión de asiento (suspensión neumática) (componentes)

T200900A A.1

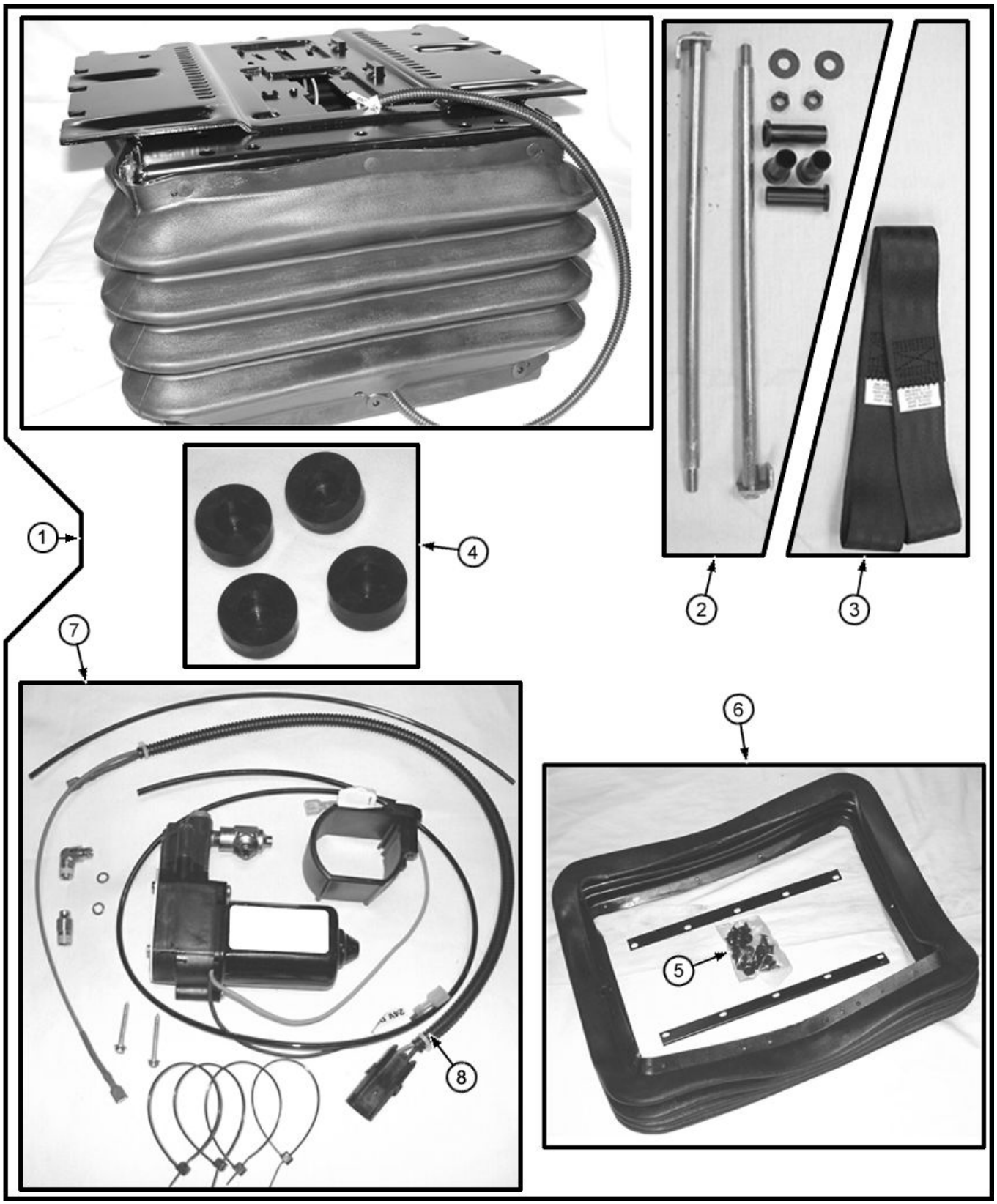

Item	*Nº peça*	*Descrição*	*Qtde*	*Nº série*	*Notas*
1	AT226686	SuSpenSão do aSSento	1		24 V, Inclui Todas as Peças Desta Página e Também as Peças da Página do Kit do Amortecedor de Choque da Suspensão do Assento (Suspensão Pneumática), INCLUDES AT208485 AND T55224
	AT208484	Carcaça	1		Somente Placa Superior, Não Ilustrado Sozinho
	AT208485	Braço	1		Não Ilustrado, Conjunto Soldado do Braço da Suspensão Pneumática
	T55224	Pára-choque	1		
2	AT173313	Kit do eixo	1		Kit de Eixo da Suspensão
3	AT173315	Kit da correia	1		Kit de Controlador Remoto
4	AT173314	Kit rolamento do assento	1		
5	AT173321	Kit da presilha	1		Kit de Grampo da Capa
6	AT208491	Conjunto da bota	1		Kit de Grampo, INCLUDES AT173321
7	AT398260	Kit - válvula de compressão	1		Kit, SUB FOR AT226676
8	AT208488	Chicote	1		
	57M7121	Fusível	1		
9	AT224393	Chicote	1		Não Ilustrado, Do Chicote do Compressor da Suspensão do Assento ao Bloco de Fusíveis, Não Incluído no Conjunto da Suspensão do Assento
	R41440	Passa-fio	1		Não Ilustrado, SUB FOR T63817, Nesta Aplicação

Seat Suspension Components and Shock Absorber Kit (Air Suspension)
Pièces composantes de suspension de siège et kits d'amortisseur (suspension pneumatique)
Componentes da Suspensão do Assento e Kit de Amortecedor de Choque (Suspensão Pneumática)
Componentes de suspensión de asiento y kits de amortiguadores (suspensión neumática)

T215935A A.1

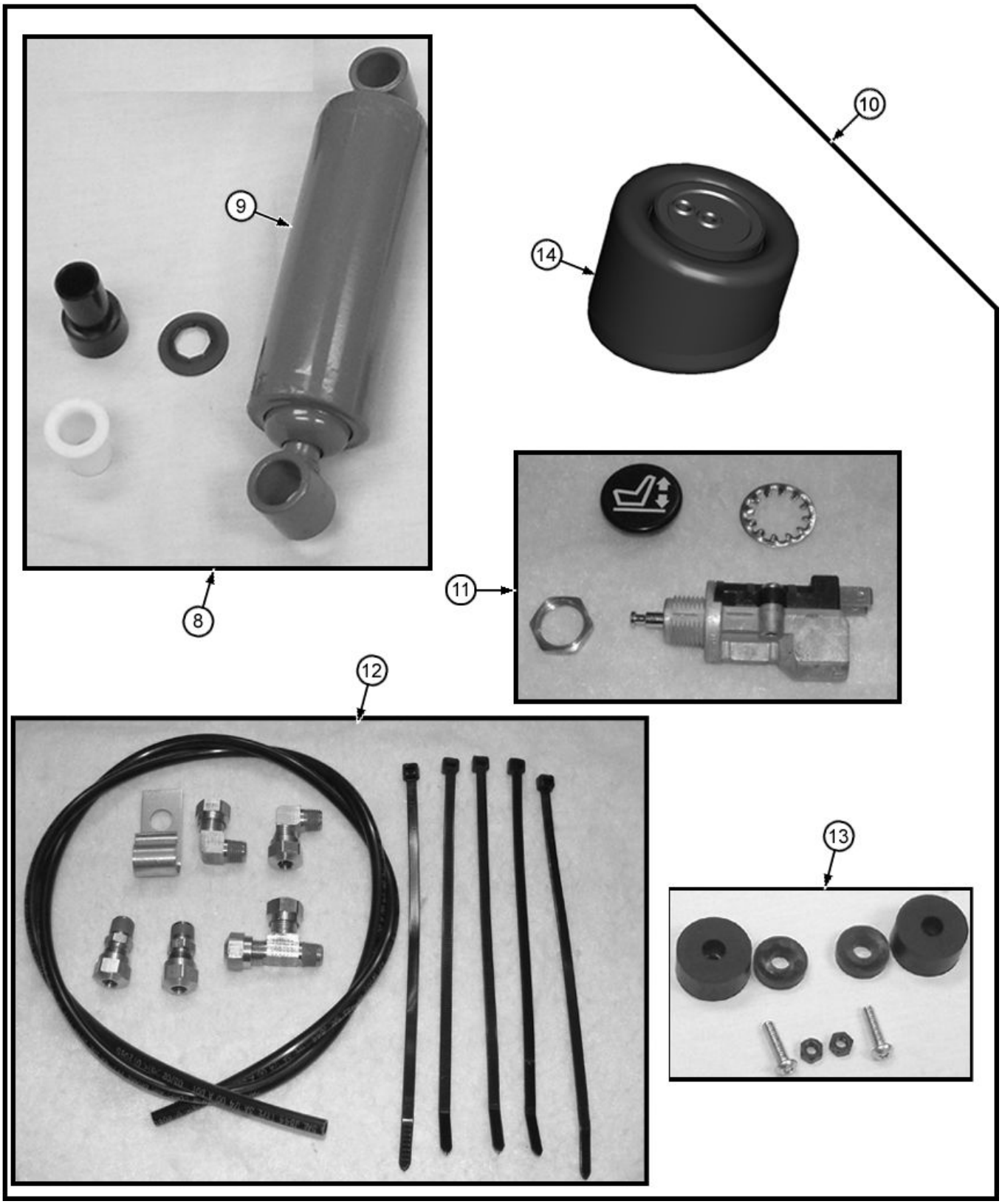

Item	*Nº peça*	*Descrição*	*Qtde*	*Nº série*	*Notas*
8	AT208487	Amortecedor	1		
9	T163394	Amortecedor	1		
10	AT226686	SuSpenSão do aSSento	1		(ENCOMENDE TAMBÉM
	57M7121	Fusível	1		
	AT224393	Chicote	1		(DO CHICOTE DO COMPRESSOR DO ASSENTO À CAIXA DE FUSÍVEIS)
11	AT208490	VálVula de controle remoto	1		
12	AT208493	Kit conexão	1		
13	AT209469	Pára-choque	1		
14	AT208486	Amortecedor	1		

Lumbar Kit (Deluxe and Air Suspension Seat)
Kit de support lombaire (siège de luxe et à suspension pneumatique)
Kit Lombar (Assento Deluxe e com Suspensão Pneumática)
Kit de soporte lumbar (asiento de lujo y con suspensión neumática)

T189058B A.1

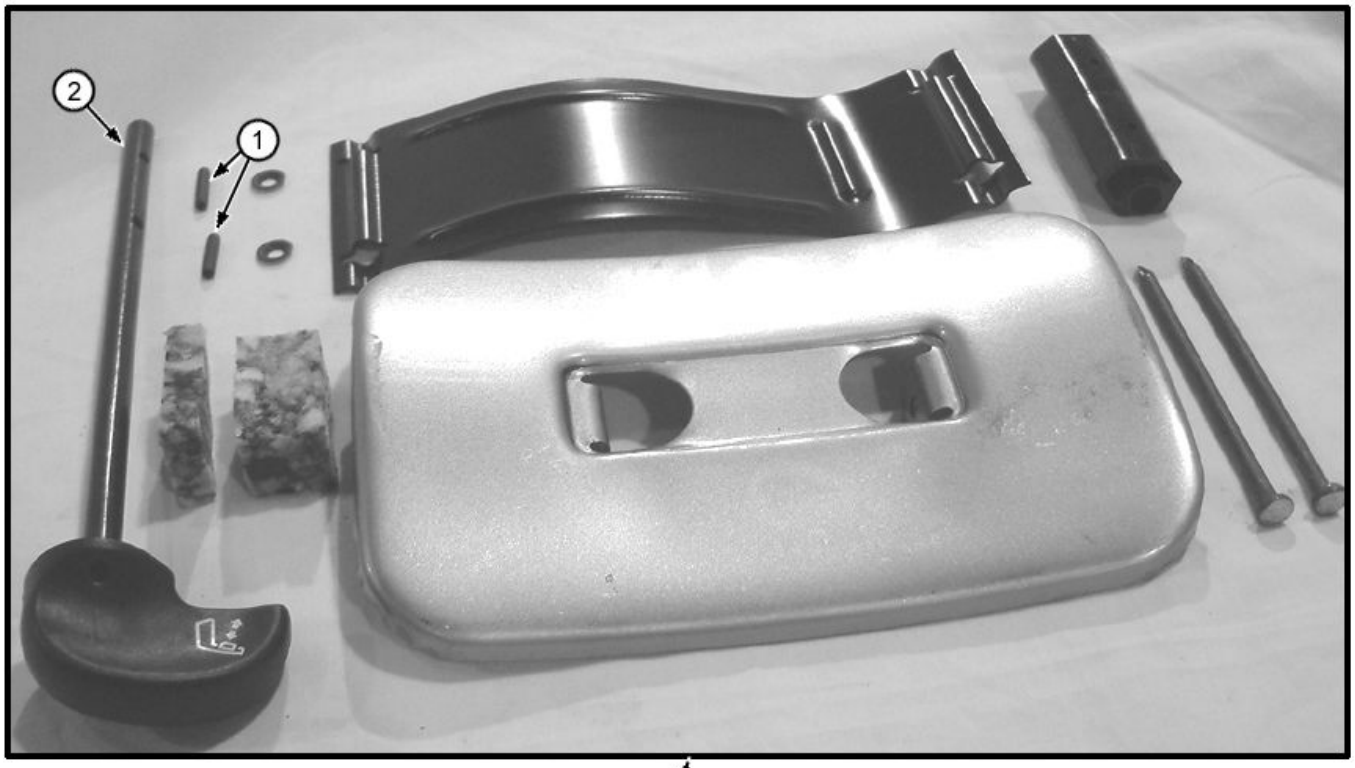

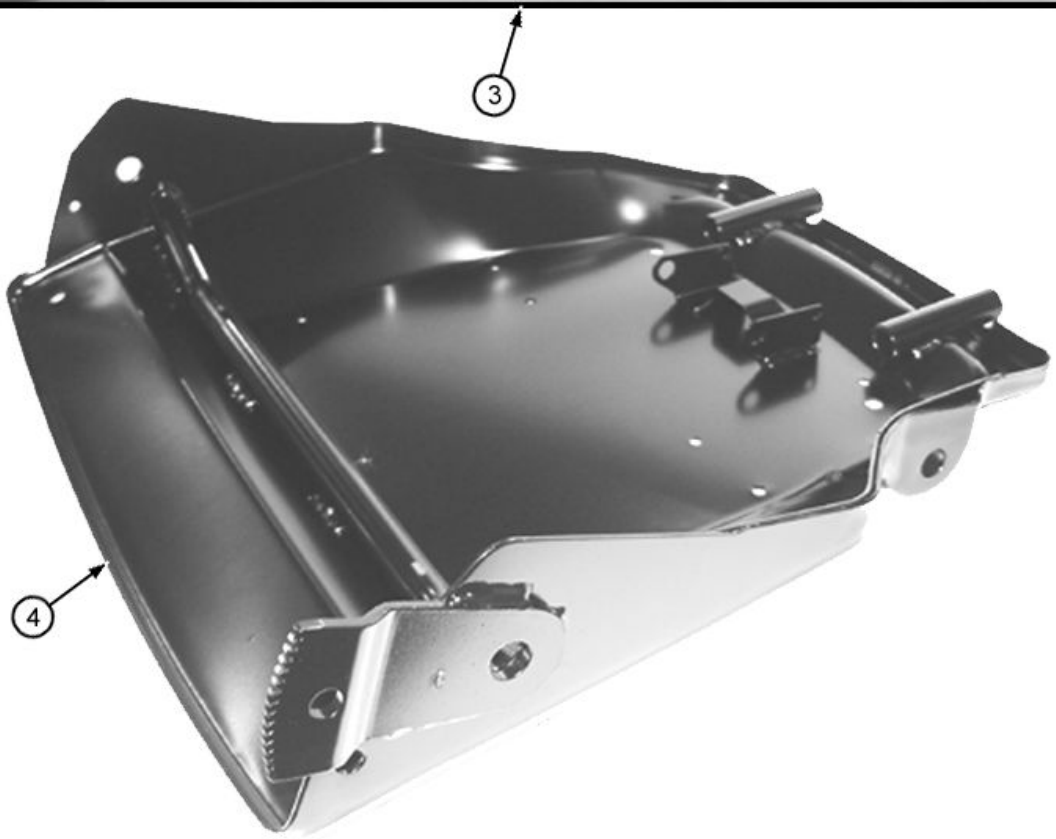

Item	*Nº peça*	*Descrição*	*Qtde*	*Nº série*	*Notas*
1	34H387	Pino elástico	2		3/16" X 3/4"
2	AT209024	Kit p/assento	1		(INCLUDES 34H262)
	34H262	Pino elástico	1		5/32" X 3/4"
3	AT209026	Kit p/assento	1		(INCLUDES 34H387 AND AT209024)
4	AT280583	Recipiente	1		

Recliner Kit (Deluxe and Air Suspension Seat)
Kit d'inclinaison (sièges de luxe et à suspension pneumatique)
Kit de Reclinador (Assento Deluxe e com Suspensão Pneumática)
Kit de asiento reclinable (asientos de lujo y con suspensión neumática)

TX1019530 A.1

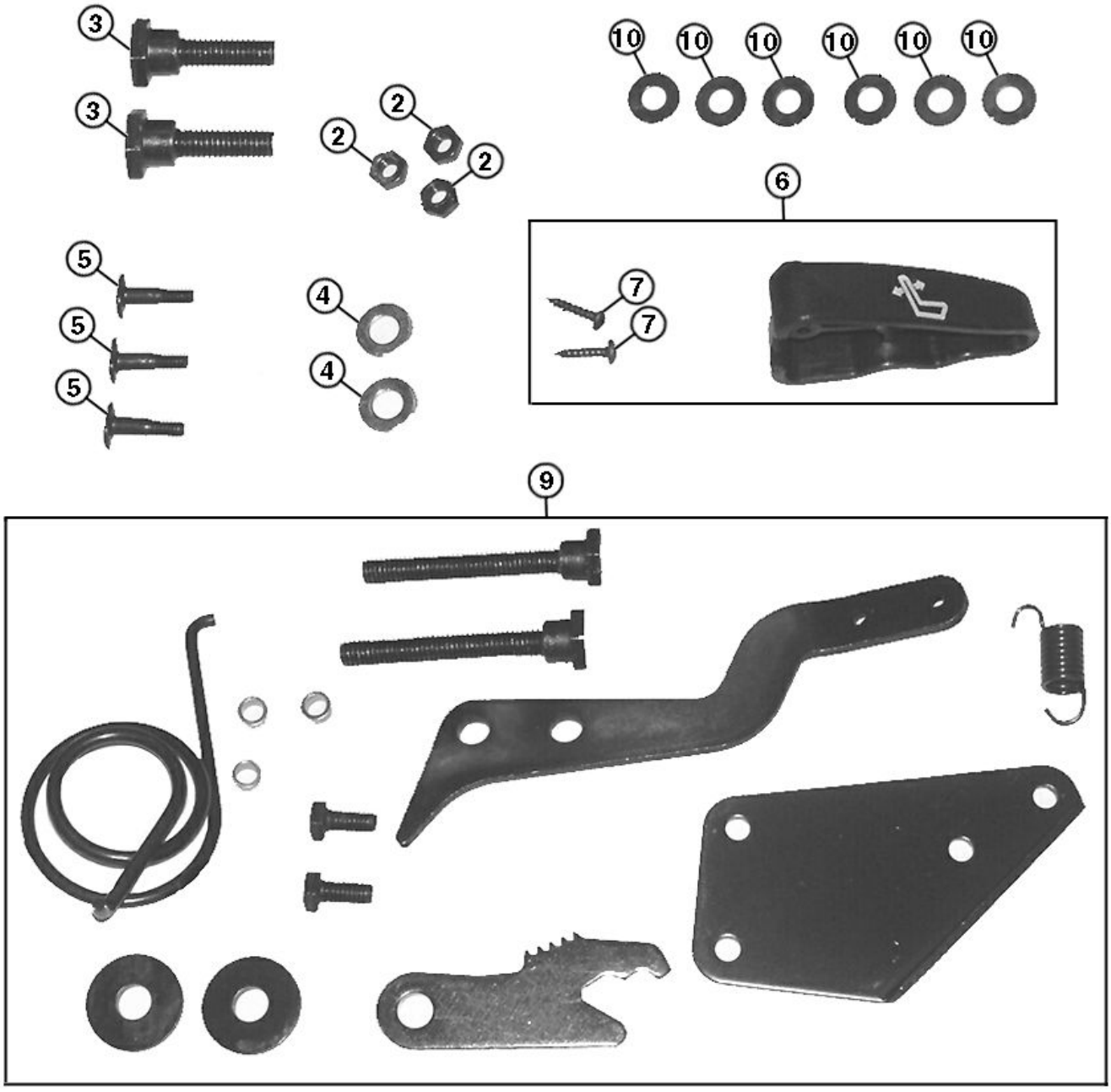

TX1019530

Item	*Nº peça*	*Descrição*	*Qtde*	*Nº série*	*Notas*
2	M453T	Porca de segurança	3		
3	19H1813	Parafuso sextavado	2		5/16" X 5/8"
4	24H1136	Arruela	2		11/32" X 11/16" X 0.065"
5	19H1914	Parafuso sextavado	3		1/4" X 1"
6	AT209025	Kit botão do assento	1		(INCLUDES 37H121)
7	37H121	Parafuso	2		
9	AT209225	Kit botão do assento	1		(NÃO INCLUI
10	24H1287	Arruela	6		9/32" X 5/8" X 0.065"

Steps
Marches
Degraus
Peldaños

TP67613 A.1

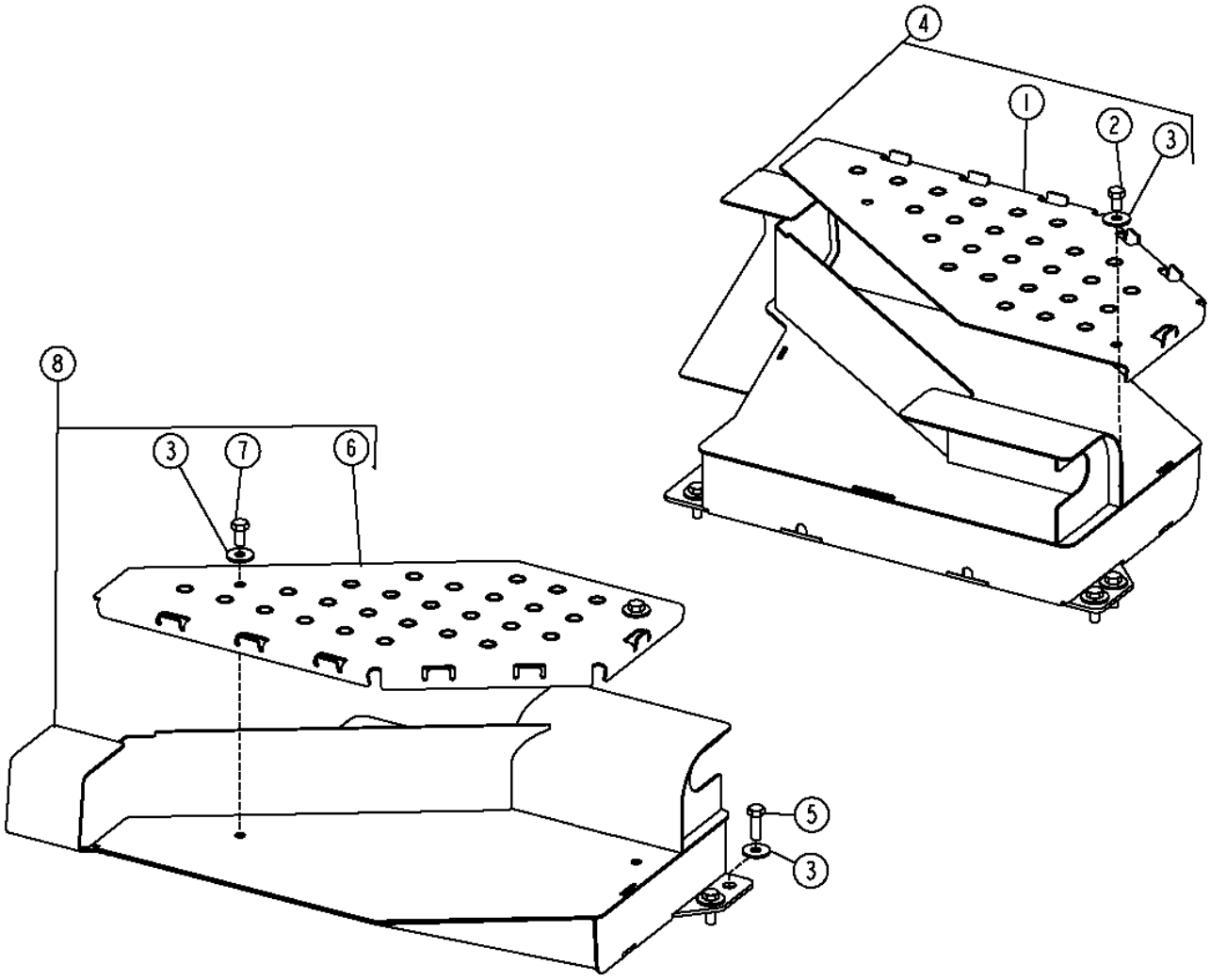

TP67613

Item	*Nº peça*	*Descrição*	*Qtde*	*Nº série*	*Notas*
1	T227088	Placa	1		(LH)
2	19M7557	Parafuso sextavado	2		M10 X 16
3	24M7296	Arruela	12		10.500 X 30 X 2.500 mm
4	AT221937	Degrau	1		(LH)
5	19M7662	Parafuso sextavado	8		M10 X 30
6	T227087	Placa	1		(RH)
7	19M7938	Parafuso sextavado	2		M10 X 20
8	AT221920	Degrau	1		(RH)

Cab Heater (Under Seat)
Chauffage de cabine (sous le siège)
Aquecedor da Cabine (Sob o Assento)
Calefactor de cabina (debajo de asiento)

AT341904_TX1107828 A.1

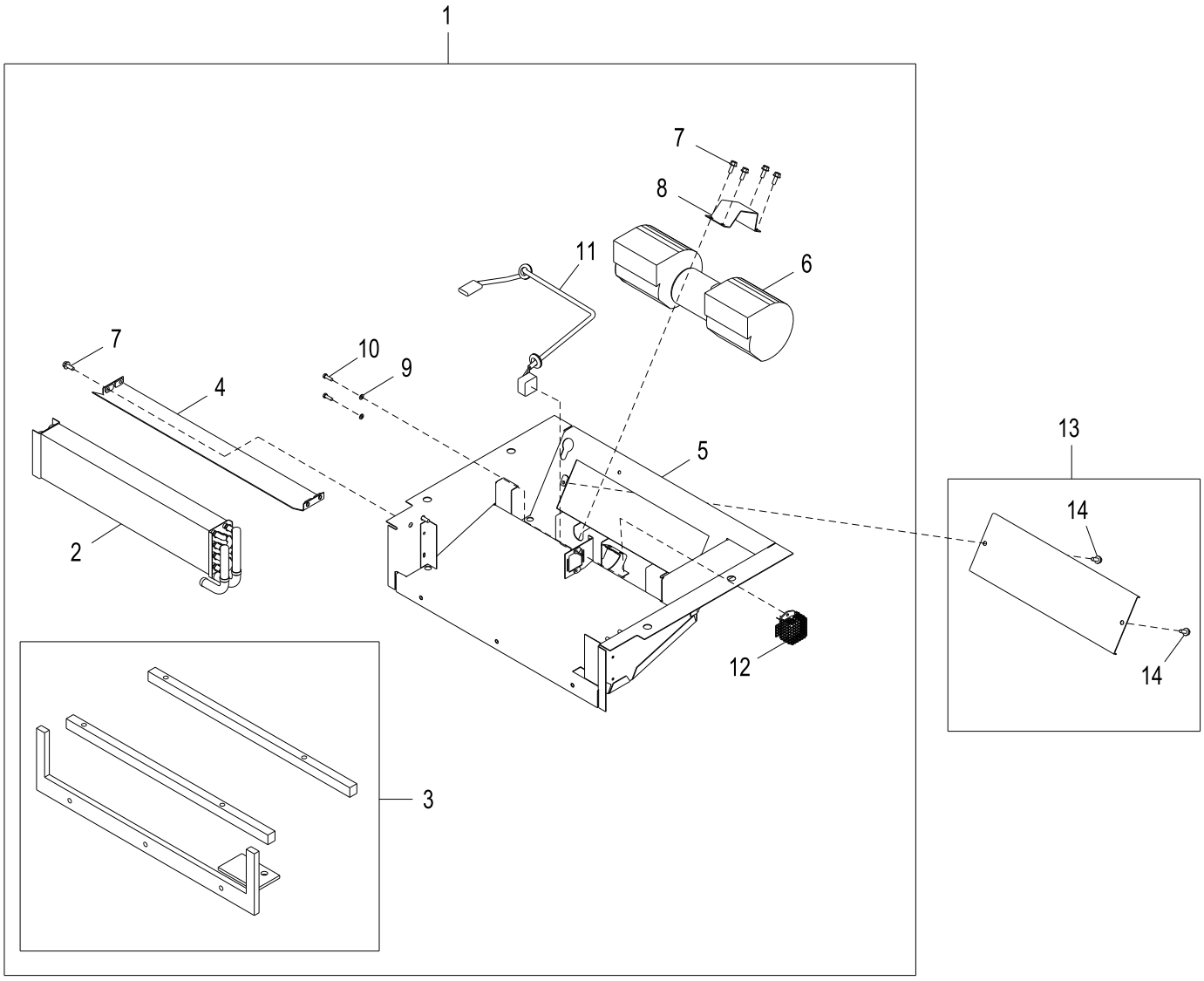

AT341904_TX1107828

Item	*Nº peça*	*Descrição*	*Qtde*	*Nº série*	*Notas*
1	AT410853	Aquecedor	1		SUB FOR AT220753
2	AT211192	Núcleo	1		
3	AT221245	Kit de juntas	1		
4	AT221246	Suporte	1		
5	AT224602	Bandeja	1		
6	AT410856	Soprador	1		SUB FOR AT221247
7	19M7775	Parafuso	8		M6 X 16
8	T181217	Apoio	1		
9	24M7087	Arruela	2		5.500 X 10 X 1 mm
10	19M7372	Parafuso sextavado	2		M5 X 16
11	AT224604	Chicote	1		
12	AT182200	ResistoR	1		
13	AT221249	Placa	1		
14	19M7775	Parafuso	2		M6 X 16

ROPS Heater (Under Seat)
Chauffage arceau de sécurité (sous le siège)
Aquecedor da EPCC (Sob o Assento)
Calefactor para ROPS (debajo de asiento)

AT341928_TX1107824 A.1

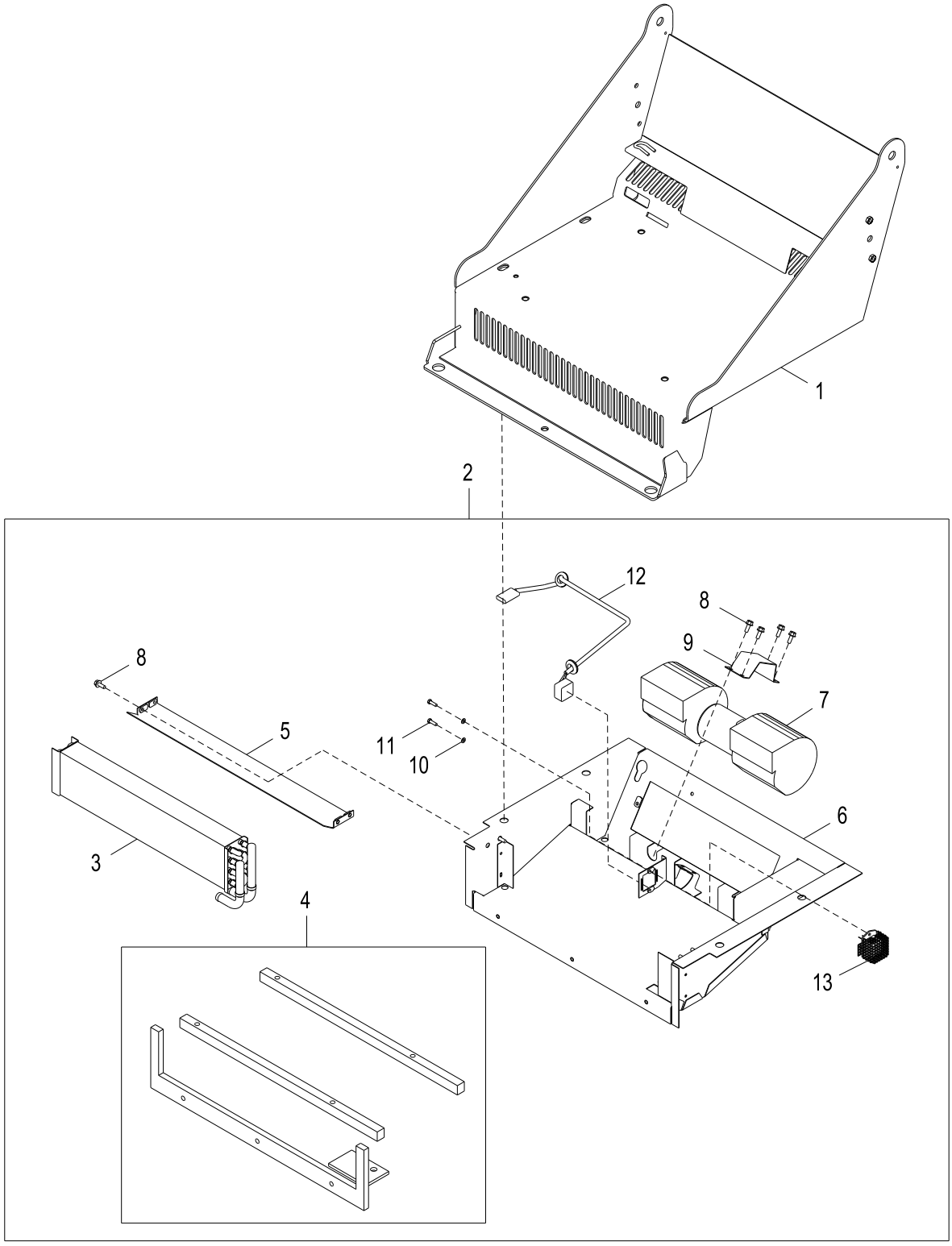

AT341928_TX1107824

Item	*Nº peça*	*Descrição*	*Qtde*	*Nº série*	*Notas*
1	AT207486	Base	1		Assento da ROPS
2	AT410853	Aquecedor	1		SUB FOR AT220753
3	AT211192	Núcleo	1		
4	AT221245	Kit de juntas	1		
5	AT221246	Suporte	1		
6	AT224602	Bandeja	1		
7	AT410856	Soprador	1		SUB FOR AT221247
8	19M7775	Parafuso	8		M6 X 16
9	T181217	Apoio	1		
10	24M7087	Arruela	2		5.500 X 10 X 1 mm
11	19M7372	Parafuso sextavado	2		M5 X 16
12	AT224604	Chicote	1		
13	AT182200	ResistoR	1		

Cab Heater Plumbing
Tuyauterie de chauffage de cabine
Tubulação do Aquecedor da Cabine
Tubería de calefactor de cabina

TX1052370 A.1

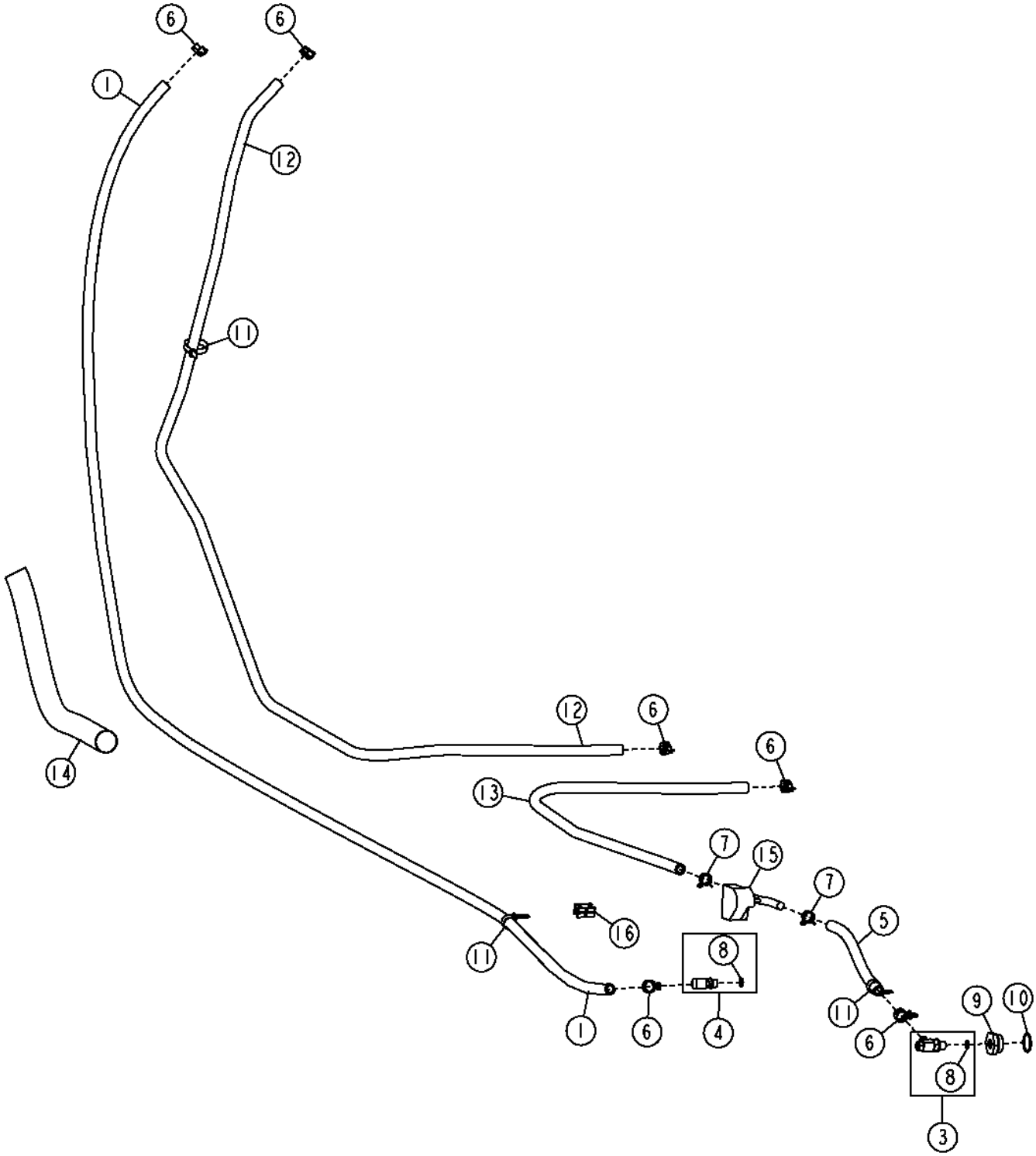

Item	*Nº peça*	*Descrição*	*Qtde*	*Nº série*	*Notas*
1	.....	Mangueira em metro	1		159 in., 4030 mm, Da Bomba de Água ao Núcleo do Aquecedor, (MAKE FROM TY22328 CTL)
3	RE59579	VálVula de dreno	1		
4	AT174697	Conexão em ângulo	1		
5	.....	Mangueira em metro	1		26 in., 657 mm, Ao Lado Direito Traseiro do Bloco do Motor, (MAKE FROM TY22328) (CTL)
6	T184924	Abraçadeira para mangueira	6		(SUB FOR (6) AR21837), Nesta Aplicação
7	R117721	Braçadeira	2		(SUB FOR (2) AR21837), Nesta Aplicação
8	51M7043	Anel o	2		15.300 X 2.200 mm
9	R123616	Plugue	1		
10	U13639	Anel o	1		
11	H224073	Cinta	3		
12	.....	Mangueira em metro	1		46 in., 1175 mm, Ao Núcleo do Aquecedor Sob o Assento, (MAKE FROM TY22328 CTL)
13	.....	Mangueira em metro	1		108 in., 2730 mm, Do Núcleo do Aquecedor ao Núcleo do Aquecedor Sob o Assento, (MAKE FROM TY22328)
14	.....	Proteção de mangueira	1		950 mm, Cordura, (MAKE FROMPS-B-33 ORPS-B-37)
15	AT220542	VálV. controladora de fluxo	1		Água
16	AN209168	Rótula	1		

Cab Heater (Upper)
Chauffage de cabine (supérieur)
Aquecedor da Cabine (Superior)
Calefactor de cabina (superior)

AT341903_TX1077674 A.1

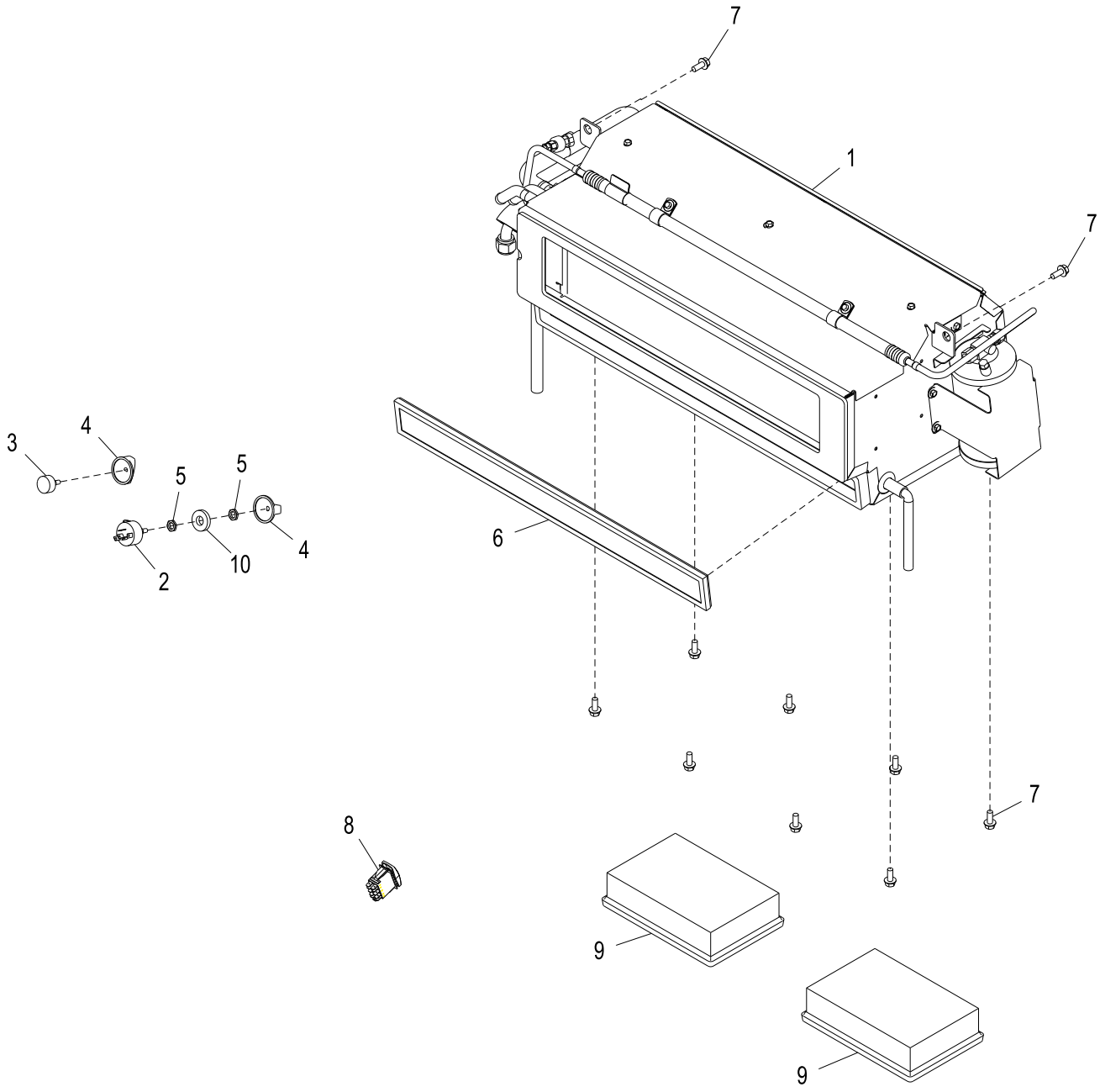

AT341903_TX1077674

Item	*Nº peça*	*Descrição*	*Qtde*	*Nº série*	*Notas*
1	.....	Ar condicionado	1		(AT326632 NLA)
2	RE43497	Interruptor	1		Ventilador
3	AT219733	Interruptor de temperatura	1		Temperatura do Ar Condicionado e do Aquecedor
4	AT220817	Botão	2		
5	R44165	Porca de segurança	2		
6	AT315957	Elemento de filtro	1		Recirculação
7	19M7866	Parafuso	10		M8 X 20
8	AT303864	Interruptor de alavanca	1		Liga / desliga o Aquecedor
9	AT191102	Filtro de ar	2		Ar Fresco, Entre em Contato com a Gr Manufacturing Se Você Tiver uma Cabine Ambiental
10	24H1272	Arruela	1		9/16" X 1-1/4" X 1/4"

HVAC Module
Module chauffage/climatisation
Módulo da Calefação-Ventilação e Ar-condicionado
Módulo de climatización

TX1077826 B.1

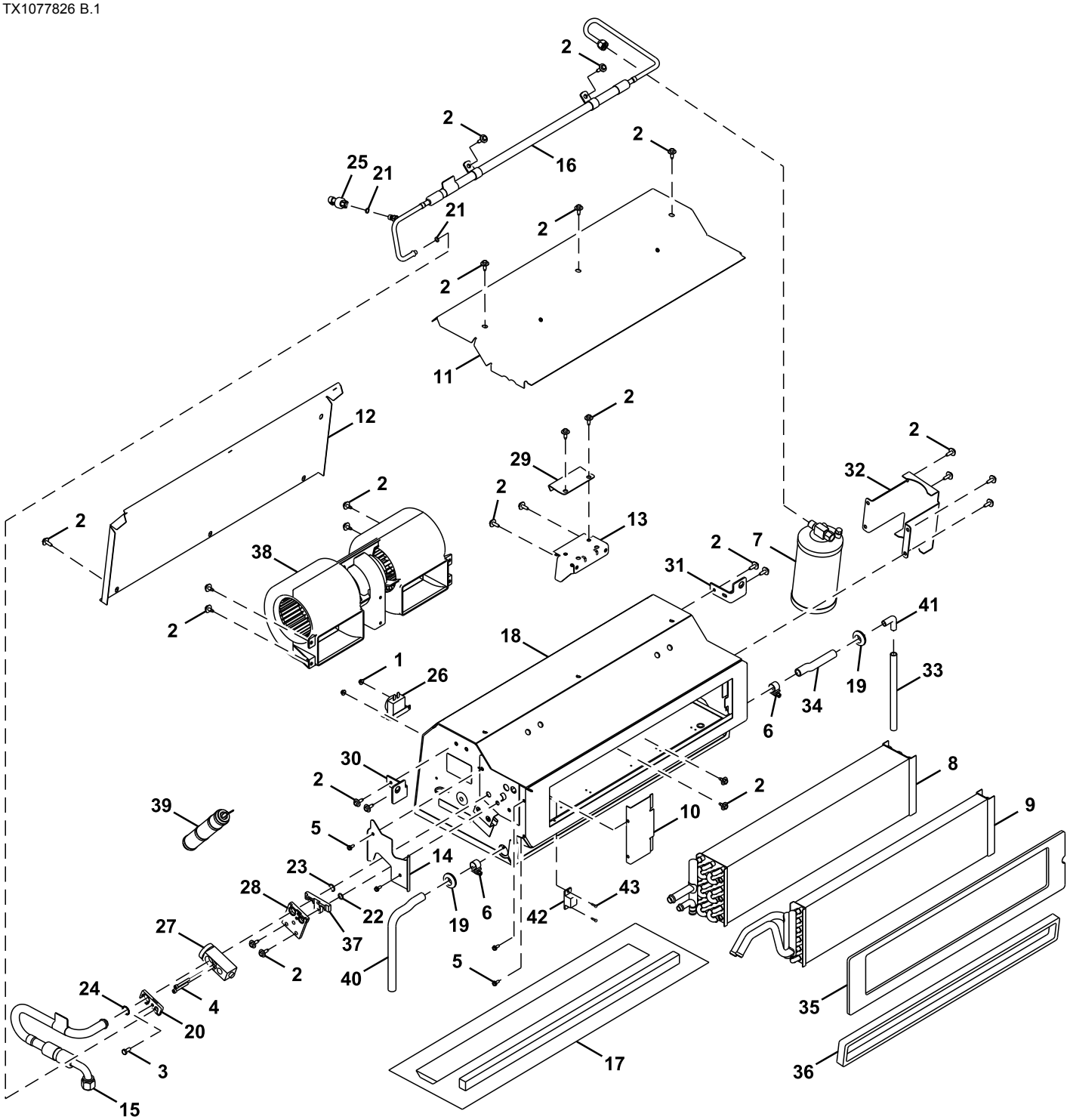

AT326630_TX1077826

Item	*Nº peça*	*Descrição*	*Qtde*	*Nº série*	*Notas*
1	14M7375	Porca com flange	2		M5
2	19M7775	Parafuso	33		M6 X 16
3	19M8553	Parafuso	1		M6 X 16
4	19M8669	Parafuso	1		M5 X 35
5	19M9902	Parafuso	4		M5 X 12
6	AH78237	Braçadeira	2		
7	AT162848	Depósito Desumidificador	1		
8	AT207848	Núcleo	1		Evaporador
9	AT207849	Núcleo	1		Aquecedor
10	AT221266	Capa	1		
11	AT221267	Capa	1		
12	AT221268	Capa	1		
13	AT221279	Apoio	1		
14	AT221317	Placa	1		
15	AT221319	Mangueira do ar condicionad	1		Anteparo do HVAC
16	AT221321	Mangueira do ar condicionad	1		
17	AT224721	Kit de juntas	1		
18	.....	Carcaça	1		NSEP
19	P41858	Passa-fio	2		
20	R125223	Placa	1		
21	R183409	Anel o	2		
22	R183410	Anel o	1		
23	R183411	Anel o	1		
24	R183412	Anel o	1		
25	RE155938	Interrup. de pressão	1		Pressão Baixa
26	RE198074	Interruptor de temperatura	1		Temperatura do Ar Condicionado e do Aquecedor
27	RE283957	VálVula	1		Expansão Térmica
28	T158127	Placa	1		
29	T177168	Placa	1		
30	T177171	Apoio	1		(RH)
31	T177172	Apoio	1		(LH)
32	T177228	Apoio	1		
33	.....	Mangueira em metro	1		MAKE FROM T205389 CTL
34	.....	Mangueira em metro	1		MAKE FROM T205780 CTL
35	T247345	Isolador	1		Ar Fresco
36	T258162	Isolador	1		Recirculação
37	T263172	Placa	1		
38	AT221322	Ventilador soprador	1		
	AT223253	Chicote	1		Não Mostrado
39	AT221337	ResistoR	1		
40	.....	Mangueira em metro	1		MAKE FROM T305780 CTL
41	T305779	Conexão em ângulo	1		
42	AT222736	ResistoR	1		Válvula de Água
43	37M7095	Parafuso	2		

Air Conditioning Condenser And Plumbing (- 150469)
Condenseur de climatisation et tuyauterie (- 150469)
Condensador e Tubulação do Ar Condicionado (- 150469)
Condensador y tuberías de acondicionador de aire (- 150469)

TX1056003 A.1

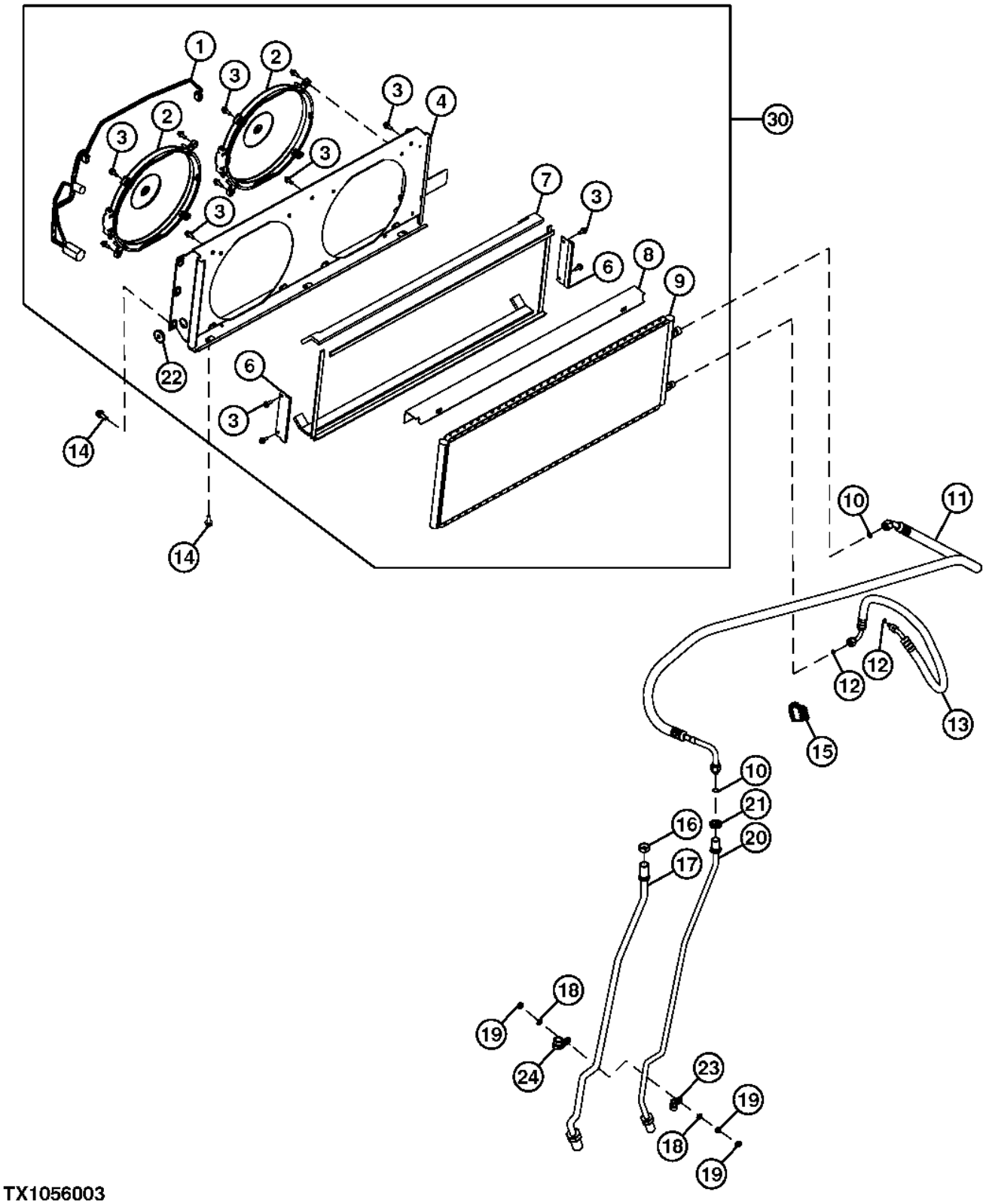

TX1056003

Item	*Nº peça*	*Descrição*	*Qtde*	*Nº série*	*Notas*
1	AT315893	Chicote	1		Condensador
2	AT221323	Ventilador sucção	2		
	AT386368	ResistoR	1		Filtro de Interferência Eletromagnética
3	19M7775	Parafuso	15		M6 X 16
4	AT221298	Ditribuição de ventilação	1		
6	AT223898	Apoio	2		
7	AT221312	Isolante	1		
8	AT221308	Apoio	1		
9	AT207545	Núcleo	1		
10	R113050	Anel o	2		10.820 X 1.778 mm (0.426" X 0.070")
11	AT315892	Mangueira do ar condicionad	1		Anteparo ao Condensador
12	R10093	Anel o	2		
13	AT221320	Mangueira do ar condicionad	1		Condensador ao Secador
14	19M7866	Parafuso	9		M8 X 20
15	AT303865	Interruptor de alavanca	1		Ar Condicionado, Liga / Desliga
16	R26627	Porca	1		22.225 mm (7/8")
17	AT221340	Tubulação	1		Refrigerante
18	24M7036	Arruela	2		9 X 16 X 1.600 mm
19	14M7273	Porca	3		M8
20	AT221339	Tubulação	1		Refrigerante, (INCLUDES 38H1220)
21	H148375	Porca de segurança	1		
22	R26936	Passa-fio	1		
23	T74412	Braçadeira	1		
24	T76252	Braçadeira	1		
30	AT221324	Condensador de vapor	1		24 V

Air Conditioning Condenser And Plumbing (150470 -)
Condenseur de climatisation et tuyauterie (150470 -)
Condensador e Tubulação do Ar Condicionado (150470 -)
Condensador y tuberías de acondicionador de aire (150470 -)

AT347758_TX1093791 A.1

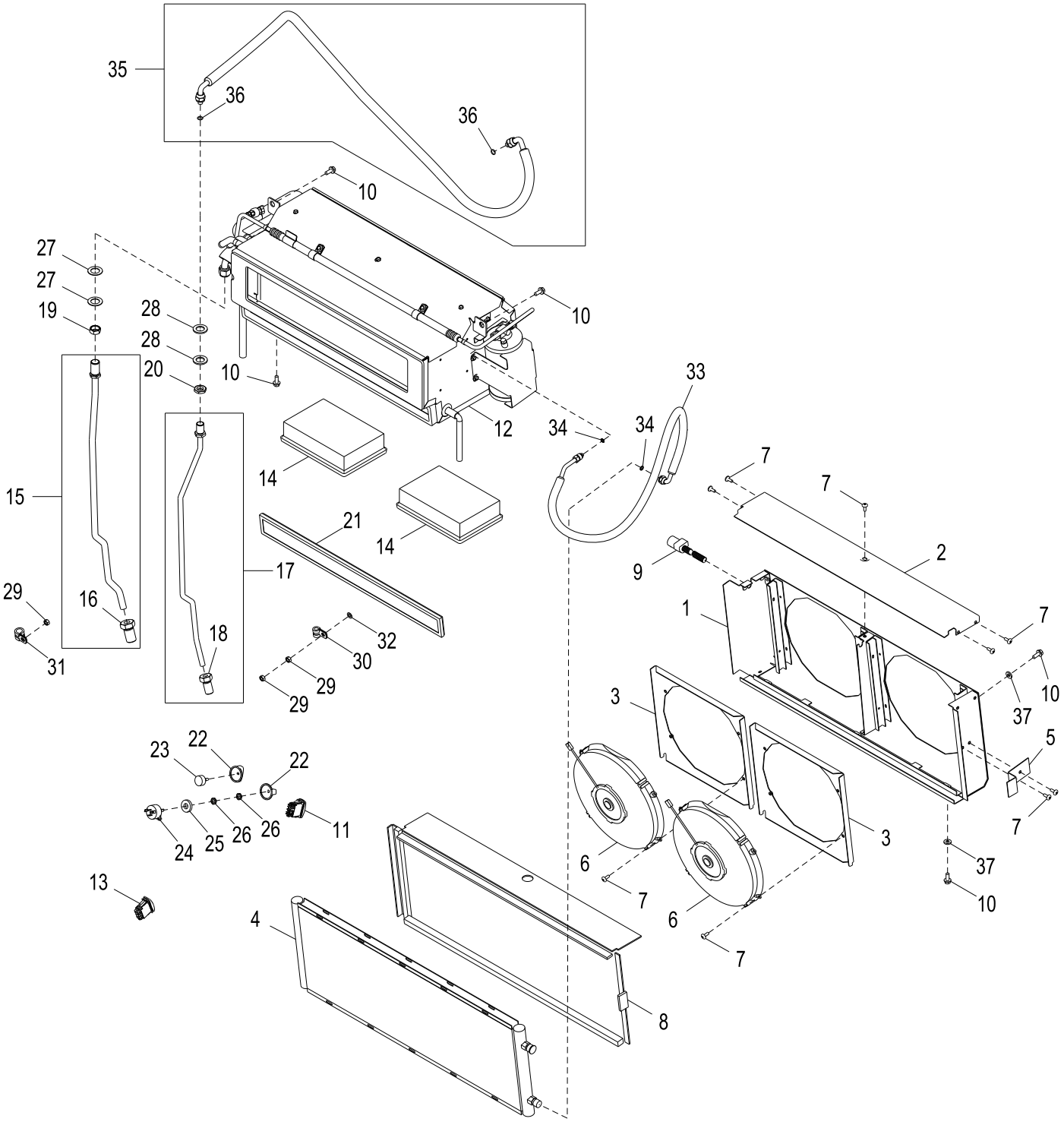

AT347758_TX1093791

Item	*Nº peça*	*Descrição*	*Qtde*	*Nº série*	*Notas*
1	AT347450	Ditribuição de ventilação	1		
2	AT347449	Capa	1		
3	AT347670	Placa	2		
4	AT341049	Condensador de vapor	1		
5	T236665	Placa	1		
6	AT341052	Ventilador	2		24 V
7	TCU14336	Parafuso	15		
8	AT347451	Isolante	1		
9	AT347452	Chicote	1		
10	19M7866	Parafuso	16		M8 X 20
11	AT303865	Interruptor de alavanca	1		
12	AT326632	Ar condicionado	1		(NLA)
13	AT303864	Interruptor de alavanca	1		
14	AT191102	Filtro de ar	2		
15	AT221340	Tubulação	1		
16	38H1221	Conexão	1		
17	AT221339	Tubulação	1		
18	38H1220	Adaptador	1		
19	R26627	Porca	1		
20	H148375	Porca de segurança	1		
21	AT315957	Elemento de filtro	1		
22	AT220817	Botão	2		
23	AT219733	Interruptor de temperatura	1		
24	RE43497	Interruptor	1		
25	24H1272	Arruela	1		9/16" X 1-1/4" X 1/4"
26	E46066	Porca	2		
27	24H1424	Arruela	2		29/32" X 1-1/2" X 0.060"
28	24M7344	Arruela	2		22 X 37 X 3 mm
29	14M7273	Porca	3		M8
30	T74412	Braçadeira	1		
31	T76252	Braçadeira	1		
32	24M7036	Arruela	1		9 X 16 X 1.600 mm
33	AT374119	Mangueira do ar condicionad	1		
34	R183409	Anel o	2		
35	AT315892	Mangueira do ar condicionad	1		
36	R113050	Anel o	2		
37	24H1292	Arruela	6		11/32" X 3/4" X 0.120"

Air Conditioning Plumbing
Tuyauterie de climatisation
Tubulação do Ar Condicionado
Tubería de acondicionador de aire

T206236 A.1

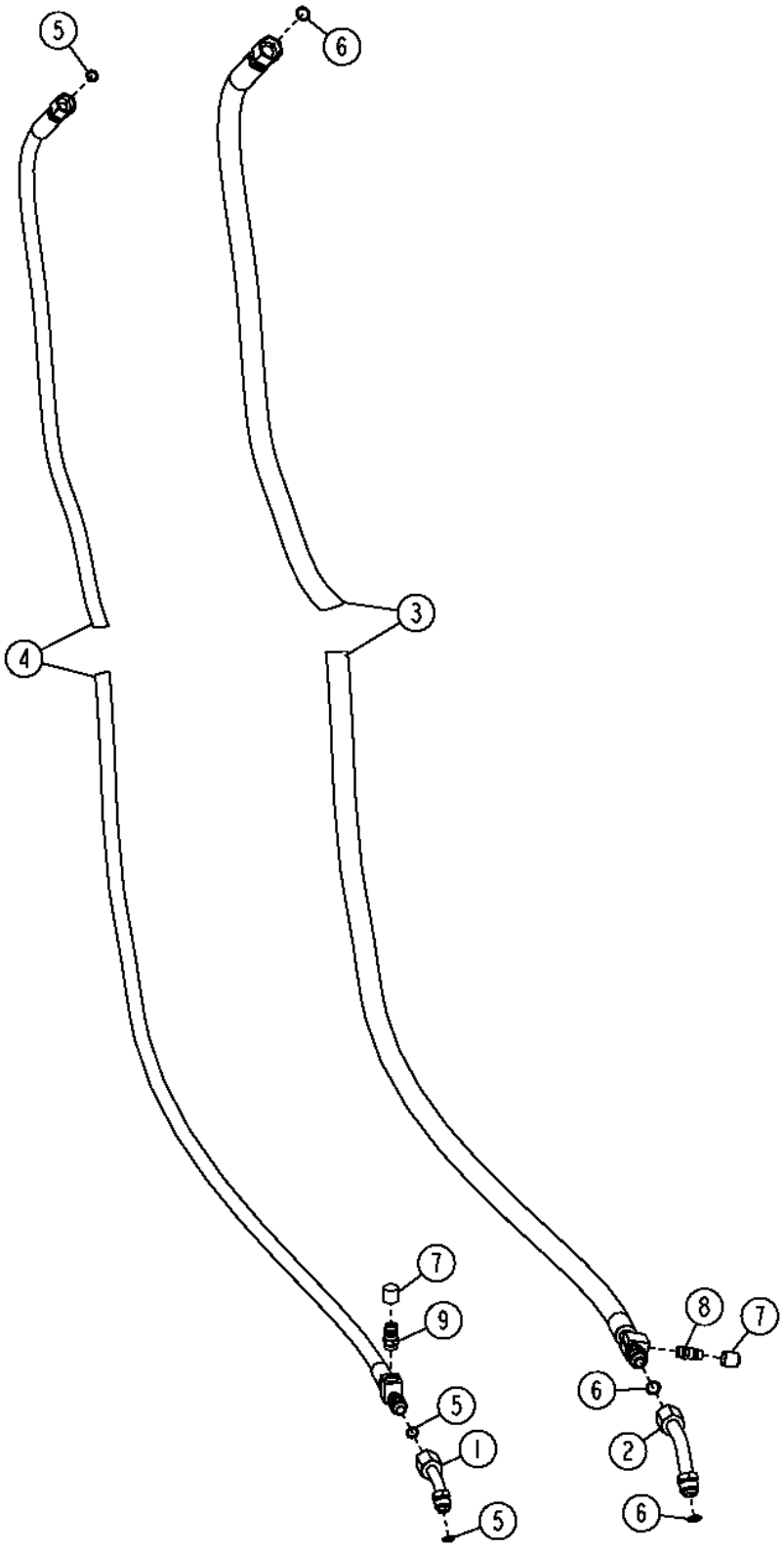

T206236

Item	*Nº peça*	*Descrição*	*Qtde*	*Nº série*	*Notas*
1	AT171107	Tubulação esTruTural	1		
2	AT207639	Tubulação	1		
3	AT223873	Mangueira do ar condicionad	1		Alta Pressão, (INCLUDES AT164903)
4	AT223872	Mangueira do ar condicionad	1		Pressão Baixa, (INCLUDES AT164892)
5	R113050	Anel o	3		10.820 X 1.778 mm (0.426" X 0.070")
6	R33259	Anel o	3		13.995 X 1.778 mm (0.551" X 0.070")
7	T148917	Tampa	2		
8	AT164903	Conexão	1		Alta Pressão
9	AT164892	Boca do cilindro hidráulico	1		Pressão Baixa

Air Conditioning Compressor
Compresseur de climatisation
Compressor do Ar Condicionado
Compresor de acondicionador de aire

AT327134_TX1081319 B.2

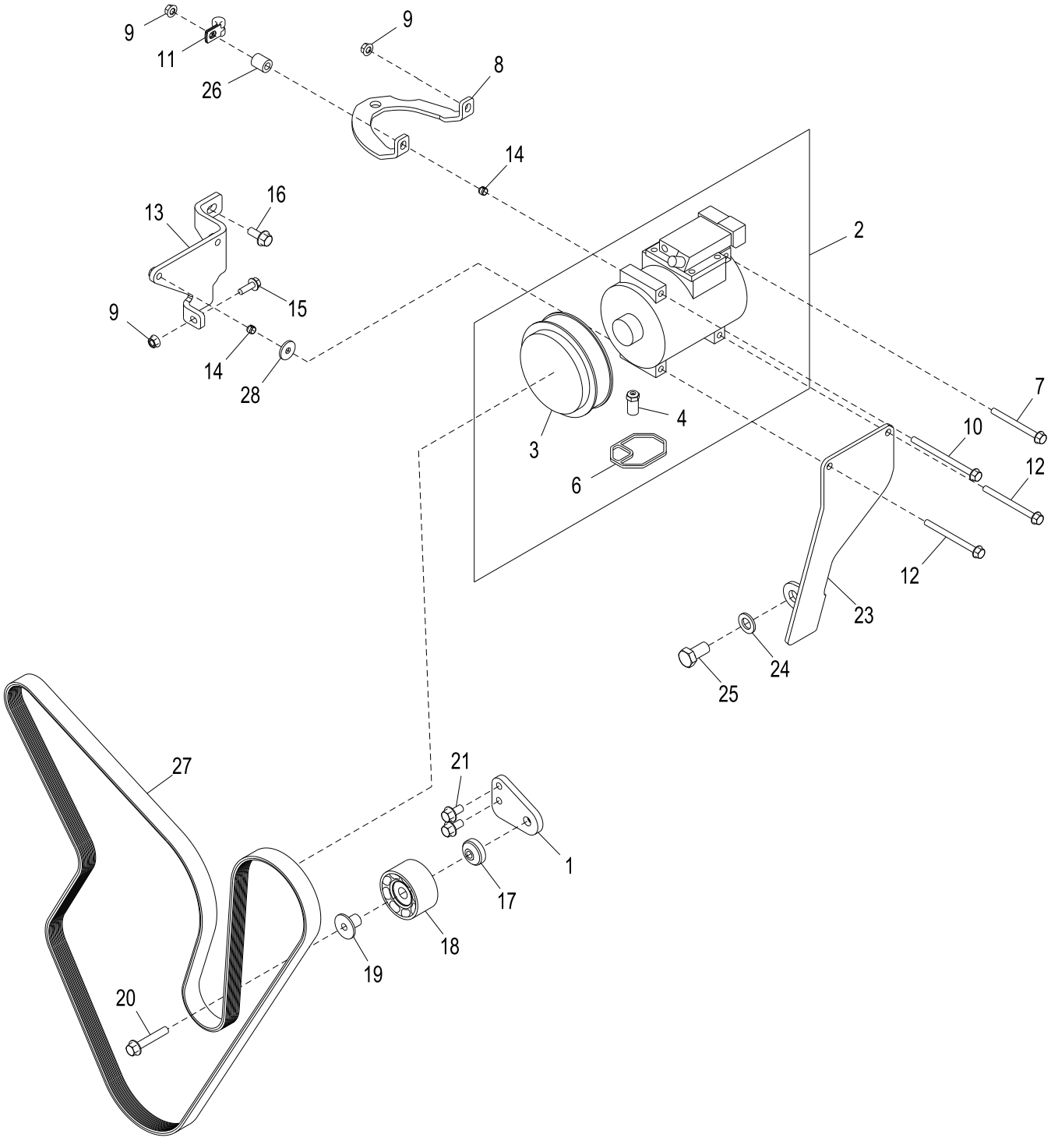

AT327134_TX1081319

Item	*Nº peça*	*Descrição*	*Qtde*	*Nº série*	*Notas*
1	AT359150	Apoio	1		
2	AT168543	Compressor	1		
	SE502835	Compressor remanufaturado	1		REMAN FOR AT168543
3	RE52508	Kit embreagem	1		
4	RE52506	VálV. controladora de fluxo	1		
6	R115742	Vedação	1		
7	19M7913	Parafuso	1		M8 X 90
8	T239760	Apoio	1		
9	14M7298	Porca com flange	3		M8
10	19M8006	Parafuso	1		M8 X 120
11	T78974	Braçadeira	1		
12	19M7970	Parafuso	2		M8 X 100
13	AT351227	Apoio	1		
14	34M7189	Pino elástico	2		11 X 8 mm
15	19M7867	Parafuso	1		M8 X 25
16	19M7785	Parafuso	1		M10 X 25
17	T225365	Espaçador	1		Polia Intermediária
18	RE505264	Polia	1		
19	R502079	Luva	1		Polia Intermediária
20	19M7807	Parafuso	1		M10 X 60
21	19M7784	Parafuso	2		M10 X 20
23	T262829	Apoio	1		
24	24M7338	Arruela	1		17 X 30 X 3 mm
25	19M8029	Parafuso sextavado	1		M16 X 30
26	T122386	Bucha	1		
27	R135613	Correia trapezoidal	1		Com Ar Condicionado
	R135195	Correia trapezoidal	1		Sem Ar Condicionado
28	24M7024	Arruela	1	211102-	9 X 28 X 3 mm

Air Conditioning Compressor Manifold and Dust Cover
Collecteur du compresseur de climatiseur et cache-poussière
Coletor e Tampa Contra Poeira do Compressor do Ar Condicionado
Colector de compresor y tapa contra polvo de acondicionador de aire

TP54000 A.1

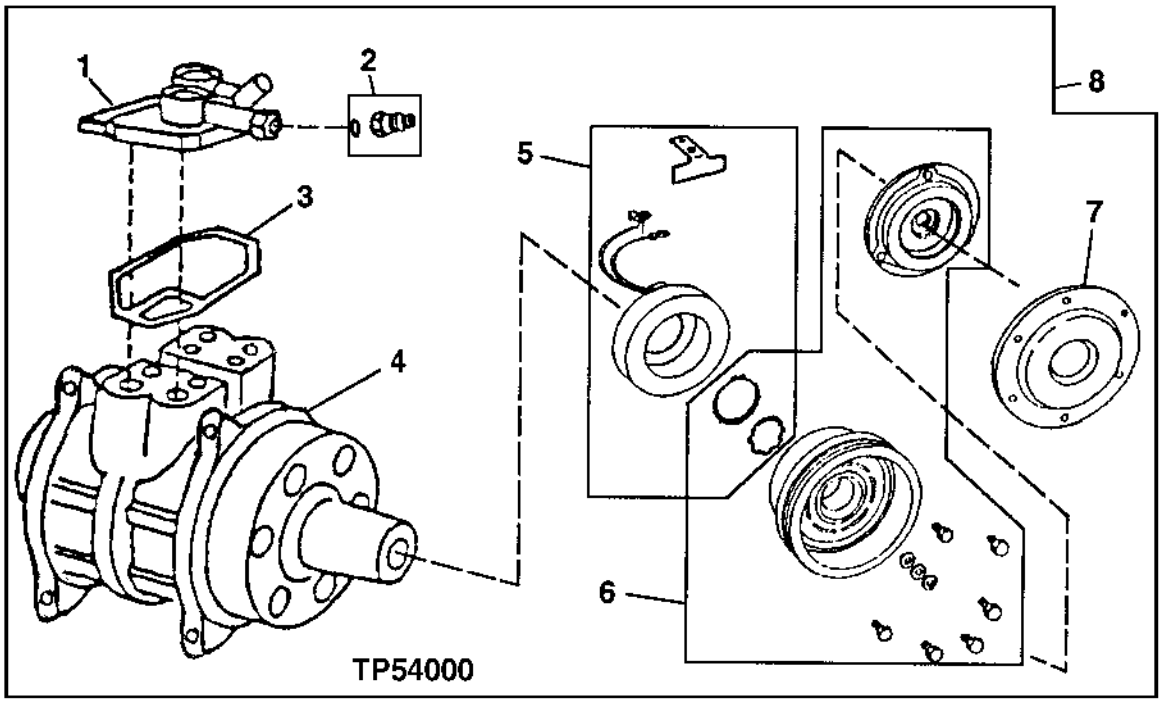

Item	*Nº peça*	*Descrição*	*Qtde*	*Nº série*	*Notas*
1	RE55423	Coletor	1		
2	RE52506	VálV. controladora de fluxo	1		
3	R115742	Vedação	1		
4	RE52454	Compressor	1		sem Embreagem
	SE501468	Compressor remanufaturado	1		REMAN FOR RE52454
5	AT163872	Estator	1		Kit de Bobina / Estator do Compressor
6	RE52508	Kit embreagem	1		Inclui a Embreagem, Parafuso do cubo, (R77390), Cubo da Embreagem, Anel de Pressão (Estator), Anel de Pressão (Rotor)
7	R115743	Capa	1		
8	AT168543	Compressor	1		24 V
	SE502835	Compressor remanufaturado	1		REMAN FOR AT168543
9	RE12363	Conj mont Conector elétrico	1		Não Ilustrado
	R78057	Terminal conecTor eléTrico	2		Não Ilustrado
	R78059	Vedação conector elétrico	2		Não Ilustrado
	14M7273	Porca	1		M8, Não Ilustrado

Air Conditioner Compressor Shaft Seal Kit
Kit d'étanchéité d'arbre de comp. climatiseur
Kit de Vedação do Eixo do Compressor do Ar Condicionado
Juego de sellos de eje de compresor de acond. aire

TP34246 A.1

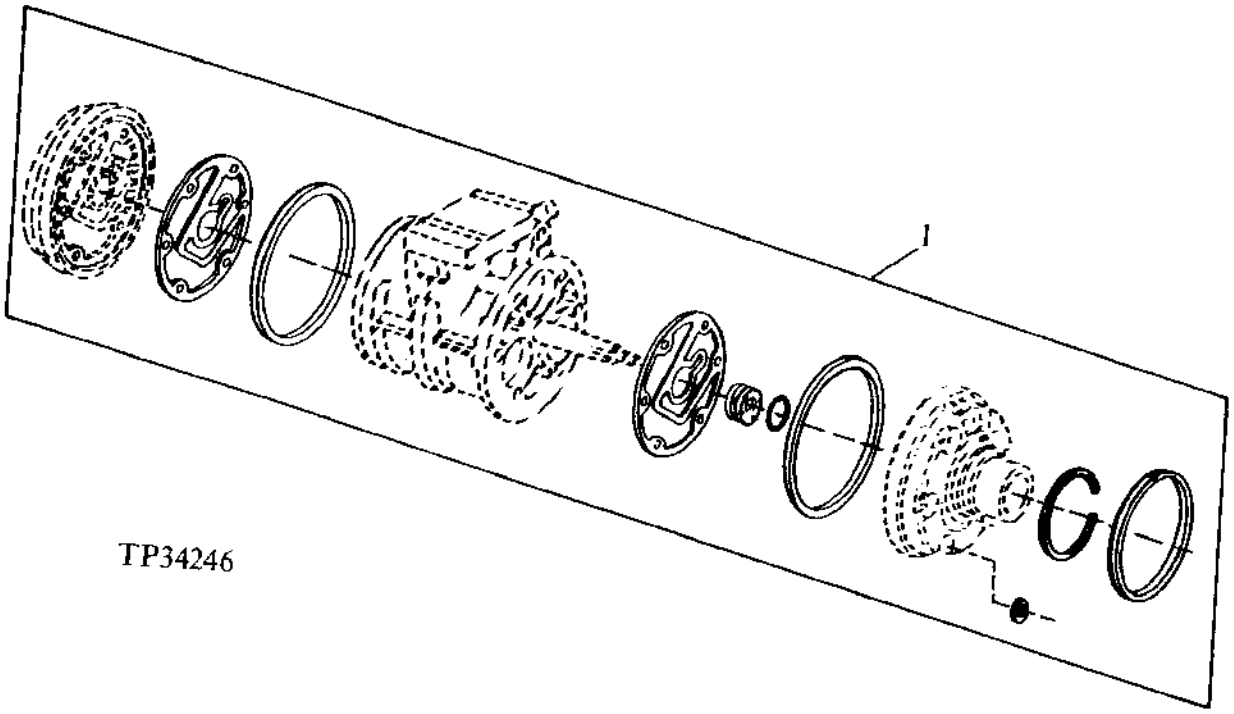

Item	*Nº peça*	*Descrição*	*Qtde*	*Nº série*	*Notas*
1	RE52509	Kit retentor	1		

Compressor Hardware Kit
Kit de boulonnerie de compresseur
Kit de Peças de Fixação do Compressor
Kit de tornillería de compresor

TP53974 A.1

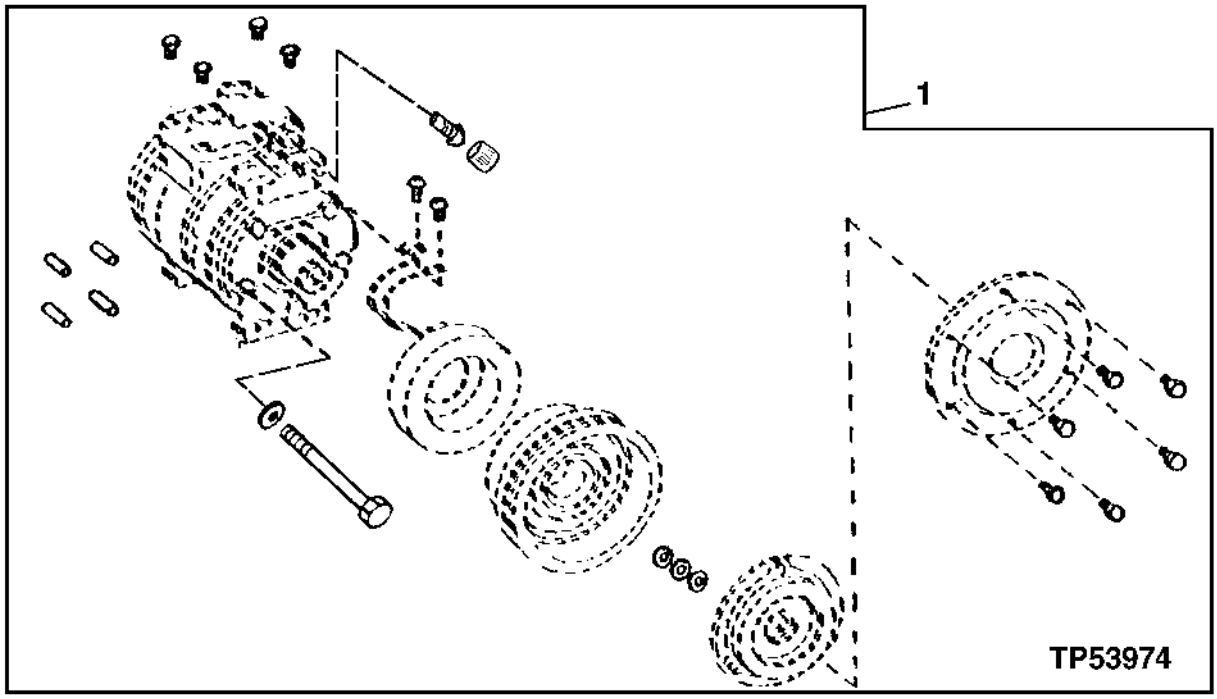

Item	*Nº peça*	*Descrição*	*Qtde*	*Nº série*	*Notas*
1	RE52507	Kit de peças de montagem	1		

Hood
Capot
Capô
Capó

TX1013744 A.1

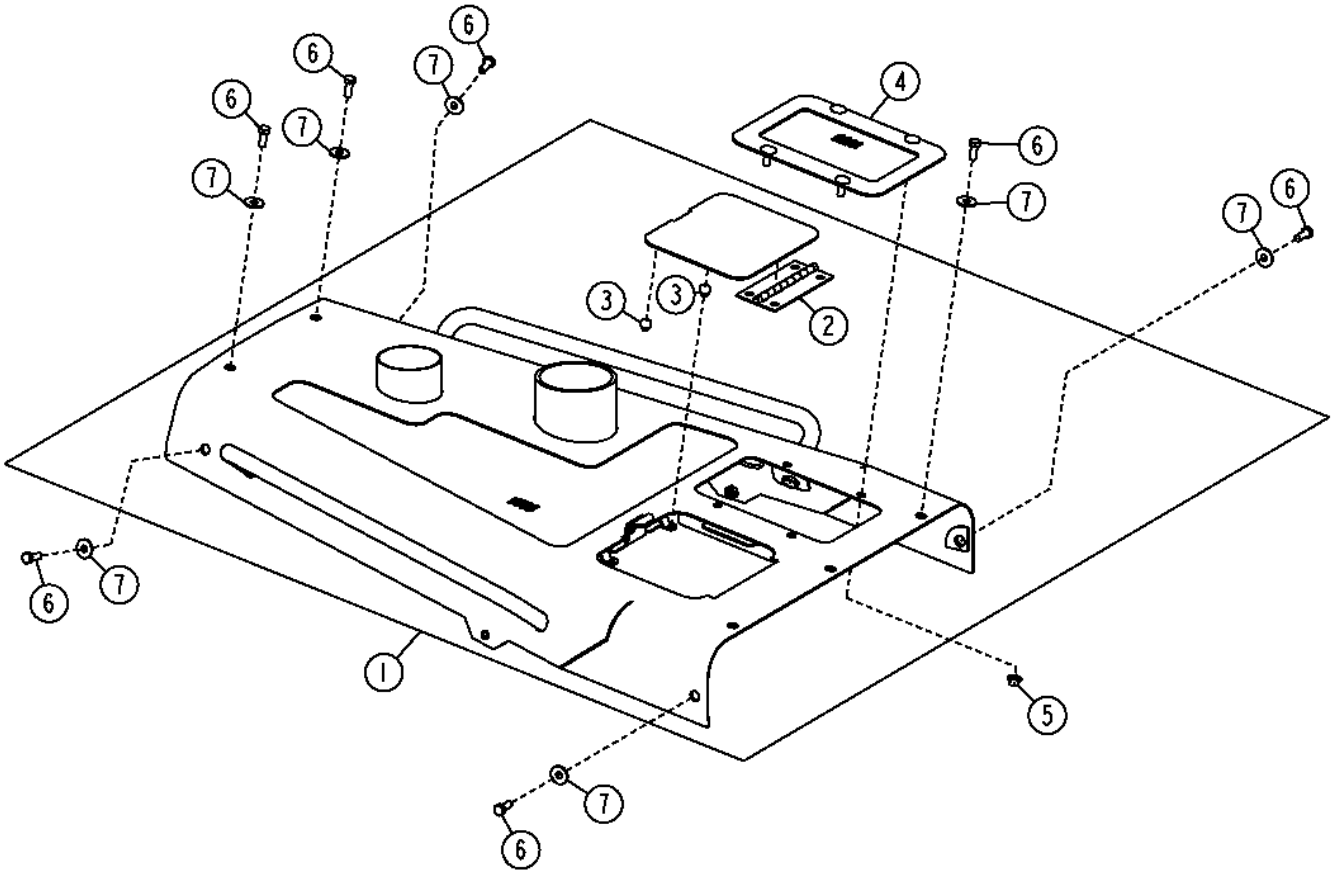

TX1013744

Item	*Nº peça*	*Descrição*	*Qtde*	*Nº série*	*Notas*
1	AT323759	Capô	1		
2	AT162114	Dobradiça	1		
3	M68997	Pára-choque	2		
4	AT341125	Adaptador	1		
5	14M7296	Porca com flange	4		M10
6	19M7402	Parafuso sextavado	9		M10 X 25
7	24M7296	Arruela	9		10.500 X 30 X 2.500 mm

Hood Support
Étai de capot
Suporte do Capô
Soporte de capó

TX1041616 A.1

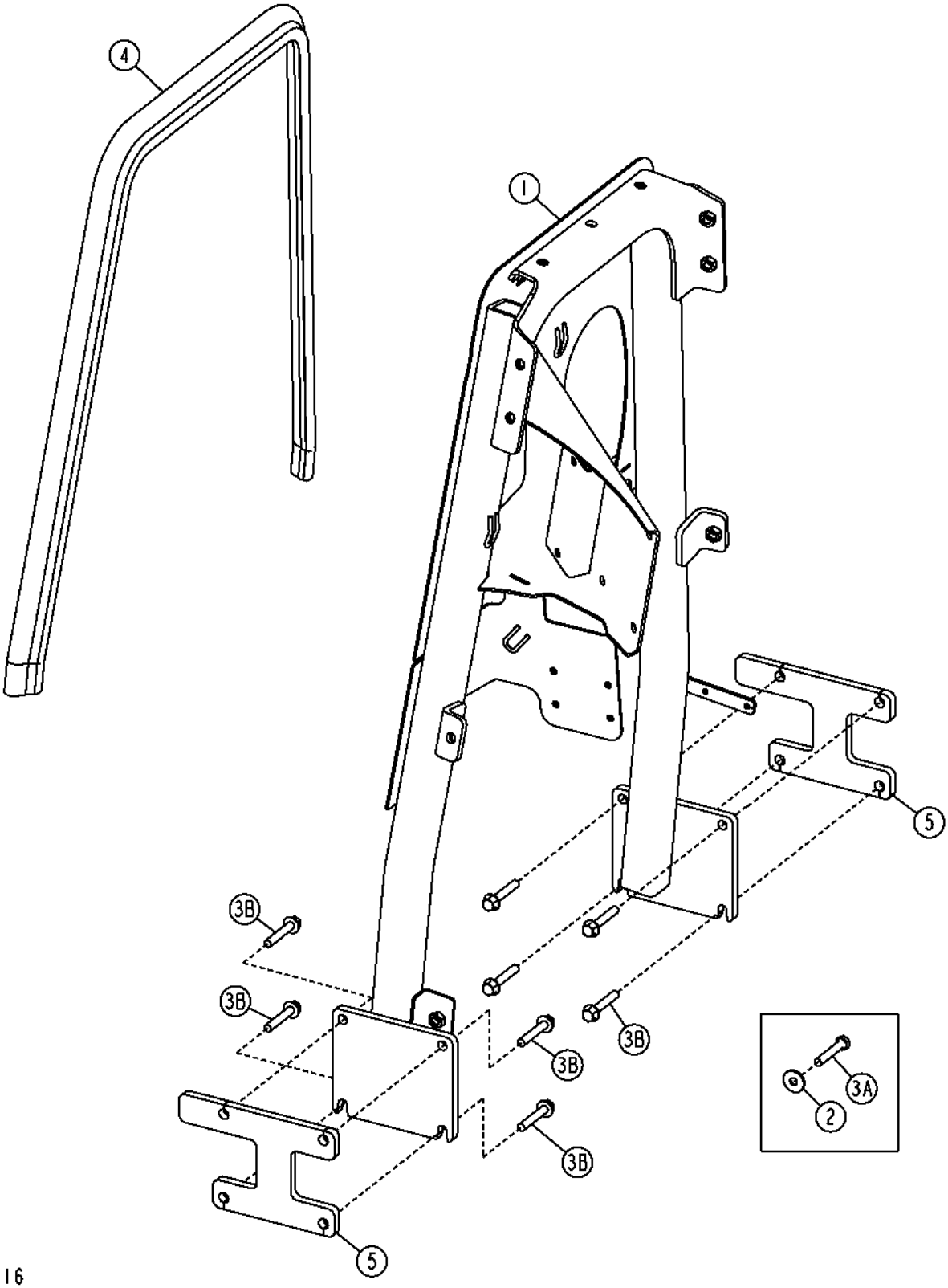

Item	*Nº peça*	*Descrição*	*Qtde*	*Nº série*	*Notas*
1	.....	Suporte	1	-154099	(SUB AT343782) (ALSO ORDER (8) 19M7807 AND (2) T232528) (SUB FOR AT323766)
	AT343782	Suporte	1	154100-	
2	24M7296	Arruela	8	-154099	10.500 X 30 X 2.500 mm
3A	19M8499	Parafuso sextavado	8	-154099	M10 X 60
3B	19M7807	Parafuso	8	154100-	M10 X 60
4	T180726	Vedação	1		
5	T232528	Espaçador	2	154100-	

Integrated Grade Control Housing
Logement de commande de pente intégrée
Alojamento do Controle Integrado de Nivelamento
Cubierta de control integrado de pendiente

AT329956_TX1081526 A.1

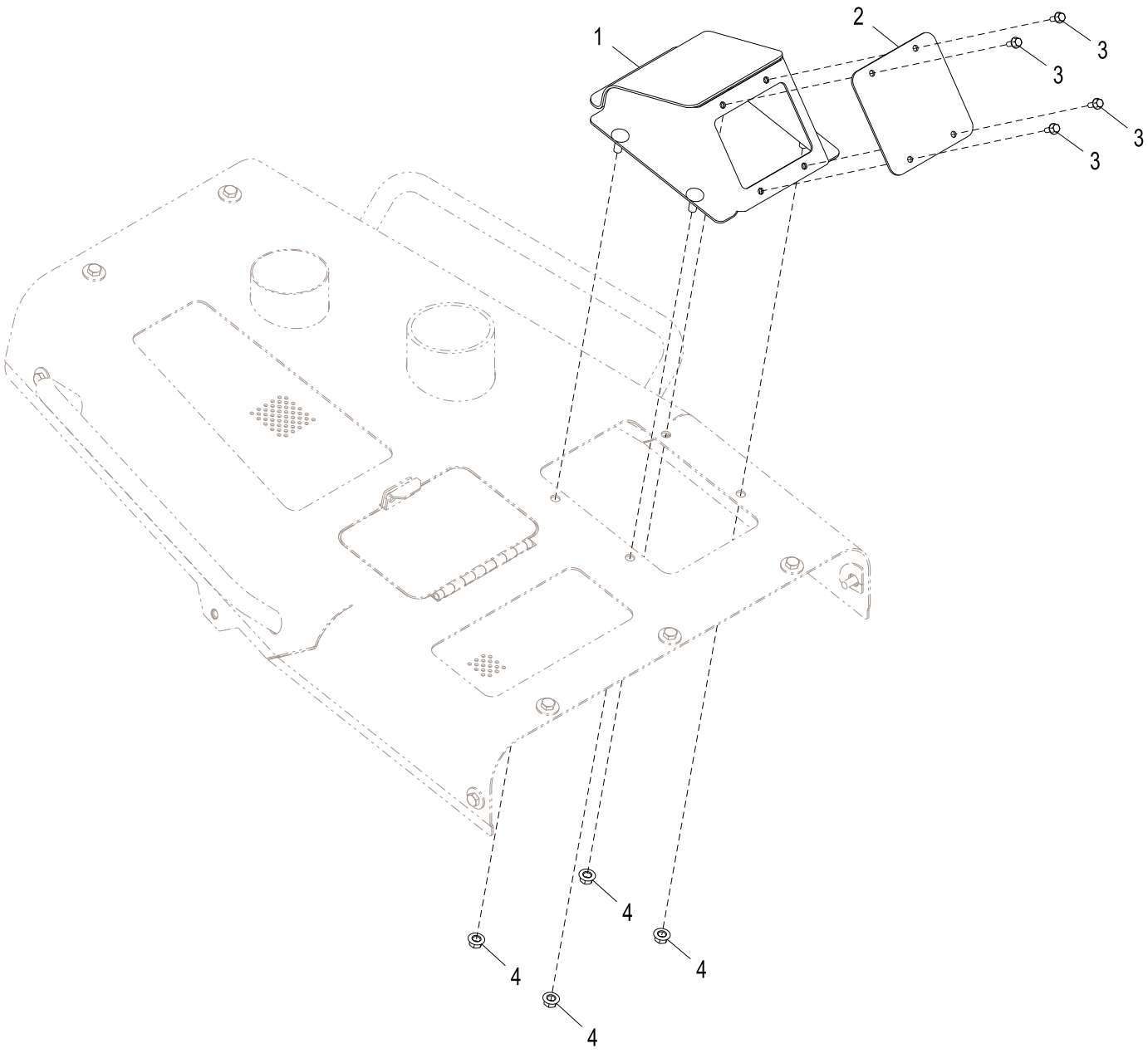

AT329956_TX1081526

Item	*Nº peça*	*Descrição*	*Qtde*	*Nº série*	*Notas*
1	AT329146	Alojam. conector elétrico	1		
2	T224456	Placa	1		
3	19M7775	Parafuso	4		M6 X 16
4	14M7296	Porca com flange	4		M10

Engine Side Shields
Panneaux latéraux de moteur
Blindagens Laterais do Motor
Escudos laterales de motor

TX1020375 A.1

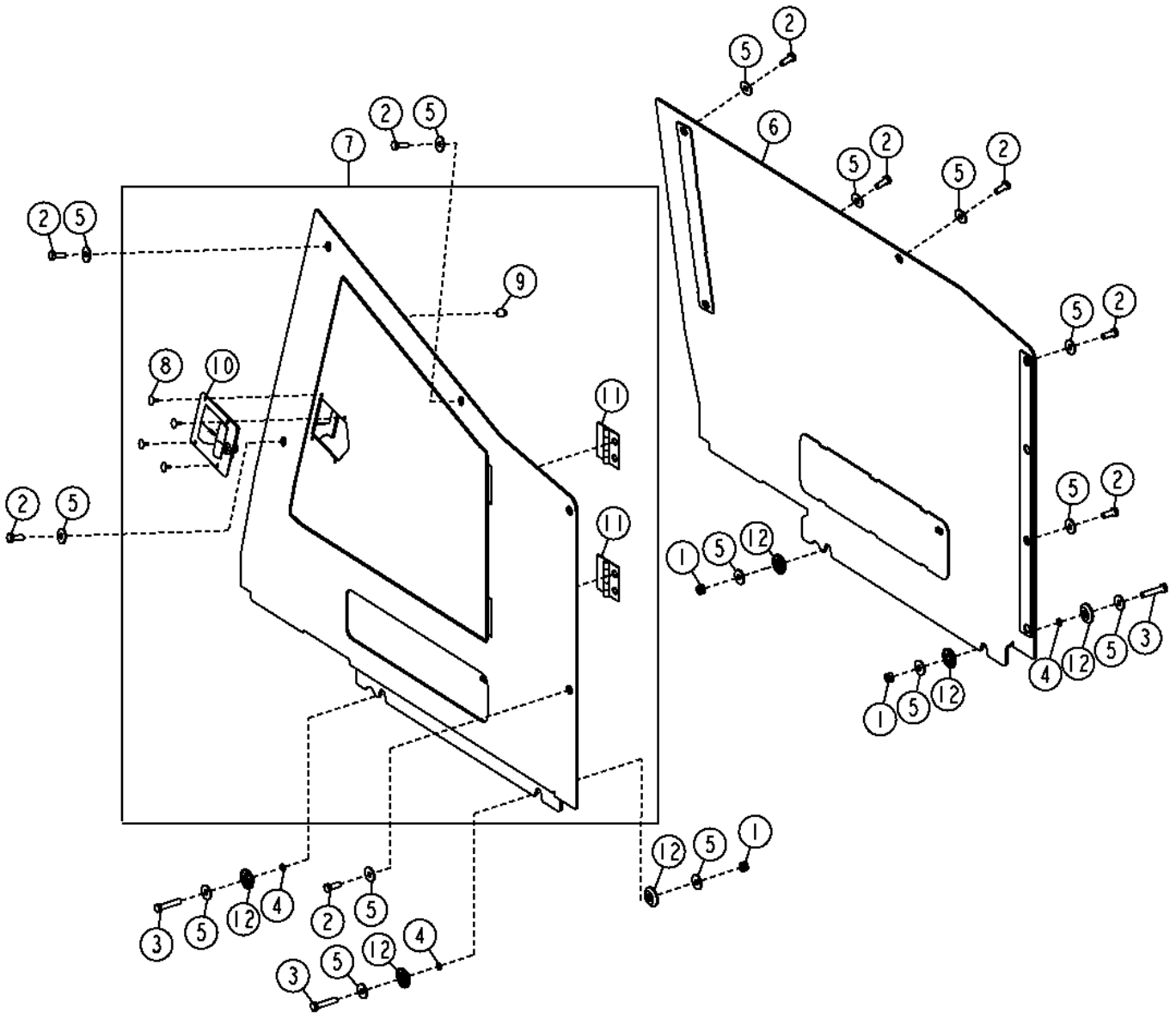

Item	*Nº peça*	*Descrição*	*Qtde*	*Nº série*	*Notas*
1	14M7167	Porca de segurança	4		M10
2	19M7402	Parafuso sextavado	10		M10 X 25, (RH)
3	19M7572	Parafuso sextavado	4		M10 X 45
4	24H1301	Arruela	4		13/32" X 9/16" X 0.065"
5	24M7296	Arruela	18		10.500 X 30 X 2.500 mm
6	AT324088	Blindagem	1		(LH)
7	AT324085	Blindagem	1		(RH)
8	M64720	Rebite	4		
9	T175361	Passa-fio	2		
10	AT225885	Trava	1		
11	AT209110	Dobradiça	2		
12	T148643	Guia	8		

Grille Housing and Grille
Calandre et logement de calandre
Alojamento da Grade e Grade
Parrilla y caja de la parrilla

T206333 A.1

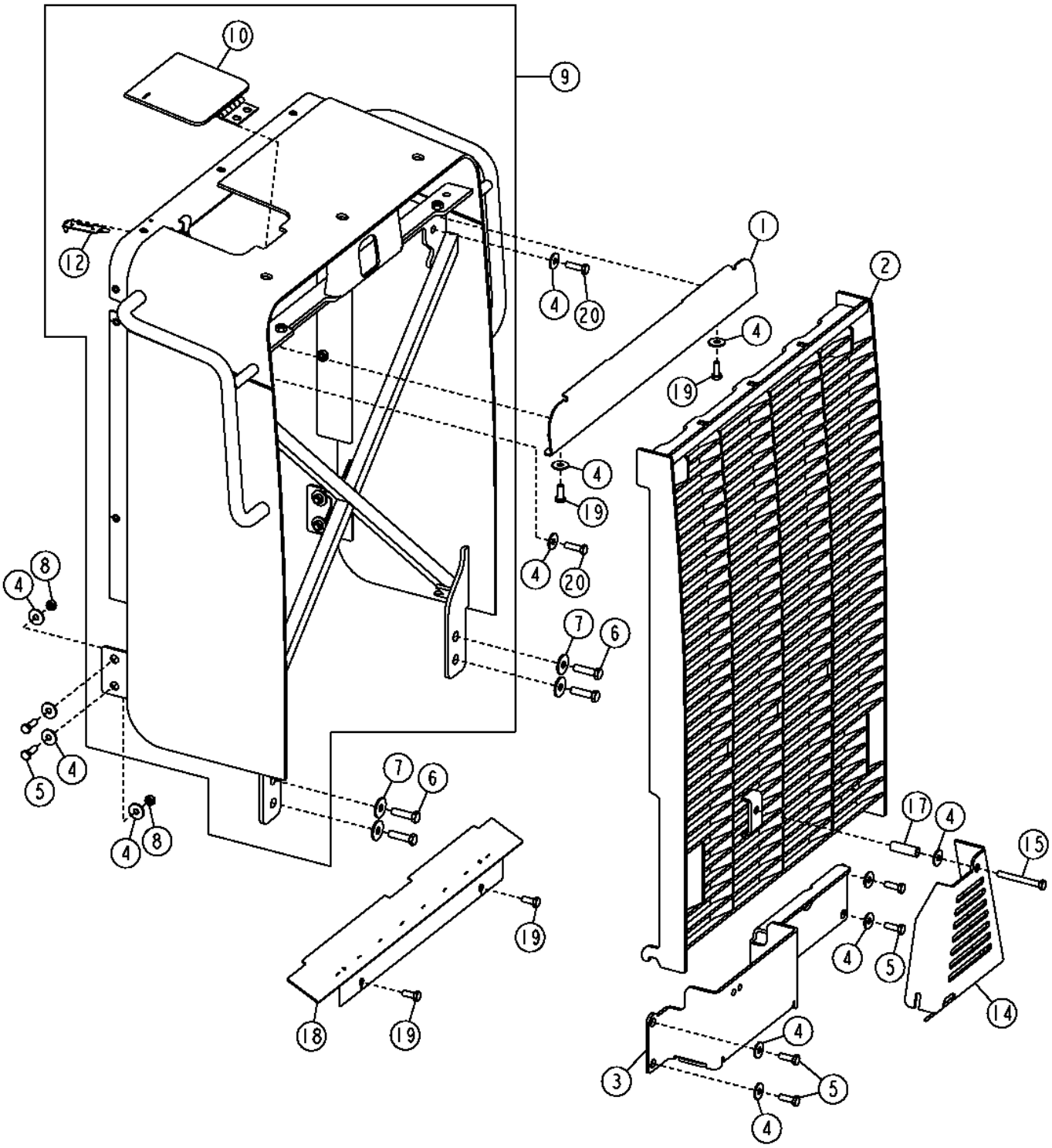

Item	*Nº peça*	*Descrição*	*Qtde*	*Nº série*	*Notas*
1	.....	Placa	1		(SUB FOR T176201 NLA)
2	AT329795	Grade	1		Cinza
3	T179584	Placa	1		
4	24M7296	Arruela	17		10.500 X 30 X 2.500 mm
5	19M7662	Parafuso sextavado	8		M10 X 30
6	19M7496	Parafuso sextavado	4		M12 X 45
7	24M7180	Arruela	4		13 X 37 X 3 mm
8	14M7274	Porca	4		M10
9	AT327688	Grade	1		
10	AT209110	Dobradiça	1		
12	AT222536	Trava	1		Pino Elástico
	H85233	Rebite	2		4.750 mm (3/16"), (USE WITH AT222536)
14	T180042	Proteção de mangueira	1		
15	19M8183	Parafuso sextavado	1		M10 X 90
17	28H3472	Espaçador	1		0.493" X 0.675" X 2-1/8"
18	AT222900	Blindagem	1		
19	19M7402	Parafuso sextavado	4		M10 X 25
20	19M7550	Parafuso sextavado	2		M10 X 35

Heavy Duty Grille
Calandre renforcée
Grade de Serviço Pesado
Parrilla de servicio severo

T206336 A.1

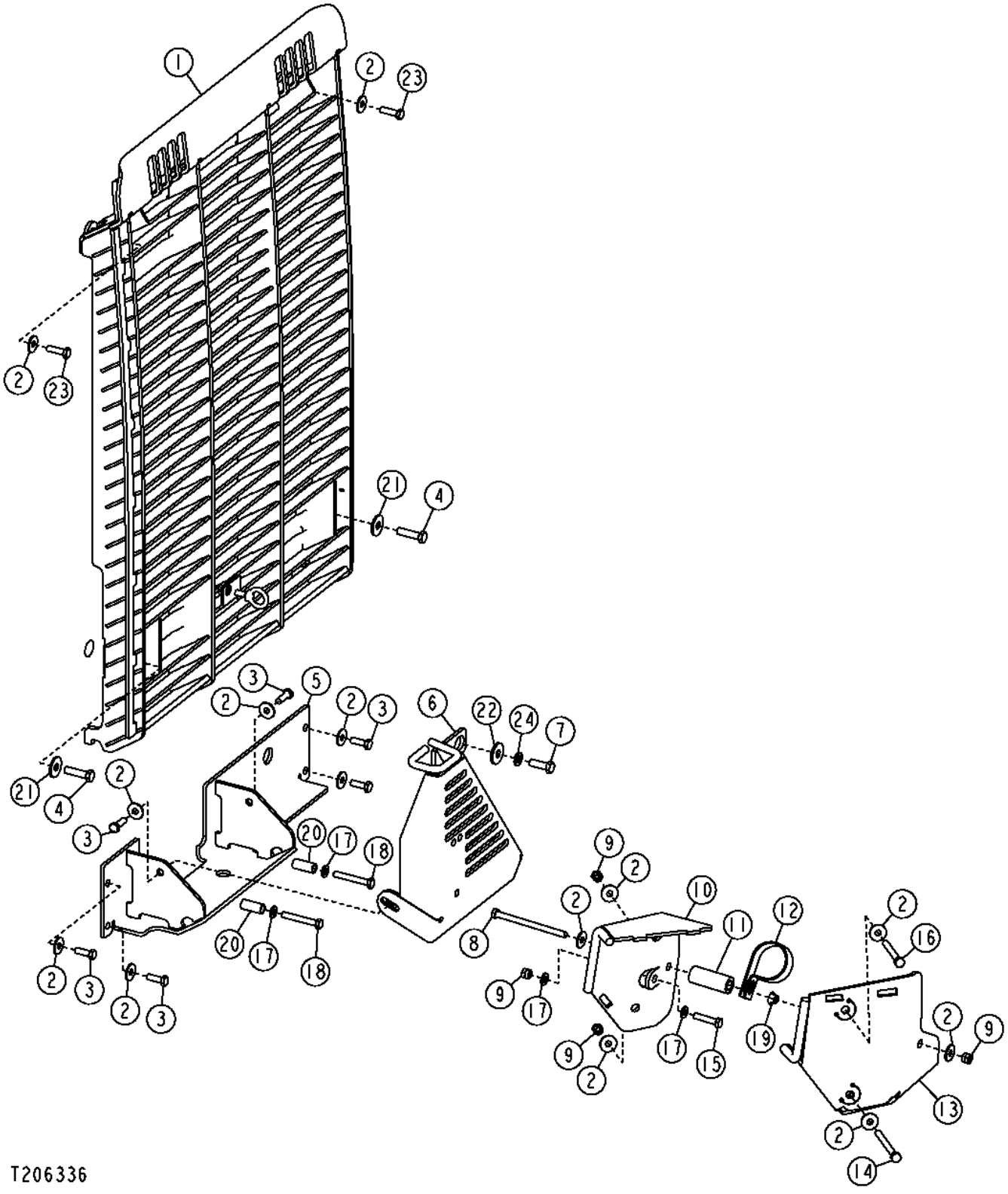

Item	*Nº peça*	*Descrição*	*Qtde*	*Nº série*	*Notas*
1	AT343615	Grade	1		(SUB FOR AT222443), Grade de Serviço Extremo
2	24M7296	Arruela	14		10.500 X 30 X 2.500 mm
3	19M7662	Parafuso sextavado	6		M10 X 30
4	19M7496	Parafuso sextavado	2		M12 X 45
5	AT358321	Proteção de mangueira	1		(SUB FOR AT222484), Parte Inferior de Serviço Extremo
6	AT221503	Proteção de mangueira	1		(SUB FOR AT223939), Proteção Superior da Mangueira
7	19M7403	Parafuso sextavado	1		M12 X 35
8	19M8003	Parafuso sextavado	1		M10 X 140
9	14M7517	Porca de segurança	4		M10
10	AT222540	Proteção de mangueira	1		Proteção da Estrutura em C de Serviço Extremo
11	T151427	Bucha	1		17.385 X 30.163 X 75 mm (0.684" X 1-3/16" X 2-61/64"), Espaçador
12	T118385	Braçadeira	1		
13	AT222541	Proteção de mangueira	1		Proteção da Estrutura em C de Serviço Extremo
14	19M7638	Parafuso sextavado	1		M10 X 130
15	19M7572	Parafuso sextavado	1		M10 X 45
16	19M8093	Parafuso sextavado	1		M10 X 100
17	24M7239	Arruela	4		10.700 X 21 X 2.500 mm
18	19M7875	Parafuso sextavado	2		M10 X 70
19	14M7296	Porca com flange	1		M10
20	28H3379	Espaçador	2		0.493" X 0.675" X 1-9/16"
21	24M7180	Arruela	2		13 X 37 X 3 mm
22	24H1351	Arruela	1		9/16" X 1-1/2" X 0.164"
23	19M7550	Parafuso sextavado	3		M10 X 35
24	24M7047	Arruela	1		13 X 24 X 2.500 mm

Canopy Corner Covers
Couvre-coins d'auvent
Tampas do Canto da Capota
Tapas de esquinas de dosel

T135591 A.1

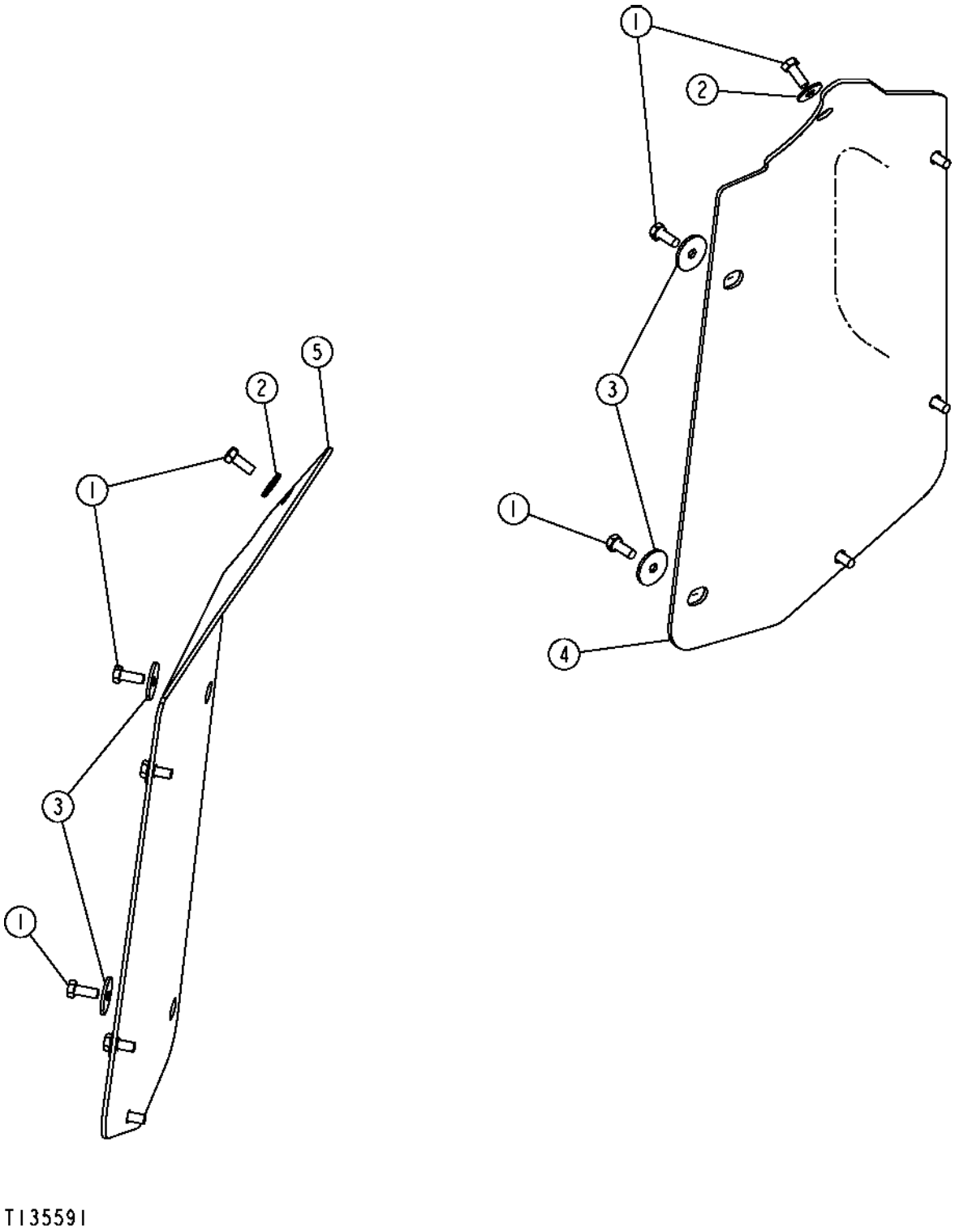

Item	*Nº peça*	*Descrição*	*Qtde*	*Nº série*	*Notas*
1	19M7402	Parafuso sextavado	12		M10 X 25
2	24M7296	Arruela	8		10.500 X 30 X 2.500 mm
3	M85537	Arruela	4		10.310 X 50.800 X 4.780 mm (13/32" X 2" X 3/16")
4	AT224007	Capa	1		Tampa Lateral Esquerda Com Alça
5	T179549	Placa	1		Tampa Lateral Direita da EPCC

Cab Corner Covers
Couvre-coins de cabine
Tampas do Canto da Cabine
Cubiertas de esquina de cabina

TP67731 A.1

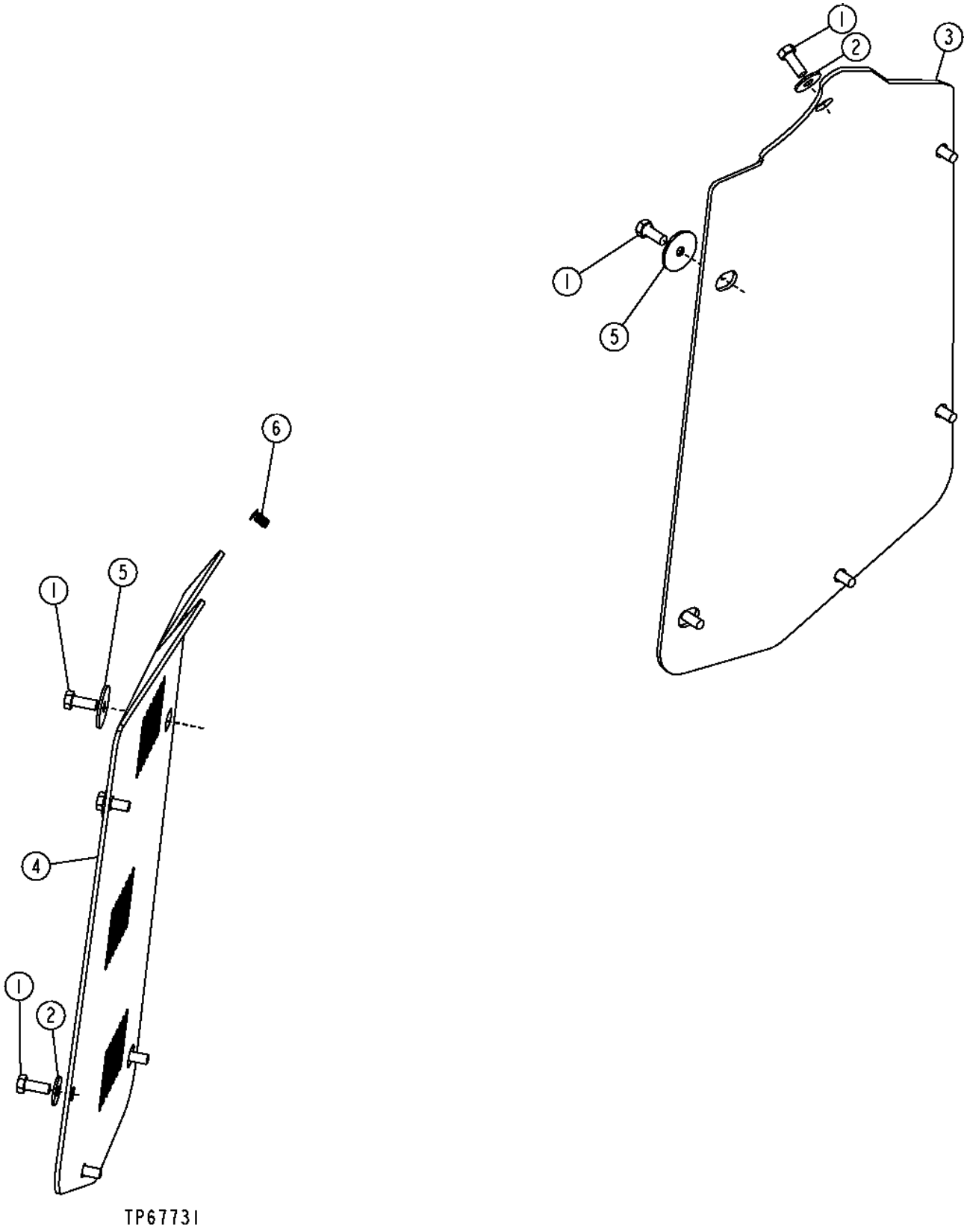

Item	*Nº peça*	*Descrição*	*Qtde*	*Nº série*	*Notas*
1	19M7402	Parafuso sextavado	11		M10 X 25
2	24M7296	Arruela	7		10.500 X 30 X 2.500 mm
3	AT224007	Capa	1		Tampa Com Alça, (LH)
4	T179528	Placa	1		(RH)
5	M85537	Arruela	4		10.310 X 50.800 X 4.780 mm (13/32" X 2" X 3/16")
6	T176444	Plugue	1		

Radio
Radio
Rádio
Radio

AT347678_TX1076440 A.2

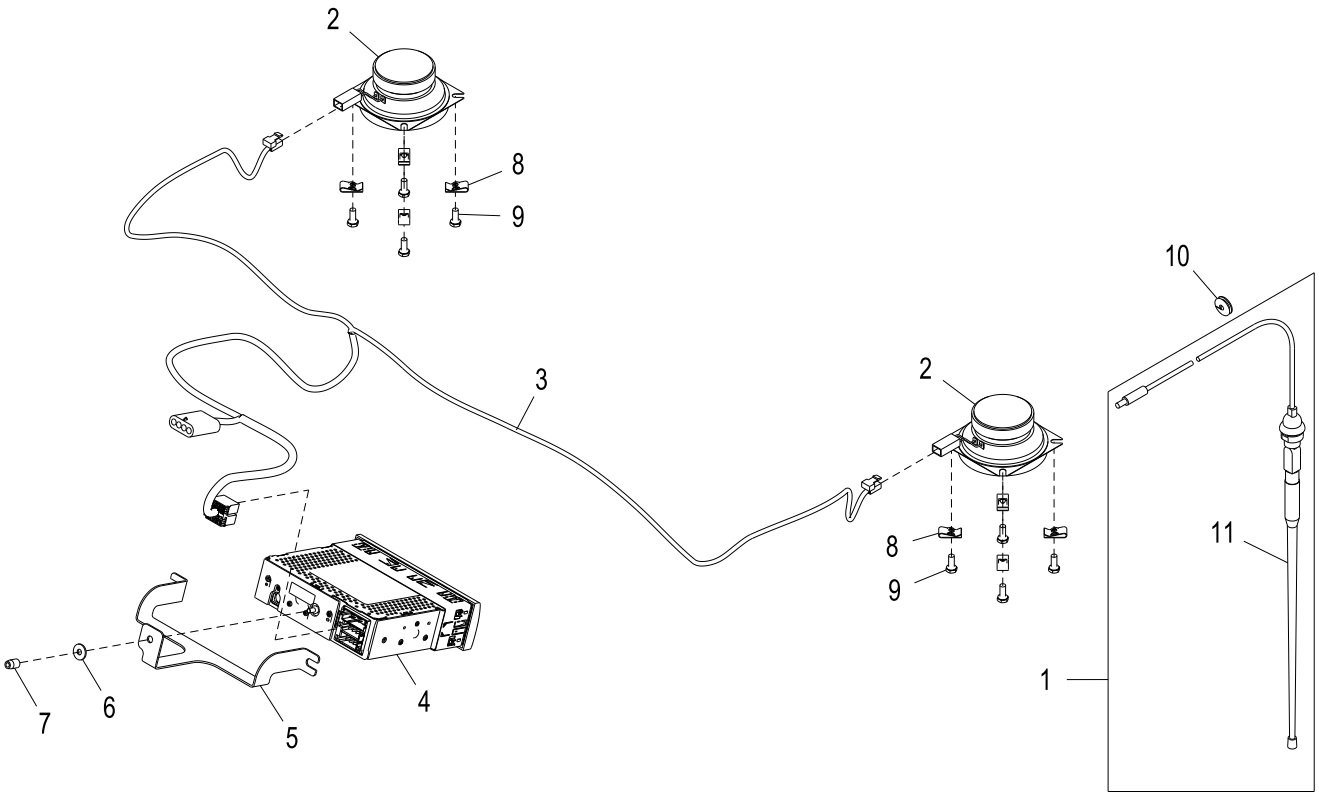

AT347678_TX1076440

Item	*Nº peça*	*Descrição*	*Qtde*	*Nº série*	*Notas*
1	AT208495	Antena	1		Com Cabo
2	AT222831	Alto-Falante	2		4 OHM, Delco
3	AT222705	Chicote do auto-falante	1		
4	RE321101	Rádio	1		AM/FM/Banda Meteorológica, (SUB FOR RE265545)
5	T179761	Apoio	1		Montagem do Rádio
6	24M7139	Arruela	1		6.400 X 18 X 1.600 mm
7	T142434	Bucha	1		
8	BP13712	Porca	8		Porca U
9	19H3867	Parafuso sextavado	8		1/4" X 5/8"
10	T271110	Passa-fio	1		SUB FOR T182874
11	SWJD11	Antena	1		SUB FOR AT375355, Sem Cabo

Radio, Antenna And Speaker Kit
Kit de radio, antenne et haut-parleur
Kit de Rádio, Antena e Alto-falantes
Juego de radio, antena y altavoz

AT320734_TX1107726 A.1

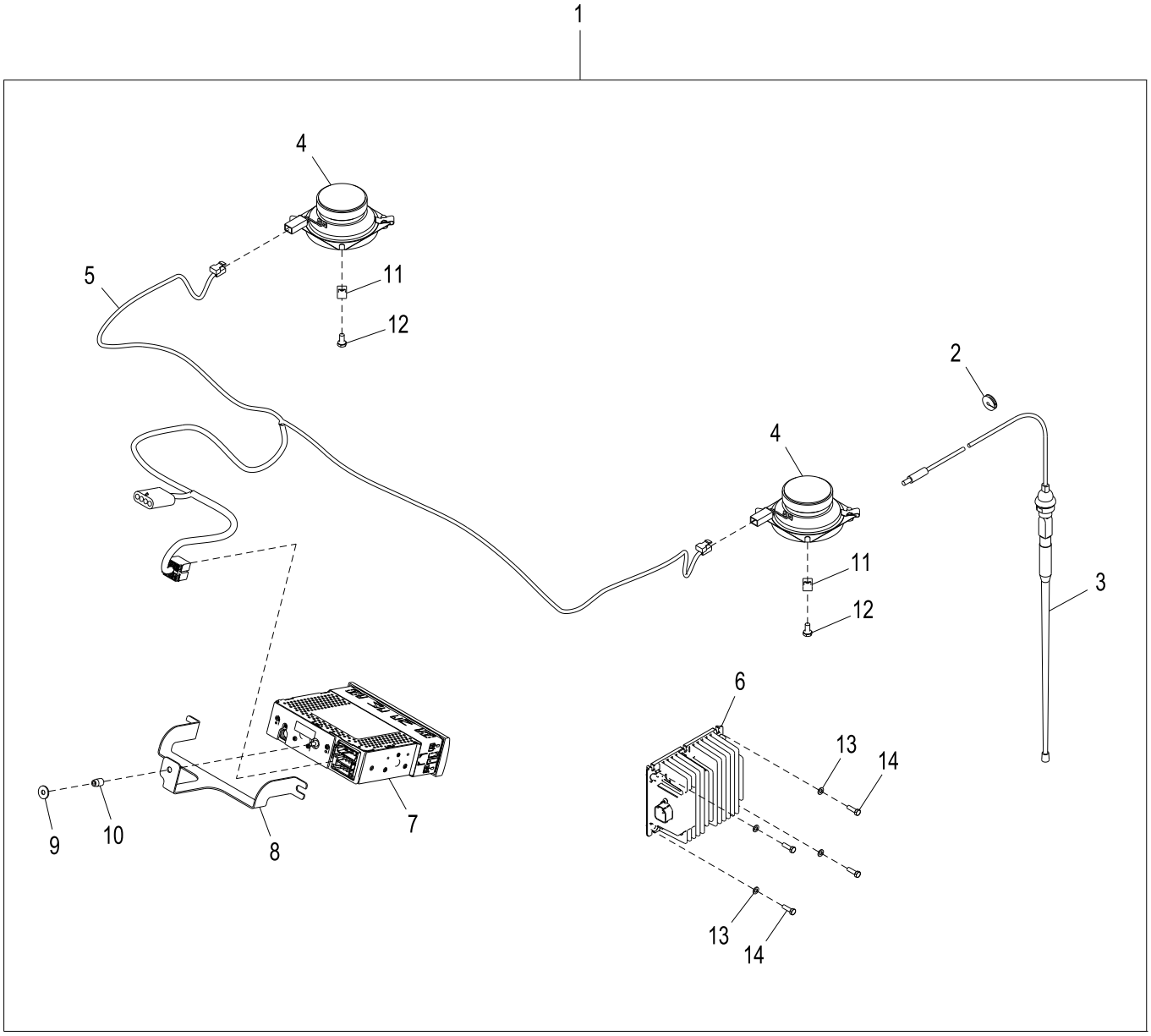

AT320734_TX1107726

Item	*Nº peça*	*Descrição*	*Qtde*	*Nº série*	*Notas*
1	**AT320734**	**Número p/ ideNt. de partes**	**1**		**Pacotes de Produto**
2	T176820	Passa-fio	1		
3	AT208495	Antena	1		INCLUDES AT375355
	SWJD11	Antena	1		SUB FOR AT375355
4	AT222831	Alto-Falante	2		4 OHM, Delco
5	AT222705	Chicote do auto-falante	1		
6	AT404819	Conversor	1		15 A
7	RE321101	Rádio	1		SEM CD, SUB FOR RE265545
8	T179761	Apoio	1		
9	24M7139	Arruela	1		6.400 X 18 X 1.600 mm
10	T142434	Bucha	1		
11	BP13712	Porca	8		
12	19H1227	Parafuso sextavado	8		1/4" X 1/2"
13	24M7027	Arruela	4		5.300 X 10 X 1 mm
14	19M7372	Parafuso sextavado	4		M5 X 16

Power Converter
Convertisseur d'alimentation
Conversor de Alimentação
Convertidor de alimentación

AT307976_TX1076448 B.3

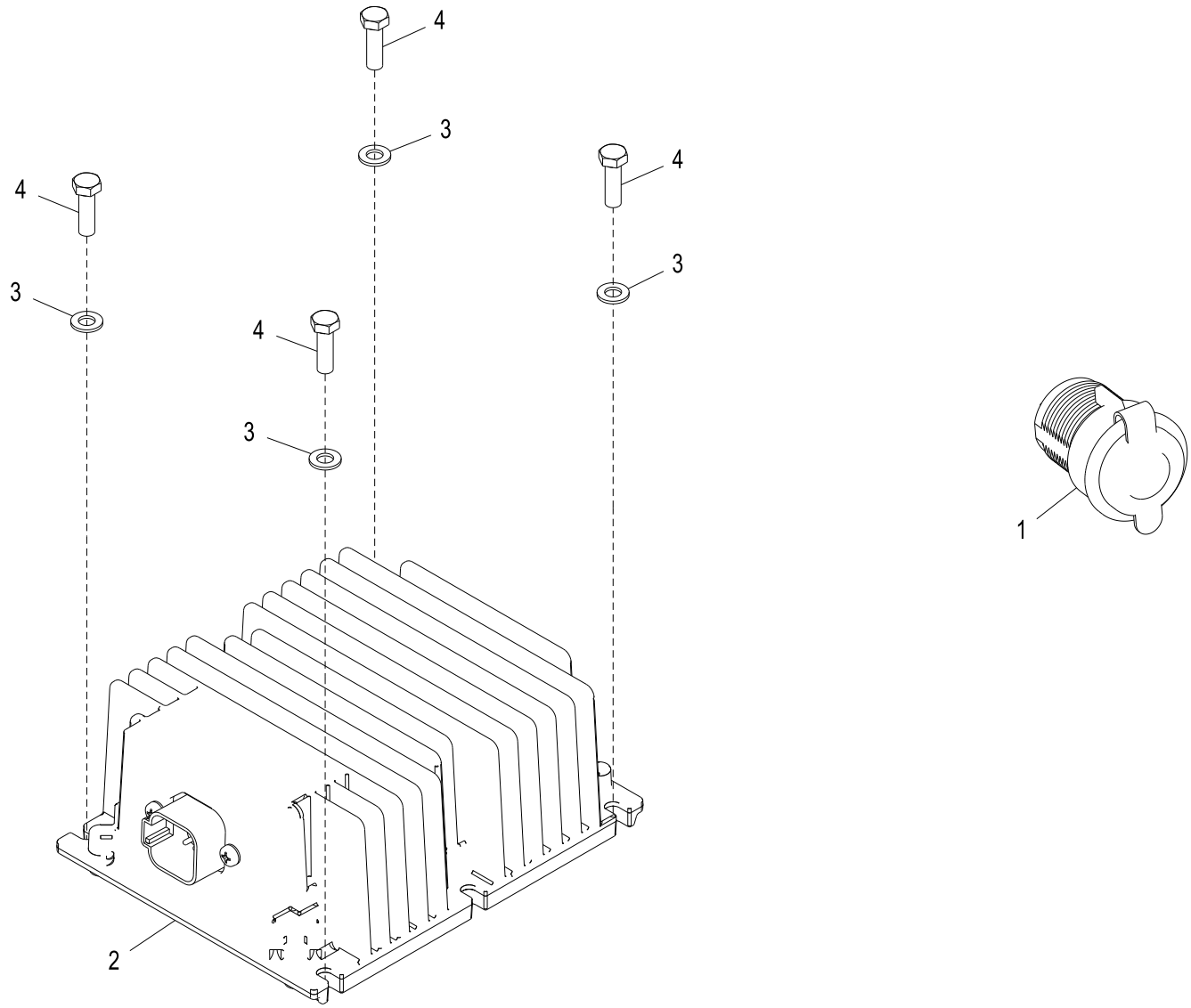

AT307976_TX1076448

Item	*Nº peça*	*Descrição*	*Qtde*	*Nº série*	*Notas*
1	GY20126	Tomada de saída	1		Com Tampa
2	AT404819	Conversor	1		com Rádio, SUB FOR AT224894
	AT404818	Conversor	1		Usado Quando Não Equipado com Rádio, SUB FOR AT224893
3	24M7027	Arruela	4		5.300 X 10 X 1 mm
4	19M7372	Parafuso sextavado	4		M5 X 16

Horn (- 174022)
Klaxon (- 174022)
Horn (- 174022)
Bocina (- 174022)

TX1013792 A.1

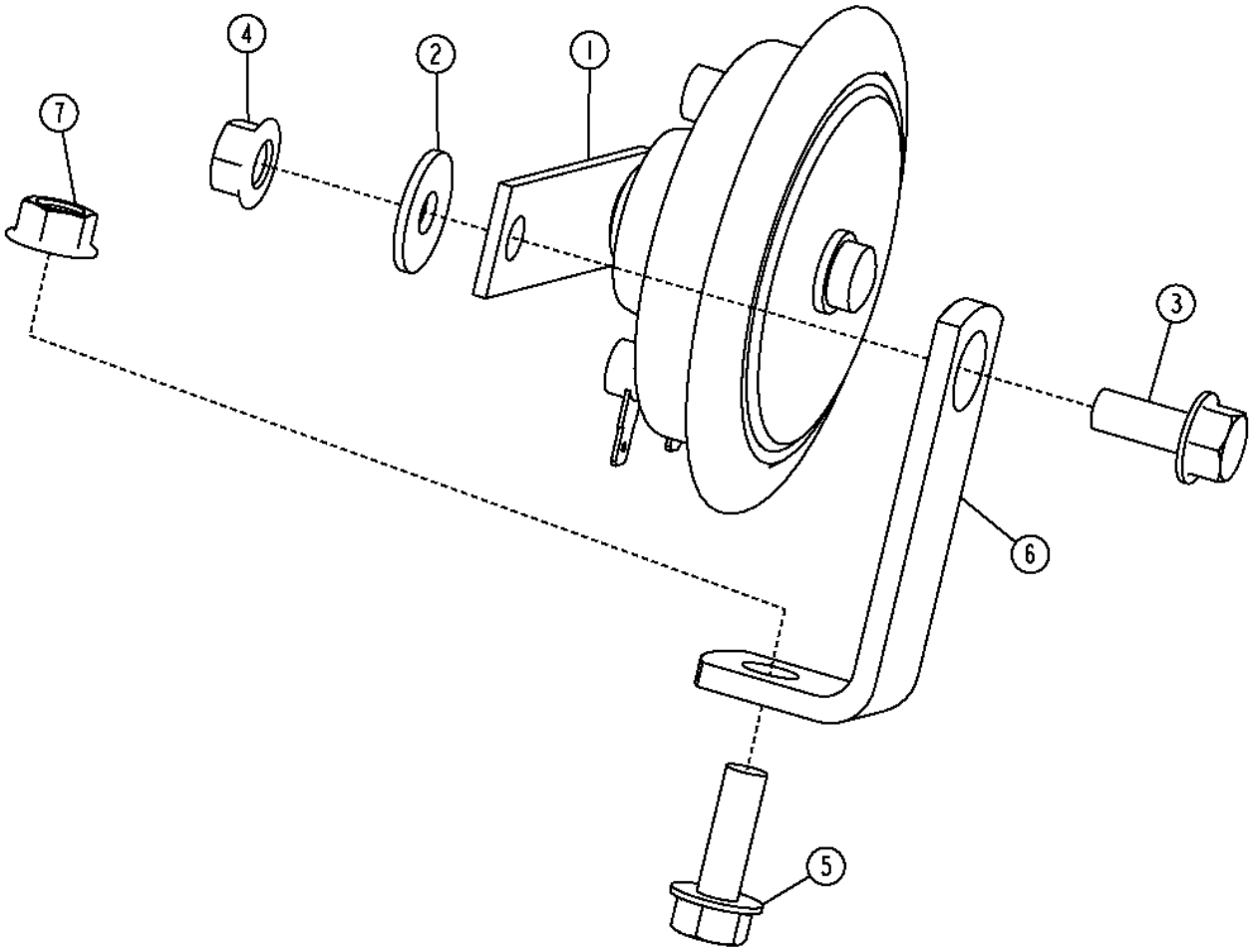

TX1013792

Item	*Nº peça*	*Descrição*	*Qtde*	*Nº série*	*Notas*
1	AT226282	Buzina	1		
2	24M7095	Arruela	1		8.400 X 15 X 1.600 mm
3	19M7881	Parafuso	1		M8 X 20, 24 V
4	14M7298	Porca com flange	1		M8
5	19M7785	Parafuso	1		M10 X 25
6	T76697	Cantoneira	1		
7	14M7296	Porca com flange	1		M10

Horn (174023 -)
Klaxon (174023 -)
Horn (174023 -)
Bocina (174023 -)

TX1055639 A.1

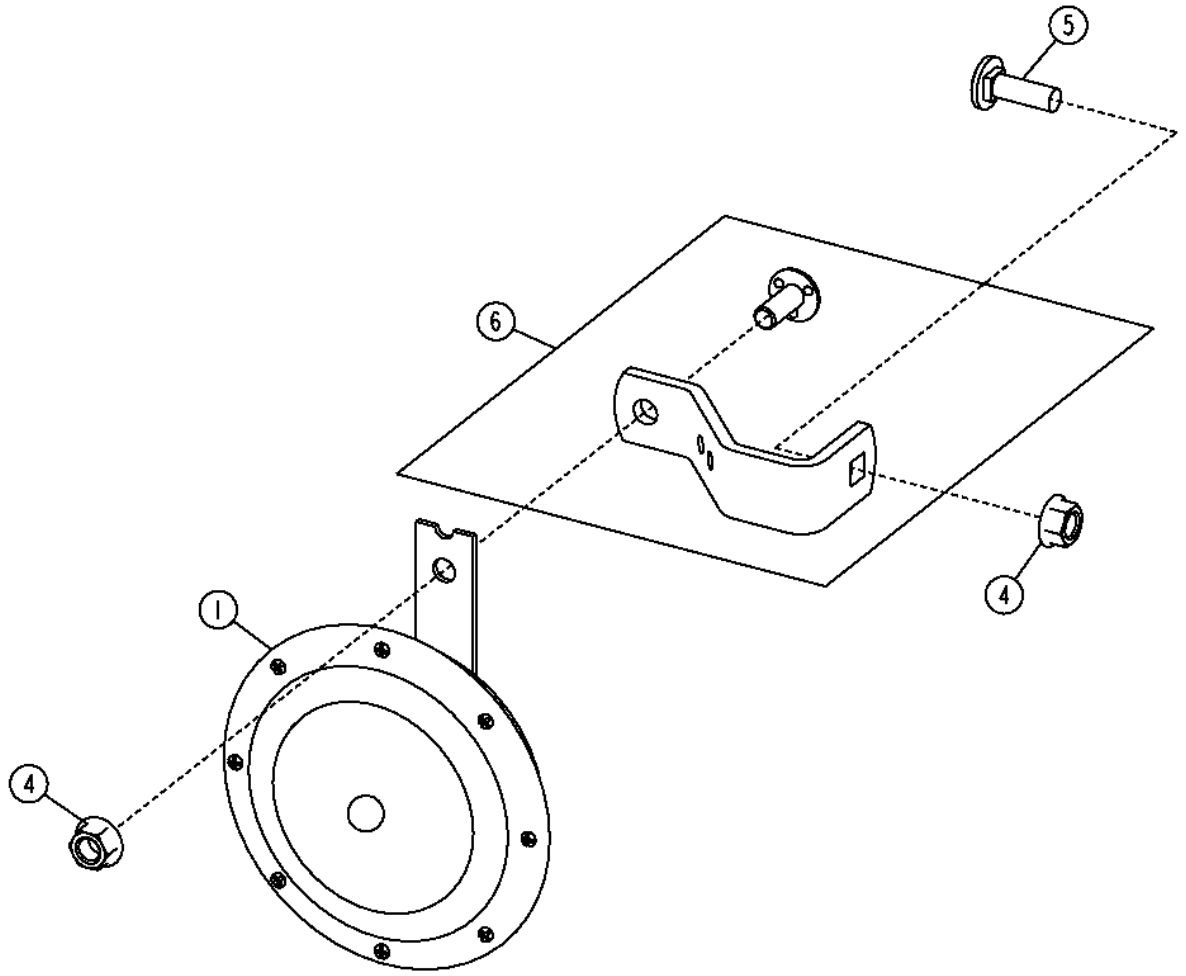

TX1055639

Item	*Nº peça*	*Descrição*	*Qtde*	*Nº série*	*Notas*
1	AT226282	Buzina	1		
4	14M7298	Porca com flange	2		M8
5	03M7185	Parafuso	1		M8 X 25
6	AT342988	Apoio	1		

Backup Alarm (- 153915)
Avertisseur sonore de marche arrière (- 153915)
Alarme de Ré (- 153915)
Alarma de retroceso (- 153915)

TP67596 A.1

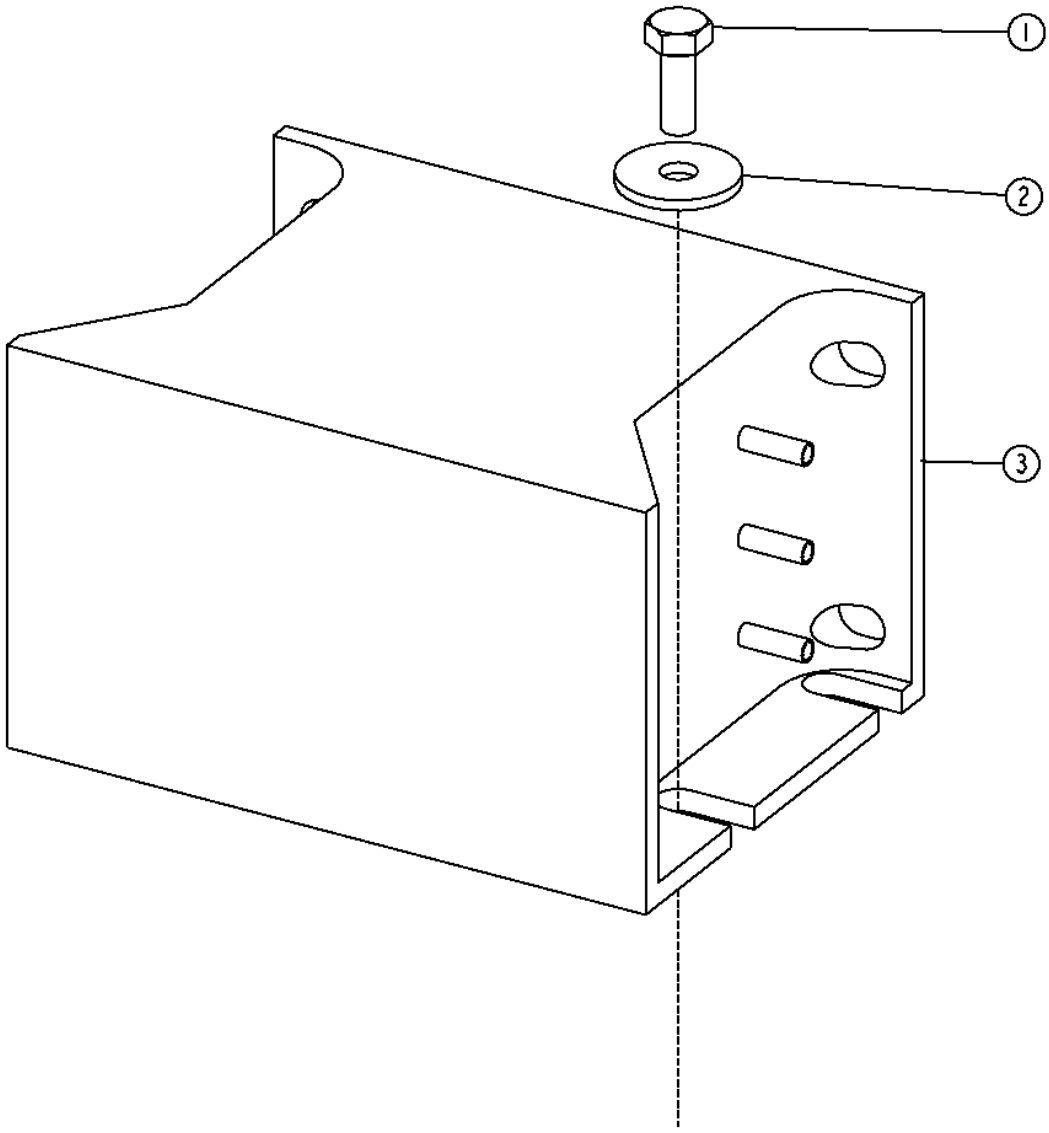

TP67596

Item	*Nº peça*	*Descrição*	*Qtde*	*Nº série*	*Notas*
1	19M7932	Parafuso sextavado	2		M8 X 16
2	24M7238	Arruela	2		8.700 X 17 X 2 mm
3	AT120461	Alarme de marcha	1		

Backup Alarm (153916 -)
Avertisseur sonore de marche arrière (153916 -)
Alarme de Ré (153916 -)
Alarma de retroceso (153916 -)

TX1049974 A.1

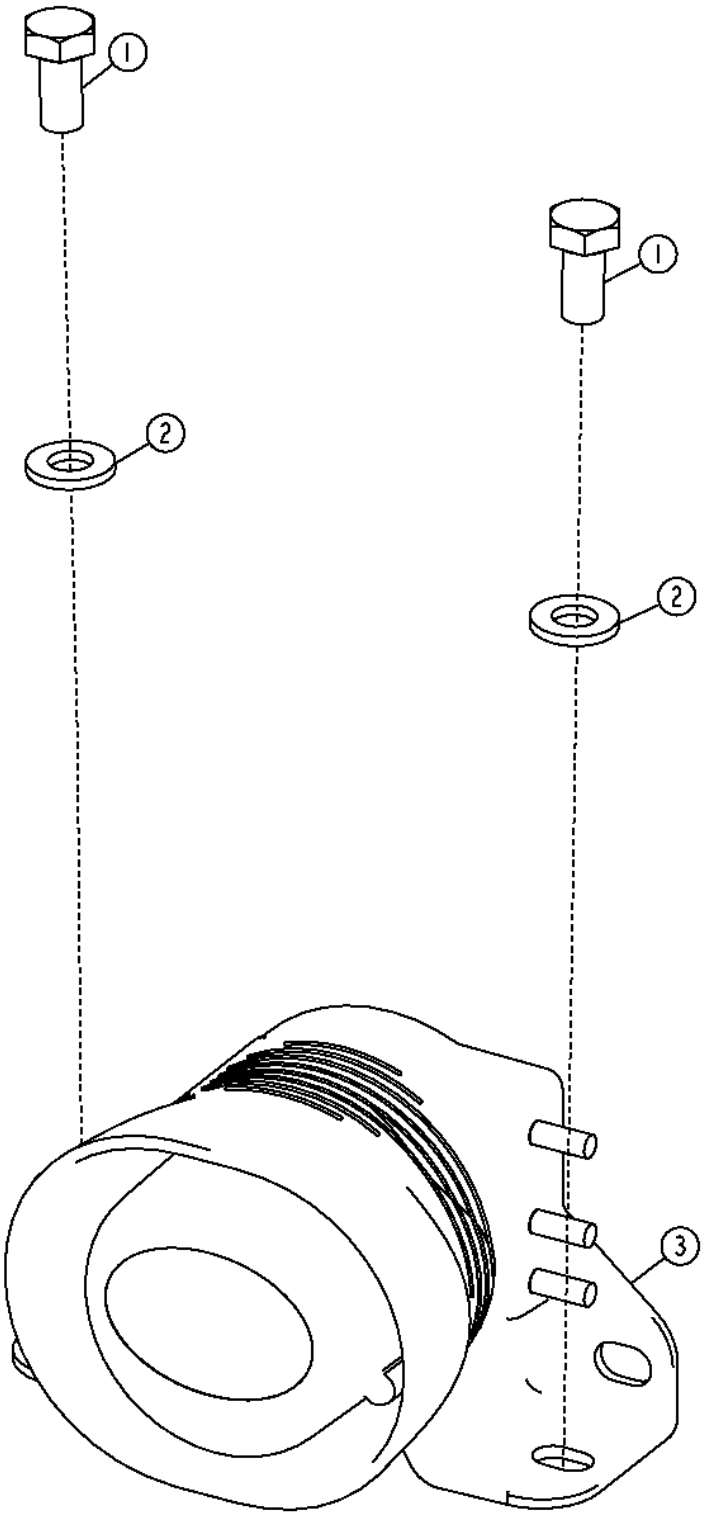

TX1049974

Item	*Nº peça*	*Descrição*	*Qtde*	*Nº série*	*Notas*
1	19M7932	Parafuso sextavado	2		M8 X 16
2	24M7238	Arruela	2		8.700 X 17 X 2 mm
3	AT335267	Alarme de marcha	1		

Cigar Lighter and / or Power Accessory
Allume-cigare et/ou alimentation d'accessoire
Acendedor de Cigarros e/ou Alimentação de Acessórios
Encendedor de cigarros y/o tomacorriente aux.

T206362 A.1

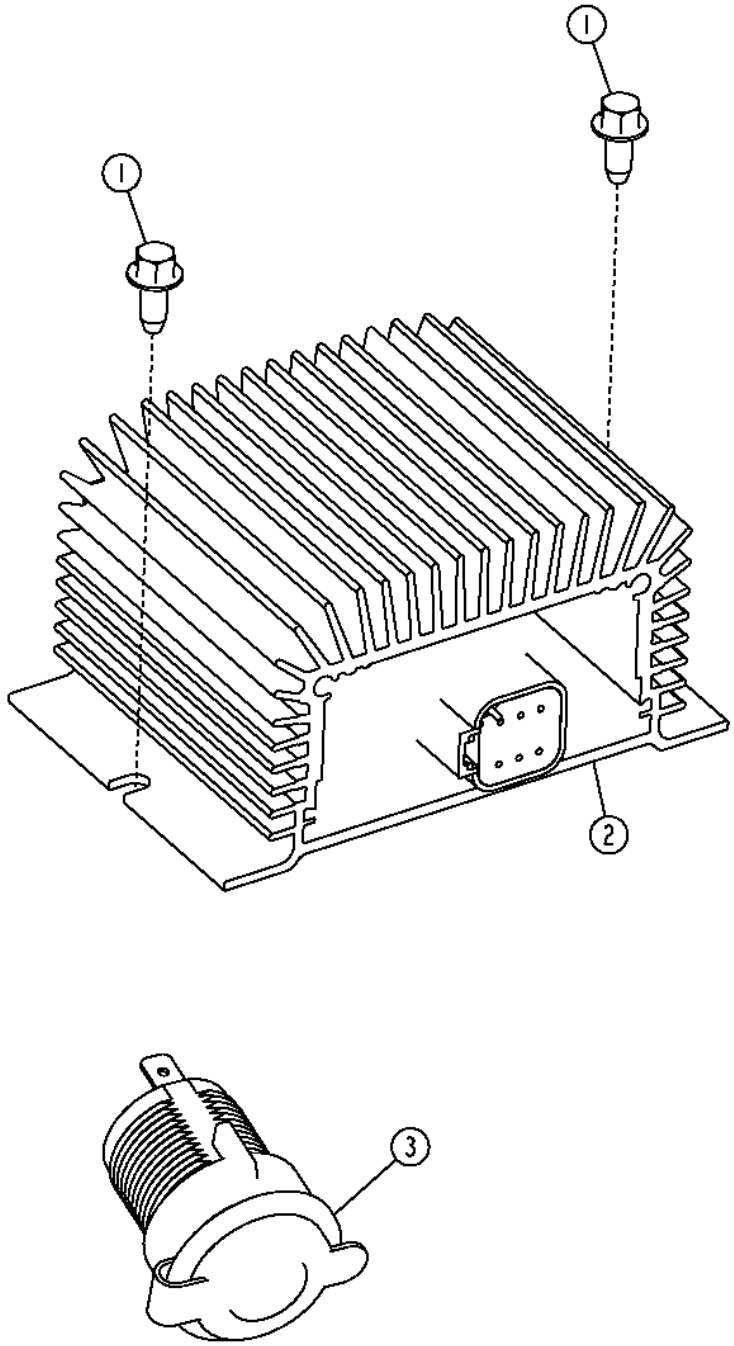

T206362

Item	*Nº peça*	*Descrição*	*Qtde*	*Nº série*	*Notas*
1	37M7059	Parafuso	2		M5 X 12
2	AT224893	Conversor	1		5 A, 24 V TO 12 V, Conversor de Alimentação
3	GY20126	Tomada de saída	1		12 V, Tomada Com Tampa

Standard Hydraulic Pump
Pompe hydraulique standard
Bomba Hidráulica Padrão
Bomba hidráulica estándar

T200165 A.1

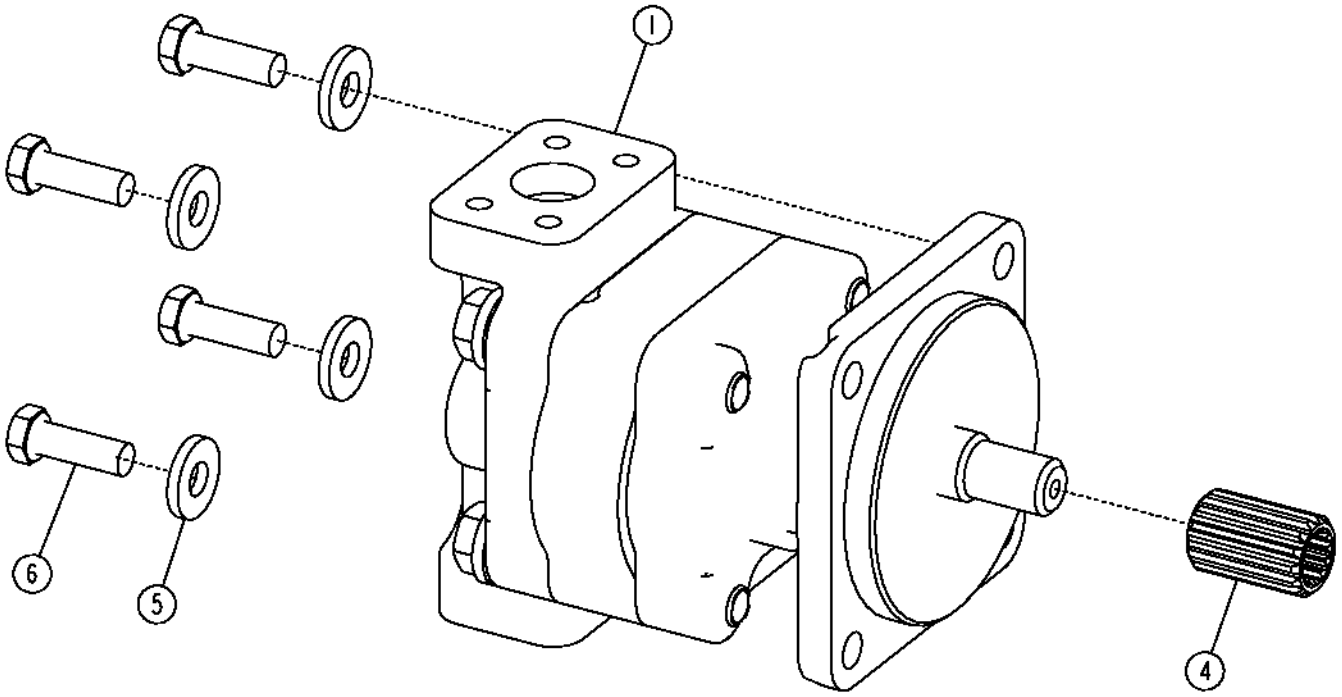

T200165

Item	*Nº peça*	*Descrição*	*Qtde*	*Nº série*	*Notas*
1	AT224356	Bombahidráulica	1		(ALSO ORDER R99702)
	AT224352	Kit de juntas	1		Não Ilustrado
4	T174515	Engate	1		
5	T29342	Arruela	4		13.487 X 31.750 X 4.572 mm (17/32" X 1-1/4" X 0.180"), Peças de Fixação Especiais
6	19H2993	Parafuso sextavado	4		1/2" X 1-1/2"

Hydraulic Pump w/ Drive Through Shaft
Avec pompe hydraulique à arbre traversant
Bomba Hidráulica com Eixo de Transmissão Direta
Con bomba hidráulica y eje impulsor

AT220212_TX1090297 A.1

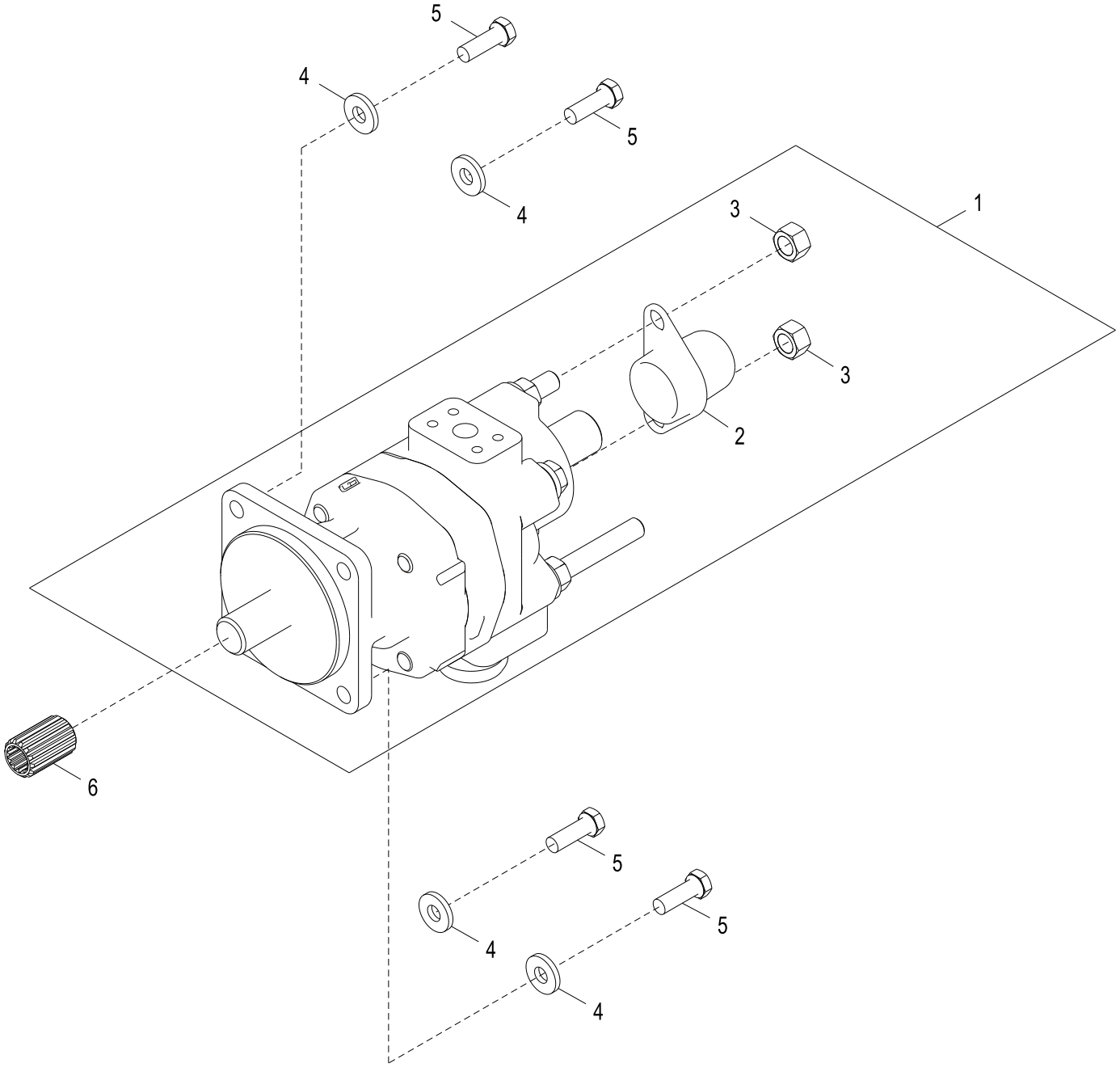

AT220212_TX1090297

Item	*Nº peça*	*Descrição*	*Qtde*	*Nº série*	*Notas*
1	AT224354	Bombahidráulica	1		(ALSO ORDER R99702)
	AT224351	Kit do reparo de bomba	1		Não Ilustrado, Kit de Reparo da Bomba
2	T180651	Capa	1		Tampa do Eixo da TDP
3	14H1039	Porca	2		5/8"
4	T29342	Arruela	4		Peças de Fixação Especiais
5	19H2993	Parafuso sextavado	4		1/2" X 1-1/2"
6	T174515	Engate	1		

Standard Hydraulic Pump Components
Composants de pompe hydraulique standard
Componentes da Bomba Hidráulica Padrão
Componentes de bomba hidráulica estándar

TP52139 A.1

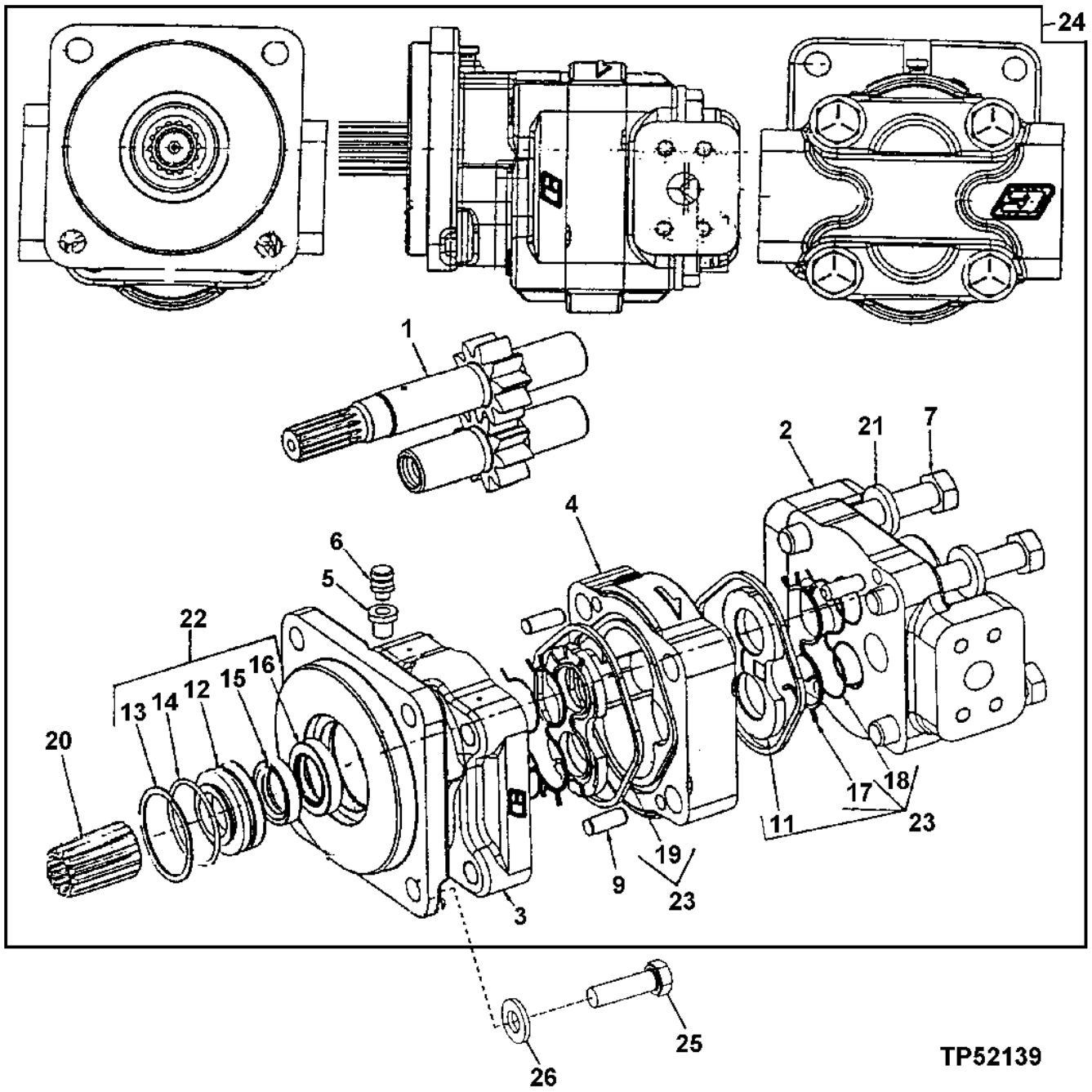

Item	*Nº peça*	*Descrição*	*Qtde*	*Nº série*	*Notas*
1	.....	EngrEnagem	1		(SUB AT224356)
2	.....	Capa	1		(SUB AT224356)
3	.....	Capa	1		(SUB AT224356)
4	.....	Carcaça	1		(SUB AT224356)
5	15H639	Luva roscada	1		1/8"
6	U14273	RespiRo	1		
7	19H3169	Parafuso sextavado	4		5/8" X 4-1/4"
9	BP11440	Pino de centragem	4		
11	.....	Placa	2		(SUB AT219896), Axial
12	.....	RetentoR	1		(SUB AT219897), Vedação
13	.....	Anel de pressão	1		(SUB AT219897)
14	.....	Anel o	1		(SUB AT219897)
15	.....	Vedação	1		(SUB AT219897), Aba
16	.....	Vedação	1		(SUB AT219897), Aba
17	.....	Vedação	2		(SUB AT219896), Canal
18	.....	Vedação	2		(SUB AT219896), Canal
19	.....	Vedação	2		Junta, (SUB AT219896)
20	T174515	Engate	1		Adaptador de Estria
21	24M7241	Arruela	4		17 X 34 X 4 mm
22	AT219897	Kit retentor	1		
23	AT219896	Kit	1		Placa de Encosto
24	AT223048	Bombahidráulica	1		(ALSO ORDER R99702)
25	19H2993	Parafuso sextavado	4		1/2" X 1-1/2"
26	T29342	Arruela	4		

Hydraulic Pump Through Drive w/ Shaft
Pompe hydraulique par entraînement avec arbre
Transmissão Direta da Bomba Hidráulica com Eixo
Mando directo de bomba hidráulica con eje

TP52241 A.1

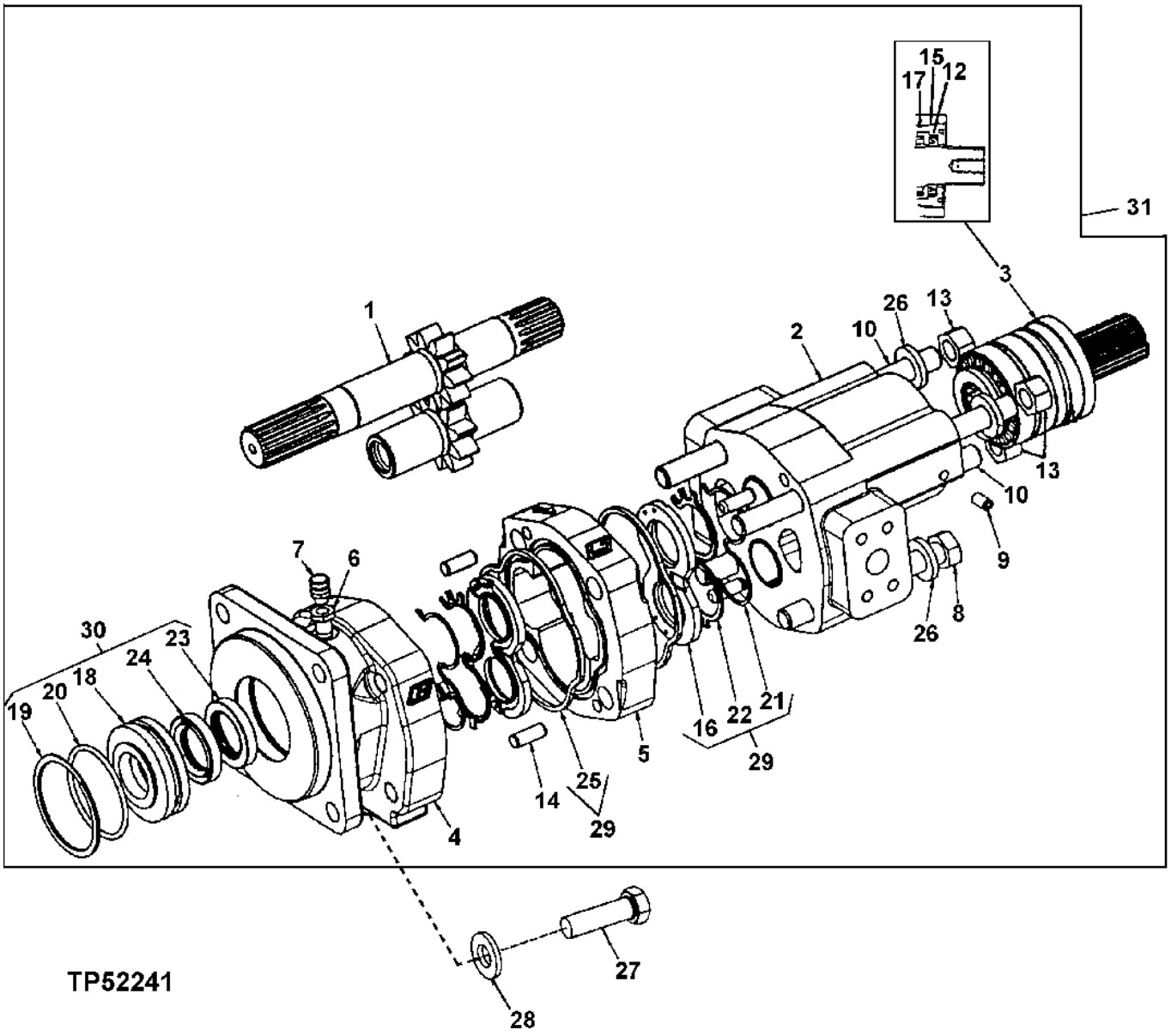

Item	*Nº peça*	*Descrição*	*Qtde*	*Nº série*	*Notas*
1	.....	EngrEnagem	1		Ajuste
2	.....	Acionamento	1		Direta
3	AT219900	Eixo cardã	1		Rolamento
	T180651	Capa	1		Eixo da TDP, Não Ilustrado
4	.....	Capa	1		Extremidade do Eixo
5	.....	Carcaça	1		Engrenagem
6	15H639	Luva roscada	1		1/8"
7	U14273	RespiRo	1		
8	19H1923	Parafuso sextavado	1		5/8" X 5-1/2"
9	22H1033	Parafuso de fenda	1		5/16" X 3/8"
10	.....	Pino	3		(SUB FOR T175313)(NLA)
12	T81110	Vedação	1		
13	14H1039	Porca	3		5/8"
14	BP11440	Pino de centragem	2		
15	T118548	RetentoR	1		
16	T143335	Placa	2		Axial
17	R53543	Anel o	1		
18	.....	RetentoR	1		Vedação
19	.....	Anel o	1		Encaixe
20	.....	Anel o	1		
21	.....	Vedação	2		Apoio
22	.....	Vedação	2		Canal
23	.....	Vedação	1		Aba
24	.....	Vedação	1		Aba
25	.....	Vedação	2		Junta
26	24M7241	Arruela	4		17 X 34 X 4 mm
27	19H2993	Parafuso sextavado	4		1/2" X 1-1/2"
28	24M7240	Arruela	4		13 X 25 X 3 mm, Placa de Encosto
29	AT219898	Kit	1		
30	AT224351	Kit do reparo de bomba	1		(SUB FOR AT219899)
31	AT224354	Bombahidráulica	1		(ALSO ORDER R99702) (SUB FOR AT224044)

Suction Hose
Conduite d'aspiration
Mangueira de Sucção
Línea de aspiración

T207330 A.1

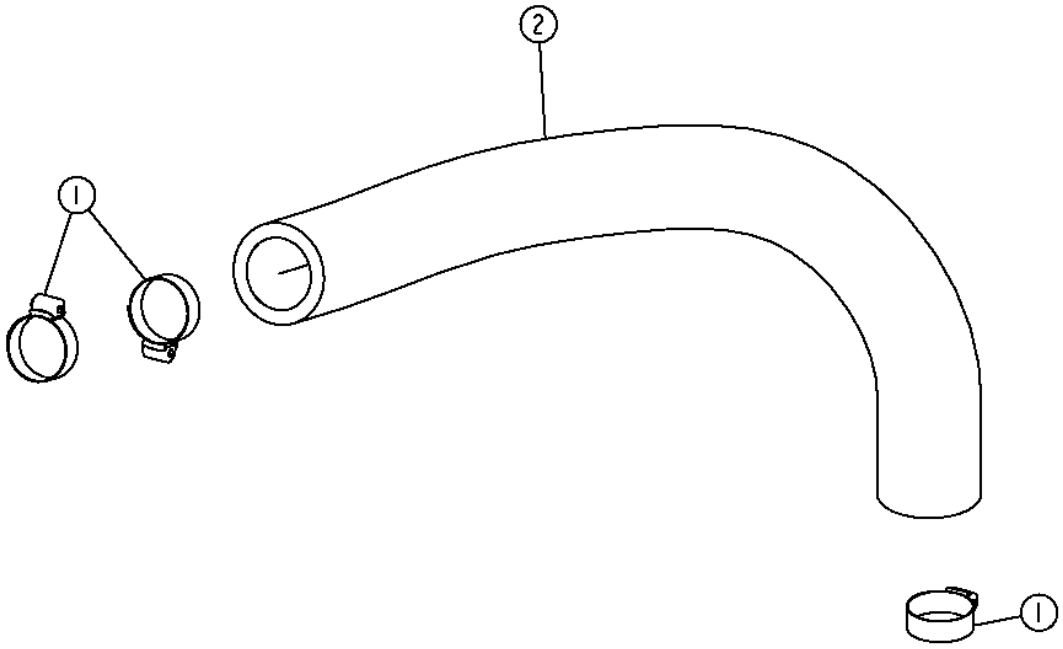

T207330

Item	*Nº peça*	*Descrição*	*Qtde*	*Nº série*	*Notas*
1	RE56098	Braçadeira	3		(SUB FOR RE52034)
2	T154809	Mangueira de sucção	1		Do Tanque Hidráulico à Bomba Hidráulica

Pressure Hose
Flexible de pression
Mangueira de Pressão
Manguera de presión

AT220079_TX1082199 A.1

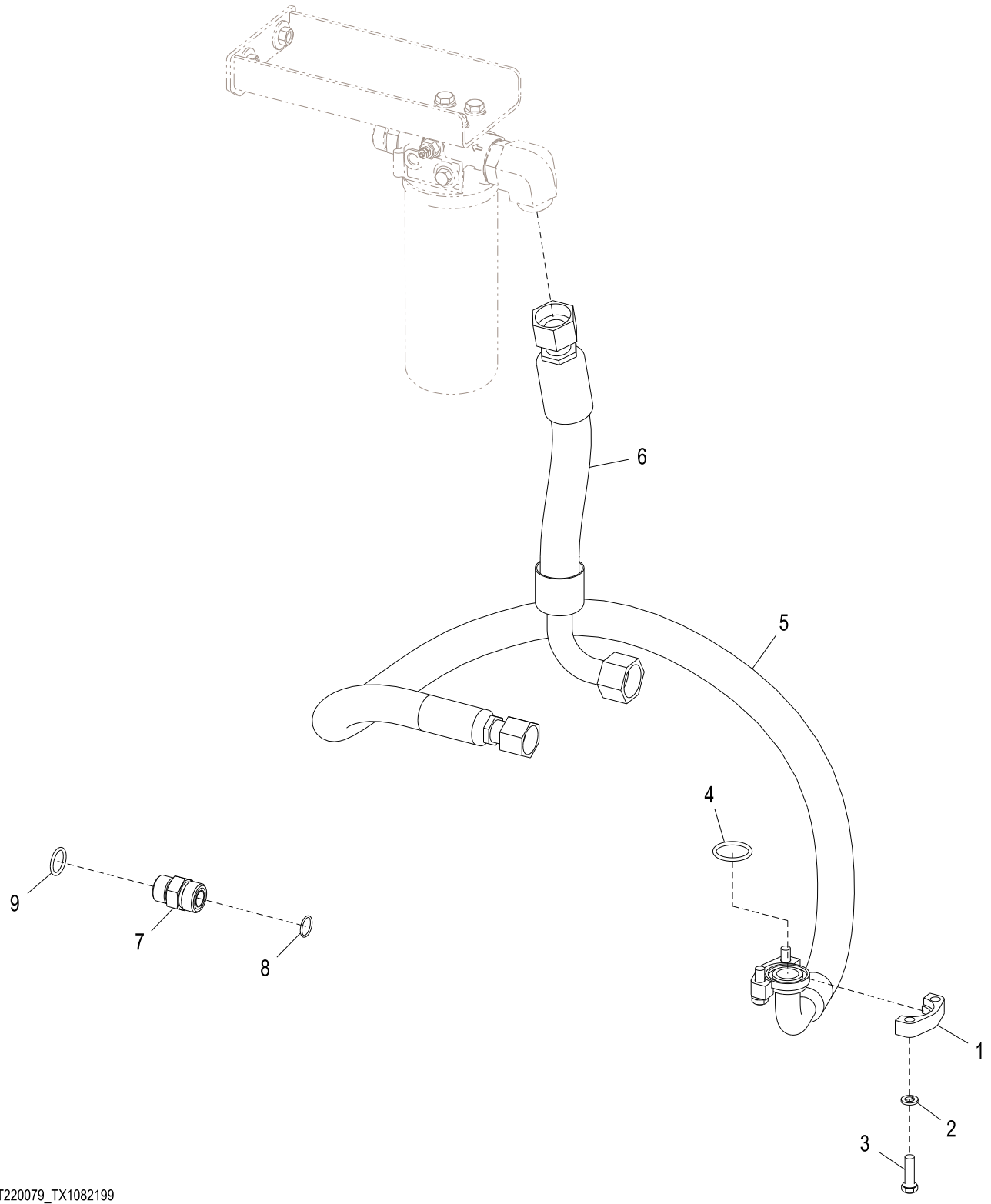

AT220079_TX1082199

Item	*Nº peça*	*Descrição*	*Qtde*	*Nº série*	*Notas*
1	H61354	Conexão flangeada	2		Metade da Braçadeira
2	12H304	Arruela de pressão	4		3/8"
3	19H3239	Parafuso sextavado	4		3/8" X 1-1/4"
4	T78313	Anel o	1		
5	AT220311	Mangueira hidraulica-fabric	1		Válvula de Controle Hidráulico à Bomba Hidráulica
6	AT301792	Mangueira hidraulica-fabric	1		Válvula ao Filtro
7	38H1163	Adaptador	1		
8	T77858	Anel o	1		
9	U12547	Anel o	1		

Hydraulic Filter Hose
Flexible de filtre hydraulique
Mangueira do Filtro Hidráulico
Manguera de filtro hidráulico

AT329224_TX1082202 A.1

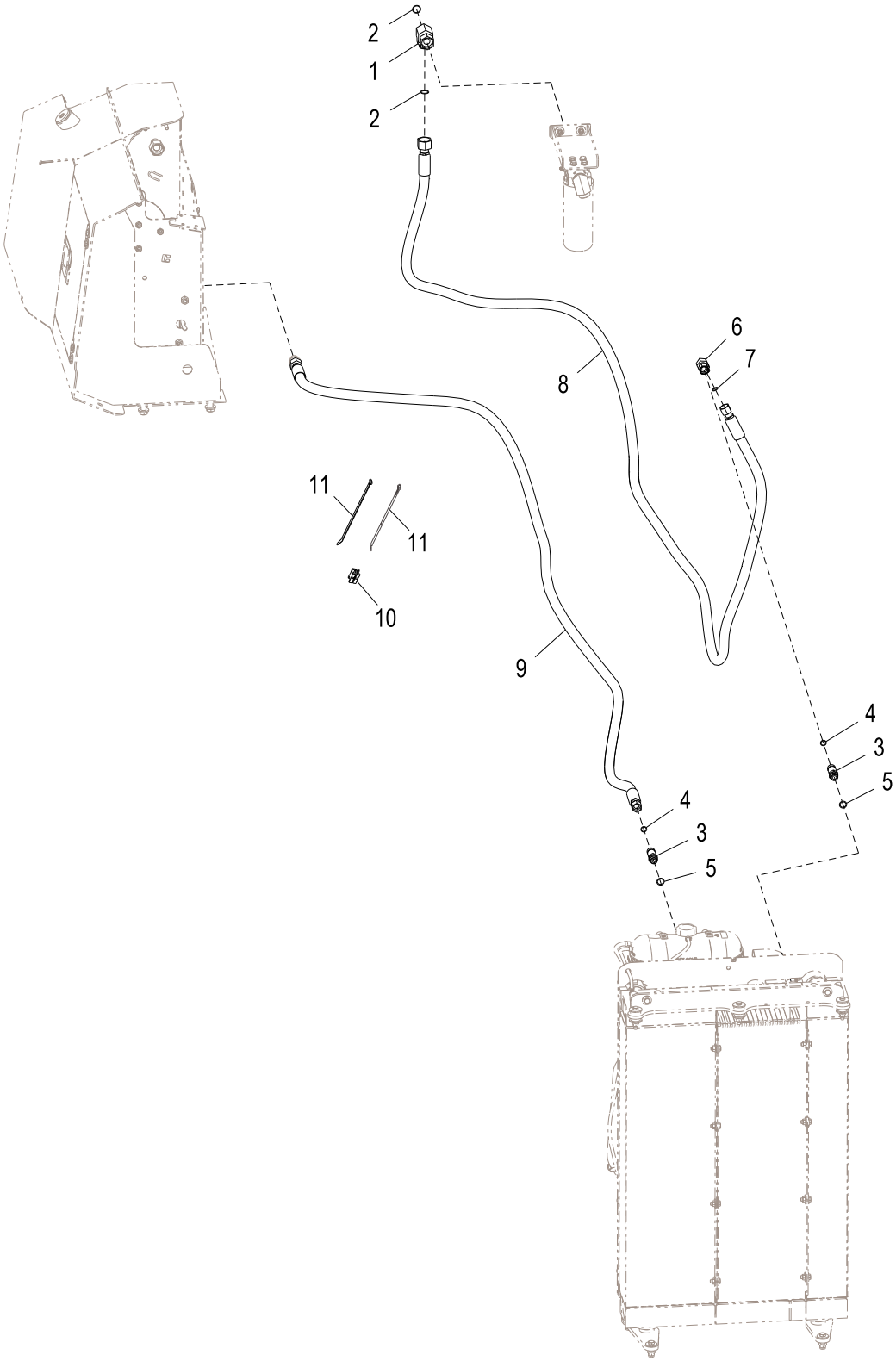

AT329224_TX1082202

Item	*Nº peça*	*Descrição*	*Qtde*	*Nº série*	*Notas*
1	T211010	Conexão em t	1		
2	T76938	Anel o	2		
3	38H1214	Adaptador	1		
4	T77932	Anel o	1		
5	R26906	Anel o	1		
6	38H1096	Conexão em ângulo	1		
7	T77932	Anel o	1		
8	AT228068	Mangueira hidraulica-fabric	1		
9	AT344082	Mangueira hidraulica-fabric	1		(SUB FOR AT301982)
10	AN209168	Rótula	1		
11	H224073	Cinta	2		

Suction Hose Drive Thru Pump
Pompe à entraînement direct de flexible d'aspiration
Mangueira de Sucção da Bomba de Tração Direta
Manguera de aspiración de bomba de mando directo

T207331 A.1

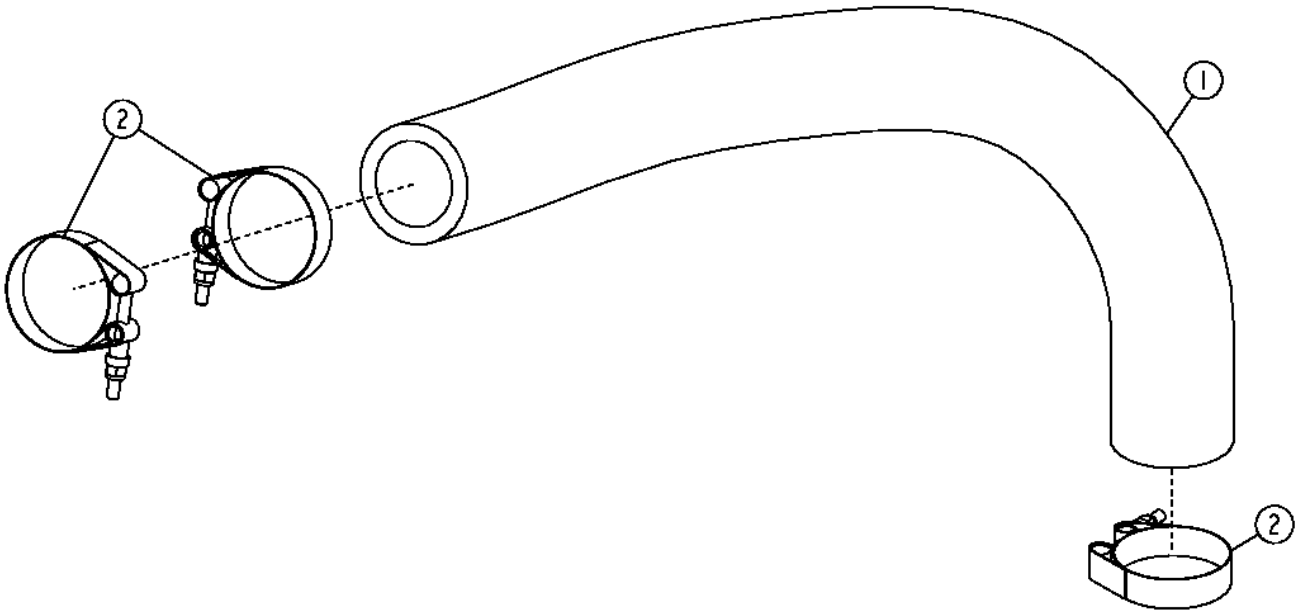

T207331

Item	*Nº peça*	*Descrição*	*Qtde*	*Nº série*	*Notas*
1	T154809	Mangueira de sucção	1		
2	AT54837	Braçadeira	3		

Environmental Drain
Ensemble de vidange écologique
Dreno Ambiental
Vaciado ambiental

TX1050881 A.1

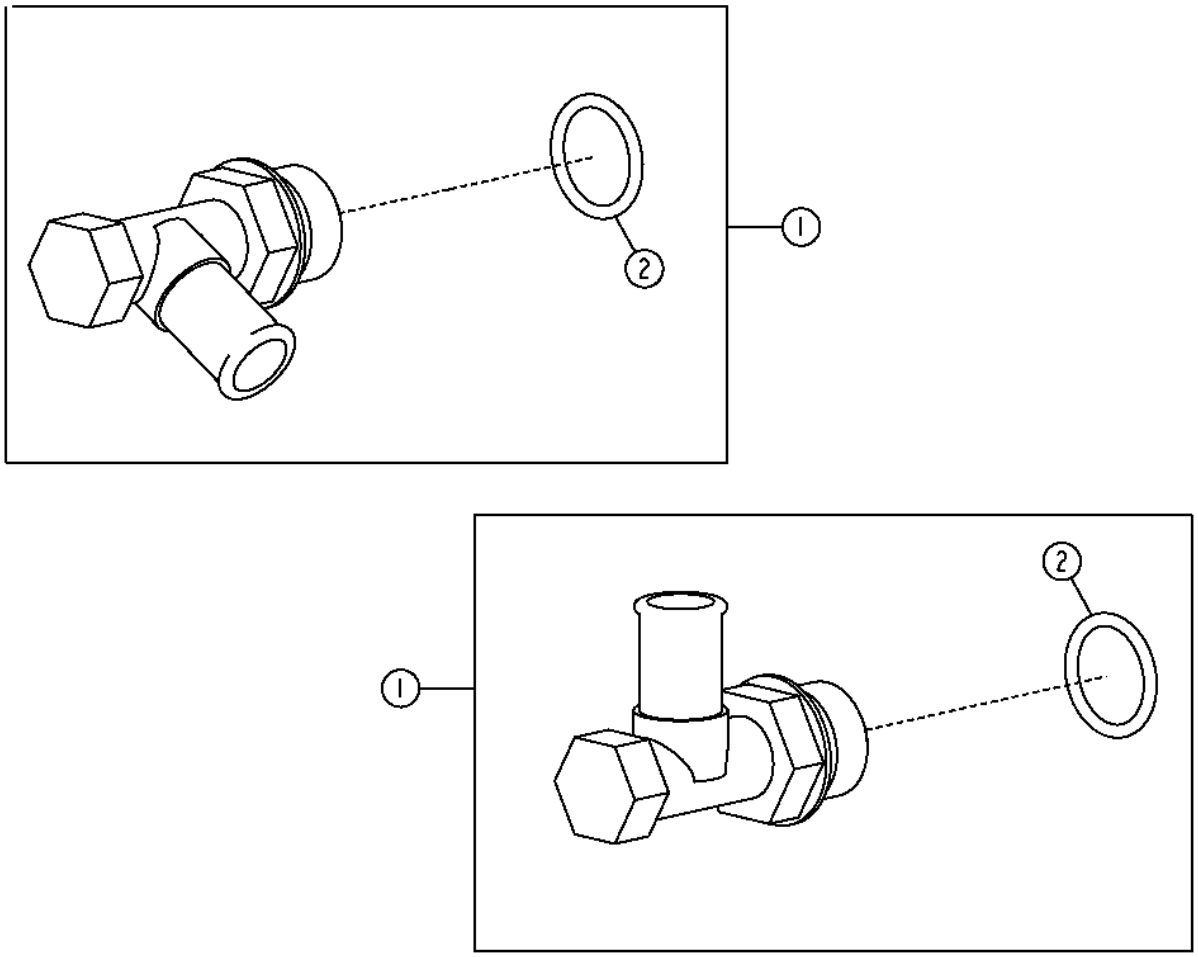

TX1050881

Item	*Nº peça*	*Descrição*	*Qtde*	*Nº série*	*Notas*
1	AT152180	VálVula de dreno	2		
2	R26906	Anel o	2		

Integrated Grade Control Hydraulics
Circuit hydraulique de commande de pente intégrée
Sistema Hidráulico do Controle Integrado de Nivelamento
Sistema hidráulico de control integrado de pendiente

TX1018046 A.1

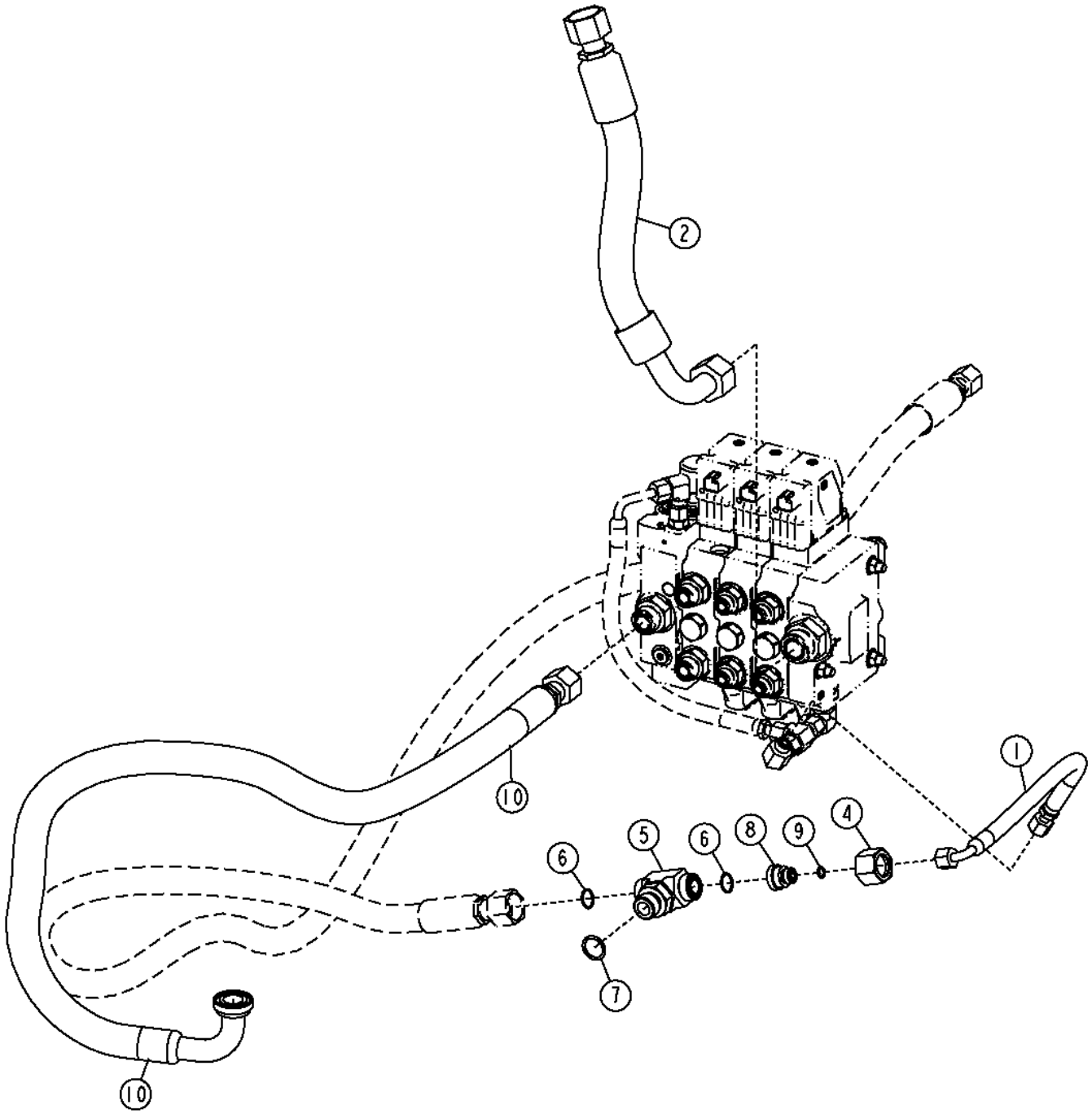

TX1018046

Item	*Nº peça*	*Descrição*	*Qtde*	*Nº série*	*Notas*
1	AT339431	Mangueira hidraulica-fabric	1		
2	AT339483	Mangueira hidraulica-fabric	1		
3	AT339454	Mangueira hidraulica-fabric	1		
4	38H1356	Porca de tubo	1		
5	38H1019	Conexão em t	1		
6	T77858	Anel o	2		
7	U12547	Anel o	1		
8	38H1473	RedutoR	1		
9	T77613	Anel o	1		
10	AT339924	Mangueira hidraulica-fabric	1		

Hydraulic Reservoir
Réservoir hydraulique
Reservatório Hidráulico
Tanque hidráulico

TX1052848 A.1

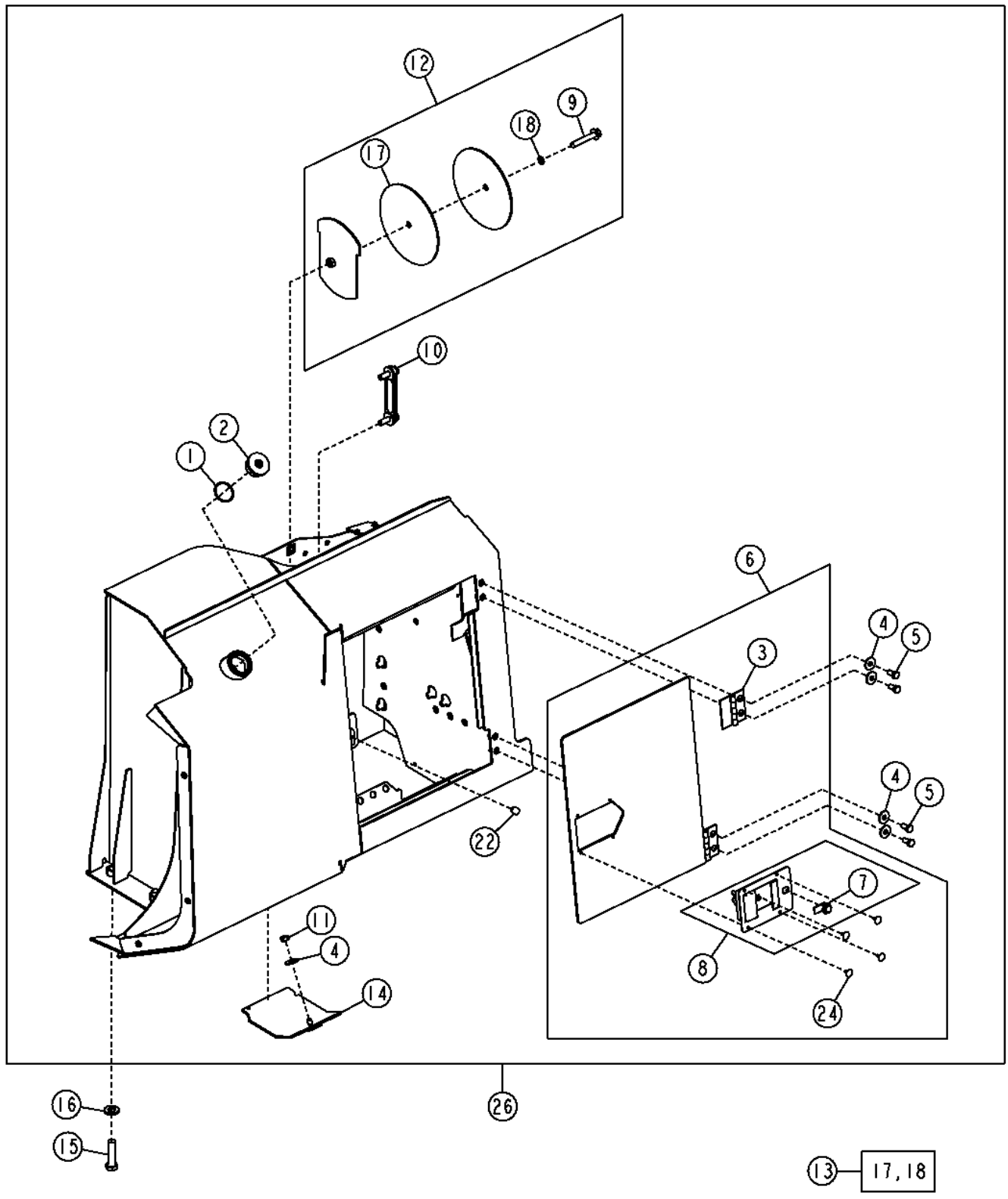

Item	*Nº peça*	*Descrição*	*Qtde*	*Nº série*	*Notas*
1	R26773	Anel o	1		43.688 X 2.997 mm (1.720" X 0.118")
2	T170935	Tampão de dreno	1		
3	AT209110	Dobradiça	2		
4	24M7296	Arruela	5		10.500 X 30 X 2.500 mm
5	19M7938	Parafuso sextavado	4		M10 X 20
6	AT220567	Porta	1		
7	AT211118	Fechadura	1		
8	AT186172	Trava	1		
9	19M7817	Parafuso	1		M12 X 70
10	AT227279	Indicador de nível	1		Visor de Nível
11	14M7274	Porca	1		M10
12	AT307278	Capa	1		(SUB FOR AT227441)
13	AT307292	Kit de juntas	1		
14	AT223468	Capa	1		
15	19M7417	Parafuso sextavado	4		M16 X 65
16	24M7241	Arruela	4		17 X 34 X 4 mm
17	.....	Junta	1		(ORDER AT307292)
18	.....	Anel o	1		(ORDER AT307292)
22	T175361	Pára-choque	1		
24	M64720	Rebite	4		4.775 mm (3/16")
26	AT338937	ReseRvatóRio hidRáulico	1		

Hydraulic Filter (- 182274)
Filtre à huile hydraulique (- 182274)
Filtro Hidráulico (- 182274)
Filtro de aceite hidráulico (- 182274)

TP67735 A.1

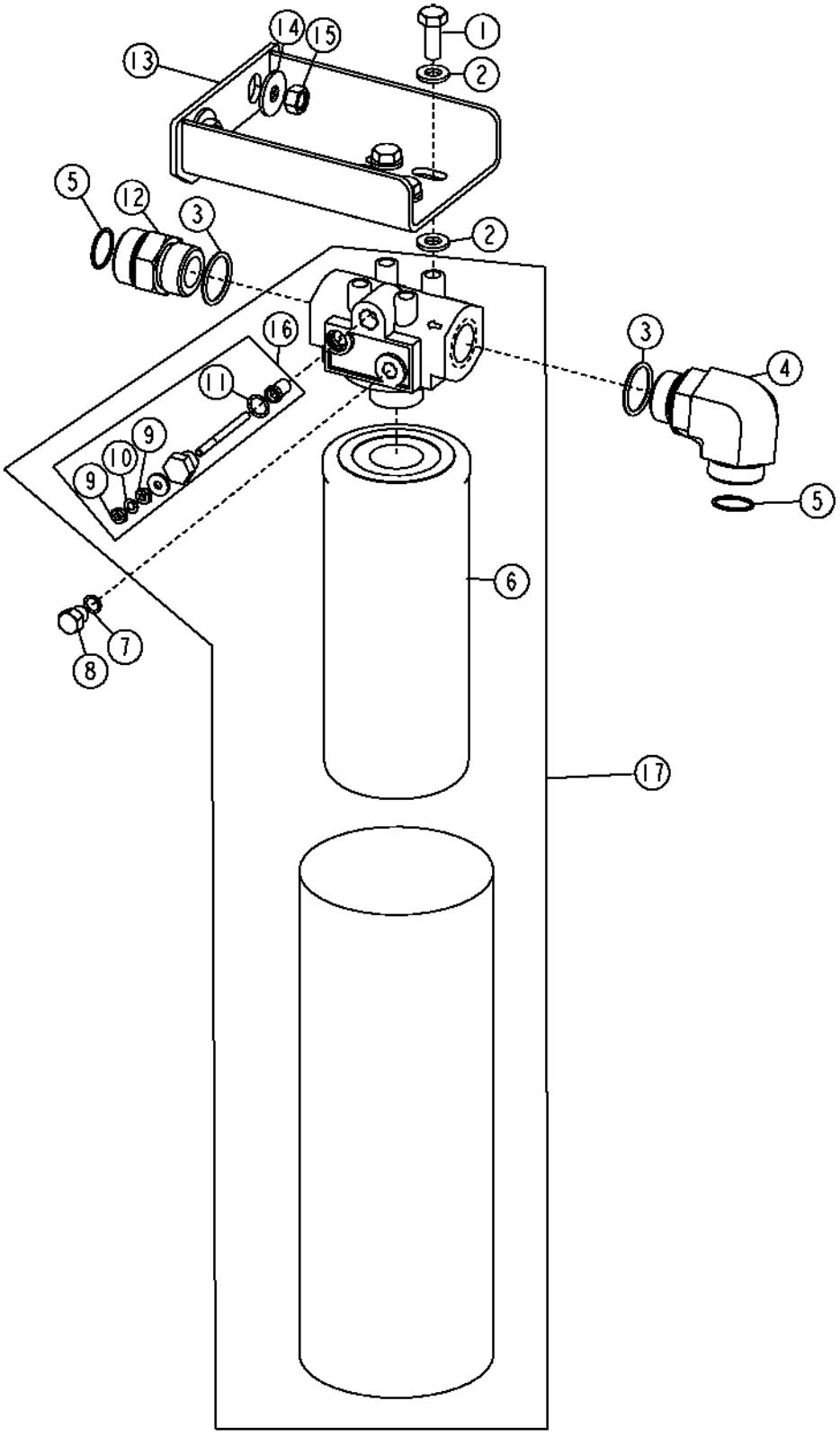

Item	*Nº peça*	*Descrição*	*Qtde*	*Nº série*	*Notas*
1	19M7402	Parafuso sextavado	4		M10 X 25
2	24M7239	Arruela	8		10.700 X 21 X 2.500 mm
3	R29936	Anel o	2		29.743 X 2.946 mm (1.171" X 0.116")
4	38H1037	Conexão em ângulo	1		
5	T76938	Anel o	2		23.520 X 1.780 mm (0.926" X 0.070")
6	T175002	Filtro de óleo hidráulico	1	-182274	4 in.
	T280007	Elemento de filtro	1	182275-	(SUB FOR T253682
7	R28782	Anel o	1		8.915 X 1.829 mm (0.351" X 0.072")
8	U44115	Tampão	1		
9	14H631	Porca	2		0.190", (SUB FOR 14H778)
10	12M7060	Arruela	1		5.300 mm
11	R26448	Anel o	1		11.887 X 1.981 mm (0.468" X 5/64")
12	38H1164	Adaptador	1		
13	AT302009	Apoio	1		
14	24M7296	Arruela	2		10.500 X 30 X 2.500 mm
15	14M7274	Porca	2		M10
16	AH128450	Interruptor de apertar	1		Indicador de Restrição
17	AT221680	Cabeçote do filtro	1	-182274	4 in., Filtro
	AT386882	Cabeçote do filtro	1	182275-	4 in., (SUB FOR AT366666), Filtro

Hydraulic Filter (182275 -)
Filtre à huile hydraulique (182275 -)
Filtro Hidráulico (182275 -)
Filtro de aceite hidráulico (182275 -)

TX1068539 A.1

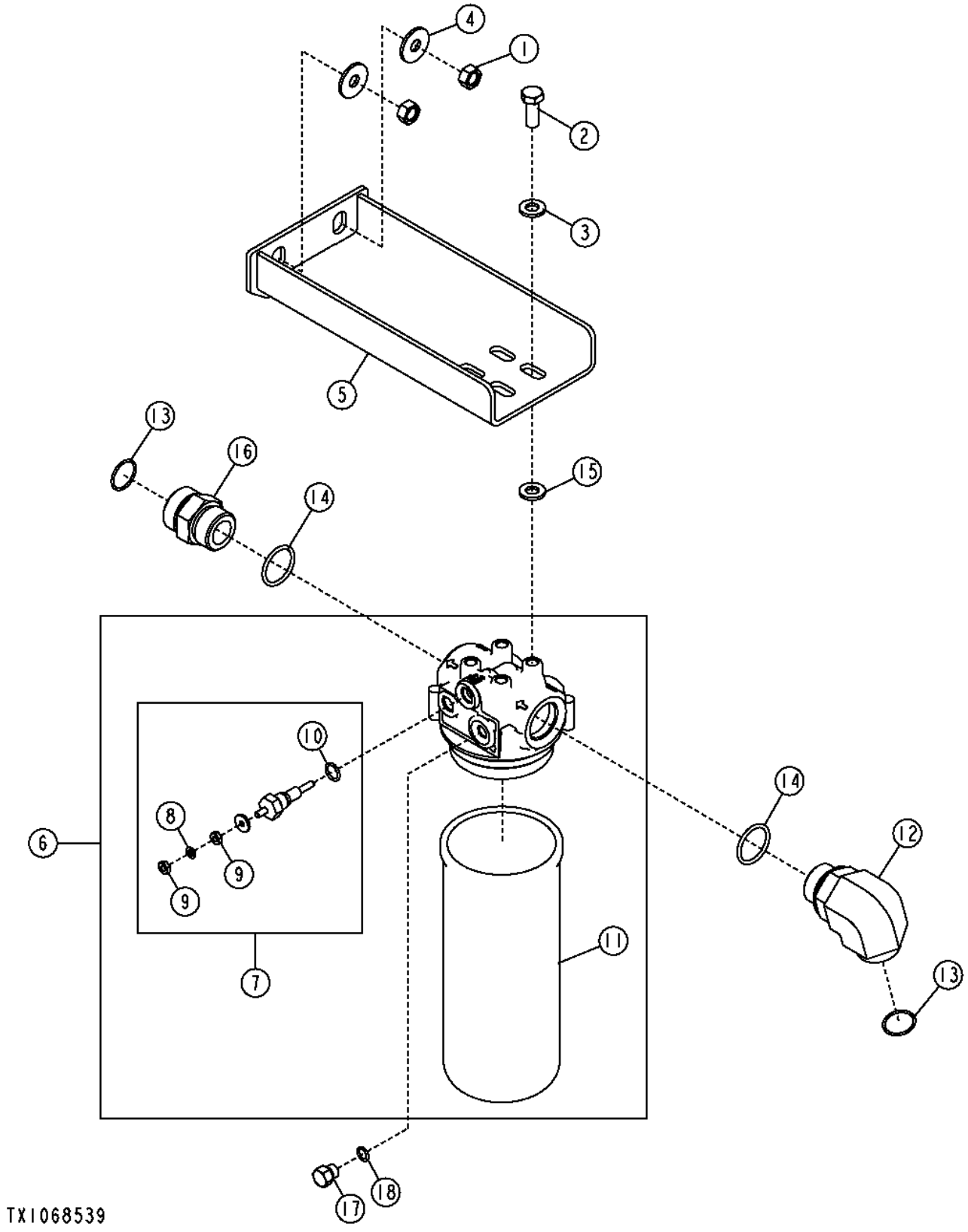

Item	*Nº peça*	*Descrição*	*Qtde*	*Nº série*	*Notas*
1	14M7274	Porca	2		M10
2	19M7402	Parafuso sextavado	4		M10 X 25
3	24M7239	Arruela	8		10.700 X 21 X 2.500 mm
4	24M7296	Arruela	2		10.500 X 30 X 2.500 mm
5	AT302009	Apoio	1		
6	AT386882	Cabeçote do filtro	1		(SUB FOR AT366666)
7	AH128450	Interruptor de apertar	1		
8	12M7060	Arruela	1		5.300 mm
9	14H631	Porca	2		0.190"
10	R26448	Anel o	1		11.887 X 1.981 mm (0.468" X 5/64")
11	T280007	Elemento de filtro	1		4 in., (SUB FOR T253682), Duramax de Próxima Geração

JDLink™ Ultimate / Standard / Direct Field Kit (153829 -)
Kit sur site JDLink™ Ultimate/Standard/Direct (153829 -)
Kit de Campo do JDLink™ Ultimate / Padrão / Direct (153829 -)
Kit de campo JDLink™ Ultimate / Standard / Direct (153829 -)

TX1026482 A.1

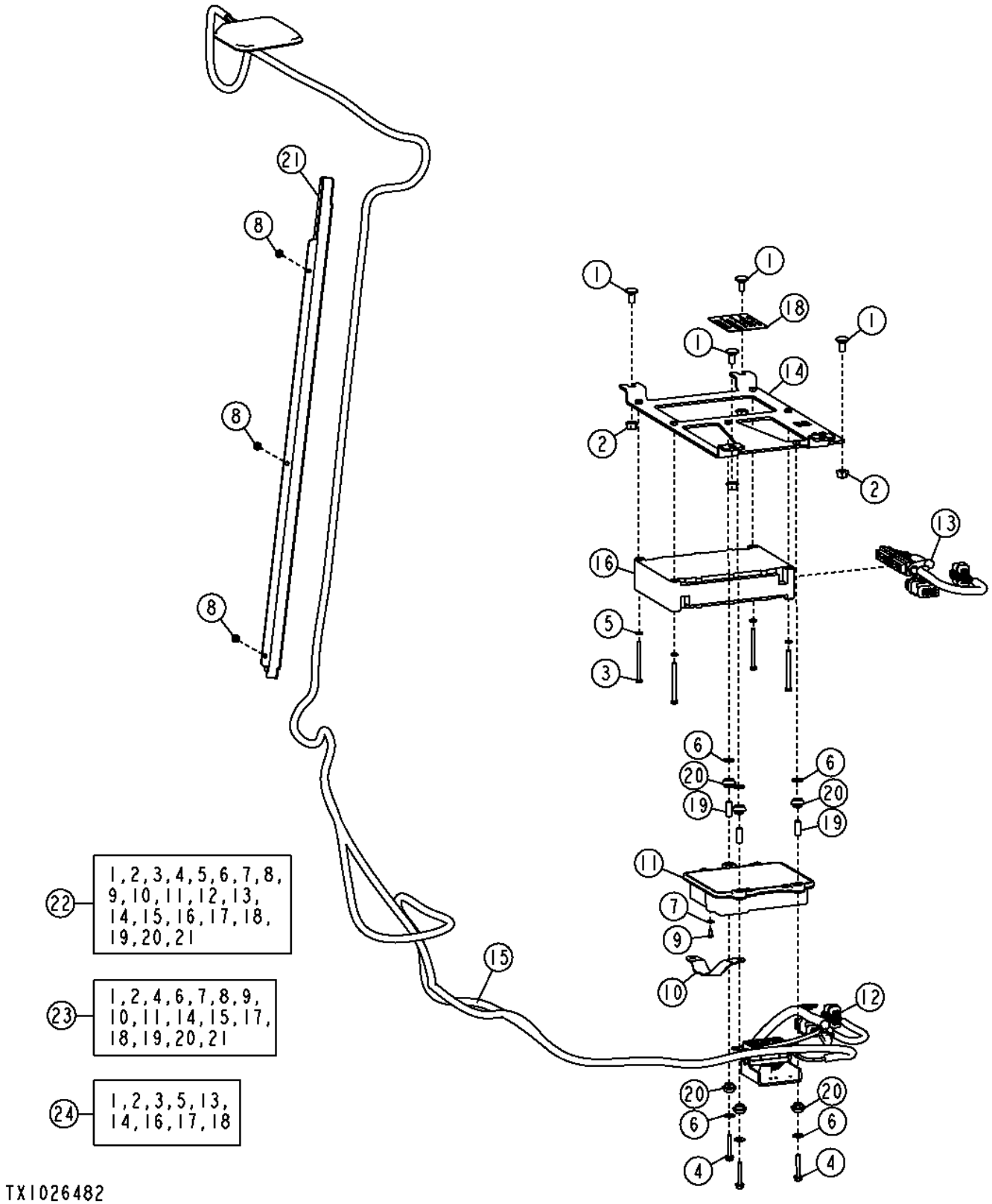

Item	*Nº peça*	*Descrição*	*Qtde*	*Nº série*	*Notas*
1	03M7190	Parafuso	4		M10 X 20
2	14M7296	Porca com flange	4		M10
3	19M7685	Parafuso sextavado	4		M6 X 70
4	19M7797	Parafuso	3		M6 X 40
5	24M7054	Arruela	4		6.400 X 12 X 1.600 mm
6	24M7139	Arruela	6		6.400 X 18 X 1.600 mm
7	24M7146	Arruela	1		4.300 X 12 X 1 mm
8	37H116	Parafuso	3		
9	37H212	Parafuso	1		
10	AT209965	Cabo negativo	1		
11	AT336266	Painel de controle	1		NLA (ORDER AT347687)
	AT347687	Caixa	1		(REMAN FOR AT336266)
12	AT344033	Chicote	1		
13	AT358858	Chicote	1		(SUB FOR AT344041) (GTT)
14	AT344140	Apoio	1		
15	AT344869	Antena	1		
16	PF81226	Controlador multi-funcional	1		(SUB FOR PF81111), Chicote do GTT
17	R44302	Cinta	AR		Chicote do MIG
18	T233867	Etiqueta	1		Inglês
	T235491	Etiqueta	1		Espanhol
	T235489	Etiqueta	1		Francês
19	T234392	Espaçador	3		
20	T234394	Passa-fio	6		
21	T234586	Placa	6		
22	.....	Kit - instalação de campo	1		(ORDER AT367779) (AT346532 NLA), JDLink™ Ultimate
23	.....	Kit - instalação de campo	1		(ORDER AT367775) (AT346530 NLA), JDLink™
24	.....	Kit - instalação de campo	1		(ORDER AT367779) (AT346531 NLA), JDLink™ Direct

JDLink™ Select (Field Kit) (153829 -)
Selection De JDLink™ (Kit sur site) (153829 -)
JDLink™ Select (Kit de Campo) (153829 -)
Seleccion De JDLink™ (Kit de campo) (153829 -)

TX1057619 A.1

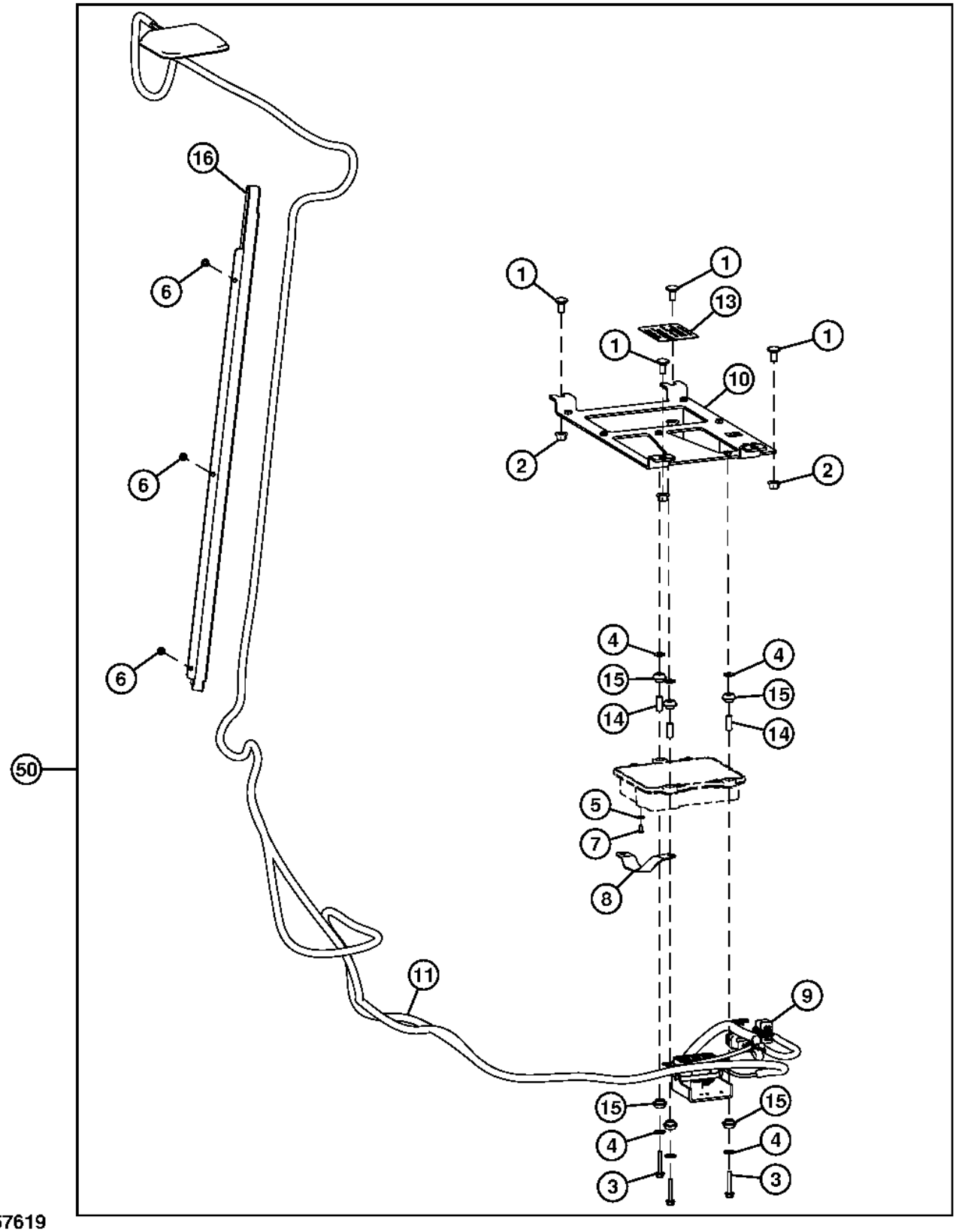

TX1057619

Item	*Nº peça*	*Descrição*	*Qtde*	*Nº série*	*Notas*
1	03M7190	Parafuso	4		M10 X 20
2	14M7296	Porca com flange	4		M10
3	19M7797	Parafuso	3		M6 X 40
4	24M7139	Arruela	6		6.400 X 18 X 1.600 mm
5	24M7146	Arruela	1		4.300 X 12 X 1 mm
6	37H116	Parafuso	3		
7	37H212	Parafuso	1		
8	AT209965	Cabo negativo	1		150 mm (5-29/32")
9	AT344033	Chicote	1		Chicote do GTT
10	AT344140	Apoio	1		
11	AT344869	Antena	1		14 ft.
12	R44302	Cinta	10		
13	T233867	Etiqueta	1		
14	T234392	Espaçador	3		
15	T234394	Passa-fio	6		
16	T234586	Placa	1		
50	**AT367775**	**Kit - instalação de campo**	**1**		**JDLink™ Select**

JDLink™ Ultimate Field Kit (153829 -)
Kit sur site JDLink™ Ultimate (153829 -)
Kit de Campo do JDLink™ Ultimate (153829 -)
Kit de campo JDLink™ Ultimate (153829 -)

TX1057624 A.1

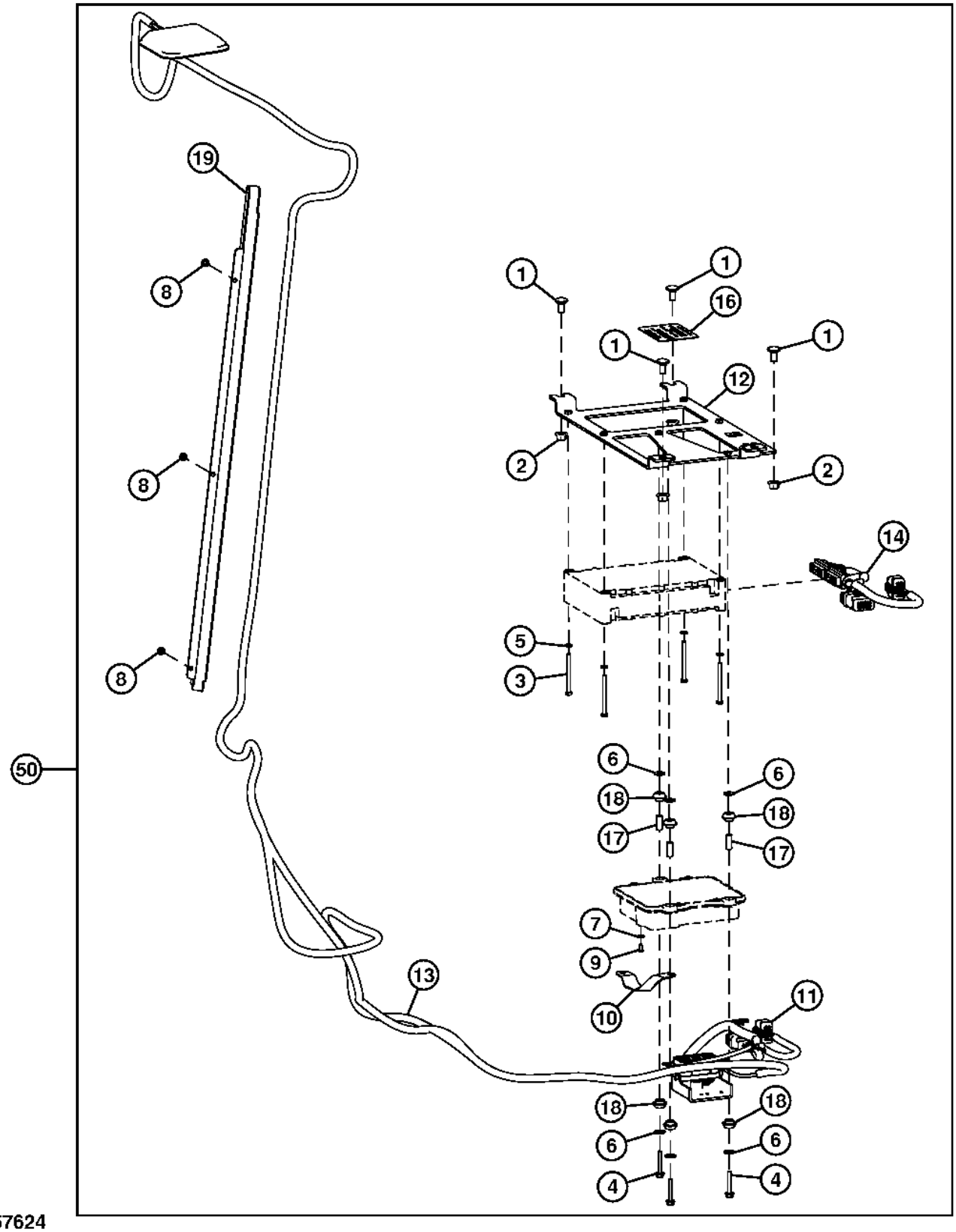

TX1057624

Item	*Nº peça*	*Descrição*	*Qtde*	*Nº série*	*Notas*
1	03M7190	Parafuso	4		M10 X 20
2	14M7296	Porca com flange	4		M10
3	19M7685	Parafuso sextavado	4		M6 X 70
4	19M7797	Parafuso	3		M6 X 40
5	24M7054	Arruela	4		6.400 X 12 X 1.600 mm
6	24M7139	Arruela	6		6.400 X 18 X 1.600 mm
7	24M7146	Arruela	1		4.300 X 12 X 1 mm
8	37H116	Parafuso	3		
9	37H212	Parafuso	1		
10	AT209965	Cabo negativo	1		
11	AT344033	Chicote	1		(GTT)
12	AT344140	Apoio	1		
13	AT344869	Antena	1		14 ft.
14	AT358858	Chicote	1		(MIG)
15	R44302	Cinta	10		
16	T233867	Etiqueta	1		
17	T234392	Espaçador	3		
18	T234394	Passa-fio	6		
19	T234586	Placa	3		
50	**AT367779**	**Kit - instalação de campo**	**1**		**JDLink™ Ultimate**

JDLink™ MTG Assembly (Field Kit)
MTG JDLink™ (jeu d'adaptation)
Conjunto MTG do JDLink™ (Kit de Campo)
Conjunto de JDLink™ MTG (para instalación en campo)

AT387204_TX1089129 A.1

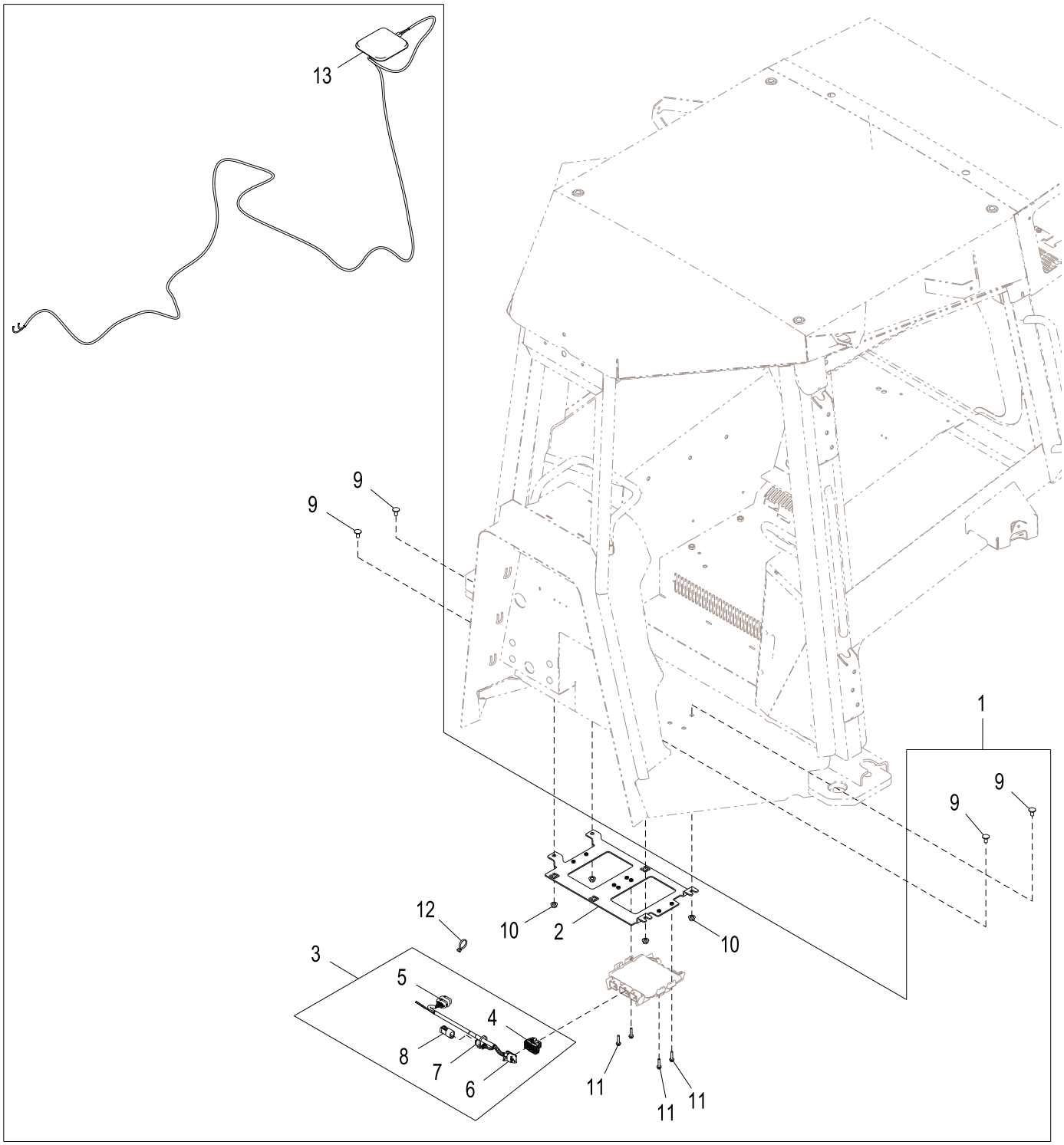

AT387204_TX1089129

Item	*Nº peça*	*Descrição*	*Qtde*	*Nº série*	*Notas*
1	**.....**	**Kit - instalação de campo**	**1**		**Encomende Através do Configurador de Produtos**
2	AT371790	Apoio	1		
3	AT375328	Chicote	1		
4	57M8526	Alojam. conector elétrico	1		
5	57M9801	Alojam. conector elétrico	1		
6	57M8529	Tampa de conecTor eléTrico	1		
7	57M8634	Alojam. conector elétrico	1		
8	57M8014	Alojam. conector elétrico	1		
9	03M7190	Parafuso	4		M10 X 20
10	14M7296	Porca com flange	4		M10
11	19M7796	Parafuso	4		M6 X 30
12	R44302	Cinta	2		
13	AT399832	Antena	1		MTG (Celular)

JDLink™; Antenna (MTG-Cellular and SAT-Satellite) (Cab)
JDLink™; Antenna (MTG-Cellular and SAT-Satellite) (Cab)
JDLink™; Antena (MTG-Celular e SAT-Satélite) (Cabine)
JDLink™, antena (MTG-celular y SAT-satélite) (cabina)

AT397079_TX1089118 A.1

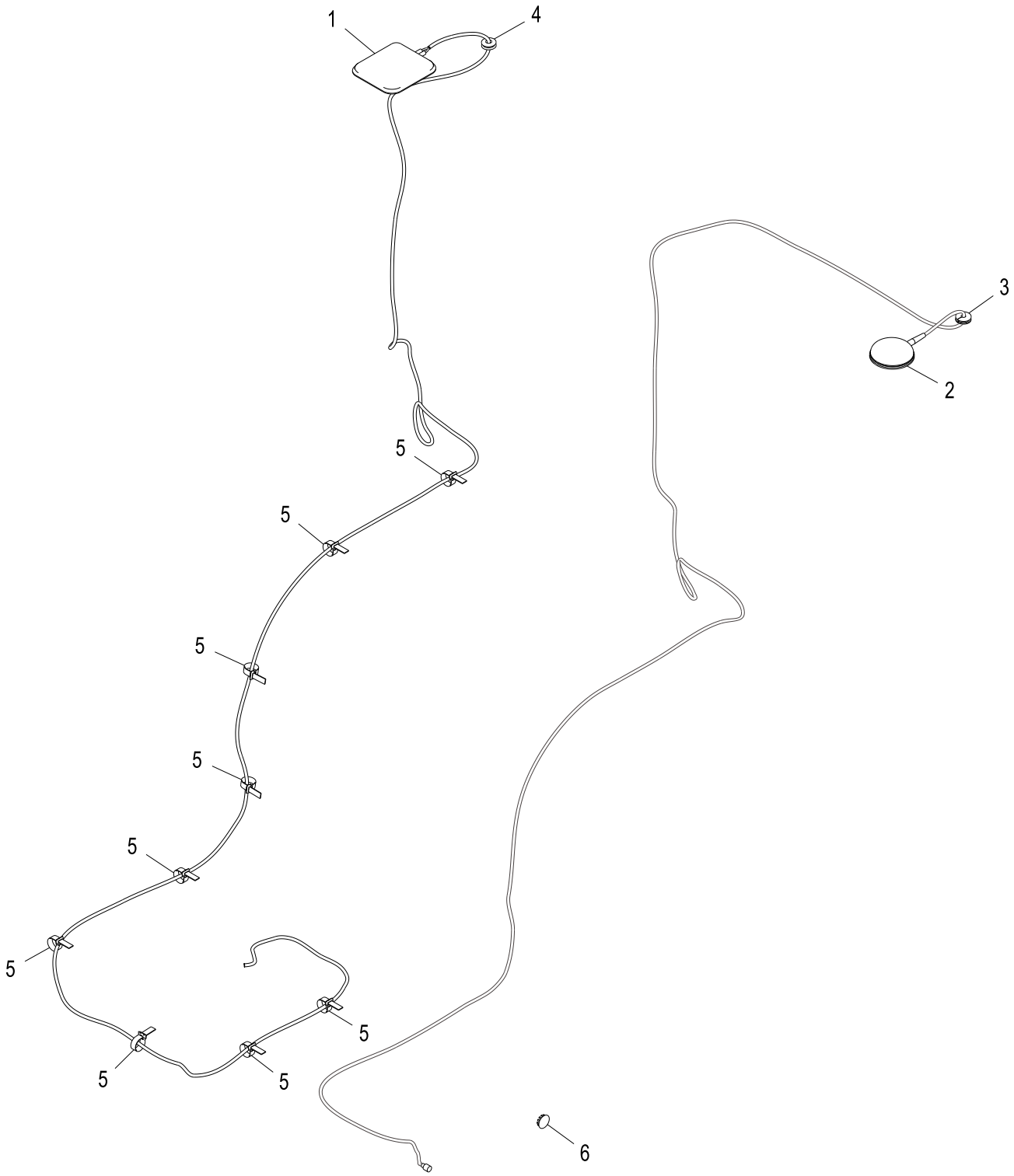

AT397079_TX1089118

Item	*Nº peça*	*Descrição*	*Qtde*	*Nº série*	*Notas*
1	AT399832	Antena	1		MTG (Celular)
2	PF81427	Antena	1		SAT (Satélite)
3	R41440	Passa-fio	1		
4	R62356	Passa-fio	1		
5	H224073	Cinta	9		
6	T236243	Plugue	1		

JDLink™; Antenna (MTG-Cellular and SAT-Satellite) (Canopy)
JDLink™; Antenna (MTG-Cellular and SAT-Satellite) (Canopy)
JDLink™; Antena (MTG-Celular e SAT-Satélite) (Capota)
JDLink™, antena (MTG-celular y SAT-satélite) (dosel)

AT397106_TX1089112 A.1

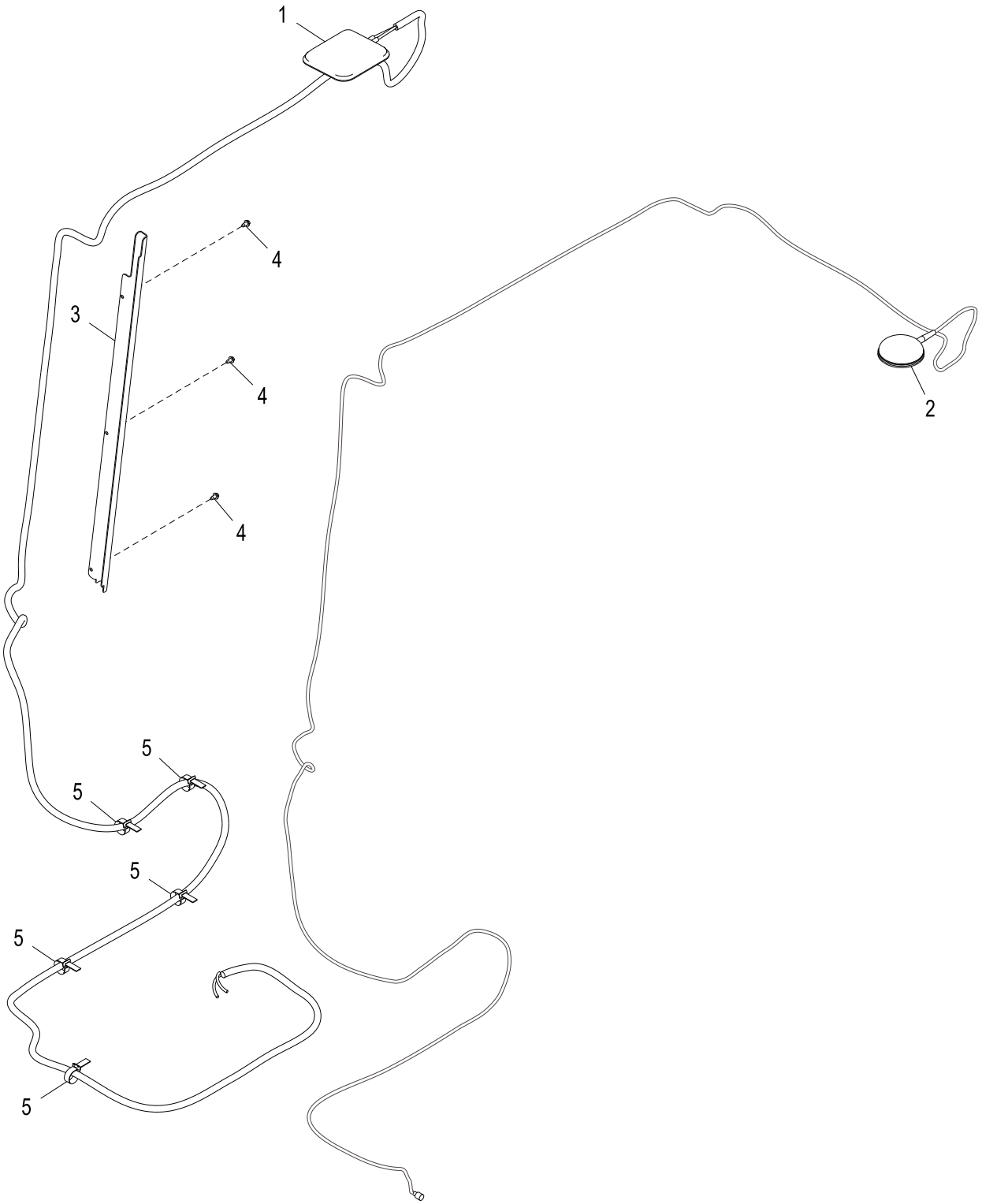

AT397106_TX1089112

Item	*Nº peça*	*Descrição*	*Qtde*	*Nº série*	*Notas*
1	AT399832	Antena	1		MTG (Celular)
2	PF81427	Antena	1		SAT (Satélite)
3	T234586	Placa	1		
4	37H116	Parafuso	3		
5	H224073	Cinta	5		

JDLink™ Modular Telematics Gateway and Satellite Module Controller
Contrôleur de passerelle télématique modulaire (MTG) et module satellite JDLink™
Gateway Telemático Modular e Controlador de Módulo para Satélite JDLink™
Controlador de pórtico de Telematics modular y módulo de satélite JDLink™

PUPC100222 A.1

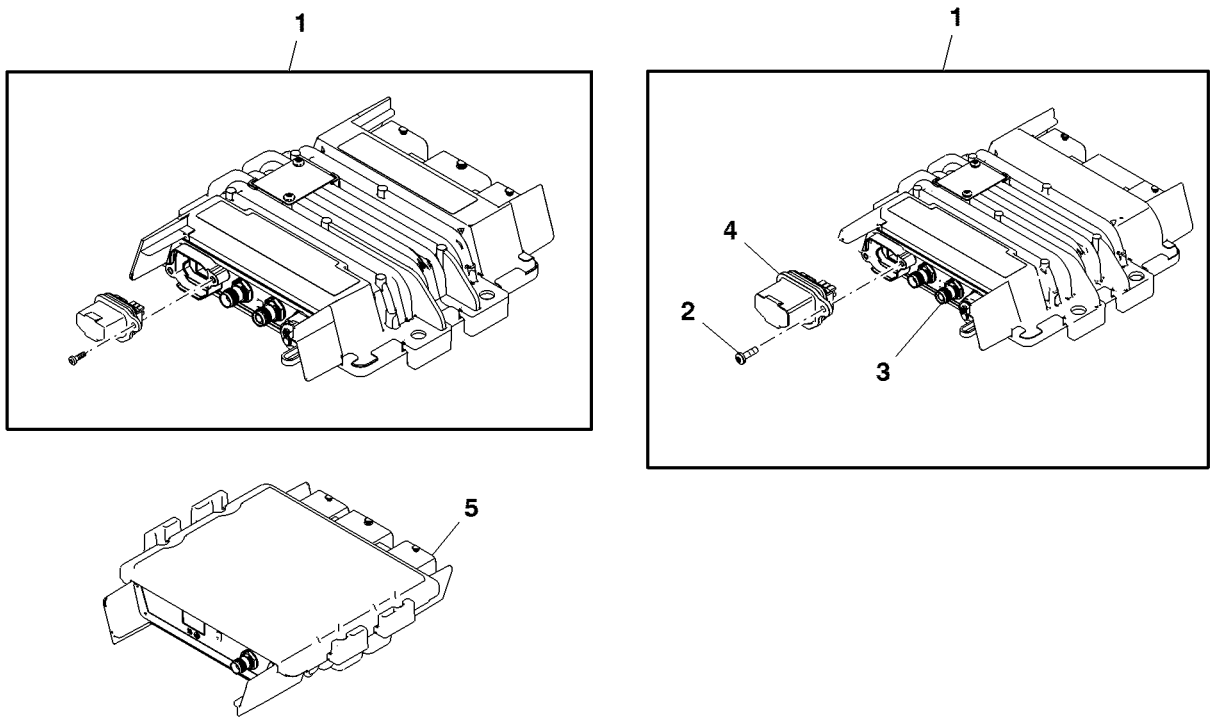

PUPC100222

Item	*Nº peça*	*Descrição*	*Qtde*	*Nº série*	*Notas*
1	PF81438	Unidade de controle eletrôn	1		(A) Modular Telematics Gateway
	MPPC10071	Kit de peças de montagem	1		(B)
2	PF13564	Parafuso	2		
3	.....	Unidade de controle eletrôn	1		(Order PF81438)
4	PF81429	Kit do bujão	1		
5	PF81399	Módulo	1		Satellite Module

(A) For service only, for new installs please order JD/ZXLink Kit from product configurator.
Pour l'entretien uniquement ; pour les nouvelles installations, commander le kit JD/ZXLink auprès du configurateur de produit.
Somente para serviço; para novas instalações, solicite o JD/ZXLink Kit no configurador do produto.
Sólo como repuesto, para instalación nueva pedir el juego JD/ZXLink del configurador de productos.

(B) For California, Australia And New zealand
Pour Californie, Australie et Nouvelle-Zélande
Para a Califórnia, Austrália e Nova Zelândia
En California, Australia y Nueva Zelanda

Winch Control Linkage STD
STD, tringle de commande de treuil
Articulação Padrão de Controle do Guincho
Varillaje de control de malacate estándar

AT397408_TX1090073 B.2

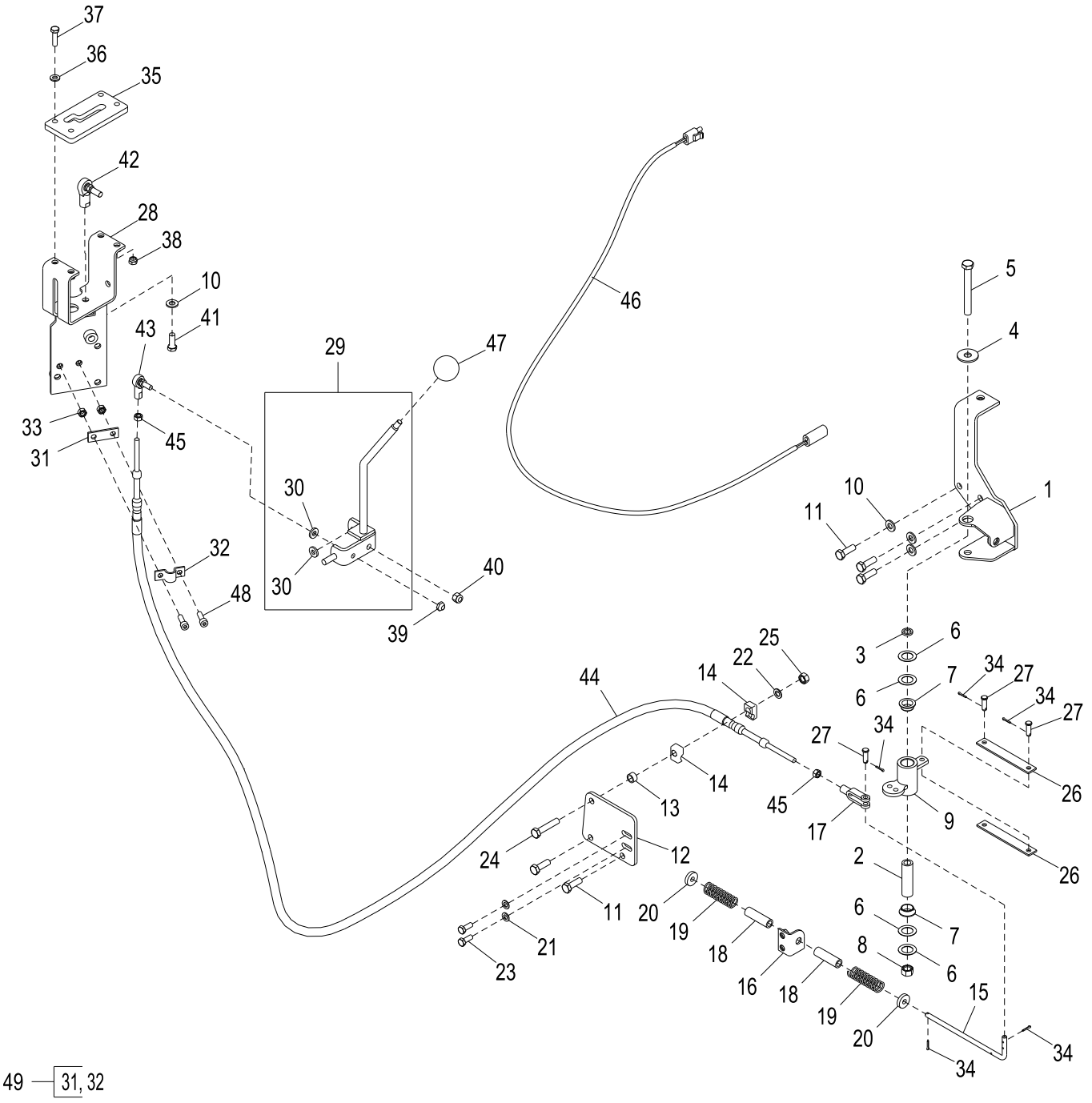

AT397408_TX1090073

Item	*Nº peça*	*Descrição*	*Qtde*	*Nº série*	*Notas*
1	AT222751	Apoio	1		
2	T157641	Bucha	1		
3	T25050	Arruela	1		
4	24M7180	Arruela	1		13 X 37 X 3 mm
5	19M7949	Parafuso sextavado	1		M12 X 100
6	24H1390	Calço	4		
7	T125808	Bucha	2		
8	14M7275	Porca	1		M12
9	AT397409	Alavanca articulada	1		
10	24M7239	Arruela	4		10.700 X 21 X 2.500 mm
11	19M7662	Parafuso sextavado	5		M10 X 30
12	T290502	Placa	1		
13	T165578	Arruela	1		
14	H76869	Braçadeira	2		
15	T290679	TiranTe	1		
16	AT210885	Cantoneira	1		
17	L299T	Forquilha	1		
18	L3483N	Bucha	2		
19	R64776	Mola	2		
20	24H1621	Arruela	2		11/32" X 1" X 0.220"
21	24M7036	Arruela	2		9 X 16 X 1.600 mm
22	24M7096	Arruela	1		10.500 X 18 X 1.600 mm
23	19M7881	Parafuso	2		M8 X 20
24	19M8600	Parafuso sextavado	1		M10 X 50
25	14M7274	Porca	1		M10
26	T173539	Correia	2		
27	P46404	Pino fixador	3		
28	AT139746	Apoio	1		
29	AT382387	Alavanca de controle	1		
30	24H1292	Arruela	2		11/32" X 3/4" X 0.120"
31	.....	Correia	1		ORDER AH138519
32	.....	Braçadeira	1		ORDER AH138519
33	14M7273	Porca	2		M8
34	11M7079	Contra-pino	7		2.500 X 12 mm
35	T129792	Inserto	1		
36	24M7238	Arruela	4		8.700 X 17 X 2 mm
37	19M7513	Parafuso sextavado	4		M8 X 30
38	14M7166	Porca de segurança	4		M8
39	R76686	Porca de segurança	1		
40	M68954	Porca de segurança	1		
41	19H2987	Parafuso sextavado	1		3/8" X 1"
42	AT112928	Junta esférica	1		
43	AT48548	Junta esférica	1		
44	AT221944	Cabo de puxar e empurrar	1		
45	14H650	Porca	2		5/16"
46	AT223666	Chicote	1		
47	AP17808	Botão	1		
48	19M7657	Parafuso	2		M8 X 25
49	AH138519	Kit do reparo	1		

Winch Control Linkage Power In / Power Out
Entrée d'alimentation / sortie d'alimentation de tringle de commande de treuil
Entrada de Alimentação / Saída de Alimentação da Articulação de Controle do Guincho
Varillaje de control de malacate, enrollar/desenrollar a potencia

AT379969_TX1090153 B.1

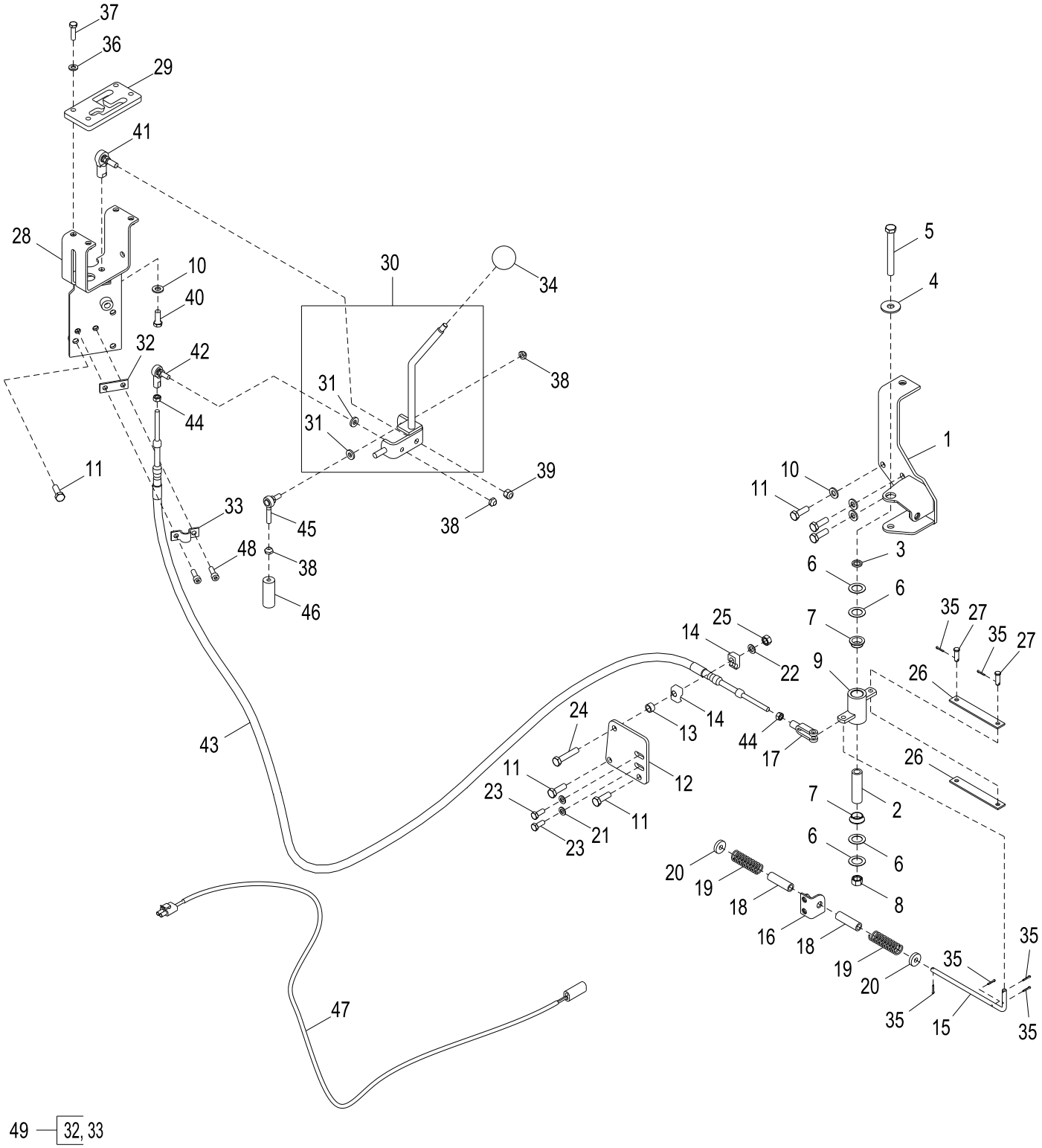

AT379969_TX1090153

Item	*Nº peça*	*Descrição*	*Qtde*	*Nº série*	*Notas*
1	AT222751	Apoio	1		
2	T157641	Bucha	1		
3	T25050	Arruela	1		
4	24M7180	Arruela	1		13 X 37 X 3 mm
5	19M7949	Parafuso sextavado	1		M12 X 100
6	24H1390	Calço	4		
7	T125808	Bucha	2		
8	14M7275	Porca	1		M12
9	AT221940	Alavanca articulada	1		Articulação do Guincho
10	24M7239	Arruela	4		10.700 X 21 X 2.500 mm
11	19M7662	Parafuso sextavado	8		M10 X 30
12	T177964	Placa	1		
13	T165578	Arruela	1		
14	H76869	Braçadeira	2		
15	T173804	TiranTe	1		
16	AT210885	Cantoneira	1		
17	L299T	Forquilha	1		Ajustável
18	L3483N	Bucha	2		
19	R64776	Mola	2		
20	24H1621	Arruela	2		11/32" X 1" X 0.220"
21	24M7036	Arruela	2		9 X 16 X 1.600 mm
22	24M7096	Arruela	1		10.500 X 18 X 1.600 mm
23	19M7881	Parafuso	2		M8 X 20
24	19M8600	Parafuso sextavado	1		M10 X 50
25	14M7274	Porca	1		M10
26	T173539	Correia	2		
27	P46404	Pino fixador	2		
28	AT139746	Apoio	1		
29	T129794	Inserto	1		
30	AT382387	Alavanca de controle	1		
31	24H1292	Arruela	2		11/32" X 3/4" X 0.120"
32	.....	Correia	1		ORDER AH138519
33	.....	Braçadeira	1		ORDER AH138519
34	AP17808	Botão	1		
35	11M7079	Contra-pino	6		2.500 X 12 mm
36	24M7238	Arruela	4		8.700 X 17 X 2 mm
37	19M7513	Parafuso sextavado	4		M8 X 30
38	R76686	Porca de segurança	3		
39	M68954	Porca de segurança	1		
40	19H2987	Parafuso sextavado	1		3/8" X 1"
41	AT112928	Junta esférica	1		
42	AT48548	Junta esférica	1		
43	AT221944	Cabo de puxar e empurrar	1		
44	14H650	Porca	2		5/16"
45	AT46597	Junta esférica	1		
46	T131460	Espaçador	1		
47	AT223666	Chicote	1		
48	19M7657	Parafuso	2		M8 X 25
49	AH138519	Kit do reparo	1		
50	T132832	Etiqueta	1		Controle do Guincho - Entrada de Alimentação / Saída de Alimentação, Não Ilustrado

Winch Mounting Bracket
Support de montage de treuil
Suporte de Montagem do Guincho
Escuadra de montaje de malacate

AT379963_TX1090062 A.1

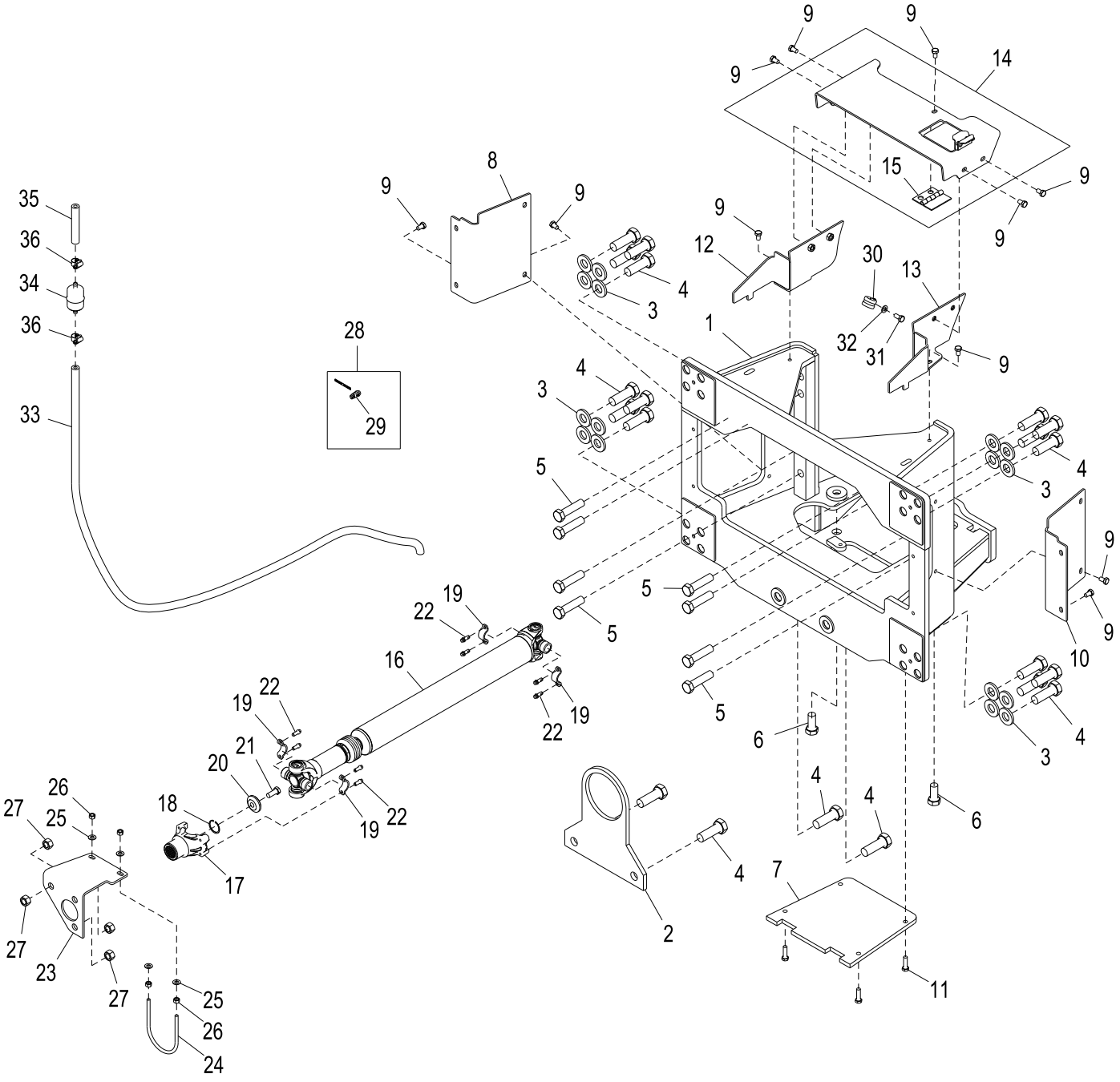

AT379963_TX1090062

Item	*Nº peça*	*Descrição*	*Qtde*	*Nº série*	*Notas*
1	AT222133	Apoio	1		
2	T177837	Placa	1		Retentor do Eixo de Acionamento
3	24M7243	Arruela	16		25.400 X 50 X 6 mm
4	19M8346	Parafuso sextavado	20		M24 X 70
5	19M7892	Parafuso sextavado	8		M20 X 80
6	19M7950	Parafuso sextavado	2		M20 X 45
7	T177793	Placa	1		Tampa de Proteção do Reservatório
8	T177836	Capa	1		Direita
9	19M8324	Parafuso sextavado	15		M10 X 16
10	T177851	Capa	1		Esquerda
11	19M7550	Parafuso sextavado	4		M10 X 35
12	AT222136	Capa	1		Direita
13	AT222137	Capa	1		Esquerda
14	AT222134	Capa	1		Guincho com Válvula Lynx
15	AT209110	Dobradiça	1		
16	AT191821	Eixo cardã	1		Guincho
	AT397345	Kit terminal esférico	1		(INCLUDES N119316 (4), T185657, T185658 AND T185660)
	N119316	Anel de pressão	1		
	T185657	Protetor	1		
	T185658	Braçadeira	1		
	T185660	Braçadeira	1		
17	T185656	Forquilha	1		
18	M41029	Anel de pressão	1		Interno
19	T69938	Semi-braçadeira	4		
20	T163182	Espaçador	1		
21	19M8011	Parafuso sextavado	1		M12 X 30
22	T113128	Parafuso	8		
23	T164218	Apoio	1		Eixo de Acionamento Dianteiro
24	T36393	Parafuso u	1		
25	24H1305	Arruela	4		13/32" X 13/16" X 0.065"
26	14H1076	Porca	4		3/8"
27	14H1039	Porca	4		5/8"
28	AT228732	Kit luz de emergência	1		Pressão do Óleo, (24V)
29	AT228722	Farol de serviço	1		(24V)
30	T102934	Braçadeira	1		
31	19M7938	Parafuso sextavado	1		M10 X 20
32	24M7028	Arruela	1		10.500 X 20 X 2 mm
33	.....	Mangueira	1		(MAKE FROM M87571) (CTL)
34	AT101565	Filtro de ar	1		
35	.....	Mangueira	1		(MAKE FROM M87571) (CTL)
36	TY22464	Braçadeira	2		

Winch Input And Pump Gears Standard Speed
Vitesse standard de pignons d'entrée de treuil et de pompe
Engrenagens da Bomba e Entrada do Guincho, Velocidade Padrão
Engranajes de entrada de malacate y bomba velocidad normal

AT379965_TX1090125 A.1

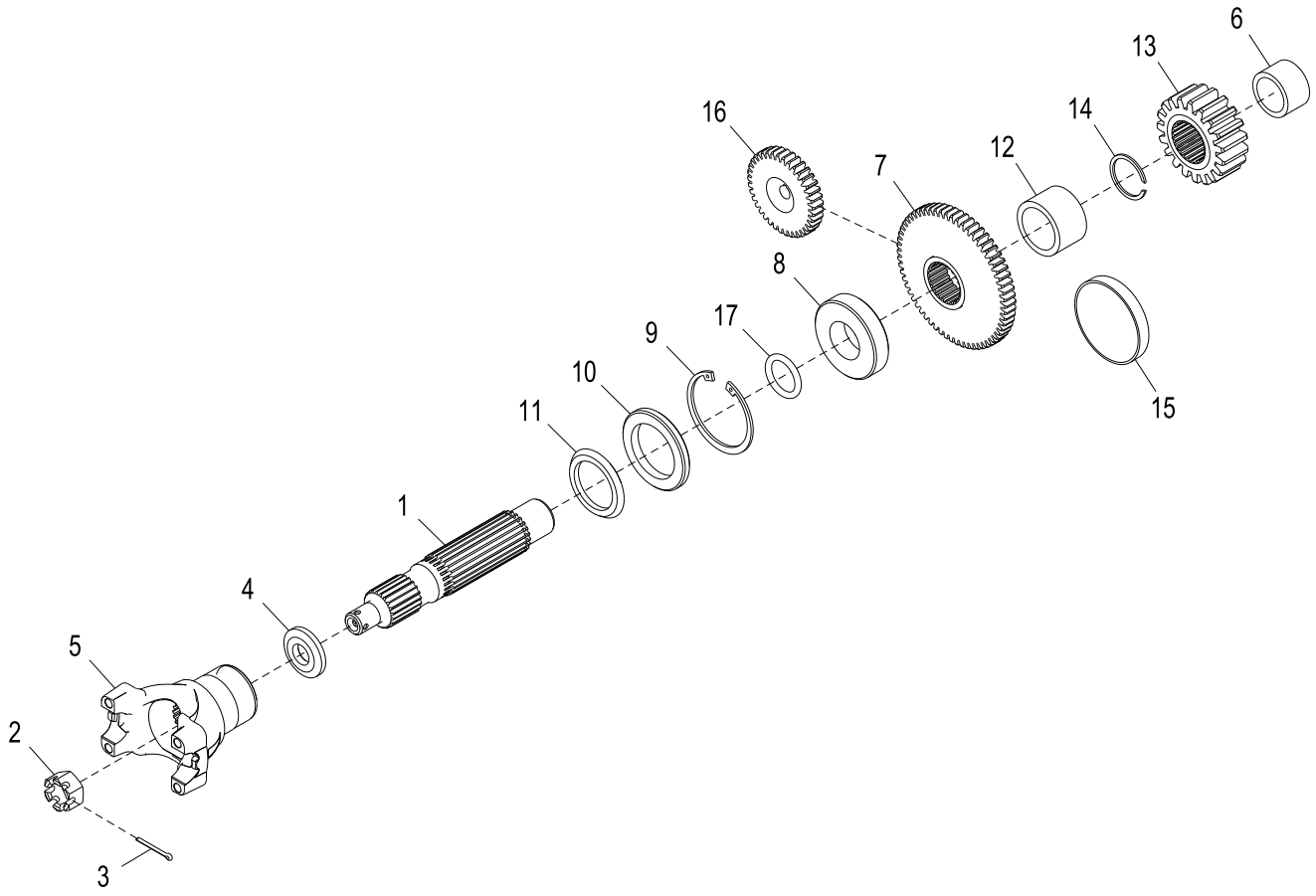

AT379965_TX1090125

Item	*Nº peça*	*Descrição*	*Qtde*	*Nº série*	*Notas*
1	T173101	Eixo	1		Entrada
2	14H1086	Porca	1		3/4"
3	11M7017	Contra-pino	1		3.200 X 32 mm
4	M4259T	Arruela	1		
5	T185661	Forquilha	1		
6	JD8855	Rolamento de agulhas	1		
7	T242381	EngrEnagem	1		
8	JD10329	Rolamento de esfeRas	1		
9	40M7044	Anel de pressão	1		
10	AT48334	Vedação	1		
11	T121280	Vedação	1		
12	A16769	Bucha	1		
13	T84727	EngrEnagem	1		Acionamento de Entrada
14	R33320	Anel de pressão	1		
15	T15610	Plugue	1		
16	T242382	EngrEnagem	1		
17	T40703	Anel o	1		

Winch Hydraulic Reservoir
Reniflard, de réservoir hydraulique
Reservatório Hidráulico do Guincho
Depósito hidráulico del malacate

AT379964_TX1090110 A.2

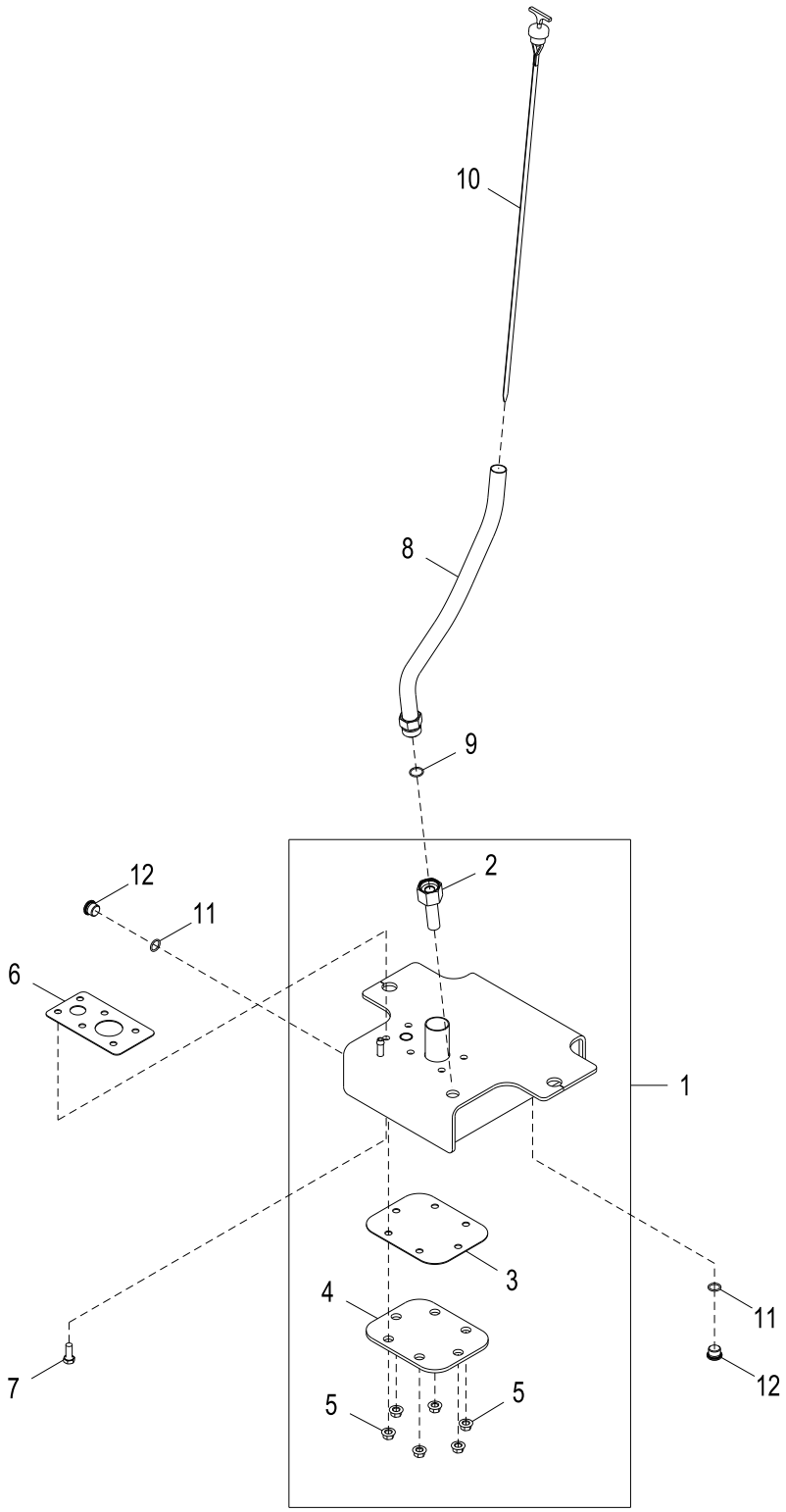

AT379964_TX1090110

Item	*Nº peça*	*Descrição*	*Qtde*	*Nº série*	*Notas*
1	AT184528	ReseRvatóRio	1		
2	38H1356	Porca de tubo	1		
3	T165179	Junta	1		
4	T165178	Placa	1		Tampa para Limpeza
5	14M7296	Porca com flange	6		M10
6	T165121	Junta	1		
7	19M7402	Parafuso sextavado	6		M10 X 25
8	AT184790	Tubo vareTa de nível	1		
9	T77858	Anel o	1		
10	AT326522	Vareta de niVel	1		
11	R26375	Anel o	2		
12	64H1018	Tampão de dreno	2		SUB FOR R33138

Winch Housing and Cover
Boîtier et protection de treuil
Carcaça e Tampa do Guincho
Cubierta y caja del malacate

AT379964_TX1090109 B.1

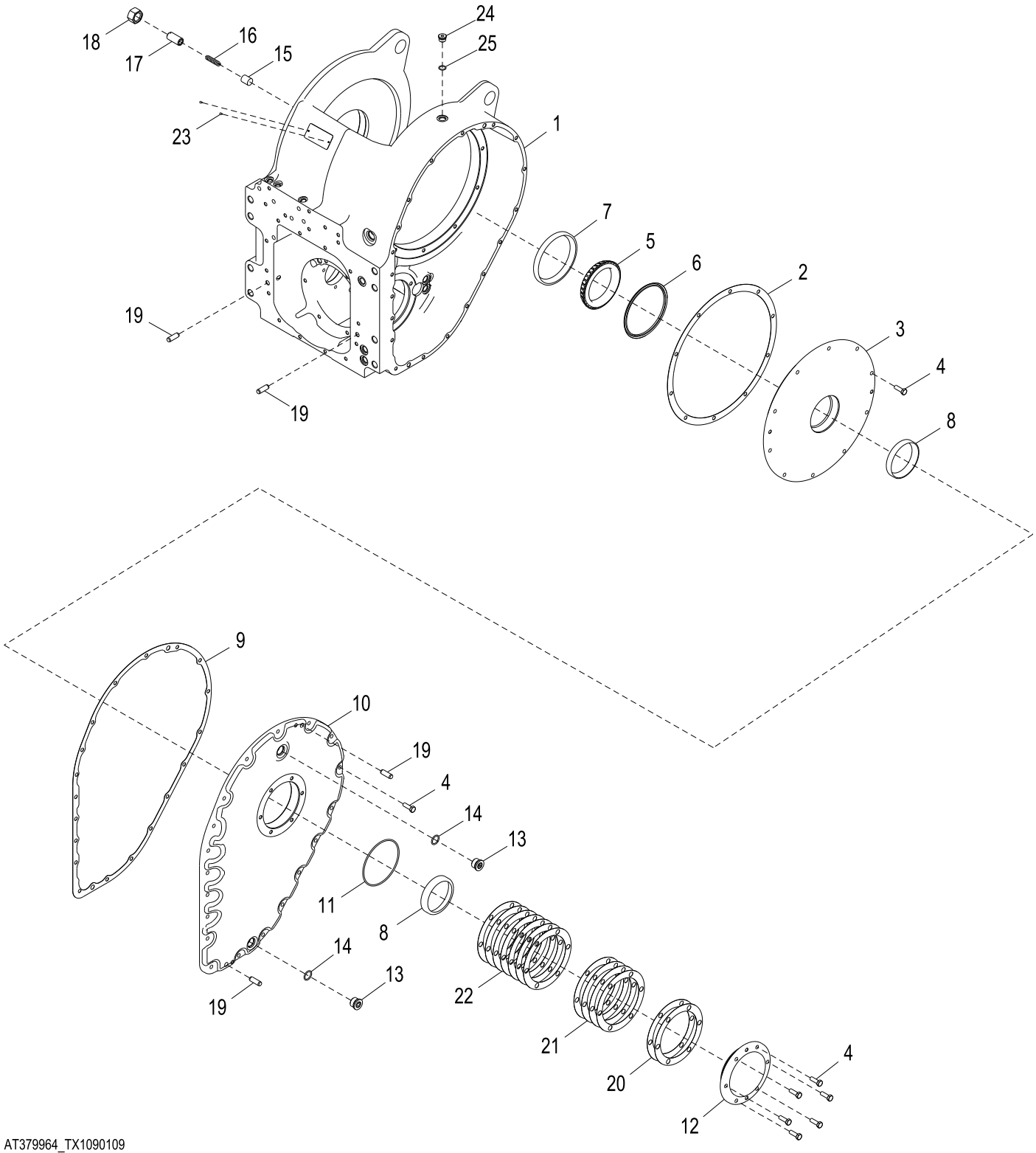

AT379964_TX1090109

Item	*Nº peça*	*Descrição*	*Qtde*	*Nº série*	*Notas*
1	T84710	Carcaça	1		Guincho
2	T84699	Junta	1		Tambor
3	T142170	Mancal	1		
4	19M7662	Parafuso sextavado	35		M10 X 30
5	JD8915	Cone de rolamento	1		
6	T142269	Anel vedação em "v'	1		
7	JD8245	Capa de rolamento	1		
8	JD8210	Capa de rolamento	2		
9	T84701	Junta	1		Tampa Lateral
10	T84700	Capa	1		
11	T51625	Anel o	1		
12	T84702	Mancal	1		Redução Final
13	T64769	Tampão de dreno	2		
14	U12547	Anel o	2		
15	T132916	SupreSSor	1		
16	T132915	Mola de compressão	1		
17	T132914	Parafuso de fenda	1		
18	14M7278	Porca	1		M24
19	T26565	Pino de centragem	4		
20	R46323	Calço	2		
21	R46324	Calço	4		
22	R46325	Calço	7		
23	37H26	Parafuso	2		0.116" X 1/4"
24	64H1018	Tampão de dreno	1		SUB FOR R33138
25	R26375	Anel o	1		

Winch Front Cover
Couvercle de treuil avant
Tampa Dianteira do Guincho
Cubierta delantera del malacate

AT379964_TX1090111 A.1

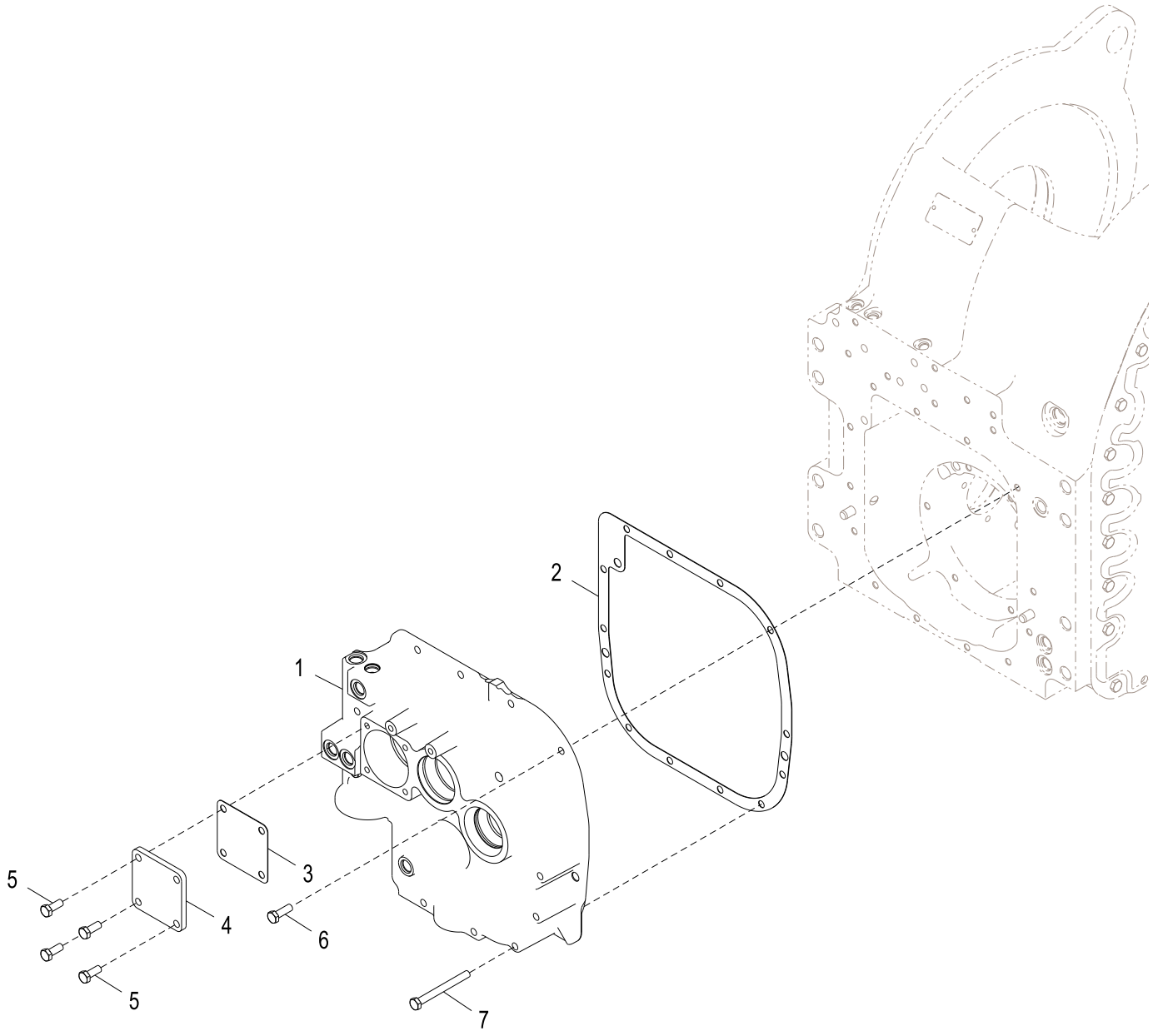

AT379964_TX1090111

Item	*Nº peça*	*Descrição*	*Qtde*	*Nº série*	*Notas*
1	T173042	Carcaça	1		
2	T84826	Junta	1		Carcaça
3	T173080	Junta	1		
4	T173079	Capa	1		
5	19M7402	Parafuso sextavado	4		M10 X 25
6	19M7662	Parafuso sextavado	6		M10 X 30
7	19M8093	Parafuso sextavado	7		M10 X 100

Winch Drum (8 in.)
Tambour de treuil (8 in.)
Tambor do Guincho (8 in.)
Tambor del malacate (8 in.)

AT379964_TX1090124 A.1

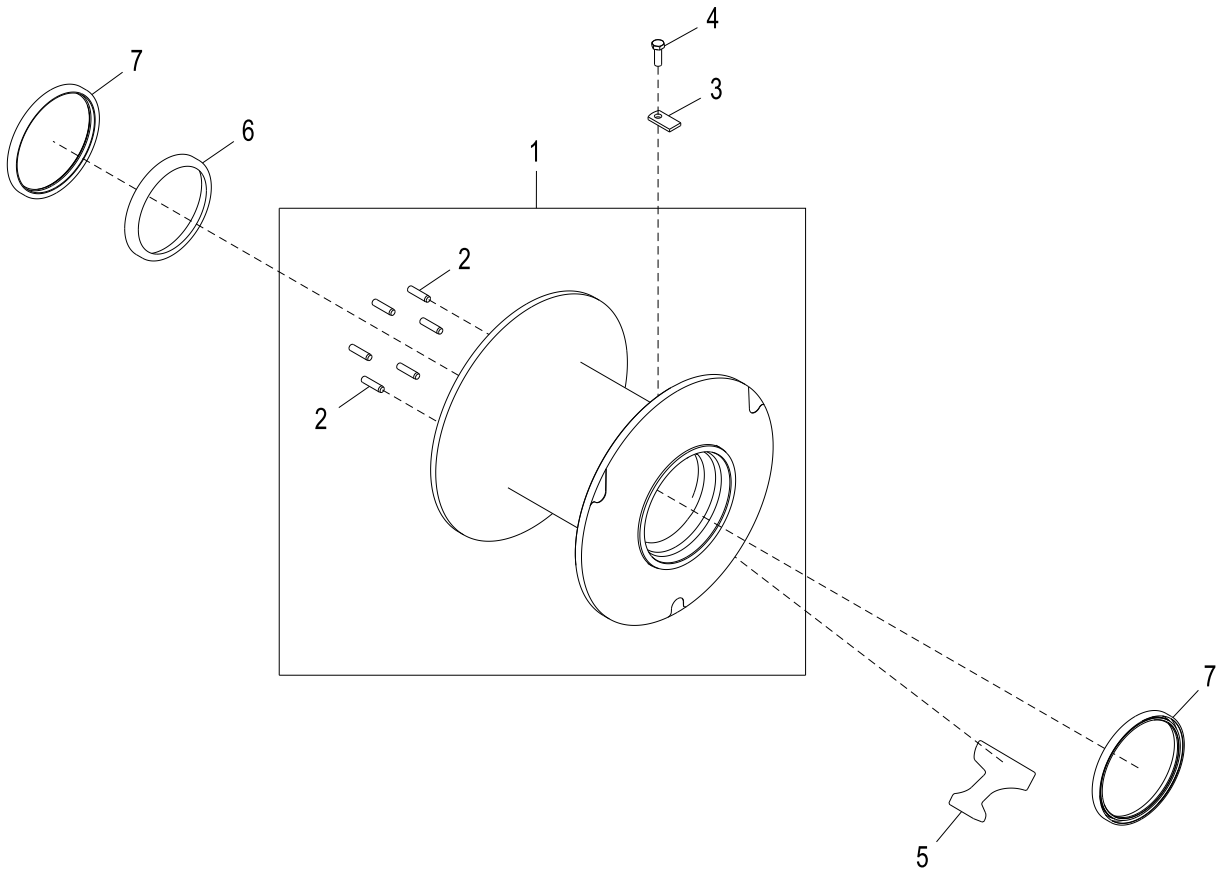

AT379964_TX1090124

Item	*Nº peça*	*Descrição*	*Qtde*	*Nº série*	*Notas*
1	AT151125	Tambor	1		(8 in.), Com Engrenagem
	AT181675	EngrEnagem	1		Kit de Coroa para Carretel Livre, USE WITH AT151125; INCLUDES T84696, (6) U42011, T162677
2	U42011	Pino de centragem	6		
3	T52368	Correia	1		
4	19M7662	Parafuso sextavado	1		M10 X 30
5	T133170	Cunha	1		
6	JD8245	Capa de rolamento	1		
7	AT173348	Vedação	2		
	T84697	Luva	1		Luva de Desgaste

Fairlead
Guide-câble
Guia de Cabo
Guíacabos

AT175529_TX1081675 A.2

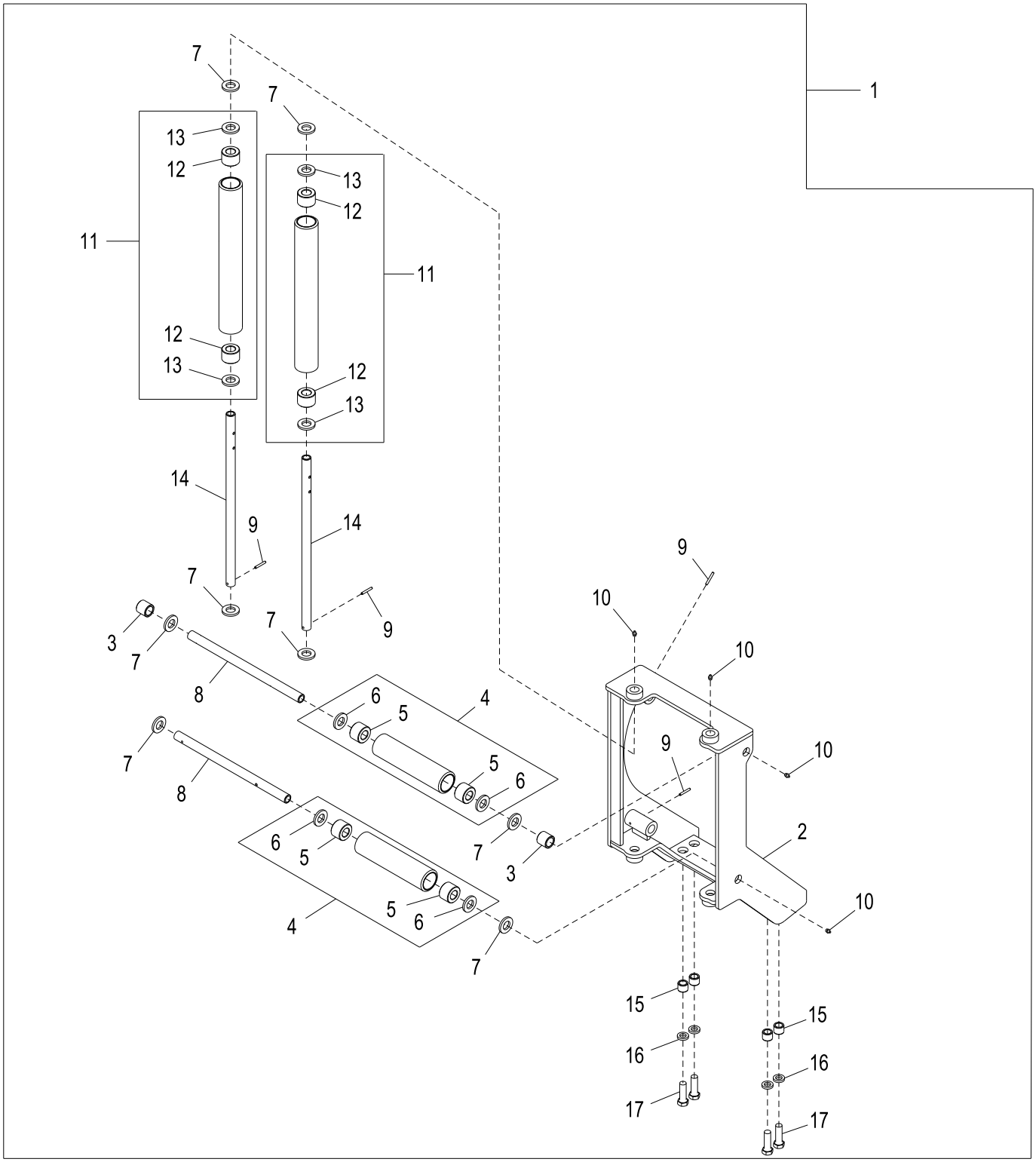

AT175529_TX1081675

Item	*Nº peça*	*Descrição*	*Qtde*	*Nº série*	*Notas*
1	**AT175529**	**Guia**	**1**		**Guia de Cabo, Pacotes de Produto**
2	AT175528	Estrutura	1		
3	T131557	Bucha	2		
4	AT139774	Rolete	2		
5	T16448	Bucha	2		Pressionado para Dentro
6	N2445W	Arruela	2		
7	N2445W	Arruela	8		
8	T131541	Eixo	2		
9	34H385	Pino elástico	4		1/4" X 1-3/4"
10	JD7759	Conexão de lubrificação	4		
11	AT139775	Cilindro superior	2		
12	T16448	Bucha	2		
13	N2445W	Arruela	2		
14	T131540	Eixo	2		
15	T158619	Bucha	4		
16	T83426	Arruela	4		
17	19M8638	Parafuso sextavado	4		M20 X 65

Winch Clutch Shaft Standard Speed
Vitesse standard arbre d'embrayage de treuil
Eixo da Embreagem do Guincho, Velocidade Padrão
Eje de embrague de malacate de velocidad normal

AT379965_TX1090140 A.1

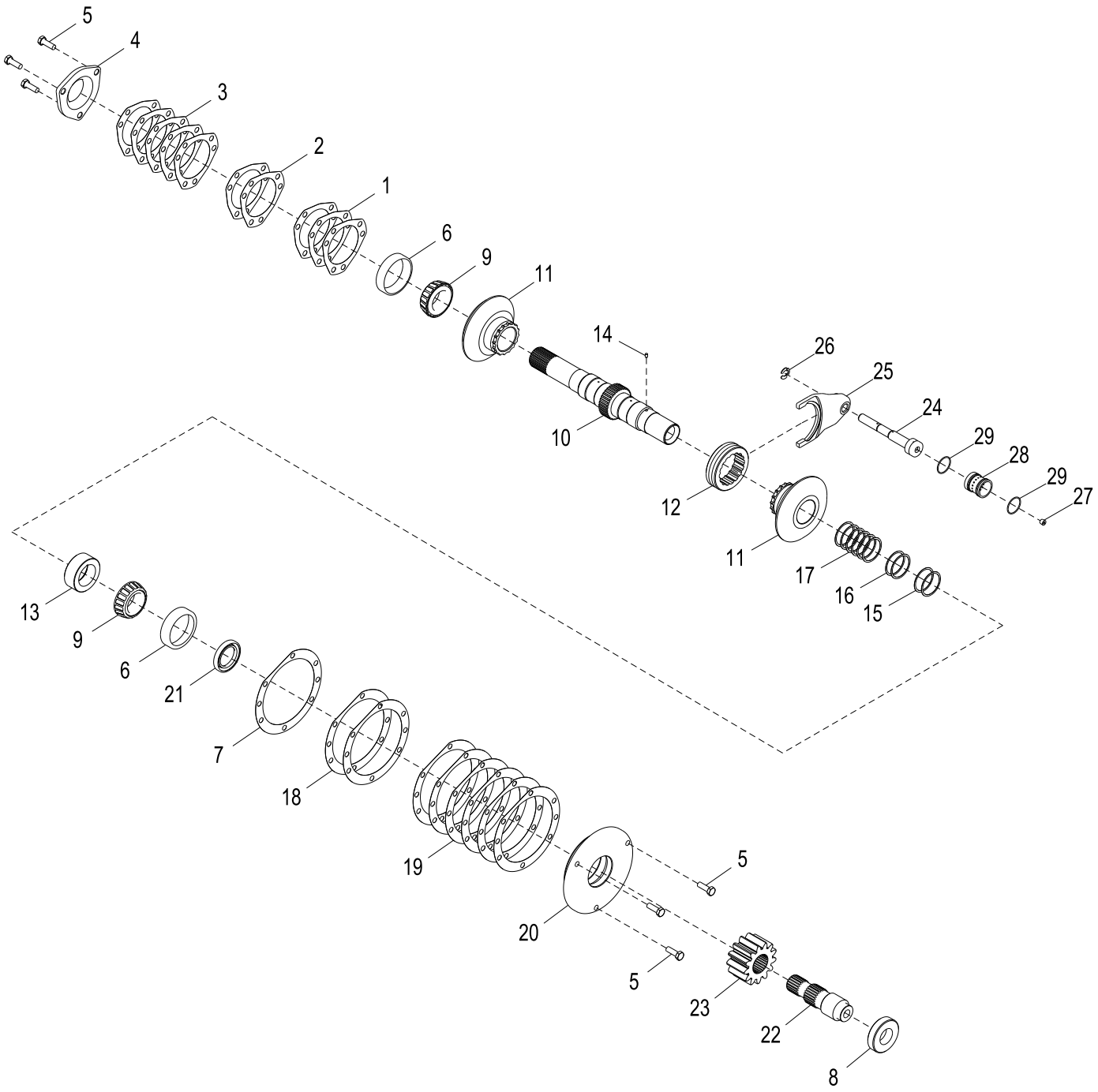

AT379965_TX1090140

Item	*Nº peça*	*Descrição*	*Qtde*	*Nº série*	*Notas*
1	R44365	Calço	3		
2	R44366	Calço	2		
3	R44367	Calço	5		
4	T51622	Mancal	1		Direita
5	19M7662	Parafuso sextavado	6		M10 X 30
6	JD7418	Capa de rolamento	2		
7	T37592	Calço	1		
8	JD10329	Rolamento de esfeRas	1		
9	JD8129	Cone de rolamento	2		
10	T84834	Eixo	1		Acionado
11	T56840	EngrEnagem	2		Acionado
12	T48412	Anel de câmbio	1		
13	T84735	Espaçador	1		
14	T16573	Pino	1		
15	R44357	Calço	2		
16	R44358	Calço	2		
17	R44359	Calço	6		
18	T37593	Calço	2		
19	T37594	Calço	6		
20	T43615	Mancal	1		Esquerda
21	AT12431	Vedação	1		
22	T84713	Eixo	1		Primeira Redução
23	T24862	Pinhão	1		Redução Final
24	T142389	Pistão	1		
25	T58769	Comutador	1		Ré
26	H86839	Anel de pressão	1		
27	15H558	Tampão	1		1/8"
28	T132939	Luva	1		Pistão de Mudança
29	T22827	Anel o	2		

Winch Clutch Shaft Standard Power
Alimentation standard arbre d'embrayage de treuil
Alimentação Padrão do Eixo da Embreagem do Guincho
Eje de embrague de malacate de potencia normal

AT366215_TX1090138 A.1

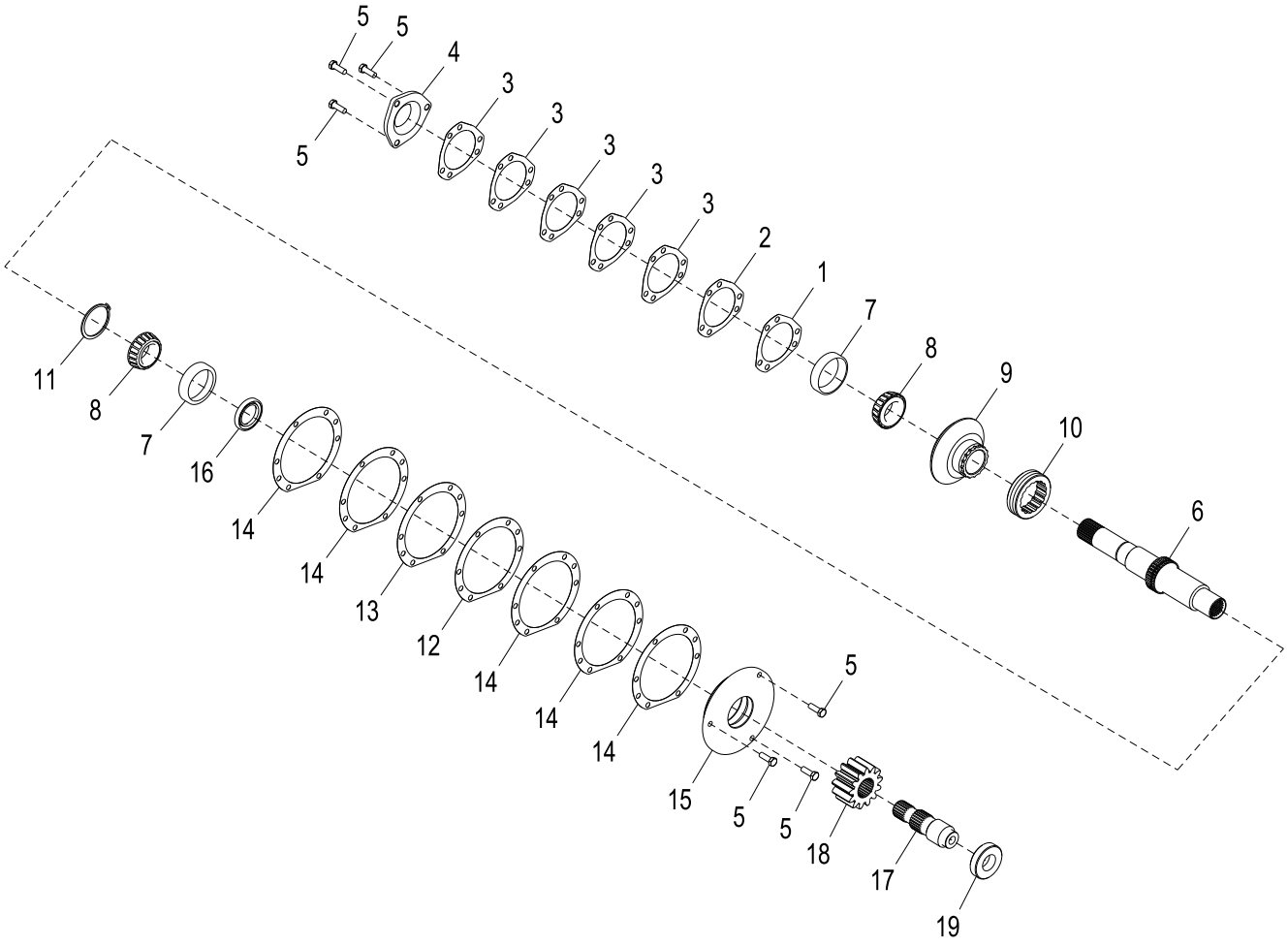

AT366215_TX1090138

Item	*Nº peça*	*Descrição*	*Qtde*	*Nº série*	*Notas*
1	R44365	Calço	1		
2	R44366	Calço	1		
3	R44367	Calço	5		
4	T51622	Mancal	1		Direita
5	19M7662	Parafuso sextavado	6		M10 X 30
6	T84714	Eixo	1		Acionado
7	JD7418	Capa de rolamento	2		
8	JD8129	Cone de rolamento	2		
9	T56840	EngrEnagem	1		
10	T48412	Anel de câmbio	1		
11	U42392	Anel de pressão	1		
12	T37593	Calço	1		
13	T37592	Calço	1		
14	T37594	Calço	5		
15	T43615	Mancal	1		Esquerda
16	AT12431	Vedação	1		
17	T84713	Eixo	1		Primeira Redução
18	T24862	Pinhão	1		Redução Final
19	JD10329	Rolamento de esfeRas	1		

Winch Free Spool
Position hors tension de treuil
Carretel Livre do Guincho
Carrete libre del malacate

AT379964_TX1090120 A.1

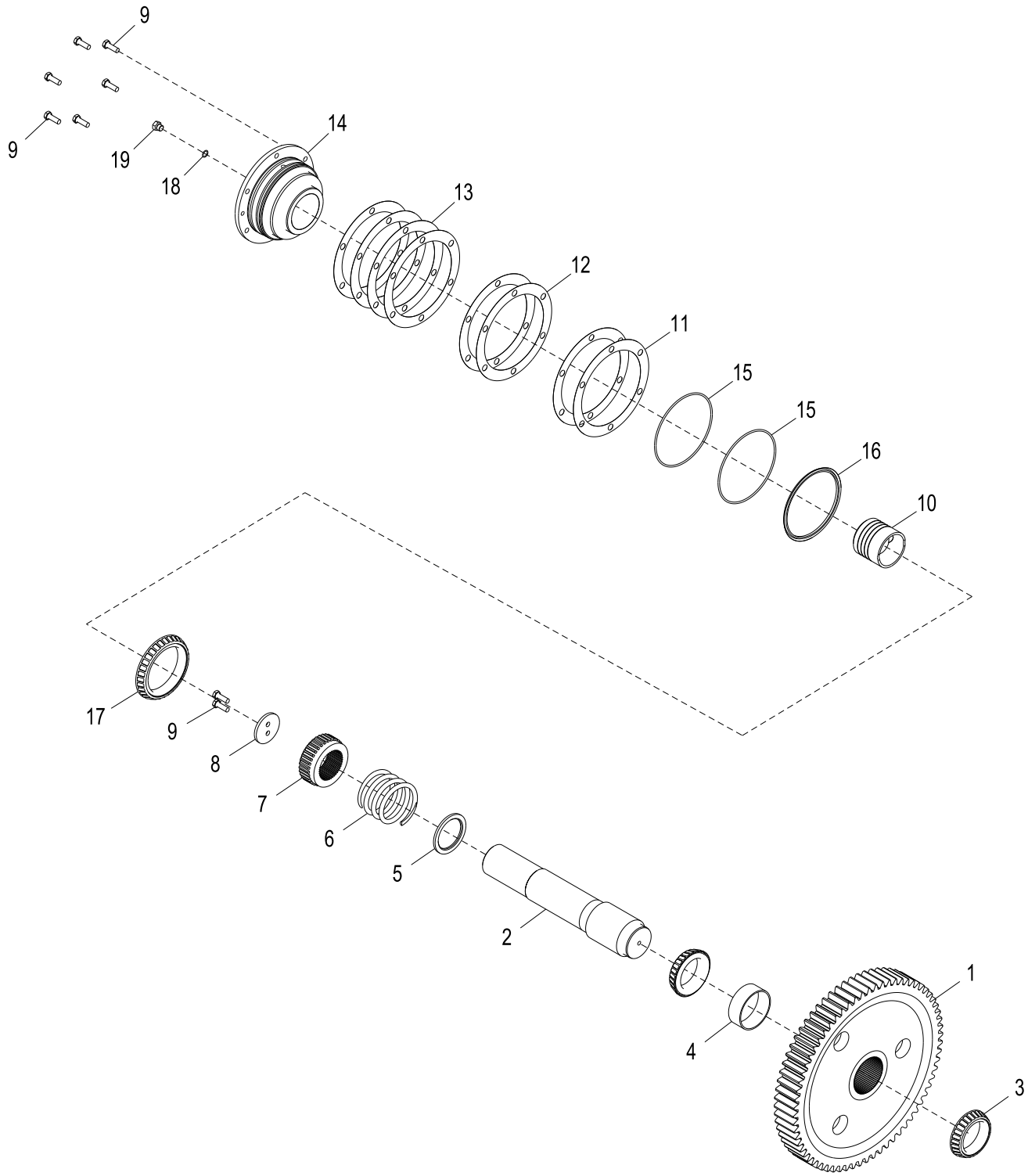

AT379964_TX1090120

Item	*Nº peça*	*Descrição*	*Qtde*	*Nº série*	*Notas*
1	T161932	EngrEnagem	1		Redução Final
2	T131312	Eixo	1		
3	JD8159	Cone de rolamento	2		
4	T84709	Espaçador	1		
5	T131313	Arruela	1		
6	T132805	Mola	1		
7	AT139629	EngrEnagem	1		Carretel Livre
8	T131317	Arruela	1		
9	19M7662	Parafuso sextavado	8		M10 X 30
10	T131318	Pistão	1		Carretel Livre
11	R35501	Calço	2		
12	R35502	Calço	2		
13	R35503	Calço	8		
14	T142169	Mancal	1		
15	T41326	Anel o	2		
16	T142269	Anel vedação em "v'	1		
17	JD8915	Cone de rolamento	1		
18	R26448	Anel o	1		SUB FOR T77857
19	64H1004	Tampão de dreno	1		SUB FOR R27218

Winch Gear Set
Jeu d'engrenages de treuil
Jogo de Engrenagens do Guincho
Conjunto de engranajes de malacate

AT379964_TX1090123 A.1

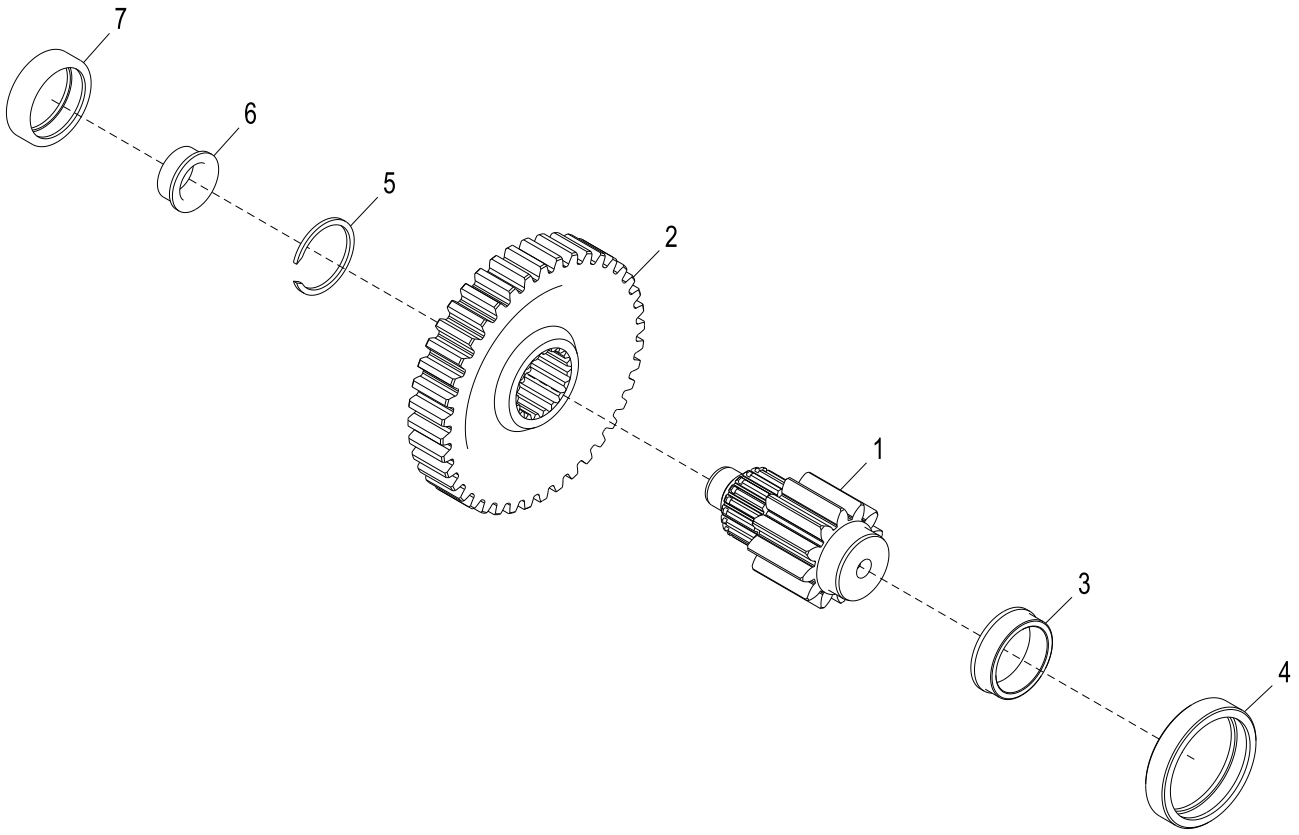

AT379964_TX1090123

Item	*Nº peça*	*Descrição*	*Qtde*	*Nº série*	*Notas*
1	T84711	Pinhão	1		Redução Final
2	T84712	EngrEnagem	1		Primeira Redução
3	JD8346	Pista do rolamento	1		
4	JD8652	Rolamento cilíndRico	1		
5	R712R	Anel de pressão	1		
6	T131361	Rolamento cilíndRico	1		Pista Interna
7	AT139682	Rolamento cilíndRico	1		Pista Externa

Winch Clutch Piston
Piston d'embrayage de treuil
Pistão da Embreagem do Guincho
Pistón del embrague del embrague

AT379964_TX1090108 A.1

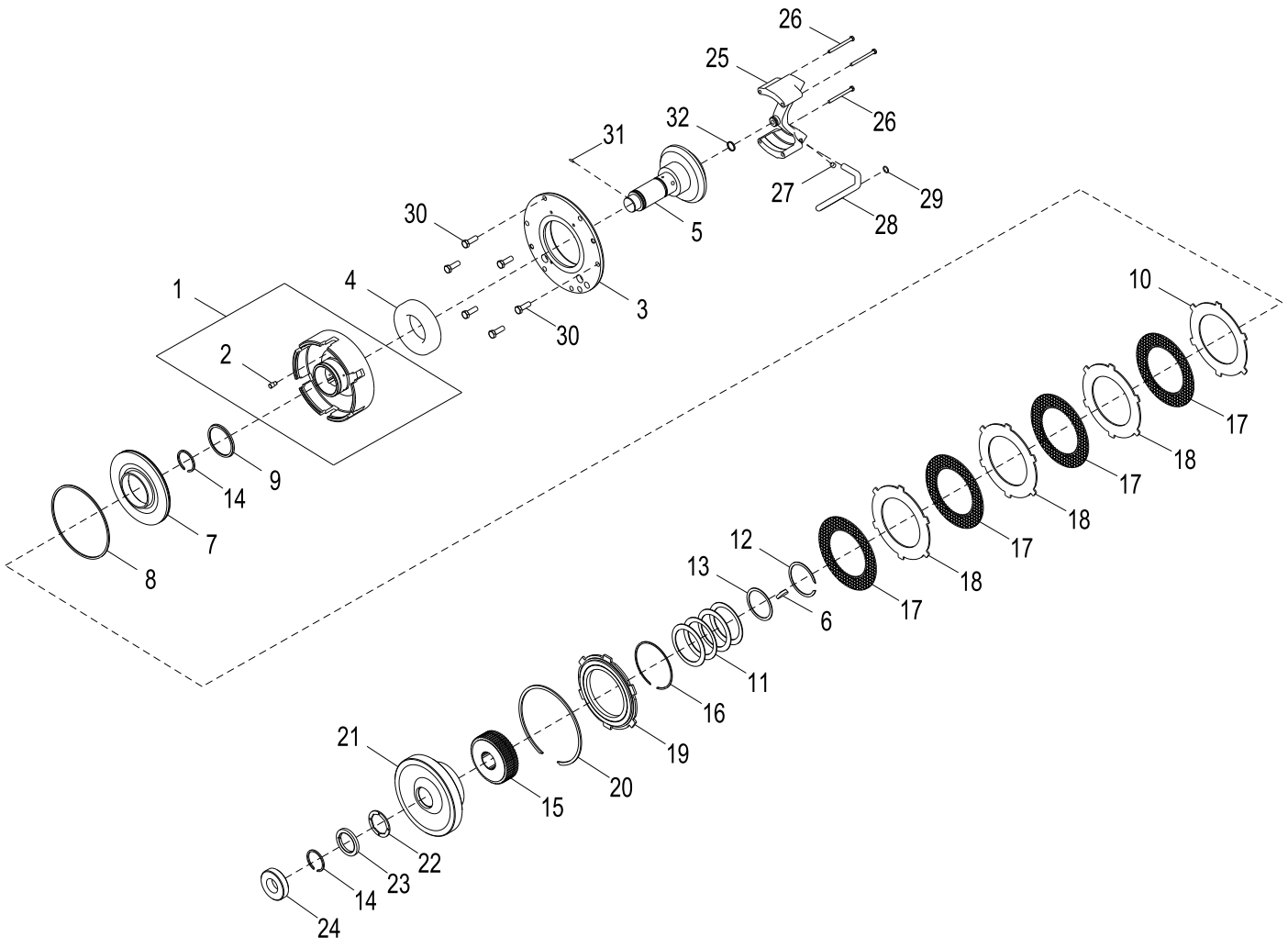

AT379964_TX1090108

Item	*Nº peça*	*Descrição*	*Qtde*	*Nº série*	*Notas*
1	AT341694	Tambor	1		
2	R32694	Pino fixador	1		
3	T165366	Mancal	1		Entrada
4	AT139681	Rolamento de esfeRas	1		
5	T84814	EngrEnagem	1		Entrada
6	26H93	Chaveta	1		1/4" X 1-1/4"
7	R81735	Pistão	1		
8	R46218	Vedação	1		
9	R33246	Vedação	1		
10	R57345	Plato da embreagem	1		
11	R67840	Arrela de disco	4		Retorno do Pistão
12	R33247	Anel de pressão	1		
13	R40184	Arruela de encosto	1		
14	F2197R	Anel de pressão	2		
15	T186316	Cubo	1		
16	R33520	Anel de pressão	1		
17	RE326609	Disco de embreagem	4		SUB FOR RE239058
18	R80813	Plato da embreagem	3		
19	T146753	Placa	1		
20	T141680	Anel de pressão	1		Interno
21	AT87409	EngrEnagem	1		
22	T127304	Arruela de encosto	1		
23	T104707	Arruela	1		
24	JD10329	Rolamento de esfeRas	1		
25	T54532	Coletor	1		ALSO ORDER T54533
26	19M8535	Parafuso sextavado	3		M6 X 70
27	15H558	Tampão	1		1/8"
28	T84851	Tubo	1		
29	R28776	Anel o	1		
30	19M7662	Parafuso sextavado	6		M10 X 30
31	R28634	Pino	1		
32	R33248	Anel de pistão	1		

Winch Brake Assembly
Frein de treuil
Conjunto do Freio do Guincho
Conjunto de freno del malacate

AT379964_TX1090118 A.1

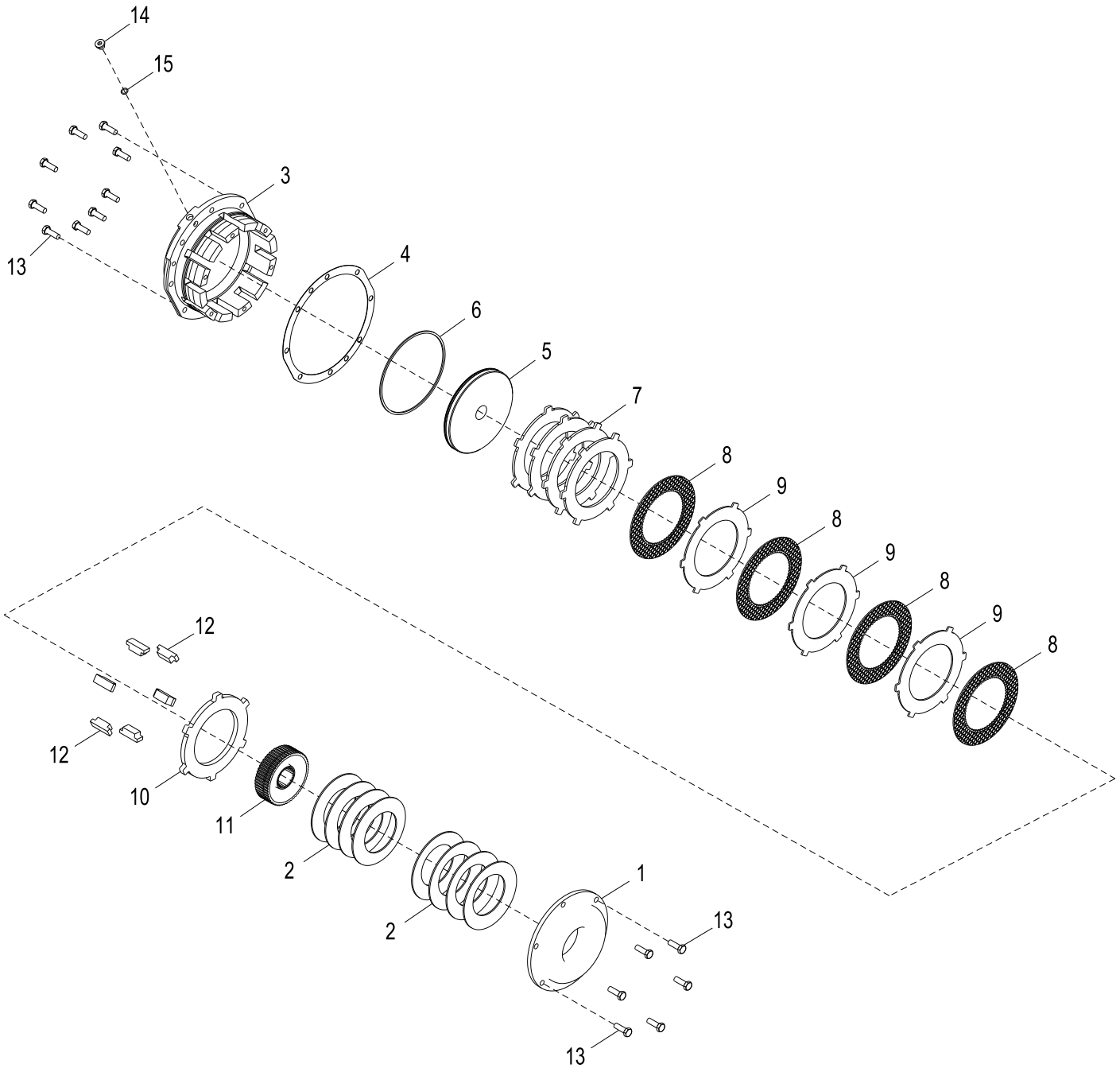

AT379964_TX1090118

Item	*Nº peça*	*Descrição*	*Qtde*	*Nº série*	*Notas*
1	T84780	Placa	1		Extremidade
2	R72597	Arrela de disco	8		
3	T84775	Carcaça	1		Freio
4	T84781	Junta	1		
5	T84776	Pistão	1		
6	R46218	Vedação	1		
7	R72471	Placa	4		Acionamento
8	RE326609	Disco de embreagem	4		SUB FOR RE239058
9	R80813	Plato da embreagem	3		Acionamento
10	T128648	Plato da embreagem	1		
11	T186316	Cubo	1		
12	T84778	Espaçador	6		
13	19M7662	Parafuso sextavado	15		M10 X 30
14	64H1016	Tampão de dreno	1		SUB FOR R47607
15	R26286	Anel o	1		

Winch Hydraulic Pump
Pompe hydraulique principale
Bomba Hidráulica do Guincho
Bomba hidráulica del malacate

AT379964_TX1090113 A.1

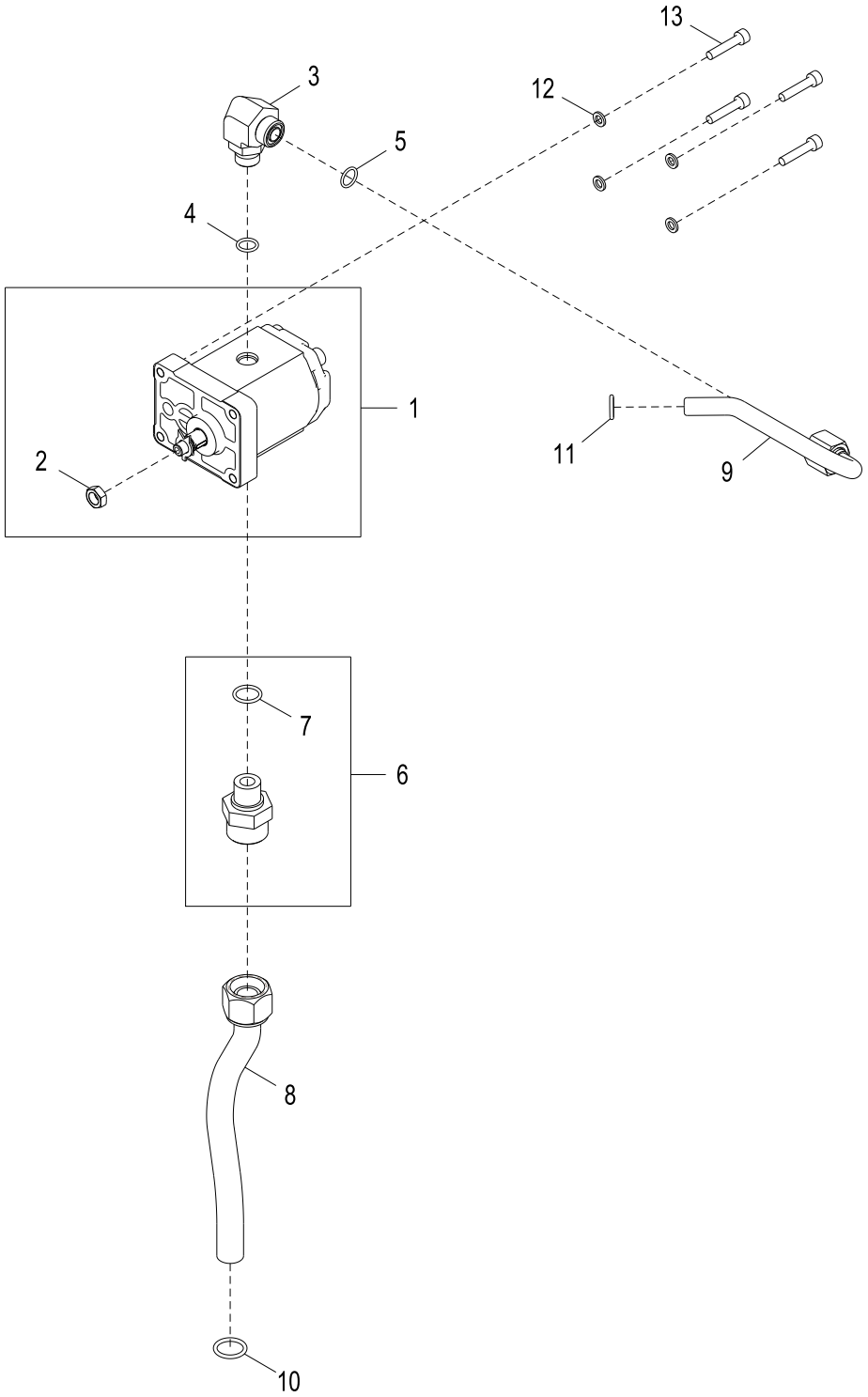

AT379964_TX1090113

Item	*Nº peça*	*Descrição*	*Qtde*	*Nº série*	*Notas*
1	AT304117	Bombahidráulica	1		Guincho
2	14H774	Porca	1		3/8"
3	38H1314	Conexão em ângulo	1		
4	R26448	Anel o	1		
5	T77857	Anel o	1		
6	AT184857	Conexão	1		
7	R26375	Anel o	1		
8	AT184856	Tubo	1		Sucção
9	AT210367	Tubo	1		Saída
10	T13119	Anel o	1		
11	R394R	Anel o	1		
12	24M7267	Arruela	4		6.400 X 11 X 1.600 mm
13	19M8334	Parafuso	4		M6 X 30

Winch Control Valve
Distributeur de treuil
Válvula de Controle do Guincho
Válvula de control de malacate

AT379964_TX1090119 A.1

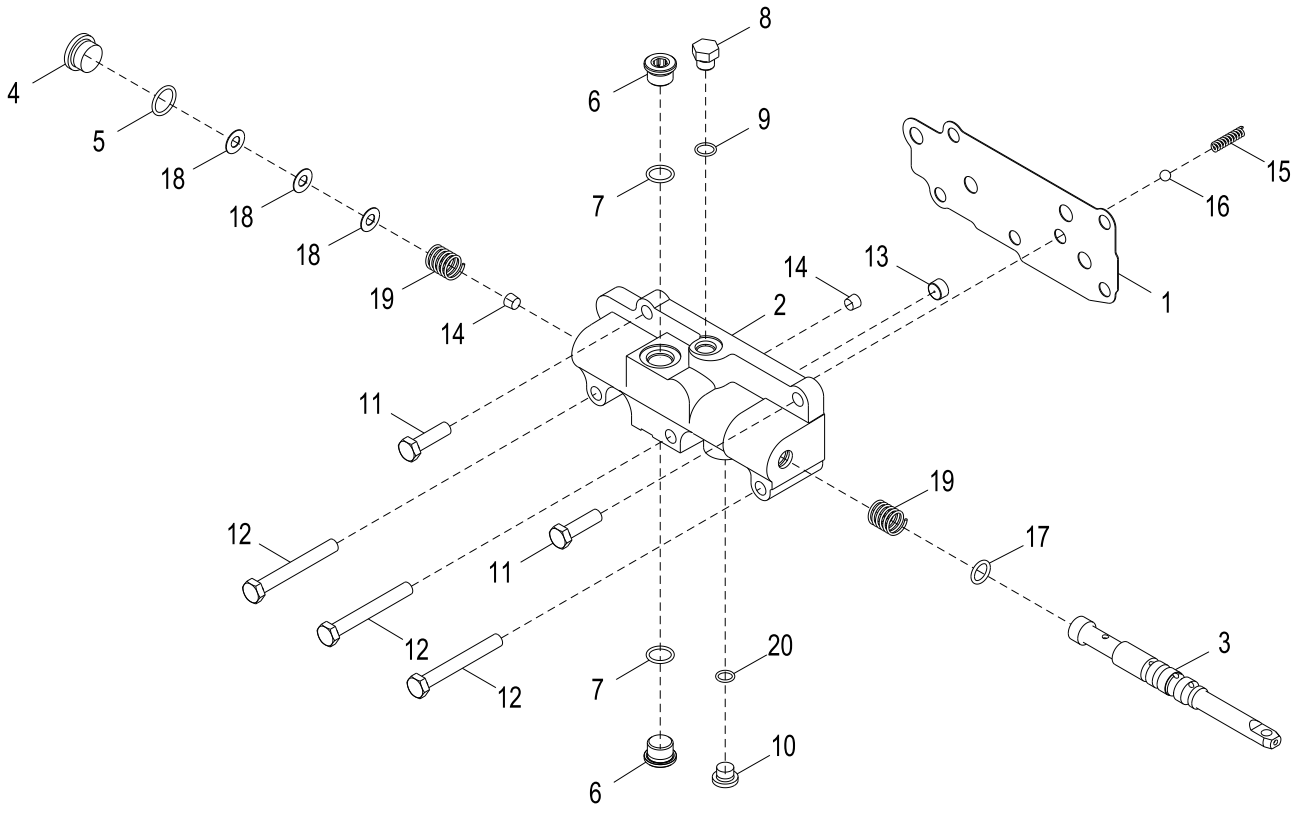

AT379964_TX1090119

Item	*Nº peça*	*Descrição*	*Qtde*	*Nº série*	*Notas*
1	T212838	Junta	1		
2	T84800	Carcaça	1		
3	T48805	Carretel de válvula	1		
4	64H1019	Tampão de dreno	1		SUB FOR T58477
5	R26906	Anel o	1		
6	64H1018	Tampão de dreno	2		SUB FOR R33138
7	R26375	Anel o	2		
8	64H1004	Tampão de dreno	1		SUB FOR R27218
9	R26448	Anel o	1		SUB FOR T77857
10	64H1016	Tampão de dreno	1		SUB FOR R47607
11	19M7550	Parafuso sextavado	2		M10 X 35
12	19M8081	Parafuso sextavado	3		M10 X 80
13	R44648	Conexão	1		
14	15H558	Tampão	2		1/8"
15	T44784	Mola	1		
16	R26552	Esfera	1		
17	R56464	Anel o	1		
18	M3048T	Calço	3		
19	T43645	Mola	2		
20	R26286	Anel o	1		

Winch Oil Pressure Light
Témoin de pression d'huile de treuil
Luz da Pressão do Óleo do Guincho
Luz de presión de aceite de malacate

AT394210_TX1090065 B.1

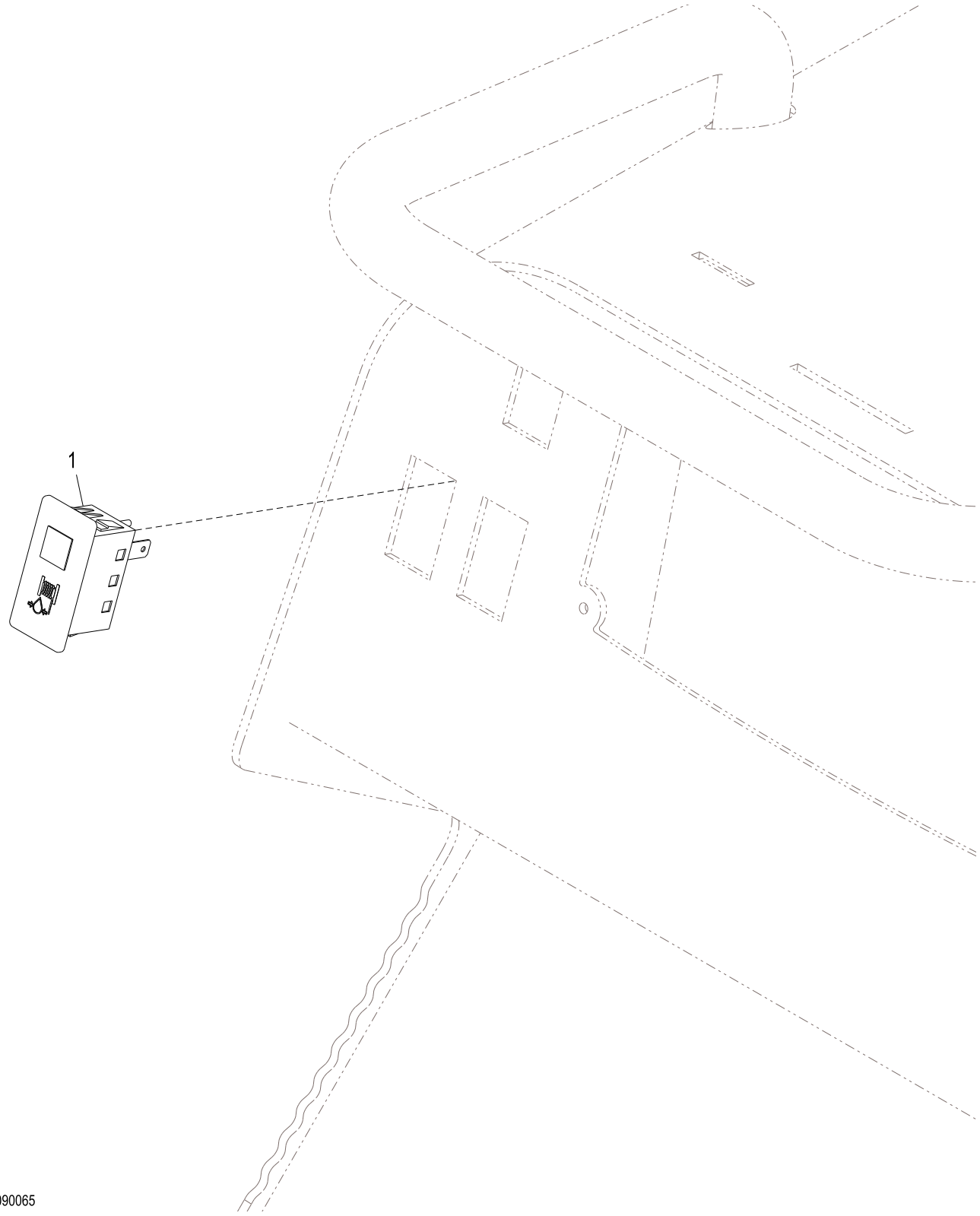

AT394210_TX1090065

Item	*Nº peça*	*Descrição*	*Qtde*	*Nº série*	*Notas*
1	AT386302	Indicador	1		Pressão do Óleo, (24V)

Winch Hydraulic Lines Standard Speed
Vitesse standard de conduites hydrauliques de treuil
Linhas Hidráulicas do Guincho, Velocidade Padrão
Tuberías hidráulicas de malacate de velocidad normal

AT182378_TX1132402 A.1

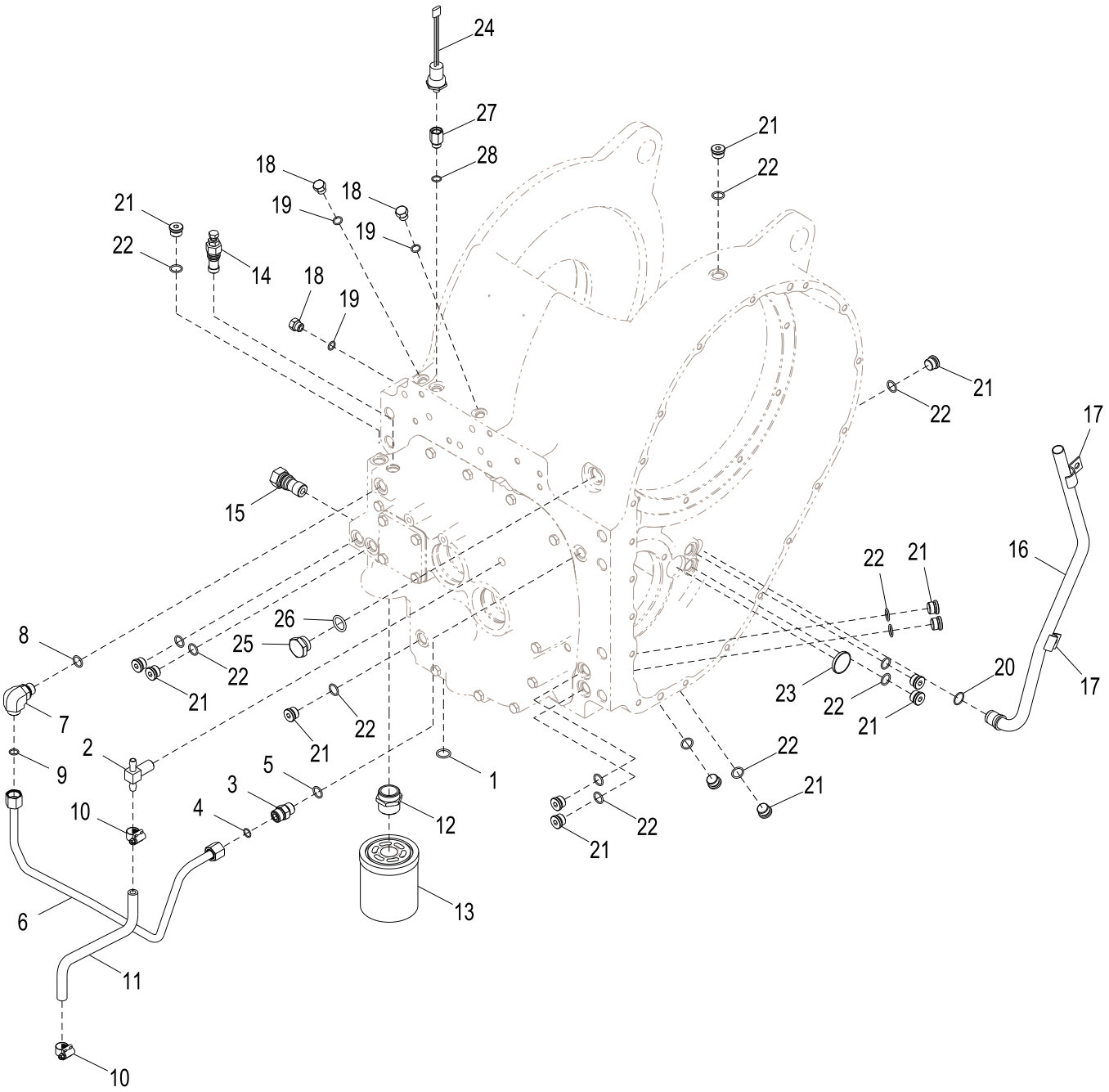

AT182378_TX1132402

Item	*Nº peça*	*Descrição*	*Qtde*	*Nº série*	*Notas*
1	T13119	Anel o	1		
2	T165723	Conexão em t	1		
3	38H1161	Adaptador	1		
4	T77857	Anel o	1		
5	R26375	Anel o	1		
6	AT184698	Tubulação de óleo	1		
7	38H1005	Conexão em ângulo	1		
8	R26375	Anel o	1		
9	T77857	Anel o	1		
10	TY22464	Braçadeira	2		
11	.....	Mangueira	1		(ORDER M87571)
12	T164554	Adaptador	1		
13	AT219961	Filtro de óleo hidráulico	1		
14	AT188450	VálVula de alíVio de press.	1		
	AT186200	Kit retentor	1		
15	AT211002	VálVula auto-operante	1		Derivação do Filtro
	AT186201	Kit retentor	1		
16	AT87481	Tubo de óleo	1		
17	R41465	Braçadeira	2		
18	64H1004	Tampão de dreno	3		
19	R26448	Anel o	3		
20	T77858	Anel o	1		
21	64H1018	Tampão de dreno	14		
22	R26375	Anel o	14		
23	M1206T	Plugue	1		
24	AT307777	Interrup. de pressão	1		Atraso no Tempo
25	R45438	Conexão	1		
26	R56463	Anel o	1		
27	N155442	Adaptador	1		
28	T77857	Anel o	1		

Winch External Lines with Accumulator
Conduites externes de treuil avec accumulateur
Linhas Externas do Guincho com Acumulador
Tuberías externas del malacate con acumulador

AT396936_TX1090075 A.1

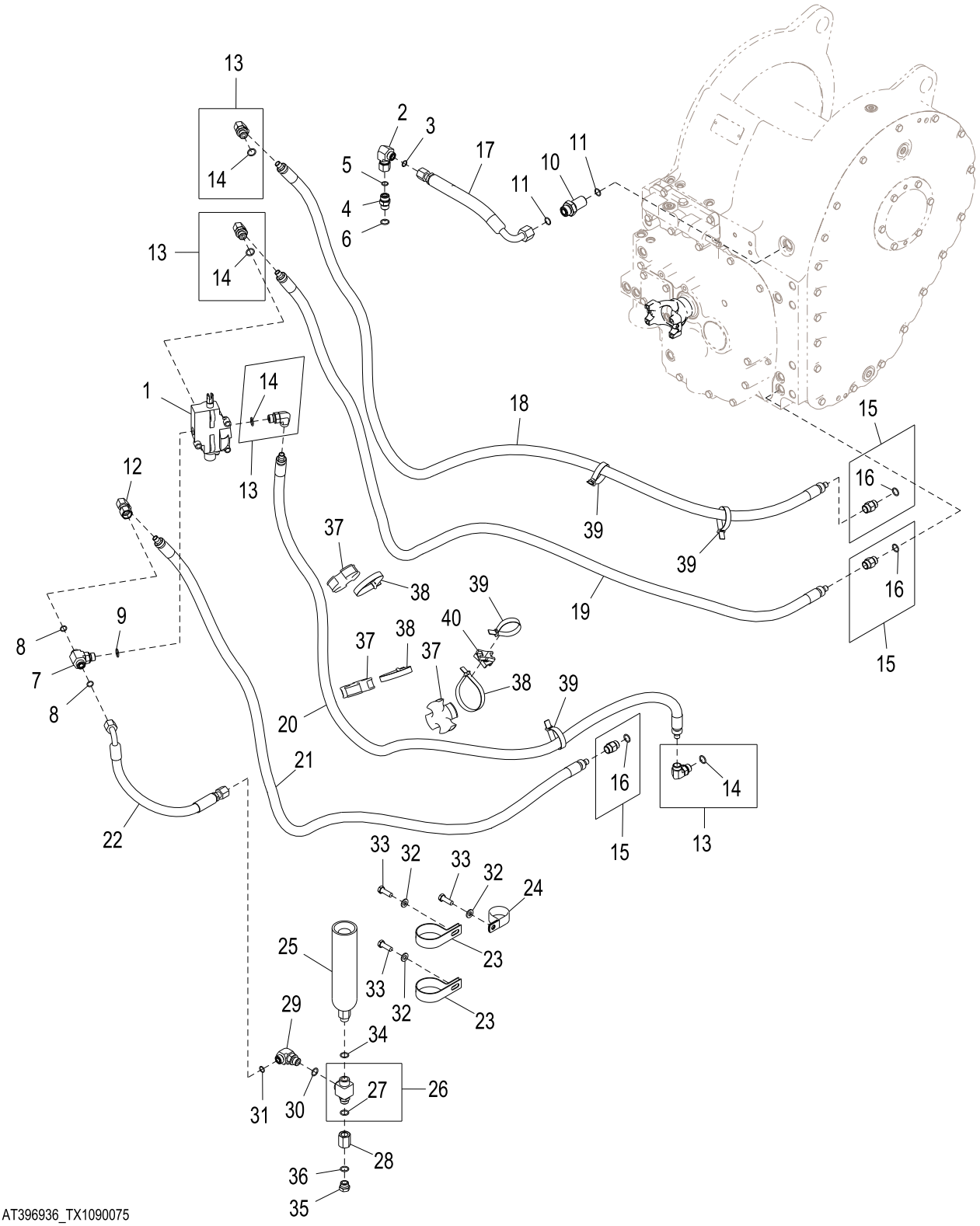

AT396936_TX1090075

Item	*Nº peça*	*Descrição*	*Qtde*	*Nº série*	*Notas*
1	AT87429	VálVula de carretel	1		Entrada de Potência / Saída de Potência
2	38H1095	Conexão em ângulo	1		
3	T77857	Anel o	1		
4	38H1161	Adaptador	1		
5	T77857	Anel o	1		
6	R26375	Anel o	1		
7	38H1017	Conexão em t	1		
8	T77857	Anel o	2		
9	R26375	Anel o	1		
10	38H1286	Adaptador	1		
11	T77932	Anel o	2		
12	62H1022	Adaptador	1		
13	62H1012	Adaptador	4		
14	R26375	Anel o	1		
15	62H1002	Adaptador	3		
16	R26375	Anel o	1		
17	AT396197	Mangueira hidraulica-fabric	1		
18	AT396939	Mangueira hidraulica-fabric	1		
19	AT396939	Mangueira hidraulica-fabric	1		
20	AT396938	Mangueira hidraulica-fabric	1		
21	AT396940	Mangueira hidraulica-fabric	1		
22	AT396945	Mangueira hidraulica-fabric	1		
23	T234228	Braçadeira	2		
24	N205415	Braçadeira	1		
25	AT125711	Acumulador hidráulico	1		150 psi, (ALSO ORDER T122580)
	AR96877	Tampa	1		
	B3690R	Anel o	1		
	R60170	VálVula	1		
26	AA22513	Conexão em t	1		
27	R26375	Anel o	1		
28	R30815	Conexão	1		
29	38H1005	Conexão em ângulo	1		
30	R26375	Anel o	1		
31	T77857	Anel o	1		
32	24M7239	Arruela	3		10.700 X 21 X 2.500 mm
33	19M7662	Parafuso sextavado	3		M10 X 30
34	R26375	Anel o	1		
35	R39112	Conexão	1		
36	R26375	Anel o	1		
37	T239326	Isolador	3		
38	H224073	Cinta	3		
39	H224073	Cinta	4		
40	AN209168	Rótula	1		

Blade 120 in.
Lame 120 in.
Lâmina de 120 pol
Hoja de 120 in.

AT219923_TX1101734 A.1

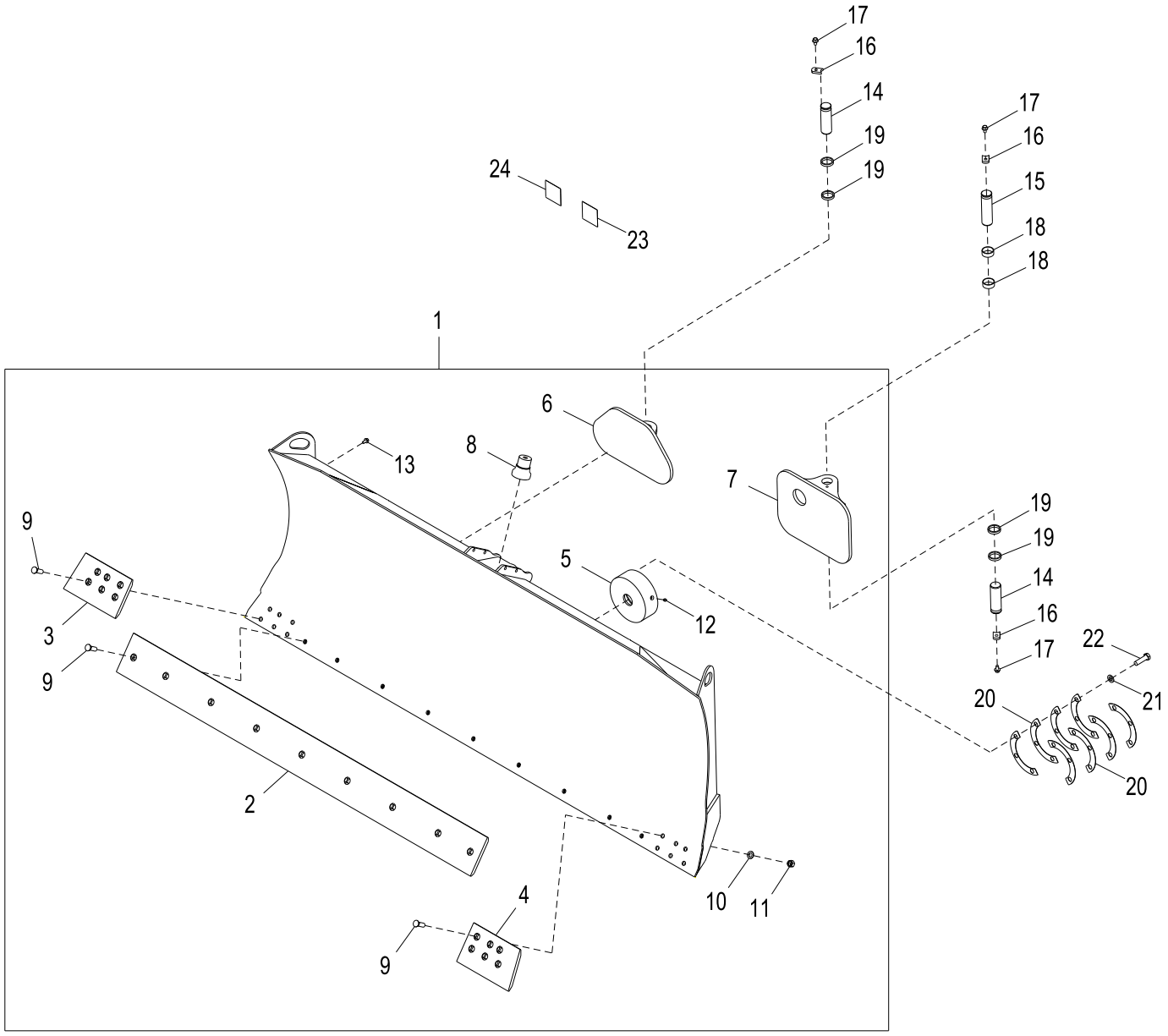

AT219923_TX1101734

Item	*Nº peça*	*Descrição*	*Qtde*	*Nº série*	*Notas*
1	**AT341153**	**Lâmina de bulldozer**	**1**		**120 in., Conjunto de Conveniência**
2	T224178	Faca corte dura-max	1		
3	T223519	Faca corte dura-max	1		Pastilha de Corte de 6 Parafusos Reta Direita, SUB FOR T207993
4	T223520	Faca corte dura-max	1		Pastilha de Corte de 6 Parafusos Reta Esquerda, SUB FOR T207994
5	T177111	Tomada	1		
6	**AT308137**	**Pivô**	**1**		**Conjunto de Conveniência, Ângulo Direito**
7	**AT308156**	**Pivô**	**1**		**Conjunto de Conveniência, Pivô Esquerdo da Lâmina**
8	T208700	Pino fixador	1		
9	T70286	Parafuso	21		
10	T10510	Arruela	21		
11	14H1058	Porca	21		3/4"
12	JD7759	Conexão de lubrificação	1		
13	19M7784	Parafuso	10		M10 X 20
14	T176360	Pino	2		
15	T180374	Pino fixador	1		
16	T177000	Correia	3		
17	19M7787	Parafuso	3		M12 X 20
18	T176988	Bucha	2		
19	T126814	Bucha	4		
20	T177209	Arruela	8		
21	R94361	Arruela	6		
22	19M9133	Parafuso sextavado	6		M20 X 70, SUB FOR 19M8639
23	T261505	Etiqueta	1		Torque e Calço, Inglês
24	T304617	Etiqueta	1		Torque e Calço, Sem Texto

Blade 132 in.
Lame 132 in
Lâmina 132 in.
Hoja de 132 in.

AT220613_TX1101731 A.1

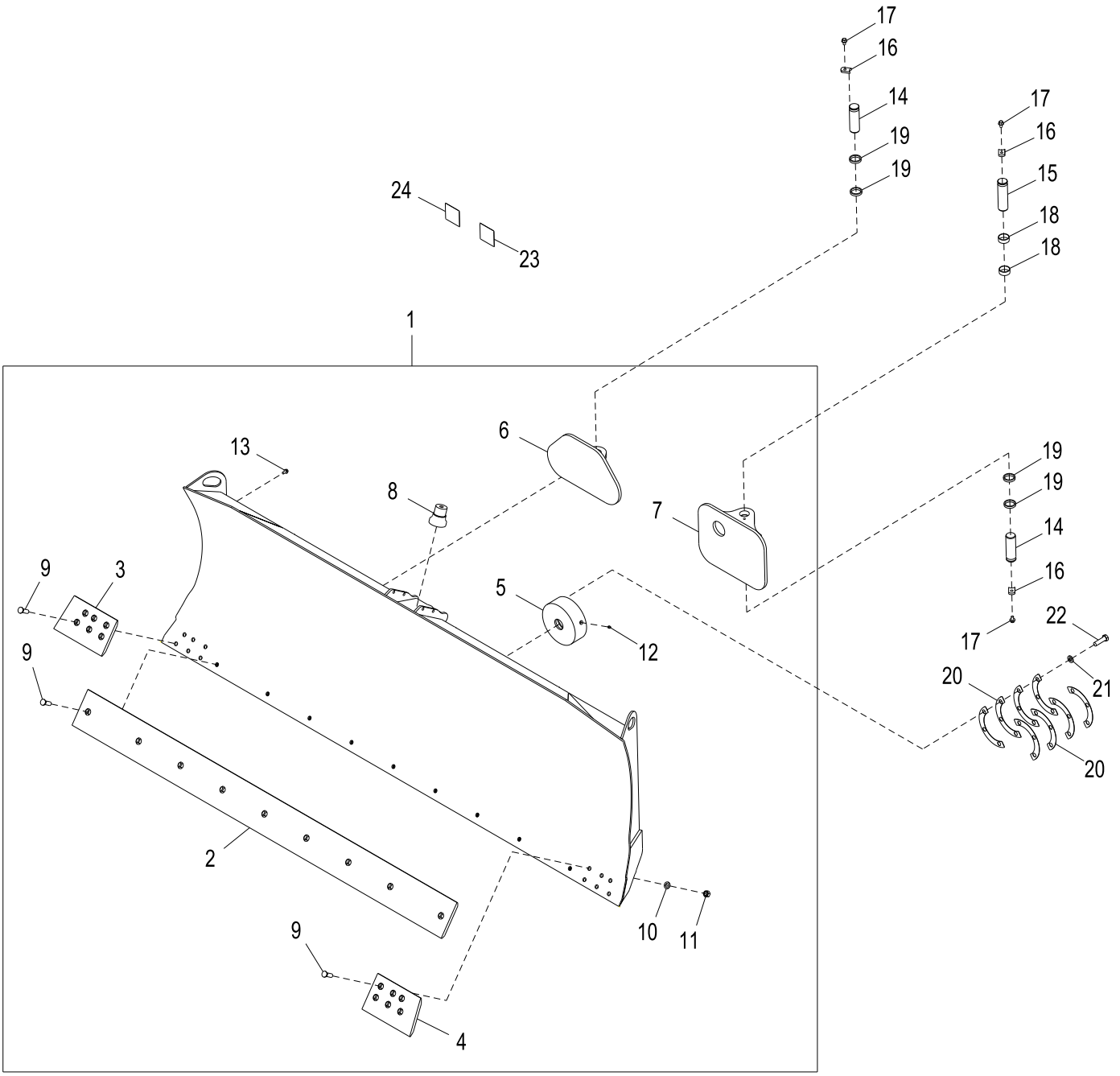

AT220613_TX1101731

Item	*Nº peça*	*Descrição*	*Qtde*	*Nº série*	*Notas*
1	**AT341152**	**Lâmina de bulldozer**	**1**		**132 in., Conjunto de Conveniência**
2	T224179	Faca corte dura-max	1		
3	T223519	Faca corte dura-max	1		Pastilha de Corte de 6 Parafusos Reta Direita, SUB FOR T207993
4	T223520	Faca corte dura-max	1		Pastilha de Corte de 6 Parafusos Reta Esquerda, SUB FOR T207994
5	T177111	Tomada	1		
6	**AT308137**	**Pivô**	**1**		**Conjunto de Conveniência, Ângulo Direito**
7	**AT308156**	**Pivô**	**1**		**Conjunto de Conveniência, Pivô Esquerdo da Lâmina**
8	T208700	Pino fixador	1		
9	T70286	Parafuso	21		
10	T10510	Arruela	21		
11	14H1058	Porca	21		3/4"
12	JD7759	Conexão de lubrificação	1		
13	19M7784	Parafuso	10		M10 X 20
14	T176360	Pino	2		
15	T180374	Pino fixador	1		
16	T177000	Correia	3		
17	19M7787	Parafuso	3		M12 X 20
18	T176988	Bucha	2		
19	T126814	Bucha	4		
20	T177209	Arruela	8		
21	R94361	Arruela	6		
22	19M9133	Parafuso sextavado	6		M20 X 70, SUB FOR 19M8639
23	T261505	Etiqueta	1		Torque e Calço, Inglês
24	T304617	Etiqueta	1		Torque e Calço, Sem Texto

Blade Retaining Ring Conversion Kit
Kit de conversion d'anneau de retenue de lame
Kit de Conversão do Anel de Retenção da Lâmina
Juego de conversión de anillo retenedor de hoja

TX1049024 A.1

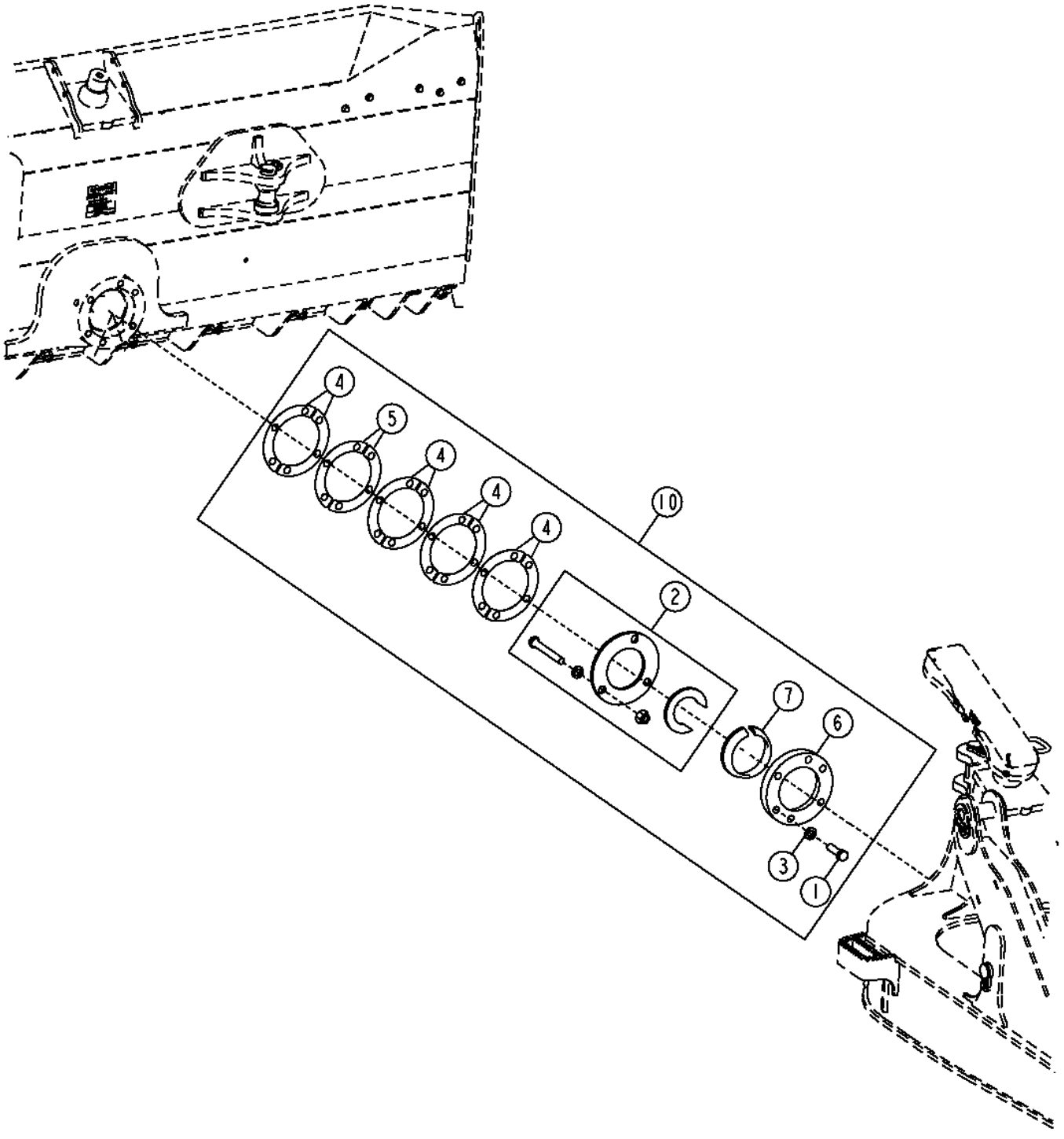

TX1049024

Item	*Nº peça*	*Descrição*	*Qtde*	*Nº série*	*Notas*
1	19M9133	Parafuso sextavado	6		M20 X 70, (SUB FOR 19M8639)
2	AT342479	Ferramenta especial	1		
3	R94361	Arruela	6		
4	T177209	Arruela	8		1 mm, Calço
5	T239432	Suplemento Sólido	2		0.5 mm, Calço
6	T231115	RetentoR	1		
7	T231116	RetentoR	1		
10	AT350939	Kit do conversor	1		(SUB FOR T177108)

Hydraulic Controls
Commandes hydrauliques
Controles Hidráulicos
Controles hidráulicos

TX1050405 A.1

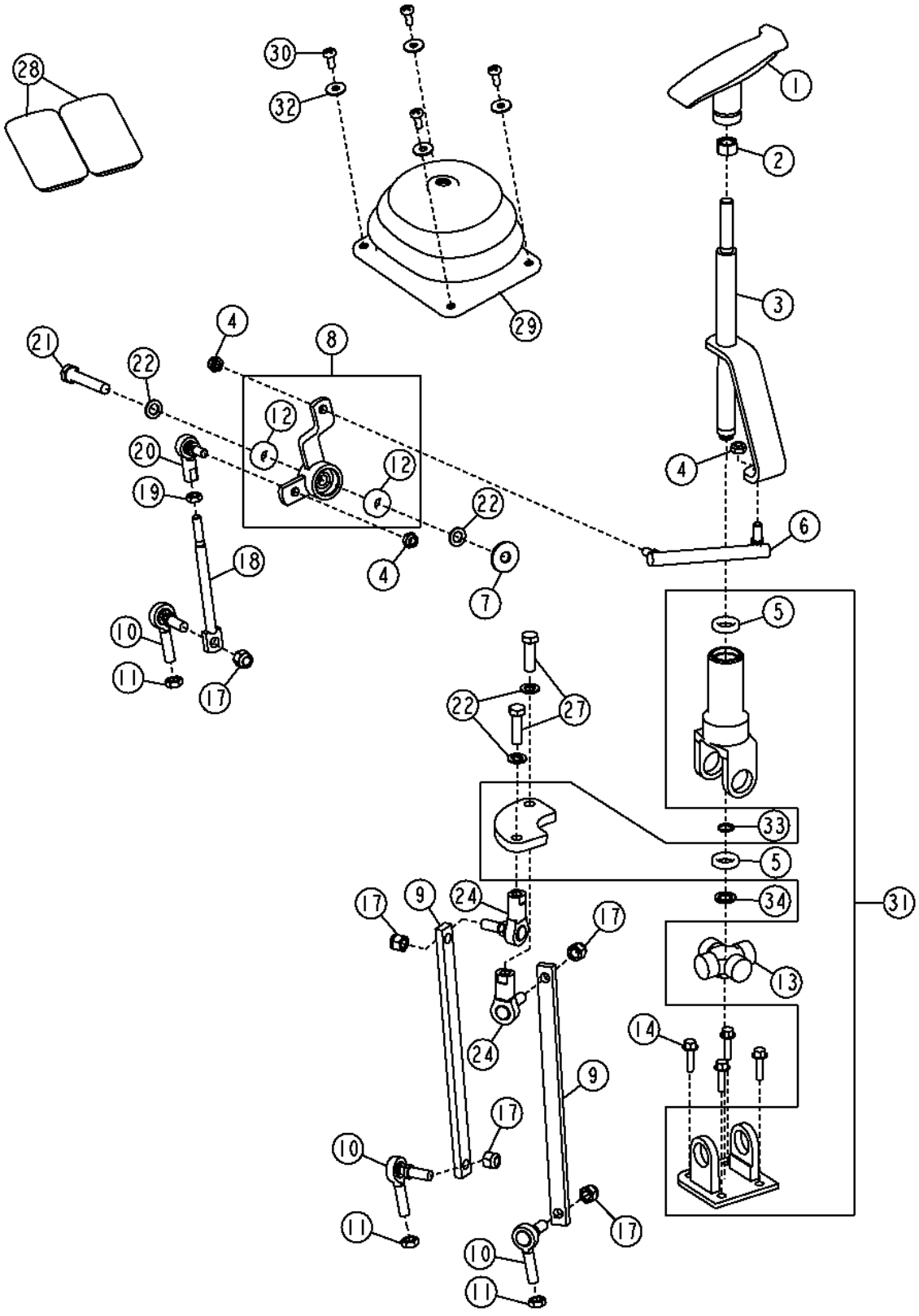

Item	*Nº peça*	*Descrição*	*Qtde*	*Nº série*	*Notas*
1	AT223278	Alavanca	1		
2	14M7275	Porca	1		M12
3	AT220759	Eixo	1		com Braço
4	R11151	Porca de segurança	3		7.925 mm (5/16")
5	AT210265	Rolamento de esfeRas	2		
6	AT221783	Haste de ligação	1		Duplo
7	24M7296	Arruela	1		10.500 X 30 X 2.500 mm
8	AT221200	Alavanca articulada	1		
9	T177506	Correia	2		
10	AT56822	Junta esférica	3		SUB FOR AT317916; ALSO ORDER AT169087 AND 14H774
11	14H774	Porca	3		3/8"
12	AA34134	Rolamento de esfeRas	2		
13	AT211316	Controle	1		Kit de Reparo de Junta Universal
14	19M7863	Parafuso	4		M6 X 25
17	M68954	Porca de segurança	5		9.525 mm (3/8")
18	T177138	Parafuso com olhal	1		
19	14H882	Porca	1		5/16"
20	AT48548	Junta esférica	1		
21	19M8499	Parafuso sextavado	1		M10 X 60
22	24M7096	Arruela	4		10.500 X 18 X 1.600 mm
24	AT112928	Junta esférica	2		Rosca Direita
27	19H2309	Parafuso sextavado	2		3/8" X 1-1/4"
28	T178362	Passa-fio	2		
29	AT223375	Protetor	1		
30	T133674	Paraf. auto-frenante	4		M6 X 16
31	AT220322	Controle	1		Junta Universal
32	24H1821	Arruela	4		9/32" X 47/64" X 1/16"
33	M43940	Anel de pressão	1		
34	24M7044	Arruela	1		13 X 20 X 2 mm

C-Frame
Cadre en C
Estrutura em C
Bastidor en C

TX1048833 A.1

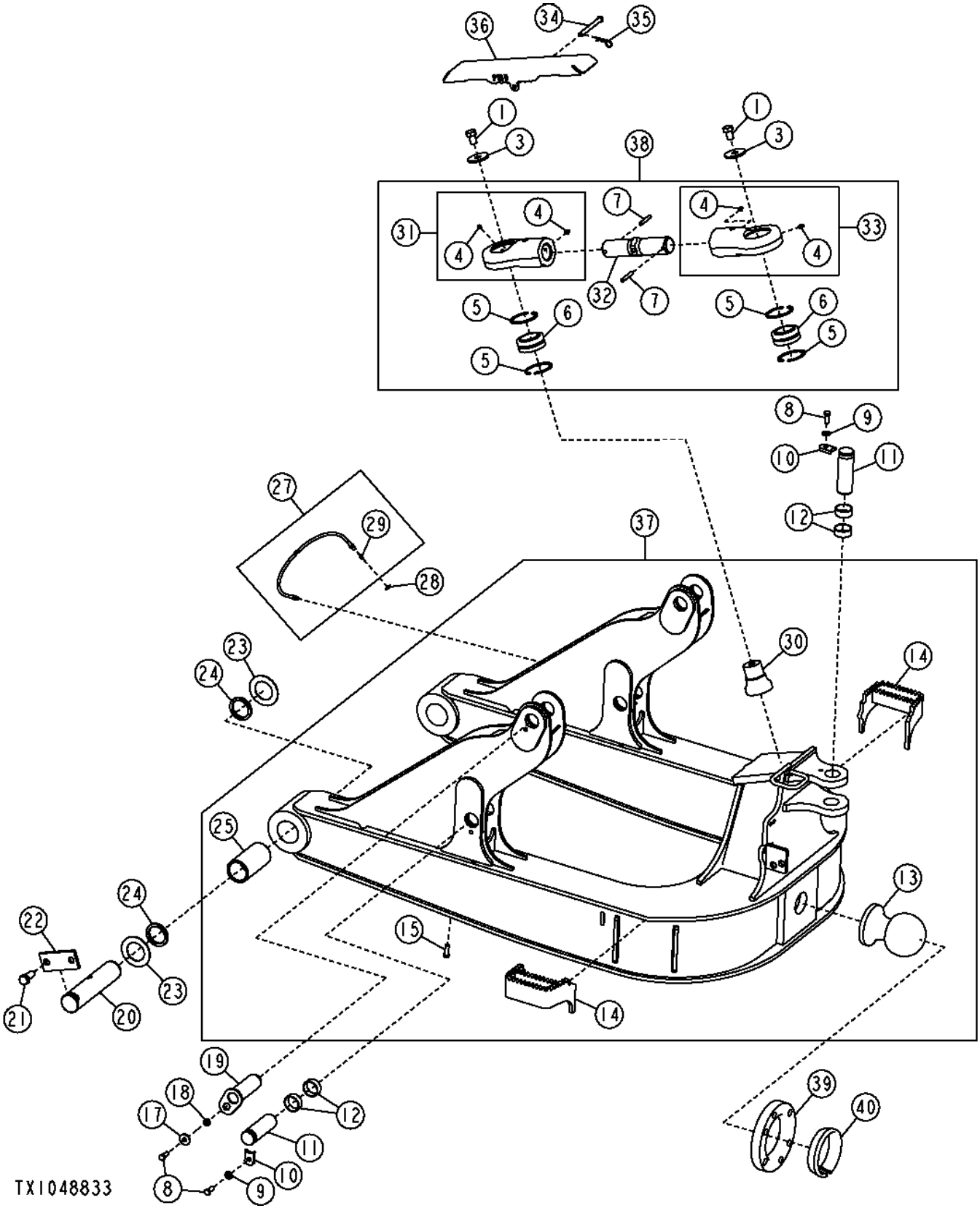

Item	*Nº peça*	*Descrição*	*Qtde*	*Nº série*	*Notas*
1	19M8543	Parafuso sextavado	2		M20 X 30
3	T101172	Arruela	2		20.675 X 70 X 6 mm (0.814" X 2.756" X 0.236")
4	JD7759	Conexão de lubrificação	4		
5	40M1873	Anel de pressão	4		
6	AT128774	Bucha auto-compensadora	2		
7	34M7073	Pino elástico	2		10 X 65 mm
8	19M8011	Parafuso sextavado	5		M12 X 30
9	24M7240	Arruela	3		13 X 25 X 3 mm
10	T177000	Correia	3		Broche
11	T176360	Pino	3		49.940 X 153.500 mm (1.966" X 6.043")
12	T176988	Bucha	6		
13	T179350	Esfera	1		Pivô
14	AT360970	Degrau	1		(SUB FOR AT221387) (CA) (RH)
	AT360969	Degrau	1		(SUB FOR AT221388) (CA) (LH)
15	19M7403	Parafuso sextavado	3		M12 X 35
17	24H1790	Arruela	2		17/32" X 1-1/2" X 0.164"
18	28H3418	Arruela	2		0.546" X 0.840" X 5/16"
19	AT221145	Pino	2		Cilindros de Elevação
20	T177030	Pino	2		Estrutura em C
21	19M7950	Parafuso sextavado	4		M20 X 45
22	T177028	Correia	2		Broche da Estrutura em C
23	T102171	Arruela	4		66.500 X 108 X 3 mm (2.618" X 4.252" X 0.118")
24	T102136	Vedação	4		Pino
25	T177029	Bucha	2		
27	AT224949	Mangueira	2		com Estrutura em C Padrão
	AT173254	Mangueira hidráulica	2		com Estrutura em C com Baixa Pressão no Solo
28	E12379	Porca	2		3.175 mm (1/8")
29	JD7797	Conexão de lubrificação	2		
30	T208700	Pino fixador	1		Passo
31	AT308737	Extremidade da ligação	1		(LH)
32	T176696	Tensor	1		
33	AT308736	Extremidade da ligação	1		(RH)
34	M117096	Pino fixador	1		
35	T177673	Pino de trava	1		
36	T178166	Capa	1		Ligação do Passo
37	AT310614	Estrutura	1		(CA) (LT)
	AT310615	Estrutura	1		(LGP) (XLT) (CA)
38	AT308735	Ligação	1		Ligação do Passo
39	T231115	RetentoR	1		
40	T231116	RetentoR	1		

C-Frame, Low Ground Pressure
Châssis en C, pression basse au sol
Estrutura em C, Baixa Pressão no Solo
Bastidor en C, baja presión sobre suelo

AT413798_TX1106237 A.1

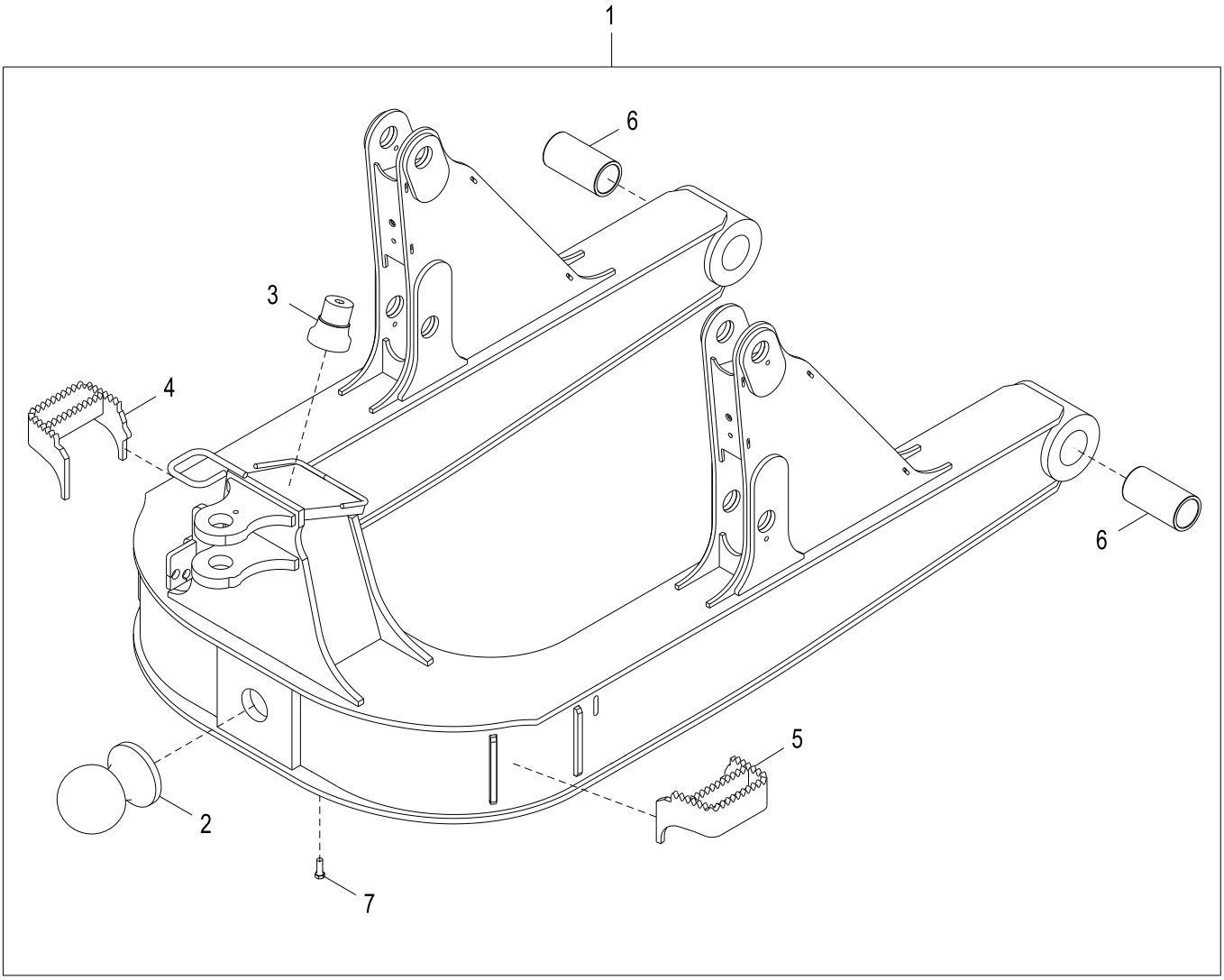

AT413798_TX1106237

Item	*Nº peça*	*Descrição*	*Qtde*	*Nº série*	*Notas*
1	AT413798	Estrutura	1		
2	T179350	Esfera	1		
3	T208700	Pino fixador	1		
4	AT360970	Degrau	1		
5	AT360969	Degrau	1		
6	T177029	Bucha	2		
7	19M7403	Parafuso sextavado	3		M12 X 35

Hydraulic Control Valve (Three Section)
Distributeur hydraulique (trois sections)
Válvula de Controle Hidráulico (Três Seções)
válvula de control hidráulico (tres secciones)

TX1050450 A.1

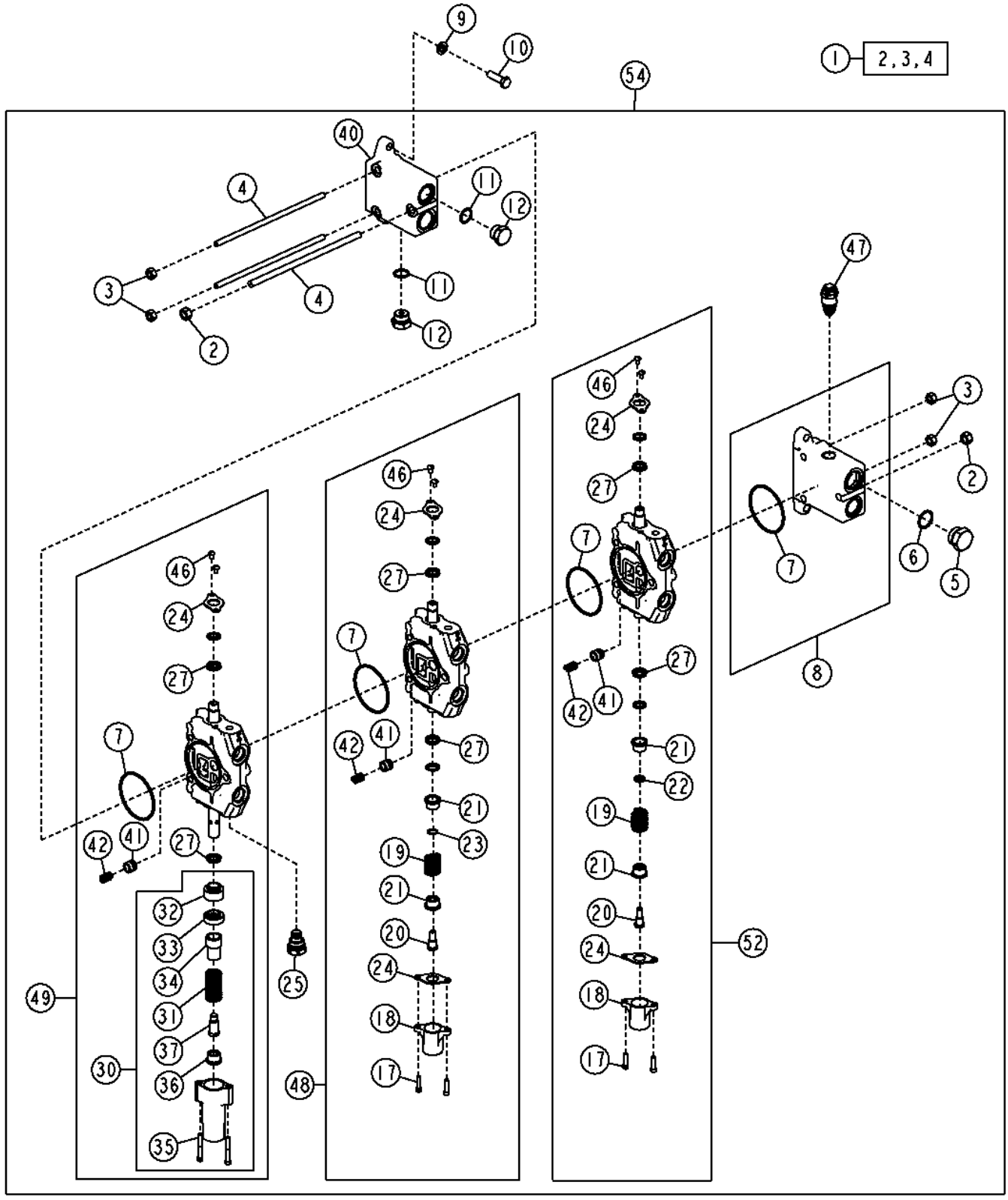

Item	*Nº peça*	*Descrição*	*Qtde*	*Nº série*	*Notas*
1	AT320348	Haste de ligação	1		(SUB FOR AT221851)
2	14H865	Porca	2		1/2"
3	14H807	Porca	4		7/16"
4	.....	TiranTe	3		
5	R36636	Tampão	1		
6	R29936	Anel o	1		
7	T118685	Anel o	4		
8	AT221848	Bloco de válvulas	1		
9	24M7047	Arruela	3		13 X 24 X 2.500 mm
10	19M7493	Parafuso sextavado	3		M12 X 40
11	U12547	Anel o	3		
12	R27175	Tampão de dreno	1		
17	19H3554	Parafuso	4		1/4" X 0.880"
18	T118808	Tampa	2		
19	T177849	Mola de tração	2		
20	T81541	Parafuso	2		
21	T81540	RetentoR	4		
22	T178477	Espaçador	1		
23	T178478	Espaçador	1		
24	T177847	Placa	5		
25	AT169373	VálVula de retenção	1		Anticavitação
27	T143000	Vedação	5		
30	AT222384	Alojamento da mola	1		
31	T121239	Mola	1		
32	T152404	Luva	1		
33	T152401	Luva	1		
34	T118708	Inserto de assento válvula	1		
35	T118712	Parafuso	2		
36	T118709	Inserto de assento válvula	1		
37	T118711	Extremo	1		
40	T174722	VálVula de escape	1		
41	T81538	Cone de válvula	3		
42	T81539	Mola	3		
45	AT280406	Kit retentor	1		Não Ilustrado, Carretel
46	21H1352	Parafuso	6		1/4" X 3/8"
47	AT322180	VálVula de alíVio de press.	1		(SUB FOR AT221849) (INCLUDES AT314538)
	AT314538	Kit retentor	1		Não Ilustrado
48	AT224726	VálV.de contr.atuada hidr.	1		Seção de Inclinação
49	AT224725	VálV.de contr.atuada hidr.	1		Seção de Elevação
52	AT224724	VálV.de contr.atuada hidr.	1		Seção de Ângulo
54	**AT224729**	**Bloco de válvulas**	**1**		**(INCLUDES AT280406) (WHOLE GOODS) (CA)**

Hydraulic Control Valve (Four Section)
Distributeur hydraulique (quatre tiroirs)
Válvula de Controle Hidráulico (Quatro Seções)
Válvula de control hidráulico (cuatro secciones)

TX1052348 A.1

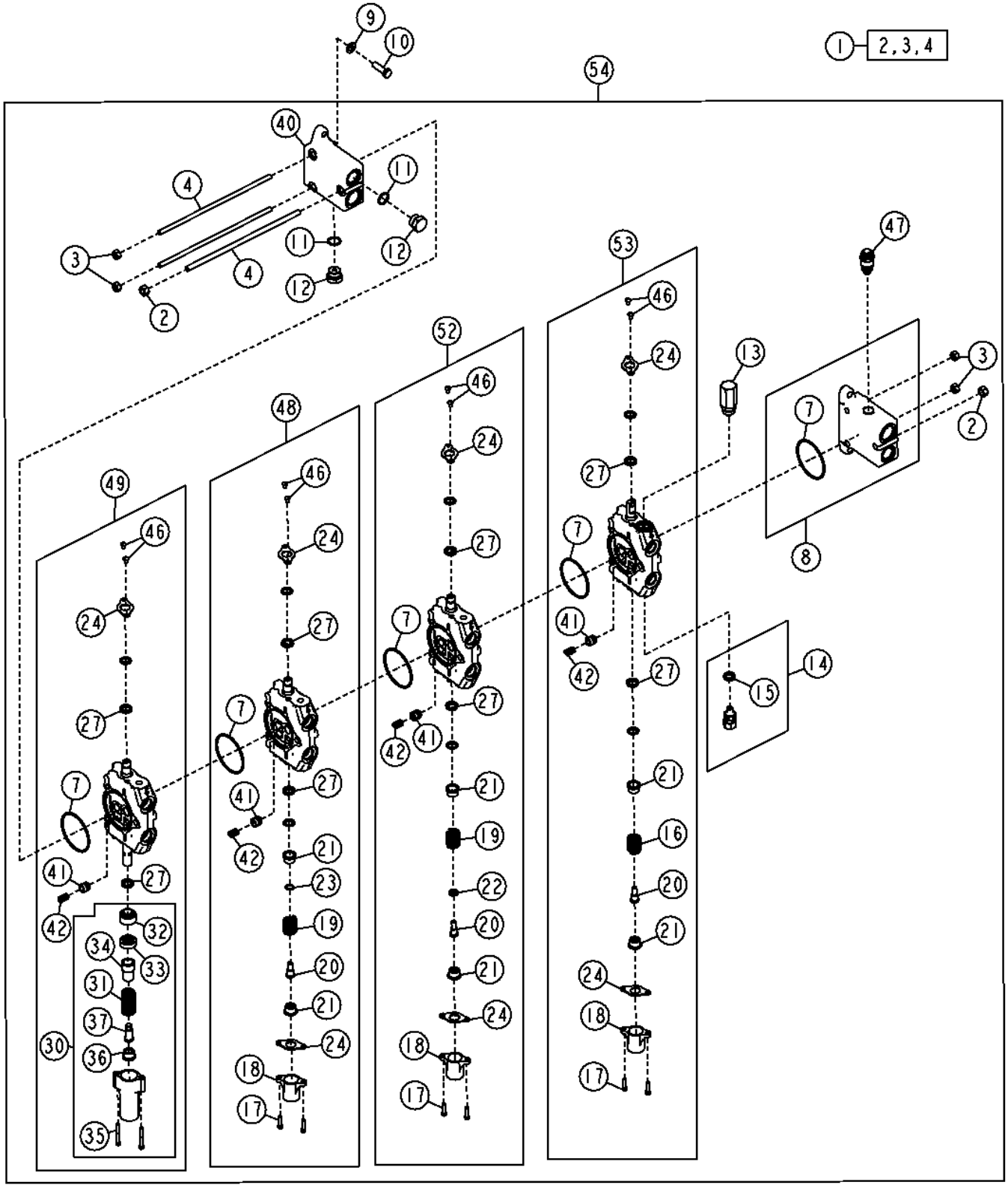

Item	Nº peça	Descrição	Qtde	Nº série	Notas
1	AT221852	Haste de ligação	1		
2	14H865	Porca	4		1/2"
3	14H807	Porca	2		7/16"
4	.....	TiranTe	3		
7	T118685	Anel o	5		
8	AT221848	Bloco de válvulas	1		
9	24M7047	Arruela	3		13 X 24 X 2.500 mm
10	19M7493	Parafuso sextavado	3		M12 X 40
11	U12547	Anel o	2		
12	R27175	Tampão de dreno	2		
13	AT165736	VálVula de alíVio de press.	1		
14	AT83174	Tampão	1		
15	T183757	Vedação	1		
16	T187884	Mola de compressão	1		
17	19H3554	Parafuso	6		1/4" X 0.880"
18	T118808	Tampa	3		
19	T177849	Mola de tração	2		
20	T81541	Parafuso	3		
21	T81540	RetentoR	6		
22	T178477	Espaçador	1		
23	T178478	Espaçador	1		
24	T177847	Placa	7		
27	T143000	Vedação	6		
30	AT222384	Alojamento da mola	1		
31	T121239	Mola	1		
32	T152404	Luva	1		
33	T152401	Luva	1		
34	T118708	Inserto de assento válvula	1		
35	T118712	Parafuso	2		
36	T118709	Inserto de assento válvula	1		
37	T118711	Extremo	1		
40	T174722	VálVula de escape	1		
41	T81538	Cone de válvula	4		
42	T81539	Mola	4		
45	AT280406	Kit retentor	1		Carretel, Não Ilustrado
46	21H1352	Parafuso	8		1/4" X 3/8"
47	AT322180	VálVula de alíVio de press.	1		(INCLUDES AT314538)
	AT314538	Kit retentor	1		Não Ilustrado
48	AT224726	VálV.de contr.atuada hidr.	1		Seção de Inclinação
49	AT224725	VálV.de contr.atuada hidr.	1		Seção de Elevação
52	AT224724	VálV.de contr.atuada hidr.	1		Seção de Ângulo
53	AT224727	VálVula de carretel	1		Seção Auxiliar
54	AT343701	Bloco de válvulas	1		(INCLUDES AT280406) (SUB FOR AT224730) (WHOLE GOODS) (CA)

Hydraulic Control Valve Hose Adapters (Three Section)
Adaptateurs de flexible de distributeur hydraulique (trois tiroirs)
Adaptadores de Mangueira da Válvula de Controle Hidráulico (Três Seções)
Adaptadores de manguera de válvula de control hidráulico (tres secciones)

TX1050462 A.1

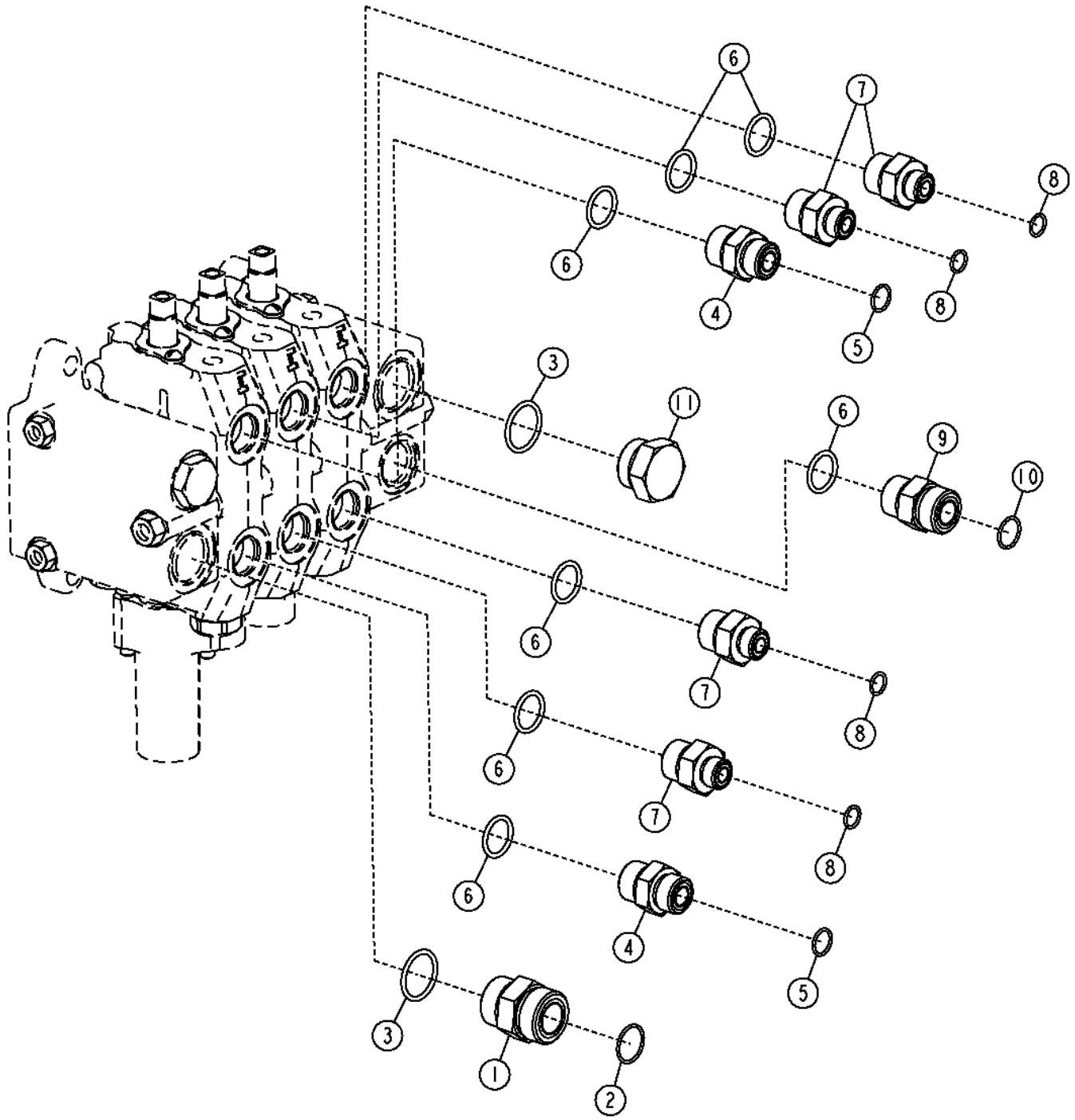

TX1050462

Item	*Nº peça*	*Descrição*	*Qtde*	*Nº série*	*Notas*
1	38H1164	Adaptador	1		
2	T76938	Anel o	1		
3	R29936	Anel o	2		
4	38H1329	Adaptador	2		
5	T77932	Anel o	2		
6	U12547	Anel o	7		
7	38H1175	Adaptador	4		
8	T77857	Anel o	4		
9	38H1163	Adaptador	1		
10	T77858	Anel o	1		
11	R36636	Tampão	1		

Hydraulic Control Valve Hose Adapters (Four Section)
Adaptateurs de flexible de distributeur hydraulique (quatre tiroirs)
Adaptadores de Mangueira da Válvula de Controle Hidráulico (Quatro Seções)
Adaptadores de manguera de válvula de control hidráulico principal (cuatro secciones)

TX1050460 A.1

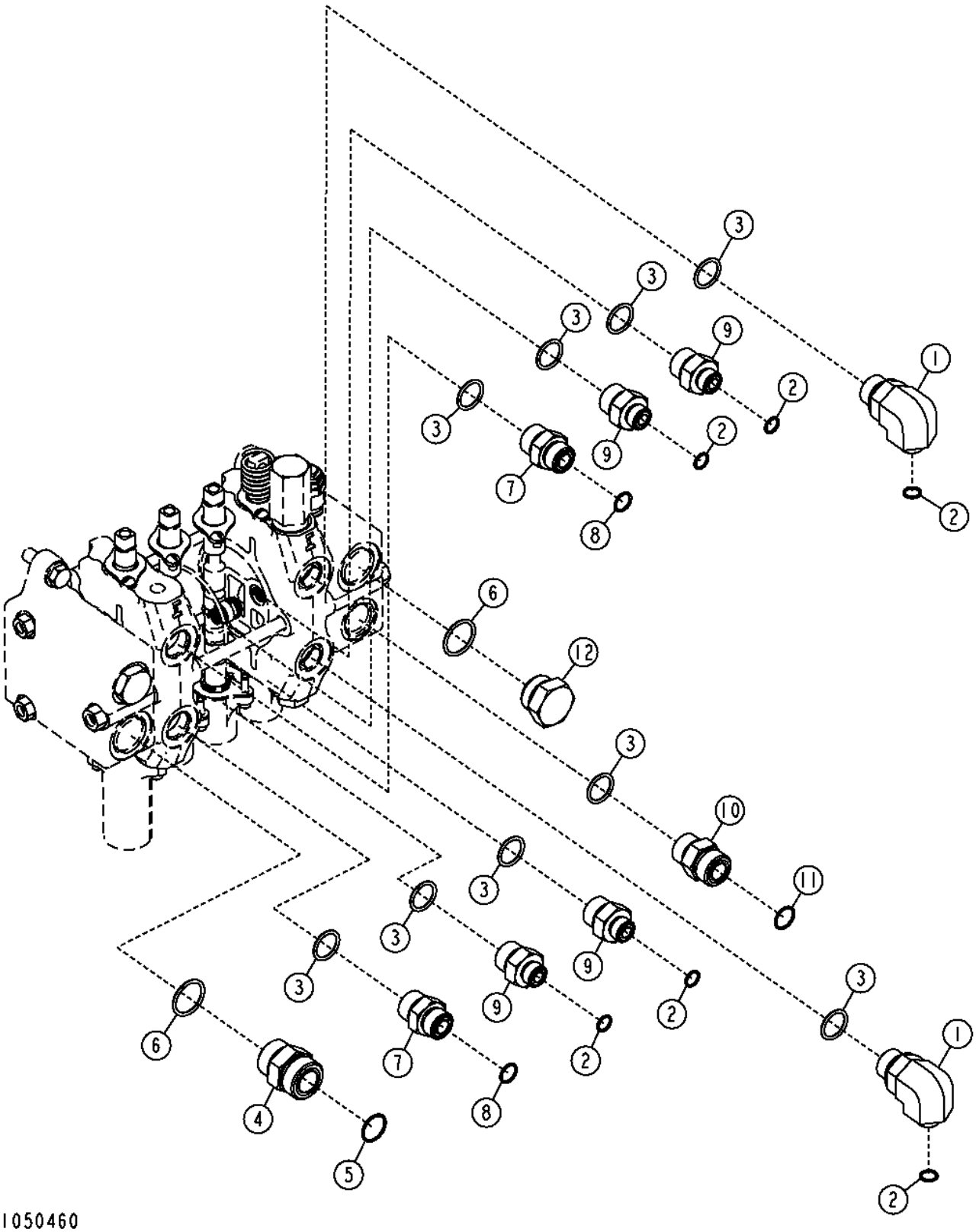

Item	*Nº peça*	*Descrição*	*Qtde*	*Nº série*	*Notas*
1	38H1013	Conexão em ângulo	2		
2	T77857	Anel o	6		
3	U12547	Anel o	9		
4	38H1164	Adaptador	1		
5	T76938	Anel o	1		
6	R29936	Anel o	2		
7	38H1329	Adaptador	2		
8	T77932	Anel o	2		
9	38H1175	Adaptador	4		
10	38H1163	Adaptador	1		
11	T77858	Anel o	1		
12	R36636	Tampão	1		

Auxiliary Valve w/ Linkage (Fourth Function)
Distributeur auxiliaire avec tringlerie (quatrième fonction)
Válvula Auxiliar com Articulação (Quarta Função)
Válvula auxiliar con varillaje (cuarta función)

TX1051496 A.1

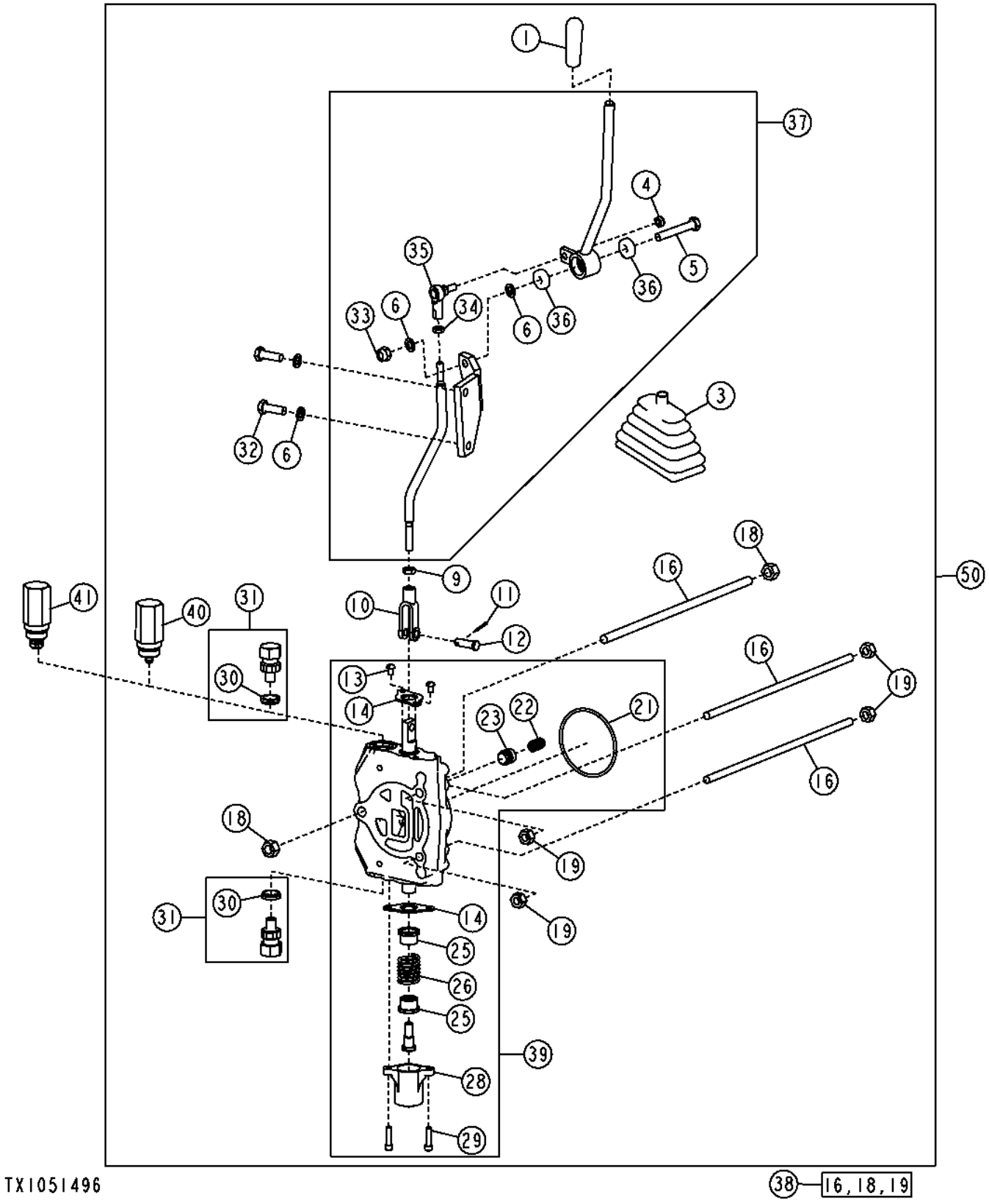

Item	Nº peça	Descrição	Qtde	Nº série	Notas
1	T71570	Manete	1		
3	AT140287	Protetor	1		
4	R11151	Porca de segurança	1		7.925 mm (5/16")
5	19M8499	Parafuso sextavado	1		M10 X 60
6	24M7096	Arruela	4		10.500 X 18 X 1.600 mm
9	14H774	Porca	1		3/8", SUB FOR 14H732
10	M80373	Forquilha	1		Ajustável
11	11M7081	Contra-pino	1		2.500 X 20 mm
12	R65563	Pino fixador	1		
13	21H1352	Parafuso	2		1/4" X 3/8"
14	T177847	Placa	2		Vedação
16	.....	TiranTe	3		
18	14H865	Porca	2		1/2"
19	14H807	Porca	4		7/16"
21	T118685	Anel o	1		88.494 X 3.531 mm (3-31/64" X 0.139")
22	T81539	Mola	1		
23	T81538	Cone de válvula	1		
25	T81540	RetentoR	2		
26	T187884	Mola de compressão	1		
28	T118808	Tampa	1		
29	19H3554	Parafuso	2		1/4" X 0.880"
30	T183756	Vedação	2		
31	AT83174	Tampão	2		
32	19M7662	Parafuso sextavado	2		M10 X 30
33	14M7517	Porca de segurança	1		M10
34	14H882	Porca	1		5/16"
35	AT48548	Junta esférica	1		
36	AA34134	Rolamento de esfeRas	2		
37	AT221256	Controle	1		
38	AT221852	Haste de ligação	1		
39	AT224727	VálVula de carretel	1		Válvula Auxiliar Padrão
	AT224728	VálVula de carretel	1		(INCLUDES AT222384), Válvula Auxiliar com Flutuador
	AT222384	Alojamento da mola	1		Não Ilustrado, Mostrada na Página da Válvula Hidráulica
40	AT165736	VálVula de alíVio de press.	AR		3500 psi
41	AT171403	VálVula de alíVio de press.	AR		2150 psi
50	AT220860	VálV.de contr.atuada hidr.	1		Equipamento de Campo, Válvula Auxiliar com Articulação

Auxiliary Valve w/ Linkage (Fifth Function)
Distributeur auxiliaire avec tringlerie (cinquième fonction)
Válvula Auxiliar com Articulação (Quinta Função)
Válvula auxiliar con varillaje (quinta función)

T206460 A.1

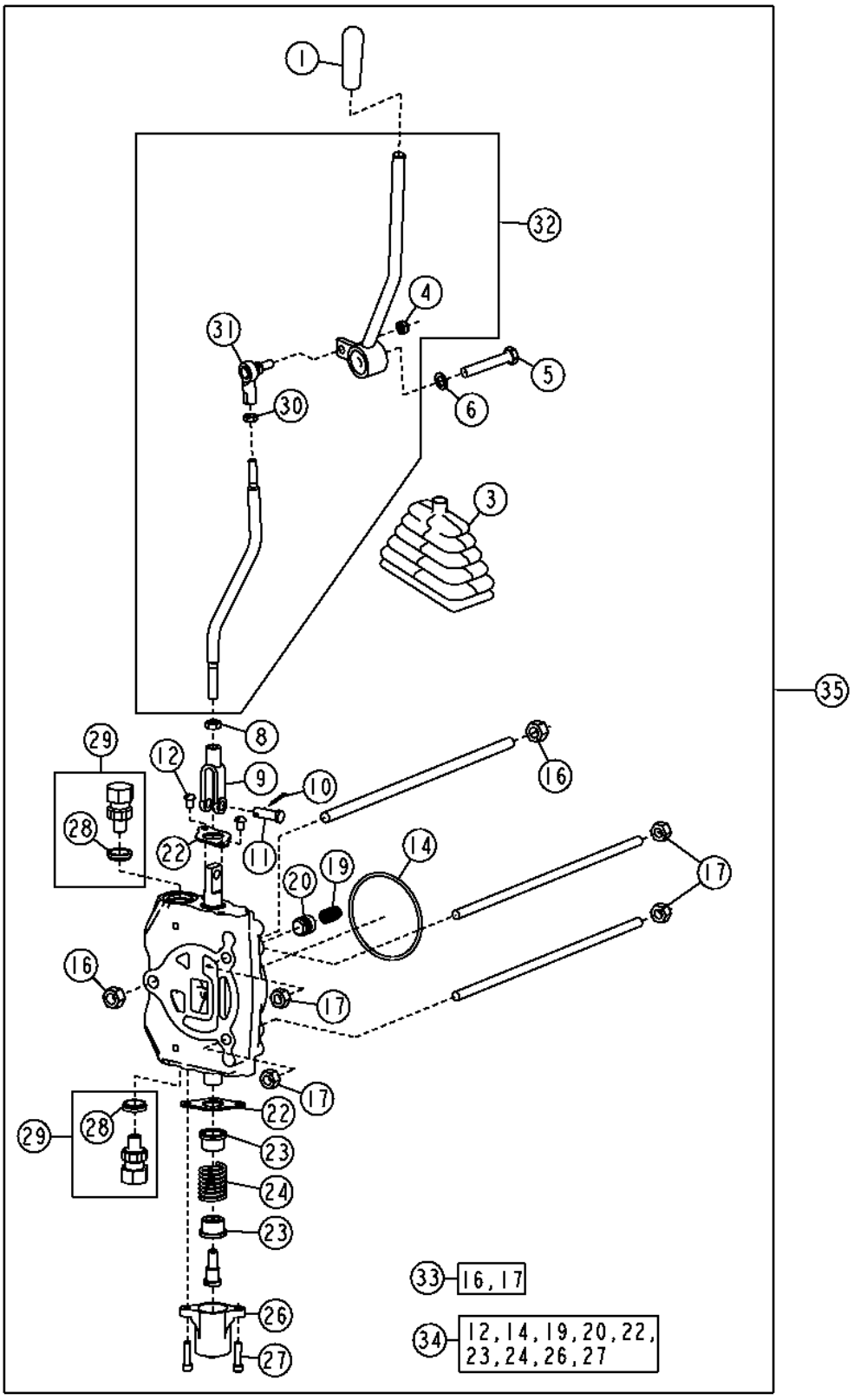

T206460

Item	Nº peça	Descrição	Qtde	Nº série	Notas
1	T71570	Manete	1		
3	AT140287	Protetor	1		
4	R11151	Porca de segurança	1		7.925 mm (5/16")
5	19M8081	Parafuso sextavado	1		M10 X 80
6	24M7096	Arruela	1		10.500 X 18 X 1.600 mm
8	14H774	Porca	1		3/8", SUB FOR 14H732
9	M80373	Forquilha	1		Ajustável
10	11M7081	Contra-pino	1		2.500 X 20 mm
11	R65563	Pino fixador	1		9.398 X 28.499 mm (0.370" X 1.122")
12	21H1352	Parafuso	2		1/4" X 3/8"
14	T118685	Anel o	1		88.494 X 3.531 mm (3-31/64" X 0.139")
16	14H865	Porca	2		1/2"
17	14H807	Porca	4		7/16"
19	T81539	Mola	1		
20	T81538	Cone de válvula	1		
22	T177847	Placa	2		Vedação
23	T81540	RetentoR	2		
24	T187884	Mola de compressão	1		
26	T118808	Tampa	1		
27	19H3554	Parafuso	2		1/4" X 0.880"
28	T183756	Vedação	1		
29	AT83174	Tampão	2		
	AT165736	VálVula de alíVio de press.	AR		Não Ilustrado, Deve Ser Encomendada Separadamente, Não Vem com a Válvula Auxiliar
	AT171403	VálVula de alíVio de press.	AR		Não Ilustrado, Deve Ser Encomendada Separadamente, Não Vem com a Válvula Auxiliar
30	14H882	Porca	1		5/16"
31	AT48548	Junta esférica	1		
32	AT221310	Alavanca	1		
	AA34134	Rolamento de esfeRas	2		
33	AT221853	Haste de ligação	1		
34	AT224727	VálVula de carretel	1		Válvula Auxiliar Padrão
	AT224728	VálVula de carretel	1		Válvula Auxiliar com Flutuador, (INCLUDES AT222384)
	AT222384	Alojamento da mola	1		Não Ilustrado, Mostrada na Página da Válvula Hidráulica
35	AT220863	VálV.de contr.atuada hidr.	1		Equipamento de Campo

Integrated Grade Control Hydraulic Control Valve
Distributeur hydraulique de commande de pente intégrée
Válvula de Controle Hidráulico do Controle Integrado de Nivelamento
Válvula de control hidráulica de control integrado de pendiente

TX1130627 A.1

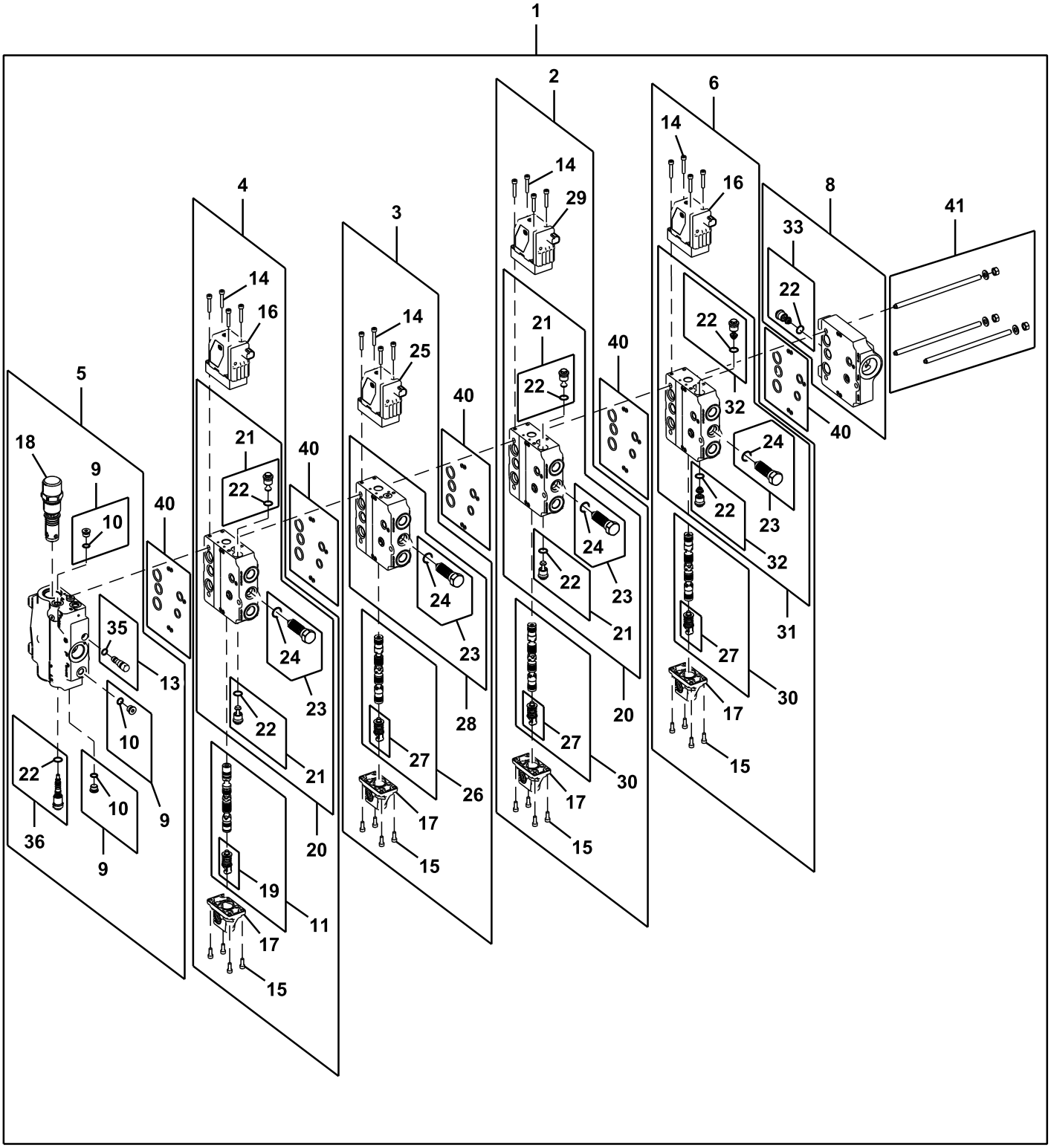

TX1130627

Item	Nº peça	Descrição	Qtde	Nº série	Notas
1	**AT360630**	**VálVula de controle**	**1**		**(SUB FOR AT351028 AND AT333760) (CA), 4 Funções**
	AT360635	**VálVula de controle**	**1**		**(SUB FOR AT339000 AND AT351030)(CA), Três Funções**
2	AT341292	VálVula	1		Cantoneira
3	AT360631	VálVula	1		(SUB FOR AT329080 AND AT351012), Inclinação
4	AT351027	VálVula	1		(SUB FOR AT341293), Elevação
5	AT341993	VálVula	1		Entrada
	AT367550	Tampa	1		
	AT367551	Tampão	1		
6	AT360632	VálVula	1		(SUB FOR AT341295 AND AT351029), Auxiliar do Controle Integrado de Nivelamento
7	AT324966	Kit retentor	1		
8	AT341998	VálVula	1		
9	AT49216	Tampão	3		
10	R26448	Anel o	3		
11	AT341294	Carretel de válvula	1		
12	AT341296	Carretel de válvula	1		
13	AT341994	VálVula de alíVio de press.	1		
14	19M8532	Parafuso	16		M6 X 35
15	19M8553	Parafuso	16		M6 X 16
16	AT360624	VálV.elet.hid. proporcional	2		(SUB FOR AT329088 AND AT351010)
17	AT335927	Atuador	4		
	AT355118	Kit retentor	1		
18	AT341995	VálVula regul pressão óleo	1		
19	AT335933	Alojamento da mola	1		
20	AT342200	Carcaça	2		
21	AT329127	VálVula de retenção	2		
22	T77932	Anel o	5		
23	AT335920	Compensador	4		
24	51M7045	Anel o	4		19.300 X 2.200 mm
25	AT360626	VálV.elet.hid. proporcional	1		(SUB FOR AT329087 AND AT351013)
26	AT335929	Carretel de válvula	1		
27	AT335932	Alojamento da mola	3		
28	AT335947	Carcaça	1		
29	AT329089	VálV.elet.hid. proporcional	2		
30	AT341296	Carretel de válvula	1		
31	AT335946	Carcaça	1		
32	AT329083	VálVula de alíVio de press.	2		
33	AT341997	VálVula de alíVio de press.	1		
34	38H1004	Conexão em ângulo	1		
35	T74553	Anel o	1		
36	AT335919	VálVula de press.hidráulica	1		
37	T77613	Anel o	4		
38	38H1030	Conexão em t	1		
39	38H1094	Conexão em ângulo	1		
40	AT329086	Kit retentor	5		
41	AT335934	Parafuso e Porca	1		Com Válvula de Controle de 4 Funções
	AT329085	Parafuso e Porca	1		Com Válvula de Controle de 3 Funções
42	38H1160	Adaptador	1		
43	38H1174	Adaptador	1		
44	R26906	Anel o	1		
45	T77857	Anel o	1		
46	38H1180	Adaptador	1		
47	T76938	Anel o	1		
48	U13639	Anel o	1		
49	38H1194	Adaptador	1		
50	R29936	Anel o	2		
51	T77858	Anel o	1		
52	38H1329	Adaptador	1		
53	T77932	Anel o	1		
54	U12547	Anel o	1		
55	R36636	Tampão	1		

Integrated Grade Control Lever (Joystick)
Levier de commande de pente intégrée (manche à balai)
Alavanca de Controle Integrado de Nivelamento (Joystick)
Palanca de control integrado de pendiente (palanca)

AT330354_TX1076262 A.1

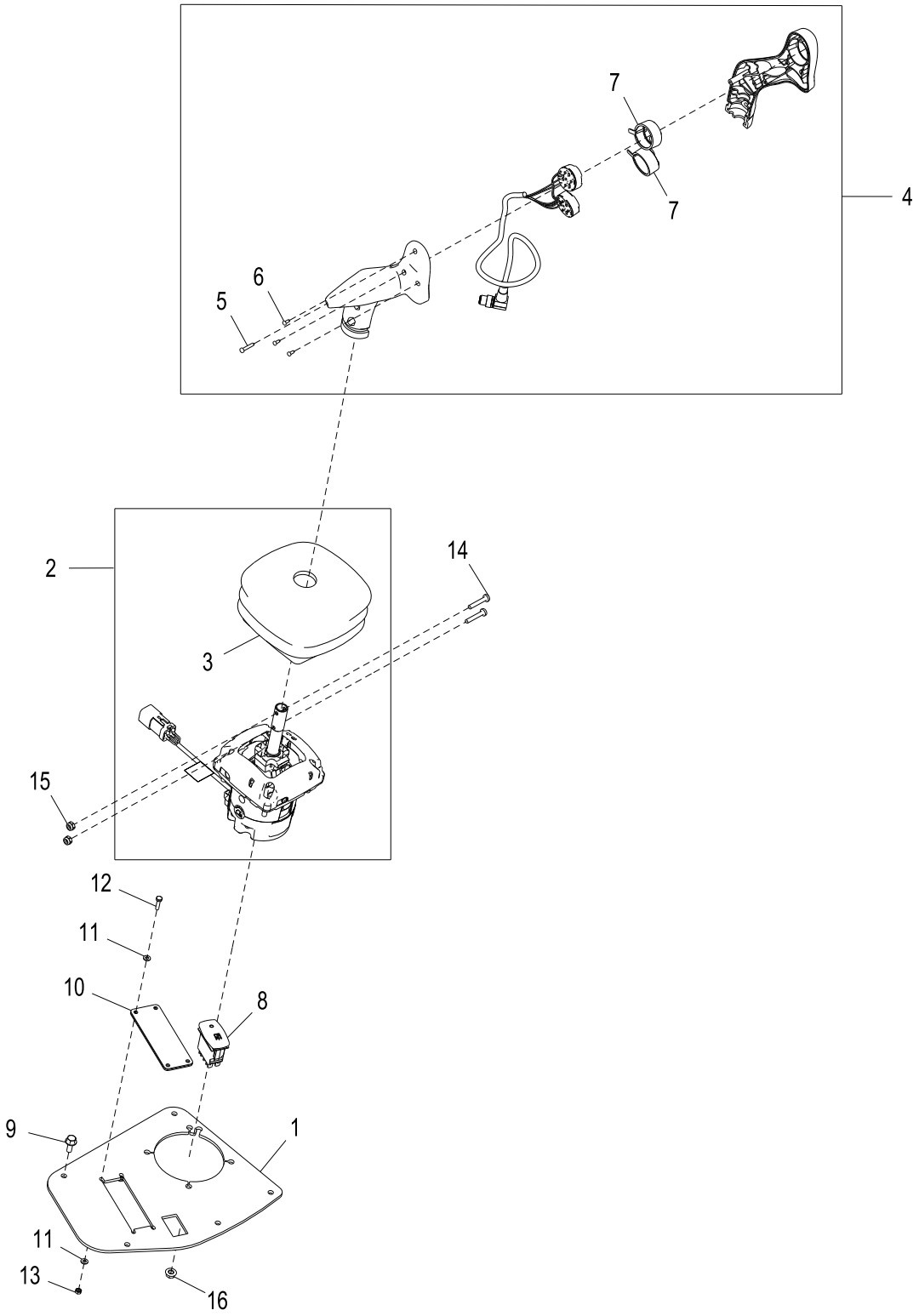

AT330354_TX1076262

Item	*Nº peça*	*Descrição*	*Qtde*	*Nº série*	*Notas*
1	T230857	Placa	1		
2	AT378694	Controlador multi-funcional	1		(SUB FOR AT355027)
3	T243057	Protetor	1		(SUB FOR T230623)
4	AT323420	Manete	1		
5	37M7356	Parafuso	1		
6	37M7353	Parafuso	3		
7	T178768	Protetor	2		
8	AT309947	Interruptor de alavanca	1		
9	19M7775	Parafuso	5		M6 X 16, (SUB FOR 19M7862)
10	AT333686	Placa	1		
11	24M7117	Arruela	8		4.300 X 9 X 0.800 mm
12	19M8078	Parafuso sextavado	4		M4 X 16
13	14M7100	Porca	4		M4
14	21H1486	Parafuso	2		0.190" X 1-1/8"
15	LVA12162	Porca	2		4.826 mm (0.190")
16	14M7303	Porca com flange	4		M6

Integrated Grade Control Lever (Auxiliary Joystick) Field Kit
Kit sur site levier de commande de pente intégrée (manche à balai auxiliaire)
Kit de Campo da Alavanca do Controle Integrado de Nivelamento (Joystick Auxiliar)
Kit de campo de palanca de control integrado de pendiente (palanca auxiliar)

TX1064468 A.1

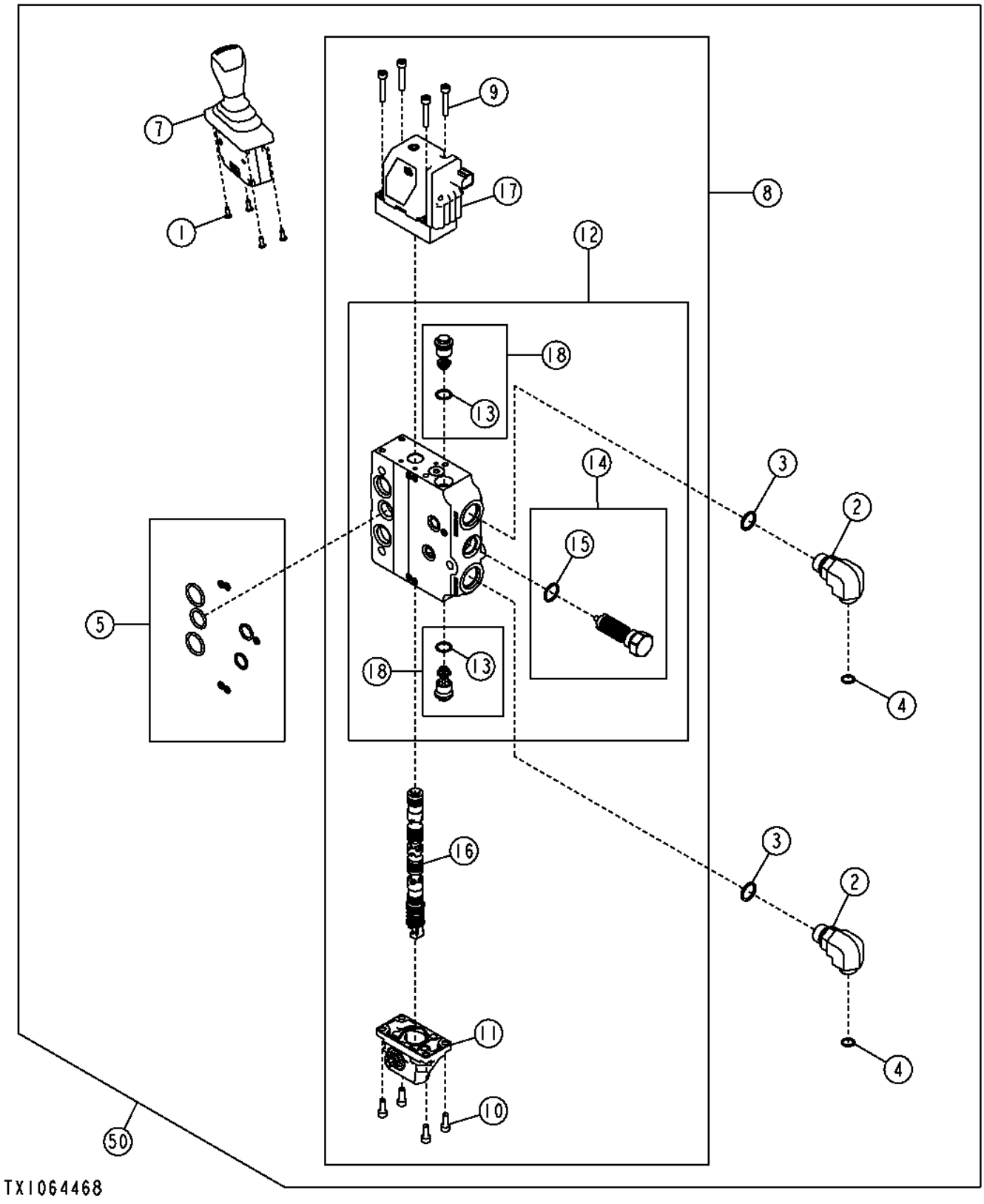

Item	*Nº peça*	*Descrição*	*Qtde*	*Nº série*	*Notas*
1	37M7181	Parafuso	1		
2	38H1012	Conexão em ângulo	2		
3	R26906	Anel o	2		19.177 X 2.464 mm (0.755" X 0.097")
4	T77857	Anel o	2		12.421 X 1.778 mm (0.489" X 0.070")
5	AT329086	Kit retentor	1		
6	AT335934	Parafuso e Porca	1		Não Ilustrado
7	AT339580	Controlador multi-funcional	1		
8	AT360632	VálVula	1		
9	19M8532	Parafuso	4		M6 X 35
10	19M8553	Parafuso	4		M6 X 16
11	AT335927	Atuador	1		
	AT355118	Kit retentor	1		
12	AT335946	Carcaça	1		
13	T77932	Anel o	1		15.596 X 1.778 mm (0.614" X 0.070")
14	AT335920	Compensador	1		
15	51M7045	Anel o	1		19.300 X 2.200 mm
16	AT341296	Carretel de válvula	1		
	AT335932	Alojamento da mola	1		
17	AT360626	VálV.elet.hid. proporcional	1		
18	AT329083	VálVula de alíVio de press.	2		
50	**AT342203**	**Kit - instalação de campo**	**1**		**(WHOLE GOODS)**

Lift Plumbing
Tuyauterie de relevage
Tubulação de Elevação
Tubería de elevación

T207336 A.1

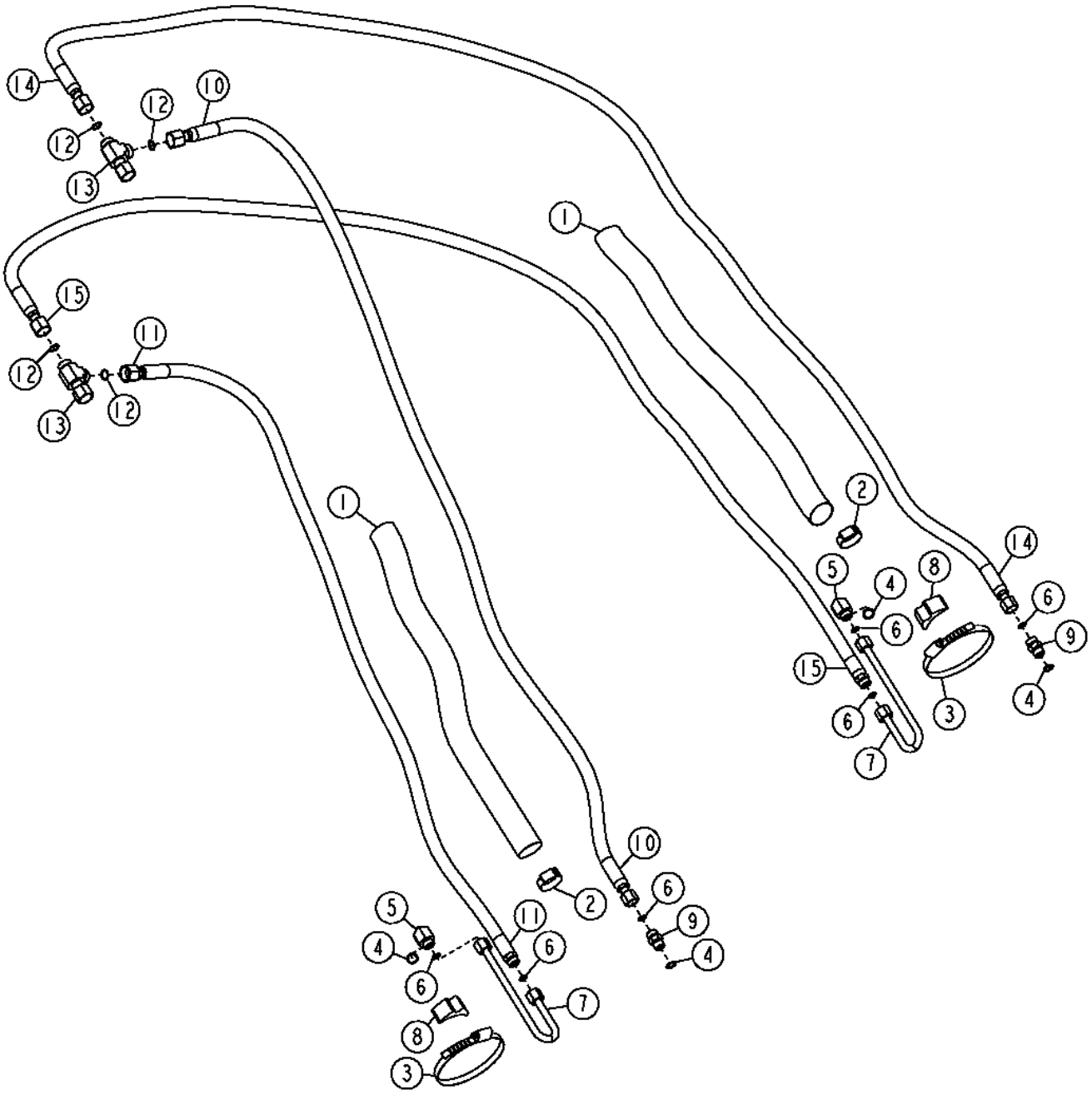

Item	*Nº peça*	*Descrição*	*Qtde*	*Nº série*	*Notas*
1	.....	Proteção de mangueira	2		1410 mm, (CTL) (MAKE FROM PS-B-33)
2	TY22470	Braçadeira	2		
3	AR85327	Braçadeira	2		
4	R26375	Anel o	4		
5	38H1005	Conexão em ângulo	2		
6	T77857	Anel o	6		12.421 X 1.778 mm (0.489" X 0.070")
7	AT208515	Tubo	2		Tubo do Óleo Hidráulico
	38H1354	Porca de tubo	4		
8	T181801	Braçadeira	2		
9	38H1161	Adaptador	2		
10	AT220570	Mangueira hidraulica-fabric	1		Extremidade do Cabeçote, (RH)
11	AT220620	Mangueira hidraulica-fabric	1		Extremidade da Haste, (RH)
12	T77932	Anel o	3		15.596 X 1.778 mm (0.614" X 0.070")
13	38H1032	Conexão em t	2		
14	AT220621	Mangueira hidraulica-fabric	1		Extremidade da Haste, (LH)
15	AT220622	Mangueira hidraulica-fabric	1		Extremidade do Cabeçote, (LH)

Tilt Plumbing (- 158162)
Conduites de circuit d'inclinaison (- 158162)
Tubulação da Inclinação (- 158162)
Tubería de inclinación (- 158162)

T206462 A.1

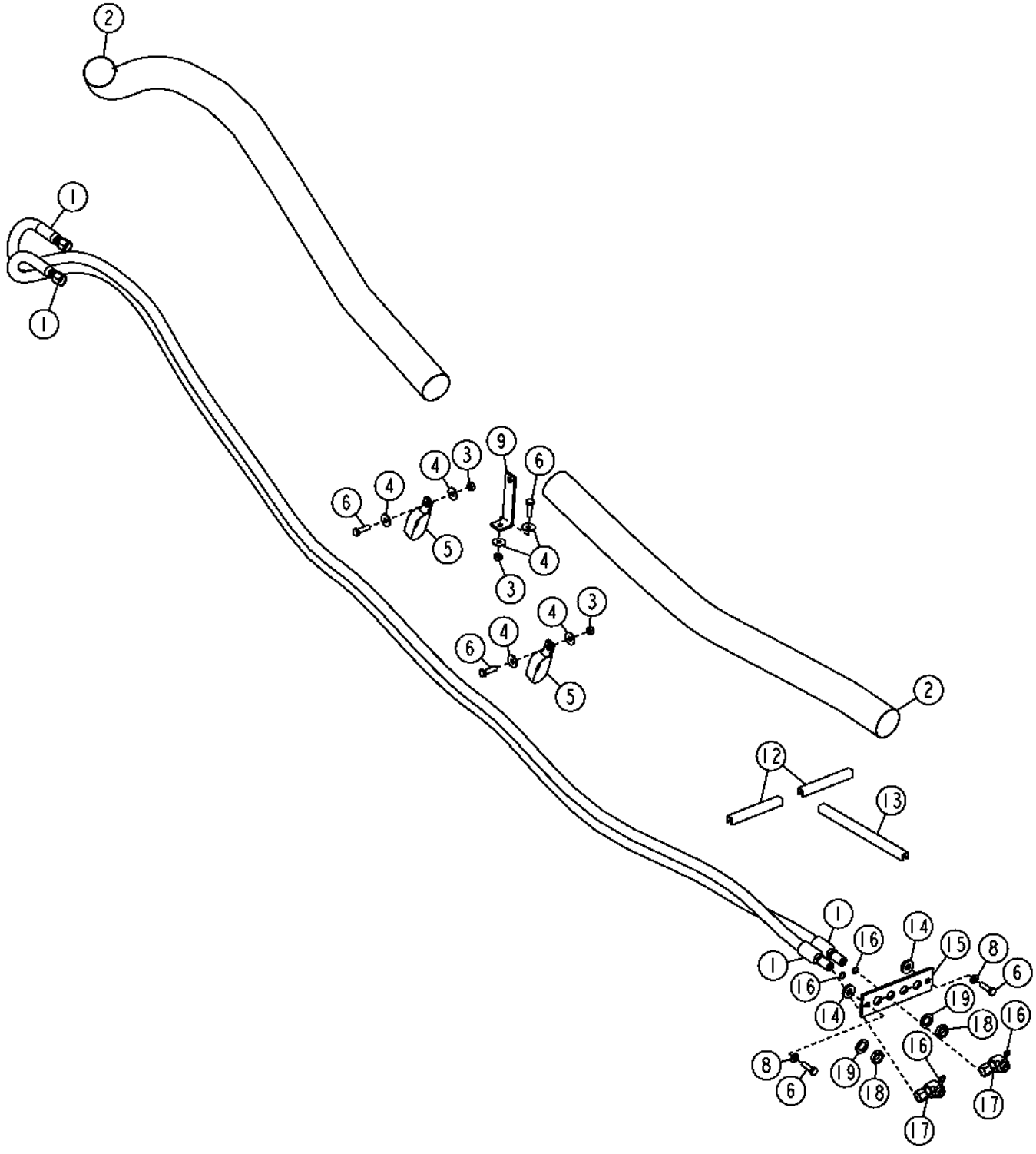

Item	*Nº peça*	*Descrição*	*Qtde*	*Nº série*	*Notas*
1	AT220646	Mangueira hidraulica-fabric	2		
2	.....	Proteção de mangueira	2		1537 mm, (CTL) (MAKE FROM PS-B-47)
3	14M7274	Porca	3		M10
4	24M7296	Arruela	6		10.500 X 30 X 2.500 mm
5	AT136909	Braçadeira	2		
6	19M7550	Parafuso sextavado	5		M10 X 35
8	24M7239	Arruela	2		10.700 X 21 X 2.500 mm
9	T34530	Cantoneira	1		
12	.....	Isolador	AR		6 in., (MAKE FROM T176644CTL)
13	.....	Isolador	AR		12 in., (MAKE FROM T61861) (CTL)
14	24H1272	Arruela	2		9/16" X 1-1/4" X 1/4"
15	T176009	Placa	1		
16	T77857	Anel o	4		12.421 X 1.778 mm (0.489" X 0.070")
17	38H1095	Conexão em ângulo	2		
18	T78716	Porca	2		20.625 mm (13/16")
19	24M7396	Arruela	2		21 X 34 X 3 mm

Tilt Plumbing (158163 -)
Conduites de circuit d'inclinaison (158163 -)
Tubulação da Inclinação (158163 -)
Tubería de inclinación (158163 -)

TX1050321 A.1

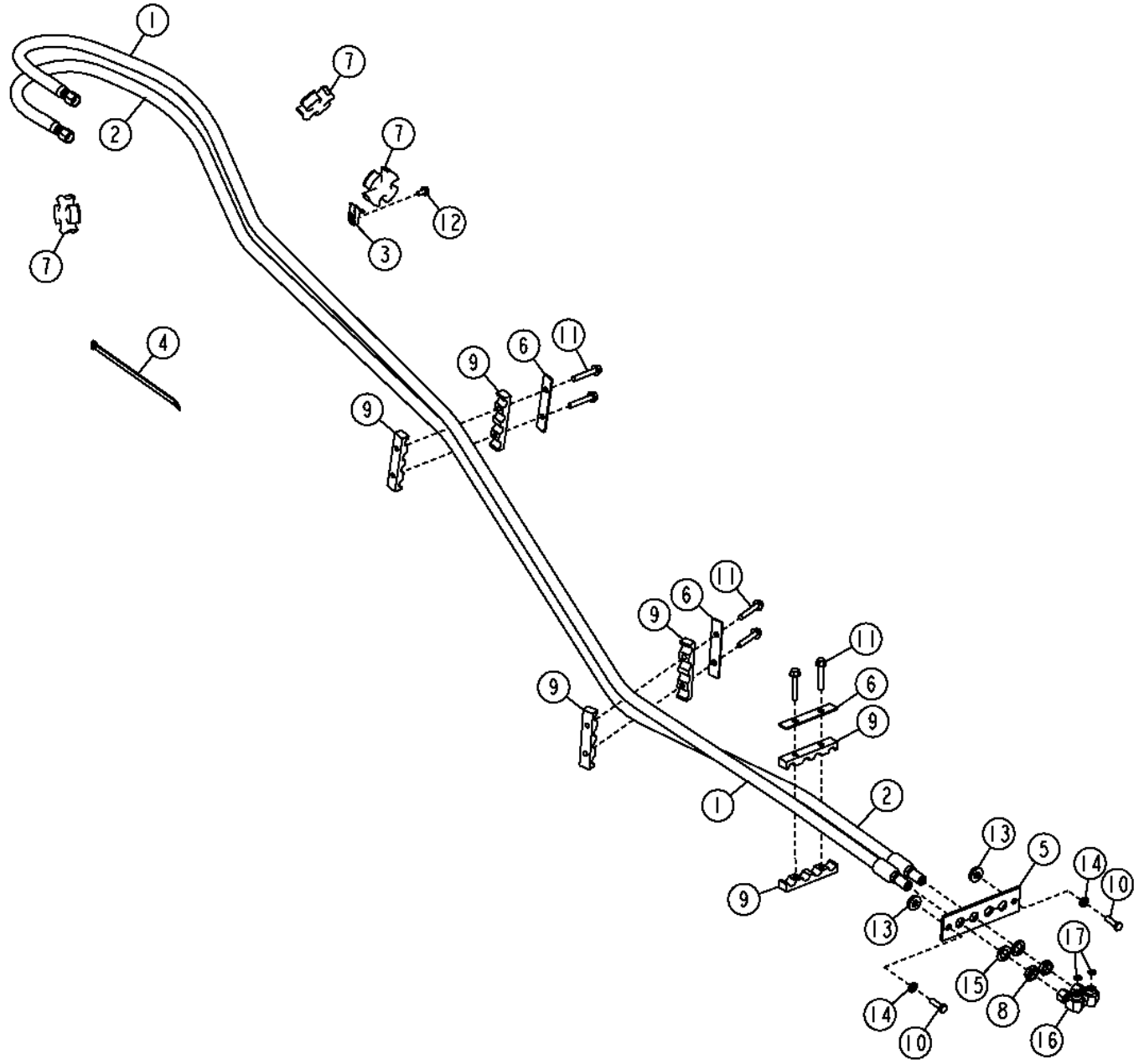

Item	*Nº peça*	*Descrição*	*Qtde*	*Nº série*	*Notas*
1	AT351773	Mangueira hidraulica-fabric	1		(INCLUDES T77857)
2	AT351774	Mangueira hidraulica-fabric	1		(INCLUDES T77857)
3	H224072	Braçadeira	1		
4	H224073	Cinta	3		
5	T176009	Placa	1		
6	T236238	Placa	3		
7	T239326	Isolador	3		
8	T78716	Porca	2		
9	U43161	Braçadeira	6		
10	19M7550	Parafuso sextavado	2		M10 X 35
11	19M7807	Parafuso	6		M10 X 60
12	19M7865	Parafuso	1		M8 X 16
13	24H1272	Arruela	2		9/16" X 1-1/4" X 1/4"
14	24M7239	Arruela	2		10.700 X 21 X 2.500 mm
15	24M7396	Arruela	2		21 X 34 X 3 mm
16	38H1095	Conexão em ângulo	2		
17	T77857	Anel o	4		

Angle Plumbing (- 158162)
Vérin d'angle/composants (- 158162)
Tubulação do Ângulo (- 158162)
Componentes/cilindro de angulación (- 158162)

T207335 A.1

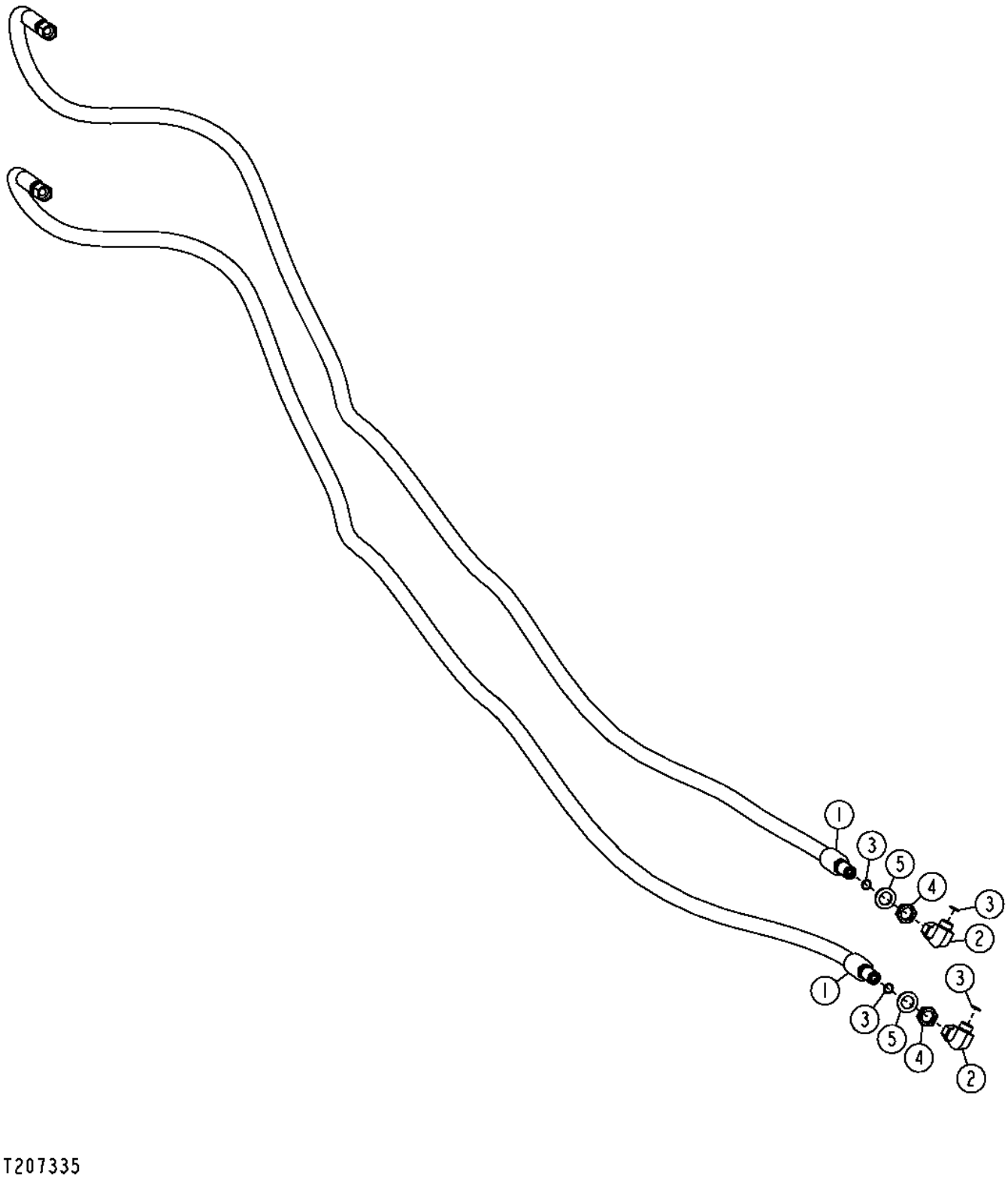

T207335

Item	*Nº peça*	*Descrição*	*Qtde*	*Nº série*	*Notas*
1	AT220646	Mangueira hidraulica-fabric	2		
2	38H1095	Conexão em ângulo	2		
3	T77857	Anel o	4		12.421 X 1.778 mm (0.489" X 0.070")
4	T78716	Porca	2		20.625 mm (13/16")
5	24M7396	Arruela	2		21 X 34 X 3 mm

Angle Plumbing (158163 -)
Vérin d'angle/composants (158163 -)
Tubulação do Ângulo (158163 -)
Componentes/cilindro de angulación (158163 -)

TX1050319 A.1

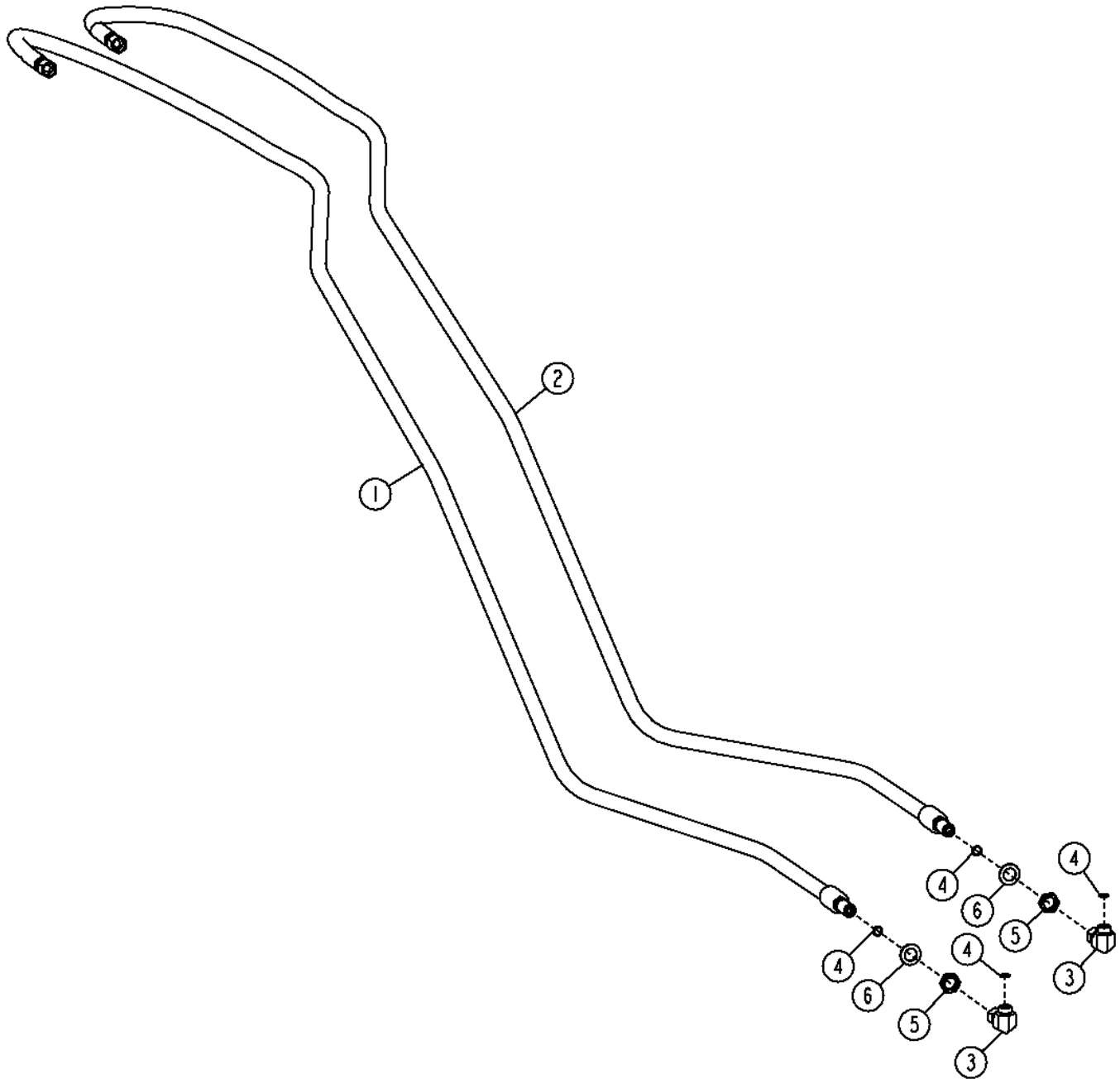

TX1050319

Item	*Nº peça*	*Descrição*	*Qtde*	*Nº série*	*Notas*
1	AT351775	Mangueira hidraulica-fabric	1		(INCLUDES T77857)
2	AT351776	Mangueira hidraulica-fabric	1		(INCLUDES T77857)
3	38H1095	Conexão em ângulo	2		
4	T77857	Anel o	4		
5	T78716	Porca	2		
6	24M7396	Arruela	2		21 X 34 X 3 mm

Blade Tilt and Angle Cylinder Plumbing (- 182077)
Tuyauterie du vérin d'inclinaison et d'orientation de lame (- 182077)
Tubulação da Inclinação da Lâmina e do Cilindro do Ângulo (- 182077)
Tubería de cilindro de inclinación y angulación de hoja (- 182077)

T207334 A.1

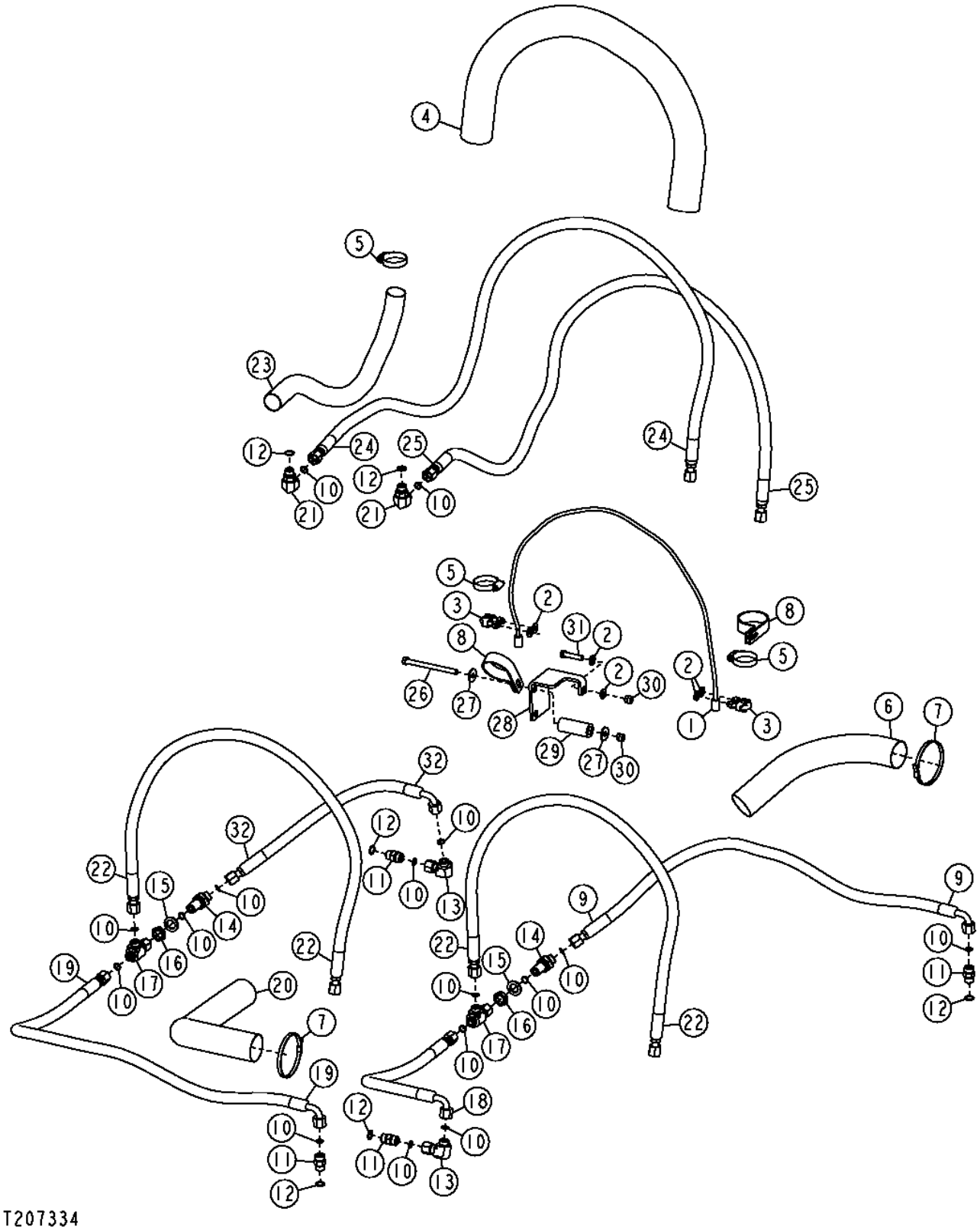

Item	*Nº peça*	*Descrição*	*Qtde*	*Nº série*	*Notas*
1	AT219986	Cabo	1		(STD)
	AT221229	Cabo	1		(W/LGP)
2	24M7239	Arruela	6		10.700 X 21 X 2.500 mm
3	AT62123	Braçadeira	2		
4	.....	Luva de mangueira	AR		52 in., 1321 mm, Lâmina Cordura à Grade, MAKE FROMPS-B-47), Padrão
	.....	Luva de mangueira	AR		60.5 in., 1537 mm, Lâmina Cordura à Grade, MAKE FROMPS-B-47) (CTL), Com Baixa Pressão no Solo
5	TY22472	Braçadeira	3		
6	.....	Proteção de mangueira	AR		Cilindro Direito do Ângulo da Cordura ao Bloco, MAKE FROMPS-B-33) (CTL)
7	AR44217	Braçadeira	7		
	R76477	Cinta	AR		Não Ilustrado
8	T118385	Braçadeira	2		
9	AT220715	Mangueira hidraulica-fabric	1		(RH), Cilindro do Ângulo, Extremidade do Cabeçote
10	T77857	Anel o	16		12.421 X 1.778 mm (0.489" X 0.070")
11	38H1161	Adaptador	4		
12	R26375	Anel o	6		16.358 X 2.210 mm (0.644" X 0.087")
13	38H1095	Conexão em ângulo	2		
14	38H1321	Conexão em ângulo	2		
15	24M7396	Arruela	2		21 X 34 X 3 mm
16	T78716	Porca	2		20.625 mm (13/16")
17	38H1031	Conexão em t	2		
18	AT220716	Mangueira hidraulica-fabric	1		(LH), Cilindro do Ângulo, Extremidade da Haste
19	AT220717	Mangueira hidraulica-fabric	1		(LH), Cilindro do Ângulo, Extremidade do Cabeçote
20	.....	Proteção de mangueira	AR		838 mm, (CTL) (MAKE FROMPS-B-33)
21	38H1005	Conexão em ângulo	2		
22	AT221024	Mangueira hidraulica-fabric	2		Padrão
	AT221276	Mangueira hidraulica-fabric	2		Com Baixa Pressão no Solo
23	.....	Proteção de mangueira	AR		966 mm, (CTL) (MAKE FROM PS-B-33)
24	AT221604	Mangueira hidraulica-fabric	1		Cilindro de Inclinação, Extremidade do Cabeçote, Padrão
	AT222554	Mangueira hidraulica-fabric	1		Cilindro de Inclinação, Extremidade do Cabeçote, Com Baixa Pressão no Solo
25	AT221515	Mangueira hidraulica-fabric	1		Cilindro de Inclinação, Extremidade da Haste, Padrão
	AT221622	Mangueira hidraulica-fabric	1		Cilindro de Inclinação, Extremidade da Haste, Com Baixa Pressão no Solo
26	19M7638	Parafuso sextavado	1		M10 X 130
27	24M7296	Arruela	2		10.500 X 30 X 2.500 mm
28	T177132	Proteção	1		Proteção da Mangueira do Ângulo
29	T151427	Bucha	1		17.385 X 30.163 X 75 mm (0.684" X 1-3/16" X 2-61/64")
30	14M7517	Porca de segurança	2		M10
31	19M7572	Parafuso sextavado	1		M10 X 45
32	AT220714	Mangueira hidraulica-fabric	1		(RH), Cilindro do Ângulo, Extremidade da Haste

Blade Tilt and Angle Cylinder Plumbing (LT) (182078 -)
Tuyauterie du vérin d'inclinaison et d'orientation de lame (LT) (182078 -)
Tubulação da Inclinação da Lâmina e do Cilindro do Ângulo (LT) (182078 -)
Tubería de cilindro de inclinación y angulación de hoja (oruga larga) (182078 -)

AT220087_TX1077275 A.1

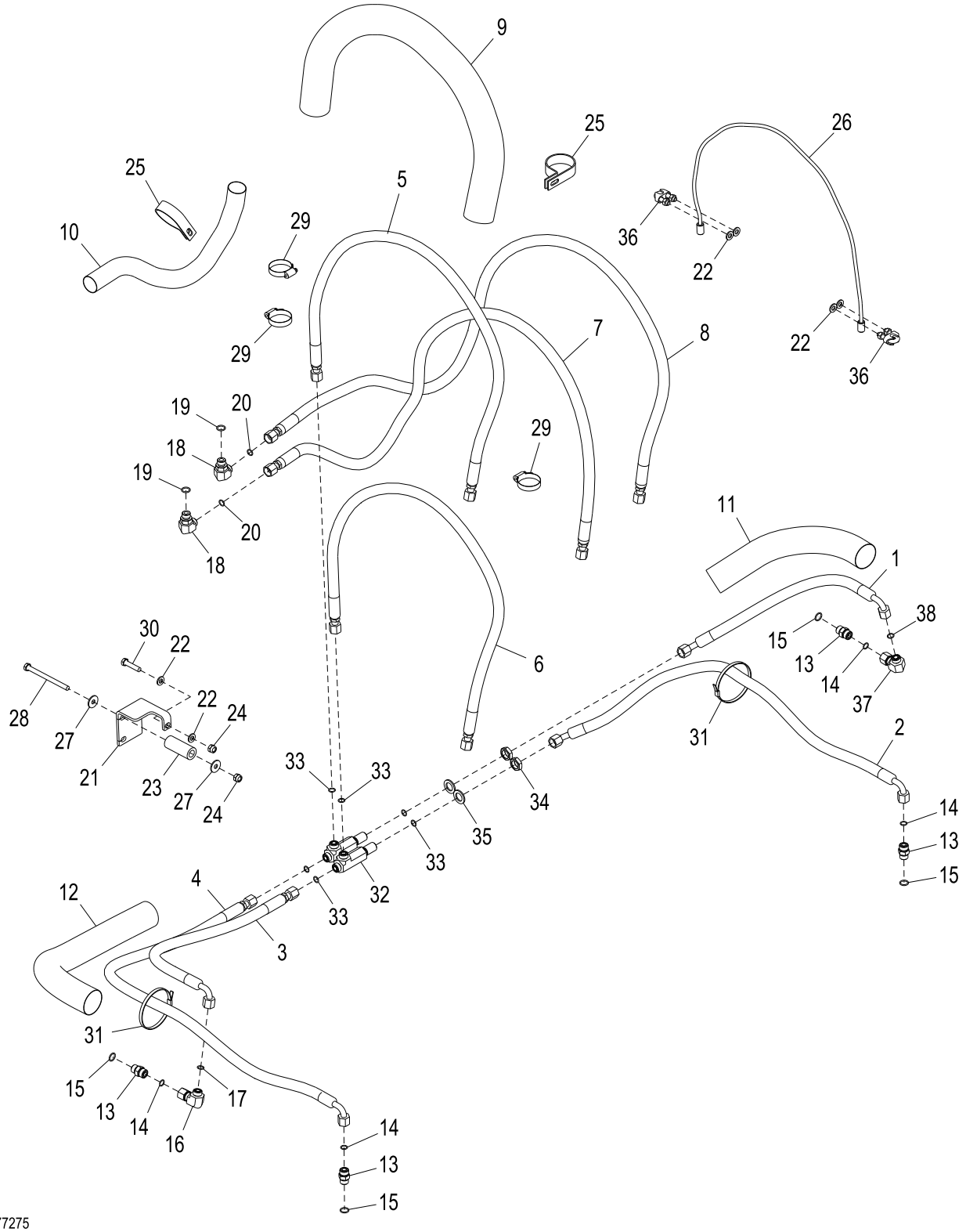

AT220087_TX1077275

Item	*Nº peça*	*Descrição*	*Qtde*	*Nº série*	*Notas*
1	AT378445	Mangueira hidraulica-fabric	1		(RH), Cilindro do Ângulo, Extremidade da Haste
2	AT378444	Mangueira hidraulica-fabric	1		(RH), Cilindro do Ângulo, Extremidade do Tambor
3	AT220716	Mangueira hidraulica-fabric	1		(LH), Cilindro do Ângulo, Extremidade da Haste
4	AT220717	Mangueira hidraulica-fabric	1		(LH), Cilindro do Ângulo, Extremidade do Tambor
5	AT221024	Mangueira hidraulica-fabric	1		
6	AT221024	Mangueira hidraulica-fabric	1		
7	AT221515	Mangueira hidraulica-fabric	1		Cilindro de Inclinação, Extremidade da Haste
8	AT221604	Mangueira hidraulica-fabric	1		Cilindro de Inclinação, Extremidade do Tambor
9	.....	Luva de mangueira	1		(MAKE FROM XPS-B-47) (CTL 52 in.)
10	.....	Luva de mangueira	1		(MAKE FROM XPS-B-33) (CTL 966 mm)
11	.....	Luva de mangueira	1		(MAKE FROM XPS-B-33) (CTL 533 mm)
12	.....	Luva de mangueira	1		(MAKE FROM XPS-B-33) (CTL 838 mm)
13	38H1161	Adaptador	4		
14	T77857	Anel o	4		
15	R26375	Anel o	4		
16	38H1095	Conexão em ângulo	1		
17	T77857	Anel o	1		
18	38H1005	Conexão em ângulo	2		
19	R26375	Anel o	2		
20	T77857	Anel o	2		
21	T177132	Proteção	1		
22	24M7239	Arruela	6		10.700 X 21 X 2.500 mm
23	T151427	Bucha	1		
24	14M7517	Porca de segurança	2		M10
25	T118385	Braçadeira	2		
26	AT219986	Cabo	1		
27	24M7296	Arruela	2		10.500 X 30 X 2.500 mm
28	19M7638	Parafuso sextavado	1		M10 X 130
29	TY22472	Braçadeira	3		
30	19M7572	Parafuso sextavado	1		M10 X 45
31	R76477	Cinta	2		
32	T266487	Conexão em t	2		
33	T77857	Anel o	6		
34	T78716	Porca	2		
35	24M7396	Arruela	2		21 X 34 X 3 mm
36	AT62123	Braçadeira	2		
37	38H1095	Conexão em ângulo	1		
38	T77857	Anel o	1		

Blade Tilt and Angle Cylinder Plumbing (XLT and LGP) (182078 -)
Tuyauterie du vérin d'inclinaison et d'orientation de lame (XLT et LGP) (182078 -)
Tubulação da Inclinação da Lâmina e do Cilindro do Ângulo (XLT e LGP) (182078 -)
Tubería de cilindro de inclinación y angulación de hoja (oruga extra larga y baja presión sobre suelo) (182078 -)

AT220286_TX1077276 A.1

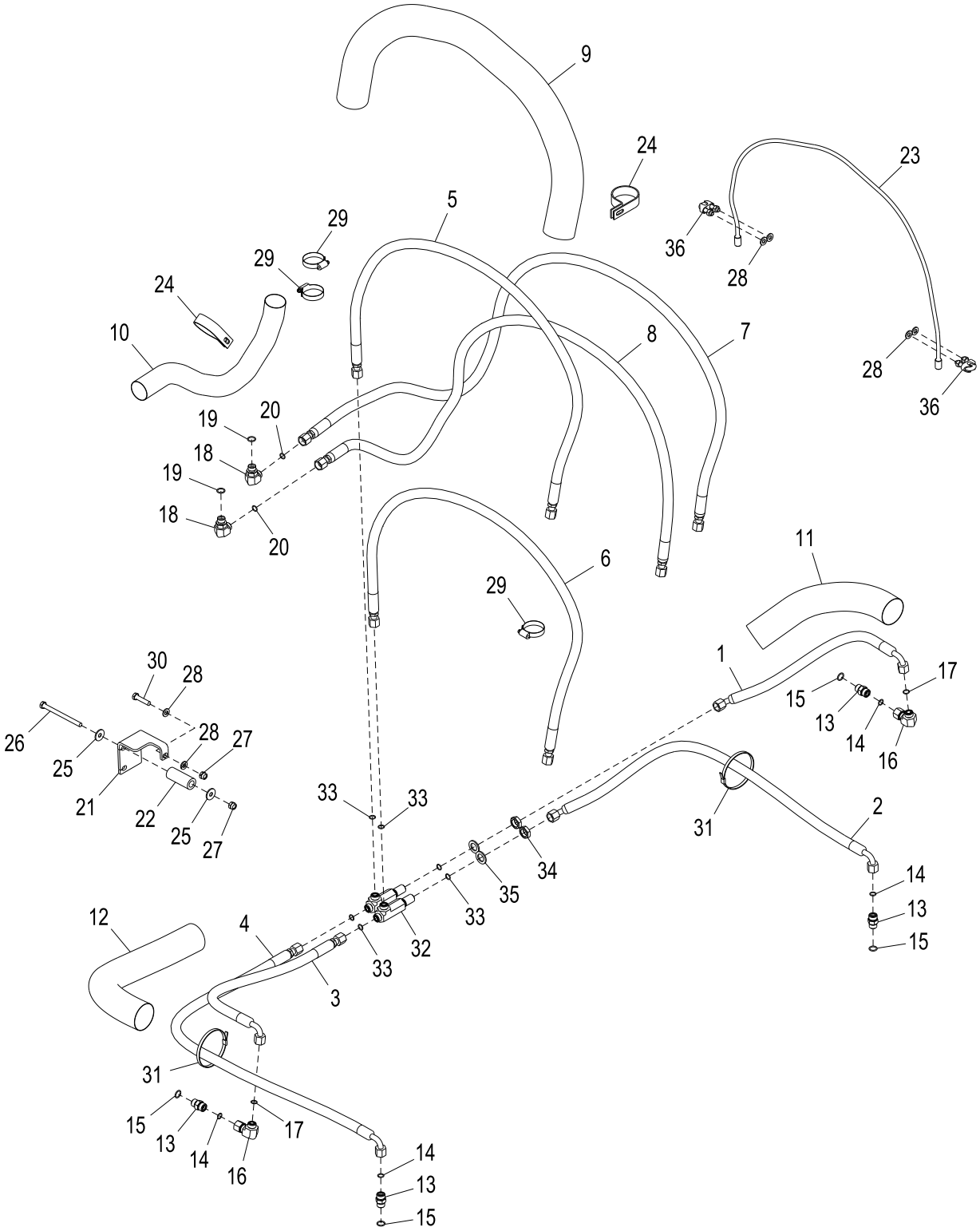

AT220286_TX1077276

Item	*Nº peça*	*Descrição*	*Qtde*	*Nº série*	*Notas*
1	AT378445	Mangueira hidraulica-fabric	1		(RH), Cilindro do Ângulo, Extremidade da Haste
2	AT378444	Mangueira hidraulica-fabric	1		(RH), Cilindro do Ângulo, Extremidade do Tambor
3	AT220716	Mangueira hidraulica-fabric	1		(LH), Cilindro do Ângulo, Extremidade da Haste
4	AT220717	Mangueira hidraulica-fabric	1		(LH), Cilindro do Ângulo, Extremidade do Tambor
5	AT221276	Mangueira hidraulica-fabric	1		
6	AT221276	Mangueira hidraulica-fabric	1		
7	AT221622	Mangueira hidraulica-fabric	1		Cilindro de Inclinação, Extremidade do Tambor
8	AT222554	Mangueira hidraulica-fabric	1		Cilindro de Inclinação, Extremidade da Haste
9	T177175	Proteção de mangueira	1		(MAKE FROM XPS-B-47) (CTL 1537 mm)
10	T179617	Luva de mangueira	1		(MAKE FROM XPS-B-33) (CTL 966 mm)
11	T179618	Luva de mangueira	1		(MAKE FROM XPS-B-33) (CTL 533 mm)
12	T179619	Luva de mangueira	1		(MAKE FROM XPS-B-33) (CTL 838 mm)
13	38H1161	Adaptador	4		
14	T77857	Anel o	4		
15	R26375	Anel o	4		
16	38H1095	Conexão em ângulo	2		
17	T77857	Anel o	2		
18	38H1005	Conexão em ângulo	2		
19	R26375	Anel o	2		
20	T77857	Anel o	2		
21	T177132	Proteção	1		
22	T151427	Bucha	1		
23	AT221229	Cabo	1		
24	T118385	Braçadeira	2		
25	24M7296	Arruela	2		10.500 X 30 X 2.500 mm
26	19M7638	Parafuso sextavado	1		M10 X 130
27	14M7517	Porca de segurança	2		M10
28	24M7239	Arruela	6		10.700 X 21 X 2.500 mm
29	TY22472	Braçadeira	3		
30	19M7572	Parafuso sextavado	1		M10 X 45
31	R76477	Cinta	2		
32	T266487	Conexão em t	2		
33	T77857	Anel o	6		
34	T78716	Porca	2		
35	24M7396	Arruela	2		21 X 34 X 3 mm
36	AT62123	Braçadeira	2		

Ripper Hoses
Flexibles de défonceuse
Mangueiras do Rasgador
Mangueras de desgarrador

T207333 A.1

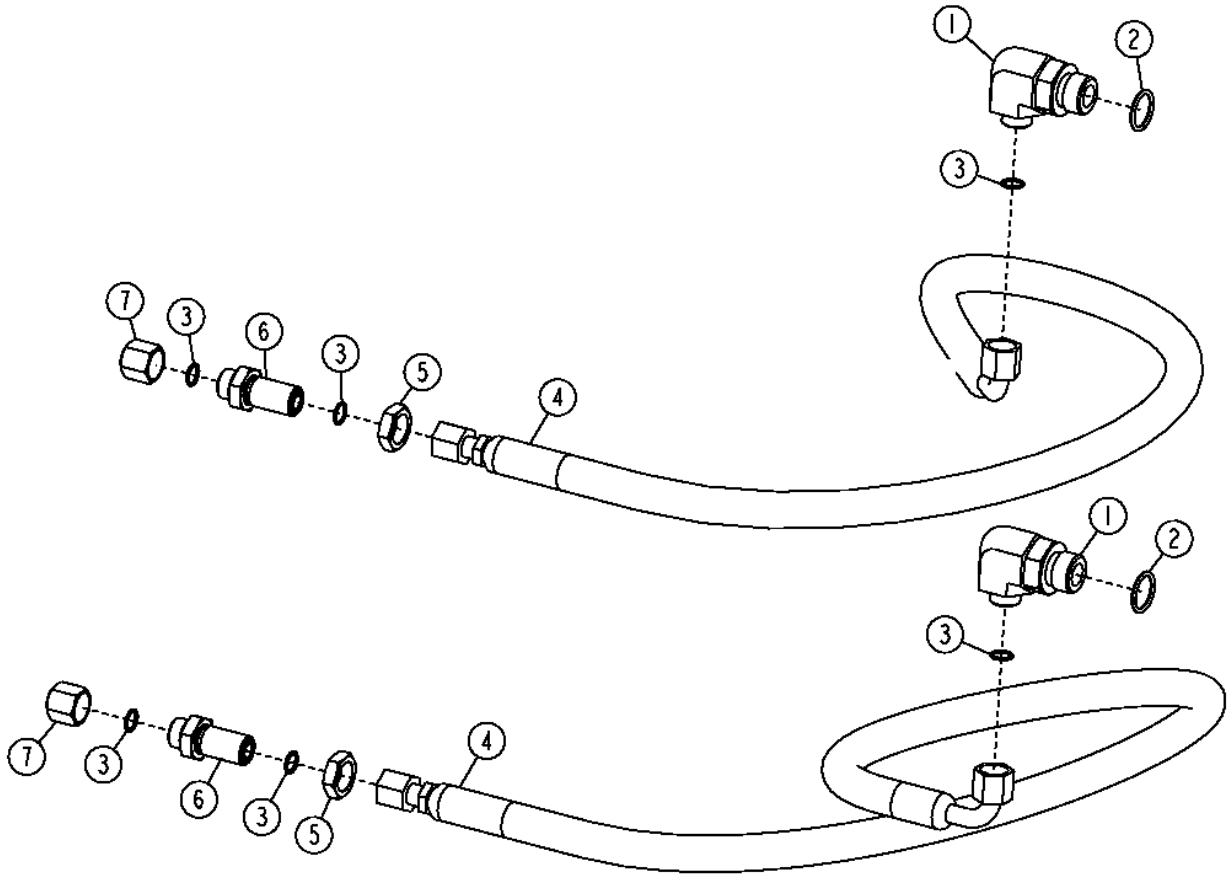

T207333

Item	*Nº peça*	*Descrição*	*Qtde*	*Nº série*	*Notas*
1	38H1013	Conexão em ângulo	2		
	38H1012	Conexão em ângulo	2		Com Controle Integrado de Nivelamento
2	U12547	Anel o	2		23.470 X 2.946 mm (0.924" X 0.116")
3	T77857	Anel o	6		12.421 X 1.778 mm (0.489" X 0.070")
4	AT168175	Mangueira hidraulica-fabric	2		Placa de Cobertura Traseira Até a Válvula de Controle Hidráulico
5	T78716	Porca	2		20.625 mm (13/16")
6	38H1275	Adaptador	2		
7	38H1416	Conexão	2		

Hydraulic Angle Cylinder
Vérin d'orientation hydraulique
Cilindro do Ângulo Hidráulico
Cilindro hidráulico de angulación

T212932 A.1

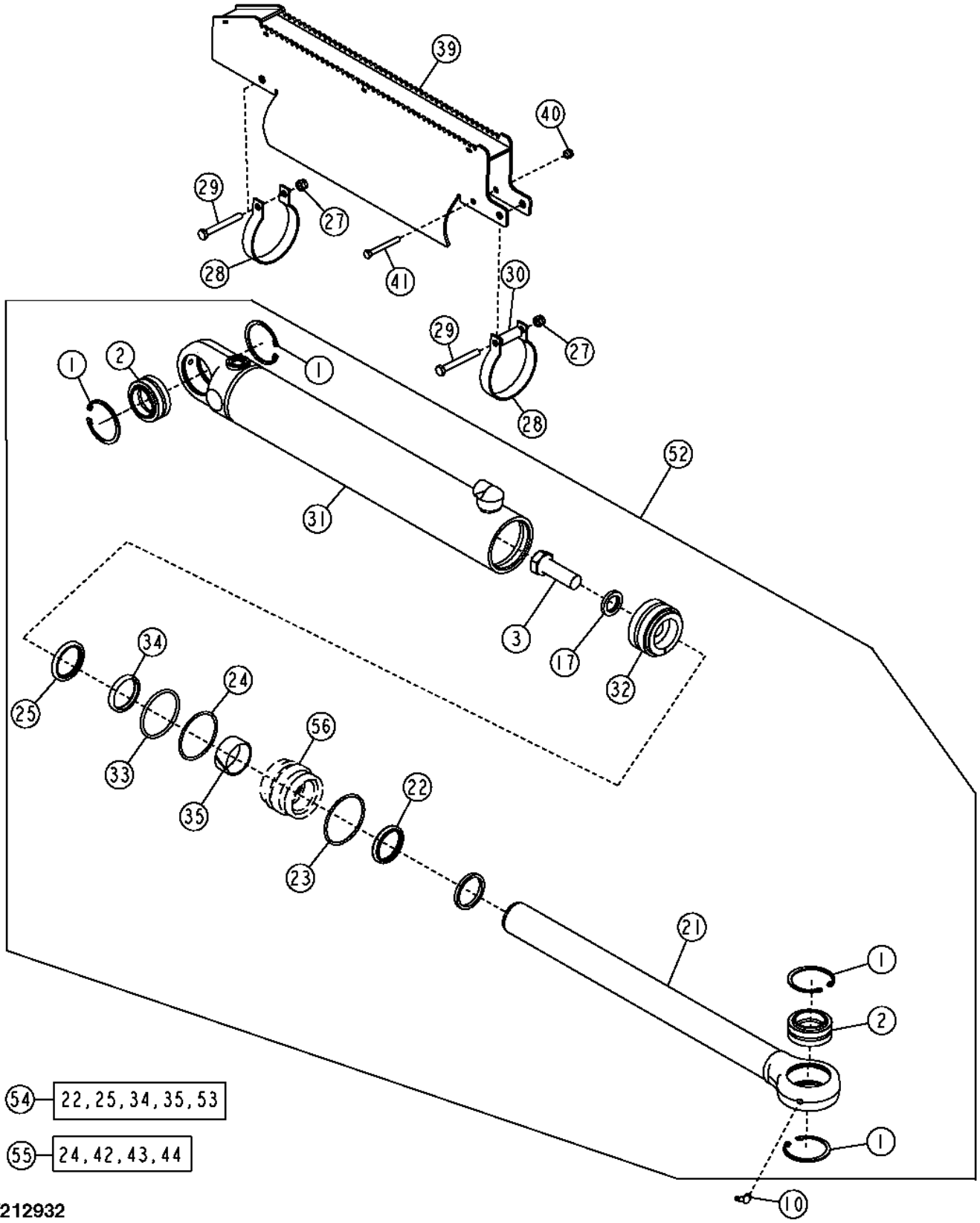

T212932

Item	*Nº peça*	*Descrição*	*Qtde*	*Nº série*	*Notas*
1	40M5099	Anel de pressão	4		
2	AH150341	Bucha	2		Esférico
3	19H3632	Parafuso sextavado	1		1" X 3"
10	JD7799	Conexão de lubrificação	1		90% X 19.558 mm Comprimento (0.770" Comprimento)
17	H145176	Arruela	1		26.600 X 44.500 X 6.200 mm (1-3/64" X 1.752" X 0.244")
21	AH169828	Haste cilindro hidráulico	1		
22	AH146558	Vedação	1		Limpador
23	H180103	Anel de pressão	1		Haste Universal
24	R79101	Anel de apoio	1		81.490 X 89.850 X 1.780 mm (3.208" X 3.537" X 0.070")
25	AH146562	Vedação	1		Amortecedor
27	14M7517	Porca de segurança	2		M10
28	T137908	Braçadeira	2		
29	19M8197	Parafuso sextavado	2		M10 X 85
30	T101975	Bucha	1		10.560 X 17.460 X 45 mm (0.416" X 11/16" X 1.772")
31	AH211326	Camisa do cilindro hidr.	1		
32	AH169827	Pistão	1		
33	F1430R	Anel o	1		78.740 X 5.334 mm (3.100" X 0.210")
34	H152204	Vedação	1		Haste
35	H152795	Anel de desgaste	1		Haste
37	H206859	Anel de pressão	1		
39	AT223552	Proteção	1		Proteção do Degrau do Cilindro da Lateral Direita
	AT223656	Proteção	1		Proteção do Degrau do Cilindro da Lateral Esquerda
40	14M7426	Porca de segurança	1		M8
41	19M7663	Parafuso sextavado	1		M8 X 70
42	R91730	Anel	1		Não Ilustrado, Enchedor
43	E65288	Anel o	1		82.271 X 1.778 mm (3.239" X 0.070"), Não Ilustrado
44	R83576	Anel o	1		78.740 X 5.334 mm (3.100" X 0.210"), Não Ilustrado
52	AH211335	Cilindro hidráulico	2		Ângulo da Lâmina
53	H155630	Vedação	1		Não Ilustrado, Ferramenta de Instalação do Limpador
54	AH149814	Kit cilindro hidráulico	1		(INCLUDES AH146558, AH146562, H152204, H152795 AND H155630), Kit de Vedações para Haste
55	AH212097	Kit cilindro hidráulico	1		(INCLUDES R79101, R83576, R91730 AND E65288), Kit de Vedações para o Orifício
56	H209264	Guia do pistão cil hidr	1		

Hydraulic Lift Cylinder
Vérin hydraulique de relevage
Cilindro Hidráulico de Elevação
Cilindro hidráulico de elevación

TX1050706 A.1

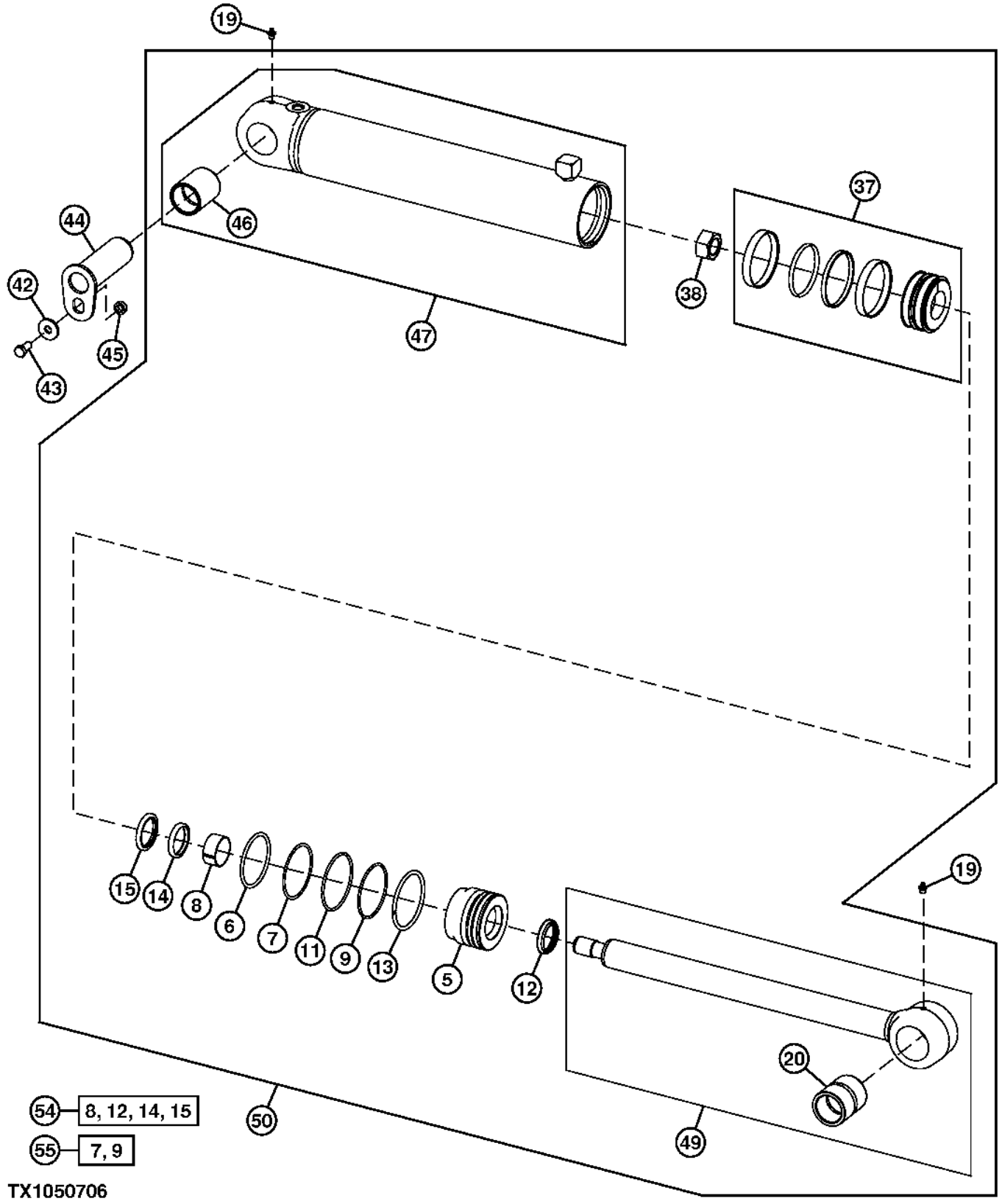

Item	*Nº peça*	*Descrição*	*Qtde*	*Nº série*	*Notas*
5	H208995	Guia do pistão cil hidr	1		
6	F950R	Anel o	1		
7	R81862	Anel de apoio	1		
8	H208987	Anel de desgaste	1		
9	H210686	Anel o	1		
11	H180094	Anel de pressão	1		
12	AH146557	Vedação	1		Limpador
13	H180080	Anel de pressão	1		
14	H152203	Vedação	1		Copo em U
15	AH146561	Vedação	1		Amortecedor
19	T162396	Conexão de lubrificação	2		
20	R81971	Bucha	1		
37	AH205062	Pistão	1		(SUB FOR AH159034), Unificada
38	H170539	Porca	1		M30
42	24H1790	Arruela	1		17/32" X 1-1/2" X 0.164"
43	19M7872	Parafuso sextavado	1		M12 X 25
44	AT221145	Pino	1		
45	28H3418	Arruela	1		0.546" X 0.840" X 5/16"
46	R81968	Bucha	1		
47	AH215879	Camisa do cilindro hidr.	1		
49	AH160177	Haste cilindro hidráulico	1		
50	AH215878	Cilindro hidráulico	1		Elevação
54	AH210484	Kit cilindro hidráulico	1		(INCLUDES AH146557, H152203, AH146561 AND H208987), Kit de Vedações para Haste
55	AH212102	Kit cilindro hidráulico	1		(INCLUDES H210686 AND H81862), Diâmetro Interno

Hydraulic Tilt Cylinder
Vérin d'inclinaison hydraulique
Cilindro de Inclinação Hidráulico
Cilindro hidráulico de inclinación

AH216998_TX1104035 A.1

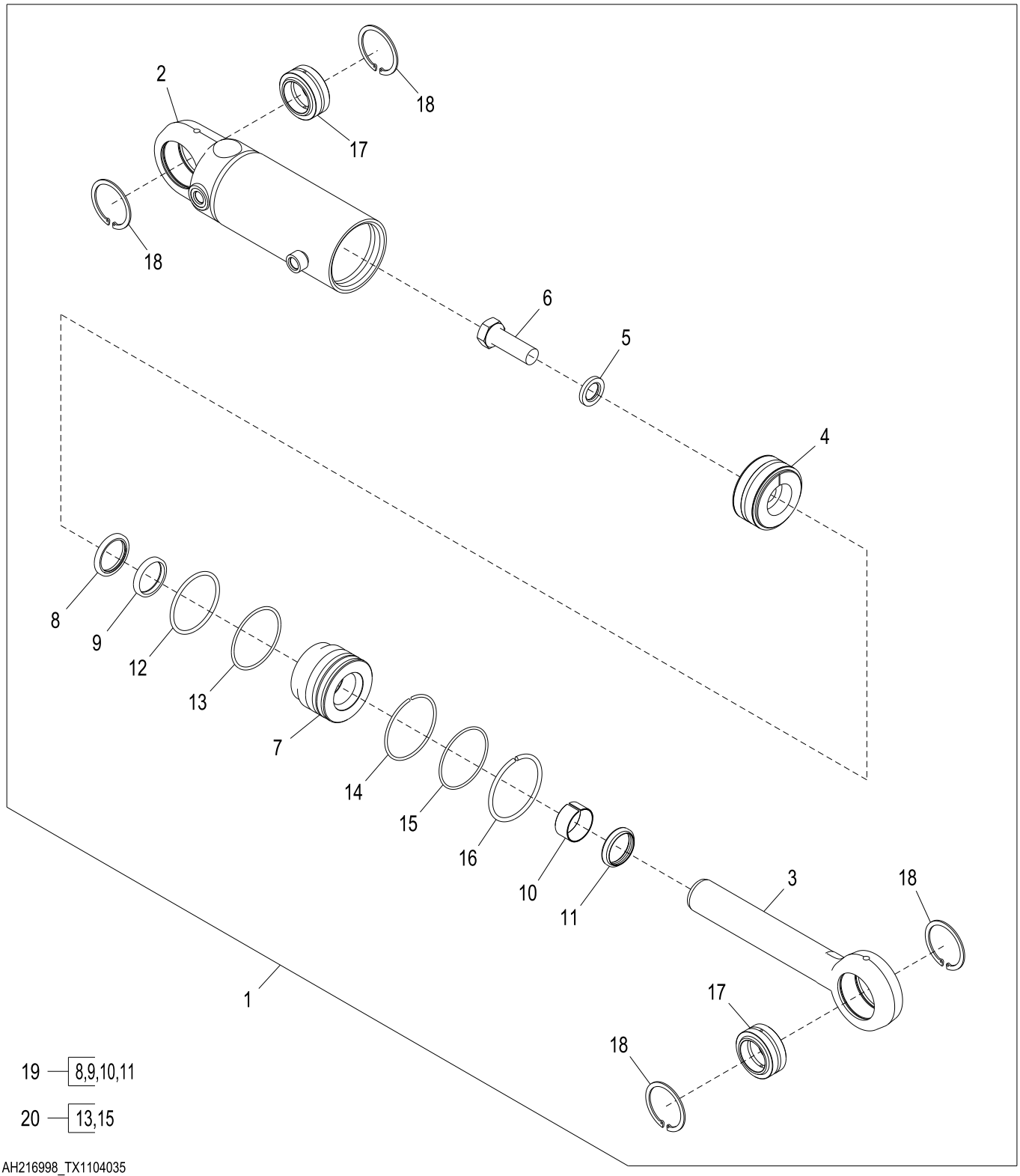

AH216998_TX1104035

Item	*Nº peça*	*Descrição*	*Qtde*	*Nº série*	*Notas*
1	AH216998	Cilindro hidráulico	1		
2	AH216999	Camisa do cilindro hidr.	1		
3	AH169778	Haste cilindro hidráulico	1		
4	AH169826	Pistão	1		
5	H145176	Arruela	1		
6	19H3632	Parafuso sextavado	1		1" X 3"
7	H208995	Guia do pistão cil hidr	1		
8	AH146561	Vedação	1		
9	H152203	Vedação	1		
10	H208987	Anel de desgaste	1		
11	AH146557	Vedação	1		
12	F950R	Anel o	1		
13	R81862	Anel de apoio	1		
14	H180094	Anel de pressão	1		
15	H210686	Anel o	1		
16	H180080	Anel de pressão	1		
17	AH150341	Bucha	2		
18	40M5099	Anel de pressão	4		
19	AH210484	Kit cilindro hidráulico	1		
20	AH212102	Kit cilindro hidráulico	1		

Hydraulic Ripper Cylinder
Vérin de défonceuse hydraulique
Cilindro Hidráulico do Rasgador
Cilindro hidráulico de desgarrador

TX1102831 A.1

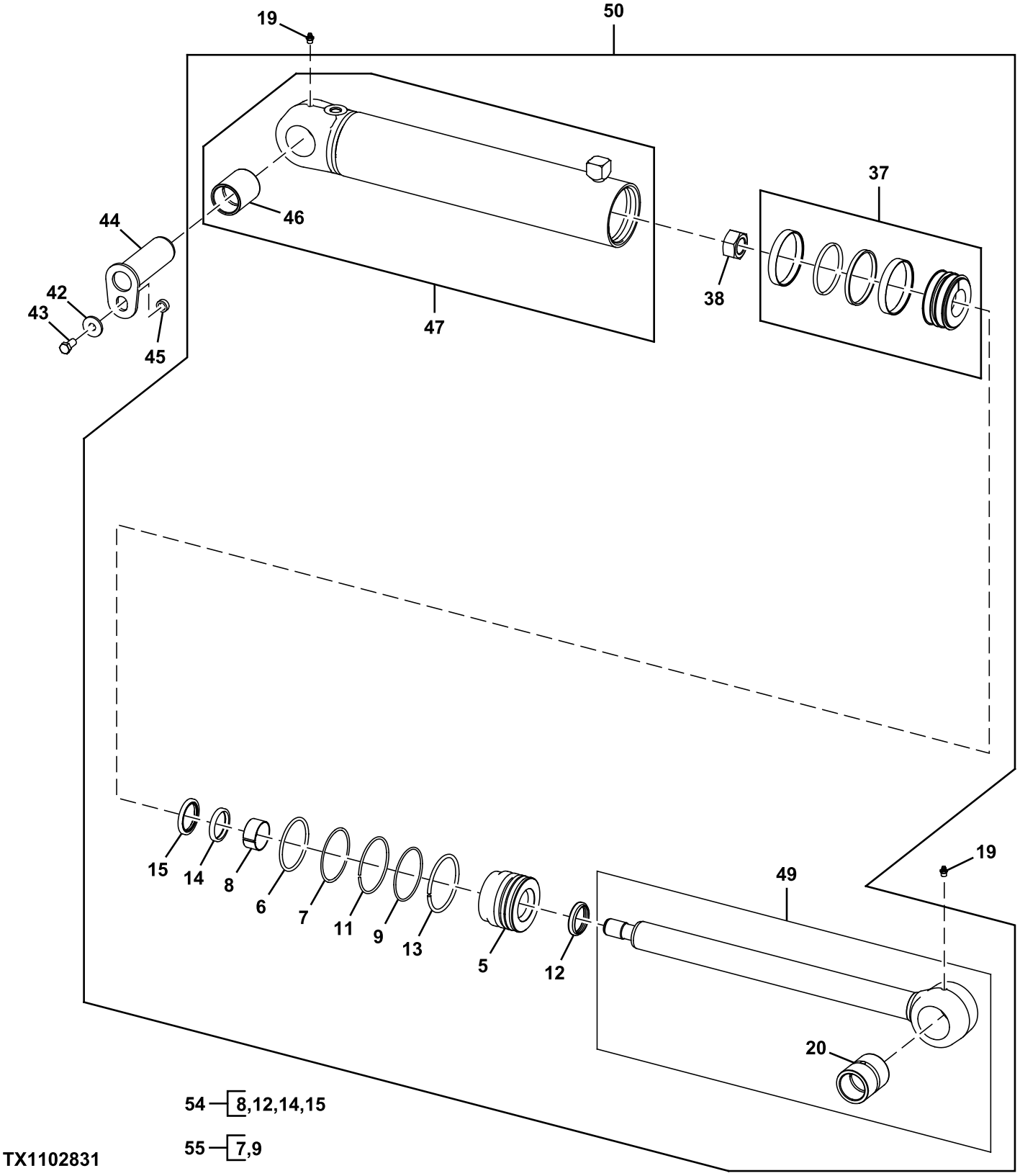

Item	*Nº peça*	*Descrição*	*Qtde*	*Nº série*	*Notas*
5	H208995	Guia do pistão cil hidr	1		
6	F950R	Anel o	1		
7	R81862	Anel de apoio	1		
8	H208987	Anel de desgaste	1		
9	H210686	Anel o	1		
11	H180094	Anel de pressão	1		
12	AH146557	Vedação	1		Limpador
13	H180080	Anel de pressão	1		
14	H152203	Vedação	1		Copo em U
15	AH146561	Vedação	1		Amortecedor
19	T162396	Conexão de lubrificação	2		
20	R81971	Bucha	1		
37	AH205062	Pistão	1		(SUB FOR AH159034), Unificada
38	H170539	Porca	1		M30
42	24H1790	Arruela	1		17/32" X 1-1/2" X 0.164"
43	19M7872	Parafuso sextavado	1		M12 X 25
44	AT221145	Pino	1		
45	28H3418	Arruela	1		0.546" X 0.840" X 5/16"
46	R81968	Bucha	1		
47	AH215879	Camisa do cilindro hidr.	1		
49	AH160177	Haste cilindro hidráulico	1		
50	AH215878	Cilindro hidráulico	1		Elevação
54	AH210484	Kit cilindro hidráulico	1		(INCLUDES AH146557, H152203, AH146561 AND H208987), Kit de Vedações para Haste
55	AH212102	Kit cilindro hidráulico	1		Diâmetro Interno, (INCLUDES H210686 AND H81862)

Ripper
Défonceuse
Rasgador
Desgarrador

AT347294_TX1088089 A.1

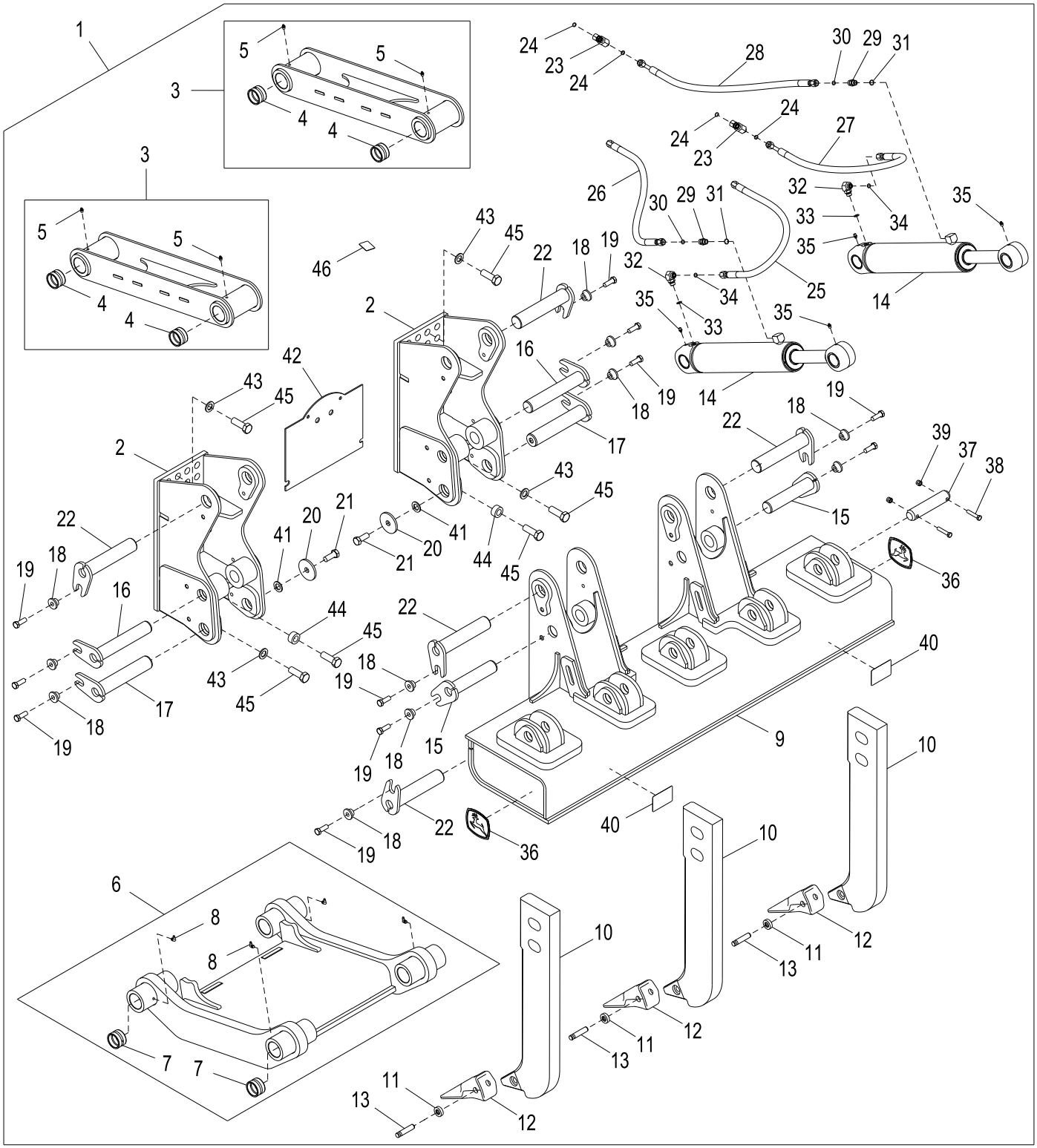

AT347294_TX1088089

Item	*Nº peça*	*Descrição*	*Qtde*	*Nº série*	*Notas*
1	**AT347294**	**Despedaçador**	**1**		**Pacotes de Produto**
2	**AT337922**	**Estrutura**	**2**		**Conjunto de Conveniência**
3	**AT337923**	**Braço elevador**	**2**		**Conjunto de Conveniência, Superior**
4	T183356	Bucha	2		
5	T162396	Conexão de lubrificação	2		
6	**AT337924**	**Braço elevador**	**1**		**Conjunto de Conveniência, Inferior**
7	T183356	Bucha	2		
8	JD7799	Conexão de lubrificação	4		
9	**AT333565**	**Viga**	**1**		**Conjunto de Conveniência**
10	T225261	Haste	1		
11	T8E6359	RetentoR	1		
12	T6Y0309	Dente	1		
13	T9W2668	Pino	1		
14	AH215878	Cilindro hidráulico	2		
15	AT166094	Pino	2		
16	AT350650	Pino	2		
17	AT349139	Pino	2		
18	T176064	Bucha	12		
19	19M7489	Parafuso sextavado	12		M16 X 45
20	T101807	Arruela	2		
21	19M7597	Parafuso sextavado	2		M20 X 50
22	AT351792	Pino	6		
23	38H1039	Conexão em t	1		
24	T77857	Anel o	2		
25	AT341127	Mangueira hidraulica-fabric	1		
26	AT341127	Mangueira hidraulica-fabric	1		
27	AT341127	Mangueira hidraulica-fabric	1		
28	AT341127	Mangueira hidraulica-fabric	1		
29	38H1161	Adaptador	1		
30	T77857	Anel o	1		
31	R26375	Anel o	1		
32	38H1005	Conexão em ângulo	1		
33	R26375	Anel o	1		
34	T77857	Anel o	1		
35	T162396	Conexão de lubrificação	4		
36	JD5717	Etiqueta	2		Símbolo da John Deere
37	T43518	Pino fixador	3		
38	19M7363	Parafuso sextavado	6		M12 X 60
39	14M7313	Porca de segurança	6		M12
40	JD5902	RefletoR	2		Vermelho
41	24M7091	Arruela	2		26 X 44 X 4 mm
42	T228592	Placa	1		Tampa Traseira
43	24M7091	Arruela	16		26 X 44 X 4 mm
44	T242490	Espaçador	2		
45	19M8346	Parafuso sextavado	18		M24 X 70
46	T283103	Etiqueta	1		Adesivo do Rasgador

Índice numérico

Nº peça	Item	Página
...	10	263
.....	7	263
.....	8	263
.....	24	315
.....	9	263
03M7185	5	499
03M7190	1	533
03M7190	1	535
03M7190	1	537
03M7190	9	539
03M7245	4	317
100940D02	17	327
100940D02	17	329
110628BD01	18	327
110628BD01	18	329
110634AK01	19	327
110634AK01	19	329
110640AK01	20	327
110640AK01	20	329
11M7017	3	553
11M7079	34	547
11M7079	35	549
11M7081	11	607
11M7081	10	609
11M7093	1	285
12H297	18	339
12H302	6	323
12H302	6	325
12H302	40	329
12H302	37	331
12H304	2	517
12H304	11	77
12H304	22	77
12H304	10	79
12H304	20	79
12H304	11	81
12H304	22	81
12H304	10	83
12H304	20	83
12M7060	11	163
12M7060	5	165
12M7060	10	529
12M7060	8	531
12M7103	4	67
12M7103	5	69
14H1039	3	509
14H1039	13	513
14H1039	27	551
14H1058	1	115
14H1058	11	587
14H1058	11	589
14H1076	46	117
14H1076	26	551
14H1086	2	553
14H611	7	407
14H631	10	163
14H631	6	165
14H631	9	529
14H631	9	531
14H650	45	547
14H650	44	549
14H732	9	607
14H732	8	609
14H774	2	577
14H774	10	593
14H774	11	593
14H774	9	607
14H774	8	609
14H778	10	163
14H778	9	529
14H785	2	285
14H785	4	365
14H785	14	367
14H785	1	385
14H793	1	135
14H793	1	139
14H807	3	599
14H807	3	601
14H807	19	607
14H807	17	609
14H832	8	149
14H832	8	151
14H832	8	153
14H860	16	117
14H865	2	599
14H865	2	601
14H865	18	607
14H865	16	609
14H882	27	117
14H882	19	593
14H882	34	607
14H882	30	609
14M7020	1	303
14M7066	3	220
14M7100	13	613
14M7148	5	219
14M7165	4	401
14M7166	3	285
14M7166	8	407
14M7166	38	547
14M7167	1	481
14M7272	16	305
14M7272	7	323
14M7272	7	325
14M7272	40	329
14M7272	38	331
14M7272	19	339
14M7273	25	253
14M7273	15	269
14M7273	14	303
14M7273	15	305
14M7273	15	307
14M7273	2	407
14M7273	4	419
14M7273	19	463
14M7273	29	465
14M7273	9	470
14M7273	33	547
14M7274	19	167
14M7274	2	209
14M7274	45	255
14M7274	5	265
14M7274	22	267
14M7274	6	283
14M7274	5	311
14M7274	1	313
14M7274	8	483
14M7274	11	527
14M7274	15	529
14M7274	1	531
14M7274	25	547
14M7274	25	549
14M7274	3	619
14M7275	12	267
14M7275	8	547
14M7275	8	549
14M7275	2	593
14M7277	9	299
14M7277	2	355
14M7277	10	47
14M7277	8	49
14M7277	8	51
14M7278	18	557
14M7286	5	57
14M7296	6	157
14M7296	5	211
14M7296	4	231
14M7296	3	253
14M7296	32	255
14M7296	19	263
14M7296	5	271
14M7296	1	339
14M7296	5	343
14M7296	5	475
14M7296	4	479
14M7296	19	485
14M7296	7	497
14M7296	2	533
14M7296	2	535
14M7296	2	537
14M7296	10	539
14M7296	5	555
14M7297	16	307
14M7298	11	183
14M7298	23	229
14M7298	23	263
14M7298	2	339
14M7298	9	469
14M7298	4	497
14M7298	4	499
14M7299	17	303
14M7303	5	339
14M7303	16	613
14M7313	39	643
14M7328	1	53
14M7375	16	317
14M7375	1	461
14M7396	1	315
14M7400	38	255
14M7400	1	305
14M7400	1	307
14M7401	50	255
14M7401	9	305
14M7426	2	385
14M7426	40	635
14M7517	2	157
14M7517	2	295
14M7517	5	297
14M7517	5	299
14M7517	15	311
14M7517	18	313
14M7517	8	315
14M7517	3	339
14M7517	9	485
14M7517	33	607
14M7517	30	627
14M7517	24	629
14M7517	27	631
14M7517	27	635
15H558	27	565
15H558	27	573
15H558	14	579
15H561	24	33
15H561	24	35
15H561	24	37
15H561	24	39
15H561	24	41
15H561	24	43
15H584	19	213
15H584	1	232
15H587	18	253
15H639	5	511
15H639	6	513
15H685	13	99
15H695	17	213
15H696	13	99
19189-0008	13	333
19189-0008	13	335
19H1227	12	493
19H1813	3	449
19H1914	5	449
19H1923	8	513
19H2309	27	593
19H2336	26	157
19H2336	28	157
19H2563	3	147
19H2633	1	119
19H2702	16	267
19H2987	41	547
19H2987	40	549
19H2993	7	267
19H2993	6	507
19H2993	5	509
19H2993	25	511
19H2993	27	513
19H3169	7	511
19H3239	3	517
19H3364	15	285
19H3392	77	369
19H3392	41	371
19H3392	42	373
19H3392	2	383
19H3483	12	77
19H3483	23	77
19H3483	11	79
19H3483	21	79
19H3483	12	81
19H3483	23	81
19H3483	11	83
19H3483	21	83
19H3554	17	599
19H3554	17	601

Índice numérico - continuação

Nº peça	Item	Página
19H3554	29	607
19H3554	27	609
19H3579	8	267
19H3632	3	635
19H3632	6	639
19H3867	9	491
19M10295	2	65
19M7363	1	55
19M7363	38	643
19M7372	1	274
19M7372	10	453
19M7372	11	455
19M7372	14	493
19M7372	4	495
19M7373	12	321
19M7373	14	323
19M7373	13	325
19M7373	7	343
19M7402	2	115
19M7402	44	255
19M7402	10	267
19M7402	20	311
19M7402	2	313
19M7402	4	339
19M7402	15	365
19M7402	29	367
19M7402	46	369
19M7402	8	371
19M7402	8	373
19M7402	4	379
19M7402	7	383
19M7402	8	383
19M7402	10	387
19M7402	5	389
19M7402	12	423
19M7402	6	423
19M7402	7	433
19M7402	6	475
19M7402	2	481
19M7402	19	483
19M7402	1	487
19M7402	1	489
19M7402	1	529
19M7402	2	531
19M7402	7	555
19M7402	5	559
19M7402	5	73
19M7402	5	75
19M7403	13	267
19M7403	18	355
19M7403	4	355
19M7403	7	485
19M7403	15	595
19M7403	7	597
19M7407	3	385
19M7409	7	273
19M7409	28	77
19M7409	26	79
19M7409	28	81
19M7409	26	83
19M7417	17	167
19M7417	15	527
19M7488	4	111
19M7488	7	47
19M7488	5	49
19M7488	5	51
19M7489	19	643
19M7489	9	95
19M7489	9	97
19M7489	3	99
19M7493	11	267
19M7493	18	355
19M7493	10	599
19M7493	10	601
19M7496	49	255
19M7496	6	483
19M7496	4	485
19M7502	14	317
19M7513	16	269
19M7513	37	547
19M7513	37	549
19M7550	46	255
19M7550	15	355
19M7550	20	483
19M7550	23	485
19M7550	11	551
19M7550	11	579
19M7550	6	619
19M7550	10	621
19M7557	2	451
19M7572	21	267
19M7572	3	295
19M7572	3	297
19M7572	4	299
19M7572	3	481
19M7572	15	485
19M7572	31	627
19M7572	30	629
19M7572	30	631
19M7597	2	301
19M7597	21	643
19M7600	3	121
19M7600	1	133
19M7638	14	485
19M7638	26	627
19M7638	28	629
19M7638	26	631
19M7657	48	547
19M7657	48	549
19M7662	11	257
19M7662	7	283
19M7662	21	303
19M7662	8	311
19M7662	3	313
19M7662	22	315
19M7662	8	317
19M7662	12	319
19M7662	32	365
19M7662	60	367
19M7662	6	379
19M7662	5	451
19M7662	5	483
19M7662	3	485
19M7662	11	547
19M7662	11	549
19M7662	4	557
19M7662	6	559
19M7662	4	561
19M7662	5	565
19M7662	5	567
19M7662	9	569
19M7662	30	573
19M7662	13	575
19M7662	33	585
19M7662	32	607
19M7663	41	635
19M7685	3	533
19M7685	3	537
19M7689	4	403
19M7689	4	405
19M7719	29	77
19M7719	27	79
19M7719	29	81
19M7719	27	83
19M7753	36	255
19M7759	3	115
19M7759	13	47
19M7759	6	47
19M7759	12	49
19M7759	12	51
19M7759	1	73
19M7759	1	75
19M7768	5	285
19M7774	2	190
19M7774	36	253
19M7774	9	411
19M7775	55	255
19M7775	1	309
19M7775	6	339
19M7775	48	367
19M7775	22	377
19M7775	14	453
19M7775	7	453
19M7775	8	455
19M7775	2	461
19M7775	3	463
19M7775	3	479
19M7775	9	613
19M7783	8	259
19M7784	14	163
19M7784	1	165
19M7784	2	203
19M7784	6	209
19M7784	21	241
19M7784	56	255
19M7784	10	257
19M7784	20	263
19M7784	4	285
19M7784	5	321
19M7784	19	323
19M7784	15	325
19M7784	7	339
19M7784	21	469
19M7784	13	587
19M7784	13	589
19M7785	47	157
19M7785	24	183
19M7785	2	226
19M7785	8	237
19M7785	17	305
19M7785	17	307
19M7785	6	343
19M7785	18	367
19M7785	47	369
19M7785	43	371
19M7785	44	373
19M7785	6	383
19M7785	16	469
19M7785	5	497
19M7786	48	157
19M7786	4	195
19M7786	9	200
19M7786	3	226
19M7786	31	255
19M7786	18	263
19M7786	6	265
19M7786	4	271
19M7786	17	305
19M7786	17	307
19M7786	42	369
19M7786	45	371
19M7786	46	373
19M7787	17	587
19M7787	17	589
19M7788	1	242
19M7791	2	305
19M7796	2	169
19M7796	10	211
19M7796	11	539
19M7797	1	171
19M7797	4	533
19M7797	3	535
19M7797	4	537
19M7799	8	187
19M7800	2	211
19M7801	9	211
19M7801	2	238
19M7802	4	224
19M7802	14	225
19M7802	13	241
19M7804	11	305
19M7805	4	241
19M7807	20	469
19M7807	1	477
19M7807	3B	477
19M7807	11	621
19M7811	4	238
19M7817	26	167
19M7817	9	527
19M7818	13	305
19M7833	28	253
19M7835	13	145
19M7835	18	305
19M7835	18	307
19M7862	6	177
19M7862	13	377
19M7862	9	613
19M7863	2	309
19M7863	2	367

Índice numérico - continuação

Nº peça	Item	Página
19M7863	17	401
19M7863	5	403
19M7863	5	405
19M7863	14	593
19M7864	27	255
19M7864	13	257
19M7865	7	101
19M7865	30	229
19M7865	26	255
19M7865	23	303
19M7865	4	319
19M7865	3	367
19M7865	27	377
19M7865	12	621
19M7866	12	225
19M7866	18	317
19M7866	9	339
19M7866	49	367
19M7866	25	377
19M7866	7	459
19M7866	14	463
19M7866	10	465
19M7867	13	187
19M7867	24	211
19M7867	3	224
19M7867	34	255
19M7867	22	263
19M7867	7	315
19M7867	13	339
19M7867	18	377
19M7867	15	469
19M7868	19	183
19M7868	14	187
19M7868	2	307
19M7872	43	637
19M7872	43	641
19M7875	37	255
19M7875	18	485
19M7881	8	283
19M7881	3	497
19M7881	23	547
19M7881	23	549
19M7883	2	73
19M7883	2	75
19M7889	33	33
19M7889	33	35
19M7889	33	37
19M7889	33	39
19M7889	33	41
19M7889	34	43
19M7892	34	33
19M7892	34	35
19M7892	34	37
19M7892	34	39
19M7892	34	41
19M7892	33	43
19M7892	5	551
19M7897	70	117
19M7913	7	469
19M7923	7	365
19M7932	5	121
19M7932	22	129
19M7932	9	129
19M7932	1	501
19M7932	1	503
19M7933	3	407
19M7938	3	167
19M7938	5	253
19M7938	4	399
19M7938	2	401
19M7938	1	403
19M7938	1	405
19M7938	5	423
19M7938	4	433
19M7938	7	451
19M7938	5	527
19M7938	31	551
19M7944	3	307
19M7949	5	547
19M7949	5	549
19M7950	6	551
19M7950	21	595
19M7963	3	357
19M7963	1	391
19M7970	13	225
19M7970	12	469
19M7981	24	253
19M7993	4	45
19M8002	12	99
19M8003	8	485
19M8006	10	469
19M8011	1	103
19M8011	1	105
19M8011	1	107
19M8011	1	109
19M8011	12	355
19M8011	21	551
19M8011	8	595
19M8011	1	71
19M8011	13	85
19M8011	12	87
19M8011	13	89
19M8011	12	91
19M8011	15	99
19M8017	2	103
19M8017	2	105
19M8017	2	107
19M8017	2	109
19M8026	3	357
19M8029	25	469
19M8035	4	115
19M8035	30	33
19M8035	30	35
19M8035	30	37
19M8035	30	39
19M8035	30	41
19M8035	30	43
19M8035	5	47
19M8035	9	49
19M8035	9	51
19M8035	2	53
19M8035	2	55
19M8035	2	65
19M8035	5	67
19M8035	6	69
19M8062	5	189
19M8062	7	231
19M8078	10	273
19M8078	12	613
19M8081	12	579
19M8081	5	609
19M8093	4	157
19M8093	9	257
19M8093	23	311
19M8093	19	313
19M8093	5	315
19M8093	16	485
19M8093	7	559
19M8123	5	127
19M8147	11	299
19M8162	3	241
19M8163	11	189
19M8183	7	265
19M8183	15	483
19M8197	29	635
19M8224	5	65
19M8224	6	67
19M8224	4	69
19M8224	3	73
19M8224	3	75
19M8249	3	359
19M8292	1	184
19M8295	1	113
19M8306	5	180
19M8319	1	279
19M8319	1	281
19M8324	9	551
19M8334	13	577
19M8346	5	295
19M8346	6	297
19M8346	4	551
19M8346	45	643
19M8388	9	47
19M8388	7	49
19M8388	7	51
19M8397	12	407
19M8410	8	299
19M8425	9	311
19M8425	4	313
19M8425	14	315
19M8425	11	321
19M8425	13	323
19M8425	12	325
19M8425	17	365
19M8425	31	367
19M8425	48	369
19M8425	4	371
19M8425	4	373
19M8425	10	383
19M8425	12	383
19M8425	8	387
19M8425	11	389
19M8447	1	141
19M8448	3	119
19M8488	27	211
19M8488	5	399
19M8489	34	141
19M8494	9	47
19M8494	7	49
19M8494	7	51
19M8499	3A	477
19M8499	21	593
19M8499	5	607
19M8528	3	193
19M8532	14	611
19M8532	9	615
19M8535	26	573
19M8541	3	121
19M8541	7	133
19M8543	2	311
19M8543	5	313
19M8543	17	315
19M8543	1	595
19M8553	2	225
19M8553	3	461
19M8553	15	611
19M8553	10	615
19M8576	5	283
19M8580	35	141
19M8600	5	397
19M8600	24	547
19M8600	24	549
19M8618	17	241
19M8627	25	121
19M8627	1	125
19M8637	67	367
19M8637	45	369
19M8637	11	371
19M8637	11	373
19M8638	17	563
19M8639	22	587
19M8639	22	589
19M8639	1	591
19M8669	4	461
19M8672	4	253
19M8672	21	263
19M8823	2	137
19M8823	10	143
19M8844	9	205
19M8966	15	205
19M8986	1	189
19M8987	1	220
19M8999	6	213
19M9007	1	169
19M9067	16	285
19M9133	22	587
19M9133	22	589
19M9133	1	591
19M9295	35	253
19M9313	3	53
19M9313	4	57
19M9336	5	65
19M9355	5	187
19M9355	1	189
19M9366	6	67
19M9366	4	69
19M9366	13	95
19M9366	13	97
19M9902	5	461

Índice numérico - continuação

Nº peça	Item	Página
21H1352	46	599
21H1352	46	601
21H1352	13	607
21H1352	12	609
21H1486	14	613
21M7252	2	351
21M7265	30	365
21M7265	43	367
21M7265	43	369
21M7265	22	371
21M7265	21	373
21M7289	16	401
21M7326	15	401
21M7326	6	403
21M7326	6	405
21M7327	49	369
21M7327	15	371
21M7327	14	373
22H1033	9	513
24H1136	6	127
24H1136	4	449
24H1219	2	399
24H1272	10	459
24H1272	25	465
24H1272	14	619
24H1272	13	621
24H1287	10	449
24H1288	6	285
24H1292	24	377
24H1292	37	465
24H1292	30	547
24H1292	31	549
24H1301	4	481
24H1305	25	551
24H1344	2	397
24H1346	35	255
24H1351	22	485
24H1390	6	547
24H1390	6	549
24H1411	3	311
24H1411	6	313
24H1411	18	315
24H1424	27	465
24H1621	20	547
24H1621	20	549
24H1646	4	407
24H1718	13	255
24H1790	17	595
24H1790	42	637
24H1790	42	641
24H1821	32	593
24M7024	28	469
24M7027	13	493
24M7027	3	495
24M7028	5	209
24M7028	7	311
24M7028	7	313
24M7028	21	315
24M7028	78	369
24M7028	40	371
24M7028	41	373
24M7028	3	383
24M7028	32	551
24M7036	18	463
24M7036	32	465
24M7036	21	547
24M7036	21	549
24M7040	7	305
24M7044	34	593
24M7047	24	485
24M7047	9	599
24M7047	9	601
24M7054	29	253
24M7054	7	285
24M7054	10	311
24M7054	8	313
24M7054	13	315
24M7054	5	323
24M7054	5	325
24M7054	40	329
24M7054	36	331
24M7054	5	533
24M7054	5	537
24M7085	8	285
24M7087	9	453
24M7087	10	455
24M7091	41	643
24M7091	43	643
24M7095	9	285
24M7095	2	497
24M7096	26	211
24M7096	22	547
24M7096	22	549
24M7096	22	593
24M7096	6	607
24M7096	6	609
24M7097	26	85
24M7097	26	87
24M7097	25	89
24M7097	29	91
24M7100	24	121
24M7101	33	255
24M7117	11	613
24M7138	2	274
24M7139	35	367
24M7139	53	369
24M7139	10	371
24M7139	10	373
24M7139	11	383
24M7139	12	383
24M7139	5	401
24M7139	6	491
24M7139	9	493
24M7139	6	533
24M7139	4	535
24M7139	6	537
24M7145	1	149
24M7145	1	151
24M7145	1	153
24M7146	7	533
24M7146	5	535
24M7146	7	537
24M7178	21	315
24M7180	48	255
24M7180	7	483
24M7180	21	485
24M7180	4	547
24M7180	4	549
24M7207	2	303
24M7207	16	367
24M7207	11	377
24M7207	3	419
24M7210	15	317
24M7226	2	71
24M7238	23	253
24M7238	17	269
24M7238	4	305
24M7238	4	307
24M7238	20	315
24M7238	3	365
24M7238	15	367
24M7238	4	385
24M7238	2	501
24M7238	2	503
24M7238	36	547
24M7238	36	549
24M7239	5	157
24M7239	13	163
24M7239	2	165
24M7239	4	257
24M7239	8	265
24M7239	9	267
24M7239	10	283
24M7239	22	303
24M7239	24	311
24M7239	10	313
24M7239	2	315
24M7239	9	317
24M7239	14	365
24M7239	17	367
24M7239	50	369
24M7239	7	371
24M7239	7	373
24M7239	5	383
24M7239	7	383
24M7239	3	401
24M7239	2	403
24M7239	2	405
24M7239	10	423
24M7239	8	433
24M7239	17	485
24M7239	2	529
24M7239	3	531
24M7239	10	547
24M7239	10	549
24M7239	32	585
24M7239	8	619
24M7239	14	621
24M7239	2	627
24M7239	22	629
24M7239	28	631
24M7240	3	103
24M7240	3	105
24M7240	3	107
24M7240	3	109
24M7240	2	147
24M7240	6	267
24M7240	14	305
24M7240	5	355
24M7240	28	513
24M7240	3	55
24M7240	9	595
24M7240	3	71
24M7241	3	111
24M7241	2	113
24M7241	5	115
24M7241	18	167
24M7241	6	273
24M7241	11	283
24M7241	29	33
24M7241	29	35
24M7241	29	37
24M7241	29	39
24M7241	29	41
24M7241	29	43
24M7241	11	47
24M7241	10	49
24M7241	10	51
24M7241	21	511
24M7241	26	513
24M7241	16	527
24M7241	4	53
24M7241	4	55
24M7241	3	57
24M7242	3	301
24M7242	2	357
24M7242	12	95
24M7242	12	97
24M7243	6	295
24M7243	7	297
24M7243	2	359
24M7243	3	551
24M7267	12	577
24M7293	5	305
24M7293	5	307
24M7293	10	321
24M7293	12	323
24M7293	11	325
24M7293	18	365
24M7293	32	367
24M7293	51	369
24M7293	3	371
24M7293	3	373
24M7293	7	387
24M7293	10	389
24M7296	4	167
24M7296	43	255
24M7296	7	257
24M7296	20	267
24M7296	15	303
24M7296	9	313
24M7296	11	319
24M7296	16	355
24M7296	20	367
24M7296	10	377
24M7296	5	379
24M7296	4	423
24M7296	3	433
24M7296	3	451

Índice numérico - continuação

Nº peça	Item	Página
24M7296	7	475
24M7296	2	477
24M7296	5	481
24M7296	4	483
24M7296	2	485
24M7296	2	487
24M7296	2	489
24M7296	4	527
24M7296	14	529
24M7296	4	531
24M7296	7	593
24M7296	4	619
24M7296	27	627
24M7296	27	629
24M7296	25	631
24M7298	6	317
24M7338	24	469
24M7344	28	465
24M7353	6	115
24M7353	2	135
24M7353	2	139
24M7388	7	349
24M7388	11	351
24M7396	19	619
24M7396	15	621
24M7396	5	623
24M7396	6	625
24M7396	15	627
24M7396	35	629
24M7396	35	631
24M7396	4	65
24M7396	4	67
24M7396	5	69
25H729	7	425
26H93	6	573
28H1511	10	285
28H1515	10	407
28H3379	20	485
28H3418	18	595
28H3418	45	637
28H3418	45	641
28H3421	17	317
28H3472	17	483
29H593	17	253
34H262	2	447
34H266	7	117
34H266	6	425
34H385	9	563
34H387	1	447
34H387	3	447
34M7061	5	238
34M7066	17	85
34M7066	14	87
34M7066	17	89
34M7066	14	91
34M7073	7	595
34M7189	14	469
34M7216	4	283
34M7261	16	85
34M7261	13	87
34M7261	16	89
34M7261	13	91
37H116	22	311
37H116	11	313
37H116	8	533
37H116	6	535
37H116	8	537
37H116	4	543
37H121	6	449
37H121	7	449
37H212	9	533
37H212	7	535
37H212	9	537
37H224	19	377
37H26	23	557
37H95	15	349
37H95	4	351
37M7059	3	169
37M7059	4	247
37M7059	56	369
37M7059	36	371
37M7059	37	373
37M7059	14	383
37M7059	1	505
37M7095	43	461
37M7181	1	615
37M7333	73	367
37M7353	6	613
37M7356	5	613
38H1003	18	269
38H1004	1	145
38H1004	3	153
38H1004	34	611
38H1005	7	583
38H1005	29	585
38H1005	5	617
38H1005	21	627
38H1005	18	629
38H1005	18	631
38H1005	32	643
38H1009	3	149
38H1009	3	151
38H1012	2	615
38H1012	1	633
38H1013	1	605
38H1013	1	633
38H1017	7	585
38H1018	19	159
38H1018	12	161
38H1019	39	157
38H1019	5	525
38H1024	2	279
38H1024	5	281
38H1027	9	157
38H1030	39	253
38H1030	38	611
38H1031	17	627
38H1032	31	157
38H1032	13	617
38H1037	2	163
38H1037	4	529
38H1039	23	643
38H1040	10	161
38H1041	20	159
38H1052	5	163
38H1094	39	611
38H1095	2	585
38H1095	17	619
38H1095	16	621
38H1095	2	623
38H1095	3	625
38H1095	13	627
38H1095	16	629
38H1095	37	629
38H1095	16	631
38H1096	6	519
38H1097	40	157
38H1098	37	157
38H1101	20	157
38H1152	28	229
38H1160	16	153
38H1160	5	279
38H1160	8	281
38H1160	42	611
38H1161	8	279
38H1161	11	281
38H1161	3	583
38H1161	4	585
38H1161	9	617
38H1161	11	627
38H1161	13	629
38H1161	13	631
38H1161	29	643
38H1162	3	113
38H1162	23	157
38H1162	13	159
38H1162	4	161
38H1162	7	161
38H1163	41	157
38H1163	7	517
38H1163	9	603
38H1163	10	605
38H1164	2	155
38H1164	36	157
38H1164	12	529
38H1164	1	603
38H1164	4	605
38H1168	16	151
38H1174	43	611
38H1175	7	603
38H1175	9	605
38H1180	46	611
38H1193	22	159
38H1194	10	157
38H1194	49	611
38H1214	3	519
38H1216	38	157
38H1220	20	463
38H1220	18	465
38H1221	16	465
38H1275	6	633
38H1286	10	585
38H1314	3	577
38H1321	14	627
38H1329	16	159
38H1329	1	161
38H1329	4	603
38H1329	7	605
38H1329	52	611
38H1354	7	617
38H1356	4	525
38H1356	2	555
38H1358	3	155
38H1414	9	149
38H1414	9	151
38H1414	9	153
38H1414	25	229
38H1416	7	633
38H1447	32	157
38H1473	8	525
38H1622	50	157
38H5008	19	269
38H5037	13	231
38H5037	8	271
38M7009	29	229
40M1873	5	595
40M1873	4	95
40M1873	4	97
40M5099	1	635
40M5099	18	639
40M7044	9	553
40M7068	12	283
51M7039	6	184
51M7039	2	229
51M7039	7	229
51M7040	8	225
51M7040	13	229
51M7040	15	229
51M7040	17	229
51M7040	54	255
51M7040	21	269
51M7041	8	157
51M7041	8	184
51M7041	1	193
51M7041	11	229
51M7041	2	235
51M7041	3	353
51M7042	12	231
51M7042	23	241
51M7042	10	271
51M7043	11	187
51M7043	9	187
51M7043	2	196
51M7043	19	211
51M7043	16	225
51M7043	16	253
51M7043	8	457
51M7044	17	183
51M7044	7	211
51M7044	5	235
51M7045	1	187
51M7045	9	189
51M7045	4	211
51M7045	7	241
51M7045	24	611
51M7045	15	615
51M7096	7	271
57M10116	49	253
57M10118	51	253

Índice numérico - continuação

Nº peça	Item	Página
57M10225	50	253
57M10243	52	253
57M10350	16	337
57M10402	28	331
57M7121	2	347
57M7121	8	443
57M7121	10	445
57M7125	2	347
57M7255	12	327
57M7255	13	329
57M7255	3	331
57M7256	1	276
57M7256	14	327
57M7256	15	329
57M7256	13	331
57M7257	13	327
57M7257	14	329
57M7257	11	331
57M7258	1	276
57M7260	11	327
57M7260	11	329
57M7260	4	331
57M7275	9	327
57M7275	9	329
57M7275	14	331
57M7279	10	327
57M7279	10	329
57M7279	15	331
57M7289	1	276
57M7293	12	329
57M7293	32	331
57M7511	12	341
57M7633	37	327
57M7633	42	329
57M7633	24	331
57M7633	14	333
57M7633	14	335
57M7633	14	337
57M7666	47	327
57M7666	56	329
57M7666	6	331
57M7676	3	281
57M7688	9	319
57M7688	34	327
57M7688	35	327
57M7688	1	329
57M7688	3	343
57M7688	1	345
57M7688	1	347
57M7689	34	327
57M7689	35	327
57M7689	1	329
57M7689	3	343
57M7689	2	345
57M7689	1	347
57M7690	34	327
57M7690	35	327
57M7690	1	329
57M7690	3	343
57M7690	3	345
57M7690	1	347
57M7691	1	347
57M7758	43	327
57M7758	50	329
57M7758	19	331
57M7760	45	327
57M7760	52	329
57M7760	25	331
57M7761	44	327
57M7761	51	329
57M7761	26	331
57M7796	3	281
57M7937	15	337
57M8008	40	327
57M8008	46	329
57M8008	23	331
57M8008	8	333
57M8008	7	335
57M8008	7	337
57M8012	49	329
57M8012	11	333
57M8012	10	335
57M8012	10	337
57M8012	14	341
57M8014	45	329
57M8014	8	539
57M8015	1	321
57M8015	15	323
57M8015	42	327
57M8015	48	329
57M8015	5	331
57M8015	1	333
57M8015	7	333
57M8015	1	335
57M8015	6	335
57M8015	9	341
57M8016	1	321
57M8016	15	323
57M8016	1	333
57M8016	1	335
57M8017	39	327
57M8017	44	329
57M8017	7	331
57M8017	13	341
57M8018	41	327
57M8018	47	329
57M8018	16	331
57M8018	2	341
57M8019	4	281
57M8020	3	341
57M8021	12	333
57M8021	11	335
57M8021	11	337
57M8023	17	337
57M8131	4	323
57M8131	4	325
57M8131	28	327
57M8131	29	329
57M8131	35	331
57M8131	12	339
57M8131	11	341
57M8163	1	347
57M8270	5	333
57M8270	4	335
57M8270	4	337
57M8484	16	327
57M8484	17	329
57M8484	21	331
57M8526	4	539
57M8529	6	539
57M8623	1	347
57M8634	7	539
57M8637	4	281
57M8638	1	347
57M8640	3	347
57M8641	3	347
57M8642	5	347
57M8643	5	347
57M8644	5	347
57M8645	5	347
57M8646	5	347
57M8647	5	347
57M8743	1	347
57M9076	54	329
57M9183	36	327
57M9183	41	329
57M9183	27	331
57M9358	46	327
57M9358	55	329
57M9358	18	331
57M9368	6	341
57M9369	7	341
57M9389	34	327
57M9389	35	327
57M9389	1	329
57M9389	4	345
57M9389	4	347
57M9390	34	327
57M9390	35	327
57M9390	1	329
57M9390	5	345
57M9390	4	347
57M9451	3	327
57M9451	3	329
57M9451	3	333
57M9452	21	327
57M9452	23	329
57M9453	24	327
57M9453	25	329
57M9458	48	327
57M9458	57	329
57M9458	17	331
57M9664	35	329
57M9711	23	327
57M9711	32	329
57M9768	33	329
57M9769	34	329
57M9769	29	331
57M9801	36	329
57M9801	30	331
57M9801	5	539
57M9827	22	327
57M9828	24	329
57M9835	15	327
57M9835	16	329
57M9835	22	331
57M9917	5	341
62H1002	15	585
62H1012	13	585
62H1022	12	585
64H1004	19	569
64H1004	8	579
64H1004	18	583
64H1016	14	575
64H1016	10	579
64H1018	12	555
64H1018	24	557
64H1018	6	579
64H1018	21	583
64H1019	4	579
811917600	13	259
9522767	1	121
9522768	16	121
99M7064	2	347
99M7065	2	347
A120R	7	213
A16769	12	553
A364R	13	211
AA22513	26	585
AA34134	12	593
AA34134	36	607
AA34134	32	609
AH103182	14	259
AH106982	1	269
AH106982	2	269
AH123403	11	125
AH128450	15	163
AH128450	4	165
AH128450	16	529
AH128450	7	531
AH138519	31	547
AH138519	32	547
AH138519	49	547
AH138519	32	549
AH138519	33	549
AH138519	49	549
AH146557	12	637
AH146557	54	637
AH146557	11	639
AH146557	12	641
AH146557	54	641
AH146558	22	635
AH146558	54	635
AH146561	15	637
AH146561	54	637
AH146561	8	639
AH146561	15	641
AH146561	54	641
AH146562	25	635
AH146562	54	635
AH149814	54	635
AH150341	2	635
AH150341	17	639
AH159034	37	637
AH159034	37	641
AH160177	49	637
AH160177	49	641
AH169778	3	639
AH169826	4	639

Índice numérico - continuação

Nº peça	*Item*	*Página*
AH169827	32	635
AH169828	21	635
AH170895	58	255
AH205062	37	637
AH205062	37	641
AH210484	54	637
AH210484	19	639
AH210484	54	641
AH211326	31	635
AH211335	52	635
AH212097	55	635
AH212102	55	637
AH212102	20	639
AH212102	55	641
AH215878	50	637
AH215878	50	641
AH215878	14	643
AH215879	47	637
AH215879	47	641
AH216998	1	639
AH216999	2	639
AH78237	6	461
AL153660	3	413
AL153660	2	415
ALHN-19	32	327
ALHN-19	32	329
AM102420	4	145
AM102487	5	145
AM118213	2	269
AN206503	3	263
AN209168	44	157
AN209168	21	161
AN209168	16	457
AN209168	10	519
AN209168	40	585
AN220311	20	123
AN220311	20	125
AN220311	9	127
AN220311	25	129
AN220311	30	131
AN220419	25	131
AP17808	47	547
AP17808	34	549
AR21836	3	269
AR21837	6	457
AR21837	7	457
AR21839	60	255
AR21999	2	247
AR44217	7	627
AR65507	3	217
AR85327	3	617
AR85519	9	229
AR96877	25	585
AT101565	34	551
AT103399	59	329
AT103399	31	331
AT103399	9	333
AT103399	8	335
AT103399	18	337
AT103399	8	337
AT103399	3	347
AT106397	1	425
AT112903	13	59
AT112928	42	547
AT112928	41	549
AT112928	24	593
AT113106	16	77
AT113106	7	77
AT113106	14	79
AT113106	2	79
AT113106	16	81
AT113106	7	81
AT113106	14	83
AT113106	2	83
AT116162	6	253
AT120461	3	501
AT12431	21	565
AT12431	16	567
AT125711	25	585
AT125801	2	425
AT125803	4	425
AT125805	7	425
AT125829	5	425
AT128774	6	595
AT128774	5	95
AT128774	3	97
AT136909	19	267
AT136909	5	619
AT139629	7	569
AT139681	4	573
AT139682	7	571
AT139746	28	547
AT139746	28	549
AT139774	4	563
AT139775	11	563
AT140287	3	607
AT140287	3	609
AT141011	7	347
AT141724	19	365
AT145341	10	339
AT145341	7	347
AT151125	1	561
AT152180	1	523
AT156445	3	273
AT158628	21	85
AT158628	23	89
AT158628	24	91
AT159554	24	87
AT160480	2	321
AT160480	1	327
AT160480	13	349
AT160480	17	351
AT162114	2	475
AT162350	13	283
AT162848	7	461
AT162863	6	347
AT163872	5	470
AT164892	4	467
AT164892	9	467
AT164903	3	467
AT164903	8	467
AT165080	6	61
AT165736	13	601
AT165736	40	607
AT165736	29	609
AT166094	15	643
AT167356	7	295
AT167356	1	297
AT168175	4	633
AT168543	2	469
AT168543	8	470
AT168878	6	347
AT169087	10	593
AT169186	2	255
AT169373	25	599
AT169374	15	117
AT170759	1	247
AT171107	1	467
AT171162	7	247
AT171403	41	607
AT171403	29	609
AT171539	1	247
AT173188	18	123
AT173192	4	411
AT173193	3	411
AT173254	27	595
AT173304	6	137
AT173306	12	137
AT173307	15	137
AT173313	6	437
AT173313	2	443
AT173314	8	437
AT173314	4	443
AT173315	7	437
AT173315	3	443
AT173316	3	435
AT173317	9	437
AT173318	17	439
AT173319	16	439
AT173320	18	439
AT173321	10	437
AT173321	9	437
AT173321	5	443
AT173321	6	443
AT173322	11	437
AT173323	4	435
AT173325	5	435
AT173326	13	439
AT173327	14	439
AT173328	12	439
AT173348	7	561
AT173652	13	61
AT173653	13	61
AT174697	4	457
AT175436	9	425
AT175528	2	563
AT175529	1	563
AT176958	6	413
AT176958	1	417
AT176959	7	413
AT177131	4	413
AT177131	7	415
AT177131	3	417
AT177132	4	417
AT177870	10	303
AT178542	9	259
AT180814	17	141
AT181675	1	561
AT181917	13	137
AT181953	18	61
AT182200	12	453
AT182200	13	455
AT182399	8	141
AT182479	6	427
AT182589	2	435
AT183222	13	247
AT184528	1	555
AT184698	6	583
AT184790	8	555
AT184799	6	95
AT184799	6	97
AT184822	24	141
AT184856	8	577
AT184857	6	577
AT184868	9	143
AT184869	20	141
AT184869	5	143
AT186172	2	167
AT186172	8	527
AT186200	14	583
AT186201	15	583
AT186760	6	365
AT186760	13	367
AT186760	5	385
AT188450	14	583
AT188681	5	413
AT188681	23	415
AT18904	13	263
AT191102	9	459
AT191102	14	465
AT191294	12	259
AT191821	16	551
AT195301	1	349
AT195301	5	351
AT195302	2	349
AT195302	6	351
AT195894	14	423
AT195894	10	433
AT196462	14	141
AT207364	10	159
AT207486	3	389
AT207486	1	455
AT207545	9	463
AT207639	2	467
AT207848	8	461
AT207849	9	461
AT208436	59	369
AT208436	38	371
AT208436	39	373
AT208436	12	383
AT208484	1	443
AT208485	5	441
AT208485	1	443
AT208486	14	445
AT208487	8	445
AT208488	8	443
AT208490	11	445
AT208491	6	443
AT208493	12	445

Índice numérico - continuação

Nº peça	Item	Página
AT208495	1	491
AT208495	3	493
AT208515	7	617
AT208549	14	255
AT208682	7	155
AT209020	7	427
AT209021	12	427
AT209024	2	447
AT209024	3	447
AT209025	6	449
AT209026	3	447
AT209110	5	167
AT209110	11	481
AT209110	10	483
AT209110	3	527
AT209110	15	551
AT209225	9	449
AT209259	1	421
AT209299	11	159
AT209299	15	161
AT209299	16	161
AT209303	3	155
AT209308	9	387
AT209308	7	389
AT209469	13	445
AT209965	4	169
AT209965	10	533
AT209965	8	535
AT209965	10	537
AT210156	4	269
AT210265	5	593
AT210367	9	577
AT210517	13	303
AT210549	15	439
AT210791	9	423
AT210885	16	547
AT210885	16	549
AT210886	1	379
AT211002	15	583
AT211118	1	167
AT211118	7	527
AT211191	6	249
AT211192	2	453
AT211192	3	455
AT211239	15	157
AT211255	16	157
AT211316	13	593
AT211347	3	257
AT211548	1	59
AT211550	17	59
AT211551	17	59
AT211554	17	59
AT211579	5	421
AT211579	10	425
AT214566	11	137
AT214702	4	137
AT214702	6	137
AT214844	2	123
AT214860	8	127
AT214861	7	127
AT214873	7	131
AT214874	9	131
AT219733	3	459
AT219733	23	465
AT219793	1	117
AT219896	11	511
AT219896	17	511
AT219896	18	511
AT219896	19	511
AT219896	23	511
AT219897	12	511
AT219897	13	511
AT219897	14	511
AT219897	15	511
AT219897	16	511
AT219897	22	511
AT219898	29	513
AT219899	30	513
AT219900	3	513
AT219952	14	311
AT219952	12	313
AT219952	19	315
AT219953	27	311
AT219953	13	313
AT219953	25	315
AT219958	17	59
AT219959	1	59
AT219961	13	583
AT219986	1	627
AT219986	26	629
AT220049	1	295
AT220051	4	297
AT220053	1	301
AT220105	63	369
AT220105	37	371
AT220105	38	373
AT220105	7	383
AT220105	7	431
AT220265	2	387
AT220268	10	147
AT220269	6	147
AT220277	17	157
AT220278	18	157
AT220279	19	157
AT220292	4	421
AT220311	5	517
AT220322	31	593
AT220327	1	155
AT220474	10	97
AT220477	10	95
AT220510	1	273
AT220542	15	457
AT220567	6	527
AT220570	10	617
AT220590	24	167
AT220620	11	617
AT220621	14	617
AT220622	15	617
AT220642	23	41
AT220642	23	43
AT220646	1	619
AT220646	1	623
AT220702	33	117
AT220703	62	117
AT220704	59	117
AT220706	25	117
AT220707	49	117
AT220708	39	117
AT220709	24	117
AT220710	57	117
AT220711	56	117
AT220714	32	627
AT220715	9	627
AT220716	18	627
AT220716	3	629
AT220716	3	631
AT220717	19	627
AT220717	4	629
AT220717	4	631
AT220753	1	453
AT220753	2	455
AT220759	3	593
AT220770	10	131
AT220771	12	129
AT220778	8	125
AT220817	31	415
AT220817	4	459
AT220817	22	465
AT220846	26	157
AT220846	27	157
AT220855	65	117
AT220860	50	607
AT220863	35	609
AT220879	29	117
AT220914	7	355
AT220916	6	355
AT220918	3	355
AT220930	1	261
AT220933	7	115
AT220995	1	85
AT220995	1	89
AT221015	2	421
AT221015	2	431
AT221015	2	441
AT221016	3	421
AT221016	3	431
AT221016	3	441
AT221017	6	431
AT221017	6	441
AT221024	22	627
AT221024	5	629
AT221024	6	629
AT221027	19	89
AT221045	8	413
AT221045	8	415
AT221048	8	103
AT221048	8	105
AT221048	8	107
AT221048	8	109
AT221055	55	367
AT221055	73	369
AT221145	19	595
AT221145	44	637
AT221145	44	641
AT221168	4	107
AT221168	4	109
AT221200	8	593
AT221228	51	367
AT221228	3	377
AT221229	1	627
AT221229	23	631
AT221245	3	453
AT221245	4	455
AT221246	4	453
AT221246	5	455
AT221247	6	453
AT221247	7	455
AT221249	13	453
AT221256	37	607
AT221266	10	461
AT221267	11	461
AT221268	12	461
AT221276	22	627
AT221276	5	631
AT221276	6	631
AT221279	13	461
AT221283	83	369
AT221283	35	371
AT221283	36	373
AT221283	9	383
AT221298	4	463
AT221302	1	101
AT221304	2	101
AT221304	3	101
AT221308	8	463
AT221310	32	609
AT221312	7	463
AT221317	14	461
AT221319	15	461
AT221320	13	463
AT221321	16	461
AT221322	38	461
AT221323	2	463
AT221324	30	463
AT221337	39	461
AT221339	20	463
AT221339	17	465
AT221340	17	463
AT221340	15	465
AT221344	17	59
AT221351	4	311
AT221351	23	313
AT221351	9	315
AT221355	1	411
AT221355	2	411
AT221387	14	595
AT221388	14	595
AT221426	7	95
AT221426	7	97
AT221427	19	85
AT221450	5	309
AT221450	13	311
AT221450	14	313
AT221450	10	315
AT221486	6	107
AT221486	6	109
AT221503	6	485
AT221515	25	627
AT221515	7	629

Índice numérico - continuação

Nº peça	Item	Página
AT221574	13	383
AT221596	6	413
AT221596	7	413
AT221596	1	417
AT221604	24	627
AT221604	8	629
AT221605	22	253
AT221610	4	103
AT221610	4	105
AT221611	6	103
AT221611	6	105
AT221619	28	131
AT221622	25	627
AT221622	7	631
AT221680	9	163
AT221680	17	529
AT221743	10	33
AT221743	21	33
AT221743	10	35
AT221743	21	35
AT221743	10	37
AT221743	21	37
AT221743	10	39
AT221743	21	39
AT221743	10	41
AT221743	21	41
AT221743	10	43
AT221743	21	43
AT221783	6	593
AT221808	59	375
AT221848	8	599
AT221848	8	601
AT221849	47	599
AT221851	1	599
AT221852	1	601
AT221852	38	607
AT221853	33	609
AT221854	50	117
AT221920	8	451
AT221937	4	451
AT221940	9	549
AT221944	44	547
AT221944	43	549
AT221990	38	253
AT222037	11	121
AT222039	9	303
AT222041	19	303
AT222088	11	85
AT222088	9	87
AT222088	11	89
AT222088	9	91
AT222133	1	551
AT222134	14	551
AT222136	12	551
AT222137	13	551
AT222218	60	113
AT222218	61	115
AT222219	61	113
AT222219	61	115
AT222258	5	407
AT222384	30	599
AT222384	30	601
AT222384	39	607
AT222384	34	609
AT222443	1	485
AT222484	5	485
AT222507	10	299
AT222536	12	483
AT222540	10	485
AT222541	13	485
AT222554	24	627
AT222554	8	631
AT222606	8	117
AT222608	5	117
AT222609	2	117
AT222676	17	311
AT222676	15	313
AT222676	26	315
AT222697	10	253
AT222705	3	491
AT222705	5	493
AT222736	42	461
AT222751	1	547
AT222751	1	549
AT222803	58	117
AT222829	1	299
AT222830	2	299
AT222831	2	491
AT222831	4	493
AT222900	18	483
AT222916	15	267
AT223048	24	511
AT223099	12	253
AT223216	10	123
AT223217	9	123
AT223218	6	121
AT223218	15	125
AT223247	2	423
AT223247	1	433
AT223253	38	461
AT223278	1	593
AT223375	29	593
AT223377	11	407
AT223447	10	363
AT223447	2	363
AT223447	3	363
AT223447	4	363
AT223447	5	363
AT223447	6	363
AT223447	7	363
AT223447	8	363
AT223447	9	363
AT223454	1	363
AT223454	11	363
AT223454	12	363
AT223454	13	363
AT223454	14	363
AT223454	15	363
AT223454	16	363
AT223454	17	363
AT223454	18	363
AT223454	19	363
AT223454	20	363
AT223468	16	167
AT223468	14	527
AT223527	4	267
AT223552	39	635
AT223603	1	397
AT223605	1	399
AT223636	4	303
AT223656	39	635
AT223666	46	547
AT223666	47	549
AT223739	11	157
AT223769	11	273
AT223821	7	409
AT223872	4	467
AT223873	3	467
AT223898	6	463
AT223909	9	115
AT223910	8	115
AT223937	26	157
AT223939	6	485
AT224007	4	487
AT224007	3	489
AT224044	31	513
AT224151	5	169
AT224194	5	141
AT224201	8	137
AT224344	29	131
AT224351	1	509
AT224351	30	513
AT224352	1	507
AT224354	1	509
AT224354	31	513
AT224356	1	507
AT224356	1	511
AT224356	2	511
AT224356	3	511
AT224356	4	511
AT224393	9	443
AT224393	10	445
AT224602	5	453
AT224602	6	455
AT224604	11	453
AT224604	12	455
AT224606	14	283
AT224721	17	461
AT224724	52	599
AT224724	52	601
AT224725	49	599
AT224725	49	601
AT224726	48	599
AT224726	48	601
AT224727	53	601
AT224727	39	607
AT224727	34	609
AT224728	39	607
AT224728	34	609
AT224729	54	599
AT224730	54	601
AT224873	10	279
AT224873	14	281
AT224873	15	281
AT224893	2	495
AT224893	2	505
AT224894	2	495
AT224949	27	595
AT225112	12	149
AT225112	12	151
AT225122	33	157
AT225123	34	157
AT225125	12	159
AT225125	20	161
AT225563	3	391
AT225664	1	49
AT225664	1	51
AT225665	3	49
AT225665	3	51
AT225674	4	71
AT225675	6	71
AT225681	5	55
AT225730	6	55
AT225885	10	481
AT225927	1	47
AT225928	3	47
AT226282	1	497
AT226282	1	499
AT226360	4	99
AT226360	7	99
AT226426	24	159
AT226427	25	159
AT226427	17	161
AT226441	2	121
AT226441	4	127
AT226470	4	429
AT226470	5	429
AT226471	5	429
AT226561	3	267
AT226562	2	267
AT226610	1	97
AT226611	1	95
AT226676	7	443
AT226685	5	431
AT226685	1	435
AT226686	5	441
AT226686	1	443
AT226686	10	445
AT226693	1	431
AT226694	1	431
AT226697	1	441
AT226698	1	441
AT226804	1	99
AT227063	7	317
AT227279	9	167
AT227279	10	527
AT227441	12	527
AT227668	55	367
AT227668	11	375
AT227668	16	377
AT227669	57	367
AT227669	58	375
AT227669	15	377
AT227674	10	55
AT227785	10	393
AT228068	8	519
AT228217	6	307
AT228292	4	431
AT228292	4	441

Índice numérico - continuação

Nº peça	Item	Página
AT228298	9	279
AT228533	25	167
AT228722	29	551
AT228732	28	551
AT263424	5	327
AT263424	5	329
AT263424	2	331
AT263424	12	335
AT276140	6	73
AT276140	6	75
AT280406	45	599
AT280406	54	599
AT280406	45	601
AT280406	54	601
AT280583	4	447
AT300487	3	259
AT300684	12	305
AT300952	10	53
AT300953	5	53
AT300954	6	53
AT300970	9	137
AT301442	2	119
AT301762	9	125
AT301792	6	517
AT301917	21	253
AT301982	9	519
AT302009	13	529
AT302009	5	531
AT302222	18	59
AT302223	19	59
AT303320	6	305
AT303797	1	45
AT303798	2	45
AT303799	10	279
AT303799	15	281
AT303861	12	413
AT303862	19	311
AT303862	16	313
AT303862	16	315
AT303862	3	349
AT303862	7	351
AT303864	8	459
AT303864	13	465
AT303865	15	463
AT303865	11	465
AT303867	4	349
AT303867	8	351
AT304117	1	577
AT304200	22	365
AT304326	80	117
AT304634	10	413
AT304634	1	415
AT304671	3	121
AT304671	9	133
AT304672	3	121
AT304672	6	133
AT305224	1	59
AT305225	17	59
AT305226	17	59
AT305227	17	59
AT305233	17	59
AT305234	1	59
AT305235	17	59
AT305389	1	329
AT305389	3	343
AT305389	6	345
AT305389	6	347
AT305695	10	77
AT305695	26	77
AT305695	24	79
AT305695	9	79
AT305695	10	81
AT305695	26	81
AT305695	24	83
AT305695	9	83
AT305855	8	73
AT305855	9	73
AT305855	8	75
AT305855	9	75
AT306056	13	285
AT306181	23	401
AT306181	7	403
AT306181	7	405
AT306182	10	401
AT306587	12	287
AT306587	35	365
AT306587	33	367
AT306674	11	413
AT306674	22	415
AT306743	34	401
AT306743	8	403
AT306744	1	401
AT306744	3	403
AT306798	1	401
AT306798	3	405
AT306799	34	401
AT306799	8	405
AT306803	4	73
AT306983	2	141
AT307096	32	401
AT307096	19	403
AT307096	19	405
AT307253	16	77
AT307253	7	77
AT307253	14	79
AT307253	2	79
AT307253	24	79
AT307253	16	81
AT307253	7	81
AT307253	14	83
AT307253	2	83
AT307278	6	167
AT307278	12	527
AT307292	27	167
AT307292	28	167
AT307292	7	167
AT307292	13	527
AT307292	17	527
AT307292	18	527
AT307543	14	143
AT307543	17	143
AT307745	25	401
AT307745	10	405
AT307746	25	401
AT307746	10	403
AT307772	14	285
AT307777	24	583
AT307815	27	253
AT307816	44	253
AT307982	1	319
AT308006	10	279
AT308006	14	281
AT308137	6	587
AT308137	6	589
AT308156	7	587
AT308156	7	589
AT308380	6	347
AT308735	38	595
AT308736	33	595
AT308737	31	595
AT308795	2	431
AT308795	2	441
AT308796	3	431
AT308796	3	441
AT308797	6	431
AT309176	2	355
AT309946	1	251
AT309947	8	613
AT310335	23	255
AT310614	37	595
AT310615	37	595
AT310714	6	61
AT310715	6	61
AT310970	16	311
AT310980	6	347
AT311106	1	311
AT311107	24	315
AT311140	14	137
AT311140	3	137
AT311140	3	139
AT312468	1	265
AT312606	6	349
AT312606	10	351
AT312707	9	401
AT312708	9	401
AT313394	5	257
AT313403	1	143
AT313437	4	255
AT313438	3	255
AT313494	56	375
AT313496	9	375
AT313668	30	311
AT313668	17	313
AT313668	28	315
AT313962	63	375
AT314171	6	257
AT314538	47	599
AT314538	47	601
AT314583	2	259
AT314728	4	367
AT314728	65	369
AT314728	19	371
AT314728	18	373
AT314756	10	145
AT314757	8	145
AT314758	11	145
AT314759	9	145
AT315017	3	135
AT315017	3	137
AT315017	3	139
AT315146	8	355
AT315147	9	355
AT315892	11	463
AT315892	35	465
AT315893	1	463
AT315957	6	459
AT315957	21	465
AT316482	2	361
AT316756	12	307
AT317063	8	321
AT317916	10	593
AT317949	2	361
AT317949	4	361
AT317949	5	361
AT317949	6	361
AT317949	7	361
AT317949	8	361
AT317949	9	361
AT318267	8	409
AT318268	9	409
AT318947	7	347
AT320348	1	599
AT320692	20	115
AT320734	1	493
AT320767	2	171
AT320978	11	285
AT321257	10	149
AT321257	10	151
AT321522	6	59
AT321523	6	59
AT321523	9	59
AT321523	6	61
AT322180	47	599
AT322180	47	601
AT322385	16	339
AT322789	1	77
AT322789	1	81
AT322790	14	77
AT322790	14	81
AT323045	15	77
AT323045	15	81
AT323046	2	77
AT323046	2	81
AT323326	3	343
AT323369	16	255
AT323420	4	613
AT323627	6	59
AT323628	6	59
AT323628	9	59
AT323629	9	255
AT323759	1	475
AT323766	1	477
AT323857	11	339
AT323961	53	255
AT324000	12	349
AT324000	16	351
AT324085	7	481
AT324088	6	481
AT324091	7	259

Índice numérico - continuação

Nº peça	Item	Página
AT324135	56	375
AT324136	9	375
AT324966	7	611
AT325576	2	265
AT326272	52	369
AT326272	39	371
AT326272	40	373
AT326272	1	383
AT326522	10	555
AT326632	1	459
AT326632	12	465
AT326978	11	403
AT326979	11	405
AT327688	9	483
AT329080	3	611
AT329083	32	611
AT329083	18	615
AT329085	41	611
AT329086	40	611
AT329086	5	615
AT329087	25	611
AT329088	16	611
AT329089	29	611
AT329127	21	611
AT329146	1	479
AT329504	6	169
AT329674	14	349
AT329714	5	269
AT329718	6	269
AT329795	2	483
AT329813	13	401
AT329813	20	403
AT329813	20	405
AT329824	1	253
AT329958	1	259
AT330297	5	125
AT330299	16	131
AT330361	16	121
AT330362	1	121
AT330449	1	121
AT330450	16	121
AT330536	1	389
AT330612	2	343
AT330641	2	321
AT330641	1	327
AT330643	1	321
AT330643	1	333
AT330756	17	61
AT330761	1	61
AT330780	20	255
AT330940	17	61
AT330942	17	61
AT331203	11	263
AT332488	34	327
AT332489	35	327
AT332489	22	329
AT333064	5	147
AT333072	10	409
AT333565	9	643
AT333686	10	613
AT333760	1	611
AT333766	11	147
AT334452	1	61
AT334458	1	61
AT334459	1	61
AT334463	17	61
AT334464	17	61
AT334465	17	61
AT334466	17	61
AT334467	17	61
AT334468	17	61
AT334469	17	61
AT334514	6	137
AT334532	14	143
AT334532	19	143
AT334533	14	143
AT334533	18	143
AT334796	12	121
AT334796	17	123
AT334796	10	125
AT334796	9	125
AT334796	18	141
AT334796	9	143
AT335169	14	149
AT335169	14	151
AT335267	3	503
AT335803	8	409
AT335804	9	409
AT335919	36	611
AT335920	23	611
AT335920	14	615
AT335927	17	611
AT335927	11	615
AT335929	26	611
AT335932	27	611
AT335932	16	615
AT335933	19	611
AT335934	41	611
AT335934	6	615
AT335946	31	611
AT335946	12	615
AT335947	28	611
AT336266	11	533
AT336531	7	309
AT337922	2	643
AT337923	3	643
AT337924	6	643
AT338937	26	527
AT339000	1	611
AT339117	5	255
AT339431	1	525
AT339454	3	525
AT339483	2	525
AT339580	7	615
AT339924	10	525
AT340235	4	75
AT340242	1	79
AT340242	1	83
AT340243	13	79
AT340243	13	83
AT340394	18	61
AT340427	7	321
AT340467	3	267
AT341049	4	465
AT341052	6	465
AT341125	4	475
AT341127	25	643
AT341127	26	643
AT341127	27	643
AT341127	28	643
AT341152	1	589
AT341153	1	587
AT341193	1	87
AT341193	1	91
AT341214	2	263
AT341292	2	611
AT341293	4	611
AT341294	11	611
AT341295	6	611
AT341296	12	611
AT341296	30	611
AT341296	16	615
AT341407	7	107
AT341407	7	109
AT341408	9	107
AT341408	9	109
AT341420	1	63
AT341430	20	63
AT341431	21	63
AT341432	2	63
AT341434	2	63
AT341452	7	103
AT341452	7	105
AT341455	9	103
AT341455	9	105
AT341470	15	321
AT341470	1	341
AT341507	14	349
AT341601	23	41
AT341601	23	43
AT341602	23	33
AT341602	23	35
AT341605	23	37
AT341605	23	39
AT341612	1	63
AT341621	1	63
AT341624	1	63
AT341627	1	63
AT341694	1	573
AT341843	1	389
AT341993	5	611
AT341994	13	611
AT341995	18	611
AT341997	33	611
AT341998	8	611
AT342072	19	87
AT342077	19	91
AT342200	20	611
AT342203	50	615
AT342479	2	591
AT342590	25	85
AT342590	25	87
AT342590	30	89
AT342590	25	91
AT342988	6	499
AT343222	2	253
AT343222	1	263
AT343223	2	263
AT343615	1	485
AT343701	54	601
AT343782	1	477
AT343802	29	255
AT343805	6	169
AT344033	12	533
AT344033	9	535
AT344033	11	537
AT344041	13	533
AT344082	9	519
AT344105	1	319
AT344107	2	321
AT344107	1	327
AT344107	1	329
AT344140	14	533
AT344140	10	535
AT344140	12	537
AT344224	2	263
AT344588	9	319
AT344869	15	533
AT344869	11	535
AT344869	13	537
AT345353	14	349
AT345551	4	255
AT345552	3	255
AT345553	5	255
AT346012	3	323
AT346012	3	325
AT346012	39	329
AT346012	34	331
AT346013	2	323
AT346013	2	325
AT346013	40	329
AT346013	33	331
AT346281	1	387
AT346530	23	533
AT346531	24	533
AT346532	22	533
AT347238	71	367
AT347238	7	377
AT347294	1	643
AT347449	2	465
AT347450	1	465
AT347451	8	465
AT347452	9	465
AT347469	1	321
AT347469	1	333
AT347470	3	321
AT347470	16	323
AT347472	1	321
AT347472	1	333
AT347472	1	335
AT347670	3	465
AT347687	11	533
AT347726	6	169
AT347731	2	171
AT348227	1	389
AT348229	1	389
AT349139	17	643
AT350650	16	643
AT350790	12	129

Índice numérico - continuação

Nº peça	Item	Página
AT350939	10	591
AT351010	16	611
AT351012	3	611
AT351013	25	611
AT351027	4	611
AT351028	1	611
AT351029	6	611
AT351030	1	611
AT351227	13	469
AT351773	1	621
AT351774	2	621
AT351775	1	625
AT351776	2	625
AT351792	22	643
AT352784	1	379
AT352988	1	43
AT352991	12	43
AT352993	1	35
AT352994	1	39
AT352995	12	39
AT352996	12	35
AT353137	31	253
AT353138	32	253
AT355027	2	613
AT355118	17	611
AT355118	11	615
AT355360	9	279
AT355360	17	281
AT357517	7	321
AT357517	10	323
AT357517	10	325
AT358321	5	485
AT358858	13	533
AT358858	14	537
AT359150	1	469
AT359296	2	423
AT359296	1	433
AT360574	9	125
AT360574	16	137
AT360624	16	611
AT360626	25	611
AT360626	17	615
AT360630	1	611
AT360631	3	611
AT360632	6	611
AT360632	8	615
AT360635	1	611
AT360969	14	595
AT360969	5	597
AT360970	14	595
AT360970	4	597
AT362739	12	129
AT362779	12	37
AT362780	1	37
AT362781	1	41
AT362782	12	33
AT362784	12	41
AT362785	1	33
AT363485	11	271
AT363486	12	271
AT363848	9	279
AT363848	2	281
AT365004	2	171
AT365870	3	271
AT366348	11	317
AT366486	3	317
AT366666	9	163
AT366666	3	165
AT366666	17	529
AT366666	6	531
AT366760	13	61
AT366760	8	63
AT366761	14	63
AT367550	5	611
AT367551	5	611
AT367575	18	61
AT367775	23	533
AT367775	50	535
AT367779	22	533
AT367779	24	533
AT367779	50	537
AT371790	2	539
AT372093	10	153
AT372249	8	273
AT374119	33	465
AT374219	14	349
AT374219	3	351
AT374689	3	271
AT374880	46	367
AT374880	1	377
AT375187	2	171
AT375328	3	539
AT375355	11	491
AT375355	3	493
AT376642	7	413
AT376642	5	415
AT376644	6	413
AT376644	3	415
AT376644	1	417
AT377483	10	395
AT378322	71	367
AT378322	7	377
AT378444	2	629
AT378444	2	631
AT378445	1	629
AT378445	1	631
AT378694	2	613
AT380874	2	111
AT380876	1	111
AT381163	19	161
AT381165	18	161
AT382387	29	547
AT382387	30	549
AT383057	61	113
AT383057	61	115
AT383058	60	113
AT383058	61	115
AT386302	1	581
AT386368	2	463
AT386882	9	163
AT386882	3	165
AT386882	17	529
AT386882	6	531
AT387116	48	253
AT387193	2	271
AT387536	3	271
AT387539	3	271
AT387540	3	271
AT387573	6	305
AT388096	2	419
AT388417	61	255
AT388801	14	271
AT388895	41	253
AT389672	37	253
AT390189	1	271
AT393771	25	85
AT393771	25	87
AT393771	30	89
AT393771	25	91
AT39390	11	259
AT395278	1	57
AT396197	17	585
AT396221	6	413
AT396221	7	413
AT396221	3	415
AT396221	5	415
AT396221	1	417
AT396938	20	585
AT396939	18	585
AT396939	19	585
AT396940	21	585
AT396945	22	585
AT397345	16	551
AT397409	9	547
AT397804	1	323
AT397804	1	325
AT397804	1	331
AT397805	15	323
AT397805	1	337
AT398083	11	323
AT398083	17	325
AT398260	7	443
AT399832	13	539
AT399832	1	541
AT399832	1	543
AT400505	6	431
AT400505	6	441
AT401420	6	431
AT401420	6	441
AT404088	30	401
AT404088	10	403
AT404088	10	405
AT404818	2	495
AT404819	6	493
AT404819	2	495
AT407525	6	169
AT407593	14	349
AT407593	3	351
AT408616	46	367
AT408616	1	377
AT410384	1	317
AT410640	2	317
AT410853	1	453
AT410853	2	455
AT410856	6	453
AT410856	7	455
AT411146	15	323
AT411146	1	337
AT41188	7	303
AT413798	1	597
AT415215	1	323
AT415215	1	325
AT415215	1	331
AT415768	12	273
AT424154	2	273
AT424157	1	273
AT46597	28	117
AT46597	45	549
AT47069	18	303
AT47069	6	321
AT47069	20	323
AT47069	16	325
AT48334	10	553
AT48548	26	117
AT48548	43	547
AT48548	42	549
AT48548	20	593
AT48548	35	607
AT48548	31	609
AT49216	9	611
AT50924	2	261
AT54837	2	521
AT56657	9	259
AT56822	10	593
AT58628	24	87
AT62123	3	627
AT62123	36	629
AT62123	36	631
AT73296	4	249
AT75769	6	347
AT77726	6	347
AT83174	14	601
AT83174	31	607
AT83174	29	609
AT86950	52	117
AT87409	21	573
AT87429	1	585
AT87481	16	583
AZ43305	72	367
AZ43305	17	377
B153R	10	213
B3690R	25	585
B3690R	19	77
B3690R	3	77
B3690R	17	79
B3690R	5	79
B3690R	19	81
B3690R	3	81
B3690R	17	83
B3690R	5	83
BP11440	9	511
BP11440	14	513
BP13712	8	491
BP13712	11	493
CD16284	6	223
E010009	2	333
E12379	4	101
E12379	28	595
E12379	6	99

Índice numérico - continuação

Nº peça	*Item*	*Página*
E1343FN	2	195
E46066	26	465
E65288	43	635
E65288	55	635
E80224	13	129
F120501	7	327
F120501	7	329
F1430R	33	635
F2197R	14	573
F434249	24	77
F434249	5	77
F434249	22	79
F434249	7	79
F434249	24	81
F434249	5	81
F434249	22	83
F434249	7	83
F950R	6	637
F950R	12	639
F950R	6	641
FFSB108885	41	331
GX21121	47	255
GY20126	1	495
GY20126	3	505
H110232	25	311
H110232	25	313
H110232	3	315
H110232	9	407
H122182	1	147
H145176	17	635
H145176	5	639
H148375	21	463
H148375	20	465
H152203	14	637
H152203	54	637
H152203	9	639
H152203	14	641
H152203	54	641
H152204	34	635
H152204	54	635
H152795	35	635
H152795	54	635
H153722	26	263
H155630	53	635
H155630	54	635
H170539	38	637
H170539	38	641
H180080	13	637
H180080	16	639
H180080	13	641
H180094	11	637
H180094	14	639
H180094	11	641
H180103	23	635
H204409	30	255
H206859	37	635
H208987	54	637
H208987	8	637
H208987	10	639
H208987	54	641
H208987	8	641
H208995	5	637
H208995	7	639
H208995	5	641
H209264	56	635
H210686	55	637
H210686	9	637
H210686	15	639
H210686	55	641
H210686	9	641
H224072	24	303
H224072	20	339
H224072	3	621
H224073	6	145
H224073	43	157
H224073	22	161
H224073	14	257
H224073	25	303
H224073	26	339
H224073	11	457
H224073	11	519
H224073	5	541
H224073	5	543
H224073	38	585
H224073	39	585
H224073	4	621
H23125	3	177
H61354	1	517
H76869	14	547
H76869	14	549
H77698	16	263
H81862	55	637
H81862	55	641
H82308	7	269
H85233	12	483
H86839	26	565
HXE33527	25	293
JD10329	8	553
JD10329	8	565
JD10329	19	567
JD10329	24	573
JD5717	36	643
JD5764	1	287
JD5764	1	293
JD5822	2	287
JD5822	2	293
JD5902	40	643
JD5920	3	287
JD5939	3	287
JD5939	3	293
JD7418	6	565
JD7418	7	567
JD7759	10	563
JD7759	12	587
JD7759	12	589
JD7759	4	595
JD7797	29	595
JD7797	5	99
JD7797	8	99
JD7799	10	635
JD7799	8	643
JD8129	9	565
JD8129	8	567
JD8159	3	569
JD8177	21	115
JD8210	8	557
JD8213	22	115
JD8245	7	557
JD8245	6	561
JD8261	23	115
JD8346	3	571
JD8652	4	571
JD8855	6	553
JD8915	5	557
JD8915	17	569
JD8924	24	115
JD8959	25	115
JD9106	7	73
JD9106	7	75
L101283	7	253
L1253N	42	253
L299T	17	547
L299T	17	549
L33065	4	397
L3483N	18	547
L3483N	18	549
L38138	4	327
L38138	4	329
L38138	8	331
LVA12162	15	613
M115279	2	251
M115279	19	311
M115279	5	349
M115279	9	351
M115279	54	369
M115279	6	375
M115279	5	419
M117096	34	595
M1206T	23	583
M135512	2	327
M135512	2	329
M142541	8	253
M3048T	18	579
M3689T	26	115
M40333	26	157
M40333	29	157
M41029	18	551
M4259T	4	553
M43432	3	209
M43940	33	593
M45387	6	141
M453T	2	449
M48238	17	285
M64720	10	167
M64720	8	481
M64720	24	527
M68954	40	547
M68954	39	549
M68954	17	593
M68997	3	475
M74600	12	121
M74600	19	137
M74600	16	141
M74600	7	141
M74600	8	143
M80373	10	607
M80373	9	609
M84247	18	285
M84971	6	255
M84972	5	367
M84972	55	369
M84972	16	371
M84972	15	373
M84972	5	375
M85537	3	487
M85537	5	489
M87571	7	263
M87571	8	263
M87571	33	551
M87571	35	551
M87571	11	583
M87733	16	231
M882T	38	117
M89679	5	259
MPPC10071	1	544
MWC100009	6	333
N119316	16	551
N155442	27	583
N157204	14	407
N203486	19	123
N203486	3	127
N203491	11	121
N203491	6	125
N203952	3	123
N205415	24	585
N206810	17	121
N206810	3	129
N207956	30	253
N220940	24	131
N231749	21	73
N231749	21	75
N2445W	13	563
N2445W	6	563
N2445W	7	563
N31296	5	387
N31296	8	389
N380408	7	145
N380408	45	157
N380408	12	257
P41858	19	461
P42061	11	121
P42061	7	125
P46404	27	547
P46404	27	549
P61341	41	255
PE10966	1	243
PF13564	2	544
PF81111	16	533
PF81226	16	533
PF81399	5	544
PF81427	2	541
PF81427	2	543
PF81429	4	544
PF81438	1	544
PF81438	3	544
PG203704	60	113
PG203704	1	115
PG203704	61	115
PG203705	61	113

Índice numérico - continuação

Nº peça	Item	Página
PG203705	1	115
PG203705	61	115
PS-B-33	2	149
PS-B-33	2	151
PS-B-33	2	153
PS-B-33	14	457
PS-B-33	1	617
PS-B-33	20	627
PS-B-33	23	627
PS-B-33	6	627
PS-B-37	14	457
PS-B-47	2	619
PS-B-47	4	627
R10093	12	463
R101225	10	205
R104592	18	213
R104592	15	223
R104701	3	281
R104919	1	276
R105812	19	285
R107731	11	219
R11151	4	593
R11151	4	607
R11151	4	609
R111632	11	349
R111632	15	351
R113050	10	463
R113050	36	465
R113050	5	467
R113565	5	203
R114082	9	217
R114193	13	205
R114194	11	205
R114358	1	241
R115250	1	190
R115742	6	469
R115742	3	470
R115743	7	470
R115974	16	349
R115974	18	351
R116031	15	183
R116115	6	241
R116296	2	178
R116466	8	213
R116516	19	223
R117721	7	457
R119874	11	213
R120467	1	199
R120467	5	263
R120631	1	214
R120631	2	214
R120636	12	205
R120638	2	220
R120653	5	411
R120653	1	413
R121376	6	220
R123161	6	219
R123226	6	193
R123226	11	211
R123226	16	211
R123271	9	219
R123354	3	187
R123417	11	211
R123417	21	211
R123501	5	225
R123514	2	219
R123525	10	241
R123561	7	214
R123562	7	214
R123563	4	214
R123564	4	214
R123565	12	219
R123570	6	231
R123572	3	231
R123574	4	177
R123575	5	177
R123593	8	229
R123616	3	196
R123616	9	457
R125223	20	461
R128415	8	193
R130574	4	214
R130575	4	214
R130576	7	214
R130577	7	214
R131182	16	213
R131283	14	205
R131769	4	180
R132518	5	213
R133405	2	206
R134010	13	307
R134518	3	205
R134920	31	183
R135195	27	469
R135423	14	307
R135509	3	200
R135510	2	200
R135613	27	469
R135918	6	180
R135918	..	181
R135918	5	214
R136475	4	205
R136495	3	178
R150986	2	121
R150986	2	127
R151062	3	131
R151063	17	131
R151065	5	131
R151066	11	131
R151069	19	129
R151072	24	129
R151075	12	131
R151078	2	121
R151078	1	127
R151088	4	125
R151090	4	133
R151097	5	121
R151097	20	129
R151097	7	129
R151099	23	131
R151103	4	129
R183409	21	461
R183409	34	465
R183410	22	461
R183411	23	461
R183412	24	461
R206883	3	249
R26125	4	223
R26286	15	575
R26286	20	579
R26375	8	269
R26375	3	279
R26375	12	281
R26375	6	281
R26375	11	555
R26375	25	557
R26375	7	577
R26375	7	579
R26375	22	583
R26375	5	583
R26375	8	583
R26375	14	585
R26375	16	585
R26375	27	585
R26375	30	585
R26375	34	585
R26375	36	585
R26375	6	585
R26375	9	585
R26375	4	617
R26375	12	627
R26375	15	629
R26375	19	629
R26375	15	631
R26375	19	631
R26375	31	643
R26375	33	643
R26448	51	117
R26448	2	145
R26448	4	149
R26448	4	151
R26448	4	153
R26448	2	159
R26448	16	163
R26448	7	165
R26448	6	279
R26448	9	281
R26448	11	529
R26448	10	531
R26448	18	569
R26448	4	577
R26448	9	579
R26448	19	583
R26448	10	611
R26552	16	579
R26627	16	463
R26627	19	465
R26773	21	157
R26773	21	167
R26773	1	527
R26906	4	113
R26906	24	157
R26906	14	159
R26906	14	161
R26906	6	161
R26906	9	161
R26906	13	223
R26906	13	273
R26906	5	519
R26906	2	523
R26906	5	579
R26906	44	611
R26906	3	615
R26936	22	463
R27175	12	599
R27175	12	601
R27212	12	145
R27212	26	159
R27218	19	569
R27218	8	579
R27390	4	121
R27390	14	125
R28634	31	573
R28776	29	573
R28782	11	141
R28782	13	149
R28782	13	151
R28782	8	163
R28782	20	269
R28782	11	279
R28782	7	529
R28811	2	181
R29936	4	155
R29936	12	157
R29936	4	163
R29936	3	529
R29936	6	599
R29936	3	603
R29936	6	605
R29936	50	611
R30815	28	585
R32694	2	573
R33138	12	555
R33138	24	557
R33138	6	579
R33246	9	573
R33247	12	573
R33248	32	573
R33259	6	467
R33320	14	553
R33520	16	573
R35501	11	569
R35502	12	569
R35503	13	569
R36235	23	315
R36636	5	599
R36636	11	603
R36636	12	605
R36636	55	611
R39090	42	117
R39112	35	585
R394R	11	577
R39832	5	101
R40184	13	573
R41440	6	311
R41440	26	313
R41440	6	315
R41440	9	443
R41440	3	541

Índice numérico - continuação

Nº peça	Item	Página
R41465	17	583
R41987	13	77
R41987	21	77
R41987	12	79
R41987	19	79
R41987	13	81
R41987	21	81
R41987	12	83
R41987	19	83
R42009	9	269
R43409	14	223
R43643	25	263
R44165	29	415
R44165	5	459
R44302	9	117
R44302	13	143
R44302	3	319
R44302	14	321
R44302	6	411
R44302	13	413
R44302	17	533
R44302	12	535
R44302	15	537
R44302	12	539
R44313	20	285
R44357	15	565
R44358	16	565
R44359	17	565
R44365	1	565
R44365	1	567
R44366	2	565
R44366	2	567
R44367	3	565
R44367	3	567
R44648	13	579
R45438	25	583
R46218	8	573
R46218	6	575
R46323	20	557
R46324	21	557
R46325	22	557
R46528	6	387
R46528	9	389
R47607	14	575
R47607	10	579
R48685	1	214
R48685	6	214
R48808	7	307
R500270	20	229
R500271	21	229
R500349	4	189
R501124	10	217
R501195	9	237
R501428	9	225
R501472	4	184
R501486	8	307
R502014	1	195
R502079	19	469
R502175	3	242
R502287	31	229
R502329	2	242
R502511	18	223
R502513	20	241
R502541	13	183
R502725	8	209
R502755	6	217
R502811	10	225
R502814	5	193
R502969	7	187
R503452	1	180
R503560	22	211
R50406	24	365
R50406	19	367
R504153	11	241
R504239	23	183
R504576	1	205
R504577	16	183
R504614	8	205
R504734	23	211
R504843	7	205
R504850	1	213
R505601	1	203
R505609	1	214
R505609	3	214
R515095	11	219
R515408	5	205
R515454	26	183
R515494	6	205
R515574	1	226
R516125	10	183
R516557	28	211
R516623	6	238
R516647	32	183
R516648	3	179
R517237	2	179
R517471	7	235
R517488	9	241
R518145	16	241
R518146	15	241
R519025	7	193
R519484	5	231
R519488	1	197
R519488	4	197
R519656	25	211
R519689	2	241
R519742	6	189
R519767	6	219
R520139	2	205
R520301	1	223
R520301	7	223
R520731	9	177
R520813	34	183
R520930	1	183
R520930	37	183
R521037	6	225
R521159	22	183
R521167	1	238
R521324	15	253
R521401	10	177
R521443	7	209
R521466	4	209
R521498	4	189
R522410	2	177
R522554	1	197
R522554	2	197
R522622	4	213
R522679	2	231
R522686	2	224
R523048	40	183
R523372	10	231
R523499	33	183
R524234	8	183
R524469	8	177
R525280	4	193
R526941	1	197
R526941	3	197
R526945	25	211
R527517	18	231
R527644	1	197
R529416	10	219
R53543	17	513
R54114	7	217
R54123	1	249
R54477	34	365
R54477	52	367
R54477	6	377
R54565	8	219
R55453	12	183
R56463	26	583
R56464	15	149
R56464	15	151
R56464	17	579
R57345	10	573
R57438	21	285
R60170	25	585
R61467	2	180
R61871	4	187
R61871	3	189
R62107	32	229
R62356	10	317
R62356	4	541
R63548	16	231
R63548	17	231
R64776	19	547
R64776	19	549
R65563	12	607
R65563	11	609
R67840	11	573
R71228	12	211
R712R	5	571
R72328	2	199
R72328	6	263
R72471	7	575
R72597	2	575
R72655	8	427
R72655	3	429
R72659	15	263
R72659	21	339
R726R	1	131
R726R	20	137
R73290	27	33
R73290	27	35
R73290	27	37
R73290	27	39
R73290	27	41
R73290	27	43
R73290	12	47
R73290	4	47
R73290	11	49
R73290	4	49
R73290	11	51
R73290	4	51
R73290	18	73
R73290	18	75
R73290	27	77
R73290	25	79
R73290	27	81
R73290	25	83
R76454	13	407
R76477	7	627
R76477	31	629
R76477	31	631
R76686	39	547
R76686	38	549
R77390	6	470
R77914	13	423
R77914	9	433
R77915	10	433
R78035	10	349
R78035	14	351
R78053	15	271
R78053	12	337
R78055	6	327
R78055	6	329
R78055	10	331
R78057	9	470
R78059	9	470
R78069	1	321
R78069	15	323
R78069	1	333
R78069	1	335
R79101	24	635
R79101	55	635
R80813	18	573
R80813	9	575
R81275	3	184
R81275	4	184
R81735	7	573
R81862	7	637
R81862	13	639
R81862	7	641
R81911	2	257
R81968	46	637
R81968	46	641
R81971	20	637
R81971	20	641
R82718	6	224
R83576	44	635
R83576	55	635
R85363	17	223
R85687	11	223
R89944	1	224
R90692	10	223
R91360	14	183
R91730	42	635
R91730	55	635
R91889	2	223
R94361	21	587
R94361	21	589

Índice numérico - continuação

Nº peça	Item	Página
R94361	3	591
R97061	4	229
R97185	15	213
R97185	4	220
R97490	9	223
R97491	9	223
R97492	10	223
R97493	10	223
R98062	9	223
R98063	8	223
R99702	14	121
R99702	1	507
R99702	1	509
R99702	24	511
R99702	31	513
RE12363	12	331
RE12363	9	470
RE12364	4	341
RE12365	8	327
RE12365	8	329
RE12365	9	331
RE12365	4	333
RE12365	3	335
RE12365	3	337
RE151074	14	129
RE151096	5	121
RE151096	10	129
RE151096	23	129
RE151101	6	129
RE155938	25	461
RE159656	4	131
RE167207	6	235
RE167207	1	353
RE198074	26	461
RE239058	17	573
RE239058	8	575
RE265545	4	491
RE265545	7	493
RE283957	27	461
RE31617	5	223
RE321101	4	491
RE321101	7	493
RE326609	17	573
RE326609	8	575
RE40048	3	265
RE42713	18	213
RE43497	2	459
RE43497	24	465
RE44574	3	180
RE44574	1	214
RE46634	30	415
RE46684	7	184
RE46684	2	193
RE46685	12	187
RE46685	1	196
RE46685	20	211
RE46685	15	225
RE46686	7	225
RE46686	12	229
RE46687	2	187
RE46687	10	189
RE46687	3	211
RE46735	6	337
RE48419	7	157
RE48419	2	353
RE500576	16	229
RE500608	8	217
RE500826	15	211
RE501150	1	200
RE502173	1	229
RE503208	15	231
RE503664	1	195
RE503664	3	195
RE504233	3	206
RE504543	19	241
RE504563	18	241
RE504836	14	241
RE504914	5	220
RE505232	5	241
RE505264	18	469
RE505501	12	213
RE505515	8	211
RE505840	1	211
RE505921	1	214
RE505939	1	179
RE505980	11	211
RE505980	14	211
RE505980	17	211
RE505980	18	211
RE507807	20	213
RE507952	10	187
RE508185	2	213
RE508317	4	219
RE508489	8	205
RE508762	2	184
RE508917	1	209
RE508966	1	181
RE50957	28	115
RE515360	19	229
RE515636	27	183
RE516335	26	183
RE516336	7	183
RE516340	8	211
RE516340	1	214
RE51650	3	237
RE516512	7	203
RE516512	6	237
RE516553	4	203
RE516553	2	237
RE516999	9	183
RE517230	1	206
RE517370	18	183
RE517370	6	211
RE518097	3	238
RE519144	4	235
RE519696	4	237
RE519696	2	276
RE519737	1	219
RE519744	8	241
RE520229	14	253
RE52034	1	515
RE520928	25	183
RE520930	28	183
RE521519	22	229
RE522076	1	194
RE522079	12	263
RE52242	22	241
RE522878	5	203
RE523251	7	189
RE523253	8	189
RE52346	8	211
RE523464	3	229
RE524220	6	229
RE524453	4	217
RE52454	4	470
RE524676	2	249
RE524723	3	203
RE524730	36	183
RE524754	12	189
RE525016	1	235
RE52506	4	469
RE52506	2	470
RE52507	1	472
RE52508	3	469
RE52508	6	470
RE52509	1	471
RE525456	1	223
RE525456	7	223
RE525782	10	229
RE525910	1	219
RE526588	3	274
RE526692	4	183
RE526693	3	183
RE526694	2	183
RE526834	8	203
RE526834	7	237
RE52702	58	255
RE527054	21	183
RE527055	20	183
RE52722	3	235
RE527456	16	223
RE527528	5	183
RE527843	1	217
RE527858	1	177
RE527858	39	183
RE528096	35	183
RE528588	30	183
RE528609	1	183
RE528735	13	189
RE528742	7	177
RE529641	1	237
RE529643	5	237
RE529811	5	223
RE529916	5	229
RE530299	6	271
RE530597	27	229
RE530680	8	231
RE530976	18	229
RE531210	29	183
RE531538	1	231
RE532221	5	178
RE532239	4	213
RE532250	6	183
RE535517	6	178
RE537834	21	213
RE538097	8	211
RE545738	1	197
RE54885	11	231
RE54885	19	253
RE55423	1	470
RE56097	60	255
RE56098	59	255
RE56098	1	515
RE56369	12	205
RE56690	3	225
RE59579	3	457
RE60005	3	223
RE60029	14	229
RE60071	5	184
RE60854	6	203
RE63674	22	213
RE65165	7	214
RE65168	4	214
RE65908	11	217
RE65911	7	214
RE65912	4	214
RE65978	9	231
RE67231	1	225
RE67238	1	178
RE67238	11	225
RE67238	12	241
RE67239	4	178
RE69568	6	187
RE69568	2	189
RE70678	4	200
RE70682	5	200
RE70756	7	200
RE70962	14	211
RE70962	15	211
RE71255	18	213
RE71255	15	223
RE71256	6	200
SE501362	6	307
SE501468	4	470
SE501609	11	211
SE501655	1	214
SE501790	1	245
SE501805	1	223
SE501811	4	213
SE501814	5	220
SE501833	6	305
SE501916	5	183
SE501928	29	183
SE502137	1	243
SE502444	1	231
SE502835	2	469
SE502835	8	470
SWJD11	11	491
SWJD11	3	493
T101172	3	595
T101807	2	391
T101807	20	643
T101975	30	635
T102136	24	595
T102136	3	95
T102136	5	97
T102171	23	595
T102419	26	157
T102419	30	157

Índice numérico - continuação

Nº peça	Item	Página
T102780	18	311
T102780	27	315
T102934	4	321
T102934	18	323
T102934	14	325
T102934	30	551
T103461	4	273
T103463	4	347
T103834	4	347
T104707	23	573
T10510	10	587
T10510	10	589
T106955	14	59
T107114	12	303
T107115	20	303
T11234	22	285
T11234	79	369
T11234	42	371
T11234	43	373
T11234	4	383
T113128	22	551
T114681	3	289
T118385	12	485
T118385	8	627
T118385	25	629
T118385	24	631
T118548	15	513
T118685	7	599
T118685	7	601
T118685	21	607
T118685	14	609
T118708	34	599
T118708	34	601
T118709	36	599
T118709	36	601
T118711	37	599
T118711	37	601
T118712	35	599
T118712	35	601
T118808	18	599
T118808	18	601
T118808	28	607
T118808	26	609
T119915	23	285
T119916	24	285
T120536	22	339
T120720	22	85
T120720	21	87
T120720	24	89
T120720	23	91
T121239	31	599
T121239	31	601
T121280	11	553
T121478	15	59
T122075	4	225
T122386	26	469
T122580	25	585
T125572	17	77
T125572	8	77
T125572	15	79
T125572	3	79
T125572	17	81
T125572	8	81
T125572	15	83
T125572	3	83
T125615	18	85
T125615	18	87
T125615	18	89
T125615	18	91
T125808	7	547
T125808	7	549
T126814	19	587
T126814	19	589
T127304	22	573
T127575	4	291
T128648	10	575
T129792	35	547
T129794	29	549
T13119	10	577
T13119	1	583
T131312	2	569
T131313	5	569
T131317	8	569
T131318	10	569
T131361	6	571
T131460	46	549
T131540	14	563
T131541	8	563
T131557	3	563
T132805	6	569
T132832	37	287
T132832	50	549
T132914	17	557
T132915	16	557
T132916	15	557
T132939	28	565
T133170	5	561
T133674	30	593
T134895	3	375
T135764	2	413
T135764	26	415
T135764	7	417
T137908	28	635
T139636	15	85
T139636	10	87
T139636	15	89
T139636	10	91
T14050	24	229
T140608	15	283
T141123	11	303
T141680	20	573
T142169	14	569
T142170	3	557
T142269	6	557
T142269	16	569
T142389	24	565
T142434	7	491
T142434	10	493
T143000	27	599
T143000	27	601
T143335	16	513
T146097	13	287
T146097	35	287
T146097	10	365
T146097	25	367
T146097	57	369
T146097	1	371
T146097	1	373
T146098	1	291
T146099	1	289
T146102	1	200
T146102	8	200
T146104	8	289
T146106	2	291
T146753	19	573
T148409	40	367
T148409	3	397
T148409	3	399
T148410	17	355
T148411	17	355
T148643	12	481
T148917	7	467
T149070	3	61
T149071	3	61
T149072	2	61
T149073	10	61
T149073	13	63
T149073	7	63
T149074	15	61
T149074	16	63
T149075	8	61
T149078	7	61
T149247	12	59
T149247	12	61
T149247	10	63
T149247	4	63
T149248	11	59
T149248	11	61
T149248	11	63
T149248	5	63
T149248	25	77
T149248	6	77
T149248	23	79
T149248	8	79
T149248	25	81
T149248	6	81
T149248	23	83
T149248	8	83
T149259	14	61
T149259	15	63
T149261	14	61
T149261	15	63
T149263	14	61
T149263	15	63
T149287	14	61
T149291	7	61
T149291	8	61
T149292	4	59
T149292	4	61
T149315	4	147
T149361	10	73
T149361	10	75
T149597	18	267
T150347	14	379
T151427	11	485
T151427	29	627
T151427	23	629
T151427	22	631
T151711	14	287
T151711	5	365
T151711	24	367
T151711	58	369
T151711	25	371
T151711	24	373
T151959	10	269
T151959	23	339
T151994	10	355
T152076	3	45
T152122	4	295
T152122	2	297
T152122	3	299
T152178	7	59
T152178	8	59
T152230	26	365
T152230	21	367
T152230	80	369
T152230	12	371
T152230	12	373
T152401	33	599
T152401	33	601
T152404	32	599
T152404	32	601
T153420	25	285
T154809	2	515
T154809	1	521
T15509	2	129
T155559	14	59
T155560	14	59
T155561	14	59
T155640	16	129
T155641	15	129
T155677	13	123
T155729	5	137
T155730	15	137
T155731	4	141
T155732	7	137
T155735	23	141
T155736	25	141
T155737	26	141
T155741	13	141
T155757	22	141
T155964	6	123
T155975	2	143
T155987	21	141
T15610	15	553
T157172	16	287
T157172	11	365
T157172	26	367
T157172	60	369
T157172	23	371
T157172	22	373
T157251	2	95
T157251	2	97
T157641	2	547
T157641	2	549
T158127	28	461
T158240	16	137
T158241	3	141
T158583	29	287

Índice numérico - continuação

Nº peça	Item	Página
T158584	9	307
T158588	11	289
T158589	11	291
T158619	6	299
T158619	15	563
T159073	15	61
T159875	14	413
T159875	4	415
T159875	6	415
T159875	2	417
T159945	12	375
T159946	10	375
T159946	14	377
T160017	8	401
T160248	7	59
T161816	16	303
T161932	1	569
T162012	1	137
T162396	19	637
T162396	19	641
T162396	35	643
T162396	5	643
T162675	5	319
T162677	1	561
T162854	15	141
T163182	20	551
T163334	9	427
T163334	1	429
T163335	10	427
T163335	2	429
T163336	1	427
T163336	11	427
T163339	3	427
T163344	4	427
T163394	9	445
T164218	23	551
T164263	2	319
T164318	21	137
T164365	3	121
T164365	2	133
T16448	12	563
T16448	5	563
T164554	12	583
T16464	21	365
T16464	64	367
T16464	11	423
T165121	6	555
T165178	4	555
T165179	3	555
T165366	3	573
T165492	9	141
T165535	19	141
T165535	4	143
T165536	31	141
T165578	13	547
T165578	13	549
T165723	2	583
T16573	14	565
T167226	1	123
T167841	13	115
T168219	1	283
T169107	14	115
T169108	15	115
T169109	16	115
T169116	10	115
T170935	22	167
T170935	2	527
T171686	3	421
T171686	3	431
T171686	3	441
T171737	11	387
T171778	4	387
T171778	6	389
T172763	1	381
T173042	1	559
T173079	4	559
T173080	3	559
T173101	1	553
T173539	26	547
T173539	26	549
T173580	3	303
T173804	15	549
T174191	8	147
T174326	29	115
T174327	30	115
T174427	42	255
T174447	31	115
T174490	1	375
T174515	4	507
T174515	6	509
T174515	20	511
T174600	16	365
T174600	30	367
T174722	40	599
T174722	40	601
T174841	2	379
T174975	32	115
T175002	12	163
T175002	6	529
T175102	14	59
T175244	3	379
T175296	26	121
T175313	10	513
T175361	20	167
T175361	9	481
T175361	22	527
T175376	8	121
T175376	2	125
T175390	4	85
T175390	4	89
T175549	33	115
T175550	34	115
T175551	35	115
T175615	36	115
T175617	37	115
T175674	6	401
T175748	1	409
T175773	13	33
T175773	17	33
T175773	2	33
T175773	6	33
T175773	13	35
T175773	17	35
T175773	2	35
T175773	6	35
T175773	13	37
T175773	17	37
T175773	2	37
T175773	6	37
T175773	13	39
T175773	17	39
T175773	2	39
T175773	6	39
T175773	13	41
T175773	17	41
T175773	2	41
T175773	6	41
T175773	13	43
T175773	17	43
T175773	2	43
T175773	6	43
T175823	11	95
T175823	11	97
T175824	10	99
T175828	9	85
T175828	8	87
T175828	9	89
T175828	8	91
T175866	11	311
T175866	27	313
T175866	12	315
T175900	20	85
T175900	20	87
T175900	20	89
T175900	20	91
T175963	66	369
T175963	7	375
T176009	15	619
T176009	5	621
T176061	5	103
T176061	5	105
T176061	5	107
T176061	5	109
T176061	5	71
T176064	18	643
T176064	8	95
T176064	8	97
T176064	2	99
T176089	14	33
T176089	18	33
T176089	3	33
T176089	7	33
T176089	14	35
T176089	18	35
T176089	3	35
T176089	7	35
T176089	14	37
T176089	18	37
T176089	3	37
T176089	7	37
T176089	14	39
T176089	18	39
T176089	3	39
T176089	7	39
T176089	14	41
T176089	18	41
T176089	3	41
T176089	7	41
T176089	14	43
T176089	18	43
T176089	3	43
T176089	7	43
T176091	15	33
T176091	19	33
T176091	4	33
T176091	8	33
T176091	15	35
T176091	19	35
T176091	4	35
T176091	8	35
T176091	15	37
T176091	19	37
T176091	4	37
T176091	8	37
T176091	15	39
T176091	19	39
T176091	4	39
T176091	8	39
T176091	15	41
T176091	19	41
T176091	4	41
T176091	8	41
T176091	15	43
T176091	19	43
T176091	4	43
T176091	8	43
T176094	16	33
T176094	20	33
T176094	5	33
T176094	9	33
T176094	16	35
T176094	20	35
T176094	5	35
T176094	9	35
T176094	16	37
T176094	20	37
T176094	5	37
T176094	9	37
T176094	16	39
T176094	20	39
T176094	5	39
T176094	9	39
T176094	16	41
T176094	20	41
T176094	5	41
T176094	9	41
T176094	16	43
T176094	20	43
T176094	5	43
T176094	9	43
T176136	4	117
T176137	31	117
T176143	60	117
T176144	61	117
T176145	55	117
T176146	54	117
T176147	47	117
T176148	48	117
T176149	34	117

Índice numérico - continuação

Nº peça	*Item*	*Página*
T176150	35	117
T176152	41	117
T176154	45	117
T176155	53	117
T176158	63	117
T176168	21	117
T176169	19	117
T176170	22	117
T176171	23	117
T176172	18	117
T176173	20	117
T176201	1	483
T176243	13	131
T176244	14	131
T176245	15	131
T176249	6	121
T176249	18	125
T176252	6	121
T176252	17	125
T176253	6	121
T176253	16	125
T176254	6	121
T176254	19	125
T176256	20	131
T176257	21	131
T176258	19	131
T176259	18	131
T176260	22	131
T176261	27	131
T176262	5	129
T176268	47	367
T176269	47	367
T176270	50	367
T176296	39	367
T176296	2	377
T176360	14	587
T176360	14	589
T176360	11	595
T176383	10	141
T176444	6	489
T176473	1	407
T176522	10	379
T176523	11	379
T176524	12	379
T176571	25	33
T176571	25	35
T176571	25	37
T176571	25	39
T176571	26	41
T176571	25	43
T176572	26	33
T176572	26	35
T176572	26	37
T176572	26	39
T176572	25	41
T176572	26	43
T176586	38	115
T176644	12	619
T176696	32	595
T176721	1	93
T176745	3	93
T176753	28	33
T176753	28	35
T176753	28	37
T176753	28	39
T176753	28	41
T176753	28	43
T176756	3	85
T176756	3	89
T176762	2	85
T176762	2	89
T176764	10	85
T176764	6	87
T176764	10	89
T176764	6	91
T176777	15	413
T176777	9	415
T176818	41	367
T176820	2	493
T176863	2	47
T176863	2	49
T176863	2	51
T176876	16	413
T176876	11	415
T176877	19	413
T176877	10	415
T176878	21	413
T176878	16	415
T176878	8	417
T176879	20	413
T176879	15	415
T176879	9	417
T176903	1	365
T176904	2	365
T176958	37	365
T176958	68	367
T176958	81	369
T176958	28	371
T176958	27	373
T176958	5	409
T176958	22	413
T176958	13	415
T176959	6	409
T176959	23	413
T176959	14	415
T176979	2	59
T176988	18	587
T176988	18	589
T176988	12	595
T177000	16	587
T177000	16	589
T177000	10	595
T177028	22	595
T177029	25	595
T177029	6	597
T177030	20	595
T177061	10	417
T177074	39	115
T177075	40	115
T177076	41	115
T177108	10	591
T177111	5	587
T177111	5	589
T177132	28	627
T177132	21	629
T177132	21	631
T177138	18	593
T177148	42	115
T177168	29	461
T177171	30	461
T177172	31	461
T177175	9	631
T177179	4	409
T177209	20	587
T177209	20	589
T177209	4	591
T177228	32	461
T177261	26	311
T177261	28	313
T177261	4	315
T177265	14	59
T177307	5	85
T177307	2	87
T177307	5	89
T177307	2	91
T177308	6	85
T177308	4	87
T177308	6	89
T177308	4	91
T177309	30	85
T177309	29	87
T177309	29	89
T177309	26	91
T177313	7	85
T177313	5	87
T177313	7	89
T177313	5	91
T177385	43	115
T177506	9	593
T177548	44	115
T177550	45	115
T177551	46	115
T177575	47	253
T177580	11	253
T177594	26	131
T177595	11	129
T177597	1	129
T177602	43	117
T177603	44	117
T177604	37	117
T177605	36	117
T177614	5	267
T177673	35	595
T177781	3	65
T177788	1	65
T177793	7	551
T177796	14	59
T177818	1	357
T177833	3	309
T177836	8	551
T177837	2	551
T177847	24	599
T177847	24	601
T177847	14	607
T177847	22	609
T177849	19	599
T177849	19	601
T177851	10	551
T177859	1	59
T177859	8	59
T177864	23	85
T177864	22	87
T177864	21	89
T177864	21	91
T177865	24	85
T177865	23	87
T177865	22	89
T177865	22	91
T177867	15	59
T177876	29	85
T177876	30	87
T177876	28	89
T177876	28	91
T177878	8	85
T177878	3	87
T177878	8	89
T177878	3	91
T177890	17	287
T177964	12	549
T178007	47	115
T178008	48	115
T178009	49	115
T178021	14	99
T178024	21	311
T178024	33	313
T178075	50	115
T178076	51	115
T178085	28	85
T178085	28	87
T178085	27	89
T178085	27	91
T178166	36	595
T178263	52	115
T178264	52	115
T178265	53	115
T178266	17	115
T178268	18	115
T178297	10	103
T178297	10	107
T178362	28	593
T178425	14	387
T178472	18	287
T178472	13	365
T178472	34	367
T178472	68	369
T178472	14	371
T178472	13	373
T178473	9	289
T178474	9	291
T178477	22	599
T178477	22	601
T178478	23	599
T178478	23	601
T178497	4	265
T178498	4	265
T178580	14	85
T178580	7	87
T178580	14	89
T178580	7	91

Índice numérico - continuação

Nº peça	Item	Página
T178724	2	411
T178726	10	121
T178726	3	129
T178767	71	117
T178768	3	117
T178768	7	613
T179073	27	85
T179073	27	87
T179073	26	89
T179073	30	91
T179167	3	423
T179167	2	433
T179306	34	253
T179322	2	93
T179350	13	595
T179350	2	597
T179467	13	253
T179468	10	305
T179468	10	307
T179483	43	253
T179528	4	489
T179549	5	487
T179584	3	483
T179617	10	631
T179618	11	631
T179619	12	631
T179637	11	123
T179638	12	123
T179639	8	123
T179671	26	253
T179675	54	115
T179732	31	371
T179732	32	371
T179732	32	373
T179732	33	373
T179732	13	379
T179761	5	491
T179761	8	493
T179907	3	361
T179913	27	371
T179913	26	373
T179923	4	361
T180042	14	483
T180047	6	385
T180051	14	59
T180150	14	267
T180231	5	303
T180374	15	587
T180374	15	589
T180548	55	115
T180549	56	115
T180584	19	115
T180651	2	509
T180651	3	513
T180726	4	477
T180751	1	361
T180755	23	287
T180755	69	369
T180755	17	371
T180755	16	373
T180755	8	375
T180885	2	391
T181070	32	33
T181070	32	35
T181070	32	37
T181070	32	39
T181070	31	41
T181070	32	43
T181071	31	33
T181071	31	35
T181071	31	37
T181071	31	39
T181071	32	41
T181071	31	43
T181217	8	453
T181217	9	455
T181544	1	359
T181668	16	283
T181801	8	617
T182582	11	33
T182582	22	33
T182582	11	35
T182582	22	35
T182582	11	37
T182582	22	37
T182582	11	39
T182582	22	39
T182582	11	41
T182582	22	41
T182582	11	43
T182582	22	43
T182625	17	283
T182632	3	283
T182874	10	491
T182909	24	413
T182909	28	415
T183356	4	643
T183356	7	643
T183756	30	607
T183756	28	609
T183757	15	601
T184924	6	457
T185656	17	551
T185657	16	551
T185658	16	551
T185660	16	551
T185661	5	553
T186316	15	573
T186316	11	575
T186793	20	365
T186793	28	367
T186793	70	369
T186793	9	371
T186793	9	373
T186793	5	377
T186793	1	419
T187884	16	601
T187884	26	607
T187884	24	609
T188075	5	317
T188306	17	137
T188306	12	143
T18891	9	213
T190502	12	141
T190503	3	143
T195239	11	307
T196319	1	267
T197300	15	287
T197323	7	289
T197324	8	291
T19935	40	255
T200363	9	321
T200765	3	121
T200765	3	133
T201520	2	283
T201538	8	305
T201606	25	365
T201606	22	367
T201606	71	369
T201606	20	371
T201606	19	373
T20168	13	213
T20168	12	85
T20168	11	87
T20168	12	89
T20168	11	91
T202551	4	309
T20314	3	219
T20316	7	219
T203442	70	367
T203442	82	369
T203442	26	371
T203442	25	373
T203473	11	73
T203512	72	369
T203512	23	375
T203863	2	61
T203865	2	59
T204071	10	117
T204079	9	79
T204079	24	83
T204079	9	83
T204128	10	279
T204128	16	281
T204232	9	73
T204232	9	75
T204370	24	339
T204487	26	285
T204576	11	401
T204576	12	405
T204577	11	401
T204577	12	403
T204599	18	401
T204599	13	403
T204599	13	405
T204691	27	365
T204691	38	367
T204966	12	73
T204966	11	75
T204967	13	73
T204967	12	75
T204968	14	73
T204968	13	75
T204969	15	73
T204969	14	75
T204970	16	73
T204970	15	75
T205160	25	401
T205160	9	403
T205205	25	401
T205205	9	405
T205289	28	365
T205289	42	367
T205289	73	369
T205289	2	371
T205289	2	373
T205389	33	461
T205499	33	401
T205499	21	403
T205499	21	405
T205726	29	365
T205780	34	461
T205901	19	401
T205901	14	403
T205901	14	405
T205902	20	401
T205902	15	403
T205902	15	405
T206127	33	253
T207189	5	287
T207191	6	287
T207451	1	65
T207852	10	259
T207993	3	587
T207993	3	589
T207994	4	587
T207994	4	589
T208005	17	289
T208006	17	291
T208007	16	289
T208008	16	291
T208074	46	157
T208406	5	309
T208406	6	309
T208406	12	311
T208406	13	311
T208406	29	313
T208406	10	315
T208406	11	315
T208582	28	311
T208582	35	313
T208583	29	311
T208583	36	313
T208700	8	587
T208700	8	589
T208700	30	595
T208700	3	597
T208733	9	253
T208918	65	375
T208937	66	375
T209860	21	287
T209860	33	365
T209860	61	367
T209860	61	369
T209860	21	371
T209860	20	373
T210101	14	401
T210102	27	401
T210103	29	401

Índice numérico - continuação

Nº peça	Item	Página
T210105	28	401
T210106	31	401
T210217	9	283
T210282	12	341
T210385	32	141
T210386	33	141
T210413	7	401
T210494	6	143
T210494	7	143
T210495	15	143
T210496	6	143
T210496	7	143
T210497	29	141
T210500	30	141
T210501	18	137
T210502	27	141
T210503	28	141
T210527	5	123
T210591	44	367
T210774	22	287
T210774	9	365
T210774	36	367
T210843	7	287
T210843	6	293
T211010	1	519
T211078	13	355
T211079	14	355
T211336	24	287
T211337	25	287
T211338	26	287
T211381	5	291
T211382	4	289
T211391	12	291
T211392	12	289
T211532	11	287
T211569	19	255
T211614	25	255
T211727	8	287
T211727	4	293
T211729	9	287
T211729	5	293
T211947	5	361
T212457	20	253
T212838	1	579
T213421	1	255
T213861	19	287
T213861	8	365
T213861	74	367
T213861	74	369
T213861	18	371
T213861	17	373
T213866	6	291
T213867	5	289
T213873	3	305
T214209	7	361
T214230	9	273
T214238	8	361
T214242	9	361
T214364	36	287
T214364	44	369
T214364	29	371
T214364	30	373
T214596	57	115
T215007	17	255
T215093	10	255
T215132	18	255
T215185	2	153
T216440	8	255
T216441	12	255
T216446	15	255
T216557	7	255
T216677	22	255
T216794	17	73
T216794	16	75
T217101	19	73
T217101	19	75
T217102	20	73
T217102	20	75
T217327	75	367
T217327	9	377
T218063	76	367
T218063	8	377
T218435	77	367
T218435	12	377
T218457	78	367
T218570	11	143
T218775	2	67
T218775	2	69
T218865	16	403
T218865	16	405
T218866	17	403
T218866	17	405
T219672	9	259
T221184	3	67
T221184	3	69
T222125	9	121
T222125	18	129
T223166	11	269
T223212	6	259
T223372	4	259
T223395	16	143
T223395	6	143
T223395	7	143
T223519	3	587
T223519	3	589
T223520	4	587
T223520	4	589
T223607	6	131
T223612	3	125
T224137	28	373
T224178	2	587
T224179	2	589
T224299	1	343
T224299	4	343
T224308	29	373
T224414	1	67
T224414	1	69
T224456	2	479
T224500	14	263
T224538	75	369
T224560	1	257
T224587	6	361
T224826	1	351
T225261	10	643
T225321	8	257
T225365	17	469
T225922	14	61
T225922	15	63
T226424	7	123
T226427	9	349
T226427	13	351
T226430	8	349
T226430	12	351
T227018	2	409
T227019	3	409
T227087	6	451
T227088	1	451
T227264	10	287
T227265	7	291
T227266	6	289
T227729	51	255
T227962	1	357
T22827	29	565
T228553	4	265
T228554	4	265
T228592	42	643
T230113	4	287
T230131	10	289
T230132	10	291
T230142	6	149
T230142	6	151
T230142	6	153
T230142	38	287
T230426	10	105
T230426	10	109
T230445	18	63
T230446	19	63
T230447	12	63
T230447	6	63
T230449	3	63
T230449	9	63
T230623	3	613
T230782	15	87
T230782	15	91
T230783	16	87
T230783	16	91
T230857	1	613
T231115	6	591
T231115	39	595
T231116	7	591
T231116	40	595
T232528	1	477
T232528	5	477
T232851	10	355
T233649	76	369
T233649	24	371
T233649	23	373
T233753	26	377
T233867	27	287
T233867	18	533
T233867	13	535
T233867	16	537
T234228	28	255
T234228	17	263
T234228	23	585
T234392	19	533
T234392	14	535
T234392	17	537
T234394	20	533
T234394	15	535
T234394	18	537
T234519	27	365
T234519	38	367
T234519	38	369
T234586	21	533
T234586	16	535
T234586	19	537
T234586	3	543
T234654	41	369
T234654	33	371
T234654	34	373
T23474	14	213
T235125	30	287
T235125	3	323
T235126	31	287
T235127	32	287
T235127	8	323
T235127	8	325
T235127	39	331
T235128	33	287
T235489	13	289
T235489	18	533
T235491	13	291
T235491	18	533
T236238	6	621
T236243	40	369
T236243	34	371
T236243	35	373
T236243	6	541
T236665	5	465
T236684	21	377
T236685	20	377
T236734	4	377
T236778	22	287
T236778	9	365
T236778	36	367
T236778	64	369
T236778	44	371
T236778	45	373
T237777	11	255
T239326	37	585
T239326	7	621
T239432	5	591
T239529	6	259
T239760	8	469
T239923	10	287
T239924	7	291
T239925	6	289
T24199	8	131
T242319	28	377
T242381	7	553
T242382	16	553
T242490	44	643
T242972	14	291
T242973	14	289
T243057	3	613
T245016	75	369
T245016	6	371
T245016	6	373

Índice numérico - continuação

Nº peça	Item	Página
T245051	30	35
T245051	30	37
T245051	5	67
T245051	6	69
T245627	25	413
T245627	27	415
T246243	2	57
T24652	5	273
T247238	10	259
T247345	35	461
T24862	23	565
T24862	18	567
T250215	13	61
T25050	3	547
T25050	3	549
T253682	12	163
T253682	8	165
T253682	6	529
T253682	11	531
T254159	28	287
T254230	17	87
T254230	17	91
T254266	12	317
T254267	13	317
T255175	37	253
T255892	10	287
T255893	6	289
T255894	7	291
T256472	11	409
T257212	31	287
T257213	33	287
T257213	9	323
T257213	9	325
T257213	40	331
T257310	51	115
T257326	52	115
T257327	52	115
T258162	36	461
T259921	78	367
T261505	23	587
T261505	23	589
T26257	40	117
T262829	23	469
T263172	37	461
T26565	19	557
T266487	32	629
T266487	32	631
T268456	10	293
T271110	10	491
T279372	3	65
T279372	1	67
T279372	1	69
T280007	12	163
T280007	8	165
T280007	6	529
T280007	11	531
T282436	46	253
T283103	46	643
T288670	10	287
T288705	6	289
T288706	7	291
T290483	34	287
T290502	12	547
T290679	15	547
T290809	46	371
T290809	47	373
T290810	5	371
T290810	5	373
T291159	18	289
T291160	18	291
T29342	17	267
T29342	11	355
T29342	5	507
T29342	4	509
T29342	26	511
T296272	11	293
T296326	19	293
T296335	20	293
T296337	21	293
T29969	12	269
T302999	7	293
T304206	12	293
T304209	13	293
T304210	14	293
T304255	8	293
T304256	9	293
T304285	17	293
T304466	18	293
T304467	22	293
T304469	23	293
T304612	26	293
T304617	24	587
T304617	24	589
T304694	6	149
T304694	6	151
T304694	6	153
T304694	24	293
T304705	15	293
T304706	16	293
T305779	41	461
T305780	40	461
T30637	17	117
T313487	31	287
T313487	3	323
T34530	9	619
T35580	5	121
T35580	21	129
T35580	8	129
T35986	12	285
T36393	24	551
T37592	7	565
T37592	13	567
T37593	18	565
T37593	12	567
T37594	19	565
T37594	14	567
T38489	12	115
T40703	17	553
T41326	15	569
T42199	28	287
T42199	6	303
T42977	14	267
T43518	37	643
T43615	20	565
T43615	15	567
T43645	19	579
T44784	15	579
T45097	16	59
T45097	16	61
T45097	17	63
T45099	14	59
T46876	39	369
T46876	30	371
T46876	31	373
T47858	18	77
T47858	9	77
T47858	16	79
T47858	4	79
T47858	18	81
T47858	9	81
T47858	16	83
T47858	4	83
T48412	12	565
T48412	10	567
T48805	3	579
T49337	11	99
T51622	4	565
T51622	4	567
T51625	11	557
T52368	3	561
T54532	25	573
T54533	25	573
T55207	2	427
T55210	2	425
T55222	8	425
T55224	1	443
T56840	11	565
T56840	9	567
T58056	38	365
T58056	69	367
T58477	12	223
T58477	4	579
T58769	25	565
T58920	6	407
T59014	6	121
T59014	13	125
T60828	14	59
T61861	13	619
T63224	2	289
T63225	3	291
T63798	3	425
T63817	9	443
T64769	12	125
T64769	17	129
T64769	13	557
T69938	19	551
T6Y0309	12	643
T70286	9	587
T70286	9	589
T70316	3	59
T70317	3	59
T70622	20	77
T70622	4	77
T70622	18	79
T70622	6	79
T70622	20	81
T70622	4	81
T70622	18	83
T70622	6	83
T71570	1	607
T71570	1	609
T72570	15	123
T72570	10	137
T73607	10	59
T74410	25	339
T74412	23	463
T74412	30	465
T74416	6	101
T74416	6	319
T74416	14	339
T74416	17	413
T74416	12	415
T74553	35	611
T75197	38	183
T75197	15	339
T76252	24	463
T76252	31	465
T76697	6	497
T76938	7	147
T76938	5	155
T76938	13	157
T76938	3	163
T76938	2	519
T76938	5	529
T76938	2	603
T76938	5	605
T76938	47	611
T77170	58	115
T77613	3	145
T77613	7	153
T77613	14	231
T77613	40	253
T77613	13	269
T77613	13	271
T77613	9	271
T77613	7	279
T77613	10	281
T77613	9	525
T77613	37	611
T77814	7	149
T77814	7	151
T77814	5	153
T77814	26	229
T77814	14	269
T77832	18	403
T77832	18	405
T77857	4	279
T77857	13	281
T77857	7	281
T77857	18	569
T77857	5	577
T77857	9	579
T77857	28	583
T77857	4	583
T77857	9	583
T77857	3	585
T77857	31	585
T77857	5	585
T77857	8	585

Índice numérico - continuação

Nº peça	Item	Página
T77857	8	603
T77857	2	605
T77857	45	611
T77857	4	615
T77857	6	617
T77857	16	619
T77857	1	621
T77857	17	621
T77857	2	621
T77857	3	623
T77857	1	625
T77857	2	625
T77857	4	625
T77857	10	627
T77857	14	629
T77857	17	629
T77857	20	629
T77857	33	629
T77857	38	629
T77857	14	631
T77857	17	631
T77857	20	631
T77857	33	631
T77857	3	633
T77857	24	643
T77857	30	643
T77857	34	643
T77858	14	157
T77858	21	159
T77858	6	163
T77858	8	517
T77858	6	525
T77858	9	555
T77858	20	583
T77858	10	603
T77858	11	605
T77858	51	611
T77932	5	113
T77932	25	157
T77932	15	159
T77932	11	161
T77932	13	161
T77932	2	161
T77932	5	161
T77932	8	161
T77932	4	519
T77932	7	519
T77932	11	585
T77932	5	603
T77932	8	605
T77932	22	611
T77932	53	611
T77932	13	615
T77932	12	617
T78313	9	147
T78313	4	517
T78497	10	263
T78497	9	263
T78593	6	247
T78612	6	155
T78716	18	619
T78716	8	621
T78716	4	623
T78716	5	625
T78716	16	627
T78716	34	629
T78716	34	631
T78716	5	633
T78784	22	157
T78787	7	319
T78974	8	319
T78974	17	339
T78974	11	469
T81110	12	513
T81538	41	599
T81538	41	601
T81538	23	607
T81538	20	609
T81539	42	599
T81539	42	601
T81539	22	607
T81539	19	609
T81540	21	599
T81540	21	601
T81540	25	607
T81540	23	609
T81541	20	599
T81541	20	601
T81899	9	99
T83426	7	299
T83426	8	47
T83426	6	49
T83426	6	51
T83426	16	563
T84696	1	561
T84697	7	561
T84699	2	557
T84700	10	557
T84701	9	557
T84702	12	557
T84709	4	569
T84710	1	557
T84711	1	571
T84712	2	571
T84713	22	565
T84713	17	567
T84714	6	567
T84727	13	553
T84735	13	565
T84775	3	575
T84776	5	575
T84778	12	575
T84780	1	575
T84781	4	575
T84800	2	579
T84814	5	573
T84826	2	559
T84834	10	565
T84851	28	573
T8E6359	11	643
T9W2668	13	643
TCU14336	13	321
TCU14336	17	323
TCU14336	12	401
TCU14336	7	465
TT206940	79	367
TT206940	59	375
TT206940	23	377
TT207136	79	367
TT207136	59	375
TT207136	23	377
TY22328	1	457
TY22328	12	457
TY22328	13	457
TY22328	5	457
TY22330	45	253
TY22450	3	199
TY22462	9	247
TY22462	57	255
TY22464	36	551
TY22464	10	583
TY22470	2	617
TY22472	5	627
TY22472	29	629
TY22472	29	631
TY22566	8	247
TY22566	24	255
TY22566	39	255
TY22566	52	255
TY24443	1	200
TY25139	17	415
TY25139	18	415
TY25139	19	415
TY25139	20	415
TY25139	21	415
TY25139	25	415
TY25139	10	417
TY25913	8	303
TY26045	6	307
TY6128	8	303
U12547	42	157
U12547	18	159
U12547	3	161
U12547	9	517
U12547	7	525
U12547	14	557
U12547	11	599
U12547	11	601
U12547	6	603
U12547	3	605
U12547	54	611
U12547	2	633
U13639	4	196
U13639	3	213
U13639	5	249
U13639	10	457
U13639	48	611
U14273	6	511
U14273	7	513
U15973	59	115
U15980	32	117
U15980	18	283
U17409	5	224
U17409	21	255
U42011	1	561
U42011	2	561
U42392	11	567
U43021	31	365
U43021	18	413
U43021	24	415
U43161	9	621
U44115	7	163
U44115	8	529
VC1-01-XCA1	49	327
VC1-01-XCA1	49	329
VC1-01-XCA1	10	333
X33782-6-6	24	263
XPS-B-33	10	629
XPS-B-33	11	629
XPS-B-33	12	629
XPS-B-33	10	631
XPS-B-33	11	631
XPS-B-33	12	631
XPS-B-47	9	629
XPS-B-47	9	631
Z76529	4	263