7185J Trator

RUTHZIL TRATOR COMERCIAL DE PEÇAS LTDA 11 97083-6812 ROLANDO CITRANGULO

JANEIRO 2011

JOHN DEERE

CATÁLOGO DE PEÇAS DE REPOSIÇÃO

7185J Trator

PC8702P (12-JAN-11) Português

John Deere Brasil
South American Edition
Litho in Brazil (Revised)
COPYRIGHT © 2011
DEERE & COMPANY
Moline, Illinois
All rights reserved

PRIMARY PICTORIAL INDEX
INDEX PRINCIPAL D'ILLUSTRATIONS
INDICE GERAL
INDICE PRINCIPAL DE ILUSTRACIONES

020- A01
020- A02
030- A01
030- A02
030- A03

PUBM2072 -UN-05OCT10

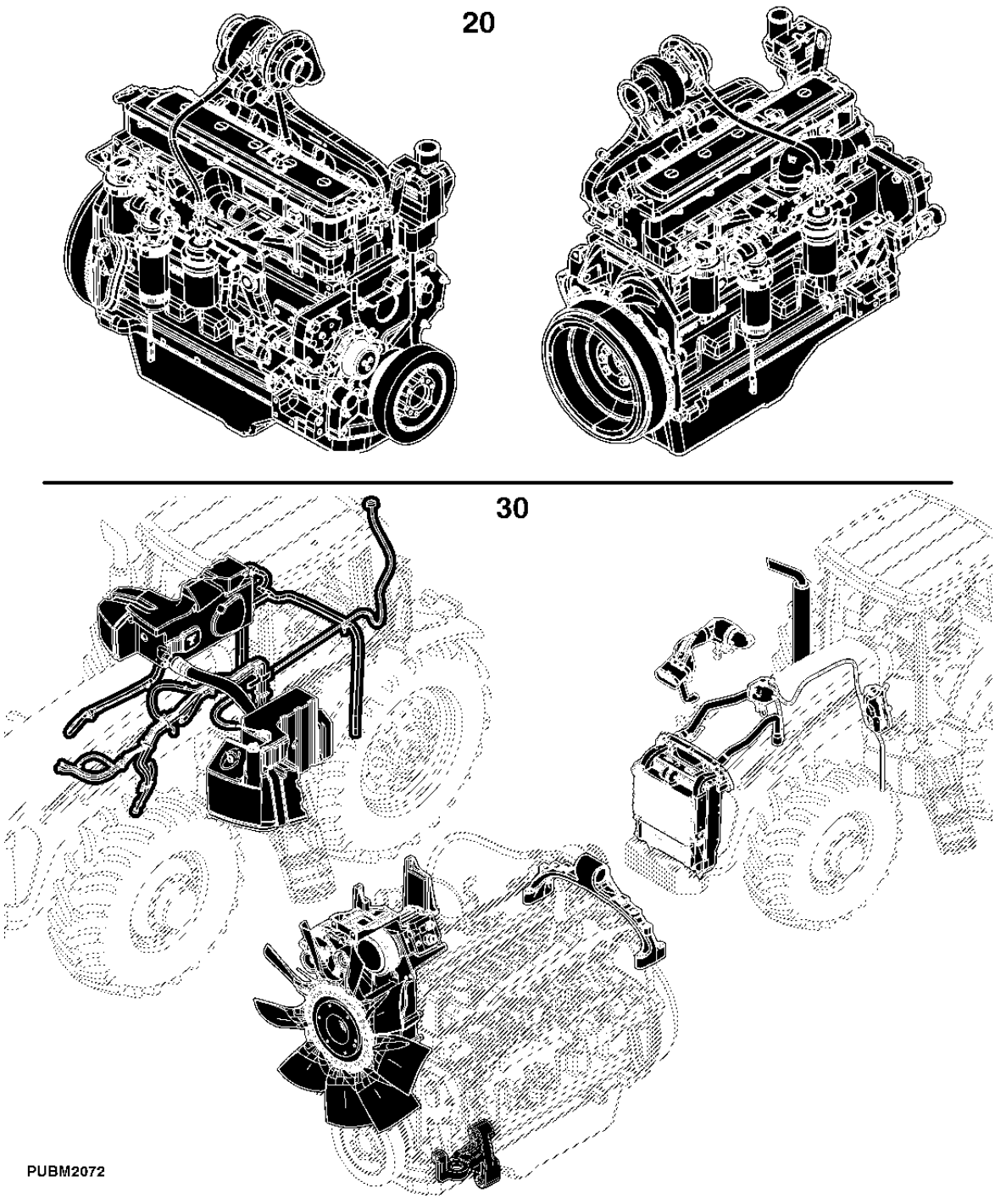

PRIMARY PICTORIAL INDEX
INDEX PRINCIPAL D'ILLUSTRATIONS
INDICE GERAL
INDICE PRINCIPAL DE ILUSTRACIONES

PUBM2073 -UN-05OCT10

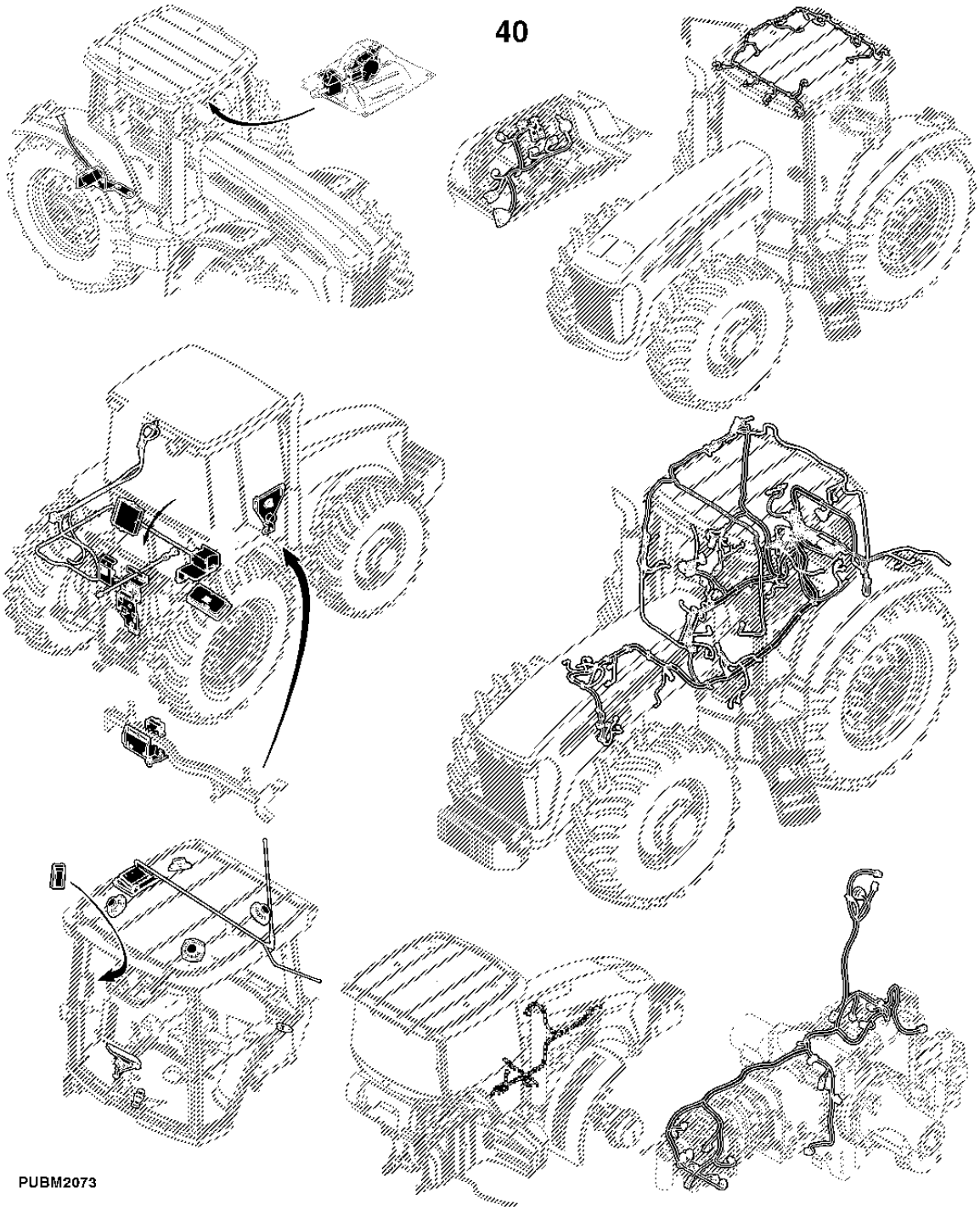

040-	A01
040-	A02
040-	A03
040-	A04
040-	A05
040-	A06
040-	A07

PRIMARY PICTORIAL INDEX
INDEX PRINCIPAL D'ILLUSTRATIONS
INDICE GERAL
INDICE PRINCIPAL DE ILUSTRACIONES

PUBM2074 -UN-05OCT10

054-	A01
054-	A02
054-	A03
056-	A01
056-	A02
056-	A03

54

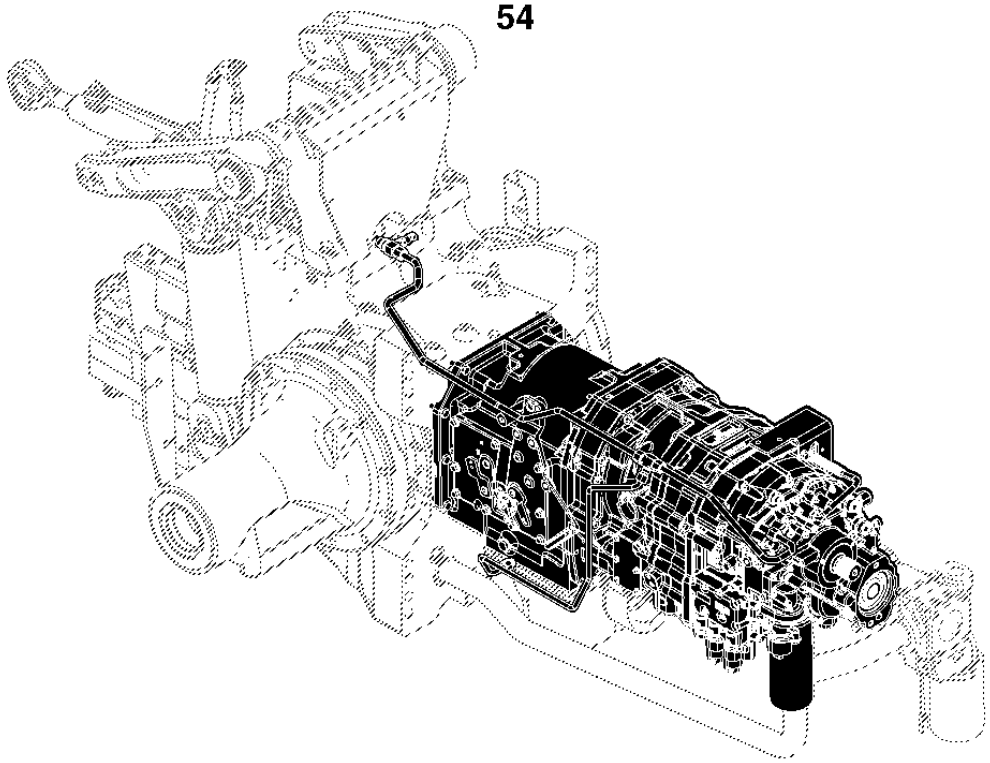

56

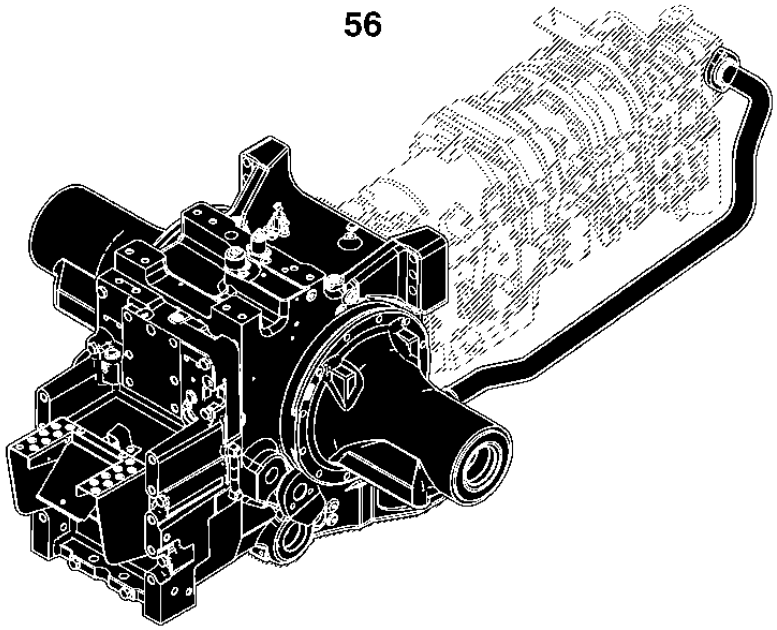

PUBM2074

PRIMARY PICTORIAL INDEX
INDEX PRINCIPAL D'ILLUSTRATIONS
INDICE GERAL
INDICE PRINCIPAL DE ILUSTRACIONES

060- A01
060- A02
060- A03

PUBM2075 -UN-05OCT10

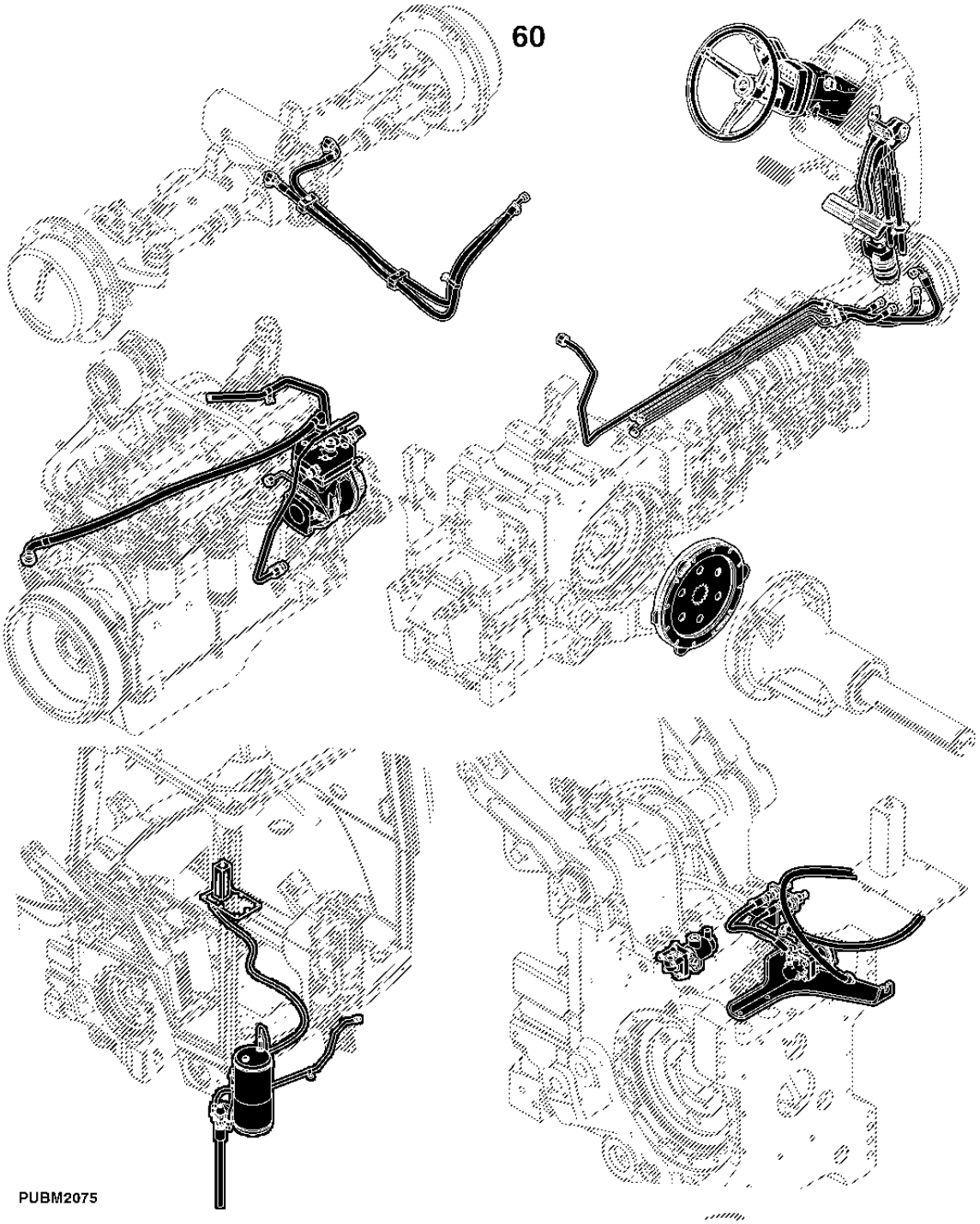

PRIMARY PICTORIAL INDEX
INDEX PRINCIPAL D'ILLUSTRATIONS
INDICE GERAL
INDICE PRINCIPAL DE ILUSTRACIONES

PUBM2076 -UN-05OCT10

070- A01
070- A02

70

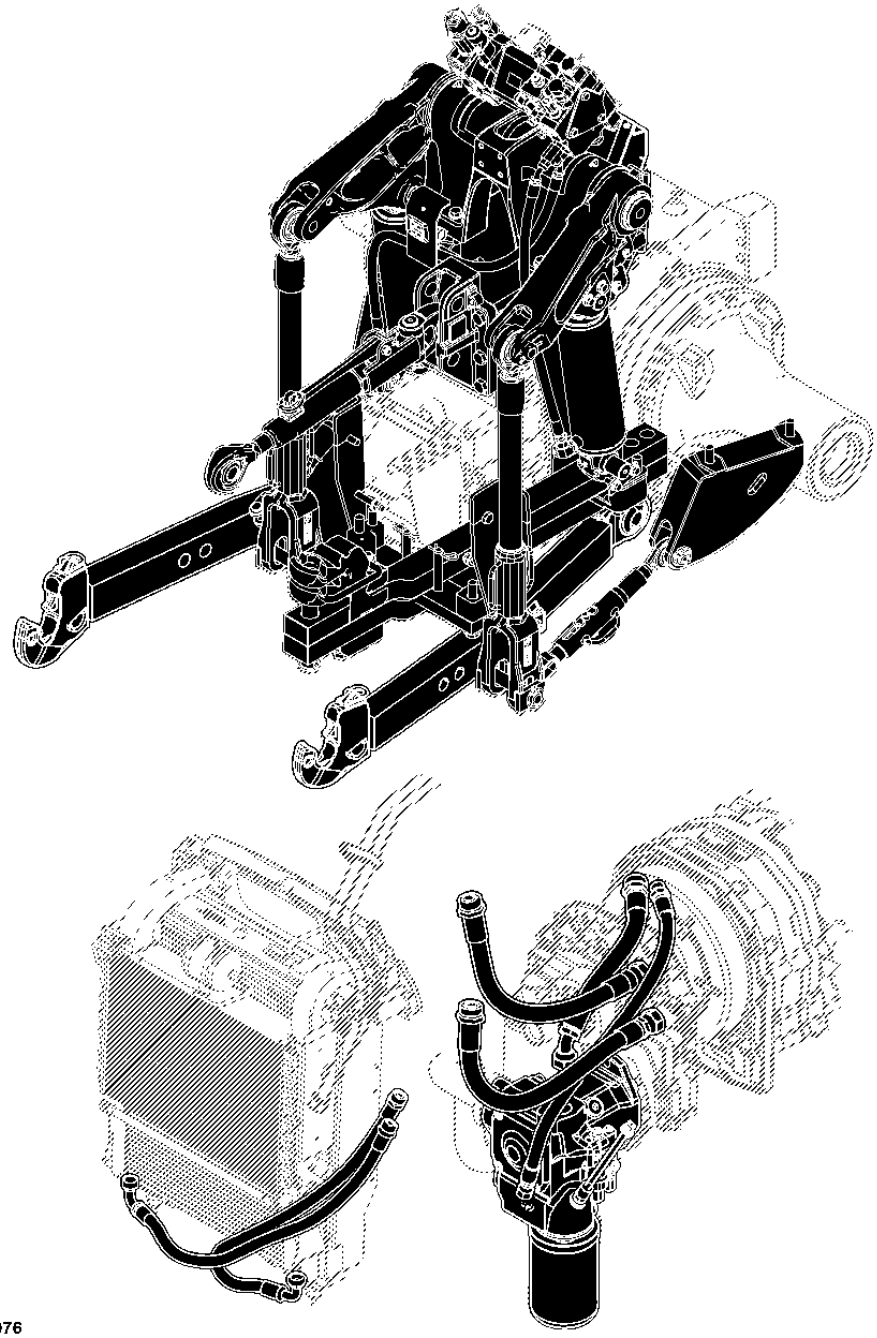

PUBM2076

PRIMARY PICTORIAL INDEX
INDEX PRINCIPAL D'ILLUSTRATIONS
INDICE GERAL
INDICE PRINCIPAL DE ILUSTRACIONES

080- A01
083- A01

PUBM2077 -UN-05OCT10

80

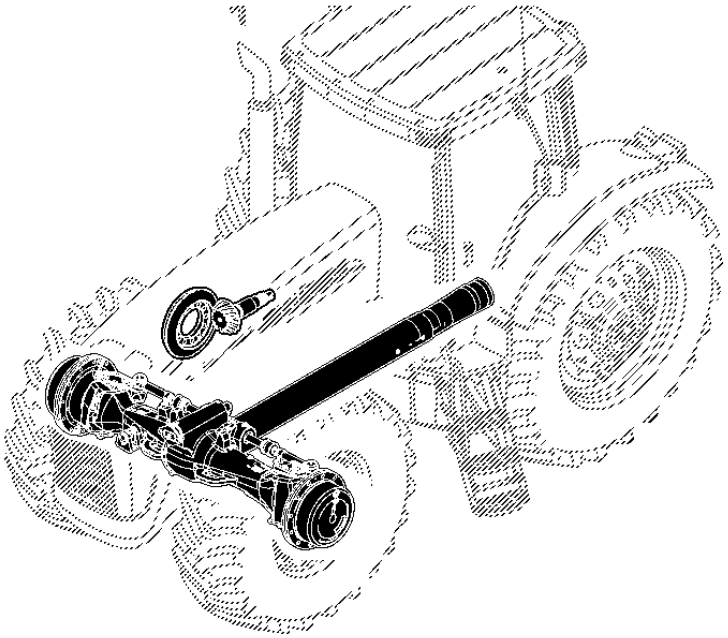

83

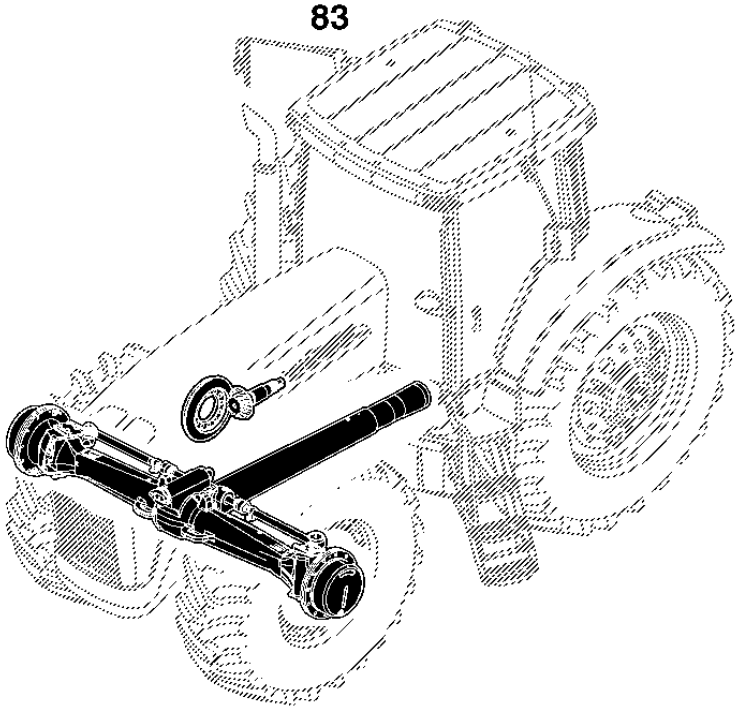

PUBM2077

PRIMARY PICTORIAL INDEX
INDEX PRINCIPAL D'ILLUSTRATIONS
INDICE GERAL
INDICE PRINCIPAL DE ILUSTRACIONES

PUBM2078 -UN-

085- A01
085- A02

85

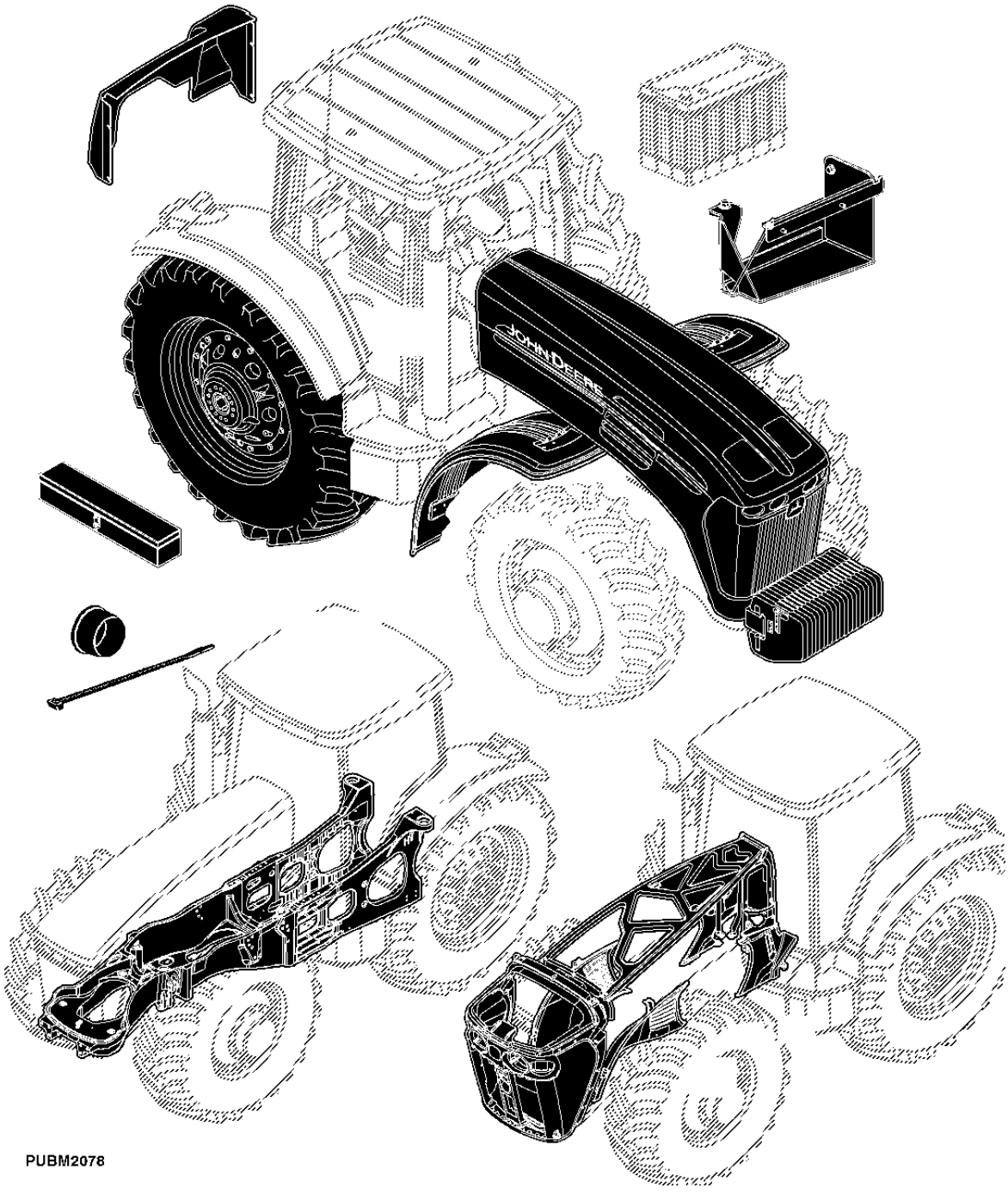

PUBM2078

PRIMARY PICTORIAL INDEX
INDEX PRINCIPAL D'ILLUSTRATIONS
INDICE GERAL
INDICE PRINCIPAL DE ILUSTRACIONES

PUBM2079 -UN-05OCT10

090-	A01
090-	A02
090-	A03
090-	A04

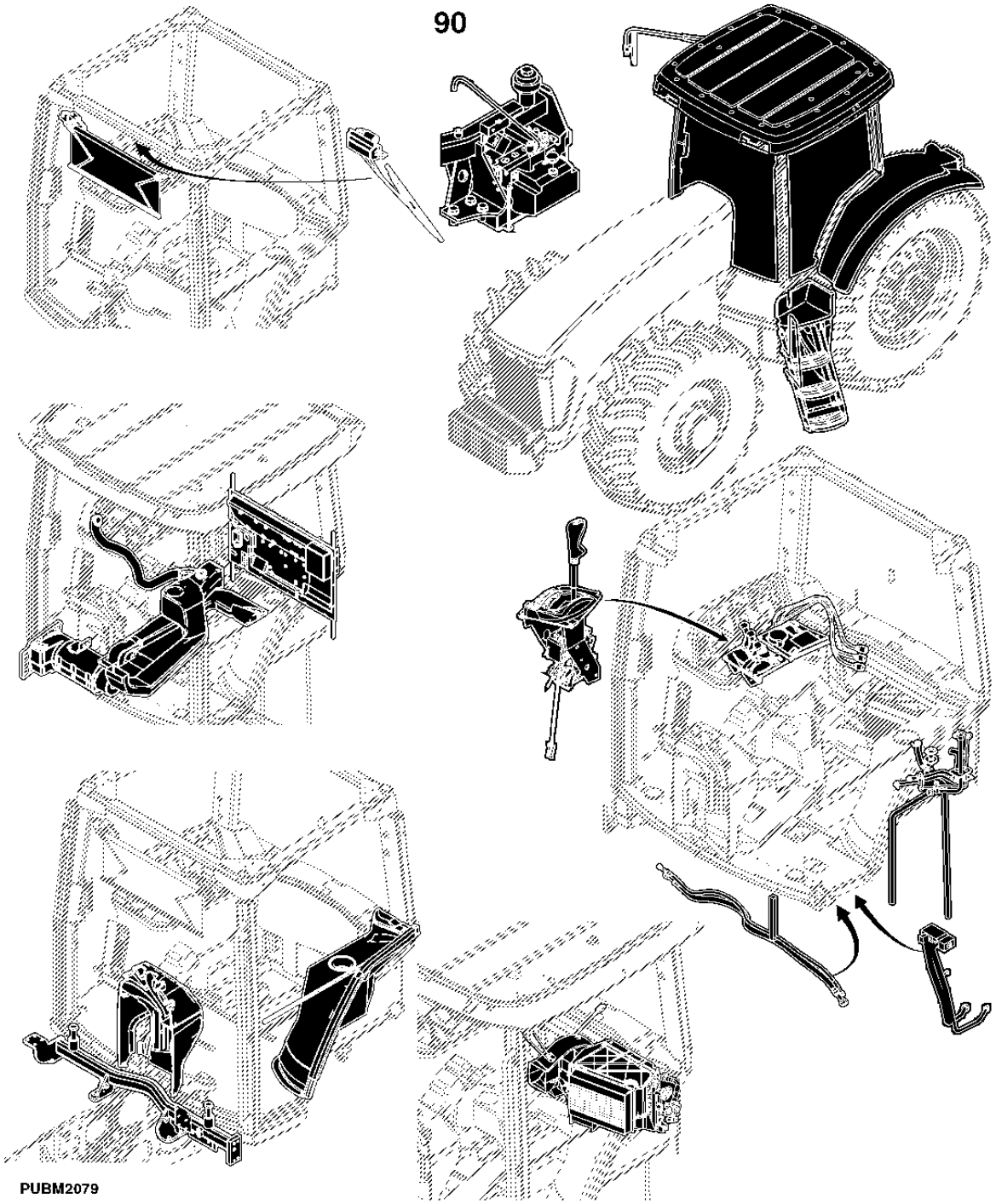

PRIMARY PICTORIAL INDEX
INDEX PRINCIPAL D'ILLUSTRATIONS
INDICE GERAL
INDICE PRINCIPAL DE ILUSTRACIONES

PUBM2080 -UN-05OCT10

092- A01
093- A01

92

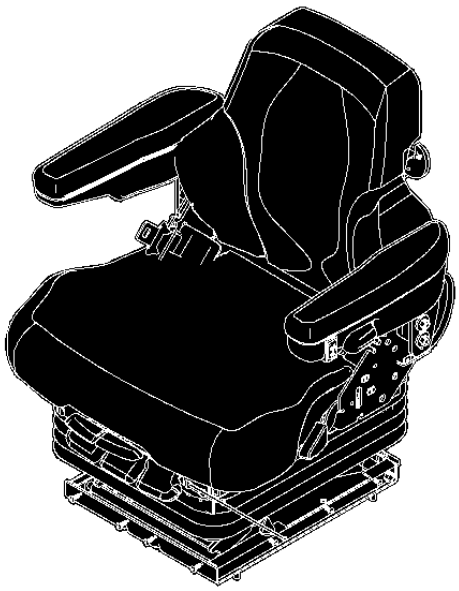

93

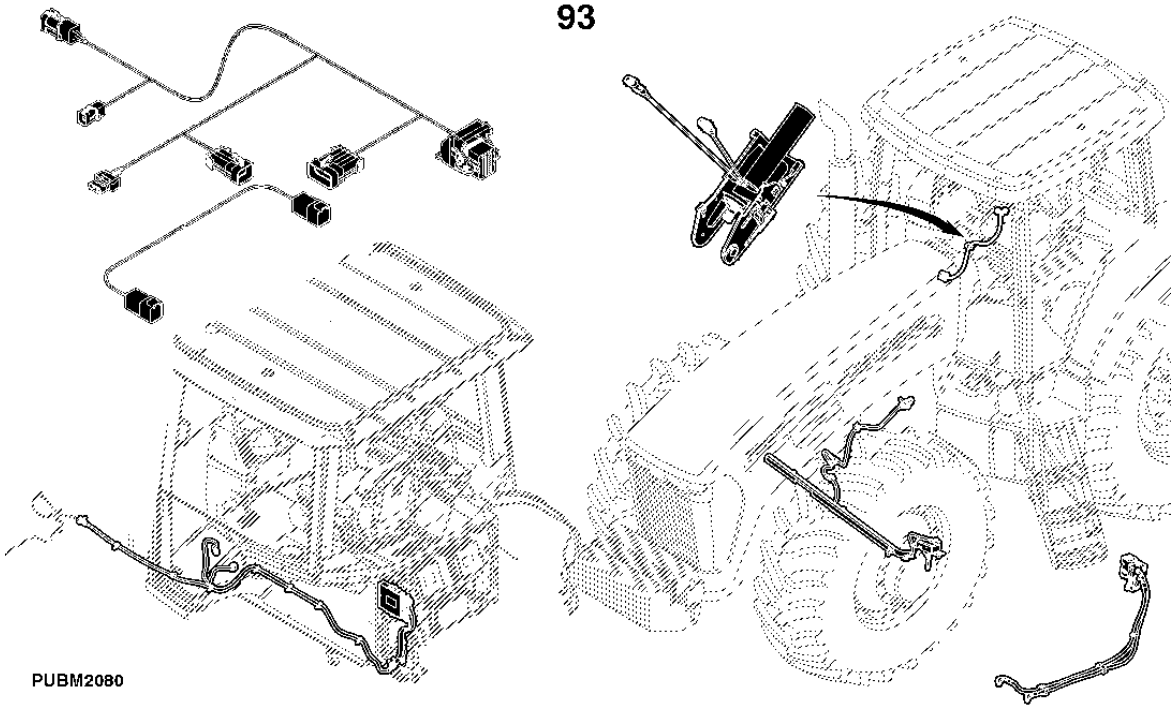

CQ285300 -UN-09MAR10



JOHN DEERE 7185J TRACTOR

(SPECIFICATIONS AND DESIGN SUBJECT TO CHANGE WITHOUT NOTICE)

CODES USED IN "REMARKS" COLUMN
CODES UTILISES DANS LA COLONNE "REMARQUES"
KODE-ZEICHEN IN DER SPALTE "BEMERKUNGEN"
CODICI USATI NELLA COLONNA "NOTE"
CODIGOS USADOS NA COLUNA DE NOTAS
CODIFICACION EN LA COLUMNA "NOTAS"
KODATS SOM ANVANDS PA KOLUMN "ANMARKNINGAR"

	ENGLISH	FRANCAIS	DEUTSCH
AMP	AMPERE	AMPERE	AMPERE
AND	AND	ET	UND
APPL	THIS APPLICATION ONLY	UNIQUEMENT POUR CETTE UTILISATION	NUR FUER DIESE ANWENDUNG
AR	AS REQUIRED	SUIVANT BESOIN	NACH BEDARF
ASSY	COMPLETE ASSEMBLY	ENSEMBLE COMPLET	KOMPLETE BAUQRUPPE
CF	CUT FROM	COUPER DE	SCHNEIDEN VON
FOR	USE WITH	POUR	FUR
FRONT	FRONT	AVANT	VORN
ID	INSIDE DIAMETER	DIAMETRE INTERIEUR	INNENDURCHMESSER
HP	HORSE-POWER	PUISSANCE EN HP	PFERDESTARKE
INCL KEYS	INCLUDING KEYS	COMPREND LES REPERES	EINSCHLIESSLICH TEILE
KIT	KIT	JEU DE REPARATION	REPARATURSATZ
L	NUMBER OF LINKS	NOMBRE DE MAILLONS	ZAHL DER GLIEDER
LGTH	LENGTH	LONGUEUR	LAENGE
LH	LEFT- HAND	GAUCHE	LINKS
LOW	LOWER	INFERIEUR	UNTEN
MARKED	MARKED	MARQUE	MARKIERT
MF	MAKE FROM	REALISER AVEC	HERSTELLEN VON
MFWD	MECHANICAL FRONT WHEEL DRIVE	TRACTION AVANT MECANIQUE	MECHANISHER FRONTRADANTRIEB
NA	NOT APPLICABLE	NON UTILISE	NICHT ZUTREFFEND
NSEP	NOT SUPPLIED SEPARATELY	NON LIVRE SEPAREMENT	EINZELN NICHT LIEFERBAR
OD	OUTSIDE DIAMETER	DIAMETRE EXTERIEUR	AUSSENDURCHMESSER
OR	OR	OU	ODER
ORD	ORDER	COMMANDER	BESTELLE
ORD W/	ALSO ORDER	COMMANDER AVEC	BESTELLE MIT
OS	OVERSIZE	SURDIMENSION	UEBERGROSSE
PACKG	PACKAGE	PAR PAQUET DE	VERPACKT ZU
REAR	REAR	ARRIERE	HINTEN
RH	RIGHT- HAND	DROIT	RECHTS
STD	STANDARD	STANDARD	STANDARD
SUB	REPLACED BY	REMPLACE PAR	ERSETZT DURCH
SUB FOR	SUBSTITUTES FOR	REMPLACE	ERSETZT FUER
TK	THICKNESS	EPAISSEUR	STAERKE
UP	UPPER	SUPIRIEUR	OBEN
US	UNDERSIZE	SOUS-DIMENSION	UNTERGROSSE
USE WITH	USE WITH	A UTILISER AVEC	BENUTZEN MIT
W/	WITH	AVEC	MIT
W/O	WITHOUT	SANS	OHNE
Z	GEAR AND SPROCKET TEETH NUMBER	NOMBRE DE DENTS DES PIGNONES	ZAEHNEZAHL FUER KETTEN- UND ZAHNRAD
2WD	2-WHEEL DRIVE	2 ROUES MOTRICES	2 RADANTRIEB
4WD	4-WHEEL DRIVE	4 ROUES MOTRICES	4 RADANTRIEB

CODES USED IN "REMARKS" COLUMN
CODES UTILISES DANS LA COLONNE "REMARQUES"
KODE-ZEICHEN IN DER SPALTE "BEMERKUNGEN"
CODICI USATI NELLA COLONNA "NOTE"
CODIGOS USADOS NA COLUNA DE NOTAS
CODIFICACION EN LA COLUMNA "NOTAS"
KODATS SOM ANVANDS PA KOLUMN "ANMARKNINGAR"

	ITALIANO	ESPANOL	SVENSKA
AMP	AMPERE	AMPERIO	AMPERE
AND	E	Y	OCH
APPL	SOLO PER QUESTO	SOLO PARA ESTE PROPOSITO	ENDAST FOER DENNA
AR	SECONDO NECESSITA	SEGUN NECESIDAD	I MA AV BEHOEV
ASSY	GRUPPO COMPLETO	CONJUNTO COMPLETO	KOMPLETT ENHET
CF	CORTARE DI	CORTAR DE	SKUREN FRAN
FOR	PER	PARA	FOER
FRONT	ANTERIORE	FRENTE	FRAM
HP	POTENZA IN CAVALLI	POTENCIA	HASTKRAFT
ID	DIAMETRO INTERNO	DIAMETRO INTERIOR	INRE DIAMETER
INCL KEYS	CHIAVETTE INCLUSE	INCLUYE LAS POSICIONES	INKLUSIVE NYCKLAR
KIT	CORREDO	CONJUNTO DE REPARACION	SATS
L	NUMERO DI MAGLIE	NUMERO DE ESLABONES	ANTAL LANKAR ELIER LED
LGTH	LUNGHEZZA	LONGITUD	LAENGD
LH	SINISTRA	IZQUIERDA	VAENSTER SIDA
LOW	INFERIORE	INFERIOR	NEDRE
MARKED	MARCATO	MARCADO	MARKT
MF	FABBRICARE DI	HACER DE	TILLVERKA AV
MFWD	TRAZIONE ANTERIORE MECCANICA	TRACCION DELANTERA MECANICA	MEKANISK FRAMHJULSDRIFT
NA	NON SI USA	NO UTILIZADO	EJ LAMPLIG
NSEP	NON FORNITO SEPARATAMENTE	NO SE SUMINISTRA POR SEPARADO	KAN EJ ERHALLAS SEPARAT
OD	DIAMETRO ESTERNO	DIAMETRO EXTERIOR	YTIRE DIAMETER
OR	OPPURE	O	ELLER
ORD	ORDINARE	PIDASE	BESTAELL
ORD W/	ORDINARE CON	PIDASE CON	BESTAELL MED
OS	EXTRA GRANDE	SOBRETAMANO	OEVERDIMENSIONERAD
PACKG	IN CONFEZIONE DA	POR PAQUETE DE	I SATS ELLER PAKET
REAR	POSTERIORE	TRASERO	BAK BAKRE
RH	DESTRA	DERECHA	HOEGER SIDA
STD	STANDARD	NORMAL	STANDARD
SUB	SOSTITUITO PER	SUSTITUIDO POR	ERSATTER MED
SUB FOR	SOSTITUSCE	SUSTITICIOC PARA	ERSATTER
TK	SPESSORE	ESPESOR	TJOCKLEK
UP	SUPERIORE	SUPERIOR	OVRE
US	EXTRA PICCOLO	SUBTAMANO	UNDERDIMENSIONERAD
USE WITH	USARE CON	USAR CON	ANVAND MED
W/	CON	CON	MED, INKLUSIVE
W/O	SENZA	SIN	UTAN EXKLUSIVE
Z	NO: DENTI CORONA O	NUMERO DE DIENTES DE LOS	ANTAL TANDER PA DREV OCH
2WD	TRAZIONE 2 RUOTE	SIMPLE TRACCION	2-HJULSDRIFT
4WD	TRAZIONE 4 RUOTE	DOBLE TRACCION	4-HJULSDRIFT

CODES USED IN "REMARKS" COLUMN
CODES UTILISES DANS LA COLONNE "REMARQUES"
KODE-ZEICHEN IN DER SPALTE "BEMERKUNGEN"
CODICI USATI NELLA COLONNA "NOTE"
CODIGOS USADOS NA COLUNA DE NOTAS
CODIFICACION EN LA COLUMNA "NOTAS"
KODATS SOM ANVANDS PA KOLUMN "ANMARKNINGAR"

	PORTUGUES
AMP	AMPERE
AND	E
APPL	SOMENTE PARA ESTA APLICACAO
AR	CONFORME NECESSARIO
ASSY	CONJUNTO COMPLETO
CF	CORTAR DE
FOR	PARA
FRONT	FRENTE
HP	POTENCIA
ID	DIAMETRO INTERNO
INCL KEYS	INCLUSIVE ITENS
KIT	CONJUNTO DE PECAS
L	NUMERO DE ELOS
LGTH	COMPRIMENTO
LH	ESQUERDA
LOW	INFERIOR
MARKED	MARCADO
MF	FAZER DE
MFWD	TRACAO DIANTEIRA MECANICA
NA	NAO USADO NESTA APLICACAO
NSEP	NAO SE FORNECE SEPARADAMENTE
OD	DIAMETRO EXTERNO
OR	OU
ORD	PEDIR
ORD W/	PEDIR COM
OS	SOBRETAMANHO
PACKG	POR EMBALAGEM DE
REAR	TRASEIRO
RH	DIREITO
STD	STANDARD
SUB	SUBSTITUIDO POR
SUB FOR	SUBSTITUICAO PARA
TK	ESPESSURA
UP	SUPERIOR
US	SUBTAMANHO
USE WITH	USAR COM
W/	COM
W/O	SEM
Z	NUMERO DE DENTES DAS ENGRENAGENS
2WD	TRACAO SIMPLES
4WD	TRACAO DUPLA

BASIC TRACTOR SERIAL NUMBER

PUBM2349 -UN-

1BM7815XC9A123456
1 2 3 4 5 6 7

PUBM2349

1. UNIT CODE — BM - JOHN DEERE BRAZIL
2. TRACTOR MODEL — 7185J
3. MODEL SUFFIX
4. CHECK LETTER
5. PRODUCTION YEAR
6. TRANSMISSION TYPE
7. SEQUENTIAL NUMBER

LVP202 -UN-01JAN94

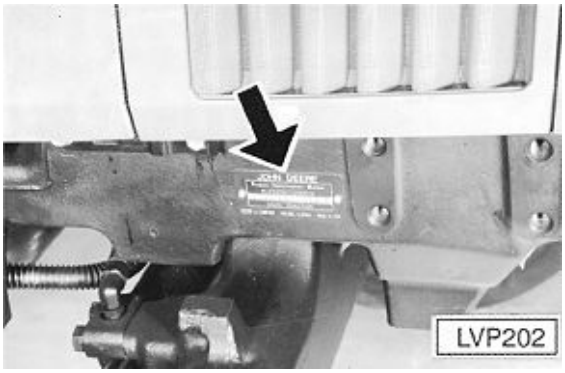

THE BASIC TRACTOR SERIAL NUMBER PLATE IS LOCATED ON THE RIGHT-HAND SIDE OF THE FRONT SUPPORT.

NUMERO DIDENTIFICATION DU TRACTEUR

PUBM2349 -UN-

1BM7815XC9A123456
1 2 3 4 5 6 7

PUBM2349

1. CODE DUSINE — BM - JOHN DEERE BRAZIL
2. MODÛLE DU TRACTEUR — 7185J
3. SUFFIXE DE MODÛLE
4. LETTRE DE V©RIFICATION
5. ANN©E DE FABRICATION
6. TYPE DE BO TE DE VITESSES
7. NUM©RO S©QUENTIEL

LVP202 -UN-01JAN94

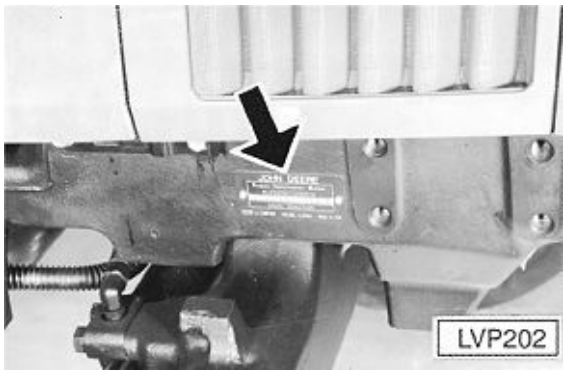

LE NUMERO DIDENTIFICATION DE LA MACHINE SE TROUVE A LAVANT, SUR LE COTE DROIT DU CHASSIS PRINCIPAL

NUMERO DE SERIE DO TRATOR

PUBM2349 -UN-

1BM7815XC9A123456
1 2 3 4 5 6 7

PUBM2349

1. NUM©RO S©QUENTIEL — BM - JOHN DEERE BRASIL
2. MODELO DO TRATOR — 7185J
3. SUFIXO DO MODELO
4. LETRA DE VERIFICA« O
5. ANO DE PRODU« O
6. TIPO DE TRANSMISS O
7. N£MERO SEQUENCIAL

LVP202 -UN-01JAN94

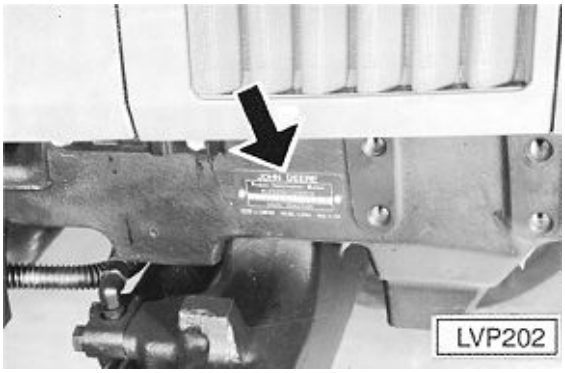

A PLACA DE NUMERO DE SERIE DO TRATOR ESTA LOCALIZADA AO LADO DIREITO NO SUPORTE FRONTAL.

NUMERO DE SERIE DEL TRACTOR

PUBM2349 -UN-

1BM7815XC9A123456
1 2 3 4 5 6 7

PUBM2349

1. CÌDIGO DE UNIDAD — BM - JOHN DEERE BRASIL
2. MODELO DEL TRACTOR — 7185J
3. SUFIJO DE MODELO
4. LETRA DE CONTROL
5. A O DE FABRICACIÌN
6. TIPO DE TRANSMISIÌN
7. N£MERO SECUENCIAL

LVP202 -UN-01JAN94

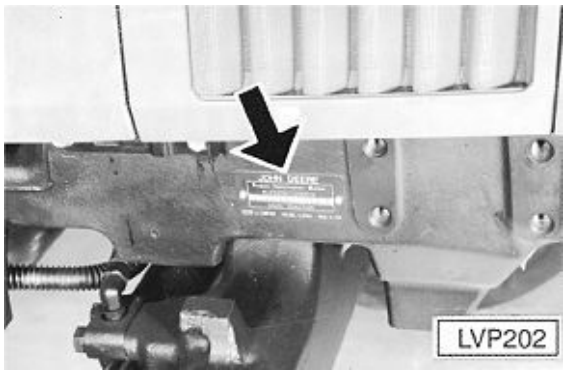

LA CHAPA DE IDENTIFICACION DEL TRACTOR ESTA LOCALIZADA AL LADO DERECHO EN EL SOPORTE FRONTAL.

ENGINE SERIAL NUMBER PLATE

CDP47519 -UN-25JUL06

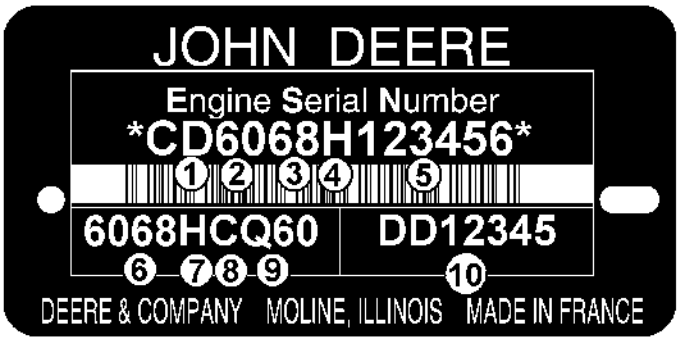

ENGINE SERIAL NUMBER IS DEFINED BY 13 CHARACTERS

1- TWO LETTERS FOR ENGINE FACTORY DESIGNATION (JX: ROSARIO,ARGENTINA)
2- ONE DIGIT FOR NUMBER OF CYLINDERS(4 CYLINDER,6 CYLINDER)
3- THREE DIGITS FOR DISPLACEMENT IN LITERS (045:4.5L,068:6.8L)
4- ONE LETTER FOR:
- DESIGNATED ASPIRATION TYPE (UNTIL 01 APRIL 2005)
H: TURBOCHARGED WITH AIR-TO-AIR AFTERCOOLER
- DESIGNATED EMISSION LEVEL (SINCE 02 APRIL 2005)
G: TIER2/STAGE II EMISSION LEVEL
L: TIER3/STAGE III EMISSION LEVEL
! FOR THE SIX DIGITS OF THE ACTUAL ENGINE NUMBER (5) COUNTING STARTS WITH 000001
5- SIX DIGITS
! IN THE PARTS CATALOG PAGES, ONLY THESE SIX DIGITS ARE SHOWN

ENGINE TYPE IS DEFINED BY 9 ALPHA-NUMERICAL CHARACTERS

6- FOUR DIGITS WITH SAME DEFINITION AS SERIAL NUMBER
7- ONE LETTER FOR ASPIRATION TYPE (H)
8- TWO LETTERS FOR USER (BM= BRAZIL)
9- TWO DIGITS FOR VERSION (EG: 60 OR 81)
10- TWO LETTERS AND FIVE DIGITS FOR ENGINE NUMBER

PLAQUETTE SIGNALETIQUE DU MOTEUR

CDP47519 -UN-25JUL06

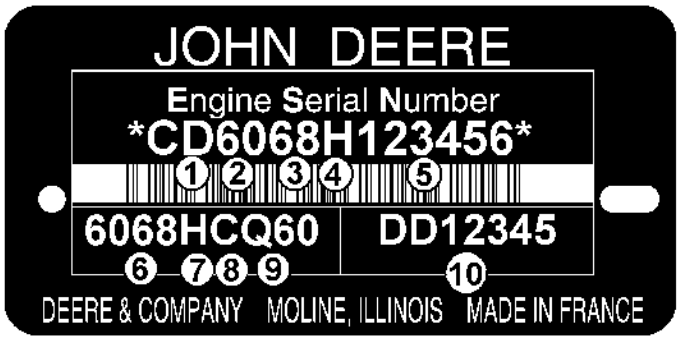

LE NUMERO DE SERIE DU MOTEUR EST DEFINI PAR 13 CARACTERES

1- DEUX LETTRES DESIGNENT L'USINE DE MOTEURS (JX: ROSARIO,ARGENTINA)
2- UN CHIFFRE INDIQUE LE NOMBRE DE CYLINDRES (4 CYLINDRE,6 CYLINDRE)
3- TROIS CHIFFRES INDIQUENT LA CYLINDREE EN LITRES (045:4.5L,068:6.8L)
4- UN CHIFFRE INDIQUE:
- LE TYPE D'ASPIRATION (JUSQU'AU 1ER AVRIL 2005)
H: AVEC TURBOCOMPRESSEUR ET REFROIDISSEUR AIR-AIR
- LE NIVEAU D'EMISSIONS (A PARTIR DU 2 AVRIL 2005)
G: TIER2/NIVEAU II D'EMISSIONS
L: TIER3/NIVEAU III D'EMISSIONS
! LES SIX CHIFFRES INDIQUANT LE NUMERO DU MOTEUR PROPREMENT DIT (5) SONT
COMPTES A PARTIR DE 000001
5- SIX CHIFFRES
! SEULS CES SIX CHIFFRES APPARAISSENT SUR LES PAGES DU CATALOGUE PIECES

LE TYPE DE MOTEUR EST DEFINI PAR 9 CARACTERES ALPHANUMERIQUES

6- QUATRE CHIFFRES, MEME DEFINITION QUE POUR LE NUMERO DE SERIE
7- UNE LETTRE POUR LE TYPE D'ASPIRATION (H)
8- DEUX LETTRES POUR L'UTILISATEUR (BM = BRESIL)
9- DEUX CHIFFRES POUR LA VERSION (EX.: 60 OU 81)
10- DEUX LETTRES ET CINQ CHIFFRES POUR LE NUMERO DU MOTEUR

PLACA DE IDENTIFICACAO DO NUMERO DE SERIE DO MOTOR

CDP47519 -UN-25JUL06

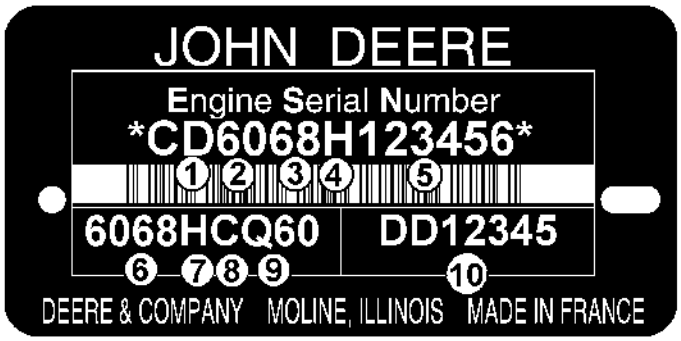

O NUMERO DE SERIE DOS MOTORES E DEFINIDO POR 13 DIGITOS

1- DUAS LETRAS PARA INDICAR O FABRICANTE DO MOTOR (JX: ROSARIO,ARGENTINA)
2- UM NUMERO PARA INDICAR O NUMERO DE CILINDROS (4 CILINDRO,6 CILINDRO)
3- TRES NUMEROS PARA INDICAR A CILINDRADA EM LITROS (045:4.5L,068:6.8L)
4- UMA LETRA PARA :
-DESIGNAR O TIPO DE ASPIRACAO (ATE 1 DE ABRIL DE 2005)
H: TURBOALIMENTADO COM REFRIGERADOR INTERMEDIARIO AR- AR
-NIVEL DAS EMISSOES (DESDE 2 DE ABRIL DE 2005)
G: NIVEL DE EMISSAO TIER2/NIVEL II
L: NIVEL DE EMISSAO TIER3/NIVEL III
! PARA OS SEIS DIGITOS DO NUMERO DO MOTOR (5) A NUMERACAO COMECA COM 000001
5- SEIS DIGITOS
! NAS PAGINAS DE CATALOGO DE PECAS, SOMENTE ESSES SEIS DIGITOS SAO MOSTRADOS

O TIPO DO MOTOR E DEFINIDO MEDIANTE 9 CARACTERES ALFANUMERICOS

6- QUATRO NUMEROS QUE CORRESPONDEM AOS QUATRO PRIMEIROS NUMERO DE SERIE
7- UMA LETRA PARA DESIGNAR O TIPO DE ASPIRACAO (H)
8- DUAS LETRAS PARA DESIGNAR ONDE E USADO (BM = BRASIL)
9- DOIS NUMEROS PARA DESIGNAR A VERSAO (P.E.: 60 O 81)
10- DUAS LETRAS E CINCO NUMEROS PARA O NUMERO DO MOTOR

PLACA DE NUMERO DE SERIE DEL MOTOR

CDP47519 -UN-25JUL06

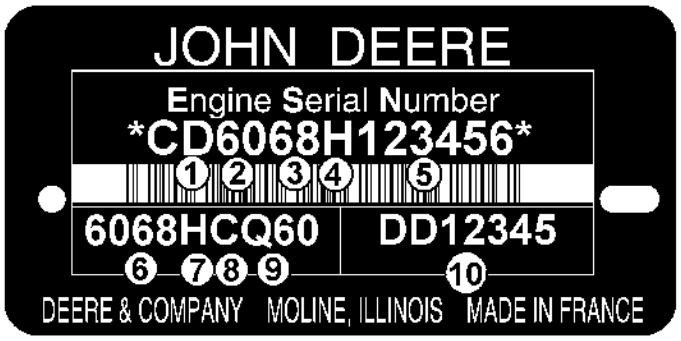

EL NUMERO DE SERIE DEL MOTOR SE DEFINE MEDIANTE 13 DIGITOS

1- DOS LETRAS PARA DESIGNAR EL FABRICANTE DEL MOTOR (JX: ROSARIO,ARGENTINA)
2- UNA CIFRA PARA INDICAR EL NUMERO DE CILINDROS (4 CILINDRO,6 CILINDRO)
3- TRES CIFRAS PARA INDICAR LA CILINDRADA EN LITROS (045:4.5L,068:6.8L)
4- UNA LETRA PARA:
- DESIGNAR EL TIPO DE ASPIRACION (HASTA EL 1 DE ABRIL DE 2005)
H: TURBOALIMENTADO CON ENFRIADOR INTERMEDIO AIRE-AIRE
- NIVEL DE EMISIONES (DESDE EL 2 DE ABRIL DE 2005)
G: NIVEL DE EMISIONES TIER2/FASE II
L: NIVEL DE EMISIONES TIER3/FASE III
! EN LO QUE SE REFIERE A LAS SEIS CIFRAS DEL NUMERO DEL MOTOR (5), NUMERACION COMIENZA CON 000001
5- SEIS CIFRAS
! EN LAS PAGINAS DEL CATALOGO DE PIEZAS, SOLO APARECEN ESTAS SEIS CIFRAS

EL TIPO DEL MOTOR SE DEFINE MEDIANTE 9 CARACTERES ALFANUMERICOS

6- QUATRO CIFRAS QUE CORRESPONDEN A LAS CUATRO PRIMERAS CIFRAS DEL NUMERO DE SERIE
7- UNA LETRA PARA DESIGNAR EL TIPO DE ASPIRACION (H)
8- DOS LETRAS PARA DESIGNAR EL USUARIO (BM= BRASIL)
9- DOS CIFRAS PARA DESIGNAR LA VERSION (P.E.: 60 O 81)
10- DOS LETRAS Y CINCO CIFRAS PARA NUMERO MOTOR

COMPONENT SERIAL NUMBER - POWRQUAD TRANSMISSION

NUMERO DE SERIE DES COMPOSANTS - BOITE POWRQUAD

PUBM0993 -UN-30JUL09

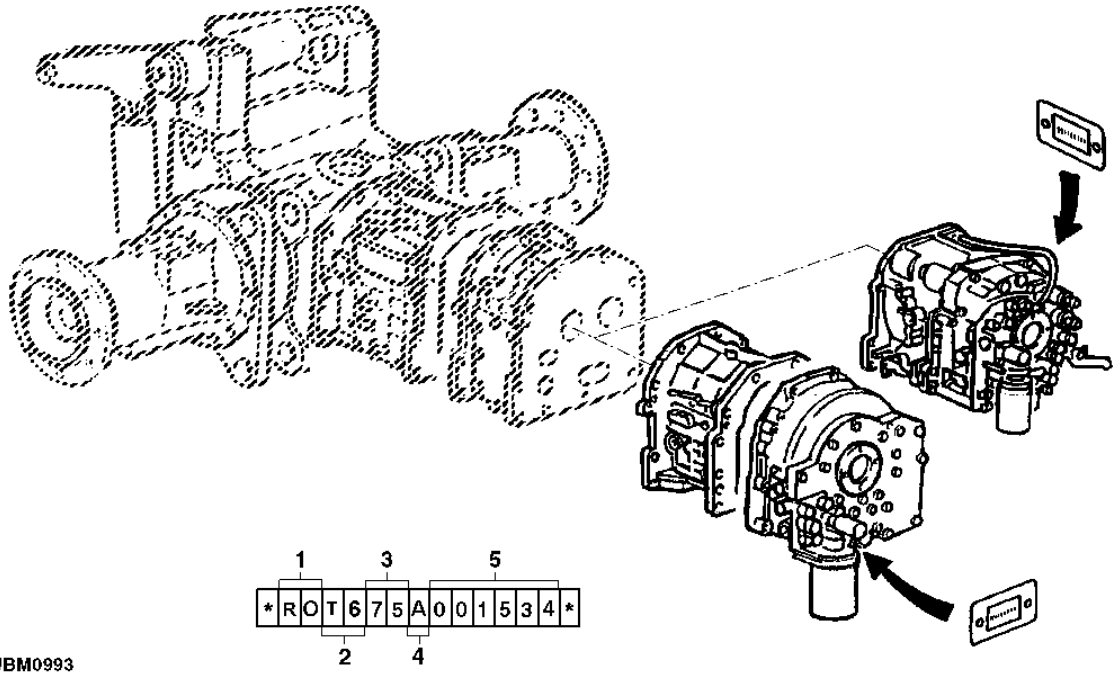

PUBM0993

1. COMPONENT MANUFACTURER	RO - JOHN DEERE WATERLOO
2. TYPE OF TRANSMISSION	T6 - POWRQUAD
3. MODEL	CLUTCH WITH 3 SPEED-SYNCHRONIZED TRANSMISSION
4. MAX INPUT TORQUE	29-290 NM\ 39-390NM
5. SERIAL NUMBER	SIX DIGITS

1. CONSTRUCTEUR DES COMPOSANTS	RO - JOHN DEERE WATERLOO
2. TRANSMISSION	T6 - POWRQUAD
3. MODELE	EMBRAYAGE, BOITE SYNCHRONISEE 3 VITESSES
4. COUPLE D'ENTREE MAX.	29 - 290 NM / 39 - 390 NM
5. NUMERO DE SERIE	SIX CHIFFRES

NUMERO DE SERIE DE COMPONENTE - TRANSMISSAO POWRQUAD

PUBM0993 -UN-30JUL09

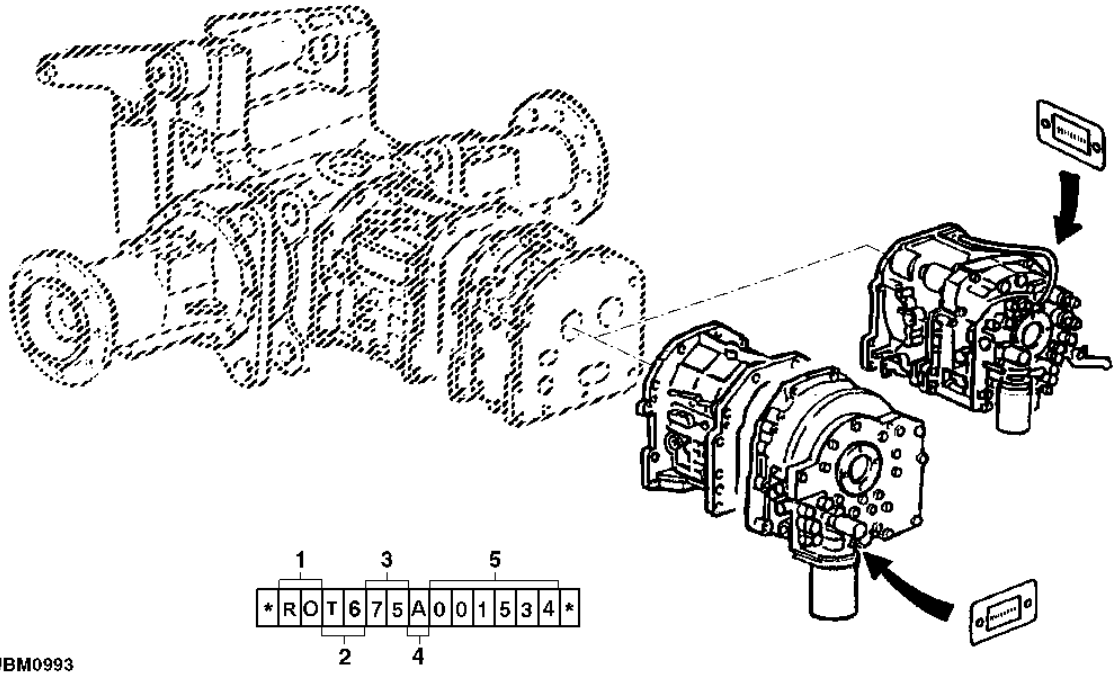

PUBM0993

1.	FABRICANTE DO COMPONENTE	RO- JOHN DEERE WATERLOO
2.	TIPO DE TRANSMISSAO	T6 POWRQUAD
3.	MODELO	EMBREAGEM COM TRANSMISSAO SINCRONIZADA DE 3 VELOCIDADES
4.	TORQUE MAXIMO DE ENTRADA	29-290NM / 39-390NM
5.	NUMERO DE SERIE	SEIS DIGITOS

NUMERO DE SERIE DEL COMPONENTE - TRANSMISION POWRQUAD

COMPONENT SERIENUMMER - POWRQUAD OVERFOERING

PUBM0993 -UN-30JUL09

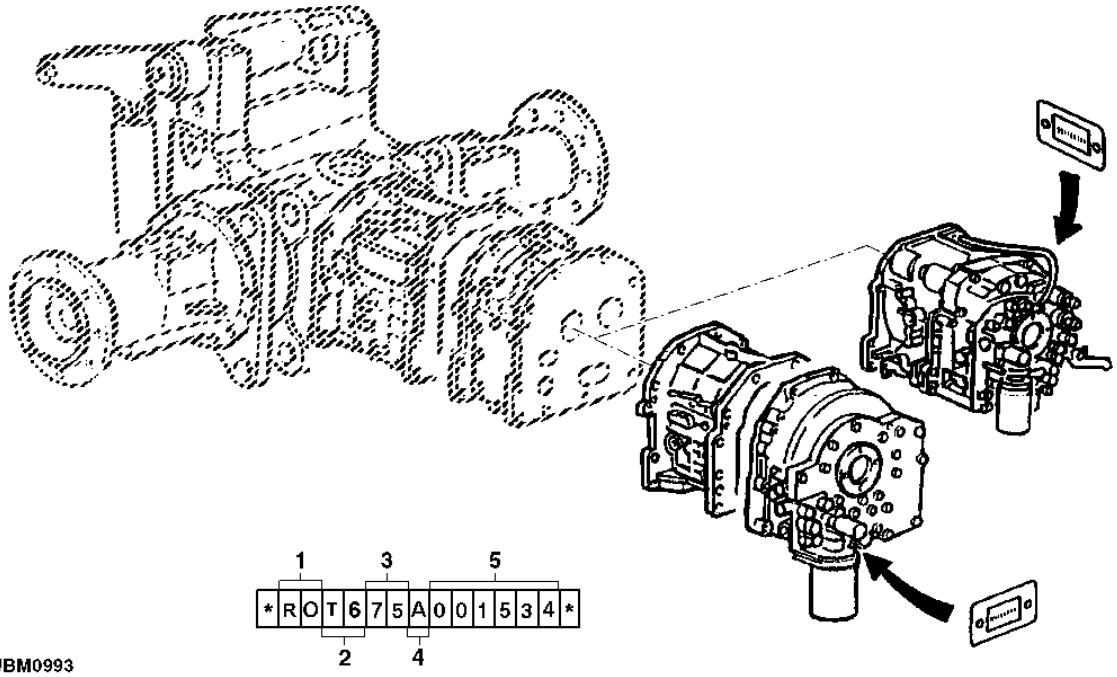

PUBM0993

1.	FABRICANTE DEL COMPONENTE	RO - JOHN DEERE WATERLOO
2.	TIPO DE TRANSMISION	T6 - POWRQUAD
3.	MODELO	EMBRAGE CON TRANSMISION SINCRONIZADA 3 VELOCIDADES
4.	PAR MOTOR DE ENTRADA MAXIMO	29 - 290NM/39 - 390NM
5.	NUMERO DE SERIE	SEIS DIGITOS

TRANSMISSION SERIAL NUMBER

NUMERO DE SERIE DE LA BOITE

PUBM0994 -UN-30JUL09

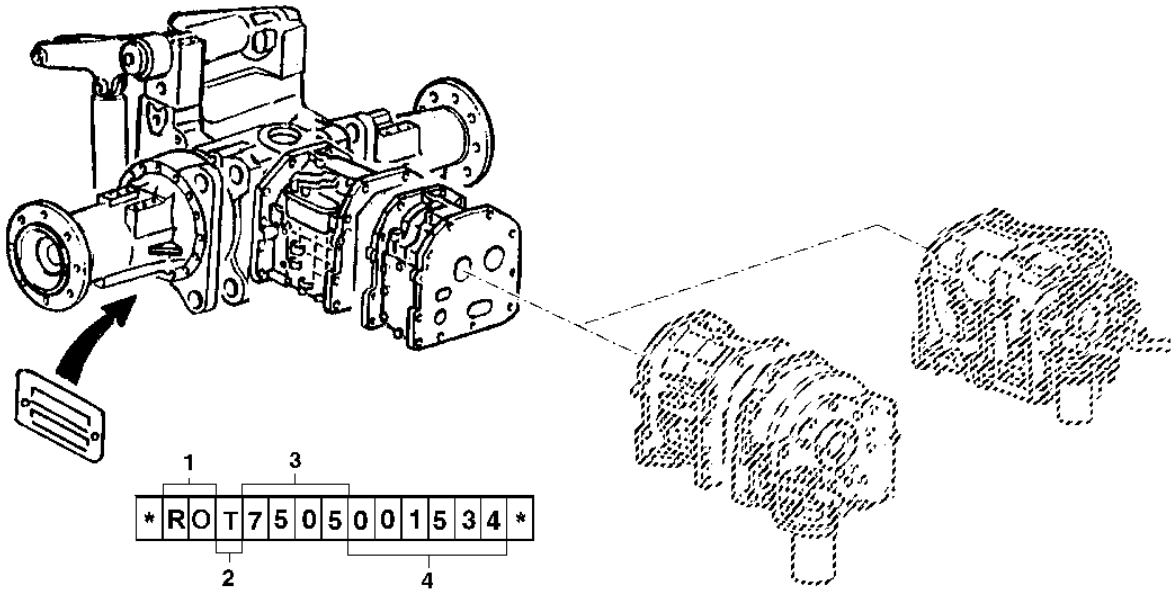

PUBM0994

1. COMPONENT MANUFACTURER	RO - JOHN DEERE WATERLOO
2. FOR TRANSMISSION MODULE	TF - SYNCROPLUS / POWER REVERSER
3. NUMBER OF FORWARD GEARS	C - 12 / G - 16
4. SERIAL NUMBER	**SIX DIGITS**

1. CONSTRUCTEUR DES COMPOSANTS	RO - JOHN DEERE WATERLOO
2. TRANSMISSION	TF - SYNCROPLUS / POWER REVERSER
3. NOMBRE DE VITESSES EN MARCHE AVANT	C - 12 / G - 16
4. NUMERO DE SERIE	SIX CHIFFRES

NUMERO DE SERIE DA TRANSMISSAO

PUBM0994 -UN-30JUL09

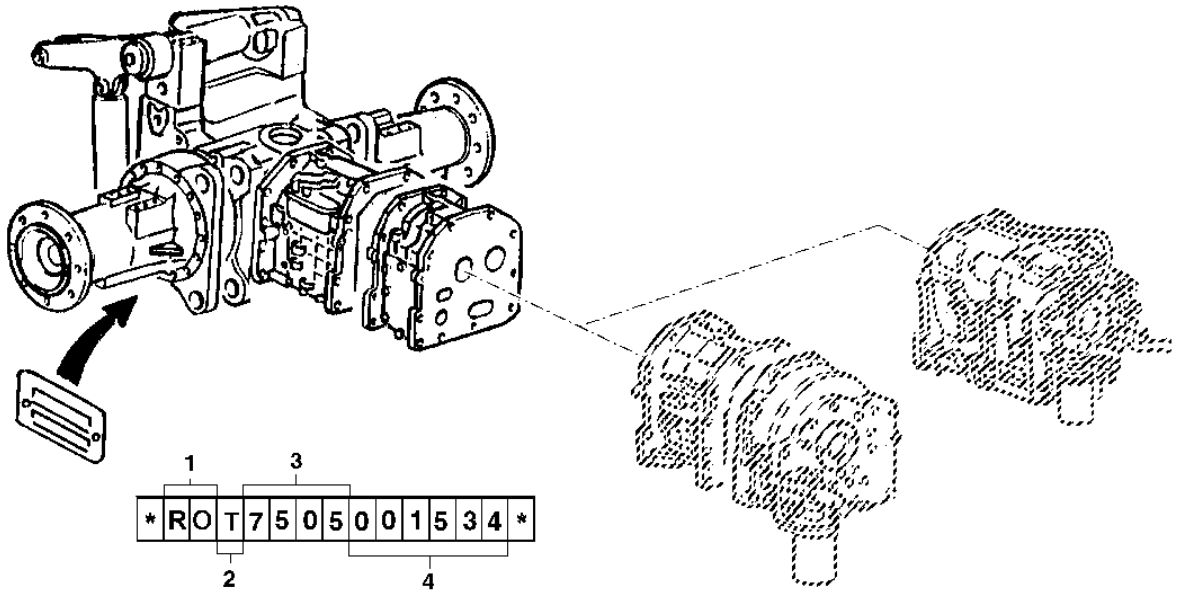

PUBM0994

1. FABRICANTE DO COMPONENTE	RO - JOHN DEERE WATERLOO
2. PARA MODULO DA TRANSMISSAO	TF - SYNCROPLUS/POWER REVERSER
3. NUMERO DE MARCHAS PARA A FRENTE	C - 12 / G - 16
4. NUMERO DE SERIE	SEIS DIGITOS

NUMERO DE SERIE DE TRANSMISION

TRANSMISSIONSERIENUMMER

PUBM0994 -UN-30JUL09

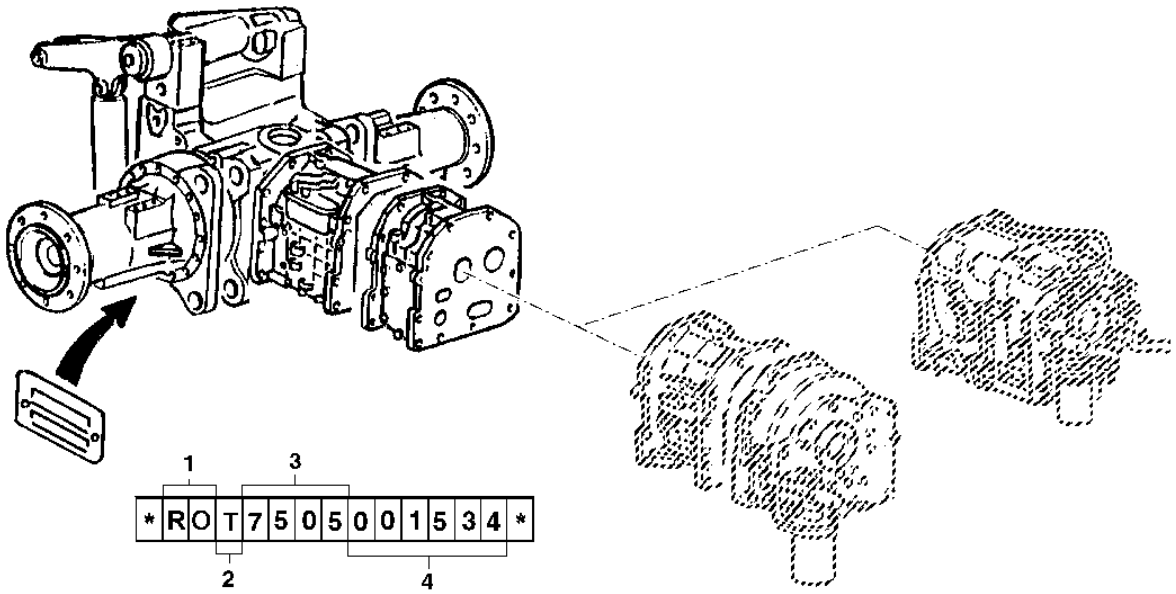

PUBM0994

1. FABRICANTE DEL COMPONENTE	RO- JOHN DEERE WATERLOO
2. PARA MODULO DE TRANSMISION	TF - SYNCROPLUS/POWER REVERSER
3. NUMERO DE MARCHAS DE AVANCE	C - 12 / G - 16
4. NUMERO DE SERIE	SEIS DIGITOS

SERIAL NUMBER LISTING INFORMATION

SERIAL NUMBER INFORMATION IS LISTED TO SHOW ON WHICH MACHINES EACH PART CAN BE USED. FOR EXAMPLE:

- THE PART CAN BE USED ON ALL MACHINES.
-000000 THE PART CAN BE USED ON ALL MACHINES UP TO AND INCLUDING THE SERIAL NUMBER LISTED.
000000- THE PART CAN BE USED ON ALL MACHINES BEGINNING WITH THE SERIAL NUMBER LISTED.
000000-000000 THE PART CAN BE USED ON ALL MACHINES BETWEEN AND INCLUDING THE SERIAL NUMBERS LISTED.

WHEN XXXXXX'S ARE LISTED IN PLACE OF SERIAL NUMBERS, A SERIAL NUMBER CHANGE WAS MADE BUT THE EXACT SERIAL NUMBER WAS NOT AVAILABLE WHEN THE CATALOG WAS PRODUCED.

DIRECTION ARROW

ARROWS ARE USED WITH ILLUSTRATIONS TO INDICATE THE FRONT OF THE UNIT. "RIGHT-HAND" AND "LEFT-HAND" SIDES ARE DETERMINED BY FACING IN THE DIRECTION OF MACHINE FORWARD TRAVEL.

BOX-ENCLOSED ILLUSTRATIONS

A KEY NUMBER, SHOWN IN THE PARTS LIST, IS ASSIGNED TO A BOX ENCLOSING ALL PARTS SOLD AS A SERVICE ASSEMBLY. A BOX NOT KEYED INCLUDES NON-CURRENT PARTS.

GENERALITES CONCERNANT LES NUMEROS DE SERIE

CES INFORMATIONS PERMETTENT DE DETERMINER LES PIECES A MONTER SELON LE NUMERO DE SERIE DE LA MACHINE:

- LA PIECE PEUT ETRE MONTEE SUR TOUTES LES MACHINES
-000000 LA PIECE PEUT ETRE MONTEE SUR LES MACHINES JUSQU'AU NUMERO DE SERIE INDIQUE INCLUS
000000- LA PIECE PEUT ETRE MONTEE SUR LES MACHINES A PARTIR DU NUMERO DE SERIE INDIQUE
000000-000000 LA PIECE PEUT ETRE MONTEE SUR LES MACHINES DONT LE NUMERO DE SERIE EST COMPRIS ENTRE LES NUMEROS INDIQUES INCLUS

LORSQU' UN NUMERO DE SERIE EST REMPLACE PAR XXXXXX, UN CHANGEMENT A ETE APPORTE DANS LES NUMEROS DE SERIE, MAIS LE NUMERO DE SERIE EXACT N'ETAIT PAS CONNU AU MOMENT DE LA PUBLICATION DU CATALOGUE.

FLECHES DIRECTIONNELLES

LES FLECHES FIGURANT SUR LES ILLUSTRATIONS INDIQUENT L'AVANT DE LA MACHINE. LES INDICATIONS DE COTE, TELLES QUE DROITE ET GAUCHE, S'ENTENDENT PAR RAPPORT AU SENS NORMAL DE MARCHE AVANT DE LA MACHINE.

ILLUSTRATIONS FIGURANT DANS DES ENCADRES

LES PIECES FIGURANT DANS UN ENCADRE SONT DISPONIBLE EN TANT QUE JEU {COMPLET;} UNE REFERENCE FIGURANT DANS LA LISTE DES PIECES EST AFFECTEE A CE JEU. UN ENCADRE SANS REFERENCE COMPREND DES PIECES D'UN ANCIEN ASSEMBLAGE.

INFORMACAO DE LISTAGEM DE NUMERO DE SERIE

A INFORMACAO DO NUMERO DE SERIE E LISTADO PARA MOSTRAR EM QUAIS MAQUINAS CADA PECA PODE SER USADA. POR EXEMPLO:

- A PECA PODE SER USADA EM TODAS AS MAQUINAS.
-000000 A PECA PODE SER USADA EM TODAS AS MAQUINAS, ATE E INCLUSIVE O NUMERO DE SERIE LISTADO
000000- A PECA PODE SER USADA EM TODAS AS MAQUINAS COMECANDO COM O NUMERO DE SERIE LISTADO
000000-000000 A PECA PODE SER USADA EM TODAS AS MAQUINAS, ENTRE E INCLUSIVE OS NUMEROS DE SERIE LISTADOS.

QUANDO XXXXXX'S SAO LISTADOS NO LUGAR DE UM NUMERO DE SERIE, UMA MUDANCA NO NUMERO DE SERIE FOI FEITA, MAS ESTE NAO ESTAVA DISPONIVEL QUANDO O CATALOGO FOI PRODUZIDO.

DIRECAO DA SETA

SETAS SAO USADAS NAS ILUSTRACOES PARA INDICAR A FRENTE DA MAQUINA. LADO DIREITO E LADO ESQUERDO SAO DETERMINADOS PELA FRENTE NO SENTIDO DE DESLOCAMENTO DA MAQUINA.

CAIXA NAS ILUSTRACOES

O CODIGO CORRESPONDENTE AO NUMERO INDICADO PARA A CAIXA INCLUI TODOS OS ITENS QUE ESTAO REPRESENTADOS DENTRO DA MESMA, INDICANDO O CONJUNTO COMPLETO. NAO INCLUI AS PECAS QUE ESTAO FORA DA CAIXA.

INFORMACION SOBRE NUMEROS DE SERIE

LA INFORMACION SOBRE NUMEROS DE SERIE INDICA LAS PIEZAS QUE SE UTILIZAN EN CADA MAQUINA. POR EJEMPLO:

- LA REFERENCIA PUEDE SER UTILIZADA EN TODAS LAS MAQUINAS
-000000 LA REFERENCIA PUEDE SER UTILIZADA EN TODAS LAS MAQUINAS HASTA E INCLUYENDO EL NUMERO DE SERIE INDICADO.
000000- LA REFERENCIA PUEDE SER UTILIZADA EN TODAS LAS MAQINAS A PARTIR DEL NUMERO DE SERIE INDICADO
000000-000000 LA REFERENCIA PUEDE SER UTILIZADA EN TODAS LAS MAQUINAS CON NUMEROS DE SERIE COMPRENDIDOS ENTRE LOS DOS NUMEROS.AMBOS INCLUSIVE.

CUANDO SE INDICA XXXXXX EN VEZ DE LOS NUMEROS DE SERIE, SE HA PRODUCIDO UN CAMBIO EN EL NUMERO DE SERIE PERO NO ESTA DISPONIBLE EN LA FECHA DE LA PUBLICACION.

DIRECCION DE LA SAETA

SAETAS SON USADAS EN LAS ILUSTRACIONES PARA INDICAR LA FRENTE DE LA MAQUINA. LADO DERECHO Y LADO IZQUIERDO SON DETERMINADOS POR LA FRENTE, EN EL SENTIDO DE DESPLAZAMIENTO DE LA MAQUINA.

ILUSTRACIONES CON RECUADROS

LA LISTA DE REFERENCIAS ASIGNA UN NUMERO CLAVE PARA LOS RECUADROS QUE INCLUYEN TODAS LAS PIEZAS QUE FORMAN UN CONJUNTO DE REPARACION. NO ESTAN INCLUSAS LAS PIEZAS DE FUERA DE LA CAJA.

SECTION INDEX

10 - GENERAL INFORMATION
20 - ENGINE (6068TBM04)
30 - ENGINE AUXILIARIES, TANK, AIR SYSTEM
40 - ELECTRICAL COMPONENTS
54 - POWRQUAD TRANSMISSION
56 - DIFFERENTIAL AND REAR PTO
60 - STEERING AND BRAKES
70 - HYDRAULIC COMPONENTS
80 - MFWD AXLE (HEAVY DUTY)
83 - MFWD AXLE (HEAVY DUTY 3M)
85 - WHEELS, SHEET METAL, MISCELLANEOUS
90 - OPERATOR'S STATION
92 - SEAT
93 - AUTOTRAC
180 - NUMERICAL INDEX

INDEX DE SECTION

10 - GENERALITES
20 - MOTEUR (6068TBM04)
30 - MOTEUR, SYSTEMES ANNEXES, RESERVOIR, ADMISSION
40 - COMPOSANTS ELECTRIQUES
54 - BOITE POWRQUAD
56 - DIFFERENTIEL & PDF
60 - DIRECTION ET FREINS
70 - COMPOSANTS HYDRAULIQUES
80 - MFWD ESSIEU (USAGE INTENSIF)
83 - MFWD ESSIEU (USAGE INTENSIF 3M)
85 - ROUES, ELEMENTS D'HABILLAGE, DIVERS
90 - PLATE-FORME DE CONDUITE
92 - SIEGE
93 - AUTOTRAC
180 - INDEX DES REFERENCES DE PIECES

INDICE DE GRUPO

10 - INFORMACOES GERAIS
20 - MOTOR (6068TBM02)
30 - PERIFERICOS DO MOTOR, TANQUE E SISTEMA DE ADMISSAO
40 - SISTEMA ELETRICO
54 - TRANSMISSAO POWRQUAD
56 - DIFERENCIAL E TDP TRASEIRA
60 - SISTEMA DE DIRECAO E FREIO
70 - SISTEMA HIDRAULICO
80 - MFWD EIXO (SERVICO INTENSIVO)
83 - MFWD EIXO (SERVICO INTENSIVO 3M)
85 - WHEELS, SHEET METAL, MISCELLANEOUS
90 - PLATAFORMA DO OPERADOR
92 - ASSENTO
93 - AUTOTRAC
180 - INDICE NUMERICO

INDICE DE GRUPOS

10 - INFORMACION GENERAL
20 - MOTOR (6068TBM02)
30 - COMPONENTES AUXILIARES DEL MOTOR, DEPOSITO, SISTEMA DE ADMISION
40 - COMPONENTES ELECTRICOS
54 - TRANSMISION POWRQUAD
56 - DIFERENCIAL Y TDF TRASERA
60 - DIRECCION Y FRENOS
70 - COMPONENTES HIDRAULICOS
80 - MFWD EJE (REFORZADA)
83 - MFWD EJE (REFORZADA 3M)
85 - RUEDAS, PIEZAS DE CHAPA, VARIOS
90 - PLATAFORMA DE CONDUCCION
92 - ASIENTO
93 - AUTOTRAC
180 - INDICE DE REFERENCIAS DE PIEZAS

MEMORANDA

XXXXXXXXXXXXXXXXXXXXXXXXXXXXXXXXXXXXXXXXXXXXXXXXXX SECTIONAL INDEX
XXXXXXXXXXXXXXXXXXXXXXXXXXXXXXXXXXXXXXXXXXXXXXXXXX INDEX DE SECTION
XXXXXXXXXXXXXXXXXXXXXXXXXXXXXXXXXXXXXXXXXXXXXXXXXX INDICE DE GRUPO
XXXXXXXXXXXXXXXXXXXXXXXXXXXXXXXXXXXXXXXXXXXXXXXXXX INDICE DE GRUPOS

1131-	2
1202-	3
1331-	4
1409-	5
1580-	6
1639-	8
1799-	11
1988-	12
2001-	14
2103-	15
2202-	16
28AC-	17
2902-	18
30AN-	20
35EJ-	21
3602-	22
3799-	24
3903-	26
4001-	28
4425-	30

RGP14839 -UN-06OCT10

6068HBM04

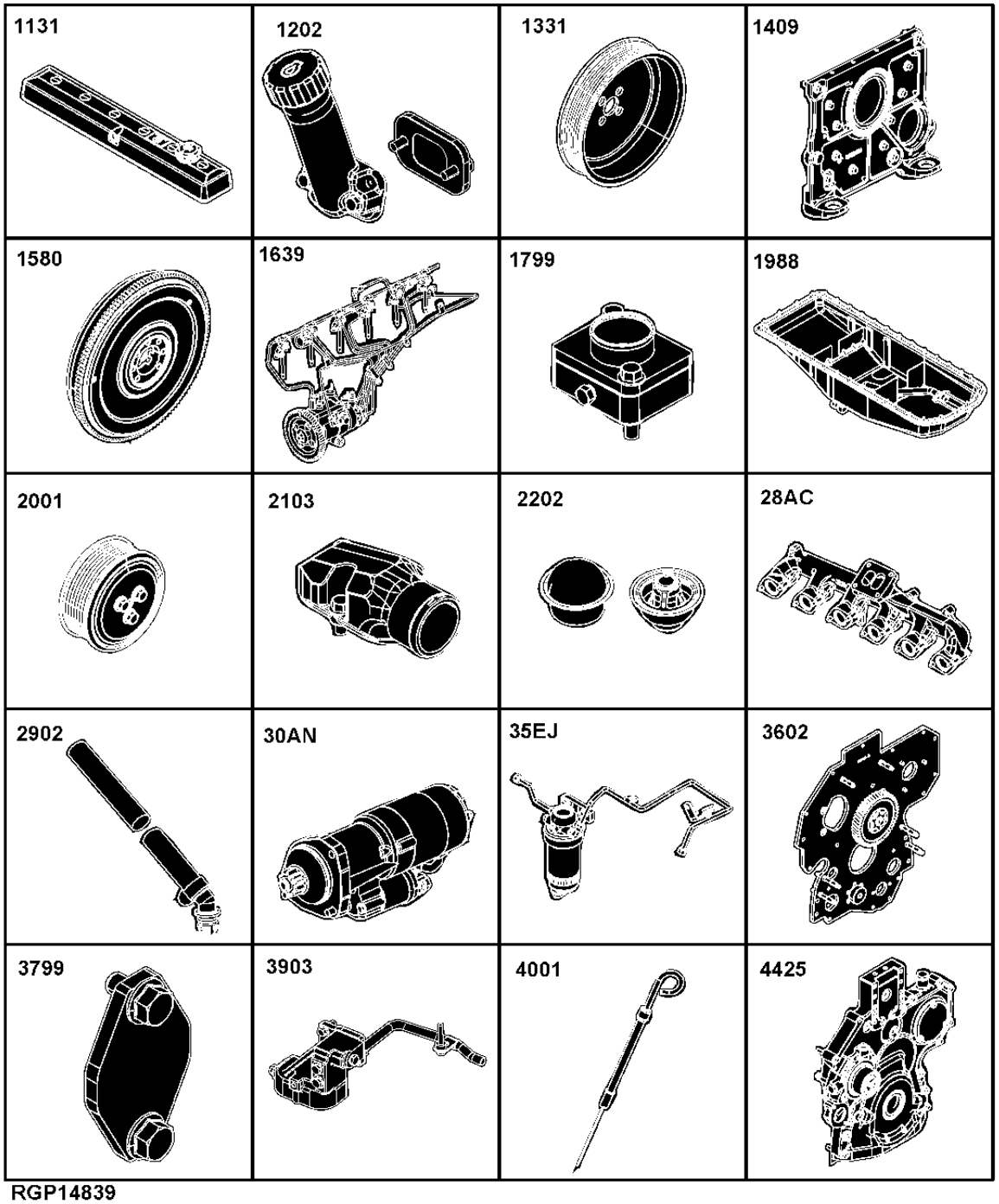

RGP14839

XXXXXXXXXXXXXXXXXXXXXXXXXXXXXXXXXXXXXXXXXXXXXXXXXXXX SECTIONAL INDEX
XXXXXXXXXXXXXXXXXXXXXXXXXXXXXXXXXXXXXXXXXXXXXXXXXXXX INDEX DE SECTION
XXXXXXXXXXXXXXXXXXXXXXXXXXXXXXXXXXXXXXXXXXXXXXXXXXXX INDICE DE GRUPO
XXXXXXXXXXXXXXXXXXXXXXXXXXXXXXXXXXXXXXXXXXXXXXXXXXXX INDICE DE GRUPOS

4603-	32
4712-	34
4820-	36
4902-	38
5001-	40
5107-	42
5204-	44
5701-	45
5903-	46
6299-	47
6371-	48
65MU-	50
6719-	52
7635-	53
81BA-	54
8869-	56
9801-	58

RGP14840A -UN-

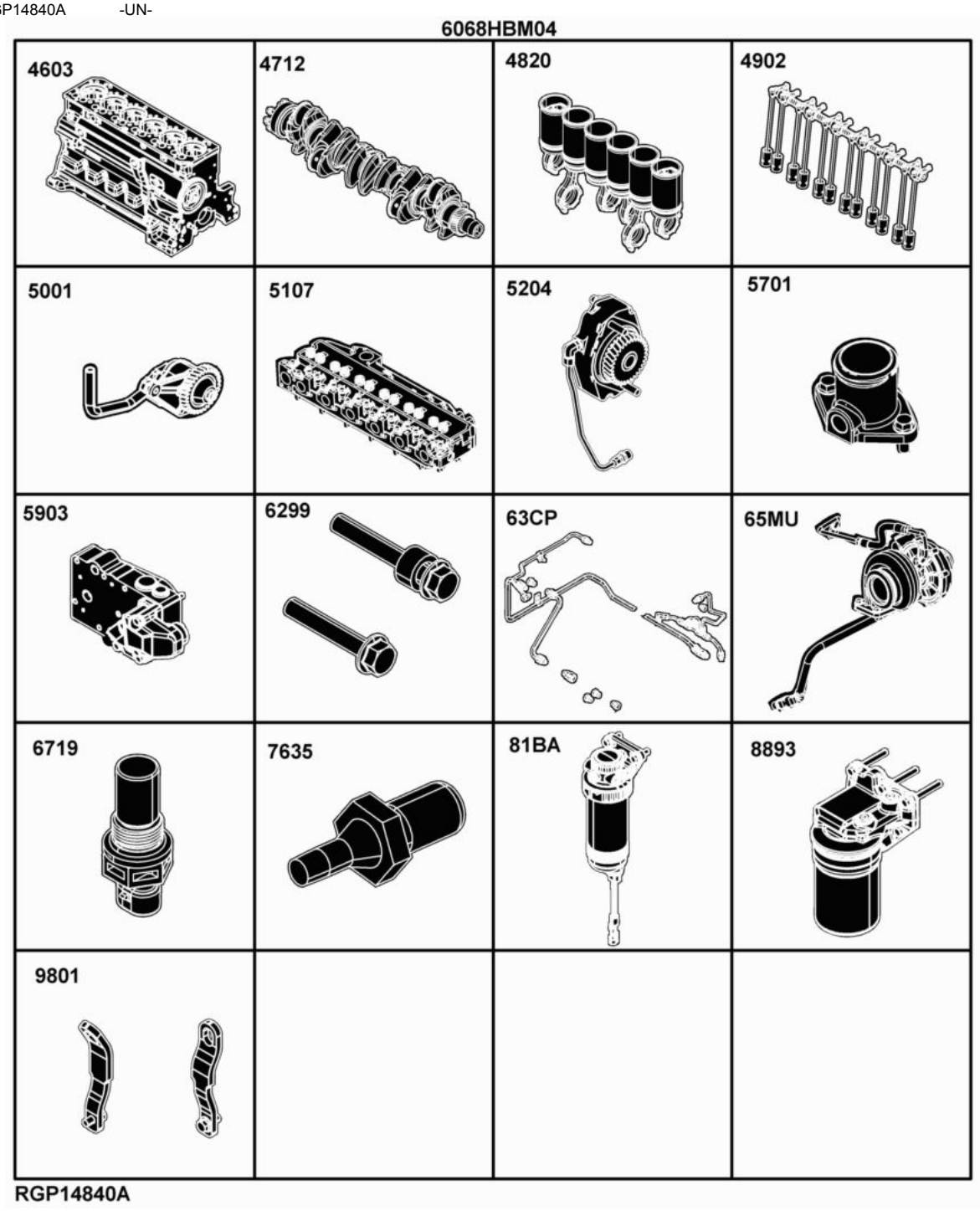

MEMORANDA
MEMORANDA
MEMORANDA
MEMORANDA

1131 ROCKER ARM COVER
1131 CACHE-CULBUTEURS
1131 TAMPA DO BALANCIM
1131 TAPA DE BALANCINES

RE524644PCDC01 -UN-17SEP10

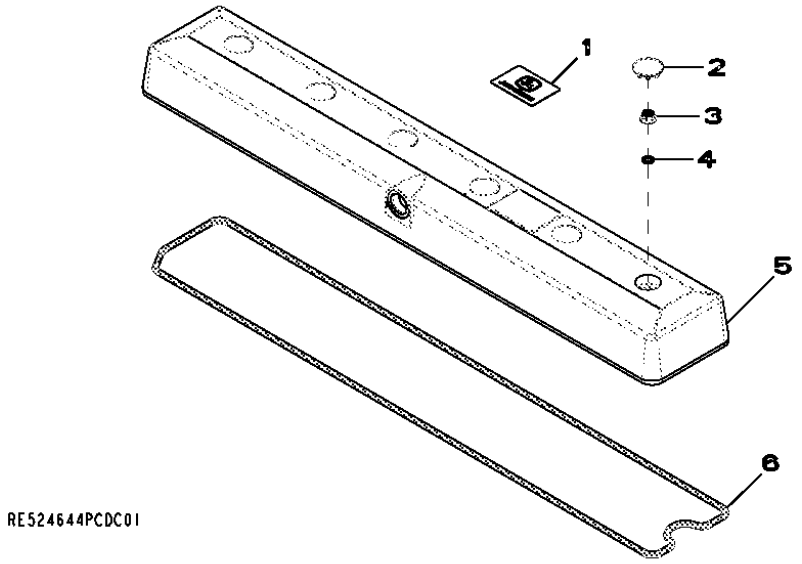

ITEM	NR.PECA	DESCRICAO	QTDE	NR. SERIE MOTOR	NOTAS
1	R521401	EMBLEMA	1		
2	H23125	PLUGUE	6		
3	R123574	PORCA	6		
4	R123575	ANEL O	6		
5	RE503027	TAMPA DE VALVULA	1		
6	R526044	JUNTA	1		

1202 OIL FILLER NECK - LEFT HAND SIDE
1202 GOULOTTE DE REMPLISSAGE - COTE GAUCHE
1202 BOCAL DE ENCHIMENTO DE OLEO - ESQUERDO
1202 BOCA DE LLENADO - LADO IZQUIERDA

RE59356PCDE02 -UN-16JAN08

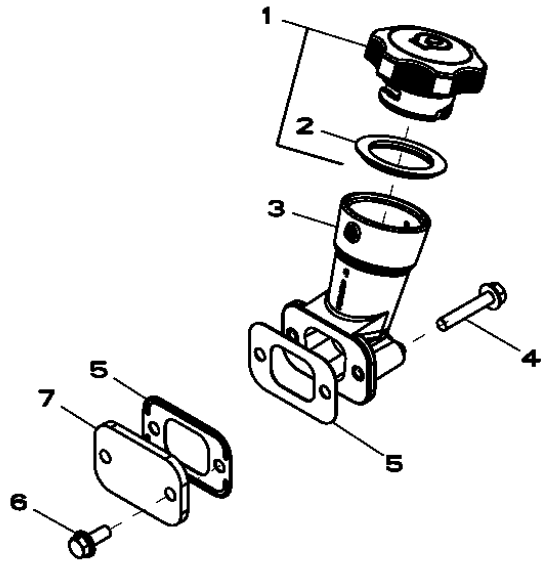

RE59356PCDE02

ITEM	*NR.PECA*	*DESCRICAO*	*QTDE*	*NR. SERIE MOTOR*	*NOTAS*
1	RE535560	TAMPAO DE ENCHIMENTO	1		
2	R502902	JUNTA DE VEDACAO	1		ID= 44MM
3	RE501377	BOCAL DE ENCHIMENTO	1		
4	RE67239	PARAFUSO	2		(A)
5	R136495	JUNTA	2		
6	RE67238	PARAFUSO	2		(A)
7	R116296	CAPA	1		

(A) THREADS WITH PRE-APPLIED SEALANT
FILETS ENDUITS DE PRODUIT D'ETANCHEITE
ROSCAS REVESTIDAS COM SELANTE PRE-APLICADO
ROSCAS CON PASTA SELLADORA PREAPLICADA

1331 CRANKSHAFT PULLEY
1331 POULIE DU VILEBREQUIN
1331 POLIA DO VIRABREQUIM
1331 POLEA DEL CIGUENAL

RE516504PCDD01 -UN-27MAR06

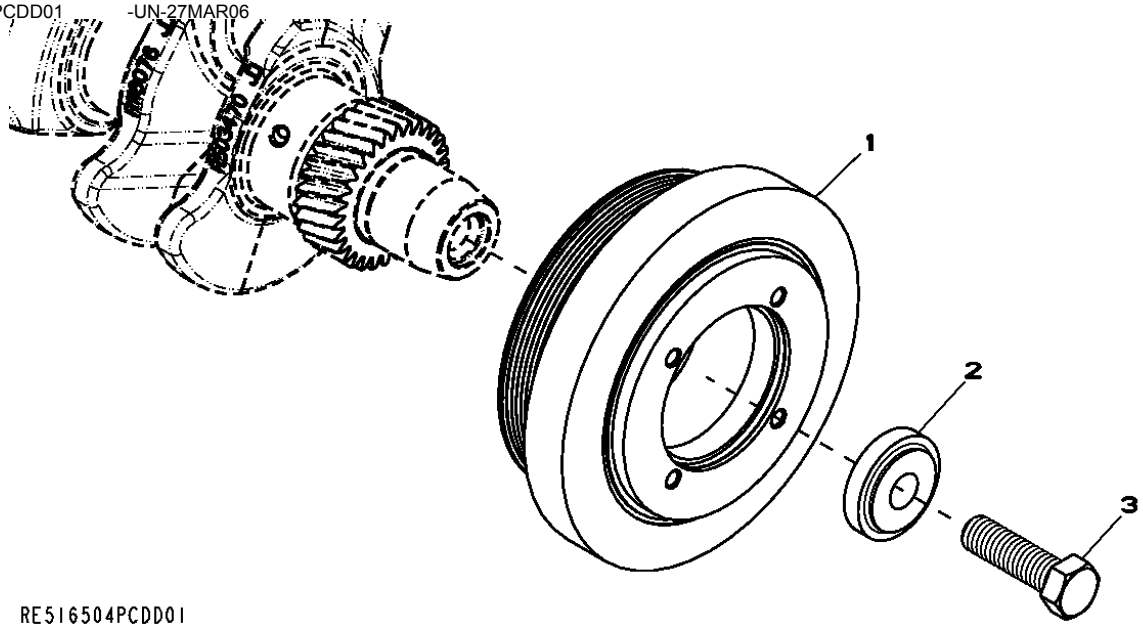

RE516504PCDD01

ITEM	*NR.PECA*	*DESCRICAO*	*QTDE*	*NR. SERIE MOTOR*	*NOTAS*
1	RE516509	POLIA COM AMORTECEDOR	1		OD= 188MM
2	R517237	BUCHA	1		
3	R516648	PARAFUSO SEXT.	1		
..	R520451	ADESIVO	1		LOCTITE 620, 10 ML.

1409 FLYWHEEL HOUSING
1409 CARTER VOLANT
1409 CARCACA DO VOLANTE
1409 CAJA DEL VOLANTE MOTOR

RE57764PCDE03 -UN-08APR08

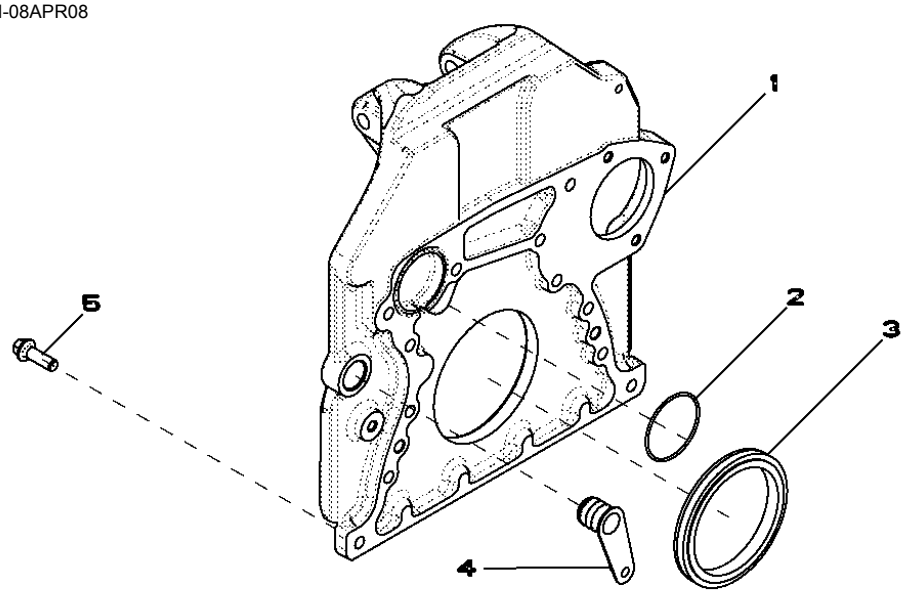

RE57764PCDE03

ITEM	NR.PECA	DESCRICAO	QTDE	NR. SERIE MOTOR	NOTAS
1	R524023	CARCACA	1		
2	R61467	ANEL O	1		
3	RE44574	VEDACAO	1		
4	R131769	PLUGUE	1		
5	R135918	PARAFUSO	12		

1580 FLYWHEEL
1580 VOLANT
1580 VOLANTE MOTOR
1580 VOLANTE

RE509853PCDD02 -UN-29MAY07

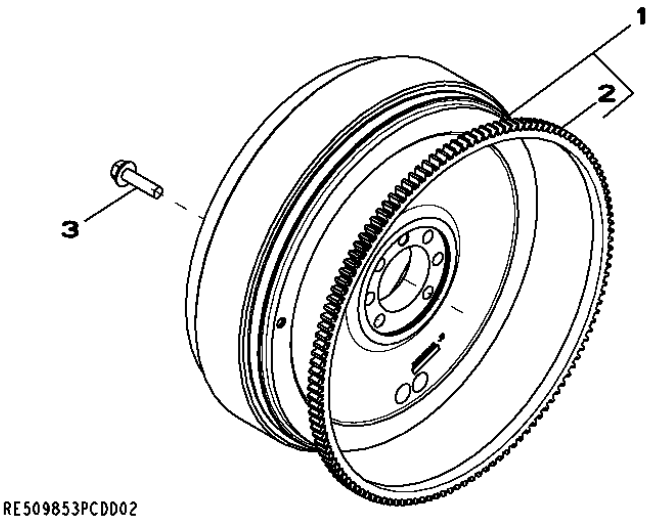

ITEM	*NR.PECA*	*DESCRICAO*	*QTDE*	*NR. SERIE MOTOR*	*NOTAS*
1	RE509854	VOLANTE	1		(MARCADO R505742)
2	R28811	COROA	1		
3	19M7813	PARAFUSO	6		M12 X 45

MEMORANDA
MEMORANDA
MEMORANDA
MEMORANDA

1639 FUEL INJECTION PUMP
1639 POMPE D'INJECTION
1639 BOMBA DE INJECAO
1639 BOMBA DE INYECCION

RE540084PCDA01 -UN-17SEP10

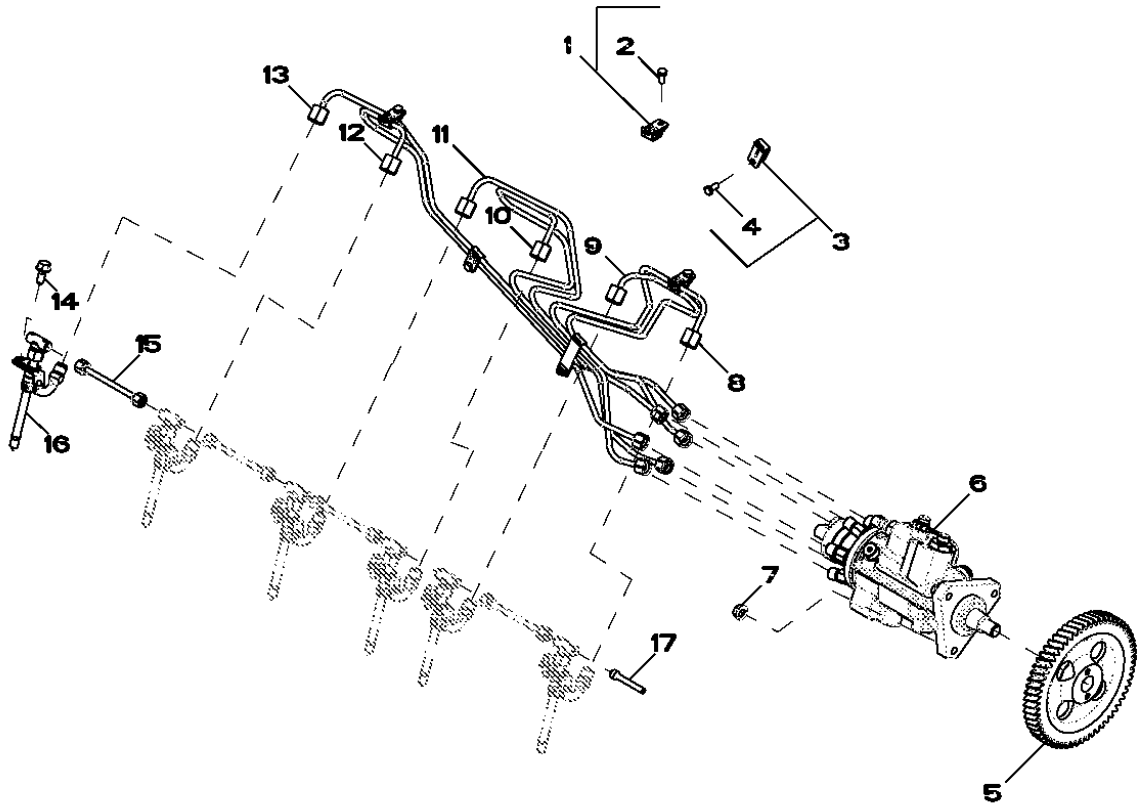

RE540084PCDA01

ITEM	NR.PECA	DESCRICAO	QTDE	NR. SERIE MOTOR	NOTAS
1	RE19797	BRACADEIRA	4		
2	19M7923	PARAFUSO SEXT.	1		M6 X 12
3	RE20901	BRACADEIRA	1		
4	19M8560	PARAFUSO SEXT.	1		M6 X 12
5	R505472	ENGRENAGEM	1		
6	RE518088	BOMBA INJETORA	1		
7	14M7298	PORCA COM FLANGE	3		M8
8	RE515228	LINHA DE COMBUSTIVEL	1		
9	RE515229	LINHA DE COMBUSTIVEL	1		
10	RE515230	LINHA DE COMBUSTIVEL	1		
11	RE515231	LINHA DE COMBUSTIVEL	1		
12	RE515232	LINHA DE COMBUSTIVEL	1		
13	RE515233	LINHA DE COMBUSTIVEL	1		
14	R116366	PARAFUSO	6		
15	RE68748	TUBO	4		
16	RE48786	BICO INJETOR	6		
17	R115532	LINHA DE COMBUSTIVEL	1		

MEMORANDA
MEMORANDA
MEMORANDA
MEMORANDA

1799 AIR INTAKE
1799 ADMISSION D'AIR
1799 ADMISSAO DE AR
1799 ADMISION DE AIRE

RE60157PCDD01 -UN-17SEP10

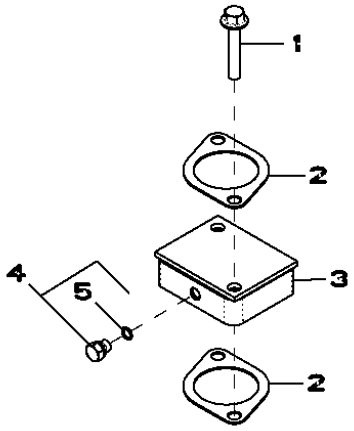

RE60157PCDD01

ITEM	*NR.PECA*	*DESCRICAO*	*QTDE*	*NR. SERIE MOTOR*	*NOTAS*
1	19M8528	PARAFUSO	2		M10 X 55
2	R81275	JUNTA	2		
3	R501472	ESPACADOR	1		
4	RE60071	CONEXAO	1		
5	51M7039	ANEL O	1		

1988 OIL PAN
1988 CARTER D'HUILE
1988 CARTER DE OLEO
1988 CARTER DE ACEITE

RE515677PCDF01 -UN-18JUN10

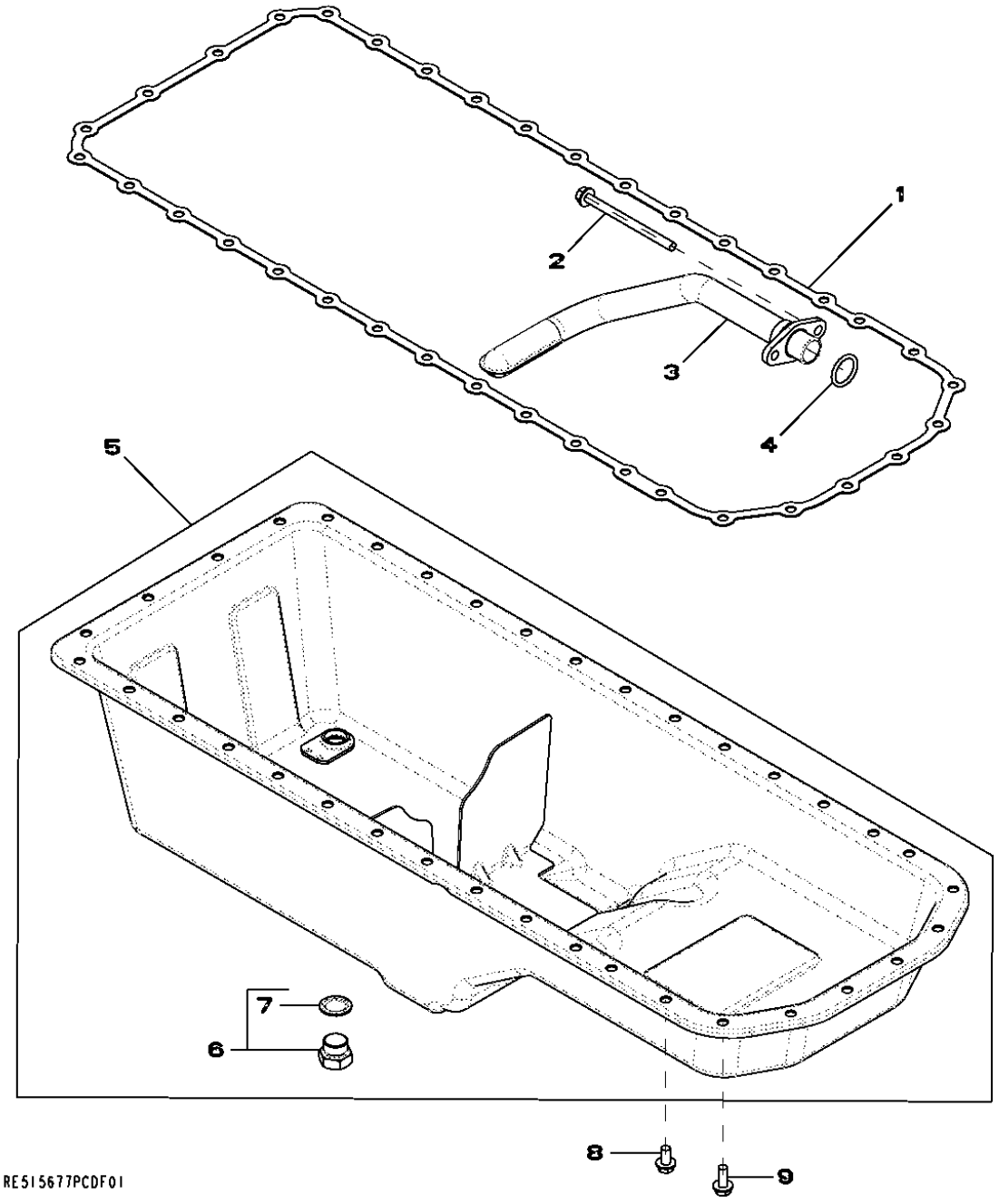

ESTA RELACAO CONTINUA

ITEM	NR.PECA	DESCRICAO	QTDE	NR. SERIE MOTOR	NOTAS
1	R521498	JUNTA	1		
2	19M10075	PARAFUSO	2		M8 X 110
3	RE515881	ENTRADA DA BOMBA DE OLEO	1		
4	R61871	ANEL O	1		
5	RE526901	CARTER	1		
6	RE523251	TAMPAO	1		
7	R519742	VEDACAO	1		
8	19M8163	PARAFUSO	30		M8 X 16
9	19M8062	PARAFUSO	6		M8 X 20

2001 WATER PUMP PULLEY
2001 POULIE DE POMPE A EAU
2001 POLIA DA BOMBA DE AGUA
2001 POLEA DE LA BOMBA DE AGUA

RE58175PCDD02 -UN-23SEP08

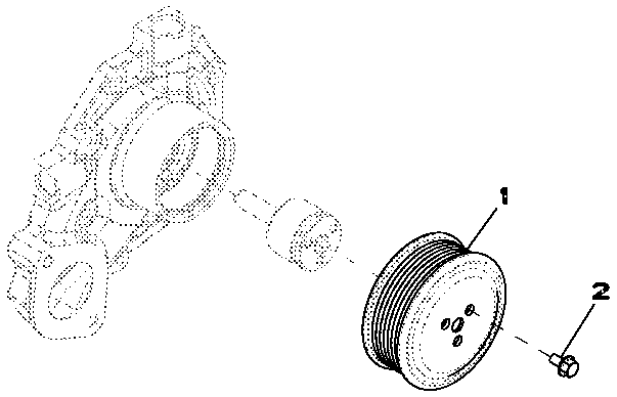

RE58175PCDD02

ITEM	NR.PECA	DESCRICAO	QTDE	NR. SERIE MOTOR	NOTAS
1	R115250	POLIA	1		
2	19M7774	PARAFUSO	3		M6 X 12

2103 THERMOSTAT COVER
2103 COUVERCLE DE THERMOSTAT
2103 TAMPA DO TERMOSTATO
2103 TAPA TERMOSTATO

RE59574PCDD01 -UN-18MAR10

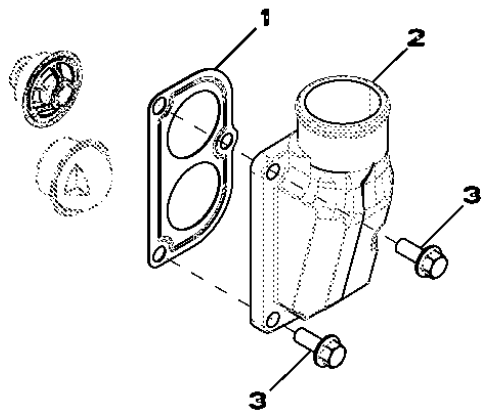

RE59574PCDD01

ITEM	*NR.PECA*	*DESCRICAO*	*QTDE*	*NR. SERIE MOTOR*	*NOTAS*
1	R501373	JUNTA	1		
2	R106821	CAPA	1		
3	19M7785	PARAFUSO	3		M10 X 25

2202 THERMOSTAT
2202 THERMOSTAT
2202 TERMOSTATO
2202 TERMOSTATO

RE59718PCDD02 -UN-06JUN07

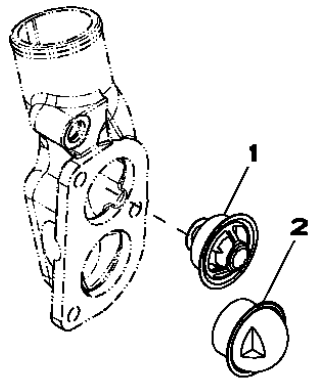

RE59718PCDD02

ITEM	*NR.PECA*	*DESCRICAO*	*QTDE*	*NR. SERIE MOTOR*	*NOTAS*
1	RE524562	TERMOSTATO	1		
2	RE522076	TERMOSTATO	1		82°C (180°F)

28AC EXHAUST MANIFOLD
28AC COLLECTEUR D'ECHAPPEMENT
28AC COLETOR DO ESCAPE
28AC COLECTOR DE ESCAPE

RE532229PCDA01 -UN-30AUG06

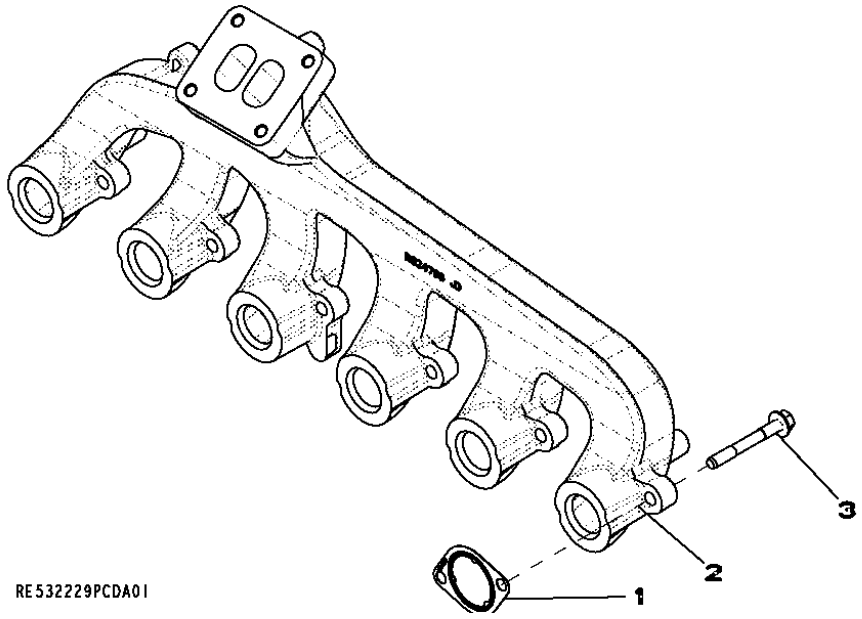

ITEM	*NR.PECA*	*DESCRICAO*	*QTDE*	*NR. SERIE MOTOR*	*NOTAS*
1	R519488	JUNTA	6		
2	R524796	COLETOR DE ESCAPE	1		
3	R522554	PARAFUSO SEXT.	12		

2902 VENTILATING SYSTEM
2902 SYSTEME DE VENTILATION
2902 SISTEMA DE VENTILACAO
2902 SISTEMA DE VENTILACION

RE59988PCDD01 -UN-23MAY07

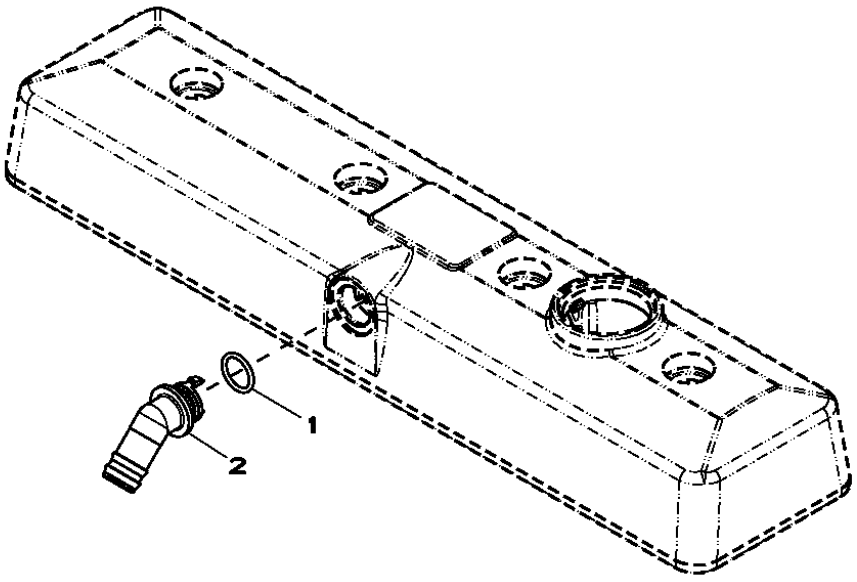

RE59988PCDD01

ITEM	NR.PECA	DESCRICAO	QTDE	NR. SERIE MOTOR	NOTAS
1	R72328	ANEL O	1		18.720 X 2.616 MM
2	R123586	CONEXAO EM ANGULO	1		

MEMORANDA
MEMORANDA
MEMORANDA
MEMORANDA

30AN STARTING MOTOR
30AN DEMARREUR
30AN MOTOR DE ARRANQUE
30AN MOTOR DA ARRANQUE

RE539194PCDA01 -UN-17NOV09

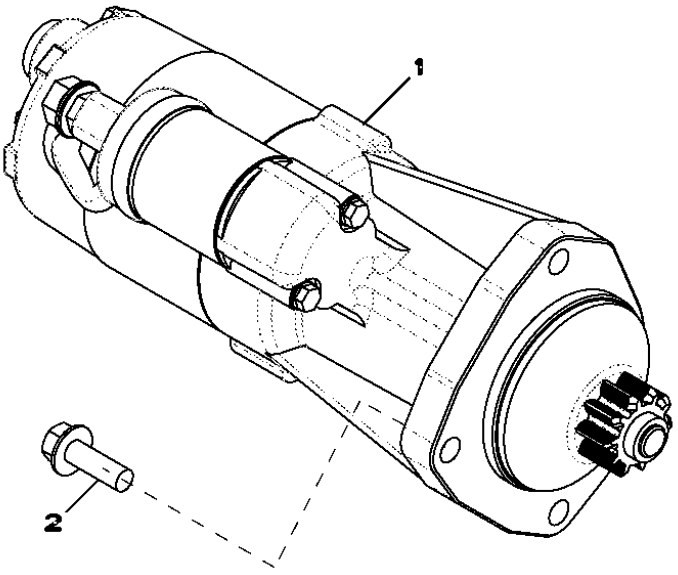

ITEM	*NR.PECA*	*DESCRICAO*	*QTDE*	*NR. SERIE MOTOR*	*NOTAS*
1	RE529593	MOTOR DE PARTIDA	1		
2	19M7786	PARAFUSO	2		M10 X 30

35EJ FUEL FILTER
35EJ FILTRE A COMBUSTIBLE
35EJ FILTRO DE COMBUSTVEL
35EJ FILTRO DE COMBUSTIBLE

RE527177PCDB01 -UN-10FEB10

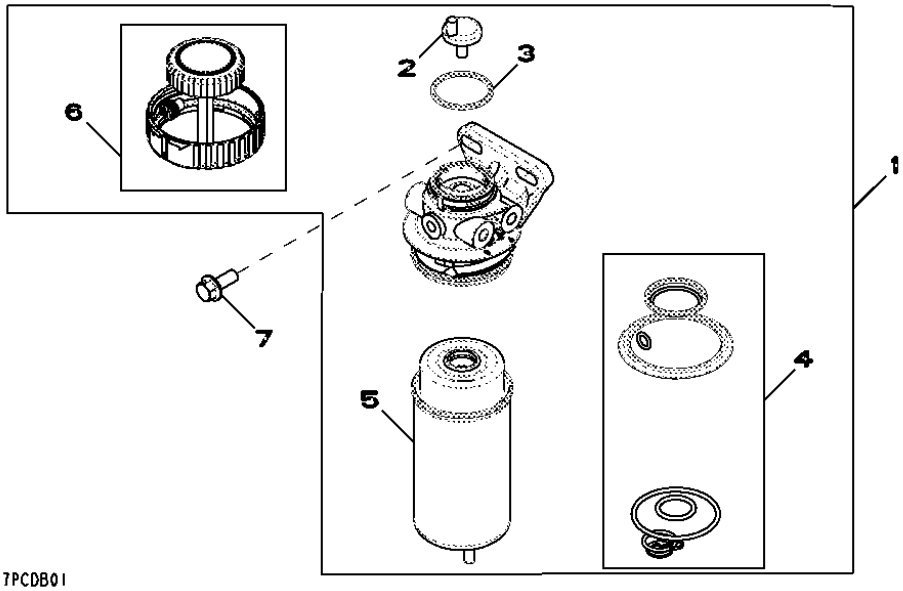

ITEM	*NR.PECA*	*DESCRICAO*	*QTDE*	*NR. SERIE MOTOR*	*NOTAS*
1	RE525802	FILTRO	1		
2	RE60854	KIT VÝLVULA	1		
3	RE516512	KIT - ANEL O	1		
4	RE516553	KIT RETENTOR	1		
5	RE524723	FILTRO	1		
6	RE526834	KIT RETENTOR	1		
7	19M7785	PARAFUSO	1		M10 X 25

3602 FRONT PLATE AND IDLE GEARS (UPPER AND LOWER)
3602 PLAQUE AVANT ET PIGNONS DE LA DISTRIBUTION (SUPERIEUR ET INFERIEUR)
3602 PLACA DIANTEIRA E ENGRENAGENS INTERMEDIARIAS (SUPERIOR E INFERIOR)
3602 PLACA DELANTERA Y ENGRANAJE DE DISTRIBUCION (SUPERIOR Y INFERIOR)

RE58179PCDD01 -UN-30MAY07

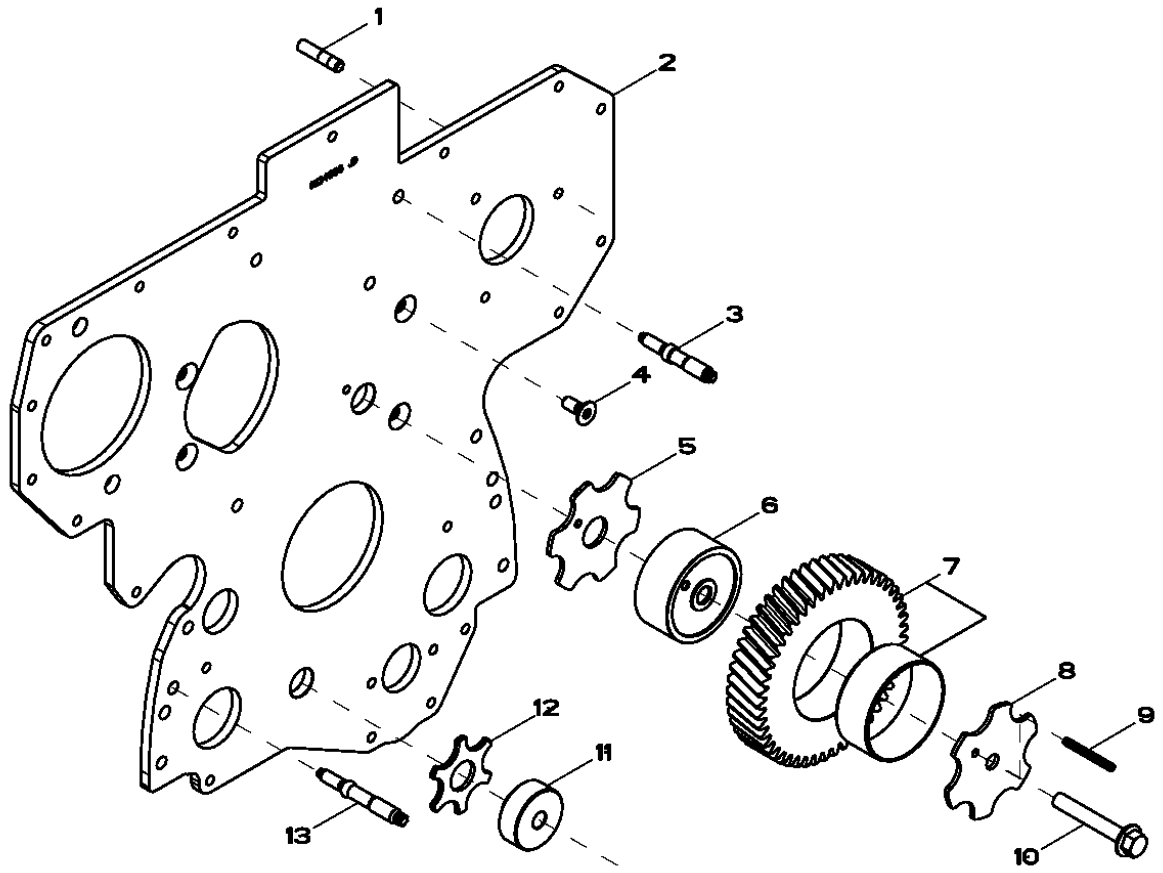

RE58179PCDD01

ITEM	NR.PECA	DESCRICAO	QTDE	NR. SERIE MOTOR	NOTAS
1	R116386	PINO	3		M8 X LGTH= 37MM
2	R134526	PLACA	1		
3	R134518	PINO	2		LGTH= 68MM
4	R136475	PARAFUSO	4		
5	R123174	ARRUELA DE ENCOSTO	1		
6	R120641	EIXO	1		OD= 70MM, TK= 38,5MM
7	RE508932	ENGRENAGEM	1		Z= 49, (MARCADO R505121)
8	R131206	ARRUELA DE ENCOSTO	1		
9	34H288	PINO ELASTICO	1		4.775 X 44.450 MM
10	19M8997	PARAFUSO	1		M10 X 65
11	R114194	EIXO	1		OD= 44,5MM, TK= 16MM
12	R101225	ARRUELA DE ENCOSTO	1		
13	R123584	PINO	4		LGTH= 79MM
..	DD15664	SELANTE	1		

3799 COVER, WITHOUT FUEL PUMP
3799 COUVERCLE, SANS POMPE D'ALIMENTATION
3799 TAMPA, SEM BOMBA DE ALIMENTACAO
3799 TAPADERA, SIN BOMBA DE ALIMENTACION

RE59619PCDD02 -UN-22MAR06

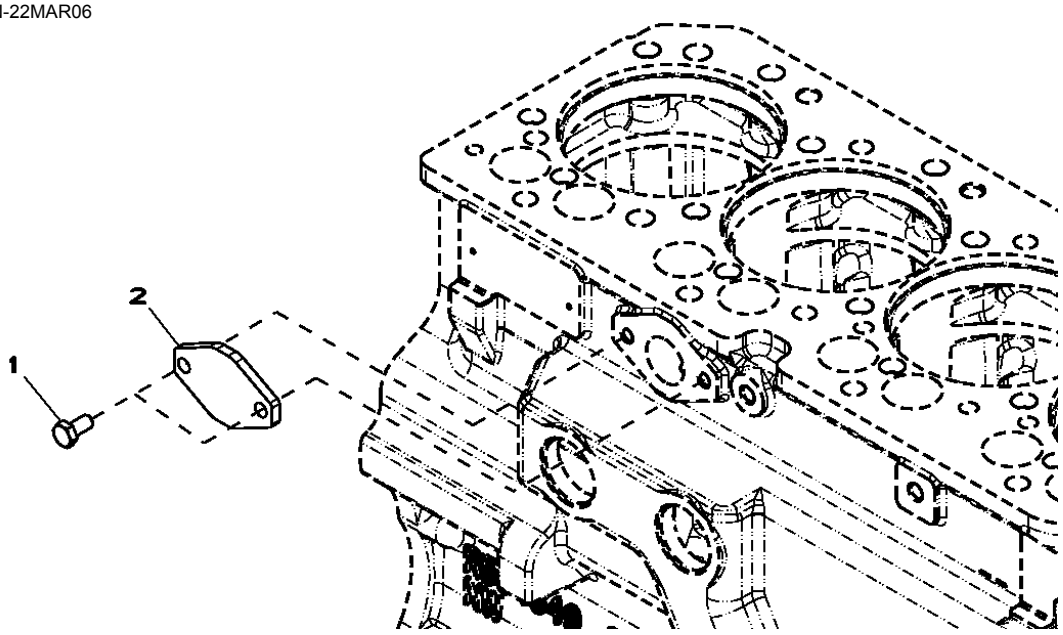

ITEM	*NR.PECA*	*DESCRICAO*	*QTDE*	*NR. SERIE MOTOR*	*NOTAS*
1	RE66334	PARAFUSO SEXT.	2		(A)
2	R123396	CAPA	1		

(A) THREADS WITH PRE-APPLIED SEALANT
FILETS ENDUITS DE PRODUIT D ETANCHEITE
ROSCAS REVESTIDAS COM SELANTE PRE-APLICADO
ROSCAS CON PASTA SELLADORA PREAPLICADA

MEMORANDA
MEMORANDA
MEMORANDA
MEMORANDA

3903 THERMOSTAT HOUSING / BY PASS TUBE TO WATER PUMP
3903 BOITIER DE THERMOSTAT / TUBE DE DERIVATION A LA POMPE A EAU
3903 CAIXA DO TERMOSTATO / TUBO DE DESVIO PARA BOMBA DE AGUA
3903 CARCASA DEL TERMOSTATO / TUBO DE DERIVACION A LA BOMBA DE AGUA

RE60002PCDD01 -UN-06NOV07

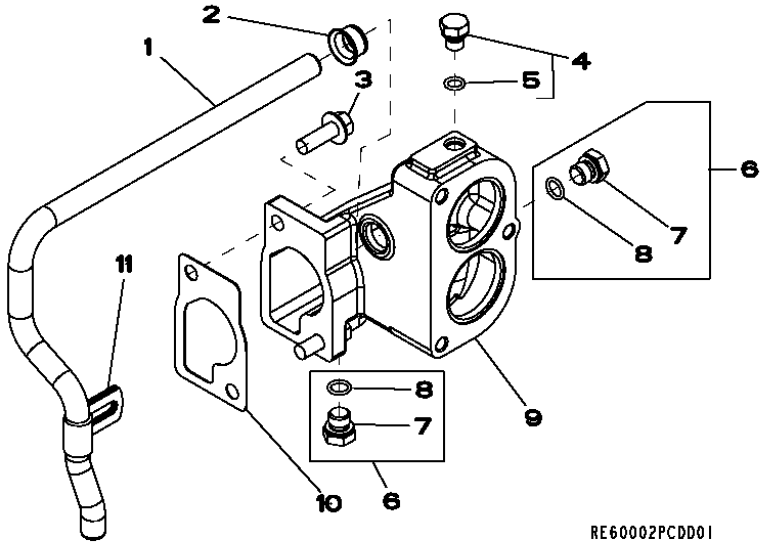

ITEM	NR.PECA	DESCRICAO	QTDE	NR. SERIE MOTOR	NOTAS
1	R123346	TUBO	1		
2	R123226	VEDACAO	1		
3	19M7786	PARAFUSO	2		M10 X 30
4	RE46686	TAMPAO	1		
5	51M7040	ANEL O	1		
6	RE46684	TAMPAO	1		
7	R107768	TAMPAO DE DRENO	1		
8	51M7041	ANEL O	1		
9	R517196	CARCACA	1		
10	R123345	JUNTA	1		
11	R123324	BRACADEIRA	1		

4001 ENGINE OIL DIPSTICK
4001 JAUGE A HUILE MOTEUR
4001 VARETA DE NIVEL DE OLEO DO MOTOR
4001 ASPILLA PARA MEDIR EL NIVEL DE ACEITE DEL MOTOR

RE59700PCDD02 -UN-02APR08

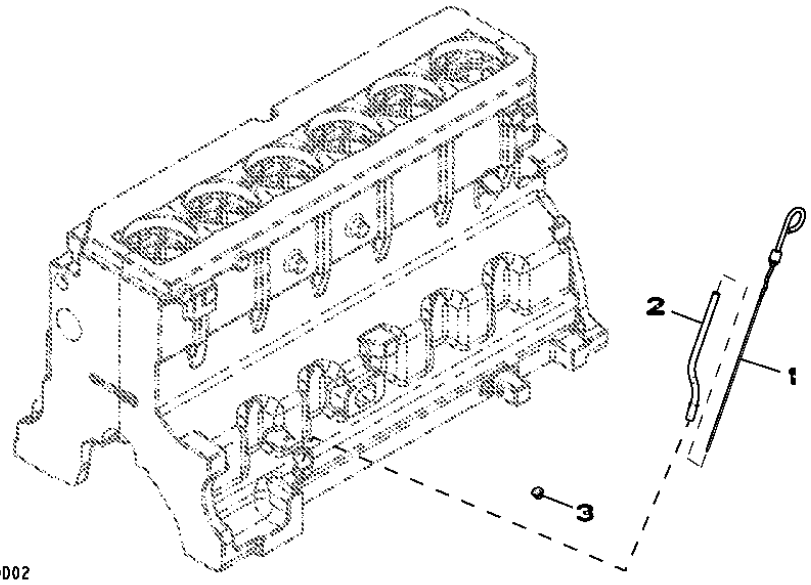

ITEM	*NR.PECA*	*DESCRICAO*	*QTDE*	*NR. SERIE MOTOR*	*NOTAS*
1	RE69243	VARETA DE NIVEL	1		
2	R130055	TUBO VARETA DE NIVEL	1		
3	R502725	PLUGUE	1		

MEMORANDA
MEMORANDA
MEMORANDA
MEMORANDA

4425 TIMING GEAR COVER
4425 COUVERCLE DE DISTRIBUTION
4425 TAMPA ENGR. COMANDO DE VALVULAS
4425 TAPA DE LA DISTRIBUCION

RE508049PCDE01 -UN-08NOV07

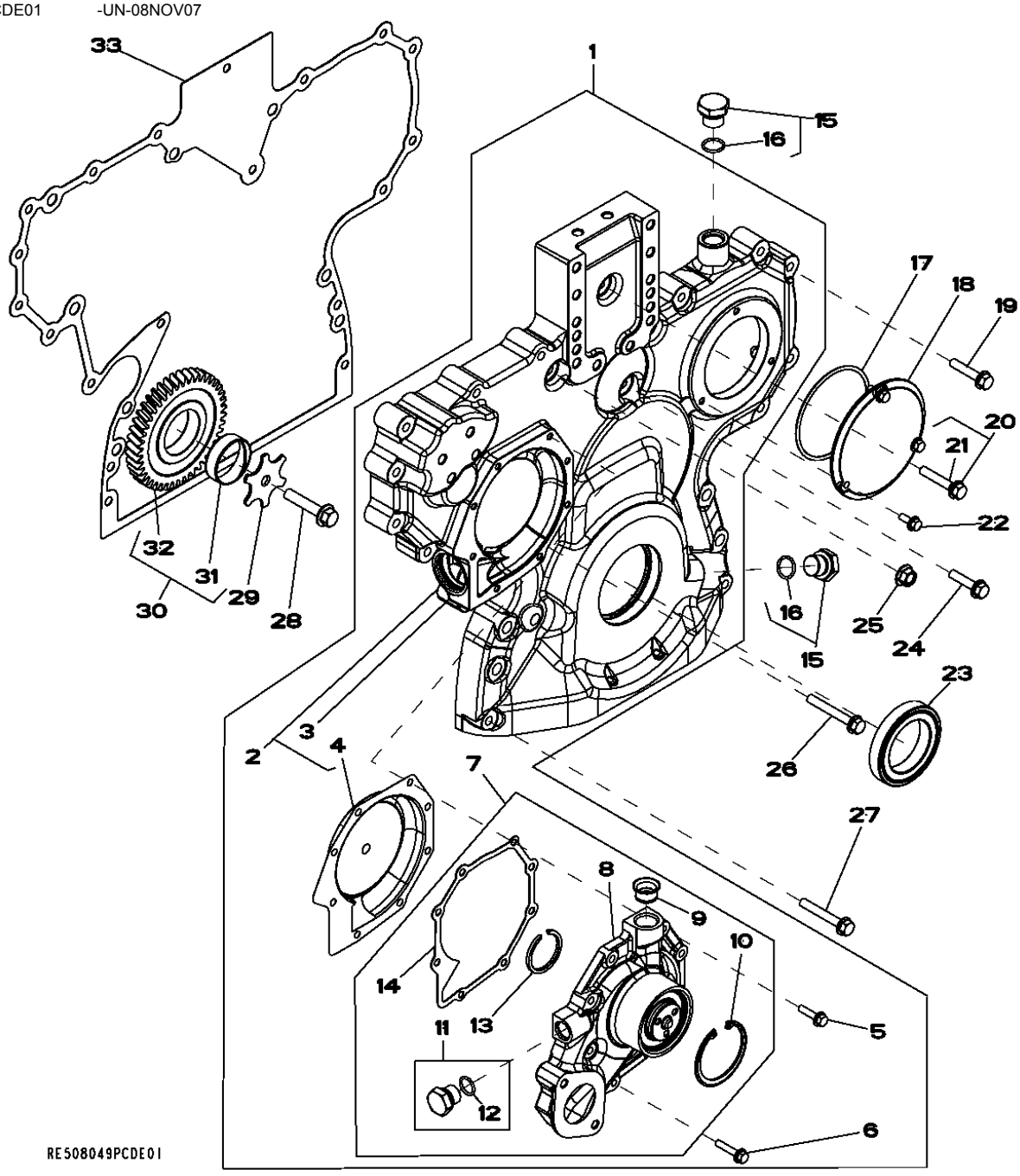

ITEM	NR.PECA	DESCRICAO	QTDE	NR. SERIE MOTOR	NOTAS
1	RE523469	CAPA	1		
2	RE528621	TRADUCAO NAO DISPONIVEL	1		
3	R520129	CAPA	1		
4	RE508566	INSERTO	1		
5	19M7863	PARAFUSO	5		M6 X 25
6	19M7796	PARAFUSO	3		M6 X 30
7	RE505980	BOMBA DE AGUA	1		
	SE501609	BOMBA D'GUA REMANUFATURADA	1		(REMANUFACTURED)
8	R503509	CARCACA	1		
9	R123226	VEDACAO	1		
10	R71228	ANEL	1		
11	RE46685	TAMPAO	1		
12	51M7043	ANEL O	1		
13	A364R	ANEL DE PRESSAO	1		
14	R123417	JUNTA	1		
15	RE517370	CONEXAO	2		
16	51M7044	ANEL O	1		
17	R121424	ANEL O	1		91.669 X 3.531 MM
18	R121411	CAPA	1		
19	19M8317	PARAFUSO	10		
20	RE67239	PARAFUSO	1		W/ SEALANT
21	19M7799	PARAFUSO	1		M8 X 45, W/O SEALANT
22	19M7775	PARAFUSO	3		M6 X 16
23	RE505515	VEDACAO	1		
24	19M8291	PARAFUSO	1		M8 X 35
25	14M7296	PORCA COM FLANGE	6		
26	19M7801	PARAFUSO	1		M8 X 60
27	19M7979	PARAFUSO	2		M8 X 55
28	19M8966	PARAFUSO	1		M10 X 50
29	R131283	ARRUELA DE ENCOSTO	1		
30	RE56369	ENGRENAGEM	1		
31	R114193	BUCHA	1		
32	R120636	ENGRENAGEM	1		
33	R520131	JUNTA	1		

4603 BLOC-CYLINDRES
4603 CYLINDER BLOCK
4603 BLOCO DO CILINDRO
4603 BLOQUE DE CILINDROS

RE59344PCDE01 -UN-13APR08

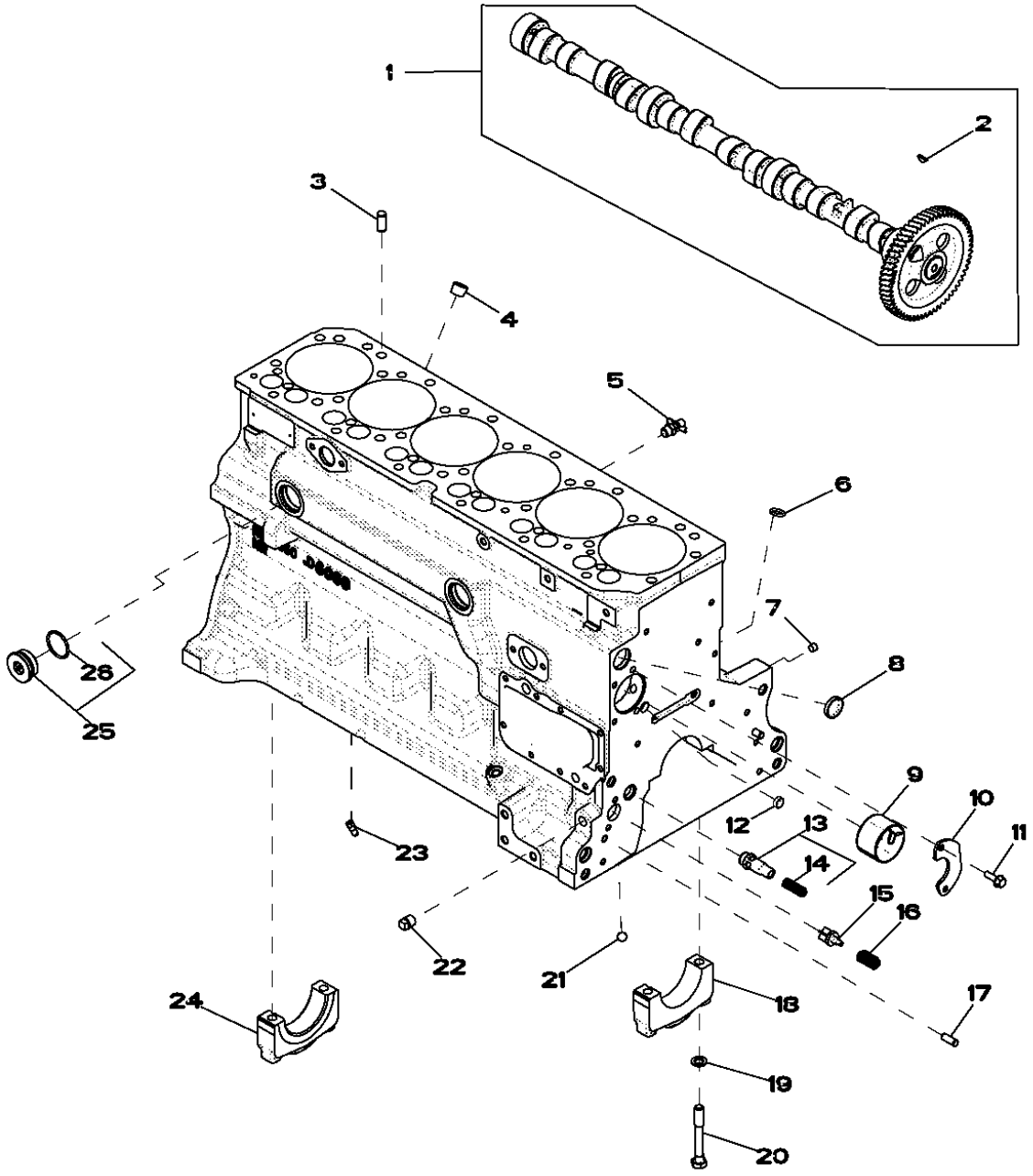

ESTA RELACAO CONTINUA

ITEM	NR.PECA	DESCRICAO	QTDE	NR. SERIE MOTOR	NOTAS
1	RE56578	EIXO DE CAMES	1		
2	R133303	CHAVETA	1		
3	R48685	PINO DE CENTRAGEM	4		
4	15H584	TAMPAO	1		
5	AT13740	VALVULA DE DRENO	1		
6	R97185	ANEL O	1		
7	RE71255	TAMPAO	7		
8	R116466	PLUGUE	1		
9	R119874	BUCHA	1		
10	R132518	PLACA	1		
11	19M8999	PARAFUSO	2		M8 X 25
12	T18891	PLUGUE	2		
13	RE505501	VALVULA DE SANGRIA	1		
14	R131425	MOLA DE COMPRESSAO	1		
15	R121043	VALVULA	1		
16	R111137	MOLA	1		
17	R26650	PINO DE CENTRAGEM	2		
18	R114241	TAMPA DE ROLAMENTO	6		
19	T20168	ARRUELA	14		
20	T23474	PARAFUSO SEXT.	14		
21	D2361R	ESFERA	1		
22	15H623	TAMPAO	1		
23	R131182	ORIFICIO	6		
24	R132186	TAMPA DE ROLAMENTO	1		
25	RE508185	CONEXAO	2		
26	U13639	ANEL O	1		

4712 CRANKSHAFT / BEARINGS
4712 VILEBREQUIN / COUSSINETS
4712 VIRABREQUIM / ROLAMENTOS
4712 CIGUENAL / COJINETE

RE506346PCDE01 -UN-29MAR06

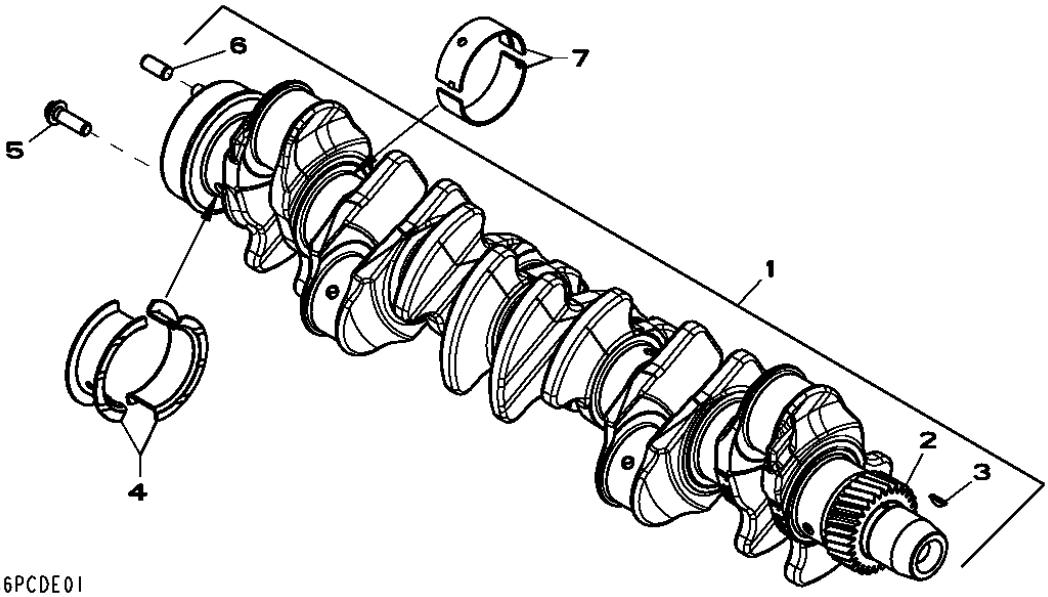

RE506346PCDE01

ITEM	NR.PECA	DESCRICAO	QTDE	NR. SERIE MOTOR	NOTAS
1	RE505921	VIRABREQUIM	1		(A) ASSY, INCL KEYS 2, 3, 6. (PEDIR TAMBEM RE516340 E RE44574)
	SE501655	TRADUCAO NAO DISPONIVEL	1		(REMAN FOR RE505921)
2	R120631	ENGRENAGEM	1		Z= 30
3	R505609	CHAVETA	1		LGTH= 18.5MM
4	RE65168	CONJ. DO ROLAMENTO	1		STD, (CONJUNTO DE PECAS R123563 E R123564)
	RE65912	ROLAMENTO AXIAL	AR		(A) US -0.254MM, (CONJUNTO DE PECAS R130574 E R130575)
5	R135918	PARAFUSO	6		
6	R48685	PINO DE CENTRAGEM	1		
7	RE65165	CONJ. DO ROLAMENTO	4		STD, (CONJUNTO DE PECAS R123561 E R123562)
	RE65911	ROLAMENTO	AR		(A) US -0.254MM, (CONJUNTO DE PECAS R130576 E R130577)

(A) GRINDING GUIDELINES : SEE CTM104
DIRECTIVES DE RECTIFICATION : VOIR CTM105
DIRETRIZES PARA RETIFICA: VER CTM206
INSTRUCCIONES REFERENTE AL RECTIFICADO : VER CTM107

MEMORANDA
MEMORANDA
MEMORANDA
MEMORANDA

4820 CONNECTING RODS AND PISTONS
4820 BIELLES ET PISTONS
4820 BIELAS E PISTOES
4820 BIELA Y PISTONES

RE507801PCDE04 -UN-23FEB10

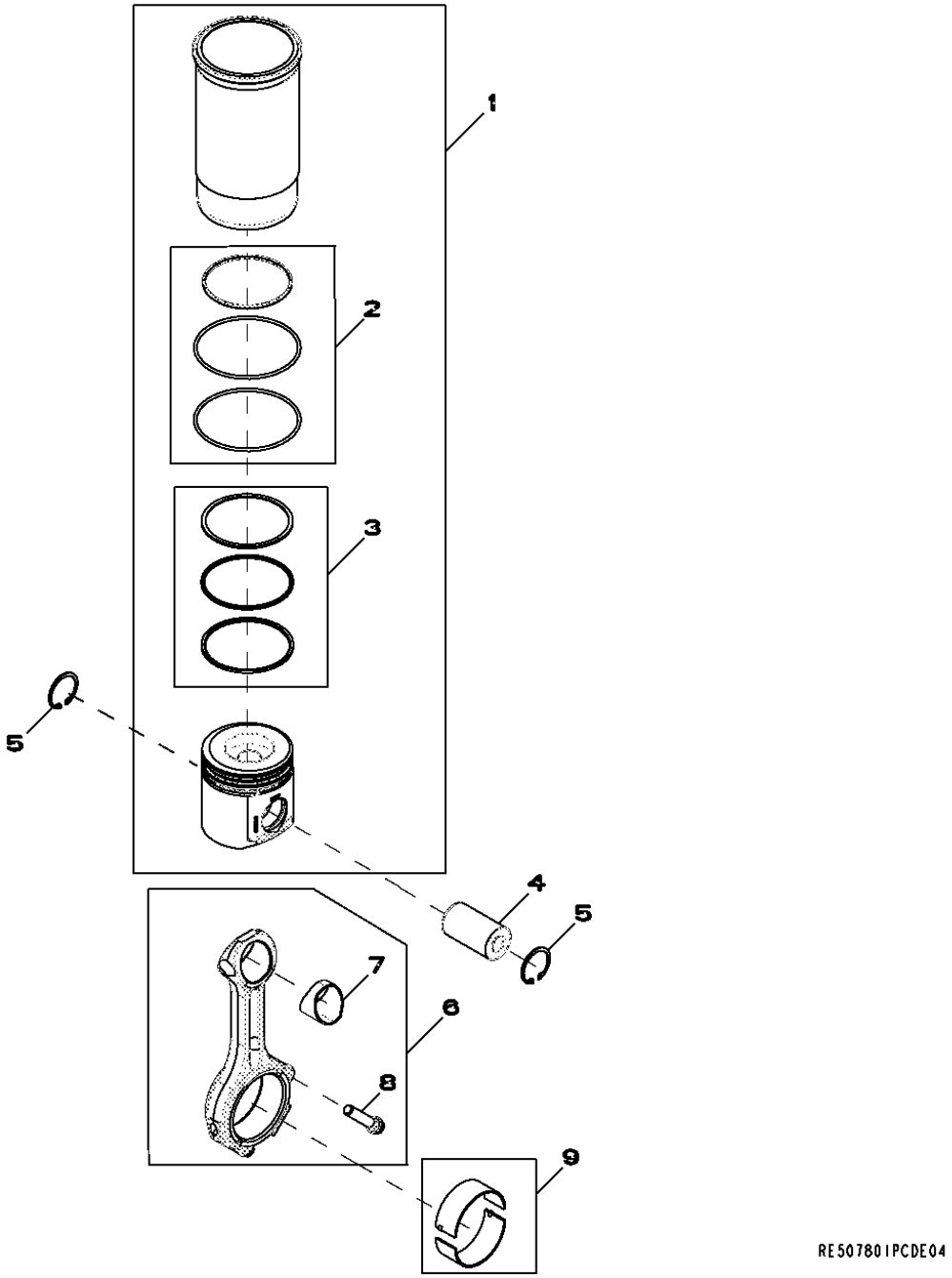

ITEM	NR.PECA	DESCRICAO	QTDE	NR. SERIE MOTOR	NOTAS
1	RE507850	KIT PISTAO E CAMISA	6		
2	AR65507	KIT - ANEL O	1		PACKG (3)
3	RE507852	KIT ANEIS DE PISTAO	1		PACKG (3)
4	RE63915	KIT PINO E BUCHA	6		
5	R54114	ANEL DE PRESSAO	12		
6	RE500608	BIELA	6		
7	R114082	BUCHA	1		
8	R501124	PARAFUSO	2		A= 61MM, M12
9	RE65908	ROLAMENTO	6		STD (KIT (2) R113698)

4902 ROCKER ARM / SHAFT / TAPPET / PUSH ROD
4902 CULBUTEUR / ARBRE / POUSSOIR DE SOUPAPE / TIGE
4902 BALANCIM / EIXO / TUCHO / HASTE DE COMANDO
4902 BALANCIN / ARBOL / BOTADOR / VARILLA DE EMPUJE

RE59334PCDE06 -UN-24FEB10

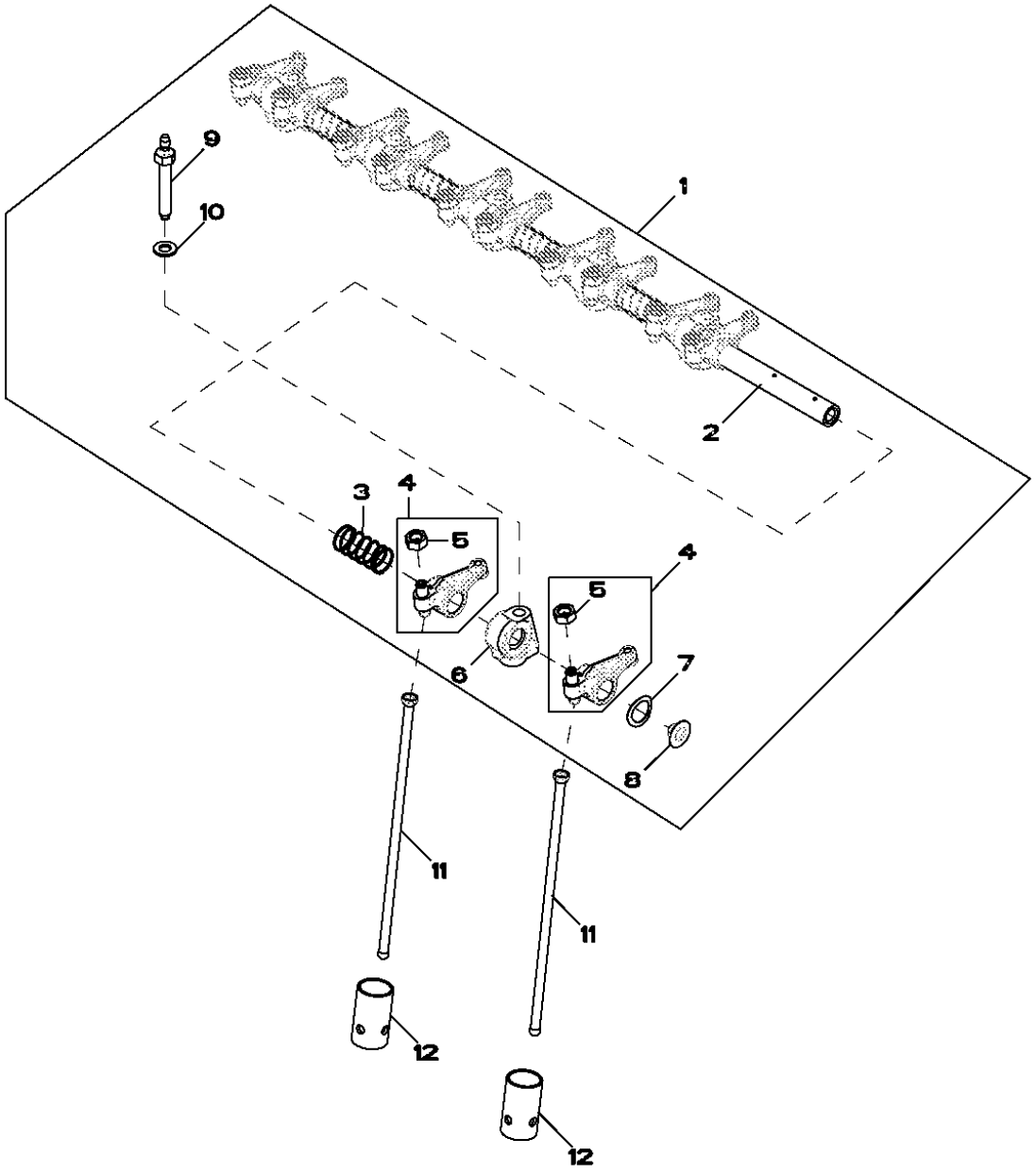

ITEM	NR.PECA	DESCRICAO	QTDE	NR. SERIE MOTOR	NOTAS
1	RE525910	KIT	1		
2	R123514	EIXO DO BALANCIM	1		
3	T20314	MOLA	5		
4	RE508317	BALANCIM	12		
5	14M7148	PORCA	1		M10
6	R123161	SUPORTE	6		
7	T20316	ARRUELA	2		
8	R54565	PLUGUE	2		
9	R123271	PINO	6		
10	R529416	ARRUELA	6		
11	R107731	VARETA	12		
12	R123565	SEGUIDOR DE CAME	12		

5001 OIL PUMP
5001 POMPE A HUILE
5001 BOMBA DE OLEO
5001 BOMBA DE ACEITE

RE57763PCDD02 -UN-26MAY09

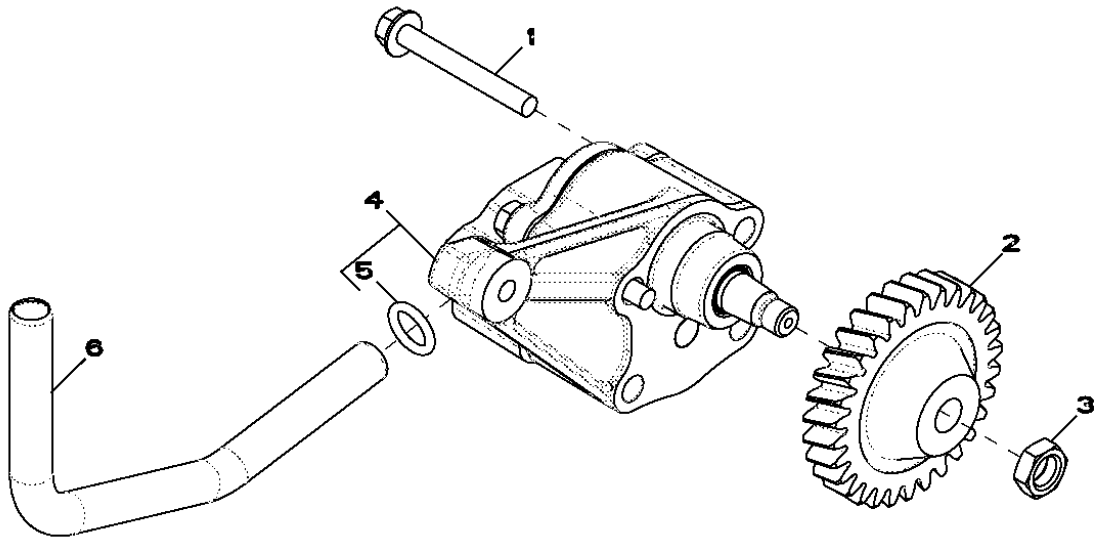

RE57763PCDD02

ITEM	NR.PECA	DESCRICAO	QTDE	NR. SERIE MOTOR	NOTAS
1	19M8987	PARAFUSO	2		M8 X 65
2	R120638	ENGRENAGEM	1		Z= 30
3	14M7066	PORCA	1		M12
4	RE504914	BOMBA DE OLEO	1		
	SE501814	BOMBA DE LEO REMANUFATUR.	1		(REMAN FOR RE504914)
5	R97185	ANEL O	1		
6	R121376	TUBO	1		

MEMORANDA
MEMORANDA
MEMORANDA
MEMORANDA

5107 CYLINDER HEAD
5107 CULASSE
5107 CULATRA
5107 CULATA

RE59335PCDD04 -UN-25MAR10

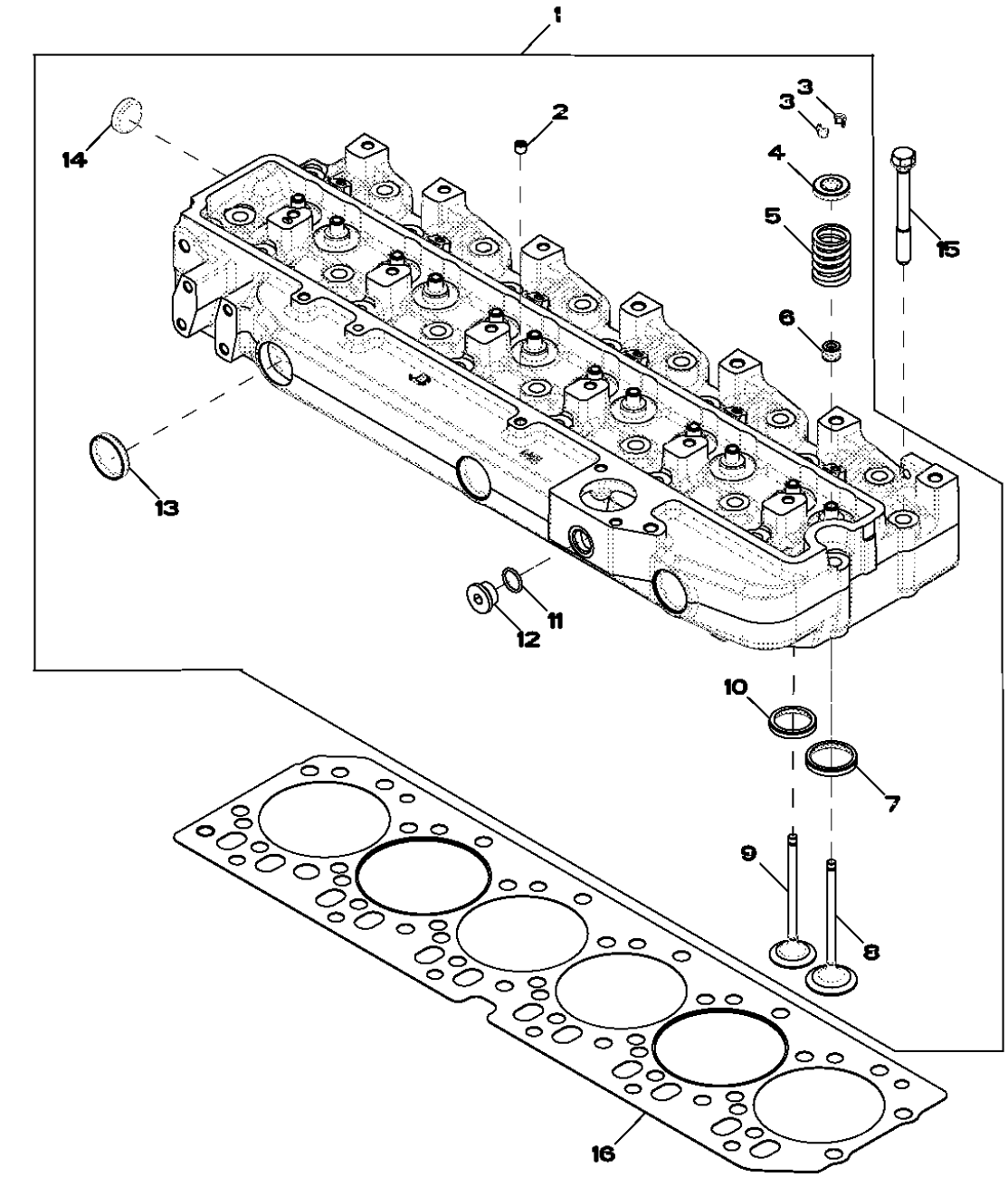

ITEM	NR.PECA	DESCRICAO	QTDE	NR. SERIE MOTOR	NOTAS
1	RE57489	CABECOTE	1		
	SE501581	TRADUCAO NAO DISPONIVEL	1		(REMAN FOR RE57489)
2	RE71255	TAMPAO	1		
3	R91889	RETENTOR	24		OD=11.7MM
4	RE60005	RODADOR	12		
5	R26125	MOLA	12		
6	RE31617	VEDACAO	12		
7	R106831	INSERTO DE ASSENTO VALVULA	6		(A) OD=47.2MM
8	R98062	VALVULA DE ADMISSAO	6		OD STD
	R97490	VALVULA DE ADMISSAO	AR		+0.381MM (OS)
	R97491	VALVULA DE ADMISSAO	AR		+0.762MM (OS)
9	R90692	VALVULA DE ESCAPE	6		OD STD
	R97492	VALVULA DE ESCAPE	AR		+0.381MM (OS)
	R97493	VALVULA DE ESCAPE	AR		+0.762MM (OS)
10	R106829	INSERTO DE ASSENTO VALVULA	6		(B) OD=43.1MM
11	R26906	ANEL O	1		
12	T58477	TAMPAO	1		(PEDIR TAMBEM R26906) 7/8"-14UNF APPL
13	R43409	PLUGUE	3		OD=43.3MM
14	CD16284	PLUGUE	1		OD=32.6MM REAR
15	R85363	PARAFUSO SEXT.	26		12.7MM X 112MM
16	R116516	VEDACAO DE CILINDRO	1		

(A) INTAKE
ADMISSION
ADMISSAO
ADMISION

(B) EXHAUST
ECHAPPEMENT
ESCAPE
ESCAPE

5204 AUXILIARY DRIVE
5204 ENTRAINEMENT AUXILIAIRE
5204 TRANSMISSAO AUXILIAR
5204 TRANSMISION ADICIONAL

RE59264PCDD04 -UN-03NOV08

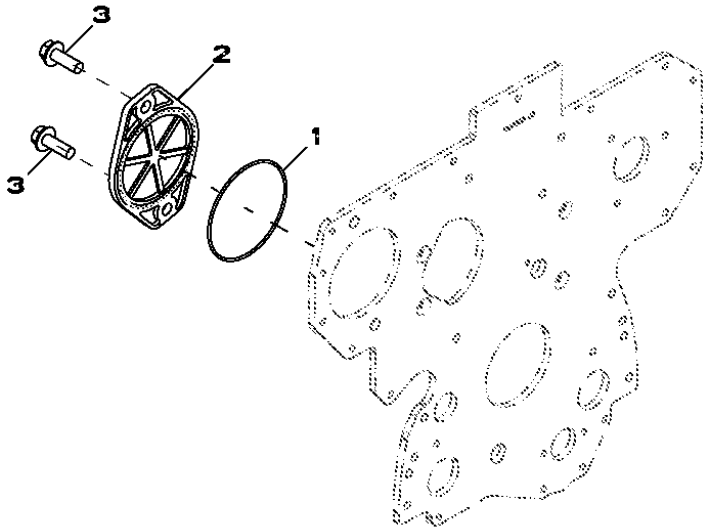

RE59264PCDD04

ITEM	NR.PECA	DESCRICAO	QTDE	NR. SERIE MOTOR	NOTAS
1	T20758	ANEL O	1		
2	R135757	CAPA	1		
3	19M7790	PARAFUSO	2		M12 X 35

5701 WATER PUMP INLET
5701 ENTREE DE LA POMPE A EAU
5701 ENTRADA DA BOMBA DE AGUA
5701 ENTRADA DE BOMBA DE AGUA

RE59313PCDD02 -UN-11JUN07

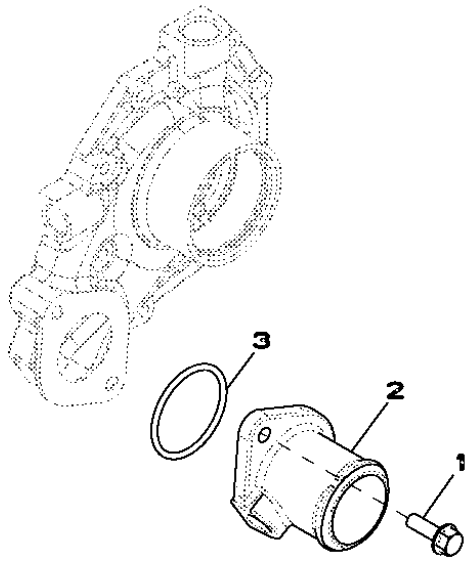

RE59313PCDD02

ITEM	*NR.PECA*	*DESCRICAO*	*QTDE*	*NR. SERIE MOTOR*	*NOTAS*
1	19M7867	PARAFUSO	2		M8 X 25
2	R121634	CARCACA	1		
3	R89944	ANEL O	1		

5903 OIL COOLER
5903 REFROIDISSEUR D?HUILE
5903 RESFRIADOR DO OLEO
5903 ENFRIADOR DE ACEITE

RE59756PCDD02 -UN-25APR08

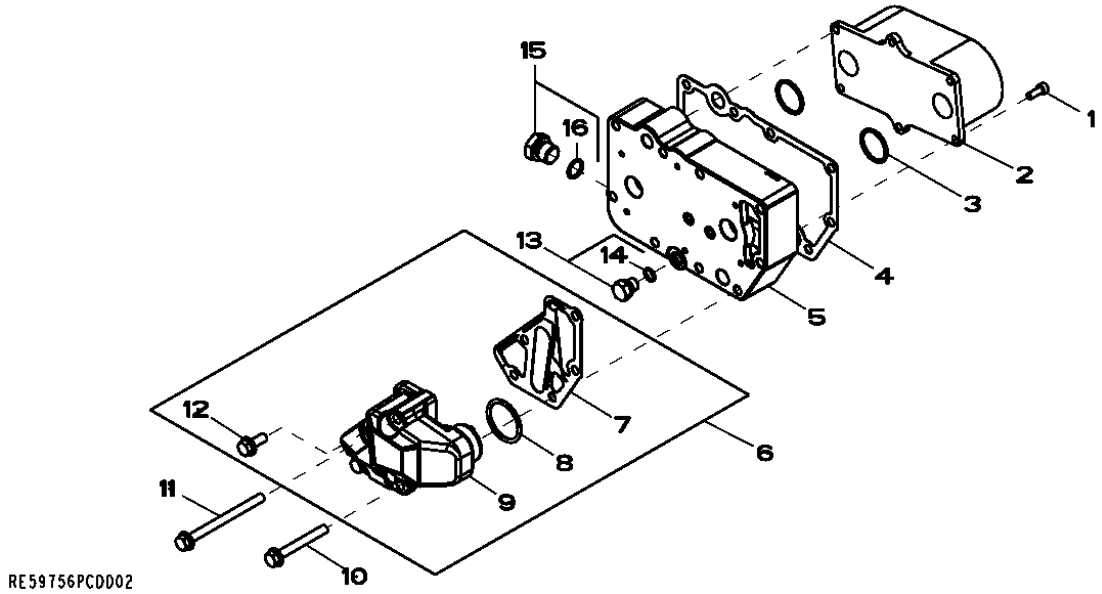

ITEM	NR.PECA	DESCRICAO	QTDE	NR. SERIE MOTOR	NOTAS
1	RE67231	PARAFUSO	6		(A)
2	RE59298	RESFRIADOR DE OLEO	1		(B)
3	T122075	ANEL O	2		
4	R123501	JUNTA	1		
5	R123471	CARCACA	1		
6	RE508599	ADAPTADOR	1		
7	R501428	JUNTA	1		
8	R504734	ANEL O	1		
9	.....	ADAPTADOR	1		NSEP (MARKED R502811) (ORDER RE508599)
10	19M7802	PARAFUSO	2		M8 X 65
11	19M7970	PARAFUSO	2		M8 X 100
12	RE67238	PARAFUSO	1		(A)
13	RE46686	TAMPAO	1		M12 X 1.5
14	51M7040	ANEL O	1		
15	RE46685	TAMPAO	1		M18 X 1.5
16	51M7043	ANEL O	1		

(A) THREADS WITH PRE-APPLIED SEALANT
FILETS ENDUITS DE PRODUIT D ETANCHEITE
ROSCAS REVESTIDAS COM SELANTE PRE-APLICADO
ROSCAS CON PASTA SELLADORA PREAPLICADA

(B) 9 PLATES
9 PLAQUES
9 PLACAS
9 PLACAS

6299 ALTERNATOR BRACKETS
6299 SUPPORTS DE L'ALTERNATEUR
6299 SUPORTES DO ALTERNADOR
6299 SOPORTE DEL ALTERNADOR

RE59830PCDE02 -UN-07JUL08

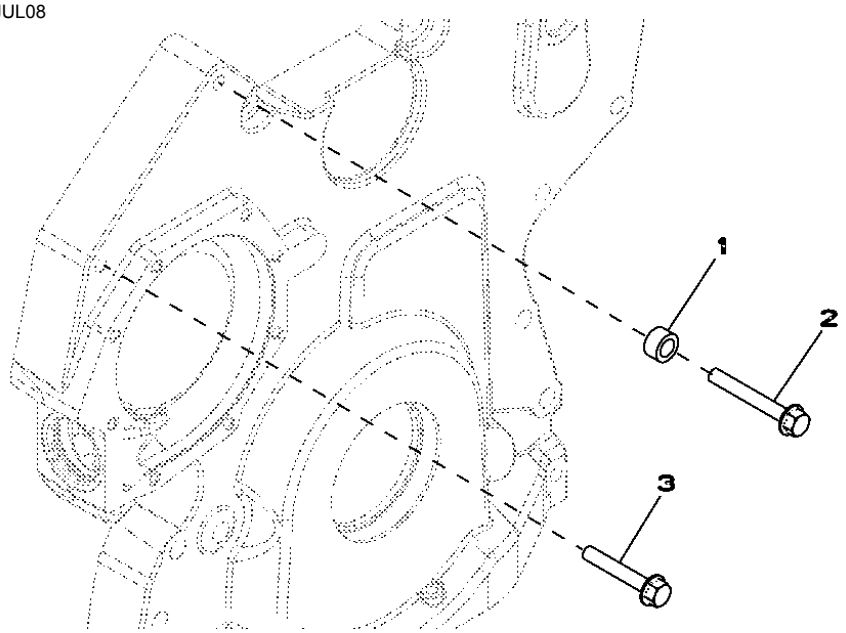

ITEM	*NR.PECA*	*DESCRICAO*	*QTDE*	*NR. SERIE MOTOR*	*NOTAS*
1	28H860	ARRUELA	1		
2	19M7801	PARAFUSO	1		M8 X 60
3	19M7800	PARAFUSO	1		M8 X 50

6371 FUEL LINES
6371 CONDUITES DE COMBUSTIBLE
6371 TUBULACOES DE COMBUSTIVEL
6371 TUBERIAS DE COMBUSTIBLE

RE523021PCDA01 -UN-26NOV07

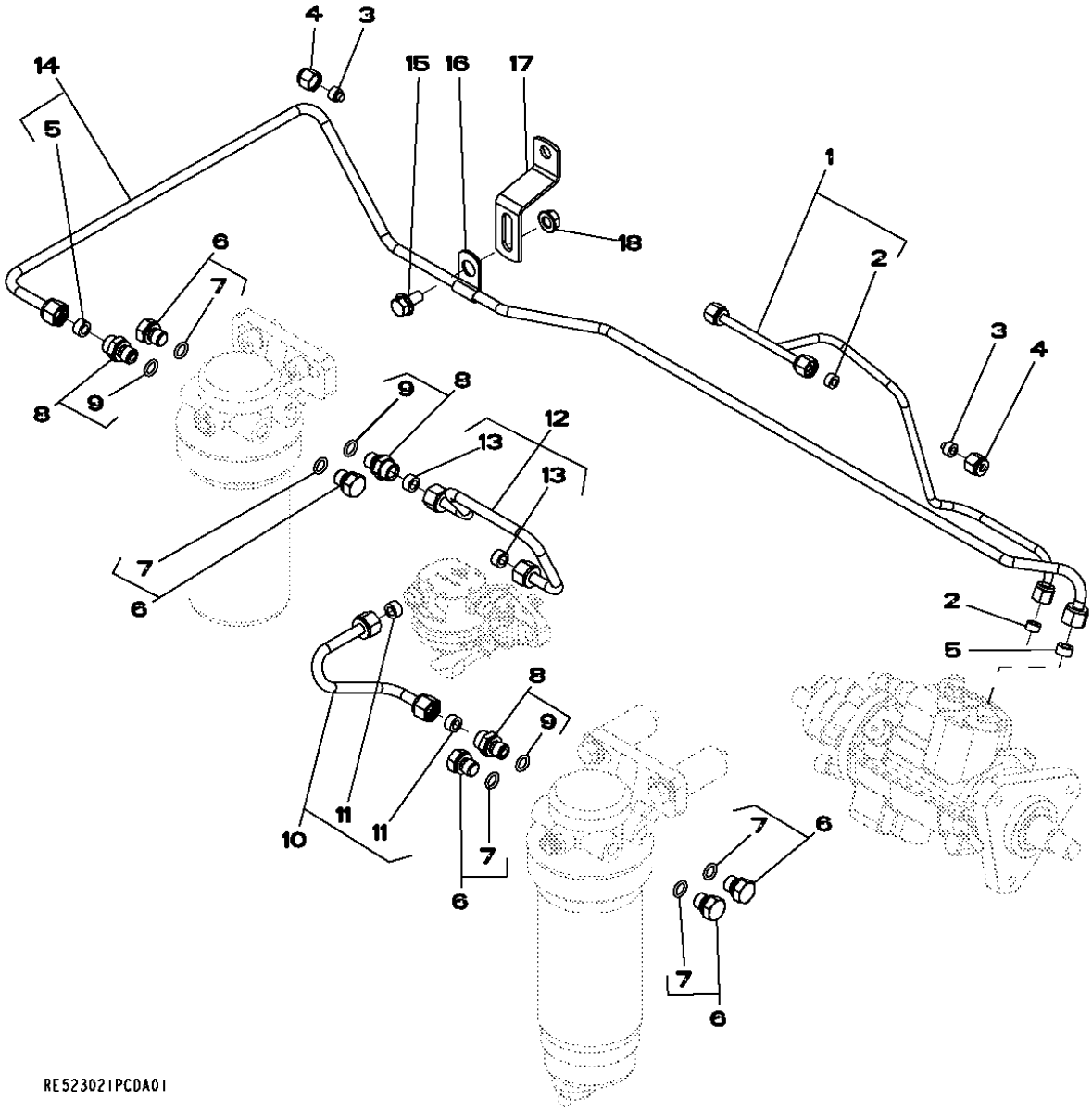

ESTA RELACAO CONTINUA

ITEM	NR.PECA	DESCRICAO	QTDE	NR. SERIE MOTOR	NOTAS
1	RE515815	LINHA DE COMBUSTIVEL	1		
2	R51936	ARRUELA DE VEDACAO	3		
3	AR85519	PLUGUE	2		
4	R123593	PORCA DE TUBO	2		
5	R74012	ARRUELA DE VEDACAO	2		
6	RE46686	TAMPAO	5		
7	51M7040	ANEL O	1		
8	RE60029	ADAPTADOR	3		
9	51M7040	ANEL O	1		
10	RE508981	LINHA DE COMBUSTIVEL	1		
11	R74012	ARRUELA DE VEDACAO	2		
12	RE523257	LINHA DE COMBUSTIVEL	1		
13	R74012	ARRUELA DE VEDACAO	2		
14	RE523177	LINHA DE COMBUSTIVEL	1		
15	19M7865	PARAFUSO	1		
16	T30367	BRACADEIRA	1		
17	R504859	APOIO	1		
18	14M7524	PORCA COM FLANGE	1		

65MU TURBOCHARGER
65MU TURBOCOMPRESSEUR
65MU TURBOCOMPRESSOR
65MU TURBOCARGADOR

RE523280PCDB01 -UN-26NOV07

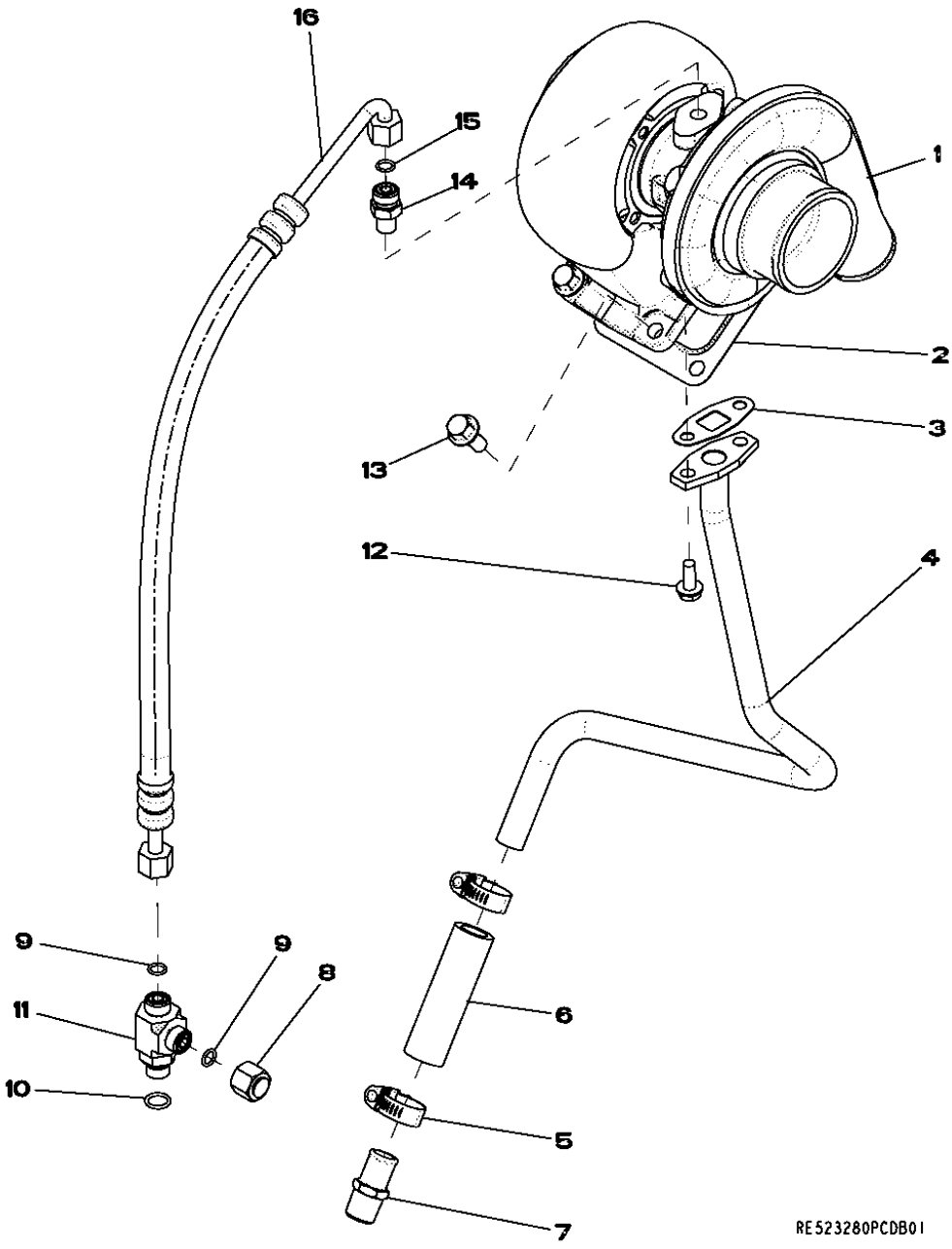

ITEM	NR.PECA	DESCRICAO	QTDE	NR. SERIE MOTOR	NOTAS
1	RE508719	TURBOALIMENTADOR REMANUFAT.	1		(ORDER SE501669)
	SE501669	TURBOALIMENTADOR REMANUFAT.	1		(REMAN FOR RE508719)
2	R123572	JUNTA	1		
3	R123570	JUNTA	1		
4	RE515882	TUBULACAO	1		
5	RE65978	BRACADEIRA	2		
6	R115138	MANGUEIRA	1		
7	RE54885	CONEXAO DE MANGUEIRA	1		
8	38H1415	CONEXAO	1		
9	T77613	ANEL O	2		
10	51M7042	ANEL O	1		
11	38H5165	CONEXAO EM T	1		
12	19M8062	PARAFUSO	2		M8 X 20
13	19M7785	PARAFUSO	4		M10 X 25
14	M87733	ADAPTADOR	1		
15	R63548	ANEL O	1		
16	RE503215	MANGUEIRA HIDRAULICA	1		

6719 ENGINE SENSORS
6719 CAPTEURS POUR LE MOTEUR
6719 SENSORES DO MOTOR
6719 TRANSDUCTORS DEL MOTOR

RE523574PCDA01 -UN-26NOV07

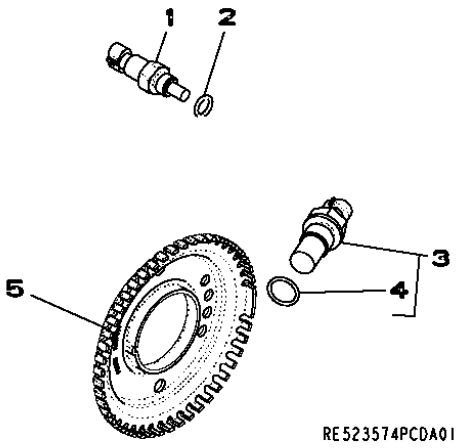

ITEM	*NR.PECA*	*DESCRICAO*	*QTDE*	*NR. SERIE MOTOR*	*NOTAS*
1	RE52722	TEMPERATURA DO SENSOR	1		COOLANT TEMPERATURE
2	51M7041	ANEL O	AR		11.300 X 2.200 MM (0.445" X 0.087")
3	RE519144	SENSOR	1		CRANKSHAFT TIMING
4	51M7044	ANEL O	1		17.300 X 2.200 MM (0.681" X 0.087")
5	R517471	RODA	1		CRANKSHAFT TIMING

7635 OIL PRESSURE SWITCH
7635 CONTACTEUR DE PRESSION D'HUILE
7635 PRESSOSTATO DE OLEO
7635 INTERRUPTOR DE PRESION DE ACEITE

RE516046PCDE02 -UN-12AUG08

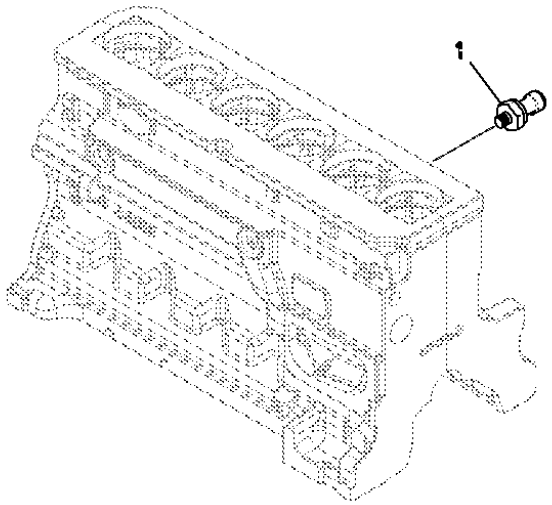

RE516046PCDE02

ITEM	*NR.PECA*	*DESCRICAO*	*QTDE*	*NR. SERIE MOTOR*	*NOTAS*
1	RE167207	SENSOR	1		

81BA PRIMARY FUEL FILTER
81BA FILTRE A COMBUSTIBLE PRIMAIRE
81BA PRE FILTRO DE COMBUSTIVEL
81BA FILTRO PRIMARIO DE COMBUSTIBLE

RE545473PCDB01 -UN-

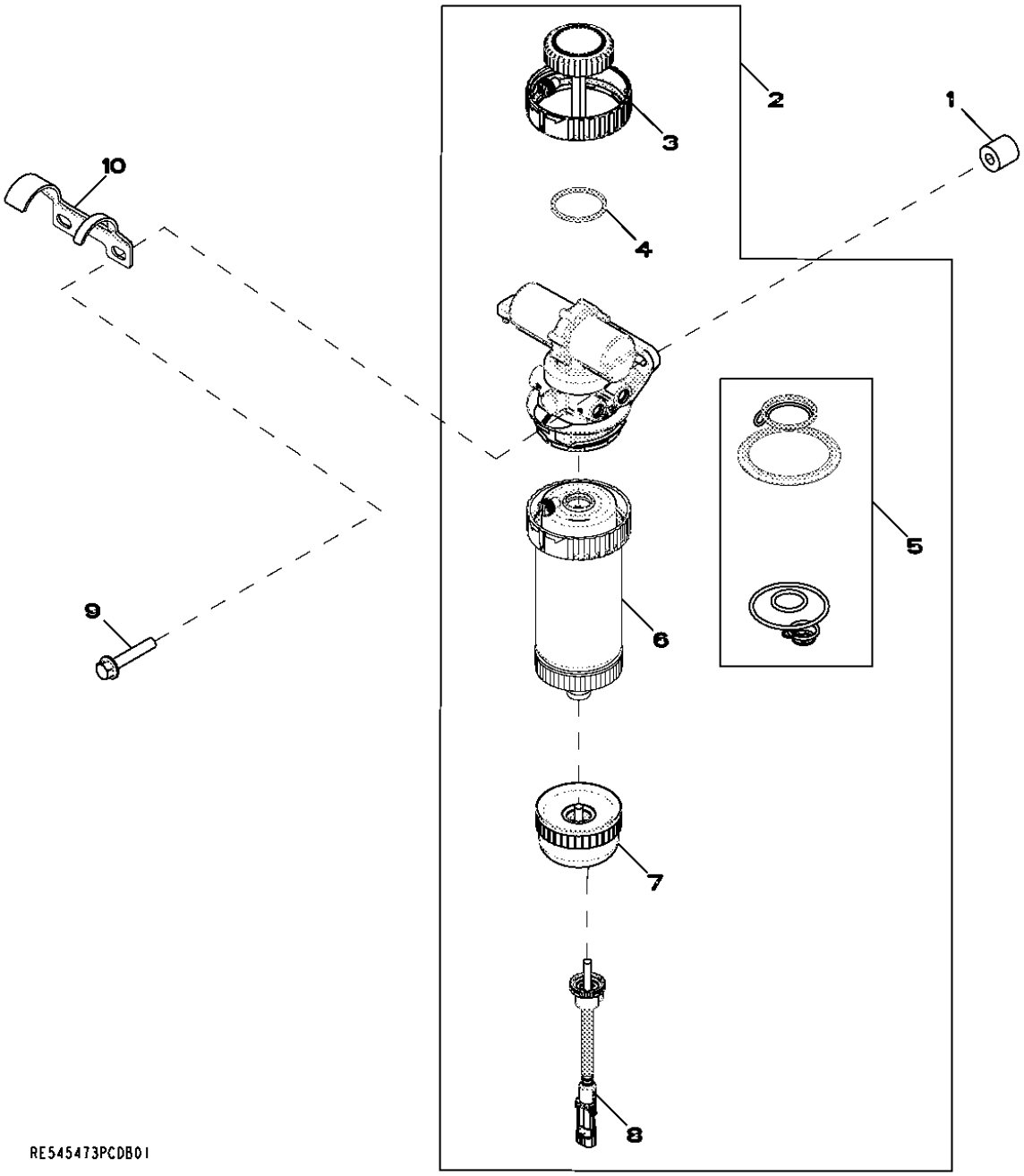

ITEM	NR.PECA	DESCRICAO	QTDE	NR. SERIE MOTOR	NOTAS
1	R127203	ESPACADOR	1		
2	RE530385	FILTRO	1		(ALSO ORDER (1) R525528 AND (2) 19M7785)
3	RE526834	KIT RETENTOR	1		
4	RE516512	KIT - ANEL O	1		
5	RE516553	KIT RETENTOR	1		
6	RE529643	ELEMENTO DE FILTRO	1		
7	RE51650	COPO DE SEDIMENTACAO	1		
8	RE519696	SENSOR	1		
9	19M8528	PARAFUSO	1		
10	R525528	APOIO	1		

8869 OIL FILTER
8869 FILTRE A HUILE
8869 FILTRO DO OLEO
8869 FILTRO DE ACEITE

RE523265PCDB02 -UN-24MAY10

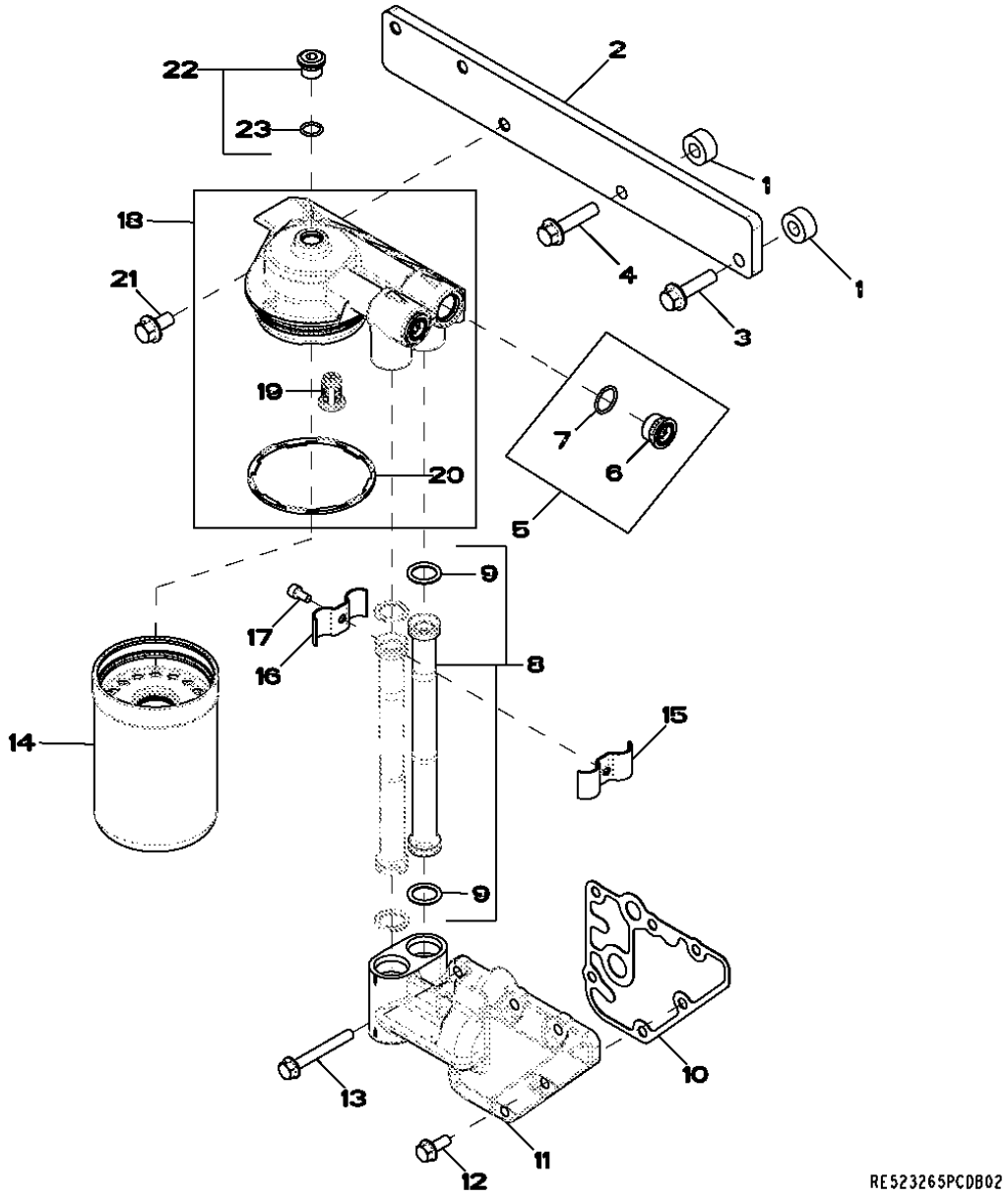

ITEM	NR.PECA	DESCRICAO	QTDE	NR. SERIE MOTOR	NOTAS
1	R114358	ESPACADOR	1		
2	R519689	APOIO	1		
3	19M8162	PARAFUSO	1		M10 X 40
4	19M7805	PARAFUSO	1		M10 X 45
5	RE505232	TAMPAO	1		
6	R116115	CONEXAO	4		
7	51M7045	ANEL O	1		
8	RE519744	TUBO	1		
9	R517488	ANEL O	2		
10	R123525	JUNTA	2		
11	R504153	ADAPTADOR	1		
12	RE67238	PARAFUSO	1		
13	19M7802	PARAFUSO	1		M8 X 65
14	RE541420	FILTRO DE OLEO	1		(SUBSTITUICAO PARA RE504836)
15	R518146	SEMI-BRACADEIRA	1		
16	R518145	SEMI-BRACADEIRA	1		
17	19M8618	PARAFUSO	1		M6 X 12
18	RE504563	CABECOTE DO FILTRO	1		
19	RE504543	VALVULA	1		
20	R502513	VEDACAO	4		
21	19M7784	PARAFUSO	1		M10 X 20
22	RE52242	TAMPAO DE DRENO	1		
23	51M7042	ANEL O	1		

9801 LIFT STRAPS
9801 OEILLETS DE LEVAGE
9801 CINTAS DE ELEVACAO
9801 CINTAS DE ELEVACION

RE53353PCDF03 -UN-28APR08

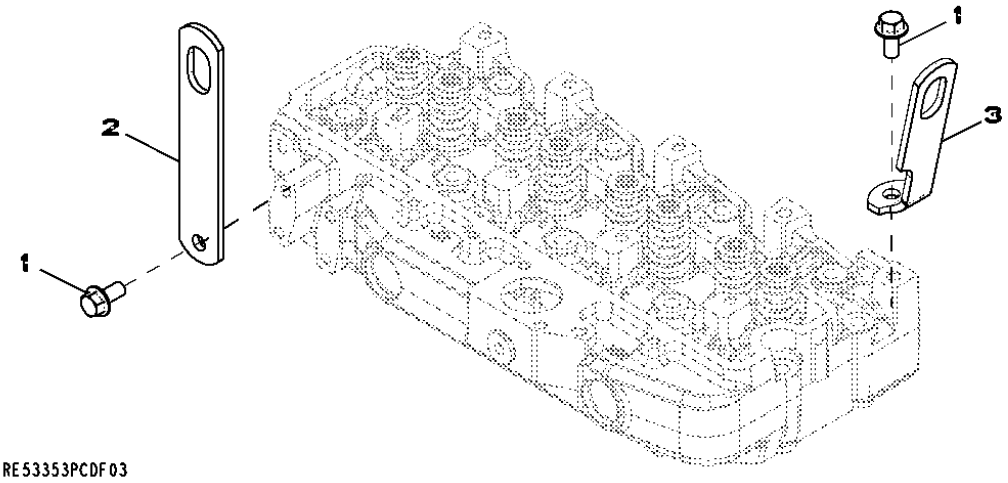

ITEM	NR.PECA	DESCRICAO	QTDE	NR. SERIE MOTOR	NOTAS
1	19M7788	PARAFUSO	2		M12 X 25
2	R502329	TIRA	1		(REAR)
3	R502175	SUPORTE	1		

SECTIONAL INDEX
INDEX DE SECTION
INDICE DE GRUPO
INDICE DE GRUPOS

1-	2
2-	4
3-	6
4-	7
5-	8
10-	18

PUBM2066 -UN-04OCT10

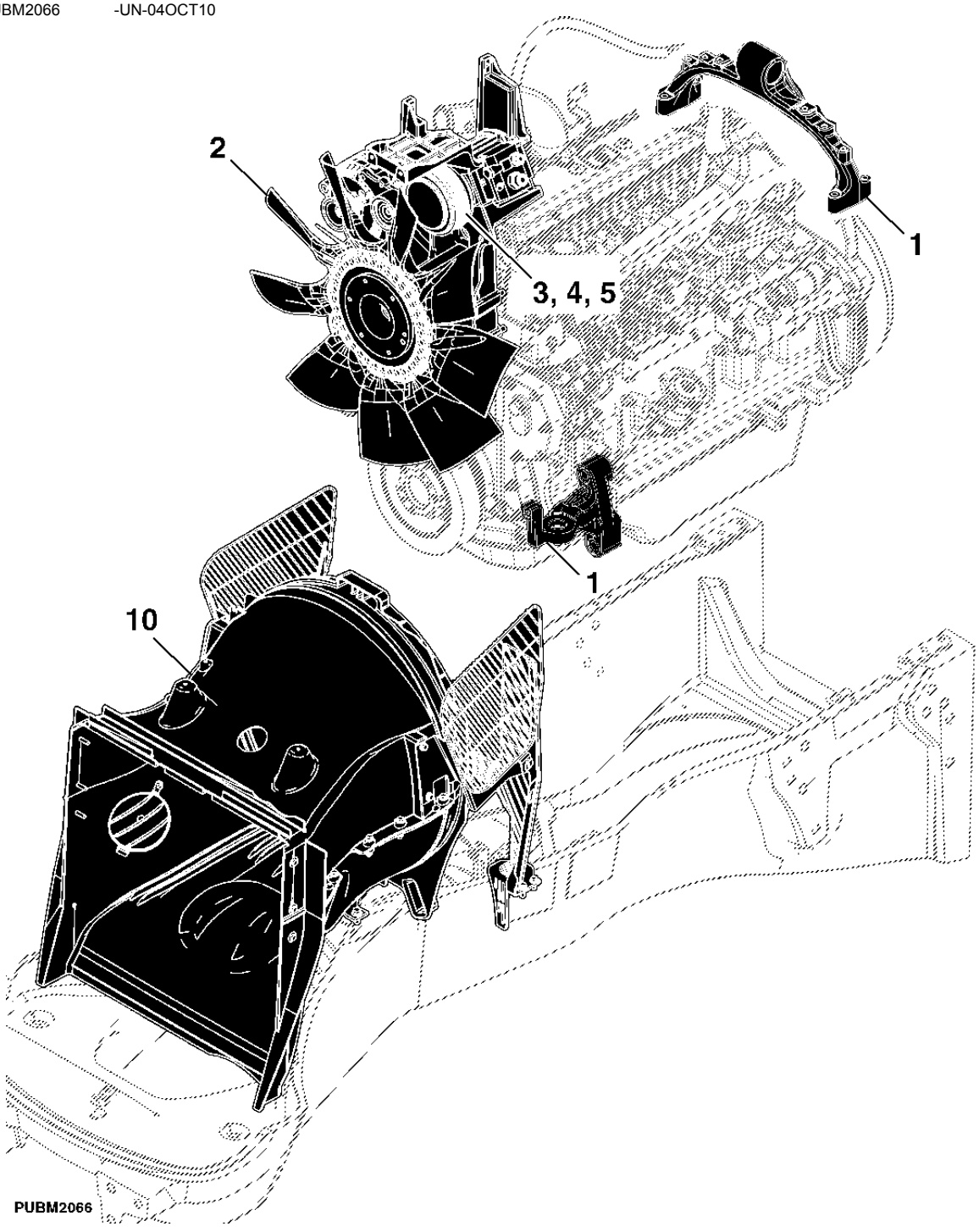

SECTIONAL INDEX
INDEX DE SECTION
INDICE DE GRUPO
INDICE DE GRUPOS

PUBM2067 -UN-04OCT10

11-	20
14-	26
15-	28
16-	30

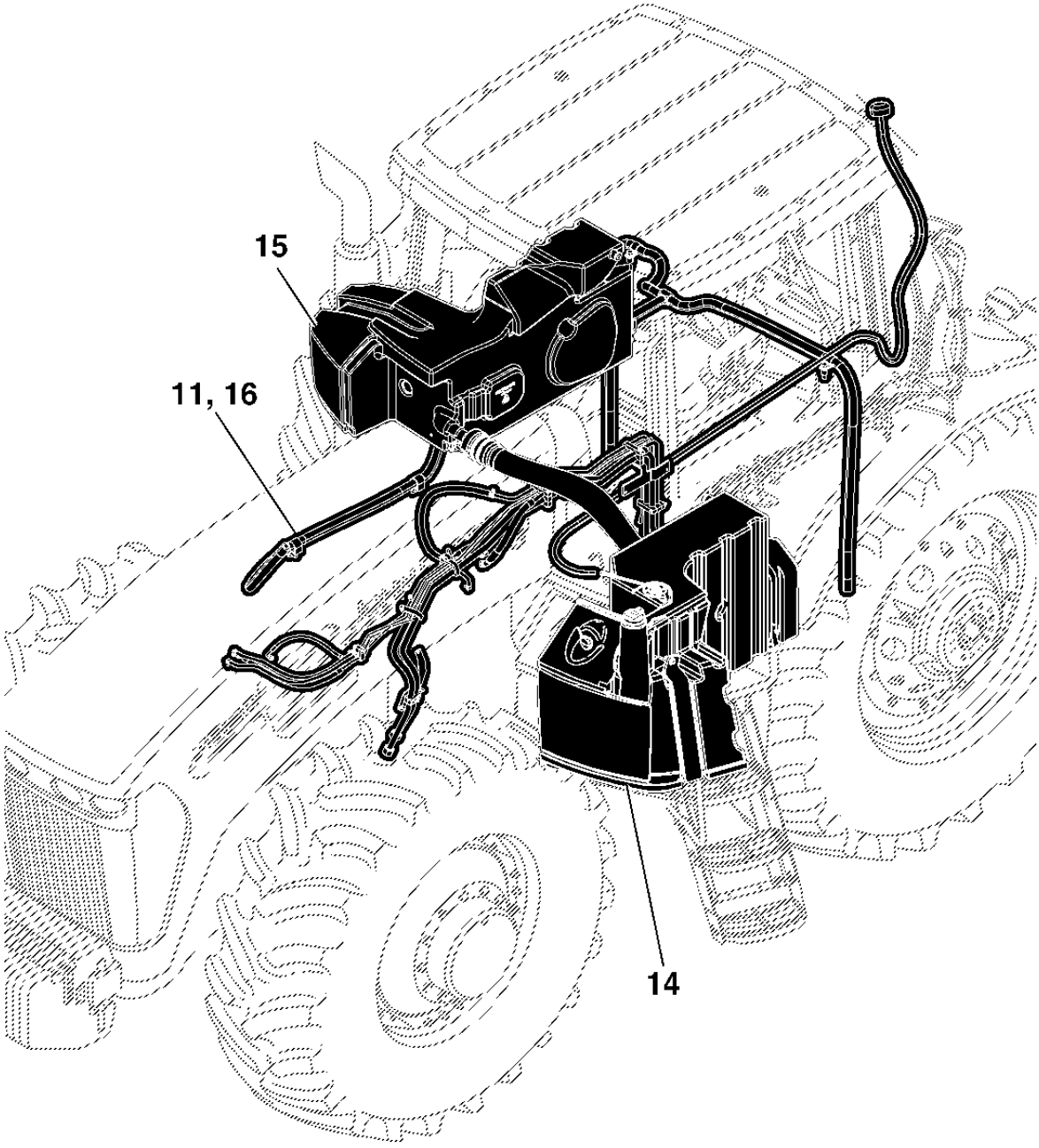

PUBM2067

SECTIONAL INDEX
INDEX DE SECTION
INDICE DE GRUPO
INDICE DE GRUPOS

6-	10
7-	12
8-	14
9-	16
12-	22
13-	24

PUBM2068 -UN-04OCT10

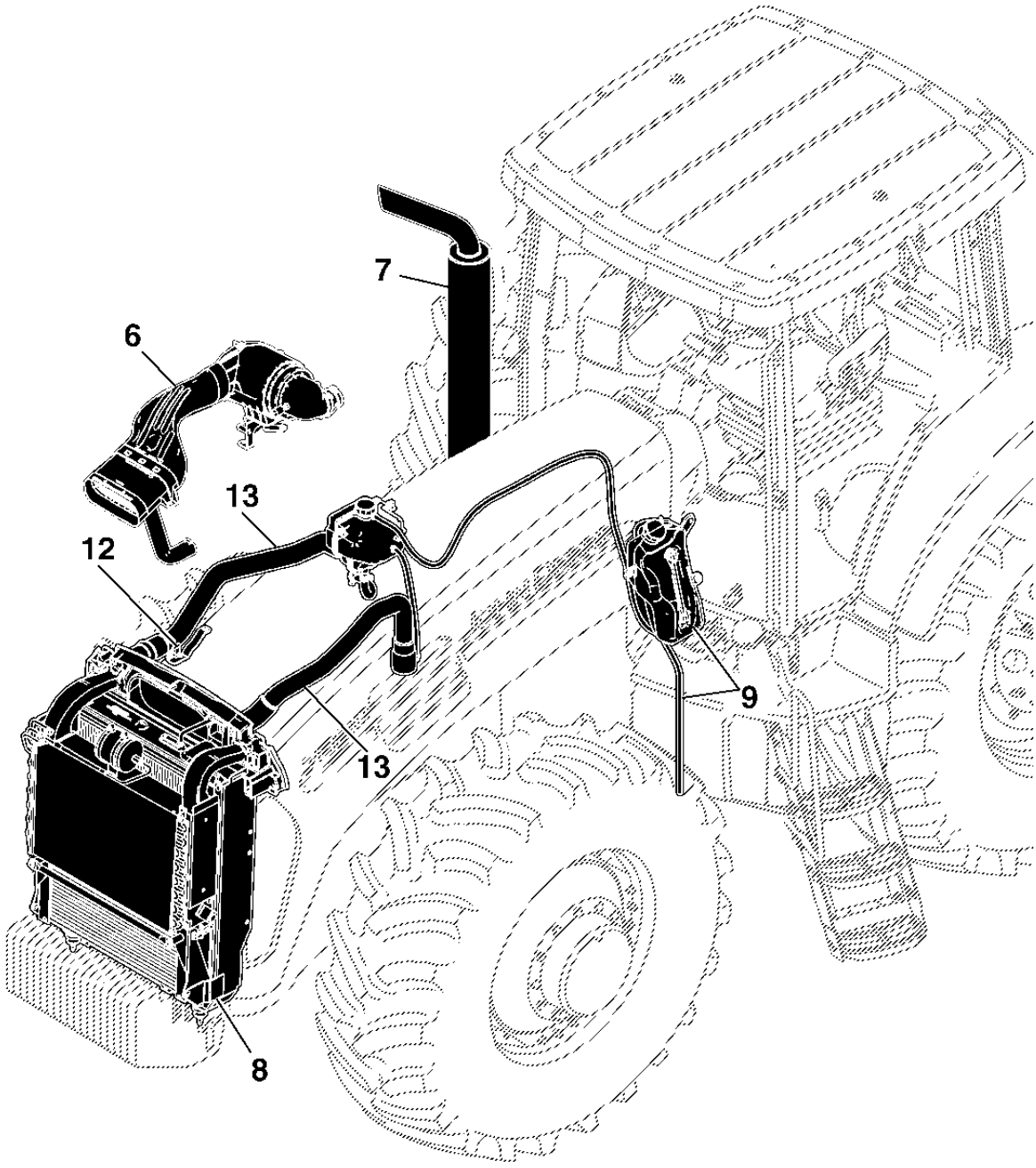

PUBM2068

ENGINE MOUNTING SYSTEM
SYSTEME DE MONTAGE DU MOTEUR
SISTEMA DE MONTAGEM DO MOTOR
SISTEMA DE MONTAJE DEL MOTOR

PUBM1942 -UN-05OCT10

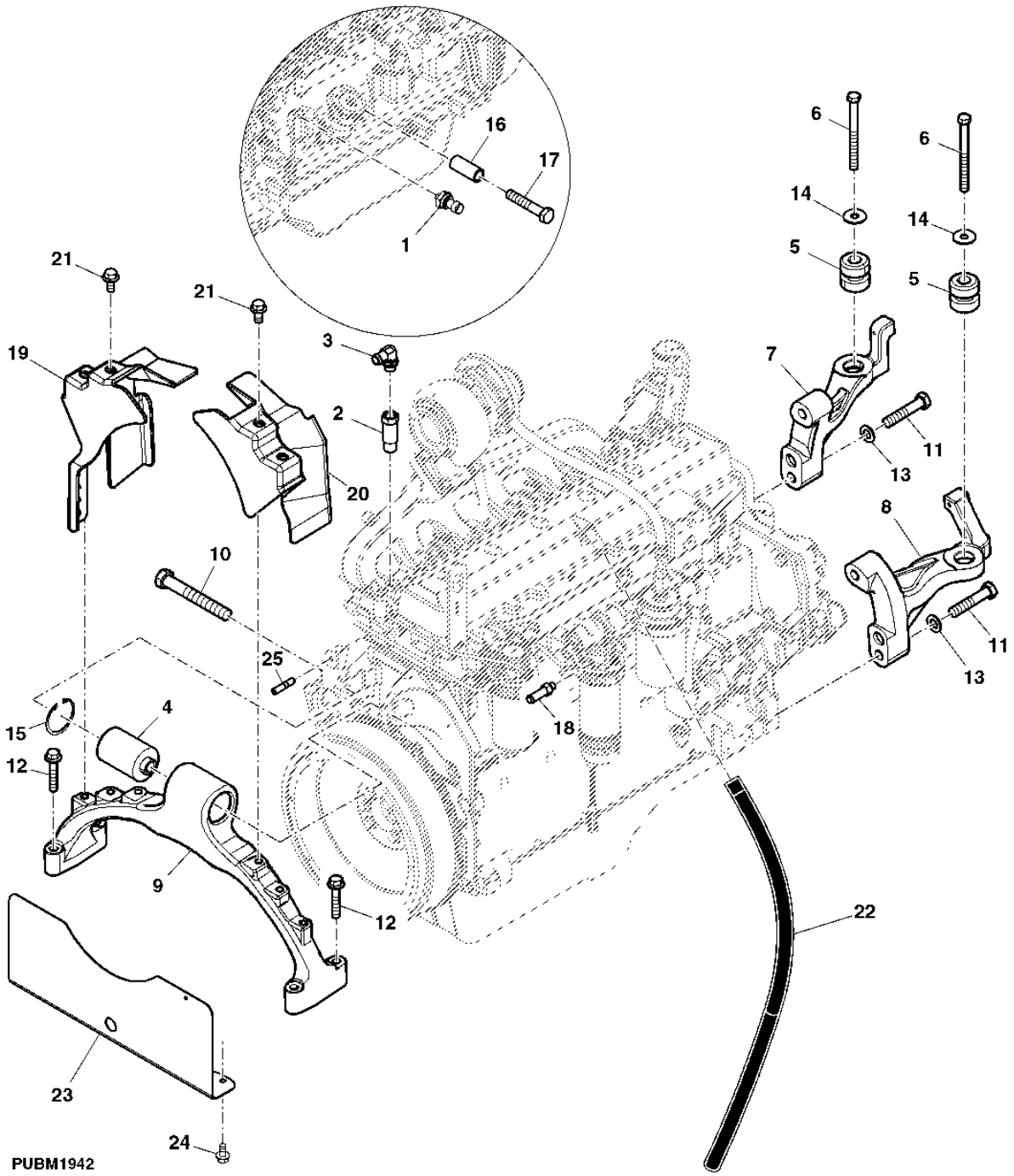

ITEM	NR.PECA	DESCRICAO	QTDE	NR. SERIE TRATOR 7185J	NOTAS
1	RE167207	SENSOR	1	X	
2	R226581	ADAPTADOR	1	X	
3	AL116423	CONEXAO	1	X	
4	RE181435	ISOLADOR	1	X	
5	RE60720	ISOLADOR	2	X	
6	R107975	PARAFUSO	2	X	
7	R234523	PECAS DE MONTAGEM	1	X	
8	R234524	PECAS DE MONTAGEM	1	X	
9	R200418	SUPORTE	1	X	
10	19H2001	PARAFUSO SEXT.	1	X	
11	19M7720	PARAFUSO SEXT.	4	X	M16 X 80
12	19M7816	PARAFUSO	4	X	M12 X 65
13	24M7053	ARRUELA	4	X	17 X 30 X 3 MM
14	24M7180	ARRUELA	2	X	13 X 37 X 3 MM
15	40M7043	ANEL DE PRESSAO	1	X	
16	T143538	ESPACADOR	4	X	
17	19M8566	PARAFUSO SEXT.	2	X	M14 X 75
18	RE211525	CONEXAO DE MANGUEIRA	1	X	
19	R270446	CAPA	1	X	
20	R270447	CAPA	1	X	
21	19M7788	PARAFUSO	4	X	M12 X 25
22	R99793	MANGUEIRA	1	X	
23	MN10525	REVESTIMENTO, BLINDAGEM	1	X	
24	19M7865	PARAFUSO	2	X	M8 X 16
25	R117158	PINO	1	X	

FAN DRIVE
ENTRAINEMENT DU VENTILATEUR
ACIONAMENTO DO VENTILADOR
TRANSMISION DEL VENTILADOR

PUBM1900 -UN-05OCT10

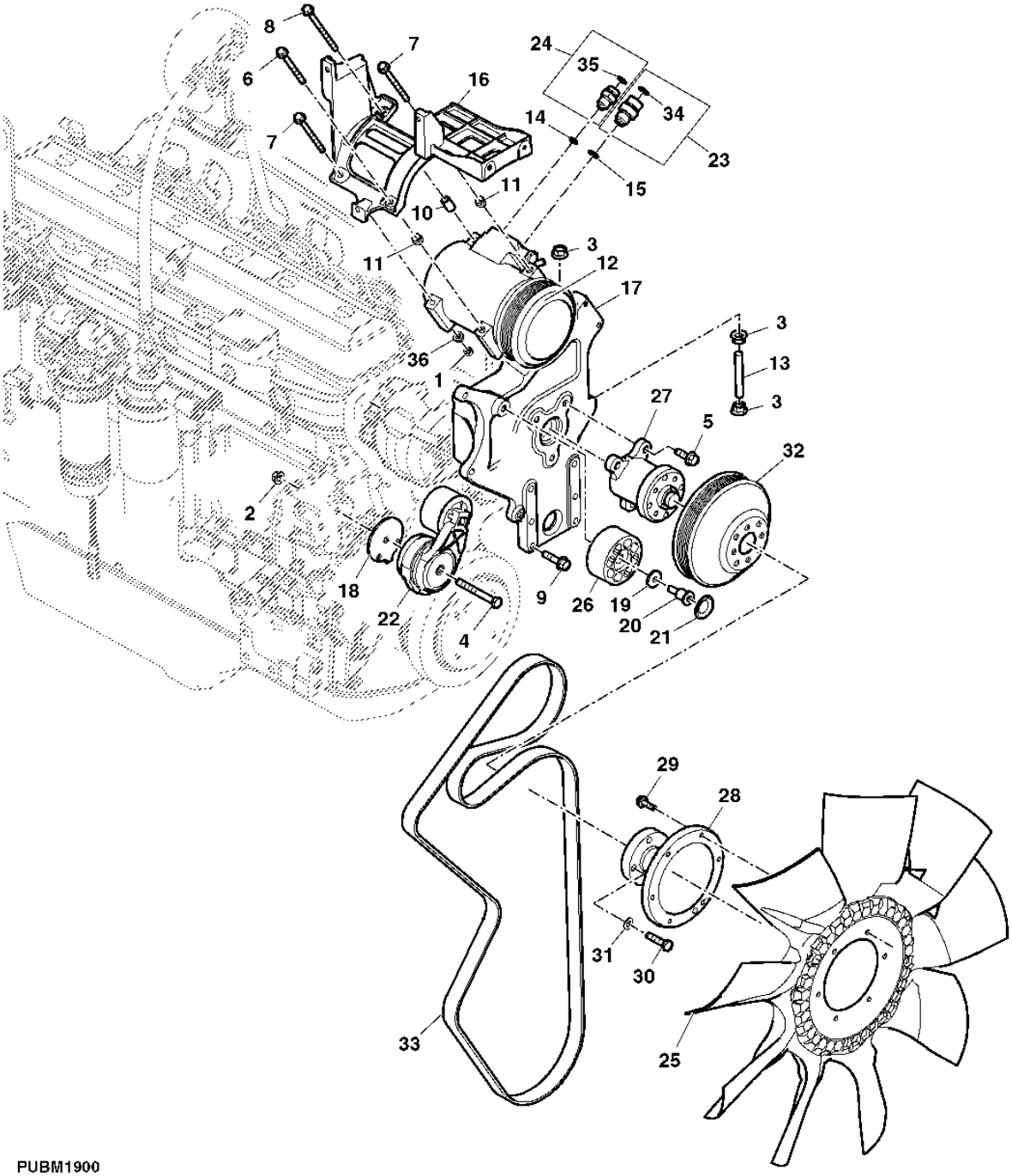

PUBM1900

ITEM	NR.PECA	DESCRICAO	QTDE	NR. SERIE TRATOR	7185J	NOTAS
1	14M7273	PORCA	1		X	M8
2	14M7296	PORCA COM FLANGE	2		X	M10
3	14M7299	PORCA COM FLANGE	3		X	M12
4	19M7479	PARAFUSO SEXT.	1		X	M10 X 80
5	19M7786	PARAFUSO	1		X	M10 X 30
6	19M7913	PARAFUSO	1		X	M8 X 90
7	19M7970	PARAFUSO	1		X	M8 X 100
8	19M8006	PARAFUSO	1		X	M8 X 120
9	19M8162	PARAFUSO	1		X	M10 X 40
10	28H3390	ESPACADOR	1		X	
11	34M7189	PINO ELASTICO	1		X	
12	AH169875	COMPRESSOR	1		X	
13	R131009	PINO	1		X	
14	R183410	ANEL O	1		X	
15	R183411	ANEL O	1		X	
16	R226346	APOIO	1		X	
17	R276802	SUPORTE	1		X	
18	R518210	ESPACADOR	1		X	
19	R53436	ARRUELA	1		X	
20	R98250	PARAFUSO	2		X	
21	R99590	CAPA	1		X	
22	RE170084	TENSIONADOR DE CORREIA	1		X	
23	RE227256	ADAPTADOR	1		X	
24	RE227257	ADAPTADOR	1		X	
25	RE245935	VENTILADOR	1		X	
26	RE505265	RODA TENSORA	1		X	
27	RE60023	ROLAMENTO COM CARCACA	1		X	
28	R313832	ADAPTADOR	1		X	
29	19M7867	PARAFUSO	1		X	
30	19M7382	PARAFUSO SEXT.	1		X	
31	24M7028	ARRUELA	1		X	
32	R128661	POLIA	1		X	
33	R252371	CORREIA TRAPEZOIDAL	1		X	
34	R227258	ANEL O	1		X	
35	R227261	ANEL O	1		X	
36	14M7298	PORCA COM FLANGE	1		X	M8

COMPRESSOR PARTS
PIECES DE COMPRESSEUR
PECAS DO COMPRESSOR
PIEZAS DEL COMPRESOR

RXP9436 -UN-01JAN94

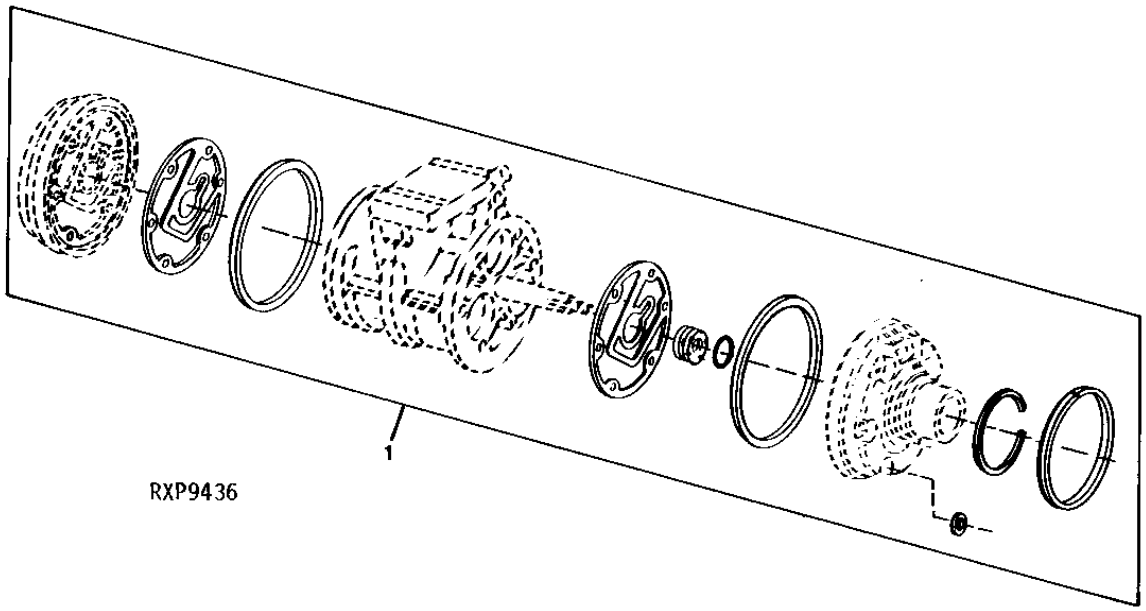

ITEM	NR.PECA	DESCRICAO	QTDE	NR. SERIE TRATOR	7185J	NOTAS
1	RE52509	KIT RETENTOR	1		X	

COMPRESSOR HARDWARE SET
COLIS DE PIECES DE COMPRESSEUR
CONJUNTO DE FIXACAO DO COMPRESSOR
JUEGO DE PIEZAS DEL COMPRESOR

RXP010449 -UN-01JAN94

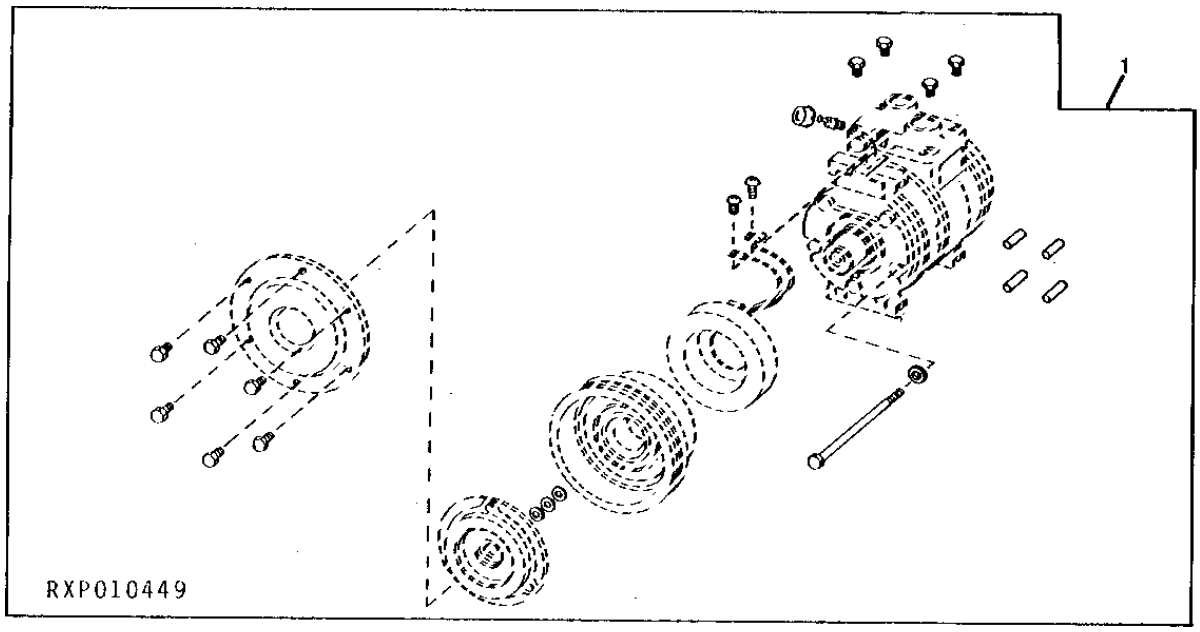

ITEM	NR.PECA	DESCRICAO	QTDE	NR. SERIE TRATOR 7185J	NOTAS
1	RE52507	JOGO DE FERRAMENTA	1	X	

COMPRESSOR CLUTCH/STATOR/DUST COVER
EMBRAYAGE DE COMPRESSEUR/STATOR/CACHE-POUSSIERE
EMBREAGEM/ESTATOR/TAMPA CONTRA POEIRA DO COMPRESSOR
CUBIERTA GUARDAPOLVO/ESTATOR/EMBRAGUE DEL COMPRESOR

RXP011046 -UN-01JAN94

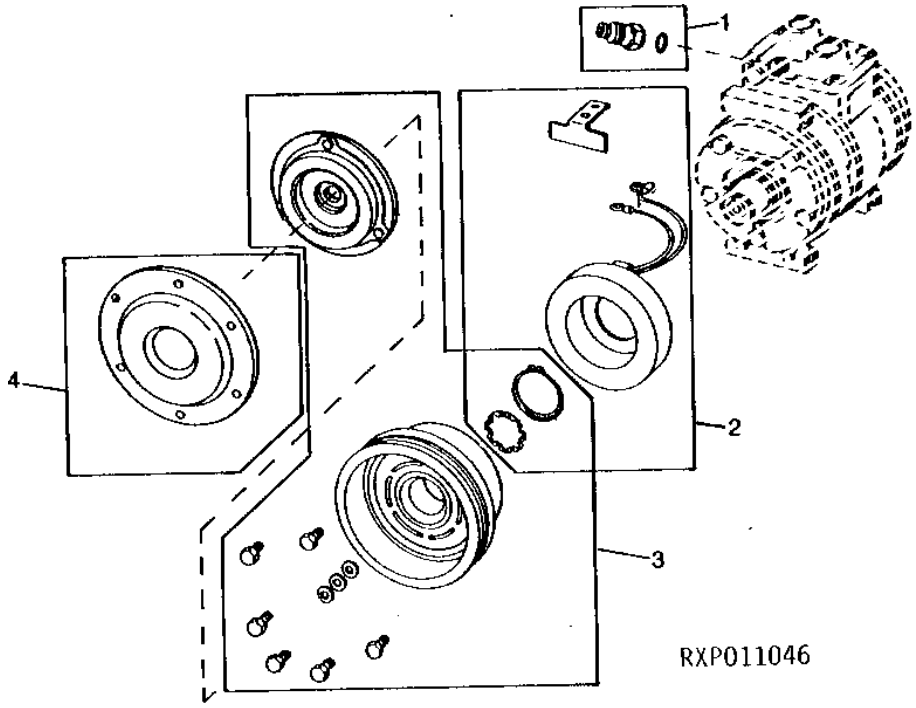

ITEM	NR.PECA	DESCRICAO	QTDE	NR. SERIE TRATOR	7185J	NOTAS
1	RE52506	VALV. CONTROLADORA DE FLUXO	1		X	
2	RE52510	ESTATOR	1		X	
3	RE52508	KIT EMBREAGEM	1		X	
4	R115743	CAPA	1		X	

MEMORANDA
MEMORANDA
MEMORANDA
MEMORANDA

AIR INTAKE SYSTEM
SYSTEME D'ADMISSION D'AIR
SISTEMA DE ADMISSAO DE AR
SISTEMA DE ADMISION DE AIRE

PUBM1950 -UN-05OCT10

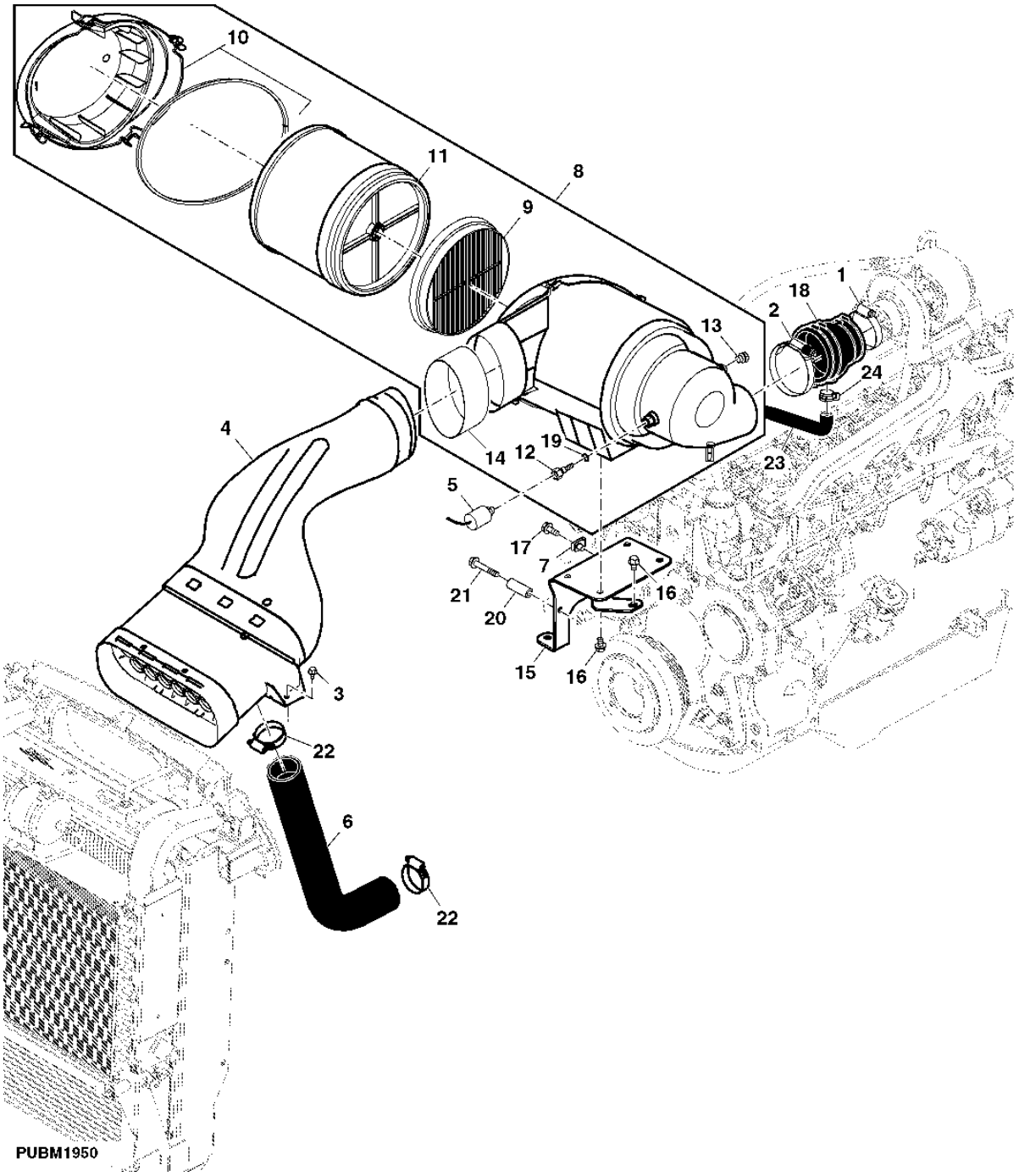

ITEM	NR.PECA	DESCRICAO	QTDE	NR. SERIE TRATOR	7185J	NOTAS
1	RE52702	BRACADEIRA	1		X	
2	RE52703	ABRACADEIRA PARA MANGUEIRA	1		X	
3	M117141	PARAFUSO	2		X	
4	RE196946	PRE-FILTRO	1		X	
5	RE12176	SENSOR DE RESTRICAO DE AR	1		X	
6	R226517	MANGUEIRA	1		X	
7	M84971	PORCA	1		X	
8	RE245265	PURIFICADOR DE AR	1		X	
9	RE181915	FILTRO DE AR	1		X	
10	RE183175	CAPA	1		X	
11	RE196945	FILTRO DE AR	2		X	
12	RE239083	ADAPTADOR	1		X	
13	RE46684	TAMPAO	1		X	
14	R207138	CINTA	1		X	
15	R310779	APOIO	1		X	
16	19M7783	PARAFUSO	4		X	
17	19M7866	PARAFUSO	1		X	
18	R250490	MANGUEIRA	1		X	
	RE250492	MANGUEIRA	1		X	(A) (B)
19	R77673	ANEL O	1		X	
20	CQ69397	BUCHA	1		X	
21	19M7807	PARAFUSO	1		X	
22	RE40436	BRACADEIRA	1		X	
23	T103707	MANGUEIRA	1		X	(A)
24	R117721	BRACADEIRA	1		X	(A)
..	**MN10714**	**CONJS PRONTOS P/ CARREGAMEN**	**1**		**X**	**FI**

(A) WITH AIR COMPRESSOR
AVEC COMPRESSEUR D'AIR
COM COMPR.DE.AR
CON COMPRESOR DE AIRE

(B) INCLUDED IN FI (MN10714)
INCLUS DANS N0 FI (MN10714)
INCLUIDO NO FI (MN10714)
INCLUIDO EN FI (MN10714)

EXHAUST PIPE AND BRACKET
TUYAU D'ECHAPPEMENT ET SUPPORT
TUBO E SUPORTE DO ESCAPAMENTO
TUBO DE ESCAPE Y SOPORTE

PUBM1854 -UN-05OCT10

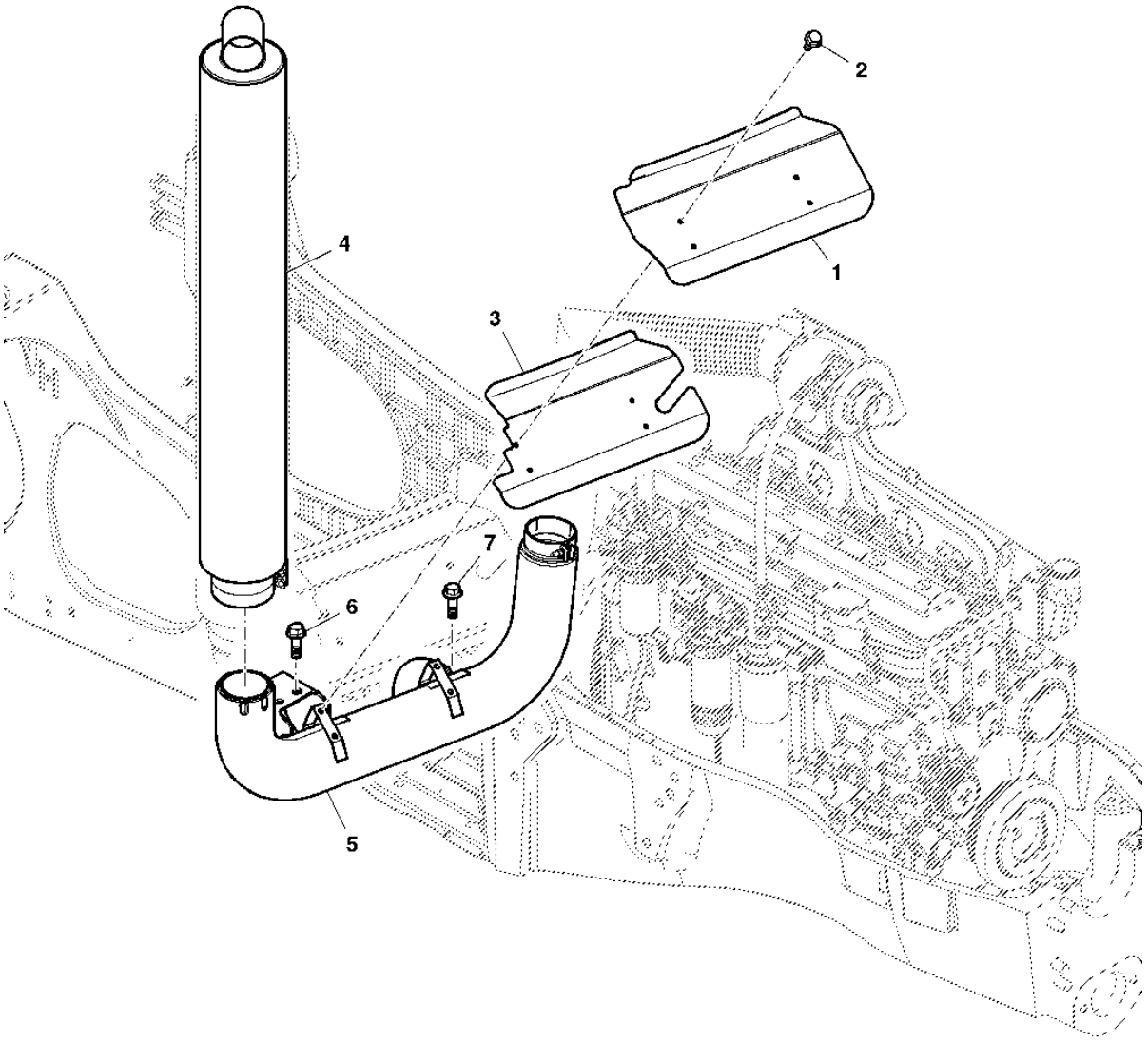

PUBM1854

ITEM	NR.PECA	DESCRICAO	QTDE	NR. SERIE TRATOR	7185J	NOTAS
1	R224411	REVESTIMENTO, BLINDAGEM	1		X	
2	19M7775	PARAFUSO	AR		X	M6 X 16
3	MN10527	PLACA	1		X	
4	RE200884	SILENCIADOR	1		X	
5	RE219768	CANO DE DESCARGA	1		X	
6	19M7791	PARAFUSO	2		X	M12 X 40
7	19M7789	PARAFUSO	2		X	M12 X 30
..	**MN10714**	**CONJS PRONTOS P/ CARREGAMEN**	**1**		**X**	**FI (INCL KEYLINE 3)**

RADIATOR
RADIATEUR
RADIADOR
RADIADOR

PUBM1821 -UN-05OCT10

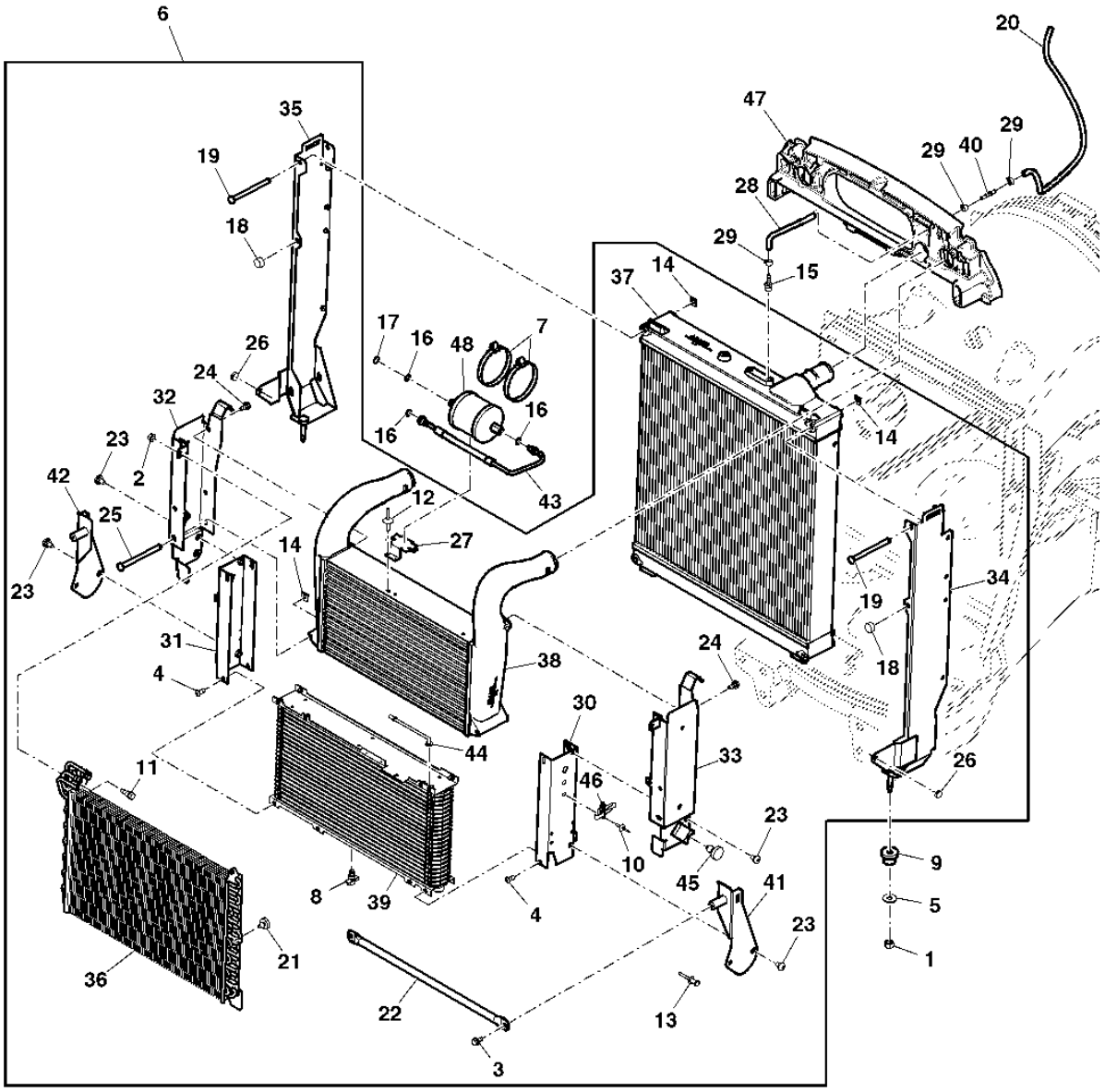

PUBM1821

ITEM	NR.PECA	DESCRICAO	QTDE	NR. SERIE TRATOR 7185J	NOTAS
1	14M7275	PORCA	1	X	M12
2	14M7298	PORCA COM FLANGE	1	X	M8
3	19M7865	PARAFUSO	1	X	M8 X 16
4	21M7462	PARAFUSO	1	X	M8 X 18
5	24M7180	ARRUELA	1	X	13 X 37 X 3 MM
6	RE226369	MODULO	1	X	
7	AL150169	ABRACADEIRA PARA MANGUEIRA	1	X	
8	AT13740	VALVULA DE DRENO	1	X	
9	AT139776	ISOLADOR	1	X	
10	AT44188	REBITE	1	X	
11	H169568	PARAFUSO	2	X	
12	H85233	REBITE	1	X	
13	H86981	REBITE	1	X	
14	R122267	BRACADEIRA	1	X	
15	R130951	CONEXAO	1	X	
16	R183409	ANEL O	4	X	
17	R183410	ANEL O	2	X	
18	R209721	PARA-CHOQUE	1	X	
19	R226331	PINO FIXADOR	1	X	
20	R226342	MANGUEIRA	1	X	
21	R230791	PARA-CHOQUE	1	X	
22	R235093	MANIPULO	1	X	
23	R235094	PARAFUSO	1	X	
24	R235095	PARAFUSO	1	X	
25	R235096	PINO DE CENTRAGEM	1	X	
26	R235098	REBITE	1	X	
27	R245829	APOIO	1	X	
28	R248396	MANGUEIRA	1	X	
29	R56101	PRESILHA	2	X	
30	RE226354	PERFIL "U"	1	X	
31	RE226355	PERFIL "U"	1	X	
32	RE226357	PERFIL "U"	1	X	
33	RE226361	PERFIL "U"	1	X	
34	RE226362	PERFIL "U"	1	X	
35	RE226363	PERFIL "U"	1	X	
36	RE226365	RESFRIADOR DE COMBUSTIVEL	1	X	
37	RE226366	RADIADOR	1	X	
38	RE226367	POS-RESFRIADOR	1	X	
39	RE226493	RESFRIADOR DE OLEO	1	X	
40	RE227937	VALVULA DE RETENCAO	1	X	
41	RE235088	APOIO	1	X	
42	RE235089	APOIO	1	X	
43	RE248822	MANGUEIRA	1	X	
44	RE250367	TIRANTE	1	X	
45	RE252363	EMBOLO	1	X	
46	RE252364	ENGATE	1	X	
47	RE258916	VEDACAO	1	X	
48	RE291794	DEPOSITO DESUMIDIFICADOR	1	X	

RADIATOR COMPONENTS
COMPOSANTS DU RADIATEUR
COMPONENTES DO RADIADOR
COMPONENTES DEL RADIADOR

PUBM1884 -UN-05OCT10

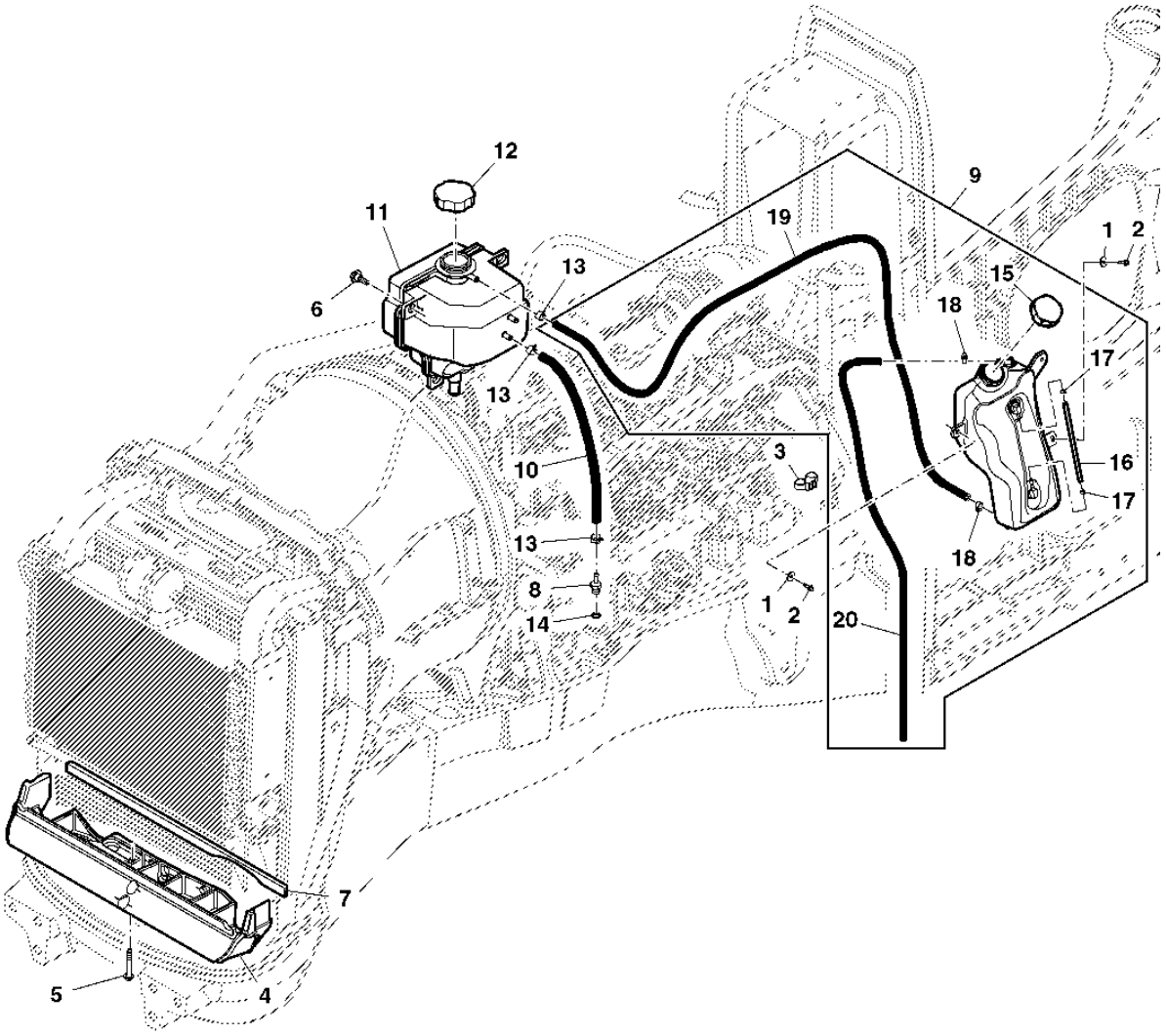

PUBM1884

ITEM	NR.PECA	DESCRICAO	QTDE	NR. SERIE TRATOR	7185J	NOTAS
1	24M7100	ARRUELA	1		X	6.600 X 22 X 2 MM
2	37M7131	PARAFUSO	1		X	
3	R213663	BRACADEIRA	1		X	
4	R226682	VEDACAO	1		X	
5	R250832	PARAFUSO	1		X	
6	R253764	PARAFUSO	1		X	
7	R254016	VEDACAO	1		X	
8	R56101	PRESILHA	1		X	
9	RE201362	TANQUE	AR		X	
10	RE223507	MANGUEIRA	1		X	
11	RE257981	TANQUE	1		X	
12	RE43593	TAMPAO DE ENCHIMENTO	1		X	
13	R56101	PRESILHA	2		X	
14	51M7040	ANEL O	1		X	
15	RE63194	TAMPAO DE ENCHIMENTO	1		X	
16	R202340	MEDIDOR	1		X	
17	R249145	BRACADEIRA	2		X	
18	TY22462	BRACADEIRA	2		X	
19	R181829	MANGUEIRA DO RADIADOR	1		X	
20	R183139	MANGUEIRA DO RADIADOR	1		X	

FAN SHROUD ASSEMBLY
CAPOT DE VENTILATEUR
CONJUNTO DO PROTETOR DA VENTOINHA
CONJUNTO DE ENVUELTA DEL VENTILADOR

PUBM1885 -UN-05OCT10

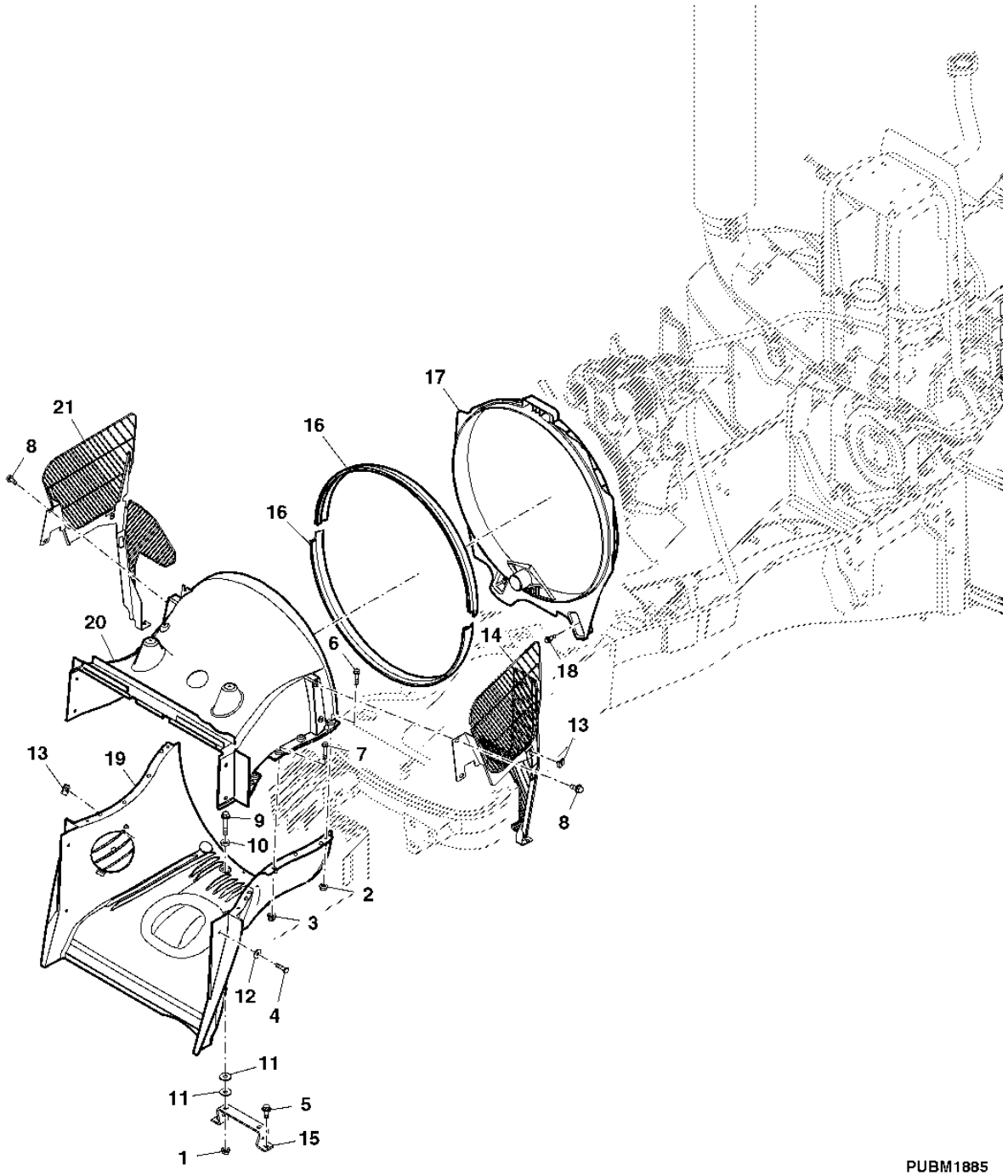

ITEM	NR.PECA	DESCRICAO	QTDE	NR. SERIE TRATOR 7185J	NOTAS
1	14M7296	PORCA COM FLANGE	1	X	M10
2	14M7298	PORCA COM FLANGE	1	X	M8
3	14M7396	PORCA DE SEGURANCA	1	X	M8
4	19M7288	PARAFUSO SEXT.	1	X	M8 X 30
5	19M7785	PARAFUSO	1	X	M10 X 25
6	19M7798	PARAFUSO	1	X	M8 X 40
7	19M7799	PARAFUSO	1	X	M8 X 45
8	19M7866	PARAFUSO	1	X	M8 X 20
9	19M8528	PARAFUSO	1	X	M10 X 55
10	24H1781	ARRUELA	1	X	
11	24M7178	ARRUELA	2	X	10.500 X 30 X 2.500 MM
12	24M7207	ARRUELA	1	X	8.400 X 24 X 2 MM
13	M84971	PORCA	1	X	
14	MN10649	APOIO	1	X	
15	R183211	APOIO	1	X	
16	R226619	ISOLADOR	4	X	
17	R263588	ADUTOR	2	X	
18	R264980	PARAFUSO	1	X	
19	RE226499	ADUTOR	1	X	
20	RE237111	ADUTOR	1	X	
21	RE309903	PROTECAO	1	X	
22	RE309936	PROTECAO	1	X	

FUEL LINES AND CONNECTIONS
CONDUITES D'ALIMENTATION ET RACCORDS
TUBI COMBUSTIBILE E CONEXOES
TUBERIAS DE ALIMENTACION Y RACORES

PUBM1964 -UN-05OCT10

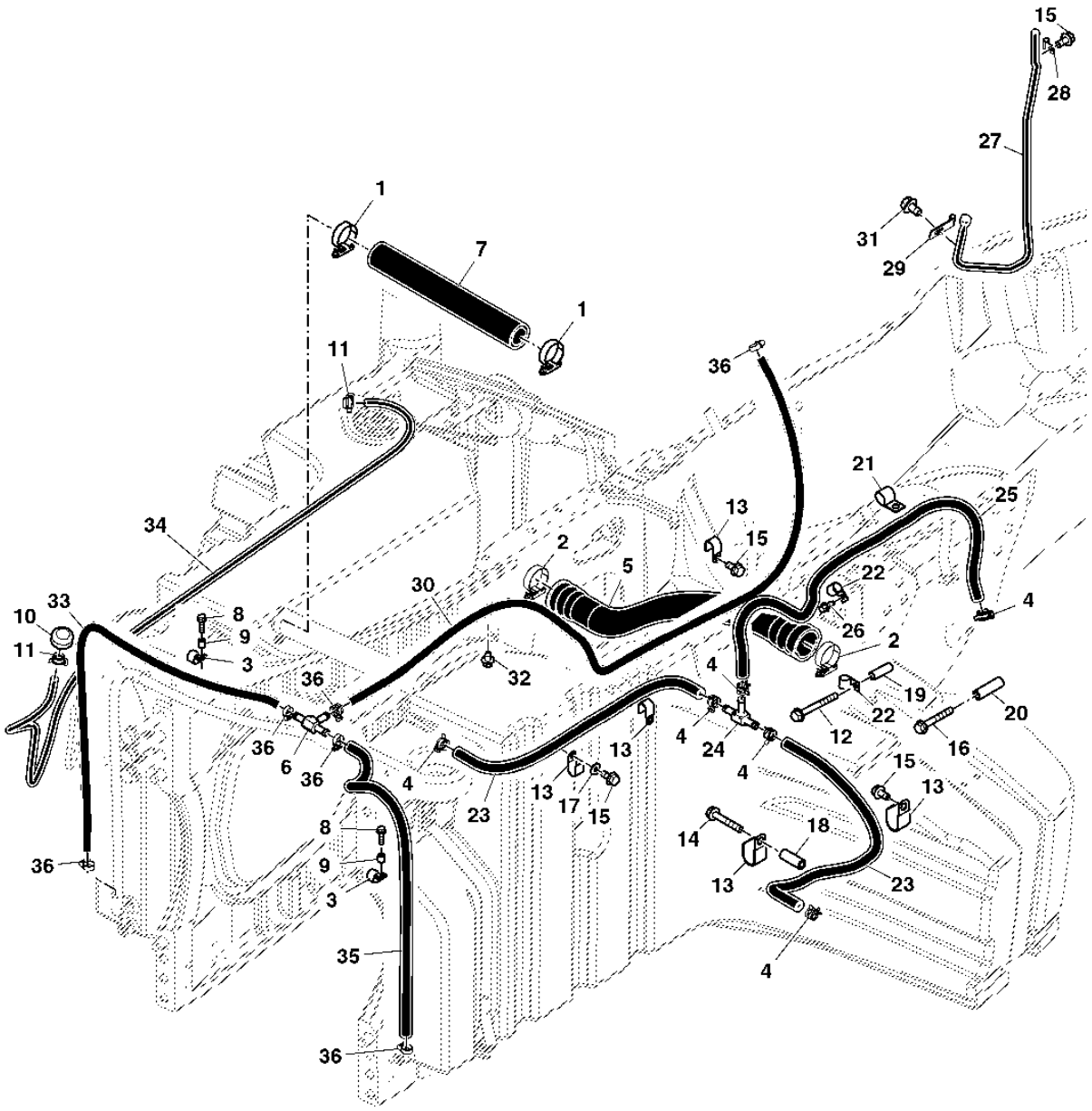

PUBM1964

ITEM	NR.PECA	DESCRICAO	QTDE	NR. SERIE TRATOR 7185J	NOTAS
1	AE43629	ABRACADEIRA PARA MANGUEIRA	2	X	
2	AH170895	BRACADEIRA	2	X	
3	AH78237	BRACADEIRA	2	X	
4	R184863	ABRACADEIRA PARA MANGUEIRA	AR	X	
5	R197706	TUBO	1	X	
6	R210930	CONEXAO EM T	1	X	
7	R224203	MANGUEIRA	1	X	
8	19M7868	PARAFUSO	5	X	M8 X 30
9	28H3376	ESPACADOR	2	X	
10	RE52504	SUSPIRO	1	X	
11	R56101	PRESILHA	2	X	
12	19M7803	PARAFUSO	1	X	M8 X 70
13	R72853	BRACADEIRA	5	X	
14	19M7800	PARAFUSO	1	X	M8 X 50
15	19M7865	PARAFUSO	5	X	M8 X 16
16	19M7979	PARAFUSO	4	X	M8 X 55
17	24M7207	ARRUELA	1	X	8.400 X 24 X 2 MM
18	28H3396	BUCHA	1	X	
19	28H3402	ESPACADOR	1	X	
20	28H3419	ESPACADOR	1	X	
21	R72659	BRACADEIRA	1	X	
22	N191985	PRESILHA	2	X	
23	R199189	MANGUEIRA	1	X	
24	R199195	CONEXAO EM T	1	X	
25	R272002	MANGUEIRA	1	X	
26	37M7076	PARAFUSO	1	X	
27	RE313999	LINHA DE COMBUSTIVEL	1	X	
28	AH87142	PRESILHA	1	X	
29	R132927	BRACADEIRA	1	X	
30	R211572	MANGUEIRA	1	X	
31	19M7783	PARAFUSO	1	X	M10 X 16
32	37M7083	PARAFUSO	2	X	
33	.....	MANGUEIRA	AR	X	LGTH=1X1063MM (MF TY22553)
34	.....	MANGUEIRA	AR	X	LGTH=1X2083MM (MF TY22551)
35	R301936	MANGUEIRA	1	X	
36	R184863	ABRACADEIRA PARA MANGUEIRA	AR	X	

AFTERCOOLER PIPES
TUYAUX DE REFROIDISSEUR INTERMEDIAIRE
TUBOS DO AFTERCOOLER
TUBOS DEL POSENFRIADOR

PUBM1902 -UN-05OCT10

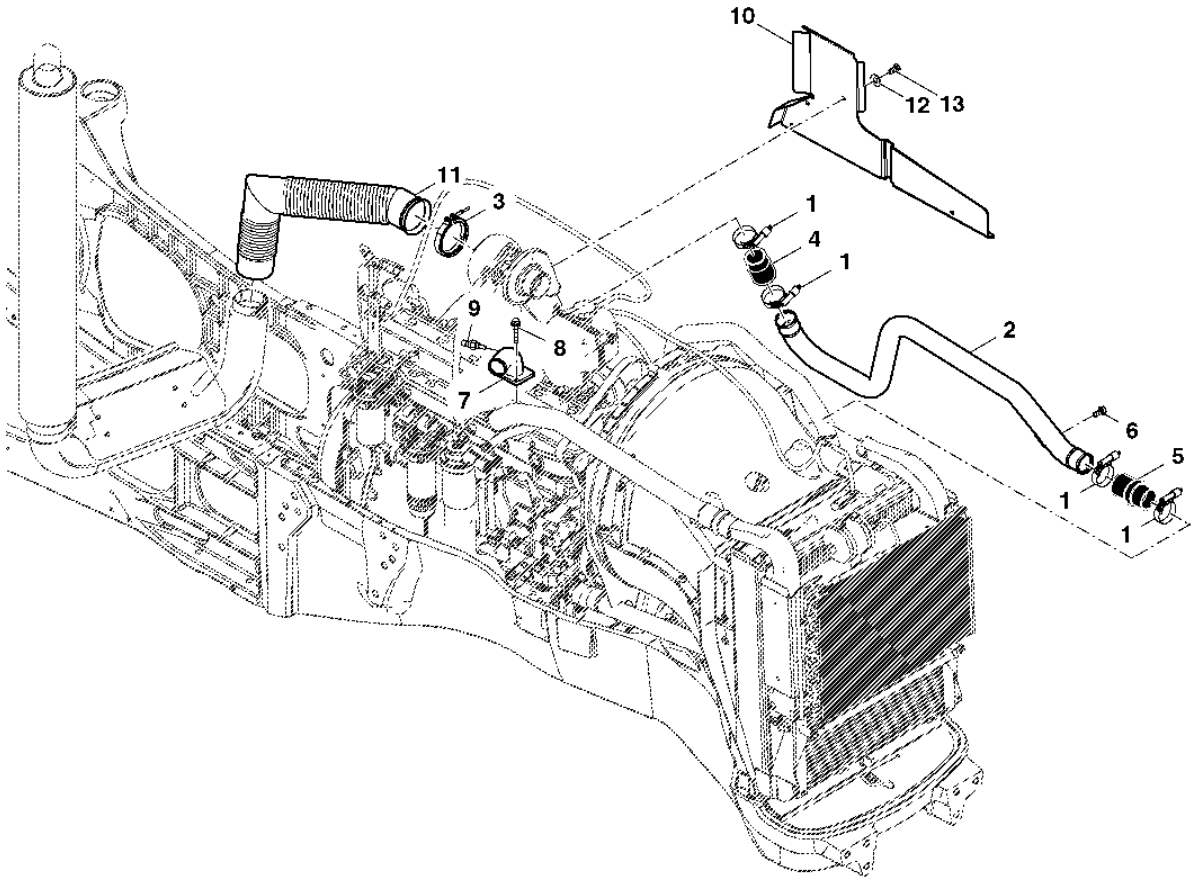

PUBM1902

ITEM	NR.PECA	DESCRICAO	QTDE	NR. SERIE TRATOR 7185J	NOTAS
1	RE56098	BRACADEIRA	1	X	
2	RE257590	TUBO	1	X	
3	RE166242	BRACADEIRA	1	X	
4	R240444	MANGUEIRA	1	X	
5	R259248	MANGUEIRA	1	X	
6	19M7865	PARAFUSO	1	X	M8 X 16
7	RE314001	JOELHO	1	X	
8	19M8292	PARAFUSO	1	X	M10 X 50
9	RE61812	SENSOR	1	X	
10	RE218764	REVESTIMENTO, BLINDAGEM	1	X	
11	RE223506	CANO DE DESCARGA	2	X	
12	12M6191	MOLA DE DISCO	1	X	
13	19M7938	PARAFUSO SEXT.	1	X	M10 X 20

RADIATOR HOSES
FLEXIBLES (DURITS) DE RADIATEUR
RADIADOR MANGUEIRAS
MANGUERAS DEL RADIADOR

PUBM1918 -UN-05OCT10

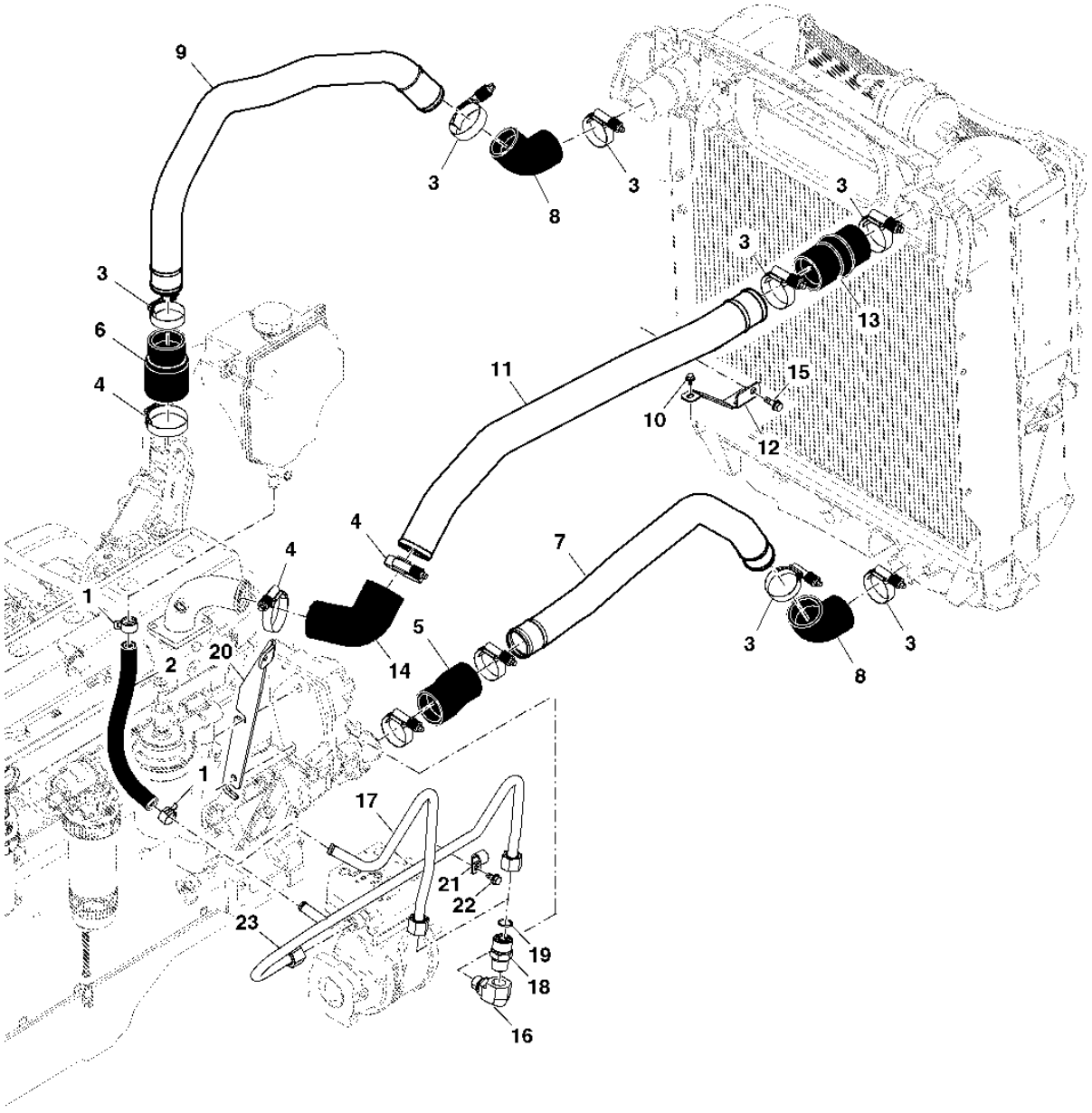

PUBM1918

ITEM	NR.PECA	DESCRICAO	QTDE	NR. SERIE TRATOR 7185J	NOTAS
1	R117721	BRACADEIRA	2	X	
2	R257569	MANGUEIRA	1	X	
3	RE56098	BRACADEIRA	1	X	
4	AH170895	BRACADEIRA	3	X	
5	R196306	MANGUEIRA	1	X	
6	R226483	MANGUEIRA DO RADIADOR	1	X	
7	R248694	TUBO	1	X	
8	R248704	MANGUEIRA	1	X	
9	R310780	MANGUEIRA	1	X	
10	M117141	PARAFUSO	2	X	
11	RE310778	MANGUEIRA	1	X	
12	R250577	APOIO	1	X	
13	R259248	MANGUEIRA	1	X	
14	R313890	MANGUEIRA	1	X	
15	19M7867	PARAFUSO	1	X	M8 X 25
16	RE202113	CONEXAO	1	X	
17	RE314135	TUBULACAO	1	X	
18	R132900	ADAPTADOR	1	X	
19	T77932	ANEL O	1	X	
20	R310782	APOIO	1	X	
21	R46414	BRACADEIRA	1	X	
22	19M7865	PARAFUSO	1	X	M8 X 16
23	RE314127	TUBULACAO	1	X	(A)
24	U13639	ANEL O	1	X	(A)

(A) WITH AIR COMPRESSOR
AVEC COMPRESSEUR D'AIR
COM COMPR.DE.AR
CON COMPRESOR DE AIRE

FUEL TANK AND GAUGE (LH)
RESERVOIR ET JAUGE DE CARBURANT (LH)
TANQUE E INDICADOR DE COMBUSTIVEL (LE)
TANQUE Y MEDIDOR DE COMBUSTIBLE (LH)

PUBM1827 -UN-05OCT10

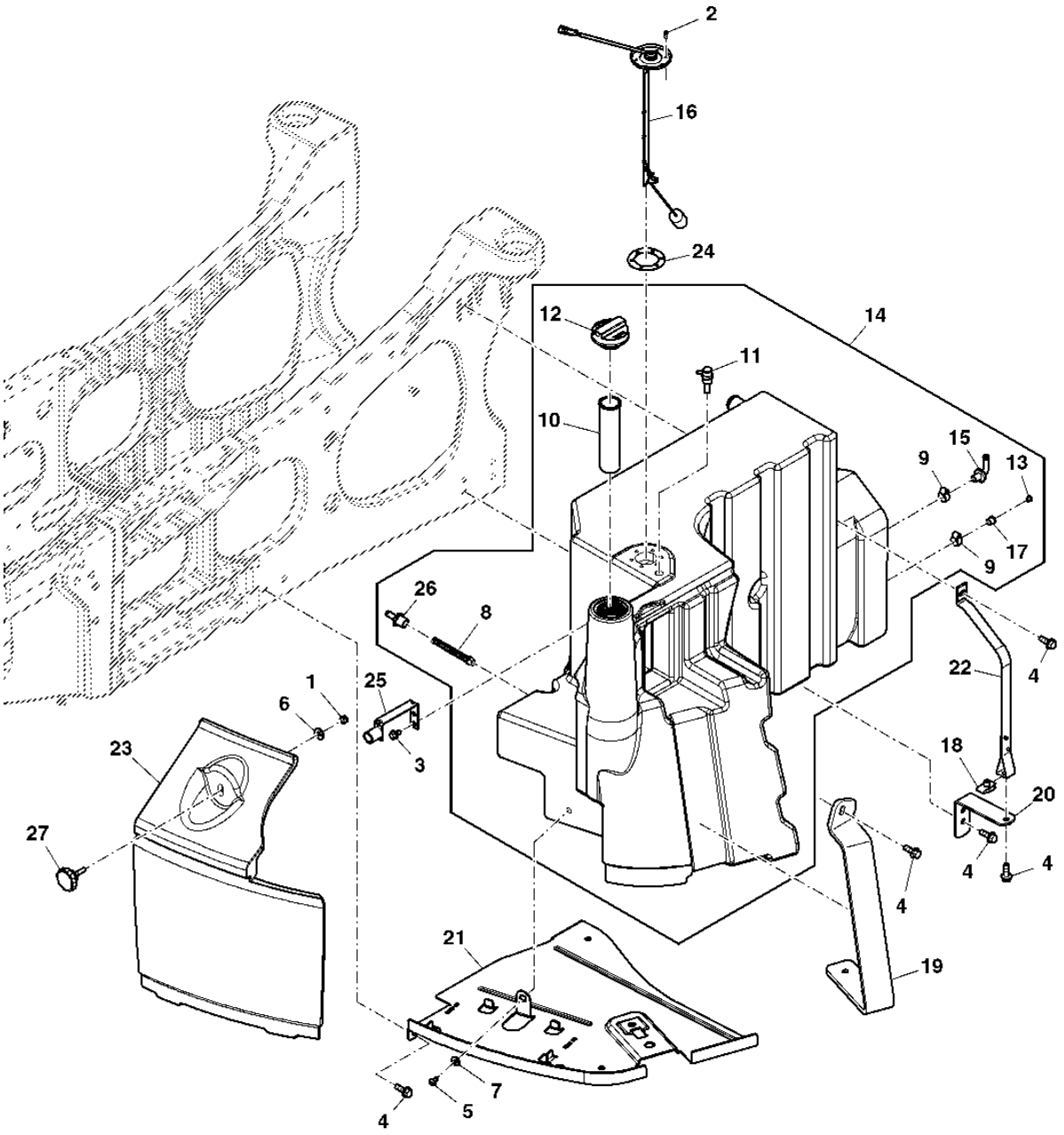

PUBM1827

ITEM	NR.PECA	DESCRICAO	QTDE	NR. SERIE TRATOR	7185J	NOTAS
1	14M7517	PORCA DE SEGURANCA	1		X	M10
2	19M7640	PARAFUSO SEXT.	6		X	M5 X 12
3	19M7783	PARAFUSO	2		X	M10 X 16
4	19M7790	PARAFUSO	AR		X	M12 X 35
5	19M8599	PARAFUSO	1		X	M8 X 20
6	24M7178	ARRUELA	1		X	10.500 X 30 X 2.500 MM
7	24M7298	ARRUELA	1		X	8.400 X 25 X 2 MM
8	AH165504	FILTRO DE COMBUSTIVEL	1		X	
9	AT18904	BRACADEIRA	2		X	
10	CQ29104	FILTRO	1		X	
11	DQ61739	SUSPIRO	1		X	
12	DQ72095	TAMPAO DE ENCHIMENTO	1		X	
13	L2646N	TAMPAO	1		X	
14	RE290815	TANQUE DE COMBUSTIVEL	1		X	
15	RE290817	CONEXAO	1		X	
16	RE302167	MECANISMO SENSOR DE COMBUST	1		X	
17	N30405	ADAPTADOR	1		X	
18	R120213	PORCA	2		X	
19	R181355	TIRA	1		X	
20	MN10648	CANTONEIRA	1		X	
21	MN10528	SUPORTE	1		X	
22	MN10650	TIRA	1		X	
23	R282831	CAPA	1		X	
24	R95430	JUNTA	1		X	
25	RE195695	APOIO	1		X	
26	RE268733	FILTRO DE COMBUSTIVEL	1		X	
27	RE191669	MANOPLA	1		X	

RIGHT-HAND FUEL TANK
RESERVOIR AUXILIAIRE DE DROITE
LADO DIREITO-TANQUE DE COMBUSTIVEL
ANQUE AUXILIAR DERECHO

PUBM1828 -UN-05OCT10

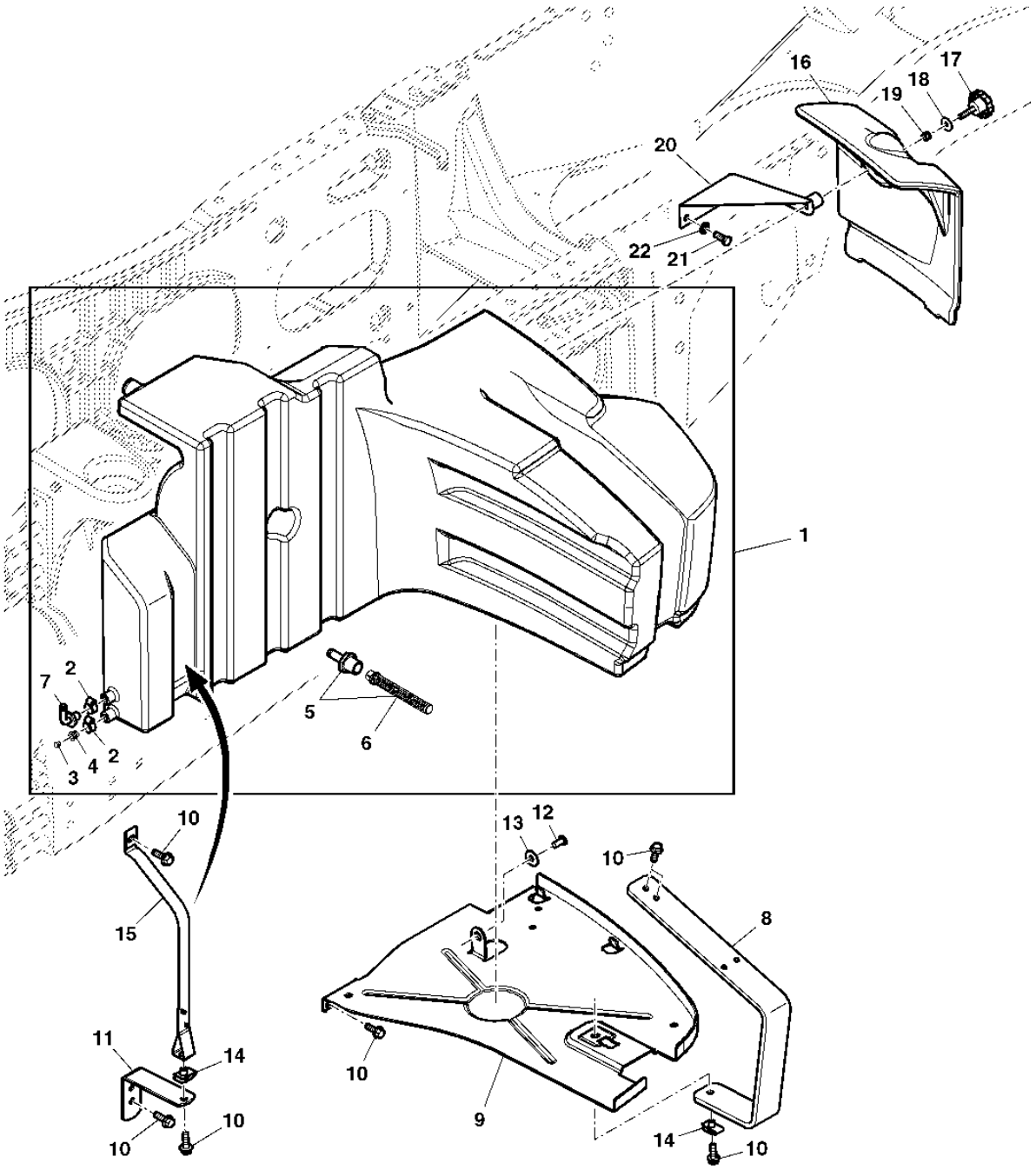

PUBM1828

ITEM	NR.PECA	DESCRICAO	QTDE	NR. SERIE TRATOR 7185J	NOTAS
1	RE290816	TANQUE DE COMBUSTIVEL	1	X	
2	AT18904	BRACADEIRA	1	X	
3	L2646N	TAMPAO	1	X	
4	N30405	ADAPTADOR	1	X	
5	RE268733	FILTRO DE COMBUSTIVEL	1	X	
6	AH165504	FILTRO DE COMBUSTIVEL	1	X	
7	RE290817	CONEXAO	1	X	
8	R181363	TIRA	1	X	
9	MN10529	SUPORTE	1	X	
10	19M7790	PARAFUSO	1	X	M12 X 35
11	MN10648	CANTONEIRA	2	X	
12	19M8599	PARAFUSO	1	X	M8 X 20
13	24M7298	ARRUELA	1	X	8.400 X 25 X 2 MM
14	R120213	PORCA	1	X	
15	MN10650	TIRA	1	X	
16	R282832	CAPA	1	X	
17	RE191669	MANOPLA	1	X	
18	24M7178	ARRUELA	1	X	10.500 X 30 X 2.500 MM
19	14M7517	PORCA DE SEGURANCA	1	X	M10
20	RE218315	APOIO	1	X	
21	19M8011	PARAFUSO SEXT.	1	X	M12 X 30
22	24M7345	ARRUELA	1	X	13.500 X 24 X 2.500 MM

FUEL LINES
CONDUITES DE COMBUSTIBLE
LINHAS DE COMBUSTIVEL
TUBERIAS DE COMBUSTIBLE

PUBM1834 -UN-05OCT10

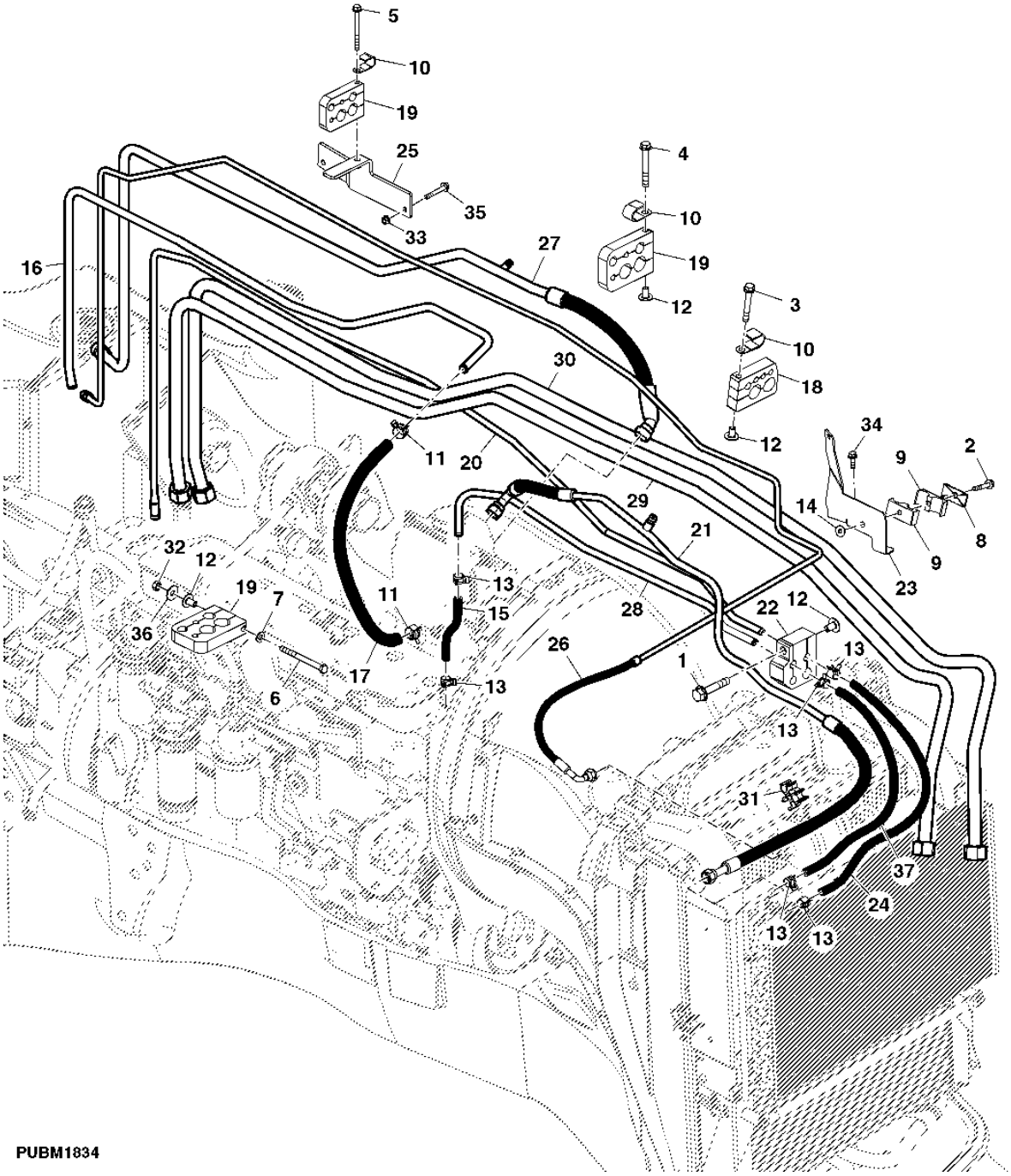

PUBM1834

ITEM	NR.PECA	DESCRICAO	QTDE	NR. SERIE TRATOR 7185J	NOTAS
1	19M7798	PARAFUSO	1	X	M8 X 40
2	19M7800	PARAFUSO	1	X	M8 X 50
3	19M7801	PARAFUSO	2	X	M8 X 60
4	19M7803	PARAFUSO	2	X	M8 X 70
5	19M7913	PARAFUSO	1	X	M8 X 90
6	19M9789	PARAFUSO SEXT.	1	X	M8 X 100
7	24M7238	ARRUELA	1	X	8.700 X 17 X 2 MM
8	H112567	PLACA	1	X	
9	H115379	BRACADEIRA	2	X	
10	R72853	BRACADEIRA	3	X	
11	R117721	BRACADEIRA	2	X	
12	R187365	PORCA	6	X	
13	R202160	BRACADEIRA	6	X	
14	R219562	PORCA	1	X	
15	R230610	MANGUEIRA	1	X	
16	R239344	TUBULACAO	1	X	
17	R239345	MANGUEIRA	1	X	
18	R239377	GRAMPO	2	X	
19	R239378	GRAMPO	4	X	
20	R248709	LINHA DE COMBUSTIVEL	1	X	
21	R248710	LINHA DE COMBUSTIVEL	1	X	
22	R248714	GRAMPO	1	X	
23	R250764	APOIO	2	X	
24	R258795	MANGUEIRA	1	X	
25	RE202458	APOIO	1	X	
26	RE248708	MANGUEIRA	2	X	
27	RE258792	MANGUEIRA	1	X	
28	RE258793	MANGUEIRA	1	X	
29	RE259048	TUBULACAO DE OLEO	1	X	
30	RE259050	TUBULACAO DE OLEO	1	X	
31	R248715	BRACADEIRA	3	X	
32	14M7273	PORCA	1	X	M8
33	14M7298	PORCA COM FLANGE	2	X	M8
34	19M7867	PARAFUSO	2	X	M8 X 25
35	19M8319	PARAFUSO	2	X	
36	24M7207	ARRUELA	1	X	8.400 X 24 X 2 MM
37	R258794	MANGUEIRA	1	X	

MEMORANDA
MEMORANDA
MEMORANDA
MEMORANDA

SECTIONAL INDEX
INDEX DE SECTION
INDICE DE GRUPO
INDICE DE GRUPOS

PUBM2056 -UN-05OCT10

1-	1
2-	2
3-	4
4-	6
5-	8
6-	10
7-	12
8-	14
9-	16
10-	18
11-	20
12-	22
13-	24

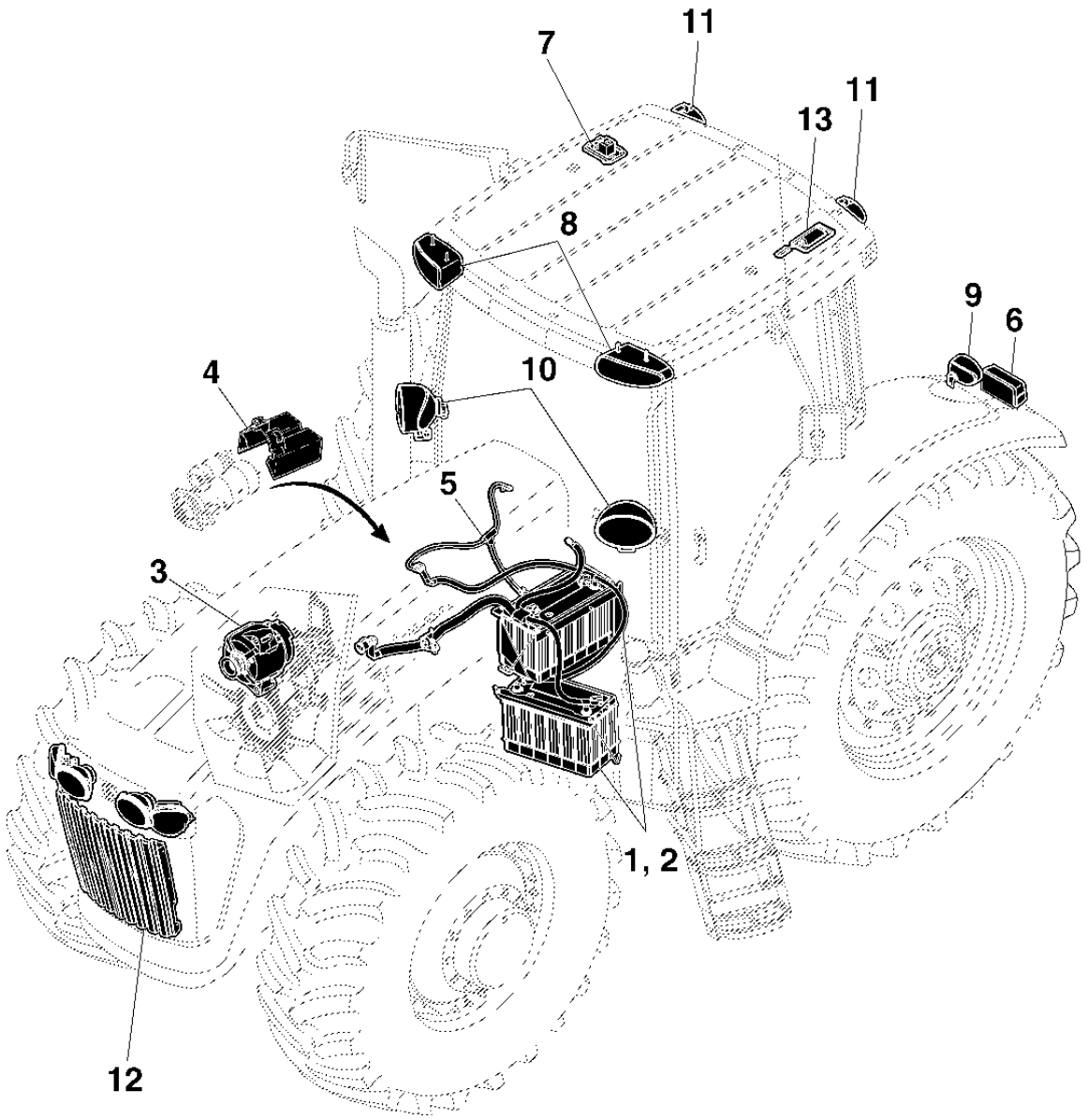

PUBM2056

SECTIONAL INDEX
INDEX DE SECTION
INDICE DE GRUPO
INDICE DE GRUPOS

PUBM2057 -UN-05OCT10

14-	26
15-	28
16-	30
17-	32
39-	70

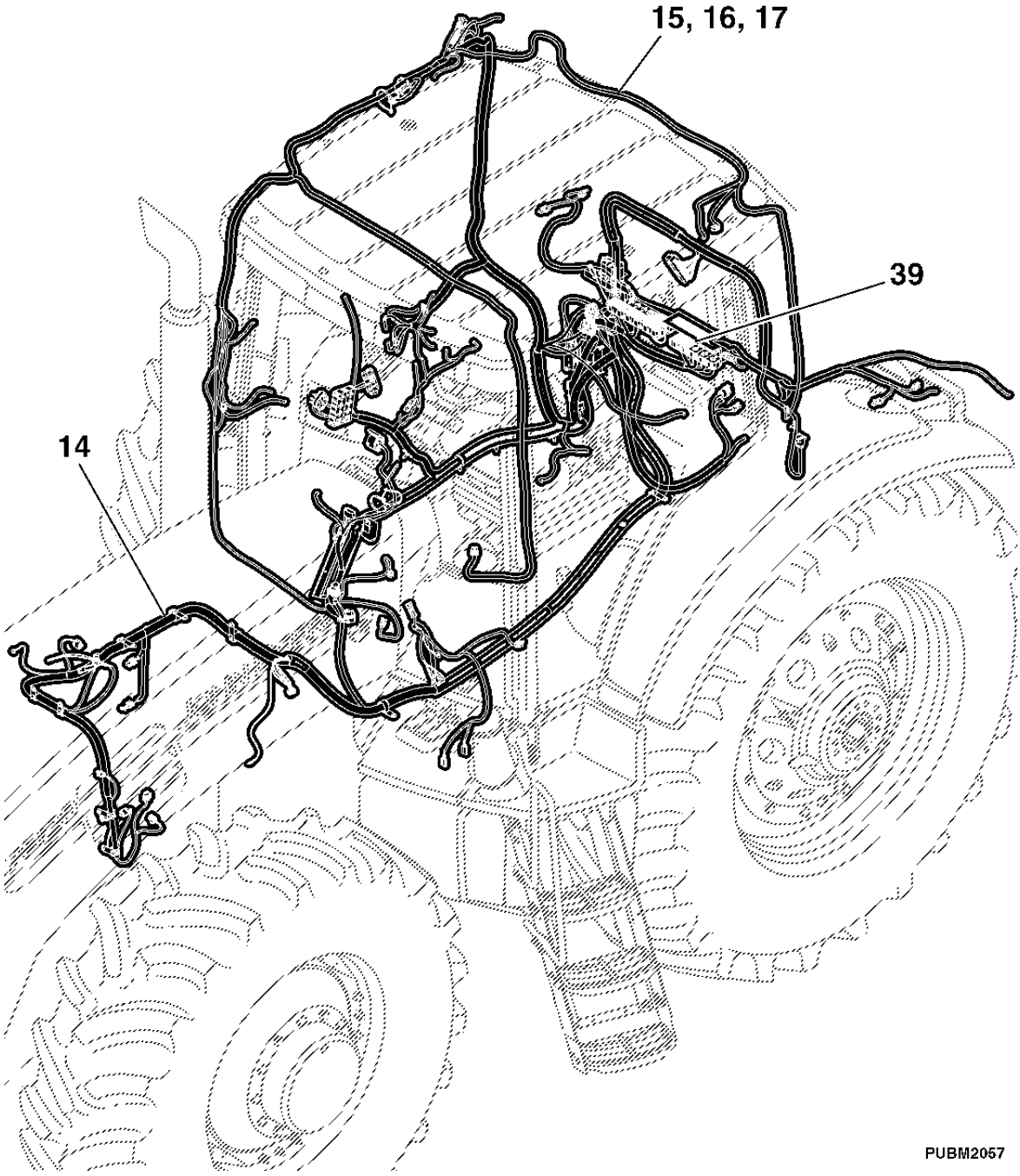

SECTIONAL INDEX
INDEX DE SECTION
INDICE DE GRUPO
INDICE DE GRUPOS

18-	34
19-	36
20-	38
21-	40
22-	42

PUBM2058 -UN-05OCT10

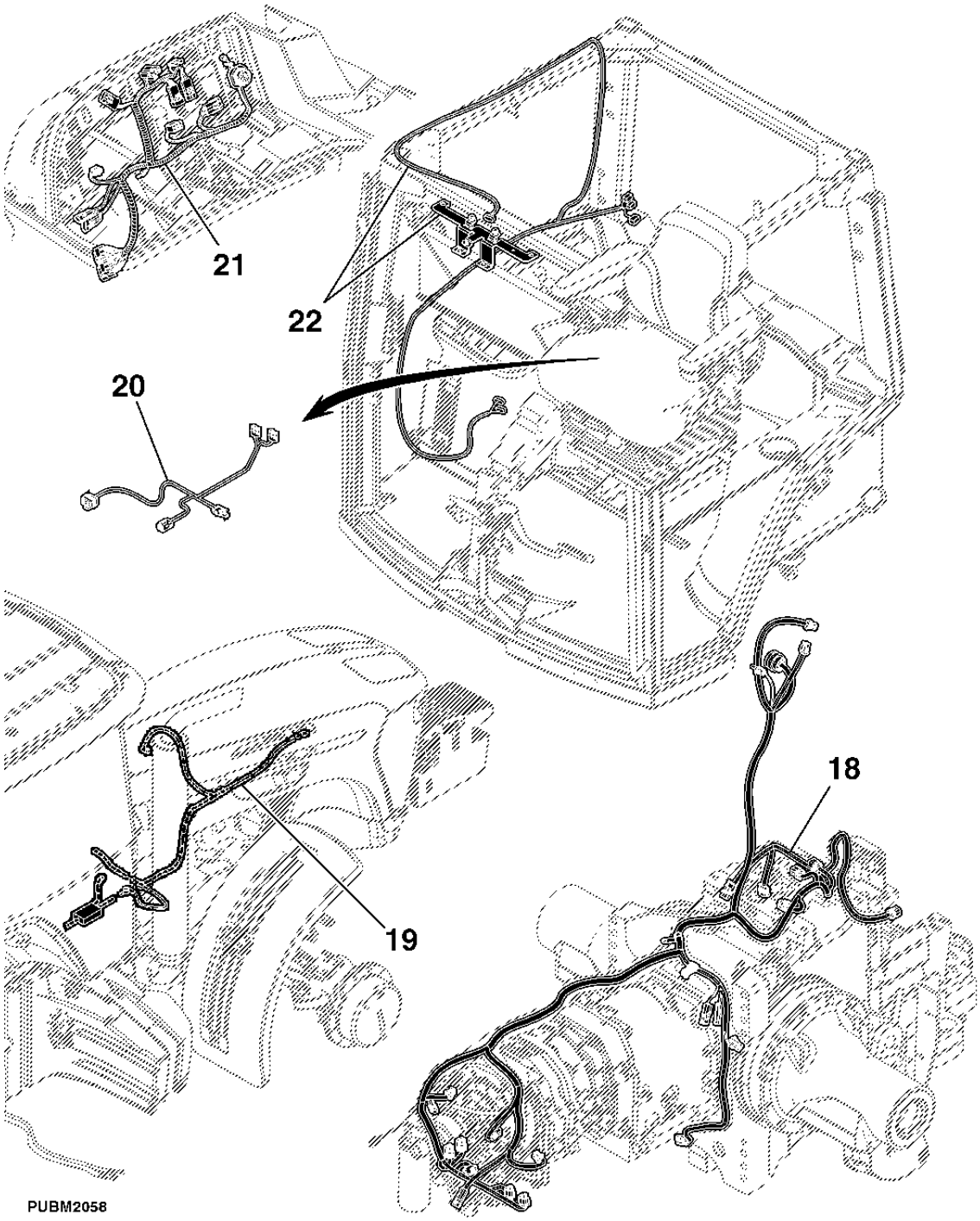

SECTIONAL INDEX
INDEX DE SECTION
INDICE DE GRUPO
INDICE DE GRUPOS

PUBM2059 -UN-05OCT10

23-	44
24-	45
25-	46
26-	48
27-	50
28-	52
29-	54
30-	56
31-	58

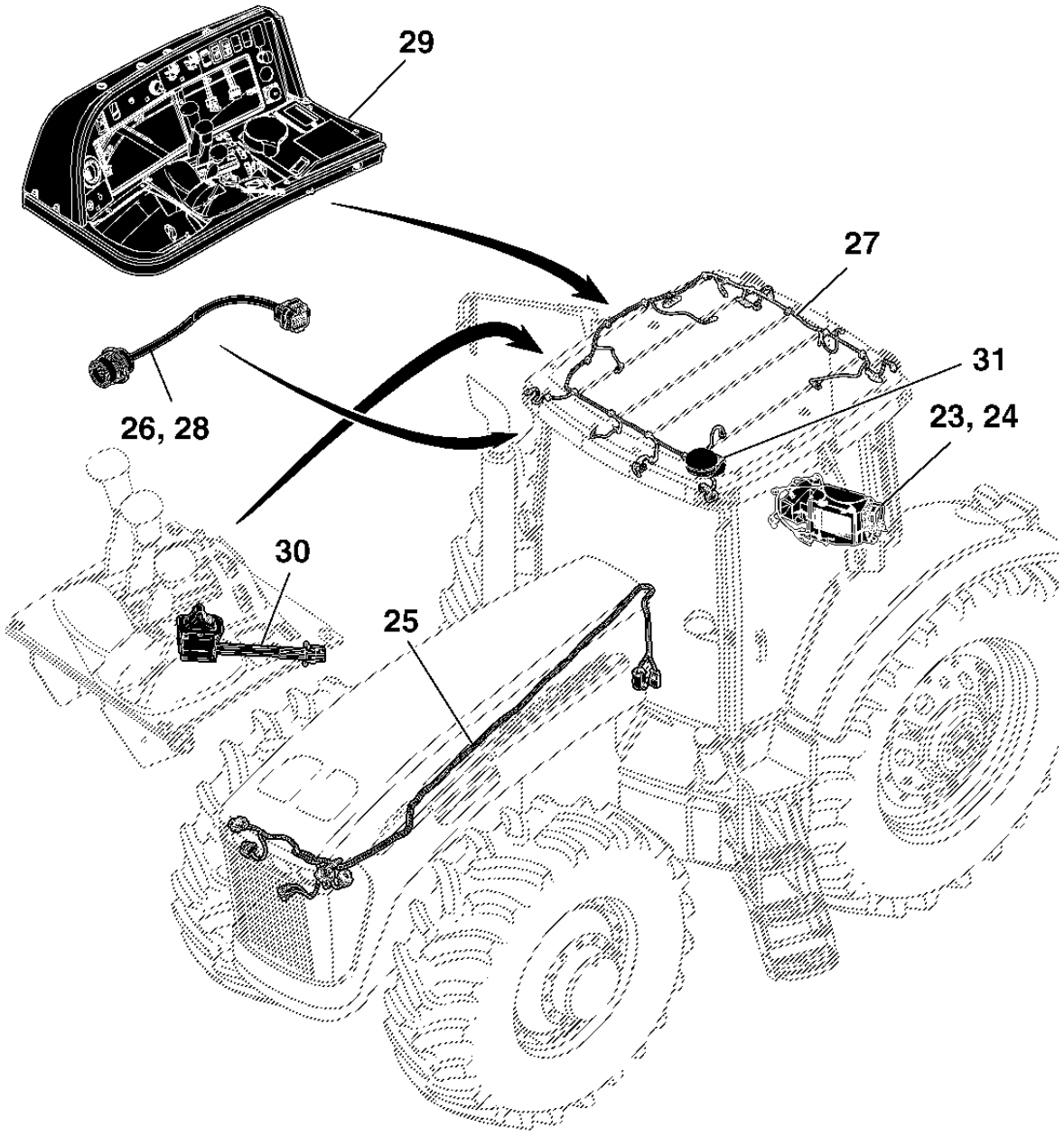

PUBM2059

SECTIONAL INDEX
INDEX DE SECTION
INDICE DE GRUPO
INDICE DE GRUPOS

32-	60
33-	62
34-	63
35-	64
36-	66
37-	68
38-	69
40-	72
41-	74
42-	76

PUBM2060 -UN-05OCT10

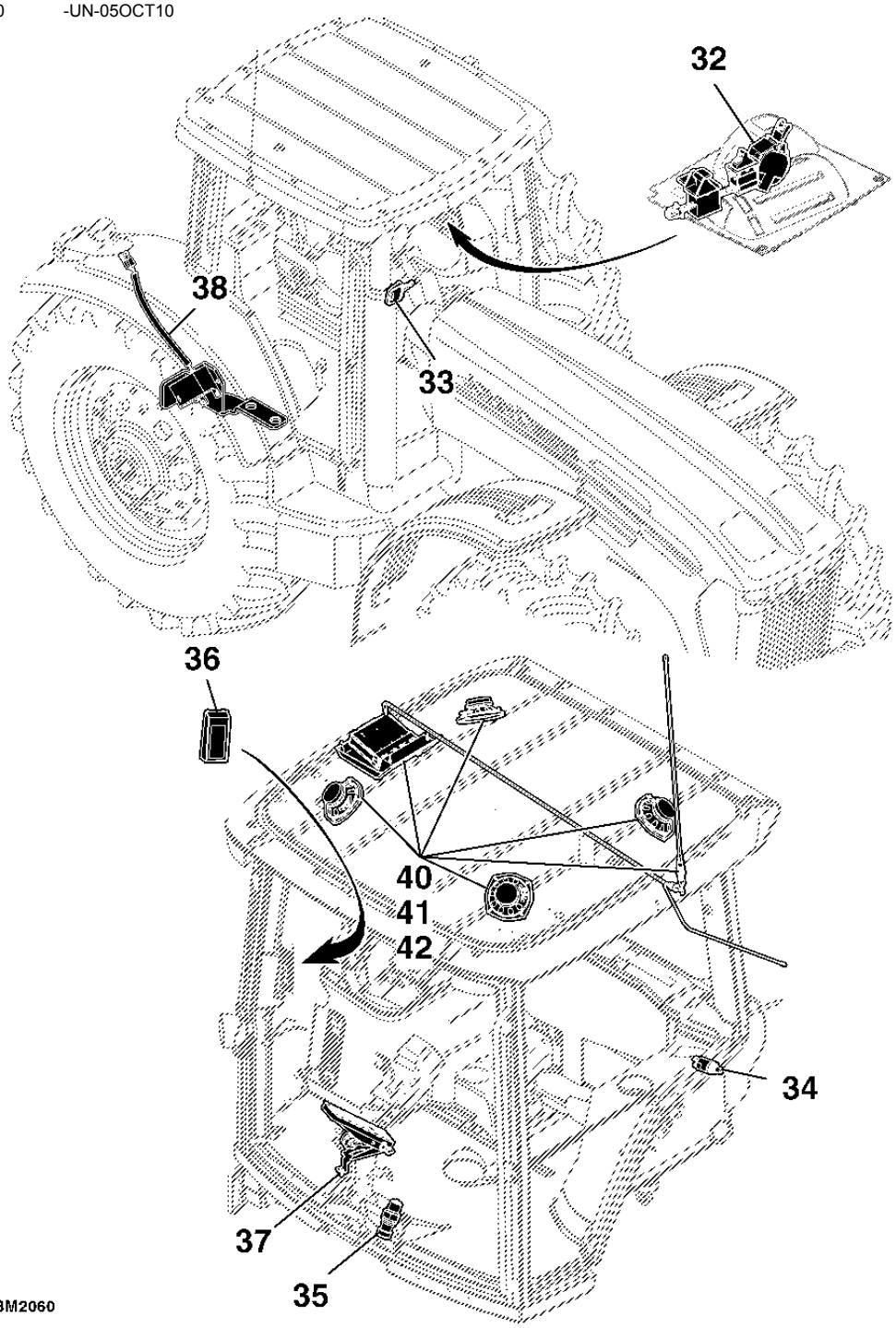

PUBM2060

SECTIONAL INDEX
INDEX DE SECTION
INDICE DE GRUPO
INDICE DE GRUPOS

43-	77
44-	78
45-	80
46-	81
47-	82
48-	84
49-	86
50-	87
51-	88

PUBM2061 -UN-05OCT10

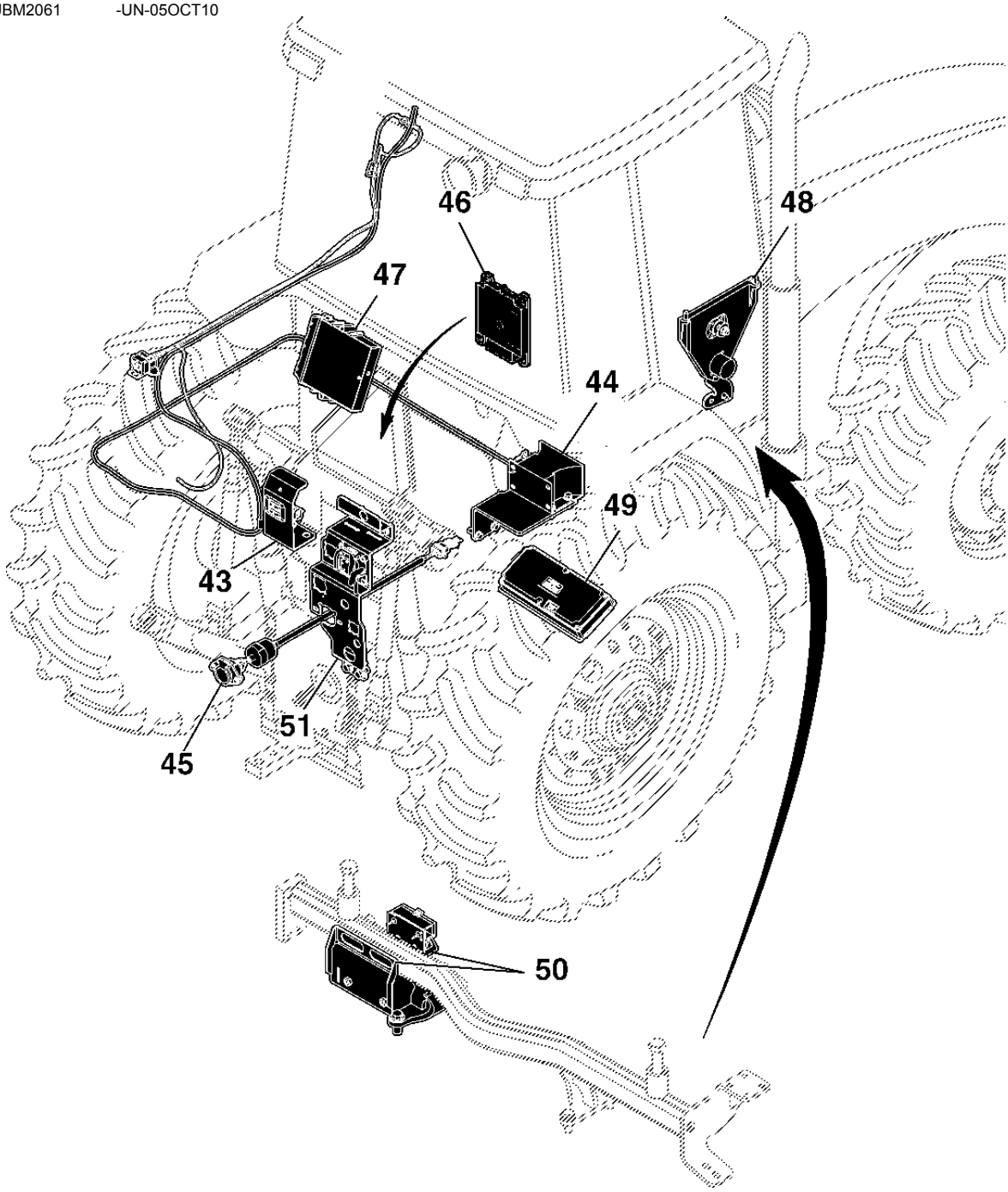

PUBM2061

SECTIONAL INDEX
INDEX DE SECTION
INDICE DE GRUPO
INDICE DE GRUPOS

PUBM2100 -UN-05OCT10

52-	89
53-	90
54-	92
55-	94
56-	96
57-	97
58-	98
59-	99

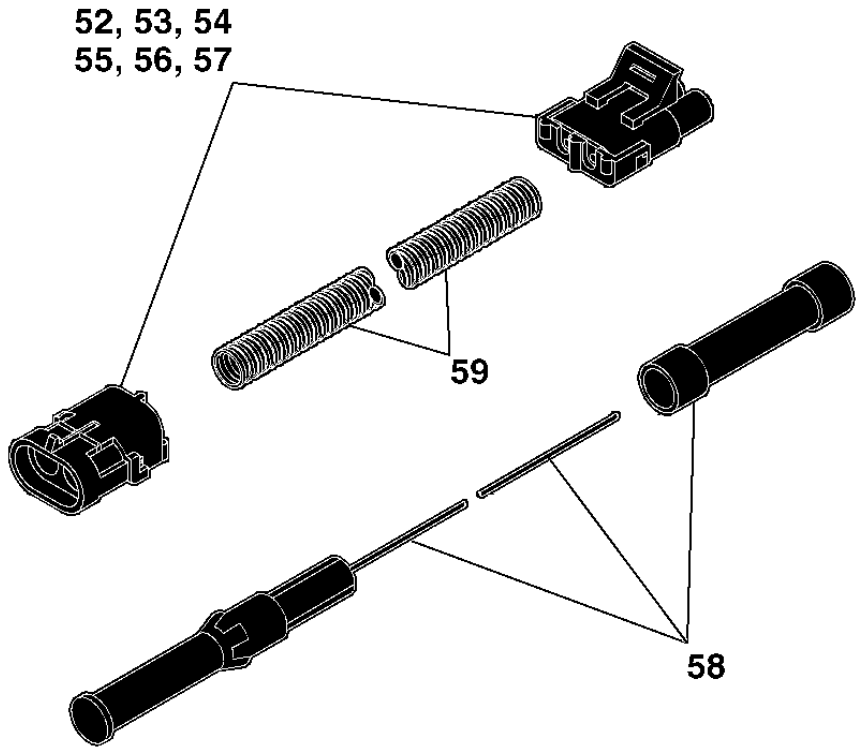

PUBM2100

MEMORANDA
MEMORANDA
MEMORANDA
MEMORANDA

BATTERY
BATTERIE
BATERIA
CAJA DE BATERIA

PUBM1958 -UN-05OCT10

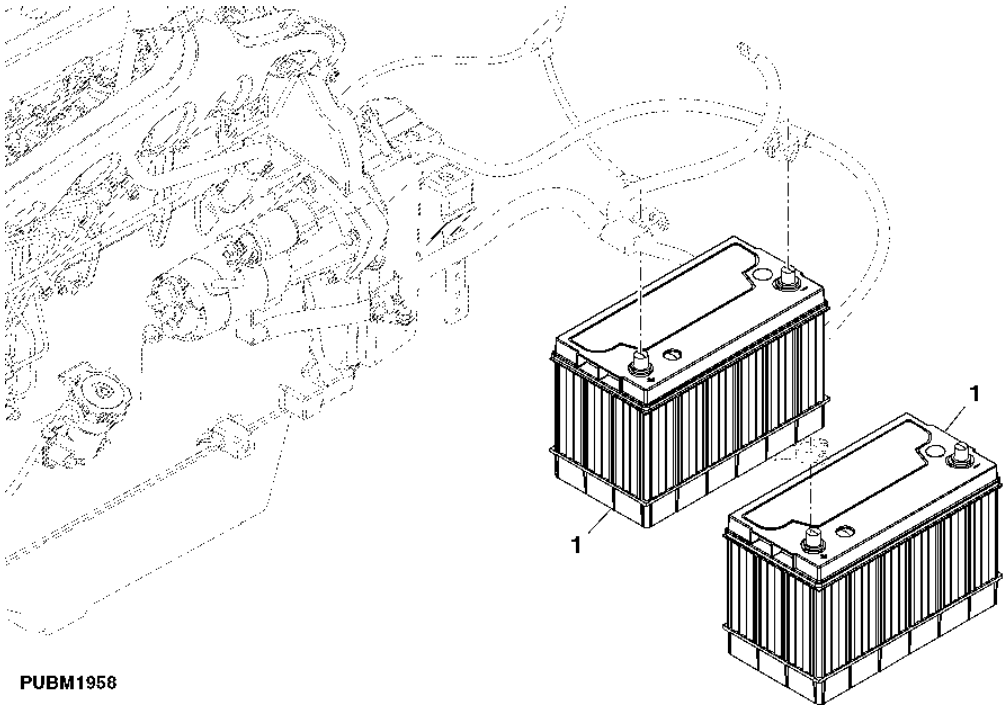

ITEM	NR.PECA	DESCRICAO	QTDE	NR. SERIE TRATOR	7185J	NOTAS
1	DQ68477	BATERIA COM CARGA UMIDA	2		X	(A) 12 VOLT

(A) 950 COLD CRANKING AMPS
950 AMPERS EN DEMARRAGE A FROID
950 PARTIDA A FRIO AMPS
950 AMP DE ARRANQUE EN FRIO

BATTERY CABLES
CABLES DE BATTERIE
CABOS DA BATERIA
CABLES Y MONTAJES DE LA BATERIA

PUBM1901 -UN-05OCT10

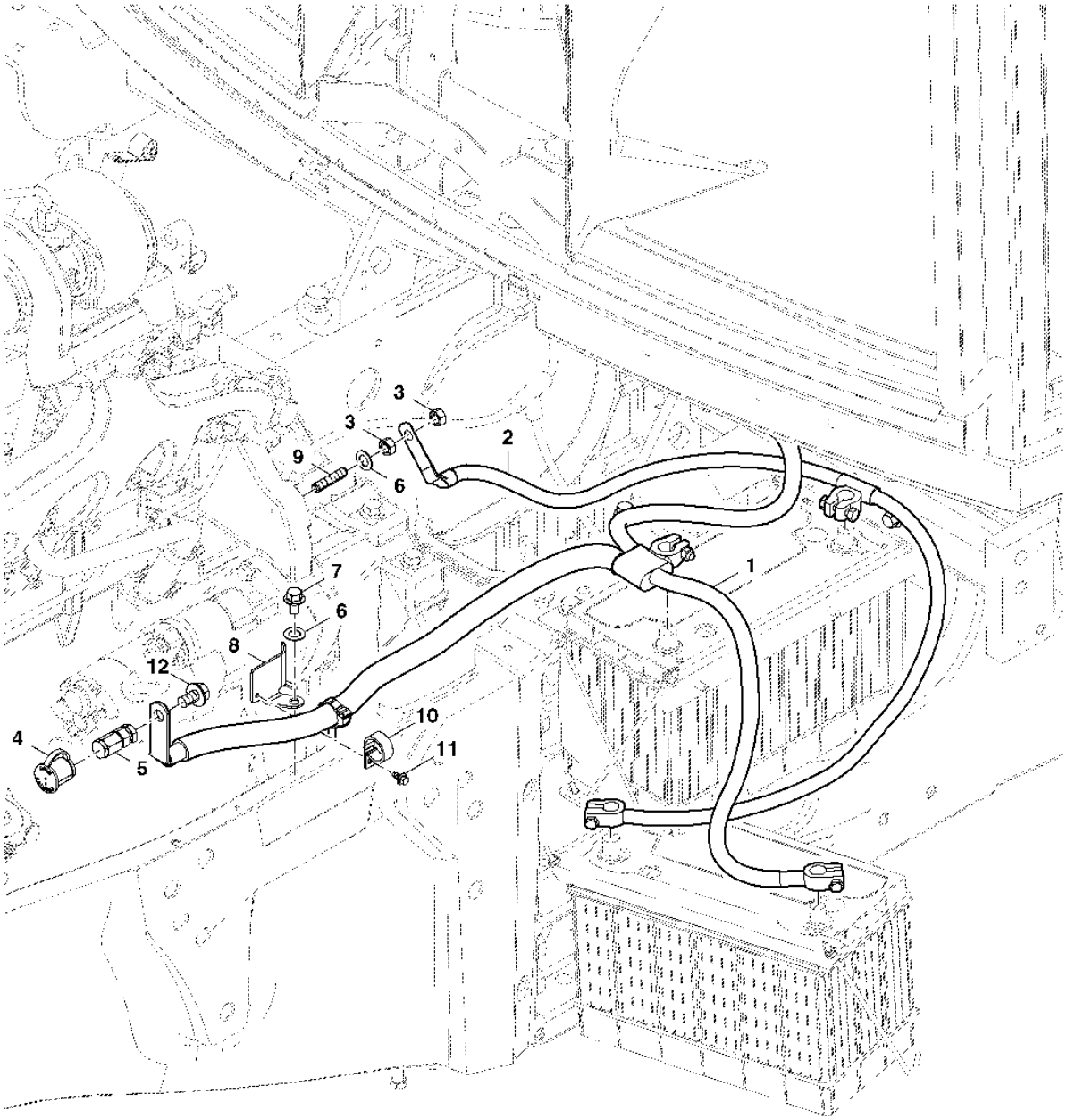

PUBM1901

ITEM	NR.PECA	DESCRICAO	QTDE	NR. SERIE TRATOR 7185J	NOTAS
1	RE323691	CABO DA BATERIA	1	X	
2	RE181370	CABO	1	X	
3	14M7274	PORCA	2	X	M10
4	R96066	CAPA	1	X	
5	R135871	TERMINAL CONECTOR ELETRICO	1	X	
6	12H242	ARRUELA DE PRESSAO	1	X	
7	19M7783	PARAFUSO	1	X	M10 X 16
8	R219794	APOIO	1	X	
9	R117158	PINO	1	X	
10	R220250	BRACADEIRA	1	X	
11	37M7089	PARAFUSO	1	X	
12	19M7787	PARAFUSO	1	X	M12 X 20

ALTERNATOR
ALTERNATEUR
ATERNADOR
ALTERNADOR

PUBM2103 -UN-05OCT10

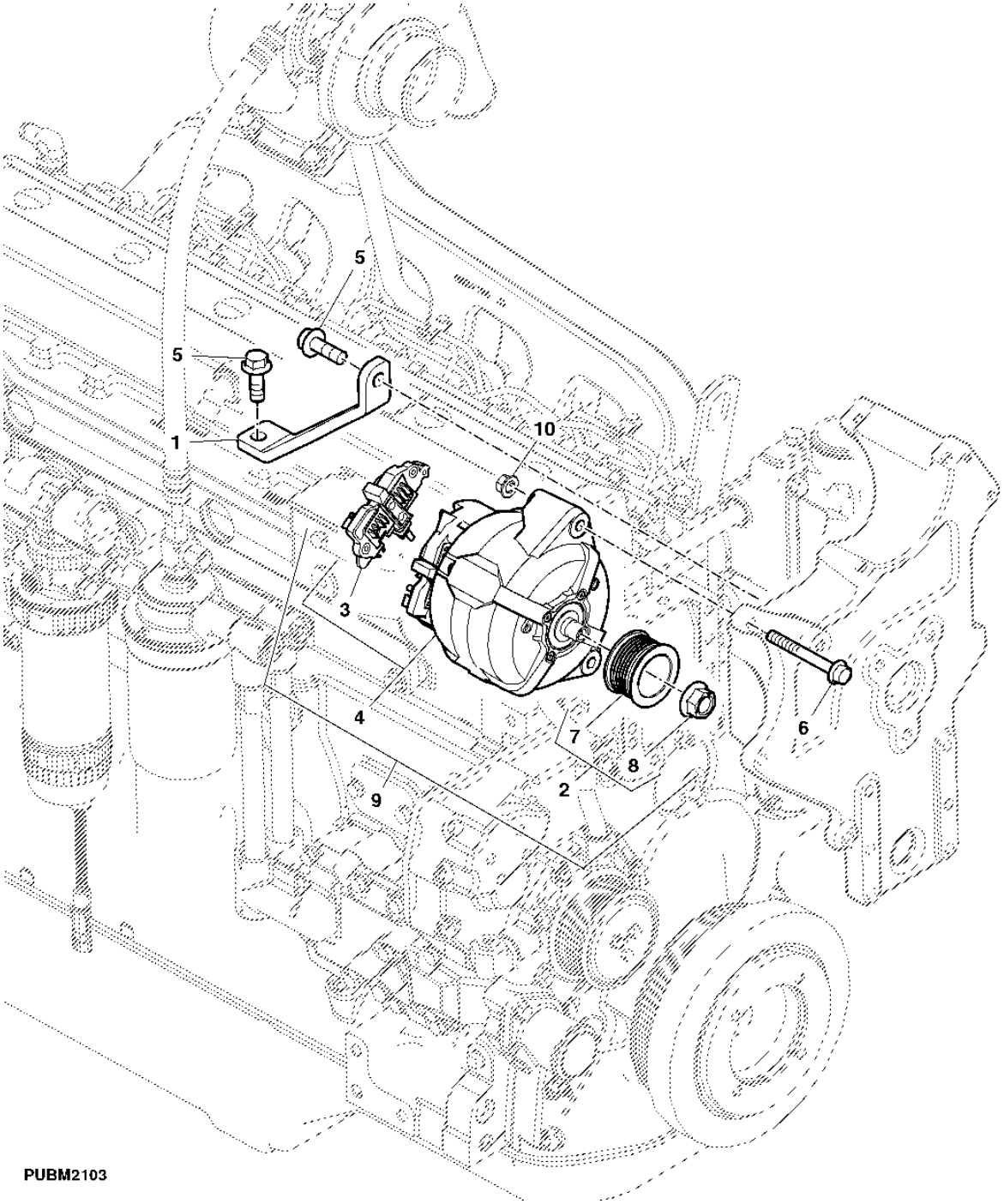

ITEM	NR.PECA	DESCRICAO	QTDE	NR. SERIE TRATOR 7185J	NOTAS
1	R238354	APOIO	1	X	
2	MN10037	TRADUCAO NAO DISPONIVEL	1	X	
3	AL172532	REGULADOR	1	X	
4	AL166646	ALTERNADOR	1	X	
5	19M7790	PARAFUSO	2	X	M12 X 35
6	19M8977	PARAFUSO	1	X	M10 X 85
7	CQ66216	POLIA	1	X	
8	L78085	PORCA COM FLANGE	1	X	
9	DQ59039	ALTERNADOR	1	X	120A/14V
10	14M7296	PORCA COM FLANGE	1	X	M10

STARTER MOTOR SHIELD
DEMARREUR GARANTS
PROTECAO DO MOTOR DE PARTIDA
PROTECCION DEL MOTOR DE ARRANQUE

PUBM1435 -UN-29JUN10

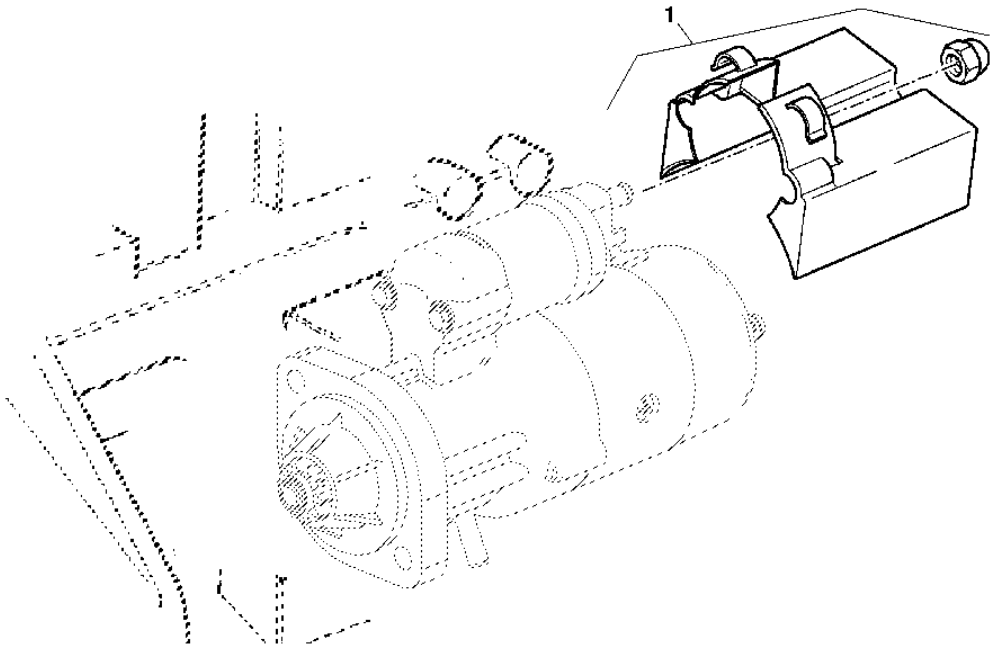

PUBM1435

ITEM	NR.PECA	DESCRICAO	QTDE	NR. SERIE TRATOR	7185J	NOTAS
1	RE530306	KIT	1		X	

GROUND CABLE
CABLE DE MASSE
CABO NEGATIVO
CABLE A MASA

PUBM1957 -UN-05OCT10

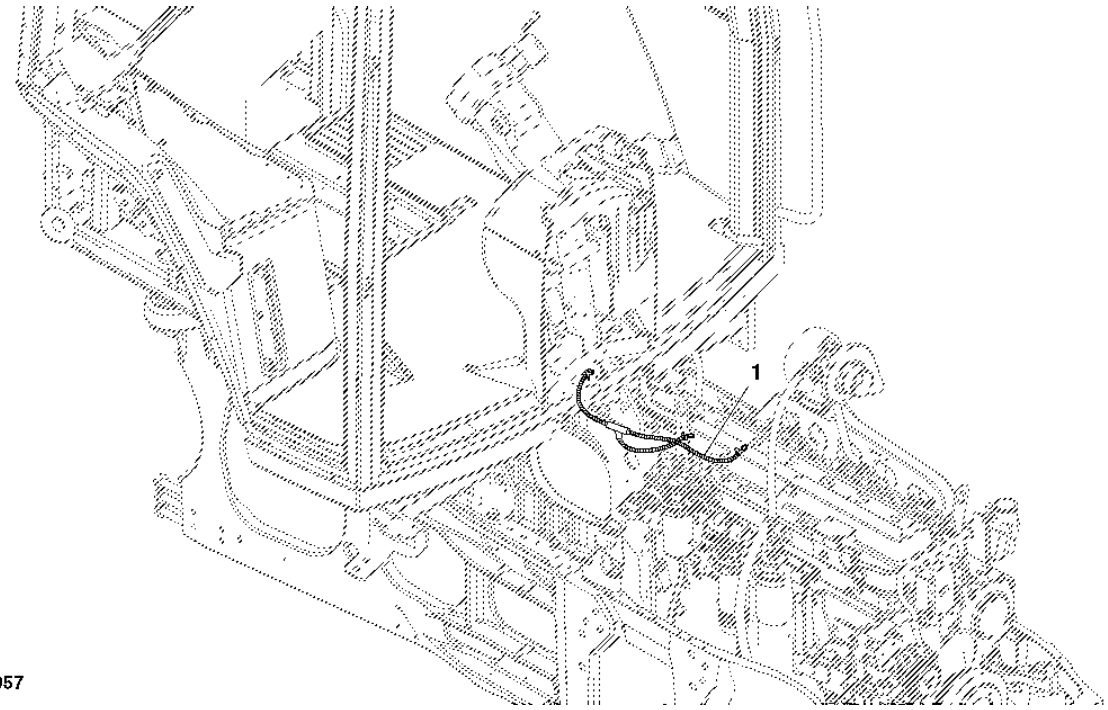

PUBM1957

ITEM	NR.PECA	DESCRICAO	QTDE	NR. SERIE TRATOR 7185J	NOTAS
1	RE187196	CABO NEGATIVO	1	X	

MEMORANDA
MEMORANDA
MEMORANDA
MEMORANDA

TAIL LIGHT
FEU ARRIERE
SINALEIRA TRASEIRA
LUZ TRASERA

PUBM1860 -UN-05OCT10

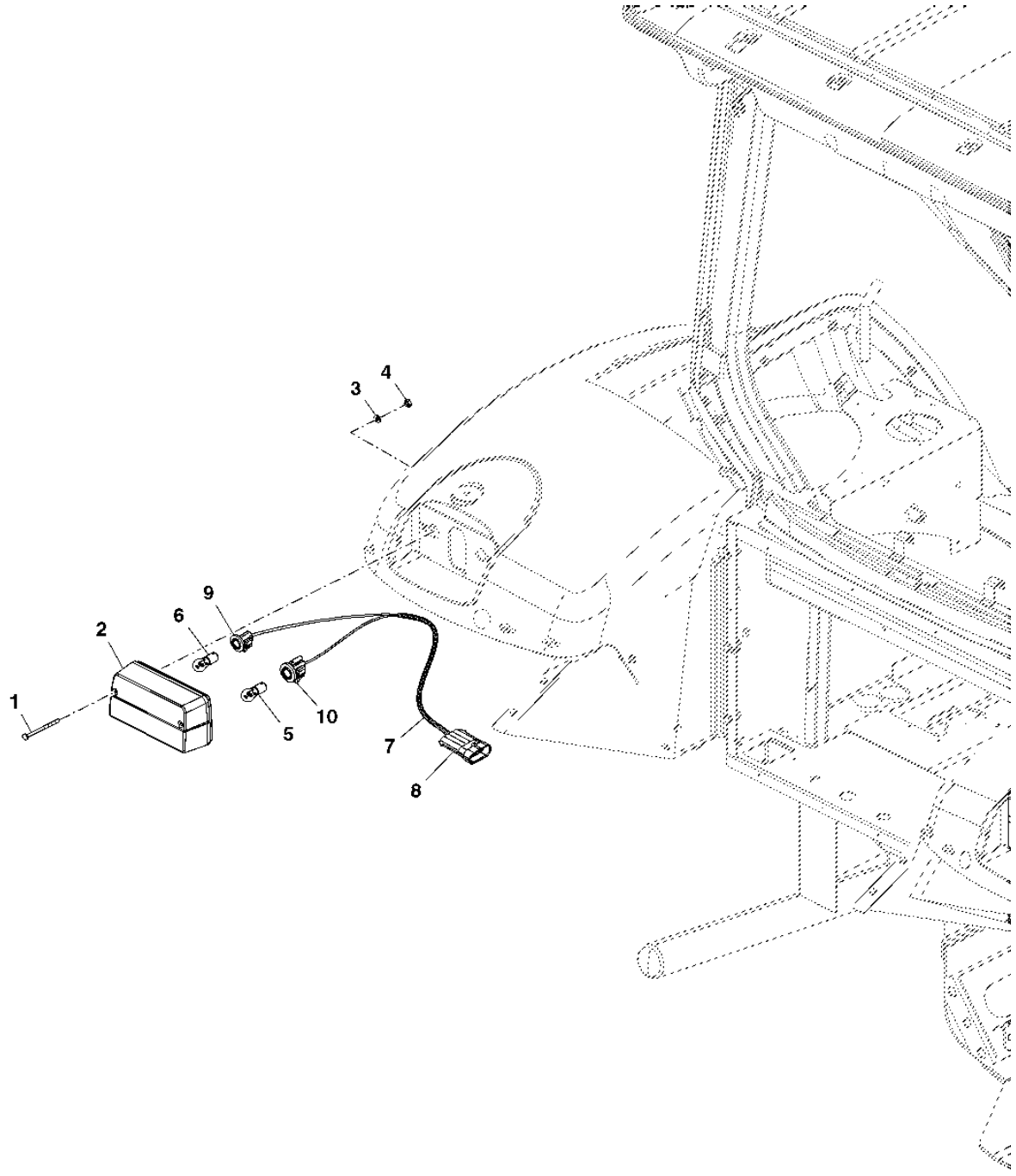

PUBM1860

ITEM	NR.PECA	DESCRICAO	QTDE	NR. SERIE TRATOR	7185J	NOTAS
1	21M7452	PARAFUSO	2		X	M6 X 90
2	RE67285	LUZ TRASEIRA	1		X	
3	24M7244	ARRUELA	2		X	6.400 X 12 X 1.600 MM
4	14M7480	PORCA	2		X	M5
5	R133301	LAMPADA	1		X	21W(GE1057)
6	R133302	LAMPADA	1		X	21W/5W(GE1077)
7	RE71246	CHICOTE	1		X	
8	57M8415	CONJ MONT CONECTOR ELETRICO	1		X	CAB HARNESS
	57M7469	CONJ MONT CONECTOR ELETRICO	1		X	
9	57M7803	TERMINAL CONECTOR ELETRICO	1		X	TURN LAMP
	57M8060	TERMINAL CONECTOR ELETRICO	1		X	
10	57M7804	TERMINAL CONECTOR ELETRICO	1		X	TAIL/BREAK LAMP
	57M8060	TERMINAL CONECTOR ELETRICO	1		X	

CONSOLE LIGHT
ECLAIRAGE DE LA CONSOLE
LUZES DO CONSOLE
LUZ DE LA CONSOLA

PUBM2034 -UN-05OCT10

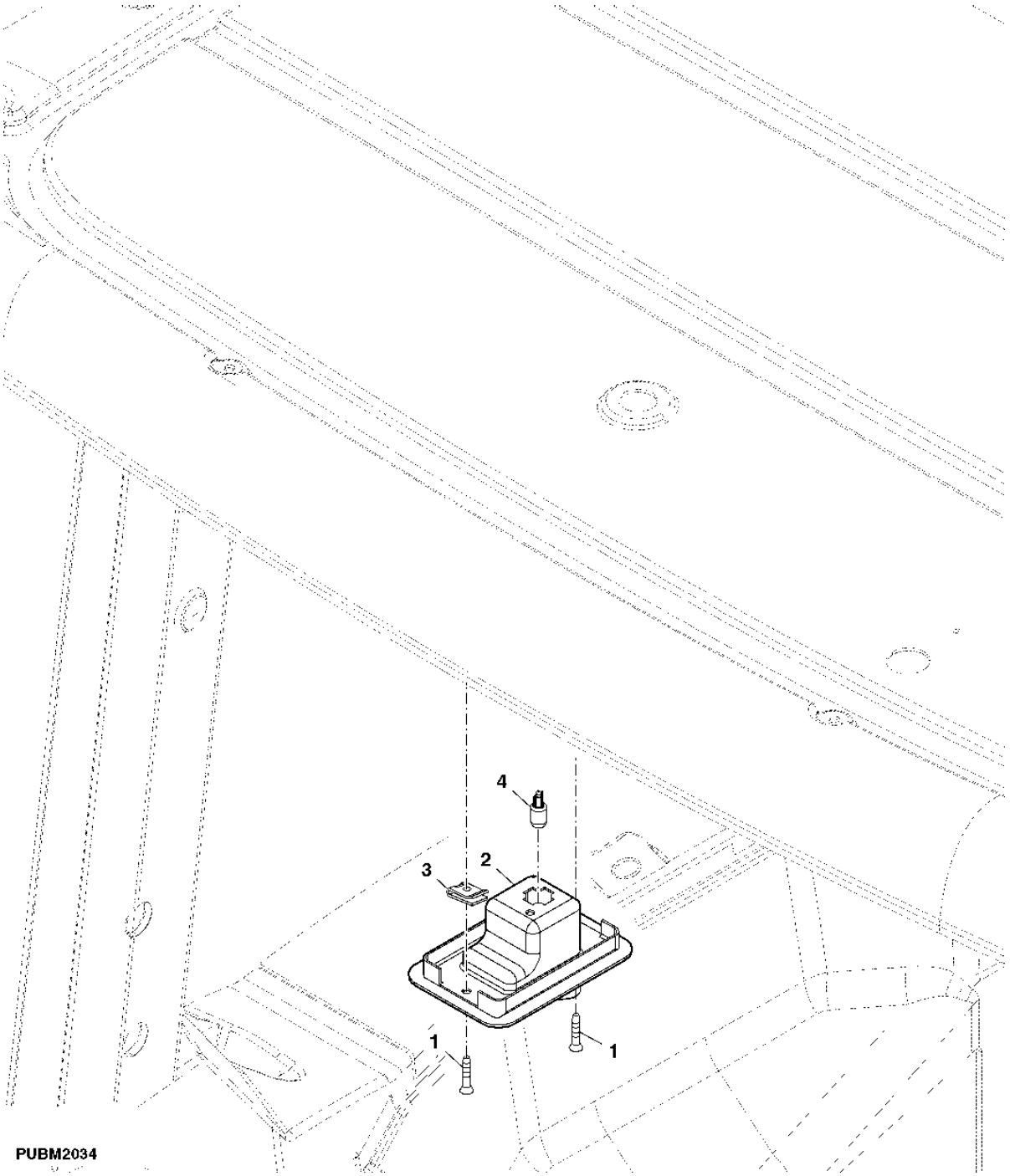

ITEM	NR.PECA	DESCRICAO	QTDE	NR. SERIE TRATOR	7185J	NOTAS
1	37H203	PARAFUSO	2		X	
2	RE57892	FAROL	1		X	
3	R52130	PORCA DE SEGURANCA	2		X	
4	AR48015	LAMPADA	1		X	

WARNING/TURNING LIGHT (ROOF)
FEU D'AVERTISSEMENT/CLIGOTANT (TOIT)
SINALEIRA DIRECIONAL/DE ADVERTÊNCIA (TETO)
LUZ DE ADVERTENCIA/VIRAJE (TECHO)

PUBM1851 -UN-05OCT10

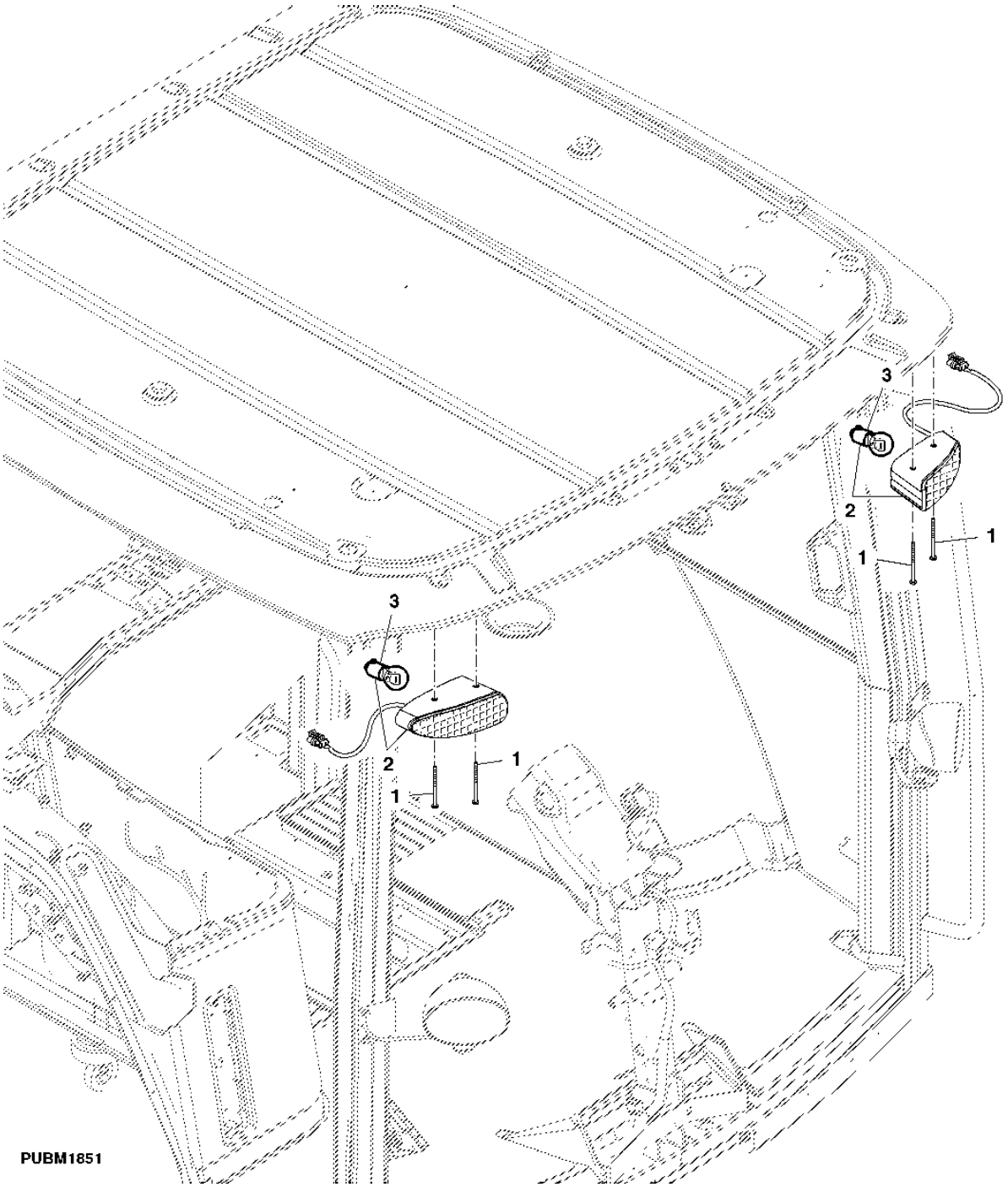

ITEM	NR.PECA	DESCRICAO	QTDE	NR. SERIE TRATOR	7185J	NOTAS
1	21M7452	PARAFUSO	4		X	M6 X 90
2	RE217551	FAROL	2		X	
3	RE49778	LAMPADA	2		X	

REAR WORK LIGHT (FENDER)
PHARE DE LABOUR (GARDE-BOUE)
LUZ DE TRABALHO TRASEIRA (PARA-LAMA)
FARO AUXILIAR (GUARDABARRO)

PUBM1882 -UN-05OCT10

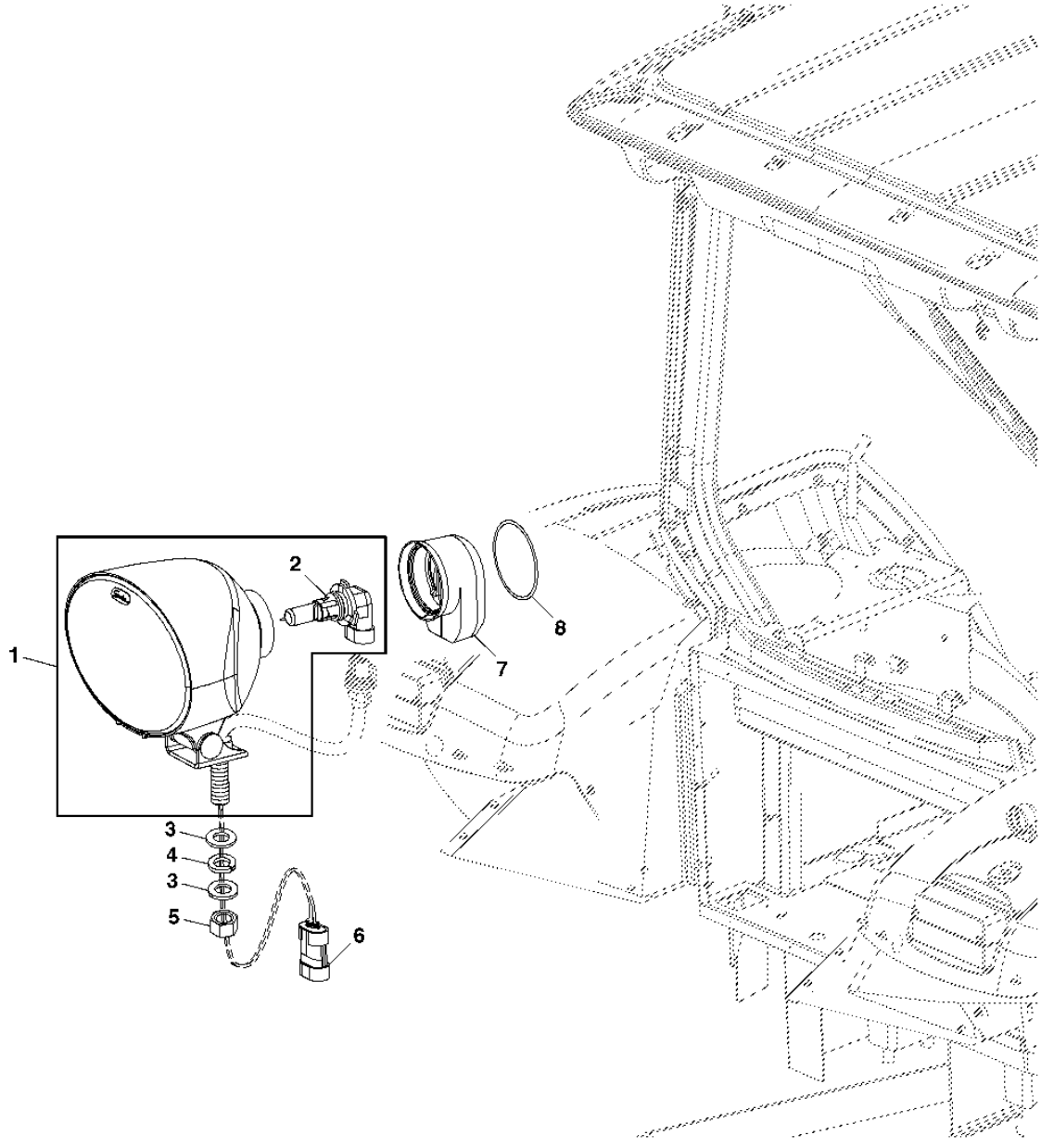

PUBM1882

ITEM	NR.PECA	DESCRICAO	QTDE	NR. SERIE TRATOR	7185J	NOTAS
1	RE255988	FAROL DE SERVICO	1		X	
2	RE179326	LAMPADA	1		X	
3	24M7047	ARRUELA	2		X	13 X 24 X 2.500 MM
4	12H301	ARRUELA DE PRESSAO	1		X	
5	14M7168	PORCA DE SEGURANCA	1		X	M12
6	57M7256	CONJ MONT CONECTOR ELETRICO	1		X	
	57M7289	DISP FECHAMENTO CONEC ELETR	1		X	
7	R175462	PROTETOR	1		X	
8	R252736	CINTA	1		X	

FRONT MID-BODY WORK LAMPS
PROJECTEURS DE CEINTURE AVANT
LAMPADAS DE TRABALHO DIANTEIRAS DA LATERAL DA CABINE
LUCES DE TRABAJO CENTRALES DELANTERAS

PUBM1853 -UN-05OCT10

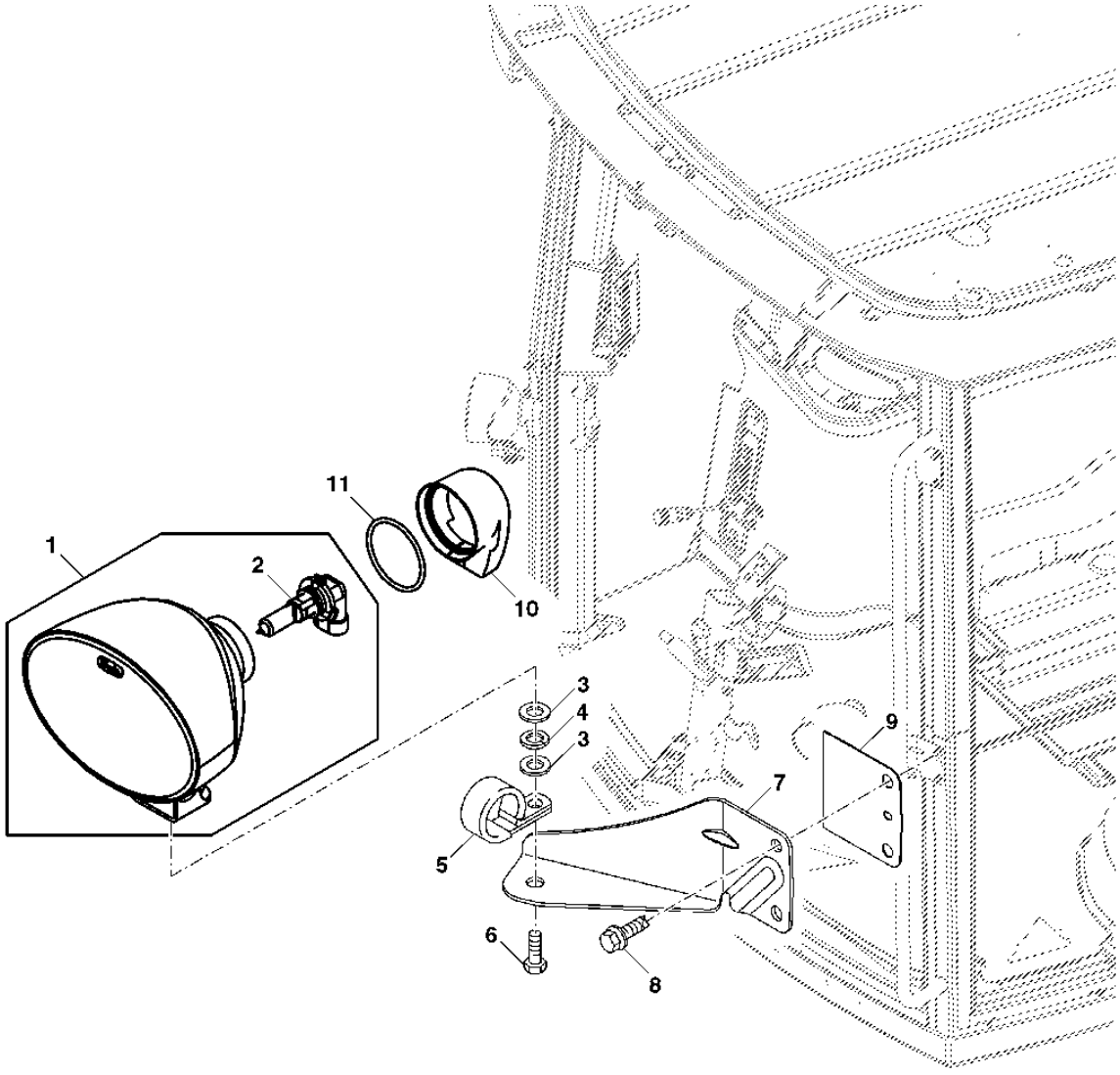

PUBM1853

ITEM	NR.PECA	DESCRICAO	QTDE	NR. SERIE TRATOR 7185J	NOTAS
1	RE179973	FAROL DE SERVICO	1	X	
2	RE179326	LAMPADA	1	X	
3	24M7047	ARRUELA	2	X	13 X 24 X 2.500 MM
4	12H301	ARRUELA DE PRESSAO	1	X	
5	AH76883	PRESILHA	1	X	
6	19M7285	PARAFUSO SEXT.	1	X	M12 X 30
7	R175434	APOIO	1	X	
8	37M7265	PARAFUSO	2	X	M8 X 25
9	R254929	JUNTA	1	X	
10	R175462	PROTETOR	1	X	
11	R252735	INSERTO	1	X	

WORK LIGHT, CAB ROOF, REAR
PHARES DE TRAVAIL ARRIERE SUR PAVILLON
LUZES DE TRABALHO, TETO DA CABINE, TRASEIRO
FAROS DE TRABAJO EN TECHO TRASERO

PUBM1837 -UN-05OCT10

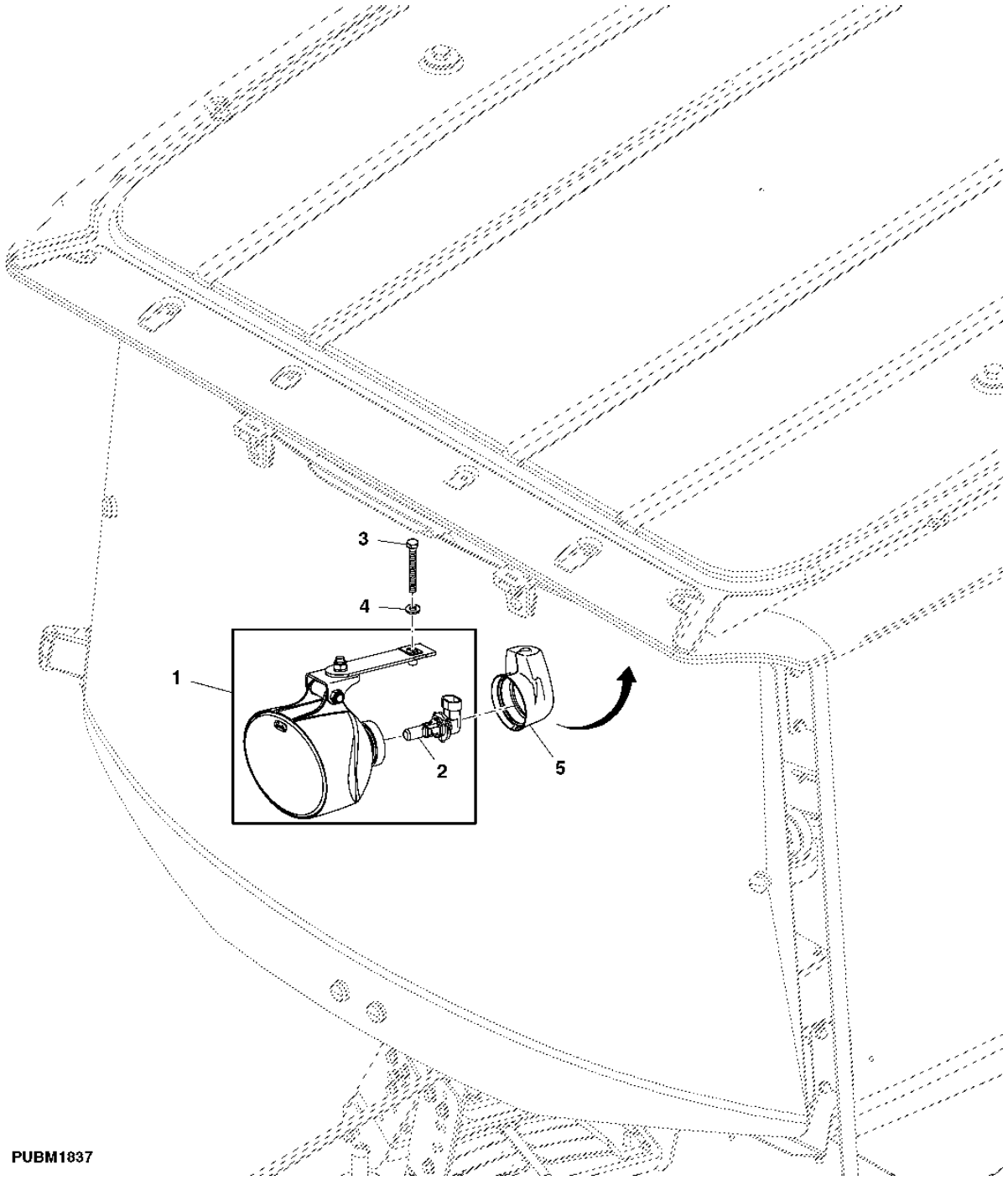

ITEM	NR.PECA	DESCRICAO	QTDE	NR. SERIE TRATOR 7185J	NOTAS
1	RE173602	FAROL DE SERVICO	1	X	
2	RE179326	LAMPADA	1	X	
3	19M7274	PARAFUSO SEXT.	1	X	M8 X 70
4	24H1822	ARRUELA	1	X	
5	R175462	PROTETOR	1	X	

STANDARD HOOD LIGHTING
ECLAIRAGE DE CAPOT STANDARD
ILUMINACAO-PADRAO DO CAPO
LUCES ESTANDAR DE CAPO

PUBM1839 -UN-05OCT10

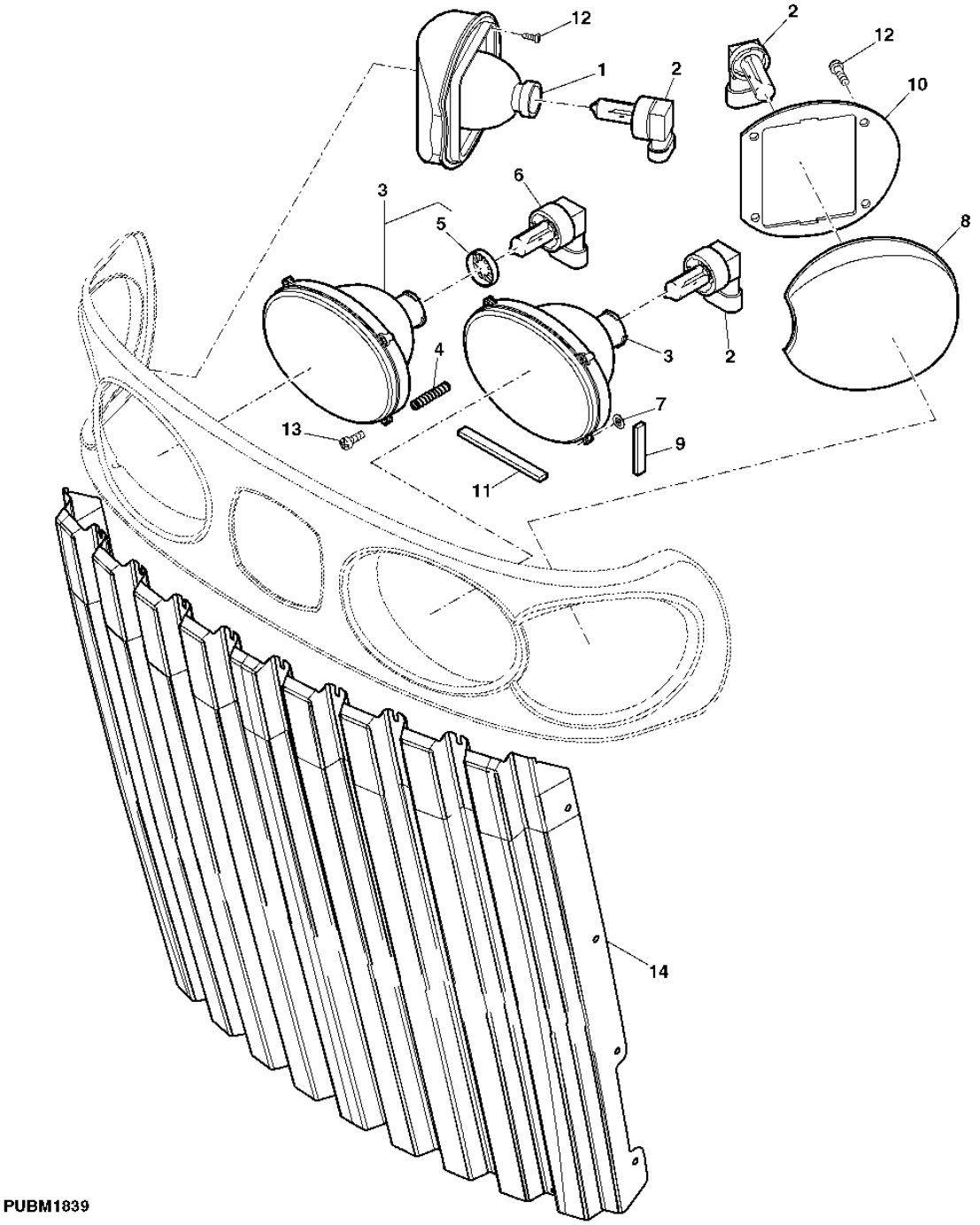

ITEM	NR.PECA	DESCRICAO	QTDE	NR. SERIE TRATOR	7185J	NOTAS
1	RE181913	FAROL DIANTEIRO	1		X	
2	RE185880	LAMPADA	3		X	
3	RE181963	FAROL DIANTEIRO	2		X	
4	R195278	MOLA DE COMPRESSAO	6		X	
5	L79050	PROTECAO CONTRA PO	1		X	
6	57M7166	LAMPADA	1		X	
7	M73135	PORCA DE PRESSAO	6		X	
8	RE181916	FAROL DIANTEIRO	1		X	
9	R207529	ISOLADOR	1		X	
10	R207528	VEDACAO	1		X	
11	R207530	ISOLADOR	1		X	
12	37M7348	PARAFUSO	2		X	
13	37M7373	PARAFUSO	6		X	
14	R181978	GRELHA	1		X	

DOME LIGHT AND SWITCH
PLAFONNIER ET INTERRUPTEUR
LUZ DE TETO E INTERRUPTOR
LUZ DEL TECHO E INTERRUPTOR

PUBM1963 -UN-05OCT10

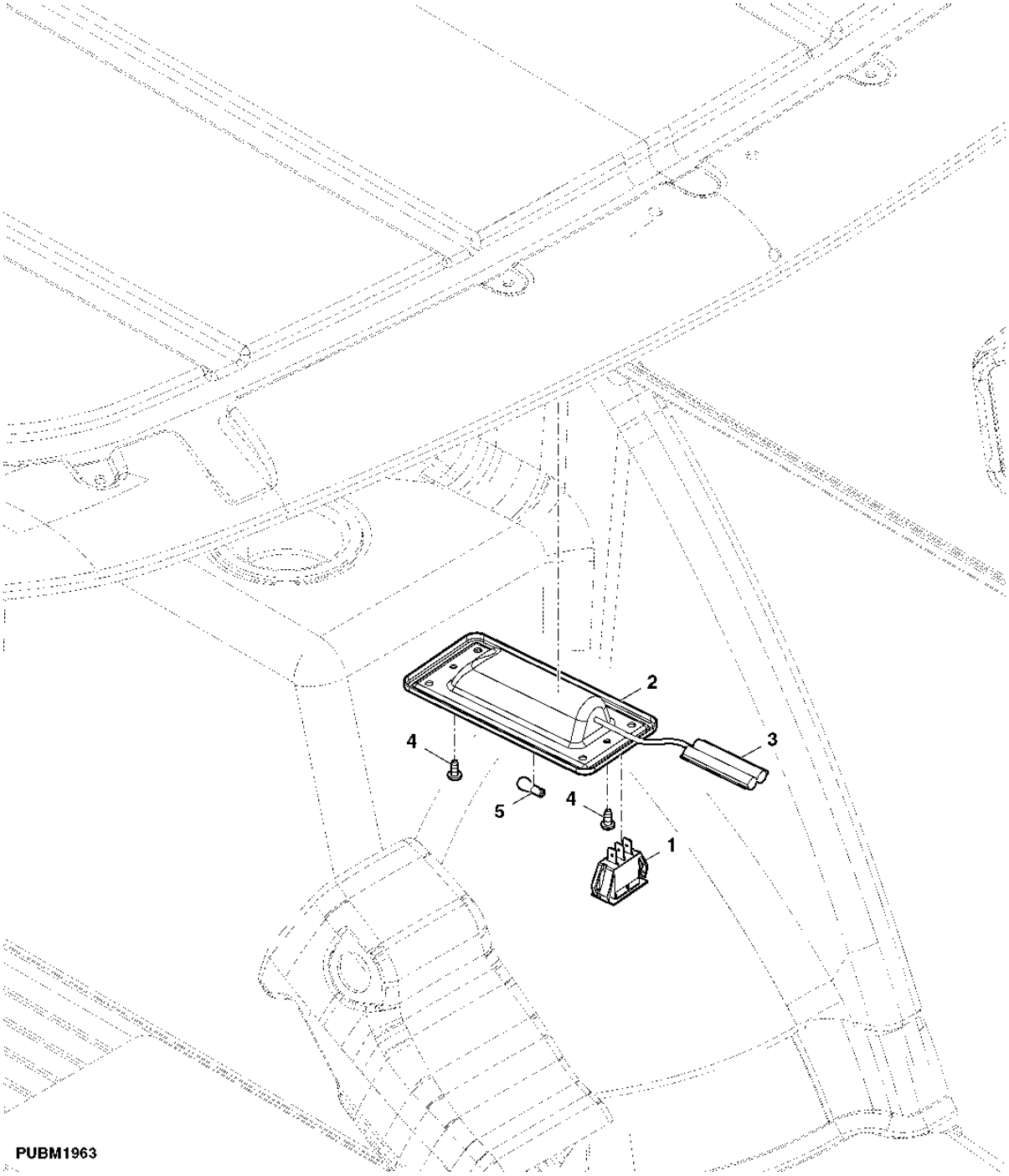

ITEM	NR.PECA	DESCRICAO	QTDE	NR. SERIE TRATOR	7185J	NOTAS
1	RE48838	INTERRUPTOR DE ALAVANCA	1		X	
2	RE44590	FAROL	1		X	
3	.....	CONECTOR	1		X	
4	37M7063	PARAFUSO	2		X	
5	RE47095	LAMPADA	1		X	

WIRING HARNESS (ENGINE AND CHASSIS)
FAISCEAU DE CABLES (MOTEUR ET CHASSIS)
FAISCEAU DE FILS (MOTEUR ET CHASSIS)
GROUPO DE CABLES (MOTOR Y CHASIS)

PUBM2024 -UN-04OCT10

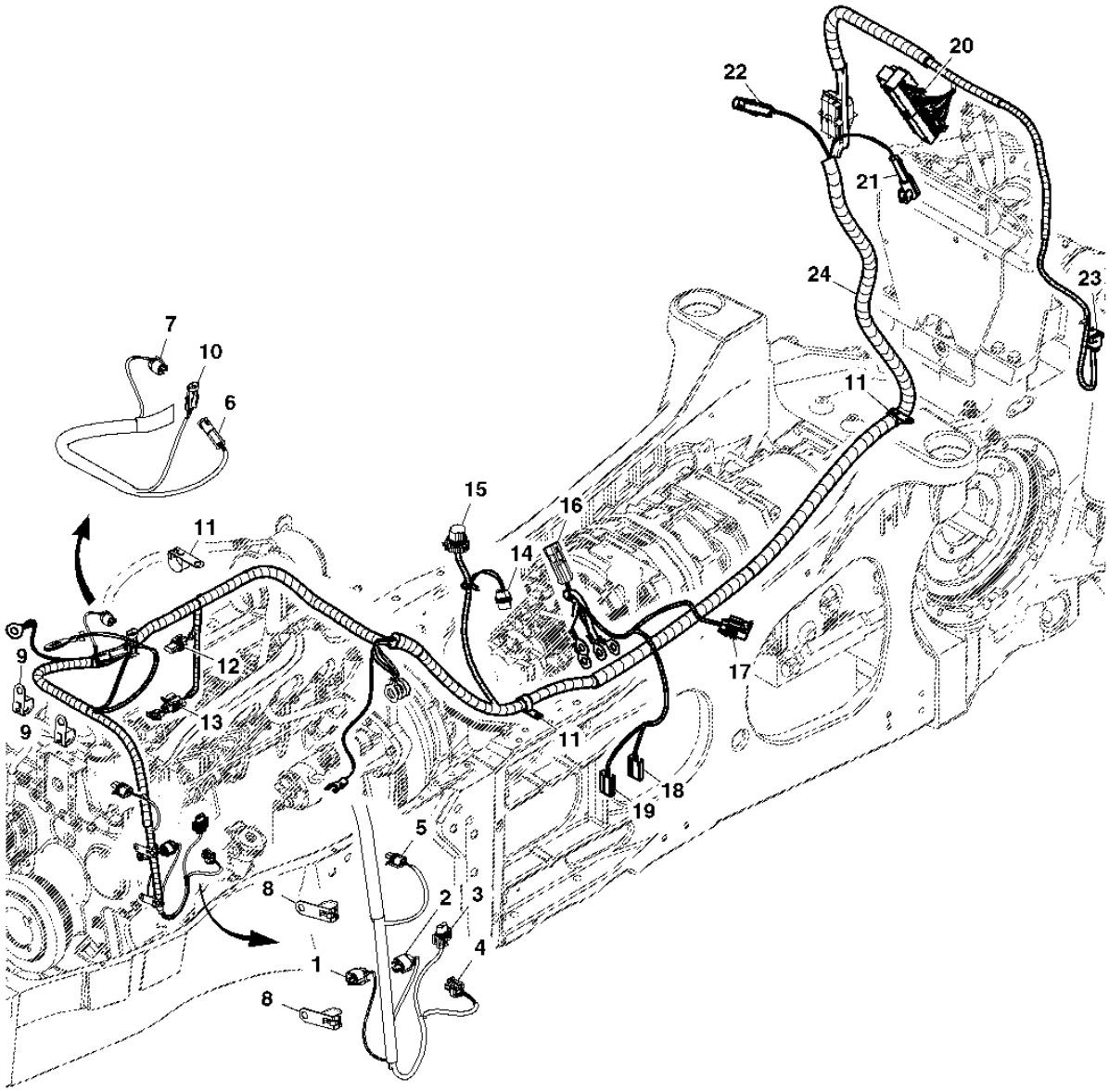

PUBM2024

ITEM	NR.PECA	DESCRICAO	QTDE	NR. SERIE TRATOR	7185J	NOTAS
1	57M8924	CONJ MONT CONECTOR ELETRICO	1		X	(ENG CRANK SENSOR)
	57M8633	ACESSORIO CONEXAO ELETRICA	1		X	
2	57M8924	CONJ MONT CONECTOR ELETRICO	1		X	(FUELTEMP)
	57M8633	ACESSORIO CONEXAO ELETRICA	1		X	
3	57M7344	ACESSORIO CONEXAO ELETRICA	1		X	(FUEL CONTROL SOLENOID)
	57M7371	CONJ MONT CONECTOR ELETRICO	1		X	
4	57M8625	ALOJAM. CONECTOR ELETRICO	1		X	(ENGINE OIL PRESSURE)
	57M8624	DISP FECHAMENTO CONEC ELETR	1		X	
5	57M8924	CONJ MONT CONECTOR ELETRICO	1		X	(COOLANT TEMP)
	57M8633	ACESSORIO CONEXAO ELETRICA	1		X	
6	R78053	CONJ MONT CONECTOR ELETRICO	1		X	(AIR FILTER REST SW)
7	57M7293	CONJ MONT CONECTOR ELETRICO	1		X	(A/C CLUTCH)
	57M7295	DISP FECHAMENTO CONEC ELETR	1		X	
8	57M8824	ACESSORIO CONEXAO ELETRICA	AR		X	
9	57M9425	BRACADEIRA	AR		X	
10	57M8924	CONJ MONT CONECTOR ELETRICO	1		X	(MANIFOLD AIR)
	57M8633	ACESSORIO CONEXAO ELETRICA	1		X	
11	57M9412	BRACADEIRA	AR		X	
12	57M8161	ALOJAM. CONECTOR ELETRICO	1		X	(LIFT PUMP)
	57M8162	CONJ MONT CONECTOR ELETRICO	1		X	
13	57M7254	CONJ MONT CONECTOR ELETRICO	1		X	(WATER IN FUEL SENSOR)
	57M7289	DISP FECHAMENTO CONEC ELETR	1		X	
14	57M7280	CONJ MONT CONECTOR ELETRICO	1		X	(HEAD LIGHT CONNECTOR)
	57M7274	ACESSORIO CONEXAO ELETRICA	1		X	
15	57M7358	LAMPADA	1		X	(HOOD HARNESS)
	57M7540	TERMINAL CONECTOR ELETRICO	1		X	
16	57M7256	CONJ MONT CONECTOR ELETRICO	1		X	(AIR BRAKE PRESSURE SW)
	57M7289	DISP FECHAMENTO CONEC ELETR	1		X	
	57M7254	CONJ MONT CONECTOR ELETRICO	1		X	(WITH DUST CAP)
17	57M7254	CONJ MONT CONECTOR ELETRICO	1		X	(FUEL LEVEL)
	57M7289	DISP FECHAMENTO CONEC ELETR	1		X	
18	57M7144	ALOJAM. CONECTOR ELETRICO	1		X	(REAR WASHER PUMP)
19	57M7144	ALOJAM. CONECTOR ELETRICO	1		X	(FRONT WASHER PUMP)
20	57M9434	ALOJAM. CONECTOR ELETRICO	1		X	(TO CAB HARNESS)
	57M7694	TERMINAL CONECTOR ELETRICO	1		X	
21	57M7294	CONJ MONT CONECTOR ELETRICO	1		X	(IMPLEMENT GROUND)
	57M7295	DISP FECHAMENTO CONEC ELETR	1		X	
22	R78052	CONJ MONT CONECTOR ELETRICO	1		X	(TRANSMISSION GROUND)
23	57M7260	ALOJAM. CONECTOR ELETRICO	1		X	(CAN TERMINATOR OR EXTENSION)
	57M7291	CONJ MONT CONECTOR ELETRICO	1		X	
24	RE322421	CHICOTE DO CHASSI	1		X	

WIRING HARNESS (CAB) (1/3)
FAISCHEAU DE CABLES (CABINE) (1/3)
CHICOTE ELECTRICO (CABINE) (1/3)
GRUPO DE CABLES (CABINA) (1/3)

PUBM1939 -UN-05OCT10

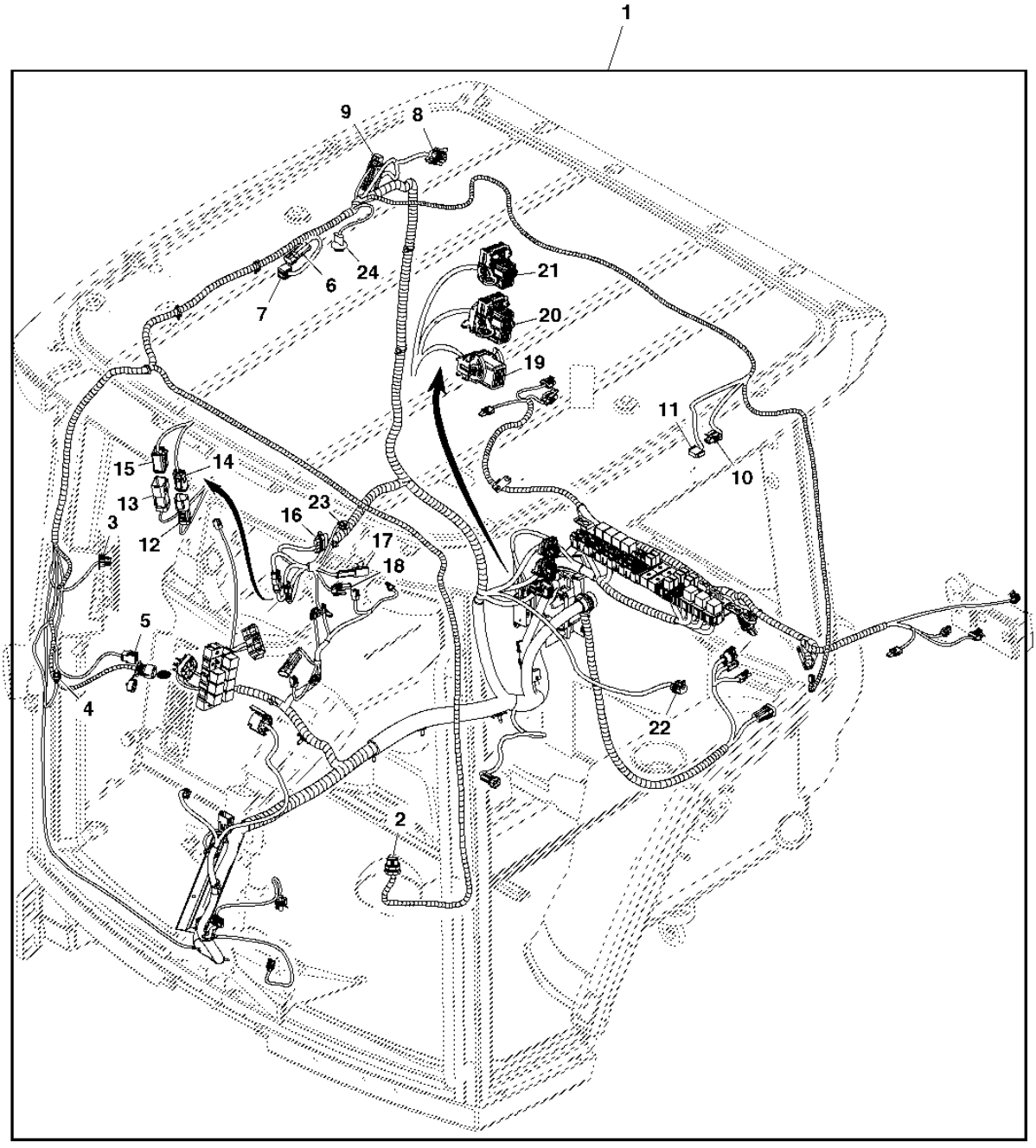

PUBM1939

ITEM	NR.PECA	DESCRICAO	QTDE	NR. SERIE TRATOR	7185J	NOTAS
1	RE297556	CHICOTE	1		X	
2	57M8839	ALOJAM. CONECTOR ELETRICO	1		X	(LEFT BELTLINE FLOOD)
	57M8129	TERMINAL CONECTOR ELETRICO	1		X	
3	57M7714	CONJ MONT CONECTOR ELETRICO	1		X	(CORNER POST TACH)
	57M7719	DISP FECHAMENTO CONEC ELETR	1		X	
4	57M8839	ALOJAM. CONECTOR ELETRICO	1		X	(RIGHT BELTLINE FLOOD)
	57M8129	TERMINAL CONECTOR ELETRICO	1		X	
5	57M7713	CONJ MONT CONECTOR ELETRICO	1		X	(ISO CONNECTOR)
	57M7718	DISP FECHAMENTO CONEC ELETR	1		X	
6	57M7256	CONJ MONT CONECTOR ELETRICO	1		X	(BEACON LIGHT)
	57M7289	DISP FECHAMENTO CONEC ELETR	1		X	
7	57M9127	TERMINAL CONECTOR ELETRICO	1		X	(RADIO CONNECTORS)
8	57M7261	ALOJAM. CONECTOR ELETRICO	1		X	(OUTER ROOF CAN CONN)
	57M7296	ACESSORIO CONEXAO ELETRICA	1		X	
9	57M8944	CONJ MONT CONECTOR ELETRICO	1		X	(OUTER ROOF HARNESS)
	57M8943	DISP FECHAMENTO CONEC ELETR	1		X	
10	57M7254	CONJ MONT CONECTOR ELETRICO	1		X	(DOME LIGHT)
	57M7289	DISP FECHAMENTO CONEC ELETR	1		X	
11	57M8825	ALOJAM. CONECTOR ELETRICO	1		X	(DOME LAMP SWITCH)
12	57M8023	ALOJAM. CONECTOR ELETRICO	1		X	(IMPLEMENT CAN POWER CONNECTOR)
	57M7621	DISP FECHAMENTO CONEC ELETR	1		X	
13	57M8017	TERMINAL CONECTOR ELETRICO	1		X	(IMPLEMENT CAN CAB CONNECTOR)
	57M7619	DISP FECHAMENTO CONEC ELETR	1		X	
14	57M8021	CONJ MONT CONECTOR ELETRICO	1		X	(IMPLEMENT CAN POWER CONNECTOR)
	57M8022	DISP FECHAMENTO CONEC ELETR	1		X	
15	57M8015	CONJ MONT CONECTOR ELETRICO	1		X	(IMPLEMENT CAN CAB CONNECTOR)
	57M8016	DISP FECHAMENTO CONEC ELETR	1		X	
16	57M7840	TERMINAL CONECTOR ELETRICO	1		X	(SERVICE ADVISOR)
	57M7469	CONJ MONT CONECTOR ELETRICO	1		X	
17	57M7293	CONJ MONT CONECTOR ELETRICO	1		X	(ISO)
	57M7295	DISP FECHAMENTO CONEC ELETR	1		X	
18	57M7294	CONJ MONT CONECTOR ELETRICO	1		X	(RADAR)
	57M7295	DISP FECHAMENTO CONEC ELETR	1		X	
19	57M8523	ALOJAM. CONECTOR ELETRICO	1		X	(J3)
	57M5828	CONJ MONT CONECTOR ELETRICO	1		X	
20	57M8527	ALOJAM. CONECTOR ELETRICO	1		X	(J2)
	57M8529	TAMPA DE CONECTOR ELETRICO	1		X	
21	57M8519	ALOJAM. CONECTOR ELETRICO	1		X	(J1)
	57M8528	TAMPA DE CONECTOR ELETRICO	1		X	
22	57M7696	ALOJAM. CONECTOR ELETRICO	1		X	(A/C SYSTEM)
	57M7698	TERMINAL CONECTOR ELETRICO	1		X	
23	57M7784	CONJ MONT CONECTOR ELETRICO	1		X	(BACKUP ALARM)
	57M7723	CONJ MONT CONECTOR ELETRICO	1		X	
24	57M7458	CONJ MONT CONECTOR ELETRICO	1		X	

WIRING HARNESS (CAB) (2/3)
FAISCHEAU DE CABLES (CABINE) (2/3)
CHICOTE ELECTRICO (CABINE) (2/3)
GRUPO DE CABLES (CABINA) (2/3)

PUBM1940 -UN-05OCT10

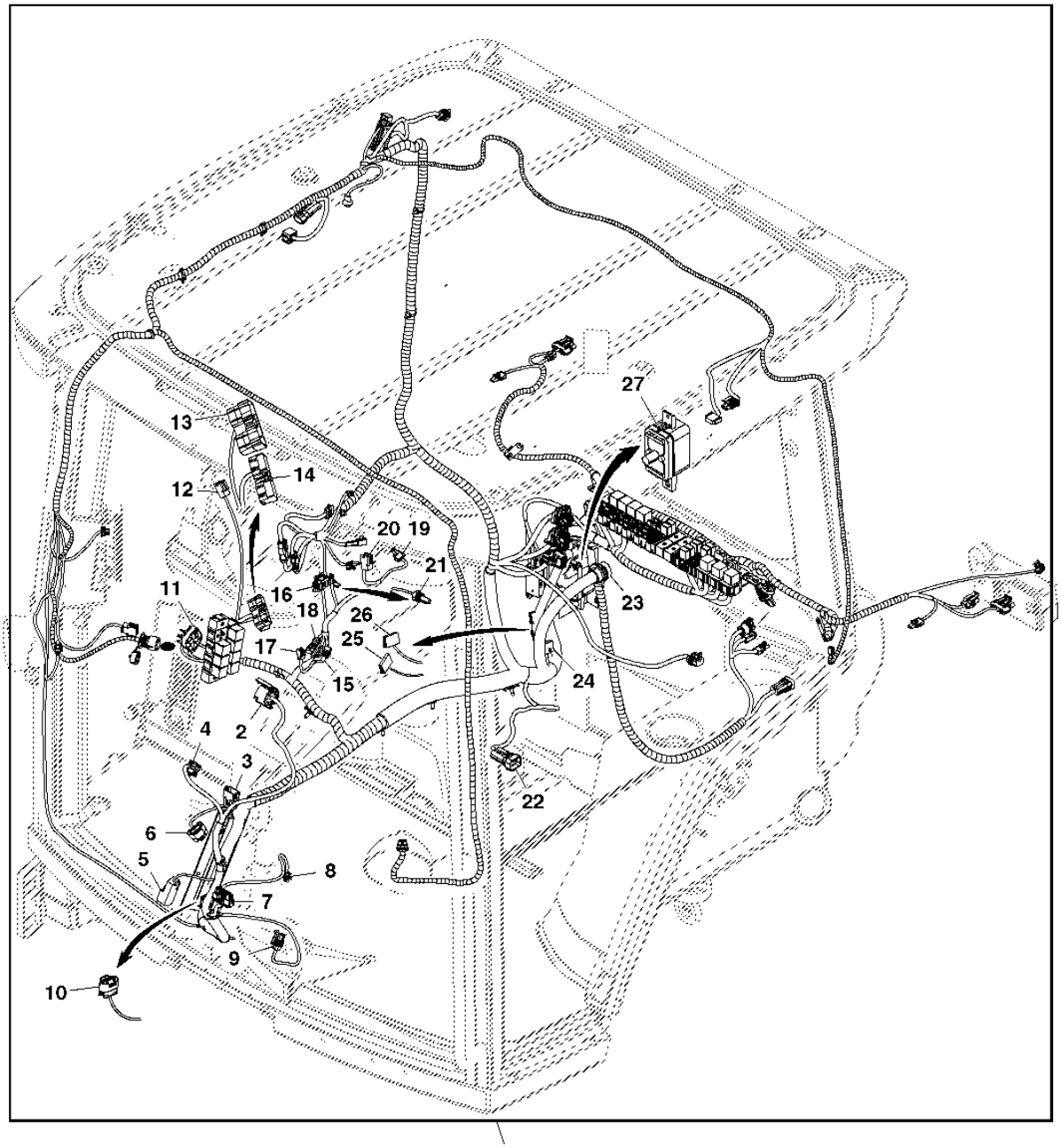

PUBM1940

ESTA RELACAO CONTINUA

ITEM	NR.PECA	DESCRICAO	QTDE	NR. SERIE TRATOR	7185J	NOTAS
1	RE297556	CHICOTE	1		X	
2	R250370	INTERRUPTOR	1		X	(KEY SWITCH)
3	57M7633	CONJ MONT CONECTOR ELETRICO	1		X	(REVERSE MODULE)
	57M7682	DISP FECHAMENTO CONEC ELETR	1		X	
4	57M7472	CONECTOR	1		X	(BRAKE SWITCHES)
5	57M7785	TERMINAL CONECTOR ELETRICO	1		X	(CLUTCH ENGAGED SWITCH)
	57M7789	TERMINAL CONECTOR ELETRICO	1		X	
6	57M7717	CONJ MONT CONECTOR ELETRICO	1		X	(STEERING COLUMN MODULE)
	57M7722	CONJ MONT CONECTOR ELETRICO	1		X	
7	57M8919	CONJ MONT CONECTOR ELETRICO	1		X	(CLUTCH PEDAL)
8	57M7328	ALOJAM. CONECTOR ELETRICO	1		X	(DIFF LOCK SWITCH)
	57M7289	DISP FECHAMENTO CONEC ELETR	1		X	
9	57M7254	CONJ MONT CONECTOR ELETRICO	1		X	(PRESSURIZER MOTOR)
	57M7289	DISP FECHAMENTO CONEC ELETR	1		X	
10	57M8919	CONJ MONT CONECTOR ELETRICO	1		X	(FOOT THROTTLE)
	57M9112	CONECT ELETR TOMADA CAVIDAD	1		X	
11	RE186986	BLOCO DE DERIVACAO	1		X	(RIGHT AUX POWER JUNCTION BLOCK)
12	57M7713	CONJ MONT CONECTOR ELETRICO	1		X	(HAND THROTTLE)
	57M7718	DISP FECHAMENTO CONEC ELETR	1		X	
13	57M8857	CONJ MONT CONECTOR ELETRICO	1		X	(DRIVER INFO CONNECTOR 2)
	57M8859	DISP FECHAMENTO CONEC ELETR	1		X	
	57M8860	DISP FECHAMENTO CONEC ELETR	1		X	
14	57M8858	TERMINAL CONECTOR ELETRICO	1		X	(DRIVER INFO CONNECTOR 1)
	57M8857	CONJ MONT CONECTOR ELETRICO	1		X	
	57M8860	DISP FECHAMENTO CONEC ELETR	1		X	
15	57M8416	TERMINAL CONECTOR ELETRICO	1		X	(UP/DOWN SHIFT LEVER)
	57M7469	CONJ MONT CONECTOR ELETRICO	1		X	
16	57M7255	TERMINAL CONECTOR ELETRICO	1		X	(UP/DOWN SHIFT SWITCH)
	57M7290	CONJ MONT CONECTOR ELETRICO	1		X	
17	57M7256	CONJ MONT CONECTOR ELETRICO	1		X	(PARK SWITCH)
	57M7289	DISP FECHAMENTO CONEC ELETR	1		X	
18	57M7708	CONJ MONT CONECTOR ELETRICO	1		X	(REAR HITCH)
19	57M7712	CONJ MONT CONECTOR ELETRICO	1		X	(REAR PTO SWITCH)
	57M7718	DISP FECHAMENTO CONEC ELETR	1		X	
20	57M7713	CONJ MONT CONECTOR ELETRICO	1		X	(IMS SWITCH)
	57M7718	DISP FECHAMENTO CONEC ELETR	1		X	
21	57M7713	CONJ MONT CONECTOR ELETRICO	1		X	
	57M7718	DISP FECHAMENTO CONEC ELETR	1		X	
22	57M7263	ALOJAM. CONECTOR ELETRICO	1		X	(MANUAL SEAT)
	57M7291	CONJ MONT CONECTOR ELETRICO	1		X	
23	57M7666	TERMINAL CONECTOR ELETRICO	1		X	
	57M7765	ARRUELA DE PRESSAO	1		X	
	57M8035	PORCA	1		X	
24	57M8847	CONJ MONT CONECTOR ELETRICO	1		X	(SPLICE PACK 1)
	57M8848	DISP FECHAMENTO CONEC ELETR	1		X	
	57M8849	TAMPA DE CONECTOR ELETRICO	1		X	
25	57M8847	CONJ MONT CONECTOR ELETRICO	1		X	(SPLICE PACK 2)
	57M8848	DISP FECHAMENTO CONEC ELETR	1		X	
26	57M8847	CONJ MONT CONECTOR ELETRICO	1		X	(SPLICE PACK 3)
	57M8848	DISP FECHAMENTO CONEC ELETR	1		X	
27	57M7695	TERMINAL CONECTOR ELETRICO	1		X	(CHASSIS HARNESS)
	57M8891	ACESSORIO CONEXAO ELETRICA	1		X	
	57M9436	ALOJAM. CONECTOR ELETRICO	1		X	

WIRING HARNESS (CAB) (3/3)
FAISCHEAU DE CABLES (CABINE) (3/3)
CHICOTE ELECTRICO (CABINE) (3/3)
GRUPO DE CABLES (CABINA) (3/3)

PUBM1941 -UN-05OCT10

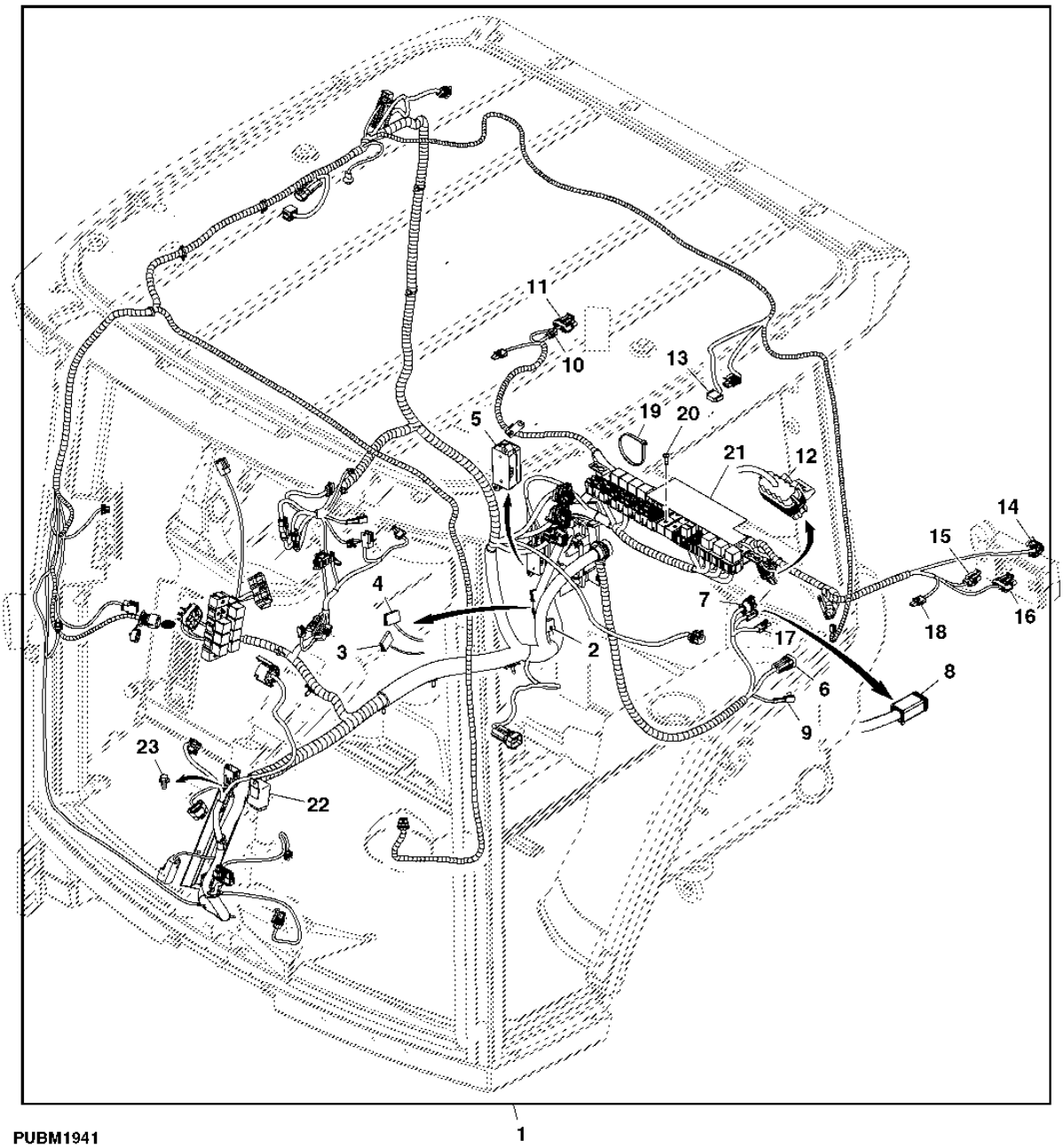

PUBM1941

ITEM	NR.PECA	DESCRICAO	QTDE	NR. SERIE TRATOR 7185J	NOTAS
1	RE297556	CHICOTE	1	X	
2	57M8847	TERMINAL CONECTOR ELETRICO	1	X	(SPLICE PACK 6)
	57M8848	DISP FECHAMENTO CONEC ELETR	1	X	
	57M8849	TAMPA DE CONECTOR ELETRICO	1	X	
3	57M8848	TERMINAL CONECTOR ELETRICO	1	X	(SPLICE PACK 7)
	57M8848	DISP FECHAMENTO CONEC ELETR	1	X	
	57M8849	TAMPA DE CONECTOR ELETRICO	1	X	
4	57M8847	TERMINAL CONECTOR ELETRICO	1	X	(SPLICE PACK 8)
	57M8848	DISP FECHAMENTO CONEC ELETR	1	X	
	57M8849	TAMPA DE CONECTOR ELETRICO	1	X	
5	RE48875	BLOCO DE DERIVACAO	1	X	
6	57M7697	CONJ MONT CONECTOR ELETRICO	1	X	(TRAILER CONNECTOR)
	57M7699	TERMINAL CONECTOR ELETRICO	1	X	
7	RE210023	CONJ MONT CONECTOR ELETRICO	1	X	(IMPLEMENT CAN DATA)
8	57M8015	CONJ MONT CONECTOR ELETRICO	1	X	(IMPLEMENT CAN DATA)
	57M8016	DISP FECHAMENTO CONEC ELETR	1	X	
9	57M7293	CONJ MONT CONECTOR ELETRICO	1	X	(ENGINE HARNESS)
	57M7295	DISP FECHAMENTO CONEC ELETR	1	X	
10	57M7254	CONJ MONT CONECTOR ELETRICO	1	X	(RIGHT REAR FENDER FLOOD)
	57M7289	DISP FECHAMENTO CONEC ELETR	1	X	
11	57M8416	TERMINAL CONECTOR ELETRICO	1	X	(RIGHT TAIL LAMP)
	57M7469	CONJ MONT CONECTOR ELETRICO	1	X	
12	57M7262	ALOJAM. CONECTOR ELETRICO	1	X	(TECU CONNECTOR)
	57M8907	DISP FECHAMENTO CONEC ELETR	1	X	
13	57M7255	TERMINAL CONECTOR ELETRICO	1	X	(SSU CONNECTOR)
	57M7290	CONJ MONT CONECTOR ELETRICO	1	X	
	57M7290	CONJ MONT CONECTOR ELETRICO	1	X	
14	57M7260	ALOJAM. CONECTOR ELETRICO	1	X	(LEFT HITCH UP/DOWN SWITCH)
	57M7291	CONJ MONT CONECTOR ELETRICO	1	X	
15	57M7254	CONJ MONT CONECTOR ELETRICO	1	X	LEFT REAR FENDER FLOOD
	57M7289	DISP FECHAMENTO CONEC ELETR	1	X	
16	57M8416	TERMINAL CONECTOR ELETRICO	1	X	LEFT TAIL LAMP
	57M7469	CONJ MONT CONECTOR ELETRICO	1	X	
17	RE12363	CONJ MONT CONECTOR ELETRICO	1	X	(HITCH DOWN SWITCH)
	R78053	CONJ MONT CONECTOR ELETRICO	1	X	
18	RE12363	CONJ MONT CONECTOR ELETRICO	1	X	(LEFT EXTREMITY LIGHT)
	R78053	CONJ MONT CONECTOR ELETRICO	1	X	
19	R105388	CINTA	1	X	
20	19M8649	PARAFUSO	8	X	M6 X 20
21	R219320	ETIQUETA	1	X	
22	AL32891	LAMPEJADOR	1	X	
23	37M7089	PARAFUSO	1	X	

TRANSMISSION WIRING HARNESS (PQT)
FAISCEAU TRANSMISSION (PQT)
CHICOTE ELETRICO TRANSMISSAO (PQT)
GRUPO DE CABLES DE TRANSMISION (PQT)

PUBM1910 -UN-05OCT10

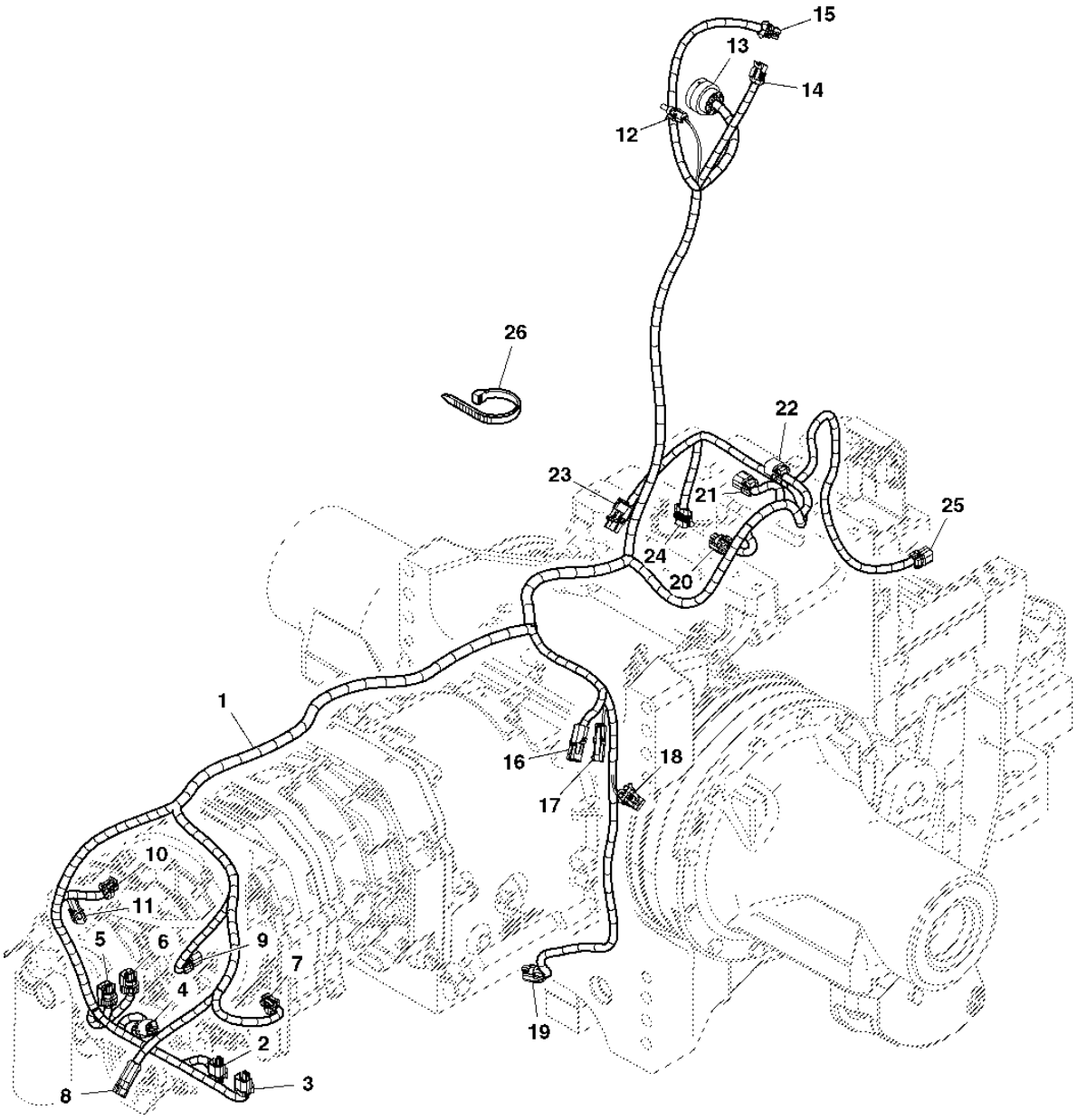

PUBM1910

ITEM	NR.PECA	DESCRICAO	QTDE	NR. SERIE TRATOR	7185J	NOTAS
1	RE297561	CHICOTE	1		X	
2	57M8924	CONJ MONT CONECTOR ELETRICO	1		X	
	57M8633	ACESSORIO CONEXAO ELETRICA	1		X	
3	57M8924	CONJ MONT CONECTOR ELETRICO	1		X	
	57M8633	ACESSORIO CONEXAO ELETRICA	1		X	
4	57M8924	CONJ MONT CONECTOR ELETRICO	1		X	
	57M8633	ACESSORIO CONEXAO ELETRICA	1		X	(ENABLE SOLENOID)
5	57M8924	CONJ MONT CONECTOR ELETRICO	1		X	(FORWARD SOLENOID)
	57M8633	ACESSORIO CONEXAO ELETRICA	1		X	
6	57M8924	CONJ MONT CONECTOR ELETRICO	1		X	(REVERSE SOLENOID)
	57M8633	ACESSORIO CONEXAO ELETRICA	1		X	
7	57M8625	ALOJAM. CONECTOR ELETRICO	1		X	(ENABLE PRESS)
	57M8624	DISP FECHAMENTO CONEC ELETR	1		X	
8	57M7256	CONJ MONT CONECTOR ELETRICO	1		X	(TRANS FILTER REST SWITCH)
	57M7289	DISP FECHAMENTO CONEC ELETR	1		X	
9	57M8924	CONJ MONT CONECTOR ELETRICO	1		X	(HYDRAULIC OIL TEMPERATURE)
	57M8633	ACESSORIO CONEXAO ELETRICA	1		X	
10	57M8625	ALOJAM. CONECTOR ELETRICO	1		X	(TRANSMISSION OIL PRESS)
	57M8624	DISP FECHAMENTO CONEC ELETR	1		X	
11	57M7256	CONJ MONT CONECTOR ELETRICO	1		X	(TRANSMISSION FILTER SWITCH)
	57M7289	DISP FECHAMENTO CONEC ELETR	1		X	
12	RE12362	CONJ MONT CONECTOR ELETRICO	1		X	(GROUND)
13	57M7667	CONJ MONT CONECTOR ELETRICO	1		X	(PQT ENGINE HARNESS)
14	57M7254	CONJ MONT CONECTOR ELETRICO	1		X	(HITCH RAISE)
	57M7289	DISP FECHAMENTO CONEC ELETR	1		X	
15	57M7254	CONJ MONT CONECTOR ELETRICO	1		X	(HITCH LOWER)
	57M7289	DISP FECHAMENTO CONEC ELETR	1		X	
16	R78053	CONJ MONT CONECTOR ELETRICO	1		X	(WHEEL SPEED)
17	R78052	CONJ MONT CONECTOR ELETRICO	1		X	
18	57M7255	TERMINAL CONECTOR ELETRICO	1		X	(TOP SHAFT SPEED)
	57M7317	ACESSORIO CONEXAO ELETRICA	1		X	
19	57M8924	CONJ MONT CONECTOR ELETRICO	1		X	(MFWD SOLENOID)
	57M8633	ACESSORIO CONEXAO ELETRICA	1		X	
20	57M8924	CONJ MONT CONECTOR ELETRICO	1		X	(REAR PTO OIL TEMP)
	57M8633	ACESSORIO CONEXAO ELETRICA	1		X	
21	57M8924	CONJ MONT CONECTOR ELETRICO	1		X	(REAR DIFFLOCK SOLENOID)
	57M8633	ACESSORIO CONEXAO ELETRICA	1		X	
22	57M8633	ACESSORIO CONEXAO ELETRICA	1		X	
	57M8924	CONJ MONT CONECTOR ELETRICO	1		X	(REAR PTO SOLENOID)
23	RE12364	CONJ MONT CONECTOR ELETRICO	1		X	(ROCKSHAFT POSITION SENSOR)
24	57M7255	TERMINAL CONECTOR ELETRICO	1		X	
	57M7317	ACESSORIO CONEXAO ELETRICA	1		X	(DRAFT SENSOR)
25	57M8924	CONJ MONT CONECTOR ELETRICO	1		X	(REAR PTO SPEED)
	57M8633	ACESSORIO CONEXAO ELETRICA	1		X	
26	R44302	CINTA	2		X	

WIRING HARNESS (CAB POWER)
FAISCEAU DE CABLES (ALIMENTATION DE CABINE)
CHICOTE ELETRICO (ALIMENTACAO DA CABINE)
GRUPO DE CABLES (ENERGIA DE LA CABINA)

PUBM2050 -UN-05OCT10

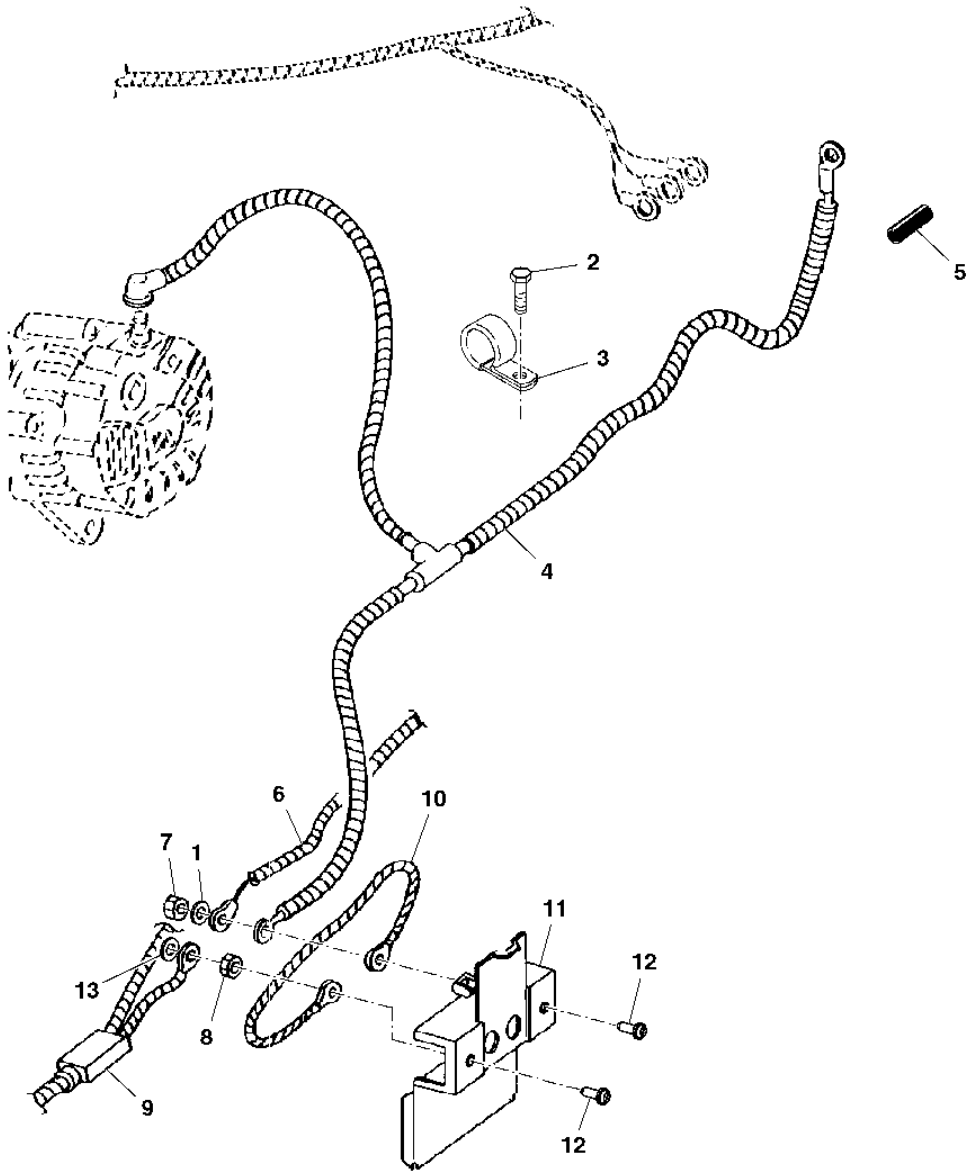

PUBM2050

ITEM	NR.PECA	DESCRICAO	QTDE	NR. SERIE TRATOR	7185J	NOTAS
1	12H291	ARRUELA DE PRESSAO	1		X	
2	37M7058	PARAFUSO	1		X	
3	R114103	BRACADEIRA	1		X	
4	RE187197	CABO	1		X	(+)
5	R281023	MANGUEIRA	1		X	
6	.....	CHICOTE	1		X	
7	14M7273	PORCA	1		X	M8
8	14M7274	PORCA	1		X	M10
9	RE323691	CABO DA BATERIA	1		X	(+)
10	RE49736	FIO	1		X	
11	RE48867	BLOCO DE DERIVACAO	1		X	
12	R55326	REBITE	2		X	
13	12M7033	ARRUELA DE PRESSAO	1		X	

WIRING HARNESS (SEAT)
FAISCEAU DE CABLES (SIEGE)
CHICOTE ELECTRICO (ASSENTO)
GRUPO DE CABLES (ASIENTO)

RXA0097165 -UN-04FEB08

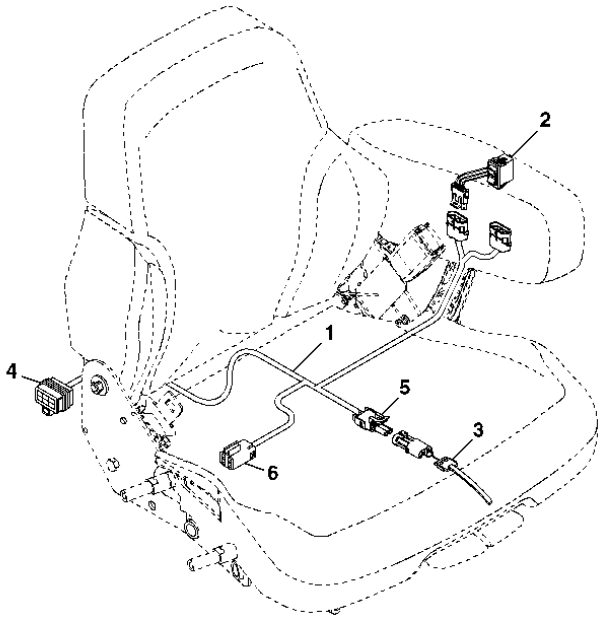

RXA0097165

ITEM	NR.PECA	DESCRICAO	QTDE	NR. SERIE TRATOR	7185J	NOTAS
1	RE225255	CHICOTE	1		X	
2	RE225257	INTERRUPTOR	1		X	
3	RE43526	INTERRUPTOR	1		X	
4	57M7260	ALOJAM. CONECTOR ELETRICO	1		X	
	57M7291	CONJ MONT CONECTOR ELETRICO	1		X	
5	RE12363	CONJ MONT CONECTOR ELETRICO	1		X	
6	57M7789	TERMINAL CONECTOR ELETRICO	1		X	
	57M7724	CONJ MONT CONECTOR ELETRICO	1		X	

MEMORANDA
MEMORANDA
MEMORANDA
MEMORANDA

WIRING HARNESS (CONSOLE)
FAISCEAU DE CABLES (CONSOLE)
CHICOTE ELETRICO (CONSOLE)
GRUPO DE CABLES (CONSOLA)

PUBM1895 -UN-05OCT10

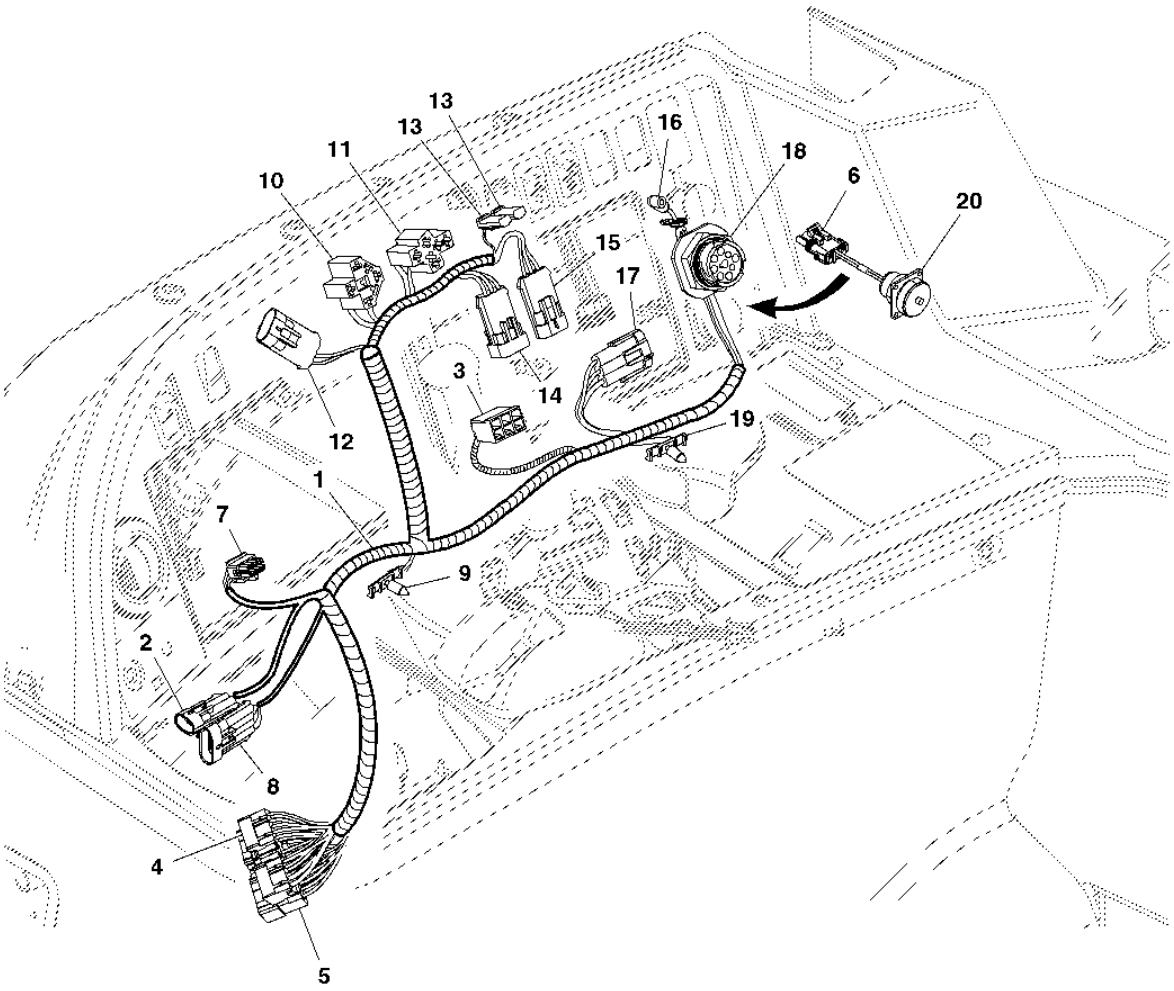

PUBM1895

ITEM	NR.PECA	DESCRICAO	QTDE	NR. SERIE TRATOR	7185J	NOTAS
1	RE297557	CHICOTE	1		X	
2	57M7256	CONJ MONT CONECTOR ELETRICO	1		X	WARNING HORN
	57M7289	DISP FECHAMENTO CONEC ELETR	1		X	
3	L39317	TERMINAL CONECTOR ELETRICO	1		X	TURN SIGNAL, WARNING FLASHER
4	57M8858	TERMINAL CONECTOR ELETRICO	1		X	
	57M8859	DISP FECHAMENTO CONEC ELETR	1		X	
	57M8860	DISP FECHAMENTO CONEC ELETR	1		X	
5	57M8857	CONJ MONT CONECTOR ELETRICO	1		X	
	57M8859	DISP FECHAMENTO CONEC ELETR	1		X	
	57M8860	DISP FECHAMENTO CONEC ELETR	1		X	
6	RE12363	CONJ MONT CONECTOR ELETRICO	1		X	
7	57M8802	CONJ MONT CONECTOR ELETRICO	1		X	INFOCENTER DISPLAY
	57M8783	DISP FECHAMENTO CONEC ELETR	1		X	
8	57M7839	CONJ MONT CONECTOR ELETRICO	1		X	IMP CAN
	57M7469	CONJ MONT CONECTOR ELETRICO	1		X	
9	57M8835	ACESSORIO CONEXAO ELETRICA	1		X	
10	RE46735	CONJ MONT CONECTOR ELETRICO	1		X	FRONT WIPER SWITCH
11	57M8758	ALOJAM. CONECTOR ELETRICO	1		X	ROAD LIGHT
	57M8757	DISP FECHAMENTO CONEC ELETR	1		X	
	57M8759	DISP FECHAMENTO CONEC ELETR	1		X	
12	57M7257	ALOJAM. CONECTOR ELETRICO	1		X	FILELD LIGHT SWITCH
	57M7317	ACESSORIO CONEXAO ELETRICA	1		X	
13	57M8815	CONJ MONT CONECTOR ELETRICO	2		X	WARNING SWITCH
14	57M7263	ALOJAM. CONECTOR ELETRICO	1		X	MFWD SWITCH
	57M7291	CONJ MONT CONECTOR ELETRICO	1		X	
15	57M7257	ALOJAM. CONECTOR ELETRICO	1		X	REAR WIPER SWITCH
	57M7317	ACESSORIO CONEXAO ELETRICA	1		X	
16	.....	TERMINAL CONECTOR ELETRICO	1		X	CIGAR LIGHTER
17	R78054	CONJ MONT CONECTOR ELETRICO	1		X	
18	57M9181	VEDACAO CABO CONECT ELETRIC	1		X	SERVICE ADVISER
	51M9182	TERMINAL CONECTOR ELETRICO	1		X	
19	57M8835	ACESSORIO CONEXAO ELETRICA	1		X	
20	RE297563	CHICOTE	1		X	RH CONSOLE

WIRING HARNESS (CAB) GREENSTAR
PASSAGE DU FAISCEAU DE CABLES (CABINE) GREENSTAR
CHICOTE ELETRICO (CABINE) GREENSTAR
GRUPO DE CABLES (CABINA) GREENSTAR

RXA0086049 -UN-17APR06

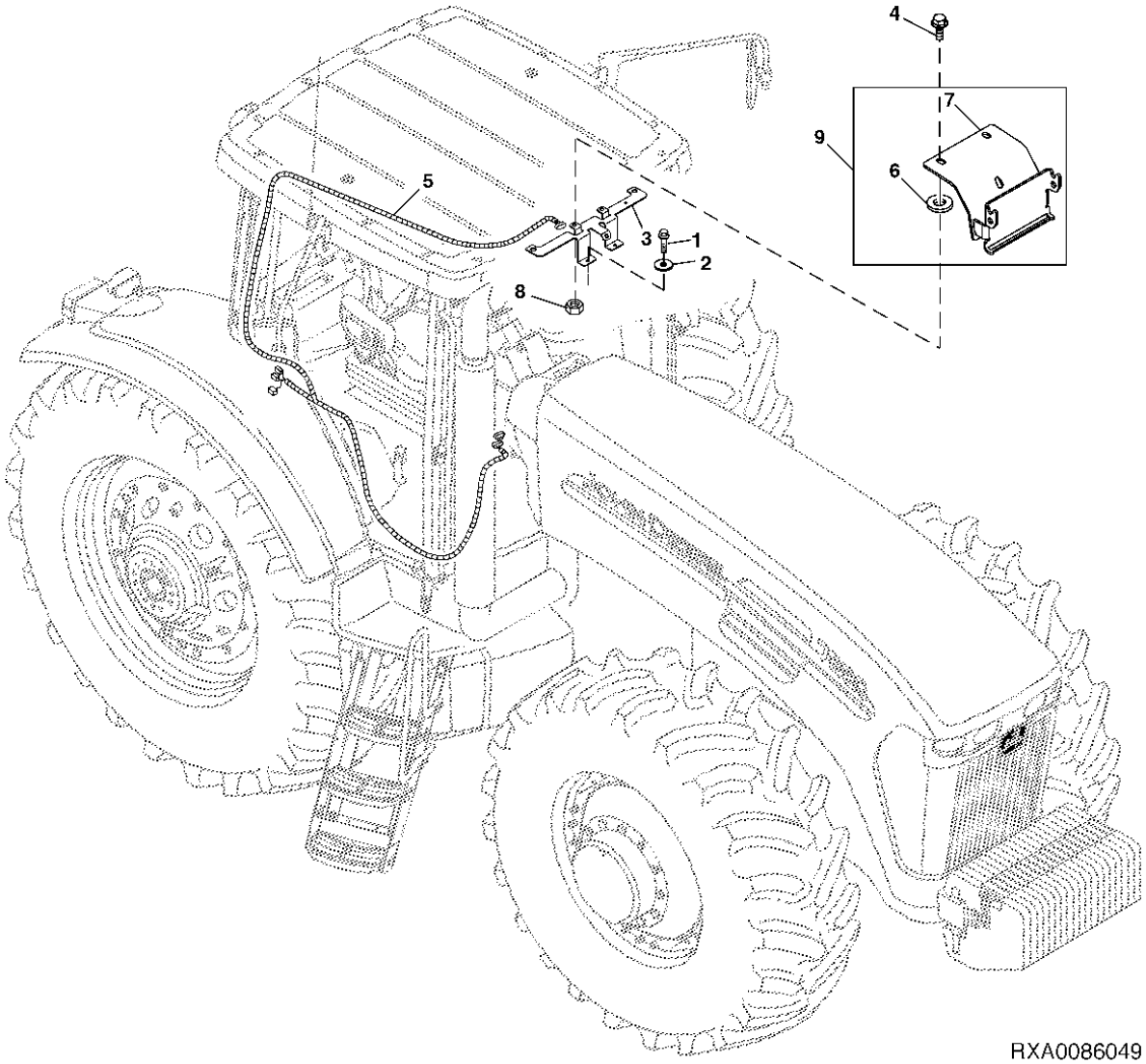

RXA0086049

ITEM	NR.PECA	DESCRICAO	QTDE	NR. SERIE TRATOR	7185J	NOTAS
1	R117569	PARAFUSO	2		X	
2	24M7100	ARRUELA	2		X	6.600 X 22 X 2 MM
3	RE220821	APOIO	1		X	
4	A78491	PARAFUSO	3		X	M8 X 36.700
5	RE297559	CHICOTE	1		X	
6	B32209	ARRUELA	3		X	
7	RE221797	APOIO	1		X	
8	14M7233	PORCA SOLDAVEL	3		X	
9	RE221798	CONJ. CONSOLO	1		X	

WIRING HARNESS (MANUAL AIR CONDITIONING)
FAISCEAU DE CABLES (CLIMATISATION MANUELLE)
CHICOTE ELETRICO (AR CONDICIONADO MANUAL)
GRUPO DE CABLES (AIRE ACONDICIONADO MANUAL)

PUBM1785 -UN-05OCT10

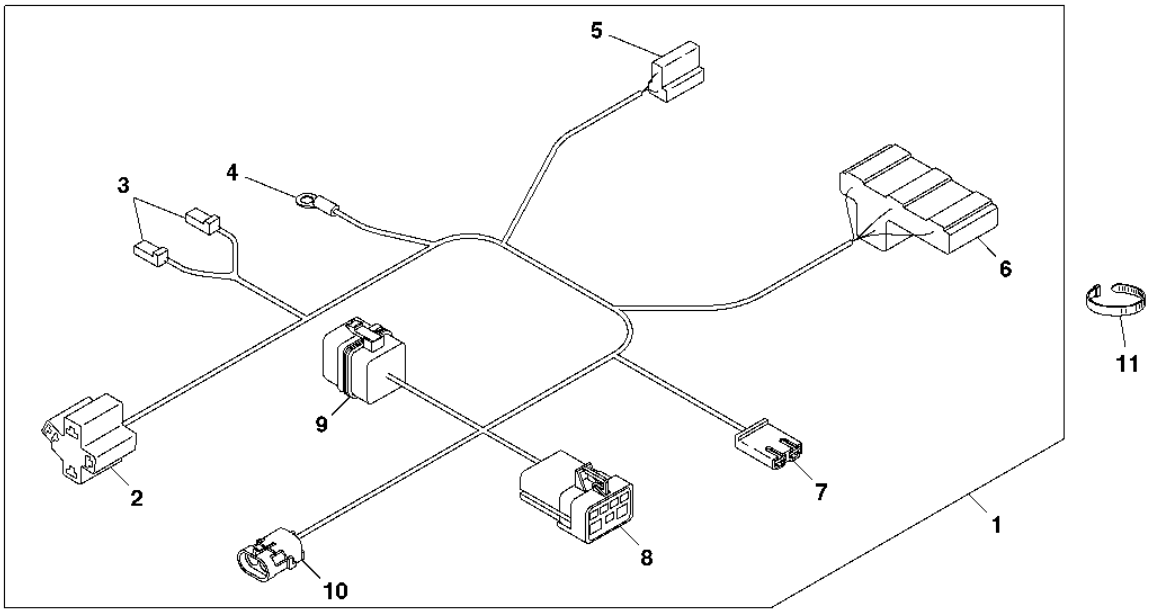

PUBM1785

ITEM	*NR.PECA*	*DESCRICAO*	*QTDE*	*NR. SERIE TRATOR*	7185J	*NOTAS*
1	RE297558	CHICOTE	1		X	
2	RE46734	CONJ MONT CONECTOR ELETRICO	1		X	BLOWER SWITCH
3	T28583	ALOJAM. CONECTOR ELETRICO	2		X	AC ON/OFF SWITCH
4	57M7568	TERMINAL CONECTOR ELETRICO	1		X	CAB
5	R77476	CONJ MONT CONECTOR ELETRICO	1		X	BLOWER MOTOR
6	57M7457	CONJ MONT CONECTOR ELETRICO	1		X	RESISTOR NETWORK
7	R77480	CONJ MONT CONECTOR ELETRICO	1		X	AC DE-ICING SWITCH
8	57M7697	CONJ MONT CONECTOR ELETRICO	1		X	
9	ET15766	ALOJAM. CONECTOR ELETRICO	1		X	
	M75140	PRESILHA	1		X	
10	57M7328	ALOJAM. CONECTOR ELETRICO	1		X	AC HI/LOW SWITCH
	57M7258	SELO DE CONECTOR ELETRICO	1		X	
11	R105388	CINTA	1		X	
	R44302	CINTA	1		X	

WIRING HARNESS (EVAPORATOR)
FAISCEAU DE CABLES (EVAPORATEUR)
CHICOTE (EVAPORADOR)
SIN GRUPO DE CABLES DEL MOTOR (EVAPORADOR)

PUBM1786 -UN-05OCT10

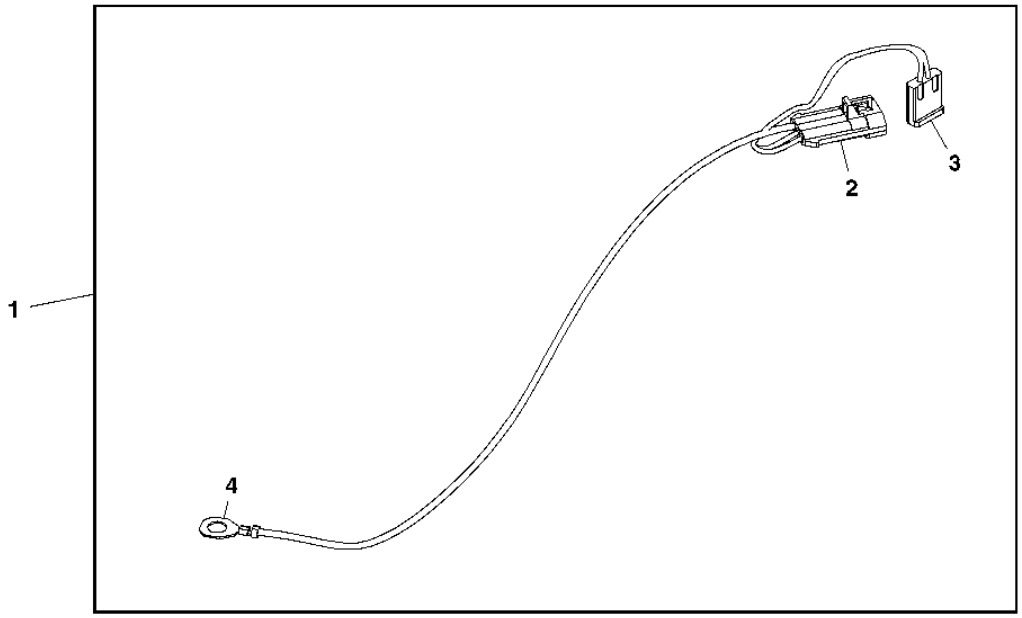

PUBM1786

ITEM	NR.PECA	DESCRICAO	QTDE	NR. SERIE TRATOR	7185J	NOTAS
1	RE297562	CHICOTE	1		X	
2	57M7257	ALOJAM. CONECTOR ELETRICO	1		X	D-ICING SWITCH
	57M7317	ACESSORIO CONEXAO ELETRICA	1		X	A/C HARNESS
3	R77480	CONJ MONT CONECTOR ELETRICO	1		X	
4	57M7568	TERMINAL CONECTOR ELETRICO	1		X	CAB GROUND

HOOD WIRING HARNESS
FAISCEAU CAPOT
CHICOTE DO CAPO
GRUPO DE CABLES, CAPO

PUBM1898 -UN-05OCT10

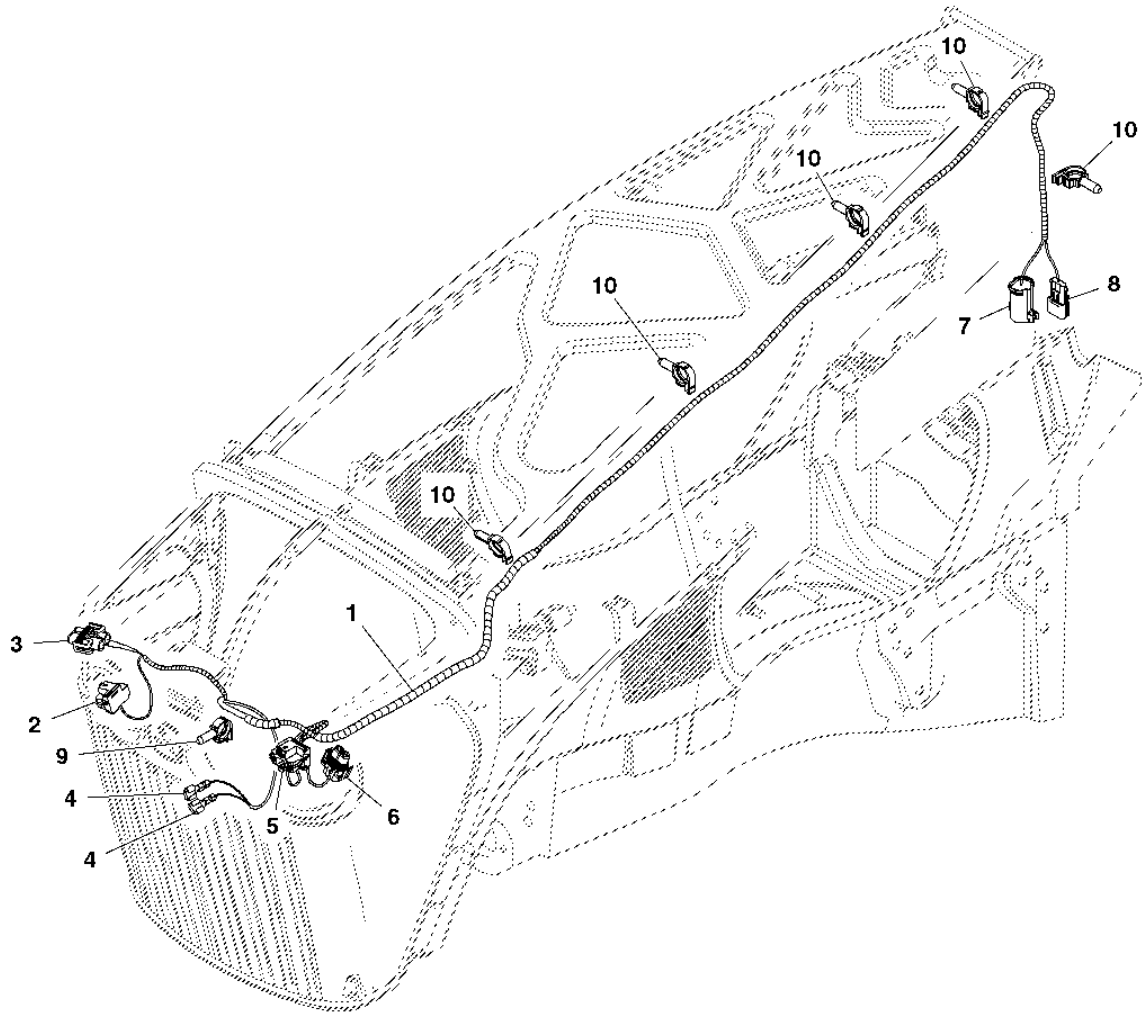

PUBM1898

ITEM	NR.PECA	DESCRICAO	QTDE	NR. SERIE TRATOR	7185J	NOTAS
1	RE297555	CHICOTE	1		X	
2	57M8921	CONJ MONT CONECTOR ELETRICO	1		X	LEFT FLOOD
	57M8921	CONJ MONT CONECTOR ELETRICO	1		X	LEFT FLOOD
3	57M8934	CONJ MONT CONECTOR ELETRICO	1		X	LEFT HI/LO BEAM LAMP
4	.....	TERMINAL	2		X	HORN
5	57M8934	CONJ MONT CONECTOR ELETRICO	1		X	RIGHT HI/LO BEAM LAMP
6	57M8921	CONJ MONT CONECTOR ELETRICO	1		X	RIGHT FLOOD
	57M7371	CONJ MONT CONECTOR ELETRICO	1		X	
7	57M7539	TERMINAL CONECTOR ELETRICO	1		X	ENGINE HARNESS
	57M7540	TERMINAL CONECTOR ELETRICO	1		X	
8	57M7305	CONJ MONT CONECTOR ELETRICO	1		X	ENGINE HARNESS
	57M7307	CONJ MONT CONECTOR ELETRICO	1		X	
9	57M8903	PRESILHA	1		X	
10	57M8902	PRESILHA	1		X	

BULKHEAD WIRING HARNESS - GSD
FASCEAU DE FILS DE CLOISON - GSD
CHICOTE ELETRICO - GSD
ARNES DE ALAMBRADO - GSD

PUBM1945 -UN-05OCT10

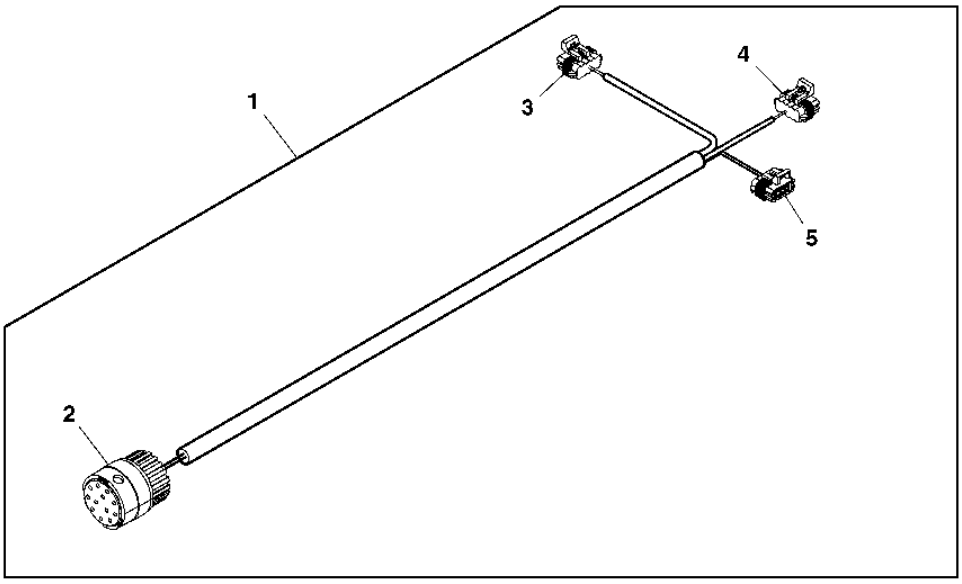

PUBM1945

ITEM	NR.PECA	DESCRICAO	QTDE	NR. SERIE TRATOR	7185J	NOTAS
1	PF80818	CHICOTE	1		X	
2	57M9515	ALOJAM. CONECTOR ELETRICO	1		X	
	57M8947	ACESSORIO CONEXAO ELETRICA	1		X	
3	57M7262	ALOJAM. CONECTOR ELETRICO	1		X	
	57M8907	DISP FECHAMENTO CONEC ELETR	1		X	
4	57M7262	ALOJAM. CONECTOR ELETRICO	1		X	
	57M8907	DISP FECHAMENTO CONEC ELETR	1		X	
5	57M8203	CONJ MONT CONECTOR ELETRICO	1		X	
	57M8907	DISP FECHAMENTO CONEC ELETR	1		X	

MEMORANDA
MEMORANDA
MEMORANDA
MEMORANDA

WIRING HARNESS (ROOF)
FAISCEAU DE CABLES (TOIT)
CHICOTE ELETRICO (TETO)
GRUPO DE CABLES (TECHO)

PUBM1911 -UN-

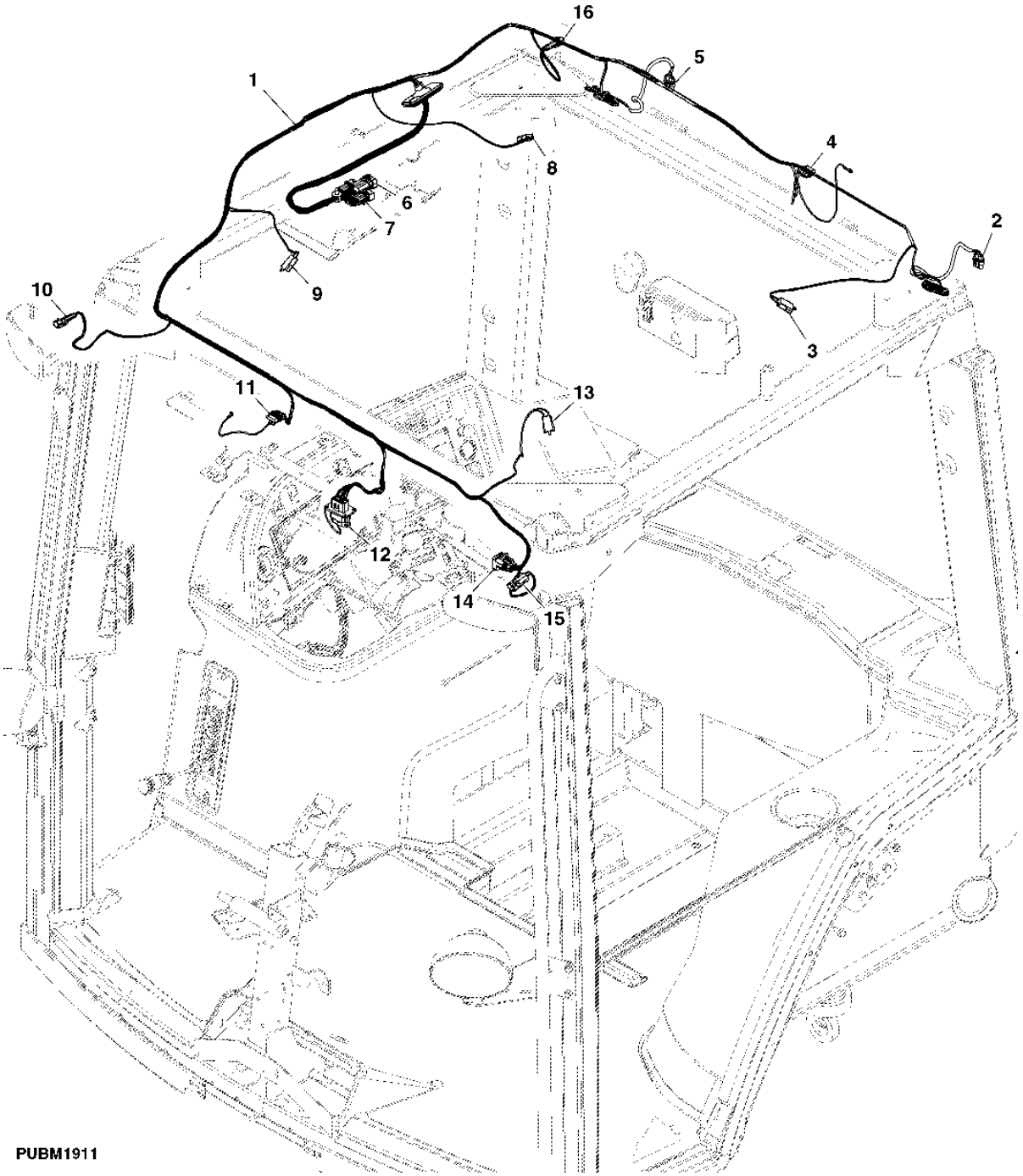

ITEM	NR.PECA	DESCRICAO	QTDE	NR. SERIE TRATOR	7185J	NOTAS
1	RE297559	CHICOTE	1		X	
2	57M8839	ALOJAM. CONECTOR ELETRICO	1		X	(LEFT REAR ROOF FLOODS)
	57M8129	TERMINAL CONECTOR ELETRICO	1		X	
3	Z70805	CONJ MONT CONECTOR ELETRICO	1		X	(LEFT REAR SPEAKER)
4	57M8416	TERMINAL CONECTOR ELETRICO	1		X	(REAR MOTOR)
	57M7469	CONJ MONT CONECTOR ELETRICO	1		X	
5	57M8839	ALOJAM. CONECTOR ELETRICO	1		X	(RIGHT REAR ROOF FLOODS)
	57M8129	TERMINAL CONECTOR ELETRICO	1		X	
6	57M8070	TERMINAL CONECTOR ELETRICO	1		X	(CAB INTERCONNECT)
	57M8076	TERMINAL CONECTOR ELETRICO	1		X	
7	57M7264	ALOJAM. CONECTOR ELETRICO	1		X	(CAB INTERCONNECT)
	57M7283	DISP FECHAMENTO CONEC ELETR	1		X	
8	Z70805	CONJ MONT CONECTOR ELETRICO	1		X	(RIGHT REAR SPEAKER)
9	Z70805	CONJ MONT CONECTOR ELETRICO	1		X	(RIGHT FRONT SPEAKER)
10	57M7256	CONJ MONT CONECTOR ELETRICO	1		X	(RIGHT FRONT ROOF WARNING)
	57M7289	DISP FECHAMENTO CONEC ELETR	1		X	
11	57M7469	CONJ MONT CONECTOR ELETRICO	1		X	(FRONT WIPER MOTOR)
	57M7289	DISP FECHAMENTO CONEC ELETR	1		X	
12	57M9069	ALOJAM. CONECTOR ELETRICO	1		X	(GPS RECEIVER)
	57M7682	DISP FECHAMENTO CONEC ELETR	1		X	
13	Z70805	CONJ MONT CONECTOR ELETRICO	1		X	(LEFT FRONT SPEAKER)
14	57M7260	ALOJAM. CONECTOR ELETRICO	1		X	(IMPLEMENT CAN TERMINATING DEVICE)
	57M7291	CONJ MONT CONECTOR ELETRICO	1		X	
15	57M7256	CONJ MONT CONECTOR ELETRICO	1		X	(LEFT FRONT ROOF WARNING)
	57M7289	DISP FECHAMENTO CONEC ELETR	1		X	
16	57M7256	CONJ MONT CONECTOR ELETRICO	1		X	(RIGHT REAR ROOF WARNING)

BULKHEAD WIRING HARNESS - GSD
FASCEAU DE FILS DE CLOISON - GSD
CHICOTE ELETRICO - GSD
ARNES DE ALAMBRADO - GSD

PUBM1906 -UN-05OCT10

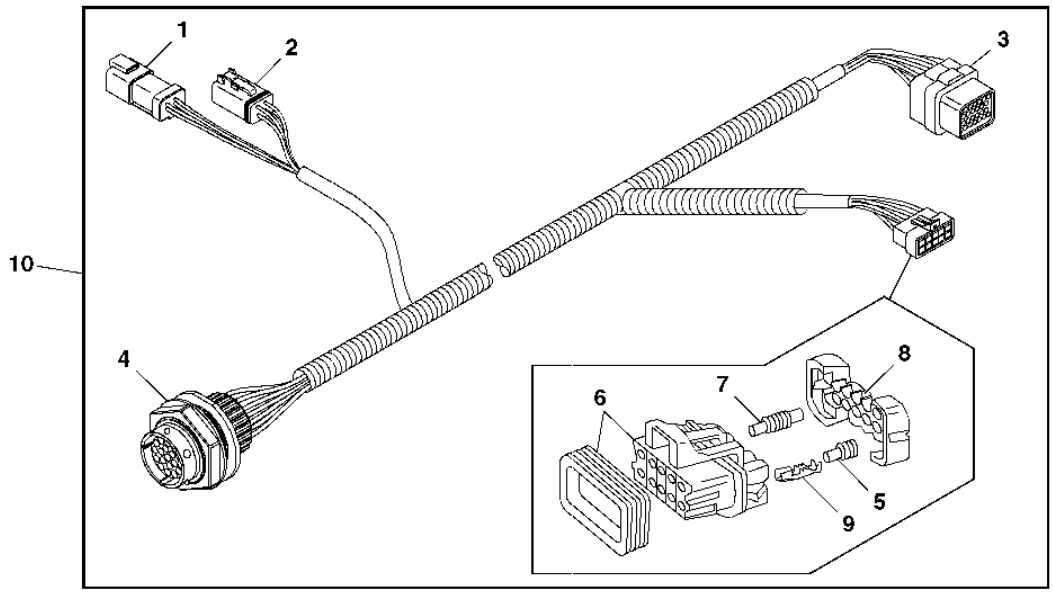

PUBM1906

ITEM	NR.PECA	DESCRICAO	QTDE	NR. SERIE TRATOR	7185J	NOTAS
1	57M8017	TERMINAL CONECTOR ELETRICO	1		X	
	57M7619	DISP FECHAMENTO CONEC ELETR	1		X	
2	57M8015	CONJ MONT CONECTOR ELETRICO	1		X	
	57M8016	DISP FECHAMENTO CONEC ELETR	1		X	
3	57M8606	ALOJAM. CONECTOR ELETRICO	1		X	
4	57M9231	ALOJAM. CONECTOR ELETRICO	1		X	
	57M8947	ACESSORIO CONEXAO ELETRICA	1		X	
5	57M9215	SELO DE CONECTOR ELETRICO	1		X	
6	57M7262	ALOJAM. CONECTOR ELETRICO	1		X	
7	57M7258	SELO DE CONECTOR ELETRICO	1		X	
8	57M8907	DISP FECHAMENTO CONEC ELETR	1		X	
9	R104846	TERMINAL CONECTOR ELETRICO	1		X	
10	PF80793	CHICOTE DO PAINEL DE INSTRU	1		X	

MEMORANDA
MEMORANDA
MEMORANDA
MEMORANDA

CONSOLE CONTROLS AND SWITCHES
CONSOLE, COMMANDES ET INTERRUPTEURS
INTERRUPTORES E CONTROLES DO CONSOLE
CONTROLES E INTERRUPTORES EN LA CONSOLA

PUBM2069 -UN-05OCT10

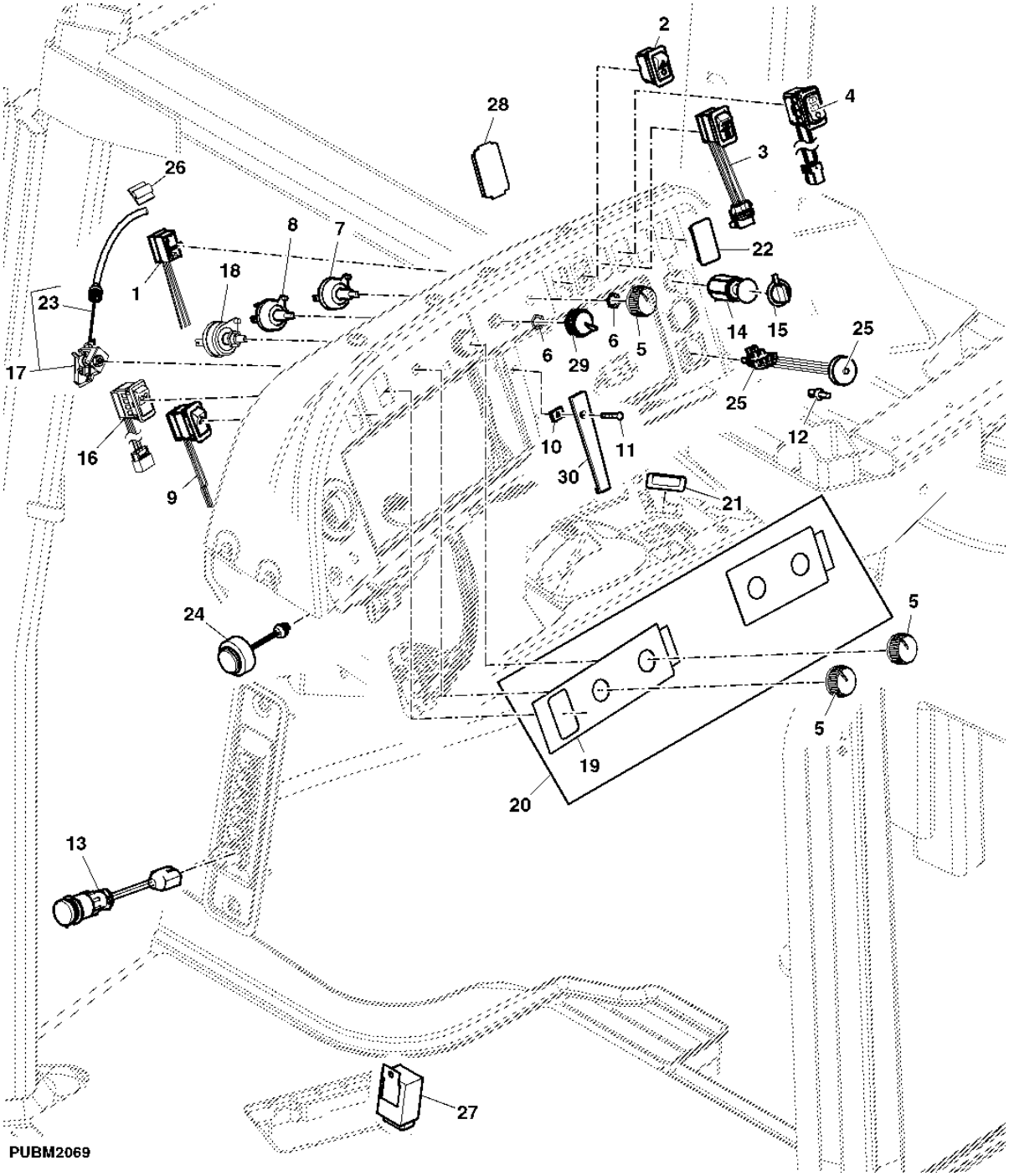

ITEM	NR.PECA	DESCRICAO	QTDE	NR. SERIE TRATOR	7185J	NOTAS
1	RE183929	INTERRUPTOR DE ALAVANCA	1		X	
2	RE55036	INTERRUPTOR DE ALAVANCA	1		X	
3	RE55477	INTERRUPTOR DE ALAVANCA	1		X	MFWD
4	RE55476	INTERRUPTOR DE ALAVANCA	1		X	
5	AL76568	MANOPLA	3		X	
6	R44165	PORCA DE SEGURANCA	2		X	
7	RE154222	INTERRUPTOR	1		X	(C) (D)
8	RE46634	INTERRUPTOR	1		X	
9	RE258928	INTERRUPTOR DE ALAVANCA	1		X	(AUTO TRACK)
10	R191931	RETENTOR	1		X	
11	37H215	PARAFUSO	2		X	
12	R108166	REBITE	4		X	
13	RE67015	ADAPTADOR	1		X	(A)
14	AR56766	CARCACA	1		X	
15	R131671	PLUGUE	1		X	
16	RE165815	INTERRUPTOR DE ALAVANCA	1		X	
17	RE46742	CONTROLE	1		X	(C)
18	RE43497	INTERRUPTOR	1		X	(C)
19	R255948	ETIQUETA	1		X	
20	RE256148	KIT	1		X	
21	M115279	PLUGUE	1		X	(W/O AUTO TRACK)
22	N202894	PLUGUE	1		X	
23	RE58614	CABO DE PUXAR E EMPURRAR	1		X	
24	RE49727	BUZINA	1		X	
25	RE297563	CHICOTE	1		X	(A)
26	R47474	PRESILHA	1		X	
27	AL32891	LAMPEJADOR	1		X	
28	R189715	PAINEL	1		X	
29	RE61418	MANOPLA	1		X	(B)
30	R64822	PORCA	1		X	

(A) CONVENIENCE OUTLET
PRISE DE COURANT AUXILIAIRE
TOMADA DE CONVENIENCIA
TOMACORRIENTE AUXILIAR

(B) SERVICE ADVISOR
SERVICE ADVISOR
SERVICE ADVISOR
SALIDA PARA SERVICE ADVISOR

(C) STANDARD
STANDARD
PADRAO
STANDAR

(D) FIELD LIGHT
PROJECTEUR DE TRAVAIL
LUZ DE CAMP
LUZ DE TRABAJO

CONTROL CONSOLE
CONSOLE DE SELECTION
CONSOLE DE CONTROLE
CONSOLA DE CONTROL

PUBM1833 -UN-05OCT10

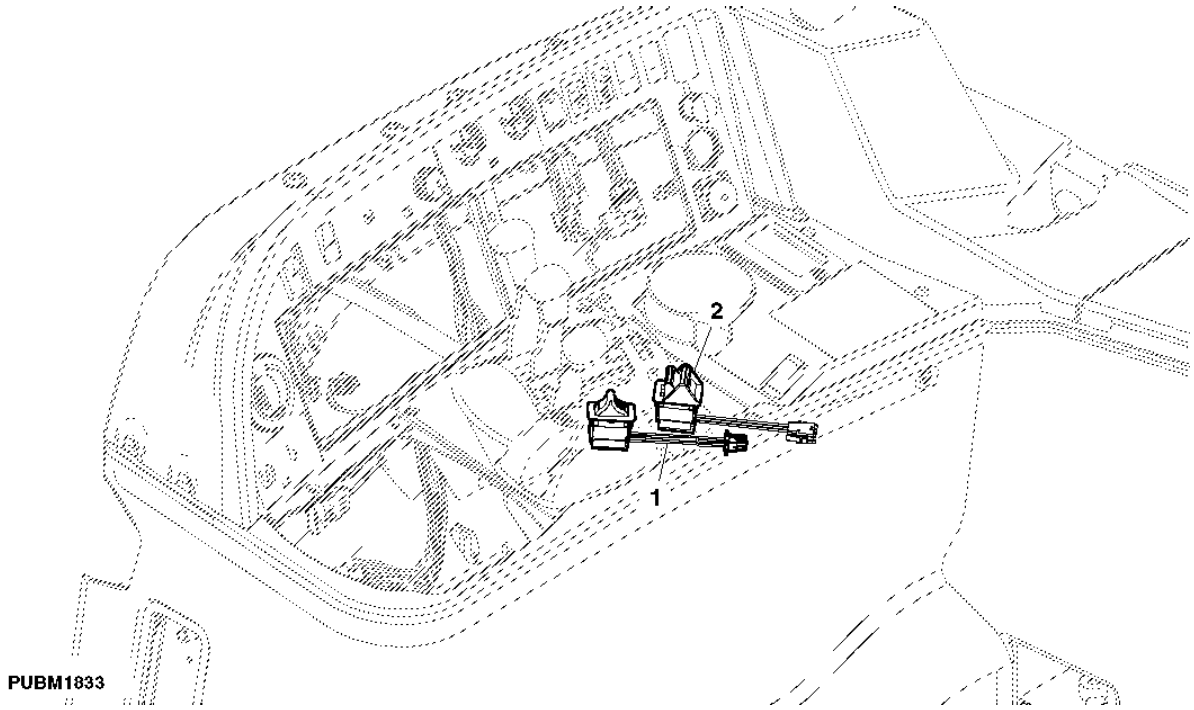

ITEM	NR.PECA	DESCRICAO	QTDE	NR. SERIE TRATOR	7185J	NOTAS
1	RE223554	INTERRUPTOR DE ALAVANCA	1		X	IMS
2	RE160963	INTERRUPTOR DE ALAVANCA	1		X	PTO

MEMORANDA
MEMORANDA
MEMORANDA
MEMORANDA

GPS - POSITION RECEIVER (GREENSTAR)
RECEPTEUR DE POSITIONNEMENT GPS (GREENSTAR)
RECEPTOR DE POSICAO - GPS (GREENSTAR)
RECEPTOR DE POSICION - GPS (GREENSTAR)
PUBM1470 -UN-28JUN10

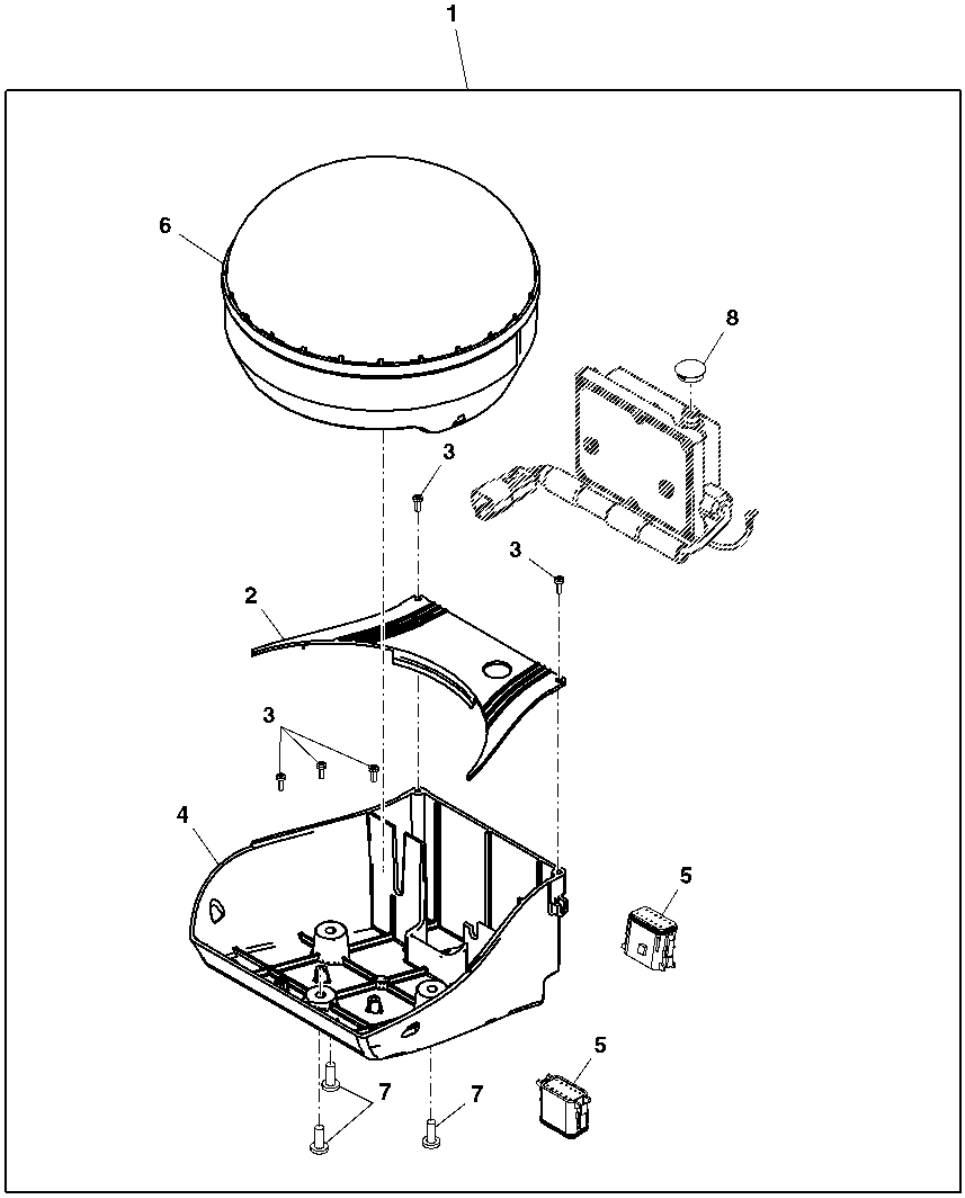

PUBM1470

ITEM	NR.PECA	DESCRICAO	QTDE	NR. SERIE TRATOR	7185J	NOTAS
1	PF81170	RECEPTOR DE POSICAO	1		X	
2	PF11335	APOIO	1		X	
3	PF11600	PARAFUSO	3		X	
4	PF80824	APOIO	1		X	
5	PF80858	CHICOTE	1		X	
6	PF81163	RECEPTOR DE POSICAO	1		X	
7	21M7246	PARAFUSO	3		X	M6 X 16
8	PF13379	PLUGUE	1		X	
..	PF90321	CONJS PRONTOS P/ CARREGAMEN	1		X	

SELECTIVE CONTROL LEVERS (ARMREST)
DISTRIBUTEURS SELECTIFS LEVIERS (ACCOUDOIR)
ALAVANCAS DO CONTROLE SELETIVO (APOIO DO BRACO)
PALANCAS DE CONTROL SELECTIVO (APOYABRAZOS)

PUBM1888 -UN-05OCT10

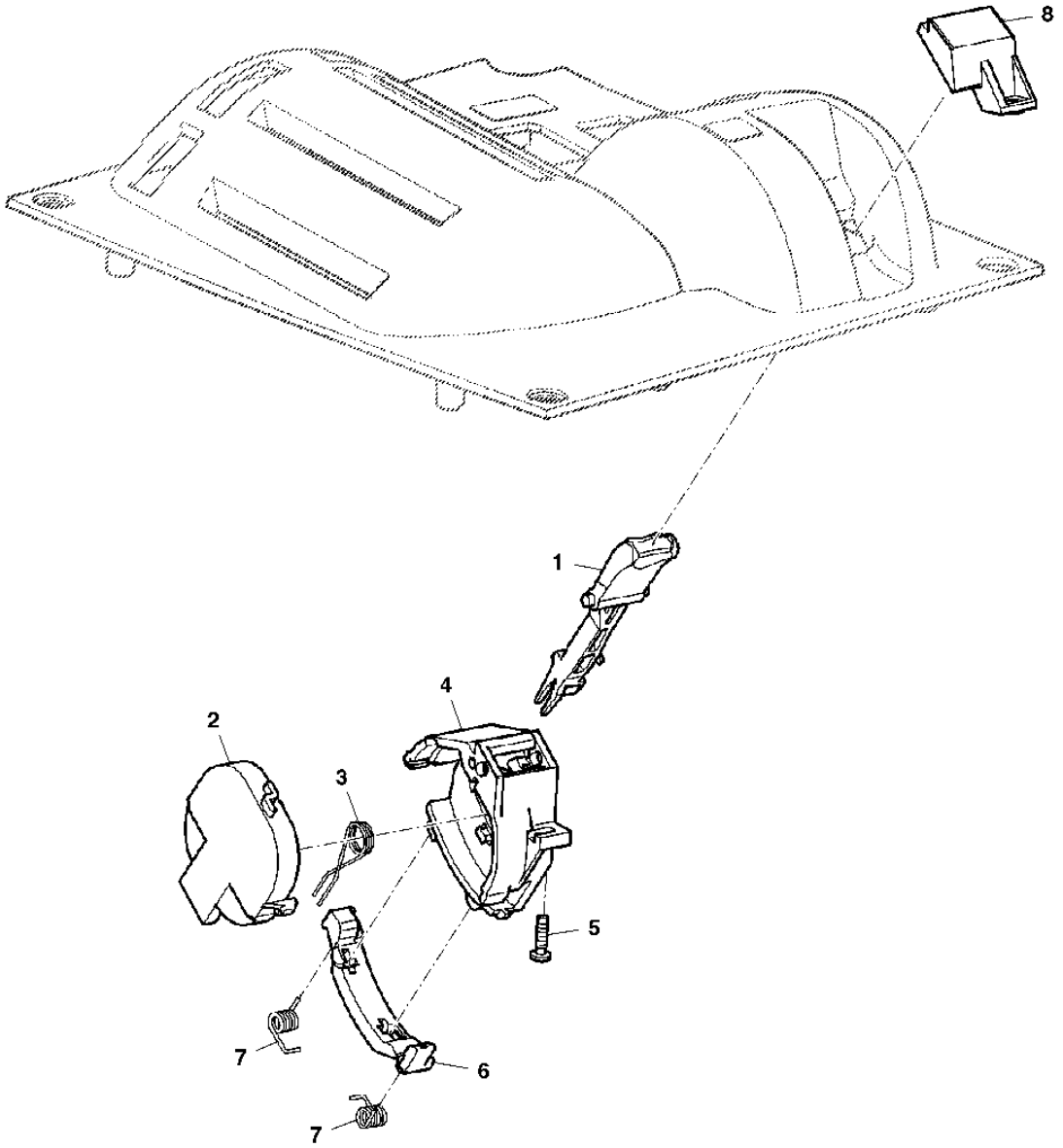

PUBM1888

ITEM	NR.PECA	DESCRICAO	QTDE	NR. SERIE TRATOR 7185J	NOTAS
1	RE216533	ALAVANCA DE CONTROLE	1	X	
2	RE267676	POTENCIOMETRO	1	X	
3	R125879	MOLA DE TORCAO	1	X	
4	R171535	APOIO	1	X	
5	R115850	PARAFUSO	1	X	
6	R125878	BRACO	1	X	
7	R217571	MOLA DE TORCAO	2	X	
8	R162124	CAPA	1	X	(A)

(A) W/O HITCH
W/O ATTELAGE
SEM LEVANTE
W/O ENGANCHE

KEY SWITCH
CONTACTEUR A CLE
CHAVE DE PARTIDA
INTERRUPTOR DE LLAVE DE CONTACTO

CQ302953 -UN-08AUG08

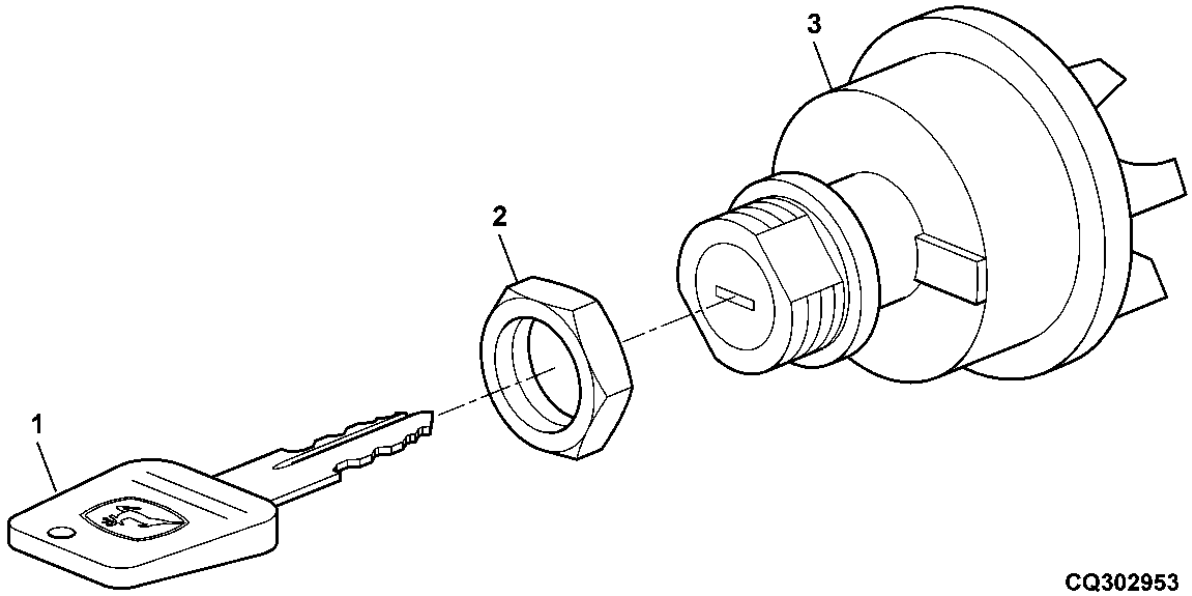

ITEM	NR.PECA	DESCRICAO	QTDE	NR. SERIE TRATOR	7185J	NOTAS
1	RE183935	CHAVE	1		X	
2	R115974	PORCA	1		X	
3	RE61717	INTERRUPTOR GIRATORIO	1		X	

DOOR LIGHT SWITCH
PORTE, INTERRUPTEUR D'ECLAIRAGE
INTERRUPTOR DA LUZ DA PORTA
INTERRUPTOR DE LUZ DE PUERTA

RXA0073335 -UN-02FEB04

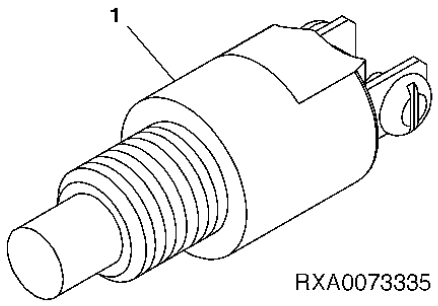

ITEM	NR.PECA	DESCRICAO	QTDE	NR. SERIE TRATOR	7185J	NOTAS
1	RE51234	INTERRUPTOR DE APERTAR	1		X	

HYDRAULIC DIFFERENTIAL LOCK SWITCH
INTERRUPTEUR DE BLOCAGE HYDRAULIQUE DE DIFFERENTIEL
INTERRUPTOR DE TRAVAMENTO DO DIFERENCIAL HIDRAULICO
INTERRUPTOR DE LA TRABA HIDRAULICO DEL DIFERENCIAL

RXA0072311 -UN-26NOV03

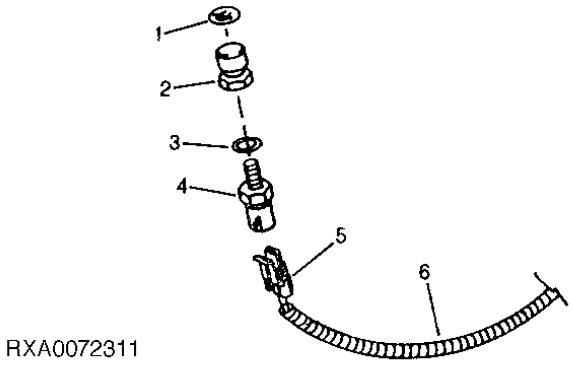

RXA0072311

ITEM	NR.PECA	DESCRICAO	QTDE	NR. SERIE TRATOR	7185J	NOTAS
1	L80302	ETIQUETA	1		X	
2	RE43637	ATUADOR	1		X	
3	51M7042	ANEL O	1		X	
4	RE46534	INTERRUPTOR	1		X	
5	.....	CONECTOR	1		X	
6	RE272398	CHICOTE DO CHASSI	1		X	

MEMORANDA
MEMORANDA
MEMORANDA
MEMORANDA

CORNER POST DISPLAY
AFFICHAGE, MONTANT D'ANGLE
MOSTRADOR DA COLUNA DO CANTO
PANTALLA DE POSTE DE ESQUINA

PUBM2038 -UN-05OCT10

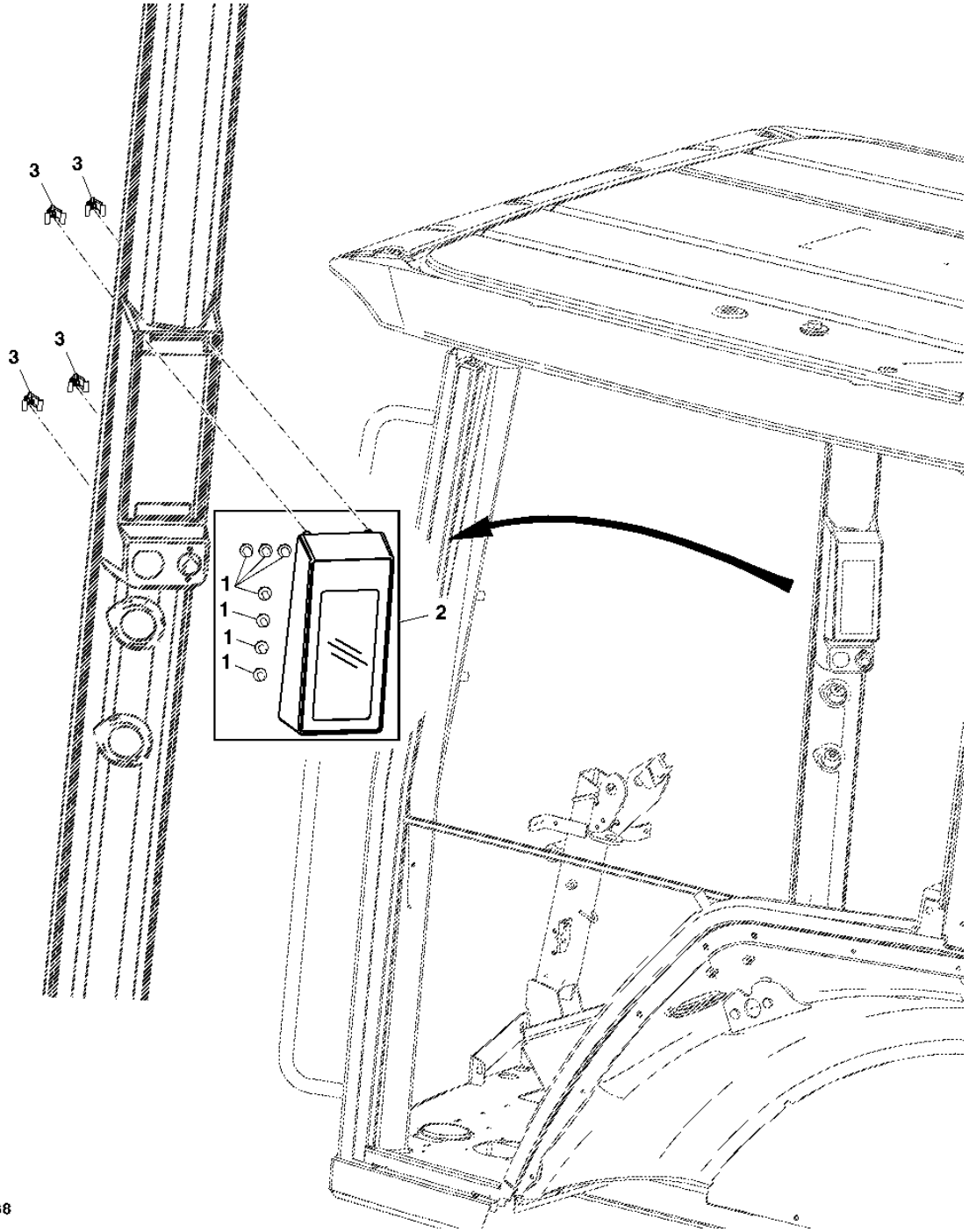

ITEM	NR.PECA	DESCRICAO	QTDE	NR. SERIE TRATOR	7185J	NOTAS
1	R107890	LAMPADA	4		X	(0.09 AMPS)
	R117645	LAMPADA	3		X	(0.10-0.15 AMPS)
2	RE246544	MODULO DISPLAY	1		X	
3	R120160	PRESILHA	4		X	

FOOT THROTTLE
PEDALE D'ACCELERATION
PEDAL DO ACELERADOR
ACELERADOR DE PIE

PUBM1892 -UN-05OCT10

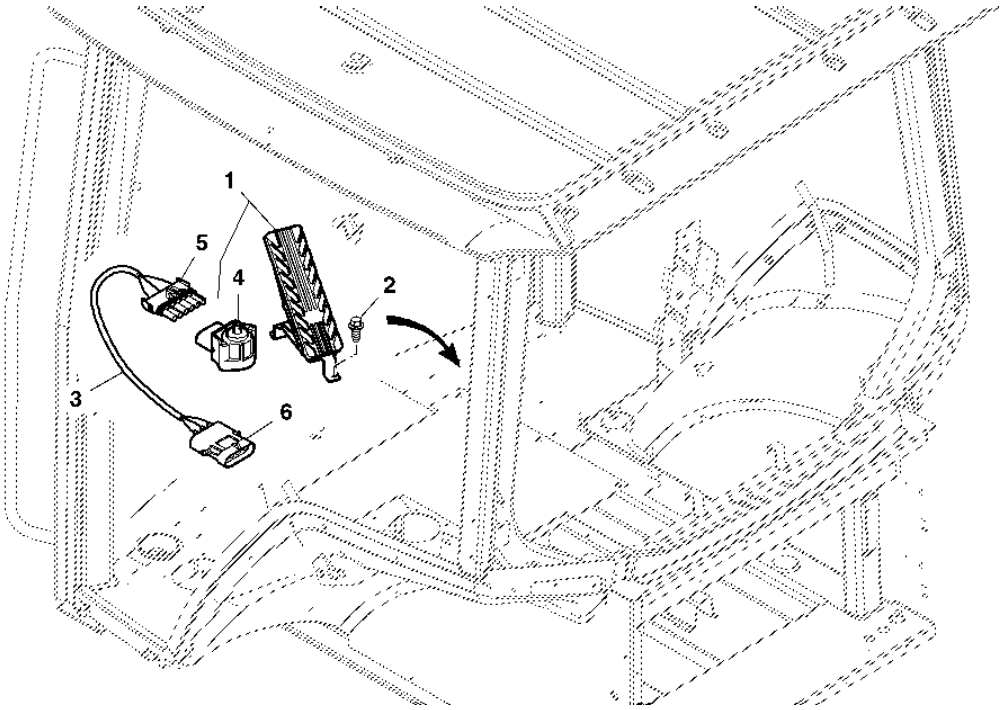

PUBM1892

ITEM	NR.PECA	DESCRICAO	QTDE	NR. SERIE TRATOR	7185J	NOTAS
1	RE223399	ACELERADOR	1		X	
2	37M7090	PARAFUSO	3		X	
3	RE228541	CHICOTE	1		X	
4	RE243770	SENSOR	1		X	
5	57M8906	CONJ MONT CONECTOR ELETRICO	1		X	
6	R78054	CONJ MONT CONECTOR ELETRICO	1		X	

DAUL BEAM RADAR KIT
RADAR A DEUX FAISCEAUX
SUPORTE DUPLO DO KIT DO RADAR
RADAR DE HAZ DOBLE

PUBM1695 -UN-05OCT10

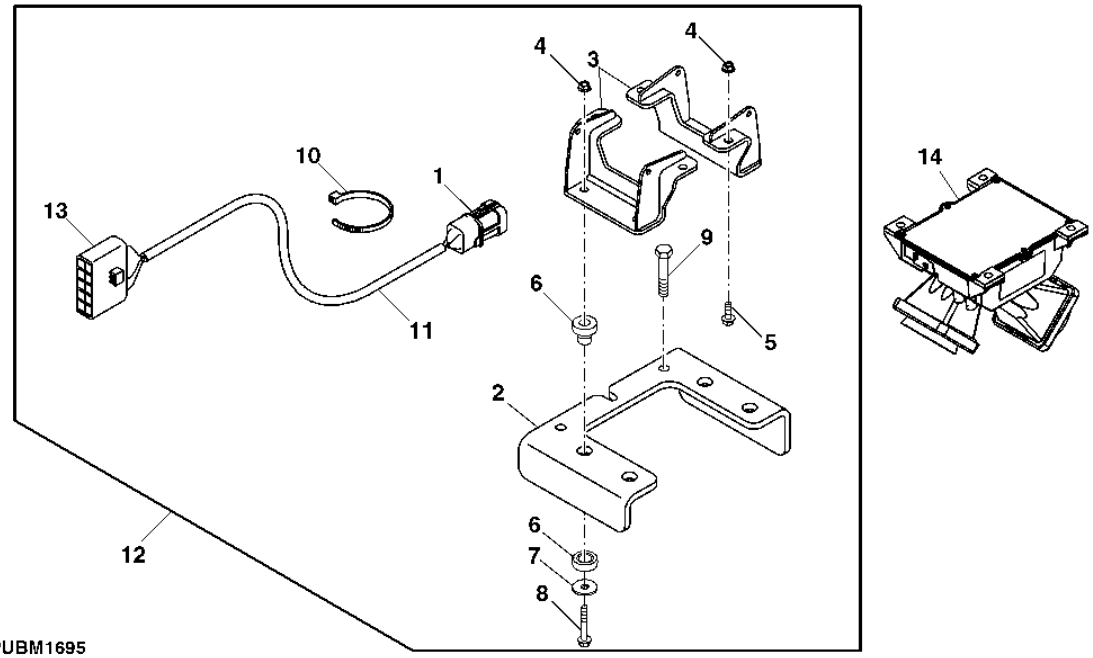

PUBM1695

ITEM	NR.PECA	DESCRICAO	QTDE	NR. SERIE TRATOR	7185J	NOTAS
1	T138822	CONJ MONT CONECTOR ELETRICO	1		X	RADAR
	R78064	CONECT ELETR TOMADA CAVIDAD	1		X	
2	R250016	APOIO	1		X	
3	RE242603	APOIO	2		X	
4	14M7298	PORCA COM FLANGE	8		X	M8
5	19M7867	PARAFUSO	4		X	M8 X 25
6	RE242959	ISOLADOR	4		X	
7	24M7101	ARRUELA	4		X	11 X 34 X 3 MM
8	19M7979	PARAFUSO	4		X	M8 X 55
9	19M7790	PARAFUSO	3		X	M12 X 35
10	R44302	CINTA	1		X	
11	RE252125	CHICOTE DO RADAR	1		X	
12	RE250705	CONJS PRONTOS P/ CARREGAMEN	1		X	
13	57M7262	ALOJAM. CONECTOR ELETRICO	1		X	CHASSIS
	57M8907	DISP FECHAMENTO CONEC ELETR	1		X	
14	RE278980	SENSOR VEL. REAL DE DESLOCA	1		X	

LOAD CENTER
POINT D'ALIMENTATION GENERALE
CENTRAL DE CARGA
CENTRO DE CARGA

RXA0086510 -UN-08FEB06

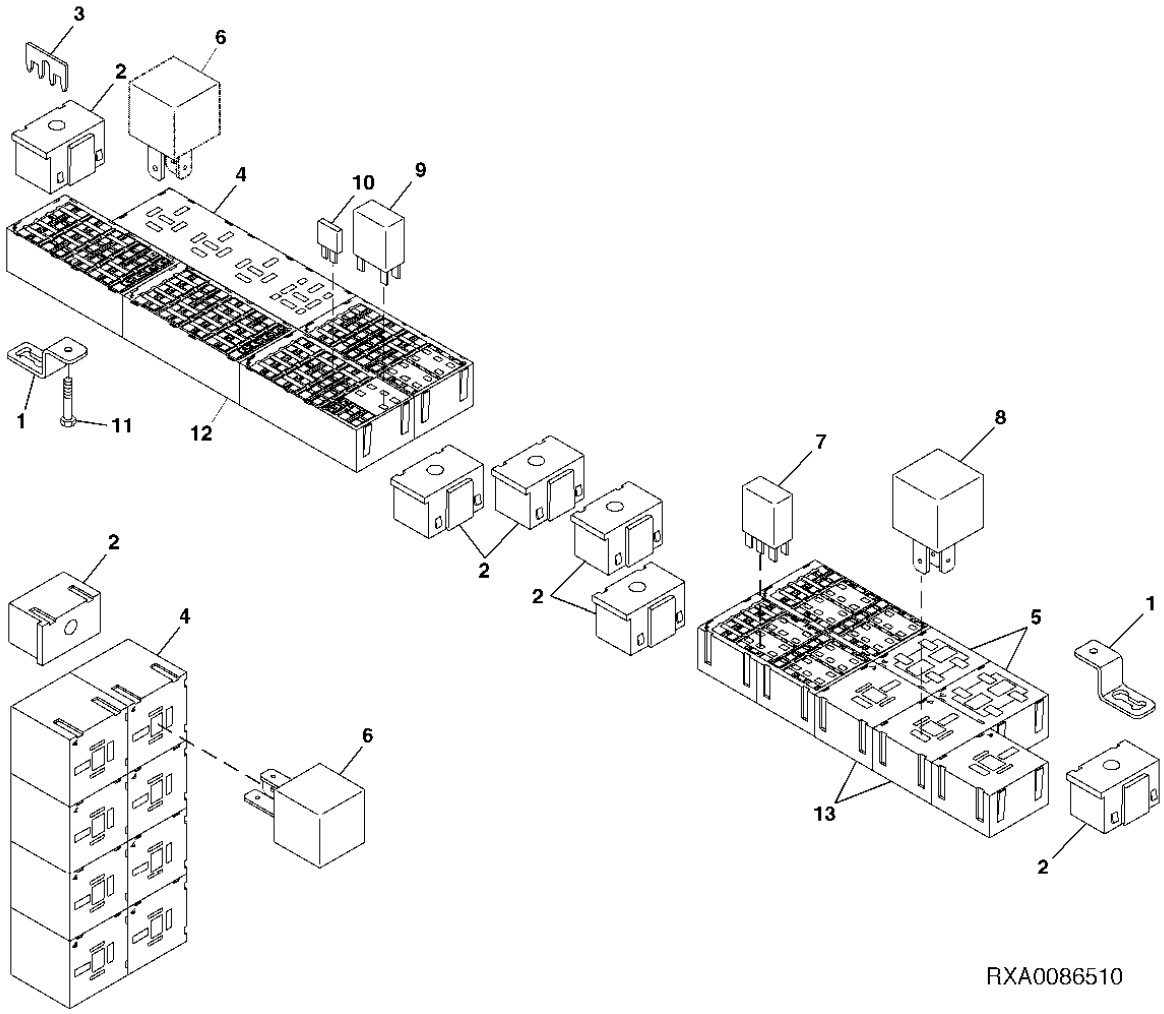

ITEM	NR.PECA	DESCRICAO	QTDE	NR. SERIE TRATOR	7185J	NOTAS
1	R208235	APOIO	2		X	
2	RE191390	SUPORTE	8		X	
3	R212178	ISOLADOR	1		X	
4	57M8750	TERMINAL PLANO FEMEA	3		X	
	57M8757	DISP FECHAMENTO CONEC ELETR	3		X	
5	57M8752	ACESSORIO CONEXAO ELETRICA	2		X	
	57M8753	ACESSORIO CONEXAO ELETRICA	4		X	
6	RE240999	RELE	12		X	
7	AT308380	RELE	10		X	
8	811828300	RELE	3		X	
9	57M8914	RELE	1		X	
10	57M7689	FUSIVEL	22		X	10 AMP
	57M7691	FUSIVEL	12		X	20 AMP
	57M8163	FUSIVEL	12		X	30 AMP
	57M8800	FUSIVEL	2		X	50 AMP
	57M8801	FUSIVEL	1		X	60 AMP
	57M8799	FUSIVEL	1		X	40 AMP
	AN205067	DIODO	1		X	
11	19M8649	PARAFUSO	2		X	M6 X 20
12	57M8756	ACESSORIO CONEXAO ELETRICA	6		X	
13	57M8754	ACESSORIO CONEXAO ELETRICA	3		X	
	57M8755	DISP FECHAMENTO CONEC ELETR	3		X	
..	RE194287	FERRAMENTA ESPECIAL	1		X	

RADIO AND BRACKETS
RADIO ET SUPPORTS
RADIO E SUPORTES
RADIO Y SOPORTES

PUBM1908 -UN-05OCT10

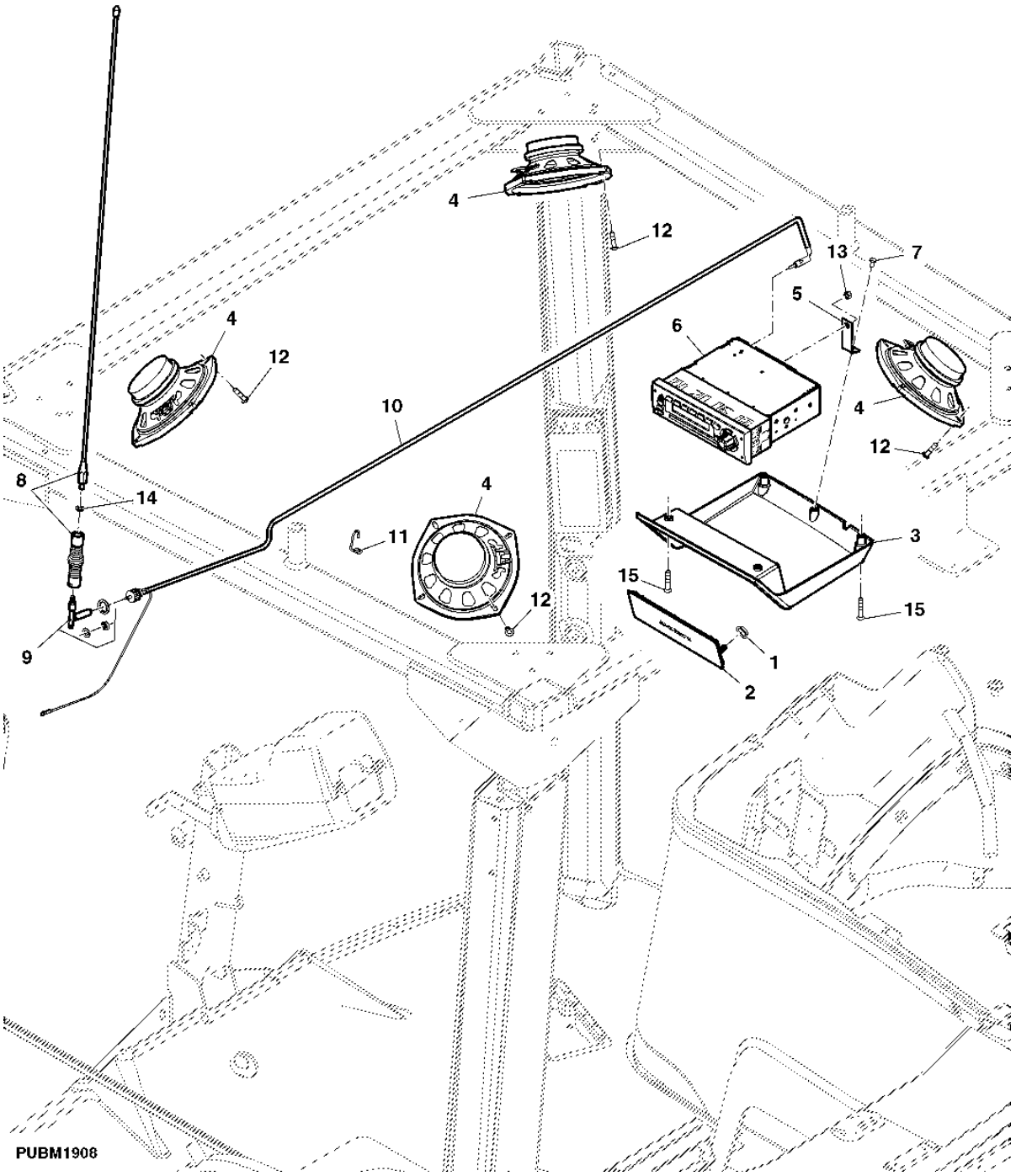

ITEM	NR.PECA	DESCRICAO	QTDE	NR. SERIE TRATOR	7185J	NOTAS
1	H117239	PORCA DE PRESSAO	2		X	(B)
2	H132795	PAINEL	1		X	(B)
3	R95800	BISEL	1		X	
4	RE254829	AUTOFALANTE	1		X	
5	R113042	APOIO	1		X	
6	RE289629	RADIO	1		X	(A)
7	21M7395	PARAFUSO	1		X	
8	RE247791	ANTENA	1		X	
9	RE252087	ANTENA	1		X	
10	RE281646	CABO DA ANTENA	1		X	
11	R126033	GANCHO	1		X	
12	37M7218	PARAFUSO	8		X	
13	14M7297	PORCA	1		X	M5
14	R95800	BISEL	1		X	
15	37M7369	PARAFUSO	4		X	

(A) AM/FM STEREO/WEATHERBAND/COMPACT DISK
AM/FM STEREO/BANDE METEO/DISQUE COMPACT
AM/FM ESTEREO C/ CD
RADIO AM/FM ESTEREO C/ CD

(B) W/O RADIO
W/O RADIO
SEM RADIO
SIN RADIO

RADIO ANTENNA
RADIO, ANTENNE
ANTENA DO RADIO
ANTENA DE RADIO

RXA0084822 -UN-13JUN06

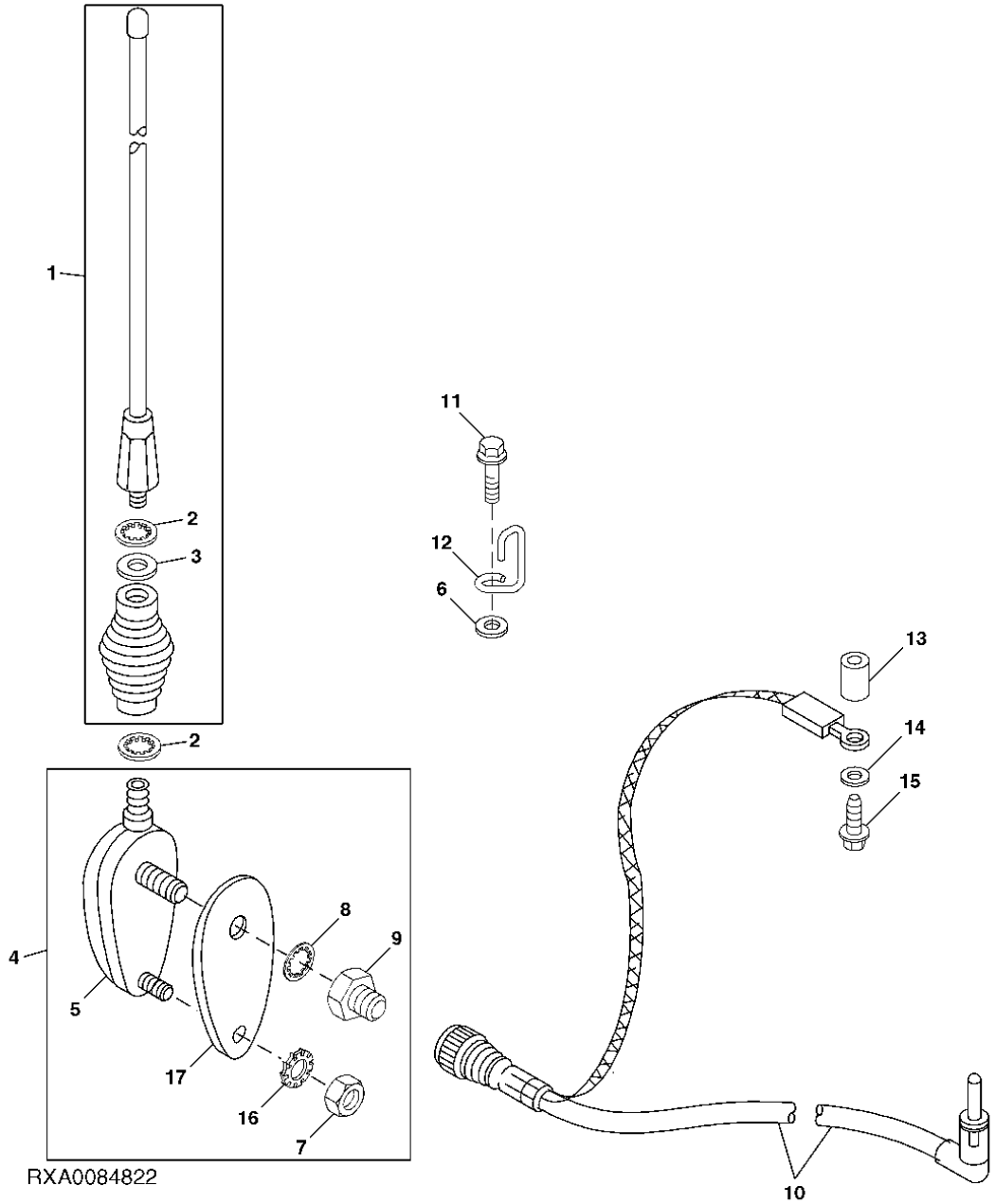

ITEM	NR.PECA	DESCRICAO	QTDE	NR. SERIE TRATOR 7185J	NOTAS
1	RE247791	ANTENA	1	X	
2	12H302	ARRUELA DE PRESSAO	1	X	
3	T143167	ANEL O	1	X	
4	RE252087	ANTENA	1	X	
5	RE252092	ANTENA	1	X	
6	24M7100	ARRUELA	1	X	
7	14H786	PORCA	1	X	
8	12H292	ARRUELA DE PRESSAO	1	X	
9	R76695	PORCA	1	X	
10	RE281646	CABO DA ANTENA	1	X	
11	R117569	PARAFUSO	1	X	
12	R126033	GANCHO	1	X	
13	R194717	ESPACADOR	1	X	
14	24H1291	ARRUELA	1	X	
15	19M7801	PARAFUSO	1	X	M8 X 60
16	12H356	ARRUELA DE PRESSAO	1	X	
17	RE252821	ESPACADOR	1	X	

RADIO ANTENNA KIT (RTK)
JEU DE PIECES D'ANTENNE RADIO (RTK)
KIT DA ANTENA DO RADIO
JUEGO DE ANTENA DE RADIO (RTK)

PUBM2081 -UN-05OCT10

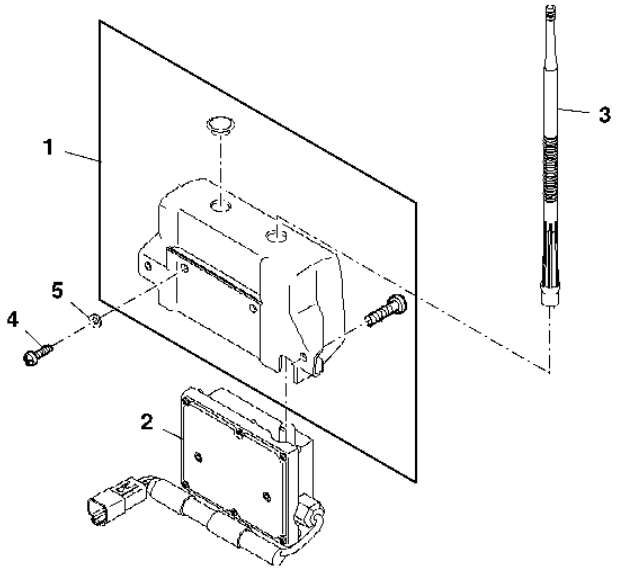

PUBM2081

ITEM	NR.PECA	DESCRICAO	QTDE	NR. SERIE TRATOR	7 1 8 5 J	NOTAS
1	PF90640	CONJS PRONTOS P/ CARREGAMEN	1		X	
2	PF81340	RADIO	1		X	
3	PF81301	ANTENA	1		X	902 MHZ
4	PF11703	PARAFUSO	2		X	
5	24M7146	ARRUELA	2		X	4.300 X 12 X 1 MM

HITCH CONTROL
COMMANDE D'ATTELAGE
CONTROLE DO ENGATE
CONTROLES DEL ENGANCHE

PUBM1909 -UN-05OCT10

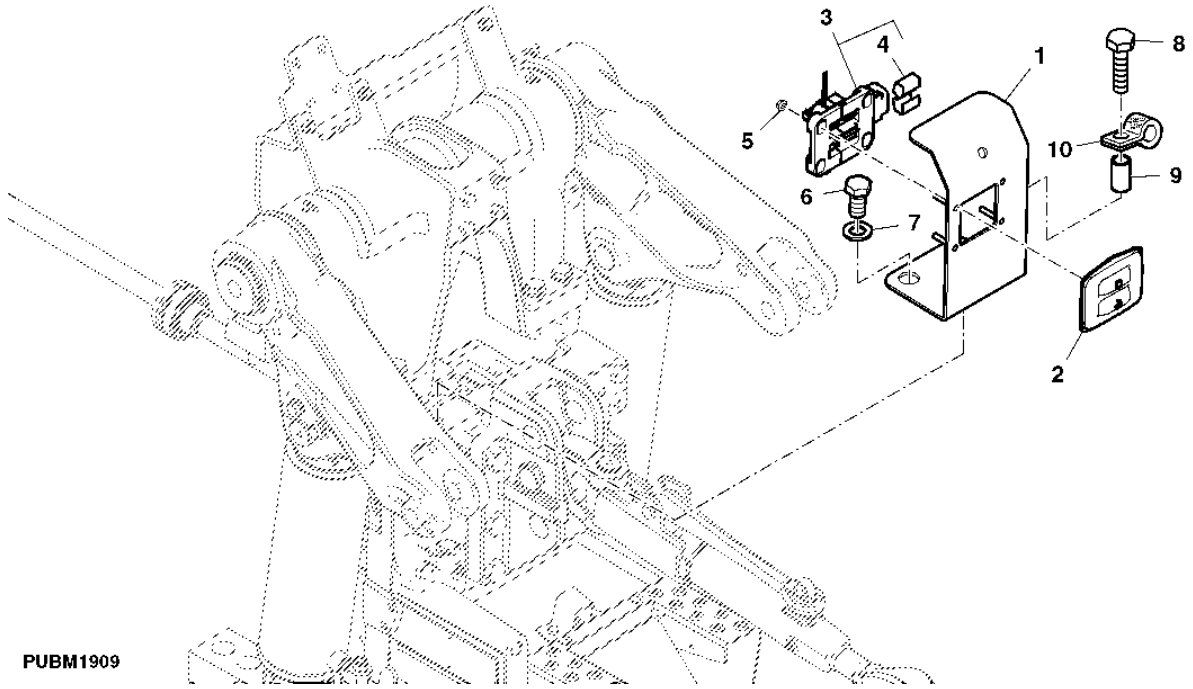

ITEM	NR.PECA	DESCRICAO	QTDE	NR. SERIE TRATOR	7185J	NOTAS
1	MN10658	APOIO	1		X	
2	L154458	PROTETOR	1		X	
3	AL172871	CONTROLE	1		X	
4	L168608	PRESILHA	1		X	
5	M136173	PORCA DE SEGURANCA	4		X	
6	19M8029	PARAFUSO SEXT.	1		X	M16 X 30
7	24M7053	ARRUELA	1		X	17 X 30 X 3 MM
8	19M7720	PARAFUSO SEXT.	1		X	M16 X 80
9	R117718	BUCHA	1		X	
10	R194708	BRACADEIRA	1		X	

BACKUP ALARM KIT
AVERTISSEUR DE MARCHE ARRIERE, JEU DE PIECES
KIT ALARME RE
CONJUNTO DE ALARMA DE MARCHA ATRAS

PUBM1581 -UN-05OCT10

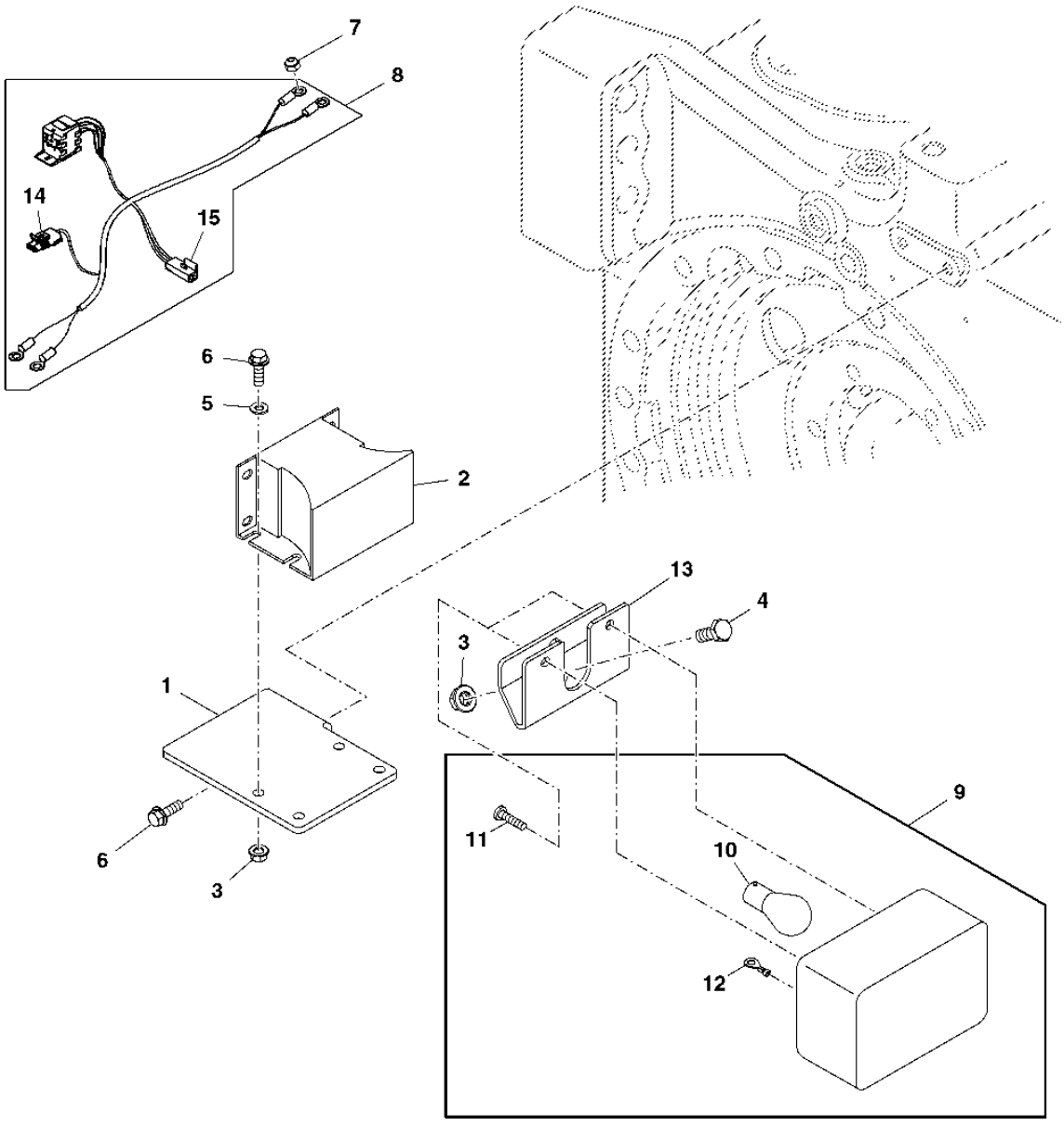

PUBM1581

ITEM	NR.PECA	DESCRICAO	QTDE	NR. SERIE TRATOR 7185J	NOTAS
1	R215463	APOIO	1	X	
2	AT120461	ALARME DE MARCHA	1	X	
3	14M7298	PORCA COM FLANGE	AR	X	M8
4	19M7139	PARAFUSO SEXT.	AR	X	M8 X 20
5	24M7055	ARRUELA	AR	X	
6	19M7867	PARAFUSO	AR	X	M8 X 25
7	M63431	PORCA DE SEGURANCA	2	X	
8	RE219059	CHICOTE	1	X	
9	RE307575	KIT LUZ DE EMERGENCIA	1	X	
10	57M7014	LAMPADA	1	X	
11	21M7022	PARAFUSO	2	X	M5 X 20
12	57M7559	TERMINAL CONECTOR ELETRICO	2	X	
13	R310258	APOIO	1	X	
14	57M8829	ACESSORIO CONEXAO ELETRICA	1	X	
15	57M7785	TERMINAL CONECTOR ELETRICO	1	X	
	57M7724	CONJ MONT CONECTOR ELETRICO	1	X	

7-PIN OUTLET AND HARNESS
PRISE 7 PLOTS ET FAISCEAU
TOMADA DE 7 PINOS E CHICOTE
ENCHUFE DE 7 POLOS Y GRUPO DE CABLES

PUBM1913 -UN-05OCT10

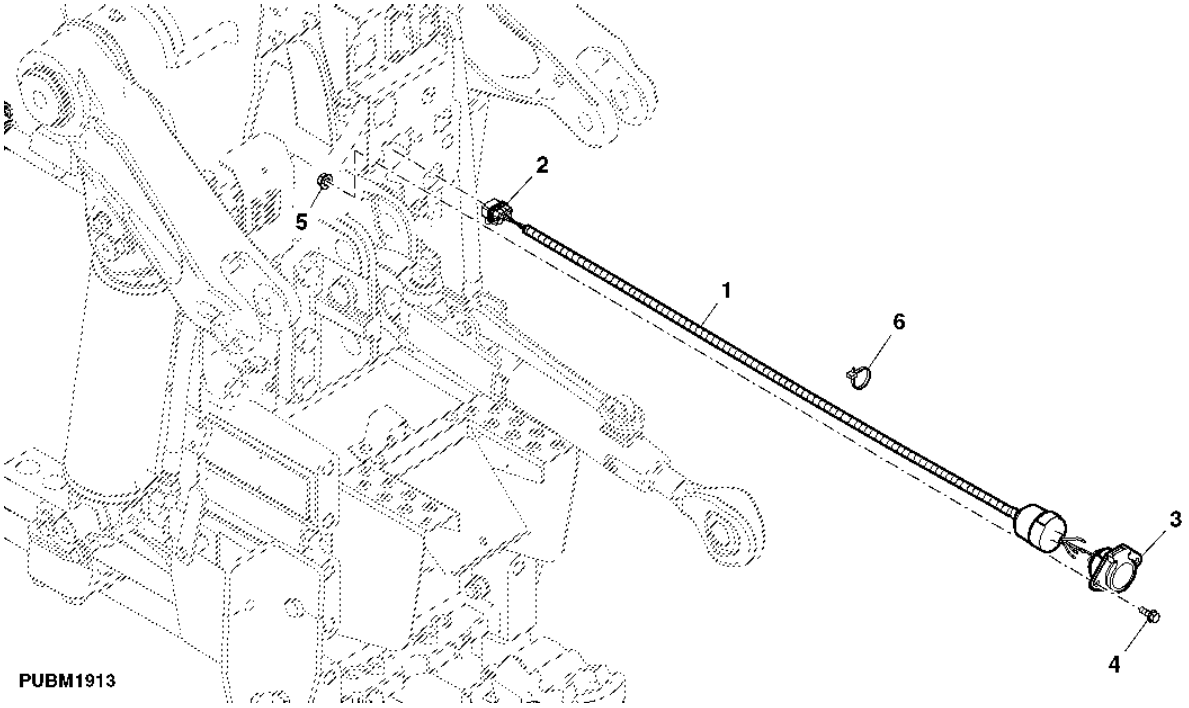

ITEM	NR.PECA	DESCRICAO	QTDE	NR. SERIE TRATOR	7185J	NOTAS
1	AL174735	CONEXAO FEMEA	1		X	
2	57M7696	ALOJAM. CONECTOR ELETRICO	1		X	
3	AL81625	CONEXAO FEMEA	1		X	
4	19M7775	PARAFUSO	2		X	M6 X 16
5	14M7303	PORCA COM FLANGE	2		X	M6
6	R44302	CINTA	1		X	

ELECTRONIC CONTROL UNIT FOR ENGINE (ECU)
BOITIER DE COMMANDE ELECTRONIQUE POUR MOTEUR (ECU)
UNIDADE DE CONTROLE ELETRONICO PARA MOTOR (ECU)
UNIDAD DE CONTROL ELECTRONICO PARA MOTOR (ECU)

RXA0074468 -UN-15APR04

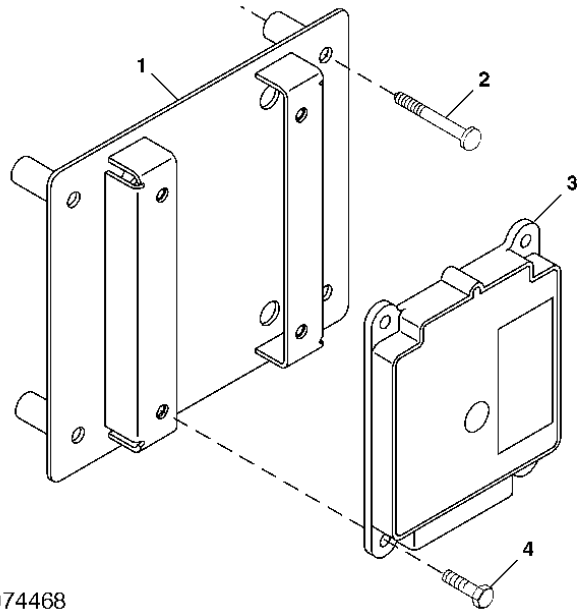

RXA0074468

ITEM	NR.PECA	DESCRICAO	QTDE	NR. SERIE TRATOR	7185J	NOTAS
1	RE228911	APOIO	1		X	
2	R219317	PARAFUSO	4		X	
3	RE532628	CONTROLE ELETRON. DO MOTOR	1		X	
4	19M7372	PARAFUSO SEXT.	4		X	M5 X 16

CAB CONTROLLER
CONTROLEUR DE CABINE
CONTROLADOR DA CABINE
UNIDAD DE CONTROL DE CABINA

PUBM1886 -UN-05OCT10

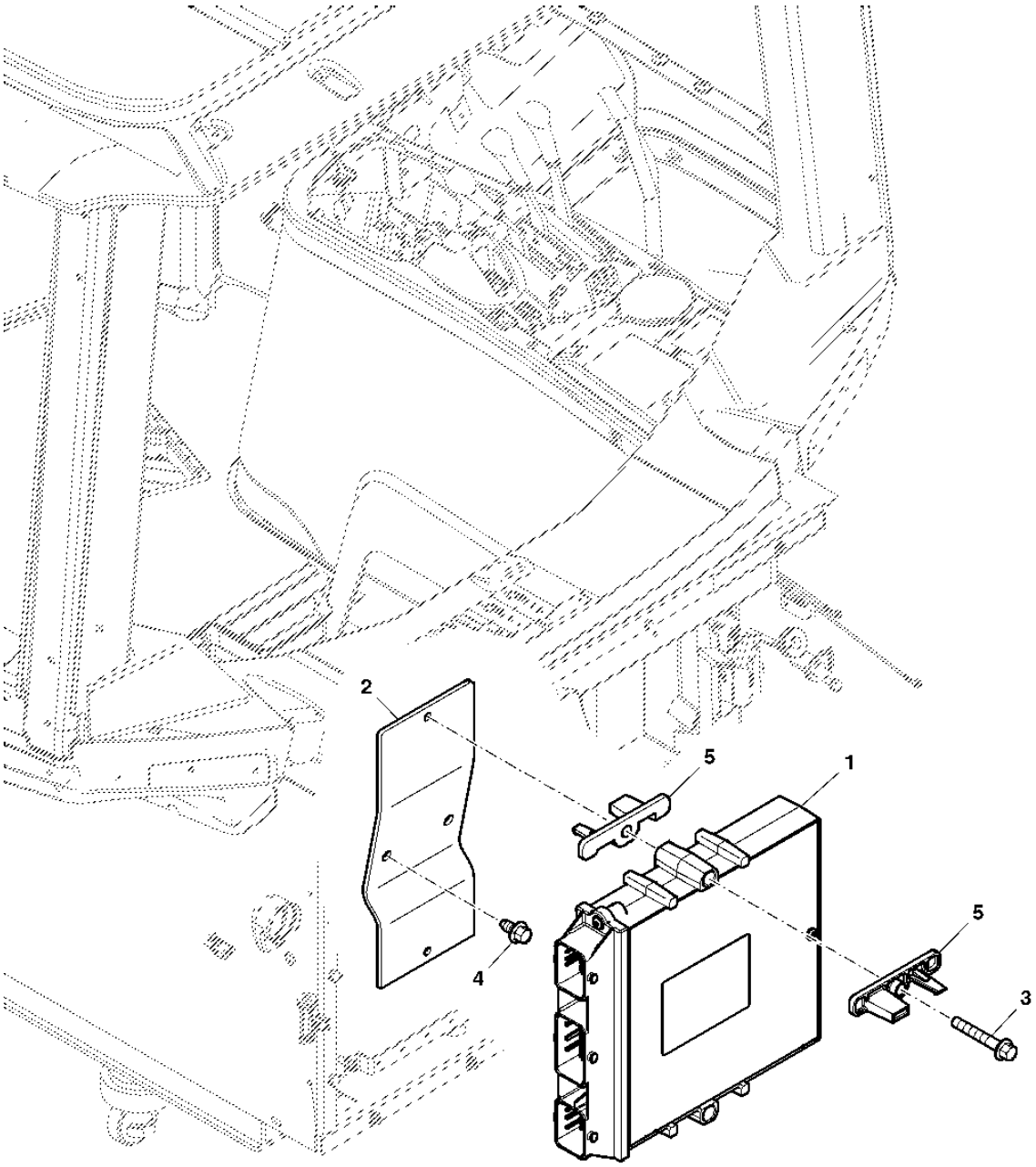

PUBM1886

ITEM	NR.PECA	DESCRICAO	QTDE	NR. SERIE TRATOR 7185J	NOTAS
1	RE251623	UNIDADE DE CONTROLE ELETRON	1	X	
2	N304440	APOIO	1	X	
3	19M7834	PARAFUSO	2	X	M6 X 45
4	37M7089	PARAFUSO	2	X	M6 X 12
5	R231112	ISOLADOR	4	X	

ENGINE SPEED CONTROL (ARMREST)
COMMANDE DE REGIME MOTEUR (ACCOUDOIR)
CONTROLE DE VELOCIDADE DO MOTOR (APOIO DO BRACO)
CONTROL DE VELOCIDAD DEL MOTOR (APOYABRAZOS)

RXA0086052 -UN-13JUN06

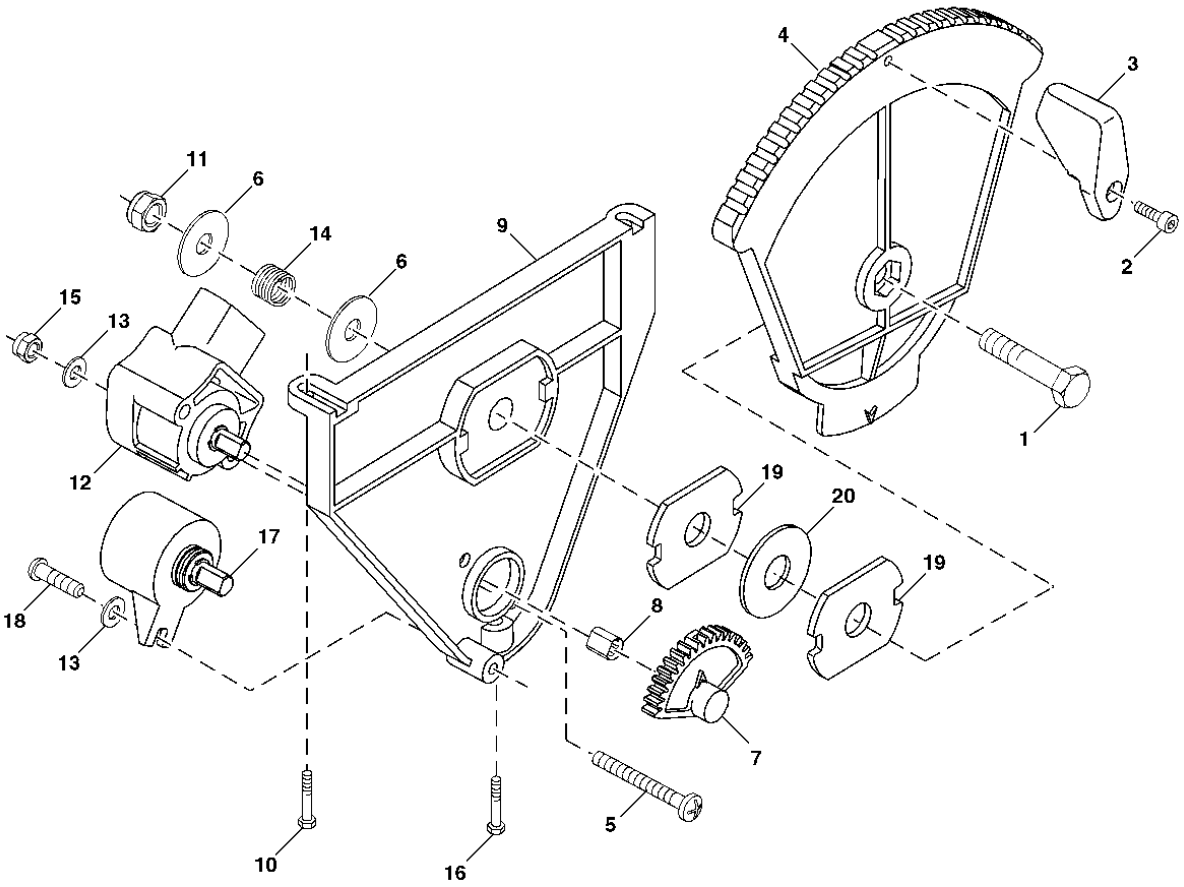

RXA0086052

ITEM	NR.PECA	DESCRICAO	QTDE	NR. SERIE TRATOR	7185J	NOTAS
1	19M7177	PARAFUSO SEXT.	1		X	M6 X 35
2	19M8825	PARAFUSO	1		X	M3 X 10
3	R153185	MANOPLA	1		X	
4	R110682	ALAVANCA	1		X	
5	21M7475	PARAFUSO	2		X	M4 X 35
6	R112513	ARRUELA	2		X	
7	R129518	ENGRENAGEM	1		X	
8	R118453	PRESILHA	1		X	
9	R124812	APOIO	1		X	
10	37M7340	PARAFUSO	2		X	
11	14M7165	PORCA DE SEGURANCA	1		X	M6
12	RE240198	SENSOR	1		X	
13	24M7117	ARRUELA	AR		X	4.300 X 9 X 0.800 MM
14	R124873	MOLA	1		X	
15	14M7264	PORCA DE SEGURANCA	2		X	M4
16	R117569	PARAFUSO	1		X	
17	RE56400	POTENCIOMETRO	1		X	
18	H111706	PARAFUSO	1		X	
19	R122339	ARRUELA	2		X	
20	R259090	ARRUELA	1		X	

INSTRUMENT CONTROL UNIT (ICU)
UNITE' COMMANDE INSTRUM (ICU)
UNIDADE DE CONTROLE DOS INSTRUMENTOS (ICU)
UNIDAD DE CONTROL DE INSTRUMENTOS (ICU)

RXA0095969 -UN-11SEP07

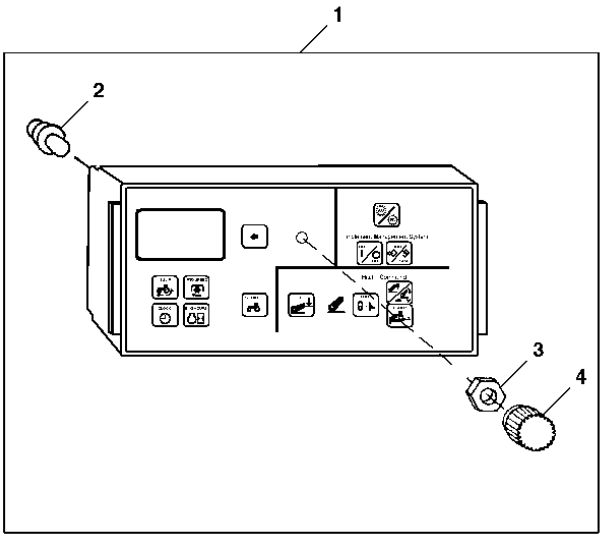

RXA0095969

ITEM	NR.PECA	DESCRICAO	QTDE	NR. SERIE TRATOR	7185J	NOTAS
1	RE183708	MONITOR DE VEICULO	1		X	
2	R107890	LAMPADA	10		X	(PC37)
3	R121797	PORCA	1		X	
4	R222397	MANOPLA	1		X	

STARTING CIRCUIT RELAY
RELAIS DU CIRCUIT DE MARRAGE
RELE DO CIRCUITO DE PARTIDA
RELE DEL CIRCUITO DE ARRANQUE

PUBM1796 -UN-05OCT10

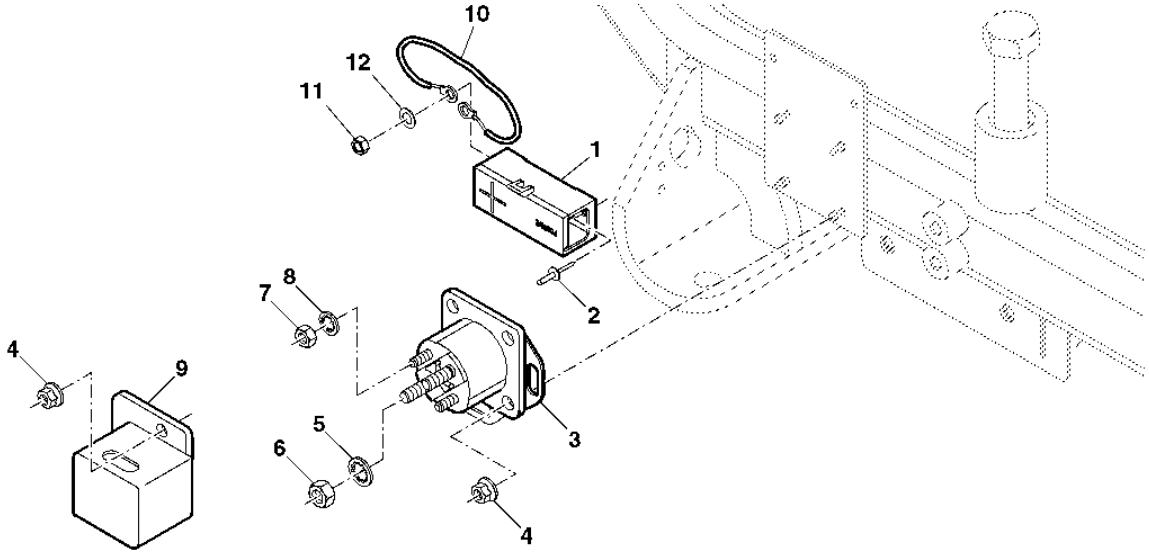

PUBM1796

ITEM	NR.PECA	DESCRICAO	QTDE	NR. SERIE TRATOR	7185J	NOTAS
1	R48867	BLOCO DE DERIVACAO	1		X	
2	R55326	REBITE	2		X	
3	RE164448	RELE DE PARTIDA	1		X	
4	14M7303	PORCA COM FLANGE	4		X	M6
5	12H291	ARRUELA DE PRESSAO	3		X	7.938 MM
6	14H785	PORCA	1		X	7.925 MM
7	14H631	PORCA	2		X	
8	12H295	ARRUELA DE PRESSAO	2		X	4.826 MM
9	R264946	CAPA	1		X	
10	RE49736	FIO	1		X	
11	14M7273	PORCA	2		X	M8
12	12M7033	ARRUELA DE PRESSAO	1		X	10.500 MM

ELECTRICAL CONNECTORS
CONNECTEURS ELECTRIQUES
CONECTORES ELETRICOS
CONECTORES ELECTRICOS

PUBM1893 -UN-05OCT10

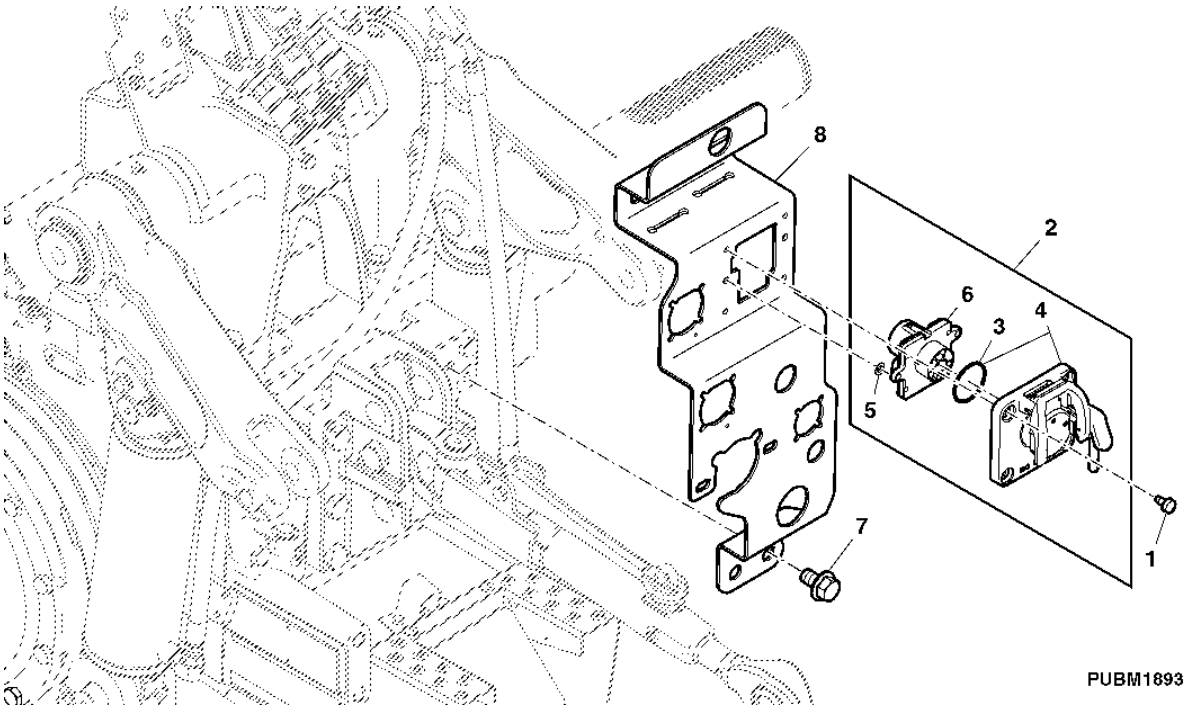

ITEM	NR.PECA	DESCRICAO	QTDE	NR. SERIE TRATOR	7185J	NOTAS
1	19M7787	PARAFUSO	4		X	
2	RE208786	CONJ MONT CONECTOR ELETRICO	1		X	
3	R201046	ANEL O	1		X	
4	RE201032	TAMPA DE CONECTOR ELETRICO	1		X	
5	R205342	PORCA DE PRESSAO	2		X	
6	RE201033	MODULO	1		X	
	RE216684	TAMPA DE CONECTOR ELETRICO	1		X	(A)
7	19M7787	PARAFUSO	4		X	M12 X 20
8	RE262749	APOIO	1		X	

(A) W/O ELECTRICAL CONNECTORS
W/O CONNECTEURS ELECTRIQUES
SEM CONECTORES ELETRICOS
W/O CONECTORES ELECTRICOS

ELECTRICAL CONNECTOR AND TERMINAL KIT
JEU DE CONNECTEURS ELECTRIQUES ET DE BORNES
KIT DE CONECTORES ELETRICOS E TERMINAIS
JUEGO DE CONECTORES Y BORNES ELECTRICOS

RXP010001 -UN-01JAN94

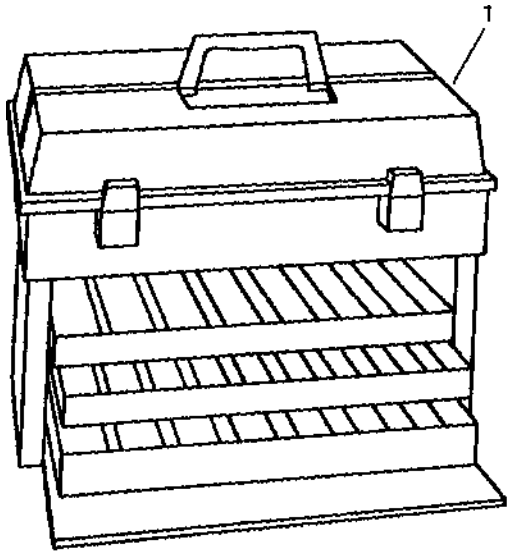

RXP010001

ITEM	NR.PECA	DESCRICAO	QTDE	NR. SERIE TRATOR	7185J	NOTAS
1	TY26194	KIT	1		X	(A)

(A) KIT INCLUDES CONNECTORS, TERMINALS AND STORAGE TRAY
LE JEU COMPREND DES CONNECTEURS, DES FICHES ET UN VIDE-POCHES
KIT INCLUI CONECTORES, TERMINAIS E BANDEJA DE ARMAZENAGEM
EL JUEGO INCLUYS LOS CONNECTORES,BORNES Y BANDEJA DE ALMACENAMIENTO

WEATHERPACK TERMINALS AND CONNECTORS
CONNECTEURS ET BORNES
CONECTORES E TERMINAIS WEATHERPACK
TERMINALES Y CONEXIONES WEATHERPPACK

RE031301 -UN-03DEC99

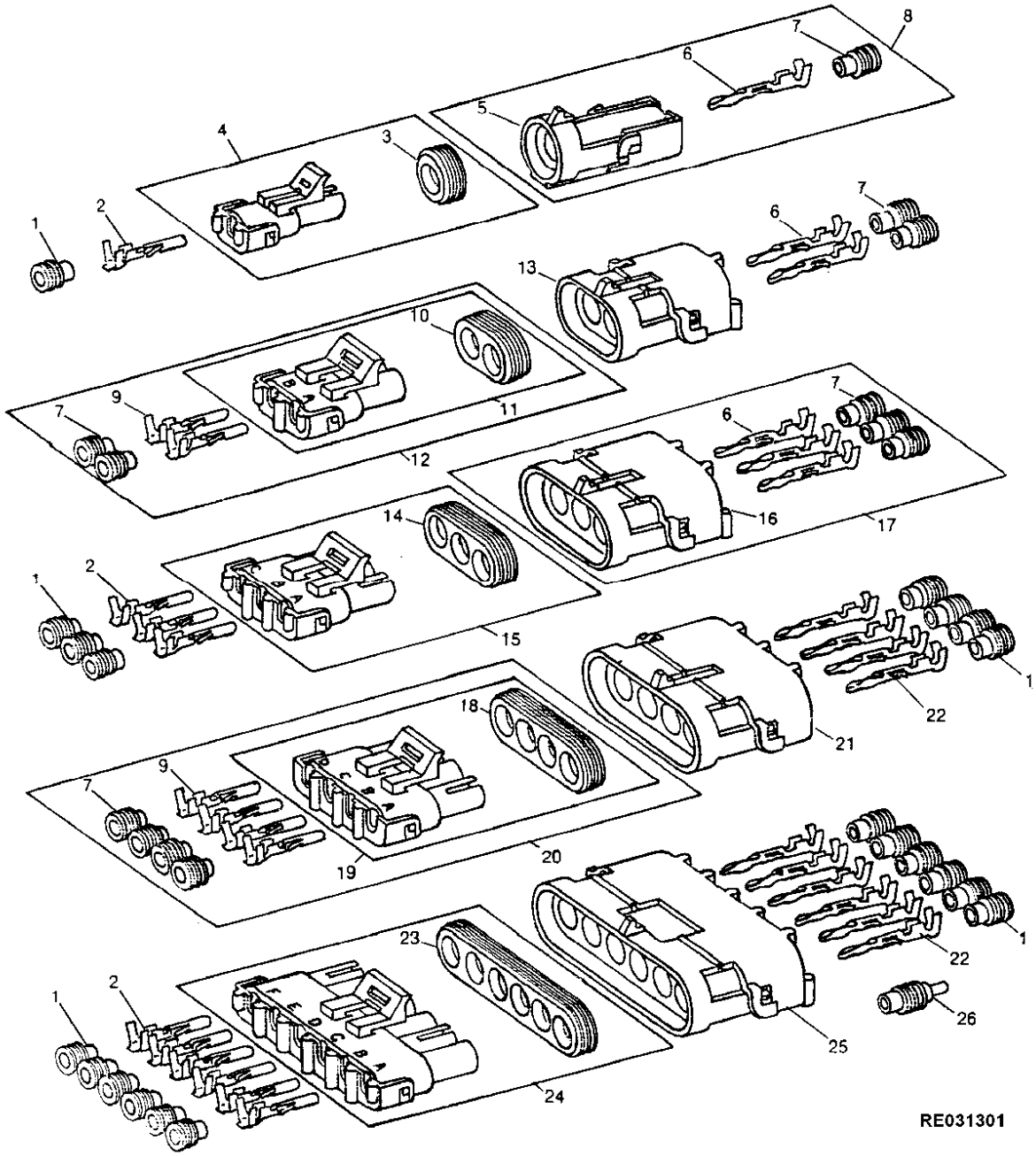

ITEM	NR.PECA	DESCRICAO	QTDE	NR. SERIE TRATOR	7185J	NOTAS
1	R78063	SELO DE CONECTOR ELETRICO	1		X	(PACKG (40)) (16 GA.)
	R78059	SELO DE CONECTOR ELETRICO	1		X	(PACKG (40)) (18-20 GA.)
	R78062	SELO DE CONECTOR ELETRICO	1		X	(PACKG (40)) (14 GA.)
2	R78057	TERMINAL CONECTOR ELETRICO	1		X	(PACKG (40)) (18-20 GA.) (NO. 19)
	R78060	TERMINAL CONECTOR ELETRICO	1		X	(PACKG (40)) (14-16 GA.) (NO. 15)
3	R78047	VEDACAO	1		X	(PACKG (5))
4	RE12362	CONJ MONT CONECTOR ELETRICO	1		X	(PACKG (3))
5	R78052	CONJ MONT CONECTOR ELETRICO	1		X	(PACKG (3))
6	R78061	TERMINAL CONECTOR ELETRICO	1		X	(PACKG (40)) (14-16 GA.) (NO. 15)
7	R78063	SELO DE CONECTOR ELETRICO	1		X	
8	RE12334	CONJ MONT CONECTOR ELETRICO	1		X	
9	R78060	TERMINAL CONECTOR ELETRICO	1		X	
10	R78048	ACESSORIO CONEXAO ELETRICA	1		X	(PACKG (5))
11	RE12363	CONJ MONT CONECTOR ELETRICO	1		X	(PACKG (3))
12	RE12331	CONJ MONT CONECTOR ELETRICO	1		X	
13	R78053	CONJ MONT CONECTOR ELETRICO	1		X	(PACKG (3))
14	R78049	VEDACAO	1		X	(PACKG (5))
15	RE12364	CONJ MONT CONECTOR ELETRICO	1		X	(PACKG (3))
16	R78054	CONJ MONT CONECTOR ELETRICO	1		X	(PACKG (3))
17	RE12332	CONJ MONT CONECTOR ELETRICO	1		X	
18	R78050	VEDACAO	1		X	(PACKG (5))
19	RE12365	CONJ MONT CONECTOR ELETRICO	1		X	(PACKG (2))
20	RE12333	CONJ MONT CONECTOR ELETRICO	1		X	
21	R78055	CONJ MONT CONECTOR ELETRICO	1		X	(PACKG (2))
22	R78061	TERMINAL CONECTOR ELETRICO	1		X	
	R78058	TERMINAL CONECTOR ELETRICO	1		X	(PACKG (40)) (18-20 GA.) (NO. 19)
23	R78051	VEDACAO	1		X	(PACKG (5))
24	RE12366	CONJ MONT CONECTOR ELETRICO	1		X	(PACKG (2))
25	R78056	CONJ MONT CONECTOR ELETRICO	1		X	(PACKG (2))
26	R78064	CONECT ELETR TOMADA CAVIDAD	1		X	(PACKG (40))

METRI-PACK TERMINALS AND CONNECTORS
COSSES ET CONNECTEURS METRI-PACK
CONECTORES E TERMINAIS METRI-PACK
TERMINALES Y CONECTORES METRI-PACK

RXP020749 -UN-01JAN94

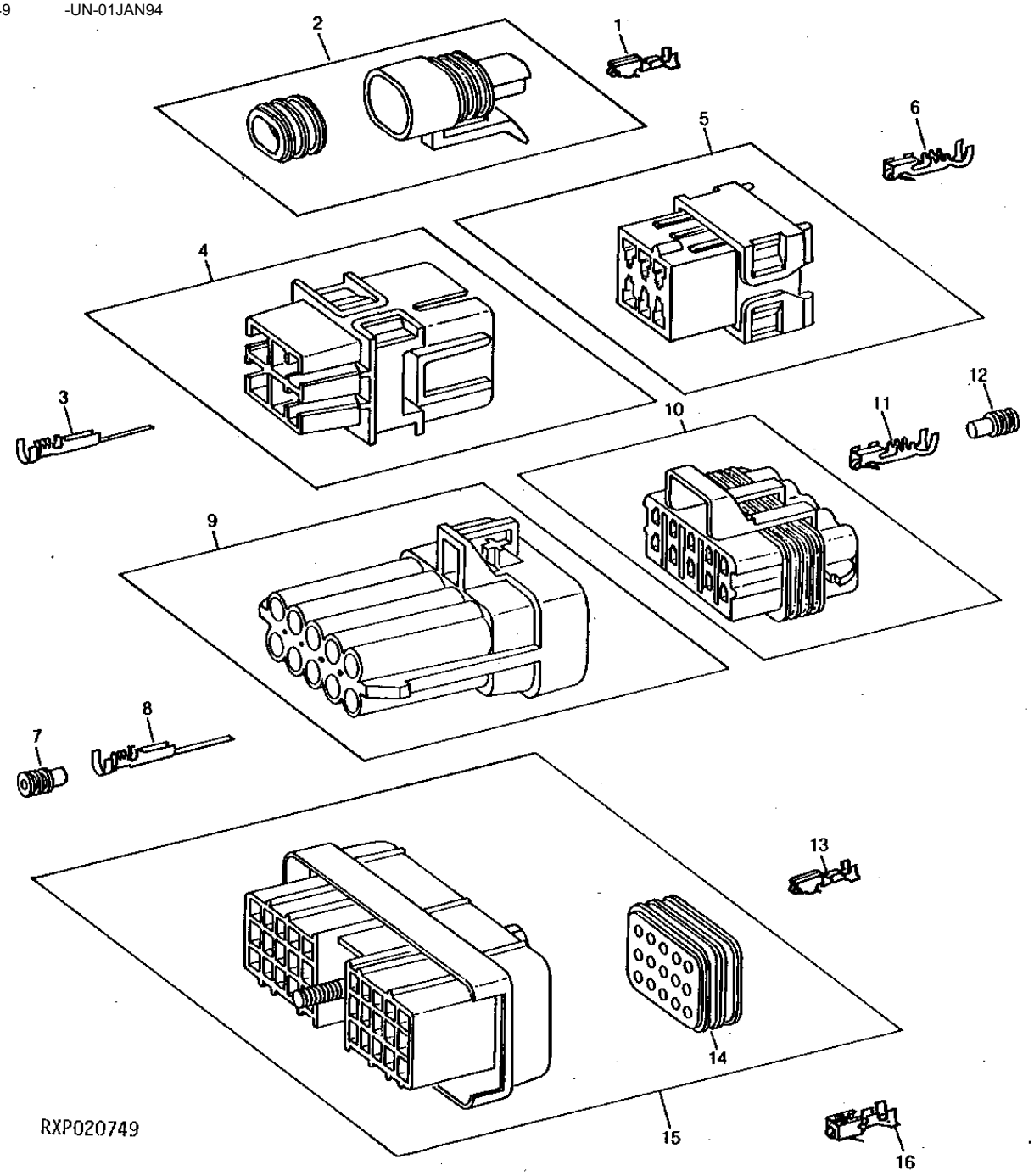

ITEM	NR.PECA	DESCRICAO	QTDE	NR. SERIE TRATOR	7185J	NOTAS
1	R104701	TERMINAL CONECTOR ELETRICO	2		X	(PACKG (10)) (14-16 GA.)
2	57M7278	CONJ MONT CONECTOR ELETRICO	1		X	(FEMALE)
	57M7257	ALOJAM. CONECTOR ELETRICO	1		X	(MALE)
3	R104923	TERMINAL CONECTOR ELETRICO	6		X	(PACKG (10)) (14-16 GA.)
4	R104920	CONJ MONT CONECTOR ELETRICO	1		X	
5	R104922	CONJ MONT CONECTOR ELETRICO	1		X	
6	R104921	TERMINAL CONECTOR ELETRICO	6		X	(PACKG (10) (14-16 GA.)
7	R78063	SELO DE CONECTOR ELETRICO	10		X	(PACKG (40) (16 GA.)
	R104701	TERMINAL CONECTOR ELETRICO	10		X	
8	R104919	TERMINAL CONECTOR ELETRICO	10		X	(PACKG (10)) (18 GA.)
9	57M7265	ALOJAM. CONECTOR ELETRICO	1		X	
10	57M7262	ALOJAM. CONECTOR ELETRICO	1		X	
11	R104846	TERMINAL CONECTOR ELETRICO	10		X	(PACKG (10)) (16 GA.)
12	R78063	SELO DE CONECTOR ELETRICO	10		X	
13	R104701	TERMINAL CONECTOR ELETRICO	30		X	
14	R104700	SELO DE CONECTOR ELETRICO	2		X	
15	RE41949	CONJ MONT CONECTOR ELETRICO	1		X	
16	R104936	TERMINAL CONECTOR ELETRICO	1		X	(PACKG (10)) (14-16 GA.)
	R104937	TERMINAL CONECTOR ELETRICO	1		X	(PACKG (10)) (18 GA.)
	R104938	TERMINAL CONECTOR ELETRICO	1		X	(PACKG (10)) (12 GA.)

METRI-PACK TERMINALS AND CONNECTORS
COSSES ET CONNECTEURS METRI-PACK
CONECTORES E TERMINAIS METRI-PACK
TERMINALES Y CONECTORES METRI-PACK

RXP011000 -UN-01JAN94

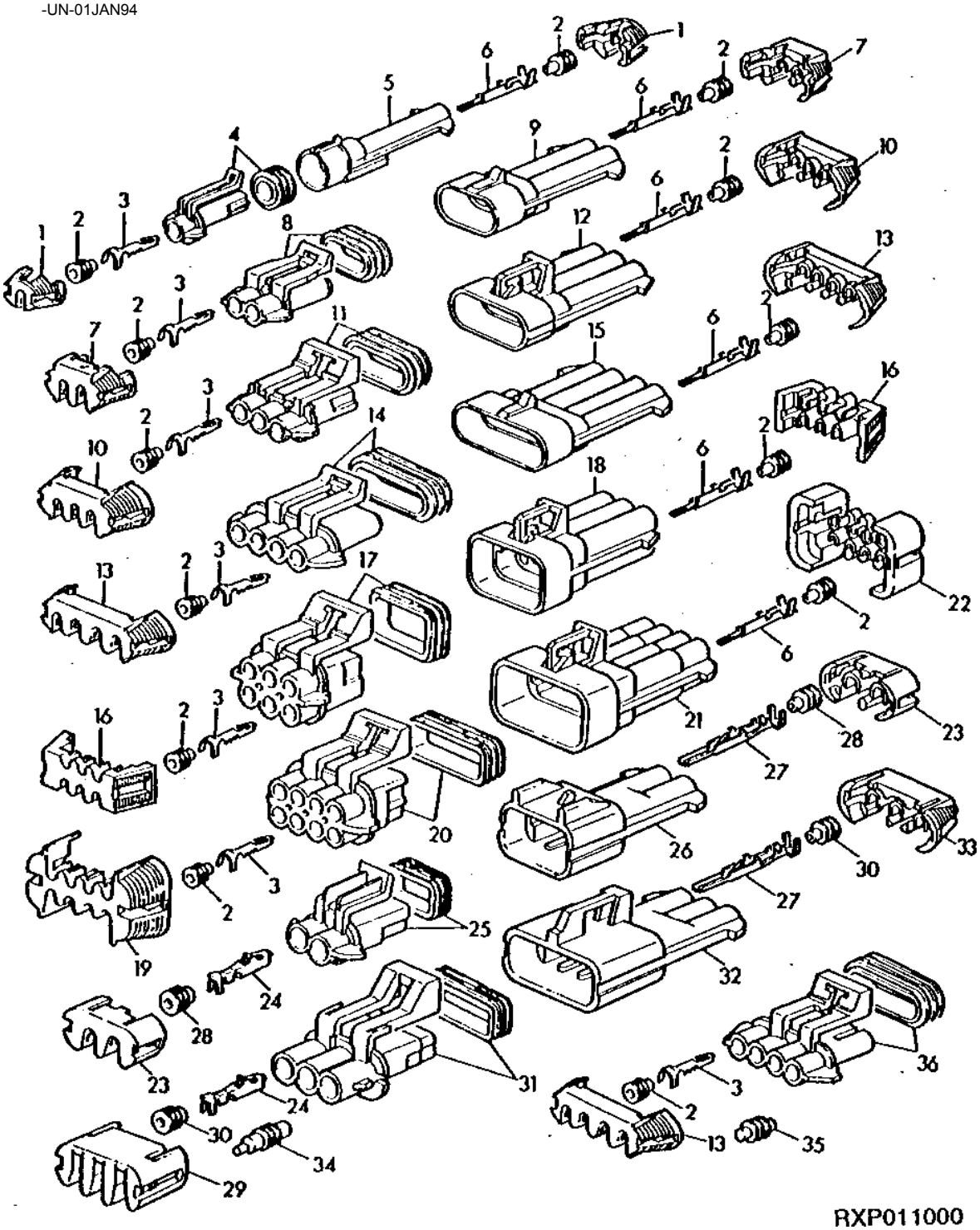

ITEM	NR.PECA	DESCRICAO	QTDE	NR. SERIE TRATOR	7185J	NOTAS
1	57M7315	ACESSORIO CONEXAO ELETRICA	AR		X	
2	57M7258	SELO DE CONECTOR ELETRICO	AR		X	
3	R104846	TERMINAL CONECTOR ELETRICO	AR		X	(16 GA.)
4	57M7266	CONJ MONT CONECTOR ELETRICO	AR		X	
5	57M7267	ALOJAM. CONECTOR ELETRICO	AR		X	
6	R104919	TERMINAL CONECTOR ELETRICO	AR		X	(18 GA.)
7	57M7316	DISP FECHAMENTO CONEC ELETR	AR		X	
8	57M7254	CONJ MONT CONECTOR ELETRICO	AR		X	
	57M7328	ALOJAM. CONECTOR ELETRICO	AR		X	
9	57M7256	CONJ MONT CONECTOR ELETRICO	AR		X	
10	57M7290	CONJ MONT CONECTOR ELETRICO	AR		X	(SUB FOR 57M7317)
11	57M7255	TERMINAL CONECTOR ELETRICO	AR		X	
12	57M7257	ALOJAM. CONECTOR ELETRICO	AR		X	
13	57M7318	ACESSORIO CONEXAO ELETRICA	AR		X	
14	57M7247	ALOJAM. CONECTOR ELETRICO	AR		X	
15	57M7244	TERMINAL CONECTOR ELETRICO	AR		X	
16	57M7291	CONJ MONT CONECTOR ELETRICO	AR		X	
17	57M7260	ALOJAM. CONECTOR ELETRICO	AR		X	
18	57M7263	ALOJAM. CONECTOR ELETRICO	AR		X	
19	57M7296	ACESSORIO CONEXAO ELETRICA	AR		X	
20	57M7261	ALOJAM. CONECTOR ELETRICO	AR		X	
21	57M7264	ALOJAM. CONECTOR ELETRICO	AR		X	
22	57M7283	DISP FECHAMENTO CONEC ELETR	AR		X	
23	57M7306	DISP FECHAMENTO CONEC ELETR	AR		X	
24	57M7298	TERMINAL CONECTOR ELETRICO	AR		X	(14-16 GA)
	57M7299	TERMINAL CONECTOR ELETRICO	AR		X	(12 GA.)
25	57M7309	ALOJAM. CONECTOR ELETRICO	AR		X	
26	57M7304	CONJ MONT CONECTOR ELETRICO	AR		X	
27	57M7286	TERMINAL CONECTOR ELETRICO	AR		X	(12 GA.)
	57M7277	TERMINAL CONECTOR ELETRICO	AR		X	(14-16 GA.)
28	R78063	SELO DE CONECTOR ELETRICO	AR		X	
29	57M7274	ACESSORIO CONEXAO ELETRICA	AR		X	
30	R78059	SELO DE CONECTOR ELETRICO	AR		X	
31	57M7280	CONJ MONT CONECTOR ELETRICO	AR		X	
32	57M7305	CONJ MONT CONECTOR ELETRICO	AR		X	
33	57M7307	CONJ MONT CONECTOR ELETRICO	AR		X	
34	R78064	CONECT ELETR TOMADA CAVIDAD	AR		X	
35	57M7259	CONECT ELETR TOMADA CAVIDAD	AR		X	
36	57M7364	ALOJAM. CONECTOR ELETRICO	AR		X	

ELECTRICAL CONNECTORS AND TERMINALS
CONNECTEURS ET COSSES ELECTRIQUES
CONECTORES ELETRICOS E TERMINAIS
CONECTORES Y TERMINALES ELECTRICOS

RXP8696 -UN-01JAN94

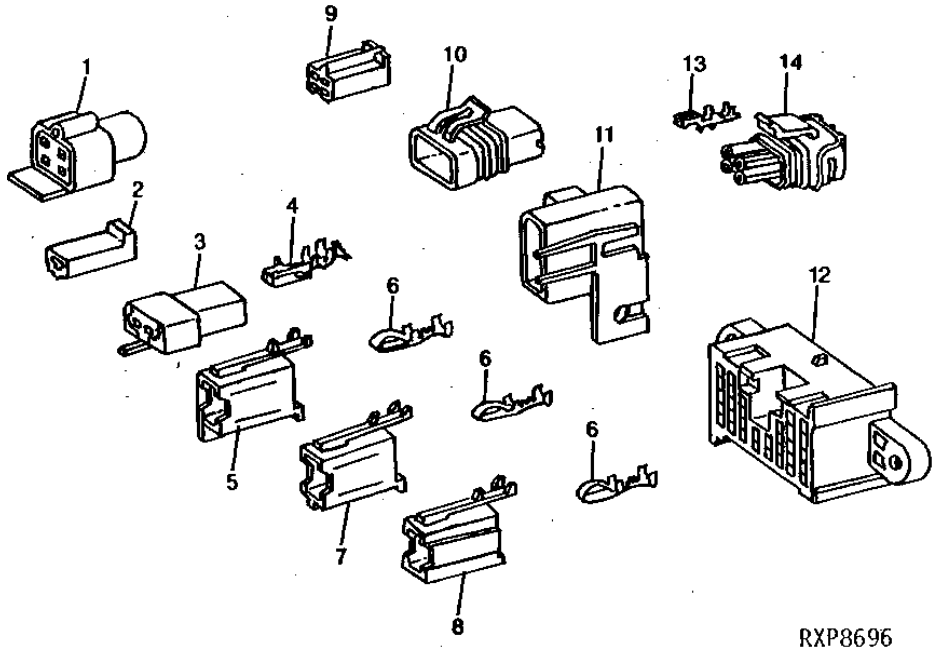

ITEM	NR.PECA	DESCRICAO	QTDE	NR. SERIE TRATOR	7185J	NOTAS
1	T24166	CONJ MONT CONECTOR ELETRICO	1		X	(PACKG (10))
2	R104926	CONJ MONT CONECTOR ELETRICO	1		X	(PACKG (10))
3	R104927	CONJ MONT CONECTOR ELETRICO	1		X	(PACKG (10))
4	R104928	TERMINAL CONECTOR ELETRICO	AR		X	(PACKG (10)) (14-16 GA.)
5	R104929	CONJ MONT CONECTOR ELETRICO	1		X	(PACKG (10))
6	R104932	TERMINAL CONECTOR ELETRICO	AR		X	(PACKG (10)) (18-20 GA.)
7	R104930	CONJ MONT CONECTOR ELETRICO	1		X	(PACKG (10))
8	R104931	CONJ MONT CONECTOR ELETRICO	1		X	(PACKG (10))
9	T24167	CONJ MONT CONECTOR ELETRICO	1		X	(ORD W/ R65595 OR U4662)
10	R104570	CONJ MONT CONECTOR ELETRICO	1		X	
11	R104572	TAMPA	1		X	
12	R104934	CONJ MONT CONECTOR ELETRICO	1		X	
13	R104571	TERMINAL CONECTOR ELETRICO	1		X	(PACKG (10)) (12 GA.)
	R104933	TERMINAL CONECTOR ELETRICO	1		X	(PACKG (10)) (14-16 GA.)
14	RE42193	CONJ MONT CONECTOR ELETRICO	1		X	

ELECTRICAL CONNECTORS
CONNECTEURS ELECTRIQUES
CONECTORES ELETRICOS
CONECTORES ELECTRICOS

RE032189 -UN-27NOV00

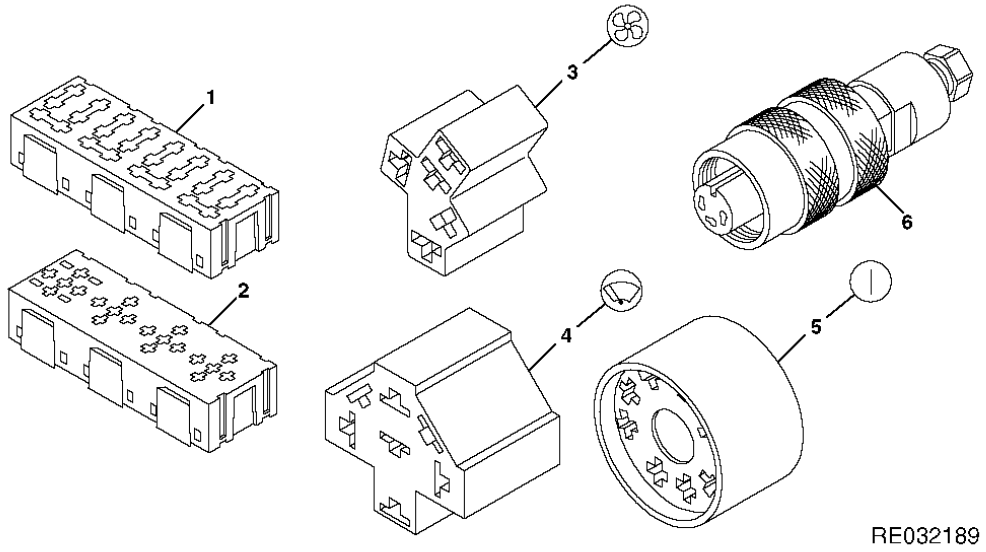

ITEM	NR.PECA	DESCRICAO	QTDE	NR. SERIE TRATOR	7185J	NOTAS
1	RE43737	ACESSORIO CONEXAO ELETRICA	3		X	(A)
2	RE49724	ACESSORIO CONEXAO ELETRICA	6		X	(B)
3	RE46734	CONJ MONT CONECTOR ELETRICO	1		X	
4	RE46735	CONJ MONT CONECTOR ELETRICO	1		X	
5	RE46736	CONJ MONT CONECTOR ELETRICO	1		X	
6	RE29584	CONJ MONT CONECTOR ELETRICO	1		X	

(A) FUSE
FUSIBLE
FUSIVEL
FUSIBLE

(B) RELAY
RELAIS
RELE
RELES

TERMINAL REPAIR KIT
JEU DE PIECES (DE REPARATION) DE COSSE
KIT DE REPAROS DE TERMINAIS
JUECO DE REPARACION DE TERMINAL

RXP8713 -UN-01JAN94

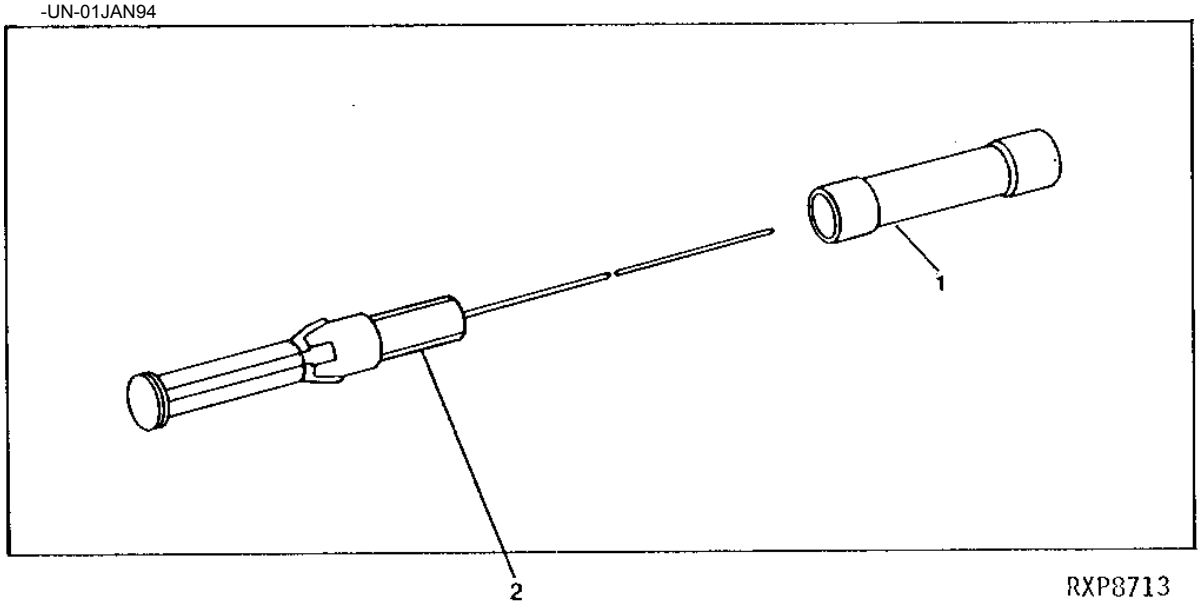

ITEM	NR.PECA	DESCRICAO	QTDE	NR. SERIE TRATOR	7185J	NOTAS
1	R32027	TERMINAL CONECTOR ELETRICO	1		X	
2	RE42113	FIO	1		X	

CONDUIT
GAINE DE TUBULAIRE
CONDUITE
VAINA

RXP010999 -UN-01JAN94

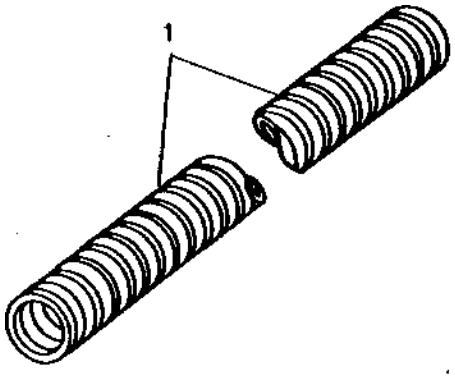

RXP010999

ITEM	NR.PECA	DESCRICAO	QTDE	NR. SERIE TRATOR	7185J	NOTAS
1	R93219	CONDUTO	1		X	(CORTAR DE TY26184) 6.3 X 3048MM
	R93220	CONDUTO	1		X	(CORTAR DE TY26186) 10.4 X 3048MM
	R93221	CONDUTO	1		X	(CORTAR DE TY26189) 15.9 X 3048MM
	R93222	CONDUTO	1		X	(CORTAR DE TY26191) 25.4 X 3048MM

MEMORANDA
MEMORANDA
MEMORANDA
MEMORANDA

XXXXXXXXXXXXXXXXXXXXXXXXXXXXXXXXXXXXXXXXXXXXXXXXXXXX SECTIONAL INDEX
XXXXXXXXXXXXXXXXXXXXXXXXXXXXXXXXXXXXXXXXXXXXXXXXXXXX INDEX DE SECTION
XXXXXXXXXXXXXXXXXXXXXXXXXXXXXXXXXXXXXXXXXXXXXXXXXXXX INDICE DE GRUPO
XXXXXXXXXXXXXXXXXXXXXXXXXXXXXXXXXXXXXXXXXXXXXXXXXXXX INDICE DE GRUPOS

1-	2
2-	4
3-	6
4-	8
5-	10
6-	12
7-	13
8-	14
9-	16
10-	18
11-	20
12-	22
13-	24

PUBM1934 -UN-05OCT10

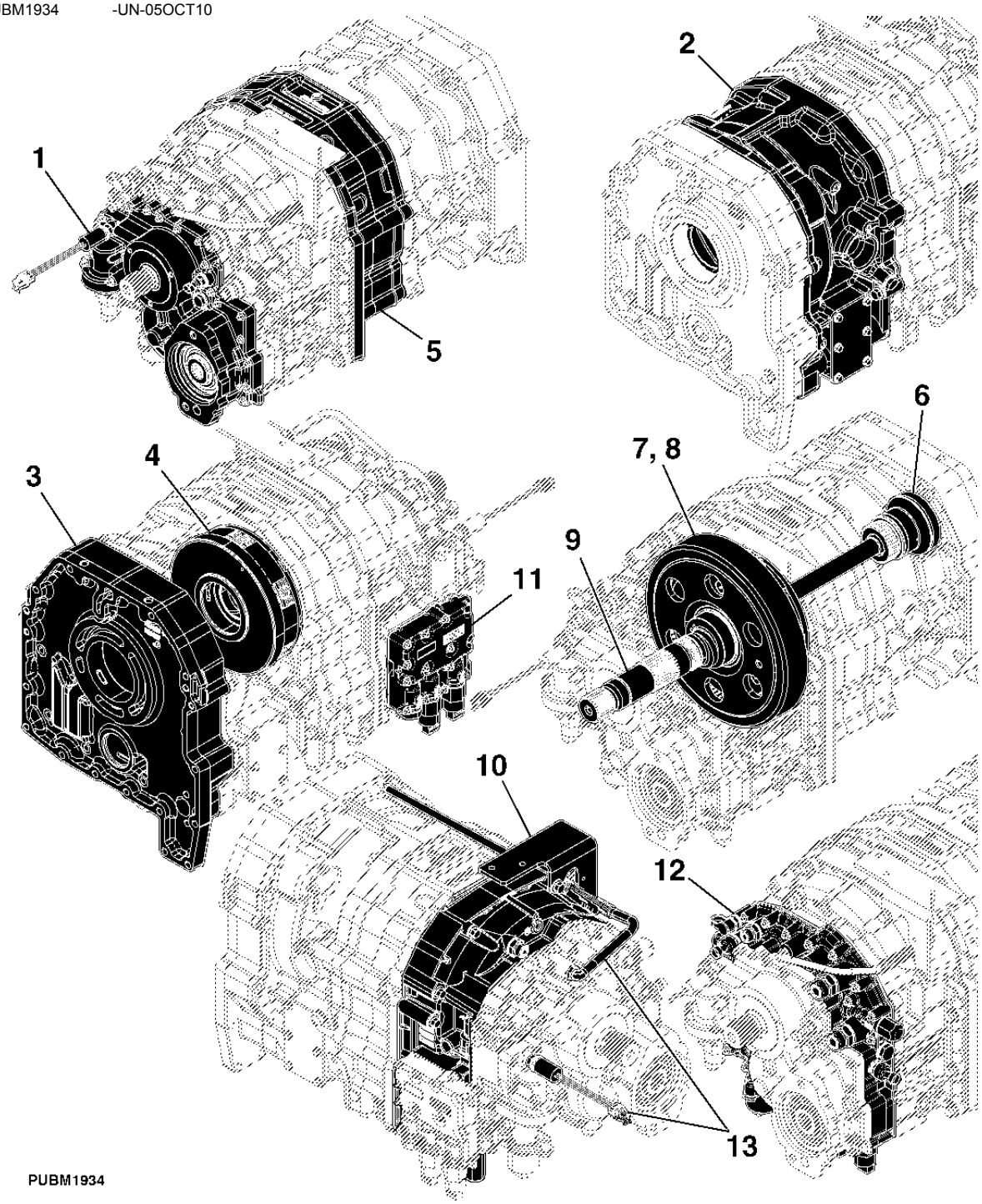

PUBM1934

XXXXXXXXXXXXXXXXXXXXXXXXXXXXXXXXXXXXXXXXXXXXXXXXXXXX SECTIONAL INDEX
XXXXXXXXXXXXXXXXXXXXXXXXXXXXXXXXXXXXXXXXXXXXXXXXXXXX INDEX DE SECTION
XXXXXXXXXXXXXXXXXXXXXXXXXXXXXXXXXXXXXXXXXXXXXXXXXXXX INDICE DE GRUPO
XXXXXXXXXXXXXXXXXXXXXXXXXXXXXXXXXXXXXXXXXXXXXXXXXXXX INDICE DE GRUPOS

14-	27
15-	28
16-	30
17-	32
18-	34
20-	38
22-	41

PUBM1935 -UN-05OCT10

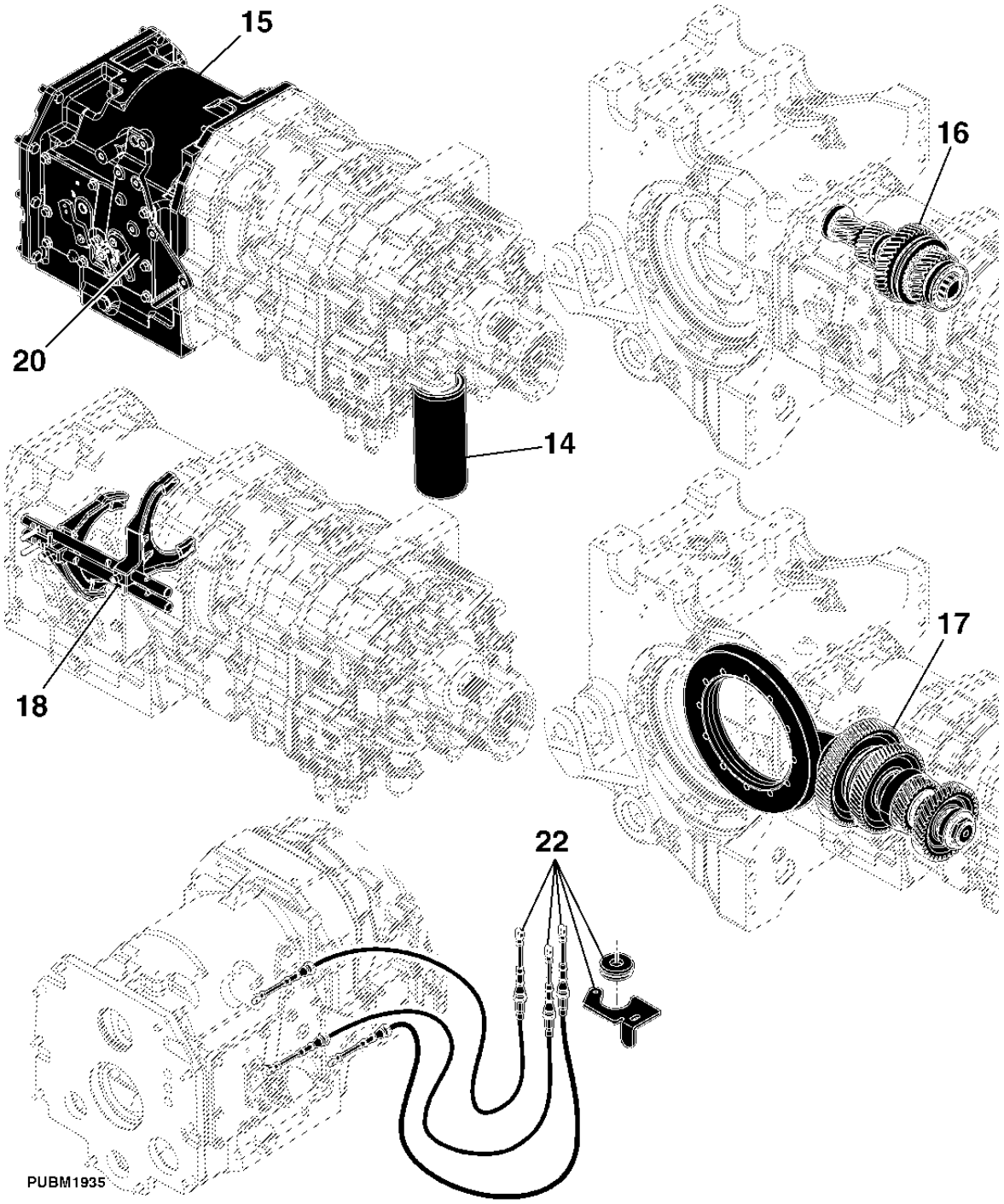

XXXXXXXXXXXXXXXXXXXXXXXXXXXXXXXXXXXXXXXXXXXXXXXXXXXX SECTIONAL INDEX
XXXXXXXXXXXXXXXXXXXXXXXXXXXXXXXXXXXXXXXXXXXXXXXXXXXX INDEX DE SECTION
XXXXXXXXXXXXXXXXXXXXXXXXXXXXXXXXXXXXXXXXXXXXXXXXXXXX INDICE DE GRUPO
XXXXXXXXXXXXXXXXXXXXXXXXXXXXXXXXXXXXXXXXXXXXXXXXXXXX INDICE DE GRUPOS

19-	36
21-	40
23-	43
24-	44
25-	46

PUBM2111 -UN-05OCT10

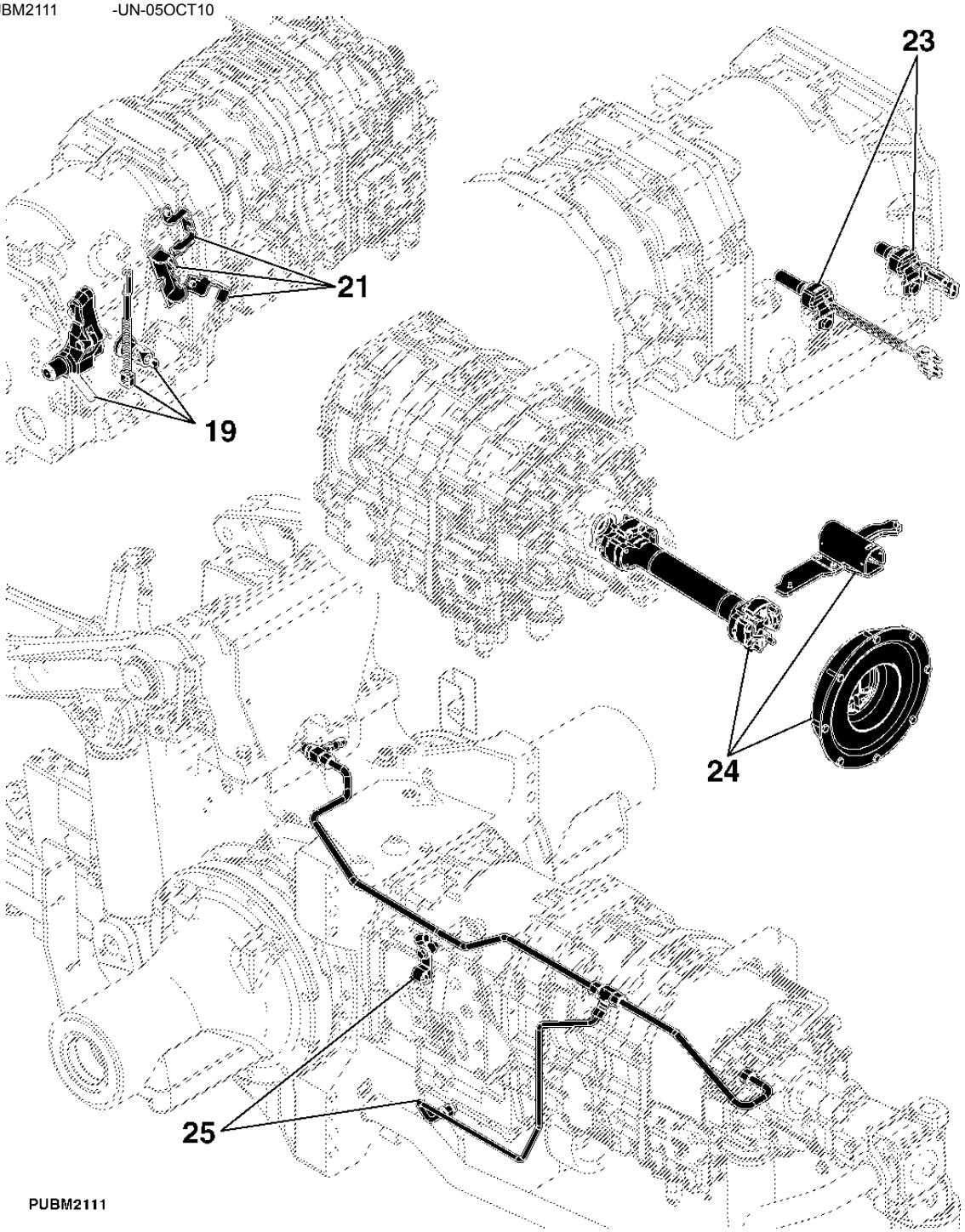

PUMP DRIVE COVER
COUVERCLE D'ENTRAINEMENT DE POMPE
TAMPA DO ACIONAMENTO DA BOMBA
CUBIERTA DE MANDO DE BOMBA

PUBM1850 -UN-05OCT10

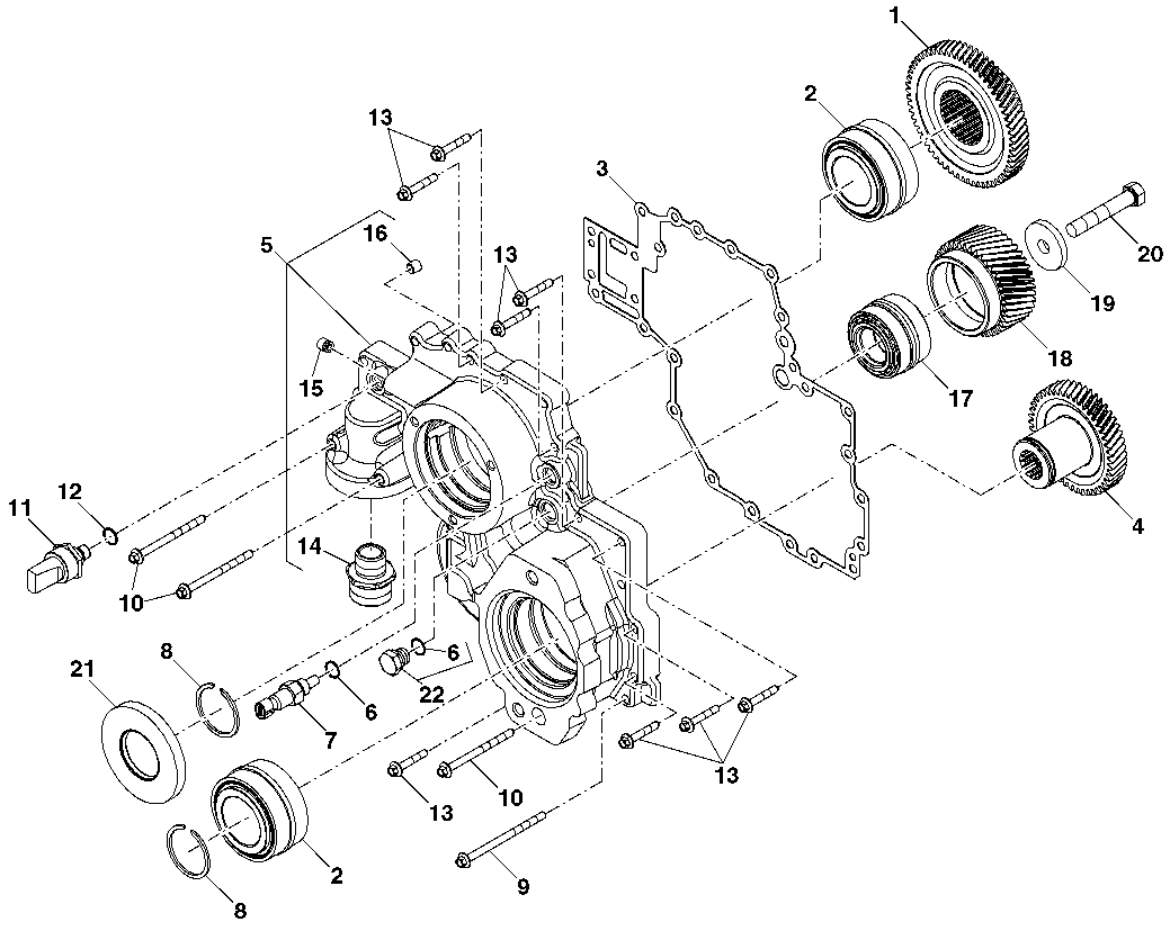

PUBM1850

ITEM	NR.PECA	DESCRICAO	QTDE	NR. SERIE TRATOR	7185J	NOTAS
1	R259897	ENGRENAGEM	1		X	
2	RE190861	ROLAMENTO	2		X	
3	R183305	JUNTA	1		X	
4	R259899	ENGRENAGEM	1		X	HS 10.9
5	R259304	CAPA	1		X	
6	51M7041	ANEL O	2		X	11.300 X 2.200 MM
7	RE65836	SENSOR TEMP. AGUA	1		X	
8	R48747	ANEL DE PRESSAO	AR		X	2.08 MM (.082")
	R48749	ANEL DE PRESSAO	AR		X	2.24 MM (.088")
	R48750	ANEL DE PRESSAO	AR		X	2.31 MM (.091")
	R96515	ANEL DE PRESSAO	AR		X	2.45 MM (.096")
	R96517	ANEL DE PRESSAO	AR		X	2.63 MM (.104")
	T15258	ANEL DE PRESSAO	AR		X	1.57 MM (.062")
	T27432	ANEL DE PRESSAO	AR		X	2.74 MM (.108")
	A2597R	ANEL DE PRESSAO	AR		X	2.90 MM (.114")
	40M7339	ANEL DE PRESSAO	AR		X	1.50 MM (.059")
9	R189128	PARAFUSO	14		X	
10	R109066	PARAFUSO	3		X	
11	RE212878	INTERRUP. DE PRESSAO	1		X	
12	51M7040	ANEL O	1		X	9.300 X 2.200 MM
13	R189126	PARAFUSO	8		X	
14	R232191	CONEXAO	1		X	
15	AT107509	PLUGUE	1		X	
16	T71307	ORIFICIO	1		X	
17	RE230713	ROLAMENTO	1		X	
18	R259898	ENGRENAGEM	1		X	
19	T20217	ARRUELA	1		X	0.510" X 1.730" X 1/4"
20	R259305	PARAFUSO	1		X	
21	RE183307	VEDACAO	1		X	
22	RE46684	TAMPAO	1		X	

TRACTION CLUTCH/ HOUSING PLANETARY BRAKE
EMBRAYAGE MARCHE AVANT / CARTER D'EMBRAYAGE MARCHE ARRIERE
EMBREAGEM DE TRACAO/ CARCACA FREIO PLANETARIO
EMBRAGUE DE TRACCION / CAJA DEL FRENO DE RETROCESO

PUBM1321 -UN-21APR10

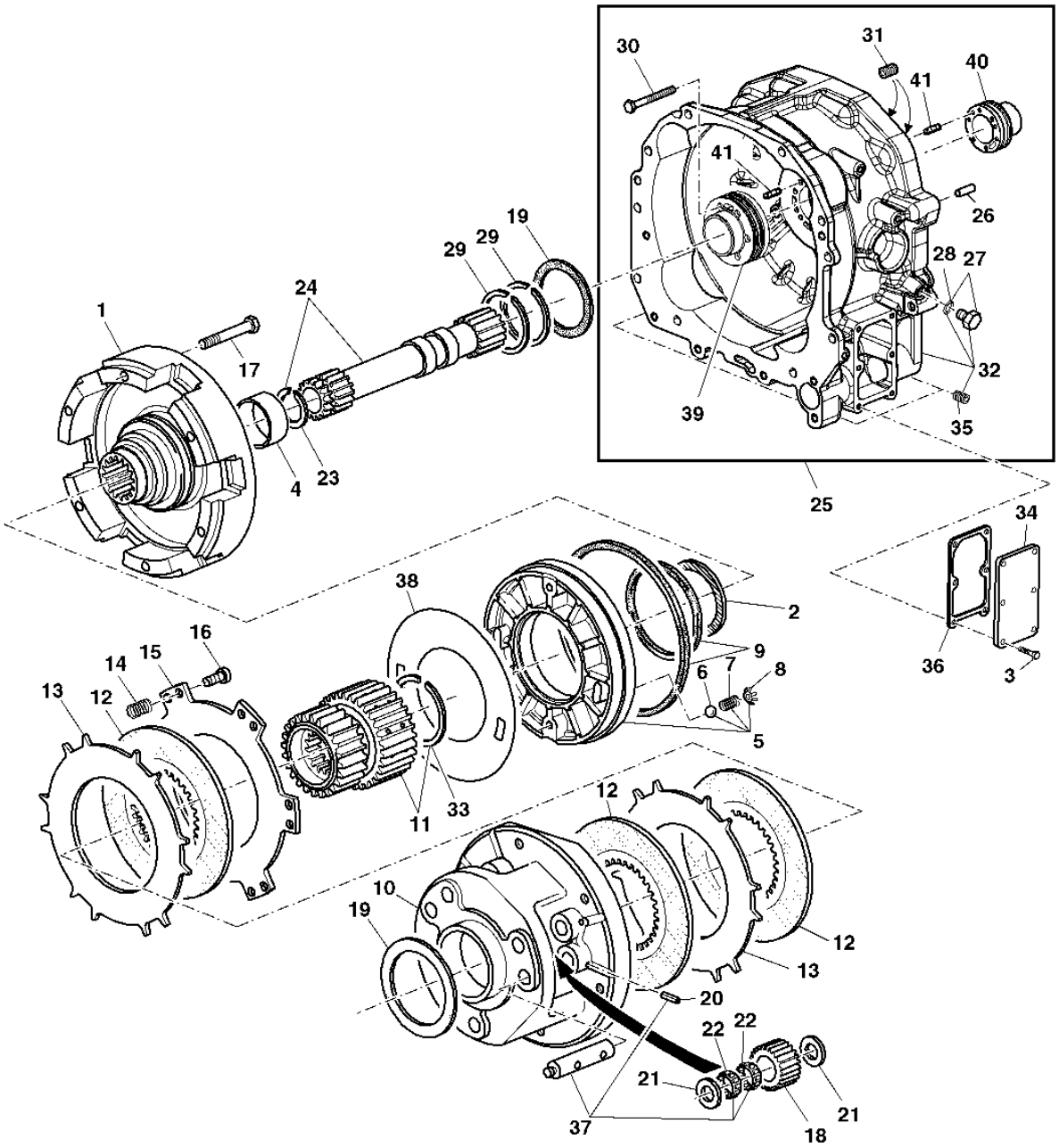

PUBM1321

ITEM	NR.PECA	DESCRICAO	QTDE	NR. SERIE TRATOR	7185J	NOTAS
1	RE243077	TAMBOR	1		X	INCL KEY 4
2	R219747	ARRUELA DE ENCOSTO	1		X	
3	R153675	PARAFUSO	6		X	M6 X 16
4	R104655	BUCHA	1		X	
5	RE56033	PISTAO	1		X	
6	400R	ESFERA	2		X	
7	R79018	MOLA DE COMPRESSAO	2		X	
8	R87395	MOLA PRATO	2		X	
9	RE47305	KIT RETENTOR	1		X	
10	R227718	PORTA-PLANETARIOS	1		X	
11	RE219260	CUBO	1		X	
12	RE321692	DISCO DE EMBREAGEM	5		X	
13	R96805	PLATO DA EMBREAGEM	4		X	
14	R248052	MOLA DE COMPRESSAO	12		X	
15	R96806	PLATO DA EMBREAGEM	1		X	
16	R104734	PINO	12		X	
17	R275242	PARAFUSO SEXT.	6		X	M10 X 85
18	R227731	PLANETARIO	6		X	
19	R87210	ARRUELA DE ENCOSTO	1		X	
20	RE34603	PINO ELASTICO	6		X	
21	AR253251	ARRUELA DE ENCOSTO	12		X	
22	RE56404	ROLAMENTO DE AGULHAS	12		X	
23	R107206	ANEL DE PRESSAO	1		X	
24	R220028	EIXO	1		X	INCL.KEY23
25	AL170691	CARCACA	1		X	MARKED R251670 (INCL. KEYS 26, 27, 28, 31, 35, 39, 40, 41, 42, 43)
26	44M7070	PINO DE CENTRAGEM	2		X	
27	RE46684	TAMPAO	1		X	
28	51M7041	ANEL O	1		X	
29	R33167	ANEL	2		X	
30	R247895	PARAFUSO ALLEN	6		X	
31	RE261756	ASSENTO DE VALVULA	2		X	
32	RE251672	CARCACA	1		X	MARKED R251670 (INCL. KEYS 27, 28, 35)
33	R113671	ANEL DE PRESSAO	1		X	
34	R156647	PLACA	1		X	
35	R121580	TAMPAO	2		X	
36	R158505	JUNTA	1		X	
37	R227799	EIXO COM PINHAO	6		X	
38	R255603	CALCO	AR		X	TK= 0,4MM (0.016")
	R255604	CALCO	AR		X	TK= 0,8MM (0.031")
39	R251675	LUVA	1		X	
40	R251678	LUVA	1		X	
41	R38295	AGULHA DE ROLAMENTO	4		X	

REVERSE BRAKE HOUSING
EMBRAYAGE MARCHE ARRIERE
INVERSOR HIDRAULICO
INVERSOR HIDRAULICO

PY018323 -UN-20JUL09

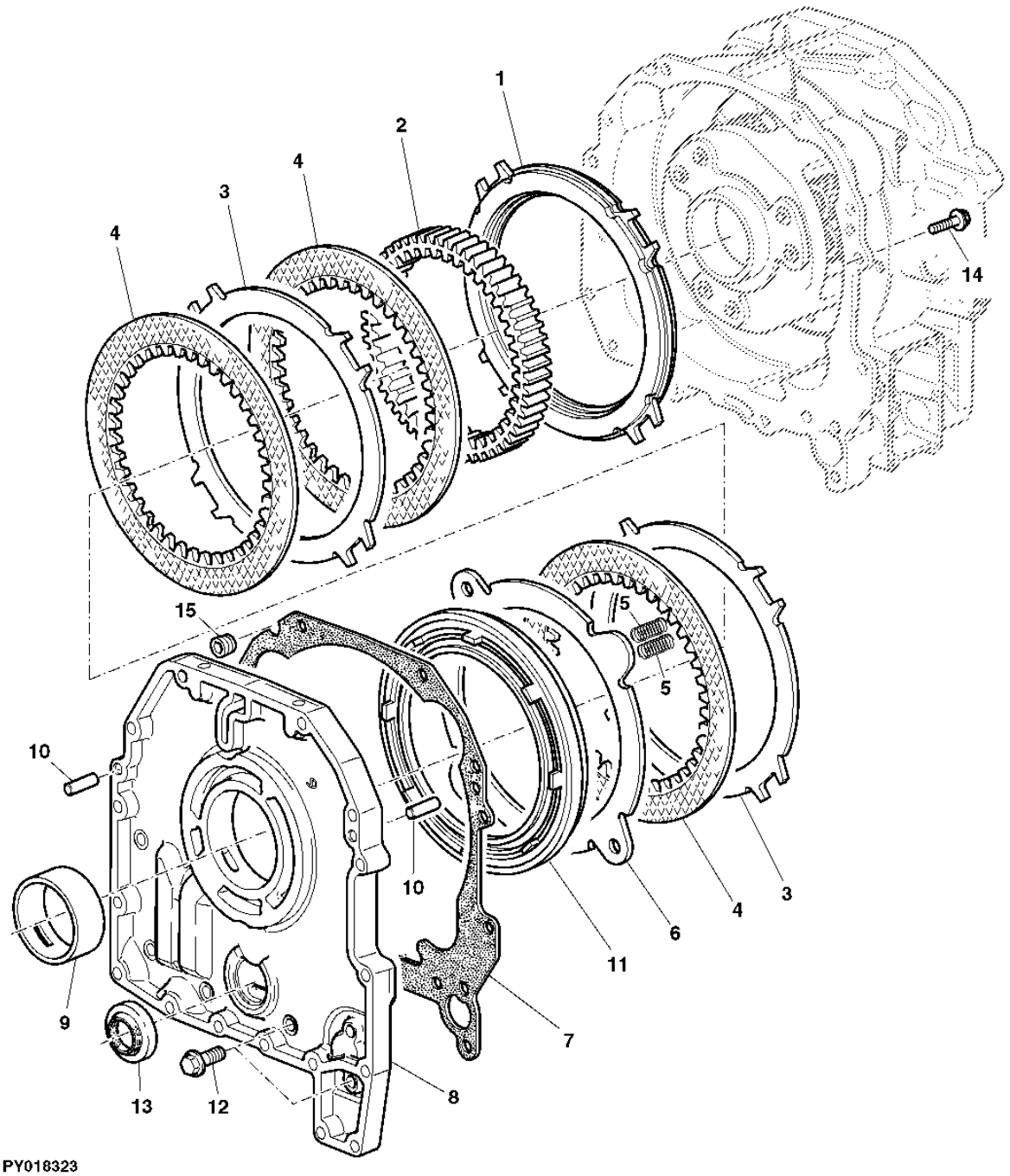

ITEM	NR.PECA	DESCRICAO	QTDE	NR. SERIE TRATOR	7185J	NOTAS
1	R176471	ESPACADOR	1		X	
2	R122139	COROA	1		X	
3	R95378	PLATO DA EMBREAGEM	4		X	
4	RE321696	DISCO DO FREIO	5		X	
5	R235713	MOLA DE COMPRESSAO	8		X	
6	R95422	DISCO	1		X	
7	R281577	JUNTA	1		X	
8	R244137	CARCACA	1		X	
9	R124438	BUCHA	1		X	
10	44M7070	PINO DE CENTRAGEM	4		X	
11	R105391	PISTAO	1		X	
12	R153679	PARAFUSO	6		X	M10 X 75
13	RE39262	VEDACAO	1		X	
14	R153676	PARAFUSO	2		X	M10 X 30
15	R111085	CONEXAO	1		X	

DIRECT DRIVE CLUTCH
EMBRAYAGE DE TRANSMISSION DIRECTE
EMBREAGEM DE TRANSMISSAO DIRETA
EMBRAGUE DE TRANSMISION DIRECTA

PY004788 -UN-01AUG07

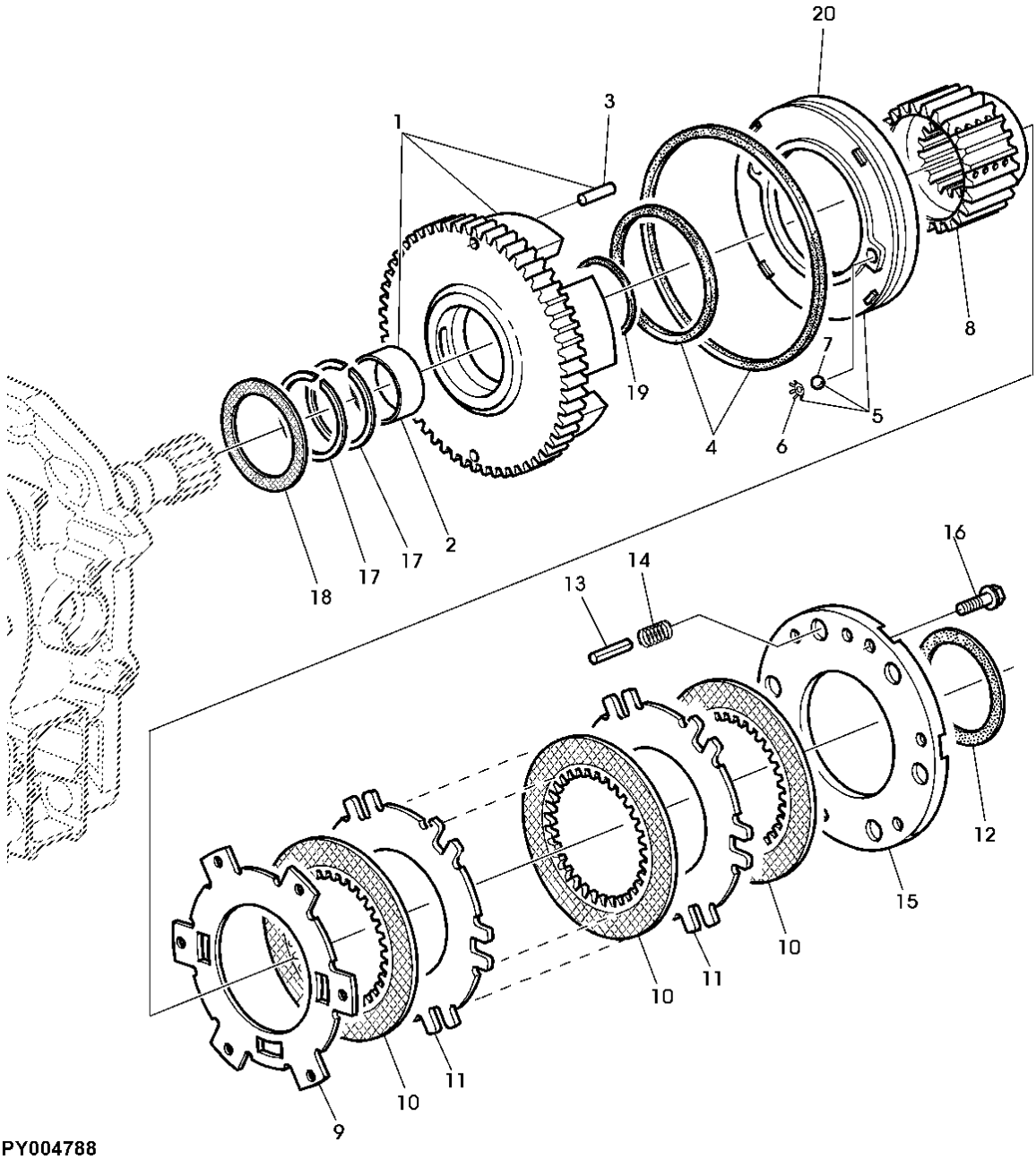

PY004788

ITEM	NR.PECA	DESCRICAO	QTDE	NR. SERIE TRATOR 7185J	NOTAS
1	R220020	TAMBOR	1	X	
2	R104738	BUCHA	1	X	
3	R38295	AGULHA DE ROLAMENTO	2	X	
4	RE47294	KIT EMBREAGEM	1	X	
5	RE56036	PISTAO	1	X	
6	R87395	MOLA PRATO	2	X	
7	400R	ESFERA	2	X	
8	R101187	ENGRENAGEM SOL	1	X	
9	R220471	PLATO DA EMBREAGEM	1	X	
10	RE239058	DISCO COM ESTRIADO INTERNO	4	X	
11	R216294	PLATO DA EMBREAGEM	3	X	
12	R101170	ARRUELA	1	X	
13	R153297	PINO	6	X	
14	R125065	MOLA	6	X	LGTH= 30,00MM (1-3/16")
15	R209936	CAPA	1	X	
16	R275240	PARAFUSO SEXT.	6	X	M8 X 30
17	R39322	ANEL	2	X	
18	R105040	ARRUELA DE ENCOSTO	1	X	
19	R95835	ARRUELA DE ENCOSTO	1	X	
20	R120477	PISTAO	1	X	

PLANETARY BRAKE
FREIN DE PLANETAIRE
FREIOS DAS PLANETARIAS
TREN DE PLANETARIOS DE FRENO

PUBM1874 -UN-05OCT10

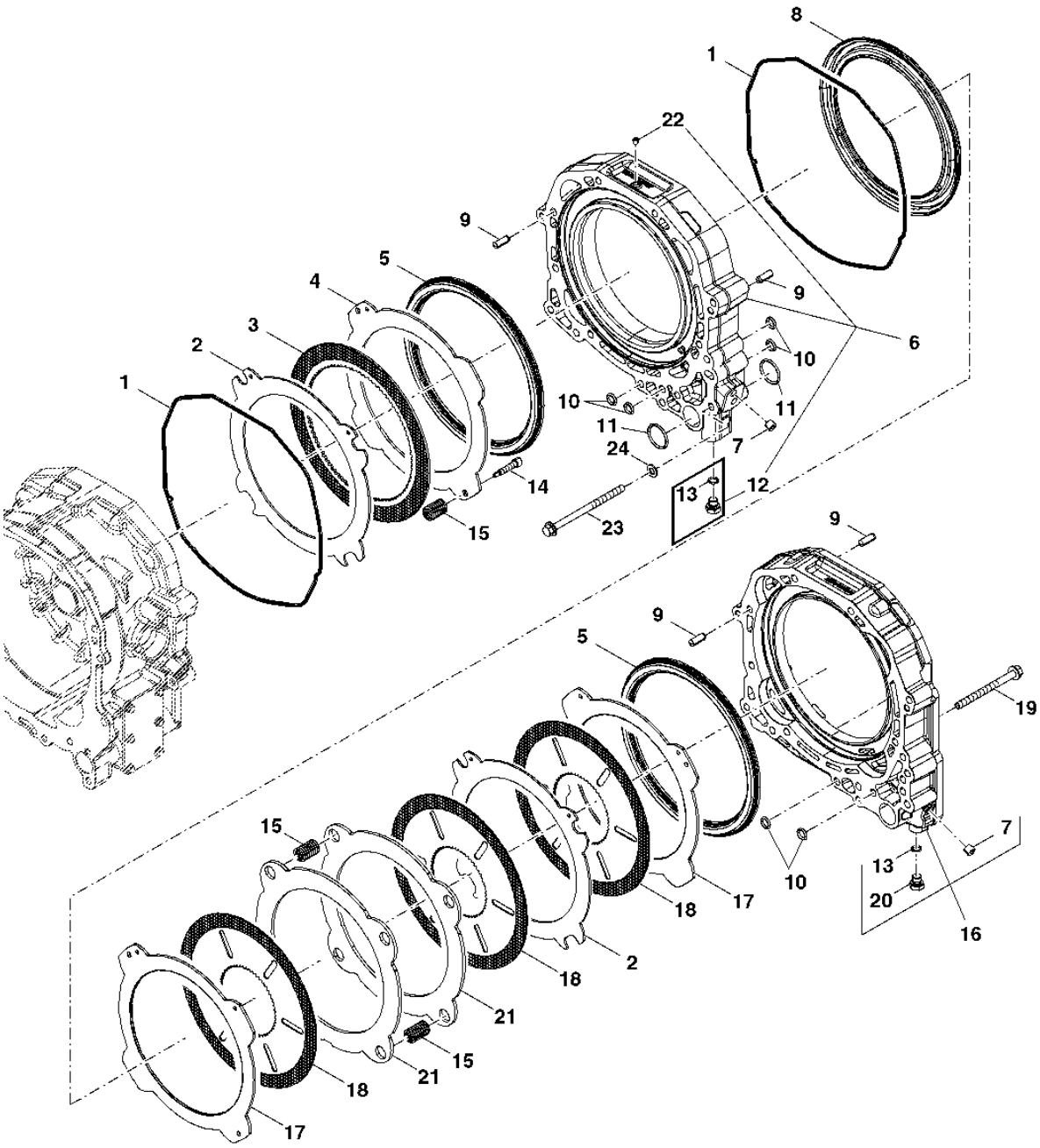

PUBM1874

ITEM	NR.PECA	DESCRICAO	QTDE	NR. SERIE TRATOR 7185J	NOTAS
1	R188518	JUNTA DE VEDACAO	2	X	
2	R216291	PLATO DA EMBREAGEM	2	X	
3	RE151059	DISCO COM ESTRIADO INTERNO	1	X	
4	R216293	PLATO DA EMBREAGEM	1	X	
5	R101214	PISTAO	2	X	
6	RE244125	CARCACA	1	X	MARKED R244123
7	R121580	TAMPAO	3	X	
8	R95316	PISTAO	1	X	
9	44M7070	PINO DE CENTRAGEM	4	X	
10	R158521	ANEL O	14	X	
11	R158523	ANEL O	2	X	
12	RE46684	TAMPAO	2	X	
13	51M7041	ANEL O	3	X	
14	R173443	PARAFUSO	2	X	
15	R101169	MOLA	8	X	
16	RE244129	CARCACA	1	X	MARKED R244126
17	R216292	PLATO DA EMBREAGEM	2	X	
18	RE273492	DISCO COM ESTRIADO INTERNO	3	X	
19	R202762	PARAFUSO	8	X	M10 X 120
20	RE221608	TAMPAO DE DRENO	1	X	
21	R209938	DISCO DO FREIO	2	X	TK= 5MM
22	R130606	TAMPAO	1	X	
23	19M7958	PARAFUSO	1	X	M10 X 150
24	24M7028	ARRUELA	1	X	10.500 X 20 X 2 MM

TRANSMISSION OUTPUT SHAFT
ABRE DE SORTIE DE TRANSMISSION
EIXO DE SAIDA DA TRANSMISSAO
EJE DE SALIDA DE LA TRANSMISION

PUBM1875 -UN-05OCT10

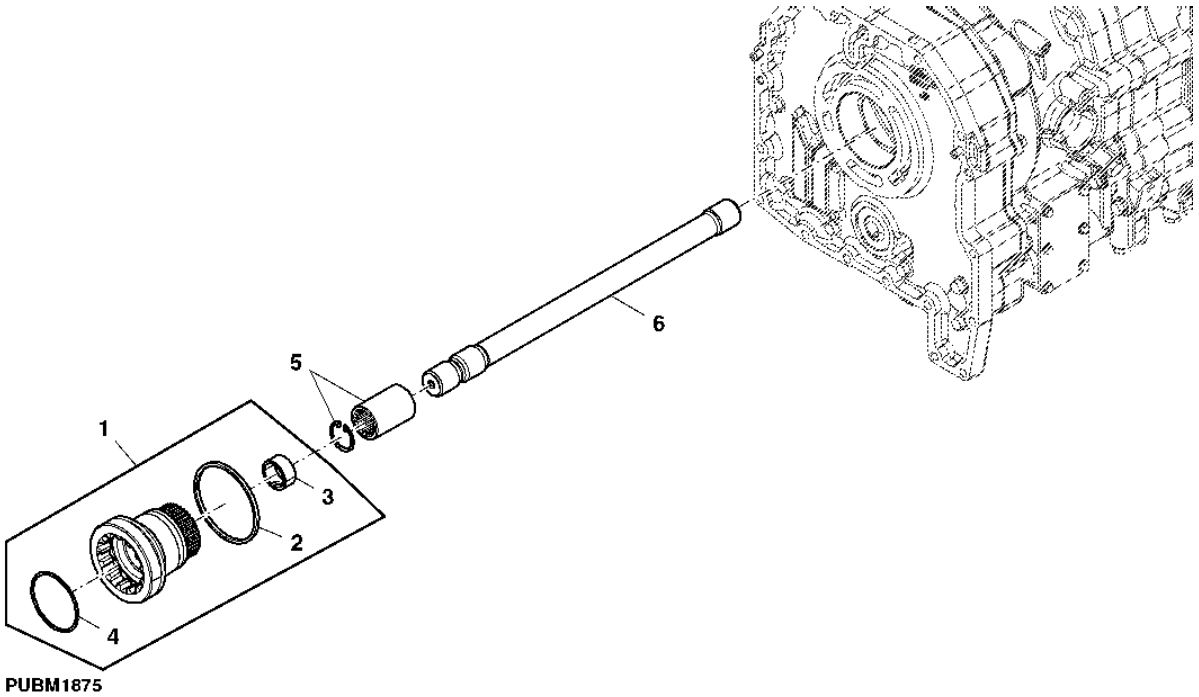

PUBM1875

ITEM	NR.PECA	DESCRICAO	QTDE	NR. SERIE TRATOR	7 1 8 5 J	NOTAS
1	RE201075	EIXO	1		X	
2	R112955	ANEL	1		X	
3	R92241	BUCHA	1		X	
4	R112857	ANEL O	1		X	
5	RE47326	KIT	1		X	
6	R104741	EIXO	1		X	LGTH= 460MM (18-1/8")

SUN GEARS
PLANETAIRES
ENGRENAGENS SOLARES
PINONES SOLARES

PUBM1876 -UN-05OCT10

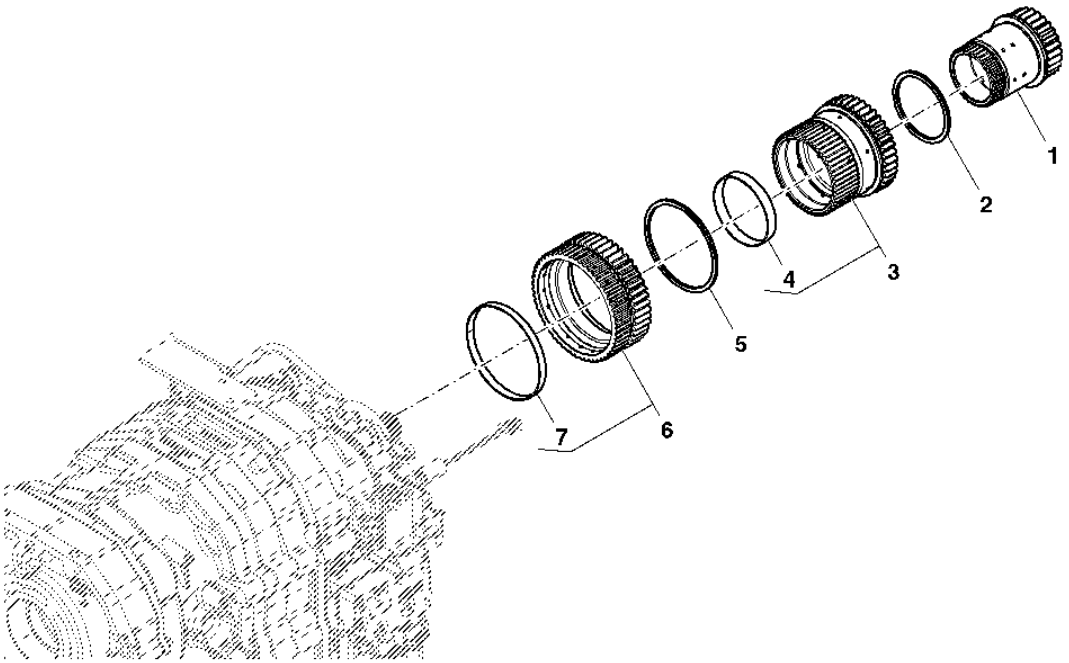

PUBM1876

ITEM	NR.PECA	DESCRICAO	QTDE	NR. SERIE TRATOR	7185J	NOTAS
1	RE228608	ENGRENAGEM	1		X	
2	R95895	ARRUELA DE ENCOSTO	1		X	
3	RE228607	ENGRENAGEM	1		X	
4	R219255	BUCHA	1		X	
5	R95835	ARRUELA DE ENCOSTO	1		X	
6	RE245565	ENGRENAGEM	1		X	
7	R214122	ARRUELA	1		X	

INPUT PLANETARY ASSEMBLY
TRAIN PLANETAIRE D'ENTREE
CONJUNTO DE PLANETARIOS DE ENTRADA
TREN DE PLANETARIOS DE ENTRADA

LX048781 -UN-10OCT05

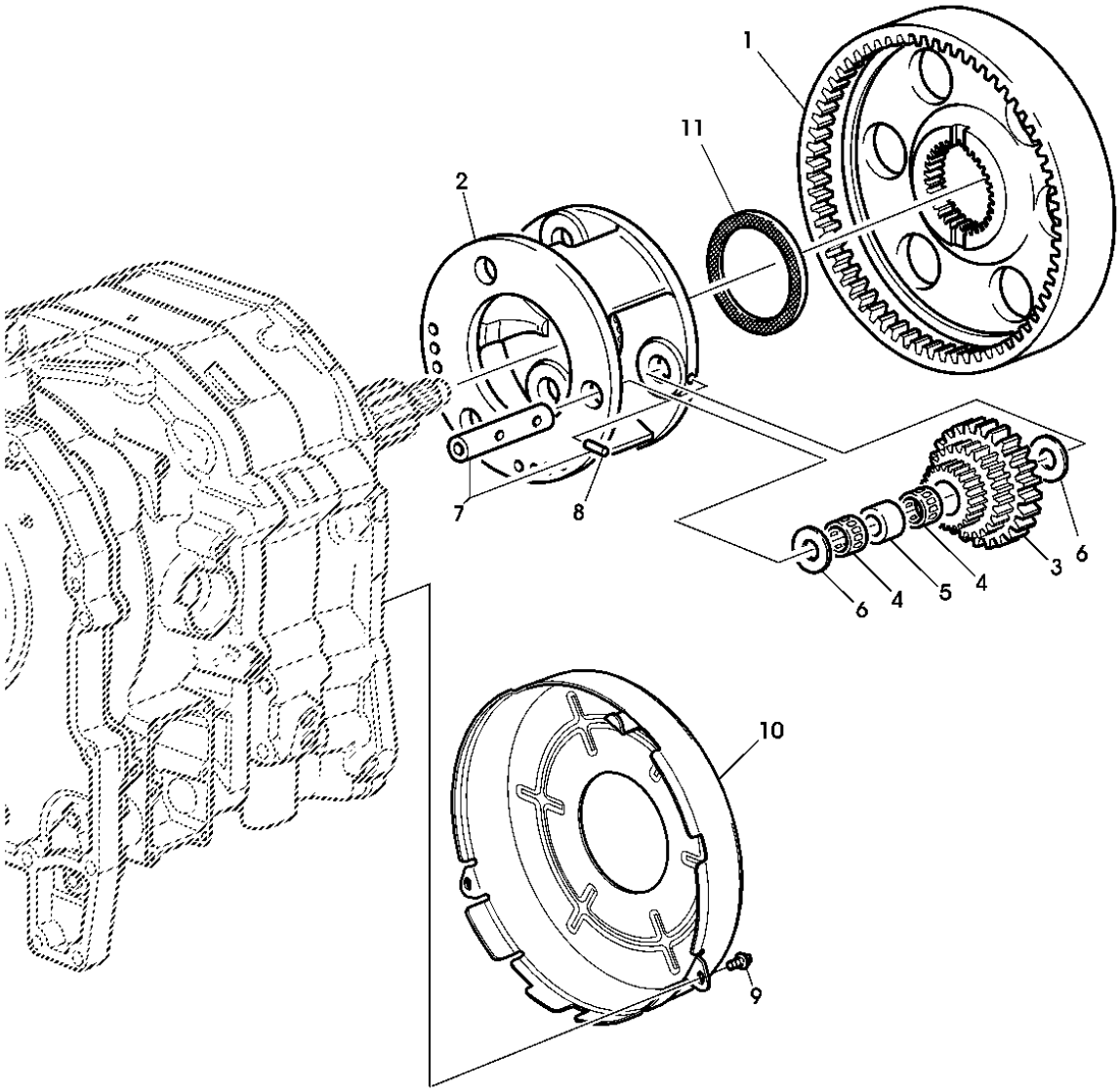

LX048781

ITEM	NR.PECA	DESCRICAO	QTDE	NR. SERIE TRATOR	7185J	NOTAS
1	R245934	COROA	1		X	
2	R228266	PORTA-PLANETARIOS	1		X	
3	R227060	ENGRENAGEM	3		X	
4	RE228488	ROLAMENTO	6		X	
5	R228601	ESPACADOR	3		X	
6	AR253251	ARRUELA DE ENCOSTO	6		X	
7	R101178	EIXO COM PINHAO	3		X	
8	RE34603	PINO ELASTICO	3		X	
9	R115215	PARAFUSO	2		X	
10	R212399	REVESTIMENTO, BLINDAGEM	1		X	
11	R228268	ARRUELA	1		X	

TRANSMISSION OIL PUMP
POMPE A HUILE DE TRANSMISSION
BOMBA DE OLEO DA TRANSMISSAO
BOMBA DE ENGRASE DE LA TRANSMISSION

PUBM1877 -UN-05OCT10

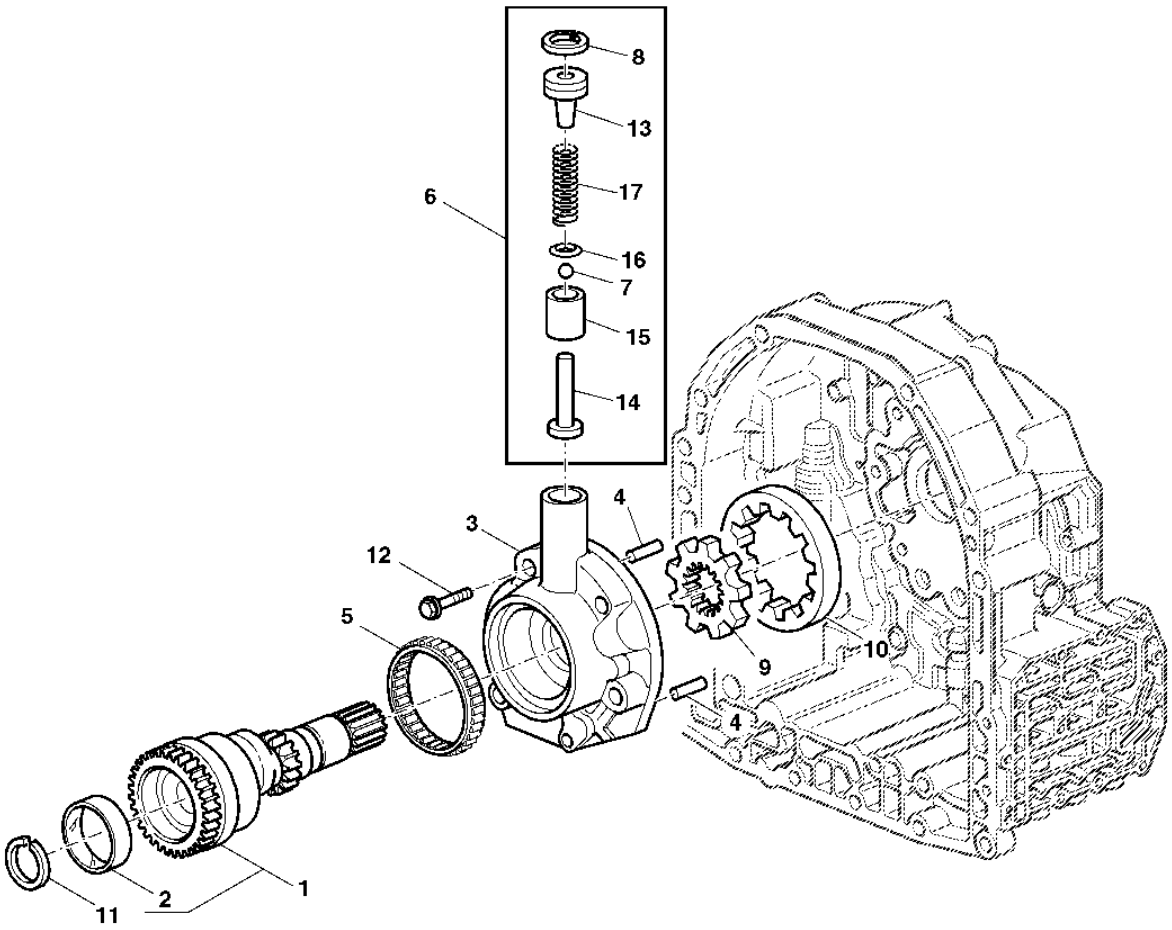

PUBM1877

ITEM	NR.PECA	DESCRICAO	QTDE	NR. SERIE TRATOR 7185J	NOTAS
1	RE266226	EIXO DE ACIONAMENTO	1	X	
2	R214121	BUCHA	1	X	
3	R109001	CARCACA	1	X	
4	R30587	PINO DE CENTRAGEM	2	X	
5	JD10269	CILAMENTO ROLO CILINDRICO	1	X	
6	RE47291	CONJ. REPARO DA BOMBA	1	X	
7	R79639	ESFERA	1	X	
8	40M7256	ANEL DE PRESSAO	1	X	
9	R108926	ENGRENAGEM	1	X	
10	R108928	ENGRENAGEM	1	X	
11	R40712	ANEL DE PRESSAO	1	X	
12	R106825	PARAFUSO	6	X	
13	RE40448	RETENTOR	1	X	
14	R100991	PINO	1	X	LGTH= 47MM
15	R100989	PISTAO	1	X	
16	R100988	RETENTOR	1	X	
17	R101239	MOLA	1	X	

TRANSMISSION FRONT COVER
CARTER AVANT
TAMPA DIANTEIRA DA TRANSMISSAO
CUBIERTA DELANTERA DE LA TRANSMISION

PUBM1842 -UN-05OCT10

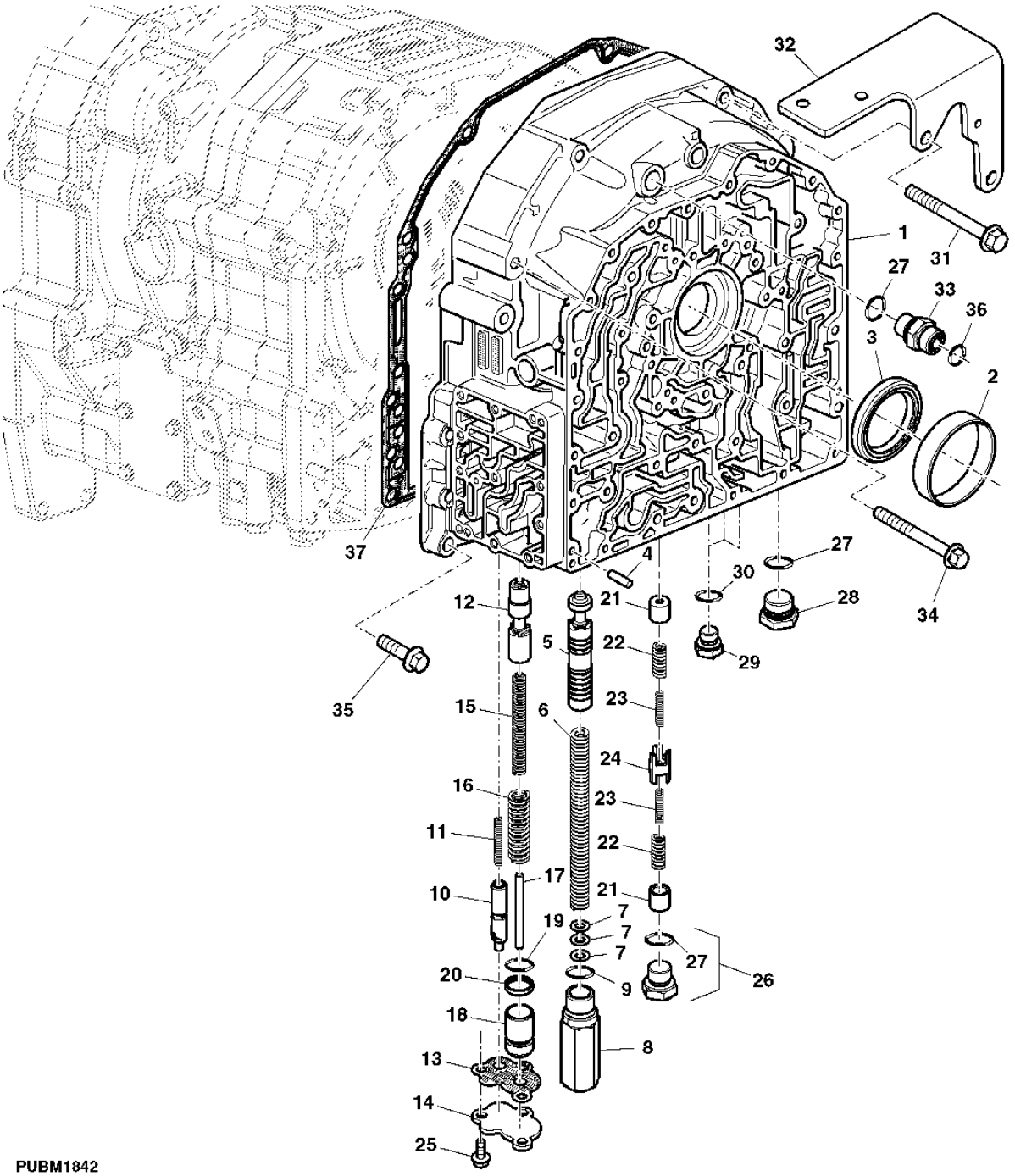

PUBM1842

ITEM	NR.PECA	DESCRICAO	QTDE	NR. SERIE TRATOR	7185J	NOTAS
1	R289609	CAPA	1		X	
2	R191122	LUVA	1		X	
3	RE188273	VEDACAO	1		X	
4	R38295	AGULHA DE ROLAMENTO	1		X	
5	R120947	VALVULA	1		X	
6	R304025	MOLA DE COMPRESSAO	1		X	
7	R86638	CALCO	4		X	
8	RE308180	PLUGUE	1		X	
9	51M7045	ANEL O	2		X	
10	R176198	VALVULA	1		X	
11	R54174	MOLA	1		X	
12	R252208	VALVULA DE CARRETEL	1		X	
13	R171413	JUNTA	1		X	
14	R171412	CAPA	1		X	
15	R299263	MOLA DE COMPRESSAO	1		X	
16	R299262	MOLA DE COMPRESSAO	1		X	
17	R299264	PINO	1		X	
18	R299265	PISTAO	1		X	
19	P48347	ANEL O	1		X	
20	R112976	VEDACAO	1		X	
21	R241994	VALVULA DE CARRETEL	2		X	
22	R249707	MOLA DE COMPRESSAO	2		X	
23	R273530	MOLA DE COMPRESSAO	1		X	
24	R273498	VALVULA DE CARRETEL	1		X	
25	19M7775	PARAFUSO	6		X	M6 X 16
26	RE238616	TAMPAO DE DRENO	1		X	
27	51M7043	ANEL O	1		X	
28	RE221609	TAMPAO DE DRENO	1		X	
29	RE46684	TAMPAO	5		X	
30	51M7041	ANEL O	5		X	
31	19M7811	PARAFUSO	2		X	M10 X 90
32	R240098	APOIO	1		X	
33	61M5003	ADAPTADOR	1		X	
34	R112063	PARAFUSO	3		X	
35	R115141	PARAFUSO	8		X	
36	T77857	ANEL O	1		X	
37	R202640	JUNTA	1		X	

HOUSING, 4-SPEED SHIFTING (WITH MECHANICAL REVERSER CONTROL)
CARTER, BOITE 4 VITESSES (AVEC COMMANDE MECANIQUE D'INVERSEUR)
CARCACA (COM CONTROLE DE REVERSAO MECANICA)
CARCASA, TRANSMISION DE 4 MARCHAS (CON ACCIONAMIENTO MECANICO DEL INVERSOR)

PUBM1843 -UN-05OCT10

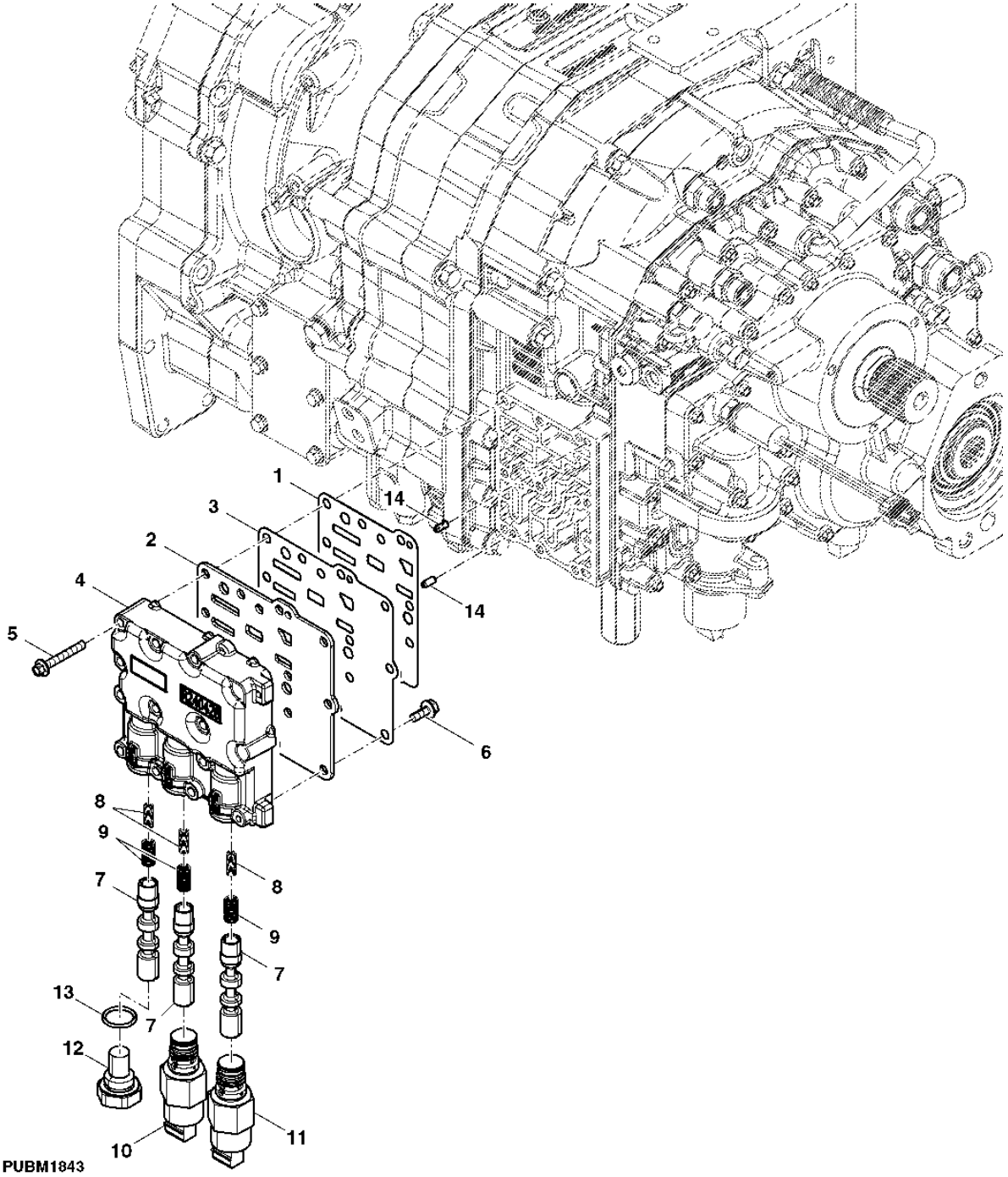

ITEM	NR.PECA	DESCRICAO	QTDE	NR. SERIE TRATOR	7185J	NOTAS
1	R213485	JUNTA	1		X	
2	R213348	PLACA	1		X	
3	R213484	JUNTA	1		X	
4	R240426	CARCACA	1		X	
5	R186727	PARAFUSO	11		X	
6	19M7775	PARAFUSO	3		X	M6 X 16
7	R212401	CARRETEL	3		X	
8	R194658	MOLA DE COMPRESSAO	3		X	
9	R194659	MOLA DE COMPRESSAO	3		X	
10	RE183369	VALVULA SOLENOIDE	1		X	
11	RE183407	VALVULA SOLENOIDE	1		X	
12	R214778	PLUGUE	1		X	
13	T57247	ANEL O	1		X	
14	34M7126	PINO ELASTICO	2		X	

TRANSMISSION CONTROL VALVE HOUSING AND VALVES
SOUPAPES ET CARTER DE DISTRIBUTEUR DE BOITE DE VITESSE
ALOJAMENTO DA VALVULA DE CONTROLE DA TRANSMISSAO E VALVULAS
VALVULAS Y CARCASA DE VALVULA DE CONTROL DE TRANSMISION

PUBM1844 -UN-05OCT10

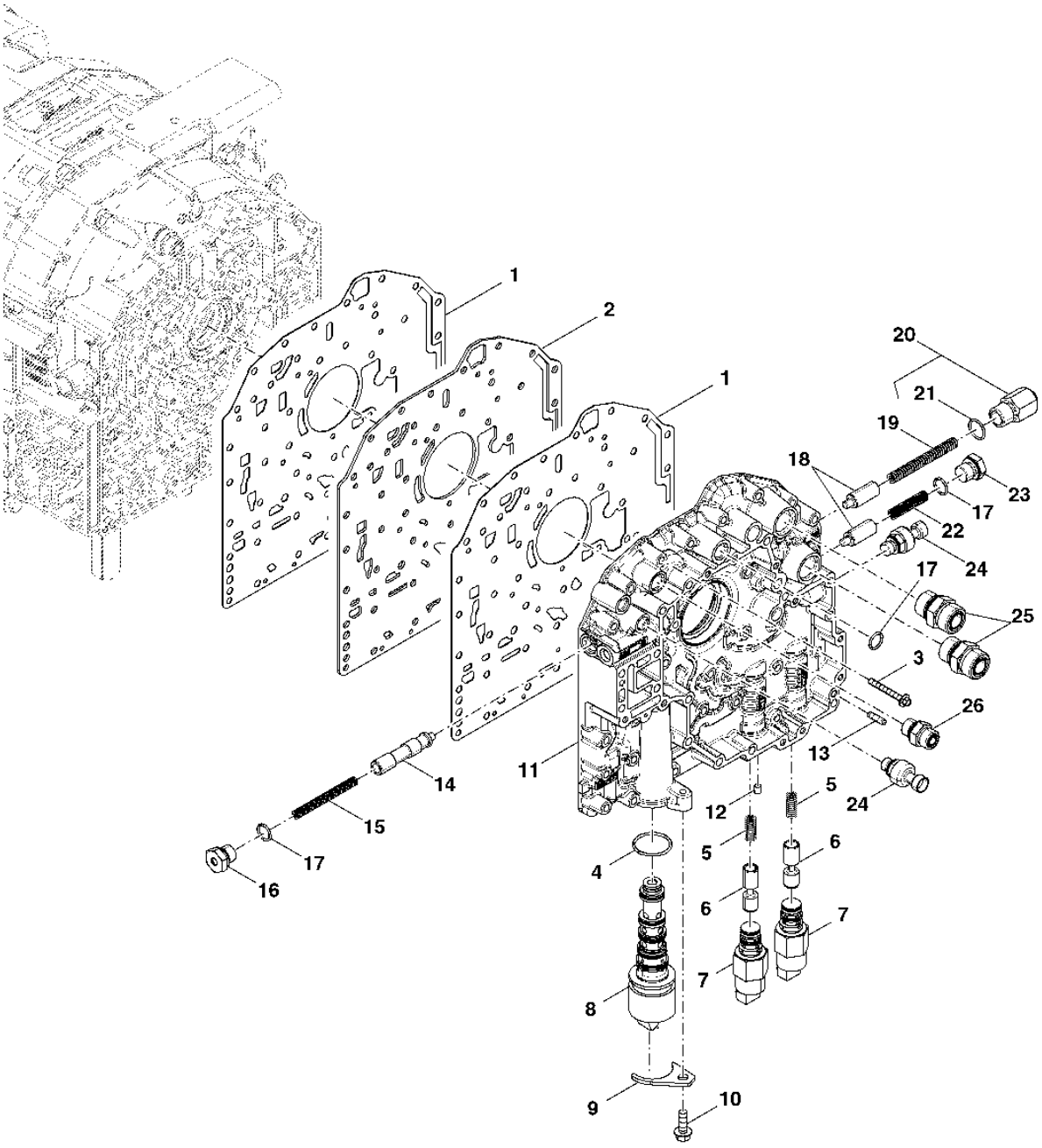

PUBM1844

ITEM	NR.PECA	DESCRICAO	QTDE	NR. SERIE TRATOR	7185J	NOTAS
1	R185106	JUNTA	2		X	
2	R185108	PLACA	1		X	
3	R109067	PARAFUSO	32		X	
4	U41966	ANEL O	1		X	
5	R163423	MOLA DE COMPRESSAO	1		X	
6	R163424	CARRETEL DE VALVULA	1		X	
7	RE183407	VALVULA SOLENOIDE	1		X	
8	RE177539	VALVULA	1		X	
9	R95045	BRACADEIRA	1		X	
10	19M7867	PARAFUSO	3		X	M8 X 25
11	R197473	CARCACA	1		X	
12	15H560	TAMPAO	1		X	
13	R38295	AGULHA DE ROLAMENTO	2		X	
14	R95076	VALVULA	1		X	
15	R95077	MOLA	1		X	
16	RE238616	TAMPAO DE DRENO	1		X	
17	51M7043	ANEL O	1		X	
18	R95081	VALVULA	2		X	
19	R95084	MOLA	1		X	
20	RE58660	CONEXAO	1		X	
21	51M7045	ANEL O	2		X	
22	R116040	MOLA	1		X	
23	RE46685	TAMPAO	2		X	
24	RE217077	SENSOR PRES. OLEO TRANSM.	2		X	
25	61M5005	ADAPTADOR	2		X	
26	61M5003	ADAPTADOR	1		X	

SENDING UNITS / PRESSURE SWITCHES
CAPTEURS / MANOCONTACTS
UNIDADES DE ENVIO / INTERRUPTORES DE PRESSAO
SENSORES/MANOCONTACTOS DE PRESION

PUBM1845 -UN-05OCT10

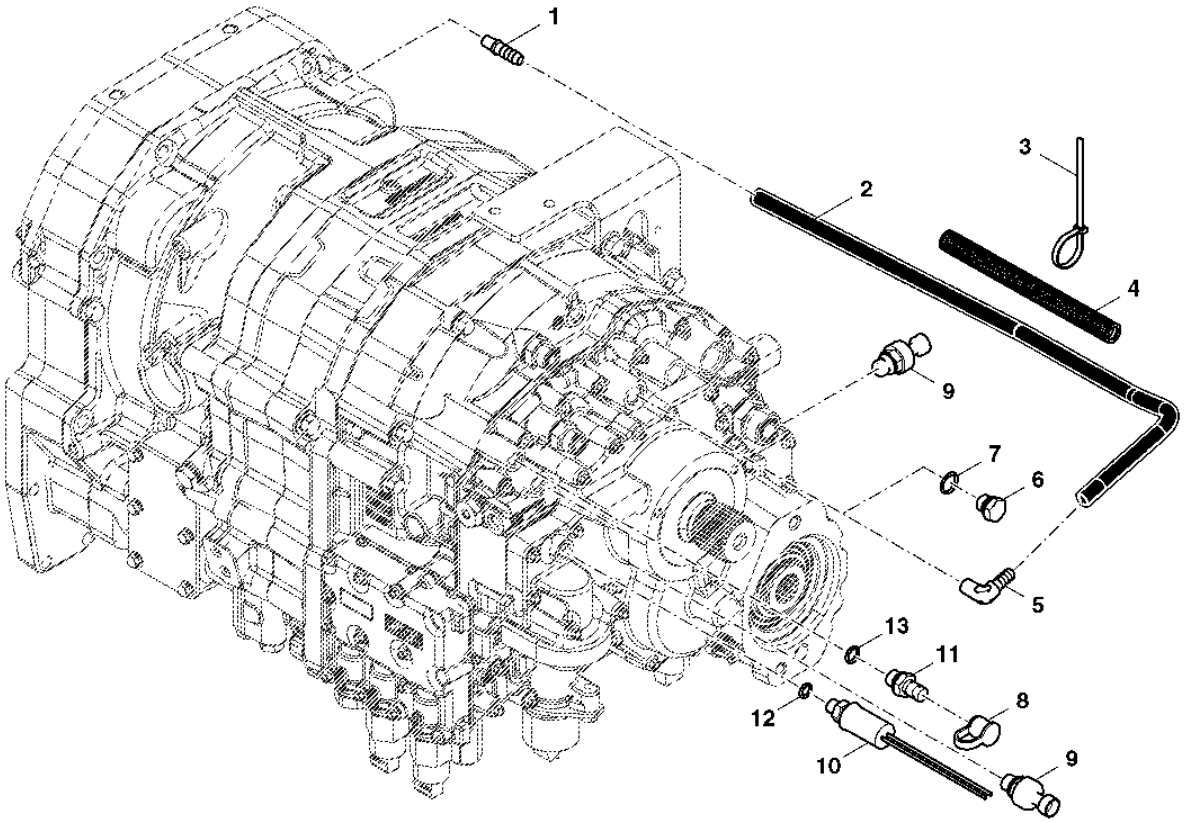

PUBM1845

ITEM	NR.PECA	DESCRICAO	QTDE	NR. SERIE TRATOR	7185J	NOTAS
1	R111085	CONEXAO	1		X	
2	R95398	MANGUEIRA	1		X	
3	R44302	CINTA	1		X	
4	R107638	CONDUTO	1		X	
5	R112945	CONEXAO EM ANGULO	1		X	
6	R113419	ADAPTADOR	1		X	
7	51M7043	ANEL O	3		X	
8	R77175	CAPA	1		X	
9	RE217077	SENSOR PRES. OLEO TRANSM.	1		X	
10	RE212878	INTERRUP. DE PRESSAO	1		X	
11	RE190805	ACOPLAMENTO DE DIAGNOSTICO	1		X	
12	51M7040	ANEL O	2		X	
13	51M7041	ANEL O	1		X	

MEMORANDA
MEMORANDA
MEMORANDA
MEMORANDA

TRANSMISSION OIL FILTER
FILTRE A HUILE DE TRANSMISSION
FILTRO DE OLEO DA TRANSMISSAO
FILTRO DE ACEITE DE LA TRANSMISION

PUBM1880 -UN-05OCT10

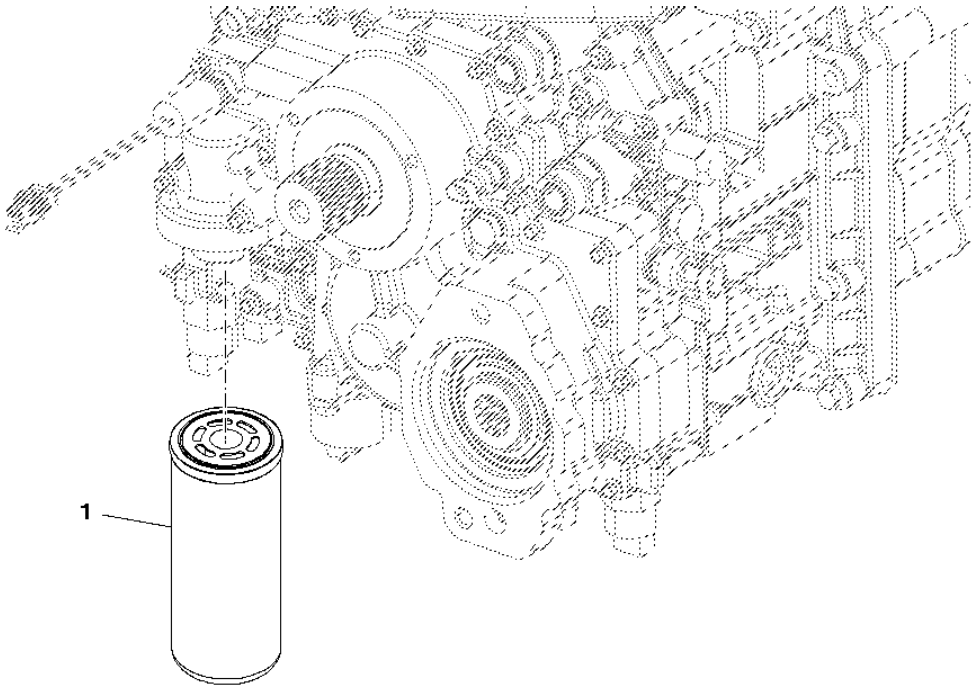

PUBM1880

ITEM	NR.PECA	DESCRICAO	QTDE	NR. SERIE TRATOR	7185J	NOTAS
1	RE205726	FILTRO DE OLEO HIDRAULICO	1		X	

MOUNTING PARTS
ELEMENTS DE FIXATION
PECAS DE MONTAGEM
PIEZAS DE MONTAJE

PUBM1846 -UN-05OCT10

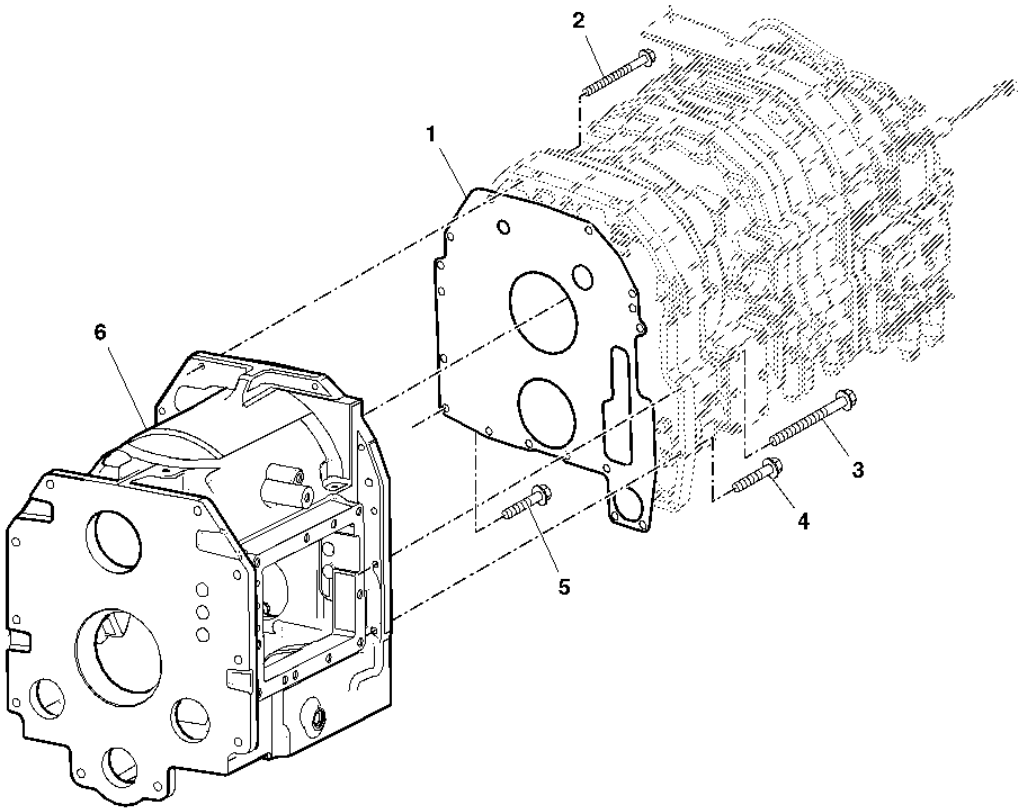

PUBM1846

ITEM	NR.PECA	DESCRICAO	QTDE	NR. SERIE TRATOR	7185J	NOTAS
1	R174103	JUNTA	1		X	
2	R113464	PARAFUSO	2		X	
3	19M7812	PARAFUSO	4		X	M10 X 100
4	19M8162	PARAFUSO	6		X	M10 X 40
5	19M7785	PARAFUSO	2		X	M10 X 25
6	R241984	CARCACA	1		X	

RANGE BOX INPUT SHAFT
ARBRE PRIMAIRE DE BOITE DE GAMME
EIXO DE ENTRADA DA CAIXA DE GRUPOS
EJE DE ENTRADA DE LA CAJA DE ENGRANAJES

PUBM1879 -UN-05OCT10

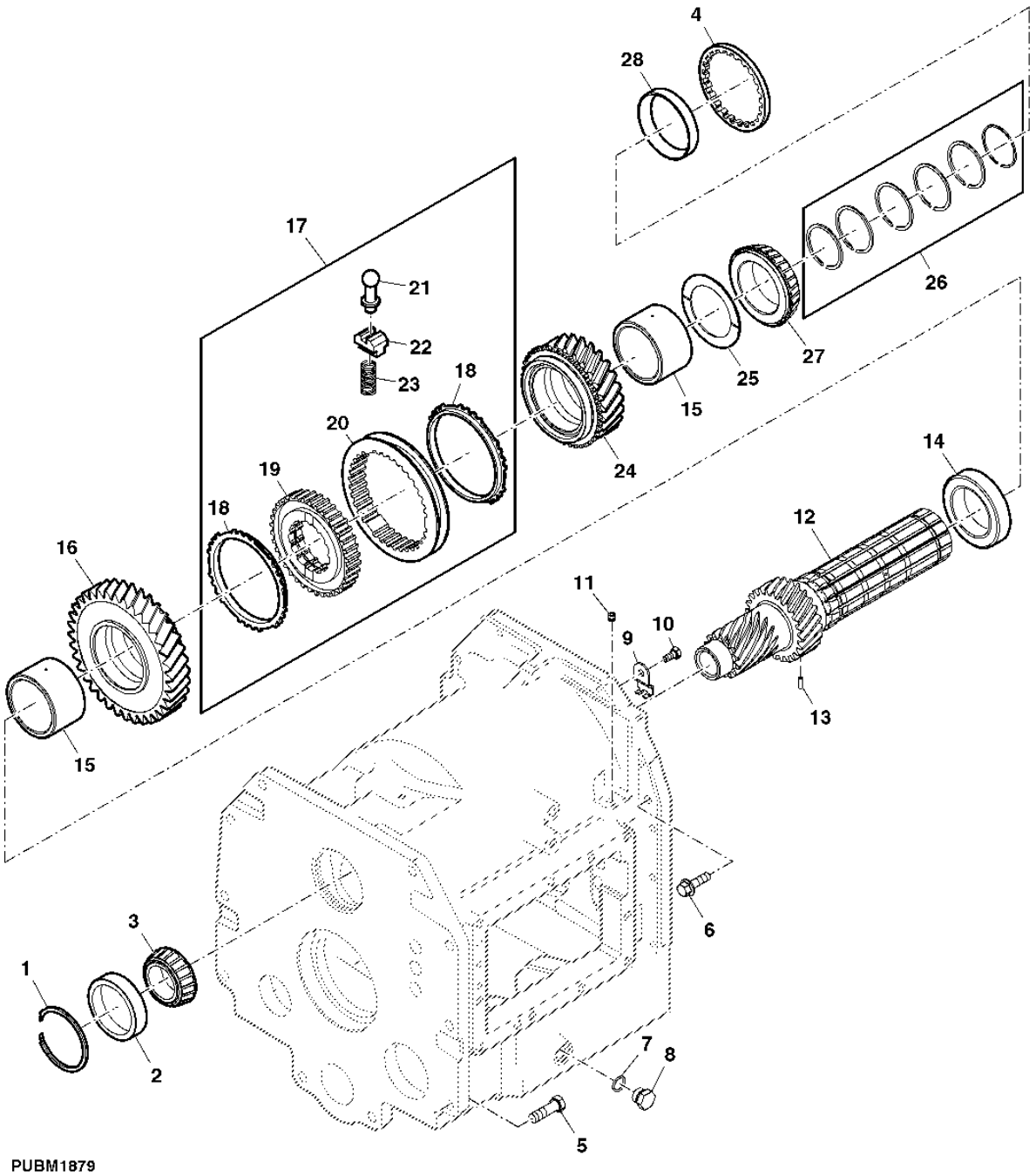

ITEM	NR.PECA	DESCRICAO	QTDE	NR. SERIE TRATOR	7185J	NOTAS
1	R109909	ANEL DE PRESSAO	1		X	
2	JD7418	CAPA DE ROLAMENTO	1		X	
3	JD7395	CONE DE ROLAMENTO	1		X	
4	R106843	ANEL	1		X	
5	19M7387	PARAFUSO SEXT.	10		X	M12 X 40
6	R153677	PARAFUSO	2		X	
7	R26375	ANEL O	1		X	
8	R39112	CONEXAO	1		X	
9	R106839	RETENTOR	1		X	
10	R88246	PARAFUSO SEXT.	1		X	
11	AT107510	PLUGUE	1		X	
12	R286945	EIXO	1		X	(A)
13	RE34603	PINO ELASTICO	1		X	
14	R202390	ESPACADOR	1		X	
15	R289929	LUVA	2		X	
16	R120389	ENGRENAGEM	1		X	(B)
17	RE286937	SINCRONIZADOR	1		X	(C)
18	R113616	ANEL	2		X	
19	R293026	CUBO	1		X	(C)
20	R110494	COLAR DESLOCADOR	1		X	
21	R113617	PINO	3		X	
22	R110485	CONE DE VALVULA	3		X	
23	R110487	MOLA DE COMPRESSAO	3		X	
24	R119981	ENGRENAGEM	1		X	(D)
25	R120387	ARRUELA DE ENCOSTO	1		X	
26	RE47325	KIT	1		X	
27	R253951	CONE DE ROLAMENTO	1		X	
28	R253954	CAPA DE ROLAMENTO	1		X	

(A) A/B RANGE
A/B GAMMA
GRUPO A/B
GAMA A/B

(B) D RANGE
D GAMMA
GRUPO D
GAMA D

(C) C/D RANGE
C/D GAMMA
GRUPO C/D
GAMA C/D

(D) C RANGE
C GAMMA
GRUPO C
GAMA C

DIFFERENTIAL DRIVE SHAFT
ARBRE D'ENTRAINEMENT DU DIFFERENTIEL
EIXO PROPULSOR DO DIFERENCIAL
EJE IMPULSOR DEL DIFERENCIAL

PUBM1878 -UN-05OCT10

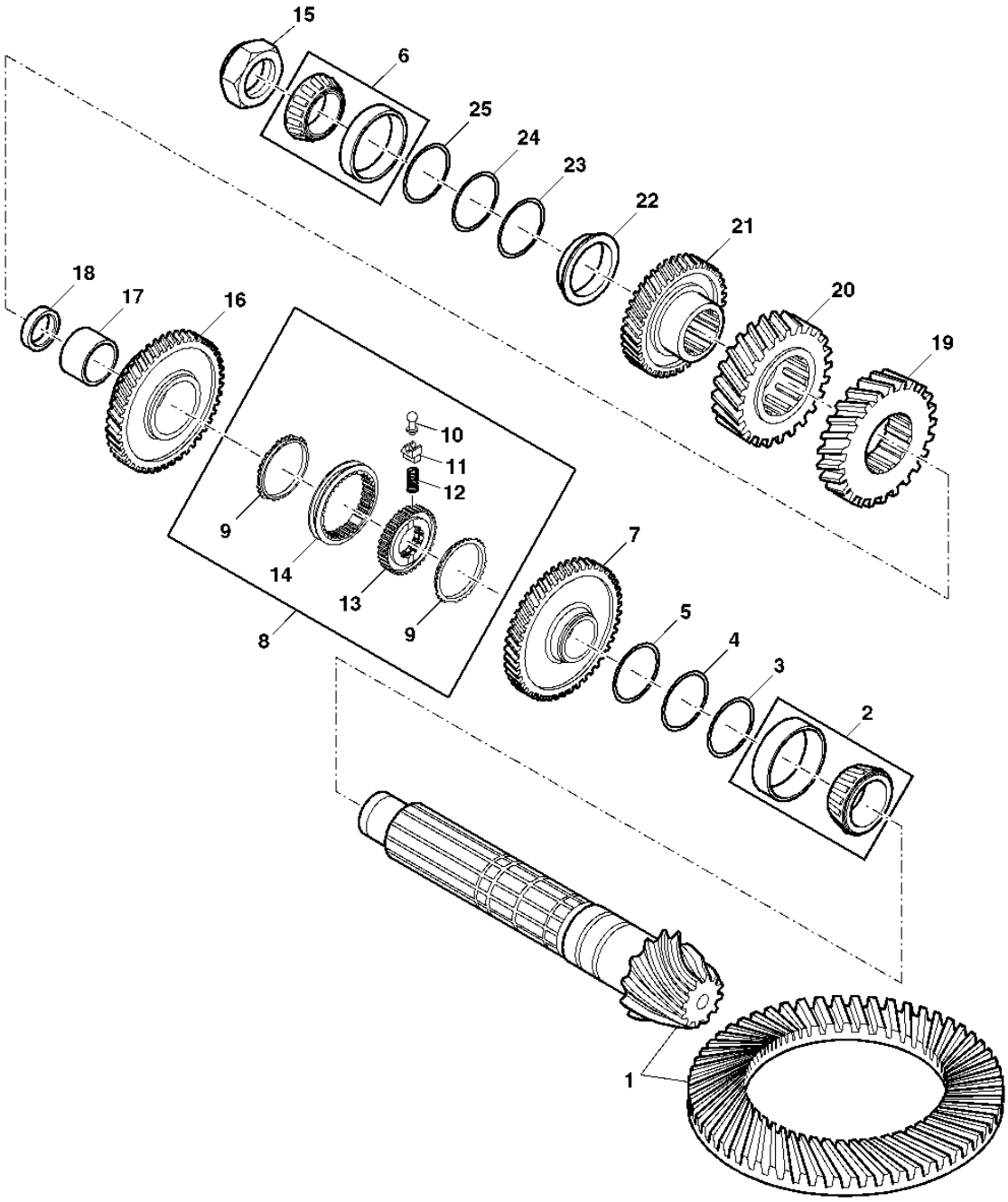

PUBM1878

ITEM	NR.PECA	DESCRICAO	QTDE	NR. SERIE TRATOR	7185J	NOTAS
1	RE199238	COROA	1		X	(MARCADO R199236 E R199237)
2	RE49486	ROLAMENTO DE ROLOS CONICOS	1		X	
3	R35365	CALCO	3		X	
4	R35366	CALCO	3		X	
5	R35367	CALCO	4		X	
6	RE205621	ROLAMENTO DE ROLOS CONICOS	1		X	
7	R158540	ENGRENAGEM	1		X	(A)
8	RE286934	SINCRONIZADOR	1		X	
9	R113616	ANEL	2		X	
10	R113617	PINO	3		X	
11	R110485	CONE DE VALVULA	3		X	
12	R110487	MOLA DE COMPRESSAO	3		X	
13	R293025	CUBO	1		X	
14	R245109	COLAR DESLOCADOR	1		X	
15	R51200	PORCA DE SEGURANCA	1		X	
16	R158542	ENGRENAGEM	1		X	(B)
17	R153139	LUVA	1		X	
18	R202389	ESPACADOR	1		X	
19	R93255	ENGRENAGEM HELICOIDAL	1		X	
20	R122521	ENGRENAGEM	1		X	(D)
21	R119982	ENGRENAGEM	1		X	(C)
22	R202394	ESPACADOR	1		X	
23	R115998	CALCO	3		X	
24	R115999	CALCO	4		X	
25	R116000	CALCO	6		X	

(A) A RANGE
A GAMMA
GRUPO A
GAMA A

(B) B RANGE
B GAMMA
GRUPO B
GAMA B

(C) C RANGE
C GAMMA
GRUPO C
GAMA C

(D) D RANGE
D GAMMA
GRUPO D
GAMA D

SHIFTER SHAFTS
ARBRES A BALADEURS
EIXOS DE CAMBIO
EJES DEL MECANISMO DE CAMBIOS

PUBM1847 -UN-05OCT10

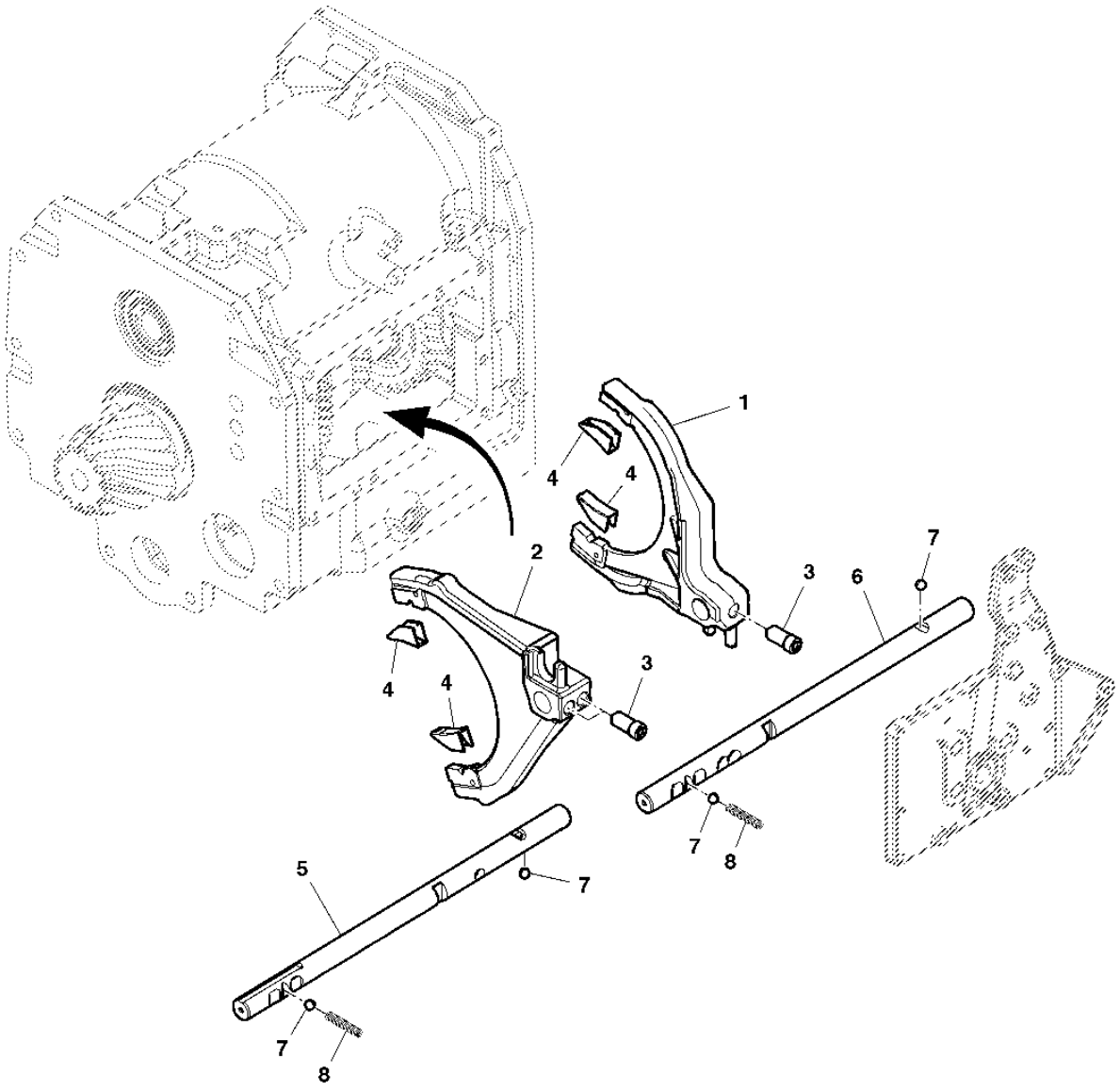

PUBM1847

ITEM	NR.PECA	DESCRICAO	QTDE	NR. SERIE TRATOR	7185J	NOTAS
1	RE52254	COMUTADOR	1		X	(B) INCL KEY 4
2	RE166785	COMUTADOR	1		X	(A) INCL KEY 4
3	R122638	PARAF. DE FENDA	3		X	
4	R119187	PRESILHA	4		X	
5	R198017	TRAVESSA GUIA	1		X	(B)
6	R198018	TRAVESSA GUIA	1		X	(A)
7	R26552	ESFERA	4		X	
8	R54575	MOLA DE COMPRESSAO	2		X	

(A) A/B RANGE
A/B GAMMA
GRUPO A/B
GAMA A/B

(B) C/D RANGE
C/D GAMMA
GRUPO C/D
GAMA C/D

PARKING LOCK
FREIN DE STATIONNEMENT
TRAVA DE ESTACIONAMENTO
BLOQUEO DEESTACIONAMIENTO

PUBM1848 -UN-05OCT10

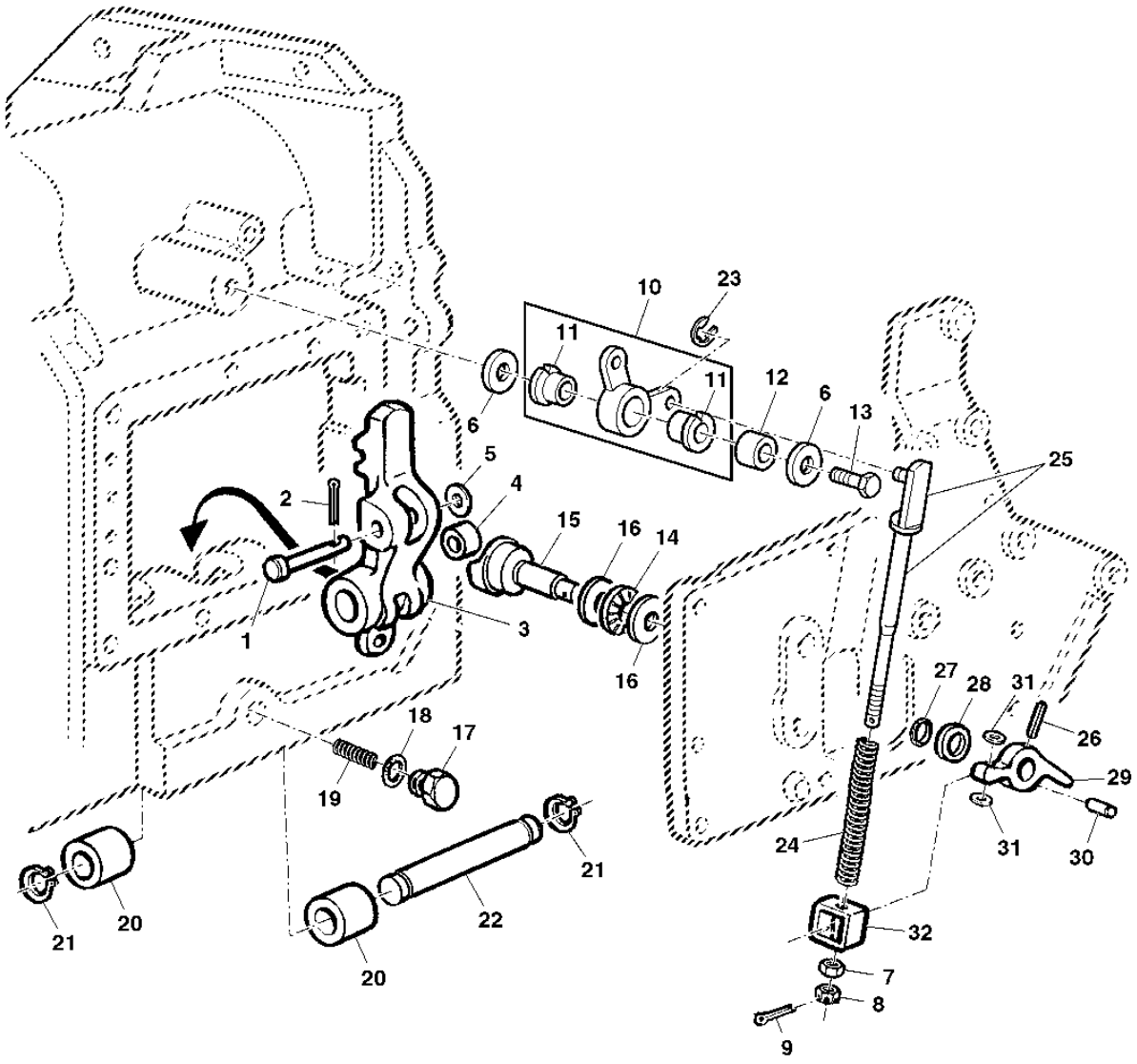

PUBM1848

ITEM	NR.PECA	DESCRICAO	QTDE	NR. SERIE TRATOR	7185J	NOTAS
1	R55494	PINO FIXADOR	1		X	
2	11H239	CONTRA-PINO	1		X	
3	R93800	LINGUETA	1		X	
4	R66670	ROLETE	1		X	
5	24H1227	ARRUELA	2		X	
6	24M7178	ARRUELA	1		X	
7	14H649	PORCA	1		X	
8	14H980	PORCA	1		X	
9	11M7105	CONTRA-PINO	2		X	
10	AL111764	BRACO	1		X	
11	L111587	BUCHA	2		X	
12	L111452	BUCHA	1		X	
13	19M7724	PARAFUSO SEXT.	1		X	M10 X 45
14	JD8856	ROLAMENTO DE AGULHAS	1		X	
15	R173276	CAME	1		X	
16	JD9812	ENCOSTO PARA ROLAMENTO	2		X	
17	R39112	CONEXAO	1		X	
18	R26375	ANEL O	1		X	
19	R34352	MOLA DE COMPRESSAO	1		X	
20	R202387	BUCHA	2		X	
21	A38413	ANEL	2		X	
22	R93803	PINO FIXADOR	1		X	
23	40M7042	ANEL DE PRESSAO	1		X	
24	R115957	MOLA DE COMPRESSAO	1		X	
25	RE54611	TIRANTE	1		X	
26	34H103	PINO ELASTICO	1		X	
27	B2762R	ANEL O	1		X	
28	R167548	ANEL VEDACAO EM "V'	1		X	
29	R167549	BRACO	1		X	
30	44M7119	PINO DE CENTRAGEM	1		X	
31	R136003	ARRUELA	2		X	
32	R136015	PRESILHA	1		X	

RANGE SHIFTER LEVERS
LEVIERS DE CHANGEMENT DE GAMME
ALAVANCAS DE MUDANCA DE GRUPOS
SELECTORES DE MARCHA

PUBM1849 -UN-05OCT10

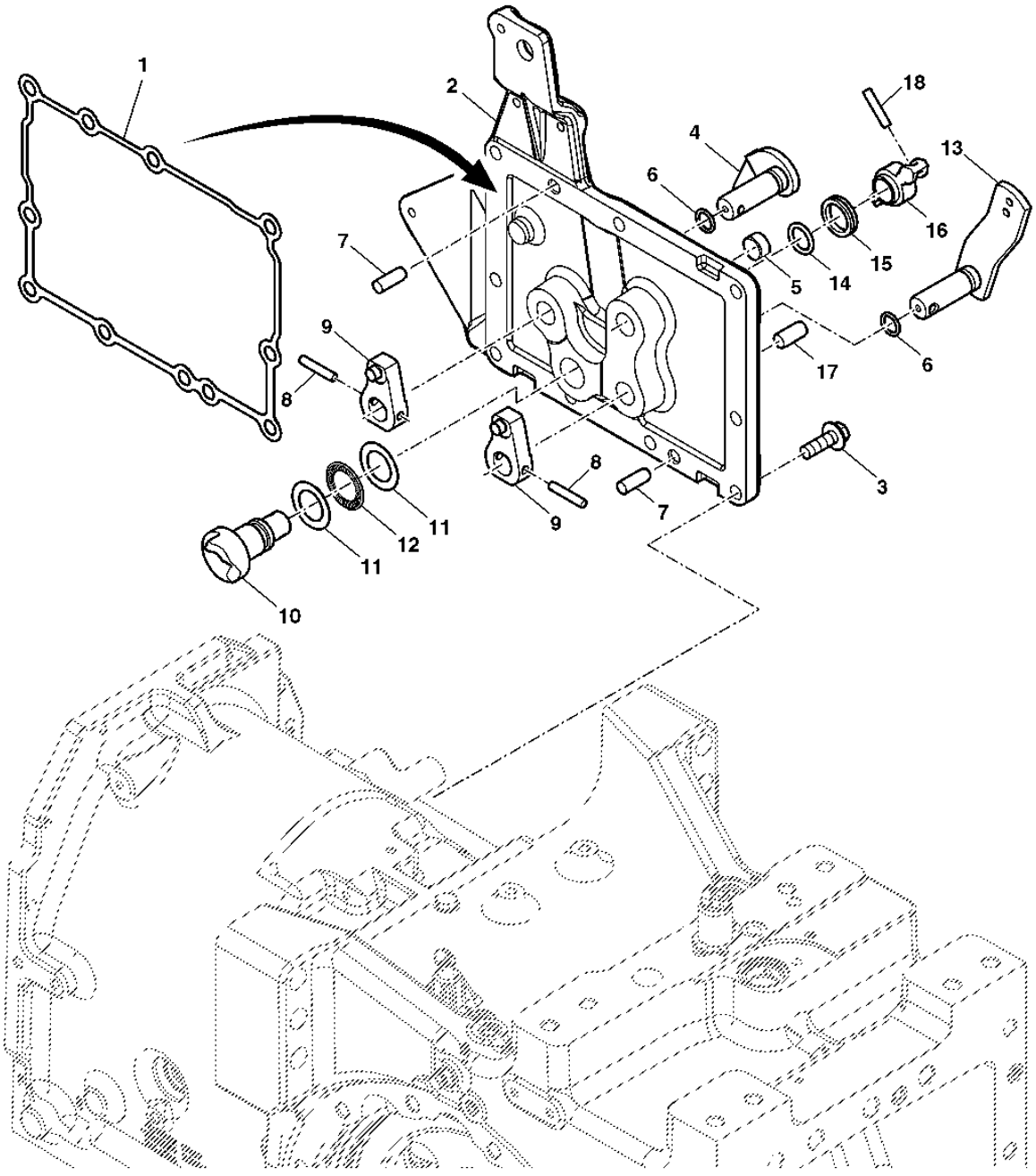

PUBM1849

ITEM	NR.PECA	DESCRICAO	QTDE	NR. SERIE TRATOR	7185J	NOTAS
1	R270941	JUNTA	1		X	
2	RE55844	CAPA	1		X	
3	R153676	PARAFUSO	9		X	
4	RE55562	EIXO	1		X	(B)
5	T12083	PLUGUE	1		X	
6	R459R	ANEL O	2		X	
7	44M7070	PINO DE CENTRAGEM	2		X	
8	R119832	PINO ELASTICO	2		X	
9	R125392	BRACO	2		X	
10	R173276	CAME	1		X	
11	JD9812	ENCOSTO PARA ROLAMENTO	2		X	
12	JD8856	ROLAMENTO DE AGULHAS	1		X	
13	RE55561	EIXO	1		X	(A)
14	B2762R	ANEL O	1		X	
15	R167548	ANEL VEDACAO EM "V'	1		X	
16	R167549	BRACO	1		X	
17	44M7119	PINO DE CENTRAGEM	1		X	
18	34H103	PINO ELASTICO	1		X	
..	DT5171	SELANTE	1		X	
..	DT5090	ADESIVO	1		X	LOCTITE 277

(A) A/B RANGE
A/B GAMMA
GRUPO A/B
GAMA A/B

(B) C/D RANGE
C/D GAMMA
GRUPO C/D
GAMA C/D

BOWDEN CABLE RETAINER ASSEMBLY
SUPPORT DES CABLES SOUS GAINE
CONJUNTO DE FIXADORES DE CABO BOWDEN
CONJUNTO RETENCION DE CABLES DE MANDO

PUBM1869 -UN-05OCT10

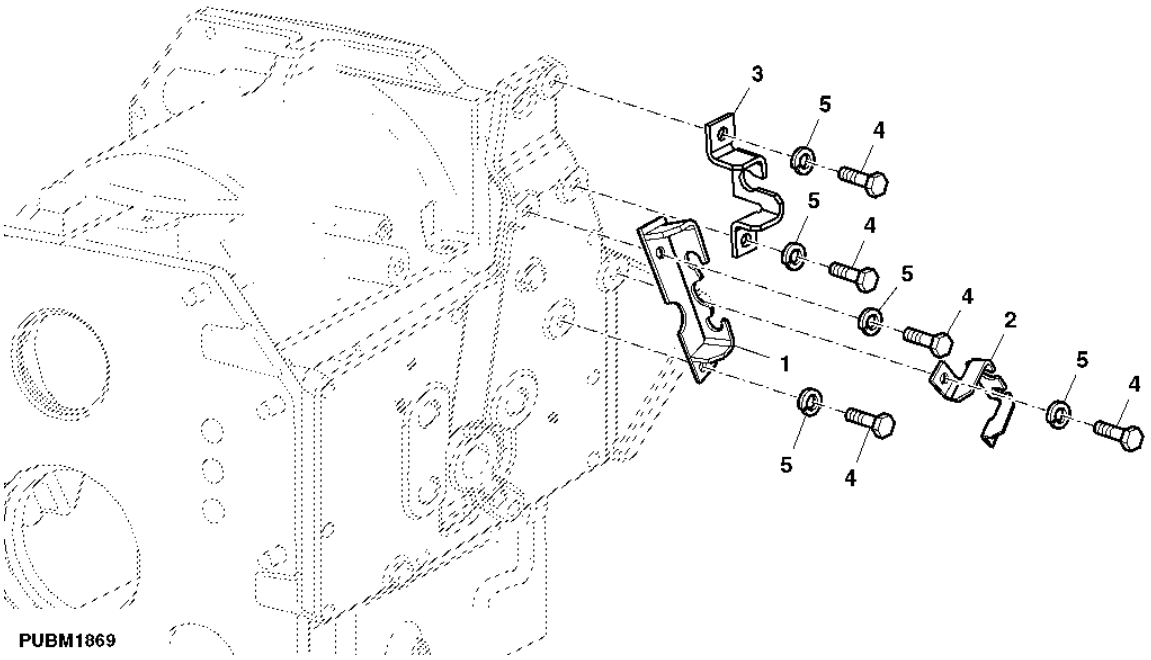

ITEM	NR.PECA	DESCRICAO	QTDE	NR. SERIE TRATOR	7 1 8 5 J	NOTAS
1	AL165645	SUPORTE	1		X	(A)
2	L156376	SUPORTE	1		X	(B)
3	L100627	SUPORTE	1		X	(C)
4	19M7162	PARAFUSO SEXT.	6		X	M8 X 16
5	24M7055	ARRUELA	6		X	8.400 X 16 X 1.600 MM

(A) RANGE A-B/E
GAMMES A-B/E
GRUPO A-B/E
GAMA A-B/E

(B) RANGE C-D
GAMMES C-D
GRUPO C-D
GAMA C-D

(C) PARKING LOCK
FREIN DE STATIONNEMENT
TRAVA DE ESTACIONAMENTO
BLOQUEO DE APARCAMIENTO

RANGE SHIFT CABLES
CABLES DE CHANGEMENT DE GAMME
CABOS DE MUDANCA DE GRUPOS
CABLES DE CAMBIO DE GAMAS

PUBM1870 -UN-05OCT10

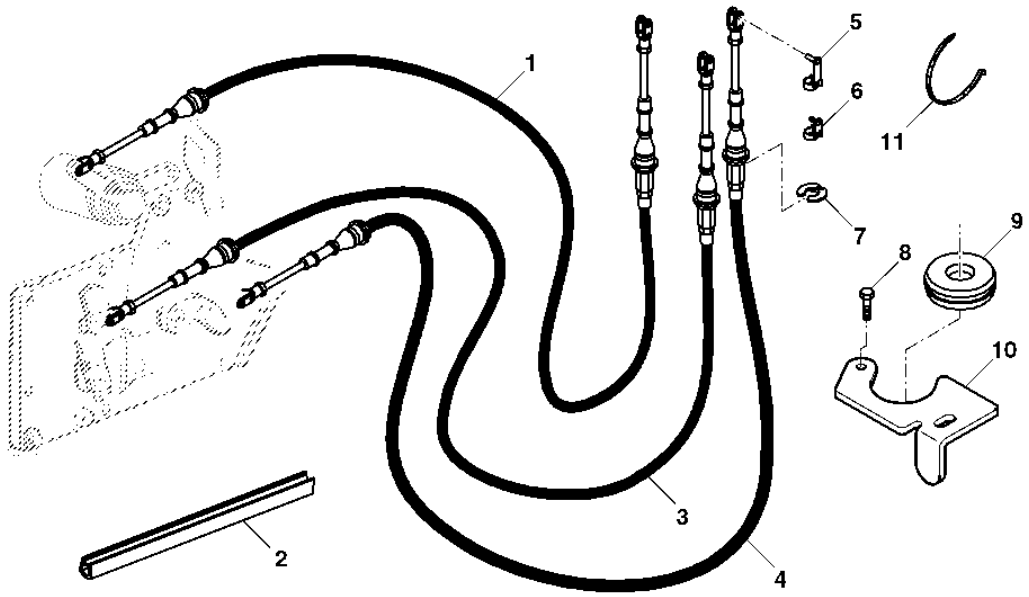

PUBM1870

ITEM	NR.PECA	DESCRICAO	QTDE	NR. SERIE TRATOR	7185J	NOTAS
1	RE185504	CABO DE PUXAR E EMPURRAR	1		X	(C)
2	R250500	ISOLADOR	1		X	
3	RE216818	CABO DE PUXAR E EMPURRAR	1		X	(A)
4	RE185508	CABO DE PUXAR E EMPURRAR	1		X	(B)
5	AL153825	PINO FIXADOR	4		X	
6	AL79050	PINO FIXADOR	1		X	
7	L79076	ANEL DE PRESSAO	4		X	
8	37M7089	PARAFUSO	1		X	
9	T46876	PASSADOR	1		X	
10	R213086	APOIO	1		X	
11	R105388	CINTA	AR		X	

(A) RANGE A-B
GAMMES A-B
GRUPO A-B
GAMA A-B

(B) RANGE C-D
GAMMES C-D
GRUPO C-D
GAMA C-D

(C) PARKING LOCK
FREIN DE STATIONNEMENT
TRAVA DE ESTACIONAMENTO
BLOQUEO DE APARCAMIENTO

MEMORANDA
MEMORANDA
MEMORANDA
MEMORANDA

MAGNETIC SENSORS (RANGE BOX)
CAPTEURS MAGNETIQUES DE LA BOITE DE CHANGEMENT DE GAMME
SENSORS MAGNETICO (CAIXA DE GRUPOS)
SENSORES MAGNETICOS DE CAJA DE GAMAS

PUBM1871 -UN-05OCT10

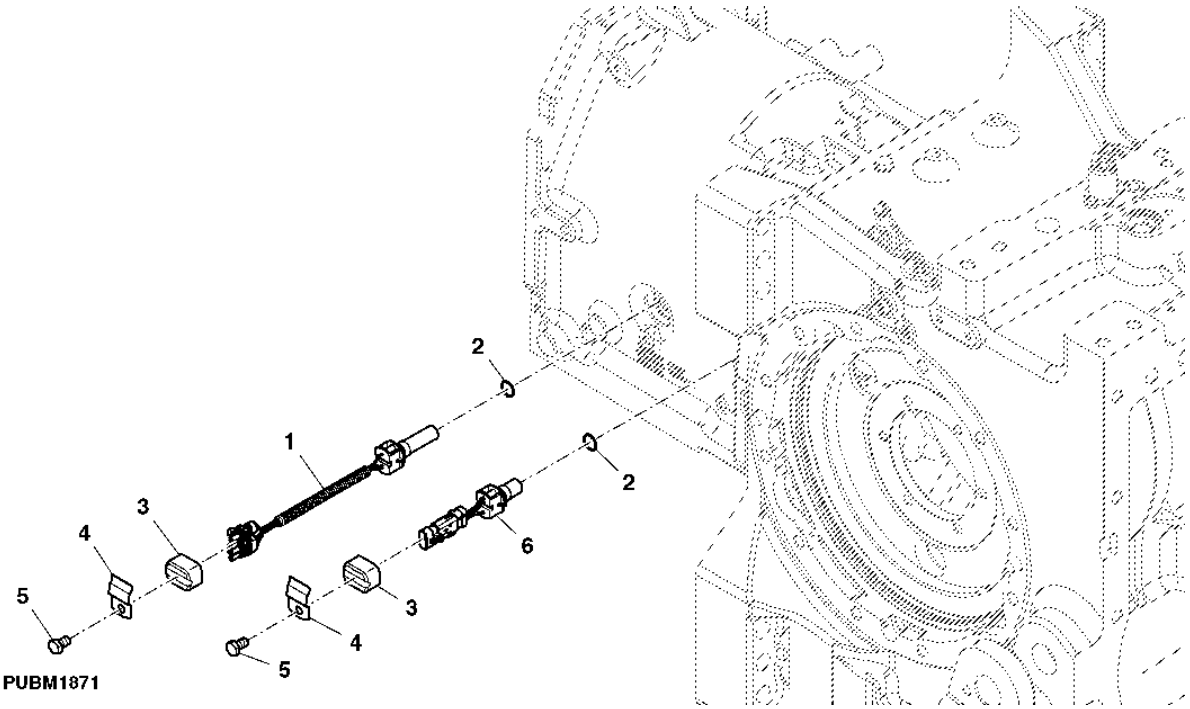

ITEM	NR.PECA	DESCRICAO	QTDE	NR. SERIE TRATOR	7185J	NOTAS
1	RE295936	SENSOR	1		X	
2	R375R	ANEL O	2		X	
3	R69185	TAMPA	2		X	
4	R66477	BRACADEIRA	2		X	
5	19M7557	PARAFUSO SEXT.	2		X	M10 X 16
6	RE295938	SENSOR	1		X	

DRIVESHAFT
ARBRE D'ENTRAINEMENT
EIXO PROPULSOR
EJE DE MANDO

PUBM1872 -UN-05OCT10

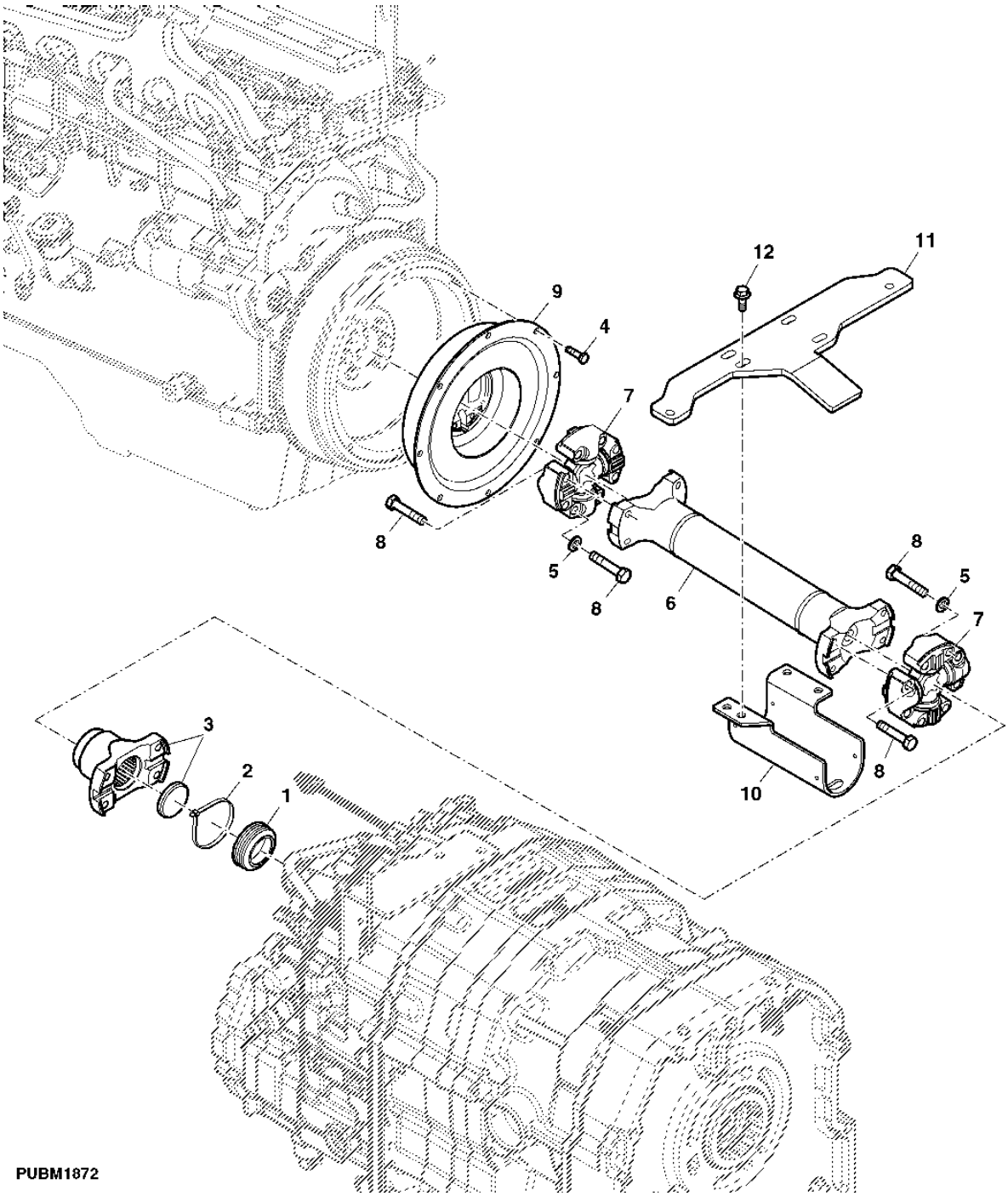

ITEM	NR.PECA	DESCRICAO	QTDE	NR. SERIE TRATOR	7185J	NOTAS
1	R151814	PROTETOR	1		X	
2	R105388	CINTA	1		X	
3	RE61882	FORQUILHA	1		X	
4	19M7169	PARAFUSO SEXT.	8		X	M10 X 35
5	24M7431	ARRUELA	8		X	10.700 X 18.500 X 2.500 MM
6	RE253208	EIXO CARDA	1		X	
7	RE52347	CRUZETA COM ROLAMENTO	2		X	
8	R151507	PARAFUSO SEXT.	16		X	
9	RE70472	AMORTECEDOR DE TORCAO	1		X	
10	RE312896	SUPORTE	1		X	
11	R312895	SUPORTE	1		X	
12	19M7789	PARAFUSO	4		X	M12 X 30

TRANSMISION OIL LINES
CONDUITES D'HUILE DE LA BOITE
LINHAS DE OLEO TRANSMISSAO
CONDUCTOS DE ACEITE DE LA TRANSMISION

PUBM1873 -UN-05OCT10

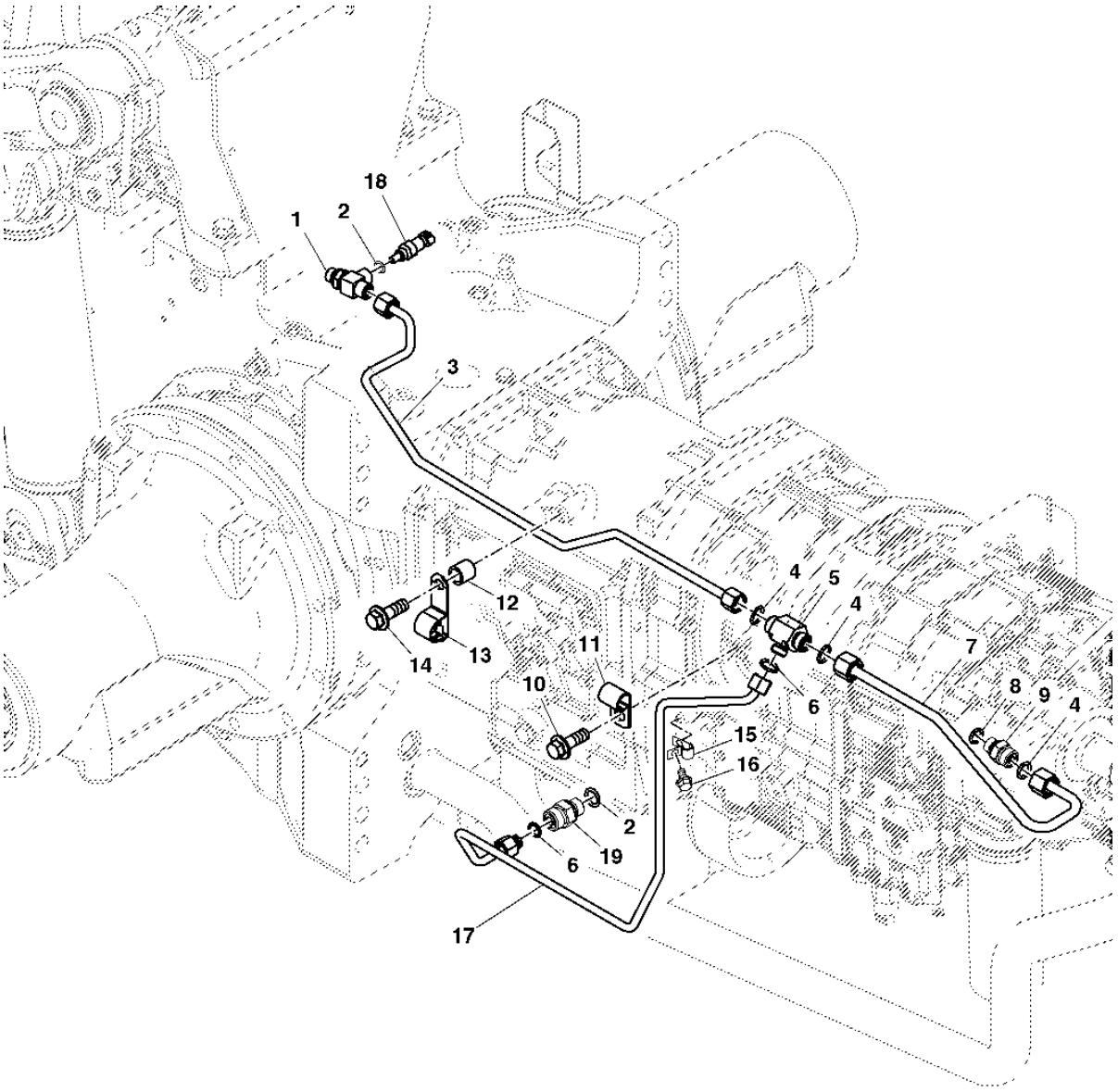

PUBM1873

ITEM	NR.PECA	DESCRICAO	QTDE	NR. SERIE TRATOR	7185J	NOTAS
1	RE207990	CONEXAO EM T	1		X	
2	51M7041	ANEL O	1		X	
3	RE217397	TUBULACAO	1		X	
4	T77857	ANEL O	AR		X	
5	38H5148	CONEXAO EM T	1		X	
6	T77613	ANEL O	1		X	
7	RE191546	TUBULACAO DE OLEO	1		X	
8	51M7043	ANEL O	AR		X	
9	38H5003	ADAPTADOR	1		X	
10	R153690	PARAFUSO	1		X	
11	T24802	PRESILHA	1		X	
12	28H3381	ESPACADOR	1		X	
13	H75541	BRACADEIRA	1		X	
14	R153676	PARAFUSO	1		X	
15	T13814	BRACADEIRA	1		X	
16	T77613	ANEL O	1		X	
17	RE189865	TUBULACAO DE OLEO	1		X	
18	RE52722	TEMPERATURA DO SENSOR	1		X	
19	61M5002	ADAPTADOR	1		X	

MEMORANDA
MEMORANDA
MEMORANDA
MEMORANDA

XXXXXXXXXXXXXXXXXXXXXXXXXXXXXXXXXXXXXXXXXXXXXXXXXXX SECTIONAL INDEX
XXXXXXXXXXXXXXXXXXXXXXXXXXXXXXXXXXXXXXXXXXXXXXXXXXX INDEX DE SECTION
XXXXXXXXXXXXXXXXXXXXXXXXXXXXXXXXXXXXXXXXXXXXXXXXXXX INDICE DE GRUPO
XXXXXXXXXXXXXXXXXXXXXXXXXXXXXXXXXXXXXXXXXXXXXXXXXXX INDICE DE GRUPOS

1-	2
2-	4
3-	6
4-	8
5-	10
6-	12
9-	18
10-	20

PUBM1932 -UN-05OCT10

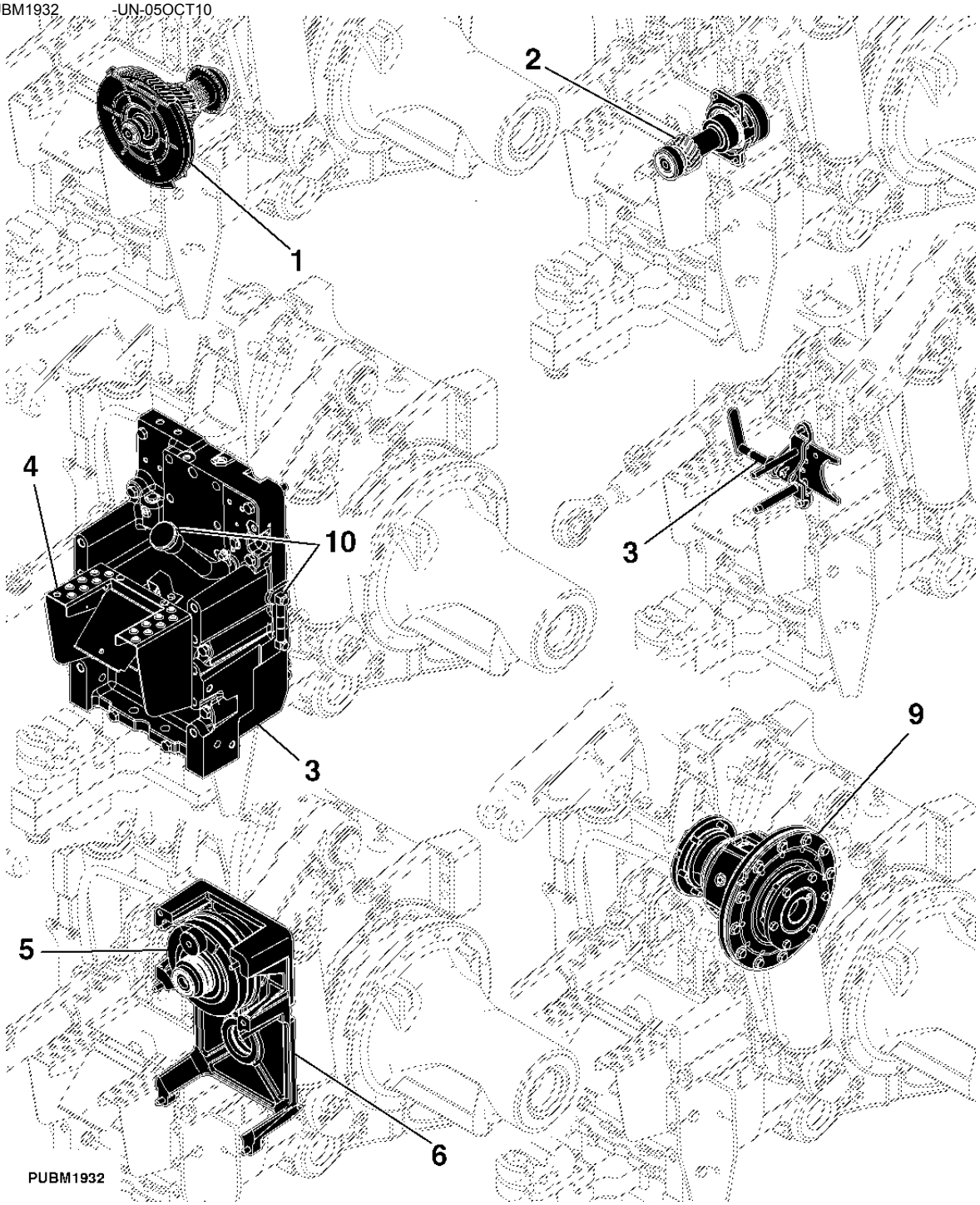

XXXXXXXXXXXXXXXXXXXXXXXXXXXXXXXXXXXXXXXXXXXXXXXXXX SECTIONAL INDEX
XXXXXXXXXXXXXXXXXXXXXXXXXXXXXXXXXXXXXXXXXXXXXXXXXX INDEX DE SECTION
XXXXXXXXXXXXXXXXXXXXXXXXXXXXXXXXXXXXXXXXXXXXXXXXXX INDICE DE GRUPO
XXXXXXXXXXXXXXXXXXXXXXXXXXXXXXXXXXXXXXXXXXXXXXXXXX INDICE DE GRUPOS

7-	14
8-	16
12-	24
14-	28
15-	30
16-	32

PUBM1936 -UN-05OCT10

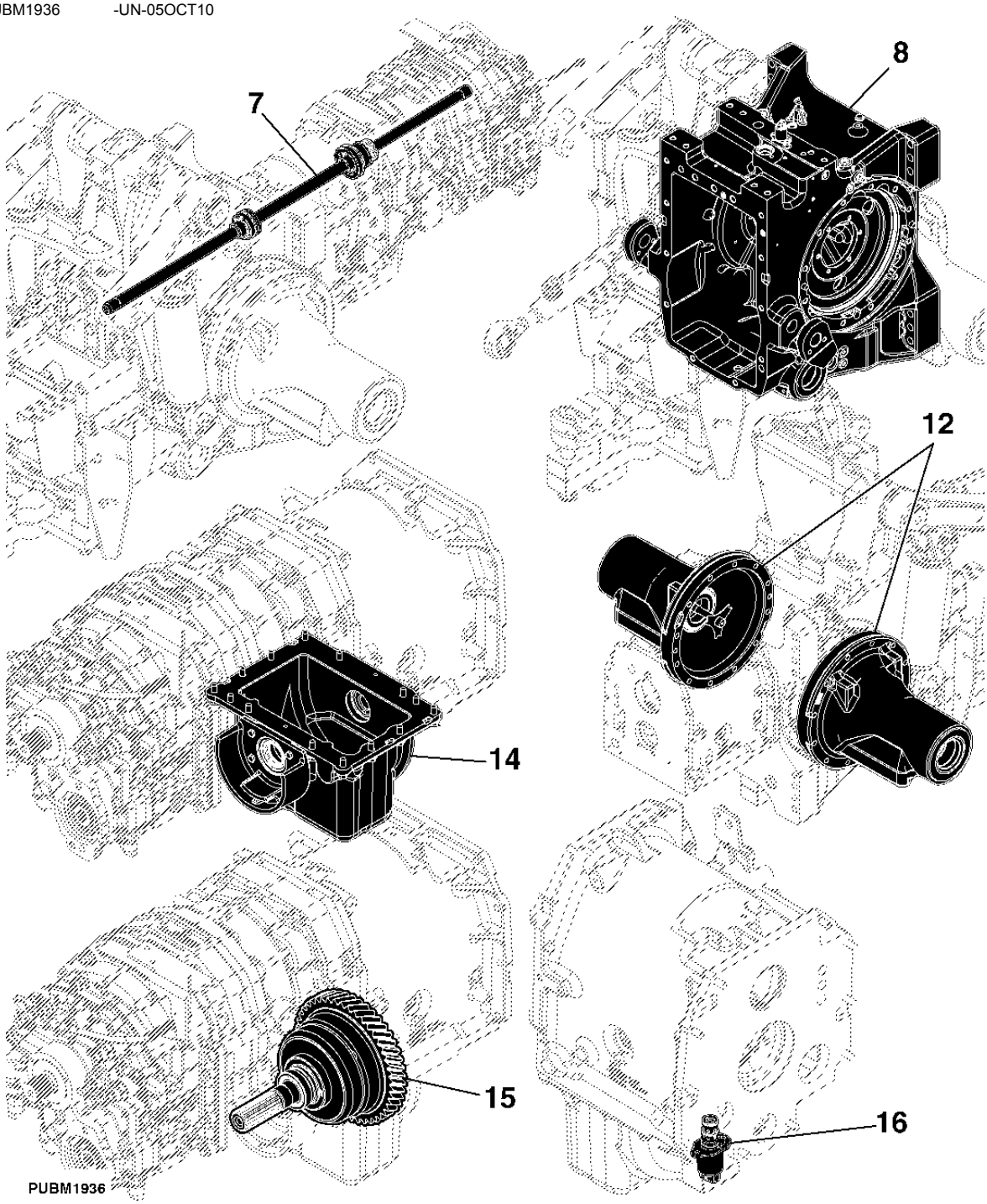

XXXXXXXXXXXXXXXXXXXXXXXXXXXXXXXXXXXXXXXXXXXXXXXXXX SECTIONAL INDEX
XXXXXXXXXXXXXXXXXXXXXXXXXXXXXXXXXXXXXXXXXXXXXXXXXX INDEX DE SECTION
XXXXXXXXXXXXXXXXXXXXXXXXXXXXXXXXXXXXXXXXXXXXXXXXXX INDICE DE GRUPO
XXXXXXXXXXXXXXXXXXXXXXXXXXXXXXXXXXXXXXXXXXXXXXXXXX INDICE DE GRUPOS

11-	22
13-	26

PUBM2113 -UN-05OCT10

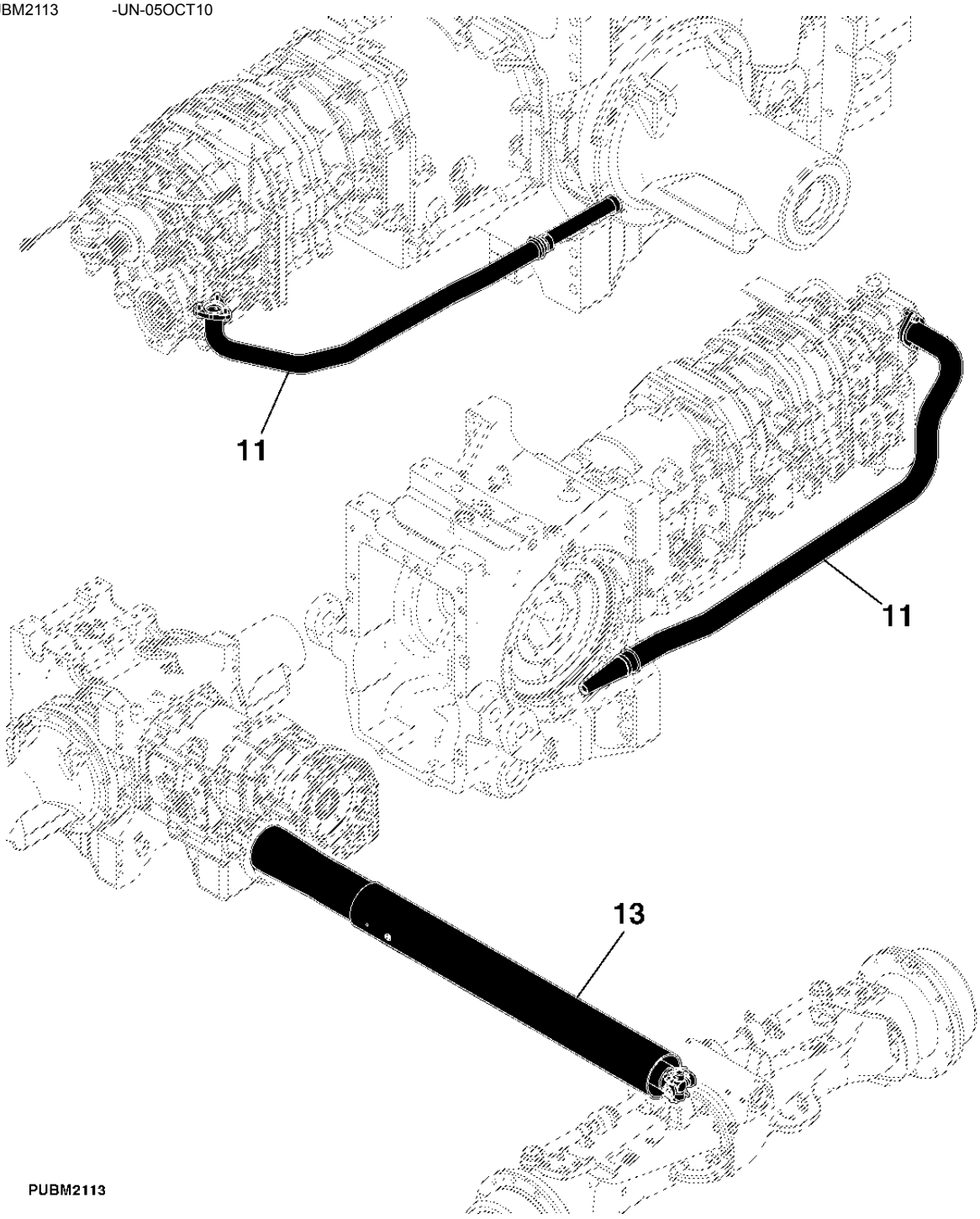

PTO OUTPUT DRIVE SHAFT (1-3/8")(2 SPEED)(540/1000 RPM)(TYPE 1/2)
ARBRE DE SORTIE DE PDF (1-3/8")(2 RAPPORTS)(540/1000 RPM)(TYPE 1/2)
EIXO DE ACIONAMENTO DA SAIDA DA TDP (EIXO DE 1-3/8) (2 VELOCIDADE) (540/1000 RPM)(TIPO 1/2)
EJE IMPULSOR DE SALIDA DE LA TDF (1-3/8") (2 MARCHAS) (540/1000 RPM) (TIPO 1/2)

PUBM1919 -UN-05OCT10

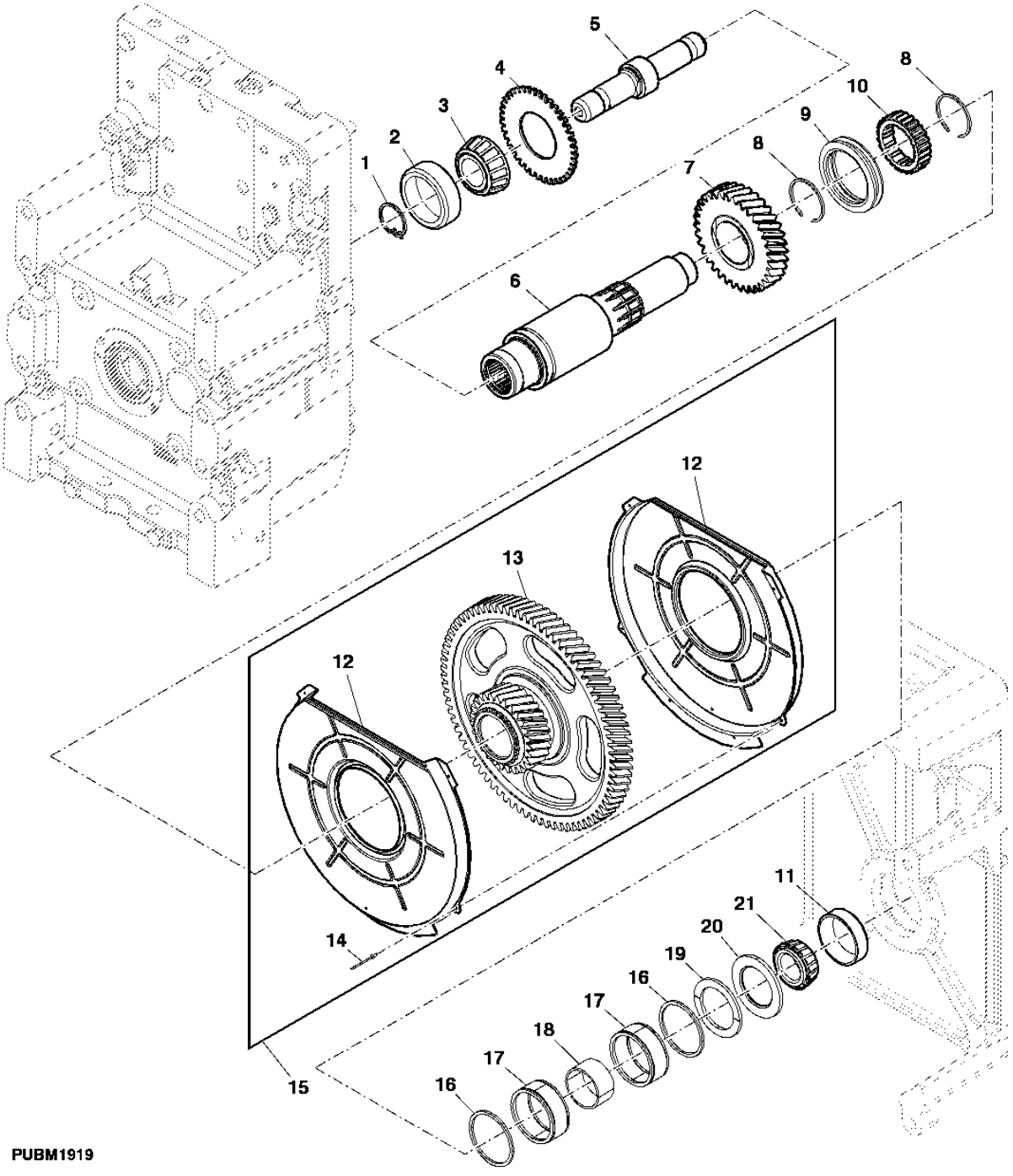

ITEM	NR.PECA	DESCRICAO	QTDE	NR. SERIE TRATOR	7185J	NOTAS
1	R232481	ANEL DE PRESSAO	1		X	
2	JD7292	CAPA DE ROLAMENTO	1		X	
3	JD7378	CONE DE ROLAMENTO	1		X	
4	R185116	RODA FONICA	1		X	
5	L173282	EIXO	1		X	
6	R230862	EIXO	1		X	
7	R268819	ENGRENAGEM	1		X	
8	L33035	ANEL DE PRESSAO	2		X	
9	R164389	COLAR DESLOCADOR	1		X	
10	R164252	COLAR DESLOCADOR	1		X	
11	JD8247	CAPA DE ROLAMENTO	1		X	
12	R183267	CAPA	2		X	
13	R227914	ENGRENAGEM HELICOIDAL	1		X	
14	R126821	REBITE	6		X	
15	RE228295	ENGRENAGEM HELICOIDAL	1		X	
16	R95147	ARRUELA DE ENCOSTO	2		X	
17	JD10070	ROLAMENTO DE AGULHAS	2		X	
18	R227915	ESPACADOR	1		X	
19	R266090	ARRUELA DE ENCOSTO	1		X	
20	R227892	ARRUELA DE ENCOSTO	1		X	
21	JD10527	CONE DE ROLAMENTO	1		X	

PTO COUNTERSHAFT (2 SPEED)(TYPE 1/2)
ARBRE DE RENVOI DE LA PDF (2 RAPPORTS)(TYPE 1/2)
CONTRA-EIXO DA TDP (2 VELOCIDADE)(TIPO 1/2)
CONTRAEJE LA TDF (2 MARCHAS) (TIPO 1/2)

PUBM1920 -UN-05OCT10

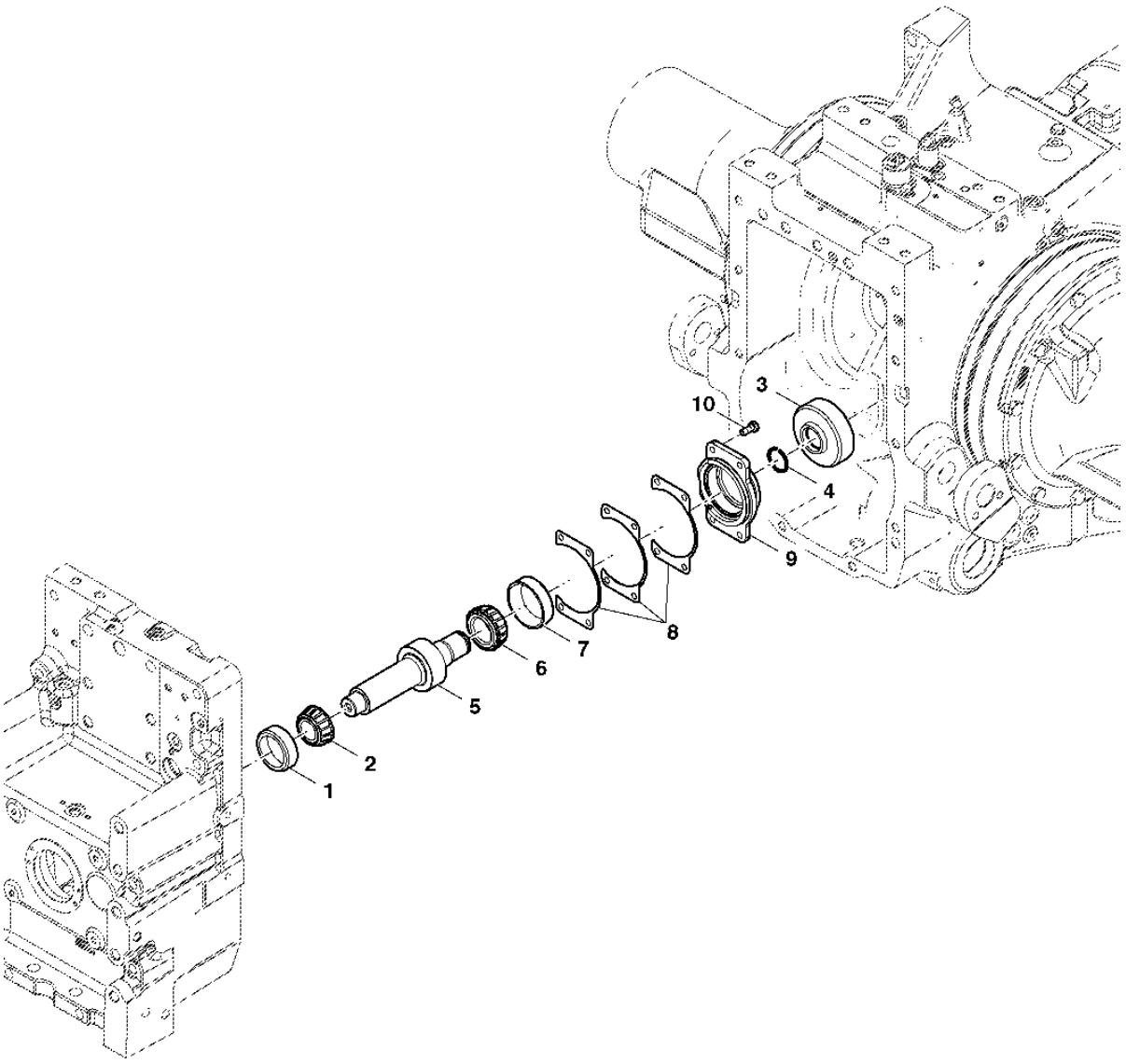

PUBM1920

ITEM	NR.PECA	DESCRICAO	QTDE	NR. SERIE TRATOR	7185J	NOTAS
1	JD7421	CAPA DE ROLAMENTO	1		X	
2	JD8183	CONE DE ROLAMENTO	1		X	
3	R184452	ENGRENAGEM HELICOIDAL	1		X	
4	R49434	ANEL DE PRESSAO	1		X	
5	R184056	EIXO SECUNDARIO	1		X	
6	JD7228	CONE DE ROLAMENTO	1		X	
7	JD7278	CAPA DE ROLAMENTO	1		X	
8	R104906	CALCO	AR		X	
	R104905	CALCO	AR		X	
	R104904	CALCO	AR		X	
9	R183223	MANCAL	1		X	
10	R87789	PARAF. AUTO-FRENANTE	4		X	

PTO CAM, HOUSING, SHIFTERS AND GAUGE (TYPE 1/2)
CARTER DE PRISE DE FORCE (TYPE 1/2)
CAME, ALOJAMENTO, CAMBIADORES E INDICADOR DA TDP (TIPO 1/2)
CAJA DE LA TOMA DE FUERZA (TIPO 1/2)

PUBM1921 -UN-05OCT10

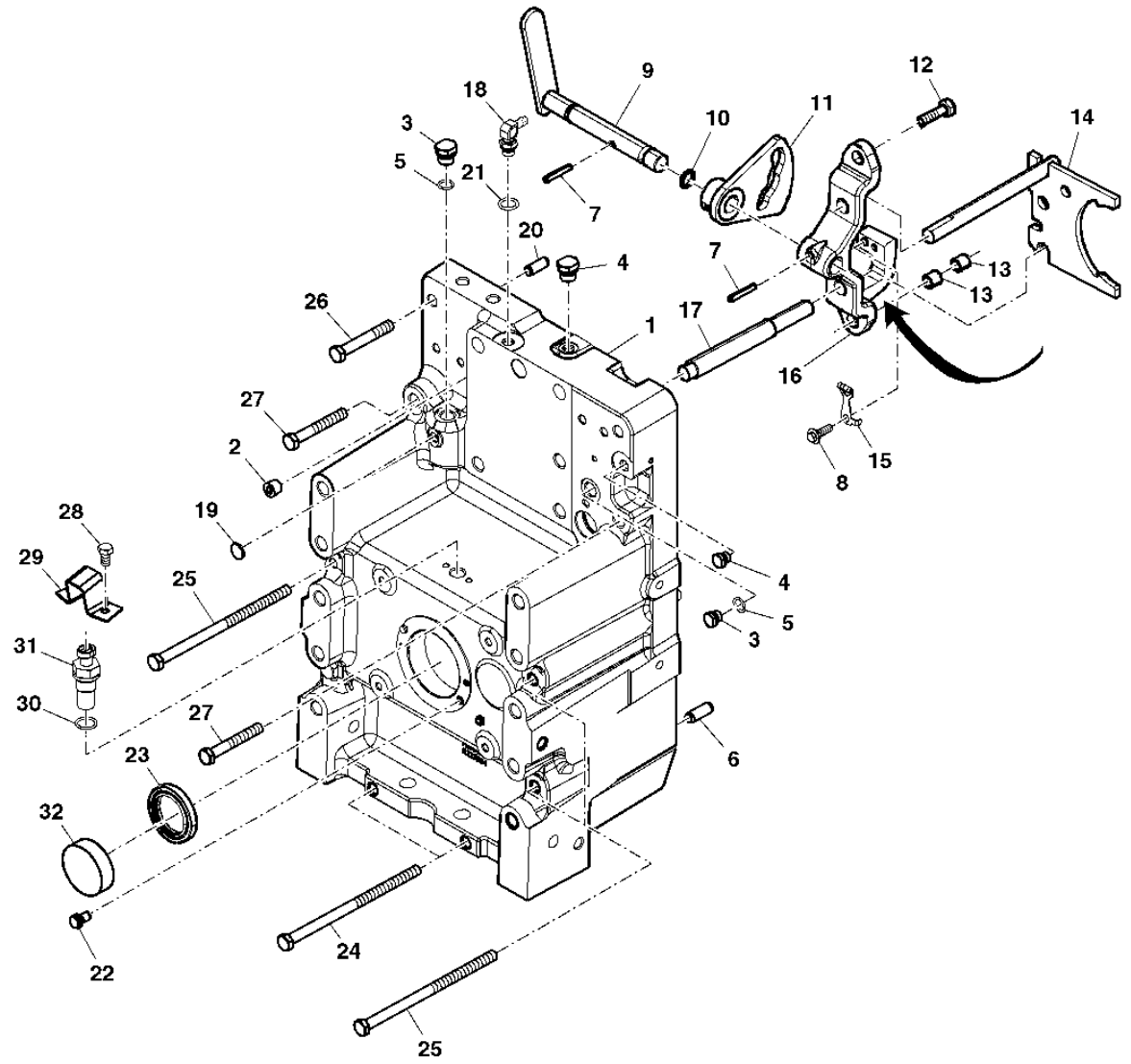

PUBM1921

ITEM	NR.PECA	DESCRICAO	QTDE	NR. SERIE TRATOR	7185J	NOTAS
1	R183195	CARCACA	1		X	
	R223304	CARCACA	1		X	(A)
2	15H558	TAMPAO	1		X	
3	RE46716	CONEXAO	3		X	
4	RE46684	TAMPAO	1		X	
5	51M7042	ANEL O	1		X	
6	A776R	PINO	2		X	
7	34M7216	PINO ELASTICO	2		X	
8	R119203	PARAFUSO	1		X	
9	RE249905	EIXO	1		X	
10	R459R	ANEL O	1		X	
11	RE187123	CAME	1		X	
12	R112886	PARAF. AUTO-FRENANTE	2		X	
13	T25532	BUCHA	2		X	
14	RE185117	COMUTADOR	1		X	
15	RE66109	MOLA	1		X	
16	R218698	SUPORTE	1		X	
17	R218700	PINO FIXADOR	1		X	
18	AL78652	CONEXAO EM ANGULO	1		X	
19	30H6	PLUGUE	1		X	
20	R48685	PINO DE CENTRAGEM	2		X	
21	51M7041	ANEL O	1		X	
22	R27329	PARAFUSO	2		X	
23	RE38725	VEDACAO	1		X	
24	19M9292	PARAFUSO SEXT.	2		X	M16 X 285
25	19M7642	PARAFUSO SEXT.	4		X	M16 X 260
26	19M7135	PARAFUSO SEXT.	1		X	M16 X 70
27	19M7501	PARAFUSO SEXT.	3		X	M16 X 110
28	R88246	PARAFUSO SEXT.	2		X	
29	MN10638	REVESTIMENTO, BLINDAGEM	1		X	
30	51M7044	ANEL O	1		X	
31	RE519144	SENSOR	1		X	
32	R172852	PLUGUE	1		X	(A)

(A) W/O PTO
W/O PDF
SEM TDP
W/O TDF

PTO MASTER SHIELD
ECRAN DE PROTECTION DE PDF
BLINDAGEM PRINCIPAL DA TDP
ESCUDO PRINCIPAL DE LA TDF

PUBM1922 -UN-05OCT10

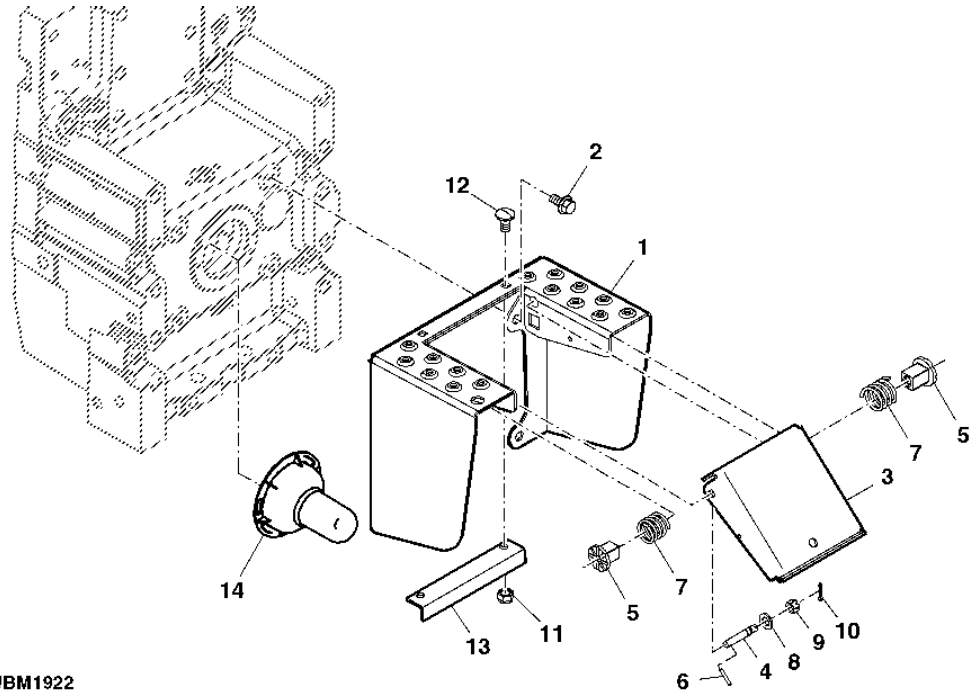

PUBM1922

ITEM	NR.PECA	DESCRICAO	QTDE	NR. SERIE TRATOR	7185J	NOTAS
1	R117608	REVESTIMENTO, BLINDAGEM	1		X	
2	19M7784	PARAFUSO	4		X	M10 X 20
3	R117430	PORTA	1		X	
4	R112541	PINO	2		X	
5	R112540	DETENTE	2		X	
6	34M7213	PINO ELASTICO	2		X	
7	R135508	MOLA DE COMPRESSAO	2		X	
8	24M7040	ARRUELA	2		X	11 X 20 X 2 MM
9	14M7462	PORCA	2		X	M8
10	11M7008	CONTRA-PINO	2		X	
11	14M7166	PORCA DE SEGURANCA	2		X	M8
12	03M7183	PARAFUSO	2		X	M8 X 16
13	R117431	CANTONEIRA	1		X	
14	L64456	PROTECAO	1		X	

MEMORANDA
MEMORANDA
MEMORANDA
MEMORANDA

PTO CLUTCH HOUSING
CARTER D'EMBRAYAGE DE PDF
ALOJAMENTO DA EMBREAGEM DA TDP
CARTER DEL EMBRAGUE

PUBM1101 -UN-21APR10

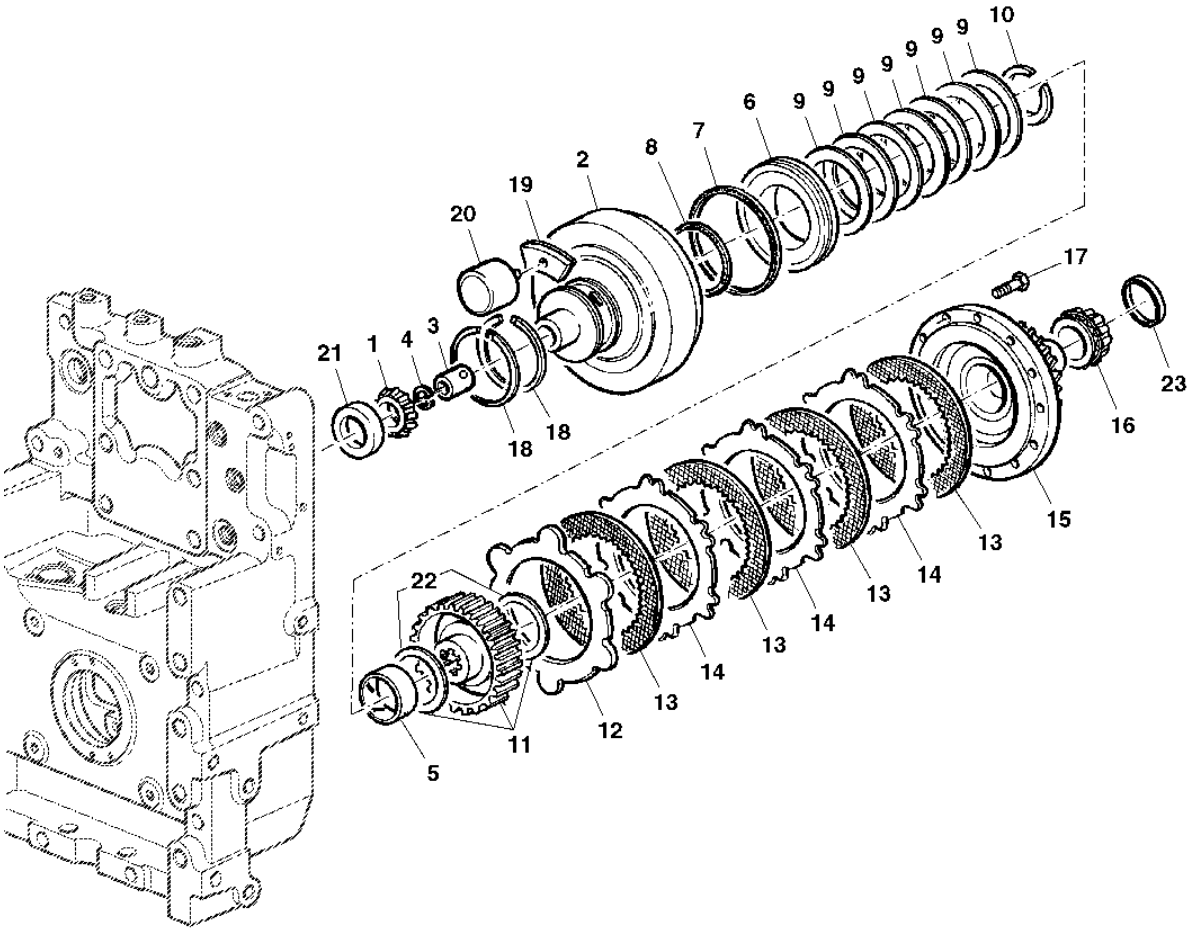

PUBM1101

ITEM	NR.PECA	DESCRICAO	QTDE	NR. SERIE TRATOR	7185J	NOTAS
1	JD9076	CONE DE ROLAMENTO	1		X	
2	R178010	TAMBOR	1		X	
3	R265395	VALVULA	1		X	
4	R52876	ANEL DE PRESSAO	1		X	
5	R50222	BUCHA	1		X	
6	R129757	PISTAO	1		X	
7	R129975	JUNTA DE VEDACAO	1		X	
8	R43381	ARRUELA	1		X	
9	R70027	MOLA DE DISCO	7		X	
10	R43383	ANEL DE PRESSAO	1		X	
11	RE259079	CUBO	1		X	
12	R95109	PLATO DA EMBREAGEM	1		X	
13	RE65291	DISCO COM ESTRIADO INTERNO	5		X	
14	R95110	PLATO DA EMBREAGEM	4		X	
15	R183199	PLACA	1		X	
16	JD8161	CONE DE ROLAMENTO	1		X	
17	R104713	PARAFUSO SEXT.	6		X	
18	R190635	ANEL	2		X	
19	RE204190	PLACA	1		X	
20	R93467	PISTAO	1		X	
21	JD9133	CAPA DE ROLAMENTO	1		X	
22	R76674	ARRUELA	2		X	
23	JD7425	CAPA DE ROLAMENTO	1		X	

PTO FRONT SUPPORT
SUPPORT AVANT DE PDF
SUPORTE DIANTEIRO DA TDP
SOPORTE DELANTERO DE LA TDF

PUBM1924 -UN-05OCT10

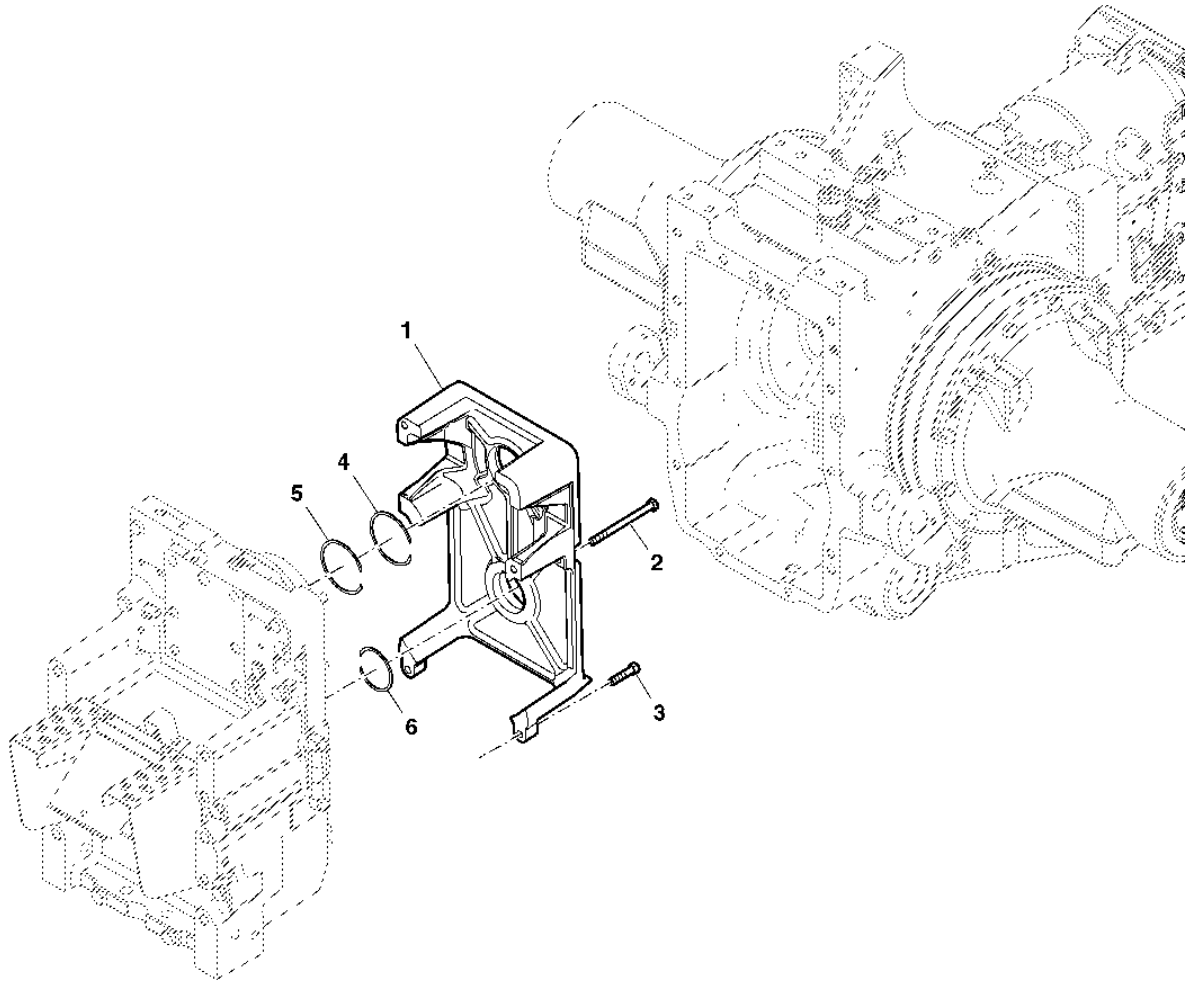

PUBM1924

ITEM	NR.PECA	DESCRICAO	QTDE	NR. SERIE TRATOR	7185J	NOTAS
1	R254463	SUPORTE	1		X	
2	R128837	PARAF. AUTO-FRENANTE	4		X	
3	R194045	PARAFUSO SEXT.	2		X	
4	R93495	ANEL DE PRESSAO	AR		X	TK 2,29MM
	R93496	ANEL DE PRESSAO	AR		X	TK 2,42MM
	R93497	ANEL DE PRESSAO	AR		X	TK 2,55MM
	R93498	ANEL DE PRESSAO	AR		X	TK 2,68MM
	R93499	ANEL DE PRESSAO	AR		X	TK 2,16MM
5	R271088	ANEL DE PRESSAO	AR		X	TK 2,03MM
6	R95153	ANEL DE PRESSAO	AR		X	TK 2,34MM
	R95154	ANEL DE PRESSAO	AR		X	TK 2,47MM
	R95155	ANEL DE PRESSAO	AR		X	TK 2,60MM
	R95156	ANEL DE PRESSAO	AR		X	TK 2,73MM
	R95157	ANEL DE PRESSAO	AR		X	TK 2,21MM

REAR PTO OUTPUT SHAFT
ARBRE DENTRAINEMENT, PRISE DE FORCE ARRIERE
EIXO SAIDA TDP TRASEIRA
EJE DE SALIDA, TDF TRASERA

PUBM1925 -UN-05OCT10

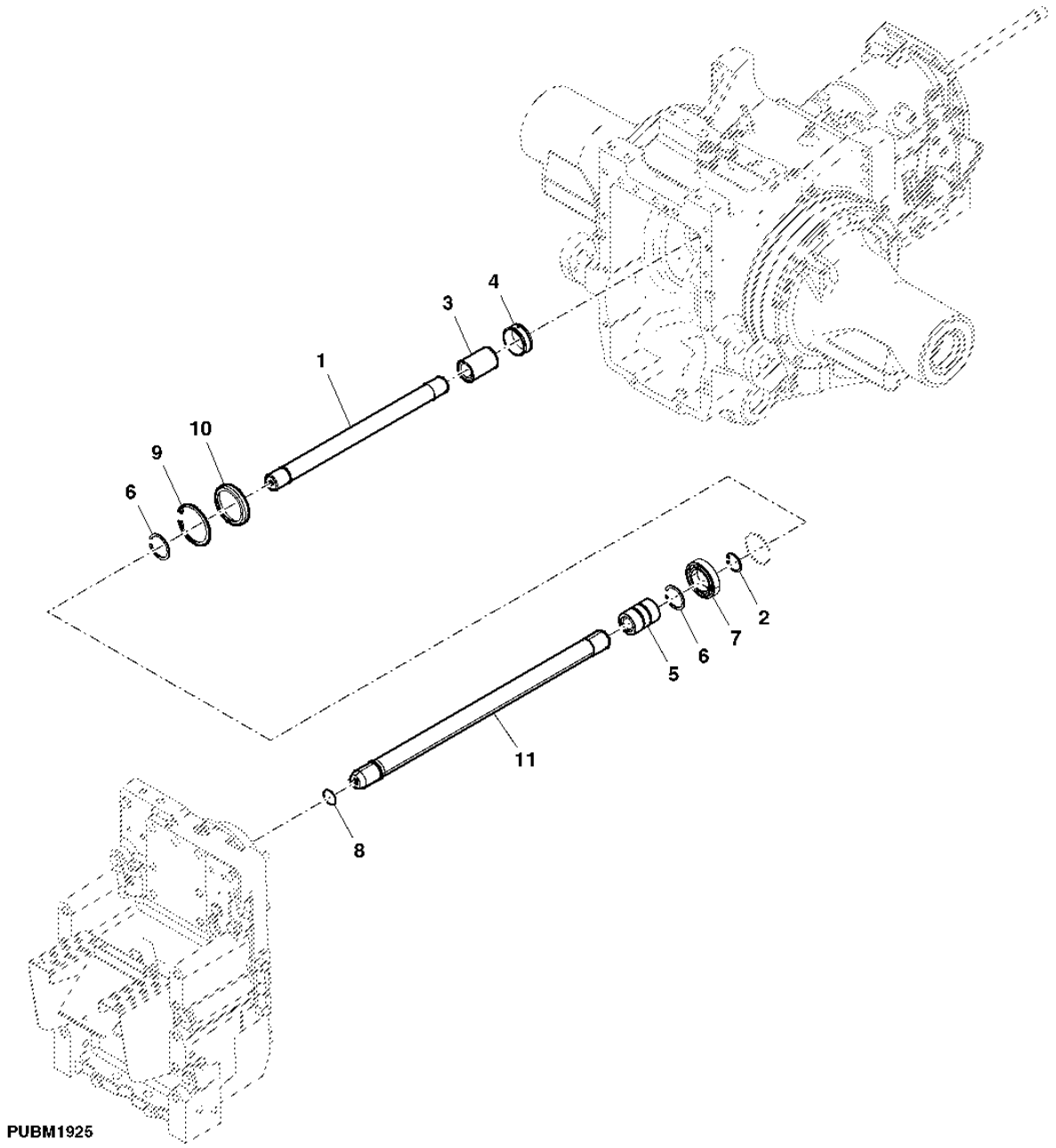

ITEM	NR.PECA	DESCRICAO	QTDE	NR. SERIE TRATOR 7185J	NOTAS
1	R97250	EIXO	1	X	(POWRQUAD) LGTH= 423MM (16-21/32")
2	40M1854	ANEL DE PRESSAO	2	X	
3	R93278	LUVA ESTRIADA	1	X	
4	R95424	VEDACAO	1	X	
5	R199219	LUVA ESTRIADA	1	X	
6	BP13616	ANEL DE PRESSAO	1	X	
7	JD8510	ROLAMENTO DE ESFERAS	1	X	
8	R69721	ANEL DE PRESSAO	1	X	
9	40M5099	ANEL DE PRESSAO	1	X	
10	R199216	ANEL	1	X	
11	R183292	EIXO	1	X	LGTH= 543MM

DIFFERENTIAL CASE
CARTER DE DIFFERENTIEL
CAIXA DO DIFERENCIAL
CAJA DEL DIFERENCIAL

PUBM1926 -UN-05OCT10

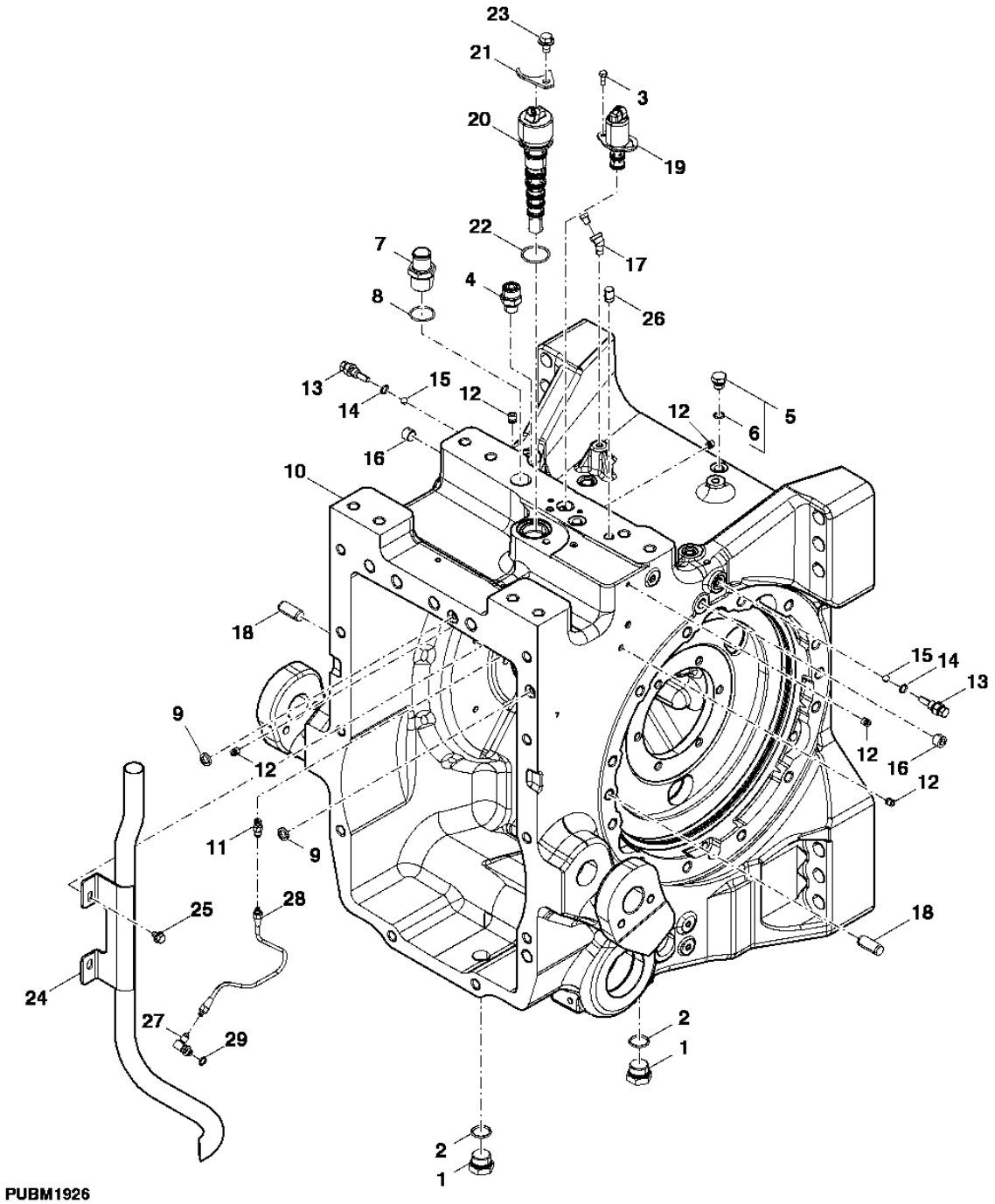

ITEM	NR.PECA	DESCRICAO	QTDE	NR. SERIE TRATOR	7185J	NOTAS
1	R84262	TAMPAO	2		X	
2	F3171R	ANEL O	2		X	
3	19M7560	PARAFUSO SEXT.	2		X	M6 X 16
4	61M5010	ADAPTADOR	1		X	
5	RE46684	TAMPAO	1		X	
6	51M7041	ANEL O	1		X	
7	AL78652	CONEXAO EM ANGULO	1		X	
8	R26287	ANEL O	1		X	
9	F2741R	JUNTA DE VEDACAO	2		X	
10	R243675	CAIXA	1		X	
11	R39832	ADAPTADOR	1		X	
12	AT107510	PLUGUE	4		X	
13	RE42567	TAMPAO	2		X	
14	R26286	ANEL O	1		X	
15	R42849	ESFERA	2		X	
16	R116373	TAMPAO	3		X	
17	15H219	CONEXAO EM ANGULO	1		X	
18	R54380	PINO DE CENTRAGEM	4		X	
19	RE211156	VALVULA SOLENOIDE	1		X	
20	RE203830	VALVULA	1		X	
21	R95045	BRACADEIRA	1		X	
22	U41966	ANEL O	1		X	
23	19M7783	PARAFUSO	1		X	M10 X 16
24	RE185366	TUBULACAO DE OLEO	1		X	
25	T100529	PARAFUSO	2		X	
26	R32210	PINO DE CENTRAGEM	1		X	
27	AR26746	CONEXAO EM ANGULO	1		X	
28	RE186314	TUBULACAO DE OLEO	1		X	
29	R26287	ANEL O	1		X	
..	DT5171	SELANTE	1		X	

DIFFERENTIAL
DIFFERENZIALE
DIFERENCIAL
DIFERENCIAL

LX048698 -UN-10MAR06

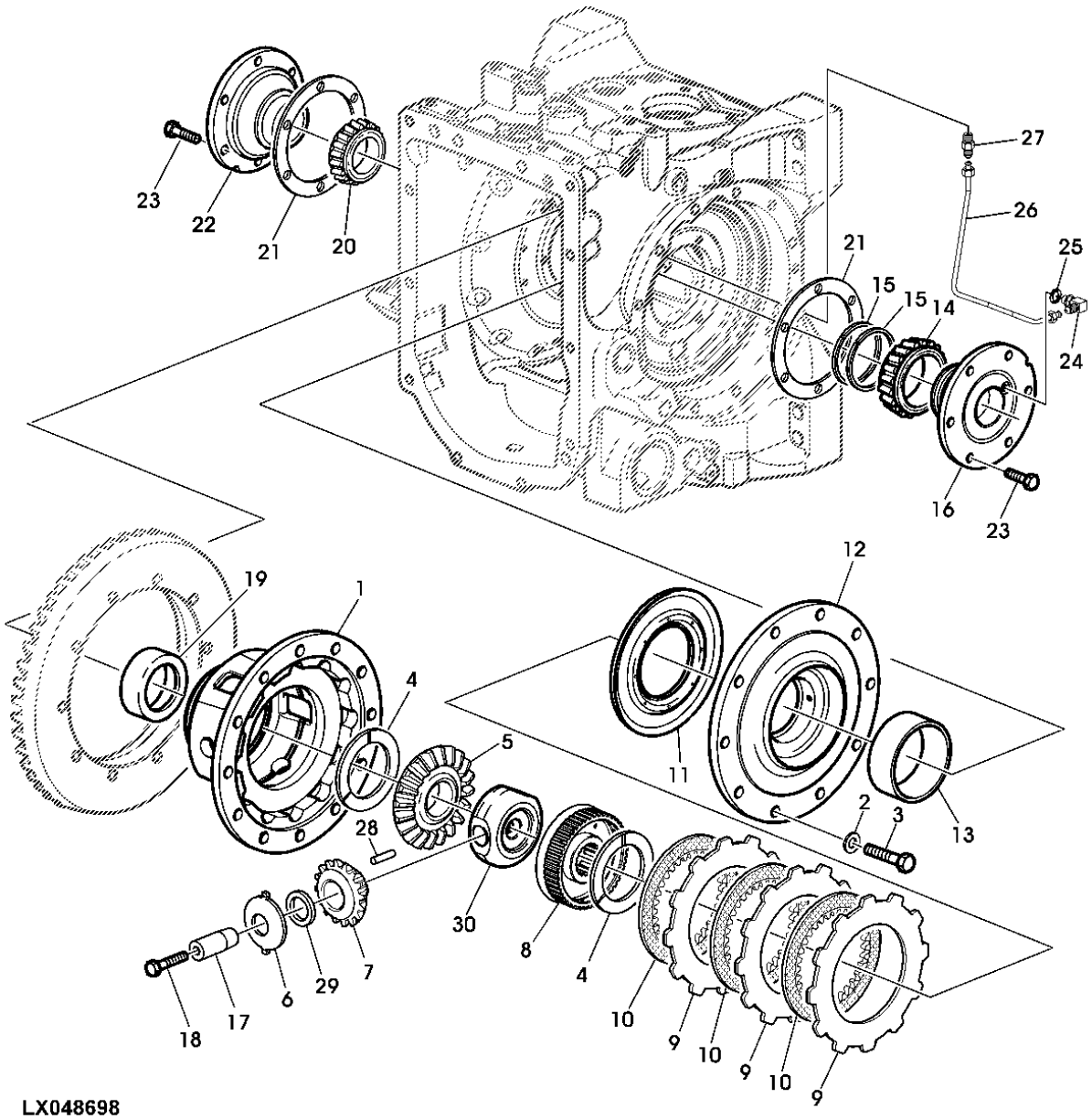

LX048698

ITEM	NR.PECA	DESCRICAO	QTDE	NR. SERIE TRATOR	7185J	NOTAS
1	R129583	CARCACA	1		X	
2	24H937	ARRUELA	12		X	
3	R129585	PARAF. AUTO-FRENANTE	12		X	
4	R93623	ARRUELA DE ENCOSTO	2		X	
5	R63477	COROA	1		X	
6	R59460	ARRUELA DE ENCOSTO	3		X	
7	R134726	PINHAO	3		X	
8	R66715	COROA	1		X	
9	R34857	PLATO DA EMBREAGEM	3		X	
10	RE294023	DISCO	3		X	
11	R95116	PISTAO	1		X	
12	R290636	CAPA	1		X	
13	JD8290	CAPA DE ROLAMENTO	1		X	
14	JD8191	CONE DE ROLAMENTO	1		X	
15	R39322	ANEL	2		X	
16	R93885	MANCAL	1		X	
17	R134415	EIXO	3		X	
18	R134414	PARAFUSO	3		X	
19	JD8259	CAPA DE ROLAMENTO	1		X	
20	JD8954	CONE DE ROLAMENTO	1		X	
21	R46323	CALCO	AR		X	TK= 0,076MM (0.003")
	R46324	CALCO	AR		X	TK= 0,127MM (0.005")
	R46325	CALCO	AR		X	TK= 0,254MM (0.010")
22	R93890	MANCAL	1		X	
23	R251072	PARAFUSO	12		X	
24	AR26746	CONEXAO EM ANGULO	1		X	
25	R26287	ANEL O	1		X	
26	RE186314	TUBULACAO DE OLEO	1		X	
27	R39832	ADAPTADOR	1		X	
28	R68171	AGULHA DE ROLAMENTO	AR		X	
29	R68167	ARRUELA	3		X	
30	R129557	CUBO	1		X	

TRANSMISSION OIL FILLER NECK
GOULOTTE DE REMPLISSAGE DHUILE DE TRANSMISSION
BOCAL DE ENCHIMENTO DO OLEO DA TRANSMISSAO
BOCA DE LLENADO PARA ACEITE DEL CAMBIO

PUBM1927 -UN-05OCT10

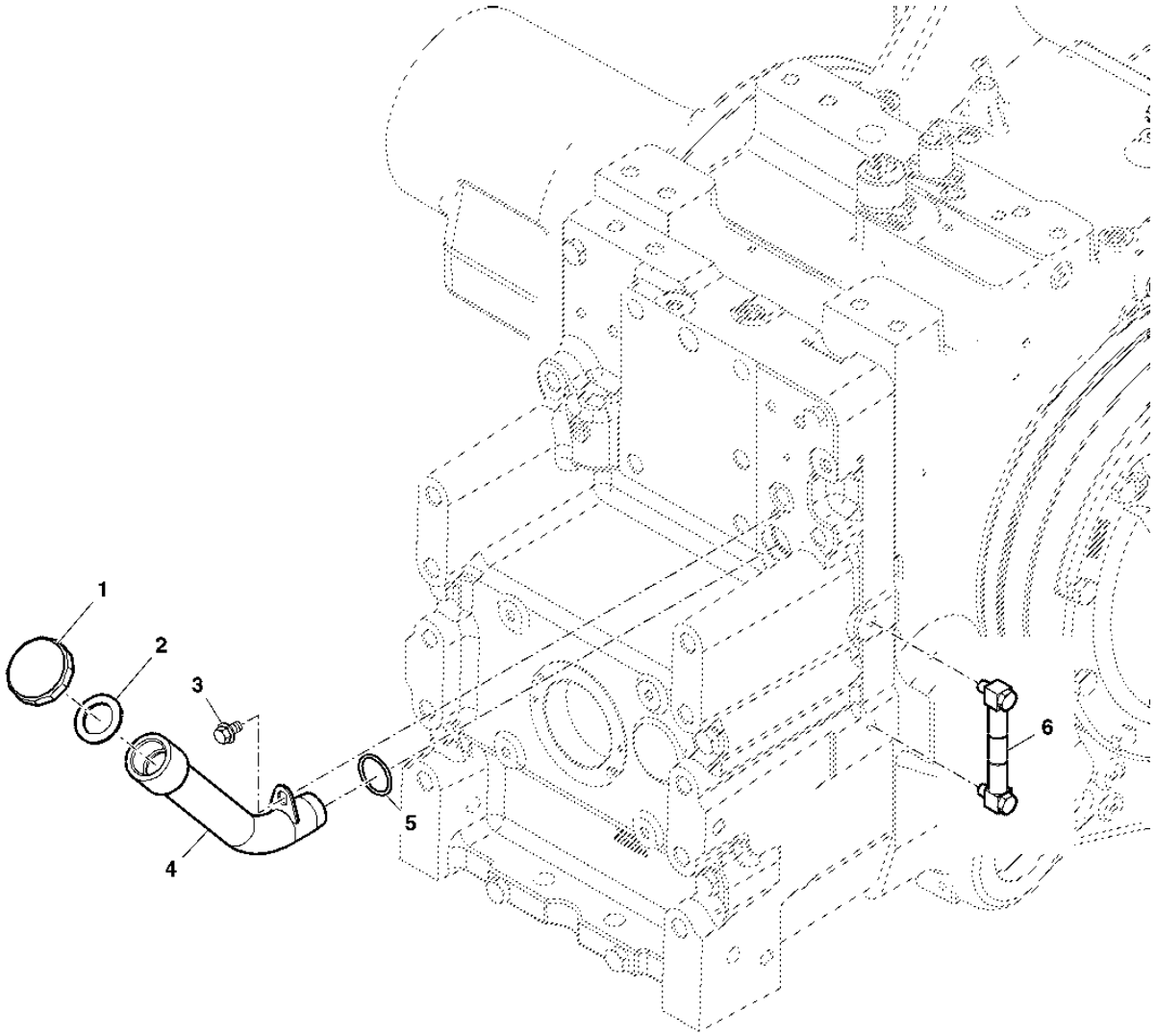

PUBM1927

ESTA RELACAO CONTINUA

ITEM	NR.PECA	DESCRICAO	QTDE	NR. SERIE TRATOR	7185J	NOTAS
1	AL165074	TAMPAO DE ENCHIMENTO	1		X	INCL. KEY 2
2	T21564	ARRUELA	1		X	
3	19M7783	PARAFUSO	2		X	M10 X 16
4	MN10247	APOIO	1		X	
5	U10289	ANEL O	1		X	
6	RE250666	INDICADOR DE NIVEL	1		X	

SUCTION LINE, TRANSMISSION OIL PUMP (POWRQUAD)
POMPE A HUILE DE TRANSMISSION, CONDUITE D'ASPIRATION (POWRQUAD)
LINHA DE SUCCAO, BOMBA DE OLEO DA TRANSMISSAO (POWRQUAD)
TUBERIA DE ASPIRACION, BOMBA DE ENGRASE DE LA TRANSMISION (POWRQUAD)

PUBM1928 -UN-05OCT10

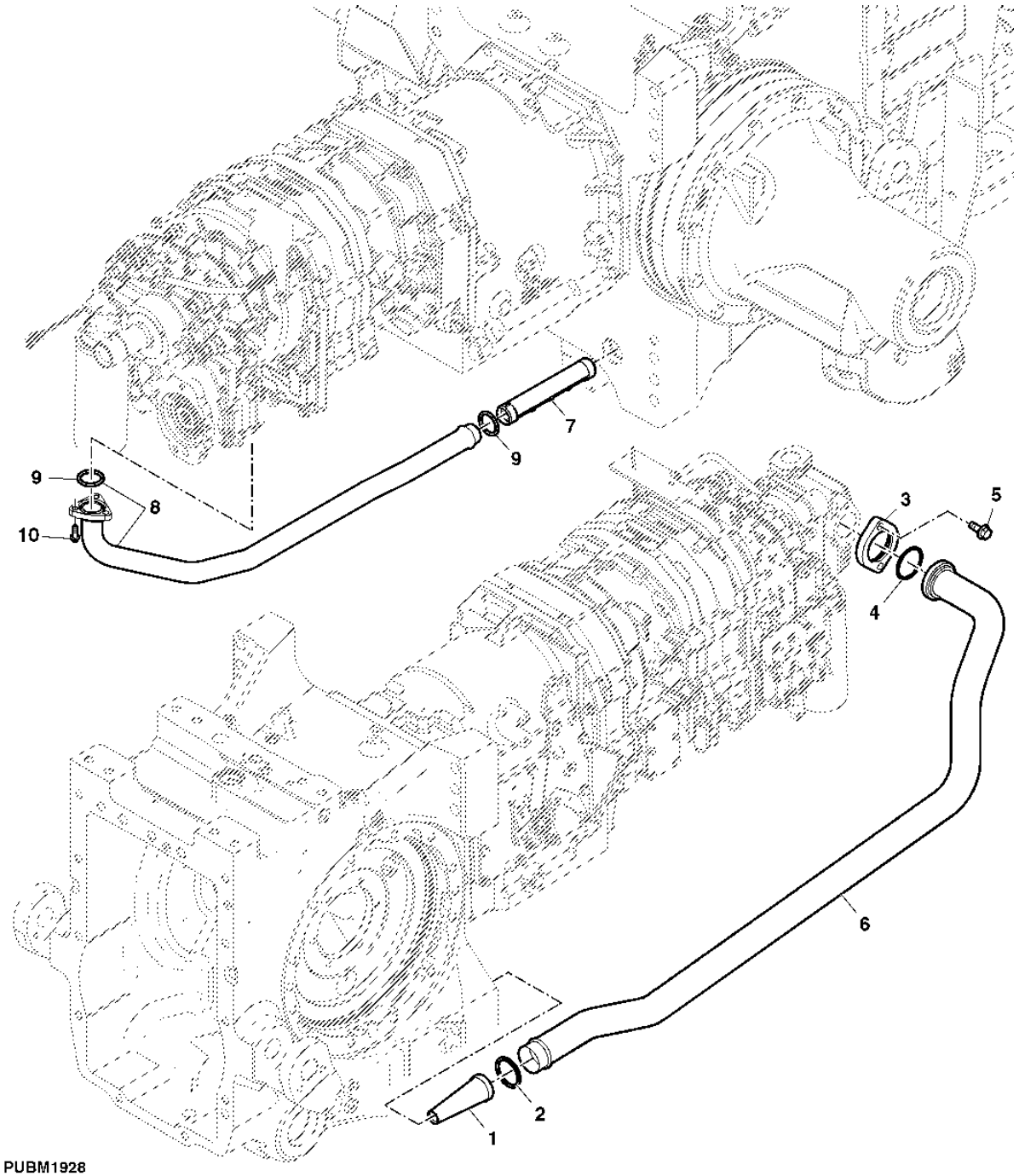

ITEM	NR.PECA	DESCRICAO	QTDE	NR. SERIE TRATOR	7185J	NOTAS
1	R219668	PENEIRA	1		X	
2	F1870R	ANEL O	1		X	
3	R188307	CONEXAO FLANGEADA	1		X	
4	R202936	ANEL O	1		X	
5	19M7789	PARAFUSO	2		X	M12 X 30
6	RE197217	TUBULACAO DE OLEO	1		X	
7	R233810	PENEIRA	1		X	
8	RE244228	TUBULACAO DE OLEO	1		X	
9	A4540R	ANEL O	2		X	
10	R112296	PARAFUSO	3		X	

REAR AXLE (100MM) W/ HEAVY DUTY PLANETARY GEARS
ARBRE DE ROUE (100MM) PLANETAIRE ET ARBRE D?ESSIEU, POUR SERVICE SEVERE
EIXO TRASEIRO (100MM) COM ENGRENAGENS PLANETARIAS DE SERVICO PESADO
EJE TRASERO (100MM) PLANETARIO Y EJE, SERVICIO SEVERO

PUBM1929 -UN-05OCT10

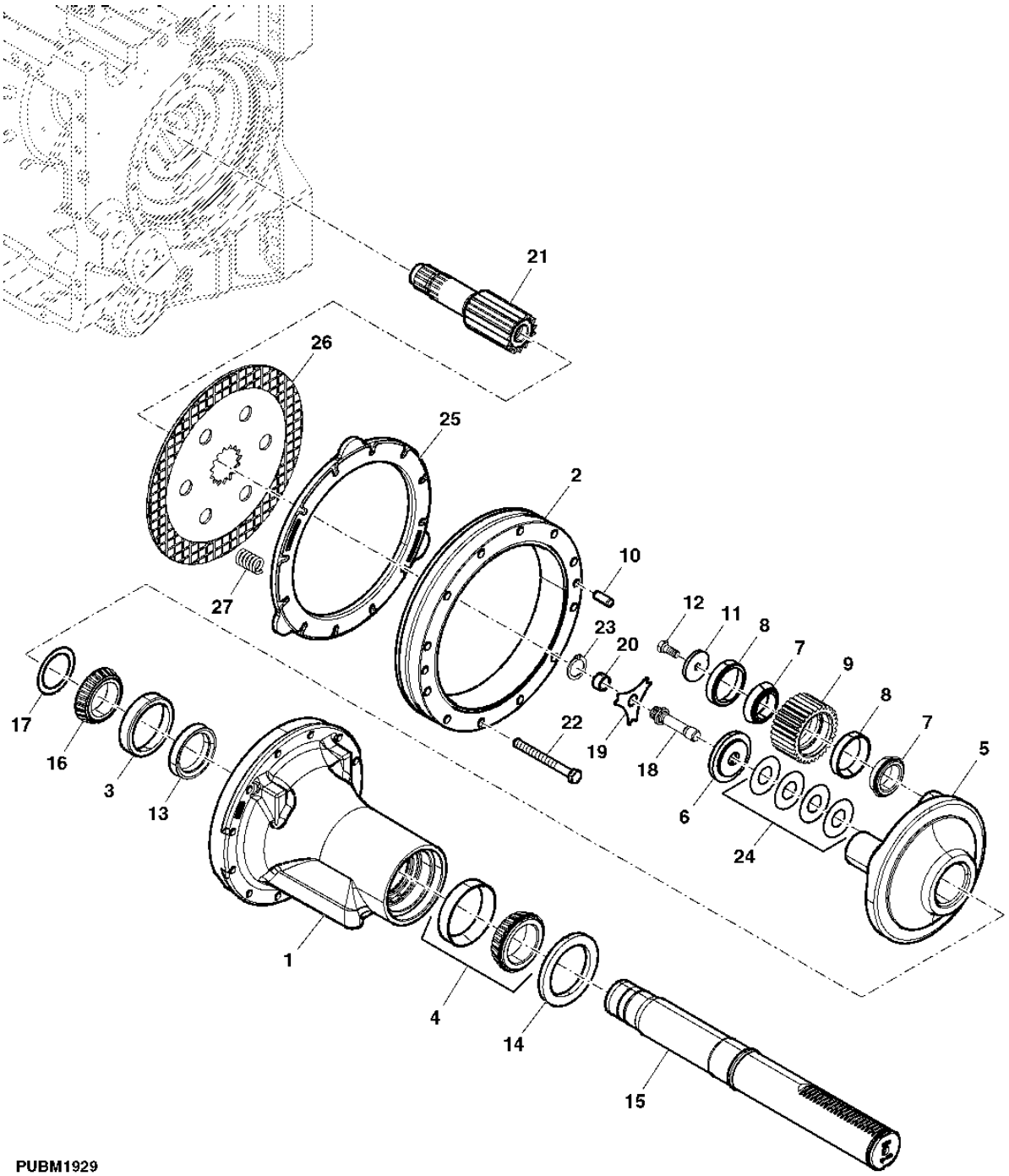

PUBM1929

ITEM	NR.PECA	DESCRICAO	QTDE	NR. SERIE TRATOR	7185J	NOTAS
1	R225947	CARCACA	1		X	
2	R225107	COROA	1		X	
3	JD8248	CAPA DE ROLAMENTO	1		X	
4	RE50957	ROLAMENTO DE ROLOS CONICOS	1		X	
5	R153611	PORTA-PLANETARIOS	1		X	
6	R93173	ESPACADOR	1		X	
7	JD7378	CONE DE ROLAMENTO	3		X	
8	JD7292	CAPA DE ROLAMENTO	6		X	
9	R94897	PLANETARIO	3		X	
10	R54380	PINO DE CENTRAGEM	2		X	
11	R122193	ARRUELA	3		X	
12	R113494	PARAFUSO SEXT.	3		X	
13	R112071	BUCHA	1		X	
14	RE168641	VEDACAO	1		X	
15	R305694	EIXO	1		X	(A)
	R305695	EIXO	1		X	(B)
16	JD8951	CONE DE ROLAMENTO	1		X	
17	R71712	CALCO	1		X	
18	R94714	PARAFUSO SEXT.	1		X	
19	R62498	PLACA	1		X	
20	R162308	TAMPA	1		X	
21	R225109	ENGRENAGEM SOL	1		X	
22	R189917	PARAF. DE RODA	12		X	
23	R59843	ANEL DE PRESSAO	1		X	
24	R61461	CALCO	AR		X	
	R59440	CALCO	AR		X	
	R59439	CALCO	AR		X	
	R79989	CALCO	AR		X	
25	R226506	PLACA	1		X	
26	RE292441	DISCO DO FREIO	1		X	
27	R232883	MOLA DE COMPRESSAO	3		X	
..	**MN10605**	**EIXO TRASEIRO**	**1**		**X**	**FI (INCL KEY 3, 4, 13, 14, 15, 16, 17, 18)**

(A) SHORT REAR AXLE
ESSIEU ARRIERE COURT
EIXO TRASEIRO CURTO
EJE TRASERO CORTO

(B) LONG REAR AXLE
ESSIEU ARRIERE LONG
EIXO TRASEIRO COMPRIDO
EJE TRASERO LARGO

TRANSMISSION TO MFWD DRIVE SHAFT
ARBRE DE LIAISON ENTRE LA TRANSMISSION ET LE PONT AVANT
EIXO DE ACIONAMENTO TRANSMISSAO A TDM
EJE MOTRIZ ENTRE LA TRANSMISION Y LA TMRD

PUBM1931 -UN-05OCT10

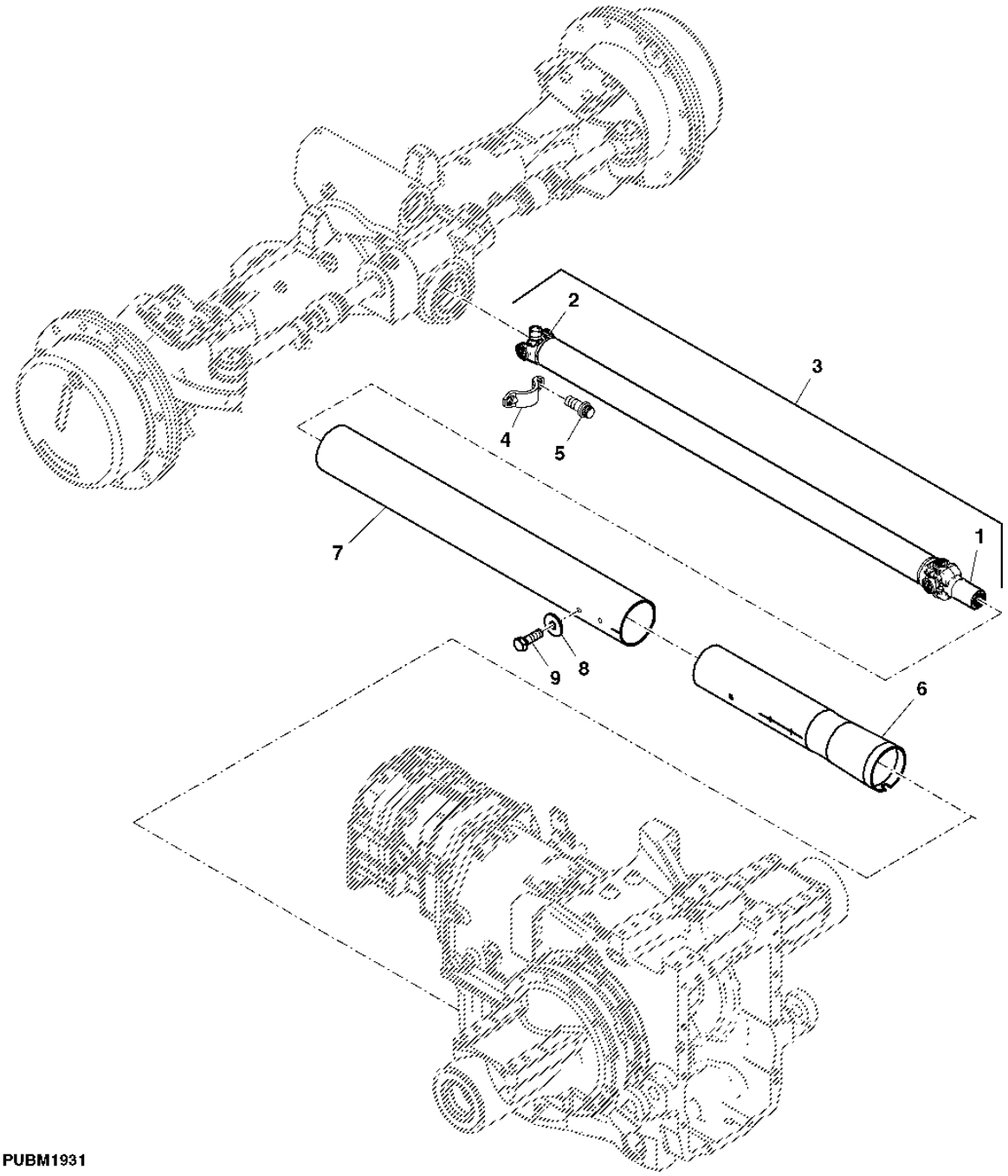

PUBM1931

ITEM	NR.PECA	DESCRICAO	QTDE	NR. SERIE TRATOR 7185J	NOTAS
1	DQ43007	LUVA	1	X	
2	DQ43004	CRUZETA	1	X	
3	RE268614	FORQUILHA	6	X	
4	MN10662	BRACADEIRA	2	X	
5	R85169	PARAFUSO	4	X	
6	RE159951	REVESTIMENTO, BLINDAGEM	1	X	(REAR)
7	R181008	PROTECAO DE JUNTA UNIVERSAL	1	X	(FRONT)
8	24M7298	ARRUELA	3	X	8.400 X 25 X 2 MM
9	R299841	PARAF. AUTO-FRENANTE	3	X	

MFWD CLUTCH HOUSING
CARTER D'EMBRAYAGE DE TAM
ALOJAMENTO DA EMBREAGEM DA TDM
CAJA DEL EMBRAGUE DE LA TDM

PUBM1635 -UN-05OCT10

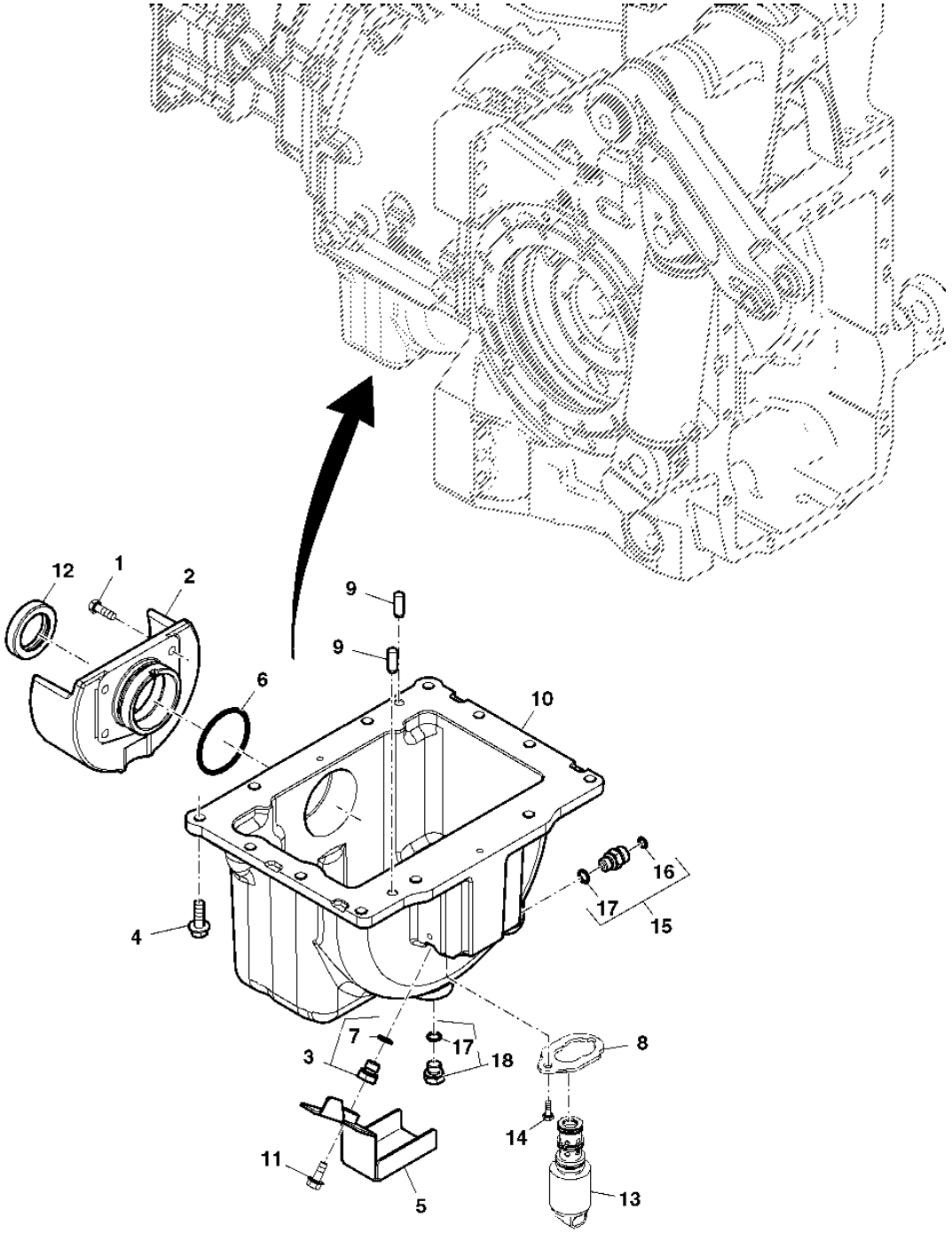

ITEM	NR.PECA	DESCRICAO	QTDE	NR. SERIE TRATOR	7185J	NOTAS
1	19M7163	PARAFUSO SEXT.	4		X	M8 X 25
2	R115202	MANCAL	1		X	
3	RE221608	TAMPAO DE DRENO	1		X	
4	19M7786	PARAFUSO	12		X	M10 X 30
5	RE232037	REVESTIMENTO, BLINDAGEM	1		X	
6	U12331	ANEL O	1		X	
7	51M7041	ANEL O	1		X	
8	R211082	BRACADEIRA	1		X	
9	44M7070	PINO DE CENTRAGEM	2		X	
10	R134578	CARCACA	1		X	
11	19M7866	PARAFUSO	1		X	M8 X 20
12	RE33083	VEDACAO	1		X	
13	RE211156	VALVULA SOLENOIDE	1		X	INCL KEY 8
14	19M7560	PARAFUSO SEXT.	2		X	M6 X 16
15	61M5002	ADAPTADOR	1		X	
16	T77613	ANEL O	1		X	
17	51M7041	ANEL O	1		X	
18	RE46684	TAMPAO	1		X	

MFWD CLUTCH
EMBRAYAGE DE TAM
EMBREAGEM DA TDM
EMBRAGUE DE TDM

PUBM1620 -UN-05OCT10

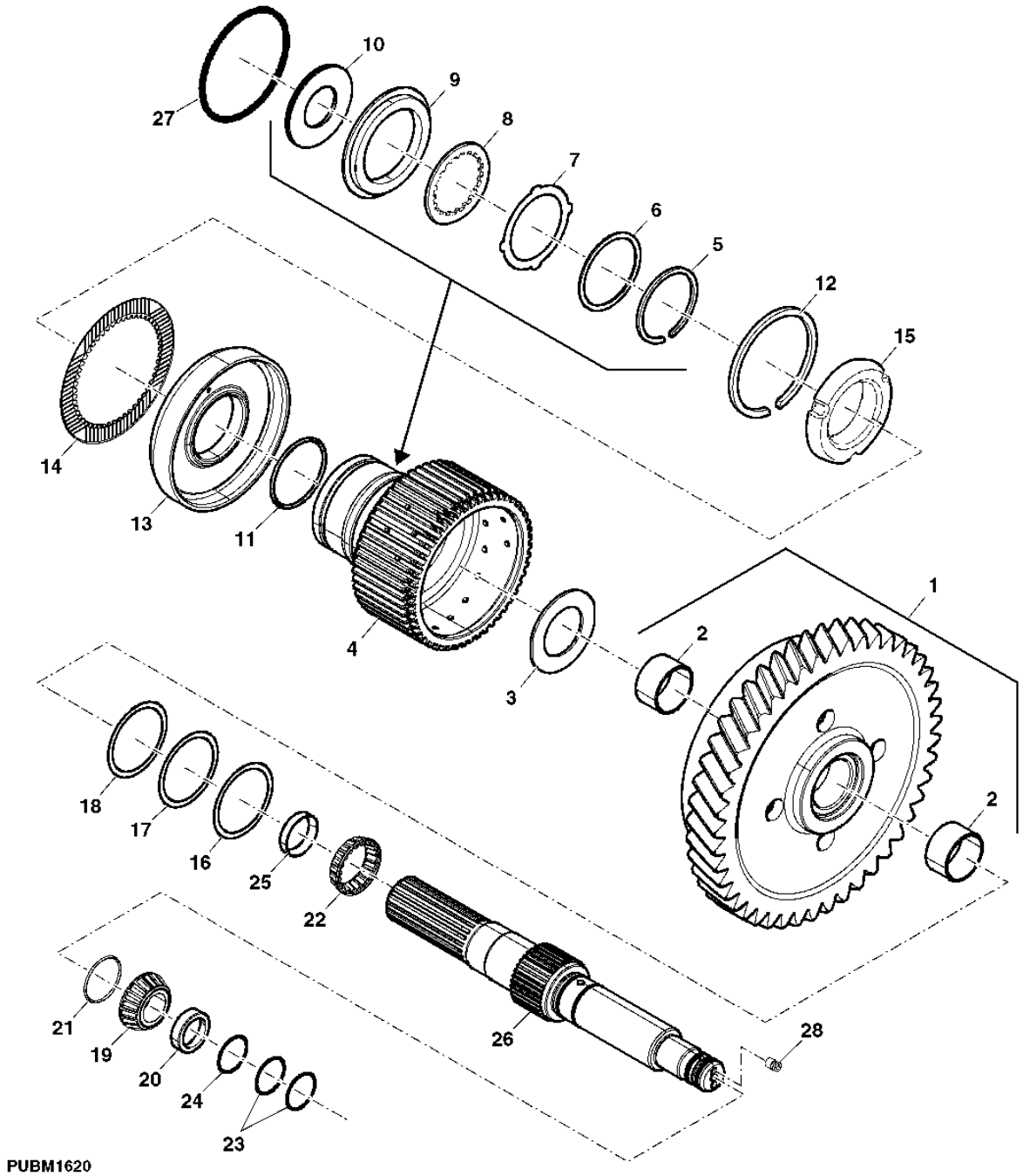

PUBM1620

ITEM	NR.PECA	DESCRICAO	QTDE	NR. SERIE TRATOR	7185J	NOTAS
1	RE191245	ENGRENAGEM HELICOIDAL	1		X	(MARKED R189027) POWRQUAD (30K/40K)
2	R107621	BUCHA	2		X	
3	R107620	ARRUELA DE ENCOSTO	1		X	
4	R187321	CUBO	1		X	
5	R188348	ANEL DE PRESSAO	1		X	
6	R188349	PLACA	1		X	
7	R271542	DISCO	6		X	
8	RE34868	DISCO	7		X	
9	R187322	PLACA	1		X	
10	R95453	PLACA	1		X	
11	R110514	JUNTA DE VEDACAO	1		X	
12	R63739	ANEL DE PRESSAO	1		X	
13	R256272	PISTAO	1		X	
14	R95455	ARRUELA	3		X	
15	R256275	RETENTOR	1		X	
16	R49002	CALCO	3		X	
17	R49003	CALCO	3		X	
18	R49004	CALCO	4		X	
19	JD8979	CONE DE ROLAMENTO	1		X	
20	JD8267	CAPA DE ROLAMENTO	1		X	
21	R93317	ARRUELA	1		X	
22	JD10527	CONE DE ROLAMENTO	1		X	
23	R39283	ANEL	2		X	
24	R129726	ANEL O	2		X	
25	JD8247	CAPA DE ROLAMENTO	1		X	
26	R181288	EIXO	1		X	
27	R115405	VEDACAO	1		X	
28	AT107509	PLUGUE	2		X	

SOLENOID VALVE
ELECTROVANNE
VALVULA SOLENOIDE
VALVULA DE SOLENOIDE

RXA0069066 -UN-21JUL03

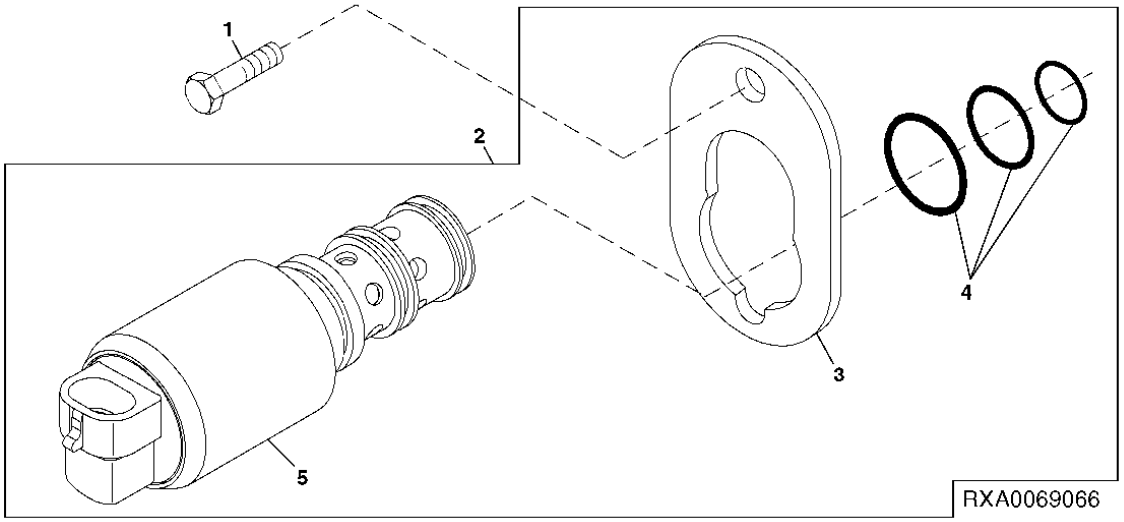

ITEM	NR.PECA	DESCRICAO	QTDE	NR. SERIE TRATOR	7 1 8 5 J	NOTAS
1	19M7560	PARAFUSO SEXT.	2		X	M6 X 16
2	RE211156	VALVULA SOLENOIDE	1		X	
3	R211082	BRACADEIRA	1		X	
4	RE47392	KIT - ANEL O	1		X	
5	RE211157	VALVULA SOLENOIDE	1		X	

XXXXXXXXXXXXXXXXXXXXXXXXXXXXXXXXXXXXXXXXXXXXXXXXXX SECTIONAL INDEX
XXXXXXXXXXXXXXXXXXXXXXXXXXXXXXXXXXXXXXXXXXXXXXXXXX INDEX DE SECTION
XXXXXXXXXXXXXXXXXXXXXXXXXXXXXXXXXXXXXXXXXXXXXXXXXX INDICE DE GRUPO
XXXXXXXXXXXXXXXXXXXXXXXXXXXXXXXXXXXXXXXXXXXXXXXXXX INDICE DE GRUPOS

1-	1
2-	2
3-	4
4-	6
5-	8
6-	9
7-	10
8-	11
9-	12
12-	16
13-	18
14-	20
15-	22

PUBM1970 -UN-05OCT10

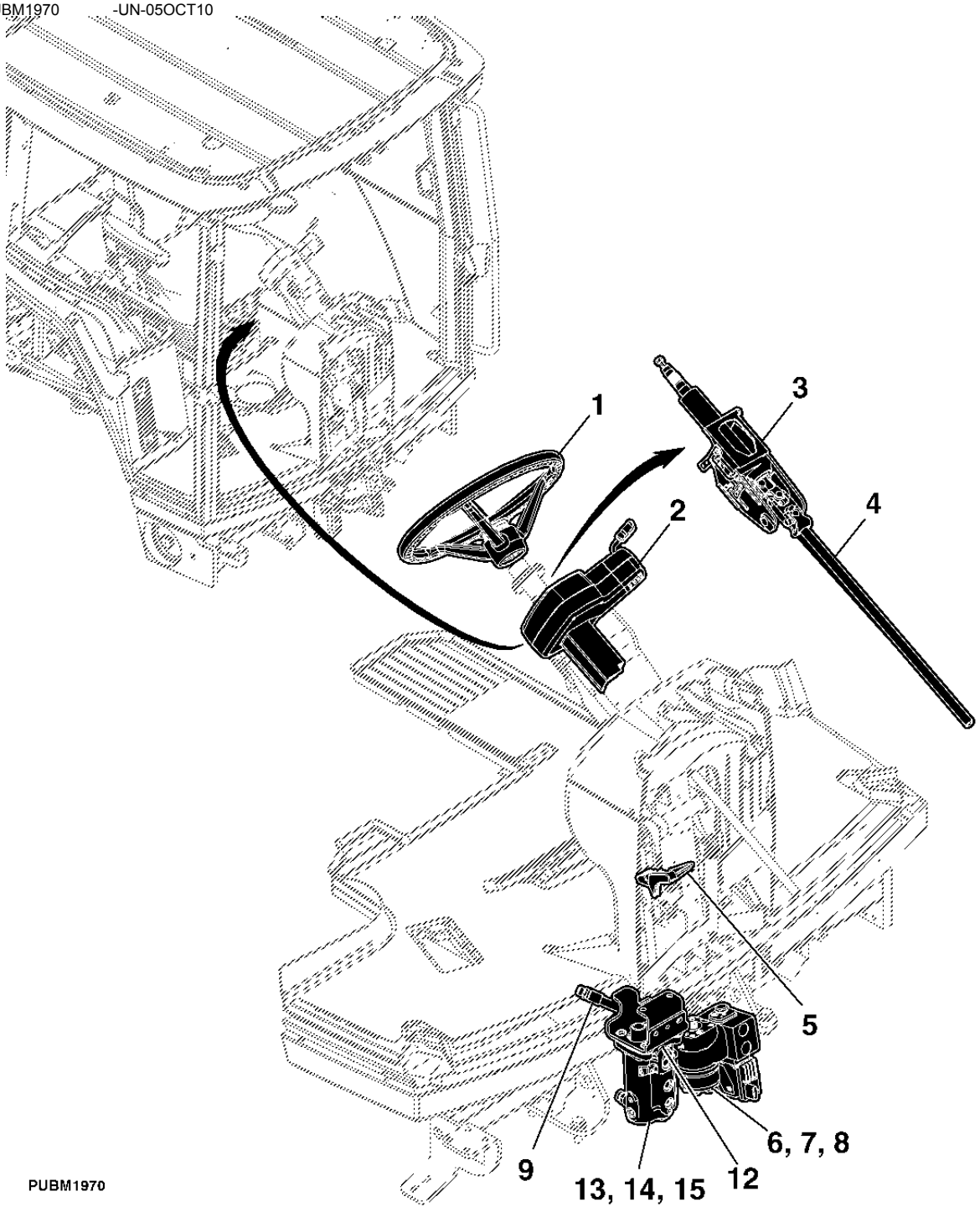

PUBM1970

XXXXXXXXXXXXXXXXXXXXXXXXXXXXXXXXXXXXXXXXXXXXXXXX SECTIONAL INDEX
XXXXXXXXXXXXXXXXXXXXXXXXXXXXXXXXXXXXXXXXXXXXXXXX INDEX DE SECTION
XXXXXXXXXXXXXXXXXXXXXXXXXXXXXXXXXXXXXXXXXXXXXXXX INDICE DE GRUPO
XXXXXXXXXXXXXXXXXXXXXXXXXXXXXXXXXXXXXXXXXXXXXXXX INDICE DE GRUPOS

11-	14
16-	25
17-	26
18-	28
19-	30

PUBM1971 -UN-05OCT10

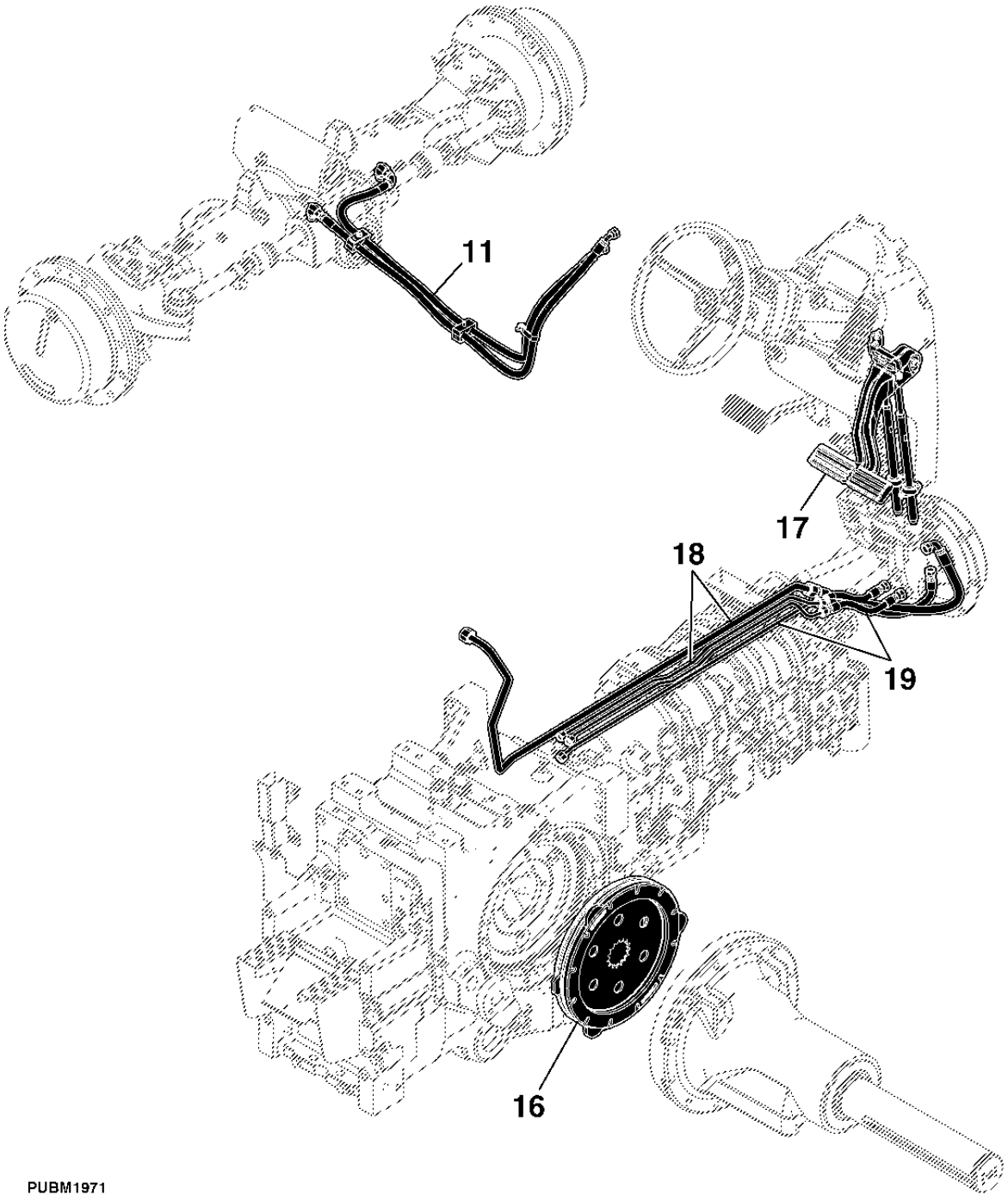

PUBM1971

XXXXXXXXXXXXXXXXXXXXXXXXXXXXXXXXXXXXXXXXXXXXXXXXXXXX SECTIONAL INDEX
XXXXXXXXXXXXXXXXXXXXXXXXXXXXXXXXXXXXXXXXXXXXXXXXXXXX INDEX DE SECTION
XXXXXXXXXXXXXXXXXXXXXXXXXXXXXXXXXXXXXXXXXXXXXXXXXXXX INDICE DE GRUPO
XXXXXXXXXXXXXXXXXXXXXXXXXXXXXXXXXXXXXXXXXXXXXXXXXXXX INDICE DE GRUPOS

20-	32
21-	34
22-	37
23-	38
24-	40
25-	42
10-	44
26-	46
27-	48

PUBM1972 -UN-05OCT10

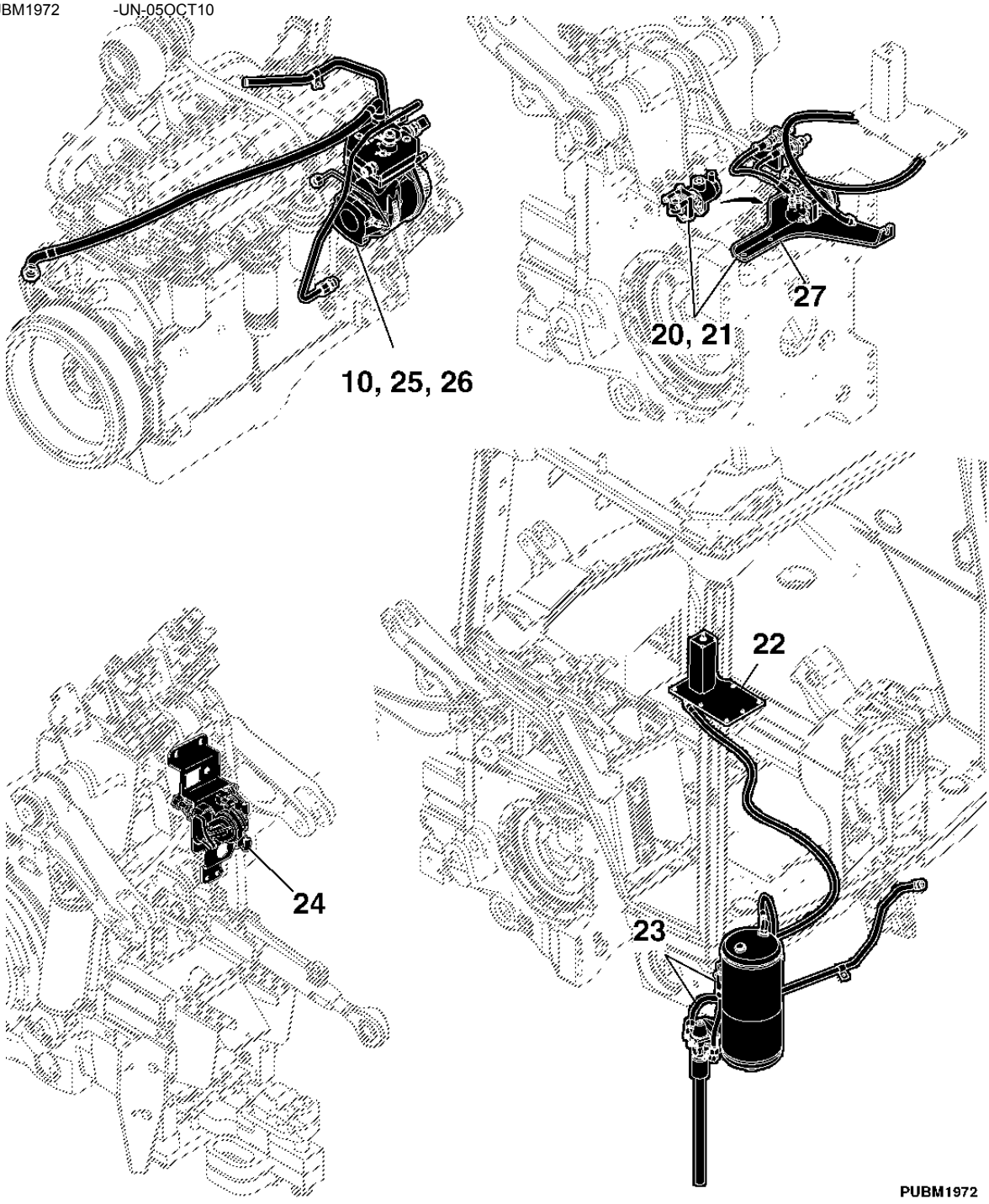

MEMORANDA
MEMORANDA
MEMORANDA
MEMORANDA

STEERING WHEEL
VOLANT
VOLANTE
VOLANTE DE DIRECCION

PUBM1855 -UN-05OCT10

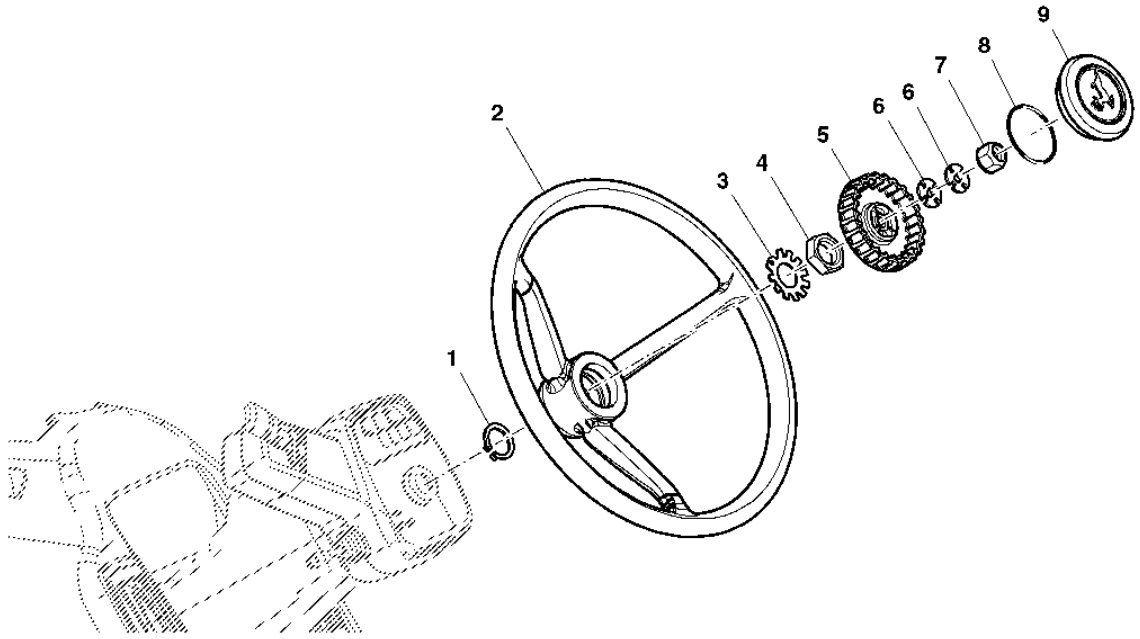

PUBM1855

ITEM	*NR.PECA*	*DESCRICAO*	*QTDE*	*NR. SERIE TRATOR*	7185J	*NOTAS*
1	R114841	ANEL DE PRESSAO	1		X	
2	RE39719	VOLANTE DE DIRECAO	1		X	
3	R259492	ARRUELA DE PRESSAO	1		X	
4	14M7257	PORCA	1		X	M20
5	R117432	MANOPLA	1		X	
6	L100436	ARRUELA	2		X	
7	14M7327	PORCA DE SEGURANCA	1		X	M8
8	B3690R	ANEL O	1		X	
9	AL155227	CAPA	1		X	

STEERING COLUMN AND MOUNTING
COLONNE DE DIRECTION ET MONTURE
COLUNA E SUPORTE DA DIRECAO
COLUMNA DE DIRECCION Y MONTAJE

PUBM1856 -UN-

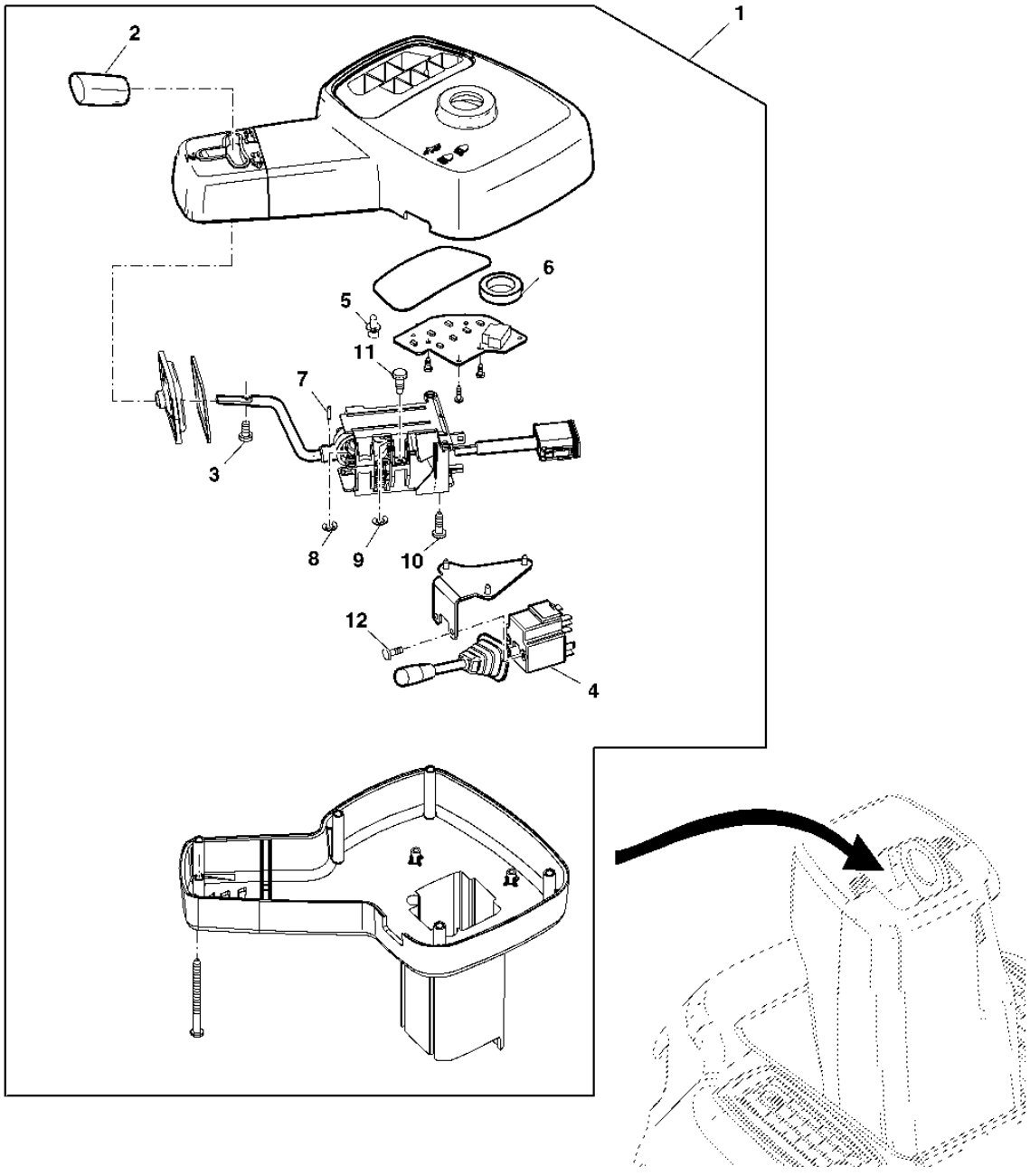

PUBM1856

ITEM	NR.PECA	DESCRICAO	QTDE	NR. SERIE TRATOR 7185J	NOTAS
1	RE241622	MODULO	1	X	
2	R164403	MANOPLA	1	X	
3	21M7494	PARAFUSO	1	X	M3 X 6
4	RE194478	INTERRUPTOR SINAIS DE SETA	1	X	
5	R107890	LAMPADA	7	X	
6	R117220	ARRUELA	1	X	
7	34M7159	PINO ELASTICO	1	X	
8	40M7251	ANEL DE PRESSAO	1	X	
9	40M7082	ANEL DE PRESSAO	1	X	
10	37M7360	PARAFUSO	4	X	
11	37M7100	PARAFUSO	3	X	
12	21M7495	PARAFUSO	2	X	M4 X 10

STEERING COLUMN PIVOT
COLONNE DE DIRECTION, PIVOT
PIVO DA COLUNA DA DIRECAO
PIVOTE DE COLUMNA DE DIRECCION

PUBM1857 -UN-05OCT10

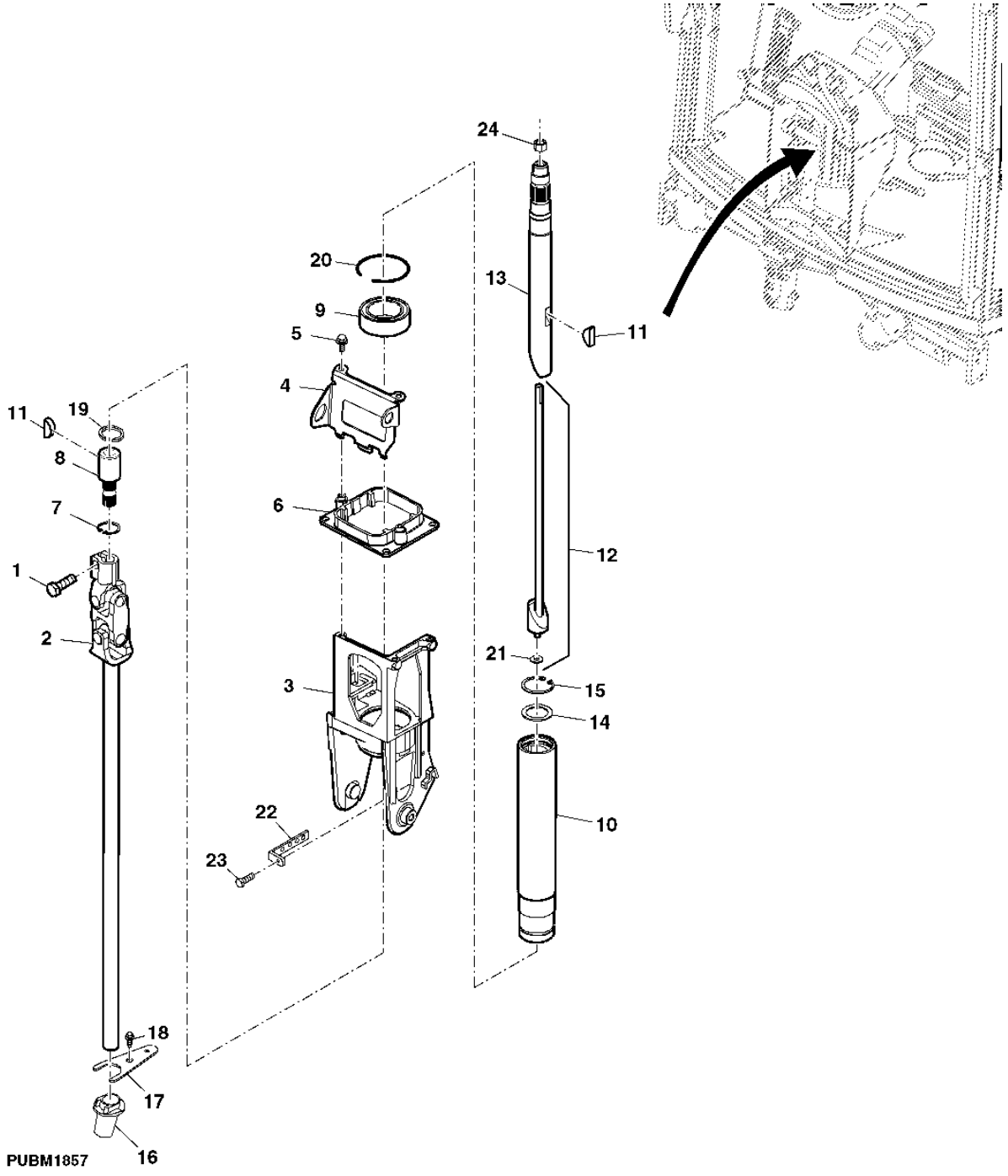

ITEM	NR.PECA	DESCRICAO	QTDE	NR. SERIE TRATOR	7185J	NOTAS
1	19M8584	PARAFUSO SEXT.	1		X	M10 X 30, HS 10.9
2	RE173363	JUNTA UNIV. C/ EIXO	1		X	
3	R126039	PIVO	1		X	
4	MN10665	APOIO	1		X	
5	19M7775	PARAFUSO	3		X	M6 X 16, HS 10.9
6	R184546	GUIA	1		X	
7	40M7256	ANEL DE PRESSAO	1		X	
8	R242501	EXTREMO	1		X	
9	RE212762	ROLAMENTO DE ESFERAS	1		X	
10	R209502	CARCACA	1		X	
11	26H86	CHAVETA	2		X	
12	RE57594	TIRANTE	1		X	
13	R209893	EIXO	1		X	
14	24H1439	ARRUELA	1		X	1" X 1-3/8" X 0.060"
15	40M1858	ANEL DE PRESSAO	1		X	
16	R194112	PASSADOR	1		X	
17	R126911	TIRA	1		X	
18	37M7090	PARAFUSO	1		X	
19	A364R	ANEL DE PRESSAO	1		X	
20	R205486	ANEL DE PRESSAO	1		X	
21	24H1283	ARRUELA	1		X	7/32" X 1/2" X 0.049"
22	R202609	CANTONEIRA	2		X	
23	19M7297	PARAFUSO SEXT.	AR		X	M8 X 12
24	14M7327	PORCA DE SEGURANCA	1		X	M8

STEERING SHAFT
ARBRE DE DIRECTION INFERIEUR
EIXO DA DIRECAO
EJE DE DIRECCION

PUBM1858 -UN-05OCT10

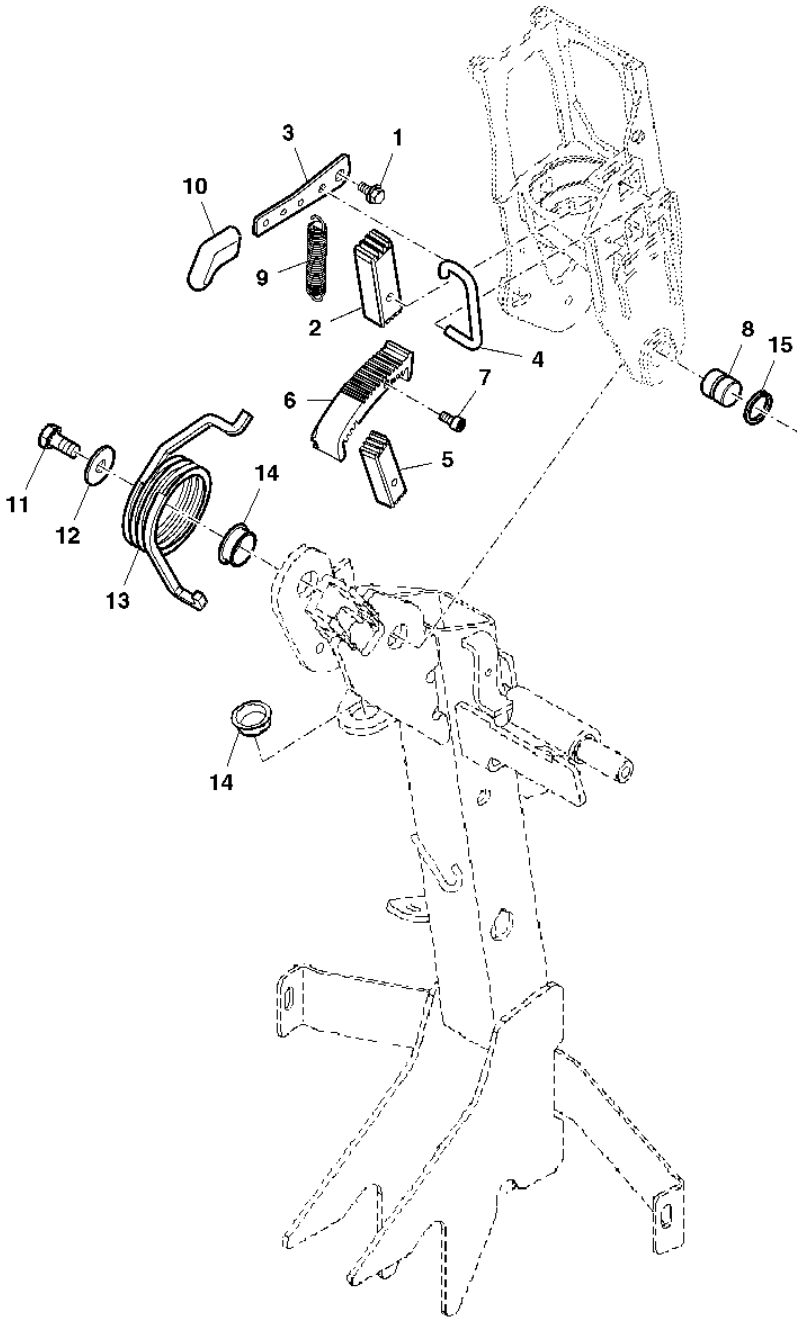

PUBM1858

ITEM	NR.PECA	DESCRICAO	QTDE	NR. SERIE TRATOR	7185J	NOTAS
1	19M7774	PARAFUSO	1		X	M6 X 12, HS 10.9
2	R126570	LINGUETA	1		X	
3	R107563	ALAVANCA	1		X	
4	R120055	TIRANTE	1		X	
5	R126570	LINGUETA	1		X	
6	R126569	SETOR	1		X	
7	19M7887	PARAFUSO	1		X	M5 X 10, HS 12.9
8	R121466	PINO DE CENTRAGEM	1		X	
9	H80128	MOLA DE TRACAO	1		X	
10	L76191	MANIPULO	1		X	
11	19M7932	PARAFUSO SEXT.	1		X	M8 X 16, HS 10.9
12	24M7207	ARRUELA	1		X	8.400 X 24 X 2 MM
13	R107548	MOLA DE TORCAO	1		X	
14	R111774	BUCHA	2		X	
15	R73380	ANEL DE PRESSAO	1		X	

PIVOT RELEASE PEDAL
PEDALE DE DEVERROUILLAGE DE PIVOT
PEDAL DE LIBERACAO DO PIVO
PEDAL DE LIBERACION DE PIVOTE

PUBM1859 -UN-05OCT10

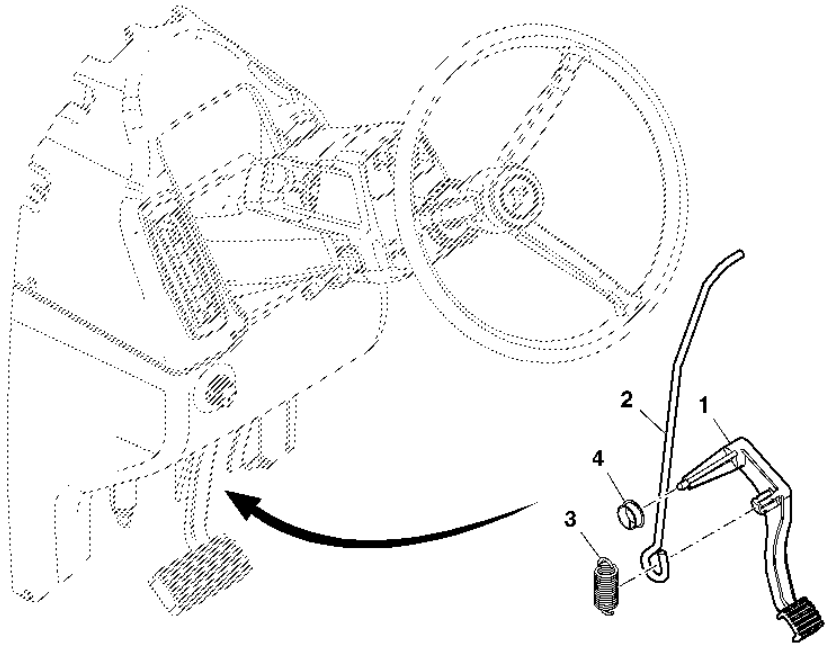

PUBM1859

ITEM	NR.PECA	DESCRICAO	QTDE	NR. SERIE TRATOR	7185J	NOTAS
1	R107551	PEDAL	1		X	
2	R182132	TIRANTE	1		X	
3	R60730	MOLA DE TRACAO	1		X	
4	R111774	BUCHA	1		X	

STEERING VALVE
UNITE DE DIRECTION
VALVULA DA DIRECAO
VALVULA DE DIRECCION

PUBM1861 -UN-05OCT10

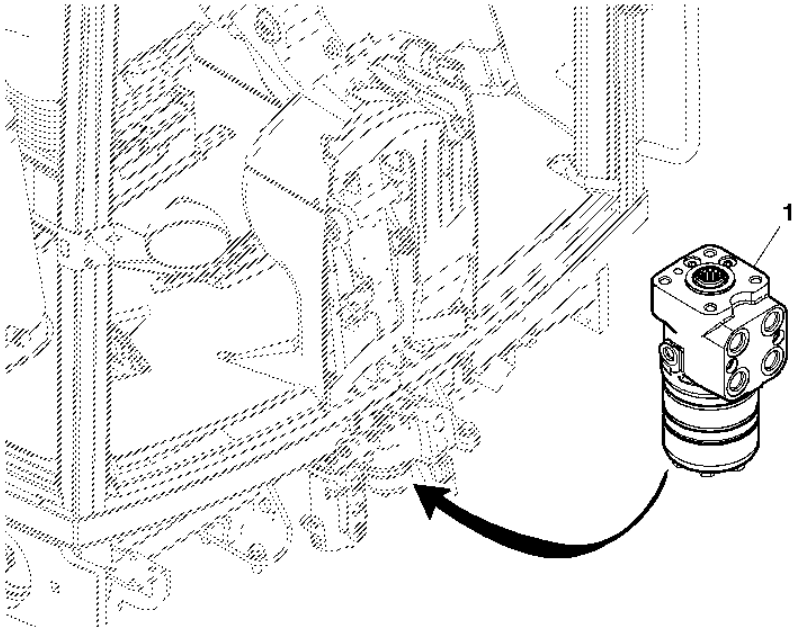

PUBM1861

ITEM	*NR.PECA*	*DESCRICAO*	*QTDE*	*NR. SERIE TRATOR* 7185J	*NOTAS*
1	RE186401	VALVULA DE CONTROLE	1	X	

STEERING VALVE SEAL KIT
JEU DE JOINTS DE L'UNITE DE DIRECTION
KIT DE VEDACAO DA VALVULA DA DIRECAO
JUEGO DE SELLOS DE VALVULA DE LA DIRECCION

RE032288 -UN-28NOV00

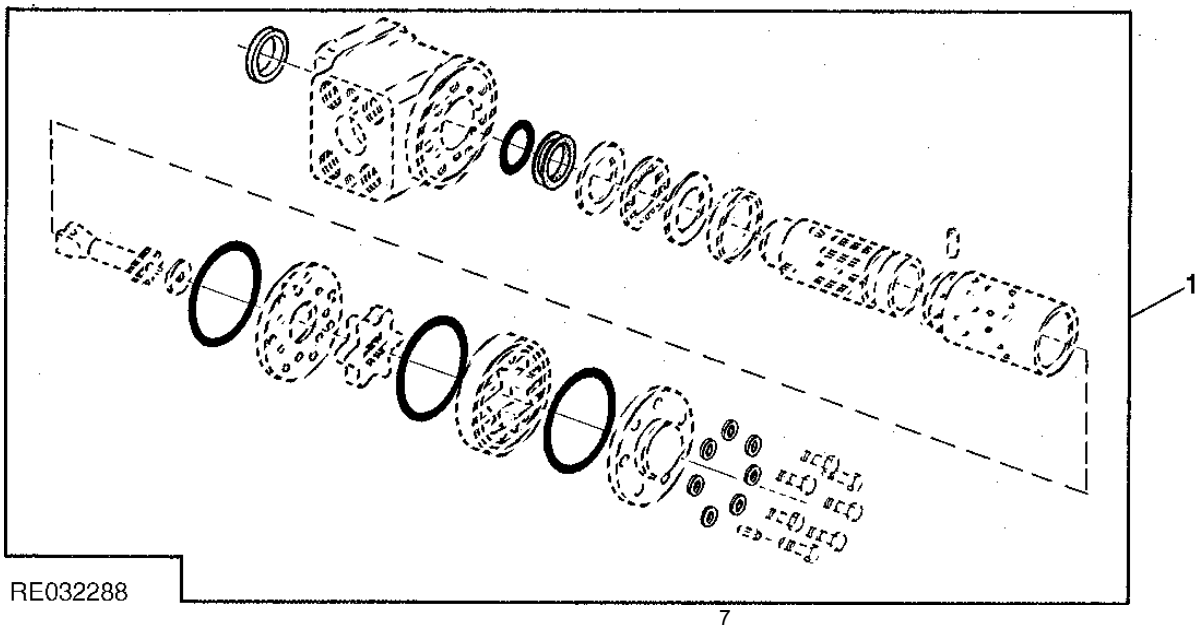

ITEM	NR.PECA	DESCRICAO	QTDE	NR. SERIE TRATOR	7185J	NOTAS
1	AL112819	KIT RETENTOR	1		X	

STEERING VALVE BRACKET
DISTRIBUTEUR DE DIRECTION, SUPPORT
SUPORTE DA VALVULA DA DIRECAO
VALVULA DE DIRECCION, SOPORTE

PUBM1829 -UN-05OCT10

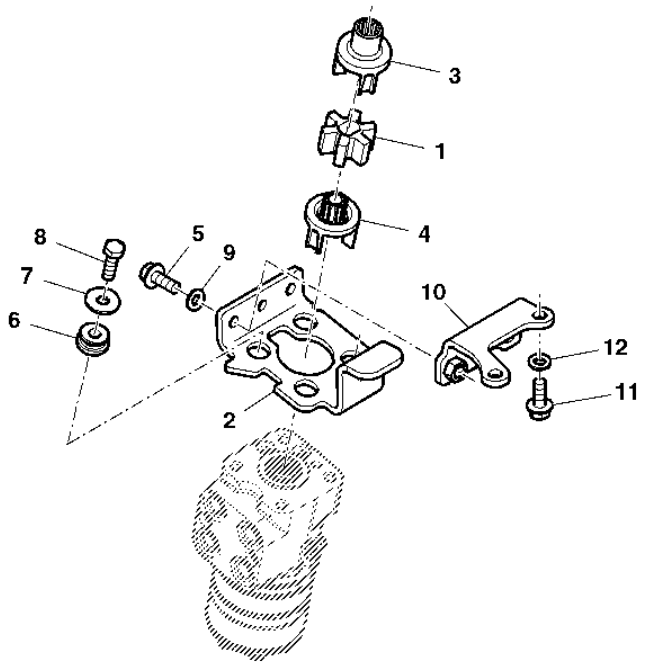

PUBM1829

ITEM	NR.PECA	DESCRICAO	QTDE	NR. SERIE TRATOR	7185J	NOTAS
1	R126636	ISOLADOR	1		X	
2	R132275	APOIO	1		X	
3	R126640	LUVA ESTRIADA	1		X	
4	R126641	LUVA ESTRIADA	1		X	
5	19M7550	PARAFUSO SEXT.	2		X	M10 X 35, HS 10.9
6	AT116162	ISOLADOR	4		X	
7	24M7178	ARRUELA	4		X	10.500 X 30 X 2.500 MM
8	19M7168	PARAFUSO SEXT.	4		X	M10 X 30
9	24M7239	ARRUELA	2		X	10.700 X 21 X 2.500 MM
10	MN10691	APOIO	1		X	
11	19M7167	PARAFUSO SEXT.	2		X	M10 X 25
12	24M7346	ARRUELA	2		X	11 X 20 X 2 MM

STEERING VALVE LINES
CONDUITES DES SOUPAPES DE DIRECTION
LINHAS DA VALVULA DA DIRECAO
LINEAS DE LA VALVULA DE LA DIRECCION

RXA0093118 -UN-23MAR07

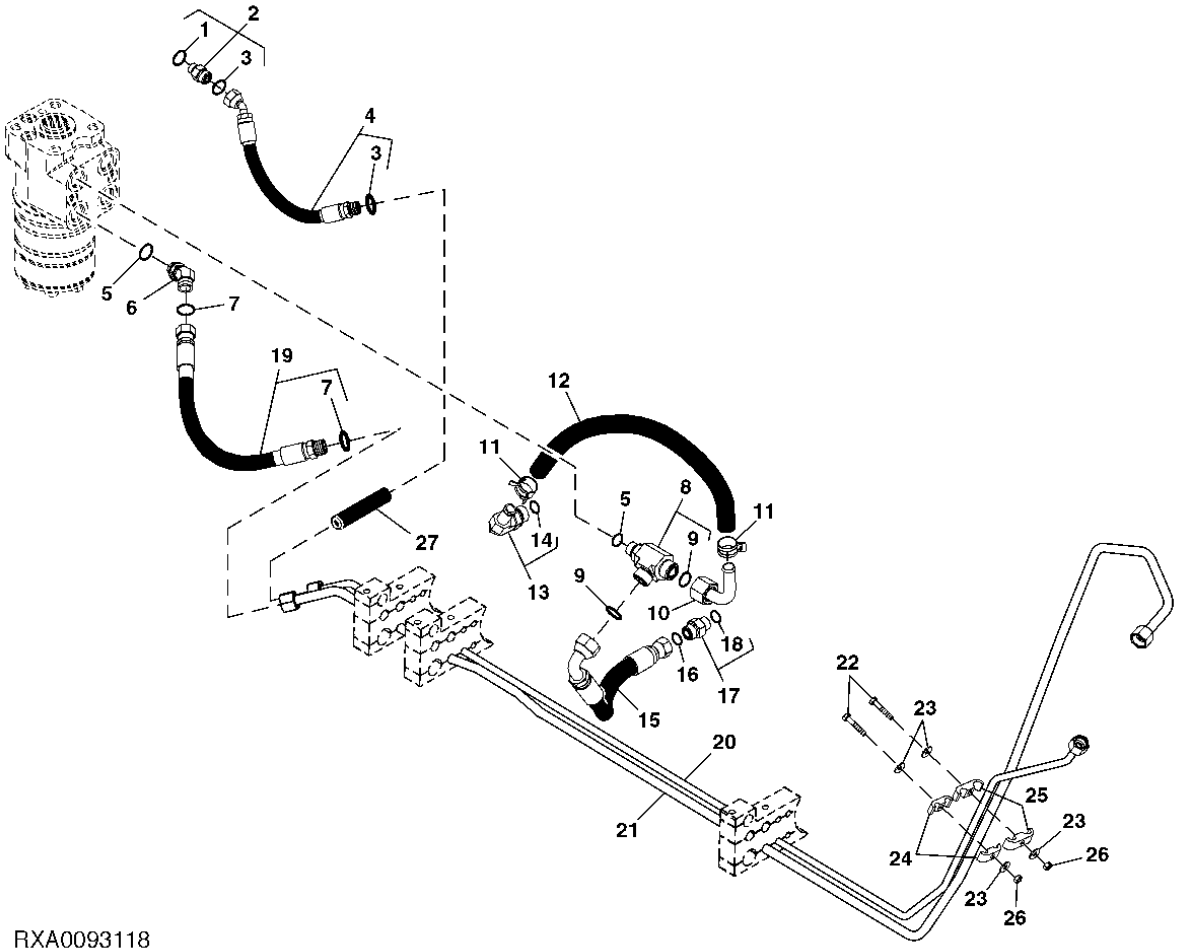

RXA0093118

ITEM	NR.PECA	DESCRICAO	QTDE	NR. SERIE TRATOR 7185J	NOTAS
1	51M7040	ANEL O	1	X	(A)
2	61M5008	ADAPTADOR	1	X	W/AUTOTRAC
	61M5016	CONEXAO EM ANGULO	1	X	W/O AUTOTRAC
3	T77613	ANEL O	AR	X	
4	RE201211	MANGUEIRA HIDRAULICA-FABRIC	1	X	(A)
5	51M7043	ANEL O	AR	X	
6	61M5071	CONEXAO EM ANGULO	1	X	(B)
7	T77857	ANEL O	AR	X	
8	61M5170	CONEXAO EM T	1	X	(C)
9	T77932	ANEL O	2	X	
10	RE180515	TUBULACAO DE OLEO	1	X	
11	R117721	BRACADEIRA	2	X	
12	R213278	MANGUEIRA	1	X	LGTH=1X484MM (MF TY22554)
13	R136464	CONEXAO	1	X	
14	51M7045	ANEL O	1	X	
15	RE223168	MANGUEIRA HIDRAULICA	1	X	(C)
16	T77857	ANEL O	1	X	
17	61M5003	ADAPTADOR	1	X	
18	51M7043	ANEL O	1	X	
19	RE201209	MANGUEIRA HIDRAULICA-FABRIC	1	X	(B)
20	RE201210	TUBULACAO DE OLEO	1	X	(A)
21	RE216034	TUBULACAO DE OLEO	1	X	(B)
22	19M6755	PARAFUSO SEXT.	2	X	M6 X 35
23	24M7139	ARRUELA	4	X	6.400 X 18 X 1.600 MM
24	R201229	SEMI-BRACADEIRA	2	X	
25	R201228	SEMI-BRACADEIRA	2	X	
26	14M7272	PORCA	2	X	M6
27	H23932	ISOLADOR	1	X	

(A) LOAD SENSE
DETECTION DE CHARGE
SENSOR DE CARGA
DETECCION DE CARG

(B) STEERING PRESSURE
PRESSION DE DIRECTION
PRESSAO DA DIRECAO
PRESION DE LA DIRECCION

(C) RETURN
RETOUR
RETORNO
RETORNO

STEERING LINE
CONDUITES DU SYSTEME DE DIRECTION AUTOTRAC
LINHA DA DIRECAO
LINEA DE LA DIRECCION

PUBM2040 -UN-05OCT10

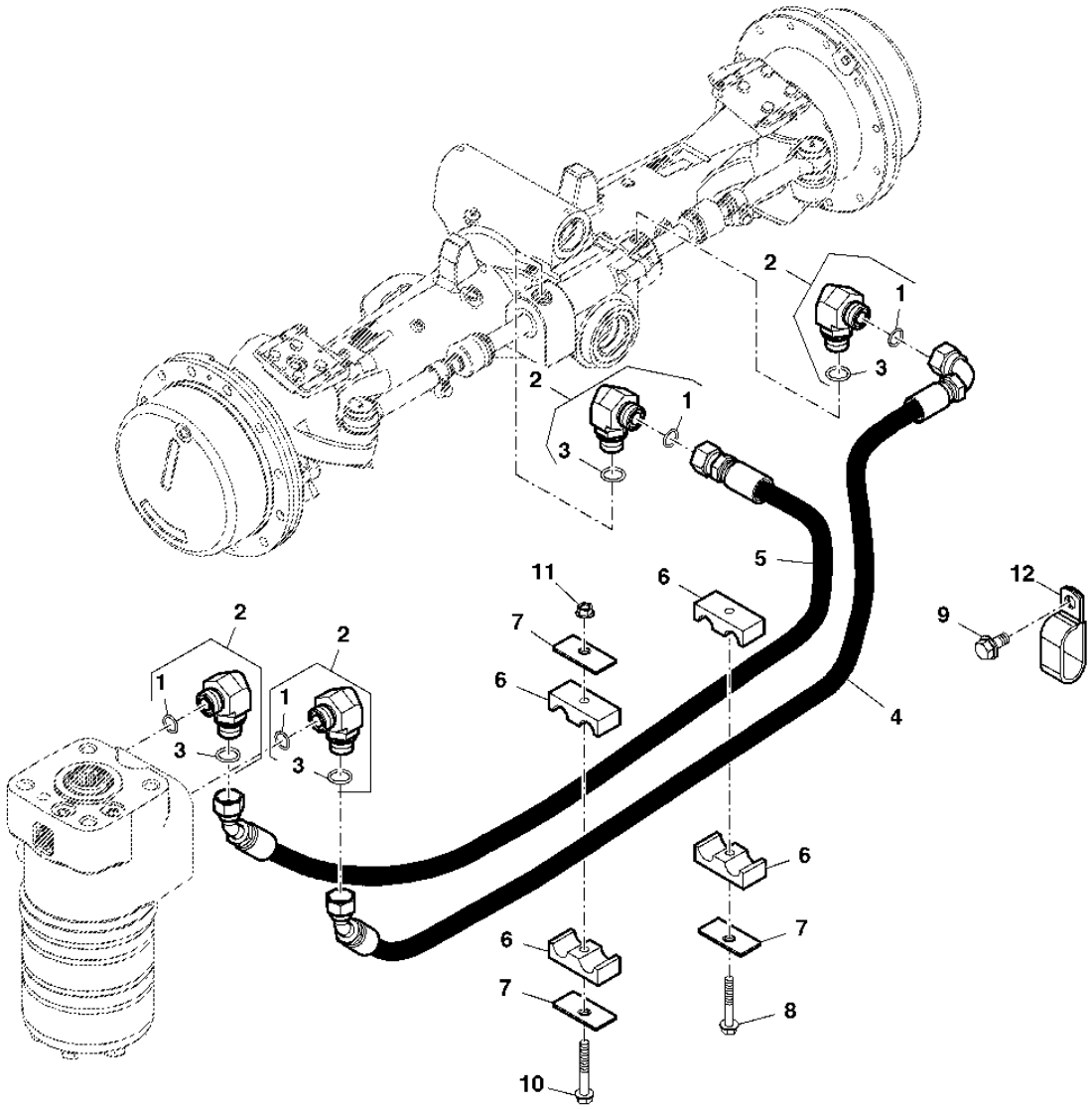

PUBM2040

ITEM	NR.PECA	DESCRICAO	QTDE	NR. SERIE TRATOR	7185J	NOTAS
1	T77857	ANEL O	2		X	
2	61M5017	CONEXAO EM ANGULO	2		X	
3	51M7043	ANEL O	2		X	
4	RE245665	MANGUEIRA HIDRAULICA-FABRIC	1		X	
5	RE245666	MANGUEIRA HIDRAULICA-FABRIC	1		X	
6	H150983	BRACADEIRA	1		X	
7	H112567	PLACA	1		X	
8	19M7979	PARAFUSO	1		X	M8 X 55
9	19M7865	PARAFUSO	1		X	
10	19M7801	PARAFUSO	1		X	
11	14M7298	PORCA COM FLANGE	1		X	
12	AH77869	PRESILHA	1		X	

BRAKE VALVE BRACKET
SUPPORT DE CLAPET DE FREIN
SUPORTE DA VALVULA DO FREIO
SOPORTE DE VALVULA DE FRENO

PUBM1603 -UN-04OCT10

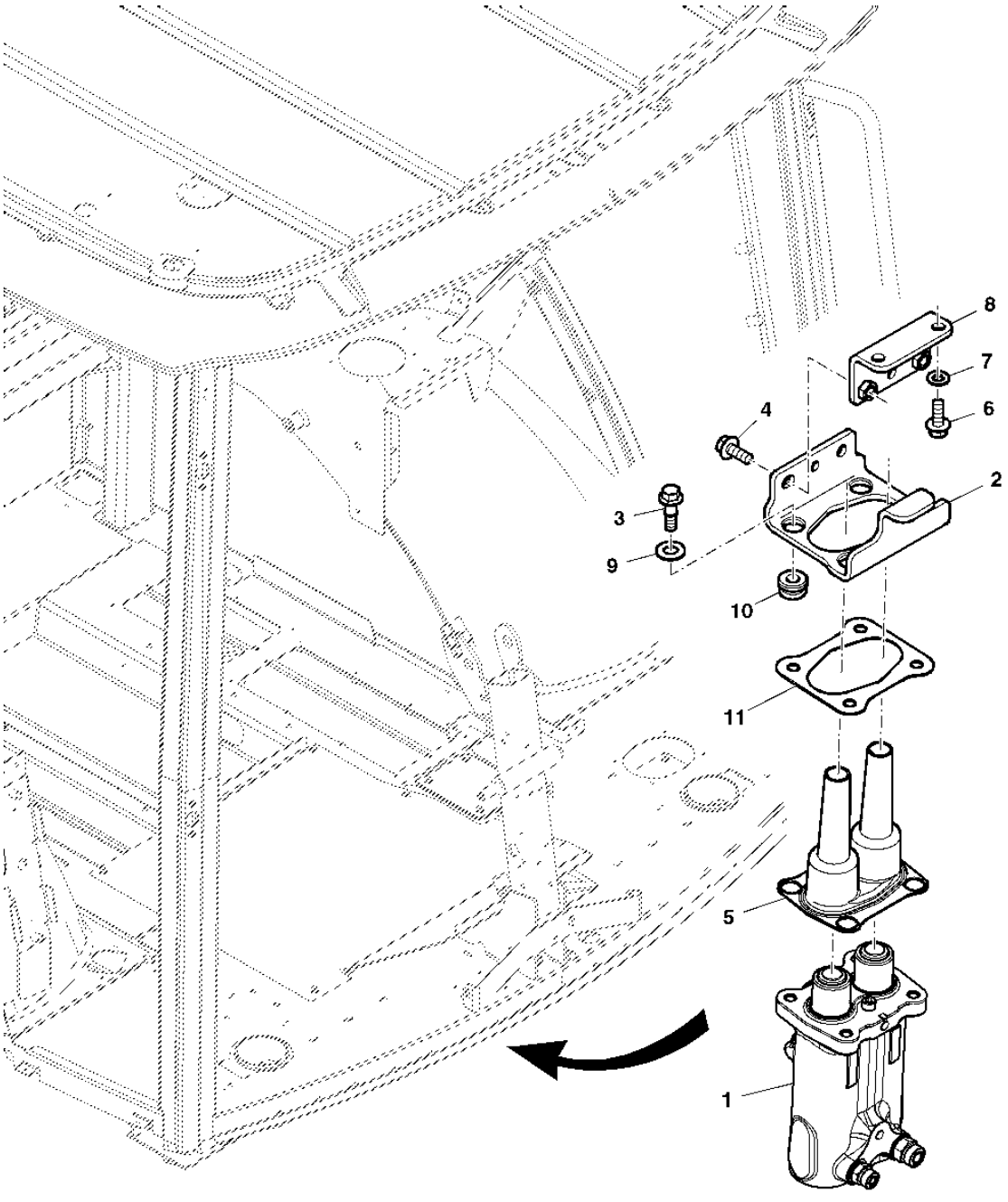

PUBM1603

ITEM	NR.PECA	DESCRICAO	QTDE	NR. SERIE TRATOR	7185J	NOTAS
1	RE263240	VALVULA DE CONTROLE	1		X	
2	R214274	APOIO	1		X	
3	19M7835	PARAFUSO	4		X	M10 X 35
4	19M7785	PARAFUSO	2		X	M10 X 25, HS 10.9
5	R126571	PROTETOR	1		X	
6	19M7167	PARAFUSO SEXT.	2		X	M10 X 25
7	24M7346	ARRUELA	2		X	11 X 20 X 2 MM
8	MN10692	SUPORTE	1		X	
9	24M7136	ARRUELA	4		X	10.500 X 27 X 2 MM
10	AT116162	ISOLADOR	4		X	
11	R213131	JUNTA	1		X	

BRAKE VALVE
MAITRE-CYLINDRE
VALVULA DO FREIO
VALVULA DEL FRENO

PUBM2325 -UN-

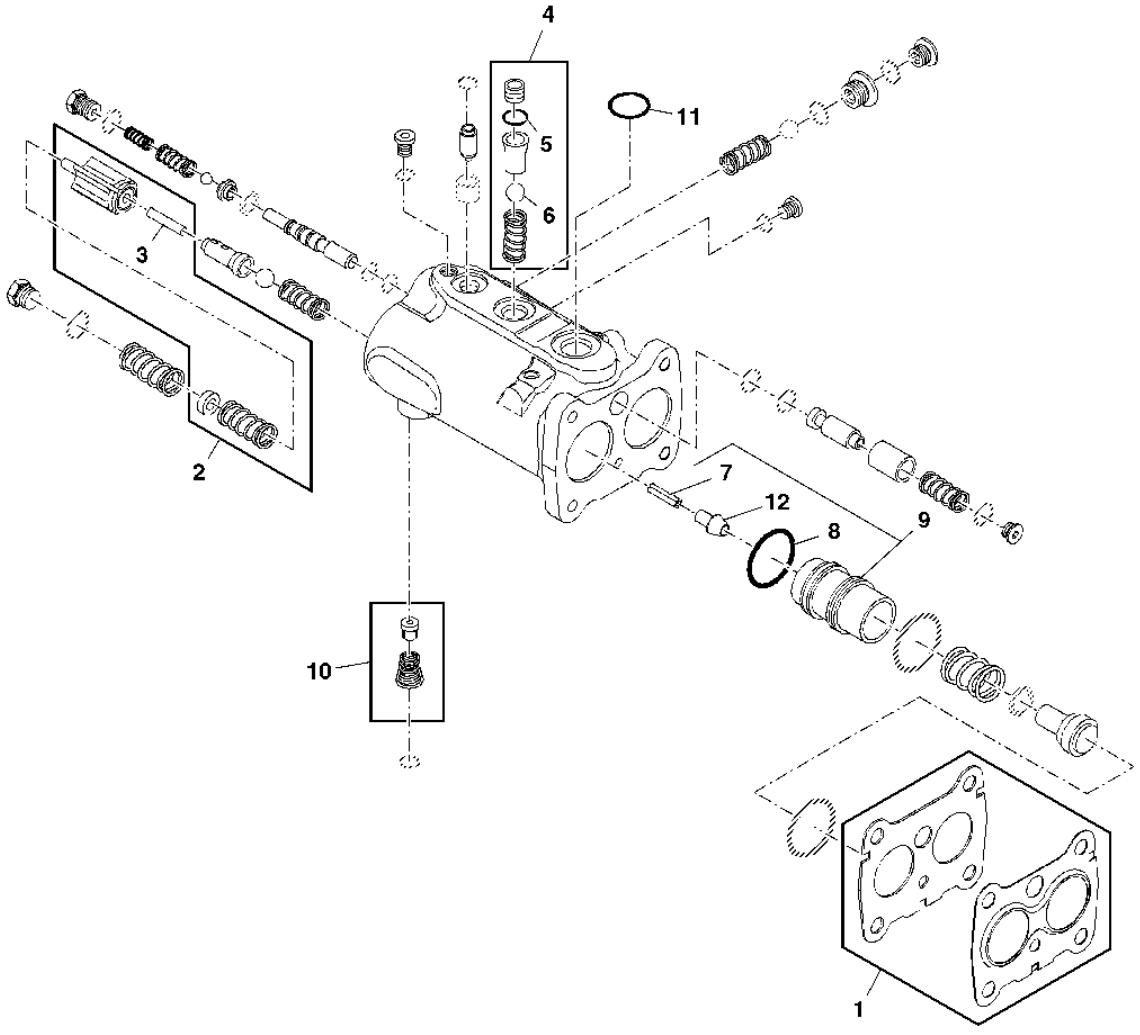

PUBM2325

ITEM	NR.PECA	DESCRICAO	QTDE	NR. SERIE TRATOR	7185J	NOTAS
1	RE60531	KIT	1		X	
2	RE175238	KIT	1		X	INCL KEY 3
3	R60755	AGULHA DE ROLAMENTO	1		X	
4	RE155450	KIT	1		X	INCL KEY 5 & 6
5	R28776	ANEL O	1		X	
6	R26552	ESFERA	1		X	
7	25M7038	PINO COM RANHURA	2		X	
8	R124462	ANEL DE PISTAO	2		X	
9	RE249952	KIT	1		X	(INCL KEYS 7,8 & 12)
10	RE175240	KIT	1		X	
11	51M7045	ANEL O	1		X	
12	RE249932	CONE DE VALVULA	1		X	

BRAKE VALVE HARDWARE KIT
JEU DE BOULONNERIE DE SOUPAPE DE FREIN
KIT DE REPARO DA VALVULA DO FREIO
CONJUNTO DE SUJETADORES DE LA VALVULA DEL FRENO

PUBM2327 -UN-

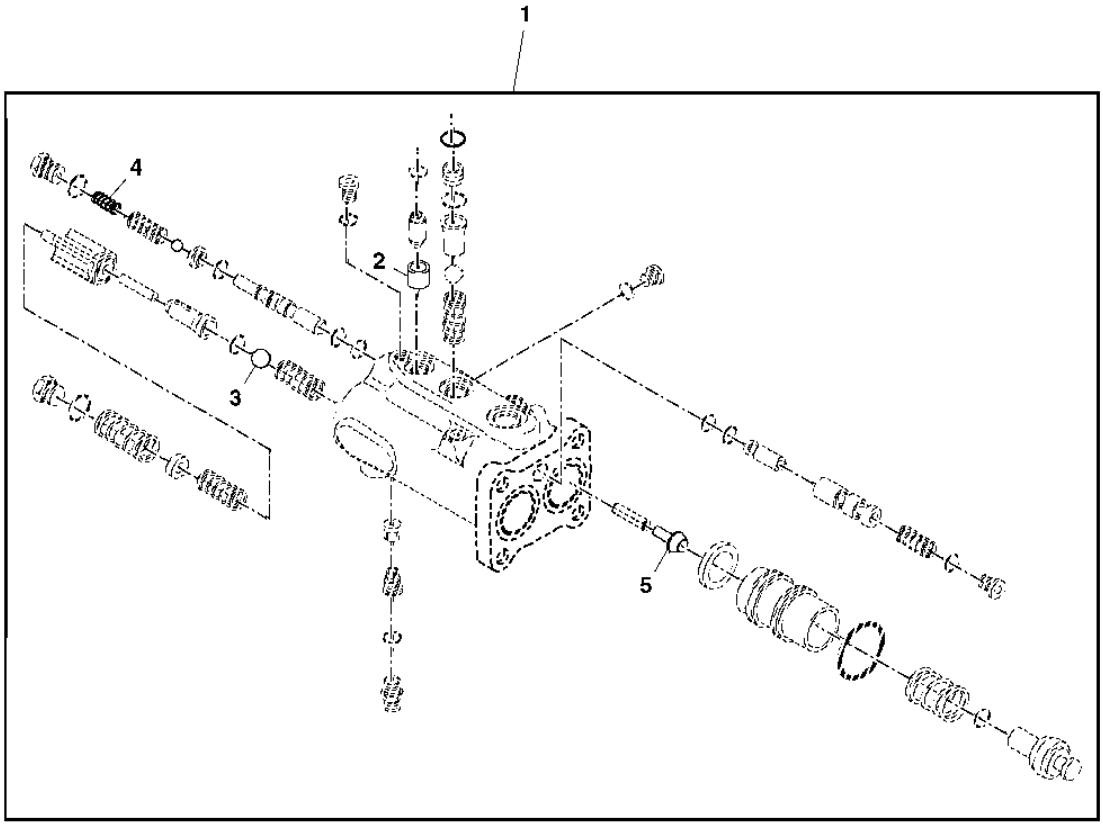

PUBM2327

ITEM	NR.PECA	DESCRICAO	QTDE	NR. SERIE TRATOR	7185J	NOTAS
1	RE249953	KIT	1		X	(INCL KEYS 2,3,4 AND 5)
2	N191770	ORIFICIO	1		X	
3	R26552	ESFERA	1		X	
4	R132843	MOLA DE COMPRESSAO	1		X	
5	RE249952	KIT	1		X	

BRAKE VALVE OVERHAUL KIT
JEU DE PIECES DE REMPLACEMENT DE SOUPAPE DE FREIN
KIT DE VEDACAO DA VALVULA DO FREIO
JUEGO DE REVISION DEL FRENO DE VALVULA

PUBM2326 -UN-

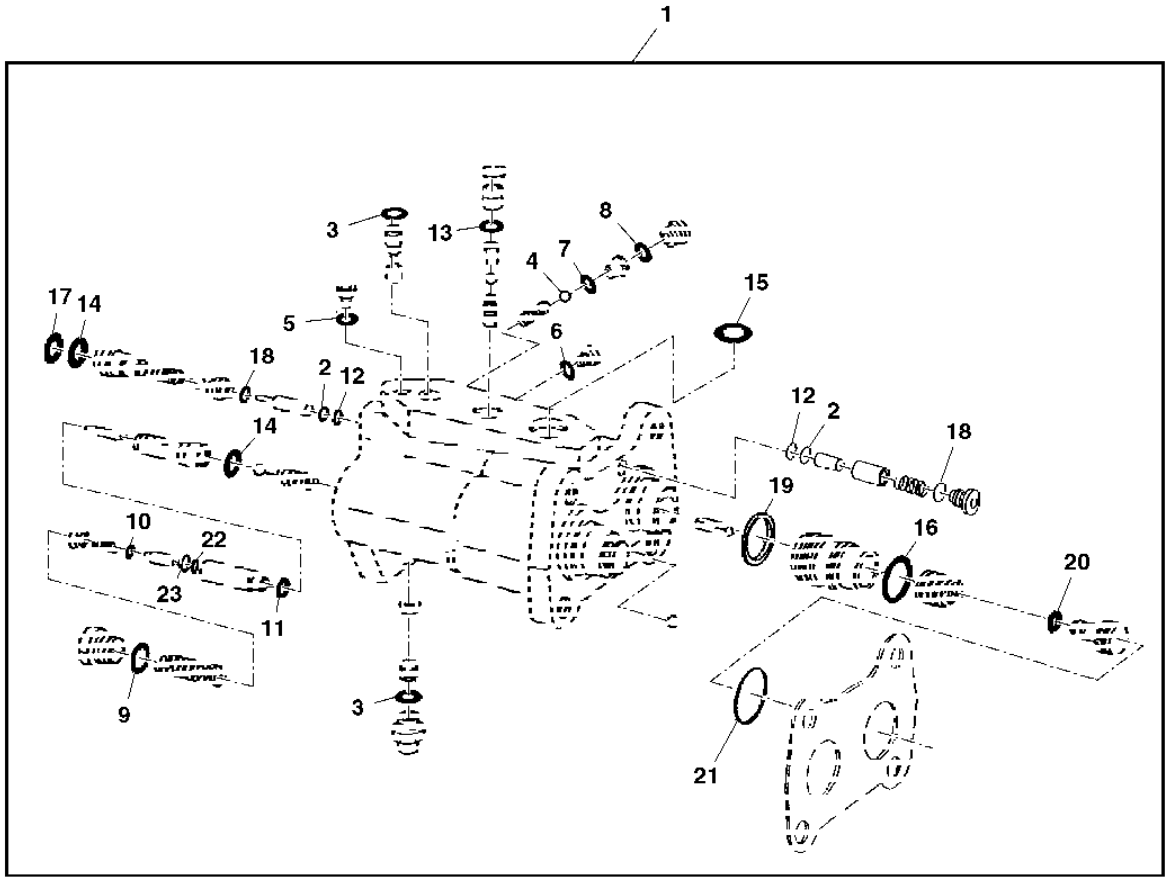

PUBM2326

ITEM	NR.PECA	DESCRICAO	QTDE	NR. SERIE TRATOR	7185J	NOTAS
1	RE157111	KIT	1		X	INCL KEYS 2 TO 23
2	T42571	ANEL DE APOIO	2		X	
3	51M7041	ANEL O	3		X	
4	R113061	ESFERA	1		X	
5	R30903	ANEL O	1		X	
6	R30903	ANEL O	4		X	
7	R26287	ANEL O	1		X	
8	R26448	ANEL O	1		X	
9	U17409	ANEL O	2		X	
10	A4365R	ANEL O	2		X	
11	R10093	ANEL O	2		X	
12	R108066	ANEL O	2		X	
13	R28776	ANEL O	1		X	
14	T77932	ANEL O	3		X	
15	51M7045	ANEL O	1		X	
16	R124463	VEDACAO	2		X	
17	R113054	ANEL DE APOIO	1		X	
18	R113057	JUNTA DE VEDACAO	2		X	
19	R124462	ANEL DE PISTAO	2		X	
20	R124464	VEDACAO	2		X	
21	R108041	VEDACAO	2		X	
22	R108067	VEDACAO	2		X	
23	R108042	ANEL DE APOIO	2		X	

MEMORANDA
MEMORANDA
MEMORANDA
MEMORANDA

BRAKE DISK
DISQUE DE FREIN
FREIO DE DISCO
DISCO DEL FRENO

PUBM1887 -UN-05OCT10

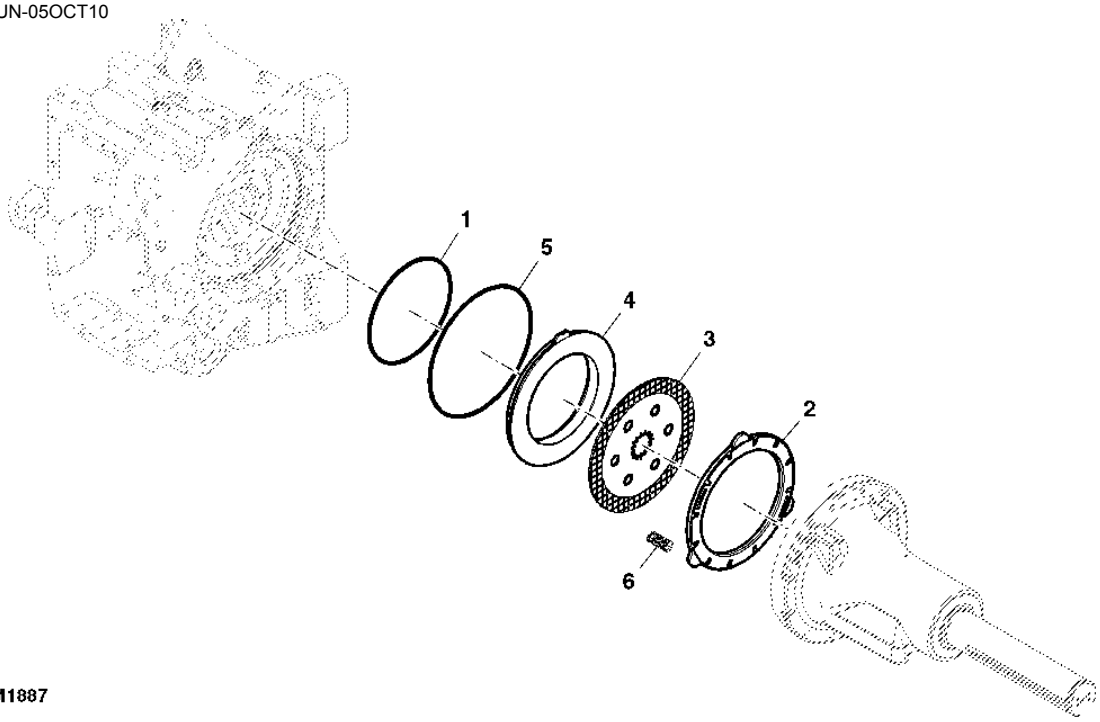

PUBM1887

ITEM	*NR.PECA*	*DESCRICAO*	*QTDE*	*NR. SERIE TRATOR*	7185J	*NOTAS*
1	R191059	ANEL DE APOIO	1		X	
2	R226506	PLACA	2		X	
3	RE292441	DISCO DO FREIO	2		X	
4	R190750	PISTAO	2		X	
5	R164990	JUNTA DE VEDACAO	2		X	
6	R232883	MOLA DE COMPRESSAO	1		X	

BRAKE PEDALS
PEDALES DE FREIN
PEDAIS DE FREIO
PEDAL DE FRENO

PUBM1862 -UN-05OCT10

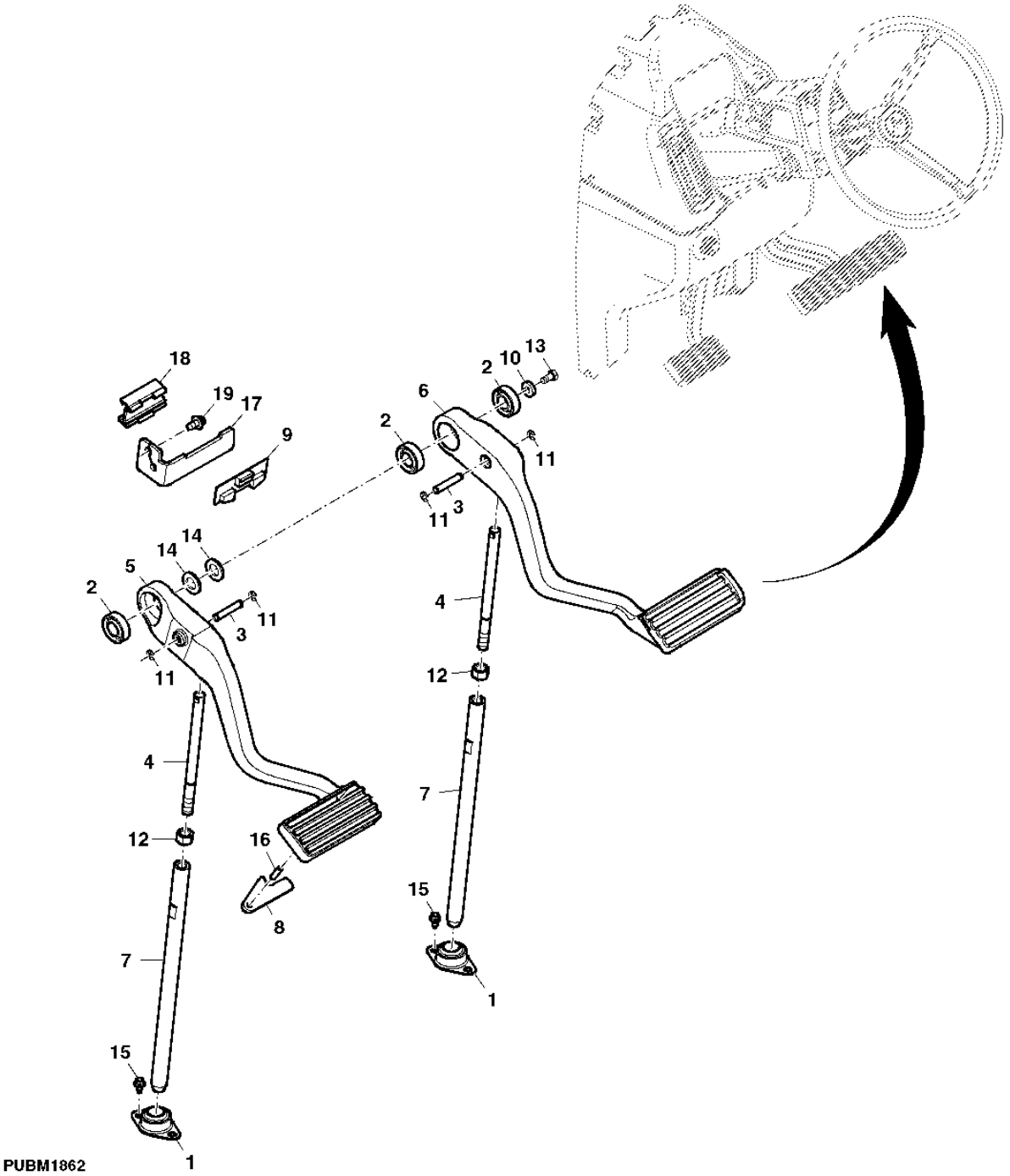

ITEM	NR.PECA	DESCRICAO	QTDE	NR. SERIE TRATOR 7185J	NOTAS
1	RE65233	ROLAMENTO	2	X	
2	JD8535	ROLAMENTO DE ESFERAS	4	X	
3	R254812	PINO FIXADOR	2	X	
4	R126384	TIRANTE	2	X	
5	R124312	PEDAL	1	X	
6	R124313	PEDAL	1	X	
7	R287109	TIRANTE	2	X	
8	R50879	BRACO	1	X	
9	RE66277	INTERRUPTOR DE APERTAR	1	X	
10	R56397	ARRUELA	2	X	
11	R72654	ANEL DE PRESSAO	4	X	
12	14M7275	PORCA	2	X	M12
13	19M7932	PARAFUSO SEXT.	2	X	M8 X 16, HS 10.9
14	24M7053	ARRUELA	2	X	17 X 30 X 3 MM
15	37M7089	PARAFUSO	4	X	
16	34H312	PINO ELASTICO	1	X	
17	MN10674	APOIO	1	X	
18	R124716	RETENTOR	1	X	
19	37M7092	PARAFUSO	2	X	

BRAKE OIL LINES
CONDUITES D'HUILE DE FREIN
LINHAS DO OLEO DO FREIO
TUBERIAS DE ACEITE DEL FRENO

PUBM1897 -UN-05OCT10

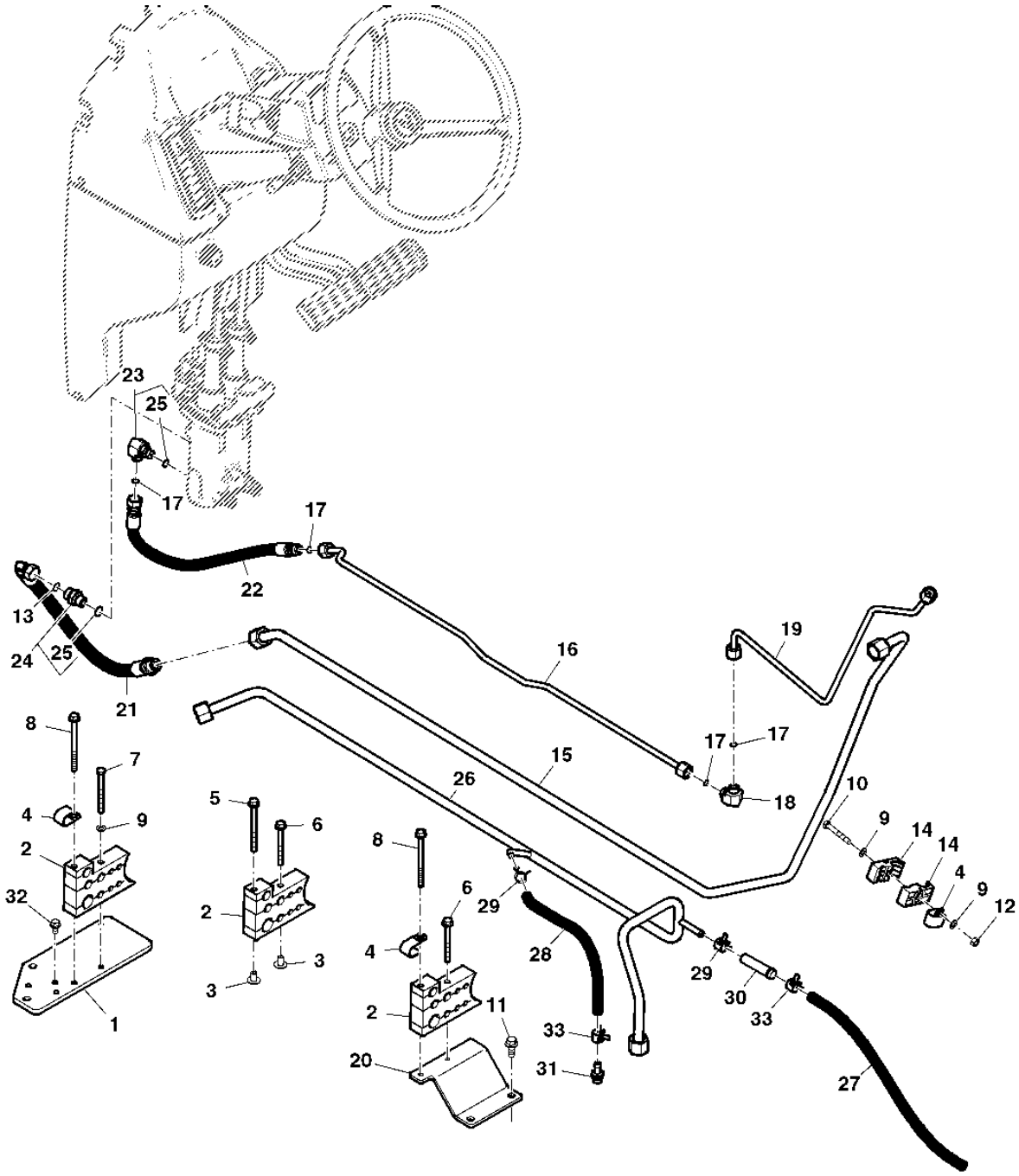

PUBM1897

ITEM	NR.PECA	DESCRICAO	QTDE	NR. SERIE TRATOR 7185J	NOTAS
1	R240097	APOIO	1	X	
2	R210130	BRACADEIRA	3	X	
3	R187365	PORCA	2	X	
4	R72853	BRACADEIRA	3	X	
5	19M7970	PARAFUSO	1	X	M8 X 100
6	19M8039	PARAFUSO	2	X	M8 X 80
7	19M8038	PARAFUSO SEXT.	1	X	M8 X 85
8	19M7873	PARAFUSO	2	X	M8 X 110
9	24M7055	ARRUELA	5	X	8.400 X 16 X 1.600 MM
10	19M7981	PARAFUSO SEXT.	2	X	M8 X 55
12	14M7273	PORCA	2	X	M8
13	T77857	ANEL O	1	X	
14	R129325	BRACADEIRA	4	X	
15	RE268366	TUBULACAO DE OLEO	1	X	
17	T77613	ANEL O	4	X	
18	61M5233	CONEXAO EM ANGULO	1	X	
19	RE201747	TUBULACAO DE OLEO	1	X	
20	R201223	APOIO	1	X	
21	RE223148	MANGUEIRA HIDRAULICA-FABRIC	1	X	
22	RE201332	MANGUEIRA HIDRAULICA-FABRIC	1	X	
23	61M5016	CONEXAO EM ANGULO	1	X	
24	61M5003	ADAPTADOR	1	X	
25	51M7041	ANEL O	1	X	
26	RE233122	TUBULACAO DE OLEO	1	X	
27	R202449	MANGUEIRA	1	X	LGTH= 1 X 361MM (MF TY22561)
28	R222527	MANGUEIRA	1	X	LGTH= 1 X 361MM (MF TY22561)
29	R202160	BRACADEIRA	4	X	
30	RE215512	MANGUEIRA HIDRAULICA	1	X	
31	R265822	CONEXAO	1	X	
32	19M7865	PARAFUSO	2	X	M8 X 16

BRAKE REAR OIL LINES
CONDUITES ARRIERE D'HUILE DE FREIN
LINHAS TRASEIRAS DO OLEO DO FREIO / TDP
TUBERIAS TRASERAS DE ACEITE DEL FRENO

PUBM1899 -UN-05OCT10

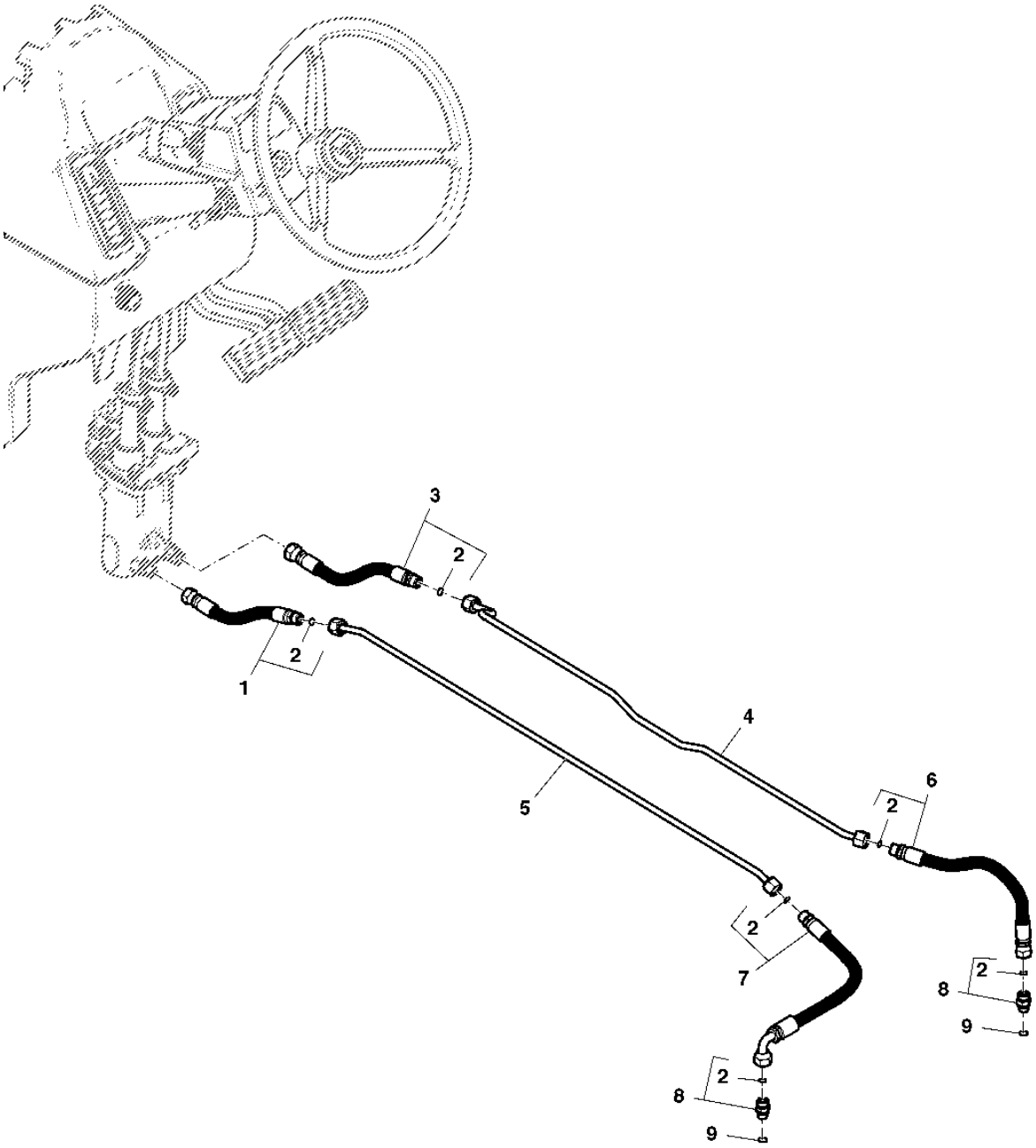

PUBM1899

ITEM	NR.PECA	DESCRICAO	QTDE	NR. SERIE TRATOR	7185J	NOTAS
1	RE201218	MANGUEIRA HIDRAULICA	1		X	
2	T77613	ANEL O	AR		X	
3	RE201215	MANGUEIRA HIDRAULICA	1		X	
4	RE201216	TUBULACAO DE OLEO	1		X	
5	RE201219	TUBULACAO DE OLEO	1		X	
6	RE201217	MANGUEIRA HIDRAULICA	1		X	
7	RE201220	MANGUEIRA HIDRAULICA	1		X	
8	61M5002	ADAPTADOR	2		X	
9	51M7041	ANEL O	1		X	

TRAILER AIR BRAKE CONTROL VALVE
REMORQUE, DISTIBUTEUR DU FREIN A AIR COMPRIME
VALVULA DE CONTROLE DO FREIO PNEUMATICO DO CARRO DE TRANSPORTE
VALVULA DE CONTROL DE FRENOS DE AIRE DEL REMOLQUE

PUBM1863 -UN-05OCT10

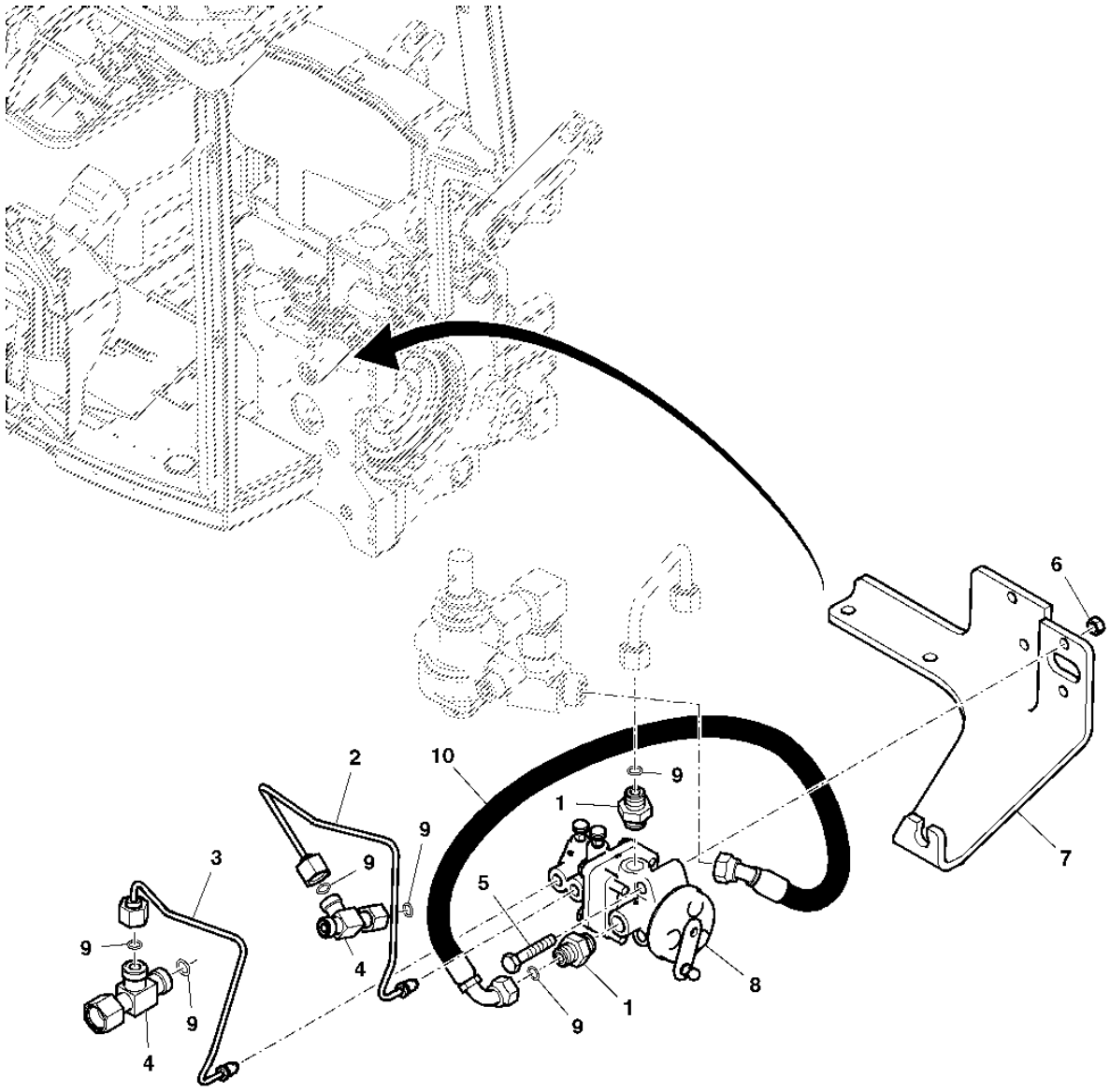

PUBM1863

ITEM	NR.PECA	DESCRICAO	QTDE	NR. SERIE TRATOR	7185J	NOTAS
1	RE202688	CONEXAO	2		X	
2	RE202666	LINHA DO FREIO	1		X	
3	RE202667	LINHA DO FREIO	1		X	
4	RE201583	VALVULA DE RETENCAO	2		X	
5	19M7185	PARAFUSO SEXT.	2		X	M8 X 60
6	14M7273	PORCA	2		X	M8
7	MN10641	APOIO	1		X	
8	AL81937	VALVULA DE CONTROLE REMOTO	1		X	
9	T77613	ANEL O	AR		X	
10	RE202517	MANGUEIRA	1		X	
..	**MN10714**	**CONJS PRONTOS P/ CARREGAMEN**	**1**		**X**	**FI**

TRAILER AIR BRAKE MANUAL CONTROL VALVE
DISTRIBUTEUR MANUEL DE FREIN A AIR DE REMORQUE
VALVULA DE CONTROLE MANUAL DO FREIO PNEUMATICO DO CARRO DE TRANSPORTE
VALVULA DE CONTROL MANUAL DE FRENOS DE AIRE DEL REMOLQUE

PUBM1864 -UN-05OCT10

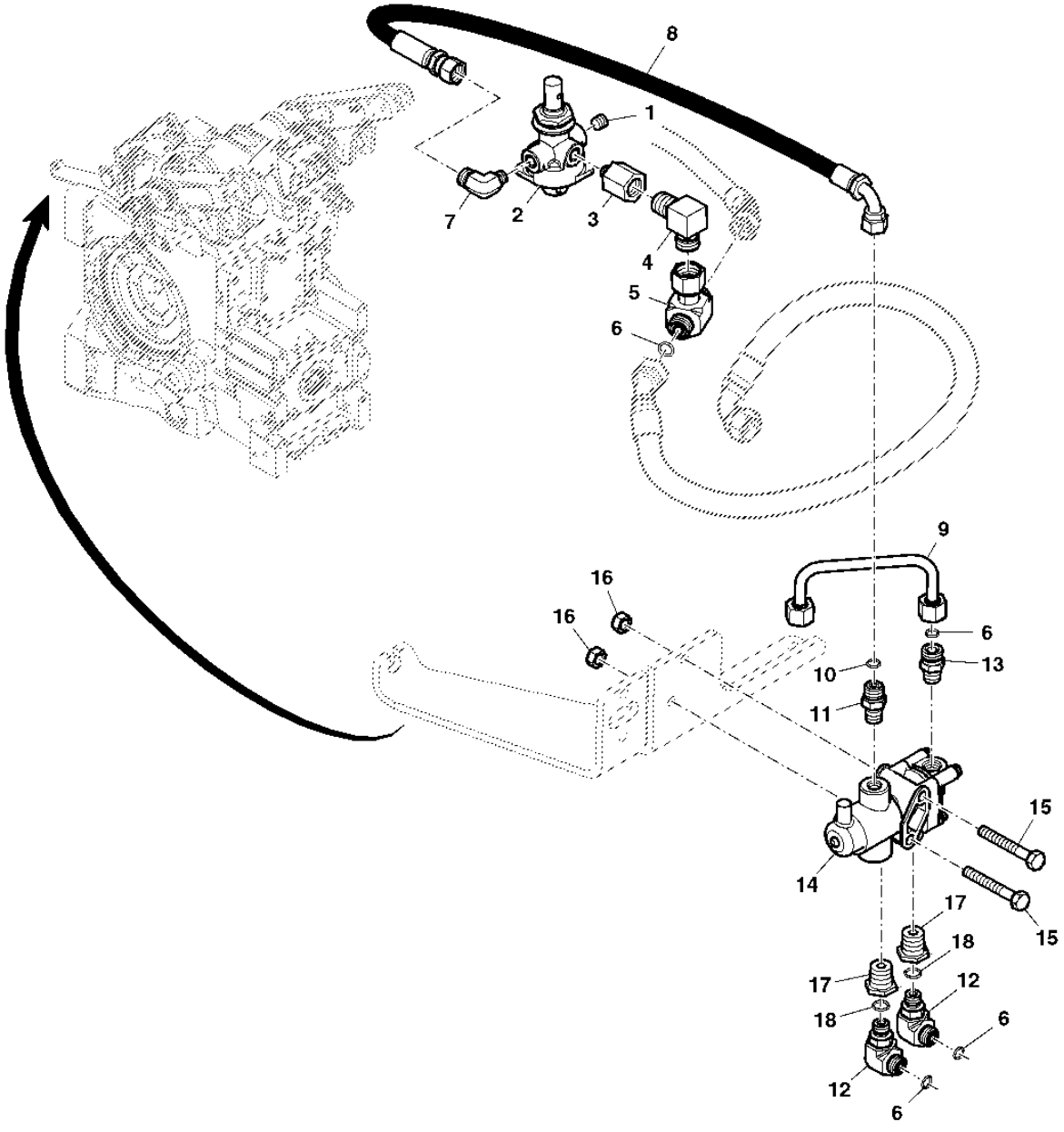

PUBM1864

ITEM	NR.PECA	DESCRICAO	QTDE	NR. SERIE TRATOR	7185J	NOTAS
1	15H558	TAMPAO	1		X	
2	RE221851	VALVULA DE CONTROLE	1		X	
3	RE202658	ADAPTADOR	1		X	
4	R87907	CONEXAO EM ANGULO	1		X	
5	61M5144	CONEXAO EM T	1		X	
6	T77613	ANEL O	5		X	
7	RE202639	CONEXAO EM ANGULO	1		X	
8	RE202502	MANGUEIRA HIDRAULICA	1		X	
9	RE202518	TUBULACAO	1		X	
10	T77814	ANEL O	1		X	
11	T80938	ADAPTADOR	1		X	
12	61H1004	CONEXAO EM ANGULO	2		X	
13	T78646	ADAPTADOR	1		X	
14	RE192537	VALVULA DE CONTROLE	1		X	
15	19M7274	PARAFUSO SEXT.	2		X	M8 X 70
16	14M7273	PORCA	2		X	M8
17	R213007	REDUTOR	2		X	
18	R26448	ANEL O	2		X	
..	**MN10714**	**CONJS PRONTOS P/ CARREGAMEN**	**1**		**X**	**FI**

MEMORANDA
MEMORANDA
MEMORANDA
MEMORANDA

TRAILER AIR BRAKE CAB CONTROL
COMMANDE DE CABINE DE FREIN A AIR DE REMORQUE
CONTROLE NA CABINE DO FREIO PNEUMATICO DO CARRO DE TRANSPORTE
CONTROL DE FRENOS DE AIRE DEL REMOLQUE EN CABINA

PUBM1865 -UN-05OCT10

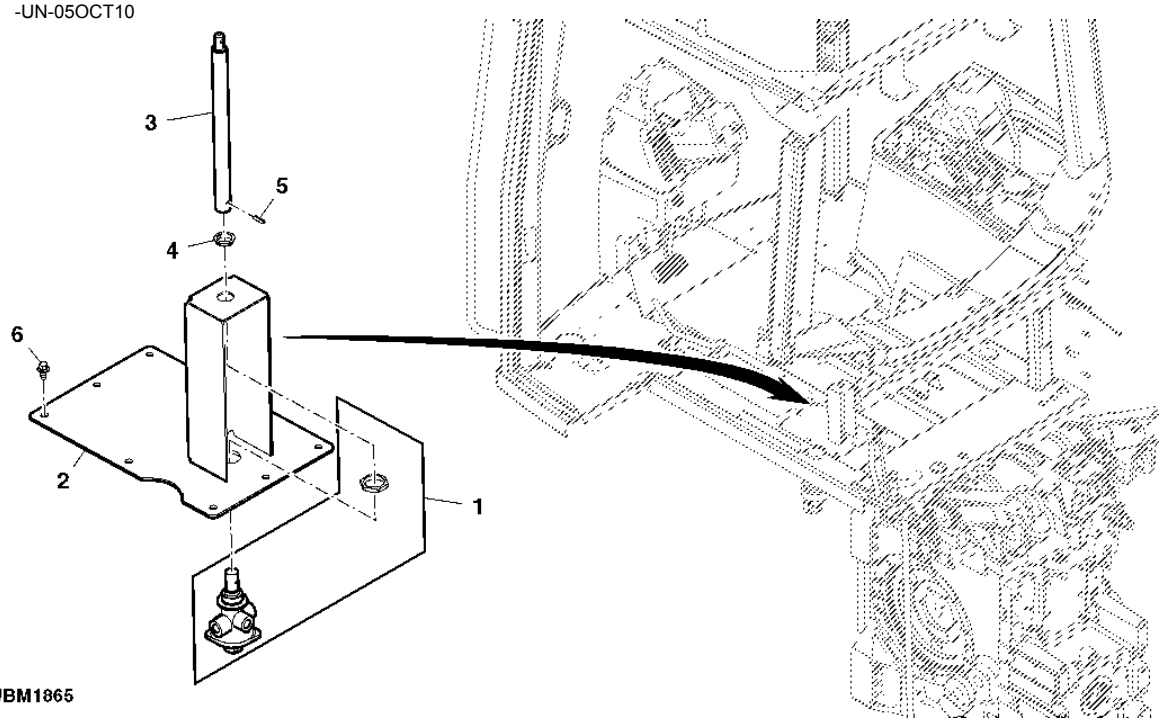

PUBM1865

ITEM	*NR.PECA*	*DESCRICAO*	*QTDE*	*NR. SERIE TRATOR*	7185J	*NOTAS*
1	RE221851	VALVULA DE CONTROLE	1		X	
2	MN10689	SUPORTE	1		X	
3	R193708	EXTENSAO	1		X	
4	R209446	ARRUELA	1		X	
5	34M7095	PINO ELASTICO	2		X	
6	37M7089	PARAFUSO	8		X	
..	**MN10714**	**CONJS PRONTOS P/ CARREGAMEN**	**1**		**X**	**FI (INCL KEYLINE 1-5)**

TRAILER AIR BRAKE AIR TANK
REMORQUE, RESERVOIR DU FREIN A AIR COMPRIME
TANQUE DE AR DO FREIO PNEUMATICO DO CARRO DE TRANSPORTE
TANQUE DE AIRE DE FRENOS DE AIRE DEL REMOLQUE

PUBM1866 -UN-05OCT10

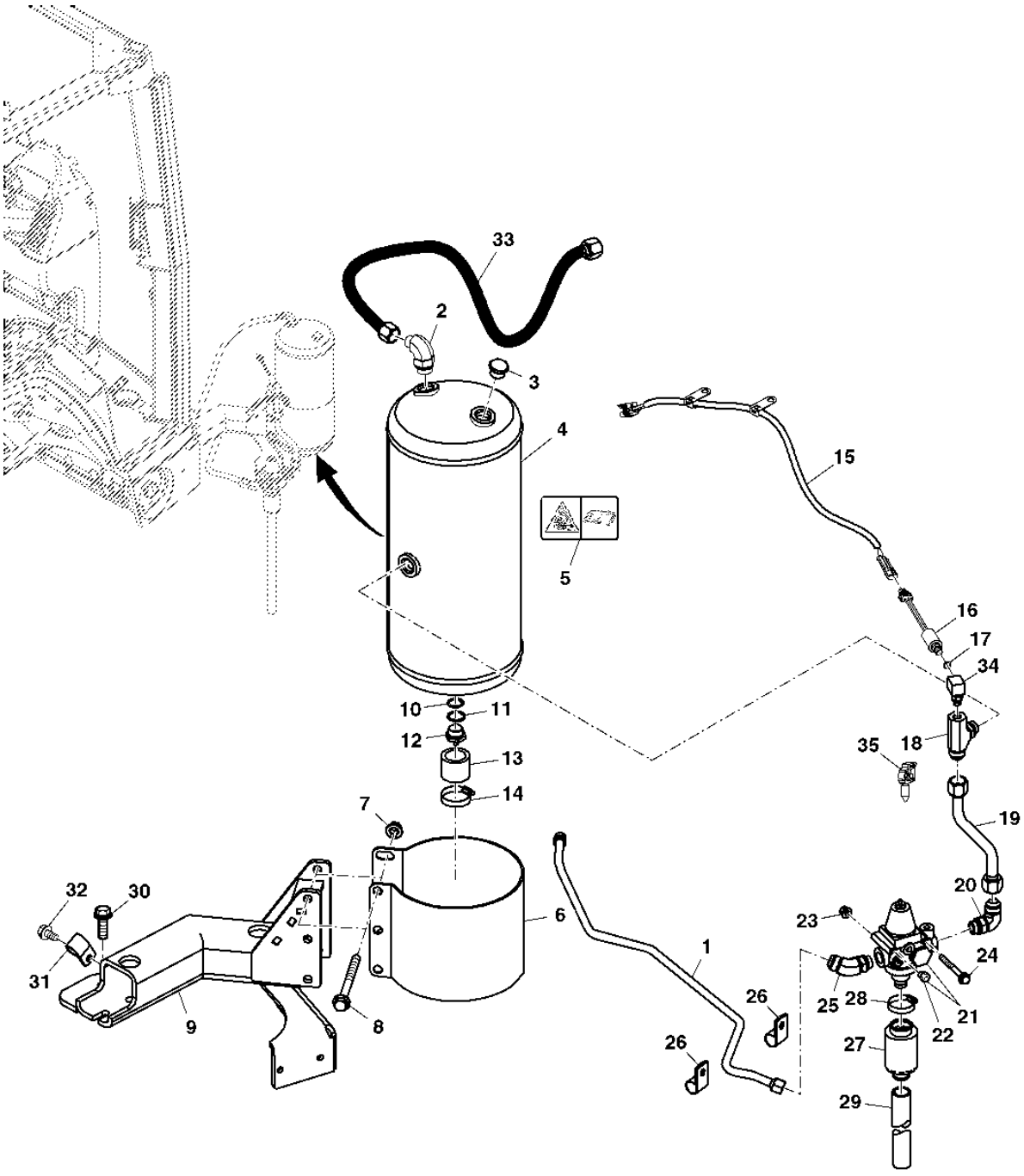

PUBM1866

ITEM	NR.PECA	DESCRICAO	QTDE	NR. SERIE TRATOR	7185J	NOTAS
1	RE213944	TUBULACAO	1		X	
2	RE212396	CONEXAO EM ANGULO	1		X	
3	R117315	TAMPAO	1		X	
4	RE236296	RESERVATORIO	1		X	
5	L113583	ETIQUETA	1		X	
6	MN10645	SUPORTE	1		X	
7	14M7299	PORCA COM FLANGE	3		X	M12
8	19M7838	PARAFUSO	3		X	M12 X 130
9	MN10645	SUPORTE	1		X	
10	L53827	ANEL	1		X	
11	L63816	ARRUELA	1		X	
12	AL68589	VALVULA DE DRENO	1		X	
13	R150662	TUBO	1		X	
14	AR21839	BRACADEIRA	1		X	
15	RE150545	CHICOTE	1		X	
16	RE212869	INTERRUP. DE PRESSAO	1		X	
17	51M7040	ANEL O	1		X	
18	RE213142	CONEXAO EM T	1		X	
19	RE213583	TUBULACAO	1		X	
20	RE213180	CONEXAO EM ANGULO	1		X	
21	RE159802	VALVULA DE CONTROLE	1		X	
22	RE159805	TAMPAO	1		X	
23	14M7298	PORCA COM FLANGE	2		X	M8
24	19M8039	PARAFUSO	2		X	M8 X 80
25	RE213165	CONEXAO EM ANGULO	1		X	
26	R213784	ABRACADEIRA PARA MANGUEIRA	2		X	
27	AL111719	AMORTECEDOR	1		X	
28	AR21839	BRACADEIRA	1		X	
29	R150664	TUBO	1		X	
30	19M7791	PARAFUSO	1		X	M12 X 40
31	T24959	BRACADEIRA	1		X	
32	19M7865	PARAFUSO	1		X	M8 X 16
33	RE212330	MANGUEIRA HIDRAULICA-FABRIC	1		X	
34	RE219616	CONEXAO EM ANGULO	1		X	
35	H141394	PRESILHA	1		X	
..	**MN10714**	**CONJS PRONTOS P/ CARREGAMEN**	**1**		**X**	**FI**

TRAILER AIR BRAKE COUPLERS
REMORQUE, RACCORDS DU FREIN A AIR COMPRIME
ACOPLADORES DO FREIO PNEUMATICO DO CARRO DE TRANSPORTE
ACOPLADORES DE FRENOS DE AIRE DEL REMOLQUE

PUBM2128 -UN-05OCT10

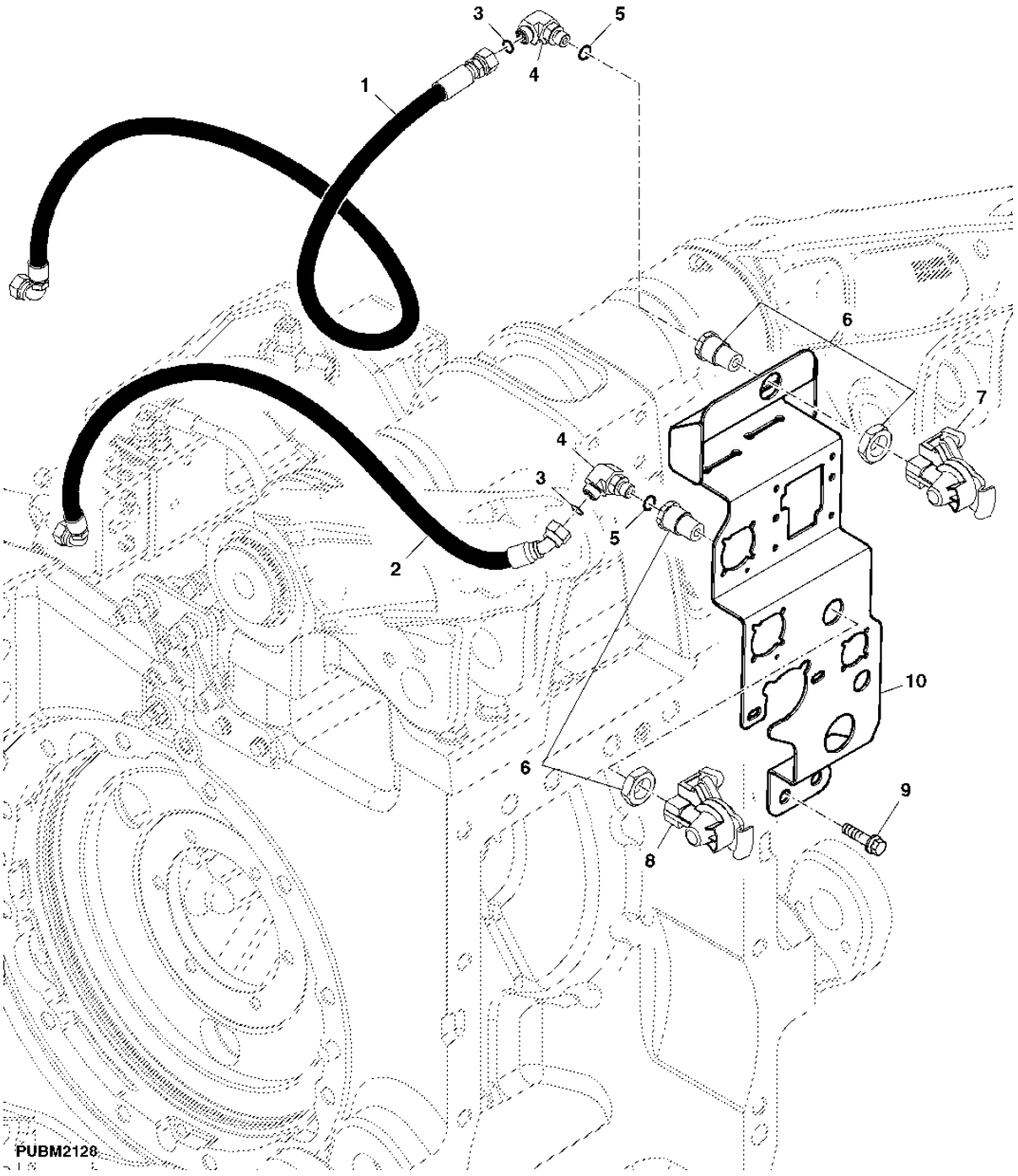

ITEM	NR.PECA	DESCRICAO	QTDE	NR. SERIE TRATOR	7185J	NOTAS
1	RE202665	MANGUEIRA	1		X	
2	RE202664	MANGUEIRA	1		X	
3	T77613	ANEL O	2		X	
4	61H1004	CONEXAO EM ANGULO	2		X	
5	R26448	ANEL O	2		X	
6	RE213516	CONEXAO DE UNIAO	2		X	
7	RE192543	ENGATE DO ARRANQUE	1		X	
8	RE192544	ENGATE DO ARRANQUE	1		X	
9	19M7787	PARAFUSO	4		X	M12 X 20
10	RE262749	APOIO	1		X	
..	**MN10714**	**CONJS PRONTOS P/ CARREGAMEN**	**1**		**X**	**FI (INCL KEYLINE 1,2,6,7,8)**

TRAILER AIR BRAKE AIR COMPRESSOR
REMORQUE, COMPRESSEUR DU FREIN A AIR COMPRIME
COMPRESSOR DE AR DO FREIO PNEUMATICO DO CARRO DE TRANSPORTE
COMPRESOR DE FRENOS DE AIRE DEL REMOLOQUE

PUBM1889 -UN-05OCT10

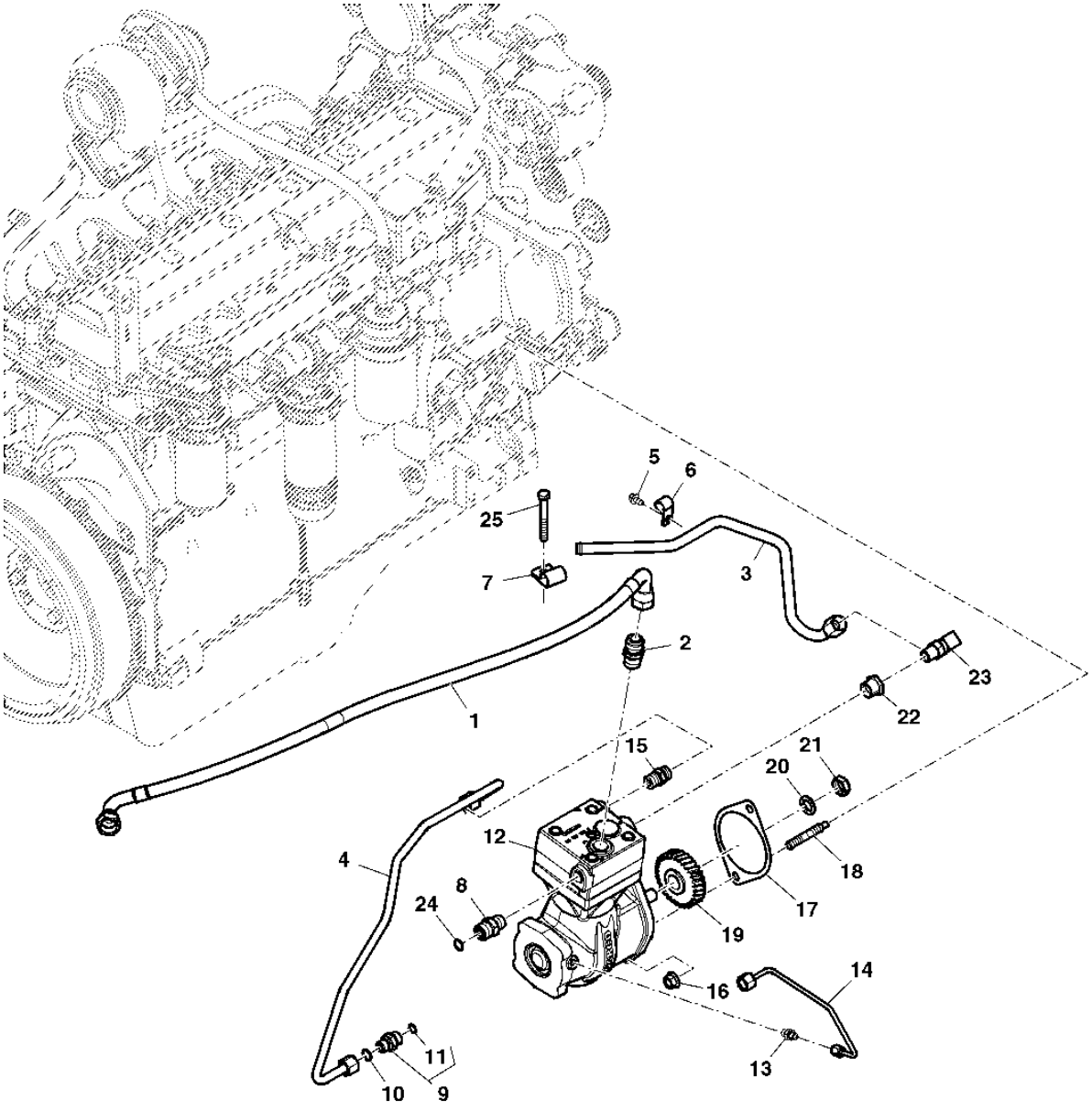

PUBM1889

ITEM	NR.PECA	DESCRICAO	QTDE	NR. SERIE TRATOR 7185J	NOTAS
1	RE212558	MANGUEIRA	1	X	
2	R30935	ADAPTADOR	1	X	
3	RE314131	TUBULACAO	1	X	
4	RE314139	TUBULACAO	1	X	
5	37M7092	PARAFUSO	1	X	
6	R46414	BRACADEIRA	1	X	
7	N111876	ADAPTADOR	1	X	
8	R132900	ADAPTADOR	1	X	
9	61M5003	ADAPTADOR	1	X	
10	T77857	ANEL O	1	X	
11	51M7043	ANEL O	1	X	
12	RE250671	COMPRESSOR	1	X	
13	RE201703	CONEXAO	1	X	
14	RE224367	TUBULACAO	1	X	
15	M87683	ADAPTADOR	1	X	
16	14M7299	PORCA COM FLANGE	1	X	M12
17	R134465	JUNTA	1	X	
18	R134228	PINO	2	X	
19	R518726	ENGRENAGEM	1	X	
20	24M7098	ARRUELA	1	X	19 X 30 X 3 MM
21	14M7209	PORCA	1	X	M18
22	15H589	LUVA ROSCADA	1	X	
23	RE247525	CONEXAO EM ANGULO	1	X	
24	T77932	ANEL O	2	X	
25	19M8081	PARAFUSO SEXT.	1	X	M10 X 80
26	T67477	BRACADEIRA	1	X	

TRAILER AIR BRAKE AIR COMPRESSOR (FI)
REMORQUE, COMPRESSEUR DU FREIN A AIR COMPRIME (FI)
COMPRESSOR DE AR DO FREIO PNEUMATICO DO CARRO DE TRANSPORTE (FI)
COMPRESOR DE FRENOS DE AIRE DEL REMOLOQUE (FI)

PUBM2043 -UN-05OCT10

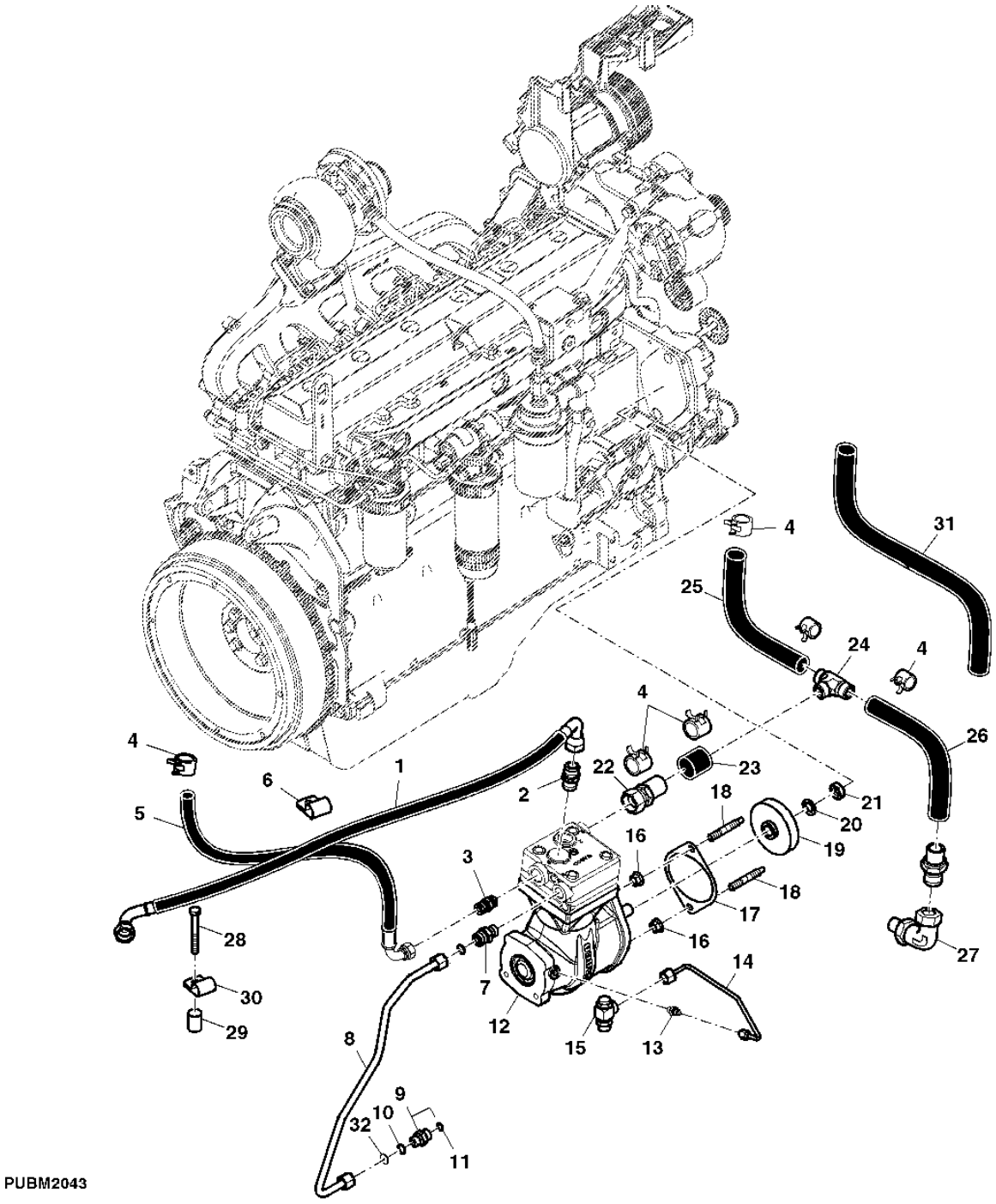

ITEM	NR.PECA	DESCRICAO	QTDE	NR. SERIE TRATOR	7185J	NOTAS
1	RE212558	MANGUEIRA	1		X	
2	R30935	ADAPTADOR	1		X	
3	R48384	CONEXAO	1		X	
4	R117721	BRACADEIRA	7		X	
5	RE202048	MANGUEIRA HIDRAULICA-FABRIC	1		X	
6	R72659	BRACADEIRA	1		X	
7	N111876	ADAPTADOR	1		X	
8	RE226717	TUBULACAO	1		X	
9	61M5003	ADAPTADOR	1		X	
10	T77857	ANEL O	1		X	
11	51M7043	ANEL O	1		X	
12	RE183135	COMPRESSOR	1		X	
13	RE201703	CONEXAO	1		X	
14	RE224367	TUBULACAO	1		X	
15	38H5165	CONEXAO EM T	1		X	
16	14M7299	PORCA COM FLANGE	2		X	M12
17	R134465	JUNTA	1		X	
18	R134228	PINO	2		X	
19	R518726	ENGRENAGEM	1		X	
20	24M7098	ARRUELA	1		X	19 X 30 X 3 MM
21	14M7209	PORCA	1		X	M18
22	R41985	CONEXAO	2		X	
23	.....	MANGUEIRA	1		X	MF TY22328
24	R115893	CONEXAO EM T	1		X	
25	R218438	MANGUEIRA	1		X	LGTH= 1X 238MM (MF TY22328)
26	RE202170	MANGUEIRA	1		X	LGTH= 1X 55MM (MF TY22328)
27	RE202113	CONEXAO	1		X	
28	19M8081	PARAFUSO SEXT.	1		X	M10 X 80
29	A73012	ESPACADOR	2		X	
30	T67477	BRACADEIRA	1		X	
31	R191884	MANGUEIRA	1		X	(A) LGTH=1X537MM (MF TY22328)
32	N199733	ORIFICIO	1		X	
..	**MN10714**	**CONJS PRONTOS P/ CARREGAMEN**	**1**		**X**	**FI**

(A) W/O AIR BRAKE
W/O FREIN A AIR COMPRIME
SEM FREIO PNEUMATICO
W/O FRENOS NEUMATICOS

GASKET KIT FOR AIR COMPRESSOR (TRAILER AIR BRAKE)
JEU DE JOINTS POUR COMPRESSEUR (FREIN PNEUMATIQUE DE REMORQUE)
KIT DE VEDACAO PARA O COMPRESSOR DE AR (FREIO A AR DO REBOQUE)
JUEGO DE JUNTAS PARA COMPRESOR DE AIRE (FRENO NEUMATICO PARA REMOLQUE)

RXA0088002 -UN-29MAR06

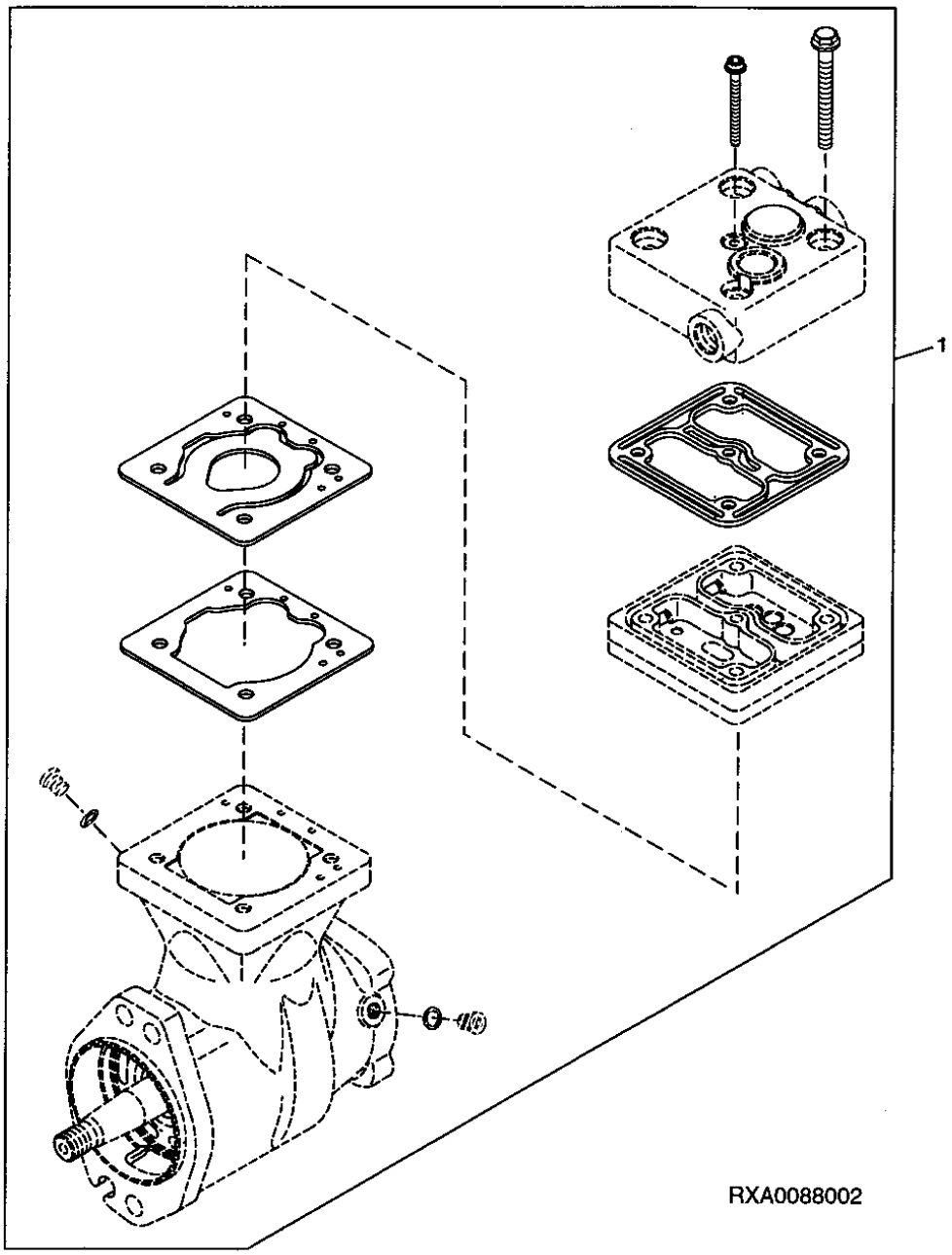

ITEM	NR.PECA	DESCRICAO	QTDE	NR. SERIE TRATOR	7185J	NOTAS
1	RE253788	KIT RETENTOR	1		X	

TRAILER AIR BRAKE CONTROL VALVE
REMORQUE, DISTIBUTEUR DU FREIN A AIR COMPRIME
VALVULA DE CONTROLE DO FREIO PNEUMATICO DO CARRO DE TRANSPORTE
VALVULA DE CONTROL DE FRENOS DE AIRE DEL REMOLQUE

PUBM1867 -UN-05OCT10

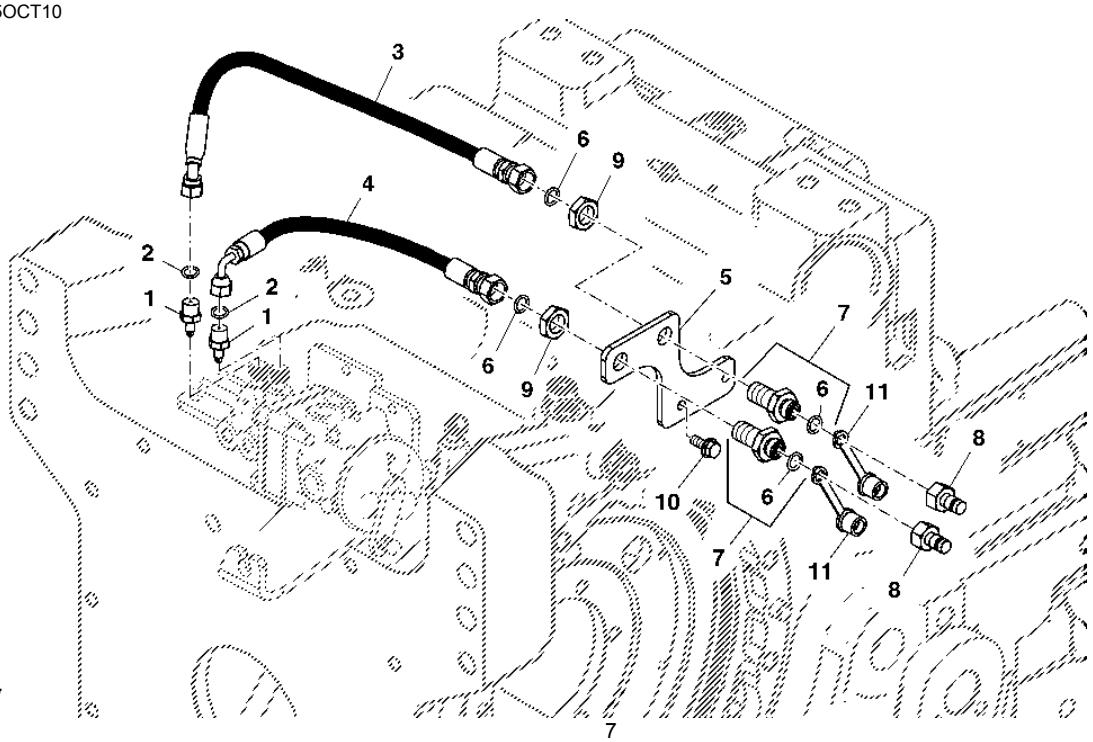

PUBM1867

ITEM	NR.PECA	DESCRICAO	QTDE	NR. SERIE TRATOR	7185J	NOTAS
1	RE252545	CONEXAO	2		X	
2	T77814	ANEL O	1		X	
3	RE253492	MANGUEIRA HIDRAULICA-FABRIC	1		X	
4	RE253493	MANGUEIRA HIDRAULICA-FABRIC	1		X	
5	MN10642	APOIO	1		X	
6	T77613	ANEL O	4		X	
7	61M5100	CONEXAO DE UNIAO	2		X	
8	RE60701	ACOPLAMENTO DE DIAGNOSTICO	2		X	
9	38H5091	PORCA	2		X	
10	19M7866	PARAFUSO	2		X	M8 X 20
11	R77175	CAPA	2		X	
..	**MN10714**	**CONJS PRONTOS P/ CARREGAMEN**	**1**		**X**	**FI (INCL KEYLINE 1-10)**

XXXXXXXXXXXXXXXXXXXXXXXXXXXXXXXXXXXXXXXXXXXXXXXXXXXX SECTIONAL INDEX
XXXXXXXXXXXXXXXXXXXXXXXXXXXXXXXXXXXXXXXXXXXXXXXXXXXX INDEX DE SECTION
XXXXXXXXXXXXXXXXXXXXXXXXXXXXXXXXXXXXXXXXXXXXXXXXXXXX INDICE DE GRUPO
XXXXXXXXXXXXXXXXXXXXXXXXXXXXXXXXXXXXXXXXXXXXXXXXXXXX INDICE DE GRUPOS

1-	1
2-	2
3-	4
5-	8
6-	10
7-	12
8-	14
9-	16
10-	17
11-	18
12-	20
13-	22
15-	26
16-	28
18-	32

PUBM2012 -UN-05OCT10

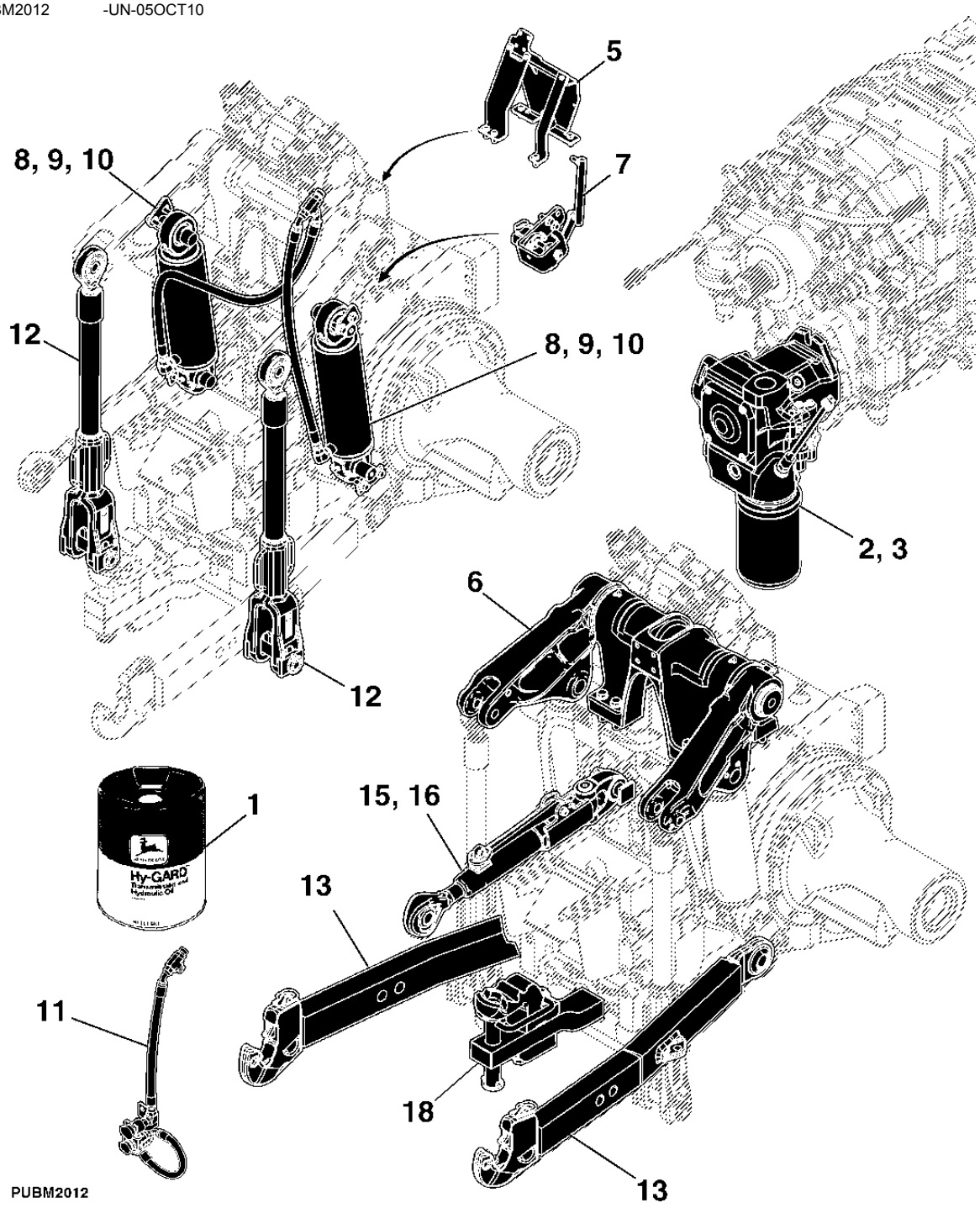

XXXXXXXXXXXXXXXXXXXXXXXXXXXXXXXXXXXXXXXXXXXXXXXXXX SECTIONAL INDEX
XXXXXXXXXXXXXXXXXXXXXXXXXXXXXXXXXXXXXXXXXXXXXXXXXX INDEX DE SECTION
XXXXXXXXXXXXXXXXXXXXXXXXXXXXXXXXXXXXXXXXXXXXXXXXXX INDICE DE GRUPO
XXXXXXXXXXXXXXXXXXXXXXXXXXXXXXXXXXXXXXXXXXXXXXXXXX INDICE DE GRUPOS

4-	6
14-	24
17-	30
19-	34
20-	36
21-	39
22-	40
23-	42
24-	44
25-	46
26-	48
27-	50
28-	52

PUBM2013 -UN-05OCT10

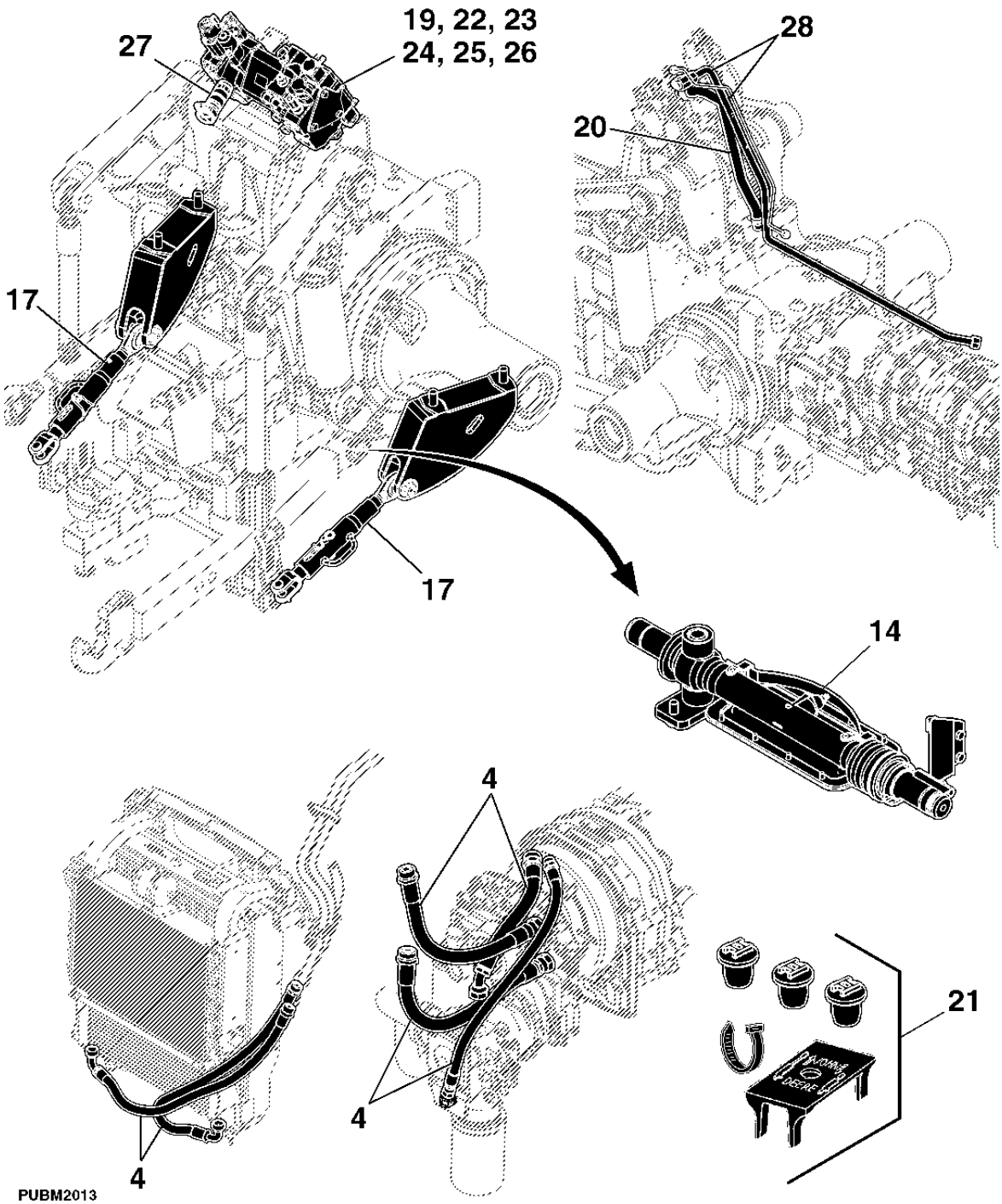

TRANSMISSION AND HYDRAULIC OIL
HUILE DE TRANSMISSION ET HUILE HYDRAULIQUE
OLEO DE TRANSMISSAO E HIDRAULICO
ACEITE DE TRANSMISION E HIDRAULICO

RE026740 -UN-20FEB96

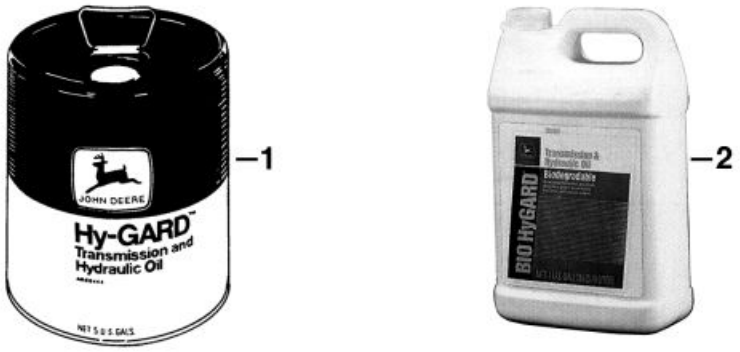

RE026740

ITEM	NR.PECA	DESCRICAO	QTDE	NR. SERIE TRATOR 7185J	NOTAS
1	AR69444	HY-GARD TM	1	X	19 L (5 GAL)
	AR69445	HY-GARD TM	1	X	208 L (55 GAL)
2	TY22043	BIO HY-GARD TM	1	X	(1 GAL)
	TY22044	BIO HY-GARD TM	1	X	19 L (5 GAL)
	TY22063	BIO HY-GARD TM	1	X	208 L (55 GAL)

HYDRAULIC PUMP (45 CM3)
POMPE HYDRAULIQUE (45 CM3)
BOMBA HIDRAULICA (45 CM3)
BOMBAS HIDRAULICAS (45 CM3)

PUBM1980 -UN-05OCT10

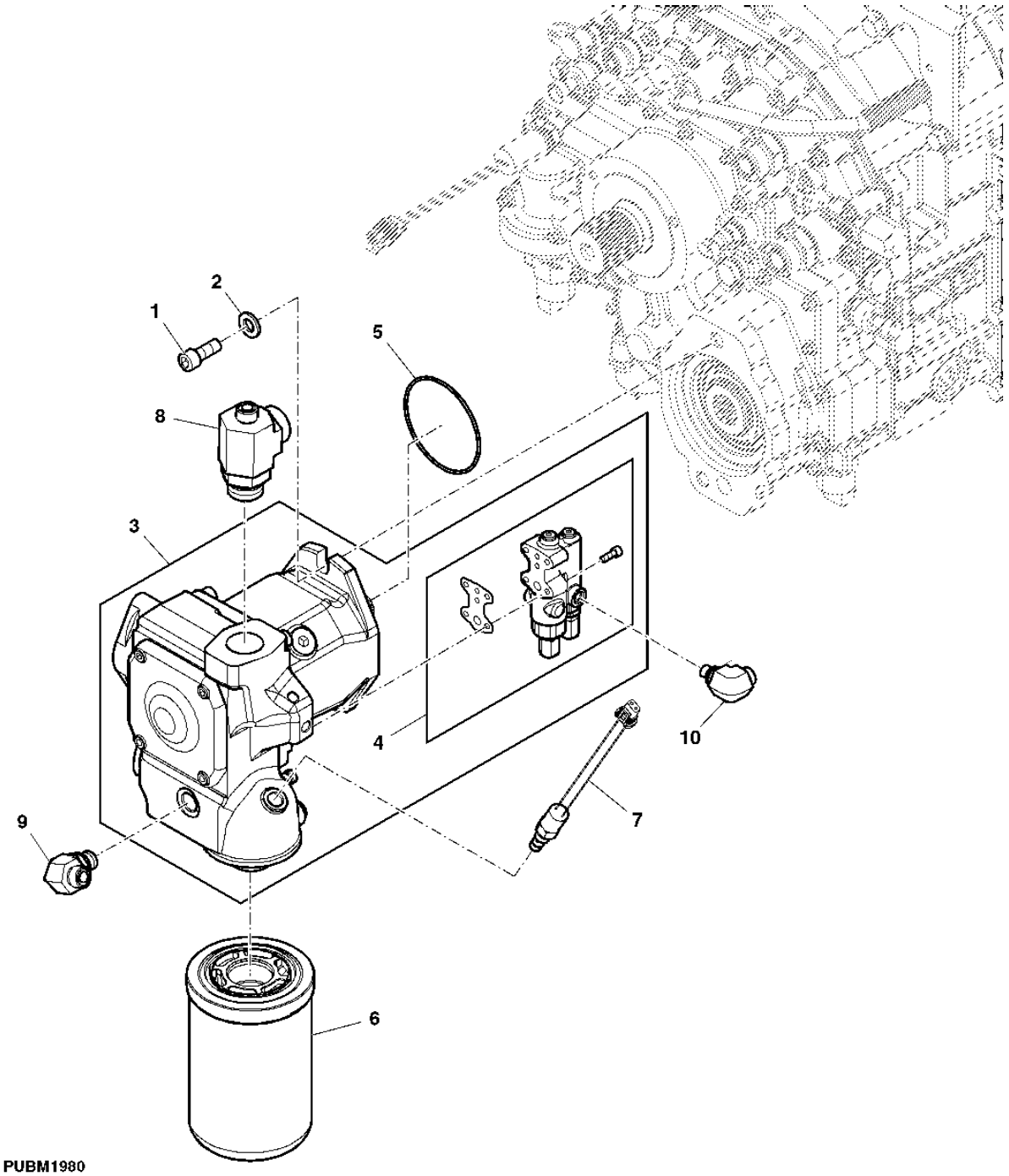

ITEM	NR.PECA	DESCRICAO	QTDE	NR. SERIE TRATOR	7185J	NOTAS
1	19M7988	PARAFUSO	2		X	M12 X 30
2	24M7240	ARRUELA	2		X	13 X 25 X 3 MM
3	RE198342	BOMBA HIDRAULICA	1		X	
4	RE213005	KIT	1		X	
	T201525	VEDACAO	4		X	
5	U42703	ANEL O	1		X	
6	RE273801	FILTRO DE OLEO HIDRAULICO	1		X	
7	RE216215	INTERRUP. DE PRESSAO	1		X	
8	61M5231	CONEXAO EM T	1		X	
9	61M5017	CONEXAO EM ANGULO	1		X	
10	61M5022	CONEXAO EM ANGULO	1		X	
..	RE213004	KIT	1		X	(A)

(A) CHECK VALVE KIT
KIT DE CLAPET ANTIRETOUR
KIT DE VALVULAS DE RETENCAO
JUEGO DE VALVULA DE RETENCION

HYDRAULIC PUMP SEAL KIT
JEU DE JOINTS D'ETANCHEITE DE LA POMPE HYDRAULIQUE
KIT VEDACAO DA BOMBA HIDRAULICA
JUEGO DE RETENES (BOMBA HIDRAULICA)

PUBM1981 -UN-05OCT10

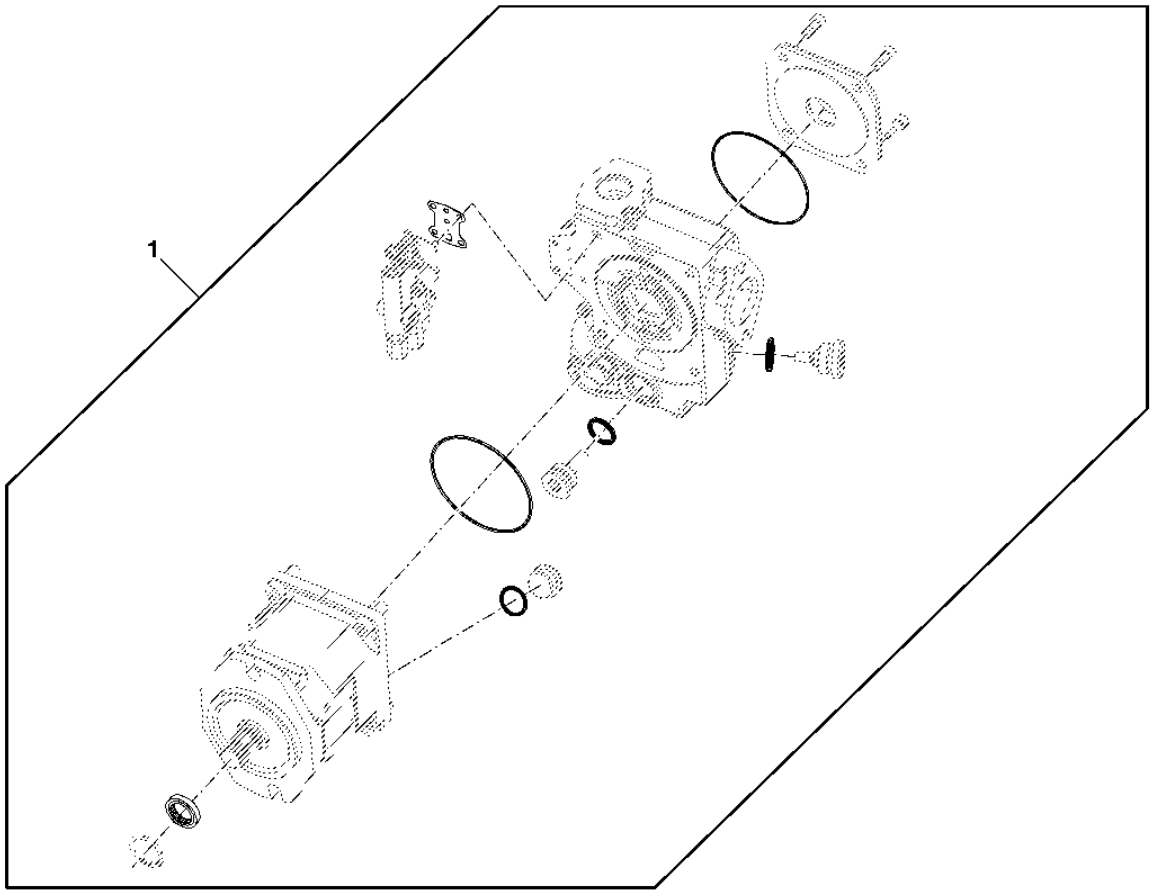

PUBM1981

ITEM	NR.PECA	DESCRICAO	QTDE	NR. SERIE TRATOR	7185J	NOTAS
1	RE209732	KIT	1		X	

HYDRAULIC LINES (45 CM3)
CONDUITES HYDRAULIQUES (45 CM3)
LINHAS HIDRAULICAS (45 CM3)
LINEAS HIDRAULICAS (45 CM3)

PUBM2001 -UN-05OCT10

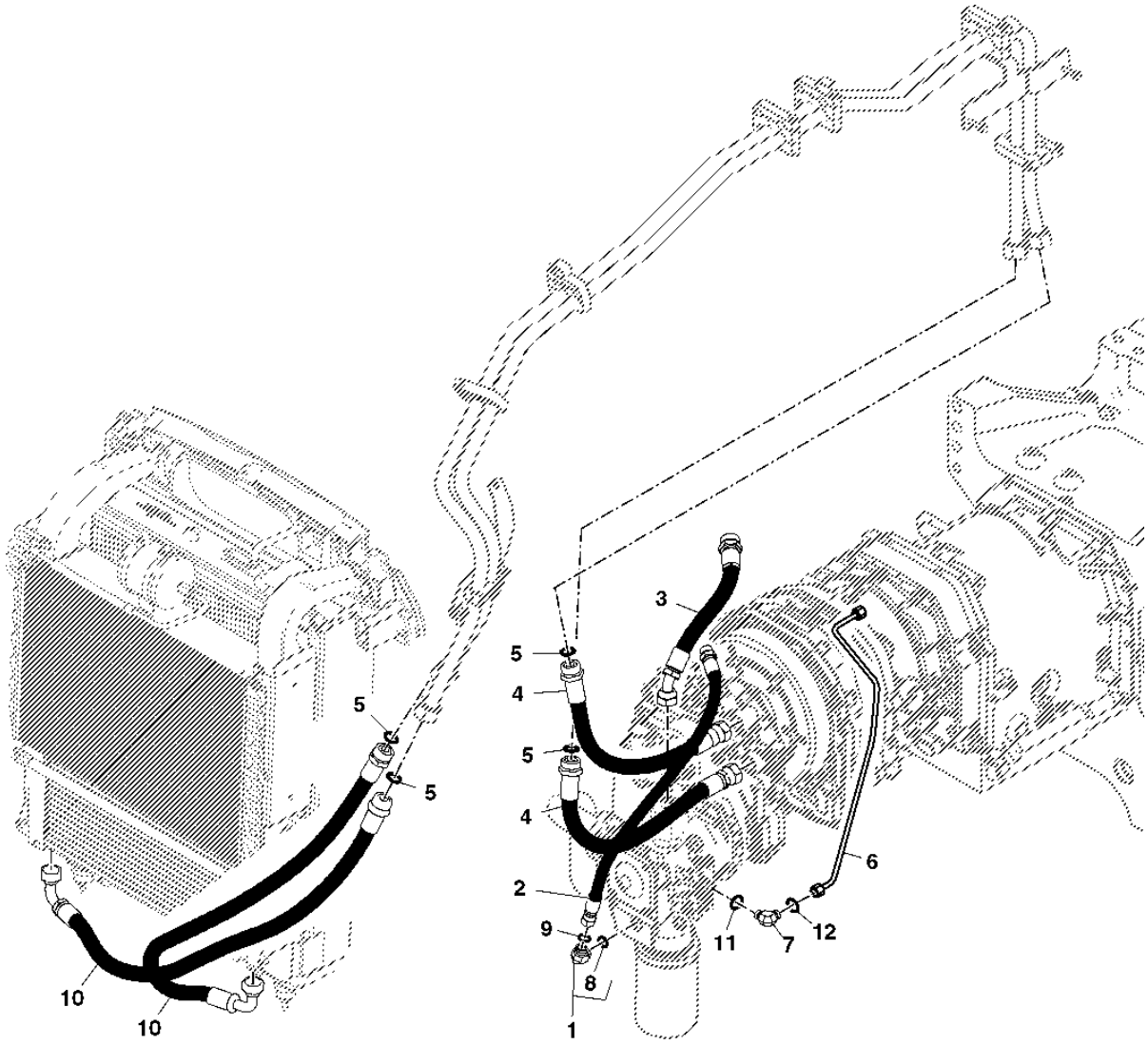

PUBM2001

ITEM	NR.PECA	DESCRICAO	QTDE	NR. SERIE TRATOR	7185J	NOTAS
1	61M5017	CONEXAO EM ANGULO	1		X	
2	RE202447	MANGUEIRA HIDRAULICA-FABRIC	1		X	
3	RE213011	MANGUEIRA HIDRAULICA-FABRIC	1		X	
4	RE259053	MANGUEIRA HIDRAULICA	2		X	
5	T76938	ANEL O	4		X	
6	RE201206	TUBULACAO DE OLEO	1		X	
7	61M5022	CONEXAO EM ANGULO	1		X	
8	51M7043	ANEL O	1		X	
9	T77857	ANEL O	2		X	
10	RE230603	MANGUEIRA HIDRAULICA	2		X	
11	51M7040	ANEL O	1		X	
12	T77613	ANEL O	1		X	

REAR SCV BRACKET
SUPPORT DE DISTRIBUTEUR SELECTIF ARRIERE
SUPORTE TRASEIRO DA VCR
ESCUADRA PARA VCS TRASERA

PUBM2002 -UN-05OCT10

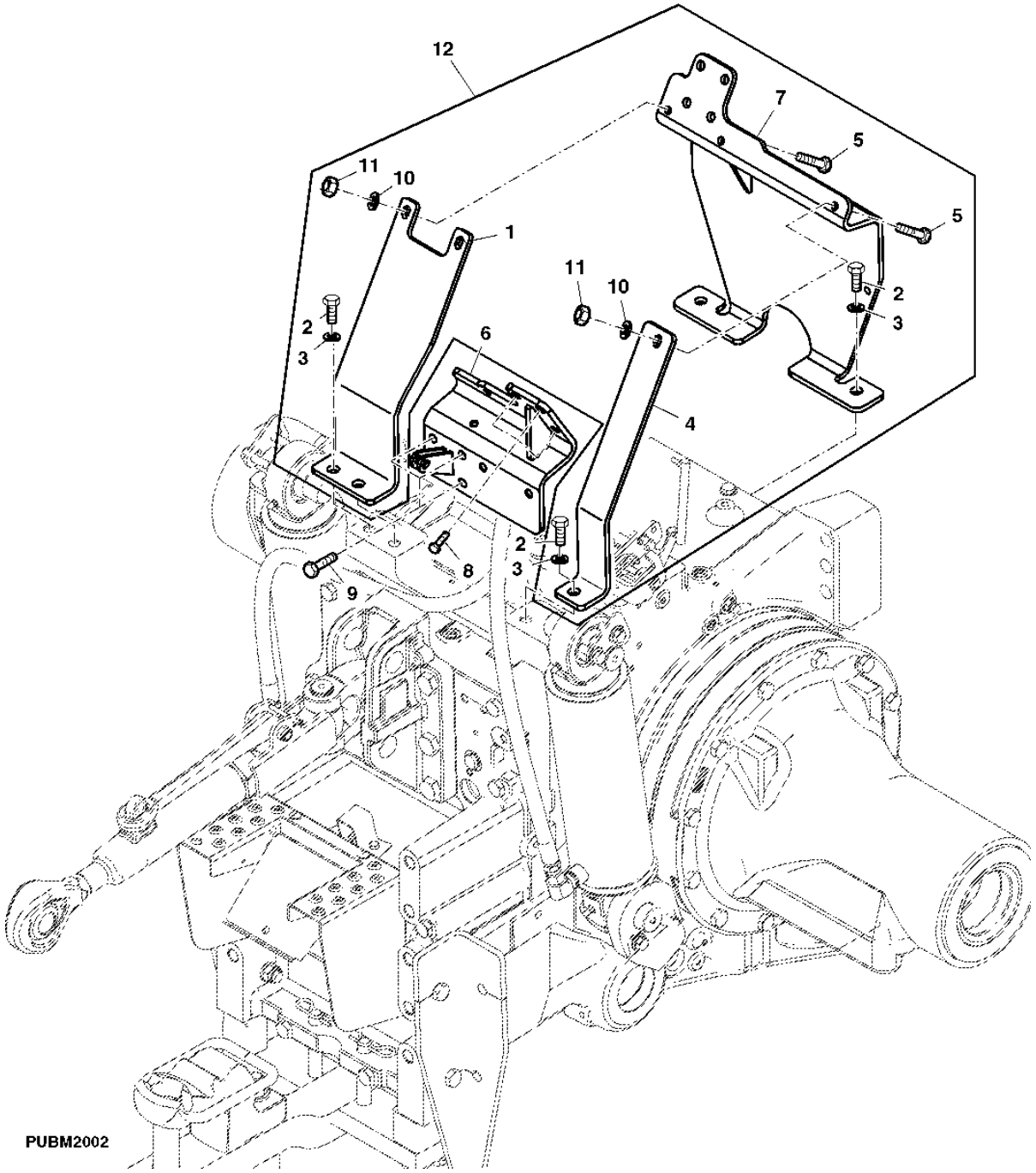

ITEM	NR.PECA	DESCRICAO	QTDE	NR. SERIE TRATOR 7185J	NOTAS
1	R254229	APOIO	1		X (B)
2	19M7489	PARAFUSO SEXT.	5		X M16 X 45
3	12M7069	ARRUELA DE PRESSAO	5		X
4	R254228	APOIO	1		X (B)
5	19M7662	PARAFUSO SEXT.	3		X M10 X 30
6	RE254224	APOIO	1		X (B)
7	RE223804	APOIO	1		X (A)
8	19M7872	PARAFUSO SEXT.	4		X M12 X 25
9	19M8011	PARAFUSO SEXT.	4		X M12 X 30
10	12M7066	ARRUELA DE PRESSAO	3		X
11	14M7274	PORCA	3		X M10
12	RE254181	APOIO	1		X (B)

(A) W/ HITCH
W/ ATTELAGE
COM LEVANTE
CON LEVANTE

(B) W/O HITCH
W/O ATTELAGE
SEM LEVANTE
SIN LEVANTE

ROCKSHAFT
RELEVAGE
LEVANTE HIDRAULICO
ELEVADOR HIDRAULICO

PUBM2003 -UN-05OCT10

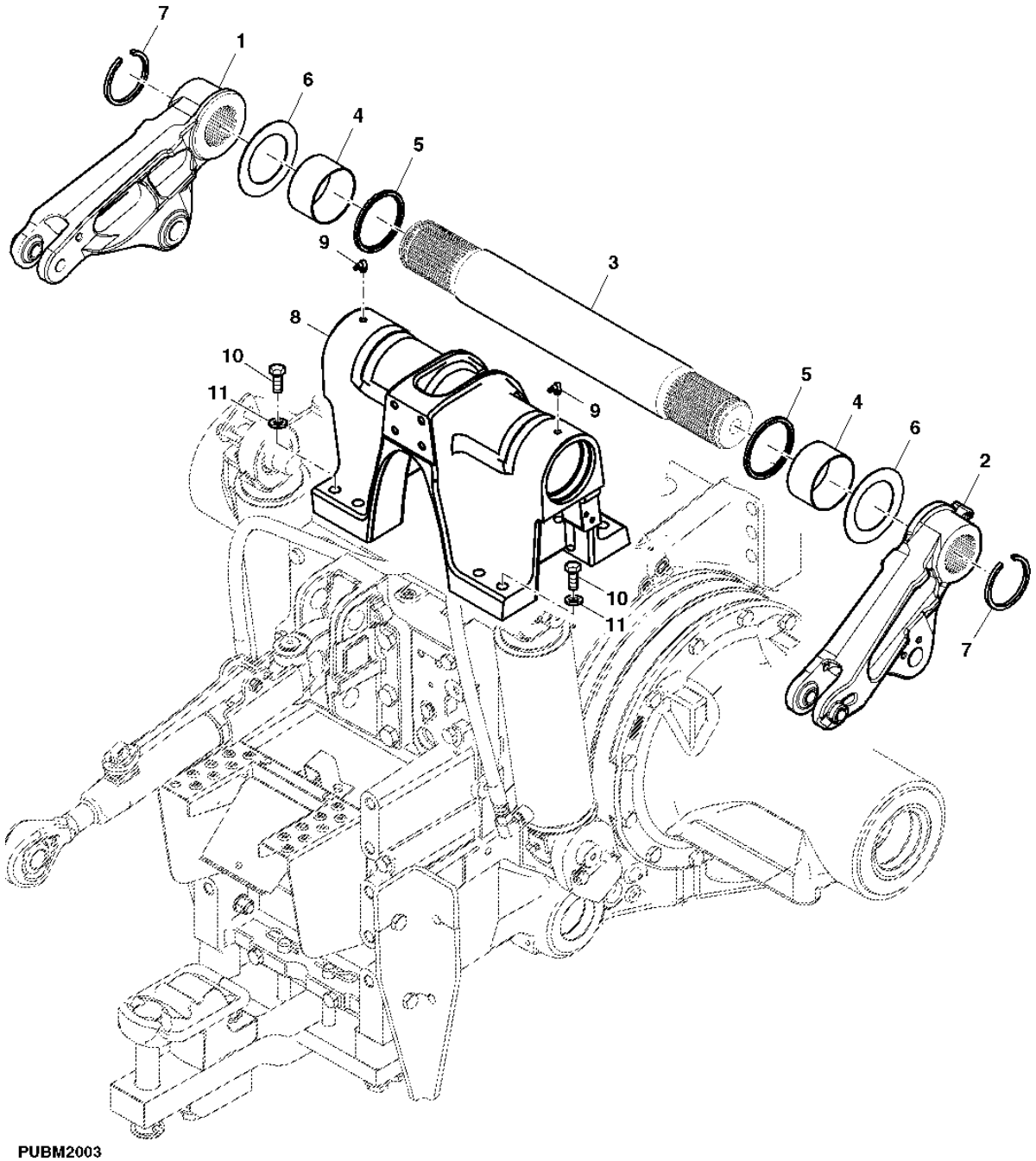

ITEM	NR.PECA	DESCRICAO	QTDE	NR. SERIE TRATOR	7185J	NOTAS
1	R244964	BRACO ELEVADOR	1		X	LH
2	R244965	BRACO ELEVADOR	1		X	RH
3	R193680	EIXO OSCILANTE	1		X	
4	R182102	BUCHA	2		X	
5	R135001	VEDACAO	2		X	
6	MN10640	ARRUELA	2		X	
7	R53658	ANEL DE PRESSAO	2		X	
8	R237735	SUPORTE	1		X	
9	JD7799	CONEXAO DE LUBRIFICACAO	2		X	
10	19M7720	PARAFUSO SEXT.	8		X	M16 X 80
11	24M7338	ARRUELA	8		X	17 X 30 X 3 MM
..	DT5079	GRAXA	1		X	
..	DT5171	SELANTE	1		X	

ROCKSHAFT POSITION SENSOR
CAPTEUR DE POSITION DE L'ARBRE DE RELEVAGE
SENSOR DE POSICAO DO LEVANTE HIDRAULICO
SENSOR DE POSICION DEL EJE OSCILANTE

PUBM2004 -UN-05OCT10

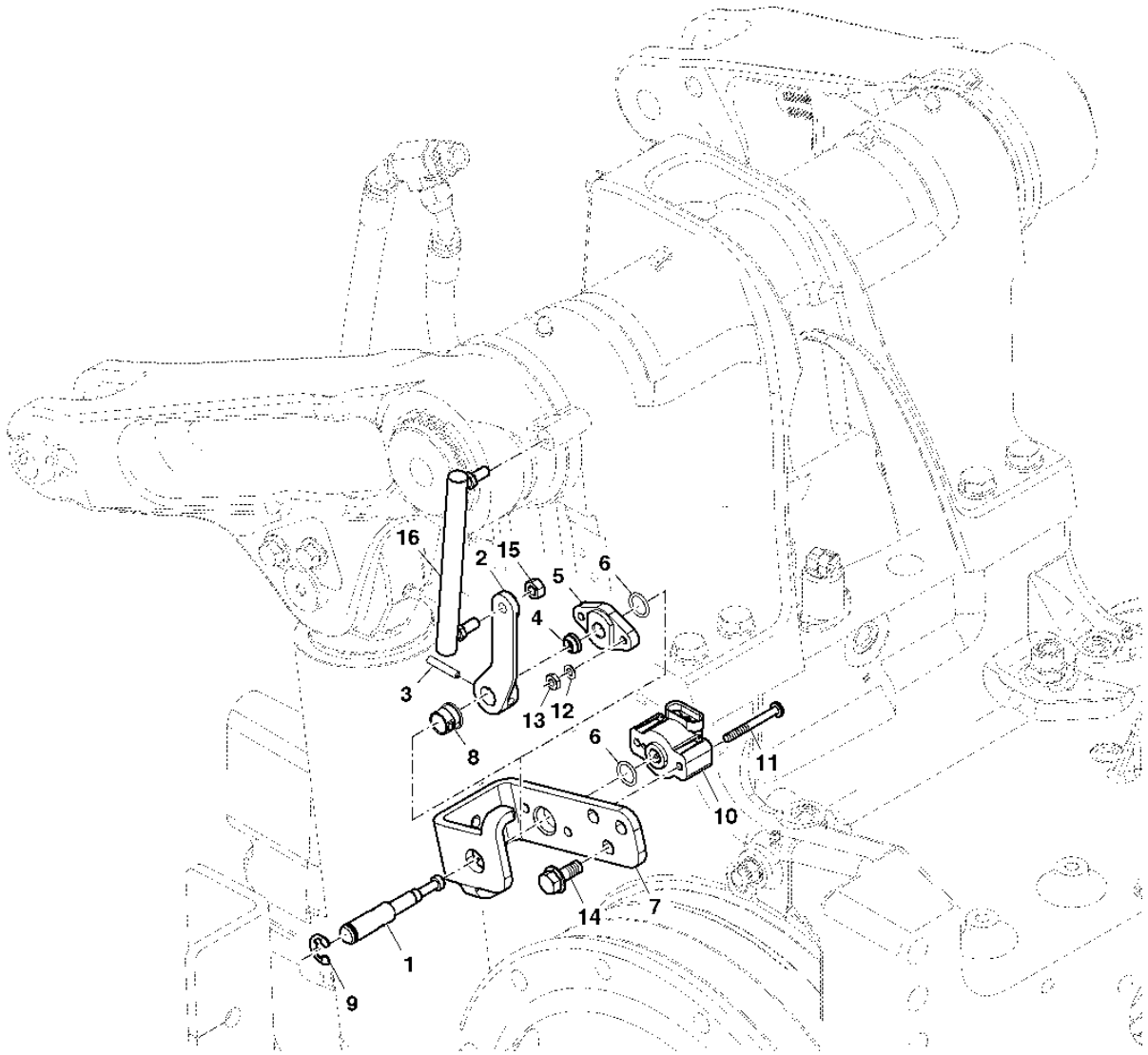

PUBM2004

ITEM	NR.PECA	DESCRICAO	QTDE	NR. SERIE TRATOR	7185J	NOTAS
1	R111692	EIXO	1		X	
2	R40915	ALAVANCA	1		X	
3	R56504	PINO ELASTICO	1		X	
4	R112679	VEDACAO	1		X	
5	R86457	SUPORTE	1		X	
6	P48347	ANEL O	2		X	
7	MN10639	APOIO	1		X	
8	R41076	PASSADOR	1		X	
9	R26871	ANEL DE PRESSAO	1		X	
10	RE216242	SENSOR	1		X	
11	21H1390	PARAFUSO	2		X	
12	12H295	ARRUELA DE PRESSAO	2		X	
13	14H631	PORCA	2		X	
14	19M7866	PARAFUSO	2		X	M8 X 20
15	14H860	PORCA	1		X	
16	RE54029	HASTE DE LIGACAO	1		X	

LIFT CYLINDER LINES
CONDUITES DE VERIN DE RELEVAGE
LINHAS DO CILINDRO DE SUSPENSAO
LINEAS DEL CILINDRO DE ELEVACION

PUBM1975 -UN-05OCT10

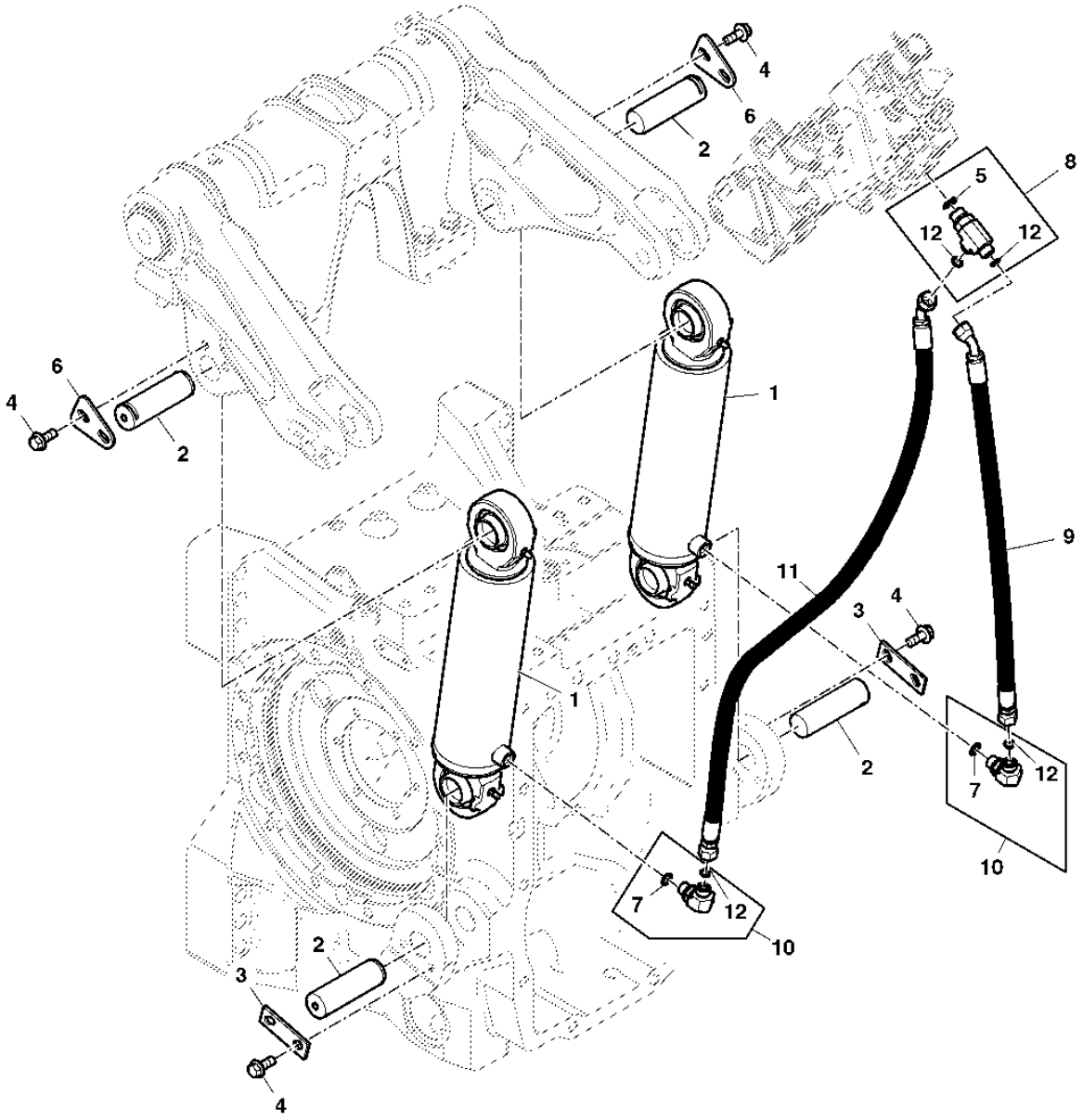

PUBM1975

ITEM	NR.PECA	DESCRICAO	QTDE	NR. SERIE TRATOR	7185J	NOTAS
1	RE232428	CILINDRO HIDRAULICO	2		X	
	RE232429	CILINDRO HIDRAULICO	2		X	
2	R184486	PINO FIXADOR	4		X	
3	MN10637	PLACA	2		X	
4	19M7789	PARAFUSO	8		X	M12 X 30
5	51M7045	ANEL O	1		X	
6	R177496	PLACA	2		X	
7	51M7043	ANEL O	2		X	
8	61M5040	CONEXAO EM T	1		X	
9	RE201688	MANGUEIRA HIDRAULICA-FABRIC	1		X	
10	61M5017	CONEXAO EM ANGULO	2		X	
11	RE201689	MANGUEIRA HIDRAULICA-FABRIC	1		X	
12	T77857	ANEL O	4		X	

LIFT CYLINDER (90 MM)
VERIN DE RELEVAGE (90 MM)
CILINDRO DE SUSPENSAO (90 MM)
CILINDRO DE ELEVACION (90 MM)

PUBM2112 -UN-05OCT10

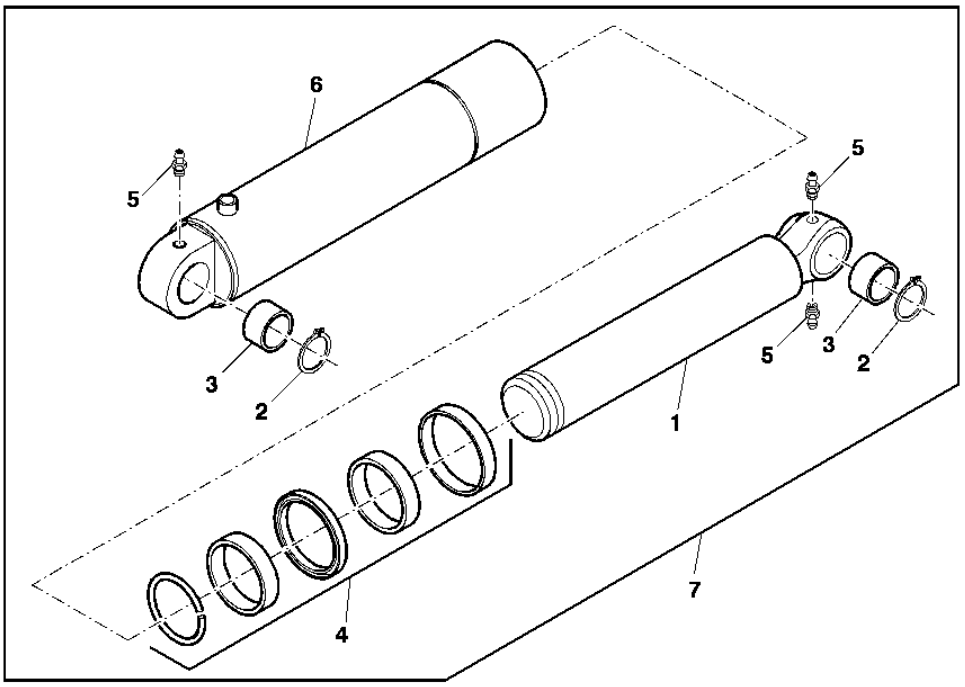

PUBM2112

ITEM	*NR.PECA*	*DESCRICAO*	*QTDE*	*NR. SERIE TRATOR*	7185J	*NOTAS*
1	.....	TIRANTE	1		X	
2	H211934	ANEL DE PRESSAO	2		X	
3	AH208773	BUCHA	2		X	
4	AH214612	KIT CILINDRO HIDRAULICO	1		X	
5	JD7798	CONEXAO DE LUBRIFICACAO	3		X	
6	.....	CAMISA DO CIL HIDR	1		X	
7	RE232428	CILINDRO HIDRAULICO	2		X	

LIFT CYLINDER (100 MM)
VERIN DE RELEVAGE (100 MM)
CILINDRO DE SUSPENSAO (100 MM)
CILINDRO DE ELEVACION (100 MM)

PUBM2112 -UN-05OCT10

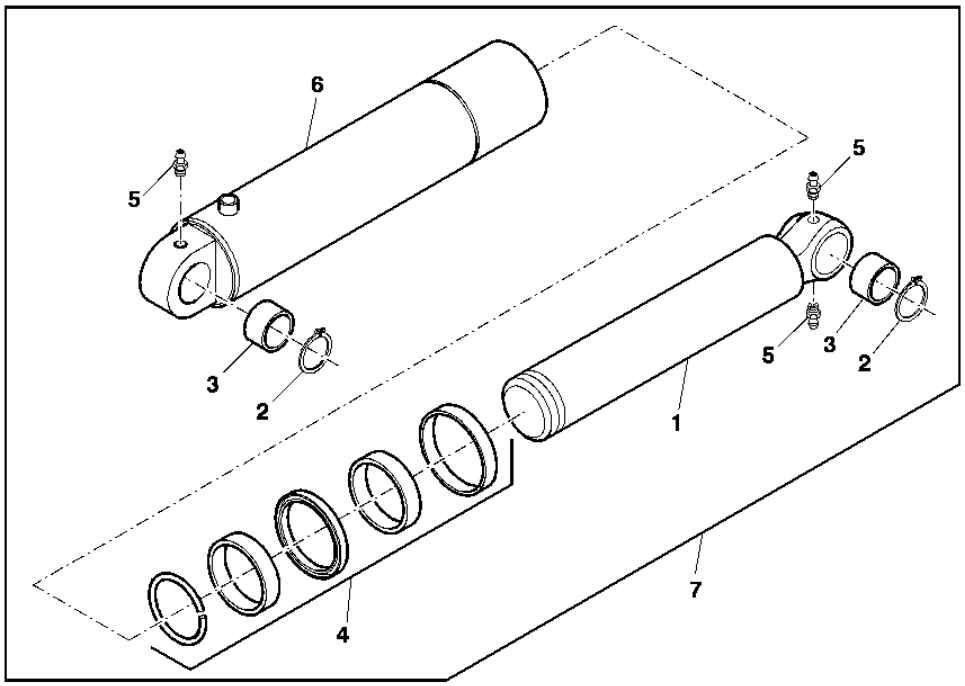

PUBM2112

ITEM	NR.PECA	DESCRICAO	QTDE	NR. SERIE TRATOR	7185J	NOTAS
1	.....	TIRANTE	1		X	
2	H211934	ANEL DE PRESSAO	2		X	
3	AH208773	BUCHA	2		X	
4	AH214615	KIT CILINDRO HIDRAULICO	1		X	
	AH151508	VEDACAO	1		X	
5	JD7798	CONEXAO DE LUBRIFICACAO	3		X	
6	.....	CAMISA DO CIL HIDR	1		X	
7	RE232429	CILINDRO HIDRAULICO	2		X	

MOTOR RETURN WITH CASE DRAIN
RETOUR DE MOTEUR AVEC DRAIN DE CARTER
KIT RETORNO LIVRE PARA MOTOR HIDRAULICO
RETORNO DEL MOTOR CON CONDUCTO DE VACIADO DE CAJA

PUBM2005 -UN-05OCT10

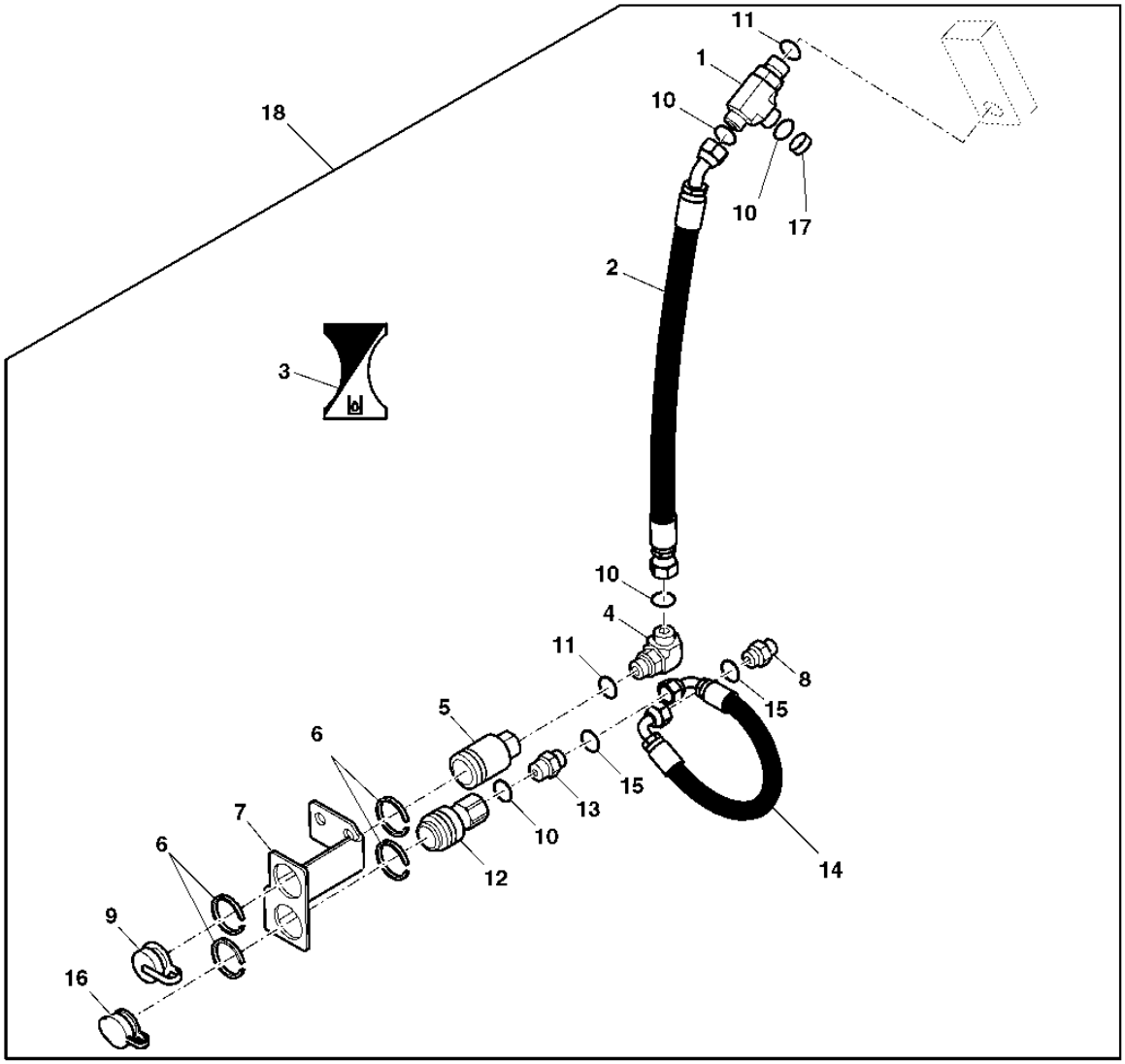

PUBM2005

ITEM	NR.PECA	DESCRICAO	QTDE	NR. SERIE TRATOR	7185J	NOTAS
1	61M5040	CONEXAO EM T	1		X	
2	RE215077	MANGUEIRA HIDRAULICA-FABRIC	1		X	
3	R113305	ETIQUETA	1		X	
4	61H1005	CONEXAO EM ANGULO	1		X	
5	RE58243	ACOPLAMENTO HIDR. RAPIDO	1		X	
6	R120797	ANEL DE PRESSAO	4		X	
7	R215080	APOIO	1		X	
8	61M5037	ADAPTADOR	1		X	
9	A15899	PLUGUE	1		X	
10	T77857	ANEL O	4		X	
11	R26375	ANEL O	2		X	
12	RE214614	ACOPLAMENTO HIDR. RAPIDO	1		X	
13	61H1171	ADAPTADOR	1		X	
14	RE215143	MANGUEIRA HIDRAULICA-FABRIC	1		X	
15	T77613	ANEL O	2		X	
16	R218933	CAPA	1		X	
17	38H1416	CONEXAO	1		X	
18	**RE211441**	**KIT - INSTALACAO DE CAMPO**	**1**		**X**	**FI**

LIFT LINKS
BIELLES DE RELEVAGE
TENSORES LATERAIS
TENSORES LATERALES

PUBM2009 -UN-05OCT10

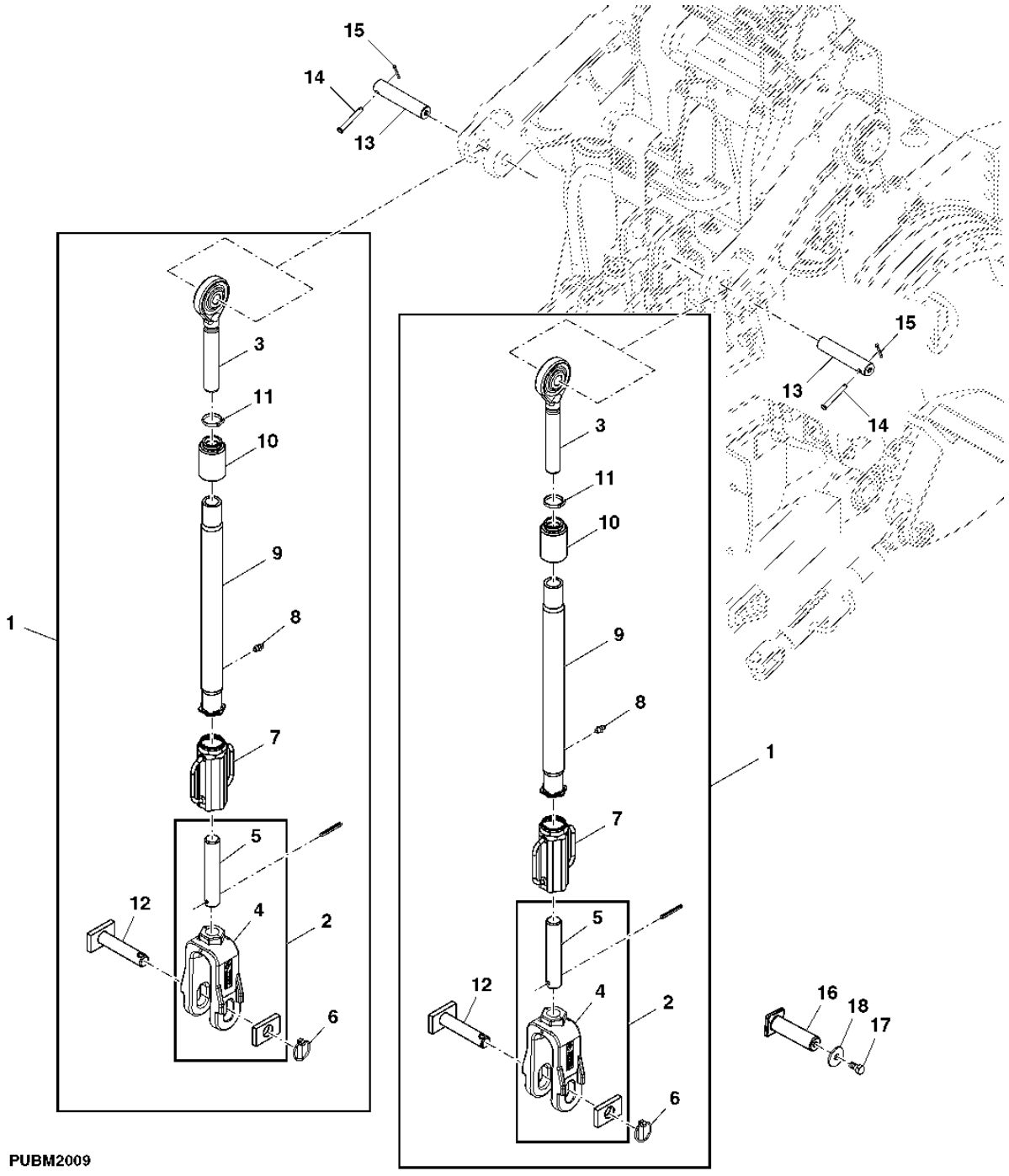

ITEM	NR.PECA	DESCRICAO	QTDE	NR. SERIE TRATOR	7185J	NOTAS
1	RE322918	TENSOR LATERAL	2		X	
2	RE322917	TENSOR LATERAL	2		X	
3	RE322919	TENSOR LATERAL	2		X	
4	R322926	FORQUILHA	2		X	
5	R322927	TENSOR LATERAL	2		X	
6	RE322920	PINO FIXADOR	2		X	
7	RE322921	FECHADURA	2		X	
8	SU292606	CONEXAO DE LUBRIFICACAO	2		X	
9	RE322922	TUBO	2		X	
10	R322930	CAPA	2		X	
11	R322931	BRACADEIRA	2		X	
12	RE322925	PINO	2		X	
13	R79916	PINO DE CENTRAGEM	2		X	
14	R69166	PINO	2		X	
15	11M7059	CONTRA-PINO	2		X	
16	R208665	PINO FIXADOR	2		X	
17	19M8017	PARAFUSO SEXT.	2		X	M12 X 20
18	24M7102	ARRUELA	2		X	13.500 X 44 X 4 MM

DRAFT LINKS
BARRES DE TRACTION
BRACO DE LEVANTE
BRAZOS DE TIRO

PUBM2010 -UN-05OCT10

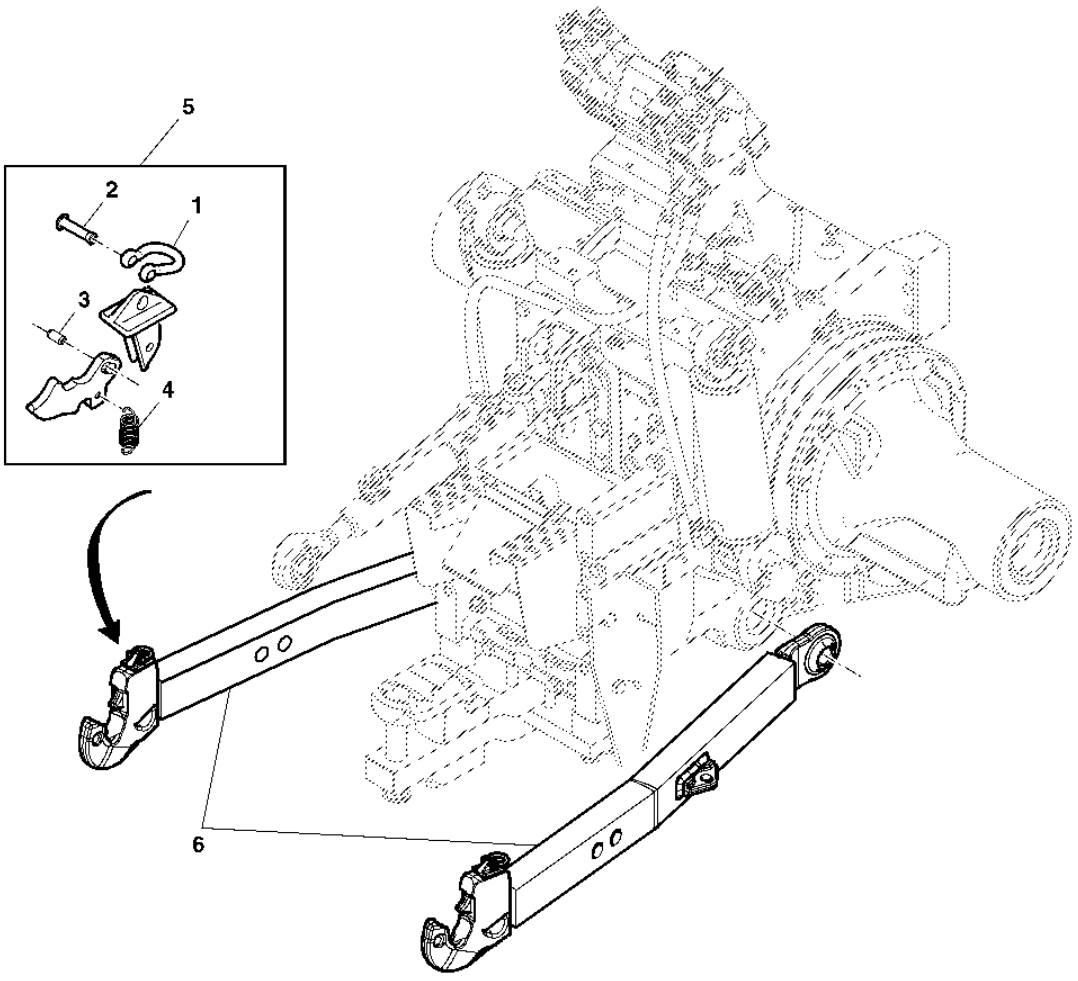

PUBM2010

ITEM	NR.PECA	DESCRICAO	QTDE	NR. SERIE TRATOR	7185J	NOTAS
1	L115082	TRAVA	1		X	
2	L115083	REBITE	1		X	
3	34M7064	PINO ELASTICO	1		X	
4	L115353	MOLA DE TRACAO	1		X	
5	AL117727	LINGUETA	1		X	
6	RE322915	EXTREMO DO BRACO	1		X	LH
	RE322916	BRACO DE LEVANTE	1		X	RH

DRAFT LINK SUPPORT
SUPPORT DE BARRE DE TRACTION
SUPORTE DOS BRACOS DE LEVANTE
SOPORTE DEL BRAZO DE TIRO

PUBM2006 -UN-05OCT10

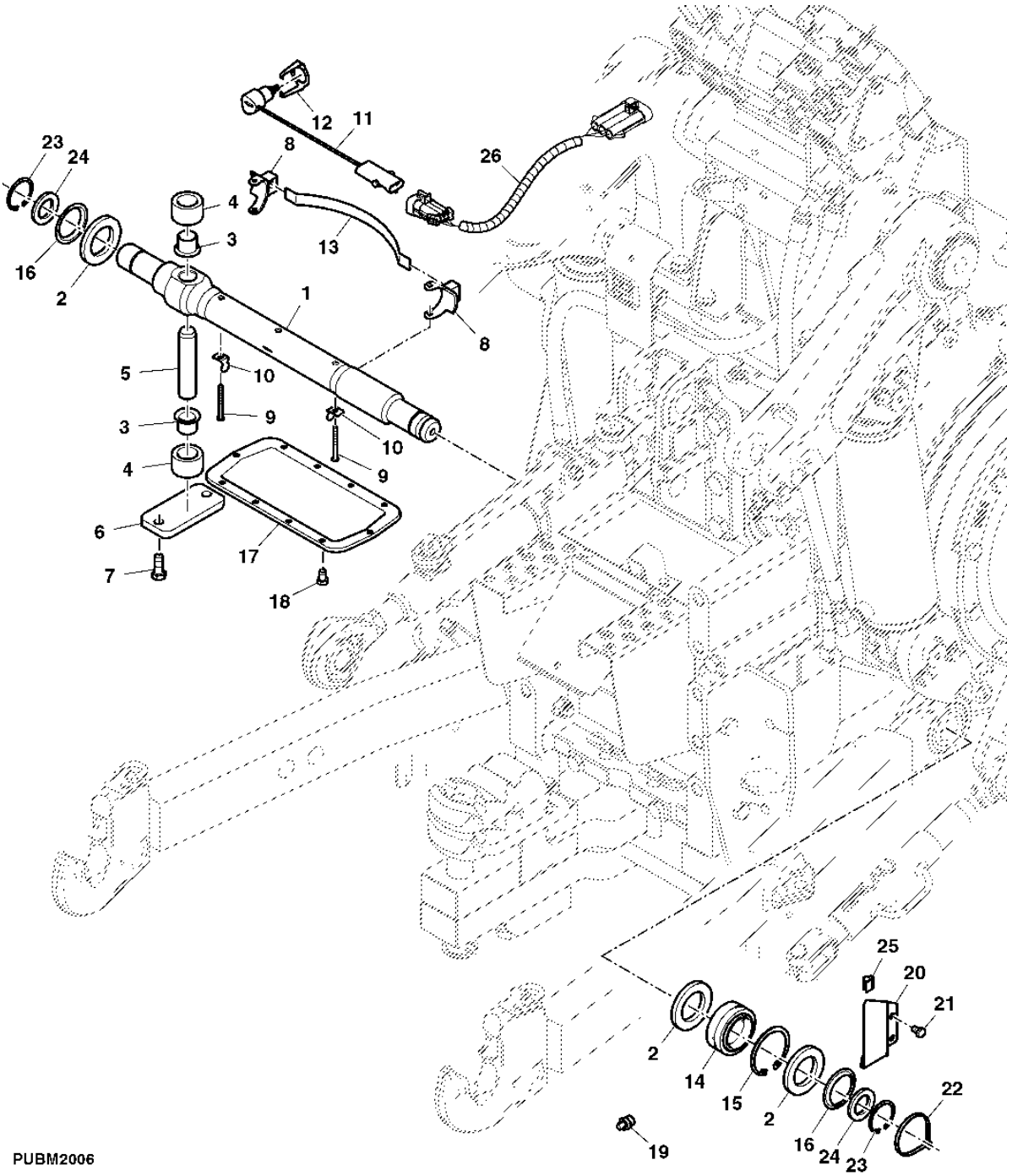

ITEM	NR.PECA	DESCRICAO	QTDE	NR. SERIE TRATOR 7185J	NOTAS
1	R182321	EIXO	1	X	
2	R108086	VEDACAO	3	X	
3	R108088	BUCHA	2	X	
4	R108089	LUVA	2	X	
5	R108090	PINO FIXADOR	1	X	
6	R108091	PLACA	1	X	
7	19M7285	PARAFUSO SEXT.	2	X	M12 X 30
8	R111582	APOIO	2	X	
9	R115771	PINO FIXADOR	2	X	
10	R113392	PRESILHA	2	X	
11	RE43738	SENSOR DE CARGA	1	X	
12	R108093	PRESILHA	1	X	
13	R108094	REFORCO	1	X	
14	AT128773	BUCHA AUTO-COMPENSADORA	1	X	
15	40M5099	ANEL DE PRESSAO	1	X	
16	R108095	RETENTOR REDONDO	2	X	
17	MN10516	CAPA	1	X	
18	19M7300	PARAFUSO SEXT.	10	X	M6 X 10
19	JD7798	CONEXAO DE LUBRIFICACAO	1	X	
20	R254180	REVESTIMENTO, BLINDAGEM	1	X	
21	19M7297	PARAFUSO SEXT.	2	X	M8 X 12, HS 10.9
22	R105388	CINTA	1	X	
23	40M7300	ANEL DE PRESSAO	2	X	
24	MN10635	ARRUELA	2	X	
25	L102323	BRACADEIRA	1	X	
26	RE227771	CHICOTE DO SENSOR	1	X	

CENTER LINK (4600KGF)
BARRE DE POUSSEE (4600KGF)
TENSOR CENTRAL (4600KGF)
BRAZO CENTRAL (4600KGF)

PUBM1978 -UN-06OCT10

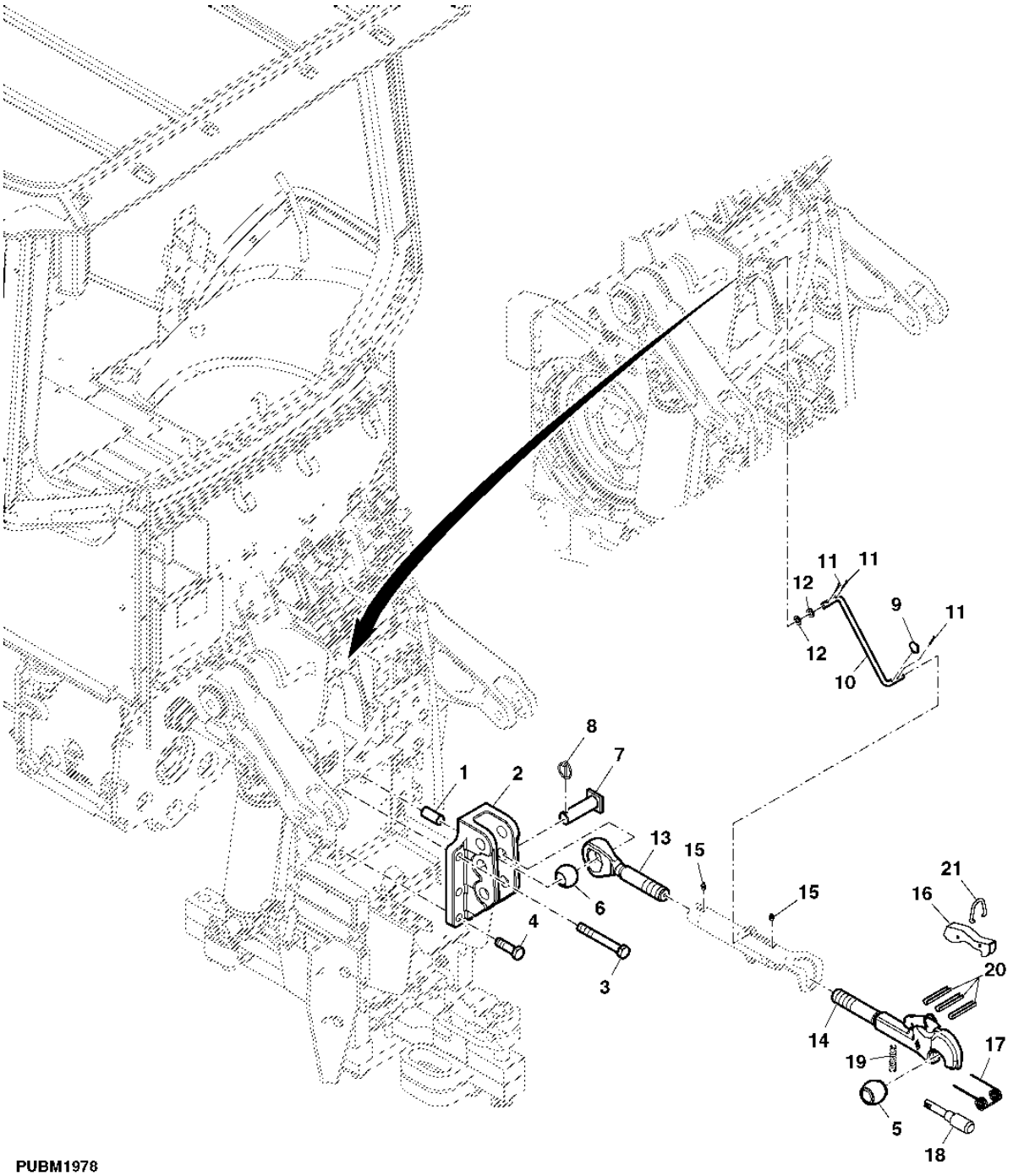

ITEM	NR.PECA	DESCRICAO	QTDE	NR. SERIE TRATOR	7185J	NOTAS
1	R35482	PINO DE CENTRAGEM	1		X	
2	R199474	APOIO	1		X	
3	19M9141	PARAFUSO SEXT.	1		X	M20 X 150
4	19M9161	PARAFUSO SEXT.	1		X	M20 X 65
5	L35439	ESFERA	1		X	
6	R191635	ESFERA	1		X	
7	R190356	PINO FIXADOR	1		X	
8	AR62151	PINO DE ENGATE RAPIDO	1		X	
9	R80436	ANEL	2		X	
10	MN10634	GANCHO	1		X	
11	11M7021	CONTRA-PINO	3		X	
12	24M7345	ARRUELA	2		X	13.500 X 24 X 2.500 MM
13	RE184509	ENGATE FINAL	1		X	
14	AL75794	ENGATE FINAL	1		X	
15	JD7798	CONEXAO DE LUBRIFICACAO	2		X	
16	L35442	ALAVANCA	1		X	
17	L35444	MOLA DE TORCAO	1		X	
18	L35441	PINO FIXADOR	1		X	
19	L35443	MOLA	1		X	
20	34M7039	PINO ELASTICO	3		X	
21	L35037	GRAMPO	1		X	

CENTER LINK (6350KGF)
BARRE DE POUSSEE (6350KGF)
BRACO CENTRAL (6350KGF)
BRAZO CENTRAL (6350KGF)

PUBM2007 -UN-05OCT10

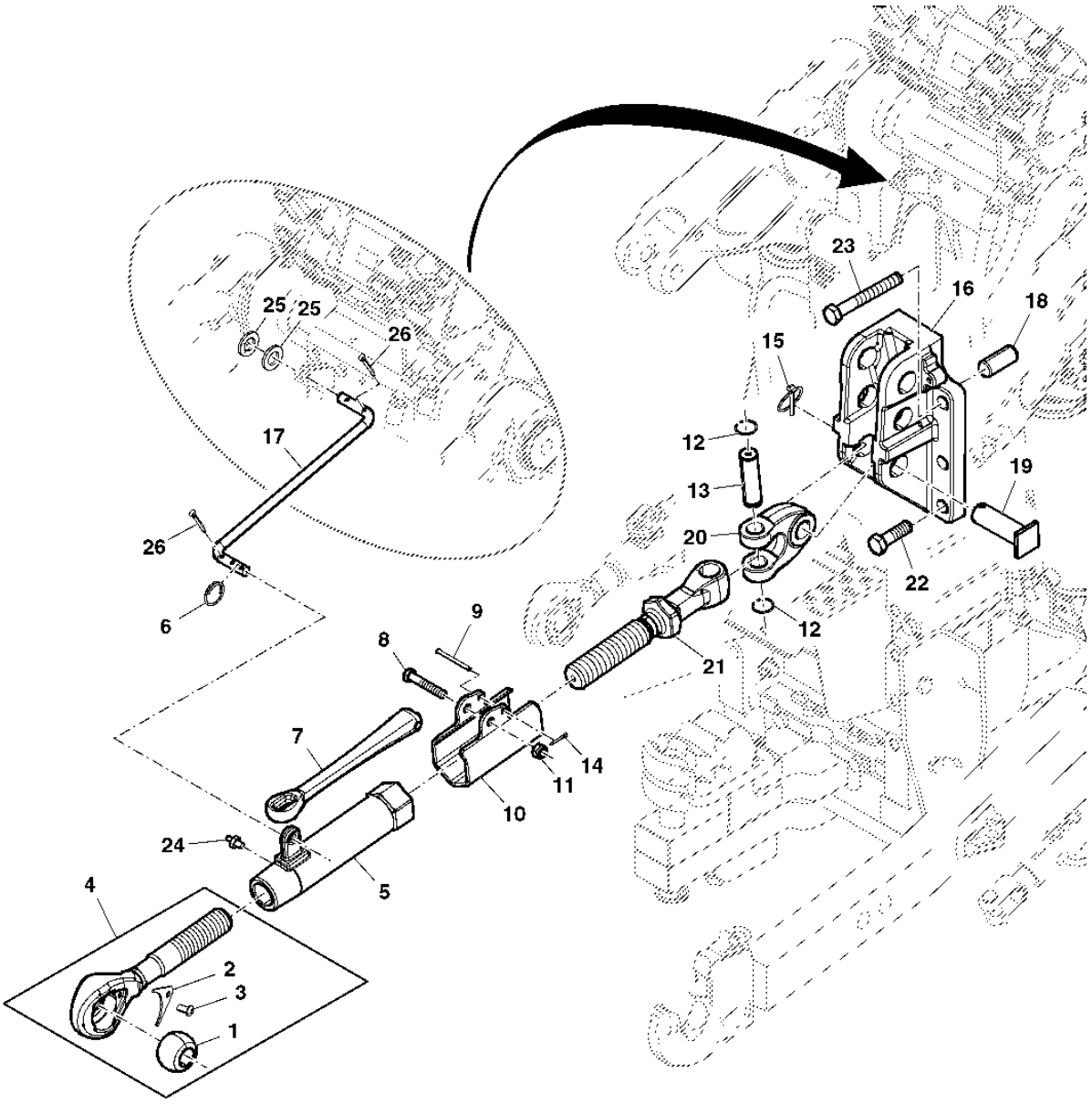

PUBM2007

ITEM	NR.PECA	DESCRICAO	QTDE	NR. SERIE TRATOR 7185J	NOTAS
1	R245290	ESFERA	1	X	
2	R245207	RETENTOR	1	X	
3	R235299	PARAFUSO	1	X	
4	RE244577	TENSOR CENTRAL	1	X	
5	R154440	ENGATE DE REBOQUE	1	X	
6	R80436	ANEL	1	X	
7	R200878	MANIPULO	1	X	
8	19M7214	PARAFUSO SEXT.	1	X	M12 X 70
9	R29340	PINO FIXADOR	1	X	
10	R236775	COLAR DE APERTO	1	X	
11	14M7319	PORCA DE SEGURANCA	1	X	M12
12	F534R	ANEL DE PRESSAO	2	X	
13	R67619	PINO	1	X	
14	11M7079	CONTRA-PINO	1	X	
15	AA21292	PINO DE ENGATE RAPIDO	1	X	
16	R227569	APOIO	1	X	
17	R184470	GANCHO	1	X	
18	R35482	PINO DE CENTRAGEM	1	X	
19	R184518	PINO	1	X	
20	RE191065	TENSOR CENTRAL	1	X	
21	RE189123	ENGATE FINAL	1	X	
22	19M9161	PARAFUSO SEXT.	1	X	M20 X 65
23	19M9141	PARAFUSO SEXT.	2	X	M20 X 150
24	JD7798	CONEXAO DE LUBRIFICACAO	1	X	
25	24M7345	ARRUELA	2	X	13.500 X 24 X 2.500 MM
26	11M7021	CONTRA-PINO	2	X	

STABILIZER BAR
BRAS STABILISATEUR
BARRA ESTABILIZADORA
BARRA ESTABILIZADORA

PUBM2019 -UN-05OCT10

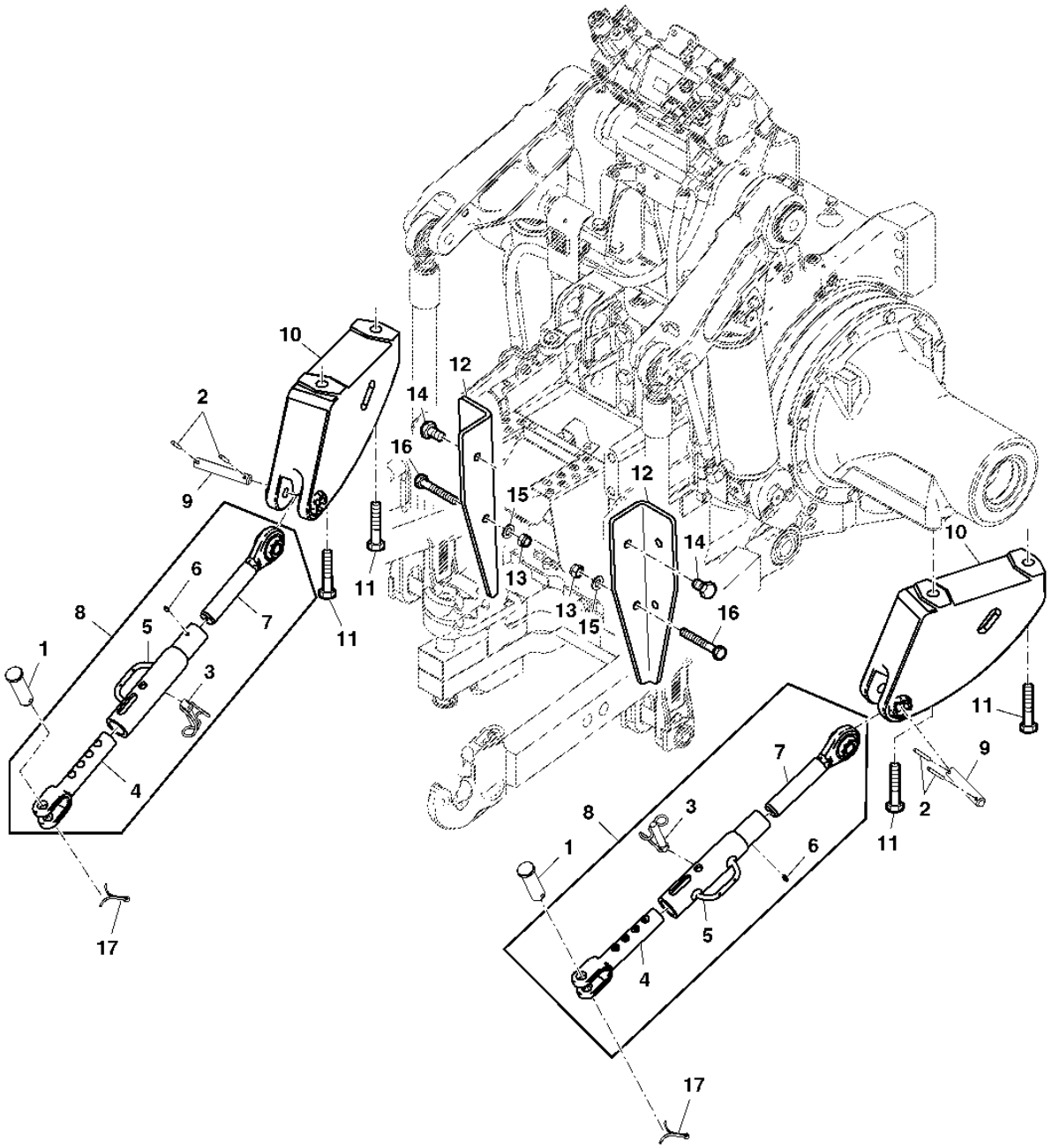

PUBM2019

ITEM	NR.PECA	DESCRICAO	QTDE	NR. SERIE TRATOR	7185J	NOTAS
1	R202668	PINO FIXADOR	2		X	
2	34M7255	PINO ELASTICO	AR		X	
3	L202151	PINO ELASTICO	2		X	
4	SU292160	BLOCO ESTABILIZADOR	2		X	
5	RE322913	TUBO	2		X	
6	SU292606	CONEXAO DE LUBRIFICACAO	2		X	
7	AL201900	ARTICULACAO	2		X	
8	RE322914	TRADUCAO NAO DISPONIVEL	2		X	
9	R200893	PINO	2		X	
10	R200451	APOIO	2		X	
11	19M9414	PARAFUSO SEXT.	4		X	M20 X 80
12	MN10530	LIMITADOR	2		X	
13	14M7328	PORCA DE SEGURANCA	2		X	M16
14	19M8035	PARAFUSO SEXT.	2		X	M16 X 35
15	24M7338	ARRUELA	2		X	17 X 30 X 3 MM
16	19M8485	PARAFUSO SEXT.	2		X	M16 X 90
17	11M7021	CONTRA-PINO	2		X	

DRAWBAR (CATEGORY III)
BARRE D'ATTELATGE OSCILLANTE (CATEGORIE III)
BARRA DE TRACAO (CATEGORIA III)
BARRA DE TIRO (CATEGORIA III)

PUBM2008 -UN-05OCT10

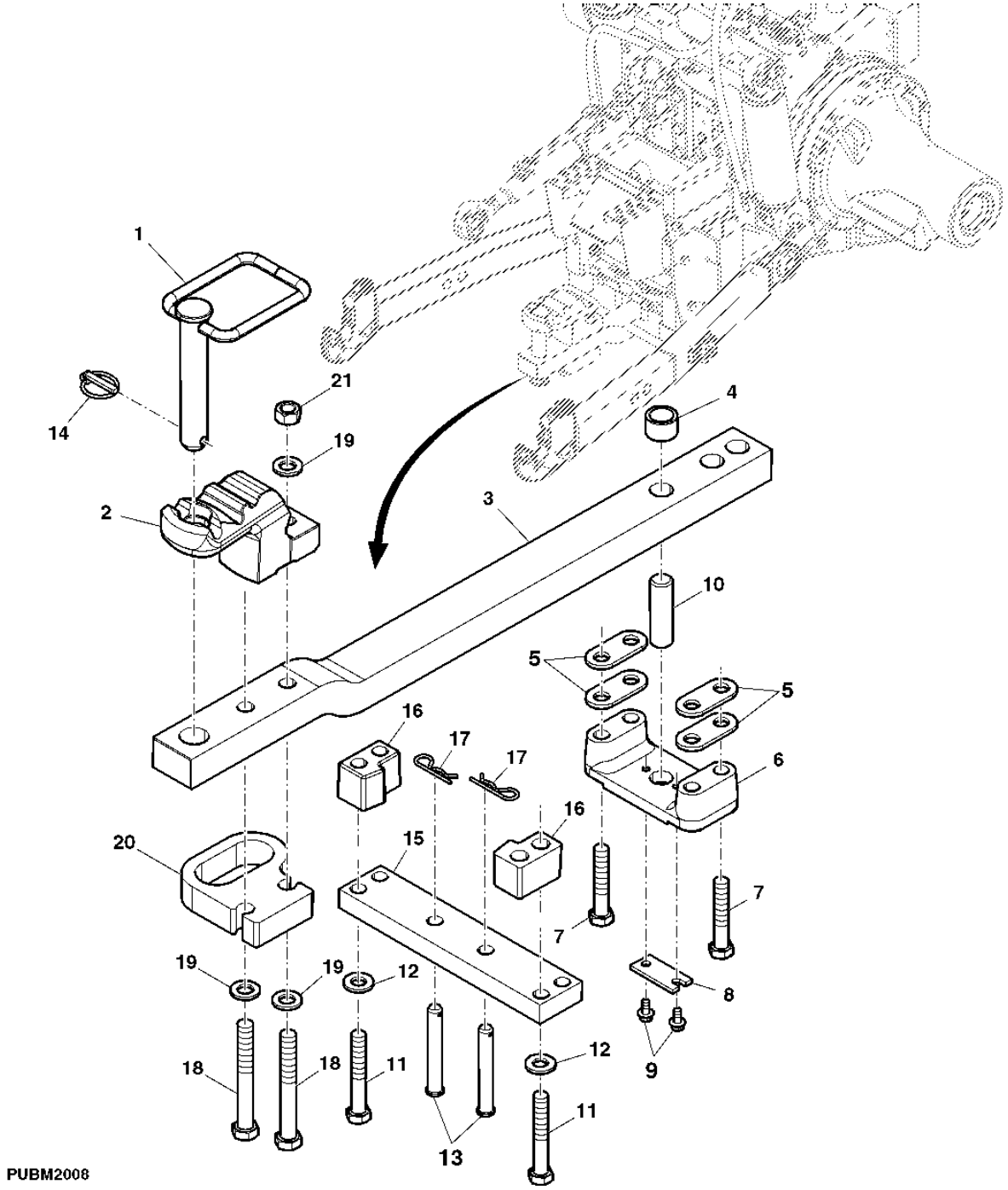

ITEM	NR.PECA	DESCRICAO	QTDE	NR. SERIE TRATOR 7185J	NOTAS
1	RE150871	PINO FIXADOR	1	X	
2	R132544	TIRA	1	X	
3	R297786	BARRA DE TRACAO	1	X	
4	R185317	BUCHA	1	X	
5	R121788	TIRA	4	X	
6	R182336	SUPORTE	1	X	
7	19M9136	PARAFUSO SEXT.	4	X	M20 X 110
8	MN10636	RETENTOR	1	X	
9	19M7784	PARAFUSO	2	X	M10 X 20
10	R184436	PINO	1	X	
11	19M9139	PARAFUSO SEXT.	4	X	M20 X 130
12	24M7242	ARRUELA	4	X	21.400 X 42 X 5 MM
13	R195320	PINO	2	X	
14	AR62150	PINO DE ENGATE RAPIDO	1	X	
15	R182334	TIRA	1	X	
16	R115454	ESPACADOR	2	X	
17	A3581R	PINO DE TRAVA	2	X	
18	R156614	PARAFUSO SEXT.	2	X	
19	R52006	ARRUELA	4	X	
20	R156615	RETENTOR	1	X	
21	R114125	PORCA	2	X	

INLET PRIORITY VALVE
SOUPAPE DE PRIORITE
VALVULA PRIORITARIA DE ENTRADA
VALVULA DE PRIORIDAD DE ENTRADA

PUBM1930 -UN-05OCT10

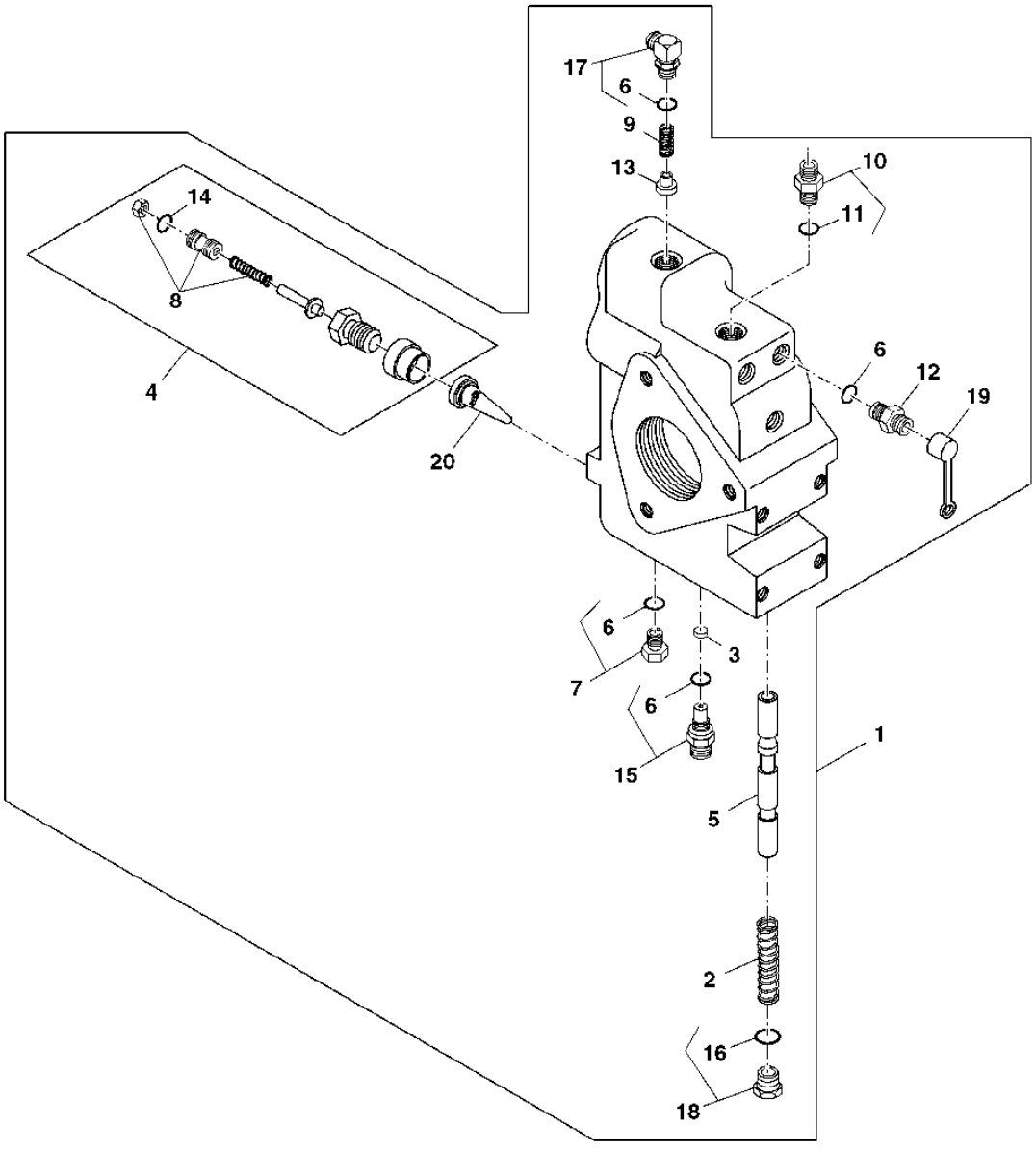

PUBM1930

ITEM	NR.PECA	DESCRICAO	QTDE	NR. SERIE TRATOR	7185J	NOTAS
1	RE254025	BLOCO DE VALVULAS	1		X	
2	R111298	MOLA DE COMPRESSAO	1		X	
3	R111292	DISCO	1		X	
4	RE39397	VALVULA DE ALIVIO DE PRESS.	1		X	
5	RE207825	CARRETEL DE VALVULA	1		X	
6	51M7041	ANEL O	3		X	
7	RE46684	TAMPAO	1		X	
8	RE62446	KIT	1		X	
9	R111297	MOLA DE COMPRESSAO	1		X	
10	61M5003	ADAPTADOR	1		X	
11	51M7043	ANEL O	1		X	
12	RE190805	ACOPLAMENTO DE DIAGNOSTICO	3		X	
13	R111296	CONE DE VALVULA	1		X	
14	R79060	ANEL O	1		X	
15	RE154027	ADAPTADOR	1		X	
16	R26375	ANEL O	1		X	
17	61M5016	CONEXAO EM ANGULO	1		X	
18	RE49624	TAMPAO	1		X	
19	R77175	CAPA	3		X	
20	R58832	FILTRO	1		X	

INLET PRIORITY VALVE LINES
CONDUITES DE SOUPAPE PRIORITAIRE D'ADMISSION
LINHAS DA VALVULA DE ENTRADA PRIORITARIA
LINEAS DE LA VALVULA PRIORITARIA DE ENTRADA

PUBM2020 -UN-05OCT10

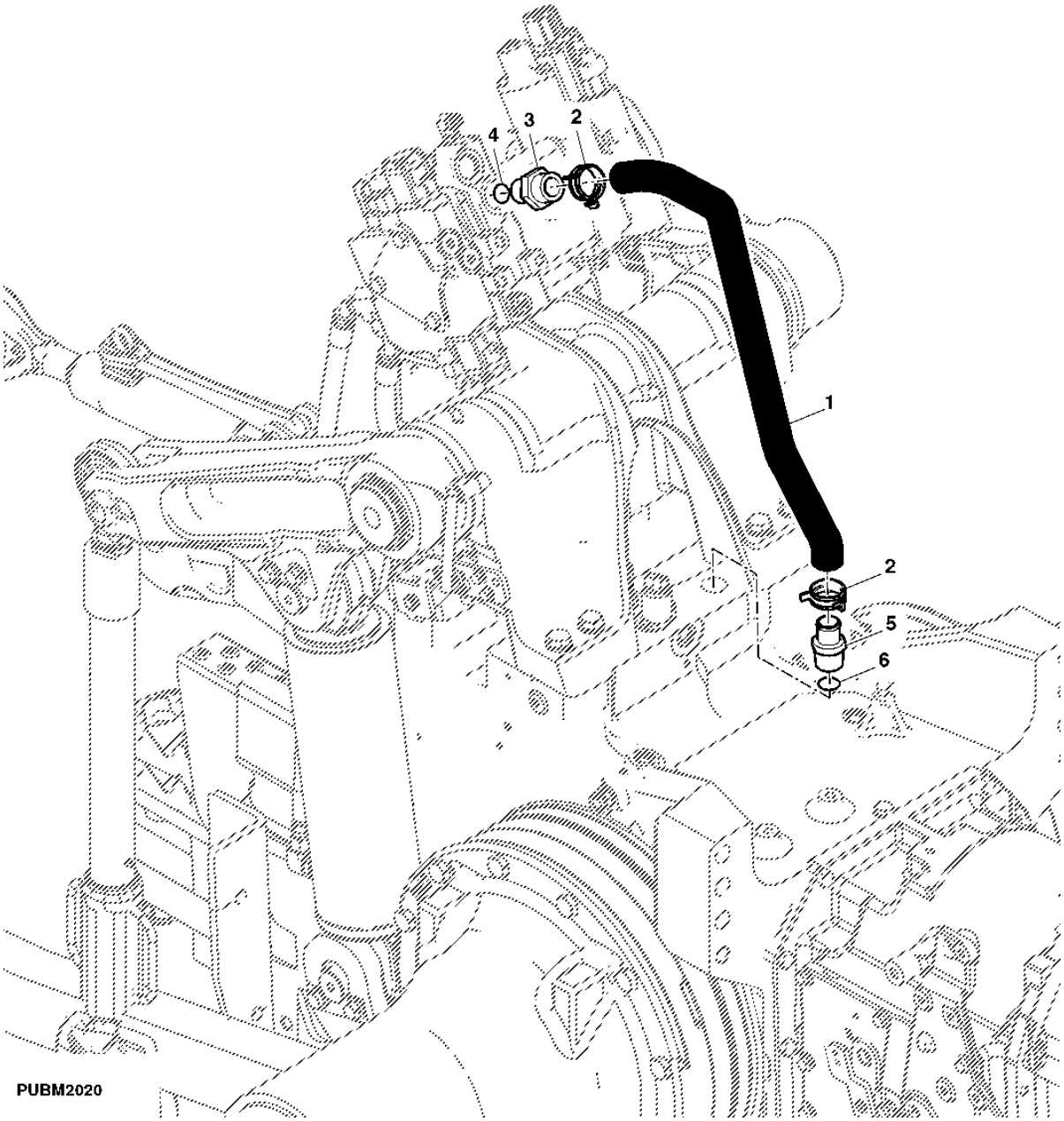

ITEM	NR.PECA	DESCRICAO	QTDE	NR. SERIE TRATOR	7185J	NOTAS
1	R281029	MANGUEIRA HIDRAULICA	1		X	
2	R132609	BRACADEIRA	2		X	
3	RE56814	ADAPTADOR	1		X	
4	51M7048	ANEL O	1		X	
5	R49518	CONEXAO	1		X	
6	R26287	ANEL O	1		X	

MEMORANDA
MEMORANDA
MEMORANDA
MEMORANDA

HOSE IDENTIFICATION KIT
KIT D?IDENTIFICATION DE FLEXIBLES
KIT DE IDENTIFICACAO DAS MANGUEIRAS
JUEGO DE IDENTIFICACION DE MANGUERAS

CQ302997 -UN-30JUL08

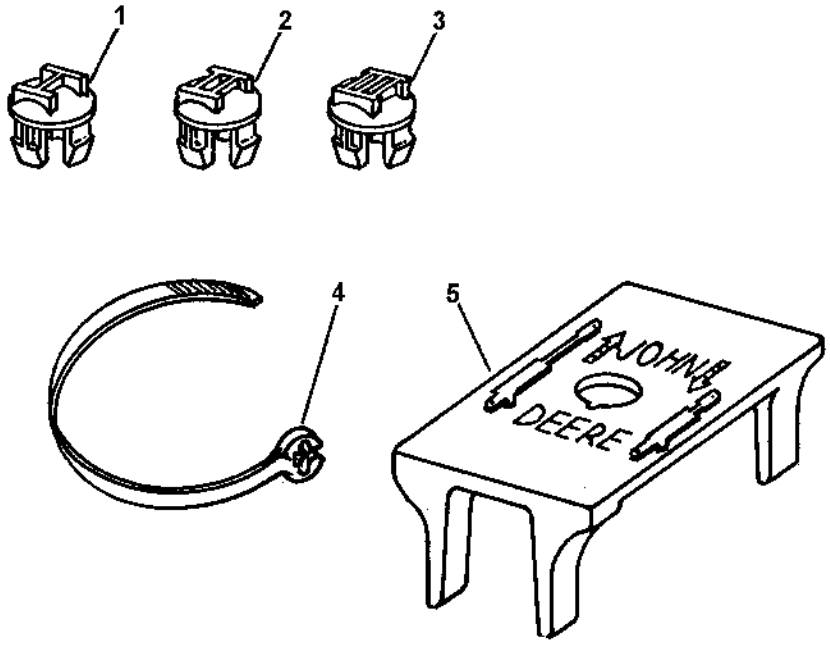

CQ302997

ITEM	NR.PECA	DESCRICAO	QTDE	NR. SERIE TRATOR	7185J	NOTAS
1	R96132	PLUGUE	1		X	
2	R96133	PLUGUE	1		X	
3	R96134	PLUGUE	1		X	
4	R76477	CINTA	AR		X	
5	R76459	ETIQUETA	AR		X	

VALVE STACK
BLOC DE DISTRIBUTEURS
COMANDO HIDRAULICO
MANDO HIDRAULICO

PUBM1969 -UN-05OCT10

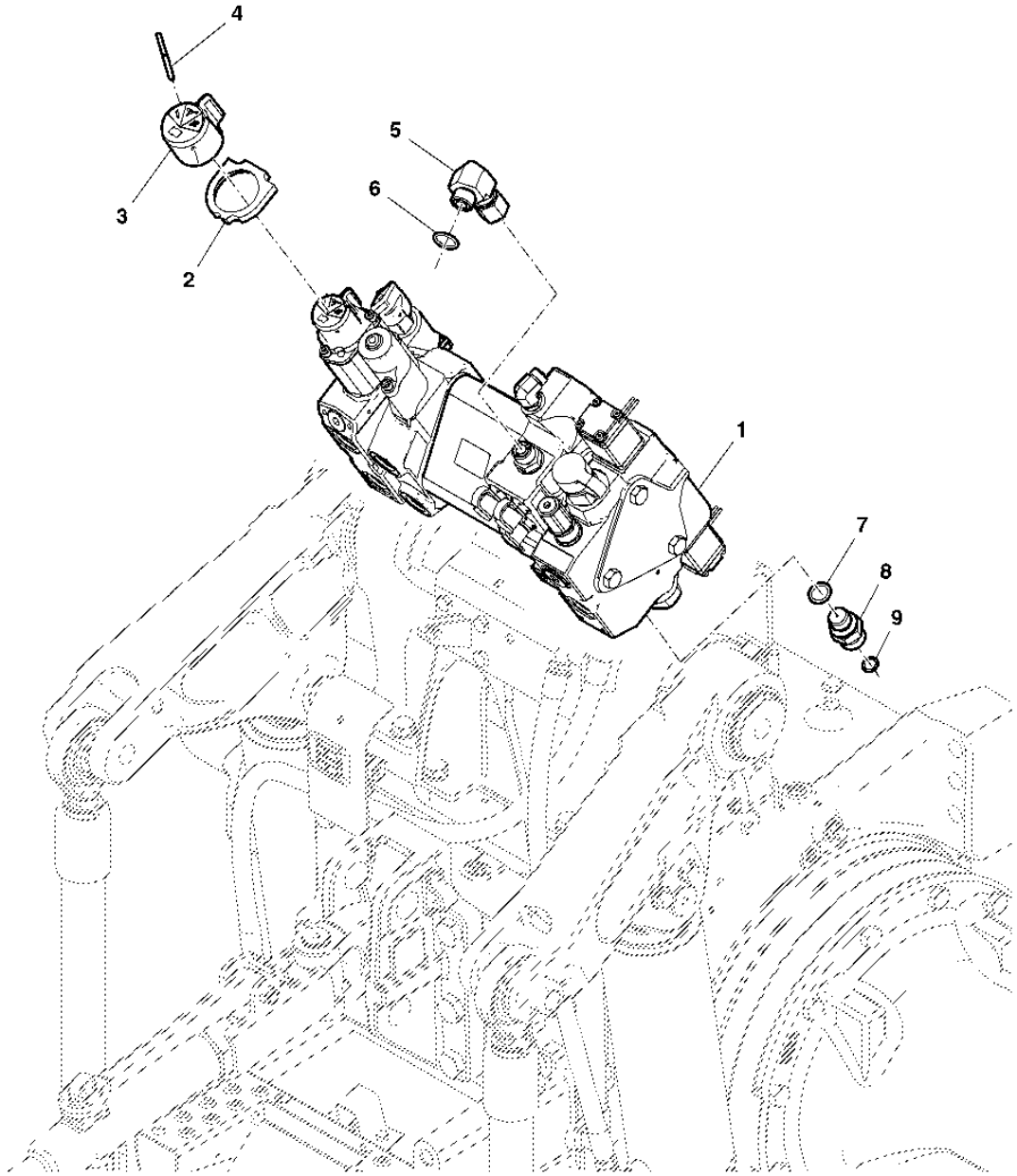

PUBM1969

ITEM	NR.PECA	DESCRICAO	QTDE	NR. SERIE TRATOR	7185J	NOTAS
1	RE252749	BLOCO DE VALVULAS	1		X	(W/HITCH, 1 DELUXE/1 LOW SCV)
	RE252750	BLOCO DE VALVULAS	1		X	(NO HITCH,1 DELUXE/1 LOW SCV)
	RE252751	BLOCO DE VALVULAS	1		X	(W/HITCH VLV,1 DEL/2 LOW SCV)
	RE252752	BLOCO DE VALVULAS	1		X	(NO HITCH,1 DELUXE/2 LOW SCV)
	RE252753	BLOCO DE VALVULAS	1		X	(W/HITCH VLV,2 DEL/1 LOW SCV)
	RE252754	BLOCO DE VALVULAS	1		X	(NO HITCH,2 DELUXE/1 LOW SCV)
2	R126667	VEDACAO	1		X	
3	R95491	MANOPLA	1		X	
4	R250305	PINO COM RANHURA	1		X	
5	61M5107	CONEXAO EM ANGULO	1		X	
6	T77857	ANEL O	1		X	
7	T77613	ANEL O	1		X	
8	RE201569	ADAPTADOR	1		X	
9	51M7041	ANEL O	1		X	

HITCH CONTROL VALVE
DISTRIBUTEUR DU RELEVAGE
VALVULA DE CONTROLE DO LEVANTE HIDRAULICO
VALVULE DE CONTROL DEL ELEVADOR HIDRAULICO

PUBM1923 -UN-05OCT10

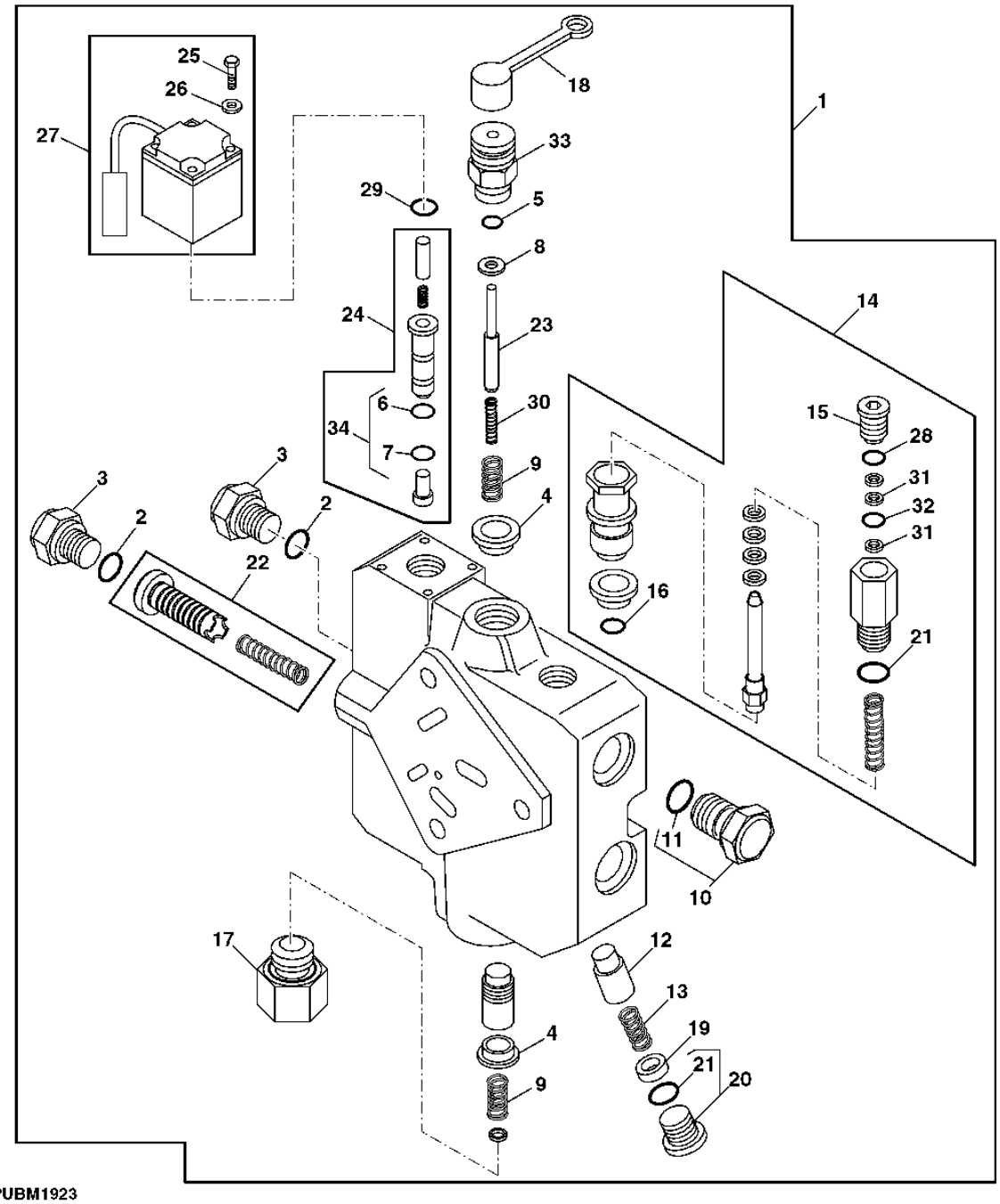

PUBM1923

ITEM	NR.PECA	DESCRICAO	QTDE	NR. SERIE TRATOR	7185J	NOTAS
1	RE215491	VALVULA DE CONTROLE	1		X	
2	U12547	ANEL O	1		X	
3	T76502	CONEXAO	1		X	
4	R111486	PLACA	2		X	
5	T44604	ANEL O	1		X	
6	R63548	ANEL O	2		X	
7	T81686	ANEL O	2		X	
8	R111489	ARRUELA	1		X	
9	R111487	MOLA DE COMPRESSAO	2		X	
10	RE46687	TAMPAO DE DRENO	1		X	
11	51M7045	ANEL O	1		X	
12	R111288	CONE DE VALVULA	1		X	
13	R111526	MOLA DE COMPRESSAO	1		X	
14	RE39396	VALVULA DE ALIVIO DE PRESS.	1		X	
15	R111493	TAMPAO	1		X	
16	R63548	ANEL O	1		X	
17	RE179258	TAMPAO	1		X	
18	L65322	PROTECAO CONTRA PO	1		X	
19	R111308	ANEL	1		X	
20	RE49624	TAMPAO	1		X	
21	R47150	ANEL O	2		X	
22	RE50338	KIT	1		X	
23	R111496	PINO FIXADOR	1		X	
24	RE50337	KIT	1		X	
25	19M8842	PARAFUSO	8		X	M4 X 60
26	12H315	ARRUELA DE PRESSAO	8		X	
27	RE215492	VALVULA SOLENOIDE	2		X	
28	T70177	ANEL O	1		X	
29	R111532	ANEL O	2		X	
30	R114850	MOLA DE COMPRESSAO	1		X	
31	R111235	ANEL DE APOIO	2		X	
32	R111234	ANEL O	1		X	
33	RE179259	TAMPAO	1		X	
34	RE179329	KIT RETENTOR	1		X	

SELECTIVE CONTROL VALVE
DISTRIBUTEUR AUXILIAIRE
VALVULA DE CONTROLE REMOTO
VALVULA DE MANDO A DISTANCIA

RXA0095421 -UN-03AUG07

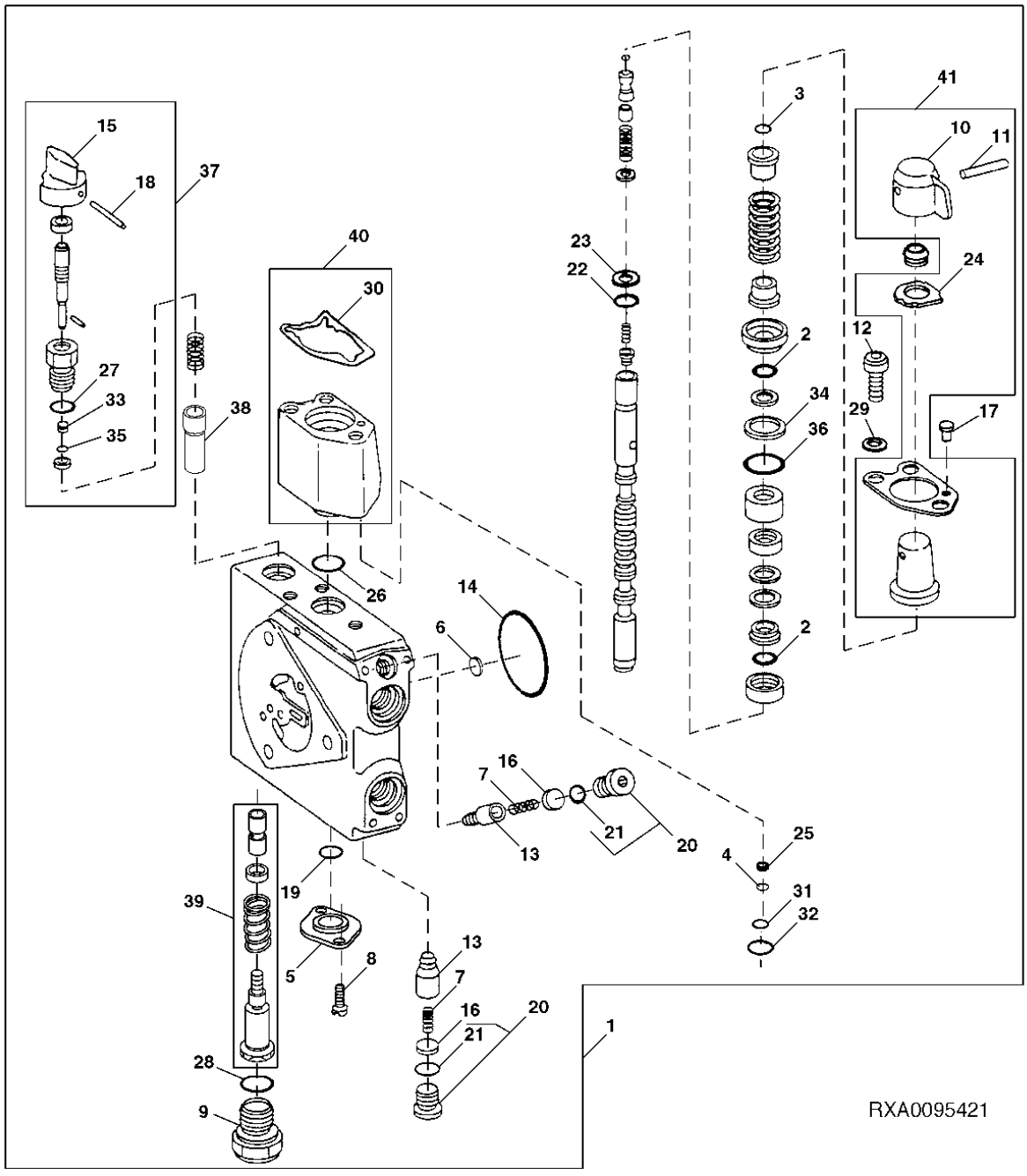

ITEM	NR.PECA	DESCRICAO	QTDE	NR. SERIE TRATOR	7185J	NOTAS
1	RE239127	BLOCO DE VALVULAS	1		X	
2	E69117	ANEL O	2		X	
3	R28782	ANEL O	1		X	
4	R26976	ANEL O	1		X	
5	AL118383	FLANGE	1		X	
6	R95493	DISCO	1		X	
7	R111238	MOLA DE COMPRESSAO	2		X	
8	19M7768	PARAFUSO	2		X	M6 X 16
9	R111242	TAMPAO	1		X	
10	R95491	MANOPLA	1		X	
11	R250305	PINO COM RANHURA	1		X	
12	19M8706	PARAFUSO	3		X	M6 X 75
13	R111288	CONE DE VALVULA	2		X	
14	R95494	ANEL O	1		X	
15	R95490	MANOPLA	1		X	
16	R111308	ANEL	2		X	
17	R113228	PLUGUE	1		X	
18	34H184	PINO ELASTICO	1		X	1/8" X 1-1/8"
19	R241161	ANEL O	1		X	
20	RE49624	TAMPAO	2		X	
21	R26375	ANEL O	2		X	
22	R111524	ANEL O	1		X	
23	R113225	ANEL DE APOIO	1		X	
24	R126667	VEDACAO	1		X	
25	R113223	ANEL DE APOIO	1		X	
26	R113229	ANEL O	1		X	
27	R26906	ANEL O	1		X	
28	U17409	ANEL O	1		X	
29	R118192	ARRUELA DE PRESSAO	3		X	
30	R118092	JUNTA	AR		X	
31	R113224	ANEL O	AR		X	
32	R113226	ANEL O	1		X	
33	R113218	ANEL DE APOIO	1		X	
34	R111504	ANEL DE APOIO	1		X	
35	R117942	ANEL O	1		X	
36	R111527	ANEL O	1		X	
37	RE246313	KIT DO REPARO	1		X	
38	RE239125	CONJUNTO DO CONTROLE	1		X	
39	RE239124	KIT DO REPARO	1		X	
40	RE67001	KIT DO REPARO	1		X	
41	RE63381	KIT	1		X	
..	R117738	GRAXA	AR			.27KG (1.5 OZ)

VALVE STACK SPACER
PIECE D'ECARTEMENT DE BLOC DE DISTRIBUTEURS
ESPACADOR DO COMANDO DE VALVULAS
ESPACIADOR DEL BLOQUE DE VALVULAS

RXA0069942 -UN-14AUG03

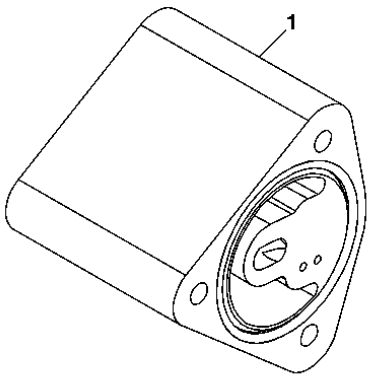

RXA0069942

ITEM	NR.PECA	DESCRICAO	QTDE	NR. SERIE TRATOR	7185J	NOTAS
1	RE200987	BLOCO DE VALVULAS	1		X	

MEMORANDA
MEMORANDA
MEMORANDA
MEMORANDA

SELECTIVE CONTROL VALVE
DISTRIBUTEUR AUXILIAIRE
VALVULA DE CONTROLE REMOTO
VALVULA DE MANDO A DISTANCIA

LX017397 -UN-08DEC97

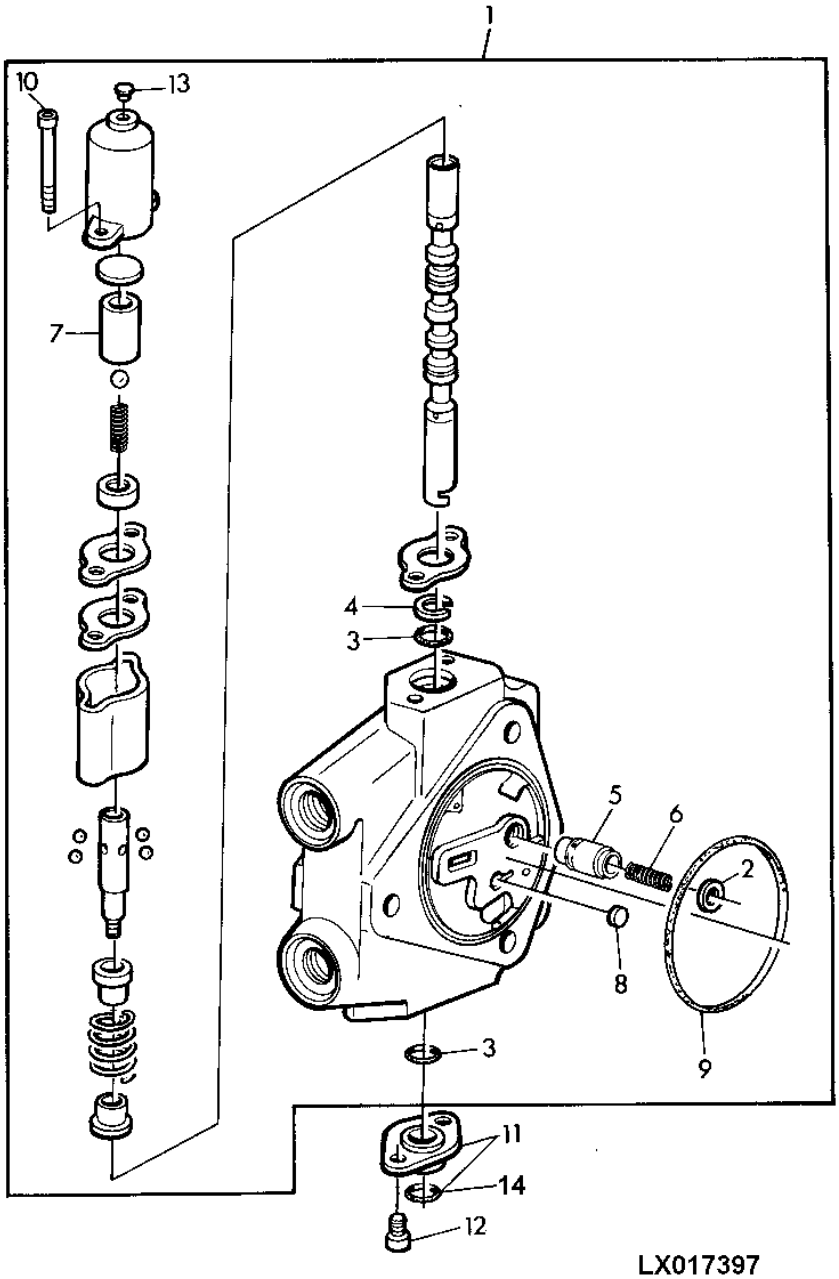

ITEM	NR.PECA	DESCRICAO	QTDE	NR. SERIE TRATOR	7185J	NOTAS
1	AL75841	VALVULA DE CONTROLE REMOTO	AR		X	
2	T77857	ANEL O	1		X	
3	R241161	ANEL O	2		X	
4	R111206	VEDACAO	1		X	
5	R111278	CONE DE VALVULA	1		X	
6	R113209	MOLA	1		X	
7	R115952	LUVA	1		X	
8	R95493	DISCO	1		X	
9	R95494	ANEL O	1		X	
10	19M8705	PARAFUSO	2		X	M6 X 65
11	AL118383	FLANGE	1		X	
12	19M7768	PARAFUSO	2		X	M6 X 16
13	R113228	PLUGUE	1		X	
14	L37733	ANEL O	1		X	

QUICK DISCONNECT COUPLERS
ACCOUPLEMENT RAPIDE
ENGATE RAPIDO
ACOPLAMIENTO HIDRAULICO RAPIDO

PUBM2031 -UN-05OCT10

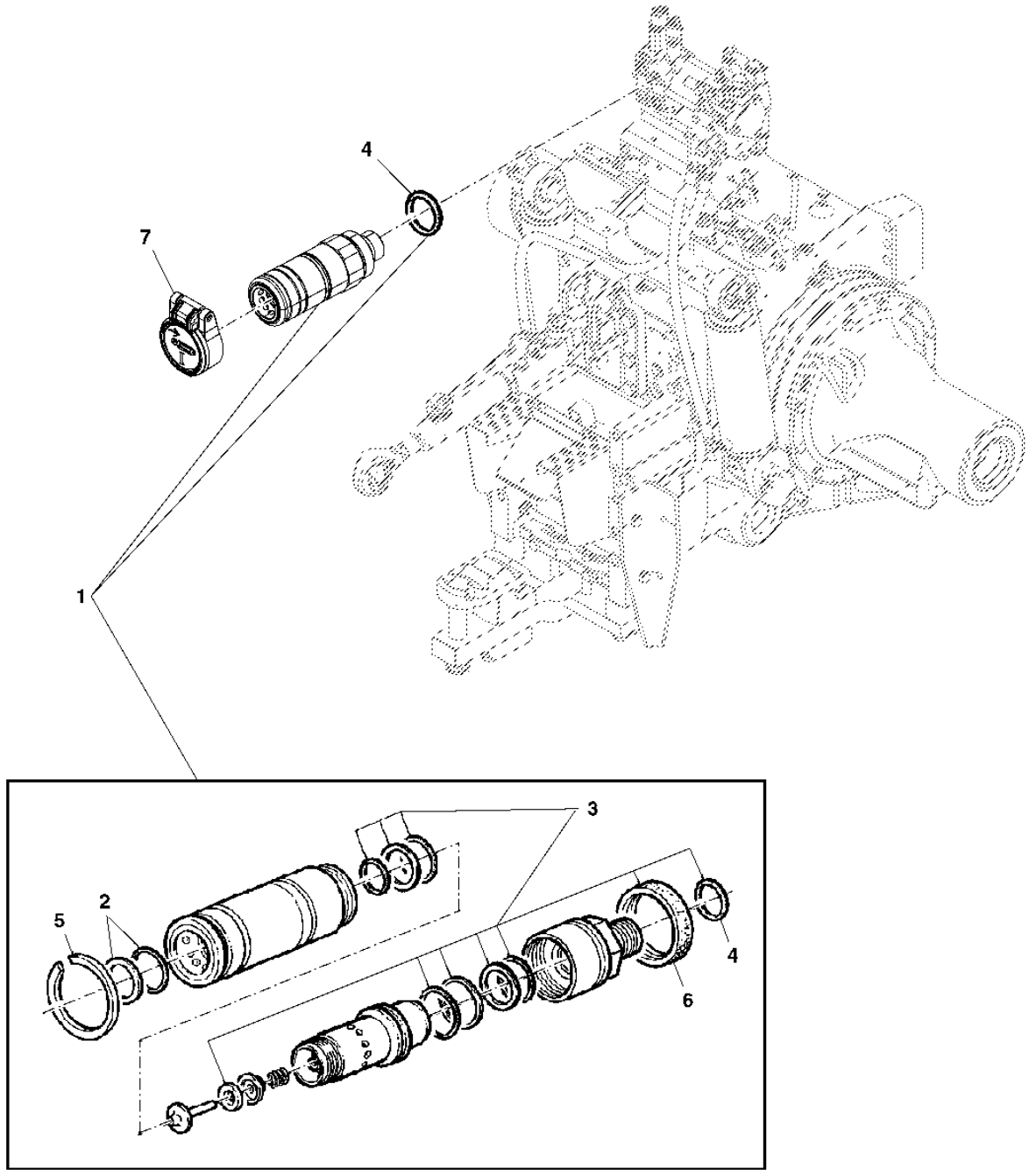

PUBM2031

ITEM	NR.PECA	DESCRICAO	QTDE	NR. SERIE TRATOR	7185J	NOTAS
1	AL166181	CONEXAO ENGATE RAPIDO	AR		X	
2	AL205022	KIT RETENTOR	1		X	
3	AL112953	KIT RETENTOR	1		X	
4	51M7045	ANEL O	AR		X	
5	40M7102	ANEL DE PRESSAO	1		X	
6	L112370	CAPA	1		X	
7	RE268228	TAMPA	1		X	
	RE268229	TAMPA	1		X	
	RE268230	TAMPA	1		X	
	RE268231	TAMPA	1		X	
	RE268232	TAMPA	1		X	
	RE268233	TAMPA	1		X	

HYDRAULIC PUMP LINES
TUYAUTERIES HYDRAULIQUES
LINHAS DA BOMBA HIDRAULICA
TUBERIAS DE ACEITE HYDRAULICO

PUBM2032 -UN-05OCT10

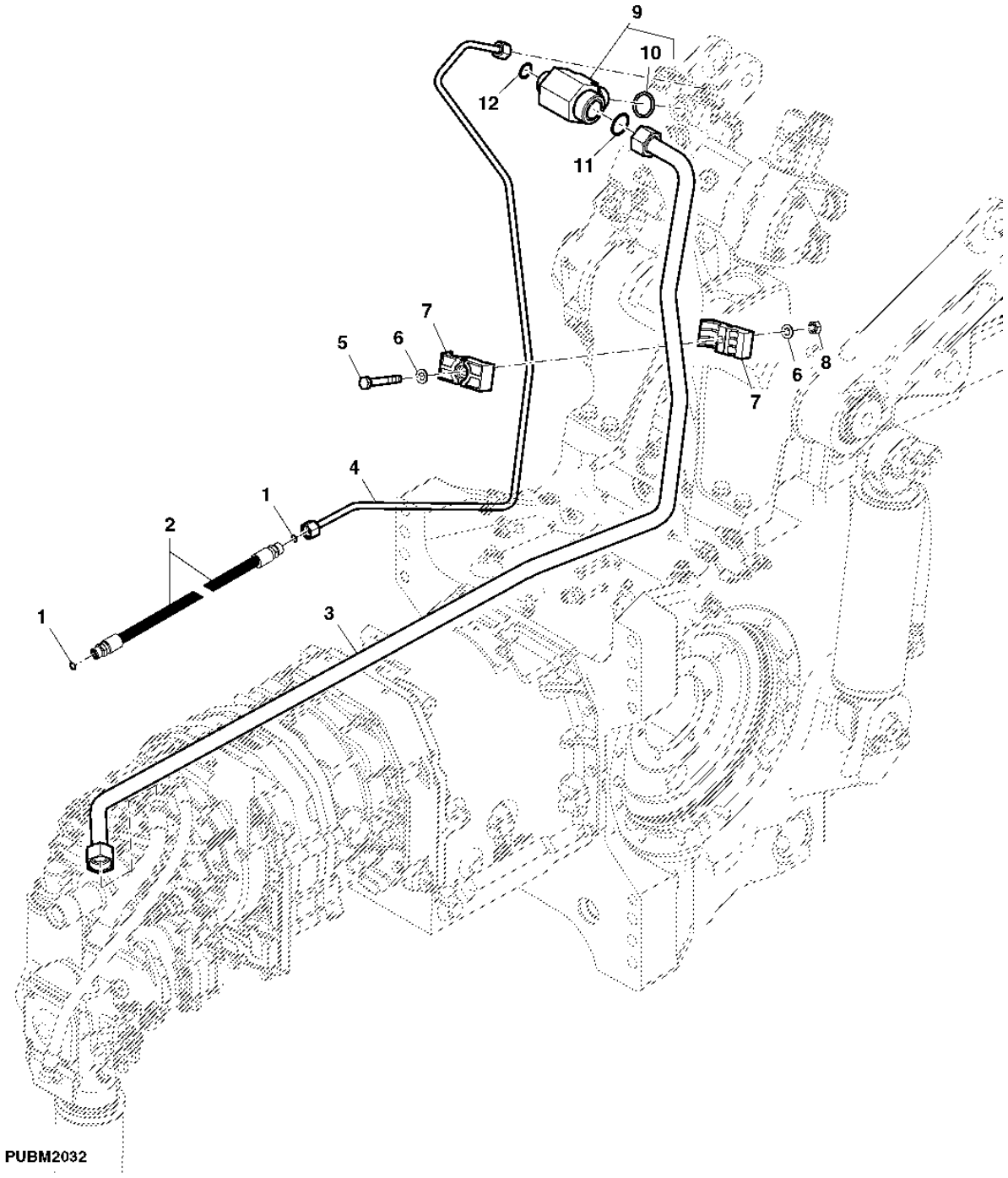

ITEM	NR.PECA	DESCRICAO	QTDE	NR. SERIE TRATOR	7185J	NOTAS
1	T77613	ANEL O	2		X	
2	RE201207	MANGUEIRA HIDRAULICA-FABRIC	1		X	
3	RE201204	TUBULACAO DE OLEO	1		X	
4	RE201333	TUBULACAO DE OLEO	1		X	
5	19M7981	PARAFUSO SEXT.	2		X	M8 X 55
6	24M7055	ARRUELA	4		X	8.400 X 16 X 1.600 MM
7	R129325	BRACADEIRA	4		X	
8	14M7273	PORCA	2		X	M8
9	61M5232	ADAPTADOR	1		X	
10	51M7047	ANEL O	1		X	
11	T76938	ANEL O	1		X	
12	T77932	ANEL O	1		X	

MEMORANDA
MEMORANDA
MEMORANDA
MEMORANDA

SECTIONAL INDEX
INDEX DE SECTION
INDICE DE GRUPO
INDICE DE GRUPOS

PUBM2025 -UN-05OCT10

1-	1
2-	2
3-	4
4-	6
5-	8
6-	10
7-	12
8-	14

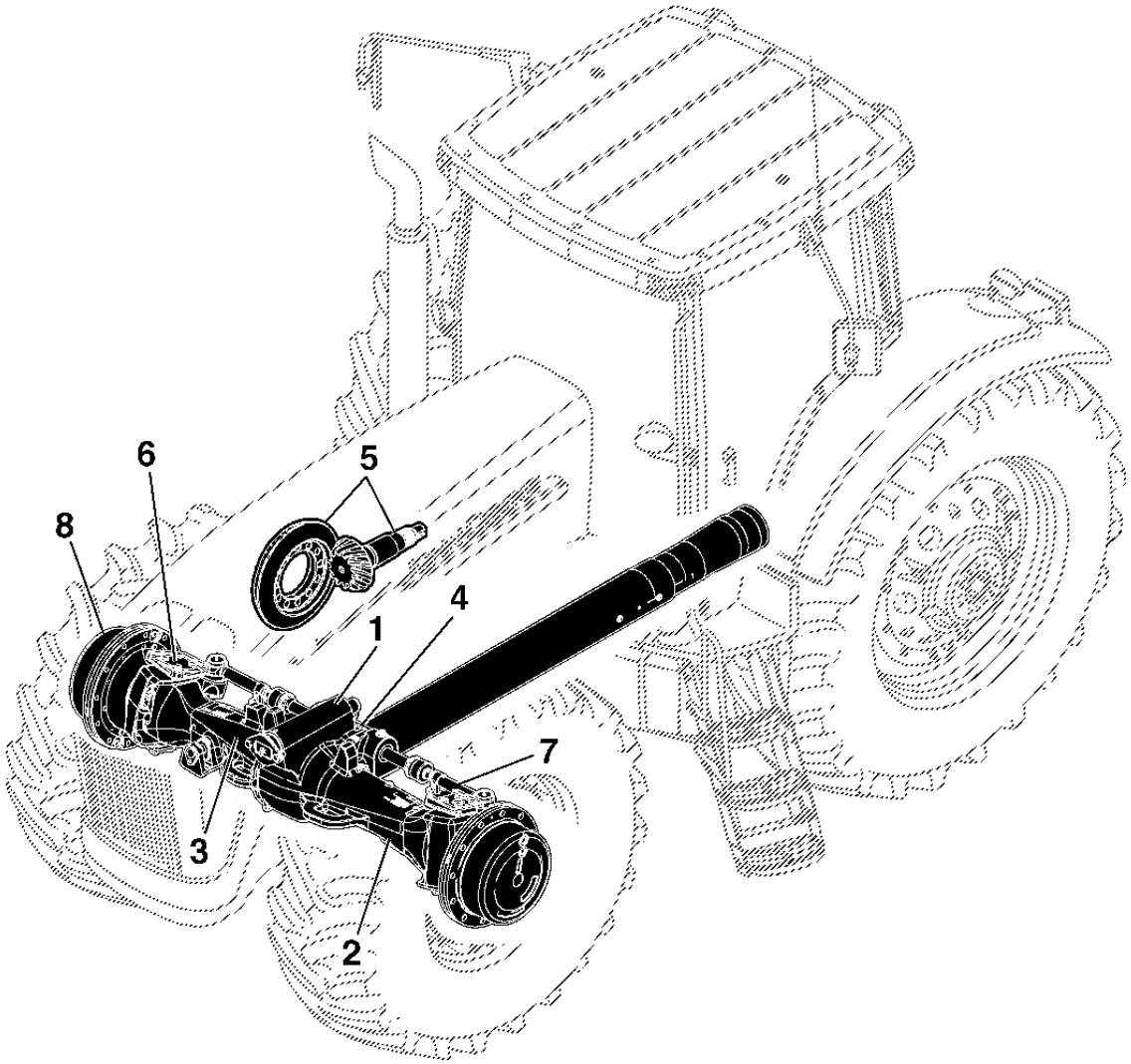

PUBM2025

MEMORANDA
MEMORANDA
MEMORANDA
MEMORANDA

MFWD PIVOT
PIVOT DE PONT AVANT
PIVO DA TDM
PIVOTE DE TDM

PUBM1954 -UN-05OCT10

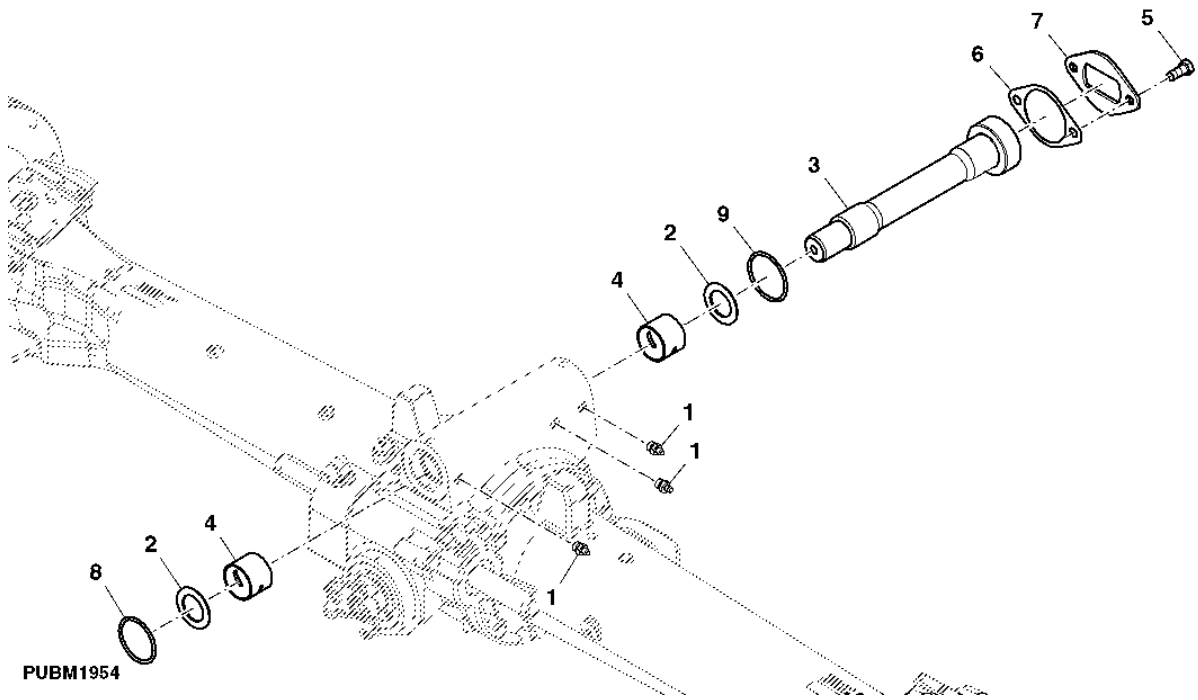

ITEM	NR.PECA	DESCRICAO	QTDE	NR. SERIE TRATOR	7185J	NOTAS
1	JD7759	CONEXAO DE LUBRIFICACAO	3		X	
2	R271869	ARRUELA	1		X	
3	R271873	PINO	1		X	
4	R131405	BUCHA	2		X	
5	19M8035	PARAFUSO SEXT.	2		X	M16 X 35
6	R132090	CALCO	6		X	
7	R96006	RETENTOR	1		X	
8	R132025	JUNTA DE VEDACAO	1		X	
9	R131817	JUNTA DE VEDACAO	1		X	
..	DT5267	GRAXA	1		X	

AXLE HOUSING (LH)
TROMPETTE D ESSIEU (LH)
ALOJAMENTO DO EIXO (LH)
CAJA DEL EJE (LH)

PUBM1967 -UN-05OCT10

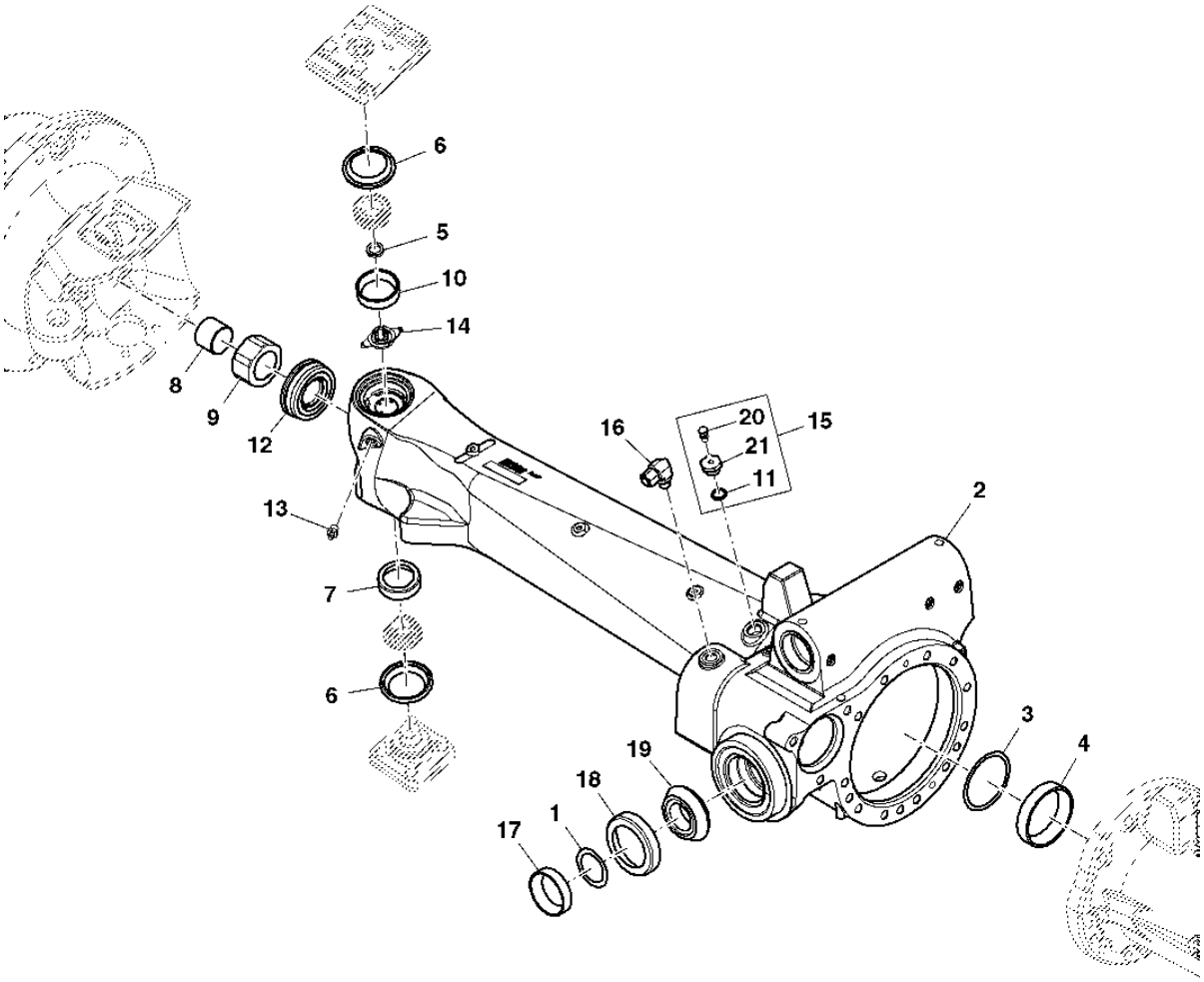

PUBM1967

ITEM	NR.PECA	DESCRICAO	QTDE	NR. SERIE TRATOR	7185J	NOTAS
1	R222251	CALCO	3		X	TK 0.08MM
	R222252	CALCO	4		X	TK 0.13MM
	R222253	CALCO	4		X	TK 0.25MM
2	R287766	CARCACA	1		X	
3	R131996	CALCO	2		X	TK 0.08MM
	R131997	CALCO	1		X	TK 0.13MM
	R131998	CALCO	1		X	TK 0.18MM
	R131999	CALCO	4		X	TK 0.25MM
	R132000	CALCO	1		X	TK 0.50MM
	R132001	CALCO	1		X	TK 1.00MM
4	JD7292	CAPA DE ROLAMENTO	1		X	
5	R231299	VEDACAO	1		X	
6	RE238667	VEDACAO	2		X	
7	R72090	CAPA DE ROLAMENTO	1		X	
8	R130069	BUCHA	1		X	
9	R133871	ESPACADOR	1		X	
10	JD7424	CAPA DE ROLAMENTO	1		X	
11	P47889	ANEL O	1		X	
12	RE185799	VEDACAO	1		X	
13	JD7759	CONEXAO DE LUBRIFICACAO	4		X	
14	R259666	PLACA	1		X	
15	RE163490	SUSPIRO	1		X	
16	.....	PLUGUE	1		X	
17	JD9109	CAPA DE ROLAMENTO	1		X	
18	JD10354	CAPA DE ROLAMENTO	1		X	
19	JD10353	CONE DE ROLAMENTO	1		X	
20	RE62981	VALVULA DE ALIVIO DE PRESS.	1		X	
21	R163489	PLUGUE	1		X	
..	DT5269	LUBRIFICANTE	1		X	

AXLE HOUSING (RH)
TROMPETTE D ESSIEU (RH)
ALOJAMENTO DO EIXO (RH)
CAJA DEL EJE (RH)

PUBM1989 -UN-

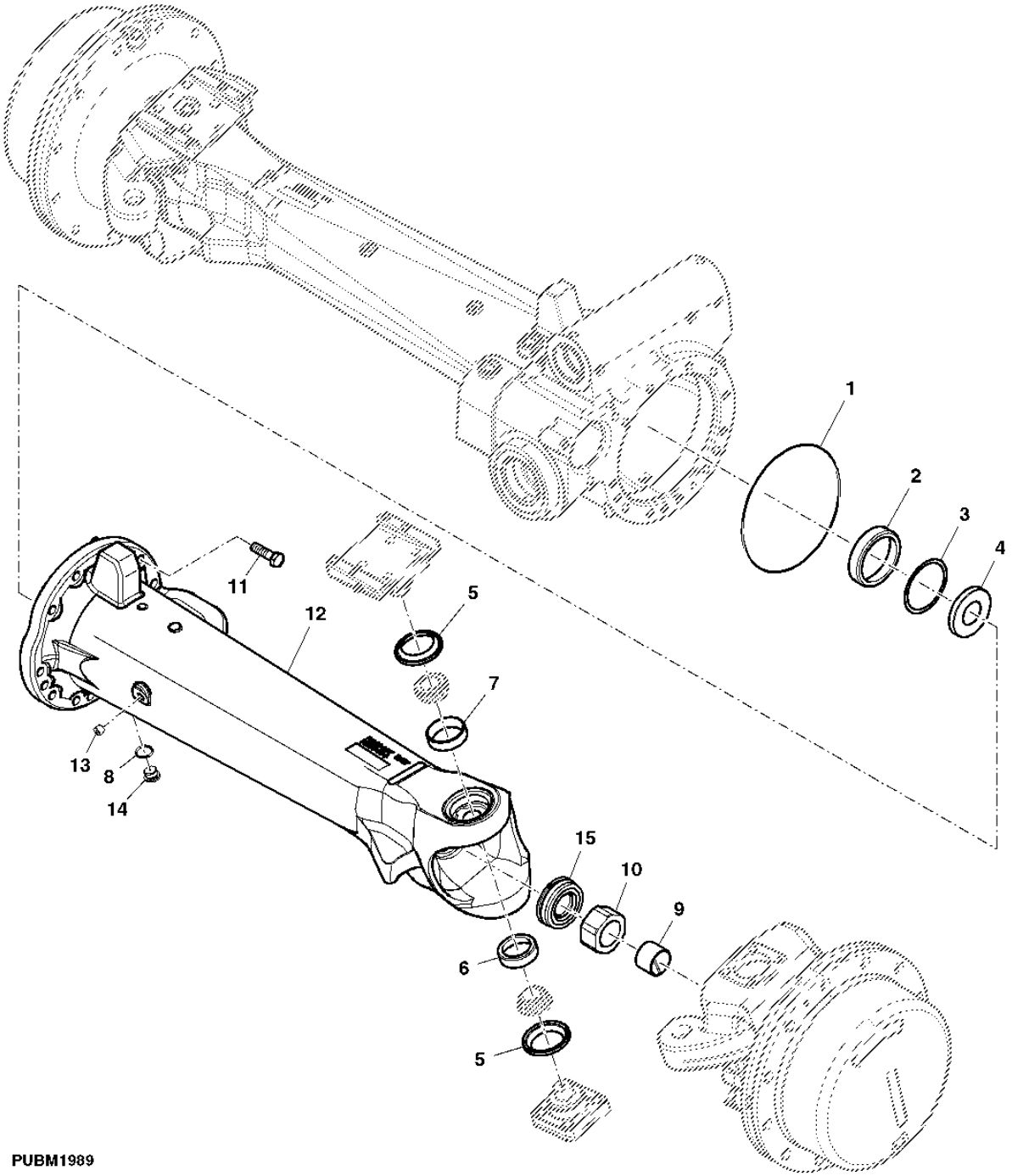

ITEM	NR.PECA	DESCRICAO	QTDE	NR. SERIE TRATOR	7185J	NOTAS
1	R57050	ANEL O	1		X	
2	JD7292	CAPA DE ROLAMENTO	1		X	
3	R131996	CALCO	2		X	TK 0.08MM
	R131997	CALCO	1		X	TK 0.13MM
	R131998	CALCO	1		X	TK 0.18MM
	R131999	CALCO	4		X	TK 0.25MM
	R132000	CALCO	1		X	TK 0.50MM
	R132001	CALCO	1		X	TK 1.00MM
4	R150907	PLUGUE	1		X	
5	RE238667	VEDACAO	1		X	
6	R72090	CAPA DE ROLAMENTO	1		X	
7	JD7424	CAPA DE ROLAMENTO	1		X	
8	P47889	ANEL O	1		X	
9	R130069	BUCHA	1		X	
10	R133871	ESPACADOR	1		X	
11	19M7489	PARAFUSO SEXT.	AR		X	M16 X 45
12	R287712	CARCACA	1		X	
13	15H666	TAMPAO	1		X	
14	R98012	TAMPAO	1		X	
15	RE185799	VEDACAO	1		X	

INPUT YOKE AND BEARINGS
CHAPE D ENTREE ET ROULEMENTS
GARFO DE ENTRADA E MANCAIS
HORQUILLA DE ENTRADA Y COJINETES

PUBM1956 -UN-05OCT10

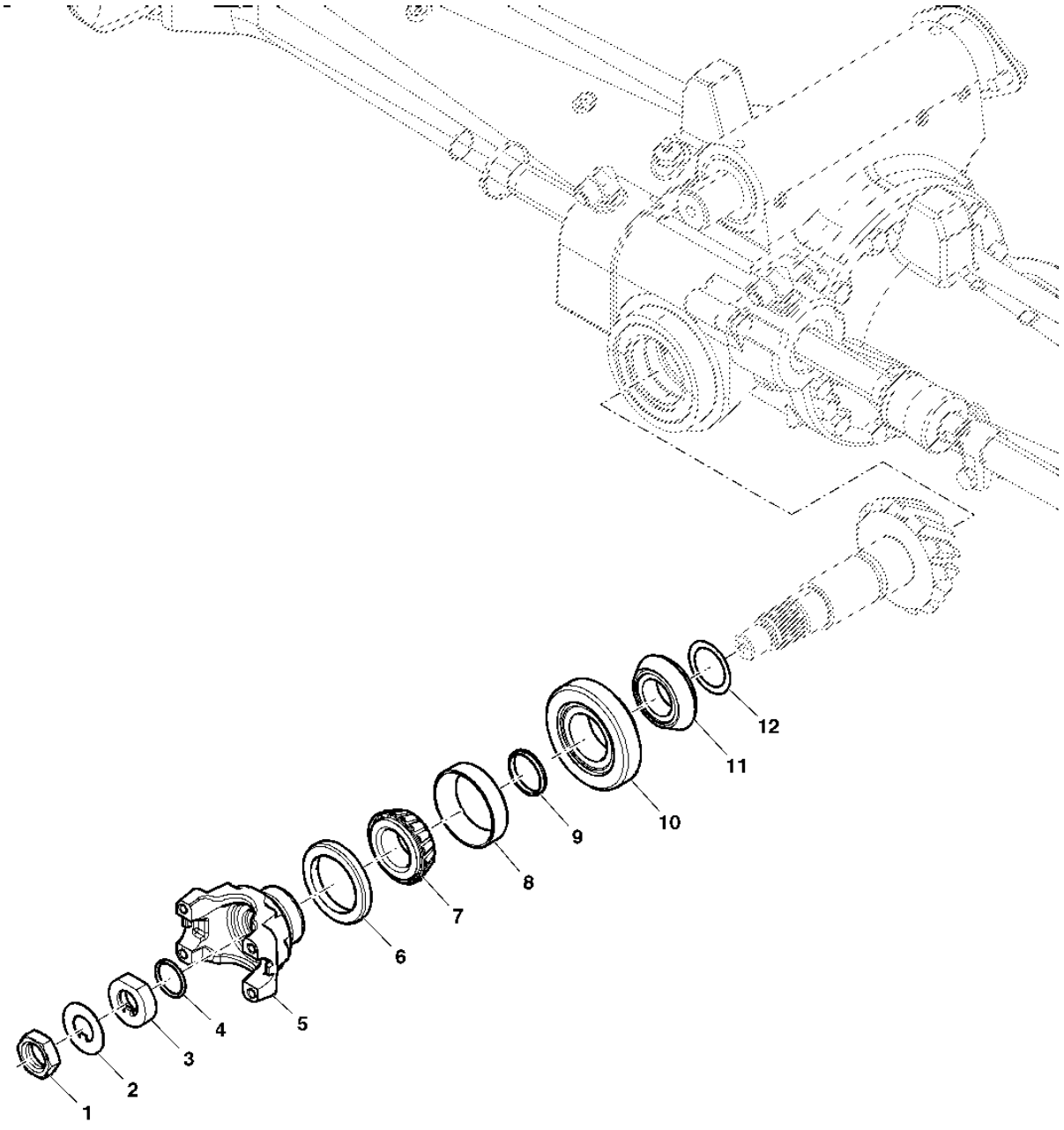

PUBM1956

ITEM	NR.PECA	DESCRICAO	QTDE	NR. SERIE TRATOR	7185J	NOTAS
1	14M7425	PORCA	1		X	M27
2	R82984	PLACA DE SEGURANCA	1		X	
3	R105412	ESPACADOR	1		X	
4	U12037	ANEL O	1		X	
5	R100461	FORQUILHA	1		X	
6	RE32442	VEDACAO	1		X	
7	JD9043	CONE DE ROLAMENTO	1		X	
8	JD9109	CAPA DE ROLAMENTO	1		X	
9	R83474	ANEL	1		X	
10	JD10354	CAPA DE ROLAMENTO	1		X	
11	JD10353	CONE DE ROLAMENTO	1		X	
12	R222251	CALCO	3		X	TK 0.08MM
	R222252	CALCO	4		X	TK 0.13MM
	R222253	CALCO	4		X	TK 0.25MM
..	DT5079	GRAXA	1		X	

DIFFERENTIAL (STANDARD)
DIFFERNTIEL (STANDARD)
DIFERENCIAL (PADRAO)
DIFERENCIAL (ESTANDAR)

PUBM2000 -UN-04OCT10

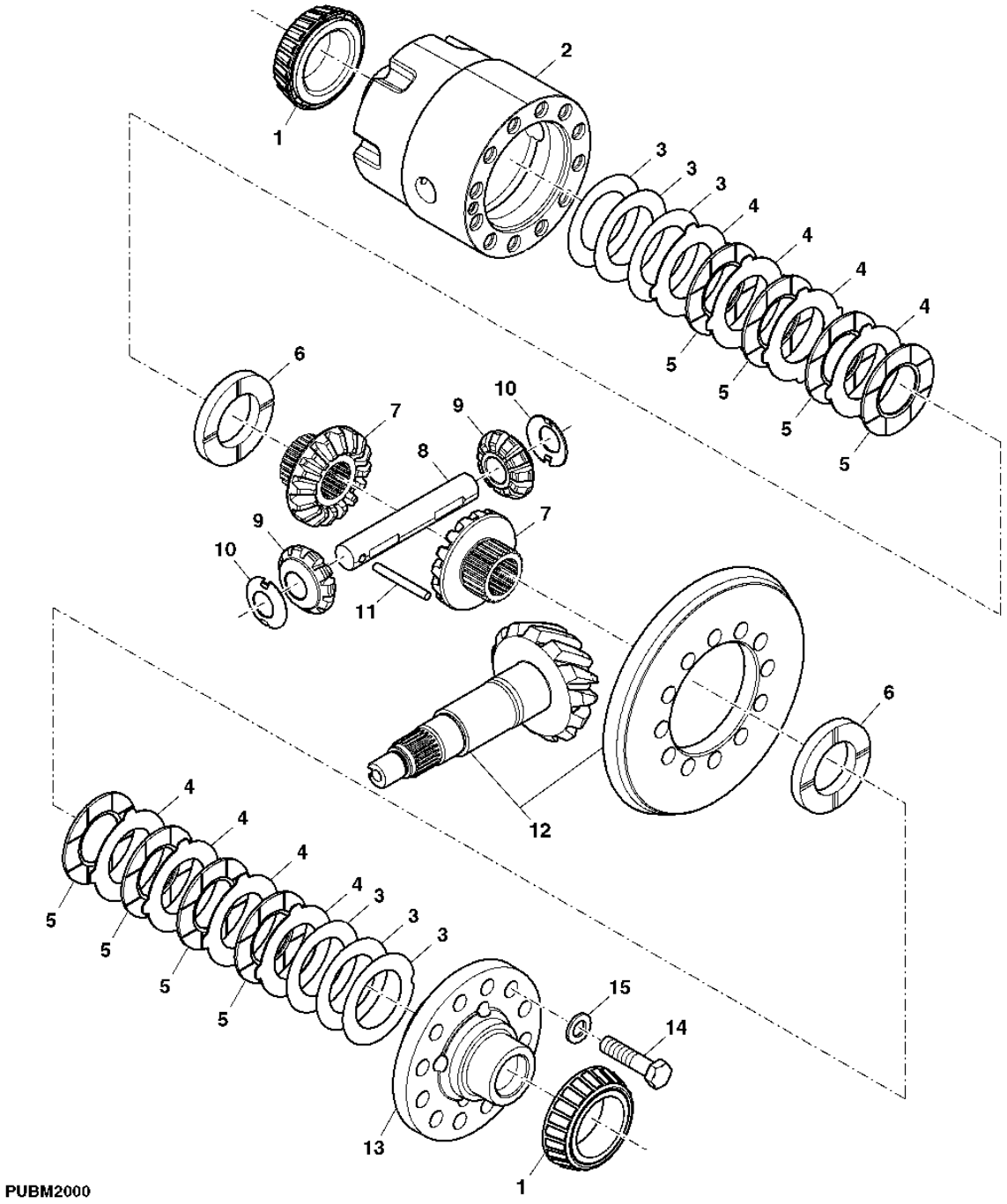

PUBM2000

ITEM	NR.PECA	DESCRICAO	QTDE	NR. SERIE TRATOR	7185J	NOTAS
1	JD7242	CONE DE ROLAMENTO	1		X	
2	R130754	CARCACA	1		X	
3	R132971	CALCO	AR		X	TK 0.13MM
	R83559	CALCO	AR		X	TK 0.25MM
	R83560	CALCO	AR		X	TK 0.38MM
4	R82908	PLACA	8		X	
5	RE294014	DISCO	8		X	
6	R131336	ESPACADOR	2		X	
7	R237713	COROA	2		X	
8	R130961	EIXO	1		X	
9	R237709	PINHAO	2		X	
10	R135876	ARRUELA DE ENCOSTO	2		X	
11	R62129	AGULHA DE ROLAMENTO	1		X	
12	RE225144	COROA E PINHAO	1		X	
13	R130753	CARCACA	1		X	
14	19M8995	PARAFUSO SEXT.	12		X	M16 X 65
15	24M7195	ARRUELA	12		X	

STEERING ARM AND KNUCKLE
BRAS ET ARTICULATION DE DIRECTION
BRACO E ARTICULACAO DA DIRECAO
ROTULA Y BRAZO DE LA DIRECCION

PUBM1946 -UN-05OCT10

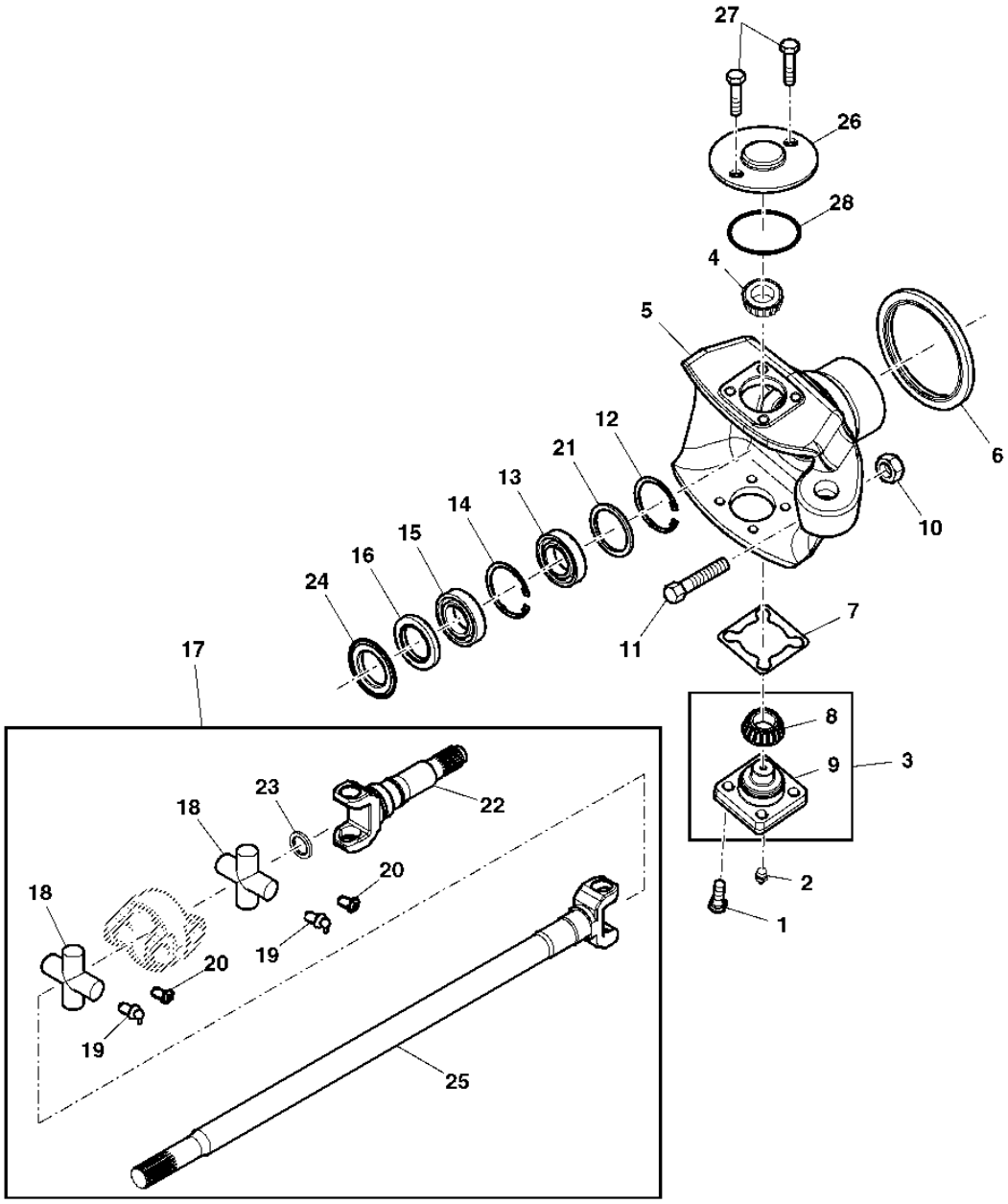

PUBM1946

ITEM	NR.PECA	DESCRICAO	QTDE	NR. SERIE TRATOR	7185J	NOTAS
1	19M7489	PARAFUSO SEXT.	8		X	M16 X 45
2	JD7759	CONEXAO DE LUBRIFICACAO	1		X	
3	RE67161	PINO MESTRE	1		X	
4	JD8968	CONE DE ROLAMENTO	1		X	
5	R155627	PONTA DE EIXO	1		X	RH
	R155628	PONTA DE EIXO	1		X	LH
6	RE282252	VEDACAO	1		X	
7	R131673	CALCO	2		X	TK 0.13MM
	R131675	CALCO	2		X	TK 0.25MM
	R131676	CALCO	2		X	TK 1.00MM
	R131985	CALCO	2		X	TK 0.08MM
8	AR94761	CONE DE ROLAMENTO	1		X	
9	R131810	PINO MESTRE	1		X	BOTTOM
	R276211	PINO MESTRE	1		X	TOP
10	14M7277	PORCA	1		X	M20
11	R133288	PARAFUSO	1		X	
12	40M7302	ANEL DE PRESSAO	1		X	
13	JD7123	ROLAMENTO DE ESFERAS	1		X	
14	40M1873	ANEL DE PRESSAO	1		X	
15	RE65591	VEDACAO	1		X	
16	RE65592	VEDACAO	1		X	
17	RE271082	EIXO DE ACIONAMENTO	1		X	
18	RE65621	CRUZETA COM ROLAMENTO	2		X	
19	58M5578	CONEXAO DE LUBRIFICACAO	4		X	
20	15M7033	TAMPAO	4		X	
21	R250848	ARRUELA	1		X	
22	R250839	FORQUILHA	1		X	
23	30M7020	PLUGUE	1		X	
24	R157679	DEFLETOR DE OLEO	1		X	
25	R153307	JUNTA UNIV. C/ EIXO	1		X	
26	R231203	PLUGUE	1		X	
27	19M7598	PARAFUSO SEXT.	2		X	
28	51M7097	ANEL O	1		X	
..	DT5079	GRAXA	1		X	

STEERING CYLINDER AND TIE RODS
TROMPETTE D ESSIEU
CILINDROS DE DIRECAO E HASTES DE LIGACAO
CAJA DEL EJE

PUBM2122 -UN-05OCT10

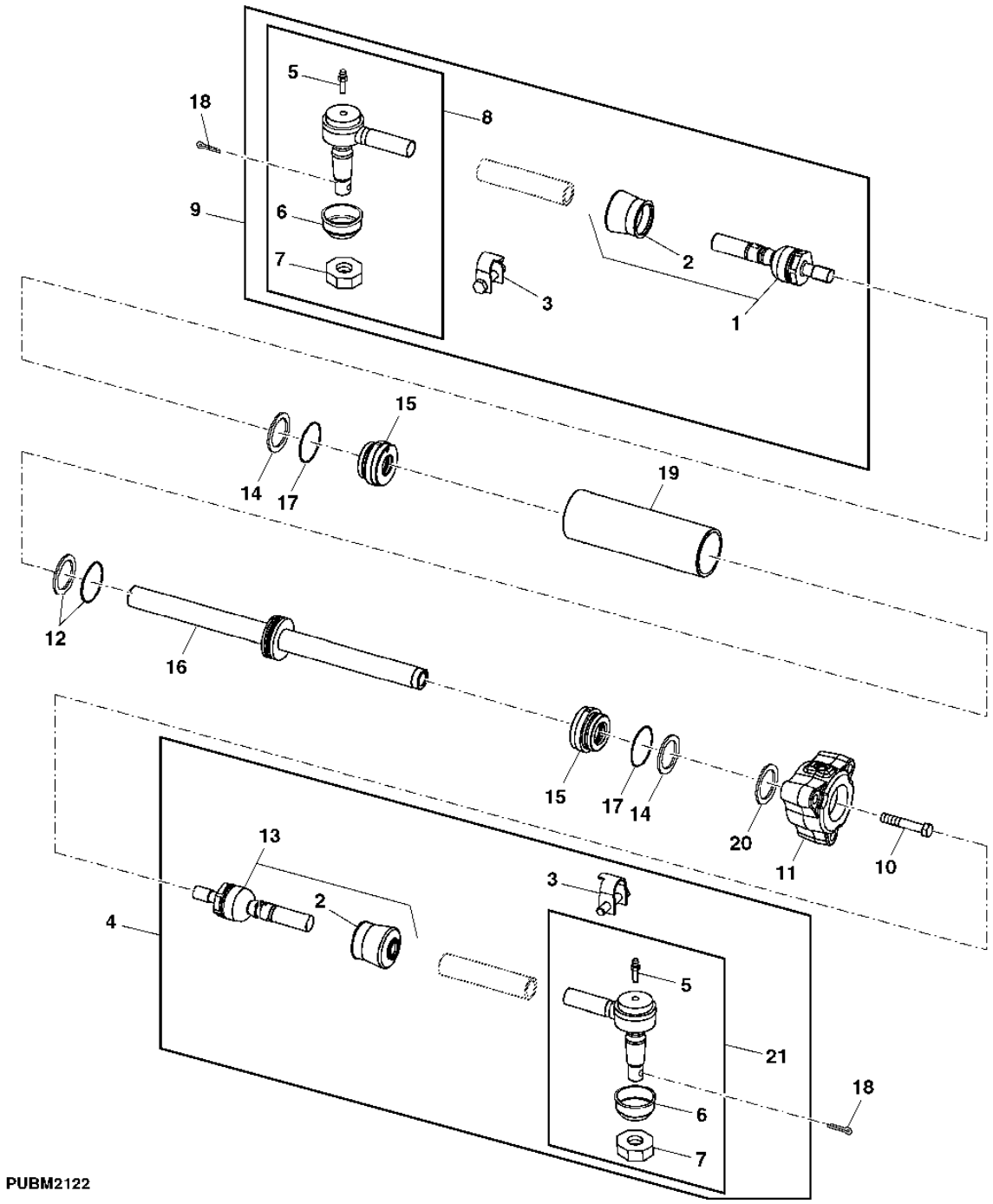

ITEM	NR.PECA	DESCRICAO	QTDE	NR. SERIE TRATOR	7185J	NOTAS
1	RE214056	SOQUETE P/ JUNTA ESFERICA	1		X	
2	RE214059	KIT RETENTOR	2		X	
3	RE239172	BRACADEIRA	2		X	
4	RE293413	HASTE DE LIGACAO	1		X	RH
5	JD7797	CONEXAO DE LUBRIFICACAO	2		X	
6	R214060	VEDACAO	2		X	
7	14H848	PORCA	2		X	
8	RE300112	HASTE DE LIGACAO	1		X	LH
9	RE293414	HASTE DE LIGACAO	1		X	LH
10	19M7489	PARAFUSO SEXT.	8		X	M16 X 45
11	R181511	TAMPA	1		X	
12	AH148539	VEDACAO	1		X	
13	RE214055	SOQUETE P/ JUNTA ESFERICA	1		X	
14	A5598R	ANEL O	3		X	
15	AH232119	GUIA DO PISTAO CIL HIDR	2		X	
16	RE284619	CILINDRO HIDRAULICO	1		X	
17	R79122	ANEL DE APOIO	2		X	
18	11H249	CONTRA-PINO	2		X	
19	H227259	CAMISA DO CIL HIDR	1		X	
20	R132002	CALCO	2		X	TK 0.08MM
	R132003	CALCO	1		X	TK 0.18MM
	R132004	CALCO	1		X	TK 0.50MM
	R132005	CALCO	2		X	TK 1.00MM
	R132804	CALCO	4		X	TK 0.25MM
	R132805	CALCO	1		X	TK 0.13MM
21	RE299986	HASTE DE LIGACAO	1		X	RH

MFWD HUB CARRIER AND PLANETARY DRIVE (STANDARD)
MOYEU ET REDUCTEUR PLANETAIRE D ESSIEU AV.MOT.(STANDARD)
ACIONAMENTO PLANETARIO E CARREGADOR DO CUBO DA TDM (PADRAO)
SOPORTE DE BRIDA Y REDUCC.POR PLANETARIOS DE FWD (ESTANDAR)

CQ302983 -UN-30JUL08

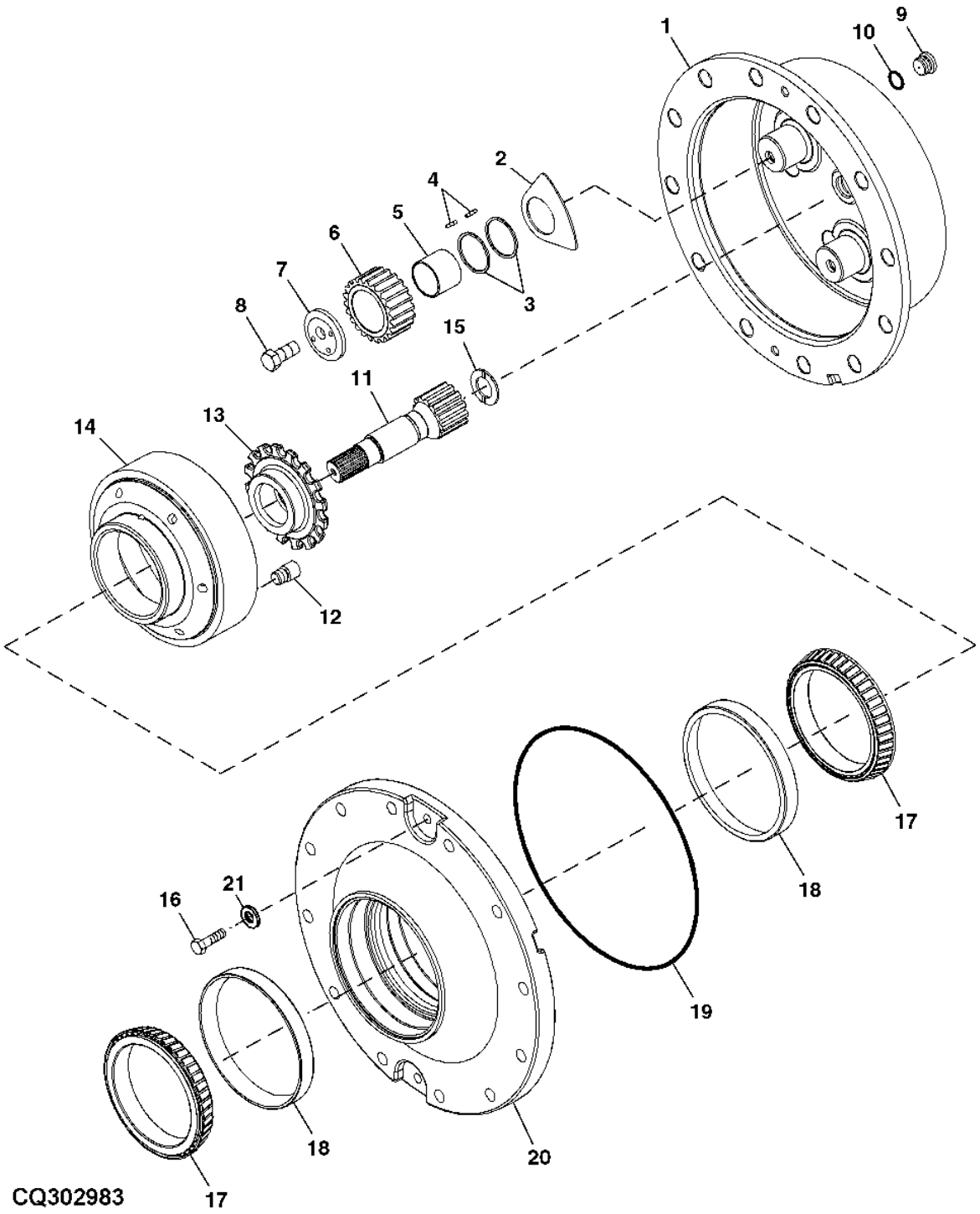

ESTA RELACAO CONTINUA

ITEM	NR.PECA	DESCRICAO	QTDE	NR. SERIE TRATOR	7185J	NOTAS
1	R238229	PORTA-PLANETARIOS	1		X	
2	R167710	ARRUELA DE ENCOSTO	3		X	
3	R168380	ARRUELA DE ENCOSTO	6		X	
4	R94664	AGULHA DE ROLAMENTO	AR		X	
5	JD10465	PISTA DO ROLAMENTO	3		X	
6	R169917	PLANETARIO	3		X	
7	R94162	RETENTOR	3		X	
8	R112888	PARAFUSO SEXT.	3		X	
9	R98012	TAMPAO	2		X	
10	P47889	ANEL O	2		X	
11	R199448	EIXO COM PINHAO	1		X	
12	R91842	PARAFUSO	1		X	
13	R171858	RETENTOR	1		X	
14	R130071	COROA	1		X	
15	R238225	ARRUELA DE ENCOSTO	1		X	
16	19M7496	PARAFUSO SEXT.	2		X	M12 X 45
17	JD9050	CONE DE ROLAMENTO	2		X	
18	JD9115	CAPA DE ROLAMENTO	2		X	
19	R57050	ANEL O	1		X	
20	R122559	CUBO	1		X	
21	12H301	ARRUELA DE PRESSAO	2		X	
..	DT5269	LUBRIFICANTE	1		X	

MEMORANDA
MEMORANDA
MEMORANDA
MEMORANDA

83-A01

SECTIONAL INDEX
INDEX DE SECTION
INDICE DE GRUPO
INDICE DE GRUPOS

1-	2
2-	4
3-	6
4-	8
5-	10
6-	12
7-	14
8-	16

PUBM2026 -UN-05OCT10

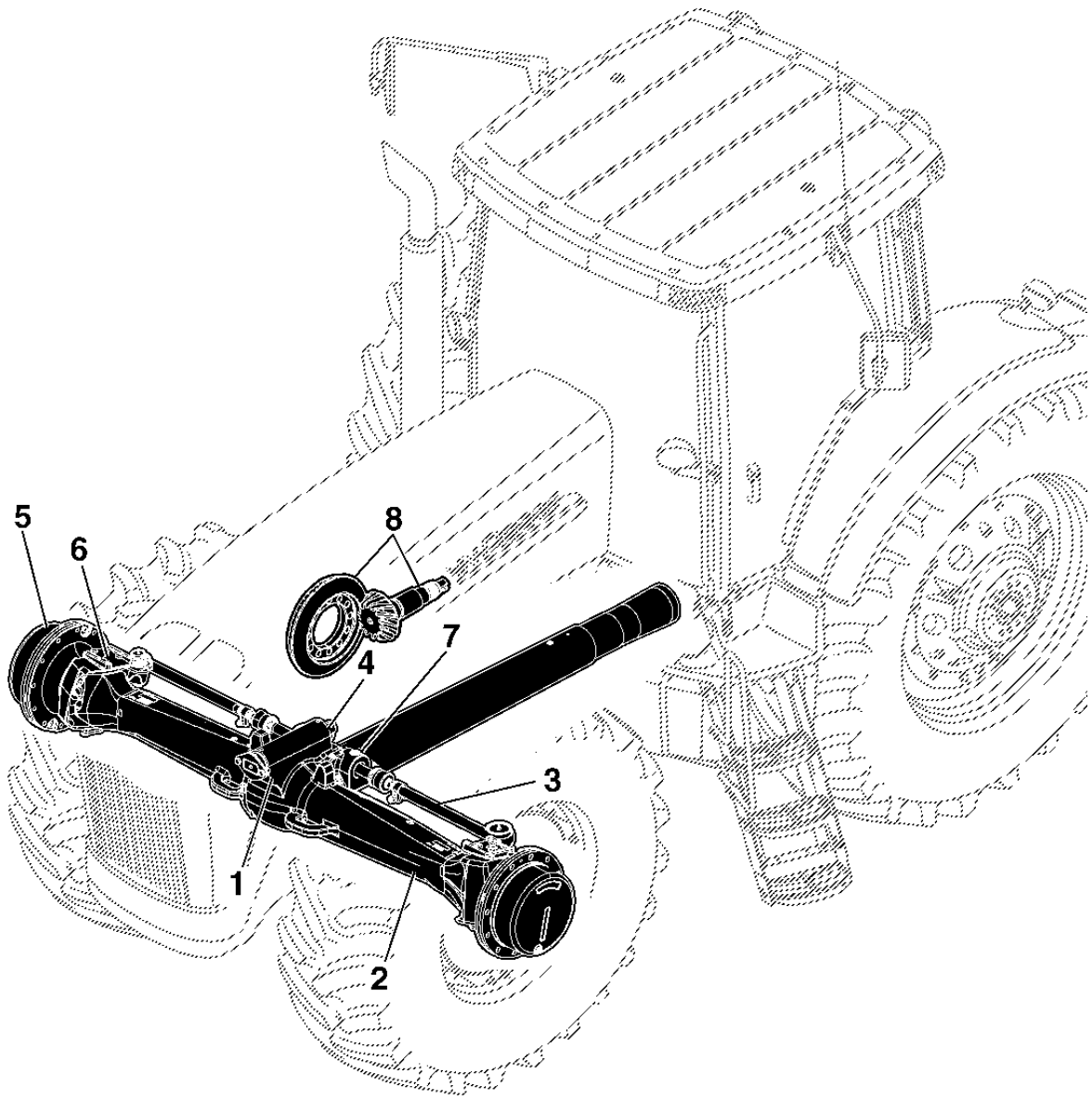

PUBM2026

AXLE HOUSING (RH)
TROMPETTE D ESSIEU (RH)
ALOJAMENTO DO EIXO (RH)
CAJA DEL EJE (RH)

PUBM1074 -UN-21APR10

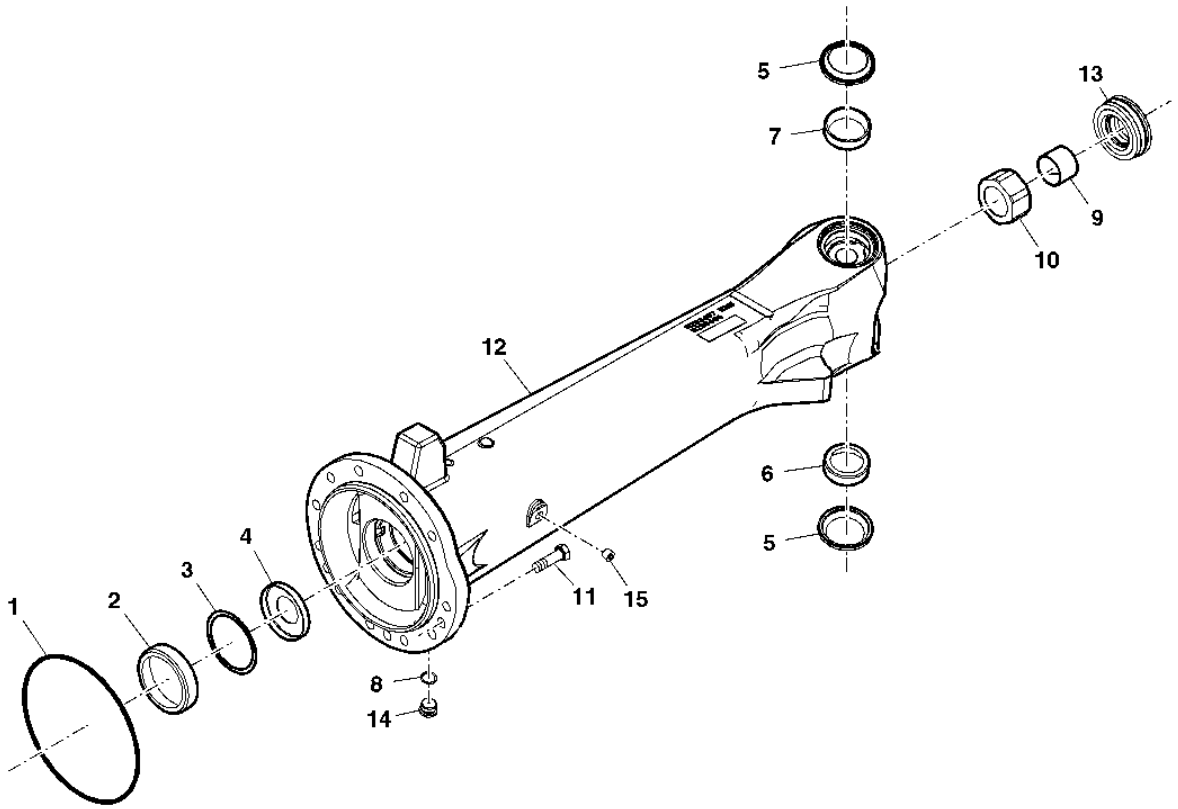

PUBM1074

ITEM	NR.PECA	DESCRICAO	QTDE	NR. SERIE TRATOR	7185J	NOTAS
1	R57050	ANEL O	1		X	
2	JD7292	CAPA DE ROLAMENTO	1		X	
3	R131996	CALCO	2		X	TK 0.08MM
	R131997	CALCO	1		X	TK 0.13MM
	R131998	CALCO	1		X	TK 0.18MM
	R131999	CALCO	4		X	TK 0.25MM
	R132000	CALCO	1		X	TK 0.50MM
	R132001	CALCO	1		X	TK 1.00MM
4	R150907	PLUGUE	1		X	
5	RE238667	VEDACAO	2		X	
6	R72090	CAPA DE ROLAMENTO	1		X	
7	JD7424	CAPA DE ROLAMENTO	1		X	
8	P47889	ANEL O	1		X	
9	R130069	BUCHA	1		X	
10	R133871	ESPACADOR	1		X	
11	19M8295	PARAFUSO SEXT.	AR		X	M16 X 55
12	R293404	CARCACA	1		X	
13	RE185799	VEDACAO	1		X	
14	R98012	TAMPAO	1		X	
15	15H666	TAMPAO	1		X	
..	**MN10602**	**EIXO DIANTEIRO**	**1**		**X**	**FI**

AXLE HOUSING (LH)
TROMPETTE D ESSIEU (LH)
ALOJAMENTO DO EIXO (LH)
CAJA DEL EJE (LH)

PUBM1076 -UN-21APR10

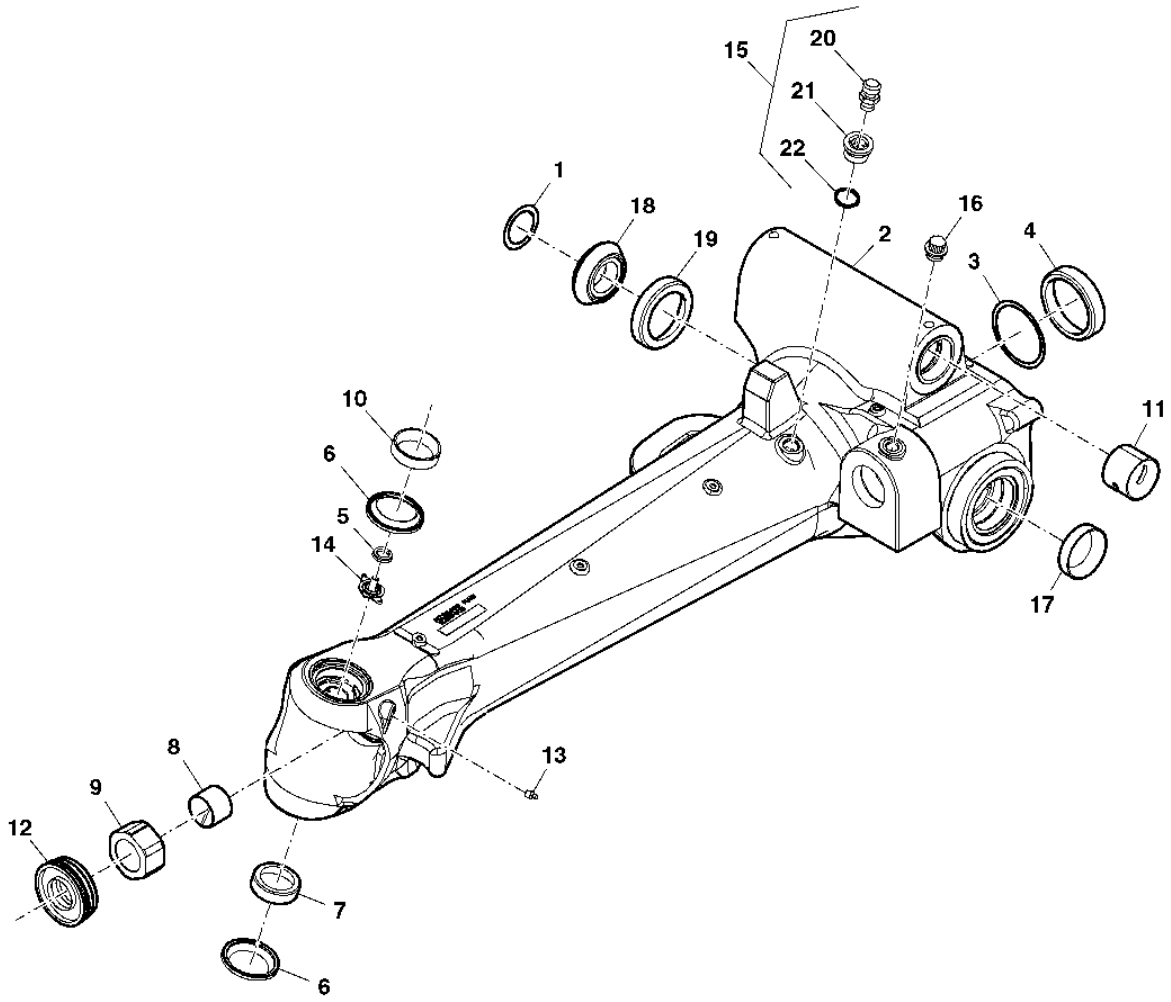

PUBM1076

ITEM	NR.PECA	DESCRICAO	QTDE	NR. SERIE TRATOR	7185J	NOTAS
1	R222251	CALCO	4		X	TK 0,08MM
	R222252	CALCO	4		X	TK 0,13MM
	R222253	CALCO	4		X	TK 0,25MM
2	R293408	CARCACA	1		X	
3	R131996	CALCO	2		X	TK 0,08MM
	R131997	CALCO	1		X	TK 0,13MM
	R131998	CALCO	1		X	TK 0,18MM
	R131999	CALCO	4		X	TK 0,25MM
	R132000	CALCO	1		X	TK 0,50MM
	R132001	CALCO	1		X	TK 1,00MM
4	JD7292	CAPA DE ROLAMENTO	1		X	
5	R231299	VEDACAO	1		X	
6	RE238667	VEDACAO	1		X	
7	R72090	CAPA DE ROLAMENTO	1		X	
8	R130069	BUCHA	1		X	
9	R133871	ESPACADOR	1		X	
10	JD7424	CAPA DE ROLAMENTO	1		X	
11	R131405	BUCHA	1		X	
12	RE185799	VEDACAO	1		X	
13	JD7759	CONEXAO DE LUBRIFICACAO	1		X	
14	R259666	PLACA	1		X	
15	RE163490	SUSPIRO	1		X	
16	.....	PLUGUE	1		X	
17	JD9109	CAPA DE ROLAMENTO	1		X	
18	JD10354	CAPA DE ROLAMENTO	1		X	
19	JD10353	CONE DE ROLAMENTO	1		X	
20	RE62981	VALVULA DE ALIVIO DE PRESS.	1		X	
21	R163489	PLUGUE	1		X	
22	P47889	ANEL O	1		X	
..	**MN10602**	**EIXO DIANTEIRO**	**1**		**X**	**FI**

STEERING CYLINDER AND TIE RODS
PISTON DE DIRECTION ET BARRES D ACCOUPLEMENT
PISTONE DELLO STERZO E TIRANTI
EMBOLO DE DIRECCION Y BARRAS DE ACOPLAMIENTO

PUBM1195 -UN-22APR10

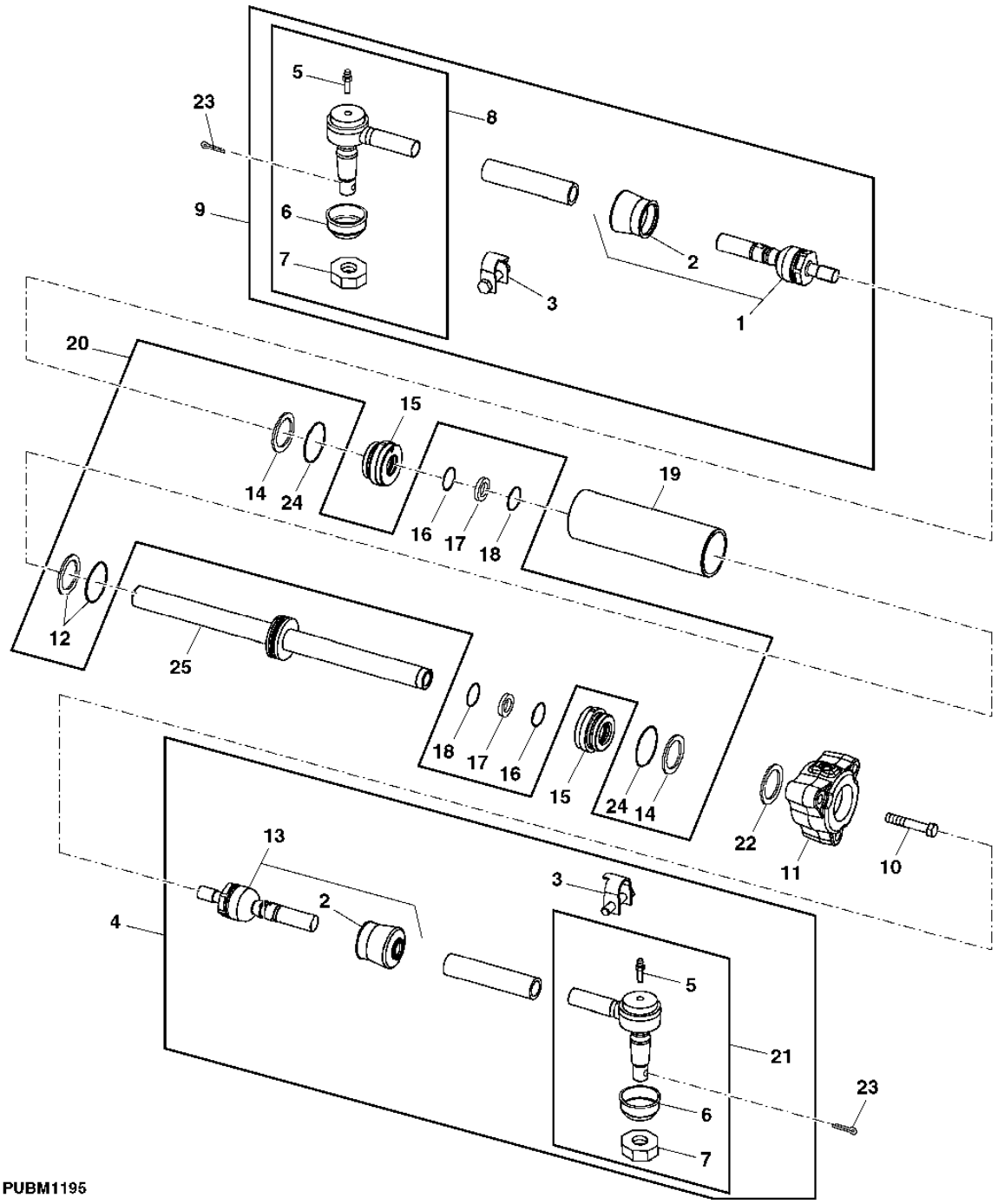

PUBM1195

ITEM	NR.PECA	DESCRICAO	QTDE	NR. SERIE TRATOR	7185J	NOTAS
1	RE214056	SOQUETE P/ JUNTA ESFERICA	1		X	
2	RE214059	KIT RETENTOR	2		X	
3	RE239172	BRACADEIRA	2		X	
4	RE293413	HASTE DE LIGACAO	1		X	R.H.
5	JD7797	CONEXAO DE LUBRIFICACAO	2		X	
6	R214060	VEDACAO	2		X	
7	14H848	PORCA	2		X	
8	RE300112	HASTE DE LIGACAO	1		X	
9	RE293414	HASTE DE LIGACAO	1		X	L.H.
10	19M7489	PARAFUSO SEXT.	8		X	M16 X 45
11	R181511	TAMPA	1		X	
12	AH148539	VEDACAO	1		X	
13	RE214055	SOQUETE P/ JUNTA ESFERICA	1		X	
14	A5598R	ANEL O	3		X	
15	H164150	GUIA DO PISTAO CIL HIDR	2		X	
16	H156587	VEDACAO	2		X	
17	H157947	ANEL DE DESGASTE	2		X	
18	H155655	VEDACAO	2		X	
19	H164151	CAMISA DO CIL HIDR	1		X	
20	AH157509	KIT CILINDRO HIDRAULICO	1		X	
21	RE299986	HASTE DE LIGACAO	1		X	
22	R132002	CALCO	2		X	TK 0.08MM
	R132003	CALCO	1		X	TK 0.18MM
	R132004	CALCO	1		X	TK 0.50MM
	R132005	CALCO	2		X	TK 1.00MM
	R132804	CALCO	4		X	TK 0.25MM
	R132805	CALCO	1		X	TK 0.13MM
23	11H249	CONTRA-PINO	2		X	
24	R79122	ANEL DE APOIO	2		X	
25	RE284619	CILINDRO HIDRAULICO	1		X	
..	**MN10602**	**EIXO DIANTEIRO**	**1**		**X**	**FI**

MFWD PIVOT
PIVOT DE PONT AVANT
PIVO DA TDM
PIVOTE DE TDM

PUBM1954 -UN-05OCT10

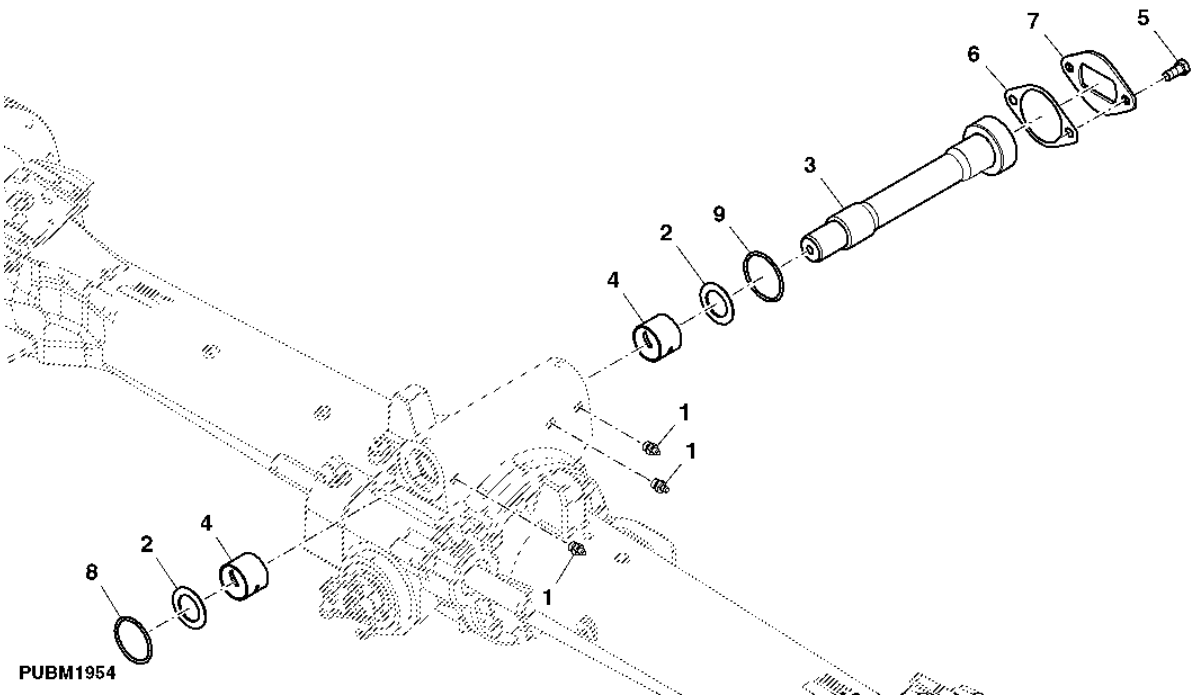

ITEM	NR.PECA	DESCRICAO	QTDE	NR. SERIE TRATOR	7185J	NOTAS
1	JD7759	CONEXAO DE LUBRIFICACAO	3		X	
2	R271869	ARRUELA	1		X	
3	R271873	PINO	1		X	
4	R131405	BUCHA	2		X	
5	19M8035	PARAFUSO SEXT.	2		X	M16 X 35
6	R132090	CALCO	6		X	
7	R96006	RETENTOR	1		X	
8	R132025	JUNTA DE VEDACAO	1		X	
9	R131817	JUNTA DE VEDACAO	1		X	
..	DT5267	GRAXA	1		X	
..	**MN10602**	**EIXO DIANTEIRO**	**1**		**X**	**FI**

MEMORANDA
MEMORANDA
MEMORANDA
MEMORANDA

MFWD HUB CARRIER AND PLANETARY DRIVE (HEAVY DUTY)
MOYEU ET REDUCTEUR PLANETAIRE D?ESSIEU AV.MOT(POUR SERVICE SEVERE)
ACIONAMENTO PLANETARIO E CARREGADOR DO CUBO DA TDM (SERVICO PESADO)
SOPORTE DE BRIDA Y REDUCC.POR PLANETARIOS DE FWD(SERVICIO SEVERO)

RXA0092938 -UN-21MAR07

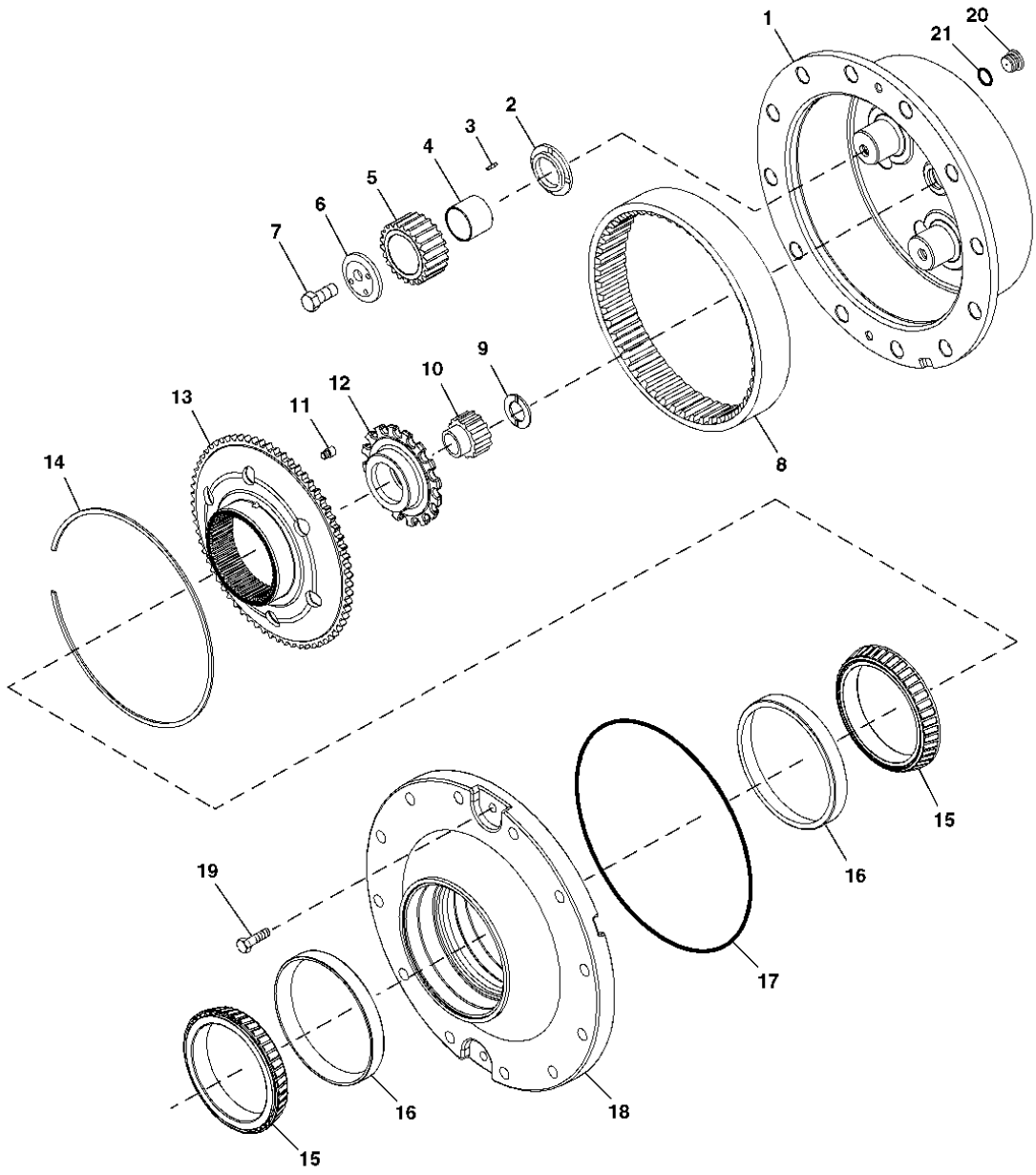

RXA0092938

ITEM	NR.PECA	DESCRICAO	QTDE	NR. SERIE TRATOR	7185J	NOTAS
1	R296945	PORTA-PLANETARIOS	1		X	
2	R168091	ARRUELA DE ENCOSTO	3		X	
3	R121283	AGULHA DE ROLAMENTO	AR		X	
4	R121362	PISTA DO ROLAMENTO	3		X	
5	R121282	PLANETARIO	3		X	
6	R92871	RETENTOR	3		X	
7	R112888	PARAFUSO SEXT.	3		X	HS 10.9
8	R237707	COROA	1		X	
9	R238225	ARRUELA DE ENCOSTO	1		X	
10	R259958	ENGRENAGEM	1		X	
11	R91842	PARAFUSO	1		X	
12	R171858	RETENTOR	1		X	
13	R99499	CUBO	1		X	
14	R99673	ANEL DE PRESSAO	1		X	
15	JD9050	CONE DE ROLAMENTO	2		X	
16	JD9115	CAPA DE ROLAMENTO	2		X	
17	R87047	ANEL	1		X	
18	R104756	CUBO	1		X	
19	19M8011	PARAFUSO SEXT.	2		X	M12 X 30
20	R98012	TAMPAO	1		X	
21	P47889	ANEL O	1		X	
..	**MN10602**	**EIXO DIANTEIRO**	**1**		**X**	**FI**

STEERING ARM AND KNUCKLE
BRAS ET ARTICULATION DE DIRECTION
BRACO E ARTICULACAO DA DIRECAO
ROTULA Y BRAZO DE LA DIRECCION

PUBM1946 -UN-05OCT10

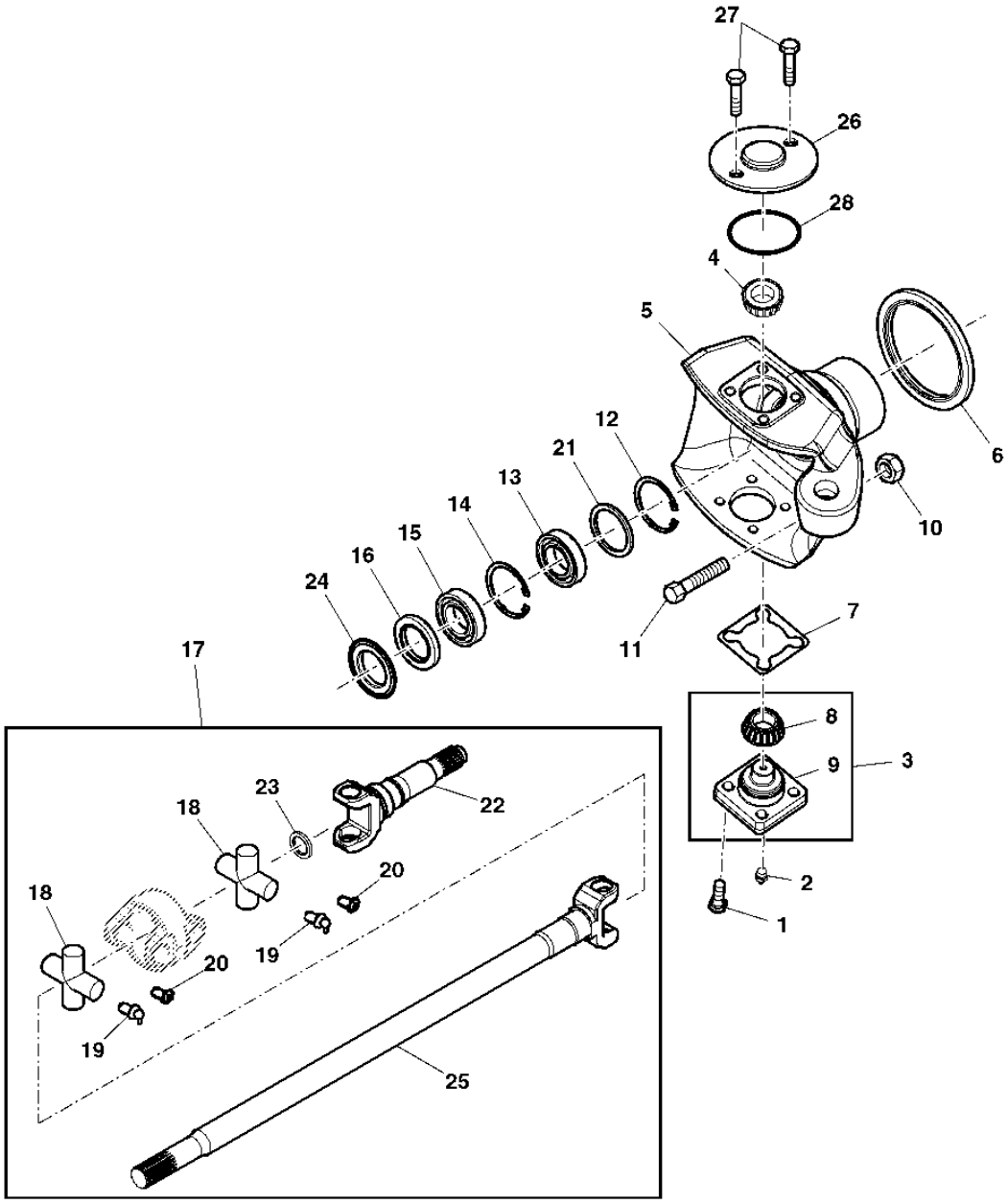

PUBM1946

ITEM	NR.PECA	DESCRICAO	QTDE	NR. SERIE TRATOR	7185J	NOTAS
1	19M7489	PARAFUSO SEXT.	8		X	M16 X 45
2	JD7759	CONEXAO DE LUBRIFICACAO	1		X	
3	RE67161	PINO MESTRE	1		X	
4	JD8968	CONE DE ROLAMENTO	1		X	
5	R155627	PONTA DE EIXO	1		X	RH
	R155628	PONTA DE EIXO	1		X	LH
6	RE282252	VEDACAO	1		X	
7	R131673	CALCO	2		X	TK 0.13MM
	R131675	CALCO	2		X	TK 0.25MM
	R131676	CALCO	2		X	TK 1.00MM
	R131985	CALCO	2		X	TK 0.08MM
8	AR94761	CONE DE ROLAMENTO	1		X	
9	R131810	PINO MESTRE	1		X	
10	14M7277	PORCA	1		X	M20
11	R133288	PARAFUSO	1		X	
12	40M7302	ANEL DE PRESSAO	1		X	
13	JD7123	ROLAMENTO DE ESFERAS	1		X	
14	40M1873	ANEL DE PRESSAO	1		X	
15	RE65591	VEDACAO	1		X	
16	RE65592	VEDACAO	1		X	
17	RE293412	JUNTA UNIVERSAL	1		X	
18	RE65621	CRUZETA COM ROLAMENTO	2		X	
19	58M5578	CONEXAO DE LUBRIFICACAO	4		X	
20	15M7033	TAMPAO	4		X	
21	R250848	ARRUELA	1		X	
22	R250839	FORQUILHA	1		X	
23	30M7020	PLUGUE	1		X	
24	R157679	DEFLETOR DE OLEO	1		X	
25	R293410	JUNTA UNIVERSAL	1		X	
26	R231203	PLUGUE	1		X	(A)
27	19M7598	PARAFUSO SEXT.	2		X	(A)
28	51M7097	ANEL O	1		X	(A)
..	DT5079	GRAXA	1		X	
..	**MN10602**	**EIXO DIANTEIRO**	**1**		**X**	**FI**

(A) W/O AUTOTRAC
W/O AUTOTRAC
W/O AUTOTRAC
W/O AUTOTRAC

INPUT YOKE AND BEARINGS
CHAPE D ENTREE ET ROULEMENTS
GARFO DE ENTRADA E MANCAIS
HORQUILLA DE ENTRADA Y COJINETES

PUBM1956 -UN-05OCT10

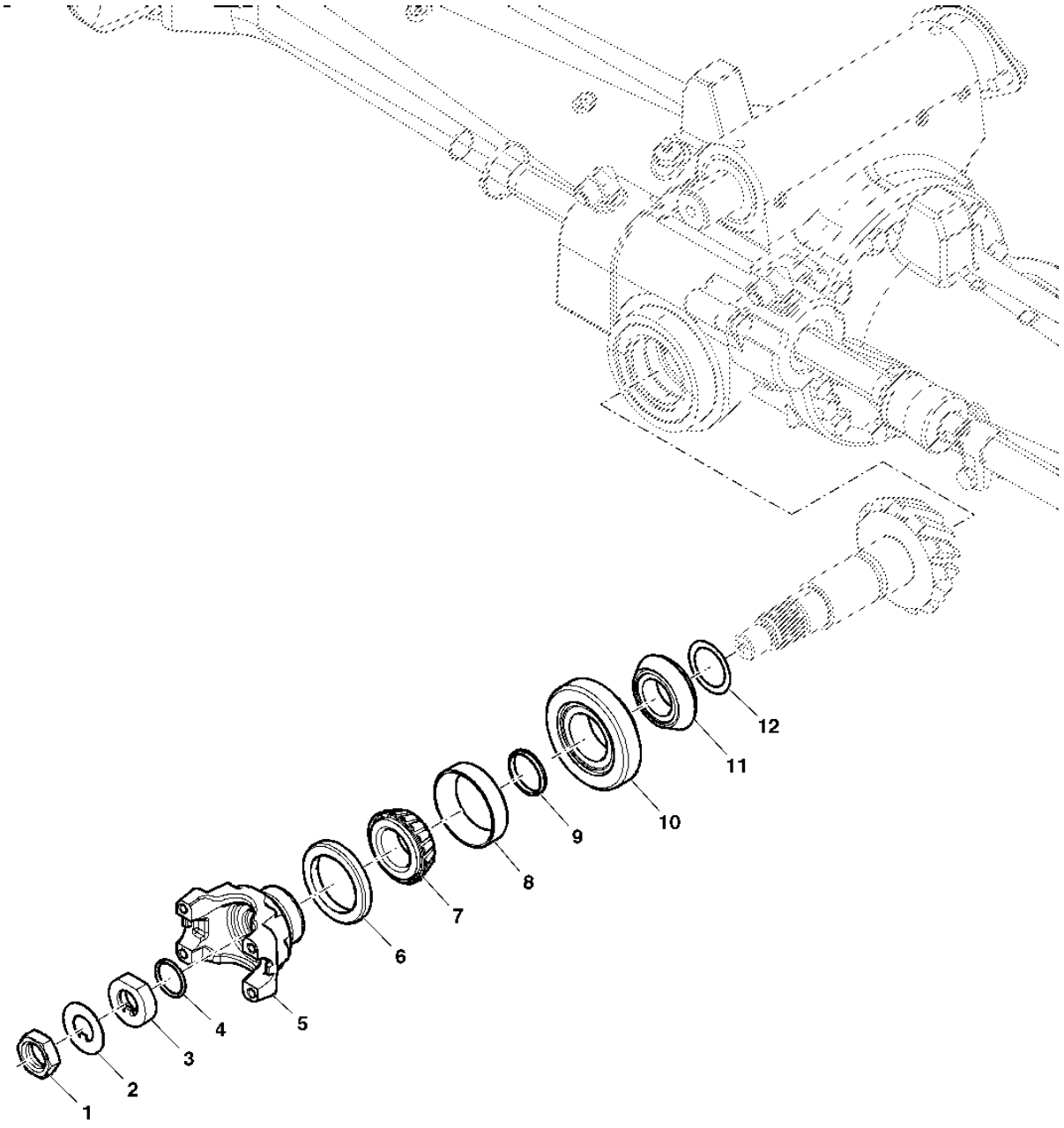

PUBM1956

ITEM	NR.PECA	DESCRICAO	QTDE	NR. SERIE TRATOR	7185J	NOTAS
1	14M7425	PORCA	1		X	M27
2	R82984	PLACA DE SEGURANCA	1		X	
3	R105412	ESPACADOR	1		X	
4	U12037	ANEL O	1		X	
5	R100461	FORQUILHA	1		X	
6	RE32442	VEDACAO	1		X	
7	JD9043	CONE DE ROLAMENTO	1		X	
8	JD9109	CAPA DE ROLAMENTO	1		X	
9	R83474	ANEL	1		X	
10	JD10354	CAPA DE ROLAMENTO	1		X	
11	JD10353	CONE DE ROLAMENTO	1		X	
12	R222251	CALCO	AR		X	
	R222252	CALCO	AR		X	
	R222253	CALCO	AR		X	
..	DT5079	GRAXA	1		X	
..	**MN10602**	**EIXO DIANTEIRO**	**1**		**X**	**FI**

DIFFERENTIAL
DIFFERENTIEL
DIFERENCIAL
DIFERENCIAL

PUBM1324 -UN-21APR10

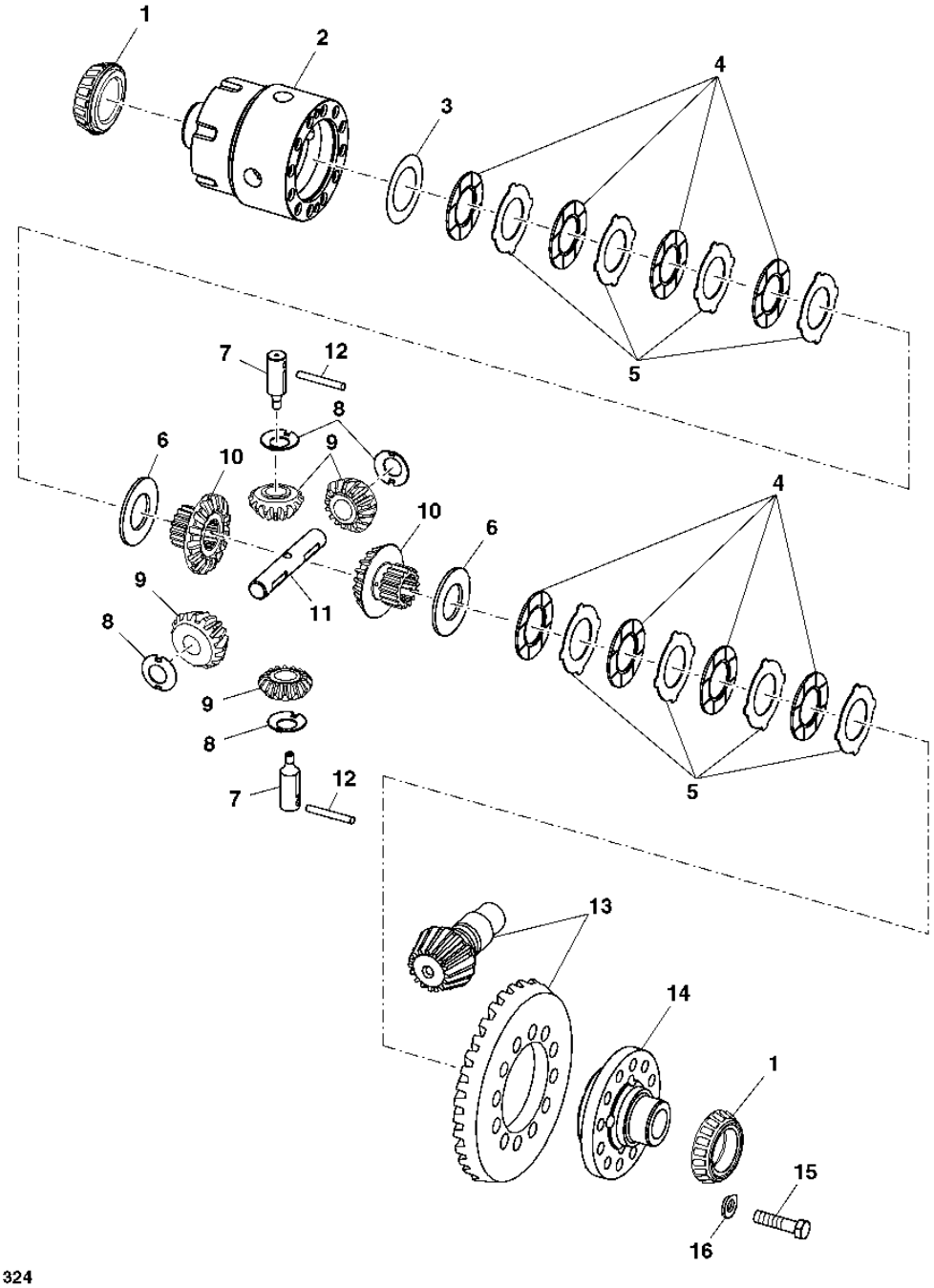

PUBM1324

ITEM	NR.PECA	DESCRICAO	QTDE	NR. SERIE TRATOR	7185J	NOTAS
1	JD7242	CONE DE ROLAMENTO	2		X	
2	R133867	CARCACA	1		X	
3	R132971	CALCO	2		X	TK 0.13MM
	R83559	CALCO	2		X	TK 0.25MM
	R83560	CALCO	2		X	TK 0.38MM
4	RE294014	DISCO	8		X	
5	R82908	PLACA	8		X	
6	R131336	ESPACADOR	2		X	
7	R131511	EIXO	2		X	
8	R135876	ARRUELA DE ENCOSTO	4		X	
9	R237709	PINHAO	1		X	
10	R237713	COROA	1		X	
11	R131346	EIXO	1		X	
12	R62129	AGULHA DE ROLAMENTO	2		X	
13	RE225144	COROA E PINHAO	1		X	
14	R130753	CARCACA	1		X	
15	19M8995	PARAFUSO SEXT.	AR		X	M16 X 65
16	24M7195	ARRUELA	AR		X	
..	**MN10602**	**EIXO DIANTEIRO**	**1**		**X**	**FI**

MEMORANDA
MEMORANDA
MEMORANDA
MEMORANDA

SECTIONAL INDEX
INDEX DE SECTION
INDICE DE GRUPO
INDICE DE GRUPOS

PUBM2062 -UN-

3-	4
4-	6
5-	8
6-	10
7-	12
8-	14
10-	18
12-	20
16-	26
17-	27
19-	30
20-	32

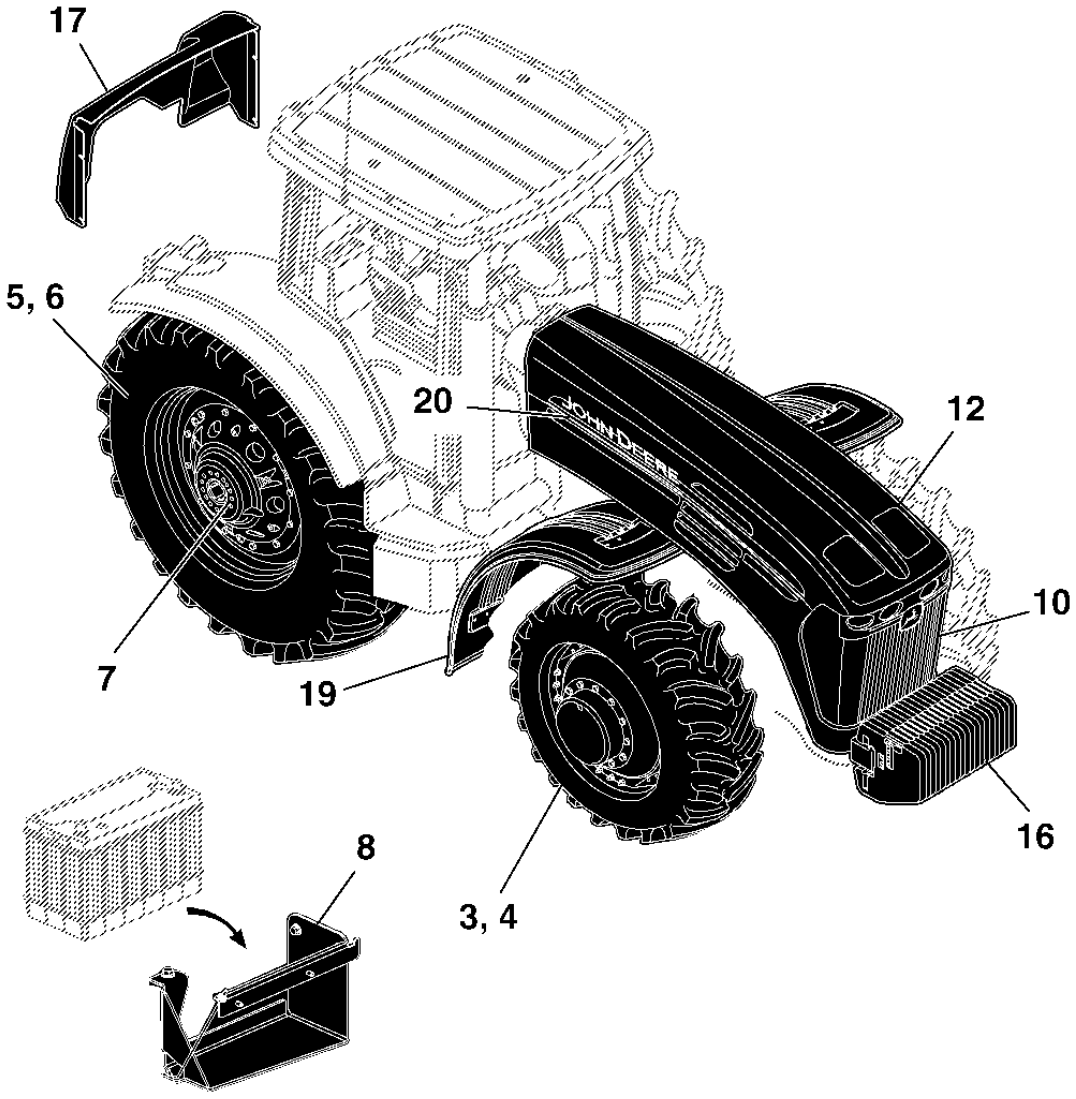

PUBM2062

SECTIONAL INDEX
INDEX DE SECTION
INDICE DE GRUPO
INDICE DE GRUPOS

1-	2
2-	3
9-	16
11-	19
13-	22
14-	24
15-	25
18-	28

PUBM2063 -UN-04OCT10

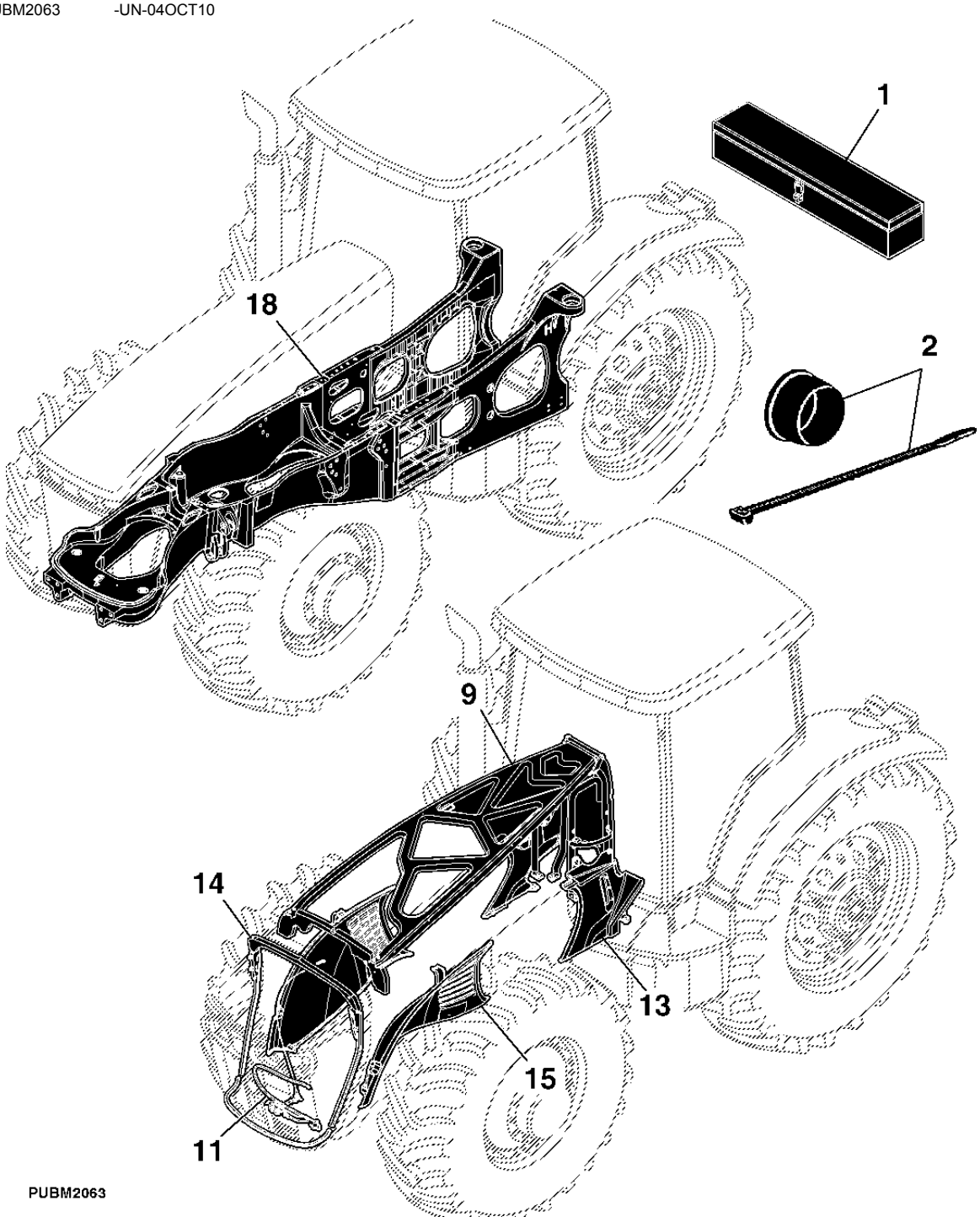

PUBM2063

MEMORANDA
MEMORANDA
MEMORANDA
MEMORANDA

TOOLBOX
BOITE A OUTILS
CAIXA DE FERRAMENTAS
CAJA DE HERRAMIENTAS

CQ303001 -UN-30JUL08

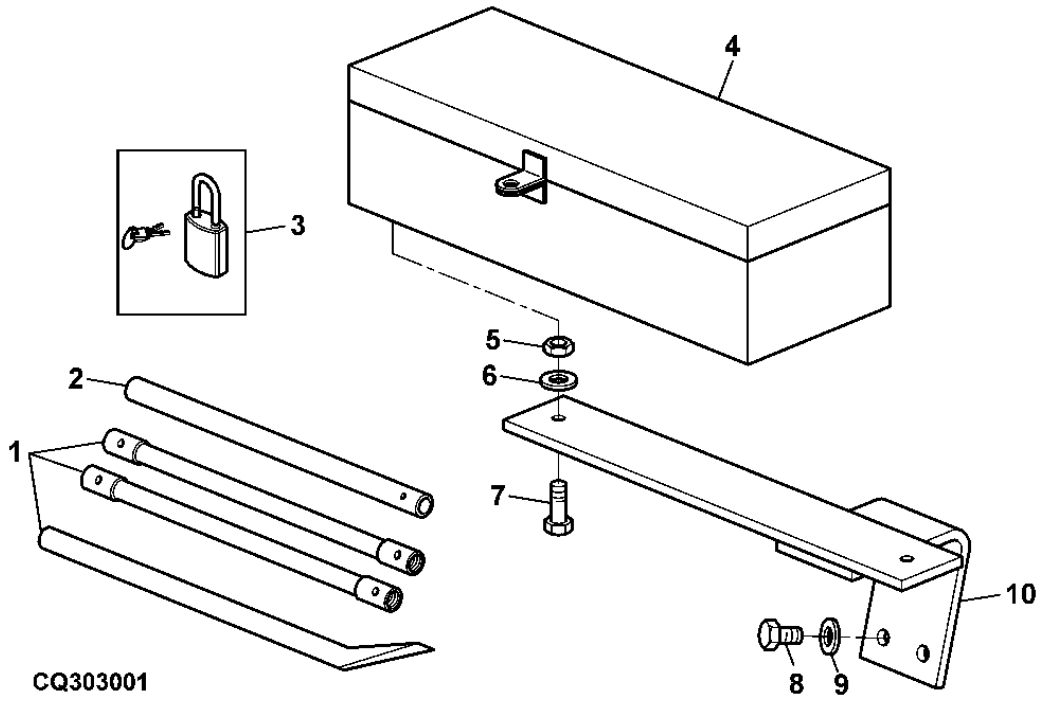

ITEM	NR.PECA	DESCRICAO	QTDE	NR. SERIE TRATOR	7 1 8 5 J	NOTAS
1	DQ55614	FERRAMENTA	1		X	
2	CQ55615	BUCHA	1		X	
3	DQ04397	FECHADURA	1		X	
4	DQ33769	CAIXA DE FERRAMENTAS	1		X	
5	14M7029	PORCA	2		X	M8
6	24M7207	ARRUELA	2		X	
7	19M7139	PARAFUSO SEXT.	2		X	M8 X 20
8	19M7402	PARAFUSO SEXT.	2		X	M10 X 25
9	24M7346	ARRUELA	2		X	
10	DQ57248	SUPORTE	1		X	

PLASTIC PLUG AND TIE BANDS
BOUCHON EN PLASTIQUE ET COLLIERS
PLUGS DE PLASTICO E ABRACADEIRAS
TAPON DE PLASTICO Y TIRAS DE RETENCION

PUBM1383 -UN-01JUL10

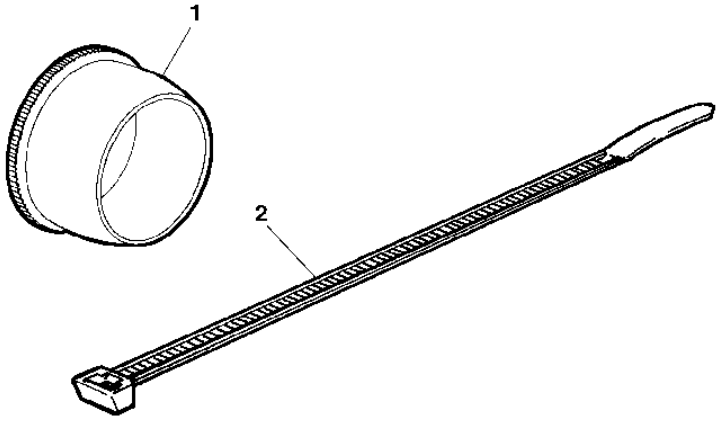

PUBM1383

ITEM	NR.PECA	DESCRICAO	QTDE	NR. SERIE TRATOR	7185J	NOTAS
1	99M7043	PLUGUE	AR		X	OD 7.0MM
	99M7016	PLUGUE	AR		X	OD 9.0MM
	99M7015	PLUGUE	AR		X	OD 11.0MM
	99M7095	PLUGUE	AR		X	OD 13.0MM
	99M7009	PLUGUE	AR		X	OD 14.5MM
	99M7032	PLUGUE	AR		X	OD 15.5MM
	99M7057	PLUGUE	AR		X	OD 18.0MM
	99M7115	PLUGUE	AR		X	OD 22.4MM
	99M7130	PLUGUE	AR		X	OD 29.0MM
	CQ47666	PLUGUE	AR		X	OD 30.0MM
	99M7098	PLUGUE	AR		X	OD 6,0MM
	99M7056	PLUGUE	AR		X	OD 31.8MM
2	R44302	CINTA	AR		X	LGTH 190MM
	H77698	CINTA	AR		X	LGTH 360MM
	L41858	CINTA	AR		X	LGHT 360MM
	CQ03768	BRACADEIRA	AR		X	LGHT 230MM
	CQ28556	BRACADEIRA	AR		X	

FRONT WHEELS (MFWD)
ROUSES AVANT (MFWD)
RODAS DIANTEIRAS (TDM)
RUEDAS DELANTERAS (MFWD)

PUBM1903 -UN-05OCT10

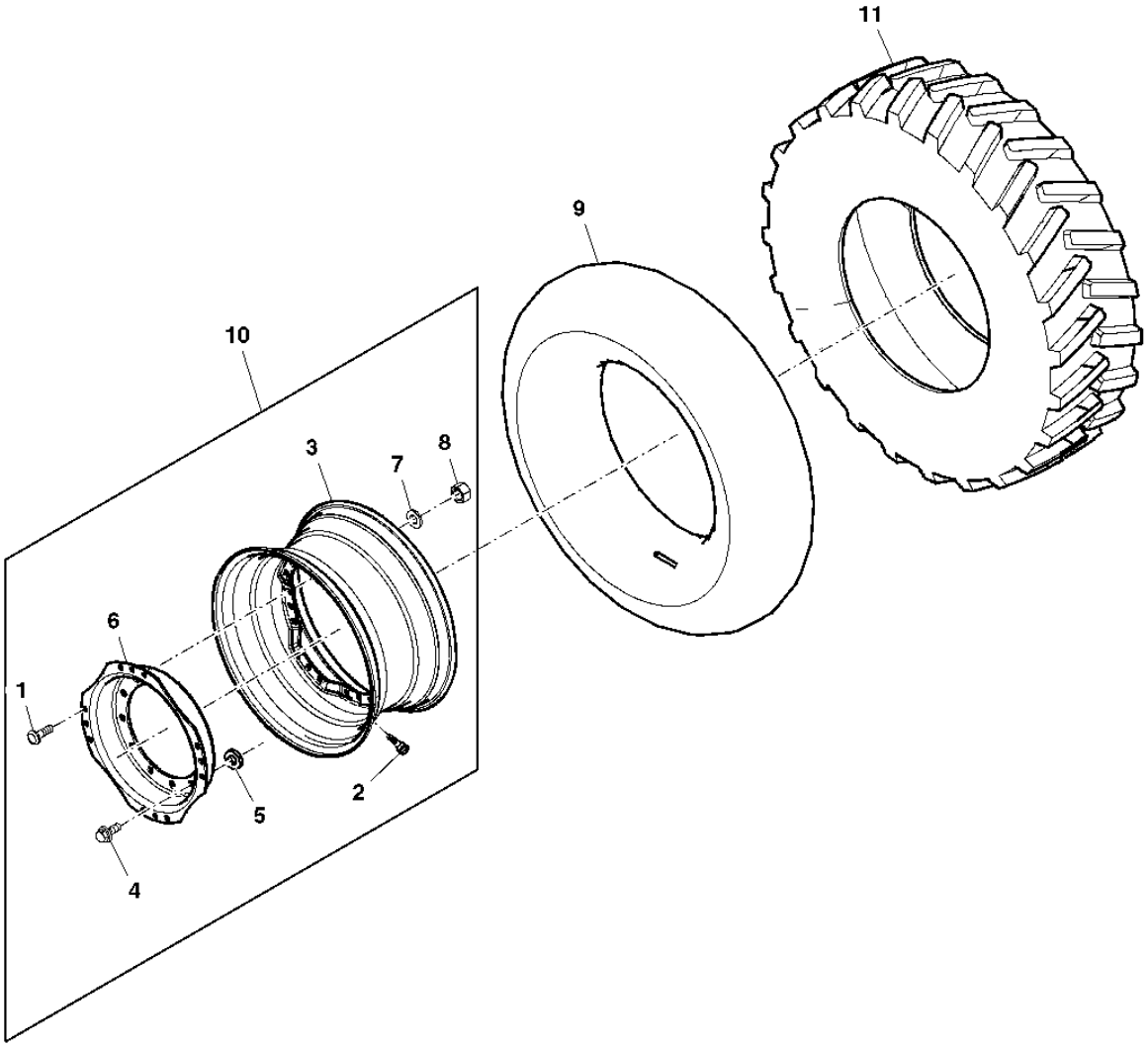

PUBM1903

ITEM	NR.PECA	DESCRICAO	QTDE	NR. SERIE TRATOR	7185J	NOTAS
1	R175576	PARAFUSO	AR		X	
2	AT25226	VALVULA DO PNEU	2		X	
3	RE156606	ARO	2		X	DW18LX28
4	19M8224	PARAFUSO SEXT.	AR		X	M20 X 60, HS 10.9
5	24M7242	ARRUELA	AR		X	
6	R156497	DISCO DE RODA	2		X	480/70R28 140A8, R1W 12B
	R156498	DISCO DE RODA	2		X	600/65R28
7	24M7241	ARRUELA	AR		X	
8	14M7276	PORCA	AR		X	M16
9	CQ28563	CAMARA DE AR, PNEU	2		X	16.9R30 144A8 R1W TL FS
10	RE156708	RODA	2		X	DW15AX30
	RE323968	RODA	2		X	DW18LX28
11	R131512	PNEU	2		X	16.9R30 144A8 R1
..	RE324052	MONTAGEM DA RODA E PNEU	2		X	600/65R28 R1 147A8

FRONT WHEELS
ROUES AVANT
RODADO DIANTEIRO
RUEDAS DELANTERAS

PUBM1904 -UN-05OCT10

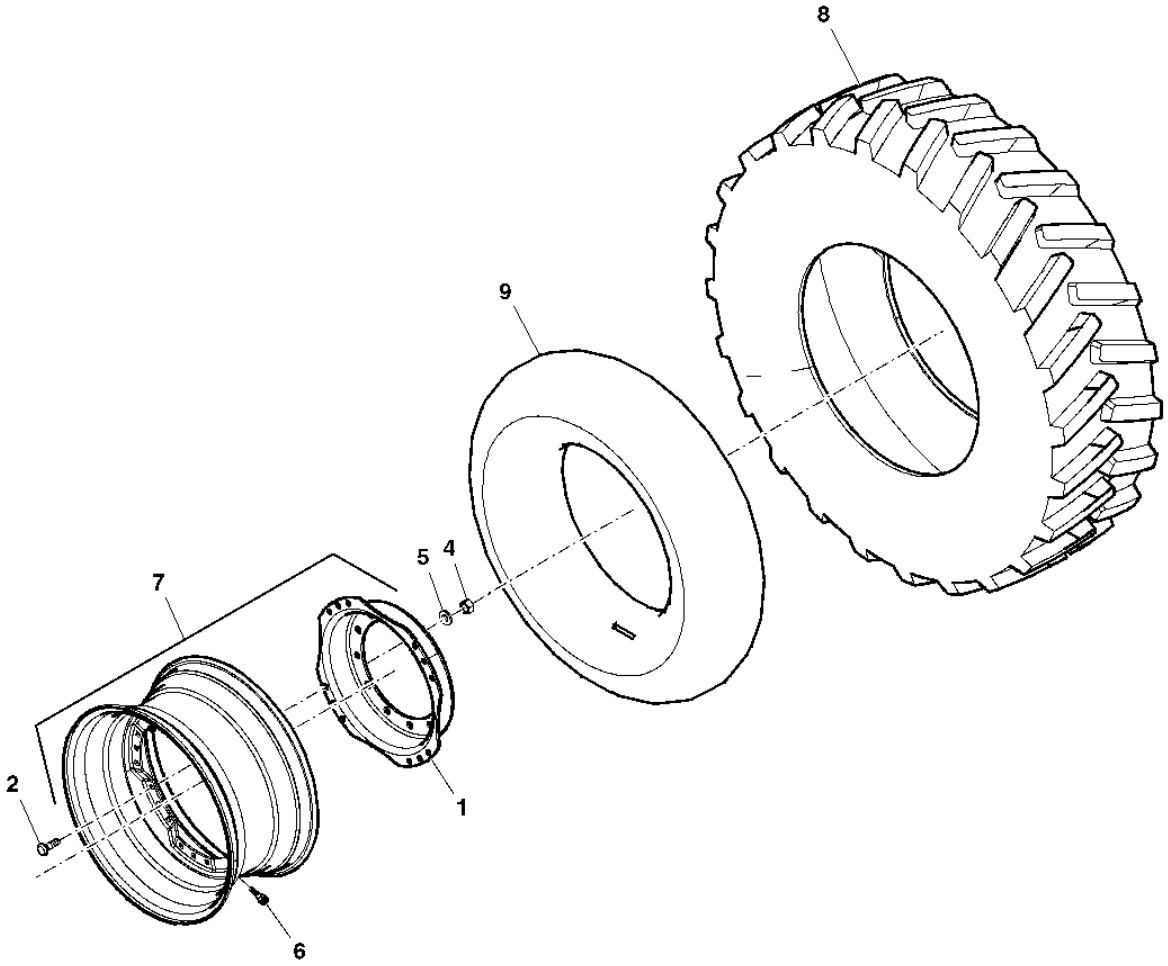

PUBM1904

ITEM	NR.PECA	DESCRICAO	QTDE	NR. SERIE TRATOR	7185J	NOTAS
1	R156497	DISCO DE RODA	2		X	480/70R28 140A8, R1W
2	R112424	PARAFUSO	12		X	
3	RE156605	ARO	2		X	W15LX28
4	14M7276	PORCA	AR		X	M16
5	24M7241	ARRUELA	AR		X	
6	AT25226	VALVULA DO PNEU	2		X	600/60-30.5 12B R1
7	RE156700	RODA	2		X	480/70R28 140A8, R1W 12B
	RE310078	RODA	2		X	18.4-26 10/12PR12B R1
	RE294403	ARO E RODA CENTRAL	2		X	600/60-30.5 12B R1
8	H221190	PNEU	2		X	18.4-26 10/12PR12B R1
	R106513	PNEU	2		X	480/70R28 140A8, R1W
	R294402	PNEU	2		X	600/60-30.5 153A8 R1
9	CQ26972	CAMARA DE AR, PNEU	2		X	18.4-26 10/12PR12B R1

STEEL DISK WHEELS (DUAL) (100 MM AXLES)
ROUES A DISQUES EN ACIER (DOUBLES) (ESSIEUX DE 100 MM)
RODAS DE DISCO DE ACO (DUPLAS) (EIXOS DE 100 MM)
RUEDAS DE DISCO DE ACERO (DOBLES) (EJES 100 MM)

PUBM1824 -UN-05OCT10

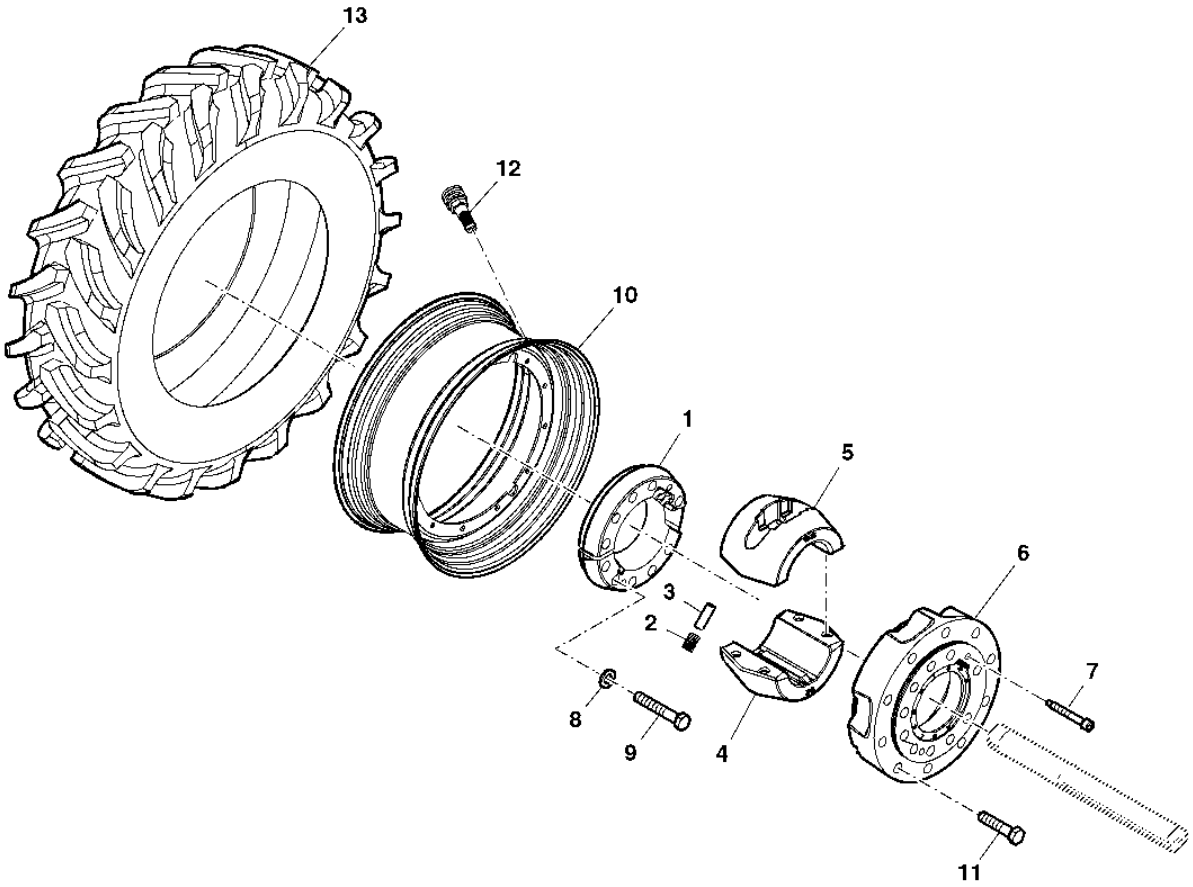

PUBM1824

ITEM	NR.PECA	DESCRICAO	QTDE	NR. SERIE TRATOR	7185J	NOTAS
1	R212196	CUBO	2		X	
2	R51719	MOLA DE COMPRESSAO	8		X	
3	34M7275	PINO ELASTICO	8		X	
4	R207936	SEMI-CASQUILHO	1		X	
5	R207935	SEMI-CASQUILHO	2		X	
6	R299784	CUBO	2		X	
7	R182940	PARAFUSO SEXT.	4		X	
8	R52006	ARRUELA	AR		X	
9	R111434	PARAFUSO SEXT.	AR		X	
10	RE233551	RODA	2		X	20.8R42 155A8 R1W TL FS
	RE234587	RODA	2		X	20.8R42 155A8 R1W TL FS
11	R111437	PARAFUSO SEXT.	AR		X	
12	AT25226	VALVULA DO PNEU	2		X	
13	R128815	PNEU	4		X	20.8R42 155A8 R1W TL FS
	R124849	PNEU	2		X	20.8R42 155A8 GY,R2,10X

CAST REAR WHEELS
ROUES ARRIERE FONTE
RODAS TRASEIRAS FUNDIDAS
RUEDAS TRASERAS DE FUNDICION

PUBM1823 -UN-05OCT10

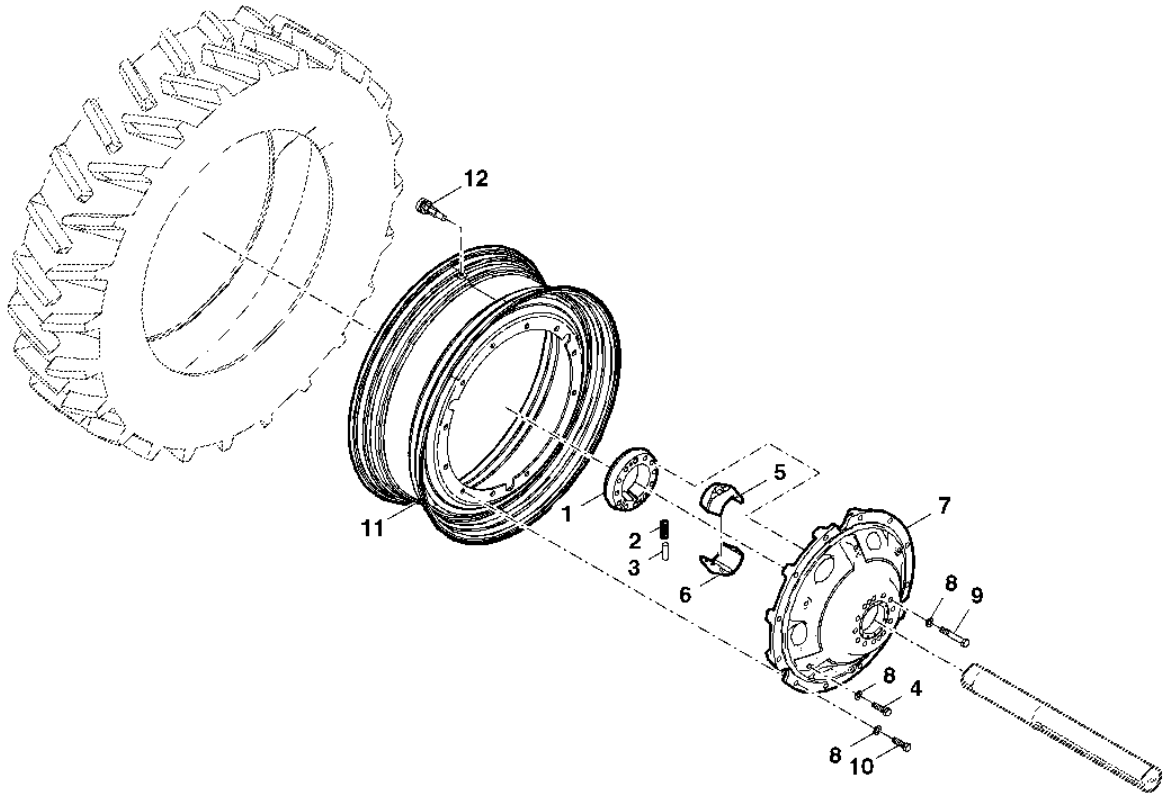

PUBM1823

ITEM	NR.PECA	DESCRICAO	QTDE	NR. SERIE TRATOR	7185J	NOTAS
1	R212196	CUBO	2		X	
2	R51719	MOLA DE COMPRESSAO	8		X	
3	34M7275	PINO ELASTICO	8		X	
4	R131667	PARAFUSO SEXT.	AR		X	
5	RE251591	SEMI-CASQUILHO	2		X	
6	R207935	SEMI-CASQUILHO	2		X	
7	R304356	CUBO	1		X	
8	R52006	ARRUELA	AR		X	
9	R111434	PARAFUSO SEXT.	AR		X	
10	R182940	PARAFUSO SEXT.	4		X	
11	RE174770	RODA	1		X	WITH 710/70R38 166A8 FS,R1W
	RE208443	RODA	2		X	WITH 710/70R38 166A8 FS,R1W(FAC)
	RE310079	RODA	2		X	DW27AX32, 10B 2P 16D 7R 70
	RE294405	ARO E RODA CENTRAL	2		X	850/60-38 175A8 R1 TB
	RE233551	RODA	2		X	20.8R42 155A8 GY,R2,10X
12	AT25226	VALVULA DO PNEU	2		X	
	AH86866	PLUGUE	2		X	
13	H126298	PNEU	2		X	30.5L-32 14PLY R1
	H163252	PNEU	2		X	800/65R32 172A8
	R294401	PNEU	2		X	850/60-38 175A8 R1 TB
14	CQ26972	CAMARA DE AR, PNEU	2		X	18.4X 26

WHEEL WEIGHTS
MASSES DE ROUE
PESOS DAS RODAS
PESOS DE RUEDA

PUBM1822 -UN-05OCT10

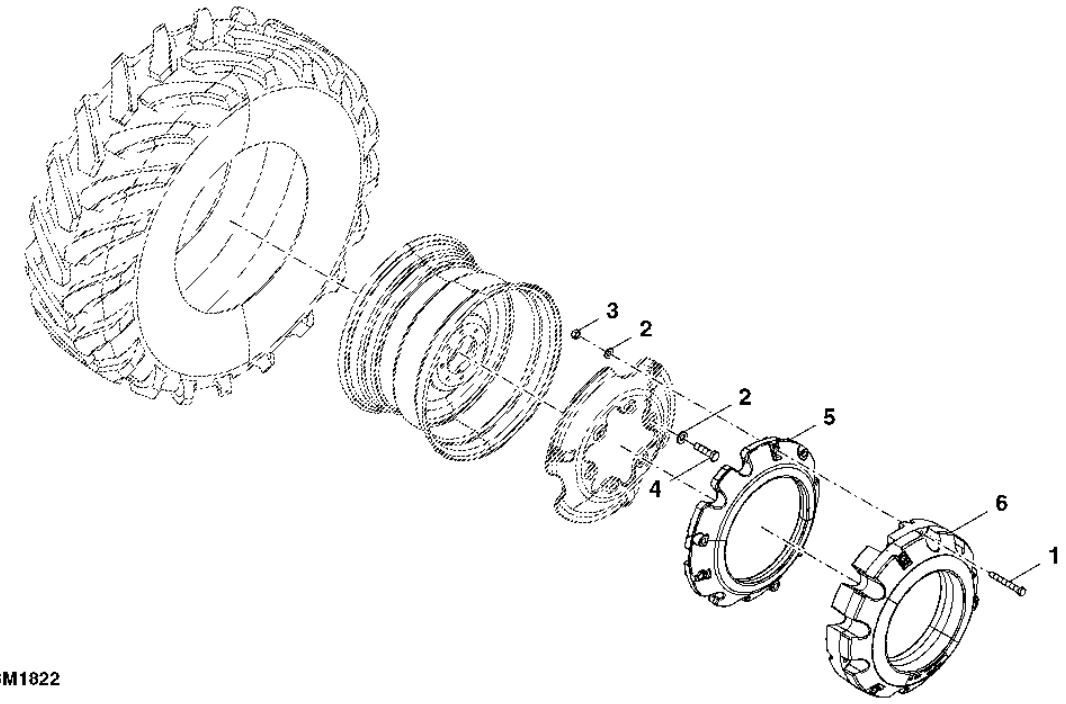

PUBM1822

ITEM	NR.PECA	DESCRICAO	QTDE	NR. SERIE TRATOR	7 1 8 5 J	NOTAS
1	R170746	PARAFUSO SEXT.	6		X	WITH 4 REAR WEIGHT
	R210763	PARAFUSO SEXT.	6		X	WITH 2 & 6 REAR WEIGHT
2	24M7242	ARRUELA	6		X	
3	14M7277	PORCA	6		X	
4	19M8100	PARAFUSO SEXT.	6		X	
5	R167153	PESO	AR		X	72 KG
6	R207782	PESO	AR		X	205 KG

MEMORANDA
MEMORANDA
MEMORANDA
MEMORANDA

BATTERY AND SUPPORT
BATTERIE ET SUPPORT
BATERIA E SUPORTE
BATERIA Y SOPORTE

PUBM2064 -UN-05OCT10

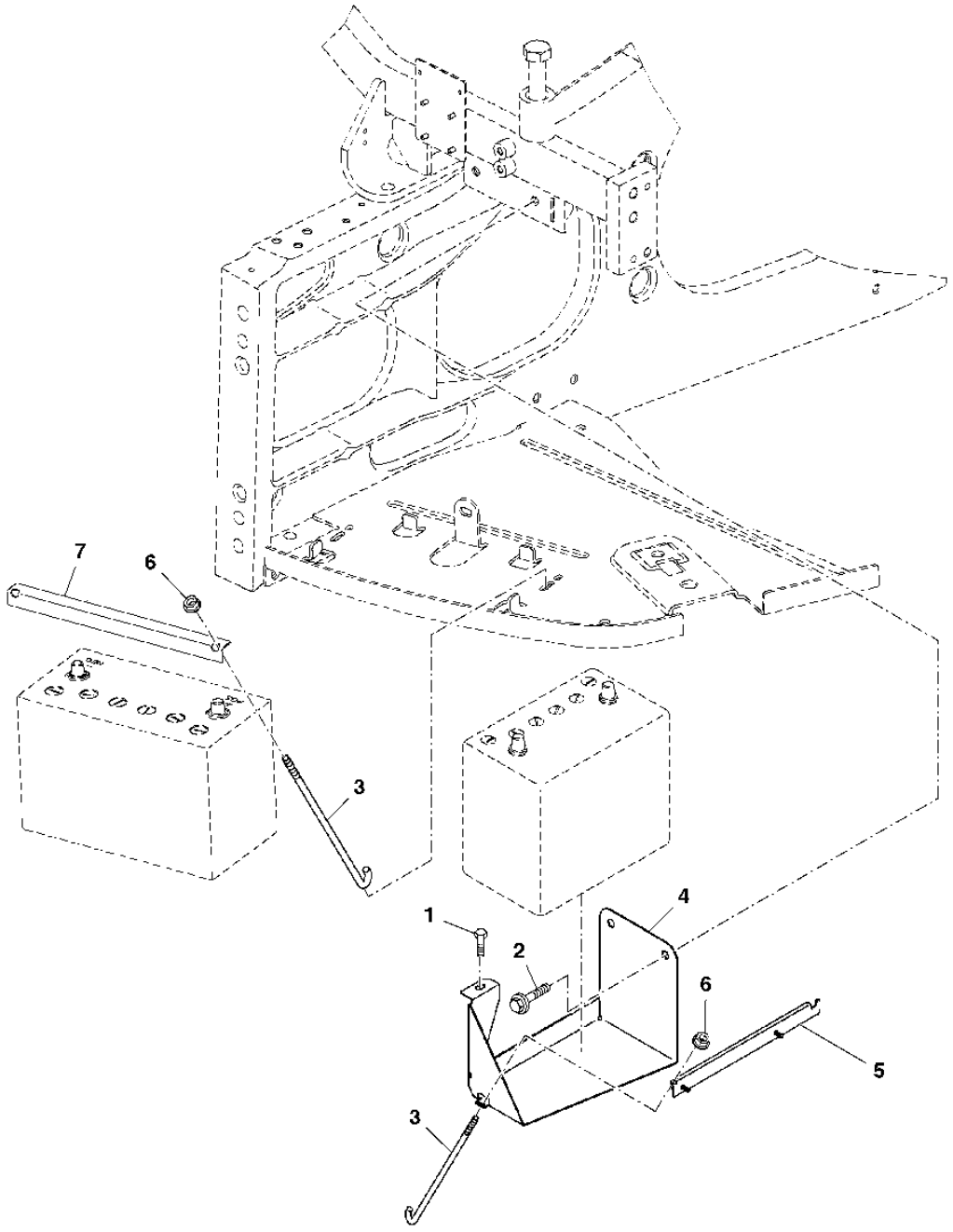

PUBM2064

ITEM	NR.PECA	DESCRICAO	QTDE	NR. SERIE TRATOR	7185J	NOTAS
1	19M7788	PARAFUSO	1		X	M12 X 25
2	19M7783	PARAFUSO	2		X	M10 X 16
3	R127270	TIRANTE	3		X	
4	R182269	APOIO	1		X	
5	MN10653	APOIO	1		X	
6	14M7397	PORCA DE SEGURANCA	3		X	M6
7	L158303	APOIO	1		X	
..	**PS7815000**	**NUMERO P/ IDENT. DE PARTES**	**1**		**X**	**FI (INCL KEY 5)**

HOOD SUPPORT
SUPPORT DE CAPOT
SOPORTE DO CAPO
SOPORTE DEL CAPO

PUBM1810 -UN-05OCT10

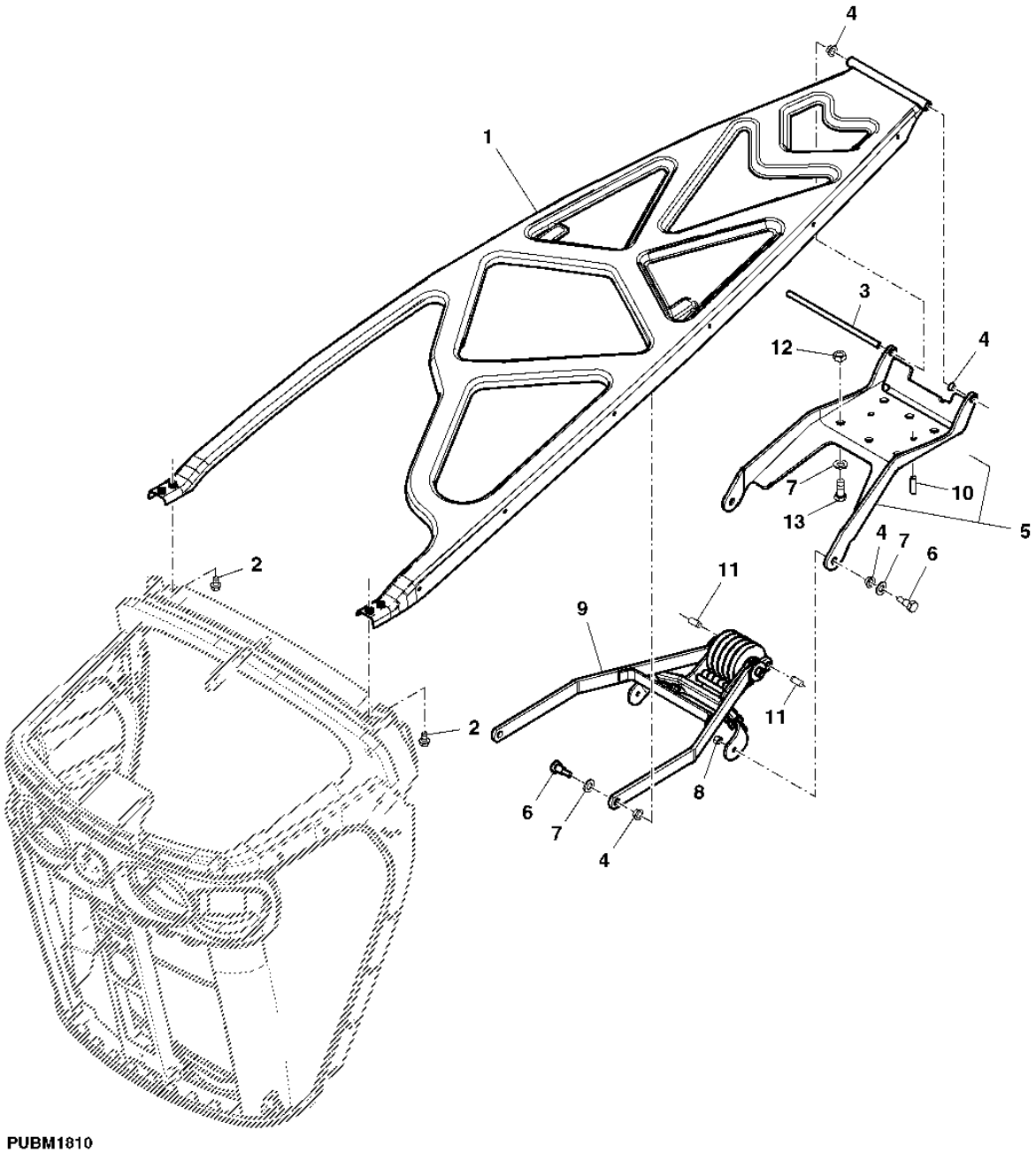

PUBM1810

ITEM	NR.PECA	DESCRICAO	QTDE	NR. SERIE TRATOR	7185J	NOTAS
1	RE218282	REFORCO	1		X	
2	19M7865	PARAFUSO	4		X	M8 X 16
3	R181974	PINO	1		X	
4	R201080	ARRUELA	6		X	
5	RE212735	DOBRADICA	1		X	
6	R208851	PARAFUSO	4		X	
7	24M7047	ARRUELA	8		X	
8	14M7327	PORCA DE SEGURANCA	2		X	M8
9	RE206295	CONJUNTO DE HASTES	1		X	
10	L110067	PINO DE CENTRAGEM	2		X	
11	44M7036	PINO DE CENTRAGEM	2		X	
12	14M7302	PORCA SOLDAVEL	4		X	
13	19M8011	PARAFUSO SEXT.	4		X	

FRONT GRILLE
CALANDRE
GRADE DIANTEIRA
PARRILLA DELANTERA

PUBM1811 -UN-05OCT10

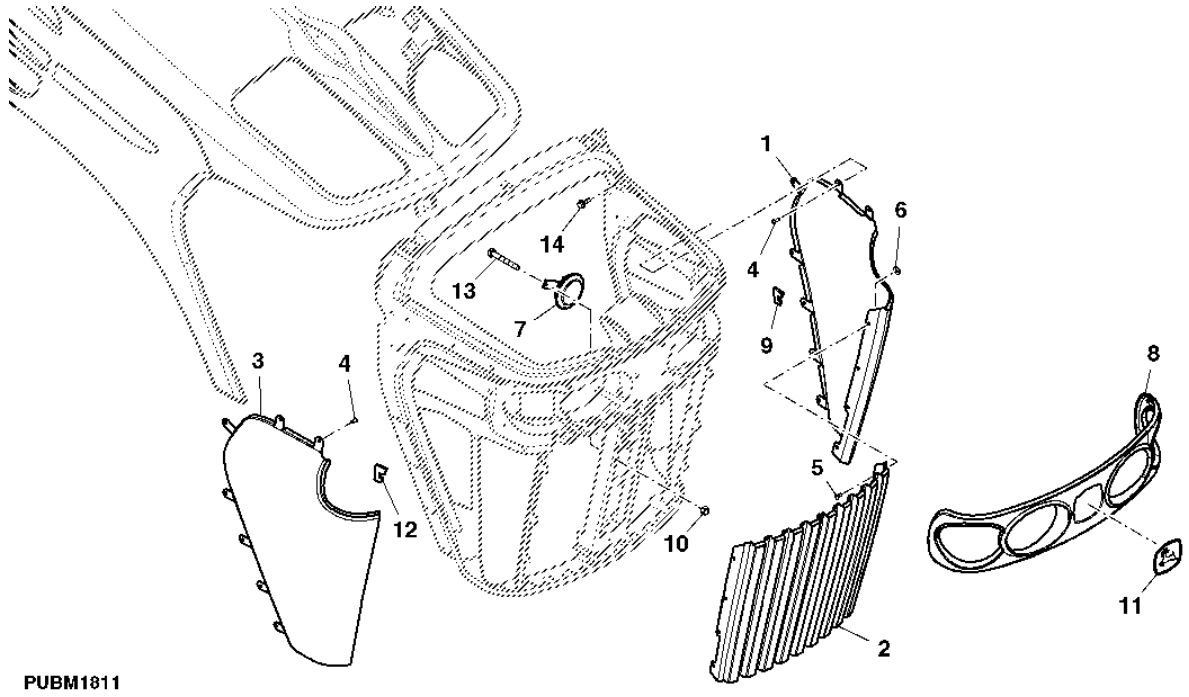

ITEM	NR.PECA	DESCRICAO	QTDE	NR. SERIE TRATOR	7 1 8 5 J	NOTAS
1	R181980	GRELHA	1		X	LH
2	R181978	GRELHA	1		X	
3	R181979	GRELHA	1		X	RH
4	37M7348	PARAFUSO	AR		X	
5	R54477	REBITE	8		X	
6	24M7138	ARRUELA	8		X	
7	AL203265	BUZINA	1		X	
8	R181981	CARCACA	1		X	
9	R209908	VEDACAO	1		X	
10	14M7273	PORCA	1		X	
11	JD5861	ETIQUETA	1		X	
12	R209907	VEDACAO	1		X	RH
13	19M7185	PARAFUSO SEXT.	1		X	
14	19M7775	PARAFUSO	2		X	

HOOD LATCH
VERROU DE CAPOT
TRAVA DO CAPO
PESTILLO DEL CAPO

PUBM1814 -UN-05OCT10

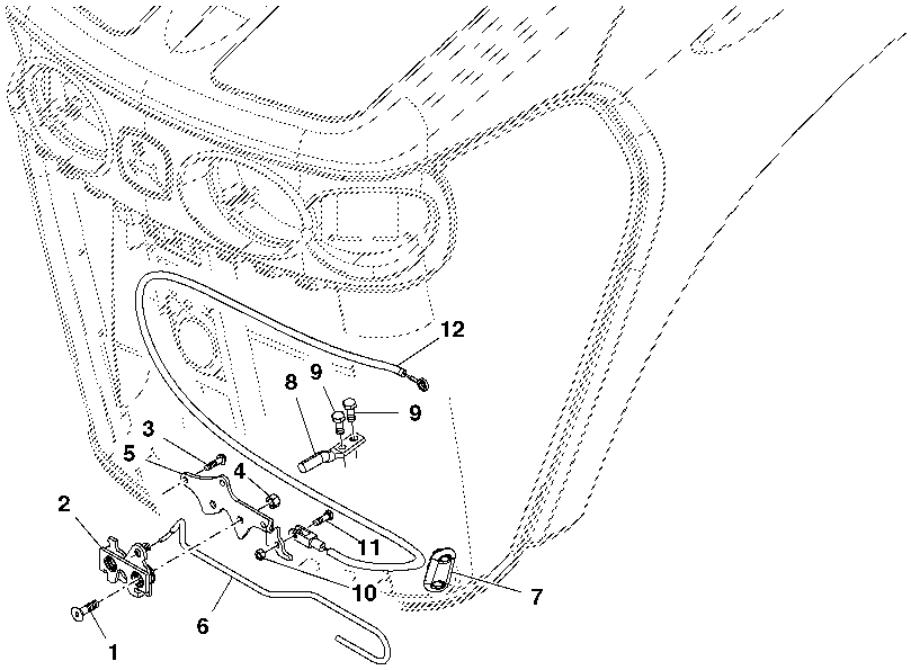

PUBM1814

ITEM	NR.PECA	DESCRICAO	QTDE	NR. SERIE TRATOR	7185J	NOTAS
1	19M9182	PARAFUSO	1		X	M8 X 30
2	RE205602	ENGATE	1		X	
3	37M7199	PARAFUSO	3		X	
4	14M7327	PORCA DE SEGURANCA	2		X	M8
5	R196763	APOIO	1		X	
6	R222050	MANIPULO	1		X	
7	RE209964	CAPA	1		X	
8	R198032	TRINCO	1		X	
9	19M7139	PARAFUSO SEXT.	2		X	M8 X 20
10	14M7528	PORCA DE SEGURANCA	1		X	M6
11	19M7077	PARAFUSO SEXT.	1		X	M6 X 20
12	RE219261	CABO	1		X	

HOOD
CAPOT
CAPO
CAPO

PUBM1812 -UN-05OCT10

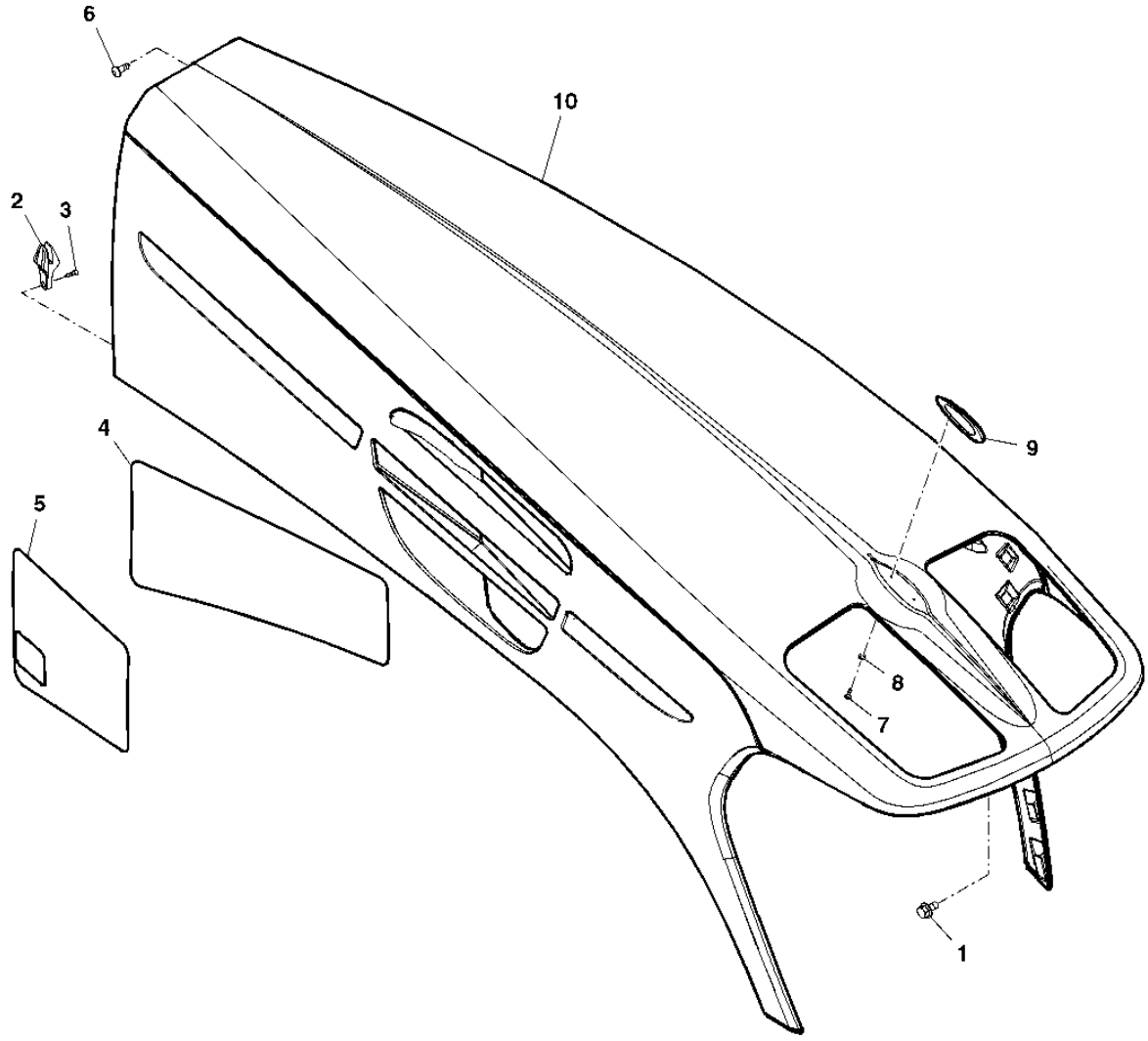

PUBM1812

ITEM	NR.PECA	DESCRICAO	QTDE	NR. SERIE TRATOR	7185J	NOTAS
1	19M7774	PARAFUSO	14		X	M6 X 12
2	R200828	GUIA	2		X	
3	19M7603	PARAFUSO	4		X	M6 X 20
4	R242495	PROTECAO TERMICA	1		X	
5	R256375	PROTECAO TERMICA	1		X	
6	37M7352	PARAFUSO	4		X	
7	37M7340	PARAFUSO	2		X	
8	24M7087	ARRUELA	2		X	
9	R169906	MECANISMO	1		X	
10	RE308452	CAPO	1		X	

REAR HOOD SUPPORT
SUPPORT DE CAPOT DE ARRIERE
APOIO DO CAPO TRASEIRO
SOPORTE DEL CAPO TRASERO

PUBM1787 -UN-05OCT10

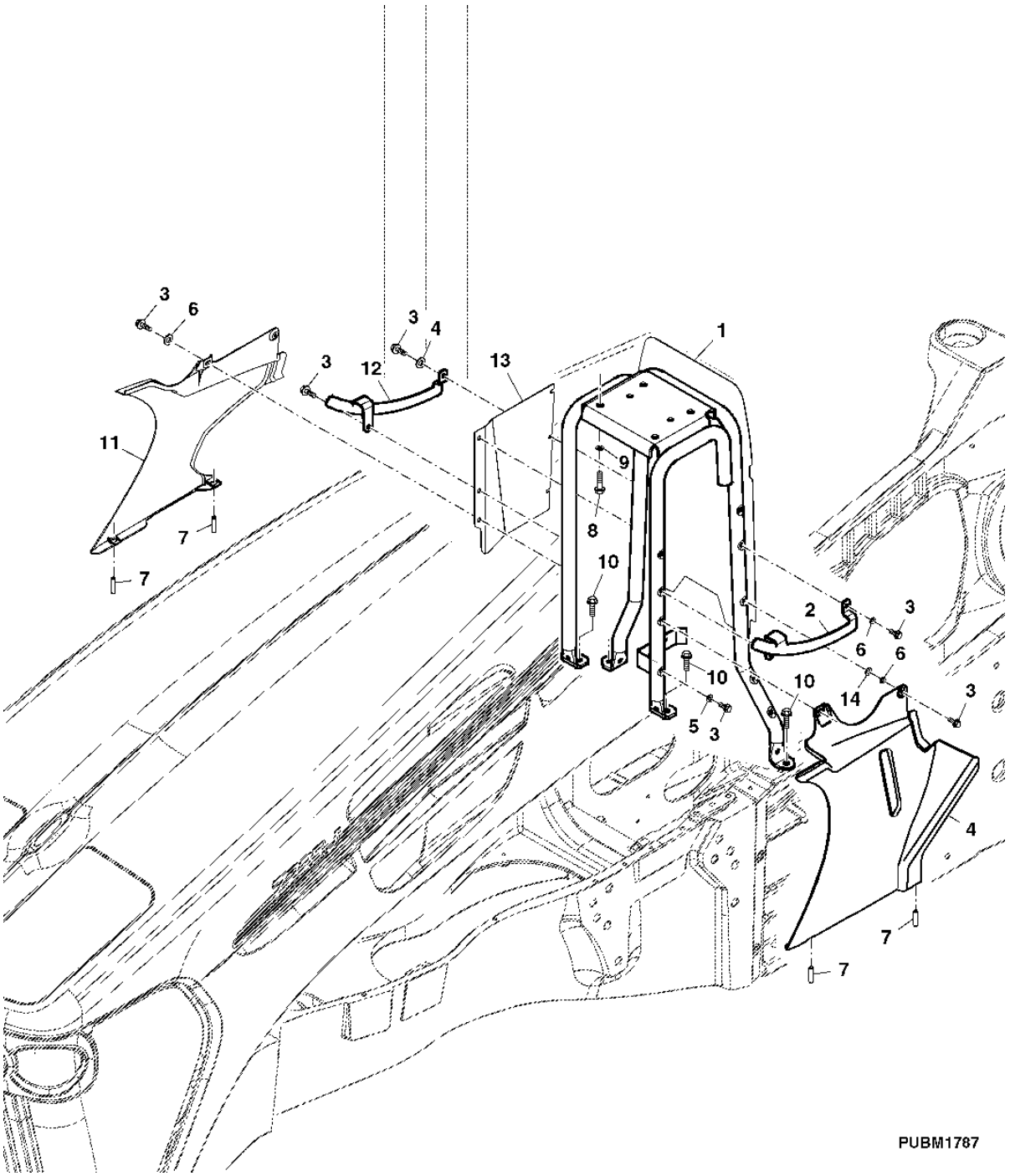

ITEM	NR.PECA	DESCRICAO	QTDE	NR. SERIE TRATOR	7185J	NOTAS
1	RE239212	SUPORTE	1		X	
2	R218522	APOIO	1		X	LH
3	37M7131	PARAFUSO	AR		X	
4	R234466	PAINEL	1		X	LH REAR SIDE
5	24M7100	ARRUELA	2		X	
6	24M7139	ARRUELA	4		X	
7	34M7217	PINO ELASTICO	4		X	
8	19M8011	PARAFUSO SEXT.	4		X	M12 X 30
9	24M7047	ARRUELA	4		X	
10	19M7788	PARAFUSO	4		X	M12 X 25
11	R234465	PAINEL	1		X	RH REAR SIDE
12	R218521	APOIO	1		X	RH
13	R196671	PROTECAO TERMICA	1		X	
14	24M7250	ARRUELA	1		X	

FRONT GRILLE SEAL
JOINTS DE CALANDRE AVANT
VEDACOES DA GRADE FRONTAL
SELLOS DE PARRILLA DELANTERA

PUBM1813 -UN-05OCT10

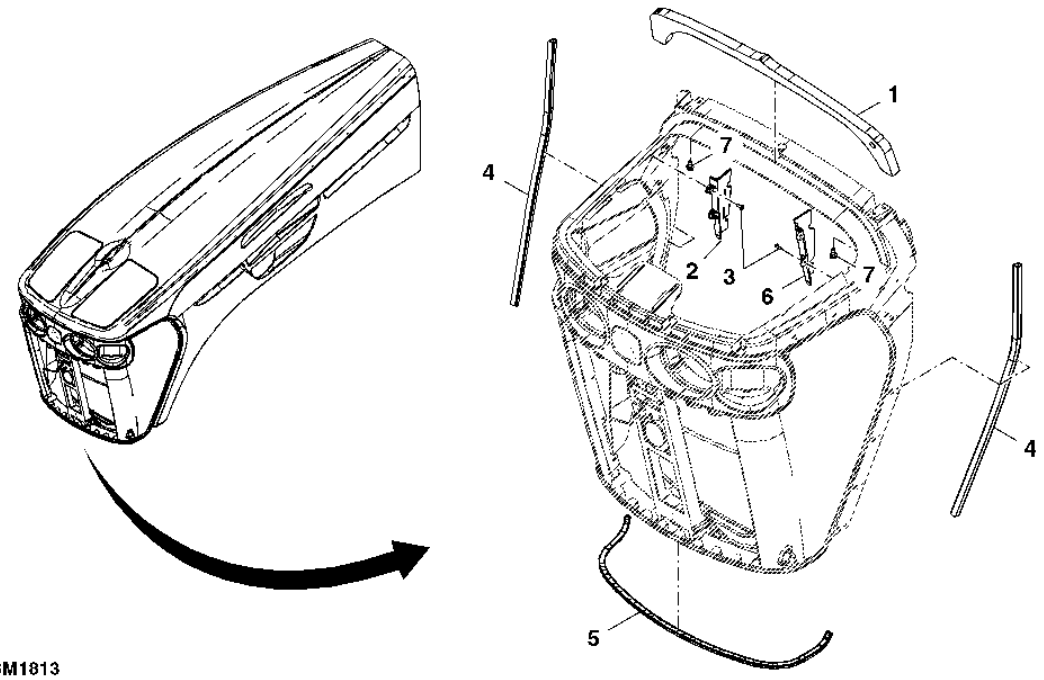

PUBM1813

ITEM	NR.PECA	DESCRICAO	QTDE	NR. SERIE TRATOR	7 1 8 5 J	NOTAS
1	R231311	VEDACAO	1		X	
2	R192465	APOIO	1		X	
3	37M7348	PARAFUSO	AR		X	
4	R237212	ISOLADOR	2		X	
5	R237209	ISOLADOR	1		X	
6	R192464	APOIO	1		X	
7	19M7865	PARAFUSO	4		X	M8 X 16

SIDE PANEL ASSEMBLY
PROTECTIONS LATERALES
CONJUNTO DE PAINEIS LATERAIS
ESCUDOS LATERALES

RXA0092240 -UN-30JAN07

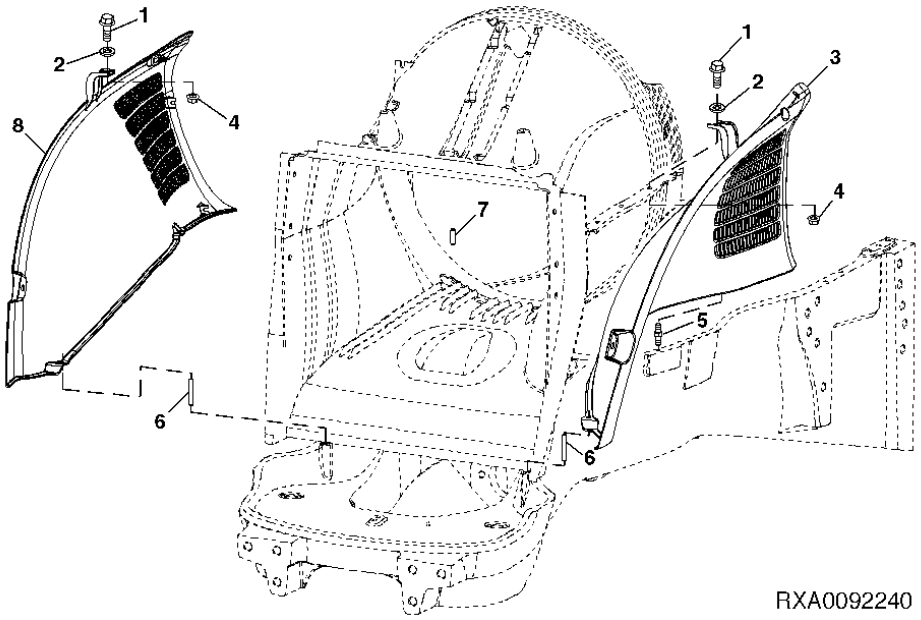

ITEM	NR.PECA	DESCRICAO	QTDE	NR. SERIE TRATOR	7185J	NOTAS
1	H169568	PARAFUSO	2		X	
2	R230227	ARRUELA	2		X	
3	R270023	PAINEL	1		X	LH
4	14M7298	PORCA COM FLANGE	2		X	M8
5	R202202	PINO	2		X	
6	34M7049	PINO ELASTICO	2		X	
7	34M7124	PINO ELASTICO	1		X	
8	R270020	PAINEL	1		X	RH

FRONT WEIGHTS
MASSES AVANT
PESOS DIANTEIROS
CONTRAPESOS DELANTEROS

PUBM1820 -UN-05OCT10

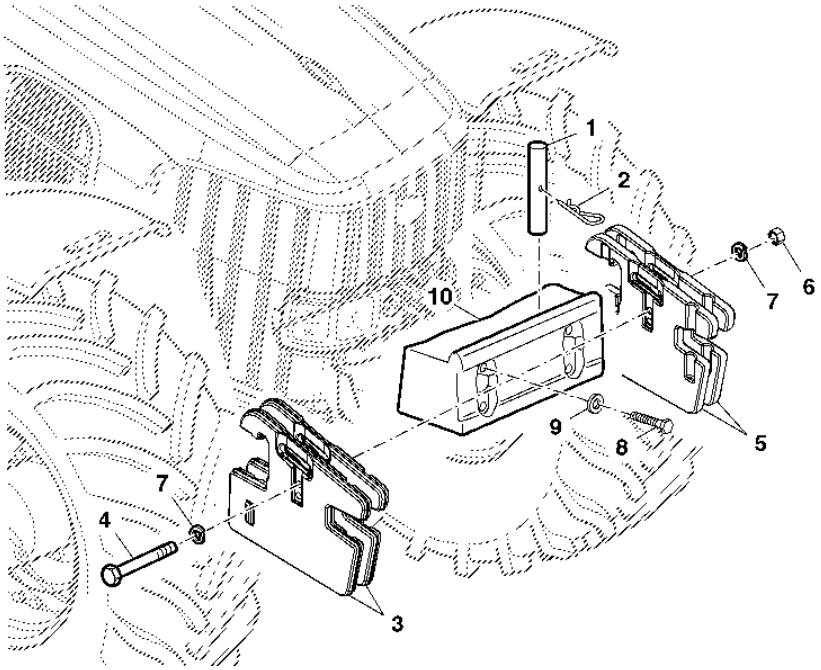

PUBM1820

ITEM	NR.PECA	DESCRICAO	QTDE	NR. SERIE TRATOR	7 1 8 5 J	NOTAS
1	T32146	PINO FIXADOR	2		X	
2	L18955	PINO DE ENGATE RAPIDO	2		X	
3	L38450	PESO	AR		X	RH
4	19M7882	PARAFUSO	1		X	M16 X 170, 4 FRONT WEIGHT
	19M8976	PARAFUSO SEXT.	1		X	M16 X 320, 8 FRONT WEIGHT
5	L38449	PESO	AR		X	LH
6	14M7276	PORCA	1		X	
7	12M7044	ARRUELA DE PRESSAO	2		X	
8	19M9141	PARAFUSO SEXT.	4		X	M20 X 150
9	24M7242	ARRUELA	4		X	
10	R215715	SUPORTE	1		X	
..	**PS7815002**	**NUMERO P/ IDENT. DE PARTES**	**1**		**X**	**FI**

CAB REAR COVER
PROTECTION ARRIERE DE CABINE
COBERTURA TRASEIRA DA CABINE
CUBIERTA TRASERA DE CABINA

RXA0077371 -UN-02SEP04

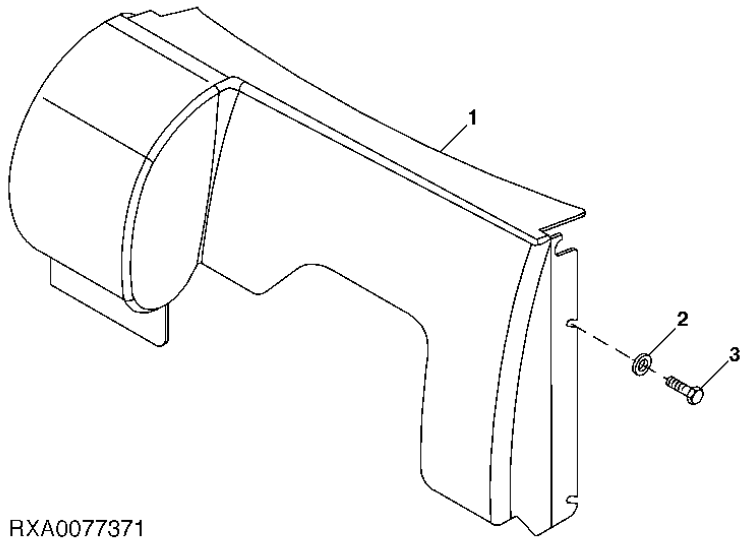

RXA0077371

ITEM	NR.PECA	DESCRICAO	QTDE	NR. SERIE TRATOR	7185J	NOTAS
1	R234069	CAPA	1		X	
2	24M7207	ARRUELA	4		X	
3	37M7084	PARAFUSO	4		X	

MAIN FRAME
CHASSIS PRINCIPAL
ESTRUTURA PRINCIPAL
BASTIDOR PRINCIPAL

RXA0092664 -UN-05MAR07

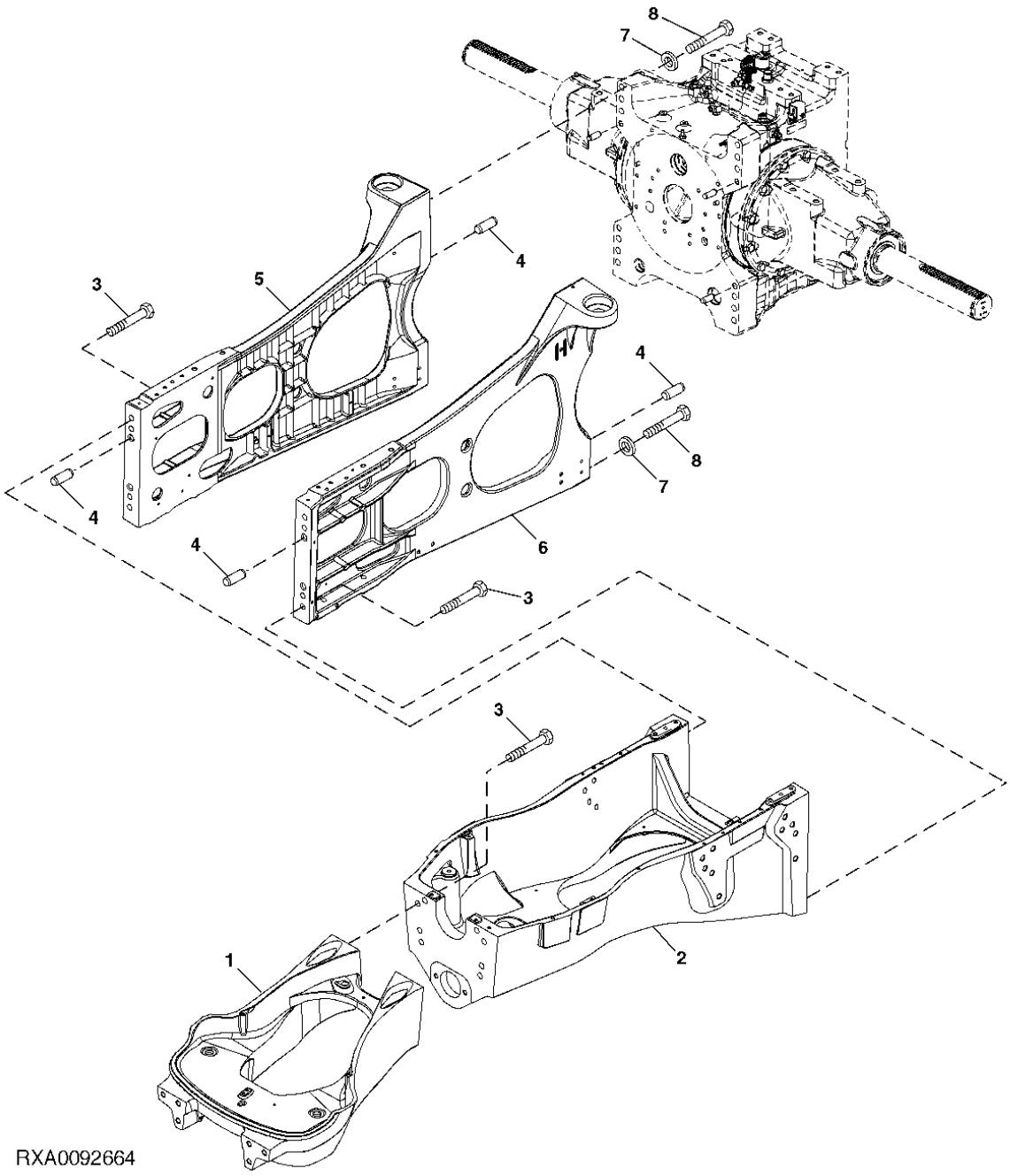

ITEM	NR.PECA	DESCRICAO	QTDE	NR. SERIE TRATOR	7185J	NOTAS
1	R196605	ESTRUTURA	1		X	
2	R236261	ESTRUTURA PRINCIPAL	1		X	
3	19M9134	PARAFUSO SEXT.	16		X	M20 X 80
4	A776R	PINO	8		X	
5	R238564	ESTRUTURA	1		X	R.H.
6	R250114	ESTRUTURA	1		X	L.H.
7	R94361	ARRUELA	12		X	
8	19M9152	PARAFUSO SEXT.	12		X	

DELUXE PIVOT FRONT FENDER
AILE AVANT A PIVOT DE LUXE
PARA-CHOQUE DIANTEIRO DO PIVO DE LUXO
GUARDABARROS DELANTERO DE PIVOTE, VERSION DE LUJO

PUBM1836 -UN-05OCT10

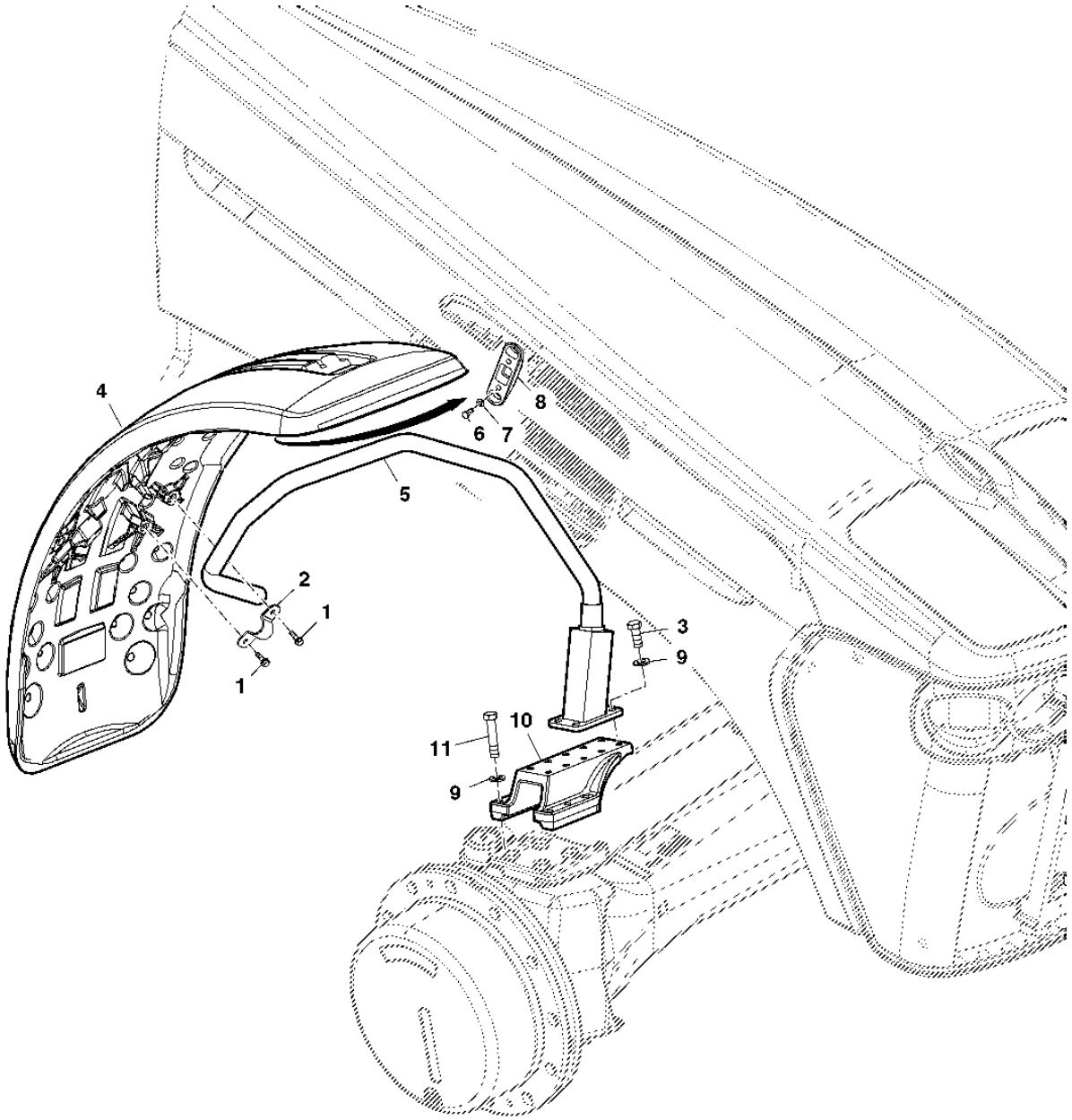

PUBM1836

ITEM	NR.PECA	DESCRICAO	QTDE	NR. SERIE TRATOR 7185J	NOTAS
1	19M7867	PARAFUSO	6	X	M8 X 25
2	R214344	BRACADEIRA	3	X	
3	19M7363	PARAFUSO SEXT.	8	X	M12 X 60
4	RE223406	PARA-LAMA	1	X	LH (B)
	RE223407	PARA-LAMA	1	X	RH (B)
	RE223408	PARA-LAMA	1	X	LH (A)
	RE223409	PARA-LAMA	1	X	RH (A)
5	RE234882	SUPORTE	1	X	LH (A) (B)
	RE234883	SUPORTE	1	X	RH (A) (B)
6	19M7139	PARAFUSO SEXT.	2	X	M8 X 20
7	24M7036	ARRUELA	2	X	
8	RE213549	PARA-CHOQUE	1	X	
9	24M7345	ARRUELA	8	X	
10	R234888	PLACA	2	X	
11	19M8011	PARAFUSO SEXT.	4	X	
..	**RE238909**	**KIT - INSTALACAO DE CAMPO**	**1**	**X**	**(A)**
..	**RE238910**	**KIT - INSTALACAO DE CAMPO**	**1**	**X**	**(B)**

(A) WIDE
LARGE
LARGO
ANCHO

(B) NARROW
ETROIT
ESTREITO
ANGOSTO

DECALS
DECALCOMANIES
CALCOMANIA
CALCOMANIA

PUBM2055 -UN-04OCT10

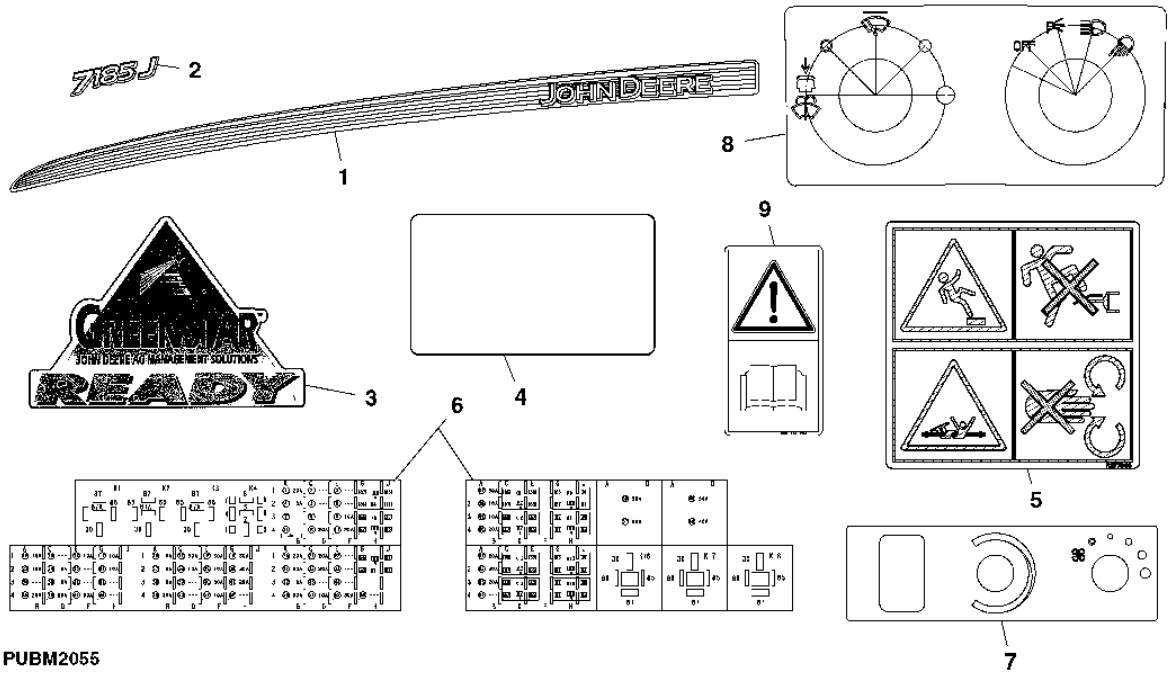

PUBM2055

ITEM	NR.PECA	DESCRICAO	QTDE	NR. SERIE TRATOR	7185J	NOTAS
1	R232196	ETIQUETA	1		X	RH
	R232197	ETIQUETA	1		X	LH
2	R308460	ETIQUETA	1		X	RH 7185J
	R308461	ETIQUETA	1		X	LH 7185J
3	N302284	ETIQUETA	1		X	
4	R255949	ETIQUETA	1		X	
5	R277644	ETIQUETA	1		X	
6	R219320	ETIQUETA	1		X	
7	R255948	ETIQUETA	1		X	
8	R213241	ETIQUETA	1		X	
9	CC40740	ETIQUETA	1		X	

SECTIONAL INDEX
INDEX DE SECTION
INDICE DE GRUPO
INDICE DE GRUPOS

1-	2
2-	4
3-	6
4-	8
5-	10
6-	12
7-	14
8-	16
9-	18
10-	20
11-	22
12-	24
19-	40
23-	48

PUBM2014 -UN-05OCT10

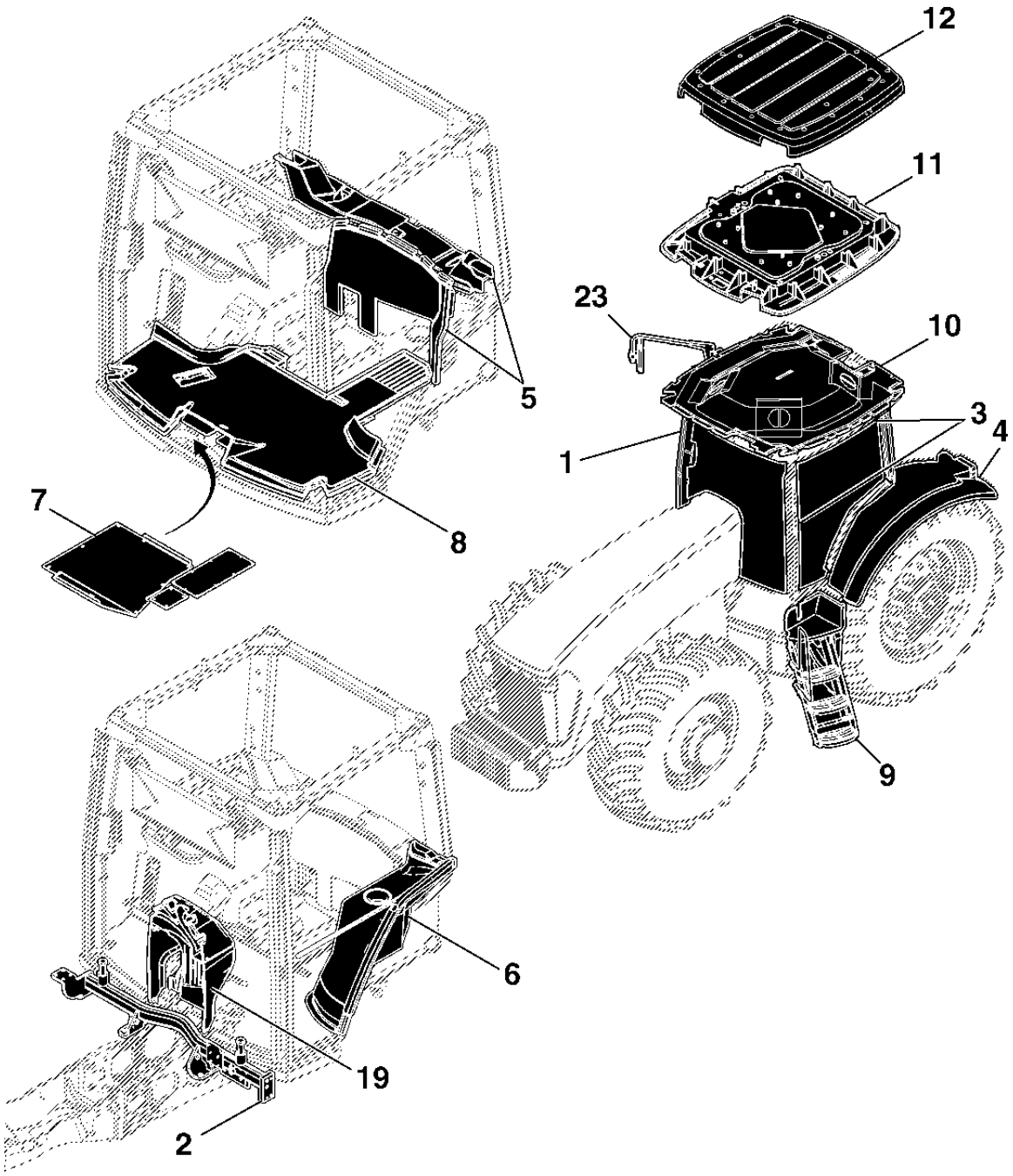

PUBM2014

SECTIONAL INDEX
INDEX DE SECTION
INDICE DE GRUPO
INDICE DE GRUPOS

13-	26
14-	28
15-	30
16-	32
17-	34
18-	36
39-	38
20-	42
21-	44
22-	46
24-	50

PUBM2015 -UN-05OCT10

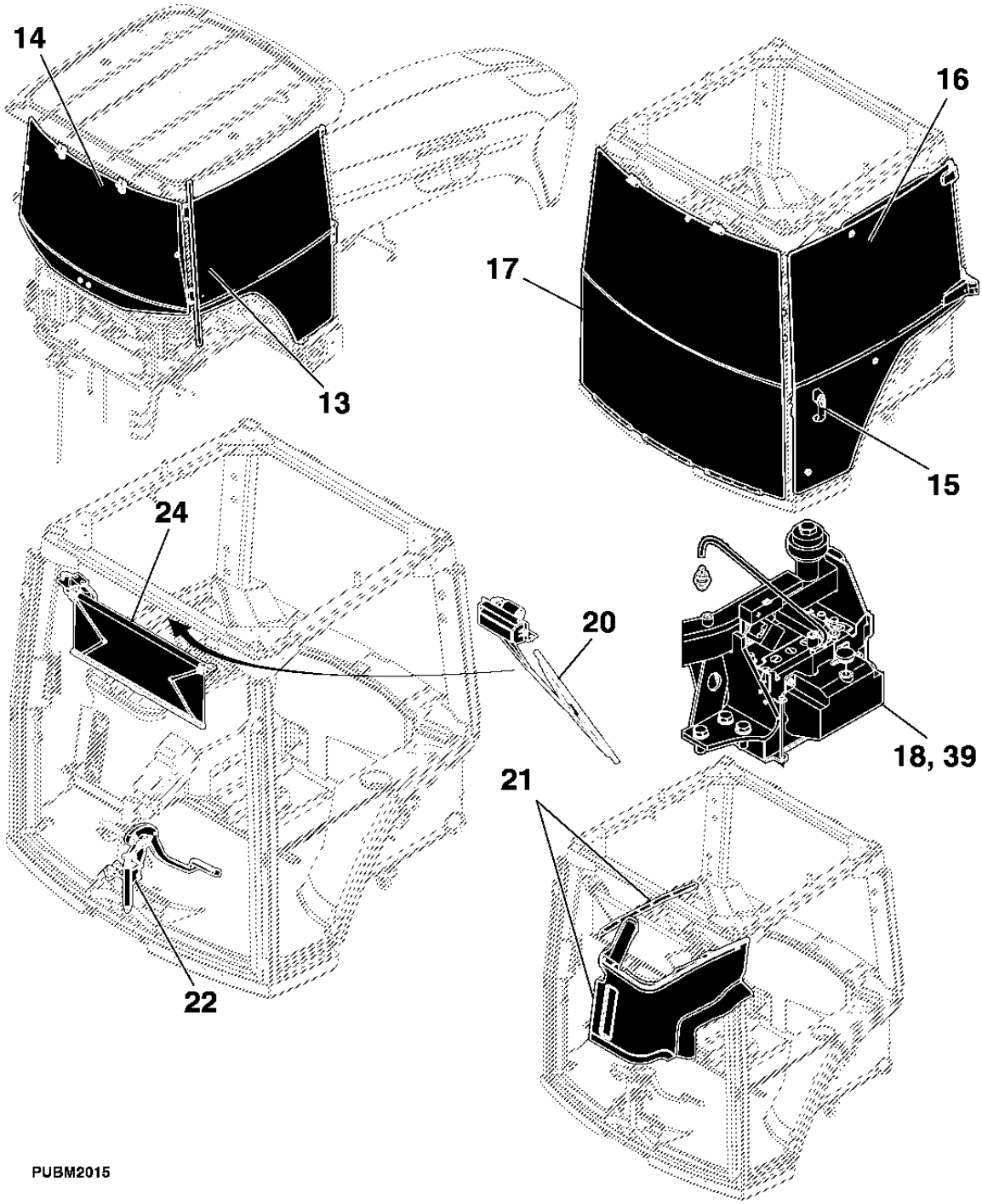

PUBM2015

SECTIONAL INDEX
INDEX DE SECTION
INDICE DE GRUPO
INDICE DE GRUPOS

25-	52
28-	58
29-	59
30-	60
32-	64

PUBM2016 -UN-05OCT10

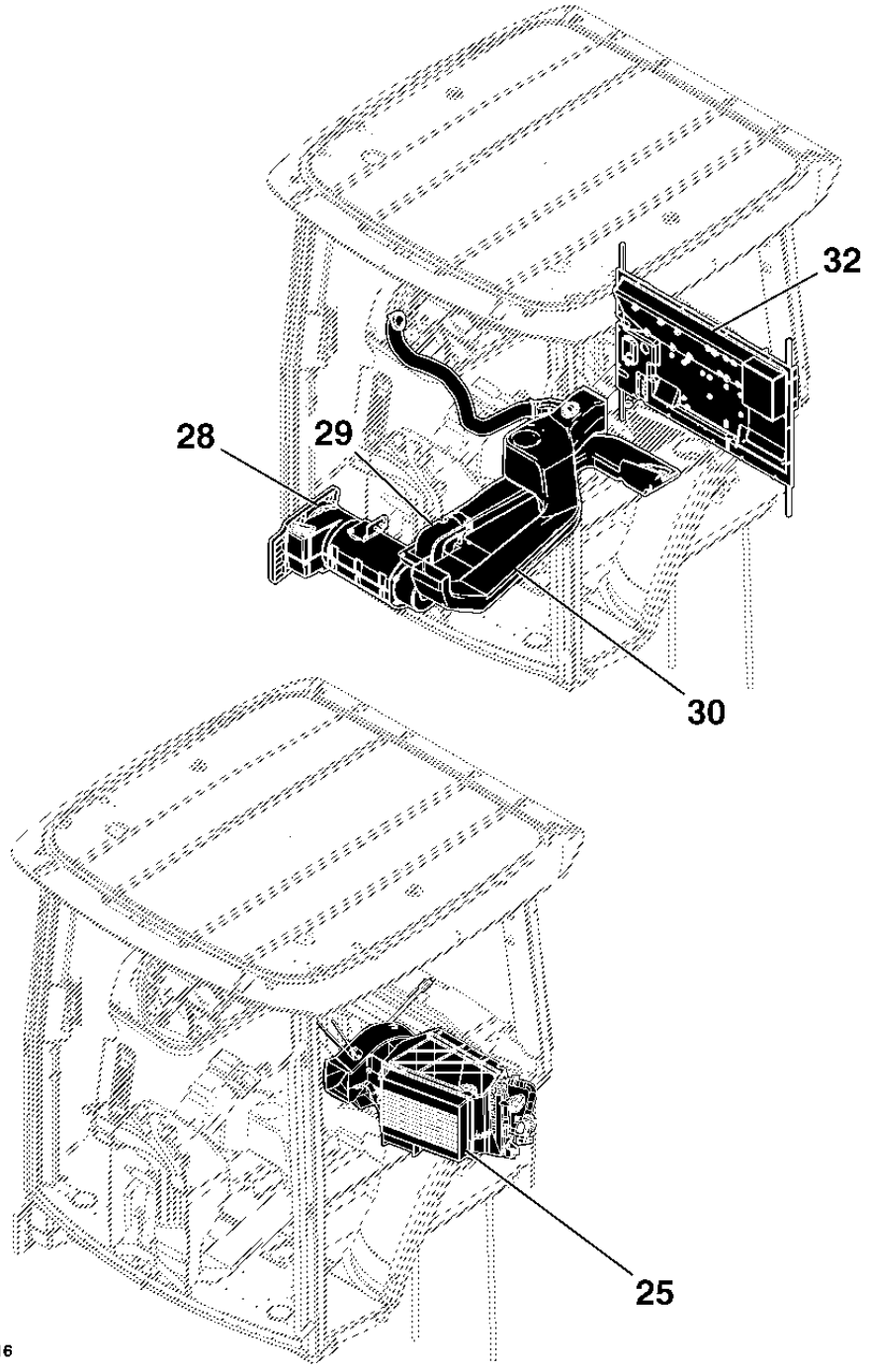

PUBM2016

SECTIONAL INDEX
INDEX DE SECTION
INDICE DE GRUPO
INDICE DE GRUPOS

26-	54
27-	56
31-	62
33-	66
34-	68
35-	70
36-	72
37-	74
38-	76

PUBM2051 -UN-05OCT10

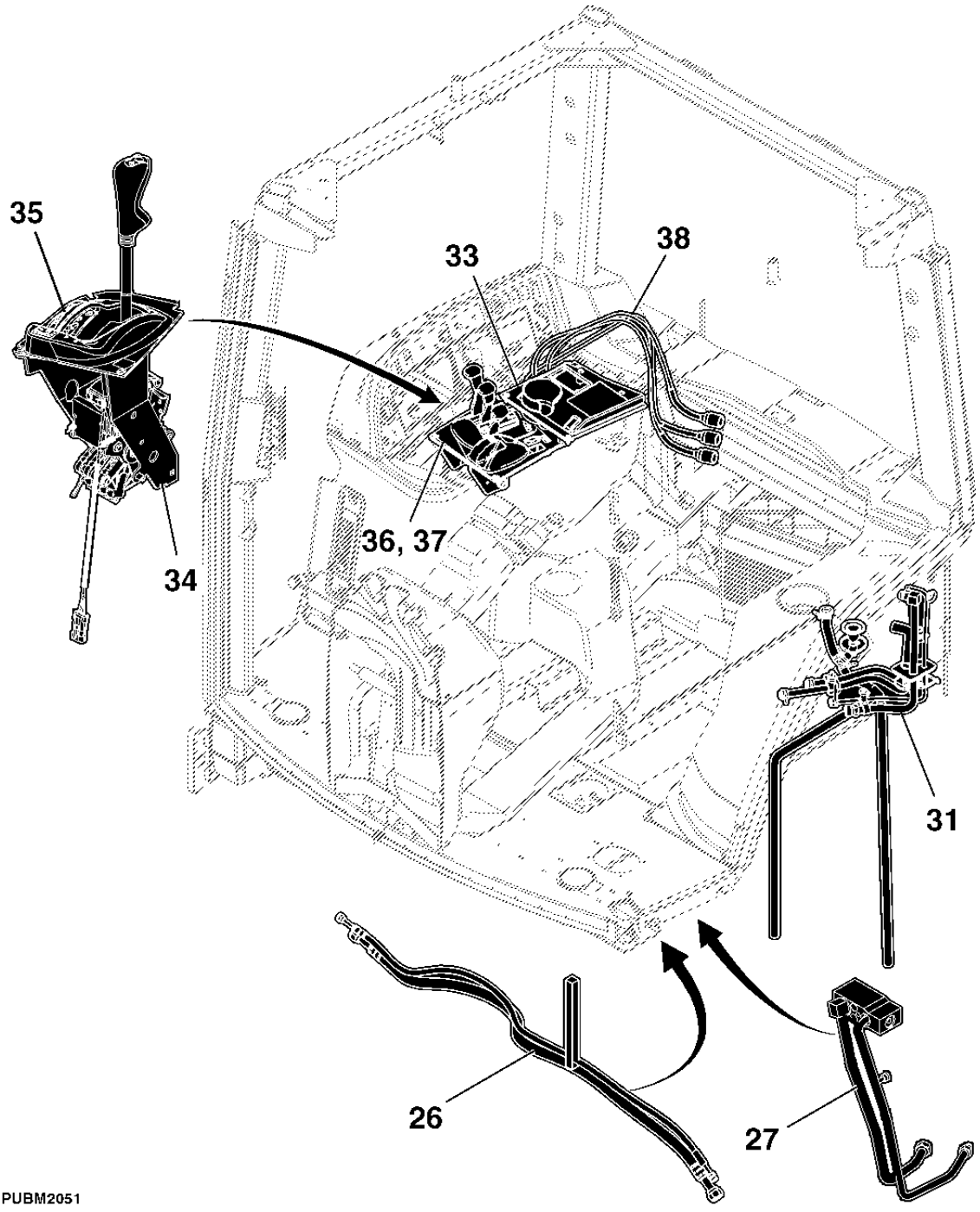

PUBM2051

MEMORANDA
MEMORANDA
MEMORANDA
MEMORANDA

CAB FRAME
CADRE CABINE
ESTRUTURA DA PLATAFORMA DO OPERADOR
BASTIDOR CABINA

PUBM1835 -UN-05OCT10

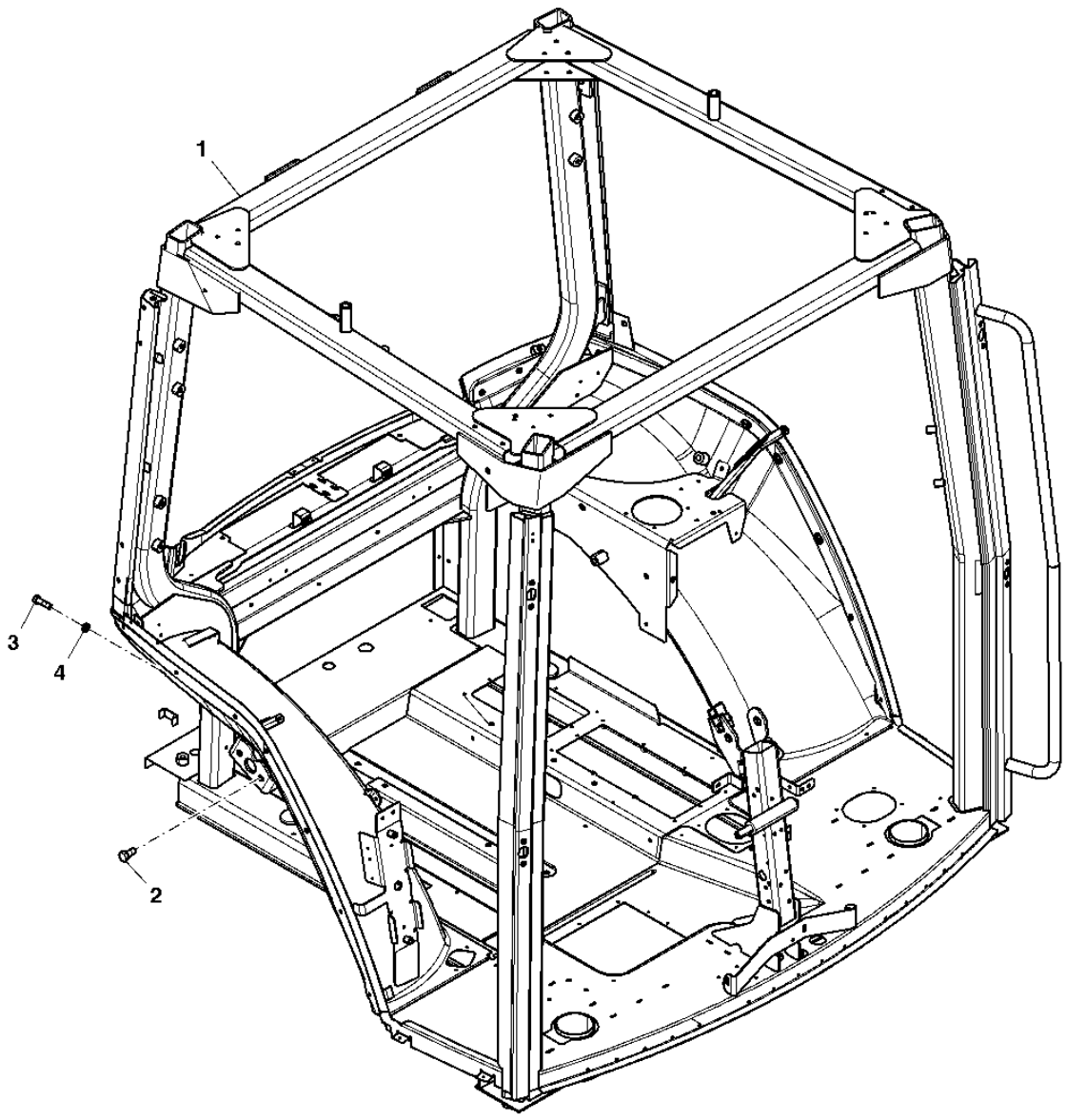

PUBM1835

ITEM	NR.PECA	DESCRICAO	QTDE	NR. SERIE TRATOR 7185J	NOTAS
1	RE233188	ESTRUTURA	1	X	
2	19M7166	PARAFUSO SEXT.	4	X	M10 X 20
3	19M7513	PARAFUSO SEXT.	1	X	M8 X 30
4	12M7065	ARRUELA DE PRESSAO	6	X	

CAB MOUNTS
MONTURES CABINE
SUPORTES DE CABINE
CABINA MONTAJES

PUBM1952 -UN-05OCT10

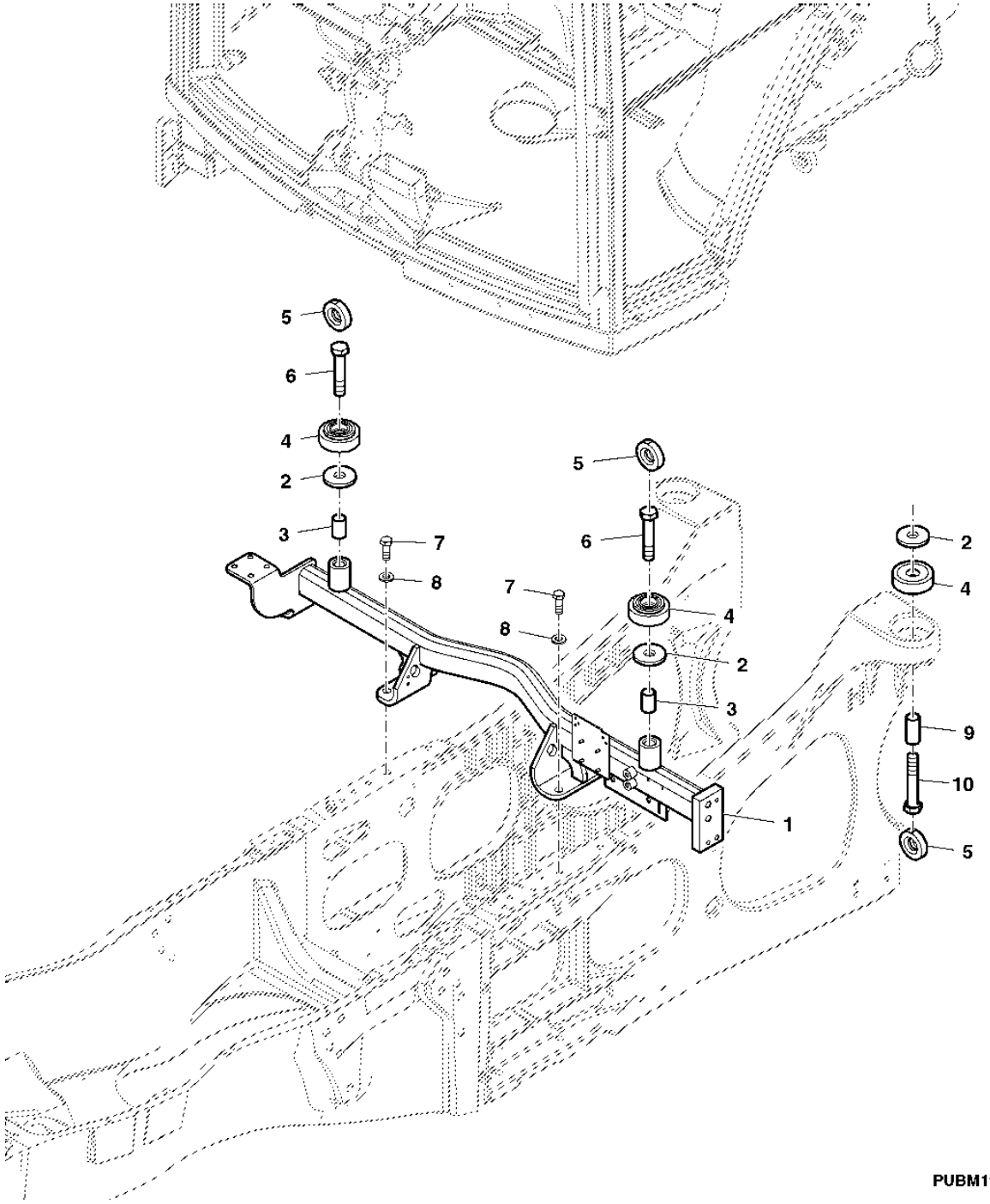

ITEM	NR.PECA	DESCRICAO	QTDE	NR. SERIE TRATOR	7185J	NOTAS
1	RE275472	ISOLADOR	1		X	
2	R87656	ARRUELA	4		X	
3	R128179	ESPACADOR	2		X	
4	RE62910	ISOLADOR	4		X	
5	RE62901	ISOLADOR	4		X	
6	19M7903	PARAFUSO SEXT.	2		X	M24 X 120
7	19M7489	PARAFUSO SEXT.	4		X	M16 X 45
8	24M7241	ARRUELA	4		X	
9	R187135	ESPACADOR	2		X	
10	19M9146	PARAFUSO SEXT.	2		X	M24 X 140

POST UPHOLSTERY
SELLERIE-GARNITURE DES MONTANTS
REVESTIMENTO DA COLUNA
TAPIZADO DEL POSTE

PUBM2046 -UN-05OCT10

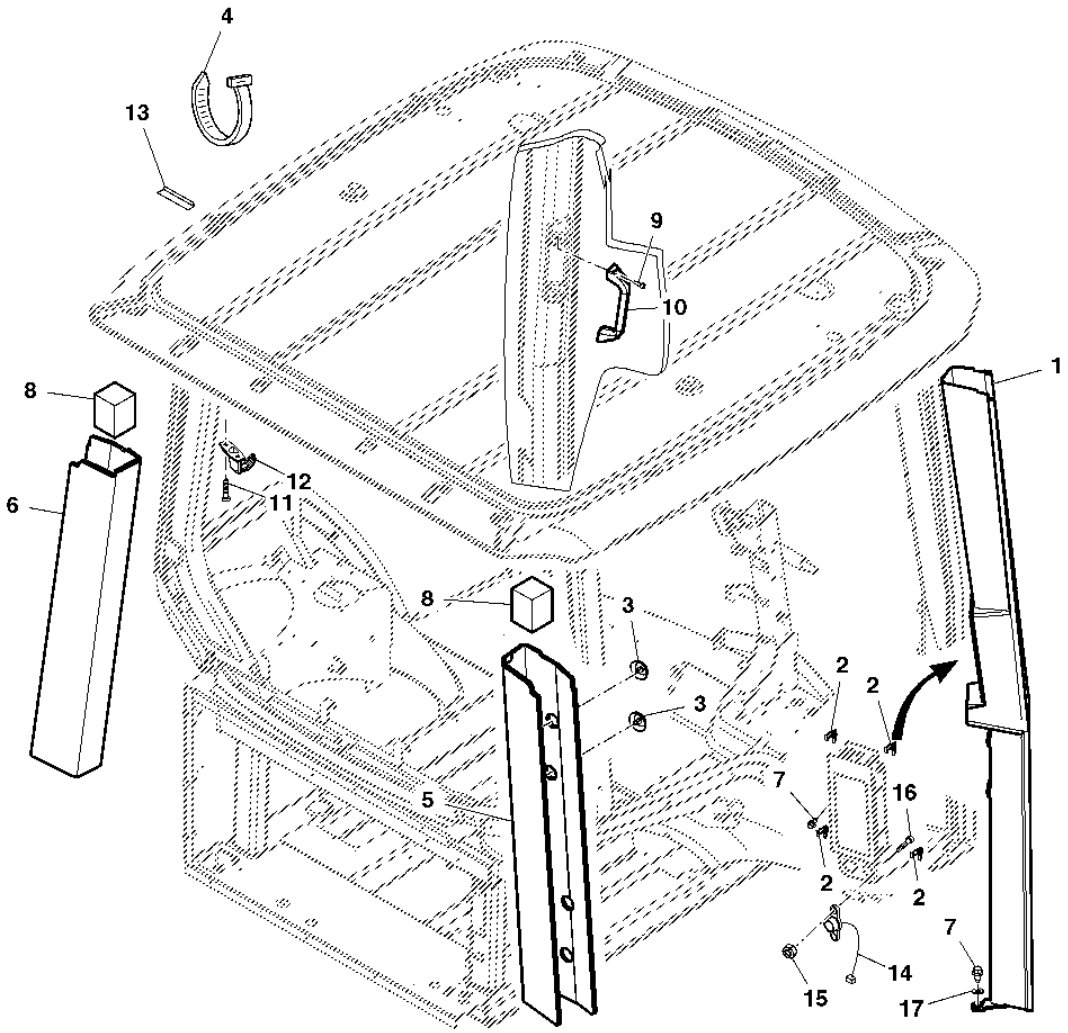

PUBM2046

ITEM	NR.PECA	DESCRICAO	QTDE	NR. SERIE TRATOR	7185J	NOTAS
1	R247730	CAPA	1		X	(A)
	R124330	CAPA	1		X	
2	R120160	PRESILHA	4		X	
3	R110408	MANOPLA	8		X	
4	R44302	CINTA	1		X	
5	R257816	ISOLAMENTO ACUSTICO	1		X	R.H. REAR
6	R257815	ISOLAMENTO ACUSTICO	1		X	L.H. REAR
7	37M7089	PARAFUSO	2		X	
8	R55327	ISOLADOR	2		X	
9	19M8666	PARAFUSO	2		X	M6 X 16
10	L57250	MANIPULO	1		X	
11	R128728	PARAFUSO	2		X	
12	L102023	GANCHO	1		X	
13	L116305	ETIQUETA	2		X	
14	RE248995	CHICOTE	1		X	
15	14M7196	PORCA	2		X	M3
16	19M9805	PARAFUSO ALLEN	2		X	M3 X 16
17	24M7100	ARRUELA	2		X	

(A) W/ RIGHT-HAND DOOR
W/PORTE DROITE
COM PORTA LADO DIREITO
W/ PUERTA DERECHA

REAR FENDER
AILES ARRIERE
PARA-LAMA TRASEIRO
GUARDABARROS TRASEROS

PUBM2143 -UN-05OCT10

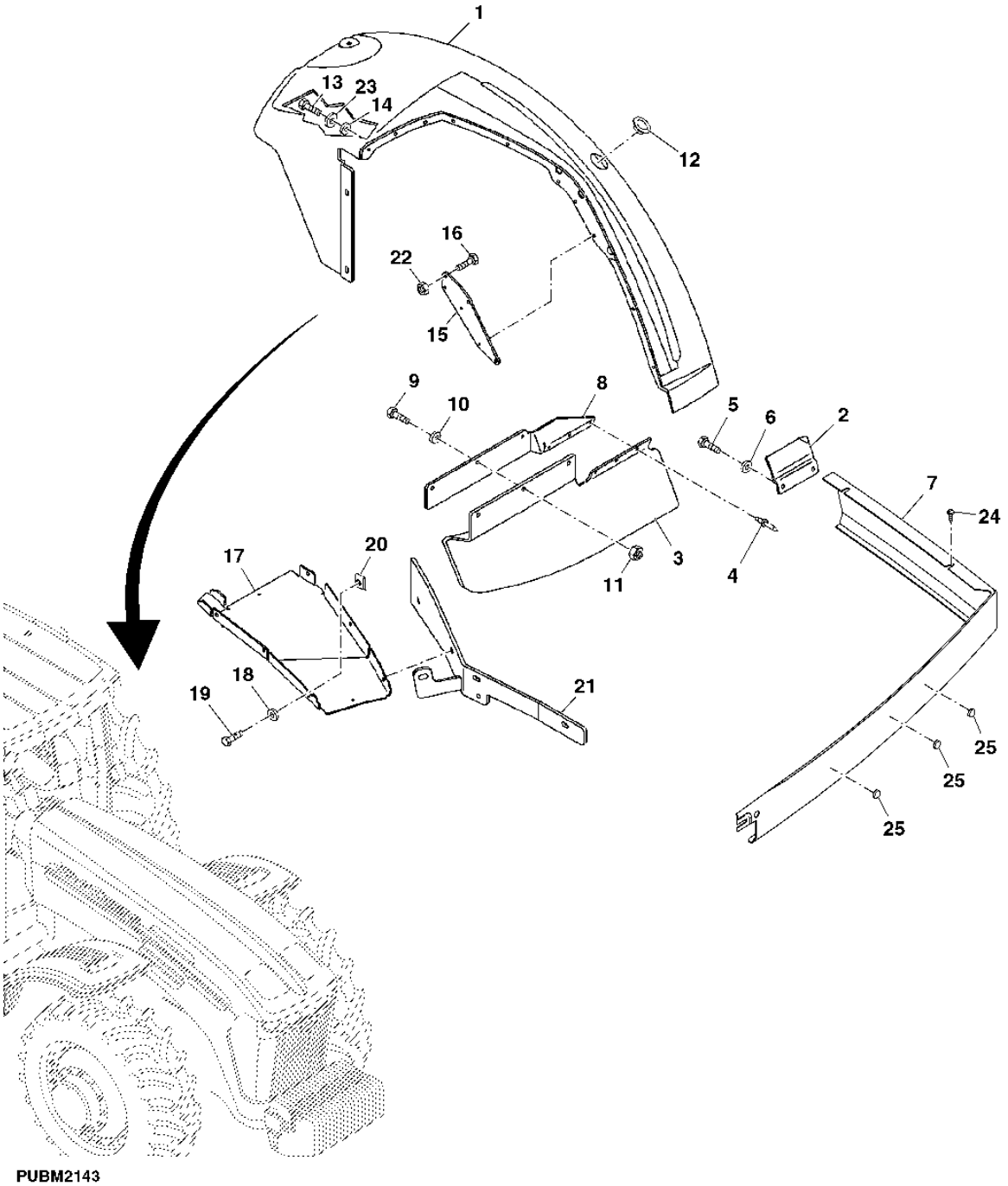

PUBM2143

ITEM	NR.PECA	DESCRICAO	QTDE	NR. SERIE TRATOR	7185J	NOTAS
1	RE267633	PARA-LAMA	1		X	R.H.
	RE267634	PARA-LAMA	1		X	L.H.
2	MN10673	APOIO	1		X	
3	R192279	PARA-LAMA	1		X	RH
	R171714	PARA-LAMA	1		X	LH
4	R79033	REBITE	6		X	
5	19M7162	PARAFUSO SEXT.	2		X	M8 X 16
6	24M7036	ARRUELA	2		X	
7	MN10541	PAINEL	1		X	RH
	MN10519	TUBULACAO CONECTA LINHA DE	1		X	LH
8	MN10520	APOIO	1		X	RH
	MN10521	APOIO	1		X	LH
9	19M7863	PARAFUSO	6		X	M6 X 25
10	24M7139	ARRUELA	3		X	
11	R151387	PORCA	6		X	
12	R191396	PLUGUE	2		X	
13	19M7862	PARAFUSO	10		X	M6 X 20
14	24M7139	ARRUELA	10		X	
15	MN10522	PLACA	1		X	
16	37M7058	PARAFUSO	6		X	
17	MN10517	REVESTIMENTO, BLINDAGEM	1		X	RH
	MN10518	REVESTIMENTO, BLINDAGEM	1		X	LH
18	24M7139	ARRUELA	12		X	
19	19M7863	PARAFUSO	12		X	M6 X 25
20	M84972	PORCA	12		X	
21	MN10544	REFORCO	1		X	RH
	MN10594	REFORCO	1		X	LH
22	14M7298	PORCA COM FLANGE	6		X	M8
23	24M7207	ARRUELA	2		X	
24	37M7185	PARAFUSO	4		X	
25	R114059	ISOLADOR	AR		X	

REAR UPHOLSTERY
SELLERIE-GARNITURE ARRIERE
REVESTIMENTO TRASEIRO
TAPIZADO TRASERO

PUBM1938 -UN-05OCT10

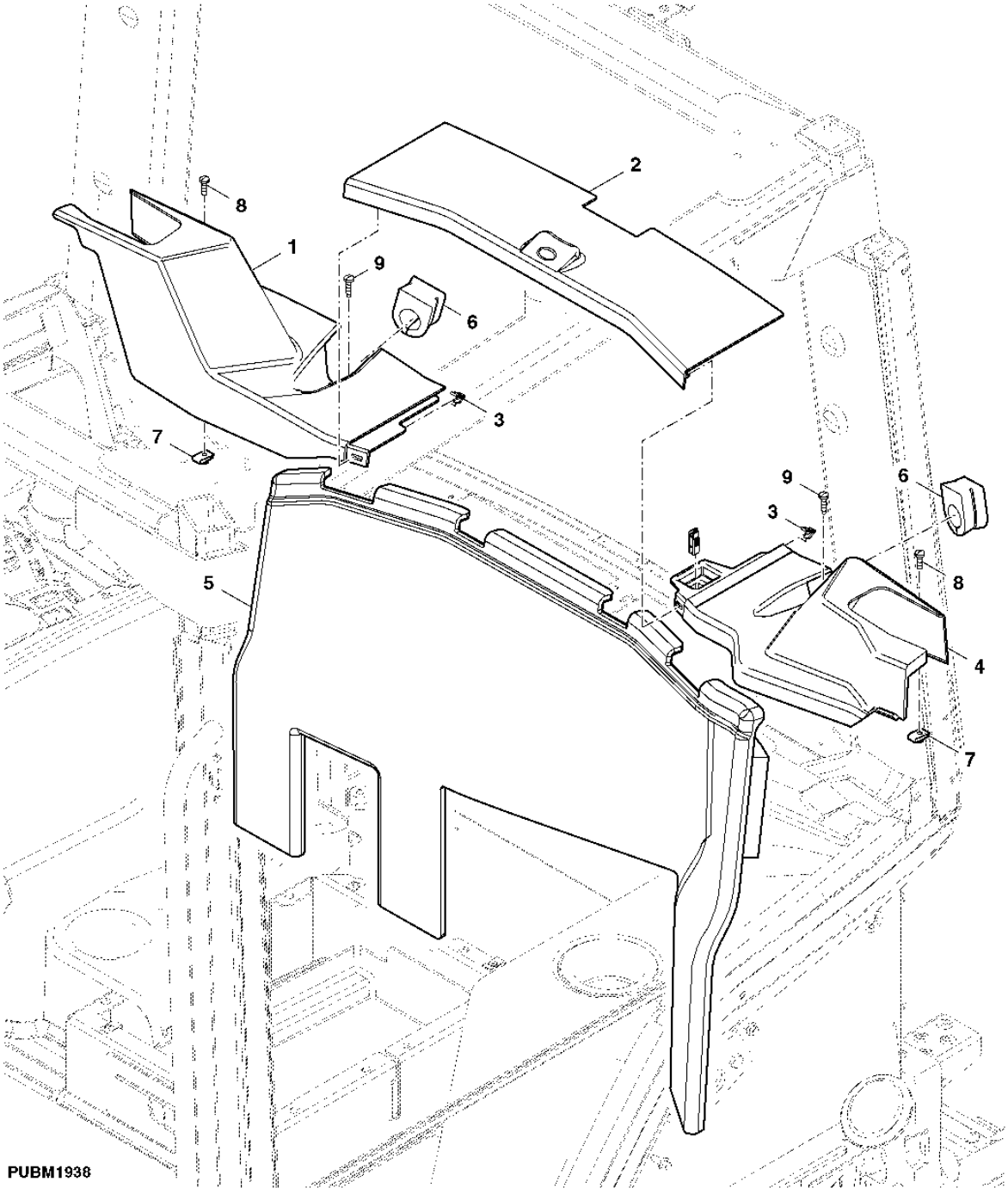

ITEM	NR.PECA	DESCRICAO	QTDE	NR. SERIE TRATOR	7185J	NOTAS
1	R229271	CAPA	1		X	
2	R185496	CAPA	1		X	
3	R120160	PRESILHA	2		X	
4	R187566	CAPA	1		X	
5	R221537	ISOLAMENTO ACUSTICO	1		X	
6	L76331	PASSADOR	2		X	
7	M84972	PORCA	2		X	
8	21M7296	PARAFUSO	2		X	M6 X 20
9	37M7258	PARAFUSO	2		X	
..	RE194287	PORTA-FUSIVEL	1		X	

FENDER UPHOLSTERY
SELLERIE-GARNITURE DE GARDE-BOUE
REVESTIMENTO DO PARA-LAMA
TAPIZADO DEL GUARDABARRO

PUBM1937 -UN-05OCT10

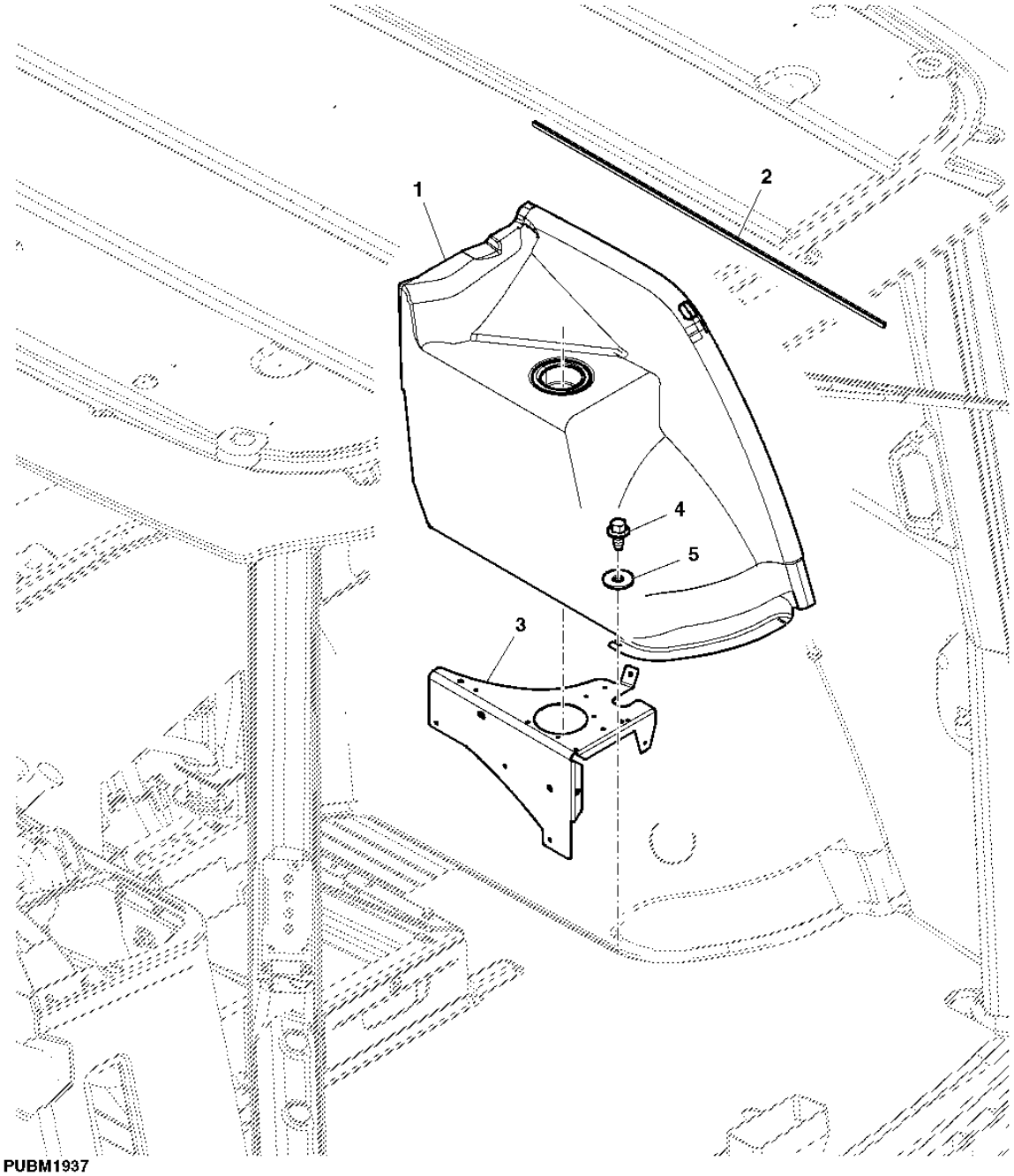

ITEM	NR.PECA	DESCRICAO	QTDE	NR. SERIE TRATOR	7185J	NOTAS
1	RE221541	ISOLAMENTO ACUSTICO	1		X	
2	R238033	APOIO	1		X	
3	R184251	APOIO	1		X	
4	37M7089	PARAFUSO	2		X	
5	24M7139	ARRUELA	4		X	

FLOOR
PLANCHER
PISO
PISO

PUBM1999 -UN-05OCT10

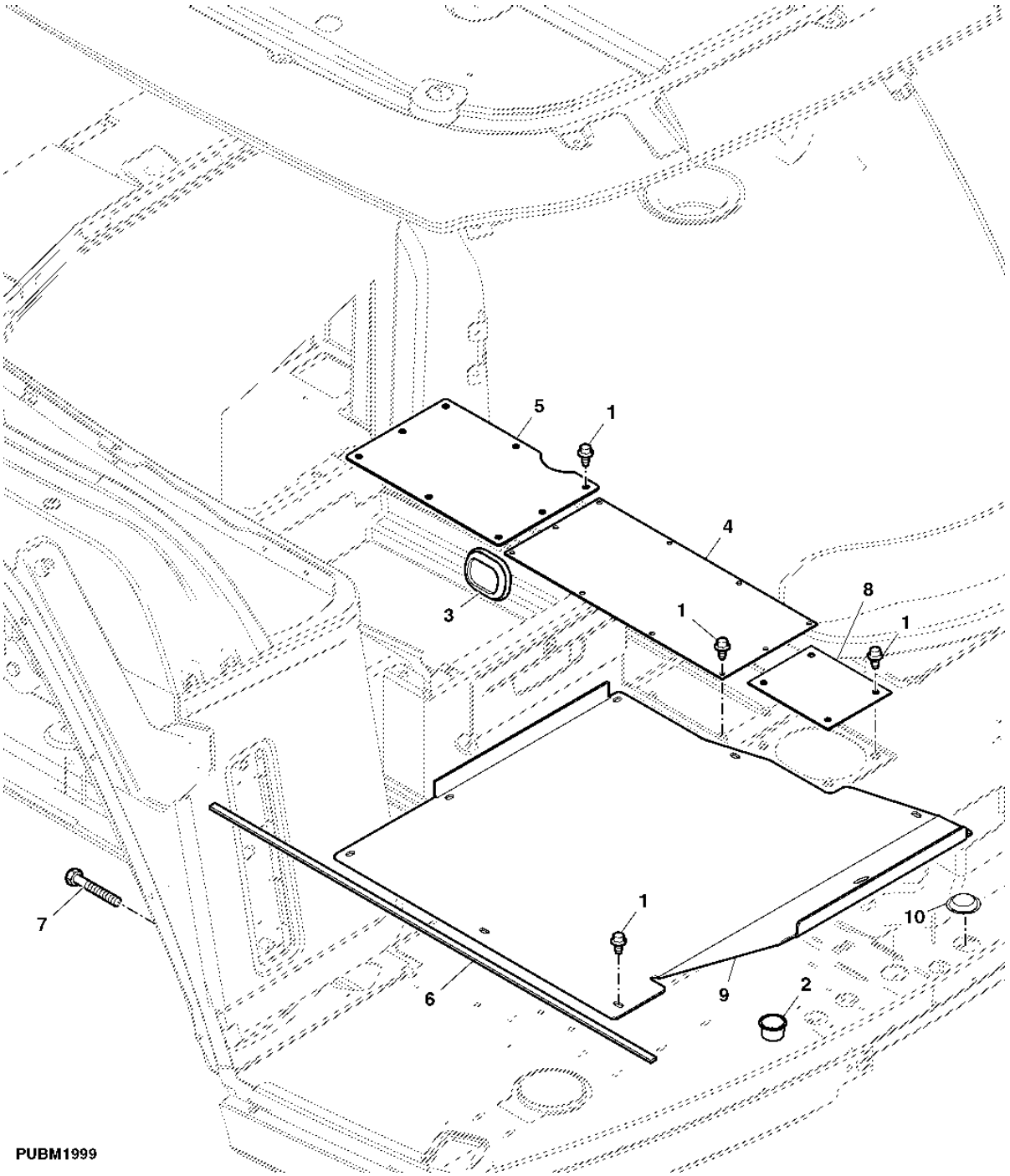

ITEM	NR.PECA	DESCRICAO	QTDE	NR. SERIE TRATOR	7185J	NOTAS
1	37M7089	PARAFUSO	18		X	
2	B2984R	PLUGUE	1		X	
3	R167721	PLUGUE	1		X	
4	MN10526	PLACA	1		X	
5	MN10531	PLACA	1		X	
6	R81988	APOIO	AR		X	
7	19M7862	PARAFUSO	3		X	M6 X 20
8	R120515	PLACA	1		X	
9	R124255	DESCANSO PARA OS PES	1		X	
10	R208233	PLUGUE	1		X	

FLOOR MAT
TAPIS
TAPETE
ALFOMBRILLA

PUBM1962 -UN-05OCT10

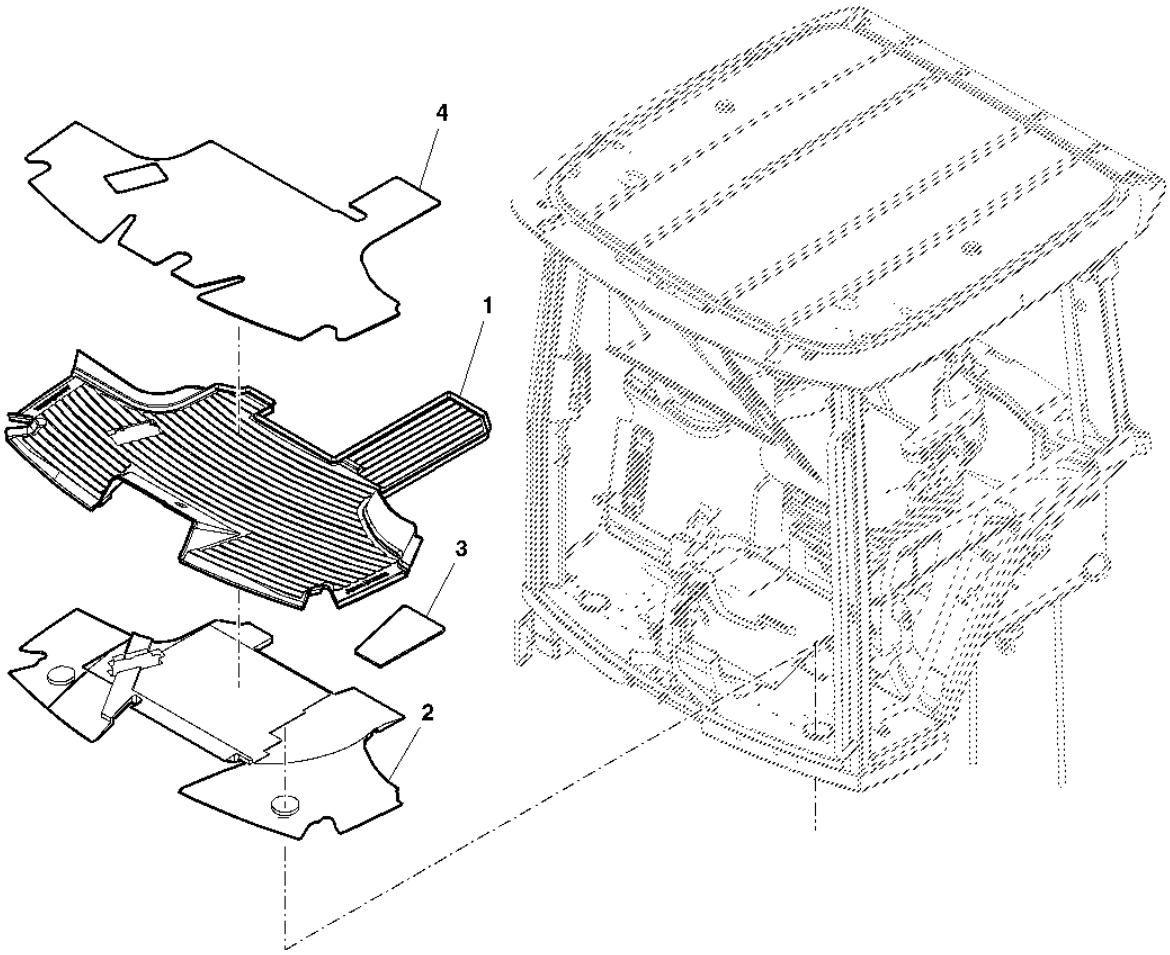

PUBM1962

ITEM	NR.PECA	DESCRICAO	QTDE	NR. SERIE TRATOR	7185J	NOTAS
1	R196510	TAPETE	1		X	(A)
	R196512	TAPETE	1		X	(B) (C)
2	R221926	ESPACADOR	1		X	
3	RE235907	BARREIRA ABSORVENTE DE RUID	1		X	
4	R221529	CAPA	1		X	
..	**MN10714**	**CONJS PRONTOS P/ CARREGAMEN**	**1**		**X**	**FI**

(A) W/O AIR BRAKE
W/O FREIN A AIR COMPRIME
SEM FREIO PNEUMATICO
W/O FRENOS NEUMATICOS

(B) W/ AIR BRAKE
W/ FREIN A AIR COMPRIME
COM FREIO PNEUMATICO
W/ FRENOS NEUMATICOS

(C) INCLUDED IN FI (MN10714)
INCLUS DANS N0 FI (MN10714)
INCLUIDO NO FI (MN10714)
INCLUIDO EN FI (MN10714)

L. H. STEP
MARCHEPIED GAUCHE
DEGRAU ESQ
ESCALERA, L.I.

PUBM1832 -UN-05OCT10

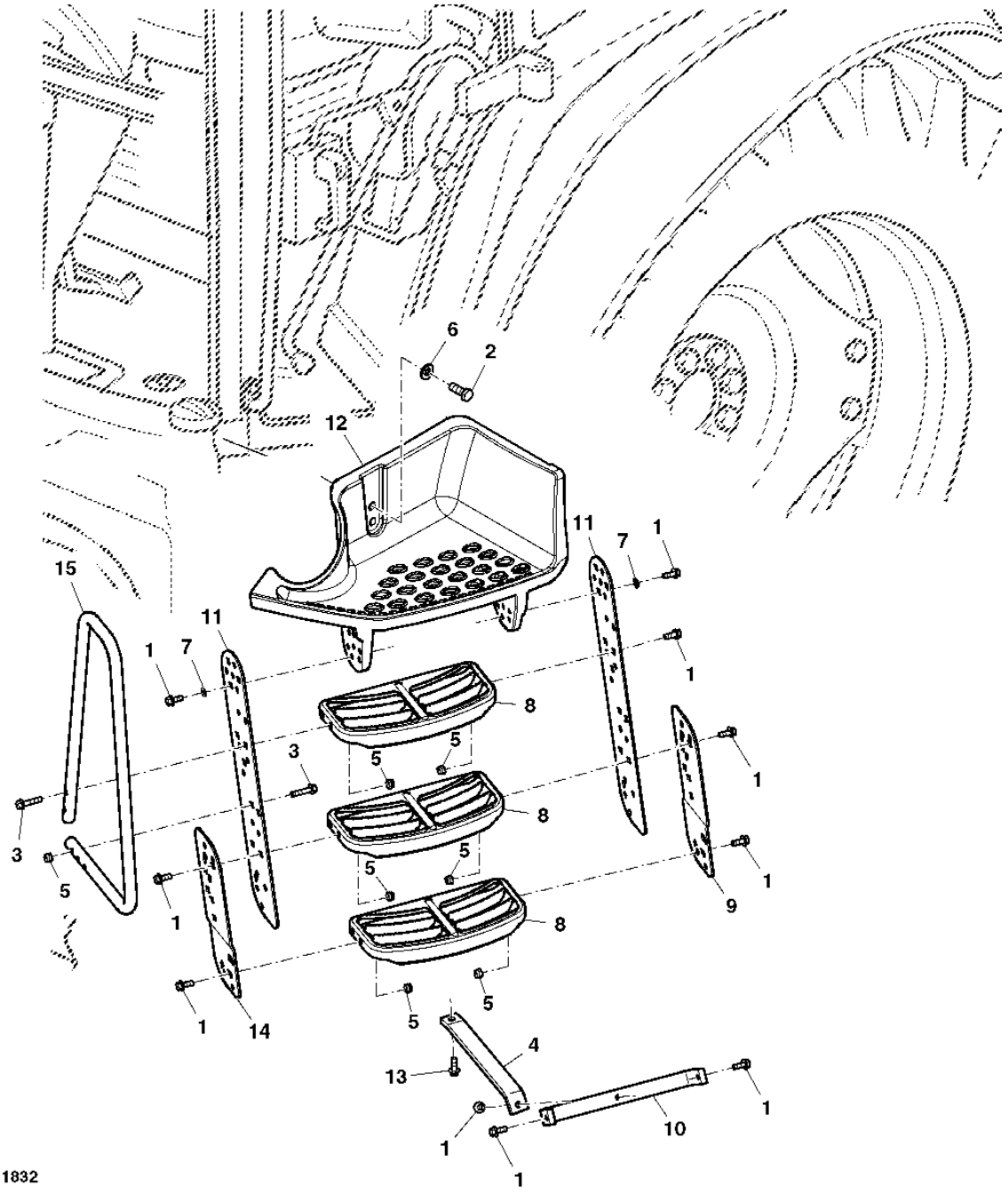

ITEM	NR.PECA	DESCRICAO	QTDE	NR. SERIE TRATOR	7185J	NOTAS
1	19M7785	PARAFUSO	AR		X	M10 X 25
2	19M7488	PARAFUSO SEXT.	2		X	M16 X 40
3	19M7805	PARAFUSO	4		X	M10 X 45
4	MN10537	SUPORTE	1		X	
5	14M7517	PORCA DE SEGURANCA	AR		X	M10
6	24M7241	ARRUELA	2		X	
7	24M7346	ARRUELA	AR		X	
8	MN10671	DEGRAU	3		X	
9	MN10538	PLACA	1		X	
10	MN10535	PLACA	1		X	
11	R214673	PLACA	2		X	
12	MN10686	PLATAFORMA	1		X	
13	19M7786	PARAFUSO	1		X	
14	MN10539	PLACA	1		X	
15	MN10678	CORRIMAO	1		X	

HEADLINER
PLAFOND DE CABINE
CABECALHO
GUARNICION DE TECHO

PUBM1979 -UN-05OCT10

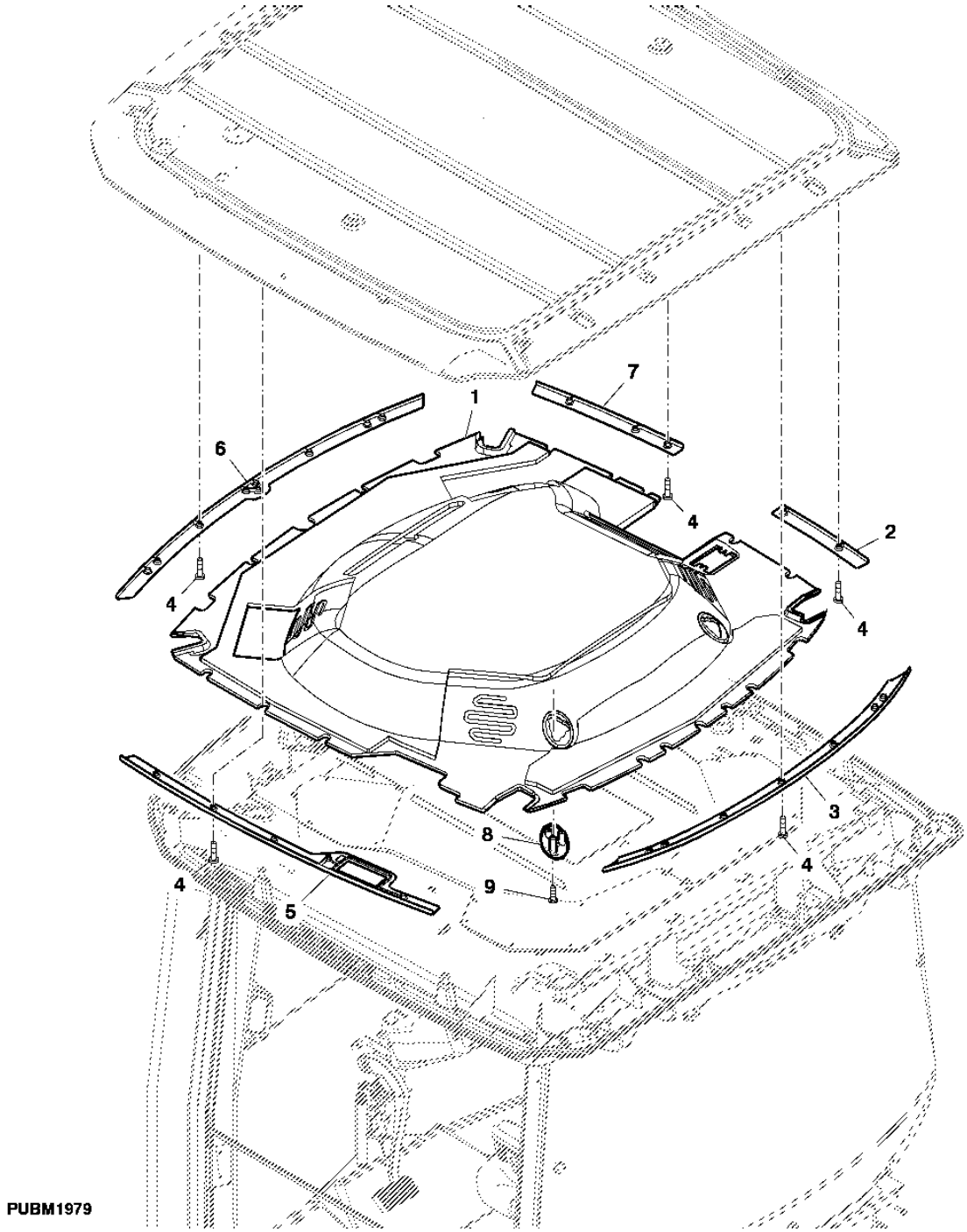

ITEM	NR.PECA	DESCRICAO	QTDE	NR. SERIE TRATOR	7185J	NOTAS
1	R244138	GUARNICAO DE TETO	1		X	
2	R127703	SUPORTE	1		X	R.H., REAR
3	R127700	SUPORTE	1		X	REAR
4	R126355	PARAFUSO	20		X	
5	R127701	SUPORTE	1		X	L.H.
6	R127699	SUPORTE	1		X	FRONT
7	R127702	SUPORTE	1		X	R.H., FRONT
8	R222607	BISEL	2		X	
9	37M7218	PARAFUSO	6		X	

INNER ROOF
TOIT INTERIEUR
TETO INTERNO
TECHO INTERNO

PUBM1982 -UN-05OCT10

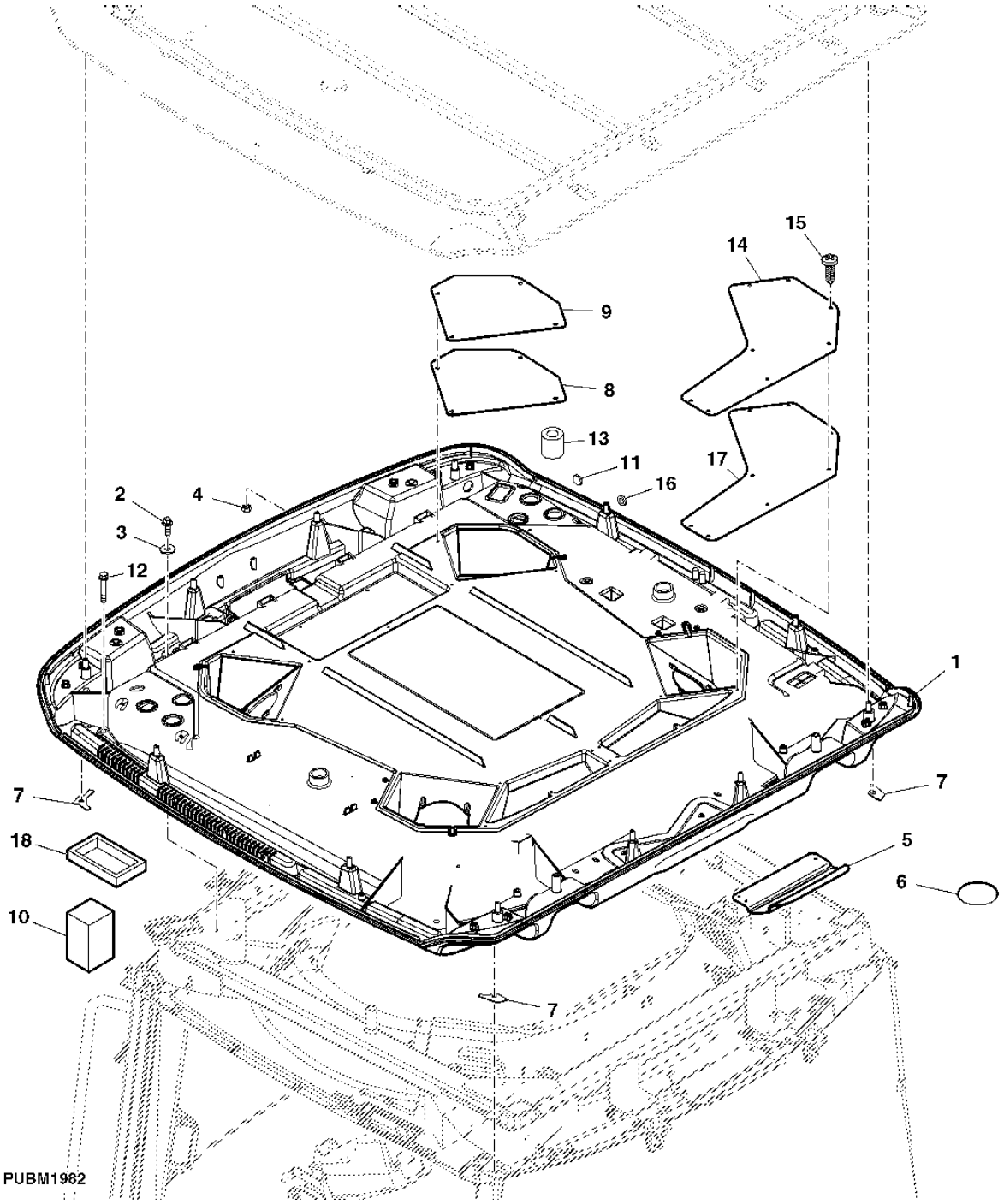

ITEM	NR.PECA	DESCRICAO	QTDE	NR. SERIE TRATOR 7185J	NOTAS
1	RE251317	TETO	1	X	
2	37M7084	PARAFUSO	4	X	
3	24M7207	ARRUELA	14	X	
4	14M7273	PORCA	4	X	M8
5	R222255	CAPA	1	X	
6	R204258	CAPA	AR	X	
7	RE71267	VEDACAO	1	X	
8	MN10536	CAPA	1	X	
9	RE235442	VEDACAO	1	X	
10	R55327	ISOLADOR	2	X	
11	R65477	PLUGUE	1	X	
12	19M7979	PARAFUSO	4	X	M8 X 55, HS 10.9
13	R127767	ISOLADOR	2	X	
14	RE235441	VEDACAO	1	X	
15	H123995	PARAFUSO	27	X	
16	M92026	PLUGUE	2	X	
17	R235304	CAPA	2	X	
18	R264159	VEDACAO	2	X	

OUTER ROOF
TOIT EXTERIEUR
TETO EXTERNO
TECHO EXTERNO

PUBM1944 -UN-05OCT10

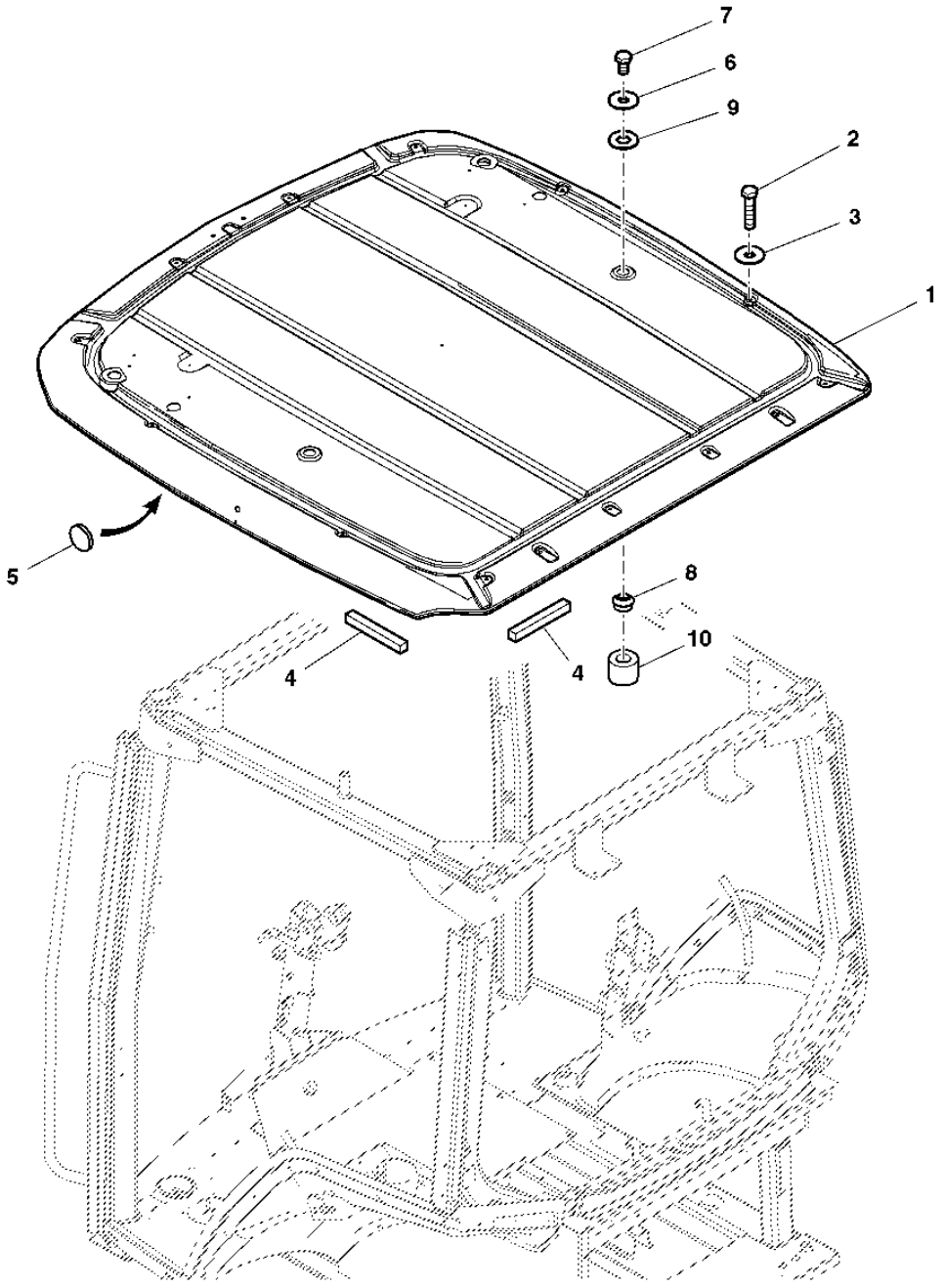

PUBM1944

ITEM	NR.PECA	DESCRICAO	QTDE	NR. SERIE TRATOR 7185J	NOTAS
1	RE209416	TETO	1	X	
2	R117569	PARAFUSO	12	X	
3	24M7100	ARRUELA	12	X	
4	R125869	APOIO	3	X	
5	R204258	CAPA	2	X	
6	24M7315	ARRUELA	2	X	
7	19M7394	PARAFUSO SEXT.	2	X	M16 X 25
8	R152119	ESPACADOR	2	X	
9	R152120	VEDACAO	2	X	
10	R127767	ISOLADOR	2	X	

STATIONARY RIGHT-HAND GLASS
VITRE FIXE COTE DROIT
VIDRO TRASEIRO DIREITO
CRISTAL FIJO DERECHO

PUBM1894 -UN-05OCT10

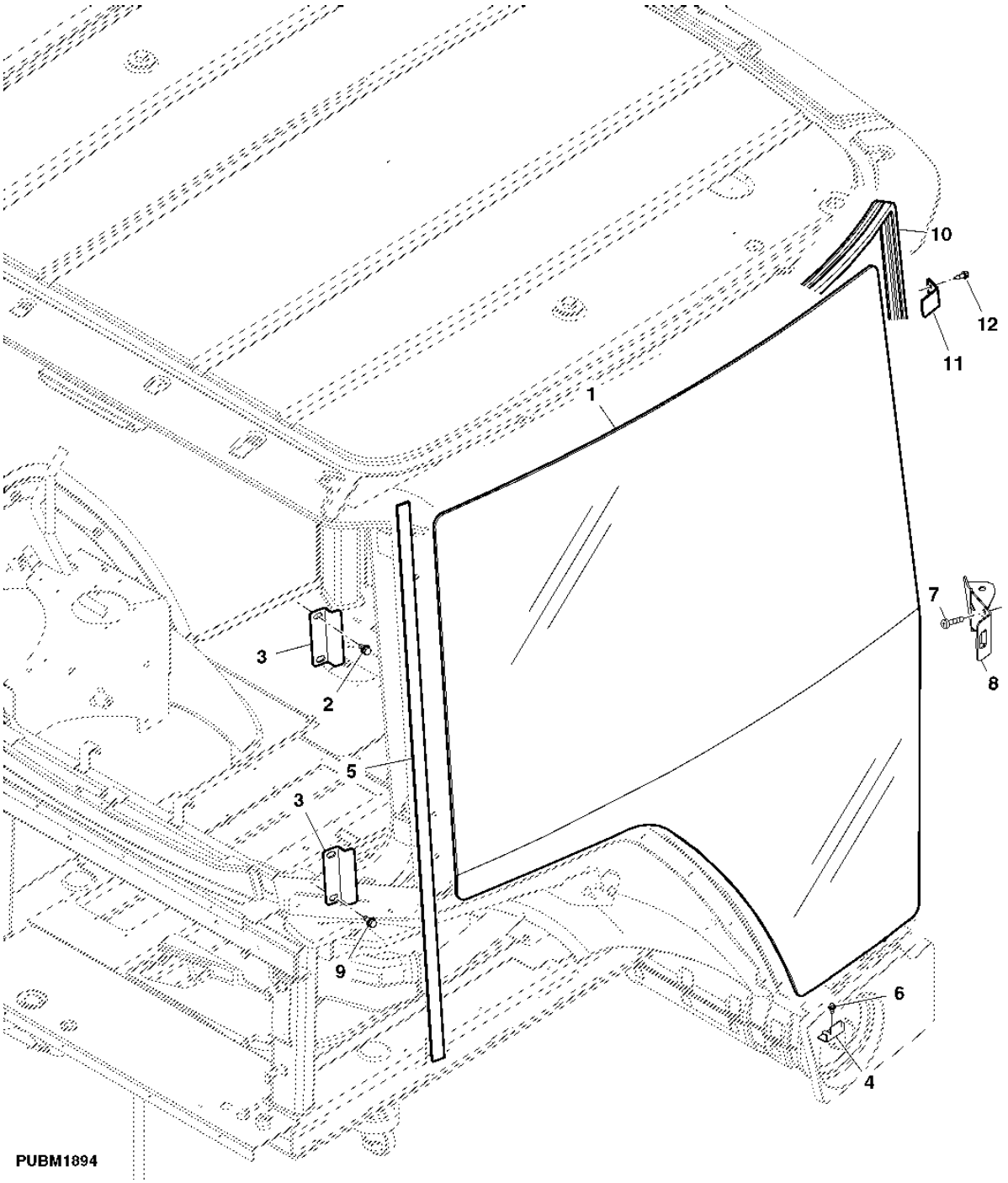

ITEM	NR.PECA	DESCRICAO	QTDE	NR. SERIE TRATOR 7185J	NOTAS
1	R182028	JANELA	1	X	
2	19M8331	PARAFUSO	2	X	M8 X 20
3	MN10680	BRACADEIRA	2	X	
4	MN10684	BRACADEIRA	1	X	
5	R161786	ISOLADOR	1	X	
6	37M7121	PARAFUSO	1	X	
7	37M7257	PARAFUSO	2	X	
8	MN10534	BRACADEIRA	1	X	
9	19M9357	PARAFUSO	2	X	M8 X 16
10	R241400	ISOLADOR	1	X	
11	MN10685	CANTONEIRA	1	X	
12	37M7160	PARAFUSO	2	X	

REAR WINDOW
VITRE ARRIERE
JANELA TRASEIRA
VENTANA TRASERA

PUBM1883 -UN-05OCT10

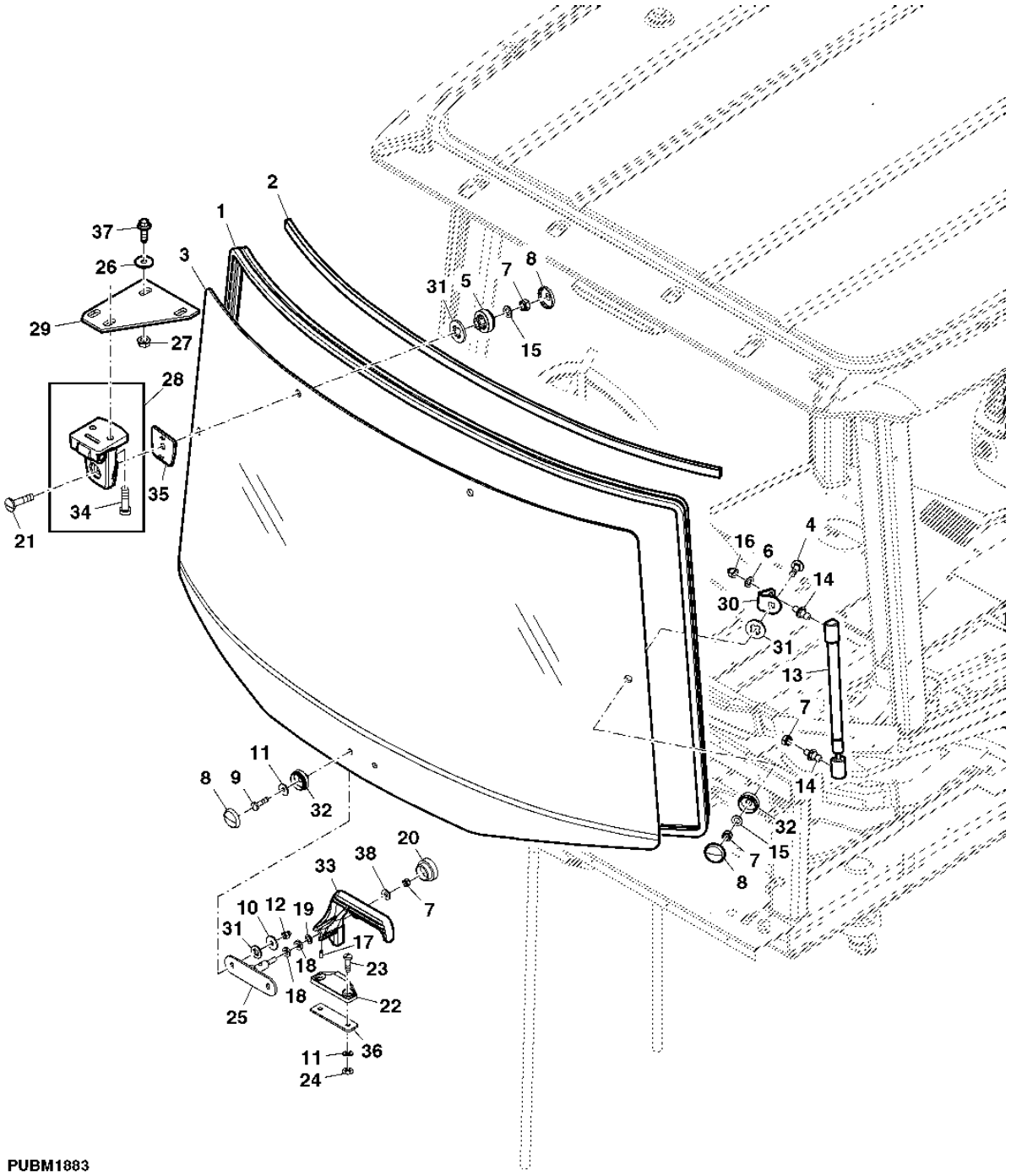

ESTA RELACAO CONTINUA

ITEM	NR.PECA	DESCRICAO	QTDE	NR. SERIE TRATOR	7185J	NOTAS
1	R249464	ISOLADOR	1		X	
2	R234302	VEDACAO	1		X	UP
3	R127903	VIDRACA	1		X	
4	03M7309	PARAFUSO	2		X	
5	L78851	BUCHA	4		X	
6	24M7265	ARRUELA	AR		X	
7	14M7166	PORCA DE SEGURANCA	4		X	M8
8	L78703	TAMPA	6		X	
9	21M7310	PARAFUSO	6		X	M6 X 25
10	24M7309	ARRUELA	2		X	
11	24M7251	ARRUELA	3		X	
12	14M7376	PORCA DE SEGURANCA	2		X	M6
13	RE234166	CILINDRO OPERADO A GAS	2		X	
14	R237474	ROTULA	4		X	
15	24M7036	ARRUELA	4		X	
16	14M7478	PORCA DE SEGURANCA	2		X	M8
17	34M7126	PINO ELASTICO	1		X	
18	T27260	ARRUELA	2		X	
19	24M7044	ARRUELA	1		X	
20	99M7109	PLUGUE	1		X	
21	03M7331	PARAFUSO	2		X	
22	R259461	ENGATE	1		X	
23	37M7258	PARAFUSO	2		X	
24	14M7165	PORCA DE SEGURANCA	2		X	M6
25	AL173630	APOIO	1		X	
26	24M7238	ARRUELA	4		X	
27	14M7273	PORCA	2		X	M8
28	AL163210	DOBRADICA	1		X	R.H.
	AL163211	DOBRADICA	1		X	L.H.
29	MN10667	PLACA	1		X	
30	MN10668	ENGATE	2		X	
31	L78704	ARRUELA DE VEDACAO	6		X	
32	L78705	BUCHA	2		X	
33	L168271	MANIPULO	1		X	
34	19M7555	PARAFUSO	2		X	M8 X 30
35	L111419	JUNTA	2		X	
36	MN10675	TIRA	1		X	
37	37M7084	PARAFUSO	4		X	
38	24H1287	ARRUELA	1		X	

DOOR HANDLE AND LOCK
POIGNEE ET SERRURE
TRAVA E ALAVANCA DA PORTA
MANILLA Y CERRADURA

PUBM1891 -UN-05OCT10

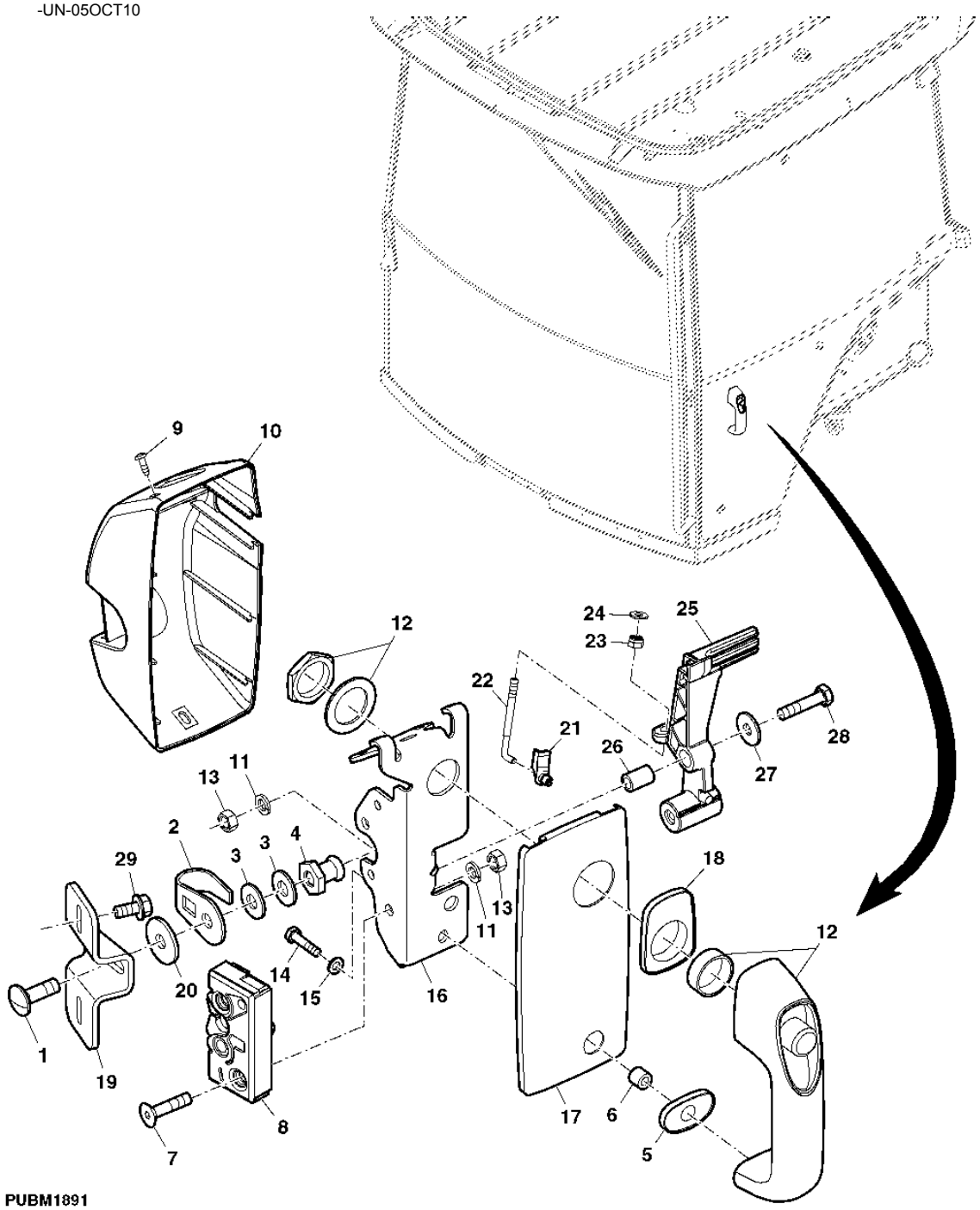

ESTA RELACAO CONTINUA

ITEM	NR.PECA	DESCRICAO	QTDE	NR. SERIE TRATOR 7185J	NOTAS
1	03M7192	PARAFUSO	1	X	
2	L113717	GRAMPO	1	X	
3	24H1219	ARRUELA	2	X	
4	R134619	TRINCO	1	X	
5	L113907	ARRUELA DE VEDACAO	1	X	
6	L78691	BUCHA	1	X	
7	19M9165	PARAFUSO	2	X	M8 X 35
8	RE254953	ENGATE	1	X	
9	L102588	PARAFUSO	3	X	
10	R205343	CAPA	1	X	
11	12M7065	ARRUELA DE PRESSAO	3	X	
12	AL113174	MANIPULO	1	X	
13	14M7273	PORCA	3	X	M8
14	19M7286	PARAFUSO SEXT.	1	X	M6 X 25
15	24M7088	ARRUELA	1	X	
16	L113440	CANTONEIRA	1	X	
17	L113436	PLACA	1	X	
18	L113908	ARRUELA DE VEDACAO	1	X	
19	MN10669	SUPORTE	1	X	
20	24M7101	ARRUELA	1	X	
21	R82445	RETENTOR	1	X	
22	R82444	PARAF. COM GANCHO	1	X	
23	U45916	PORCA DE SEGURANCA	1	X	
24	24H1283	ARRUELA	1	X	
25	R256413	ALAVANCA ARTICULADA	1	X	
26	M112442	BUCHA	1	X	
27	24M7207	ARRUELA	1	X	
28	19M7298	PARAFUSO SEXT.	1	X	M8 X 35

DOOR L.H.
PORTE COTE GAUCHE
PORTA ESQ
PUERTA IZQUIERDA

PUBM1890 -UN-05OCT10

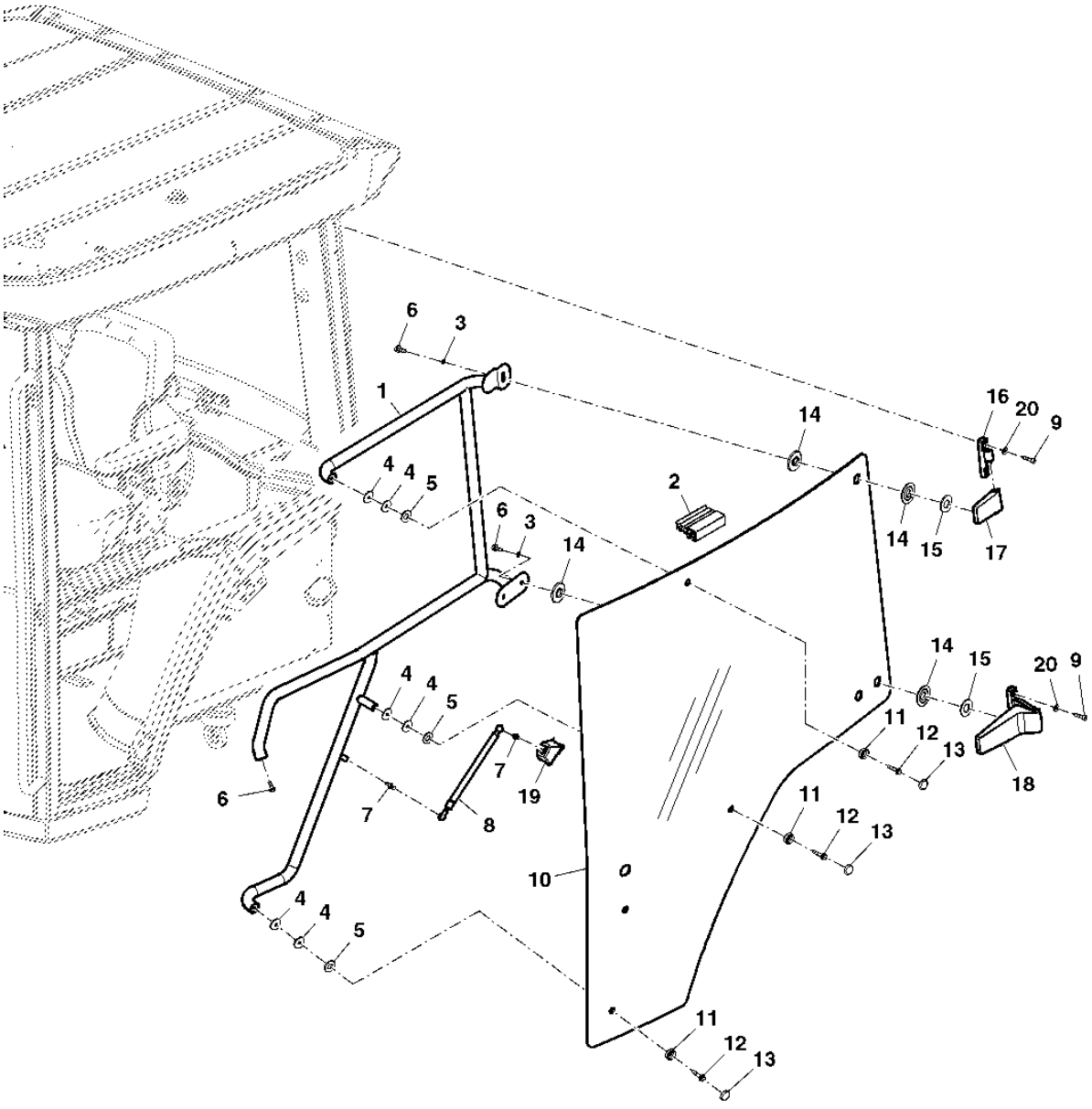

PUBM1890

ITEM	NR.PECA	DESCRICAO	QTDE	NR. SERIE TRATOR 7185J	NOTAS
1	RE210096	MANIPULO	1	X	
2	R241400	ISOLADOR	3	X	
3	12M7032	ARRUELA DE PRESSAO	6	X	
4	MN10664	ARRUELA	11	X	
5	R131261	ARRUELA	3	X	
6	19M7866	PARAFUSO	4	X	M8 X 20
7	R237474	ROTULA	1	X	
8	RE234165	CILINDRO OPERADO A GAS	1	X	
9	19M9356	PARAFUSO	4	X	M8 X 30
10	R210099	PORTA	1	X	
11	L78851	BUCHA	3	X	
12	19M8323	PARAFUSO	3	X	M8 X 40
13	L78703	TAMPA	3	X	
14	L77652	ARRUELA DE VEDACAO	6	X	
15	Z22491	ARRUELA	3	X	
16	RE208272	DOBRADICA	1	X	
17	RE46587	DOBRADICA	1	X	
18	RE208274	DOBRADICA	1	X	
19	R124309	CAPA	1	X	
20	R210137	ARRUELA	4	X	

WINDSHIELD
PARE-BRISE
PARABRISA
PARABRISA

PUBM1868 -UN-05OCT10

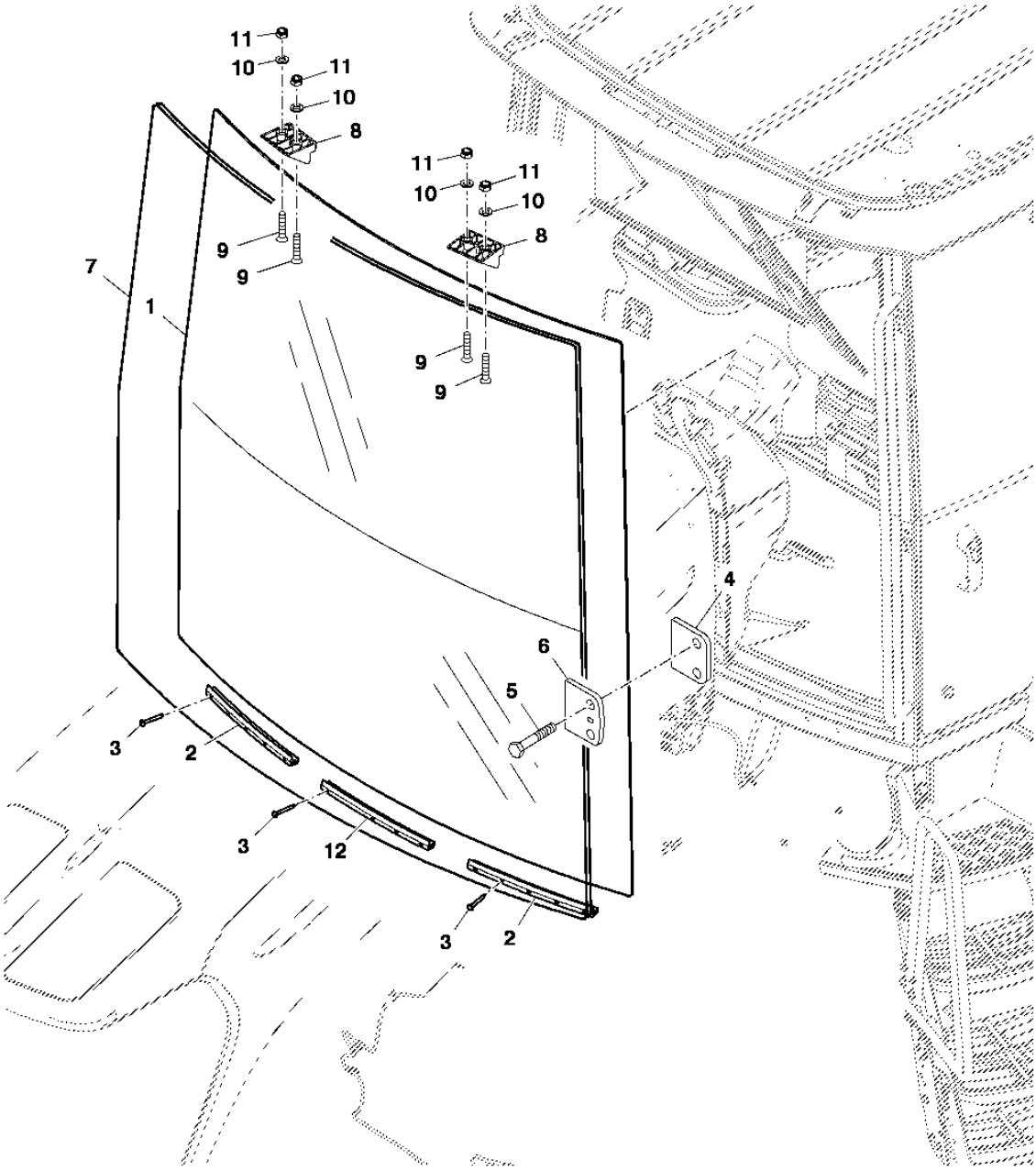

PUBM1868

ITEM	NR.PECA	DESCRICAO	QTDE	NR. SERIE TRATOR	7185J	NOTAS
1	R196390	PARABRISA	1		X	
2	R119890	SUPORTE	2		X	
3	R81456	PARAFUSO	14		X	
4	R178686	TIRA	2		X	
5	37M7257	PARAFUSO	4		X	
6	R254930	JUNTA	2		X	
7	R232304	ISOLADOR	1		X	
8	R212331	SUPORTE	2		X	UP
9	R161886	PARAFUSO	4		X	
10	24M7036	ARRUELA	4		X	
11	14M7166	PORCA DE SEGURANCA	4		X	M8
12	R228315	SUPORTE	1		X	

WINDSHIELD AND REAR WASHER KIT
JEU DE LAVE-GLAVE AVANT ET ARRIERE
KIT DE PARA-BRISA E LAVADOR TRASEIRO
CONJUNTO DE LAVAPARABRISAS DELANTERO Y TRASERO

PUBM1604 -UN-05OCT10

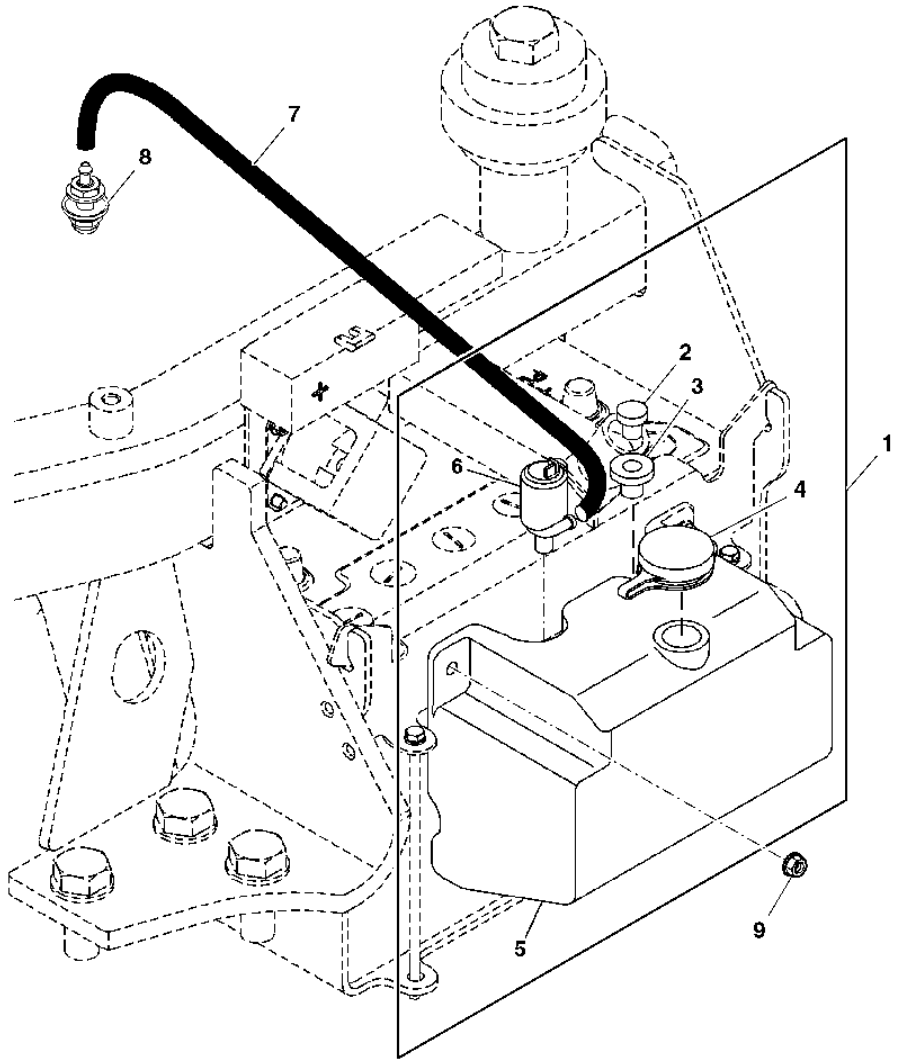

PUBM1604

ITEM	NR.PECA	DESCRICAO	QTDE	NR. SERIE TRATOR	7185J	NOTAS
1	AL205624	RESERVATORIO	1		X	
2	L205801	PLUGUE	1		X	
3	L205800	PASSADOR	2		X	
4	L205799	TAMPAO DE ENCHIMENTO	1		X	
5	L205798	RESERVATORIO	1		X	
6	AL205623	BOMBA DE AGUA	1		X	
7	L155455	MANGUEIRA	2		X	LGTH = 1 X 4300MM
8	AL35642	BICO	2		X	
9	14M7298	PORCA COM FLANGE	2		X	M8

WINDSHIELD AND REAR WASHER KIT (FI)
JEU DE LAVE-GLAVE AVANT ET ARRIERE (FI)
KIT DE PARA-BRISA E LAVADOR TRASEIRO (FI)
CONJUNTO DE LAVAPARABRISAS DELANTERO Y TRASERO (FI)

RXA0092904 -UN-16MAR07

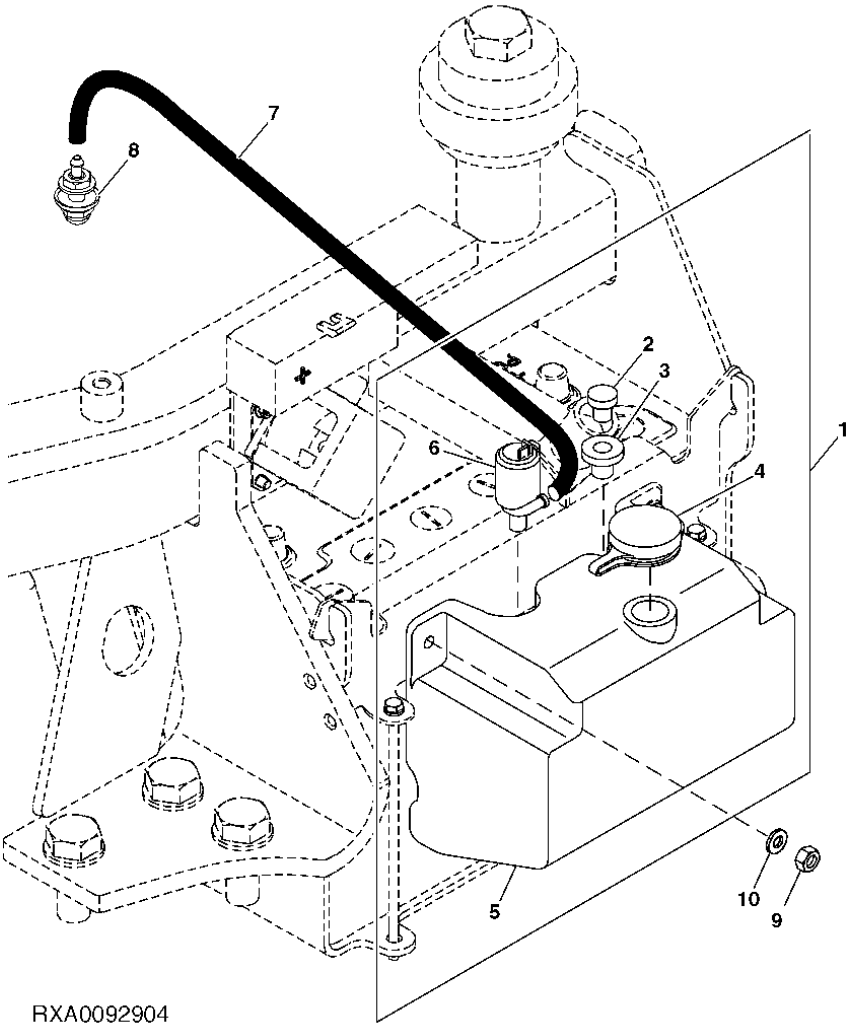

RXA0092904

ITEM	NR.PECA	DESCRICAO	QTDE	NR. SERIE TRATOR	7185J	NOTAS
1	AL77711	RESERVATORIO	1		X	(A)
2	L80015	PLUGUE	2		X	(A)
3	L80014	PASSADOR	2		X	(A)
4	L80013	TAMPAO DE ENCHIMENTO	1		X	(A)
5	L78422	RESERVATORIO	1		X	(A)
6	AL79013	BOMBA	2		X	(A)
7	R120653	MANGUEIRA	2		X	(A) LGTH = 1 X 4500MM (MF TY25139)
8	AL35642	BICO	2		X	(A)
9	14M7273	PORCA	2		X	(A) M8
10	24M7336	ARRUELA	2		X	(A) 9 X 16 X 1.600 MM
..	**PS7815000**	**NUMERO P/ IDENT. DE PARTES**	**1**		**X**	**FI**

(A) USE WITH FI PS7815000
POUR FI PS7815000
USAR COM FI PS7815000
USAR CON FI PS7815000

COWL ASSEMBLY
ENSEMBLE DE CAPOTAGE
CONJUNTO DA CAPOTA
CONJUNTO DE CUBIERTA DEL MOTOR

PUBM1984 -UN-05OCT10

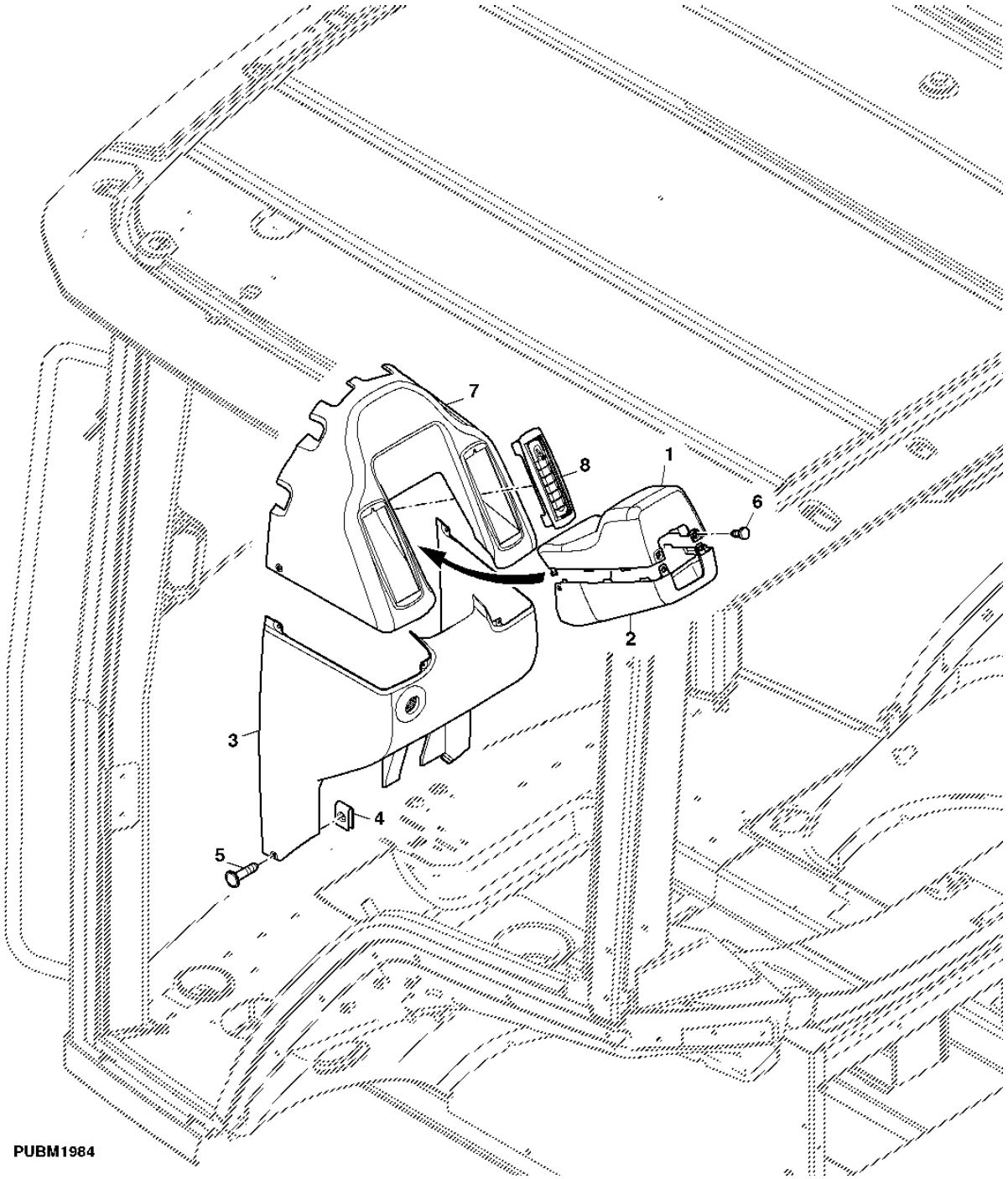

ITEM	NR.PECA	DESCRICAO	QTDE	NR. SERIE TRATOR 7185J	NOTAS
1	R241158	CAPA	1	X	(B)
	R241157	CAPA	1	X	(A)
2	R241156	CAPA	1	X	
3	R222162	CAPOTA	1	X	
4	M84972	PORCA	6	X	
5	37M7185	PARAFUSO	2	X	
6	37M7235	PARAFUSO	2	X	
7	R178679	CAPOTA	1	X	
8	RE179236	VENEZIANA DE AERACAO	2	X	

(A) W/ ETHER AID
W/ AIDE AU DEMARRAGE A L'ETHER
W/ PARTIDA AUXILIAR A ETER
W/ ETER AUXILIAR

(B) W/O ETHER AID
W/O AIDE AU DEMARRAGE A L'ETHER
W/O PARTIDA AUXILIAR A ETER
W/O ETER AUXILIAR

FRONT AND REAR WINDSHIELD WIPER
ESSUIE-GLACE AVANT/ARRIERE
LIMPADOR DO PARA-BRISA DIANTEIRO E TRASEIRO
LIMPIADOR DE PARABRISAS FRONTE/TRASERO

PUBM1985 -UN-05OCT10

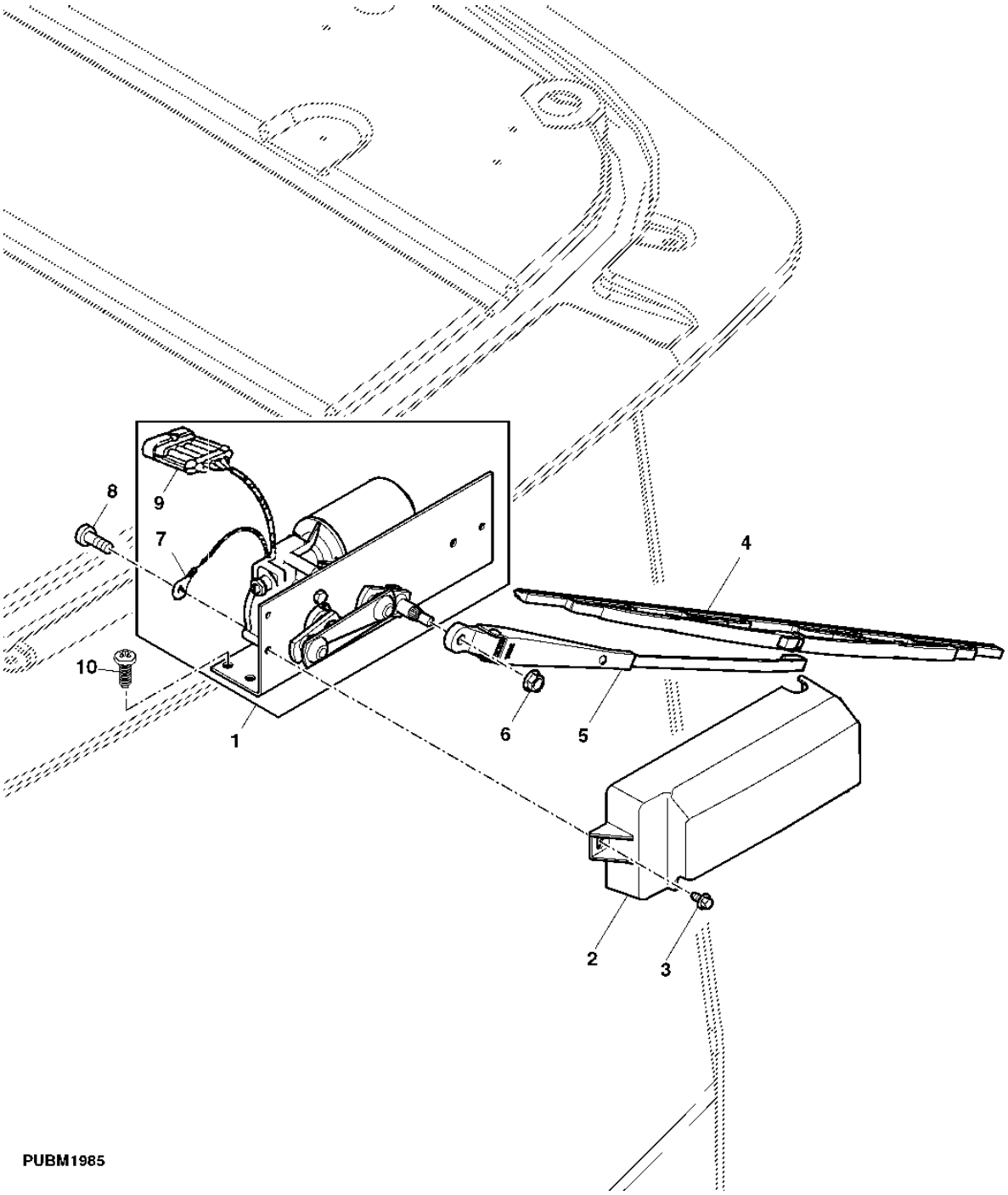

ITEM	NR.PECA	DESCRICAO	QTDE	NR. SERIE TRATOR	7185J	NOTAS
1	RE151494	MOTOR DO LIMP. DE PARABRISA	1		X	
2	R161356	REVESTIMENTO, BLINDAGEM	1		X	
3	37M7089	PARAFUSO	2		X	
4	RE24201	LAMINA DO LIMP. DE PARABRIS	1		X	
5	RE245399	HASTE DO LIMP. DE PARABRISA	1		X	
6	14M7298	PORCA COM FLANGE	1		X	M8
7	57M7031	TERMINAL CONECTOR ELETRICO	1		X	
8	37M7059	PARAFUSO	1		X	
9	57M7244	TERMINAL CONECTOR ELETRICO	1		X	
	R104919	TERMINAL CONECTOR ELETRICO	4		X	
	57M7528	ALOJAM. CONECTOR ELETRICO	4		X	
	57M7469	CONJ MONT CONECTOR ELETRICO	1		X	
10	H123995	PARAFUSO	3		X	
..	**PS7815000**	**NUMERO P/ IDENT. DE PARTES**	**1**		**X**	**FI**

CONTROL CONSOLE
CONSOLE DE COMMANDE
CONSOLE DE CONTROLE
CONSOLA DE CONTROL

PUBM1804 -UN-05OCT10

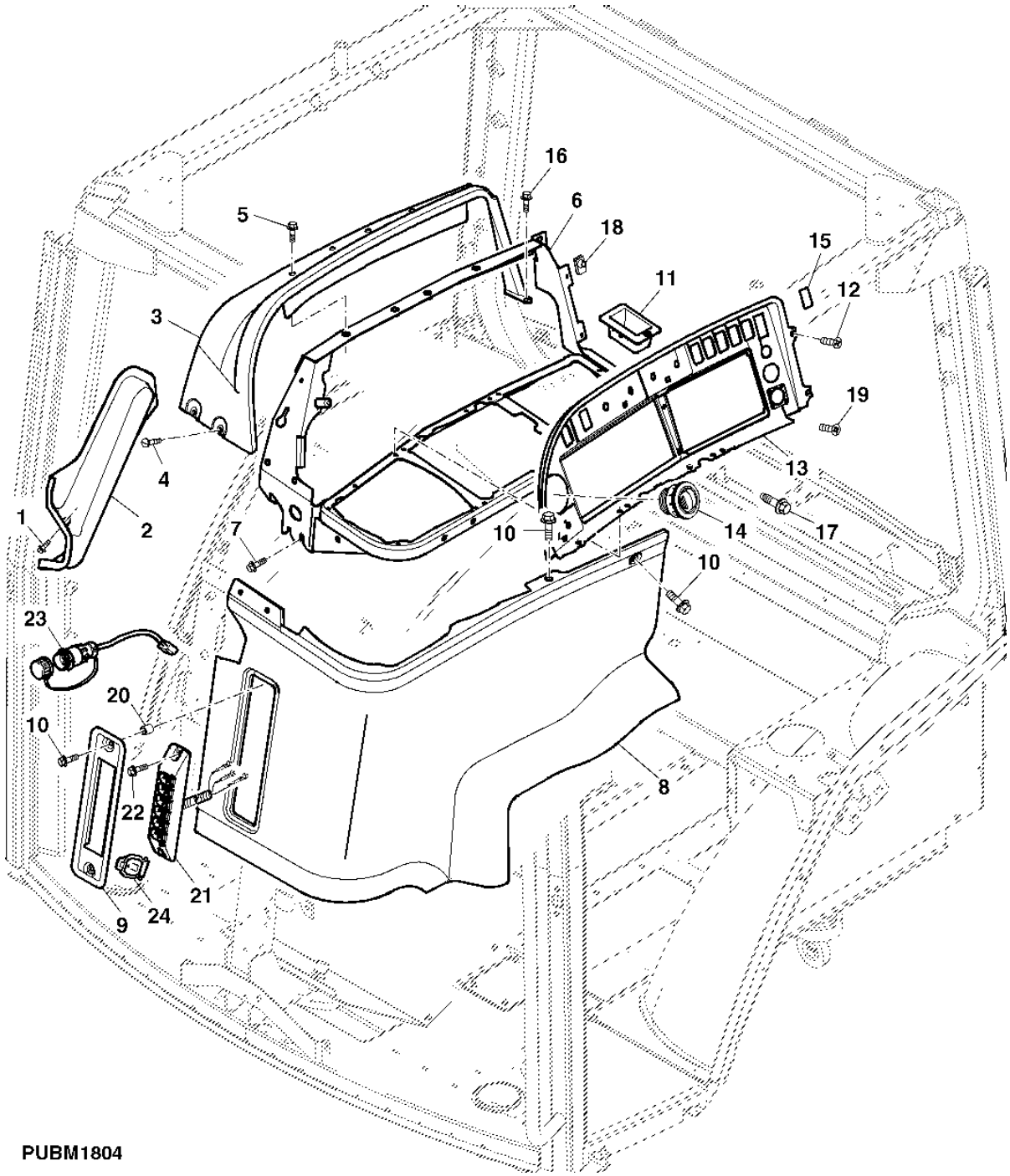

PUBM1804

ITEM	NR.PECA	DESCRICAO	QTDE	NR. SERIE TRATOR 7185J	NOTAS
1	37M7160	PARAFUSO	1	X	
2	R206415	CAPA	1	X	
3	R185490	CONSOLE	1	X	
4	21M7423	PARAFUSO	2	X	M6 X 30
5	19M8751	PARAFUSO	4	X	M10 X 16
6	RE251092	ESTRUTURA	1	X	
7	37M7083	PARAFUSO	4	X	
8	RE221544	ISOLAMENTO ACUSTICO	1	X	
9	R248569	BISEL	1	X	
	R248571	BISEL	1	X	(A)
10	37M7385	PARAFUSO	AR	X	
11	R212866	INSERTO	1	X	
12	H92711	PARAFUSO	2	X	
13	RE240141	BISEL	1	X	
14	RE191648	VENEZIANA DE AERACAO	1	X	
15	R189715	PAINEL	1	X	
16	37M7084	PARAFUSO	AR	X	
17	M117141	PARAFUSO	1	X	
18	M84972	PORCA	2	X	
19	37M7095	PARAFUSO	2	X	
20	28H1686	ESPACADOR	2	X	
21	RE68495	KIT - INSTALACAO DE CAMPO	1	X	
22	37M7384	PARAFUSO	2	X	
23	RE67019	TAMPA	6	X	
24	RE67015	ADAPTADOR	1	X	

(A) W/O POWER STRIP
W/O MULTIPRISE
W/O REGUA DE ENERGIA
W/O REGLETA DE ALIMENTACION

CLUTCH PEDAL
PEDALE D?EMBRAYAGE
PEDAL DE EMBREAGEM
PEDAL DEL EMBRAGUE

PUBM1949 -UN-05OCT10

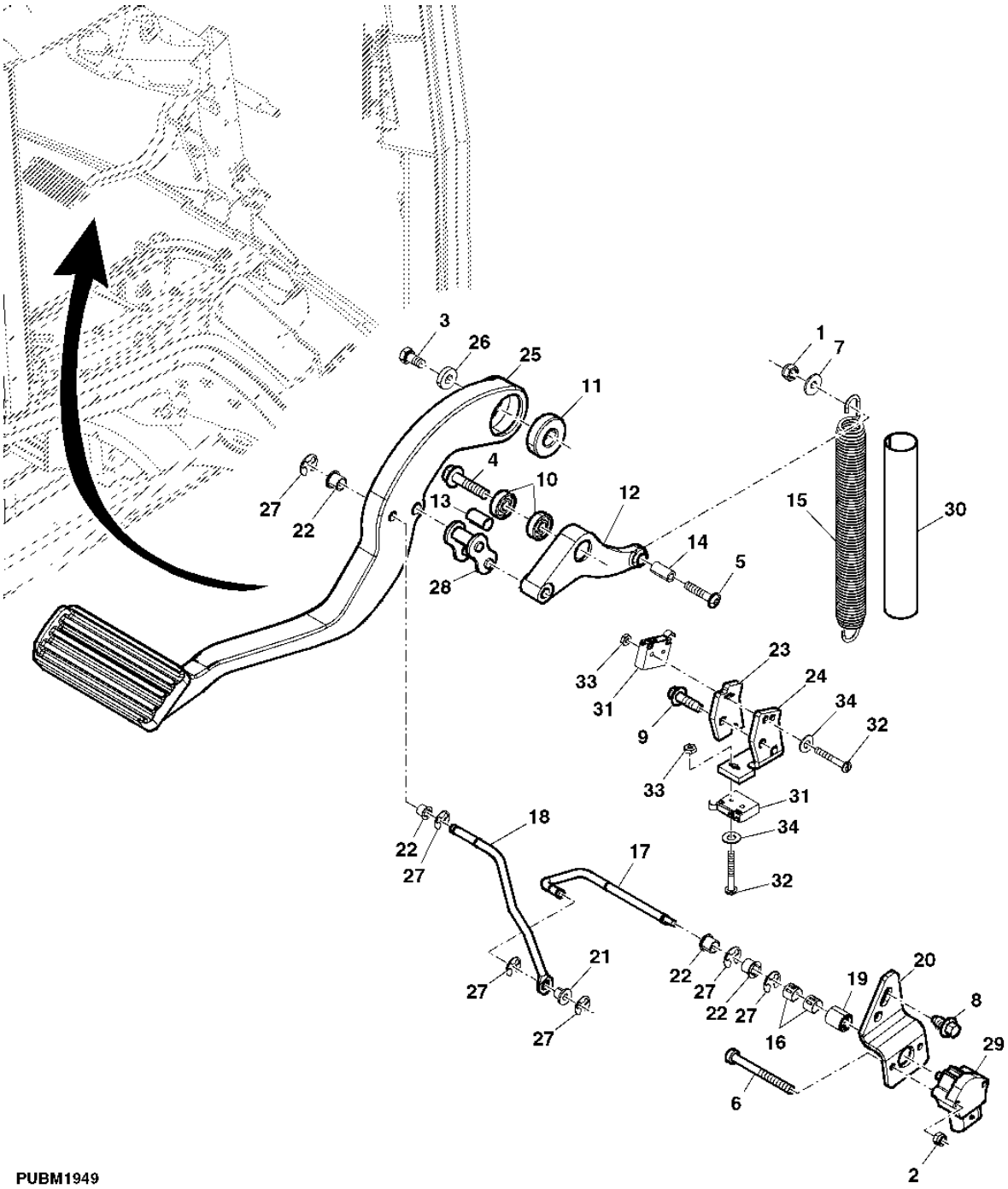

PUBM1949

ITEM	NR.PECA	DESCRICAO	QTDE	NR. SERIE TRATOR	7185J	NOTAS
1	14M7165	PORCA DE SEGURANCA	1		X	M6
2	14M7703	PORCA	2		X	M12
3	19M7932	PARAFUSO SEXT.	1		X	M8 X 16
4	19M8291	PARAFUSO	2		X	M8 X 35
5	19M8903	PARAFUSO	1		X	M6 X 30
6	19M9158	PARAFUSO	2		X	M4 X 40
7	24H1287	ARRUELA	1		X	
8	37M7092	PARAFUSO	2		X	
9	37M7265	PARAFUSO	2		X	
10	JD10181	ROLAMENTO DE ESFERAS	2		X	
11	JD8535	ROLAMENTO DE ESFERAS	1		X	
12	R127831	BRACO	1		X	
13	R127832	BUCHA	2		X	
14	R131501	BUCHA	1		X	
15	R215560	MOLA DE TRACAO	1		X	
16	R161080	PRESILHA	2		X	
17	R185054	ARTICULACAO	1		X	
18	R185063	ARTICULACAO	1		X	
19	R185089	ADAPTADOR	1		X	
20	R185374	APOIO	1		X	
21	R189697	ARRUELA	1		X	
22	R189698	ARRUELA	4		X	
23	R197684	PLACA	1		X	
24	R197685	APOIO	1		X	
25	R199943	PEDAL	1		X	
26	R56397	ARRUELA	1		X	
27	R72654	ANEL DE PRESSAO	6		X	
28	RE165649	ARTICULACAO	1		X	
29	RE243769	SENSOR	1		X	
30	R214535	CAPA	1		X	
31	RE171427	INTERRUPTOR	1		X	
32	21H1485	PARAFUSO	2		X	
33	14H1099	PORCA	2		X	
34	12H359	ARRUELA DE PRESSAO	2		X	

OUTSIDE REAR VIEW MIRROR
RETROVISEUR EXTERIEUR
ESPELHO RETROVISOR EXTERNO
ESPEJO RETROVISOR EXTERIOR

PUBM2099 -UN-05OCT10

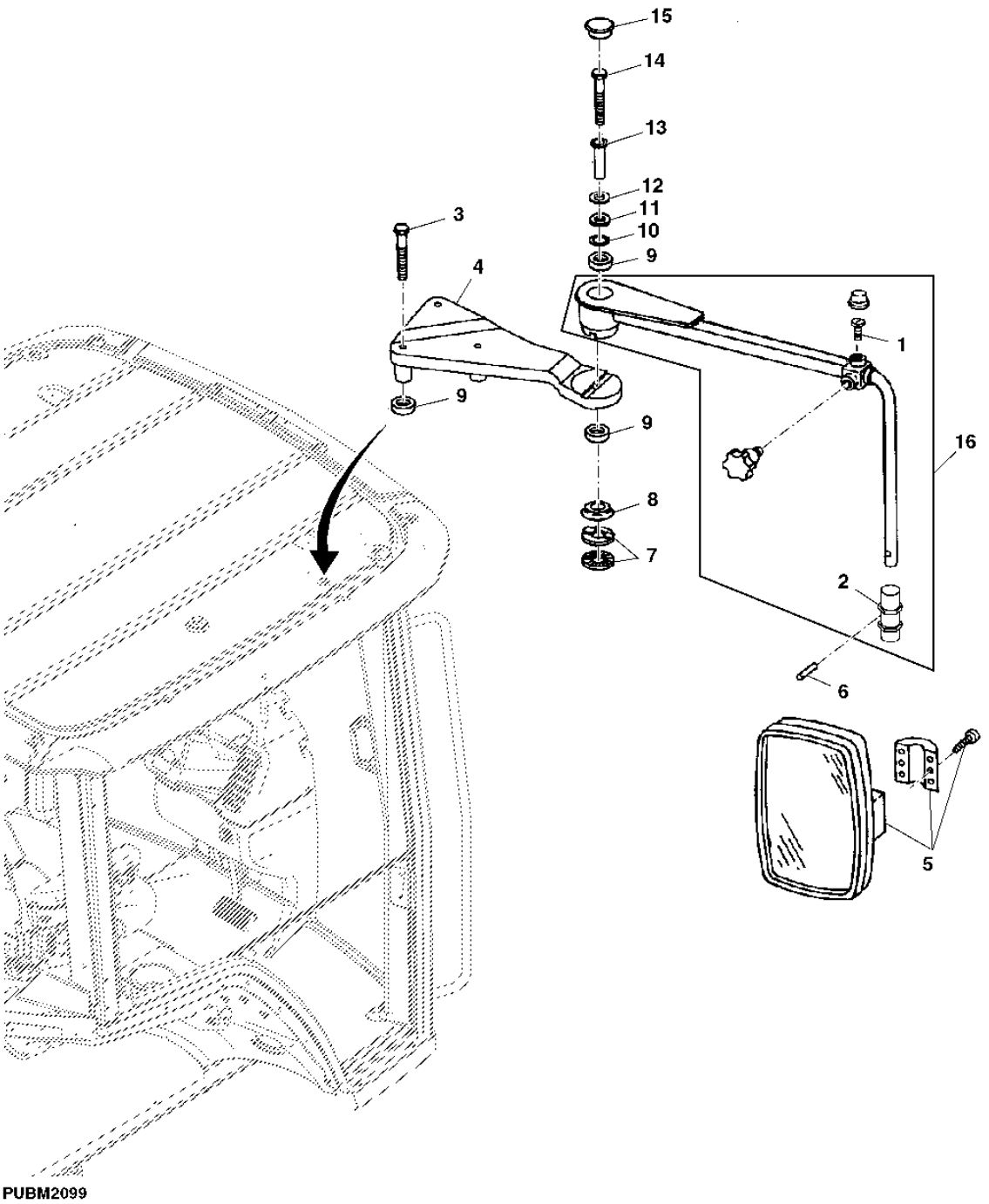

ITEM	NR.PECA	DESCRICAO	QTDE	NR. SERIE TRATOR 7185J	NOTAS
1	21M7423	PARAFUSO	4	X	M6 X 30
2	L79784	ADAPTADOR	2	X	
3	19M8403	PARAFUSO SEXT.	6	X	M8 X 75
4	R227187	APOIO	1	X	LH
	R227701	APOIO	1	X	RH
5	AL78021	RETROVISOR	2	X	
6	34H312	PINO ELASTICO	2	X	
7	R125634	CAME	4	X	
8	R242373	VEDACAO	2	X	
9	R127769	VEDACAO	6	X	
10	51M7042	ANEL O	2	X	
11	R48450	ARRUELA	2	X	
12	12M6601	MOLA DE DISCO	2	X	
13	R125844	ESPACADOR	18	X	
14	19M7875	PARAFUSO SEXT.	2	X	M10 X 70
15	R155065	PLUGUE	1	X	HS 10.9
16	RE263262	SUPORTE	2	X	

FRONT SUNSHADE (W/ REAR VIEW MIRROR)
PARE-SOLEIL AVANT (W/ RETROVISEUR)
PARA-SOL DIANTEIRO (COM ESPELHO RETROVISOR)
SOMBRILLA DELANTERA (W/ ESPEJO RETROVISOR)

PUBM1838 -UN-05OCT10

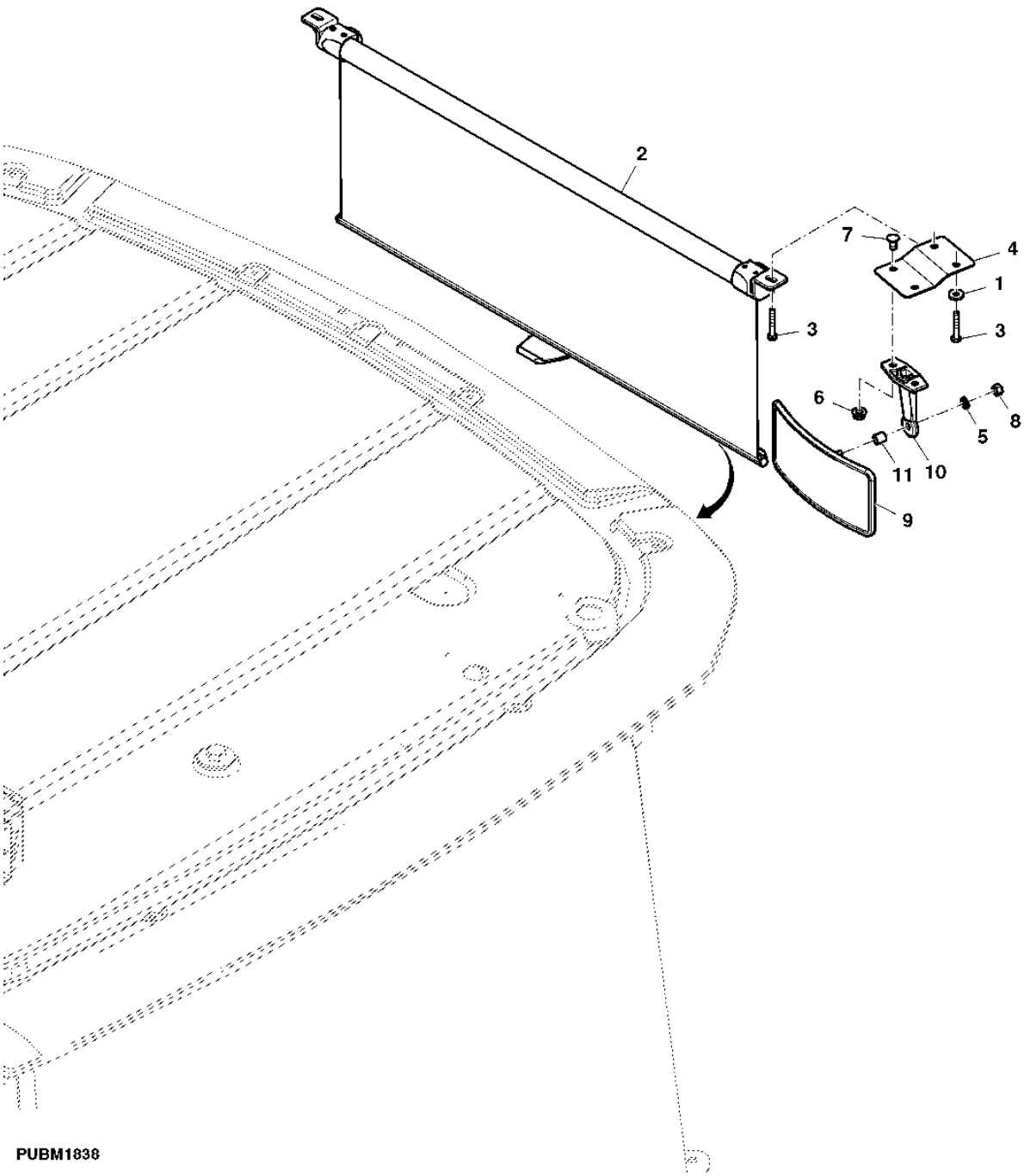

ITEM	NR.PECA	DESCRICAO	QTDE	NR. SERIE TRATOR	7185J	NOTAS
1	24H1923	ARRUELA	1		X	
2	RE197867	CORTINA	1		X	
3	R128728	PARAFUSO	3		X	
4	R197870	ADAPTADOR	1		X	
5	12M7065	ARRUELA DE PRESSAO	1		X	
6	14M7424	PORCA COM FLANGE	2		X	M8
7	21M7511	PARAFUSO	2		X	M8 X 16
8	14H785	PORCA	1		X	
9	AT186760	RETROVISOR	1		X	
10	L75379	RETENTOR	1		X	
11	R54701	ESPACADOR	1		X	

HEATER/AIR CONDITIONING MODULE ASSEMBLY
MODULE CHAUFFAGE/CLIMATISATION
CONJUNTO DO MODULO DO AQUECEDOR/AR CONDICIONADO
MODULO DE CALEFACCION/ACONDICIONAMIENTO DE AIRE

PUBM1831 -UN-05OCT10

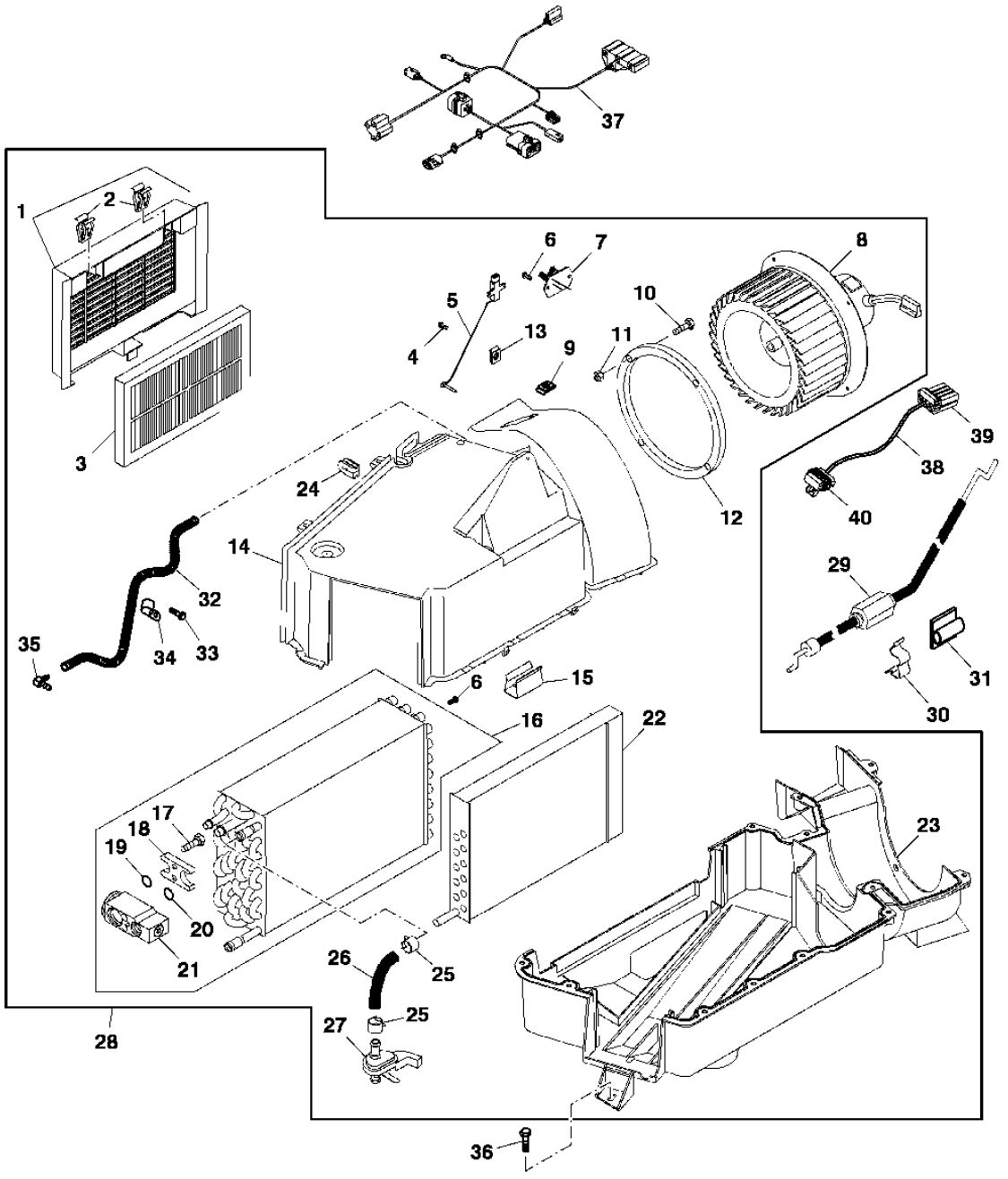

PUBM1831

ITEM	NR.PECA	DESCRICAO	QTDE	NR. SERIE TRATOR	7185J	NOTAS
1	RE163675	BISEL	1		X	
2	R120160	PRESILHA	2		X	
3	RE187966	FILTRO DE AR	1		X	
4	H85092	PARAFUSO	2		X	
5	RE244318	INTERRUPTOR	1		X	(ALSO ORDER RE313022)
6	37M7073	PARAFUSO	6		X	
7	RE49636	RESISTOR	1		X	
8	RE208336	MOTOR	1		X	
9	M74782	PORCA	4		X	
10	T178251	PARAFUSO SEXT.	4		X	
11	M84972	PORCA	4		X	
12	R162769	VEDACAO	1		X	
13	R50279	PORCA	2		X	
14	R190722	CARCACA	1		X	
15	R96248	PRESILHA	AR		X	
16	RE286345	EVAPORADOR	1		X	
17	PT11778	PARAFUSO	2		X	
18	L77943	PLACA	1		X	
19	R113050	ANEL O	1		X	
20	R33259	ANEL O	1		X	
21	RE283957	VALVULA	1		X	
22	RE286346	AQUECEDOR	1		X	
23	R244664	CARCACA	1		X	
24	R163985	PASSADOR	2		X	
25	T184924	ABRACADEIRA PARA MANGUEIRA	1		X	
26	R125454	MANGUEIRA DO RADIADOR	1		X	
27	RE263090	VALVULA	1		X	(USE WITH RE286340)
28	RE286340	MODULO	1		X	
29	RE58614	CABO DE PUXAR E EMPURRAR	1		X	
30	L57881	PRESILHA	1		X	
31	R47474	PRESILHA	1		X	
32	R220514	TUBULACAO	1		X	
33	T184620	PARAFUSO	1		X	
34	R222727	ABRACADEIRA PARA MANGUEIRA	1		X	
35	R237040	CONEXAO DE MANGUEIRA	1		X	
36	37M7091	PARAFUSO	3		X	
37	RE227764	CHICOTE	1		X	(USE WITH RE244318)
38	RE313022	CHICOTE	1		X	
39	57M10452	ALOJAM. CONECTOR ELETRICO	1		X	
40	57M7281	DISP FECHAMENTO CONEC ELETR	1		X	
	57M7290	CONJ MONT CONECTOR ELETRICO	1		X	

REFRIGERANT LINES
CONDUITES DE REFRIGERANT
LINHAS DE REFRIGERACAO
LINEAS DE REFRIGERANTE

CQ303012 -UN-31JUL08

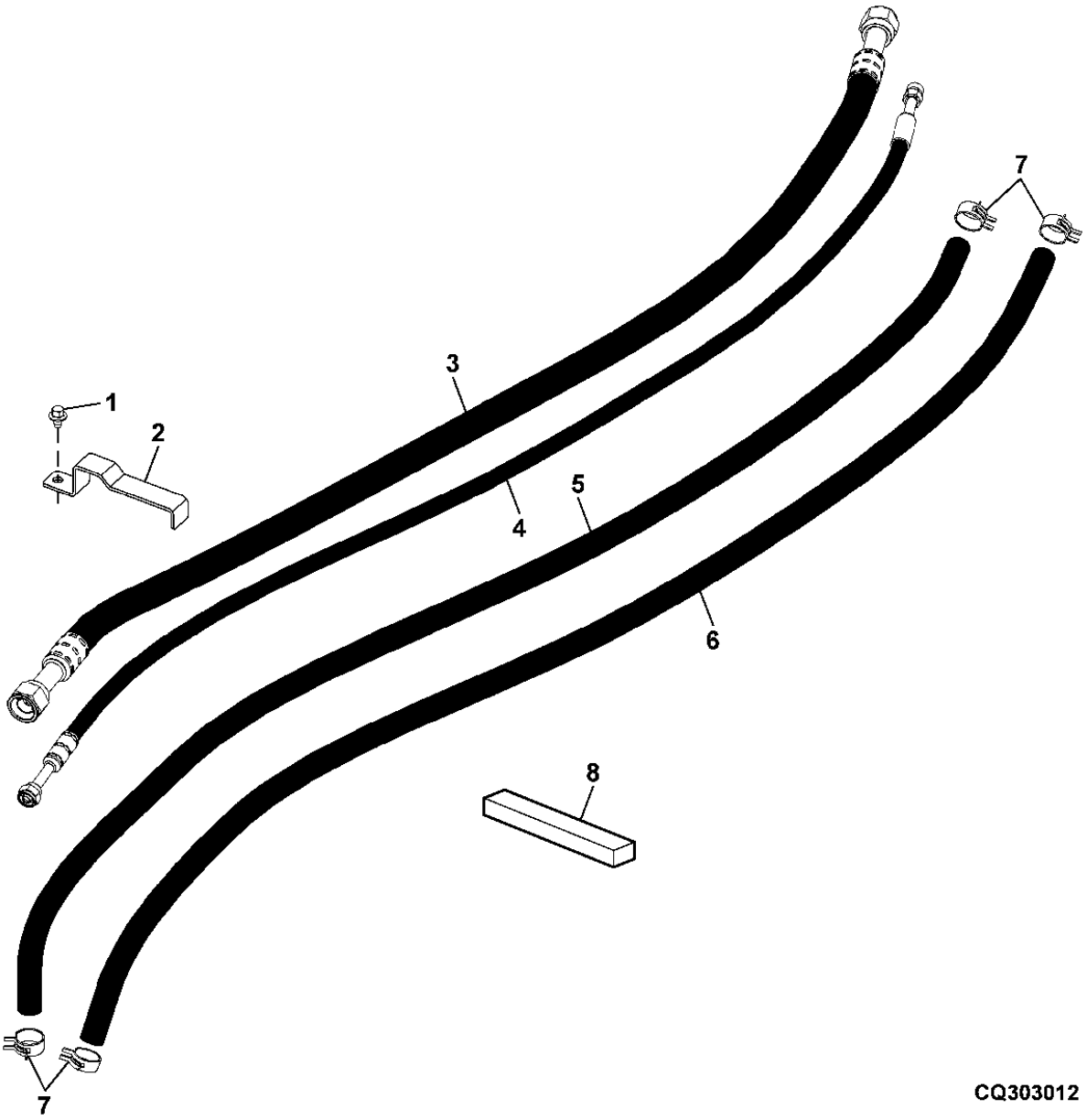

ITEM	NR.PECA	DESCRICAO	QTDE	NR. SERIE TRATOR 7185J	NOTAS
1	37M7058	PARAFUSO	1	X	
2	R193187	APOIO	1	X	
3	RE202240	MANGUEIRA	1	X	
4	RE202239	MANGUEIRA	1	X	
5	R223603	MANGUEIRA	1	X	
6	R223604	MANGUEIRA	1	X	
7	T184924	ABRACADEIRA PARA MANGUEIRA	AR	X	
	AL80154	BRACADEIRA	AR	X	
8	R122029	ISOLADOR	1	X	

REFRIGERANT LINES/EXPANSION VALVE
CONDUITES DE REFRIGERANT/SOUPAPE DE DETENTE
LINHAS DE REFRIGERANTE/VALVULA DE EXPANSAO
LINEAS DE REFRIGERANTE/VALVULA DE EXPANSION

RXA0059937 -UN-25MAR02

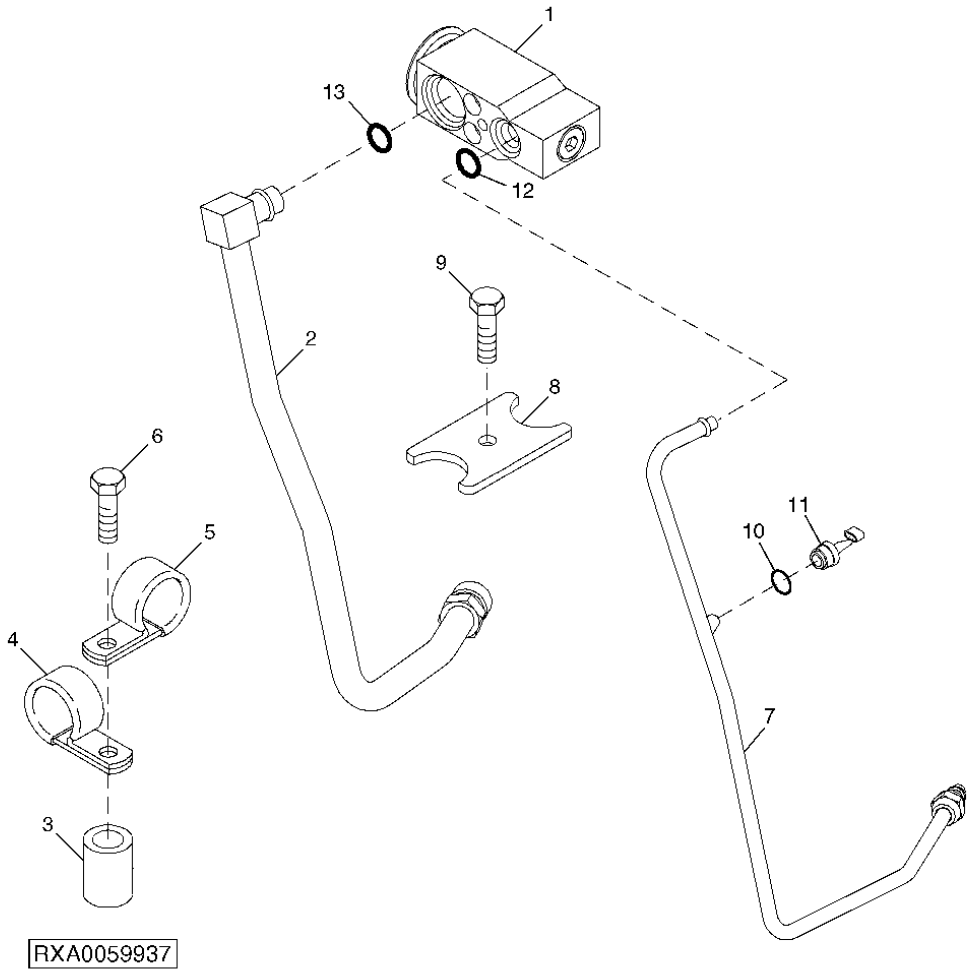

ITEM	NR.PECA	DESCRICAO	QTDE	NR. SERIE TRATOR	7185J	NOTAS
1	RE174764	VALVULA	1		X	
2	RE212905	TUBULACAO	1		X	
3	28H3390	ESPACADOR	1		X	
4	AH78237	BRACADEIRA	1		X	
5	H75541	BRACADEIRA	1		X	
6	37M7058	PARAFUSO	1		X	
7	RE212906	TUBULACAO	1		X	
8	R125223	PLACA	1		X	
9	19M8666	PARAFUSO	1		X	M6 X 16
10	R183409	ANEL O	AR		X	
11	RE157329	INTERRUPTOR	1		X	
12	R183409	ANEL O	1		X	
13	R183412	ANEL O	1		X	

FRESH AIR FILTER HOUSING
FILTRE A AIR FRAIS, BOITIER
ALOJAMENTO DO FILTRO DE AR DA CABINE
CAJA DE FILTRO DE AIRE FRESCO

RXA0066334 -UN-25MAR03

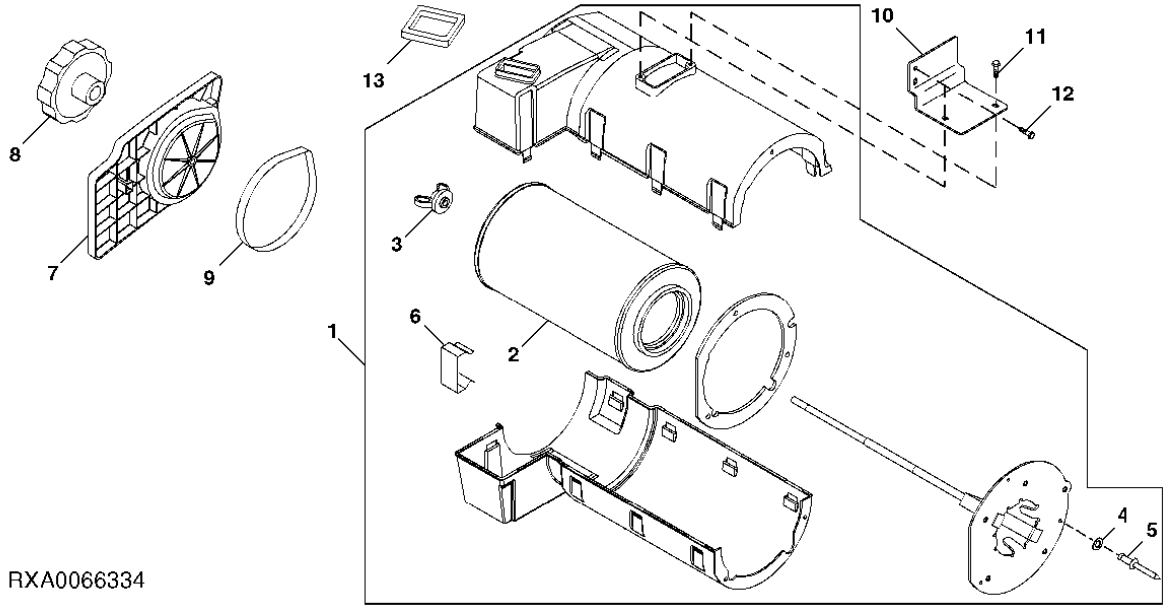

ITEM	NR.PECA	DESCRICAO	QTDE	NR. SERIE TRATOR	7185J	NOTAS
1	RE196534	MODULO	1		X	
2	RE24619	FILTRO DE AR	1		X	
3	R131394	PORCA BORBOLETA	1		X	3/8"
4	24M7087	ARRUELA	3		X	
5	16M7099	REBITE	3		X	
6	R96248	PRESILHA	9		X	
7	R294620	CAPA	1		X	
8	RE237356	MANOPLA	1		X	
9	R194115	JUNTA	1		X	
10	MN10682	APOIO	1		X	
11	M117141	PARAFUSO	2		X	
12	37M7087	PARAFUSO	2		X	
13	R135056	JUNTA	1		X	

BLOWER/PRESSURIZER
SOUFFLANTE/PRESSURISEUR
VENTILADOR / PRESSURIZADOR
SOPLADOR/PRESURIZADOR

CQ303013 -UN-30JUL08

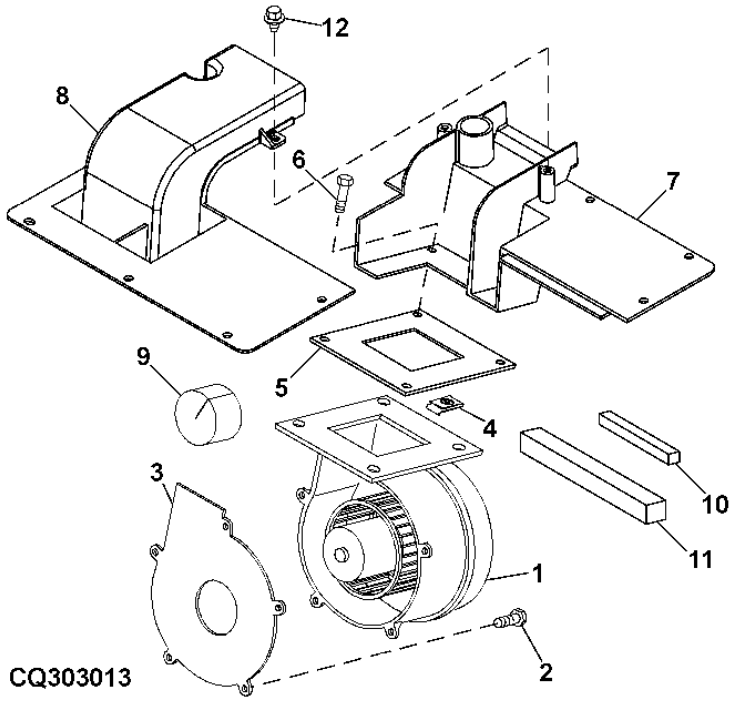

ITEM	NR.PECA	DESCRICAO	QTDE	NR. SERIE TRATOR	7185J	NOTAS
1	RE237675	VENTILADOR PREMENTE	1		X	
2	19M7774	PARAFUSO	5		X	M6 X 12, HS 10.9
3	R150394	JUNTA	1		X	
4	M84972	PORCA	4		X	
5	R133899	JUNTA	1		X	
6	19M7775	PARAFUSO	4		X	M6 X 16
7	R193833	ADAPTADOR	1		X	
8	R193834	ADAPTADOR	1		X	
9	R125467	VEDACAO	1		X	
10	R81988	APOIO	4		X	
11	R122029	ISOLADOR	1		X	
12	M117141	PARAFUSO	2		X	

AIR CIRCULATION DUCTS
CONDUITS DE CIRCULATION D?AIR
DUTOS DE CIRCULACAO DE AR
CONDUCTOS DE CIRCULACION DE AIRE

PUBM2047 -UN-06OCT10

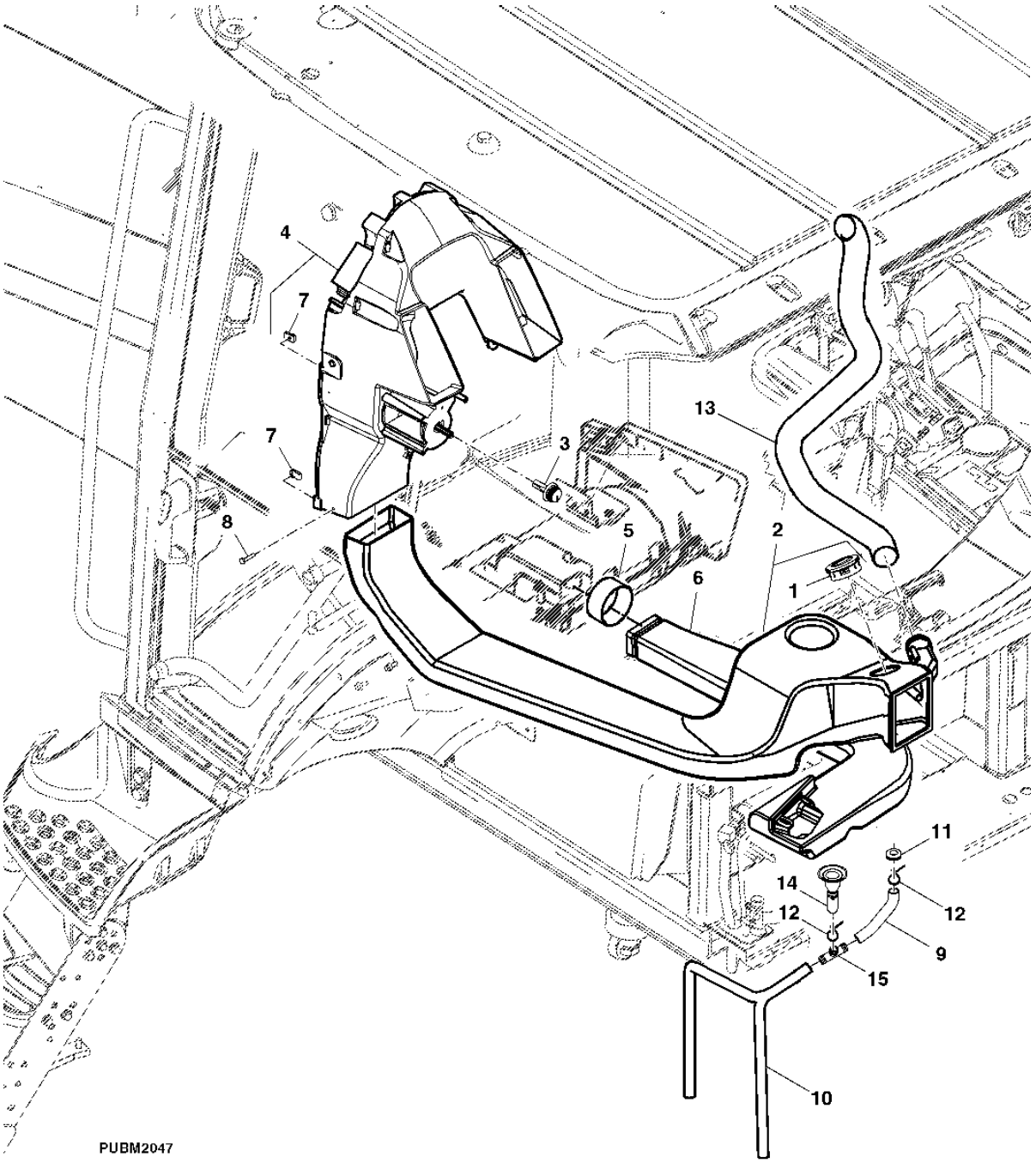

ITEM	NR.PECA	DESCRICAO	QTDE	NR. SERIE TRATOR 7185J	NOTAS
1	RE208432	VENEZIANA DE AERACAO	1	X	
2	RE203675	DUTO DE AR	1	X	
3	RE191541	MANOPLA	1	X	
4	RE190897	DUTO DE AR	1	X	
5	R124495	VEDACAO	1	X	
6	R170127	DUTO DE AR	1	X	
7	M84972	PORCA	2	X	
8	21M7423	PARAFUSO	4	X	M6 X 30
9	R222176	MANGUEIRA	1	X	
10	R290013	TUBULACAO	1	X	
11	R115350	PASSADOR	1	X	
12	R44302	CINTA	4	X	
13	RE191647	DUTO DE AR	1	X	(A)
14	RE220511	TUBULACAO	1	X	
15	R115893	CONEXAO EM T	1	X	

(A) CONTROL CONSOLE
CONSOLE DE COMMANDE
CONSOLE DE CONTROLE
CONSOLA DE CONTROL

HEATER HOSES
FLEXIBLE DE CHAUFFAGE
MANGUEIRAS DO AQUECEDOR
MANGUERA DEL CALEFACTOR

RXA0071291 -UN-08OCT03

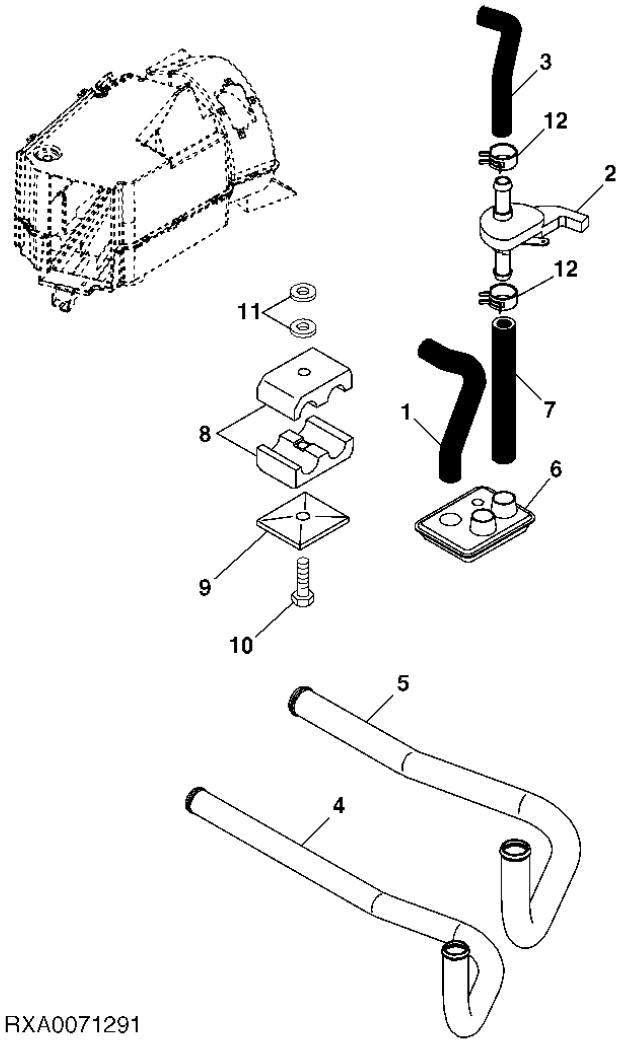

ITEM	NR.PECA	DESCRICAO	QTDE	NR. SERIE TRATOR 7185J	NOTAS
1	R125454	MANGUEIRA DO RADIADOR	1	X	
2	AT193500	VALVULA OPERADA A MAO	1	X	
3	R281026	MANGUEIRA DO RADIADOR	1	X	
4	R257166	TUBULACAO	1	X	
5	R257167	TUBULACAO	1	X	
6	R186697	PASSADOR	1	X	
7	R134646	MANGUEIRA DO RADIADOR	1	X	
8	H120847	BRACADEIRA	2	X	
9	H121168	PLACA	1	X	
10	19M7802	PARAFUSO	1	X	M8 X 65
11	24H1781	ARRUELA	2	X	
12	T184924	ABRACADEIRA PARA MANGUEIRA	2	X	

HEATER/AIR CONDITIOINING COMPARTMENT COVER
COUVERCLE DE COMPARTIMENT CHAFFAGE/CLIMATISATION
TAMPA DO COMPARTIMENTO DO AQUECEDOR/AR CONDICIONADO
TAPA DEL COMPARTIMENTO DE CALEFACCION/ACONDICIONAMIENTO DE AIRE

PUBM1953 -UN-05OCT10

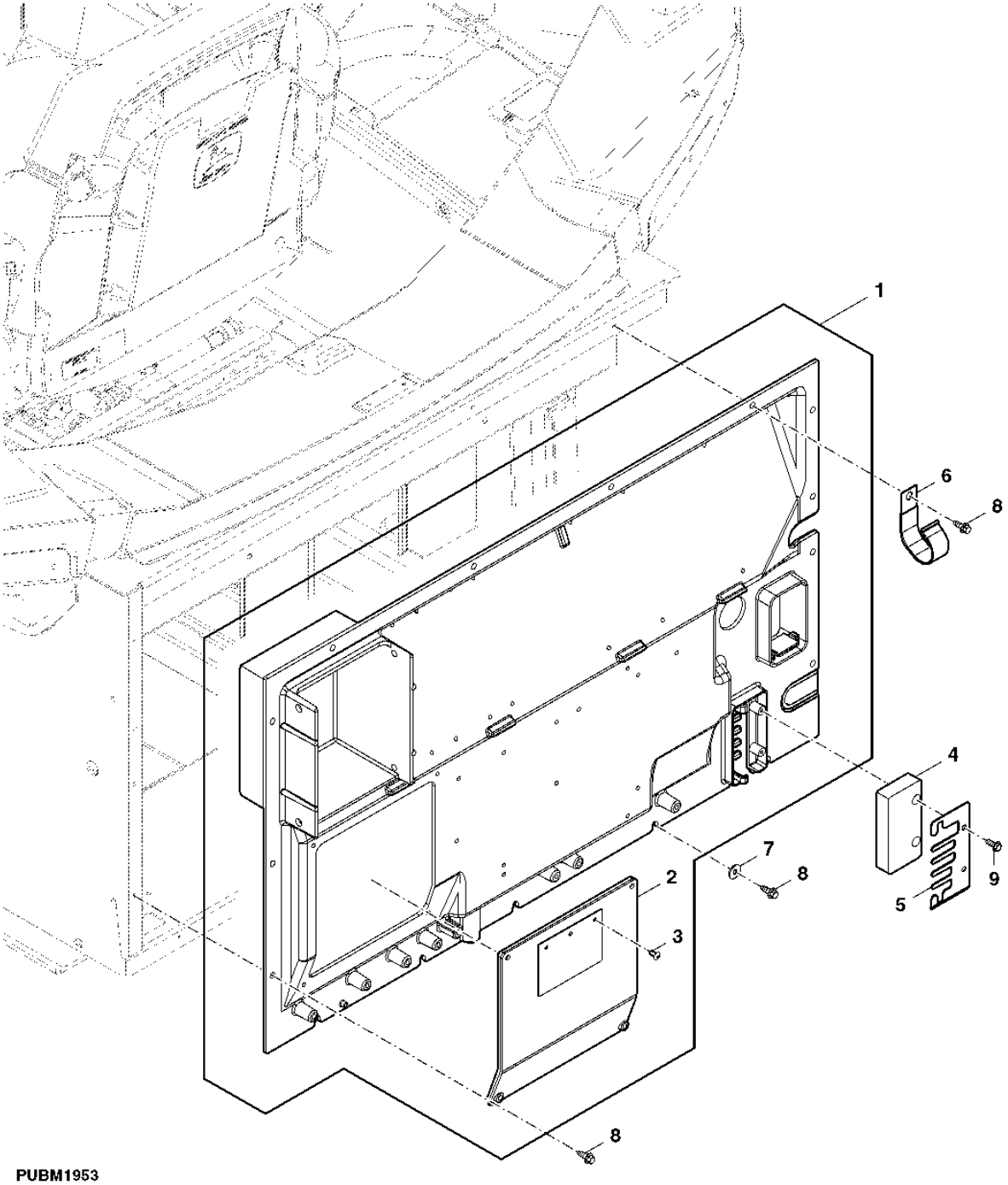

ITEM	NR.PECA	DESCRICAO	QTDE	NR. SERIE TRATOR	7185J	NOTAS
1	RE223994	CAPA	1		X	
2	RE65502	CAPA	1		X	
3	L39134	REBITE	3		X	
4	R212188	VEDACAO	1		X	
5	R256868	APOIO	1		X	
6	AH117301	BRACADEIRA	3		X	
7	24M7139	ARRUELA	3		X	
8	37M7090	PARAFUSO	3		X	
9	37M7298	PARAFUSO	AR		X	

COVER PLATE (W/OUT PTO SHIFTERS)
PLAQUE-COUVERCLE (W/OUT BALADEURS DE PDF)
PROTECAO (SEM TDP)
PLACA DE CUBIERTA (W/OUT CAMBIADORES DE LA TDF)

PUBM1907 -UN-05OCT10

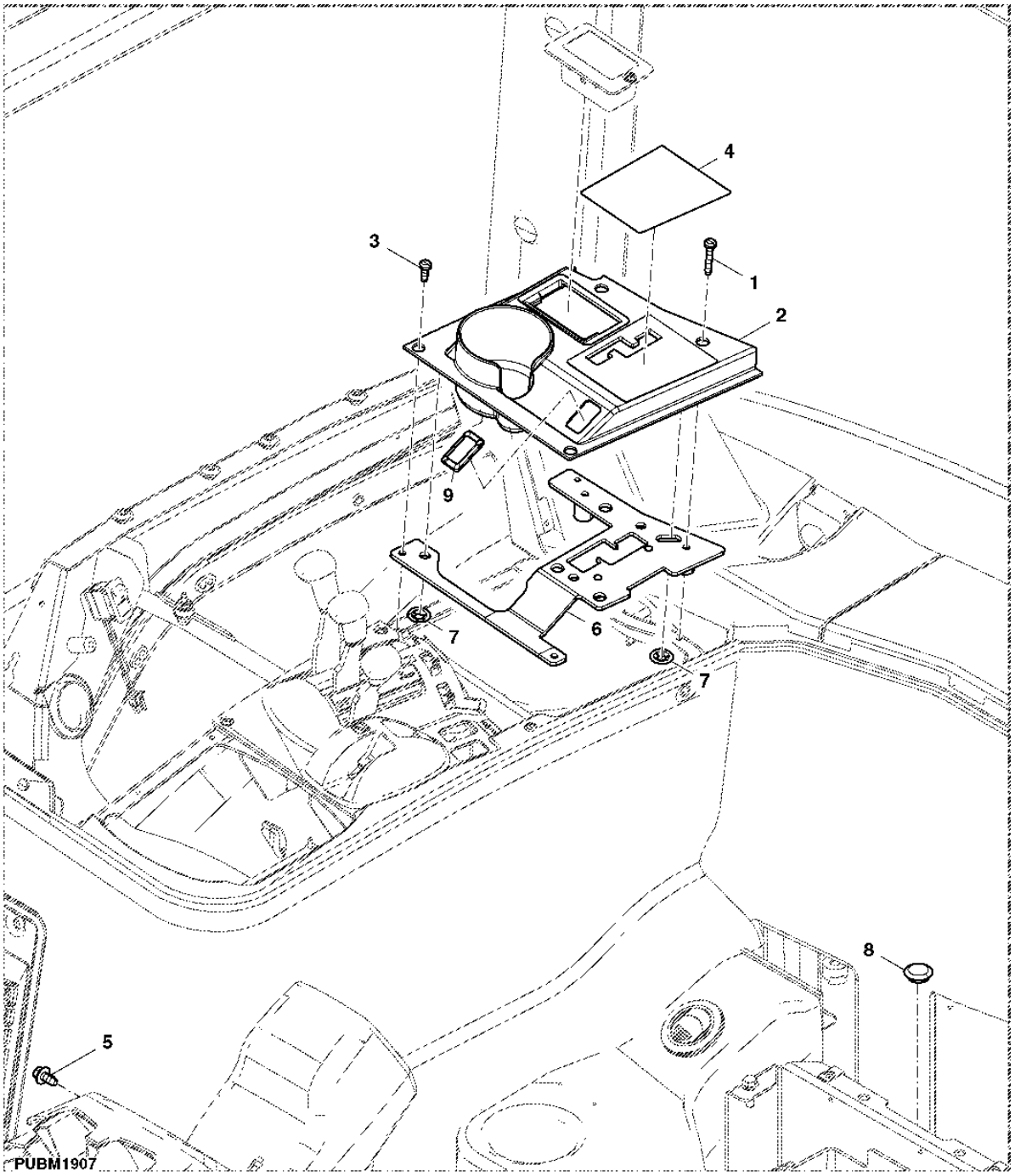

ITEM	NR.PECA	DESCRICAO	QTDE	NR. SERIE TRATOR	7185J	NOTAS
1	37M7385	PARAFUSO	2		X	
2	RE184373	PLACA	1		X	
3	37M7384	PARAFUSO	2		X	
4	R184376	CAPA	1		X	
5	37M7092	PARAFUSO	1		X	
6	RE190894	GUIA	1		X	
7	M147618	PORCA DE PRESSAO	6		X	
8	R117237	PLUGUE	1		X	
9	M115279	PLUGUE	1		X	

RANGE SHIFTING COMPONENTS (4)
COMMANDE DES GAMMES (4)
ALAVANCAS DE CONTROLE DA VALVULA DE CONTROLE REMOTO (4)
COMPONENTES DE CAMBIO DE GRUPOS (4)

RXA0078819 -UN-02FEB05

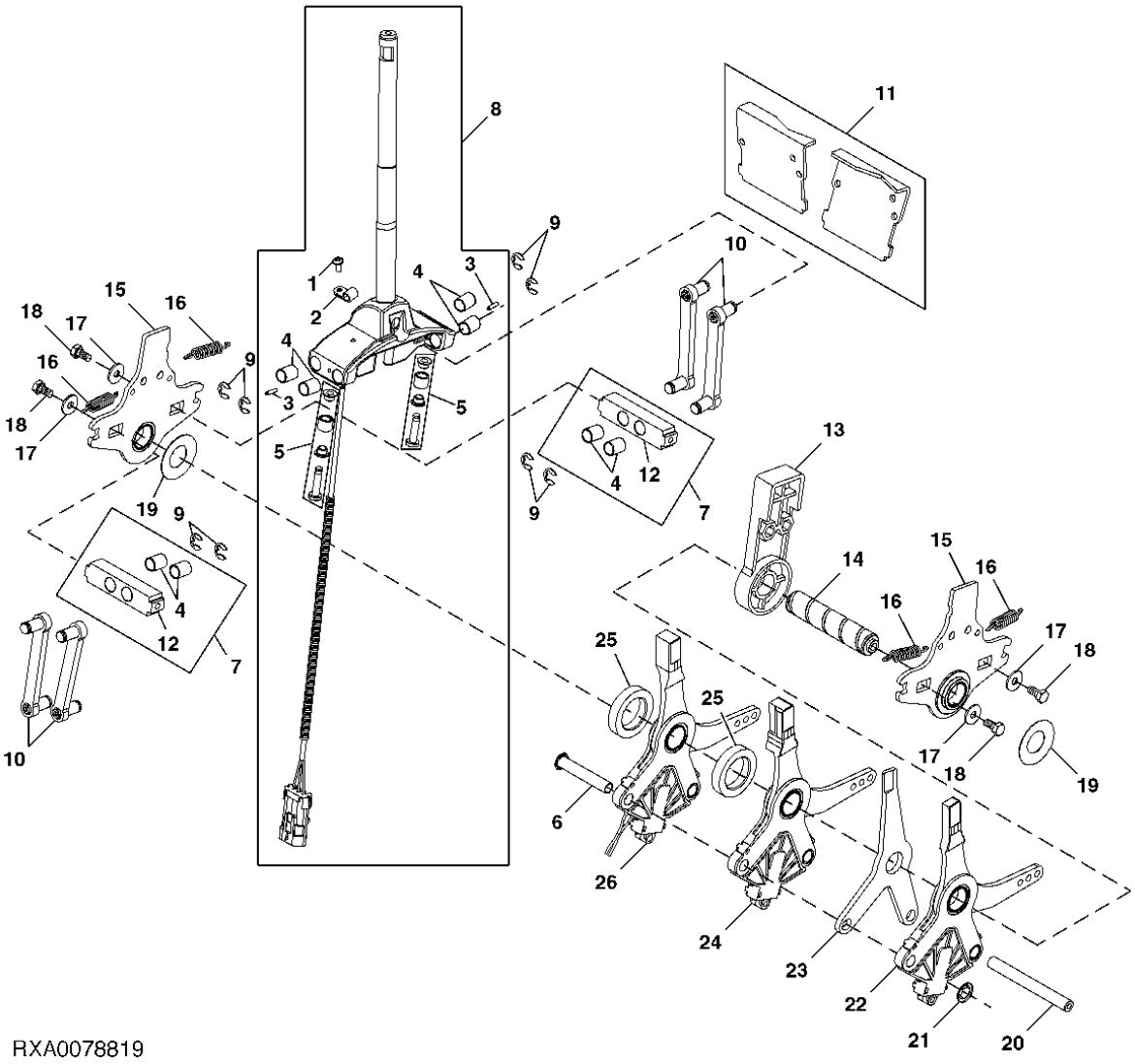

ESTA RELACAO CONTINUA

ITEM	NR.PECA	DESCRICAO	QTDE	NR. SERIE TRATOR 7185J	NOTAS
1	19M9036	PARAFUSO	1	X	M4 X 10
2	L157438	PRESILHA	1	X	
3	34M7159	PINO ELASTICO	2	X	
4	L152269	BUCHA	8	X	
5	AL162790	KIT DA BUCHA	2	X	
6	L156575	REBITE	1	X	
7	AL162922	VIGA	1	X	
8	RE228696	HASTE DO CAMBIO	1	X	
9	40M7042	ANEL DE PRESSAO	8	X	
10	AL158176	ALAVANCA	4	X	
11	AL163492	JOGO DE PECAS DO CAME	1	X	
12	L155828	VIGA	2	X	
13	L166220	LIMITADOR	2	X	
14	L155831	PINO FIXADOR	1	X	
15	AL166234	SUPORTE	2	X	
16	L158581	MOLA DE TRACAO	4	X	
17	24M7251	ARRUELA	4	X	
18	19M6614	PARAFUSO SEXT.	4	X	M6 X 12
19	L153917	MOLA DE DISCO	2	X	
20	L155832	PINO FIXADOR	1	X	
21	L157330	ARRUELA DE PRESSAO	1	X	
22	AL170122	QUADRANTE	1	X	
23	L166221	ALAVANCA	1	X	
24	AL170121	QUADRANTE	1	X	
25	L156750	ARRUELA	2	X	
26	AL170119	QUADRANTE	1	X	
..	RE254013	COMUTADOR	1	X	

RANGE SHIFTING COMPONENTS (4)
COMMANDE DES GAMMES (4)
ALAVANCAS DE CONTROLE DA VALVULA DE CONTROLE REMOTO (4)
COMPONENTES DE CAMBIO DE GRUPOS (4)

PUBM1966 -UN-05OCT10

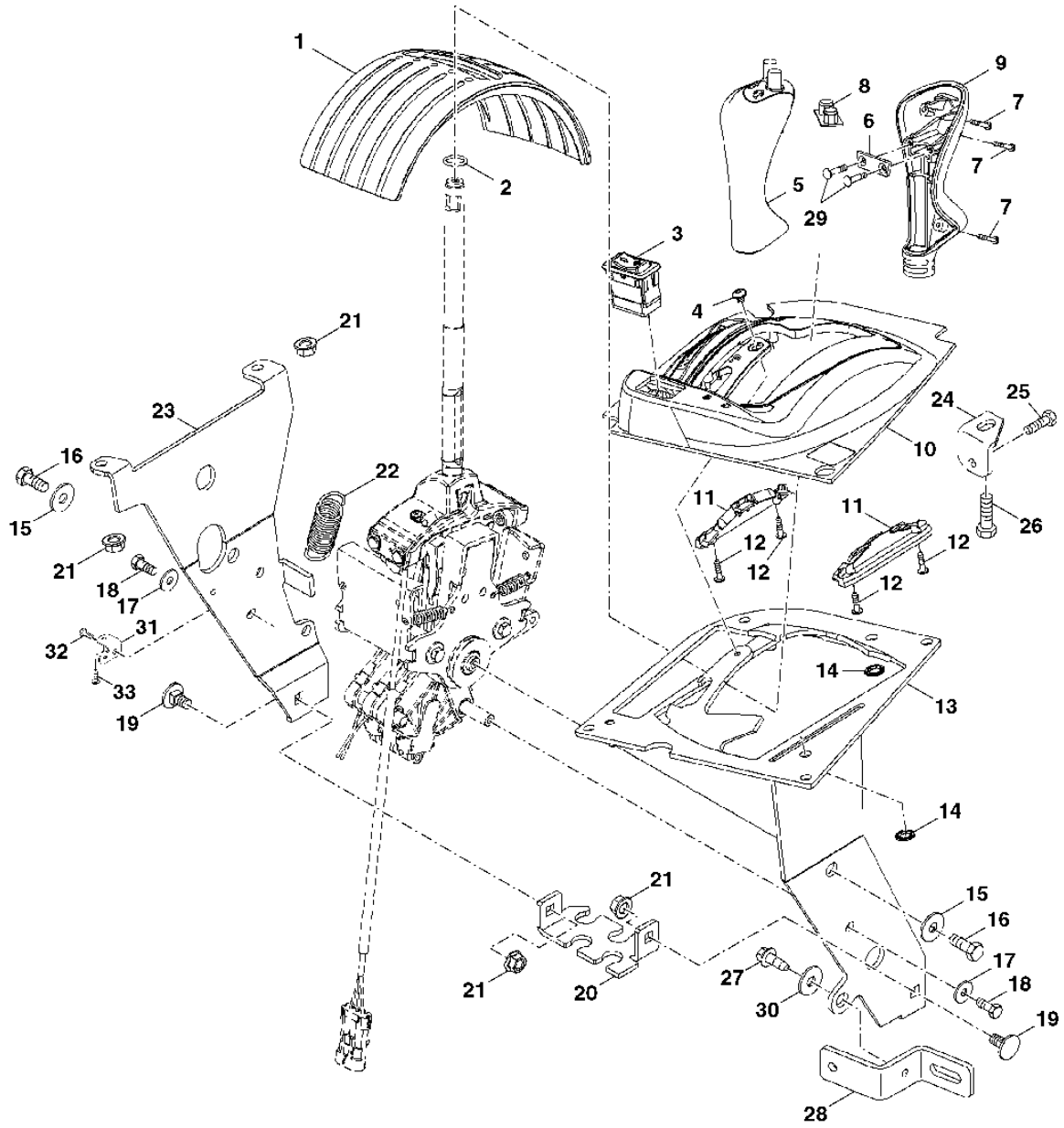

PUBM1966

ITEM	NR.PECA	DESCRICAO	QTDE	NR. SERIE TRATOR 7185J	NOTAS
1	L158620	BLINDAGEM LISA	1	X	
2	L53890	ANEL O	1	X	
3	AL162303	INTERRUPTOR	1	X	
4	19M9260	PARAFUSO	1	X	M5 X 6
5	AL162998	EMPUNHADURA	1	X	
6	L158463	BRACADEIRA	1	X	
7	37M7389	PARAFUSO	3	X	
8	L158461	INTERRUPTOR	1	X	
9	L158438	MANOPLA	1	X	
10	R202869	PAINEL	1	X	
11	L157272	GUIA	2	X	
12	37M7179	PARAFUSO	4	X	
13	RE184255	SUPORTE	1	X	
14	L80358	RETENTOR	2	X	
15	24M7207	ARRUELA	2	X	
16	19M7139	PARAFUSO SEXT.	2	X	M8 X 20
17	24M7139	ARRUELA	6	X	
18	19M6614	PARAFUSO SEXT.	6	X	M6 X 12
19	03M7183	PARAFUSO	2	X	
20	L157491	APOIO	1	X	
21	14M7416	PORCA COM FLANGE	4	X	M8
22	L155835	MOLA DE TRACAO	1	X	
23	R184253	SUPORTE	1	X	
24	R199969	APOIO	1	X	
25	37M7089	PARAFUSO	1	X	
26	37M7255	PARAFUSO	1	X	
27	37M7090	PARAFUSO	1	X	
28	R207813	APOIO	1	X	
29	L113721	PARAFUSO	2	X	
30	24M7139	ARRUELA	1	X	
31	R240137	APOIO	1	X	
32	37M7089	PARAFUSO	1	X	
33	37M7255	PARAFUSO	1	X	

SELECTIVE CONTROL LEVERS AND LINKAGE (2SCV)
LEVIERS ET TIMONERIE DE COMMANDE SELECTIFS (2SCV)
ALAVANCAS E ARTICULACAO DO CONTROLE REMOTO (2SCV)
PALANCAS Y VARILLAJE DE CONTROL SELECTIVO (2SCV)

RXA0089666 -UN-22JUN06

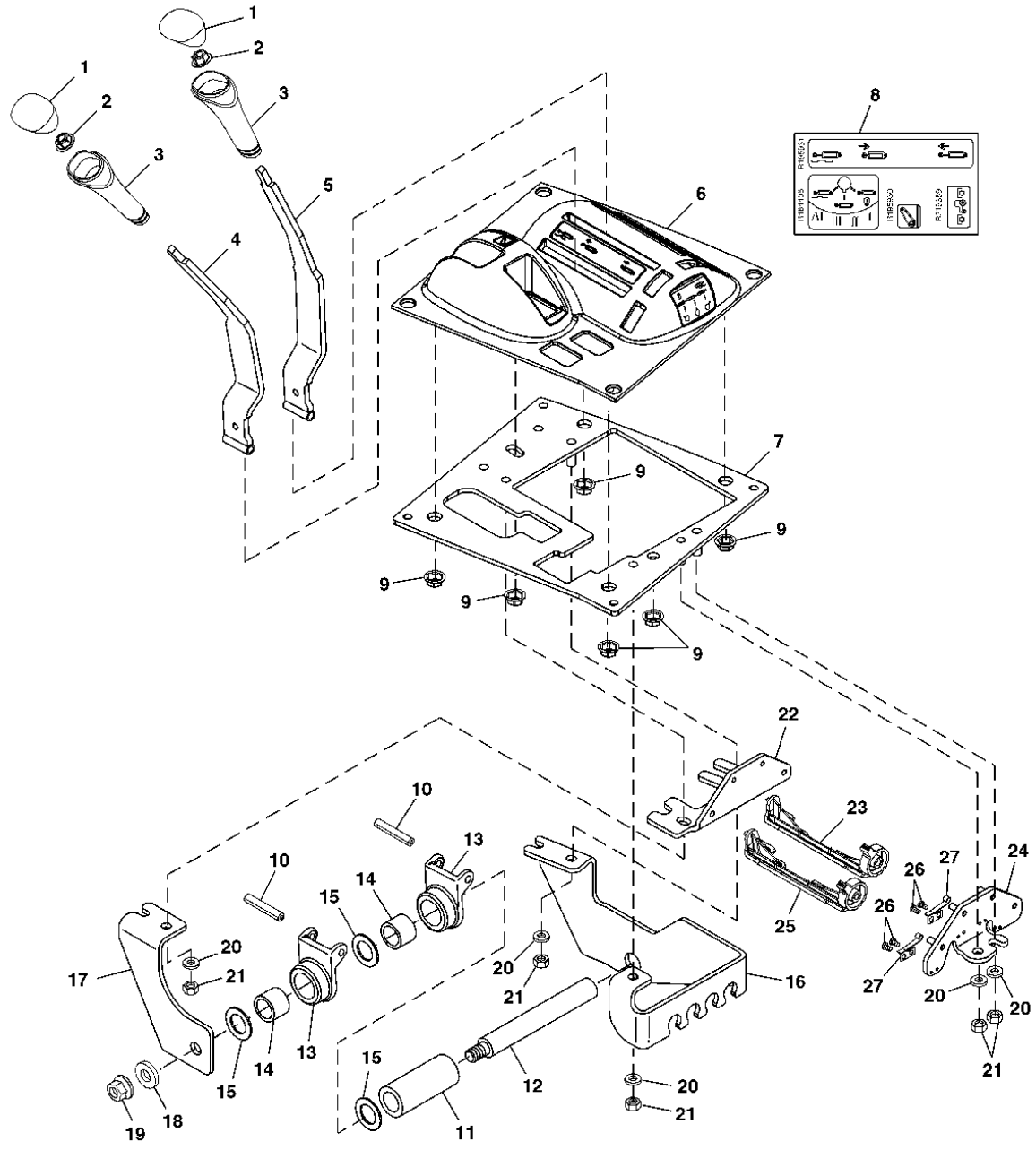

RXA0089666

ITEM	NR.PECA	DESCRICAO	QTDE	NR. SERIE TRATOR 7185J	NOTAS
1	M113899	INSERTO	2	X	
2	M111717	PORCA DE PRESSAO	2	X	
3	L77747	MANOPLA	2	X	
4	RE180551	ALAVANCA	1	X	
5	RE180552	ALAVANCA	1	X	
6	R180563	CARCACA	1	X	
7	RE259361	PLACA	1	X	
8	RE195929	KIT DECALCOS	1	X	
9	M147618	PORCA DE PRESSAO	6	X	
10	34H385	PINO ELASTICO	2	X	
11	R184420	ESPACADOR	1	X	
12	R180557	PINO	1	X	
13	R184410	PIVO	2	X	
14	JD9954	CILAMENTO ROLO CILINDRICO	2	X	
15	E39637	ENCOSTO PARA ROLAMENTO	3	X	
16	R184407	APOIO	1	X	
17	R259359	APOIO	1	X	
18	24M7111	ARRUELA	1	X	
19	14M7299	PORCA COM FLANGE	1	X	M12
20	24M7055	ARRUELA	7	X	
21	14M7273	PORCA	7	X	M8
22	R180555	APOIO	1	X	
23	R208241	DETENTE	1	X	
24	RE208376	APOIO	1	X	
25	R184417	DETENTE	1	X	
26	21M7350	PARAFUSO	4	X	M3 X 4
27	R113356	MOLA	2	X	

SELECTIVE CONTROL LEVERS AND LINKAGE (3SCV)
LEVIERS ET TIMONERIE DE COMMANDE SELECTIFS (3SCV)
ALAVANCAS E ARTICULACAO DO CONTROLE REMOTO (3SCV)
PALANCAS Y VARILLAJE DE CONTROL SELECTIVO (3SCV)

PUBM1960 -UN-05OCT10

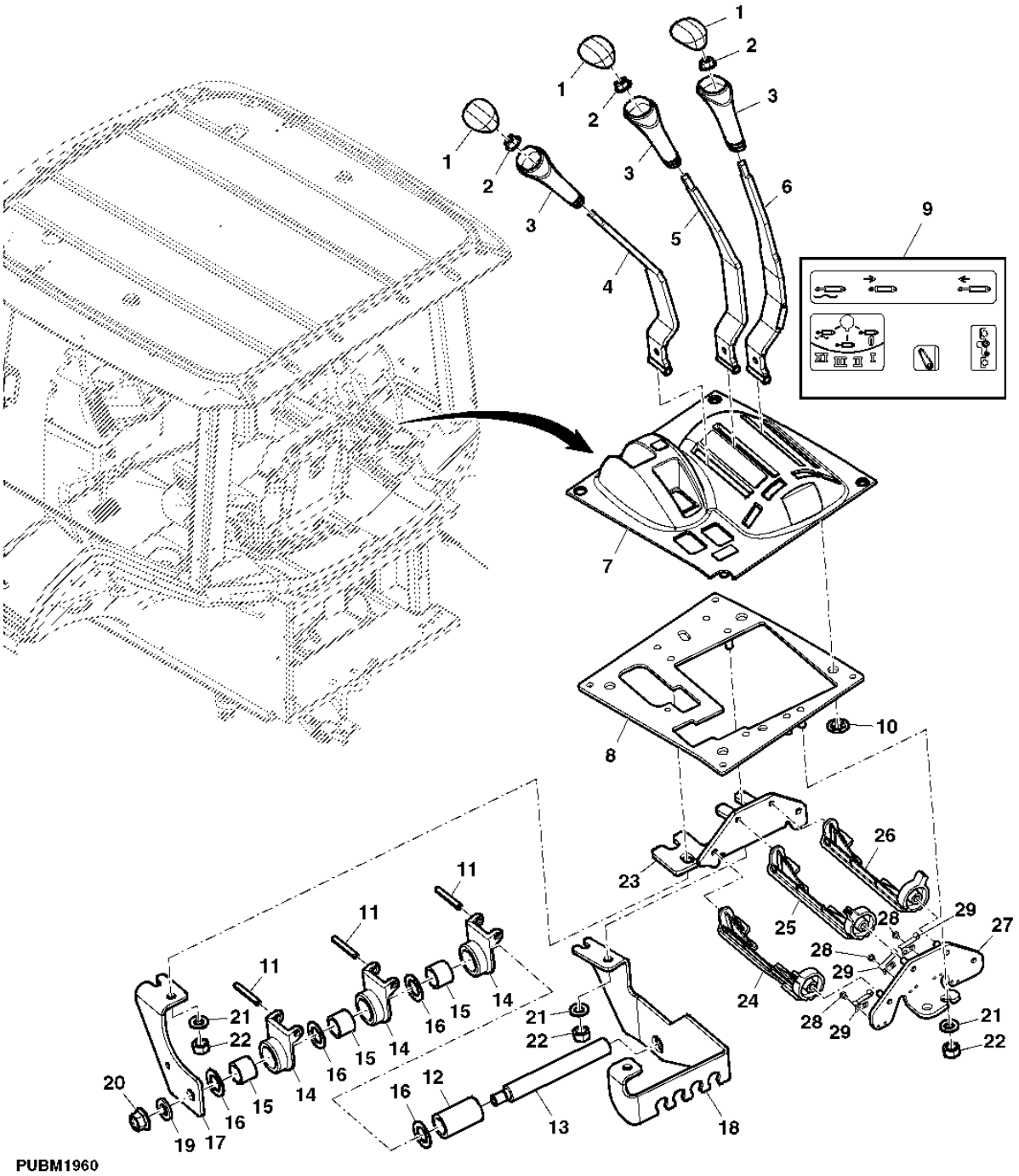

ITEM	NR.PECA	DESCRICAO	QTDE	NR. SERIE TRATOR	7185J	NOTAS
1	M113899	INSERTO	3		X	
2	M111717	PORCA DE PRESSAO	3		X	
3	L77747	MANOPLA	3		X	
4	RE180551	ALAVANCA	1		X	
5	RE180552	ALAVANCA	1		X	
6	RE181400	ALAVANCA	1		X	
7	R180563	CARCACA	1		X	
8	RE259361	PLACA	1		X	
9	RE195929	KIT DECALCOS	1		X	
10	M147618	PORCA DE PRESSAO	AR		X	
11	34H385	PINO ELASTICO	3		X	
12	R184419	ESPACADOR	1		X	
13	R180557	PINO	1		X	
14	R184410	PIVO	3		X	
15	JD9954	CILAMENTO ROLO CILINDRICO	3		X	
16	E39637	ENCOSTO PARA ROLAMENTO	4		X	
17	R259359	APOIO	1		X	
18	R184407	APOIO	1		X	
19	24M7111	ARRUELA	1		X	
20	14M7299	PORCA COM FLANGE	1		X	M12
21	24M7055	ARRUELA	7		X	
22	14M7273	PORCA	7		X	M8
23	R180555	APOIO	1		X	
24	R184417	DETENTE	1		X	
25	R208241	DETENTE	1		X	
26	R208242	DETENTE	1		X	
27	RE208376	APOIO	1		X	
28	21M7350	PARAFUSO	6		X	M3 X 4
29	R113356	MOLA	1		X	

SELECTIVE CONTROL VALVE CABLE
CABLE DE DISTRIBUTEUR SELECTIF
CABO DA VALVULA DE CONTROLE REMOTO
CABLE DE VALVULA DE CONTROL SELECTIVO

PUBM1961 -UN-05OCT10

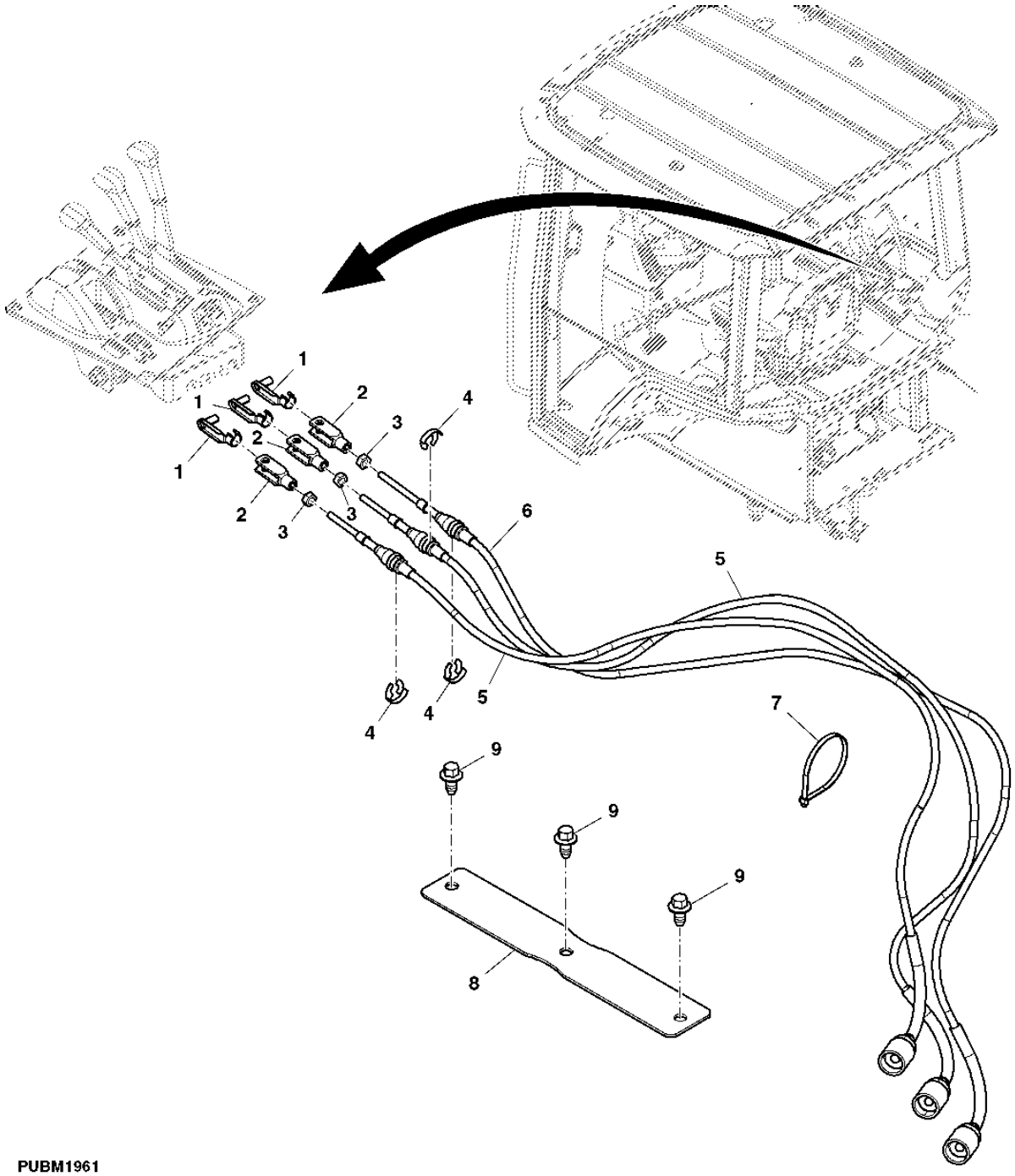

ITEM	NR.PECA	DESCRICAO	QTDE	NR. SERIE TRATOR	7185J	NOTAS
1	45M7080	PINO DE TRAVA	AR		X	
2	L80052	FORQUILHA	4		X	
3	14M7272	PORCA	4		X	M6
4	L79076	ANEL DE PRESSAO	AR		X	
5	RE219271	CABO DE PUXAR E EMPURRAR	2		X	
6	RE219272	CABO DE PUXAR E EMPURRAR	1		X	
7	R105388	CINTA	AR		X	
8	R229809	PLACA	1		X	
9	37M7384	PARAFUSO	3		X	

MEMORANDA
MEMORANDA
MEMORANDA
MEMORANDA

SECTIONAL INDEX
INDEX DE SECTION
INDICE DE GRUPO
INDICE DE GRUPOS

1-	2
2-	4
3-	6
4-	8
5-	10
6-	11
7-	12

PUBM1997 -UN-05OCT10 ...

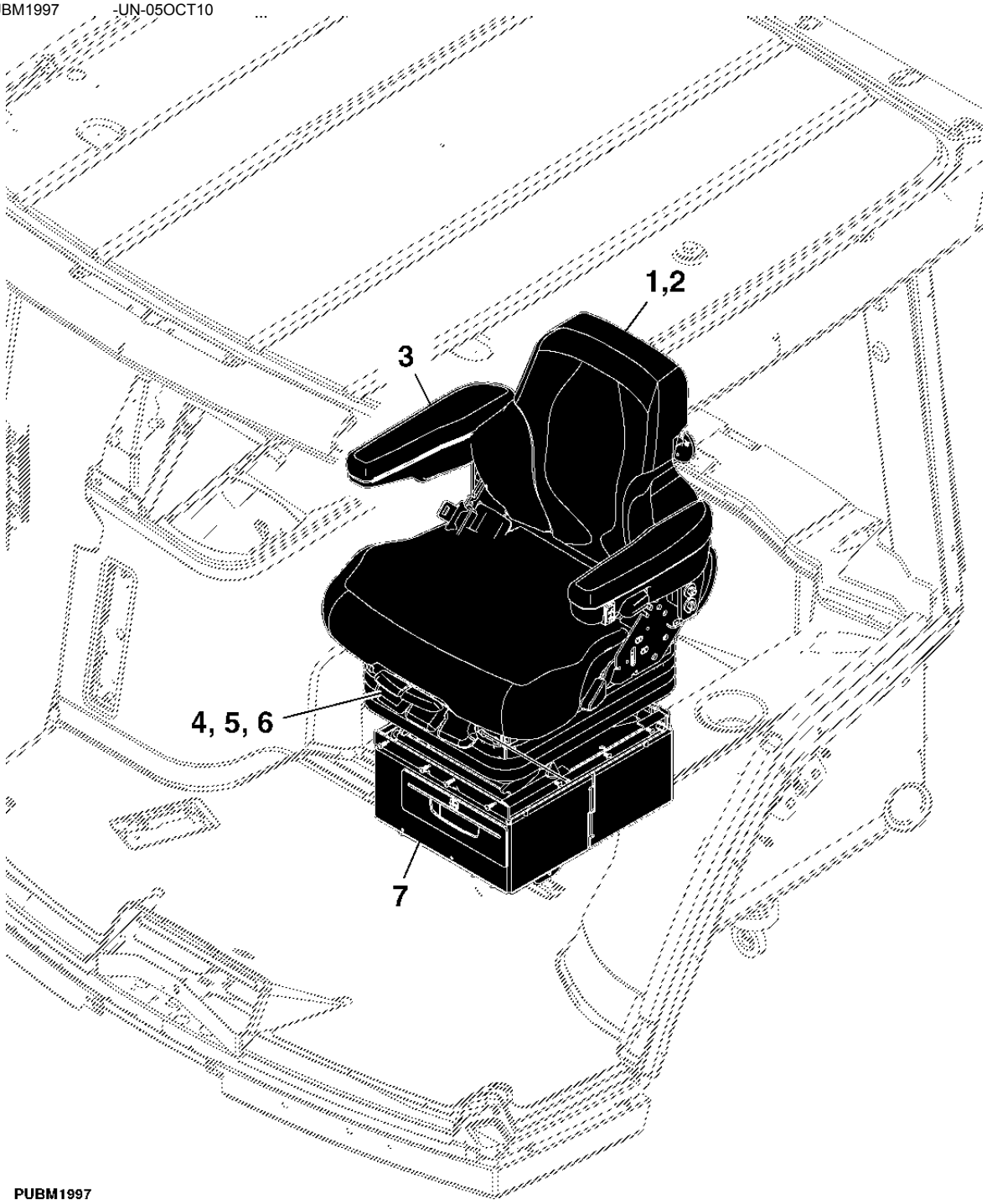

COMPLETE SEAT
SIEGE COMPLET
ASSENTO COMPLETO
JUEGO DE SELLOS

PUBM1993 -UN-05OCT10

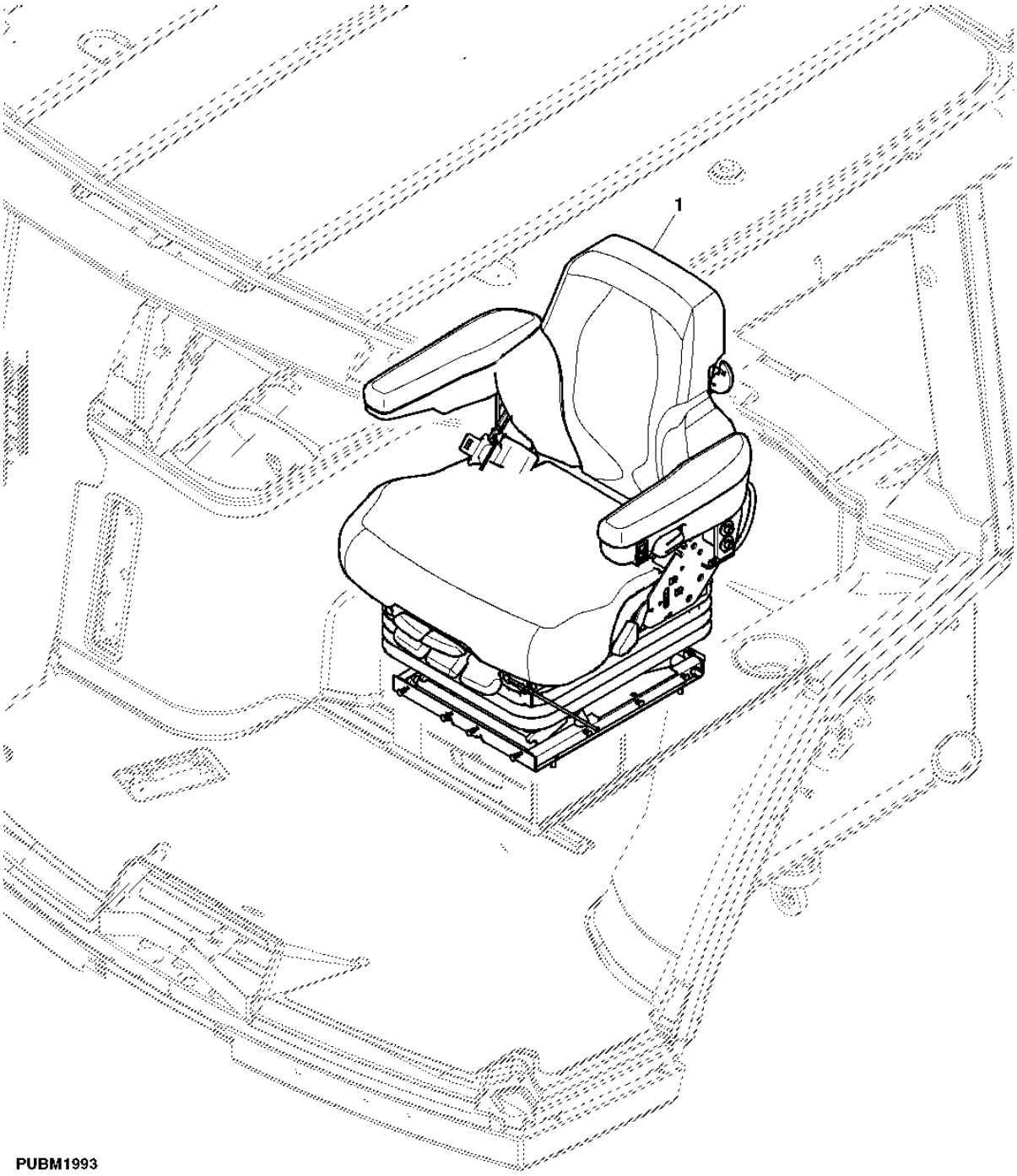

ITEM	NR.PECA	DESCRICAO	QTDE	NR. SERIE TRATOR	7185J	NOTAS
1	RE267624	ASSENTO	1		X	

SEAT KITS
ENSEMBLE DE SIEGE
KITS DO ASSENTO
JUEGO DE SELLOS

CQ303040 -UN-30JUL08

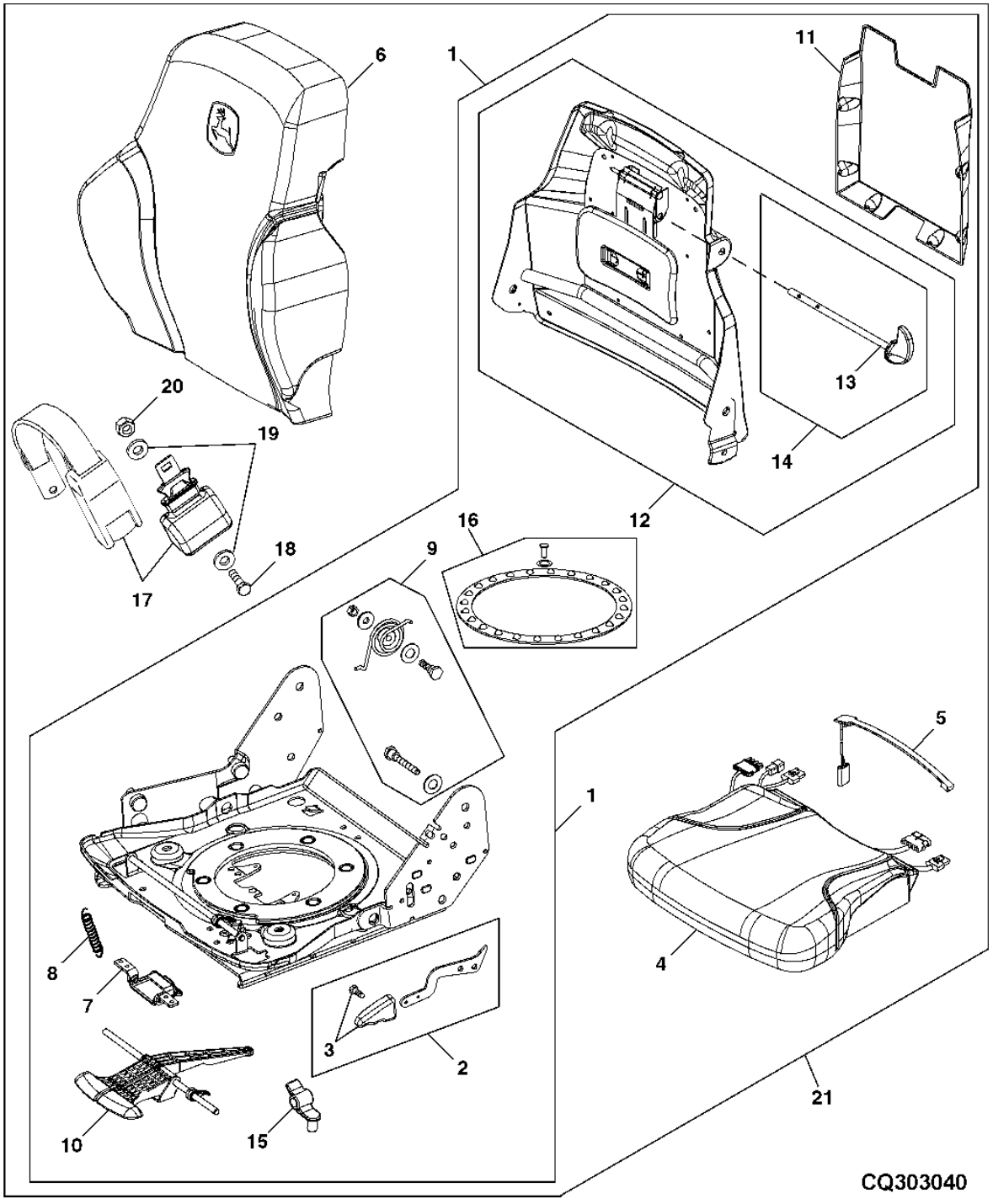

ITEM	NR.PECA	DESCRICAO	QTDE	NR. SERIE TRATOR	7185J	NOTAS
1	RE234797	KIT P/ ASSENTO	1		X	(A)
2	AT209225	KIT BOTAO DO ASSENTO	1		X	
3	AT209025	KIT BOTAO DO ASSENTO	1		X	
4	RE239595	COXIM	1		X	(C)
5	RE43526	INTERRUPTOR	1		X	
6	RE168331	COXIM	1		X	(B) (C)
7	RE321514	KIT P/ ASSENTO	1		X	(E)
8	RE166323	KIT P/ ASSENTO	1		X	
9	RE166298	KIT P/ ASSENTO	1		X	
10	RE166312	CONTROLE	1		X	
11	RE13541	KIT	1		X	
12	RE166297	KIT P/ ASSENTO	1		X	
13	AT209024	KIT P/ ASSENTO	1		X	
14	AT209026	KIT P/ ASSENTO	1		X	
15	RE257585	KIT ARTICULACAO DO ASSENTO	1		X	(D)
16	RE234803	KIT ARTICULACAO DO ASSENTO	1		X	
17	RE244303	CINTO DE SEGURANCA	1		X	
18	19H3547	PARAFUSO SEXT.	1		X	
19	24M7044	ARRUELA	2		X	
20	R168723	PORCA DE SEGURANCA	1		X	
21	RE271484	KIT P/ ASSENTO	1		X	(FOR RE267624)

(A) LH/RH TIP-UP ARMREST
LH/RH ACCOUDOIR REPLIANT DE GAUCHE
LH/RH APOIO DO BRACO MOVEL
LH/RH APOYABRAZOS INCLINABLE IZQUIERDO

(B) AIR SEAT
SIEGE PNEUMATIQUE
ASSENTO A AR
ASIENTO NEUMATICO

(C) FABRIC
TISSU
TECIDO
TEXTIL

(D) SWIVEL LATCH
LOQUET DE PIVOTEMENT
TRAVA GIRATORIA
TRABA DE GIRO

(E) SLIDE LATCH
(E) LOQUET DE COULISSEMENT
(E) TRAVA DESLIZANTE
(E) TRABA DE DESLIZAMIENTO

ARMRESTS
ACCOUDOIR
APOIOS DO BRACO
REPOSABRAZOS

RXA0093213 -UN-02APR07

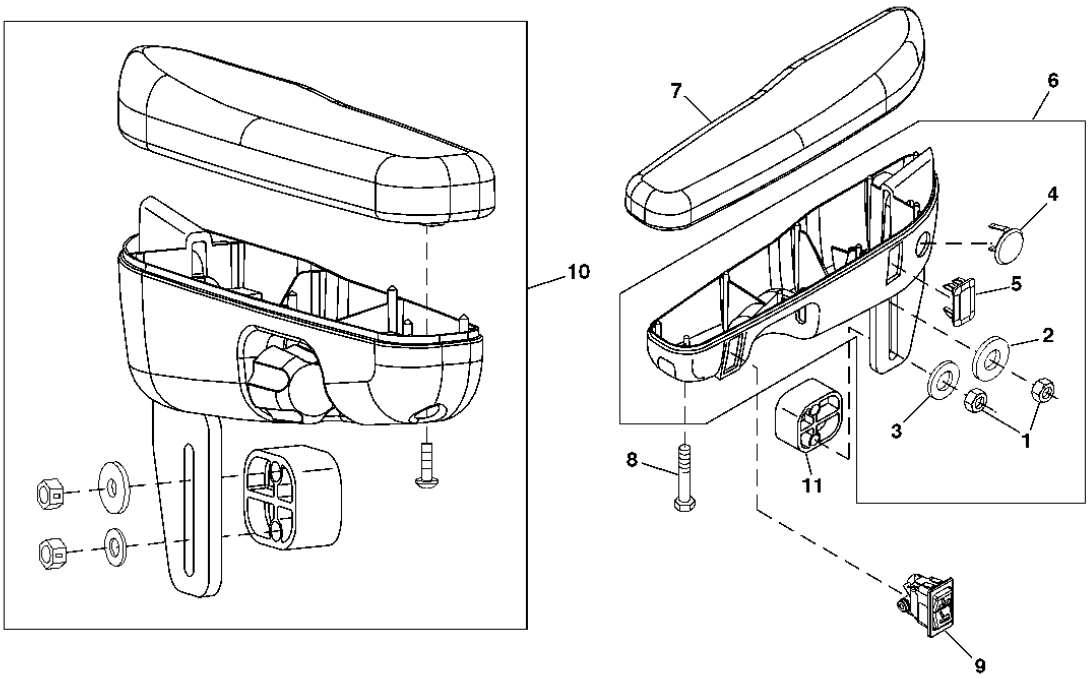

RXA0093213

ITEM	NR.PECA	DESCRICAO	QTDE	NR. SERIE TRATOR	7185J	NOTAS
1	14H1076	PORCA	2		X	
2	24H1136	ARRUELA	1		X	
3	24H1305	ARRUELA	1		X	
4	R234805	PLUGUE	1		X	
5	M115279	PLUGUE	1		X	
6	RE233383	KIT DO APOIO PARA BRACO	1		X	L.H.
7	AT350320	APOIO	1		X	(A) INCL KEY 8
	AT350318	APOIO	1		X	(B) INCL KEY 8
8	21M7296	PARAFUSO	1		X	M6 X 20
9	RE225257	INTERRUPTOR	1		X	
10	RE268429	KIT DO APOIO PARA BRACO	1		X	R.H.
11	T205672	ESPACADOR	1		X	
..	T177591	PARAFUSO	1		X	(USE WITH RE233383)

(A) BLACK
NOIR
NEGRO
NEGRO

(B) BROWN
MARRON
MARROM
MARRON

AIR SEAT SUSPENSION
SUSPENSION PNEUMATIQUE DE SIEGE
SUSPENSAO DO ASSENTO A AR
SUSPENSION DE ASIENTO NEUMATICO

RXA0086161 -UN-25JAN06

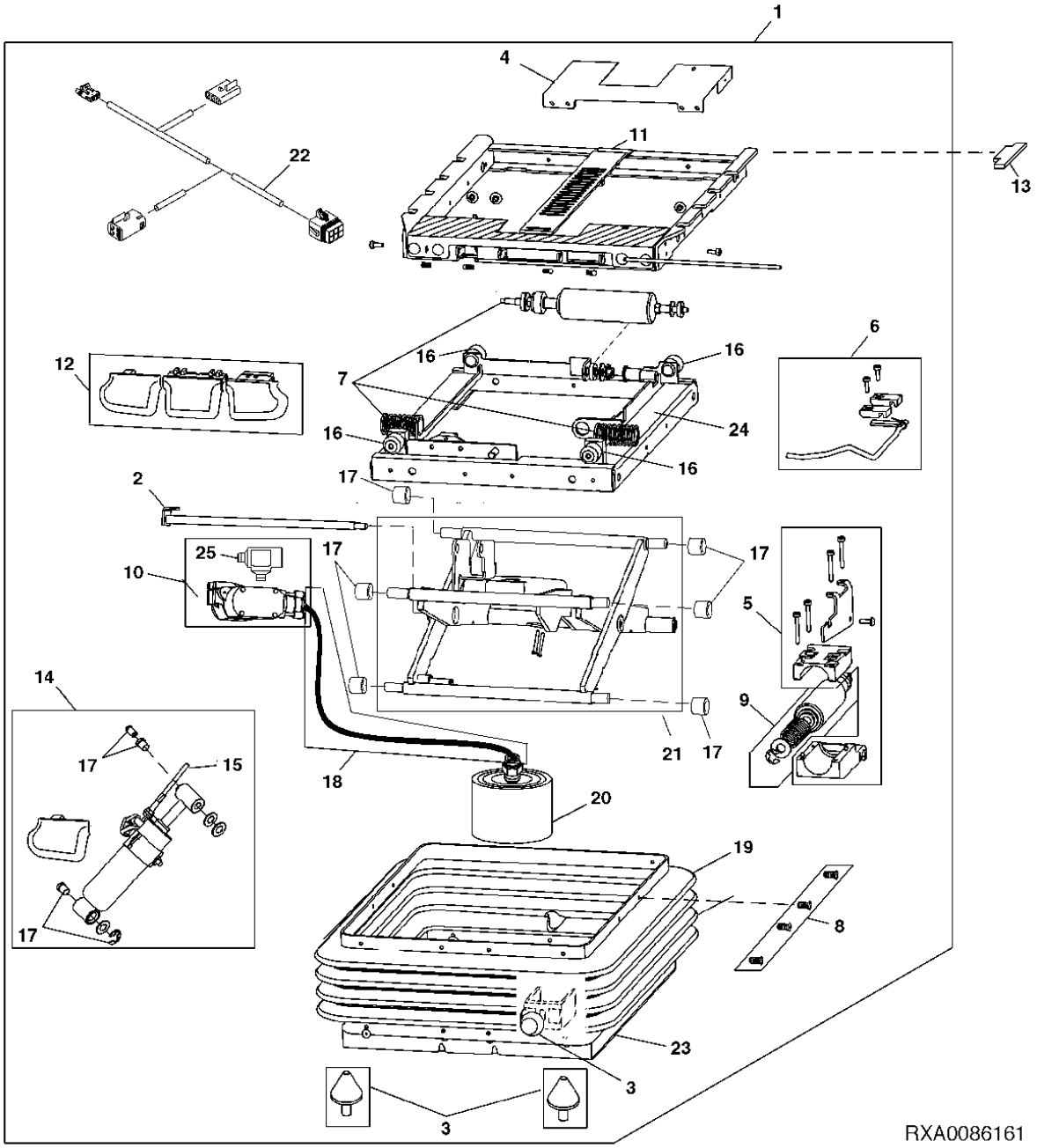

ITEM	NR.PECA	DESCRICAO	QTDE	NR. SERIE TRATOR 7185J	NOTAS
1	RE225254	SUSPENSAO DO ASSENTO	1	X	
2	RE166328	CONJUNTO DO EIXO	1	X	(A)
3	RE188726	PARA-CHOQUE	1	X	(B)
4	RE166332	TRADUCAO NAO DISPONIVEL	1	X	(C)
5	RE246423	GRAMPO	1	X	(F)
6	RE166340	TRADUCAO NAO DISPONIVEL	1	X	(G)
7	RE166337	ATENUADOR	1	X	(H)
8	RE167426	KIT P/ ASSENTO	1	X	(I)
9	RE188716	KIT ABSORVEDOR CHOQUE ASSE	1	X	(J)
10	RE225256	COMPRESSOR	1	X	(K)
11	RE189405	CARCACA	1	X	(L)
12	RE166334	KIT BOTAO DO ASSENTO	1	X	(M)
13	AT209020	KIT P/ ASSENTO	1	X	(N)
14	RE182488	KIT ABSORVEDOR CHOQUE ASSE	1	X	
15	RE189402	TRADUCAO NAO DISPONIVEL	1	X	(D)
16	RE166336	TRADUCAO NAO DISPONIVEL	1	X	(E)
17	RE166335	KIT ROLAMENTO DO ASSENTO	1	X	
18	RE246424	TUBULACAO	1	X	(O)
19	R167427	KIT SUSPENSAO DO ASSENTO	1	X	
20	RE250900	KIT P/ ASSENTO	1	X	
21	RE202669	KIT	1	X	
22	RE225255	CHICOTE	1	X	
23	RE225715	CARCACA	1	X	
24	RE285158	CARCACA	1	X	
25	RE255699	CONEXAO EM T	1	X	

(A) RETAINING SHAFT
ARBRE DE RETINUE
EIXO DE FIXACAO
EJE RETENEDOR

(B) SUSPENSION BUMPER
BUTOIR DE SUSPENSION
PARA-CHOQUE DA SUSPENSAO
BLOQUE PARACHOQUES DE SUSPENSION

(C) COVER PLATE
PLAQUE-COUVERACLE
TAMPA DE COPERTURA
PLACA DE CUBIERTA

(D) SHOCK CABLE
CABLE D'AMORTISSEUR
CABO DE CHOQUE
CABLE AMORTIGUADOR

(E) ISOLATER ROLLER
ROULEAU D'ISOLATION
ROLETE ISOLANTE
RODILLO AMORTIGUADOR

(F) FORE-AFT ATTENUATOR BLOCK
BLOC D'ATTENUATEUR SURL'AZE LONGITUDINAL
BLOCO ATENUADOR DO AVANCO E RECUO
BLOQUE ATENUADOR LONGITUDINAL

(G) FORE-AFT ISOLATOR CONTROL
COMMANDE D'ISOLATION LONGITUDINALE
CONTROLE DO ISOLADOR DO AVANCO E RECUO
CONTROL AMORTIGUADOR LONGITUDINAL

(H) LATERAL ATTENUATOR
ATTENUATEUR LATERAL
ATENUADOR LATERAL
ATENUADOR DE MOVIMIENTO LATERAL

(I) BOOT ATTACHING HARDWARE
BOULONNERIE DE FIXATION DE SABOT
FERRAGENS DE FIXACAO DA CAPA
TORNILLERIA DE FIJACION DE FUNDA

(J) FORE-AFT ATTENUATOR
ATTENUATEUR LONGITUDINAL
ATENUADOR DO AVANCO E RECUO
ATENUADOR DE MOVIMIENTO LONGITUDINAL

(K) AIR COMPRESSOR
COMPRESSEUR D'AIR
COMPRESSOR DE AR
COMPRESOR DE AIRE

(L) LATERAL ISOLATOR HOUSING
LOGEMENT D'ISOLATEUR LATERAL
ALOJAMENTO DO ISOLADOR LATERAL
CAJA DE AMORTIGUADOR LATERAL

(M) SUSPENSION KNOB
BOUTON DE SUSPENSION
MANIPULO DA SUSPENSAO
PERILLA DE SUSPENSION

(N) SLIDE PUCK
DISQUE DE GLISSEMENT
CURSOR DESLIZANTE
CORREDERA

(O) AIR LINE
CONDUITE D'AIR
LINHA DE AR
LINEA NEUMATICA

SEAT KIT (AIR SPRING)
KIT DE SIEGE (RESSORT PNEUMATIQUE)
KIT DO ASSENTO (PNEUMATICO)
JUEGO DE SELLOS (RESORTE NEUMATICO)

RXA0102549 -UN-27APR09

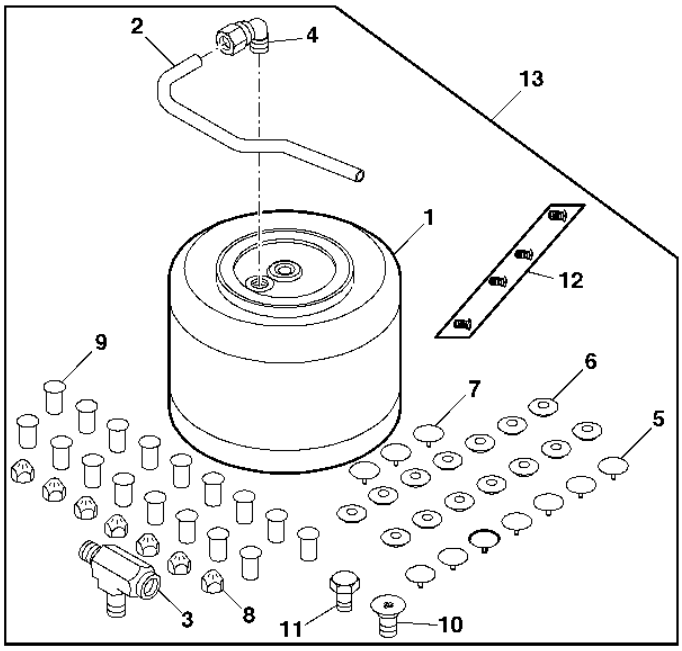

RXA0102549

ITEM	NR.PECA	DESCRICAO	QTDE	NR. SERIE TRATOR	7185J	NOTAS
1	.....	KIT P/ ASSENTO	1		X	
2	.....	TUBO	1		X	
3	RE250902	CONEXAO EM T	1		X	
4	RE305670	CONEXAO EM ANGULO	1		X	FOR USE WITH 6.35 MM (1/4") AIR LINE ONLY
	RE306260	CONEXAO EM ANGULO	1		X	FOR USE WITH 4 MM (5/32") AIR LINE ONLY
5	.....	REBITE	7		X	
6	.....	REBITE	13		X	
7	.....	REBITE	3		X	
8	.....	PORCA	7		X	
9	.....	GUIA DA NAVALHA	17		X	
10	.....	PARAFUSO	1		X	
11	.....	PARAFUSO	1		X	
12	RE167426	KIT P/ ASSENTO	1		X	
13	RE250900	KIT P/ ASSENTO	1		X	

SEAT KIT (AIR LINE)
ENSEMBLE DE SIEGE (CONDUITE D?AIR)
KIT DO ASSENTO (LINHA DE AR)
JUEGO DE SELLOS (LINEA NEUMATICA)

RXA0086158 -UN-24JAN06

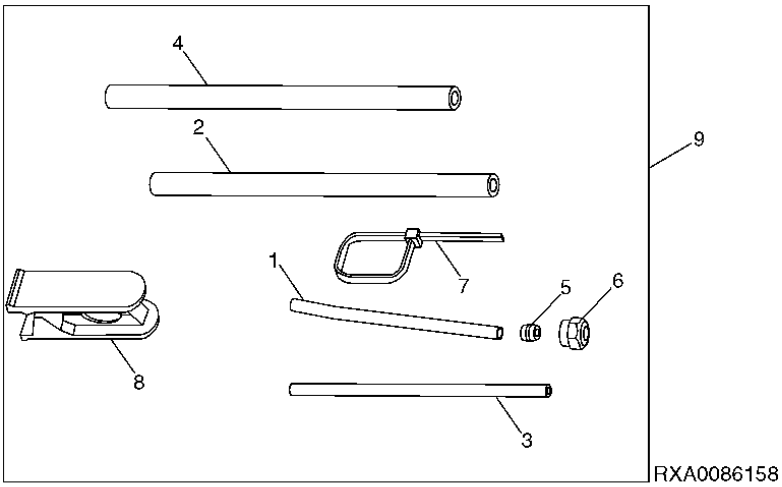

ITEM	NR.PECA	DESCRICAO	QTDE	NR. SERIE TRATOR	7185J	NOTAS
1	.....	TUBO	1		X	
2	.....	TUBO	1		X	
3	.....	TUBO	1		X	
4	.....	TUBO	1		X	
5	.....	UNIAO	1		X	
6	.....	CONEXAO	1		X	
7	.....	CINTA	1		X	
8	.....	FERRAMENTA ESPECIAL	1		X	
9	RE246424	TUBULACAO	1		X	

SEAT SUPPORT
SUPPORT DE SIEGE
SUPORTE DO ASSENTO
SOPORTE DEL ASIENTO

RXA0092898 -UN-19MAR07

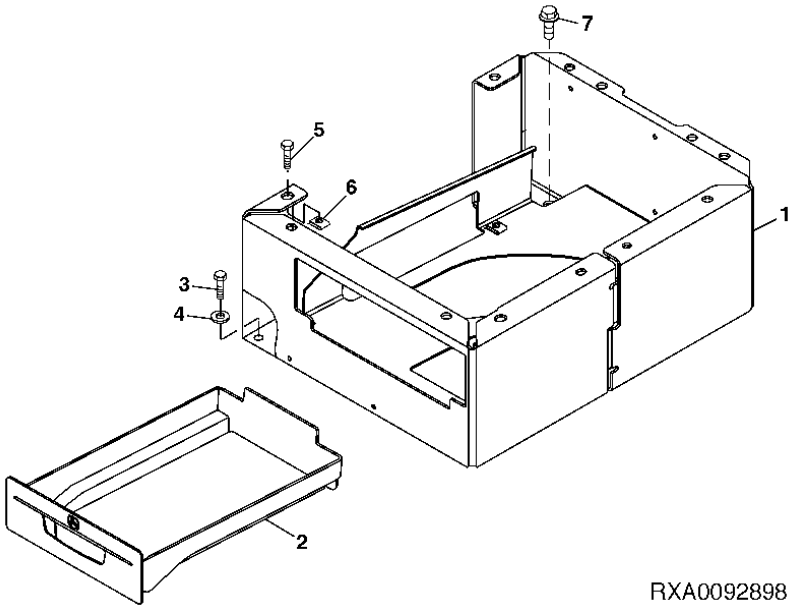

RXA0092898

ITEM	NR.PECA	DESCRICAO	QTDE	NR. SERIE TRATOR	7 1 8 5 J	NOTAS
1	RE169920	SUPORTE	1		X	
2	R161928	GAVETA	1		X	
3	19M7166	PARAFUSO SEXT.	4		X	M10 X 20
4	24M7207	ARRUELA	4		X	
5	19M7867	PARAFUSO	4		X	M8 X 25
6	M84971	PORCA	4		X	
7	19M7865	PARAFUSO	6		X	M8 X 16

XXXXXXXXXXXXXXXXXXXXXXXXXXXXXXXXXXXXXXXXXXXXXXXXXXXX SECTIONAL INDEX
XXXXXXXXXXXXXXXXXXXXXXXXXXXXXXXXXXXXXXXXXXXXXXXXXXXX INDEX DE SECTION
XXXXXXXXXXXXXXXXXXXXXXXXXXXXXXXXXXXXXXXXXXXXXXXXXXXX INDICE DE GRUPO
XXXXXXXXXXXXXXXXXXXXXXXXXXXXXXXXXXXXXXXXXXXXXXXXXXXX INDICE DE GRUPOS

1-	2
2-	4
3-	7
4-	8
5-	9
6-	10
7-	12
8-	14
9-	16
10-	18
11-	20
12-	21

PUBM1996 -UN-05OCT10

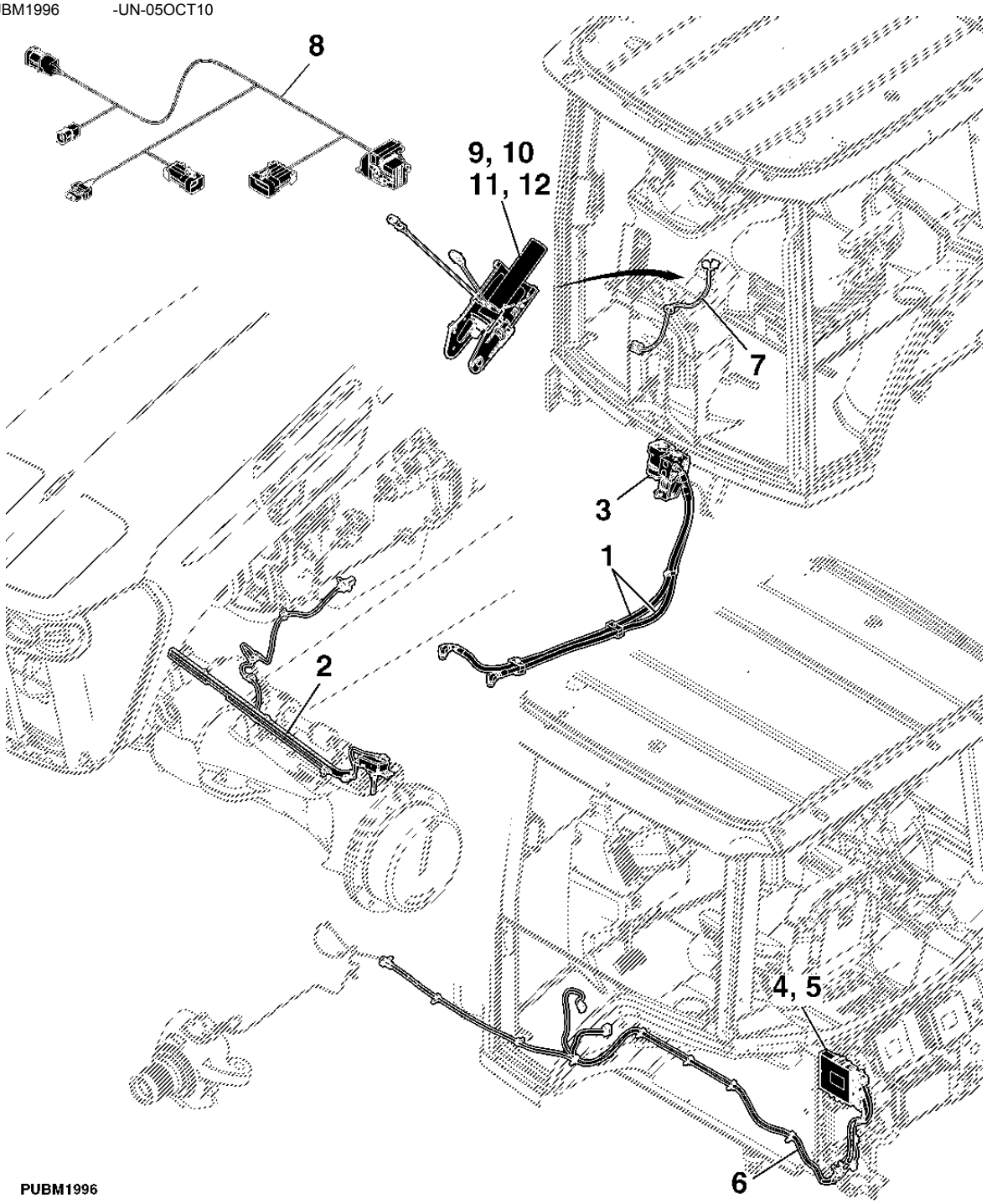

STEERING VALVE LINES
CONDUITES DES SOUPAPES DE DIRECTION
LINHAS DA VALVULA DA DIRECAO
LINEAS DE LA VALVULA DE LA DIRECCION

PUBM2041 -UN-05OCT10

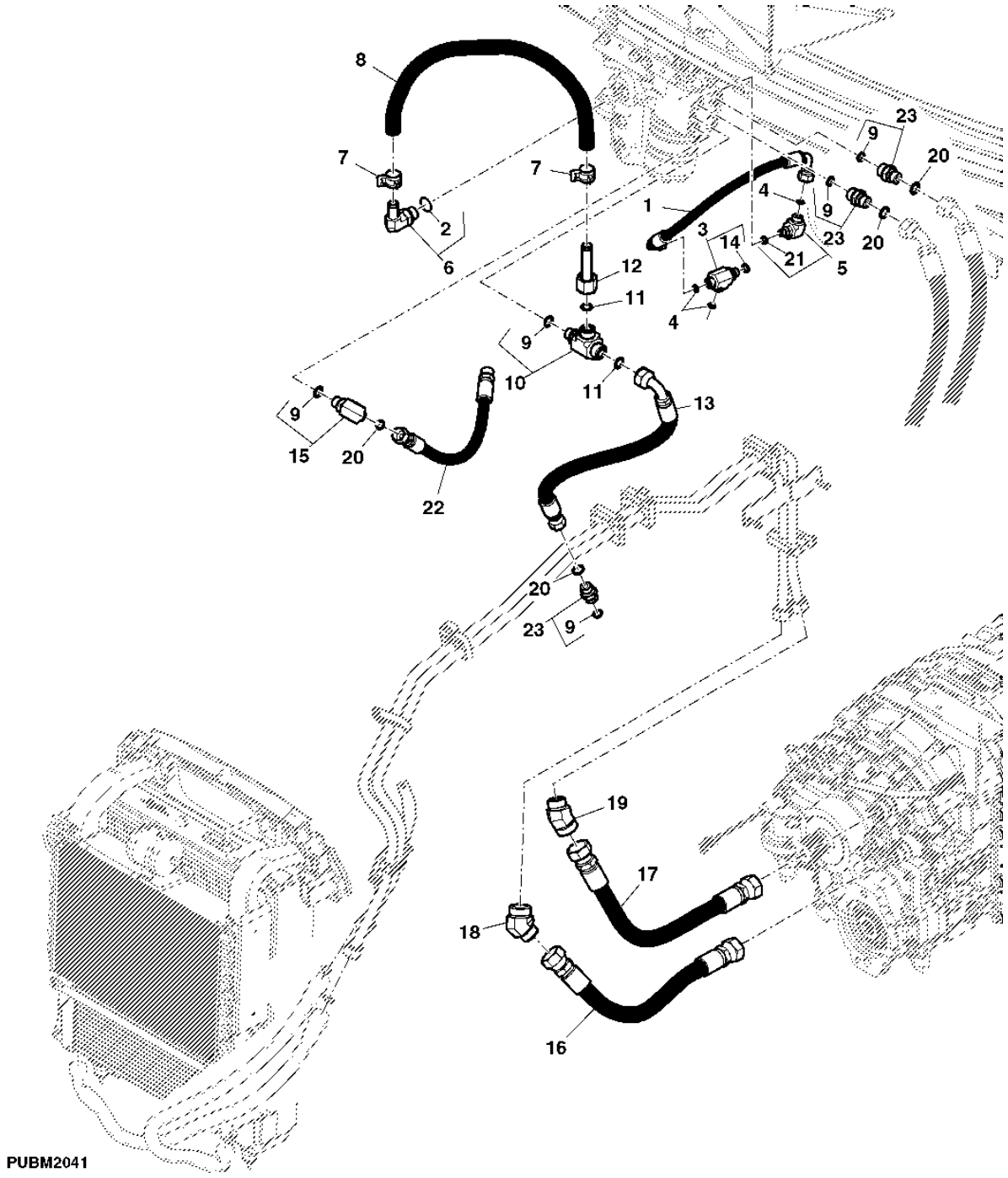

ITEM	NR.PECA	DESCRICAO	QTDE	NR. SERIE TRATOR	7185J	NOTAS
1	RE220624	MANGUEIRA HIDRAULICA-FABRIC	1		X	(C)
	RE319319	MANGUEIRA HIDRAULICA	1		X	
2	51M7045	ANEL O	1		X	
3	RE216862	VALVULA	1		X	
4	T77613	ANEL O	3		X	
5	61M5022	CONEXAO EM ANGULO	1		X	
6	R136464	CONEXAO	1		X	
7	R117721	BRACADEIRA	2		X	
8	R213278	MANGUEIRA	1		X	LGTH=1X484MM (MF TY22554)
9	51M7043	ANEL O	8		X	
10	61M5170	CONEXAO EM T	1		X	
11	T77932	ANEL O	2		X	
12	RE220558	TUBULACAO	1		X	
13	RE196319	MANGUEIRA HIDRAULICA-FABRIC	1		X	
14	51M7041	ANEL O	1		X	
15	61M5071	CONEXAO EM ANGULO	1		X	
16	RE224808	MANGUEIRA HIDRAULICA-FABRIC	1		X	(B)
17	RE224809	MANGUEIRA HIDRAULICA-FABRIC	1		X	(A)
18	RE224807	CONEXAO DE UNIAO	1		X	
19	RE224806	CONEXAO DE UNIAO	1		X	
20	T77857	ANEL O	AR		X	
21	51M7040	ANEL O	AR		X	
22	RE201209	MANGUEIRA HIDRAULICA-FABRIC	1		X	
23	61M5003	ADAPTADOR	1		X	
..	**PF90595**	**CONJS PRONTOS P/ CARREGAMEN**	**1**		**X**	**FI (INCL KEY 1,3,12,13,29,30,31,32)**

(A) RETURN LINE
TUBE DE RETOUR
LINHA DE RETORNO
TUBO DE RETORNO

(B) SUPPLY LINES
CONDUITES D'ALIMENTATION
LINHA DE ALIMENTACAO
LINEAS DE SUMINISTROS

(C) INCLUDED IN FI (PF90595)
INCLUS DANS N0 FI (PF90595)
INCLUIDO NO FI (PF90595)
INCLUIDO EN FI (PF90595)

WHEEL ANGLE SENSOR
CAPTEUR DE BRAQUAGE
SENSOR DE ANGULO DA DIRECAO
SENSOR DE ANGULO DE RUEDAS

PUBM1947 -UN-05OCT10

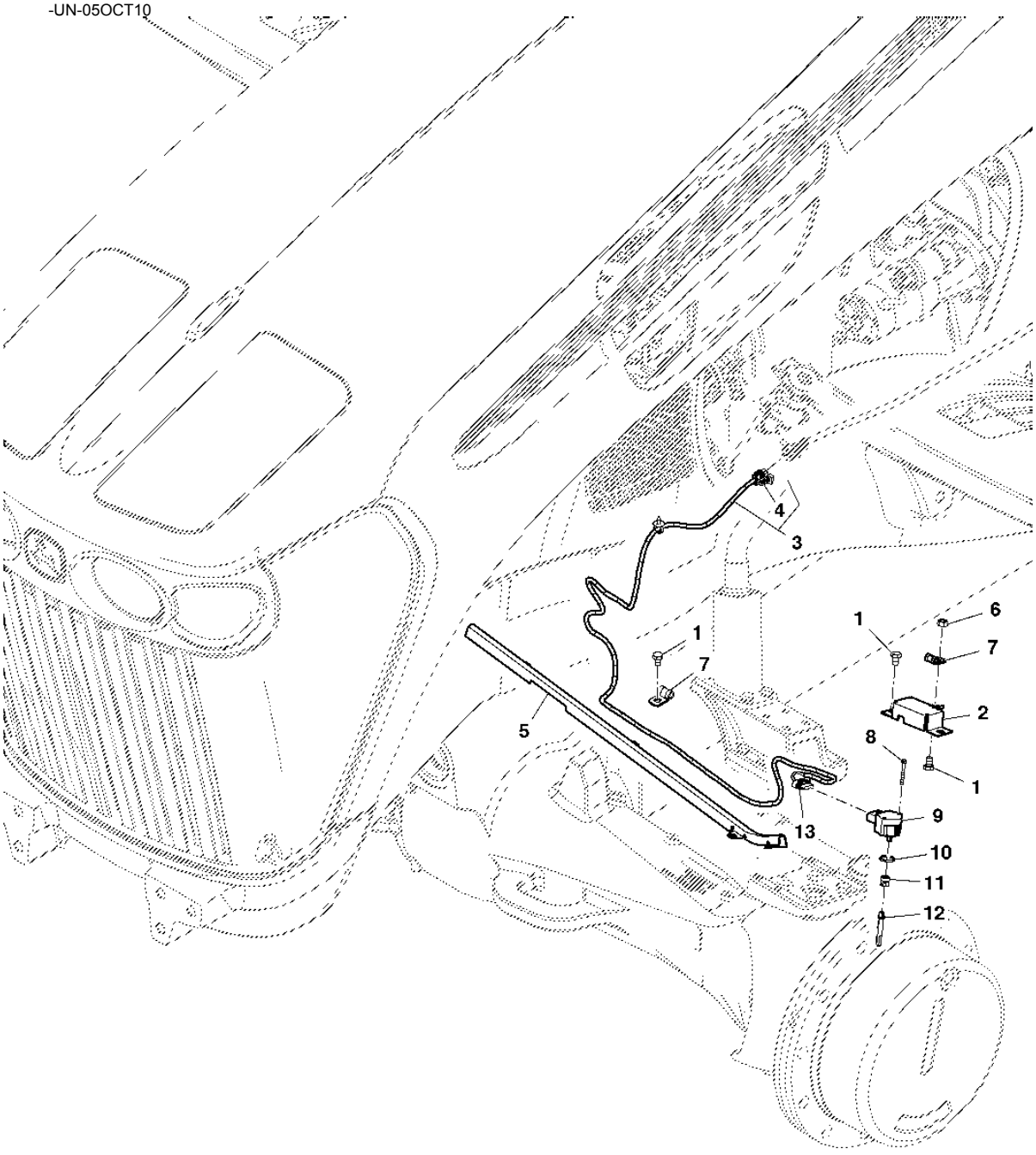

PUBM1947

ITEM	NR.PECA	DESCRICAO	QTDE	NR. SERIE TRATOR	7185J	NOTAS
1	19M7964	PARAFUSO SEXT.	8		X	M8 X 12
2	MN10687	REVESTIMENTO, BLINDAGEM	1		X	
3	RE239525	CHICOTE DO CHASSI	1		X	
4	57M7260	ALOJAM. CONECTOR ELETRICO	1		X	
5	R228475	REVESTIMENTO, BLINDAGEM	1		X	
	R299987	REVESTIMENTO, BLINDAGEM	1		X	3M FRONT AXLE
6	14M7273	PORCA	2		X	M8
7	R255993	BRACADEIRA	4		X	
8	19M9368	PARAFUSO SEXT.	2		X	M4 X 35
9	RE243767	SENSOR	1		X	
10	51M7097	ANEL O	1		X	
11	L165796	ADAPTADOR	1		X	
12	R259703	EIXO	1		X	
13	57M9207	ALOJAM. CONECTOR ELETRICO	1		X	
..	**PF90595**	**CONJS PRONTOS P/ CARREGAMEN**	**1**		**X**	**FI**

MEMORANDA
MEMORANDA
MEMORANDA
MEMORANDA

ELECTRO HYDRAULIC STEERING CONTROL UNIT (EH VALVE)
ELECTRO L?ORGANE DE COMMANDE HYDRAULIQUE QUI DIRIGE (LA SOUPAPE DE EH)
UNIDADE DE CONTROLE ELETRO-HIDRAULICA (VALVULA ELETRO-HIDRAULICA)
EL ELECTRO LA UNIDAD HIDRAULICA DEL CONTROL QUE DIRIGE (VALVULA DE EH)

PUBM1955 -UN-05OCT10

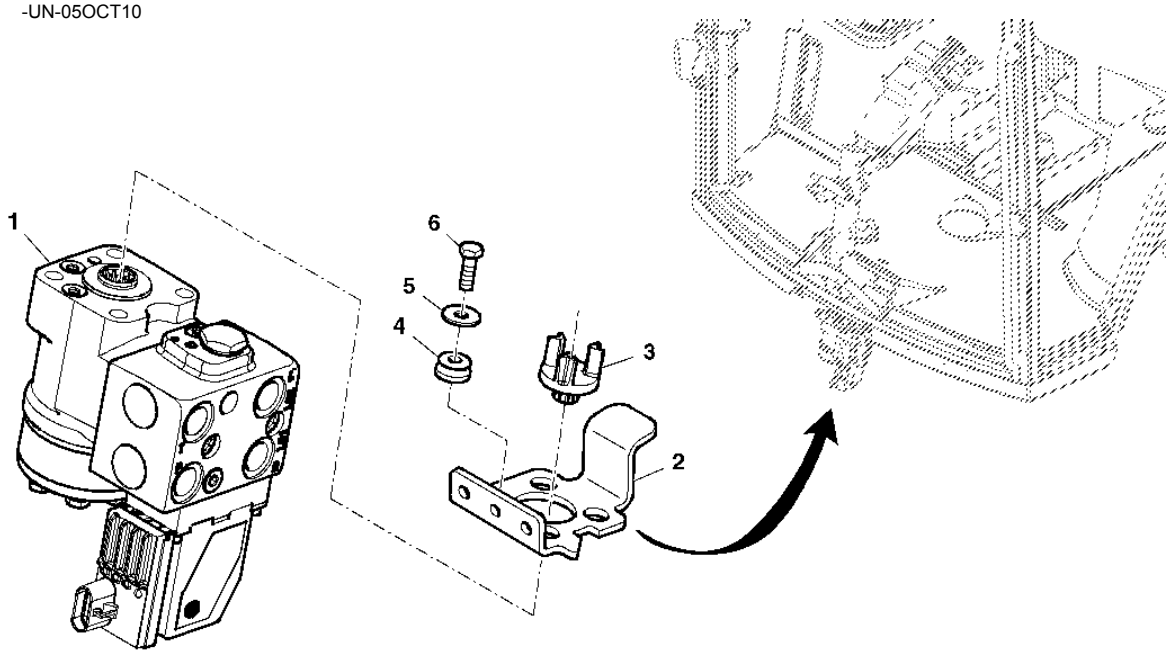

PUBM1955

ITEM	*NR.PECA*	*DESCRICAO*	*QTDE*	*NR. SERIE TRATOR*	7185J	*NOTAS*
1	RE290043	VALVULA DE CONTROLE	1		X	
2	R132275	APOIO	1		X	
3	R126641	LUVA ESTRIADA	1		X	
4	AT116162	ISOLADOR	4		X	
5	24M7178	ARRUELA	4		X	10.500 X 30 X 2.500 MM
6	19M7168	PARAFUSO SEXT.	4		X	M10 X 30
..	**PF90595**	**CONJS PRONTOS P/ CARREGAMEN**	**1**		**X**	**FI (INCL KEY 2-6)**

IMPLEMENT GATEWAY
PASSERELLE D'ACCESSOIRE
ENTRADA DO IMPLEMENTO
PORTICO DE ACCESORIO

RXA0092611 -UN-07MAR07

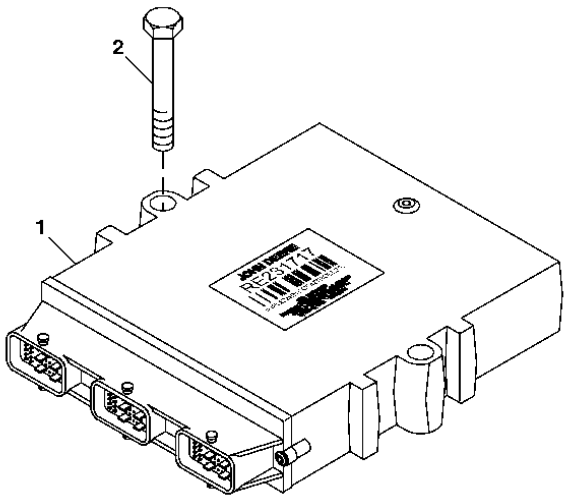

RXA0092611

ITEM	NR.PECA	DESCRICAO	QTDE	NR. SERIE TRATOR	7185J	NOTAS
1	RE231717	UNIDADE DE CONTROLE ELETRON	1		X	(TEC)
2	R219317	PARAFUSO	2		X	
..	**PF90595**	**CONJS PRONTOS P/ CARREGAMEN**	**1**		**X**	**FI**

FLEX BOX
FLEX BOX
FLEXBOX
CAJA FLEXIBLE

PUBM1948 -UN-05OCT10

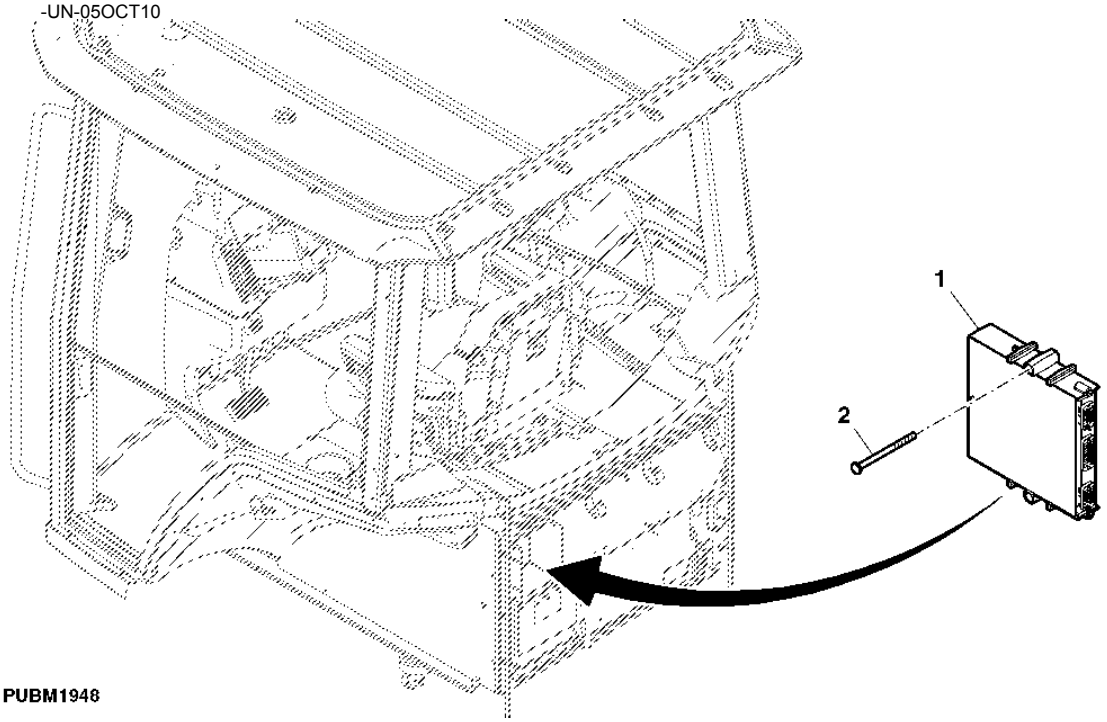

PUBM1948

ITEM	*NR.PECA*	*DESCRICAO*	*QTDE*	*NR. SERIE TRATOR*	7185J	*NOTAS*
1	RE251348	CONTROLADOR ELETRO. DE DIRE	1		X	
2	R219318	PARAFUSO	2		X	
..	**PF90595**	**CONJS PRONTOS P/ CARREGAMEN**	**1**		**X**	**FI**

WIRING HARNESS, AUTOTRAC
FAISCEAU DE CABLES, AUTOTRAC
CHICOTE ELETRICO, AUTOTRAC
GRUPO DE CABLES, AUTOTRAC

PUBM1988 -UN-05OCT10

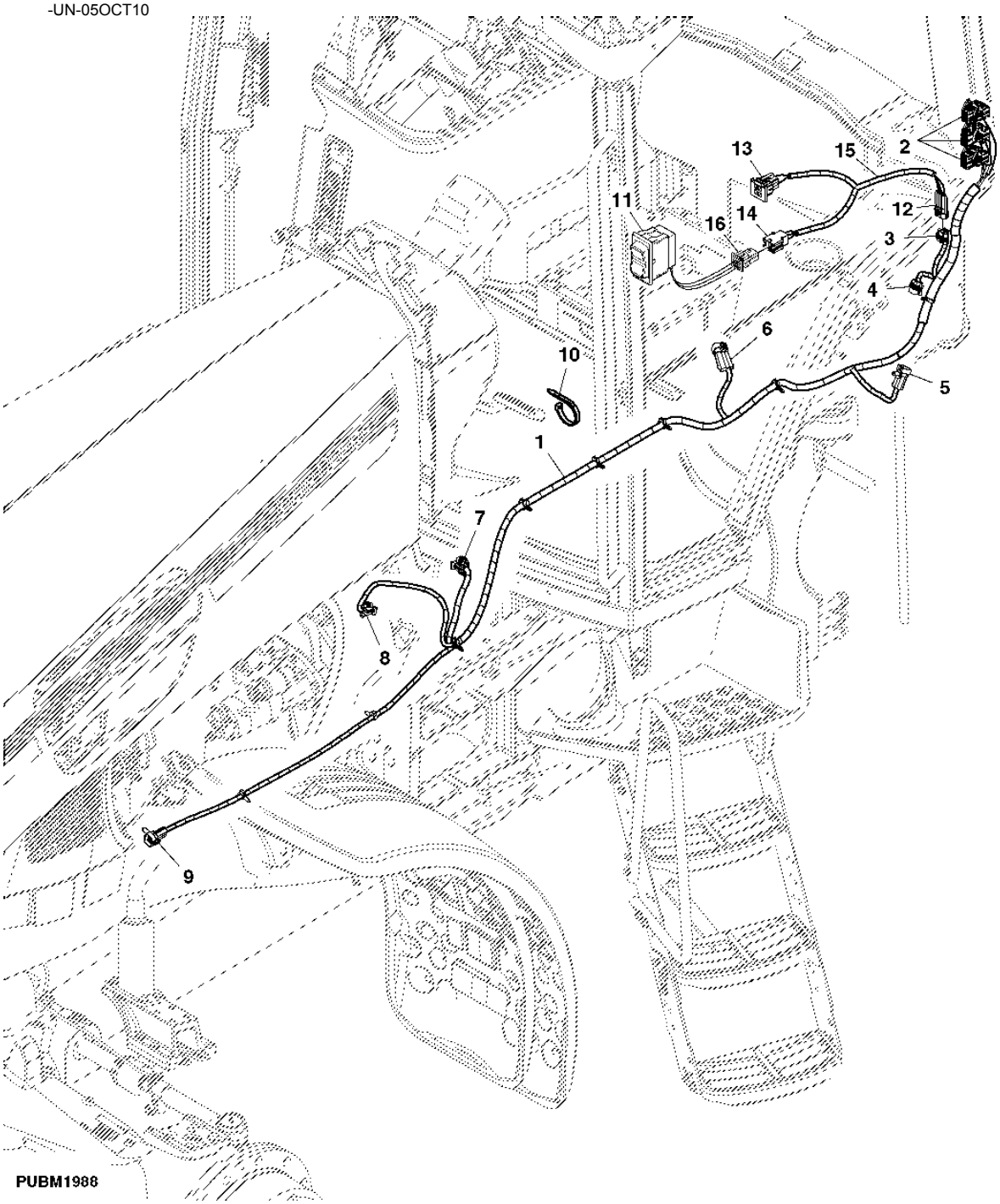

ITEM	NR.PECA	DESCRICAO	QTDE	NR. SERIE TRATOR	7185J	NOTAS
1	RE271620	CHICOTE	1		X	
2	.....	CONJ MONT CONECTOR ELETRICO	1		X	(VEHICLE CONTROLLER)
3	57M7255	TERMINAL CONECTOR ELETRICO	1		X	(APS HARNESS CONNECTION)
	57M7290	CONJ MONT CONECTOR ELETRICO	1		X	
4	57M7257	ALOJAM. CONECTOR ELETRICO	1		X	(APS HARNESS CONNECTION)
	57M7290	CONJ MONT CONECTOR ELETRICO	1		X	
5	57M7260	ALOJAM. CONECTOR ELETRICO	1		X	(CAN TERMINATOR OR EXTENSION)
	57M7291	CONJ MONT CONECTOR ELETRICO	1		X	
6	57M7263	ALOJAM. CONECTOR ELETRICO	1		X	(WHEEL ANGLE SENSOR INTERCONNECT)
	57M7291	CONJ MONT CONECTOR ELETRICO	1		X	
7	57M7262	ALOJAM. CONECTOR ELETRICO	1		X	(STEERING COLUMN)
8	57M7840	TERMINAL CONECTOR ELETRICO	1		X	(STEERING VALVE)
	57M7469	CONJ MONT CONECTOR ELETRICO	1		X	
9	57M7263	ALOJAM. CONECTOR ELETRICO	1		X	
	57M7291	CONJ MONT CONECTOR ELETRICO	1		X	
10	RE258807	CINTA	1		X	
11	RE258928	INTERRUPTOR DE ALAVANCA	1		X	
12	57M7257	ALOJAM. CONECTOR ELETRICO	1		X	
13	57M7712	CONJ MONT CONECTOR ELETRICO	1		X	(PQT APS CAB)
14	57M9075	ALOJAM. CONECTOR ELETRICO	1		X	(APS SWITCH)
15	RE217209	CHICOTE	1		X	
16	57M7221	CONJ MONT CONECTOR ELETRICO	1		X	
..	**PF90595**	**CONJS PRONTOS P/ CARREGAMEN**	**1**		**X**	**FI**

STEERING COLUMN WIRING HARNESS, AUTOTRAC
FAISCEAU DE FILS DE COLONNE DE DIRECTION,AUTOTRAC
CHICOTE DA COLUNA DA DIRECAO, AUTOTRAC
ARNES DE ALAMBRADO DE COLUMNA DE LA DIRECCION,AUTOTRAC

PUBM1987 -UN-05OCT10

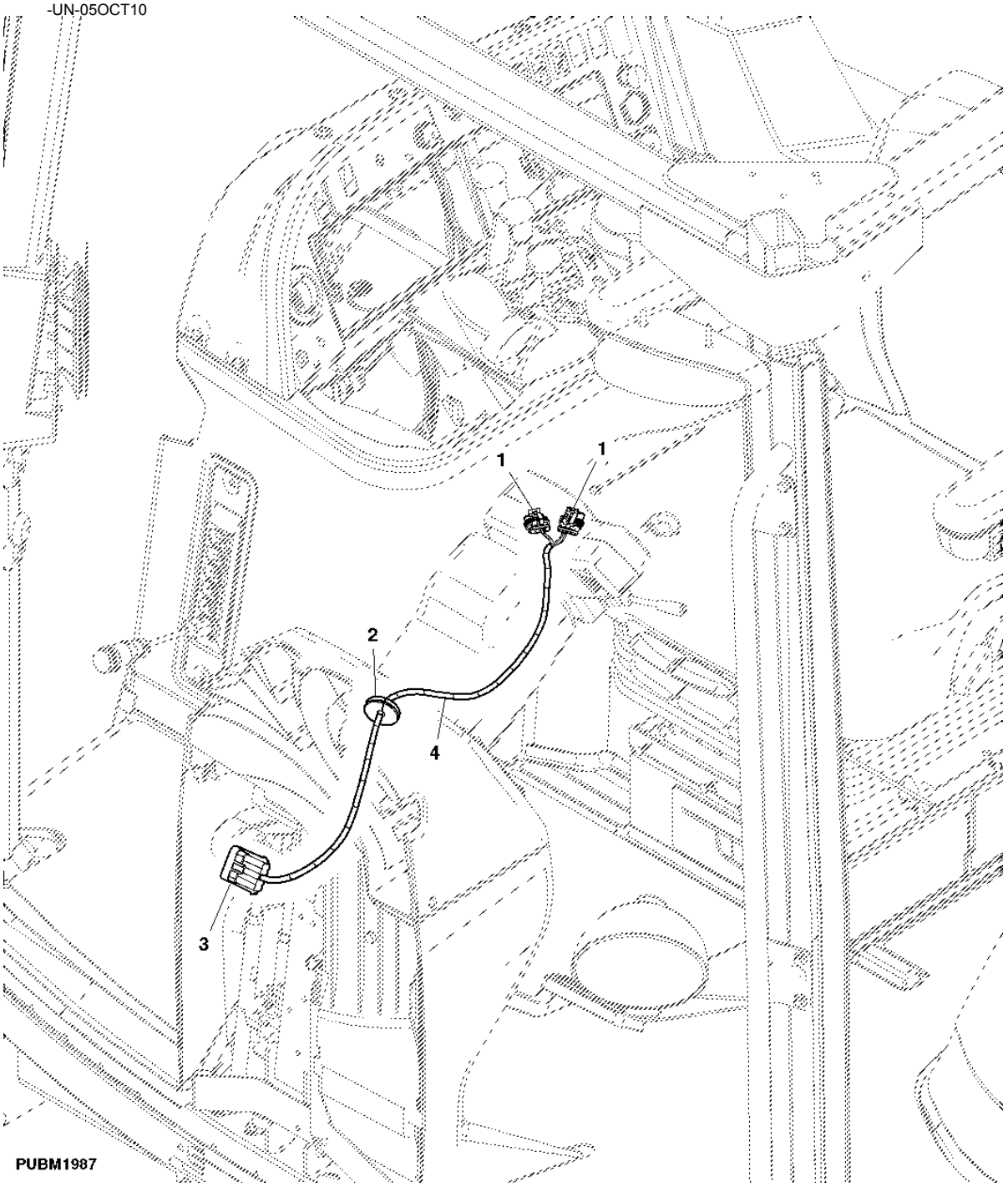

ITEM	NR.PECA	DESCRICAO	QTDE	NR. SERIE TRATOR	7185J	NOTAS
1	57M9075	ALOJAM. CONECTOR ELETRICO	2		X	(STEERING INPUT DEVICE)
2	R112645	PASSADOR	1		X	
3	57M7265	ALOJAM. CONECTOR ELETRICO	1		X	(CHASSIS HARNESS)
4	RE199697	CHICOTES DA CABINE	1		X	

WIRING HARNESS, AUTOTRAC
FAISCEAU DE CABLES, AUTOTRAC
CHICOTE ELETRICO, AUTOTRAC
GRUPO DE CABLES, AUTOTRAC

PUBM2044 -UN-05OCT10

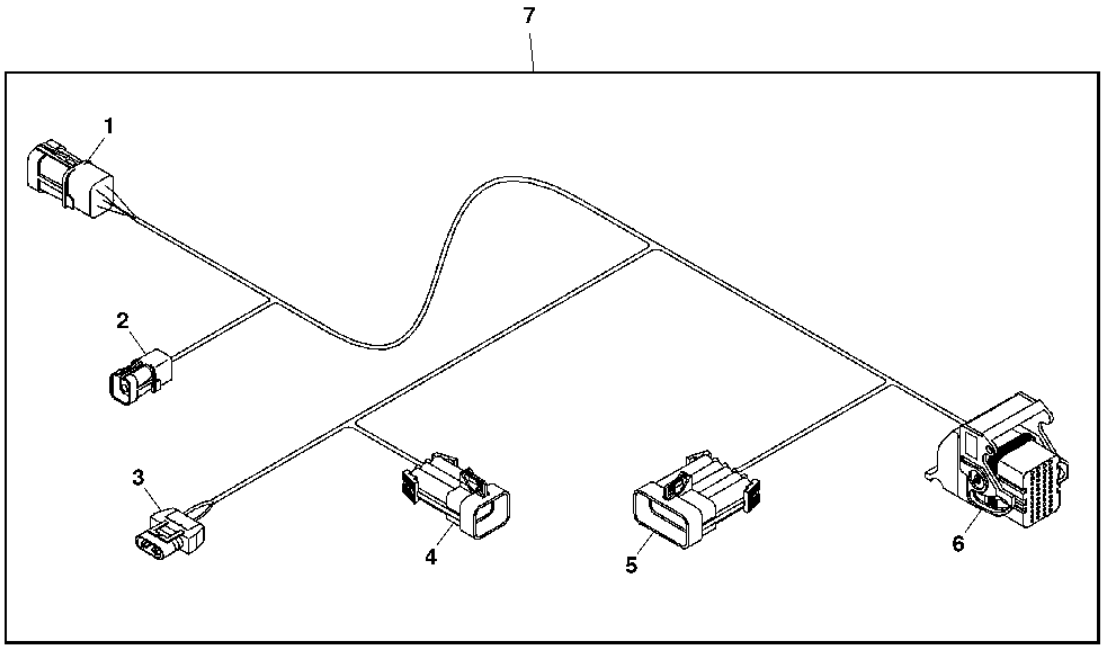

PUBM2044

ITEM	NR.PECA	DESCRICAO	QTDE	NR. SERIE TRATOR	7185J	NOTAS
1	57M7535	TERMINAL CONECTOR ELETRICO	1		X	
2	57M7628	CONJ MONT CONECTOR ELETRICO	1		X	
3	57M7260	ALOJAM. CONECTOR ELETRICO	1		X	
4	57M7236	CONECTOR	1		X	
5	57M7265	ALOJAM. CONECTOR ELETRICO	1		X	
6	57M8527	ALOJAM. CONECTOR ELETRICO	1		X	
7	RE237919	CHICOTE	1		X	
..	**PF90595**	**CONJS PRONTOS P/ CARREGAMEN**	**1**		**X**	**FI (INCL KEYLINE 1-7)**

STEERING PIVOT ASSEMBLY
PIVOT DE DIRECTION
CONJUNTO DO PIVO DA DIRECAO
CONJUNTO DE PIVOTE DE LA DIRECCION

PUBM1990 -UN-05OCT10

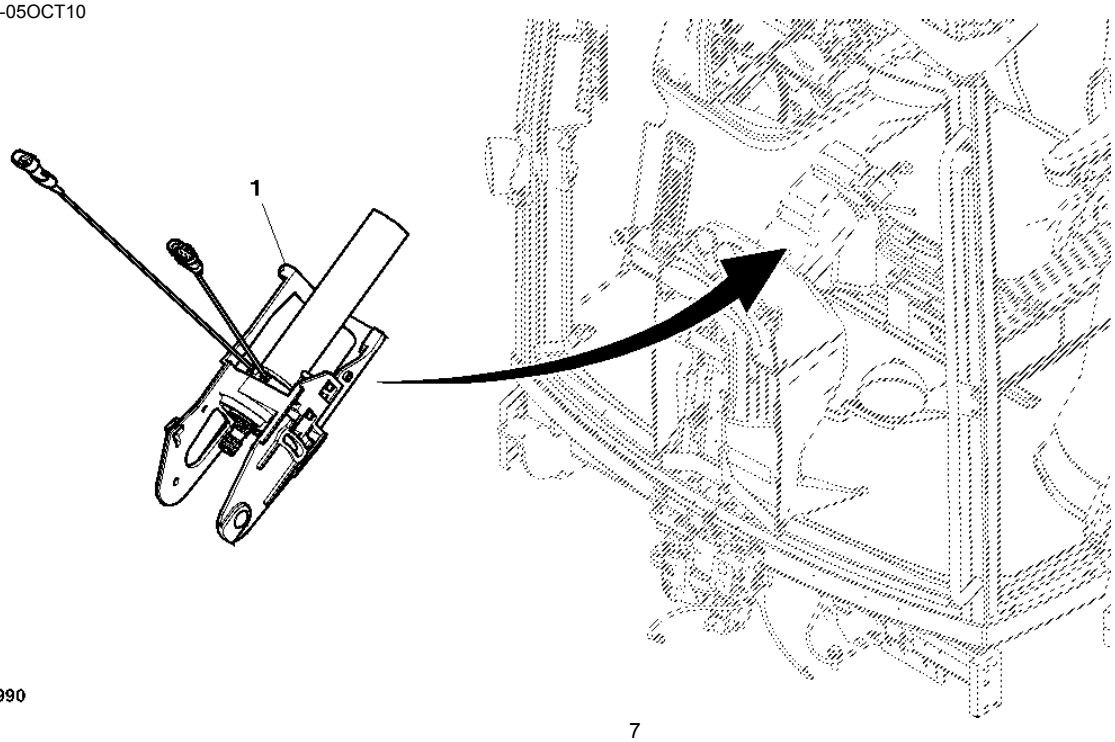

PUBM1990

ITEM	*NR.PECA*	*DESCRICAO*	*QTDE*	*NR. SERIE TRATOR*	7185J	*NOTAS*
1	AR234907	PIVO	1		X	W/ HOUSING/SENSOR
	RE226156	PIVO	1		X	(A)
..	**PF90595**	**CONJS PRONTOS P/ CARREGAMEN**	**1**		**X**	**FI**

(A) DO NOT SERVICE INDIVIDUAL PARTS (COMPLETE ASSEMBLY)
NE PAS ENTRETENIR LES PIECES INDIVIDUELLEMENT (ENSEMBLE COMPLET)
DO NAO FACA MANUTENCAO EM PECAS INDIVIDUAIS (CONJUNTO COMPLETO)
DO NO DARLE MANTENIMIENTO A PIEZAS INDIVIDUALES (CONJUNTO COMPLETO)

MEMORANDA
MEMORANDA
MEMORANDA
MEMORANDA

STEERING COLUMN PIVOT
COLONNE DE DIRECTION, PIVOT
PIVO DA COLUNA DA DIRECAO
PIVOTE DE COLUMNA DE DIRECCION

PUBM1998 -UN-05OCT10

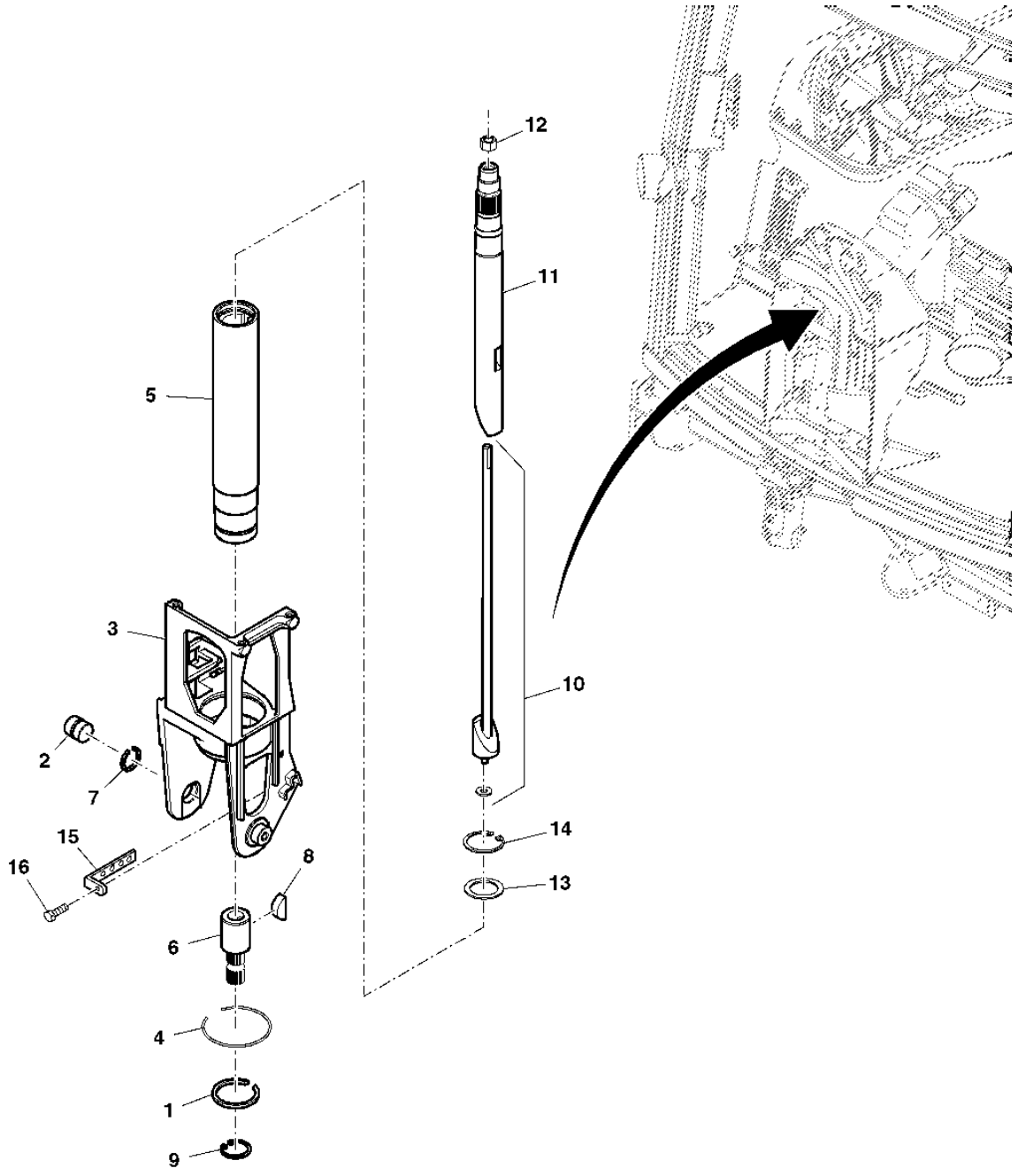

PUBM1998

ITEM	NR.PECA	DESCRICAO	QTDE	NR. SERIE TRATOR	7185J	NOTAS
1	19M8584	PARAFUSO SEXT.	1		X	M10 X 30
2	R121466	PINO DE CENTRAGEM	1		X	
3	R126039	PIVO	1		X	
4	R205486	ANEL DE PRESSAO	1		X	
5	R209502	CARCACA	1		X	
6	R242501	EXTREMO	1		X	
7	R73380	ANEL DE PRESSAO	1		X	
8	26H86	CHAVETA	2		X	
9	40M7256	ANEL DE PRESSAO	1		X	
10	RE57594	TIRANTE	1		X	
11	R209893	EIXO	2		X	
12	14M7327	PORCA DE SEGURANCA	1		X	M8
13	24H1439	ARRUELA	1		X	1" X 1-3/8" X 0.060"
14	40M1858	ANEL DE PRESSAO	1		X	
15	R202609	CANTONEIRA	2		X	
16	19M7297	PARAFUSO SEXT.	2		X	M8 X 12
..	**PF90595**	**CONJS PRONTOS P/ CARREGAMEN**	**1**		**X**	**FI**

STEERING COLUMN PIVOT
COLONNE DE DIRECTION, PIVOT
PIVO DA COLUNA DA DIRECAO
PIVOTE DE COLUMNA DE DIRECCION

RXA0069064 -UN-15JUL03

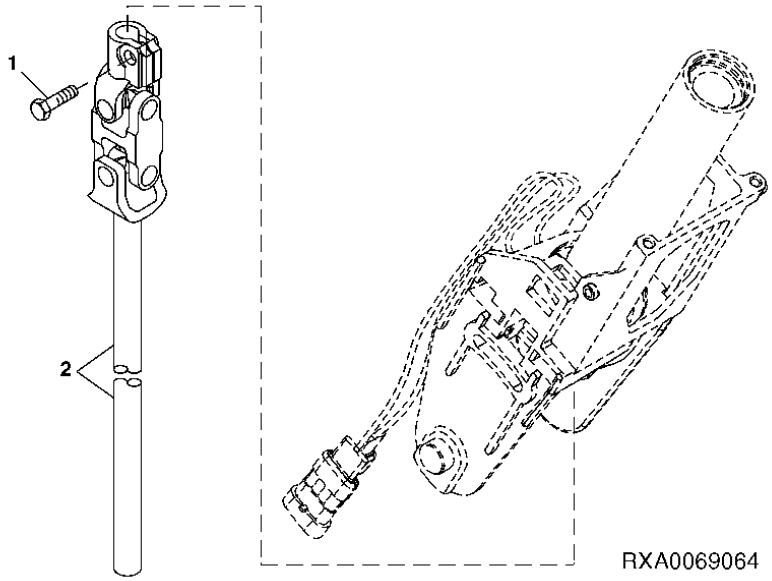

ITEM	NR.PECA	DESCRICAO	QTDE	NR. SERIE TRATOR 7185J	NOTAS
1	19M8584	PARAFUSO SEXT.	1	X	M10 X 30
2	RE173363	JUNTA UNIV. C/ EIXO	1	X	

STEERING COLUMN PIVOT
COLONNE DE DIRECTION, PIVOT
PIVO DA COLUNA DA DIRECAO
PIVOTE DE COLUMNA DE DIRECCION

RXA0069124 -UN-17JUL03

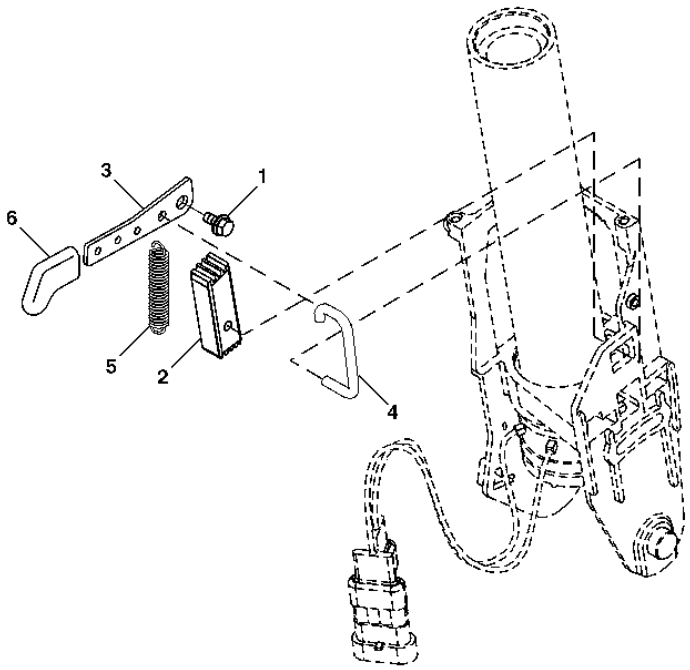

RXA0069124

ITEM	NR.PECA	DESCRICAO	QTDE	NR. SERIE TRATOR 7185J	NOTAS
1	19M7774	PARAFUSO	1	X	M6 X 12
2	R126570	LINGUETA	1	X	
3	R107563	ALAVANCA	1	X	
4	R120055	TIRANTE	1	X	
5	H80128	MOLA DE TRACAO	1	X	
6	L76191	MANIPULO	1	X	

MEMORANDA
MEMORANDA
MEMORANDA
MEMORANDA

INDICE NUMERICO

NR.PECA	ITEM	PAGINA
AA21292	15	70-29
AE43629	1	30-21
AH117301	6	90-65
AH148539	12	80-13
AH148539	12	83-7
AH151508	4	70-17
AH157509	20	83-7
AH165504	8	30-27
AH165504	6	30-29
AH169875	12	30-5
AH170895	2	30-21
AH170895	4	30-25
AH208773	3	70-16
AH208773	3	70-17
AH214612	4	70-16
AH214615	4	70-17
AH232119	15	80-13
AH76883	5	40-19
AH77869	12	60-15
AH78237	3	30-21
AH78237	4	90-57
AH86866	12	85-11
AH87142	28	30-21
AL111719	27	60-39
AL111764	10	54-37
AL112819	1	60-10
AL112953	3	70-51
AL113174	12	90-31
AL116423	3	30-3
AL117727	5	70-23
AL118383	5	70-45
AL118383	11	70-49
AL150169	7	30-15
AL153825	5	54-41
AL155227	9	60-1
AL158176	10	90-69
AL162303	3	90-71
AL162790	5	90-69
AL162922	7	90-69
AL162998	5	90-71
AL163210	28	90-29
AL163211	28	90-29
AL163492	11	90-69
AL165074	1	56-21
AL165645	1	54-40
AL166181	1	70-51
AL166234	15	90-69
AL166646	4	40-5
AL170119	26	90-69
AL170121	24	90-69
AL170122	22	90-69
AL170691	25	54-5
AL172532	3	40-5
AL172871	3	40-77
AL173630	25	90-29
AL174735	1	40-80
AL201900	7	70-31
AL203265	7	85-18
AL205022	2	70-51
AL205623	6	90-37
AL205624	1	90-37
AL32891	22	40-33
AL32891	27	40-55
AL35642	8	90-37
AL35642	8	90-39
AL68589	12	60-39
AL75794	14	70-27
AL75841	1	70-49
AL76568	5	40-55
AL77711	1	90-39
AL78021	5	90-49
AL78652	18	56-7
AL78652	7	56-17
AL79013	6	90-39
AL79050	6	54-41
AL80154	7	90-55
AL81625	3	40-80
AL81937	8	60-33
AN205067	10	40-71
AR21839	14	60-39
AR21839	28	60-39
AR234907	1	93-16
AR253251	21	54-5
AR253251	6	54-15
AR26746	27	56-17
AR26746	24	56-19
AR48015	4	40-13
AR56766	14	40-55
AR62150	14	70-33
AR62151	8	70-27
AR65507	2	20-37
AR69444	1	70-1
AR69445	1	70-1
AR85519	3	20-49
AR94761	8	80-11
AR94761	8	83-13
AT107509	15	54-3
AT107509	28	56-31
AT107510	11	54-31
AT107510	12	56-17
AT116162	6	60-11
AT116162	10	60-17
AT116162	4	93-7
AT120461	2	40-79
AT128773	14	70-25
AT13740	5	20-33
AT13740	8	30-15
AT139776	9	30-15
AT186760	9	90-51
AT18904	9	30-27
AT18904	2	30-29
AT193500	2	90-63
AT209020	13	92-9
AT209024	13	92-5
AT209025	3	92-5
AT209026	14	92-5
AT209225	2	92-5
AT25226	2	85-5
AT25226	6	85-7
AT25226	12	85-9
AT25226	12	85-11
AT308380	7	40-71
AT350318	7	92-7
AT350320	7	92-7
AT44188	10	30-15
AUTO#TRACK	21	40-55
A15899	9	70-19
A2597R	8	54-3
A3581R	17	70-33
A364R	13	20-31
A364R	19	60-5
A38413	21	54-37
A4365R	10	60-23
A4540R	9	56-23
A5598R	14	80-13
A5598R	14	83-7
A73012	29	60-45
A776R	6	56-7
A776R	4	85-29
A78491	4	40-43
BP13616	6	56-15
B2762R	27	54-37
B2762R	14	54-39
B2984R	2	90-15
B32209	6	40-43
B3690R	8	60-1
CC40740	9	85-32
CD16284	14	20-43
CQ03768	2	85-3
CQ26972	9	85-7
CQ26972	14	85-11
CQ28556	2	85-3
CQ28563	9	85-5
CQ29104	10	30-27
CQ47666	1	85-3
CQ55615	2	85-2
CQ66216	7	40-5
CQ69397	20	30-11
DD15664	..	20-23
DQ04397	3	85-2
DQ33769	4	85-2
DQ43004	2	56-27
DQ43007	1	56-27
DQ55614	1	85-2
DQ57248	10	85-2
DQ59039	9	40-5
DQ61739	11	30-27
DQ68477	1	40-1
DQ72095	12	30-27
DT5079	..	70-11
DT5079	..	80-7
DT5079	..	80-11
DT5079	..	83-13
DT5079	..	83-15
DT5090	..	54-39
DT5171	..	54-39
DT5171	..	56-17
DT5171	..	70-11
DT5267	..	80-1
DT5267	..	83-8
DT5269	..	80-3
DT5269	..	80-15
D2361R	21	20-33
ET15766	9	40-44
E39637	15	90-73
E39637	16	90-75
E69117	2	70-45
F1870R	2	56-23
F2741R	9	56-17
F3171R	2	56-17
F534R	12	70-29
H111706	18	40-85
H112567	8	30-31
H112567	7	60-15
H115379	9	30-31
H117239	1	40-73
H120847	8	90-63
H121168	9	90-63
H123995	15	90-23
H123995	10	90-43
H126298	13	85-11

INDICE NUMERICO – CONTIN.

NR.PECA	ITEM	PAGINA
H132795	2	40-73
H141394	35	60-39
H150983	6	60-15
H155655	18	83-7
H156587	16	83-7
H157947	17	83-7
H163252	13	85-11
H164150	15	83-7
H164151	19	83-7
H169568	11	30-15
H169568	1	85-25
H211934	2	70-16
H211934	2	70-17
H221190	8	85-7
H227259	19	80-13
H23125	2	20-2
H23932	27	60-13
H75541	13	54-47
H75541	5	90-57
H77698	2	85-3
H80128	9	60-7
H80128	5	93-21
H85092	4	90-53
H85233	12	30-15
H86981	13	30-15
H92711	12	90-45
JD10070	17	56-3
JD10181	10	90-47
JD10269	5	54-17
JD10353	19	80-3
JD10353	11	80-7
JD10353	19	83-5
JD10353	11	83-15
JD10354	18	80-3
JD10354	10	80-7
JD10354	18	83-5
JD10354	10	83-15
JD10465	5	80-15
JD10527	21	56-3
JD10527	22	56-31
JD5861	11	85-18
JD7123	13	80-11
JD7123	13	83-13
JD7228	6	56-5
JD7242	1	80-9
JD7242	1	83-17
JD7278	7	56-5
JD7292	2	56-3
JD7292	8	56-25
JD7292	4	80-3
JD7292	2	80-5
JD7292	2	83-3
JD7292	4	83-5
JD7378	3	56-3
JD7378	7	56-25
JD7395	3	54-31
JD7418	2	54-31
JD7421	1	56-5
JD7424	10	80-3
JD7424	7	80-5
JD7424	7	83-3
JD7424	10	83-5
JD7425	23	56-11
JD7759	1	80-1
JD7759	13	80-3
JD7759	2	80-11
JD7759	13	83-5
JD7759	1	83-8
JD7759	2	83-13
JD7797	5	80-13
JD7797	5	83-7
JD7798	5	70-16
JD7798	5	70-17
JD7798	19	70-25
JD7798	15	70-27
JD7798	24	70-29
JD7799	9	70-11
JD8161	16	56-11
JD8183	2	56-5
JD8191	14	56-19
JD8247	11	56-3
JD8247	25	56-31
JD8248	3	56-25
JD8259	19	56-19
JD8267	20	56-31
JD8290	13	56-19
JD8510	7	56-15
JD8535	2	60-27
JD8535	11	90-47
JD8856	14	54-37
JD8856	12	54-39
JD8951	16	56-25
JD8954	20	56-19
JD8968	4	80-11
JD8968	4	83-13
JD8979	19	56-31
JD9043	7	80-7
JD9043	7	83-15
JD9050	17	80-15
JD9050	15	83-11
JD9076	1	56-11
JD9109	17	80-3
JD9109	8	80-7
JD9109	17	83-5
JD9109	8	83-15
JD9115	18	80-15
JD9115	16	83-11
JD9133	21	56-11
JD9812	16	54-37
JD9812	11	54-39
JD9954	14	90-73
JD9954	15	90-75
L100436	6	60-1
L100627	3	54-40
L102023	12	90-7
L102323	25	70-25
L102588	9	90-31
L110067	10	85-17
L111419	35	90-29
L111452	12	54-37
L111587	11	54-37
L112370	6	70-51
L113436	17	90-31
L113440	16	90-31
L113583	5	60-39
L113717	2	90-31
L113721	29	90-71
L113907	5	90-31
L113908	18	90-31
L115082	1	70-23
L115083	2	70-23
L115353	4	70-23
L116305	13	90-7
L152269	4	90-69
L153917	19	90-69
L154458	2	40-77
L155455	7	90-37
L155828	12	90-69
L155831	14	90-69
L155832	20	90-69
L155835	22	90-71
L156376	2	54-40
L156575	6	90-69
L156750	25	90-69
L157272	11	90-71
L157330	21	90-69
L157438	2	90-69
L157491	20	90-71
L158303	7	85-15
L158438	9	90-71
L158461	8	90-71
L158463	6	90-71
L158581	16	90-69
L158620	1	90-71
L165796	11	93-5
L166220	13	90-69
L166221	23	90-69
L168271	33	90-29
L168608	4	40-77
L173282	5	56-3
L18955	2	85-26
L202151	3	70-31
L205798	5	90-37
L205799	4	90-37
L205800	3	90-37
L205801	2	90-37
L2646N	13	30-27
L2646N	3	30-29
L33035	8	56-3
L35037	21	70-27
L35439	5	70-27
L35441	18	70-27
L35442	16	70-27
L35443	19	70-27
L35444	17	70-27
L37733	14	70-49
L38449	5	85-26
L38450	3	85-26
L39134	3	90-65
L39317	3	40-41
L41858	2	85-3
L53827	10	60-39
L53890	2	90-71
L57250	10	90-7
L57881	30	90-53
L63816	11	60-39
L64456	14	56-8
L65322	18	70-43
L75379	10	90-51
L76191	10	60-7
L76191	6	93-21
L76331	6	90-11
L77652	14	90-33
L77747	3	90-73
L77747	3	90-75
L77943	18	90-53
L78085	8	40-5
L78422	5	90-39
L78691	6	90-31
L78703	8	90-29
L78703	13	90-33

INDICE NUMERICO – CONTIN.

NR.PECA	ITEM	PAGINA
L78704	31	90-29
L78705	32	90-29
L78851	5	90-29
L78851	11	90-33
L79050	5	40-23
L79076	7	54-41
L79076	4	90-77
L79784	2	90-49
L80013	4	90-39
L80014	3	90-39
L80015	2	90-39
L80052	2	90-77
L80302	1	40-64
L80358	14	90-71
MN10037	2	40-5
MN10247	4	56-21
MN10516	17	70-25
MN10517	17	90-9
MN10518	17	90-9
MN10519	7	90-9
MN10520	8	90-9
MN10521	8	90-9
MN10522	15	90-9
MN10525	23	30-3
MN10526	4	90-15
MN10527	3	30-13
MN10528	21	30-27
MN10529	9	30-29
MN10530	12	70-31
MN10531	5	90-15
MN10534	8	90-27
MN10535	10	90-19
MN10536	8	90-23
MN10537	4	90-19
MN10538	9	90-19
MN10539	14	90-19
MN10541	7	90-9
MN10544	21	90-9
MN10594	21	90-9
MN10602	..	83-3
MN10602	..	83-5
MN10602	..	83-7
MN10602	..	83-8
MN10602	..	83-11
MN10602	..	83-13
MN10602	..	83-15
MN10602	..	83-17
MN10605	..	56-25
MN10634	10	70-27
MN10635	24	70-25
MN10636	8	70-33
MN10637	3	70-15
MN10638	29	56-7
MN10639	7	70-13
MN10640	6	70-11
MN10641	7	60-33
MN10642	5	60-48
MN10645	6	60-39
MN10645	9	60-39
MN10648	20	30-27
MN10648	11	30-29
MN10649	14	30-19
MN10650	22	30-27
MN10650	15	30-29
MN10653	5	85-15
MN10658	1	40-77
MN10662	4	56-27
MN10664	4	90-33
MN10665	4	60-5
MN10667	29	90-29
MN10668	30	90-29
MN10669	19	90-31
MN10671	8	90-19
MN10673	2	90-9
MN10674	17	60-27
MN10675	36	90-29
MN10678	15	90-19
MN10680	3	90-27
MN10682	10	90-58
MN10684	4	90-27
MN10685	11	90-27
MN10686	12	90-19
MN10687	2	93-5
MN10689	2	60-37
MN10691	10	60-11
MN10692	8	60-17
MN10714	..	30-11
MN10714	..	30-13
MN10714	..	60-33
MN10714	..	60-35
MN10714	..	60-37
MN10714	..	60-39
MN10714	..	60-41
MN10714	..	60-45
MN10714	..	60-48
MN10714	..	90-17
M111717	2	90-73
M111717	2	90-75
M112442	26	90-31
M113899	1	90-73
M113899	1	90-75
M115279	21	40-55
M115279	9	90-67
M115279	5	92-7
M117141	3	30-11
M117141	10	30-25
M117141	17	90-45
M117141	11	90-58
M117141	12	90-59
M136173	5	40-77
M147618	7	90-67
M147618	9	90-73
M147618	10	90-75
M63431	7	40-79
M73135	7	40-23
M74782	9	90-53
M75140	9	40-44
M84971	7	30-11
M84971	13	30-19
M84971	6	92-12
M84972	20	90-9
M84972	7	90-11
M84972	4	90-41
M84972	18	90-45
M84972	11	90-53
M84972	4	90-59
M84972	7	90-61
M87683	15	60-43
M87733	14	20-51
M92026	16	90-23
N111876	7	60-43
N111876	7	60-45
N191770	2	60-21
N191985	22	30-21
N199733	32	60-45
N202894	22	40-55
N302284	3	85-32
N30405	17	30-27
N30405	4	30-29
N304440	2	40-83
PF11335	2	40-59
PF11600	3	40-59
PF11703	4	40-76
PF13379	8	40-59
PF80793	10	40-52
PF80818	1	40-48
PF80824	4	40-59
PF80858	5	40-59
PF81163	6	40-59
PF81170	1	40-59
PF81301	3	40-76
PF81340	2	40-76
PF90321	..	40-59
PF90595	..	93-3
PF90595	..	93-5
PF90595	..	93-7
PF90595	..	93-8
PF90595	..	93-9
PF90595	..	93-11
PF90595	..	93-15
PF90595	..	93-16
PF90595	..	93-19
PF90640	1	40-76
PS7815000	..	85-15
PS7815000	..	90-39
PS7815000	..	90-43
PS7815002	..	85-26
PT11778	17	90-53
P47889	11	80-3
P47889	8	80-5
P47889	10	80-15
P47889	8	83-3
P47889	22	83-5
P47889	21	83-11
P48347	19	54-19
P48347	6	70-13
RE12176	5	30-11
RE12331	12	40-91
RE12332	17	40-91
RE12333	20	40-91
RE12334	8	40-91
RE12362	12	40-35
RE12362	4	40-91
RE12363	17	40-33
RE12363	18	40-33
RE12363	5	40-38
RE12363	6	40-41
RE12363	11	40-91
RE12364	23	40-35
RE12364	15	40-91
RE12365	19	40-91
RE12366	24	40-91
RE13541	11	92-5
RE150545	15	60-39
RE150871	1	70-33
RE151059	3	54-11
RE151494	1	90-43
RE154027	15	70-35
RE154222	7	40-55
RE155450	4	60-19
RE156605	3	85-7

INDICE NUMERICO – CONTIN.

NR.PECA	ITEM	PAGINA
RE156606	3	85-5
RE156700	7	85-7
RE156708	10	85-5
RE157111	1	60-23
RE157329	11	90-57
RE159802	21	60-39
RE159805	22	60-39
RE159951	6	56-27
RE160963	2	40-56
RE163490	15	80-3
RE163490	15	83-5
RE163675	1	90-53
RE164448	3	40-87
RE165649	28	90-47
RE165815	16	40-55
RE166242	3	30-23
RE166297	12	92-5
RE166298	9	92-5
RE166312	10	92-5
RE166323	8	92-5
RE166328	2	92-9
RE166332	4	92-9
RE166334	12	92-9
RE166335	17	92-9
RE166336	16	92-9
RE166337	7	92-9
RE166340	6	92-9
RE166785	2	54-35
RE167207	1	20-53
RE167207	1	30-3
RE167426	8	92-9
RE167426	12	92-10
RE168331	6	92-5
RE168641	14	56-25
RE169920	1	92-12
RE170084	22	30-5
RE171427	31	90-47
RE173363	2	60-5
RE173363	2	93-20
RE173602	1	40-21
RE174764	1	90-57
RE174770	11	85-11
RE175238	2	60-19
RE175240	10	60-19
RE177539	8	54-23
RE179236	8	90-41
RE179258	17	70-43
RE179259	33	70-43
RE179326	2	40-17
RE179326	2	40-19
RE179326	2	40-21
RE179329	34	70-43
RE179973	1	40-19
RE180515	10	60-13
RE180551	4	90-73
RE180551	4	90-75
RE180552	5	90-73
RE180552	5	90-75
RE181370	2	40-3
RE181400	6	90-75
RE181435	4	30-3
RE181913	1	40-23
RE181915	9	30-11
RE181916	8	40-23
RE181963	3	40-23
RE182488	14	92-9
RE183135	12	60-45
RE183175	10	30-11
RE183307	21	54-3
RE183369	10	54-21
RE183407	11	54-21
RE183407	7	54-23
RE183708	1	40-86
RE183929	1	40-55
RE183935	1	40-62
RE184255	13	90-71
RE184373	2	90-67
RE184509	13	70-27
RE185117	14	56-7
RE185366	24	56-17
RE185504	1	54-41
RE185508	4	54-41
RE185799	12	80-3
RE185799	15	80-5
RE185799	13	83-3
RE185799	12	83-5
RE185880	2	40-23
RE186314	28	56-17
RE186314	26	56-19
RE186401	1	60-9
RE186986	11	40-31
RE187123	11	56-7
RE187196	1	40-8
RE187197	4	40-37
RE187966	3	90-53
RE188273	3	54-19
RE188716	9	92-9
RE188726	3	92-9
RE189123	21	70-29
RE189402	15	92-9
RE189405	11	92-9
RE189865	17	54-47
RE190805	11	54-25
RE190805	12	70-35
RE190861	2	54-3
RE190894	6	90-67
RE190897	4	90-61
RE191065	20	70-29
RE191245	1	56-31
RE191390	2	40-71
RE191541	3	90-61
RE191546	7	54-47
RE191647	13	90-61
RE191648	14	90-45
RE191669	27	30-27
RE191669	17	30-29
RE192537	14	60-35
RE192543	7	60-41
RE192544	8	60-41
RE194287	..	40-71
RE194287	..	90-11
RE194478	4	60-3
RE195695	25	30-27
RE195929	8	90-73
RE195929	9	90-75
RE196319	13	93-3
RE196534	1	90-58
RE196945	11	30-11
RE196946	4	30-11
RE197217	6	56-23
RE197867	2	90-51
RE19797	1	20-9
RE198342	3	70-3
RE199238	1	54-33
RE199697	4	93-13
RE200884	4	30-13
RE200987	1	70-46
RE201032	4	40-88
RE201033	6	40-88
RE201075	1	54-12
RE201204	3	70-53
RE201206	6	70-7
RE201207	2	70-53
RE201209	19	60-13
RE201209	22	93-3
RE201210	20	60-13
RE201211	4	60-13
RE201215	3	60-31
RE201216	4	60-31
RE201217	6	60-31
RE201218	1	60-31
RE201219	5	60-31
RE201220	7	60-31
RE201332	22	60-29
RE201333	4	70-53
RE201362	9	30-17
RE201569	8	70-41
RE201583	4	60-33
RE201688	9	70-15
RE201689	11	70-15
RE201703	13	60-43
RE201703	13	60-45
RE201747	19	60-29
RE202048	5	60-45
RE202113	16	30-25
RE202113	27	60-45
RE202170	26	60-45
RE202239	4	90-55
RE202240	3	90-55
RE202447	2	70-7
RE202458	25	30-31
RE202502	8	60-35
RE202517	10	60-33
RE202518	9	60-35
RE202639	7	60-35
RE202658	3	60-35
RE202664	2	60-41
RE202665	1	60-41
RE202666	2	60-33
RE202667	3	60-33
RE202669	21	92-9
RE202688	1	60-33
RE203675	2	90-61
RE203830	20	56-17
RE204190	19	56-11
RE205602	2	85-19
RE205621	6	54-33
RE205726	1	54-27
RE206295	9	85-17
RE207825	5	70-35
RE207990	1	54-47
RE208272	16	90-33
RE208274	18	90-33
RE208336	8	90-53
RE208376	24	90-73
RE208376	27	90-75
RE208432	1	90-61
RE208443	11	85-11
RE208786	2	40-88
RE20901	3	20-9
RE209416	1	90-25

INDICE NUMERICO – CONTIN.

NR.PECA	ITEM	PAGINA
RE209732	1	70-5
RE209964	7	85-19
RE210023	7	40-33
RE210096	1	90-33
RE211156	19	56-17
RE211156	13	56-29
RE211156	2	56-32
RE211157	5	56-32
RE211441	18	70-19
RE211525	18	30-3
RE212330	33	60-39
RE212396	2	60-39
RE212558	1	60-43
RE212558	1	60-45
RE212735	5	85-17
RE212762	9	60-5
RE212869	16	60-39
RE212878	11	54-3
RE212878	10	54-25
RE212905	2	90-57
RE212906	7	90-57
RE213004	..	70-3
RE213005	4	70-3
RE213011	3	70-7
RE213142	18	60-39
RE213165	25	60-39
RE213180	20	60-39
RE213516	6	60-41
RE213549	8	85-31
RE213583	19	60-39
RE213944	1	60-39
RE214055	13	80-13
RE214055	13	83-7
RE214056	1	80-13
RE214056	1	83-7
RE214059	2	80-13
RE214059	2	83-7
RE214614	12	70-19
RE215077	2	70-19
RE215143	14	70-19
RE215491	1	70-43
RE215492	27	70-43
RE215512	30	60-29
RE216034	21	60-13
RE216215	7	70-3
RE216242	10	70-13
RE216533	1	40-61
RE216684	6	40-88
RE216818	3	54-41
RE216862	3	93-3
RE217077	24	54-23
RE217077	9	54-25
RE217209	15	93-11
RE217397	3	54-47
RE217551	2	40-15
RE218282	1	85-17
RE218315	20	30-29
RE218764	10	30-23
RE219059	8	40-79
RE219260	11	54-5
RE219261	12	85-19
RE219271	5	90-77
RE219272	6	90-77
RE219616	34	60-39
RE219768	5	30-13
RE220511	14	90-61
RE220558	12	93-3
RE220624	1	93-3
RE220821	3	40-43
RE221541	1	90-13
RE221544	8	90-45
RE221608	20	54-11
RE221608	3	56-29
RE221609	28	54-19
RE221797	7	40-43
RE221798	9	40-43
RE221851	2	60-35
RE221851	1	60-37
RE223148	21	60-29
RE223168	15	60-13
RE223399	1	40-68
RE223406	4	85-31
RE223407	4	85-31
RE223408	4	85-31
RE223409	4	85-31
RE223506	11	30-23
RE223507	10	30-17
RE223554	1	40-56
RE223804	7	70-9
RE223994	1	90-65
RE224367	14	60-43
RE224367	14	60-45
RE224806	19	93-3
RE224807	18	93-3
RE224808	16	93-3
RE224809	17	93-3
RE225144	12	80-9
RE225144	13	83-17
RE225254	1	92-9
RE225255	1	40-38
RE225255	22	92-9
RE225256	10	92-9
RE225257	2	40-38
RE225257	9	92-7
RE225715	23	92-9
RE226156	1	93-16
RE226354	30	30-15
RE226355	31	30-15
RE226357	32	30-15
RE226361	33	30-15
RE226362	34	30-15
RE226363	35	30-15
RE226365	36	30-15
RE226366	37	30-15
RE226367	38	30-15
RE226369	6	30-15
RE226493	39	30-15
RE226499	19	30-19
RE226717	8	60-45
RE227256	23	30-5
RE227257	24	30-5
RE227764	37	90-53
RE227771	26	70-25
RE227937	40	30-15
RE228295	15	56-3
RE228488	4	54-15
RE228541	3	40-68
RE228607	3	54-13
RE228608	1	54-13
RE228696	8	90-69
RE228911	1	40-81
RE230603	10	70-7
RE230713	17	54-3
RE231717	1	93-8
RE232037	5	56-29
RE232428	1	70-15
RE232428	7	70-16
RE232429	1	70-15
RE232429	7	70-17
RE233122	26	60-29
RE233188	1	90-3
RE233383	6	92-7
RE233551	10	85-9
RE233551	11	85-11
RE234165	8	90-33
RE234166	13	90-29
RE234587	10	85-9
RE234797	1	92-5
RE234803	16	92-5
RE234882	5	85-31
RE234883	5	85-31
RE235088	41	30-15
RE235089	42	30-15
RE235441	14	90-23
RE235442	9	90-23
RE235907	3	90-17
RE236296	4	60-39
RE237111	20	30-19
RE237356	8	90-58
RE237675	1	90-59
RE237919	7	93-15
RE238616	26	54-19
RE238616	16	54-23
RE238667	6	80-3
RE238667	5	80-5
RE238667	5	83-3
RE238667	6	83-5
RE238909	..	85-31
RE238910	..	85-31
RE239058	10	54-9
RE239083	12	30-11
RE239124	39	70-45
RE239125	38	70-45
RE239127	1	70-45
RE239172	3	80-13
RE239172	3	83-7
RE239212	1	85-23
RE239525	3	93-5
RE239595	4	92-5
RE240141	13	90-45
RE240198	12	40-85
RE240999	6	40-71
RE241622	1	60-3
RE24201	4	90-43
RE242603	3	40-69
RE242959	6	40-69
RE243077	1	54-5
RE243767	9	93-5
RE243769	29	90-47
RE243770	4	40-68
RE244125	6	54-11
RE244129	16	54-11
RE244228	8	56-23
RE244303	17	92-5
RE244318	5	90-53
RE244577	4	70-29
RE245265	8	30-11
RE245399	5	90-43
RE245565	6	54-13
RE245665	4	60-15
RE245666	5	60-15

INDICE NUMERICO – CONTIN.

NR.PECA	ITEM	PAGINA
RE245935	25	30-5
RE24619	2	90-58
RE246313	37	70-45
RE246423	5	92-9
RE246424	18	92-9
RE246424	9	92-11
RE246544	2	40-67
RE247525	23	60-43
RE247791	8	40-73
RE247791	1	40-75
RE248708	26	30-31
RE248822	43	30-15
RE248995	14	90-7
RE249905	9	56-7
RE249932	12	60-19
RE249952	9	60-19
RE249952	5	60-21
RE249953	1	60-21
RE250367	44	30-15
RE250492	18	30-11
RE250666	6	56-21
RE250671	12	60-43
RE250705	12	40-69
RE250900	20	92-9
RE250900	13	92-10
RE250902	3	92-10
RE251092	6	90-45
RE251317	1	90-23
RE251348	1	93-9
RE251591	5	85-11
RE251623	1	40-83
RE251672	32	54-5
RE252087	9	40-73
RE252087	4	40-75
RE252092	5	40-75
RE252125	11	40-69
RE252363	45	30-15
RE252364	46	30-15
RE252545	1	60-48
RE252749	1	70-41
RE252750	1	70-41
RE252751	1	70-41
RE252752	1	70-41
RE252753	1	70-41
RE252754	1	70-41
RE252821	17	40-75
RE253208	6	54-45
RE253492	3	60-48
RE253493	4	60-48
RE253788	1	60-47
RE254013	..	90-69
RE254025	1	70-35
RE254181	12	70-9
RE254224	6	70-9
RE254829	4	40-73
RE254953	8	90-31
RE255699	25	92-9
RE255988	1	40-17
RE256148	20	40-55
RE257585	15	92-5
RE257590	2	30-23
RE257981	11	30-17
RE258792	27	30-31
RE258793	28	30-31
RE258807	10	93-11
RE258916	47	30-15
RE258928	9	40-55
RE258928	11	93-11
RE259048	29	30-31
RE259050	30	30-31
RE259053	4	70-7
RE259079	11	56-11
RE259361	7	90-73
RE259361	8	90-75
RE261756	31	54-5
RE262749	8	40-88
RE262749	10	60-41
RE263090	27	90-53
RE263240	1	60-17
RE263262	16	90-49
RE266226	1	54-17
RE267624	1	92-3
RE267624	21	92-5
RE267633	1	90-9
RE267634	1	90-9
RE267676	2	40-61
RE268228	7	70-51
RE268229	7	70-51
RE268230	7	70-51
RE268231	7	70-51
RE268232	7	70-51
RE268233	7	70-51
RE268366	15	60-29
RE268429	10	92-7
RE268614	3	56-27
RE268733	26	30-27
RE268733	5	30-29
RE271082	17	80-11
RE271484	21	92-5
RE271620	1	93-11
RE272398	6	40-64
RE273492	18	54-11
RE273801	6	70-3
RE275472	1	90-5
RE278980	14	40-69
RE281646	10	40-73
RE281646	10	40-75
RE282252	6	80-11
RE282252	6	83-13
RE283957	21	90-53
RE284619	16	80-13
RE284619	25	83-7
RE285158	24	92-9
RE286340	28	90-53
RE286345	16	90-53
RE286346	22	90-53
RE286934	8	54-33
RE286937	17	54-31
RE289629	6	40-73
RE290043	1	93-7
RE290815	14	30-27
RE290816	1	30-29
RE290817	15	30-27
RE290817	7	30-29
RE291794	48	30-15
RE292441	26	56-25
RE292441	3	60-25
RE293412	17	83-13
RE293413	4	80-13
RE293413	4	83-7
RE293414	9	80-13
RE293414	9	83-7
RE294014	5	80-9
RE294014	4	83-17
RE294023	10	56-19
RE294403	7	85-7
RE294405	11	85-11
RE29584	6	40-97
RE295936	1	54-43
RE295938	6	54-43
RE297555	1	40-47
RE297556	1	40-29
RE297556	1	40-31
RE297556	1	40-33
RE297557	1	40-41
RE297558	1	40-44
RE297559	5	40-43
RE297559	1	40-51
RE297561	1	40-35
RE297562	1	40-45
RE297563	20	40-41
RE297563	25	40-55
RE299986	21	80-13
RE299986	21	83-7
RE300112	8	80-13
RE300112	8	83-7
RE302167	16	30-27
RE305670	4	92-10
RE306260	4	92-10
RE307575	9	40-79
RE308180	8	54-19
RE308452	10	85-21
RE309903	21	30-19
RE309936	22	30-19
RE310078	7	85-7
RE310079	11	85-11
RE310778	11	30-25
RE312896	10	54-45
RE313022	38	90-53
RE313999	27	30-21
RE314001	7	30-23
RE314127	23	30-25
RE314131	3	60-43
RE314135	17	30-25
RE314139	4	60-43
RE31617	6	20-43
RE319319	1	93-3
RE321514	7	92-5
RE321692	12	54-5
RE321696	4	54-7
RE322421	24	40-27
RE322913	5	70-31
RE322914	8	70-31
RE322915	6	70-23
RE322916	6	70-23
RE322917	2	70-21
RE322918	1	70-21
RE322919	3	70-21
RE322920	6	70-21
RE322921	7	70-21
RE322922	9	70-21
RE322925	12	70-21
RE323691	1	40-3
RE323691	9	40-37
RE323968	10	85-5
RE324052	..	85-5
RE32442	6	80-7
RE32442	6	83-15
RE33083	12	56-29
RE34603	20	54-5
RE34603	8	54-15

INDICE NUMERICO – CONTIN.

NR.PECA	ITEM	PAGINA
RE34603	13	54-31
RE34868	8	56-31
RE38725	23	56-7
RE39262	13	54-7
RE39396	14	70-43
RE39397	4	70-35
RE39719	2	60-1
RE40436	22	30-11
RE40448	13	54-17
RE41949	15	40-93
RE42113	2	40-98
RE42193	14	40-96
RE42567	13	56-17
RE43497	18	40-55
RE43526	3	40-38
RE43526	5	92-5
RE43593	12	30-17
RE43637	2	40-64
RE43737	1	40-97
RE43738	11	70-25
RE44574	3	20-5
RE44574	1	20-34
RE44590	2	40-25
RE46534	4	40-64
RE46587	17	90-33
RE46634	8	40-55
RE46684	6	20-27
RE46684	13	30-11
RE46684	22	54-3
RE46684	27	54-5
RE46684	12	54-11
RE46684	29	54-19
RE46684	4	56-7
RE46684	5	56-17
RE46684	18	56-29
RE46684	7	70-35
RE46685	11	20-31
RE46685	15	20-46
RE46685	23	54-23
RE46686	4	20-27
RE46686	13	20-46
RE46686	6	20-49
RE46687	10	70-43
RE46716	3	56-7
RE46734	2	40-44
RE46734	3	40-97
RE46735	10	40-41
RE46735	4	40-97
RE46736	5	40-97
RE46742	17	40-55
RE47095	5	40-25
RE47291	6	54-17
RE47294	4	54-9
RE47305	9	54-5
RE47325	26	54-31
RE47326	5	54-12
RE47392	4	56-32
RE48786	16	20-9
RE48838	1	40-25
RE48867	11	40-37
RE48875	5	40-33
RE49486	2	54-33
RE49624	18	70-35
RE49624	20	70-43
RE49624	20	70-45
RE49636	7	90-53
RE49724	2	40-97
RE49727	24	40-55
RE49736	10	40-37
RE49736	10	40-87
RE49778	3	40-15
RE500608	6	20-37
RE501377	3	20-3
RE503027	5	20-2
RE503215	16	20-51
RE50337	24	70-43
RE50338	22	70-43
RE504543	19	20-57
RE504563	18	20-57
RE504836	14	20-57
RE504914	4	20-40
RE505232	5	20-57
RE505265	26	30-5
RE505501	13	20-33
RE505515	23	20-31
RE505921	1	20-34
RE505980	7	20-31
RE507850	1	20-37
RE507852	3	20-37
RE508185	25	20-33
RE508317	4	20-39
RE508566	4	20-31
RE508599	6	20-46
RE508719	1	20-51
RE508932	7	20-23
RE508981	10	20-49
RE50957	4	56-25
RE509854	1	20-6
RE51234	1	40-63
RE515228	8	20-9
RE515229	9	20-9
RE515230	10	20-9
RE515231	11	20-9
RE515232	12	20-9
RE515233	13	20-9
RE515815	1	20-49
RE515881	3	20-13
RE515882	4	20-51
RE516340	1	20-34
RE51650	7	20-55
RE516509	1	20-4
RE516512	3	20-21
RE516512	4	20-55
RE516553	4	20-21
RE516553	5	20-55
RE517370	15	20-31
RE518088	6	20-9
RE519144	3	20-52
RE519144	31	56-7
RE519696	8	20-55
RE519744	8	20-57
RE522076	2	20-16
RE52242	22	20-57
RE52254	1	54-35
RE523177	14	20-49
RE523251	6	20-13
RE523257	12	20-49
RE523469	1	20-31
RE52347	7	54-45
RE524562	1	20-16
RE524723	5	20-21
RE52504	10	30-21
RE52506	1	30-8
RE52507	1	30-7
RE52508	3	30-8
RE52509	1	30-6
RE52510	2	30-8
RE525802	1	20-21
RE525910	1	20-39
RE526834	6	20-21
RE526834	3	20-55
RE526901	5	20-13
RE52702	1	30-11
RE52703	2	30-11
RE52722	1	20-52
RE52722	18	54-47
RE528621	2	20-31
RE529593	1	20-20
RE529643	6	20-55
RE530306	1	40-7
RE530385	2	20-55
RE532628	3	40-81
RE535560	1	20-3
RE54029	16	70-13
RE541420	14	20-57
RE54611	25	54-37
RE54885	7	20-51
RE55036	2	40-55
RE55476	4	40-55
RE55477	3	40-55
RE55561	13	54-39
RE55562	4	54-39
RE55844	2	54-39
RE56033	5	54-5
RE56036	5	54-9
RE56098	1	30-23
RE56098	3	30-25
RE56369	30	20-31
RE56400	17	40-85
RE56404	22	54-5
RE56578	1	20-33
RE56814	3	70-37
RE57489	1	20-43
RE57594	12	60-5
RE57594	10	93-19
RE57892	2	40-13
RE58243	5	70-19
RE58614	23	40-55
RE58614	29	90-53
RE58660	20	54-23
RE59298	2	20-46
RE60005	4	20-43
RE60023	27	30-5
RE60029	8	20-49
RE60071	4	20-11
RE60531	1	60-19
RE60701	8	60-48
RE60720	5	30-3
RE60854	2	20-21
RE61418	29	40-55
RE61717	3	40-62
RE61812	9	30-23
RE61882	3	54-45
RE62446	8	70-35
RE62901	5	90-5
RE62910	4	90-5
RE62981	20	80-3
RE62981	20	83-5
RE63194	15	30-17
RE63381	41	70-45
RE63915	4	20-37

INDICE NUMERICO – CONTIN.

NR.PECA	ITEM	PAGINA
RE65165	7	20-34
RE65168	4	20-34
RE65233	1	60-27
RE65291	13	56-11
RE65502	2	90-65
RE65591	15	80-11
RE65591	15	83-13
RE65592	16	80-11
RE65592	16	83-13
RE65621	18	80-11
RE65621	18	83-13
RE65836	7	54-3
RE65908	9	20-37
RE65911	7	20-34
RE65912	4	20-34
RE65978	5	20-51
RE66109	15	56-7
RE66277	9	60-27
RE66334	1	20-24
RE67001	40	70-45
RE67015	13	40-55
RE67015	24	90-45
RE67019	23	90-45
RE67161	3	80-11
RE67161	3	83-13
RE67231	1	20-46
RE67238	6	20-3
RE67238	12	20-46
RE67238	12	20-57
RE67239	4	20-3
RE67239	20	20-31
RE67285	2	40-11
RE68495	21	90-45
RE68748	15	20-9
RE69243	1	20-28
RE70472	9	54-45
RE71246	7	40-11
RE71255	7	20-33
RE71255	2	20-43
RE71267	7	90-23
R100461	5	80-7
R100461	5	83-15
R10093	11	60-23
R100988	16	54-17
R100989	15	54-17
R100991	14	54-17
R101169	15	54-11
R101170	12	54-9
R101178	7	54-15
R101187	8	54-9
R101214	5	54-11
R101225	12	20-23
R101239	17	54-17
R104570	10	40-96
R104571	13	40-96
R104572	11	40-96
R104655	4	54-5
R104700	14	40-93
R104701	1	40-93
R104701	7	40-93
R104701	13	40-93
R104713	17	56-11
R104734	16	54-5
R104738	2	54-9
R104741	6	54-12
R104756	18	83-11
R104846	9	40-52
R104846	11	40-93
R104846	3	40-95
R104904	8	56-5
R104905	8	56-5
R104906	8	56-5
R104919	8	40-93
R104919	6	40-95
R104919	9	90-43
R104920	4	40-93
R104921	6	40-93
R104922	5	40-93
R104923	3	40-93
R104926	2	40-96
R104927	3	40-96
R104928	4	40-96
R104929	5	40-96
R104930	7	40-96
R104931	8	40-96
R104932	6	40-96
R104933	13	40-96
R104934	12	40-96
R104936	16	40-93
R104937	16	40-93
R104938	16	40-93
R105040	18	54-9
R105388	19	40-33
R105388	11	40-44
R105388	11	54-41
R105388	2	54-45
R105388	22	70-25
R105388	7	90-77
R105391	11	54-7
R105412	3	80-7
R105412	3	83-15
R106513	8	85-7
R106821	2	20-15
R106825	12	54-17
R106829	10	20-43
R106831	7	20-43
R106839	9	54-31
R106843	4	54-31
R107206	23	54-5
R107548	13	60-7
R107551	1	60-8
R107563	3	60-7
R107563	3	93-21
R107620	3	56-31
R107621	2	56-31
R107638	4	54-25
R107731	11	20-39
R107768	7	20-27
R107890	1	40-67
R107890	2	40-86
R107890	5	60-3
R107975	6	30-3
R108041	21	60-23
R108042	23	60-23
R108066	12	60-23
R108067	22	60-23
R108086	2	70-25
R108088	3	70-25
R108089	4	70-25
R108090	5	70-25
R108091	6	70-25
R108093	12	70-25
R108094	13	70-25
R108095	16	70-25
R108166	12	40-55
R108926	9	54-17
R108928	10	54-17
R109001	3	54-17
R109066	10	54-3
R109067	3	54-23
R109909	1	54-31
R110408	3	90-7
R110485	22	54-31
R110485	11	54-33
R110487	23	54-31
R110487	12	54-33
R110494	20	54-31
R110514	11	56-31
R110682	4	40-85
R111085	15	54-7
R111085	1	54-25
R111137	16	20-33
R111206	4	70-49
R111234	32	70-43
R111235	31	70-43
R111238	7	70-45
R111242	9	70-45
R111278	5	70-49
R111288	12	70-43
R111288	13	70-45
R111292	3	70-35
R111296	13	70-35
R111297	9	70-35
R111298	2	70-35
R111308	19	70-43
R111308	16	70-45
R111434	9	85-9
R111434	9	85-11
R111437	11	85-9
R111486	4	70-43
R111487	9	70-43
R111489	8	70-43
R111493	15	70-43
R111496	23	70-43
R111504	34	70-45
R111524	22	70-45
R111526	13	70-43
R111527	36	70-45
R111532	29	70-43
R111582	8	70-25
R111692	1	70-13
R111774	14	60-7
R111774	4	60-8
R112063	34	54-19
R112071	13	56-25
R112296	10	56-23
R112424	2	85-7
R112513	6	40-85
R112540	5	56-8
R112541	4	56-8
R112645	2	93-13
R112679	4	70-13
R112857	4	54-12
R112886	12	56-7
R112888	8	80-15
R112888	7	83-11
R112945	5	54-25
R112955	2	54-12
R112976	20	54-19
R113042	5	40-73
R113050	19	90-53

INDICE NUMERICO – CONTIN.

NR.PECA	ITEM	PAGINA
R113054	17	60-23
R113057	18	60-23
R113061	4	60-23
R113209	6	70-49
R113218	33	70-45
R113223	25	70-45
R113224	31	70-45
R113225	23	70-45
R113226	32	70-45
R113228	17	70-45
R113228	13	70-49
R113229	26	70-45
R113305	3	70-19
R113356	27	90-73
R113356	29	90-75
R113392	10	70-25
R113419	6	54-25
R113464	2	54-29
R113494	12	56-25
R113616	18	54-31
R113616	9	54-33
R113617	21	54-31
R113617	10	54-33
R113671	33	54-5
R113698	9	20-37
R114059	25	90-9
R114082	7	20-37
R114103	3	40-37
R114125	21	70-33
R114193	31	20-31
R114194	11	20-23
R114241	18	20-33
R114358	1	20-57
R114841	1	60-1
R114850	30	70-43
R115138	6	20-51
R115141	35	54-19
R115202	2	56-29
R115215	9	54-15
R115250	1	20-14
R115350	11	90-61
R115405	27	56-31
R115454	16	70-33
R115532	17	20-9
R115743	4	30-8
R115771	9	70-25
R115850	5	40-61
R115893	24	60-45
R115893	15	90-61
R115952	7	70-49
R115957	24	54-37
R115974	2	40-62
R115998	23	54-33
R115999	24	54-33
R116000	25	54-33
R116040	22	54-23
R116115	6	20-57
R116296	7	20-3
R116366	14	20-9
R116373	16	56-17
R116386	1	20-23
R116466	8	20-33
R116516	16	20-43
R117158	25	30-3
R117158	9	40-3
R117220	6	60-3
R117237	8	90-67
R117315	3	60-39
R117430	3	56-8
R117431	13	56-8
R117432	5	60-1
R117569	1	40-43
R117569	11	40-75
R117569	16	40-85
R117569	2	90-25
R117608	1	56-8
R117645	1	40-67
R117718	9	40-77
R117721	24	30-11
R117721	1	30-25
R117721	11	30-31
R117721	11	60-13
R117721	4	60-45
R117721	7	93-3
R117738	..	70-45
R117942	35	70-45
R118092	30	70-45
R118192	29	70-45
R118453	8	40-85
R119187	4	54-35
R119203	8	56-7
R119832	8	54-39
R119874	9	20-33
R119890	2	90-35
R119981	24	54-31
R119982	21	54-33
R120055	4	60-7
R120055	4	93-21
R120160	3	40-67
R120160	2	90-7
R120160	3	90-11
R120160	2	90-53
R120213	18	30-27
R120213	14	30-29
R120387	25	54-31
R120389	16	54-31
R120477	20	54-9
R120515	8	90-15
R120631	2	20-34
R120636	32	20-31
R120638	2	20-40
R120641	6	20-23
R120653	7	90-39
R120797	6	70-19
R120947	5	54-19
R121043	15	20-33
R121282	5	83-11
R121283	3	83-11
R121362	4	83-11
R121376	6	20-40
R121411	18	20-31
R121424	17	20-31
R121466	8	60-7
R121466	2	93-19
R121580	35	54-5
R121580	7	54-11
R121634	2	20-45
R121788	5	70-33
R121797	3	40-86
R122029	8	90-55
R122029	11	90-59
R122139	2	54-7
R122193	11	56-25
R122267	14	30-15
R122339	19	40-85
R122521	20	54-33
R122559	20	80-15
R122638	3	54-35
R123161	6	20-39
R123174	5	20-23
R123226	2	20-27
R123226	9	20-31
R123271	9	20-39
R123324	11	20-27
R123345	10	20-27
R123346	1	20-27
R123396	2	20-24
R123417	14	20-31
R123471	5	20-46
R123501	4	20-46
R123514	2	20-39
R123525	10	20-57
R123561	7	20-34
R123562	7	20-34
R123563	4	20-34
R123564	4	20-34
R123565	12	20-39
R123570	3	20-51
R123572	2	20-51
R123574	3	20-2
R123575	4	20-2
R123584	13	20-23
R123586	2	20-18
R123593	4	20-49
R124255	9	90-15
R124309	19	90-33
R124312	5	60-27
R124313	6	60-27
R124330	1	90-7
R124438	9	54-7
R124462	8	60-19
R124462	19	60-23
R124463	16	60-23
R124464	20	60-23
R124495	5	90-61
R124716	18	60-27
R124812	9	40-85
R124849	13	85-9
R124873	14	40-85
R125065	14	54-9
R125223	8	90-57
R125392	9	54-39
R125454	26	90-53
R125454	1	90-63
R125467	9	90-59
R125634	7	90-49
R125844	13	90-49
R125869	4	90-25
R125878	6	40-61
R125879	3	40-61
R126033	11	40-73
R126033	12	40-75
R126039	3	60-5
R126039	3	93-19
R126355	4	90-21
R126384	4	60-27
R126569	6	60-7
R126570	2	60-7
R126570	5	60-7
R126570	2	93-21
R126571	5	60-17

INDICE NUMERICO – CONTIN.

NR.PECA	ITEM	PAGINA
R126636	1	60-11
R126640	3	60-11
R126641	4	60-11
R126641	3	93-7
R126667	2	70-41
R126667	24	70-45
R126821	14	56-3
R126911	17	60-5
R127203	1	20-55
R127270	3	85-15
R127699	6	90-21
R127700	3	90-21
R127701	5	90-21
R127702	7	90-21
R127703	2	90-21
R127767	13	90-23
R127767	10	90-25
R127769	9	90-49
R127831	12	90-47
R127832	13	90-47
R127903	3	90-29
R128179	3	90-5
R128661	32	30-5
R128728	11	90-7
R128728	3	90-51
R128815	13	85-9
R128837	2	56-13
R129325	14	60-29
R129325	7	70-53
R129518	7	40-85
R129557	30	56-19
R129583	1	56-19
R129585	3	56-19
R129726	24	56-31
R129757	6	56-11
R129975	7	56-11
R130055	2	20-28
R130069	8	80-3
R130069	9	80-5
R130069	9	83-3
R130069	8	83-5
R130071	14	80-15
R130574	4	20-34
R130575	4	20-34
R130576	7	20-34
R130577	7	20-34
R130606	22	54-11
R130753	13	80-9
R130753	14	83-17
R130754	2	80-9
R130951	15	30-15
R130961	8	80-9
R131009	13	30-5
R131182	23	20-33
R131206	8	20-23
R131261	5	90-33
R131283	29	20-31
R131336	6	80-9
R131336	6	83-17
R131346	11	83-17
R131394	3	90-58
R131405	4	80-1
R131405	11	83-5
R131405	4	83-8
R131425	14	20-33
R131501	14	90-47
R131511	7	83-17
R131512	11	85-5
R131667	4	85-11
R131671	15	40-55
R131673	7	80-11
R131673	7	83-13
R131675	7	80-11
R131675	7	83-13
R131676	7	80-11
R131676	7	83-13
R131769	4	20-5
R131810	9	80-11
R131810	9	83-13
R131817	9	80-1
R131817	9	83-8
R131985	7	80-11
R131985	7	83-13
R131996	3	80-3
R131996	3	80-5
R131996	3	83-3
R131996	3	83-5
R131997	3	80-3
R131997	3	80-5
R131997	3	83-3
R131997	3	83-5
R131998	3	80-3
R131998	3	80-5
R131998	3	83-3
R131998	3	83-5
R131999	3	80-3
R131999	3	80-5
R131999	3	83-3
R131999	3	83-5
R132000	3	80-3
R132000	3	80-5
R132000	3	83-3
R132000	3	83-5
R132001	3	80-3
R132001	3	80-5
R132001	3	83-3
R132001	3	83-5
R132002	20	80-13
R132002	22	83-7
R132003	20	80-13
R132003	22	83-7
R132004	20	80-13
R132004	22	83-7
R132005	20	80-13
R132005	22	83-7
R132025	8	80-1
R132025	8	83-8
R132090	6	80-1
R132090	6	83-8
R132186	24	20-33
R132275	2	60-11
R132275	2	93-7
R132518	10	20-33
R132544	2	70-33
R132609	2	70-37
R132804	20	80-13
R132804	22	83-7
R132805	20	80-13
R132805	22	83-7
R132843	4	60-21
R132900	18	30-25
R132900	8	60-43
R132927	29	30-21
R132971	3	80-9
R132971	3	83-17
R133288	11	80-11
R133288	11	83-13
R133301	5	40-11
R133302	6	40-11
R133303	2	20-33
R133867	2	83-17
R133871	9	80-3
R133871	10	80-5
R133871	10	83-3
R133871	9	83-5
R133899	5	90-59
R134228	18	60-43
R134228	18	60-45
R134414	18	56-19
R134415	17	56-19
R134465	17	60-43
R134465	17	60-45
R134518	3	20-23
R134526	2	20-23
R134578	10	56-29
R134619	4	90-31
R134646	7	90-63
R134726	7	56-19
R135001	5	70-11
R135056	13	90-58
R135508	7	56-8
R135757	2	20-44
R135871	5	40-3
R135876	10	80-9
R135876	8	83-17
R135918	5	20-5
R135918	5	20-34
R136003	31	54-37
R136015	32	54-37
R136464	13	60-13
R136464	6	93-3
R136475	4	20-23
R136495	5	20-3
R150394	3	90-59
R150662	13	60-39
R150664	29	60-39
R150907	4	80-5
R150907	4	83-3
R151387	11	90-9
R151507	8	54-45
R151814	1	54-45
R152119	8	90-25
R152120	9	90-25
R153139	17	54-33
R153185	3	40-85
R153297	13	54-9
R153307	25	80-11
R153611	5	56-25
R153675	3	54-5
R153676	14	54-7
R153676	3	54-39
R153676	14	54-47
R153677	6	54-31
R153679	12	54-7
R153690	10	54-47
R154440	5	70-29
R155065	15	90-49
R155627	5	80-11
R155627	5	83-13
R155628	5	80-11
R155628	5	83-13

INDICE NUMERICO – CONTIN.

NR.PECA	ITEM	PAGINA
R156497	6	85-5
R156497	1	85-7
R156498	6	85-5
R156614	18	70-33
R156615	20	70-33
R156647	34	54-5
R157679	24	80-11
R157679	24	83-13
R158505	36	54-5
R158521	10	54-11
R158523	11	54-11
R158540	7	54-33
R158542	16	54-33
R161080	16	90-47
R161356	2	90-43
R161786	5	90-27
R161886	9	90-35
R161928	2	92-12
R162124	8	40-61
R162308	20	56-25
R162769	12	90-53
R163423	5	54-23
R163424	6	54-23
R163489	21	80-3
R163489	21	83-5
R163985	24	90-53
R164252	10	56-3
R164389	9	56-3
R164403	2	60-3
R164990	5	60-25
R167153	5	85-12
R167427	19	92-9
R167548	28	54-37
R167548	15	54-39
R167549	29	54-37
R167549	16	54-39
R167710	2	80-15
R167721	3	90-15
R168091	2	83-11
R168380	3	80-15
R168723	20	92-5
R169906	9	85-21
R169917	6	80-15
R170127	6	90-61
R170746	1	85-12
R171412	14	54-19
R171413	13	54-19
R171535	4	40-61
R171714	3	90-9
R171858	13	80-15
R171858	12	83-11
R172852	32	56-7
R173276	15	54-37
R173276	10	54-39
R173443	14	54-11
R174103	1	54-29
R175434	7	40-19
R175462	7	40-17
R175462	10	40-19
R175462	5	40-21
R175576	1	85-5
R176198	10	54-19
R176471	1	54-7
R177496	6	70-15
R178010	2	56-11
R178679	7	90-41
R178686	4	90-35
R180555	22	90-73
R180555	23	90-75
R180557	12	90-73
R180557	13	90-75
R180563	6	90-73
R180563	7	90-75
R181008	7	56-27
R181288	26	56-31
R181355	19	30-27
R181363	8	30-29
R181511	11	80-13
R181511	11	83-7
R181829	19	30-17
R181974	3	85-17
R181978	14	40-23
R181978	2	85-18
R181979	3	85-18
R181980	1	85-18
R181981	8	85-18
R182028	1	90-27
R182102	4	70-11
R182132	2	60-8
R182269	4	85-15
R182321	1	70-25
R182334	15	70-33
R182336	6	70-33
R182940	7	85-9
R182940	10	85-11
R183139	20	30-17
R183195	1	56-7
R183199	15	56-11
R183211	15	30-19
R183223	9	56-5
R183267	12	56-3
R183292	11	56-15
R183305	3	54-3
R183409	16	30-15
R183409	10	90-57
R183409	12	90-57
R183410	14	30-5
R183410	17	30-15
R183411	15	30-5
R183412	13	90-57
R184056	5	56-5
R184251	3	90-13
R184253	23	90-71
R184376	4	90-67
R184407	16	90-73
R184407	18	90-75
R184410	13	90-73
R184410	14	90-75
R184417	25	90-73
R184417	24	90-75
R184419	12	90-75
R184420	11	90-73
R184436	10	70-33
R184452	3	56-5
R184470	17	70-29
R184486	2	70-15
R184518	19	70-29
R184546	6	60-5
R184863	4	30-21
R184863	36	30-21
R185054	17	90-47
R185063	18	90-47
R185089	19	90-47
R185106	1	54-23
R185108	2	54-23
R185116	4	56-3
R185317	4	70-33
R185374	20	90-47
R185490	3	90-45
R185496	2	90-11
R186697	6	90-63
R186727	5	54-21
R187135	9	90-5
R187321	4	56-31
R187322	9	56-31
R187365	12	30-31
R187365	3	60-29
R187566	4	90-11
R188307	3	56-23
R188348	5	56-31
R188349	6	56-31
R188518	1	54-11
R189027	1	56-31
R189126	13	54-3
R189128	9	54-3
R189697	21	90-47
R189698	22	90-47
R189715	28	40-55
R189715	15	90-45
R189917	22	56-25
R190356	7	70-27
R190635	18	56-11
R190722	14	90-53
R190750	4	60-25
R191059	1	60-25
R191122	2	54-19
R191396	12	90-9
R191635	6	70-27
R191884	31	60-45
R191931	10	40-55
R192279	3	90-9
R192464	6	85-24
R192465	2	85-24
R193187	2	90-55
R193680	3	70-11
R193708	3	60-37
R193833	7	90-59
R193834	8	90-59
R194045	3	56-13
R194112	16	60-5
R194115	9	90-58
R194658	8	54-21
R194659	9	54-21
R194708	10	40-77
R194717	13	40-75
R195278	4	40-23
R195320	13	70-33
R196306	5	30-25
R196390	1	90-35
R196510	1	90-17
R196512	1	90-17
R196605	1	85-29
R196671	13	85-23
R196763	5	85-19
R197473	11	54-23
R197684	23	90-47
R197685	24	90-47
R197706	5	30-21
R197870	4	90-51
R198017	5	54-35
R198018	6	54-35

INDICE NUMERICO – CONTIN.

NR.PECA	ITEM	PAGINA
R198032	8	85-19
R199189	23	30-21
R199195	24	30-21
R199216	10	56-15
R199219	5	56-15
R199236	1	54-33
R199237	1	54-33
R199448	11	80-15
R199474	2	70-27
R199943	25	90-47
R199969	24	90-71
R200418	9	30-3
R200451	10	70-31
R200828	2	85-21
R200878	7	70-29
R200893	9	70-31
R201046	3	40-88
R201080	4	85-17
R201223	20	60-29
R201228	25	60-13
R201229	24	60-13
R202160	13	30-31
R202160	29	60-29
R202202	5	85-25
R202340	16	30-17
R202387	20	54-37
R202389	18	54-33
R202390	14	54-31
R202394	22	54-33
R202449	27	60-29
R202609	22	60-5
R202609	15	93-19
R202640	37	54-19
R202668	1	70-31
R202762	19	54-11
R202869	10	90-71
R202936	4	56-23
R204258	6	90-23
R204258	5	90-25
R205342	5	40-88
R205343	10	90-31
R205486	20	60-5
R205486	4	93-19
R206415	2	90-45
R207138	14	30-11
R207528	10	40-23
R207529	9	40-23
R207530	11	40-23
R207782	6	85-12
R207813	28	90-71
R207935	5	85-9
R207935	6	85-11
R207936	4	85-9
R208233	10	90-15
R208235	1	40-71
R208241	23	90-73
R208241	25	90-75
R208242	26	90-75
R208665	16	70-21
R208851	6	85-17
R209446	4	60-37
R209502	10	60-5
R209502	5	93-19
R209721	18	30-15
R209893	13	60-5
R209893	11	93-19
R209907	12	85-18
R209908	9	85-18
R209936	15	54-9
R209938	21	54-11
R210099	10	90-33
R210130	2	60-29
R210137	20	90-33
R210763	1	85-12
R210930	6	30-21
R211082	8	56-29
R211082	3	56-32
R211572	30	30-21
R212178	3	40-71
R212188	4	90-65
R212196	1	85-9
R212196	1	85-11
R212331	8	90-35
R212399	10	54-15
R212401	7	54-21
R212866	11	90-45
R213007	17	60-35
R213086	10	54-41
R213131	11	60-17
R213241	8	85-32
R213278	12	60-13
R213278	8	93-3
R213348	2	54-21
R213484	3	54-21
R213485	1	54-21
R213663	3	30-17
R213784	26	60-39
R214060	6	80-13
R214060	6	83-7
R214121	2	54-17
R214122	7	54-13
R214274	2	60-17
R214344	2	85-31
R214535	30	90-47
R214673	11	90-19
R214778	12	54-21
R215080	7	70-19
R215463	1	40-79
R215560	15	90-47
R215715	10	85-26
R216291	2	54-11
R216292	17	54-11
R216293	4	54-11
R216294	11	54-9
R217571	7	40-61
R218438	25	60-45
R218521	12	85-23
R218522	2	85-23
R218698	16	56-7
R218700	17	56-7
R218933	16	70-19
R219255	4	54-13
R219317	2	40-81
R219317	2	93-8
R219318	2	93-9
R219320	21	40-33
R219320	6	85-32
R219562	14	30-31
R219668	1	56-23
R219747	2	54-5
R219794	8	40-3
R220020	1	54-9
R220028	24	54-5
R220250	10	40-3
R220471	9	54-9
R220514	32	90-53
R221529	4	90-17
R221537	5	90-11
R221926	2	90-17
R222050	6	85-19
R222162	3	90-41
R222176	9	90-61
R222251	1	80-3
R222251	12	80-7
R222251	1	83-5
R222251	12	83-15
R222252	1	80-3
R222252	12	80-7
R222252	1	83-5
R222252	12	83-15
R222253	1	80-3
R222253	12	80-7
R222253	1	83-5
R222253	12	83-15
R222255	5	90-23
R222397	4	40-86
R222527	28	60-29
R222607	8	90-21
R222727	34	90-53
R223304	1	56-7
R223603	5	90-55
R223604	6	90-55
R224203	7	30-21
R224411	1	30-13
R225107	2	56-25
R225109	21	56-25
R225947	1	56-25
R226331	19	30-15
R226342	20	30-15
R226346	16	30-5
R226483	6	30-25
R226506	25	56-25
R226506	2	60-25
R226517	6	30-11
R226581	2	30-3
R226619	16	30-19
R226682	4	30-17
R227060	3	54-15
R227187	4	90-49
R227258	34	30-5
R227261	35	30-5
R227569	16	70-29
R227701	4	90-49
R227718	10	54-5
R227731	18	54-5
R227799	37	54-5
R227892	20	56-3
R227914	13	56-3
R227915	18	56-3
R228266	2	54-15
R228268	11	54-15
R228315	12	90-35
R228475	5	93-5
R228601	5	54-15
R229271	1	90-11
R229809	8	90-77
R230227	2	85-25
R230610	15	30-31
R230791	21	30-15
R230862	6	56-3
R231112	5	40-83

INDICE NUMERICO – CONTIN.

NR.PECA	ITEM	PAGINA
R231203	26	80-11
R231203	26	83-13
R231299	5	80-3
R231299	5	83-5
R231311	1	85-24
R232191	14	54-3
R232196	1	85-32
R232197	1	85-32
R232304	7	90-35
R232481	1	56-3
R232883	27	56-25
R232883	6	60-25
R233810	7	56-23
R234069	1	85-27
R234302	2	90-29
R234465	11	85-23
R234466	4	85-23
R234523	7	30-3
R234524	8	30-3
R234805	4	92-7
R234888	10	85-31
R235093	22	30-15
R235094	23	30-15
R235095	24	30-15
R235096	25	30-15
R235098	26	30-15
R235299	3	70-29
R235304	17	90-23
R235713	5	54-7
R236261	2	85-29
R236775	10	70-29
R237040	35	90-53
R237209	5	85-24
R237212	4	85-24
R237474	14	90-29
R237474	7	90-33
R237707	8	83-11
R237709	9	80-9
R237709	9	83-17
R237713	7	80-9
R237713	10	83-17
R237735	8	70-11
R238033	2	90-13
R238225	15	80-15
R238225	9	83-11
R238229	1	80-15
R238354	1	40-5
R238564	5	85-29
R239344	16	30-31
R239345	17	30-31
R239377	18	30-31
R239378	19	30-31
R240097	1	60-29
R240098	32	54-19
R240137	31	90-71
R240426	4	54-21
R240444	4	30-23
R241156	2	90-41
R241157	1	90-41
R241158	1	90-41
R241161	19	70-45
R241161	3	70-49
R241400	10	90-27
R241400	2	90-33
R241984	6	54-29
R241994	21	54-19
R242373	8	90-49
R242495	4	85-21
R242501	8	60-5
R242501	6	93-19
R243675	10	56-17
R244137	8	54-7
R244138	1	90-21
R244664	23	90-53
R244964	1	70-11
R244965	2	70-11
R245109	14	54-33
R245207	2	70-29
R245290	1	70-29
R245829	27	30-15
R245934	1	54-15
R247730	1	90-7
R247895	30	54-5
R248052	14	54-5
R248396	28	30-15
R248569	9	90-45
R248571	9	90-45
R248694	7	30-25
R248704	8	30-25
R248709	20	30-31
R248710	21	30-31
R248714	22	30-31
R248715	31	30-31
R249145	17	30-17
R249464	1	90-29
R249707	22	54-19
R250016	2	40-69
R250114	6	85-29
R250305	4	70-41
R250305	11	70-45
R250370	2	40-31
R250490	18	30-11
R250500	2	54-41
R250577	12	30-25
R250764	23	30-31
R250832	5	30-17
R250839	22	80-11
R250839	22	83-13
R250848	21	80-11
R250848	21	83-13
R251072	23	56-19
R251675	39	54-5
R251678	40	54-5
R252208	12	54-19
R252371	33	30-5
R252735	11	40-19
R252736	8	40-17
R253764	6	30-17
R253951	27	54-31
R253954	28	54-31
R254016	7	30-17
R254180	20	70-25
R254228	4	70-9
R254229	1	70-9
R254463	1	56-13
R254812	3	60-27
R254929	9	40-19
R254930	6	90-35
R255603	38	54-5
R255604	38	54-5
R255948	19	40-55
R255948	7	85-32
R255949	4	85-32
R255993	7	93-5
R256272	13	56-31
R256275	15	56-31
R256375	5	85-21
R256413	25	90-31
R256868	5	90-65
R257166	4	90-63
R257167	5	90-63
R257569	2	30-25
R257815	6	90-7
R257816	5	90-7
R258794	37	30-31
R258795	24	30-31
R259090	20	40-85
R259248	5	30-23
R259248	13	30-25
R259304	5	54-3
R259305	20	54-3
R259359	17	90-73
R259359	17	90-75
R259461	22	90-29
R259492	3	60-1
R259666	14	80-3
R259666	14	83-5
R259703	12	93-5
R259897	1	54-3
R259898	18	54-3
R259899	4	54-3
R259958	10	83-11
R26125	5	20-43
R26286	14	56-17
R26287	8	56-17
R26287	29	56-17
R26287	25	56-19
R26287	7	60-23
R26287	6	70-37
R263588	17	30-19
R26375	7	54-31
R26375	18	54-37
R26375	11	70-19
R26375	16	70-35
R26375	21	70-45
R264159	18	90-23
R26448	8	60-23
R26448	18	60-35
R26448	5	60-41
R264946	9	40-87
R264980	18	30-19
R265395	3	56-11
R26552	7	54-35
R26552	6	60-19
R26552	3	60-21
R265822	31	60-29
R266090	19	56-3
R26650	17	20-33
R26871	9	70-13
R268819	7	56-3
R26906	11	20-43
R26906	12	20-43
R26906	27	70-45
R26976	4	70-45
R270020	8	85-25
R270023	3	85-25
R270446	19	30-3
R270447	20	30-3
R270941	1	54-39
R271088	5	56-13
R271542	7	56-31

INDICE NUMERICO – CONTIN.

NR.PECA	ITEM	PAGINA
R271869	2	80-1
R271869	2	83-8
R271873	3	80-1
R271873	3	83-8
R272002	25	30-21
R27329	22	56-7
R273498	24	54-19
R273530	23	54-19
R275240	16	54-9
R275242	17	54-5
R276211	9	80-11
R276802	17	30-5
R277644	5	85-32
R281023	5	40-37
R281026	3	90-63
R281029	1	70-37
R281577	7	54-7
R282831	23	30-27
R282832	16	30-29
R286945	12	54-31
R287109	7	60-27
R287712	12	80-5
R28776	5	60-19
R28776	13	60-23
R287766	2	80-3
R28782	3	70-45
R28811	2	20-6
R289609	1	54-19
R289929	15	54-31
R290013	10	90-61
R290636	12	56-19
R293025	13	54-33
R293026	19	54-31
R29340	9	70-29
R293404	12	83-3
R293408	2	83-5
R293410	25	83-13
R294401	13	85-11
R294402	8	85-7
R294620	7	90-58
R296945	1	83-11
R297786	3	70-33
R299262	16	54-19
R299263	15	54-19
R299264	17	54-19
R299265	18	54-19
R299784	6	85-9
R299841	9	56-27
R299987	5	93-5
R301936	35	30-21
R304025	6	54-19
R304356	7	85-11
R305694	15	56-25
R305695	15	56-25
R30587	4	54-17
R308460	2	85-32
R308461	2	85-32
R30903	5	60-23
R30903	6	60-23
R30935	2	60-43
R30935	2	60-45
R310258	13	40-79
R310779	15	30-11
R310780	9	30-25
R310782	20	30-25
R312895	11	54-45
R313832	28	30-5
R313890	14	30-25
R32027	1	40-98
R32210	26	56-17
R322926	4	70-21
R322927	5	70-21
R322930	10	70-21
R322931	11	70-21
R33167	29	54-5
R33259	20	90-53
R34352	19	54-37
R34857	9	56-19
R35365	3	54-33
R35366	4	54-33
R35367	5	54-33
R35482	1	70-27
R35482	18	70-29
R375R	2	54-43
R38295	41	54-5
R38295	3	54-9
R38295	4	54-19
R38295	13	54-23
R39112	8	54-31
R39112	17	54-37
R39283	23	56-31
R39322	17	54-9
R39322	15	56-19
R39832	11	56-17
R39832	27	56-19
R40712	11	54-17
R40915	2	70-13
R41076	8	70-13
R41985	22	60-45
R42849	15	56-17
R43381	8	56-11
R43383	10	56-11
R43409	13	20-43
R44165	6	40-55
R44302	26	40-35
R44302	11	40-44
R44302	10	40-69
R44302	6	40-80
R44302	3	54-25
R44302	2	85-3
R44302	4	90-7
R44302	12	90-61
R459R	6	54-39
R459R	10	56-7
R46323	21	56-19
R46324	21	56-19
R46325	21	56-19
R46414	21	30-25
R46414	6	60-43
R47150	21	70-43
R47474	26	40-55
R47474	31	90-53
R48384	3	60-45
R48450	11	90-49
R48685	3	20-33
R48685	6	20-34
R48685	20	56-7
R48747	8	54-3
R48749	8	54-3
R48750	8	54-3
R48867	1	40-87
R49002	16	56-31
R49003	17	56-31
R49004	18	56-31
R49434	4	56-5
R49518	5	70-37
R501124	8	20-37
R501373	1	20-15
R501428	7	20-46
R501472	3	20-11
R502175	3	20-58
R50222	5	56-11
R502329	2	20-58
R502513	20	20-57
R502725	3	20-28
R50279	13	90-53
R502811	9	20-46
R502902	2	20-3
R503509	8	20-31
R504153	11	20-57
R504734	8	20-46
R504859	17	20-49
R505121	7	20-23
R505472	5	20-9
R505609	3	20-34
R505742	1	20-6
R50879	8	60-27
R51200	15	54-33
R516648	3	20-4
R51719	2	85-9
R51719	2	85-11
R517196	9	20-27
R517237	2	20-4
R517471	5	20-52
R517488	9	20-57
R518145	16	20-57
R518146	15	20-57
R518210	18	30-5
R518726	19	60-43
R518726	19	60-45
R51936	2	20-49
R519488	1	20-17
R519689	2	20-57
R519742	7	20-13
R52006	19	70-33
R52006	8	85-9
R52006	8	85-11
R520129	3	20-31
R520131	33	20-31
R520451	..	20-4
R52130	3	40-13
R521401	1	20-2
R521498	1	20-13
R522554	3	20-17
R524023	1	20-5
R524796	2	20-17
R525528	10	20-55
R526044	6	20-2
R52876	4	56-11
R529416	10	20-39
R53436	19	30-5
R53658	7	70-11
R54114	5	20-37
R54174	11	54-19
R54380	18	56-17
R54380	10	56-25
R54477	5	85-18
R54565	8	20-39
R54575	8	54-35
R54701	11	90-51
R55326	12	40-37

INDICE NUMERICO – CONTIN.

NR.PECA	ITEM	PAGINA
R55326	2	40-87
R55327	8	90-7
R55327	10	90-23
R55494	1	54-37
R56101	29	30-15
R56101	8	30-17
R56101	13	30-17
R56101	11	30-21
R56397	10	60-27
R56397	26	90-47
R56504	3	70-13
R57050	1	80-5
R57050	19	80-15
R57050	1	83-3
R58832	20	70-35
R59439	24	56-25
R59440	24	56-25
R59460	6	56-19
R59843	23	56-25
R60730	3	60-8
R60755	3	60-19
R61461	24	56-25
R61467	2	20-5
R61871	4	20-13
R62129	11	80-9
R62129	12	83-17
R62498	19	56-25
R63477	5	56-19
R63548	15	20-51
R63548	6	70-43
R63548	16	70-43
R63739	12	56-31
R64822	30	40-55
R65477	11	90-23
R65595	9	40-96
R66477	4	54-43
R66670	4	54-37
R66715	8	56-19
R67619	13	70-29
R68167	29	56-19
R68171	28	56-19
R69166	14	70-21
R69185	3	54-43
R69721	8	56-15
R70027	9	56-11
R71228	10	20-31
R71712	17	56-25
R72090	7	80-3
R72090	6	80-5
R72090	6	83-3
R72090	7	83-5
R72328	1	20-18
R72654	11	60-27
R72654	27	90-47
R72659	21	30-21
R72659	6	60-45
R72853	13	30-21
R72853	10	30-31
R72853	4	60-29
R73380	15	60-7
R73380	7	93-19
R74012	5	20-49
R74012	11	20-49
R74012	13	20-49
R76459	5	70-39
R76477	4	70-39
R76674	22	56-11
R76695	9	40-75
R77175	8	54-25
R77175	11	60-48
R77175	19	70-35
R77476	5	40-44
R77480	7	40-44
R77480	3	40-45
R77673	19	30-11
R78047	3	40-91
R78048	10	40-91
R78049	14	40-91
R78050	18	40-91
R78051	23	40-91
R78052	22	40-27
R78052	17	40-35
R78052	5	40-91
R78053	6	40-27
R78053	17	40-33
R78053	18	40-33
R78053	16	40-35
R78053	13	40-91
R78054	17	40-41
R78054	6	40-68
R78054	16	40-91
R78055	21	40-91
R78056	25	40-91
R78057	2	40-91
R78058	22	40-91
R78059	1	40-91
R78059	30	40-95
R78060	2	40-91
R78060	9	40-91
R78061	6	40-91
R78061	22	40-91
R78062	1	40-91
R78063	1	40-91
R78063	7	40-91
R78063	7	40-93
R78063	12	40-93
R78063	28	40-95
R78064	1	40-69
R78064	26	40-91
R78064	34	40-95
R79018	7	54-5
R79033	4	90-9
R79060	14	70-35
R79122	17	80-13
R79122	24	83-7
R79639	7	54-17
R79916	13	70-21
R79989	24	56-25
R80436	9	70-27
R80436	6	70-29
R81275	2	20-11
R81456	3	90-35
R81988	6	90-15
R81988	10	90-59
R82444	22	90-31
R82445	21	90-31
R82908	4	80-9
R82908	5	83-17
R82984	2	80-7
R82984	2	83-15
R83474	9	80-7
R83474	9	83-15
R83559	3	80-9
R83559	3	83-17
R83560	3	80-9
R83560	3	83-17
R84262	1	56-17
R85169	5	56-27
R85363	15	20-43
R86457	5	70-13
R86638	7	54-19
R87047	17	83-11
R87210	19	54-5
R87395	8	54-5
R87395	6	54-9
R87656	2	90-5
R87789	10	56-5
R87907	4	60-35
R88246	10	54-31
R88246	28	56-7
R89944	3	20-45
R90692	9	20-43
R91842	12	80-15
R91842	11	83-11
R91889	3	20-43
R92241	3	54-12
R92871	6	83-11
R93173	6	56-25
R93219	1	40-99
R93220	1	40-99
R93221	1	40-99
R93222	1	40-99
R93255	19	54-33
R93278	3	56-15
R93317	21	56-31
R93467	20	56-11
R93495	4	56-13
R93496	4	56-13
R93497	4	56-13
R93498	4	56-13
R93499	4	56-13
R93623	4	56-19
R93800	3	54-37
R93803	22	54-37
R93885	16	56-19
R93890	22	56-19
R94162	7	80-15
R94361	7	85-29
R94664	4	80-15
R94714	18	56-25
R94897	9	56-25
R95045	9	54-23
R95045	21	56-17
R95076	14	54-23
R95077	15	54-23
R95081	18	54-23
R95084	19	54-23
R95109	12	56-11
R95110	14	56-11
R95116	11	56-19
R95147	16	56-3
R95153	6	56-13
R95154	6	56-13
R95155	6	56-13
R95156	6	56-13
R95157	6	56-13
R95316	8	54-11
R95378	3	54-7
R95398	2	54-25
R95422	6	54-7
R95424	4	56-15

INDICE NUMERICO – CONTIN.

NR.PECA	ITEM	PAGINA
R95430	24	30-27
R95453	10	56-31
R95455	14	56-31
R95490	15	70-45
R95491	3	70-41
R95491	10	70-45
R95493	6	70-45
R95493	8	70-49
R95494	14	70-45
R95494	9	70-49
R95800	3	40-73
R95800	14	40-73
R95835	19	54-9
R95835	5	54-13
R95895	2	54-13
R96006	7	80-1
R96006	7	83-8
R96066	4	40-3
R96132	1	70-39
R96133	2	70-39
R96134	3	70-39
R96248	15	90-53
R96248	6	90-58
R96515	8	54-3
R96517	8	54-3
R96805	13	54-5
R96806	15	54-5
R97185	6	20-33
R97185	5	20-40
R97250	1	56-15
R97490	8	20-43
R97491	8	20-43
R97492	9	20-43
R97493	9	20-43
R98012	14	80-5
R98012	9	80-15
R98012	14	83-3
R98012	20	83-11
R98062	8	20-43
R98250	20	30-5
R99499	13	83-11
R99590	21	30-5
R99673	14	83-11
R99793	22	30-3
SE501581	1	20-43
SE501609	7	20-31
SE501655	1	20-34
SE501669	1	20-51
SE501814	4	20-40
SOLENOID	5	40-35
SOLENOID	19	40-35
SU292160	4	70-31
SU292606	8	70-21
SU292606	6	70-31
TY22043	2	70-1
TY22044	2	70-1
TY22063	2	70-1
TY22328	25	60-45
TY22328	26	60-45
TY22328	31	60-45
TY22462	18	30-17
TY22551	34	30-21
TY22553	33	30-21
TY22554	12	60-13
TY22554	8	93-3
TY22561	27	60-29
TY22561	28	60-29
TY25139	7	90-39
TY26184	1	40-99
TY26186	1	40-99
TY26189	1	40-99
TY26191	1	40-99
TY26194	1	40-89
T100529	25	56-17
T103707	23	30-11
T12083	5	54-39
T122075	3	20-46
T13814	15	54-47
T138822	1	40-69
T143167	3	40-75
T143538	16	30-3
T15258	8	54-3
T177591	..	92-7
T178251	10	90-53
T184620	33	90-53
T184924	25	90-53
T184924	7	90-55
T184924	12	90-63
T18891	12	20-33
T201525	4	70-3
T20168	19	20-33
T20217	19	54-3
T20314	3	20-39
T20316	7	20-39
T205672	11	92-7
T20758	1	20-44
T21564	2	56-21
T23474	20	20-33
T24166	1	40-96
T24167	9	40-96
T24802	11	54-47
T24959	31	60-39
T25532	13	56-7
T27260	18	90-29
T27432	8	54-3
T28583	3	40-44
T30367	16	20-49
T32146	1	85-26
T42571	2	60-23
T44604	5	70-43
T46876	9	54-41
T57247	13	54-21
T58477	12	20-43
T67477	26	60-43
T67477	30	60-45
T70177	28	70-43
T71307	16	54-3
T76502	3	70-43
T76938	5	70-7
T76938	11	70-53
T77613	9	20-51
T77613	6	54-47
T77613	16	54-47
T77613	16	56-29
T77613	3	60-13
T77613	17	60-29
T77613	2	60-31
T77613	9	60-33
T77613	6	60-35
T77613	3	60-41
T77613	6	60-48
T77613	12	70-7
T77613	15	70-19
T77613	7	70-41
T77613	1	70-53
T77613	4	93-3
T77814	10	60-35
T77814	2	60-48
T77857	36	54-19
T77857	4	54-47
T77857	7	60-13
T77857	16	60-13
T77857	1	60-15
T77857	13	60-29
T77857	10	60-43
T77857	10	60-45
T77857	9	70-7
T77857	12	70-15
T77857	10	70-19
T77857	6	70-41
T77857	2	70-49
T77857	20	93-3
T77932	19	30-25
T77932	9	60-13
T77932	14	60-23
T77932	24	60-43
T77932	12	70-53
T77932	11	93-3
T78646	13	60-35
T80938	11	60-35
T81686	7	70-43
U10289	5	56-21
U12037	4	80-7
U12037	4	83-15
U12331	6	56-29
U12547	2	70-43
U13639	26	20-33
U13639	24	30-25
U17409	9	60-23
U17409	28	70-45
U41966	4	54-23
U41966	22	56-17
U42703	5	70-3
U45916	23	90-31
Z22491	15	90-33
Z70805	3	40-51
Z70805	8	40-51
Z70805	9	40-51
Z70805	13	40-51
03M7183	12	56-8
03M7183	19	90-71
03M7192	1	90-31
03M7309	4	90-29
03M7331	21	90-29
11H239	2	54-37
11H249	18	80-13
11H249	23	83-7
11M7008	10	56-8
11M7021	11	70-27
11M7021	26	70-29
11M7021	17	70-31
11M7059	15	70-21
11M7079	14	70-29
11M7105	9	54-37
12H242	6	40-3
12H291	1	40-37
12H291	5	40-87
12H292	8	40-75
12H295	8	40-87
12H295	12	70-13
12H301	4	40-17

INDICE NUMERICO – CONTIN.

NR.PECA	ITEM	PAGINA
12H301	4	40-19
12H301	21	80-15
12H302	2	40-75
12H315	26	70-43
12H356	16	40-75
12H359	34	90-47
12M6191	12	30-23
12M6601	12	90-49
12M7032	3	90-33
12M7033	13	40-37
12M7033	12	40-87
12M7044	7	85-26
12M7065	4	90-3
12M7065	11	90-31
12M7065	5	90-51
12M7066	10	70-9
12M7069	3	70-9
14H1076	1	92-7
14H1099	33	90-47
14H631	7	40-87
14H631	13	70-13
14H649	7	54-37
14H785	6	40-87
14H785	8	90-51
14H786	7	40-75
14H848	7	80-13
14H848	7	83-7
14H860	15	70-13
14H980	8	54-37
14M7029	5	85-2
14M7066	3	20-40
14M7148	5	20-39
14M7165	11	40-85
14M7165	24	90-29
14M7165	1	90-47
14M7166	11	56-8
14M7166	7	90-29
14M7166	11	90-35
14M7168	5	40-17
14M7196	15	90-7
14M7209	21	60-43
14M7209	21	60-45
14M7233	8	40-43
14M7257	4	60-1
14M7264	15	40-85
14M7272	26	60-13
14M7272	3	90-77
14M7273	1	30-5
14M7273	32	30-31
14M7273	7	40-37
14M7273	11	40-87
14M7273	12	60-29
14M7273	6	60-33
14M7273	16	60-35
14M7273	8	70-53
14M7273	10	85-18
14M7273	4	90-23
14M7273	27	90-29
14M7273	13	90-31
14M7273	9	90-39
14M7273	21	90-73
14M7273	22	90-75
14M7273	6	93-5
14M7274	3	40-3
14M7274	8	40-37
14M7274	11	70-9
14M7275	1	30-15
14M7275	12	60-27
14M7276	8	85-5
14M7276	4	85-7
14M7276	6	85-26
14M7277	10	80-11
14M7277	10	83-13
14M7277	3	85-12
14M7296	25	20-31
14M7296	2	30-5
14M7296	1	30-19
14M7296	10	40-5
14M7297	13	40-73
14M7298	7	20-9
14M7298	36	30-5
14M7298	2	30-15
14M7298	2	30-19
14M7298	33	30-31
14M7298	4	40-69
14M7298	3	40-79
14M7298	11	60-15
14M7298	23	60-39
14M7298	4	85-25
14M7298	22	90-9
14M7298	9	90-37
14M7298	6	90-43
14M7299	3	30-5
14M7299	7	60-39
14M7299	16	60-43
14M7299	16	60-45
14M7299	19	90-73
14M7299	20	90-75
14M7302	12	85-17
14M7303	5	40-80
14M7303	4	40-87
14M7319	11	70-29
14M7327	7	60-1
14M7327	24	60-5
14M7327	8	85-17
14M7327	4	85-19
14M7327	12	93-19
14M7328	13	70-31
14M7376	12	90-29
14M7396	3	30-19
14M7397	6	85-15
14M7416	21	90-71
14M7424	6	90-51
14M7425	1	80-7
14M7425	1	83-15
14M7462	9	56-8
14M7478	16	90-29
14M7480	4	40-11
14M7517	1	30-27
14M7517	19	30-29
14M7517	5	90-19
14M7524	18	20-49
14M7528	10	85-19
14M7703	2	90-47
15H219	17	56-17
15H558	2	56-7
15H558	1	60-35
15H560	12	54-23
15H584	4	20-33
15H589	22	60-43
15H623	22	20-33
15H666	13	80-5
15H666	15	83-3
15M7033	20	80-11
15M7033	20	83-13
16M7099	5	90-58
19H2001	10	30-3
19H3547	18	92-5
19M10075	2	20-13
19M6614	18	90-69
19M6614	18	90-71
19M6755	22	60-13
19M7077	11	85-19
19M7135	26	56-7
19M7139	4	40-79
19M7139	7	85-2
19M7139	9	85-19
19M7139	6	85-31
19M7139	16	90-71
19M7162	4	54-40
19M7162	5	90-9
19M7163	1	56-29
19M7166	2	90-3
19M7166	3	92-12
19M7167	11	60-11
19M7167	6	60-17
19M7168	8	60-11
19M7168	6	93-7
19M7169	4	54-45
19M7177	1	40-85
19M7185	5	60-33
19M7185	13	85-18
19M7214	8	70-29
19M7274	3	40-21
19M7274	15	60-35
19M7285	6	40-19
19M7285	7	70-25
19M7286	14	90-31
19M7288	4	30-19
19M7297	23	60-5
19M7297	21	70-25
19M7297	16	93-19
19M7298	28	90-31
19M7300	18	70-25
19M7363	3	85-31
19M7372	4	40-81
19M7382	30	30-5
19M7387	5	54-31
19M7394	7	90-25
19M7402	8	85-2
19M7479	4	30-5
19M7488	2	90-19
19M7489	2	70-9
19M7489	11	80-5
19M7489	1	80-11
19M7489	10	80-13
19M7489	10	83-7
19M7489	1	83-13
19M7489	7	90-5
19M7496	16	80-15
19M7501	27	56-7
19M7513	3	90-3
19M7550	5	60-11
19M7555	34	90-29
19M7557	5	54-43
19M7560	3	56-17
19M7560	14	56-29
19M7560	1	56-32
19M7598	27	80-11
19M7598	27	83-13
19M7603	3	85-21

INDICE NUMERICO – CONTIN.

NR.PECA	ITEM	PAGINA
19M7640	2	30-27
19M7642	25	56-7
19M7662	5	70-9
19M7720	11	30-3
19M7720	8	40-77
19M7720	10	70-11
19M7724	13	54-37
19M7768	8	70-45
19M7768	12	70-49
19M7774	2	20-14
19M7774	1	60-7
19M7774	1	85-21
19M7774	2	90-59
19M7774	1	93-21
19M7775	22	20-31
19M7775	2	30-13
19M7775	4	40-80
19M7775	25	54-19
19M7775	6	54-21
19M7775	5	60-5
19M7775	14	85-18
19M7775	6	90-59
19M7783	16	30-11
19M7783	31	30-21
19M7783	3	30-27
19M7783	7	40-3
19M7783	23	56-17
19M7783	3	56-21
19M7783	2	85-15
19M7784	21	20-57
19M7784	2	56-8
19M7784	9	70-33
19M7785	3	20-15
19M7785	7	20-21
19M7785	13	20-51
19M7785	5	30-19
19M7785	5	54-29
19M7785	4	60-17
19M7785	1	90-19
19M7786	2	20-20
19M7786	3	20-27
19M7786	5	30-5
19M7786	4	56-29
19M7786	13	90-19
19M7787	12	40-3
19M7787	1	40-88
19M7787	7	40-88
19M7787	9	60-41
19M7788	1	20-58
19M7788	21	30-3
19M7788	1	85-15
19M7788	10	85-23
19M7789	7	30-13
19M7789	12	54-45
19M7789	5	56-23
19M7789	4	70-15
19M7790	3	20-44
19M7790	4	30-27
19M7790	10	30-29
19M7790	5	40-5
19M7790	9	40-69
19M7791	6	30-13
19M7791	30	60-39
19M7796	6	20-31
19M7798	6	30-19
19M7798	1	30-31
19M7799	21	20-31
19M7799	7	30-19
19M7800	3	20-47
19M7800	14	30-21
19M7800	2	30-31
19M7801	26	20-31
19M7801	2	20-47
19M7801	3	30-31
19M7801	15	40-75
19M7801	10	60-15
19M7802	10	20-46
19M7802	13	20-57
19M7802	10	90-63
19M7803	12	30-21
19M7803	4	30-31
19M7805	4	20-57
19M7805	3	90-19
19M7807	21	30-11
19M7811	31	54-19
19M7812	3	54-29
19M7813	3	20-6
19M7816	12	30-3
19M7834	3	40-83
19M7835	3	60-17
19M7838	8	60-39
19M7862	13	90-9
19M7862	7	90-15
19M7863	5	20-31
19M7863	9	90-9
19M7863	19	90-9
19M7865	15	20-49
19M7865	24	30-3
19M7865	3	30-15
19M7865	15	30-21
19M7865	6	30-23
19M7865	22	30-25
19M7865	9	60-15
19M7865	32	60-29
19M7865	32	60-39
19M7865	2	85-17
19M7865	7	85-24
19M7865	7	92-12
19M7866	17	30-11
19M7866	8	30-19
19M7866	11	56-29
19M7866	10	60-48
19M7866	14	70-13
19M7866	6	90-33
19M7867	1	20-45
19M7867	29	30-5
19M7867	15	30-25
19M7867	34	30-31
19M7867	5	40-69
19M7867	6	40-79
19M7867	10	54-23
19M7867	1	85-31
19M7867	5	92-12
19M7868	8	30-21
19M7872	8	70-9
19M7873	8	60-29
19M7875	14	90-49
19M7882	4	85-26
19M7887	7	60-7
19M7903	6	90-5
19M7913	6	30-5
19M7913	5	30-31
19M7923	2	20-9
19M7932	11	60-7
19M7932	13	60-27
19M7932	3	90-47
19M7938	13	30-23
19M7958	23	54-11
19M7964	1	93-5
19M7970	11	20-46
19M7970	7	30-5
19M7970	5	60-29
19M7979	27	20-31
19M7979	16	30-21
19M7979	8	40-69
19M7979	8	60-15
19M7979	12	90-23
19M7981	10	60-29
19M7981	5	70-53
19M7988	1	70-3
19M8006	8	30-5
19M8011	21	30-29
19M8011	9	70-9
19M8011	19	83-11
19M8011	13	85-17
19M8011	8	85-23
19M8011	11	85-31
19M8017	17	70-21
19M8029	6	40-77
19M8035	14	70-31
19M8035	5	80-1
19M8035	5	83-8
19M8038	7	60-29
19M8039	6	60-29
19M8039	24	60-39
19M8062	9	20-13
19M8062	12	20-51
19M8081	25	60-43
19M8081	28	60-45
19M8100	4	85-12
19M8162	3	20-57
19M8162	9	30-5
19M8162	4	54-29
19M8163	8	20-13
19M8224	4	85-5
19M8291	24	20-31
19M8291	4	90-47
19M8292	8	30-23
19M8295	11	83-3
19M8317	19	20-31
19M8319	35	30-31
19M8323	12	90-33
19M8331	2	90-27
19M8403	3	90-49
19M8485	16	70-31
19M8528	1	20-11
19M8528	9	20-55
19M8528	9	30-19
19M8560	4	20-9
19M8566	17	30-3
19M8584	1	60-5
19M8584	1	93-19
19M8584	1	93-20
19M8599	5	30-27
19M8599	12	30-29
19M8618	17	20-57
19M8649	20	40-33
19M8649	11	40-71
19M8666	9	90-7
19M8666	9	90-57
19M8705	10	70-49

INDICE NUMERICO – CONTIN.

NR.PECA	ITEM	PAGINA
19M8706	12	70-45
19M8751	5	90-45
19M8825	2	40-85
19M8842	25	70-43
19M8903	5	90-47
19M8966	28	20-31
19M8976	4	85-26
19M8977	6	40-5
19M8987	1	20-40
19M8995	14	80-9
19M8995	15	83-17
19M8997	10	20-23
19M8999	11	20-33
19M9036	1	90-69
19M9134	3	85-29
19M9136	7	70-33
19M9139	11	70-33
19M9141	3	70-27
19M9141	23	70-29
19M9141	8	85-26
19M9146	10	90-5
19M9152	8	85-29
19M9158	6	90-47
19M9161	4	70-27
19M9161	22	70-29
19M9165	7	90-31
19M9182	1	85-19
19M9260	4	90-71
19M9292	24	56-7
19M9356	9	90-33
19M9357	9	90-27
19M9368	8	93-5
19M9414	11	70-31
19M9789	6	30-31
19M9805	16	90-7
21H1390	11	70-13
21H1485	32	90-47
21M7022	11	40-79
21M7246	7	40-59
21M7296	8	90-11
21M7296	8	92-7
21M7310	9	90-29
21M7350	26	90-73
21M7350	28	90-75
21M7395	7	40-73
21M7423	4	90-45
21M7423	1	90-49
21M7423	8	90-61
21M7452	1	40-11
21M7452	1	40-15
21M7462	4	30-15
21M7475	5	40-85
21M7494	3	60-3
21M7495	12	60-3
21M7511	7	90-51
24H1136	2	92-7
24H1219	3	90-31
24H1227	5	54-37
24H1283	21	60-5
24H1283	24	90-31
24H1287	38	90-29
24H1287	7	90-47
24H1291	14	40-75
24H1305	3	92-7
24H1439	14	60-5
24H1439	13	93-19
24H1781	10	30-19
24H1781	11	90-63
24H1822	4	40-21
24H1923	1	90-51
24H937	2	56-19
24M7028	31	30-5
24M7028	24	54-11
24M7036	7	85-31
24M7036	6	90-9
24M7036	15	90-29
24M7036	10	90-35
24M7040	8	56-8
24M7044	19	90-29
24M7044	19	92-5
24M7047	3	40-17
24M7047	3	40-19
24M7047	7	85-17
24M7047	9	85-23
24M7053	13	30-3
24M7053	7	40-77
24M7053	14	60-27
24M7055	5	40-79
24M7055	5	54-40
24M7055	9	60-29
24M7055	6	70-53
24M7055	20	90-73
24M7055	21	90-75
24M7087	8	85-21
24M7087	4	90-58
24M7088	15	90-31
24M7098	20	60-43
24M7098	20	60-45
24M7100	1	30-17
24M7100	2	40-43
24M7100	6	40-75
24M7100	5	85-23
24M7100	17	90-7
24M7100	3	90-25
24M7101	7	40-69
24M7101	20	90-31
24M7102	18	70-21
24M7111	18	90-73
24M7111	19	90-75
24M7117	13	40-85
24M7136	9	60-17
24M7138	6	85-18
24M7139	23	60-13
24M7139	6	85-23
24M7139	10	90-9
24M7139	14	90-9
24M7139	18	90-9
24M7139	5	90-13
24M7139	7	90-65
24M7139	17	90-71
24M7139	30	90-71
24M7146	5	40-76
24M7178	11	30-19
24M7178	6	30-27
24M7178	18	30-29
24M7178	6	54-37
24M7178	7	60-11
24M7178	5	93-7
24M7180	14	30-3
24M7180	5	30-15
24M7195	15	80-9
24M7195	16	83-17
24M7207	12	30-19
24M7207	17	30-21
24M7207	36	30-31
24M7207	12	60-7
24M7207	6	85-2
24M7207	2	85-27
24M7207	23	90-9
24M7207	3	90-23
24M7207	27	90-31
24M7207	15	90-71
24M7207	4	92-12
24M7238	7	30-31
24M7238	26	90-29
24M7239	9	60-11
24M7240	2	70-3
24M7241	7	85-5
24M7241	5	85-7
24M7241	8	90-5
24M7241	6	90-19
24M7242	12	70-33
24M7242	5	85-5
24M7242	2	85-12
24M7242	9	85-26
24M7244	3	40-11
24M7250	14	85-23
24M7251	11	90-29
24M7251	17	90-69
24M7265	6	90-29
24M7298	7	30-27
24M7298	13	30-29
24M7298	8	56-27
24M7309	10	90-29
24M7315	6	90-25
24M7336	10	90-39
24M7338	11	70-11
24M7338	15	70-31
24M7345	22	30-29
24M7345	12	70-27
24M7345	25	70-29
24M7345	9	85-31
24M7346	12	60-11
24M7346	7	60-17
24M7346	9	85-2
24M7346	7	90-19
24M7431	5	54-45
25M7038	7	60-19
26H86	11	60-5
26H86	8	93-19
28H1686	20	90-45
28H3376	9	30-21
28H3381	12	54-47
28H3390	10	30-5
28H3390	3	90-57
28H3396	18	30-21
28H3402	19	30-21
28H3419	20	30-21
28H860	1	20-47
30H6	19	56-7
30M7020	23	80-11
30M7020	23	83-13
34H103	26	54-37
34H103	18	54-39
34H184	18	70-45
34H288	9	20-23
34H312	16	60-27
34H312	6	90-49
34H385	10	90-73
34H385	11	90-75
34M7039	20	70-27

INDICE NUMERICO – CONTIN.

NR.PECA	ITEM	PAGINA
34M7049	6	85-25
34M7064	3	70-23
34M7095	5	60-37
34M7124	7	85-25
34M7126	14	54-21
34M7126	17	90-29
34M7159	7	60-3
34M7159	3	90-69
34M7189	11	30-5
34M7213	6	56-8
34M7216	7	56-7
34M7217	7	85-23
34M7255	2	70-31
34M7275	3	85-9
34M7275	3	85-11
37H203	1	40-13
37H215	11	40-55
37M7058	2	40-37
37M7058	16	90-9
37M7058	1	90-55
37M7058	6	90-57
37M7059	8	90-43
37M7063	4	40-25
37M7073	6	90-53
37M7076	26	30-21
37M7083	32	30-21
37M7083	7	90-45
37M7084	3	85-27
37M7084	2	90-23
37M7084	37	90-29
37M7084	16	90-45
37M7087	12	90-58
37M7089	11	40-3
37M7089	23	40-33
37M7089	4	40-83
37M7089	8	54-41
37M7089	15	60-27
37M7089	6	60-37
37M7089	7	90-7
37M7089	4	90-13
37M7089	1	90-15
37M7089	3	90-43
37M7089	25	90-71
37M7089	32	90-71
37M7090	2	40-68
37M7090	18	60-5
37M7090	8	90-65
37M7090	27	90-71
37M7091	36	90-53
37M7092	19	60-27
37M7092	5	60-43
37M7092	8	90-47
37M7092	5	90-67
37M7095	19	90-45
37M7100	11	60-3
37M7121	6	90-27
37M7131	2	30-17
37M7131	3	85-23
37M7160	12	90-27
37M7160	1	90-45
37M7179	12	90-71
37M7185	24	90-9
37M7185	5	90-41
37M7199	3	85-19
37M7218	12	40-73
37M7218	9	90-21
37M7235	6	90-41
37M7255	26	90-71
37M7255	33	90-71
37M7257	7	90-27
37M7257	5	90-35
37M7258	9	90-11
37M7258	23	90-29
37M7265	8	40-19
37M7265	9	90-47
37M7298	9	90-65
37M7340	10	40-85
37M7340	7	85-21
37M7348	12	40-23
37M7348	4	85-18
37M7348	3	85-24
37M7352	6	85-21
37M7360	10	60-3
37M7369	15	40-73
37M7373	13	40-23
37M7384	22	90-45
37M7384	3	90-67
37M7384	9	90-77
37M7385	10	90-45
37M7385	1	90-67
37M7389	7	90-71
38H1415	8	20-51
38H1416	17	70-19
38H5003	9	54-47
38H5091	9	60-48
38H5148	5	54-47
38H5165	11	20-51
38H5165	15	60-45
40M1854	2	56-15
40M1858	15	60-5
40M1858	14	93-19
40M1873	14	80-11
40M1873	14	83-13
40M5099	9	56-15
40M5099	15	70-25
40M7042	23	54-37
40M7042	9	90-69
40M7043	15	30-3
40M7082	9	60-3
40M7102	5	70-51
40M7251	8	60-3
40M7256	8	54-17
40M7256	7	60-5
40M7256	9	93-19
40M7300	23	70-25
40M7302	12	80-11
40M7302	12	83-13
40M7339	8	54-3
400R	6	54-5
400R	7	54-9
44M7036	11	85-17
44M7070	26	54-5
44M7070	10	54-7
44M7070	9	54-11
44M7070	7	54-39
44M7070	9	56-29
44M7119	30	54-37
44M7119	17	54-39
45M7080	1	90-77
51M7039	5	20-11
51M7040	5	20-27
51M7040	14	20-46
51M7040	7	20-49
51M7040	9	20-49
51M7040	14	30-17
51M7040	12	54-3
51M7040	12	54-25
51M7040	1	60-13
51M7040	17	60-39
51M7040	11	70-7
51M7040	21	93-3
51M7041	8	20-27
51M7041	2	20-52
51M7041	6	54-3
51M7041	28	54-5
51M7041	13	54-11
51M7041	30	54-19
51M7041	13	54-25
51M7041	2	54-47
51M7041	21	56-7
51M7041	6	56-17
51M7041	7	56-29
51M7041	17	56-29
51M7041	3	60-23
51M7041	25	60-29
51M7041	9	60-31
51M7041	6	70-35
51M7041	9	70-41
51M7041	14	93-3
51M7042	10	20-51
51M7042	23	20-57
51M7042	3	40-64
51M7042	5	56-7
51M7042	10	90-49
51M7043	12	20-31
51M7043	16	20-46
51M7043	27	54-19
51M7043	17	54-23
51M7043	7	54-25
51M7043	8	54-47
51M7043	5	60-13
51M7043	18	60-13
51M7043	3	60-15
51M7043	11	60-43
51M7043	11	60-45
51M7043	8	70-7
51M7043	7	70-15
51M7043	11	70-35
51M7043	9	93-3
51M7044	16	20-31
51M7044	4	20-52
51M7044	30	56-7
51M7045	7	20-57
51M7045	9	54-19
51M7045	21	54-23
51M7045	14	60-13
51M7045	11	60-19
51M7045	15	60-23
51M7045	5	70-15
51M7045	11	70-43
51M7045	4	70-51
51M7045	2	93-3
51M7047	10	70-53
51M7048	4	70-37
51M7097	28	80-11
51M7097	28	83-13
51M7097	10	93-5
51M9182	18	40-41
57M10452	39	90-53
57M5828	19	40-29
57M7014	10	40-79

INDICE NUMERICO – CONTIN.

NR.PECA	ITEM	PAGINA
57M7031	7	90-43
57M7144	18	40-27
57M7144	19	40-27
57M7166	6	40-23
57M7221	16	93-11
57M7236	4	93-15
57M7244	15	40-95
57M7244	9	90-43
57M7247	14	40-95
57M7254	13	40-27
57M7254	16	40-27
57M7254	17	40-27
57M7254	10	40-29
57M7254	9	40-31
57M7254	10	40-33
57M7254	15	40-33
57M7254	14	40-35
57M7254	15	40-35
57M7254	8	40-95
57M7255	16	40-31
57M7255	13	40-33
57M7255	18	40-35
57M7255	24	40-35
57M7255	11	40-95
57M7255	3	93-11
57M7256	6	40-17
57M7256	16	40-27
57M7256	6	40-29
57M7256	17	40-31
57M7256	8	40-35
57M7256	11	40-35
57M7256	2	40-41
57M7256	10	40-51
57M7256	15	40-51
57M7256	16	40-51
57M7256	9	40-95
57M7257	12	40-41
57M7257	15	40-41
57M7257	2	40-45
57M7257	2	40-93
57M7257	12	40-95
57M7257	4	93-11
57M7257	12	93-11
57M7258	10	40-44
57M7258	7	40-52
57M7258	2	40-95
57M7259	35	40-95
57M7260	23	40-27
57M7260	14	40-33
57M7260	4	40-38
57M7260	14	40-51
57M7260	17	40-95
57M7260	4	93-5
57M7260	5	93-11
57M7260	3	93-15
57M7261	8	40-29
57M7261	20	40-95
57M7262	12	40-33
57M7262	3	40-48
57M7262	4	40-48
57M7262	6	40-52
57M7262	13	40-69
57M7262	10	40-93
57M7262	7	93-11
57M7263	22	40-31
57M7263	14	40-41
57M7263	18	40-95
57M7263	6	93-11
57M7263	9	93-11
57M7264	7	40-51
57M7264	21	40-95
57M7265	9	40-93
57M7265	3	93-13
57M7265	5	93-15
57M7266	4	40-95
57M7267	5	40-95
57M7274	14	40-27
57M7274	29	40-95
57M7277	27	40-95
57M7278	2	40-93
57M7280	14	40-27
57M7280	31	40-95
57M7281	40	90-53
57M7283	7	40-51
57M7283	22	40-95
57M7286	27	40-95
57M7289	6	40-17
57M7289	13	40-27
57M7289	16	40-27
57M7289	17	40-27
57M7289	6	40-29
57M7289	10	40-29
57M7289	8	40-31
57M7289	9	40-31
57M7289	17	40-31
57M7289	10	40-33
57M7289	15	40-33
57M7289	8	40-35
57M7289	11	40-35
57M7289	14	40-35
57M7289	15	40-35
57M7289	2	40-41
57M7289	10	40-51
57M7289	11	40-51
57M7289	15	40-51
57M7290	16	40-31
57M7290	13	40-33
57M7290	10	40-95
57M7290	40	90-53
57M7290	3	93-11
57M7290	4	93-11
57M7291	23	40-27
57M7291	22	40-31
57M7291	14	40-33
57M7291	4	40-38
57M7291	14	40-41
57M7291	14	40-51
57M7291	16	40-95
57M7291	5	93-11
57M7291	6	93-11
57M7291	9	93-11
57M7293	7	40-27
57M7293	17	40-29
57M7293	9	40-33
57M7294	21	40-27
57M7294	18	40-29
57M7295	7	40-27
57M7295	21	40-27
57M7295	17	40-29
57M7295	18	40-29
57M7295	9	40-33
57M7296	8	40-29
57M7296	19	40-95
57M7298	24	40-95
57M7299	24	40-95
57M7304	26	40-95
57M7305	8	40-47
57M7305	32	40-95
57M7306	23	40-95
57M7307	8	40-47
57M7307	33	40-95
57M7309	25	40-95
57M7315	1	40-95
57M7316	7	40-95
57M7317	18	40-35
57M7317	24	40-35
57M7317	12	40-41
57M7317	15	40-41
57M7317	2	40-45
57M7317	10	40-95
57M7318	13	40-95
57M7328	8	40-31
57M7328	10	40-44
57M7328	8	40-95
57M7344	3	40-27
57M7358	15	40-27
57M7364	36	40-95
57M7371	3	40-27
57M7371	6	40-47
57M7457	6	40-44
57M7458	24	40-29
57M7469	8	40-11
57M7469	16	40-29
57M7469	15	40-31
57M7469	11	40-33
57M7469	16	40-33
57M7469	8	40-41
57M7469	4	40-51
57M7469	11	40-51
57M7469	9	90-43
57M7469	8	93-11
57M7472	4	40-31
57M7528	9	90-43
57M7535	1	93-15
57M7539	7	40-47
57M7540	15	40-27
57M7540	7	40-47
57M7559	12	40-79
57M7568	4	40-44
57M7568	4	40-45
57M7619	13	40-29
57M7619	1	40-52
57M7621	12	40-29
57M7628	2	93-15
57M7633	3	40-31
57M7666	23	40-31
57M7667	13	40-35
57M7682	3	40-31
57M7682	12	40-51
57M7689	10	40-71
57M7691	10	40-71
57M7694	20	40-27
57M7695	27	40-31
57M7696	22	40-29
57M7696	2	40-80
57M7697	6	40-33
57M7697	8	40-44
57M7698	22	40-29
57M7699	6	40-33
57M7708	18	40-31
57M7712	19	40-31

INDICE NUMERICO – CONTIN.

NR.PECA	ITEM	PAGINA
57M7712	13	93-11
57M7713	5	40-29
57M7713	12	40-31
57M7713	20	40-31
57M7713	21	40-31
57M7714	3	40-29
57M7717	6	40-31
57M7718	5	40-29
57M7718	12	40-31
57M7718	19	40-31
57M7718	20	40-31
57M7718	21	40-31
57M7719	3	40-29
57M7722	6	40-31
57M7723	23	40-29
57M7724	6	40-38
57M7724	15	40-79
57M7765	23	40-31
57M7784	23	40-29
57M7785	5	40-31
57M7785	15	40-79
57M7789	5	40-31
57M7789	6	40-38
57M7803	9	40-11
57M7804	10	40-11
57M7839	8	40-41
57M7840	16	40-29
57M7840	8	93-11
57M8015	15	40-29
57M8015	8	40-33
57M8015	2	40-52
57M8016	15	40-29
57M8016	8	40-33
57M8016	2	40-52
57M8017	13	40-29
57M8017	1	40-52
57M8021	14	40-29
57M8022	14	40-29
57M8023	12	40-29
57M8035	23	40-31
57M8060	9	40-11
57M8060	10	40-11
57M8070	6	40-51
57M8076	6	40-51
57M8129	2	40-29
57M8129	4	40-29
57M8129	2	40-51
57M8129	5	40-51
57M8161	12	40-27
57M8162	12	40-27
57M8163	10	40-71
57M8203	5	40-48
57M8415	8	40-11
57M8416	15	40-31
57M8416	11	40-33
57M8416	16	40-33
57M8416	4	40-51
57M8519	21	40-29
57M8523	19	40-29
57M8527	20	40-29
57M8527	6	93-15
57M8528	21	40-29
57M8529	20	40-29
57M8606	3	40-52
57M8624	4	40-27
57M8624	7	40-35
57M8624	10	40-35
57M8625	4	40-27
57M8625	7	40-35
57M8625	10	40-35
57M8633	1	40-27
57M8633	2	40-27
57M8633	5	40-27
57M8633	10	40-27
57M8633	2	40-35
57M8633	3	40-35
57M8633	4	40-35
57M8633	5	40-35
57M8633	6	40-35
57M8633	9	40-35
57M8633	19	40-35
57M8633	20	40-35
57M8633	21	40-35
57M8633	22	40-35
57M8633	25	40-35
57M8750	4	40-71
57M8752	5	40-71
57M8753	5	40-71
57M8754	13	40-71
57M8755	13	40-71
57M8756	12	40-71
57M8757	11	40-41
57M8757	4	40-71
57M8758	11	40-41
57M8759	11	40-41
57M8783	7	40-41
57M8799	10	40-71
57M8800	10	40-71
57M8801	10	40-71
57M8802	7	40-41
57M8815	13	40-41
57M8824	8	40-27
57M8825	11	40-29
57M8829	14	40-79
57M8835	9	40-41
57M8835	19	40-41
57M8839	2	40-29
57M8839	4	40-29
57M8839	2	40-51
57M8839	5	40-51
57M8847	24	40-31
57M8847	25	40-31
57M8847	26	40-31
57M8847	2	40-33
57M8847	4	40-33
57M8848	24	40-31
57M8848	25	40-31
57M8848	26	40-31
57M8848	2	40-33
57M8848	3	40-33
57M8848	4	40-33
57M8849	24	40-31
57M8849	2	40-33
57M8849	3	40-33
57M8849	4	40-33
57M8857	13	40-31
57M8857	14	40-31
57M8857	5	40-41
57M8858	14	40-31
57M8858	4	40-41
57M8859	13	40-31
57M8859	4	40-41
57M8859	5	40-41
57M8860	13	40-31
57M8860	14	40-31
57M8860	4	40-41
57M8860	5	40-41
57M8891	27	40-31
57M8902	10	40-47
57M8903	9	40-47
57M8906	5	40-68
57M8907	12	40-33
57M8907	3	40-48
57M8907	4	40-48
57M8907	5	40-48
57M8907	8	40-52
57M8907	13	40-69
57M8914	9	40-71
57M8919	7	40-31
57M8919	10	40-31
57M8921	2	40-47
57M8921	6	40-47
57M8924	1	40-27
57M8924	2	40-27
57M8924	5	40-27
57M8924	10	40-27
57M8924	2	40-35
57M8924	3	40-35
57M8924	4	40-35
57M8924	5	40-35
57M8924	6	40-35
57M8924	9	40-35
57M8924	19	40-35
57M8924	20	40-35
57M8924	21	40-35
57M8924	22	40-35
57M8924	25	40-35
57M8934	3	40-47
57M8934	5	40-47
57M8943	9	40-29
57M8944	9	40-29
57M8947	2	40-48
57M8947	4	40-52
57M9069	12	40-51
57M9075	14	93-11
57M9075	1	93-13
57M9112	10	40-31
57M9127	7	40-29
57M9181	18	40-41
57M9207	13	93-5
57M9215	5	40-52
57M9231	4	40-52
57M9412	11	40-27
57M9425	9	40-27
57M9434	20	40-27
57M9436	27	40-31
57M9515	2	40-48
58M5578	19	80-11
58M5578	19	83-13
61H1004	12	60-35
61H1004	4	60-41
61H1005	4	70-19
61H1171	13	70-19
61M5002	19	54-47
61M5002	15	56-29
61M5002	8	60-31
61M5003	33	54-19
61M5003	26	54-23
61M5003	17	60-13
61M5003	24	60-29
61M5003	9	60-43

INDICE NUMERICO – CONTIN.

NR.PECA	ITEM	PAGINA
61M5003	9	60-45
61M5003	10	70-35
61M5003	23	93-3
61M5005	25	54-23
61M5008	2	60-13
61M5010	4	56-17
61M5016	2	60-13
61M5016	23	60-29
61M5016	17	70-35
61M5017	2	60-15
61M5017	9	70-3
61M5017	1	70-7
61M5017	10	70-15
61M5022	10	70-3
61M5022	7	70-7
61M5022	5	93-3
61M5037	8	70-19
61M5040	8	70-15
61M5040	1	70-19
61M5071	6	60-13
61M5071	15	93-3
61M5100	7	60-48
61M5107	5	70-41
61M5144	5	60-35
61M5170	8	60-13
61M5170	10	93-3
61M5231	8	70-3
61M5232	9	70-53
61M5233	18	60-29
811828300	8	40-71
99M7009	1	85-3
99M7015	1	85-3
99M7016	1	85-3
99M7032	1	85-3
99M7043	1	85-3
99M7056	1	85-3
99M7057	1	85-3
99M7095	1	85-3
99M7098	1	85-3
99M7109	20	90-29
99M7115	1	85-3
99M7130	1	85-3

NR.PECA	ITEM	PAGINA

NR.PECA	ITEM	PAGINA