RUTHZIL TRATOR COMERCIAL DE PEÇAS LTDA 11 97083-6812 ROLANDO CITRANGULO

Trator 7210J

JOHN DEERE

FEVEREIRO 2012

CATÁLOGO DE PEÇAS

Trator 7210J

PC11036P (fev-12) Português

John Deere Montenegro
Litho in Brazil (Revised)
COPYRIGHT © 2012
DEERE & COMPANY
Moline, Illinois
All rights reserved

Índice pictórico principal

PUBM2072 A.1

20-	1
20-	2
20-	3
30-	1
30-	2
30-	3

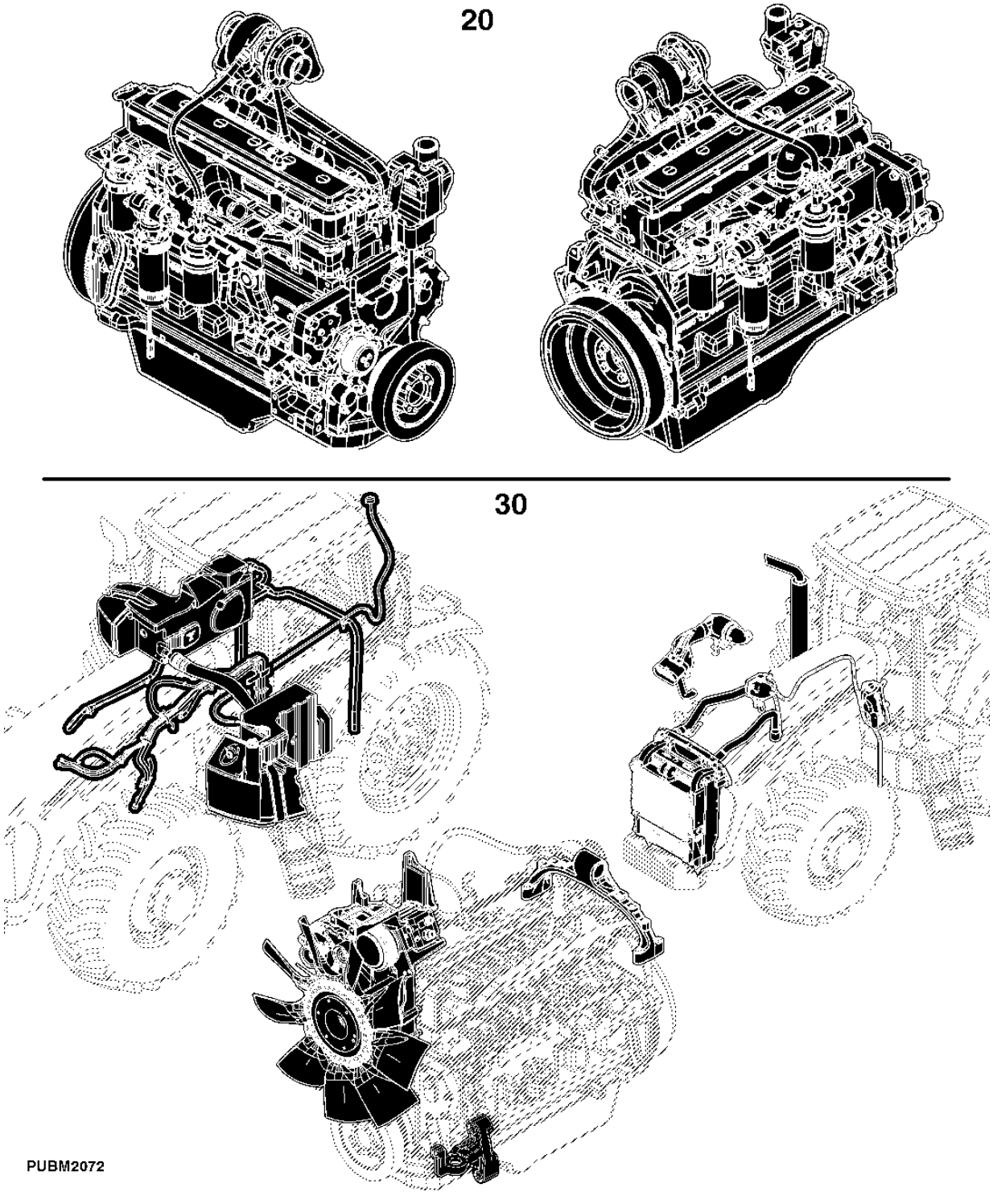

Índice pictórico principal

PUBM2073 A.1

40-	1
40-	2
40-	3
40-	4
40-	5
40-	6
40-	7

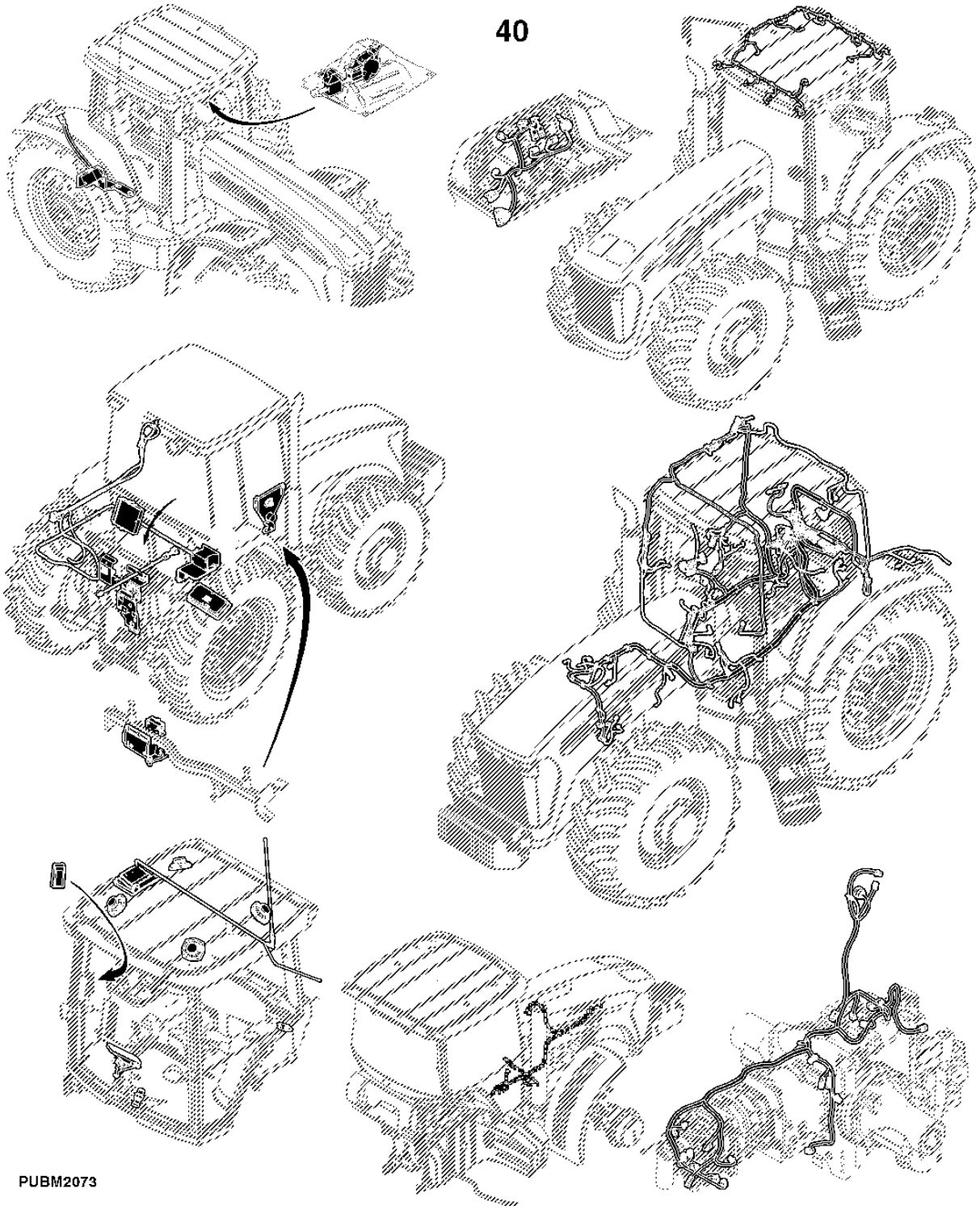

Índice pictórico principal

PUBM2074 A.1

54-	1
54-	2
54-	3
56-	1
56-	2
56-	3

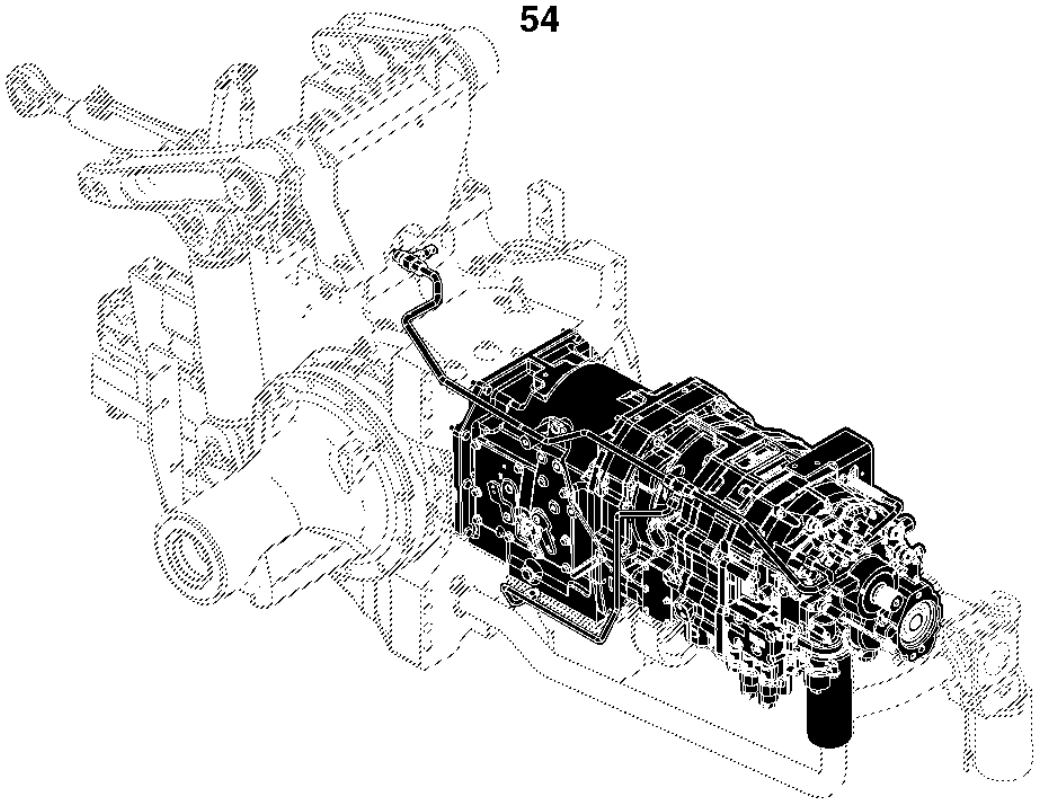

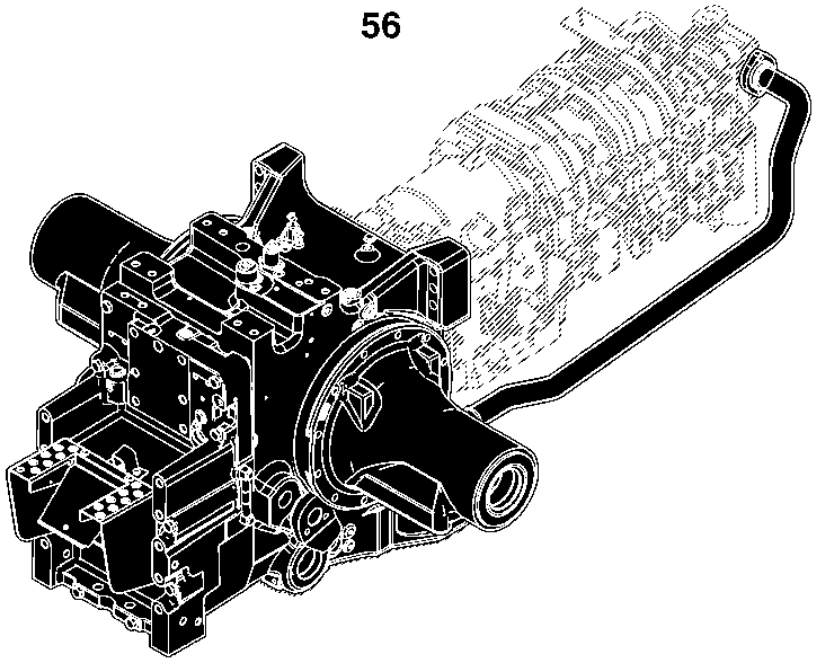

PUBM2074

Índice pictórico principal

PUBM2075 A.1

60-	1
60-	2
60-	3

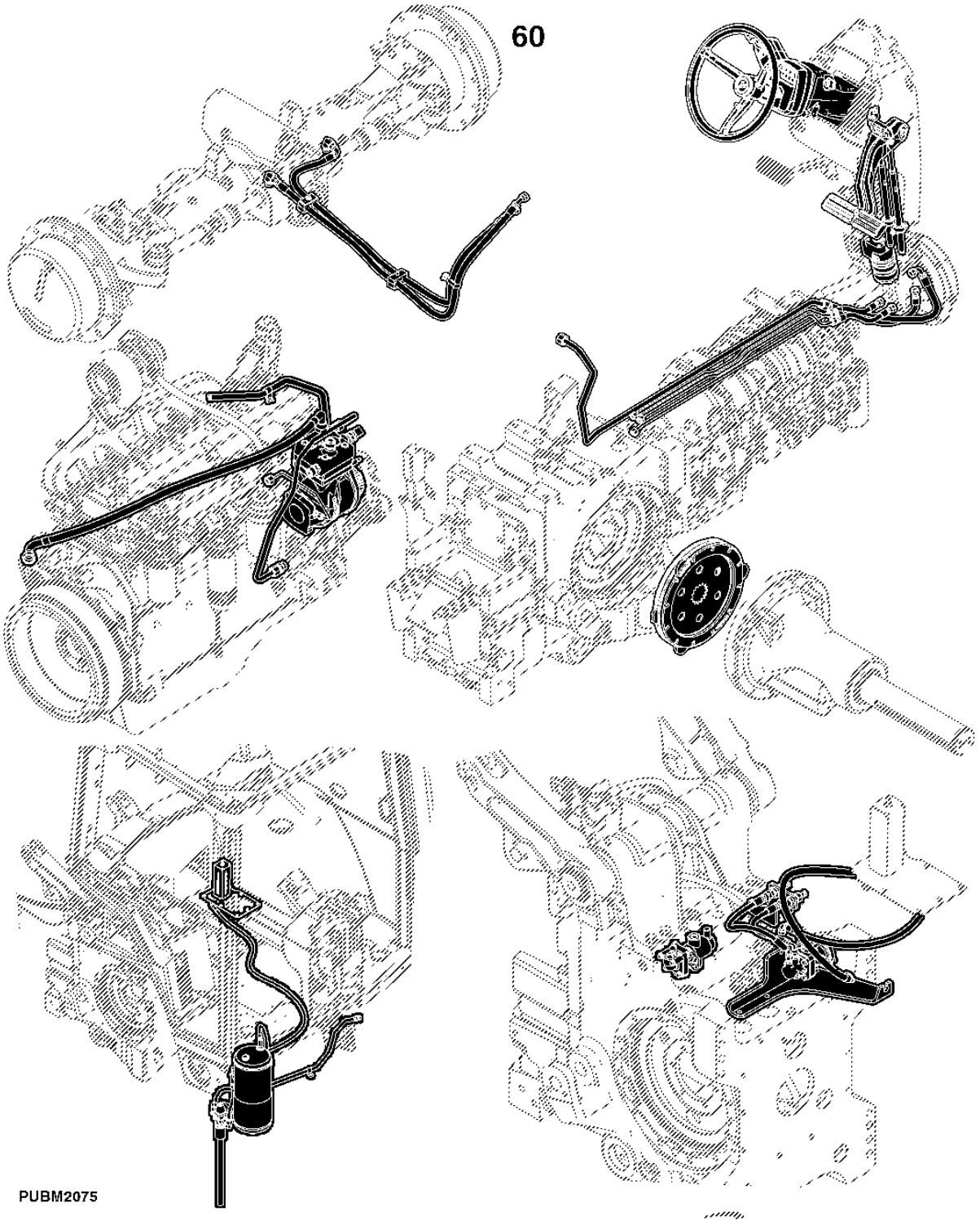

Índice pictórico principal

PUBM2076 A.1

70- 1
70- 2

70

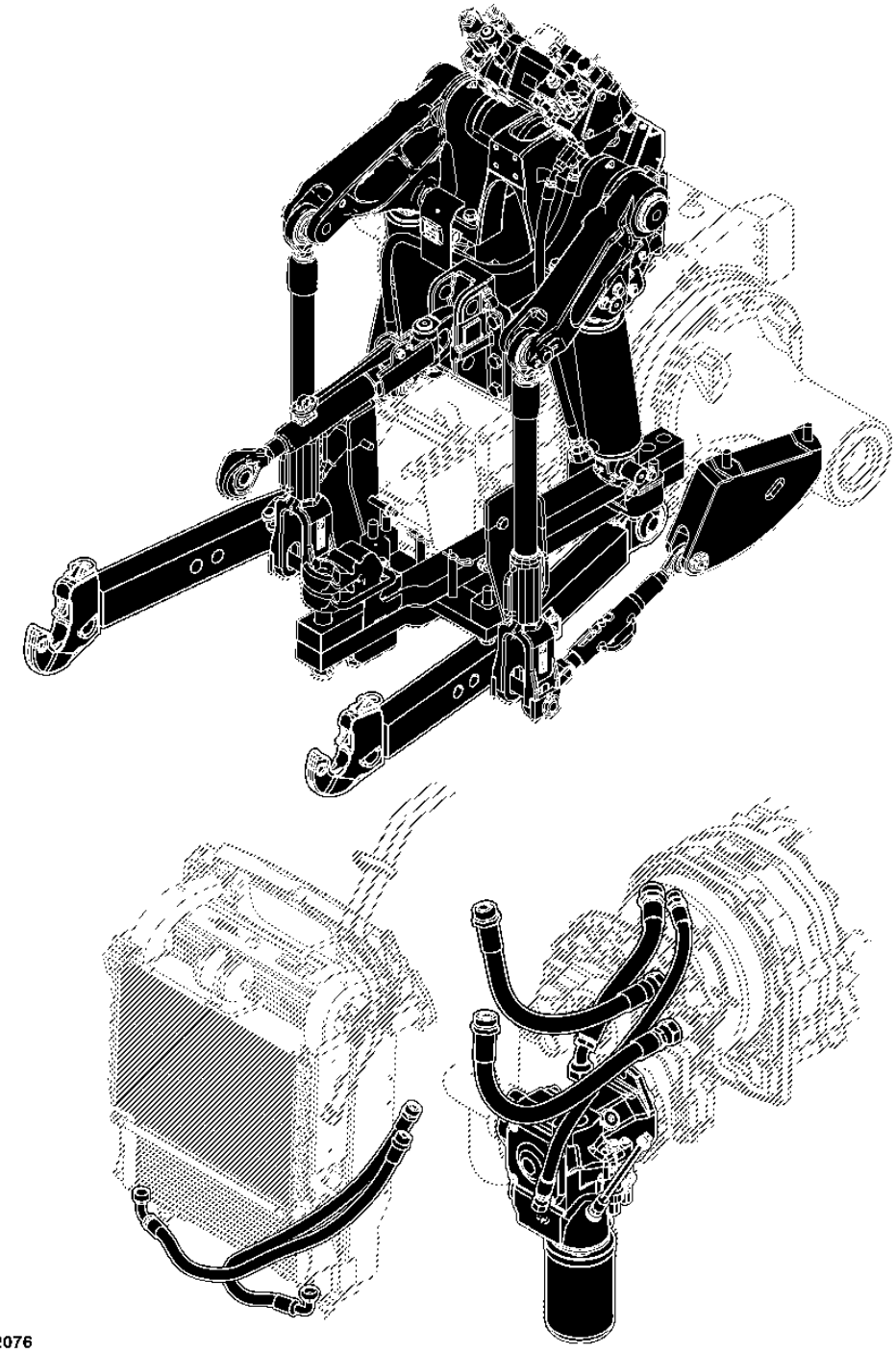

PUBM2076

Índice pictórico principal

PUBM2077 A.1

80- 1
83- 1

80

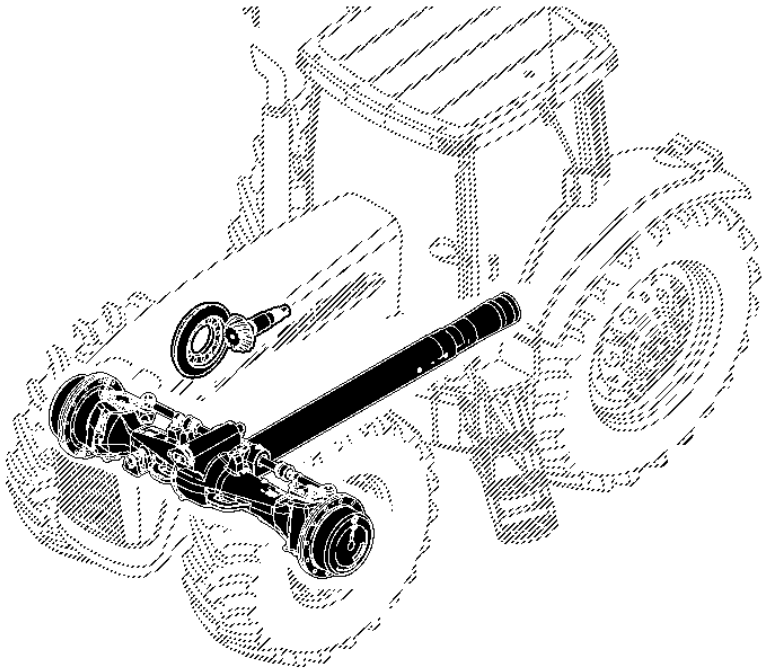

83

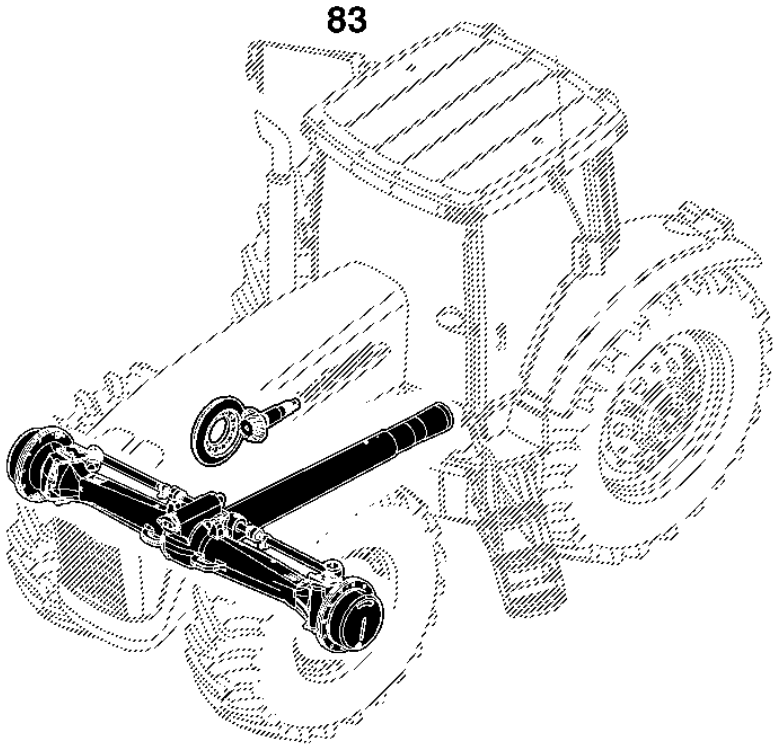

PUBM2077

Índice pictórico principal

PUBM2078 A.1

85- 1
85- 2

85

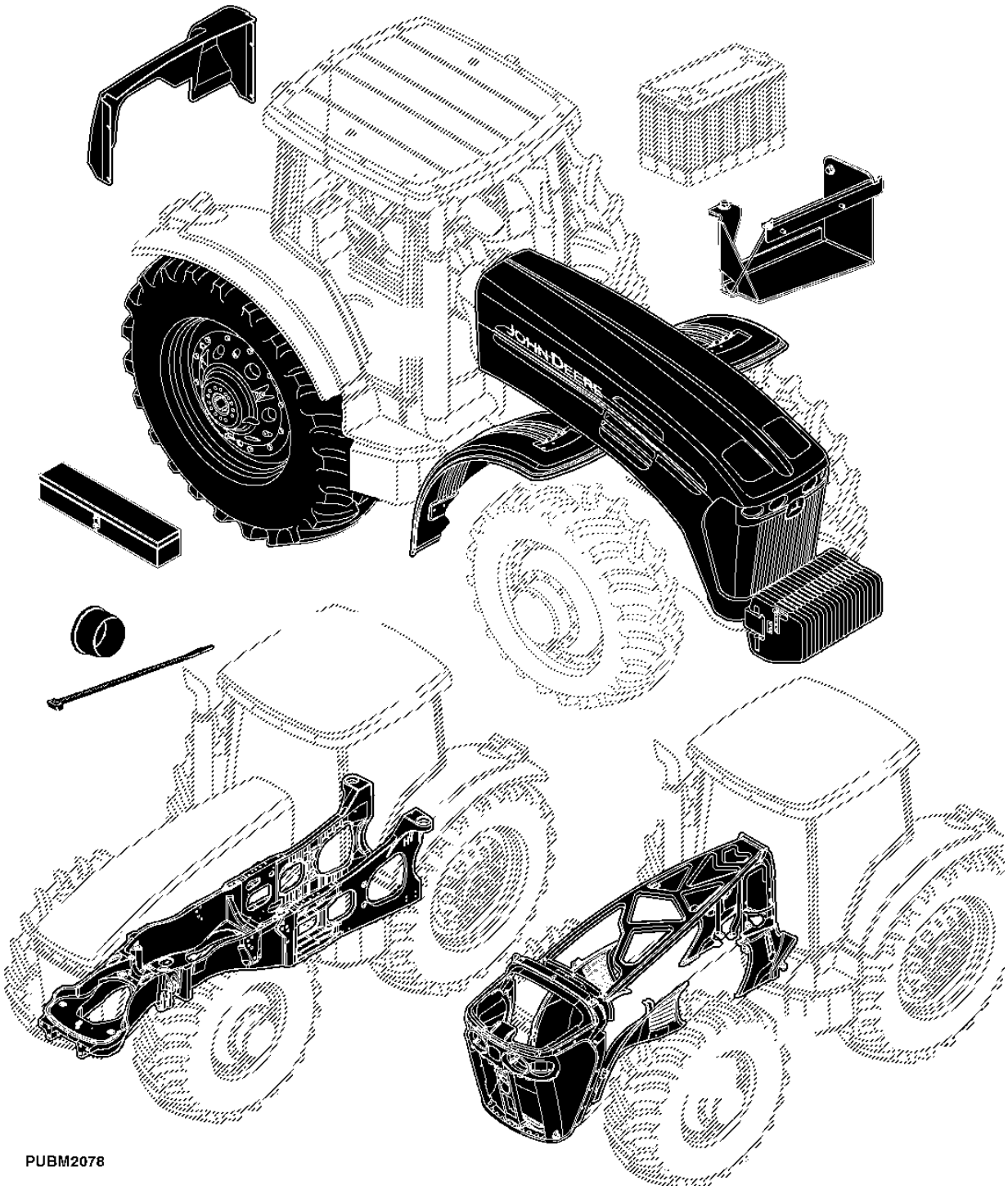

Índice pictórico principal

PUBM2079 A.1

90-	1
90-	2
90-	3
90-	4

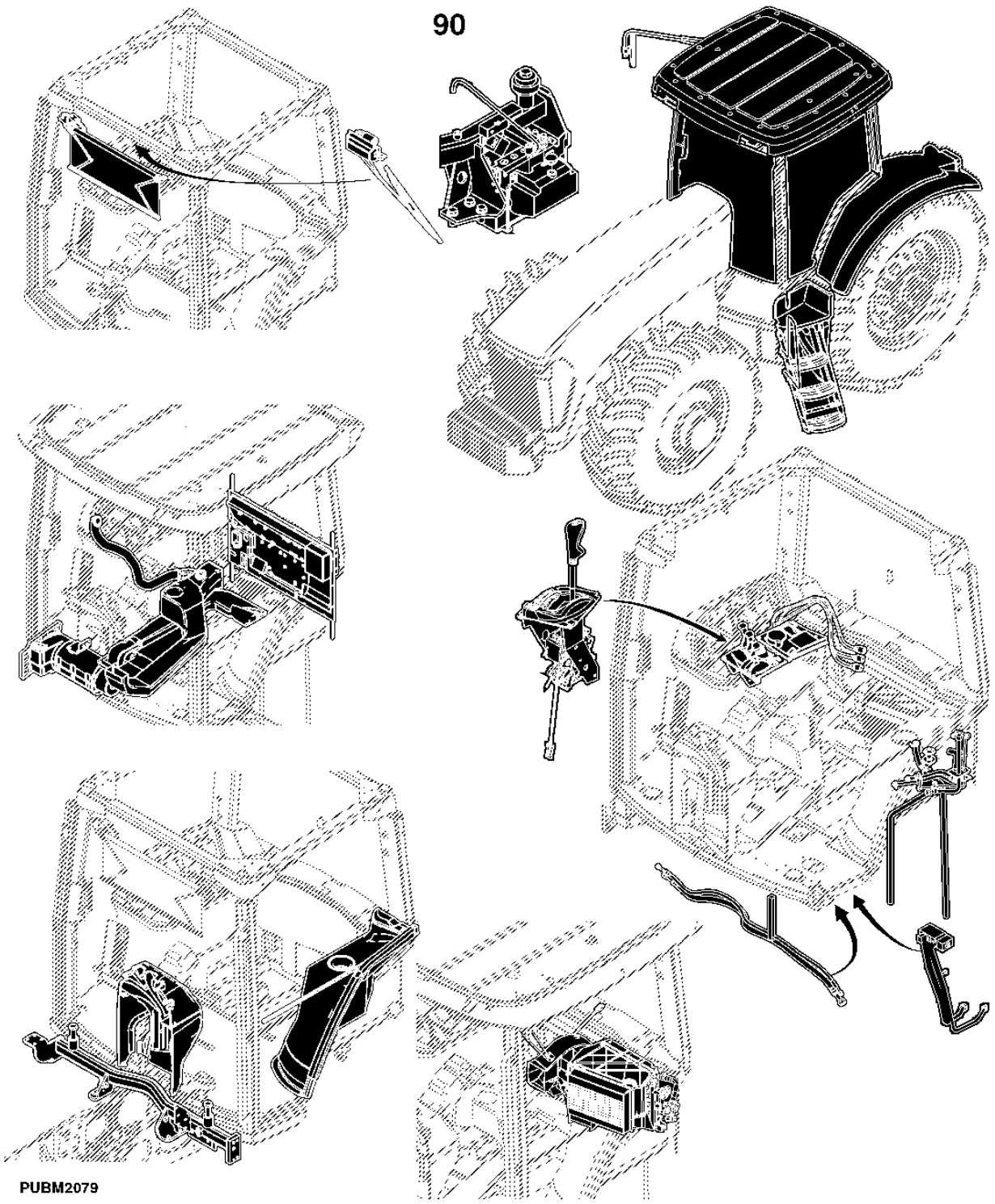

Índice pictórico principal

PUBM2080 A.1

92- 1
93- 1

92

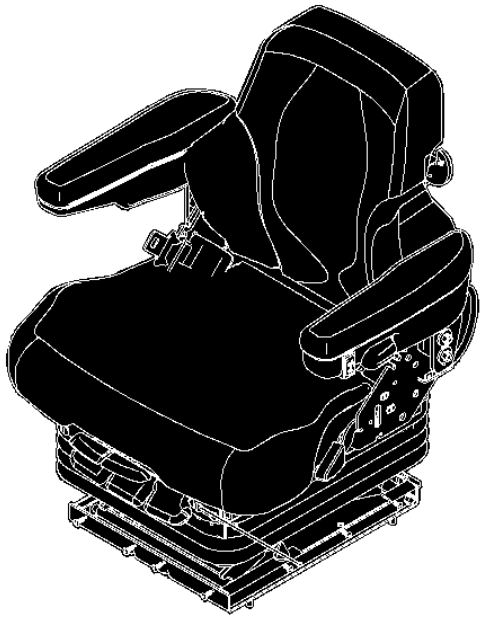

93

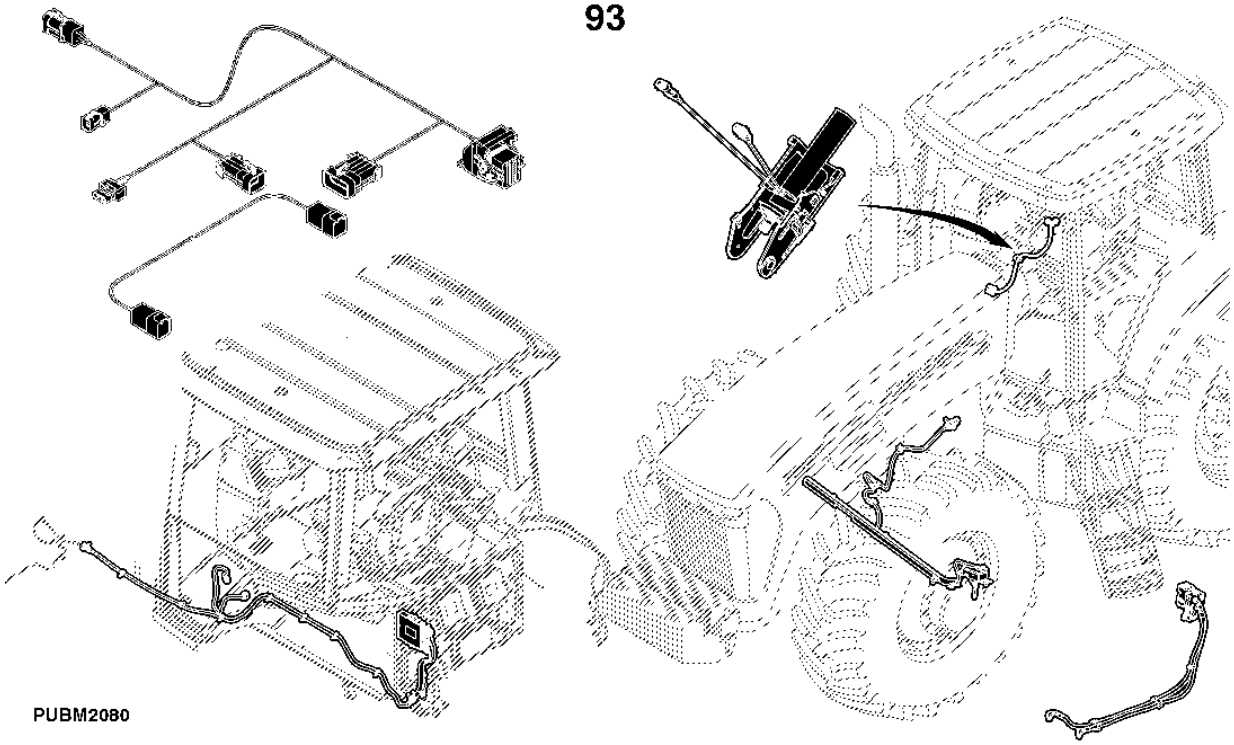

To The Customer

The part numbers in this Parts Catalog were correct at the time of publication. Per John Deere policy, we continuously improve our products. Therefore, when ordering parts verify the part numbers with your dealer.

SI Units of Measure

Metric dimensions are provided as applicable throughout this parts catalog.

Bolt and Cap Screw Strength Identification

Bolts and cap screws required to have high-strength qualities equivalent to metric property class 10.9 (SAE grade 8) or higher are identified throughout this catalog by the description 10.9, 12.9 or 14.9. All standard bolts and cap screws are metric property class 8.8 (SAE grade 5) or lower.

Illustrations

Illustrations in this catalog are only intended as a reference for dealers and customers. These illustrations do not necessarily represent the exact view of the parts.

Box-Enclosed Illustrations

Box-enclosed keyed parts in the illustration are available as a service assembly or an attachment. These parts may also include parts not available for service. The illustrations may not show all individual parts of an attachment. A box not keyed includes non-current parts.

Orientation Of Product

An arrow shown with an illustration is to indicate the direction of product forward travel. Right Hand (RH) and Left Hand (LH) sides are determined by product forward travel.

Orientation of Engine

Right Hand (RH) and Left Hand (LH) sides are determined by standing at flywheel and facing the engine.

John Deere Remanufactured Components

The REMAN parts listed in this catalog are intended for the repair or replacement of failed or worn original equipment components. John Deere Reman components are manufactured to stringent John Deere standards and produced to original John Deere specifications that incorporates the latest design and performance improvement updates.

Informações da Listagem de Números de Série

As informações sobre número de série são listadas para mostrar em quais máquinas cada peça pode ser utilizada, por exemplo:

	–		**A peça pode ser utilizada em todos os produtos.**
000000	–		**A peça pode ser usada em produtos que começam com o número de série listado.**
	–	**000000**	**A peça pode ser usada em produtos até (e incluindo) o número de série listado.**
000000	–	**000000**	**A peça pode ser usada em produtos entre (e incluindo) os números de série listados.**

Quando XXXXXX é listado no lugar do número de série, uma alteração no número de série foi feita, porém o número de série exato não estava disponível quando o catálogo foi publicado.

Trator Ag and Turf — Marcas Comerciais

ActiveCommand Steering™	GreenStar™	PowrQuad™
ActiveSeat™	Harvest Smart™	PowrReverser™
AirCushion™	HarvestLab™	PowrSync™
AutoPowr™	HillMaster™	ProDrive™
AutoQuad™	HydraFlex™	QuikTach™
AutoTrac™	iMatch™	Reman™
Bullet Rotor™	iTorque™	Roll-Gard™
ClimaTrak™	IVLOC™	Service ADVISOR™
ComfortCommand™	IVT™	StarFire™
ComfortGard™	JDLink™	StellarSupport™
CommandARM™	Load Command™	STS™
CommandCenter™	Mega Track™	SyncReverser™
CommandTouch™	Nothing Runs Like a Deere™	SyncroPlus™
CommandView™	Parallel Tracking™	SyncShift™
Contour-Master™	PermaClutch 2™	SyncShuttle™
COOL-GARD™	Phoenix™	TLS™ (Suspensão Articulada Tripla)
Field Office™	Power Zero™	TMIII™
FieldCruise™	PowerGard™	TMII™
Funk™	PowerTech™	Vari-Cool™

Trator Ag and Turf — Termos e Abreviações

Frase	Significado	Frase	Significado
A/C	Ar Condicionado	OD	Diâmetro Externo
ALSO ORDER	Encomende Também	OOS	Estação do Operador Aberta
APPL	Somente Nesta Aplicação	OPTION	Opção
AR	Conforme Necessário	OR	Ou
ASSY	Conjunto Completo	ORD	Encomendar
ATC	Unidade de Controle para ClimaTrak™	ORD W/	Encomendar Com
BCU	Unidade de Controle Básico	OS	Tamanho Superior
BIF	Informante Básico	PC0	Módulo de Alimentação (Teto)
CNLA	Completo Não Mais Disponível (Encomende Peças Individuais)	PC5	Módulo de Alimentação (Transmissão)
CTL	Cortar no Comprimento Correto	PC6	Módulo de Alimentação (HF, CAB)
DSM	Módulo de Interruptores Distribuídos do Informante do Trator	PEC	Unidade de Controle para PowrQuad™ / E-ICV
ECU	Unidade de Controle do Motor	PKG	Pacote de
EPC	Unidade de Controle da Transmissão PowrQuad™ PLUS	PLC	Unidade de Controle do Bloqueio de Estacionamento
EPQT	Transmissão Operada Eletricamente PowrQuad™	PRF	Monitor de Desempenho
ETC	Controle Eletrônico de Temperatura	PTO	Tomada de Potência
FI	Kit de Instalação em Campo	RATIO	Relação
FIP	Bomba de Injeção de Combustível	RCU	Unidade de Controle do Reversor
FOR	Para	REAR	Traseira
FRONT	Dianteira	REMAN	Remanufaturado
GSD	Monitor GreenStar™	RH	Do Lado Direito
HCS	Suspensão Hidráulica da Cabine	SCV	Válvula de Controle Seletivo
HTC	Unidade de Controle do Aquecedor	SFA	Unidade de Controle para Suspensão do Eixo Dianteiro e/ou Suspensão da Cabine
ID	Diâmetro Interno	SIC	Unidade de Controle E-SCV/E-ICV
INCL	Inclui	SSU	Unidade de Controle para Sistema de Direção (AutoTrac™)
INCL KEYS	Incluindo Chaves	STD	Padrão
IOOS	Estação do Operador Aberta Isolada	SUB	Substituído por
JDL	Unidade de Controle JDLink™	SUB FOR	Substituto para
KIT	Kit	TCU	Unidade de Controle da Transmissão (AutoPowr™/IVT™)
LGTH	Comprimento	TEC	Unidade de Controle de Equipamento do Trator
LH	Do Lado Esquerdo	TK	Espessura

Frase	Significado		Frase	Significado
LOW	Inferior		TSC	Unidade de Controle para Eixo da TDM com TLS™ e Suspensão da Cabine
MARKED	Marcado		UIC	Unidade de Controle da Interface do Usuário
MF	Fabricação de		UIM	Módulo da Interface do Usuário
MFWD	Tração Dianteira Mecânica		UP	Superior
M-ICV	Válvula de Controle Operada Mecanicamente (Montagem Intermediária)		USE WITH	Usar com
M-SCV	Válvula de Controle Seletivo Operada Mecanicamente		VTI	Monitor Isobus John Deere
NA	Não Aplicável		W/	Com
NLA	Não Está Mais Disponível		W/O	Sem
NSEP	Não Fornecido Separadamente		Z	Número de Dentes da Engrenagem e da Roda Dentada

Número de Identificação do Produto, 17 Dígitos

PUBM2349 A.1

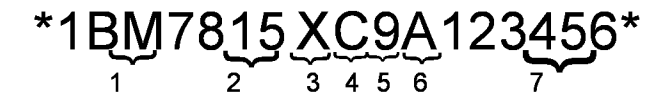

PUBM2349

1 - Fabricante do Trator	1BM - JOHN DEERE MONTENEGRO
2 - Modelo do Trator	Cada Modelo Possui Seu Próprio Número de Sequência de Produção.
3 - Sufixo do Modelo	
4 - Letra de Verificação	Calculado usando os outros 16 dígitos
5- Ano de Fabricação	De acordo com o ano da tabela de fabricação
6 - Tipo de Transmissão	De acordo com a Tabela de Tipo de Transmissão
7 - Número de Série do Trator	123456 (Seis Dígitos)

O número de identificação do produto está localizado no lado direito da estrutura principal.

Tabela de Ano de Fabricação (5 Dígitos)

Caracteres Utilizados para Designar o Ano de Produção do Trator							
Ano	**Código**	**Ano**	**Código**	**Ano**	**Código**	**Ano**	**Código**
2008	8	2018	J	2028	W	2038	8
2009	9	2019	K	2029	X	2039	9
2010	A	2020	L	2030	Y	2040	A
2011	B	2021	M	2031	1	2041	B
2012	C	2022	N	2032	2	2042	C
2013	D	2023	P	2033	3	2043	D
2014	E	2024	R	2034	4	2044	E
2015	F	2025	S	2035	5	2045	F
2016	G	2026	T	2036	6	2046	G
2017	H	2027	V	2037	7	2047	H

Tabela de Tipo de Transmissão (6 Dígitos)

Tipos de Transmissão para Tratores das Séries 6000 e 7000
A - Syncroplus
D - PowrQuad 30 km/h
H - PowrQuad Plus 30 km/h
G - PowrQuad Plus 40 km/h

Tipos de Transmissão para Tratores da Série 5000
0 – Colar Deslocador, 9x3
1 – SR 12x12, Estreita
2 – PR 12x12, Estreita
3 – TSS 9x3, Estreita
4 – TSS 9x3
5 – SR 12x4
6 – PR 12x12
7 – PR 16x16
8 – TSS e HC
9 – PR e HC

Número de Série da TDM

LVP229 A.1

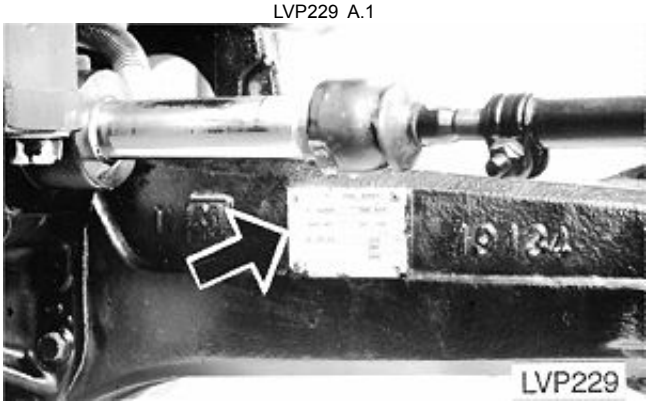

A Placa do Número de Série da TDM Está Localizada na Superfície Traseira do Lado Direito do Alojamento do Eixo Dianteiro.

Placa do Número de Série do Motor — 4045 e 6068

RGP11355 A.1

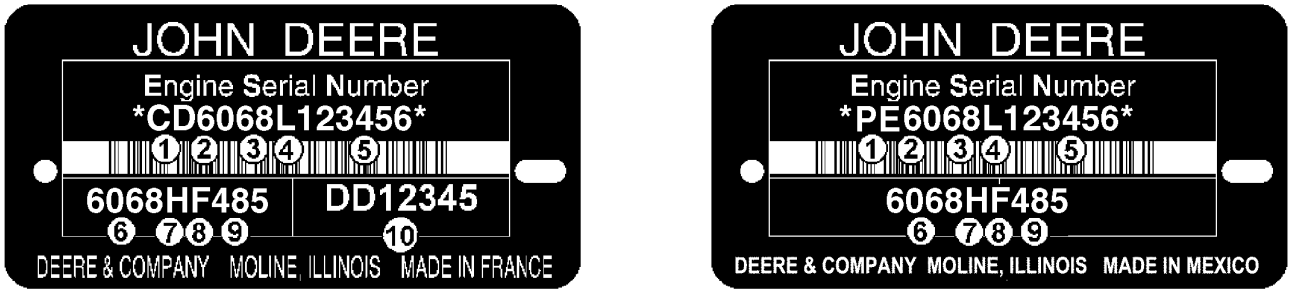

RGP11355

O Número de Série do Motor é Definido por 13 Caracteres	
Primeira Linha	Indica
1 — Duas letras para designação da fábrica do motor	PE: Torreon, México, CD: Saran, França, JX: Rosario, Argentina
2 — Um dígito para o número de cilindros.	4 Cilindros, 6 Cilindros
3 — Três dígitos para cilindradas em litros	045: 4.5 Litros, 068: 6.8 Litros
4 — Uma letra para o nível de emissão	B= Não Certificado C= Nível de emissão Classe 1/Estágio I G= Nível de emissão Classe 2/Estágio II L= Nível de emissão Classe 3/Estágio IIIA R= Nível de emissão Interim Classe 4/Estágio IIIB
5 — Seis dígitos	123456= Número sequencial de fabricação do motor. Os números sequenciais começam em 000001
O Tipo de Motor é Definido por 9 Caracteres Alfanuméricos	
6 — Quatro dígitos	Igual aos itens 2 e 3 acima
7 — Uma letra para o tipo de aspiração	A= Turbocomprimido com aftercooler ar-água D= Naturalmente Aspirado T= Turbocomprimido H= Turbocomprimido com aftercooler ar-ar S= Turbocomprimido com aftercooler ar-água marinha
8 — Uma ou duas letras para aplicação OEM	F: OEM, FM: Marítimo, FH: HazLoc, FN: Gás Natural Comprimido
8 — Uma ou duas letras para aplicação de Veículo John Deere	DW, KV: Construção, RW, LV, L, BM: Trator, TJ: Florestal, H, Z, CQ : Colheitadeira, N: Colhedora/Pulverizador, E: Enleiradeira
9 — Dois ou três dígitos para versão	485
10 — Duas Letras e 5 ou 6 dígitos para o Número de peça do motor	DD12345 (Motores Somente de Saran)

Identificação do Número de Série do Bloco Curto

RGP4460 A.1

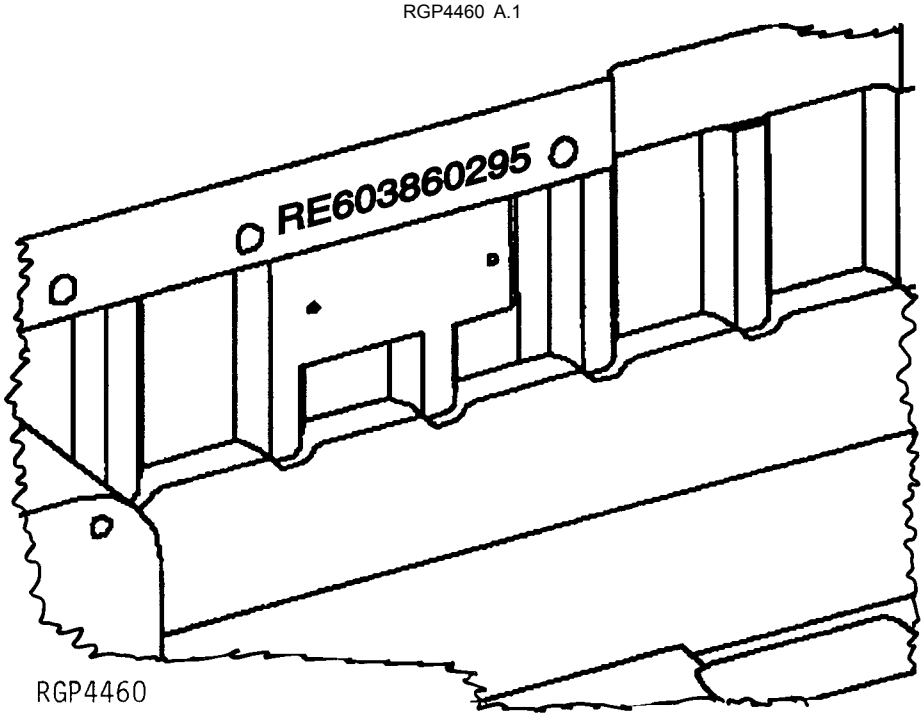

Número de série estampado na peça fundida do bloco perto da placa do número de série anterior.

1.	RE60386	Número de Peça de Serviço
2.	02	Mês de Montagem
3.	95	Ano de Montagem

Transmissão PowrQuad™, Número de Série do Componente

A.1

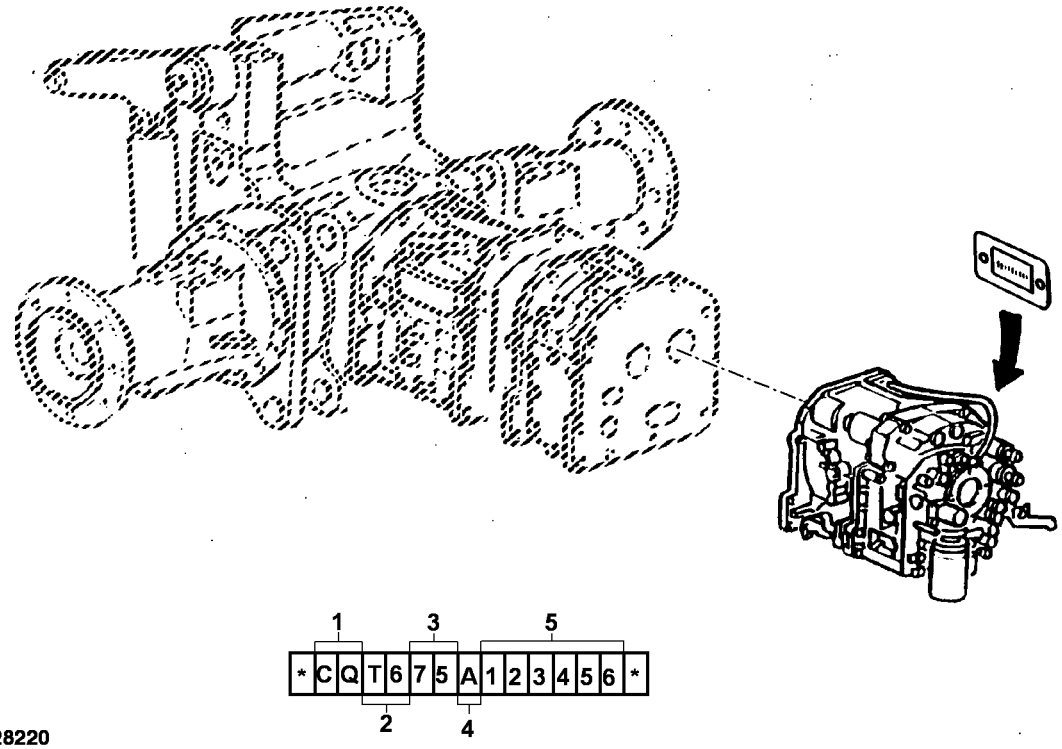

PY028220

1 - Fabricante do Componente	BM - John Deere Montenegro
2 - Tipo de Transmissão	TF - SYNCROPLUS
	T6 - PowrQuad™
3 - Modelo do Trator	Cada Modelo Possui Seu Próprio Número de Sequência de Produção.
4 - Engate	A - Com Engate
	B - Sem Engate
5 - Número de Série do Componente	123456 (Seis Dígitos)

Número de Série da Transmissão

A.1

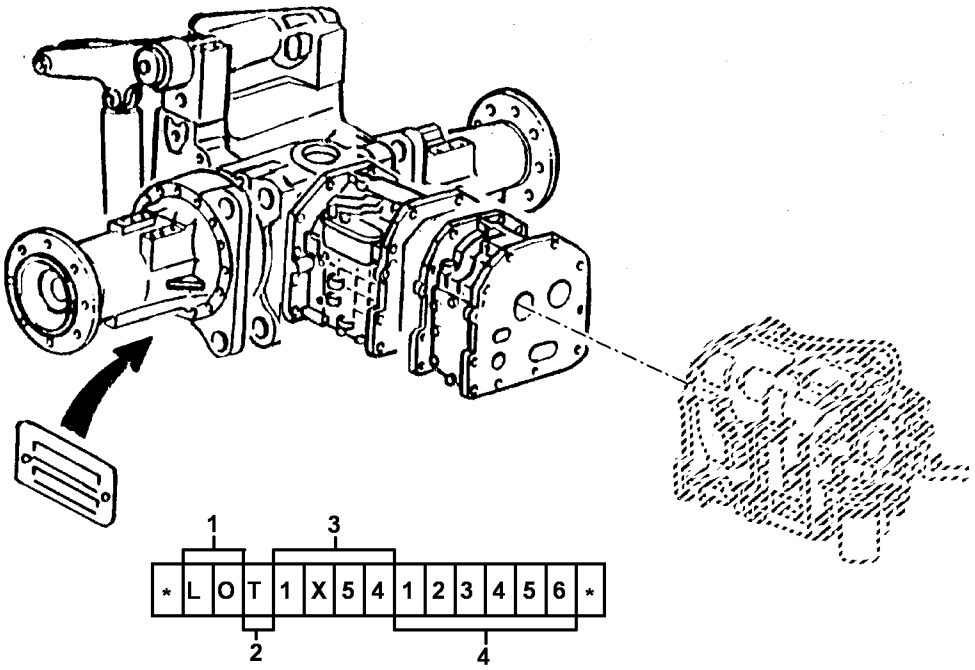

PY028268

1 - Fabricante do Componente	LO - John Deere Mannheim
2 - Identificação do Componente	T - Transmissão
3 - Modelo do Trator	Cada Modelo Possui Seu Próprio Número de Sequência de Produção.
4 - Número de Série da Transmissão	123456 (Seis Dígitos)

Conteúdo

20 Motor 6068HBM01 31
30 Auxiliares do Motor, Tanque, Sistema de Ar 101
40 Componentes Elétricos 131
54 Transmissão Powrquad™ 249
56 Diferencial e PTO Traseira 299
60 Direção e Freios 335
70 COMPONENTES HIDRÁULICOS 391
80 MFWD Axle (Heavy Duty) 453
83 MFWD Axle (Heavy Duty 3M) 471
85 Rodas, Folha Metálica, Diversos 489
90 Estação do Operador 7210J 529
92 Seat 7210J 611
93 Autotrac 623

Índice alfabético

Página

A

Adapter, Blower Motor ... 589
Aftercooler ... 108
Aftercooler Hoses ... 116
Aftercooler, Air Intake ... 116
AIR BRAKE CONTROL VALVE, TRAILER ... 372
AIR BRAKE COUPLERS, TRAILER ... 380
AIR BRAKE MANUAL CONTROL VALVE, TRAILER ... 374
AIR BRAKE VALVE, EXTENSION SPRING ... 372
Air circulation ducts ... 590
Air Circulation Seal ... 590
Air Cleaner ... 118
AIR CONDITIONING(MANUAL), WIRING HARNESS ... 190, 191
Air Filter Element ... 118
Air Filter Housing ... 118
Air Filter, Primary ... 118
Air Filter, Secondary ... 118
AIR INTAKE (17CP) ... 42
AIR LINE SEAT KIT ... 621
AIR SEAT SUSPENSION ... 618
Air Spring Seat Kit ... 620
AIR TANK, TRAILER AIR BRAKE ... 378
ALTERNATOR BRACKETS HARDWARE (6299) ... 79
ANTENNA, RADIO ... 220
Arm, Clutch Pedal ... 576
ARMREST, LH TIP-UP ... 616
ARMRESTS, SEAT ... 616
ARTICULATED ARMREST ... 616
Assembly, Fuel Tank ... 122, 124
Assembly, Park Lock ... 286
Assembly, Seat ... 612
Attachment, Clutch/8-Rib Pulley ... 388
ATTENUATOR, BRAKE VALVE ... 368
AUTOTRAC ROCKER SWITCH (ARMREST) ... 206, 212
AUTOTRAC WHEEL ANGLE SENSOR ... 626
AUTOTRAC WIRING HARNESS ... 632, 634, 636
AUXILIARY DRIVE COVER (5204) ... 76
AXLE (100MM), REAR W/HD PLANETARY GEARS ... 324, 326

B

BASE, RADIO ANTENNA ... 220
Battery ... 138
BATTERY CABLE, POSITIVE ... 182
BEARING KIT, CRANKSHAFT (4712) ... 66
BEARINGS / CONNECTING ROD (4834) ... 68
BEARINGS / CRANKSHAFT (4712) ... 66
Belt Tensioner ... 112
BLEED SCREW AND HOSES, TRAILER BRAKE ... 389
BLEED VALVE, CYLINDER BLOCK (4633) ... 64
BLOCK, CYLINDER (4633) ... 64
Blower Motor ... 589
Blower Motor Housing ... 589
Blower Motor, Adapter ... 589
Blower, Pressurizer ... 589
BOARD, TERMINAL ... 243
BOOT, BRAKE VALVE ... 356
BRACE, REAR FENDER ... 540
BRACKET, BRAKE VALVE ... 356
Bracket, Cab Fresh Air Filter ... 588
BRACKET, GPS RECEIVER, GREENSTAR ... 188, 224, 228
Bracket, Heater/Air Conditioning Compartment ... 594
BRACKET, HITCH CONTROL ... 223
BRACKET, LOAD CENTER ... 216
BRACKET, RADAR ... 215
Bracket, Seat Support ... 622
Bracket, Selective Control Levers ... 602
Bracket, Selective Control Levers and linkage (3 SCV) ... 604
BRACKET, STARTING CIRCUIT RELAY ... 233
BRAKE COVERS KIT ... 356
BRAKE DISK ... 364
BRAKE PLATE ... 364
BRAKE PLATE SPRING ... 364
BRAKE VALVE ATTENUATOR ... 368

C

CAB FRAME ... 534
Cab Fresh Air Filter Cover ... 588
Cab Mounts ... 536
Cab Mounts and Isolators ... 536
CAB POWER CABLE ... 182
CABLE RETAINER ASSEMBLY, BOWDEN ... 290
Cable, Battery ... 140
CABLE, CAB POWER ... 182
CABLE, GROUND ... 146
CABLE, PUSH-PULL, RANGE SHIFTING ... 291
CABLE, RADIO ANTENNA ... 220
CABLE, RANGE SHIFT ... 291
Cable, Selective Control Valve ... 608
CAM FOLLOWER (4905) ... 70
CAM, PTO (TYPE 1,2) ... 306
CAMSHAFT (4633) ... 64
CAP, W/O RADIO ... 220
CARRIER, MFWD FINAL DRIVE (HEAVY DUTY) ... 468
Carrier, MFWD Final Drive, Heavy Duty 3M ... 480
CENTER LINK (10050) ... 424
CENTER LINK (14000) ... 422
Chassis Wiring Harness, Schematic-7 ... 164
CIGAR LIGHTER ... 198
CLOCK (EUROPEAN VERSION) ... 198
CLOTH BACKREST, SEAT ... 614
CLOTH SEAT CUSHION ... 614
CLUTCH HOUSING, MFWD ... 330
CLUTCH HOUSING, REAR PTO ... 310
Clutch Pedal ... 576
COLD WEATHER STARTING AID (4337) ... 61
COLUMN, STEERING ... 340
Compressor ... 112
Compressor Clutch ... 388
Compressor Dust Cover ... 388
COMPRESSOR HARDWARE KIT ... 387
Compressor Kit, Air Seat Suspension ... 618
COMPRESSOR, TRAILER AIR BRAKE SEAL KIT ... 384
CONDUIT, ELECTRICAL ... 245
CONNECTING RODS AND PISTONS (4834) ... 68
Connections ... 128
CONNECTOR ... 242, 243
CONNECTOR (1-, 2- OR 20-TERMINAL) ... 196
CONNECTOR (METRI-PACK) ... 240
CONNECTOR (WEATHER PACK) ... 236
CONNECTOR, METRI-PACK ... 238
Console Control ... 574
CONSOLE, CONTROL ... 200
Control Console (W/CAB) ... 574
Control Valve (EH Valve) ... 348, 349
CONTROL VALVE, TRAILER AIR BRAKE ... 372
CONTROL, HITCH ... 223
CONTROLLER, ENGINE (ECU) ... 227
CONVENIENCE OUTLET ... 198
Coolant Hoses ... 110
Coolant Recovery Tank ... 110
COOLANT TEMPERATURE SENSOR ... 86
COOLER, OIL (5903) ... 78
COUNTERSHAFT, REAR PTO (2 SPEED) (TYPE 1/2) ... 304
COUPLERS, TRAILER AIR BRAKE ... 380
Cover Kit, Air Seat Suspension ... 618
Cover Plate (W/O PTO Shifters) ... 596
COVER, AUXILIARY DRIVE (5204) ... 76
Cover, Cab Fresh Air Filter ... 588
Cover, Clutch Pedal Spring ... 576
Cover, Cowl Assembly ... 570
Cover, Door Handle ... 562
COVER, DRAFT LINK SUPPORT ... 418
COVER, FRONT, TRANSMISSION ... 268, 382
COVER, FUEL PUMP (3799) ... 56
Cover, Heater/Air Conditioning Compartment ... 594
Cover, Inner Roof ... 554
Cover, Outer Roof ... 556
Cover, Pump Drive Cover Assembly ... 252
COVER, RADAR SUPPORT ... 215
Cover, Rear Upholstery ... 542
COVER, ROCKER ARM (1144) ... 34
Cover, Shifter ... 288
COVER, STARTING CIRCUIT RELAY ... 233
COVER, THERMOSTAT (2154) ... 47
COVER, TIMING GEAR (4440) ... 62
Cowl Cover, Assembly ... 570
CRANKSHAFT / BEARINGS (4712) ... 66
CRANKSHAFT PULLEY ... 37
Cross and Bearing Assembly, Universal Joint ... 328

Índice alfabético - continuação

Página

CYLINDER BLOCK WITH CAMSHAFT (4633) ... 64
CYLINDER HEAD (5128) ... 74
CYLINDER LINER (4834) ... 68

D

Decals ... 526
DEFLECTOR, ROCKER ARM COVER (1144) ... 34
Deluxe Pivot Fender, Front ... 524
Differential, MFWD Axle Heavy Duty ... 462
Differential, MFWD Heavy Duty 3M ... 486
DIODE, LOAD CENTER ... 216
DIPSTICK, OIL (4001) ... 60
DISK, BRAKE ... 364
DOME SWITCH, DOOR ... 209
Door Handle And Lock (Cab) ... 562
Door Handle, L.H. ... 564
Door, L.H. ... 564
Drawer, Seat ... 622
DRIVE SHAFT, PTO OUTPUT (2 SPEED) (TYPE 1/2) ... 302
Drum, Assembly 4-Disk C4 Clutch ... 258
Drum, FWD Clutch, 5-Disk PQT ... 254
DRUM, REAR PTO CLUTCH ... 310
Duct, Air Circulation ... 590

E

EH VALVE (AUTOTRAC) ... 628
ELBOW, VENT (2997) ... 50
ELECTRICAL CONDUIT ... 245
ELECTRICAL CONNECTORS AND TERMINALS STORAGE TRAY ... 235
ELECTRICAL JUNCTION BLOCK ... 198
ELECTRICAL JUNCTION BLOCK (CAB POWER) ... 182
ELECTRICAL PLUG ... 242
ELECTRO HYDRAULIC STEERING CONTROL UNIT (EH VALVE) (AUTOTRAC) ... 628
ELEMENT, FUEL FILTER (81A2) ... 90
Element, Oil Filter ... 94
ENGINE CONTROLLER (ECU) ... 227
Engine Mounting ... 104
ENGINE OIL PRESSURE SENSOR(7635) ... 88
ENGINE SPEED, SENSOR (6745) ... 86
Engine Suspension ... 104
ENGINE, SERVICE (9901) ... 98
Evaporator, Heater/Air Conditioning ... 582
EXHAUST MANIFOLD (28AC) ... 49
Exhaust Pipe ... 106
EXHAUST VALVE (5128) ... 74
Expansion Tank, Coolant ... 110
Expansion Valve/ Refrigerant Lines ... 586
EXTENSION SPRING, AIR BRAKE VALVE ... 372
Extension Spring, Range Shifting ... 600

F

Fan ... 112
Fan Belt ... 112
Fan Pulley ... 112
Fan Shroud, Radiator ... 114
FENDER UPHOLSTERY, L.H. ... 544
FENDER, REAR ... 540
FILTER ELEMENT (81A2) ... 90
Filter Element, Oil ... 94
Filter, Cab Fresh Air ... 588
FILTER, FUEL, PRE/PRIMARY (35EJ) ... 52
Filter, Oil ... 94
FINAL DRIVE, MFWD (HEAVY DUTY) ... 468
Final Drive, MFWD, Heavy Duty 3M ... 480
FLASHER (EUROPEAN VERSION) ... 198
FLEX BOX (AUTOTRAC) ... 630
Floodlamp, Pedestal Mount Worklamp ... 156
Floodlamp, Rear Roof Worklamp ... 158
Floodlamp, Work Lamp ... 154
Floor Mat ... 548
Floor, Cab ... 546
FLYWHEEL (1580) ... 39
FLYWHEEL HOUSING (1409) ... 38
FOUR-SPEED SHIFTING HOUSING (WITH MECHANICAL REVERSER CONTROL) ... 270

Página

Frame, Hood ... 508
FRAME, SEAT ... 614
Fresh Air Filter Cover ... 588
Fresh Air Filter Housing, Cab ... 588
Fresh Air Filter, Cab ... 588
Front and Rear Windshield Wiper ... 572
Front and Rear Wiper Assembly Kit ... 572
FRONT COVER,TRANSMISSION ... 268, 382
Front Engine Bundle ... 126
FRONT PLATE (3614) ... 54
FRONT PLATE AND IDLER GEAR ... 54
Front Sunshade (W/Rear View Mirror) ... 580
FRONT SUPPORT, REAR PTO ... 312, 314
Front Weights, Support ... 520
Fuel Cooler ... 108
FUEL FILTER GASKET KIT (35EJ) ... 52
FUEL FILTER LINES (63CP) ... 80
FUEL FILTER, PRE/PRIMARY (35EJ) ... 52
FUEL FILTER, PRIMARY (81A2) ... 90
Fuel Hoses ... 128
FUEL INJECTION LINES ... 40
FUEL INJECTION PUMP ... 40
Fuel Lines ... 126, 128
FUEL LINES (63CP) ... 80
FUEL PUMP - COVER (3799) ... 56
Fuel Tank ... 122, 124
FUSE EXTRACTOR TOOL ... 216
FUSE, LOAD CENTER ... 216

G

Gas operated Cylinder, Rear Window ... 560
Gasket, Blower Motor ... 589
GASKET, CYLINDER HEAD (5128) ... 74
GASKET, ROCKER ARM COVER (1144) ... 34
GASKET, THERMOSTAT HOUSING (3926) ... 58
GASKET, TIMING GEAR COVER (4440) ... 62
GAUGE, PTO HOUSING (TYPE 1,2) ... 306
GEAR, FLYWHEEL RING (1580) ... 39
GEAR, OIL PUMP (5024) ... 72
GEAR, UPPER IDLER (3614) ... 54
GEARS, MFWD CLUTCH ... 332
GREENSTAR BRACKET, GPS RECEIVER ... 188, 224, 228
GREENSTAR WIRING HARNESS, GPS RECEIVER ... 188, 224, 228
GREENSTAR, WIRING HARNESS, GPS ... 188, 224, 228
GREENSTAR, WIRING HARNESS, GPS (EUROPEAN VERSION) ... 188, 224, 228
Grille, Front ... 510
Grille, Front (Center) ... 160
Guard, Powrquad Driveshaft ... 294
Guide, Cover Plate ... 596
Guide, Range Shifting Components ... 600

H

Handle and Lock, Door ... 562
Handrail, L.H. ... 550
HARDWARE KIT, BRAKE VALVE ... 360
Harness Wiring, Tail Light ... 148
HARNESS, HEAT SWITCH(LEATHER) ... 614
HARNESS, WIRING ... 40
HARNESS, WIRING (84BV) ... 92
HARNESS, WIRING, AUTOTRAC ... 632, 634, 636
HEAD GASKET, CYLINDER (5128) ... 74
HEAD, CYLINDER (5128) ... 74
Headlight (Driving H4)(RH Driving) ... 160
Headliner ... 552
Headliner, Canopy ... 552
Heat Shield ... 106
Heat Shield, Hood ... 512
Heat Shield, Rear Hood ... 514
Heater Hose ... 592
Heater/Air Conditioning Compartment Cover ... 594
Heater/Air Conditioning Module Assembly ... 582
HEIGHT SWITCH, SEAT ... 616
HITCH CONTROL BRACKET ... 223
HOLDER, PUSH- PULL CABLE ... 290
Hood ... 512
Hood Latch ... 511
Hood Support, Rear ... 514
Hood, Seals ... 516

Índice alfabético - continuação

Página

HORN ... 222
HOSES AND BLEED SCREW, TRAILER BRAKE ... 389
Housing Rear Axle ... 324, 326
Housing, 4 Speed Housing ... 270
Housing, Cab Fresh Air Filter ... 588
HOUSING, CLUTCH, REAR PTO ... 310
HOUSING, DIFF CASE W/PTO ... 316
HOUSING, DIFFERENTIAL ... 318
HOUSING, FLYWHEEL (1409) ... 38
Housing, Heater/ Air Conditioning Module ... 582
Housing, Heater/Air Conditioning Module ... 582
HOUSING, INTERMEDIATE/ OIL COOLER (5903) ... 78
HOUSING, MFWD CLUTCH ... 330
Housing, MFWD Heavy Duty Axle 3M, LH ... 474
Housing, MFWD Heavy Duty Axle 3M, RH ... 472
HOUSING, OIL PUMP (5024) ... 72
Housing, Planetary Brake Assembly ... 260
Housing, Planetary Brake, Assembly ... 254
HOUSING, PTO, CAM, SHIFTERS AND GAUGE (TYPE 1,2) ... 306
Housing, Range Box ... 278
HOUSING, RANGE BOX ... 280
Housing, Reverse Brake, 5 Disk ... 256
Housing, Selective Control Levers ... 602
HOUSING, THERMOSTAT (3926) ... 58
Housing, Transmission Control Valve ... 272
Housing, Transmission Oil Pump Assembly ... 266
HUB (C-D RANGE) ... 280
HUB, DIFFERENTIAL ... 318
HUB, DIFFERENTIAL BEVEL PINION ... 318
Hub, Piston, Retainer, MFWD Clutch ... 330
Hub, Rear Wheel ... 500, 502
HYDRAULIC AND TRANSMISSION OIL ... 393
HYDRAULIC DIFFERENTIAL LOCK LABEL ... 210
HYDRAULIC MOTOR RETURN (AUXILIARY HITCH WITH CASE DRAIN) ... 451
Hydraulic Pump, Inlet Oil Lines ... 322

I

IDENTIFICATION KIT, HOSE ... 434
IMPLEMENT GATEWAY (AUTOTRAC) ... 629
INJECTION NOZZLE ... 40
INLET, WATER PUMP (5701) ... 77
Inner Roof ... 554
Inner Tube, Front Tire ... 496, 498
Inner Tube, Rear Tire ... 500, 502
INPUT SHAFT, RANGE BOX ... 280
Input Yoke, MFWD Heavy Duty Axle 3M ... 484
Input Yoke, MFWD, Heavy Duty ... 460
INSTRUMENT CONTROL UNIT (ICU) (EUROPEAN VERSION) ... 198
INSTRUMENT CONTROL UNIT (ICU) (NORTH AMERICAN VERSION) ... 198
INTAKE VALVE (5128) ... 74
INTAKE, AIR (17CP) ... 42
INTERMEDIATE HOUSING/ OIL COOLER (5903) ... 78
Isolator, Refrigerant Lines ... 584
Isolator, Windshield, Cab ... 566

J

JUNCTION BLOCK, ELECTRICAL (CAB POWER) ... 182

K

KEY SWITCH ... 226
KIT, BRAKE COVERS ... 356
KIT, BRAKE VALVE HARDWARE ... 360
KIT, BRAKE VALVE OVERHAUL ... 362
KIT, ELECTRICAL CONNECTOR AND TERMINAL ... 235
KIT, HOSE IDENTIFICATION ... 434
KIT, RADAR ... 215
KIT, REPAIR TERMINAL ... 244
KIT, SEAL (A/C COMPRESSOR) ... 386
KIT, SEAL (TRAILER AIR BRAKE COMPRESSOR) ... 384
KIT, SEAT (AIR LINE) ... 621
KIT, TERMINAL REPAIR ... 244
KIT, TRAILER AIR BRAKE ... 378
Knuckle, MFWD Axle, Heavy Duty ... 464
Knuckle, MFWD Axle, Heavy Duty 3M ... 482

Página

L

L.H. Door ... 564
LABEL, CONSOLE CONTROLS ... 198
LABEL, HYDRAULIC DIFFERENTIAL LOCK ... 210
LABEL, LOAD CENTER ... 216
Lamp, Amber Warning ... 152
Lamp, Courtesy, Assembly ... 150
Lamp, Dome, Assembly, Entrance ... 162
LEATHER BACK CUSHION ... 614
LEATHER CUSHION ... 614
LEATHER UPPER SEAT (W/HEATER) ... 614
Level Gauge, Sight ... 320
LEVER, STEERING COLUMN ... 344
LEVERS, RANGE SHIFTER ... 288
Levers, Selective Control (2SCV) ... 602
Levers, Selective Control (3 SCV) ... 604
Levers, Selective Control (4 SCV) ... 606
LEVERS, SELECTIVE CONTROL 4 AND 5 (ARMREST) ... 206, 212
LH, Fuel Tank ... 122
LIFT LINKS ... 394, 396, 398, 400, 402, 404, 406, 432, 448
LIFT STRAPS (9801) ... 96
Line, Heater ... 592
LINE, STEERING ... 354
LINE, STEERING VALVE ... 352
LINE, TURBOCHARGER (65HH) ... 82
LINER, CYLINDER (4834) ... 68
Lines Refrigerant ... 586
LINES, BRAKE OIL ... 368
LINES, BRAKE REAR OIL ... 370
LINES, FUEL FILTER (63CP) ... 80
LINES, FUEL INJECTION ... 40
LINES, FUEL(63CP) ... 80
Lines, Refrigerant ... 584
LINK, CENTER (10050) ... 424
LINK, CENTER (14000) ... 422
Linkage, Selective Control (2SCV) ... 602
Linkage, Selective Control (3 SCV) ... 604
Linkage, Selective Control (4 SCV) ... 606
LINKS, LIFT ... 394, 396, 398, 400, 402, 404, 406, 414, 432, 448
LOAD CENTER BRACKET ... 216
LOAD CENTER DIODE ... 216
LOAD CENTER FUSE ... 216
LOAD CENTER LABEL ... 216
LOAD CENTER RELAY ... 216
LOAD CENTER TERMINAL BOARD ... 216
Louver, Air Circulation Ducts ... 590
Louver, Control Console ... 574
Louver, Cowl Assembly ... 570

M

MAIN,FRAME ... 522
MANIFOLD, EXHAUST (28AC) ... 49
MANUAL CONTROL VALVE, TRAILER AIR BRAKE ... 374
MEDALLION, ROCKER ARM COVER (1144) ... 34
METRI-PACK CONNECTORS ... 238
METRI-PACK TERMINALS ... 238
MFWD Axle Housing, LH, Heavy Duty ... 456
MFWD Axle Housing, RH, Heavy Duty ... 458
MFWD CLUTCH GEARS ... 332
MFWD CLUTCH PLATES ... 332
MFWD FINAL DRIVE (HEAVY DUTY) ... 468, 480
Mirror, Outer Rear View ... 578
MOTOR RETURN KIT, HYDRAULIC MULTIPLE ... 450
MOTOR RETURN WITH CASE DRAIN (HYDRAULIC) ... 451
MOTOR, STARTING (30AN) ... 51
Mounting Bolts, Transmission ... 278
Muffler ... 106

N

NECK, OIL FILLER AND COVER (1202) ... 36
NOZZLE, INJECTION ... 40

O

OIL COOLER (5903) ... 78
OIL DIPSTICK (4001) ... 60
OIL FILLER NECK AND COVER (1202) ... 36

Índice alfabético - continuação

Página

Oil Filter 94
Oil Filter, PQT Transmission 276
Oil Line,Charge Pump Suction 322
OIL LINES, BRAKE REAR 370
Oil Lines, Transmission System 296
OIL PAN (1988) 44
Oil Pressure Lines, Powrquad Transmission 296
OIL PRESSURE SENSOR(7635) 88
OIL PUMP (5024) 72
OIL SWITCH (7635) 88
OIL, TRANSMISSION AND HYDRAULIC 393
OPERATOR PRESENCE SWITCH (SEAT) 184
ORIFICE, CYLINDER BLOCK (4633) 64
OUTER MIRROR 578
Outer Roof 556
OUTPUT SHAFT, TRANSMISSION 262
Outside rear view mirror 578
OVERHAUL KIT, BRAKE VALVE 362
OVERHAUL KIT, HYDROSTATIC STEERING PUMP 350

P

PAN, OIL (1988) 44
Panel, Control Console 574
PANEL, SCV SET-UP 198
PARK LOCK ASSEMBLY 286
PEDAL, PIVOT RELEASE 346
PEDALS, BRAKE 366
PISTON (4834) 68
PISTON RINGS (4834) 68
Piston, 5-Disk Traction W/ Exhaust 254
Piston, Direct Clutch 258
PISTON, REAR PTO 310
PIVOT ASSEMBLY, STEERING (AUTOTRAC) 638
Pivot Pin, MFWD Axle 454, 478
PIVOT, STEERING COLUMN 342
PIVOT, STEERING COLUMN (AUTOTRAC) 642, 643
Planet Pinion Carrier, 5 Disk 254
Planet Pinion Carrier, Input Planetary (PQT) 264
PLANET PINION, MFWD FINAL DRIVE (HEAVY DUTY) 468
Planet Pinion, MFWD Final Drive, Heavy Duty 3M 480
Plastic Plugs 494
PLATE WITH GEAR, CLUTCH, REAR PTO 310
PLATE, BRAKE 364
Plate, Cover,PTO Shifters 596
Plate, Door Handle 562
PLATE, FRONT (3614) 54
Plate, Heater Hose 592
PLATES, MFWD CLUTCH 332
PLUG, TEMPERATURE SENSOR 84
POSITION SENSOR, ROCKSHAFT 408
POTENTIOMETER, DRAFT LINK 418
Powershaft Shield, Drivelin (MFWD) 328
Pressure Hose, A/C 584
PRESSURE SENSOR (7635) 88
PRESSURE SWITCHES/SENDING UNITS 274
PRIMARY FUEL FILTER (81A2) 90
PTO CAM,HOUSING, SHIFTERS AND GAUGE (TYPE 1,2) 306
PTO CLUTCH DRUM - REAR 310
PTO COUNTERSHAFT, REAR (2 SPEED) (TYPE 1/2) 304
PTO FRONT SUPPORT 314
PTO Guard 308
PTO OUTPUT DRIVE SHAFT (2 SPEED) (TYPE 1/2) 302
PULLEY, CRANKSHAFT 37
PULLEY, TENSIONER HARDWARE (8797) 93
PULLEY, WATER PUMP (2001) 46
Pump Drive Cover 252
PUMP, FUEL INJECTION 40
PUMP, OIL (5024) 72
PUMP, WATER (4440) 62
Push Pull Cable, Heater/Air Conditioning Module 582
Push Pull Cable, Selective Control Valve 608
PUSH ROD/ROCKER ARM/SHAFT/TAPPET (4905) 70

Q

Quadrant, Range shifting 598

Página

R

RADAR 215
RADAR BRACKET 215
RADAR KIT 215
RADAR SHIELD 215
RADAR SUPPORT COVER 215
Radiator 108
Radiator Hose 120
Radiator Hoses 592
Radiator Hoses and Mounting 120
RADIO ANTENNA BASE 220
RADIO ANTENNA CABLE 220
RADIO ANTENNA GROUND PLANE 220
Rail, Shift Fork, Shifter Shaft 284
RAISE/LOWER SEAT SWITCH 184
RANGE BOX HOUSING 280
Range Shifting Components 598, 600
REAR AXLE (100MM) W/HD PLANETARY GEARS 324, 326
Rear Axle, Final Drives 324, 326
Rear Axle, Housing 324, 326
Rear Cover, Cab 521
Rear Upholstery 542
Rear View Mirror, Outside 578
Refrigerant Lines, Cab 584
Refrigerant Lines/ Expansion Valve 586
RELAY, LOAD CENTER 216
RELAY, STARTING CIRCUIT 233
RELEASE PEDAL, PIVOT 346
REMAN CAMSHAFT (4633) 64
REMAN CONNECTING ROD 68
REMAN CRANKSHAFT 66
REMAN CRANKSHAFT (4712) 66
REMAN CYLINDER HEAD (5128) 74
REMAN FUEL INJECTION PUMP 40
REMAN INJECTION NOZZLE 40
REMAN OIL PUMP (5024) 72
REMAN WATER PUMP 62
Reservoir, Windshield Washer 568
Retainer, Front Sunshade 580
RETURN, MULTIPLE, HYDRAULIC MOTOR 450
RH, Fuel Tank 124
RING GEAR AND HUB, MFWD FINAL DRIVE (HEAVY DUTY) 468
Ring Gear And Hub, MFWD Final Drive, Heavy Duty 3M 480
Ring Gear and Pinion, MFWD Axle Heavy Duty 462
Ring Gear And Pinion, MFWD Heavy Duty 3M 486
RING GEAR, FLYWHEEL (1580) 39
RING KIT, PISTON (4834) 68
Rivet, Air Spring Kit 620
ROCKER ARM COVER (1144) 34
ROCKER ARM/SHAFT/TAPPET/PUSH ROD (4905) 70
ROD, BRAKE PEDAL 366
Roof, Inner 554
Roof, Outer 556

S

Screen, Suction Line 322
SCV, Cable 608
SEAL KIT, A/C COMPRESSOR 386
SEAL KIT, FUEL FILTER (81A2) 90
SEAL KIT, HYDROSTATIC STEERING PUMP 350
Seal, Air Circulation 590
Seat Assembly 612
SEAT FRAME 614
SEAT HEIGHT SWITCH 616
Seat Kit, Air Seat Suspension 618
Seat Kit, Air Spring 620
SEAT KIT, ARM REST 616
SEAT KIT, TOP FRAME 614
SEAT OPERATOR PRESENCE SWITCH 184
SEAT RAISE/LOWER SWITCH 184
Seat Support 622
SEAT WIRING HARNESS 184
SEAT, UPPER LEATHER (W/HEATER) 614
SELECTIVE CONTROL BRACKET (ARMREST) 206, 212
SELECTIVE CONTROL LEVER SENSOR (ARMREST) 206, 212
Selective Control Levers (2 SCV) 602
Selective Control Levers (3 SCV) 604
Selective Control Levers (4 SCV) 606
SELECTIVE CONTROL LEVERS 4 AND 5 (ARMREST) 206, 212

Índice alfabético - continuação

Página

SELECTIVE CONTROL LEVERS 4 AND 5 WIRING HARNESS (ARMREST) 206, 212
Selective Control Levers and Linkage (2SCV) 602
Selective Control Levers and Linkage (3 SCV) 604
Selective Control Levers and Linkage (4 SCV) 606
Selective Control Valve Cables 608
SENDING UNITS/PRESSURE SWITCHES 274
Sensor, Air Filter Restriction Indicator 118
SENSOR, COOLANT TEMPERATURE 86
SENSOR, ENGINE SPEED (6745) 86
SENSOR, ROCKSHAFT POSITION 408
SENSOR, SELECTIVE CONTROL LEVER (ARMREST) 206, 212
SENSOR, TEMPERATURE PLUG (6698) 84
SENSOR, WHEEL ANGLE 626
SENSOR, WIF (81A2) 90
SENSORS 86
SERVICE ENGINE (9901) 98
SET-UP PANEL (SUP) 198
Shade Curtain, Front 580
Shaft, Differential Drive, Bevel Pinion 282
SHAFT, INPUT ASSEMBLY, PQT/AQT RANGEBOX 280
Shaft, Output Shaft Assembly, Range Box 282
Shaft, PQT/AQT Output 262
Shaft, PTO Input W/ PTO 314
SHAFT, RANGE BOX INPUT 280
SHAFT, REAR PTO INPUT 310
SHAFT, STEERING 344
SHAFT/TAPPET/PUSH ROD/ROCKER ARM (4905) 70
SHAFTS, SHIFTER 284
SHIELD - MFWD CLUTCH HOUSING 330
Shield, Driveline, Assembly 328
Shield, PTO Master Shield 308
SHIELD, RADAR 215
Shield, Starter Motor 144
Shift Control, Transmission 284
SHIFTER LEVERS, RANGE 288
Shifter Rod, Range Shifting 598
Shifter, Range Shifting Components 598
SHIFTERS, PTO (TYPE 1,2) 306
Shroud 114
Shrouds, Engine 114
Side Panel 518
Sliding Shield, Range Shifting Components 600
SOLENOID VALVE, MFWD CLUTCH HOUSING 330
SPACER, ARMREST 616
Speed Sensor PTO, Housing, Range Box 292
Spring Clutch Pedal 576
SPRING, BRAKE PLATE 364
STARTER (30AN) 51
Starter Motor Shield 144
STARTING AID (4337) 61
STARTING CIRCUIT RELAY BRACKET 233
STARTING CIRCUIT RELAY COVER 233
STARTING CIRCUIT RELAY WIRING HARNESS 233
STARTING MOTOR (30AN) 51
Stationary, R.H.Glass 558
Stator, A/C 388
Steering Arm, MFWD Axle, Heavy Duty 464
Steering Arm, MFWD Axle, Heavy Duty 3M 482
STEERING COLUMN 340
STEERING COLUMN PIVOT (AUTOTRAC) 642, 643
STEERING CONTROL UNIT, ELECTRO HYDRAULIC (EH VALVE) (AUTOTRAC) 628
Steering Cylinder, MFWD Axle Heavy Duty 3M 476
Steering Cylinder, MFWD, Heavy Duty 466
STEERING PIVOT ASSEMBLY (AUTOTRAC) 638
STEERING PUMP SEAL KIT, HYDROSTATIC 350
STEERING UNIVERSAL JOINT 342
STEERING VALVE LINE 352
Step, L.H. 550
STORAGE TRAY,ELECTRICAL CONNECTORS AND TERMINALS 235
SUCTION CONTROL VALVE 40
Suction Hose, A/C 584
Sun Gears, Input Planetary Carrier 263
Sunshade, Front 580
Support, Battery 506
SUPPORT, DRAFT LINK 418
Support, Headliner 552
Support, Hood 508
SUPPORT, PTO FRONT 312, 314
Support, Windshield, Front 566
SWITCH AND SENSOR, OIL PRESSURE(7635) 88

Página

SWITCH, A/C / HEATING FAN 198
SWITCH, A/C COMPRESSOR 198
SWITCH, DOME, DOOR 209
SWITCH, FIELD CRUISE 198
SWITCH, FRONT WIPER/WASHER 198
SWITCH, HAZARD LIGHTS 198
SWITCH, HYDRAULIC DIFFERENTIAL LOCK 210
SWITCH, KEY 208, 226
SWITCH, MAIN LIGHTS 198
SWITCH, MFWD 198
SWITCH, OPERATOR PRESENCE 614
SWITCH, OPERATOR PRESENCE (SEAT) 184
SWITCH, RAISE/LOWER SEAT 184
SWITCH, REAR WIPER/WASHER 198
Switch, Refrigerant Lines 586
SWITCH, RIDE FIRMNESS 616
SWITCH, SEAT HEATER 616
SWITCH, SEAT HEIGHT 616
SWITCH, WORK LIGHTS 198
SYNCHRONIZER (C-D RANGE) 280

T

TACHOMETER SWITCH AND WIRING 86
TANK, TRAILER AIR BRAKE AIR 378
TAPPET/PUSH ROD/ROCKER ARM/SHAFT (4905) 70
TEMPERATURE SENSOR PLUG (6698) 84
TENSIONER PULLEY, HARDWARE (8797) 93
TERMINAL 242
TERMINAL (METRI-PACK) 240
TERMINAL (WEATHER PACK) 236
TERMINAL 1-, 2- OR 20- CONNECTORS 196
TERMINAL BOARD 243
TERMINALS, METRI-PACK 238
THERMOSTAT (2255) 48
THERMOSTAT COVER (2154) 47
THERMOSTAT HOUSING (3926) 58
THROTTLE, FOOT 214
THRUST BEARING , CRANKSHAFT (4712) 66
Tie Bands 494
Tie Rods, MFWD Axle Heavy Duty 3M 476
TIMING GEAR COVER (4440) 62
TIP-UP ARMREST (LH AND RH) 616
Tool Box 492
Tools 492
TRAILER AIR BRAKE BLEED SCREW AND HOSES 389
TRAILER AIR BRAKE COMPRESSOR SEAL KIT 384
TRAILER AIR BRAKE KIT 378
Traler Air Brake Cab Control 376
Transmission Case, Differential Case 316
Transmission Control Valve Assembly 272
TRANSMISSION FRONT COVER 382
TRANSMISSION OIL FILTER 276
TUBE, OIL PUMP INTAKE (5024) 72
Tube, Rear PTO Filler Tube, Sight Gauge 320
TUBE, THERMOSTAT HOUSING (3926) 58
TURBOCHARGER, OIL LINES (65HH) 82
Turning Light 152

U

Universal Driveshaft, Engine to Transmission 294
Universal Joint Yoke Assembly 328
Universal Joint, MFWD Axle, Heavy Duty 464
Universal Joint, MFWD Axle, Heavy Duty 3M 482
UNIVERSAL JOINT, STEERING 342
UPHOLSTERY, FENDER, L.H. 544

V

VALVE ACTUATING MECHANISM (4905) 70
VALVE COVER (1144) 34
Valve Stem, Front Tire 496, 498
Valve Stem, Rear Tire 500, 502
VALVE, BRAKE 358
VALVE, ELECTRO HYDRAULIC (EH) (AUTOTRAC) 628
VALVE, EXHAUST (5128) 74
Valve, Expansion 586
VALVE, INTAKE (5128) 74
VALVE, SOLENOID 334

Índice alfabético - continuação

Página

VALVE, SOLENOID - MFWD CLUTCH HOUSING 330
VALVE, STEERING 347
VALVE, SUCTION CONTROL 40
VALVE, TRAILER AIR BRAKE CONTROL 372
VALVE, TRAILER AIR BRAKE MANUAL CONTROL 374
VENT ELBOW (2997) 50
VENTILATING SYSTEM (2997) 50

W

WARNING ALARM 198
WATER IN FUEL SENSOR, WIF (81A2) 90
WATER PUMP (4440) 62
WATER PUMP AND PULLEY (2001) 46
WATER PUMP INLET (5701) 77
Water Pump, Reservoir, Windshield Washer 568
WATER SEPARATOR (81A2) 90
Weights, Steel Disk Rear Wheels 504
WEIGHTS, WHEEL 505
WHEEL ANGLE SENSOR, AUTOTRAC 626
WHEEL, STEERING 338
Wheels, Front 496
Wheels, Front, Adjustable 498
Wheels, Rear 500
Wheels, Rear, Dual Steel Disk 502
Window R.H.,Stationary 558
Window, Rear 560
Windowpane, Rear Window 560
Windshield And Rear Washer Kit 568
Windshield, Cab 566
Wiper Arm, Front and Rear Windshield Wiper 572
Wiper Motor, Front and Rear Windshield 572
WIRING HARNESS (84BV) 92
WIRING HARNESS (MANUAL AIR CONDITIONING) 191
WIRING HARNESS, AUTOTRAC 634
WIRING HARNESS, CAB 182
WIRING HARNESS, CAB (1/3) 168
WIRING HARNESS, CAB (2/3) 172, 186, 192
WIRING HARNESS, CAB POWER JUNCTION BLOCK 182
WIRING HARNESS, ENGINE AND CHASSIS 182
WIRING HARNESS. FUEL INJECTION PUMP 40
WIRING HARNESS, FUSE LINK 182
WIRING HARNESS, GPS RECEIVER GREENSTAR 188, 224, 228
WIRING HARNESS, GPS, GREENSTAR 188, 224, 228
WIRING HARNESS, GPS, GREENSTAR (EUROPEAN VERSION) 188, 224, 228
WIRING HARNESS, RADAR 215
WIRING HARNESS, SEAT 184
WIRING HARNESS, SELECTIVE CONTROL LEVERS 4 AND 5 (ARMREST) 206, 212
WIRING HARNESS, SERVICE ADVISOR 198
WIRING HARNESS, STARTING CIRCUIT RELAY 233

Índice pictórico por seção

RGP14120 A.1

1144-	34
1202-	36
1320-	37
1409-	38
1580-	39
169Z-	40
17CP-	42
1988-	44
2001-	46
2154-	47
2255-	48
28AC-	49
2997-	50
30AN-	51
35EJ-	52
3614-	54
3799-	56
3926-	58
4001-	60
4337-	61

6068HBM01

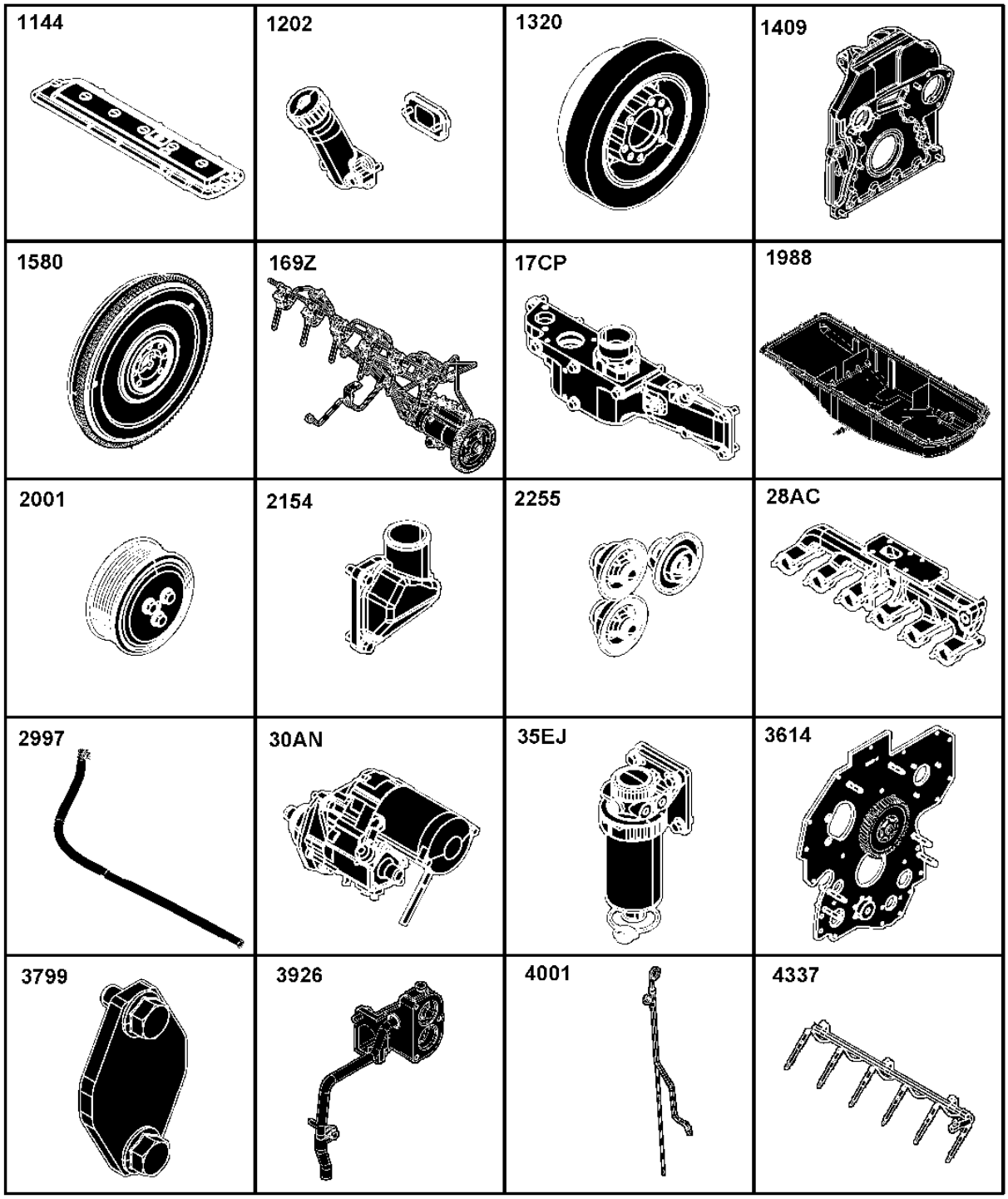

RGP14120

Índice pictórico por seção

RGP14121 A.1

4440-	62
4633-	64
4712-	66
4834-	68
4905-	70
5024-	72
5128-	74
5204-	76
5701-	77
5903-	78
6299-	79
63CP-	80
65HH-	82
6698-	84
6745-	86
7635-	88
81A2-	90
84BV-	92
8797-	93
8893-	94
9801-	96

6068HBM01

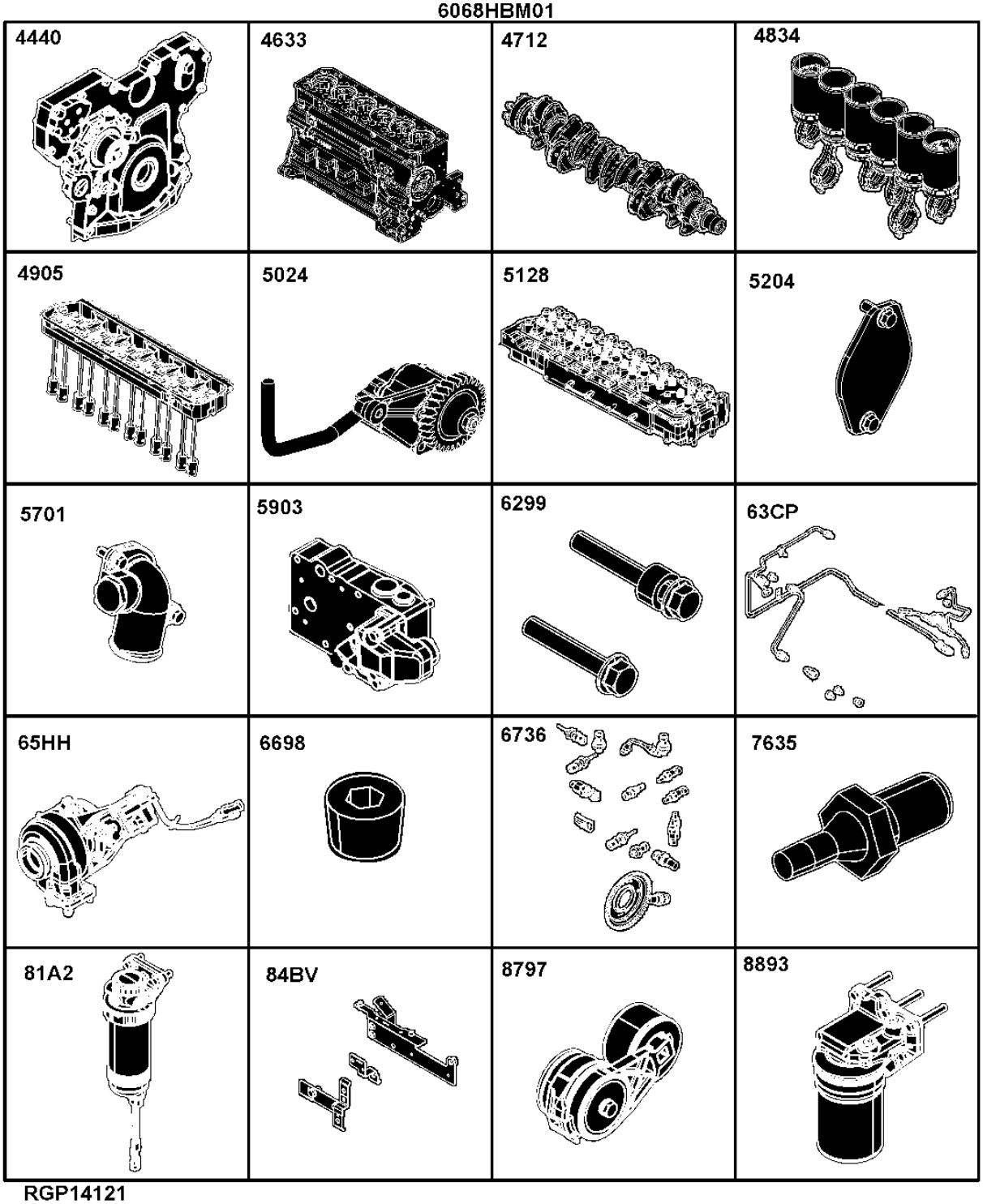

RGP14121

Índice pictórico por seção

RGP14128 A.1

6068HBM01

9801 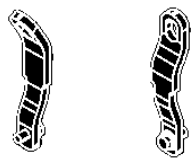	9901 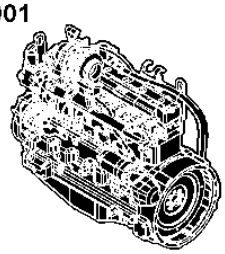		

RGP14128

1144 (TAMPA DO BALANCIM)

RE527023PCDC02 A.1

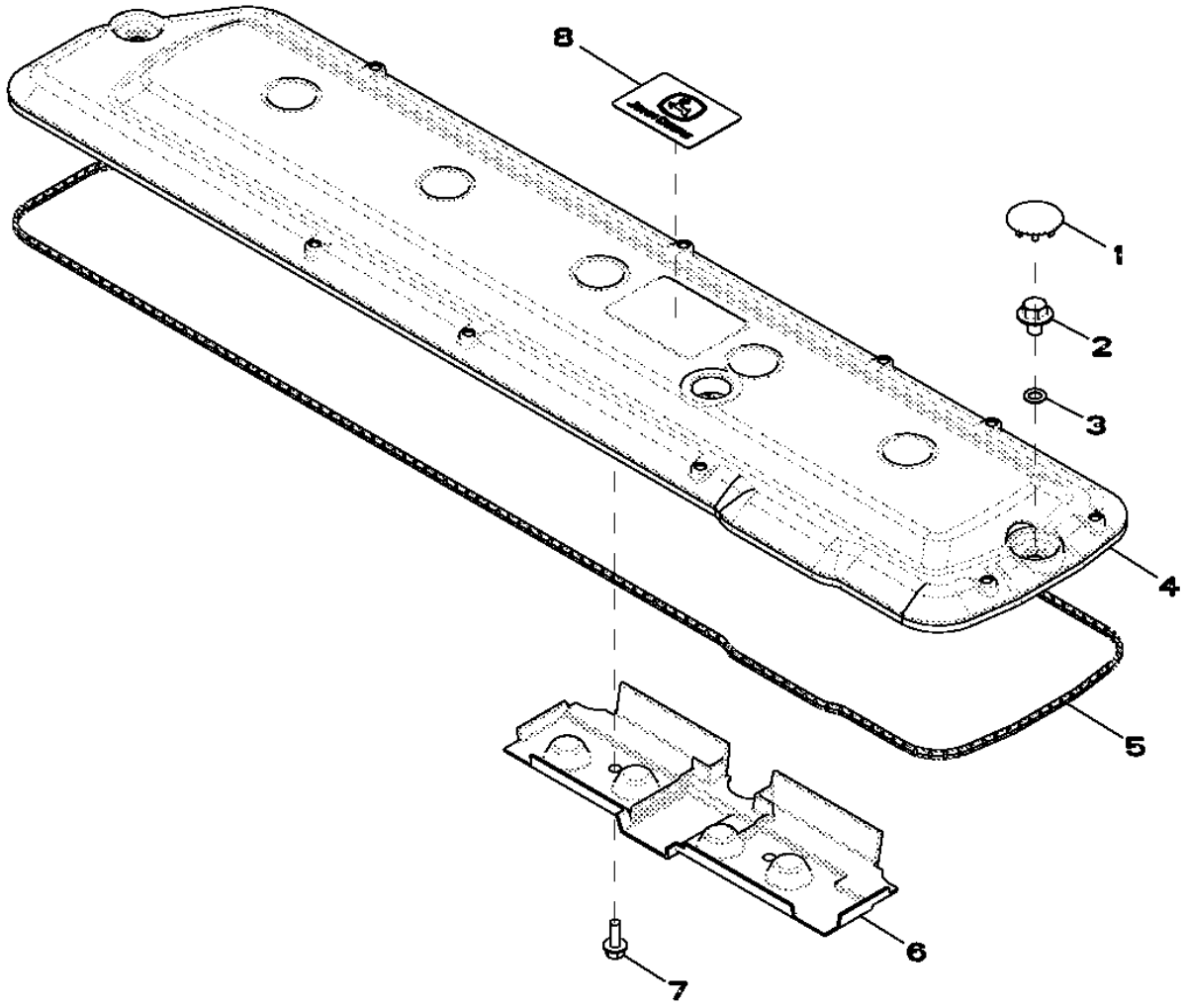

RE527023PCDC02

Item	Nº peça	Descrição	Qtde	Nº série motor	Notas
1	H23125	Plugue	7		
2	R521390	Parafuso	7		
3	R123575	Anel o	7		
4	R522198	Tampa de válvula	1		
5	R524497	Junta	1		
6	R515555	Defletor	1		
7	19M7775	Parafuso	2		
8	R521401	EmblEma	1		

1202 (BOCAL DE ENCHIMENTO DE OLEO - ESQUERDO)

RE59356PCDE02 A.1

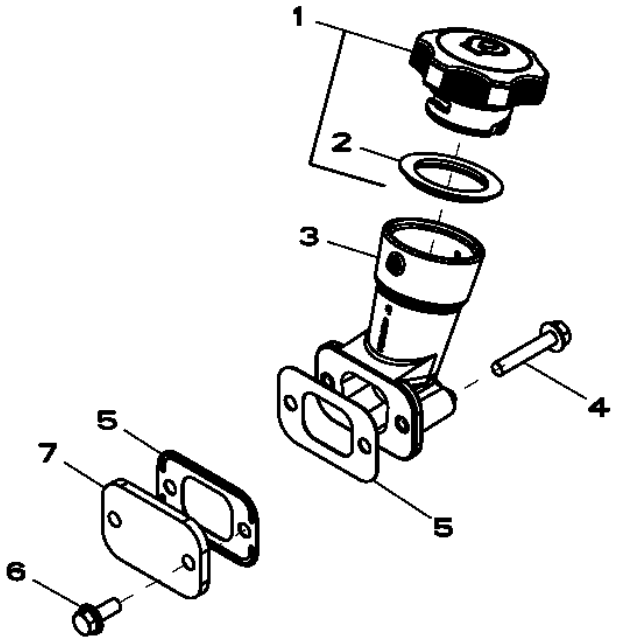

Item	*Nº peça*	*Descrição*	*Qtde*	*Nº série motor*	*Notas*
1	RE535560	Tampa do abasTecimenTo	1		
2	R502902	Junta de vedação	1		ID= 44MM
3	RE501377	Bocal de enchimento	1		
4	RE67239	Parafuso	2		(A)
5	R136495	Junta	2		
6	RE67238	Parafuso	2		(A)
7	R116296	Capa	1		

(A) THREADS WITH PRE-APPLIED SEALANT

1320 (POLIA DO VIRABREQUIM)

RE508845PCDF01 A.1

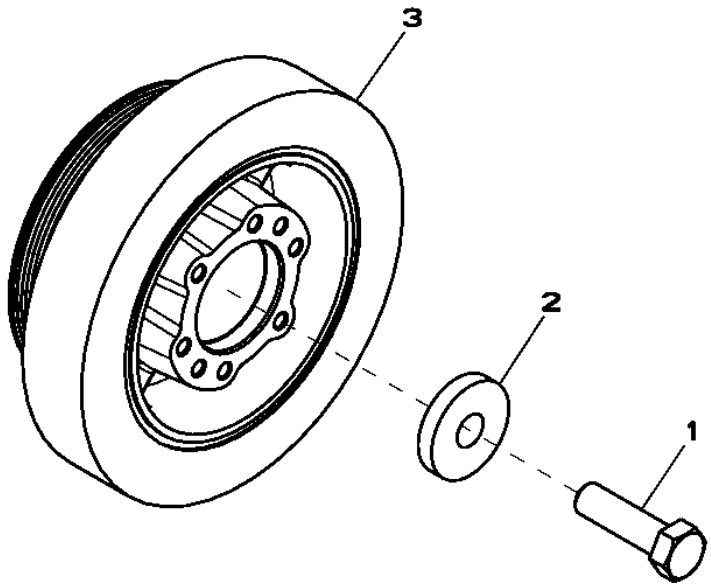

RE508845PCDF01

Item	*Nº peça*	*Descrição*	*Qtde*	*Nº série motor*	*Notas*
1	R516648	Parafuso sextavado	1		
2	R517237	Bucha	1		
3	RE508578	Polia com amortecedor	1		OD= 188MM

1409 (CARCACA DO VOLANTE)

RE57764PCDE03 A.1

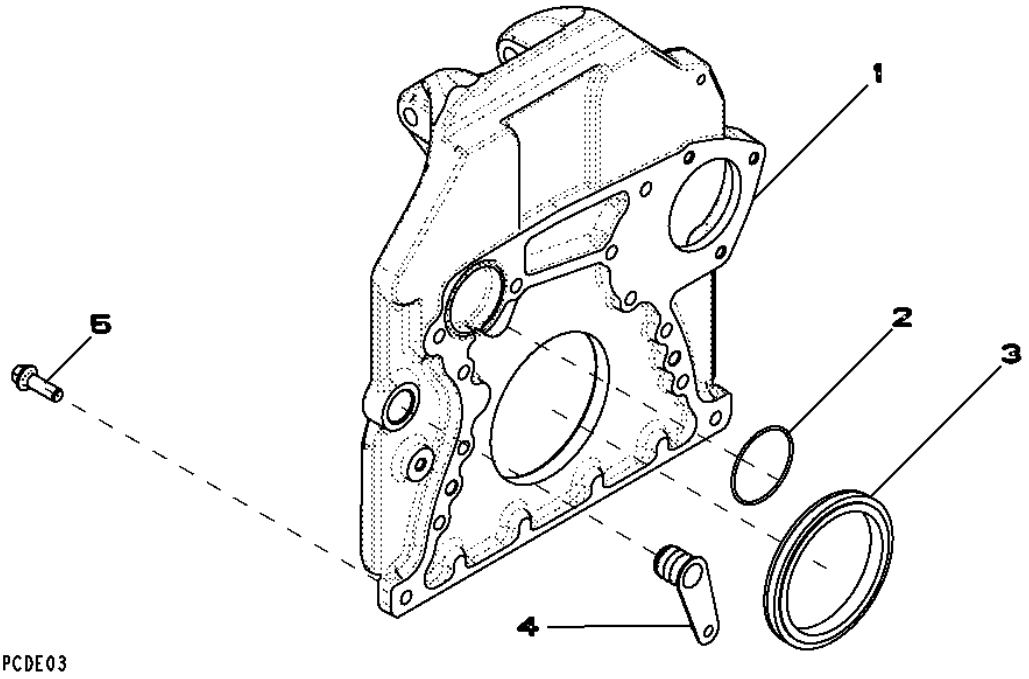

Item	*Nº peça*	*Descrição*	*Qtde*	*Nº série motor*	*Notas*
1	R524023	Carcaça	1		
2	R61467	Anel o	1		
3	RE44574	Vedação	1		
4	R131769	Plugue	1		
5	R135918	Parafuso	12		

1580 (VOLANTE MOTOR)

RE509853PCDD02 A.1

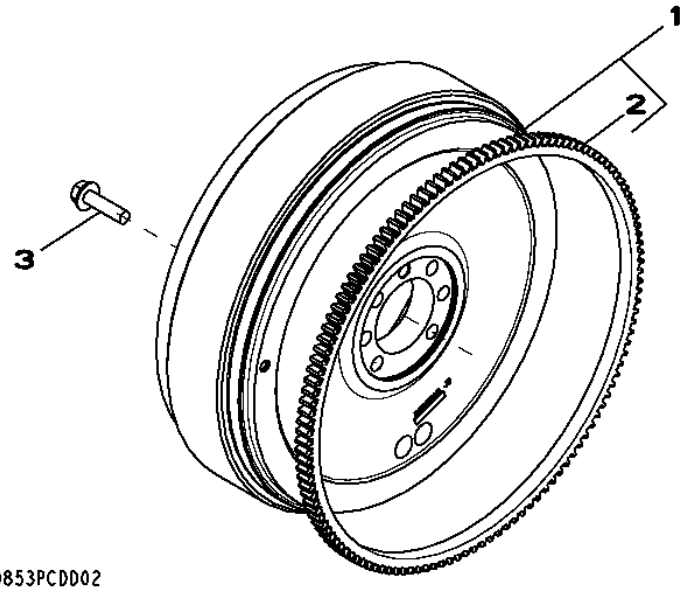

Item	*Nº peça*	*Descrição*	*Qtde*	*Nº série motor*	*Notas*
1	RE509854	Volante	1		(MARKED R505742)
2	R28811	Coroa	1		
3	19M7813	Parafuso	6		

169Z BOMBA DE INJECAO

RE524623PCDF02 A.1

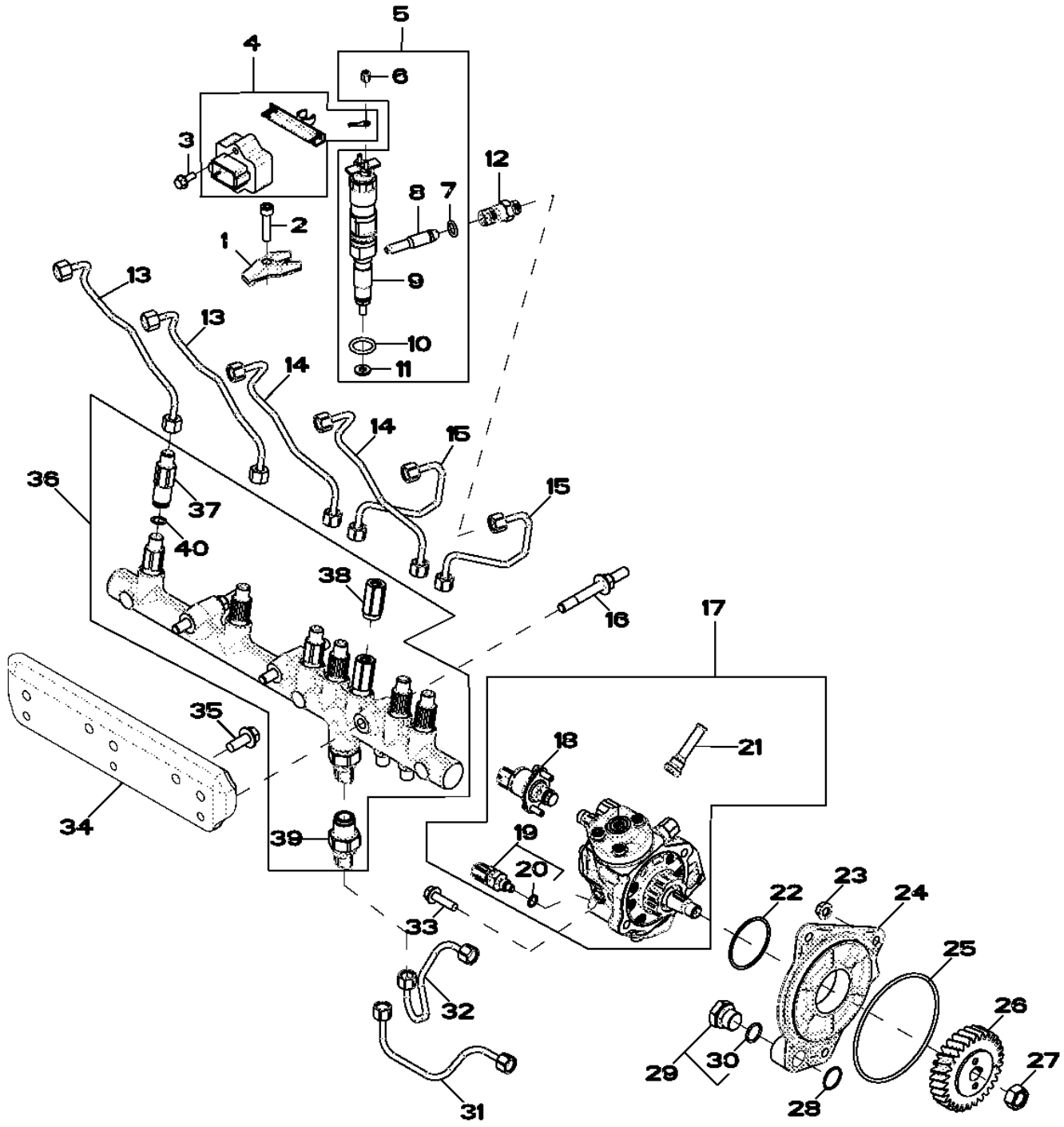

Item	Nº peça	Descrição	Qtde	Nº série motor	Notas
1	R518345	Braçadeira	6		
2	R504781	Parafuso sextavado	6		
3	19M7775	Parafuso	2		
4	RE509093	Chicote	1		
5	RE524382	Bico injetor	6		
	SE501926	Bico injetor remanufaturado	6		(REMAN FOR RE524382)
6	R134920	Porca	12		
7	R65397	Anel o	6		
8	RE522594	Tubo	6		LGTH= 61MM
9	.....	Bico injetor	6		(ORDER RE524382)NSEP, (TYPE 70 - 1200CC)
10	R505452	Anel o	6		
11	R515535	Arruela	6		
12	R515044	Conexão	6		(ALSO ORDER R65397)
13	RE523249	Linha de combustivel	2		(SUB FOR RE507541)
14	RE507540	Linha de combustivel	2		
15	RE507539	Linha de combustivel	2		
16	R529168	Pino	3		
17	RE527528	Bombainjetora combustível	1		(SUB FOR RE522595)
	SE501916	Bombainjet.combust. reman.	1		(REMAN FOR RE527528)
18	RE534109	VálVula de controle	1		(SUB FOR RE532250 OR RE534110)
19	RE516336	SenSor temperatura combuStí	1		
20	R524234	Anel o	1		
21	RE516999	Peneira	1		
22	R516125	Anel o	1		
23	14M7298	Porca com flange	3		
24	R504577	Adaptador	1		
25	R55453	Anel o	1		
26	R502541	EngrEnagem	1		Z= 30
27	R91360	Porca	1		
28	R116031	Anel o	1		
29	RE517370	Conexão	1		
30	51M7044	Anel o	1		
31	RE527055	Linha de combustivel	1		(SUB FOR RE507538)
32	RE527054	Linha de combustivel	1		(SUB FOR RE507537)
33	19M7868	Parafuso	2		
34	R521530	Apoio	1		
35	19M7785	Parafuso	2		
36	RE520928	Trilho	1		(SUB FOR RE522596)
37	RE515636	Limitador	6		
38	RE516335	VálVula de alíVio de press.	1		
39	RE520930	SenSor	1		
40	R515454	Calço	6		

17CP (ADMISION DE AIRE)

RE531515PCDB01 A.1

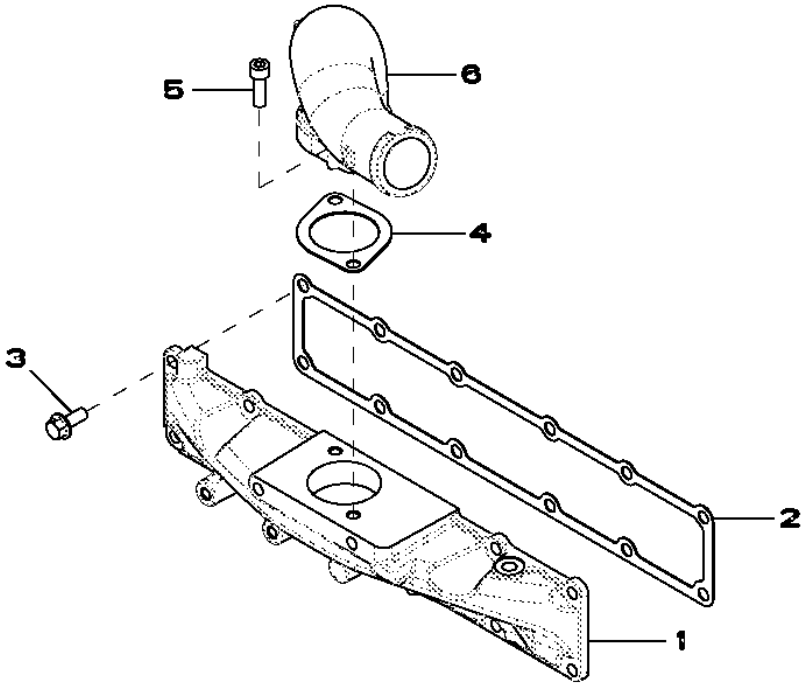

RE531515PCDA01

Item	*Nº peça*	*Descrição*	*Qtde*	*Nº série motor*	*Notas*
1	R524483	Capa	1		
2	R515030	Junta	1		
3	19M7785	Parafuso	9		
4	R521061	Junta	1		
5	19M8337	Parafuso	2		
6	R521482	Admissão de ar	1		

1988 (CARTER DE OLEO)

RE515677PCDF01 A.1

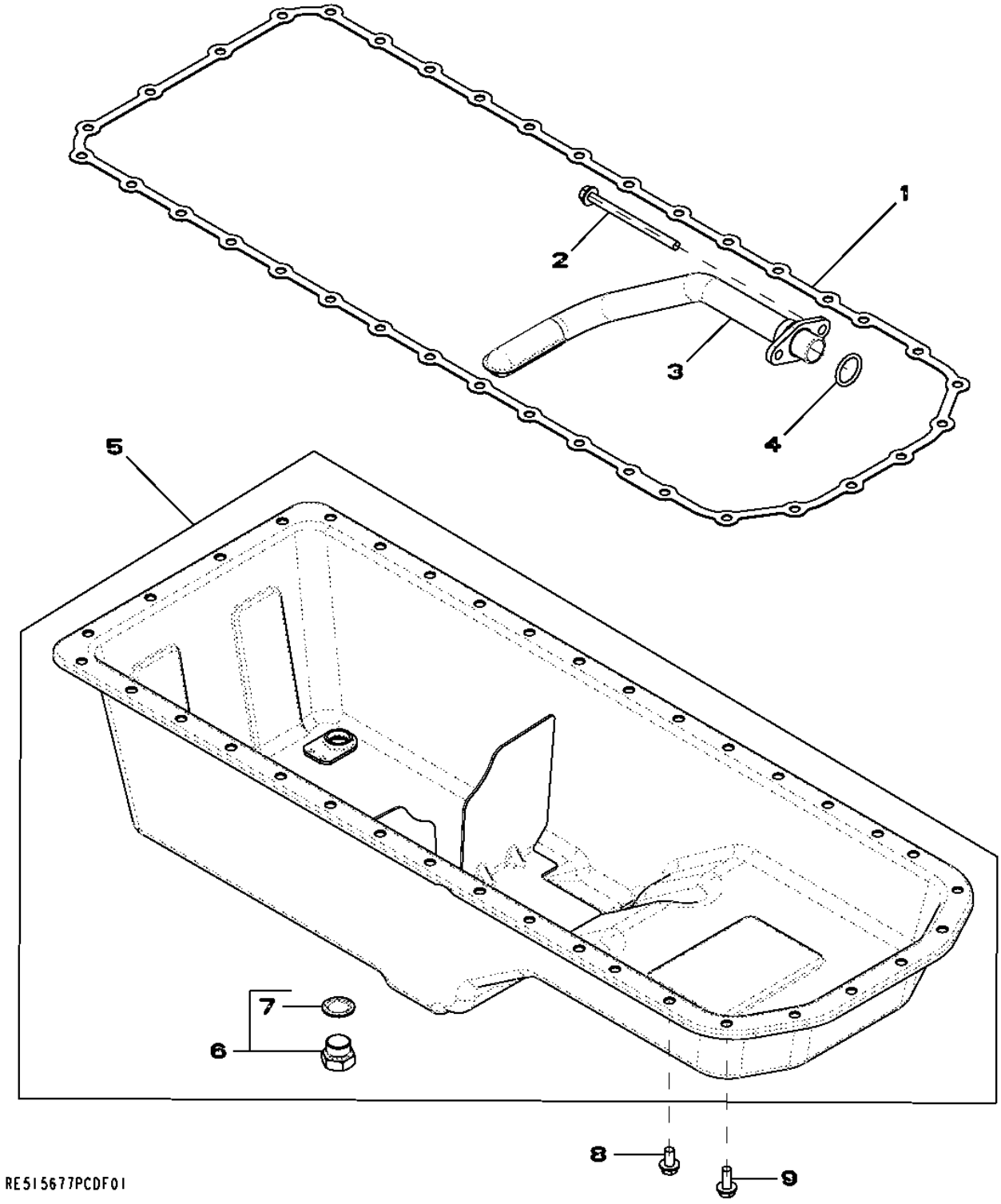

Item	Nº peça	Descrição	Qtde	Nº série motor	Notas
1	R521498	Junta	1		
2	19M10075	Parafuso	2		
3	RE515881	Entrada da Bombade óleo	1		
4	R61871	Anel o	1		
5	RE526901	Cárter	1		
6	RE523251	Tampão	1		
7	R519742	Vedação	1		
8	19M8163	Parafuso	30		
9	19M8062	Parafuso	6		

2001 (POLIA DA BOMBA DE AGUA)

RE58175PCDD02 A.1

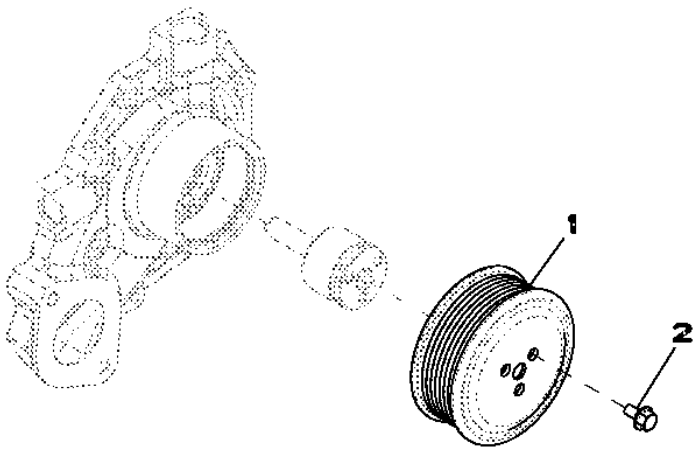

RE58175PCDD02

Item	*Nº peça*	*Descrição*	*Qtde*	*Nº série motor*	*Notas*
1	R115250	Polia	1		
2	19M7774	Parafuso	3		

2154 (TAMPA DO TERMOSTATO)

RE522740PCDB02 A.1

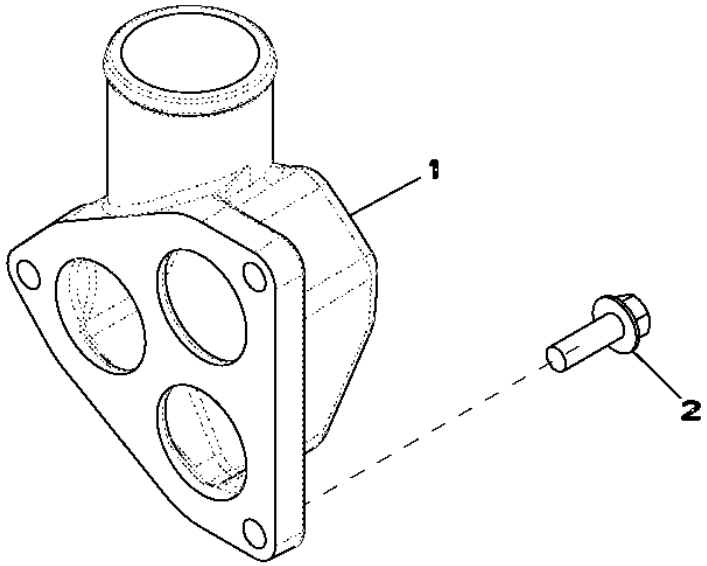

RE522740PCDB02

Item	*Nº peça*	*Descrição*	*Qtde*	*Nº série motor*	*Notas*
1	R519491	Capa	1		
2	19M7786	Parafuso	3		

2255 (TERMOSTATO)

RE522818PCDE03 A.1

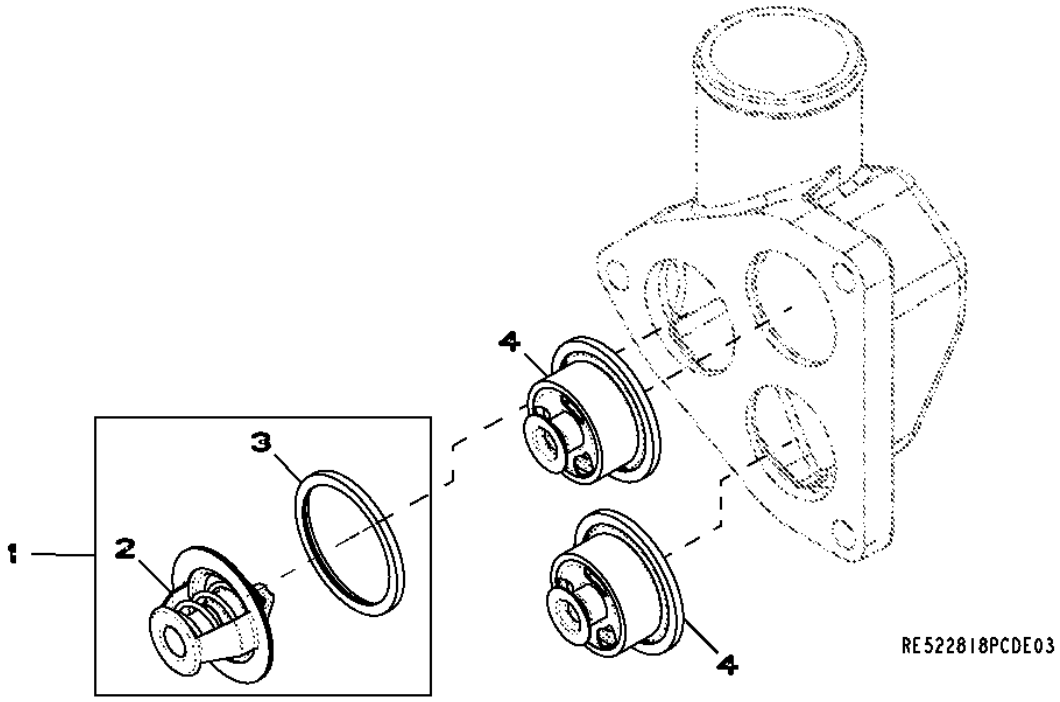

Item	*Nº peça*	*Descrição*	*Qtde*	*Nº série motor*	*Notas*
1	.....	TermosTaTo	1		(ORDER RE33705 AND R521548)
2	RE33705	TermosTaTo	1		
3	R521548	Vedação	1		
4	RE538806	TermosTaTo	2		

28AC (COLETOR DO ESCAPE)

RE532229PCDA01 A.1

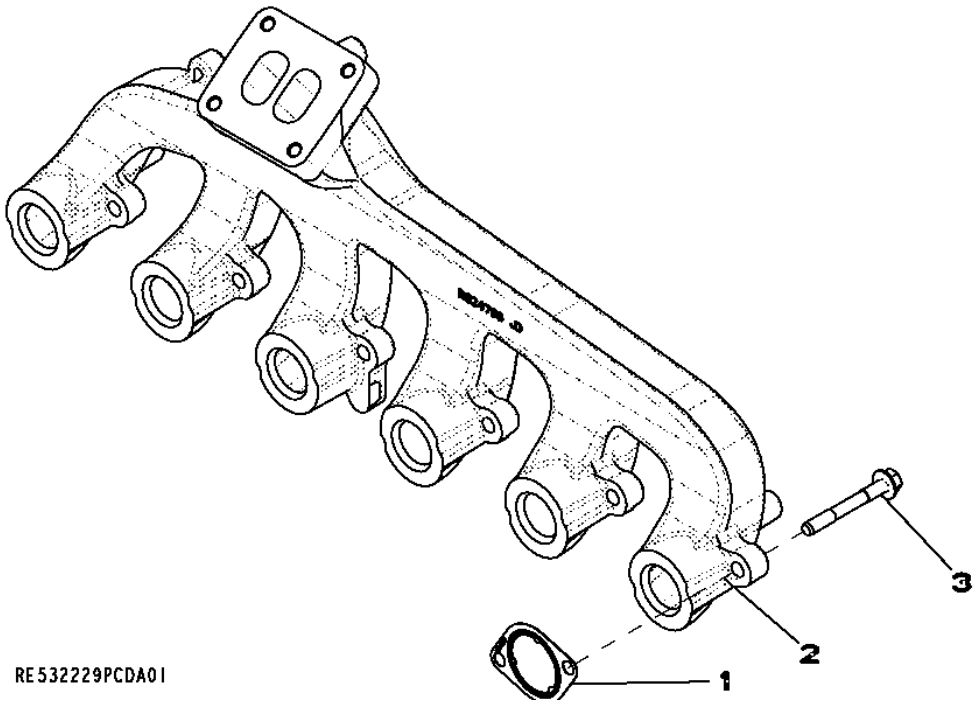

Item	*Nº peça*	*Descrição*	*Qtde*	*Nº série motor*	*Notas*
1	R519488	Junta	6		
2	R524796	Coletor de escape	1		
3	R522554	Parafuso sextavado	12		

2997 (SISTEMA DE VENTILACAO)

RE532163PCDA03 A.1

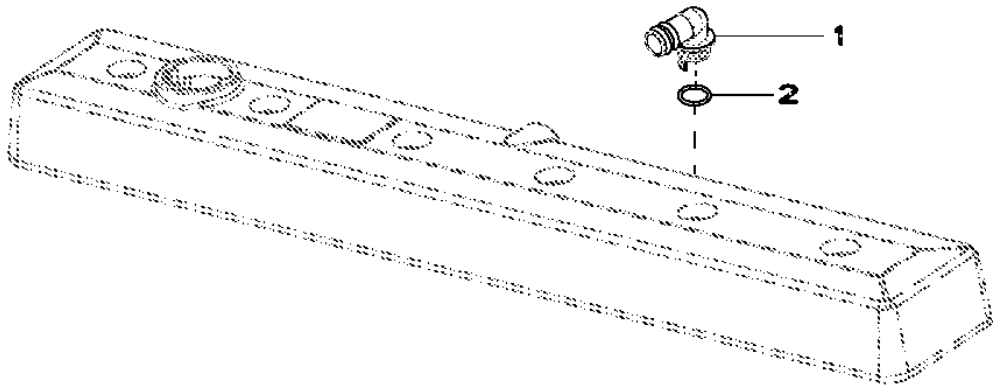

RE532163PCDA03

Item	*Nº peça*	*Descrição*	*Qtde*	*Nº série motor*	*Notas*
1	R120467	Conexão em ângulo	1		
2	R72328	Anel o	1		

30AN (MOTOR DE ARRANQUE)

RE539194PCDA01 A.1

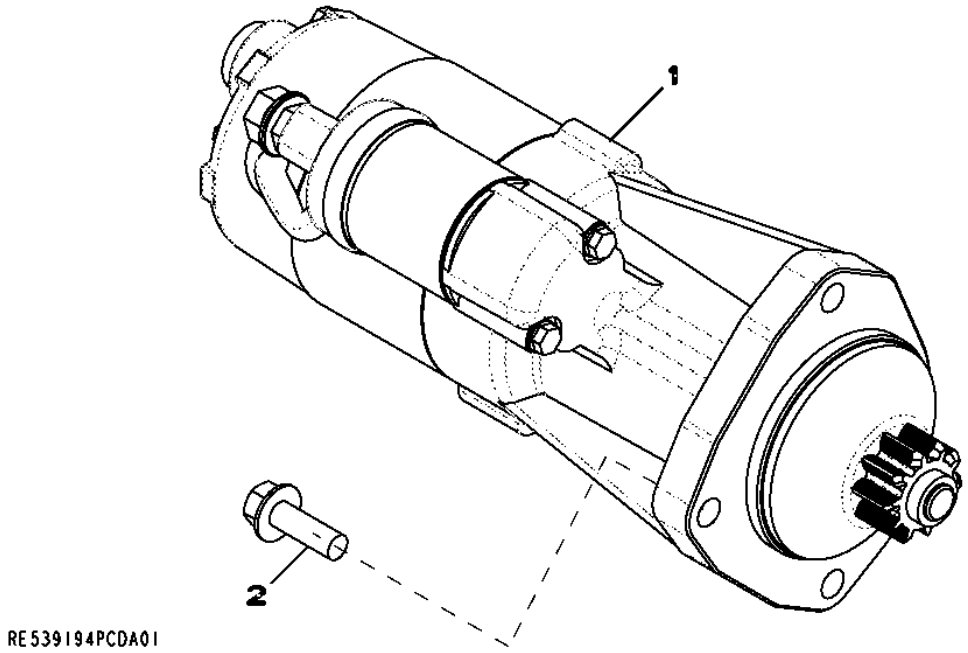

Item	*Nº peça*	*Descrição*	*Qtde*	*Nº série motor*	*Notas*
1	RE529593	Motor de partida	1		
2	19M7786	Parafuso	2		

35EJ (FILTRO DE COMBUSTVEL)

RE527177PCDB01 A.1

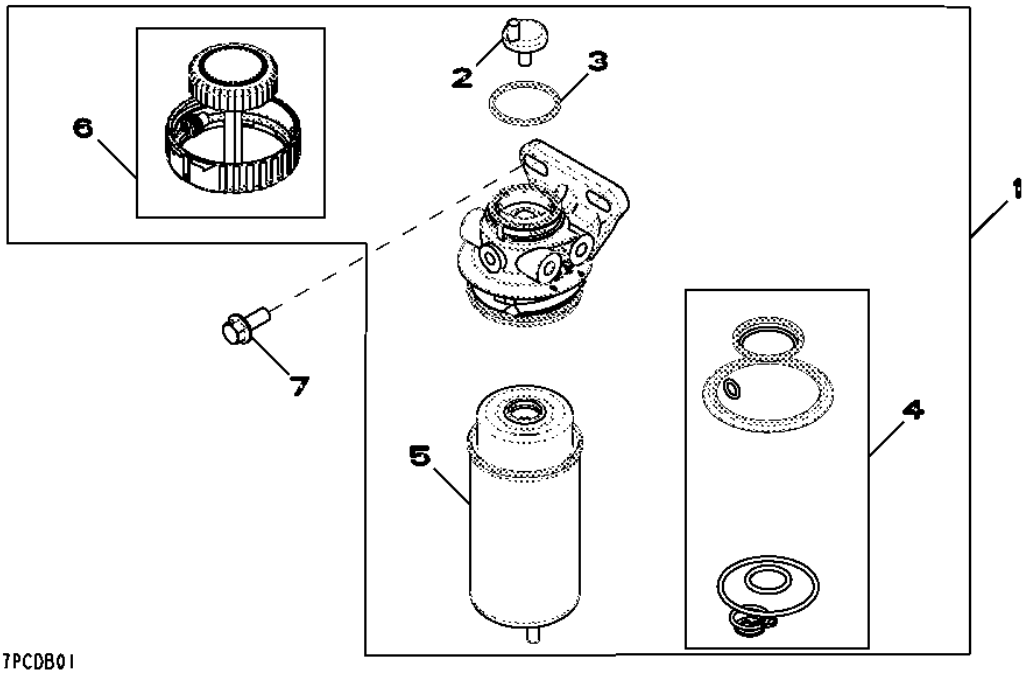

Item	*Nº peça*	*Descrição*	*Qtde*	*Nº série motor*	*Notas*
1	RE525802	Filtro	1		
2	RE60854	Kit da válvula	1		
3	RE516512	Kit - anel o	1		
4	RE516553	Kit retentor	1		
5	RE524723	Filtro	1		
6	RE526834	Kit retentor	1		
7	19M7785	Parafuso	1		

3614 (PLACA DIANTEIRA)

RE506566PCDD04 A.1

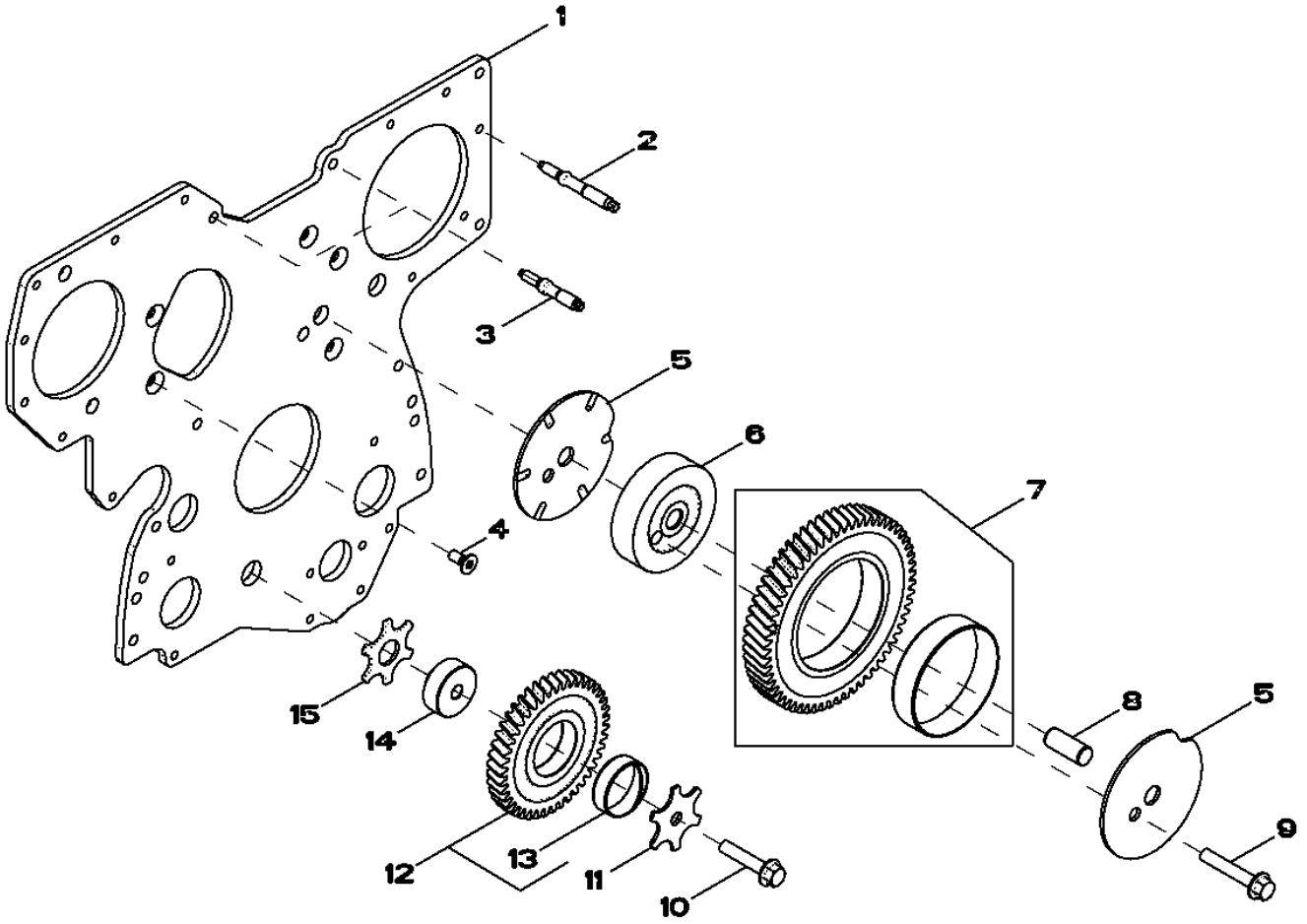

RE506566PCDD04

Item	Nº peça	Descrição	Qtde	Nº série motor	Notas
1	R504282	Placa	1		
2	R520139	Pino	7		
3	R134518	Pino	2		
4	R136475	Parafuso	5		
5	R515494	Arruela de encosto	2		
6	R504843	Eixo	1		
7	RE508489	EngrEnagem	1		
8	R515408	Pino de centragem	1		
9	19M8844	Parafuso	1		
10	19M8966	Parafuso	1		
11	R131283	Arruela de encosto	1		
12	RE56369	EngrEnagem	1		
13	R114193	Bucha	1		
14	R114194	Eixo	1		
15	R101225	Arruela de encosto	1		

3799

RE59619PCDD02 A.1

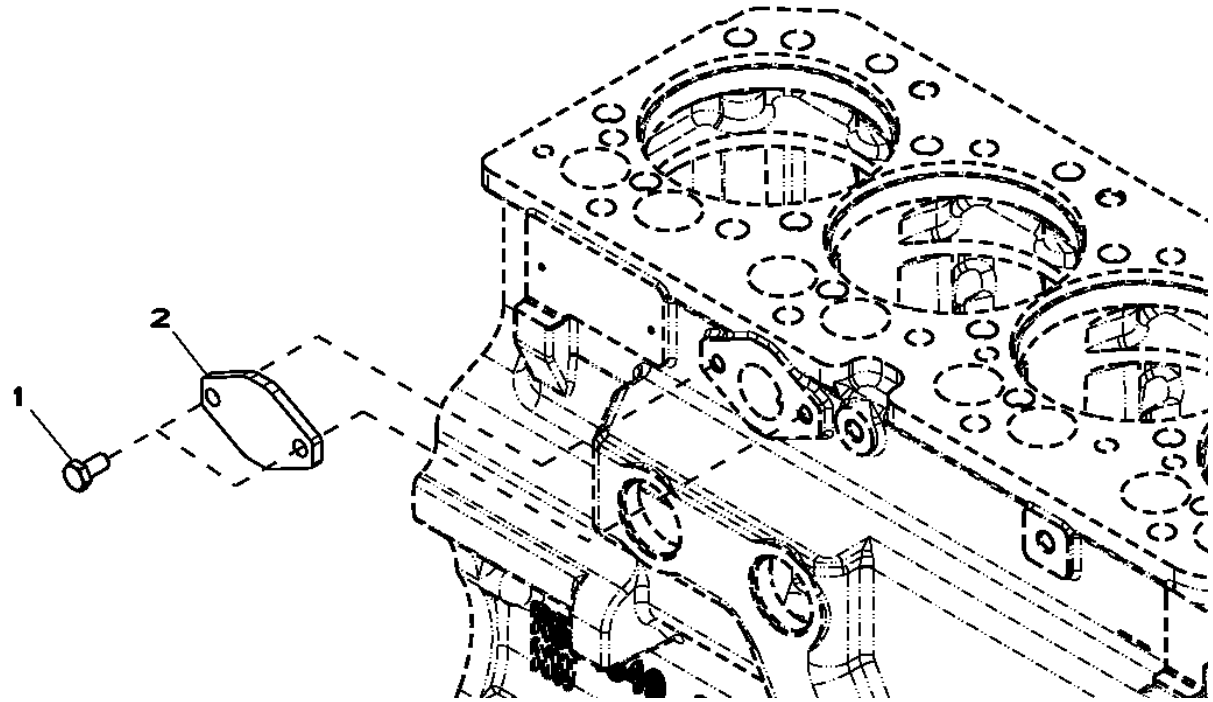

Item	*Nº peça*	*Descrição*	*Qtde*	*Nº série motor*	*Notas*
1	RE66334	Parafuso sextavado	2		(A)
2	R123396	Capa	1		

(A) ROSCAS REVESTIDAS COM SELANTE PRE-APLICADO

3926 (CARCACA DO TERMOSTATO)

RE531514PCDB02 A.1

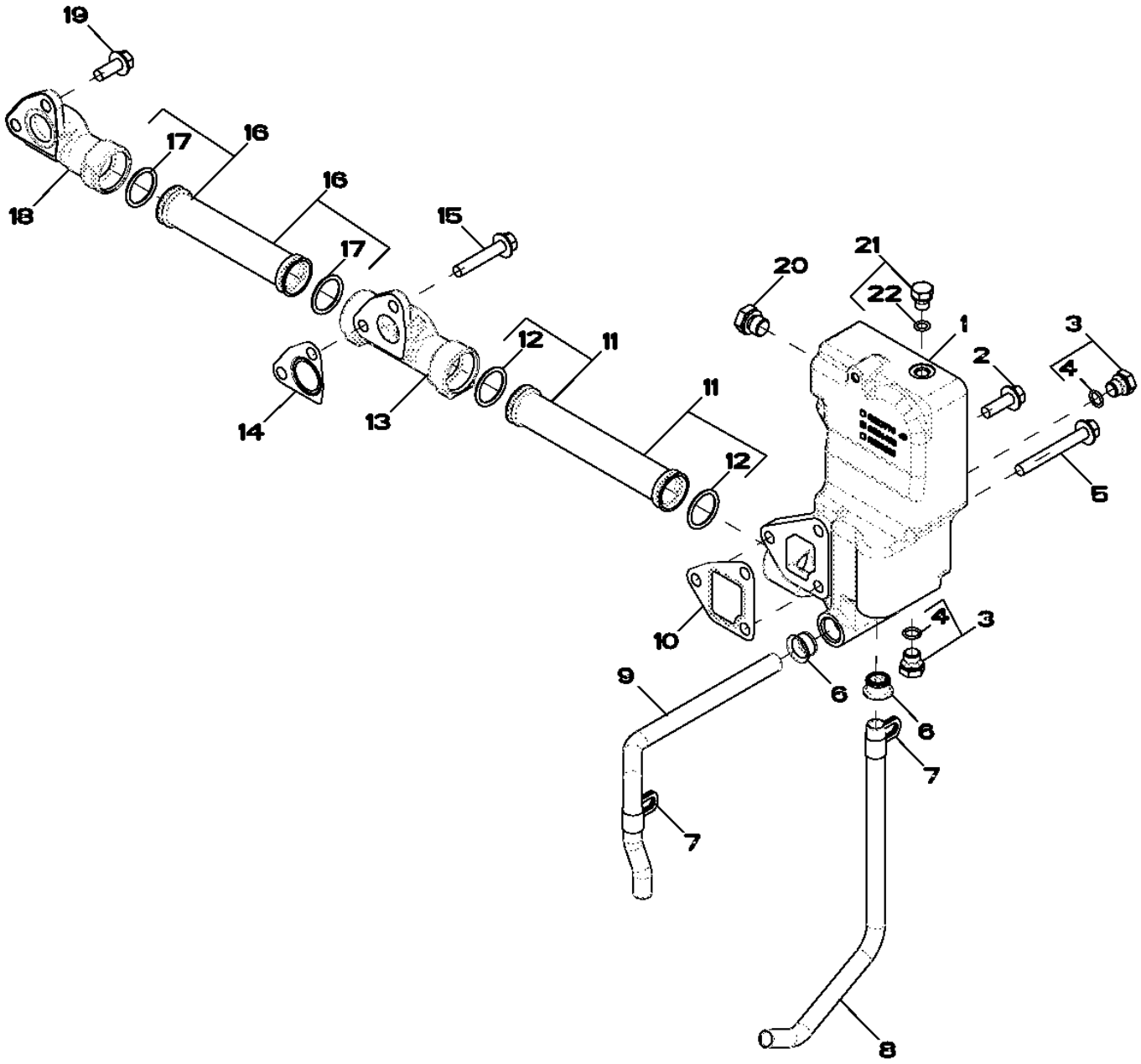

Item	Nº peça	Descrição	Qtde	Nº série motor	Notas
1	R524482	Carcaça	1		
2	19M7786	Parafuso	1		
3	RE46684	Tampão	3		
4	51M7041	Anel o	1		
5	19M7810	Parafuso	2		
6	R123226	Vedação	2		
7	R128415	Braçadeira	2		
8	R519517	Tubo	1		
9	R519025	Tubo	1		
10	R505479	Junta	1		
11	RE516026	Tubo	1		
12	R63185	Anel o	2		
13	R519737	Coletor	1		
14	R505480	Junta	2		
15	19M8528	Parafuso	1		
16	RE523250	Tubo	1		
17	R63185	Anel o	2		
18	R504754	Coletor	1		
19	19M7785	Parafuso	3		
20	RE52242	Tampão de dreno	1		
21	RE46686	Tampão	1		
22	51M7040	Anel o	1		

4001 (VARETA DE NIVEL DE OLEO DO MOTOR)

RE59700PCDD02 A.1

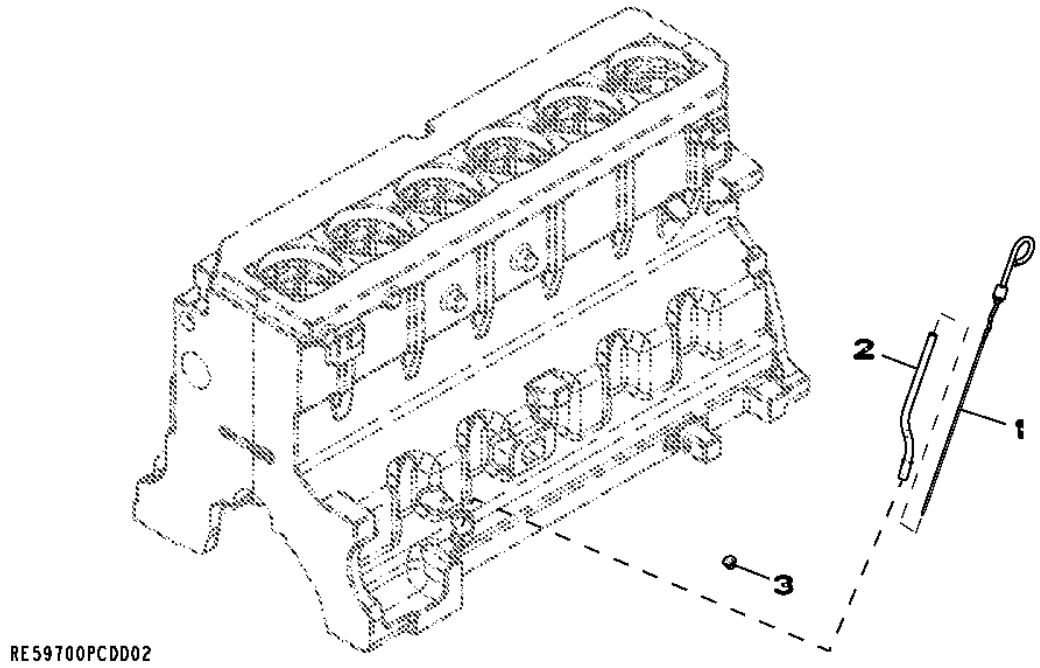

Item	*Nº peça*	*Descrição*	*Qtde*	*Nº série motor*	*Notas*
1	RE69243	Vareta de niVel	1		
2	R130055	Tubo vareTa de nível	1		
3	R502725	Plugue	1		

4337 (AUXILIO PARA PARTIDA)

RE530154PCDA01 A.1

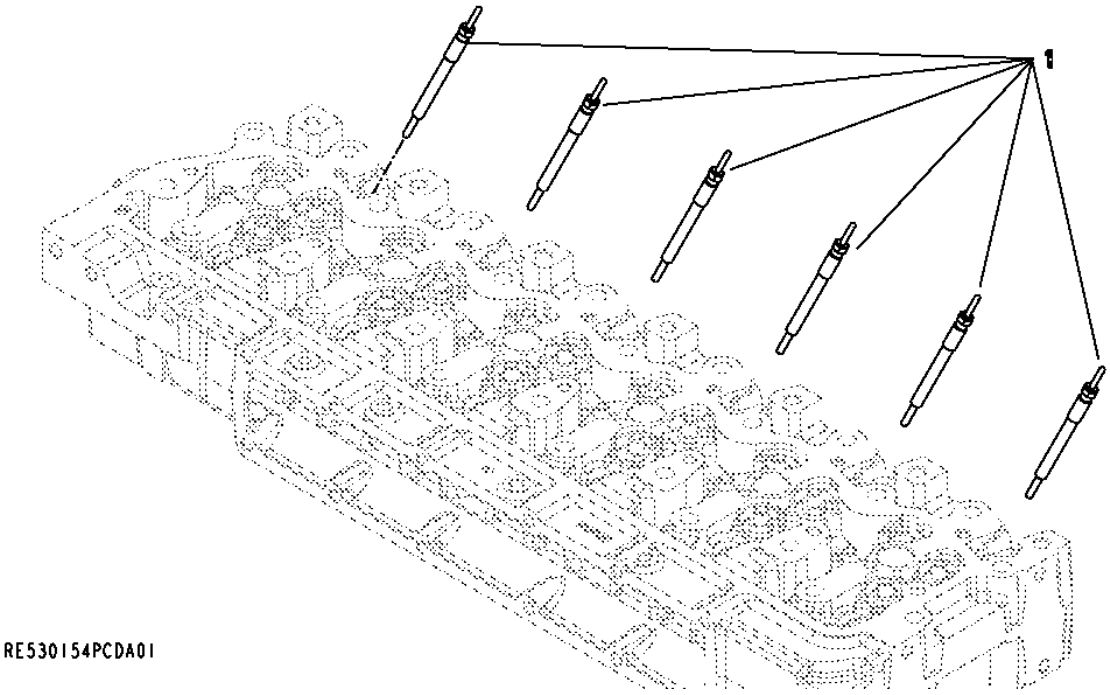

Item	*Nº peça*	*Descrição*	*Qtde*	*Nº série motor*	*Notas*
1	RE504580	Vela incandescente	6		

4440 (TAMPA ENGR. COMANDO DE VALVULAS)

RE524576PCDD02 A.1

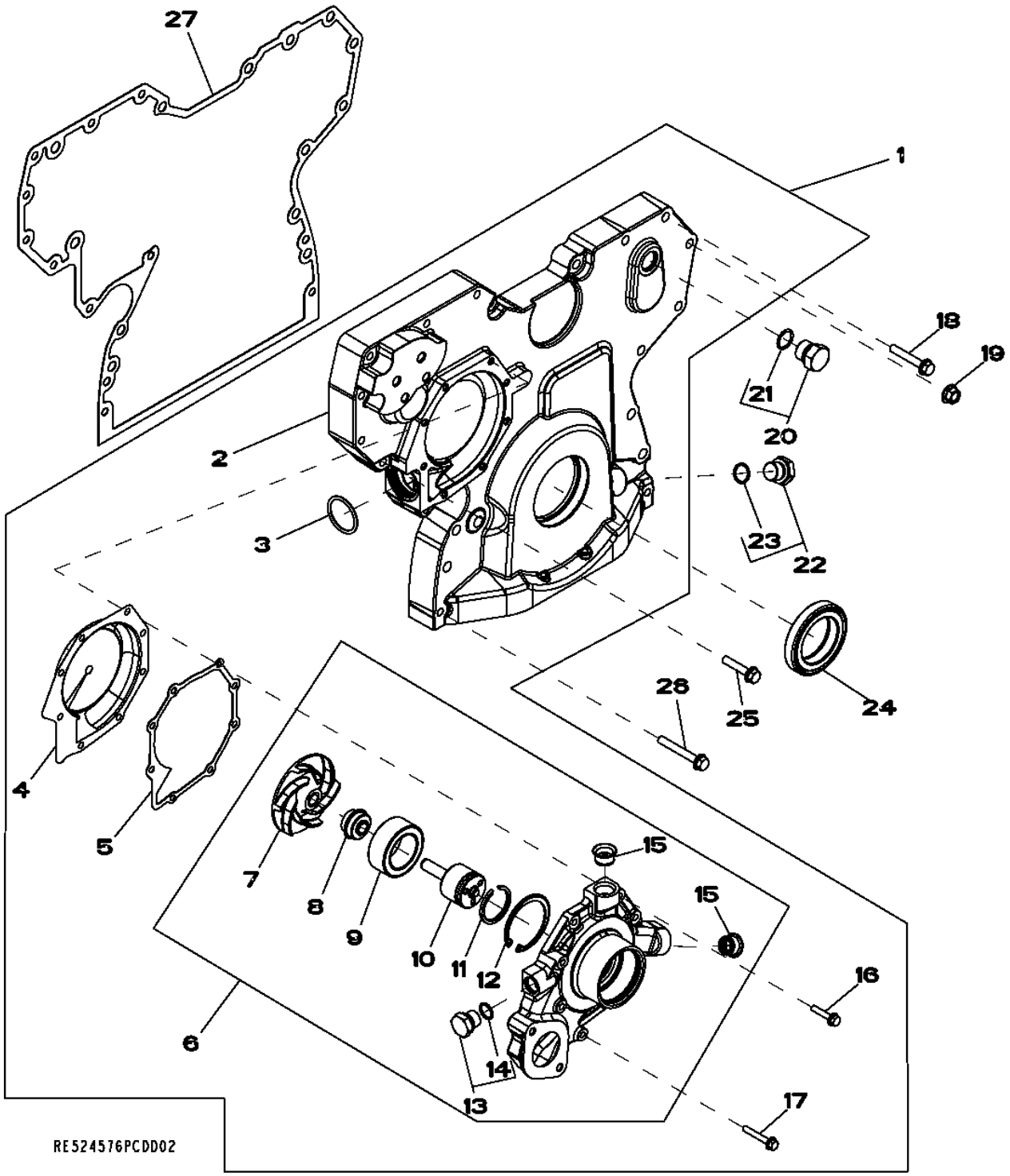

Item	*Nº peça*	*Descrição*	*Qtde*	*Nº série motor*	*Notas*
1	RE523168	Capa	1		
2	.....	Capa	1		NSEP (ORDER RE523168) (MARKED R503596)
3	R504734	Anel o	1		
4	RE508566	Inserto	1		(A)
5	R123417	Junta	1		
6	RE523169	Bombad'água	1		(ALSO ORDERRE508566)
	SE501227	Bombad'água remanufaturada	1		(REMAN FOR RE523169)
7	.....	Impulsor	1		(ORDER RE523169)
8	.....	Vedação	1		(ORDER RE523169)
9	.....	Rolamento	1		(ORDER RE523169)
10	.....	Eixo	1		(ORDER RE523169)
11	A364R	Anel de pressão	1		
12	R71228	Anel	1		
13	RE46685	Tampão	1		
14	51M7043	Anel o	1		
15	R123226	Vedação	2		
16	19M7796	Parafuso	5		
17	19M7797	Parafuso	3		
18	19M7800	Parafuso	8		
19	14M7296	Porca com flange	9		
20	RE46687	Tampão de dreno	1		
21	51M7045	Anel o	1		
22	RE517370	Conexão	1		
23	51M7044	Anel o	1		
24	RE538097	Vedação	1		(SUB FOR RE505515)
25	19M8317	Parafuso	1		
26	19M7801	Parafuso	3		
27	R526944	Junta	1		(SUB FOR R523184)

(A) INCLUDE INSTRUCTIONS

4633 (BLOCO DO CILINDRO)

RE522134PCDC03 A.1

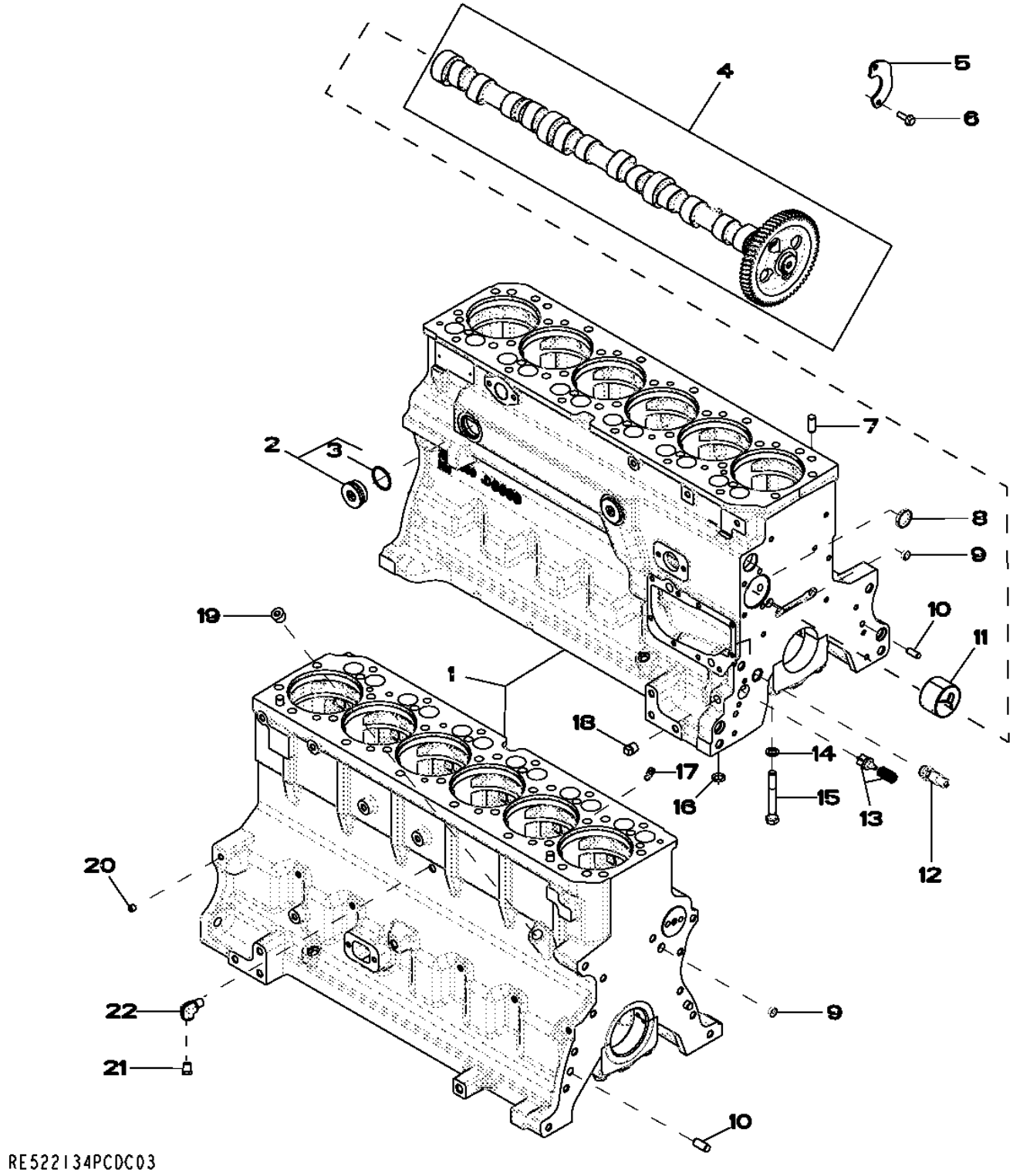

Item	Nº peça	Descrição	Qtde	Nº série motor	Notas
1	.....	Bloco de cilindro	1		(MARKED R504850) (ORDER RE528638)
2	RE508185	Conexão	2		1-5/8"-12UN
3	U13639	Anel o	1		
4	RE528950	Eixo de cames	1		(MARKED R518861)
	SE501812	TRADUCAO NAO DISPONIVEL	1		(REMAN FOR RE528950)
5	R132518	Placa	1		
6	19M8999	Parafuso	2		
7	R48685	Pino de centragem	4		
8	R116466	Plugue	1		
9	T18891	Plugue	2		OD= 16MM
10	R26650	Pino de centragem	2		
11	R119874	Bucha	1		(ALSO ORDER TY6333)
12	RE505501	VálVula de sangria	1		
13	RE63674	VálVula	1		KIT
14	T20168	Arruela	14		
15	T23474	Parafuso sextavado	14		
16	R97185	Anel o	1		
17	R131182	Orifício	6		
18	15H695	Tampão	1		3/8"-18NPT
19	15H584	Tampão	1		1/2"-14NPT
20	RE71255	Tampão	7		(A) 1/8"-27NPT
21	RE507807	Tampão	1		(A) 1/4"-18NPT
22	RE537834	Conexão em ângulo	1		(A)

(A) ROSCAS REVESTIDAS COM SELANTE PRE-APLICADO

4712 (VIRABREQUIM / ROLAMENTOS)

RE506346PCDE01 A.1

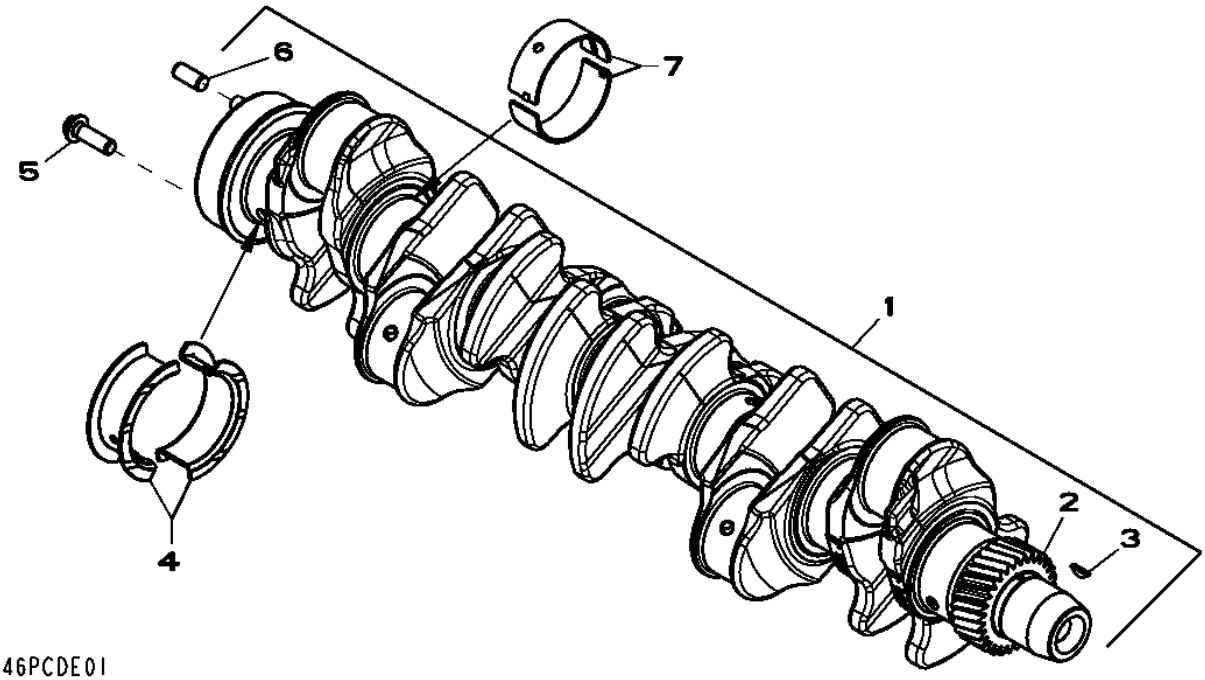

Item	*Nº peça*	*Descrição*	*Qtde*	*Nº série motor*	*Notas*
1	RE505921	Virabrequim	1		(A) ASSY, INCL KEYS 2, 3, 6 (ALSO ORDER RE516340 AND RE44574)
	SE501655	Virabrequim remanufaturado	1		(B) (REMAN FOR RE505921)
2	R120631	EngrEnagem	1		Z= 30
3	R505609	Chaveta	1		LGTH= 18.5MM
4	RE65168	Conj. do rolamento	1		STD (MARKED R123563 AND R123564)
	RE65912	Rolamento axial	AR		(A) US -0.254MM, (MARKED R130574 AND R130575)
5	R135918	Parafuso	6		
6	R48685	Pino de centragem	1		
7	RE65165	Conj. do rolamento	4		STD (MARKED R123561 AND R123562)
	RE65911	Rolamento	AR		(A) US -0.254MM, (MARKED R130576 AND R130577)

(A) DIRETRIZES PARA RETIFICA: VER CTM206

(B) WITH BEARINGS

4834 (BIELAS E PISTOES)

RE522135PCDB02 A.1

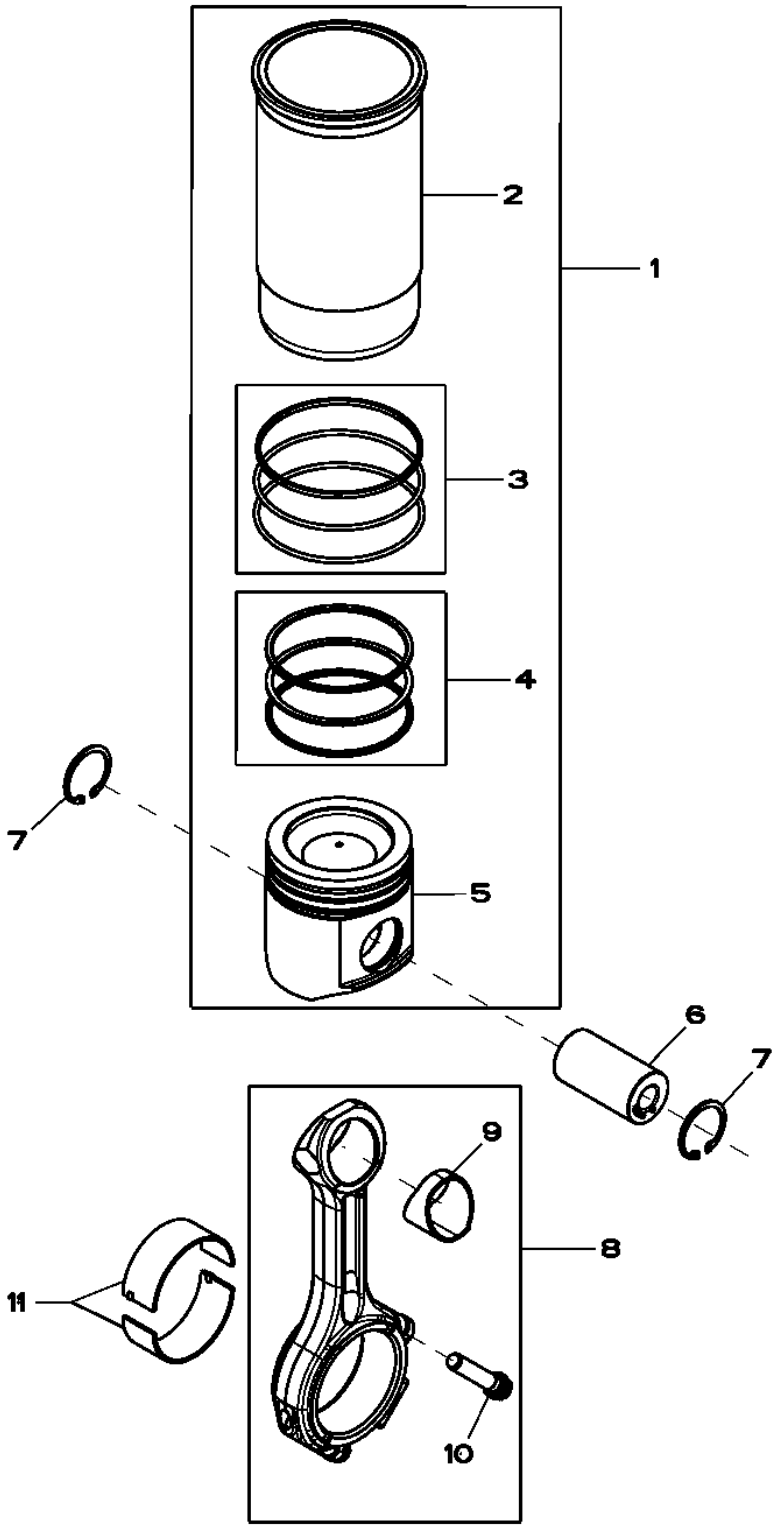

Item	*Nº peça*	*Descrição*	*Qtde*	*Nº série motor*	*Notas*
1	RE524450	Kit pistão e camisa	6		
2	.....	Camisa de cilindro	1		NSEP (ORDER RE524450)
3	AR65507	Kit - anel o	1		PACKG (3)
4	RE524453	Kit anéis de pistão	1		PACKG (3)
5	.....	Pistão	1		NSEP(MARKED RE521616) (ORDER RE524450)
6	R502755	Pino do Pistão	6		OD= 41MM, LGTH= 77MM
7	R54114	Anel de pressão	12		
8	RE500608	Biela	6		
	SE501094	Biela remanufaturada	6		(REMAN FOR RE500608)
9	R114082	Bucha	1		
10	R501124	Parafuso	2		A= 61MM, M12
11	RE65908	Rolamento	6		STD (MARKED (2) R113698)
	RE65909	Rolamento	AR		(A) ID -0.254MM, (KIT (2) R130578)

(A) DIRETRIZES PARA RETIFICA: VER CTM206

4905 (BALANCIM / EIXO / TUCHO / HASTE DE COMANDO)

RE522136PCDE03 A.1

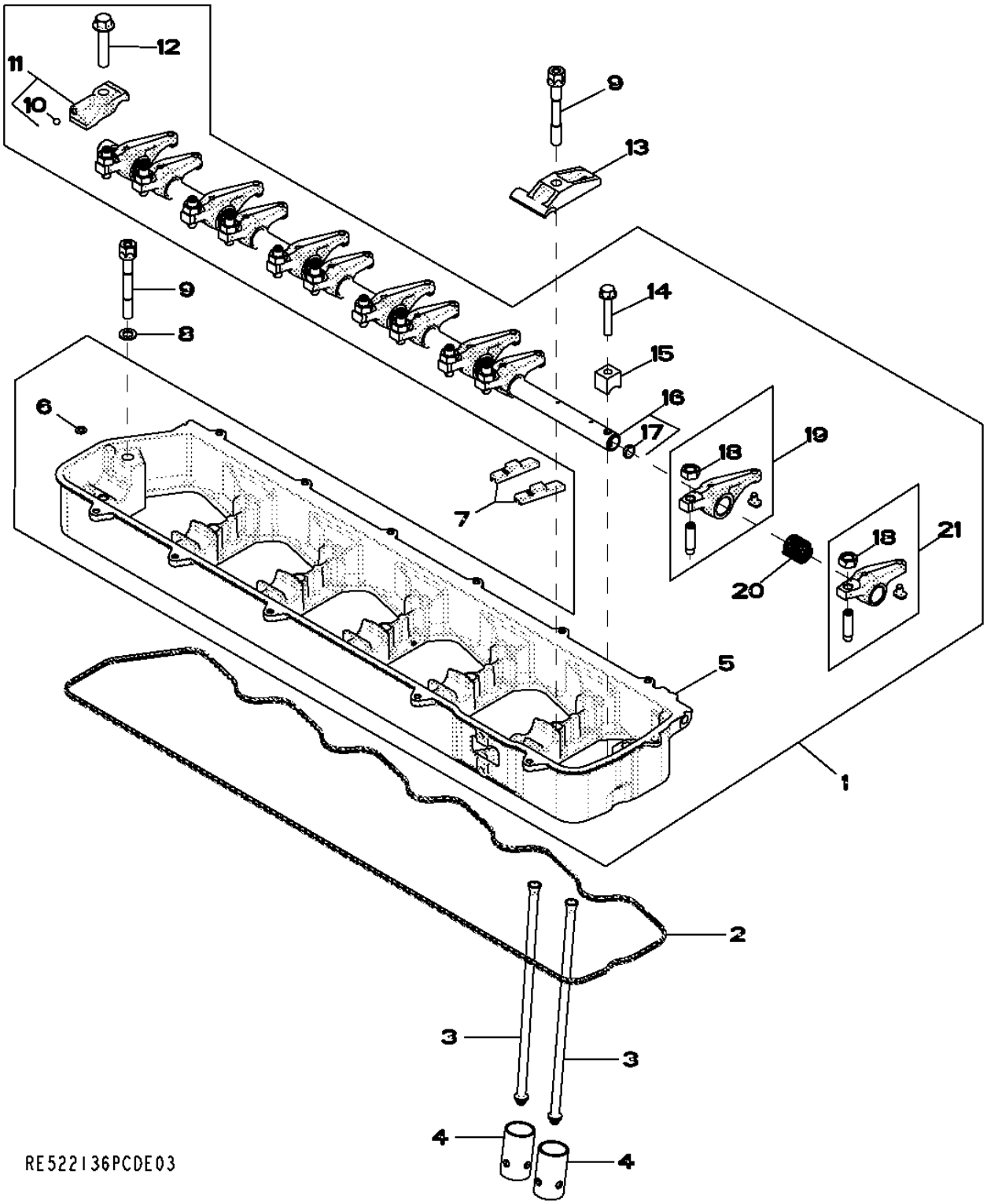

Item	Nº peça	Descrição	Qtde	Nº série motor	Notas
1	RE533148	Eixo do balancim	1		
2	R524496	Junta	1		
3	R504209	Vareta	12		
4	R123565	Peça acionada Pelo came	12		
5	.....	Carcaça	1		NSEP (MARKED R518809 OR R525452) (ORD RE533148)
6	R520867	Anel o	1		
7	R502341	Ponte da válvula	12		
8	24M7096	Arruela	2		
9	R521458	Parafuso	7		
10	R69281	Esfera	1		
11	RE523032	Tampa	1		
12	19M8966	Parafuso	1		
13	R516140	Correia	5		
14	19M9170	Parafuso	1		
15	R504631	Braçadeira	1		
16	RE516491	Eixo do balancim	1		(MARKED R504782)
17	30M7004	Plugue	2		
18	14M7148	Porca	12		
19	RE504210	Balancim	6		(B)
20	R505543	Mola	6		
21	RE523023	Balancim	6		(A)

(A) ADMISSAO

(B) ESCAPE

5024 (BOMBA DE OLEO)

RE522137PCDC02 A.1

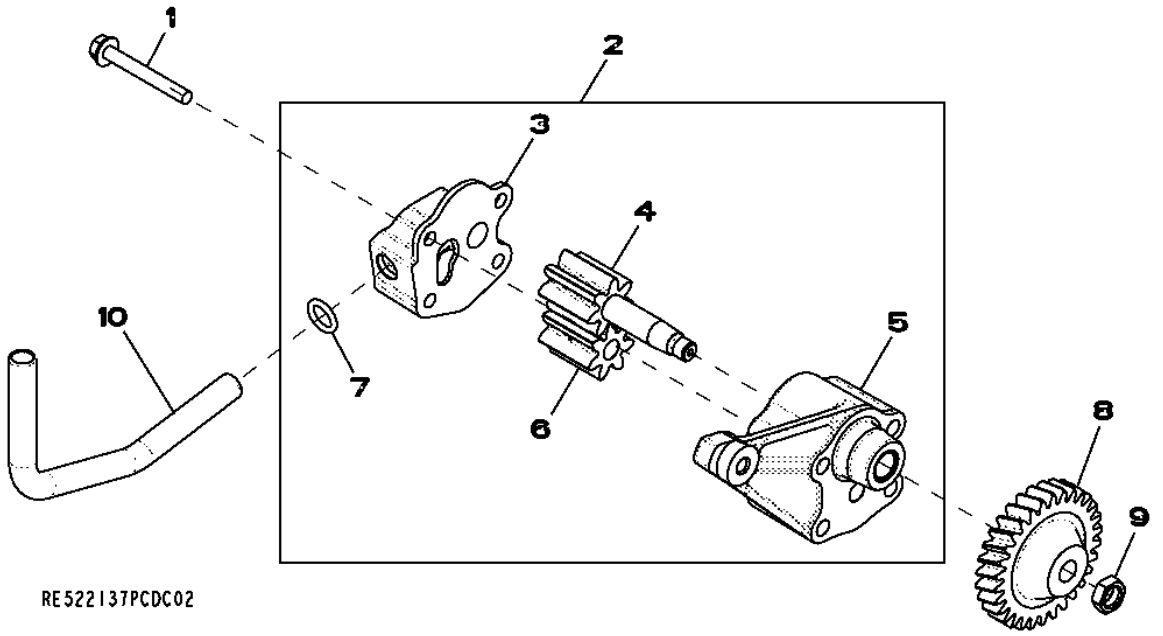

Item	*Nº peça*	*Descrição*	*Qtde*	*Nº série motor*	*Notas*
1	19M7802	Parafuso	2		
2	RE521756	Bombade óleo	1		
	SE501813	Bombade óleo remanufatur.	1		(REMAN FOR RE521756)
3	.....	Capa	1		NSEP (ORDER RE521756)
4	.....	EngrEnagem	1		NSEP (ORDER RE521756)
5	.....	Carcaça	1		NSEP (ORDER RE521756)
6	.....	EngrEnagem	1		NSEP (ORDER RE521756)
7	R97185	Anel o	1		
8	R120638	EngrEnagem	1		
9	14M7066	Porca	1		
10	R526838	Tubo de óleo	1		

5128 (CULATRA)

RE531717PCDA02 A.1

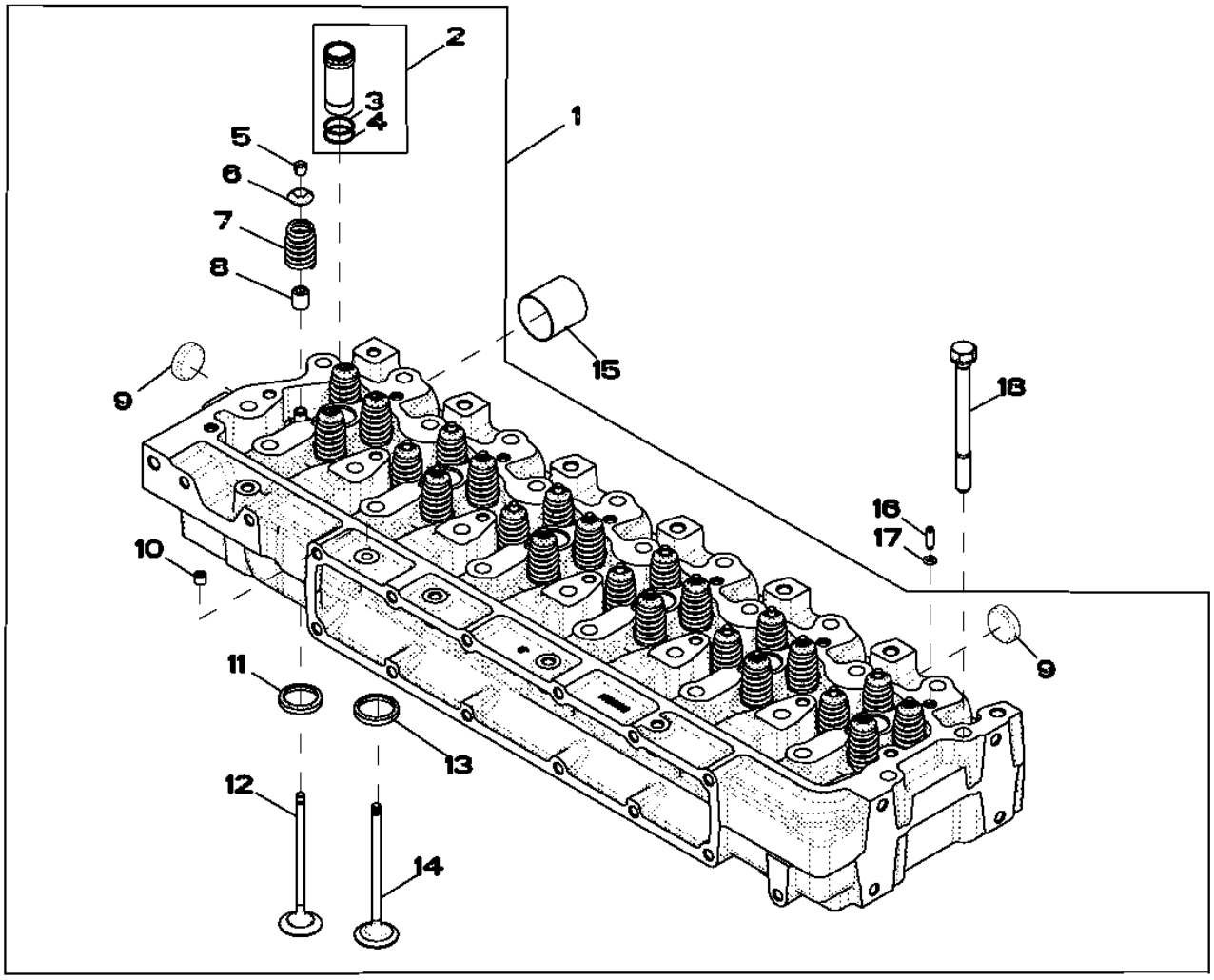

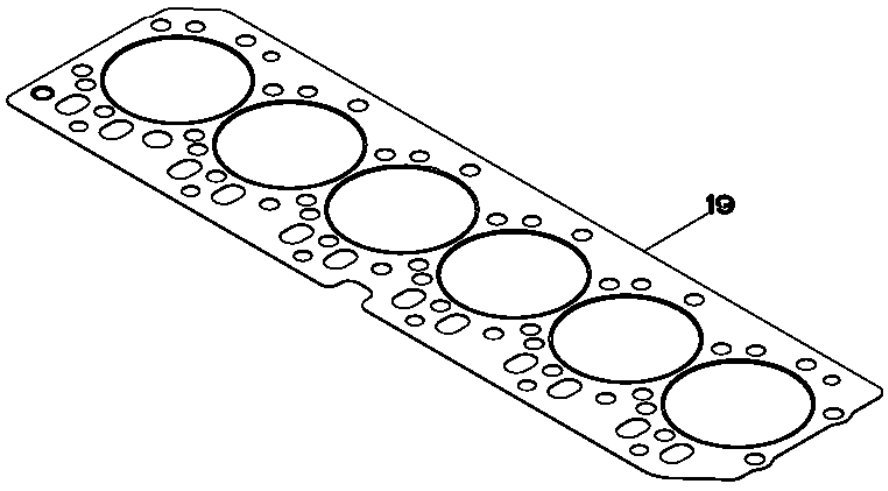

RE531717PCDA02

Item	Nº peça	Descrição	Qtde	Nº série motor	Notas
1	RE521639	Cabeçote	1		
	SE501583	Cabeça do cilindro remanuf.	1		(REMAN FOR RE521639)
2	RE517435	Luva	6		
3	.....	Anel o	1		(ORDER RE517435)
4	.....	Anel o	1		(ORDER RE517435)
5	R502371	RetentoR	48		
6	R502367	Tampa	24		
7	RE531223	Conj. de peças da mola	12		
8	RE526519	Vedação	24		
9	CD16284	Plugue	4		
10	RE71255	Tampão	1		
11	R515033	Inserto de assento válvula	12		
12	RE518081	Kit da válvula	6		
13	R515034	Inserto de assento válvula	12		
14	RE531221	Kit da válvula	6		
15	R502512	Luva	6		
16	R521544	Bucha	2		
17	R520867	Anel o	7		
18	R502511	Parafuso sextavado	26		
19	R116516	Vedação de cilindro	1		

5204

RE59264PCDD04 A.1

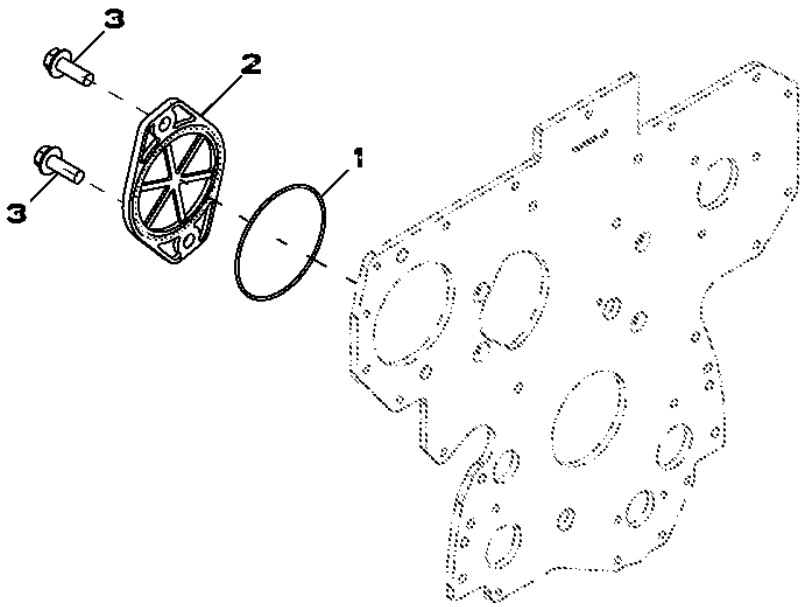

Item	*Nº peça*	*Descrição*	*Qtde*	*Nº série motor*	*Notas*
1	T20758	Anel o	1		
2	R135757	Capa	1		
3	19M7790	Parafuso	2		

5701 (ENTRADA DA BOMBA DE AGUA)

RE59313PCDD02 A.1

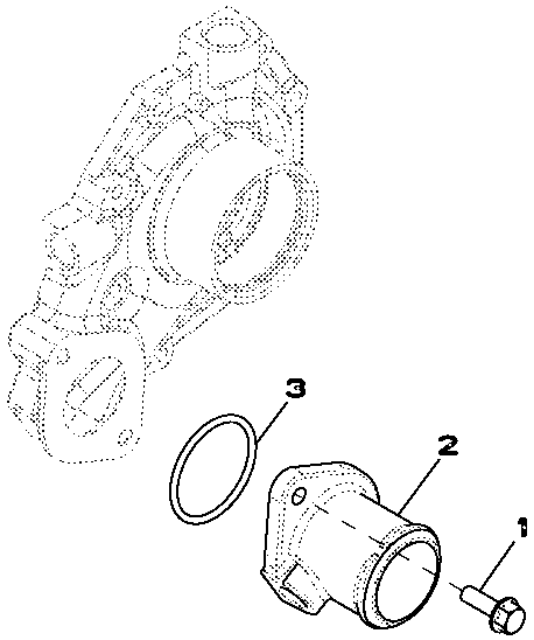

RE59313PCDD02

Item	*Nº peça*	*Descrição*	*Qtde*	*Nº série motor*	*Notas*
1	19M7867	Parafuso	2		
2	R121634	Carcaça	1		
3	R89944	Anel o	1		

5903 (RESFRIADOR DO OLEO)

RE59756PCDD02 A.1

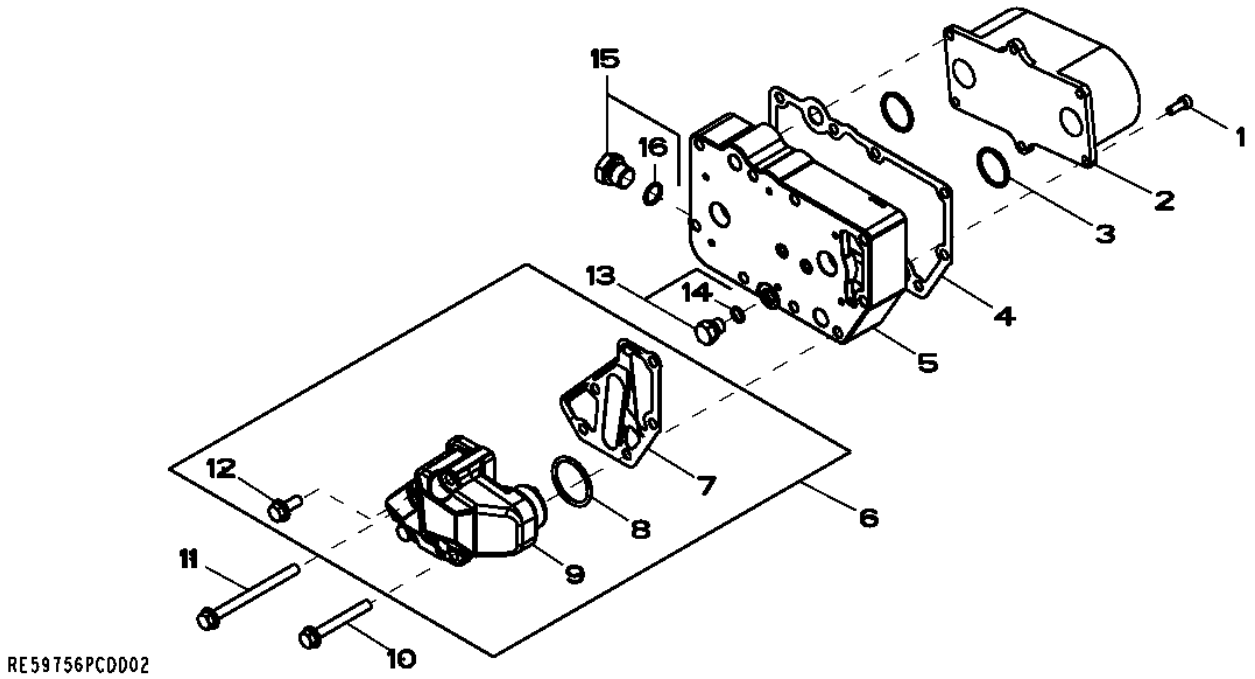

Item	*Nº peça*	*Descrição*	*Qtde*	*Nº série motor*	*Notas*
1	RE67231	Parafuso	6		(A)
2	RE59298	ResfRiadoR de óleo	1		(B)
3	T122075	Anel o	2		
4	R123501	Junta	1		
5	R123471	Carcaça	1		
6	RE508599	Adaptador	1		
7	R501428	Junta	1		
8	R504734	Anel o	1		
9	.....	Adaptador	1		NSEP (MARKED R502811) (ORDER RE508599)
10	19M7802	Parafuso	2		
11	19M7970	Parafuso	2		
12	RE67238	Parafuso	1		(A)
13	RE46686	Tampão	1		M12 X 1.5
14	51M7040	Anel o	1		
15	RE46685	Tampão	1		M18 X 1.5
16	51M7043	Anel o	1		

(A) ROSCAS REVESTIDAS COM SELANTE PRE-APLICADO

(B) 9 PLACAS

6299

RE59830PCDE02 A.1

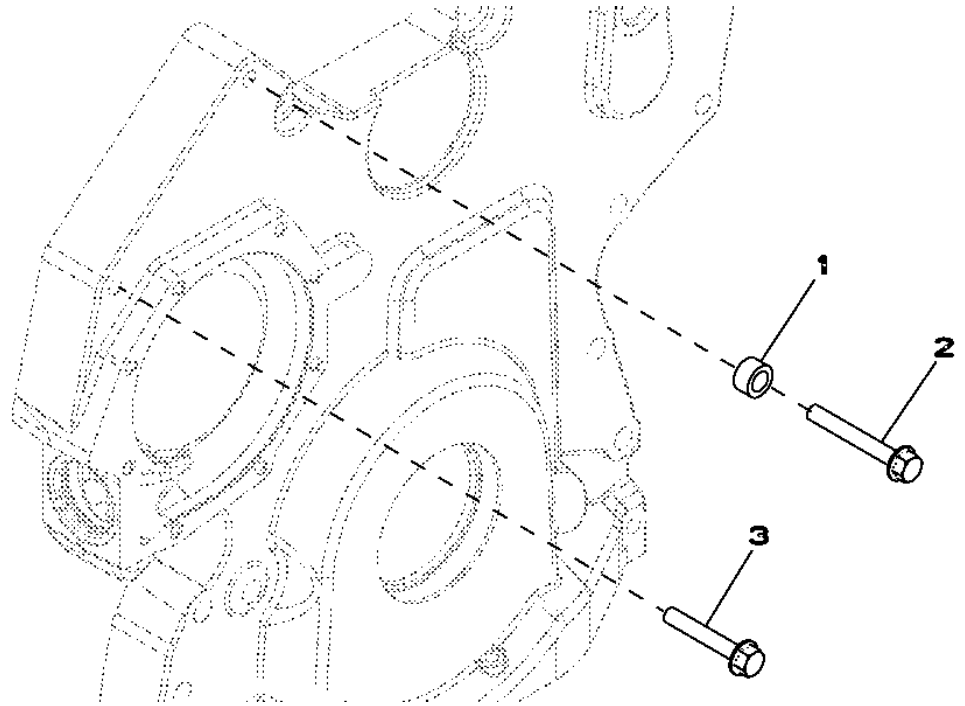

Item	*Nº peça*	*Descrição*	*Qtde*	*Nº série motor*	*Notas*
1	28H860	Arruela	1		
2	19M7801	Parafuso	1		
3	19M7800	Parafuso	1		

63CP TUBULACOES DE COMBUSTIVEL

RE539288PCDC01 A.1

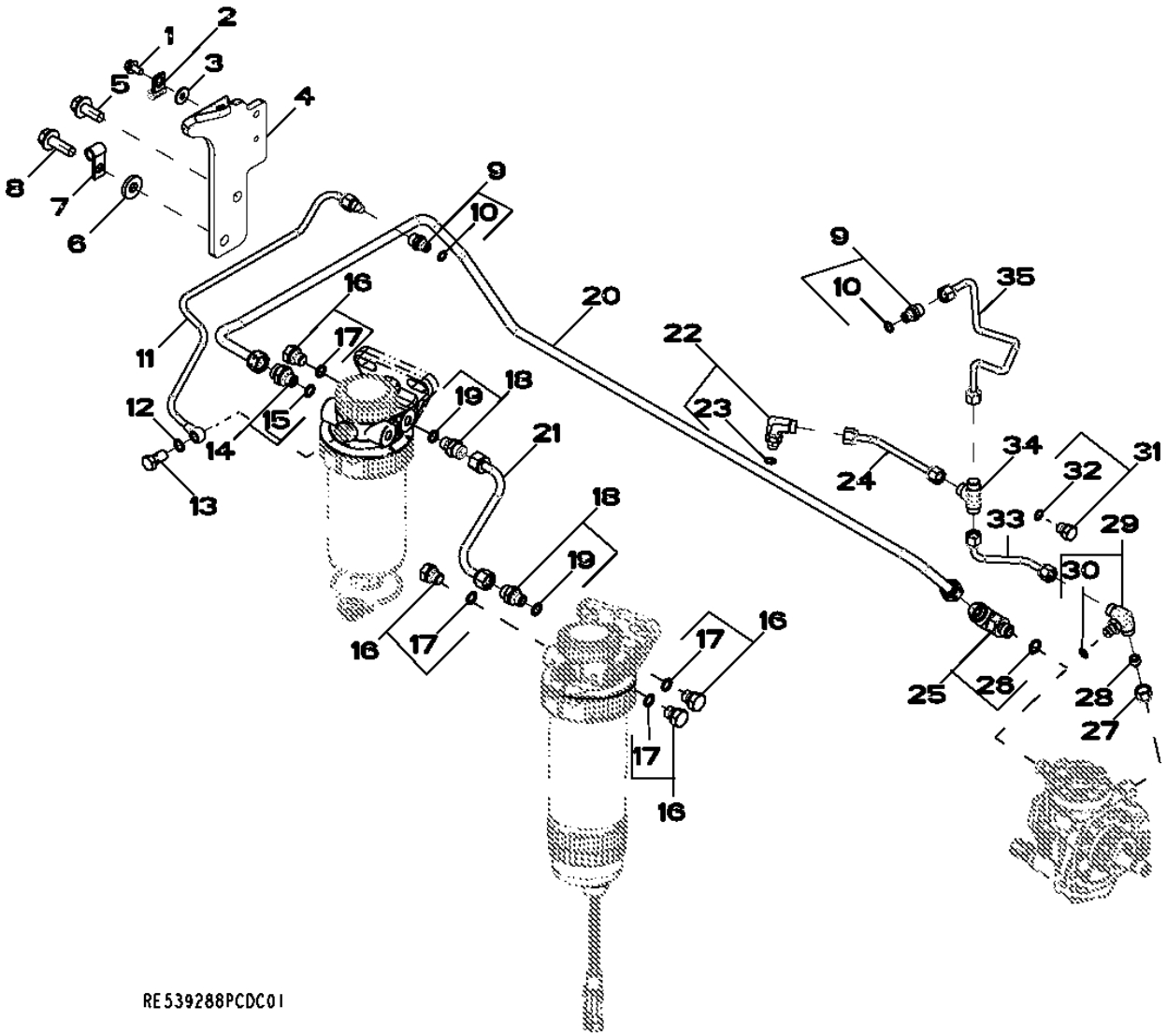

Item	Nº peça	Descrição	Qtde	Nº série motor	Notas
1	19M7774	Parafuso	1		
2	AH87142	Presilha	1		
3	24M7139	Arruela	1		
4	R522094	Apoio	1		
5	19M7785	Parafuso	1		
6	24M7213	Arruela	1		
7	T13814	Braçadeira	1		
8	19M7786	Parafuso	1		
9	RE60028	Conexão	2		
10	51M7039	Anel o	1		
11	RE527294	Linha de combustivel	1		
12	R62107	Arruela	2		
13	38M7009	Parafuso oco	1		
14	RE60030	Conexão	1		
15	51M7040	Anel o	1		
16	RE46686	Tampão	4		
17	51M7040	Anel o	1		
18	RE60029	Adaptador	2		
19	51M7040	Anel o	1		
20	RE525961	Linha de combustivel	1		
21	RE525382	Linha de combustivel	1		
22	RE502173	Conexão	1		
23	51M7039	Anel o	1		
24	RE523464	Linha de combustivel	1		
25	RE502174	Conexão em ângulo	1		
26	51M7041	Anel o	1		
27	R123593	Porca de tubo	1		
28	AR85519	Plugue	1		
29	RE524220	Conexão	1		
30	51M7039	Anel o	1		
31	RE60071	Conexão	1		
32	51M7039	Anel o	1		
33	RE523629	Linha de combustivel	1		
34	R97061	Conexão em t	1		
35	RE523462	Linha de combustivel	1		

65HH (TURBOCOMPRESSOR)

RE516964PCDF02 A.1

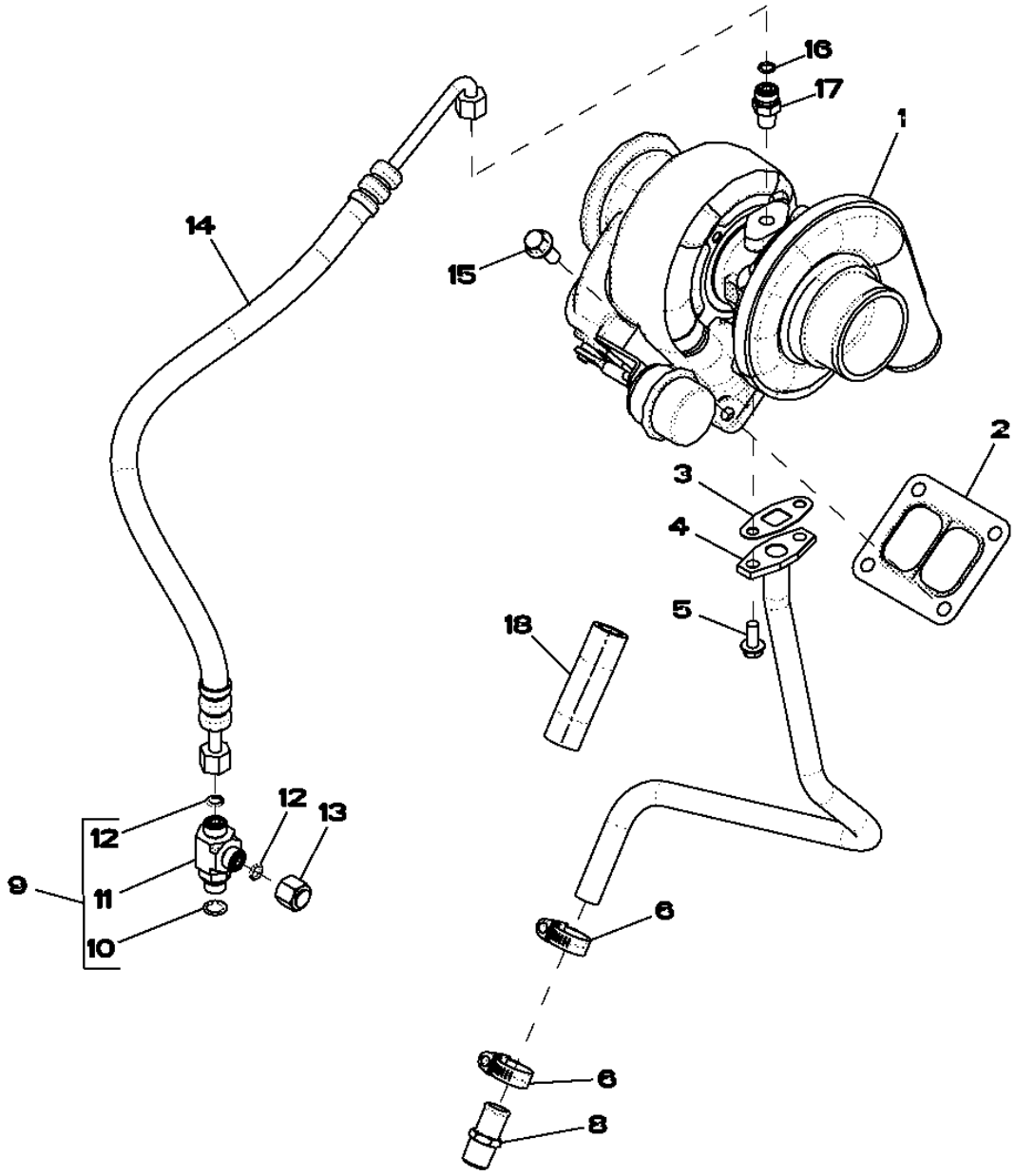

RE516964PCDF02

Item	Nº peça	Descrição	Qtde	Nº série motor	Notas
1	RE519833	TurboalimenTador	1		
	SE502372	TurboalimenTador remanufaT.	1		REMAN FOR RE519833
2	R123572	Junta	1		
3	R123570	Junta	1		
4	RE515882	Tubulação	1		
5	19M8062	Parafuso	2		
6	RE65978	Braçadeira	2		
7	R115138	Mangueira	1		(CUT FROM R120013)
8	RE54885	Conexão de mangueira	1		
9	61M5165	Conexão em t	1		
10	51M7042	Anel o	1		
11	38H5165	Conexão em t	1		
12	T77613	Anel o	2		
13	38H1415	Conexão	1		
14	RE503215	Mangueira hidráulica	1		
15	19M7785	Parafuso	4		
16	R63548	Anel o	1		
17	M87733	Adaptador	1		

6698

RE500556PCDD02 A.1

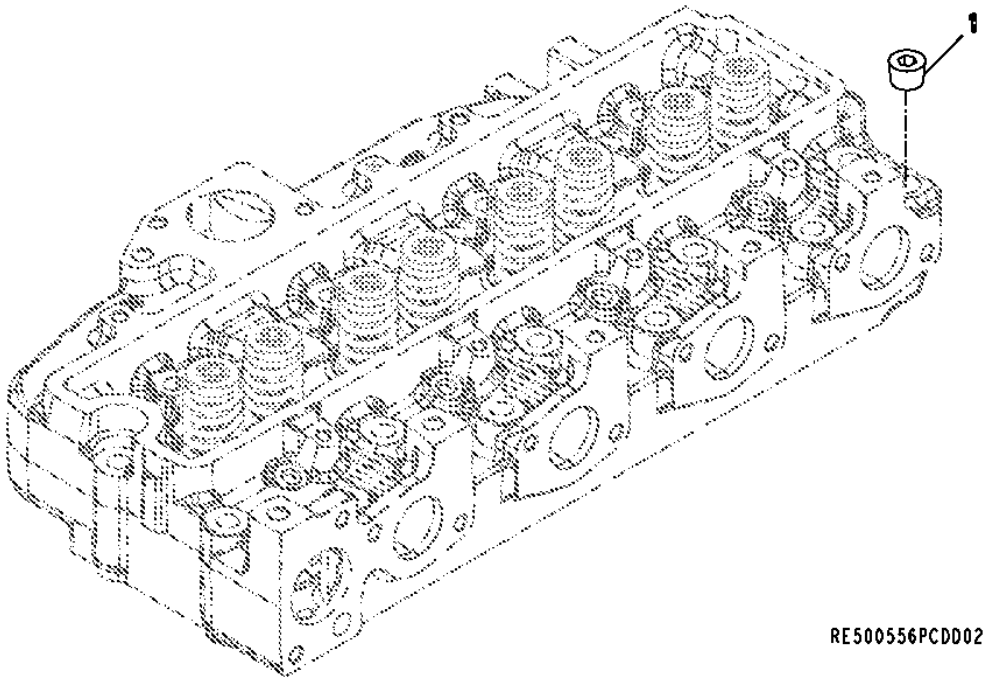

Item	*Nº peça*	*Descrição*	*Qtde*	*Nº série motor*	*Notas*
1	15H624	Tampão	1		

6736 (SENSORES)

RE531546PCDA01 A.1

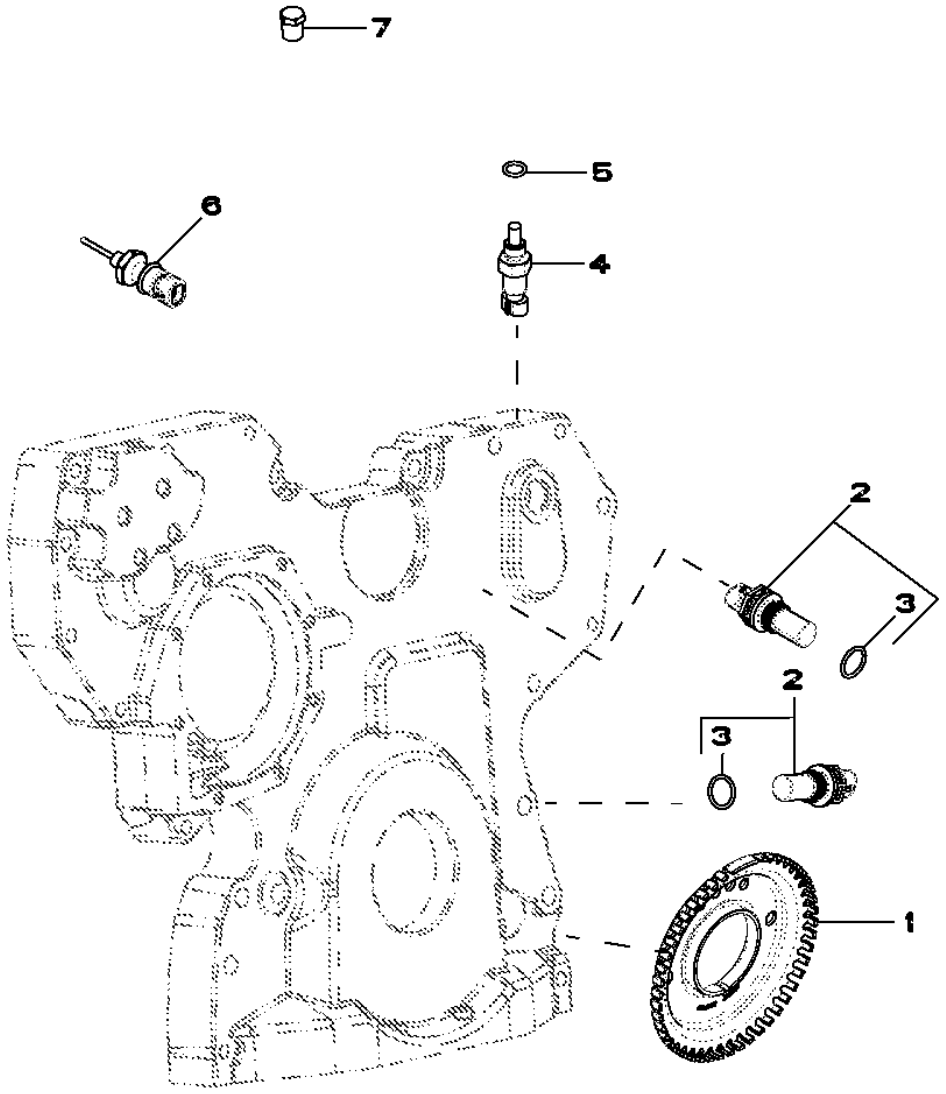

RE531546PCDA01

Item	Nº peça	Descrição	Qtde	Nº série motor	Notas
1	R517471	Roda	1		
2	RE519144	SenSor	2		(A)
3	51M7044	Anel o	1		
4	RE52722	SenSor de temperatura	1		(B)
5	51M7041	Anel o	1		
6	RE522823	SenSor de temperatura	1		
7	RE507807	Tampão	1		

(A) ENGINE SPEED SENSOR
(B) COOLANT TEMPERATURE

7635 (PRESSOSTATO DE OLEO)

RE516046PCDE02 A.1

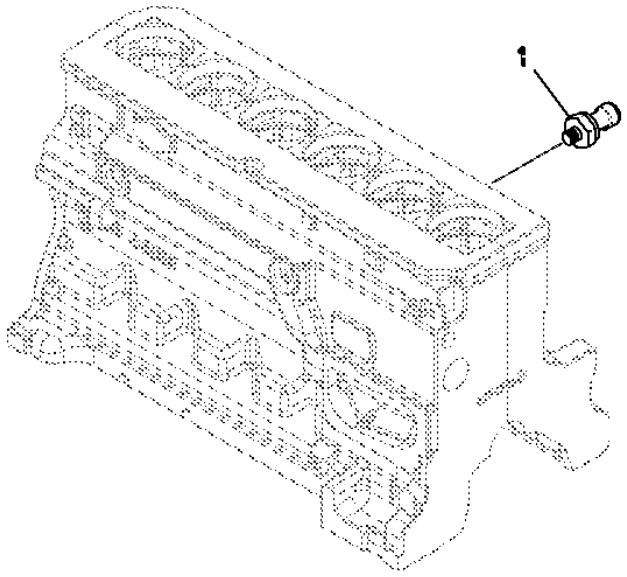

Item	*Nº peça*	*Descrição*	*Qtde*	*Nº série motor*	*Notas*
1	RE167207	SenSor	1		

81A2 WATER SEPARATOR / PRIMARY FUEL FILTER

RE526372PCDE02 A.1

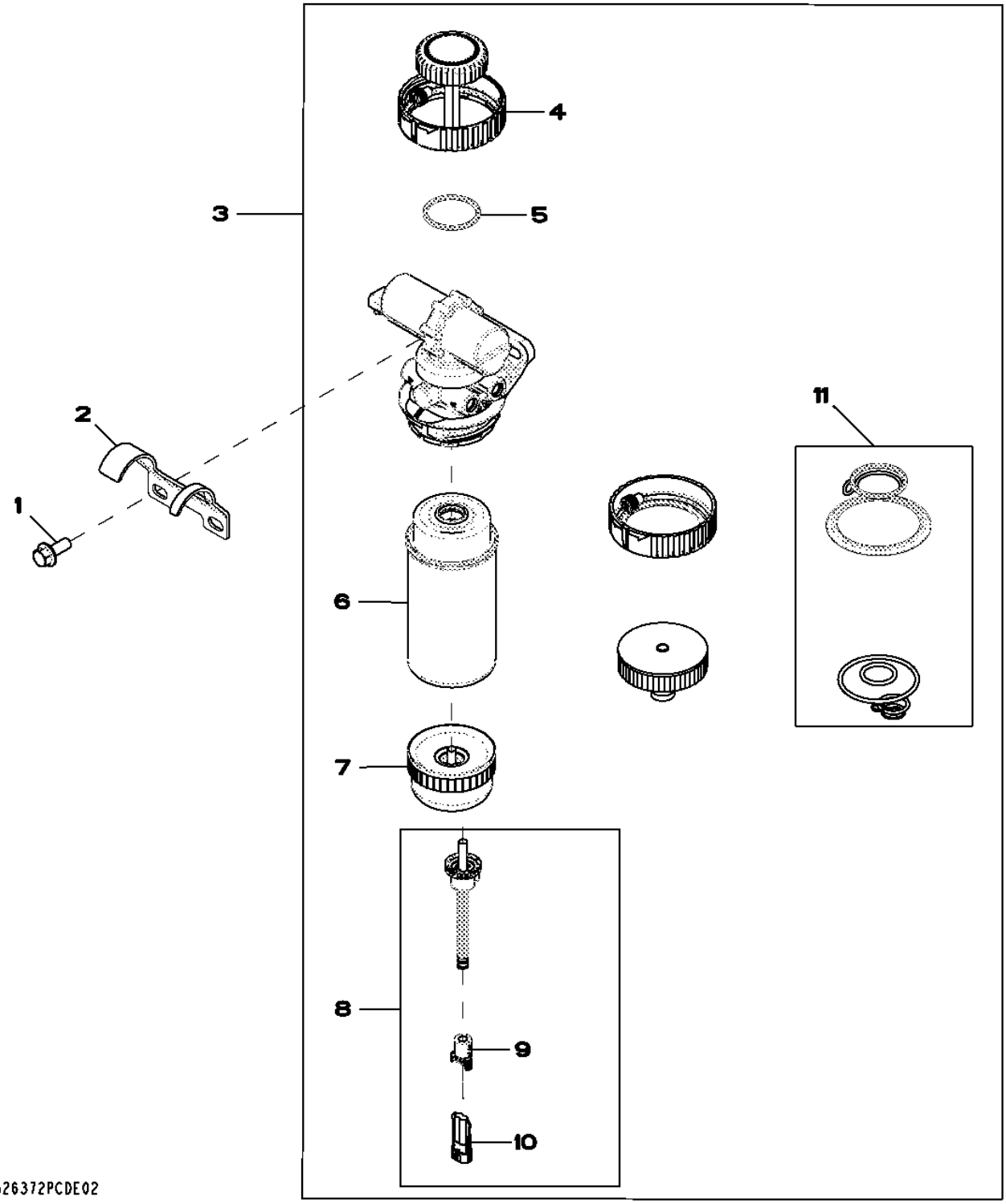

Item	Nº peça	Descrição	Qtde	Nº série motor	Notas
1	19M7785	Parafuso	2		
2	R525528	Apoio	1		
3	RE530385	Filtro	1		(ALSO ORDER R525528 AND (2) 19M7785)
4	RE526834	Kit retentor	1		
5	RE516512	Kit - anel o	1		
6	RE529643	Elemento de filtro	1		
7	RE51650	Copo de sedimentação	1		
8	RE519696	SenSor	1		
9	57M9556	Disp fechamento conec elétr	1		
10	57M7256	Conj mont Conector elétrico	1		
11	RE516553	Kit retentor	1		

84BV CHICOTE ELETRICO DO MOTOR

RE544351PCDA01 A.1

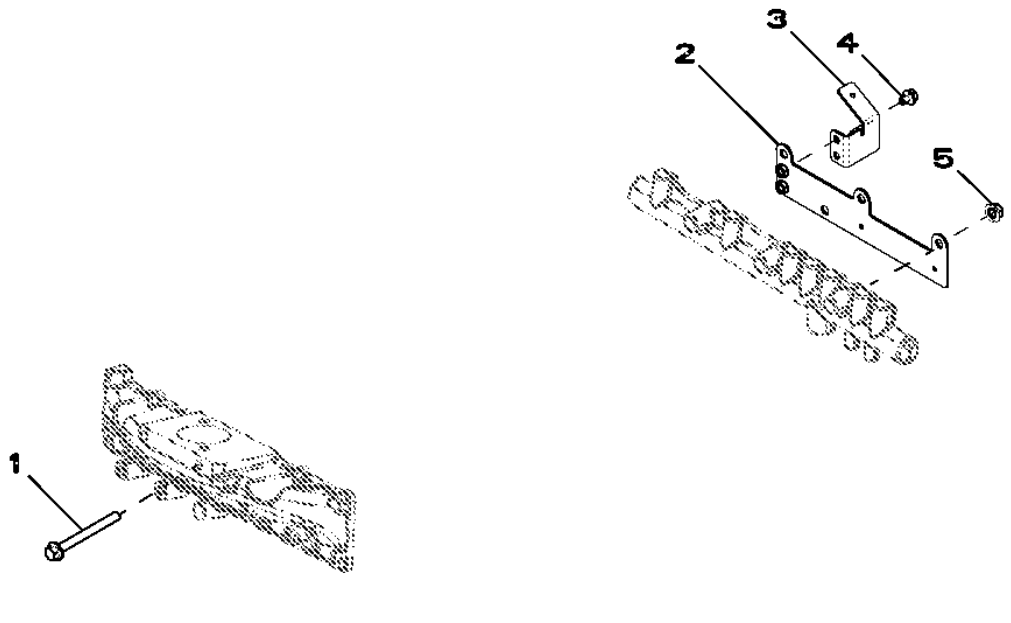

Item	*Nº peça*	*Descrição*	*Qtde*	*Nº série motor*	*Notas*
1	19M7812	Parafuso	2		
2	RE529804	Apoio	1		
3	R521540	Apoio	1		
4	RE524730	Parafuso sextavado	2		
5	14M7296	Porca com flange	3		

8797

RE523645PCDA02 A.1

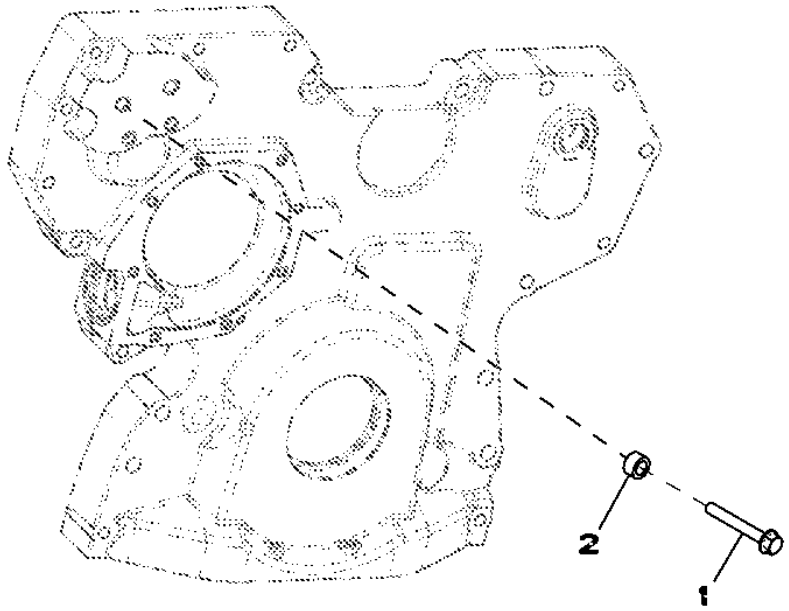

RE523645PCDA02

Item	*Nº peça*	*Descrição*	*Qtde*	*Nº série motor*	*Notas*
1	19M7801	Parafuso	2		
2	28H860	Arruela	1		

8893 Filtro do Óleo do Motor

RE539287PCDC01 A.1

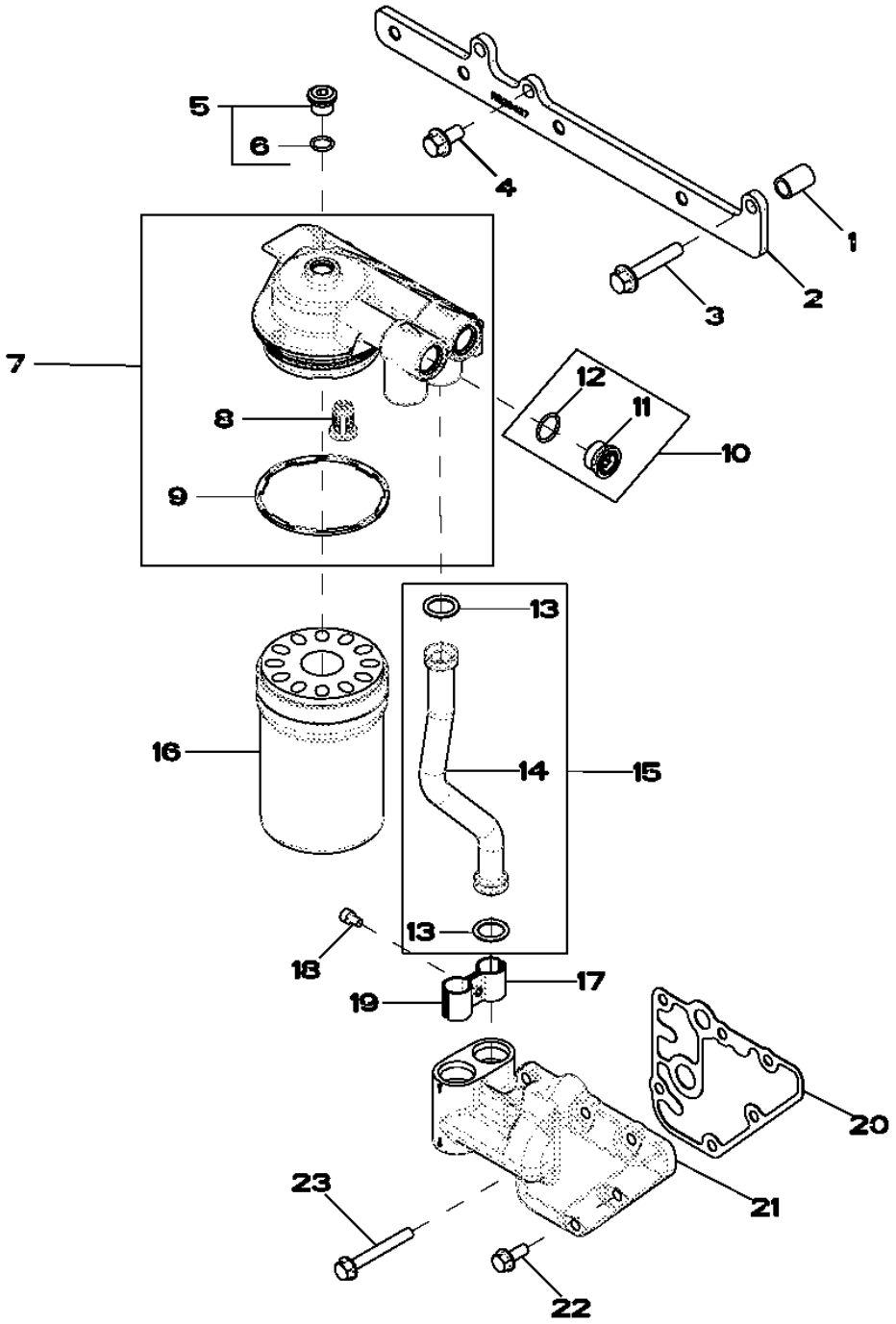

Item	Nº peça	Descrição	Qtde	Nº série motor	Notas
1	28H1495	Espaçador	2		
2	R528437	Apoio	1		
3	19M8528	Parafuso	2		
4	19M7784	Parafuso	3		
5	RE52242	Tampão de dreno	1		
6	51M7042	Anel o	1		
7	RE504563	Cabeçote do filtro	1		
8	RE504543	VálVula	1		
9	R502513	Vedação	1		
10	RE505232	Tampão	2		
11	R116115	Conexão	1		
12	51M7045	Anel o	1		
13	R517488	Anel o	2		
14	R515344	Tubo de óleo	1		
15	RE520397	Tubo	2		
16	RE504836	Filtro de óleo	1		SUB FOR RE541420
17	R518146	Semi-braçadeira	2		
18	19M9560	Parafuso	2		
19	R518145	Semi-braçadeira	2		
20	R123525	Junta	1		
21	R504153	Adaptador	1		
22	RE67238	Parafuso	1		
23	19M7802	Parafuso	5		

9801 (CINTAS DE ELEVACAO)

RE53353PCDF03 A.1

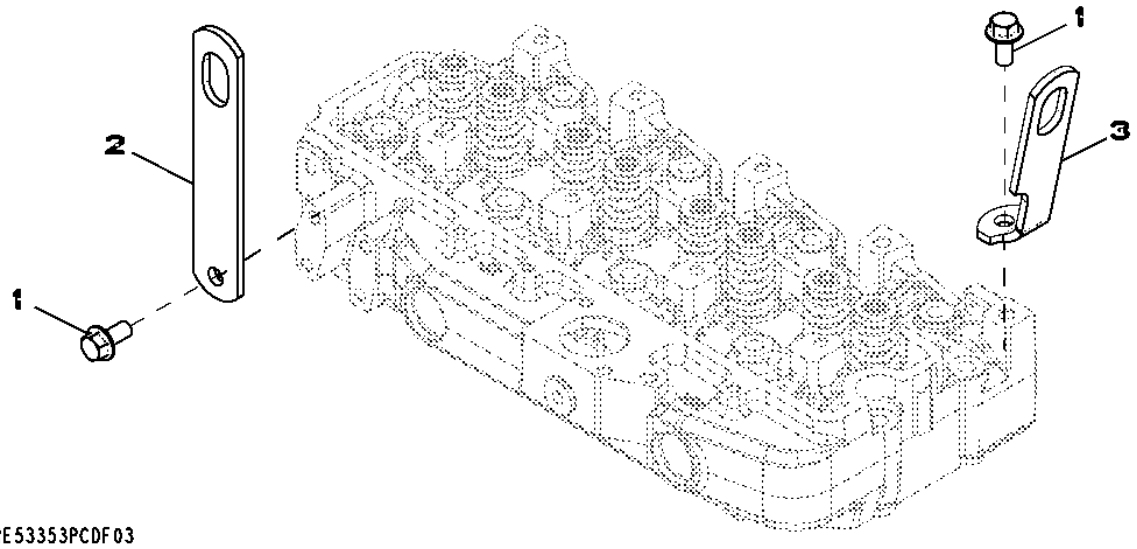

Item	*Nº peça*	*Descrição*	*Qtde*	*Nº série motor*	*Notas*
1	19M7788	Parafuso	2		
2	R502329	Correia	1		(REAR)
3	R502175	Suporte	1		

9901 (AUSTAUSCHMOTOR)

RGP13289 A.1

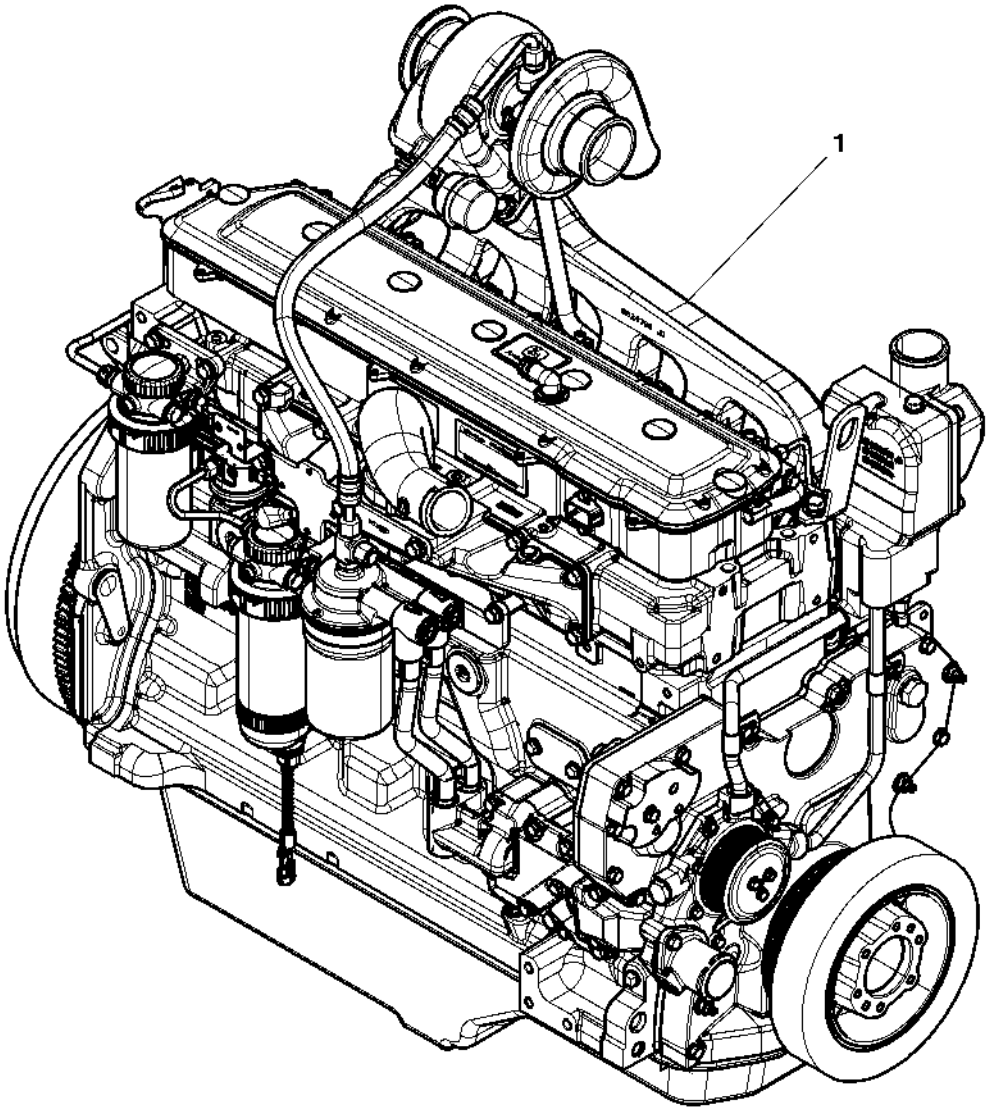

RGP13289

Item	*Nº peça*	*Descrição*	*Qtde*	*Nº série motor*	*Notas*
1	RE538897	Motor a diesel	1		

Índice pictórico por seção

PUBM2764 A.1

1-	104
5-	112
9-	114

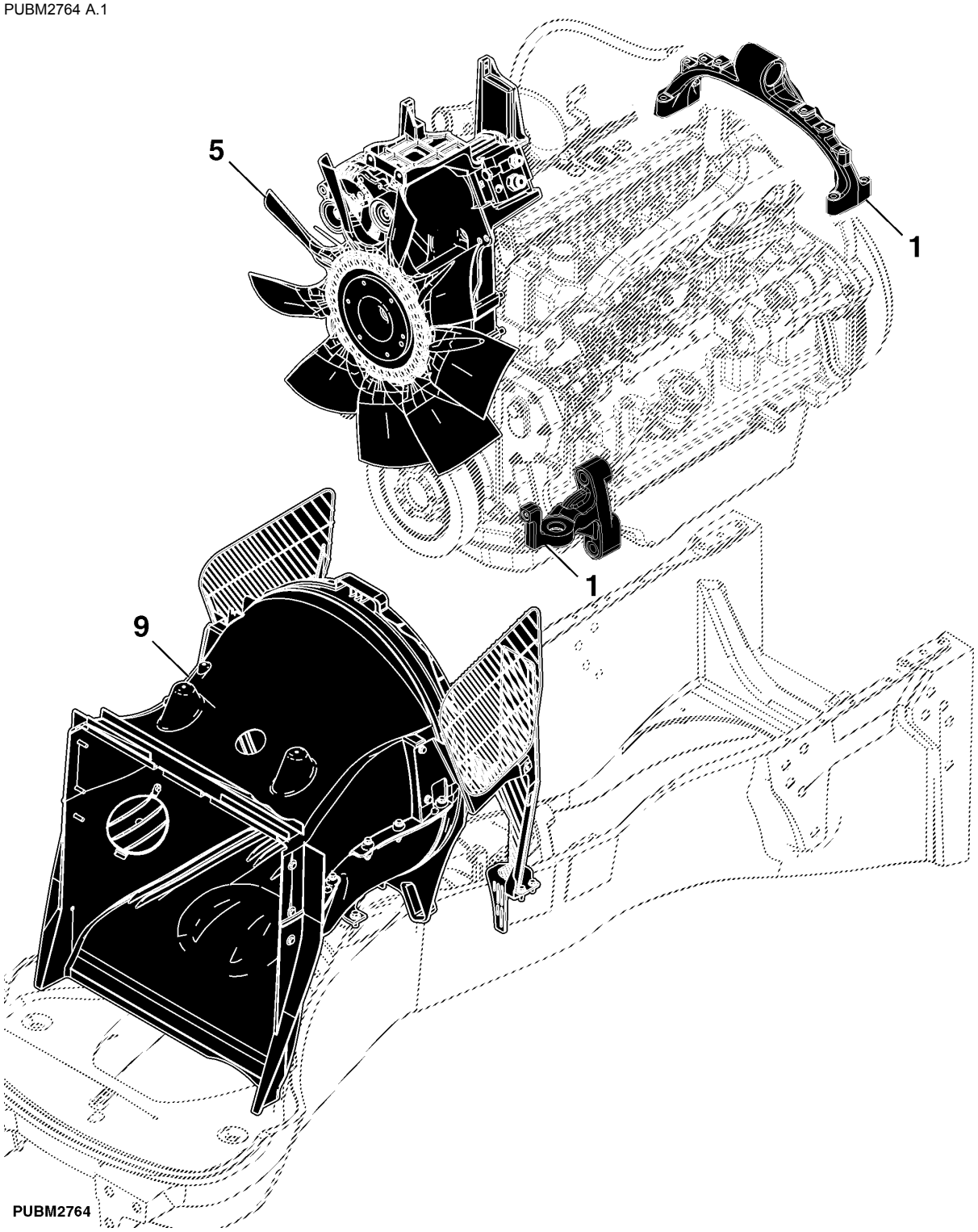

Índice pictórico por seção

PUBM2765 A.1

2-	106
3-	108
4-	110
6-	116
7-	118
8-	120

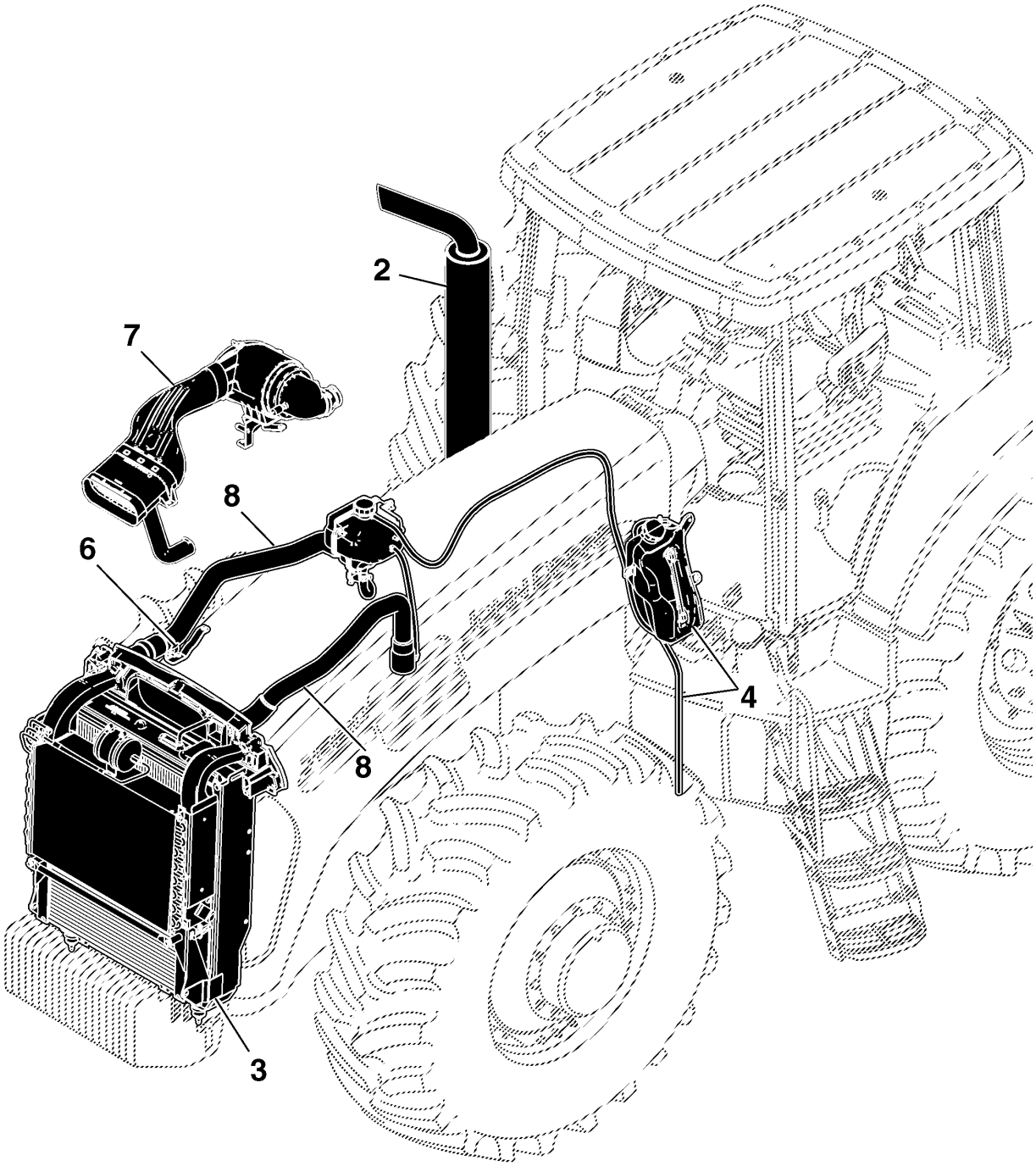

PUBM2765

Índice pictórico por seção

PUBM2766 A.1

10-	122
11-	124
12-	126
13-	128

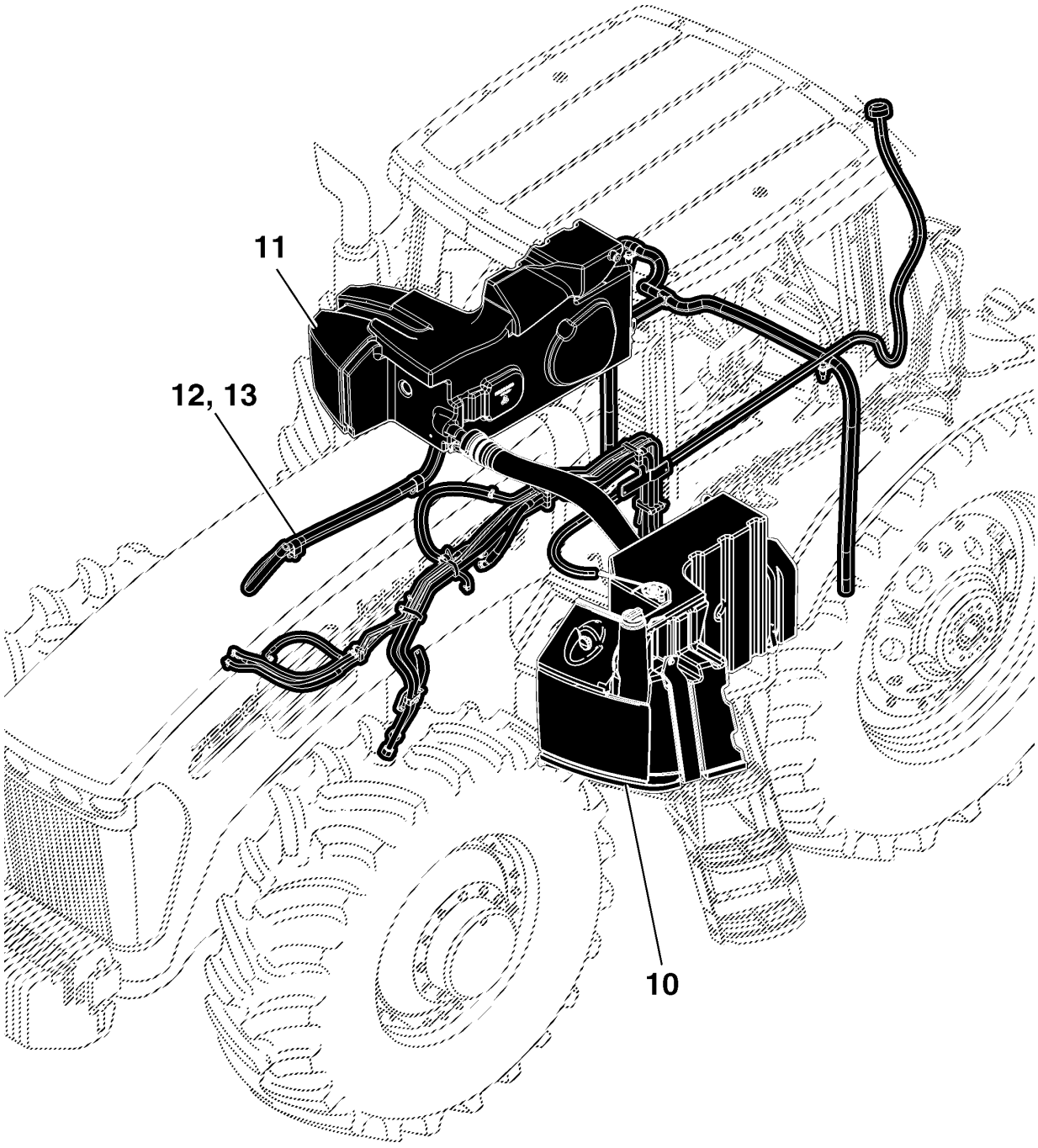

PUBM2766

Sistema de Montagem do Motor

PUBM2656 A.1

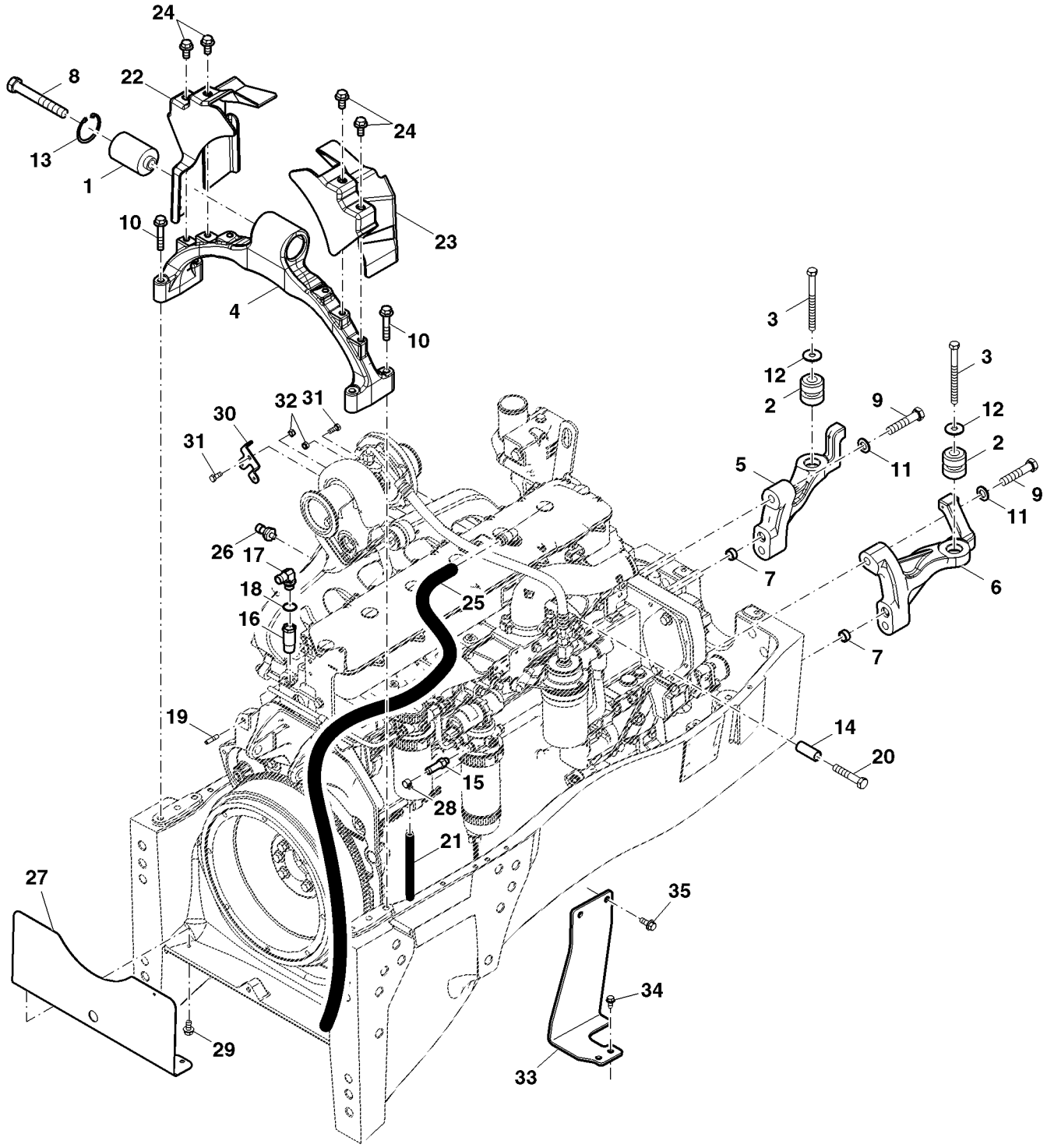

PUBM2656

Item	Nº peça	Descrição	Qtde	Nº série trator	Notas
1	RE181435	Isolador	1		
2	RE60720	Isolador	2		
3	R107975	Parafuso	2		
4	R200418	Suporte	1		
5	R234523	Peças de montagem	1		LH, ORDER MN10727
6	R234524	Peças de montagem	1		RH, ORDER MN10728
7	T26929	Bucha	2		
8	19H2001	Parafuso sextavado	1		
9	19M7720	Parafuso sextavado	4		
10	19M7816	Parafuso	4		
11	24M7053	Arruela	4		
12	24M7180	Arruela	2		
13	40M7043	Anel de pressão	1		
14	T143538	Espaçador	1		
15	RE211525	Conexão de mangueira	1		
16	R254183	Conexão	1		
17	AL116423	Conexão	1		
18	51M7043	Anel o	1		
19	R117158	Pino	1		
20	19M8566	Parafuso sextavado	1		
21	CQ29167	Mangueira	1		LGTH = 200 mm
22	R270446	Capa	1		LH
23	R270447	Capa	1		RH
24	19M7788	Parafuso	4		
25	R150812	Tubo	1		
26	RE167207	SenSor	1		
27	R183173	Blindagem	1		ORDER MN10525
28	R56101	Presilha	1		
29	19M7865	Parafuso	2		
30	R240888	Apoio	1		
31	19M7139	Parafuso sextavado	2		
32	14M7166	Porca de segurança	2		
33	R331444	Suporte	1		
34	19M7865	Parafuso	2		
35	19M7785	Parafuso	2		

Silencioso e Tubo de Escape

PUBM2755 A.1

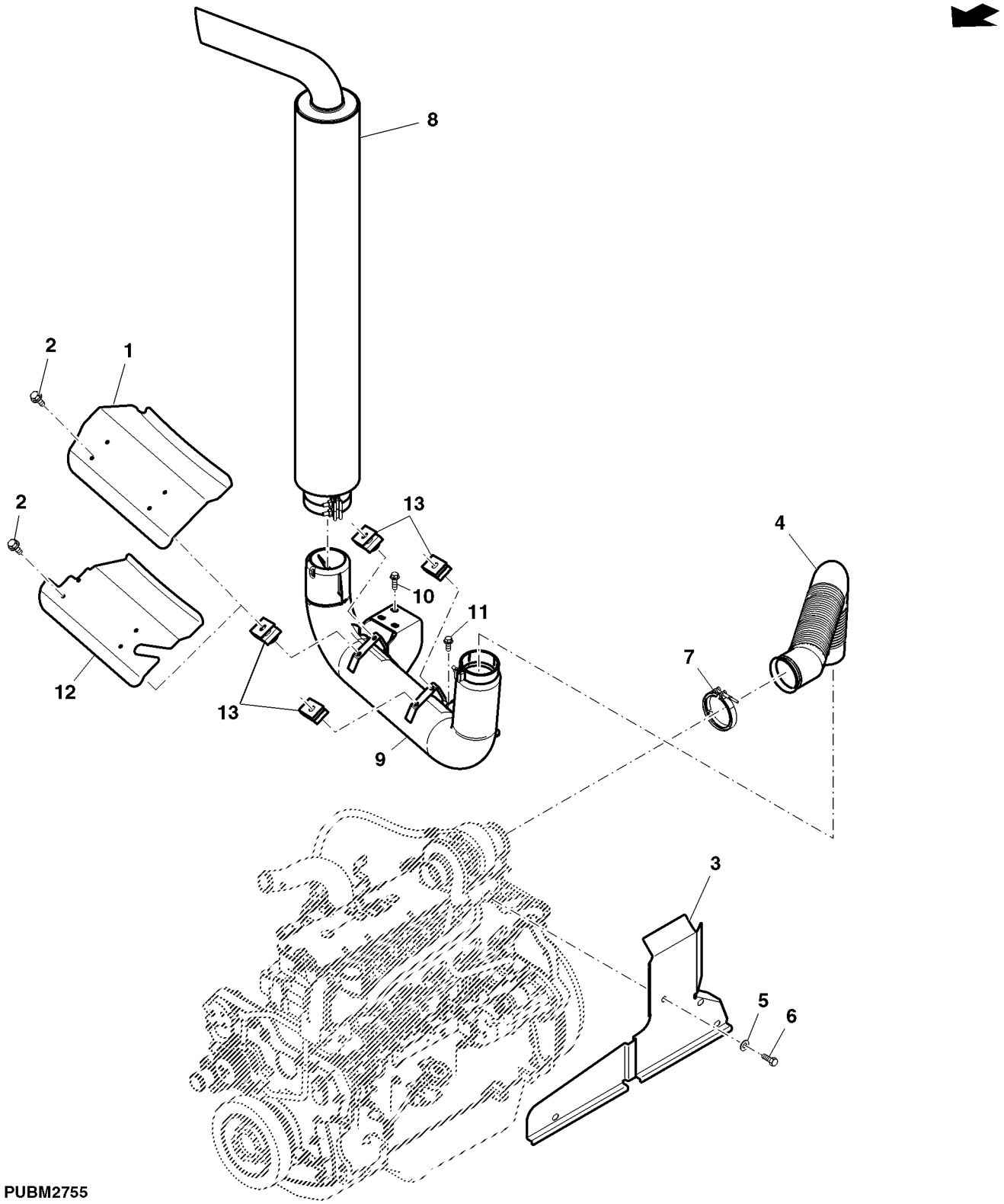

PUBM2755

Item	*Nº peça*	*Descrição*	*Qtde*	*Nº série trator*	*Notas*
1	R224411	Blindagem	1		
2	19M7775	Parafuso	4		
3	RE260948	Blindagem	1		
4	RE223506	Cano de descarga	1		
5	12M6191	Arrela de disco	1		
6	19M7938	Parafuso sextavado	1		
7	RE166242	Braçadeira	1		
8	RE200884	SilencioSo	1		
9	RE219768	Cano de descarga	AR		
10	19M7791	Parafuso	1		
11	19M7789	Parafuso	1		
12	R192253	Blindagem	4		ORDER MN10527
13	M84972	Porca	4		

Radiador / Aftercooler

PUBM2779 A.1

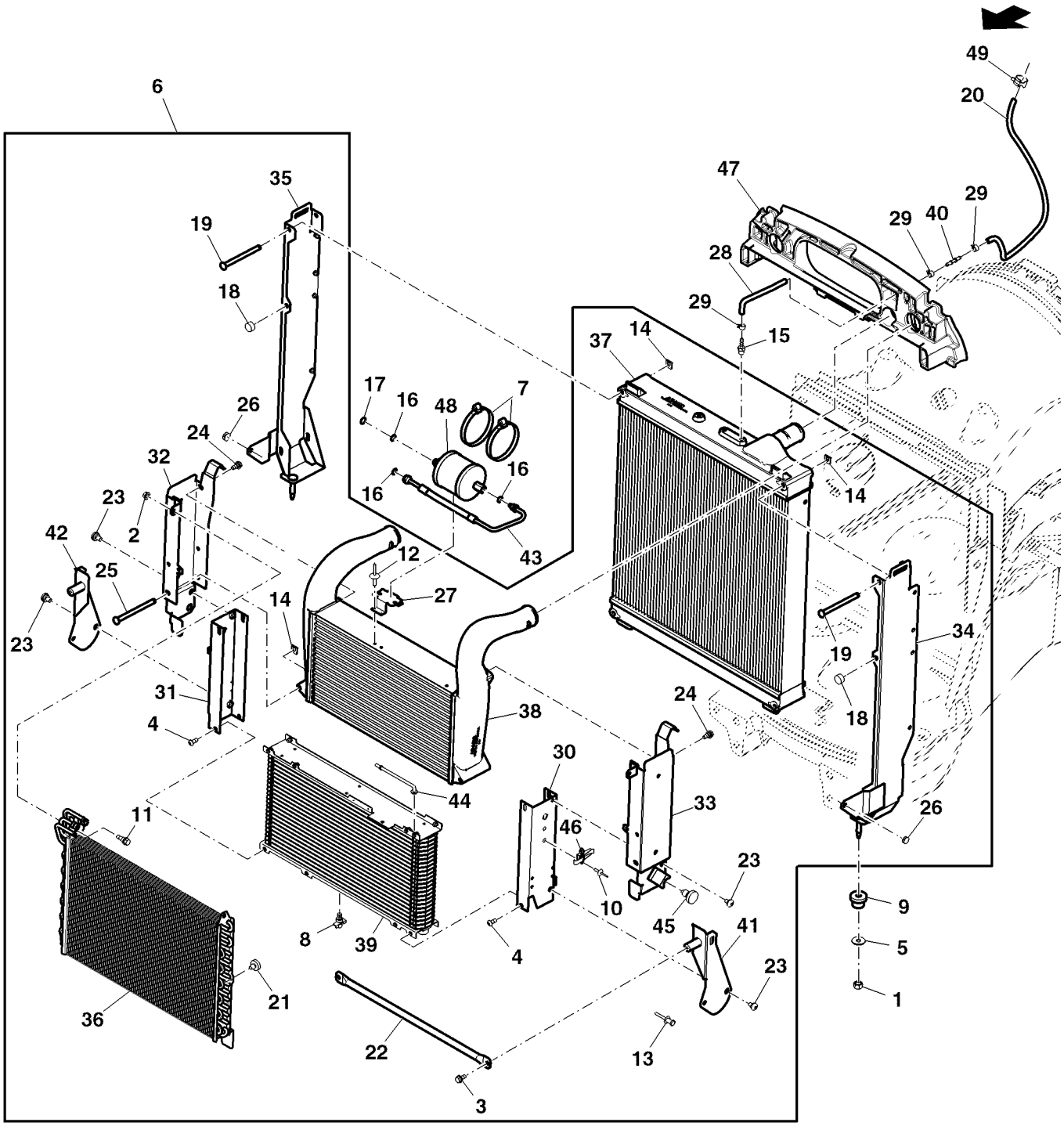

PUBM2779

Item	Nº peça	Descrição	Qtde	Nº série trator	Notas
1	14M7275	Porca	2		
2	14M7298	Porca com flange	2		
3	19M7865	Parafuso	2		
4	21M7462	Parafuso	4		
5	24M7180	Arruela	2		
6	RE226369	Módulo	2		ASSY
7	AL150169	Abraçadeira para mangueira	2		
8	AT13740	VálVula de dreno	1		
9	AT139776	Isolador	2		
10	AT44188	Rebite	4		
11	H169568	Parafuso	2		
12	H85233	Rebite	4		
13	H86981	Rebite	1		
14	R122267	Braçadeira	6		
15	R130951	Conexão	1		
16	R183409	Anel o	4		
17	R183410	Anel o	3		
18	R209721	Pára-choque	2		
19	R226331	Pino fixador	6		
20	R226342	Mangueira	1		
21	R230791	Pára-choque	2		
22	R235093	Alavanca	1		
23	R235094	Parafuso	4		
24	R235095	Parafuso	2		
25	R235096	Pino de centragem	2		
26	R235098	Rebite	2		
27	R245829	Apoio	1		
28	R248396	Mangueira	1		
29	R56101	Presilha	3		
30	RE226354	Perfil "u"	1		
31	RE226355	Perfil "u"	2		
32	RE226357	Perfil "u"	1		Lower, Front
33	RE226361	Perfil "u"	1		Upper, Front
34	RE226362	Perfil "u"	1		LH
35	RE226363	Perfil "u"	1		RH
36	RE226365	ResfRiadoR de combustível	1		
37	RE226366	RadiadoR	1		
38	RE226367	Pós-resfriador	1		
39	RE226493	ResfRiadoR de óleo	1		
40	RE227937	VálVula de retenção	1		
41	RE235088	Apoio	1		LH
42	RE235089	Apoio	2		RH
43	RE248822	Mangueira	1		
44	RE250367	TiranTe	1		
45	RE252363	êmbolo	1		
46	RE252364	Trava	2		
47	RE258916	Vedação	1		
48	RE291794	Depósito Desumidificador	1		
49	R310225	Presilha	1		
..	CQ38349	Líquido de arrefecimento	AR		

Tanque de Expansão do Líquido de Arrefecimento do Radiador, Linhas do Radiador e Mangueiras do Aquecedor

PUBM2754 A.1

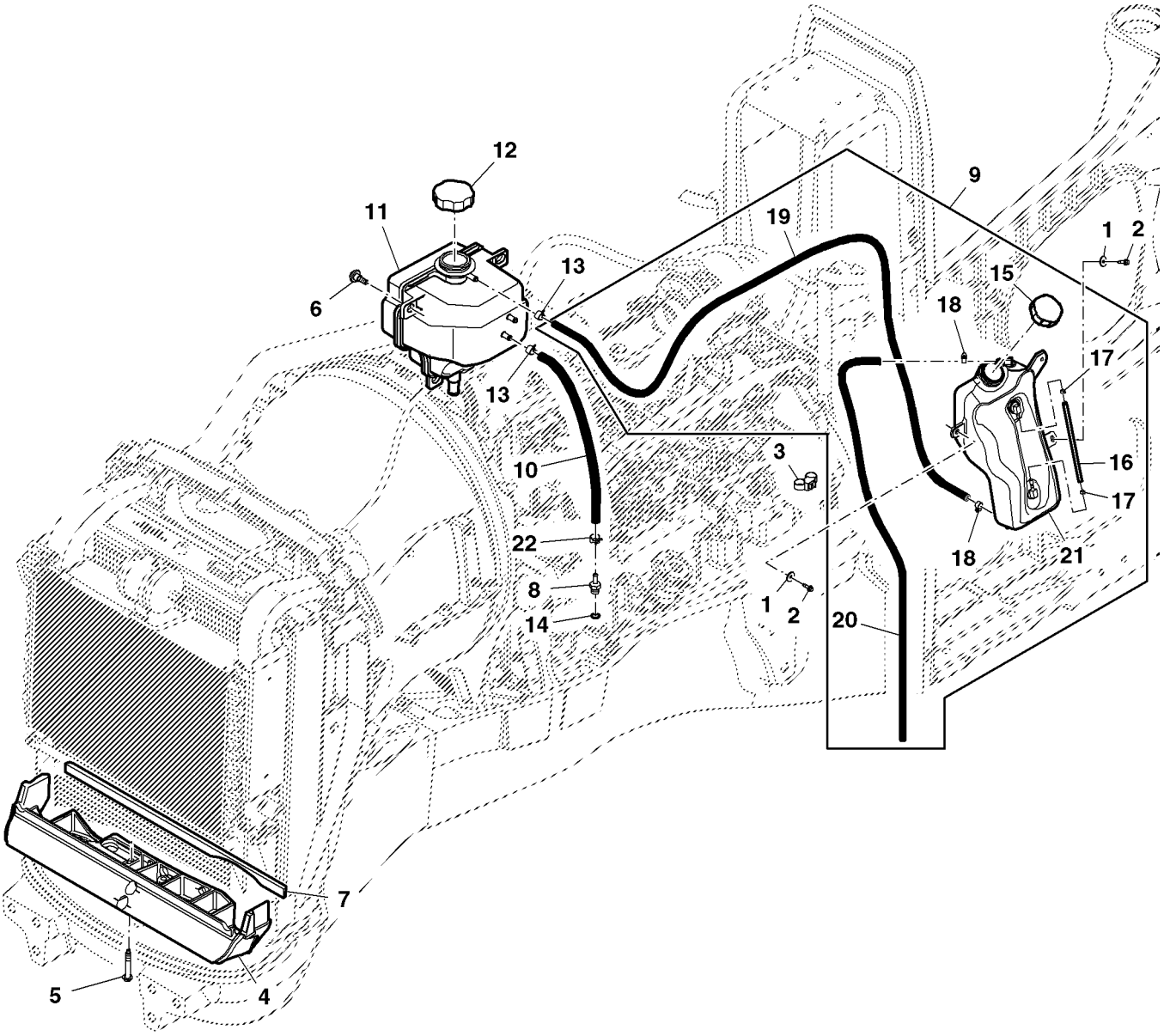

PUBM2754

Item	Nº peça	Descrição	Qtde	Nº série trator	Notas
1	24M7100	Arruela	1		
2	37M7131	Parafuso	1		
3	R213663	Braçadeira	1		
4	R226682	Vedação	1		
5	R250832	Parafuso	1		
6	R253764	Parafuso	1		
7	R254016	Vedação	1		
8	RE252000	Conexão	1		
9	RE201362	Tanque	AR		ASSY
10	R305836	Mangueira	1		
11	R306774	Tanque	1		INCLUDES AT322214, SUB FOR RE257981
12	AT322214	Tampa do abasTecimenTo	1		
13	R310225	Presilha	2		SUB FOR R56101
14	51M7040	Anel o	1		
15	RE63194	Tampa do abasTecimenTo	1		
16	R202340	Medidor	1		
17	R249145	Braçadeira	2		
18	TY22462	Braçadeira	2		
19	R181829	Mangueira do radiador	1		
20	R183139	Mangueira do radiador	1		
21	RE201363	Tanque	1		
22	R56101	Presilha	1		

Polias de Acionamento do Ventilador, Correia do Ventilador, Tensor e Suporte

PUBM2753 A.1

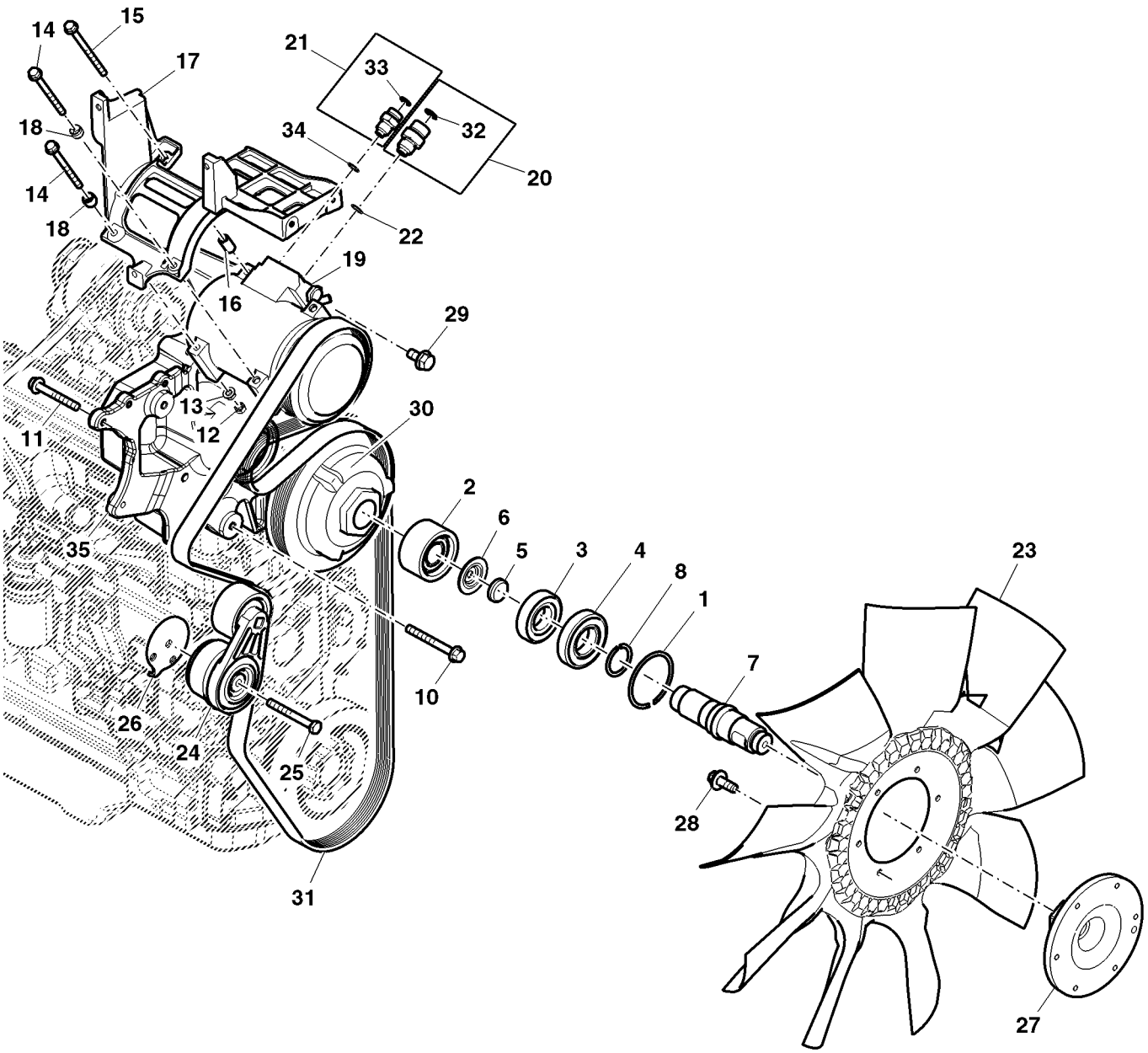

PUBM2753

Item	Nº peça	Descrição	Qtde	Nº série trator	Notas
1	M3649T	Anel de pressão	1		
2	RE232483	Polia	1		
3	RE239458	Rolamento de esfeRas	1		
4	RE508764	Rolamento de esfeRas	1		
5	R116466	Plugue	1		
6	R242392	Proteção contra Pó	1		
7	R244287	Eixo	1		
8	T15509	Anel de pressão	1		
9	19M7804	Parafuso	1		
10	19M7811	Parafuso	4		
11	19M9128	Parafuso	2		
12	14M7273	Porca	1		
13	14M7298	Porca com flange	1		
14	19M7970	Parafuso	3		
15	19M8006	Parafuso	1		
16	28H3390	Espaçador	1		
17	R226346	Apoio	1		
18	L115093	Pino elástico	4		
19	AH169875	Compressor	1		
20	RE227256	Adaptador	1		
21	RE227257	Adaptador	1		
22	R183411	Anel o	1		
23	RE245935	Ventilador	1		
24	RE232242	Tensionador de correia	1		
25	19M8197	Parafuso sextavado	1		
26	R518210	Espaçador	1		
27	R259720	Adaptador	1		
28	R254492	Parafuso sextavado	6		
29	19M7865	Parafuso	1		
30	R264324	Polia	1		
31	R288922	Correia trapezoidal	1		SUB FOR MN10296
32	R227258	Anel o	1		
33	R227261	Anel o	1		
34	R183410	Anel o	1		
35	R244291	Apoio	1		

Conjunto da Cobertura do Ventilador

PUBM2756 A.1

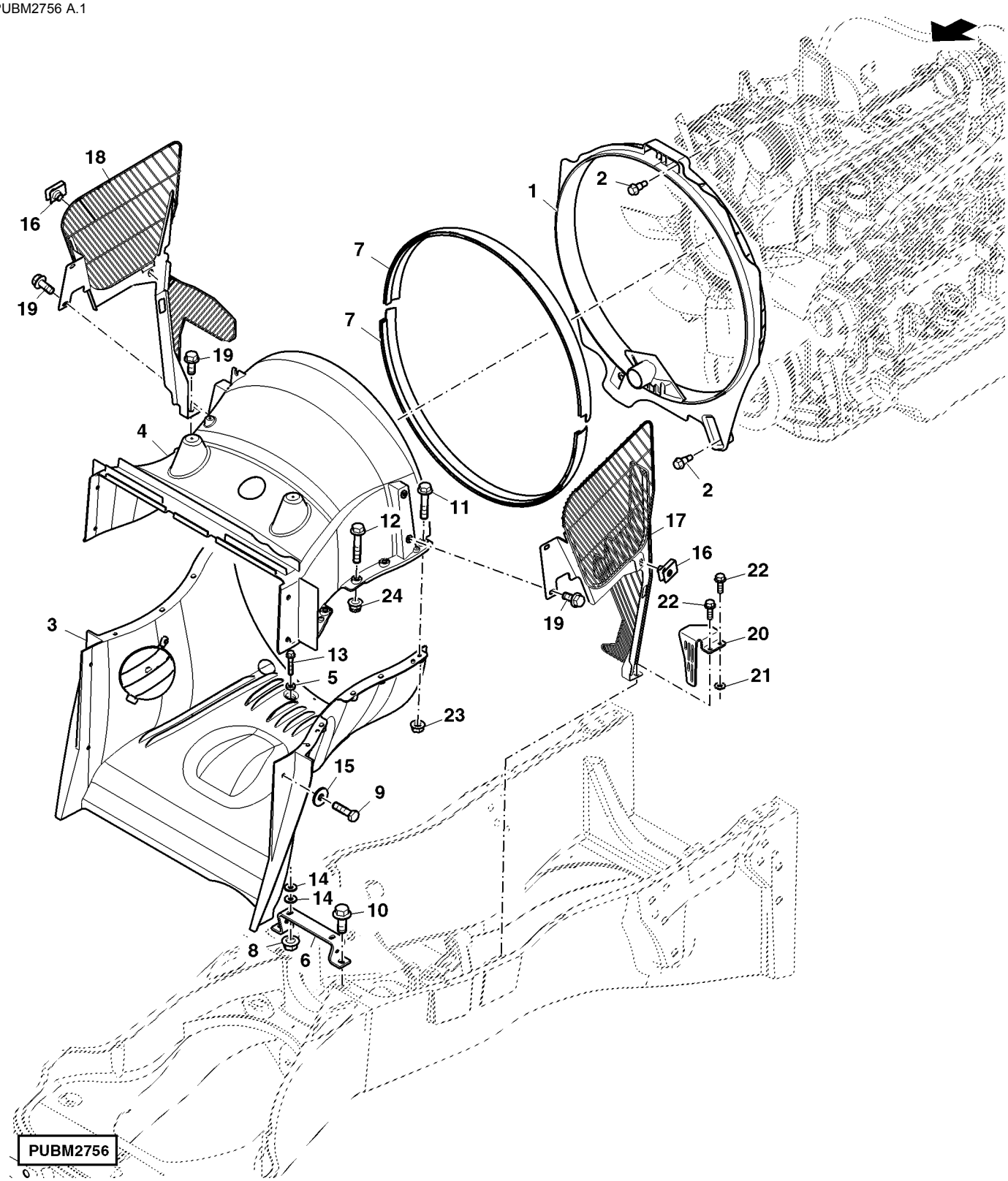

Item	Nº peça	Descrição	Qtde	Nº série trator	Notas
1	R263588	Adutor	1		
2	R264980	Parafuso	4		
3	RE226499	Adutor	1		Lower
4	RE237111	Adutor	1		Upper
5	24H1781	Arruela	1		
6	R183211	Apoio	1		
7	R226619	Isolador	2		
8	14M7296	Porca com flange	AR		
9	19M7288	Parafuso sextavado	8		
10	19M7785	Parafuso	2		
11	19M7798	Parafuso	2		
12	19M7799	Parafuso	7		
13	19M8528	Parafuso	2		
14	24M7178	Arruela	4		
15	24M7207	Arruela	6		
16	M84971	Porca	2		
17	RE260067	Proteção	1		LH, ORDER MN10750
18	RE260068	Proteção	1		RH, ORDER MN10751
19	19M7866	Parafuso	6		
20	R326819	Proteção	1		LH, Lower
21	24M7238	Arruela	1		
22	19M7867	Parafuso	2		
23	14M7298	Porca com flange	2		
24	14M7396	Porca de segurança	7		

Tubos do Resfriamento Posterior

PUBM1977 A.1

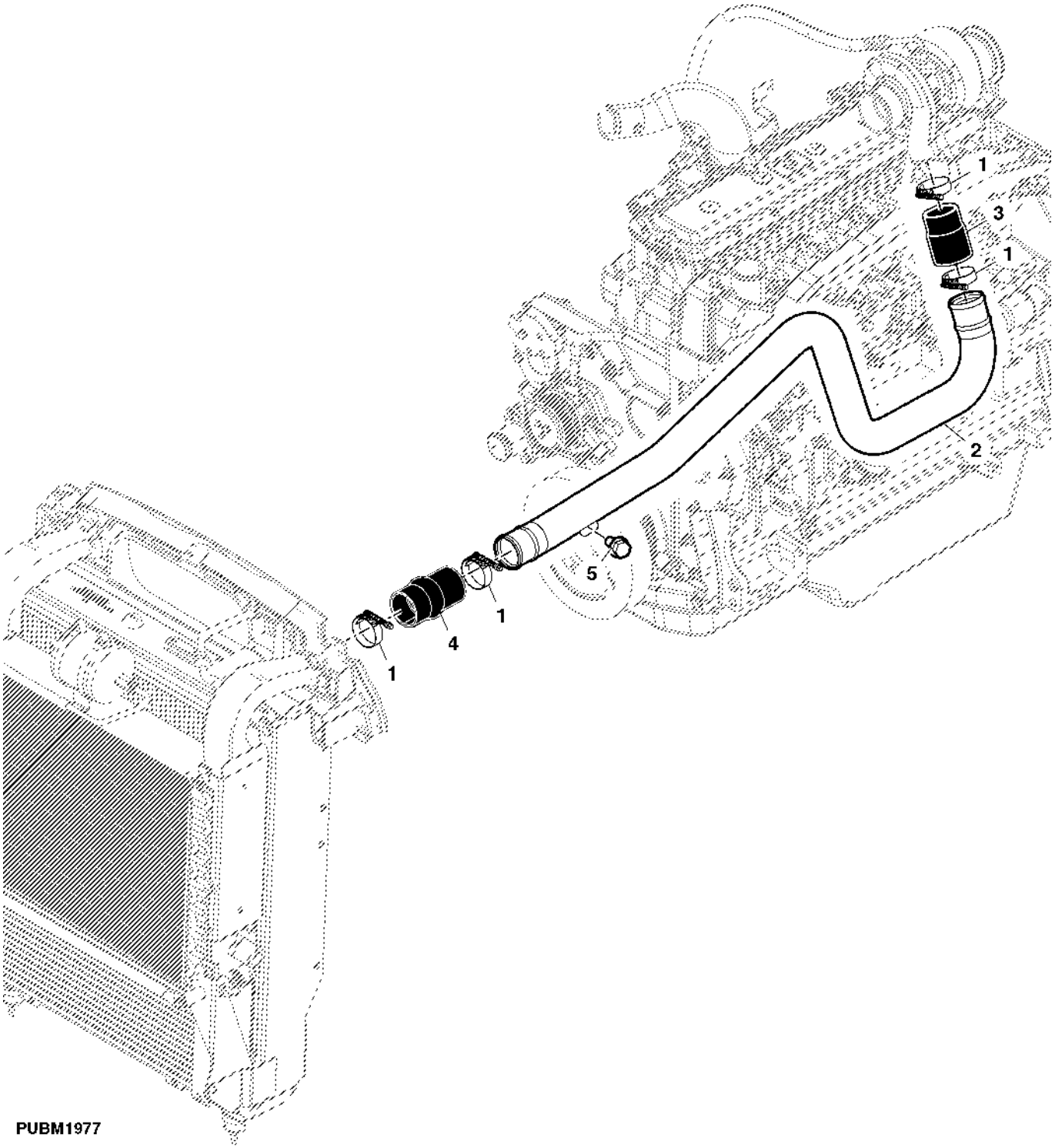

Item	*Nº peça*	*Descrição*	*Qtde*	*Nº série trator*	*Notas*
1	RE56098	Braçadeira	4		
2	RE257590	Tubo	1		
3	R240444	Mangueira	1		
4	R259248	Mangueira	1		
5	19M7865	Parafuso	1		

Sistema de Admissão de Ar

PUBM1983 A.1

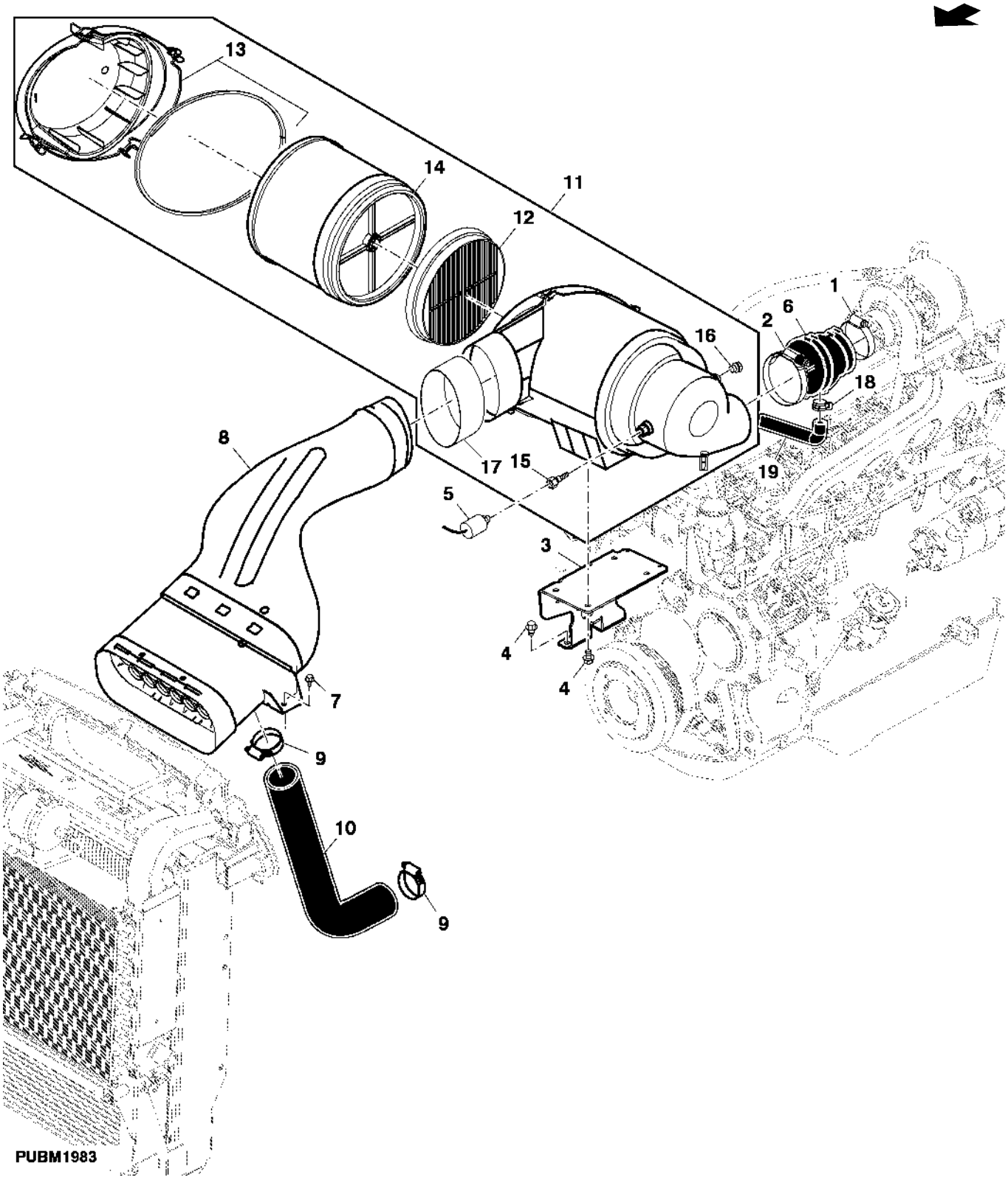

Item	*Nº peça*	*Descrição*	*Qtde*	*Nº série trator*	*Notas*
1	RE52702	Braçadeira	1		
2	RE52703	Abraçadeira para mangueira	1		
3	R226514	Suporte	1		
4	19M7783	Parafuso	6		
5	RE12176	SenSor de reStrição de ar	1		
6	R250490	Mangueira	1		
	RE250492	Mangueira	1		(A)
7	M117141	Parafuso	2		
8	RE196946	Pré-filtro	1		
9	RE40436	Braçadeira	2		
10	R226517	Mangueira	1		
11	RE245265	Purificador de ar	1		ASSY
12	RE181915	Filtro de ar	1		(C)
13	RE183175	Capa	1		
14	RE196945	Filtro de ar	1		(B)
15	RE239083	Adaptador	1		
16	RE46684	Tampão	1		
17	R207138	Cinta	1		
18	R117721	Braçadeira	1		(A)
19	T103707	Mangueira	1		(A)

(A) Com Compressor de Ar (B) Primário (C) Secundário

Mangueiras do Radiador

PUBM1986 A.1

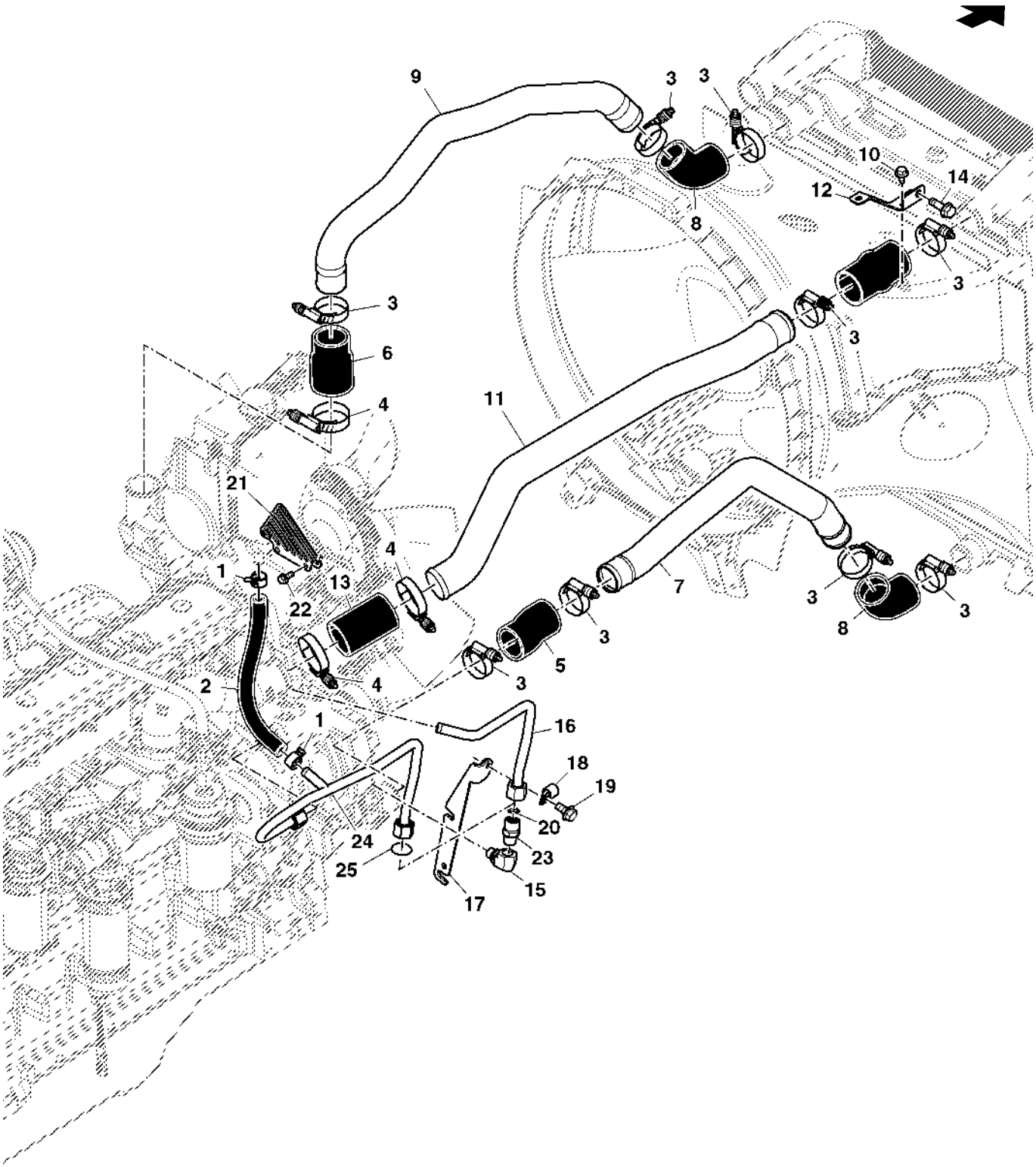

PUBM1986

Item	*Nº peça*	*Descrição*	*Qtde*	*Nº série trator*	*Notas*
1	R117721	Braçadeira	2		
2	R257569	Mangueira	1		
3	RE56098	Braçadeira	AR		
4	AH170895	Braçadeira	3		
5	R196306	Mangueira	1		
6	R226483	Mangueira do radiador	1		
7	R248694	Tubo	1		
8	R248704	Mangueira	2		
9	R248693	Tubo	1		
10	M117141	Parafuso	2		
11	RE250502	Tubo	1		
12	R250577	Apoio	1		
13	R259319	Mangueira	1		
14	19M7867	Parafuso	1		
15	RE202113	Conexão	1		
16	RE251443	Tubulação	1		
17	RE251817	Apoio	1		
18	R46414	Braçadeira	1		
19	19M7865	Parafuso	1		
20	T77932	Anel o	1		
21	R246756	Proteção	1		
22	19M7866	Parafuso	2		
23	R132900	Adaptador	1		
24	RE251250	Tubulação	1		(A)
25	U13639	Anel o	1		(A)

(A) Com Freio Pneumático

Montagem do Tanque de Combustível, Lado Esquerdo

PUBM1827 A.1

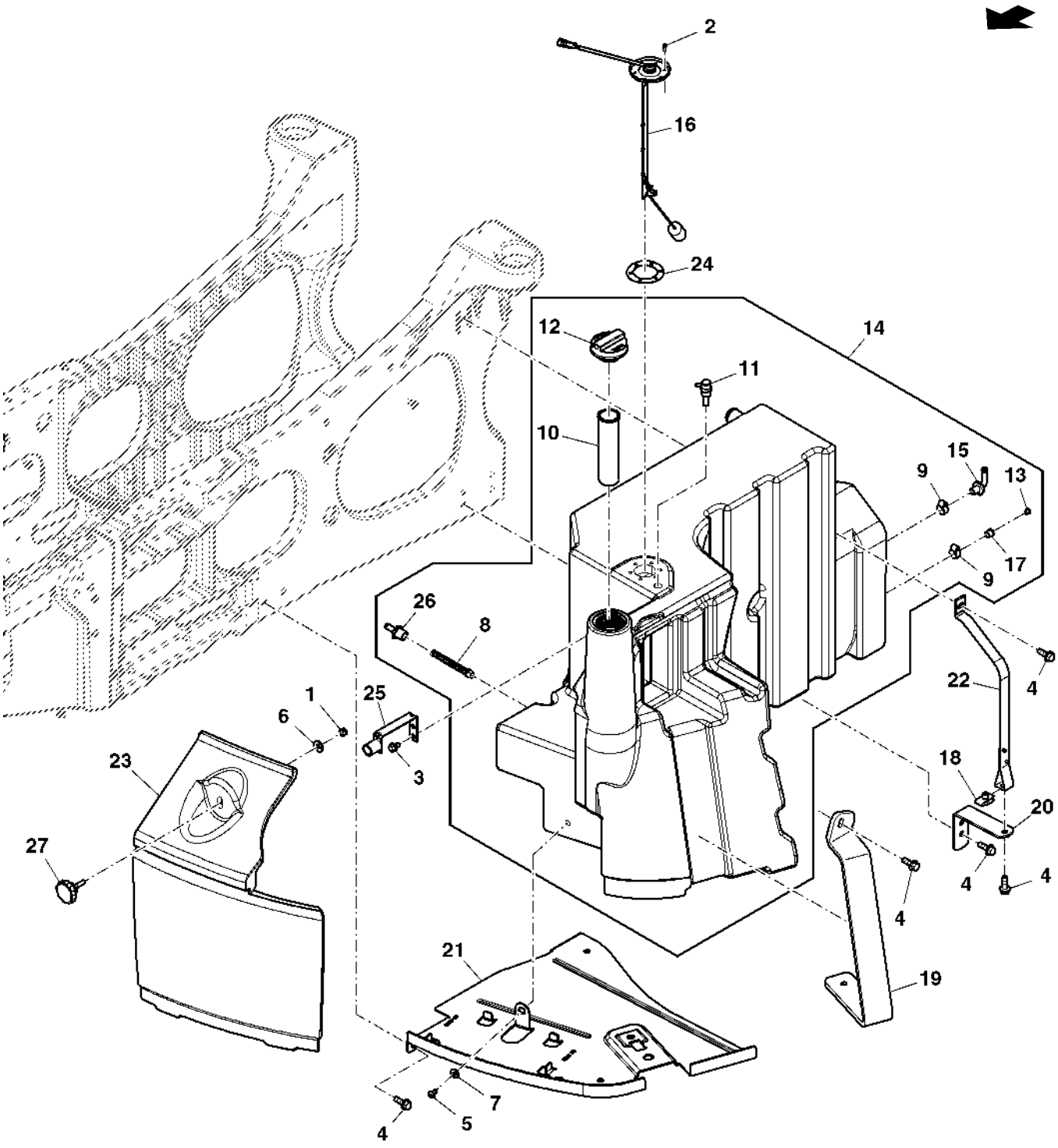

PUBM1827

Item	Nº peça	Descrição	Qtde	Nº série trator	Notas
1	14M7517	Porca de segurança	1		
2	19M7640	Parafuso sextavado	6		
3	19M7783	Parafuso	2		
4	19M7790	Parafuso	AR		
5	19M8599	Parafuso	1		
6	24M7178	Arruela	1		
7	24M7298	Arruela	1		
8	AH165504	Filtro de combustível	1		
9	AT18904	Braçadeira	2		
10	CQ29104	Filtro	1		
11	DQ61739	RespiRo	1		
12	DQ72095	Tampa do abasTecimenTo	1		
13	L2646N	Tampão	1		
14	RE290815	Tanque de combusTível	1		ASSY
15	RE290817	Conexão	1		
16	RE302167	Emissor combustível	1		
17	N30405	Adaptador	1		
18	R120213	Porca	2		
19	R181355	Correia	1		
20	MN10648	Cantoneira	1		
21	MN10528	Suporte	1		
22	MN10650	Correia	1		
23	R282831	Capa	1		
24	R95430	Junta	1		
25	RE195695	Apoio	1		
26	RE268733	Filtro de combustível	1		
27	RE191669	Botão	1		

Montagem do Tanque de Combustível, Lado Direito

PUBM1828 A.1

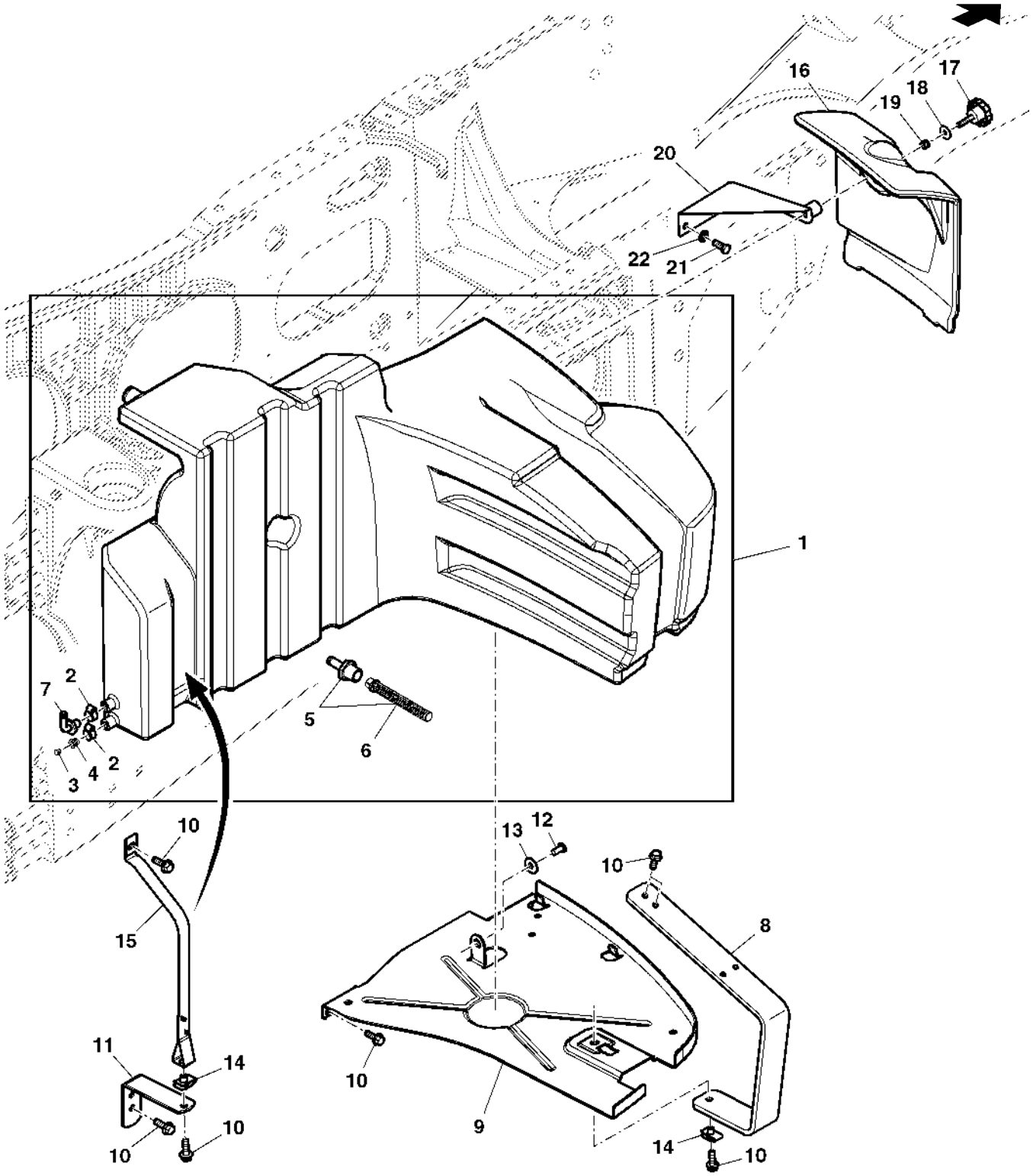

PUBM1828

Item	Nº peça	Descrição	Qtde	Nº série trator	Notas
1	RE290816	Tanque de combusTível	1		ASSY
2	AT18904	Braçadeira	2		
3	L2646N	Tampão	1		
4	N30405	Adaptador	1		
5	RE268733	Filtro de combustível	1		
6	AH165504	Filtro de combustível	1		
7	RE290817	Conexão	1		
8	R181363	Correia	1		
9	MN10529	Suporte	1		
10	19M7790	Parafuso	7		
11	MN10648	Cantoneira	1		
12	19M8599	Parafuso	1		
13	24M7298	Arruela	1		
14	R120213	Porca	1		
15	MN10650	Correia	1		
16	R282832	Capa	1		
17	RE191669	Botão	1		
18	24M7178	Arruela	1		
19	14M7517	Porca de segurança	1		
20	MN10646	Apoio	1		
21	19M8011	Parafuso sextavado	1		
22	24M7345	Arruela	1		

Linhas de Combustível, Pacote Dianteiro do Motor

PUBM1834 A.1

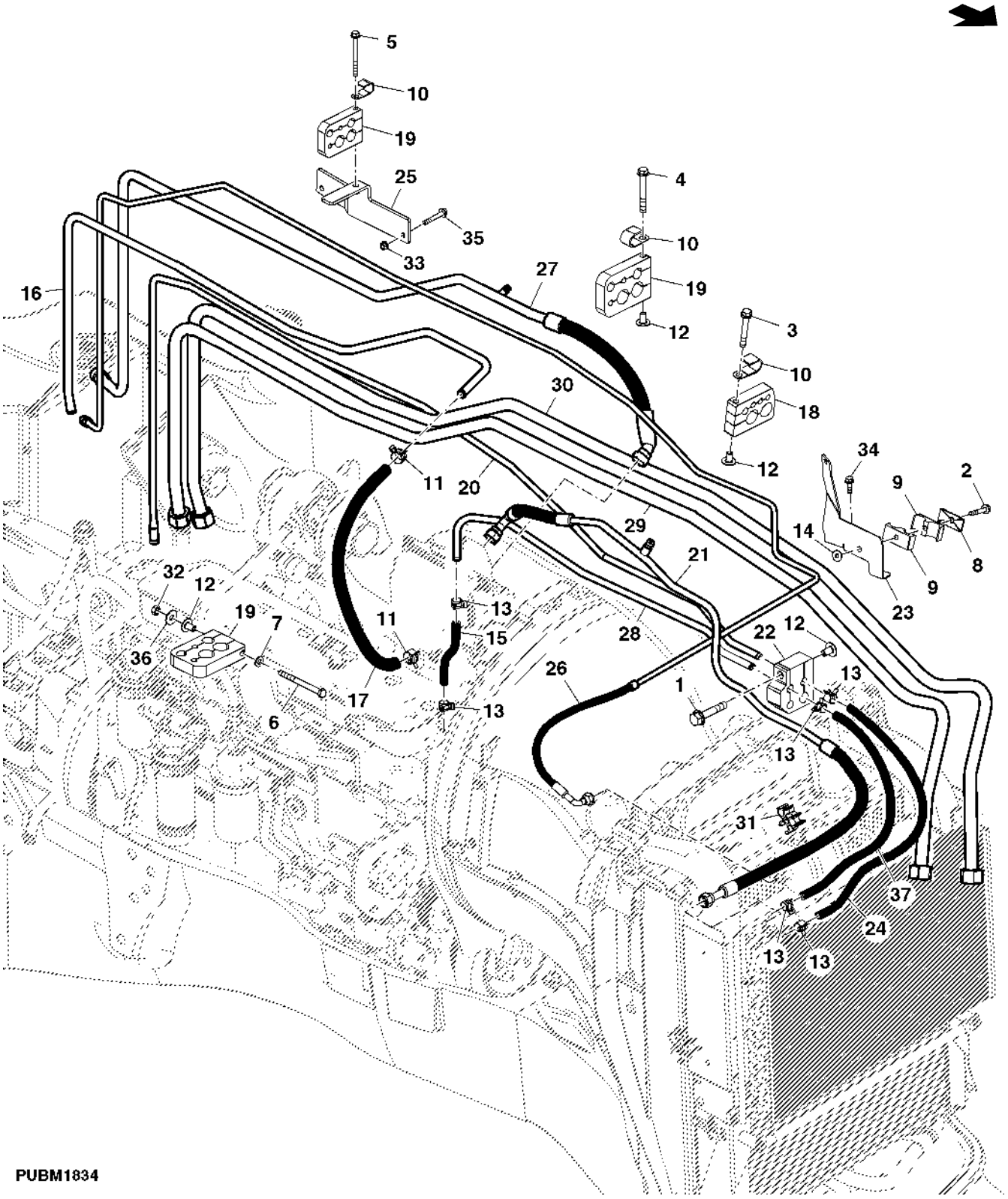

Item	Nº peça	Descrição	Qtde	Nº série trator	Notas
1	19M7798	Parafuso	1		
2	19M7800	Parafuso	1		
3	19M7801	Parafuso	2		
4	19M7803	Parafuso	2		
5	19M7913	Parafuso	1		
6	19M9789	Parafuso sextavado	1		
7	24M7238	Arruela	1		
8	H112567	Placa	1		
9	H115379	Braçadeira	2		
10	R72853	Braçadeira	3		
11	R117721	Braçadeira	2		
12	R187365	Porca	6		
13	R202160	Braçadeira	6		
14	R219562	Porca	1		
15	R230610	Mangueira	1		
16	R239344	Tubulação	1		
17	R239345	Mangueira	1		
18	R239377	Grampo	2		
19	R239378	Grampo	4		
20	R248709	Linha de combustivel	1		
21	R248710	Linha de combustivel	1		
22	R248714	Grampo	1		
23	R250764	Apoio	2		
24	R258795	Mangueira	1		
25	RE202458	Apoio	1		
26	RE248708	Mangueira	2		
27	RE258792	Mangueira	1		
28	RE258793	Mangueira	1		
29	RE259048	Tubulação de óleo	1		
30	RE259050	Tubulação de óleo	1		
31	R248715	Braçadeira	3		
32	14M7273	Porca	1		
33	14M7298	Porca com flange	2		
34	19M7867	Parafuso	2		
35	19M8319	Parafuso	2		
36	24M7207	Arruela	1		
37	R258794	Mangueira	1		

Linhas de Combustível e Conexões

PUBM2837 A.1

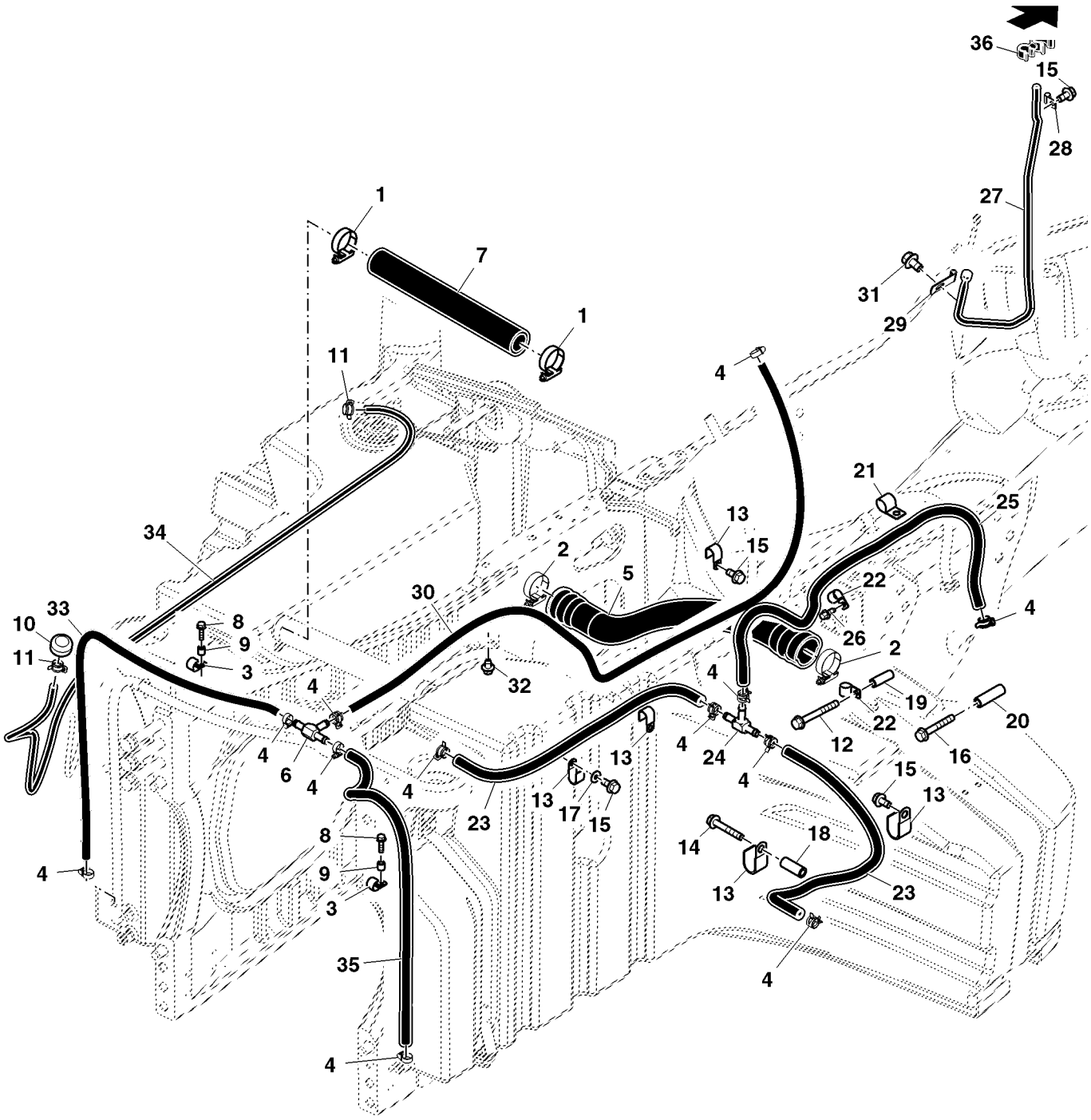

PUBM2837

Item	Nº peça	Descrição	Qtde	Nº série trator	Notas
1	AE43629	Abraçadeira para mangueira	2		
2	AH170895	Braçadeira	2		
3	AH78237	Braçadeira	2		
4	AL37489	Braçadeira	AR		SUB FOR R184863
5	R197706	Tubo	1		
6	R210930	Conexão em t	1		
7	R224203	Mangueira	1		
8	19M7868	Parafuso	5		
9	28H3376	Espaçador	2		
10	RE52504	RespiRo	1		
11	R56101	Presilha	2		
12	19M7803	Parafuso	1		
13	R72853	Braçadeira	5		
14	19M7800	Parafuso	1		
15	19M7865	Parafuso	5		
16	19M7979	Parafuso	4		
17	24M7207	Arruela	1		
18	28H3396	Bucha	1		
19	28H3402	Espaçador	1		
20	28H3419	Espaçador	1		
21	R329586	Braçadeira	1		SUB FOR R72659
22	N191985	Presilha	2		
23	R199189	Mangueira	1		
24	R199195	Conexão em t	1		
25	R272002	Mangueira	1		
26	37M7076	Parafuso	1		
27	RE226640	Linha de combustivel	1		
28	AH76882	Presilha	1		
29	R132927	Braçadeira	1		
30	R211572	Mangueira	1		
31	19M7783	Parafuso	1		
32	37M7083	Parafuso	2		
33	.....	Mangueira	1		CTL 1063 mm, MF TY22553
34	R325636	Mangueira	1		
35	R301936	Mangueira	1		
36	R232182	Presilha	1		

Índice pictórico por seção

PUBM2983 A.2

1-	138
2-	140
3-	142
4-	144
5-	146
6-	148
7-	150
8-	152
9-	154
10-	156
11-	158
12-	160
13-	162

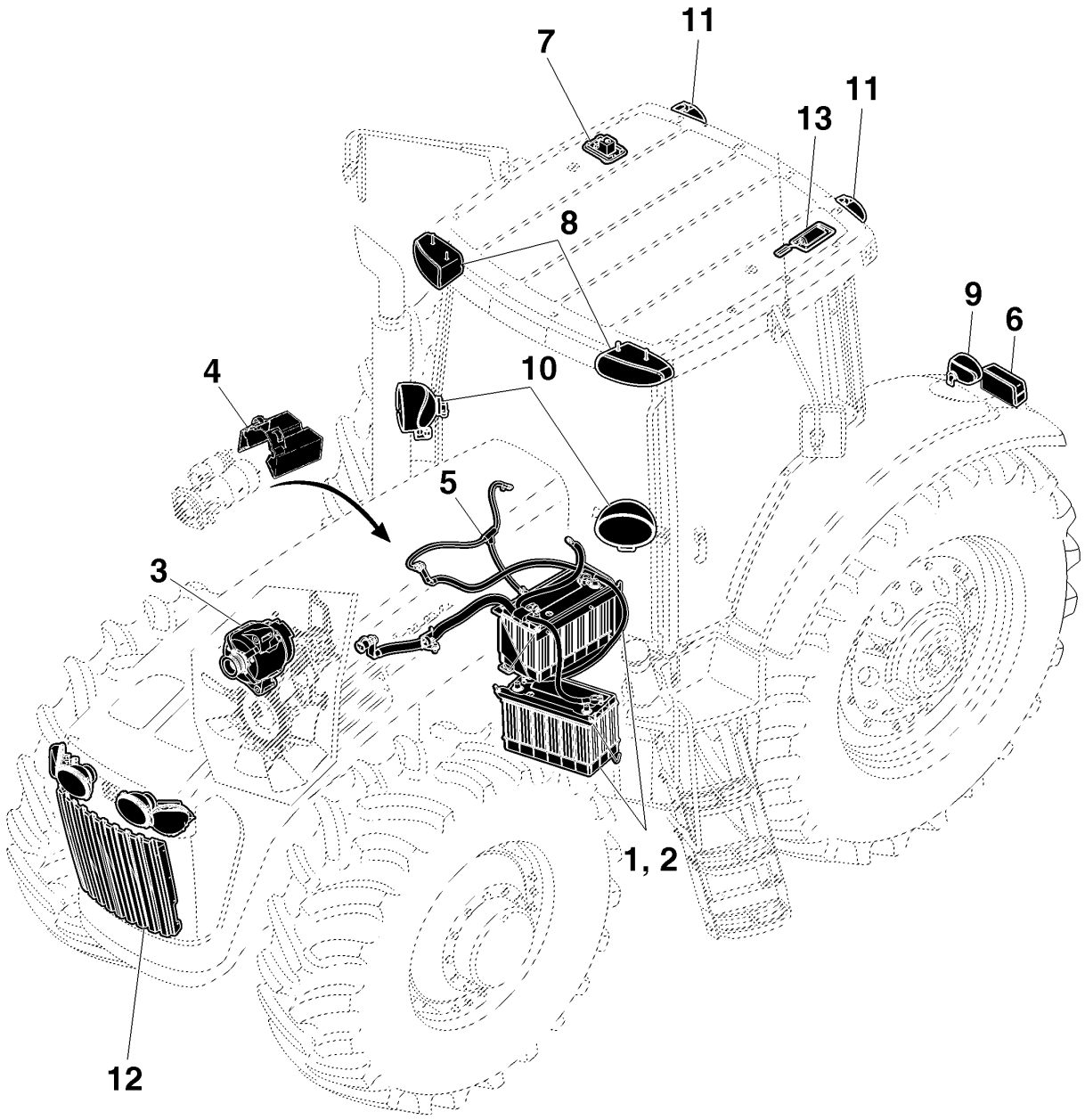

PUBM2983

Índice pictórico por seção

PUBM2799 A.1

14-	164
15-	168
16-	172
17-	176
38-	216
60-	166
61-	170
62-	174

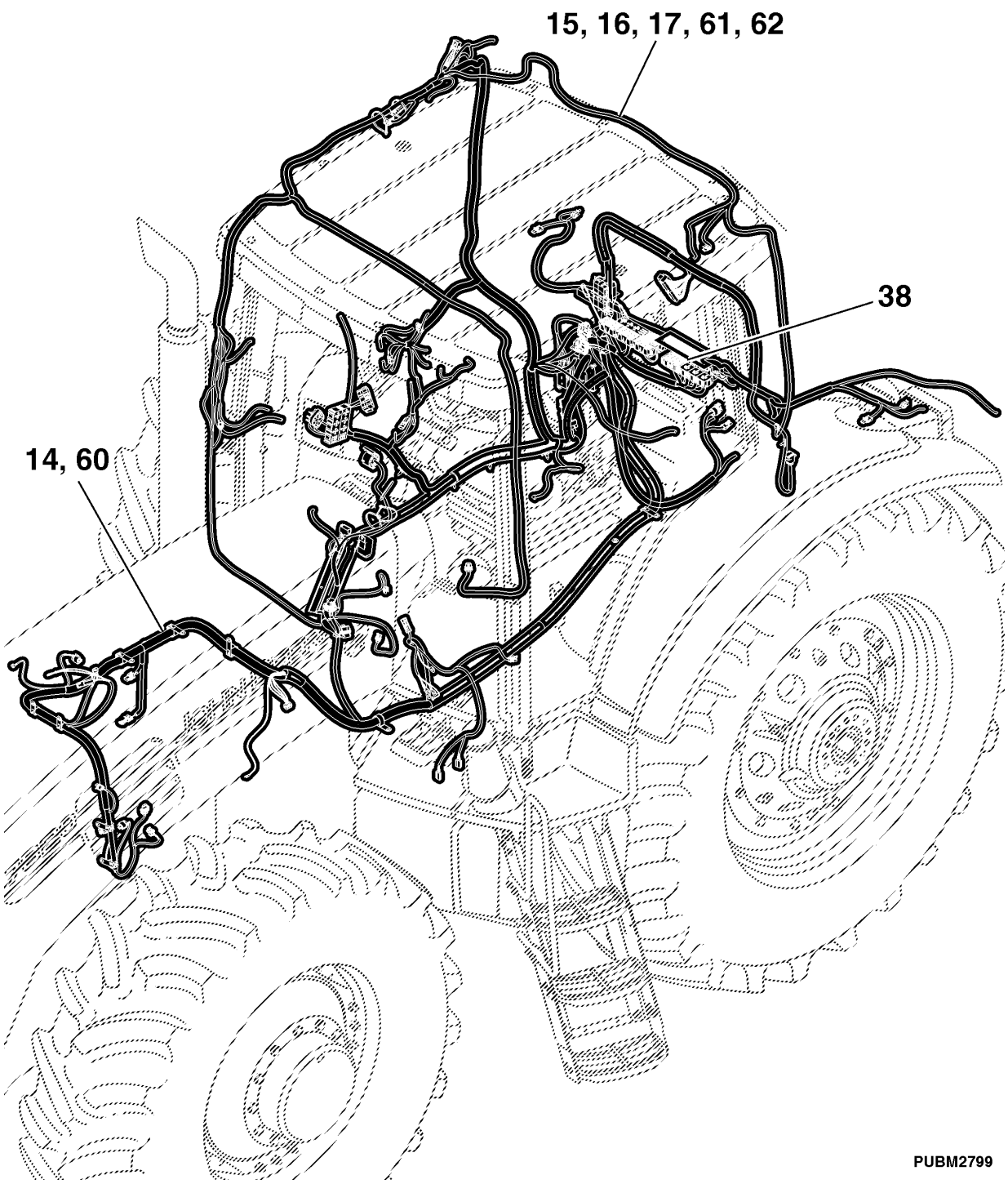

Índice pictórico por seção

PUBM2800 A.1

18-	178
63-	180
19-	182
20-	184
21-	186
22-	188

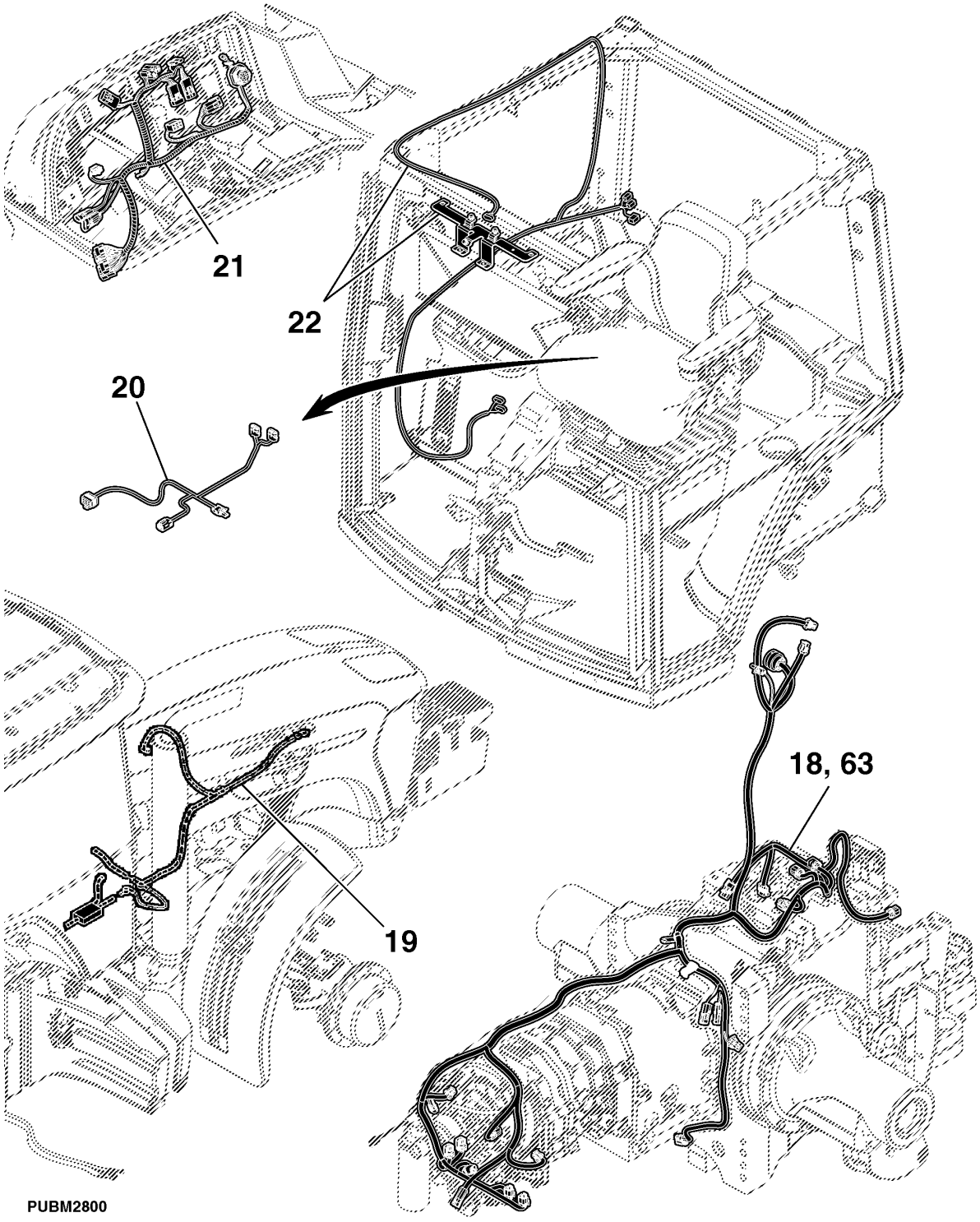

PUBM2800

Índice pictórico por seção

PUBM2812 A.1

23-	190
24-	191
25-	192
26-	194
27-	196
28-	198
29-	200
30-	202
64-	204

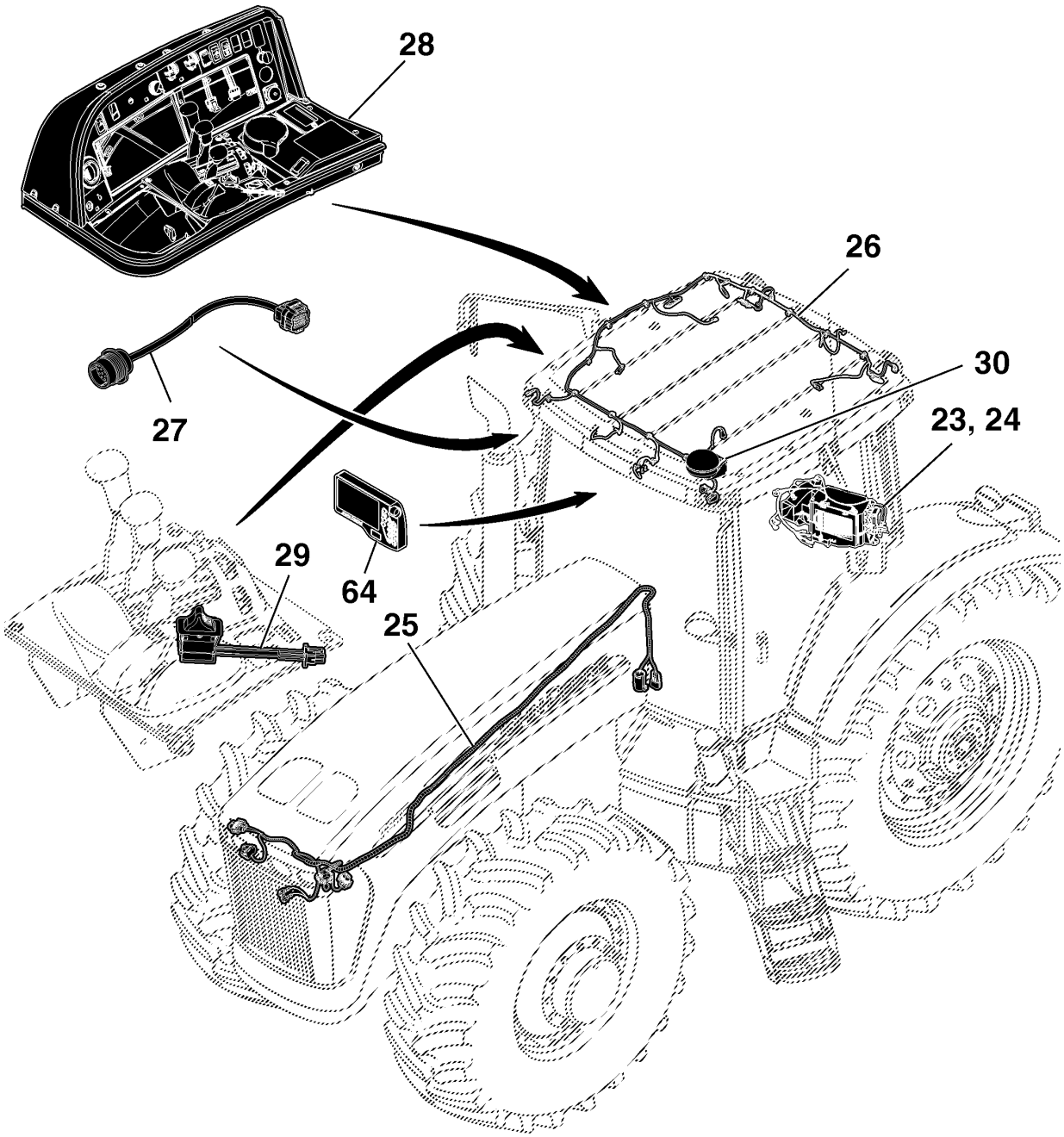

PUBM2812

Índice pictórico por seção

PUBM2155 A.1

31-	206
32-	208
33-	209
34-	210
35-	212
36-	214
37-	215
39-	218
40-	220
41-	222

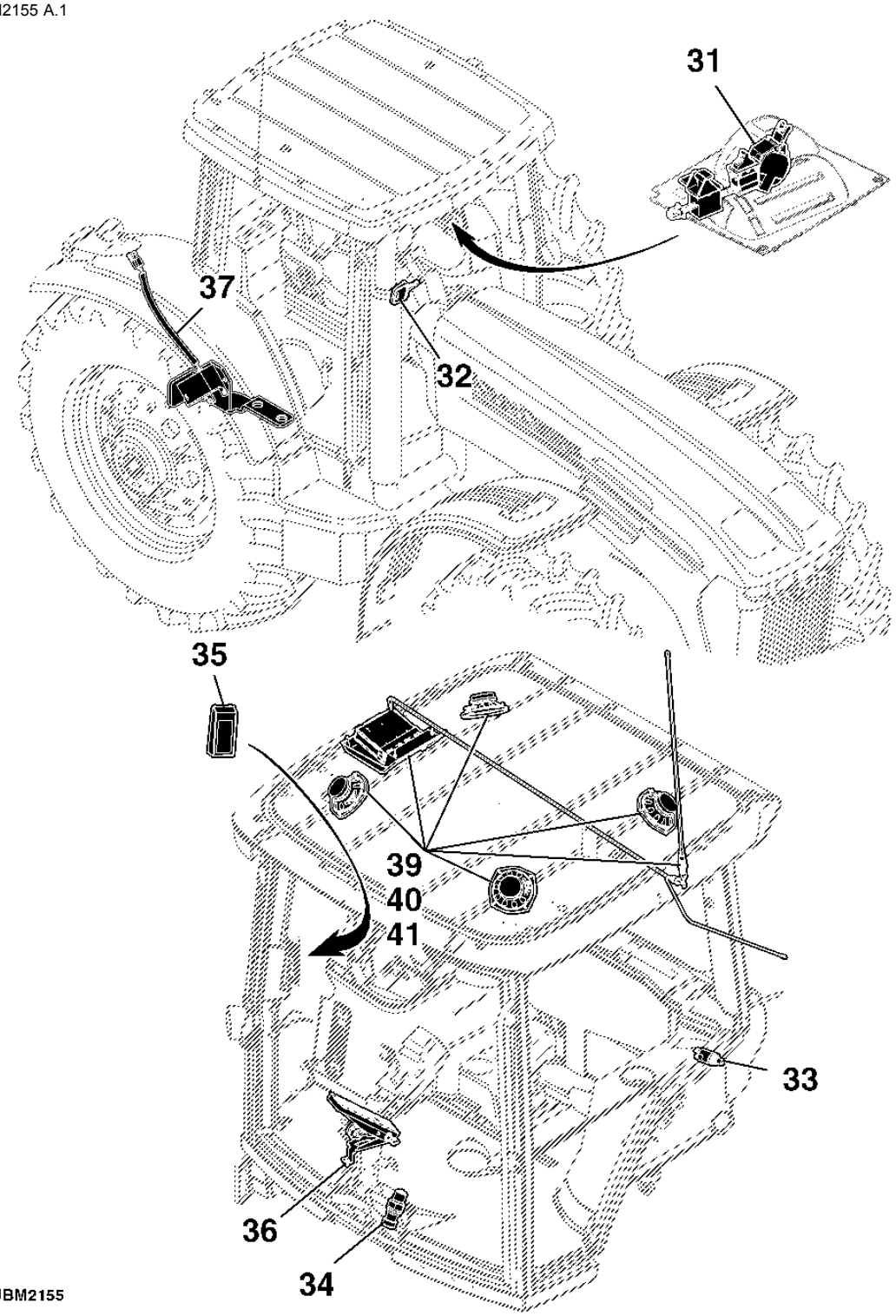

Índice pictórico por seção

PUBM2156 A.1

42-	223
43-	224
44-	226
45-	227
46-	228
47-	230
48-	232
49-	233
50-	234

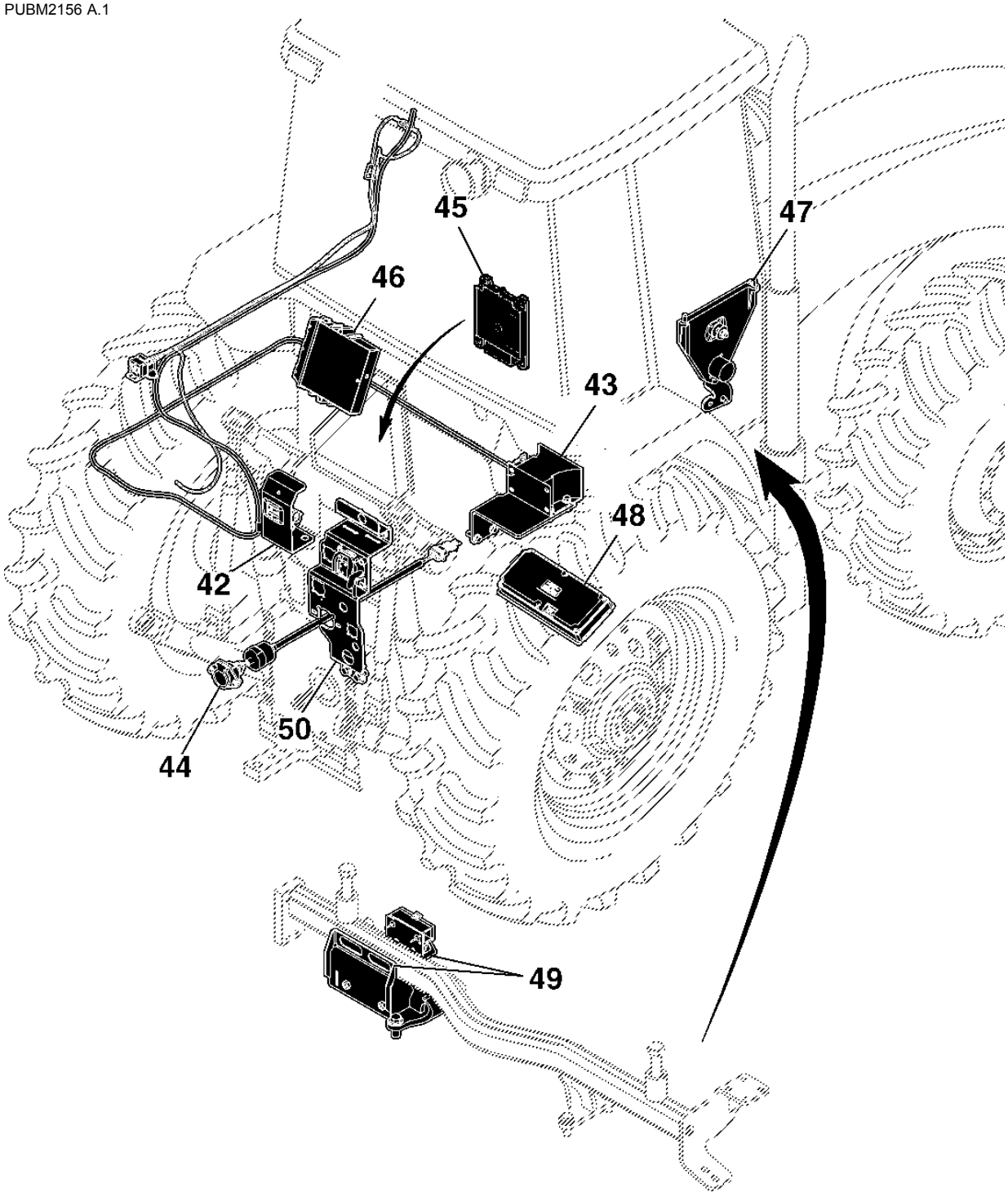

PUBM2156

Índice pictórico por seção

PUBM2789 A.1

51-	235
52-	236
53-	238
54-	240
55-	242
56-	243
57-	244
58-	245
59-	246

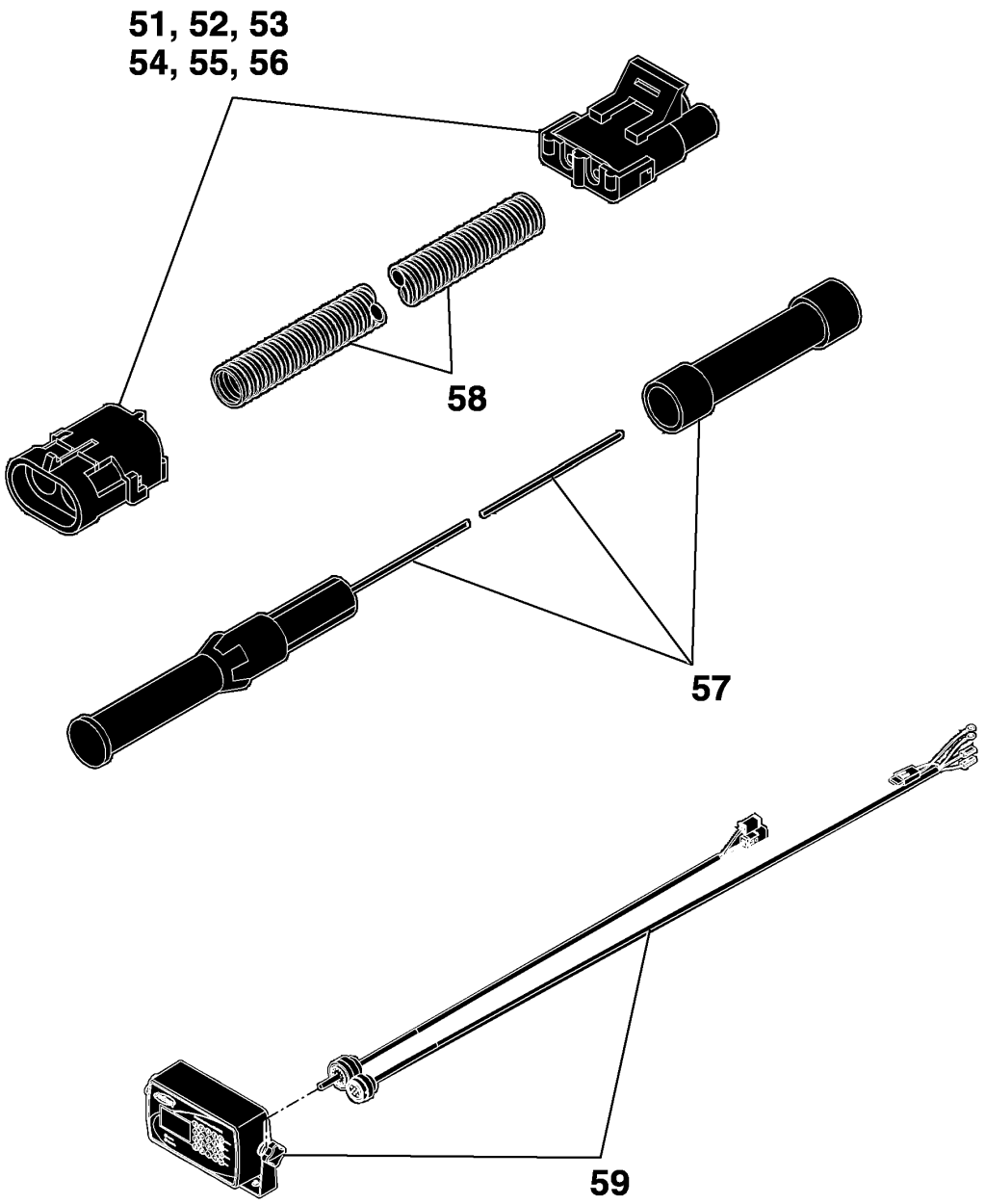

PUBM2789

Battery

PUBM1958 A.1

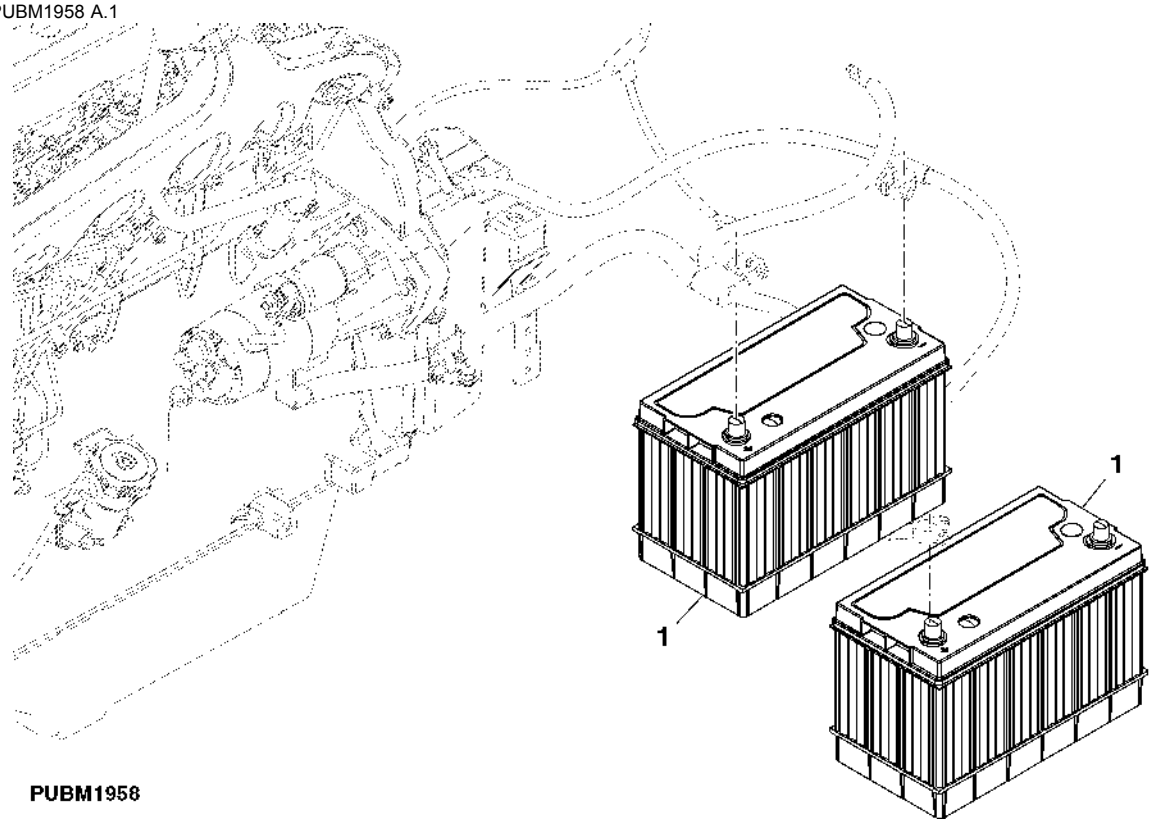

Item	*Nº peça*	*Descrição*	*Qtde*	*Nº série trator*	*Notas*
1	SJ10989	Bateria com carga úmida	2		(A)

(A) 950 PARTIDA A FRIO AMPS

Cabos da Bateria

PUBM2767 A.1

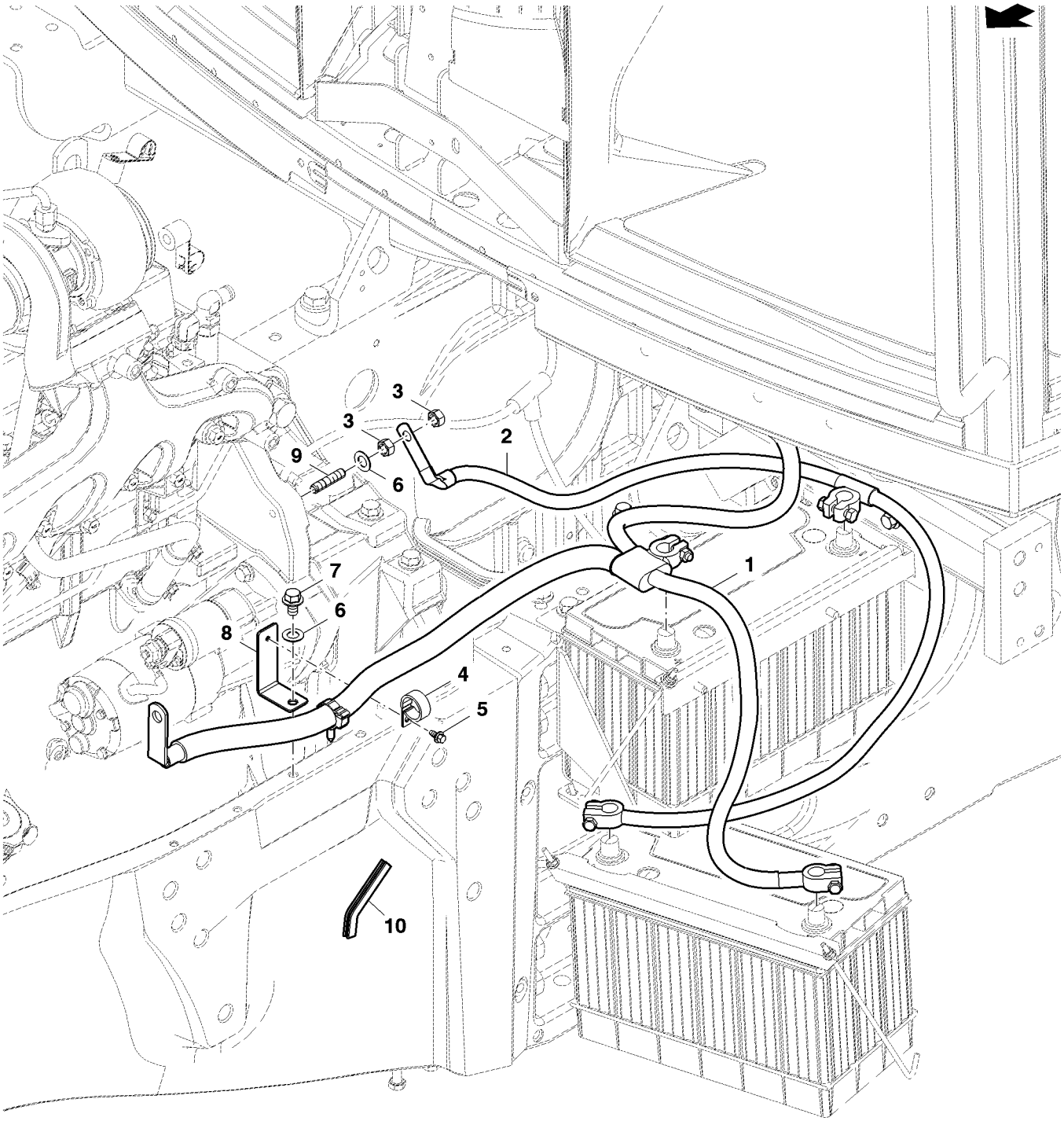

PUBM2767

Item	*Nº peça*	*Descrição*	*Qtde*	*Nº série trator*	*Notas*
1	RE181369	Cabo da bateria	1		
2	RE181370	Cabo	1		
3	14M7274	Porca	2		
4	R220250	Braçadeira	1		
5	37M7089	Parafuso	1		
6	12H242	Arruela de pressão	1		
7	19M7783	Parafuso	1		
8	R329686	Apoio	1		
9	R117158	Pino	1		
10	L152663	Vedação	1		

Alternador

RXA0083780 A.1

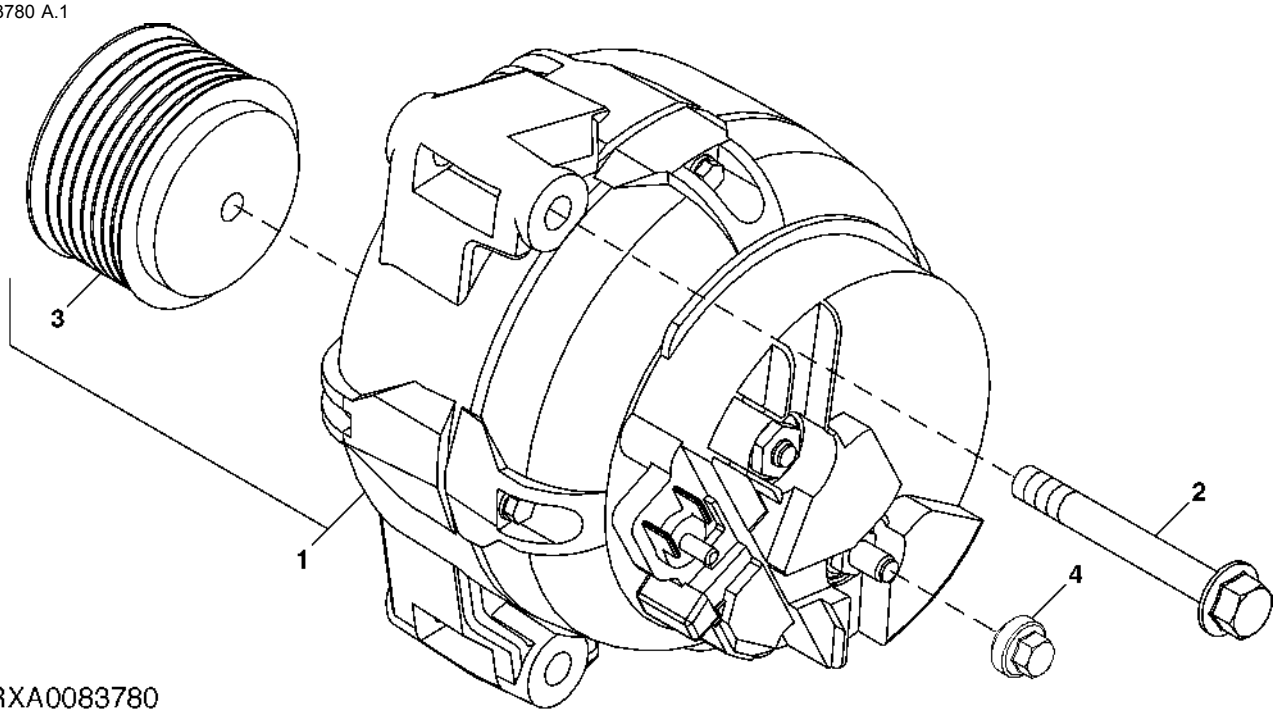

Item	*Nº peça*	*Descrição*	*Qtde*	*Nº série motor*	*Notas*
1	RE210793	Alternador	1		(200 AMPS), (BOSCH)
2	19M7810	Parafuso	2		
3	R186317	Polia	1		
4	RE285712	Porca	1		

Starter Motor Shield

PUBM1435 A.1

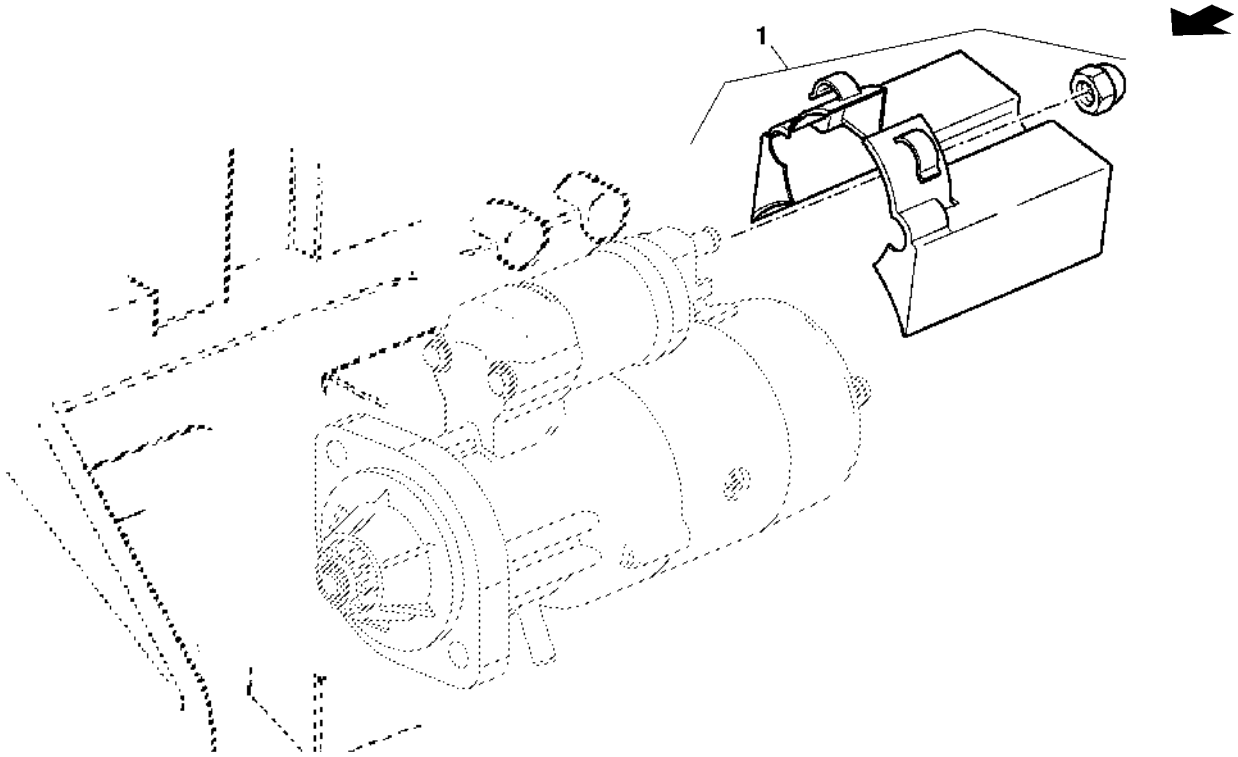

PUBM1435

Item	*Nº peça*	*Descrição*	*Qtde*	*Nº série trator*	*Notas*
1	RE530306	Kit	1		

CABO NEGATIVO

PUBM1957 A.1

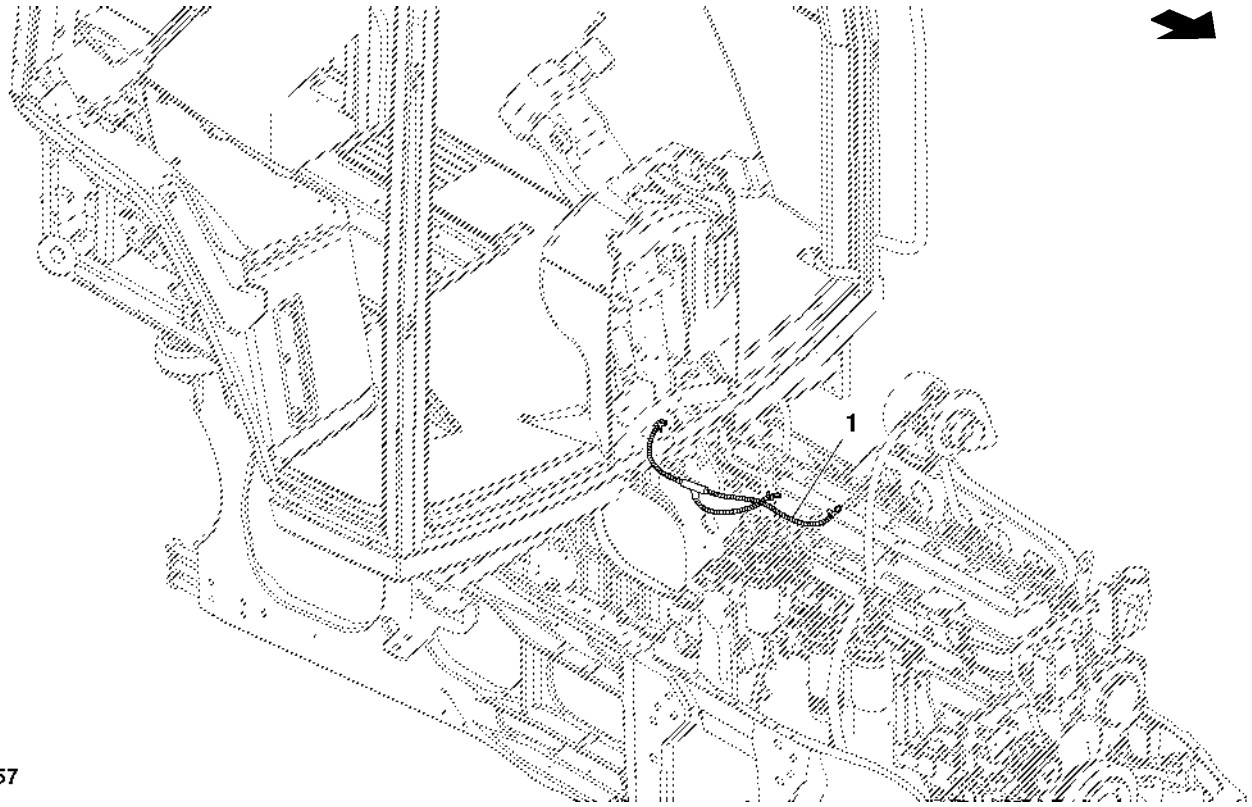

Item	Nº peça	Descrição	Qtde	Nº série trator	Notas
1	RE187196	Cabo negativo	1		

Lanterna Traseira

PUBM1860 A.1

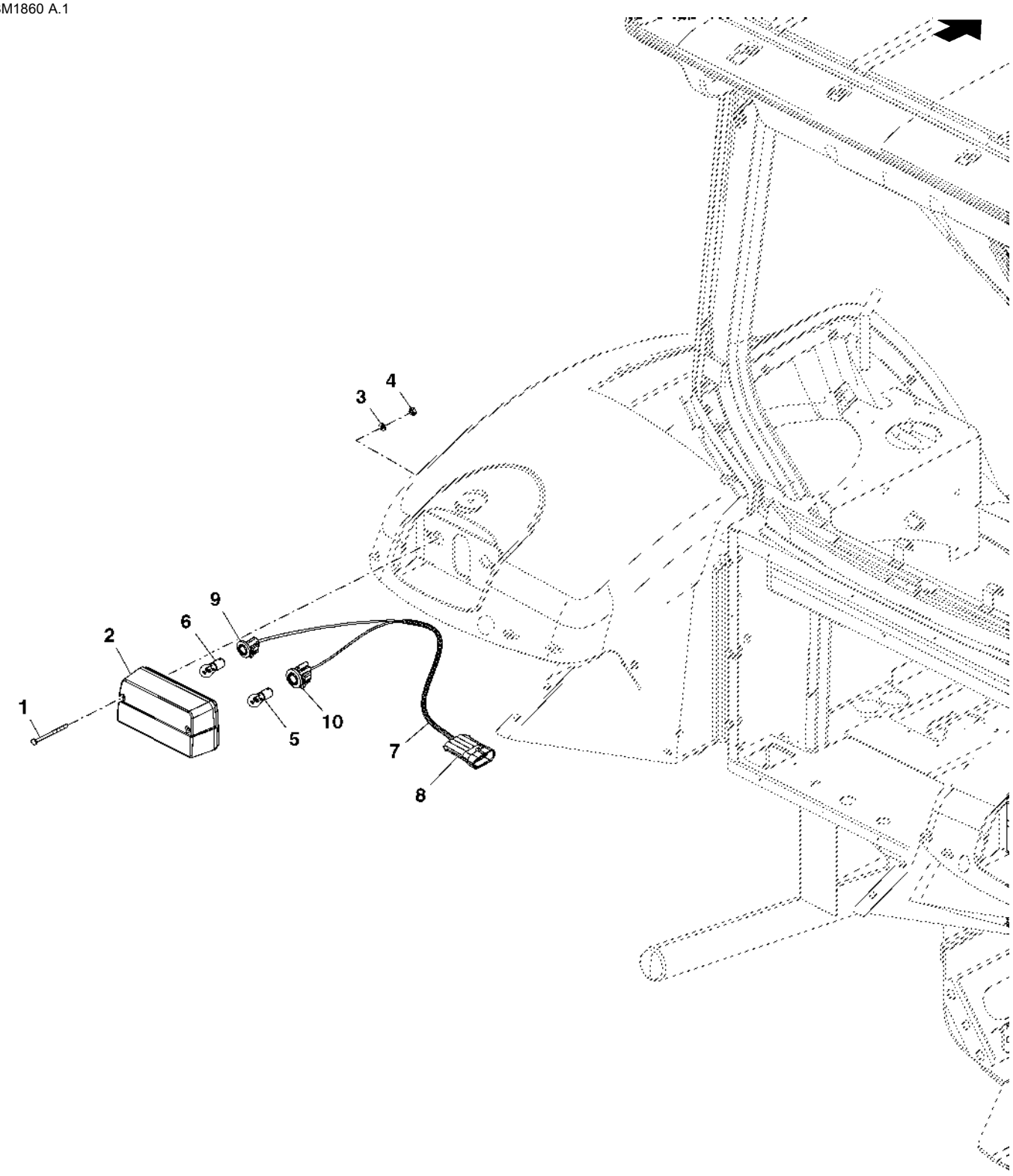

PUBM1860

Item	*Nº peça*	*Descrição*	*Qtde*	*Nº série trator*	*Notas*
1	21M7452	Parafuso	2		
2	RE67285	Luz traseira	1		
3	24M7244	Arruela	2		
4	14M7480	Porca	2		
5	R133301	Lâmpada	1		21W(GE1057)
6	R133302	Lâmpada	1		21W/5W(GE1077)
7	RE71246	Chicote	1		
8	57M8415	Conj mont Conector elétrico	1		(A)
	57M7469	Conj mont Conector elétrico	1		
9	57M7803	Terminal conecTor eléTrico	1		(B)
	57M8060	Terminal conecTor eléTrico	1		
10	57M7804	Terminal conecTor eléTrico	1		(C)
	57M8060	Terminal conecTor eléTrico	1		

(A) Chicote da Cabine

(B) Lanterna Direcional

(C) Lanterna Traseira/Luz do Freio

LUZES DO CONSOLE

PUBM2034 A.1

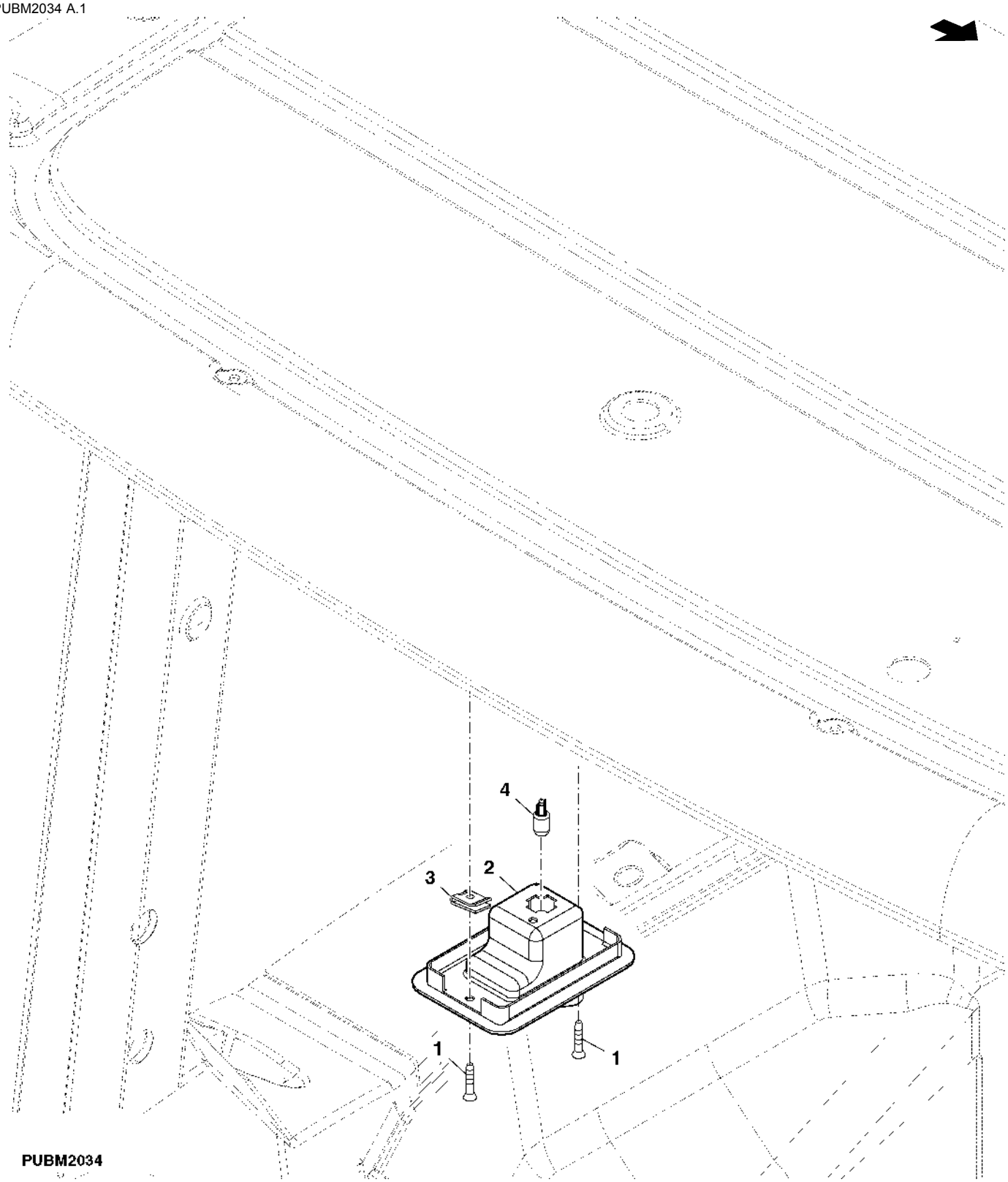

Item	*Nº peça*	*Descrição*	*Qtde*	*Nº série trator*	*Notas*
1	37H203	Parafuso	2		
2	RE57892	Farol	1		
3	R52130	Porca de segurança	2		
4	AR48015	Lâmpada	1		

SINALEIRA DIRECIONAL/DE ADVERTENCIA (TETO)

PUBM1851 A.1

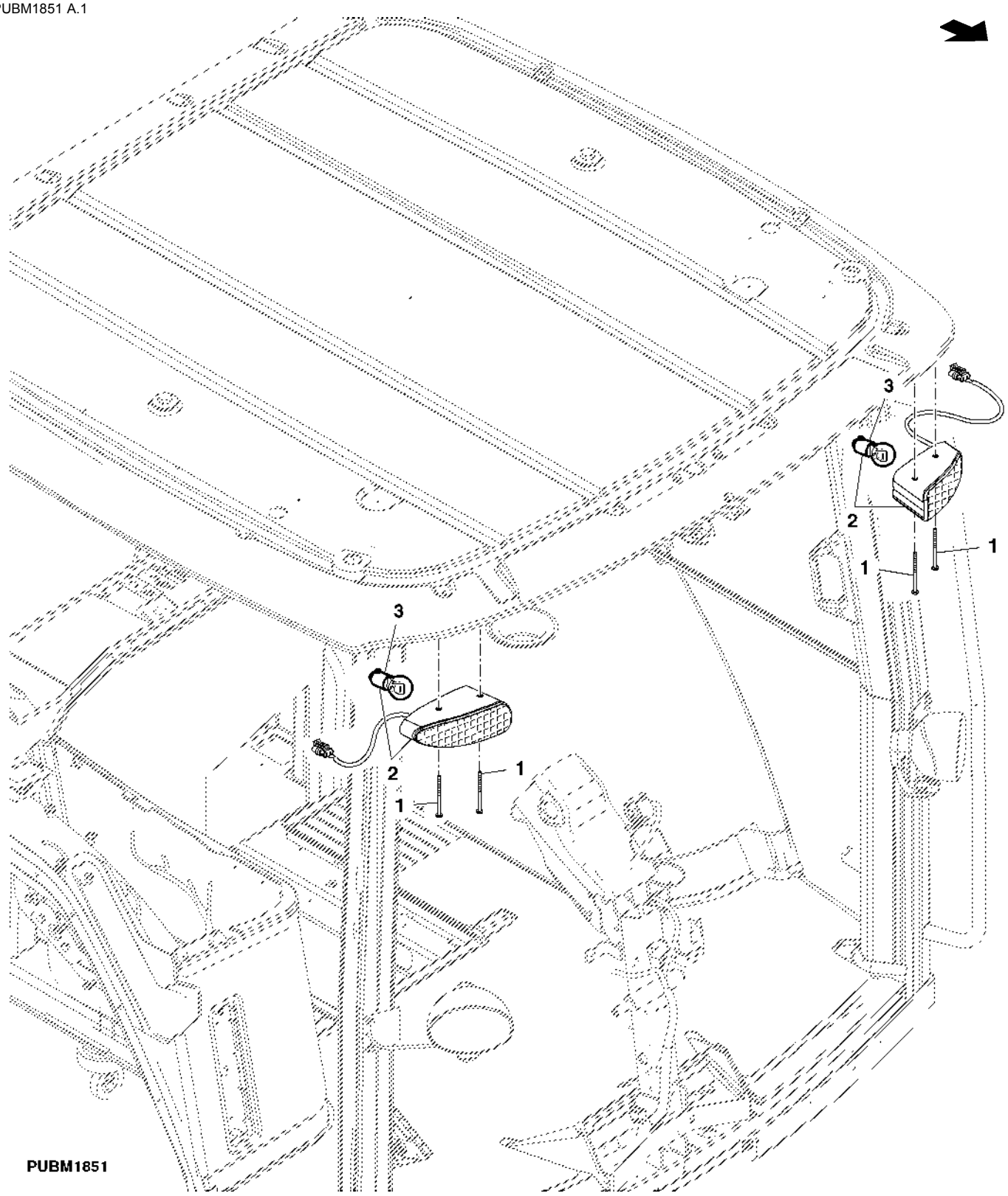

Item	*Nº peça*	*Descrição*	*Qtde*	*Nº série trator*	*Notas*
1	21M7452	Parafuso	4		
2	RE217551	Farol	2		
3	RE49778	Lâmpada	2		

LUZ DE TRABALHO TRASEIRA (PARA-LAMA)

PUBM1882 A.1

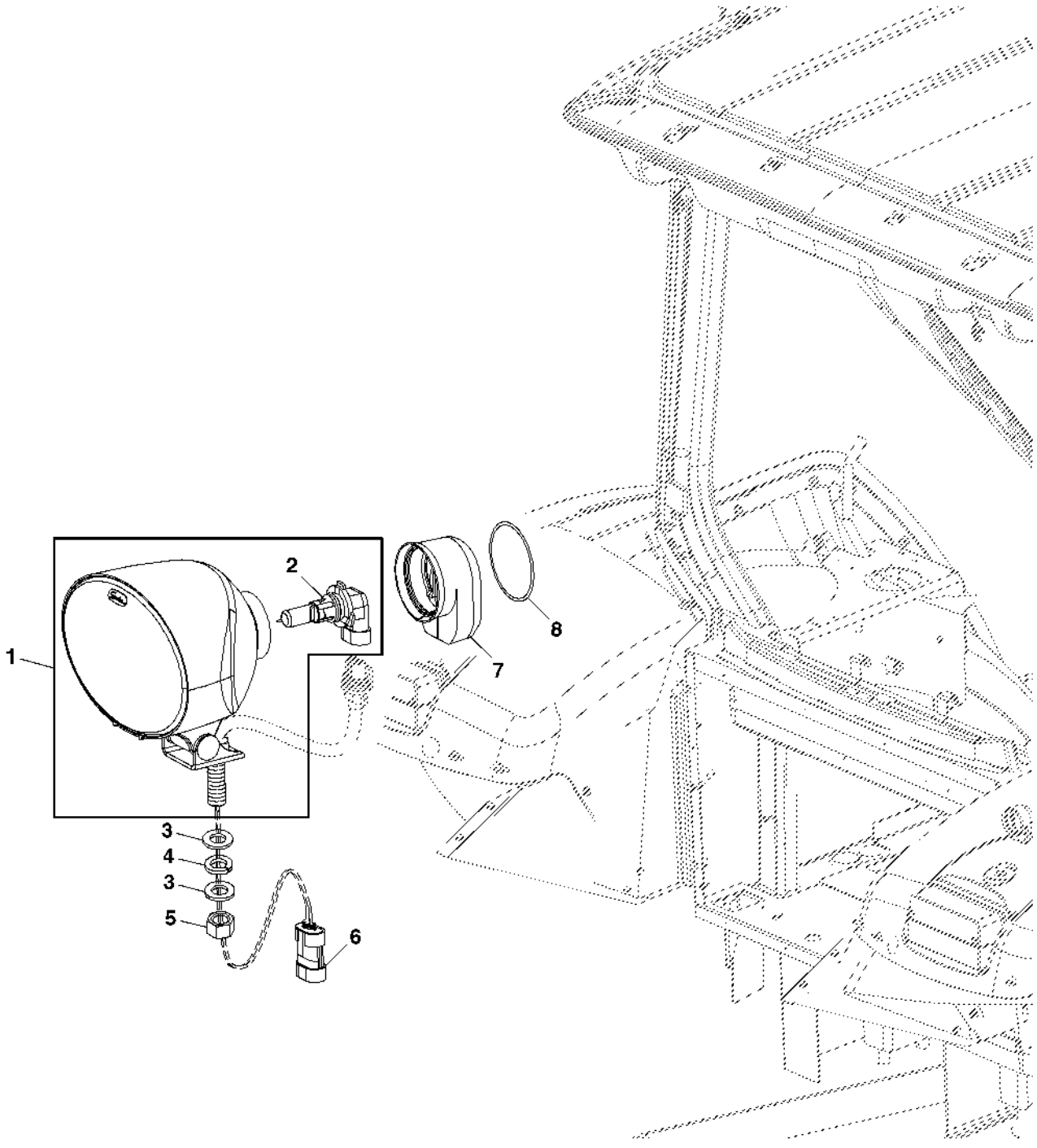

PUBM1882

Item	*Nº peça*	*Descrição*	*Qtde*	*Nº série trator*	*Notas*
1	RE255988	Farol de serviço	1		
2	RE179326	Lâmpada	1		
3	24M7047	Arruela	2		
4	12H301	Arruela de pressão	1		
5	14M7168	Porca de segurança	1		
6	57M7256	Conj mont Conector elétrico	1		
	57M7289	Disp fechamento conec elétr	1		
7	R175462	Protetor	1		
8	R252736	Cinta	1		

LAMPADAS DE TRABALHO DIANTEIRAS DA LATERAL DA CABINE

PUBM1853 A.1

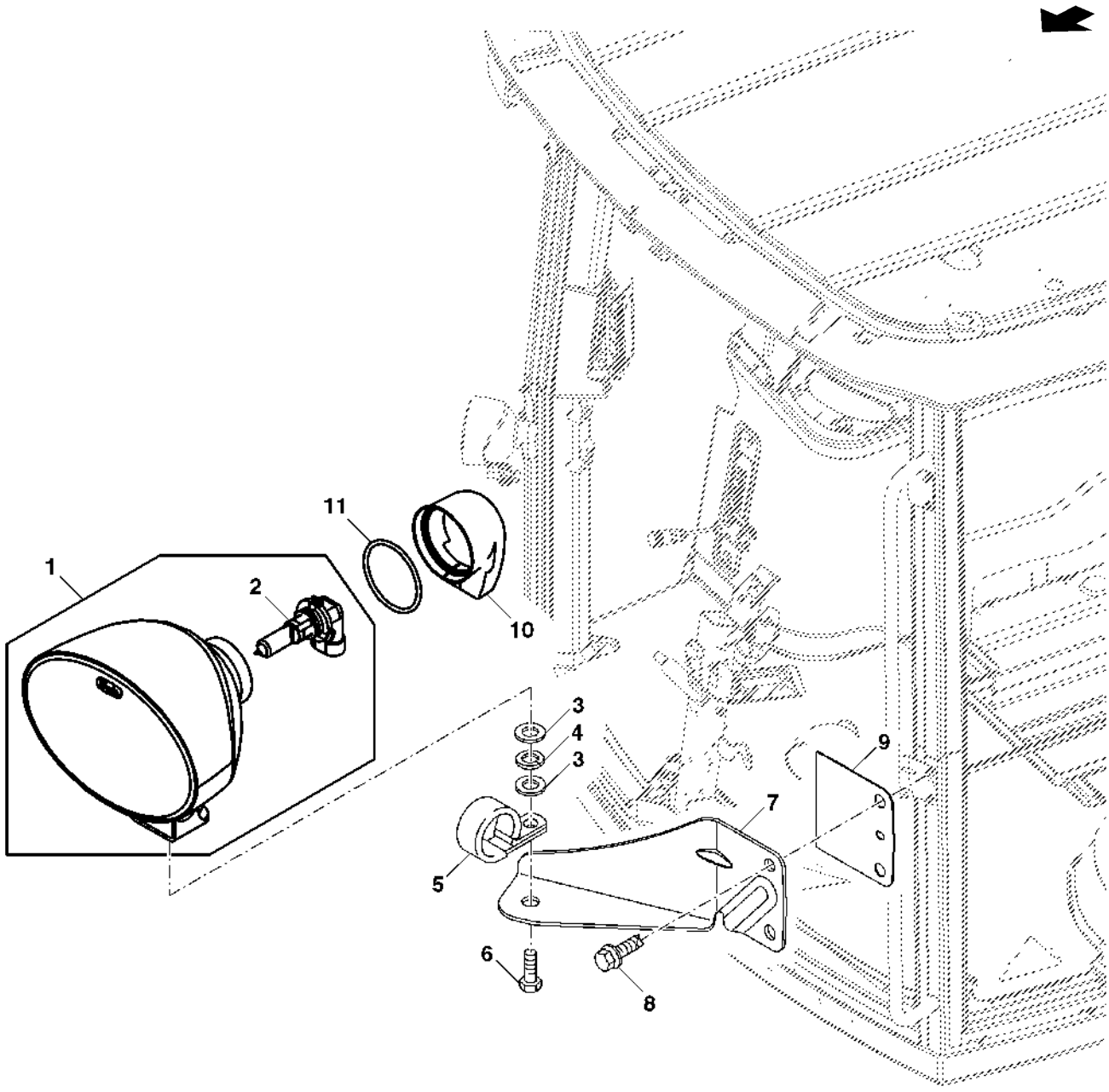

PUBM1853

Item	*Nº peça*	*Descrição*	*Qtde*	*Nº série trator*	*Notas*
1	RE179973	Farol de serviço	1		
2	RE179326	Lâmpada	1		
3	24M7047	Arruela	2		
4	12H301	Arruela de pressão	1		
5	AH76883	Presilha	1		
6	19M7285	Parafuso sextavado	1		
7	MN10593	Braçadeira	1		
8	37M7265	Parafuso	2		
9	R254929	Junta	1		
10	R175462	Protetor	1		
11	R252735	Inserto	1		

LUZES DE TRABALHO, TETO DA CABINE, TRASEIRO

PUBM1837 A.1

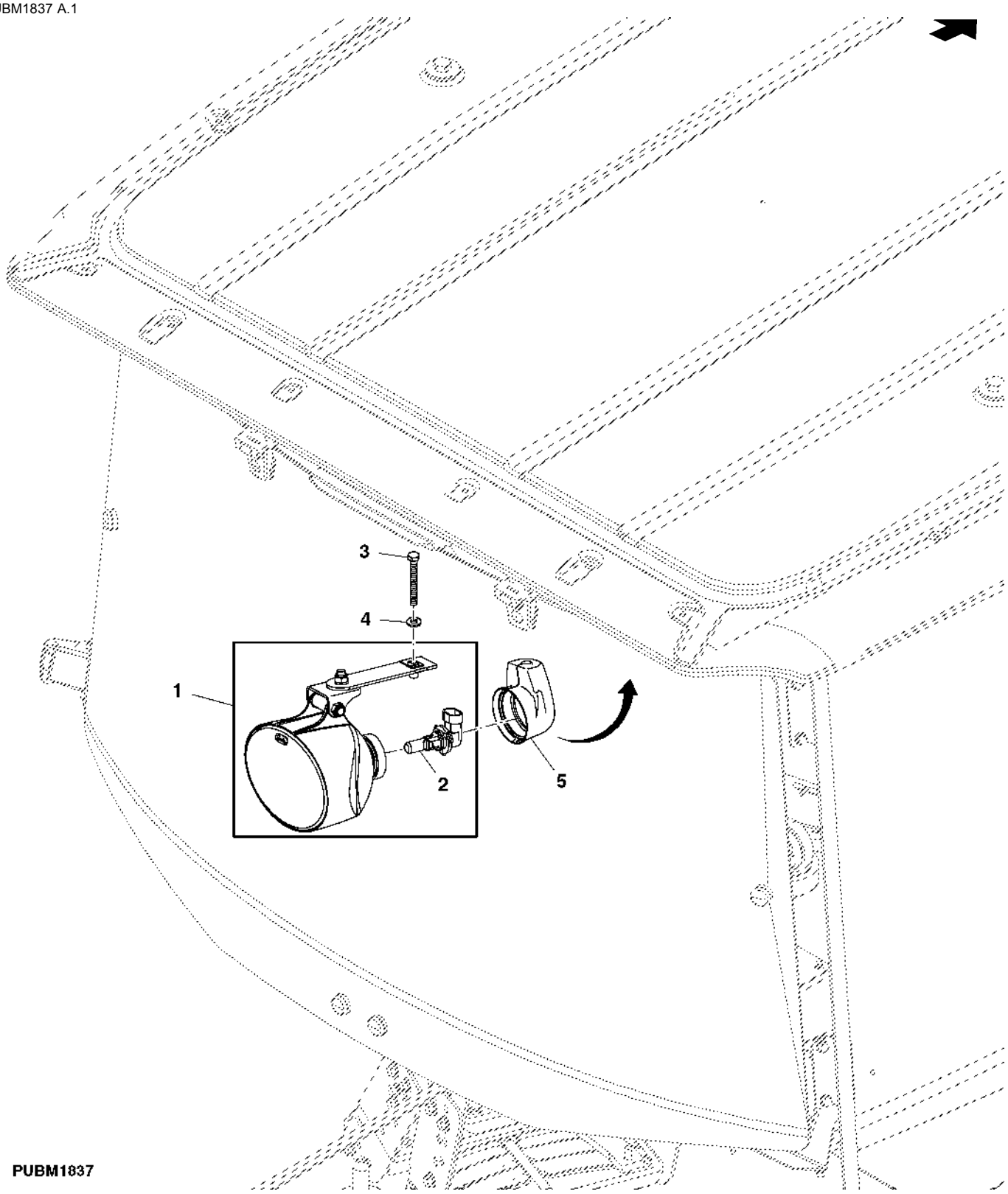

Item	*Nº peça*	*Descrição*	*Qtde*	*Nº série trator*	*Notas*
1	RE173602	Farol de serviço	1		
2	RE179326	Lâmpada	1		
3	19M7274	Parafuso sextavado	1		
4	24H1822	Arruela	1		
5	R175462	Protetor	1		

ILUMINACAO-PADRAO DO CAPO

PUBM1839 A.1

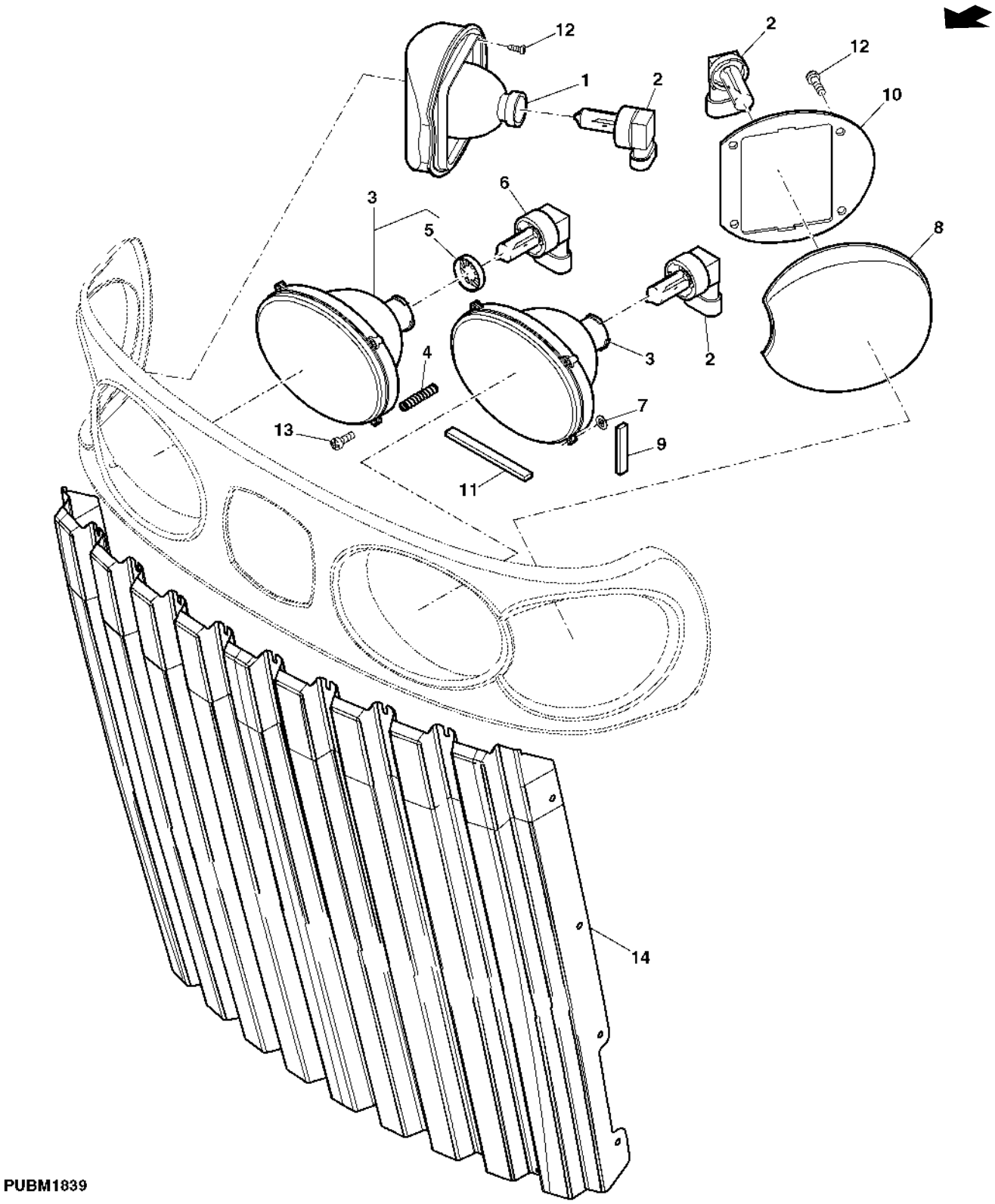

Item	*Nº peça*	*Descrição*	*Qtde*	*Nº série trator*	*Notas*
1	RE181913	Farol dianteiro	1		
2	RE185880	Lâmpada	3		
3	RE181963	Farol dianteiro	2		
4	R195278	Mola de compressão	6		
5	L79050	Proteção contra Pó	1		
6	57M7166	Lâmpada	1		
7	M73135	Porca de Pressão	6		
8	RE181916	Farol dianteiro	1		
9	R207529	Isolador	1		
10	R207528	Vedação	1		
11	R207530	Isolador	1		
12	37M7348	Parafuso	2		
13	37M7373	Parafuso	6		
14	R181978	Grade	1		

LUZ DE TETO E INTERRUPTOR

PUBM1963 A.1

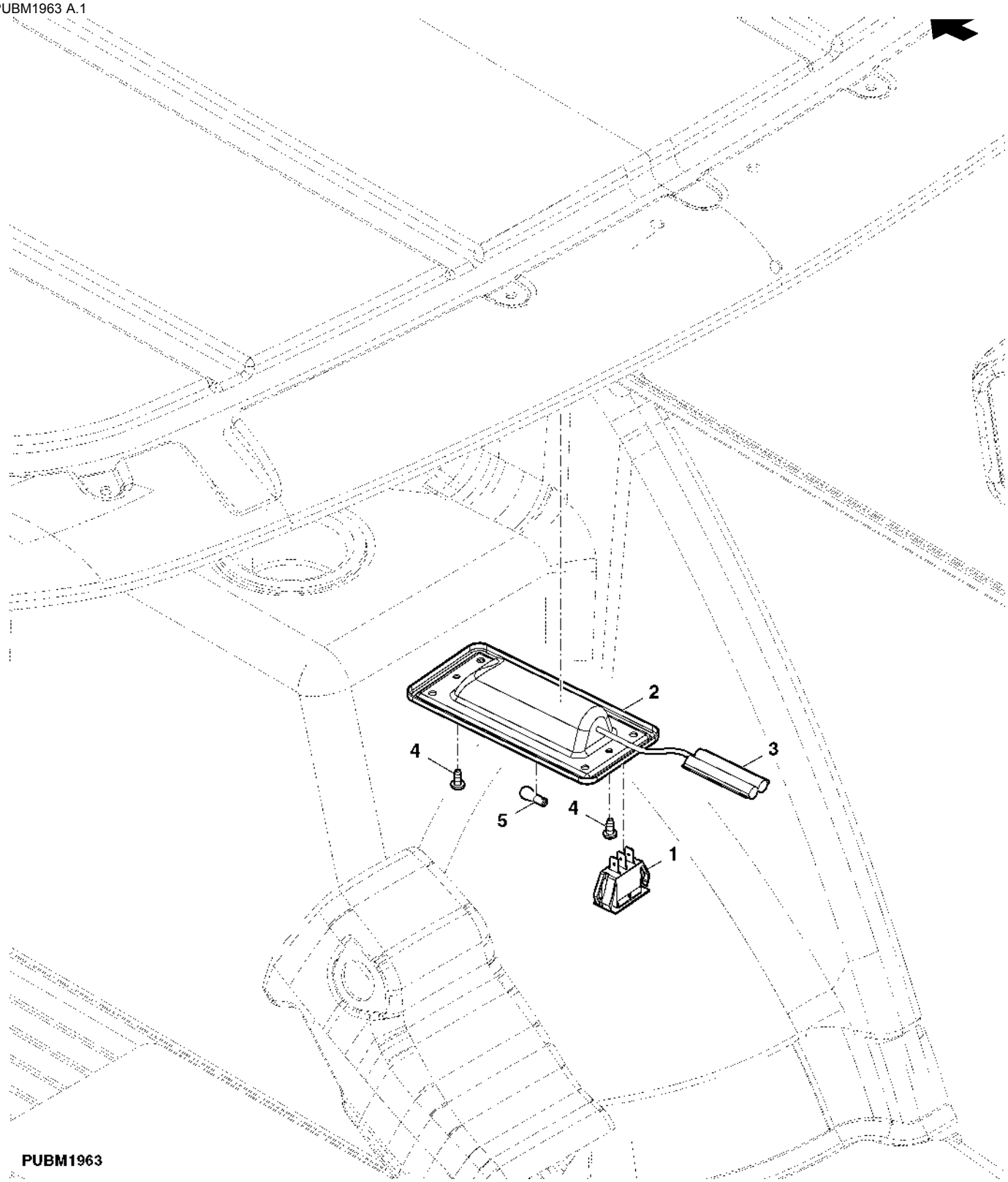

Item	*Nº peça*	*Descrição*	*Qtde*	*Nº série trator*	*Notas*
1	RE48838	Interruptor de alavanca	1		
2	RE44590	Farol	1		
3	.....	Conector	1		
4	37M7063	Parafuso	2		
5	RE47095	Lâmpada	1		

Chicote Elétrico, Motor e Chassi (1/2)

PUBM2768 A.1

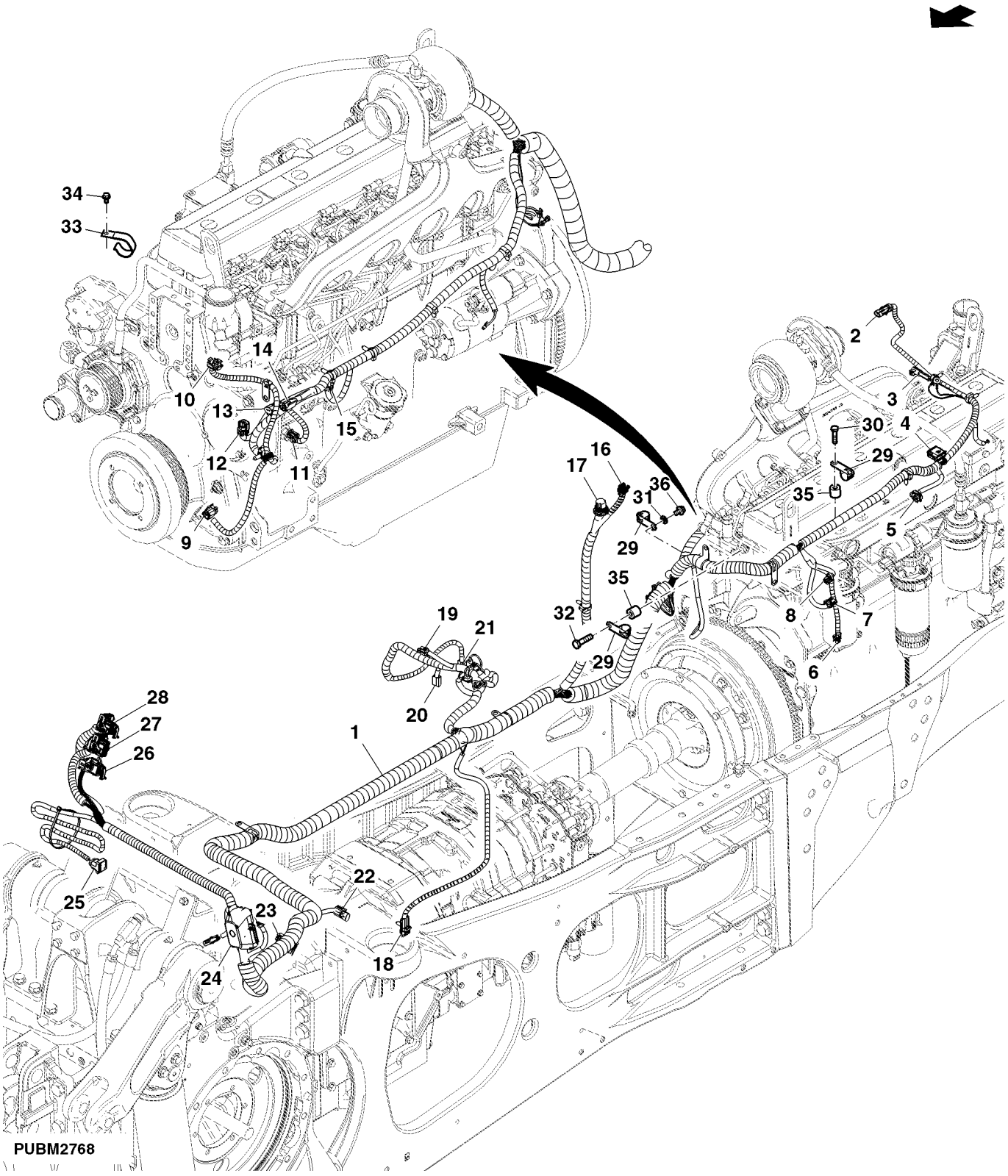

Item	Nº peça	Descrição	Qtde	Nº série trator	Notas
1	RE306030	Chicote do Chassi	1		
2	R78053	Conj mont Conector elétrico	1		(A)
3	57M7293	Conj mont Conector elétrico	1		(B)
	57M7295	Disp fechamento conec elétr	1		
4	57M8963	Conj mont Conector elétrico	1		(C)
	57M8009	Disp fechamento conec elétr	1		
5	57M8924	Conj mont Conector elétrico	1		(D)
	57M8633	Acessório conexão elétrica	1		
6	57M8625	Alojam. conector elétrico	1		(E)
	57M8624	Disp fechamento conec elétr	1		
7	57M8161	Alojam. conector elétrico	1		(F)
	57M8162	Conj mont Conector elétrico	1		
8	57M7254	Conj mont Conector elétrico	1		(G)
	57M7289	Disp fechamento conec elétr	1		
9	57M8924	Conj mont Conector elétrico	1		(H)
	57M8633	Acessório conexão elétrica	1		
10	57M8924	Conj mont Conector elétrico	1		(I)
	57M8633	Acessório conexão elétrica	1		
11	57M8625	Alojam. conector elétrico	1		(J)
	57M8624	Disp fechamento conec elétr	1		
12	57M8924	Conj mont Conector elétrico	1		(K)
	57M8633	Acessório conexão elétrica	1		
13	57M8400	Conj mont Conector elétrico	1		(L)
14	57M8403	Alojam. conector elétrico	1		(PCV1 /HP PUMP)
15	57M8246	Acessório conexão elétrica	1		(M)
	57M8247	Conj mont Conector elétrico	1		

(A) Interruptor de Obstrução do Filtro de Ar

(B) Embreagem do Ar-condicionado

(C) Injetor de Combustível

(D) Temperatura do Ar do Coletor

(E) Pressão do Combustível de Entrada

(F) Bomba de Elevação

(G) Sensor de Água no Combustível

(H) Temperatura do Líquido de Arrefecimento

(I) Sensor do Virabrequim do Motor

(J) Pressão do Óleo

(K) Sensor do Came do Motor

(L) Temperatura do Combustível

(M) Pressão do Trilho

Chicote Elétrico, Motor e Chassi (2/2)

PUBM2768 A.1

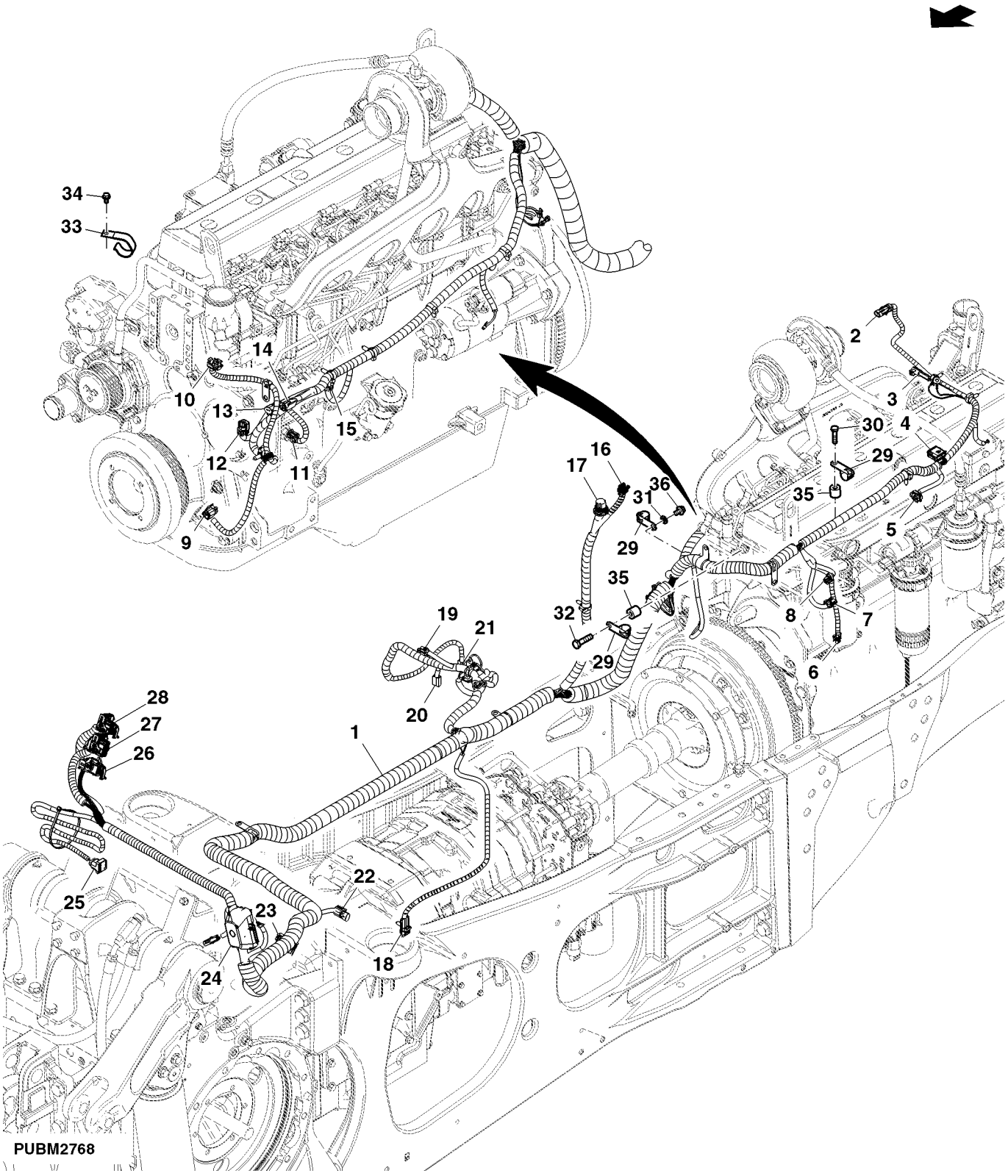

Item	Nº peça	Descrição	Qtde	Nº série trator	Notas
16	57M7280	Conj mont Conector elétrico	1		(A)
	57M7274	Acessório conexão elétrica	1		
17	57M7358	Lâmpada	1		(B)
	57M7540	Terminal conecTor eléTrico	1		
18	57M7257	Alojam. conector elétrico	1		(C)
	57M7290	Conj mont Conector elétrico	1		
19	57M7254	Conj mont Conector elétrico	1		(D)
	57M7289	Disp fechamento conec elétr	1		
20	57M7144	Alojam. conector elétrico	1		(E)
21	57M7144	Alojam. conector elétrico	1		(F)
22	57M7256	Conj mont Conector elétrico	1		(G)
	57M7289	Disp fechamento conec elétr	1		
23	57M8193	Conj mont Conector elétrico	1		
	57M8326	Conj mont Conector elétrico	1		
24	57M7693	Alojam. conector elétrico	1		(H)
	57M7694	Terminal conecTor eléTrico	1		
	R78052	Conj mont Conector elétrico	1		
25	57M7260	Alojam. conector elétrico	1		
	57M7291	Conj mont Conector elétrico	1		
26	57M8523	Alojam. conector elétrico	1		ECU J3
	57M8528	Tampa de conecTor eléTrico	1		
27	57M8527	Alojam. conector elétrico	1		ECU J2
	57M8529	Tampa de conecTor eléTrico	1		
28	57M8519	Alojam. conector elétrico	1		ECU J1
	57M8528	Tampa de conecTor eléTrico	1		
29	57M8824	Acessório conexão elétrica	3		
30	19M7382	Parafuso sextavado	2		
31	24M7028	Arruela	1		
32	19M8317	Parafuso	1		
33	AH117301	Braçadeira	1		
34	19M7865	Parafuso	2		
35	A73012	Espaçador	3		
36	19M7783	Parafuso	1		

(A) CONECTOR DO FAROL

(B) CHICOTE DO CAPÔ

(C) RADAR

(D) NÍVEL DE COMBUSTÍVEL

(E) Bomba do lavador dianteiro

(F) Bomba do lavador traseiro

(G) PRESSÃO DO FREIO PNEUMÁTICO

(H) PARA O CHICOTE DA CABINE

Chicote Elétrico, Cabine (1/5)

PUBM1939 A.1

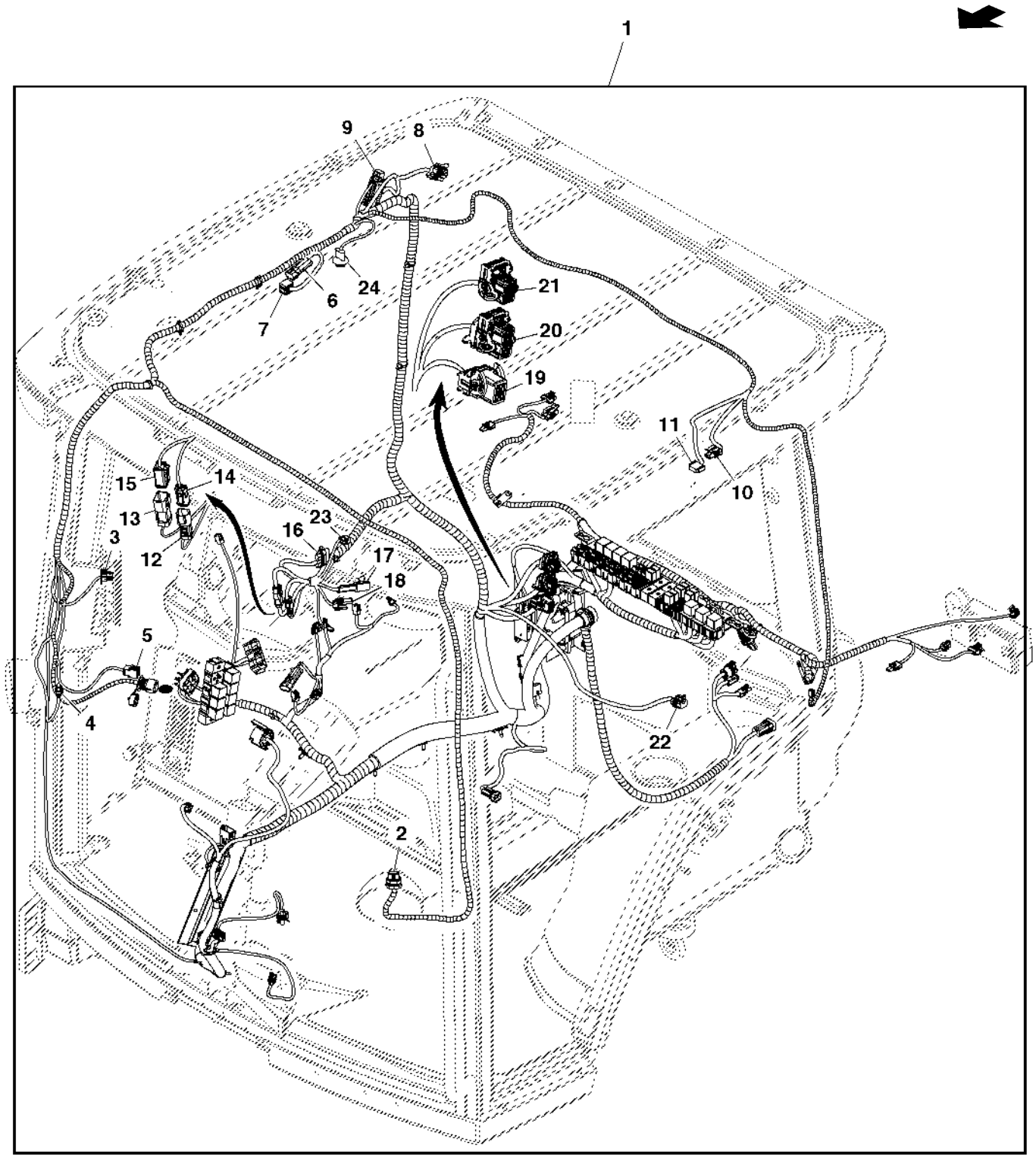

PUBM1939

Item	*Nº peça*	*Descrição*	*Qtde*	*Nº série trator*	*Notas*
1	RE307688	Chicotes da cabine	1		
2	57M8839	Alojam. conector elétrico	1		(A)
	57M8129	Terminal conecTor eléTrico	1		
3	57M7714	Conj mont Conector elétrico	1		(B)
	57M7719	Disp fechamento conec elétr	1		
4	57M8839	Alojam. conector elétrico	1		(C)
	57M8129	Terminal conecTor eléTrico	1		
5	57M7713	Conj mont Conector elétrico	1		(D)
	57M7718	Disp fechamento conec elétr	1		
6	57M7256	Conj mont Conector elétrico	1		(E)
	57M7289	Disp fechamento conec elétr	1		
7	57M9127	Terminal conecTor eléTrico	1		(F)
8	57M7261	Alojam. conector elétrico	1		(G)
	57M7296	Acessório conexão elétrica	1		
9	57M8944	Conj mont Conector elétrico	1		(H)
	57M8943	Disp fechamento conec elétr	1		

(A) HOLOFOTE DA LINHA MÉDIA ESQUERDO

(B) TACÔMETRO DA COLUNA DE CANTO

(C) HOLOFOTE DA LINHA MÉDIA DIREITO

(D) CONECTOR ISO

(E) LUZ GIRATÓRIA

(F) CONECTORES DO RÁDIO

(G) CONECTOR CAN DO TETO EXTERNO

(H) CHICOTE DO TETO EXTERNO

Chicote Elétrico, Cabine (2/5)

PUBM1939 A.1

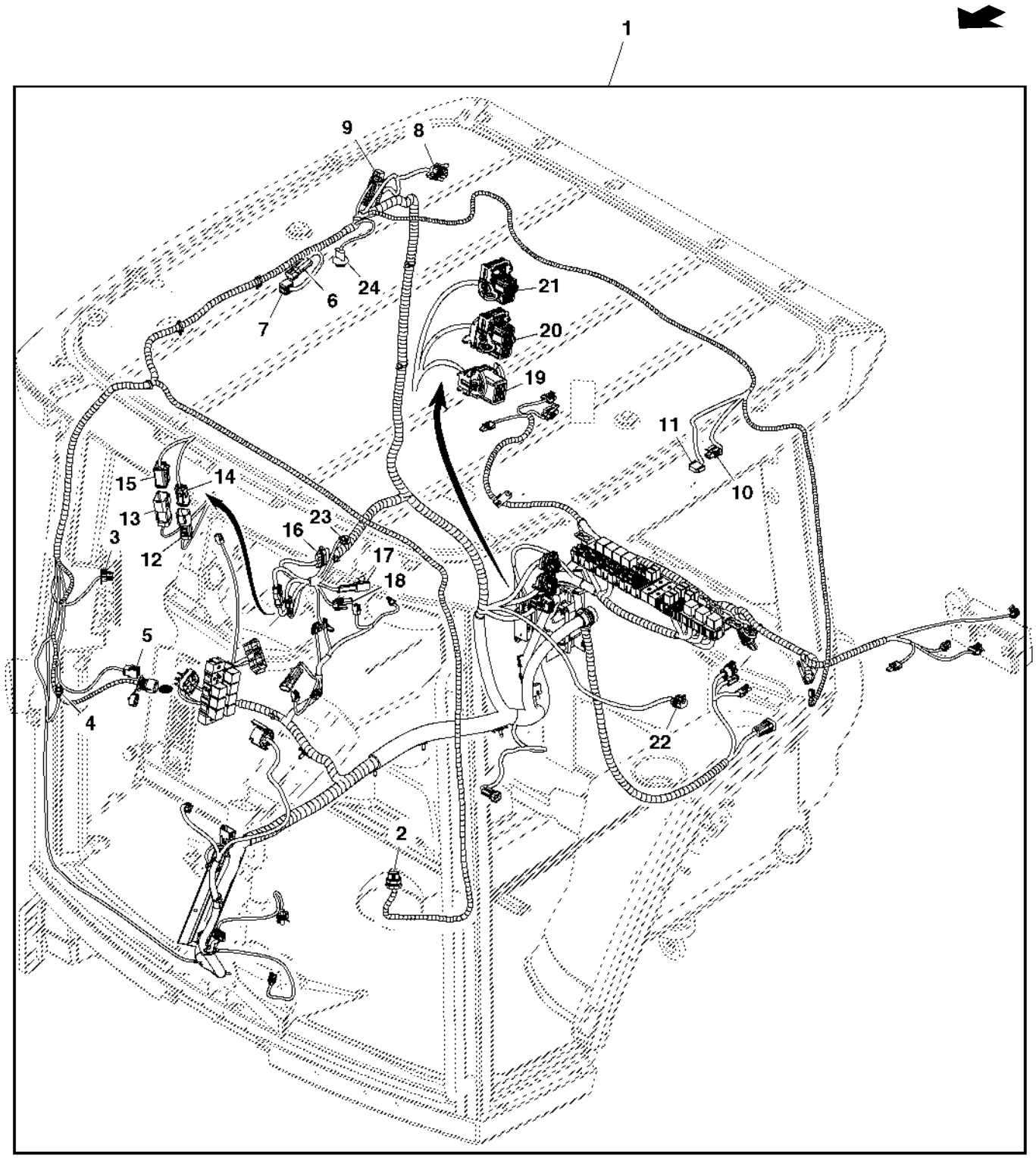

PUBM1939

Item	Nº peça	Descrição	Qtde	Nº série trator	Notas
10	57M7254	Conj mont Conector elétrico	1		(A)
	57M7289	Disp fechamento conec elétr	1		
11	57M8825	Alojam. conector elétrico	1		(B)
12	57M8023	Alojam. conector elétrico	1		(C)
	57M7621	Disp fechamento conec elétr	1		
13	57M8017	Terminal conecTor eléTrico	1		(D)
	57M7619	Disp fechamento conec elétr	1		
14	57M8021	Conj mont Conector elétrico	1		(C)
	57M8022	Disp fechamento conec elétr	1		
15	57M8015	Conj mont Conector elétrico	1		(D)
	57M8016	Disp fechamento conec elétr	1		
16	57M7840	Terminal conecTor eléTrico	1		SERVICE ADVISOR™
	57M7469	Conj mont Conector elétrico	1		
17	57M7293	Conj mont Conector elétrico	1		(ISO)
	57M7295	Disp fechamento conec elétr	1		
18	57M7294	Conj mont Conector elétrico	1		(RADAR)
	57M7295	Disp fechamento conec elétr	1		
19	57M8523	Alojam. conector elétrico	1		(J3)
	57M5828	Conj mont Conector elétrico	1		
20	57M8527	Alojam. conector elétrico	1		(J2)
	57M8529	Tampa de conecTor eléTrico	1		
21	57M8519	Alojam. conector elétrico	1		(J1)
	57M8528	Tampa de conecTor eléTrico	1		
22	57M7696	Alojam. conector elétrico	1		(E)
	57M7698	Terminal conecTor eléTrico	1		
23	57M7784	Conj mont Conector elétrico	1		(F)
	57M7723	Conj mont Conector elétrico	1		
24	57M7458	Conj mont Conector elétrico	1		

(A) Luz do Teto

(B) INTERRUPTOR DA LUZ DO TETO

(C) CONECTOR DE ALIMENTAÇÃO DO CAN DO IMPLEMENTO

(D) CONECTOR DA CABINE DO CAN DO IMPLEMENTO

(E) SISTEMA DE AR CONDICIONADO

(F) Alarme de Ré

Chicote Elétrico, Cabine (3/5)

PUBM1940 A.1

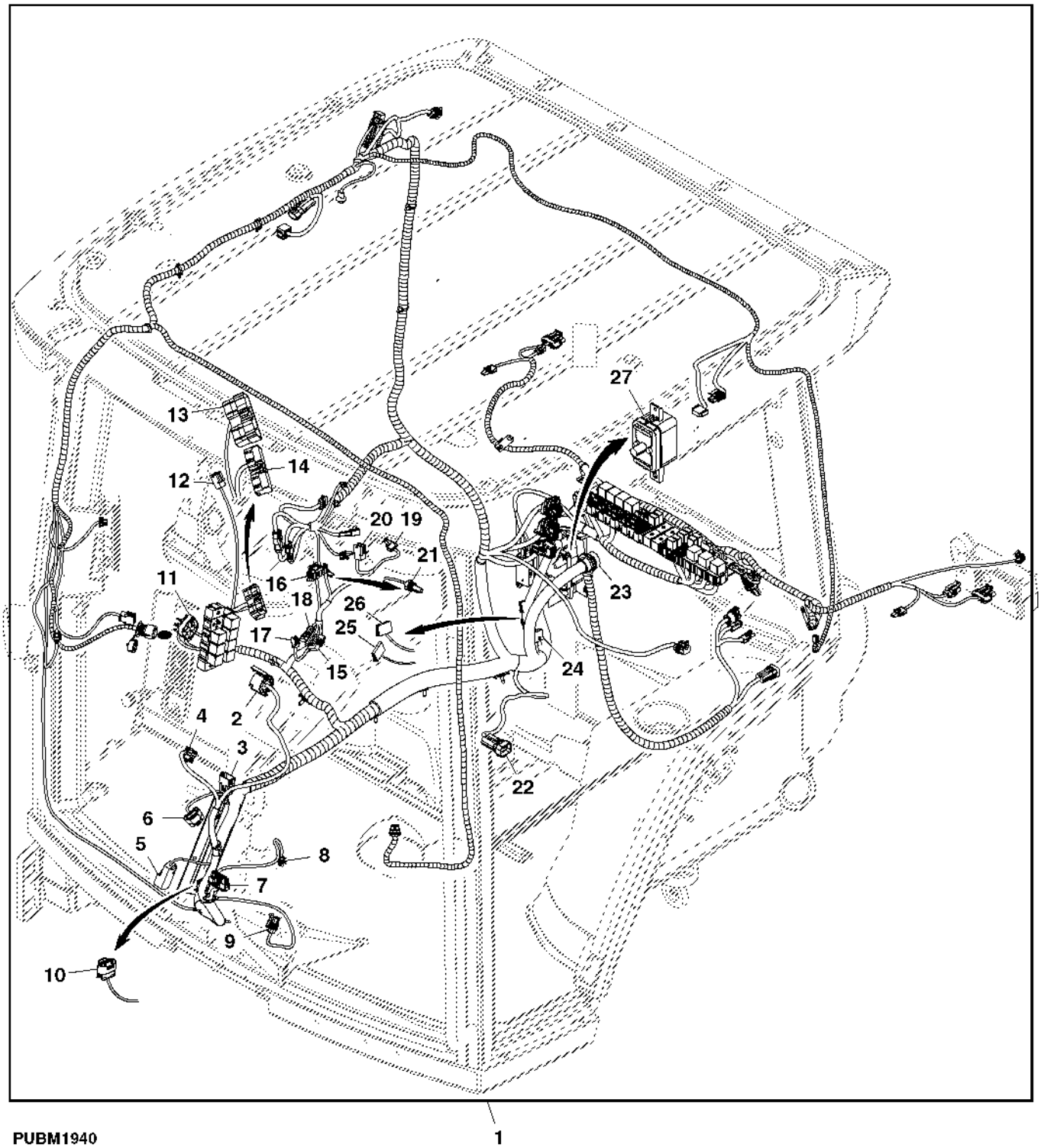

Item	*Nº peça*	*Descrição*	*Qtde*	*Nº série trator*	*Notas*
1	RE307688	Chicotes da cabine	1		
2	R250370	Interruptor	1		(A)
3	57M7633	Conj mont Conector elétrico	1		(B)
	57M7682	Disp fechamento conec elétr	1		
4	57M7472	Conector	1		(C)
5	57M7785	Terminal conecTor eléTrico	1		(D)
	57M7789	Terminal conecTor eléTrico	1		
6	57M7717	Conj mont Conector elétrico	1		(E)
	57M7722	Conj mont Conector elétrico	1		
7	57M8919	Conj mont Conector elétrico	1		(F)
8	57M7328	Alojam. conector elétrico	1		(G)
	57M7289	Disp fechamento conec elétr	1		
9	57M7254	Conj mont Conector elétrico	1		(H)
	57M7289	Disp fechamento conec elétr	1		
10	57M8919	Conj mont Conector elétrico	1		(I)
	57M9112	Conect elétr tomada cavidad	1		
11	RE186986	Bloco de união	1		(J)
12	57M7713	Conj mont Conector elétrico	1		(K)
	57M7718	Disp fechamento conec elétr	1		

(A) Chave de partida

(B) MÓDULO DE RÉ

(C) INTERRUPTORES DO FREIO

(D) INTERRUPTOR DE EMBREAGEM ENGATADA

(E) MÓDULO DA COLUNA DE DIREÇÃO

(F) PEDAL DA EMBREAGEM

(G) INTERRUPTOR DO BLOQUEIO DO DIFERENCIAL

(H) MOTOR DO PRESSURIZADOR

(I) PEDAL DO ACELERADOR

(K) RETOMADA DA MUDANÇA AUTOMÁTICA

(J) BLOCO DE JUNÇÃO DA ALIMENTAÇÃO AUXILIAR DIREITA

Chicote Elétrico, Cabine (4/5)

PUBM1940 A.1

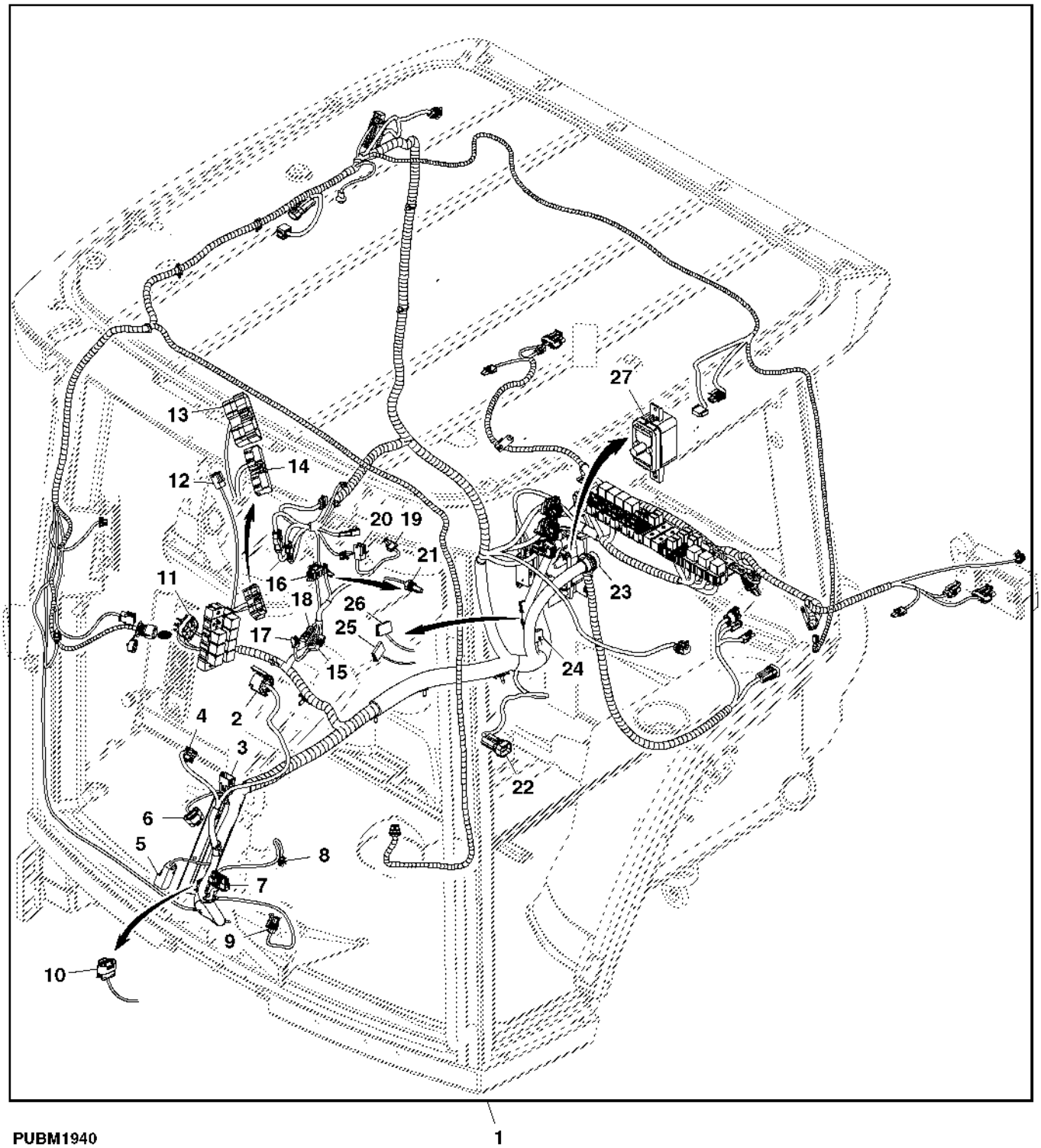

Item	Nº peça	Descrição	Qtde	Nº série trator	Notas
13	57M8857	Conj mont Conector elétrico	1		(A)
	57M8859	Disp fechamento conec elétr	1		
	57M8860	Disp fechamento conec elétr	1		
14	57M8858	Terminal conecTor eléTrico	1		(B)
	57M8857	Conj mont Conector elétrico	1		
	57M8860	Disp fechamento conec elétr	1		
15	57M8416	Terminal conecTor eléTrico	1		(C)
	57M7469	Conj mont Conector elétrico	1		
16	57M7255	Terminal conecTor eléTrico	1		(D)
	57M7290	Conj mont Conector elétrico	1		
17	57M7256	Conj mont Conector elétrico	1		(E)
	57M7289	Disp fechamento conec elétr	1		
18	57M7708	Conj mont Conector elétrico	1		(F)
19	57M7712	Conj mont Conector elétrico	1		(G)
	57M7718	Disp fechamento conec elétr	1		
20	57M7713	Conj mont Conector elétrico	1		(IMS SWITCH)
	57M7718	Disp fechamento conec elétr	1		
21	57M7713	Conj mont Conector elétrico	1		(H)
	57M7718	Disp fechamento conec elétr	1		
22	57M7263	Alojam. conector elétrico	1		(I)
	57M7291	Conj mont Conector elétrico	1		
23	57M7666	Terminal conecTor eléTrico	1		
	57M7765	Arruela de pressão	1		
	57M8035	Porca	1		
24	57M8847	Conj mont Conector elétrico	1		(SPLICE PACK 1)
	57M8848	Disp fechamento conec elétr	1		
	57M8849	Tampa de conecTor eléTrico	1		
25	57M8847	Conj mont Conector elétrico	1		(SPLICE PACK 2)
	57M8848	Disp fechamento conec elétr	1		
26	57M8847	Conj mont Conector elétrico	1		(SPLICE PACK 3)
	57M8848	Disp fechamento conec elétr	1		
27	57M7695	Terminal conecTor eléTrico	1		(J)
	57M8891	Acessório conexão elétrica	1		
	57M9436	Alojam. conector elétrico	1		

(A) CONECTOR 2 DE INFORMAÇÕES DO MOTORISTA

(B) CONECTOR 1 DE INFORMAÇÕES DO MOTORISTA

(C) ALAVANCA DE CÂMBIO PARA CIMA/PARA BAIXO

(D) INTERRUPTOR DE CÂMBIO PARA CIMA/PARA BAIXO

(E) INTERRUPTOR DE ESTACIONAMENTO

(F) ENGATE TRASEIRO

(G) Interruptor da TDP Traseira

(H) ACELERADOR DE MÃO

(I) ASSENTO MANUAL

(J) Chicote do Chassi

Chicote Elétrico, Cabine (5/5)

PUBM2805 A.1

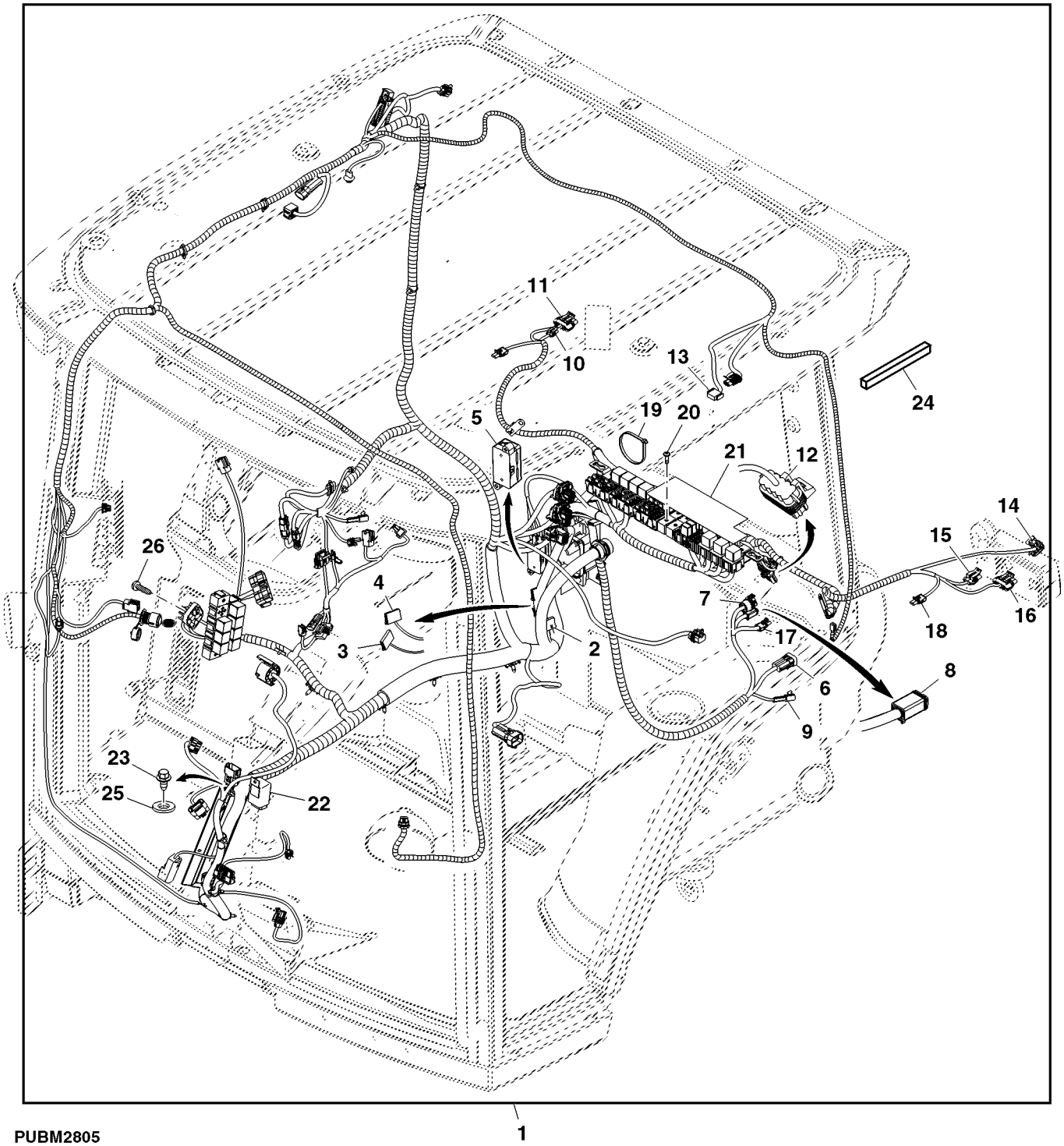

PUBM2805

Item	Nº peça	Descrição	Qtde	Nº série trator	Notas
1	RE307688	Chicotes da cabine	1		
2	57M8847	Terminal conecTor eléTrico	1		(SPLICE PACK 6)
	57M8848	Disp fechamento conec elétr	1		
	57M8849	Tampa de conecTor eléTrico	1		
3	57M8848	Terminal conecTor eléTrico	1		(SPLICE PACK 7)
	57M8848	Disp fechamento conec elétr	1		
	57M8849	Tampa de conecTor eléTrico	1		
4	57M8847	Terminal conecTor eléTrico	1		(SPLICE PACK 8)
	57M8848	Disp fechamento conec elétr	1		
	57M8849	Tampa de conecTor eléTrico	1		
5	RE48875	Bloco de união	1		
6	57M7697	Conj mont Conector elétrico	1		(A)
	57M7699	Terminal conecTor eléTrico	1		
7	RE210023	Conj mont Conector elétrico	1		(B)
8	57M8015	Conj mont Conector elétrico	1		(B)
	57M8016	Disp fechamento conec elétr	1		
9	57M7293	Conj mont Conector elétrico	1		(C)
	57M7295	Disp fechamento conec elétr	1		
10	57M7254	Conj mont Conector elétrico	1		(D)
	57M7289	Disp fechamento conec elétr	1		
11	57M8416	Terminal conecTor eléTrico	1		(E)
	57M7469	Conj mont Conector elétrico	1		
12	57M7262	Alojam. conector elétrico	1		(F)
	57M8907	Disp fechamento conec elétr	1		
13	57M7255	Terminal conecTor eléTrico	1		(SSU CONNECTOR)
	57M7290	Conj mont Conector elétrico	1		
	57M7290	Conj mont Conector elétrico	1		
14	57M7260	Alojam. conector elétrico	1		(G)
	57M7291	Conj mont Conector elétrico	1		
15	57M7254	Conj mont Conector elétrico	1		(H)
	57M7289	Disp fechamento conec elétr	1		
16	57M8416	Terminal conecTor eléTrico	1		(I)
	57M7469	Conj mont Conector elétrico	1		
17	RE12363	Conj mont Conector elétrico	1		(J)
	R78053	Conj mont Conector elétrico	1		
18	RE12363	Conj mont Conector elétrico	1		(K)
	R78053	Conj mont Conector elétrico	1		
19	R105388	Cinta	1		
	R76477	Cinta	3		
20	19M8649	Parafuso	8		
21	R322420	Etiqueta	1		(SUB FOR R219320)
22	AL32891	Lampejador	1		
23	37M7089	Parafuso	1		
24	R125869	Apoio	1		
25	24M7028	Arruela	1		
26	37M7061	Parafuso	2		

(A) CONECTOR DO REBOQUE

(B) DADOS DO CAN DO IMPLEMENTO

(C) Chicote do Motor

(D) HOLOFOTE DO PARA-LAMA TRASEIRO DIREITO

(E) LANTERNA TRASEIRA DIREITA

(F) CONECTOR TECU

(G) INTERRUPTOR ESQUERDO DE ELEVAÇÃO/ABAIXAMENTO DO ENGATE

(H) HOLOFOTE DO PARA-LAMA TRASEIRO ESQUERDO

(I) LANTERNA TRASEIRA ESQUERDA

(J) INTERRUPTOR DE ABAIXAMENTO DO ENGATE

(K) LUZ DA EXTREMIDADE ESQUERDA

CHICOTE ELÉTRICO DA TRANSMISSÃO (PQT) (1/2)

PUBM2770 A.1

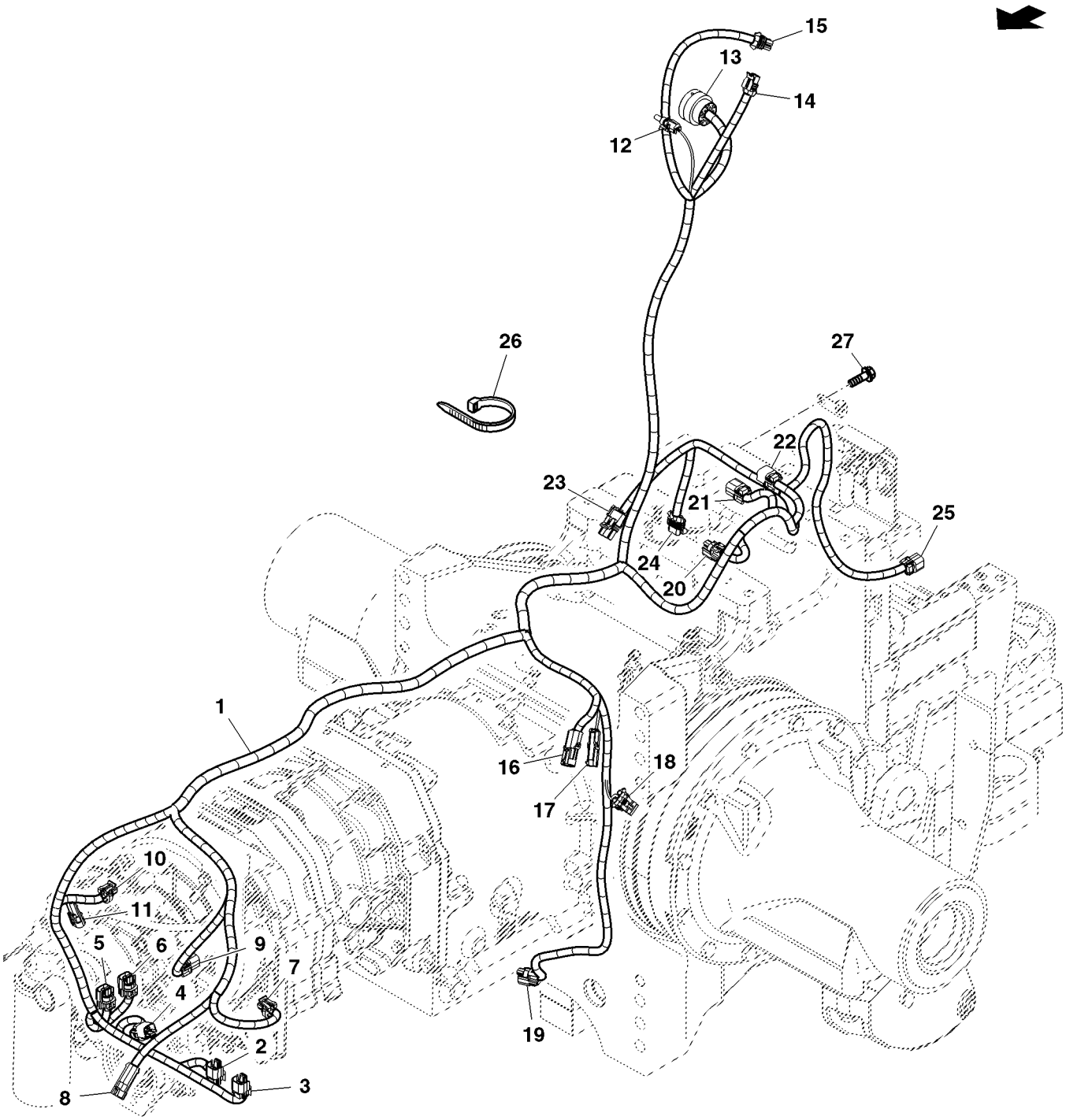

PUBM2770

Item	Nº peça	Descrição	Qtde	Nº série trator	Notas
1	RE297561	Chicote	1		
2	57M8924	Conj mont Conector elétrico	1		
	57M8633	Acessório conexão elétrica	1		
3	57M8924	Conj mont Conector elétrico	1		
	57M8633	Acessório conexão elétrica	1		
4	57M8924	Conj mont Conector elétrico	1		
	57M8633	Acessório conexão elétrica	1		(A)
5	57M8924	Conj mont Conector elétrico	1		(B)
	57M8633	Acessório conexão elétrica	1		
6	57M8924	Conj mont Conector elétrico	1		(C)
	57M8633	Acessório conexão elétrica	1		
7	57M8625	Alojam. conector elétrico	1		(D)
	57M8624	Disp fechamento conec elétr	1		
8	57M7256	Conj mont Conector elétrico	1		(E)
	57M7289	Disp fechamento conec elétr	1		
9	57M8924	Conj mont Conector elétrico	1		(F)
	57M8633	Acessório conexão elétrica	1		
10	57M8625	Alojam. conector elétrico	1		(G)
	57M8624	Disp fechamento conec elétr	1		
11	57M7256	Conj mont Conector elétrico	1		(H)
	57M7289	Disp fechamento conec elétr	1		
12	RE12362	Conj mont Conector elétrico	1		(I)
13	57M7667	Conj mont Conector elétrico	1		(J)
14	57M7254	Conj mont Conector elétrico	1		(K)
	57M7289	Disp fechamento conec elétr	1		
15	57M7254	Conj mont Conector elétrico	1		(L)
	57M7289	Disp fechamento conec elétr	1		

(A) SOLENOIDE DE ATIVAÇÃO

(B) SOLENOIDE DE AVANÇO

(C) SOLENOIDE DE REVERSÃO

(D) PRESSÃO DE ATIVAÇÃO

(E) INTERRUPTOR DE OBSTRUÇÃO DO FILTRO DA TRANSMISSÃO

(F) Temperatura do Óleo Hidráulico

(G) PRESSÃO DO ÓLEO DA TRANSMISSÃO

(H) INTERRUPTOR DO FILTRO DA TRANSMISSÃO

(I) Terra

(J) CHICOTE DO MOTOR PQT

(K) ELEVAÇÃO DO ENGATE

(L) ABAIXAMENTO DO ENGATE

CHICOTE ELÉTRICO DA TRANSMISSÃO (PQT) (2/2)

PUBM2770 A.1

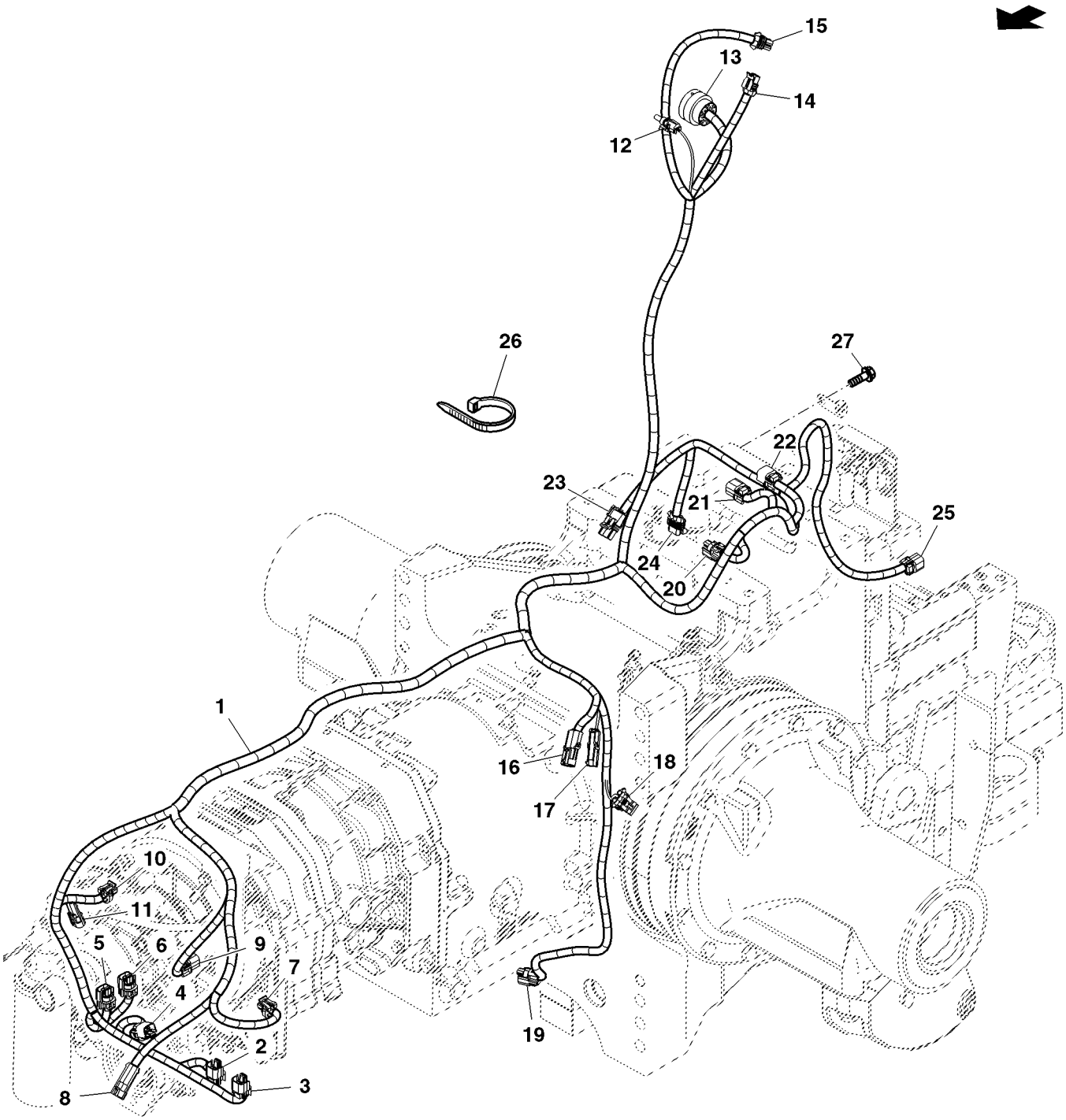

PUBM2770

Item	Nº peça	Descrição	Qtde	Nº série trator	Notas
16	R78053	Conj mont Conector elétrico	1		(A)
17	R78052	Conj mont Conector elétrico	1		
18	57M7255	Terminal conecTor eléTrico	1		(B)
	57M7317	Acessório conexão elétrica	1		
19	57M8924	Conj mont Conector elétrico	1		(C)
	57M8633	Acessório conexão elétrica	1		
20	57M8924	Conj mont Conector elétrico	1		(D)
	57M8633	Acessório conexão elétrica	1		
21	57M8924	Conj mont Conector elétrico	1		(E)
	57M8633	Acessório conexão elétrica	1		
22	57M8633	Acessório conexão elétrica	1		
	57M8924	Conj mont Conector elétrico	1		(F)
23	RE12364	Conj mont Conector elétrico	1		(G)
24	57M7255	Terminal conecTor eléTrico	1		
	57M7317	Acessório conexão elétrica	1		(H)
25	57M8924	Conj mont Conector elétrico	1		(I)
	57M8633	Acessório conexão elétrica	1		
26	R44302	Cinta	2		
27	R153690	Parafuso	2		

(A) VELOCIDADE DA RODA

(B) VELOCIDADE DO EIXO SUPERIOR

(C) SOLENOIDE DA MFWD

(D) TEMPERATURA DO ÓLEO DA PTO TRASEIRA

(E) SOLENOIDE DO BLOQUEIO DO DIFERENCIAL TRASEIRO

(F) Solenoide da TDP Traseira

(G) SENSOR DE POSIÇÃO DO EIXO OSCILANTE

(H) SENSOR DE TRAÇÃO

(I) Velocidade da PTO Traseira

CHICOTE ELETRICO (ALIMENTACAO DA CABINE)

PUBM2806 A.1

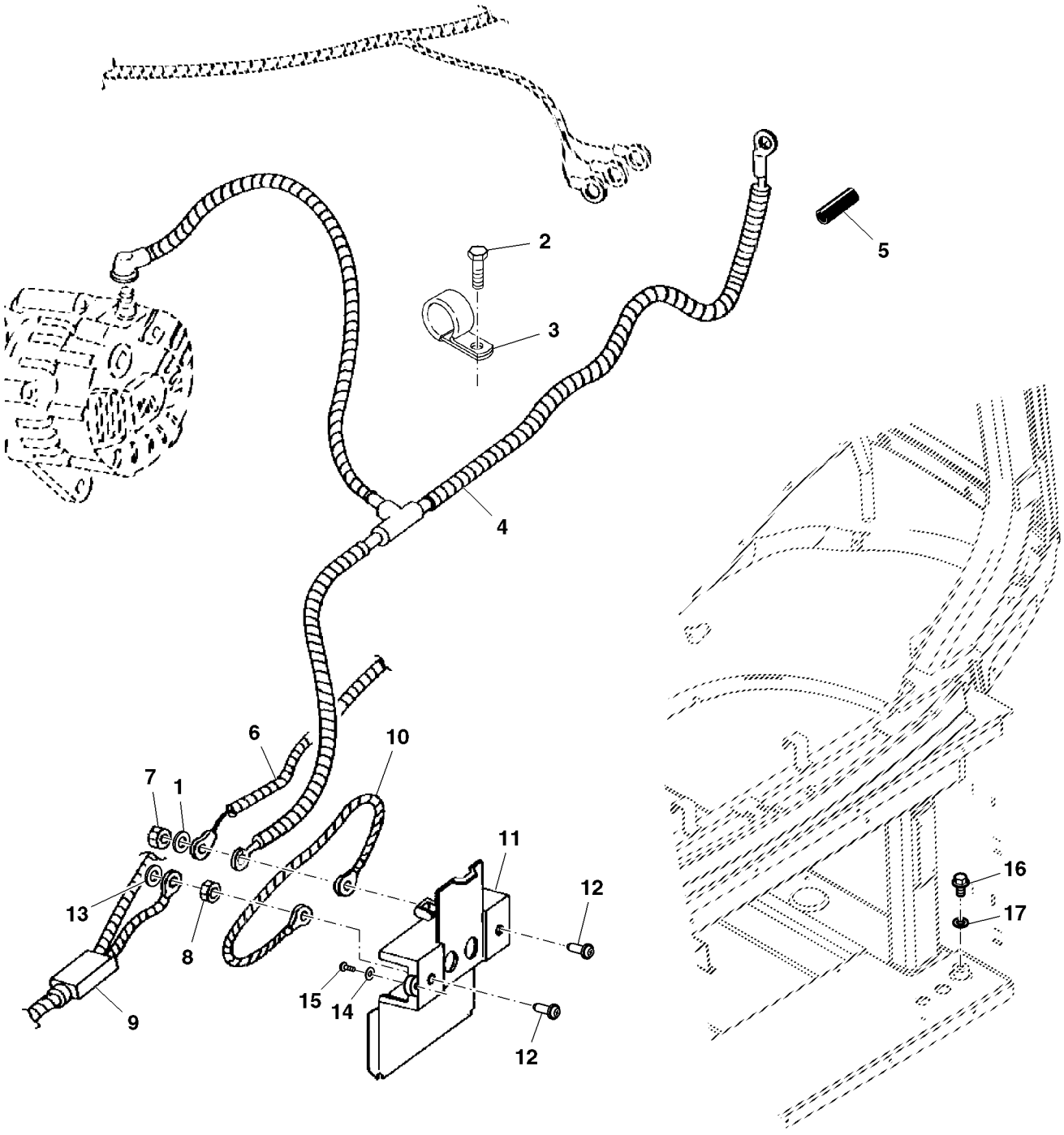

PUBM2806

Item	Nº peça	Descrição	Qtde	Nº série trator	Notas
1	12H291	Arruela de pressão	1		
2	37M7058	Parafuso	1		
3	R114103	Braçadeira	1		
4	RE187197	Cabo	1		(+)
5	R281023	Mangueira	1		
6	.....	Chicote	1		
7	14M7273	Porca	1		
8	14M7274	Porca	1		
9	RE323691	Cabo da bateria	1		(+)
10	RE49736	Terminal	1		
11	RE48867	Bloco de união	1		
12	R55326	Rebite	2		
13	12M7033	Arruela de pressão	1		
14	R291684	Arruela	2		
15	R52931	Parafuso	2		
16	19M7167	Parafuso sextavado	1		
17	24M7028	Arruela	1		

CHICOTE ELECTRICO (ASSENTO)

RXA0097165 A.1

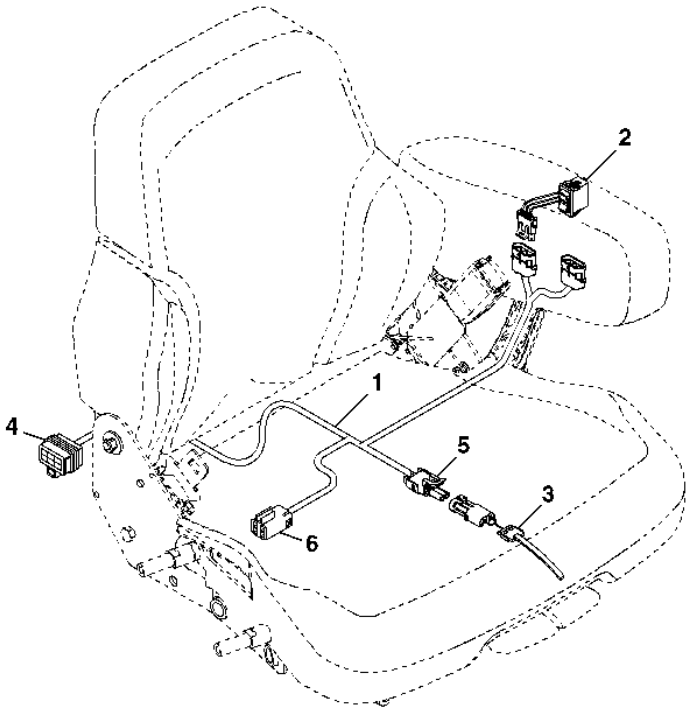

RXA0097165

Item	*Nº peça*	*Descrição*	*Qtde*	*Nº série trator*	*Notas*
1	RE225255	Chicote	1		
2	RE225257	Interruptor	1		
3	RE43526	Interruptor	1		
4	57M7260	Alojam. conector elétrico	1		
	57M7291	Conj mont Conector elétrico	1		
5	RE12363	Conj mont Conector elétrico	1		
6	57M7789	Terminal conecTor eléTrico	1		
	57M7724	Conj mont Conector elétrico	1		

Chicote Elétrico, Console

PUBM1895 A.1

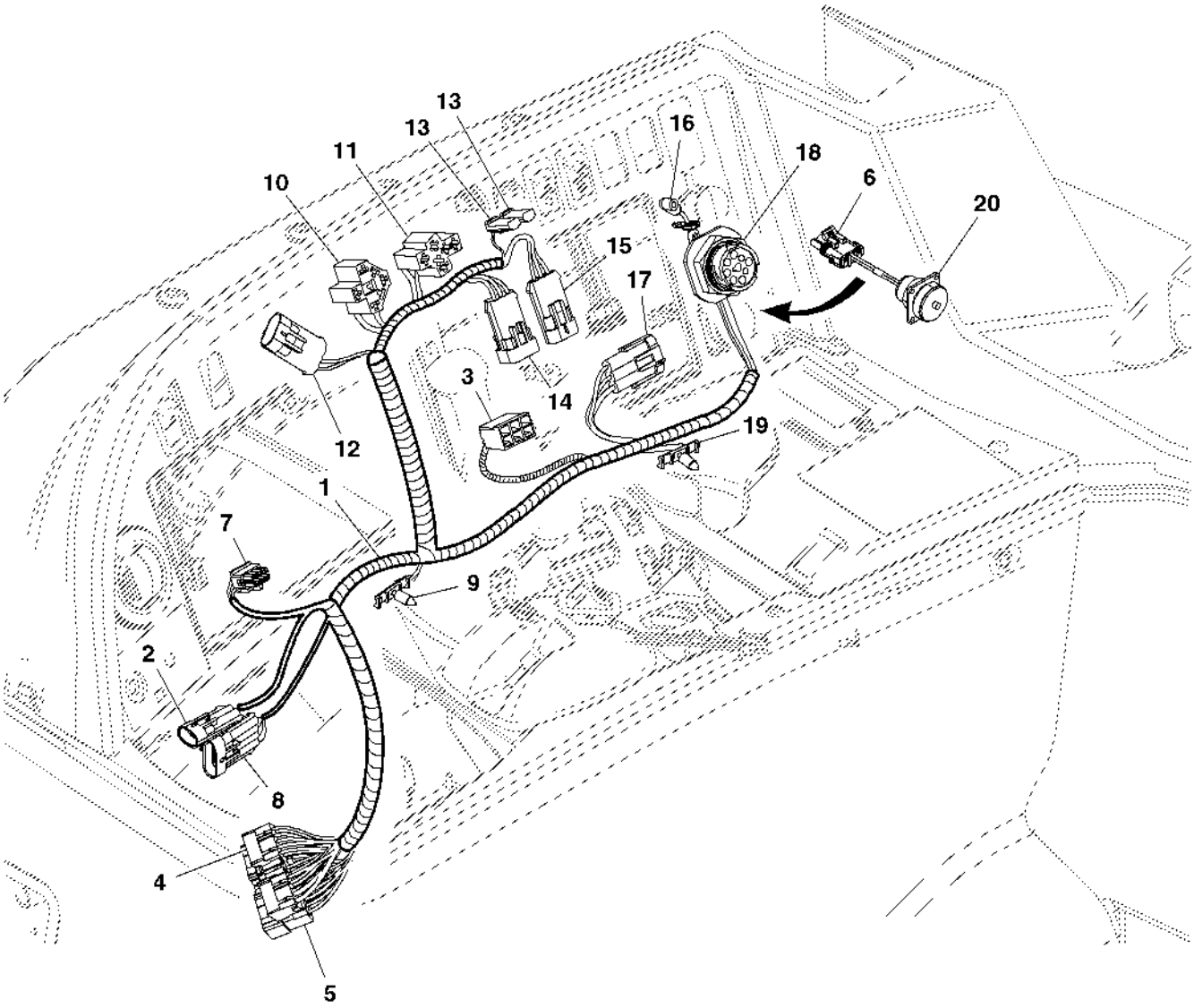

PUBM1895

Item	Nº peça	Descrição	Qtde	Nº série trator	Notas
1	RE297557	Chicote	1		
2	57M7256	Conj mont Conector elétrico	1		(A)
	57M7289	Disp fechamento conec elétr	1		
3	L39317	Terminal conecTor eléTrico	1		(B)
4	57M8858	Terminal conecTor eléTrico	1		
	57M8859	Disp fechamento conec elétr	1		
	57M8860	Disp fechamento conec elétr	1		
5	57M8857	Conj mont Conector elétrico	1		
	57M8859	Disp fechamento conec elétr	1		
	57M8860	Disp fechamento conec elétr	1		
6	RE12363	Conj mont Conector elétrico	1		
7	57M8802	Conj mont Conector elétrico	1		(C)
	57M8783	Disp fechamento conec elétr	1		
8	57M7839	Conj mont Conector elétrico	1		IMP CAN
	57M7469	Conj mont Conector elétrico	1		
9	57M8835	Acessório conexão elétrica	1		
10	RE46735	Conj mont Conector elétrico	1		(D)
11	57M8758	Alojam. conector elétrico	1		(E)
	57M8757	Disp fechamento conec elétr	1		
	57M8759	Disp fechamento conec elétr	1		
12	57M7257	Alojam. conector elétrico	1		(F)
	57M7317	Acessório conexão elétrica	1		
13	57M8815	Conj mont Conector elétrico	2		(G)
14	57M7263	Alojam. conector elétrico	1		(J)
	57M7291	Conj mont Conector elétrico	1		
15	57M7257	Alojam. conector elétrico	1		(H)
	57M7317	Acessório conexão elétrica	1		
16	.....	Terminal conecTor eléTrico	1		(I)
17	R78054	Conj mont Conector elétrico	1		
18	57M9181	Vedação cabo conect elétric	1		SERVICE ADVISOR™
	51M9182	Terminal conecTor eléTrico	1		
19	57M8835	Acessório conexão elétrica	1		
20	RE297563	Chicote	1		RH CONSOLE

(A) BUZINA DE ADVERTÊNCIA

(B) LANTERNA DIRECIONAL, PISCA-PISCA DE ADVERTÊNCIA

(C) MONITOR INFOCENTER

(D) Interruptor do limpador dianteiro

(E) LUZ DE ESTRADA

(F) INTERRUPTOR DA LUZ DE CAMPO

(G) INTERRUPTOR DE ADVERTÊNCIA

(H) INTERRUPTOR DO LIMPADOR TRASEIRO

(I) Acendedor de cigarros

(J) Interruptor, MFWD

CHICOTE ELETRICO (CABINE) GREENSTAR

RXA0086049 A.1

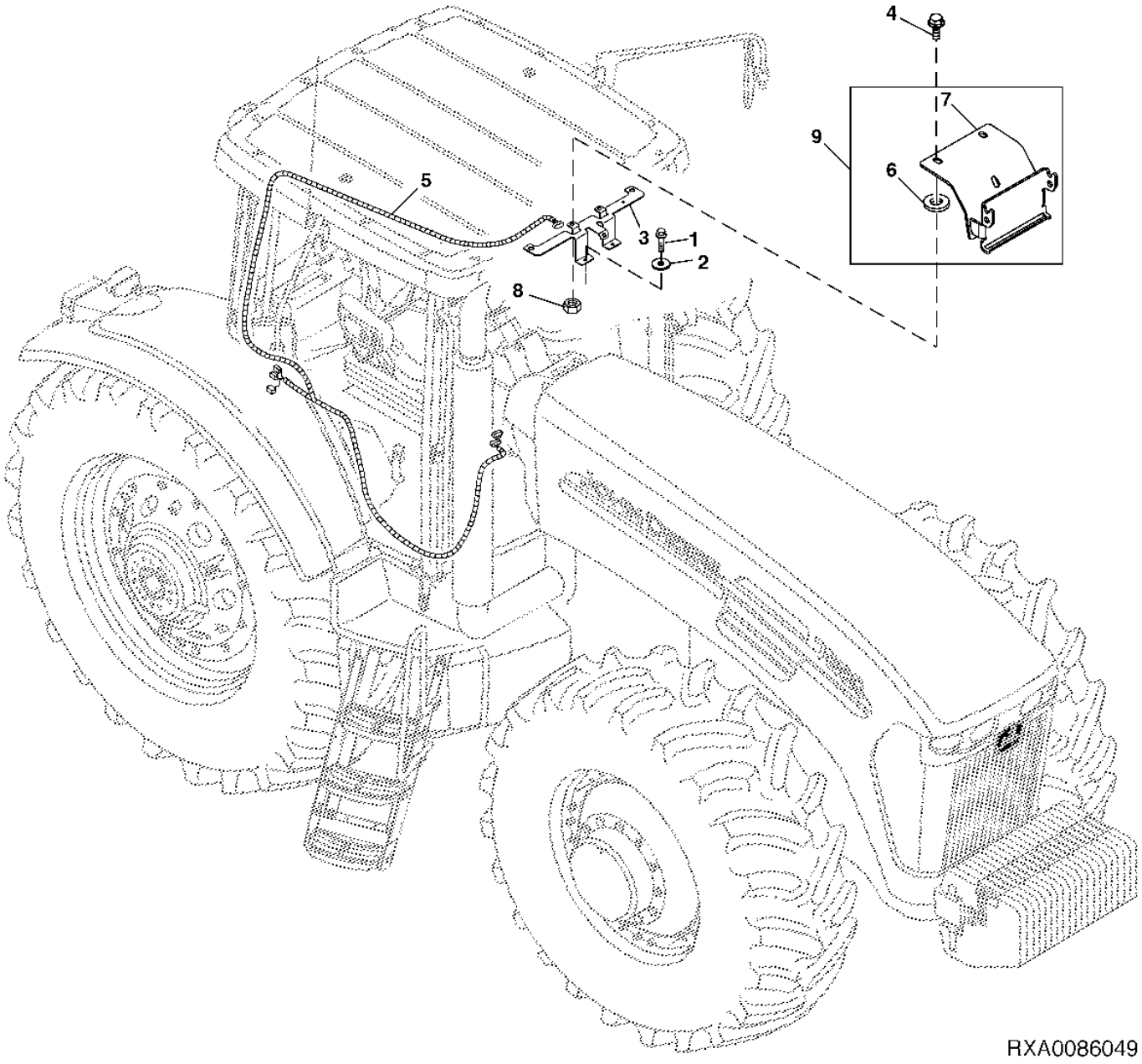

Item	*Nº peça*	*Descrição*	*Qtde*	*Nº série trator*	*Notas*
1	R117569	Parafuso	2		
2	24M7100	Arruela	2		
3	RE220821	Apoio	1		
4	A78491	Parafuso	3		
5	RE297559	Chicote	1		
6	B32209	Arruela	3		
7	RE221797	Apoio	1		
8	14M7233	Porca soldável	3		
9	RE221798	Kit do suporte	1		

Chicote Elétrico, Ar-condicionado Manual

PUBM1785 A.1

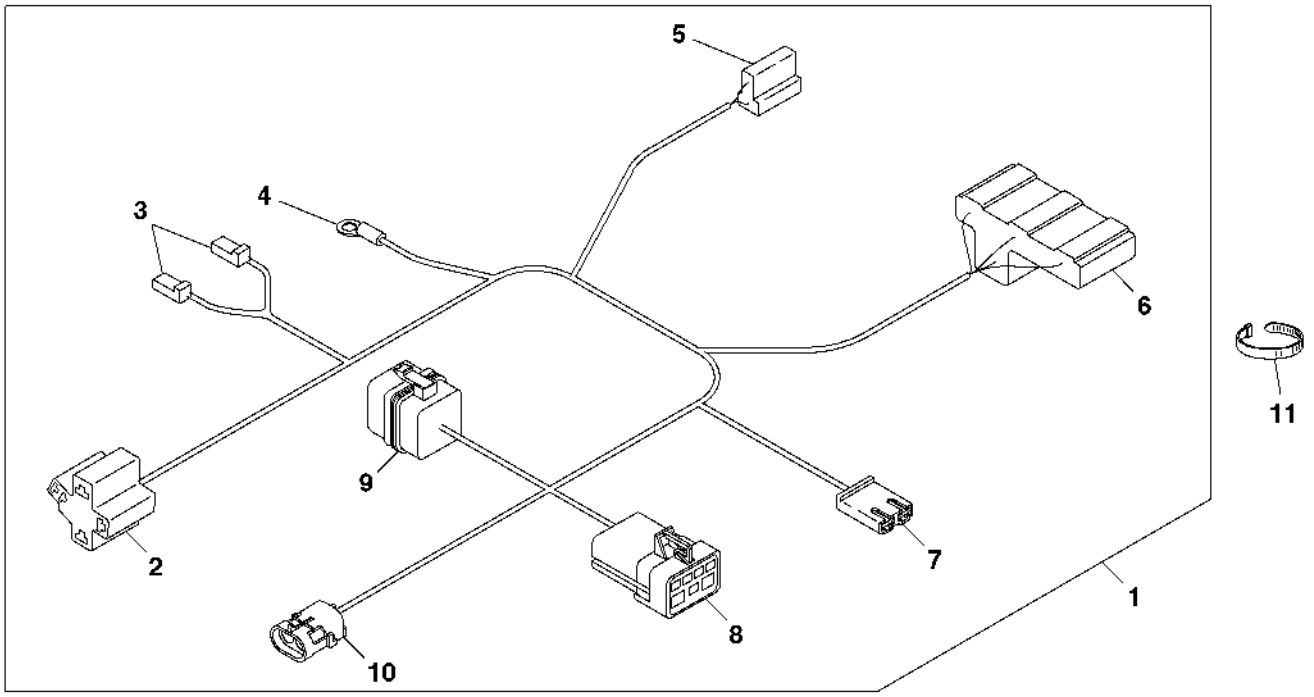

PUBM1785

Item	*Nº peça*	*Descrição*	*Qtde*	*Nº série trator*	*Notas*
1	RE297558	Chicote	1		
2	RE46734	Conj mont Conector elétrico	1		(A)
3	T28583	Alojam. conector elétrico	2		(B)
4	57M7568	Terminal conecTor eléTrico	1		CAB
5	R77476	Conj mont Conector elétrico	1		(C)
6	57M7457	Conj mont Conector elétrico	1		(D)
7	R77480	Conj mont Conector elétrico	1		(E)
8	57M7697	Conj mont Conector elétrico	1		
9	ET15766	Alojam. conector elétrico	1		
	M75140	Presilha	1		
10	57M7328	Alojam. conector elétrico	1		(F)
	57M7258	Vedação conector elétrico	1		
11	R105388	Cinta	1		
	R44302	Cinta	1		

(A) Interruptor do ventilador

(B) INTERRUPTOR LIGA/DESLIGA DO AR-CONDICIONADO

(C) MOTOR DE VENTILADOR

(D) REDE DE RESISTORES

(E) INTERRUPTOR DE DEGELO DO AR-CONDICIONADO

(F) INTERRUPTOR ALTA/BAIXA DO AR-CONDICIONADO

CHICOTE (EVAPORADOR)

PUBM1786 A.1

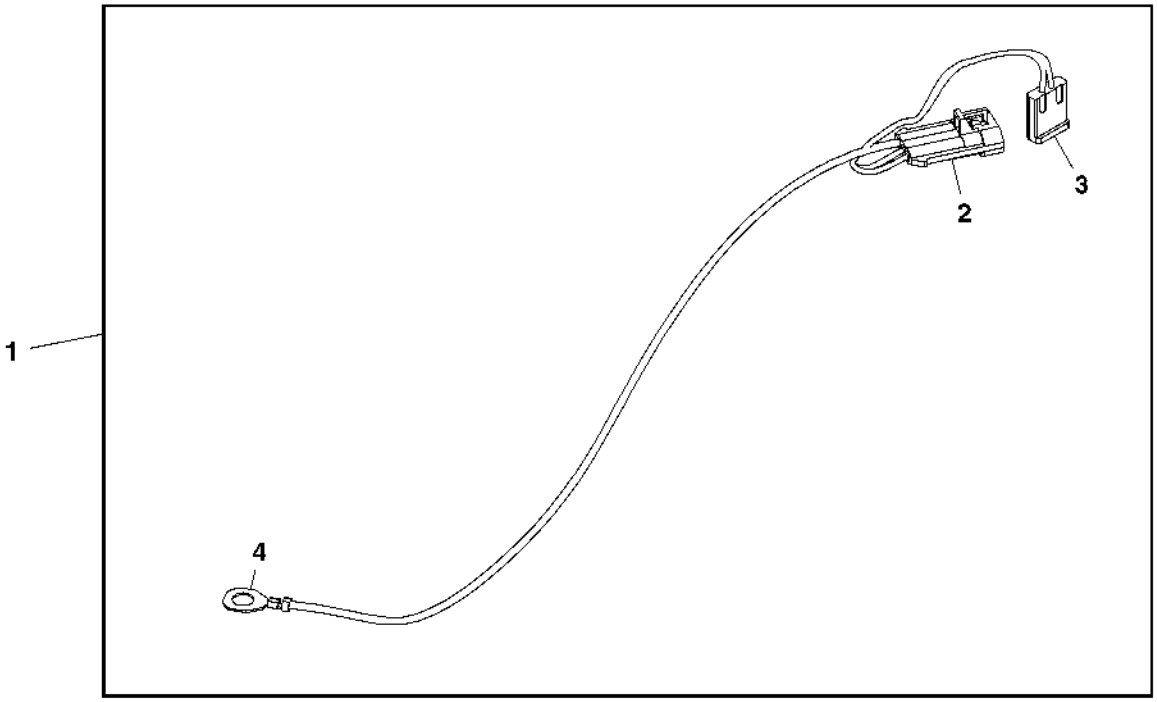

PUBM1786

Item	*Nº peça*	*Descrição*	*Qtde*	*Nº série trator*	*Notas*
1	RE297562	Chicote	1		
2	57M7257	Alojam. conector elétrico	1		D-ICING SWITCH
	57M7317	Acessório conexão elétrica	1		A/C HARNESS
3	R77480	Conj mont Conector elétrico	1		
4	57M7568	Terminal conecTor eléTrico	1		CAB GROUND

Chicote Elétrico, Capô

PUBM1898 A.1

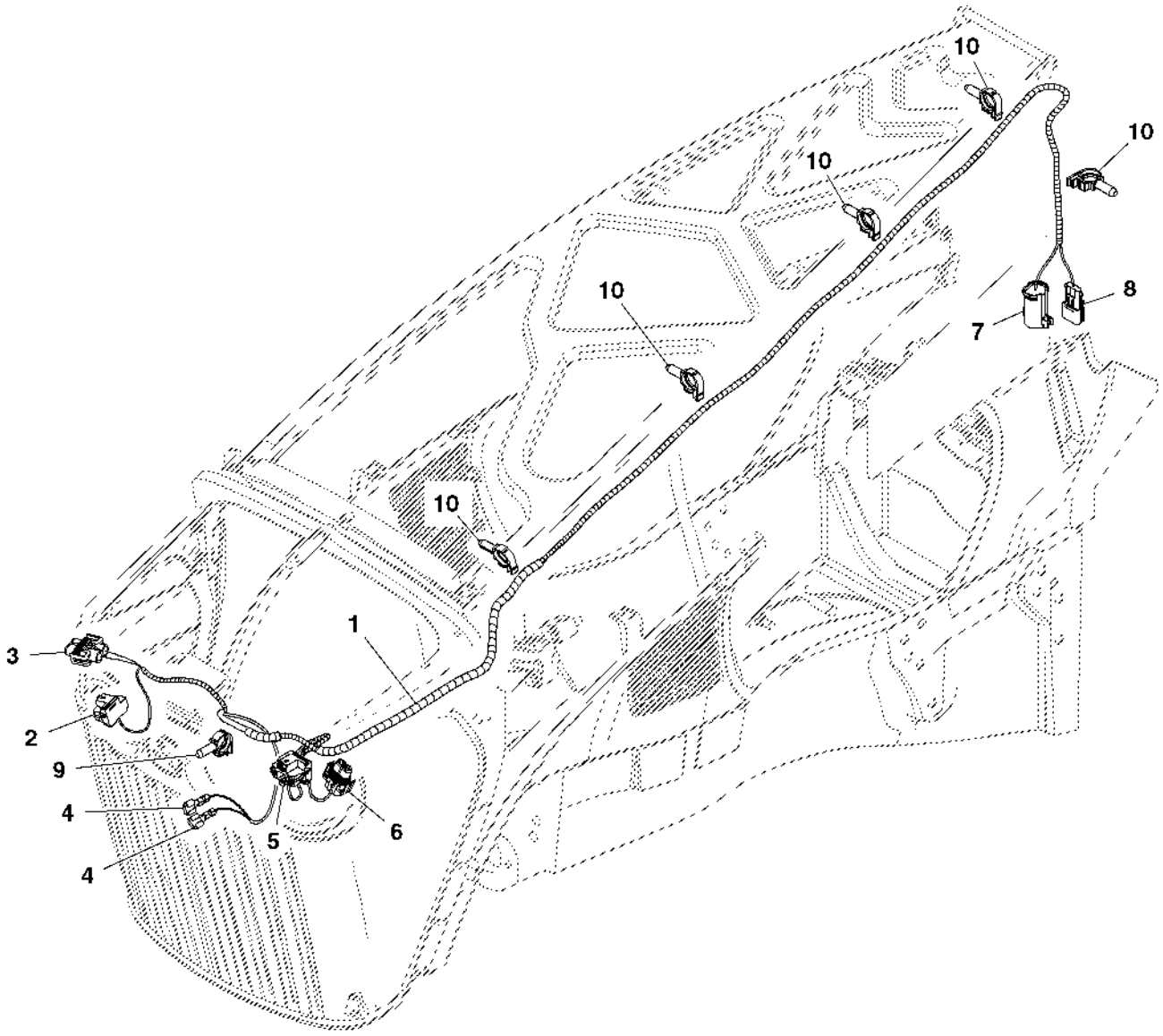

PUBM1898

Item	Nº peça	Descrição	Qtde	Nº série trator	Notas
1	RE297555	Chicote	1		
2	57M8921	Conj mont Conector elétrico	1		(A)
3	57M8934	Conj mont Conector elétrico	1		(B)
4	.....	Terminal	2		(C)
5	57M8934	Conj mont Conector elétrico	1		(D)
6	57M8921	Conj mont Conector elétrico	1		(E)
	57M7371	Conj mont Conector elétrico	1		
7	57M7539	Terminal conecTor eléTrico	1		(F)
	57M7540	Terminal conecTor eléTrico	1		
8	57M7305	Conj mont Conector elétrico	1		(F)
	57M7307	Conj mont Conector elétrico	1		
9	57M8903	Presilha	1		
10	57M8902	Presilha	1		

(A) HOLOFOTE ESQUERDO

(B) LÂMPADA FAROL ALTO/BAIXO ESQUERDO

(C) Buzina

(D) LÂMPADA FAROL ALTO/BAIXO DIREITO

(E) HOLOFOTE DIREITO

(F) Chicote do Motor

Chicote Elétrico, Teto

PUBM1911 A.1

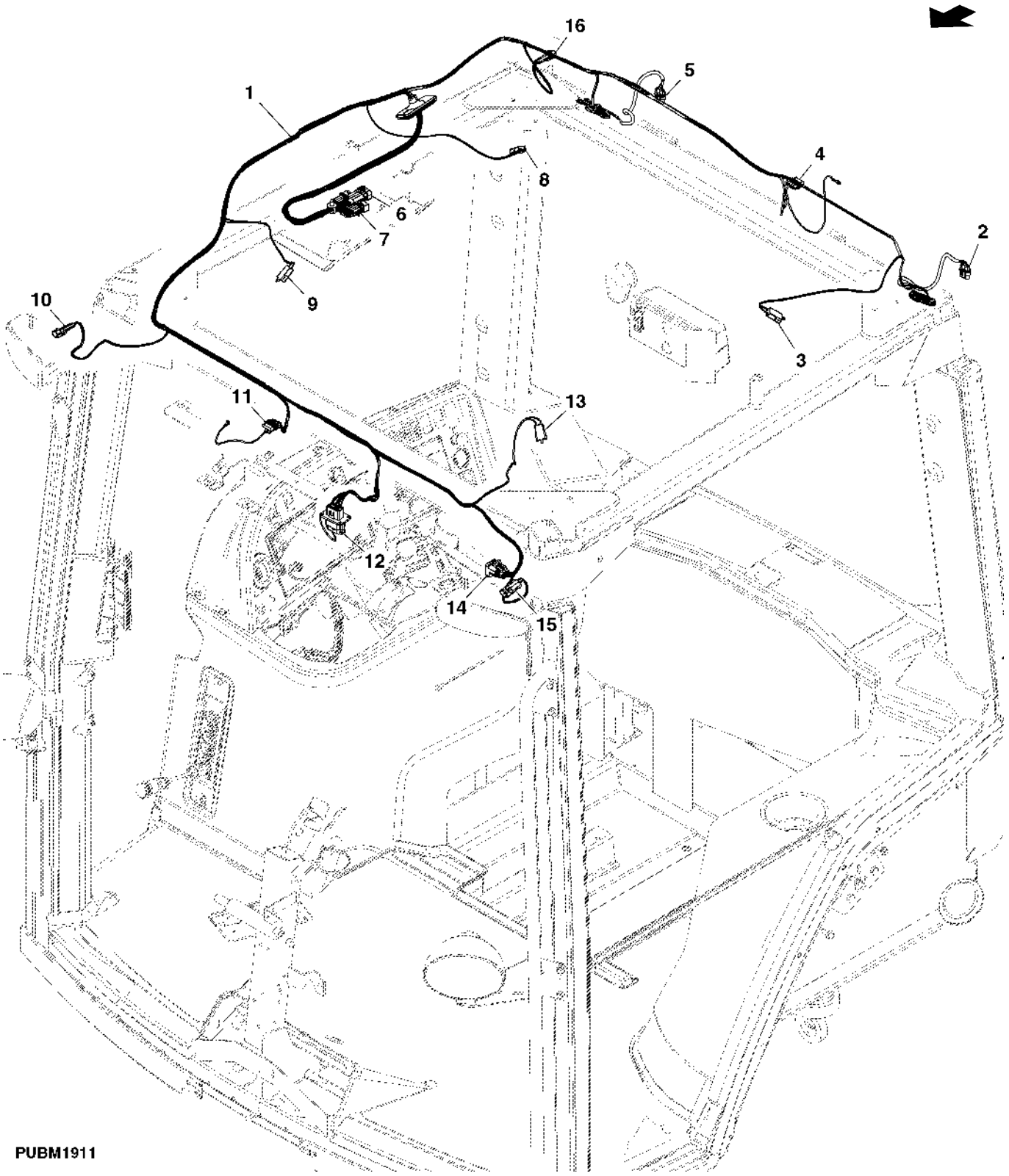

Item	Nº peça	Descrição	Qtde	Nº série trator	Notas
1	RE297559	Chicote	1		
2	57M8839	Alojam. conector elétrico	1		(A)
	57M8129	Terminal conecTor eléTrico	1		
3	Z70805	Conj mont Conector elétrico	1		(B)
4	57M8416	Terminal conecTor eléTrico	1		(C)
	57M7469	Conj mont Conector elétrico	1		
5	57M8839	Alojam. conector elétrico	1		(D)
	57M8129	Terminal conecTor eléTrico	1		
6	57M8070	Terminal conecTor eléTrico	1		(E)
	57M8076	Terminal conecTor eléTrico	1		
7	57M7264	Alojam. conector elétrico	1		(E)
	57M7283	Disp fechamento conec elétr	1		
8	Z70805	Conj mont Conector elétrico	1		(F)
9	Z70805	Conj mont Conector elétrico	1		(G)
10	57M7256	Conj mont Conector elétrico	1		(H)
	57M7289	Disp fechamento conec elétr	1		
11	57M7469	Conj mont Conector elétrico	1		(I)
	57M7289	Disp fechamento conec elétr	1		
12	57M9069	Alojam. conector elétrico	1		(J)
	57M7682	Disp fechamento conec elétr	1		
13	Z70805	Conj mont Conector elétrico	1		(K)
14	57M7260	Alojam. conector elétrico	1		(L)
	57M7291	Conj mont Conector elétrico	1		
15	57M7256	Conj mont Conector elétrico	1		(M)
	57M7289	Disp fechamento conec elétr	1		
16	57M7256	Conj mont Conector elétrico	1		(N)

(A) HOLOFOTES TRASEIROS ESQUERDOS DO TETO

(B) ALTO-FALANTE TRASEIRO ESQUERDO

(C) MOTOR TRASEIRO

(D) HOLOFOTES TRASEIROS DIREITOS DO TETO

(E) INTERCONEXÃO DA CABINE

(F) ALTO-FALANTE TRASEIRO DIREITO

(G) ALTO-FALANTE DIANTEIRO DIREITO

(H) ADVERTÊNCIA DIANTEIRA DIREITA DO TETO

(I) Motor do limpador dianteiro

(J) RECEPTOR GPS

(K) ALTO-FALANTE DIANTEIRO ESQUERDO

(L) DISPOSITIVO DE TERMINAÇÃO DO CAN DO IMPLEMENTO

(M) ADVERTÊNCIA DIANTEIRA ESQUERDA DO TETO

(N) ADVERTÊNCIA TRASEIRA DIREITA DO TETO

CHICOTE ELETRICO - GSD

PUBM1906 A.1

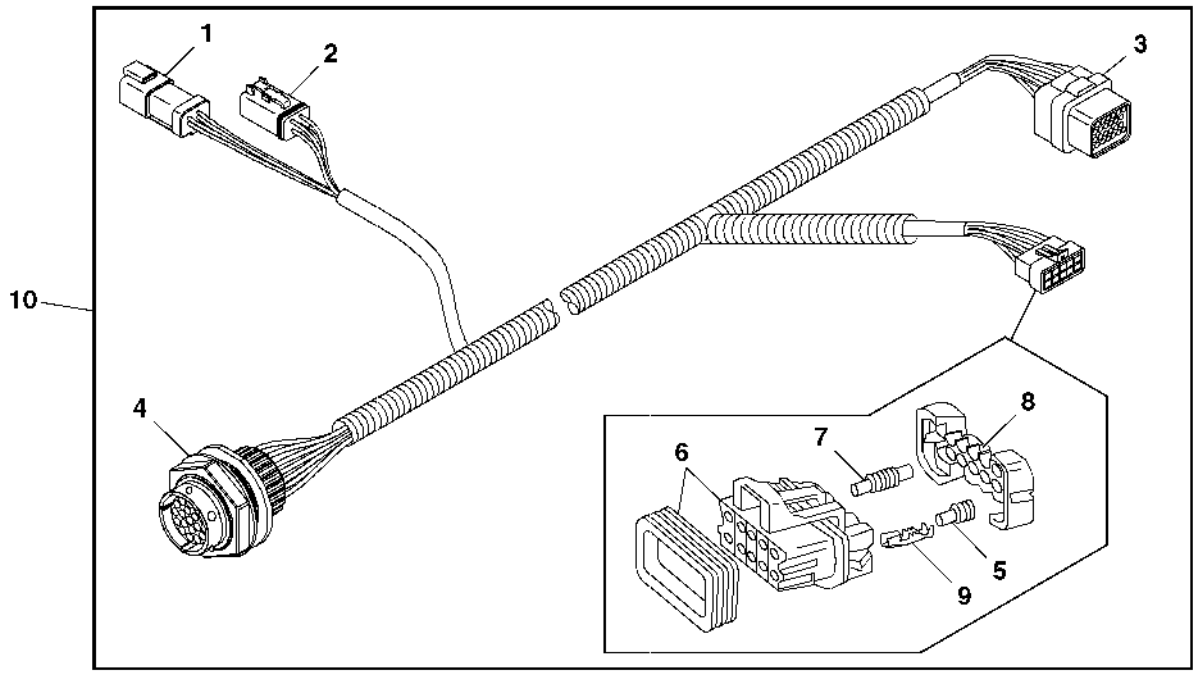

PUBM1906

Item	Nº peça	Descrição	Qtde	Nº série trator	Notas
1	57M8017	Terminal conecTor eléTrico	1		
	57M7619	Disp fechamento conec elétr	1		
2	57M8015	Conj mont Conector elétrico	1		
	57M8016	Disp fechamento conec elétr	1		
3	57M8606	Alojam. conector elétrico	1		
4	57M9231	Alojam. conector elétrico	1		
	57M8947	Acessório conexão elétrica	1		
5	57M9215	Vedação conector elétrico	1		
6	57M7262	Alojam. conector elétrico	1		
7	57M7258	Vedação conector elétrico	1		
8	57M8907	Disp fechamento conec elétr	1		
9	R104846	Terminal conecTor eléTrico	1		
10	PF80793	Chicote do painel de instru	1		

Controles e Interruptores, Console

PUBM2069 A.1

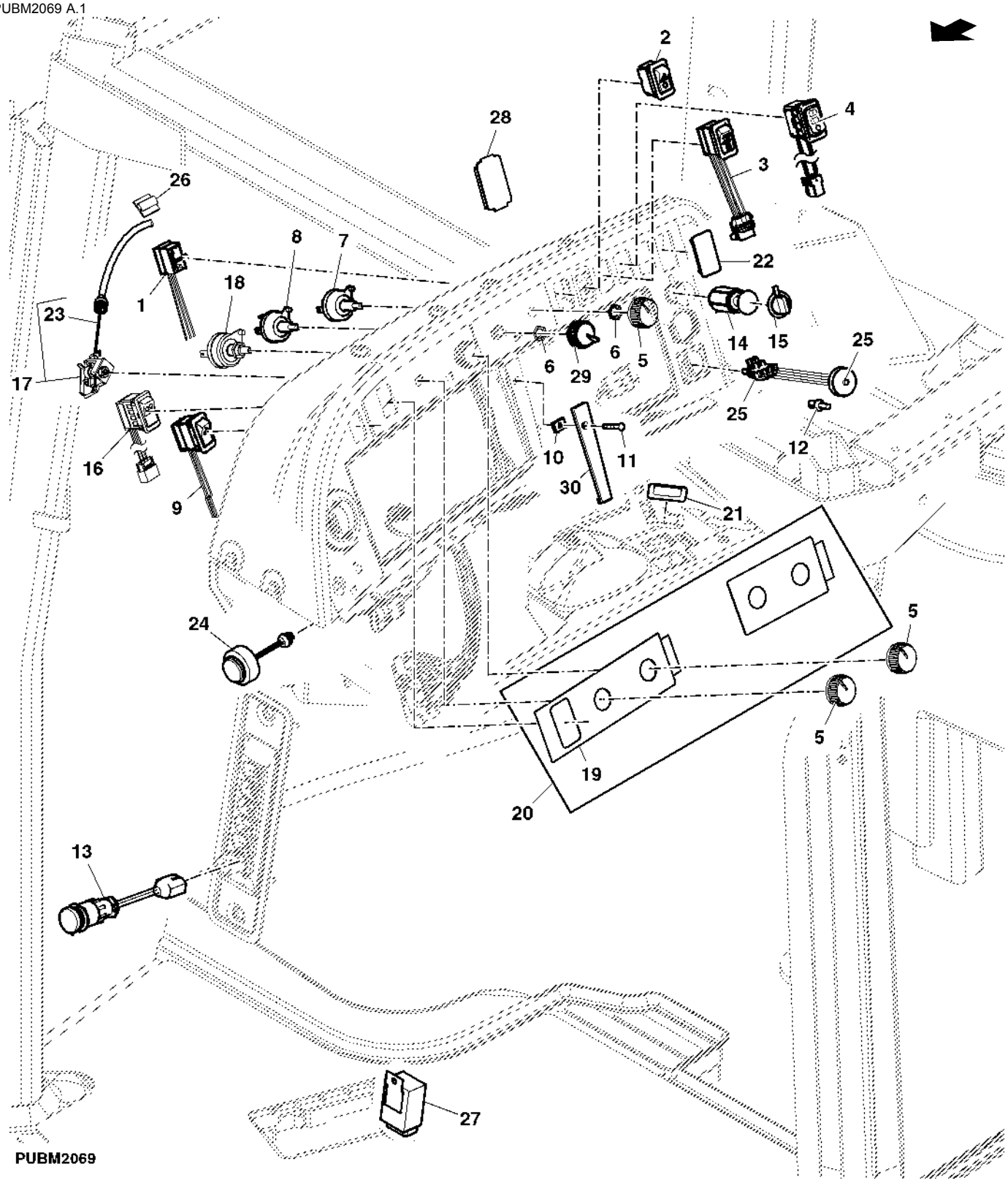

Item	Nº peça	Descrição	Qtde	Nº série trator	Notas
1	RE183929	Interruptor de alavanca	1		
2	RE55036	Interruptor de alavanca	1		
3	RE55477	Interruptor de alavanca	1		MFWD
4	RE55476	Interruptor de alavanca	1		
5	AL76568	Botão	3		
6	R44165	Porca de segurança	2		
7	RE154222	Interruptor	1		(B) (C)
8	RE46634	Interruptor	1		
9	RE258928	Interruptor de alavanca	1		(AUTO TRACK)
10	R191931	RetentoR	1		
11	37H215	Parafuso	2		
12	R108166	Rebite	4		
13	RE67015	Adaptador	1		(A)
14	AR56766	Carcaça	1		
15	R131671	Plugue	1		
16	RE165815	Interruptor de alavanca	1		
17	RE46742	Controle	1		(B)
18	RE43497	Interruptor	1		(B)
19	R255948	Etiqueta	1		
20	RE256148	Peças de montagem	1		
21	M115279	Plugue	1		(W/O AUTOTRACK)
22	N202894	Plugue	1		
23	RE58614	Cabo de puxar e empurrar	1		
24	RE49727	Buzina	1		
25	RE297563	Chicote	1		(A)
26	R47474	Presilha	1		
27	AL32891	Lampejador	1		
28	R189715	Painel	1		
29	RE61418	Botão	1		SERVICE ADVISOR™
30	R64822	Porca	1		

(A) TOMADA DE CONVENIENCIA

(B) PADRAO

(C) LUZ DE CAMP

CONSOLE DE CONTROLE

PUBM1833 A.1

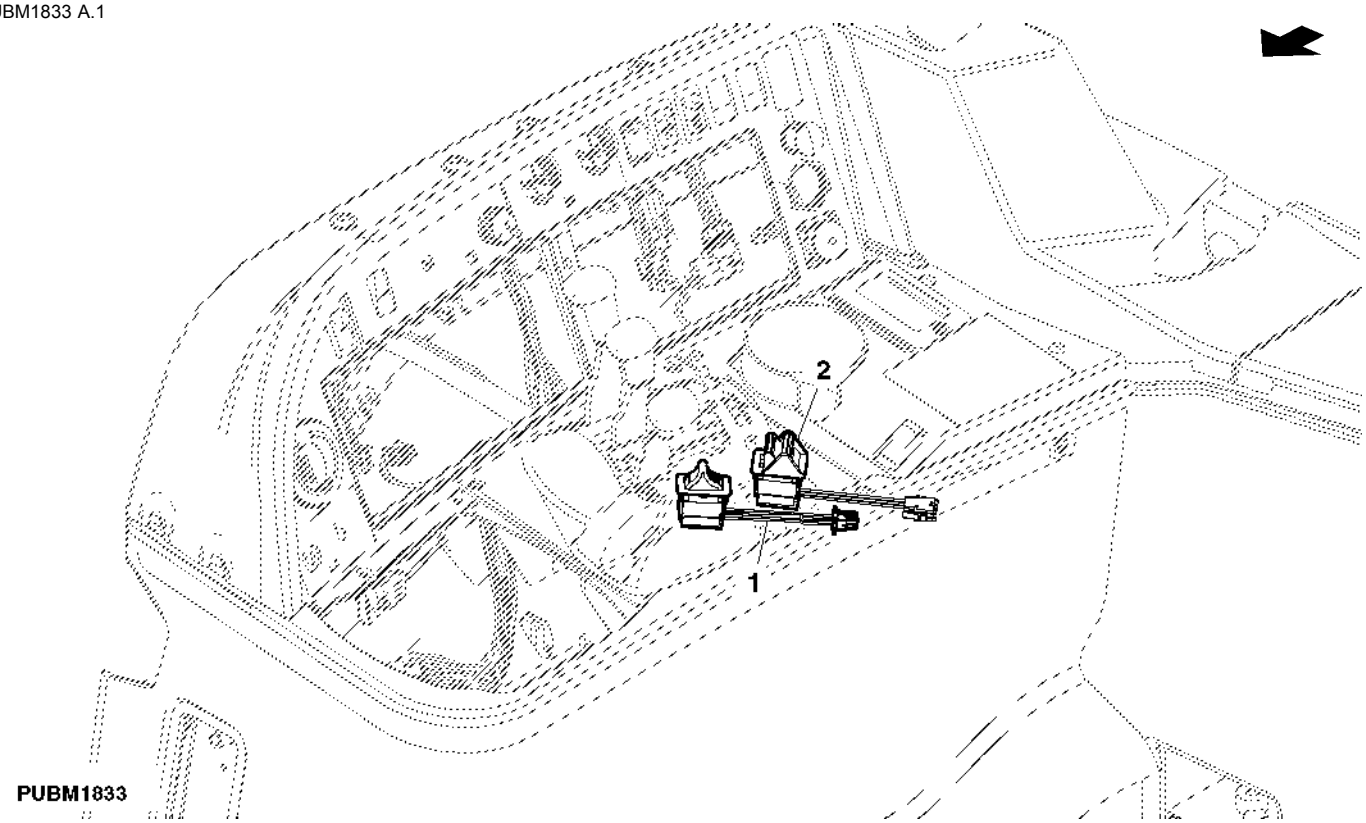

Item	*Nº peça*	*Descrição*	*Qtde*	*Nº série trator*	*Notas*
1	RE223554	Interruptor de alavanca	1		IMS
2	RE160963	Interruptor de alavanca	1		PTO

GPS - Receptor de Posição (Greenstar)

PUBM2813 A.1

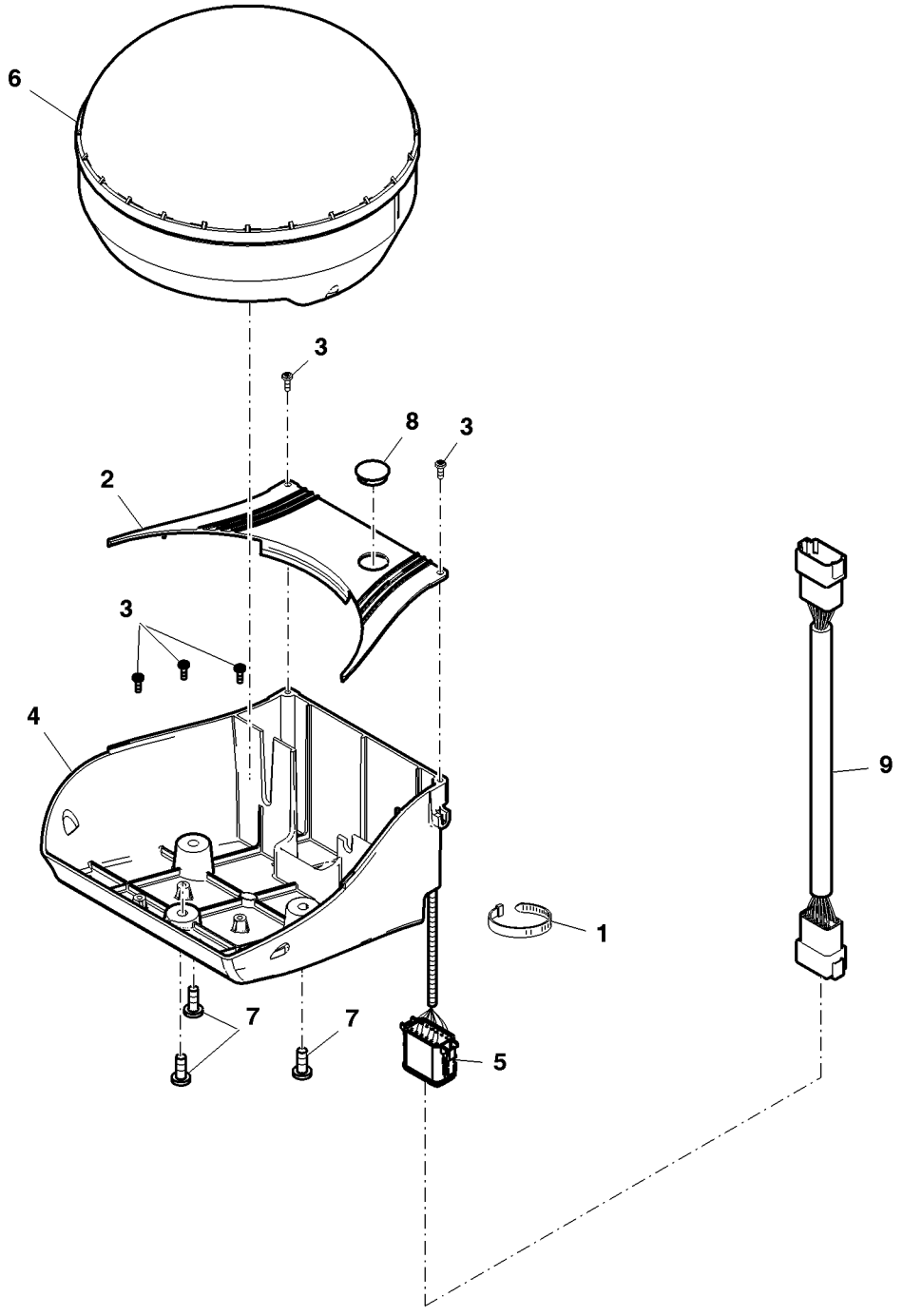

PUBM2813

Item	*Nº peça*	*Descrição*	*Qtde*	*Nº série trator*	*Notas*
1	PF13123	Cinta	1		
2	PF11335	Apoio	1		
3	PF11600	Parafuso	3		
4	PF80824	Apoio	1		
5	PFP10469	Chicote	1		
6	PF81359	ReceptoR de posição	1		
7	21M7246	Parafuso	3		
8	PF13379	Plugue	1		
9	PFP10470	Chicote	1		

Monitor GreenStar™ 2630

PUPC100059 A.1

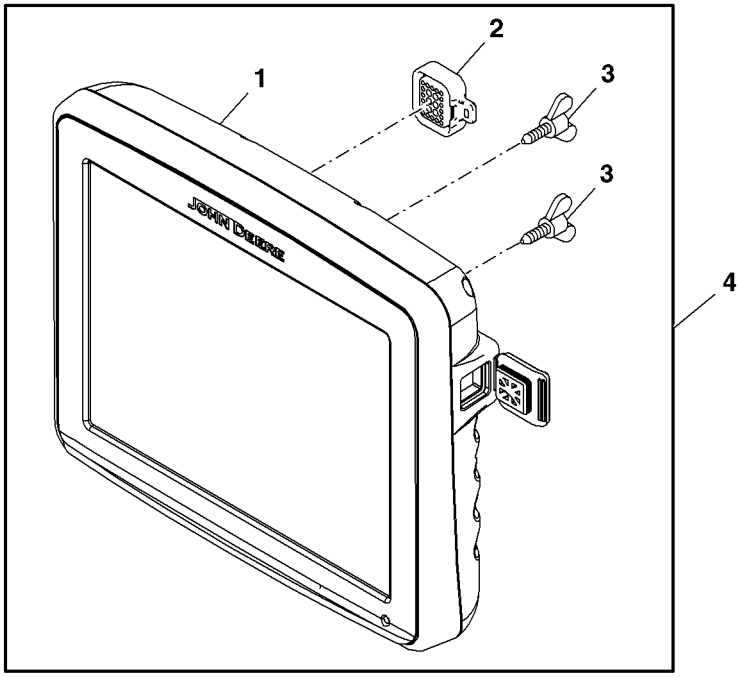

PUPC100059

Item	*Nº peça*	*Descrição*	*Qtde*	*Nº série*	*Notas*
1	.....	Módulo Monitor greenstar TM	1		(A)
2	PF81358	Tampa	1		(B)
3	21M1689	Parafuso borboleta	2		
4	PF91091	Conjs prontos p/carregamen.	1		(A)
..	PFA10058	Módulo Monitor greenstar TM	1		(C)

(A) Monitor GS3 2630

(B) Tampa do conector de vídeo

(C) Monitor GS3 2630 (Para serviço) (Não inclui manuais)

ALAVANCAS DO CONTROLE SELETIVO (APOIO DO BRACO)

PUBM1888 A.1

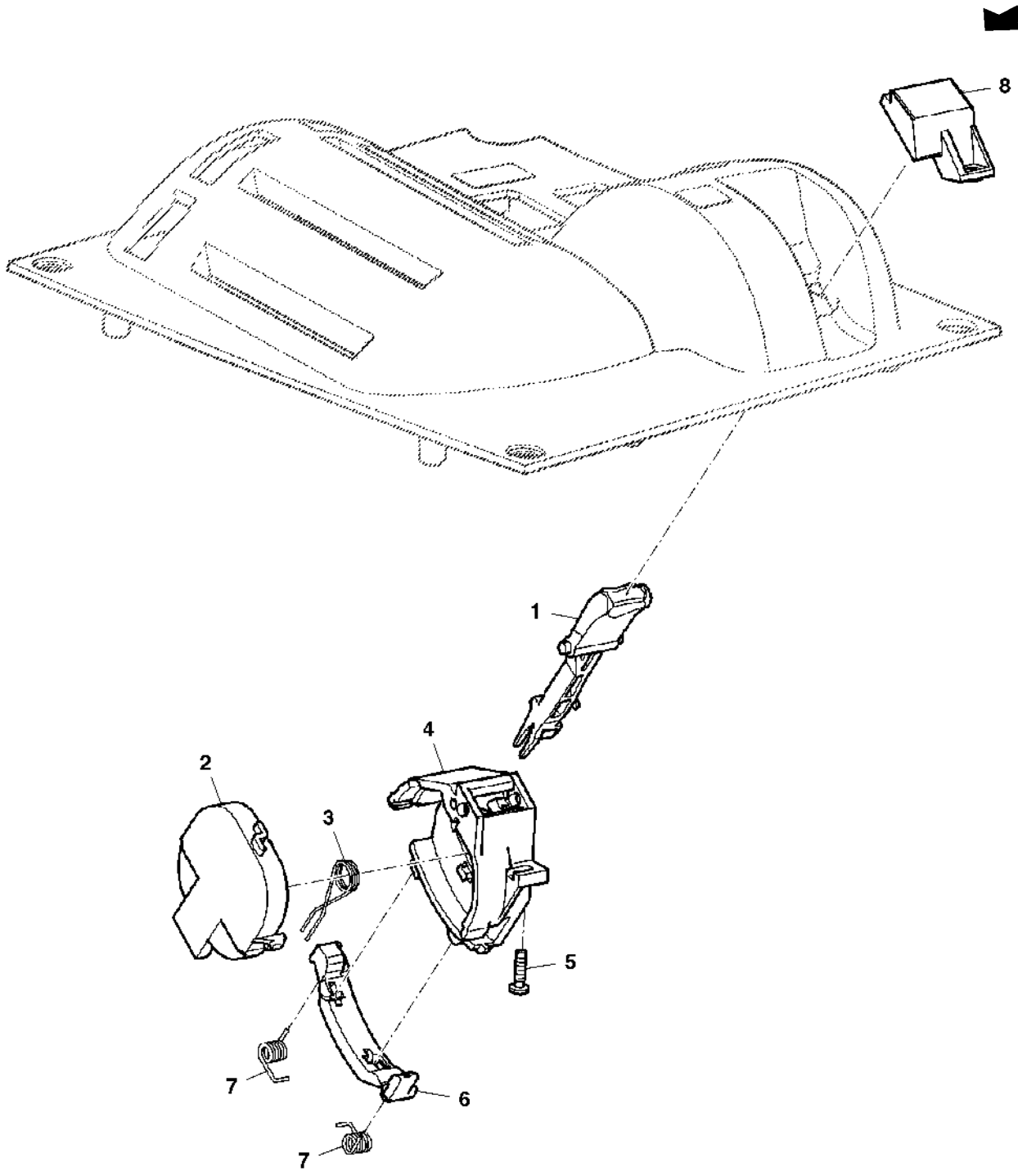

PUBM1888

Item	*Nº peça*	*Descrição*	*Qtde*	*Nº série trator*	*Notas*
1	RE216533	Alavanca de controle	1		
2	RE267676	Potenciômetro	1		
3	R125879	Mola de torção	1		
4	R171535	Apoio	1		
5	R115850	Parafuso	1		
6	R125878	Braço	1		
7	R217571	Mola de torção	2		
8	R162124	Capa	1		(A)

(A) SEM LEVANTE

CHAVE DE PARTIDA

CQ302953 A.1

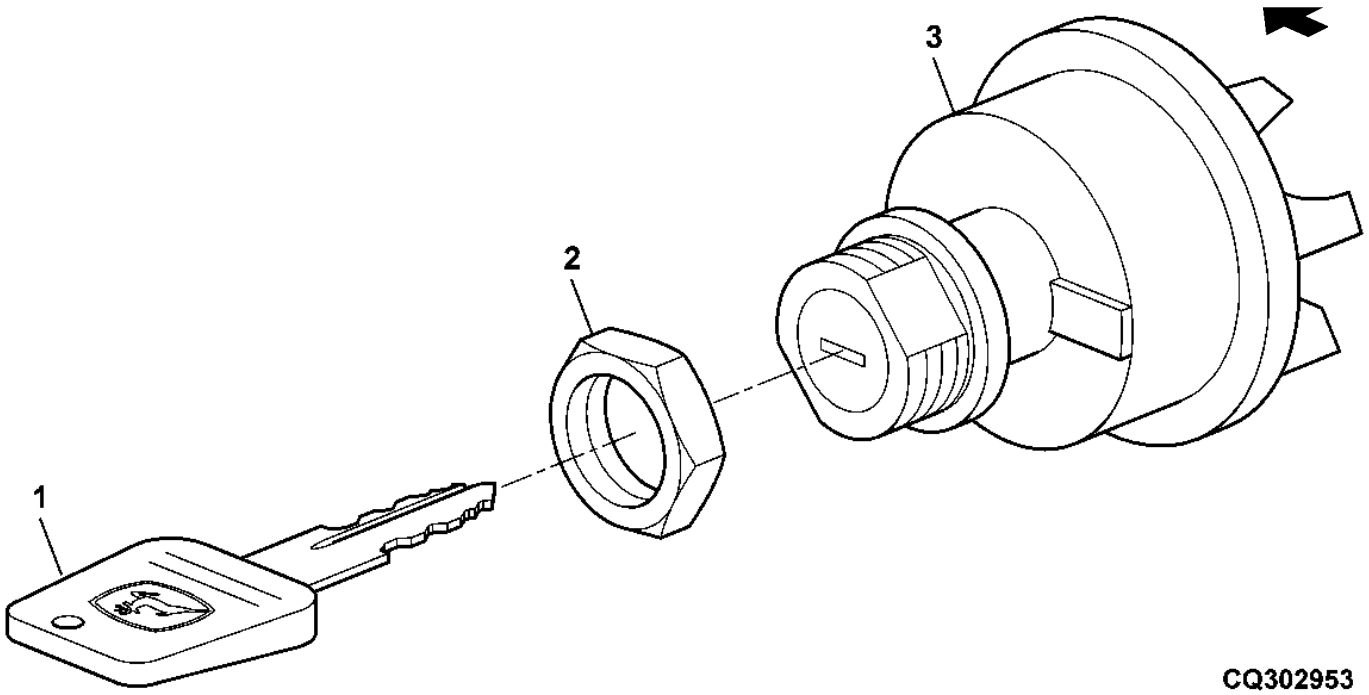

Item	*Nº peça*	*Descrição*	*Qtde*	*Nº série trator*	*Notas*
1	RE183935	Chave	1		
2	R115974	Porca	1		
3	RE61717	Interruptor giratório	1		

INTERRUPTOR DA LUZ DA PORTA

RXA0073335 A.1

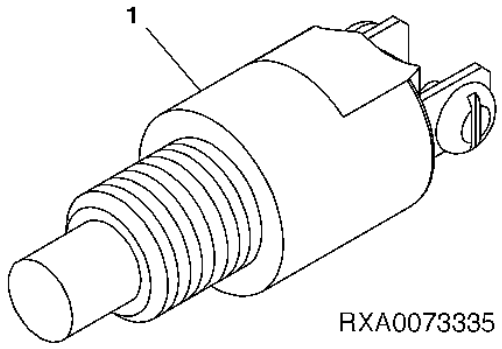

Item	*Nº peça*	*Descrição*	*Qtde*	*Nº série trator*	*Notas*
1	RE51234	Interruptor de apertar	1		

INTERRUPTOR DE TRAVAMENTO DO DIFERENCIAL HIDRAULICO

RXA0072311 A.1

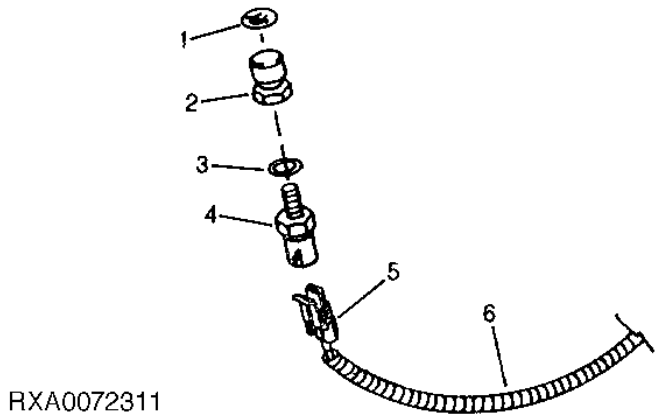

Item	*Nº peça*	*Descrição*	*Qtde*	*Nº série trator*	*Notas*
1	L80302	Etiqueta	1		
2	RE43637	Atuador	1		
3	51M7042	Anel o	1		
4	RE46534	Interruptor	1		
5	.....	Conector	1		
6	RE272398	Chicote do Chassi	1		

MOSTRADOR DA COLUNA DO CANTO

PUBM2038 A.1

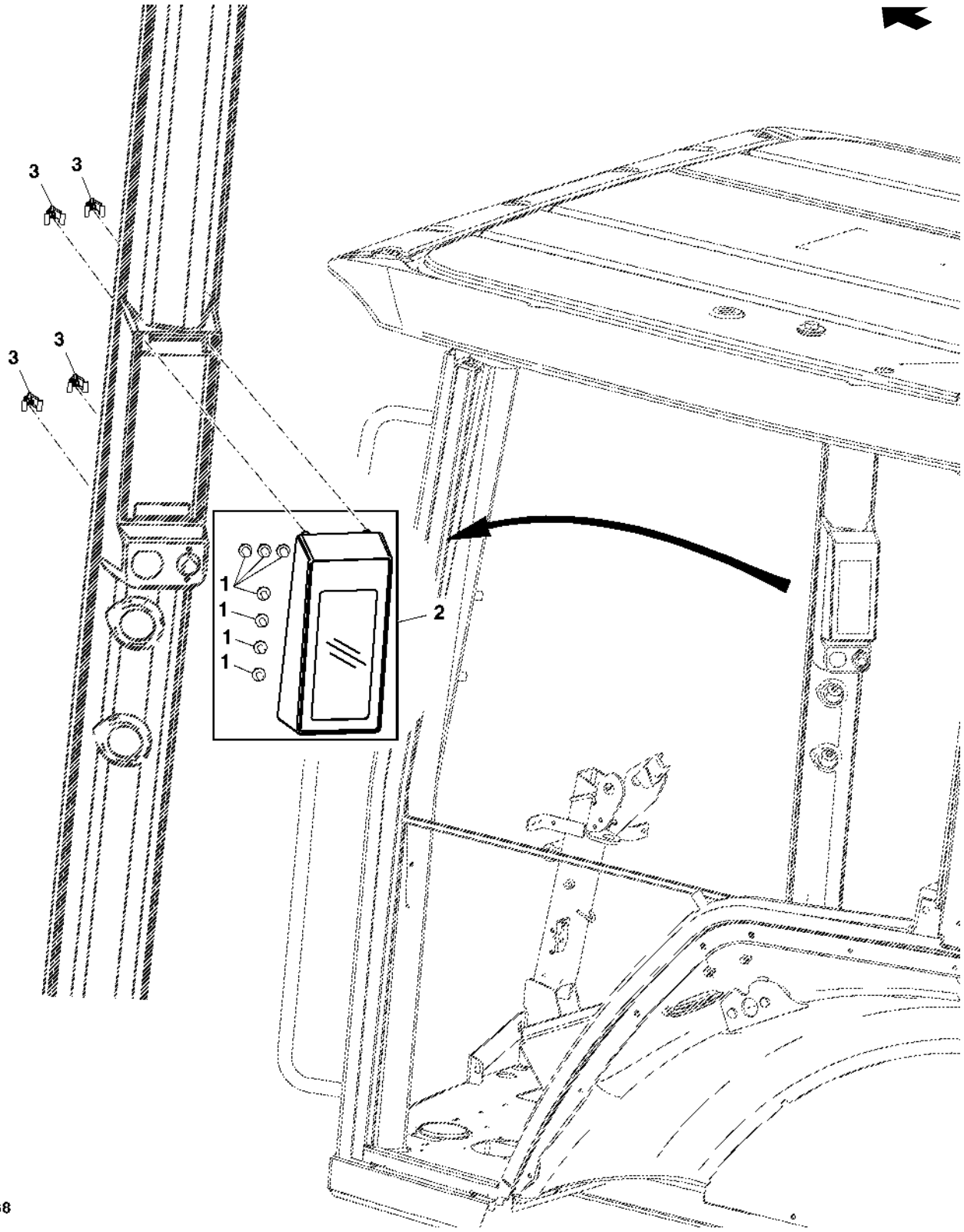

Item	*Nº peça*	*Descrição*	*Qtde*	*Nº série trator*	*Notas*
1	R107890	Lâmpada	4		(0.09 AMPS)
	R117645	Lâmpada	3		(0.10-0.15 AMPS)
2	RE246544	Módulo do Monitor	1		
3	R120160	Presilha	4		

PEDAL DO ACELERADOR

PUBM1892 A.1

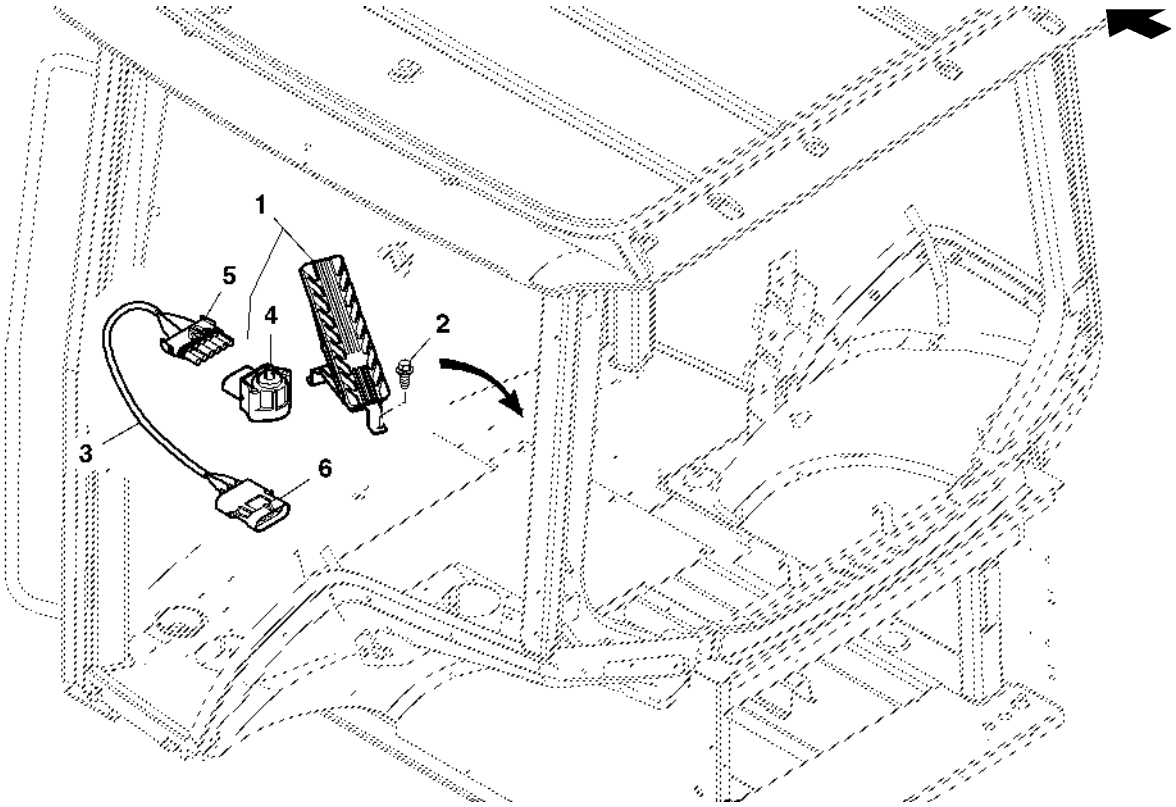

PUBM1892

Item	*Nº peça*	*Descrição*	*Qtde*	*Nº série trator*	*Notas*
1	RE223399	Acelerador	1		
2	37M7090	Parafuso	3		
3	RE228541	Chicote	1		
4	RE243770	SenSor	1		
5	57M8906	Conj mont Conector elétrico	1		
6	R78054	Conj mont Conector elétrico	1		

SUPORTE DUPLO DO KIT DO RADAR

PUBM1695 A.1

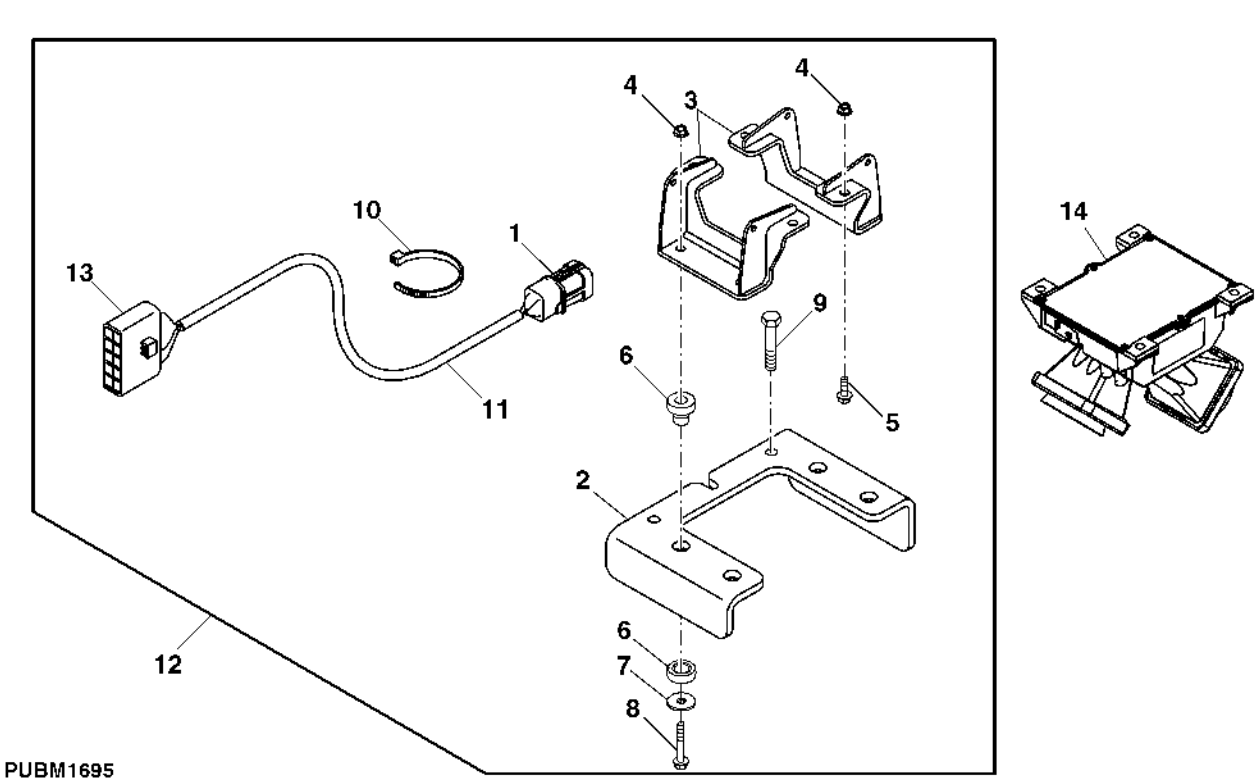

Item	*Nº peça*	*Descrição*	*Qtde*	*Nº série trator*	*Notas*
1	T138822	Conj mont Conector elétrico	1		(A)
	R78064	Conect elétr tomada cavidad	1		
2	R250016	Apoio	1		
3	RE242603	Apoio	2		
4	14M7298	Porca com flange	8		
5	19M7867	Parafuso	4		
6	RE242959	Isolador	4		
7	24M7101	Arruela	4		
8	19M7979	Parafuso	4		
9	19M7790	Parafuso	3		
10	R44302	Cinta	1		
11	RE252125	Chicote do radar	1		
12	RE250705	Conjs prontos p/carregamen.	1		
13	57M7262	Alojam. conector elétrico	1		(B)
	57M8907	Disp fechamento conec elétr	1		
14	RE278980	SenSor vel. real de deSloca	1		

(A) RADAR

(B) Chassi

CENTRAL DE CARGA

RXA0086510 A.1

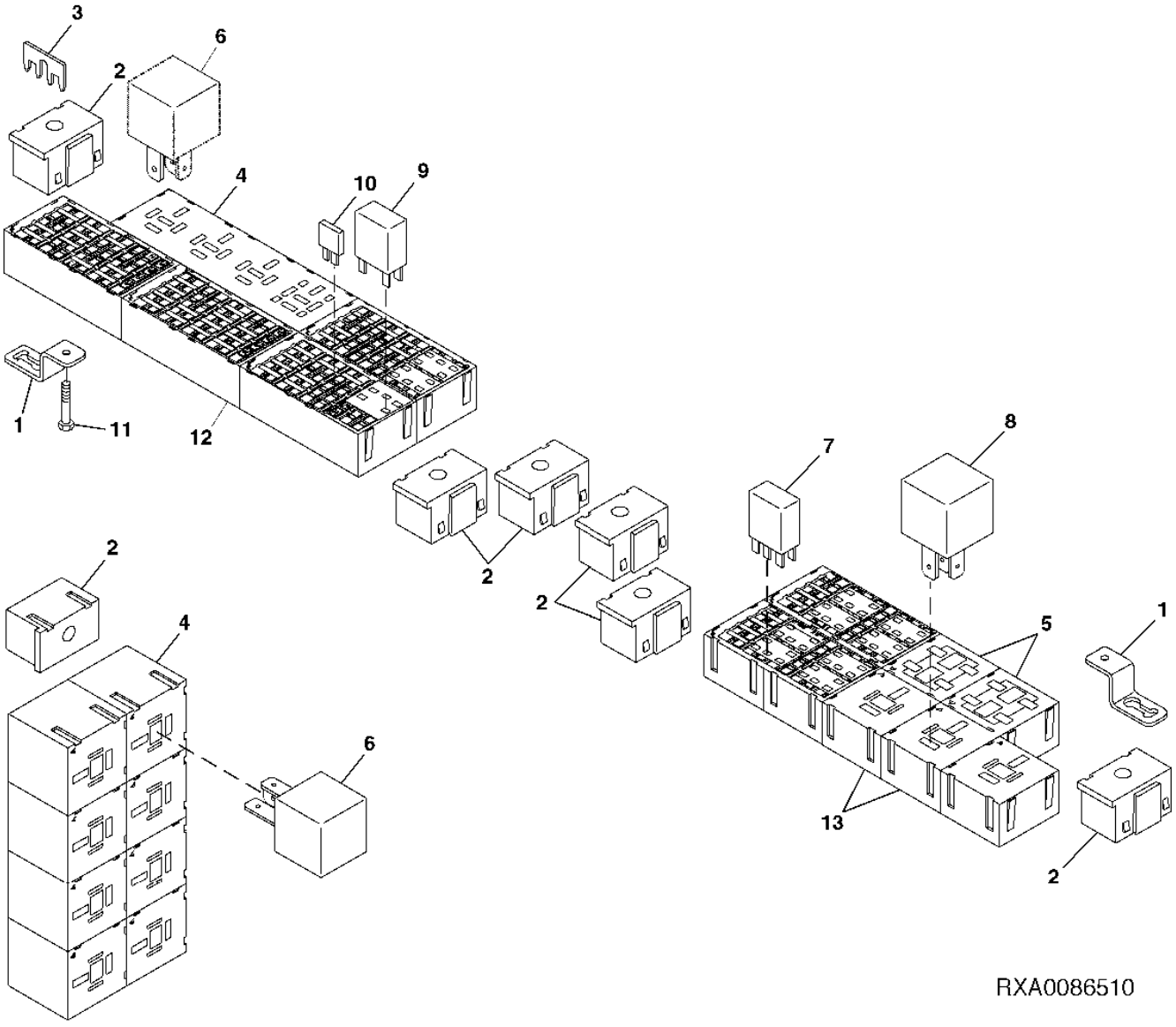

Item	Nº peça	Descrição	Qtde	Nº série trator	Notas
1	R208235	Apoio	2		
2	RE191390	Suporte	8		
3	R212178	Isolador	1		
4	57M8750	Receptáculo	3		
	57M8757	Disp fechamento conec elétr	3		
5	57M8752	Acessório conexão elétrica	2		
	57M8753	Acessório conexão elétrica	4		
6	RE240999	Relé	12		
7	AT308380	Relé	10		
8	811828300	Relé	3		
9	57M8914	Relé	1		
10	57M7689	Fusível	22		10 AMP
	57M7691	Fusível	12		20 AMP
	57M8163	Fusível	12		30 AMP
	57M8800	Fusível	2		50 AMP
	57M8801	Fusível	1		60 AMP
	57M8799	Fusível	1		40 AMP
	AN205067	Diodo	1		
11	19M8649	Parafuso	2		
12	57M8756	Acessório conexão elétrica	6		
13	57M8754	Acessório conexão elétrica	3		
	57M8755	Disp fechamento conec elétr	3		
..	RE194287	Ferramenta especial	1		

Rádio e Suportes

PUBM2775 A.1

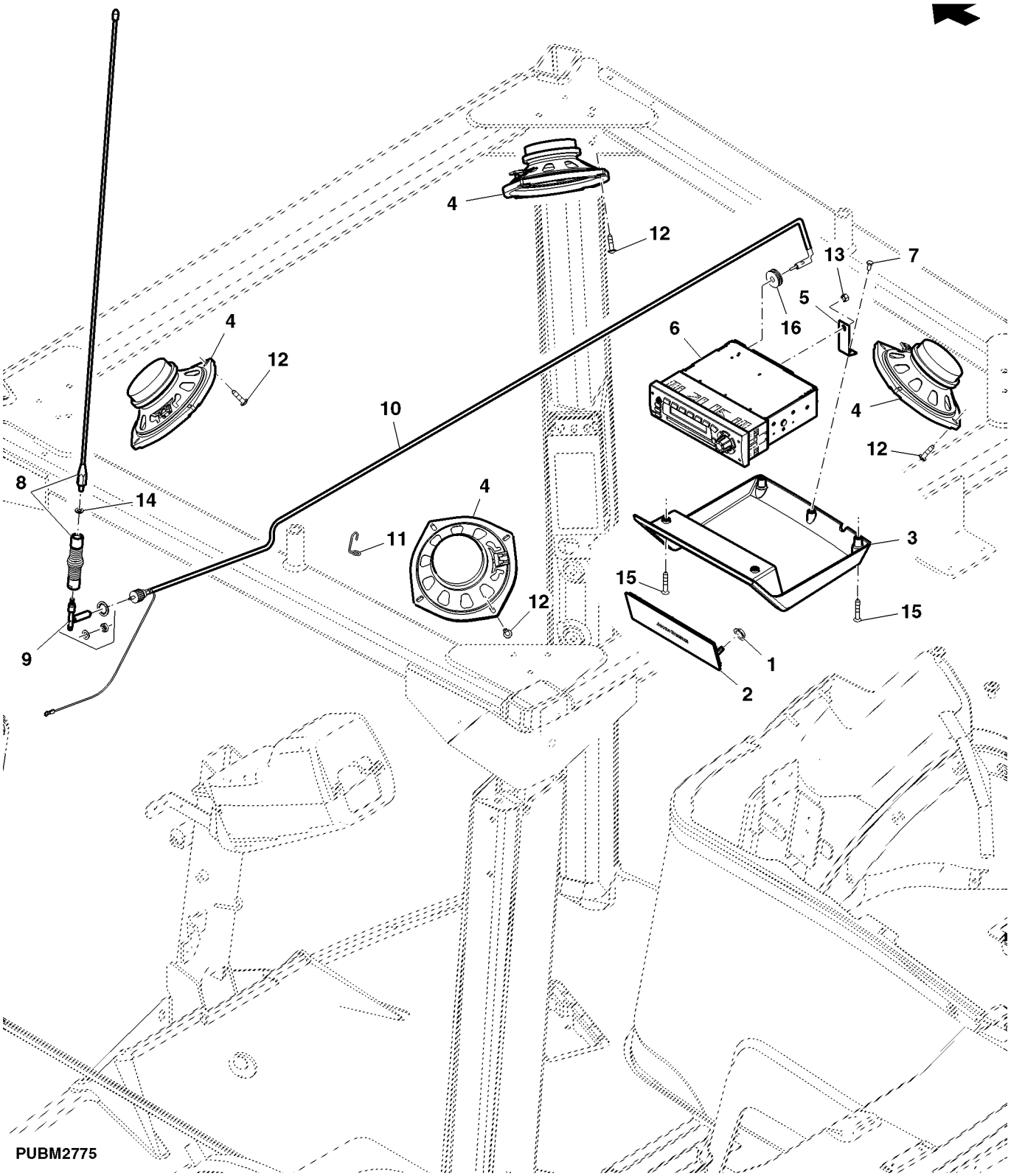

Item	*Nº peça*	*Descrição*	*Qtde*	*Nº série trator*	*Notas*
1	H117239	Porca de Pressão	2		(B)
2	H132795	Painel	1		(B)
3	R95800	Moldura	1		
4	RE254829	Alto-Falante	1		
5	R113042	Apoio	1		
6	RE289629	Rádio	1		(A)
7	21M7395	Parafuso	1		
8	RE247791	Antena	1		
9	RE252087	Antena	1		
10	RE281646	Cabo da antena	1		
11	R126033	Gancho	1		
12	37M7218	Parafuso	8		
13	14M7297	Porca	1		
14	R95800	Moldura	1		
15	37M7369	Parafuso	4		
16	R41440	Passa-fio	1		
..	DT5037	Selante	AR		
..	R46727	Selante	AR		

(A) AM/FM ESTEREO C/ CD

(B) SEM RADIO

ANTENA DO RADIO

RXA0084822 A.1

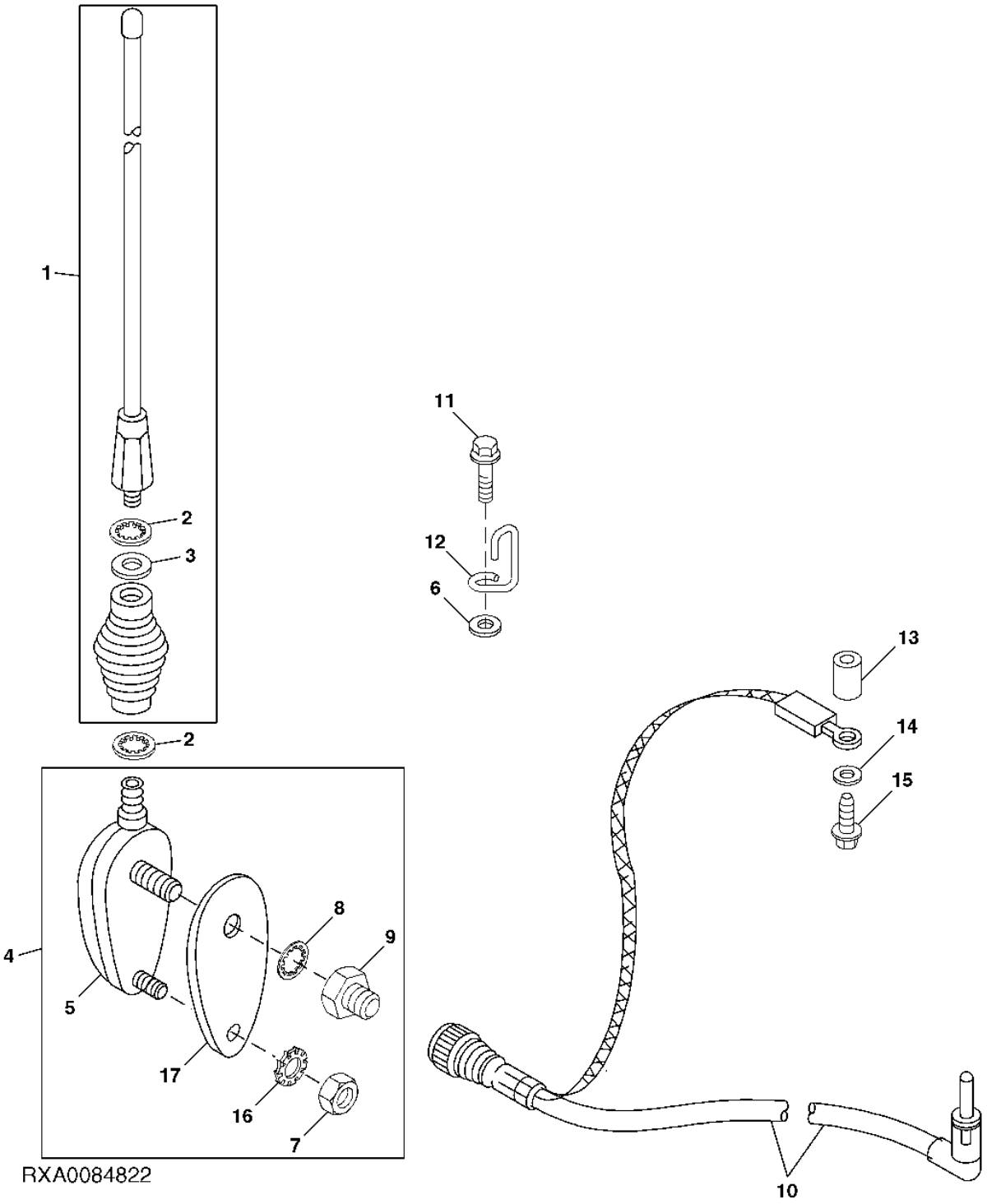

Item	Nº peça	Descrição	Qtde	Nº série trator	Notas
1	RE247791	Antena	1		
2	12H302	Arruela de pressão	1		
3	T143167	Anel o	1		
4	RE252087	Antena	1		
5	RE252092	Antena	1		
6	24M7100	Arruela	1		
7	14H786	Porca	1		
8	12H292	Arruela de pressão	1		
9	R76695	Porca	1		
10	RE281646	Cabo da antena	1		
11	R117569	Parafuso	1		
12	R126033	Gancho	1		
13	R194717	Espaçador	1		
14	24H1291	Arruela	1		
15	19M7801	Parafuso	1		
16	12H356	Arruela de pressão	1		
17	RE252821	Espaçador	1		

KIT DA ANTENA DO RADIO

PUBM2654 A.1

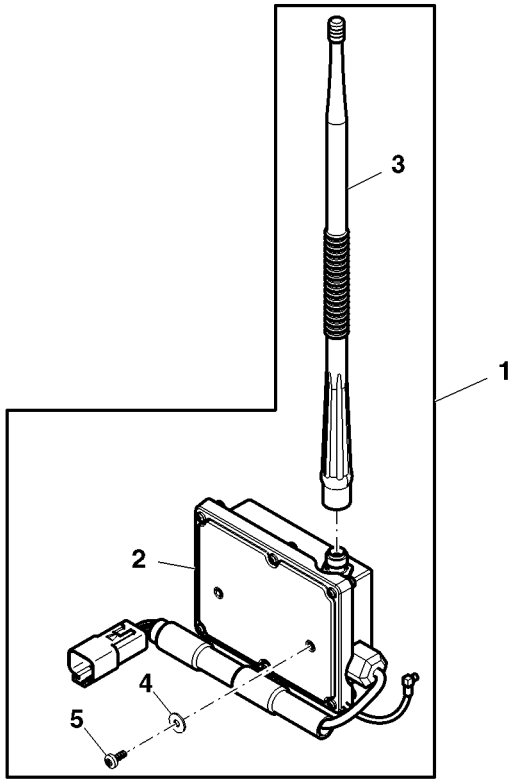

PUBM2654

Item	Nº peça	Descrição	Qtde	Nº série trator	Notas
1	PF81305	Conjs prontos p/carregamen.	1		(SUB FOR PF90640)
2	PF81340	Rádio	1		
3	PF81301	Antena	1		
4	PF11703	Parafuso	2		
5	24M7146	Arruela	2		

CONTROLE DO ENGATE

PUBM1909 A.1

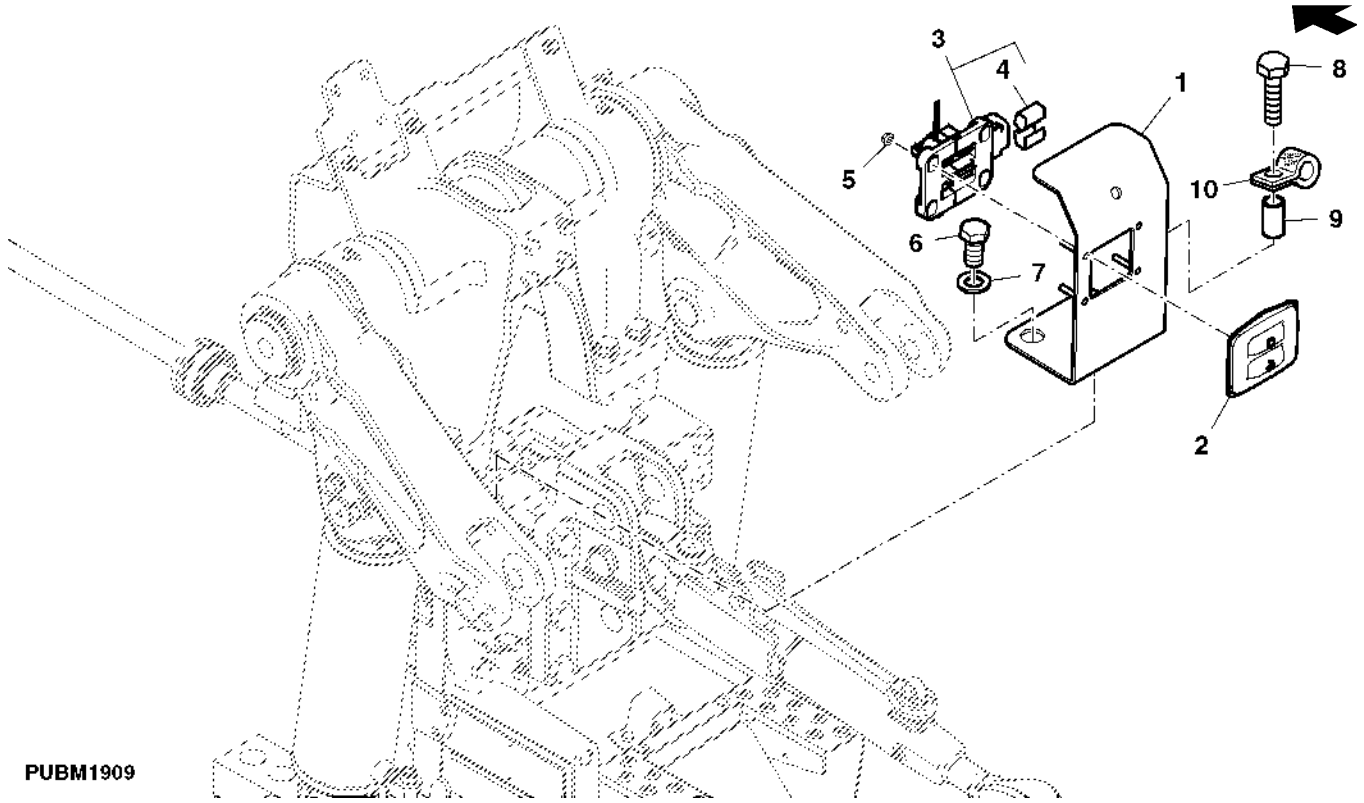

Item	Nº peça	Descrição	Qtde	Nº série trator	Notas
1	MN10658	Apoio	1		
2	L154458	Protetor	1		
3	AL172871	Controle	1		
4	L168608	Presilha	1		
5	M136173	Porca de segurança	4		
6	19M8029	Parafuso sextavado	1		
7	24M7053	Arruela	1		
8	19M7720	Parafuso sextavado	1		
9	R117718	Bucha	1		
10	R194708	Braçadeira	1		

KIT ALARME RE

PUBM1581 A.1

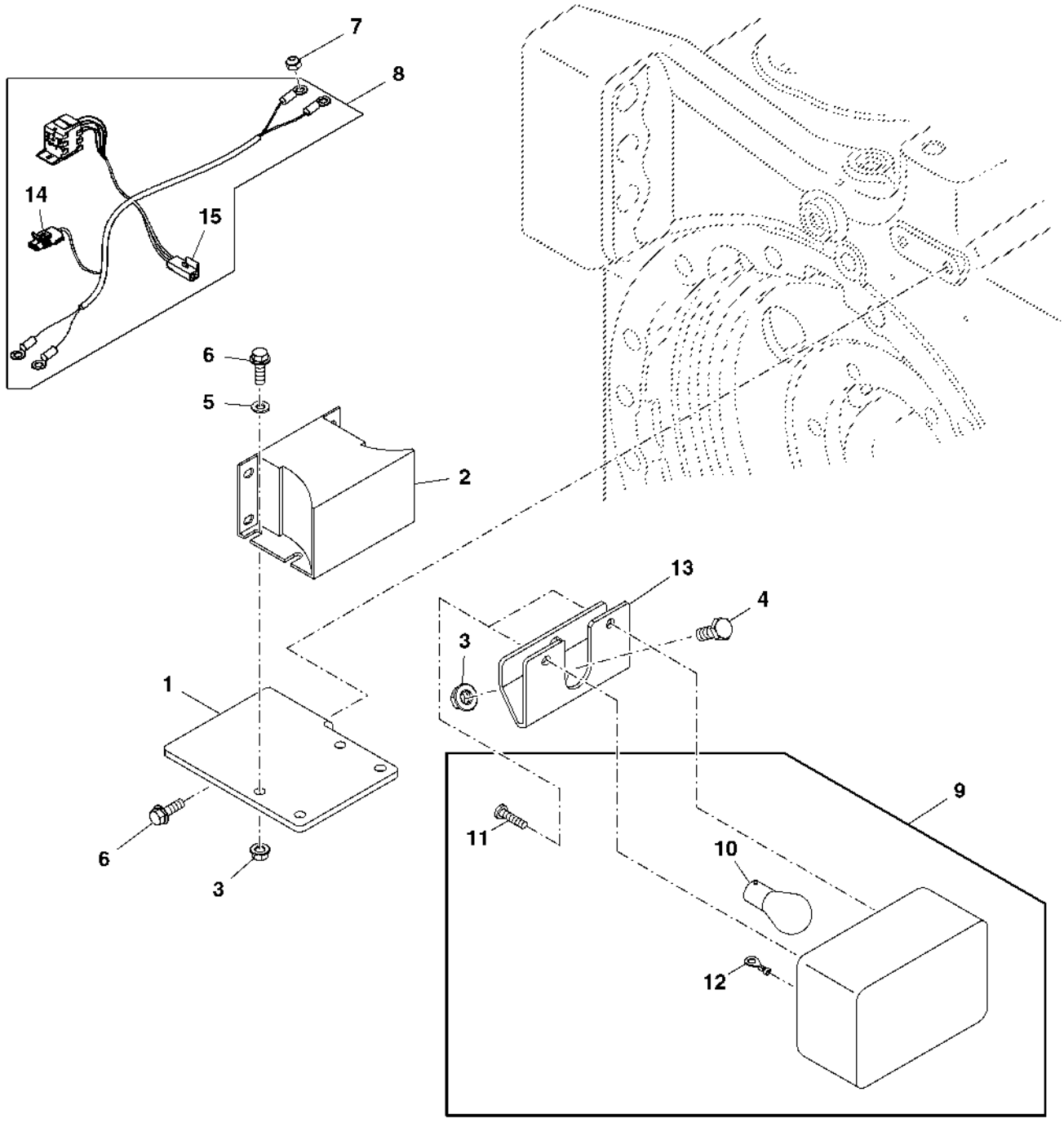

PUBM1581

Item	*Nº peça*	*Descrição*	*Qtde*	*Nº série trator*	*Notas*
1	MN10822	Apoio	1		
2	AT120461	Alarme de marcha	1		
3	14M7298	Porca com flange	AR		
4	19M7139	Parafuso sextavado	AR		
5	24M7055	Arruela	AR		
6	19M7867	Parafuso	AR		
7	M63431	Porca de segurança	2		
8	RE219059	Chicote	1		
9	RE307575	Kit luz de emergência	1		
10	57M7014	Lâmpada	1		
11	21M7022	Parafuso	2		
12	57M7559	Terminal conecTor eléTrico	2		
13	R310258	Apoio	1		
14	57M8829	Acessório conexão elétrica	1		
15	57M7785	Terminal conecTor eléTrico	1		
	57M7724	Conj mont Conector elétrico	1		

TOMADA DE 7 PINOS E CHICOTE

PUBM1913 A.1

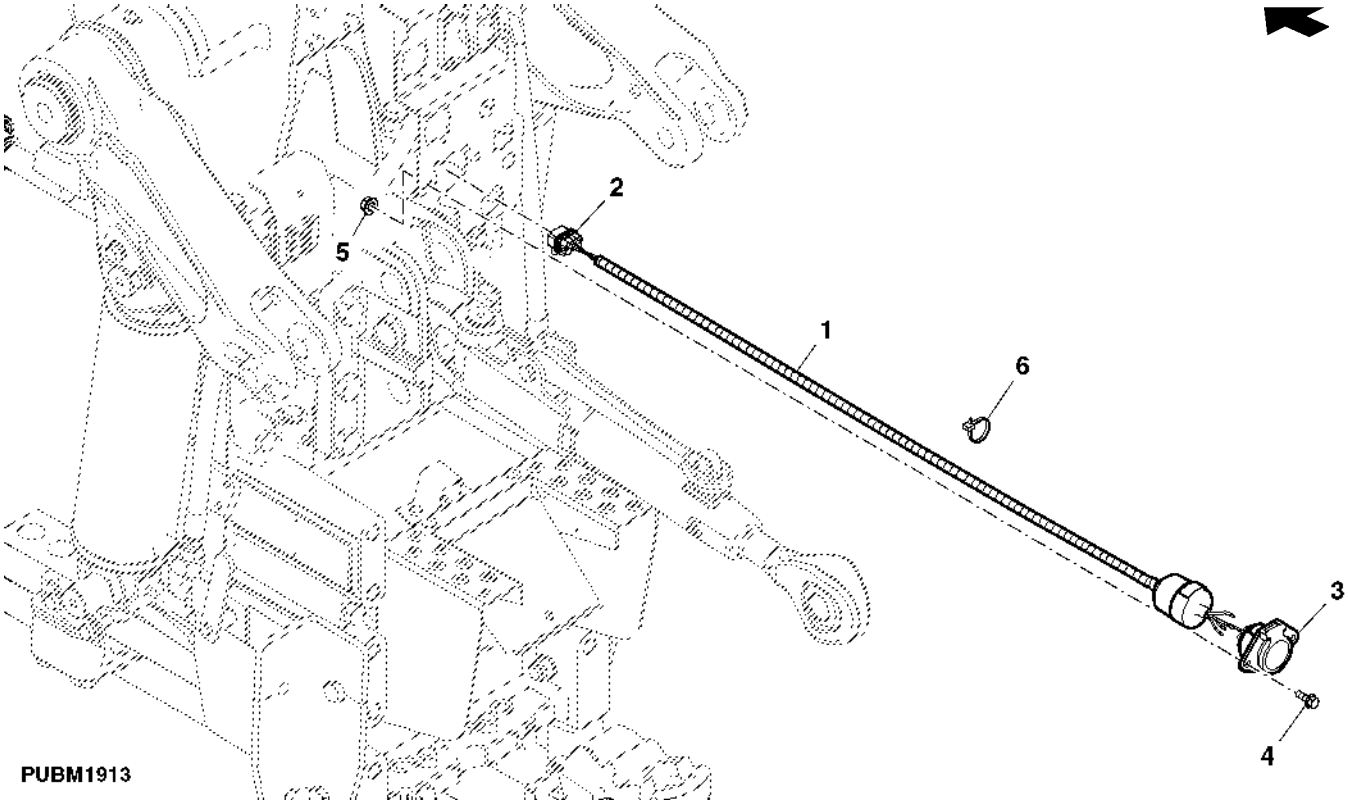

Item	*Nº peça*	*Descrição*	*Qtde*	*Nº série trator*	*Notas*
1	AL174735	Tomada de saída	1		
2	57M7696	Alojam. conector elétrico	1		
3	AL81625	Tomada de saída	1		
4	19M7775	Parafuso	2		
5	14M7303	Porca com flange	2		
6	R44302	Cinta	1		

UNIDADE DE CONTROLE ELETRONICO PARA MOTOR (ECU)

PUBM1943 A.1

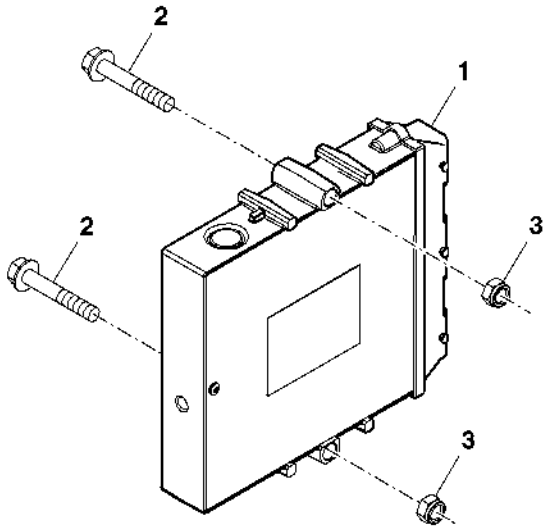

PUBM1943

Item	*Nº peça*	*Descrição*	*Qtde*	*Nº série trator*	*Notas*
1	RE531808	Unidade de controle eletrôn	1		
2	19M8319	Parafuso	2		
3	14M7166	Porca de segurança	2		

CONTROLADOR DA CABINE

PUBM1886 A.1

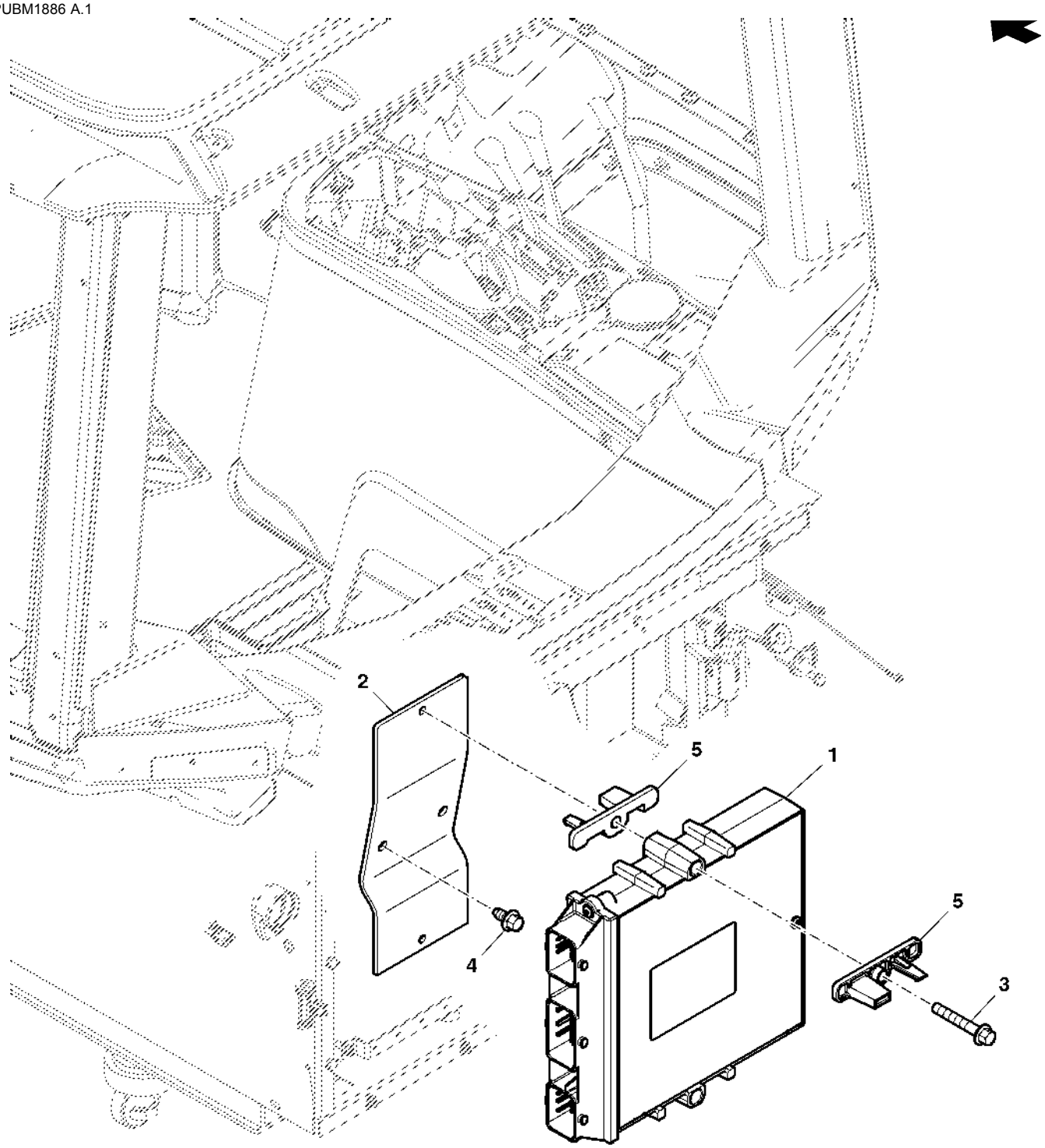

PUBM1886

Item	*Nº peça*	*Descrição*	*Qtde*	*Nº série trator*	*Notas*
1	RE251623	Unidade de controle eletrôn	1		
2	N304440	Apoio	1		
3	19M7834	Parafuso	2		
4	37M7089	Parafuso	2		
5	R231112	Isolador	4		

CONTROLE DE VELOCIDADE DO MOTOR (APOIO DO BRACO)

RXA0086052 A.1

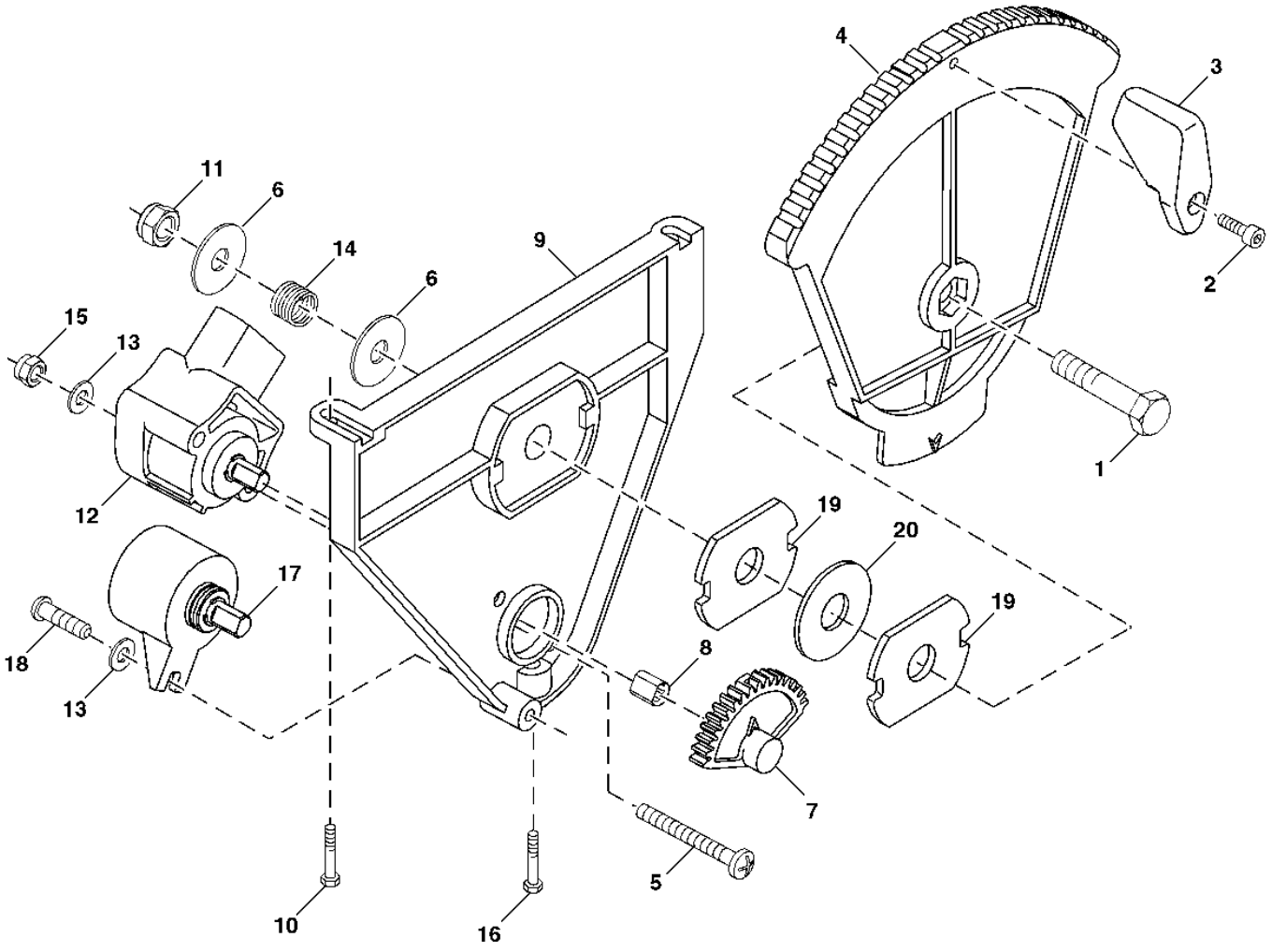

RXA0086052

Item	*Nº peça*	*Descrição*	*Qtde*	*Nº série trator*	*Notas*
1	19M7177	Parafuso sextavado	1		
2	19M8825	Parafuso	1		
3	R153185	Botão	1		
4	R110682	Alavanca	1		
5	21M7475	Parafuso	2		
6	R112513	Arruela	2		
7	R129518	EngrEnagem	1		
8	R118453	Presilha	1		
9	R124812	Apoio	1		
10	37M7340	Parafuso	2		
11	14M7165	Porca de segurança	1		
12	RE240198	SenSor	1		
13	24M7117	Arruela	AR		
14	R124873	Mola	1		
15	14M7264	Porca de segurança	2		
16	R117569	Parafuso	1		
17	RE56400	Potenciômetro	1		
18	H111706	Parafuso	1		
19	R122339	Arruela	2		
20	R259090	Arruela	1		

ICU (UNIDADE DE CONTROLE DOS INSTRUMENTOS)

RXA0095969 A.1

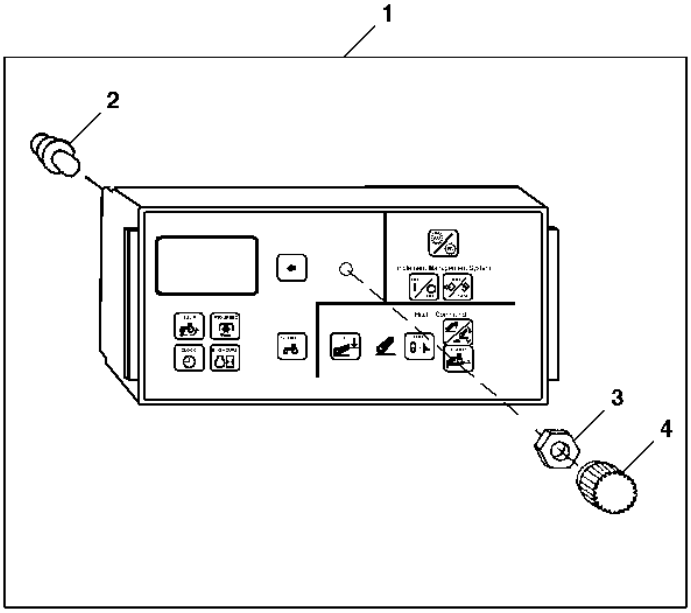

RXA0095969

Item	*Nº peça*	*Descrição*	*Qtde*	*Nº série trator*	*Notas*
1	RE183708	Monitor de veículo	1		
	RE237977	Monitor de veículo	1		(W/Auto Track)
2	R107890	Lâmpada	10		(PC37)
3	R121797	Porca	1		
4	R222397	Botão	1		

RELE DO CIRCUITO DE PARTIDA

PUBM1796 A.1

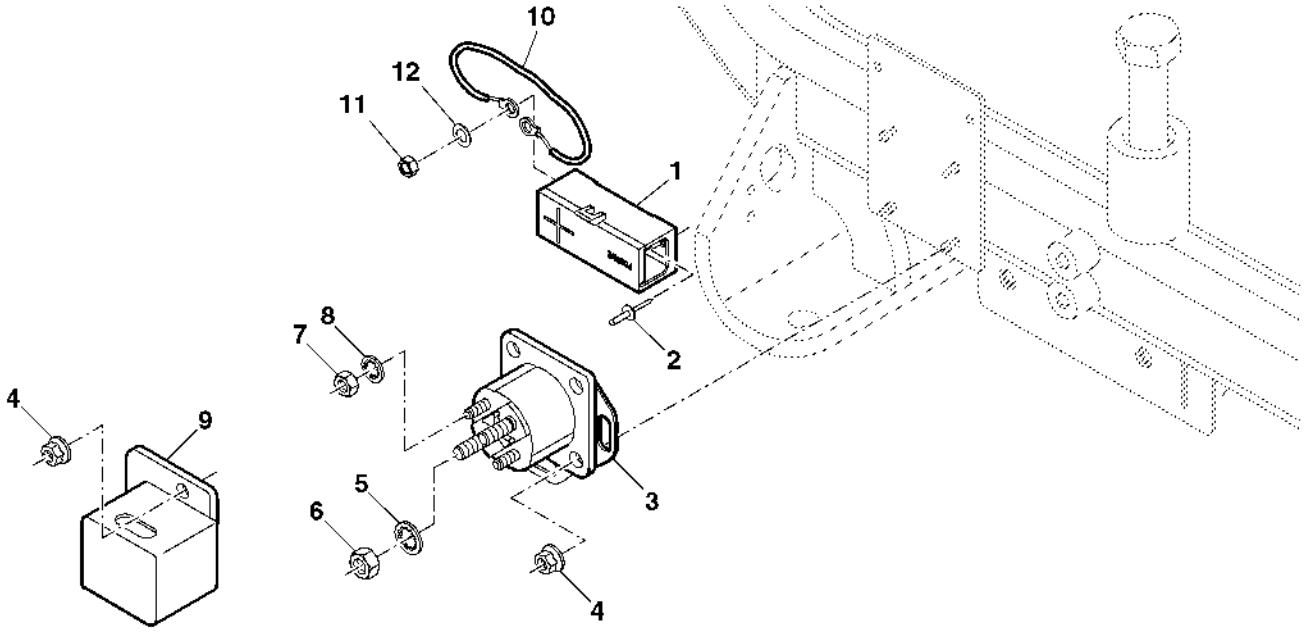

PUBM1796

Item	*Nº peça*	*Descrição*	*Qtde*	*Nº série trator*	*Notas*
1	R48867	Bloco de união	1		
2	R55326	Rebite	2		
3	RE164448	Relé de paRtida	1		
4	14M7303	Porca com flange	4		
5	12H291	Arruela de pressão	3		
6	14H785	Porca	1		
7	14H631	Porca	2		
8	12H295	Arruela de pressão	2		
9	R264946	Capa	1		
10	RE49736	Terminal	1		
11	14M7273	Porca	2		
12	12M7033	Arruela de pressão	1		

Conectores Elétricos

PUBM1893 A.1

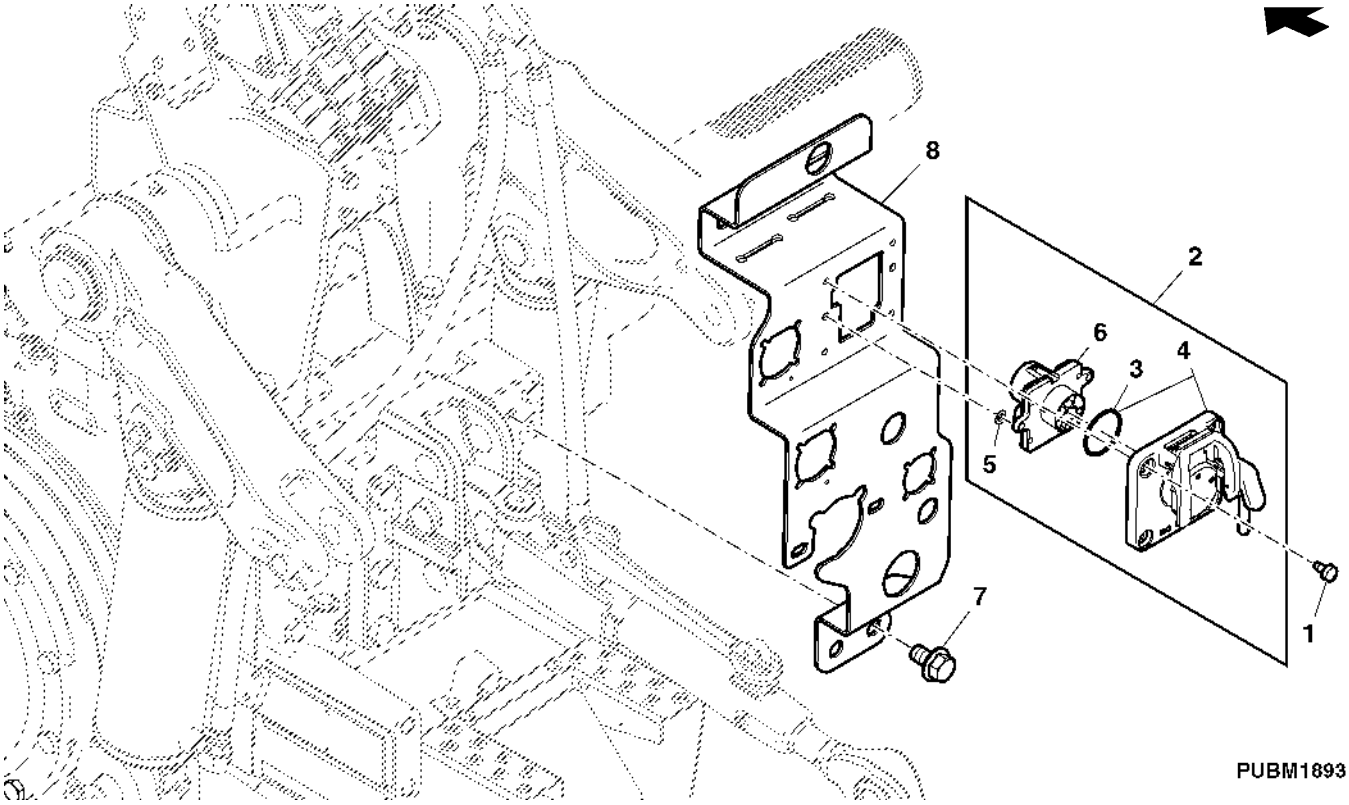

Item	Nº peça	Descrição	Qtde	Nº série trator	Notas
1	19M7787	Parafuso	4		
2	RE208786	Conj mont Conector elétrico	1		
3	R201046	Anel o	1		
4	RE201032	Tampa de conecTor eléTrico	1		
5	R205342	Porca de Pressão	2		
6	RE201033	Módulo	1		
	RE216684	Tampa de conecTor eléTrico	1		(A)
7	37M7122	Parafuso	4		
8	RE262749	Apoio	1		

KIT DE CONECTORES ELETRICOS E TERMINAIS

RXP010001 A.1

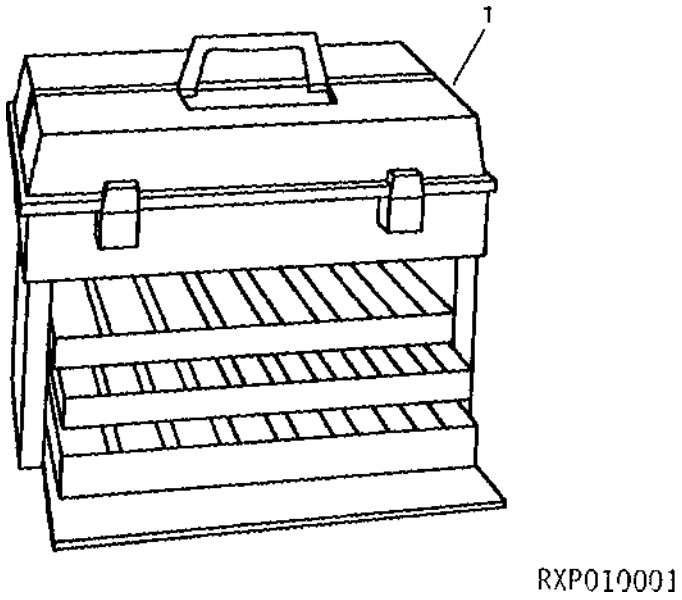

Item	*Nº peça*	*Descrição*	*Qtde*	*Nº série trator*	*Notas*
1	TY26194	Kit do reparo elétrico	1		(A)

(A) KIT INCLUI CONECTORES, TERMINAIS E BANDEJA DE ARMAZENAGEM

CONECTORES E TERMINAIS WEATHERPACK

RE031301 A.1

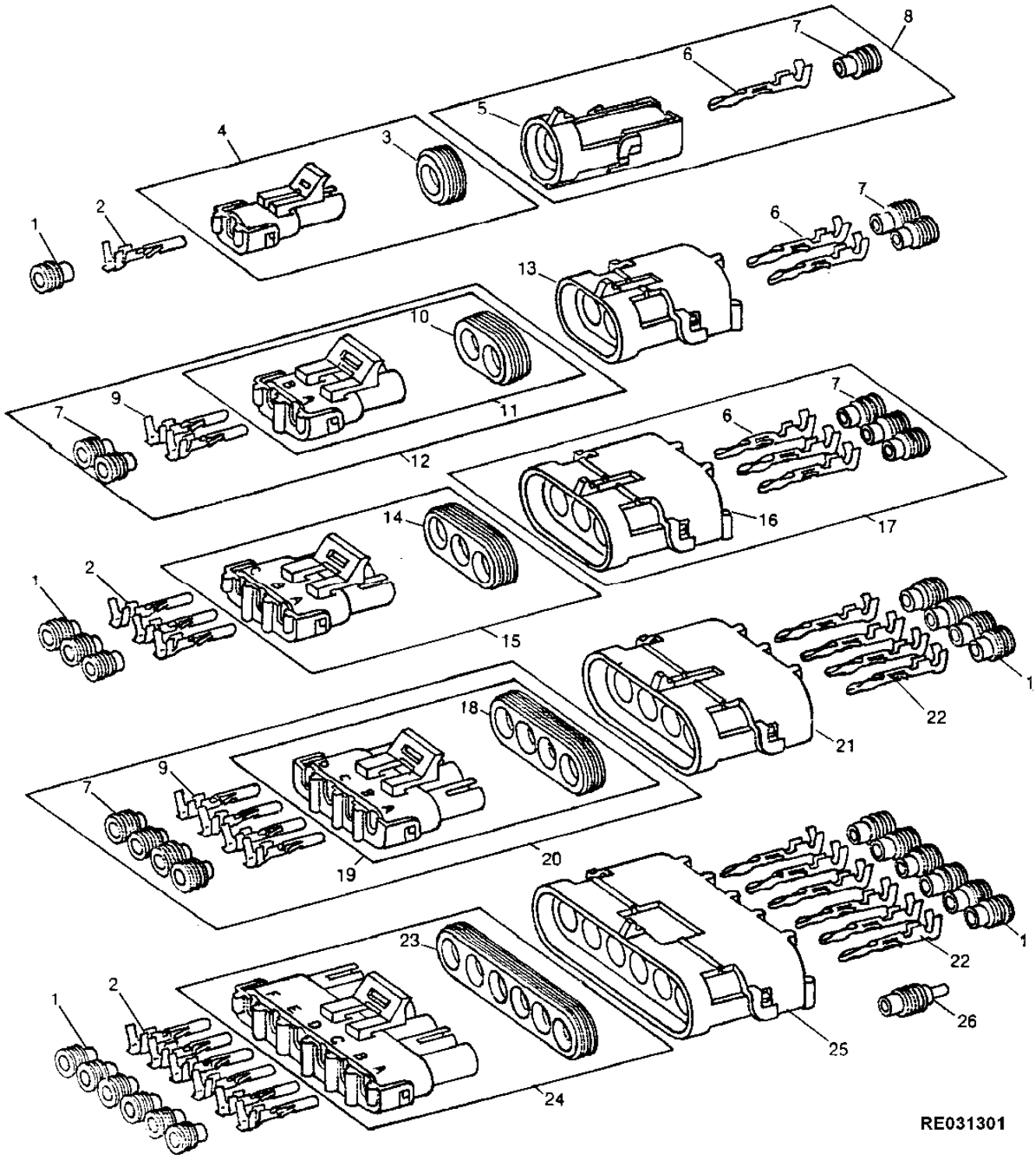

Item	Nº peça	Descrição	Qtde	Nº série trator	Notas
1	R78063	Vedação conector elétrico	1		(PKG (40)) , (16 GA.)
	R78059	Vedação conector elétrico	1		(PKG (40)) , (18-20 GA.)
	R78062	Vedação conector elétrico	1		(PKG (40)) , (14 GA.)
2	R78057	Terminal conecTor eléTrico	1		(PKG (40)) , (18-20 GA.) (NO. 19)
	R78060	Terminal conecTor eléTrico	1		(PKG (40)) , (14-16 GA.) (NO. 15)
3	R78047	Vedação	1		(PKG (5))
4	RE12362	Conj mont Conector elétrico	1		(PKG (3))
5	R78052	Conj mont Conector elétrico	1		(PKG (3))
6	R78061	Terminal conecTor eléTrico	1		(PKG (40)) , (14-16 GA.) (NO. 15)
7	R78063	Vedação conector elétrico	1		
8	RE12334	Conj mont Conector elétrico	1		
9	R78060	Terminal conecTor eléTrico	1		
10	R78048	Acessório conexão elétrica	1		(PKG (5))
11	RE12363	Conj mont Conector elétrico	1		(PKG (3))
12	RE12331	Conj mont Conector elétrico	1		
13	R78053	Conj mont Conector elétrico	1		(PKG (3))
14	R78049	Vedação	1		(PKG (5))
15	RE12364	Conj mont Conector elétrico	1		(PKG (3))
16	R78054	Conj mont Conector elétrico	1		(PKG (3))
17	RE12332	Conj mont Conector elétrico	1		
18	R78050	Vedação	1		(PKG (5))
19	RE12365	Conj mont Conector elétrico	1		(PKG (2))
20	RE12333	Conj mont Conector elétrico	1		
21	R78055	Conj mont Conector elétrico	1		(PKG (2))
22	R78061	Terminal conecTor eléTrico	1		
	R78058	Terminal conecTor eléTrico	1		(PKG (40)) , (18-20 GA.) (NO. 19)
23	R78051	Vedação	1		(PKG (5))
24	RE12366	Conj mont Conector elétrico	1		(PKG (2))
25	R78056	Conj mont Conector elétrico	1		(PKG (2))
26	R78064	Conect elétr tomada cavidad	1		(PKG (40))

CONECTORES E TERMINAIS METRI-PACK

RXP020749 A.1

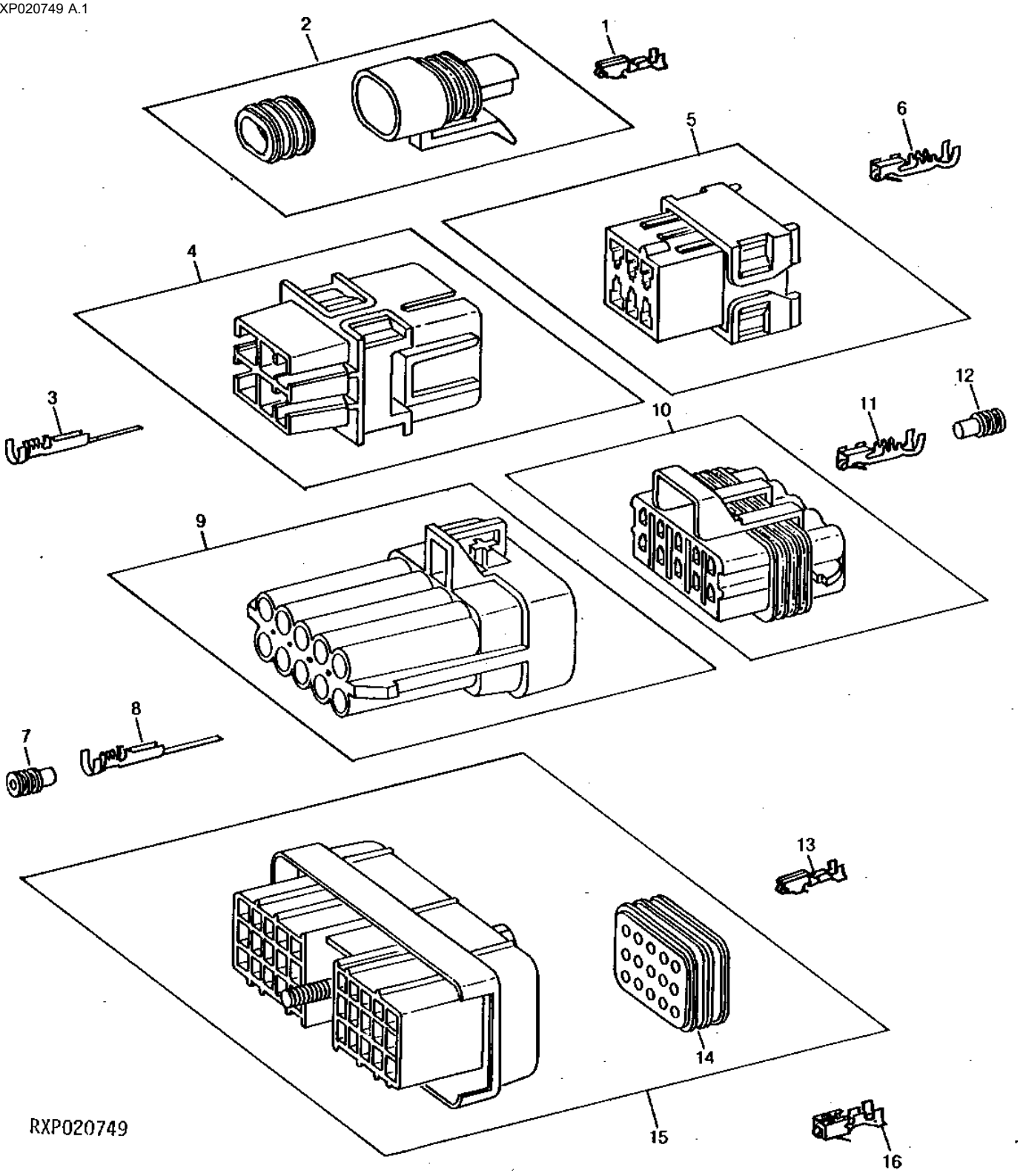

Item	*Nº peça*	*Descrição*	*Qtde*	*Nº série trator*	*Notas*
1	R104701	Terminal conecTor eléTrico	2		(PKG (10)) , (14-16 GA)
2	57M7278	Conj mont Conector elétrico	1		(FEMALE)
	57M7257	Alojam. conector elétrico	1		(MALE)
3	R104923	Terminal conecTor eléTrico	6		(PKG (10)) , (14-16 GA)
4	R104920	Conj mont Conector elétrico	1		
5	R104922	Conj mont Conector elétrico	1		
6	R104921	Terminal conecTor eléTrico	6		(PKG (10) , (14-16 GA)
7	R78063	Vedação conector elétrico	10		(PKG (40) , (16 GA)
	R104701	Terminal conecTor eléTrico	10		
8	R104919	Terminal conecTor eléTrico	10		(PKG (10)) , (18 GA)
9	57M7265	Alojam. conector elétrico	1		
10	57M7262	Alojam. conector elétrico	1		
11	R104846	Terminal conecTor eléTrico	10		(PKG (10)) , (16 GA)
12	R78063	Vedação conector elétrico	10		
13	R104701	Terminal conecTor eléTrico	30		
14	R104700	Vedação conector elétrico	2		
15	RE41949	Conj mont Conector elétrico	1		
16	R104936	Terminal conecTor eléTrico	1		(PKG (10)) , (14-16 GA)
	R104937	Terminal conecTor eléTrico	1		(PKG (10)) , (18 GA)
	R104938	Terminal conecTor eléTrico	1		(PKG (10)) , (12 GA.)

CONECTORES E TERMINAIS METRI-PACK

RXP011000 A.1

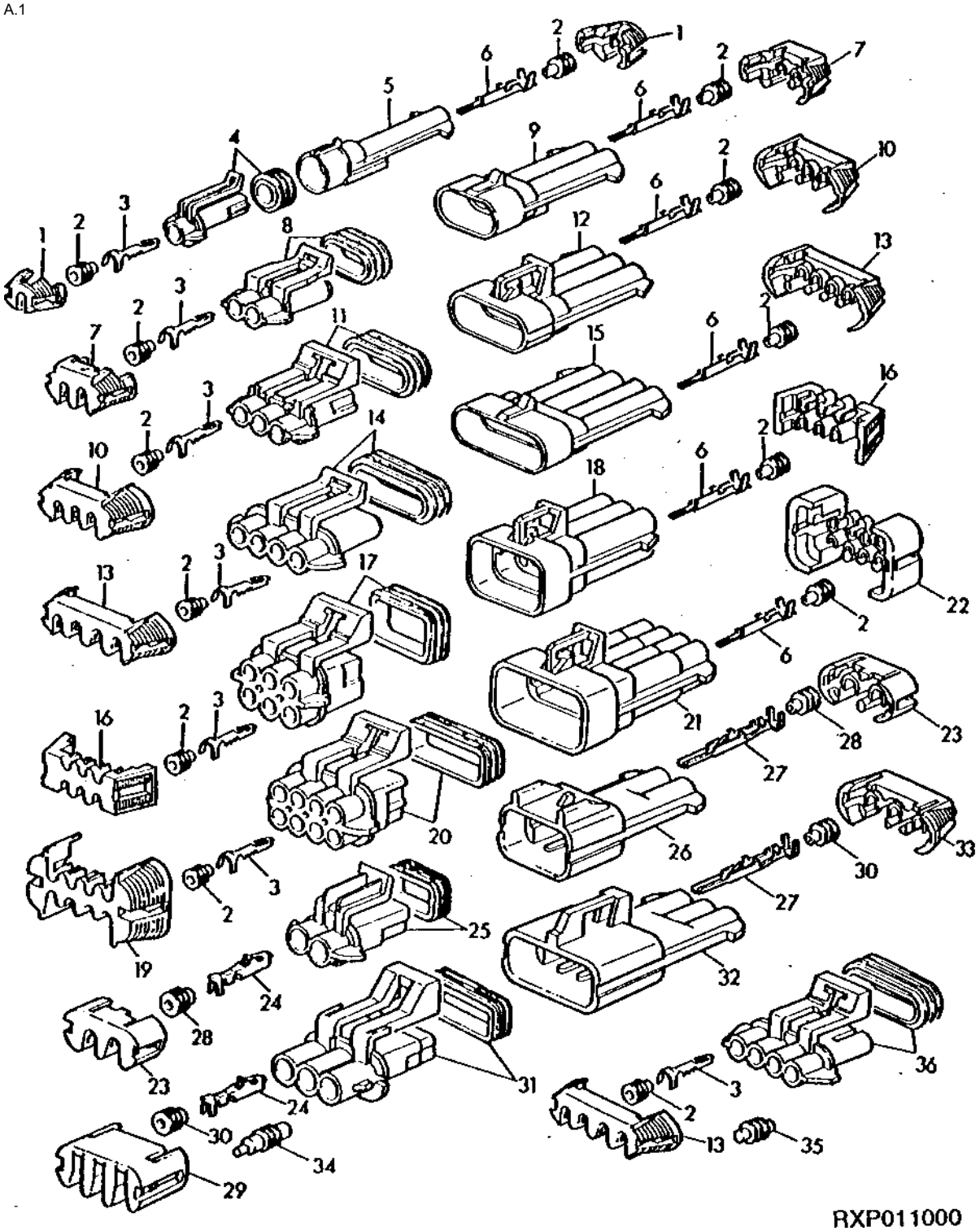

Item	Nº peça	Descrição	Qtde	Nº série trator	Notas
1	57M7315	Acessório conexão elétrica	AR		
2	57M7258	Vedação conector elétrico	AR		
3	R104846	Terminal conecTor eléTrico	AR		(16 GA.)
4	57M7266	Conj mont Conector elétrico	AR		
5	57M7267	Alojam. conector elétrico	AR		
6	R104919	Terminal conecTor eléTrico	AR		(16 GA.)
7	57M7316	Disp fechamento conec elétr	AR		
8	57M7254	Conj mont Conector elétrico	AR		
	57M7328	Alojam. conector elétrico	AR		
9	57M7256	Conj mont Conector elétrico	AR		
10	57M7290	Conj mont Conector elétrico	AR		(SUB FOR 57M7317)
11	57M7255	Terminal conecTor eléTrico	AR		
12	57M7257	Alojam. conector elétrico	AR		
13	57M7318	Acessório conexão elétrica	AR		
14	57M7247	Alojam. conector elétrico	AR		
15	57M7244	Terminal conecTor eléTrico	AR		
16	57M7291	Conj mont Conector elétrico	AR		
17	57M7260	Alojam. conector elétrico	AR		
18	57M7263	Alojam. conector elétrico	AR		
19	57M7296	Acessório conexão elétrica	AR		
20	57M7261	Alojam. conector elétrico	AR		
21	57M7264	Alojam. conector elétrico	AR		
22	57M7283	Disp fechamento conec elétr	AR		
23	57M7306	Disp fechamento conec elétr	AR		
24	57M7298	Terminal conecTor eléTrico	AR		(14-16 GA)
	57M7299	Terminal conecTor eléTrico	AR		(12 GA.)
25	57M7309	Alojam. conector elétrico	AR		
26	57M7304	Conj mont Conector elétrico	AR		
27	57M7286	Terminal conecTor eléTrico	AR		(12 GA.)
	57M7277	Terminal conecTor eléTrico	AR		(14-16 GA.)
28	R78063	Vedação conector elétrico	AR		
29	57M7274	Acessório conexão elétrica	AR		
30	R78059	Vedação conector elétrico	AR		
31	57M7280	Conj mont Conector elétrico	AR		
32	57M7305	Conj mont Conector elétrico	AR		
33	57M7307	Conj mont Conector elétrico	AR		
34	R78064	Conect elétr tomada cavidad	AR		
35	57M7259	Conect elétr tomada cavidad	AR		
36	57M7364	Alojam. conector elétrico	AR		

CONECTORES ELETRICOS E TERMINAIS

RXP8696 A.1

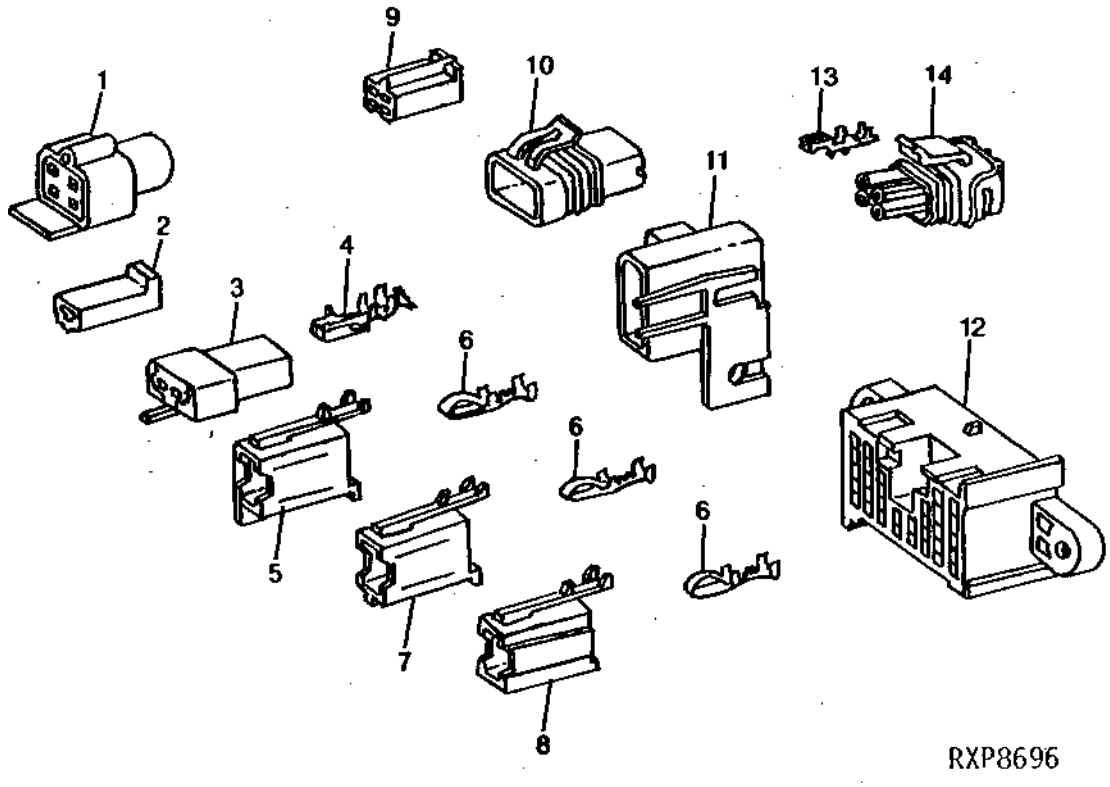

Item	*Nº peça*	*Descrição*	*Qtde*	*Nº série trator*	*Notas*
1	T24166	Conj mont Conector elétrico	1		(PKG (10))
2	R104926	Conj mont Conector elétrico	1		(PKG (10))
3	R104927	Conj mont Conector elétrico	1		(PKG (10))
4	R104928	Terminal conecTor eléTrico	AR		(PKG (10))
5	R104929	Conj mont Conector elétrico	1		(PKG (10))
6	R104932	Terminal conecTor eléTrico	AR		(PKG (10)) , (18-20 GA)
7	R104930	Conj mont Conector elétrico	1		(PKG (10))
8	R104931	Conj mont Conector elétrico	1		(PKG (10))
9	T24167	Conj mont Conector elétrico	1		(ORD W/ R65595 OR U4662)
10	R104570	Conj mont Conector elétrico	1		
11	R104572	Tampa	1		
12	R104934	Conj mont Conector elétrico	1		
13	R104571	Terminal conecTor eléTrico	1		(PKG (10)) , (12 GA.)
	R104933	Terminal conecTor eléTrico	1		(PKG (10)) , (14-16 GA.)
14	RE42193	Conj mont Conector elétrico	1		

CONECTORES ELETRICOS

RE032189 A.1

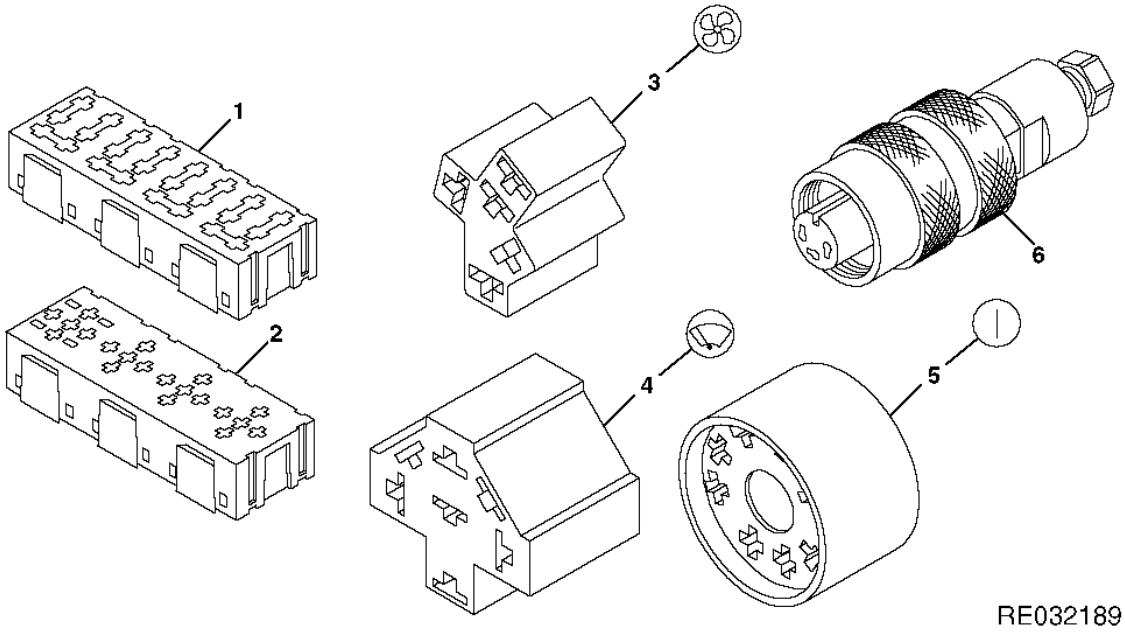

Item	*Nº peça*	*Descrição*	*Qtde*	*Nº série trator*	*Notas*
1	RE43737	Acessório conexão elétrica	3		(A)
2	RE49724	Acessório conexão elétrica	6		(B)
3	RE46734	Conj mont Conector elétrico	1		
4	RE46735	Conj mont Conector elétrico	1		
5	RE46736	Conj mont Conector elétrico	1		
6	RE29584	Conj mont Conector elétrico	1		

(A) FUSIVEL

(B) RELE

KIT DE REPAROS DE TERMINAIS

RXP8713 A.1

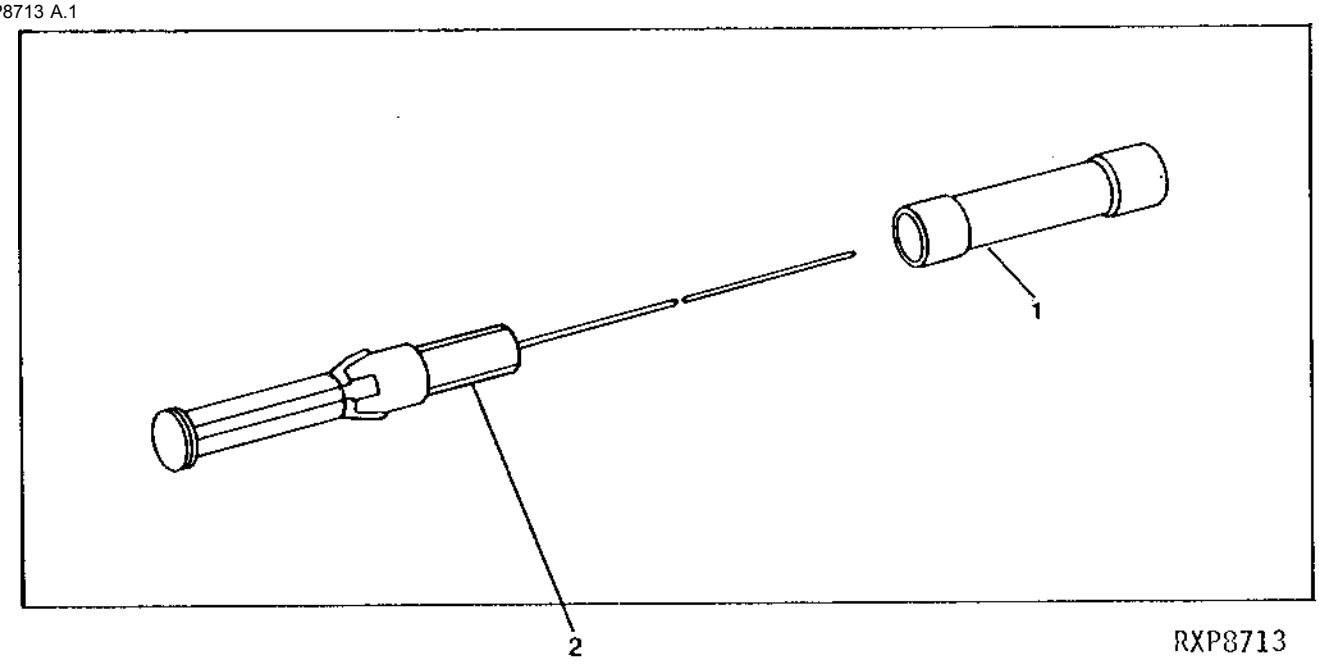

Item	*Nº peça*	*Descrição*	*Qtde*	*Nº série trator*	*Notas*
1	R32027	Terminal conecTor eléTrico	1		
2	RE42113	Terminal	1		

CONDUITE

RXP010999 A.1

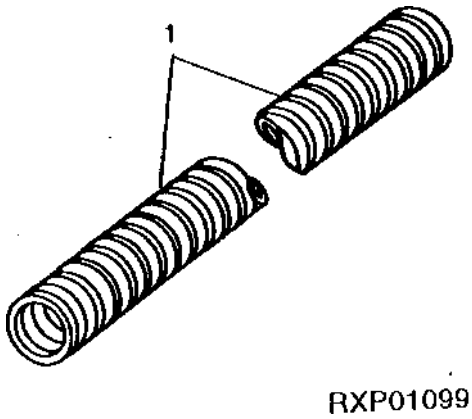

Item	*Nº peça*	*Descrição*	*Qtde*	*Nº série trator*	*Notas*
1	R93219	Conduíde	1		6.3 X 3048MM, (CUT FROM TY26184)
	R93220	Conduíde	1		10.4 X 3048MM, (CUT FROM TY26186)
	R93221	Conduíde	1		15.9 X 3048MM, (CUT FROM TY26189)
	R93222	Conduíde	1		25.4 X 3048MM, (CUT FROM TY26191)

Chicote Elétrico do Monitor (AUTEQ)

ETN18172A0 A.1

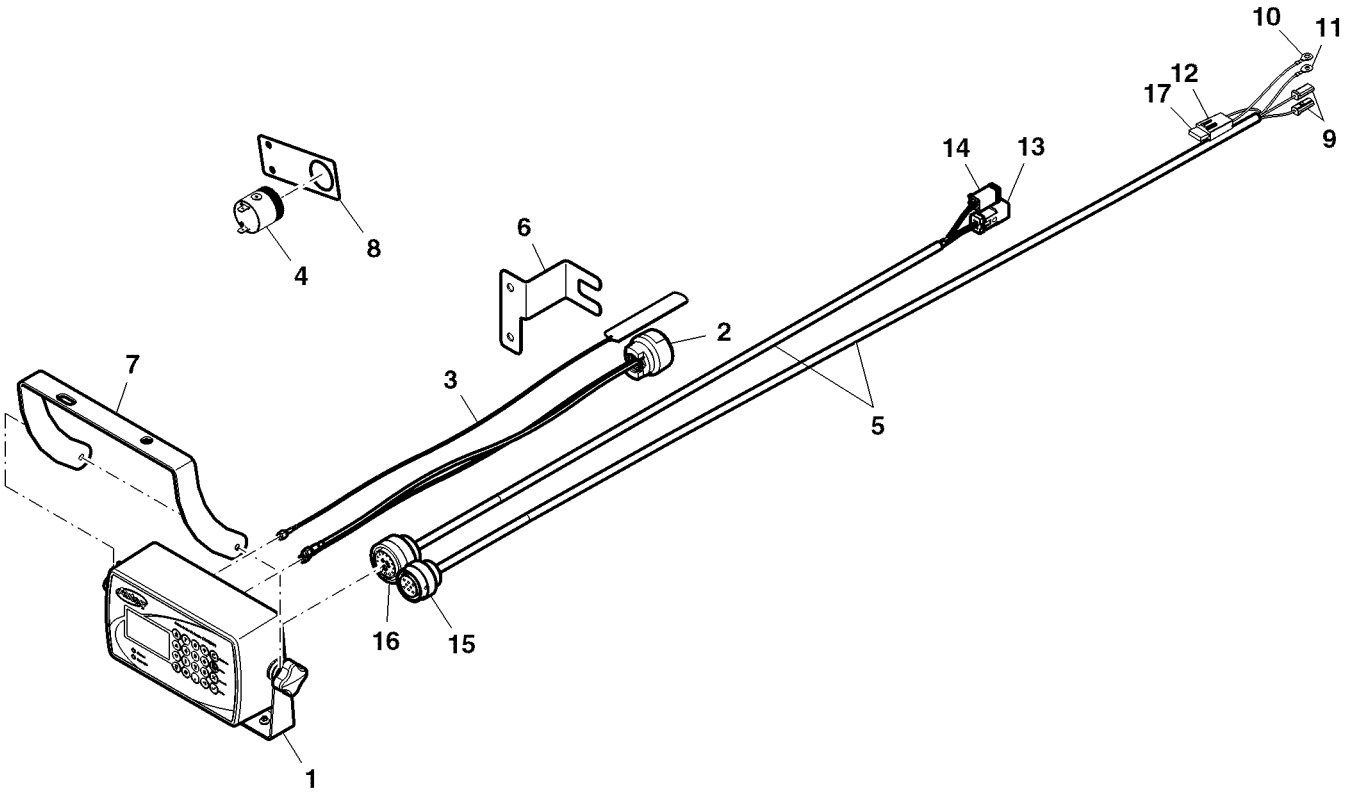

ETN18172A0

Item	*Nº peça*	*Descrição*	*Qtde*	*Nº série*	*Notas*
1	RE330538	Monitor de rendimento	2		
2	RE330677	Kit da antena	2		
3	RE330678	Kit da antena	2		
4	RE331168	Buzina	2		
5	RE330564	Chicote do monitor	1		
6	R330532	Apoio	1		
7	R330533	Apoio	1		
8	R330577	Suporte	1		
9	57M8815	Conj mont Conector elétrico	2		
10	57M8830	Terminal conecTor eléTrico	1		
11	57M8895	Disp fechamento conec elétr	1		
12	57M8829	Acessório conexão elétrica	1		
13	57M8017	Terminal conecTor eléTrico	1		
14	57M8015	Conj mont Conector elétrico	1		
15	57M7646	Conj mont Conector elétrico	1		
16	57M7655	Terminal conecTor eléTrico	1		
17	57M7125	Fusível	1		

Índice pictórico por seção

PUBM1934 A.1

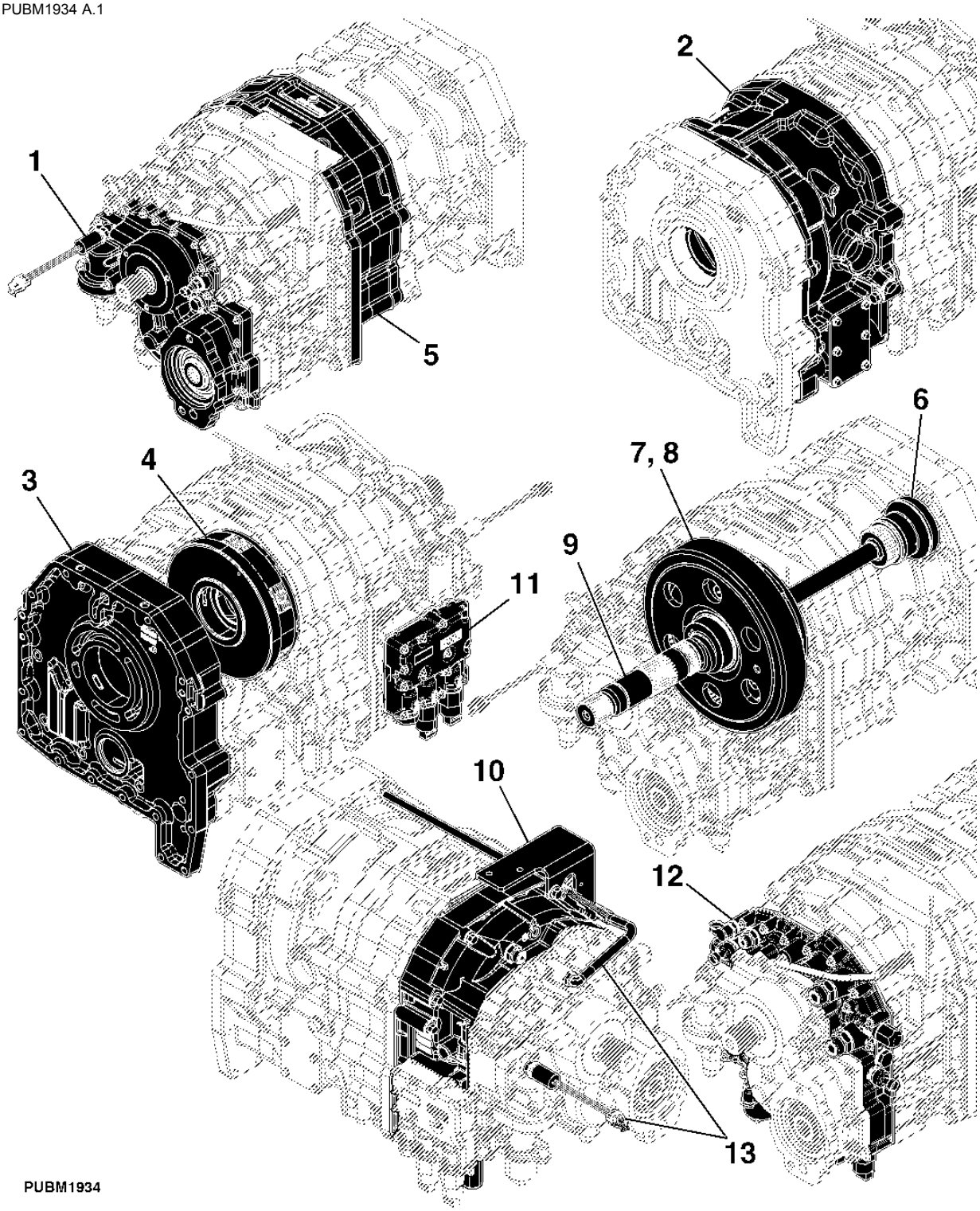

1-	252
2-	254
3-	256
4-	258
5-	260
6-	262
7-	263
8-	264
9-	266
10-	268
11-	270
12-	272
13-	274

Índice pictórico por seção

PUBM1935 A.1

14-	276
15-	278
16-	280
17-	282
18-	284
20-	288
22-	291

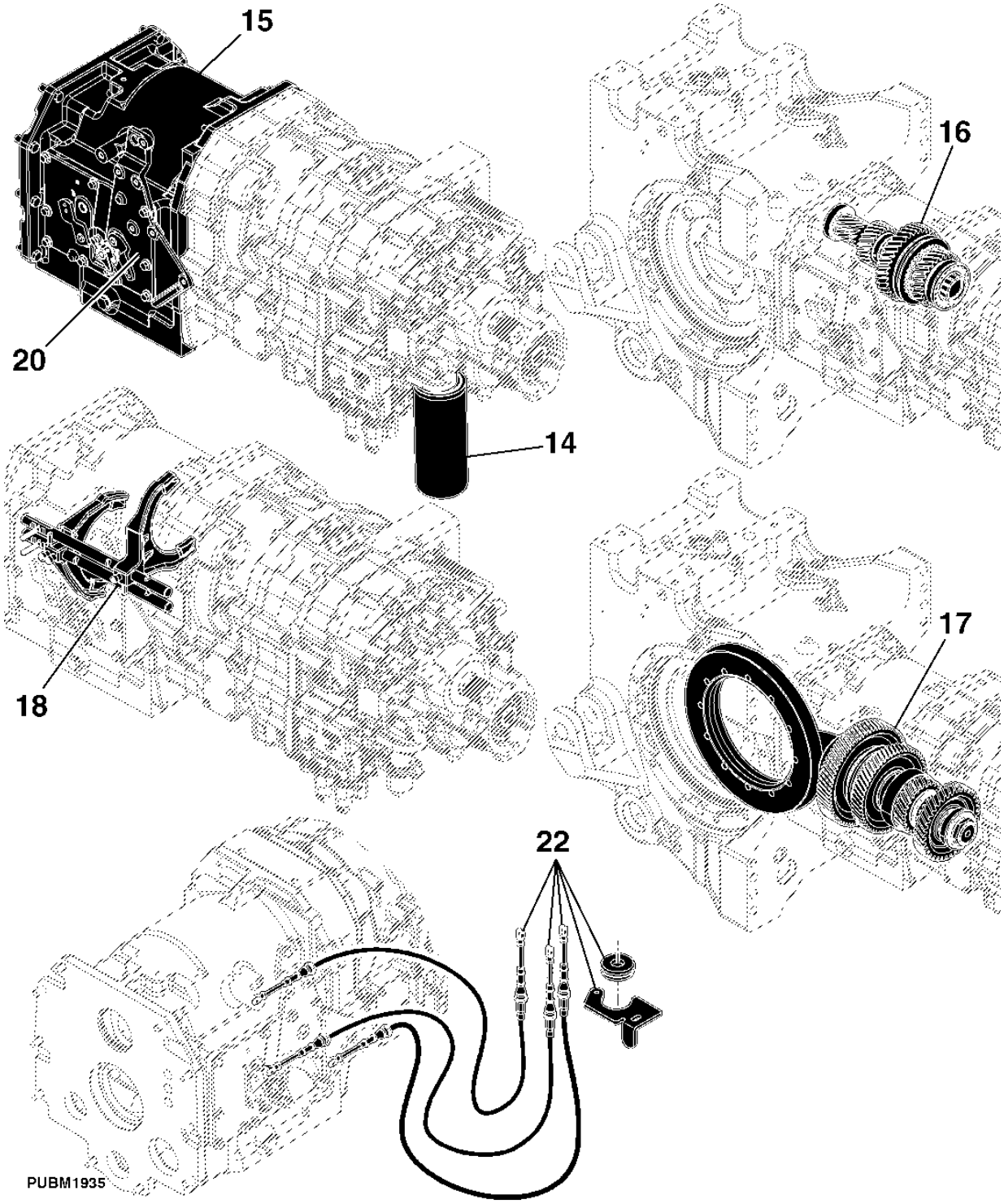

Índice pictórico por seção

19-	286
21-	290
23-	292
24-	294
25-	296

PUBM2111 A.1

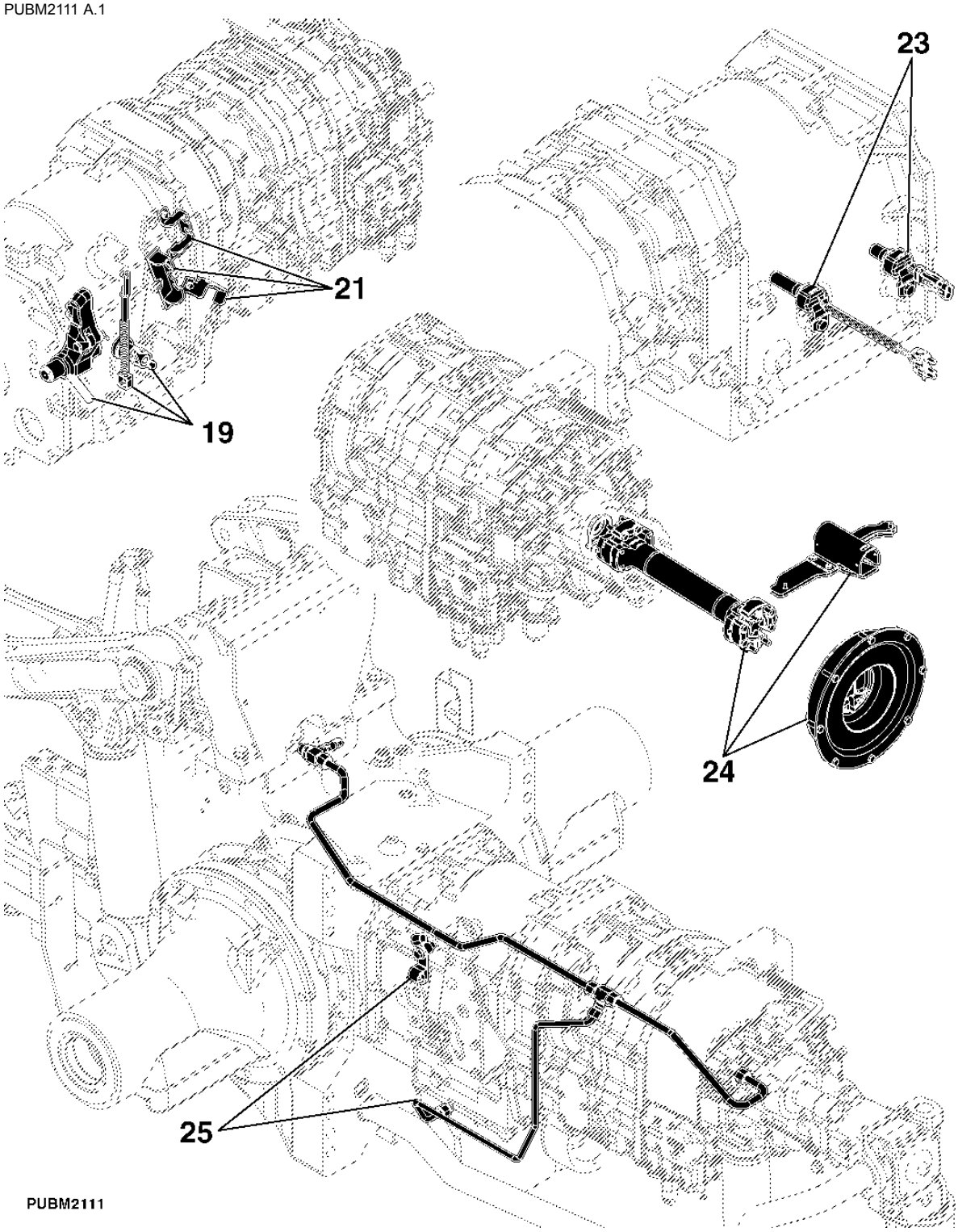

TAMPA DO ACIONAMENTO DA BOMBA

PUBM1850 A.1

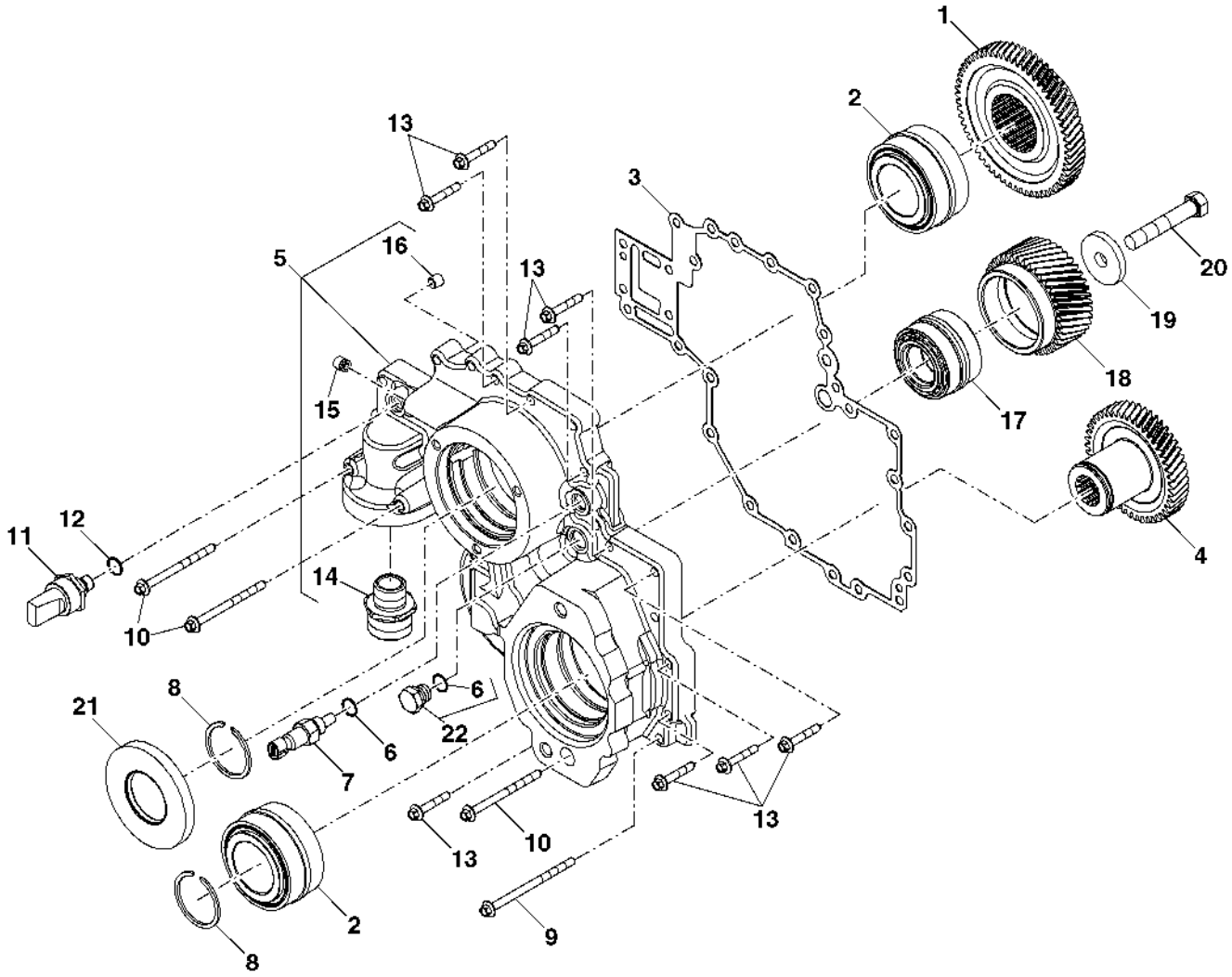

PUBM1850

Item	*Nº peça*	*Descrição*	*Qtde*	*Nº série trator*	*Notas*
1	R259897	EngrEnagem	1		
2	RE190861	Rolamento	2		
3	R183305	Junta	1		
4	R259899	EngrEnagem	1		HS 10.9
5	RE262636	Capa	1		
6	51M7041	Anel o	2		11.300 X 2.200 MM
7	RE65836	SenSor temp. água	1		
8	R48747	Anel de pressão	AR		2.08 MM (.082")
	R48749	Anel de pressão	AR		2.24 MM (.088")
	R48750	Anel de pressão	AR		2.31 MM (.091")
	R96515	Anel de pressão	AR		2.45 MM (.096")
	R96517	Anel de pressão	AR		2.63 MM (.104")
	T15258	Anel de pressão	AR		1.57 MM (.062")
	T27432	Anel de pressão	AR		2.74 MM (.108")
	A2597R	Anel de pressão	AR		2.90 MM (.114")
	40M7339	Anel de pressão	AR		1.50 MM (.059")
9	R189128	Parafuso	14		
10	R109066	Parafuso	3		
11	RE212878	Interrup. de pressão	1		
12	51M7040	Anel o	1		9.300 X 2.200 MM
13	R189126	Parafuso	8		
14	R232191	Conexão	1		
15	AT107509	Plugue	1		
16	T71307	Orifício	1		
17	RE230713	Rolamento	1		
18	R259898	EngrEnagem	1		
19	T20217	Arruela	1		0.510" X 1.730" X 1/4"
20	R259305	Parafuso	1		
21	RE183307	Vedação	1		
22	RE46684	Tampão	1		

Embreagem de Tração / Alojamento do Freio Planetário

PUBM2441 A.1

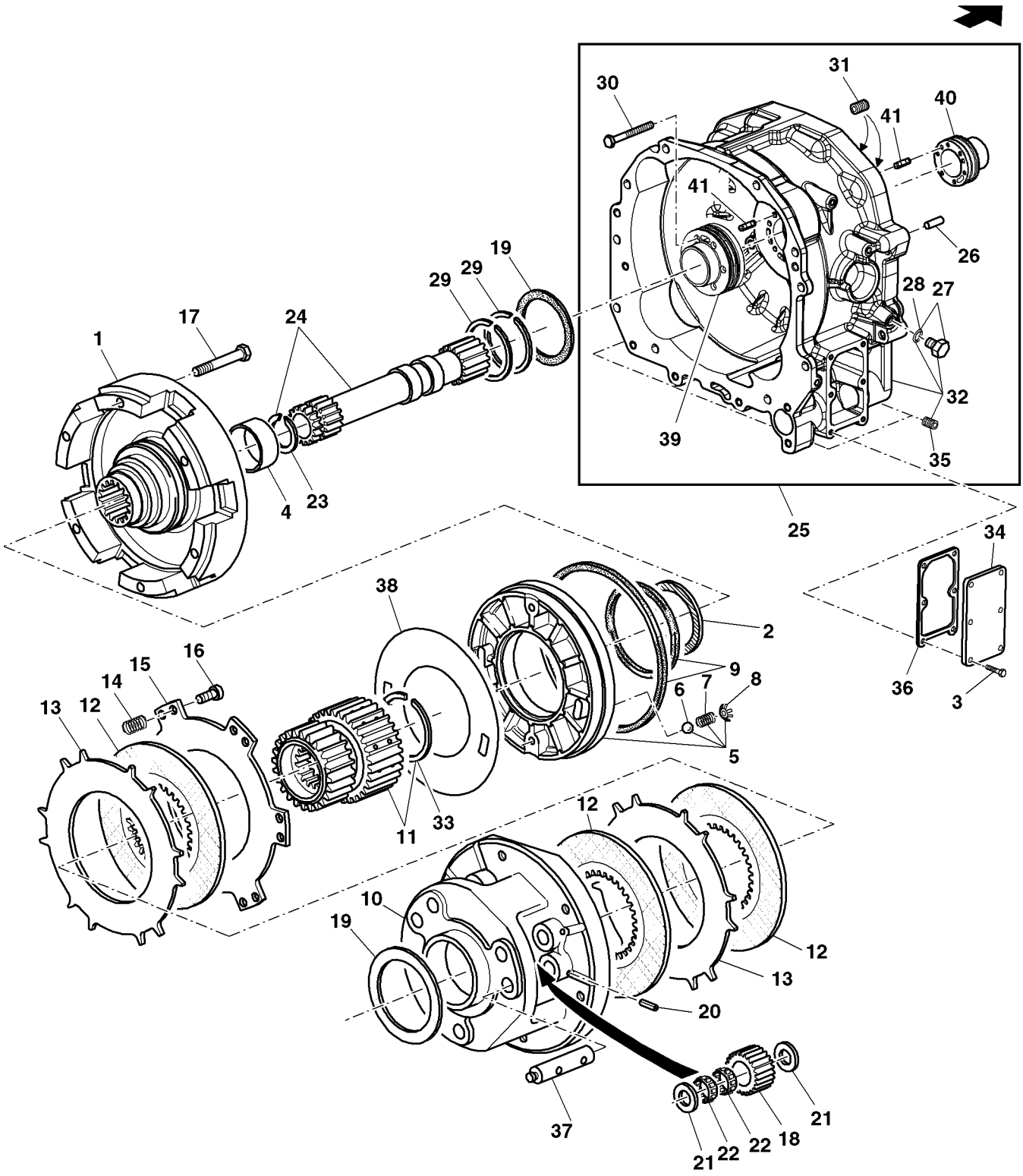

PUBM2441

Item	Nº peça	Descrição	Qtde	Nº série trator	Notas
1	RE243077	Tambor	1		INCLUDES R104655
2	R219747	Arruela de encosto	1		
3	19M7775	Parafuso	6		
4	R104655	Bucha	1		
5	RE56033	Pistão	1		
6	400R	Esfera	2		
7	R79018	Mola de compressão	2		
8	R87395	Arruela de elástica	2		
9	RE47305	Kit retentor	1		
10	R227718	Porta-Planetários	1		
11	RE219260	Cubo	1		INCLUDES R113671
12	RE321692	Disco de embreagem	5		
13	R96805	Plato da embreagem	4		
14	R95370	Mola de compressão	12		
15	R96806	Plato da embreagem	1		
16	R104734	Pino	12		
17	19M8197	Parafuso sextavado	6		
18	R227731	Planetário	6		
19	R87210	Arruela de encosto	1		
20	RE34603	Pino elástico	6		
21	AR253251	Arruela de encosto	12		
22	RE228488	Rolamento	12		
23	R107206	Anel de pressão	1		
24	R220028	Eixo	1		INCLUDES R107206
25	AL170691	Carcaça	1		MARKED R251670, ASSY
26	44M7070	Pino de centragem	2		
27	RE46684	Tampão	1		
28	51M7041	Anel o	1		
29	R33167	Anel	2		
30	R247895	Parafuso allen	6		
31	RE261756	Assento de válvula	2		
32	RE251672	Carcaça	1		MARKED R251670, ASSY
33	R113671	Anel de pressão	1		
34	R156647	Placa	1		
35	R121580	Tampão	2		
36	R158505	Junta	1		
37	R227799	Eixo com pinhão	6		
38	R255603	Calço	AR		TK = 0.4 mm (0.016")
	R255604	Calço	AR		TK = 0.8 mm (0.031")
39	R251675	Luva	1		
40	R251678	Luva	1		
41	R38295	Agulha de rolamento	4		

Alojamento do Freio de Reversão

PUBM2792 A.1

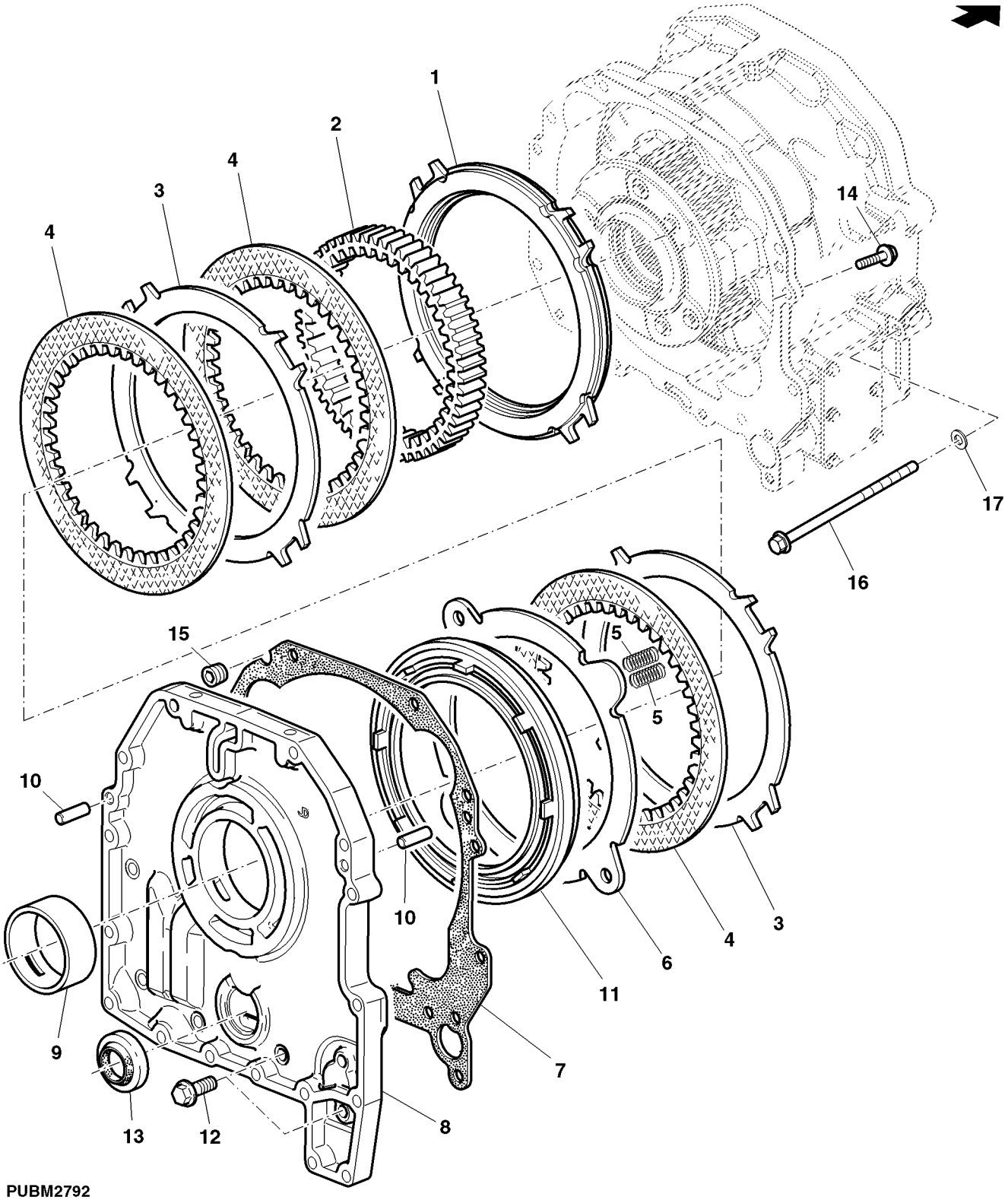

PUBM2792

Item	Nº peça	Descrição	Qtde	Nº série trator	Notas
1	R176471	Espaçador	1		
2	R122139	Coroa	1		
3	R95378	Plato da embreagem	4		
4	RE321696	Disco de freio	5		
5	R235713	Mola de compressão	8		
6	R95422	Disco	1		
7	R281577	Junta	1		
8	R244137	Carcaça	1		
9	R124438	Bucha	1		
10	44M7070	Pino de centragem	4		
11	R105391	Pistão	1		
12	R153679	Parafuso	6		
13	RE39262	Vedação	1		
14	19M7786	Parafuso	2		
15	R111085	Conexão	1		
16	R104714	Parafuso	1		
17	24M7028	Arruela	1		

Embreagem de Acionamento Direto

PY004788 A.1

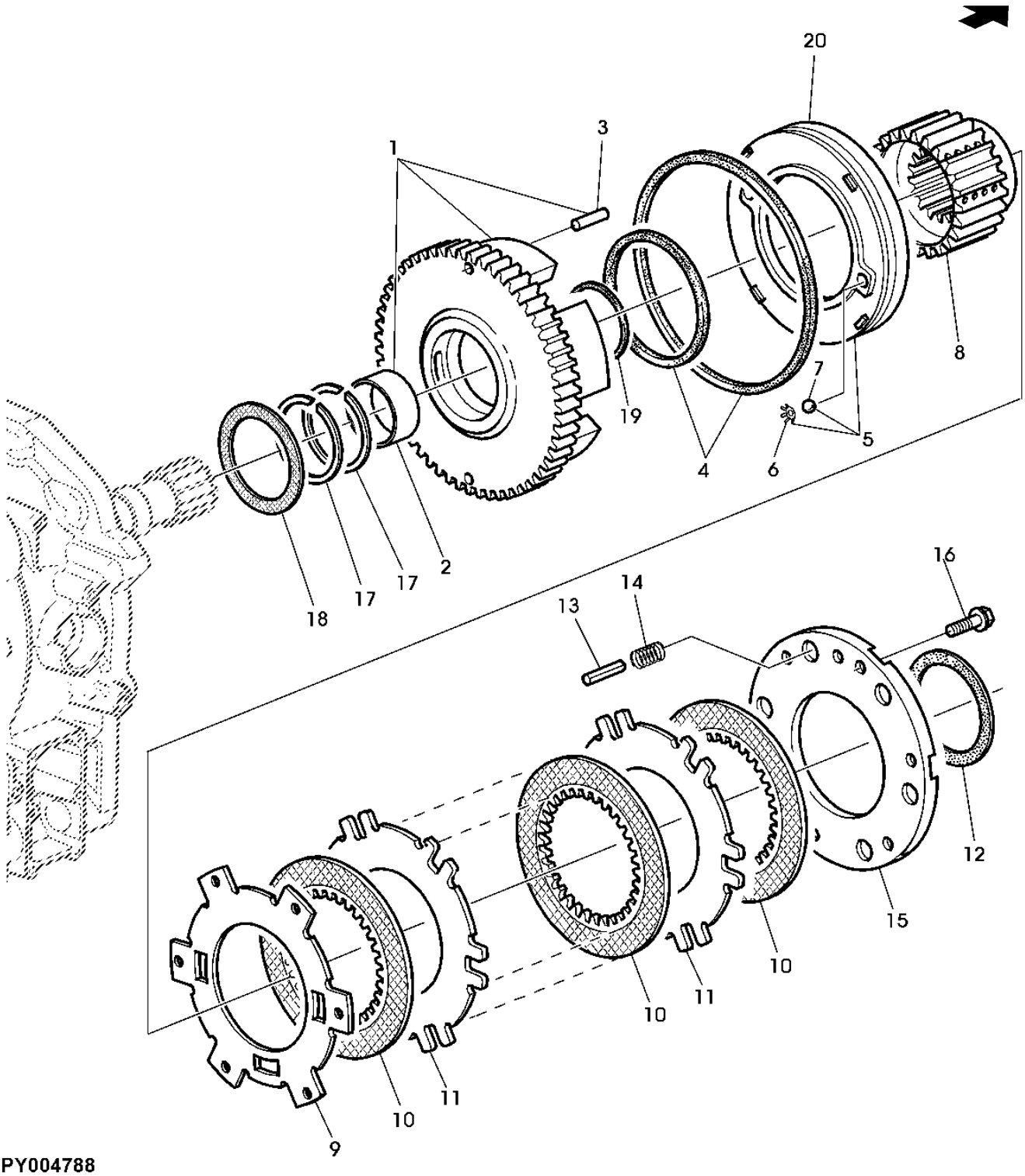

PY004788

Item	Nº peça	Descrição	Qtde	Nº série trator	Notas
1	RE220766	Tambor	1		
2	R104738	Bucha	1		
3	R38295	Agulha de rolamento	2		
4	RE47294	Kit embreagem	1		
5	RE56036	Pistão	1		
6	R87395	Arruela de elástica	2		
7	400R	Esfera	2		
8	R101187	EngrEnagem sol	1		
9	R220471	Plato da embreagem	1		
10	RE326609	Disco de embreagem	4		
11	R216294	Plato da embreagem	3		
12	R101170	Arruela	1		
13	R153297	Pino	6		
14	R125065	Mola	6		LGTH= 30, 00MM (1-3/16")
15	R209936	Capa	1		
16	19M7288	Parafuso sextavado	6		
17	R39322	Anel	2		
18	R105040	Arruela de encosto	1		
19	R95835	Arruela de encosto	1		
20	.....	Pistão	1		(ORD RE56036)

FREIOS DAS PLANETARIAS

PUBM1874 A.1

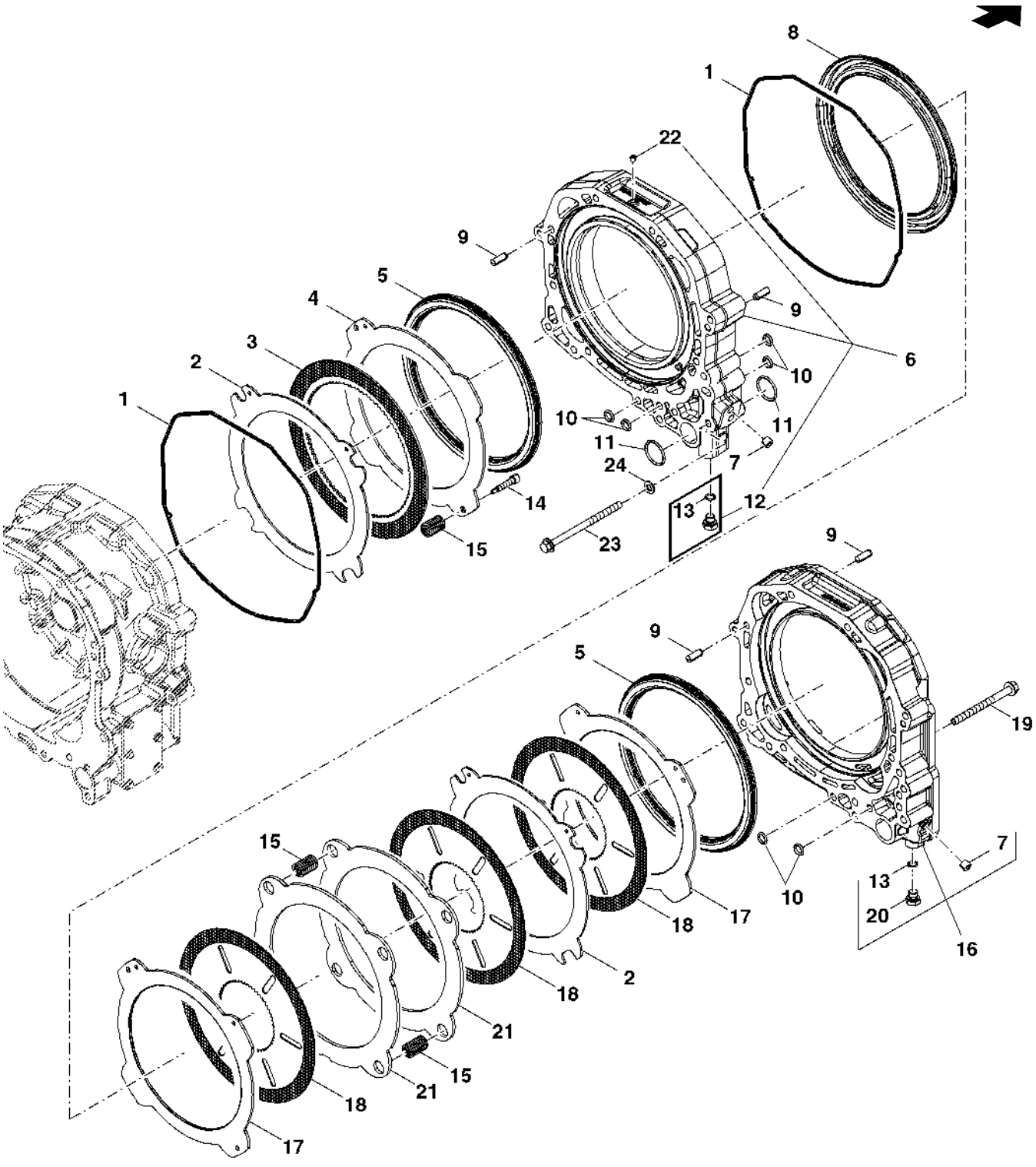

PUBM1874

Item	Nº peça	Descrição	Qtde	Nº série trator	Notas
1	R188518	Junta de vedação	2		
2	R216291	Plato da embreagem	2		
3	RE151059	Disco com estriado interno	1		
4	R216293	Plato da embreagem	1		
5	R101214	Pistão	2		
6	RE244125	Carcaça	1		MARKED R244123
7	R121580	Tampão	3		
8	R95316	Pistão	1		
9	44M7070	Pino de centragem	4		
10	R158521	Anel o	14		
11	R158523	Anel o	2		
12	RE46684	Tampão	2		INCLUDES 51M7041
13	51M7041	Anel o	3		
14	R173443	Parafuso	2		
15	R101169	Mola	8		
16	RE244129	Carcaça	1		MARKED R244126
17	R216292	Plato da embreagem	2		
18	RE273492	Disco com estriado interno	3		
19	19M7944	Parafuso	8		
20	RE221608	Tampão de dreno	1		INCLUDES 51M7041
21	R209938	Disco de freio	2		TK= 5 mm
22	R130606	Tampão	1		ORDER 15H560
23	19M7958	Parafuso	1		
24	24M7028	Arruela	1		

EIXO DE SAIDA DA TRANSMISSAO

PUBM1875 A.1

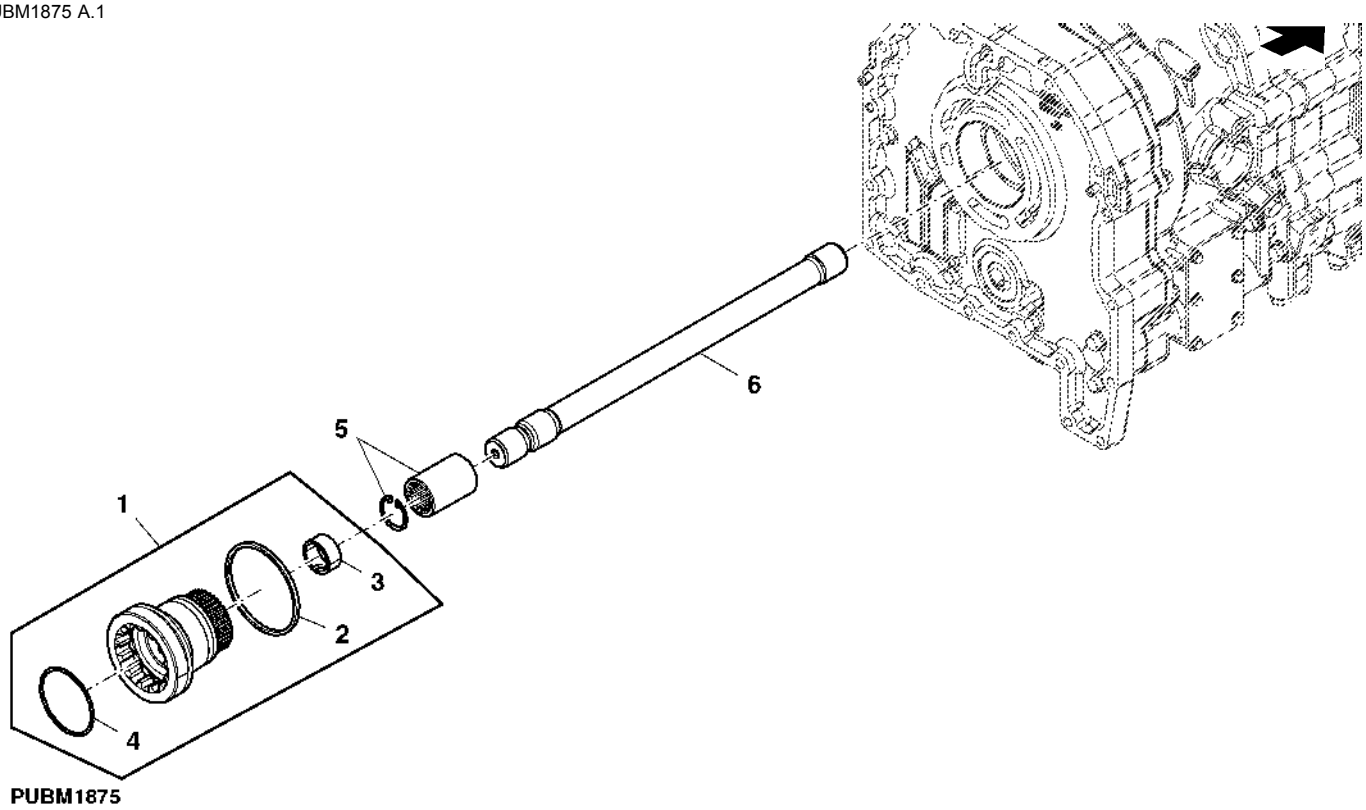

PUBM1875

Item	*Nº peça*	*Descrição*	*Qtde*	*Nº série trator*	*Notas*
1	RE201075	Eixo	1		
2	R112955	Anel	1		
3	R92241	Bucha	1		
4	R112857	Anel o	1		
5	RE47326	Anel de pressão	1		
6	R104741	Eixo	1		LGTH= 460MM (18-1/8")

ENGRENAGENS SOLARES

PUBM1876 A.1

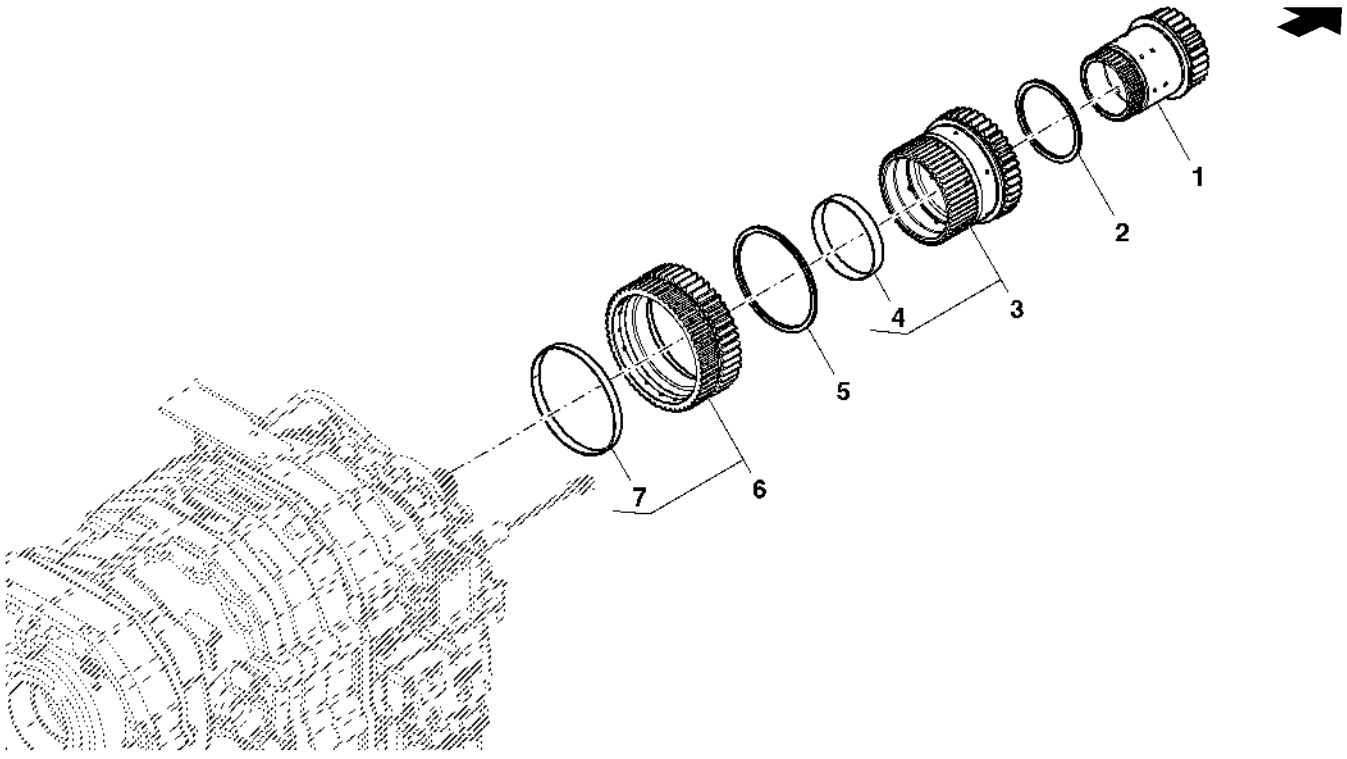

PUBM1876

Item	*Nº peça*	*Descrição*	*Qtde*	*Nº série trator*	*Notas*
1	RE228608	EngrEnagem	1		
2	R95895	Arruela de encosto	1		
3	RE228607	EngrEnagem	1		
4	R219255	Bucha	1		
5	R95835	Arruela de encosto	1		
6	RE245565	EngrEnagem	1		
7	R214122	Arruela	1		

Conjunto Planetário de Entrada

LX048781 A.1

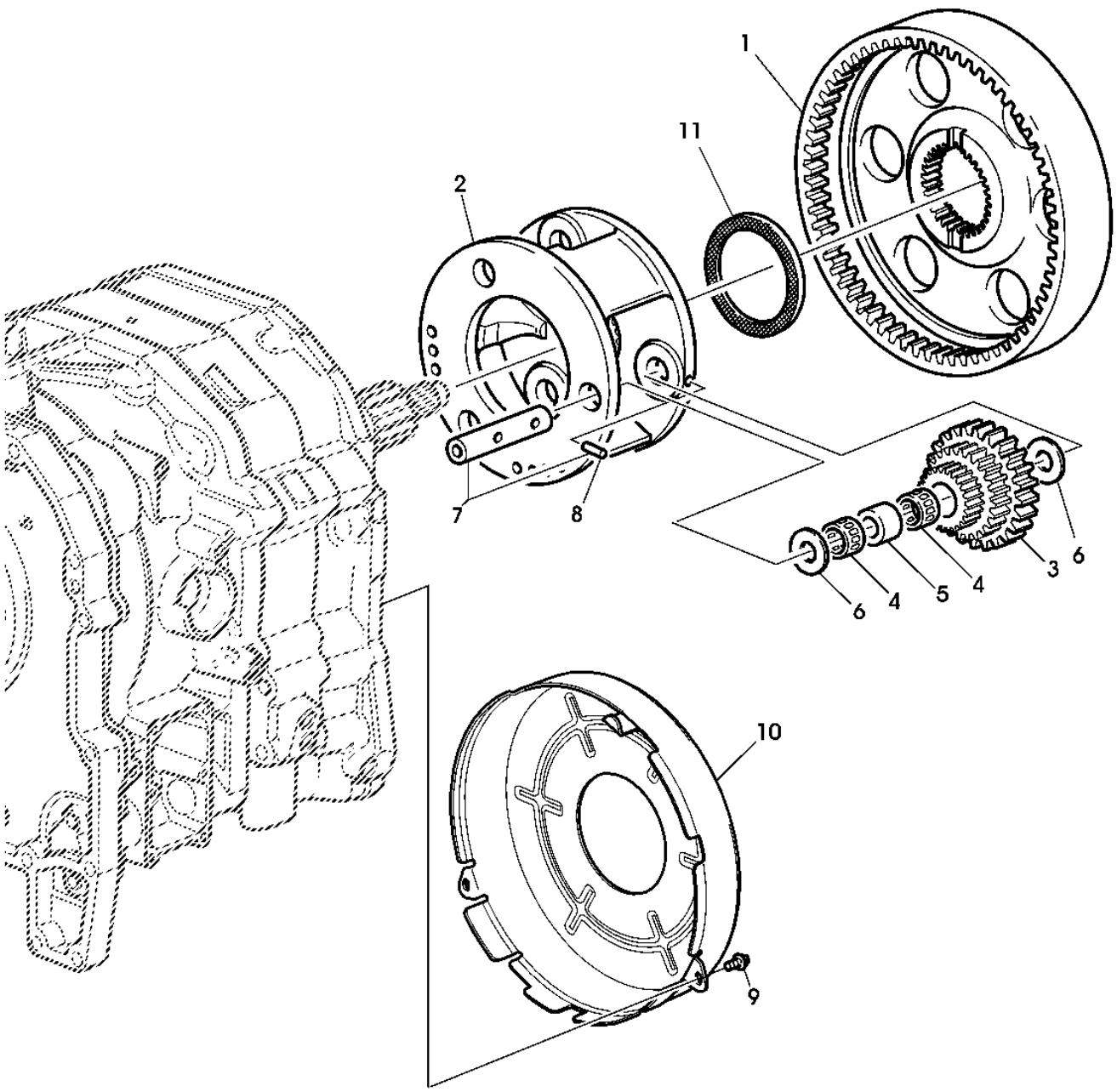

LX048781

Item	Nº peça	Descrição	Qtde	Nº série trator	Notas
1	R245934	Coroa	1		
2	R228266	Porta-Planetários	1		
3	R227060	EngrEnagem	3		
4	RE228488	Rolamento	6		
5	R228601	Espaçador	3		
6	AR253251	Arruela de encosto	6		
7	RE47279	Eixo	3		
8	RE34603	Pino elástico	3		
9	R115215	Parafuso	2		
10	R212399	Blindagem	1		
11	R228268	Arruela	1		

Bomba de Óleo da Transmissão

PUBM2819 A.1

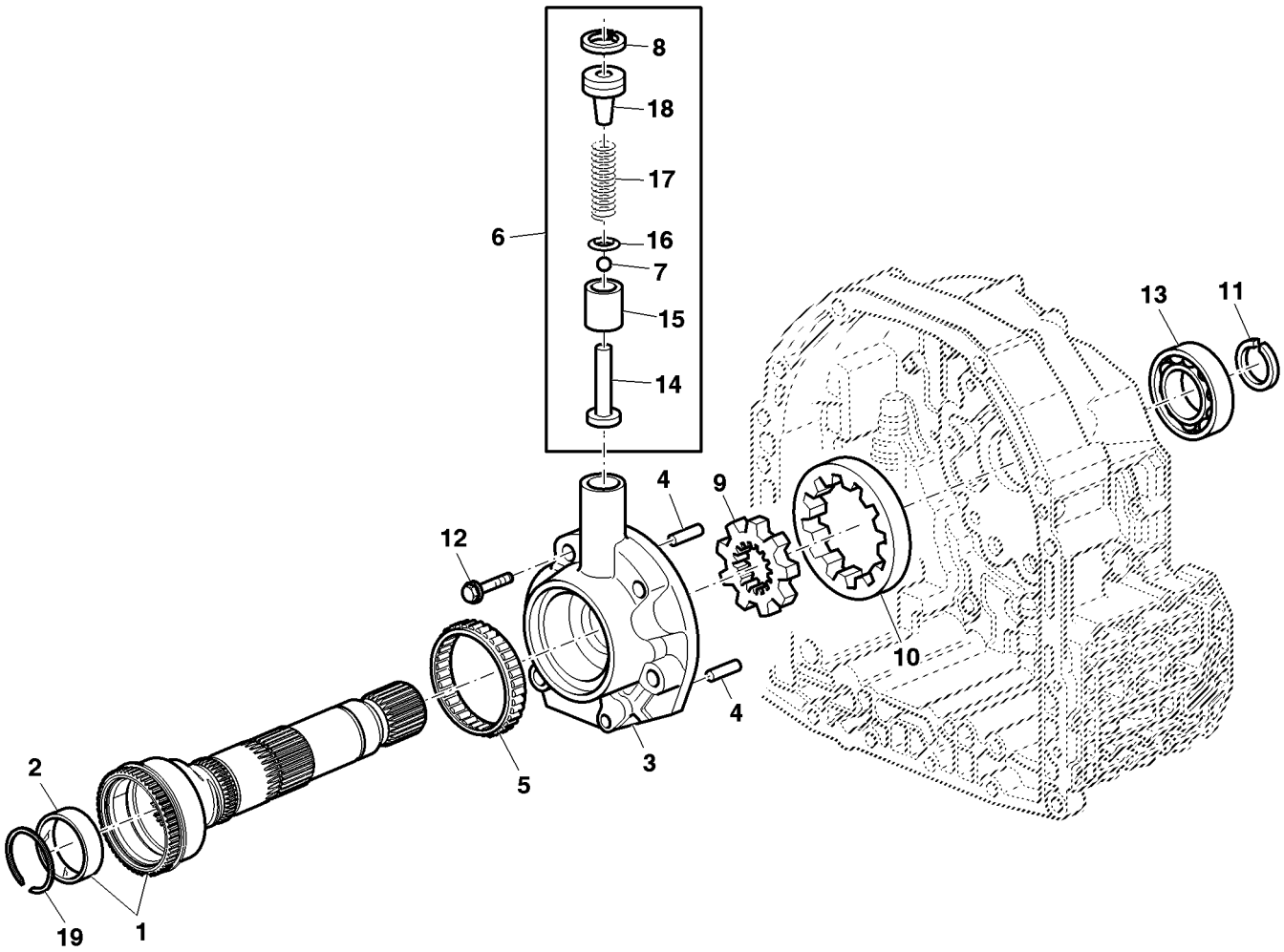

PUBM2819

Item	Nº peça	Descrição	Qtde	Nº série trator	Notas
1	RE266226	Eixo de acionamento	1		
2	R214121	Bucha	1		
3	R109001	Carcaça	1		
4	R30587	Pino de centragem	2		
5	JD10269	Rolamento cilíndRico	1		
6	RE47291	Kit do reparo de bomba	1		ASSY
7	R79639	Esfera	1		
8	40M7256	Anel de pressão	1		
9	R108926	EngrEnagem	1		
10	R108928	EngrEnagem	1		
11	T27432	Anel de pressão	1		
12	R106825	Parafuso	6		
13	R115119	Rolamento de esfeRas	1		
14	.....	Pino	1		LGTH = 47 mm, ORDER RE47291
15	.....	Pistão	1		ORDER RE47291
16	.....	RetentoR	1		ORDER RE47291
17	.....	Mola	1		ORDER RE47291
18	.....	RetentoR	1		ORDER RE47291
19	R40712	Anel de pressão	1		

TAMPA DIANTEIRA DA TRANSMISSAO

PUBM1842 A.1

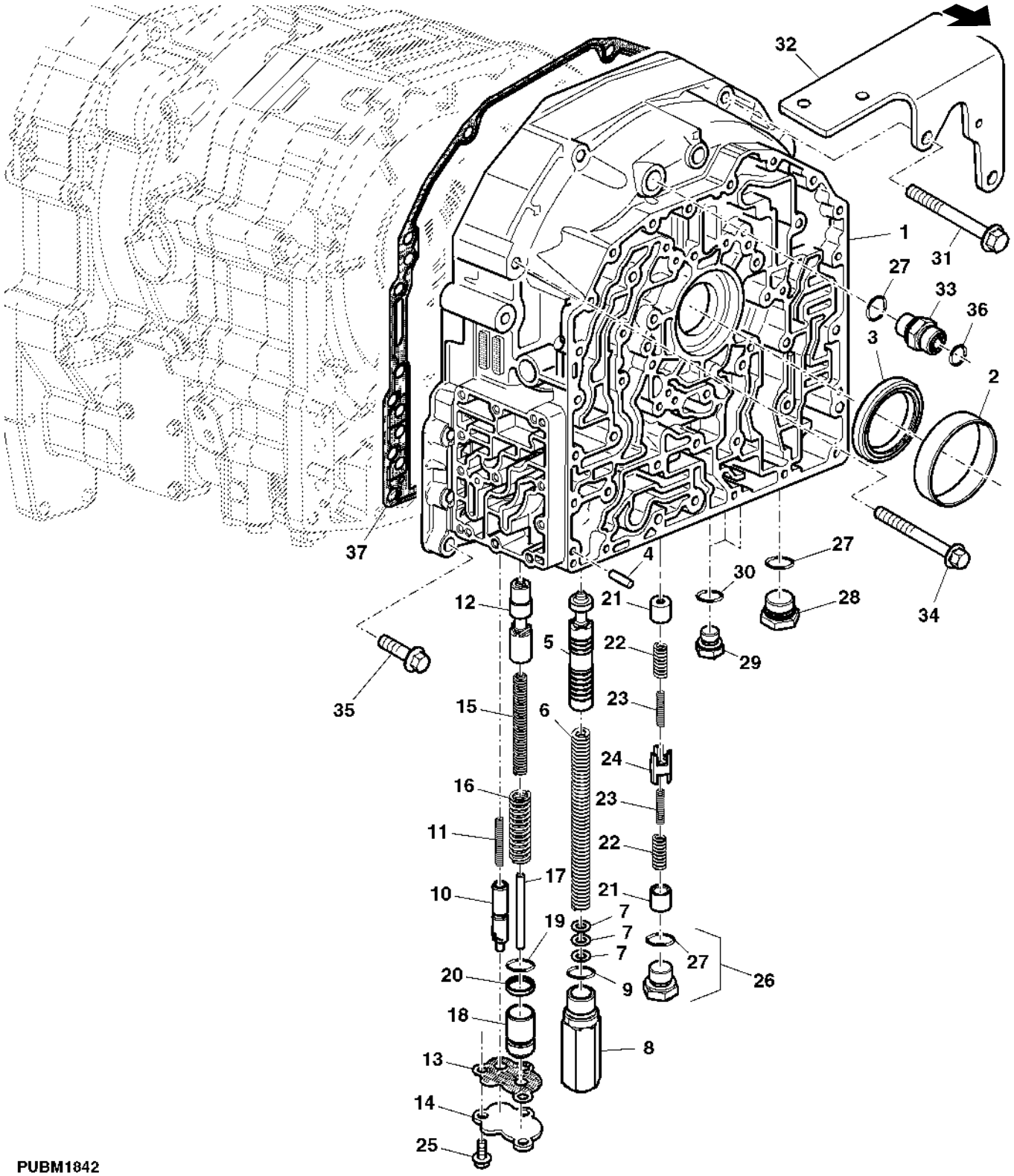

PUBM1842

Item	Nº peça	Descrição	Qtde	Nº série trator	Notas
1	R289609	Capa	1		
2	R191122	Luva	1		
3	RE188273	Vedação	1		
4	R38295	Agulha de rolamento	1		
5	R120947	VálVula	1		
6	R304025	Mola de compressão	1		
7	R86638	Calço	4		
8	RE308180	Plugue	1		
9	51M7045	Anel o	2		
10	R176198	VálVula	1		
11	R54174	Mola	1		
12	R252208	VálVula de carretel	1		
13	R171413	Junta	1		
14	R171412	Capa	1		
15	R299263	Mola de compressão	1		
16	R299262	Mola de compressão	1		
17	R299264	Pino	1		
18	R299265	Pistão	1		
19	P48347	Anel o	1		
20	R112976	Vedação	1		
21	R241994	VálVula de carretel	2		
22	R249707	Mola de compressão	2		
23	R273530	Mola de compressão	1		
24	R273498	VálVula de carretel	1		
25	19M7775	Parafuso	6		
26	RE238616	Tampão de dreno	1		
27	51M7043	Anel o	1		
28	RE221609	Tampão de dreno	1		
29	RE46684	Tampão	5		
30	51M7041	Anel o	5		
31	19M7811	Parafuso	2		
32	R240098	Apoio	1		
33	61M5003	Adaptador	1		
34	R112063	Parafuso	3		
35	R115141	Parafuso	8		
36	T77857	Anel o	1		
37	R321236	Junta	1		(SUB FOR R202640)

CARCACA (COM CONTROLE DE REVERSAO MECANICA)

PUBM1843 A.1

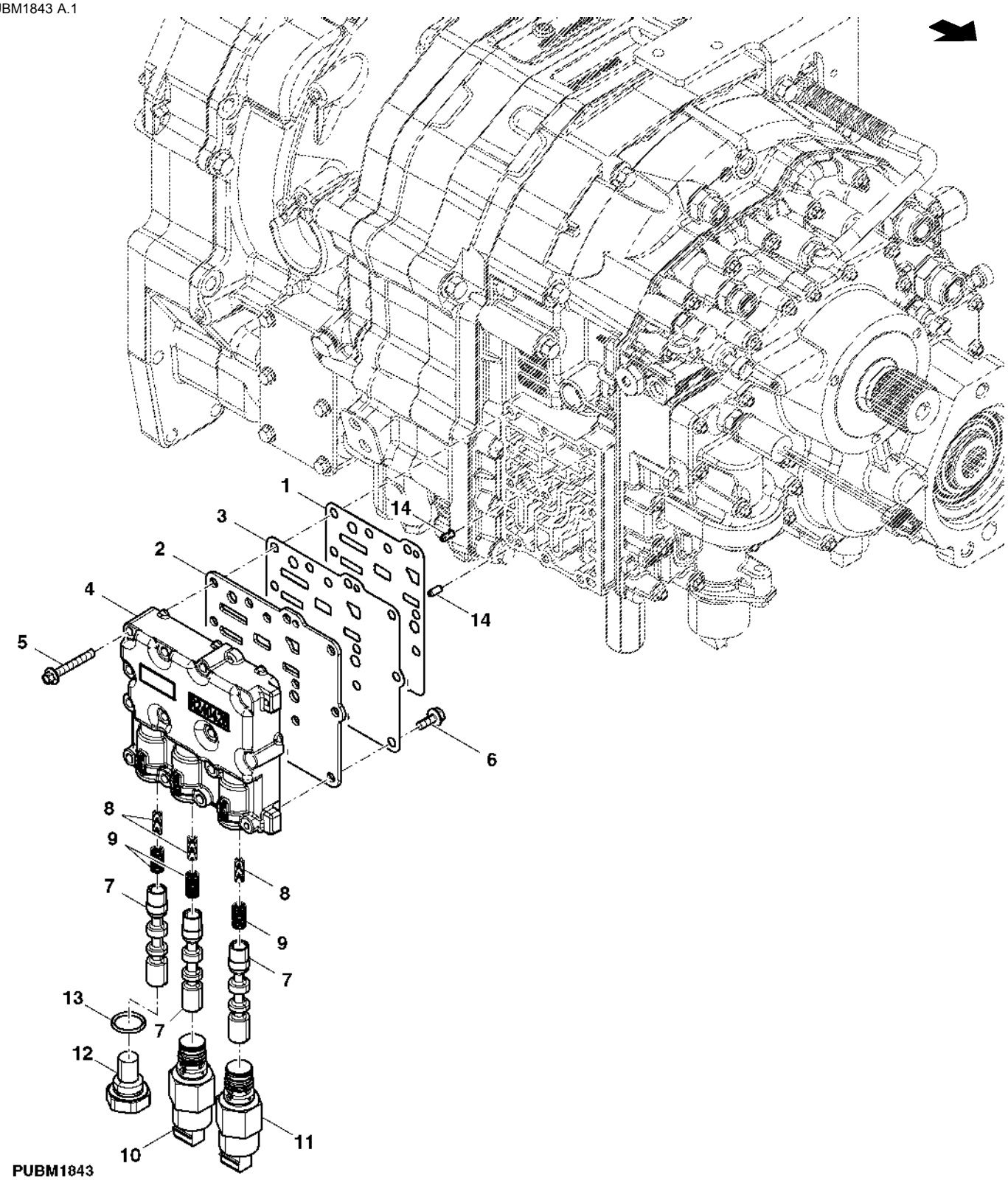

Item	*Nº peça*	*Descrição*	*Qtde*	*Nº série trator*	*Notas*
1	R213485	Junta	1		
2	R213348	Placa	1		
3	R213484	Junta	1		
4	R240426	Carcaça	1		
5	R186727	Parafuso	11		
6	19M7775	Parafuso	3		
7	R212401	Carretel	3		
8	R194658	Mola de compressão	3		
9	R194659	Mola de compressão	3		
10	RE183369	VálVula solenóide	1		
11	RE183407	VálVula solenóide	1		
12	R214778	Plugue	1		
13	T57247	Anel o	1		
14	34M7126	Pino elástico	2		

Alojamento da Válvula de Controle da Transmissão e Válvulas

PUBM2818 A.1

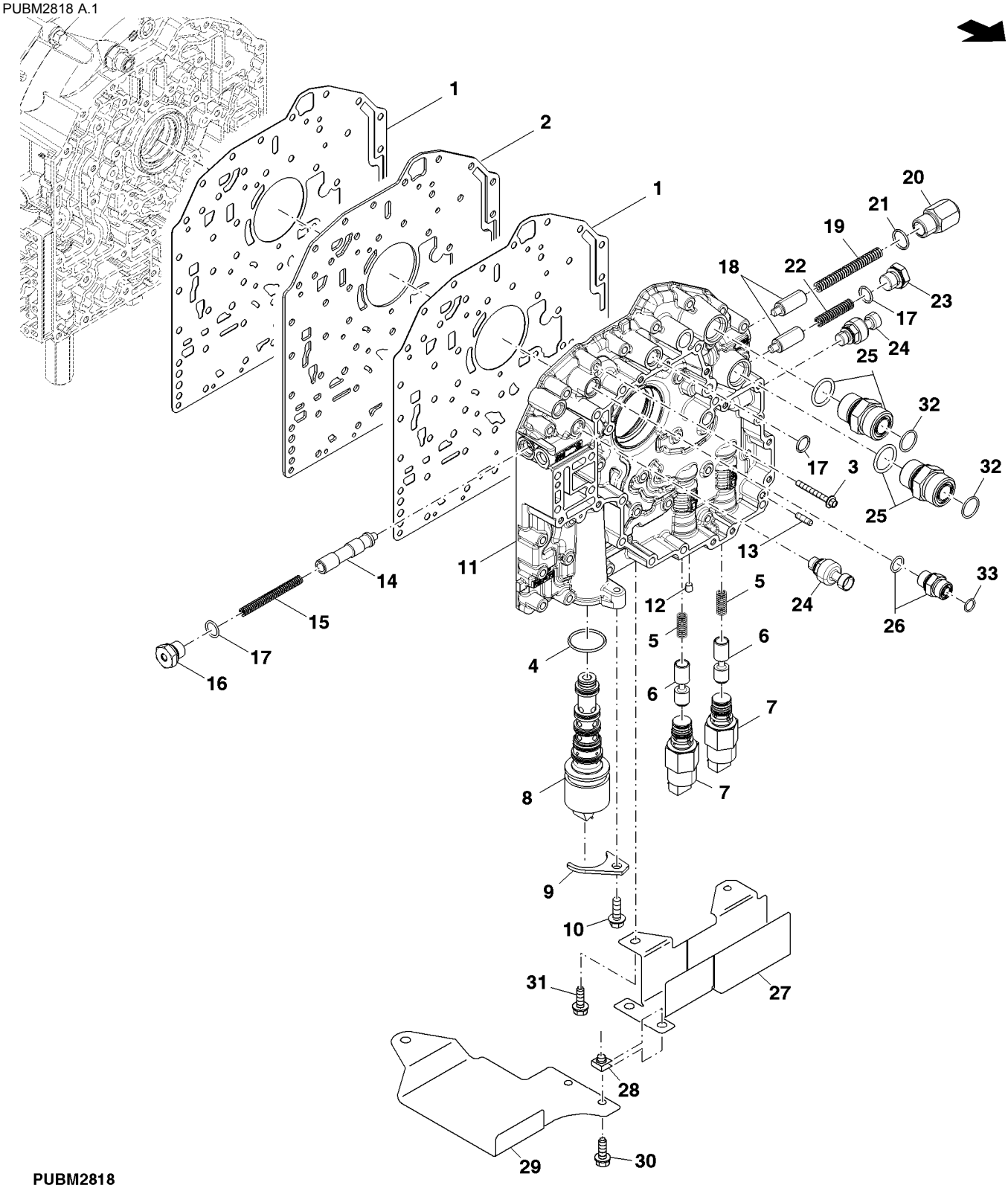

PUBM2818

Item	Nº peça	Descrição	Qtde	Nº série trator	Notas
1	R336841	Junta	2		
2	R185108	Placa	1		
3	R109067	Parafuso	32		
4	U41966	Anel o	1		
5	R163423	Mola de compressão	1		
6	R163424	Carretel de válvula	1		
7	RE183407	VálVula solenóide	1		
8	RE177539	VálVula	1		
9	R95045	Braçadeira	1		
10	19M7867	Parafuso	3		
11	R197473	Carcaça	1		
12	15H560	Tampão	1		
13	R38295	Agulha de rolamento	2		
14	R95076	VálVula	1		
15	R95077	Mola	1		
16	RE238616	Tampão de dreno	1		
17	51M7043	Anel o	1		
18	R95081	VálVula	2		
19	R95084	Mola	1		
20	R95082	Tampão	1		
21	51M7045	Anel o	2		
22	R116040	Mola	1		
23	RE46685	Tampão	2		
24	RE217077	SenSor preS. óleo tranSm.	2		
25	61M5005	Adaptador	2		
26	61M5003	Adaptador	1		
27	R224824	Blindagem	1		
28	M84971	Porca	2		
29	R240443	Blindagem	1		
30	19M7865	Parafuso	2		
31	19M7864	Parafuso	3		
32	T77858	Anel o	2		
33	T77857	Anel o	1		

UNIDADES DE ENVIO / INTERRUPTORES DE PRESSAO

PUBM1845 A.1

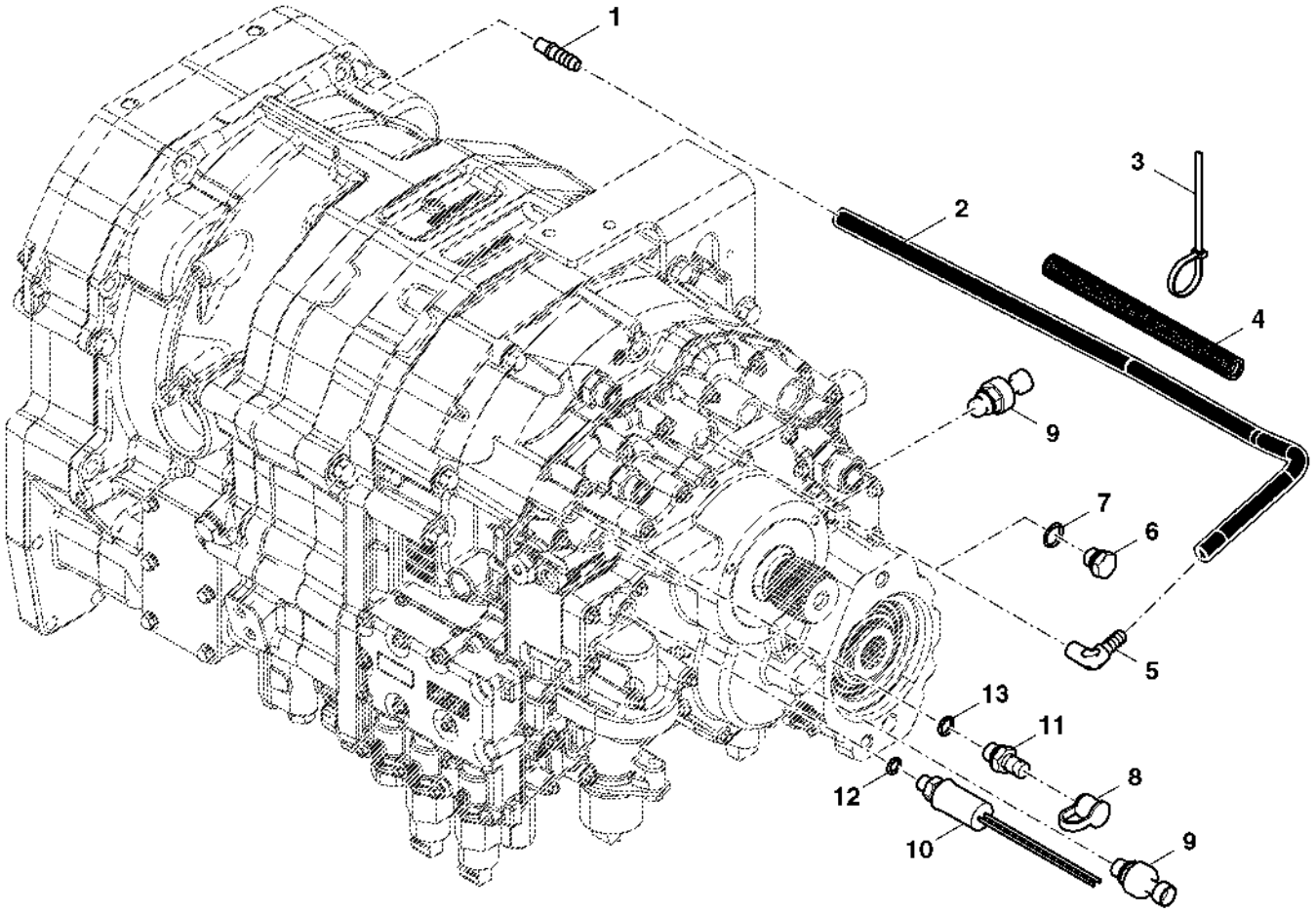

PUBM1845

Item	Nº peça	Descrição	Qtde	Nº série trator	Notas
1	R111085	Conexão	1		
2	R95398	Mangueira	1		
3	R44302	Cinta	1		
4	R107638	Conduíde	1		
5	R112945	Conexão em ângulo	1		
6	R113419	Adaptador	1		
7	51M7043	Anel o	3		
8	R77175	Capa	1		
9	RE217077	SenSor preS. óleo tranSm.	1		
10	RE212878	Interrup. de pressão	1		
11	RE190805	Engate de diagnostico	1		
12	51M7040	Anel o	2		
13	51M7041	Anel o	1		

FILTRO DE OLEO DA TRANSMISSAO

PUBM1880 A.1

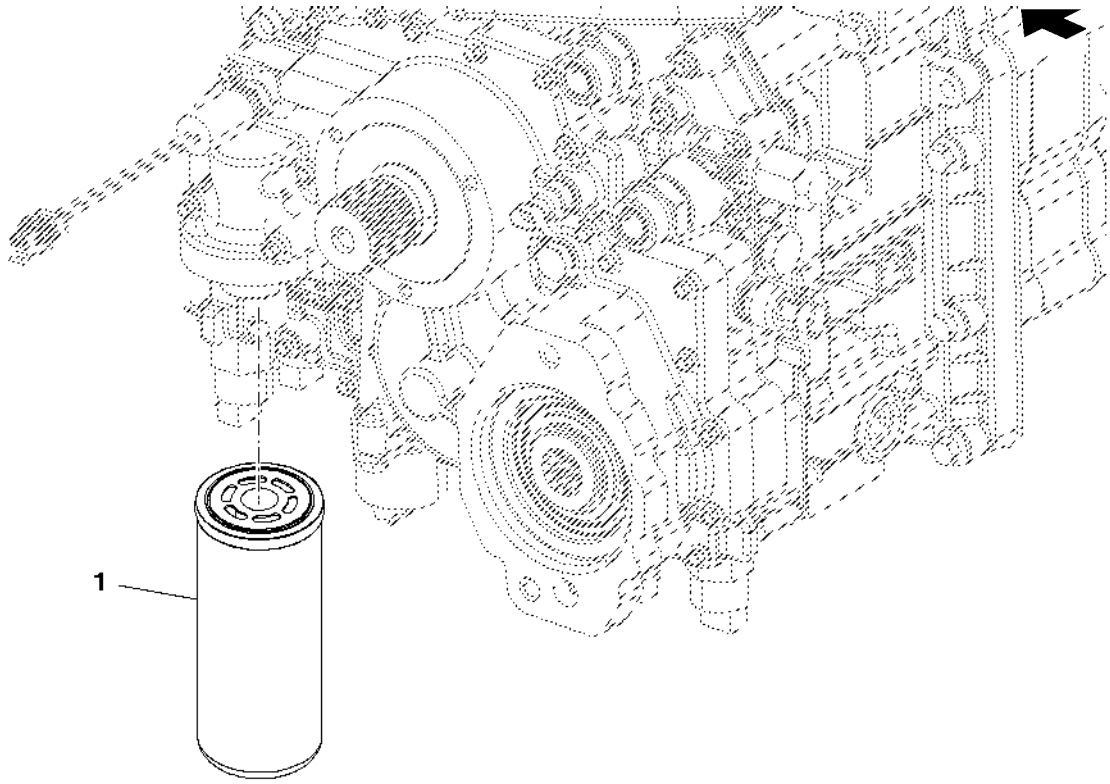

Item	*Nº peça*	*Descrição*	*Qtde*	*Nº série trator*	*Notas*
1	RE205726	Filtro de óleo hidráulico	1		

PECAS DE MONTAGEM

PUBM1846 A.1

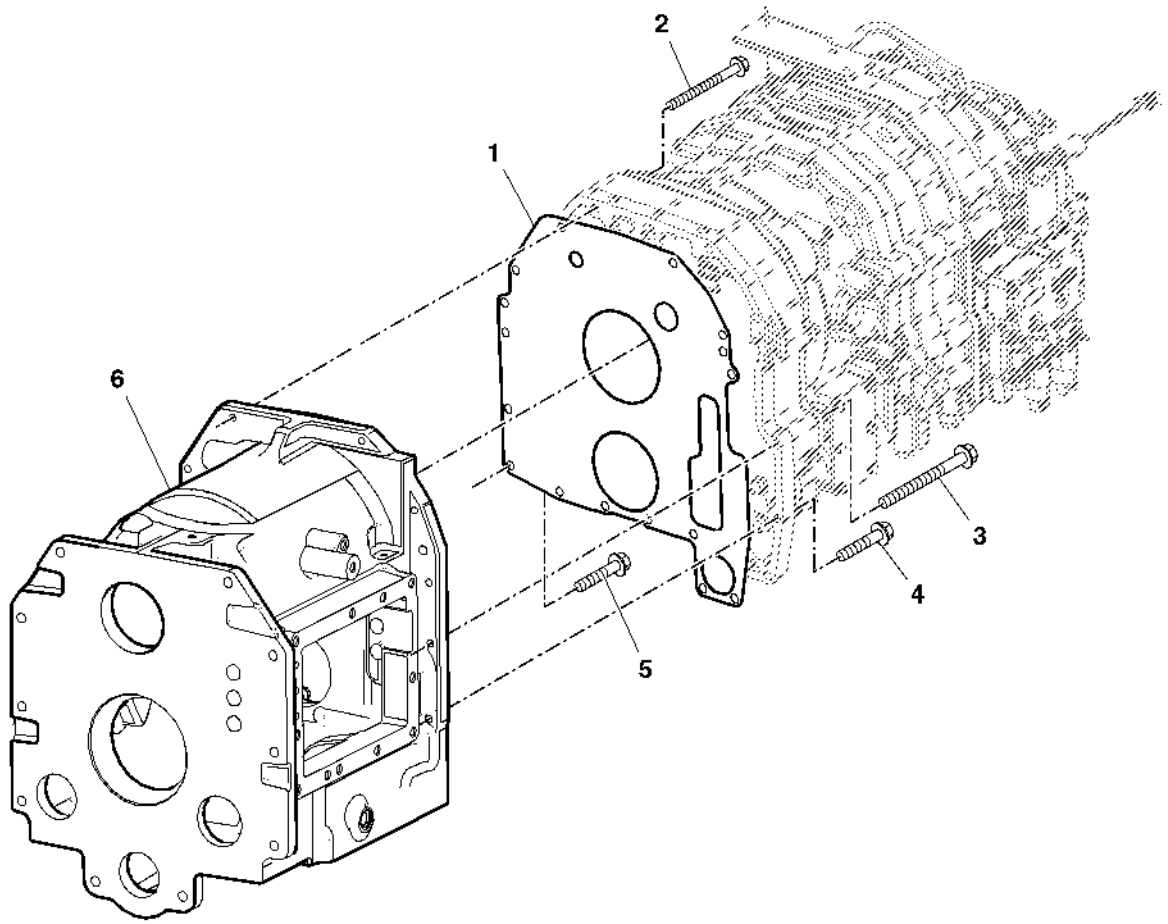

PUBM1846

Item	*Nº peça*	*Descrição*	*Qtde*	*Nº série trator*	*Notas*
1	R174103	Junta	1		
2	R113464	Parafuso	2		
3	19M7812	Parafuso	4		
4	19M8162	Parafuso	6		
5	19M7785	Parafuso	2		
6	R241984	Carcaça	1		

EIXO DE ENTRADA DA CAIXA DE GRUPOS

PUBM1879 A.1

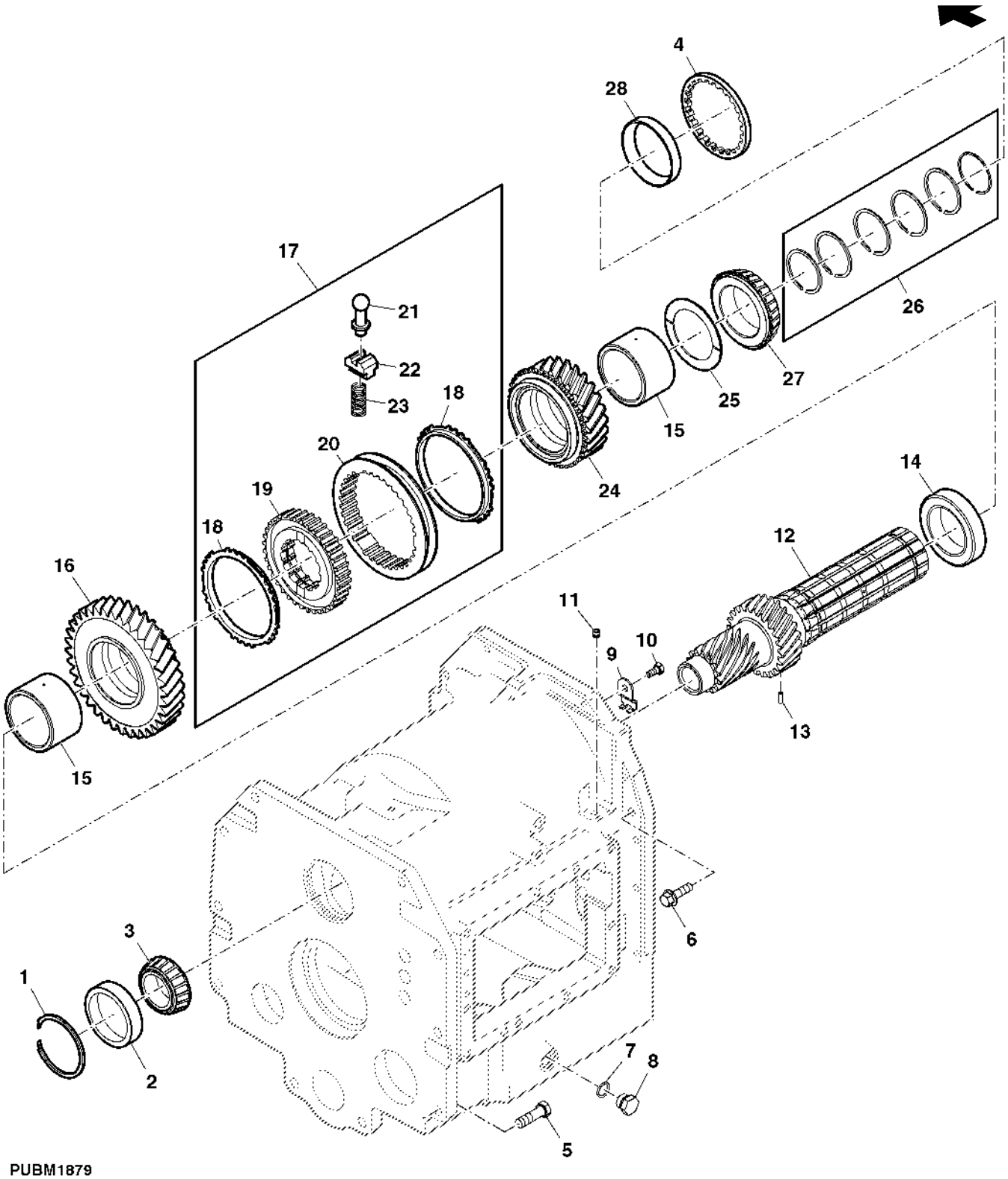

Item	Nº peça	Descrição	Qtde	Nº série trator	Notas
1	R109909	Anel de pressão	1		
2	JD7418	Capa de rolamento	1		
3	JD7395	Cone de rolamento	1		
4	R106843	Anel	1		
5	19M7387	Parafuso sextavado	10		
6	R153677	Parafuso	2		
7	R26375	Anel o	1		
8	R39112	Conexão	1		
9	R106839	RetentoR	1		
10	R88246	Parafuso sextavado	1		
11	AT107510	Plugue	1		
12	R286945	Eixo	1		(A)
13	RE34603	Pino elástico	1		
14	R202390	Espaçador	1		
15	R289929	Luva	2		
16	R120389	EngrEnagem	1		(B)
17	RE286937	Sincronizador	1		(C)
18	R113616	Anel	2		
19	R293026	Cubo	1		(C)
20	R110494	Anel de câmbio	1		
21	R113617	Pino	3		
22	R110485	Cone de válvula	3		
23	R110487	Mola de compressão	3		
24	R119981	EngrEnagem	1		(D)
25	R120387	Arruela de encosto	1		
26	RE47325	Anel de pressão	1		
27	R253951	Cone de rolamento	1		
28	R253954	Capa de rolamento	1		

(A) GRUPO A/B

(B) GRUPO D

(C) GRUPO C/D

(D) GRUPO C

Eixo de Acionamento do Diferencial

PUBM1878 A.1

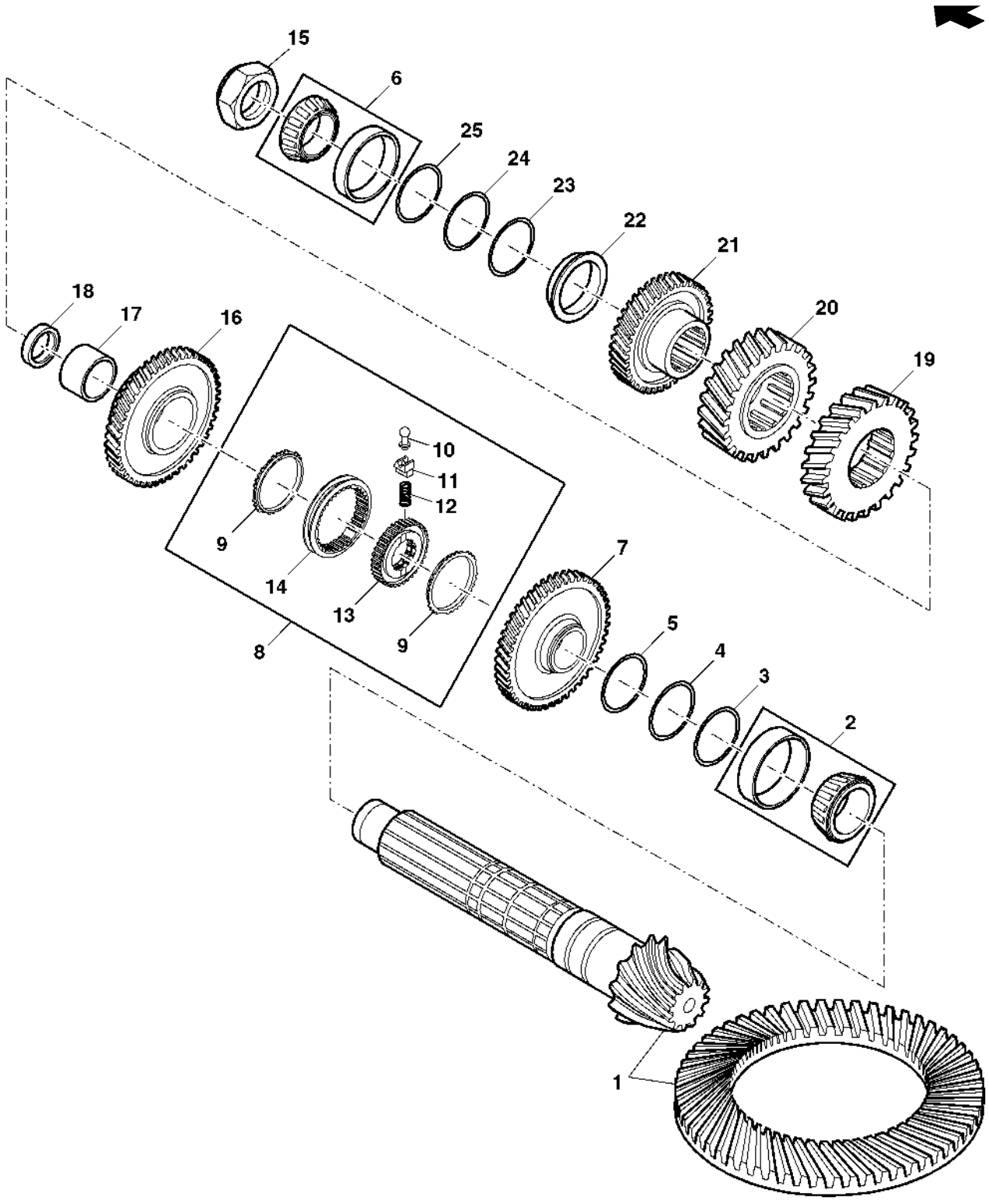

PUBM1878

Item	Nº peça	Descrição	Qtde	Nº série trator	Notas
1	RE224798	Coroa	1		
2	RE49486	Rolamento de Rolos cônicos	1		
3	R35365	Calço	3		
4	R35366	Calço	3		
5	R35367	Calço	4		
6	RE205621	Rolamento de Rolos cônicos	1		
7	R158540	EngrEnagem	1		(A)
8	RE286934	Sincronizador	1		
9	R113616	Anel	2		
10	R113617	Pino	3		
11	R110485	Cone de válvula	3		
12	R110487	Mola de compressão	3		
13	R293025	Cubo	1		
14	R245109	Anel de câmbio	1		
15	R51200	Porca de segurança	1		
16	R315637	EngrEnagem	1		(B)
17	R153139	Luva	1		
18	R202389	Espaçador	1		
19	R93255	EngrEnagem helicoidal	1		
20	R122521	EngrEnagem	1		(D)
21	R119982	EngrEnagem	1		(C)
22	R202394	Espaçador	1		
23	R115998	Calço	3		
24	R115999	Calço	4		
25	R116000	Calço	6		

(A) Faixa A
(B) Faixa B
(C) Faixa C
(D) Faixa D

EIXOS DE CAMBIO

PUBM1847 A.1

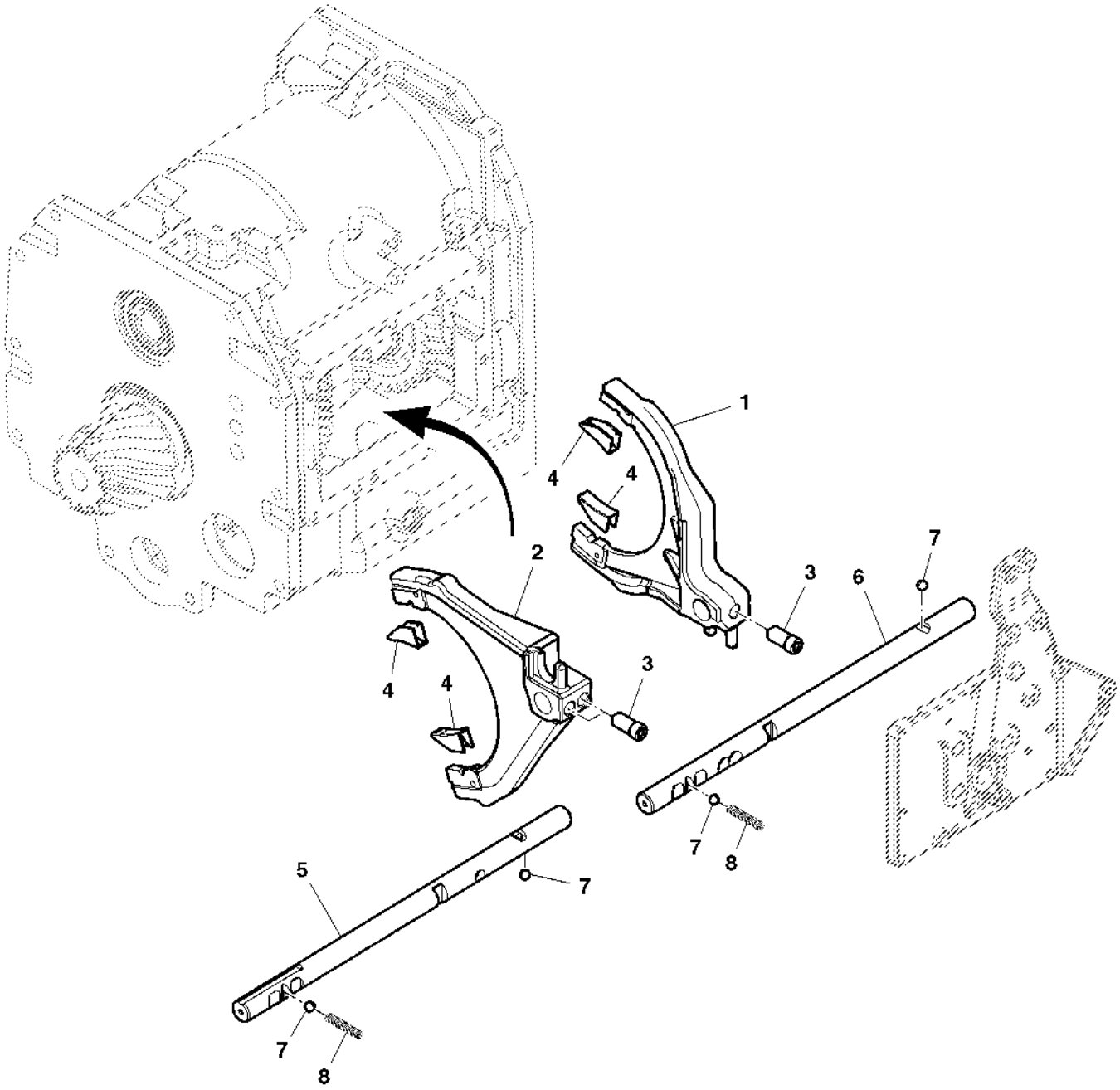

PUBM1847

Item	*Nº peça*	*Descrição*	*Qtde*	*Nº série trator*	*Notas*
1	RE52254	Comutador	1		(B) INCL KEY 4
2	RE166785	Comutador	1		(A) INCL KEY 4
3	R122638	Parafuso de fenda	3		
4	R119187	Presilha	4		
5	R198017	Trilho	1		(B)
6	R198018	Trilho	1		(A)
7	R26552	Esfera	4		
8	R54575	Mola de compressão	2		

(A) GRUPO A/B

(B) GRUPO C/D

Trava de Estacionamento

PUBM1848 A.1

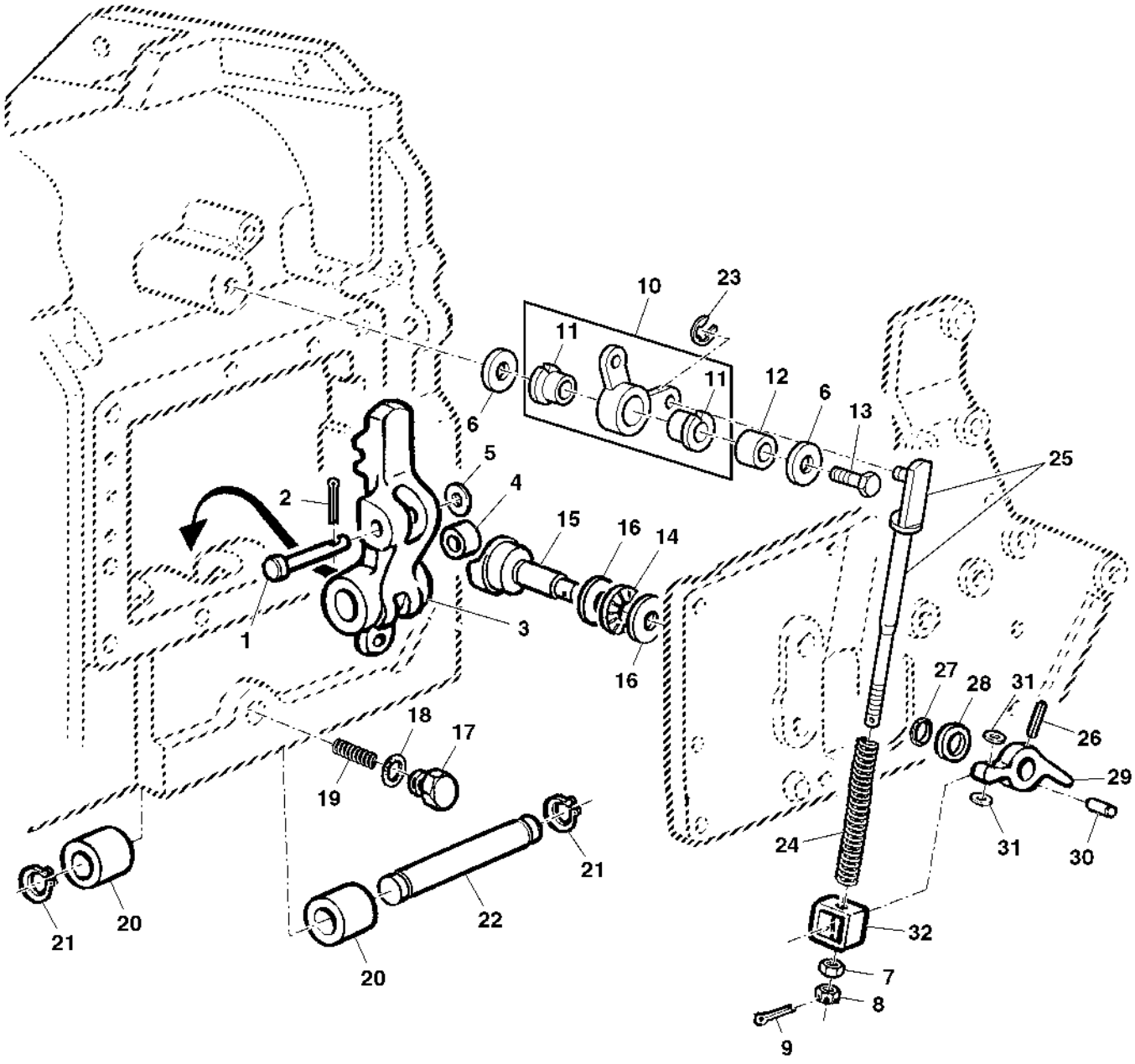

PUBM1848

Item	Nº peça	Descrição	Qtde	Nº série trator	Notas
1	R55494	Pino fixador	1		
2	11H239	Contra-pino	1		
3	R322427	Lingüeta	1		
4	R66670	Rolete	1		
5	24H1227	Arruela	2		
6	24M7178	Arruela	1		
7	14H649	Porca	1		
8	14H980	Porca	1		
9	11M7105	Contra-pino	2		
10	AL111764	Braço	1		
11	L111587	Bucha	2		
12	L111452	Bucha	1		
13	19M7724	Parafuso sextavado	1		
14	JD8856	Rolamento de agulhas	1		
15	R173276	Came	1		
16	JD9812	Pista de rolamento axial	2		
17	R39112	Conexão	1		
18	R26375	Anel o	1		
19	R34352	Mola de compressão	1		
20	R202387	Bucha	2		
21	A38413	Anel	2		
22	R93803	Pino fixador	1		
23	40M7042	Anel de pressão	1		
24	R115957	Mola de compressão	1		
25	RE54611	TiranTe	1		
26	34H103	Pino elástico	1		
27	B2762R	Anel o	1		
28	R167548	Anel vedação em "v'	1		
29	R167549	Braço	1		
30	44M7119	Pino de centragem	1		
31	R136003	Arruela	2		
32	R136015	Presilha	1		

ALAVANCAS DE MUDANCA DE GRUPOS

PUBM1849 A.1

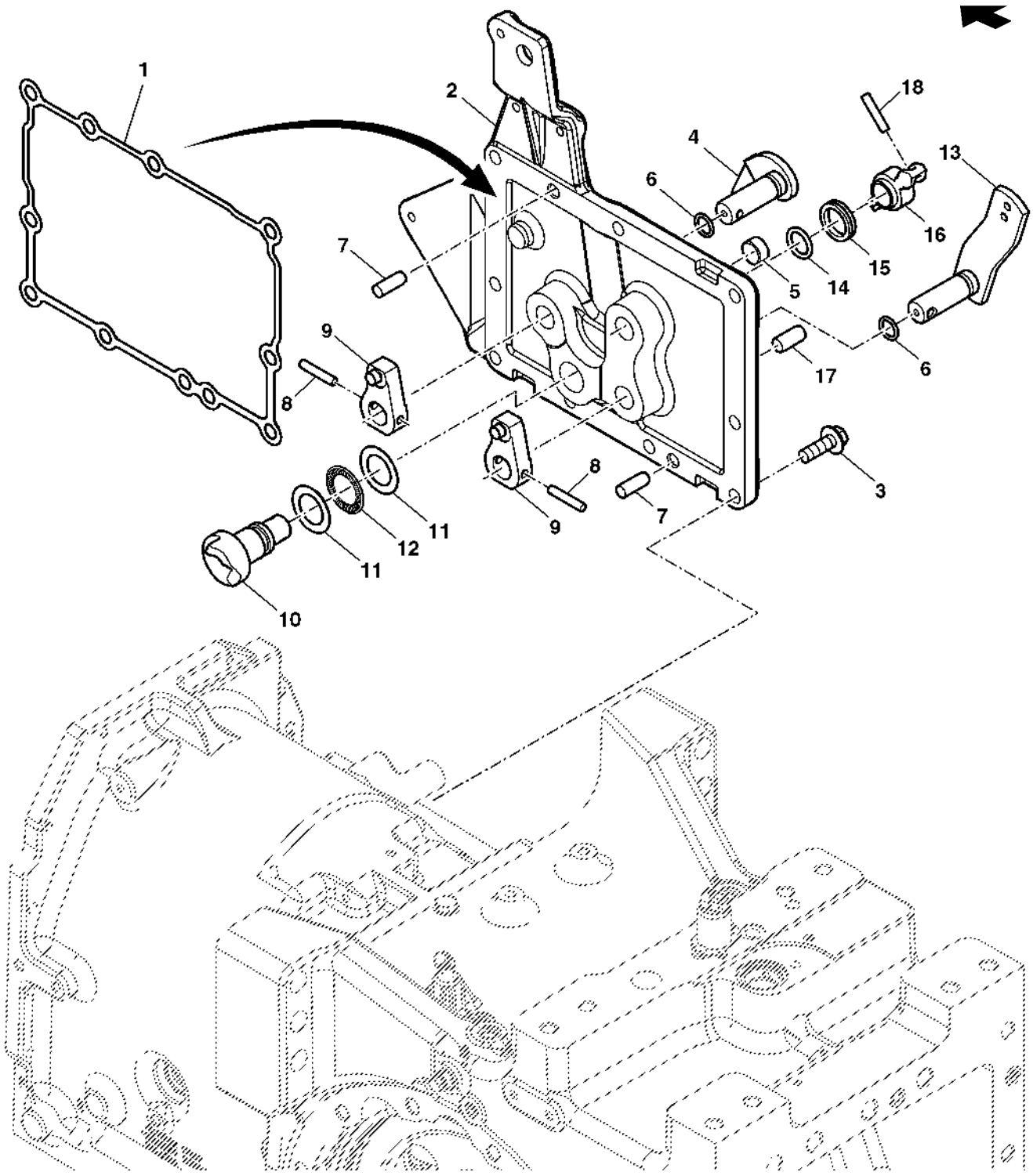

PUBM1849

Item	*Nº peça*	*Descrição*	*Qtde*	*Nº série trator*	*Notas*
1	R270941	Junta	1		
2	RE55844	Capa	1		
3	R153676	Parafuso	9		
4	RE55562	Eixo	1		(B)
5	T12083	Plugue	1		
6	R459R	Anel o	2		
7	44M7070	Pino de centragem	2		
8	R119832	Pino elástico	2		
9	R125392	Braço	2		
10	R173276	Came	1		
11	JD9812	Pista de rolamento axial	2		
12	JD8856	Rolamento de agulhas	1		
13	RE55561	Eixo	1		(A)
14	B2762R	Anel o	1		
15	R167548	Anel vedação em "v'	1		
16	R167549	Braço	1		
17	44M7119	Pino de centragem	1		
18	34H103	Pino elástico	1		NLA; ORD R119832
..	DT5171	Selante	1		
..	DT5090	Adesivo	1		LOCTITE 277

(A) GRUPO A/B

(B) GRUPO C/D

CONJUNTO DE FIXADORES DE CABO BOWDEN

PUBM1869 A.1

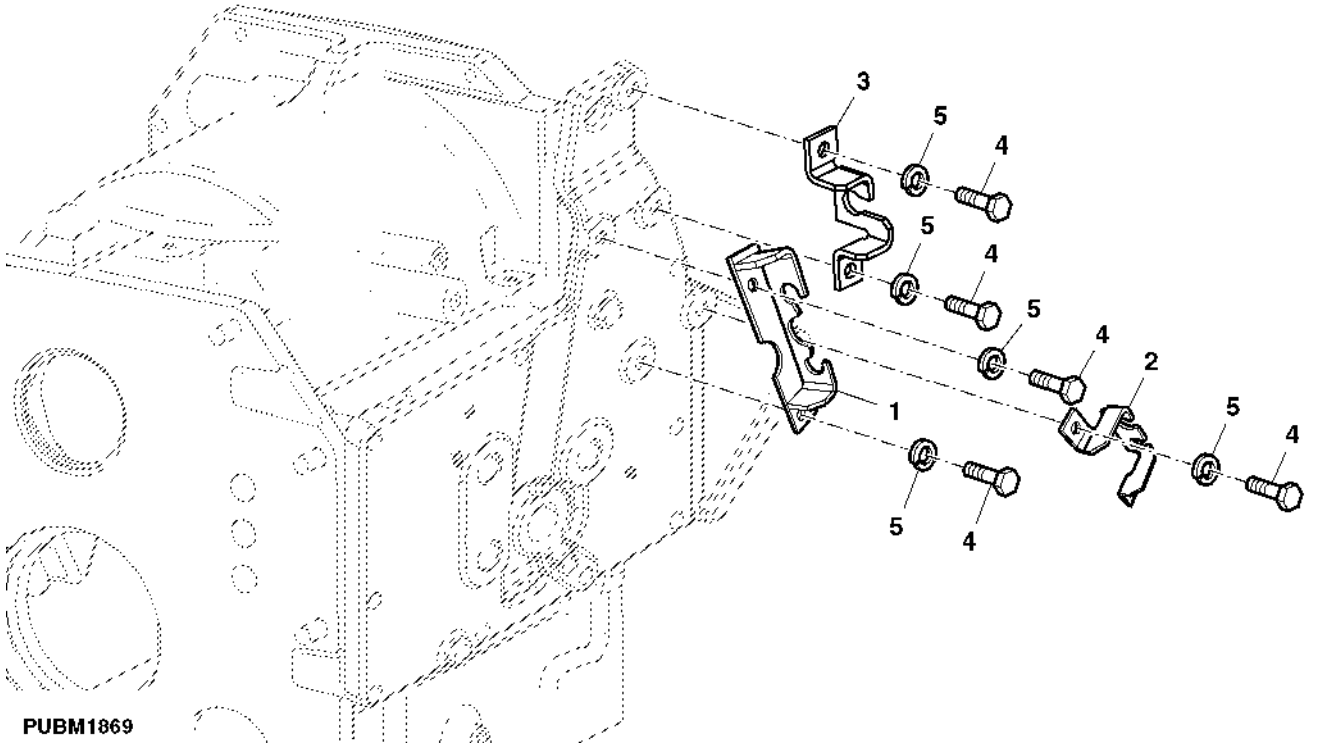

Item	*Nº peça*	*Descrição*	*Qtde*	*Nº série trator*	*Notas*
1	AL165645	Suporte	1		(A)
2	L156376	Suporte	1		(B)
3	L100627	Suporte	1		(C)
4	19M7162	Parafuso sextavado	6		
5	24M7055	Arruela	6		

(A) GRUPO A-B/E (B) GRUPO C-D (C) TRAVA DE ESTACIONAMENTO

CABOS DE MUDANCA DE GRUPOS

PUBM1870 A.1

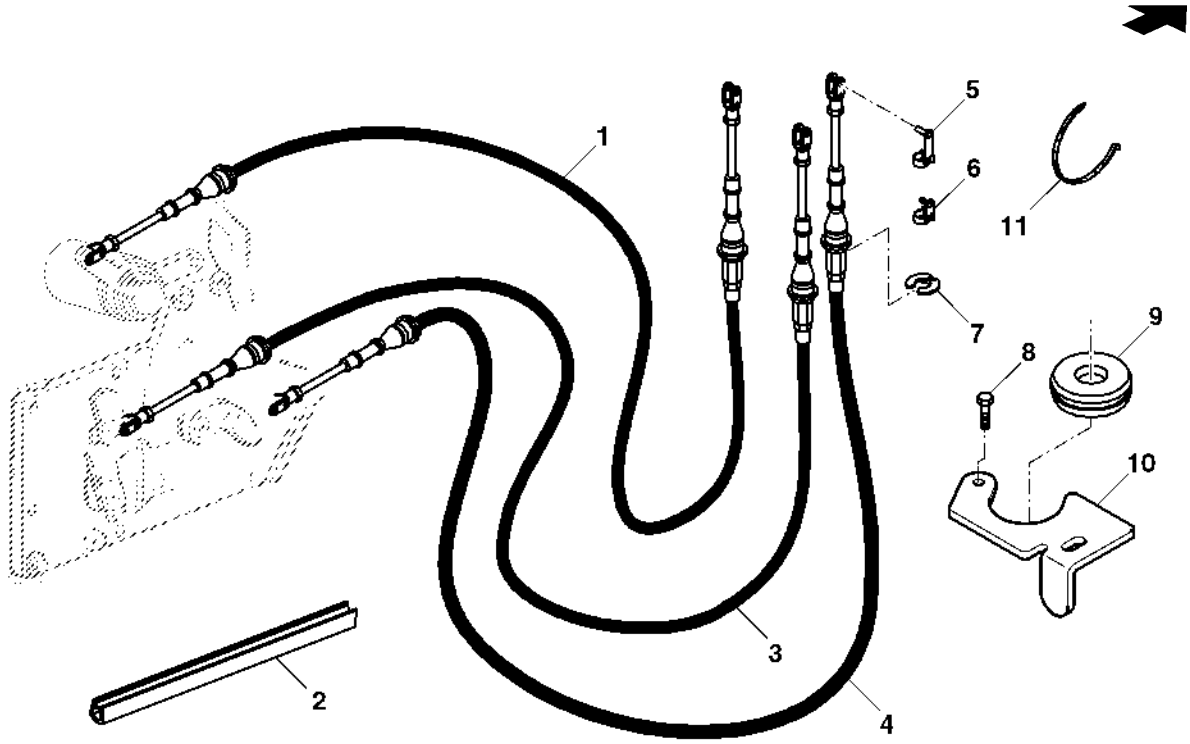

PUBM1870

Item	*Nº peça*	*Descrição*	*Qtde*	*Nº série trator*	*Notas*
1	RE185504	Cabo de puxar e empurrar	1		(C)
2	R250500	Isolador	1		
3	RE216818	Cabo de puxar e empurrar	1		(A)
4	RE185508	Cabo de puxar e empurrar	1		(B)
5	AL153825	Pino fixador	4		
6	AL79050	Pino fixador	1		
7	L79076	Anel de pressão	4		
8	37M7089	Parafuso	1		
9	T46876	Passa-fio	1		
10	MN10681	Apoio	1		
11	R105388	Cinta	AR		

(A) GRUPO A-B (B) GRUPO C-D (C) TRAVA DE ESTACIONAMENTO

SENSORS MAGNETICO (CAIXA DE GRUPOS)

PUBM1871 A.1

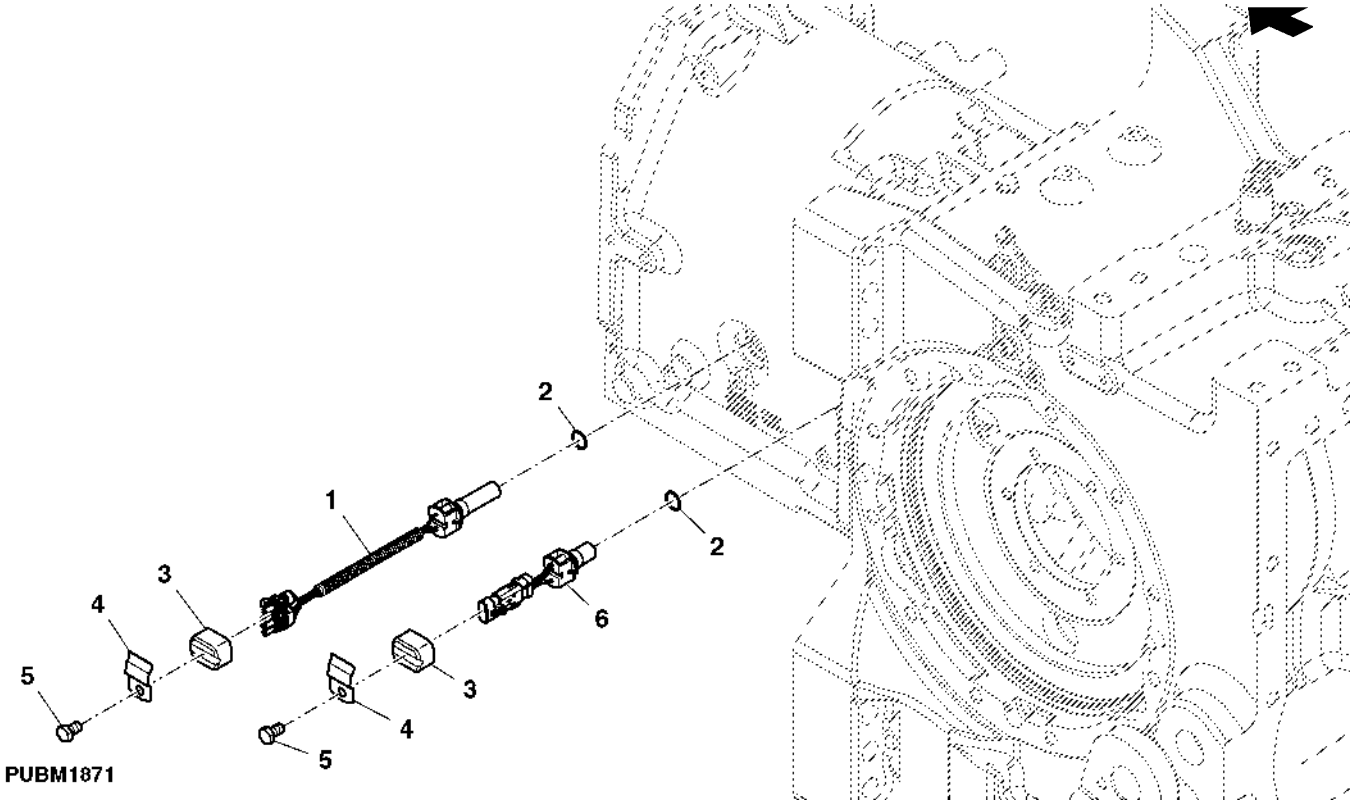

Item	*Nº peça*	*Descrição*	*Qtde*	*Nº série trator*	*Notas*
1	RE295936	SenSor	1		
2	R375R	Anel o	2		
3	R69185	Tampa	2		
4	R66477	Braçadeira	2		
5	19M7557	Parafuso sextavado	2		
6	RE295938	SenSor	1		

EIXO PROPULSOR

PUBM2795 A.2

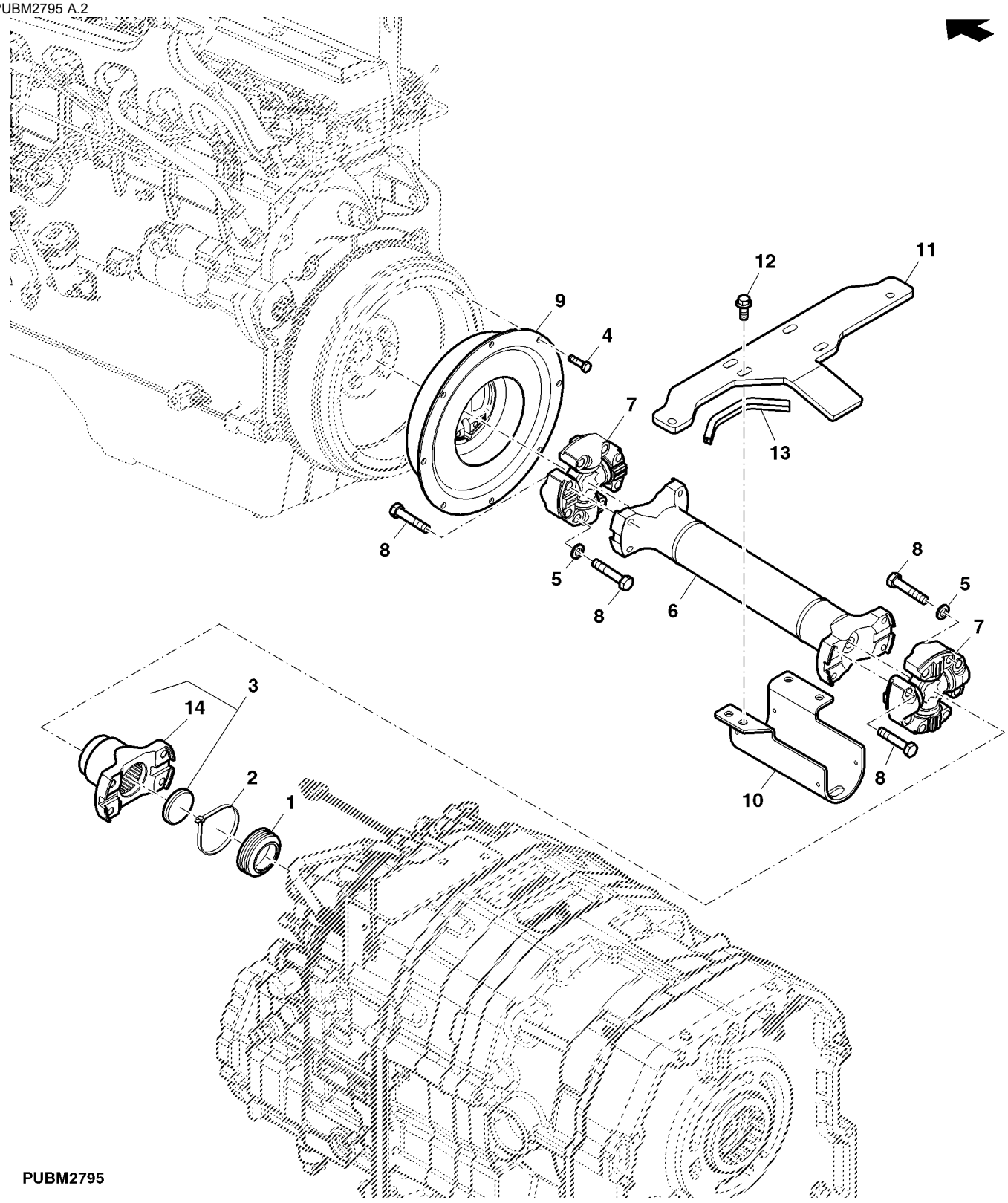

PUBM2795

Item	*Nº peça*	*Descrição*	*Qtde*	*Nº série trator*	*Notas*
1	R151814	Protetor	1		
2	R105388	Cinta	1		
3	MN10661	Forquilha c/eixo	1		
4	19M7169	Parafuso sextavado	8		
5	24M7431	Arruela	8		
6	RE253208	Eixo cardã	1		
7	RE52347	Cruzeta com rolamento	2		
8	R151507	Parafuso sextavado	16		
9	RE70472	Amortecedor de torção	1		
10	RE312896	Suporte	1		
11	R312895	Suporte	1		
12	19M7789	Parafuso	4		
13	R283936	Isolador	1		
14	RE61882	Forquilha	1		

LINHAS DE OLEO TRANSMISSAO

PUBM1873 A.1

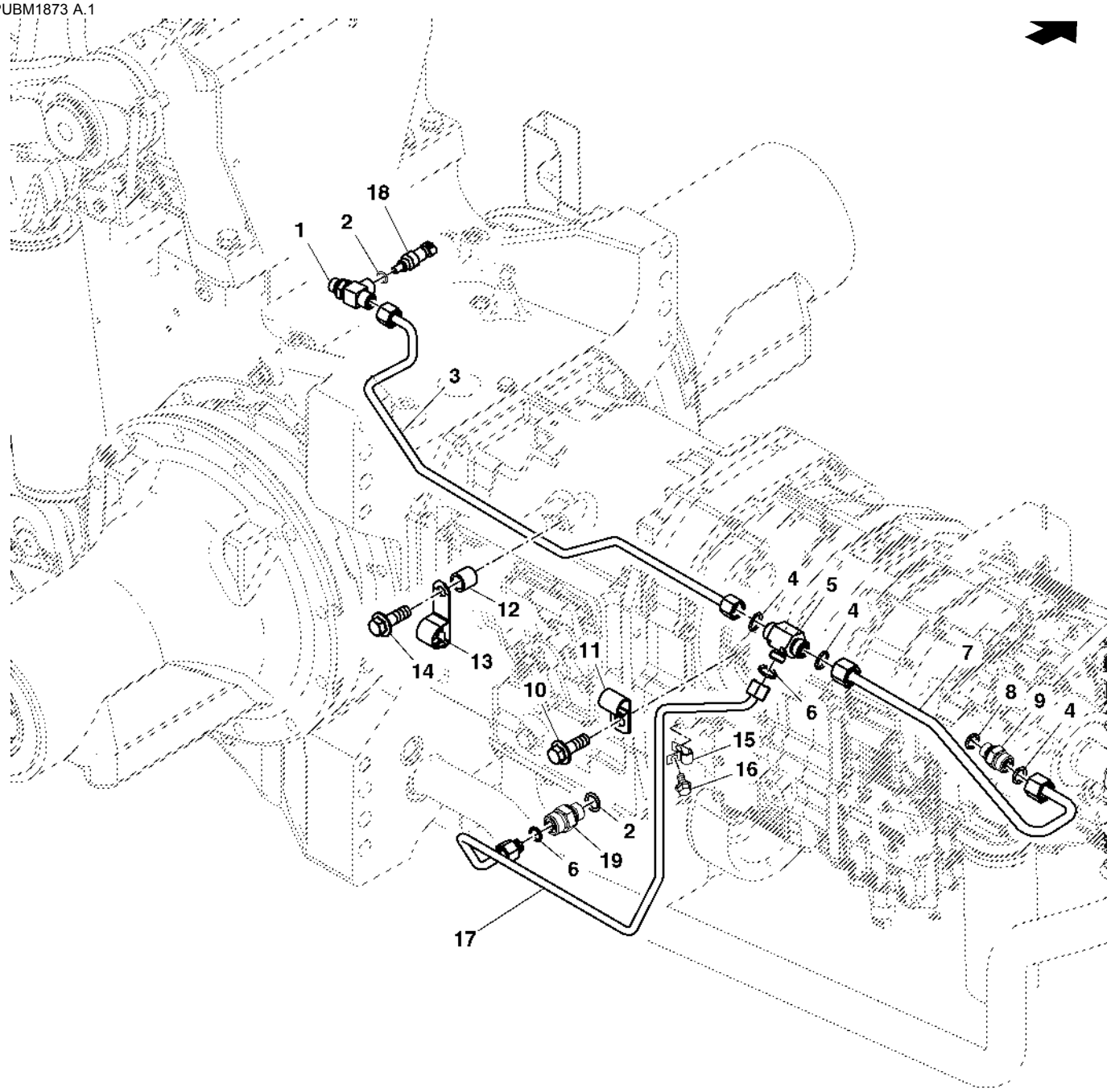

PUBM1873

Item	Nº peça	Descrição	Qtde	Nº série trator	Notas
1	RE207990	Conexão em t	1		
2	51M7041	Anel o	1		
3	RE217397	Tubulação	1		
4	T77857	Anel o	AR		
5	38H5148	Conexão em t	1		
6	T77613	Anel o	1		
7	RE191546	Tubulação de óleo	1		
8	51M7043	Anel o	AR		
9	38H5003	Adaptador	1		
10	R153690	Parafuso	1		
11	T24802	Presilha	1		
12	28H3381	Espaçador	1		
13	H75541	Braçadeira	1		
14	R153676	Parafuso	1		
15	T13814	Braçadeira	1		
16	R153690	Parafuso	1		
17	RE189865	Tubulação de óleo	1		
18	RE52722	SenSor de temperatura	1		
19	RE46684	Tampão	1		

Índice pictórico por seção

PUBM1932 A.1

1-	302
2-	304
3-	306
4-	308
5-	310
6-	312
9-	318
10-	320

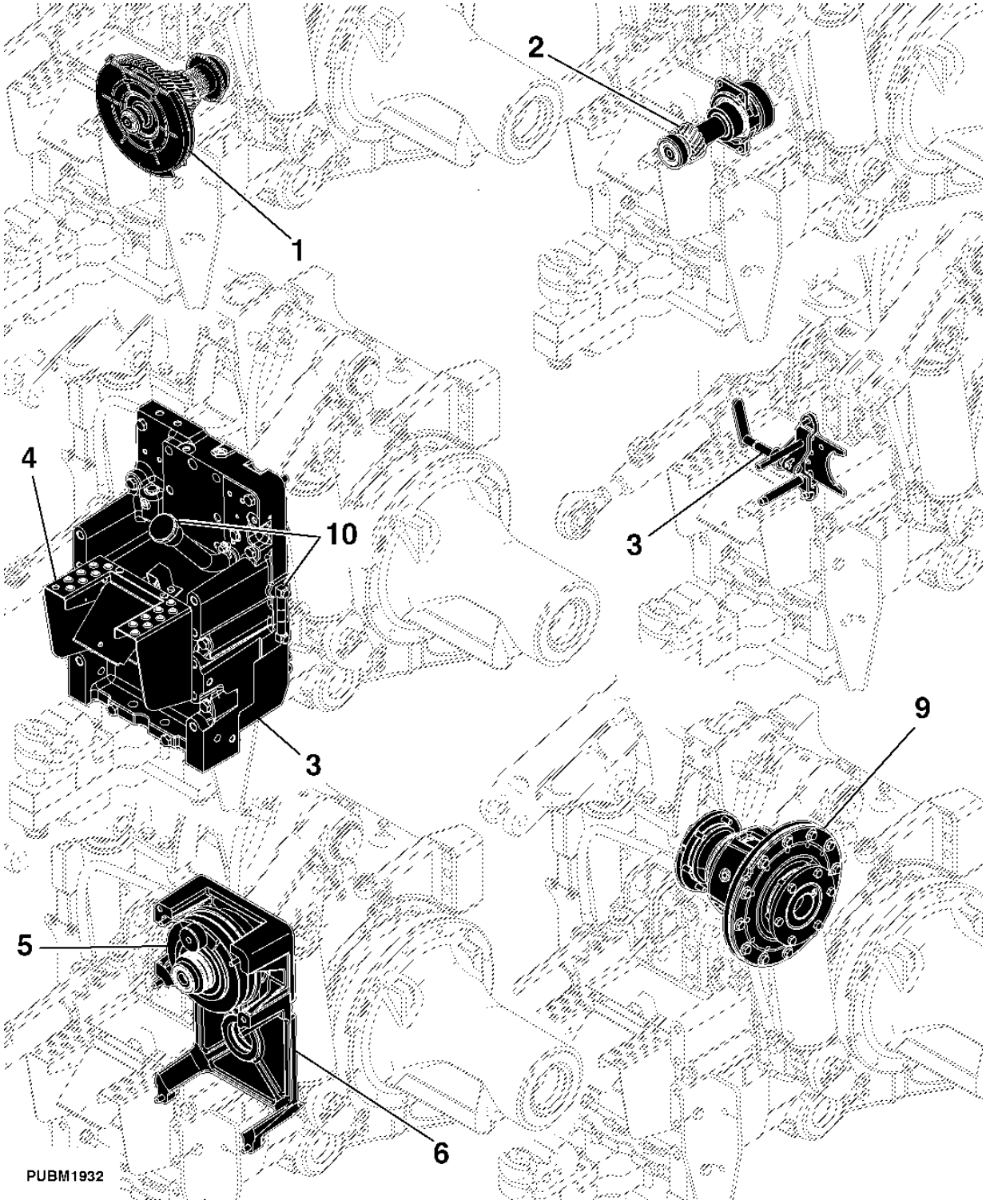

Índice pictórico por seção

PUBM2794 A.1

7-	314
8-	316
12-	324
17-	326
14-	330
15-	332
16-	334

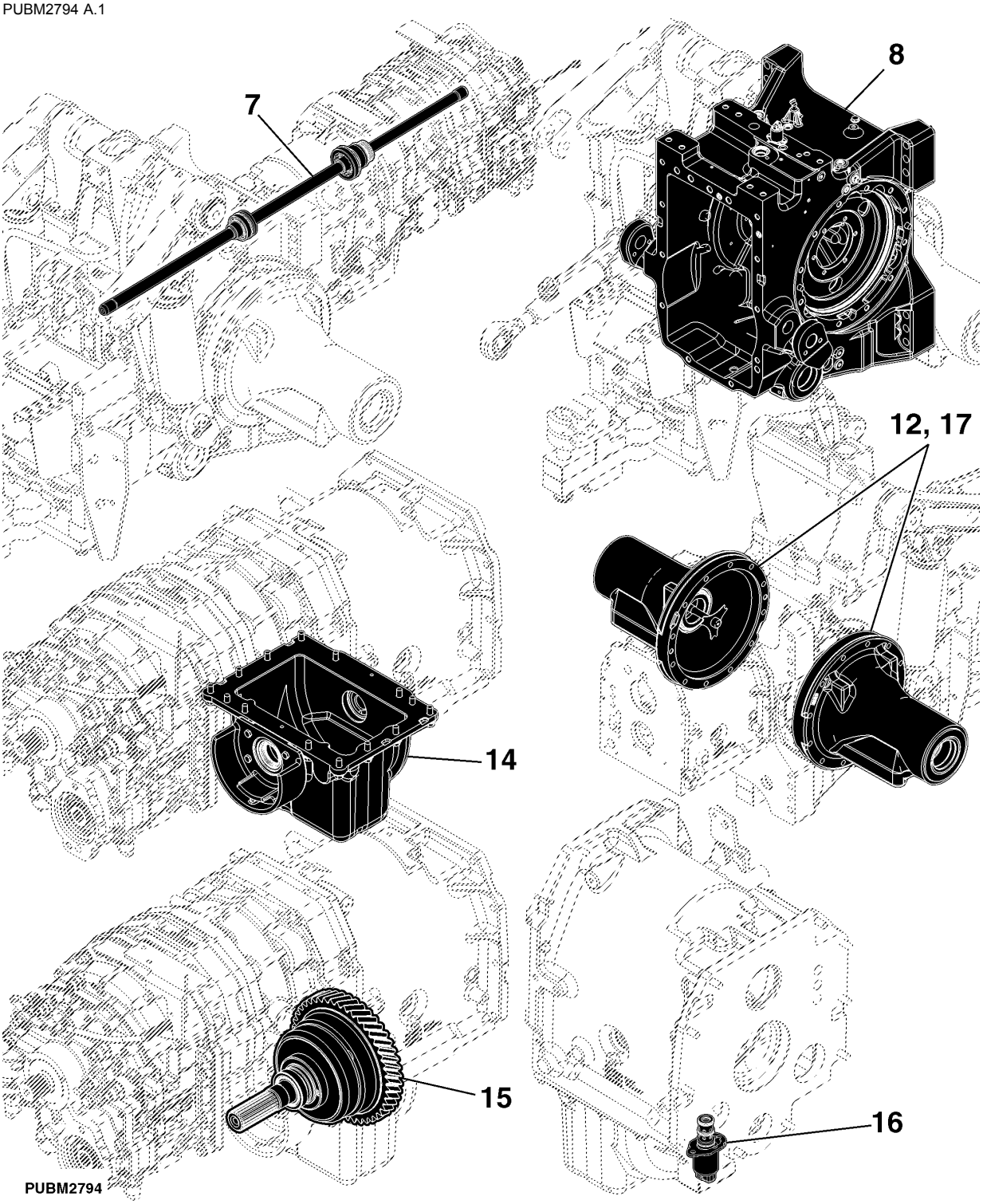

Índice pictórico por seção

11- 322
13- 328

PUBM2113 A.1

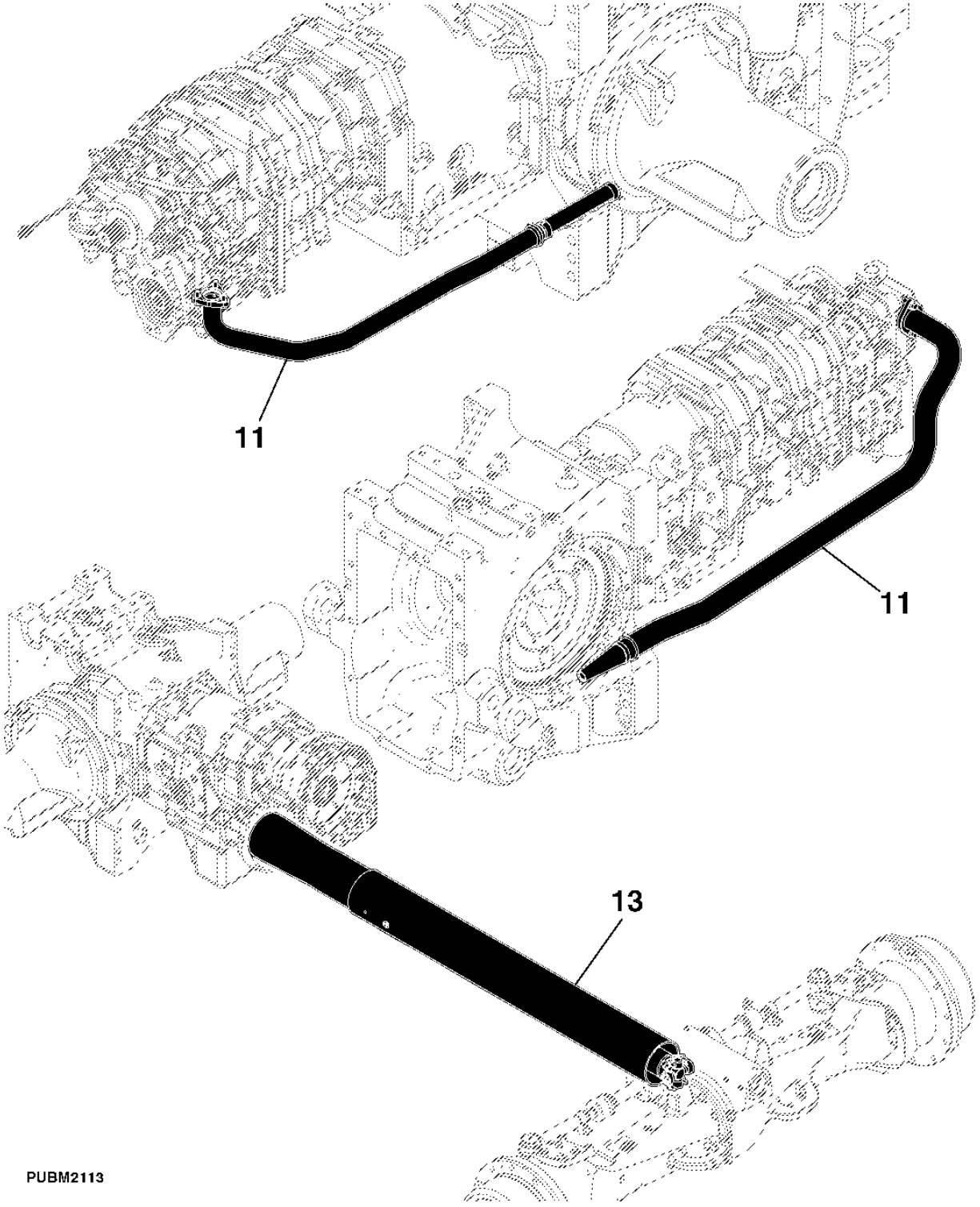

EIXO DE ACIONAMENTO DA SAIDA DA TDP (EIXO DE 1-3/8) (2 VELOCIDADE) (540/1000 RPM)(TIPO 1/2)

PUBM1919 A.1

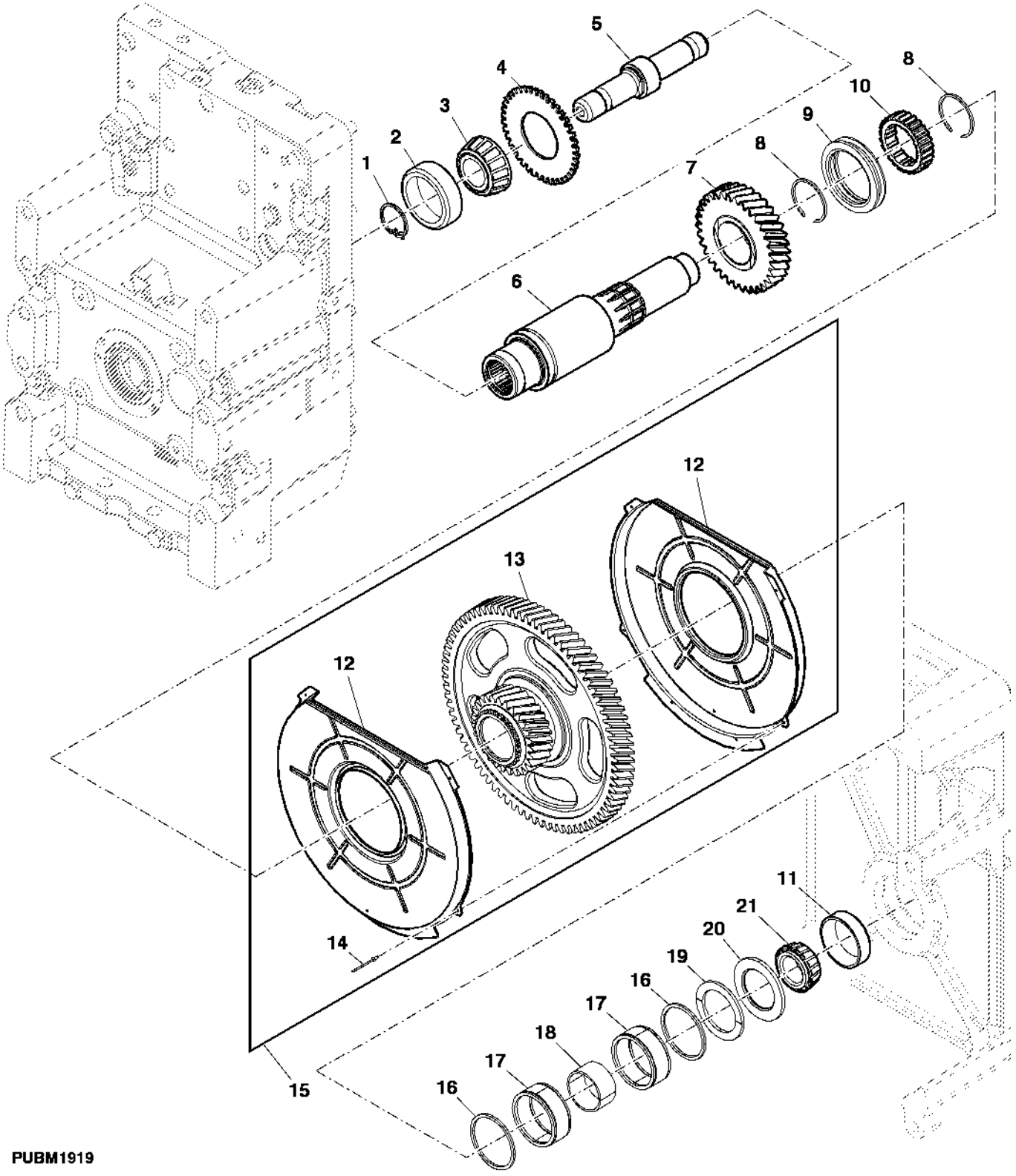

Item	*Nº peça*	*Descrição*	*Qtde*	*Nº série trator*	*Notas*
1	R129680	Anel de pressão	1		
2	JD7292	Capa de rolamento	1		
3	JD7378	Cone de rolamento	1		
4	R185116	Roda fônica	1		
5	L173282	Eixo	1		
6	R230862	Eixo	1		
7	R268819	EngrEnagem	1		
8	L33035	Anel de pressão	2		
9	R164389	Anel de câmbio	1		
10	R164252	Anel de câmbio	1		
11	JD8247	Capa de rolamento	1		
12	R183267	Capa	2		
13	R227914	EngrEnagem helicoidal	1		
14	R126821	Rebite	6		
15	RE228295	EngrEnagem helicoidal	1		
16	R95147	Arruela de encosto	2		
17	JD10070	Rolamento de agulhas	2		
18	R227915	Espaçador	1		
19	R266090	Arruela de encosto	1		
20	R227892	Arruela de encosto	1		
21	JD10527	Cone de rolamento	1		

CONTRA-EIXO DA TDP (2 VELOCIDADE)(TIPO 1/2)

PUBM1920 A.1

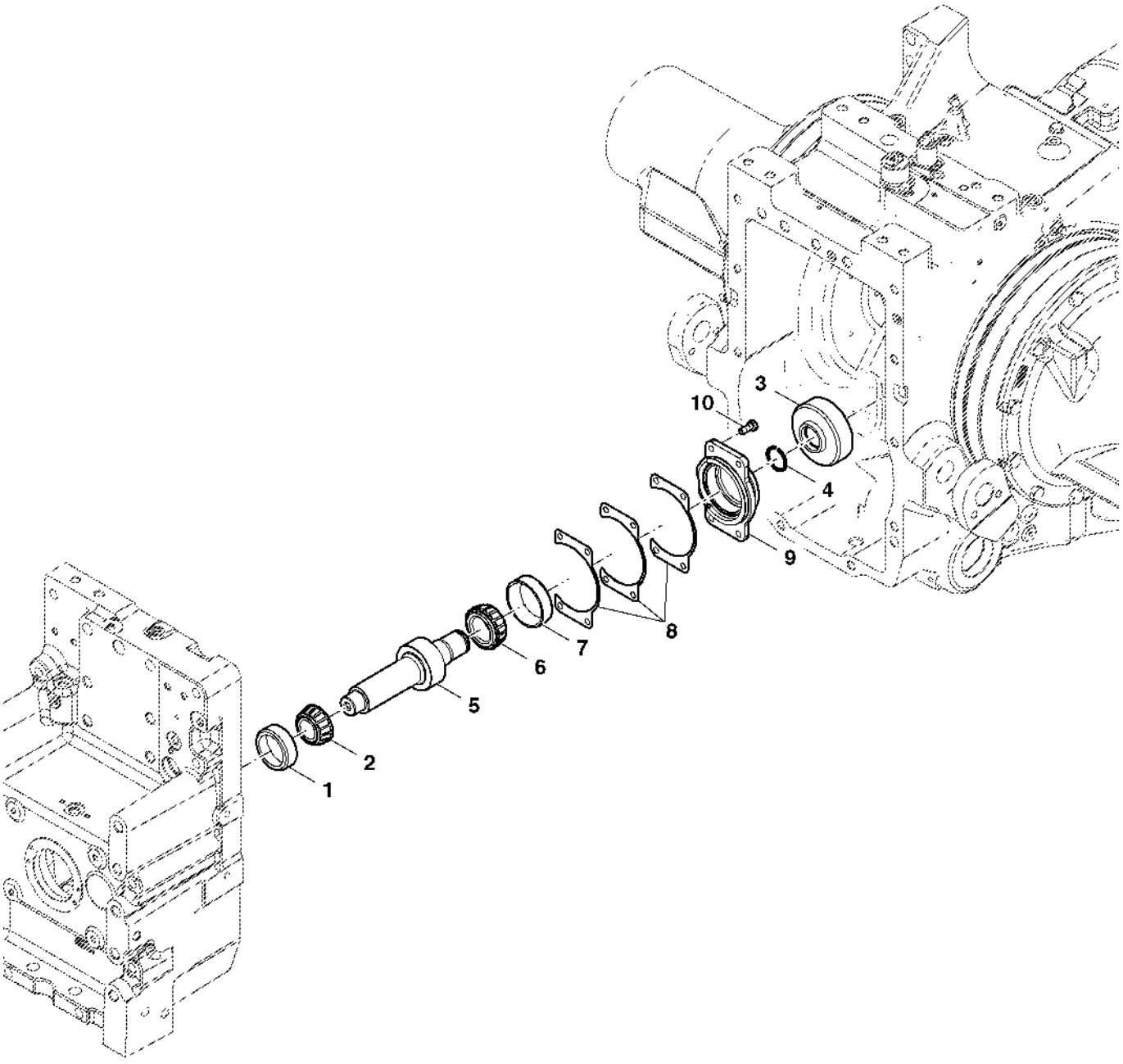

PUBM1920

Item	Nº peça	Descrição	Qtde	Nº série trator	Notas
1	JD7421	Capa de rolamento	1		
2	JD8183	Cone de rolamento	1		
3	R184452	EngrEnagem helicoidal	1		
4	R49434	Anel de pressão	1		
5	R184056	Eixo secundário	1		
6	JD7228	Cone de rolamento	1		
7	JD7278	Capa de rolamento	1		
8	R104906	Calço	AR		TK = 0.25 mm
	R104905	Calço	AR		TK = 0.13 mm
	R104904	Calço	AR		TK = 0.08 mm
9	R183223	Mancal	1		
10	R87789	Paraf. auto-frenante	4		

CAME, ALOJAMENTO, CAMBIADORES E INDICADOR DA TDP (TIPO 1/2)

PUBM2159 A.1

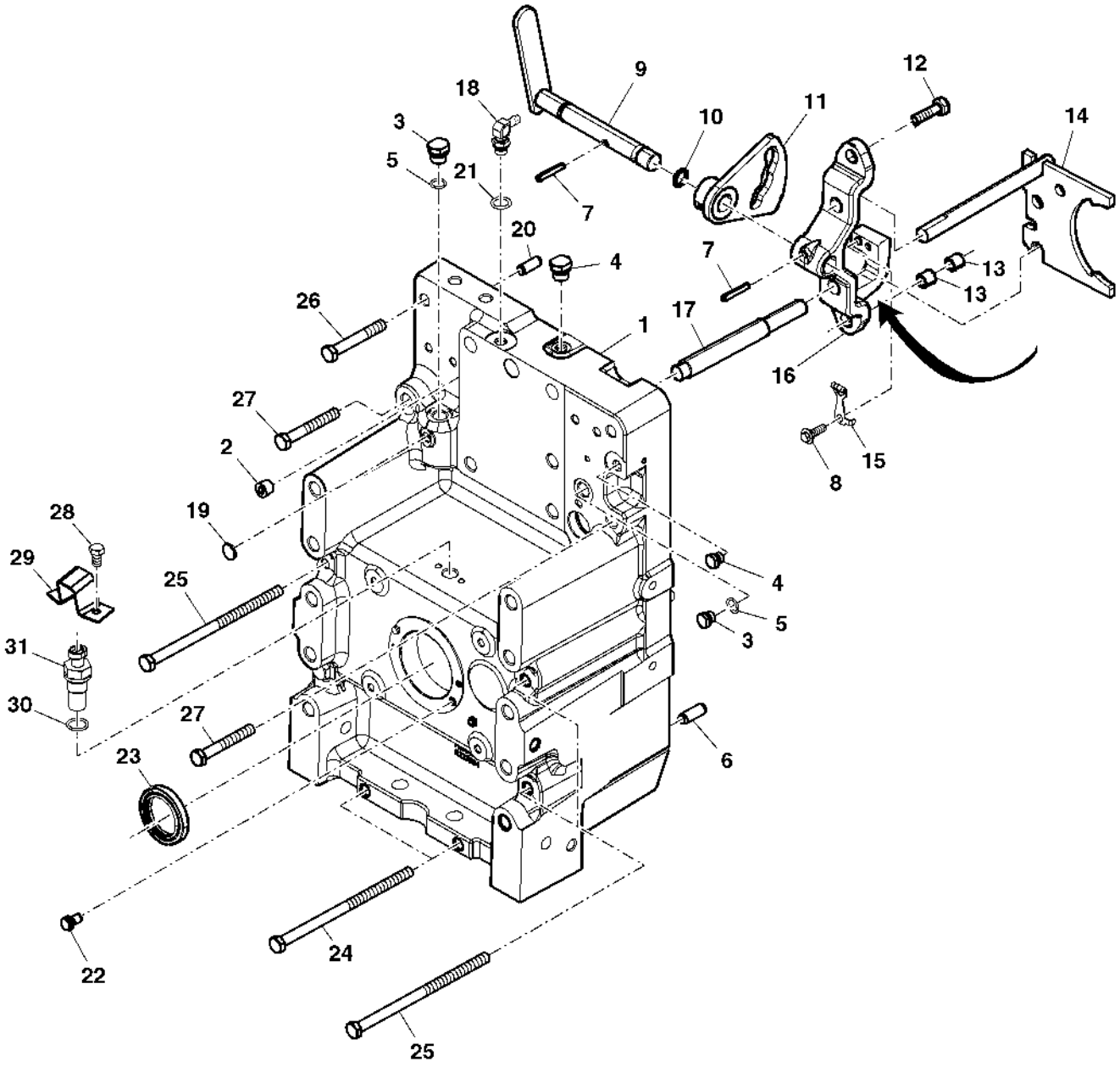

PUBM2159

Item	Nº peça	Descrição	Qtde	Nº série trator	Notas
1	R183195	Carcaça	1		
2	15H558	Tampão	1		
3	RE46716	Conexão	3		
4	RE46684	Tampão	2		
5	51M7042	Anel o	1		
6	A776R	Pino	2		
7	34M7216	Pino elástico	2		
8	R119203	Parafuso	1		
9	RE249905	Eixo	1		
10	R459R	Anel o	1		
11	RE187123	Came	1		
12	R112886	Paraf. auto-frenante	2		
13	T25532	Bucha	2		
14	RE185117	Comutador	1		
15	RE66109	Mola	1		
16	R218698	Suporte	1		
17	R218700	Pino fixador	1		
18	AL78652	Conexão em ângulo	1		
19	30H6	Plugue	1		
20	R48685	Pino de centragem	2		
21	51M7041	Anel o	1		
22	R27329	Parafuso	2		
23	RE38725	Vedação	1		
24	19M9292	Parafuso sextavado	2		
25	19M7642	Parafuso sextavado	4		
26	19M7135	Parafuso sextavado	1		
27	19M7501	Parafuso sextavado	3		
28	R88246	Parafuso sextavado	2		
29	MN10638	Blindagem	1		
30	51M7044	Anel o	1		
31	RE519144	SenSor	1		

PROTECAO DA TDP

PUBM1162 A.1

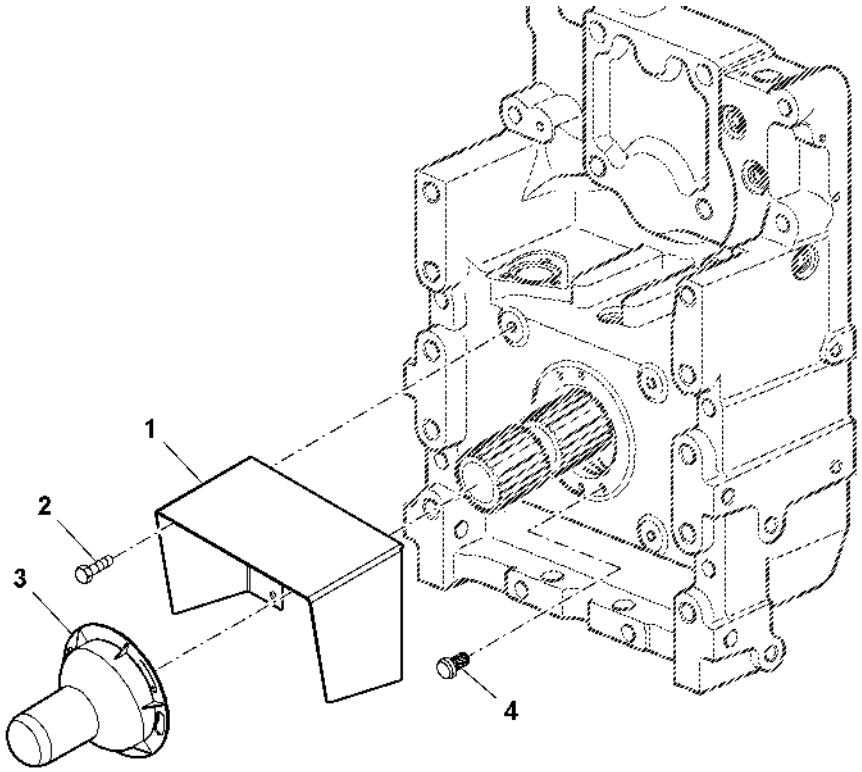

PUBM1162

Item	*Nº peça*	*Descrição*	*Qtde*	*Nº série*	*Notas*
1	CQ61730	Blindagem	1		
2	19M7784	Parafuso	4		
3	L64456	Proteção	1		
4	R27329	Parafuso	2		

ALOJAMENTO DA EMBREAGEM DA TDP

PUBM1101 A.1

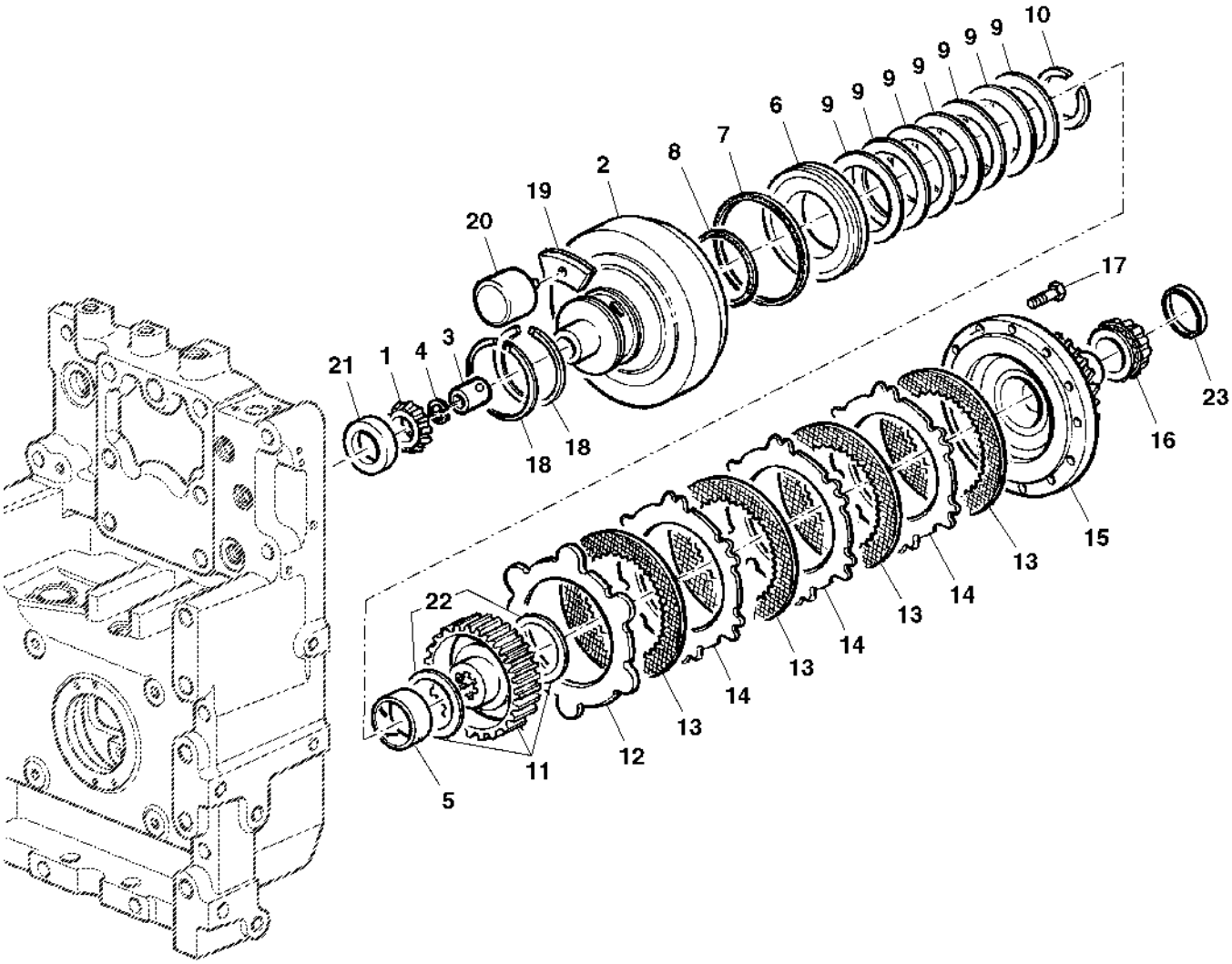

PUBM1101

Item	Nº peça	Descrição	Qtde	Nº série trator	Notas
1	JD9076	Cone de rolamento	1		
2	R178010	Tambor	1		
3	R265395	VálVula	1		
4	R52876	Anel de pressão	1		
5	R50222	Bucha	1		
6	R129757	Pistão	1		
7	R129975	Junta de vedação	1		
8	R43381	Arruela	1		
9	R70027	Arrela de disco	7		
10	R43383	Anel de pressão	1		
11	RE259079	Cubo	1		
12	R95109	Plato da embreagem	1		
13	RE65291	Disco com estriado interno	5		
14	R95110	Plato da embreagem	4		
15	R183199	Placa	1		
16	JD8161	Cone de rolamento	1		
17	R104713	Parafuso sextavado	6		
18	R190635	Anel	2		
19	RE204190	Placa	1		
20	R93467	Pistão	1		
21	JD9133	Capa de rolamento	1		
22	R76674	Arruela	2		
23	JD7425	Capa de rolamento	1		

SUPORTE DIANTEIRO DA TDP

PUBM1924 A.1

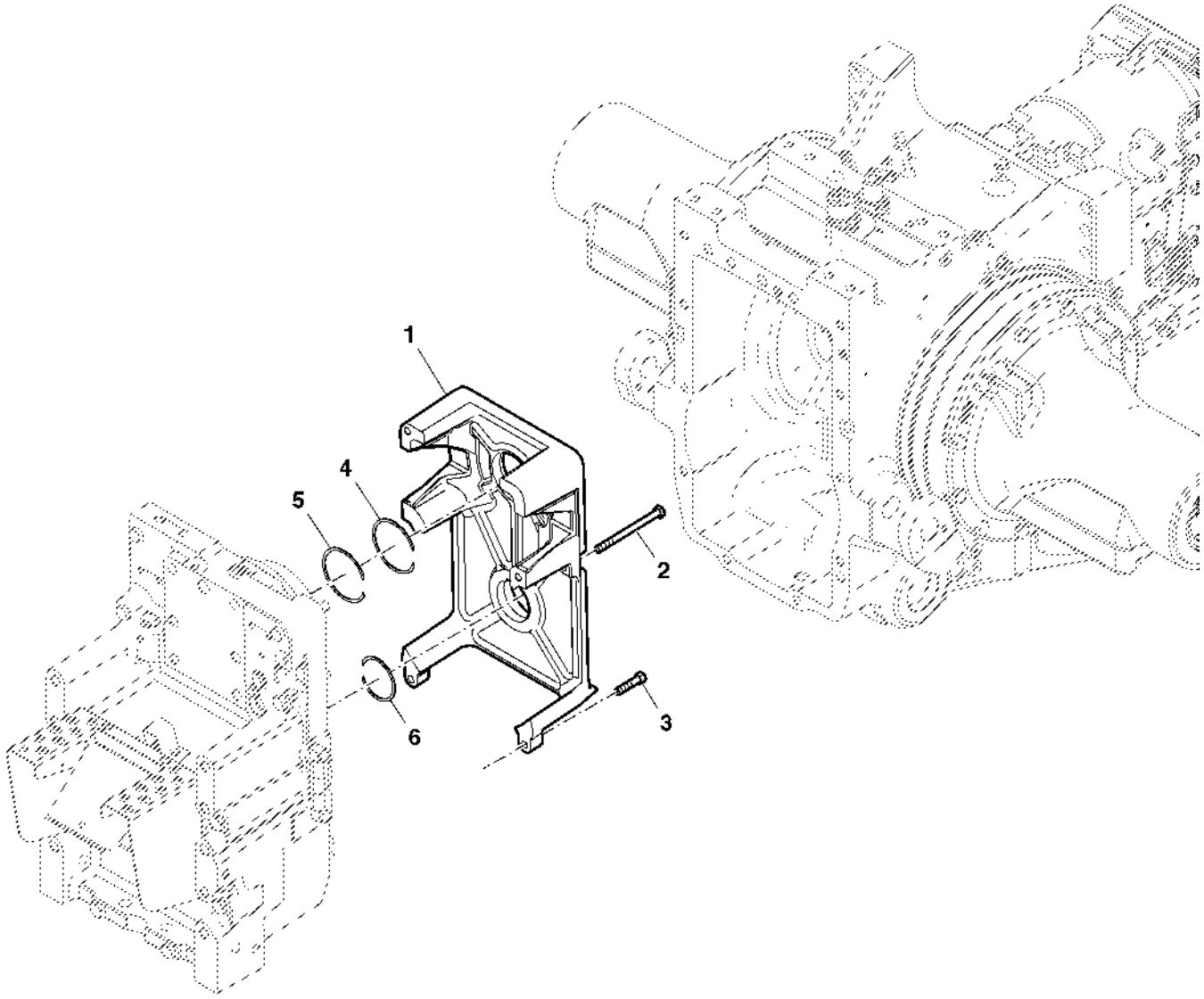

PUBM1924

Item	Nº peça	Descrição	Qtde	Nº série trator	Notas
1	R254463	Suporte	1		
2	R128837	Paraf. auto-frenante	4		
3	R194045	Parafuso sextavado	2		
4	R93495	Anel de pressão	AR		TK = 2.29 mm
	R93496	Anel de pressão	AR		TK = 2.42 mm
	R93497	Anel de pressão	AR		TK = 2.55 mm
	R93498	Anel de pressão	AR		TK = 2.68 mm
	R93499	Anel de pressão	AR		TK = 2.16 mm
5	R271088	Anel de pressão	AR		TK = 2.03 mm
6	R95153	Anel de pressão	AR		TK = 2.34 mm
	R95154	Anel de pressão	AR		TK = 2.47 mm
	R95155	Anel de pressão	AR		TK = 2.60 mm
	R95156	Anel de pressão	AR		TK = 2.73 mm
	R95157	Anel de pressão	AR		TK = 2.21 mm

EIXO SAIDA TDP TRASEIRA

PUBM1925 A.1

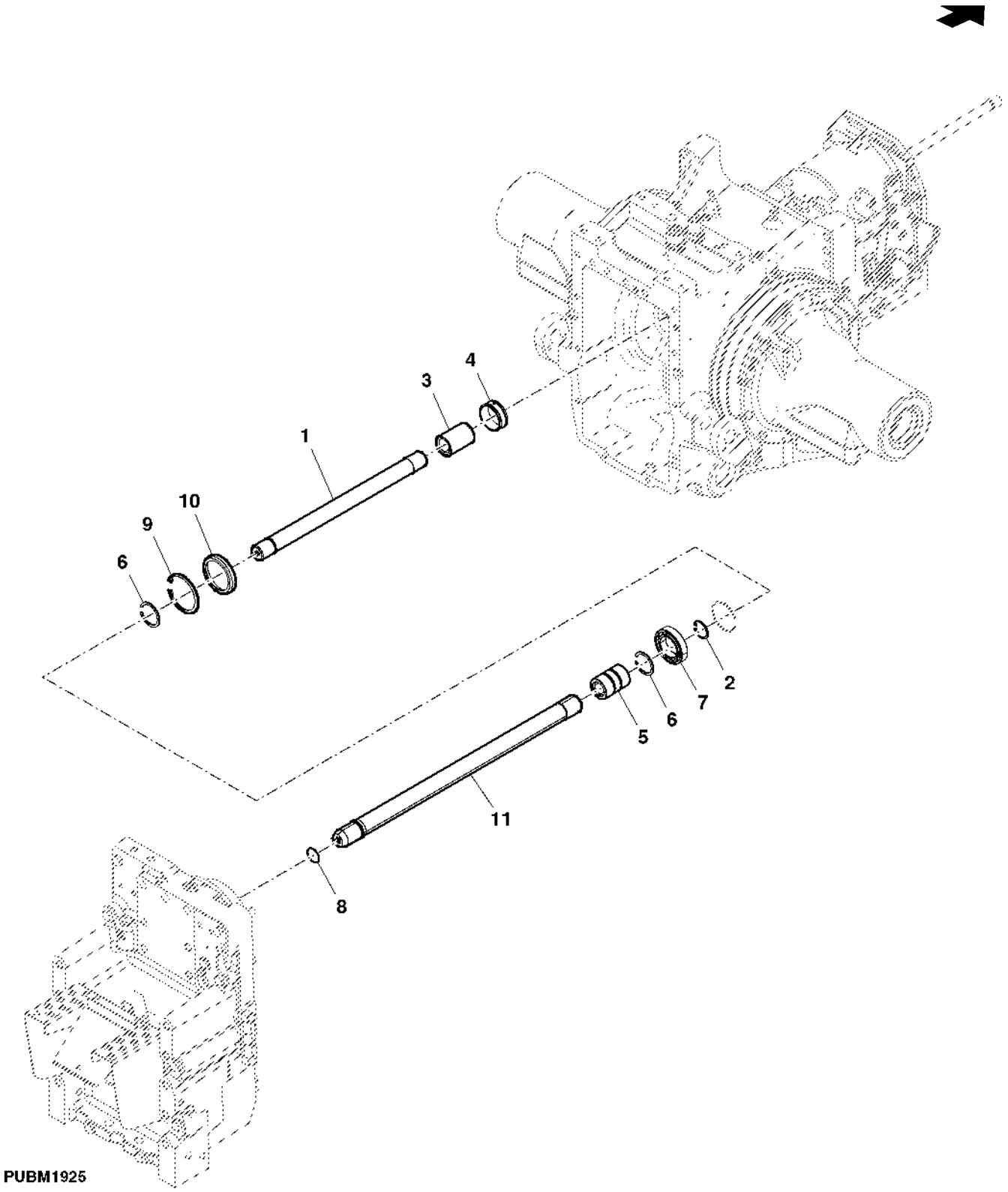

Item	Nº peça	Descrição	Qtde	Nº série trator	Notas
1	R97250	Eixo	1		LGTH = 423 mm (16-21/32"), (POWRQUAD)
2	40M1854	Anel de pressão	2		
3	R93278	Luva estriada	1		
4	R95424	Vedação	1		
5	R199219	Luva estriada	1		
6	BP13616	Anel de pressão	1		ORDER FH312217
7	JD8510	Rolamento de esfeRas	1		
8	R69721	Anel de pressão	1		
9	40M5099	Anel de pressão	1		
10	R199216	Anel	1		
11	R183292	Eixo	1		LGTH = 543 mm

Caixa do Diferencial

PUBM1926 A.1

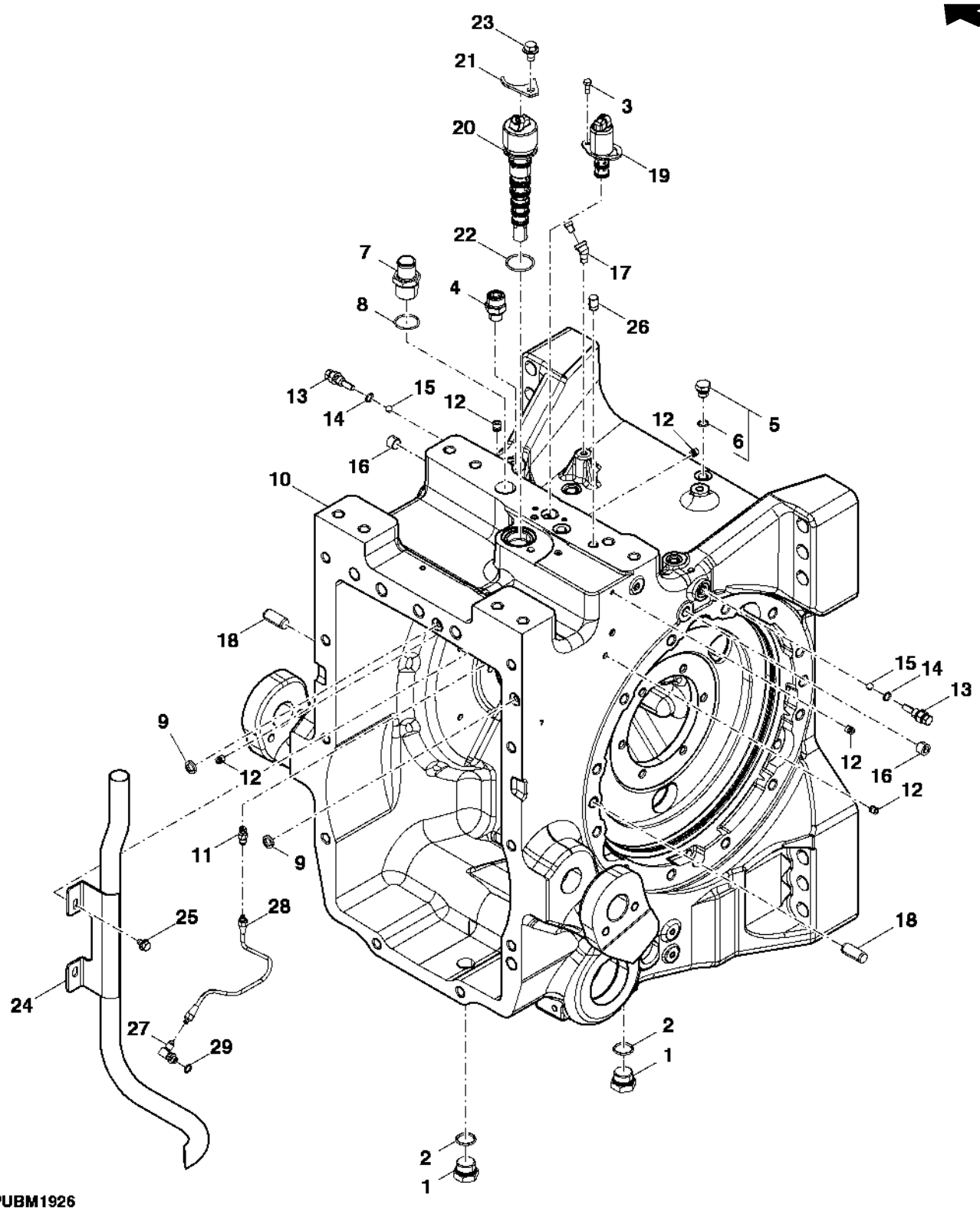

PUBM1926

Item	Nº peça	Descrição	Qtde	Nº série trator	Notas
1	R84262	Tampão	2		
2	F3171R	Anel o	2		
3	19M7560	Parafuso sextavado	2		
4	61M5010	Adaptador	1		
5	RE46684	Tampão	1		
6	51M7041	Anel o	1		
7	R49518	Conexão	1		
8	R26287	Anel o	1		
9	F2741R	Junta de vedação	2		
10	R317410	Caixa de câmbio	1		
11	R39832	Adaptador	1		
12	AT107510	Plugue	4		
13	RE42567	Tampão	2		
14	R26286	Anel o	1		
15	R42849	Esfera	2		
16	R116373	Tampão	3		
17	15H219	Conexão em ângulo	1		
18	R54380	Pino de centragem	4		
19	RE211156	VálVula solenóide	1		
20	RE324802	VálVula solenóide	1		
21	R95045	Braçadeira	1		
22	U41966	Anel o	1		
23	19M7783	Parafuso	1		
24	RE185366	Tubulação de óleo	1		
25	T100529	Parafuso	2		
26	R32210	Pino de centragem	1		
27	AR26746	Conexão em ângulo	1		
28	RE186314	Tubulação de óleo	1		
29	R26287	Anel o	1		
..	DT5171	Selante	1		

DIFERENCIAL

LX048698 A.1

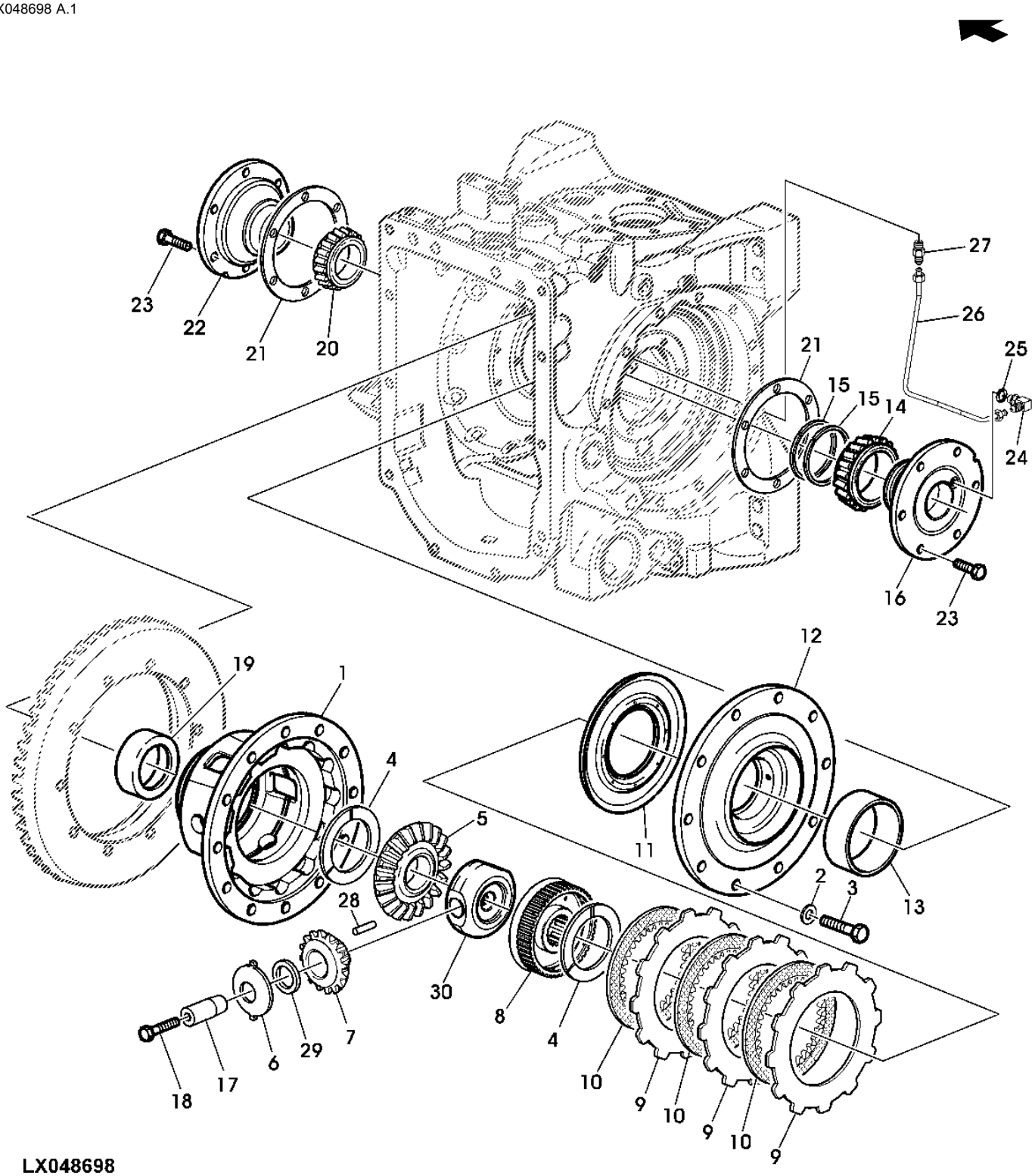

LX048698

Item	Nº peça	Descrição	Qtde	Nº série trator	Notas
1	R129583	Carcaça	1		
2	24H937	Arruela	12		
3	R129585	Paraf. auto-frenante	12		
4	R93623	Arruela de encosto	2		
5	R63477	Coroa	1		
6	R59460	Arruela de encosto	3		
7	R134726	Pinhão	3		
8	R66715	Coroa	1		
9	R34857	Plato da embreagem	3		
10	RE294023	Disco	3		
11	R95116	Pistão	1		
12	R290636	Capa	1		
13	JD8290	Capa de rolamento	1		
14	JD8191	Cone de rolamento	1		
15	R39322	Anel	2		
16	R93885	Mancal	1		
17	R134415	Eixo	3		
18	R134414	Parafuso	3		
19	JD8259	Capa de rolamento	1		
20	JD8954	Cone de rolamento	1		
21	R46323	Calço	AR		TK = 0.076 mm (0.003")
	R46324	Calço	AR		TK = 0.127 mm (0.005")
	R46325	Calço	AR		TK = 0.254 mm (0.010")
22	R93890	Mancal	1		
23	R251072	Parafuso	12		
24	AR26746	Conexão em ângulo	1		
25	R26287	Anel o	1		
26	RE186314	Tubulação de óleo	1		
27	R39832	Adaptador	1		
28	R68171	Agulha de rolamento	AR		
29	R68167	Arruela	3		
30	R129557	Cubo	1		

BOCAL DE ENCHIMENTO DO OLEO DA TRANSMISSAO

PUBM1927 A.1

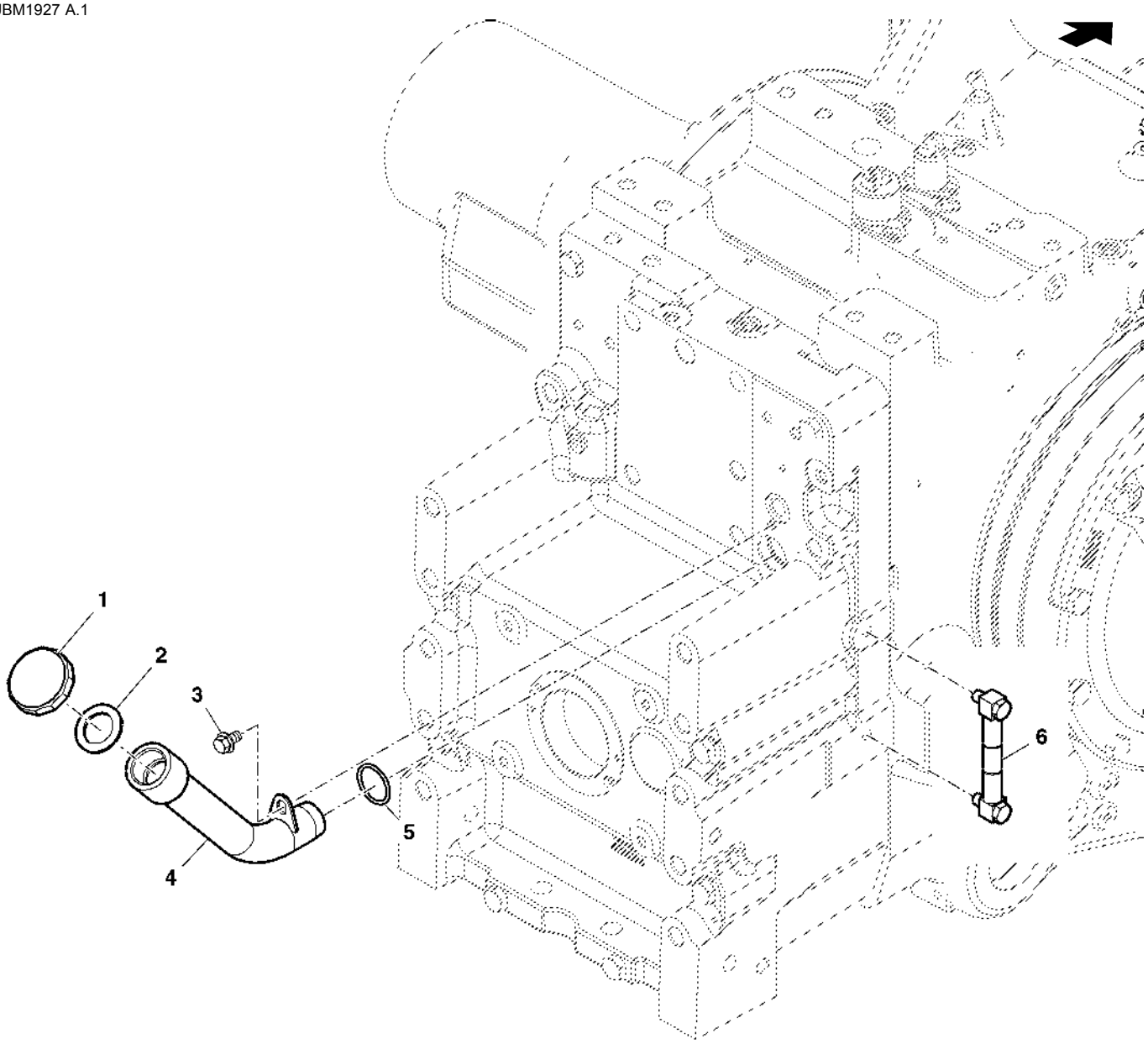

PUBM1927

Item	Nº peça	Descrição	Qtde	Nº série trator	Notas
1	AL165074	Tampa do abasTecimenTo	1		INCLUDES T21564
2	T21564	Arruela	1		
3	19M7783	Parafuso	2		
4	MN10247	Bocal de enchimento	1		
5	U10289	Anel o	1		
6	RE250666	Indicador de nível	1		

LINHA DE SUCCAO, BOMBA DE OLEO DA TRANSMISSAO (POWRQUAD)

PUBM1959 A.1

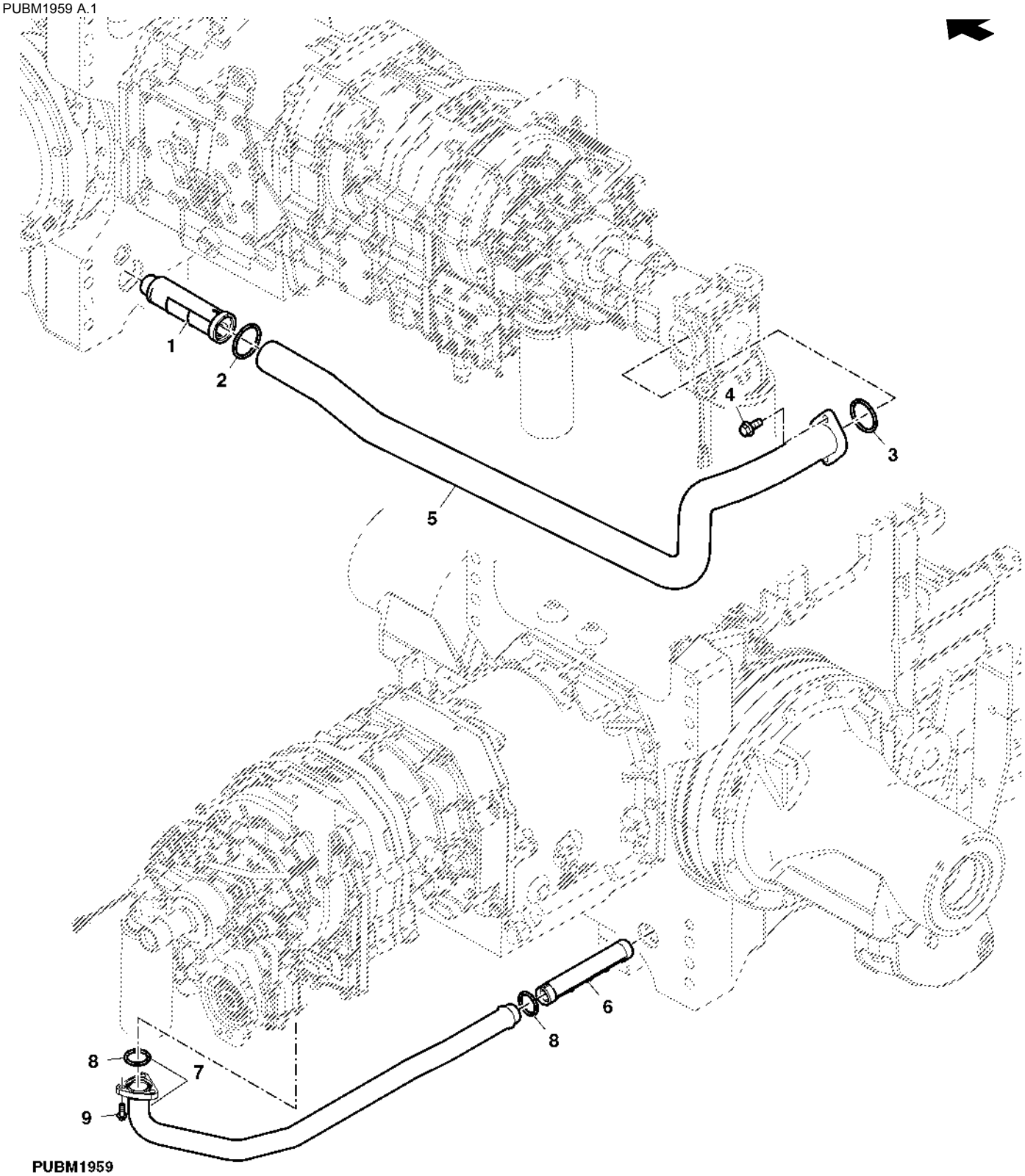

PUBM1959

Item	Nº peça	Descrição	Qtde	Nº série trator	Notas
1	R253763	Peneira	1		
2	R26863	Anel o	1		
3	L2104N	Anel o	1		
4	19M7789	Parafuso	2		
5	RE258700	Tubulação de óleo	1		
6	R233810	Peneira	1		
7	RE244228	Tubulação de óleo	1		
8	A4540R	Anel o	2		
9	R112296	Parafuso	3		

EIXO TRASEIRO (100 MM), COM ENGRENAGENS PLANETÁRIAS DE SERVIÇO PESADO

PUBM1929 A.1

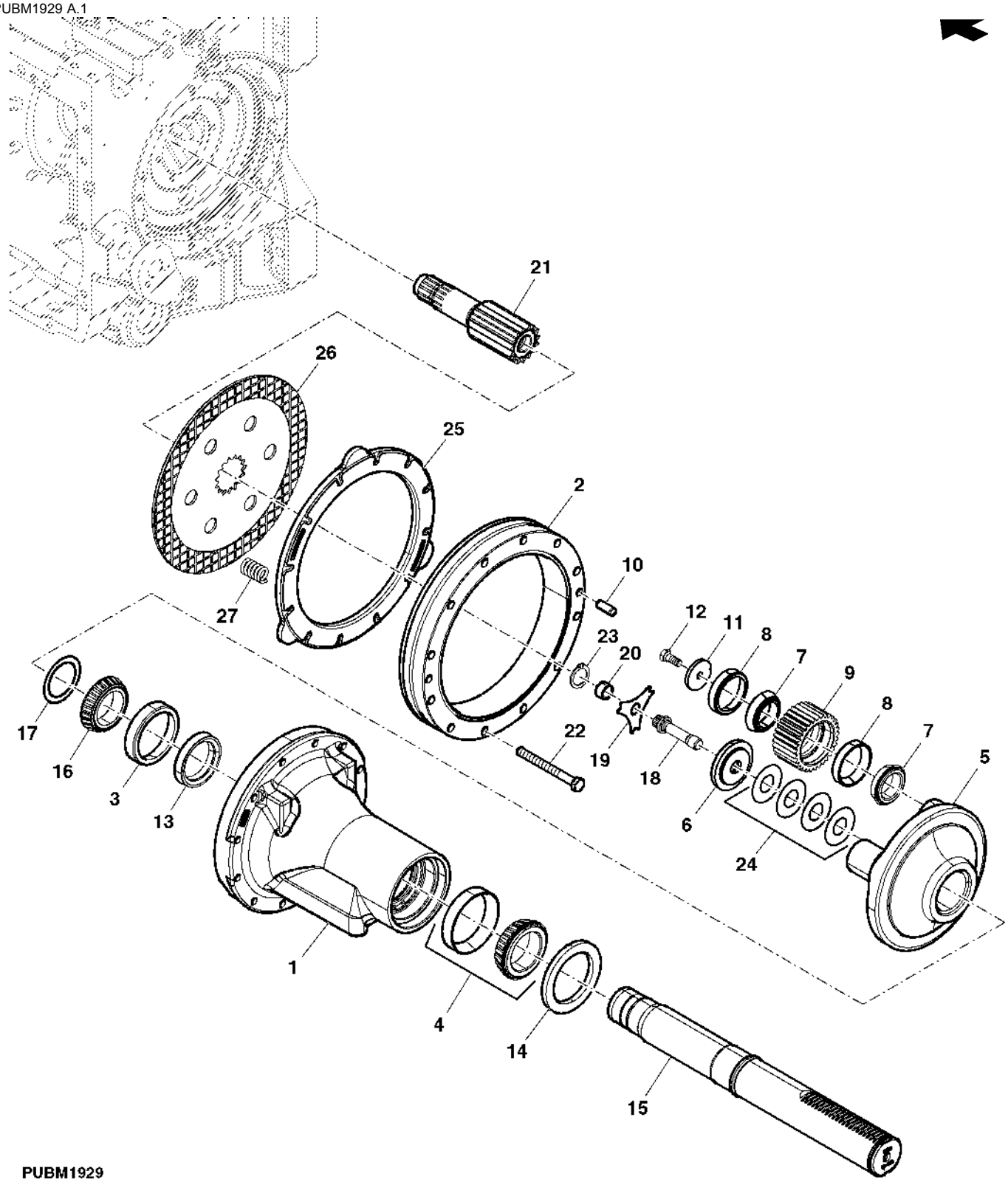

PUBM1929

Item	Nº peça	Descrição	Qtde	Nº série trator	Notas
1	R225947	Carcaça	1		
2	R225107	Coroa	1		
3	JD8248	Capa de rolamento	1		
4	RE50957	Rolamento de Rolos cônicos	1		
5	R153611	Porta-Planetários	1		
6	R93173	Espaçador	1		
7	JD7378	Cone de rolamento	3		
8	JD7292	Capa de rolamento	6		
9	R225113	Planetário	3		
10	R54380	Pino de centragem	2		
11	R122193	Arruela	3		
12	R113494	Parafuso sextavado	3		
13	R112071	Bucha	1		
14	RE168641	Vedação	1		
15	R305694	Eixo	1		(A)
	R305695	Eixo	1		(B)
16	JD8951	Cone de rolamento	1		
17	R71712	Calço	1		
18	R94714	Parafuso sextavado	1		
19	R62498	Placa	1		
20	R162308	Tampa	1		
21	R225109	EngrEnagem sol	1		
22	R189917	Paraf. de roda	12		
23	R59843	Anel de pressão	1		
24	R61461	Calço	AR		TK = 0.076 mm
	R59440	Calço	AR		TK = 0.51 mm
	R59439	Calço	AR		TK = 0.13 mm
	R79989	Calço	AR		TK = 0.178 mm
25	R226506	Placa	1		
26	RE292441	Disco de freio	1		
27	R232883	Mola de compressão	3		
28	F2380R	Arruela	3		

(A) Eixo Traseiro Curto

(B) Eixo Traseiro Longo

Acessório, Eixo Traseiro Longo (100 mm)

PUBM2793 A.2

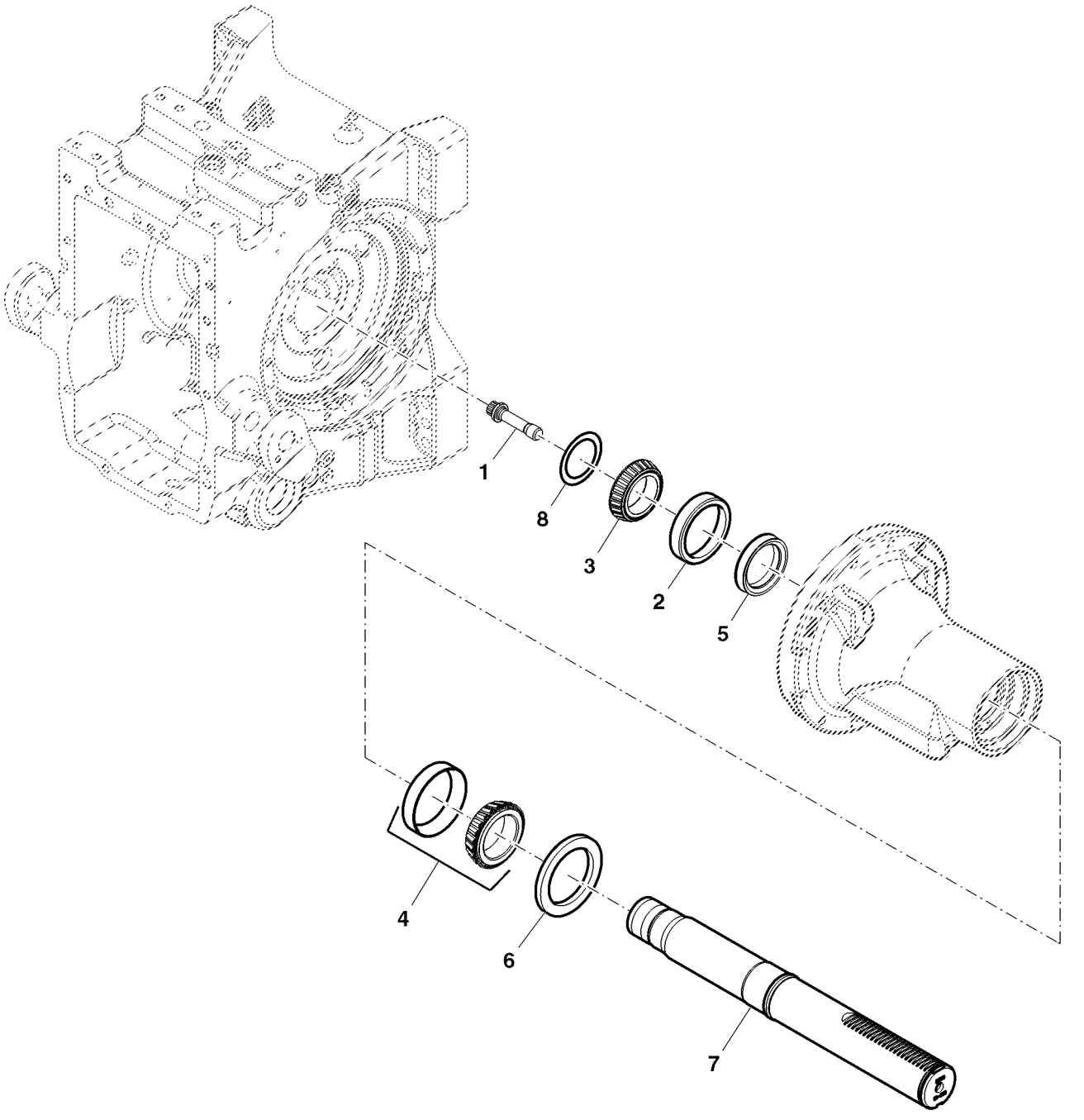

PUBM2793

Item	*Nº peça*	*Descrição*	*Qtde*	*Nº série trator*	*Notas*
1	R94714	Parafuso sextavado	1	(A) FI	
2	JD8248	Capa de rolamento	1	(A) FI	
3	JD8951	Cone de rolamento	1	(A) FI	
4	RE50957	Rolamento de Rolos cônicos	1	(A) FI	
5	R112071	Bucha	1	(A) FI	
6	RE168641	Vedação	1	(A) FI	
7	R305695	Eixo	1	(A) FI	
8	R71712	Calço	1	(A) FI	

(A) Use com FI MN10605

EIXO DE ACIONAMENTO TRANSMISSAO A TDM

PUBM1931 A.1

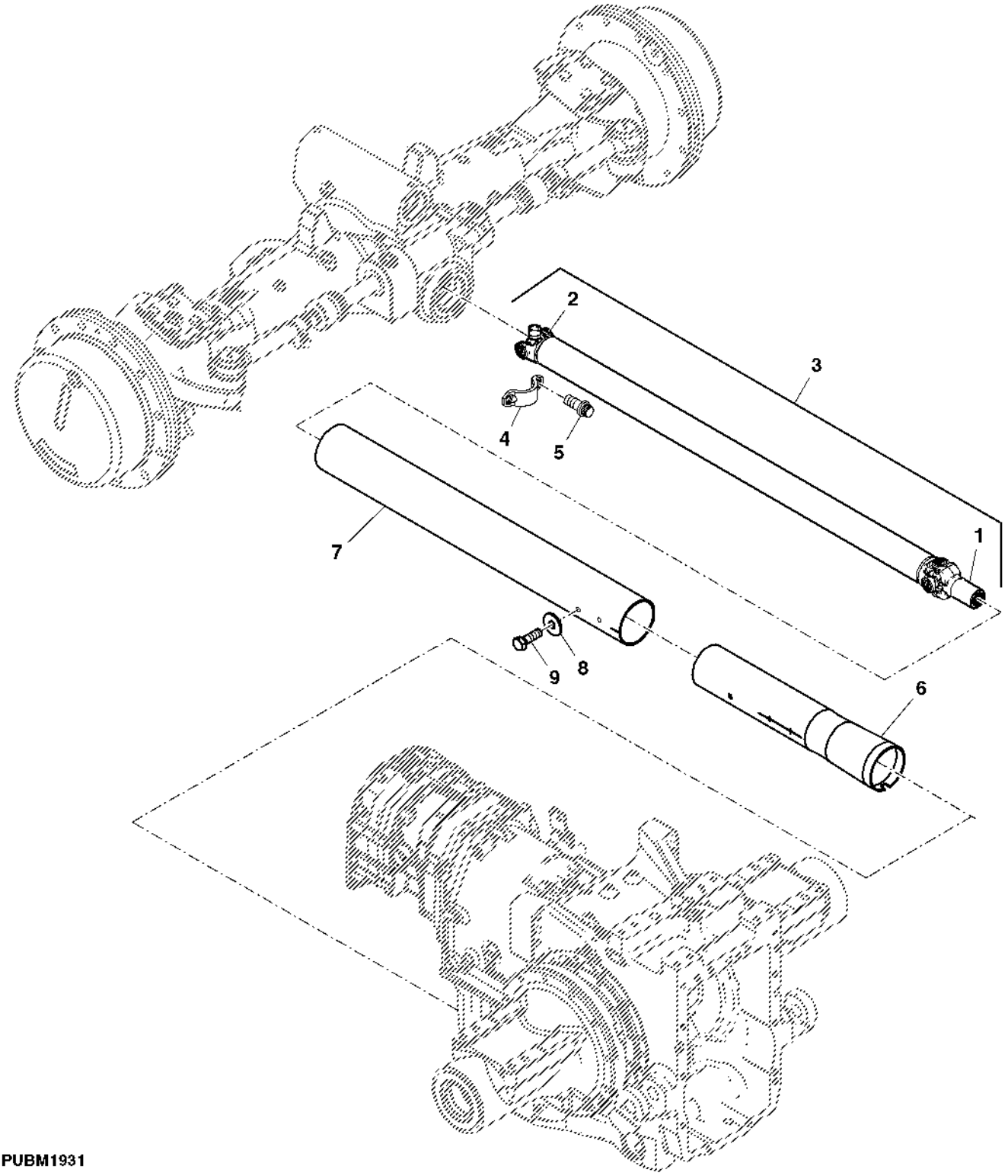

PUBM1931

Item	*Nº peça*	*Descrição*	*Qtde*	*Nº série trator*	*Notas*
1	DQ43007	Luva	1		
2	DQ43004	Cruzeta	1		
3	RE268614	Forquilha	6		
4	MN10662	Braçadeira	2		
5	R85169	Parafuso	4		
6	RE159951	Blindagem	1		REAR
7	R181008	Proteção de junta universal	1		FRONT
8	24M7298	Arruela	3		
9	R299841	Paraf. auto-frenante	3		

ALOJAMENTO DA EMBREAGEM DA TDM

PUBM1635 A.1

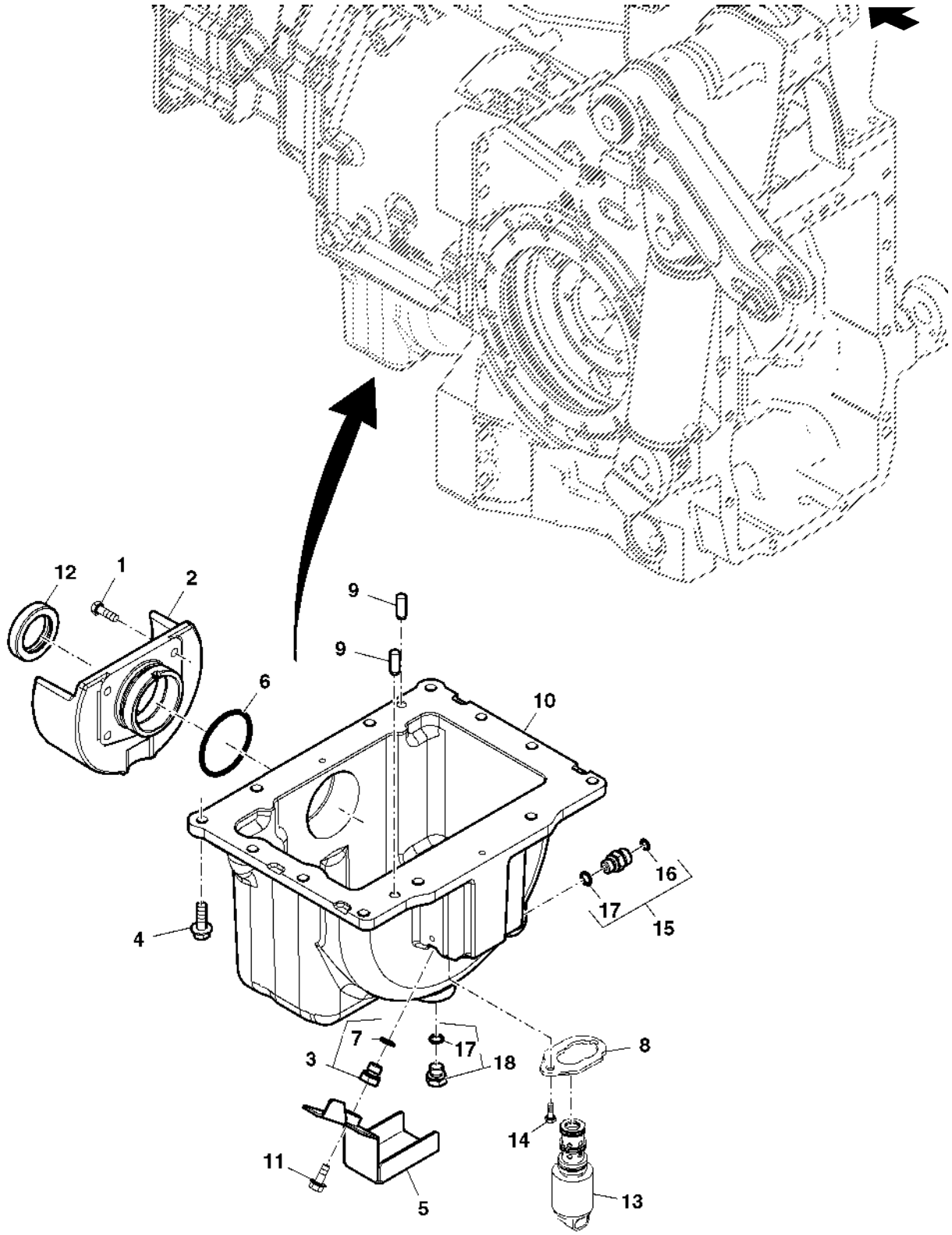

PUBM1635

Item	Nº peça	Descrição	Qtde	Nº série trator	Notas
1	19M7163	Parafuso sextavado	4		
2	R115202	Mancal	1		
3	RE221608	Tampão de dreno	1		
4	19M7786	Parafuso	12		
5	MN10756	Blindagem	1		
6	U12331	Anel o	1		
7	51M7041	Anel o	1		
8	R211082	Braçadeira	1		
9	44M7070	Pino de centragem	2		
10	R134578	Carcaça	1		
11	19M7866	Parafuso	1		
12	RE33083	Vedação	1		
13	RE211156	VálVula solenóide	1		INCLUDES R211082
14	19M7560	Parafuso sextavado	2		
15	61M5002	Adaptador	1		
16	T77613	Anel o	1		
17	51M7041	Anel o	1		
18	RE46684	Tampão	1		
..	DT5173	óleo	AR		

EMBREAGEM DA TDM

PUBM1620 B.1

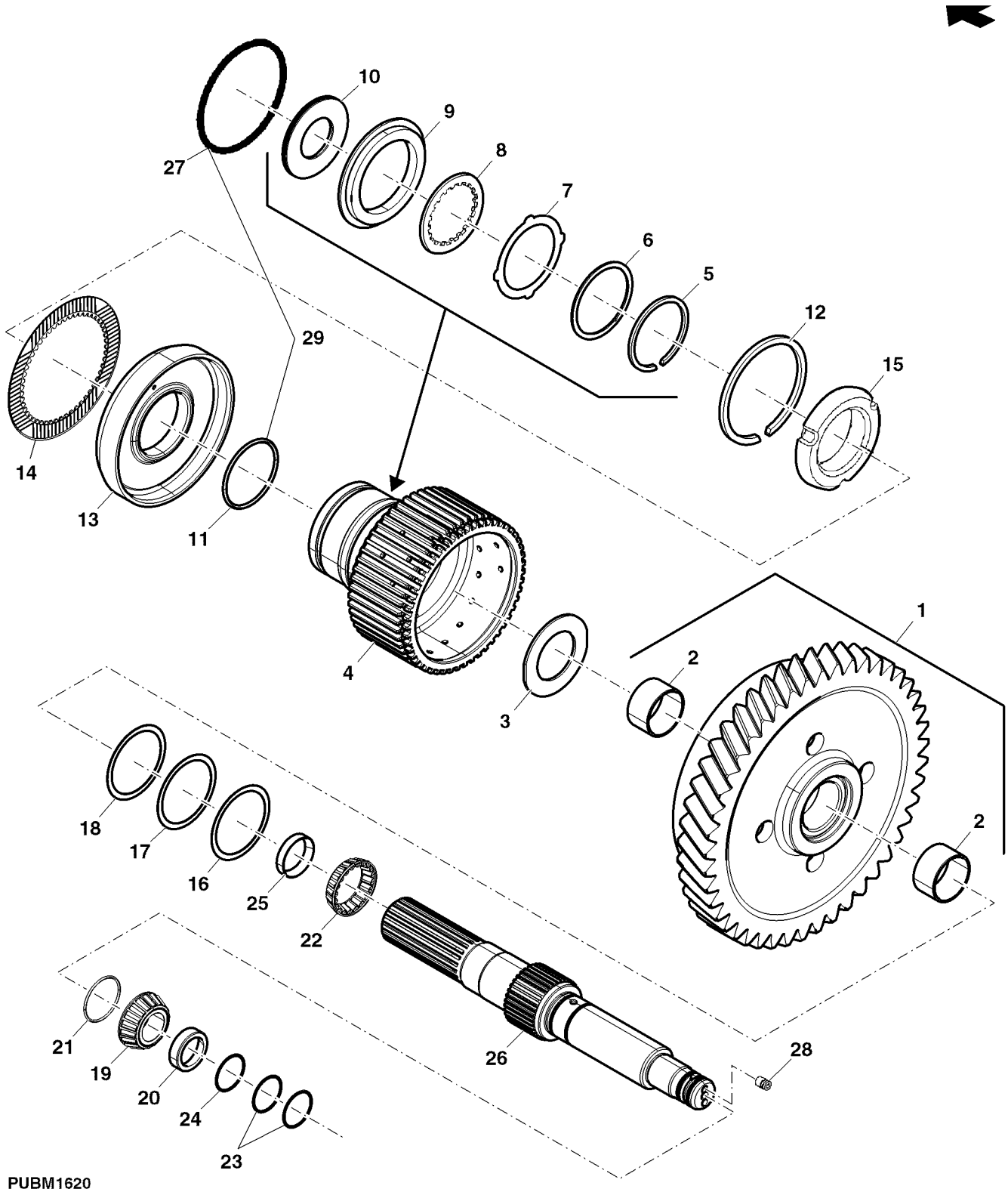

PUBM1620

Item	Nº peça	Descrição	Qtde	Nº série trator	Notas
1	RE191245	EngrEnagem helicoidal	1		MARKED R189027, POWRQUAD (30K/40K)
2	R107621	Bucha	2		
3	R107620	Arruela de encosto	1		
4	R187321	Cubo	1		
5	R188348	Anel de pressão	1		
6	R188349	Placa	1		
7	R271542	Disco	7		
8	RE34868	Disco	8		
9	R188798	Placa	1		SUB FOR R187322
10	R95453	Placa	1		
11	.....	Junta de vedação	1		NSEP; ORDER RE47385
12	R63739	Anel de pressão	1		
13	R256272	Pistão	1		
14	R95455	Arruela	3		
15	R256275	RetentoR	1		
16	R49002	Calço	3		
17	R49003	Calço	3		
18	R49004	Calço	4		
19	JD8979	Cone de rolamento	1		
20	JD8267	Capa de rolamento	1		
21	R93317	Arruela	1		
22	JD10527	Cone de rolamento	1		
23	R39283	Anel	2		
24	R129726	Anel o	2		
25	JD8247	Capa de rolamento	1		
26	R181288	Eixo	1		
27	.....	Vedação	1		NSEP; ORDER RE47385
28	AT107509	Plugue	2		
29	RE47385	Kit do pistão	1		
..	DT5171	Selante	1		

VALVULA SOLENOIDE

RXA0069066 A.1

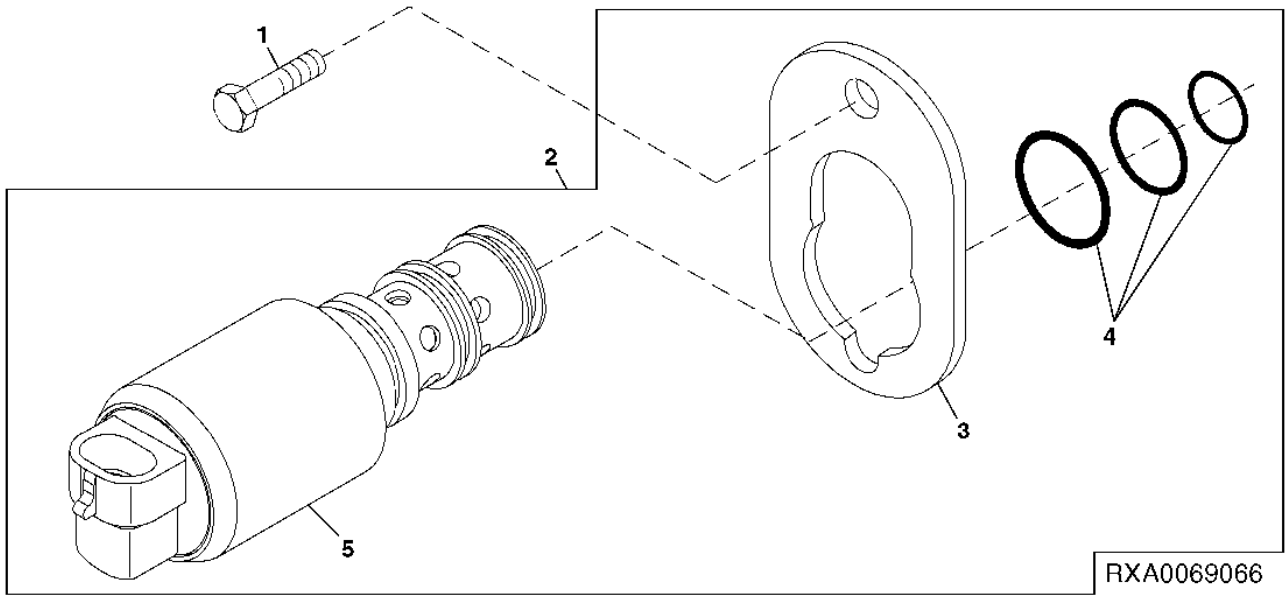

Item	*Nº peça*	*Descrição*	*Qtde*	*Nº série trator*	*Notas*
1	19M7560	Parafuso sextavado	2		
2	RE211156	VálVula solenóide	1		
3	R211082	Braçadeira	1		
4	RE47392	Kit - anel o	1		
5	RE211157	VálVula solenóide	1		

Índice pictórico por seção

PUBM2758 B.1

1-	338
2-	340
3-	342
4-	344
5-	346
6-	347
7-	350
8-	351
9-	352
12-	356
13-	358
14-	360
15-	362
27-	348
31-	349

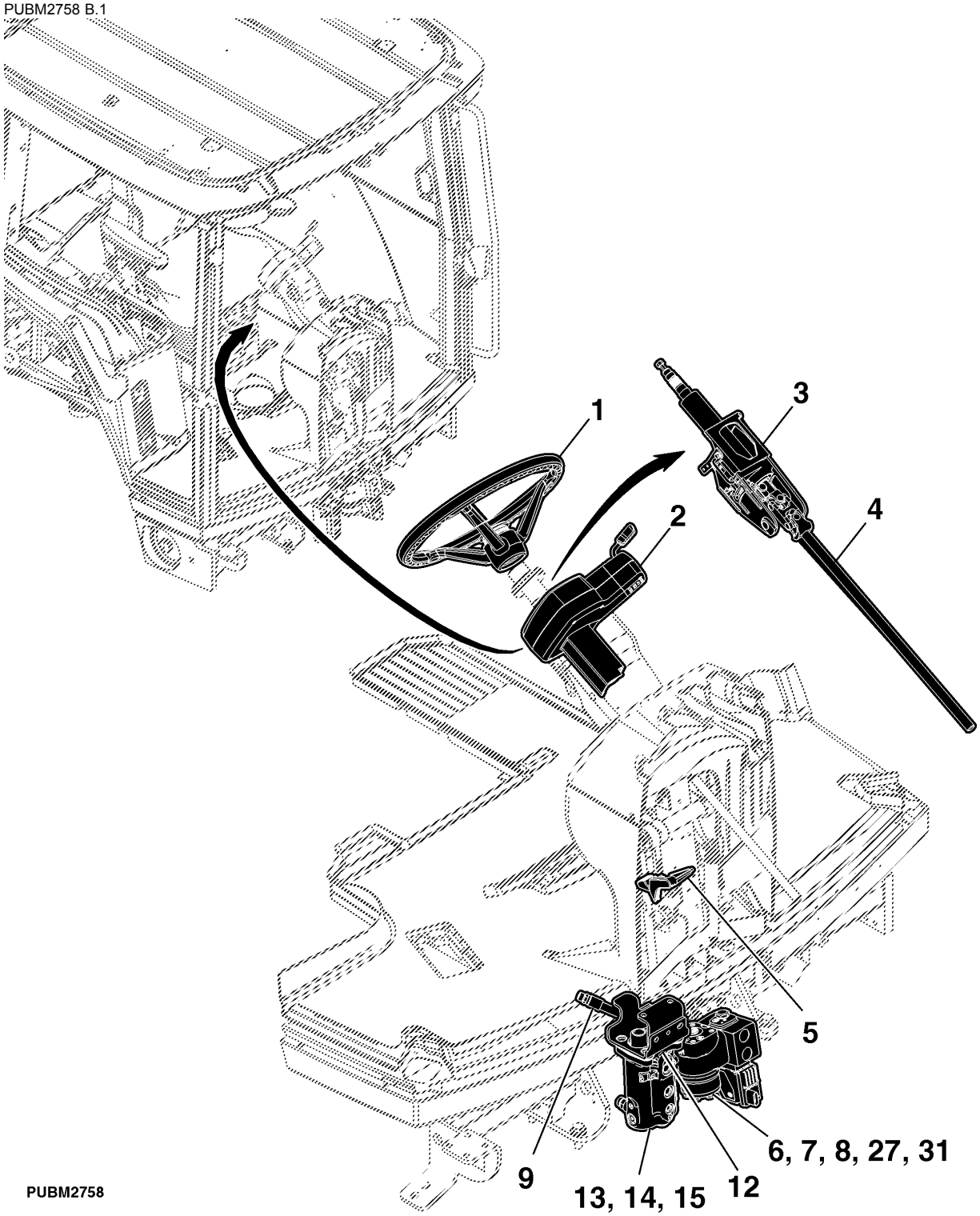

PUBM2758

Índice pictórico por seção

PUBM1971 A.1

11-	354
16-	364
17-	366
18-	368
19-	370

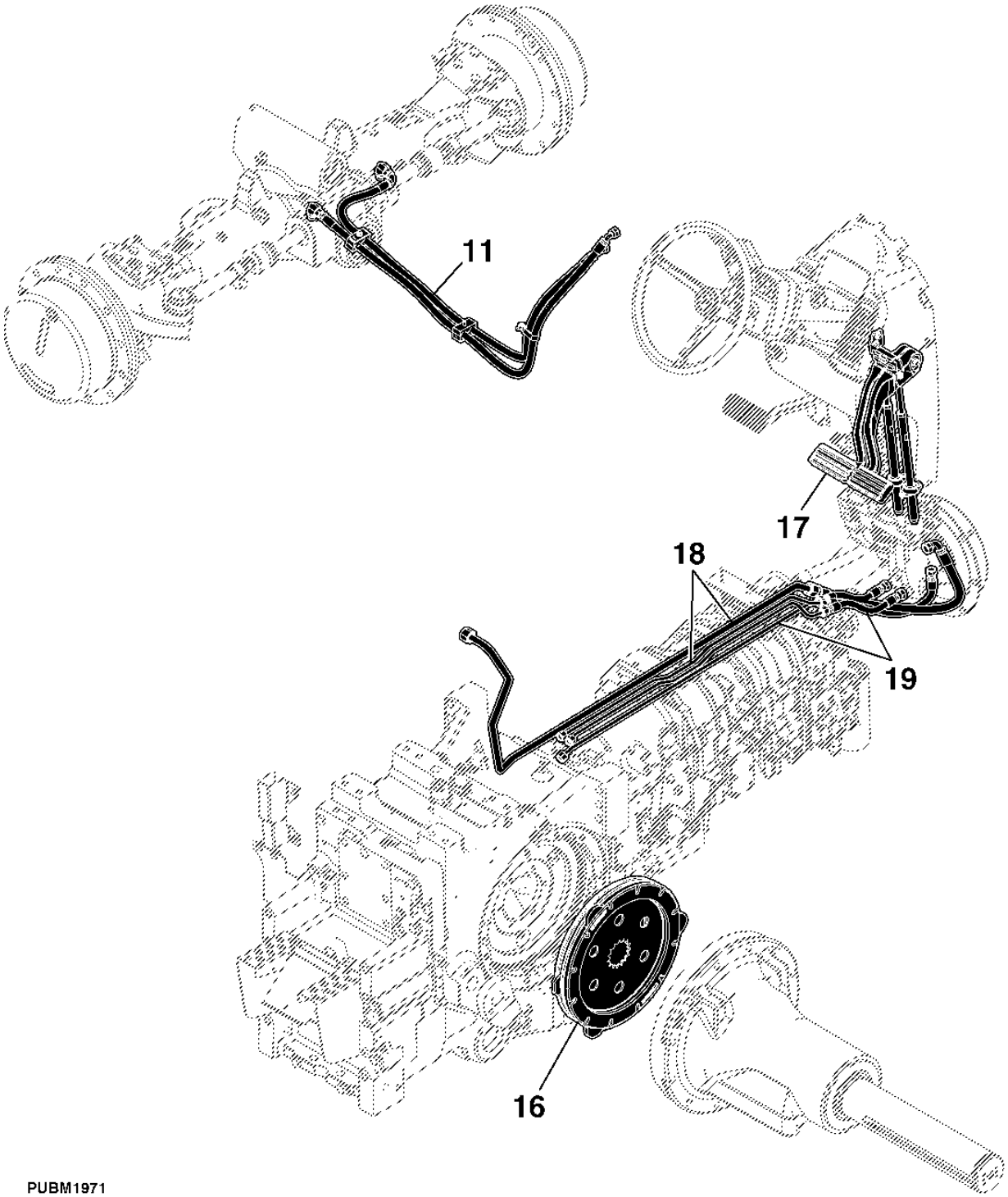

PUBM1971

Índice pictórico por seção

PUBM2814 A.1

10-	389
20-	372
21-	374
22-	376
23-	378
24-	380
25-	382
26-	384
28-	386
29-	387
30-	388

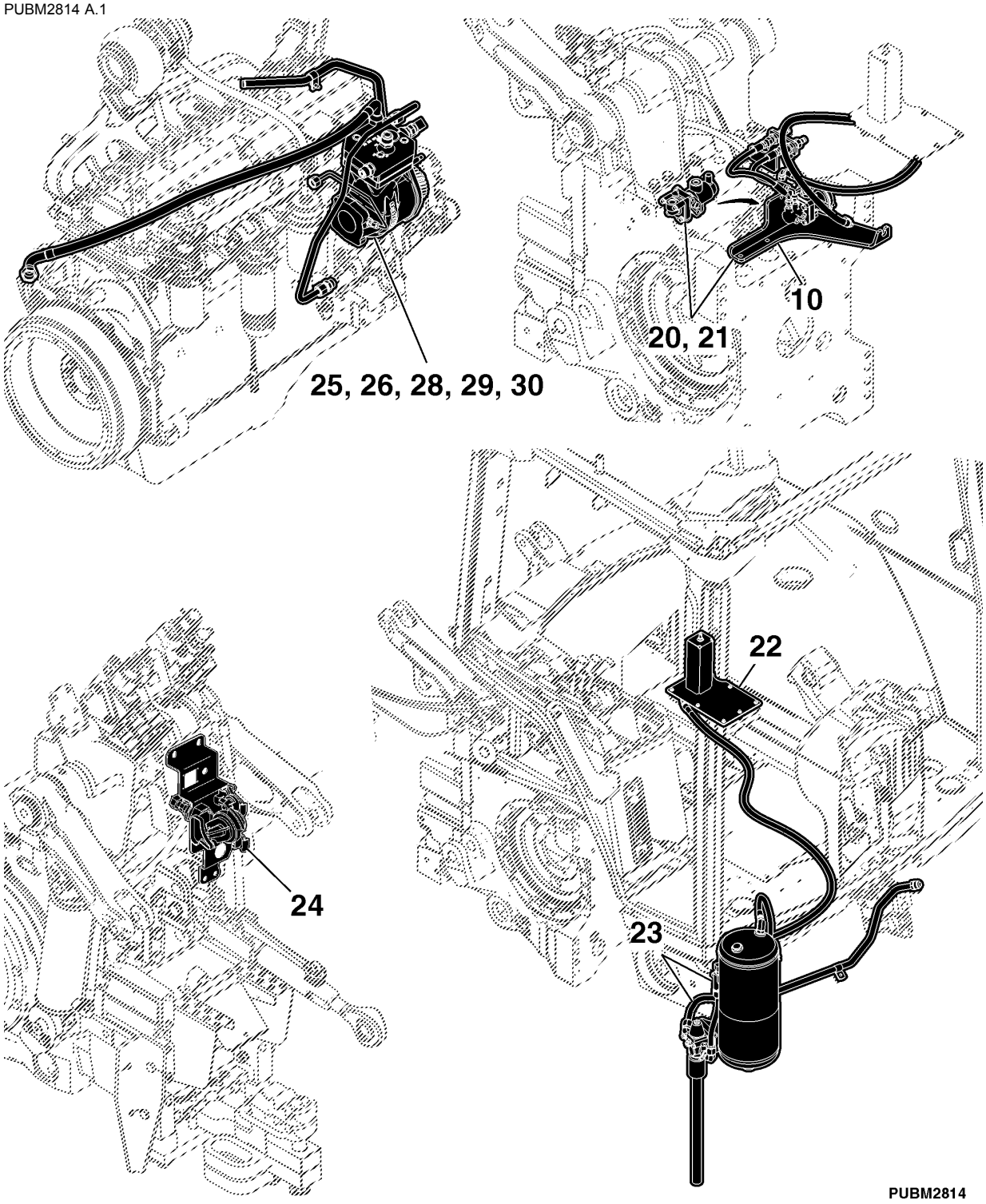

VOLANTE

PUBM1855 A.1

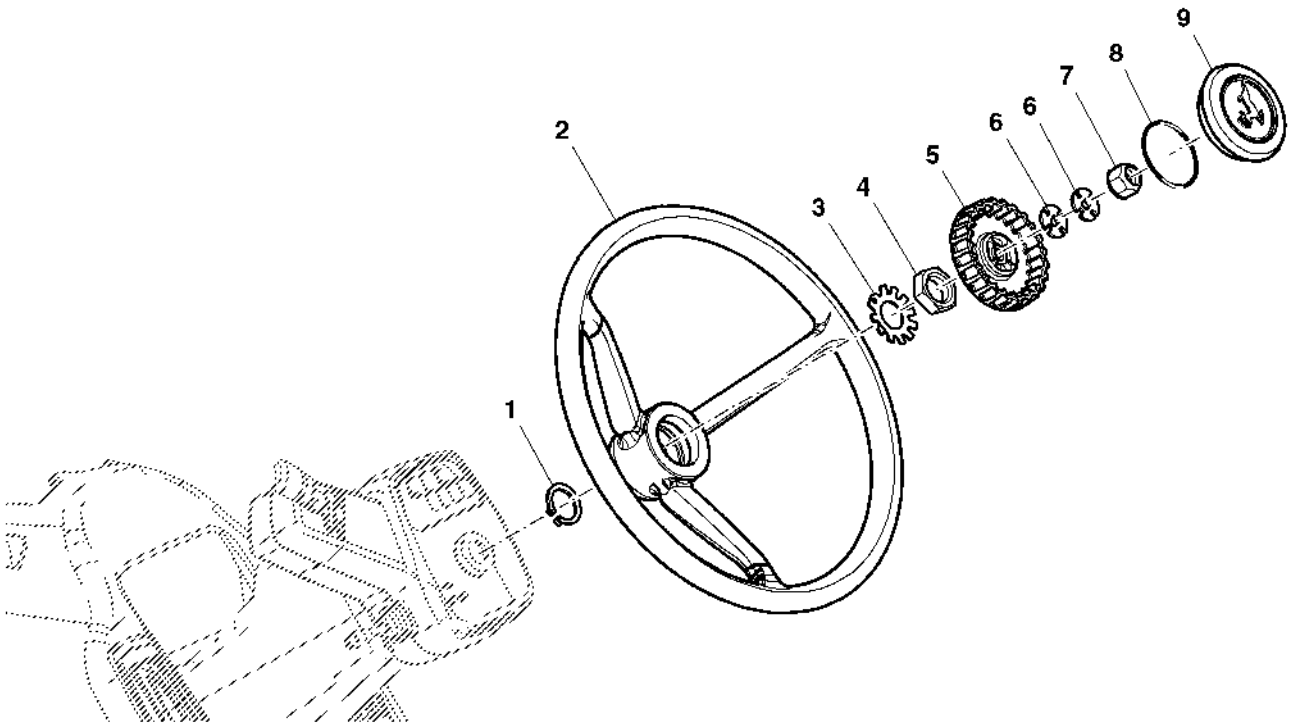

PUBM1855

Item	*Nº peça*	*Descrição*	*Qtde*	*Nº série trator*	*Notas*
1	R114841	Anel de pressão	1		
2	RE39719	Volante de direção	1		
3	R259492	Arruela de pressão	1		
4	14M7257	Porca	1		
5	R117432	Botão	1		
6	L100436	Arruela	2		
7	14M7327	Porca de segurança	1		
8	B3690R	Anel o	1		
9	AL155227	Capa	1		

COLUNA E SUPORTE DA DIRECAO

PUBM1856 A.1

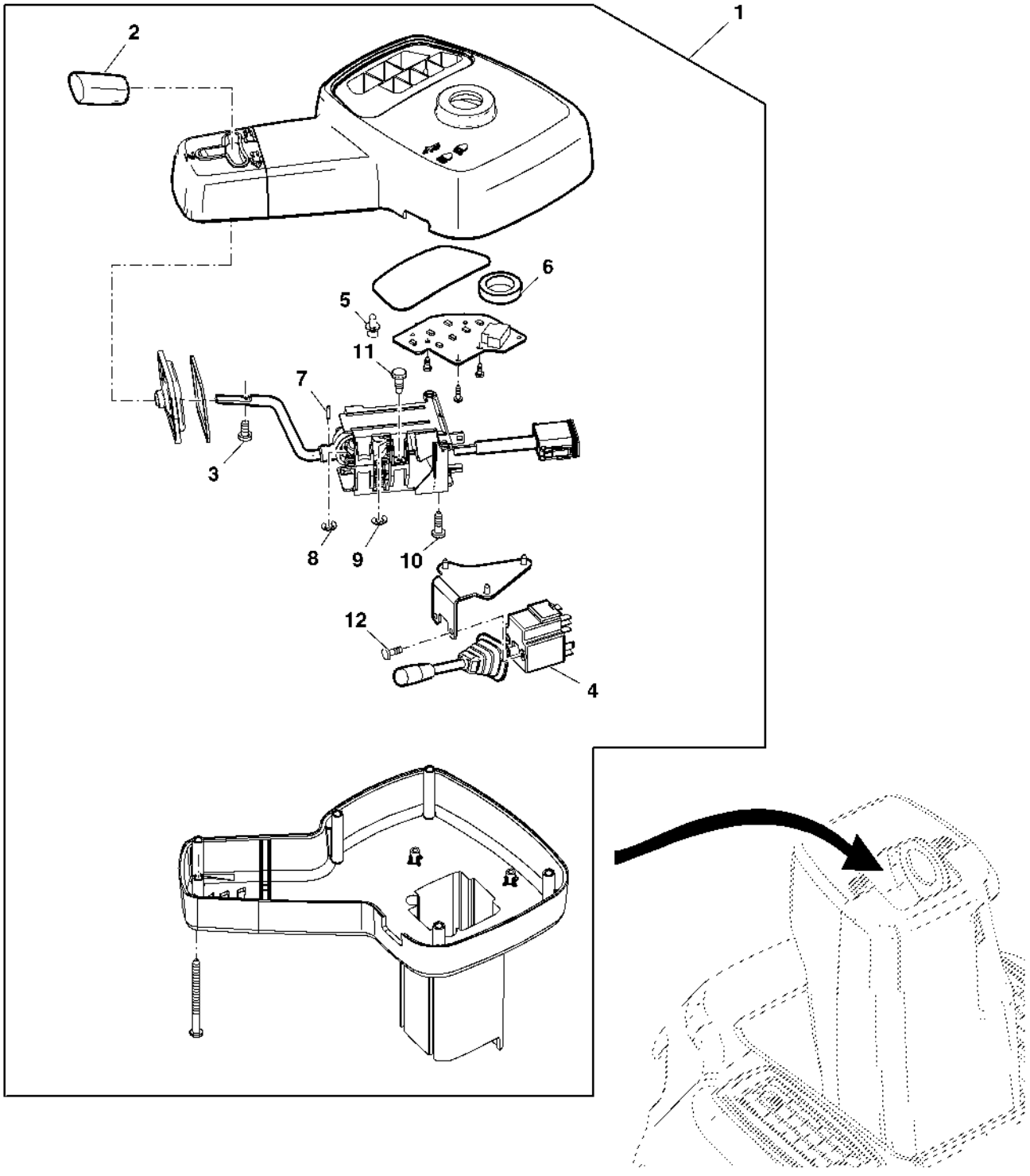

PUBM1856

Item	*Nº peça*	*Descrição*	*Qtde*	*Nº série trator*	*Notas*
1	RE241622	Módulo	1		
2	R164403	Botão	1		
3	21M7494	Parafuso	1		
4	RE194478	Interruptor	1		
5	R107890	Lâmpada	7		
6	R117220	Arruela	1		
7	34M7159	Pino elástico	1		
8	40M7251	Anel de pressão	1		
9	40M7082	Anel de pressão	1		
10	37M7360	Parafuso	4		
11	37M7100	Parafuso	3		
12	21M7495	Parafuso	2		

PIVO DA COLUNA DA DIRECAO

PUBM1857 A.1

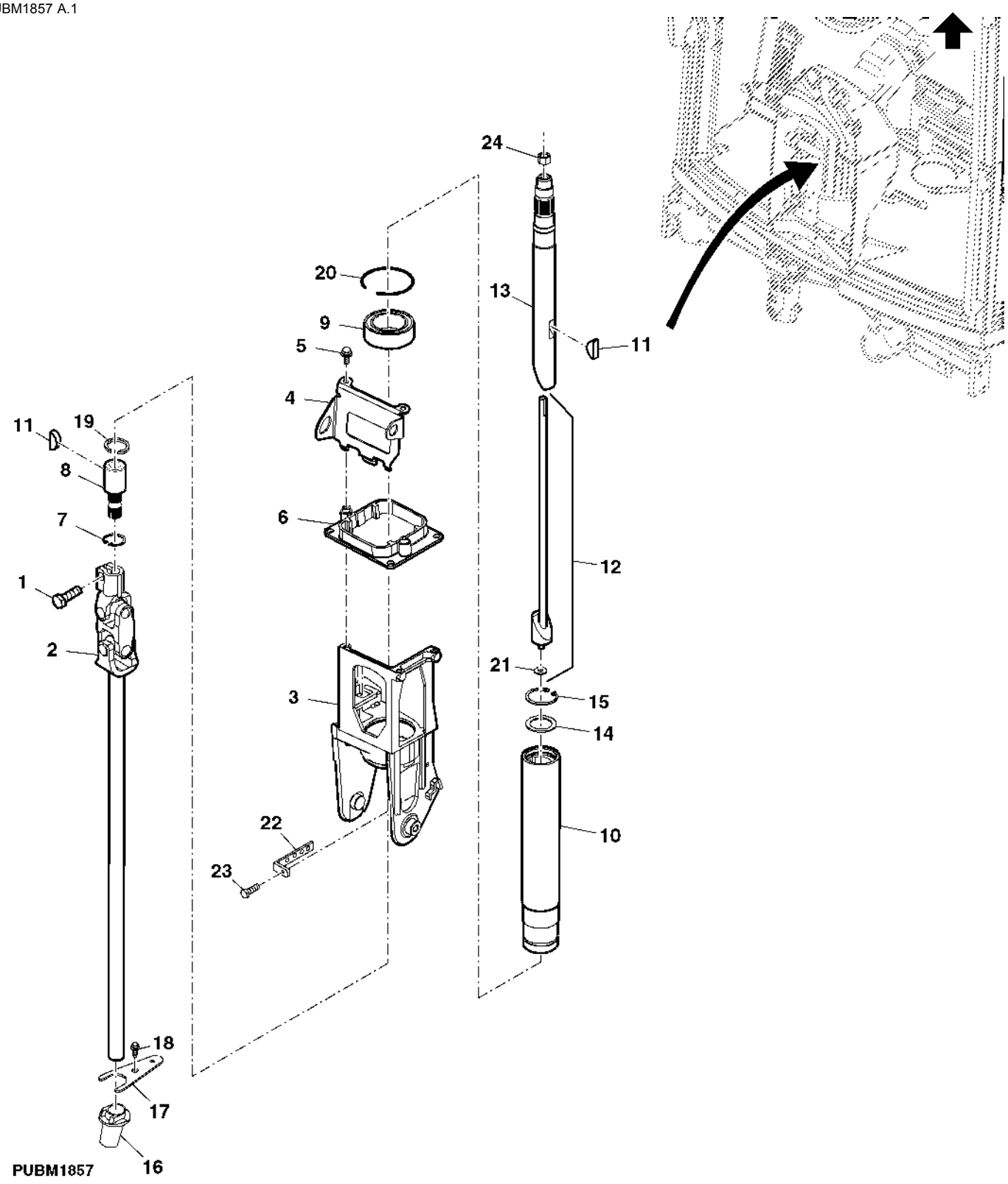

Item	Nº peça	Descrição	Qtde	Nº série trator	Notas
1	19M8584	Parafuso sextavado	1		HS 10.9
2	RE173363	Junta univ. c/eixo	1		
3	R306836	Pivô	1		
4	MN10665	Apoio	1		
5	19M7775	Parafuso	3		HS 10.9
6	R184546	Guia	1		
7	40M7256	Anel de pressão	1		
8	R242501	Extremo	1		
9	RE212762	Rolamento de esfeRas	1		
10	R209502	Carcaça	1		
11	26H86	Chaveta	2		
12	RE57594	TiranTe	1		
13	R209893	Eixo	1		
14	24H1439	Arruela	1		
15	40M1858	Anel de pressão	1		
16	R194112	Passa-fio	1		
17	R126911	Correia	1		
18	37M7090	Parafuso	1		
19	A364R	Anel de pressão	1		
20	R205486	Anel de pressão	1		
21	24H1283	Arruela	1		
22	R202609	Cantoneira	2		
23	19M7297	Parafuso sextavado	AR		
24	14M7327	Porca de segurança	1		

EIXO DA DIRECAO

PUBM1858 A.1

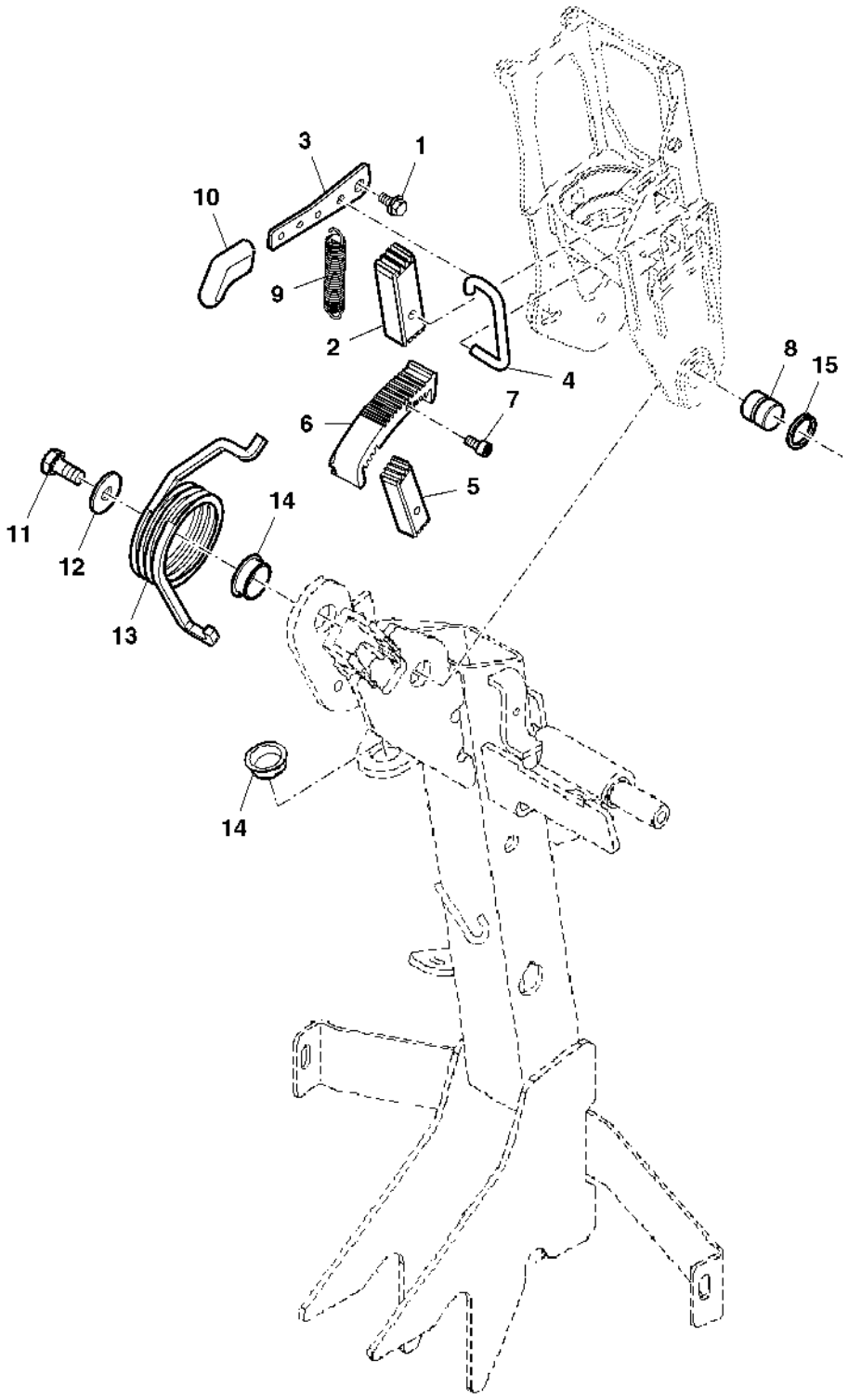

PUBM1858

Item	Nº peça	Descrição	Qtde	Nº série trator	Notas
1	19M7774	Parafuso	1		HS 10.9
2	R126570	Lingüeta	1		
3	R107563	Alavanca	1		
4	R120055	TiranTe	1		
5	R126570	Lingüeta	1		
6	R126569	Setor	1		
7	19M7887	Parafuso	1		HS 12.9
8	R121466	Pino de centragem	1		
9	H80128	Mola de tração	1		
10	L76191	Alavanca	1		
11	19M7932	Parafuso sextavado	1		HS 10.9
12	24M7207	Arruela	1		
13	R107548	Mola de torção	1		
14	R111774	Bucha	2		
15	R73380	Anel de pressão	1		

PEDAL DE LIBERACAO DO PIVO

PUBM1859 A.1

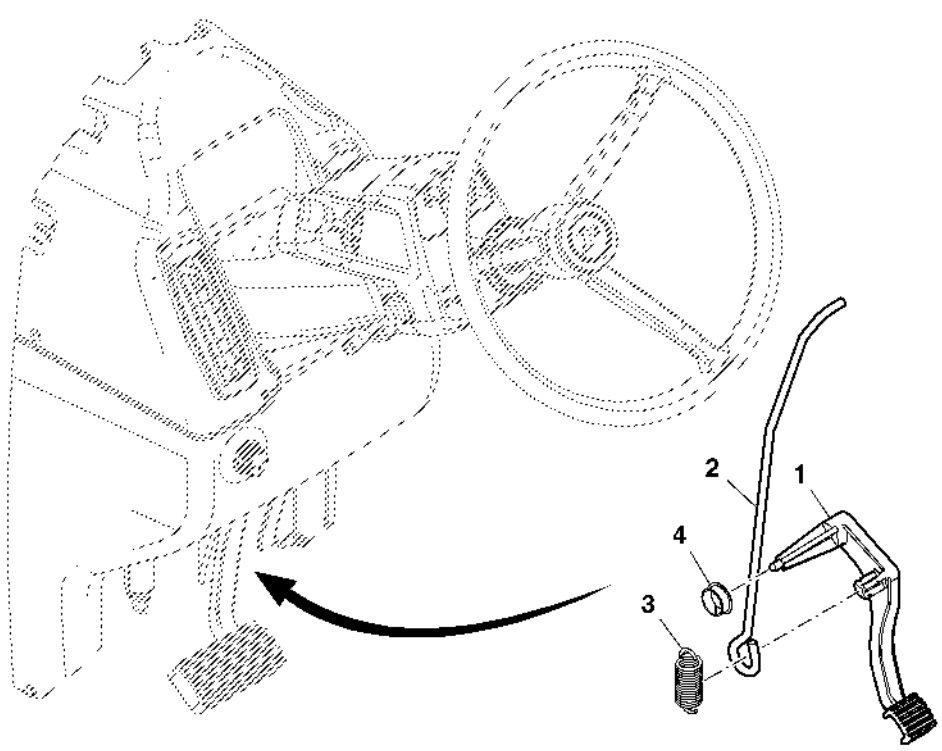

PUBM1859

Item	*Nº peça*	*Descrição*	*Qtde*	*Nº série trator*	*Notas*
1	R107551	Pedal	1		
2	R182132	TiranTe	1		
3	R60730	Mola de tração	1		
4	R111774	Bucha	1		

VALVULA DA DIRECAO

PUBM1861 A.1

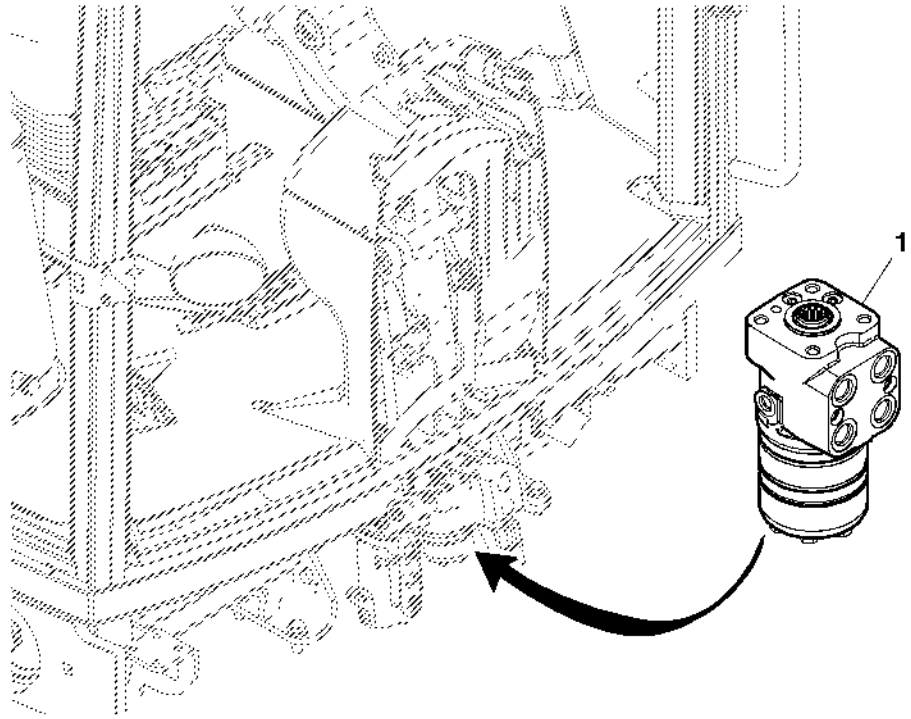

PUBM1861

Item	*Nº peça*	*Descrição*	*Qtde*	*Nº série trator*	*Notas*
1	RE186401	VálVula de controle	1		

Unidade de Controle da Direção Eletro-hidráulica (Válvula Eletro-Hidráulica)

RXA0098588 A.1

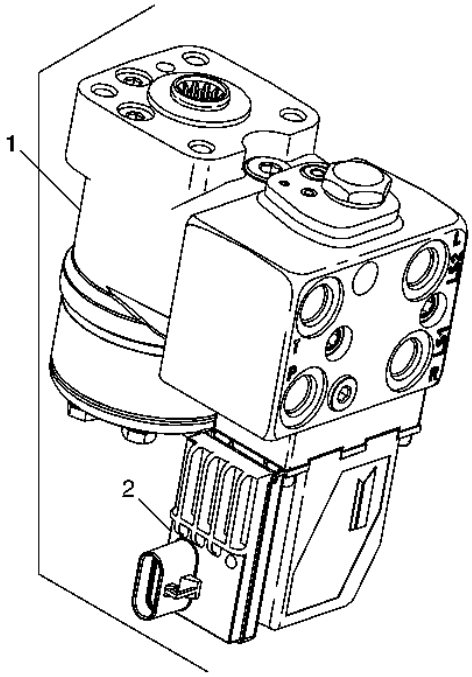

RXA0098588

Item	*Nº peça*	*Descrição*	*Qtde*	*Nº série trator*	*Notas*
1	RE290043	VálVula de controle	1		
2	RE290610	VálV.elet.hid. proporcional	1		

Unidade de Controle da Direção Eletro-hidráulica (Válvula Eletro-Hidráulica)

RXA0101325 A.1

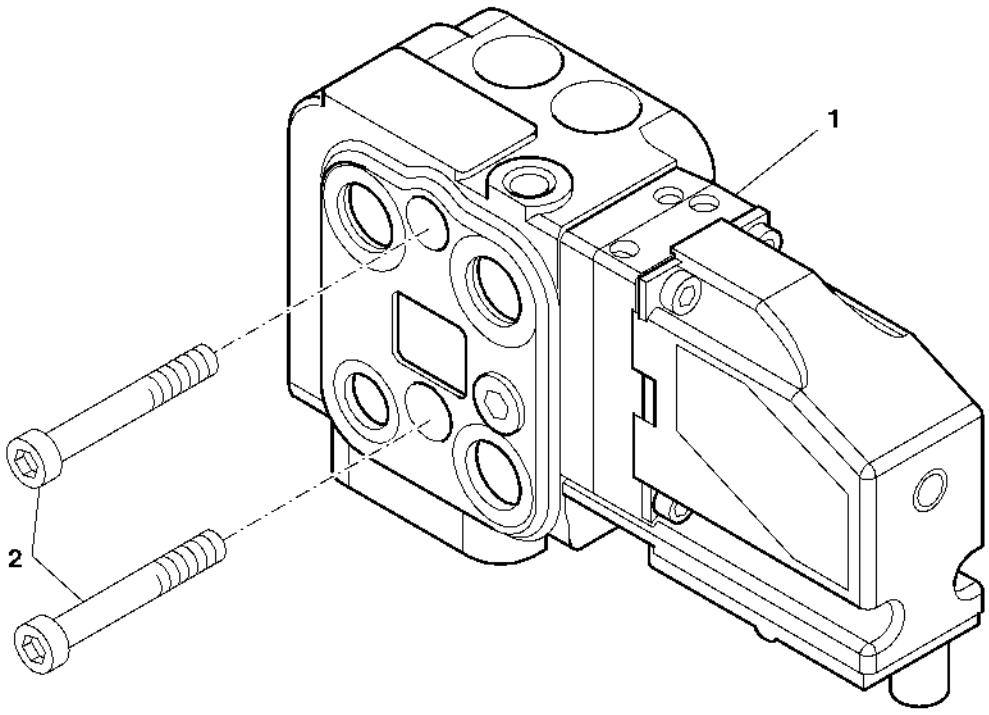

RXA0101325

Item	*Nº peça*	*Descrição*	*Qtde*	*Nº série trator*	*Notas*
1	RE260752	VálV.elet.hid. proporcional	1		
	AN207258	Kit retentor	1		
2	R211104	Parafuso	2		
..	AT324966	Kit retentor	1		

KIT DE VEDACAO DA VALVULA DA DIRECAO

RE032288 A.1

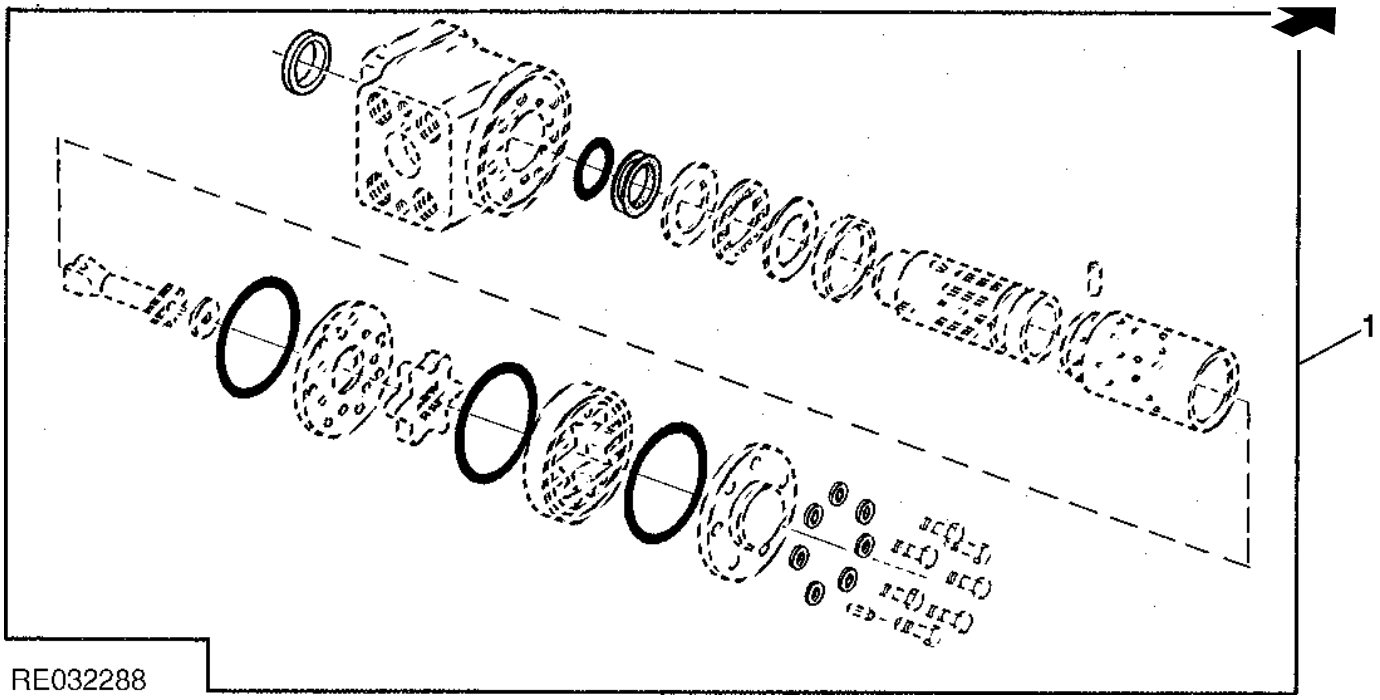

Item	*Nº peça*	*Descrição*	*Qtde*	*Nº série trator*	*Notas*
1	AL112819	Kit retentor	1		

Suporte da Válvula da Direção

PUBM1829 A.1

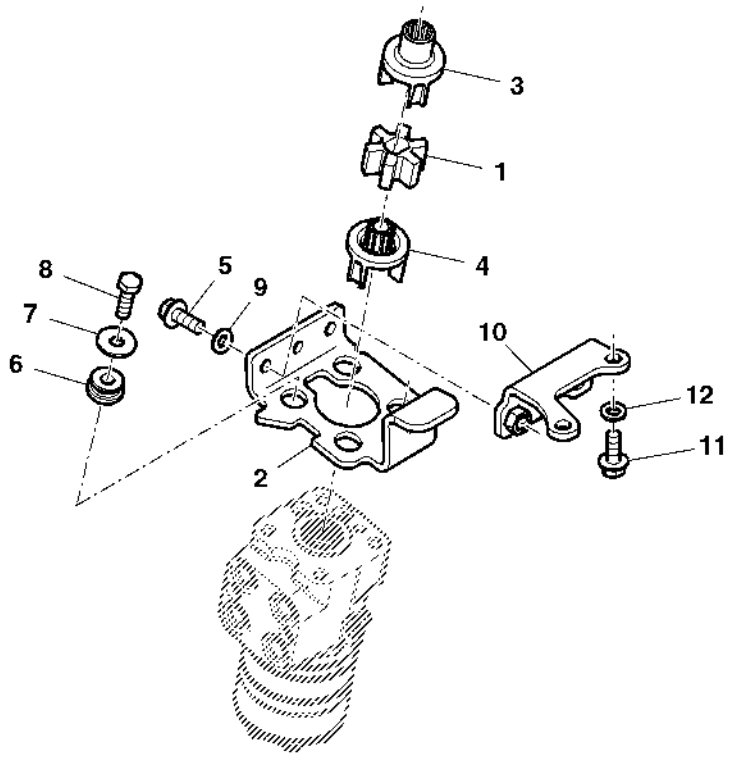

PUBM1829

Item	*Nº peça*	*Descrição*	*Qtde*	*Nº série trator*	*Notas*
1	R126636	Isolador	1		
2	MN10763	Apoio	1		
3	R126640	Luva estriada	1		
4	R126641	Luva estriada	1		
5	19M7550	Parafuso sextavado	2		HS 10.9
6	AT116162	Isolador	4		
7	24M7178	Arruela	4		
8	19M7168	Parafuso sextavado	4		
9	24M7239	Arruela	2		
10	MN10691	Apoio	1		
11	19M7167	Parafuso sextavado	2		
12	24M7346	Arruela	2		

LINHAS DA VALVULA DA DIRECAO

RXA0093118 A.1

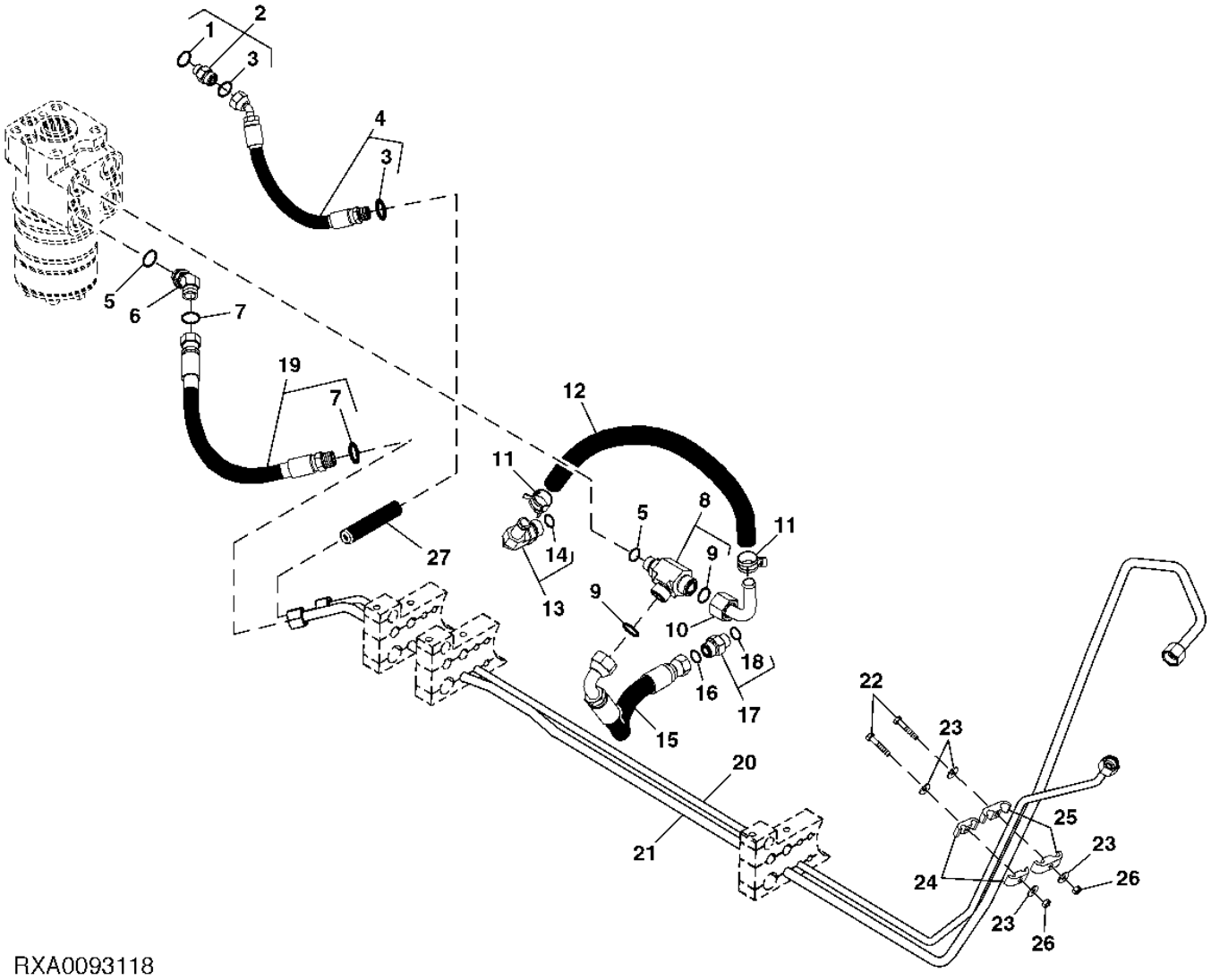

RXA0093118

Item	Nº peça	Descrição	Qtde	Nº série trator	Notas
1	51M7040	Anel o	1		(A)
2	61M5008	Adaptador	1		W/AUTOTRAC
	61M5016	Conexão em ângulo	1		W/O AUTOTRAC
3	T77613	Anel o	AR		
4	RE201211	Mangueira hidraulica-fabric	1		(A)
5	51M7043	Anel o	AR		
6	61M5153	Adaptador	1		(B)
7	T77857	Anel o	AR		
8	61M5170	Conexão em t	1		(C)
9	T77932	Anel o	2		
10	RE180515	Tubulação de óleo	1		
11	R117721	Braçadeira	2		
12	R213278	Mangueira	1		LGTH=1X484MM, (MF TY22554)
13	R136464	Conexão	1		
14	51M7045	Anel o	1		
15	RE223168	Mangueira hidraulica-fabric	1		(C)
16	T77857	Anel o	1		
17	61M5003	Adaptador	1		
18	51M7043	Anel o	1		
19	RE201209	Mangueira hidraulica-fabric	1		(B)
20	RE201210	Tubulação de óleo	1		(A)
21	RE216034	Tubulação de óleo	1		(B)
22	19M6755	Parafuso sextavado	2		
23	24M7139	Arruela	4		
24	R201229	Semi-braçadeira	AR		
25	R201228	Semi-braçadeira	2		
26	14M7272	Porca	2		
27	H23932	Isolador	1		

(A) SENSOR DE CARGA

(B) PRESSAO DA DIRECAO

(C) RETORNO

LINHA DA DIRECAO

PUBM2040 A.1

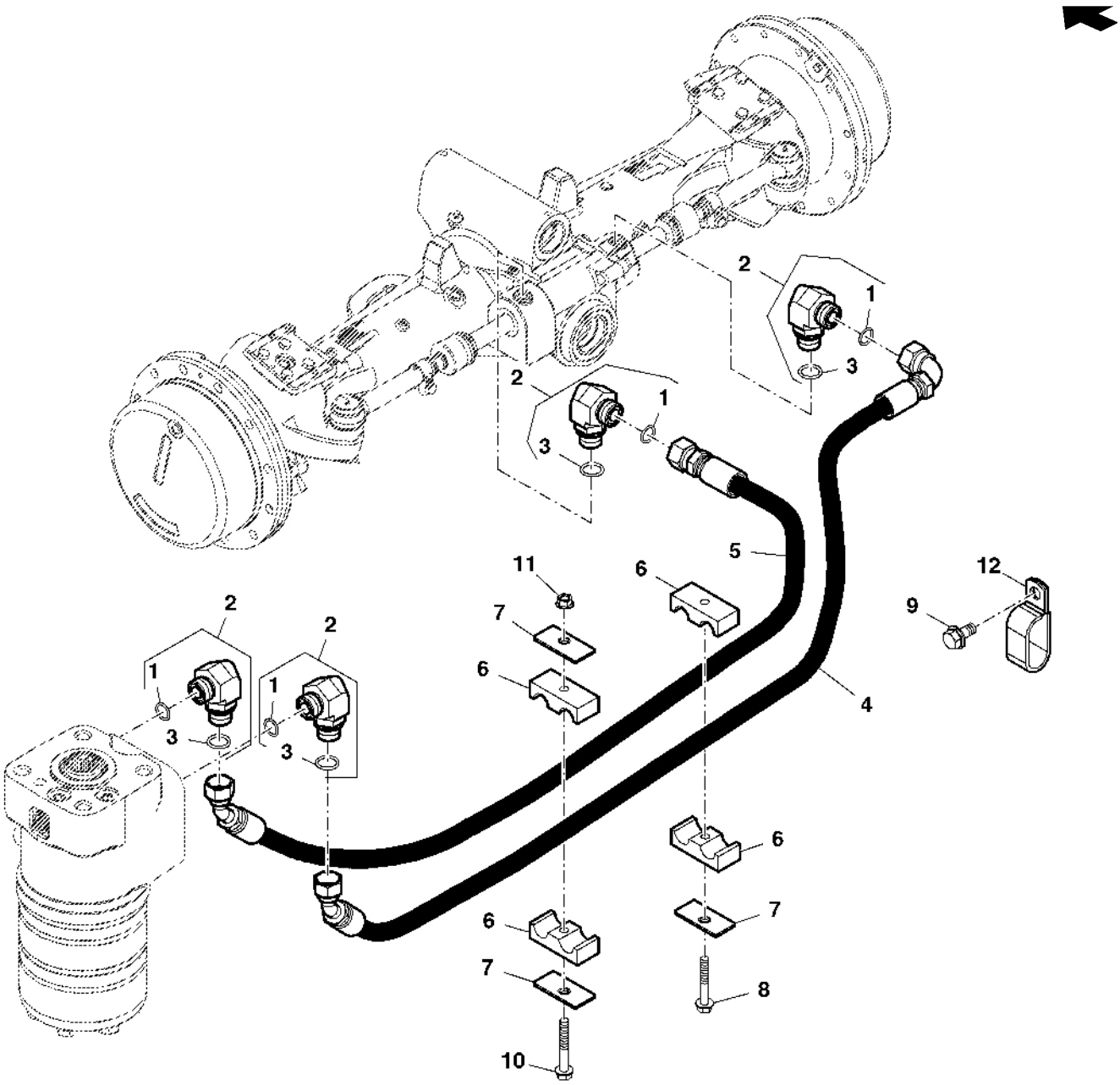

PUBM2040

Item	*Nº peça*	*Descrição*	*Qtde*	*Nº série trator*	*Notas*
1	T77857	Anel o	2		
2	61M5017	Conexão em ângulo	2		
3	51M7043	Anel o	2		
4	RE245665	Mangueira hidraulica-fabric	1		
5	RE245666	Mangueira hidraulica-fabric	1		
6	H150983	Braçadeira	1		
7	H112567	Placa	1		
8	19M7979	Parafuso	1		
9	19M7865	Parafuso	1		
10	19M7801	Parafuso	1		
11	14M7298	Porca com flange	1		
12	AH77869	Presilha	1		

SUPORTE DA VALVULA DO FREIO

PUBM1603 A.1

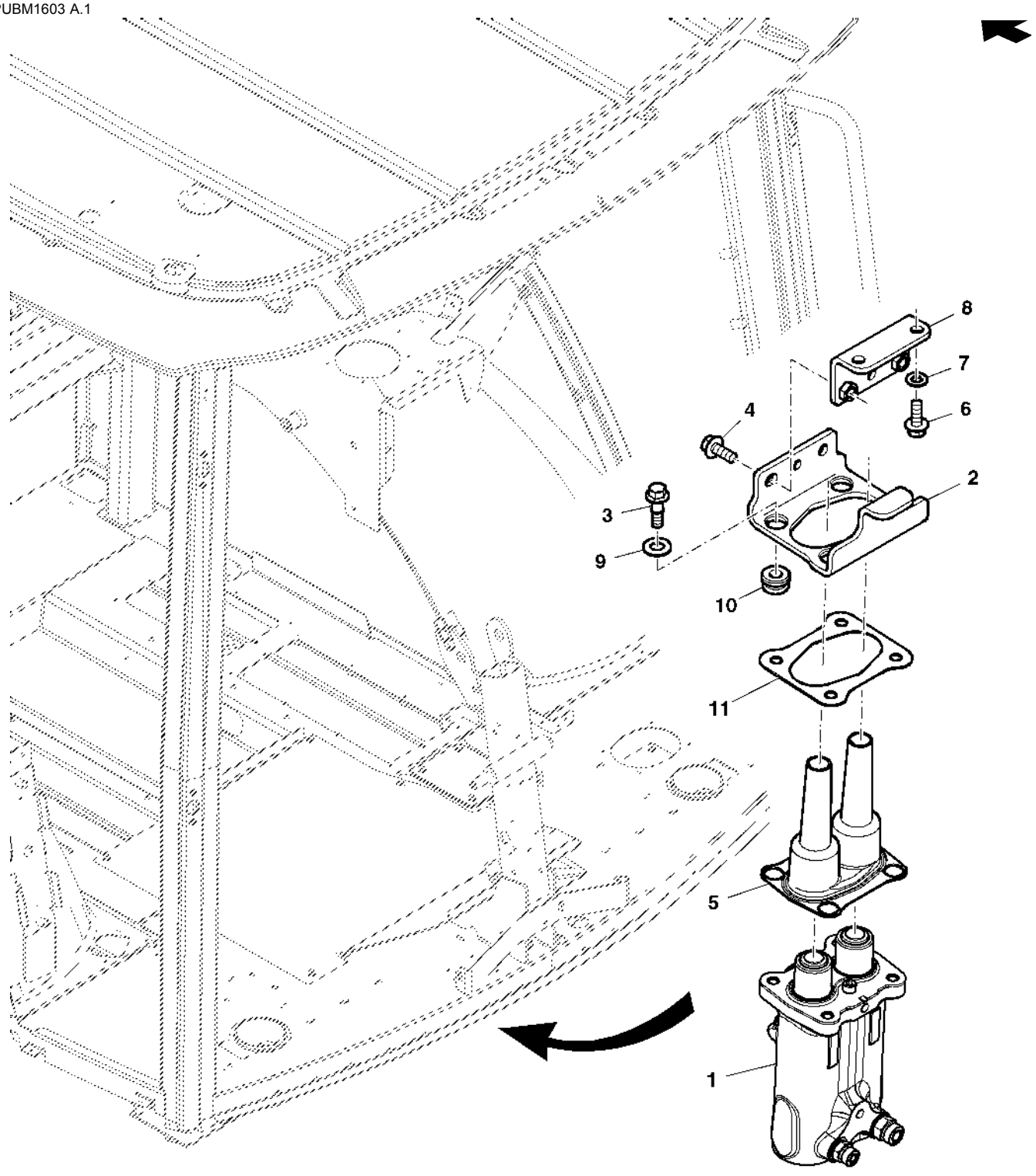

PUBM1603

Item	*Nº peça*	*Descrição*	*Qtde*	*Nº série trator*	*Notas*
1	RE263240	VálVula de controle	1		
2	R214274	Apoio	1		
3	19M7835	Parafuso	4		
4	19M7785	Parafuso	2		HS 10.9
5	R126571	Protetor	1		
6	19M7167	Parafuso sextavado	2		
7	24M7346	Arruela	2		
8	MN10692	Suporte	1		
9	24M7136	Arruela	4		
10	AT116162	Isolador	4		
11	R213131	Junta	1		

VALVULA DO FREIO

PUBM2325 A.1

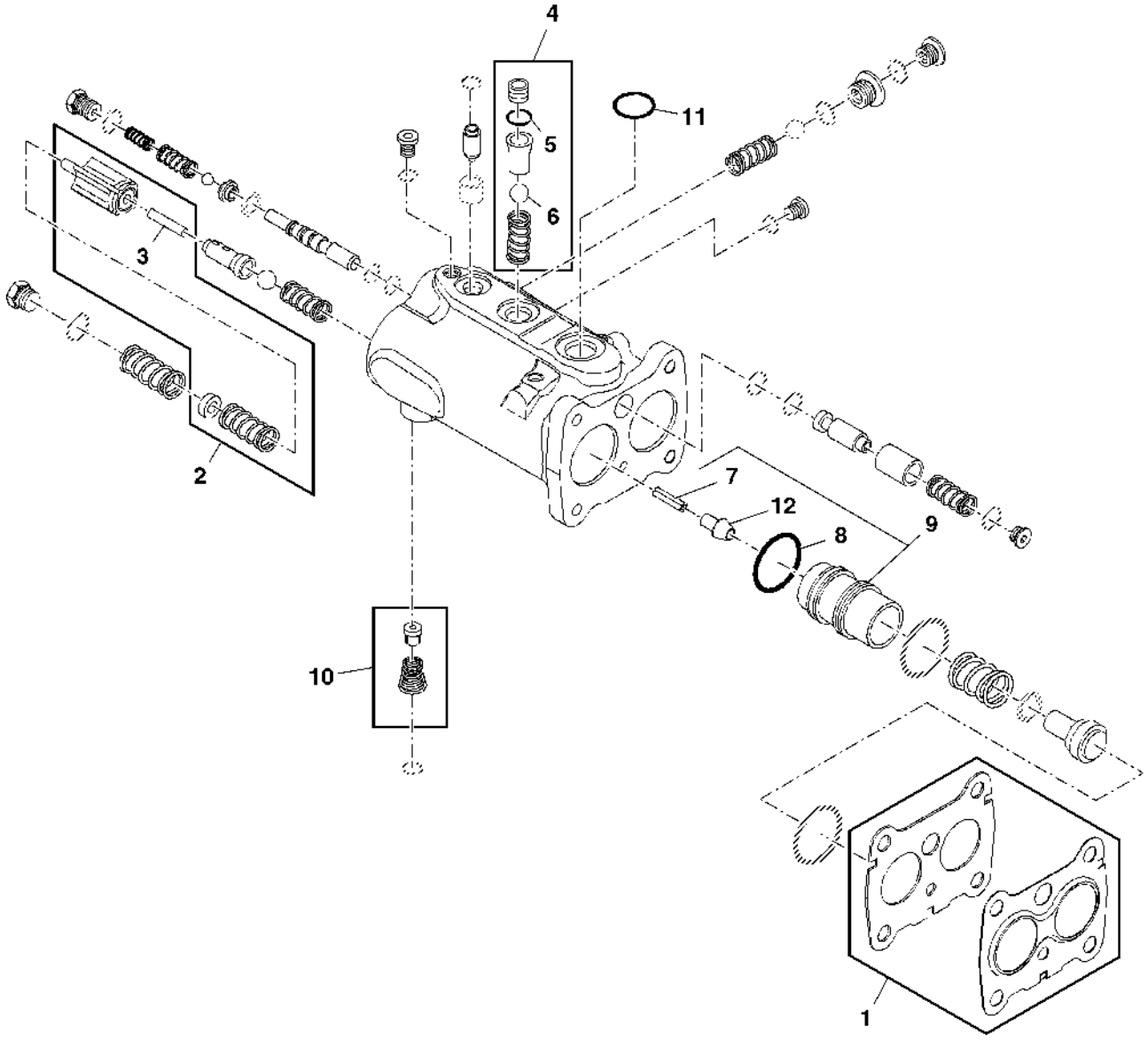

PUBM2325

Item	Nº peça	Descrição	Qtde	Nº série trator	Notas
1	RE60531	Kit do freio	1		
2	RE175238	Kit do freio	1		INCL KEY 3
3	R60755	Agulha de rolamento	1		
4	RE155450	VálVula de retenção	1		INCL KEY 5 & 6
5	R28776	Anel o	1		
6	R26552	Esfera	1		
7	25M7038	Pino com ranhura	2		
8	R124462	Anel de pistão	2		
9	RE249952	Kit do pistão	1		(INCL KEYS 7, 8 & 12)
10	RE175240	Kit de peças de montagem	1		
11	51M7045	Anel o	1		
12	RE249932	Cone de válvula	1		

KIT DE REPARO DA VALVULA DO FREIO

PUBM2327 A.1

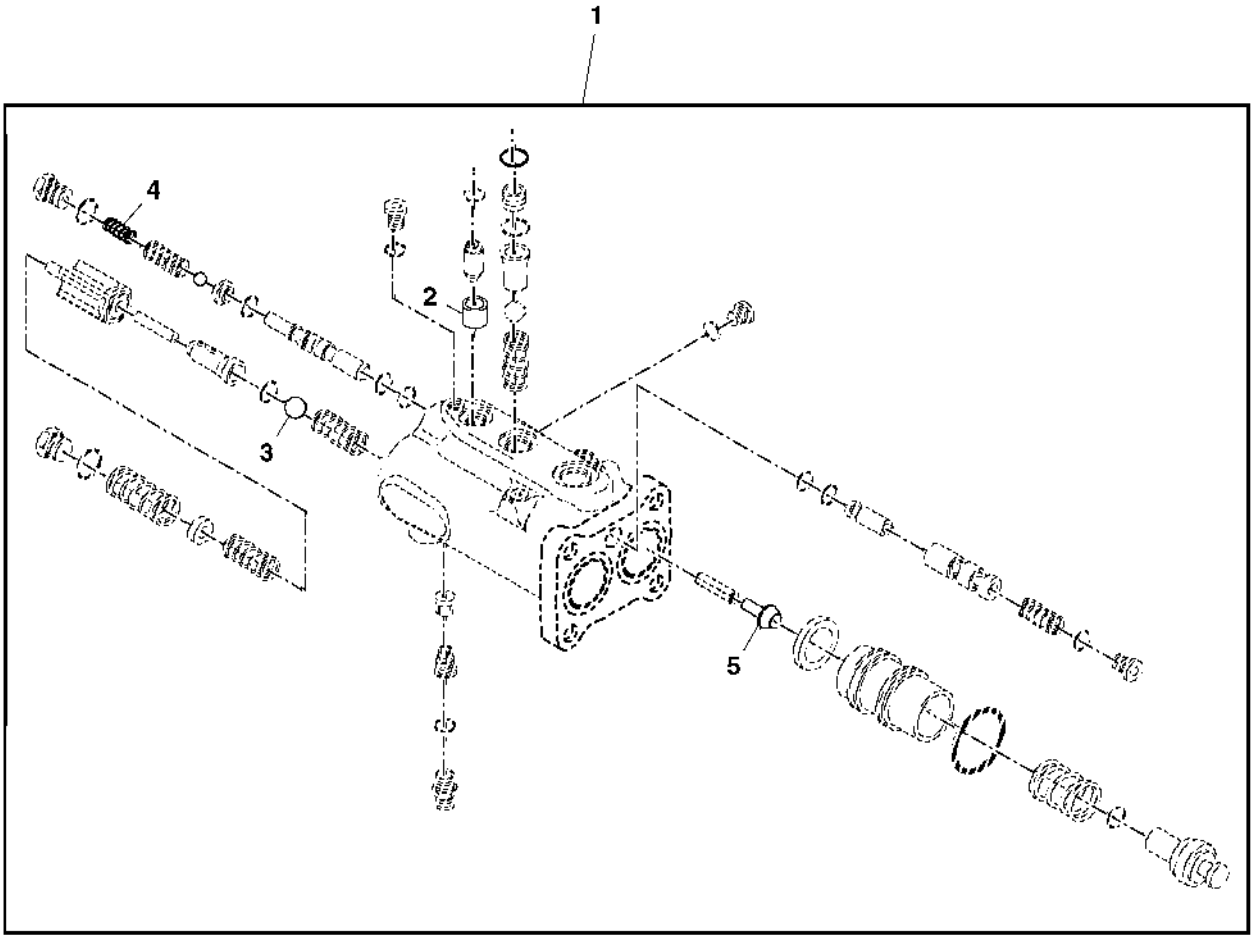

PUBM2327

Item	Nº peça	Descrição	Qtde	Nº série trator	Notas
1	RE249953	Kit do freio	1		(INCL KEYS 2, 3, 4 AND 5)
2	N191770	Orifício	1		
3	R26552	Esfera	1		
4	R132843	Mola de compressão	1		
5	RE249952	Kit do pistão	1		

KIT DE VEDACAO DA VALVULA DO FREIO

PUBM2326 A.1

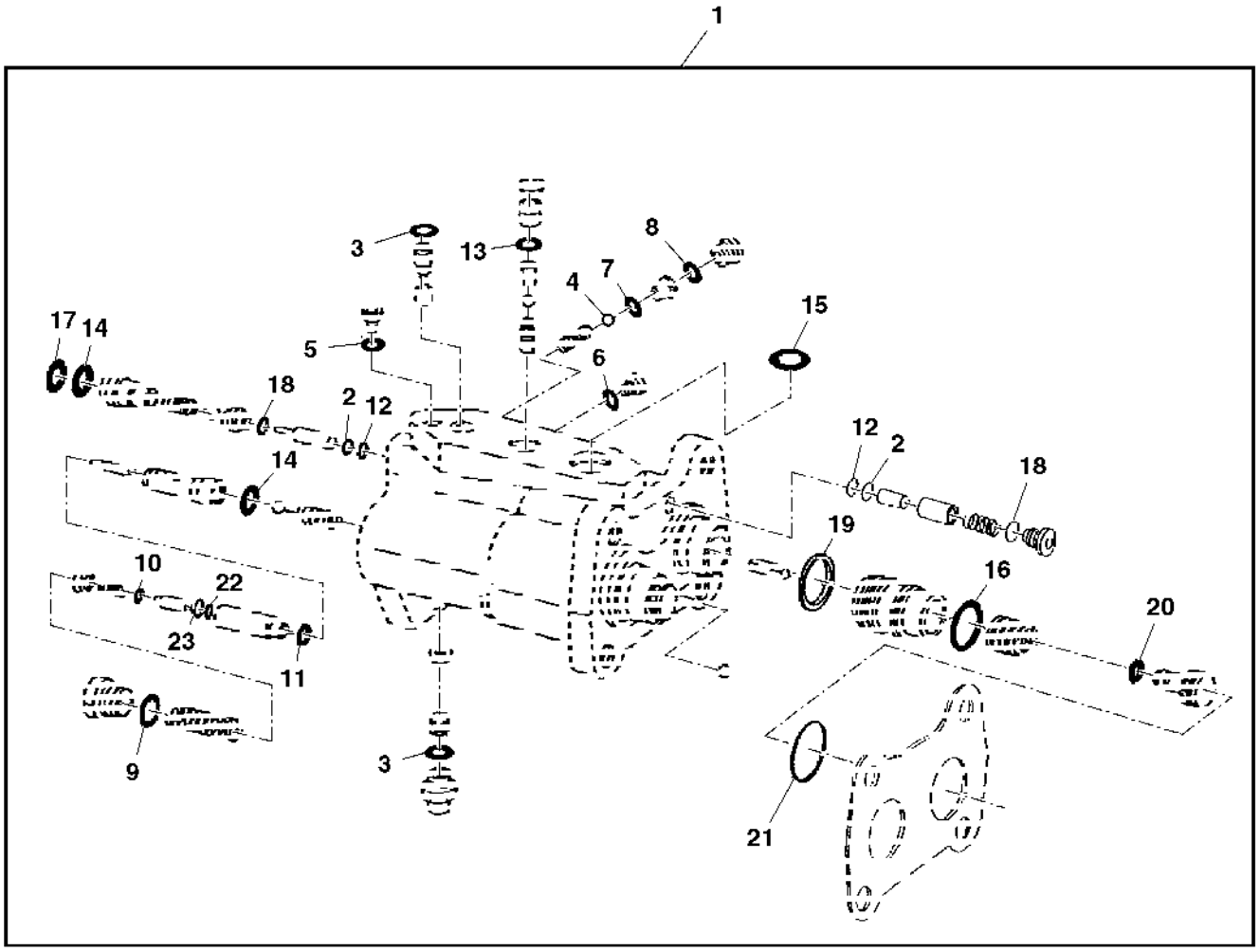

PUBM2326

Item	Nº peça	Descrição	Qtde	Nº série trator	Notas
1	RE157111	Kit do freio	1		INCL KEYS 2 TO 23
2	T42571	Anel de apoio	2		
3	51M7041	Anel o	3		
4	R113061	Esfera	1		
5	R30903	Anel o	1		
6	R30903	Anel o	4		
7	R26287	Anel o	1		
8	R26448	Anel o	1		
9	U17409	Anel o	2		
10	A4365R	Anel o	2		
11	R10093	Anel o	2		
12	R108066	Anel o	2		
13	R28776	Anel o	1		
14	T77932	Anel o	3		
15	51M7045	Anel o	1		
16	R124463	Anel o	2		
17	R113054	Anel de apoio	1		
18	R113057	Junta de vedação	2		
19	R124462	Anel de pistão	2		
20	R124464	Vedação	2		
21	R108041	Vedação	2		
22	R108067	Vedação	2		
23	R108042	Anel de apoio	2		

FREIO DE DISCO

PUBM1887 A.1

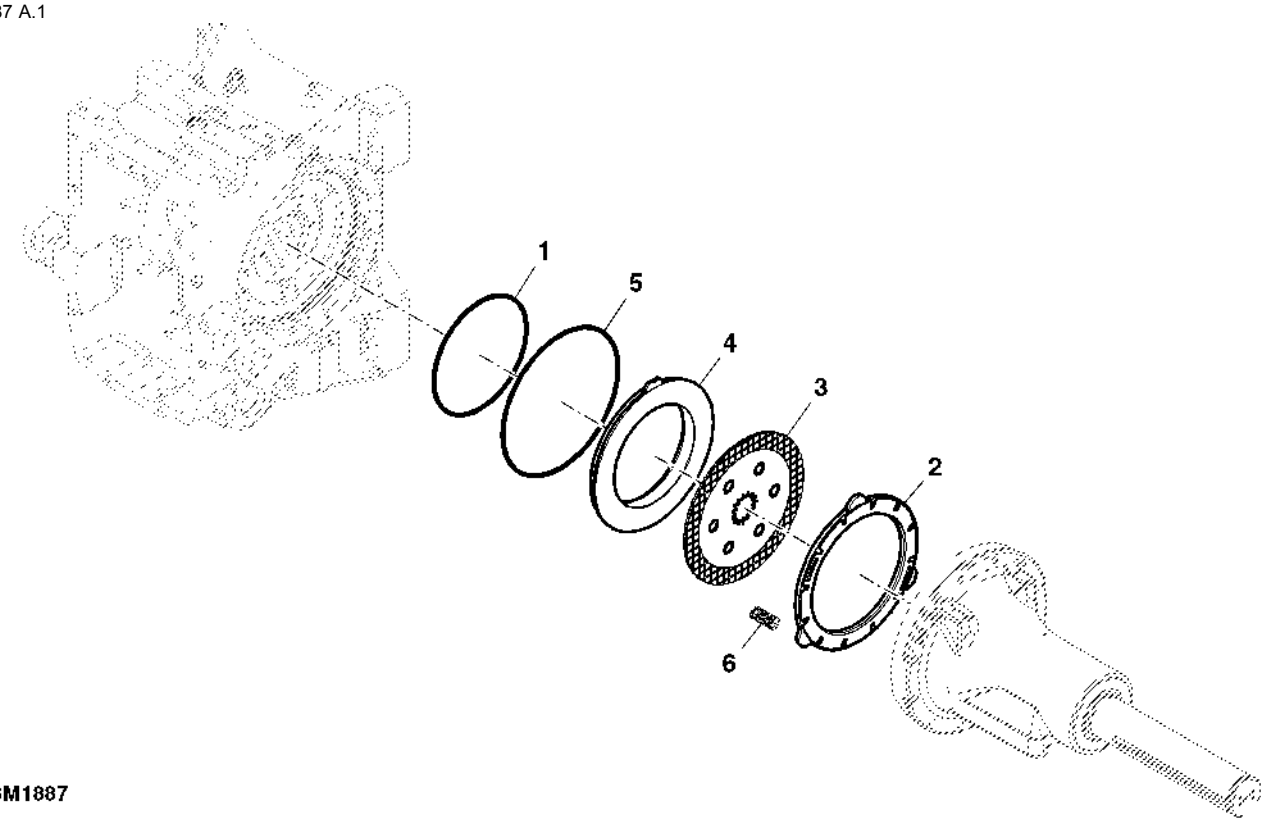

PUBM1887

Item	*Nº peça*	*Descrição*	*Qtde*	*Nº série trator*	*Notas*
1	R191059	Anel de apoio	2		
2	R226506	Placa	2		
3	RE292441	Disco de freio	2		
4	R190750	Pistão	2		
5	R164990	Junta de vedação	2		
6	R232883	Mola de compressão	6		

PEDAIS DE FREIO

PUBM1862 A.1

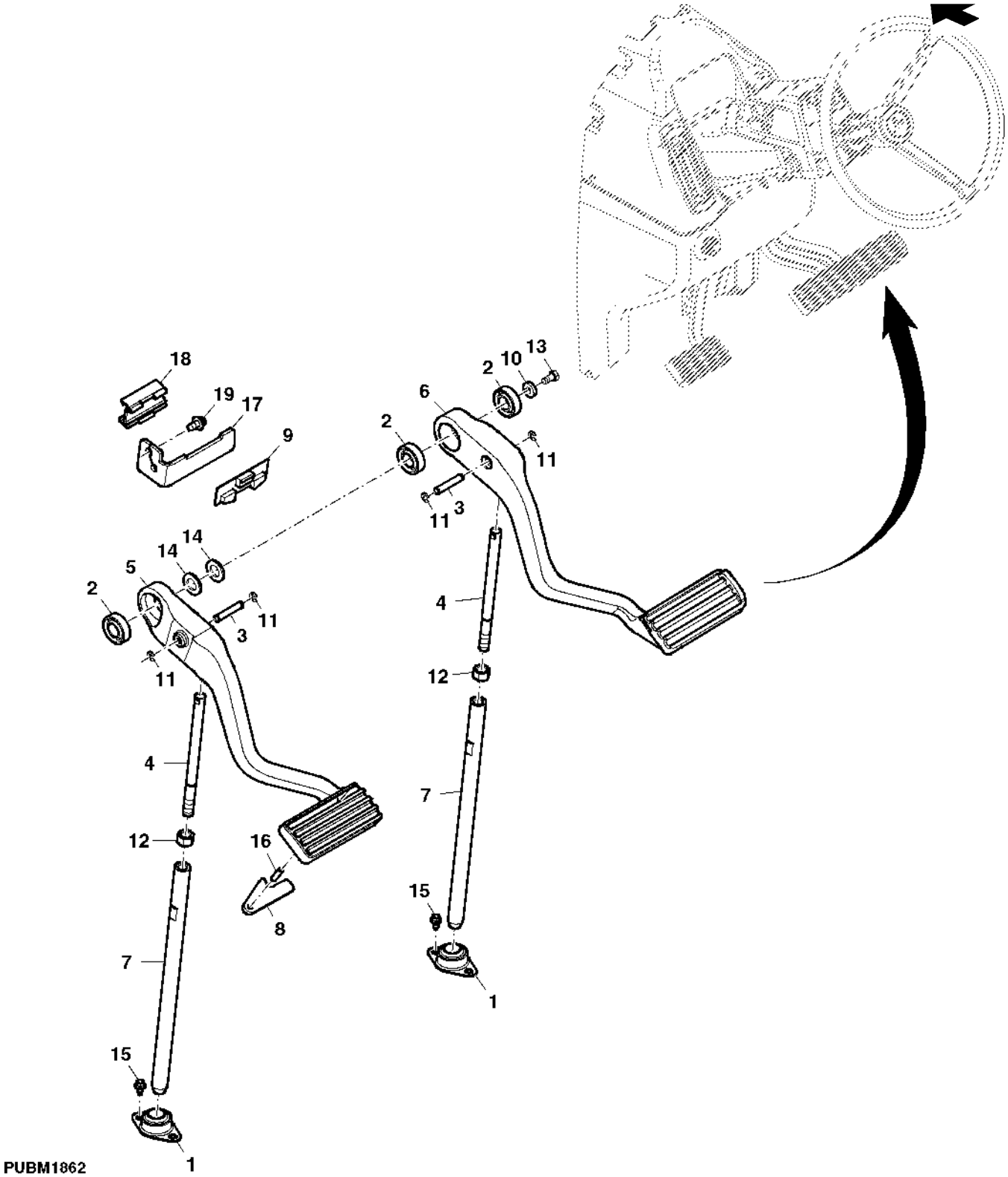

Item	Nº peça	Descrição	Qtde	Nº série trator	Notas
1	RE65233	Rolamento	2		
2	JD8535	Rolamento de esfeRas	3		
3	R254812	Pino fixador	2		
4	R126384	TiranTe	2		
5	R124312	Pedal	1		
6	R124313	Pedal	1		
7	R287109	TiranTe	2		
8	MN10764	Braço	1		SUB FOR R50879
9	RE66277	Interruptor de apertar	1		
10	R56397	Arruela	2		
11	R72654	Anel de pressão	4		
12	14M7275	Porca	2		
13	19M7932	Parafuso sextavado	2		HS (10.9)
14	24M7053	Arruela	2		
15	37M7089	Parafuso	4		
16	34H312	Pino elástico	1		
17	MN10674	Apoio	1		
18	R124716	RetentoR	1		
19	37M7092	Parafuso	2		

LINHAS DO OLEO DO FREIO

PUBM1897 A.1

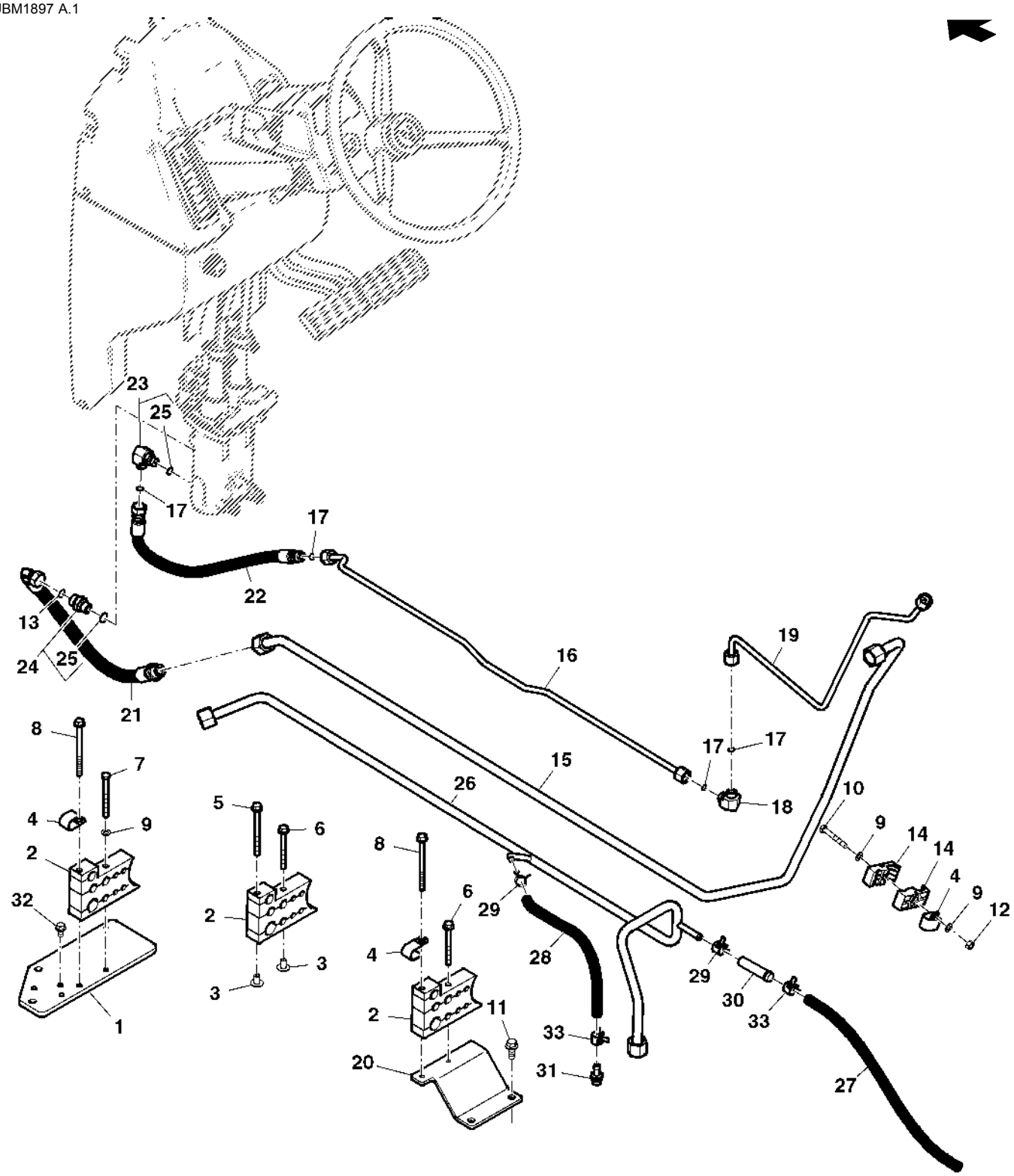

PUBM1897

Item	Nº peça	Descrição	Qtde	Nº série trator	Notas
1	R240097	Apoio	1		
2	R210130	Braçadeira	3		
3	R187365	Porca	2		
4	R72853	Braçadeira	3		
5	19M7970	Parafuso	1		
6	19M8039	Parafuso	2		
7	19M8038	Parafuso sextavado	1		
8	19M7873	Parafuso	2		
9	24M7055	Arruela	5		
10	19M7981	Parafuso sextavado	2		
12	14M7273	Porca	2		
13	T77857	Anel o	1		
14	R129325	Braçadeira	4		
15	RE268366	Tubulação de óleo	1		
16	RE338621	Tubulação de óleo	1		
17	T77613	Anel o	4		
18	61M5233	Conexão em ângulo	1		
19	RE201747	Tubulação de óleo	1		
20	R201223	Apoio	1		
21	RE223148	Mangueira hidraulica-fabric	1		
22	RE201332	Mangueira hidraulica-fabric	1		
23	61M5016	Conexão em ângulo	1		
24	61M5003	Adaptador	1		
25	51M7041	Anel o	1		
26	RE233122	Tubulação de óleo	1		
27	R202449	Mangueira	1		CTL 467MM, (MF TY22561)
28	R222527	Mangueira hidráulica	1		CTL 340MM, (MF TY22561)
29	R202160	Braçadeira	4		
30	RE215512	Mangueira hidráulica	1		
31	R265822	Conexão	1		
32	19M7865	Parafuso	2		
33	AL37489	Braçadeira	2		

LINHAS TRASEIRAS DO OLEO DO FREIO / TDP

PUBM1899 A.1

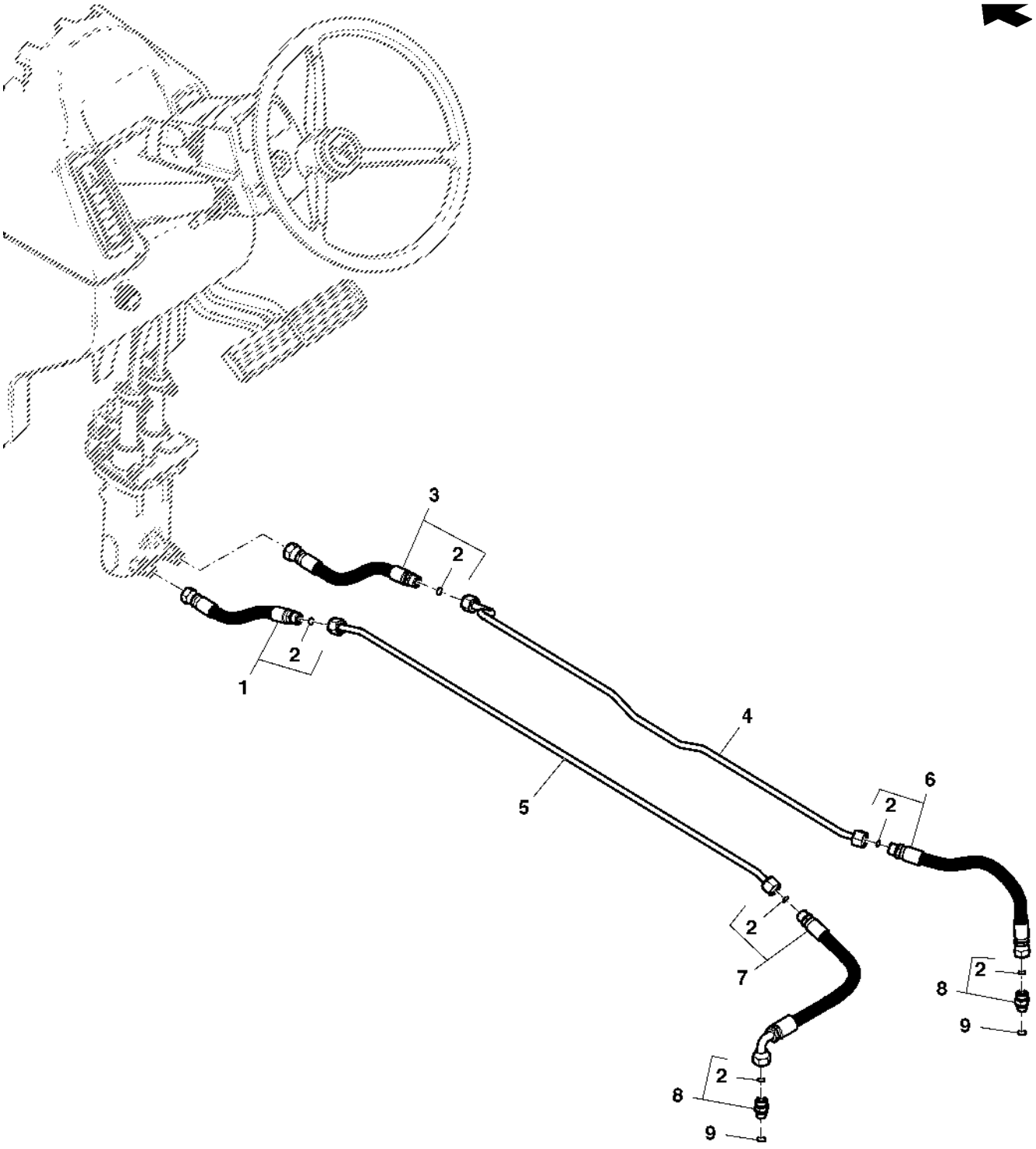

PUBM1899

Item	Nº peça	Descrição	Qtde	Nº série trator	Notas
1	RE201218	Mangueira hidráulica	1		
2	T77613	Anel o	AR		
3	RE201215	Mangueira hidráulica	1		
4	RE201216	Tubulação de óleo	1		
5	RE201219	Tubulação de óleo	1		
6	RE201217	Mangueira hidráulica	1		
7	RE201220	Mangueira hidráulica	1		
8	61M5002	Adaptador	2		
9	51M7041	Anel o	1		

VALVULA DE CONTROLE DO FREIO PNEUMATICO DO CARRO DE TRANSPORTE

PUBM1863 A.1

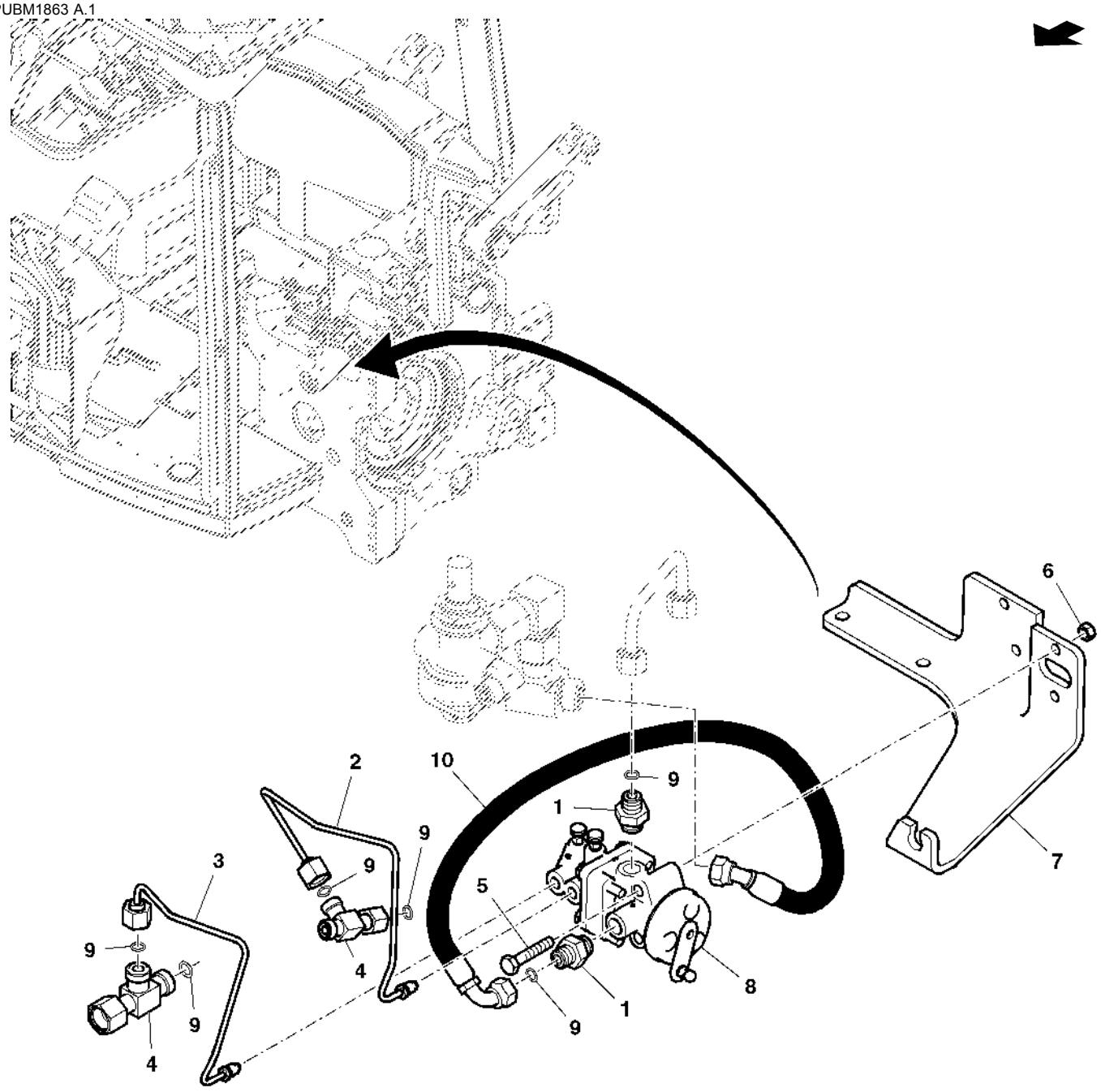

PUBM1863

Item	Nº peça	Descrição	Qtde	Nº série trator	Notas
1	RE202688	Conexão	2		
2	RE202666	Linha do freio	1		
3	RE202667	Linha do freio	1		
4	RE201583	VálVula de retenção	2		
5	19M7185	Parafuso sextavado	2		
6	14M7273	Porca	2		
7	MN10641	Apoio	1		
8	AL81937	VálVula de controle remoto	1		
9	T77613	Anel o	AR		
10	RE202517	Mangueira	1		

VALVULA DE CONTROLE MANUAL DO FREIO PNEUMATICO DO CARRO DE TRANSPORTE

PUBM1864 A.1

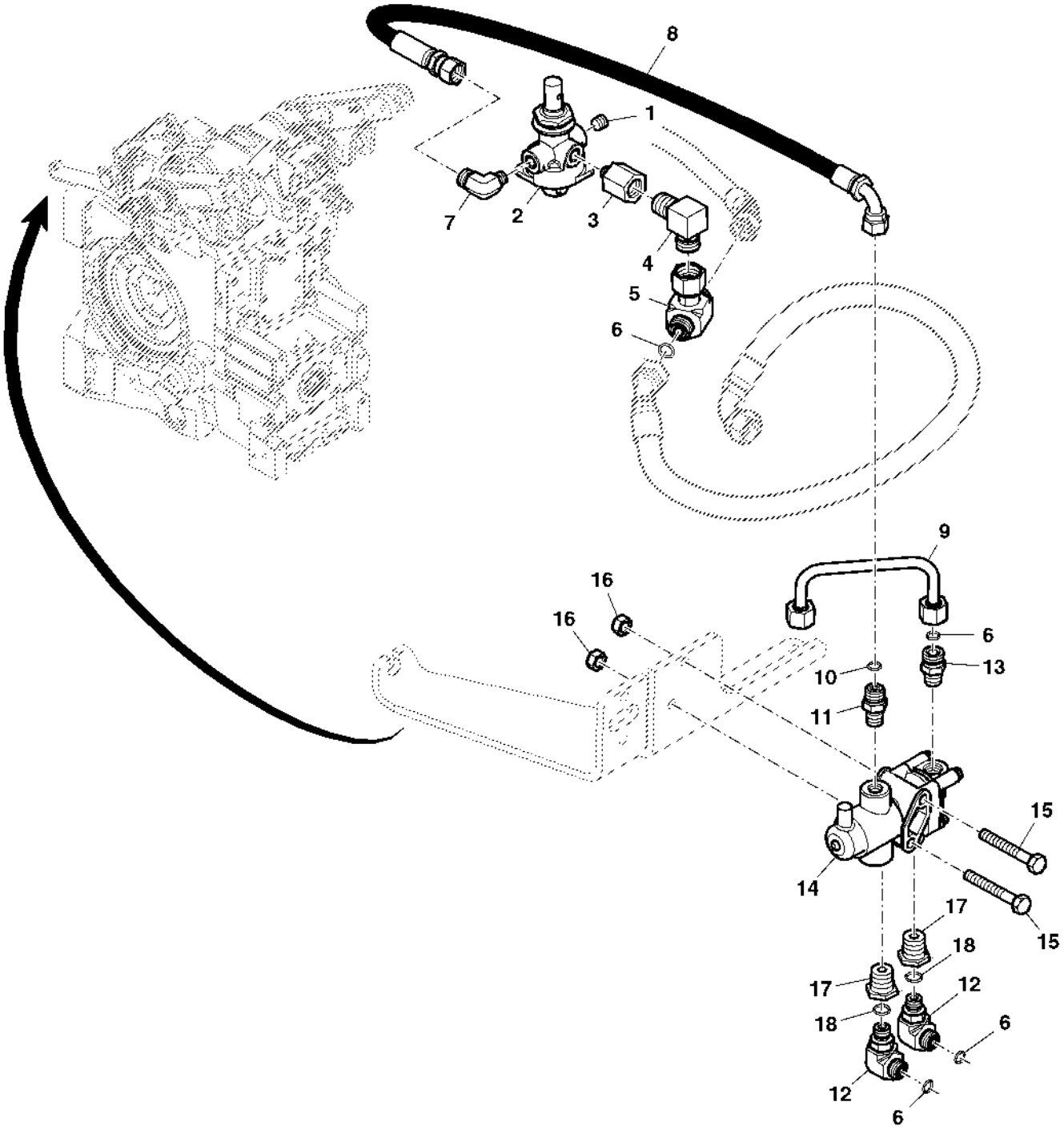

PUBM1864

Item	Nº peça	Descrição	Qtde	Nº série trator	Notas
1	15H558	Tampão	1		
2	RE221851	VálVula de controle	1		
3	RE202658	Adaptador	1		
4	R87907	Conexão em ângulo	1		
5	61M5144	Conexão em t	1		
6	T77613	Anel o	5		
7	RE202639	Conexão em ângulo	1		
8	RE202502	Mangueira hidráulica	1		
9	RE202518	Tubulação	1		
10	T77814	Anel o	1		
11	T80938	Adaptador	1		
12	61H1004	Conexão em ângulo	2		
13	T78646	Adaptador	1		
14	RE192537	VálVula de controle	1		
15	19M7274	Parafuso sextavado	2		
16	14M7273	Porca	2		
17	R213007	RedutoR	2		
18	R26448	Anel o	2		

CONTROLE NA CABINE DO FREIO PNEUMATICO DO CARRO DE TRANSPORTE

PUBM2485 A.1

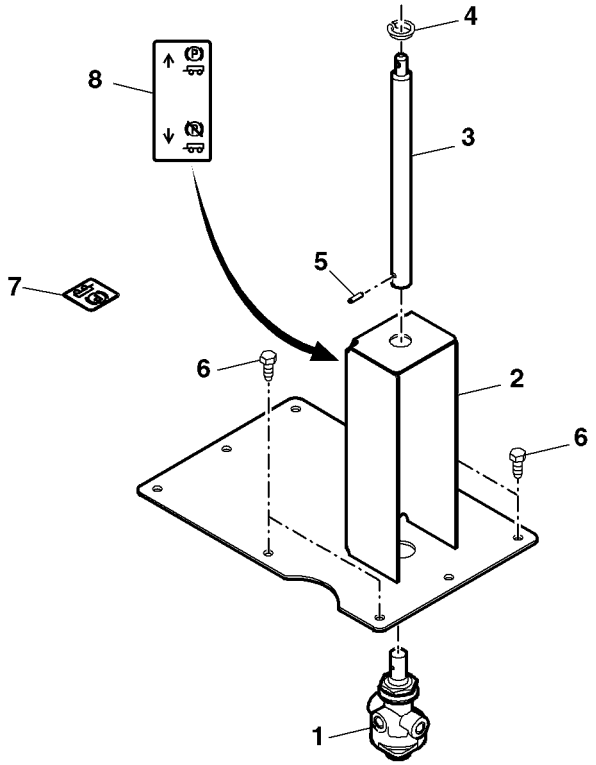

PUBM2485

Item	*Nº peça*	*Descrição*	*Qtde*	*Nº série trator*	*Notas*
1	RE221851	VálVula de controle	1		
2	MN10689	Suporte	1		
3	R193708	Extensão	1		
4	R209446	Arruela	1		
5	34M7095	Pino elástico	2		
6	37M7146	Parafuso	4		
7	L206858	Etiqueta	1		
8	L206866	Etiqueta	1		

TANQUE DE AR DO FREIO PNEUMATICO DO CARRO DE TRANSPORTE

PUBM1866 A.1

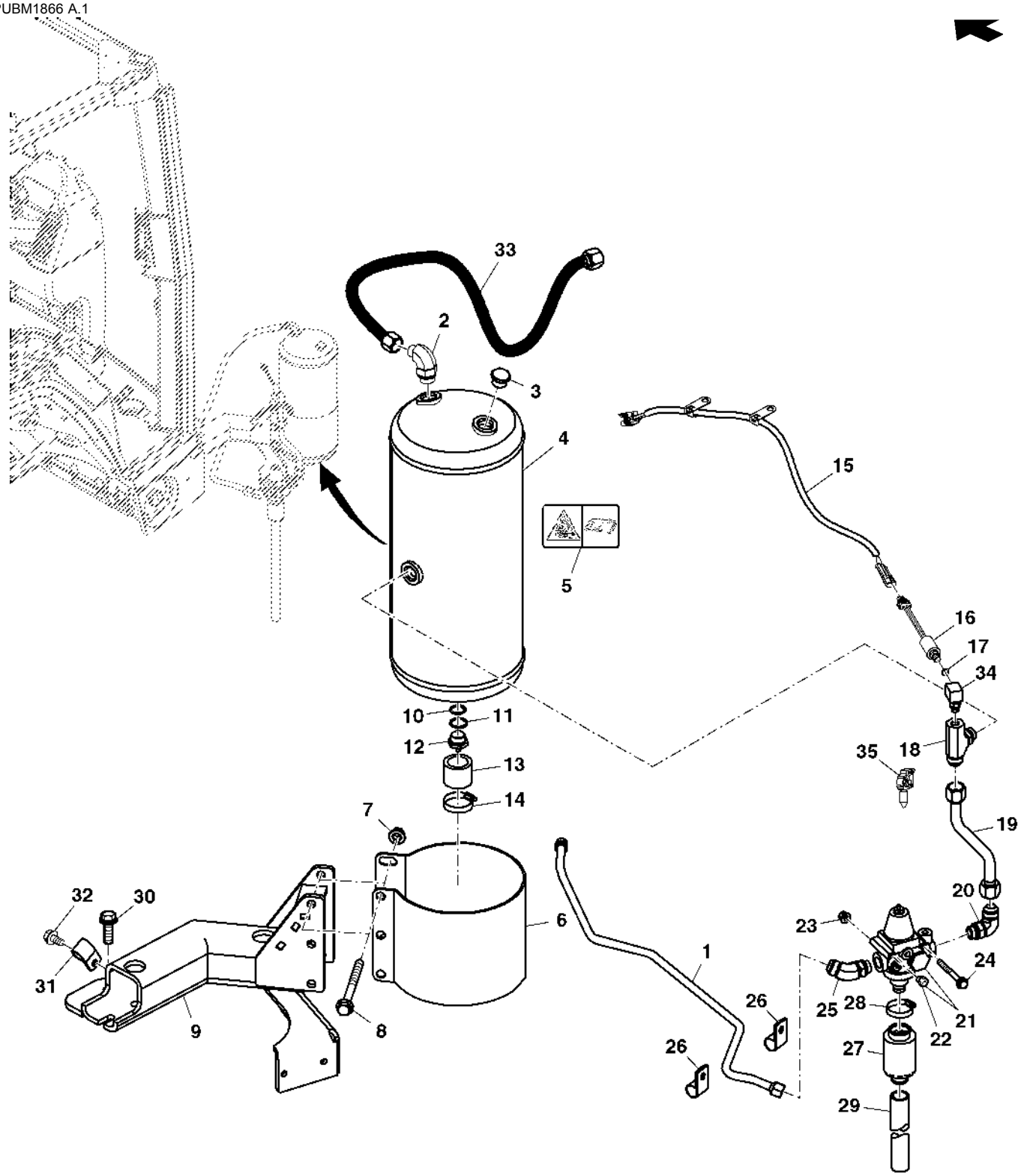

PUBM1866

Item	Nº peça	Descrição	Qtde	Nº série trator	Notas
1	RE254035	Tubulação	1		
2	RE212396	Conexão em ângulo	1		
3	R117315	Tampão	1		
4	RE236296	ReseRvatóRio	1		
5	L113583	Etiqueta	1		
6	MN10643	Braçadeira	1		
7	14M7299	Porca com flange	3		
8	19M7838	Parafuso	3		
9	MN10645	Suporte	1		
10	L53827	Anel	1		
11	L63816	Arruela	1		
12	AL68589	VálVula de dreno	1		
13	R150662	Tubo	1		
14	AR21839	Braçadeira	1		
15	RE150545	Chicote	1		
16	RE212869	Interrup. de pressão	1		
17	51M7040	Anel o	1		
18	RE213142	Conexão em t	1		
19	RE213583	Tubulação	1		
20	RE213180	Conexão em ângulo	1		
21	RE159802	VálVula de controle	1		
22	RE159805	Tampão	1		
23	14M7298	Porca com flange	2		
24	19M8039	Parafuso	2		
25	RE213165	Conexão em ângulo	1		
26	R213784	Abraçadeira para mangueira	2		
27	AL111719	Amortecedor	1		
28	AR21839	Braçadeira	1		
29	R150664	Tubo	1		
30	19M7791	Parafuso	1		
31	T24959	Braçadeira	1		
32	19M7865	Parafuso	1		
33	RE212330	Mangueira hidraulica-fabric	1		
34	RE219616	Conexão em ângulo	1		
35	H141394	Presilha	1		

ACOPLADORES DO FREIO PNEUMATICO DO CARRO DE TRANSPORTE

PUBM2640 A.1

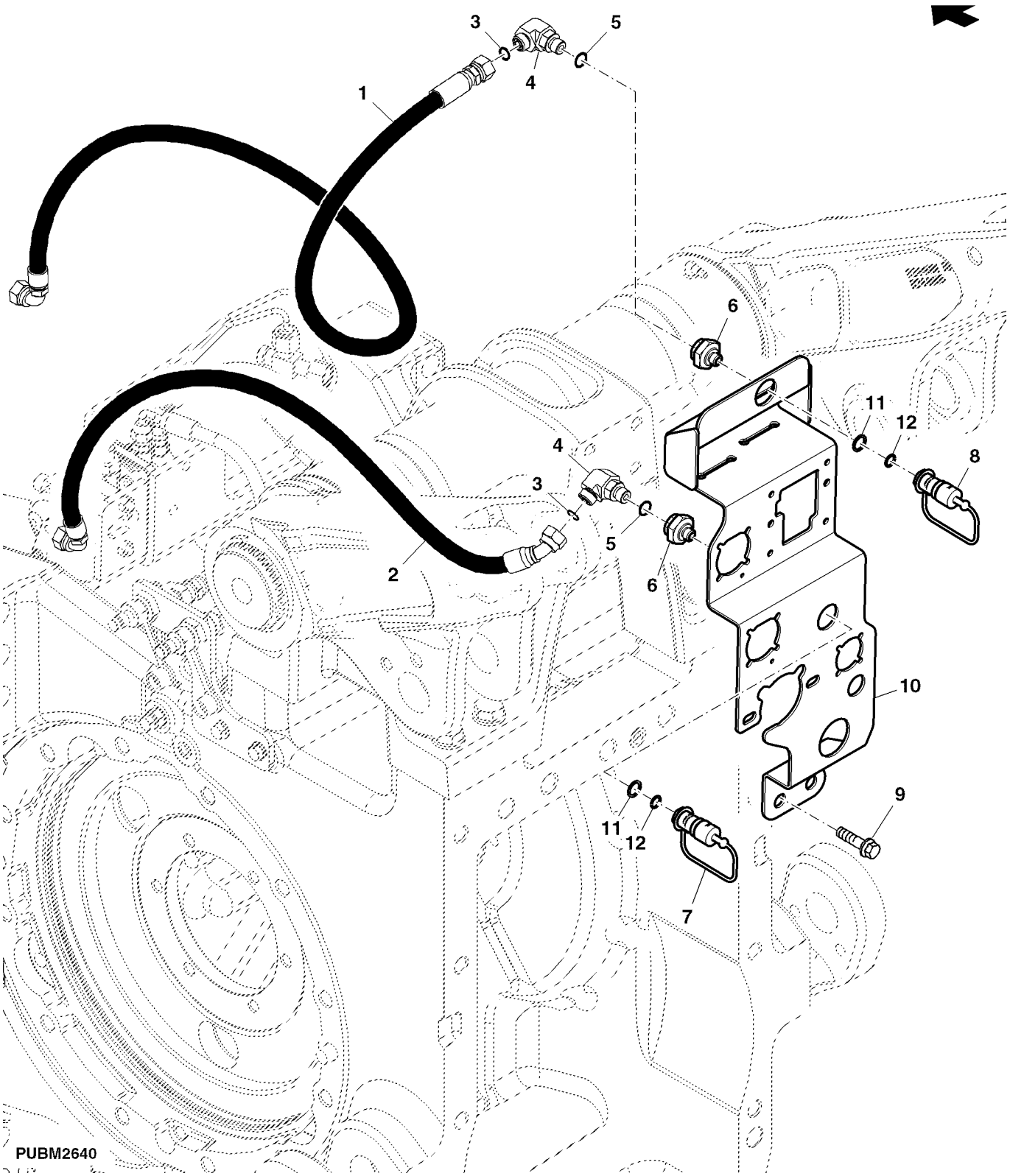

Item	Nº peça	Descrição	Qtde	Nº série trator	Notas
1	RE202665	Mangueira	1		
2	RE202664	Mangueira	1		
3	T77613	Anel o	2		
4	61H1004	Conexão em ângulo	2		
5	R26448	Anel o	2		
6	RE331264	Conexão	2		
7	RE331265	Engate pneumát. rápido	1		
8	RE331266	Engate pneumát. rápido	1		
9	19M7787	Parafuso	4		
10	RE262749	Apoio	1		
11	L170444	Anel de apoio	2		
12	51M7042	Anel o	2		

COMPRESSOR DE AR

PUBM1991 A.1

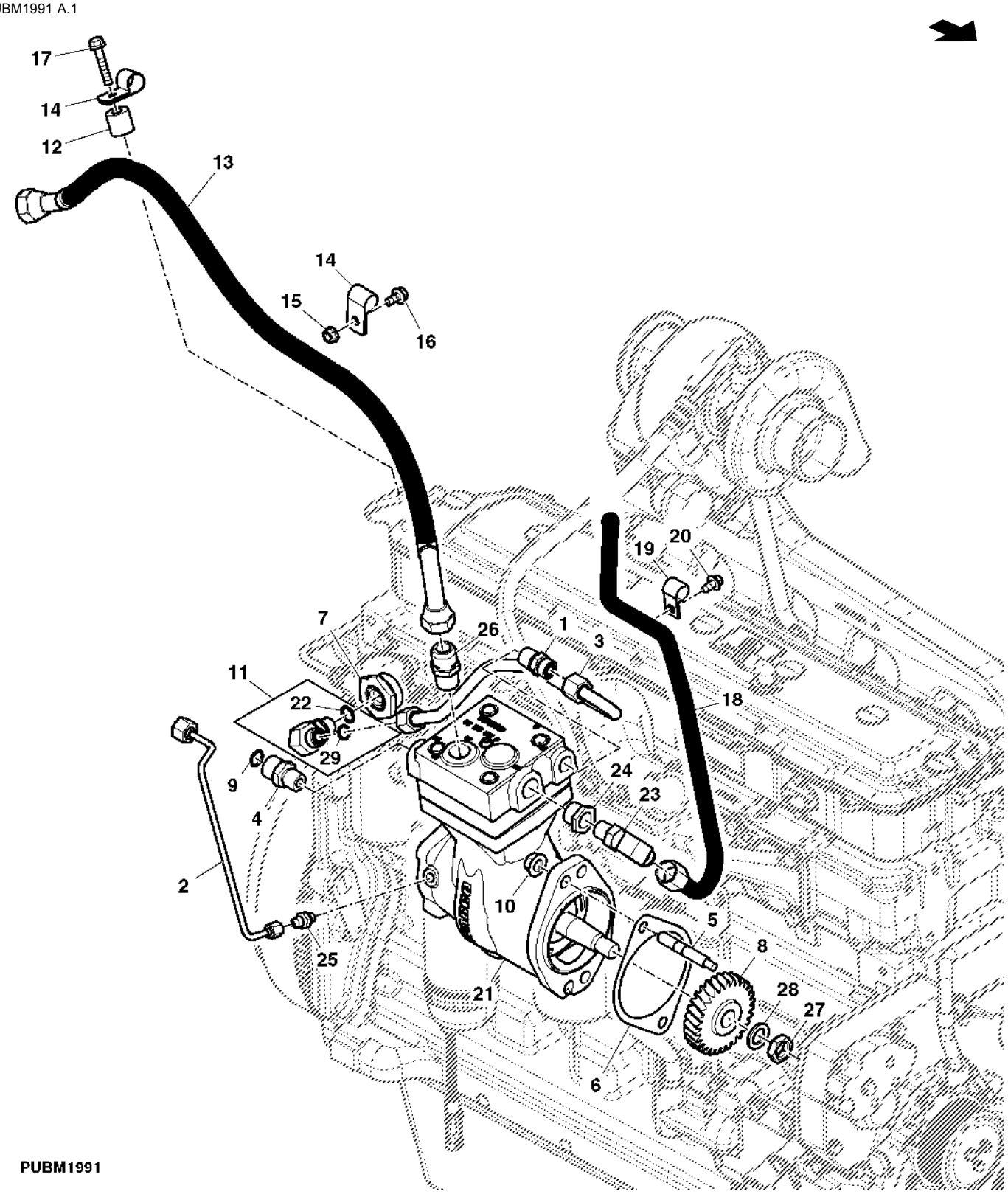

Item	Nº peça	Descrição	Qtde	Nº série trator	Notas
1	M87683	Adaptador	1		
2	RE265926	Tubulação de óleo	1		
3	RE326589	Tubulação	1		
4	R132900	Adaptador	1		
5	R134228	Pino	2		
6	R134465	Junta	1		
7	R135334	Adaptador	1		
8	R518726	EngrEnagem	1		
9	T77932	Anel o	2		
10	14M7299	Porca com flange	2		
11	RE264960	Conexão em ângulo	1		
12	A73012	Espaçador	1		
13	RE254036	Mangueira	1		
14	R213784	Abraçadeira para mangueira	2		
15	14M7298	Porca com flange	1		
16	19M7865	Parafuso	1		
17	19M8318	Parafuso	1		
18	RE246905	Tubulação	1		
19	R46414	Braçadeira	1		
20	37M7092	Parafuso	1		
21	RE250671	Compressor	1		
22	51M7043	Anel o	1		
23	RE247525	Conexão em ângulo	1		
24	15H589	Luva roscada	1		
25	RE201703	Conexão	1		
26	R30935	Adaptador	1		
27	14M7209	Porca	1		
28	24M7098	Arruela	1		
29	T77857	Anel o	1		

KIT DE VEDACAO PARA O COMPRESSOR DE AR (FREIO A AR DO REBOQUE)

RXA0088002 A.1

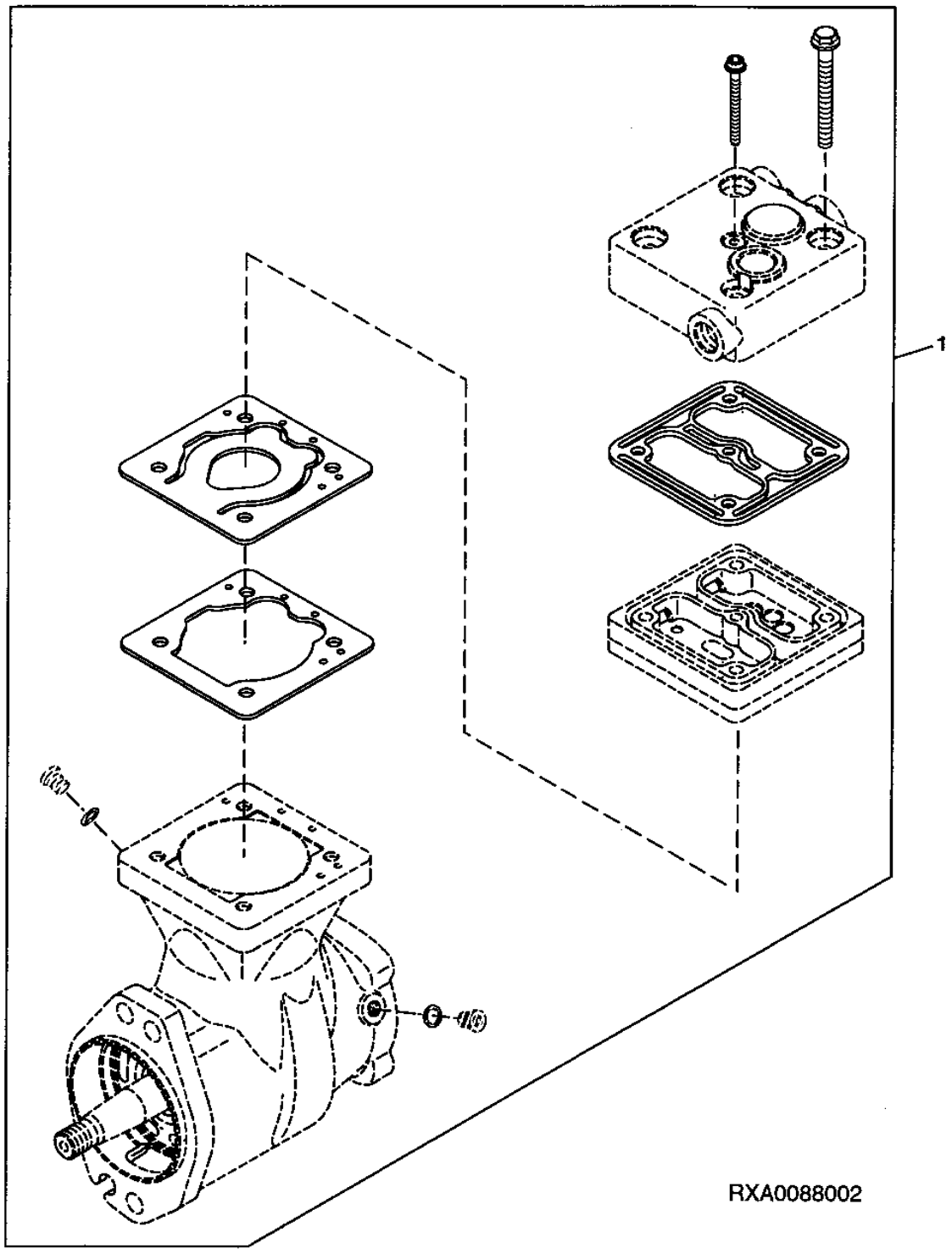

Item	*Nº peça*	*Descrição*	*Qtde*	*Nº série trator*	*Notas*
1	RE253788	Kit retentor	1		

PECAS DO COMPRESSOR

RXP9436 A.1

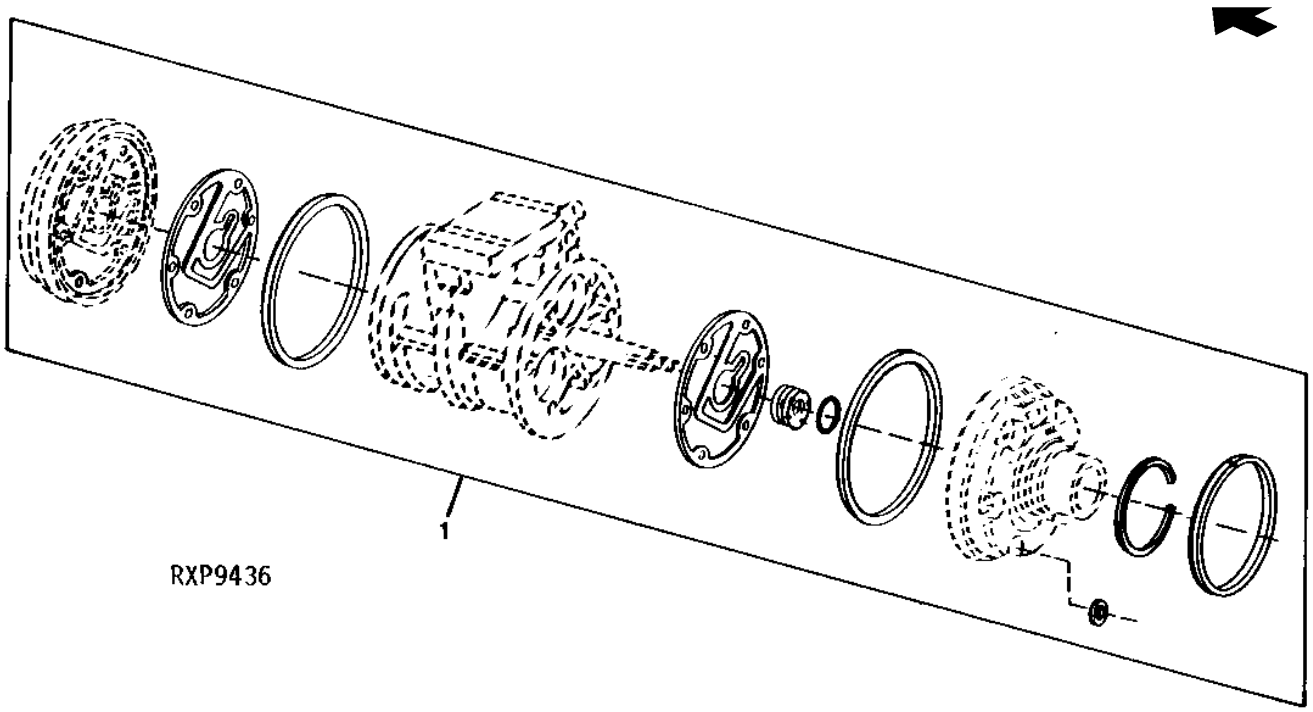

Item	*Nº peça*	*Descrição*	*Qtde*	*Nº série trator*	*Notas*
1	RE52509	Kit retentor	1		

JOGO DE PEÇAS DE FIXAÇÃO DO COMPRESSOR

RXP010449 A.1

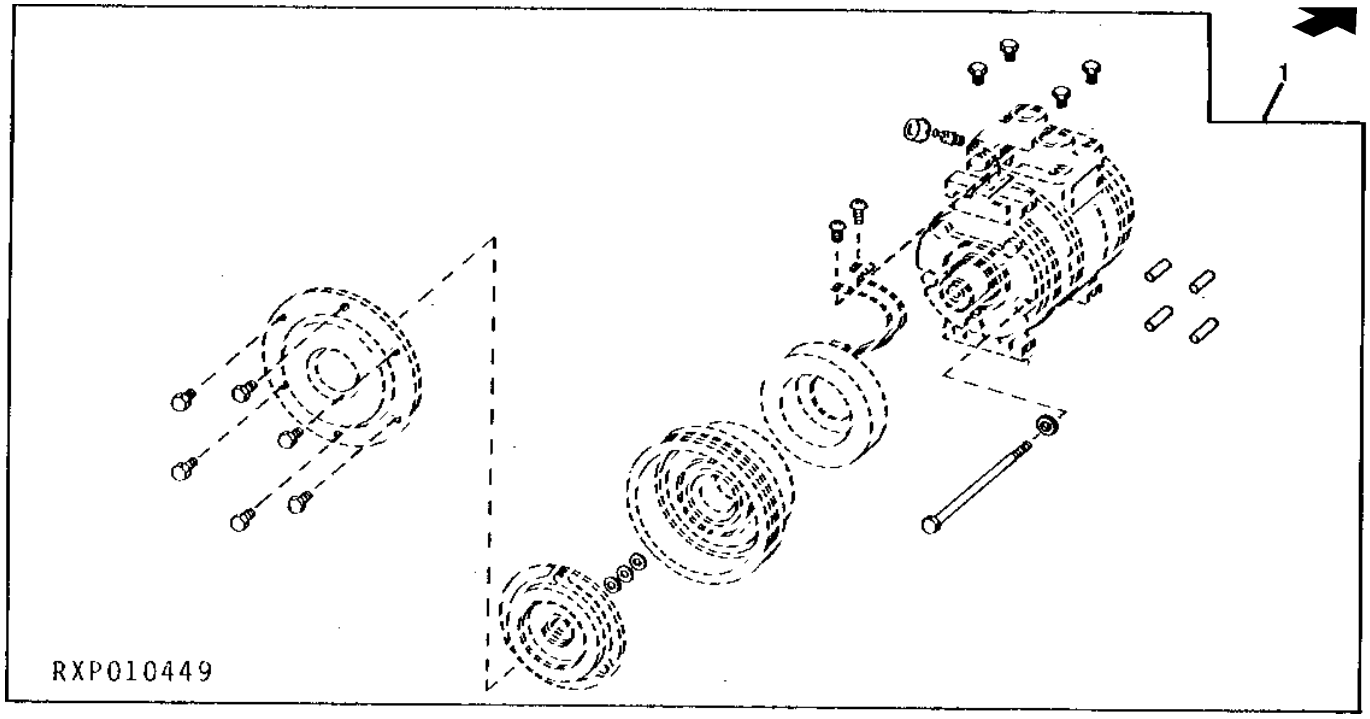

Item	Nº peça	Descrição	Qtde	Nº série trator	Notas
1	RE52507	Kit de peças de montagem	1		

Embreagem do Compressor / Estator / Tampa Contra Poeira

RXP011046 A.1

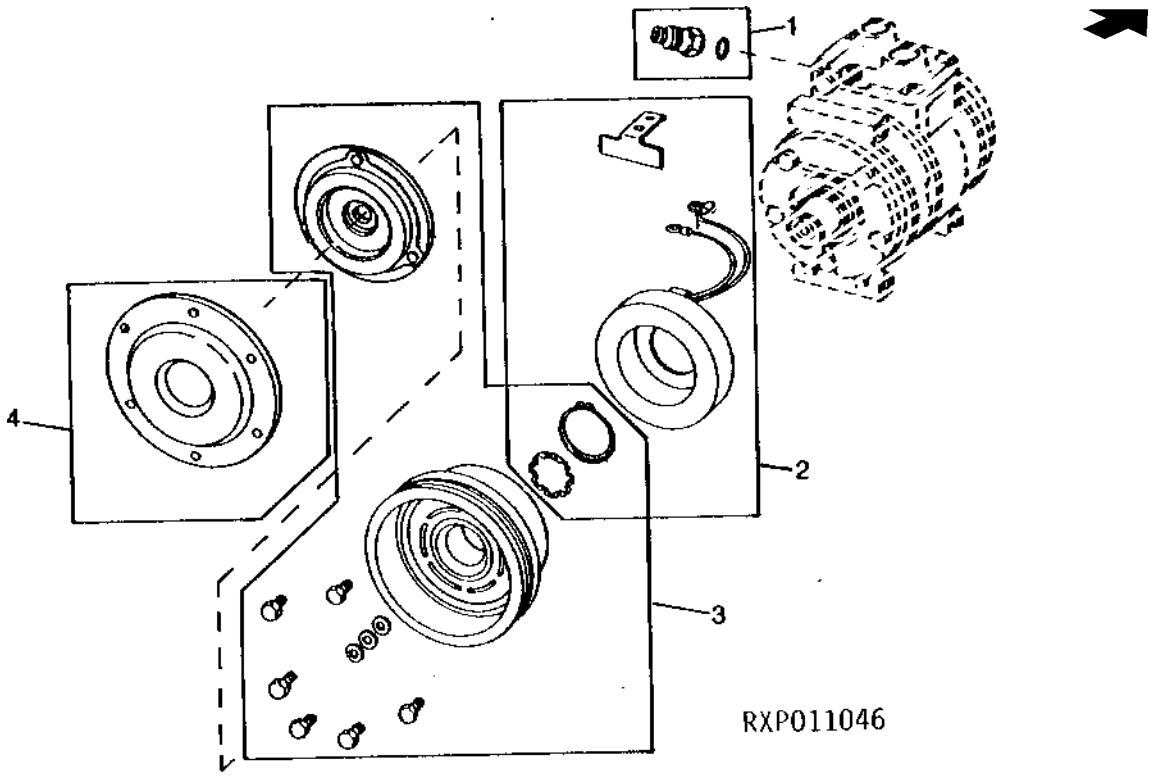

Item	*Nº peça*	*Descrição*	*Qtde*	*Nº série trator*	*Notas*
1	RE52506	VálV. controladora de fluxo	1		
2	RE52510	Estator	1		
3	RE52508	Kit embreagem	1		
4	R115743	Capa	1		

VALVULA DE CONTROLE DO FREIO PNEUMATICO DO CARRO DE TRANSPORTE

PUBM2817 A.1

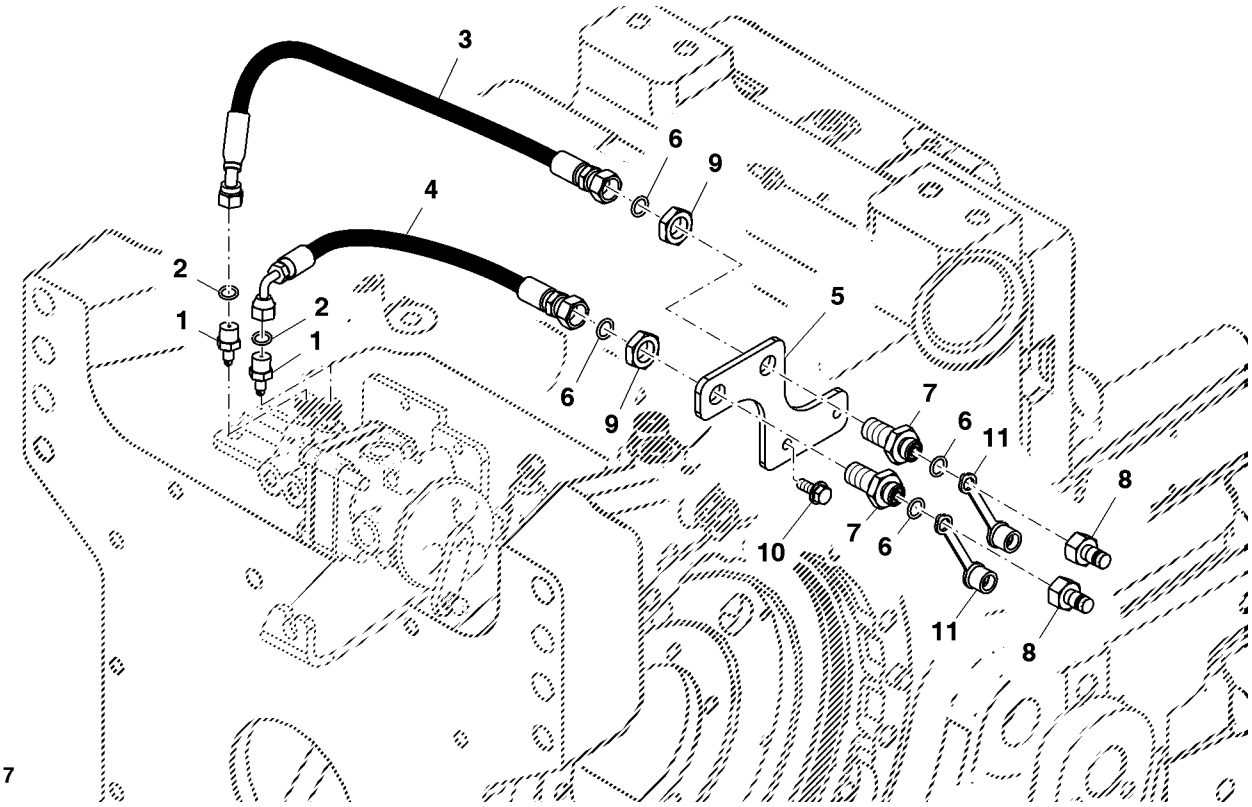

PUBM2817

Item	*Nº peça*	*Descrição*	*Qtde*	*Nº série trator*	*Notas*
1	RE252545	Conexão	2		
2	T77814	Anel o	1		
3	RE253492	Mangueira hidraulica-fabric	1		
4	RE253493	Mangueira hidraulica-fabric	1		
5	MN10642	Apoio	1		
6	T77613	Anel o	4		
7	38H5100	Conexão de união	2		
8	RE60701	Engate de diagnostico	2		
9	38H5091	Porca	2		
10	19M7866	Parafuso	2		
11	R77175	Capa	2		

Índice pictórico por seção

PUBM2820 A.1

1-	393
2-	394
4-	398
6-	402
7-	404
8-	406
9-	408
10-	410
11-	412
12-	414
13-	416
15-	422
17-	428
28-	420
29-	424

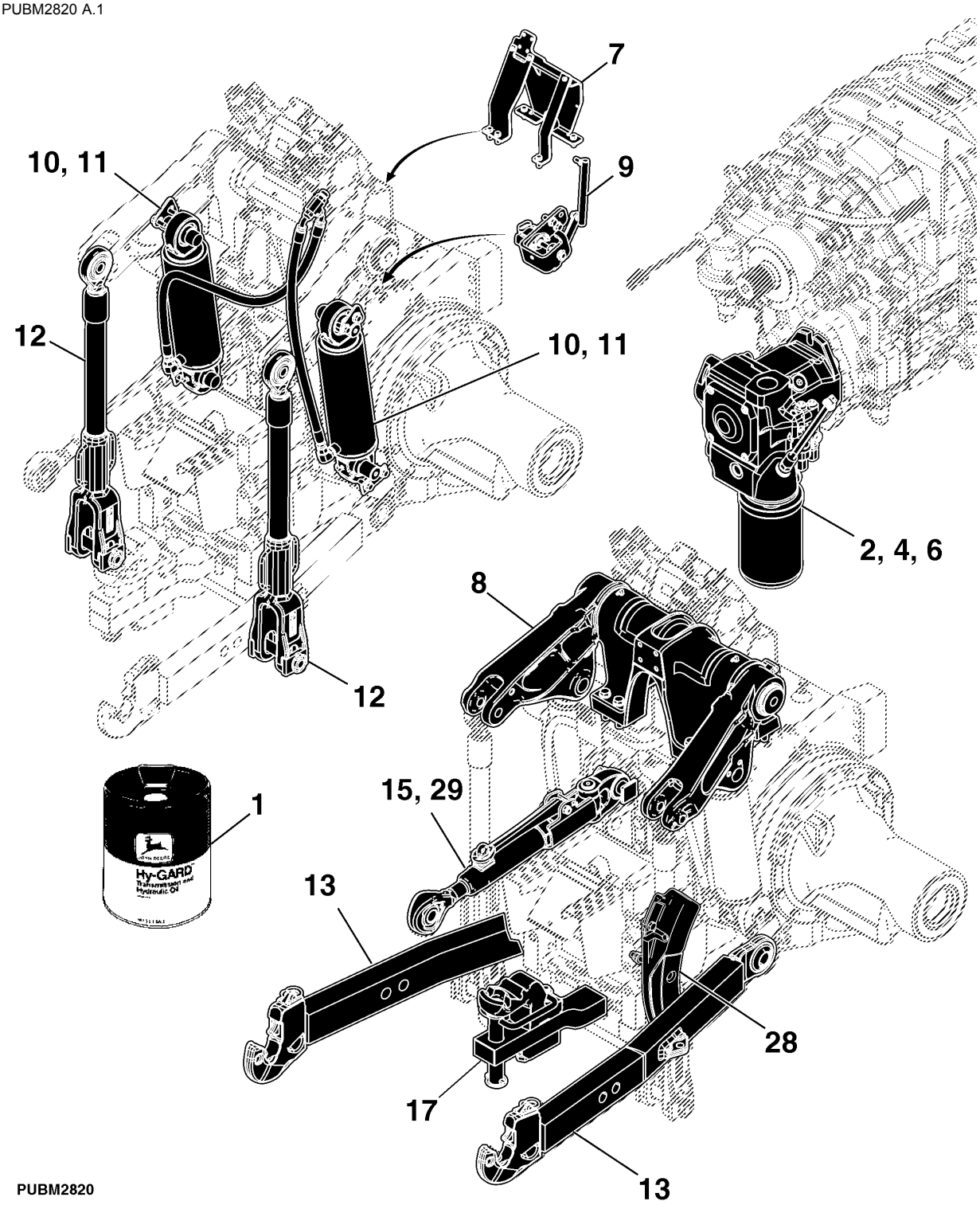

PUBM2820

Índice pictórico por seção

PUBM2823 A.1

3-	396
5-	400
14-	418
16-	426
18-	430
19-	432
20-	434
21-	436
22-	438
23-	440
24-	442
26-	446
25-	444
27-	448
30-	450
31-	451

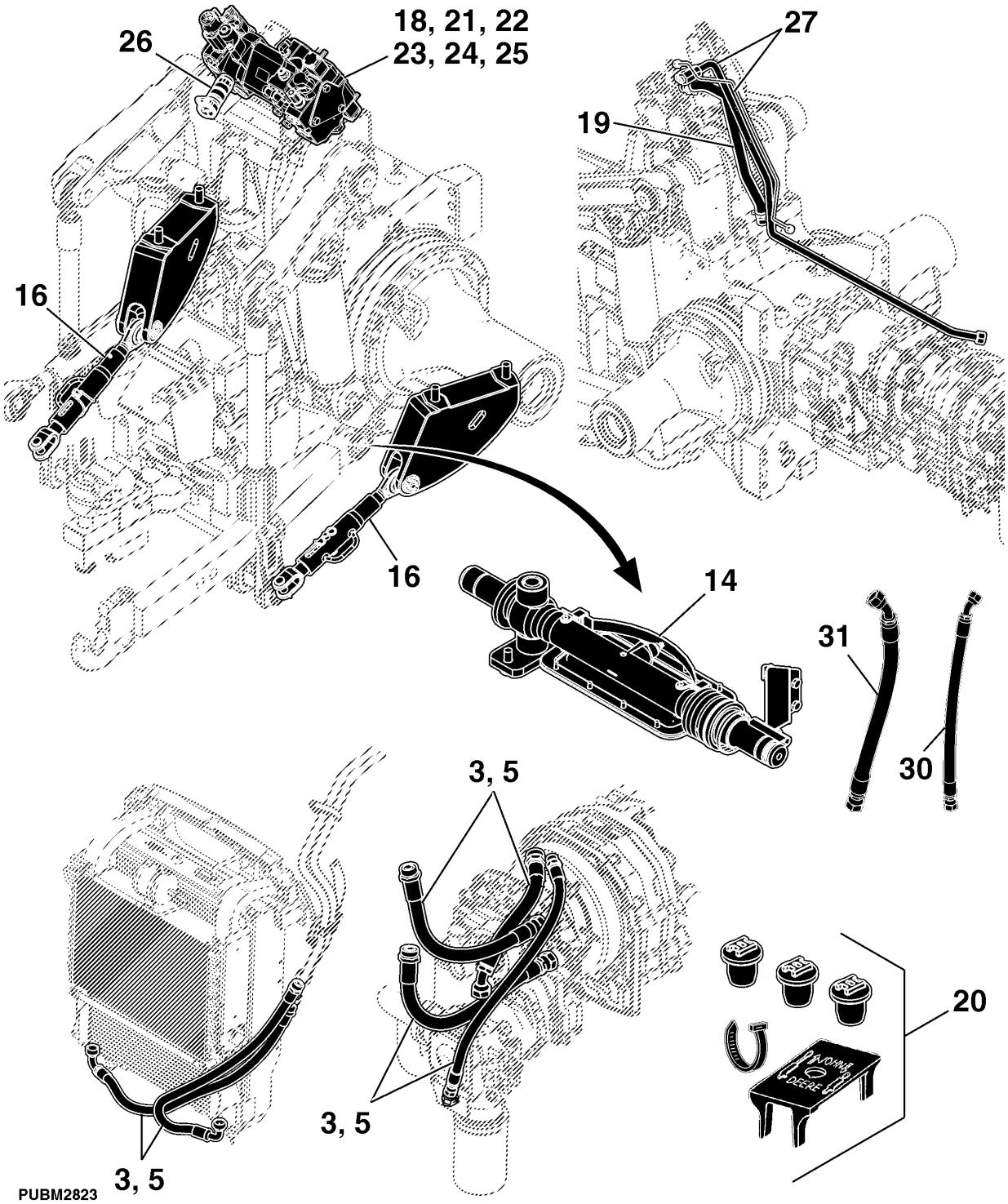

OLEO DE TRANSMISSAO E HIDRAULICO

RE026740 A.1



RE026740

Item	*Nº peça*	*Descrição*	*Qtde*	*Nº série trator*	*Notas*
1	AR69444	Hy-Gard tm	1		19 L (5 GAL)
	AR69445	Hy-Gard tm	1		208 L (55 GAL)
2	TY22043	Bio hy-gard tm	1		(1 GAL)
	TY22044	Bio hy-gard tm	1		19 L (5 GAL)
	TY22063	Bio hy-gard tm	1		208 L (55 GAL)

BOMBA HIDRAULICA (45 CM3)

PUBM1980 A.1

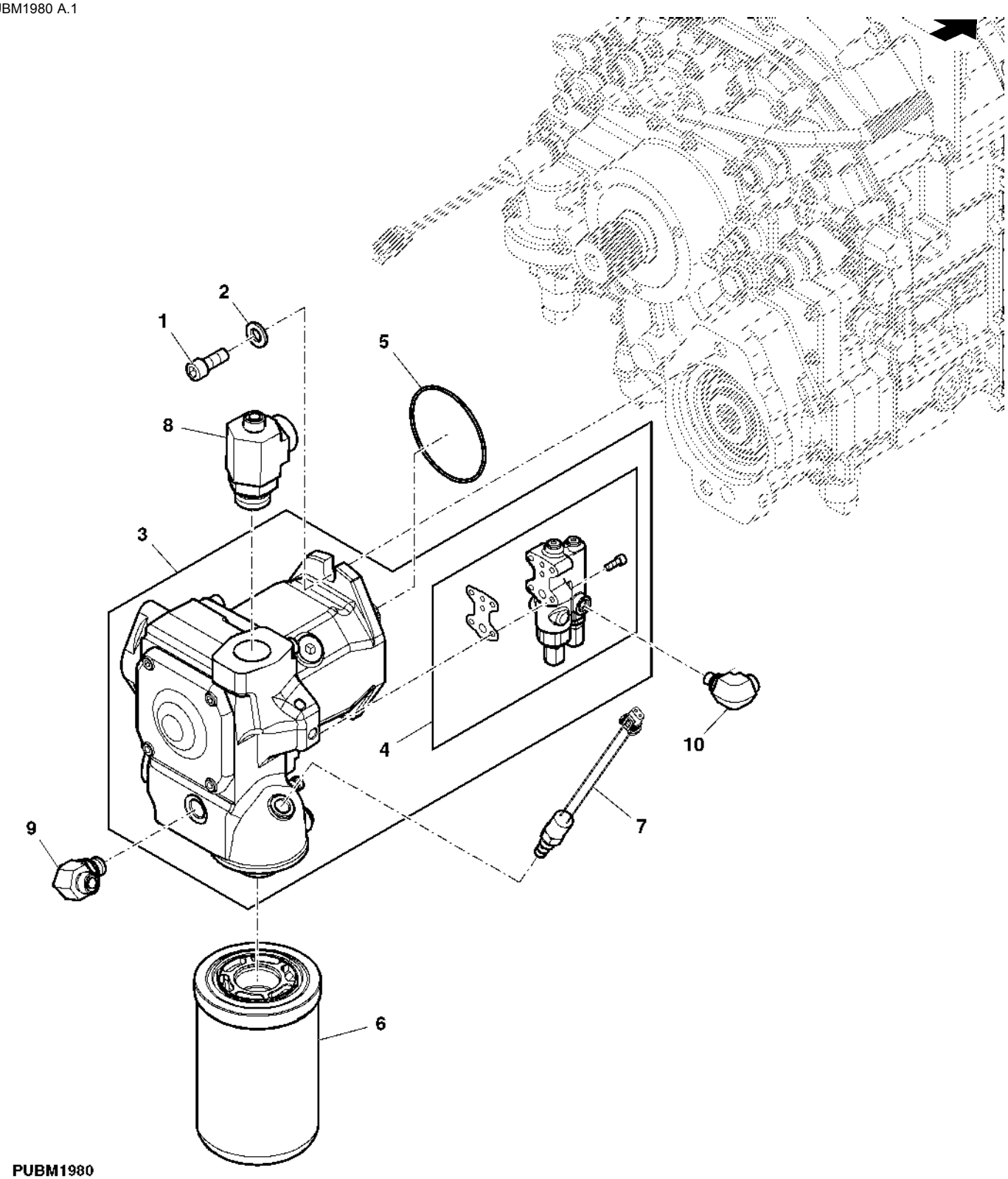

Item	*Nº peça*	*Descrição*	*Qtde*	*Nº série trator*	*Notas*
1	19M7988	Parafuso	2		
2	24M7240	Arruela	2		
3	RE198342	Bombahidráulica	1		
4	RE213005	Controlador, bomba/válvula	1		
	T201525	Vedação	4		
5	U42703	Anel o	1		
6	RE273801	Filtro de óleo hidráulico	1		
7	RE216215	Interrup. de pressão	1		
8	61M5231	Conexão em t	1		
9	61M5017	Conexão em ângulo	1		
10	61M5022	Conexão em ângulo	1		
..	RE213004	Bomba	1		(A)

(A) KIT DE VALVULAS DE RETENCAO

LINHAS HIDRAULICAS (45 CM3)

PUBM2791 A.1

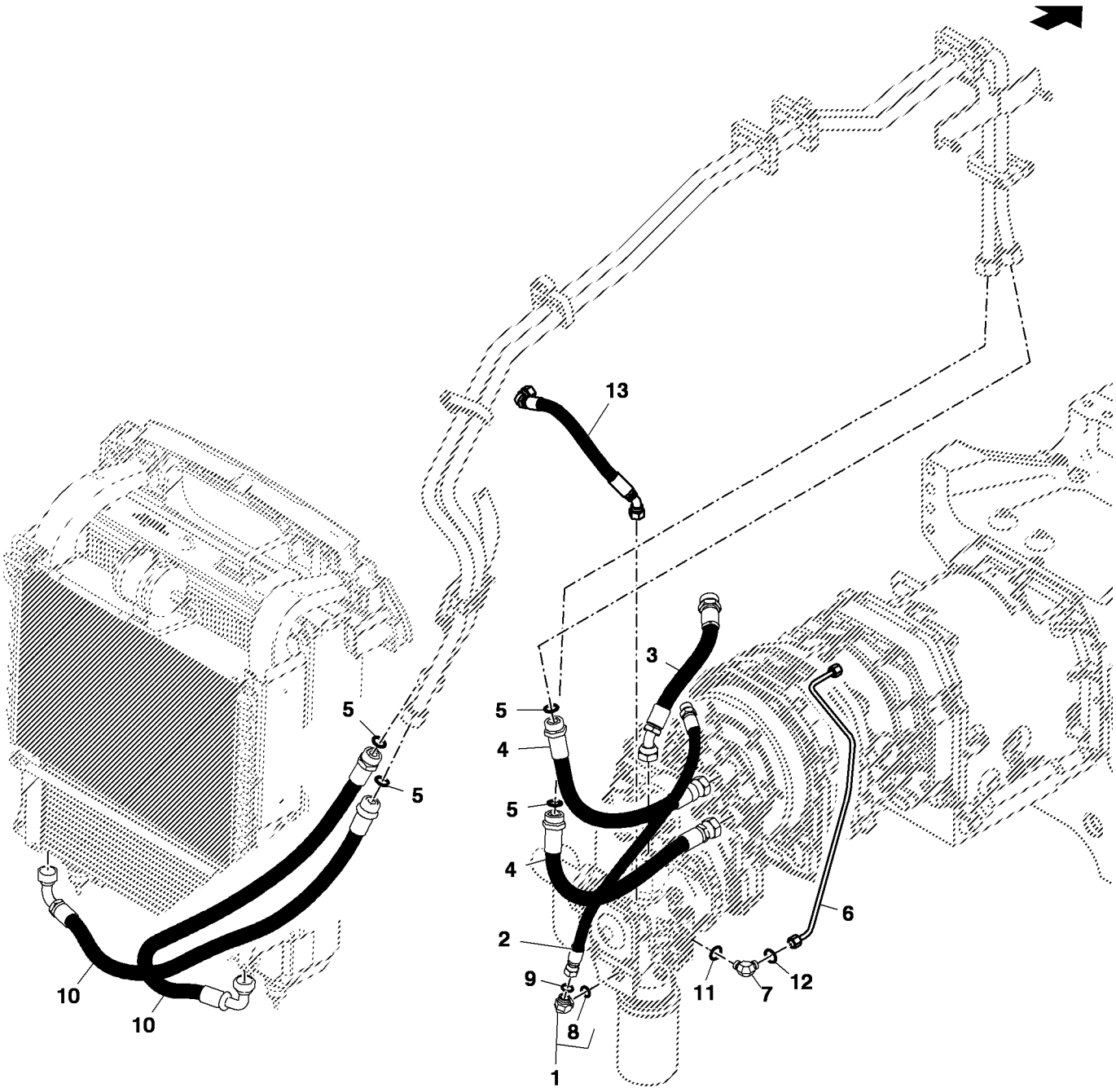

PUBM2791

Item	Nº peça	Descrição	Qtde	Nº série trator	Notas
1	61M5017	Conexão em ângulo	1		
2	RE202447	Mangueira hidraulica-fabric	1		
3	RE213011	Mangueira hidraulica-fabric	1		
4	RE259053	Mangueira hidraulica-fabric	2		
5	T76938	Anel o	4		
6	RE201206	Tubulação de óleo	1		
7	61M5022	Conexão em ângulo	1		
8	51M7043	Anel o	1		
9	T77857	Anel o	2		
10	RE230603	Mangueira hidraulica-fabric	2		
11	51M7040	Anel o	1		
12	T77613	Anel o	1		
13	RE313556	Mangueira hidraulica-fabric	1		

BOMBA HIDRAULICA (63 CM3)

PUBM2011 A.1

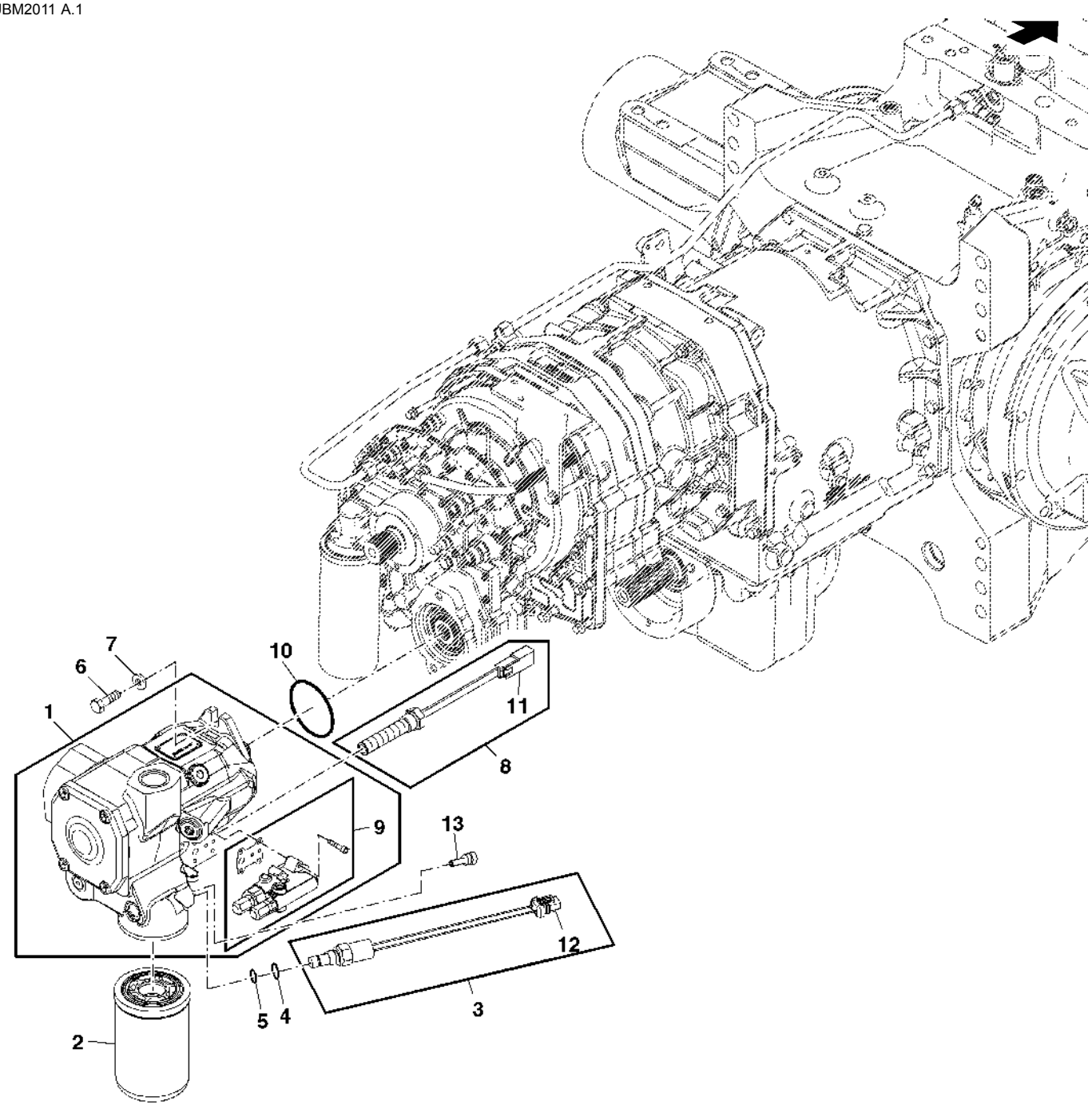

PUBM2011

Item	*Nº peça*	*Descrição*	*Qtde*	*Nº série trator*	*Notas*
1	RE240475	Bombahidráulica	1		
	RE265030	Kit retentor	1		
2	RE273801	Filtro de óleo hidráulico	1		
3	RE216215	Interrup. de pressão	1		
4	51M7041	Anel o	1		
5	R27976	Anel o	1		
6	19M7988	Parafuso	2		
7	24M7240	Arruela	2		
8	RE262598	Aquecedor	1		
9	RE213005	Controlador, bomba/válvula	1		
	T201525	Vedação	1		
10	U42703	Anel o	1		
11	57M7533	Terminal conecTor eléTrico	1		
12	57M7254	Conj mont Conector elétrico	1		
	57M7289	Disp fechamento conec elétr	1		
13	RE276164	Guia	1		
..	RE265031	Kit retentor	1		(A)

(A) KIT DE VALVULAS DE RETENCAO

LINHAS HIDRAULICAS (63 CM3)

PUBM2018 A.1

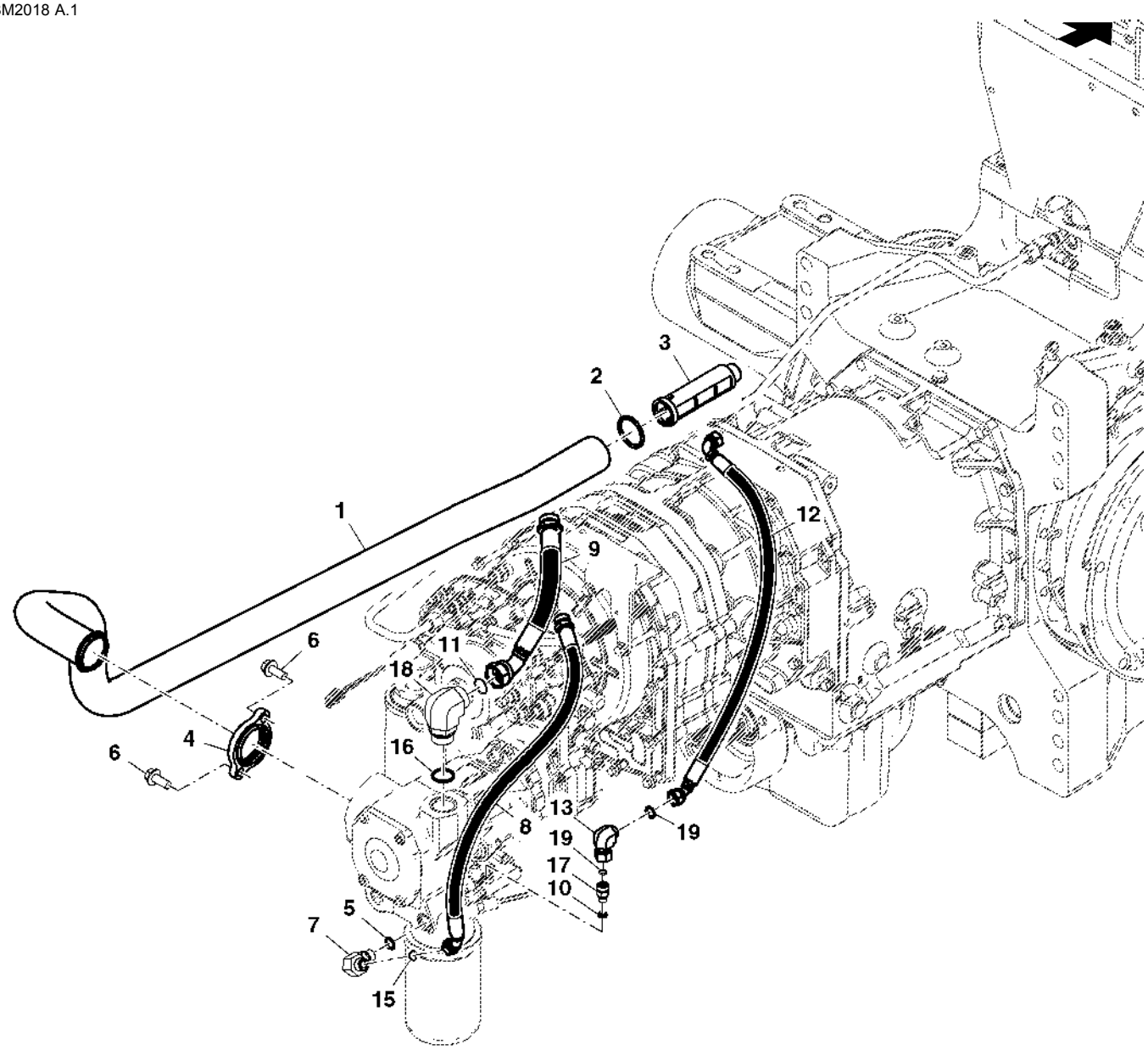

PUBM2018

Item	*Nº peça*	*Descrição*	*Qtde*	*Nº série trator*	*Notas*
1	RE258701	Tubulação de óleo	1		
2	R26863	Anel o	2		
3	R253763	Peneira	1		
4	R258703	Flange	1		
5	51M7043	Anel o	1		
6	19M7789	Parafuso	2		
7	61M5017	Conexão em ângulo	1		
8	RE251406	Mangueira hidraulica-fabric	1		
9	RE250986	Mangueira hidraulica-fabric	1		
10	51M7040	Anel o	1		
11	T76938	Anel o	2		
12	RE254613	Mangueira hidraulica-fabric	1		
13	61M5145	Conexão em ângulo	1		
14	61M5013	Adaptador	1		
15	T77857	Anel o	1		
16	51M7048	Anel o	1		
17	61M5008	Adaptador	1		
18	61M5020	Conexão em ângulo	1		
19	T77613	Anel o	2		

KIT VEDACAO DA BOMBA HIDRAULICA

PUBM1981 A.1

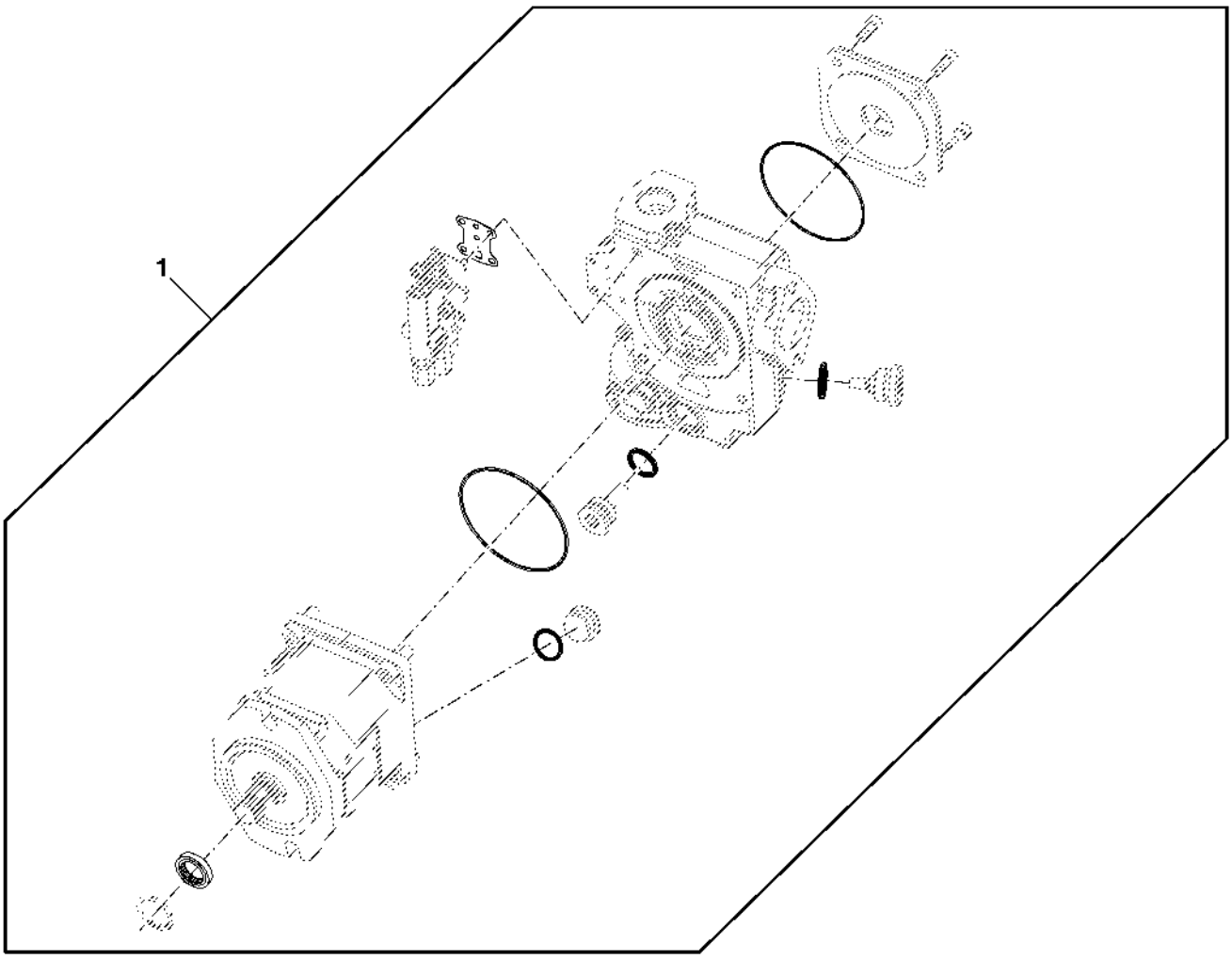

PUBM1981

Item	*Nº peça*	*Descrição*	*Qtde*	*Nº série trator*	*Notas*
1	RE209732	Bomba	1		(A)
	RE265030	Kit retentor	1		(B)

(A) 45CC BOMBA

(B) 63CC BOMBA

SUPORTE TRASEIRO DA VCR

PUBM2002 A.1

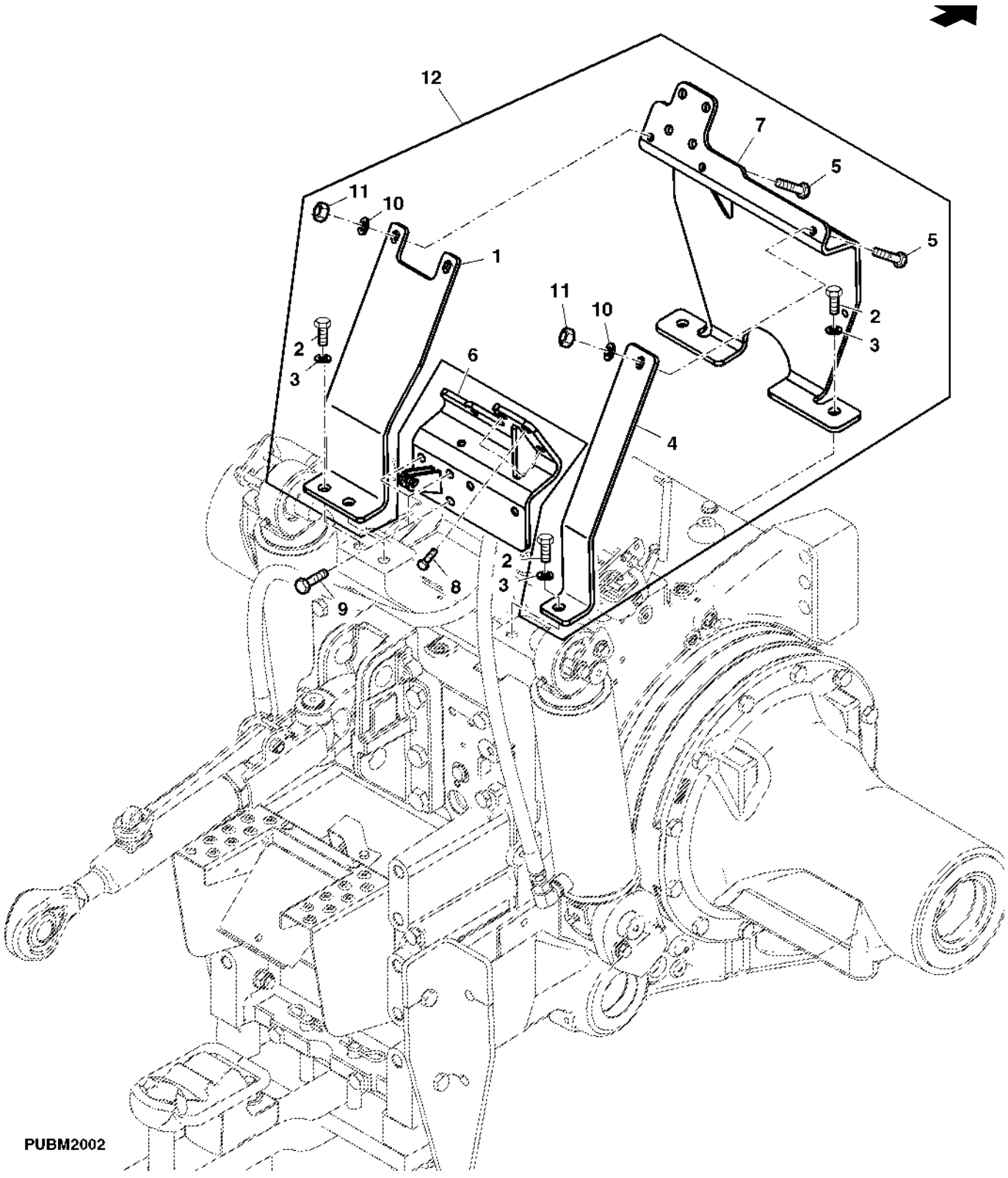

Item	*Nº peça*	*Descrição*	*Qtde*	*Nº série trator*	*Notas*
1	R254229	Apoio	1		(B)
2	19M7489	Parafuso sextavado	5		
3	12M7069	Arruela de pressão	5		
4	R254228	Apoio	1		(B)
5	19M7662	Parafuso sextavado	3		
6	RE254224	Apoio	1		(B)
7	RE223804	Apoio	1		(A)
8	19M7872	Parafuso sextavado	4		
9	19M8011	Parafuso sextavado	4		
10	12M7066	Arruela de pressão	3		
11	14M7274	Porca	3		
12	RE254181	Apoio	1		(B)

(A) COM LEVANTE

(B) SEM LEVANTE

LEVANTE HIDRAULICO

PUBM2003 A.1

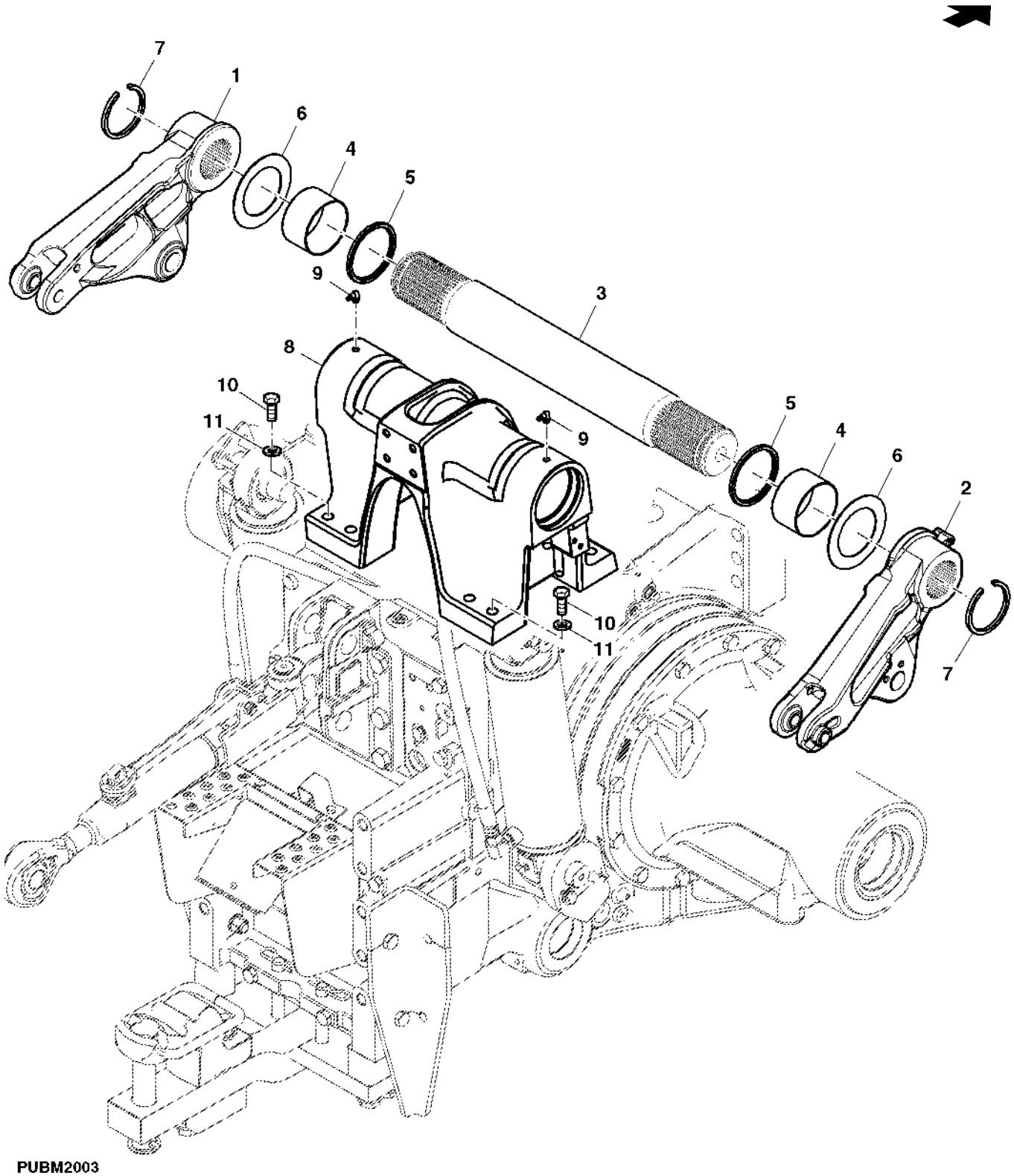

PUBM2003

Item	Nº peça	Descrição	Qtde	Nº série trator	Notas
1	R244964	Braço elevador	1		LH
2	R244965	Braço elevador	1		RH
3	R193680	Eixo oscilante	1		
4	R182102	Bucha	2		
5	R135001	Vedação	2		
6	MN10640	Arruela	2		
7	R53658	Anel de pressão	2		
8	R237735	Suporte	1		
9	JD7799	Conexão de lubrificação	2		
10	19M7720	Parafuso sextavado	8		
11	24M7338	Arruela	8		
..	DT5079	Graxa	1		
..	DT5171	Selante	1		

SENSOR DE POSICAO DO LEVANTE HIDRAULICO

PUBM2004 A.1

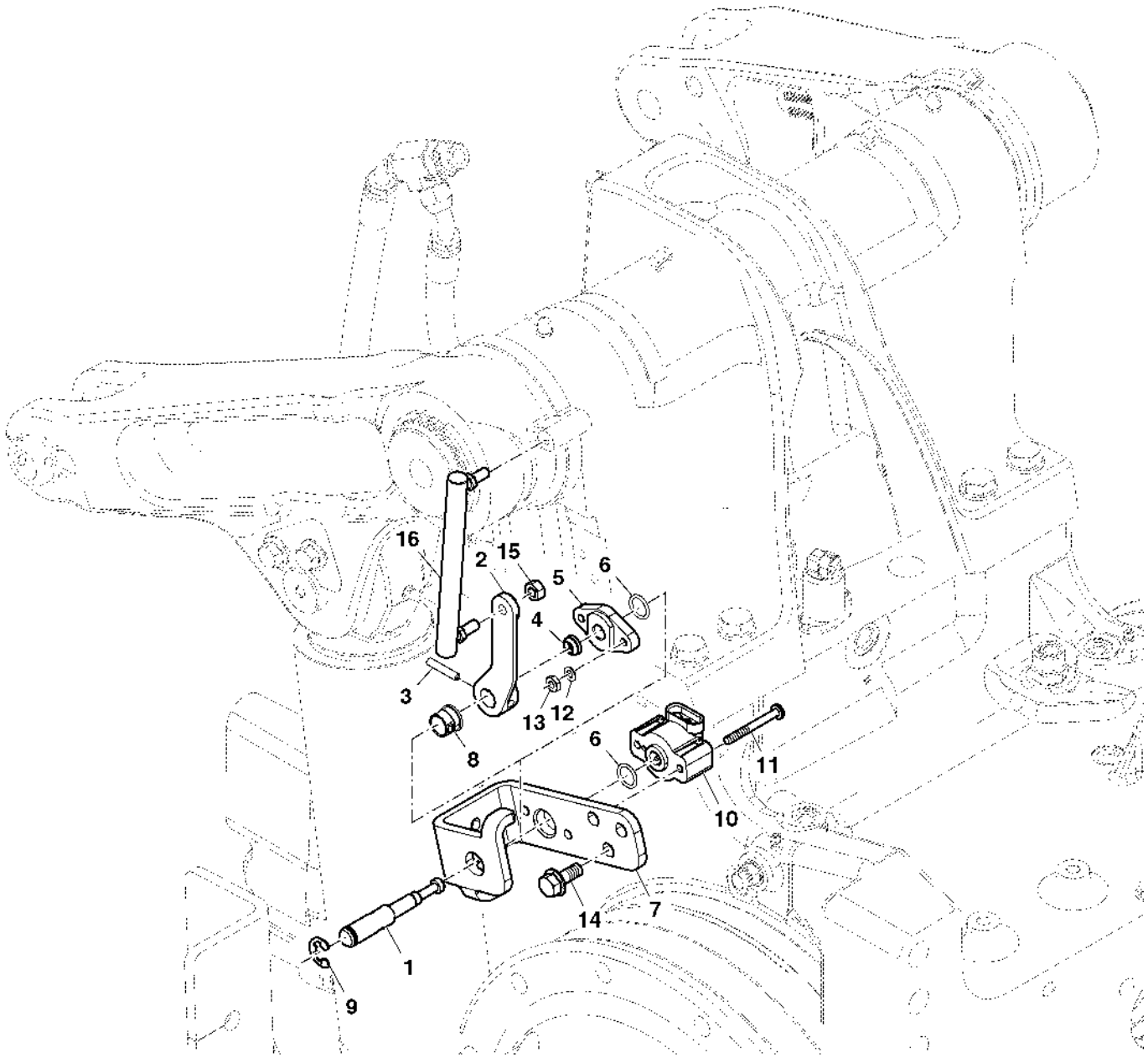

PUBM2004

Item	*Nº peça*	*Descrição*	*Qtde*	*Nº série trator*	*Notas*
1	R111692	Eixo	1		
2	R40915	Alavanca	1		
3	R56504	Pino elástico	1		
4	R112679	Vedação	1		
5	R86457	Suporte	1		
6	P48347	Anel o	2		
7	MN10639	Apoio	1		
8	R41076	Passa-fio	1		
9	R26871	Anel de pressão	1		
10	RE216242	SenSor	1		
11	21H1390	Parafuso	2		
12	12H295	Arruela de pressão	2		
13	14H631	Porca	2		
14	19M7866	Parafuso	2		
15	14H860	Porca	1		
16	RE54029	Haste de ligação	1		

Linhas dos Cilindros de Elevação

PUBM1975 A.1

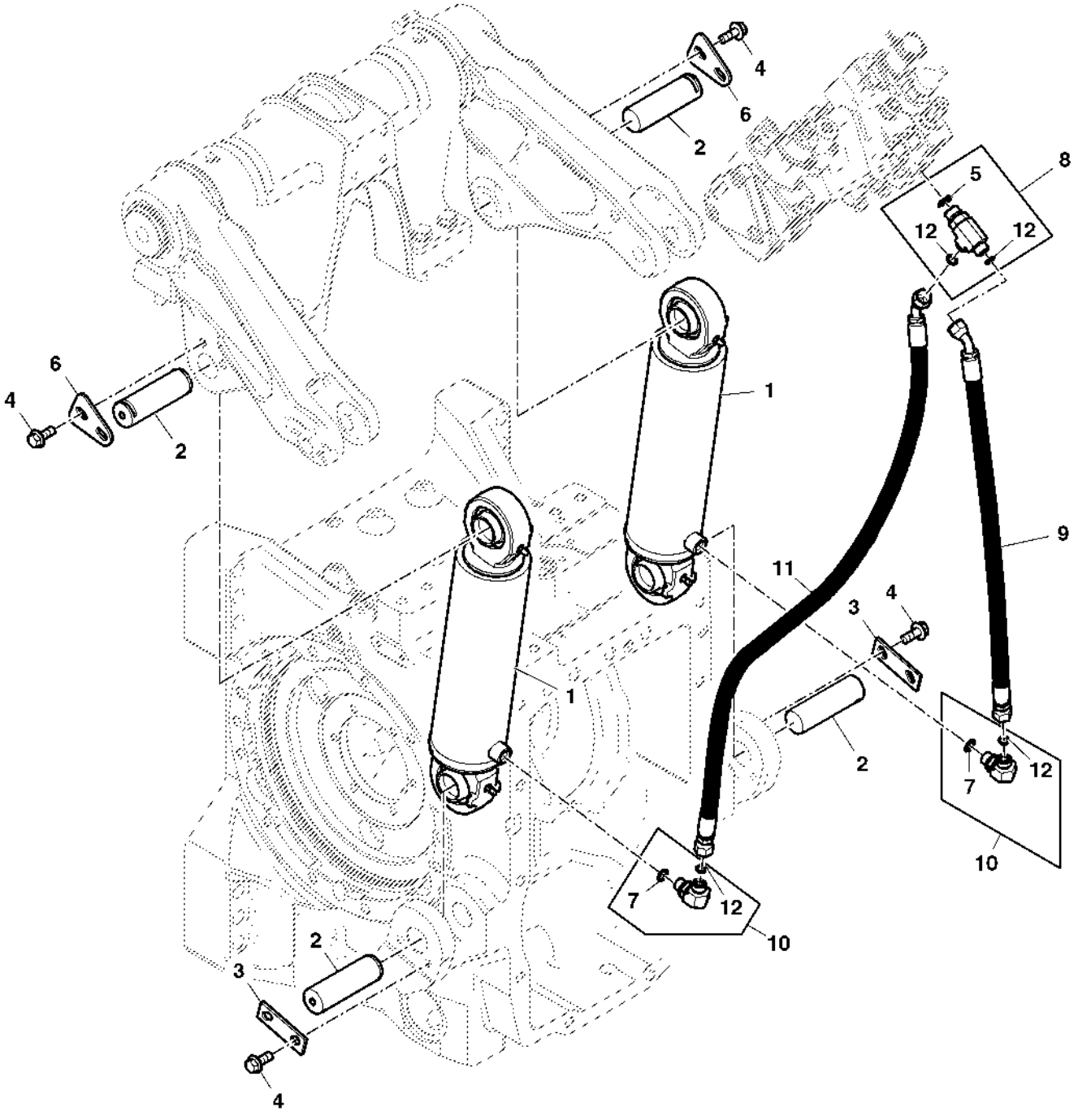

PUBM1975

Item	*Nº peça*	*Descrição*	*Qtde*	*Nº série trator*	*Notas*
1	RE232429	Cilindro hidráulico	2		(100MM)
	RE232428	Cilindro hidráulico	1		(90MM)
2	R184486	Pino fixador	4		
3	MN10637	Placa	2		
4	19M7789	Parafuso	8		
5	51M7045	Anel o	1		
6	R177496	Placa	2		
7	51M7043	Anel o	1		
8	61M5040	Conexão em t	1		
9	RE201688	Mangueira hidraulica-fabric	1		
10	61M5017	Conexão em ângulo	2		
11	RE201689	Mangueira hidraulica-fabric	1		
12	T77857	Anel o	4		

Cilindro de Elevação

PUBM2112 A.1

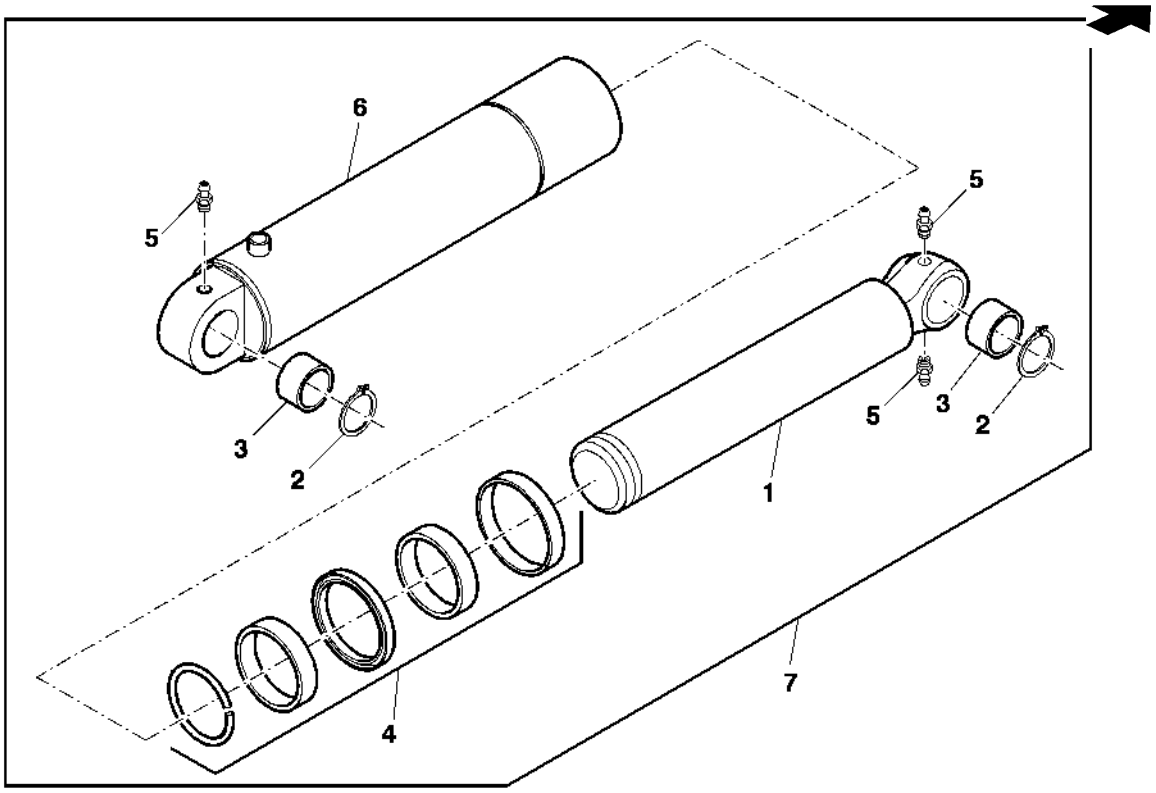

PUBM2112

Item	*Nº peça*	*Descrição*	*Qtde*	*Nº série trator*	*Notas*
1	.....	TiranTe	1		
2	H211934	Anel de pressão	2		
3	AH208773	Bucha	2		
4	AH214615	Kit cilindro hidráulico	1		
	AH151508	Vedação	1		
5	JD7798	Conexão de lubrificação	3		
6	.....	Camisa do cilindro hidr.	1		
7	RE232429	Cilindro hidráulico	2		(100MM)
	RE232428	Cilindro hidráulico	1		(90MM)

TENSORES LATERAIS

PUBM2009 A.1

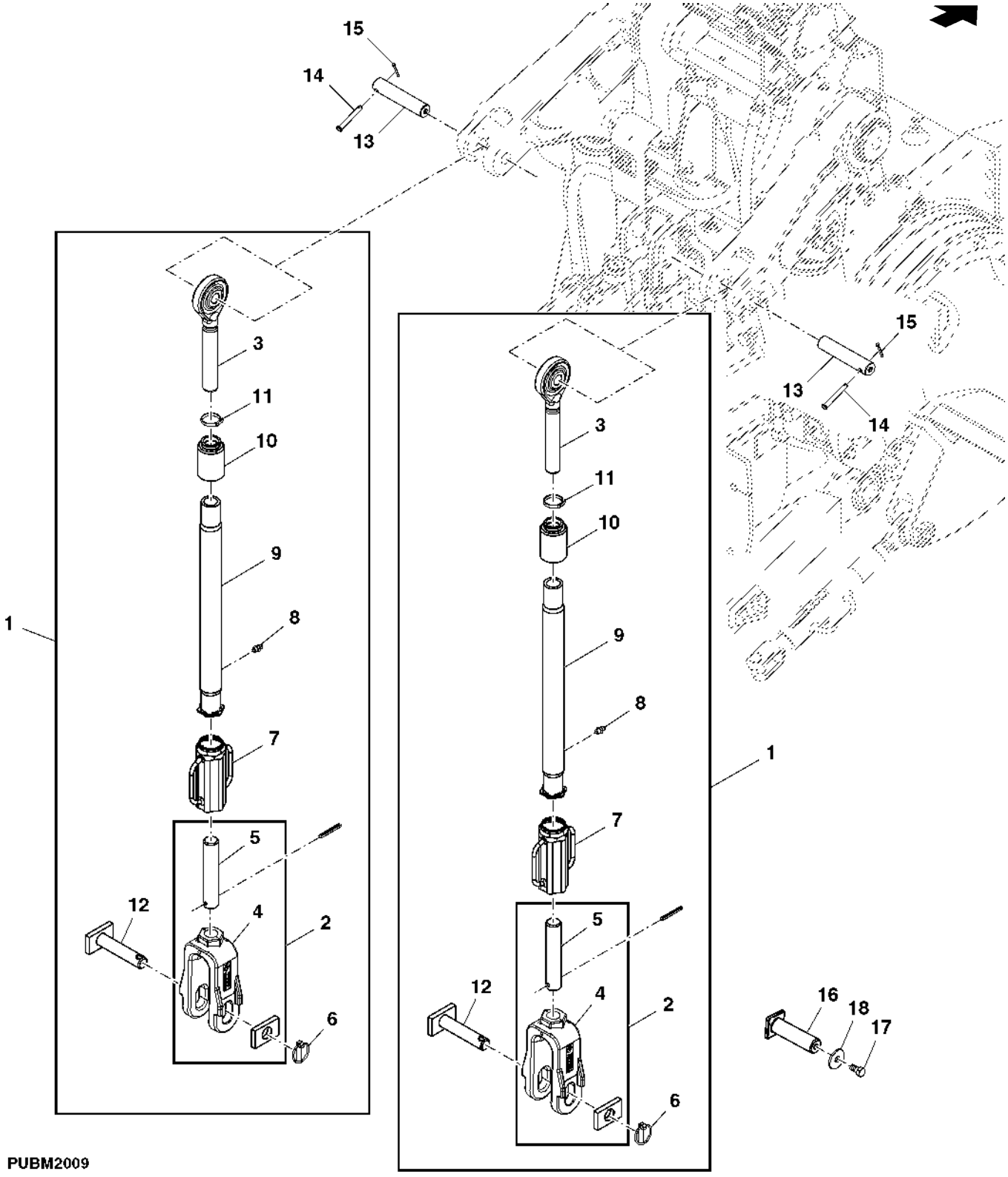

PUBM2009

Item	Nº peça	Descrição	Qtde	Nº série trator	Notas
1	RE322918	Tensor laTeral	2		
2	RE322917	Tensor laTeral	2		
3	RE322919	Tensor laTeral	2		
4	R322926	Forquilha	2		
5	R322927	Tensor laTeral	2		
6	RE322920	Pino fixador	2		
7	RE322921	Fechadura	2		
8	SU292606	Conexão de lubrificação	2		
9	RE322922	Tubo	2		
10	R322930	Capa	2		
11	R322931	Braçadeira	2		
12	RE322925	Pino	2		
13	R79916	Pino de centragem	2		
14	R69166	Pino	2		
15	11M7059	Contra-pino	2		
16	R208665	Pino fixador	2		
17	19M8017	Parafuso sextavado	2		
18	24M7102	Arruela	2		

Braços de Tração

PUBM2750 A.1

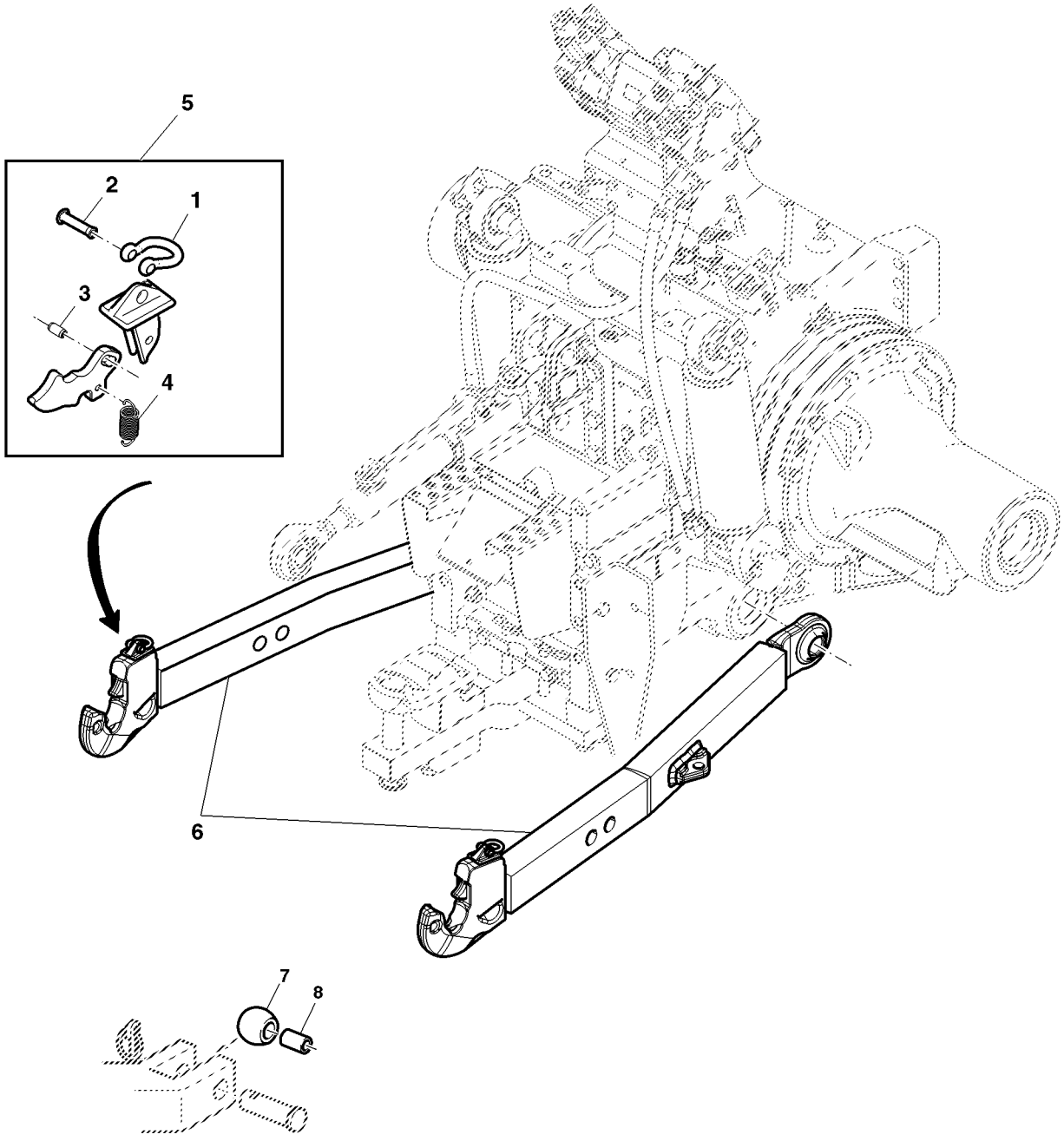

PUBM2750

Item	*Nº peça*	*Descrição*	*Qtde*	*Nº série trator*	*Notas*
1	L115082	Trava	1		
2	L115083	Rebite	1		
3	34M7064	Pino elástico	1		
4	L115353	Mola de tração	1		
5	AL117727	Lingüeta	1		
6	RE322915	Extremo do braco	1		LH
	RE322916	Braço de elevação	1		RH
	RE292121	Braço de elevação	1		(A) LH, FI
	RE292122	Braço de elevação	1		(A) RH, FI
7	L40829	Esfera	1		
8	L40793	Bucha	1		

(A) Use com FI MN10741

SUPORTE DOS BRACOS DE LEVANTE

PUBM2006 A.1

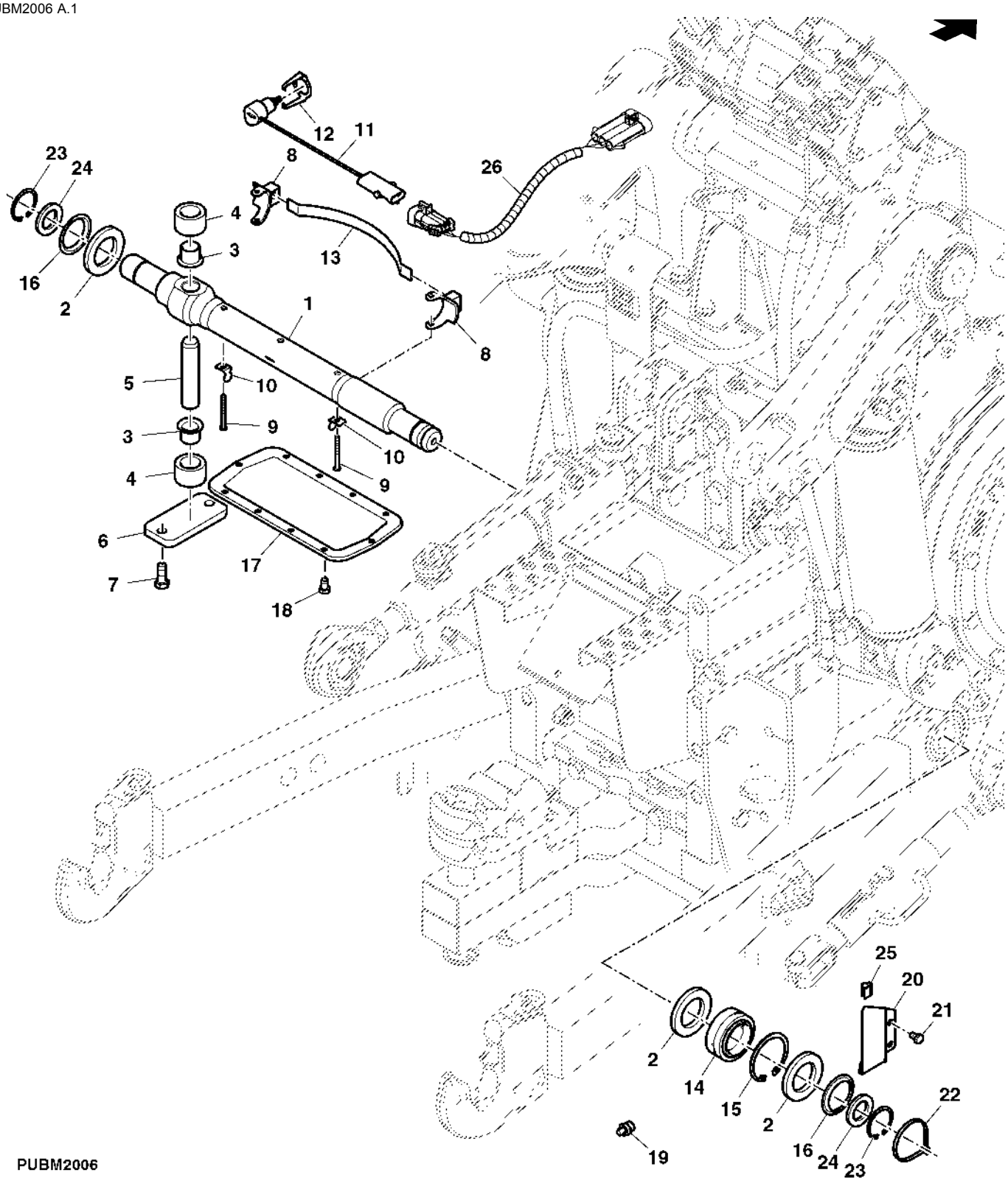

Item	Nº peça	Descrição	Qtde	Nº série trator	Notas
1	R182321	Eixo	1		
2	R108086	Vedação	3		
3	R108088	Bucha	2		
4	R108089	Luva	2		
5	R108090	Pino fixador	1		
6	R108091	Placa	1		
7	19M7285	Parafuso sextavado	2		
8	R111582	Apoio	2		
9	R115771	Pino fixador	2		
10	R113392	Presilha	2		
11	RE43738	SenSor de carga	1		
12	R108093	Presilha	1		
13	R108094	RefoRço	1		
14	AT128773	Bucha auto-compensadora	1		
15	40M5099	Anel de pressão	1		
16	R108095	RetentoR Redondo	2		
17	MN10516	Capa	1		
18	19M7300	Parafuso sextavado	10		
19	JD7798	Conexão de lubrificação	1		
20	R254180	Blindagem	1		
21	19M7297	Parafuso sextavado	2		HS 10.9
22	R105388	Cinta	1		
23	40M7300	Anel de pressão	2		
24	MN10635	Arruela	2		
25	L102323	Braçadeira	1		
26	RE227771	Chicote do sensor	1		

Suporte e Bloco Estabilizador

PUBM2586 A.1

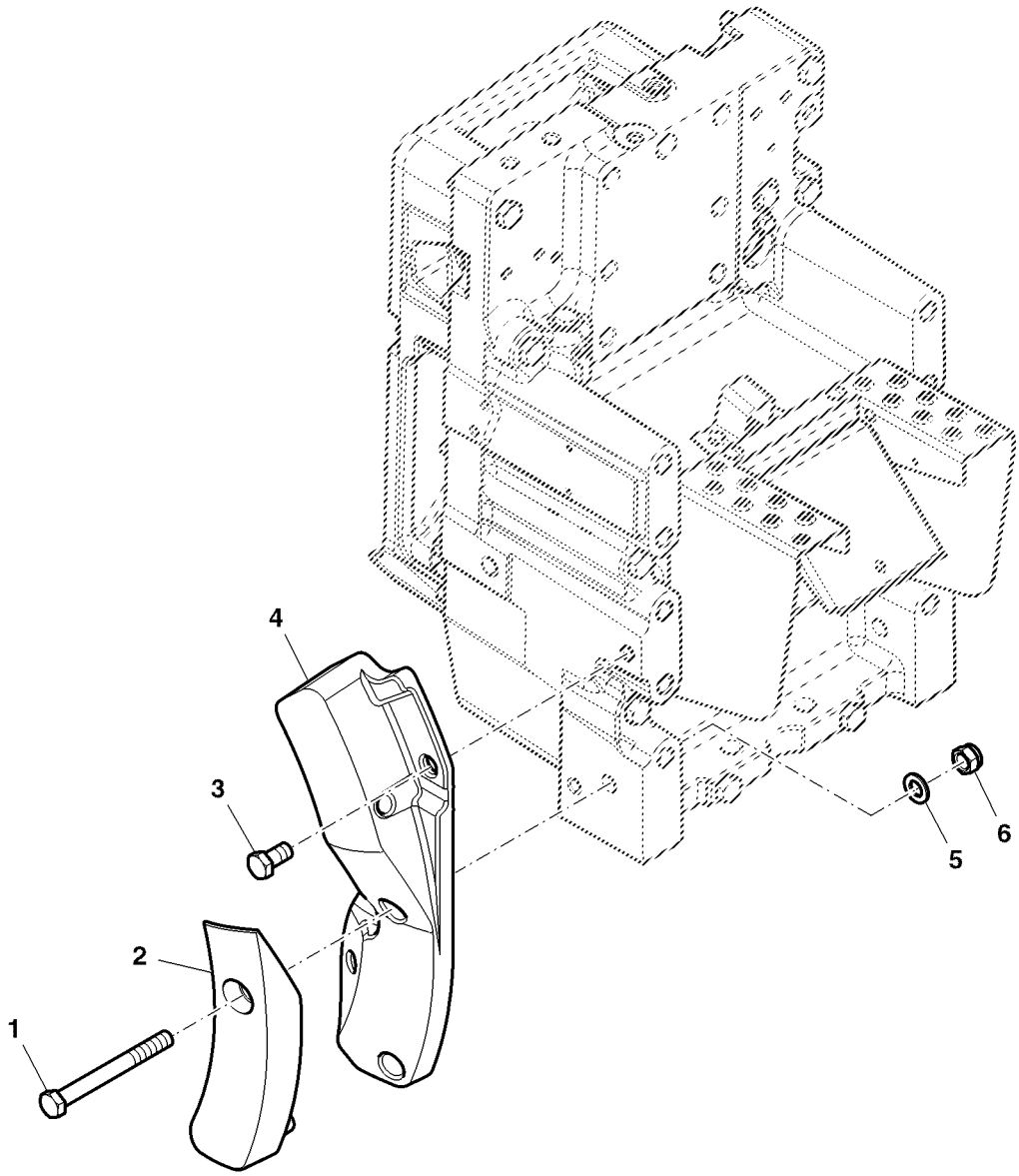

PUBM2586

Item	*Nº peça*	*Descrição*	*Qtde*	*Nº série*	*Notas*
1	19M7954	Parafuso sextavado	2		
2	R184433	Bloco de oscilação	1		LH
	R184432	Bloco de oscilação	1		RH
3	19M8029	Parafuso sextavado	4		
4	R184431	Suporte	1		LH
	R184430	Suporte	1		RH
5	24M7338	Arruela	2		
6	14M7328	Porca de segurança	2		

BRACO CENTRAL (6350KGF)

PUBM2007 A.1

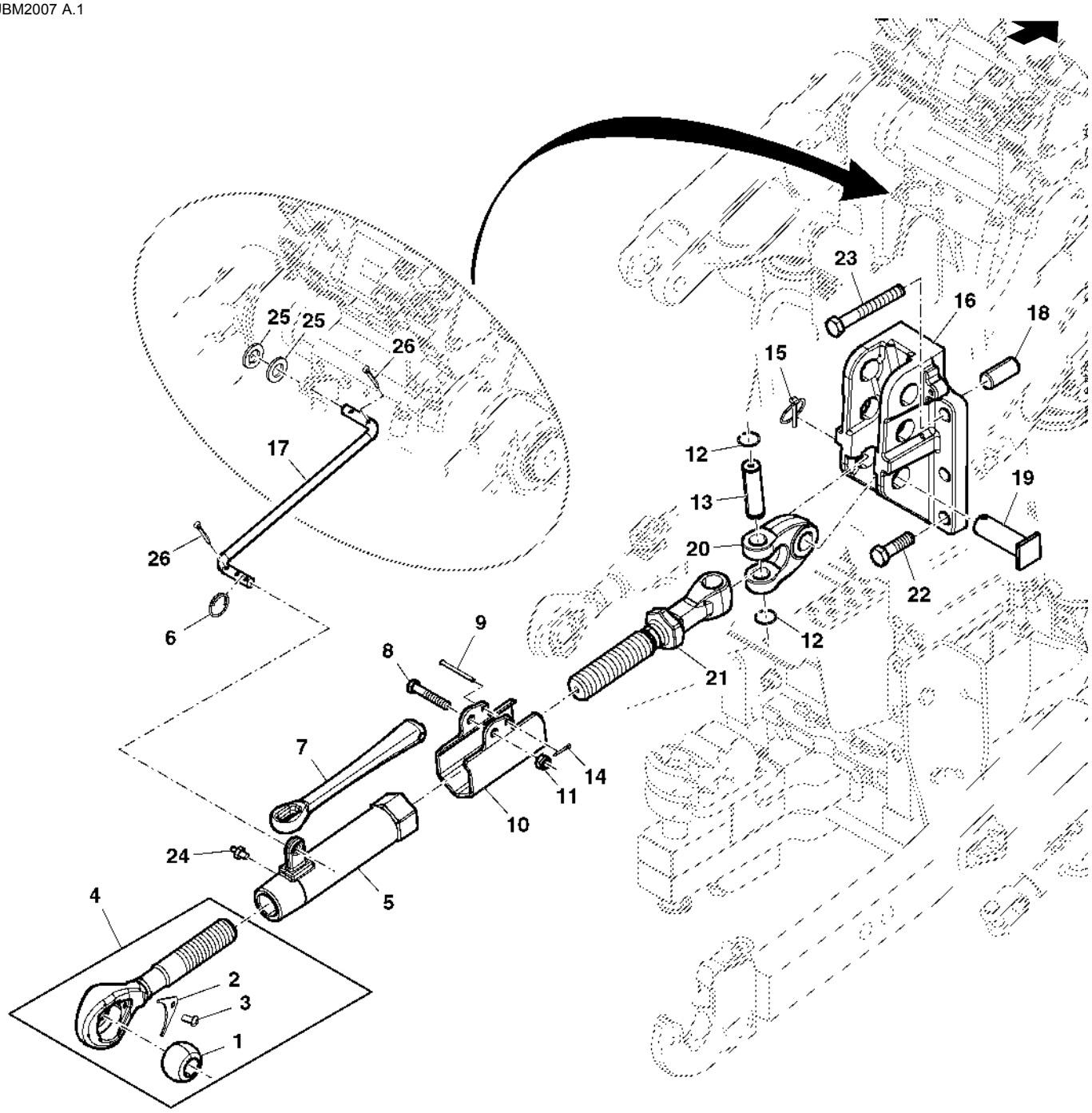

PUBM2007

Item	Nº peça	Descrição	Qtde	Nº série trator	Notas
1	R245290	Esfera	1		
2	R245207	RetentoR	1		
3	R235299	Parafuso	1		
4	RE244577	Tensor cenTral	1		
5	R154440	Engate de reboque	1		
6	R80436	Anel	1		
7	R200878	Alavanca	1		
8	19M7214	Parafuso sextavado	1		
9	R29340	Pino fixador	1		
10	R236775	Anel de travamento	1		
11	14M7319	Porca de segurança	1		
12	F534R	Anel de pressão	2		
13	R67619	Pino	1		
14	11M7079	Contra-pino	1		
15	AA21292	Pino de engate ráPido	1		
16	R227569	Apoio	1		
17	R184470	Gancho	1		
18	R35482	Pino de centragem	1		
19	R184518	Pino	1		
20	RE191065	Tensor cenTral	1		
21	RE189123	Extremidade da ligação	1		
22	19M9161	Parafuso sextavado	1		
23	19M9141	Parafuso sextavado	2		
24	JD7798	Conexão de lubrificação	1		
25	24M7345	Arruela	2		
26	11M7021	Contra-pino	2		

TENSOR CENTRAL (4600KGF)

PUBM1978 A.1

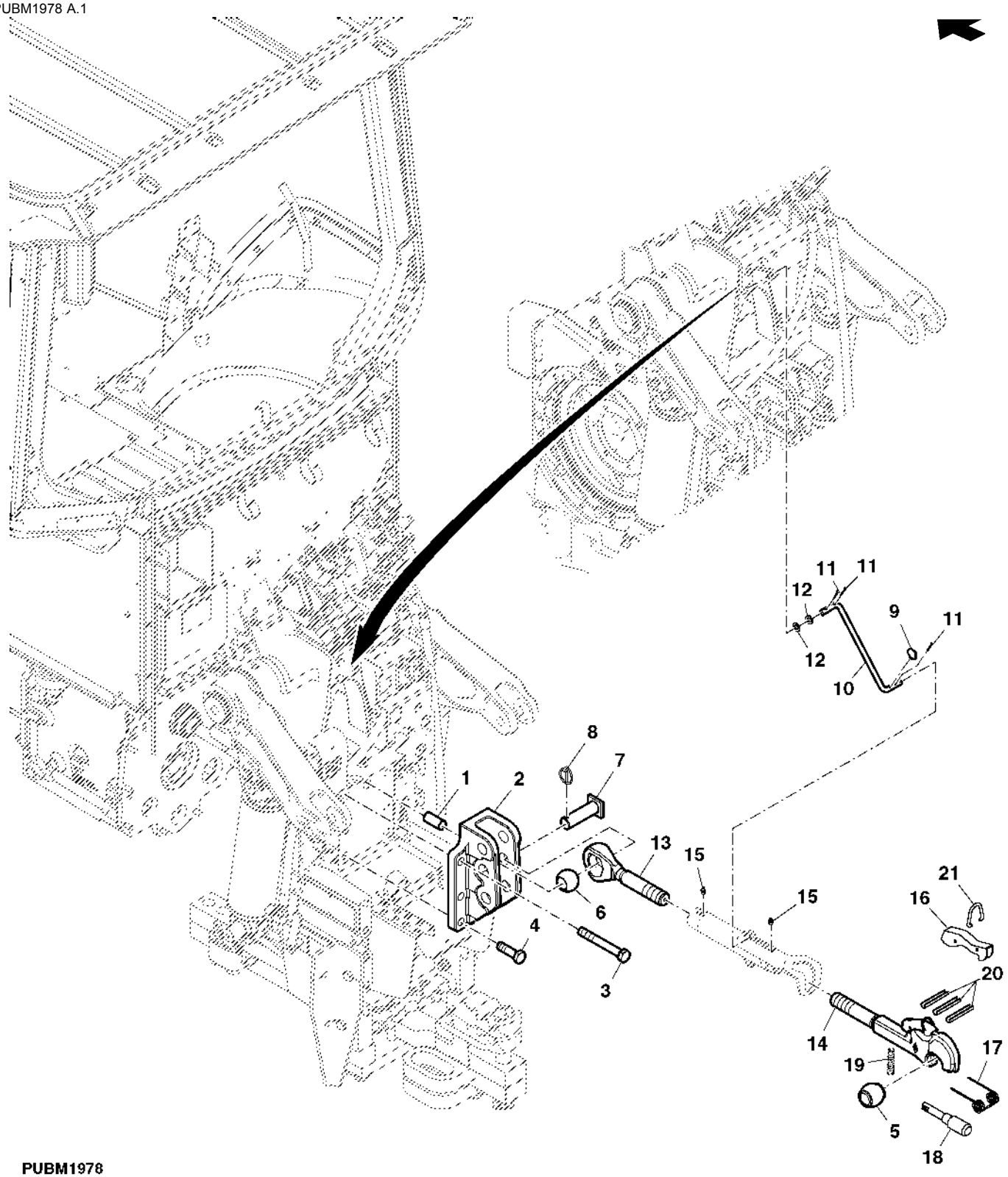

PUBM1978

Item	Nº peça	Descrição	Qtde	Nº série trator	Notas
1	R35482	Pino de centragem	1		
2	R199474	Apoio	1		
3	19M9141	Parafuso sextavado	1		
4	19M9161	Parafuso sextavado	1		
5	L35439	Esfera	1		
6	R191635	Esfera	1		
7	R190356	Pino fixador	1		
8	AR62151	Pino de engate ráPido	1		
9	R80436	Anel	2		
10	MN10634	Gancho	1		
11	11M7021	Contra-pino	3		
12	24M7345	Arruela	2		
13	RE184509	Extremidade da ligação	1		
14	AL75794	Extremidade da ligação	1		
15	JD7798	Conexão de lubrificação	2		
16	L35442	Alavanca	1		
17	L35444	Mola de torção	1		
18	L35441	Pino fixador	1		
19	L35443	Mola	1		
20	34M7039	Pino elástico	3		
21	L35037	Grampo	1		

Barra Estabilizadora

PUBM2751 A.1

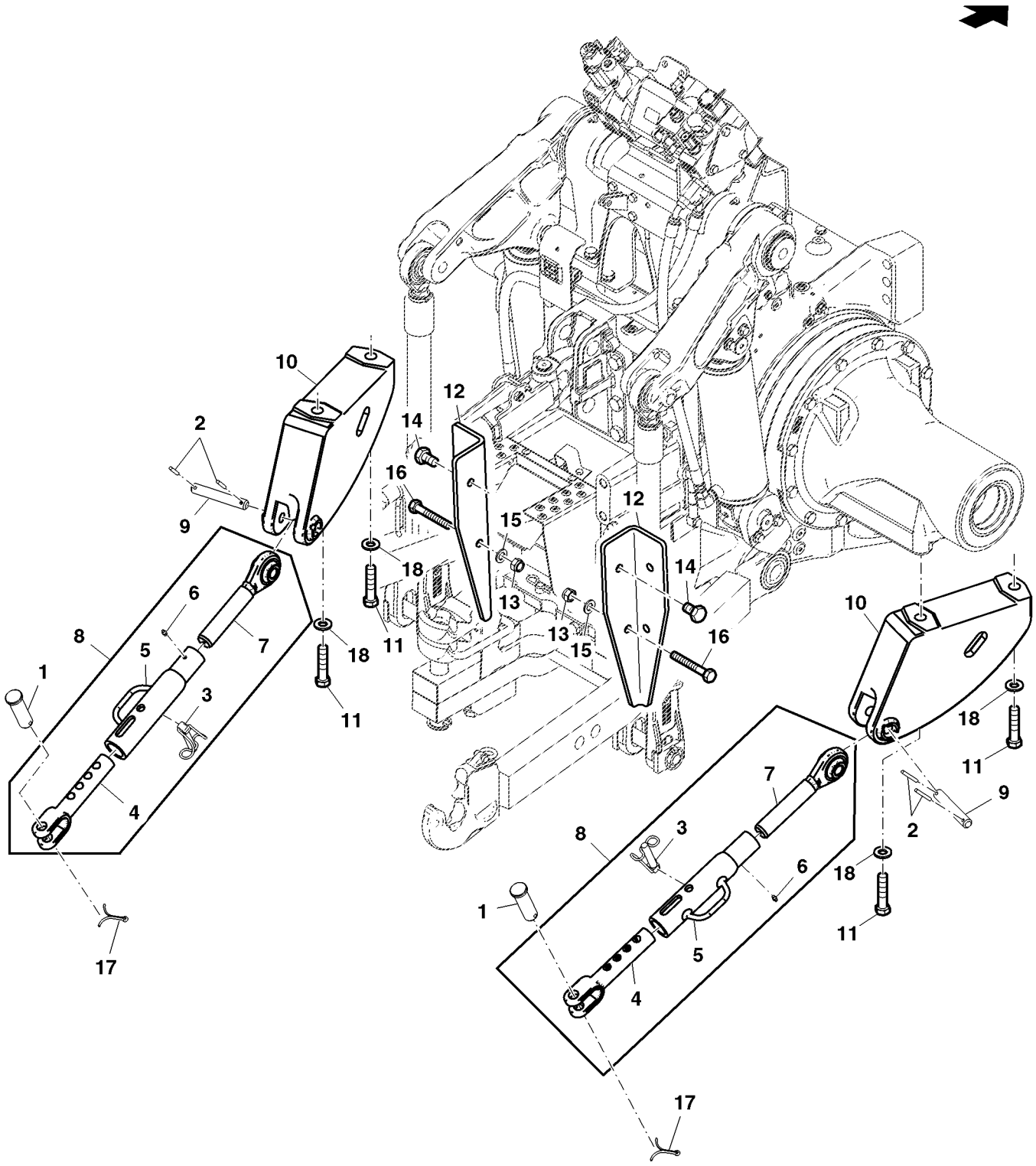

PUBM2751

Item	*Nº peça*	*Descrição*	*Qtde*	*Nº série trator*	*Notas*
1	R202668	Pino fixador	2		
2	34M7255	Pino elástico	AR		
3	L202151	Pino elástico	2		
4	SU292160	Bloco de oscilação	2		
5	RE322913	Tubo	2		
	L202150	Tubo	1		(A) FI
6	SU292606	Conexão de lubrificação	2		
7	AL201900	Ligação	2		
8	RE322914	Kit do estabilizador	2		
	AL201899	Estabilizador	1		(A) FI
9	R200893	Pino	2		
10	R200451	Apoio	2		
11	19M9414	Parafuso sextavado	4		
12	MN10530	Limitador	2		
13	14M7328	Porca de segurança	2		
14	19M8035	Parafuso sextavado	2		
15	24M7338	Arruela	2		
16	19M8485	Parafuso sextavado	2		
17	11M7021	Contra-pino	2		
18	24M7242	Arruela	4		

(A) Use com FI MN10741

Barra de Tração (Categoria III)

PUBM2008 A.1

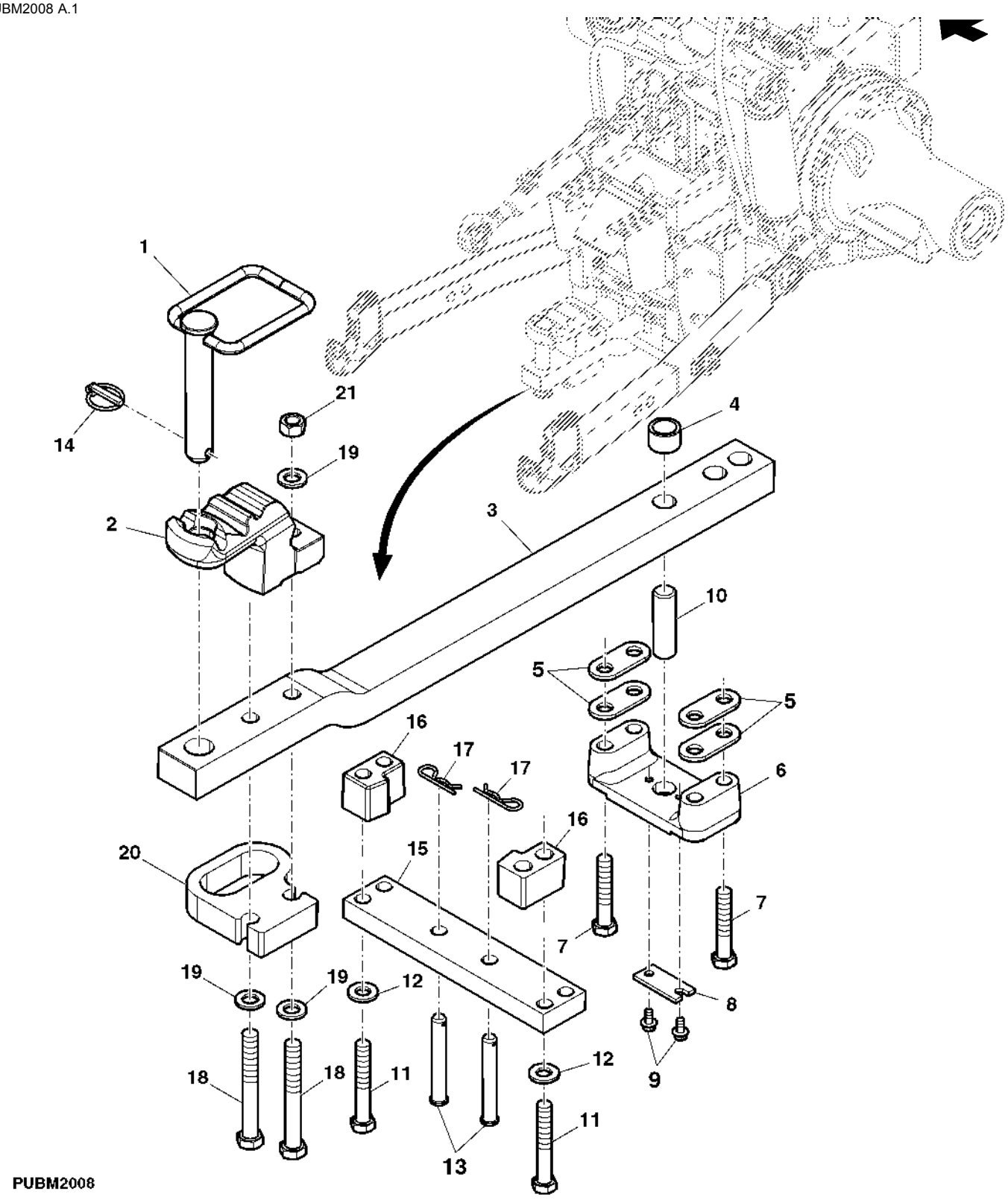

Item	Nº peça	Descrição	Qtde	Nº série trator	Notas
1	RE150871	Pino fixador	1		
2	R132544	Correia	1		
3	R182327	Barra de tração	1		
4	R185317	Bucha	1		
5	R121788	Correia	4		
6	R182336	Suporte	1		
7	19M9136	Parafuso sextavado	4		
8	MN10636	RetentoR	1		
9	19M7784	Parafuso	2		
10	R184436	Pino	1		
11	19M9139	Parafuso sextavado	4		
12	24M7242	Arruela	4		
13	R195320	Pino	2		
14	AR62150	Pino de engate ráPido	1		
15	R182334	Correia	1		
16	R115454	Espaçador	2		
17	A3581R	Pino de trava	2		
18	R156614	Parafuso sextavado	2		
19	R52006	Arruela	4		
20	R156615	RetentoR	1		
21	R114125	Porca	2		

VALVULA PRIORITARIA DE ENTRADA

PUBM1930 A.1

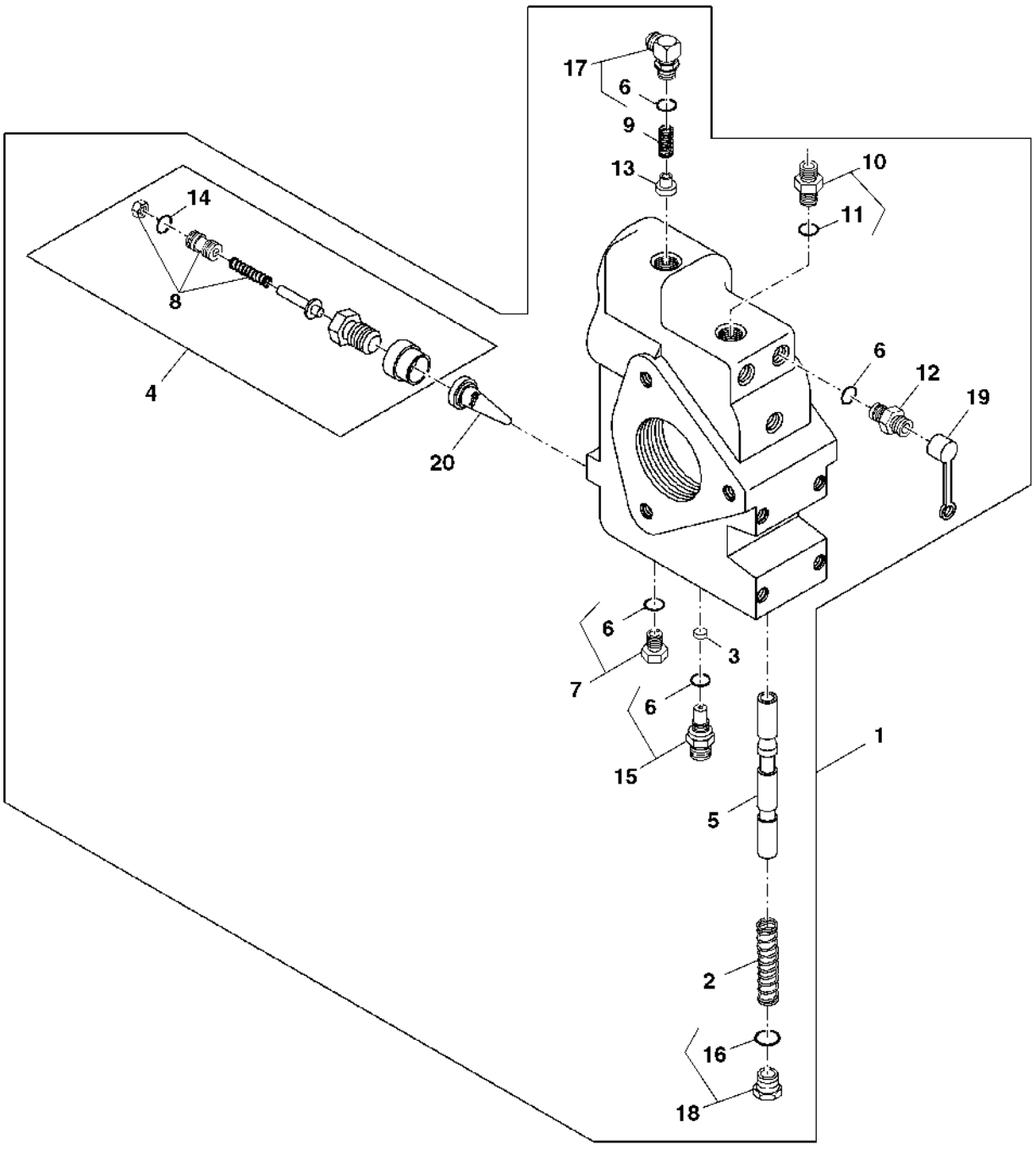

PUBM1930

Item	Nº peça	Descrição	Qtde	Nº série trator	Notas
1	RE254025	Bloco de válvulas	1		
2	R111298	Mola de compressão	1		
3	R111292	Disco	1		
4	RE39397	VálVula de alíVio de press.	1		
5	RE207825	Carretel de válvula	1		
6	51M7041	Anel o	3		
7	RE46684	Tampão	1		
8	RE62446	Kit da válvula	1		
9	R111297	Mola de compressão	1		
10	61M5003	Adaptador	1		
11	51M7043	Anel o	1		
12	RE190805	Engate de diagnostico	3		
13	R111296	Cone de válvula	1		
14	R79060	Anel o	1		
15	RE154027	Adaptador	1		
16	R26375	Anel o	1		
17	61M5016	Conexão em ângulo	1		
18	RE49624	Tampão	1		
19	R77175	Capa	3		
20	R58832	Filtro	1		

LINHAS DA VALVULA DE ENTRADA PRIORITARIA

PUBM2020 A.1

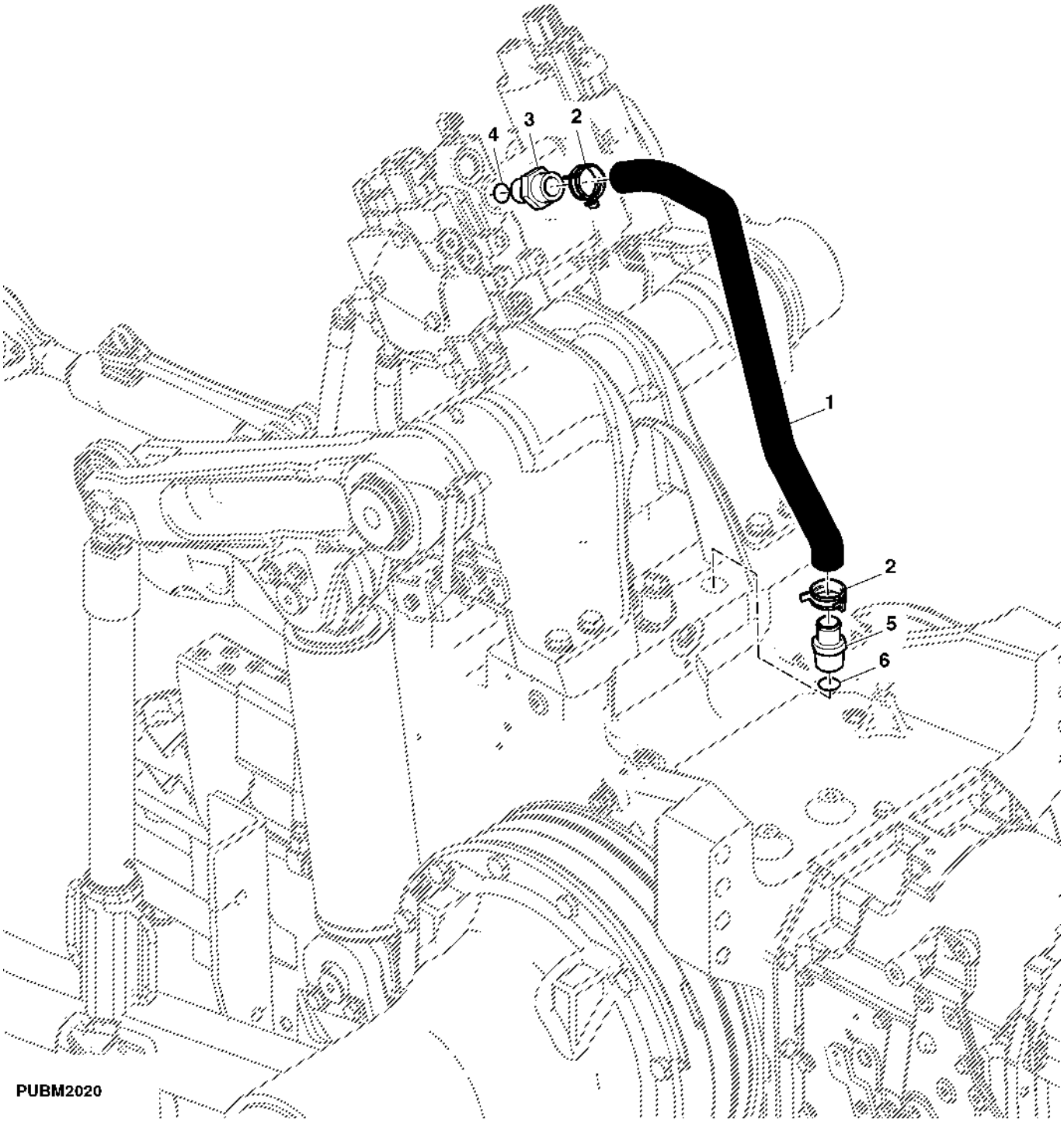

Item	*Nº peça*	*Descrição*	*Qtde*	*Nº série trator*	*Notas*
1	R281029	Mangueira hidráulica	1		
2	R132609	Braçadeira	2		
3	RE56814	Adaptador	1		
4	51M7048	Anel o	1		
5	R49518	Conexão	1		
6	R26287	Anel o	1		

KIT DE IDENTIFICACAO DAS MANGUEIRAS

PUBM2821 A.1

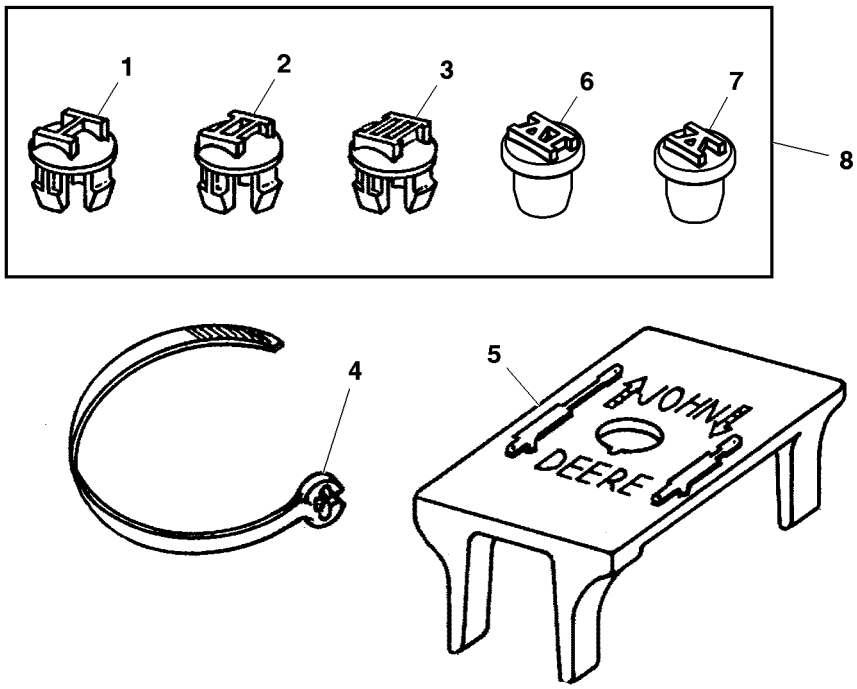

PUBM2821

Item	*Nº peça*	*Descrição*	*Qtde*	*Nº série trator*	*Notas*
1	R96132	Plugue	1		NSEP, ORD RE52364
2	R96133	Plugue	1		NSEP, ORD RE52364
3	R96134	Plugue	1		NSEP, ORD RE52364
4	R76477	Cinta	AR		
5	R76459	Etiqueta	AR		
6	R96135	Plugue	1		NSEP, ORD RE52364
7	R115615	Plugue	1		NSEP, ORD RE52364
8	RE52364	Plugue	1		

Bloco de Válvulas

PUBM1969 A.1

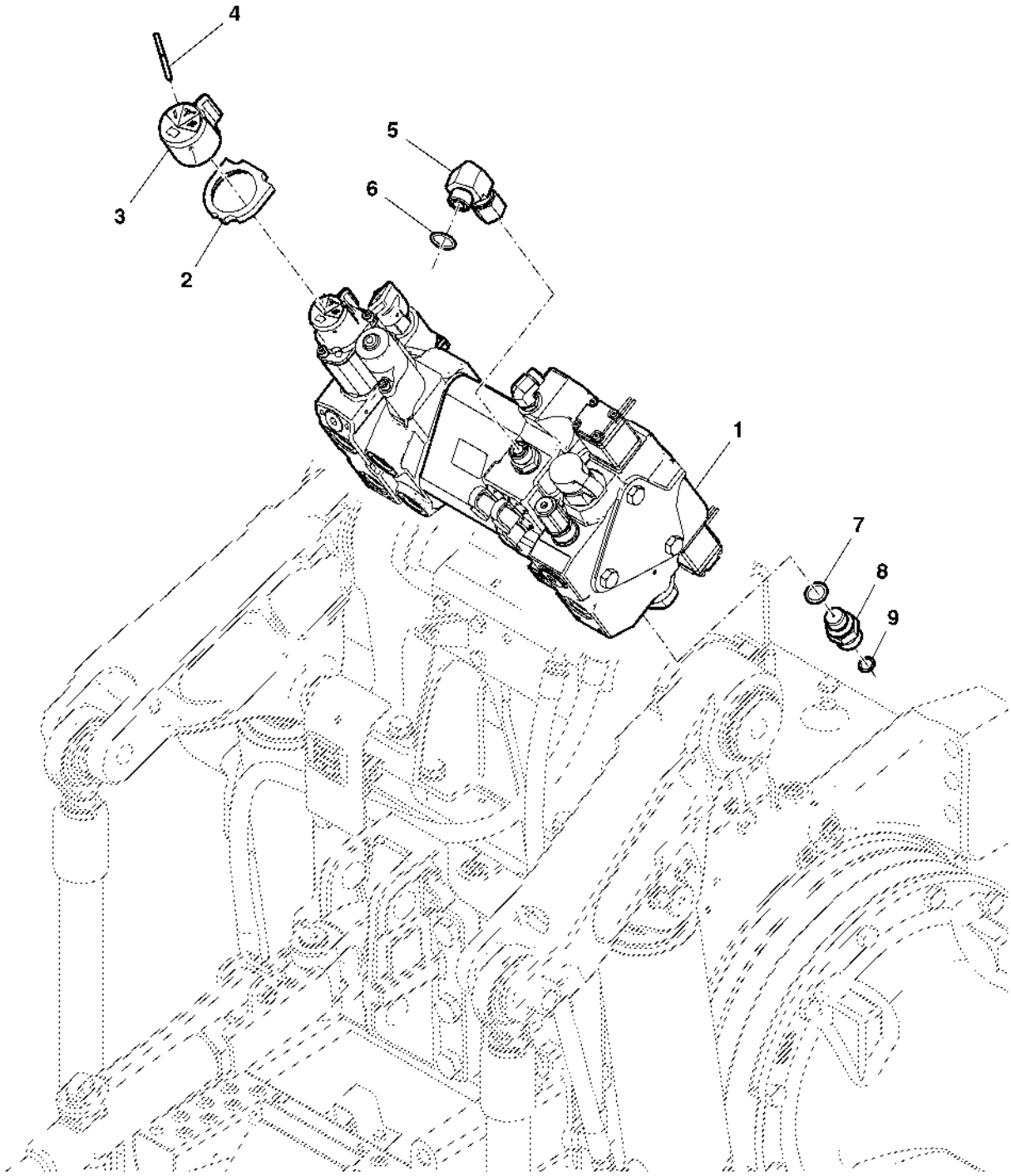

PUBM1969

Item	Nº peça	Descrição	Qtde	Nº série trator	Notas
1	RE252749	Bloco de válvulas	1		(A)
	RE252750	Bloco de válvulas	1		(B)
	RE252753	Bloco de válvulas	1		(C)
	RE252754	Bloco de válvulas	1		(D)
	RE319250	Bloco de válvulas	1		(E)
	RE319251	Bloco de válvulas	1		(F)
2	R126667	Vedação	1		
3	R95491	Botão	1		
4	R250305	Pino com ranhura	1		
5	61M5107	Conexão em ângulo	1		
6	T77857	Anel o	1		
7	T77613	Anel o	1		
8	RE201569	Adaptador	1		
9	51M7041	Anel o	1		

(A) COM ENGATE VLV, 1 DEL/1 SCV ABAIX.

(B) SEM ENGATE, 1 DELUXE/1 SCV ABAIX.

(C) COM ENGATE VLV, 2 DEL/1 SCV ABAIX.

(D) SEM ENGATE, 2 DELUXE/1 SCV ABAIX.

(E) COM ENGATE VLV, 3 DELUXE/1 ABAIX.

(F) SEM ENGATE VLV 3 DELUXE/1 ABAIX.

VALVULA DE CONTROLE DO LEVANTE HIDRAULICO

PUBM1923 A.1

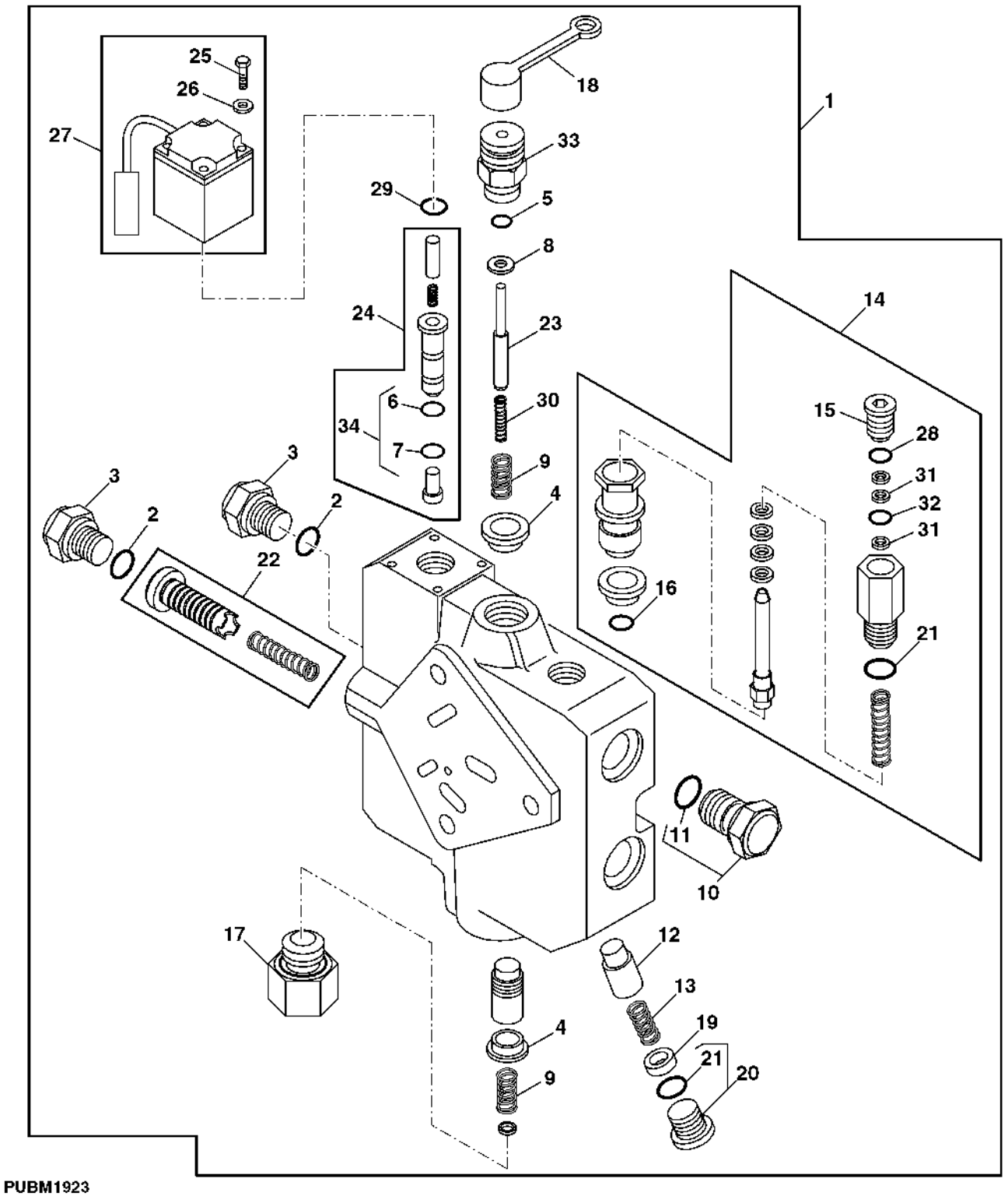

PUBM1923

Item	Nº peça	Descrição	Qtde	Nº série trator	Notas
1	RE215491	VálVula de controle	1		
2	U12547	Anel o	1		
3	T76502	Conexão	1		
4	R111486	Placa	2		
5	T44604	Anel o	1		
6	R63548	Anel o	2		
7	T81686	Anel o	2		
8	R111489	Arruela	1		
9	R111487	Mola de compressão	2		
10	RE46687	Tampão de dreno	1		
11	51M7045	Anel o	1		
12	R111288	Cone de válvula	1		
13	R111526	Mola de compressão	1		
14	RE39396	VálVula de alíVio de press.	1		
15	R111493	Tampão	1		
16	R63548	Anel o	1		
17	RE179258	Tampão	1		
18	L65322	Proteção contra Pó	1		
19	R111308	Anel	1		
20	RE49624	Tampão	1		
21	R47150	Anel o	2		
22	RE50338	Kit do engate	1		
23	R111496	Pino fixador	1		
24	RE50337	Kit do engate	1		
25	19M8842	Parafuso	8		
26	12H315	Arruela de pressão	8		
27	RE215492	VálVula solenóide	2		
28	T70177	Anel o	1		
29	R111532	Anel o	2		
30	R114850	Mola de compressão	1		
31	R111235	Anel de apoio	2		
32	R111234	Anel o	1		
33	RE179259	Tampão	1		
34	RE179329	Kit retentor	1		

VALVULA DE CONTROLE REMOTO

RXA0095421 A.1

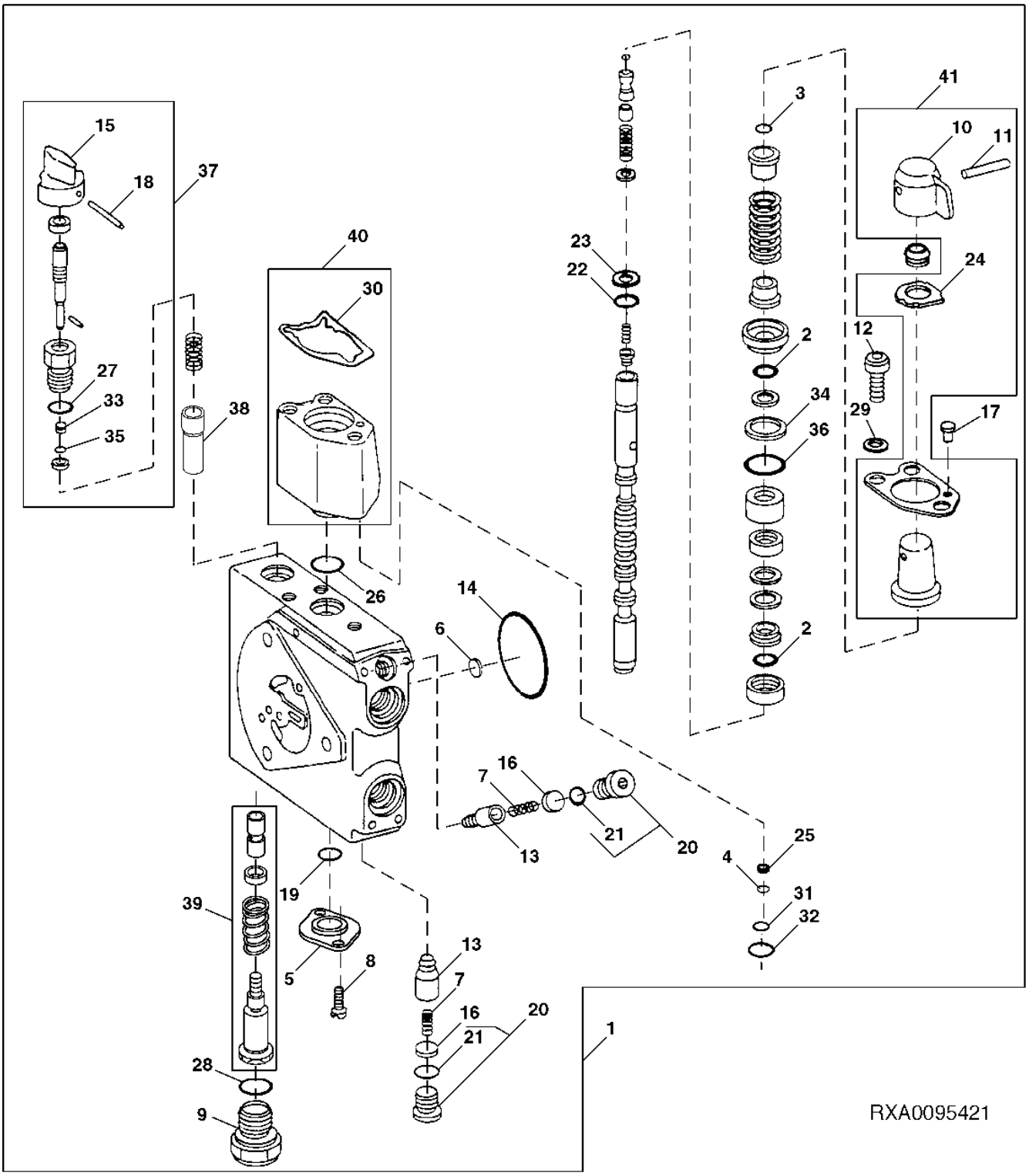

Item	Nº peça	Descrição	Qtde	Nº série trator	Notas
1	RE239127	Bloco de válvulas	1		
2	E69117	Anel o	2		
3	R28782	Anel o	1		
4	R26976	Anel o	1		
5	AL118383	Flange	1		
6	R95493	Disco	1		
7	R111238	Mola de compressão	2		
8	19M7768	Parafuso	2		
9	R111242	Tampão	1		
10	R95491	Botão	1		
11	R250305	Pino com ranhura	1		
12	19M8706	Parafuso	3		
13	R111288	Cone de válvula	2		
14	R95494	Anel o	1		
15	R95490	Botão	1		
16	R111308	Anel	2		
17	R113228	Plugue	1		
18	34H184	Pino elástico	1		1/8" X 1-1/8"
19	R241161	Anel o	1		
20	RE49624	Tampão	2		
21	R26375	Anel o	2		
22	R111524	Anel o	1		
23	R113225	Anel de apoio	1		
24	R126667	Vedação	1		
25	R113223	Anel de apoio	1		
26	R113229	Anel o	1		
27	R26906	Anel o	1		
28	U17409	Anel o	1		
29	R118192	Arruela de pressão	3		
30	R118092	Junta	AR		
31	R113224	Anel o	AR		
32	R113226	Anel o	1		
33	R113218	Anel de apoio	1		
34	R111504	Anel de apoio	1		
35	R117942	Anel o	1		
36	R111527	Anel o	1		
37	RE246313	Kit do reparo	1		
38	RE239125	Conjunto do Controle	1		
39	RE239124	Kit do reparo	1		
40	RE67001	Kit do reparo	1		
41	RE63381	Limitador	1		
..	R117738	Graxa	AR		.27KG (1.5 OZ)

ESPACADOR DO COMANDO DE VALVULAS

RXA0069942 A.1

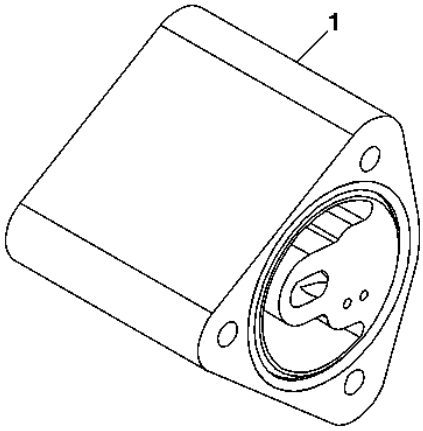

RXA0069942

Item	*Nº peça*	*Descrição*	*Qtde*	*Nº série trator*	*Notas*
1	RE200987	Bloco de válvulas	1		

DQ VALVULA DE CONTROLE (SERIE 100)

PUBM1485 A.1

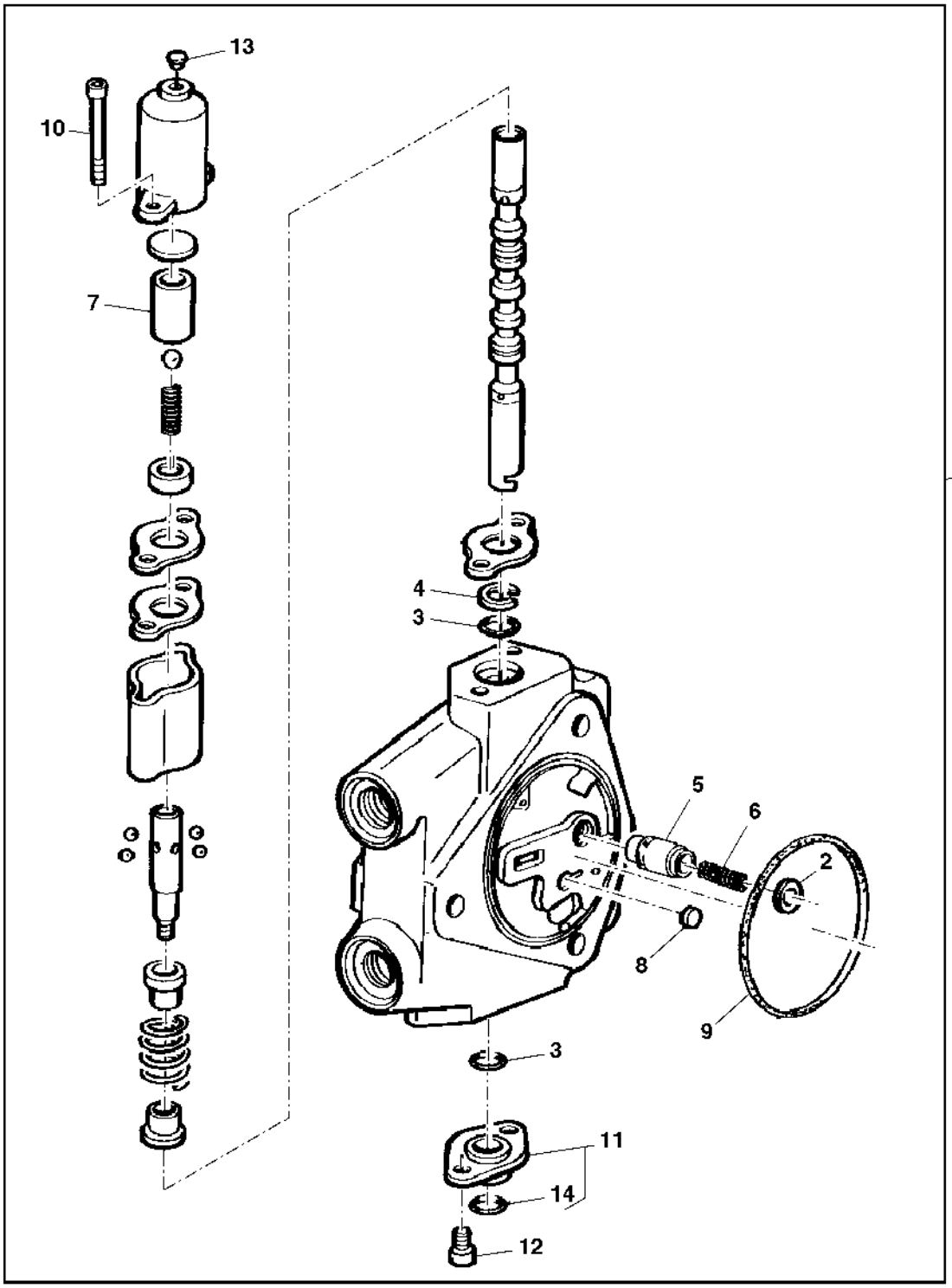

PUBM1485

Item	*Nº peça*	*Descrição*	*Qtde*	*Nº série*	*Notas*
1	AL79850	VálVula de carretel	AR		(100)
2	T77857	Anel o	1		
3	R241161	Anel o	2		
4	R111206	Vedação	1		
5	R111278	Cone de válvula	AR		
6	R113209	Mola	AR		(100)
7	R113211	Luva	1		
8	R95493	Disco	1		
9	R95494	Anel o	1		
10	19M8705	Parafuso	2		
11	AL118383	Flange	1		
12	19M7768	Parafuso	2		
13	R113228	Plugue	1		
14	L37733	Anel o	1		

Acopladores de Desconexão Rápida

PUBM2826 A.1

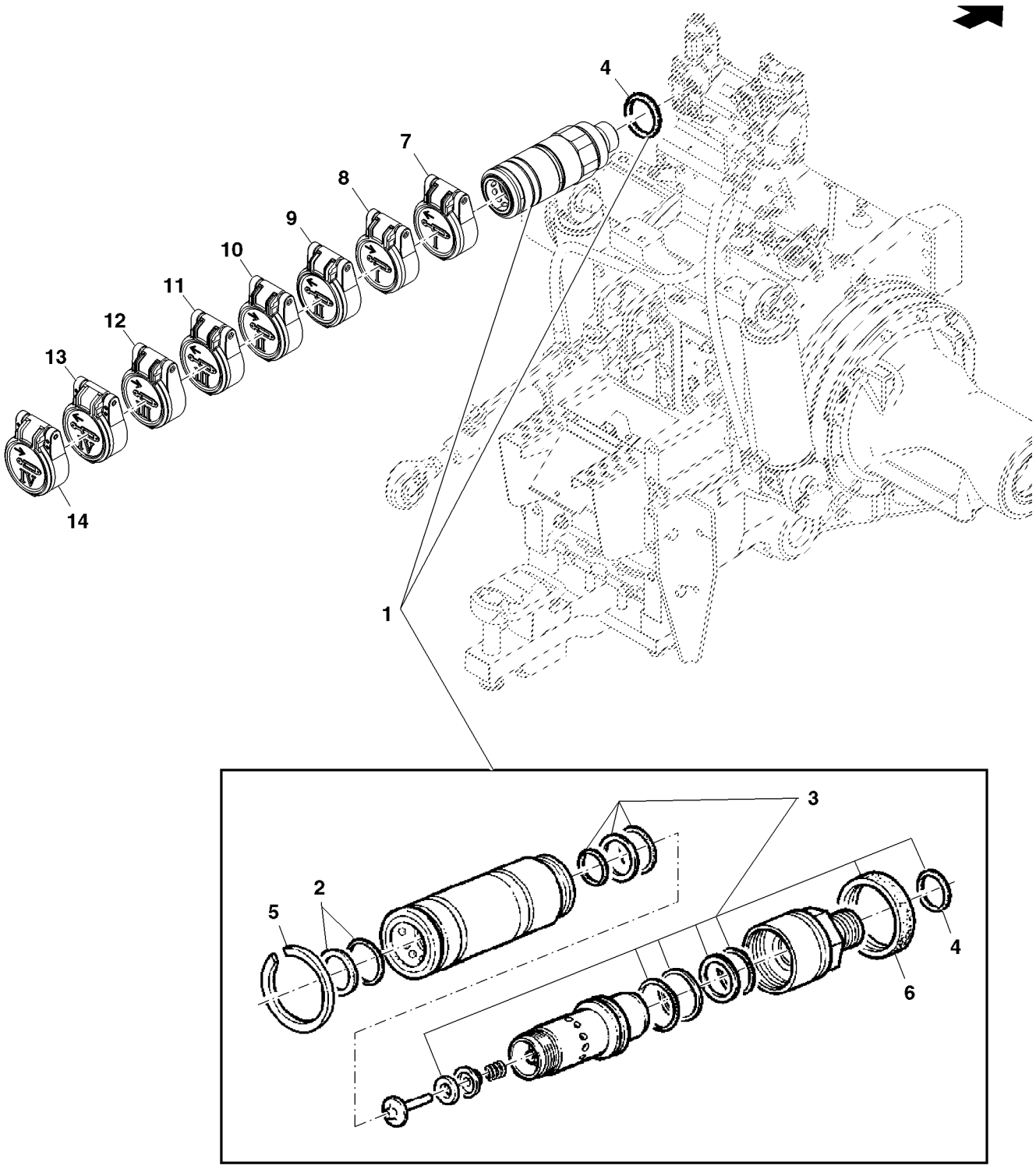

PUBM2826

Item	*Nº peça*	*Descrição*	*Qtde*	*Nº série trator*	*Notas*
1	AL166180	Conexão engate rápido	AR		
2	AL205022	Kit retentor	1		
3	AL112953	Kit retentor	1		
4	51M7045	Anel o	AR		
5	40M7102	Anel de pressão	1		
6	L112370	Capa	1		
7	RE268228	Tampa	1		
8	RE268229	Tampa	1		
9	RE268230	Tampa	1		
10	RE268231	Tampa	1		
11	RE268232	Tampa	1		
12	RE268233	Tampa	1		
13	RE319252	Tampa	1		
14	RE319253	Tampa	1		

LINHAS DA BOMBA HIDRAULICA

PUBM2032 A.1

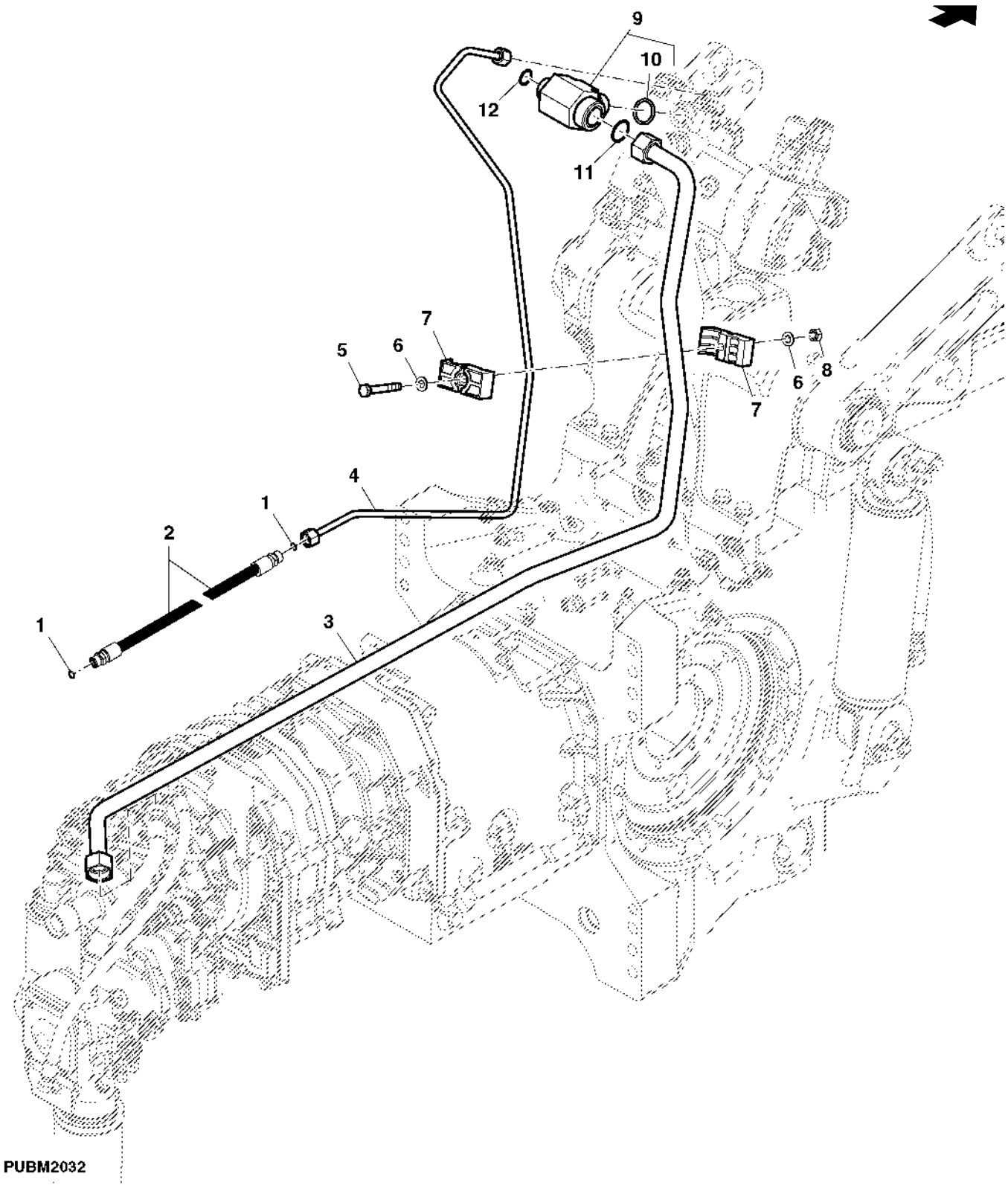

Item	*Nº peça*	*Descrição*	*Qtde*	*Nº série trator*	*Notas*
1	T77613	Anel o	2		
2	RE201207	Mangueira hidraulica-fabric	1		
3	RE201204	Tubulação de óleo	1		
4	RE201333	Tubulação de óleo	1		
5	19M7981	Parafuso sextavado	2		
6	24M7055	Arruela	4		
7	R129325	Braçadeira	4		
8	14M7273	Porca	2		
9	61M5028	Conexão em ângulo	1		
10	51M7047	Anel o	1		
11	T76938	Anel o	1		
12	T77932	Anel o	1		

KIT DE RETORNO MÚLTIPLO DO MOTOR HIDRÁULICO

RXA0080394 A.1

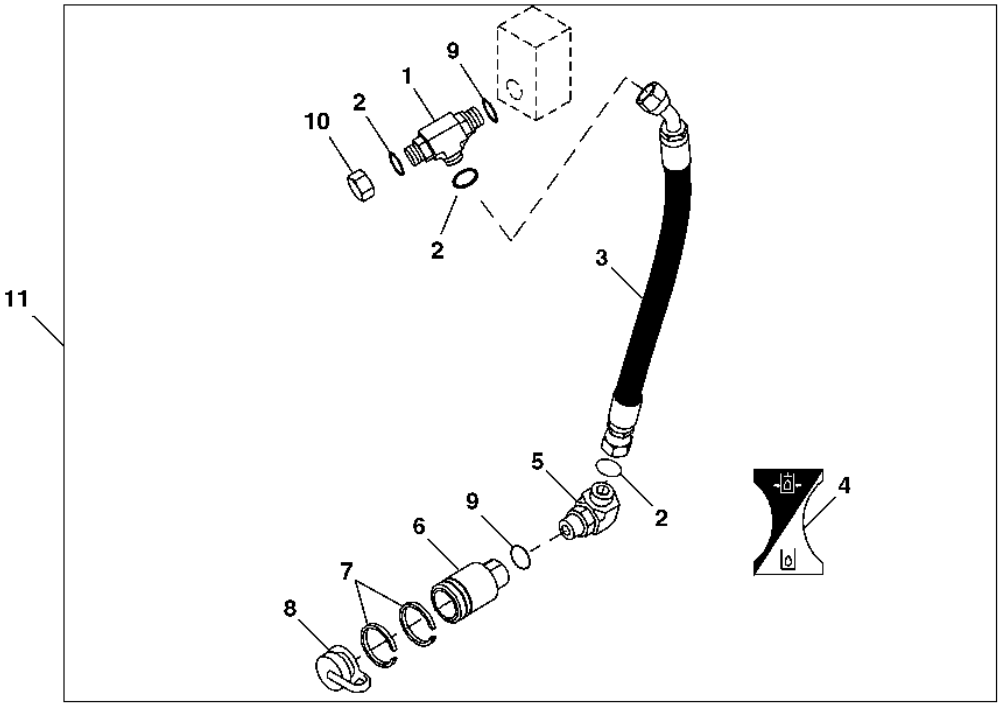

Item	*Nº peça*	*Descrição*	*Qtde*	*Nº série trator*	*Notas*
1	38H5040	Conexão em t	1		
2	T77857	Anel o	3		
3	RE269033	Mangueira hidraulica-fabric	1		(SUB FOR RE213969)
4	R113305	Etiqueta	2		
5	38H1005	Conexão em ângulo	1		
6	RE58243	Engate hidr. rápido	1		
7	R120797	Anel de pressão	2		
8	A15899	Plugue	1		
9	R26375	Anel o	2		
10	38H1416	Conexão	1		
11	**RE211440**	**Kit - instalação de campo**	**1**		

RETORNO DO MOTOR COM DRENO DA CAIXA

RXA0080395 A.1

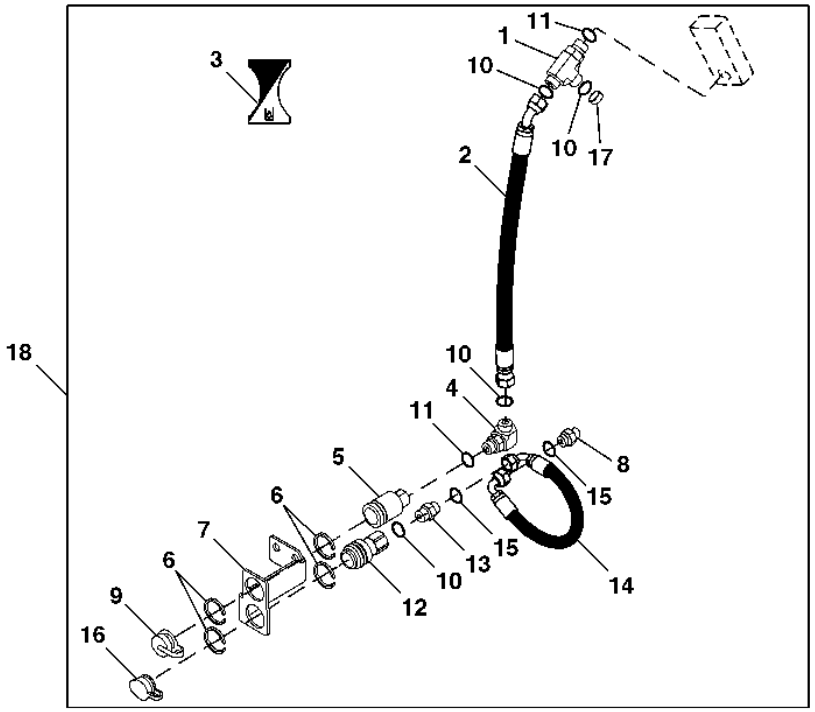

RXA0080395

Item	*Nº peça*	*Descrição*	*Qtde*	*Nº série trator*	*Notas*
1	38H5040	Conexão em t	1		
2	RE215077	Mangueira hidraulica-fabric	1		
3	R113305	Etiqueta	1		
4	38H1005	Conexão em ângulo	1		
5	RE58243	Engate hidr. rápido	1		
6	R120797	Anel de pressão	4		
7	R215080	Apoio	1		
8	38H5037	Adaptador	1		
9	A15899	Plugue	1		
10	T77857	Anel o	4		
11	R26375	Anel o	2		
12	RE214614	Engate hidr. rápido	1		
13	38H1171	Adaptador	1		
14	RE215143	Mangueira hidraulica-fabric	1		
15	T77613	Anel o	2		
16	R218933	Capa	1		
17	38H1416	Conexão	1		
18	**RE211441**	**Kit - instalação de campo**	**1**		

Índice pictórico por seção

PUBM2025 A.1

1-	454
2-	456
3-	458
4-	460
5-	462
6-	464
7-	466
8-	468

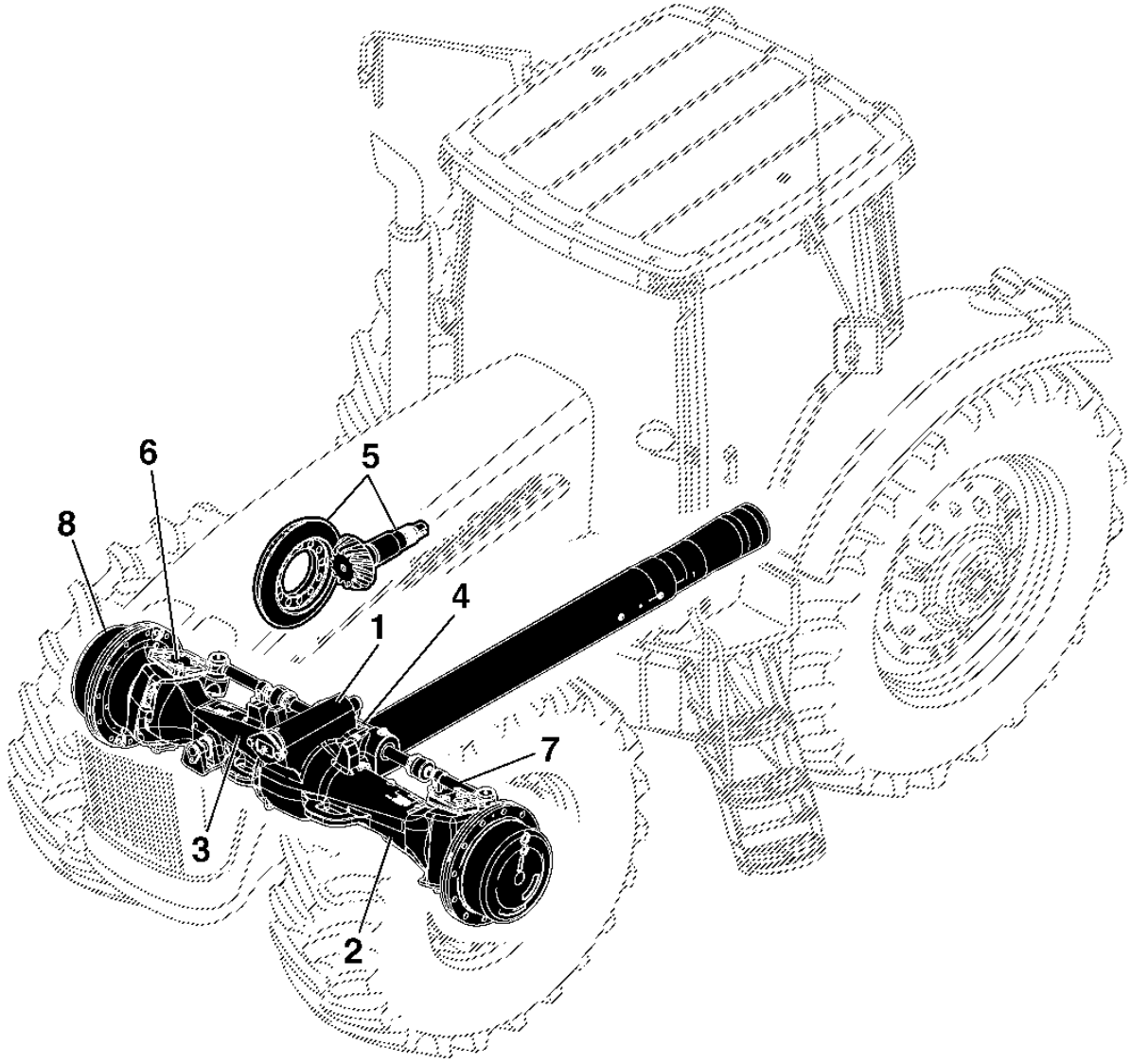

PUBM2025

Pivô da MFWD

PUBM2745 A.1

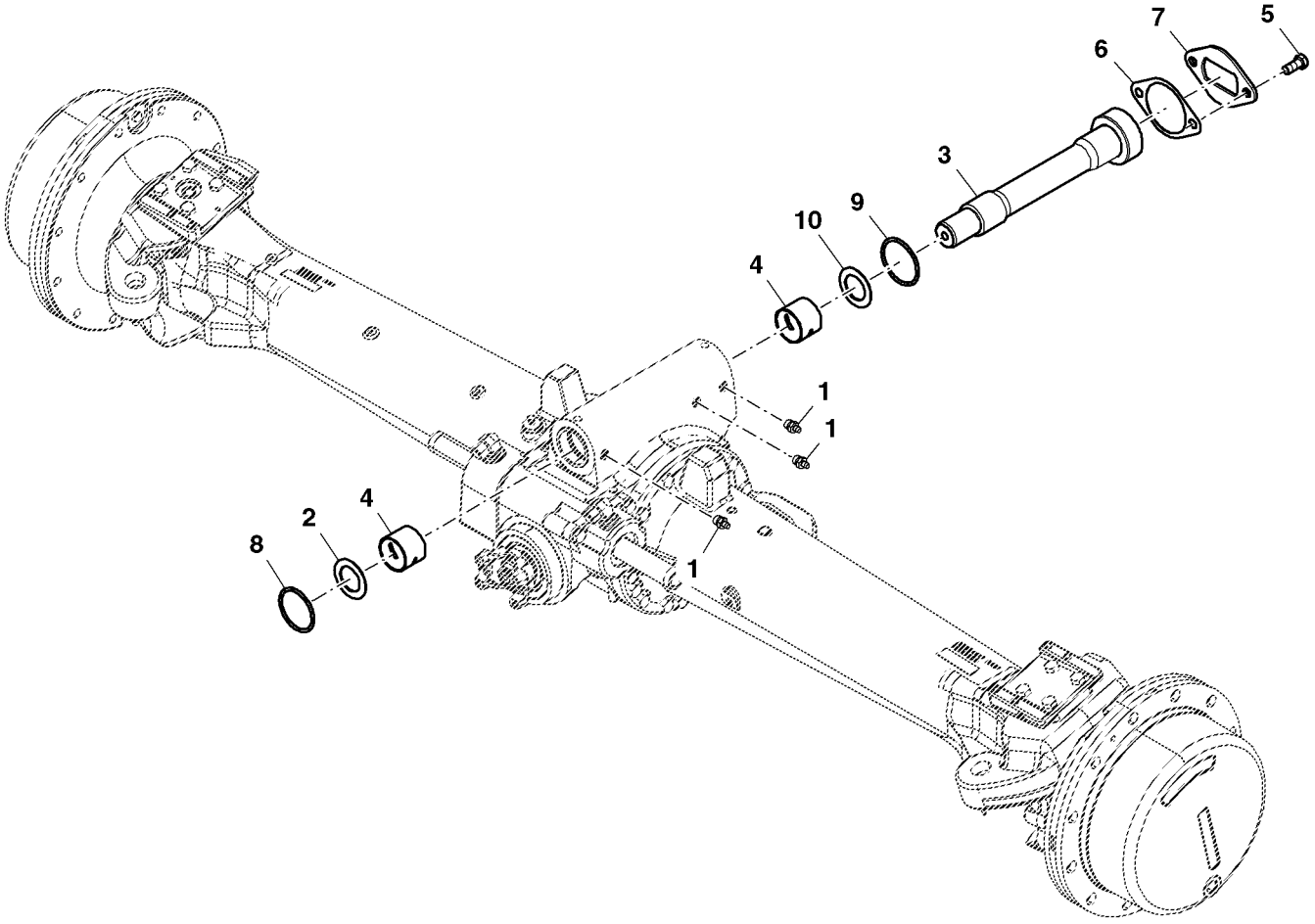

PUBM2745

Item	Nº peça	Descrição	Qtde	Nº série trator	Notas
1	JD7759	Conexão de lubrificação	3		
2	R271869	Arruela	1		
3	R271873	Pino	1		
4	R131405	Bucha	2		
5	19M8035	Parafuso sextavado	2		
6	R132090	Calço	6		
7	R96006	RetentoR	1		
8	R132025	Anel o	1		
9	R131817	Anel o	1		
10	R271868	Arruela	1		
..	DT5267	Graxa	1		

DtlCarcaça do Eixo (Esquerda)

ETN14464A A.1

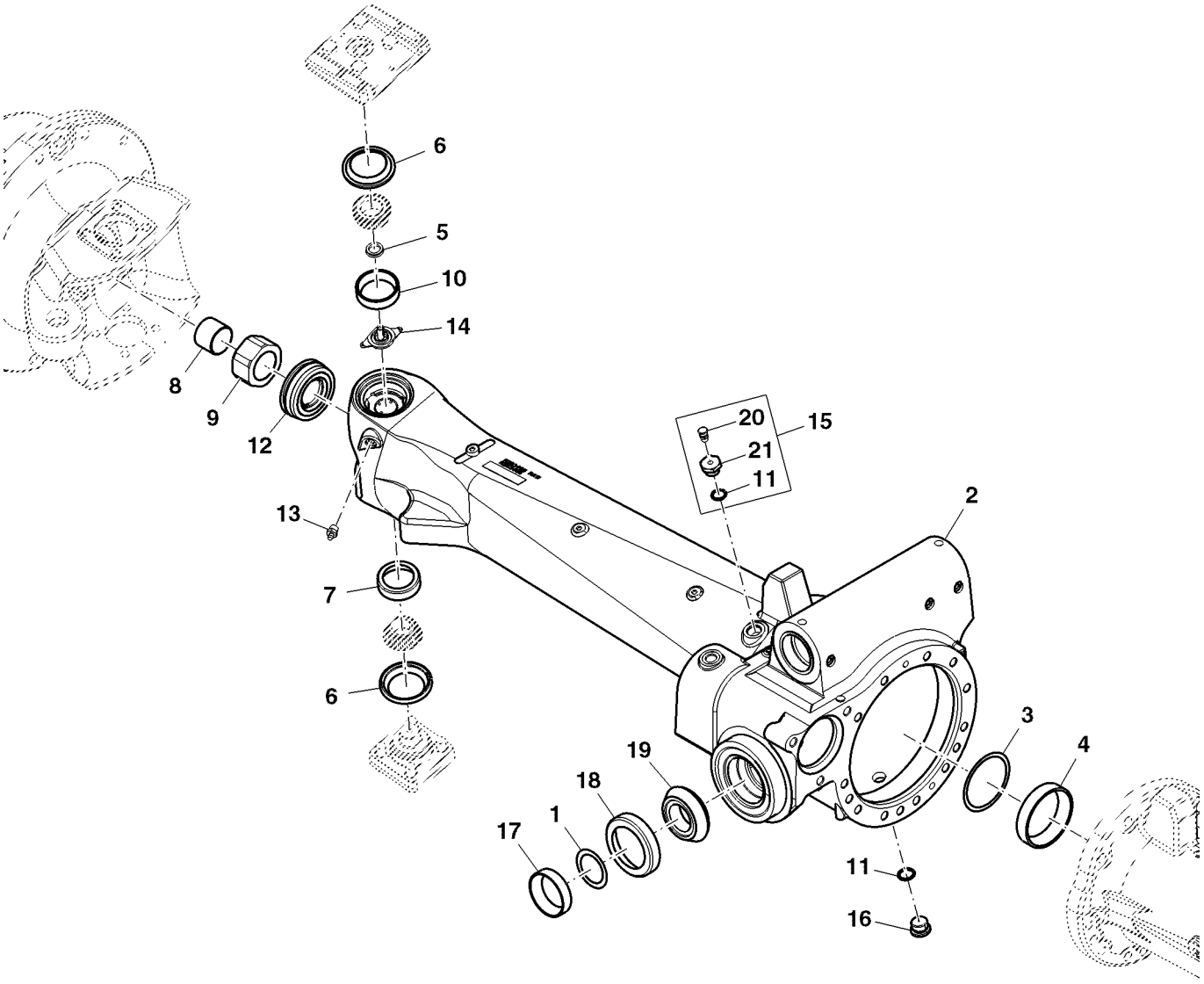

ETN14464A

Item	Nº peça	Descrição	Qtde	Nº série	Notas
1	R222251	Calço	3		TK = 0.08 mm
	R222252	Calço	4		TK = 0.13 mm
	R222253	Calço	4		TK = 0.25 mm
2	R287766	Carcaça	1		
3	R131996	Calço	2		TK = 0.08 mm
	R131997	Calço	1		TK = 0.13 mm
	R131998	Calço	1		TK = 0.18 mm
	R131999	Calço	4		TK = 0.25 mm
	R132000	Calço	1		TK = 0.50 mm
	R132001	Calço	1		TK = 1.00 mm
4	JD7292	Capa de rolamento	1		
5	R231299	Vedação	1		
6	RE238667	Vedação	2		
7	R72090	Capa de rolamento	1		
8	R130069	Bucha	1		
9	R133871	Espaçador	1		
10	JD7424	Capa de rolamento	1		
11	P47889	Anel o	2		
12	RE185799	Vedação	1		
13	JD7759	Conexão de lubrificação	4		
14	R259666	Placa	1		
15	RE163490	RespiRo	1		
16	R98012	Tampão	1		
17	JD9109	Capa de rolamento	1		
18	JD10354	Capa de rolamento	1		
19	JD10353	Cone de rolamento	1		
20	R98012	Tampão	2		
21	15H666	Tampão	1		
..	DT5269	Lubrificante	1		
..	DT5267	Graxa	1		

Carcaça do Eixo, Lado Direito

PUBM1989 A.1

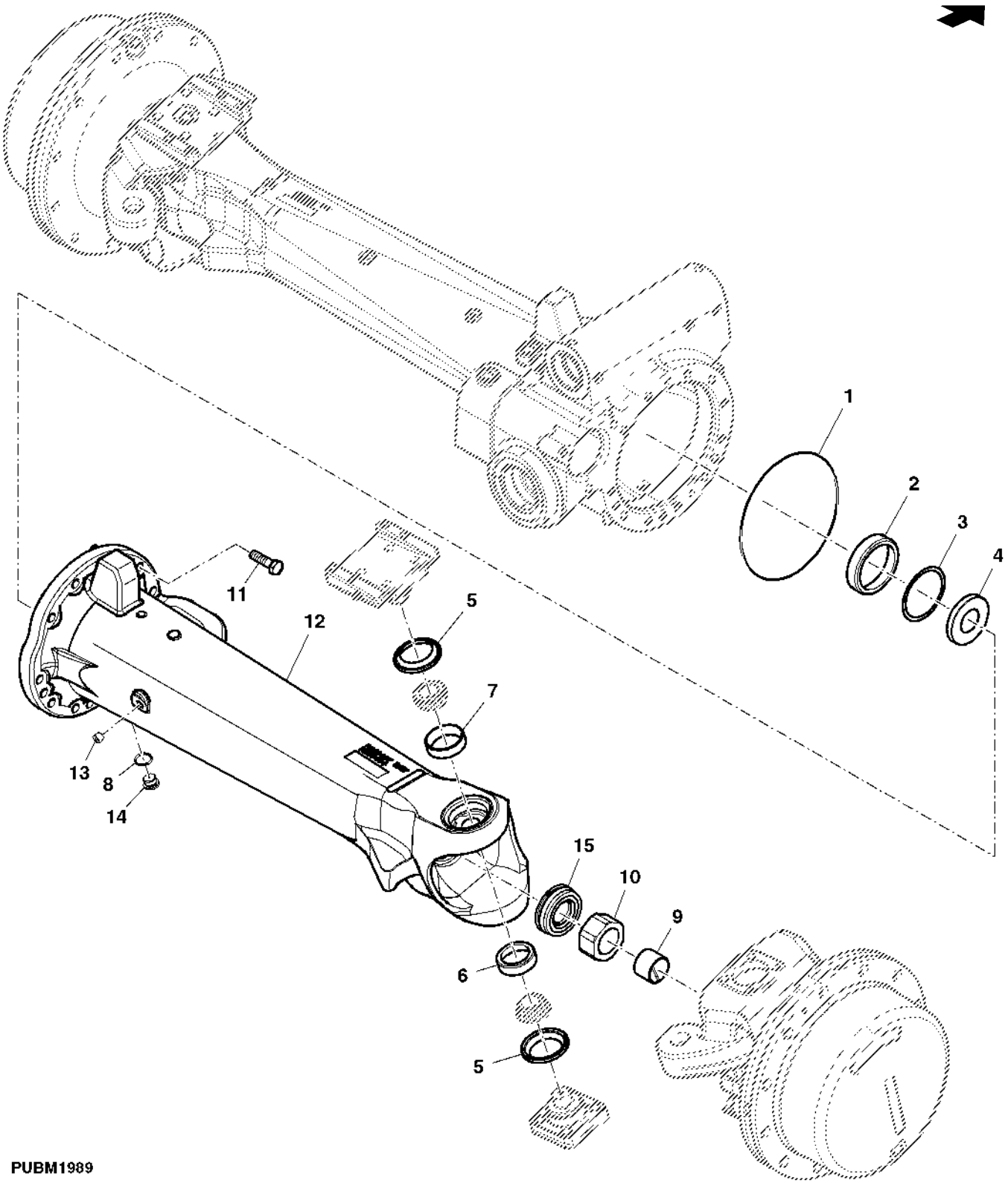

Item	Nº peça	Descrição	Qtde	Nº série trator	Notas
1	R57050	Anel o	1		
2	JD7292	Capa de rolamento	1		
3	R131996	Calço	AR		TK = 0.08 mm
	R131997	Calço	AR		TK = 0.13 mm
	R131998	Calço	AR		TK = 0.18 mm
	R131999	Calço	AR		TK = 0.25 mm
	R132000	Calço	AR		TK = 0.50 mm
	R132001	Calço	AR		TK = 1.00 mm
4	R150907	Plugue	1		
5	RE238667	Vedação	1		
6	R72090	Capa de rolamento	1		
7	JD7424	Capa de rolamento	1		
8	P47889	Anel o	1		
9	R130069	Bucha	1		
10	R133871	Espaçador	1		
11	19M7489	Parafuso sextavado	AR		
12	R287712	Carcaça	1		
13	15H666	Tampão	1		
14	R98012	Tampão	1		
15	RE185799	Vedação	1		

Braço de Ligação de Entrada e Rolamentos

PUBM2742 A.1

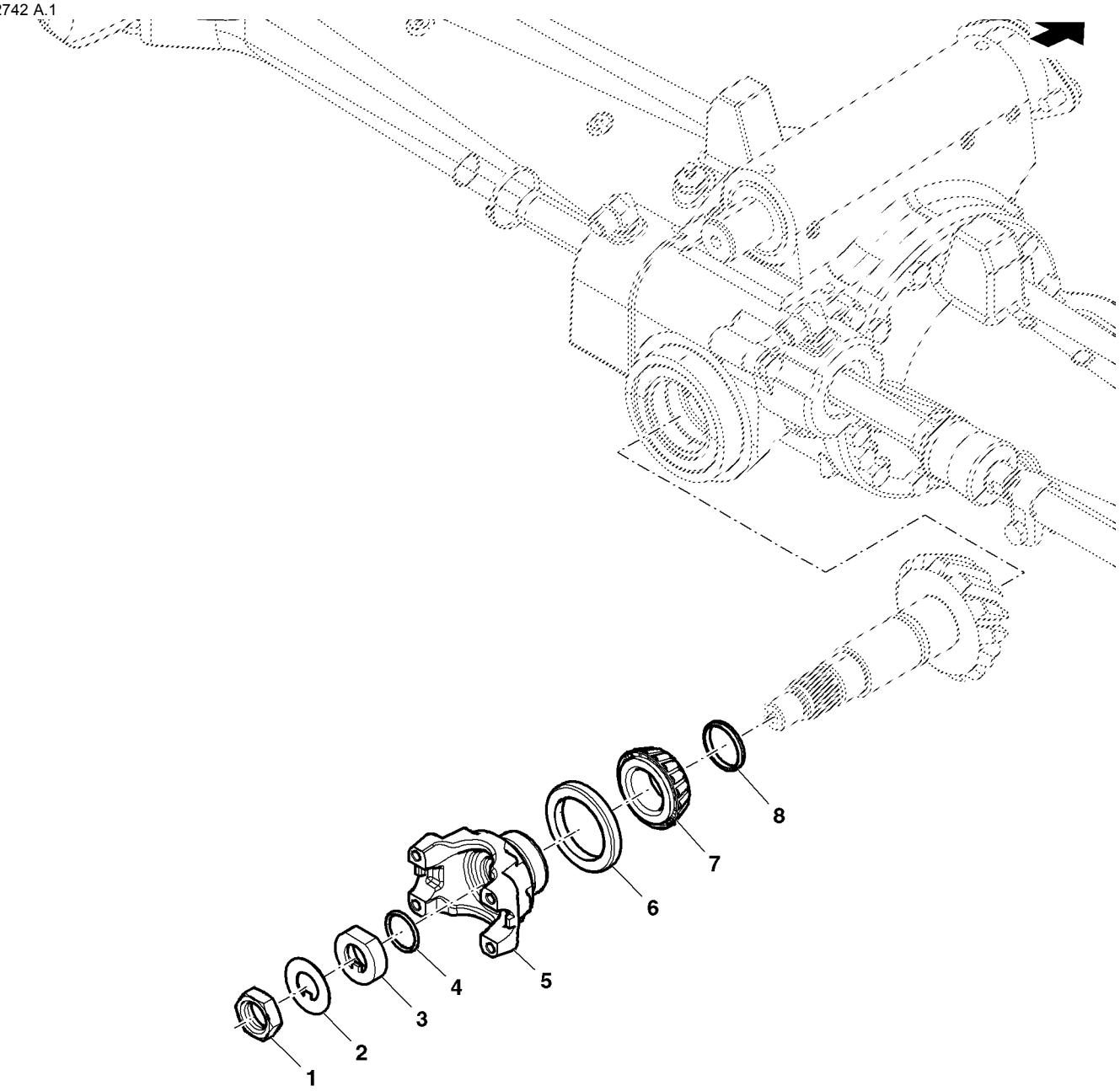

PUBM2742

Item	Nº peça	Descrição	Qtde	Nº série trator	Notas
1	14M7425	Porca	1		
2	R82984	Placa de segurança	1		
3	R105412	Espaçador	1		
4	U12037	Anel o	1		
5	R100461	Forquilha	1		
6	RE32442	Vedação	1		
7	JD9043	Cone de rolamento	1		
8	R83474	Anel	1		

Diferencial, MFWD

PUBM1324 A.1

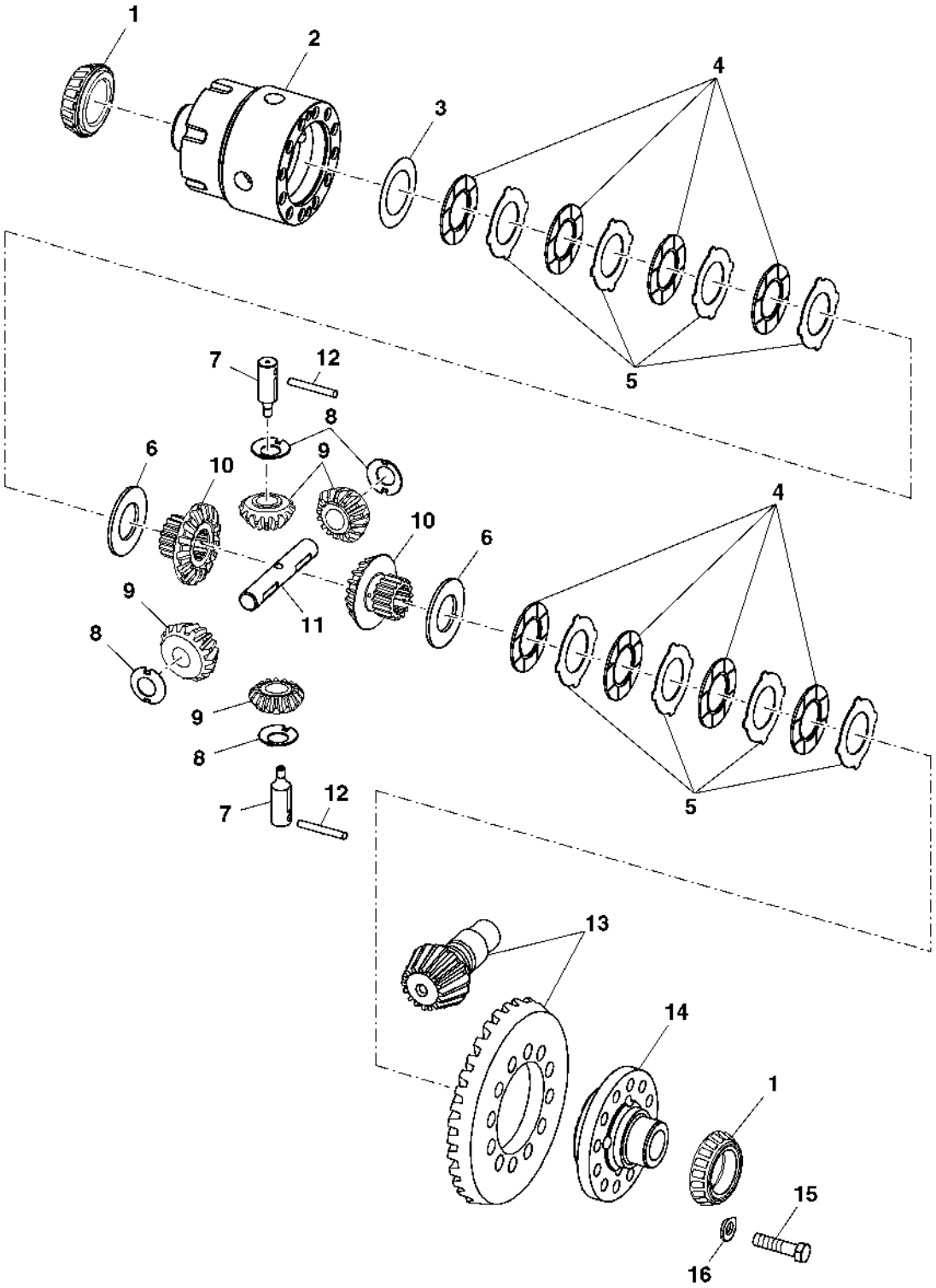

PUBM1324

Item	Nº peça	Descrição	Qtde	Nº série trator	Notas
1	JD7242	Cone de rolamento	2		
2	R133867	Carcaça	1		
3	R132971	Calço	2		TK = 0.13 mm
	R83559	Calço	2		TK = 0.25 mm
	R83560	Calço	2		TK = 0.38 mm
4	RE294014	Disco	8		
5	R82908	Placa	8		
6	R131336	Espaçador	2		
7	R131511	Eixo	2		
8	R135876	Arruela de encosto	4		
9	R237709	Pinhão	1		
10	R237713	Coroa	1		
11	R131346	Eixo	1		
12	R62129	Agulha de rolamento	2		
13	RE225144	Coroa e pinhão	1		
14	R130753	Carcaça	1		
15	19M8995	Parafuso sextavado	12		
16	24M7195	Arruela	12		

Braço de Direção e Junta

ETN2478A A.1

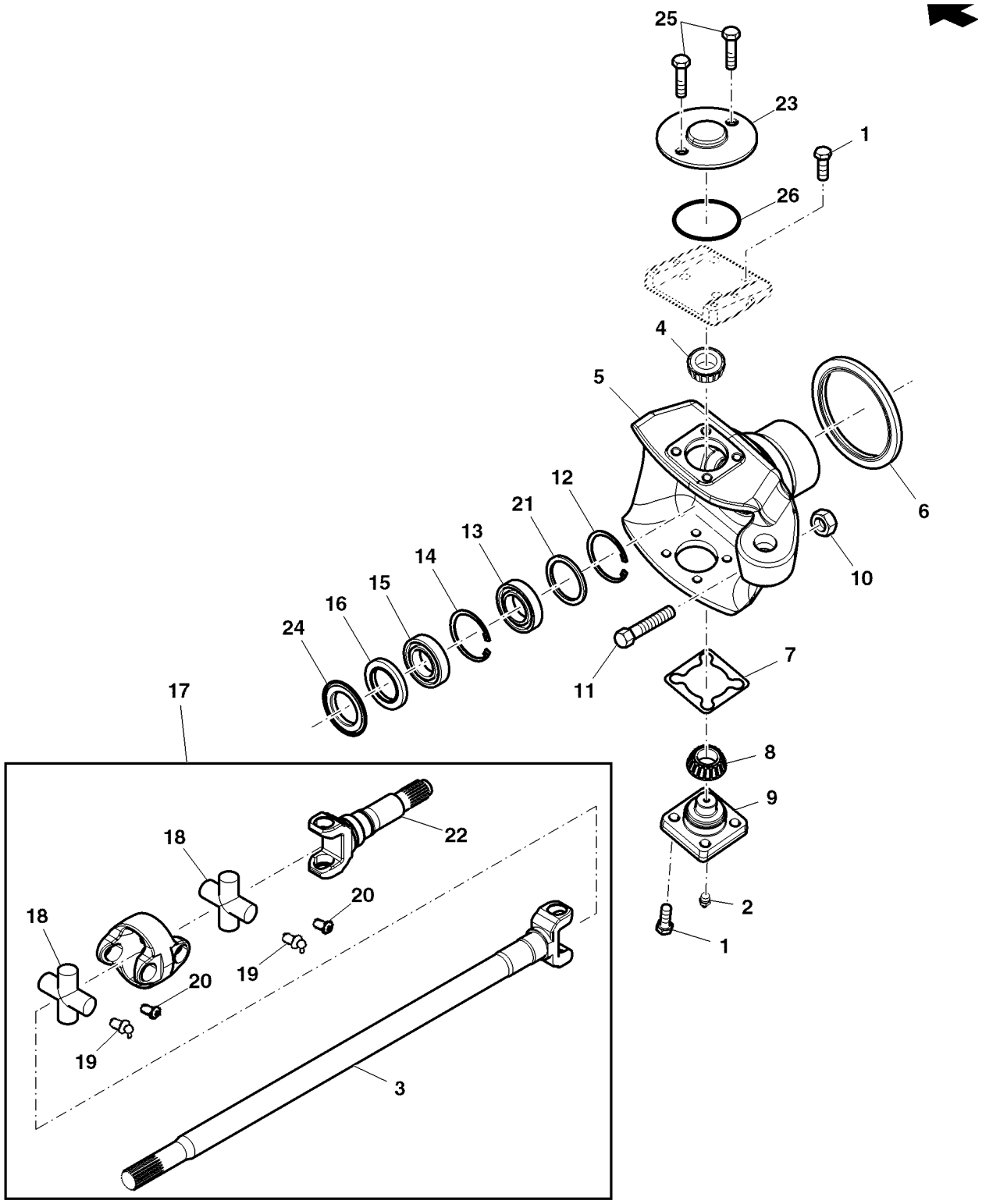

ETN2478A

Item	*Nº peça*	*Descrição*	*Qtde*	*Nº série*	*Notas*
1	19M7489	Parafuso sextavado	8		
2	JD7759	Conexão de lubrificação	1		
3	R153307	Junta univ. c/eixo	1		
4	JD8968	Cone de rolamento	1		
5	R155627	Ponta de eixo	1		RH
	R155628	Ponta de eixo	1		LH
6	RE154869	Vedação	1		
7	R131673	Calço	AR		TK = 0.13 mm
	R131675	Calço	AR		TK = 0.25 mm
	R131676	Calço	AR		TK = 1.00 mm
	R131985	Calço	AR		TK = 0.08 mm
8	AR94761	Cone de rolamento	1		
9	R131810	Pino mestre	1		
10	14M7277	Porca	1		
11	R133288	Parafuso	1		
12	40M7302	Anel de pressão	1		
13	JD9346	Rolamento de esfeRas	1		
14	40M1873	Anel de pressão	1		
15	RE65591	Vedação	1		
16	RE65592	Vedação	1		
17	RE250838	Junta univ. c/eixo	1		
18	RE65621	Cruzeta com rolamento	2		
19	58M5578	Conexão de lubrificação	4		
20	15M7033	Tampão	4		
21	R250848	Arruela	1		
22	R250839	Forquilha	1		
23	R231203	Plugue	1		
24	R157679	Defletor De óleo	1		
25	19M7598	Parafuso sextavado	2		
26	51M7097	Anel o	1		
..	DT5037	Selante	1		
..	DT5079	Graxa	1		

Cilindro de Direção e Tirantes

ETN2489A A.1

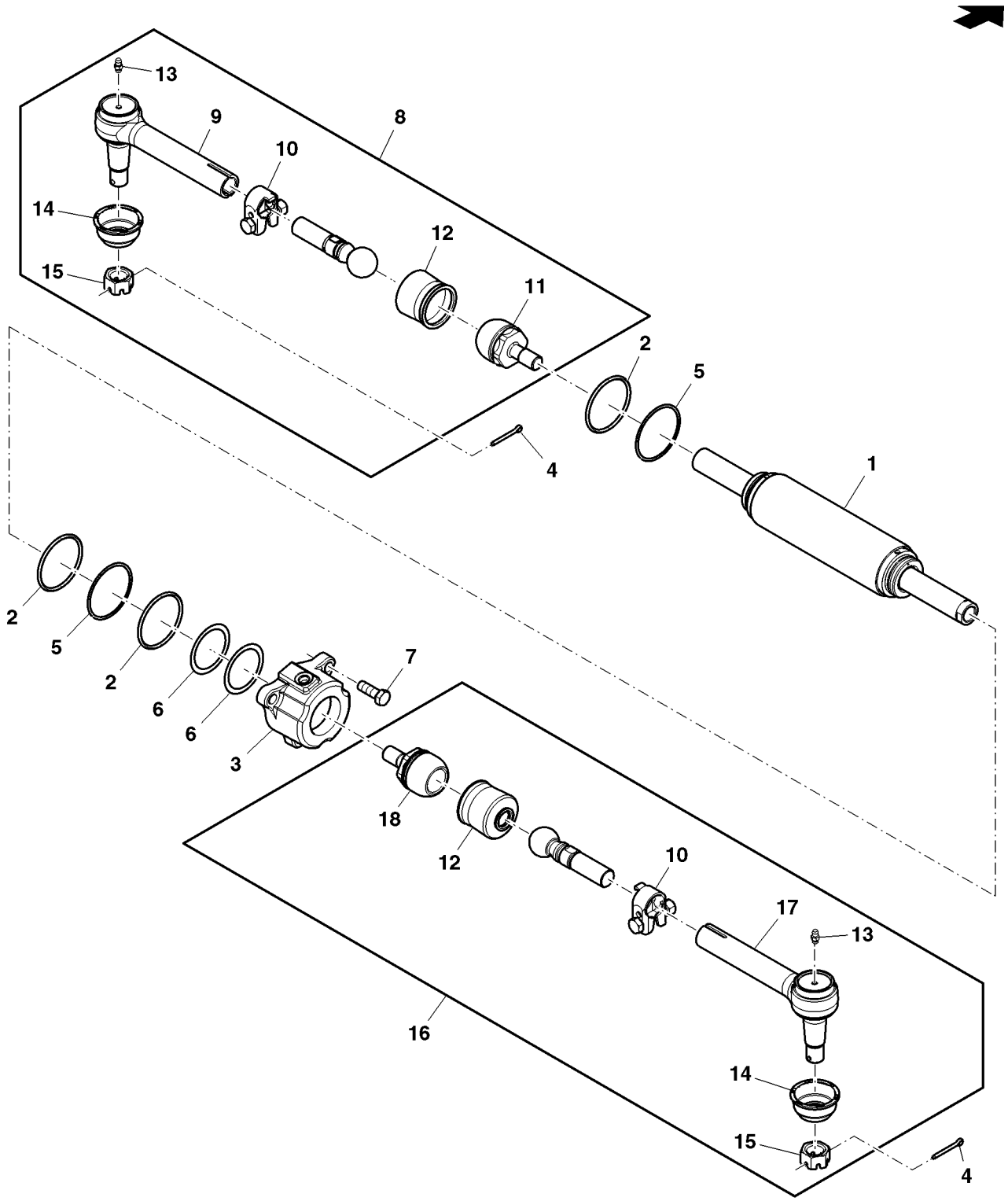

ETN2489A

Item	*Nº peça*	*Descrição*	*Qtde*	*Nº série*	*Notas*
1	RE284619	Cilindro hidráulico	1		
2	A5598R	Anel o	1		
3	R181511	Tampa	1		
4	11H249	Contra-pino	2		
5	R79122	Anel de apoio	2		
6	R132002	Calço	2		TK = 0.08 mm
	R132003	Calço	1		TK = 0.18 mm
	R132805	Calço	1		TK = 0.13 mm
	R132804	Calço	4		TK = 0.25 mm
	R132004	Calço	1		TK = 0.5 mm
	R132005	Calço	2		TK = 1.00 mm
7	19M7489	Parafuso sextavado	3		
8	RE261924	Haste de ligação	1		LH
9	RE261926	Terminal da barra de direçã	1		LH
10	RE239172	Braçadeira	1		
11	RE214056	Soquete p/ junta eSférica	1		LH
12	RE214059	Kit retentor	1		
13	JD7797	Conexão de lubrificação	1		
14	R214060	Protetor	1		
15	14H848	Porca	1		
16	RE261923	Haste de ligação	1		RH
17	RE261925	Terminal da barra de direçã	1		RH
18	RE214055	Soquete p/ junta eSférica	1		RH

ACIONAMENTO PLANETARIO E CARREGADOR DO CUBO DA TDM (SERVICO PESADO)

RXA0092938 A.1

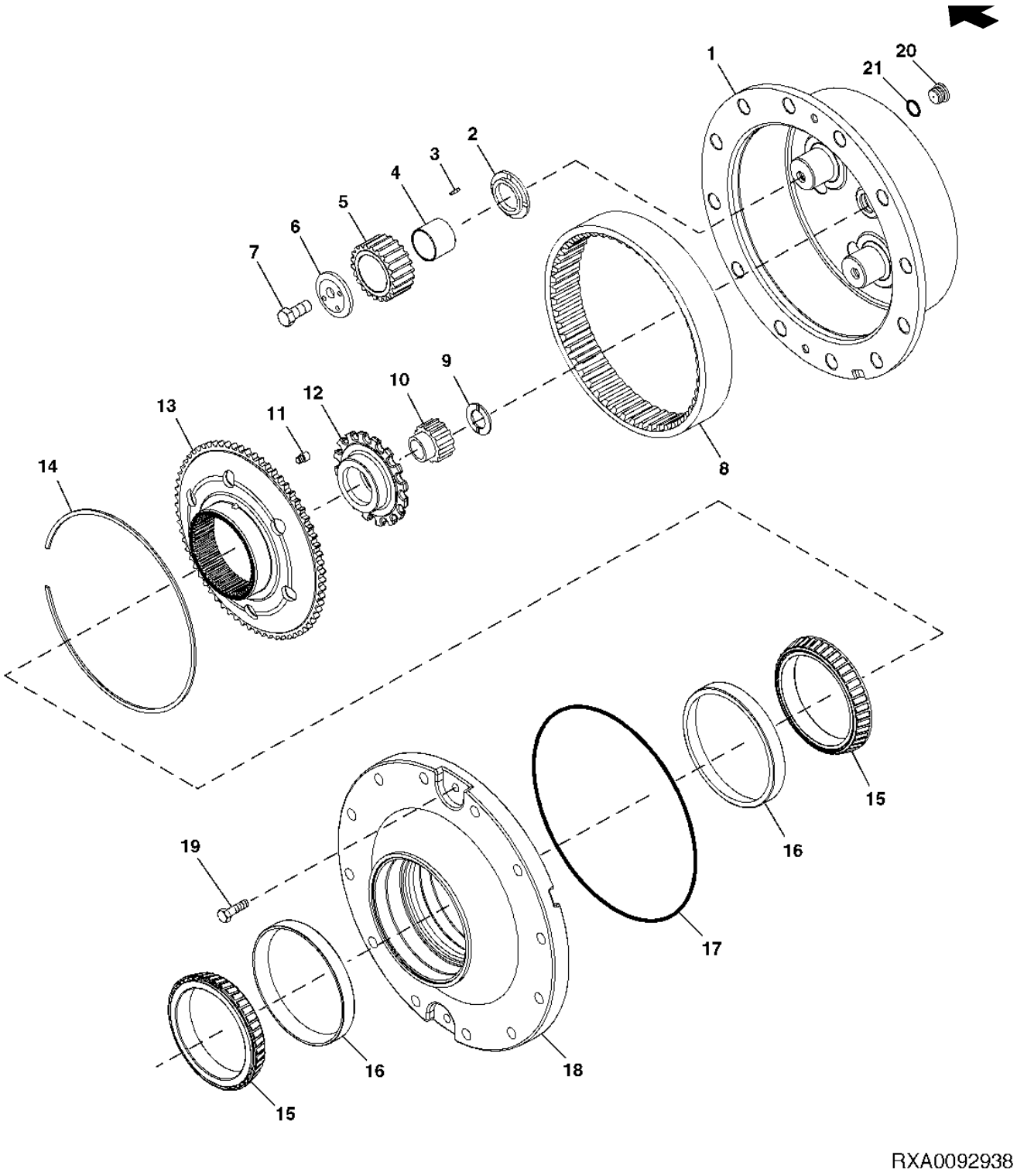

Item	Nº peça	Descrição	Qtde	Nº série trator	Notas
1	R296945	Porta-Planetários	1		
2	R168091	Arruela de encosto	3		
3	R121283	Agulha de rolamento	AR		
4	R121362	Pista do rolamento	3		
5	R121282	Planetário	3		
6	R92871	RetentoR	3		
7	R112888	Parafuso sextavado	3		
8	R237707	Coroa	1		
9	R238225	Arruela de encosto	1		
10	R259958	EngrEnagem	1		
11	R91842	Parafuso	1		
12	R171858	RetentoR	1		
13	R99499	Cubo	1		
14	R99673	Anel de pressão	1		
15	JD9050	Cone de rolamento	2		
16	JD9115	Capa de rolamento	2		
17	R87047	Anel	1		
18	R104756	Cubo	1		
19	19M8011	Parafuso sextavado	2		
20	R98012	Tampão	1		
21	P47889	Anel o	1		
..	DT5269	Lubrificante	1		

Índice pictórico por seção

PUBM2026 A.1

1-	472
2-	474
3-	476
4-	478
5-	480
6-	482
7-	484
8-	486

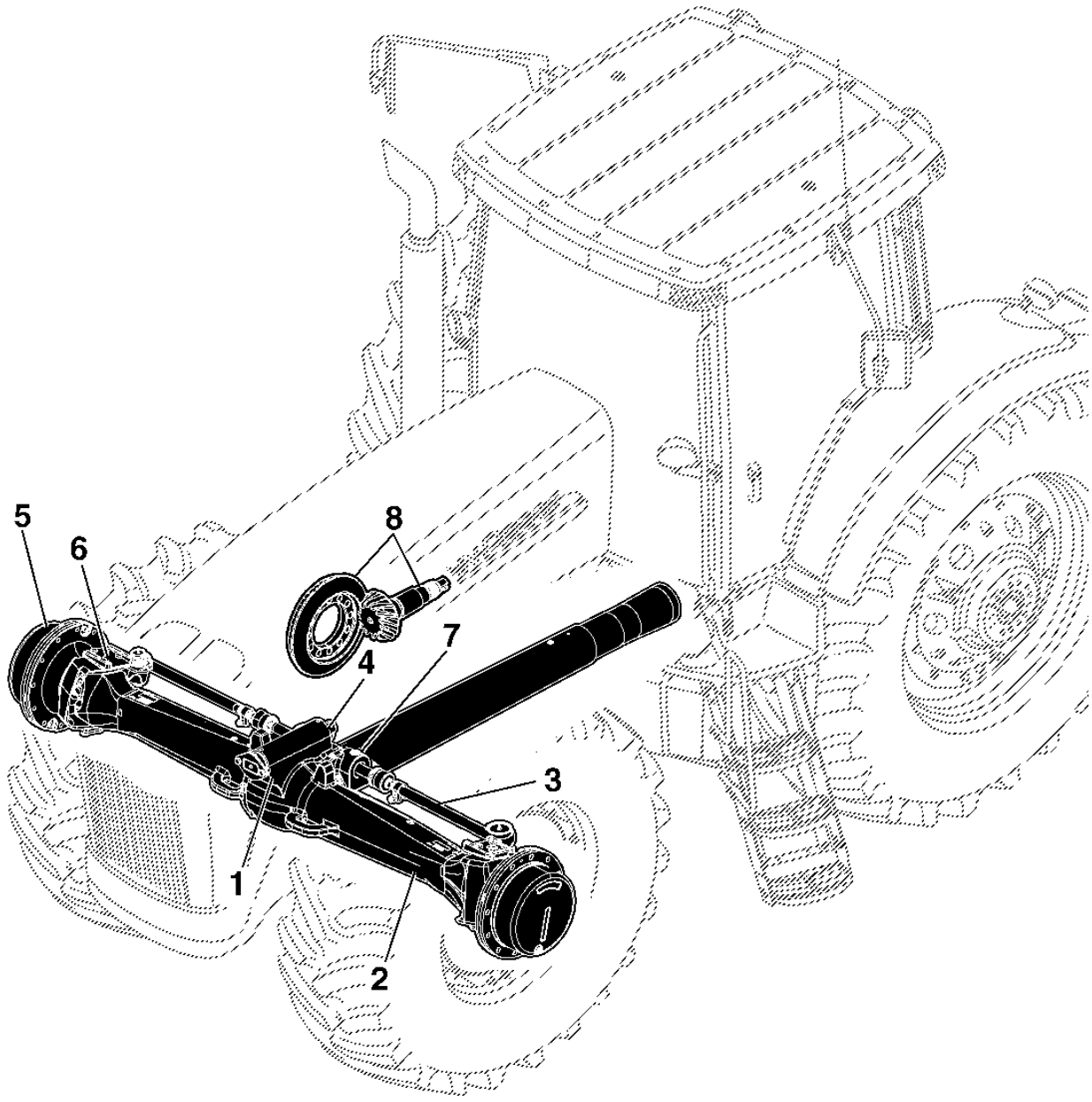

PUBM2026

Carcaça do Eixo, Lado Direito

PUBM1074 A.1

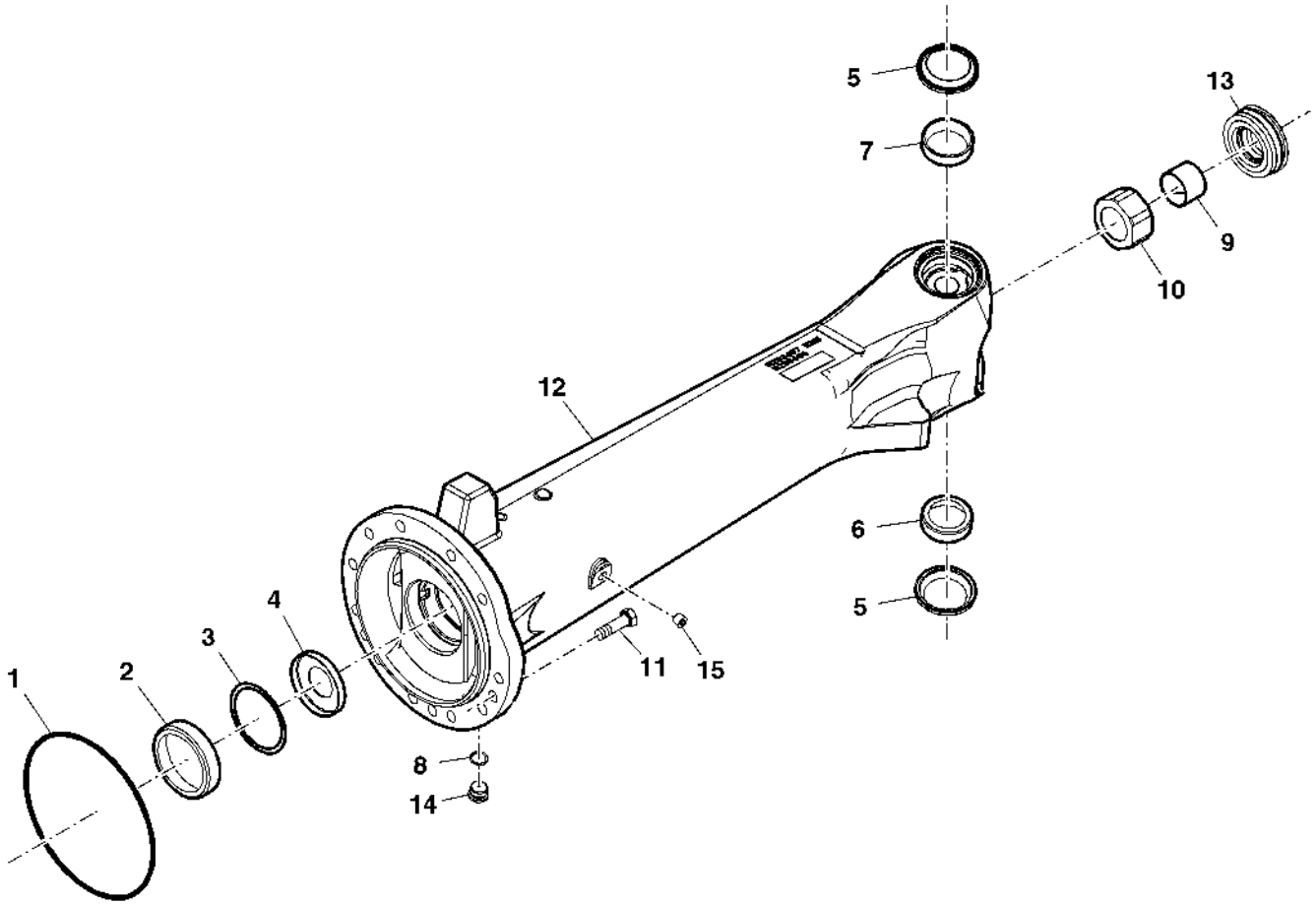

PUBM1074

Item	*Nº peça*	*Descrição*	*Qtde*	*Nº série*	*Notas*
1	R57050	Anel o	1		
2	JD7292	Capa de rolamento	1		
3	R131996	Calço	2		TK = 0.08 mm
	R131997	Calço	1		TK = 0.13 mm
	R131998	Calço	1		TK = 0.18 mm
	R131999	Calço	4		TK = 0.25 mm
	R132000	Calço	1		TK = 0.50 mm
	R132001	Calço	1		TK = 1.00 mm
4	R150907	Plugue	1		
5	RE238667	Vedação	2		
6	R72090	Capa de rolamento	1		
7	JD7424	Capa de rolamento	1		
8	P47889	Anel o	1		
9	R130069	Bucha	1		
10	R133871	Espaçador	1		
11	19M3212	Parafuso sextavado	14		
12	R293404	Carcaça	1		
13	RE185799	Vedação	1		
14	R98012	Tampão	1		
15	15H666	Tampão	1		

Carcaça do Eixo, Lado Esquerdo, 3M

ETN14130B A.1

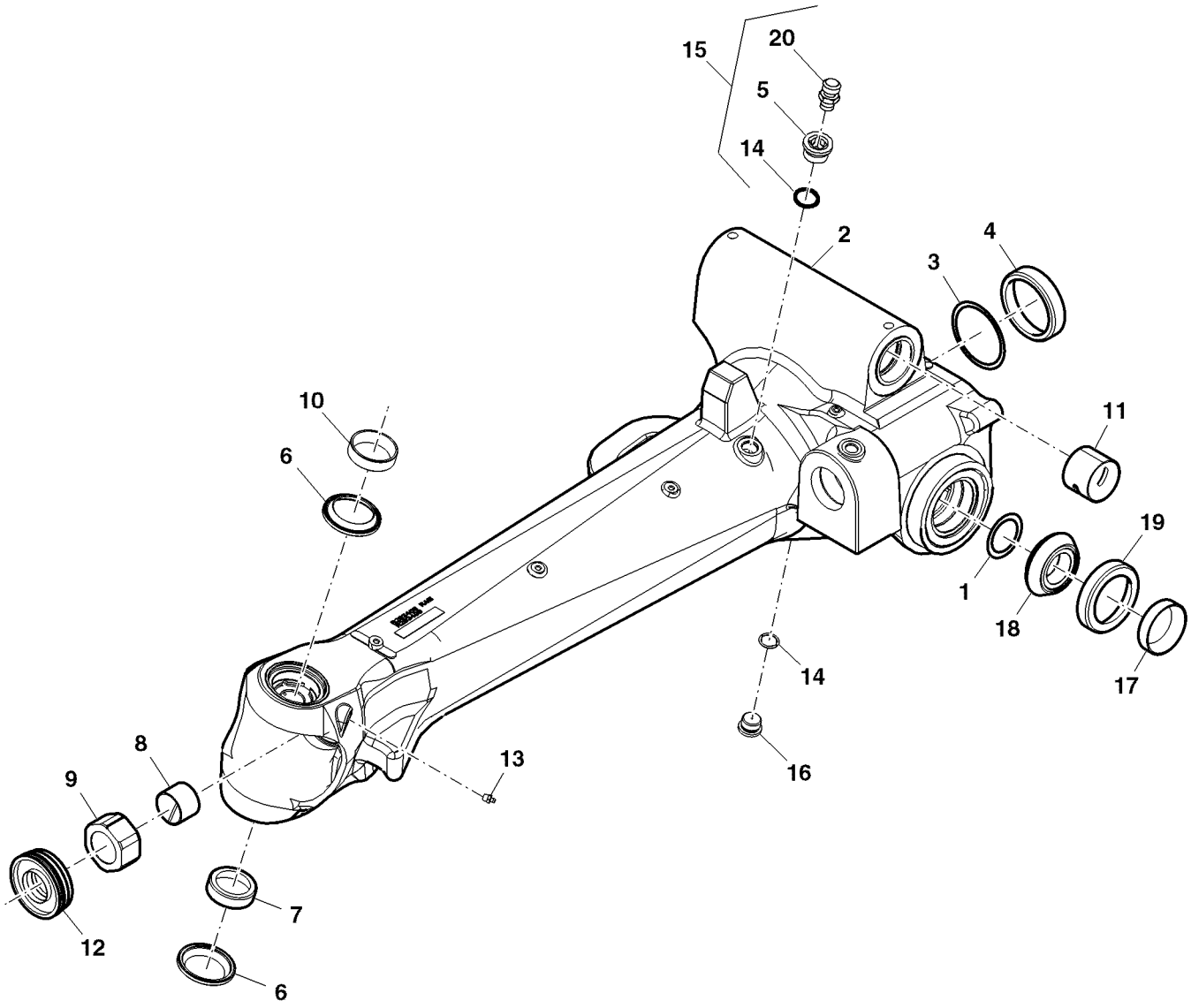

ETN14130A

Item	Nº peça	Descrição	Qtde	Nº série	Notas
1	R222251	Calço	3		TK = 0.08 mm
	R222252	Calço	4		TK = 0.13 mm
	R222253	Calço	4		TK = 0.25 mm
2	R293408	Carcaça	1		
3	R131996	Calço	2		TK = 0.08 mm
	R131997	Calço	AR		TK = 0.13 mm
	R131998	Calço	AR		TK = 0.18 mm
	R131999	Calço	AR		TK = 0.25 mm
	R132000	Calço	AR		TK = 0.50 mm
	R132001	Calço	AR		TK = 1.00 mm
4	JD7292	Capa de rolamento	1		
5	R163489	Plugue	1		
6	RE238667	Vedação	2		
7	R72090	Capa de rolamento	1		
8	R130069	Bucha	1		
9	R133871	Espaçador	1		
10	JD7424	Capa de rolamento	1		
11	R131405	Bucha	2		
12	RE185799	Vedação	1		
13	JD7759	Conexão de lubrificação	1		
14	P47889	Anel o	2		
15	RE163490	RespiRo	1		
16	R98012	Tampão	1		
17	JD9109	Capa de rolamento	1		
18	JD10354	Capa de rolamento	1		
19	JD10353	Cone de rolamento	1		
20	RE62981	VálVula de alíVio de press.	1		
..	DT5269	Lubrificante	1		

Cilindro de Direção e Tirantes

ETN2489A A.1

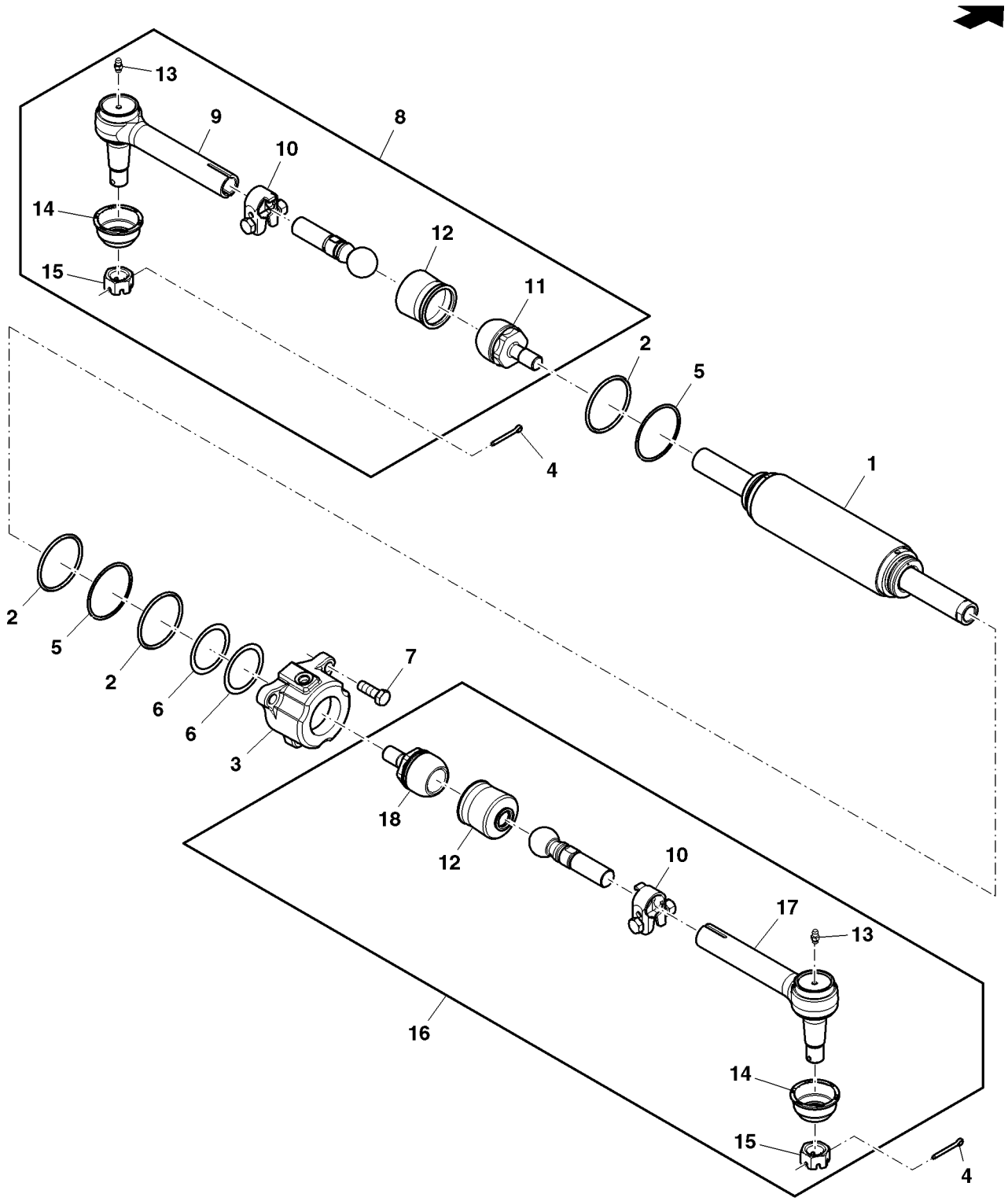

ETN2489A

Item	*Nº peça*	*Descrição*	*Qtde*	*Nº série*	*Notas*
1	RE284619	Cilindro hidráulico	1		
2	A5598R	Anel o	1		
3	R181511	Tampa	1		
4	11H249	Contra-pino	2		
5	R79122	Anel de apoio	2		
6	R132002	Calço	2		TK = 0.08 mm
	R132003	Calço	1		TK = 0.18 mm
	R132805	Calço	1		TK = 0.13 mm
	R132804	Calço	4		TK = 0.25 mm
	R132004	Calço	1		TK = 0.5 mm
	R132005	Calço	2		TK = 1.00 mm
7	19M7489	Parafuso sextavado	3		
8	RE293414	Haste de ligação	1		LH
9	RE300112	Haste de ligação	1		LH
10	RE239172	Braçadeira	1		
11	RE214056	Soquete p/ junta eSférica	1		LH
12	RE214059	Kit retentor	1		
13	JD7797	Conexão de lubrificação	1		
14	R214060	Protetor	1		
15	14H848	Porca	1		
16	RE293413	Haste de ligação	1		RH
17	RE299986	Haste de ligação	1		RH
18	RE214055	Soquete p/ junta eSférica	1		RH

Pivô da MFWD

PUBM2745 A.1

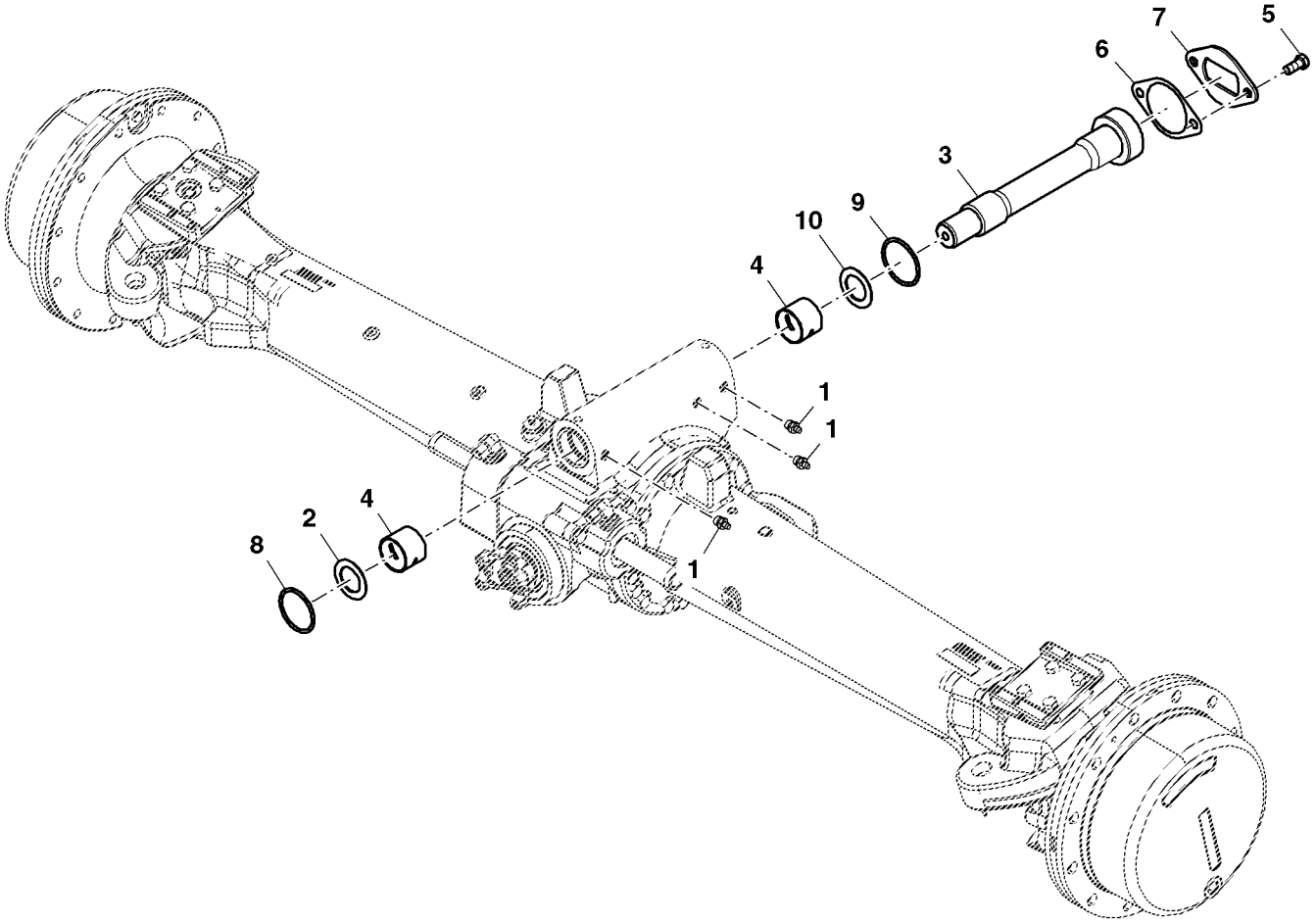

PUBM2745

Item	*Nº peça*	*Descrição*	*Qtde*	*Nº série*	*Notas*
1	JD7759	Conexão de lubrificação	3		
2	R271869	Arruela	1		
3	R271873	Pino	1		
4	R131405	Bucha	2		
5	19M8035	Parafuso sextavado	2		
6	R132090	Calço	6		
7	R96006	RetentoR	1		
8	R132025	Anel o	1		
9	R131817	Anel o	1		
10	R271868	Arruela	1		
..	DT5267	Graxa	1		

Acionamento Planetário e Transportador do Cubo da MFWD, Serviço Pesado 3M

RXA0092938 A.1

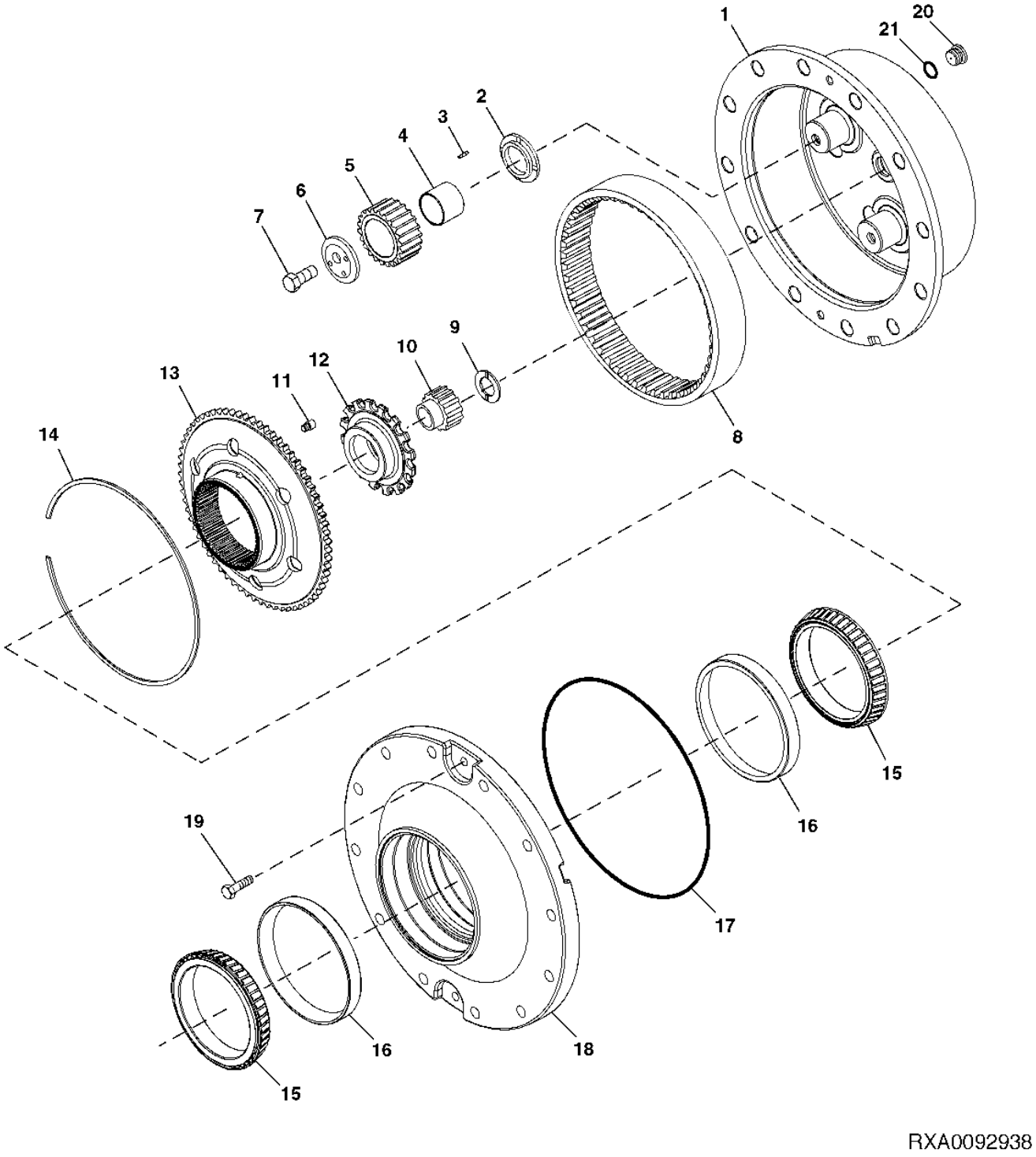

Item	*Nº peça*	*Descrição*	*Qtde*	*Nº série*	*Notas*
1	R296945	Porta-Planetários	1		
2	R168091	Arruela de encosto	3		
3	R121283	Agulha de rolamento	AR		
4	R121362	Pista do rolamento	3		
5	R121282	Planetário	3		
6	R92871	RetentoR	3		
7	R112888	Parafuso sextavado	3		
8	R237707	Coroa	1		
9	R238225	Arruela de encosto	1		
10	R259958	EngrEnagem	1		
11	R91842	Parafuso	1		
12	R171858	RetentoR	1		
13	R99499	Cubo	1		
14	R99673	Anel de pressão	1		
15	JD9050	Cone de rolamento	2		
16	JD9115	Capa de rolamento	2		
17	R87047	Anel	1		
18	R104756	Cubo	1		
19	19M8011	Parafuso sextavado	2		
20	R98012	Tampão	1		
21	P47889	Anel o	1		
..	DT5269	Lubrificante	1		

Braço de Direção e Junta

ETN14132A A.1

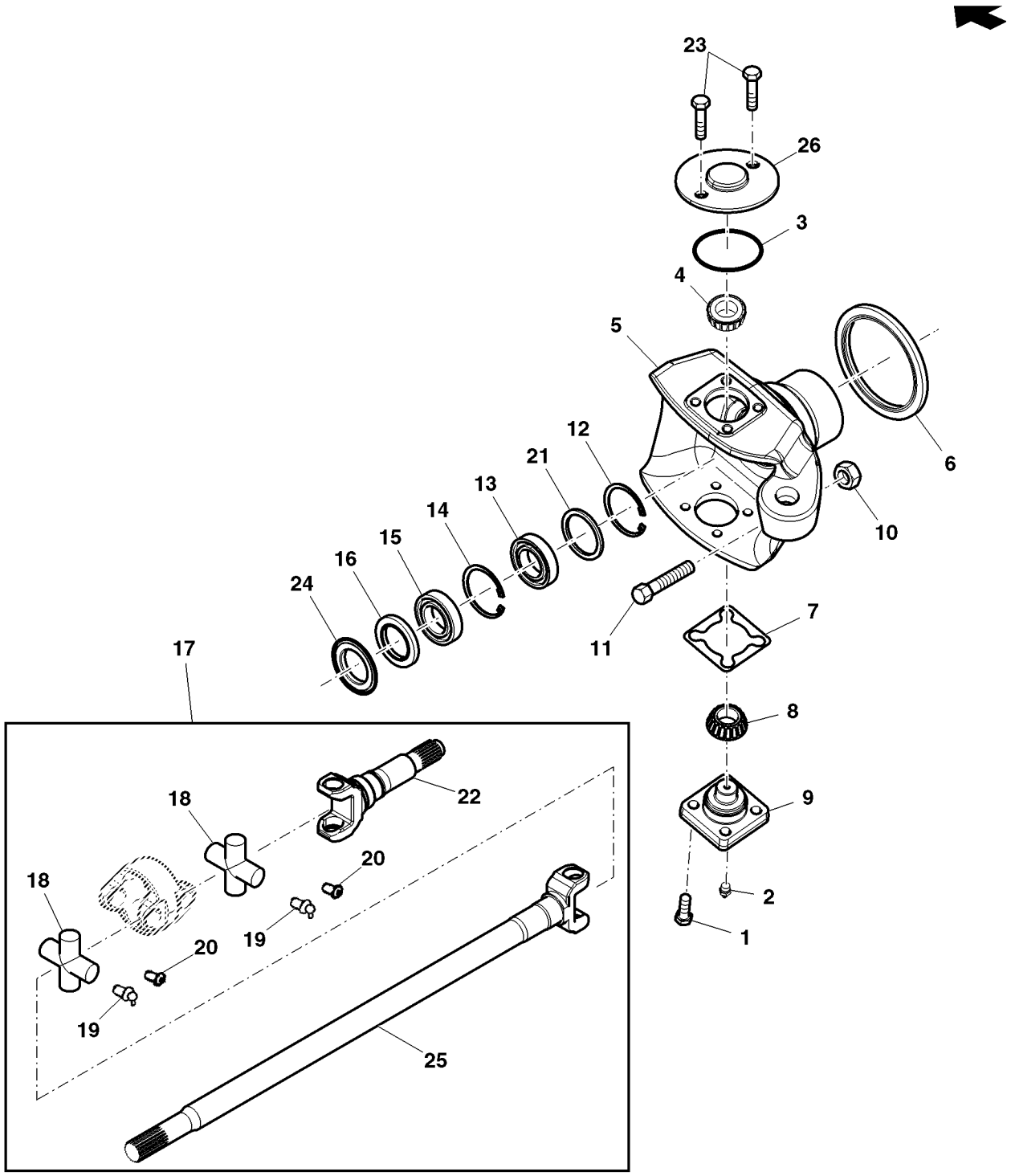

ETN14132A

Item	*Nº peça*	*Descrição*	*Qtde*	*Nº série*	*Notas*
1	19M7489	Parafuso sextavado	8		
2	JD7759	Conexão de lubrificação	1		
3	51M7097	Anel o	1		(A)
4	JD8968	Cone de rolamento	1		
5	R155627	Ponta de eixo	1		RH
	R155628	Ponta de eixo	1		LH
6	RE154869	Vedação	1		
7	R131673	Calço	2		TK = 0.13MM
	R131675	Calço	2		TK = 0.25MM
	R131676	Calço	2		TK = 1.00MM
	R131985	Calço	2		TK = 0.08MM
8	AR94761	Cone de rolamento	1		
9	R131810	Pino mestre	1		
10	14M7277	Porca	1		
11	R133288	Parafuso	1		
12	40M7302	Anel de pressão	1		
13	JD9346	Rolamento de esfeRas	1		
14	40M1873	Anel de pressão	1		
15	RE65591	Vedação	1		
16	RE65592	Vedação	1		
17	RE293412	Junta universal	1		
18	RE65621	Cruzeta com rolamento	2		
19	58M5578	Conexão de lubrificação	4		
20	15M7033	Tampão	4		
21	R250848	Arruela	1		
22	R250839	Forquilha	1		
23	19M7598	Parafuso sextavado	2		(A)
24	R157679	Defletor De óleo	1		
25	R293410	Junta universal	1		
26	R231203	Plugue	1		(A)
..	DT5079	Graxa	1		

(A) Sem AutoTrac™

Braço de Ligação de Entrada / Rolamentos

PUBM1956 A.1

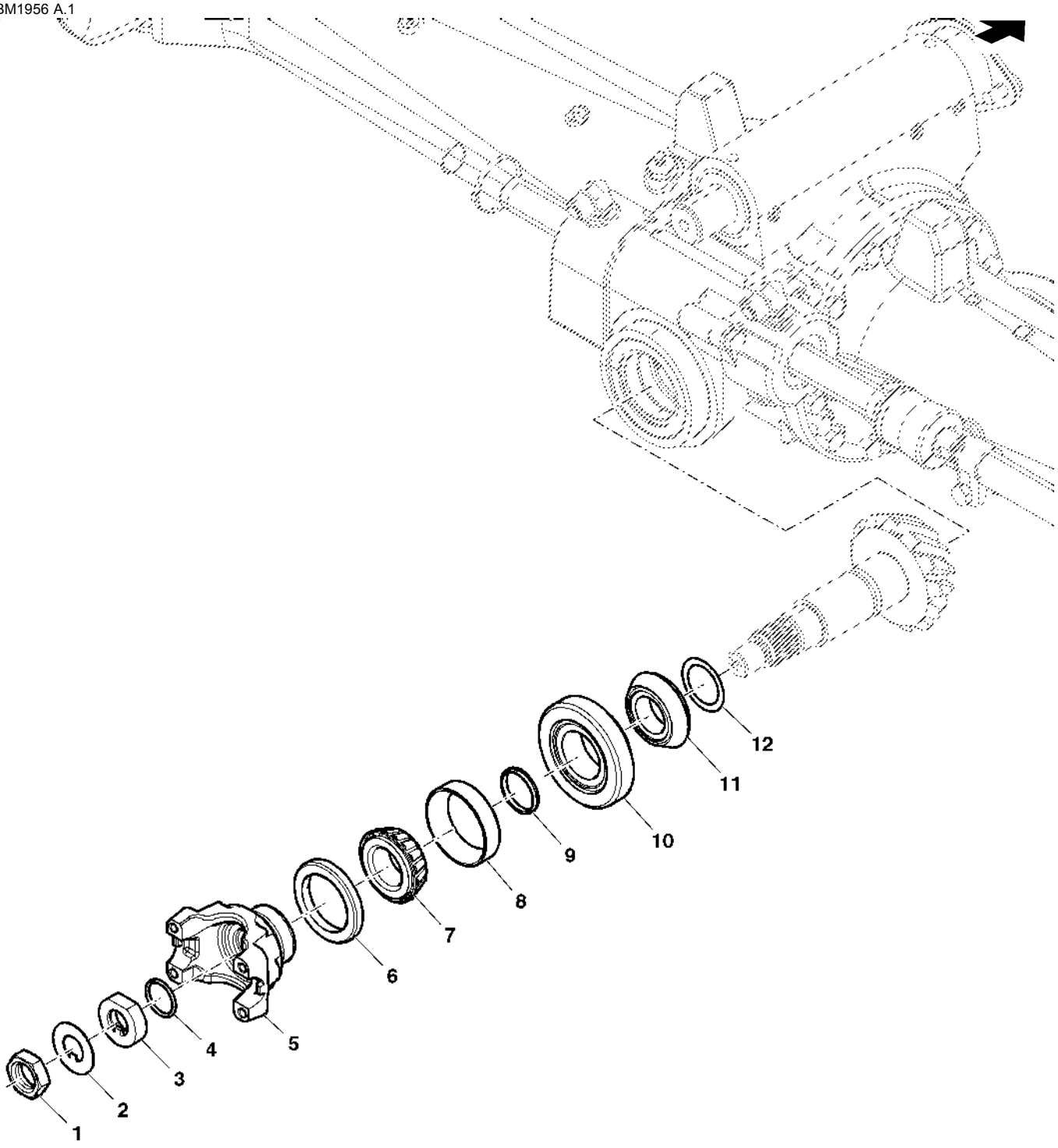

PUBM1956

Item	Nº peça	Descrição	Qtde	Nº série trator	Notas
1	14M7425	Porca	1		
2	R82984	Placa de segurança	1		
3	R105412	Espaçador	1		
4	U12037	Anel o	1		
5	R100461	Forquilha	1		
6	RE32442	Vedação	1		
7	JD9043	Cone de rolamento	1		
8	JD9109	Capa de rolamento	1		
9	R83474	Anel	1		
10	JD10354	Capa de rolamento	1		
11	JD10353	Cone de rolamento	1		
12	R222251	Calço	AR		TK = 0.08 mm
	R222252	Calço	AR		TK = 0.13 mm
	R222253	Calço	AR		TK = 0.25 mm
..	DT5079	Graxa	1		

Diferencial, 4WD

PUBM1324 A.1

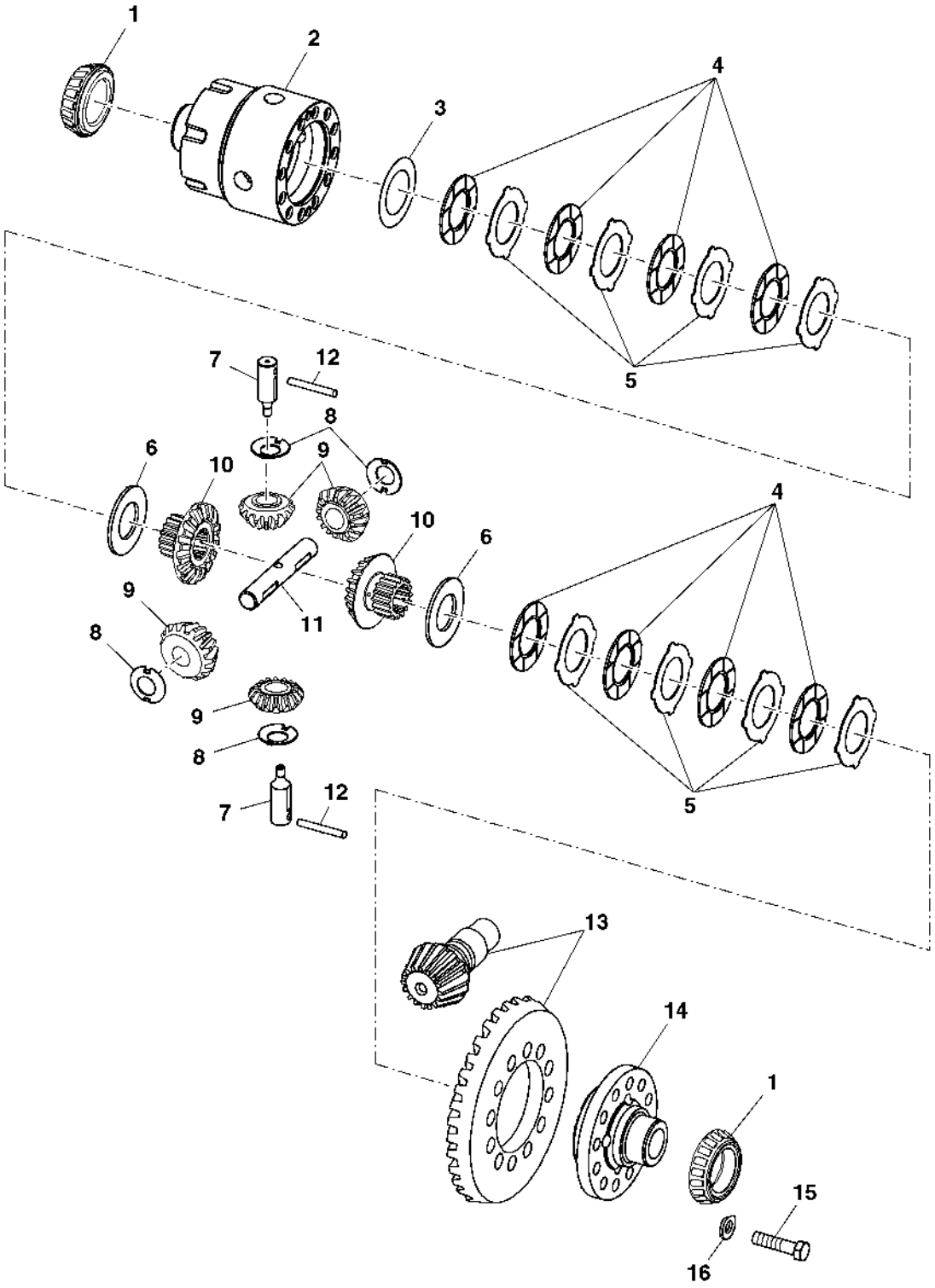

PUBM1324

Item	Nº peça	Descrição	Qtde	Nº série trator	Notas
1	JD7242	Cone de rolamento	2		
2	R133867	Carcaça	1		
3	R132971	Calço	2		TK = 0.13MM
	R83559	Calço	2		TK = 0.25MM
	R83560	Calço	2		TK = 0.38MM
4	RE294014	Disco	8		
5	R82908	Placa	8		
6	R131336	Espaçador	2		
7	R131511	Eixo	2		
8	R135876	Arruela de encosto	4		
9	R237709	Pinhão	1		
10	R237713	Coroa	1		
11	R131346	Eixo	1		
12	R62129	Agulha de rolamento	2		
13	RE225144	Coroa e pinhão	1		
14	R130753	Carcaça	1		
15	19M8995	Parafuso sextavado	AR		
16	24M7195	Arruela	AR		

Índice pictórico por seção

PUBM2785 A.1

3-	496
4-	498
5-	500
6-	502
7-	504
8-	505
9-	506
11-	510
13-	512
17-	520
18-	521
20-	524
21-	526

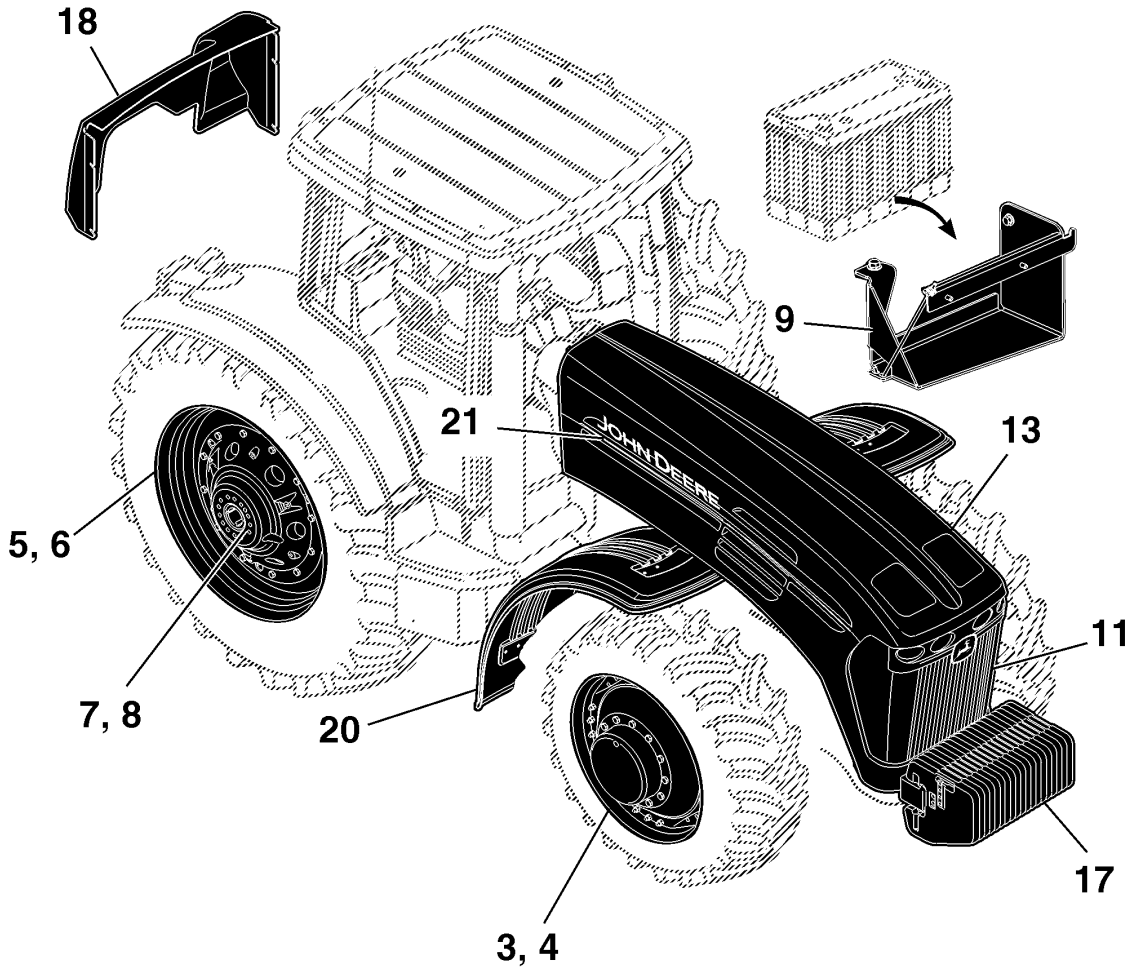

PUBM2785

Índice pictórico por seção

PUBM2028 A.1

1-	492
2-	494
10-	508
12-	511
14-	514
15-	516
16-	518
19-	522

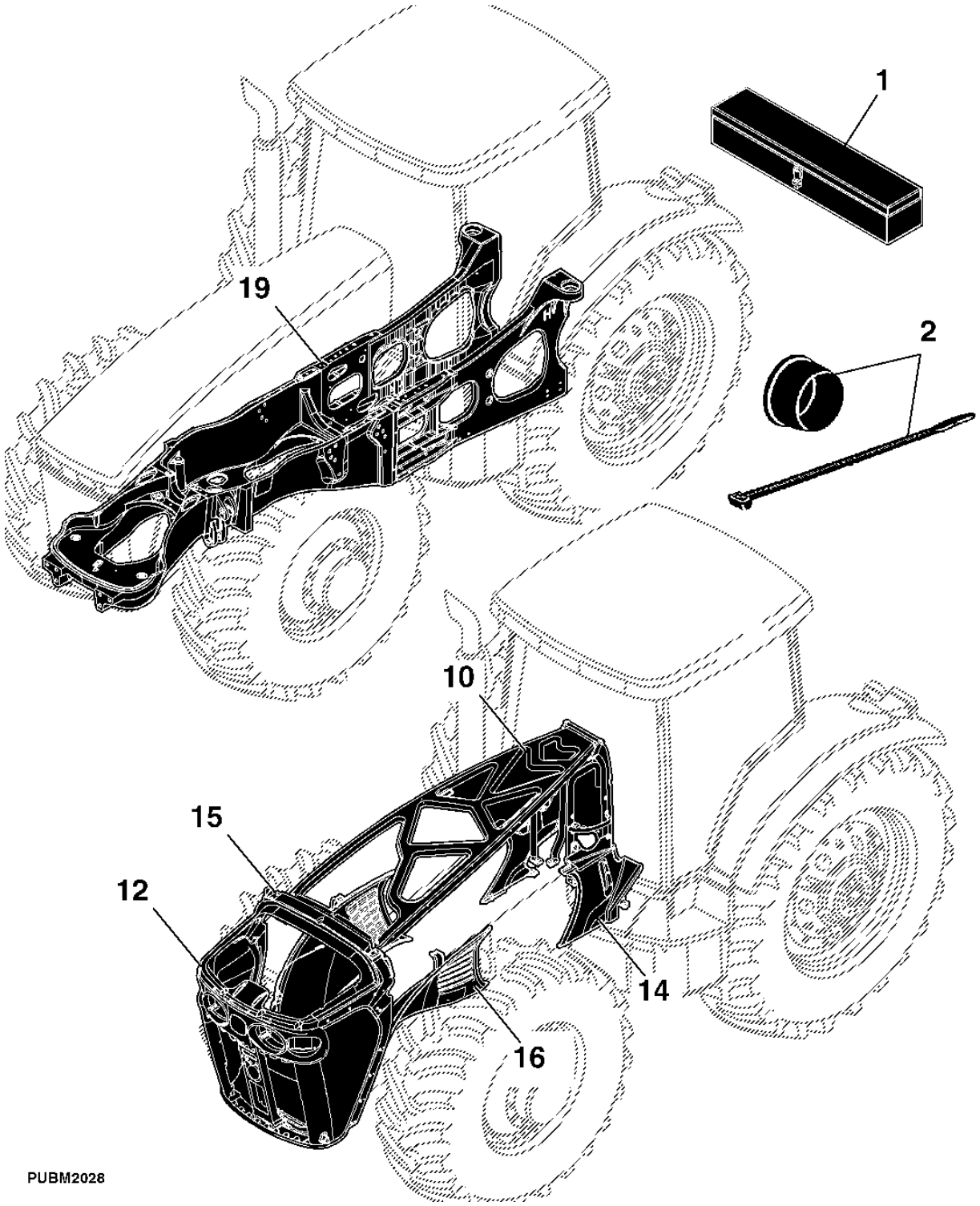

Caixa de Ferramentas

PUBM2783 A.1

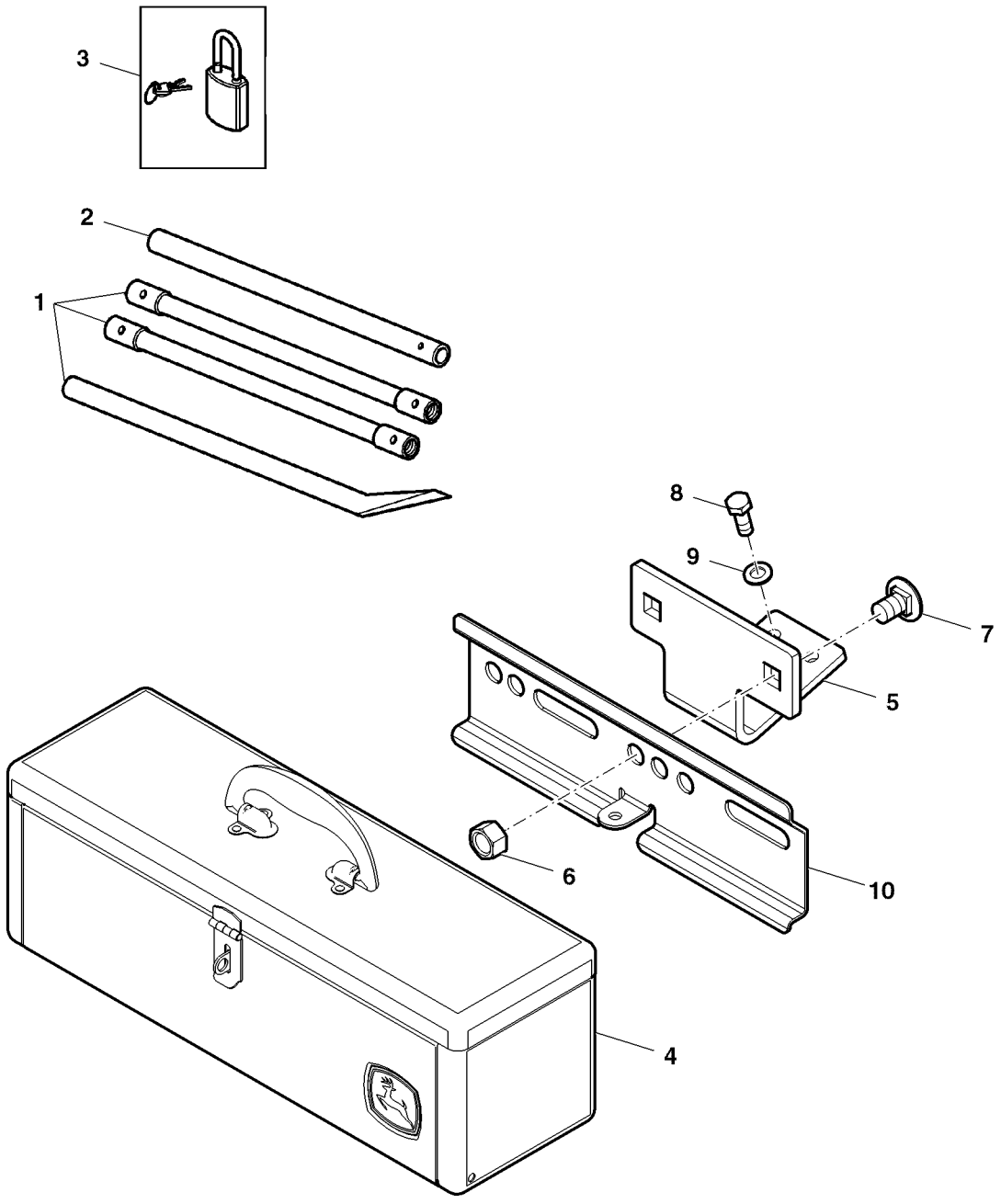

PUBM2783

Item	*Nº peça*	*Descrição*	*Qtde*	*Nº série*	*Notas*
1	DQ55614	Ferramenta	1		
2	CQ55615	Bucha	1		
3	DQ04397	Fechadura	1		
4	RE275592	Caixa de ferramentas	1		
5	R333831	Apoio	1		
6	14M7276	Porca	2		
7	03M7349	Parafuso	2		
8	19M7402	Parafuso sextavado	2		
9	24M7346	Arruela	2		
10	L39119	Viga	1		

Bujão Plástico, Braçadeiras Plásticas

PUBM1383 A.1

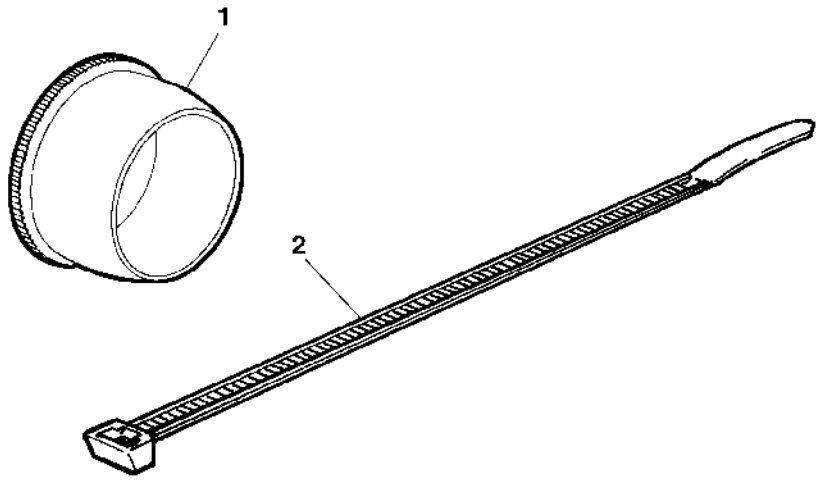

PUBM1383

Item	*Nº peça*	*Descrição*	*Qtde*	*Nº série*	*Notas*
1	99M7043	Plugue	AR		OD = 7.0 mm
	99M7016	Plugue	AR		OD = 9.0 mm
	99M7015	Plugue	AR		OD = 11.0 mm
	99M7009	Plugue	AR		OD = 14.5 mm
	99M7057	Plugue	AR		OD = 18.0 mm
	99M7032	Plugue	AR		OD = 20.0 mm
	99M7098	Plugue	AR		OD = 6.0 mm
2	R44302	Cinta	AR		LGTH = 190 mm

Rodas Dianteiras, Soldadas

PUBM2784 A.2

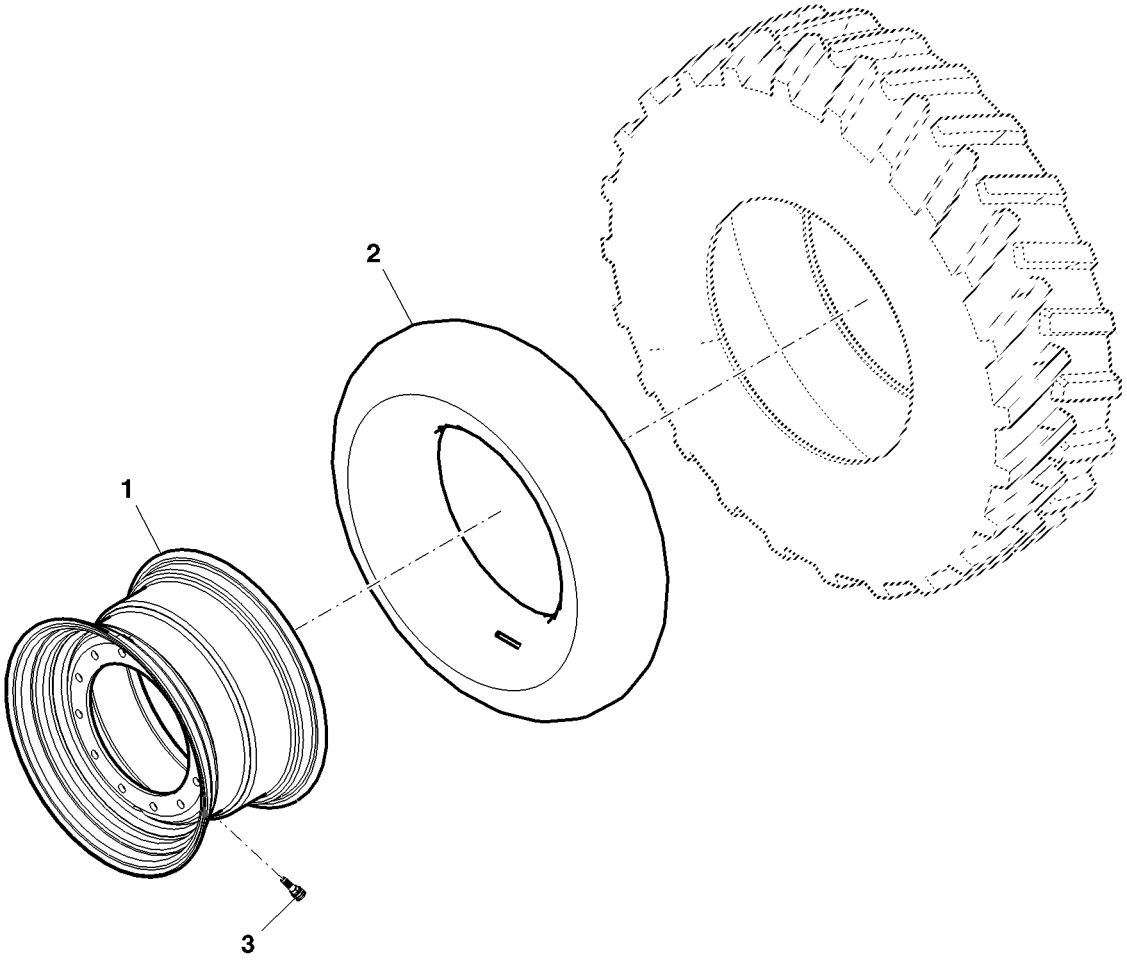

PUBM2784

Item	*Nº peça*	*Descrição*	*Qtde*	*Nº série*	*Notas*
1	RE310078	Roda	2		DW16X26, 12B 2P 14D 5.6R 89O, Use With 18.4-26 10/12PR R1
	RE294403	Aro e roda central	2		AG20X30, Use With 600/60-30.5 175A8 R1
2	CQ26972	câmara de ar, pneu	2		18.4X26, Use With 18.4-26 10/12PR R1
3	AT25226	VálVula do pneu	2		

Rodas Dianteiras, Ajustáveis

PUBM2781 A.3

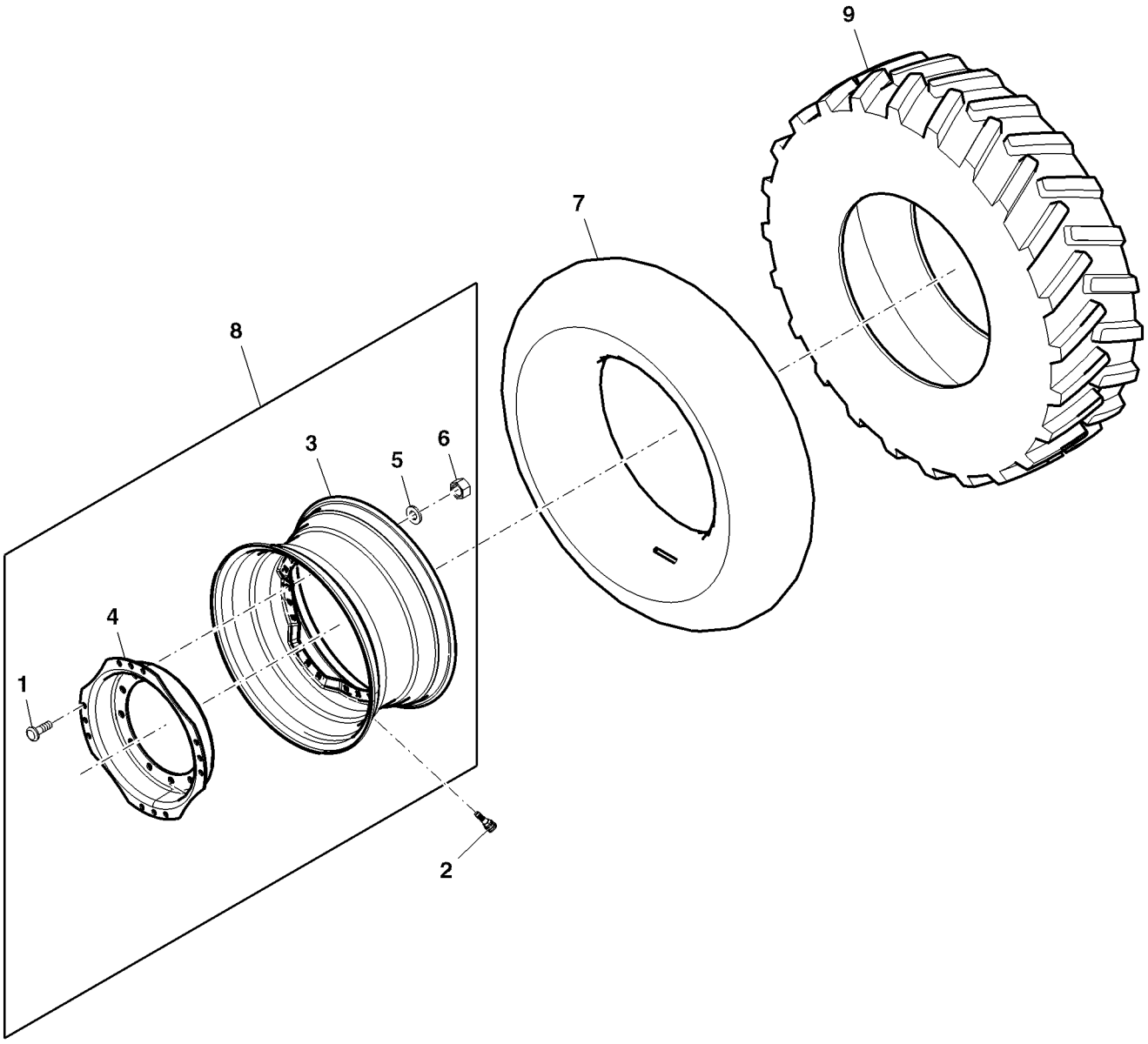

PUBM2781

Item	Nº peça	Descrição	Qtde	Nº série	Notas
1	R175576	Parafuso	24		Use With 16.9-30 R1 10L; 16.9R30 144A8 R1W TL FS; 16.9R30 R2 141A8; 600/65R28 R1 147A8
	R112424	Parafuso	24		Use With 16.9-28 R1 10L; 16.9R28 R1W
2	AT25226	VálVula do pneu	2		
3	RE156606	Aro	2		DW18LX28, Use With 600/65R28 R1 147A8
	RE156605	Aro	2		W15LX28, Use With 16.9-28 R1 10L; 16.9R28 R1W
	RE156608	Roda	1		16.9R30 R2 141A8, Use With 16.9-30 R1 10L; 16.9R30 144A8 R1W TL FS
4	R156497	Disco de roda	2		W28, Use With 16.9-28 R1 10L; 16.9R28 R1W; 16.9-30 R1 10L; 16.9R30 144A8 R1W TL FS; 16.9R30 R2 141A8
	R156498	Disco de roda	2		W28, Use With 600/65R28 R1 147A8
5	24M7241	Arruela	24		
6	14M7276	Porca	24		
7	CQ28563	câmara de ar, pneu	2		16.9-30, Use With 16.9-30 R1 10L; 16.9R-30 R1 10L
	DQ42277	câmara de ar, pneu	2		16.9-28, Use With 16.9-28 R1 10L
8	RE156708	Roda	2		DW15AX30, Use With 16.9-30 R1 10L; 16.9R30 144A8 R1W TL FS; 16.9R30 R2 141A8
	RE156700	Roda	2		W15LX28, Use With 16.9-28 R1 10L; 16.9R28 R1W
	RE323968	Roda	2		DW18LX28, Use With 600/65R28 R1 147A8
9	CQ42276	Pneu	2		16.9-28 R1 10L
	R116825	Pneu	2		16.9R28 R1W 136A8 TL GY STR
	R131512	Pneu	2		16.9-30 R1 10L 144A8 R1W TL FS RATDT

Rodas Traseiras, Disco de Aço

PUBM2776 A.2

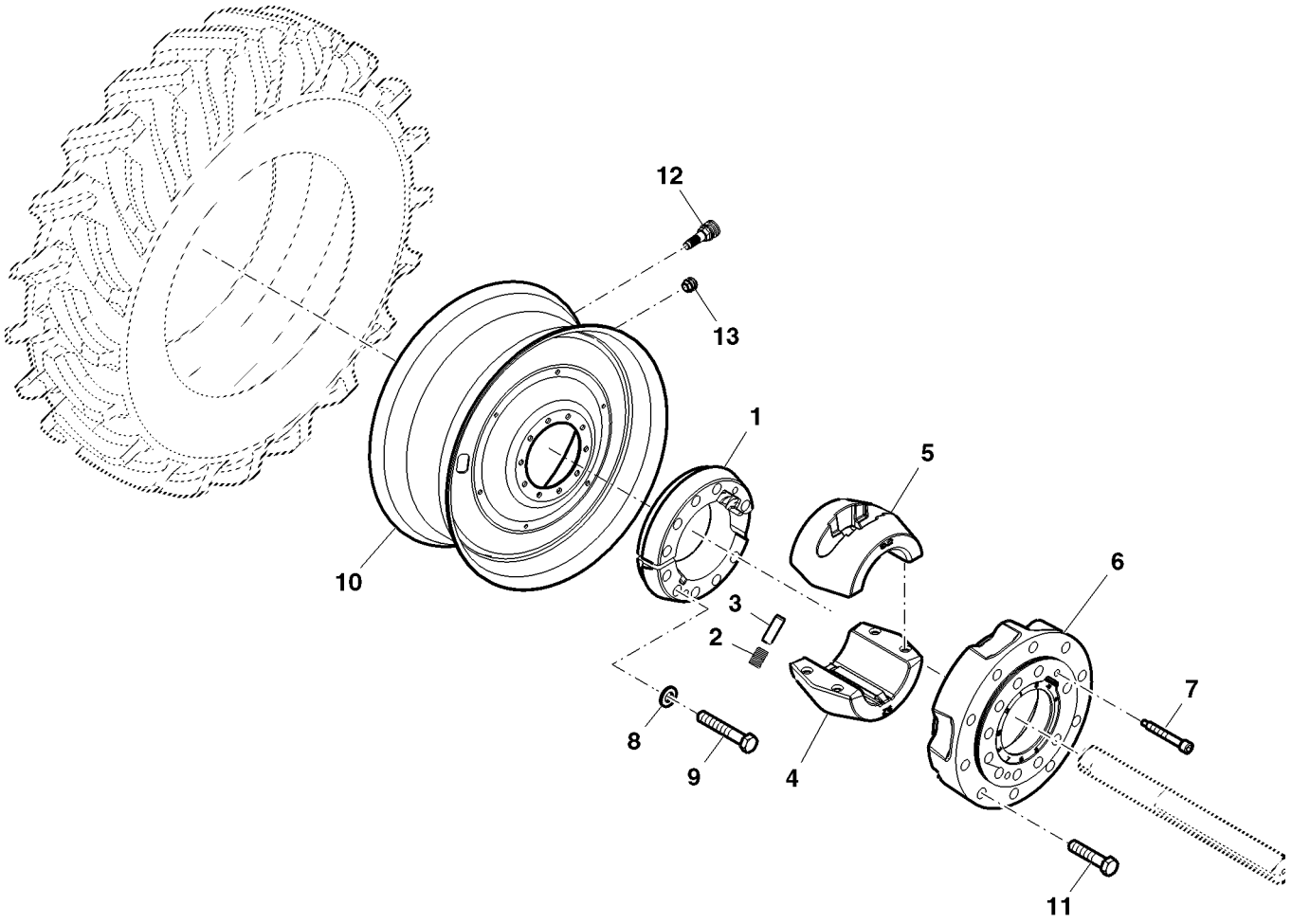

PUBM2776

Item	*Nº peça*	*Descrição*	*Qtde*	*Nº série*	*Notas*
1	R212196	Cubo	2		
2	R51719	Mola de compressão	8		
3	34M7275	Pino elástico	8		
4	R207935	Semi-caSquilho	2		
5	R207936	Semi-caSquilho	2		
6	R192506	Cubo	2		
7	R182940	Parafuso sextavado	4		
8	R52006	Arruela	40		
9	R111434	Parafuso sextavado	20		
10	RE327557	Roda	2		DW23BX38, Use With 710/70R38 166A8 R1
	RE310079	Roda	2		DW27AX32, Use With 30.5L-32 14PR R1; 800/65R32 172A8 R1
	RE294405	Aro e roda central	2		DW27BX38, Use With 850/60-38 175A8 R1
11	R111437	Parafuso sextavado	20		
12	AT25226	VálVula do pneu	2		
13	AH86866	Plugue	2		

Rodas Traseiras, Disco de Aço, Duplas

PUBM2790 A.2

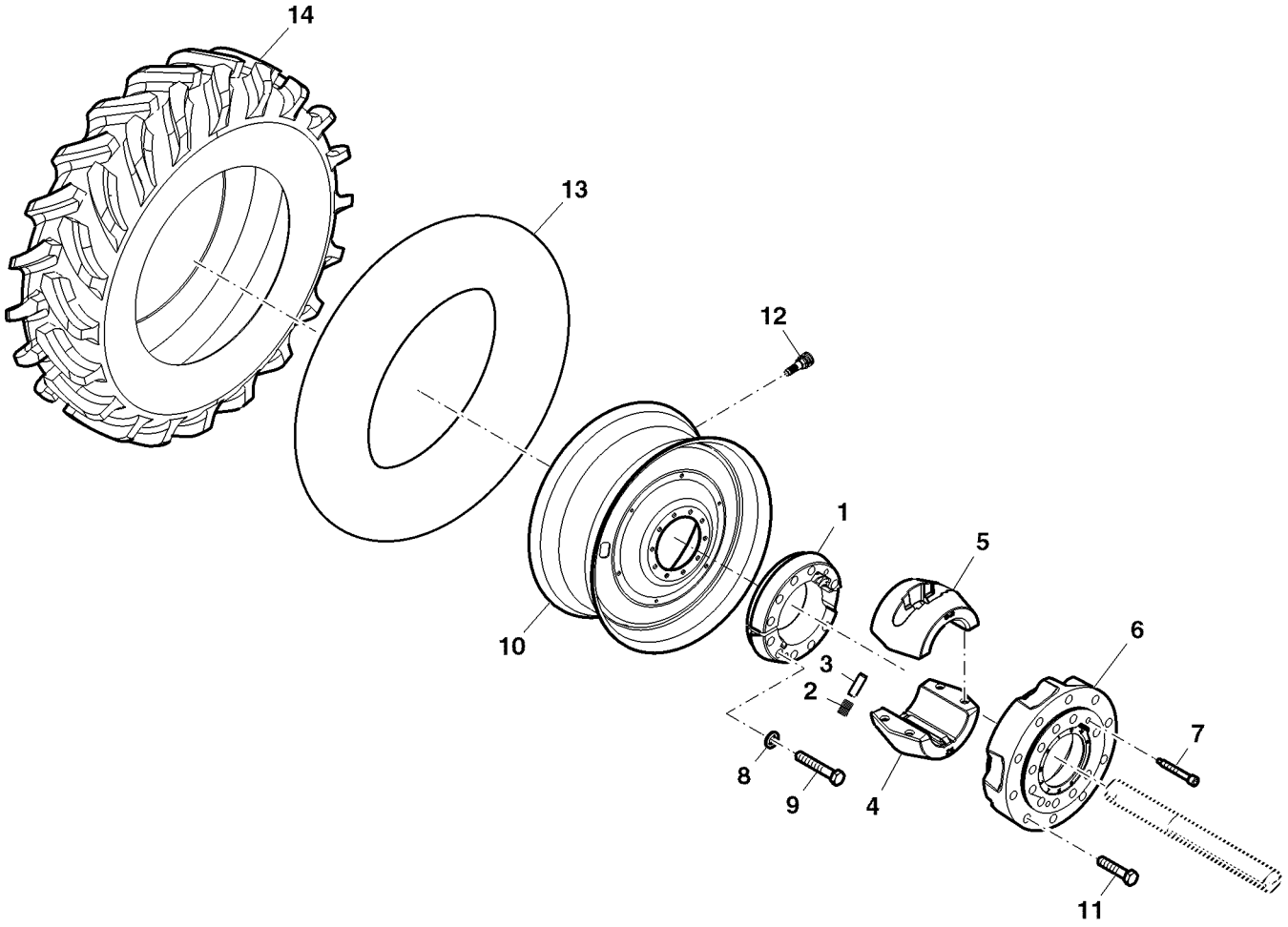

PUBM2790

Item	*Nº peça*	*Descrição*	*Qtde*	*Nº série*	*Notas*
1	R212196	Cubo	2		
2	R51719	Mola de compressão	8		
3	34M7275	Pino elástico	8		
4	R207935	Semi-caSquilho	2		
5	R207936	Semi-caSquilho	2		
6	R192506	Cubo	2		
7	R182940	Parafuso sextavado	4		
8	R52006	Arruela	40		
9	R111434	Parafuso sextavado	20		
10	RE233551	Roda	2		DW18AX42, 20.8R42 155A8 R1
11	R111437	Parafuso sextavado	20		
12	AT25226	VálVula do pneu	2		
13	RE236810	câmara de ar, pneu	2		20.8-42, Use With 20.8-R42 155A8 R1W TL; 20.8-D42 10PR R1 TT FS
14	R128815	Pneu	2		20.8R42 155A8 R1W TL FS 7000
	R124849	Pneu	2		20.8R42 155A8 R2 TL GY SSG

Pesos, Rodas Traseiras de Disco em Aço

PUBM2039 A.1

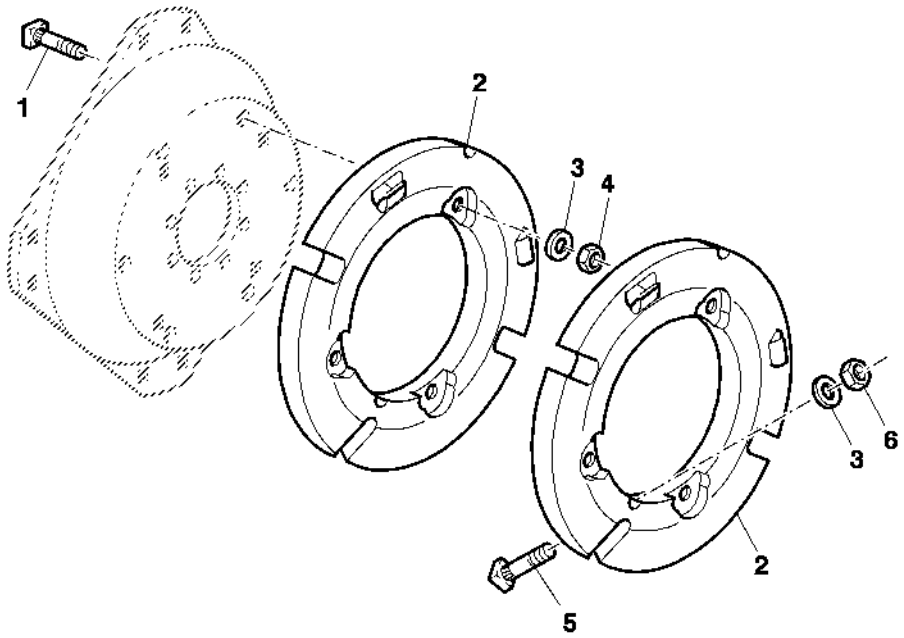

PUBM2039

Item	*Nº peça*	*Descrição*	*Qtde*	*Nº série*	*Notas*
1	19M7759	Parafuso sextavado	12		SUB FOR 19M7343
2	R310080	Peso	10		49 kg
3	24M7049	Arruela	18		
4	14M7276	Porca	12		SUB FOR 14M7142
5	R81272	Parafuso	6		SUB FOR CQ26402
6	14H800	Porca	6		

Contrapesos de Roda

PUBM1822 A.1

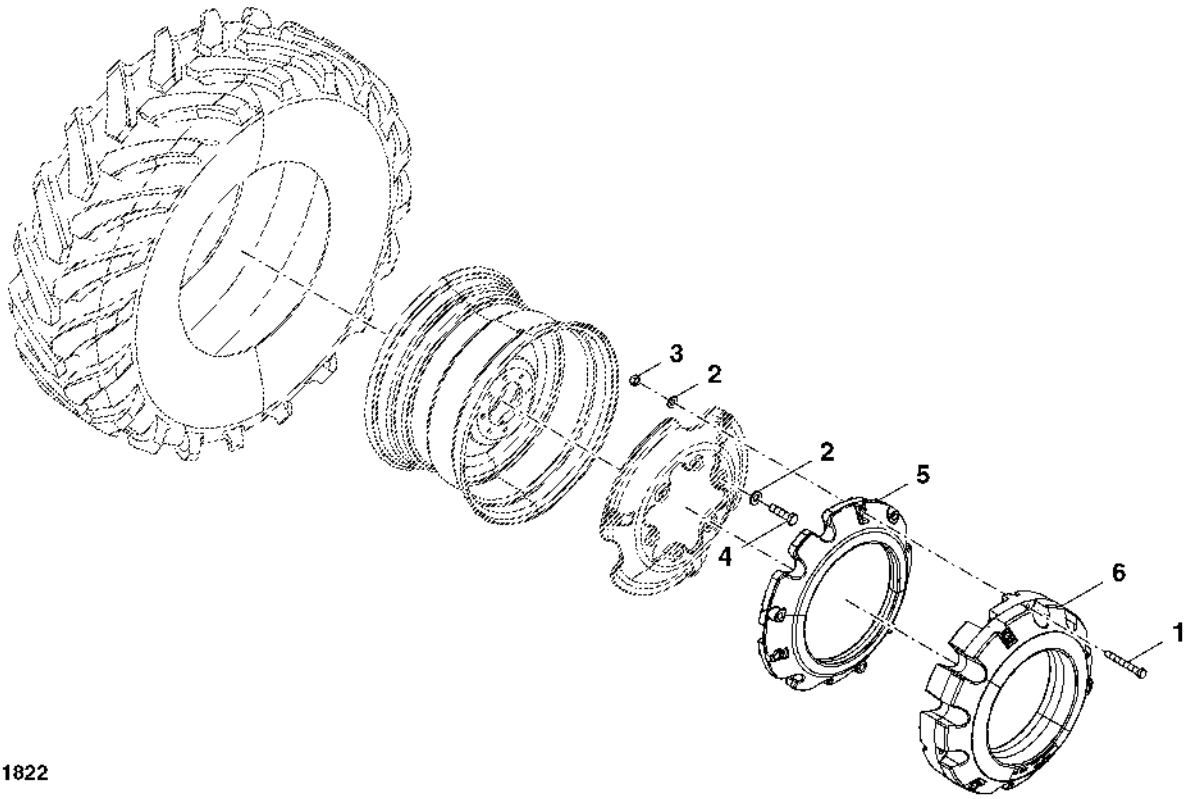

PUBM1822

Item	*Nº peça*	*Descrição*	*Qtde*	*Nº série trator*	*Notas*
1	R170746	Parafuso sextavado	6		(B)
	R210763	Parafuso sextavado	6		(A) (C)
2	24M7242	Arruela	6		(A) (B) (C)
3	14M7277	Porca	6		(A) (B) (C)
4	19M8100	Parafuso sextavado	6		(C)
5	R167153	Peso	AR		(C) 72 kg
6	R207782	Peso	AR		(A) (B) (C) 205 kg

(A) Use com 2 Pesos
(B) Use com 4 Pesos
(C) Use com 6 Pesos

Bateria e Suporte

ETN1866A A.1

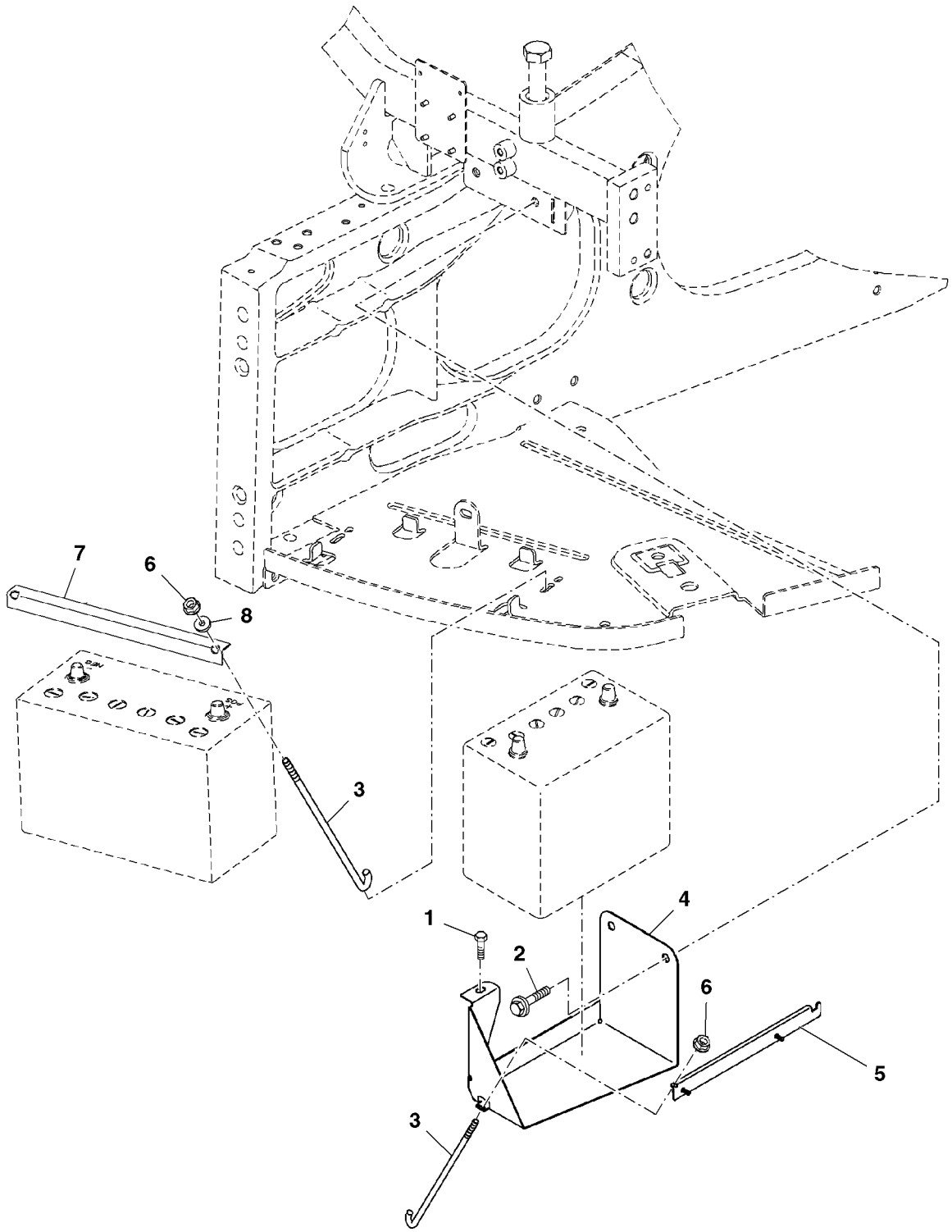

ETN1866A

Item	*Nº peça*	*Descrição*	*Qtde*	*Nº série*	*Notas*
1	19M7789	Parafuso	1		
2	19M7783	Parafuso	2		
3	R127270	TiranTe	3		
4	R182269	Apoio	1		
5	MN10653	Apoio	1		
6	14M7397	Porca de segurança	3		
7	L158303	Apoio	1		
8	24M7139	Arruela	1		

Suporte do Capô

PUBM2752 A.1

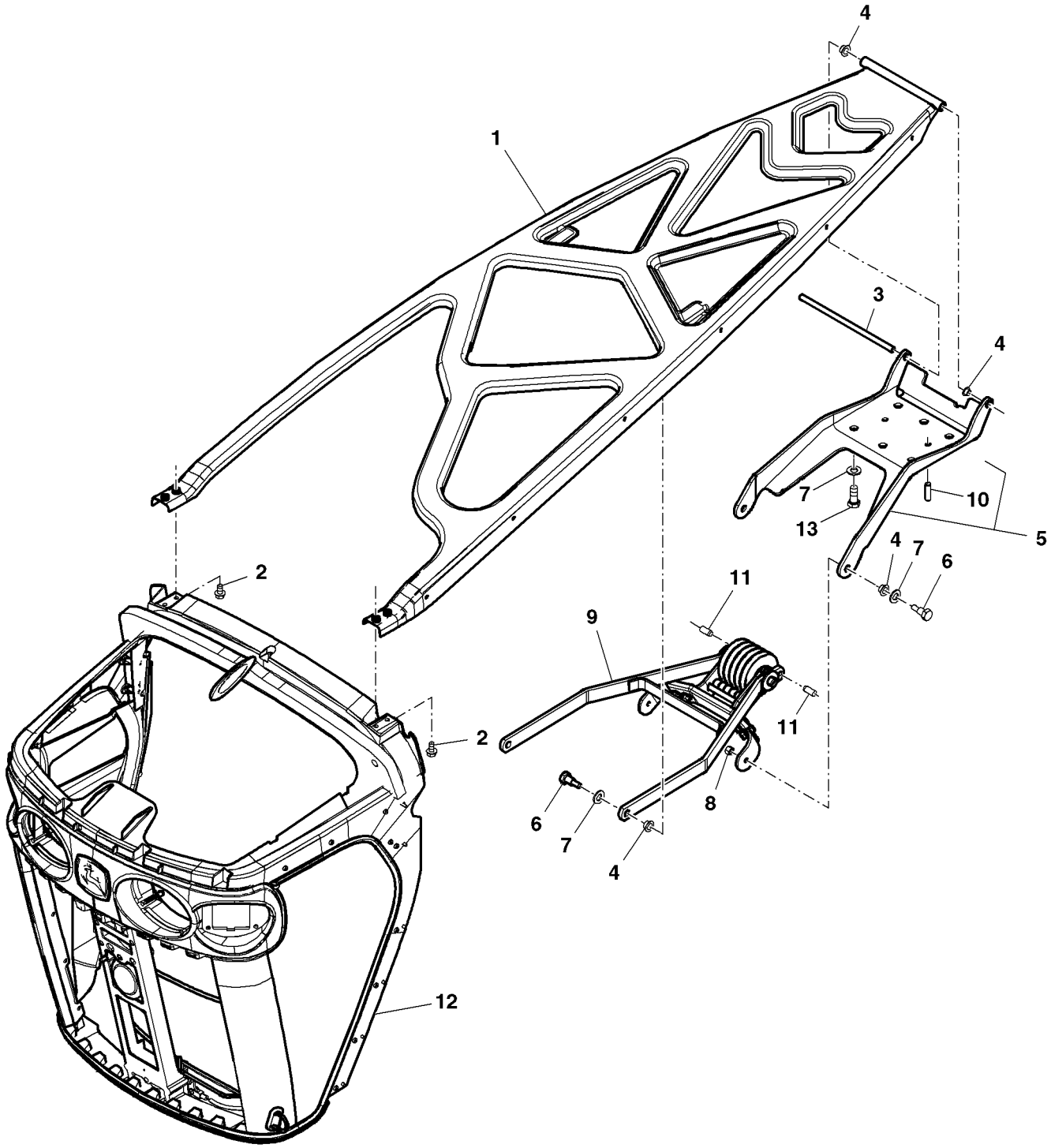

PUBM2752

Item	*Nº peça*	*Descrição*	*Qtde*	*Nº série*	*Notas*
1	RE218282	RefoRço	1		
2	19M7865	Parafuso	4		
3	R181974	Pino	1		
4	R201080	Arruela	6		
5	RE212735	Dobradiça	1		
6	R208851	Parafuso	4		
7	24M7047	Arruela	8		
8	14M7327	Porca de segurança	2		
9	RE206295	Articulação	1		
10	L110067	Pino de centragem	2		
11	44M7036	Pino de centragem	2		
12	R226657	Estrutura	1		
13	19M8011	Parafuso sextavado	4		

Grade Dianteira

PUBM2736 A.1

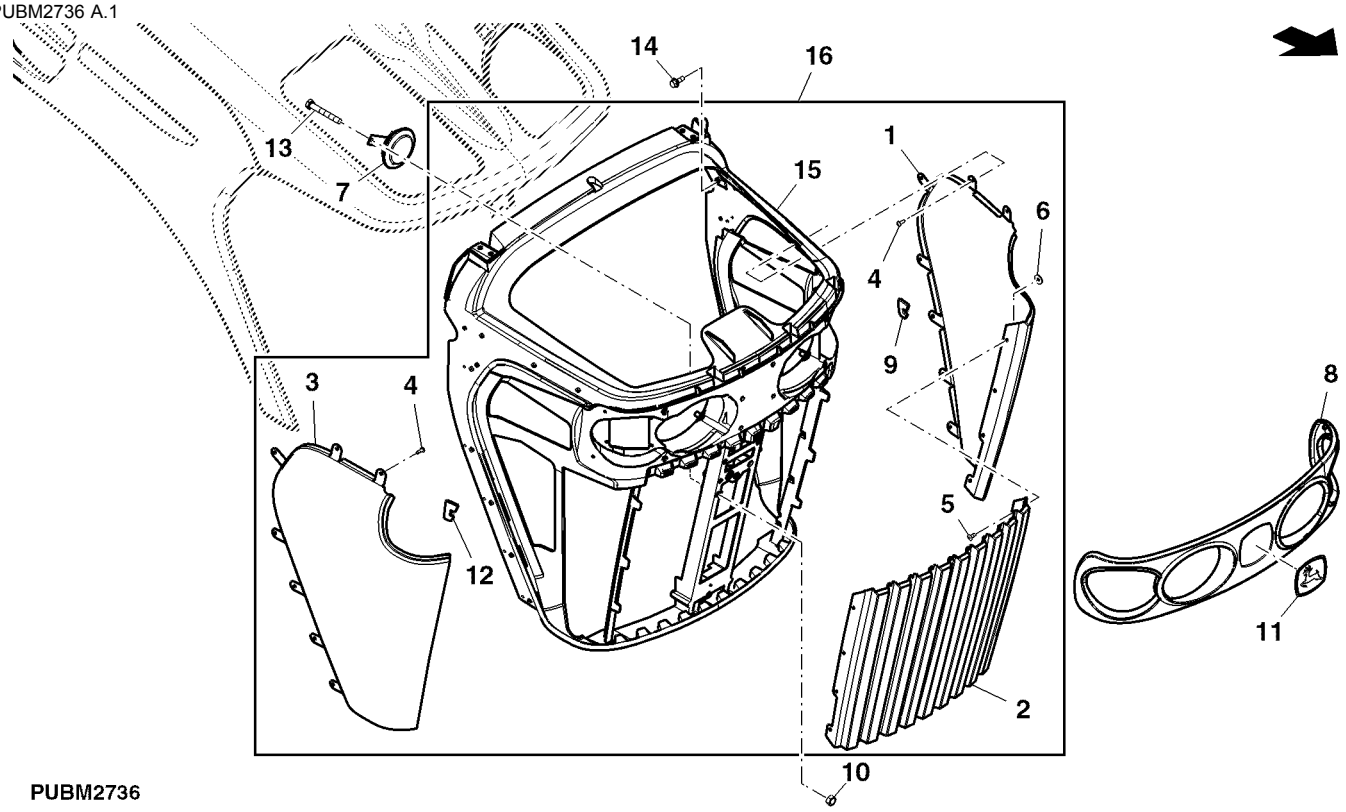

PUBM2736

Item	*Nº peça*	*Descrição*	*Qtde*	*Nº série trator*	*Notas*
1	R181980	Grade	1		LH
2	R181978	Grade	1		
3	R181979	Grade	1		RH
4	37M7348	Parafuso	AR		
5	R54477	Rebite	8		
6	24M7138	Arruela	8		
7	AL203265	Buzina	1		
8	R181981	Carcaça	1		
9	R209908	Vedação	1		
10	14M7273	Porca	1		
11	JD5861	Etiqueta	1		
12	R209907	Vedação	1		RH
13	19M7185	Parafuso sextavado	1		
14	19M7775	Parafuso	2		
15	.....	Estrutura	1		NSEP, ORDER RE229168
16	RE229168	Estrutura	1		

Trinco do Capô

PUBM2719 A.1

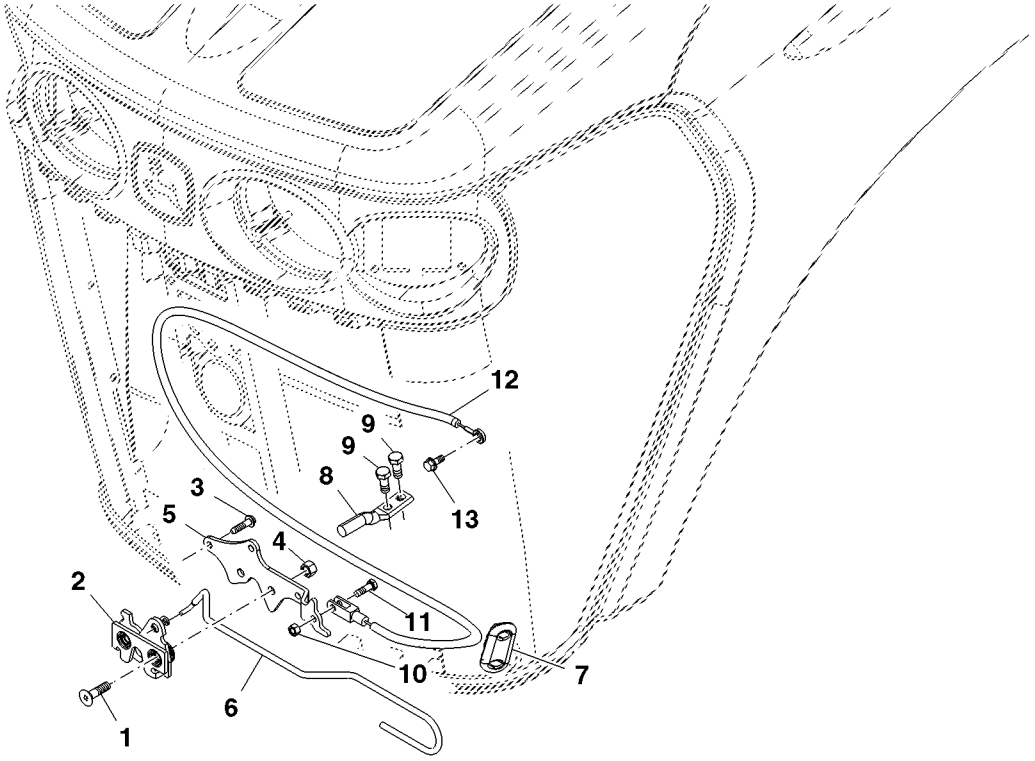

PUBM2719

Item	*Nº peça*	*Descrição*	*Qtde*	*Nº série*	*Notas*
1	19M9182	Parafuso	1		
2	RE205602	Trava	1		
3	37M7199	Parafuso	3		
4	14M7327	Porca de segurança	2		
5	MN10657	Apoio	1		
6	R222050	Alavanca	1		
7	RE209964	Capa	1		
8	R198032	Trinco	1		
9	19M7139	Parafuso sextavado	2		
10	14M7528	Porca de segurança	1		
11	19M7077	Parafuso sextavado	1		
12	RE219261	Cabo	1		
13	19M7866	Parafuso	1		

Capô

ETN16796A A.1

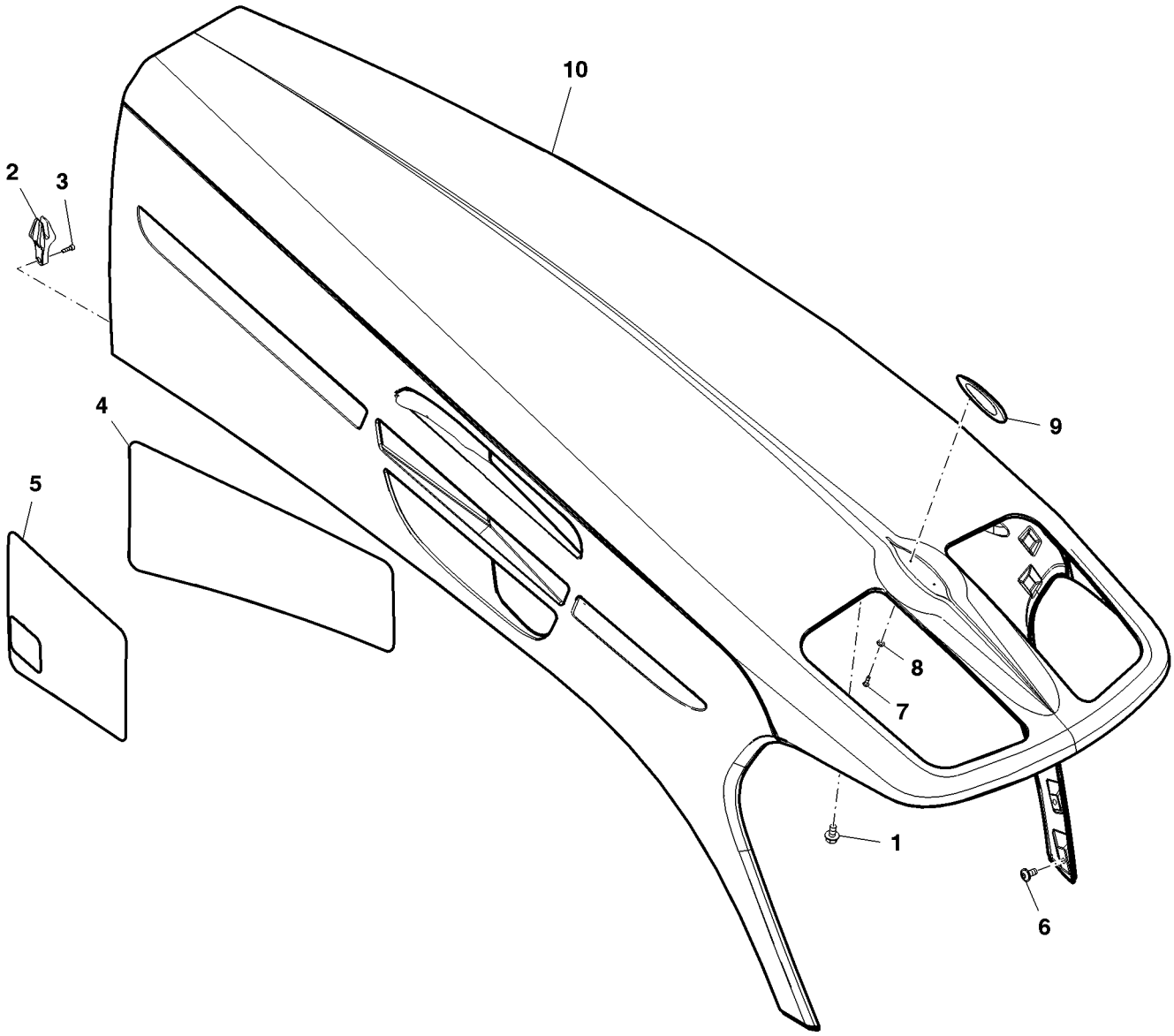

ETN16796A

Item	*Nº peça*	*Descrição*	*Qtde*	*Nº série*	*Notas*
1	19M7774	Parafuso	1		
2	R200828	Guia	2		
3	19M7603	Parafuso	4		
4	R242495	Proteção térmica	1		
5	R256375	Proteção térmica	1		
6	19M8851	Parafuso	4		
7	37M7340	Parafuso	2		
8	24M7087	Arruela	2		
9	R169906	Dispositivo	1		
10	RE308452	Capô	1		

Apoio do Capô Traseiro

ETN1768A A.2

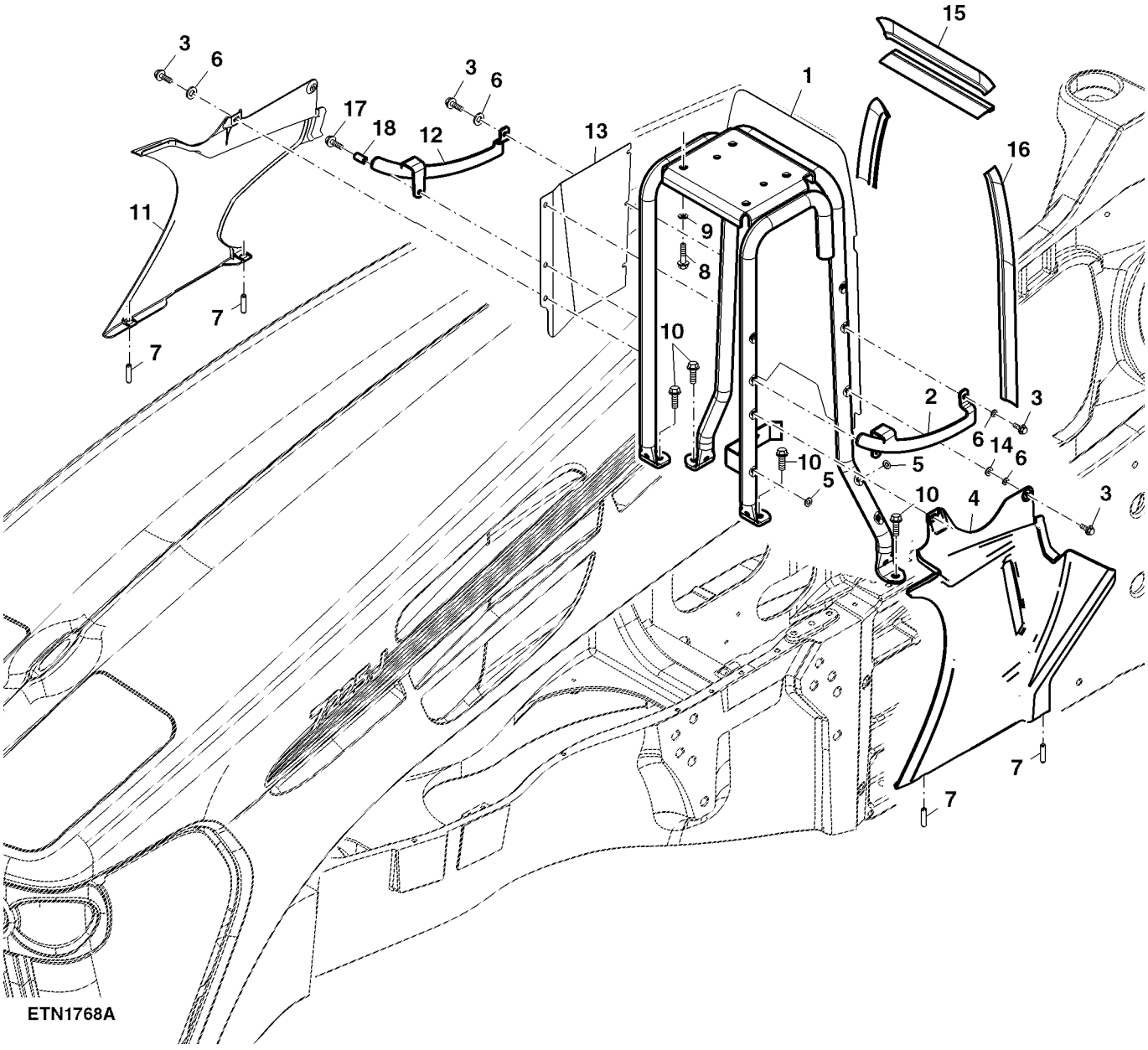

Item	*Nº peça*	*Descrição*	*Qtde*	*Nº série*	*Notas*
1	RE239212	Suporte	1		
2	R218522	Apoio	1		LH
3	37M7131	Parafuso	AR		
4	R234466	Painel	1		LH Rear Side
5	24M7100	Arruela	2		
6	24M7139	Arruela	4		
7	34M7217	Pino elástico	4		
8	19M8011	Parafuso sextavado	4		
9	24M7047	Arruela	4		
10	19M7788	Parafuso	4		
11	R234465	Painel	1		RH Rear Side
12	R218521	Apoio	1		RH
13	MN10759	Proteção térmica	1		
14	24M7250	Arruela	1		
15	R250674	Isolador	1		
16	R258926	Isolador	1		
17	37M7104	Parafuso	2		
18	28H3376	Espaçador	2		

Vedação da Grade Dianteira

PUBM1813 A.1

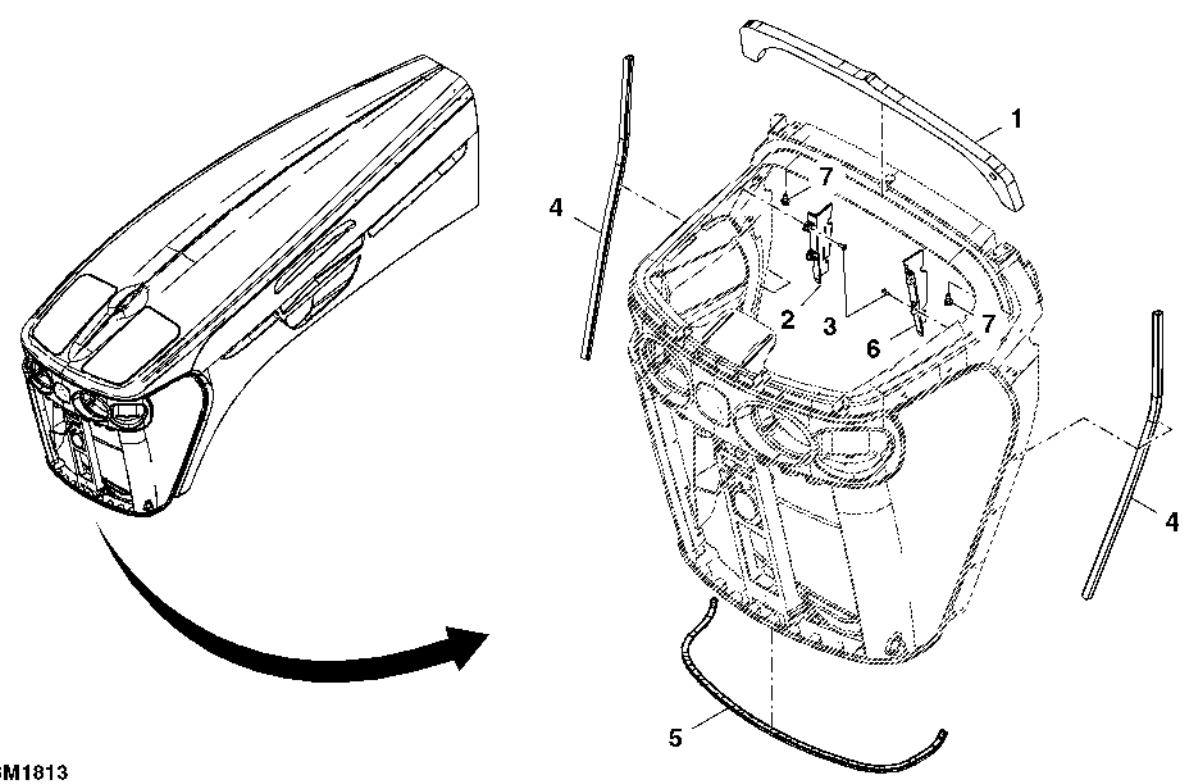

PUBM1813

Item	*Nº peça*	*Descrição*	*Qtde*	*Nº série trator*	*Notas*
1	R231311	Vedação	1		
2	R192465	Apoio	1		
3	37M7348	Parafuso	AR		
4	R237212	Isolador	2		
5	R237209	Isolador	1		
6	R192464	Apoio	1		
7	19M7865	Parafuso	4		

Conjunto do Painel Lateral

ETN17413A A.1

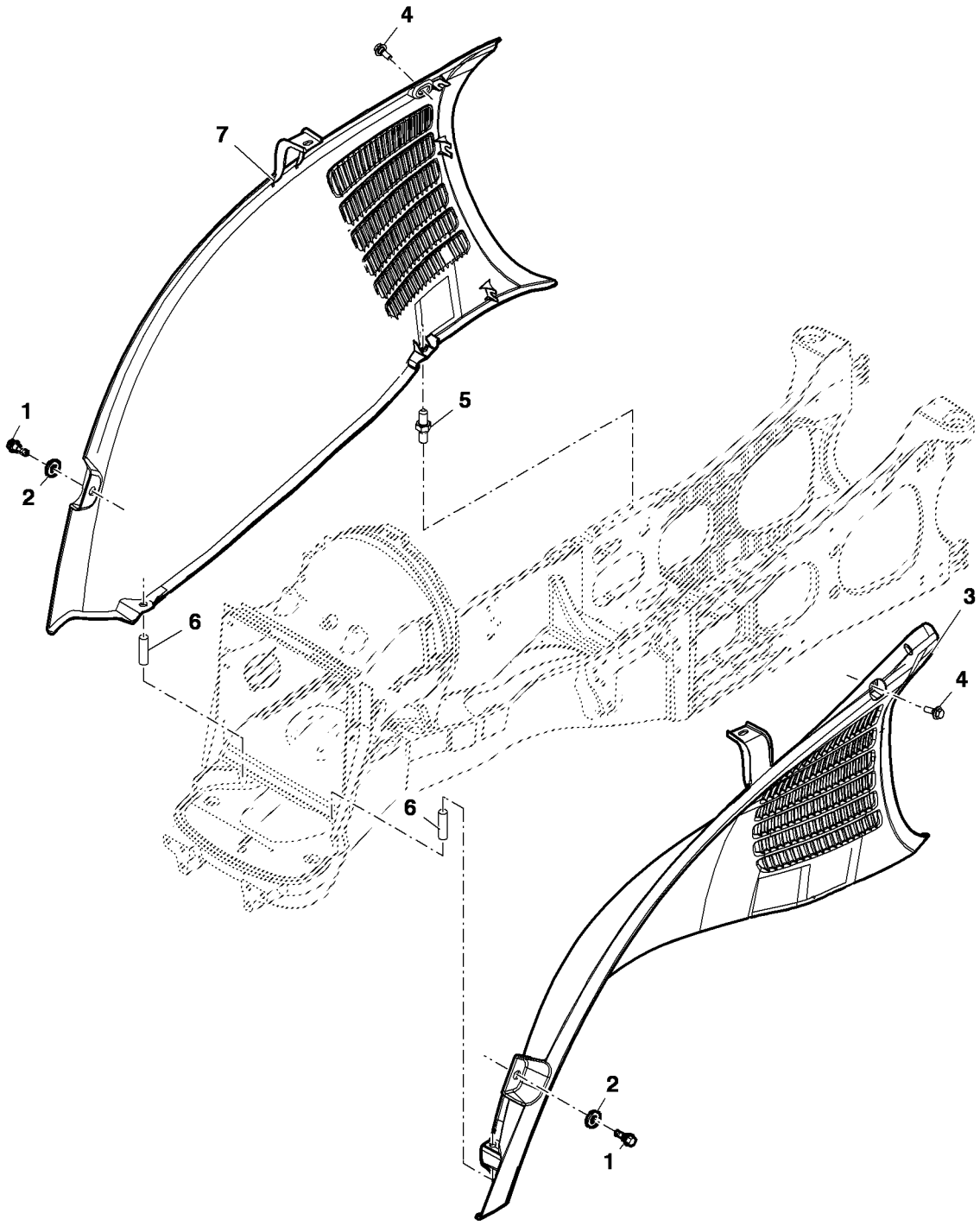

ETN17413A

Item	*Nº peça*	*Descrição*	*Qtde*	*Nº série*	*Notas*
1	H169568	Parafuso	2		
2	R230227	Arruela	2		
3	R270023	Painel	1		LH
4	R250746	Parafuso	2		
5	R202202	Pino	2		
6	34M7049	Pino elástico	2		
7	R270020	Painel	1		RH

PESOS DIANTEIROS

PUBM1820 A.1

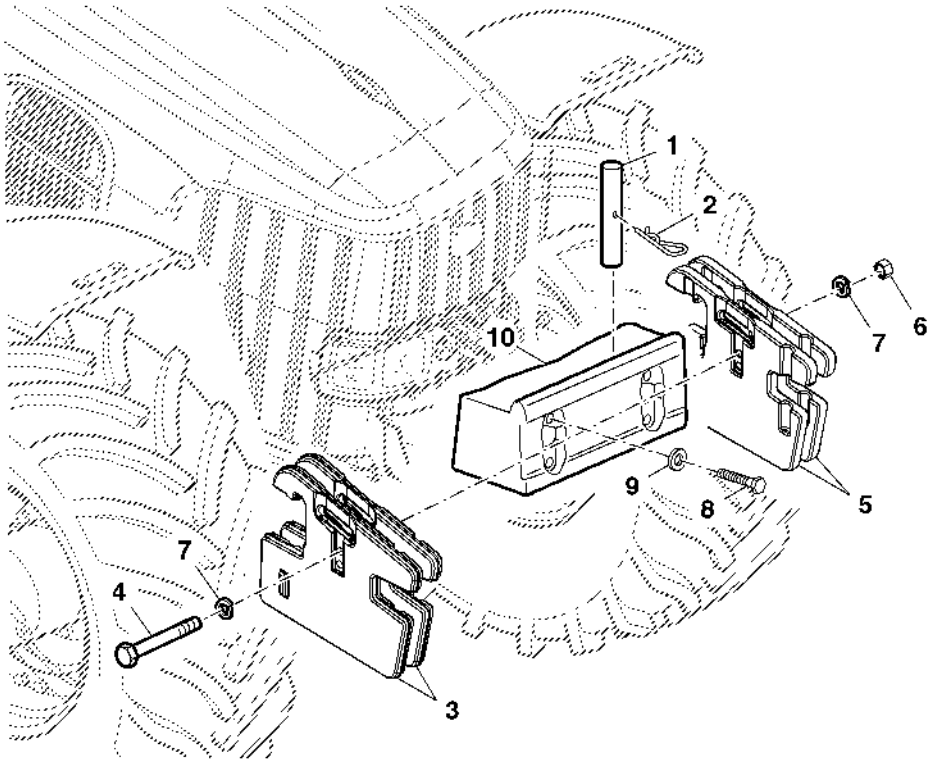

PUBM1820

Item	*Nº peça*	*Descrição*	*Qtde*	*Nº série trator*	*Notas*
1	T32146	Pino fixador	2		
2	L18955	Pino de engate ráPido	2		
3	L38450	Peso	AR		50 Kg, RH
4	19M7882	Parafuso	1		(A)
	19M8976	Parafuso sextavado	1		(B)
5	L38449	Peso	AR		50 Kg, LH
6	14M7276	Porca	1		
7	12M7044	Arruela de pressão	2		
8	19M9141	Parafuso sextavado	4		
9	24M7242	Arruela	4		
10	R215715	Suporte	1		

(A) Use com 4 Pesos Dianteiros

(B) Use com 8 Pesos Dianteiros

Tampa Traseira da Cabine

RXA0077371 A.1

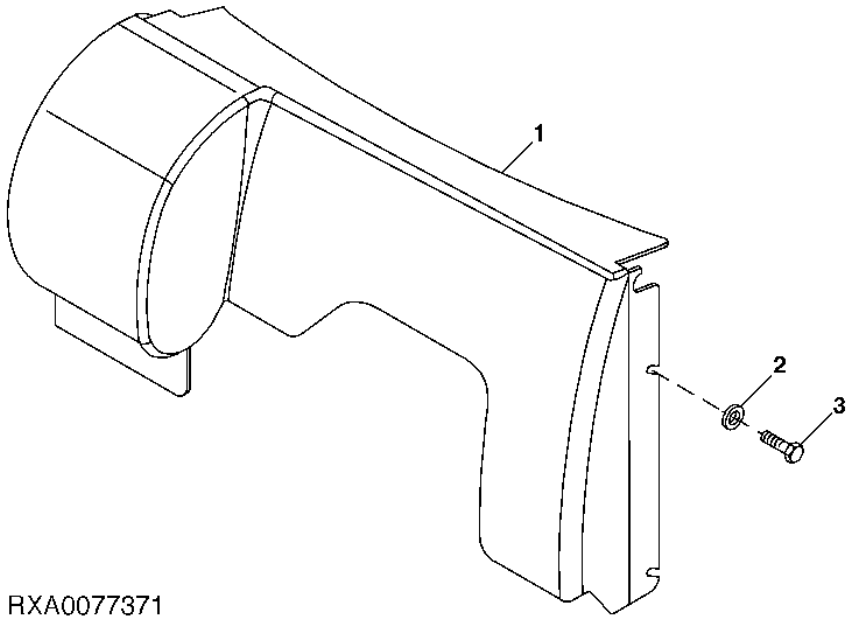

Item	*Nº peça*	*Descrição*	*Qtde*	*Nº série trator*	*Notas*
1	R234069	Capa	1		
2	24M7207	Arruela	4		
3	37M7084	Parafuso	4		

Estrutura Principal

RXA0092664 A.1

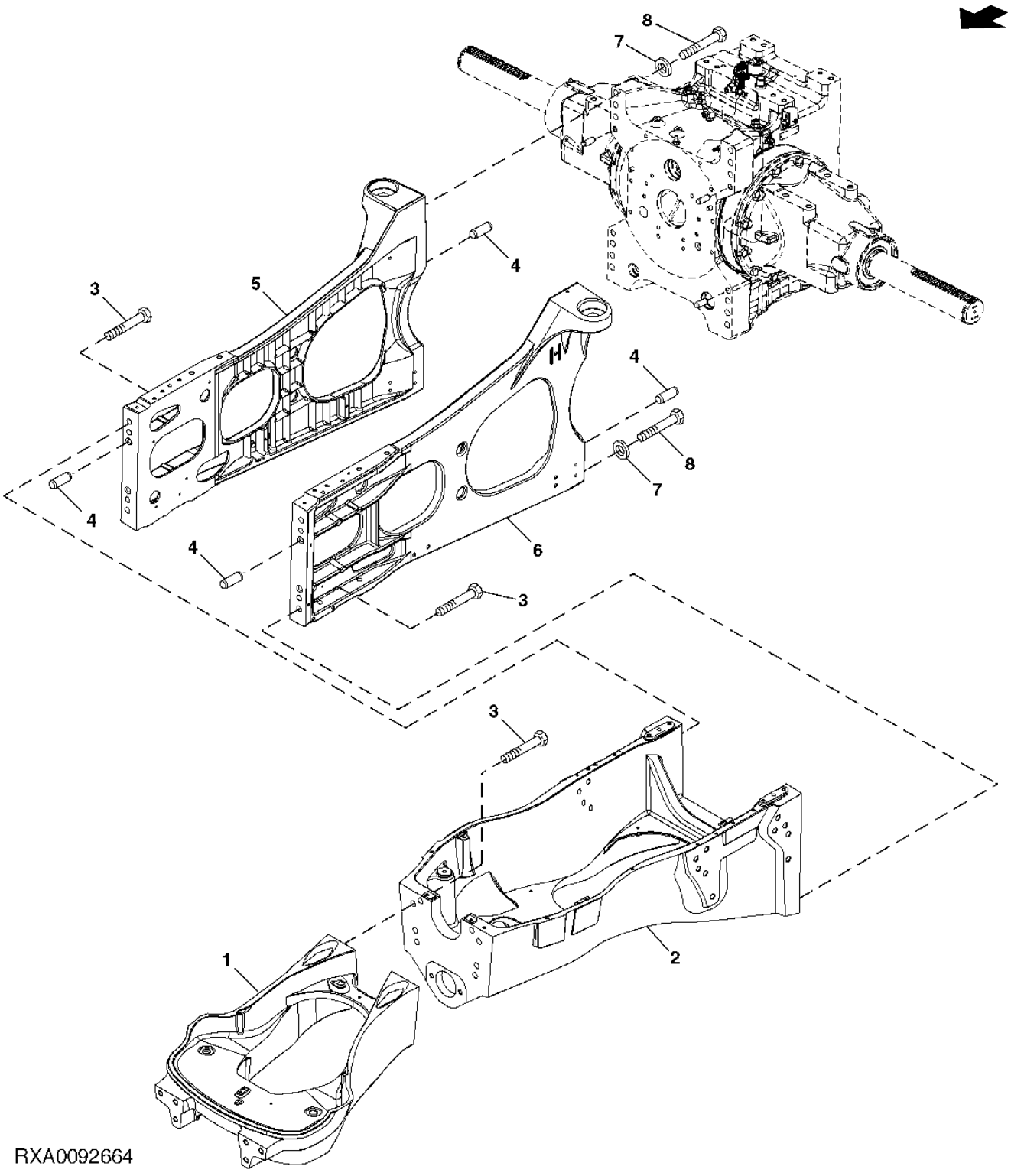

Item	*Nº peça*	*Descrição*	*Qtde*	*Nº série*	*Notas*
1	R196605	Estrutura	1		
2	R236261	Estrutura principal	1		
3	19M9134	Parafuso sextavado	16		
4	A776R	Pino	8		
5	R238564	Estrutura	1		RH
6	R250114	Estrutura	1		LH
7	R94361	Arruela	12		
8	19M9152	Parafuso sextavado	12		

Para-lama Dianteiro Giratório Deluxe

PUBM1836 A.1

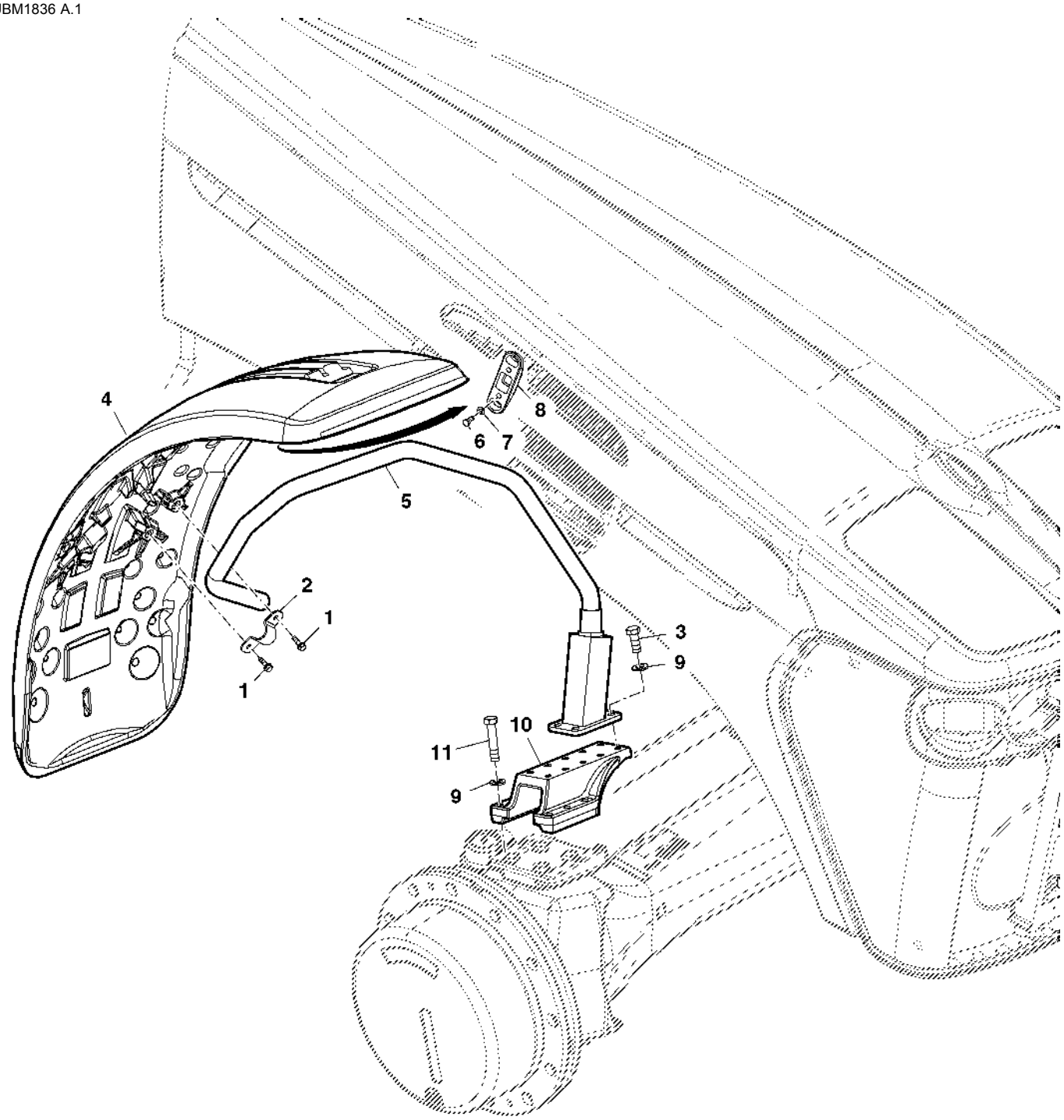

PUBM1836

Item	*Nº peça*	*Descrição*	*Qtde*	*Nº série*	*Notas*
1	19M7867	Parafuso	6		
	19M7866	Parafuso	12		FI
2	R214344	Braçadeira	3		
3	19M8011	Parafuso sextavado	4		
	19M7403	Parafuso sextavado	8		FI
4	RE223406	Pára-lama	1		(B) LH
	RE223407	Pára-lama	1		(B) RH
	RE223408	Pára-lama	1		(A) LH
	RE223409	Pára-lama	1		(A) RH
5	MN10760	Suporte	1		(A) (B) LH
	MN10761	Suporte	1		(A) (B) RH
6	19M7139	Parafuso sextavado	2		
7	24M7036	Arruela	2		
8	RE213549	Pára-choque	1		
9	24M7345	Arruela	8		
10	MN10821	Placa	2		
11	19M7363	Parafuso sextavado	8		
..	MN10490	Conjs prontos p/carregamen.	1		(A) FI
..	RE238909	Peças de montagem	1		(A) FI
..	MN10491	Conjs prontos p/carregamen.	1		(B) FI
..	RE238910	Peças de montagem	1		(B) FI

(A) Larga

(B) Estreita

Adesivos

PUBM2787 A.2

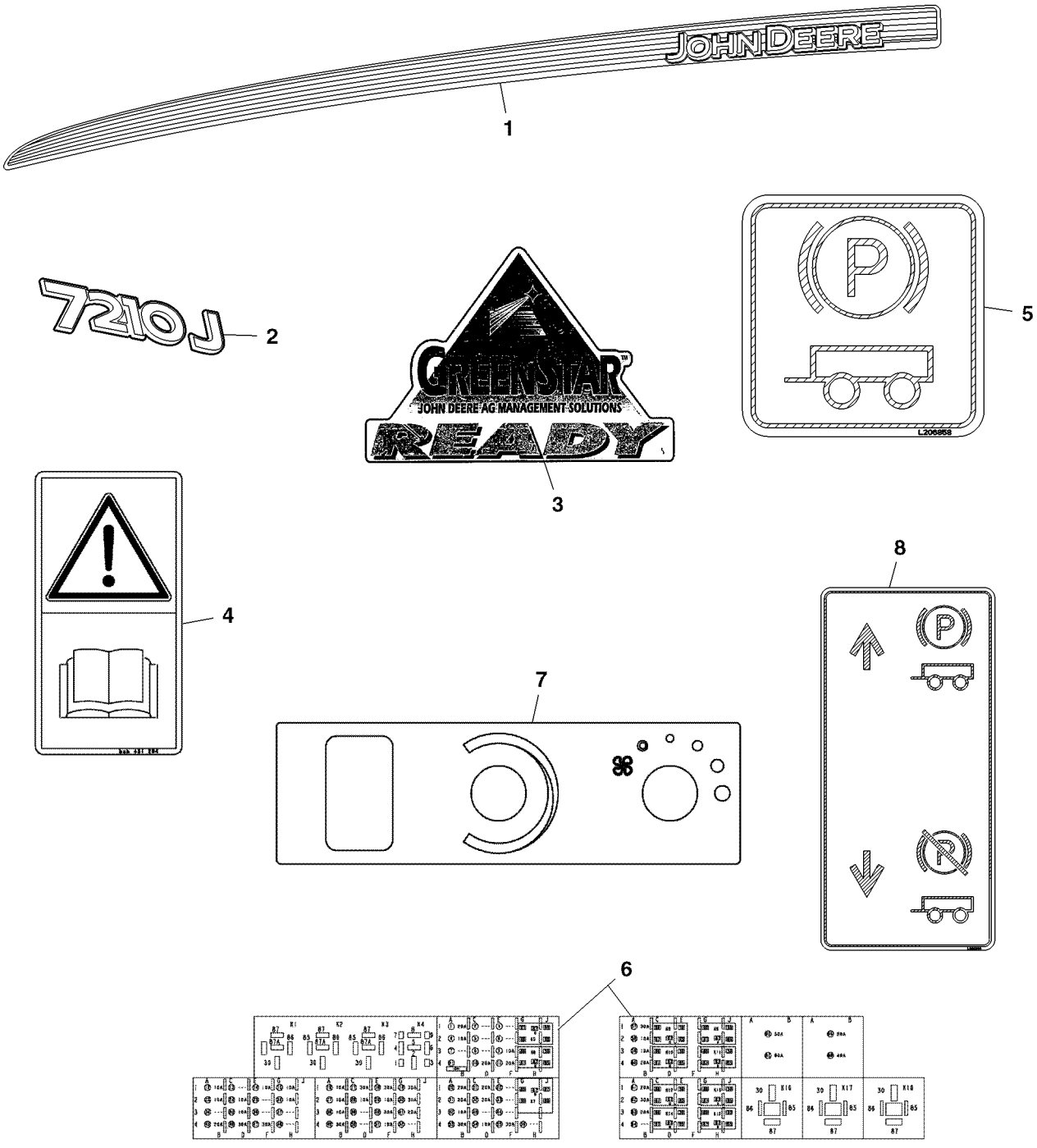

PUBM2787

Item	*Nº peça*	*Descrição*	*Qtde*	*Nº série*	*Notas*
1	R232196	Etiqueta	1		RH
	R232197	Etiqueta	1		LH
2	R339913	Etiqueta	1		RH
	R339912	Etiqueta	1		LH
3	N302284	Etiqueta	1		
4	CC40740	Etiqueta	1		
5	L206858	Etiqueta	1		
6	R322420	Etiqueta	1		
7	R255948	Etiqueta	1		
8	L206866	Etiqueta	1		

Índice pictórico por seção

PUBM2014 A.1

1-	534
2-	536
3-	538
4-	540
5-	542
6-	544
7-	546
8-	548
9-	550
10-	552
11-	554
12-	556
19-	570
23-	578

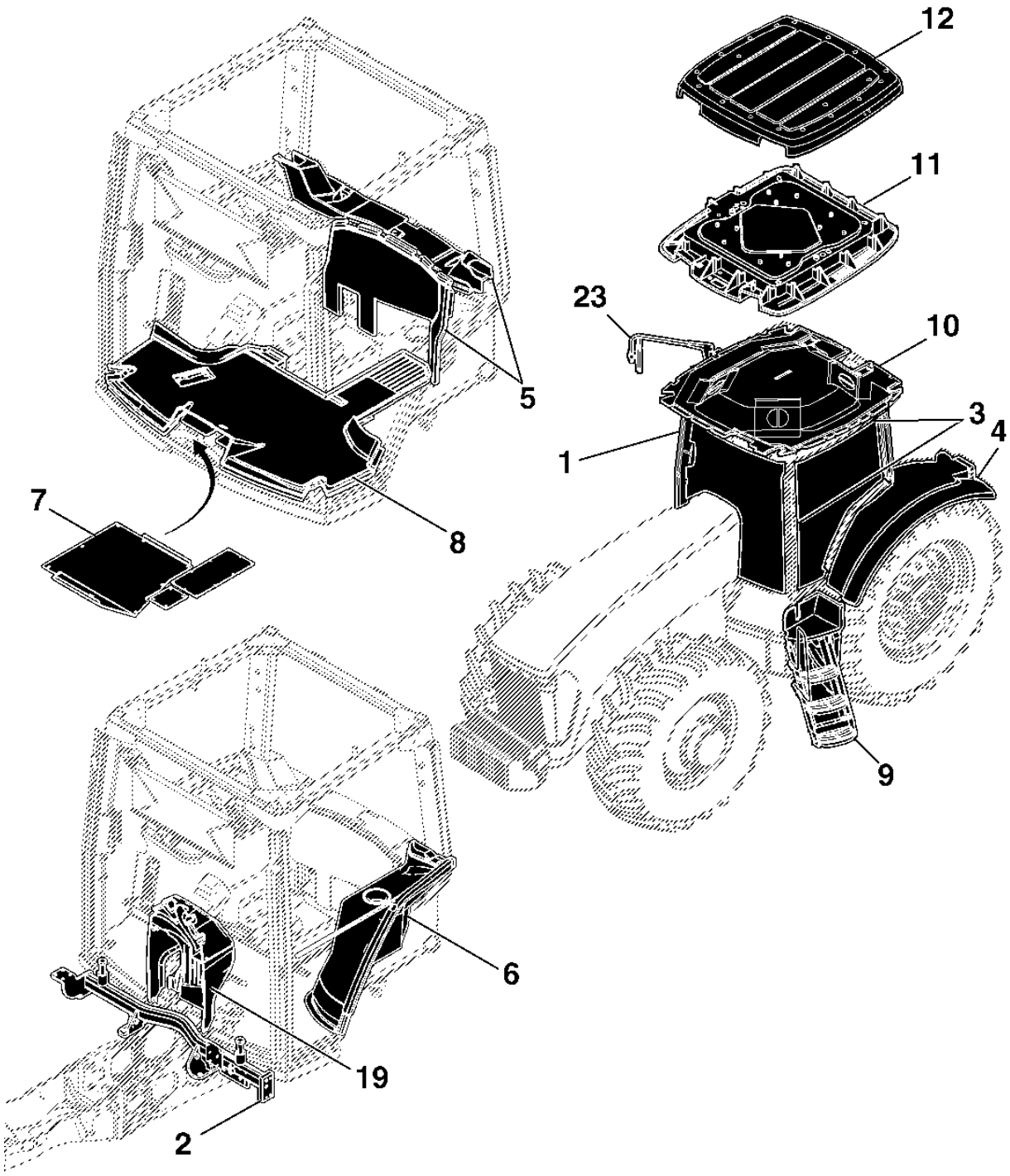

PUBM2014

Índice pictórico por seção

PUBM2082 A.1

13-	558
14-	560
15-	562
16-	564
17-	566
18-	568
20-	572
21-	574
22-	576
24-	580

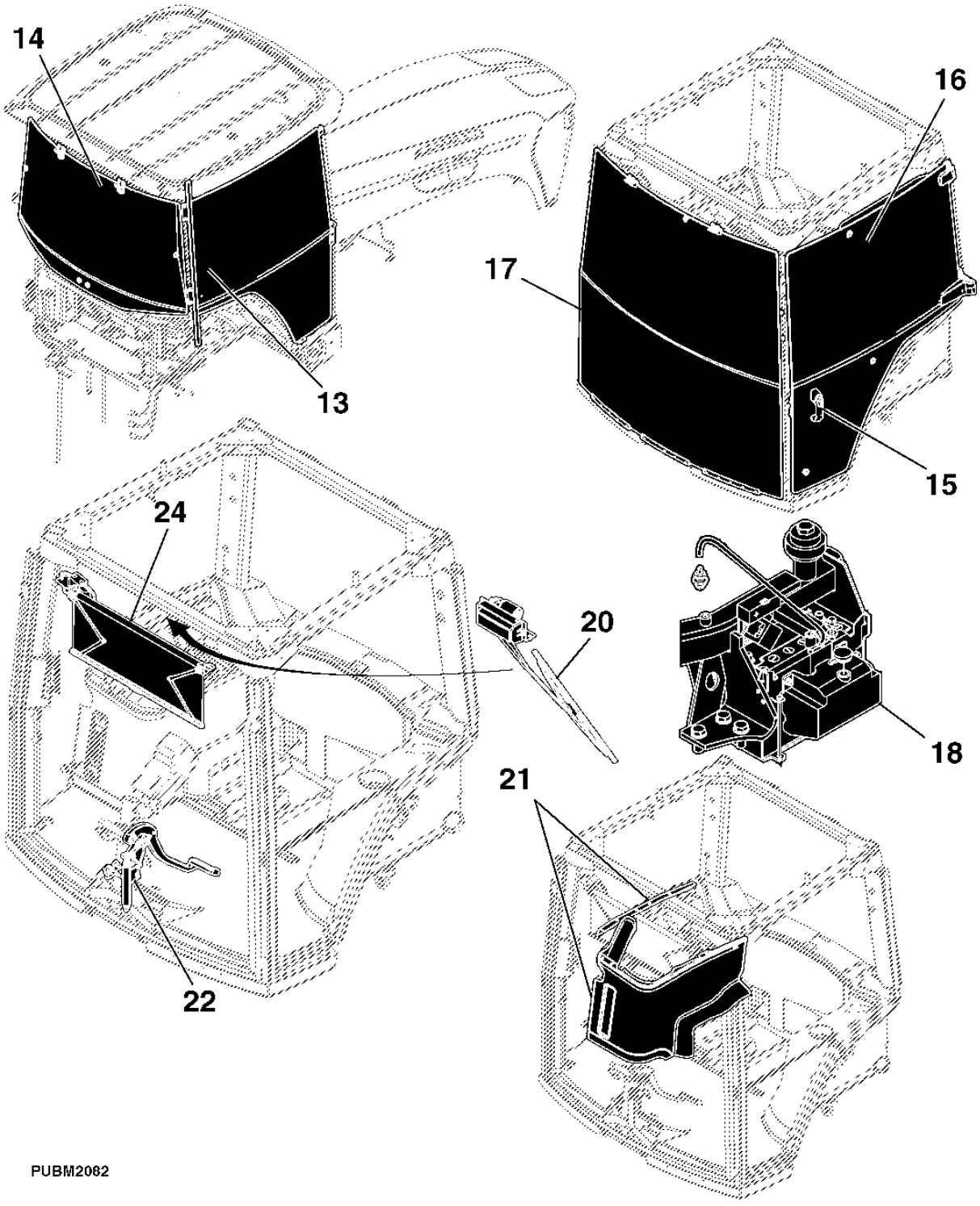

Índice pictórico por seção

PUBM2016 A.1

25-	582
28-	588
29-	589
30-	590
32-	594

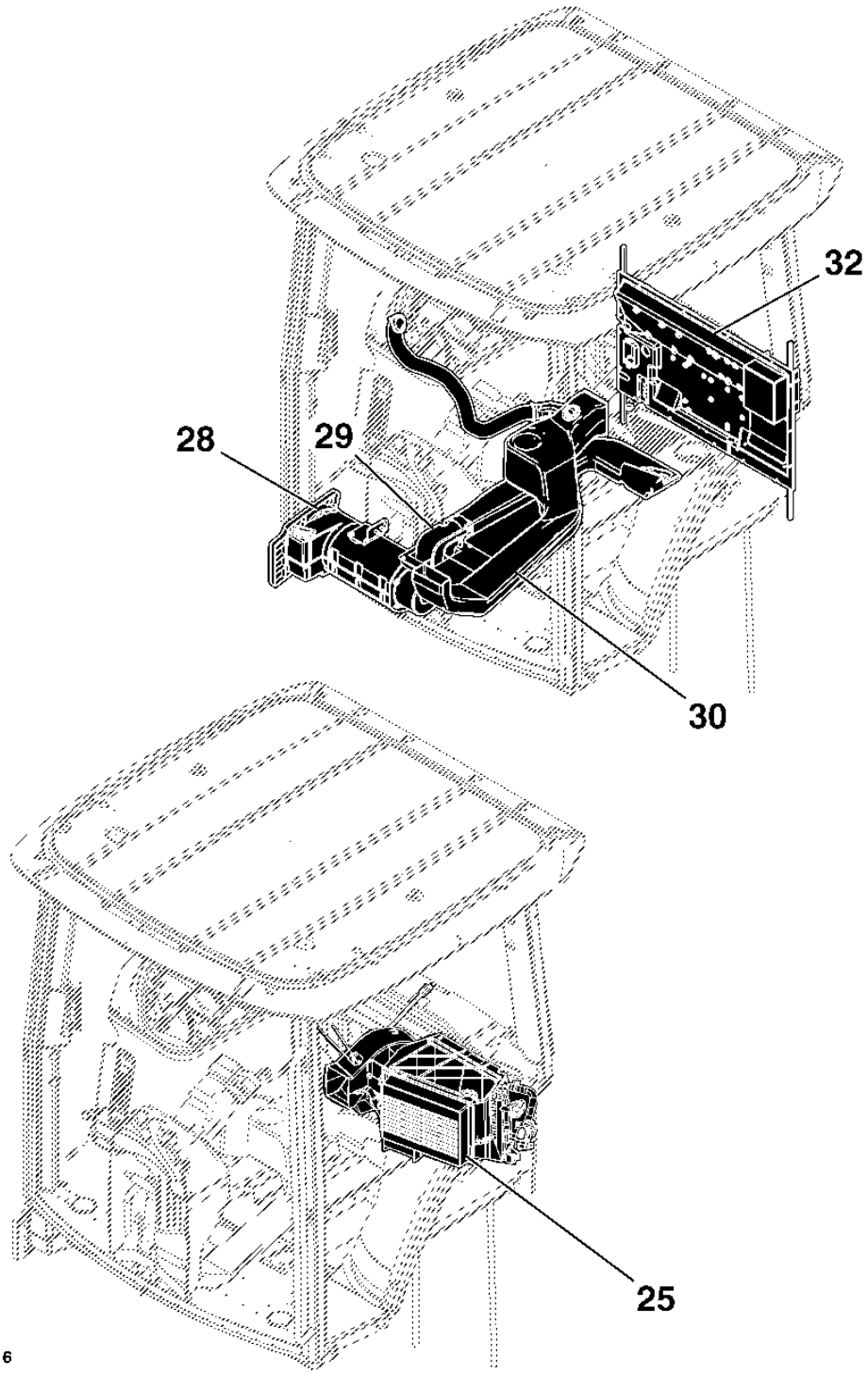

Índice pictórico por seção

PUBM2798 A.1

26-	584
27-	586
31-	592
33-	596
34-	598
35-	600
36-	602
37-	604
38-	606
39-	608

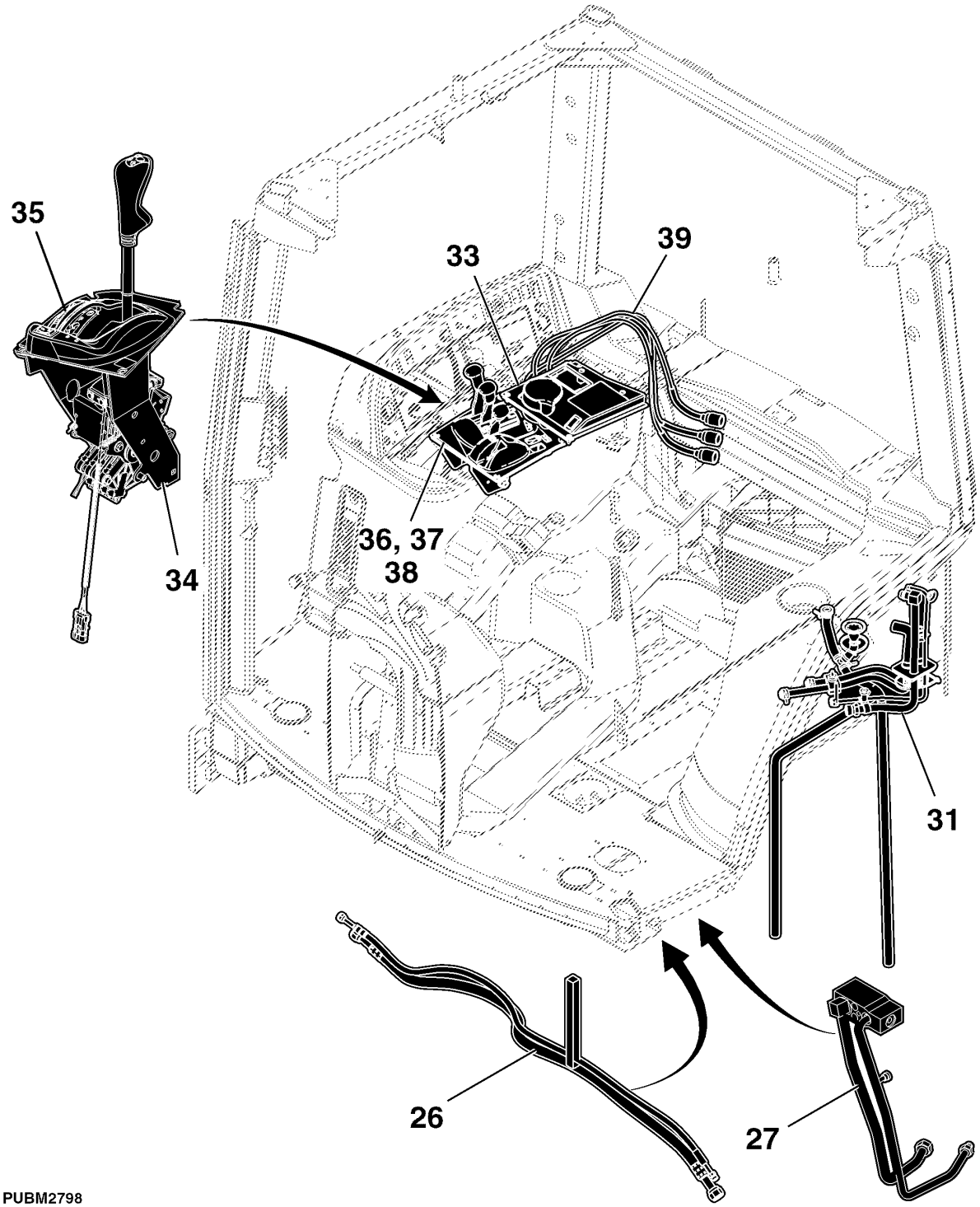

PUBM2798

ESTRUTURA DA PLATAFORMA DO OPERADOR

ETN2041 A.1

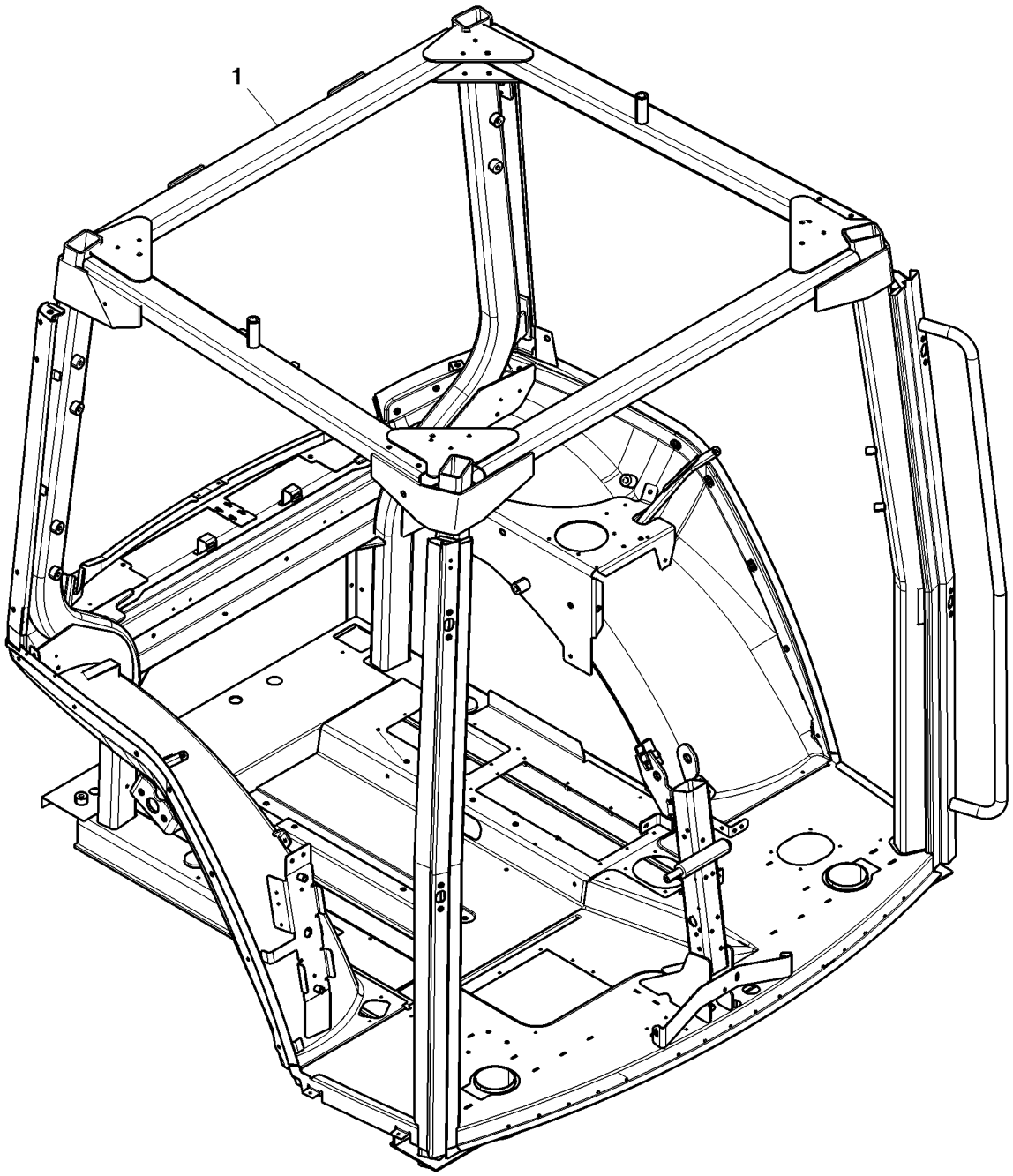

ETN2041

Item	*Nº peça*	*Descrição*	*Qtde*	*Nº série trator*	*Notas*
1	RE233188	Estrutura	1		

SUPORTES DE CABINE

PUBM1952 A.1

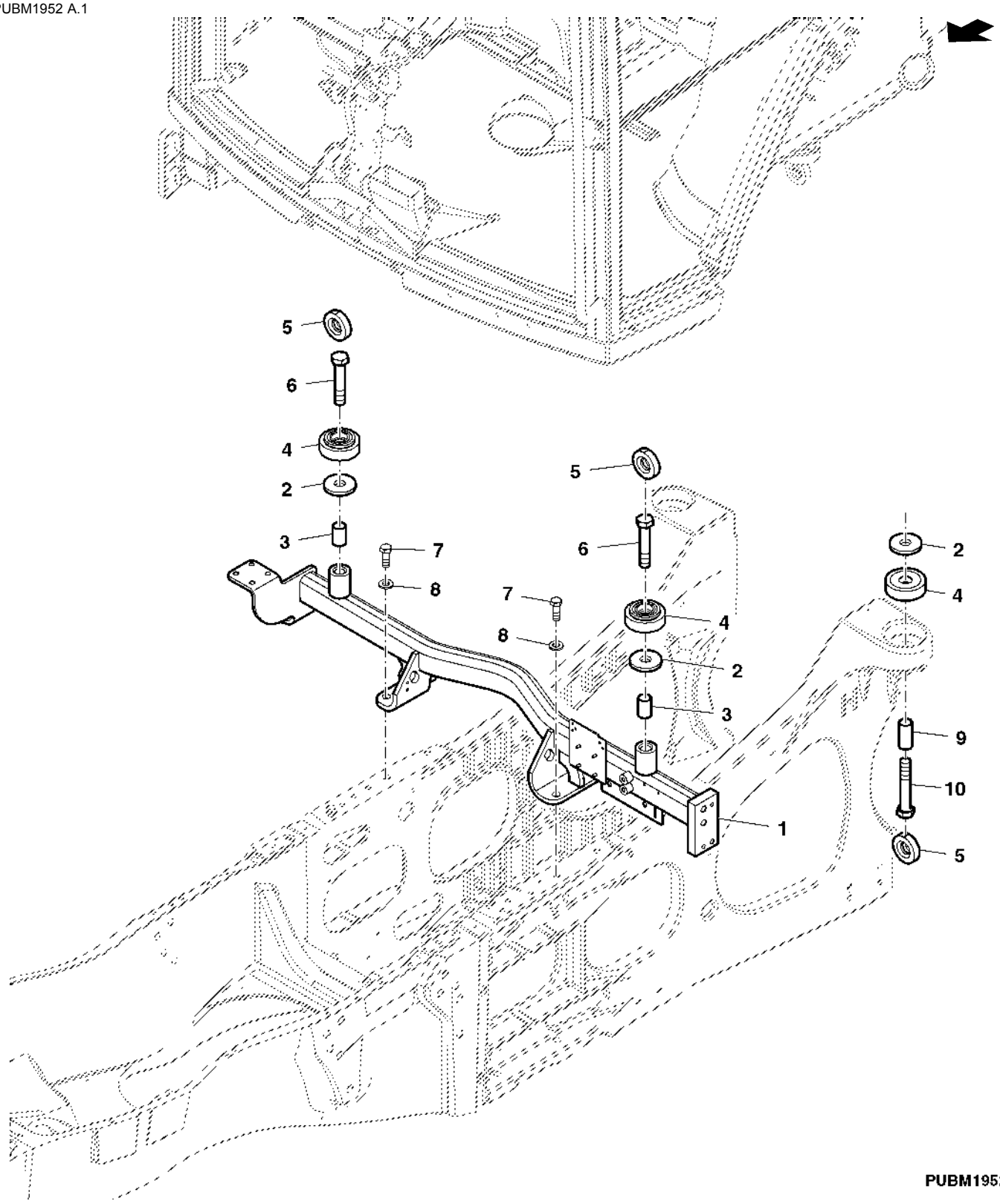

Item	Nº peça	Descrição	Qtde	Nº série trator	Notas
1	RE275472	Isolador	1		
2	R87656	Arruela	4		
3	R128179	Espaçador	2		
4	RE62910	Isolador	4		
5	RE62901	Isolador	4		
6	19M7903	Parafuso sextavado	2		
7	19M7489	Parafuso sextavado	4		
8	24M7241	Arruela	4		
9	R187135	Espaçador	2		
10	19M7937	Parafuso sextavado	2		SUB FOR 19M9146

Revestimento da Coluna

PUBM2807 A.1

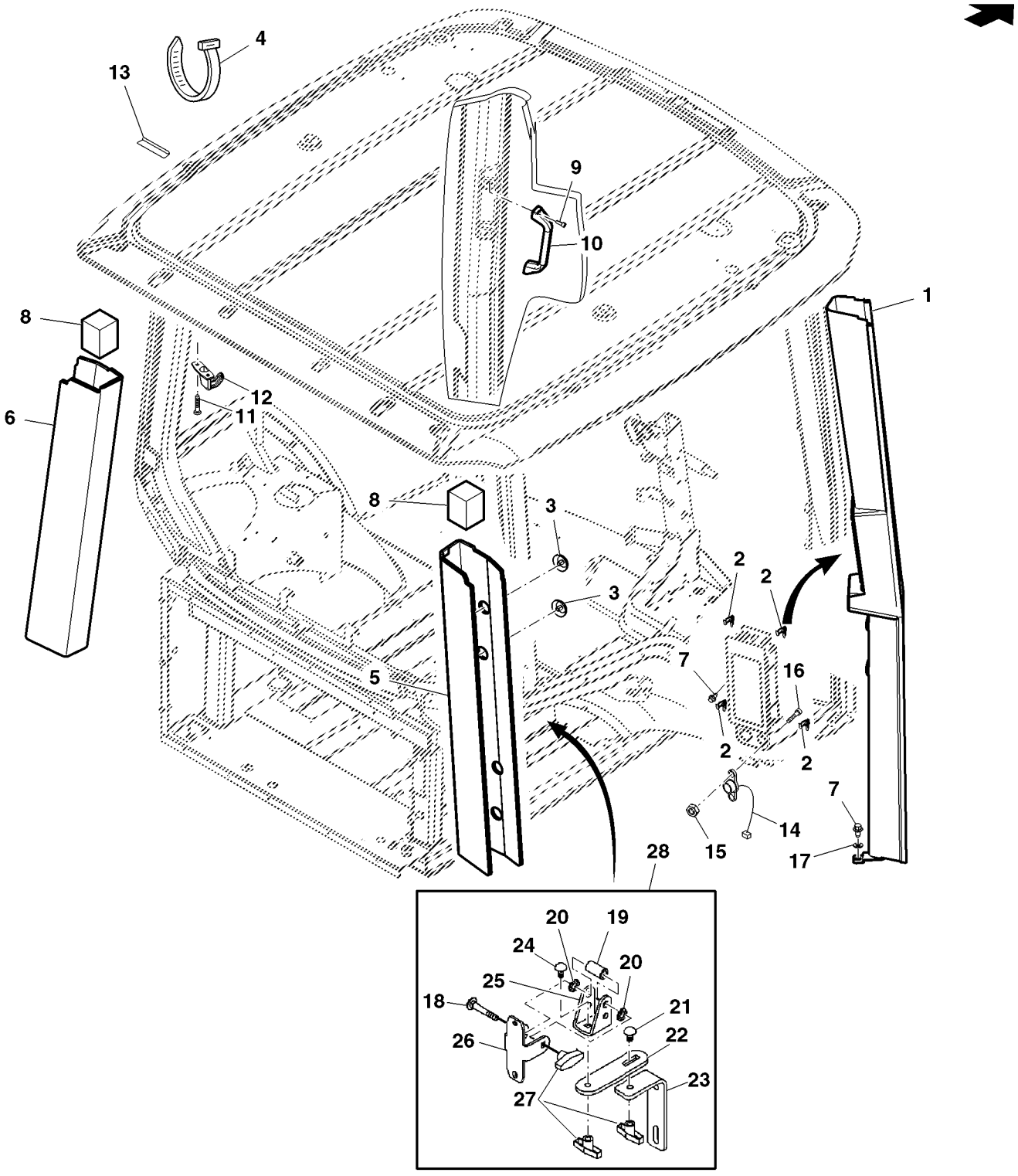

PUBM2807

Item	*Nº peça*	*Descrição*	*Qtde*	*Nº série*	*Notas*
1	R247730	Capa	1		(A)
	R124330	Capa	1		
2	R120160	Presilha	4		
3	R110408	Botão	8		
4	R44302	Cinta	1		
5	R257816	Isolamento acústico	1		RH
6	R257815	Isolamento acústico	1		LH
7	37M7089	Parafuso	2		
8	R55327	Isolador	2		
9	19M8666	Parafuso	2		
10	L57250	Alavanca	1		
11	R128728	Parafuso	2		
12	L102023	Gancho	1		
13	L116305	Etiqueta	2		
14	RE248995	Chicote	1		
15	14M7196	Porca	2		
16	19M9805	Parafuso allen	2		
17	24M7100	Arruela	2		
18	03M7233	Parafuso	1		
19	T143534	Espaçador	1		
20	N209692	Arruela de pressão	2		
21	03M7191	Parafuso	3		
22	R255897	Apoio	1		
23	R255898	Cantoneira	1		
24	03M7192	Parafuso	1		
25	R244202	Apoio	1		
26	R237730	Apoio	1		
27	N209668	Botão	3		
28	PF90385	Apoio	1		

(A) Com Porta Direita

PARA-LAMA TRASEIRO

ETN15839B A.1

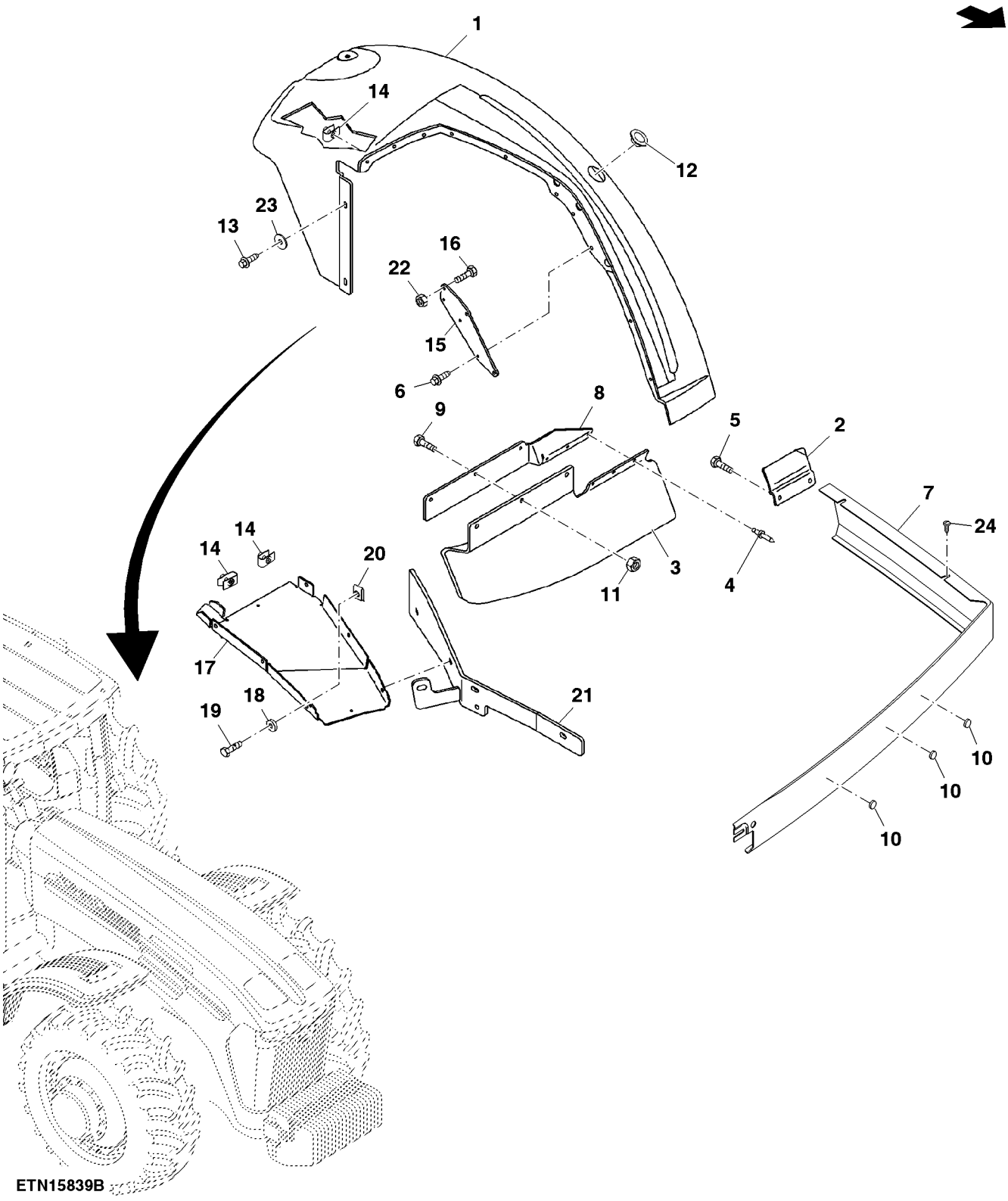

ETN15839B

Item	Nº peça	Descrição	Qtde	Nº série trator	Notas
1	RE267633	Pára-lama	1		RH
	RE267634	Pára-lama	1		LH
2	MN10673	Apoio	1		
3	R192279	Pára-lama	1		RH
	R171714	Pára-lama	1		LH
4	R79033	Rebite	6		
5	19M7162	Parafuso sextavado	2		
6	37M7058	Parafuso	8		
7	R248411	Painel	1		RH; SUB FOR MN10541
	R167960	Levantador	1		LH; SUB FOR MN10519
8	MN10520	Apoio	1		RH
	MN10521	Apoio	1		LH
9	19M7863	Parafuso	6		
10	R114059	Isolador	AR		
11	R151387	Porca	6		
12	R191396	Plugue	2		
13	37M7084	Parafuso	10		
14	R134098	Porca	4		
15	MN10522	Placa	1		
16	37M7092	Parafuso	6		
17	MN10517	Blindagem	1		RH
	MN10518	Blindagem	1		LH
18	24M7139	Arruela	12		
19	19M7863	Parafuso	12		
20	M84972	Porca	12		
21	RE184370	RefoRço	1		RH, SUB FOR MN10544
	RE184371	RefoRço	1		LH, SUB FOR MN10594
22	14M7298	Porca com flange	6		
23	24M7207	Arruela	2		
24	37M7185	Parafuso	4		

REVESTIMENTO TRASEIRO

PUBM1938 A.1

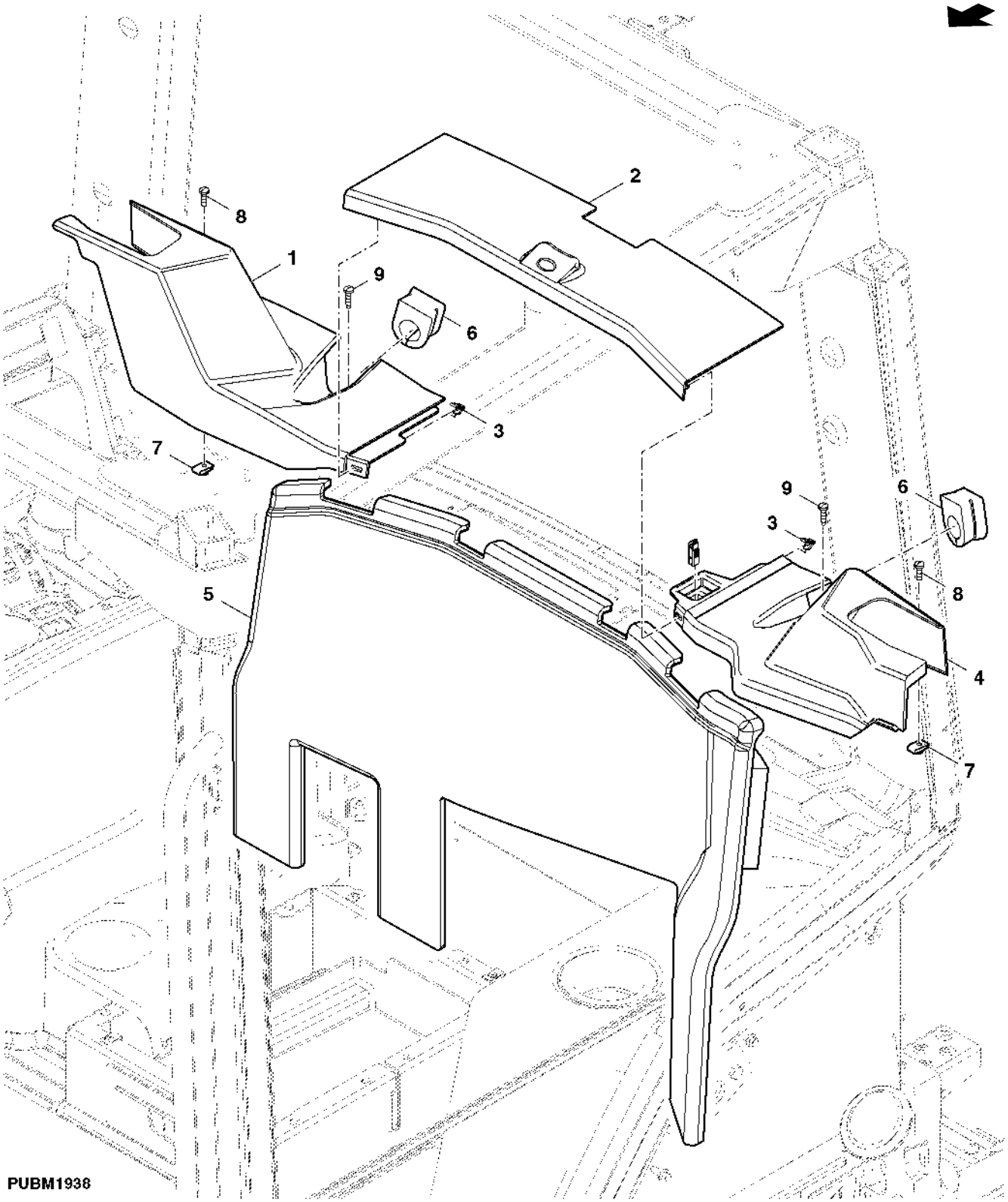

Item	Nº peça	Descrição	Qtde	Nº série trator	Notas
1	R229271	Capa	1		
2	R185496	Capa	1		
3	R120160	Presilha	2		
4	R187566	Capa	1		
5	R221537	Isolamento acústico	1		
6	L76331	Passa-fio	2		
7	M84972	Porca	2		
8	21M7296	Parafuso	2		
9	37M7258	Parafuso	2		
..	RE194287	Porta-fusível	1		

REVESTIMENTO DO PARA-LAMA

PUBM1937 A.1

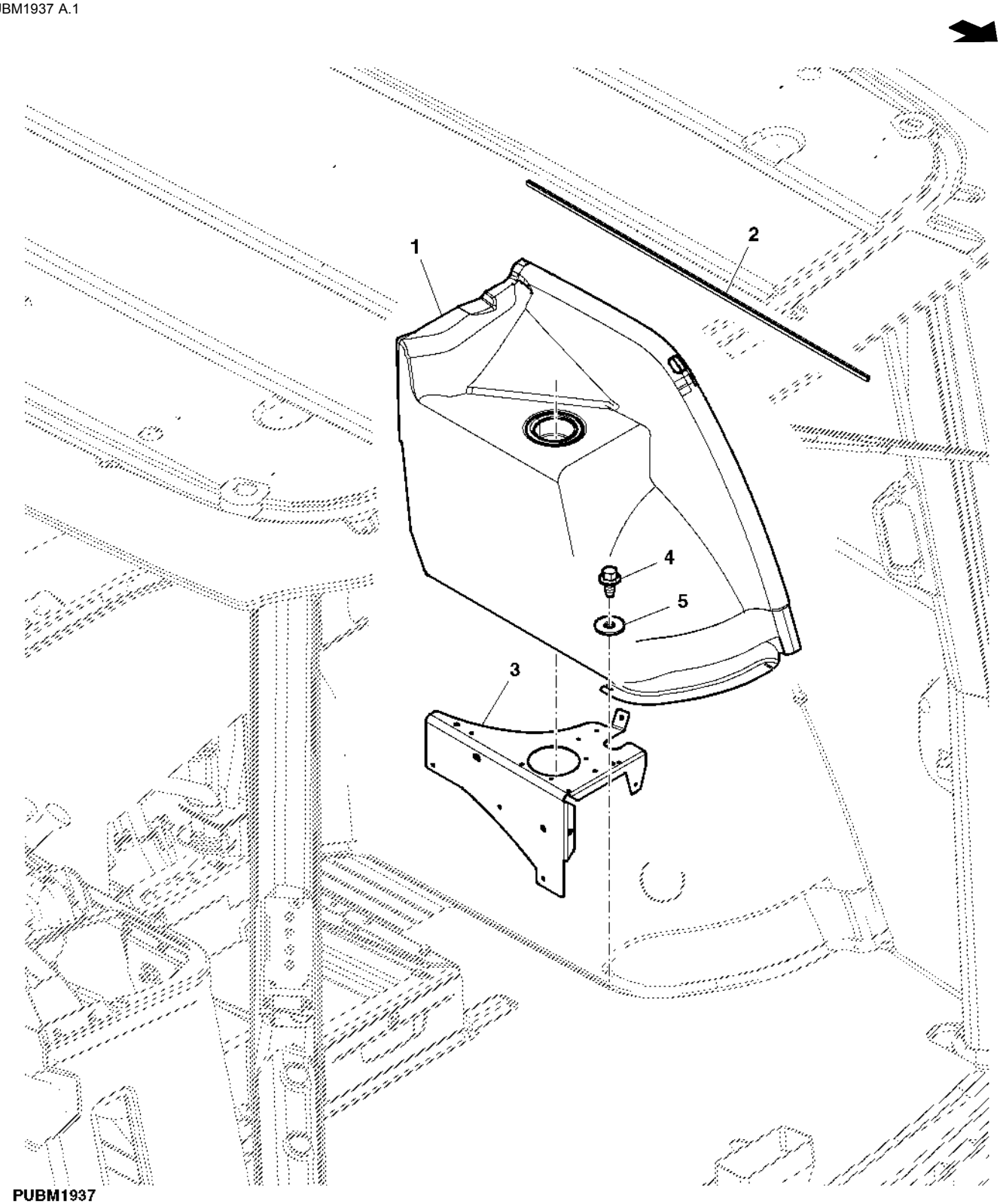

PUBM1937

Item	*Nº peça*	*Descrição*	*Qtde*	*Nº série trator*	*Notas*
1	RE221541	Isolamento acústico	1		
2	R238033	Apoio	1		
3	R184251	Apoio	1		
4	37M7089	Parafuso	2		
5	24M7139	Arruela	4		

Piso

ETN19761B A.1

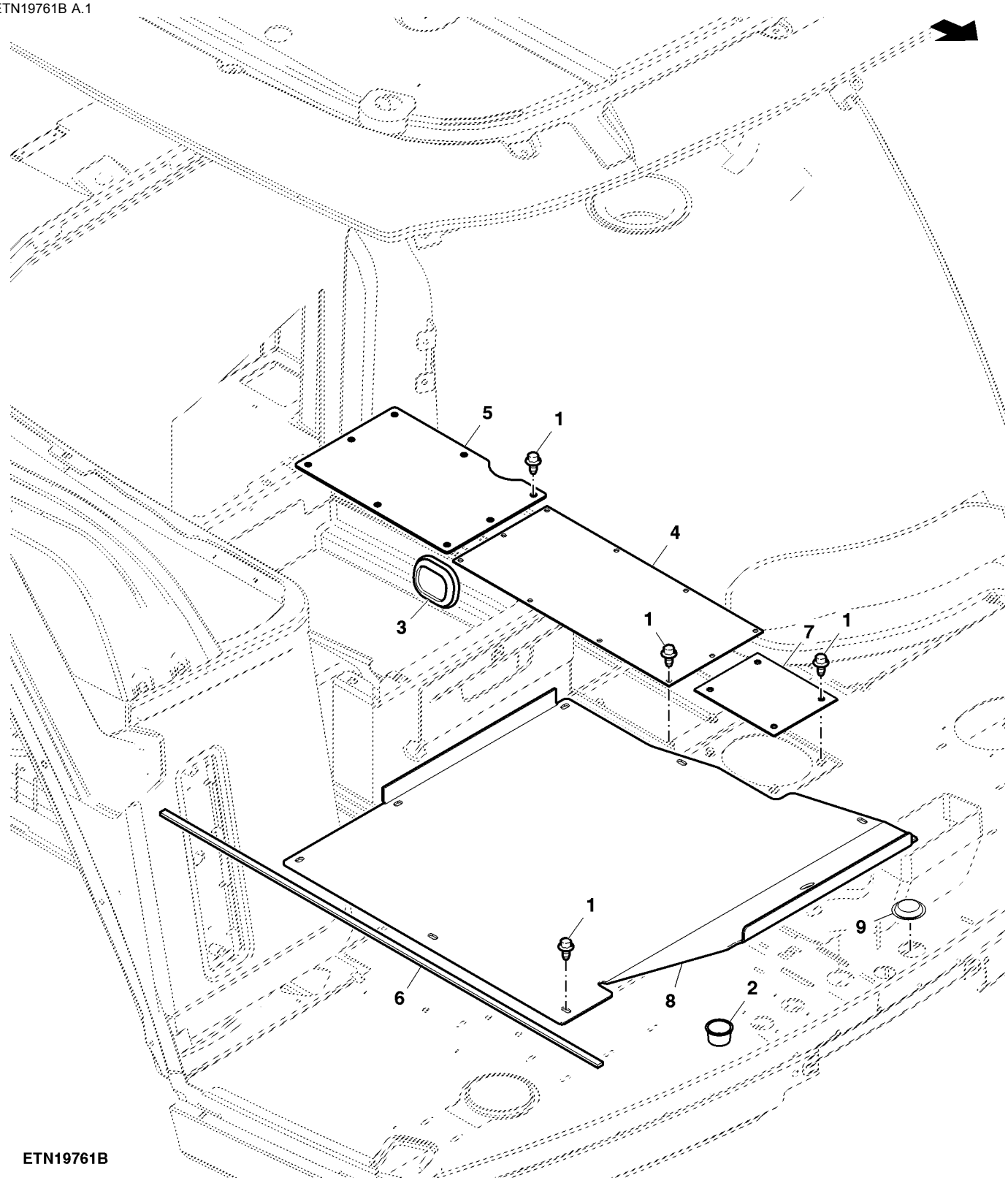

ETN19761B

Item	*Nº peça*	*Descrição*	*Qtde*	*Nº série*	*Notas*
1	37M7089	Parafuso	18		
2	B2984R	Plugue	1		
3	R167721	Plugue	1		
4	MN10526	Placa	1		
5	MN10531	Placa	1		
6	R83066	Isolador	4		
7	MN10757	Placa	2		
8	R124255	Descanso para os pés	1		
9	R208233	Plugue	1		

TAPETE

PUBM1962 A.1

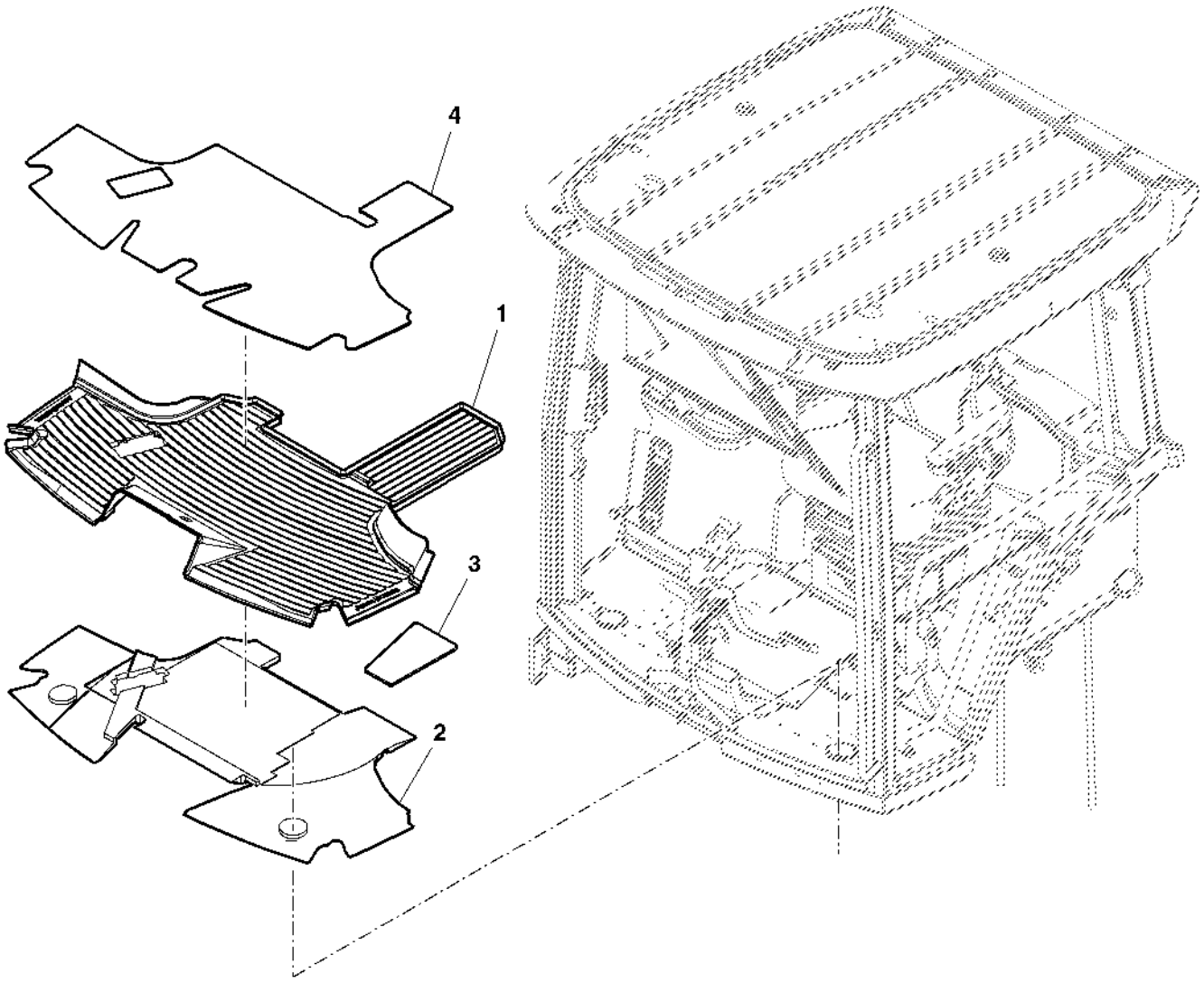

PUBM1962

Item	*Nº peça*	*Descrição*	*Qtde*	*Nº série trator*	*Notas*
1	R196510	TapeTe	1		(A) ORD R244471
	R196512	TapeTe	1		(B) ORD R244471
2	R221926	Espaçador	1		
3	RE235907	Barreira absorvente de ruíd	1		
4	R221529	Capa	1		

(A) SEM FREIO PNEUMATICO

(B) COM FREIO PNEUMATICO

DEGRAU ESQ

PUBM1832 A.1

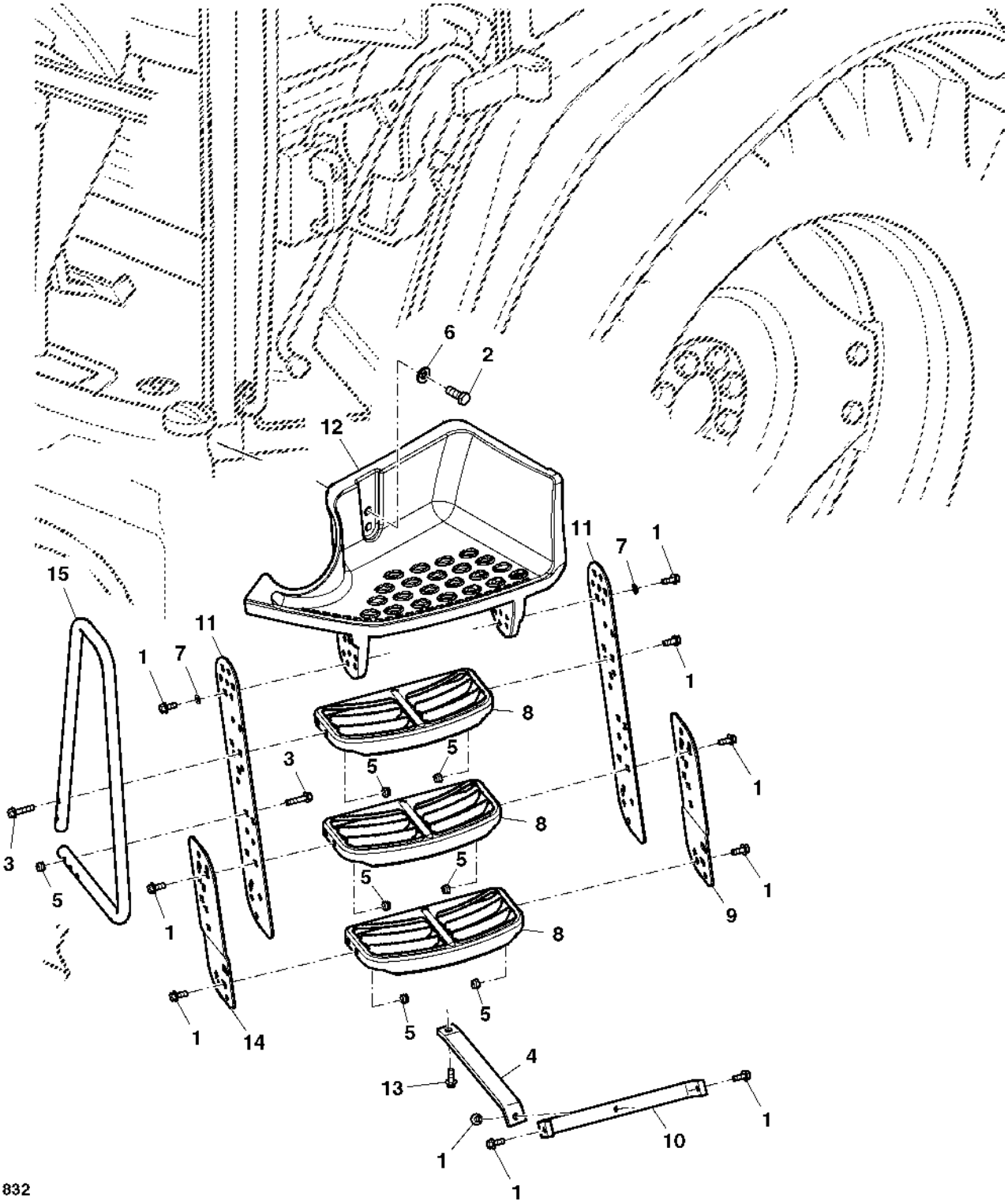

PUBM1832

Item	Nº peça	Descrição	Qtde	Nº série trator	Notas
1	19M7785	Parafuso	AR		
2	19M7488	Parafuso sextavado	2		
3	19M7805	Parafuso	4		
4	R222017	Suporte	1		SUB FOR MN10537
5	14M7517	Porca de segurança	AR		
6	24M7241	Arruela	2		
7	24M7346	Arruela	AR		
8	MN10671	Degrau	3		
9	MN10538	Placa	1		
10	MN10535	Placa	1		
11	R214673	Placa	2		
12	MN10686	Plataforma	1		
13	19M7786	Parafuso	1		
14	MN10539	Placa	1		
15	MN10678	Corrimão	1		

CABECALHO

PUBM1979 A.1

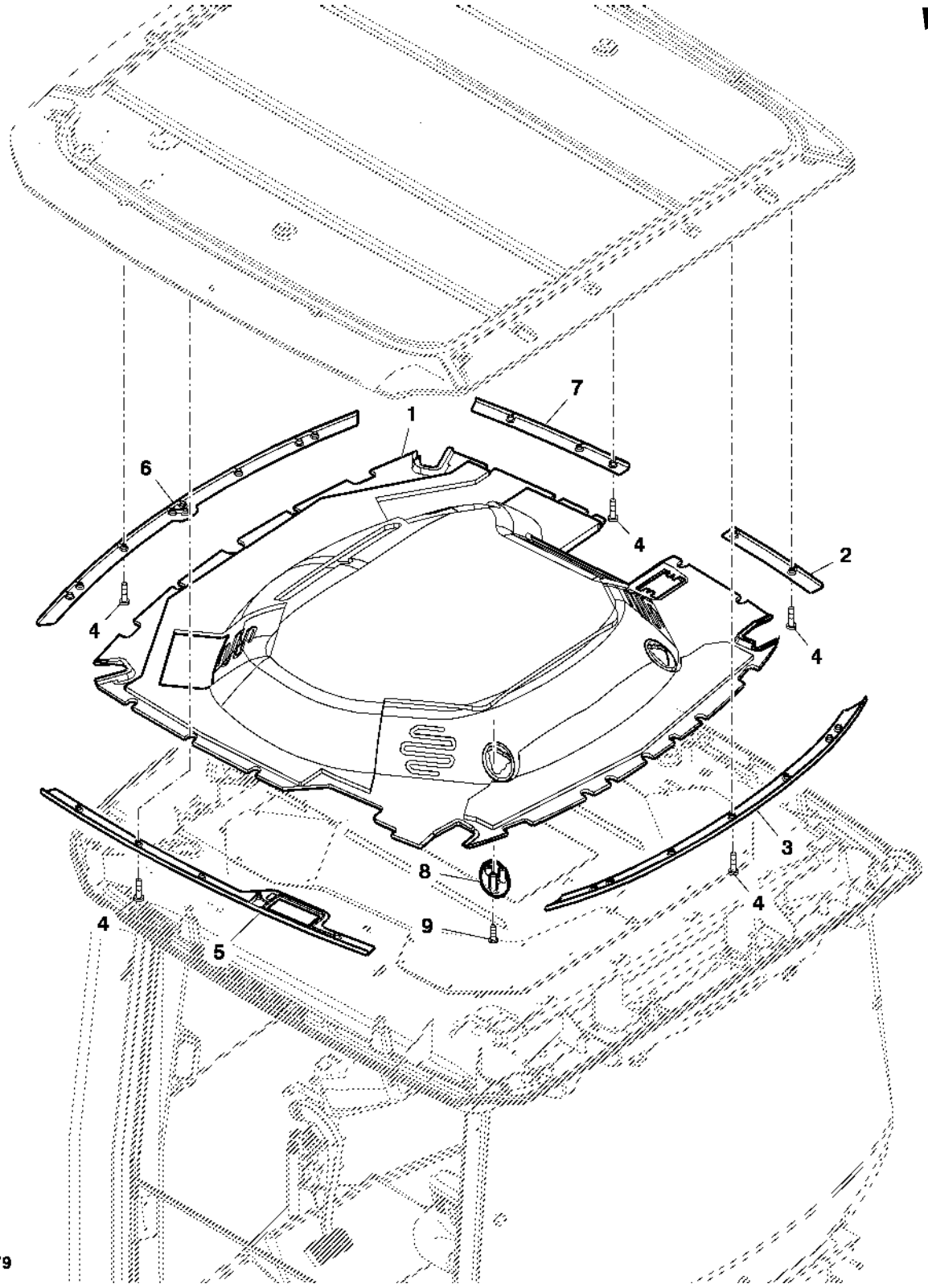

PUBM1979

Item	Nº peça	Descrição	Qtde	Nº série trator	Notas
1	R244138	Guarnição de teto	1		ALSO ORDER (2) R218922
	R218922	Tira	2		
2	R127703	Suporte	1		RH, REAR
3	R127700	Suporte	1		REAR
4	R126355	Parafuso	20		
5	R127701	Suporte	1		LH
6	R127699	Suporte	1		FRONT
7	R127702	Suporte	1		RH, FRONT
8	R222607	Moldura	2		
9	37M7218	Parafuso	6		

TETO INTERNO

PUBM1982 A.1

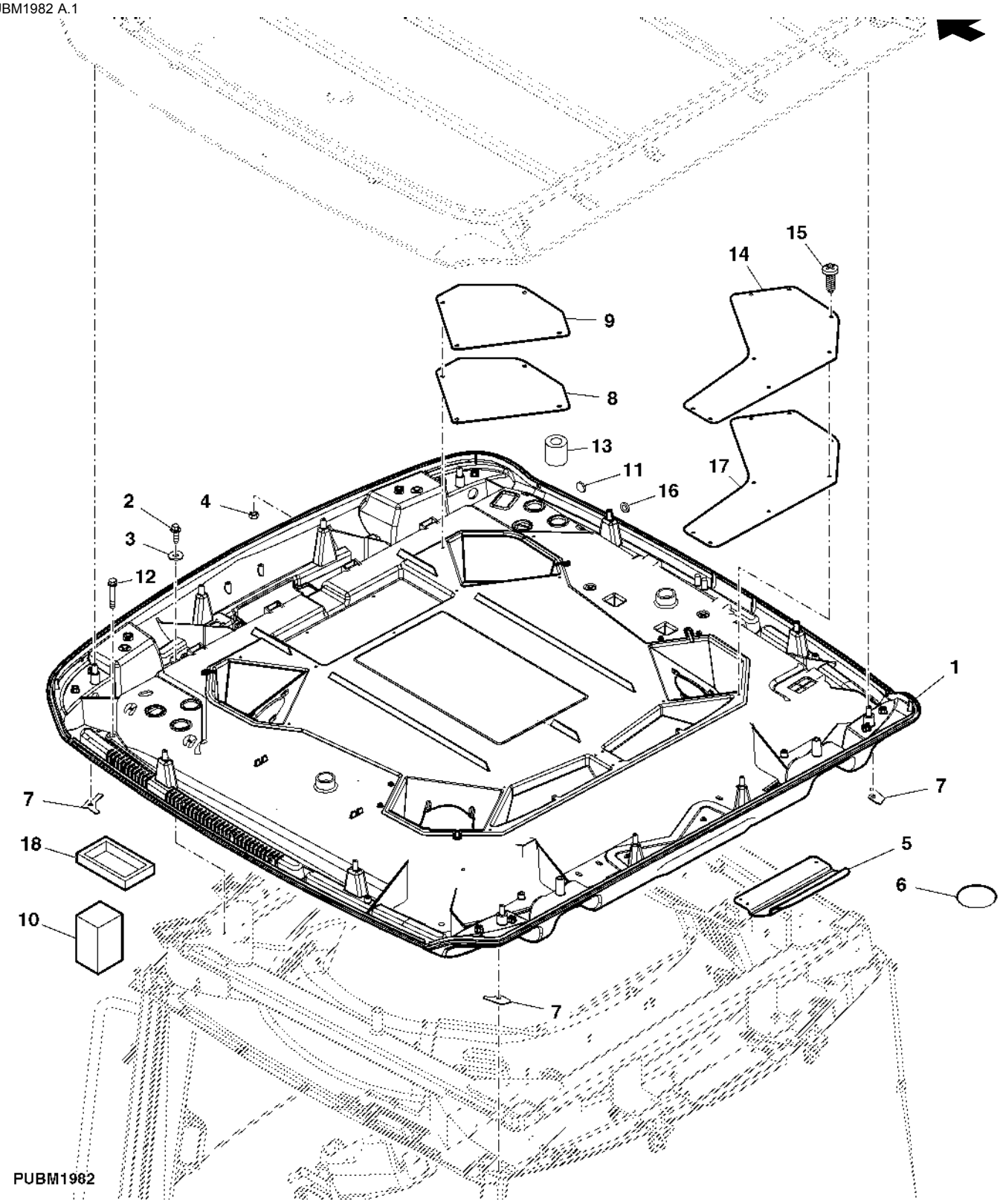

Item	Nº peça	Descrição	Qtde	Nº série trator	Notas
1	RE251317	TeTo	1		
2	37M7084	Parafuso	4		
3	24M7207	Arruela	14		
4	14M7273	Porca	4		
5	R222255	Capa	1		
6	R204258	Capa	AR		
7	RE71267	Vedação	1		
8	R221451	Capa	1		SUB FOR MN10536
9	RE235442	Vedação	1		
10	R55327	Isolador	2		
11	R65477	Plugue	1		
12	19M7979	Parafuso	4		HS 10.9
13	R127767	Isolador	2		
14	RE235441	Vedação	1		
15	H123995	Parafuso	27		
16	M92026	Plugue	1		(A)
	R41440	Passa-fio	1		(B)
17	R235304	Capa	2		
18	R264159	Vedação	2		

(A) Sem Rádio e Computador Integrado Auteq
(B) Com Rádio ou Computador Integrado Auteq

TETO EXTERNO

PUBM1944 A.1

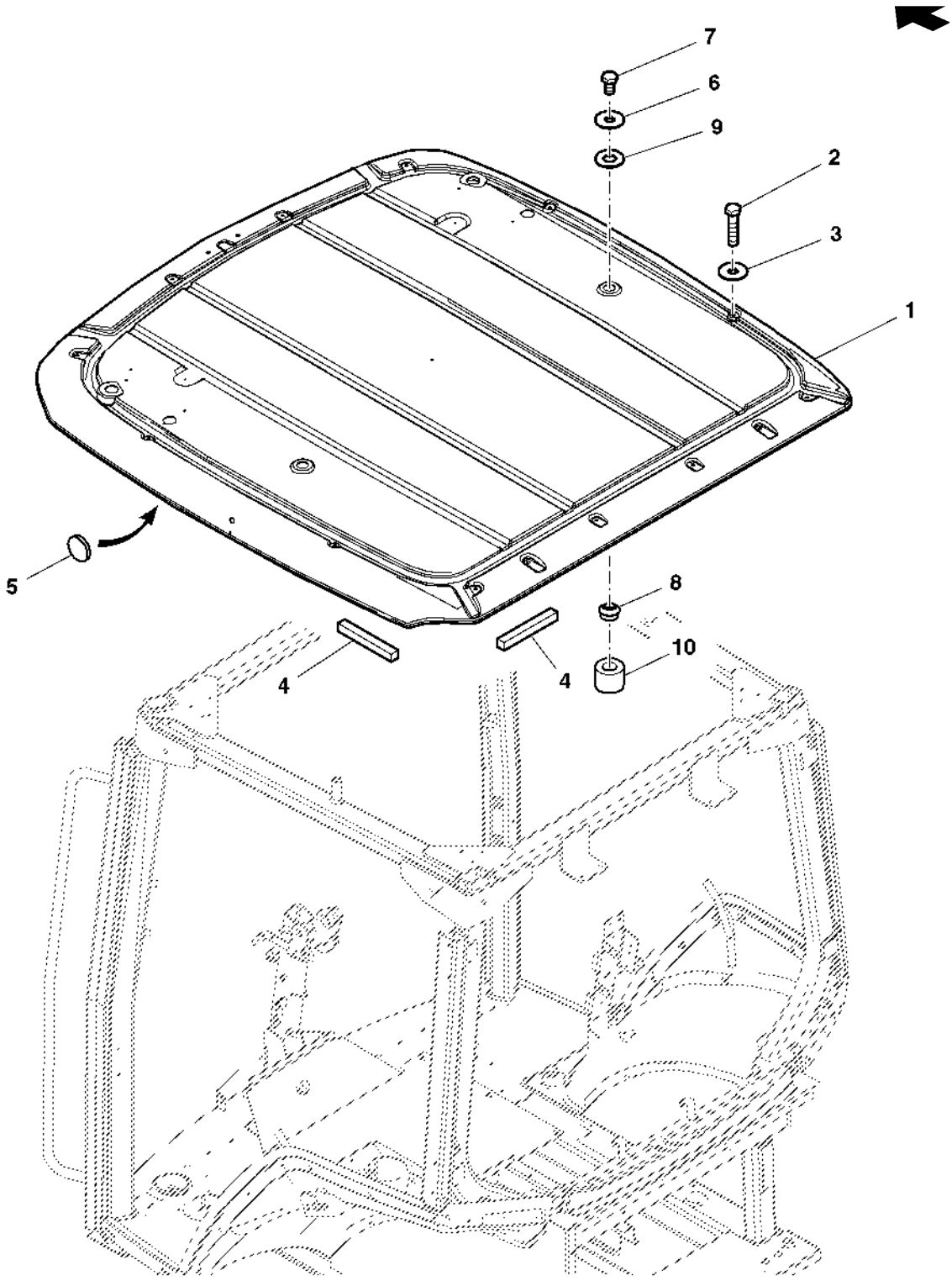

PUBM1944

Item	Nº peça	Descrição	Qtde	Nº série trator	Notas
1	RE209416	TeTo	1		
2	R117569	Parafuso	12		
3	24M7100	Arruela	12		
4	R125869	Apoio	3		
5	R204258	Capa	2		
6	24M7315	Arruela	2		
7	19M7394	Parafuso sextavado	2		
8	R152119	Espaçador	2		
9	R152120	Vedação	2		
10	R127767	Isolador	2		

VIDRO TRASEIRO DIREITO

ETN2142 A.1

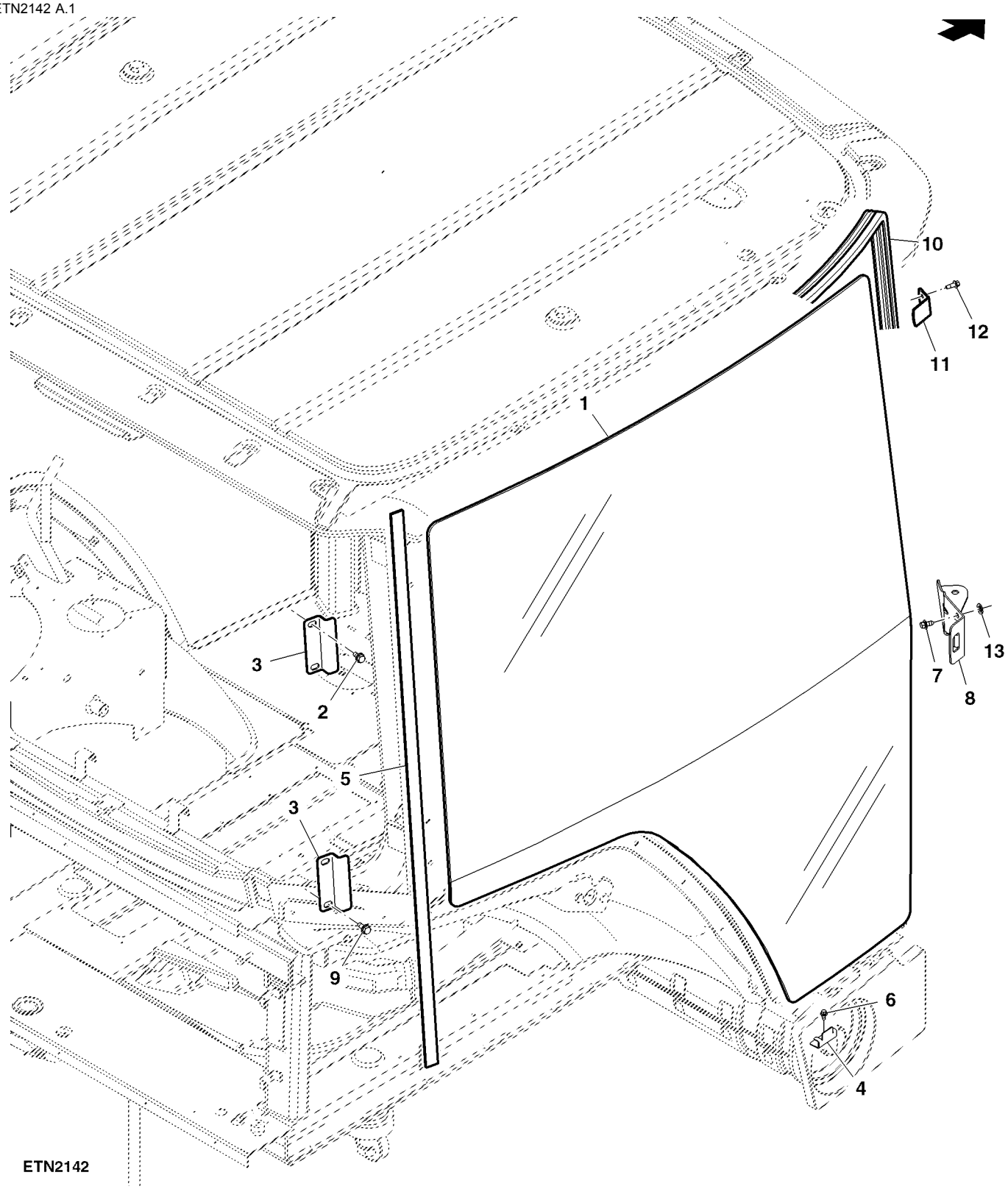

Item	Nº peça	Descrição	Qtde	Nº série trator	Notas
1	R182028	Janela	1		
2	19M7866	Parafuso	2		UP
3	MN10680	Braçadeira	2		
4	MN10684	Braçadeira	1		
5	R161786	Isolador	1		
6	37M7121	Parafuso	1		
7	37M7089	Parafuso	1		
8	MN10534	Braçadeira	1		
9	19M9357	Parafuso	2		
10	R241400	Isolador	1		
11	MN10685	Cantoneira	1		
12	37M7160	Parafuso	2		
13	24M7265	Arruela	2		

JANELA TRASEIRA

ETN2137 A.1

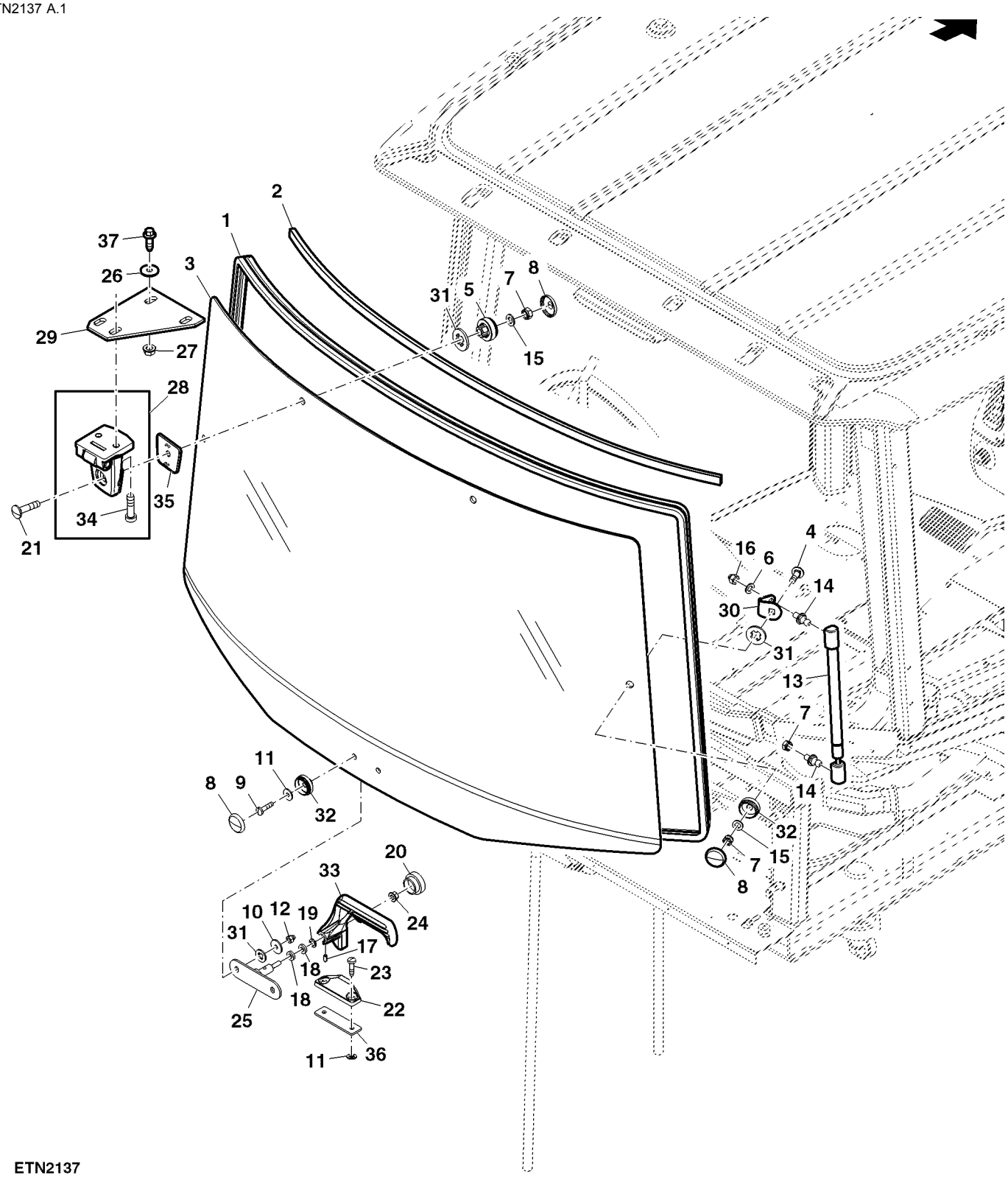

ETN2137

Item	Nº peça	Descrição	Qtde	Nº série trator	Notas
1	R249464	Isolador	1		
2	R234302	Vedação	1		UP
3	R127903	Vidraça	1		
4	03M7309	Parafuso	2		
5	L78851	Bucha	4		
6	24M7265	Arruela	2		
7	14M7166	Porca de segurança	3		
8	L78703	Tampa	1		
9	21M7310	Parafuso	2		
10	24M7309	Arruela	2		
11	24M7251	Arruela	3		
12	14M7376	Porca de segurança	2		
13	RE234166	Cilindro operado a gás	2		
14	R237474	Pino esférico	4		
15	24M7036	Arruela	4		
16	14M7478	Porca de segurança	2		
17	34M7126	Pino elástico	1		
18	T27260	Arruela	2		
19	24M7044	Arruela	1		
20	99M7109	Plugue	1		
21	03M7331	Parafuso	2		
22	R259461	Trava	1		
23	37M7258	Parafuso	2		
24	14M7608	Porca com flange	1		
25	AL173630	Apoio	1		
26	24M7207	Arruela	4		
27	14M7298	Porca com flange	4		
28	AL163210	Dobradiça	1		RH
	AL163211	Dobradiça	1		LH
29	MN10667	Placa	1		
30	MN10668	Trava	2		
31	L78704	Arruela de vedação	6		
32	L78705	Bucha	2		
33	L168271	Alavanca	1		
34	19M7555	Parafuso	2		
35	L111419	Junta	2		
36	MN10675	Correia	1		
37	37M7084	Parafuso	4		

TRAVA E ALAVANCA DA PORTA

ETN2140 A.1

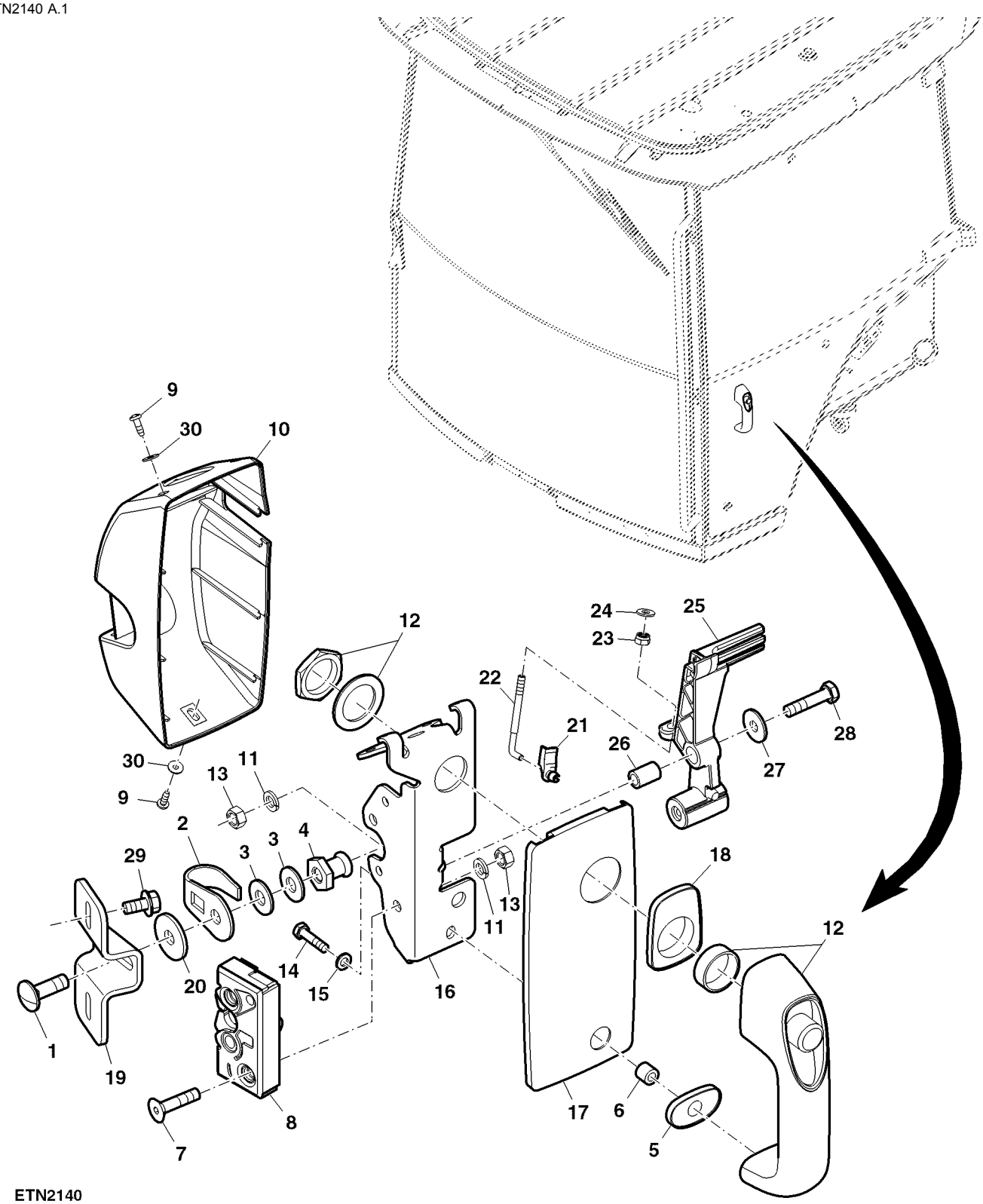

ETN2140

Item	Nº peça	Descrição	Qtde	Nº série trator	Notas
1	03M7192	Parafuso	1		
2	L113717	Grampo	1		
3	24H1219	Arruela	2		
4	R134619	Trinco	1		
5	L113907	Arruela de vedação	1		
6	L78691	Bucha	1		
7	19M9165	Parafuso	2		
8	RE254953	Trava	1		
9	37M7277	Parafuso	3		SUB FOR L102588
10	R205343	Capa	1		
11	12M7065	Arruela de pressão	3		
12	AL113174	Alavanca	1		
13	14M7273	Porca	3		
14	19M7286	Parafuso sextavado	1		
15	24M7088	Arruela	1		
16	L113440	Cantoneira	1		
17	L113436	Placa	1		
18	L113908	Arruela de vedação	1		
19	MN10669	Suporte	1		
20	24M7101	Arruela	1		
21	R82445	RetentoR	1		
22	R82444	Paraf. com gancho	1		
23	U45916	Porca de segurança	1		
24	24H1283	Arruela	1		
25	R256413	Alavanca articulada	1		
26	M112442	Bucha	1		
27	24M7207	Arruela	1		
28	19M7298	Parafuso sextavado	1		
29	19M7865	Parafuso	2		
30	24M7419	Arruela	3		

PORTA ESQ

PUBM1890 A.1

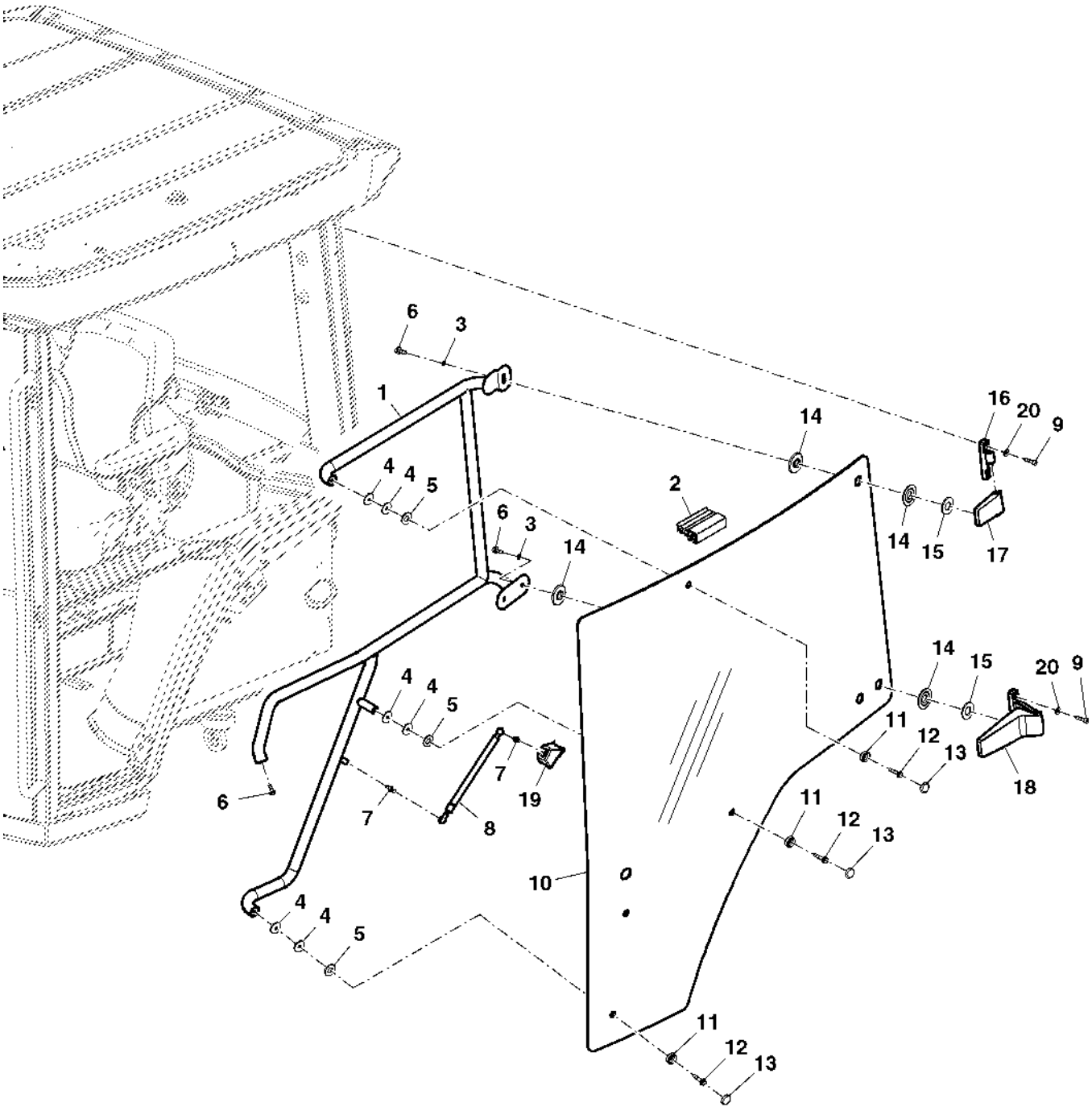

PUBM1890

Item	Nº peça	Descrição	Qtde	Nº série trator	Notas
1	RE210096	Alavanca	1		
2	R241400	Isolador	3		
3	12M7032	Arruela de pressão	6		
4	MN10664	Arruela	11		
5	R131261	Arruela	3		
6	19M7866	Parafuso	4		
7	R237474	Pino esférico	1		
8	RE234165	Cilindro operado a gás	1		
9	19M9356	Parafuso	4		
10	R210099	Porta	1		
11	L78851	Bucha	3		
12	19M8323	Parafuso	3		
13	L78703	Tampa	3		
14	L77652	Arruela de vedação	6		
15	Z22491	Arruela	3		
16	RE208272	Dobradiça	1		
17	RE46587	Dobradiça	1		
18	RE208274	Dobradiça	1		
19	R124309	Capa	1		
20	R210137	Arruela	4		

PARABRISA

PUBM1868 A.1

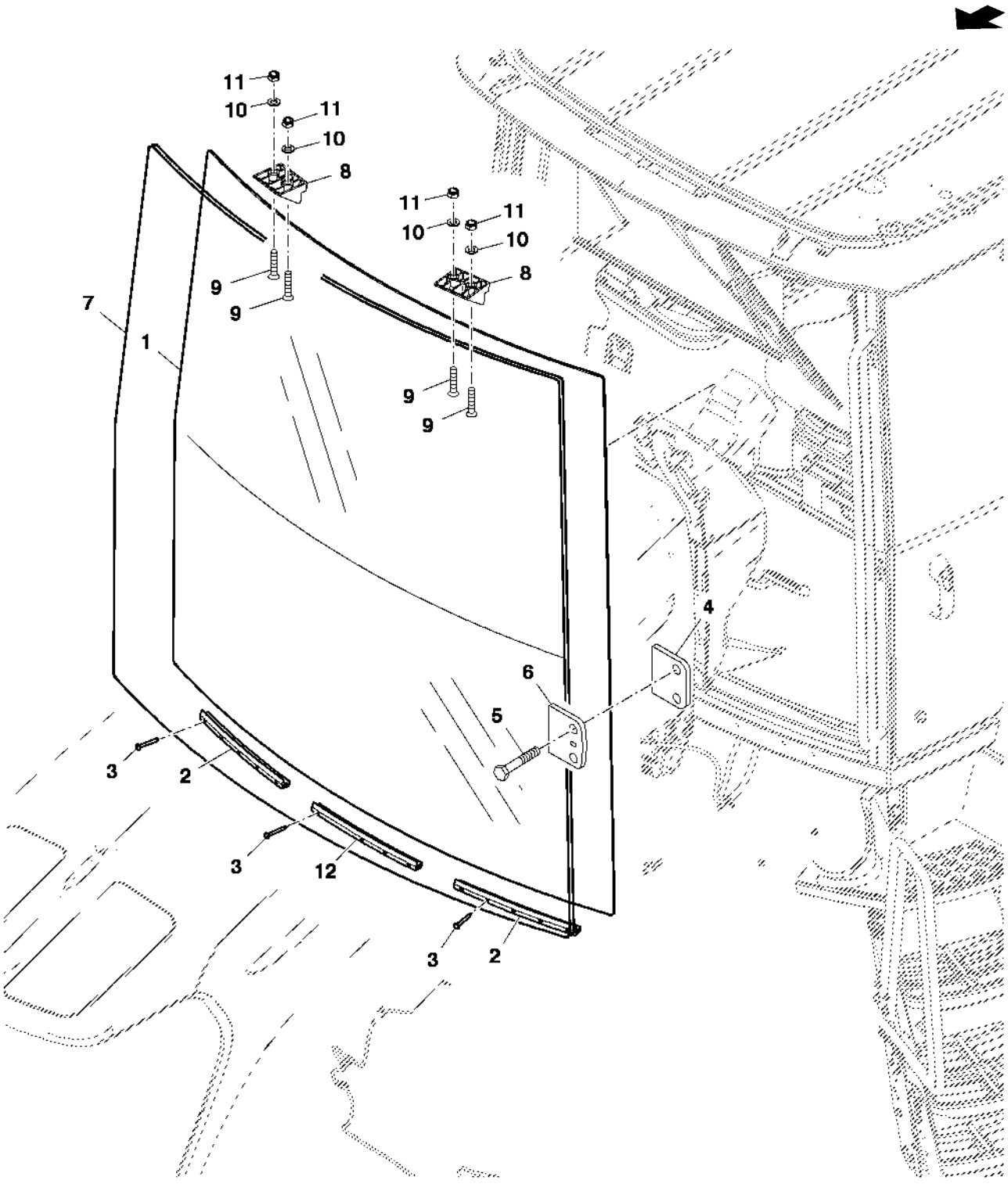

PUBM1868

Item	Nº peça	Descrição	Qtde	Nº série trator	Notas
1	R196390	Pára-brisa	1		
2	R119890	Suporte	2		
3	R81456	Parafuso	14		
4	MN10672	Correia	2		
5	37M7257	Parafuso	4		
6	R254930	Junta	2		
7	R232304	Isolador	1		
8	R212331	Suporte	2		UP
9	R161886	Parafuso	4		
10	24M7036	Arruela	4		
11	14M7166	Porca de segurança	4		
12	R228315	Suporte	1		

KIT DE PARA-BRISA E LAVADOR TRASEIRO

PUBM1604 A.1

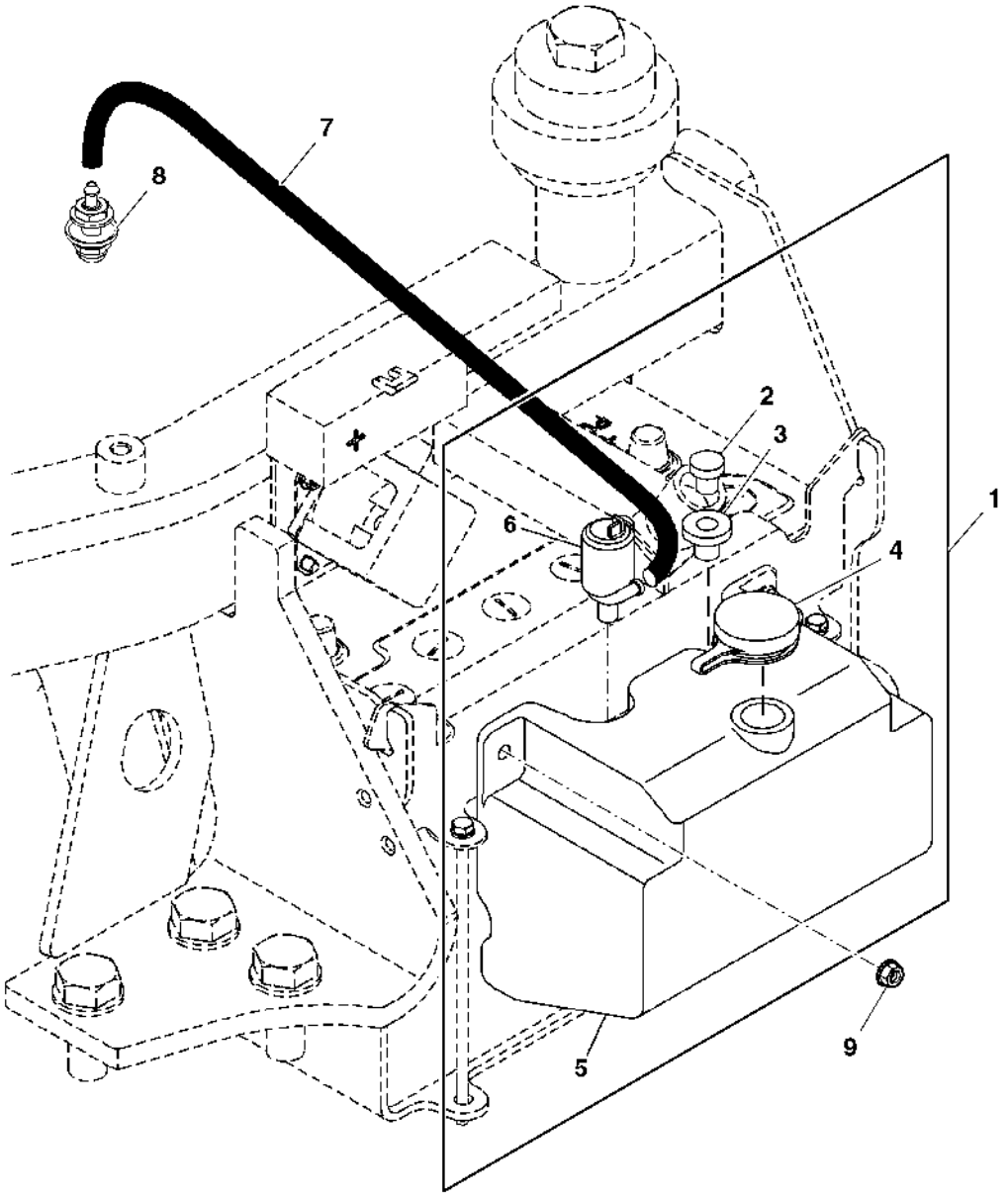

PUBM1604

Item	Nº peça	Descrição	Qtde	Nº série trator	Notas
1	AL205624	ReseRvatóRio	1		
2	L205801	Plugue	2		
3	L205800	Passa-fio	2		
	L80014	Passa-fio	1		(A) FI
4	L205799	Tampa do abasTecimenTo	1		
5	L205798	ReseRvatóRio	1		
6	AL205623	Bombad'água	2		
	AL79013	Bomba	1		(A) FI
7	L155455	Mangueira	2		LGTH = 4300 mm
	R120653	Mangueira	1		(A) CTL 4500 mm, FI; MF TY25139
8	AL35642	Bico	2		
9	14M7298	Porca com flange	2		

(A) USE COM FI PS7815000

CONJUNTO DA CAPOTA

PUBM1984 A.1

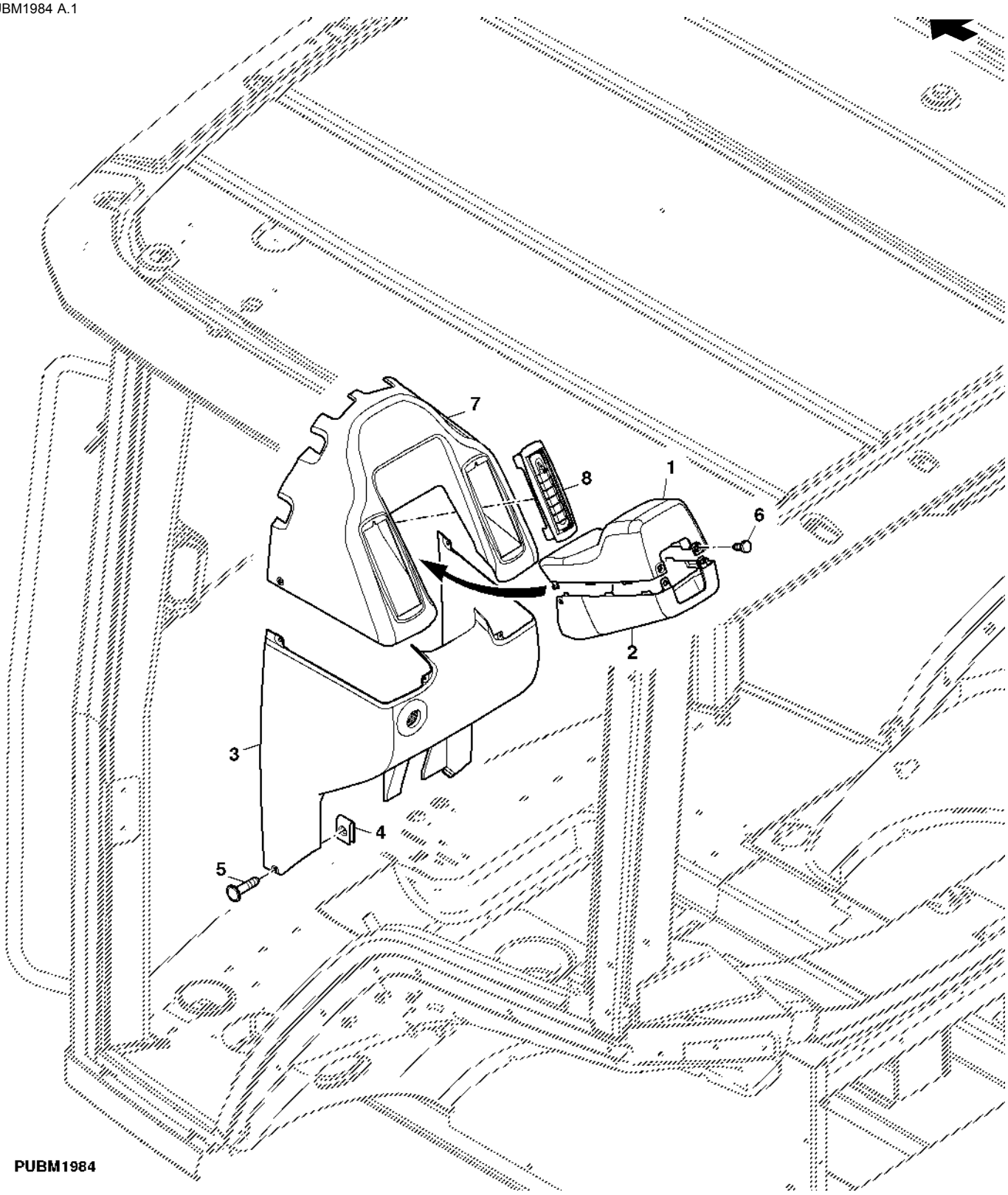

Item	*Nº peça*	*Descrição*	*Qtde*	*Nº série trator*	*Notas*
1	R241158	Capa	1		(B)
	R241157	Capa	1		(A)
2	R241156	Capa	1		
3	R222162	Capota	1		
4	M84972	Porca	6		
5	37M7185	Parafuso	2		
6	37M7235	Parafuso	2		
7	R178679	Capota	1		
8	RE179236	Veneziana de aeração	2		

(A) W/ PARTIDA AUXILIAR A ETER

(B) W/O PARTIDA AUXILIAR A ETER

LIMPADOR DO PARA-BRISA DIANTEIRO E TRASEIRO

PUBM1985 A.1

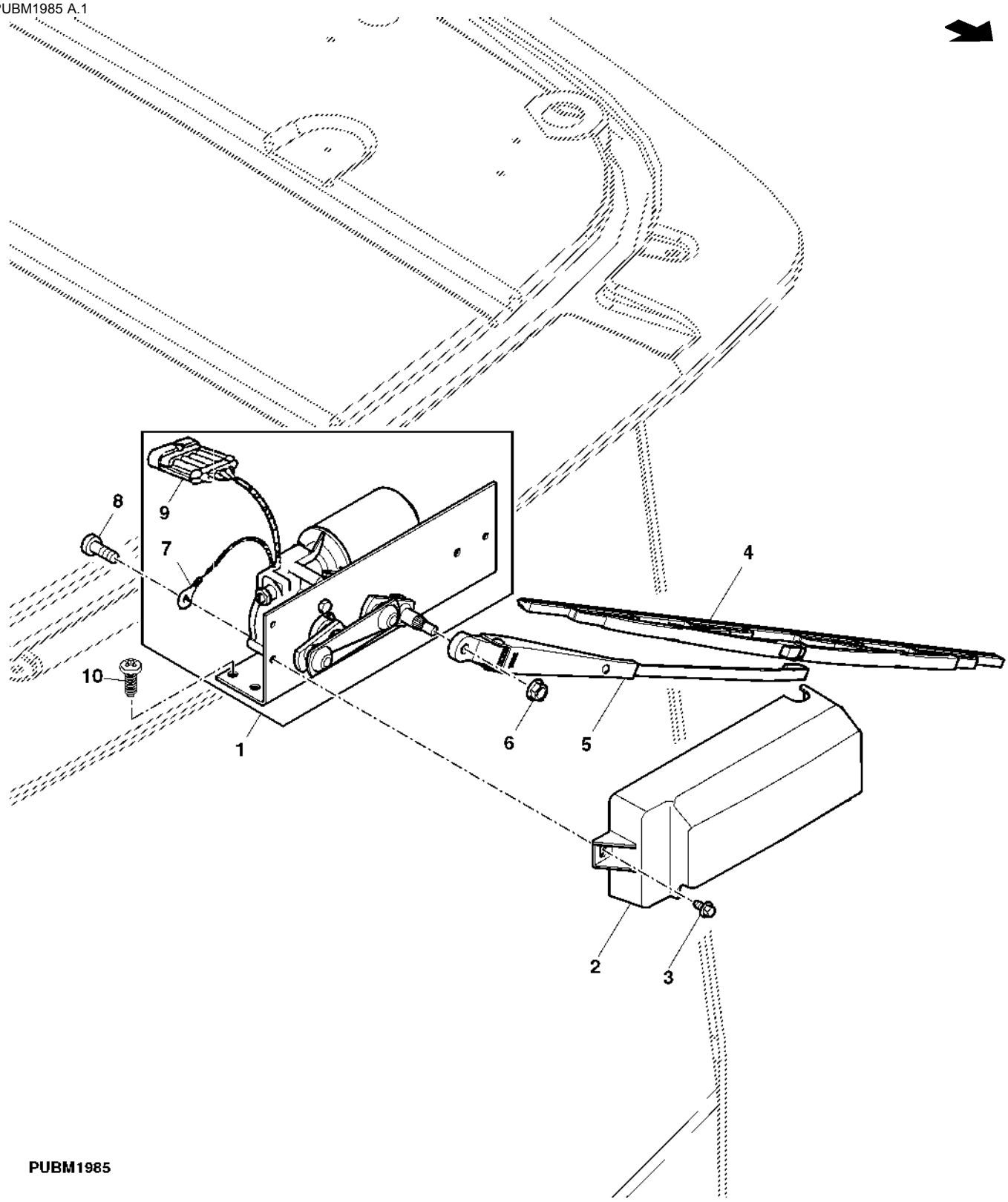

Item	Nº peça	Descrição	Qtde	Nº série trator	Notas
1	RE151494	Motor do limp. pára-brisa	1		
2	R161356	Blindagem	1		
3	37M7089	Parafuso	2		
4	RE24201	Palheta do limP. Pára-brisa	1		
5	RE245399	Haste limp. de pára-brisa	1		
6	14M7298	Porca com flange	1		
7	57M7031	Terminal conecTor eléTrico	1		
8	37M7059	Parafuso	1		
9	57M7244	Terminal conecTor eléTrico	1		
	R104919	Terminal conecTor eléTrico	4		
	57M7528	Alojam. conector elétrico	4		
	57M7469	Conj mont Conector elétrico	1		
10	H123995	Parafuso	3		

CONSOLE DE CONTROLE

ETN10723 A.1

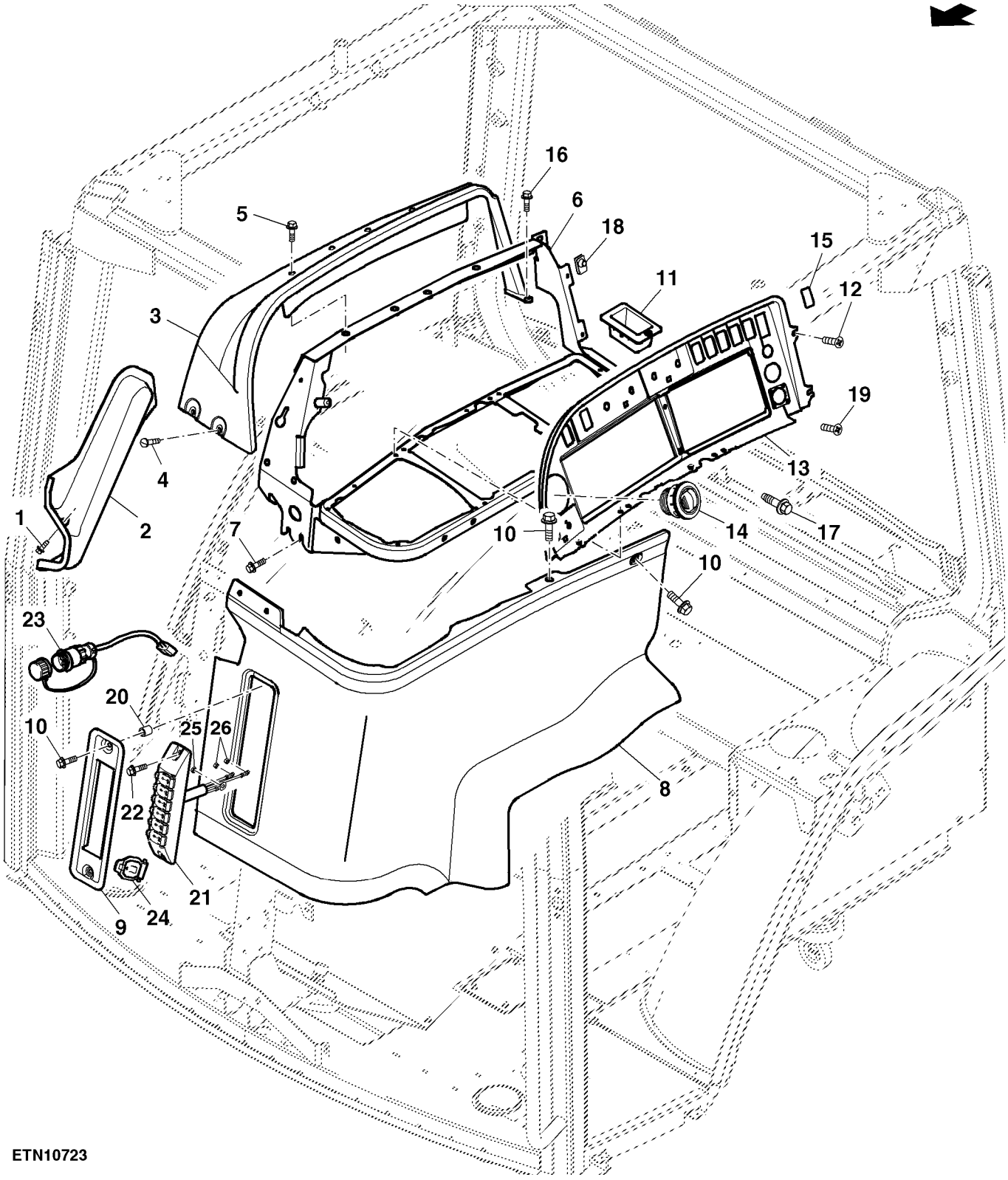

ETN10723

Item	Nº peça	Descrição	Qtde	Nº série trator	Notas
1	37M7160	Parafuso	1		
2	R206415	Capa	1		
3	R185490	Console	1		
4	21M7423	Parafuso	2		
5	19M8751	Parafuso	4		
6	RE251092	Estrutura	1		
7	37M7092	Parafuso	4		SUB FOR 37M7083
8	RE221544	Isolamento acústico	1		
9	R248569	Moldura	1		
	R248571	Moldura	1		(A)
10	37M7385	Parafuso	AR		
11	R212866	Inserto	1		
12	H92711	Parafuso	2		
13	RE240141	Moldura	1		
14	RE191648	Veneziana de aeração	1		
15	R189715	Painel	1		
16	37M7384	Parafuso	1		
17	M117141	Parafuso	1		
18	M84972	Porca	2		
19	37M7095	Parafuso	2		
20	28H1686	Espaçador	2		
21	RE68495	Tira	1		
22	37M7384	Parafuso	2		
23	RE67019	Tampa	6		
24	RE67015	Adaptador	1		
25	14M7194	Porca	1		
26	14M7297	Porca	2		

(A) W/O REGUA DE ENERGIA

PEDAL DE EMBREAGEM

PUBM1949 A.1

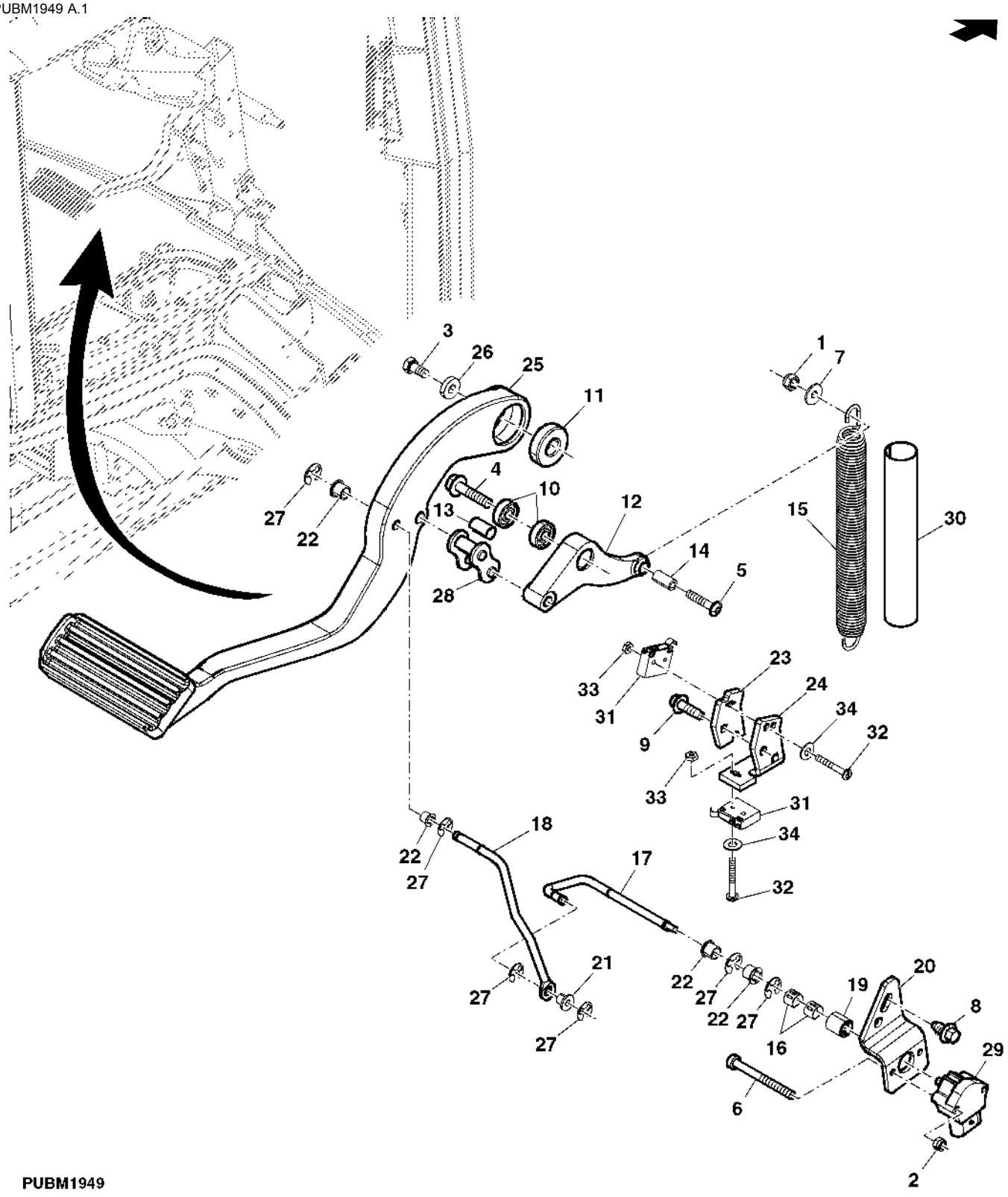

PUBM1949

Item	Nº peça	Descrição	Qtde	Nº série trator	Notas
1	14M7165	Porca de segurança	1		
2	14M7264	Porca	2		
3	19M7932	Parafuso sextavado	1		
4	19M8291	Parafuso	2		
5	19M8903	Parafuso	1		
6	19M9158	Parafuso	2		
7	24H1287	Arruela	1		
8	37M7092	Parafuso	2		
9	37M7265	Parafuso	2		
10	JD10181	Rolamento de esfeRas	2		
11	JD8535	Rolamento de esfeRas	1		
12	R127831	Braço	1		
13	R127832	Bucha	2		
14	R131501	Bucha	1		
15	R215560	Mola de tração	1		
16	R161080	Presilha	2		
17	R185054	Ligação	1		
18	R185063	Ligação	1		
19	R185089	Adaptador	1		
20	MN10762	Apoio	1		
21	R189697	Arruela	1		
22	R189698	Arruela	4		
23	R197684	Placa	1		
24	R197685	Apoio	1		
25	R199943	Pedal	1		
26	R56397	Arruela	1		
27	R72654	Anel de pressão	6		
28	RE165649	Elo de corrente	1		
29	RE243769	SenSor	1		
30	R214535	Capa	1		
31	RE171427	Interruptor	1		
32	21H1485	Parafuso	2		
33	14H1099	Porca	2		
34	12H359	Arruela de pressão	2		

ESPELHO RETROVISOR EXTERNO

PUBM2099 A.1

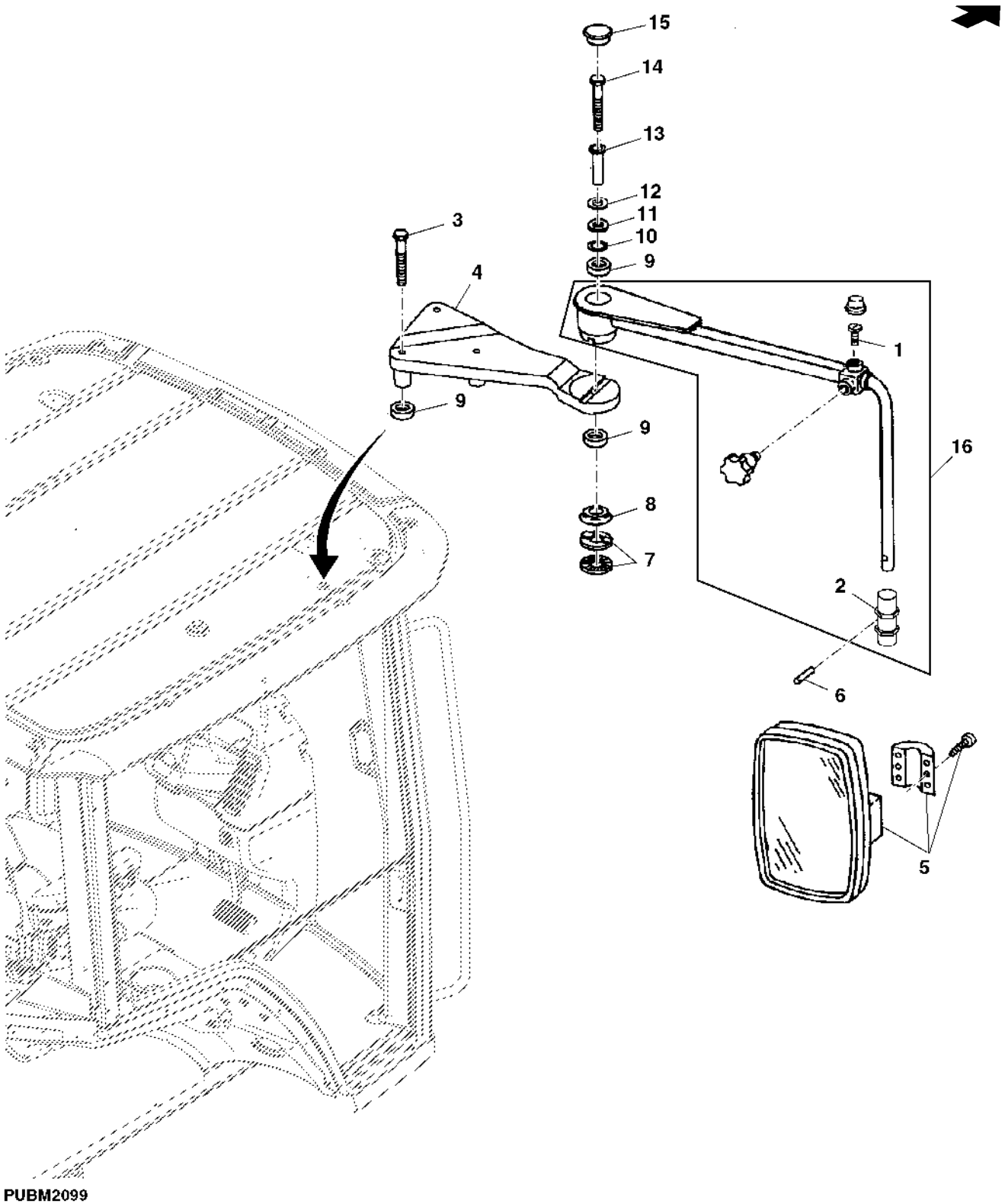

PUBM2099

Item	Nº peça	Descrição	Qtde	Nº série trator	Notas
1	21M7423	Parafuso	4		
2	L79784	Adaptador	2		
3	19M8403	Parafuso sextavado	6		
4	R227187	Apoio	1		LH
	R227701	Apoio	1		RH
5	AL78021	RetRovisoR	2		
6	34H312	Pino elástico	2		
7	R125634	Came	4		
8	R242373	Vedação	2		
9	R127769	Vedação	6		
10	51M7042	Anel o	2		
11	R48450	Arruela	2		
12	12M6601	Arrela de disco	2		
13	R125844	Espaçador	18		
14	19M7875	Parafuso sextavado	2		
15	R155065	Plugue	1		HS 10.9
16	RE263262	Suporte	2		

PARA-SOL DIANTEIRO (COM ESPELHO RETROVISOR)

PUBM1838 A.1

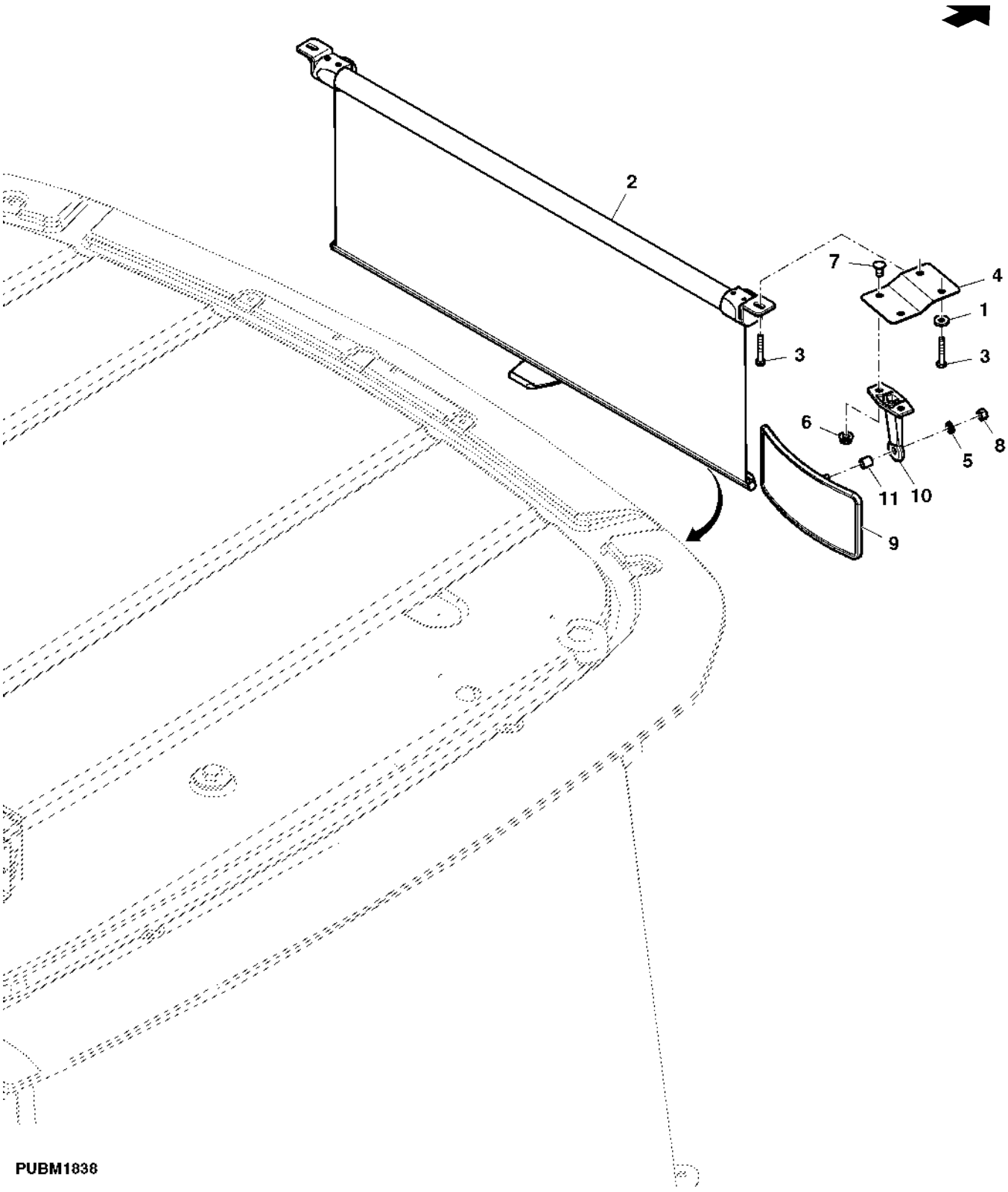

Item	Nº peça	Descrição	Qtde	Nº série trator	Notas
1	24H1923	Arruela	1		
2	RE197867	Cortina	1		
3	R128728	Parafuso	3		
4	R197870	Adaptador	1		
5	12M7065	Arruela de pressão	1		
6	14M7424	Porca com flange	2		
7	21M7511	Parafuso	2		
8	14H785	Porca	1		
9	AT186760	RetRovisoR	1		
10	L75379	Apoio	1		
11	R54701	Espaçador	1		

Conjunto do Módulo do Aquecedor/Ar Condicionado

ETN17137 A.1

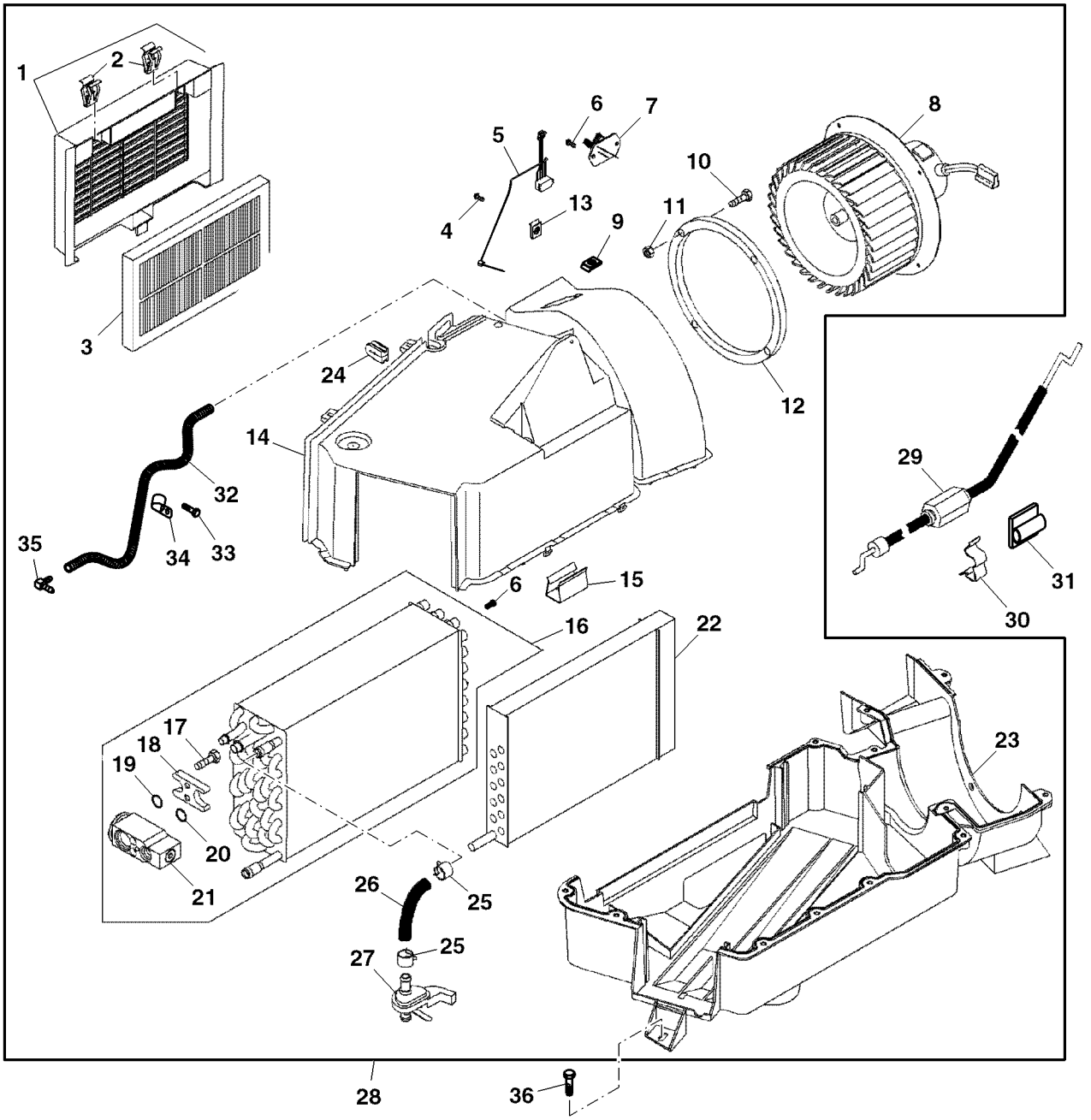

ETN17137

Item	*Nº peça*	*Descrição*	*Qtde*	*Nº série*	*Notas*
1	RE163675	Moldura	1		
2	R120160	Presilha	2		
3	RE187966	Filtro de ar	1		
4	H85092	Parafuso	2		
5	AT356688	TermosTaTo	1		
6	37M7073	Parafuso	2		
7	RE49636	ResistoR	1		
8	RE300527	Ventilador	1		
9	M74782	Porca	2		
10	T178251	Parafuso sextavado	4		
11	M84972	Porca	4		
12	R162769	Vedação	1		
13	R50279	Porca	2		
14	R190722	Carcaça	1		
15	R96248	Presilha	11		
16	RE327083	Evaporador	1		
17	PT11778	Parafuso	2		
18	L77943	Placa	1		
19	R113050	Anel o	1		
20	R33259	Anel o	1		
21	RE283957	VálVula	1		
22	RE286346	Aquecedor	1		
23	R244664	Carcaça	1		
24	R163985	Passa-fio	1		
25	T184924	Abraçadeira para mangueira	2		
26	R125454	Mangueira do radiador	1		
27	RE263090	VálVula	1		
28	RE327073	Módulo	1		
29	RE58614	Cabo de puxar e empurrar	1		
30	L57881	Presilha	1		
31	R47474	Presilha	1		
32	R220514	Tubulação	1		
33	T184620	Parafuso	1		
34	R222727	Abraçadeira para mangueira	1		
35	R237040	Conexão de mangueira	1		
36	37M7091	Parafuso	3		

LINHAS DE REFRIGERACAO

CQ303012 A.1

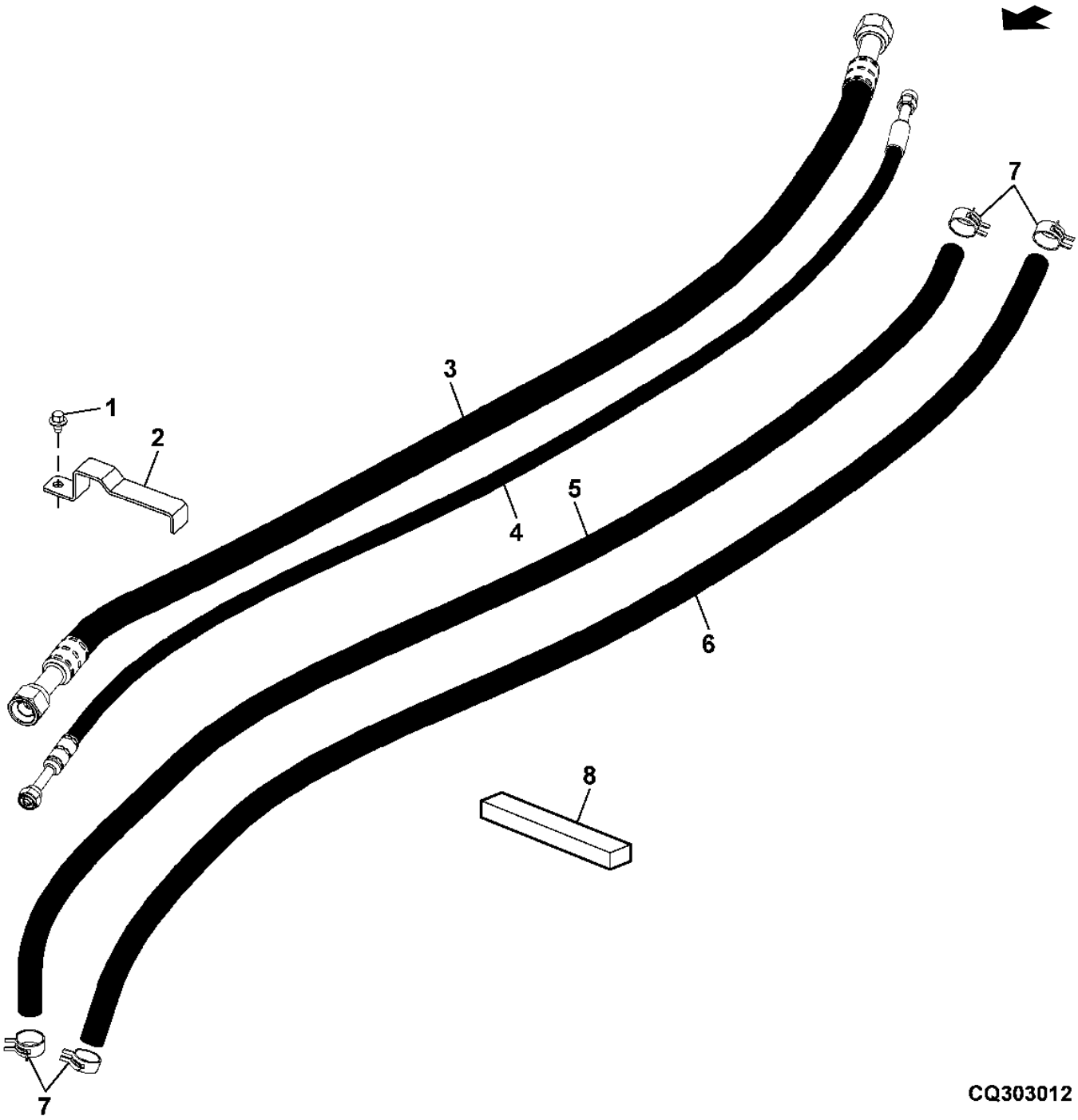

Item	Nº peça	Descrição	Qtde	Nº série trator	Notas
1	37M7058	Parafuso	1		
2	R193187	Apoio	1		
3	RE202240	Mangueira	1		
4	RE202239	Mangueira	1		
5	R223603	Mangueira	1		ORD TY22328, CTL 2000 mm
6	R223604	Mangueira	1		ORD TY22328, CTL 2000 mm
7	T184924	Abraçadeira para mangueira	AR		
	AL80154	Braçadeira	AR		
8	R122029	Isolador	1		

Linhas de Refrigerante / Válvula de Expansão

ETN2150A01 A.1

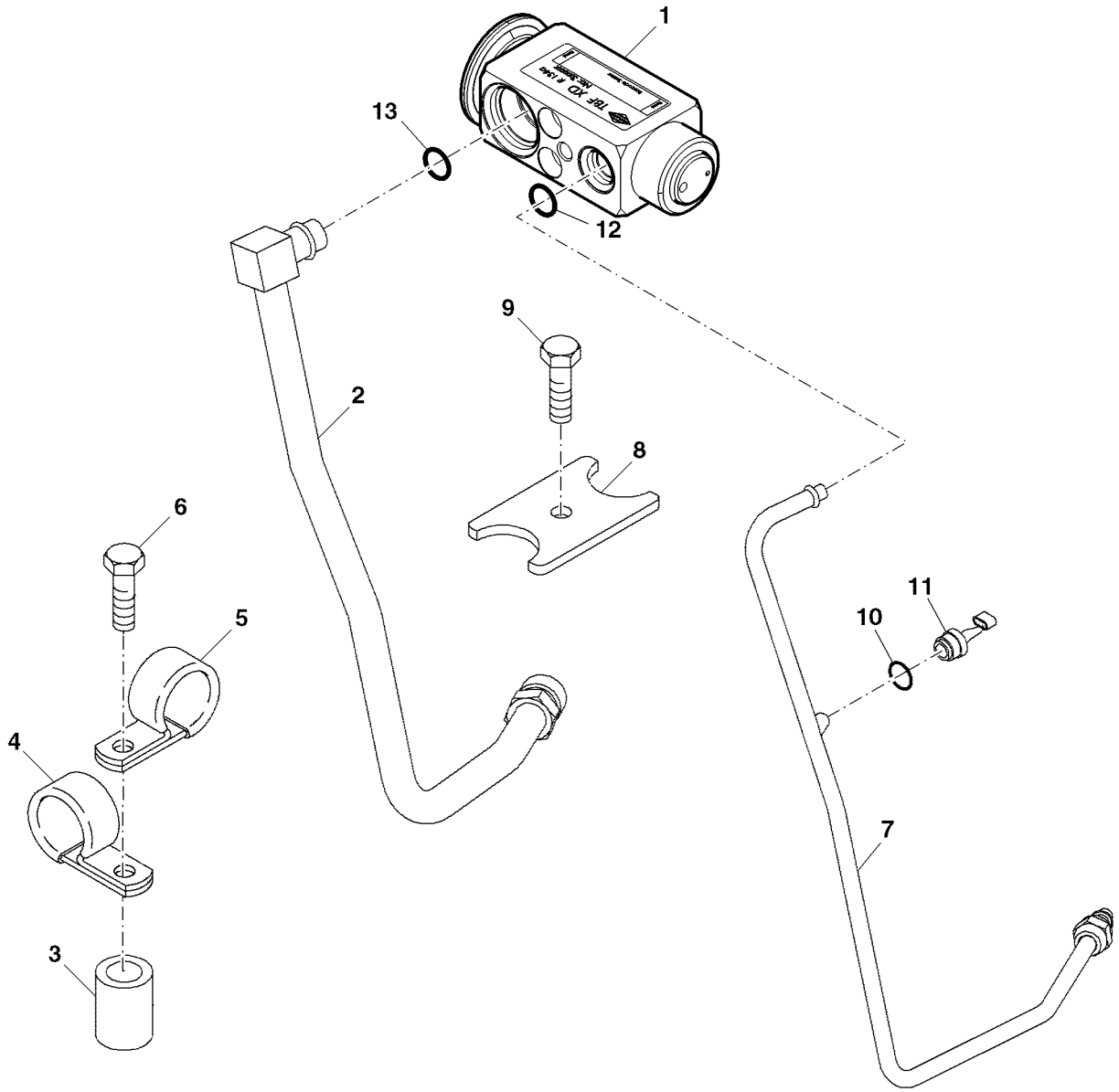

ETN2150A01

Item	*Nº peça*	*Descrição*	*Qtde*	*Nº série*	*Notas*
1	RE283957	VálVula	1		
2	RE212905	Tubulação	1		
3	28H3390	Espaçador	1		
4	AH78237	Braçadeira	1		
5	AH76882	Presilha	1		
6	37M7058	Parafuso	1		
7	RE212906	Tubulação	1		
8	R125223	Placa	1		
9	19M8666	Parafuso	1		
10	R183409	Anel o	1		
11	RE157329	Interruptor	1		
12	R183409	Anel o	1		
13	R183412	Anel o	1		

ALOJAMENTO DO FILTRO DE AR DA CABINE

RXA0066334 A.1

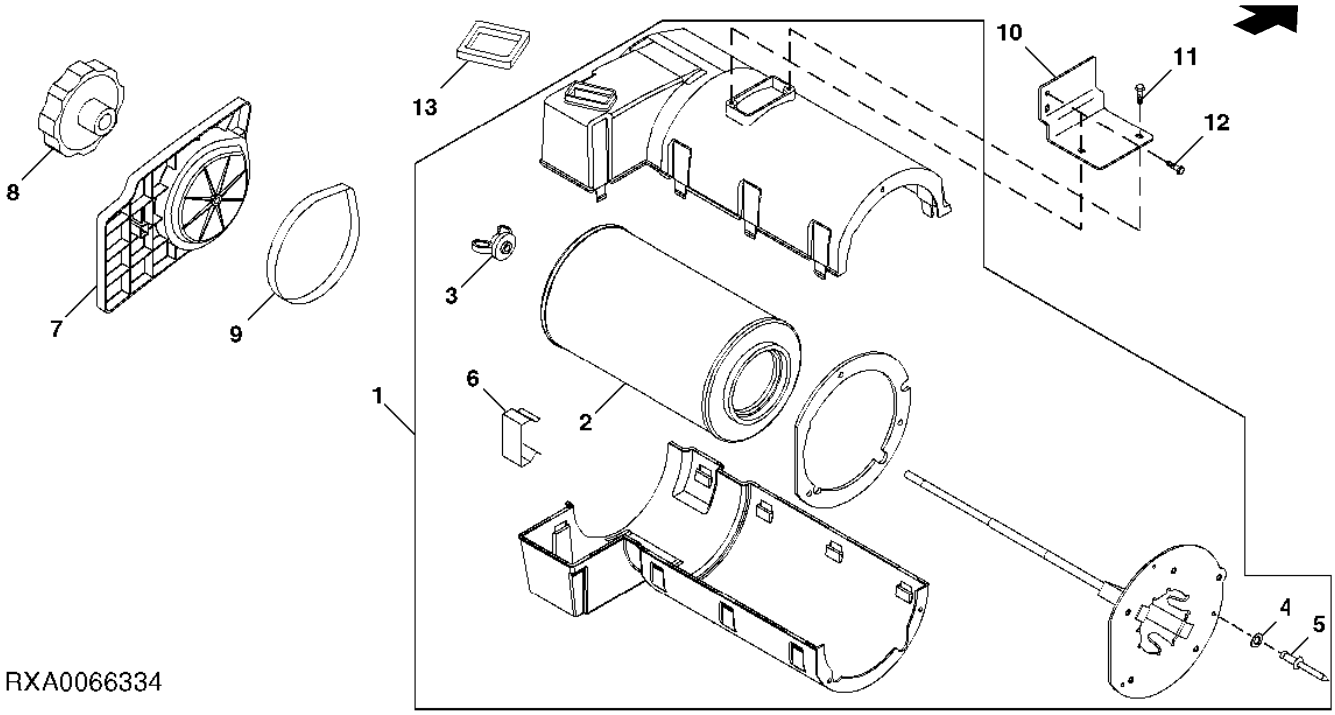

Item	*Nº peça*	*Descrição*	*Qtde*	*Nº série trator*	*Notas*
1	RE196534	Módulo	1		
2	RE24619	Filtro de ar	1		
3	R131394	Porca borboleta	1		3/8"
4	24M7087	Arruela	3		
5	16M7099	Rebite	3		
6	R96248	Presilha	9		
7	R294620	Capa	1		
8	RE237356	Botão	1		
9	R194115	Junta	1		
10	MN10682	Apoio	1		
11	M117141	Parafuso	2		
12	37M7087	Parafuso	2		
13	R135056	Junta	1		

VENTILADOR / PRESSURIZADOR

CQ303013 A.1

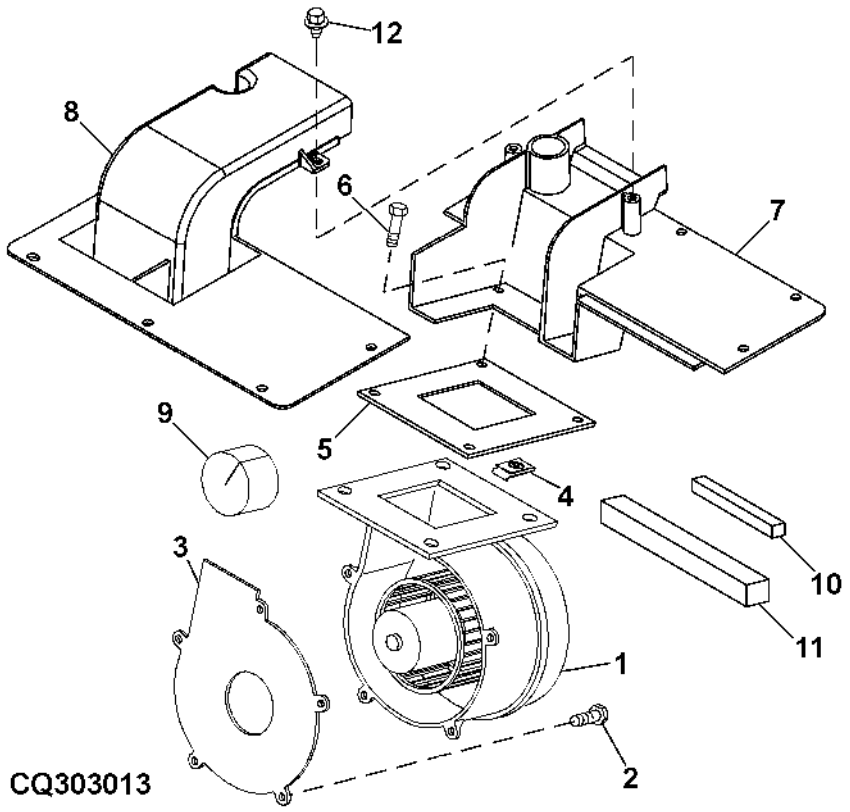

Item	*Nº peça*	*Descrição*	*Qtde*	*Nº série trator*	*Notas*
1	RE237675	Ventilador soprador	1		
2	19M7774	Parafuso	5		HS 10.9
3	R150394	Junta	1		
4	M84972	Porca	4		
5	R133899	Junta	1		
6	19M7775	Parafuso	4		
7	R193833	Adaptador	1		
8	R193834	Adaptador	1		
9	R125467	Vedação	1		
10	R83066	Isolador	5		
11	R122029	Isolador	1		
12	M117141	Parafuso	2		

DUTOS DE CIRCULACAO DE AR

ETN2145 A.1

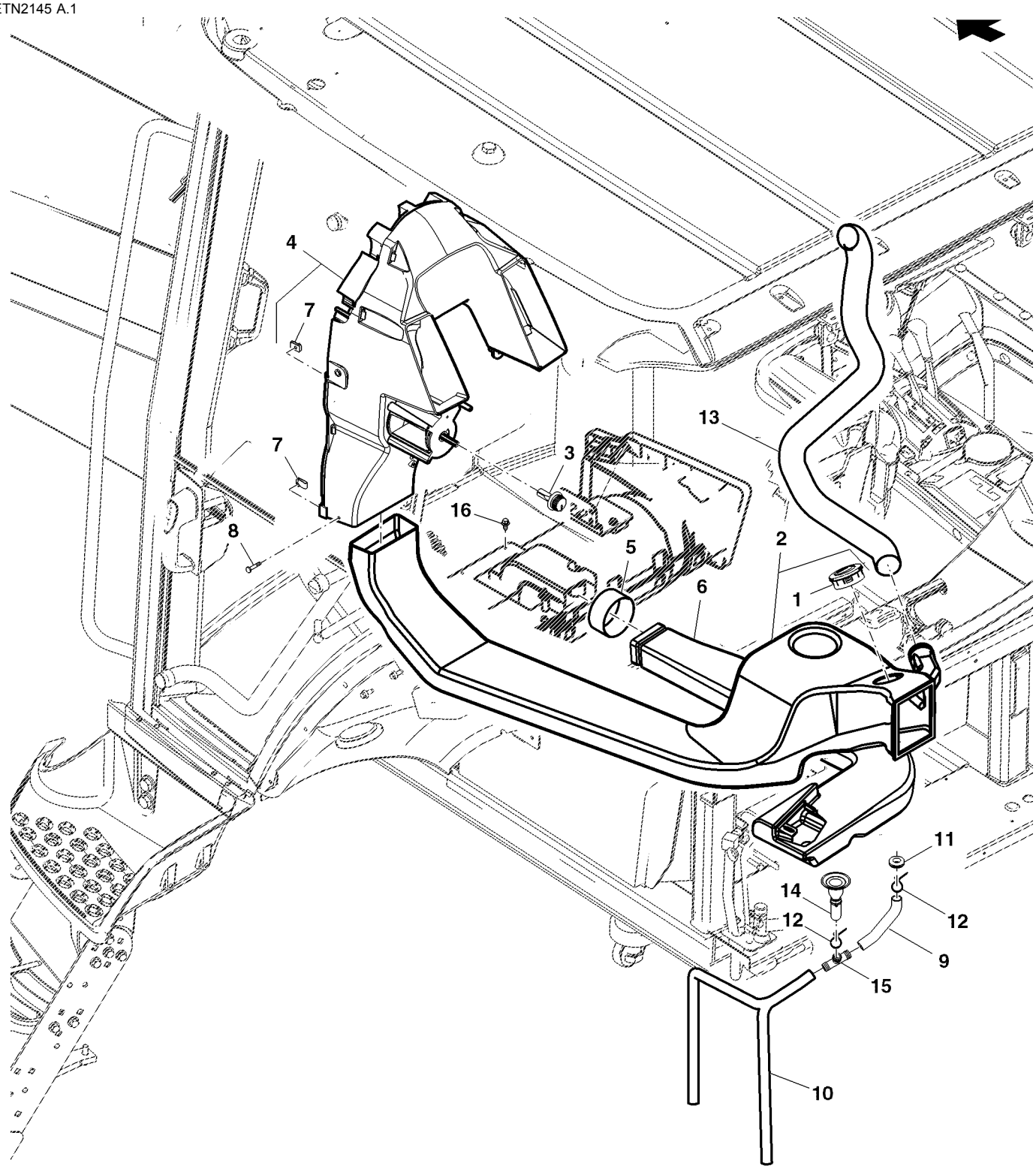

ETN2145

Item	*Nº peça*	*Descrição*	*Qtde*	*Nº série trator*	*Notas*
1	RE208432	Veneziana de aeração	1		
2	RE203675	Duto de ar	1		
3	RE191541	Botão	1		
4	RE190897	Duto de ar	1		
5	R124495	Vedação	1		
6	R170127	Duto de ar	1		
7	M84972	Porca	2		
8	21M7423	Parafuso	4		
9	R222176	Mangueira	1		
10	R290013	Tubulação	1		
11	R115350	Passa-fio	1		
12	R44302	Cinta	4		
13	RE191647	Duto de ar	1		(A)
14	RE220511	Tubulação	1		
15	R115893	Conexão em t	1		
16	37M7089	Parafuso	10		

(A) CONSOLE DE CONTROLE

Mangueira do Aquecedor

ETN2150A02 A.1

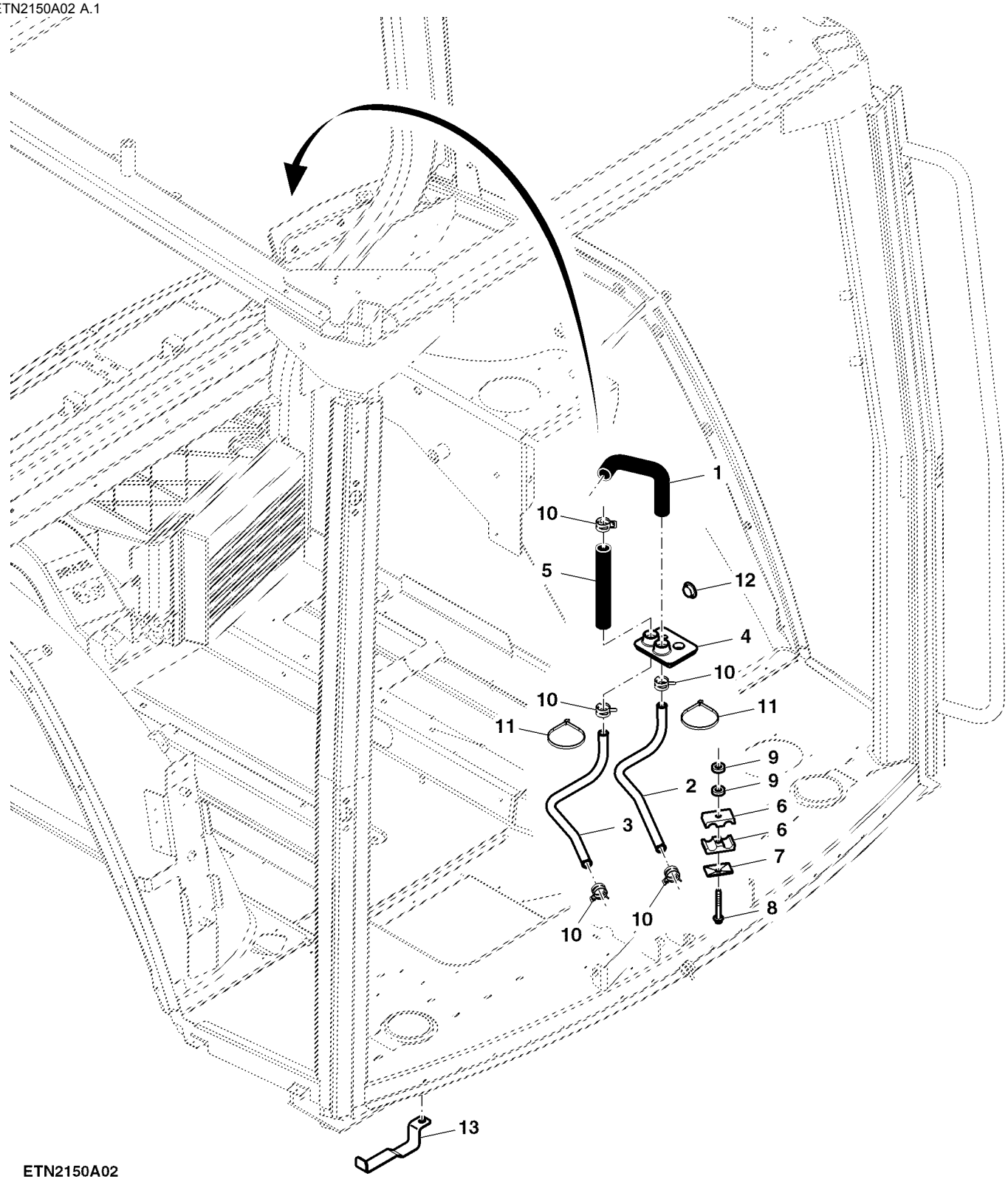

ETN2150A02

Item	*Nº peça*	*Descrição*	*Qtde*	*Nº série*	*Notas*
1	R281026	Mangueira do radiador	1		
2	R257166	Tubulação	1		
3	R257167	Tubulação	1		
4	R186697	Passa-fio	1		
5	R134646	Mangueira do radiador	1		
6	H120847	Braçadeira	2		
7	H121168	Placa	1		
8	R245711	Parafuso	1		ORD 37M7108
9	24H1781	Arruela	2		
10	T184924	Abraçadeira para mangueira	1		
11	R105388	Cinta	1		
12	M144685	Plugue	1		
13	R193187	Semi-braçadeira	1		

TAMPA DO COMPARTIMENTO DO AQUECEDOR/AR CONDICIONADO

PUBM1953 A.1

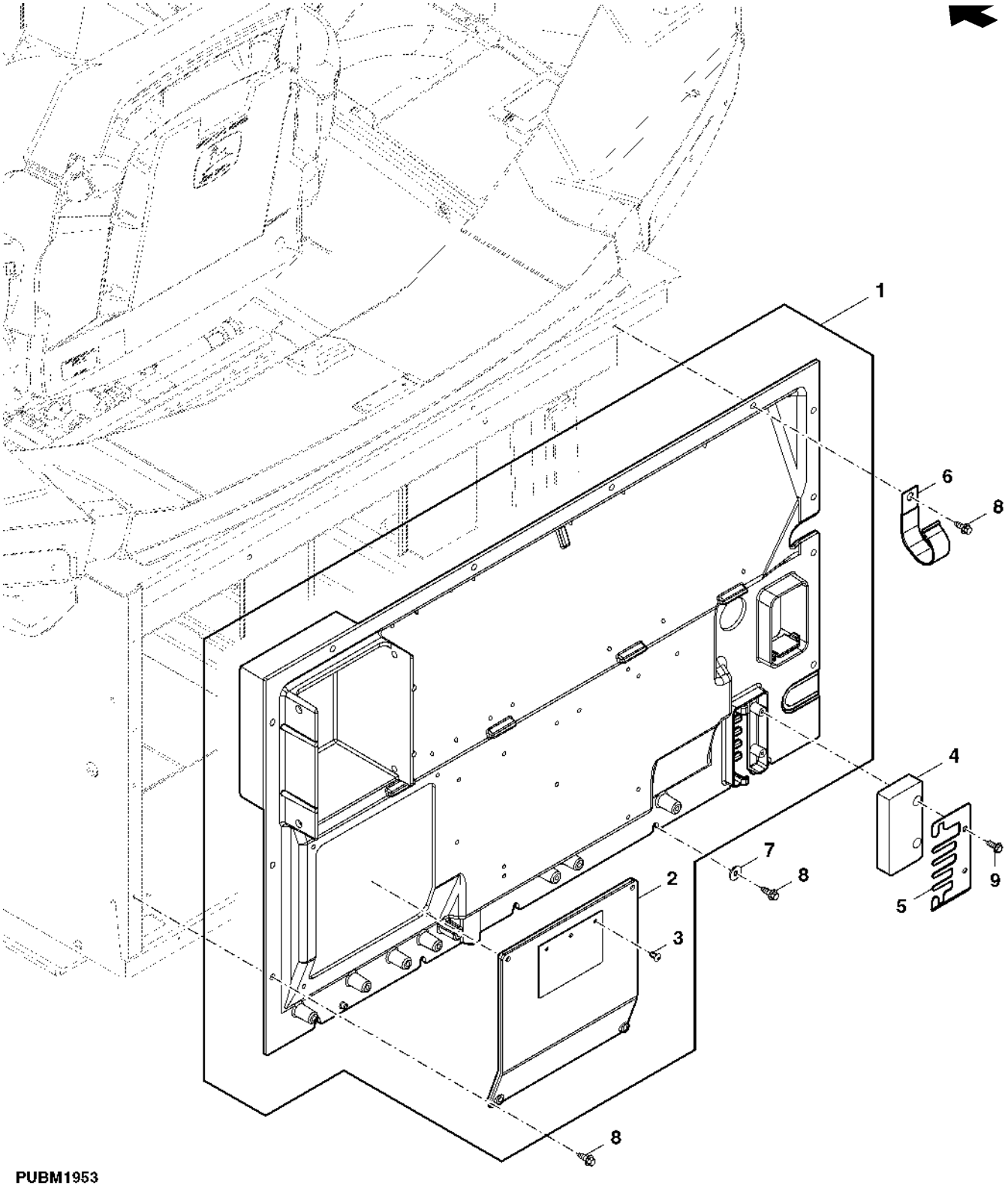

PUBM1953

Item	Nº peça	Descrição	Qtde	Nº série trator	Notas
1	RE223994	Capa	1		
2	RE65502	Capa	1		
3	L39134	Rebite	3		
4	R212188	Vedação	1		
5	R256868	Apoio	1		
6	AH117301	Braçadeira	3		
7	24M7139	Arruela	3		
8	37M7090	Parafuso	3		
9	37M7298	Parafuso	AR		

PROTECAO (SEM TDP)

PUBM1907 A.1

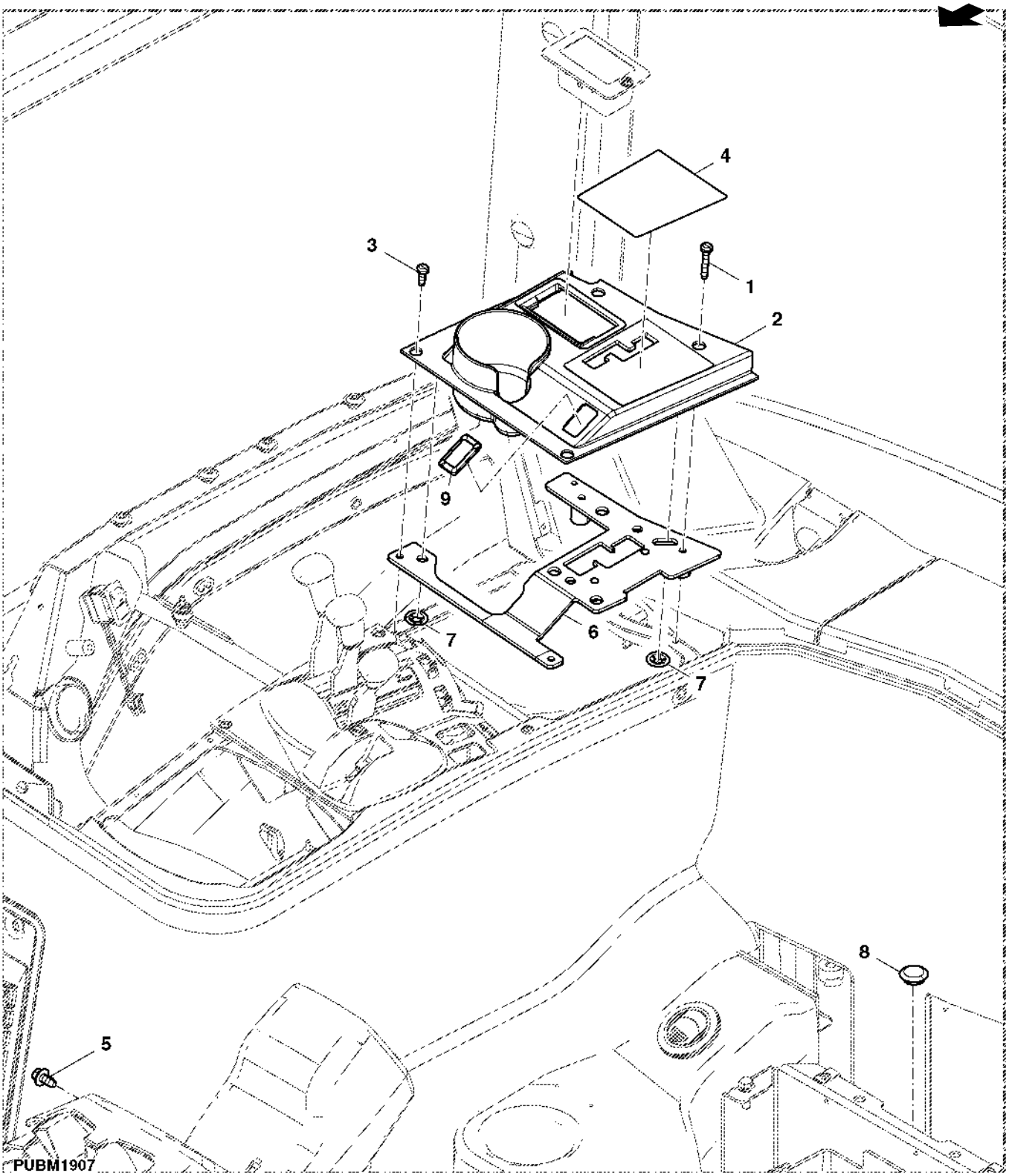

Item	*Nº peça*	*Descrição*	*Qtde*	*Nº série trator*	*Notas*
1	37M7385	Parafuso	2		
2	R184402	Guia	1		
3	37M7384	Parafuso	2		
4	R184376	Capa	1		
5	37M7092	Parafuso	1		
6	RE190894	Guia	1		
7	M147618	Porca de Pressão	5		
8	R117237	Plugue	1		
9	M115279	Plugue	1		

ALAVANCAS DE CONTROLE DA VALVULA DE CONTROLE REMOTO (4)

RXA0078819 A.1

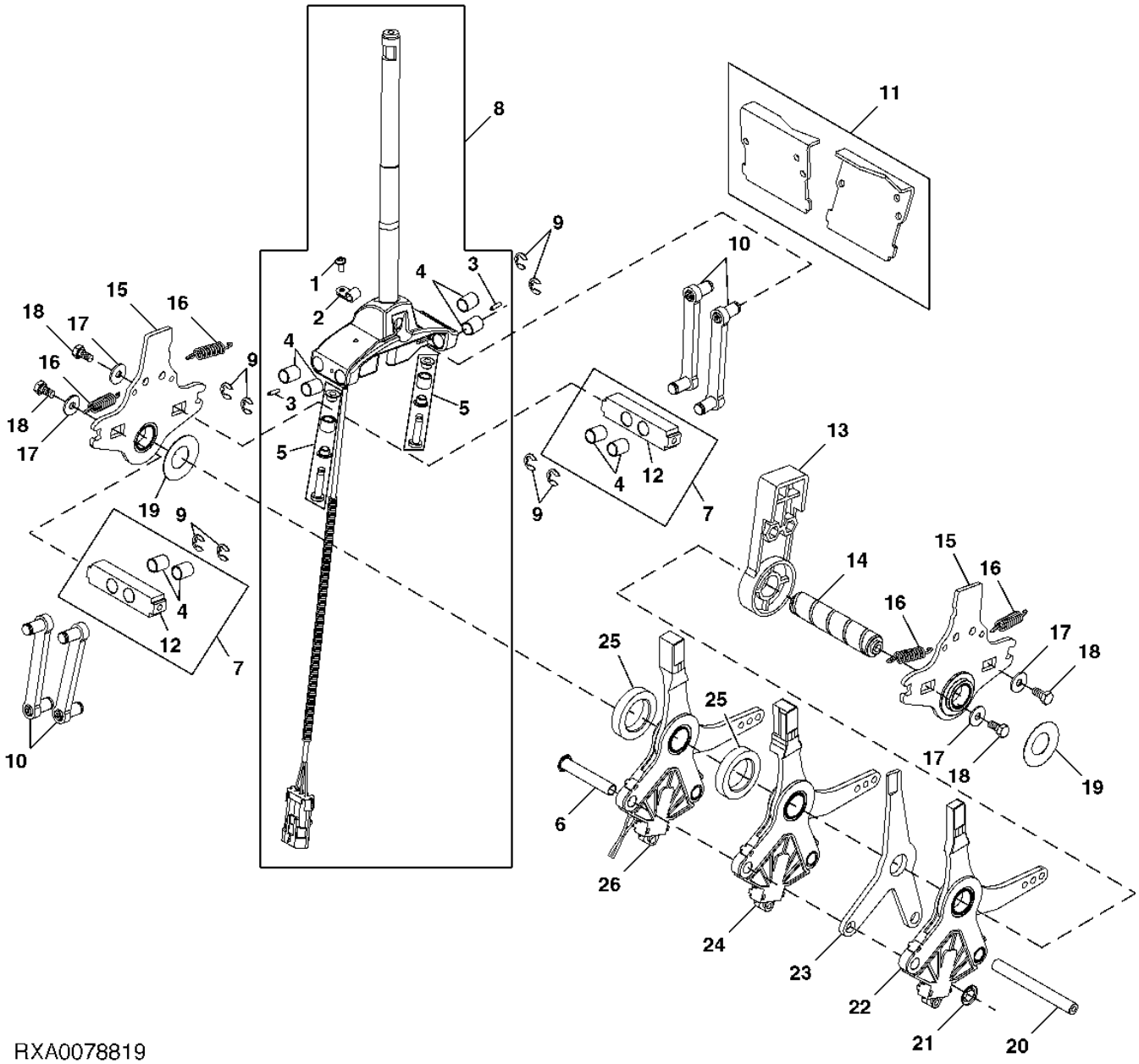

Item	Nº peça	Descrição	Qtde	Nº série trator	Notas
1	19M9036	Parafuso	1		
2	L157438	Presilha	1		
3	34M7159	Pino elástico	2		
4	L152269	Bucha	8		
5	AL162790	Kit da bucha	2		
6	L156575	Rebite	1		
7	AL162922	Viga	1		
8	RE228696	Haste do câmbio	1		
9	40M7042	Anel de pressão	8		
10	AL158176	Alavanca	4		
11	AL163492	Kit do came	1		
12	L155828	Viga	2		
13	L166220	Limitador	2		
14	L155831	Pino fixador	1		
15	AL166234	Suporte	2		
16	L158581	Mola de tração	4		
17	24M7251	Arruela	4		
18	19M6614	Parafuso sextavado	4		
19	L153917	Arrela de disco	2		
20	L155832	Pino fixador	1		
21	L157330	Arruela de pressão	1		
22	AL170122	Quadrante	1		
23	L166221	Alavanca	1		
24	AL170121	Quadrante	1		
25	L156750	Arruela	2		
26	AL170119	Quadrante	1		
..	RE254013	Comutador	1		

ALAVANCAS DE CONTROLE DA VALVULA DE CONTROLE REMOTO (4)

PUBM1966 A.1

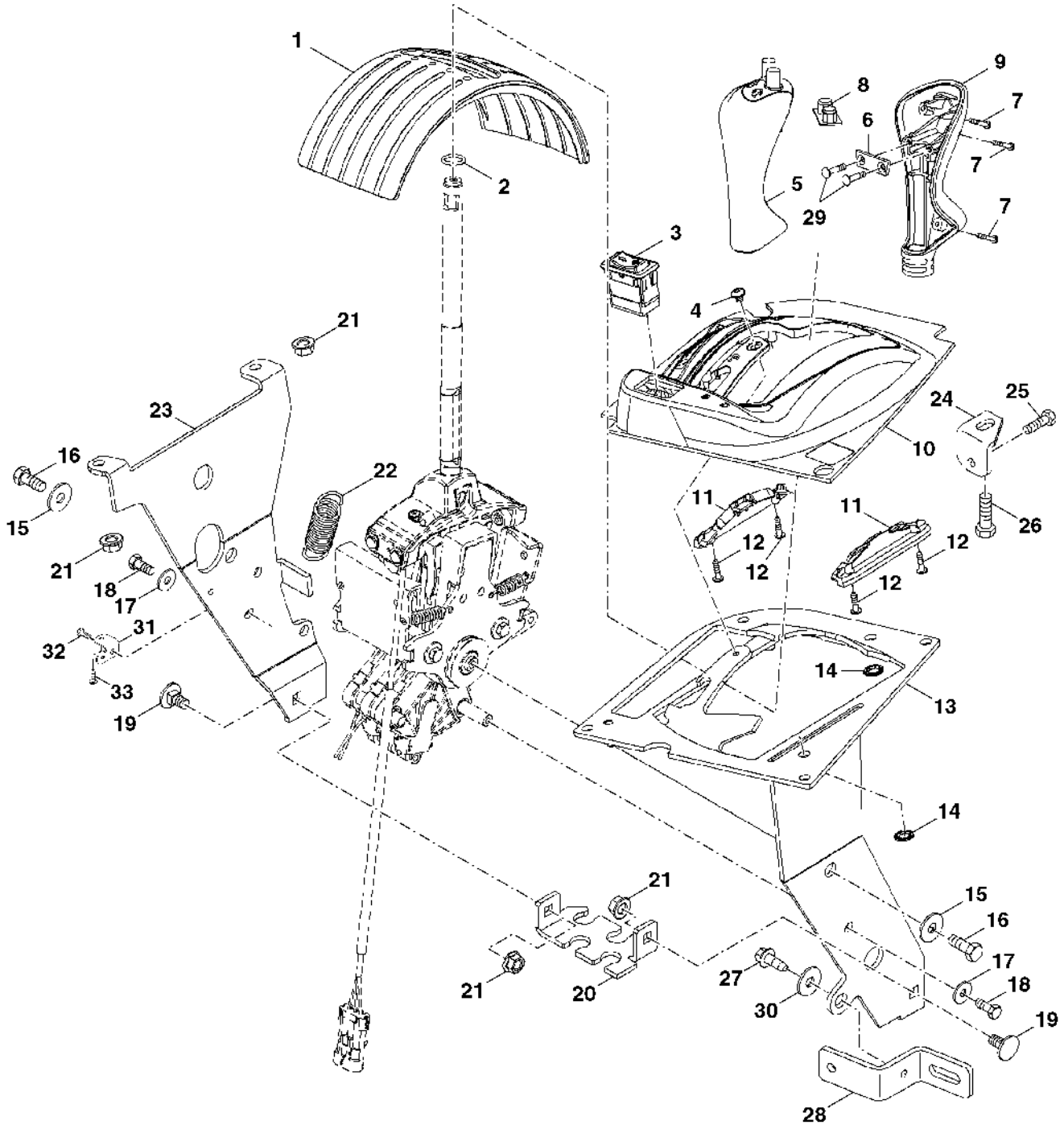

PUBM1966

Item	Nº peça	Descrição	Qtde	Nº série trator	Notas
1	L158620	Blindagem lisa	1		
2	L53890	Anel o	1		
3	AL162303	Interruptor	1		
4	19M9260	Parafuso	1		
5	AL162998	Manete	1		
6	L158463	Braçadeira	1		
7	37M7389	Parafuso	3		
8	L158461	Interruptor	1		
9	L158438	Botão	1		
10	R202869	Painel	1		
11	L157272	Guia	2		
12	37M7179	Parafuso	4		
13	RE184255	Suporte	1		
14	L80358	RetentoR	2		
15	24M7207	Arruela	2		
16	19M7139	Parafuso sextavado	2		
17	24M7139	Arruela	6		
18	19M6614	Parafuso sextavado	6		
19	03M7183	Parafuso	2		
20	L157491	Apoio	1		
21	14M7416	Porca com flange	4		
22	L155835	Mola de tração	1		
23	R184253	Suporte	1		
24	R199969	Apoio	1		
25	37M7089	Parafuso	1		
26	37M7255	Parafuso	1		
27	37M7090	Parafuso	1		
28	R207813	Apoio	1		
29	L113721	Parafuso	2		
30	24M7139	Arruela	1		
31	R240137	Apoio	1		
32	37M7089	Parafuso	1		
33	37M7255	Parafuso	1		

Articulação e Alavancas do Controle Seletivo (2 SCV)

RXA0089666 A.1

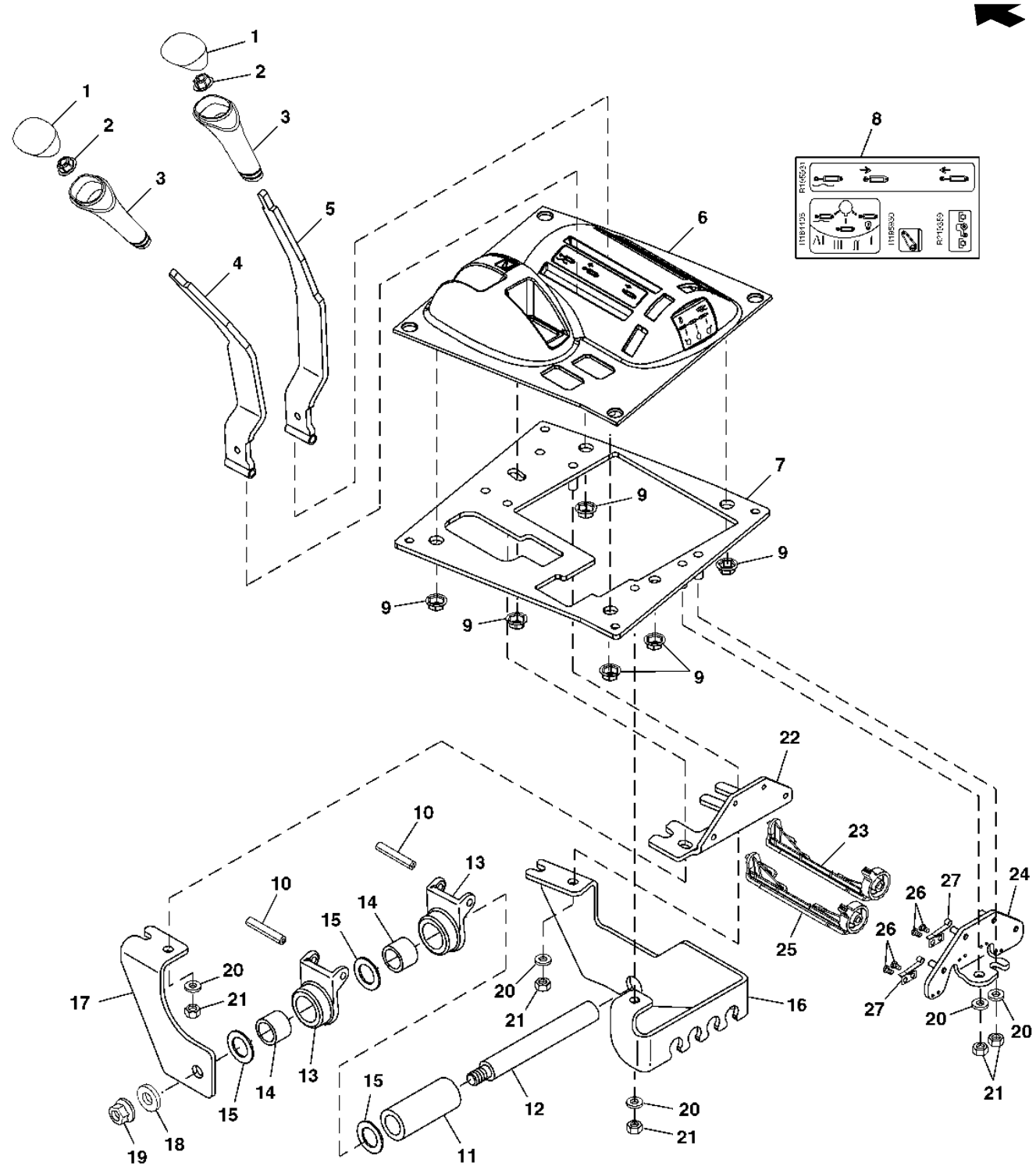

Item	Nº peça	Descrição	Qtde	Nº série trator	Notas
1	M113899	Inserto	2		
2	M111717	Porca de Pressão	2		
3	L77747	Botão	2		
4	RE180551	Alavanca	1		
5	RE180552	Alavanca	1		
6	R180563	Carcaça	1		
7	RE259361	Placa	1		
8	RE195929	Kit adesivos	1		
9	M147618	Porca de Pressão	6		
10	34H385	Pino elástico	2		
11	R184420	Espaçador	1		
12	R180557	Pino	1		
13	R184410	Pivô	2		
14	JD9954	Rolamento cilíndRico	2		
15	E39637	Pista de rolamento axial	3		
16	R184407	Apoio	1		
17	R259359	Apoio	1		
18	24M7111	Arruela	1		
19	14M7299	Porca com flange	1		
20	24M7055	Arruela	7		
21	14M7273	Porca	7		
22	R322377	Apoio	1		SUB FOR R180555
23	R208241	Limitador	1		
24	RE208376	Apoio	1		
25	R184417	Limitador	1		
26	21M7350	Parafuso	4		
27	R113356	Mola	2		

Articulação e Alavancas do Controle Seletivo (3 SCV)

PUBM1960 A.1

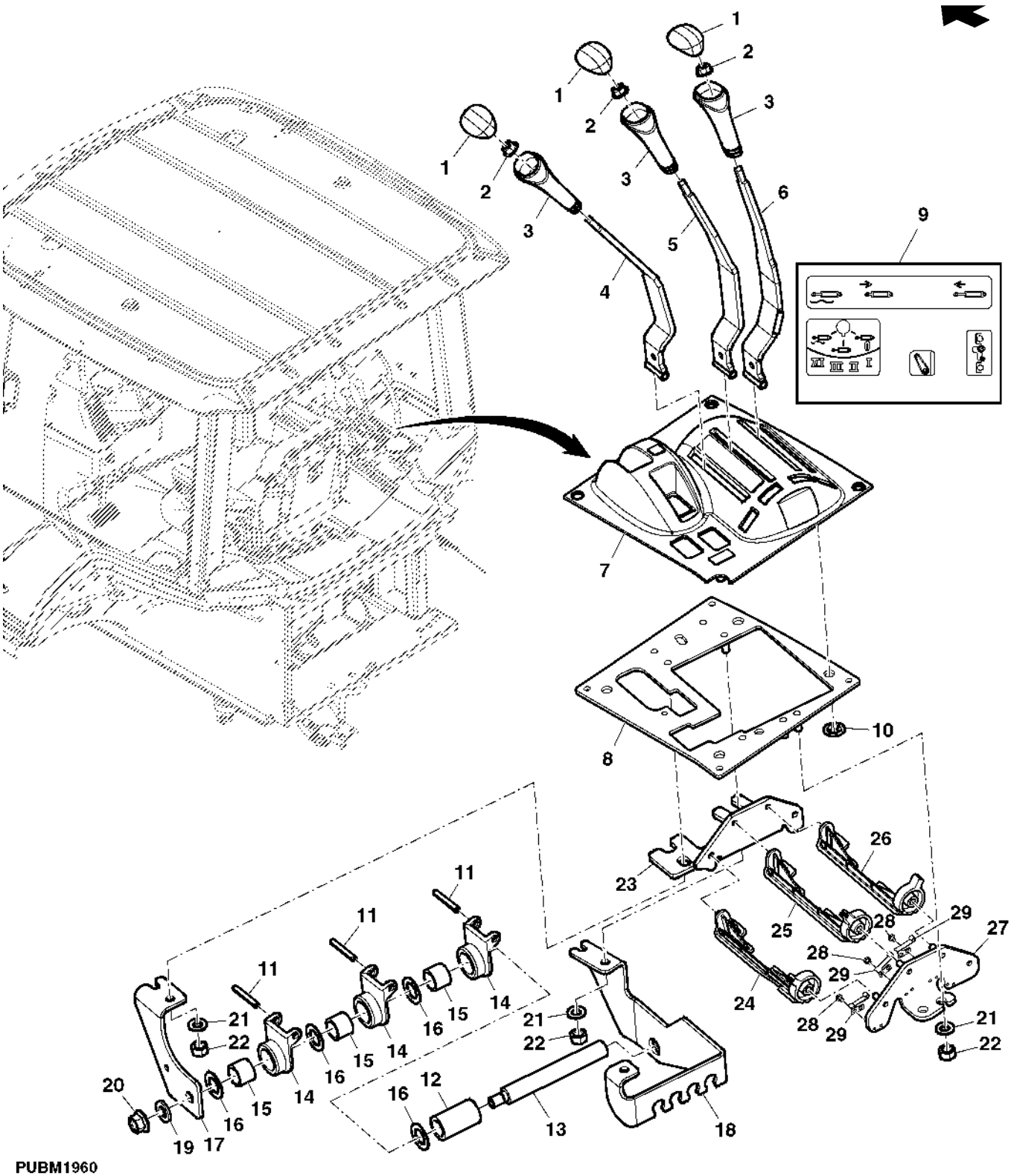

Item	Nº peça	Descrição	Qtde	Nº série trator	Notas
1	M113899	Inserto	3		
2	M111717	Porca de Pressão	3		
3	L77747	Botão	3		
4	RE180551	Alavanca	1		
5	RE180552	Alavanca	1		
6	RE181400	Alavanca	1		
7	R180563	Carcaça	1		
8	RE259361	Placa	1		
9	RE195929	Kit adesivos	1		
10	M147618	Porca de Pressão	AR		
11	34H385	Pino elástico	3		
12	R184419	Espaçador	1		
13	R180557	Pino	1		
14	R184410	Pivô	3		
15	JD9954	Rolamento cilíndRico	3		
16	E39637	Pista de rolamento axial	4		
17	R259359	Apoio	1		
18	R184407	Apoio	1		
19	24M7111	Arruela	1		
20	14M7299	Porca com flange	1		
21	24M7055	Arruela	7		
22	14M7273	Porca	7		
23	R322377	Apoio	1		SUB FOR R322377
24	R184417	Limitador	1		
25	R208241	Limitador	1		
26	R208242	Limitador	1		
27	RE208376	Apoio	1		
28	21M7350	Parafuso	6		
29	R113356	Mola	1		

Articulação e Alavancas do Controle Seletivo (4 SCV)

RXA0089669 A.1

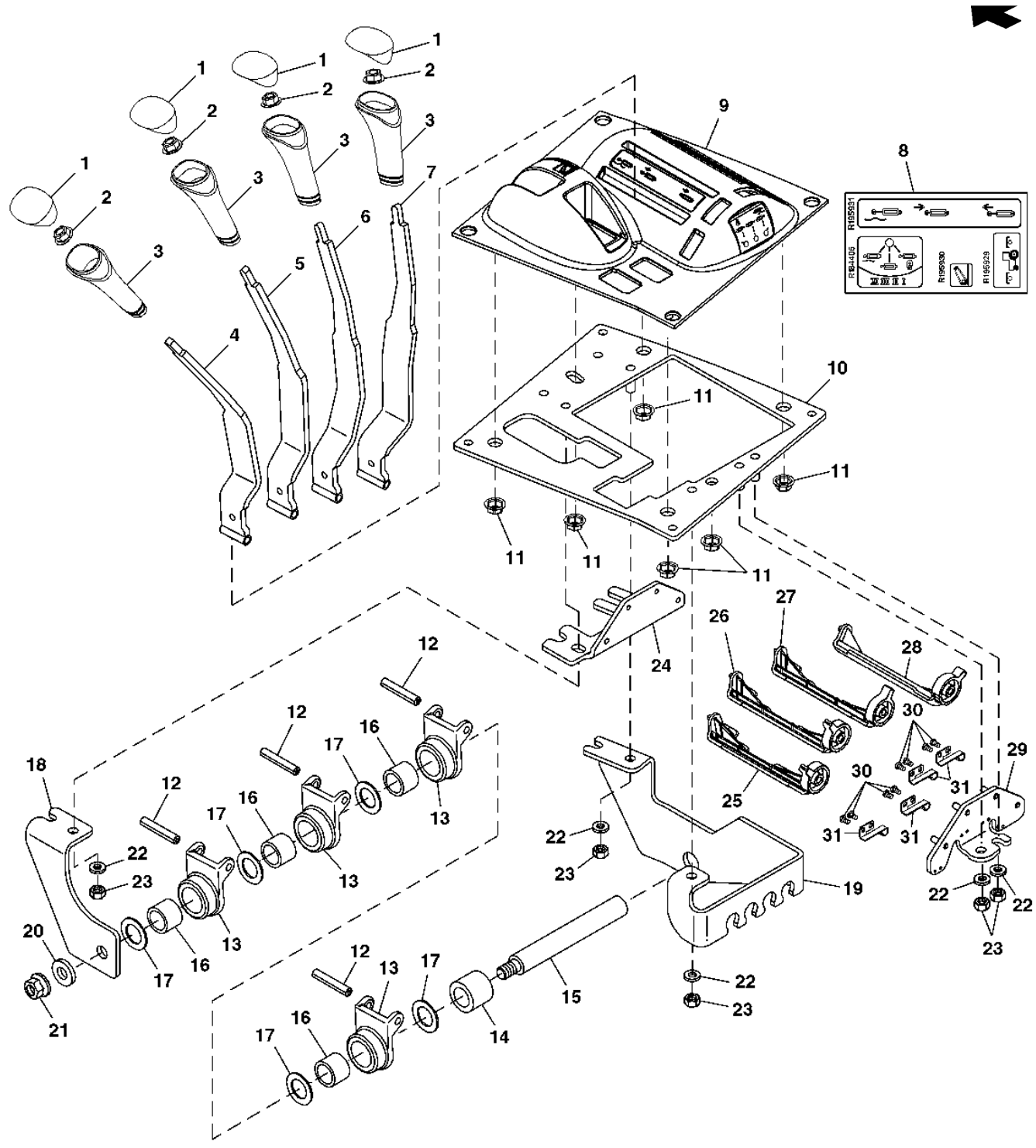

RXA0089669

Item	Nº peça	Descrição	Qtde	Nº série trator	Notas
1	M113899	Inserto	4		
2	M111717	Porca de Pressão	4		
3	L77747	Botão	4		
4	RE180551	Alavanca	1		
5	RE180552	Alavanca	1		
6	RE181400	Alavanca	1		
7	RE181401	Alavanca	1		
8	RE195929	Kit adesivos	1		
9	R180563	Carcaça	1		
10	RE259361	Placa	1		
11	M147618	Porca de Pressão	6		
12	34H385	Pino elástico	4		
13	R184410	Pivô	4		
14	R195356	Espaçador	1		
15	R180557	Pino	1		
16	JD9954	Rolamento cilíndRico	4		
17	E39637	Pista de rolamento axial	5		
18	R259359	Apoio	1		
19	R184407	Apoio	1		
20	24M7111	Arruela	1		
21	14M7299	Porca com flange	1		
22	24M7055	Arruela	7		
23	14M7273	Porca	7		
24	R322377	Apoio	1		SUB FOR R180555
25	R184417	Limitador	1		
26	R208241	Limitador	1		
27	R208242	Limitador	1		
28	R184418	Limitador	1		
29	RE208376	Apoio	1		
30	21M7350	Parafuso	8		
31	R113356	Mola	4		

CABO DA VALVULA DE CONTROLE REMOTO

PUBM1961 A.1

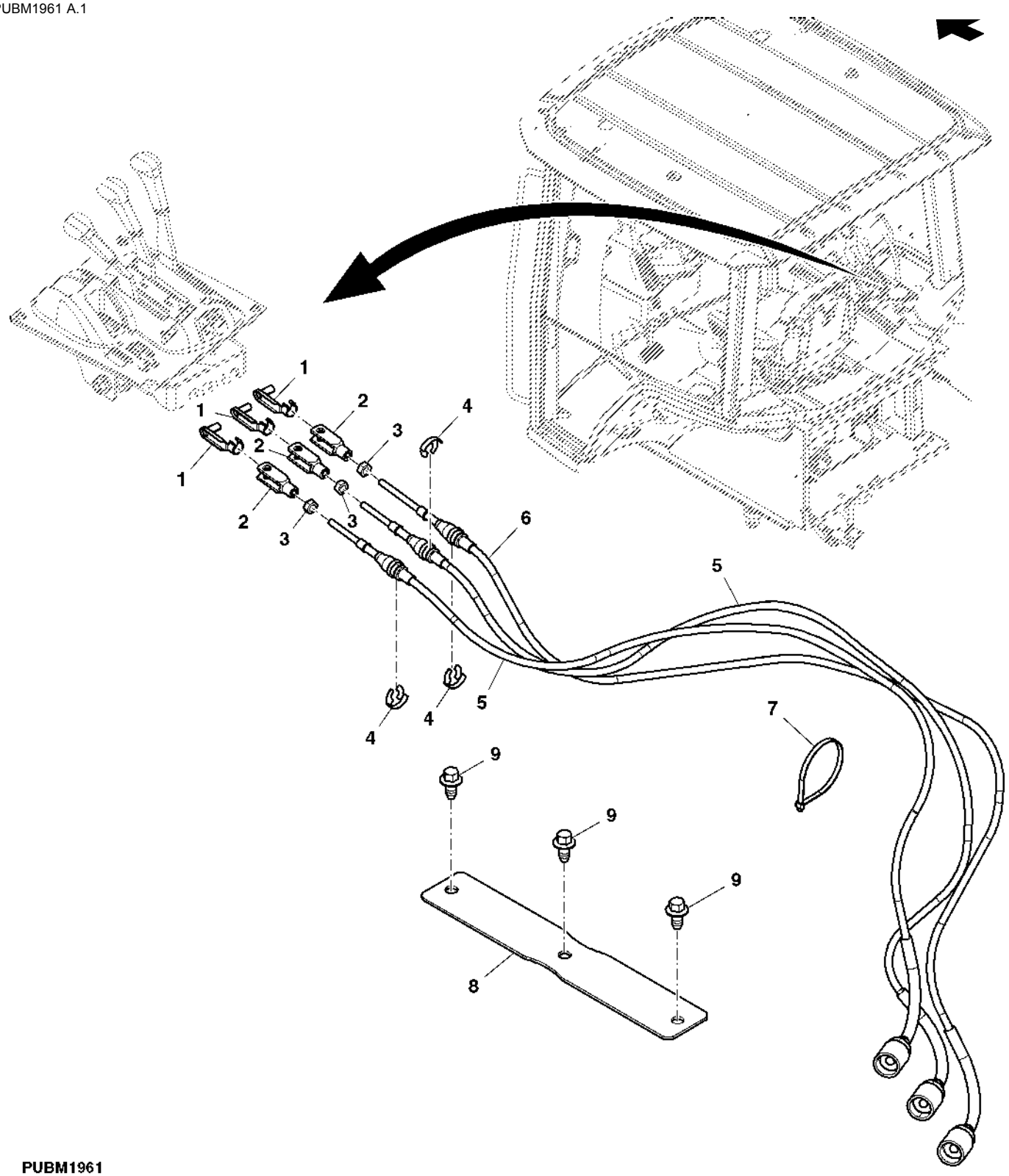

PUBM1961

Item	*Nº peça*	*Descrição*	*Qtde*	*Nº série trator*	*Notas*
1	45M7080	Pino de trava	AR		
2	L80052	Forquilha	4		
3	14M7272	Porca	4		
4	L79076	Anel de pressão	AR		
5	RE219271	Cabo de puxar e empurrar	2		
6	RE219272	Cabo de puxar e empurrar	1		
7	R105388	Cinta	AR		
8	R229809	Placa	1		
9	37M7384	Parafuso	3		

Índice pictórico por seção

PUBM1997 A.1

1-	612
2-	614
3-	616
4-	618
5-	620
6-	621
7-	622

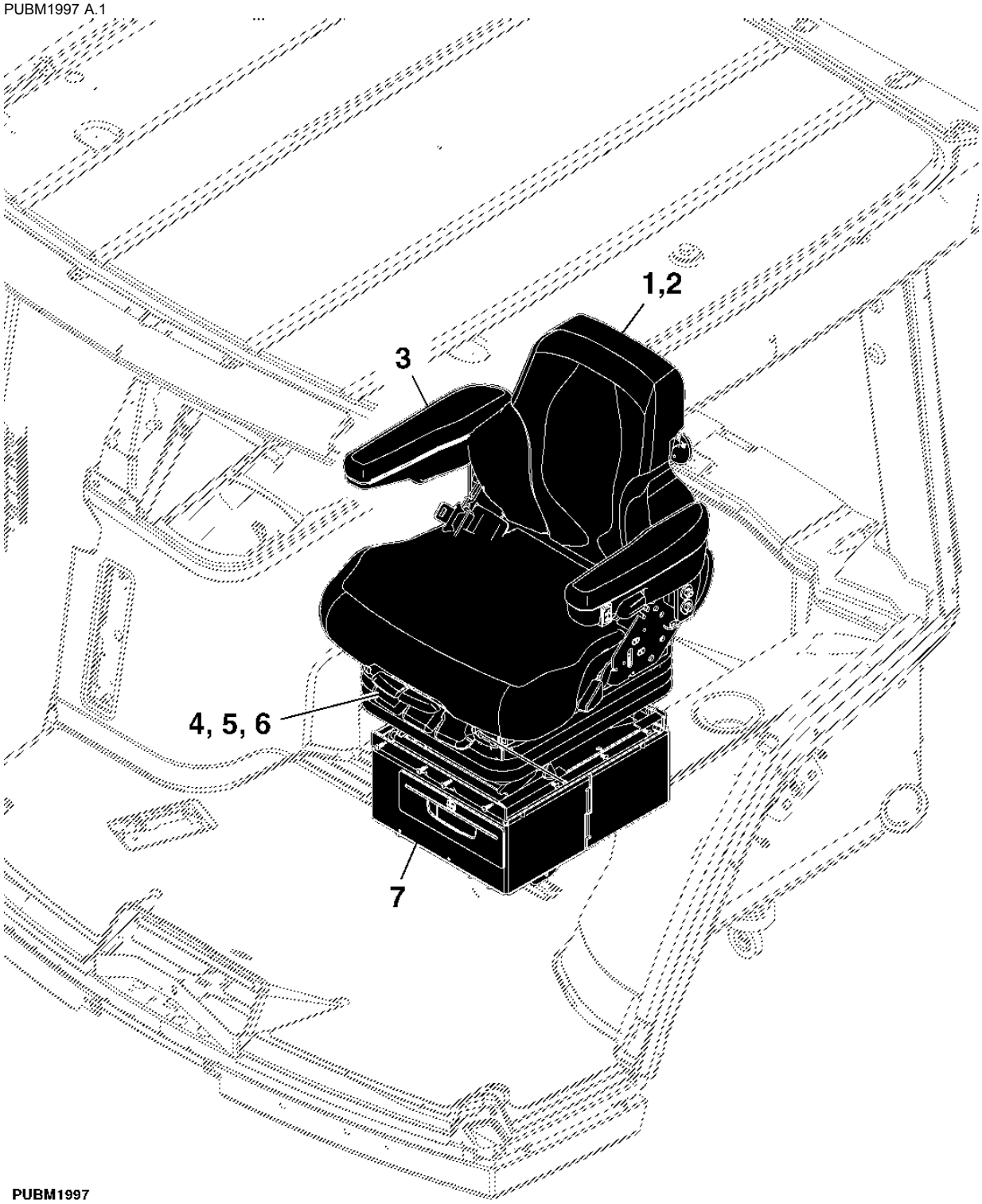

PUBM1997

ASSENTO COMPLETO

PUBM1993 A.1

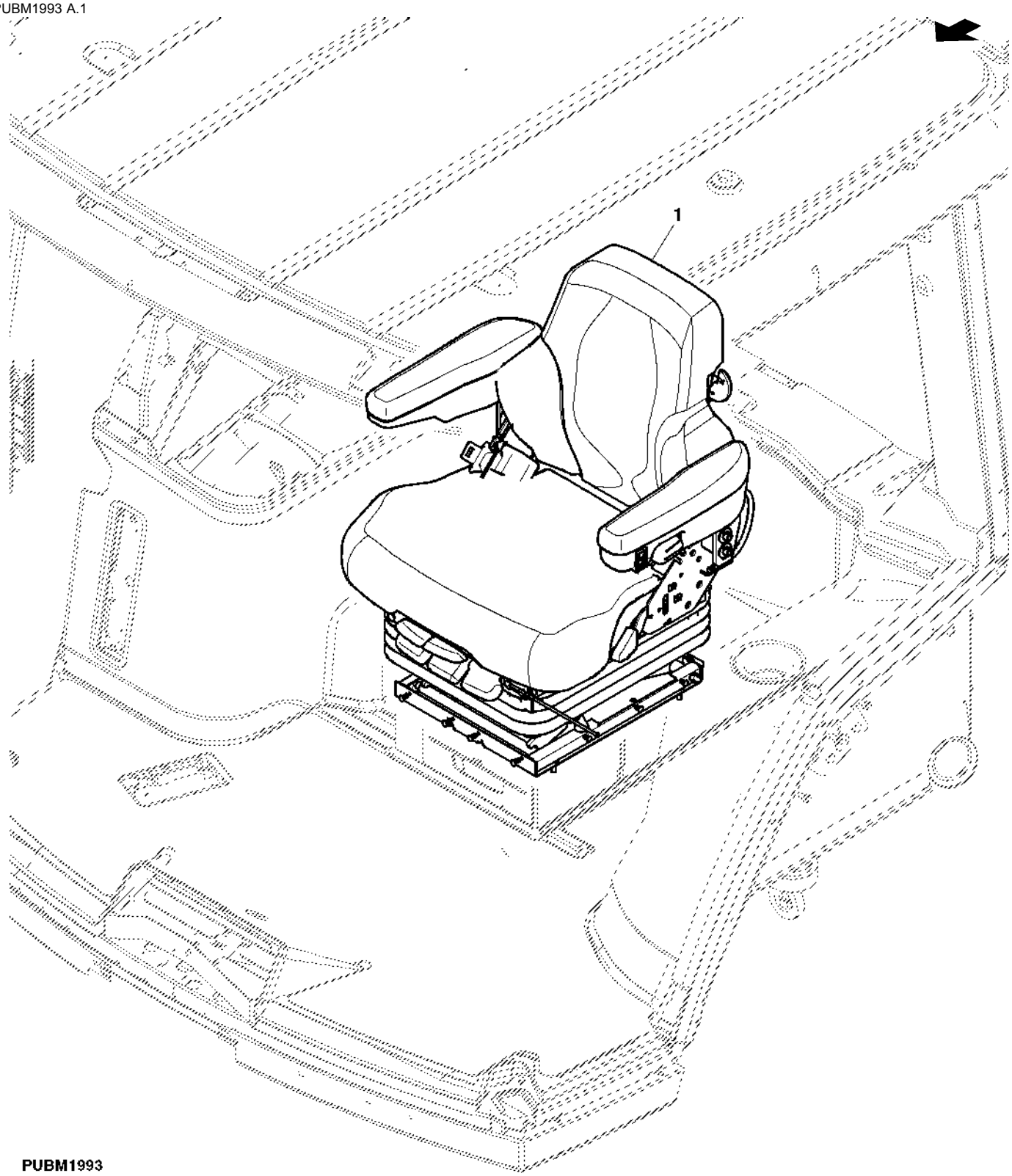

Item	Nº peça	Descrição	Qtde	Nº série trator	Notas
1	RE267624	Assento	1		

KITS DO ASSENTO

ETN2332A01 A.1

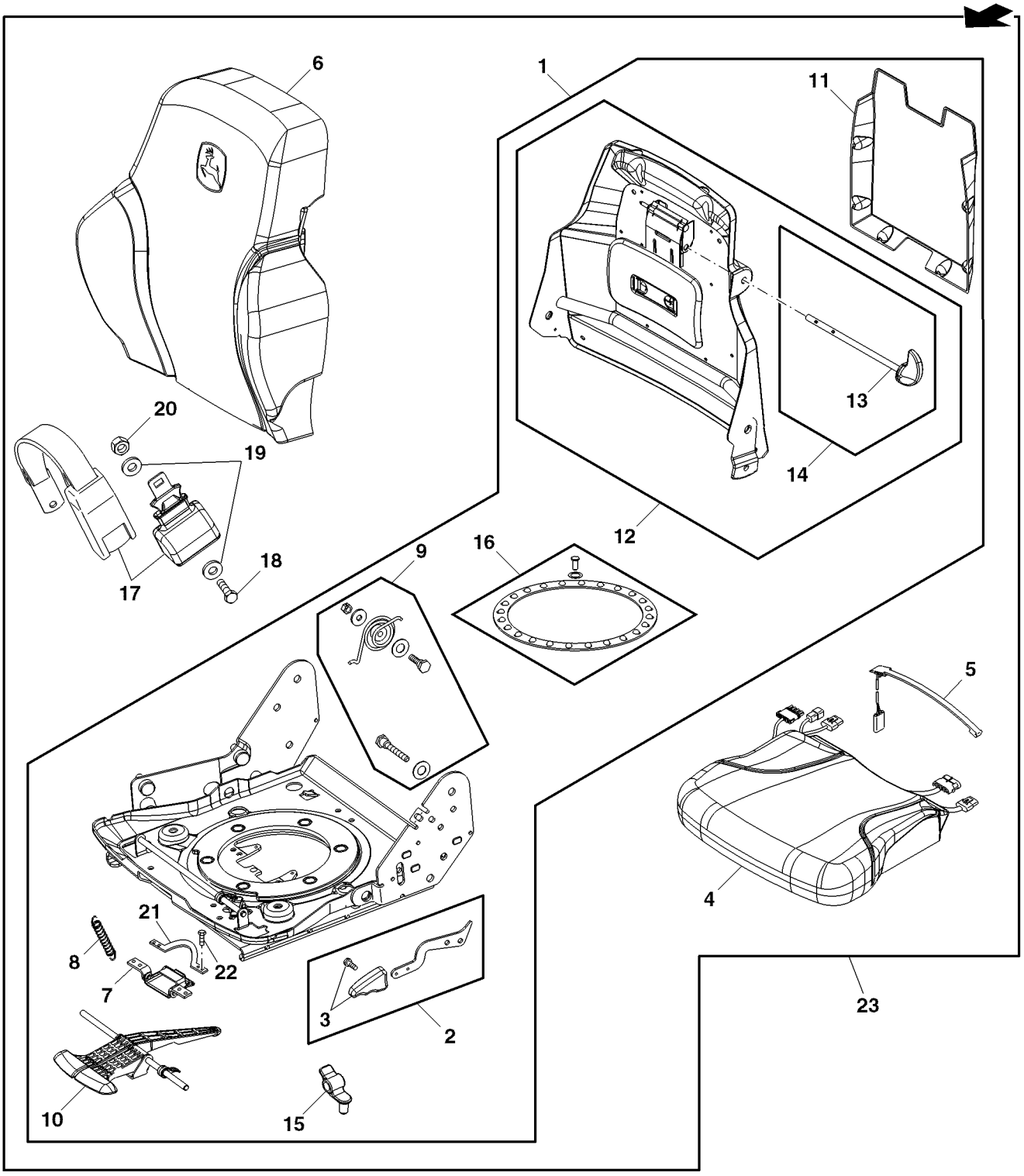

ETN2332A01

Item	Nº peça	Descrição	Qtde	Nº série trator	Notas
1	RE234797	Kit p/assento	1		(A)
2	AT209225	Kit botão do assento	1		
3	AT209025	Kit botão do assento	1		
4	RE312760	Coxim	1		(C) SUB FOR RE239595
5	RE43526	Interruptor	1		
6	RE168331	Coxim	1		(B) (C)
7	RE321514	Kit p/assento	1		(E)
8	RE166323	Kit p/assento	1		
9	RE166298	Kit p/assento	1		
10	RE166312	Controle	1		
11	RE13541	Kit do suporte	1		
12	RE166297	Kit p/assento	1		
13	AT209024	Kit p/assento	1		
14	AT209026	Kit p/assento	1		
15	RE257585	Kit articulação do assento	1		(D)
16	RE234803	Kit articulação do assento	1		
17	RE244303	Cinto de segurança	1		
18	19H3547	Parafuso sextavado	1		
19	24M7044	Arruela	2		
20	R168723	Porca de segurança	1		
21	R312762	Placa	1		
22	19M7286	Parafuso sextavado	4		USE WITH R312762
23	RE271484	Kit p/assento	1		

(A) LH/RH APOIO DO BRACO MOVEL

(B) ASSENTO A AR

(C) TECIDO

(D) TRAVA GIRATORIA

(E) TRAVA DESLIZANTE

APOIOS DO BRACO

RXA0093213 A.1

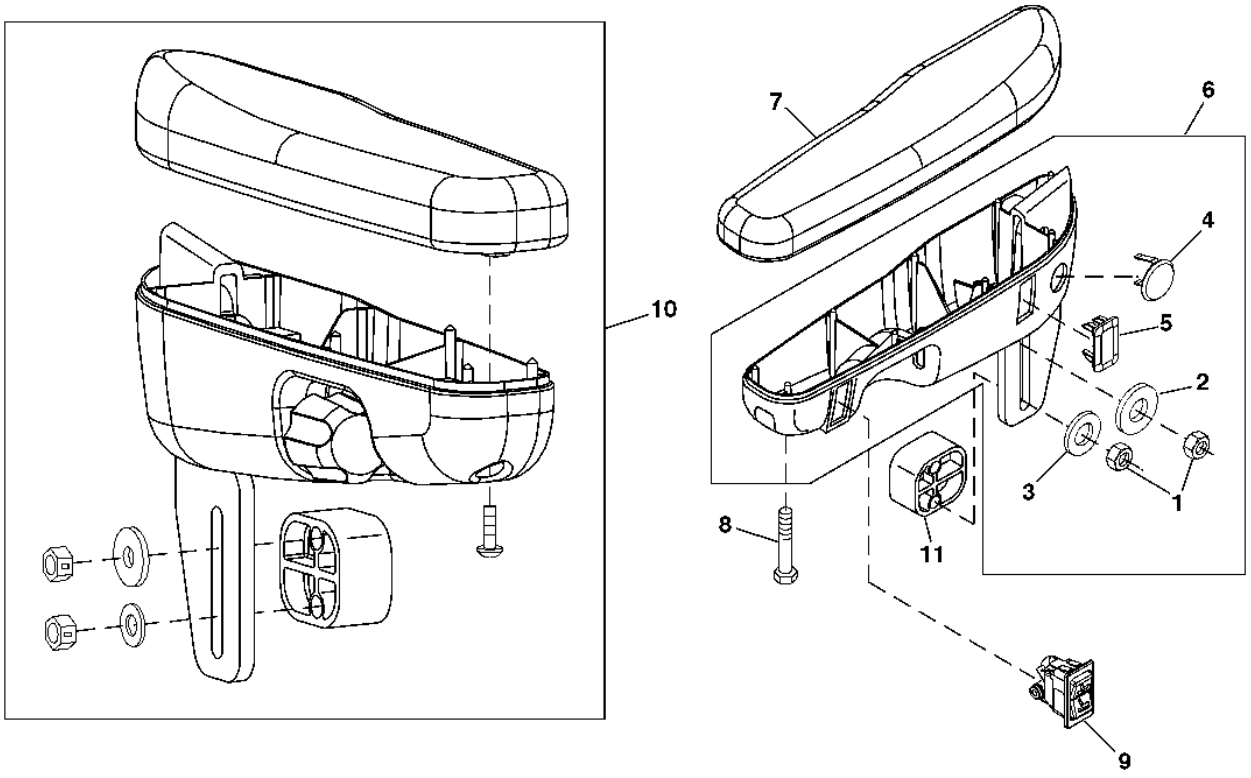

RXA0093213

Item	Nº peça	Descrição	Qtde	Nº série trator	Notas
1	14H1076	Porca	2		
2	24H1136	Arruela	1		
3	24H1305	Arruela	1		
4	R234805	Plugue	1		
5	M115279	Plugue	1		
6	RE233383	Kit do apoio para braço	1		L.H.
7	AT350320	Apoio	1		(A) INCL KEY 8
	AT350318	Apoio	1		(B) INCL KEY 8
8	21M7296	Parafuso	1		
9	RE225257	Interruptor	1		
10	RE268429	Kit do apoio para braço	1		R.H.
11	T205672	Espaçador	1		
..	T177591	Parafuso	1		(USE WITH RE233383)

(A) NEGRO

(B) MARROM

Assento do Assento Pneumático

RXA0086161 A.1

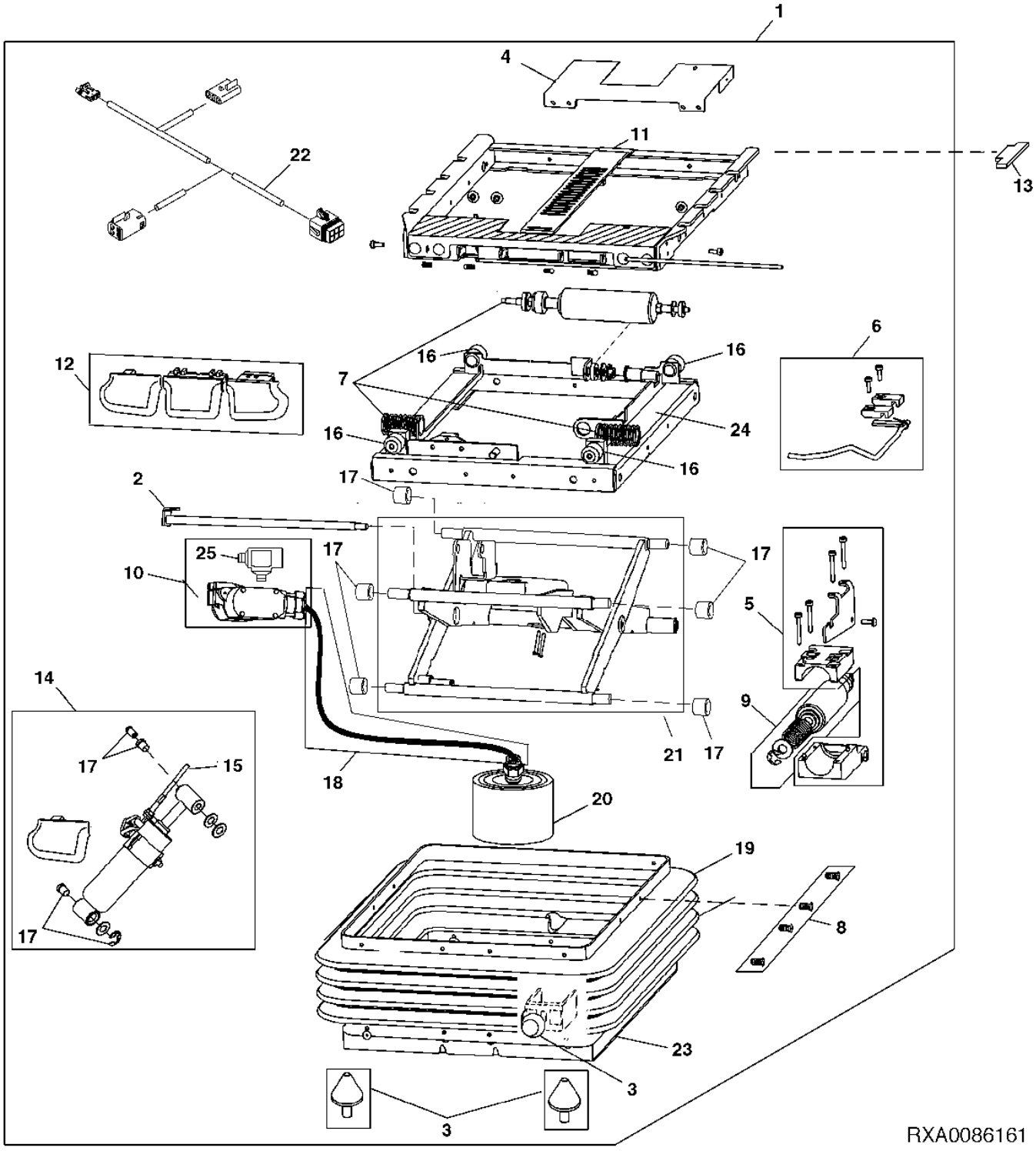

Item	Nº peça	Descrição	Qtde	Nº série	Notas
1	RE225254	SuSpenSão do aSSento	1		
2	RE166328	Kit p/assento	1		
3	RE188726	Kit p/assento	1		
4	RE332924	Kit da cobertura	1		
5	RE246423	Grampo	1		
6	RE166340	Kit p/assento	1		
7	RE166337	Kit p/assento	1		
8	RE167426	Kit p/assento	1		
9	RE188716	Kit absorvedor choque asse	1		
10	RE331260	Kit do compressor	1		
11	RE189405	Kit p/assento	1		
12	RE320624	Kit botão do assento	1		
13	AT209020	Kit p/assento	1		
14	RE331298	Kit absorvedor choque asse	1		
15	RE189402	Kit p/assento	1		
16	RE166336	Kit p/assento	1		
17	RE320623	Kit rolamento do assento	1		
18	RE246424	Tubulação	1		
19	R167427	Protetor	1		
20	RE331277	Kit p/ assento	1		
21	RE202669	Peças de montagem	1		
22	RE225255	Chicote	1		
23	RE225715	Carcaça	1		
24	RE224846	Carcaça	1		
25	RE250902	Conexão em t	1		

(A) Eixo de Retenção
(B) Amortecedor da Suspensão
(C) Tampa
(D) Cabo de Choque
(E) Rolete Isolador
(F) Atenuador de Avanço/Recuo*
(G) Controle do Isolador de Avanço/Recuo
(H) Atenuador Lateral
(I) Peças de Fixação da Proteção
(J) Atenuador de Avanço/Recuo*
(K) Compressor de Ar
(L) Carcaça do Isolador Lateral
(M) Botão da Suspensão
(N) Linha de Ar

Kit do Assento (Mola Pneumática)

RXA0102549 A.1

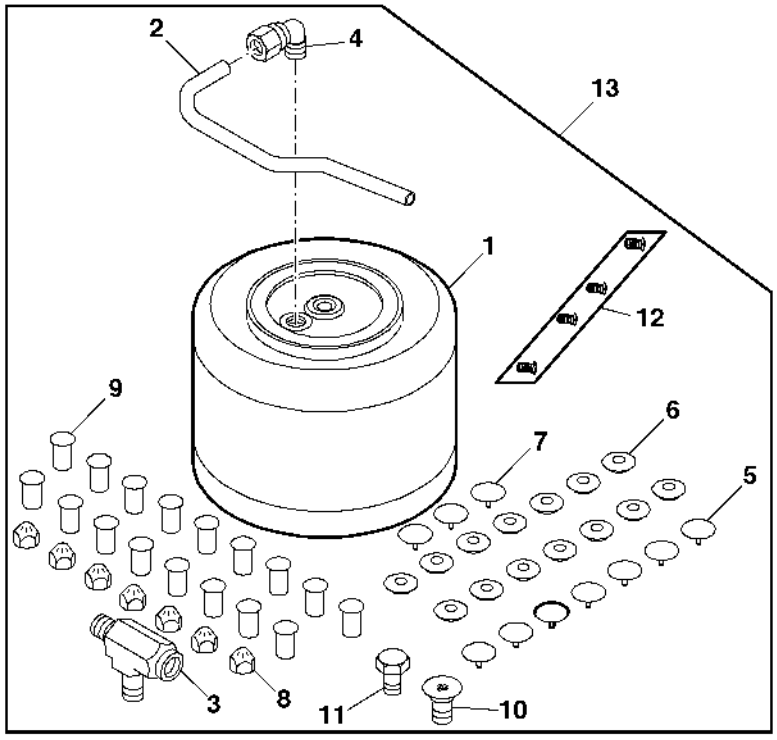

RXA0102549

Item	*Nº peça*	*Descrição*	*Qtde*	*Nº série*	*Notas*
1	.....	Kit p/ assento	1		
2	.....	Tubo	1		
3	RE250902	Conexão em t	1		
4	RE305670	Conexão em ângulo	1		USE WITH 6.35 mm (1/4") Air Line
	RE306260	Conexão em ângulo	1		USE WITH 4 mm (5/32") Air Line
5	.....	Rebite	7		
6	.....	Rebite	13		
7	.....	Rebite	3		
8	.....	Porca	7		
9	.....	GUIA DA NAVALHA	17		
10	.....	Parafuso	1		
11	.....	Parafuso	1		
12	RE167426	Kit p/assento	1		
13	RE331277	Kit p/ assento	1		

KIT DO ASSENTO (LINHA DE AR)

RXA0086158 A.1

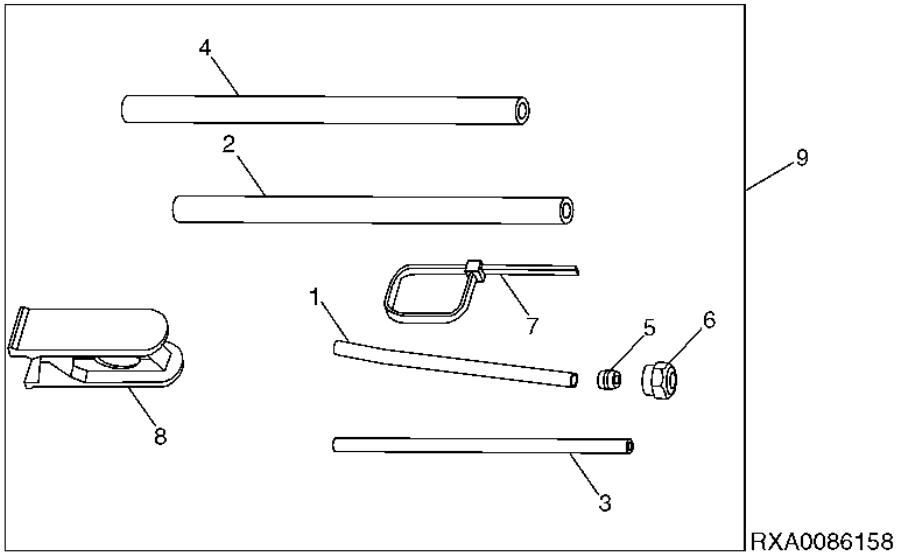

Item	*Nº peça*	*Descrição*	*Qtde*	*Nº série cabine*	*Notas*
1	.....	Tubo	1		
2	.....	Tubo	1		
3	.....	Tubo	1		
4	.....	Tubo	1		
5	.....	União	1		
6	.....	Conexão	1		
7	.....	Cinta	1		
8	.....	Ferramenta especial	1		
9	RE246424	Kit p/assento	1		

Suporte do Assento

PUBM2843 A.1

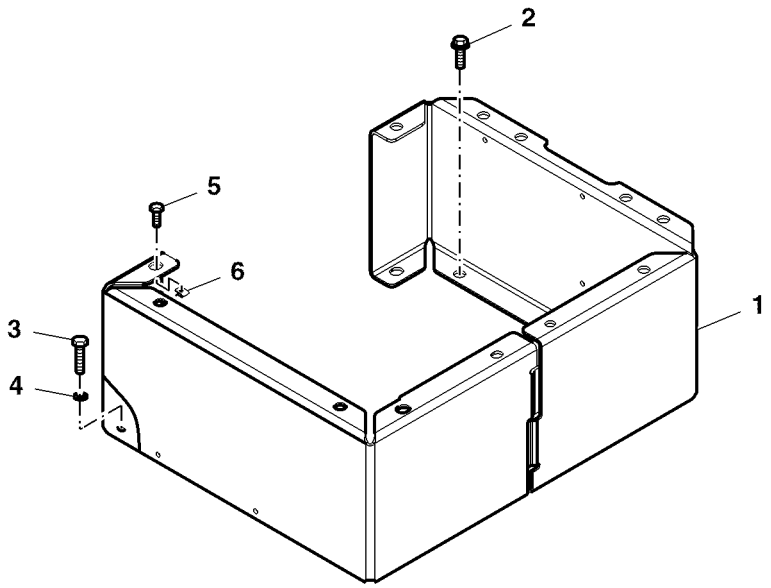

PUBM2843

Item	*Nº peça*	*Descrição*	*Qtde*	*Nº série*	*Notas*
1	RE338136	Apoio	1		
2	19M7865	Parafuso	6		
3	19M7166	Parafuso sextavado	4		
4	24M7207	Arruela	4		
5	19M7867	Parafuso	4		
6	M84971	Porca	4		

Índice pictórico por seção

PUBM1996 A.1

1-	624
2-	626
3-	628
4-	629
5-	630
6-	632
7-	634
8-	636
9-	638
10-	640
11-	642
12-	643

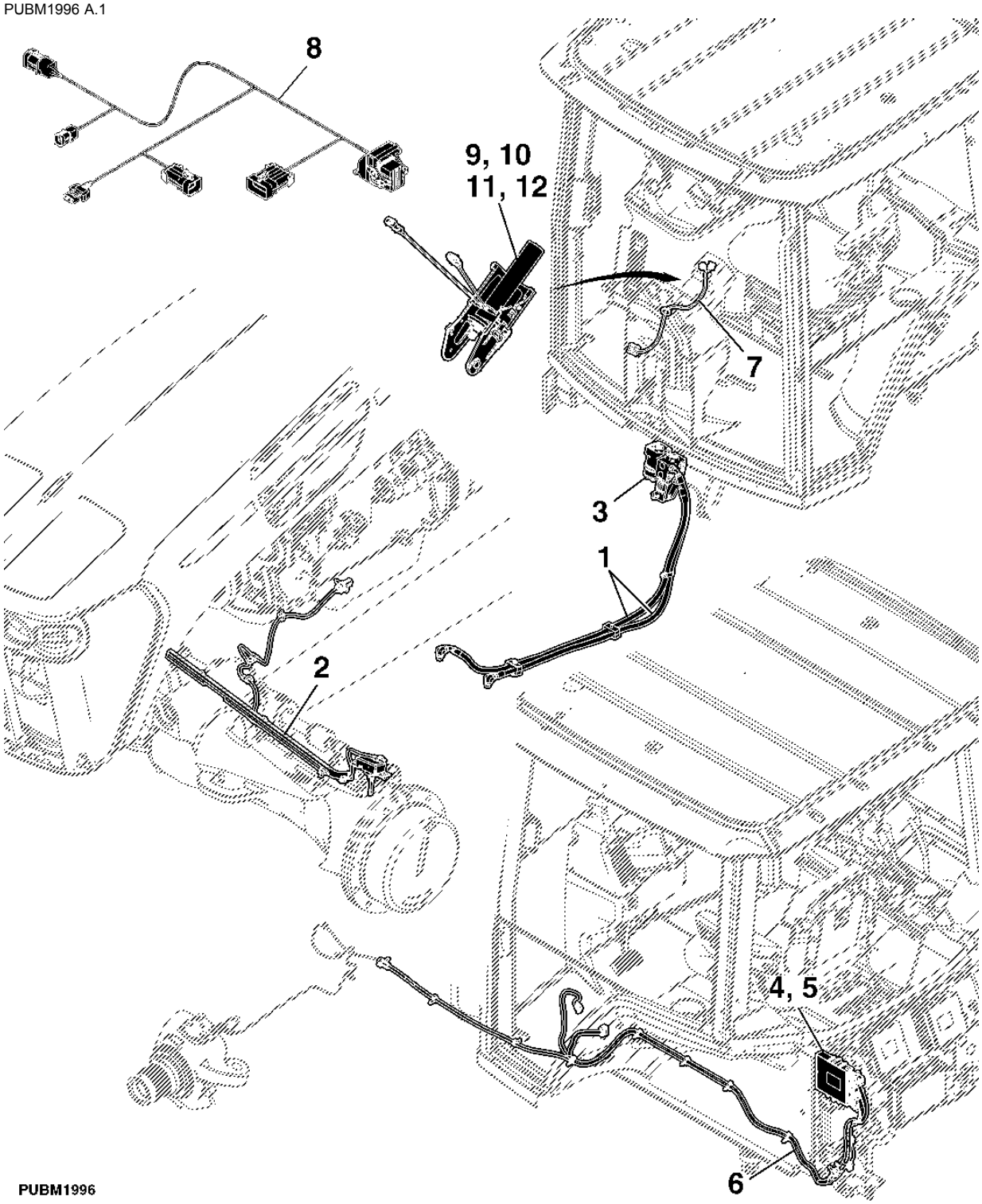

Linhas da Válvula de Direção

PUBM2041 A.1

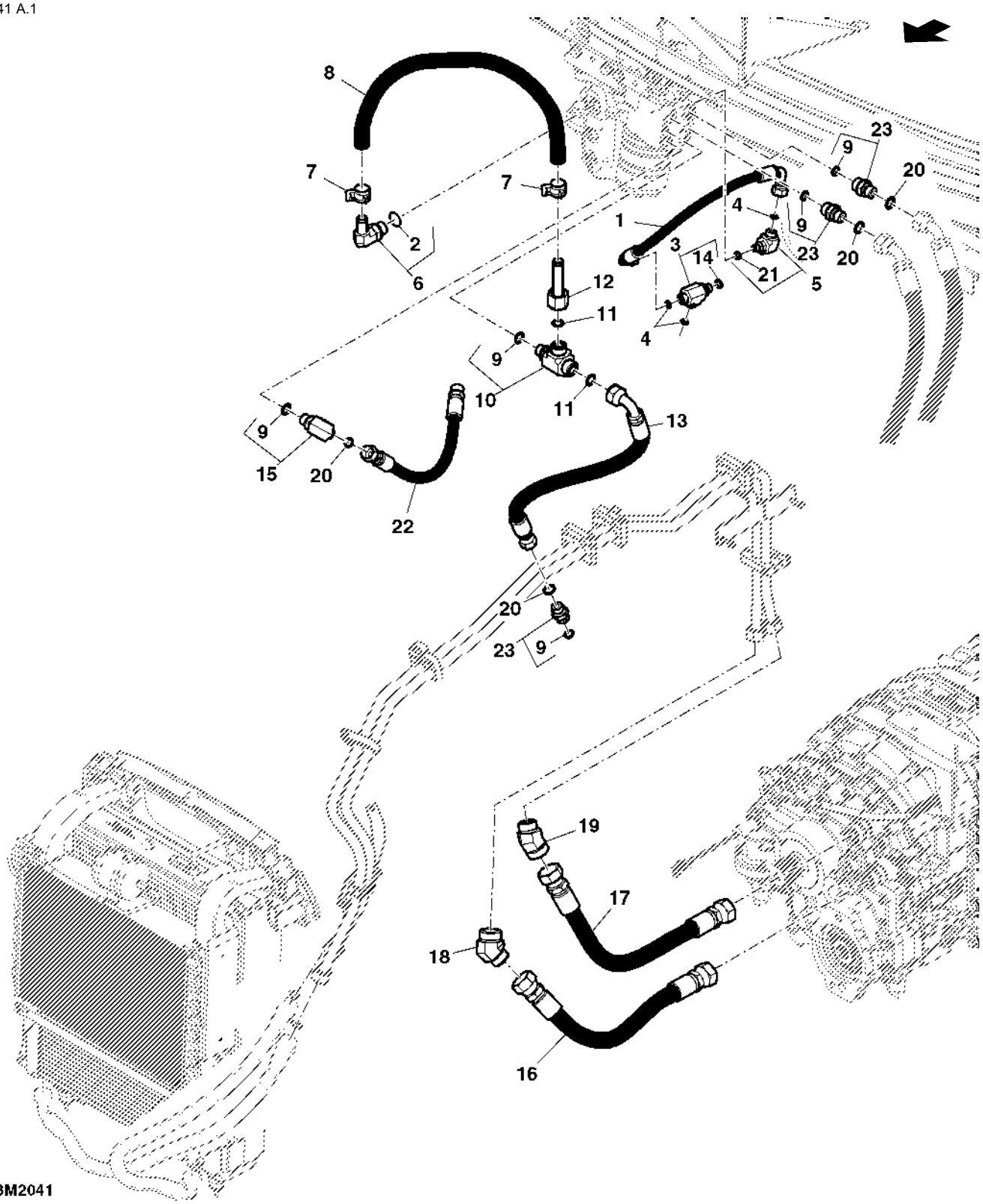

Item	Nº peça	Descrição	Qtde	Nº série trator	Notas
1	RE220624	Mangueira hidraulica-fabric	1		
2	51M7045	Anel o	1		
3	RE216862	VálVula	1		
4	T77613	Anel o	3		
5	61M5022	Conexão em ângulo	1		
6	R136464	Conexão	1		
7	R117721	Braçadeira	2		
8	R213278	Mangueira	1		LGTH=1X484MM, (MF TY22554)
9	51M7043	Anel o	8		
10	61M5170	Conexão em t	1		
11	T77932	Anel o	2		
12	RE220558	Tubulação	1		
13	RE196319	Mangueira hidraulica-fabric	1		
14	51M7041	Anel o	1		
15	61M5071	Conexão em ângulo	1		
16	RE224808	Mangueira hidraulica-fabric	1		(B)
17	RE224809	Mangueira hidraulica-fabric	1		(A)
18	RE224807	Conexão de união	1		
19	RE224806	Conexão de união	1		
20	T77857	Anel o	AR		
21	51M7040	Anel o	AR		
22	RE201209	Mangueira hidraulica-fabric	1		
23	61M5003	Adaptador	2		

(A) LINHA DE RETORNO

(B) LINHA DE ALIMENTACAO

SENSOR DE ANGULO DA DIRECAO

PUBM1947 A.1

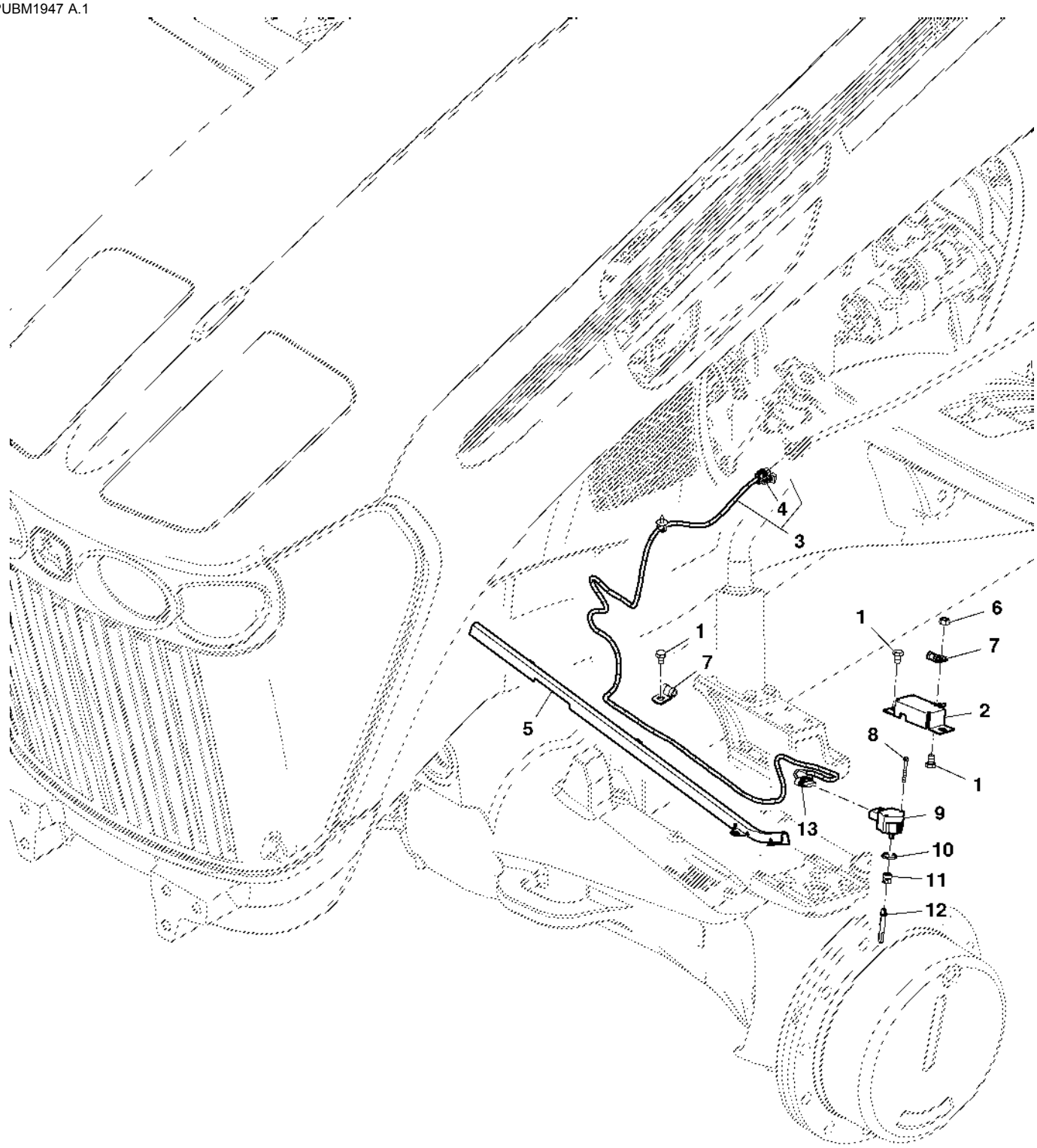

PUBM1947

Item	Nº peça	Descrição	Qtde	Nº série trator	Notas
1	19M7964	Parafuso sextavado	8		
2	MN10687	Blindagem	1		
3	RE239525	Chicote do Chassi	1		
4	57M7260	Alojam. conector elétrico	1		
5	R228475	Blindagem	1		
	R299987	Blindagem	1		
6	14M7273	Porca	2		
7	R255993	Braçadeira	4		
8	19M9368	Parafuso sextavado	2		
9	RE243767	SenSor	1		
10	51M7097	Anel o	1		
11	L165796	Adaptador	1		
12	R259703	Eixo	1		
13	57M9207	Alojam. conector elétrico	1		

UNIDADE DE CONTROLE ELETRO-HIDRAULICA (VALVULA ELETRO-HIDRAULICA)

PUBM1955 A.1

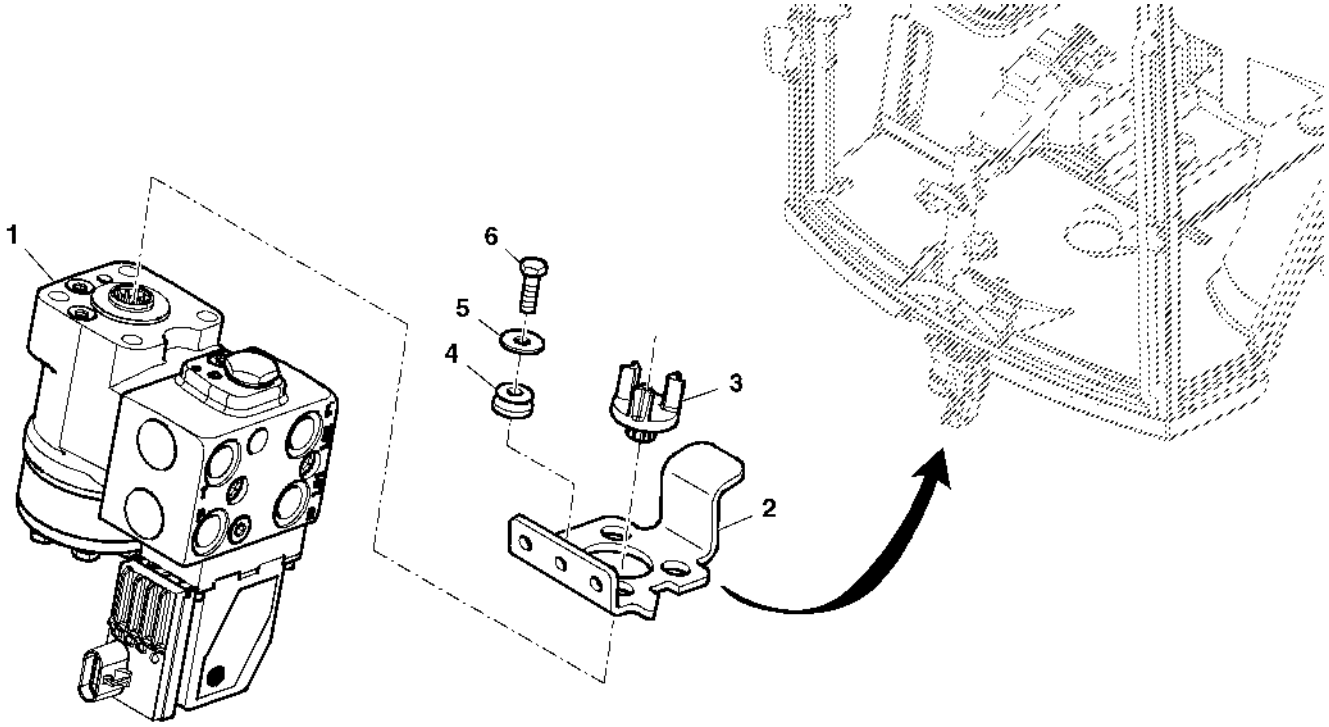

PUBM1955

Item	*Nº peça*	*Descrição*	*Qtde*	*Nº série trator*	*Notas*
1	RE290043	VálVula de controle	1		
2	R132275	Apoio	1		
3	R126641	Luva estriada	1		
4	AT116162	Isolador	4		
5	24M7178	Arruela	4		
6	19M7168	Parafuso sextavado	4		

ENTRADA DO IMPLEMENTO

RXA0092611 A.1

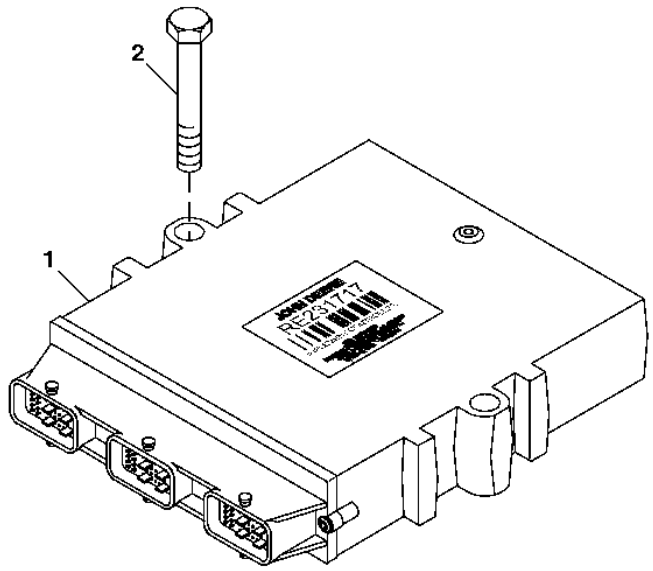

RXA0092611

Item	*Nº peça*	*Descrição*	*Qtde*	*Nº série trator*	*Notas*
1	RE231717	Unidade de controle eletrôn	1		(TEC)
2	R219317	Parafuso	2		

FLEXBOX

PUBM1948 A.1

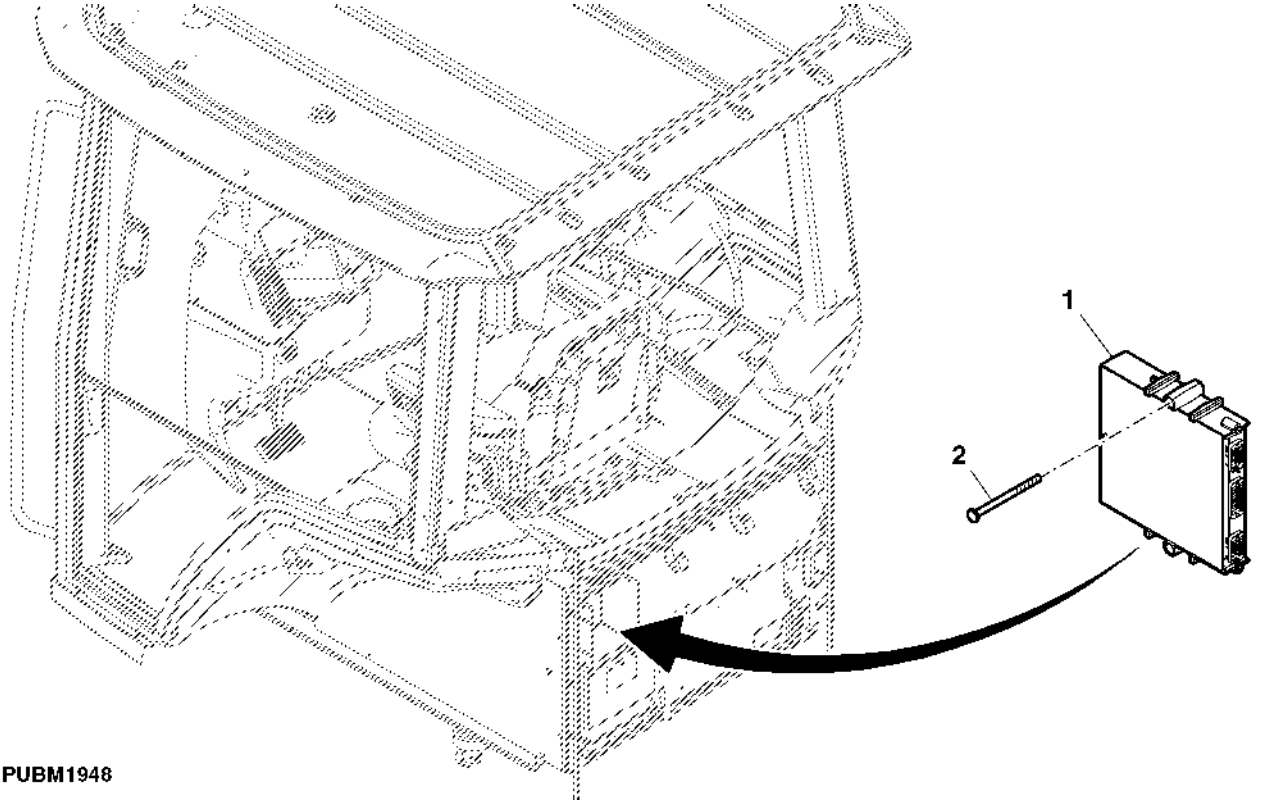

Item	*Nº peça*	*Descrição*	*Qtde*	*Nº série trator*	*Notas*
1	RE251348	Controlador eletrô. de dire	1		
2	R219318	Parafuso	2		

CHICOTE ELETRICO, AUTOTRAC

PUBM1988 A.1

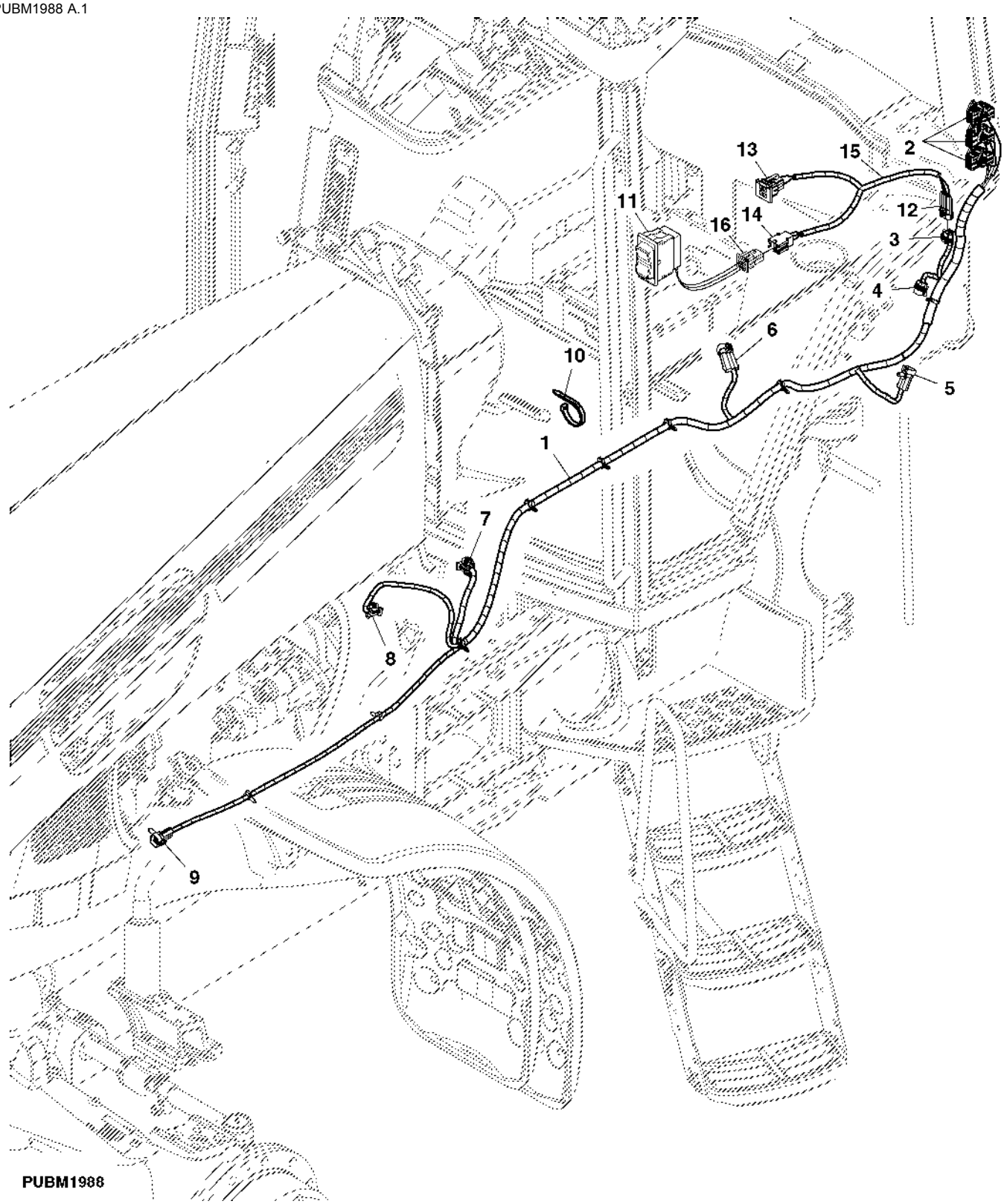

Item	Nº peça	Descrição	Qtde	Nº série trator	Notas
1	RE271620	Chicote	1		
2	.....	Conj mont Conector elétrico	1		(A)
3	57M7255	Terminal conecTor eléTrico	1		(B)
	57M7290	Conj mont Conector elétrico	1		
4	57M7257	Alojam. conector elétrico	1		(C)
	57M7290	Conj mont Conector elétrico	1		
5	57M7260	Alojam. conector elétrico	1		(D)
	57M7291	Conj mont Conector elétrico	1		
6	57M7263	Alojam. conector elétrico	1		(E)
	57M7291	Conj mont Conector elétrico	1		
7	57M7262	Alojam. conector elétrico	1		(F)
8	57M7840	Terminal conecTor eléTrico	1		(G)
	57M7469	Conj mont Conector elétrico	1		
9	57M7263	Alojam. conector elétrico	1		
	57M7291	Conj mont Conector elétrico	1		
10	RE258807	Cinta	1		
11	RE258928	Interruptor de alavanca	1		
12	57M7257	Alojam. conector elétrico	1		
13	57M7712	Conj mont Conector elétrico	1		(PQT APS CAB)
14	57M7713	Conj mont Conector elétrico	1		(APS SWITCH)
15	RE217209	Chicote	1		
16	57M7221	Conj mont Conector elétrico	1		

(A) CONTROLADOR DO VEÍCULO

(B) CONEXÃO DO CHICOTE DA APS

(C) CONEXÃO DO CHICOTE DA APS

(D) EXTENSÃO OU TERMINADOR DO CAN

(E) INTERCONEXÃO DO SENSOR DE ÂNGULO DA RODA

(F) COLUNA DE DIREÇÃO

(G) Válvula de Direção

CHICOTE DA COLUNA DA DIRECAO, AUTOTRAC

PUBM1987 A.1

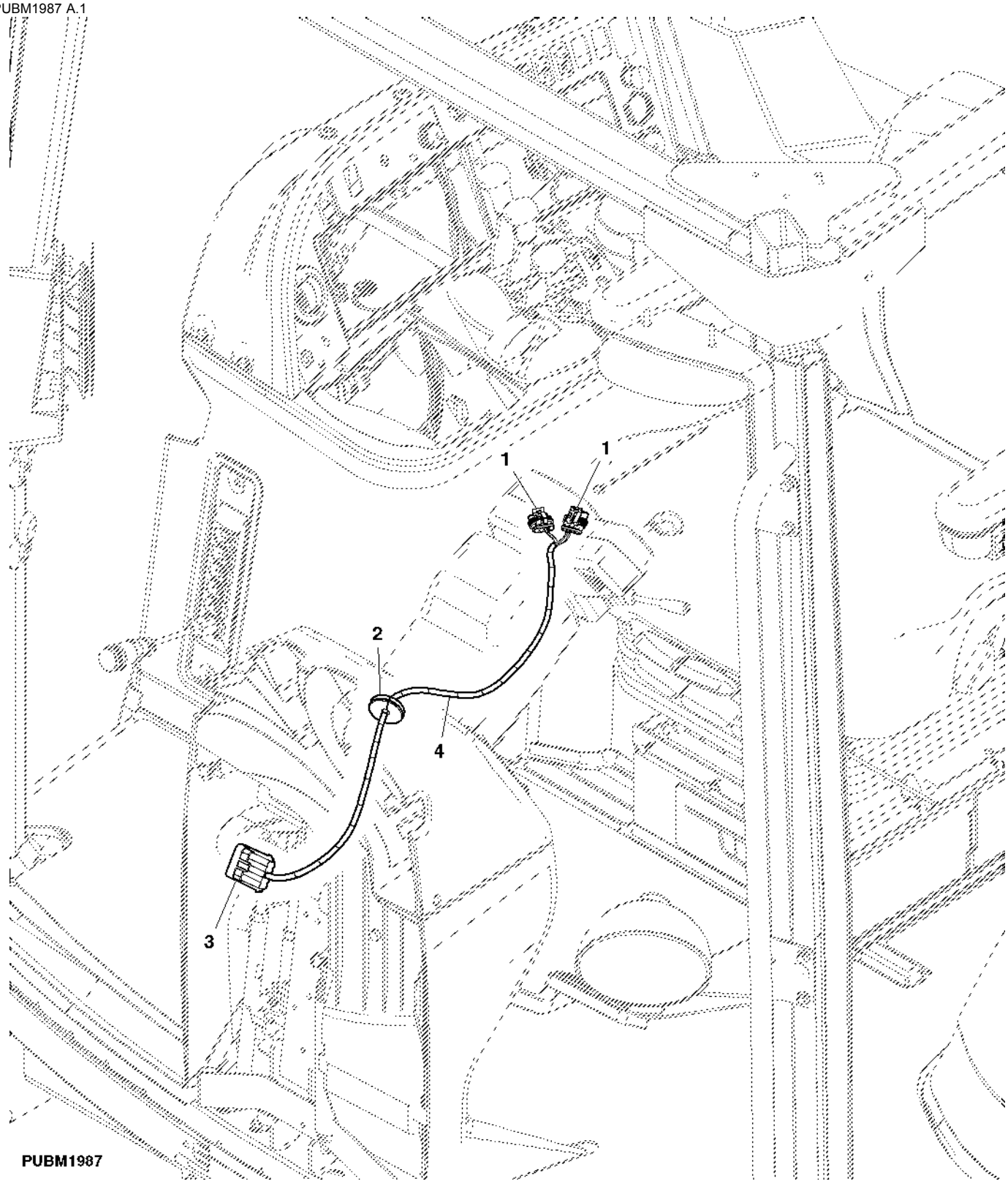

Item	*Nº peça*	*Descrição*	*Qtde*	*Nº série trator*	*Notas*
1	57M9075	Alojam. conector elétrico	2		(A)
2	R112645	Passa-fio	1		
3	57M7265	Alojam. conector elétrico	1		(B)
4	RE199697	Chicotes da cabine	1		

(A) DISPOSITIVO DE ENTRADA DA DIREÇÃO

(B) Chicote do Chassi

CHICOTE ELETRICO, AUTOTRAC

PUBM2044 A.1

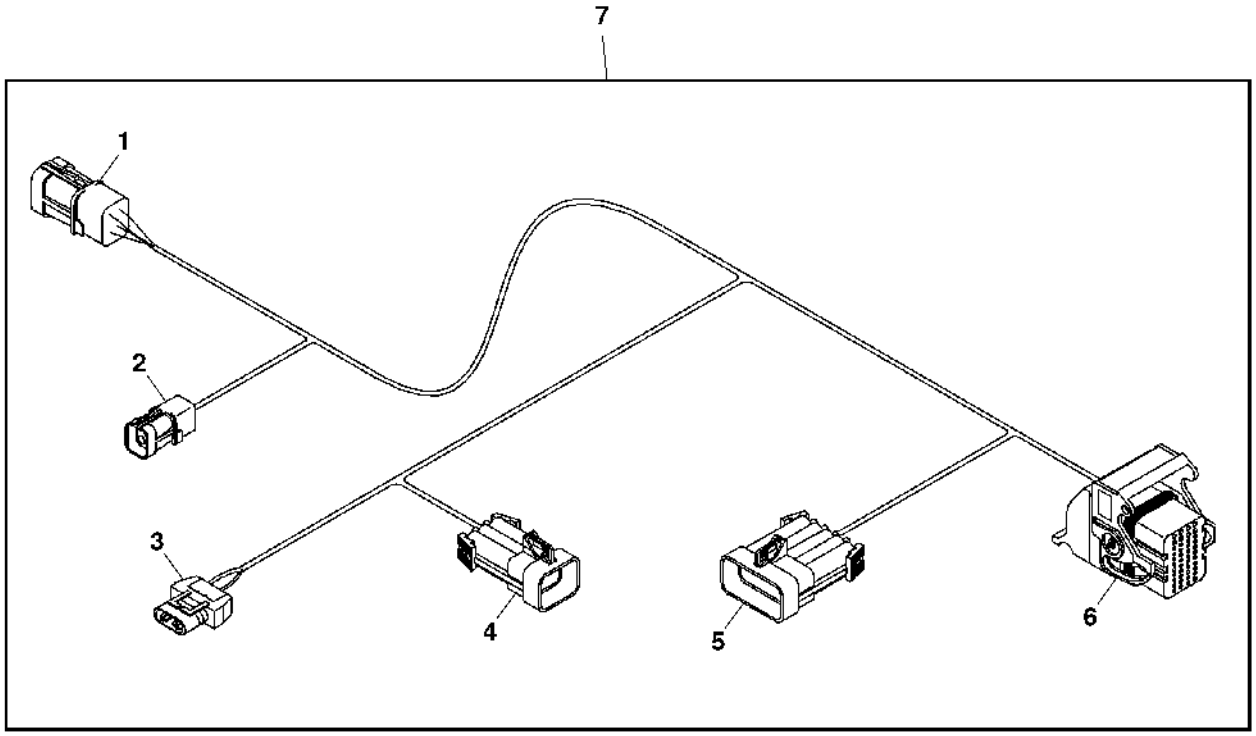

PUBM2044

Item	Nº peça	Descrição	Qtde	Nº série trator	Notas
1	57M7535	Terminal conecTor eléTrico	1		
2	57M7628	Conj mont Conector elétrico	1		
3	57M7260	Alojam. conector elétrico	1		
4	57M7236	Conector	1		
5	57M7265	Alojam. conector elétrico	1		
6	57M8527	Alojam. conector elétrico	1		
7	RE237919	Chicote	1		

CONJUNTO DO PIVO DA DIRECAO

PUBM1990 A.1

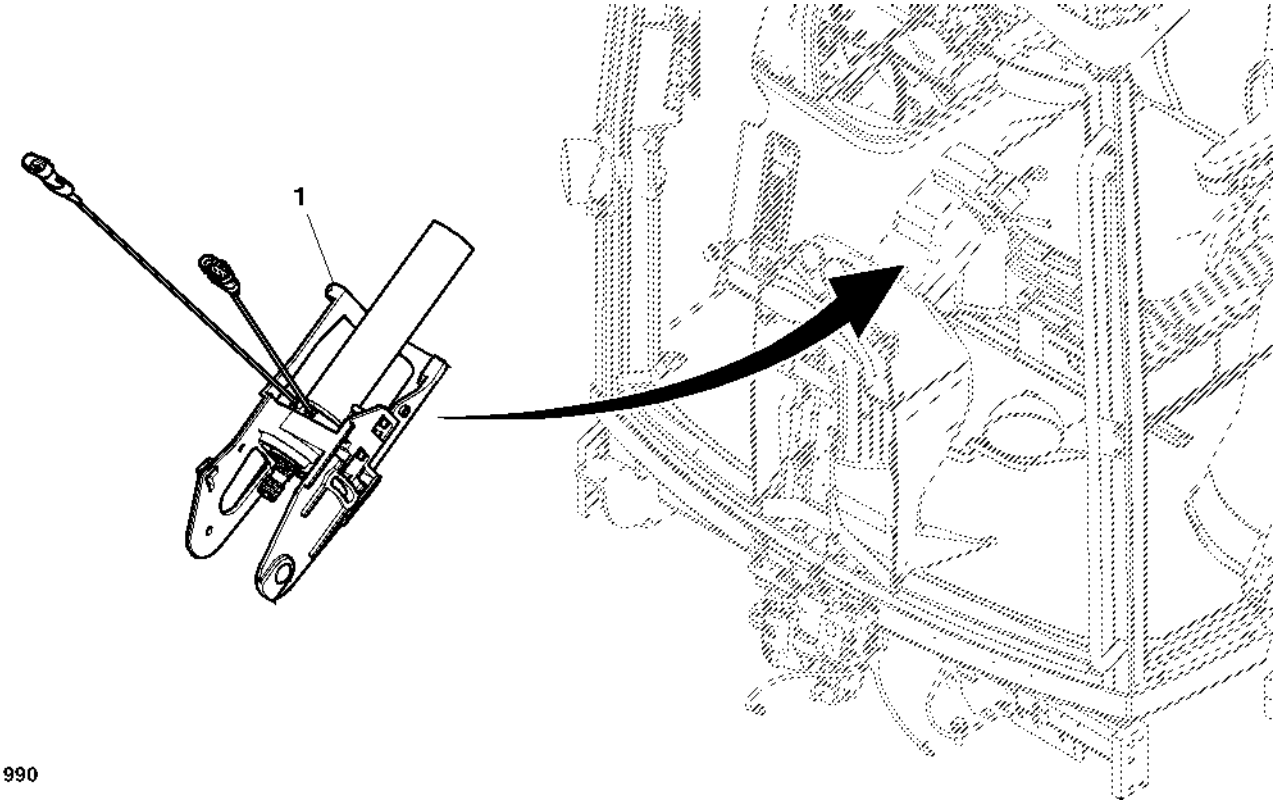

PUBM1990

Item	*Nº peça*	*Descrição*	*Qtde*	*Nº série trator*	*Notas*
1	AR234907	Pivô	1		W/ HOUSING/SENSOR
	RE226156	Pivô	1		(A)

(A) DO NAO FACA MANUTENCAO EM PECAS INDIVIDUAIS (CONJUNTO COMPLETO)

Pivô da Coluna da Direção

PUBM2757 A.1

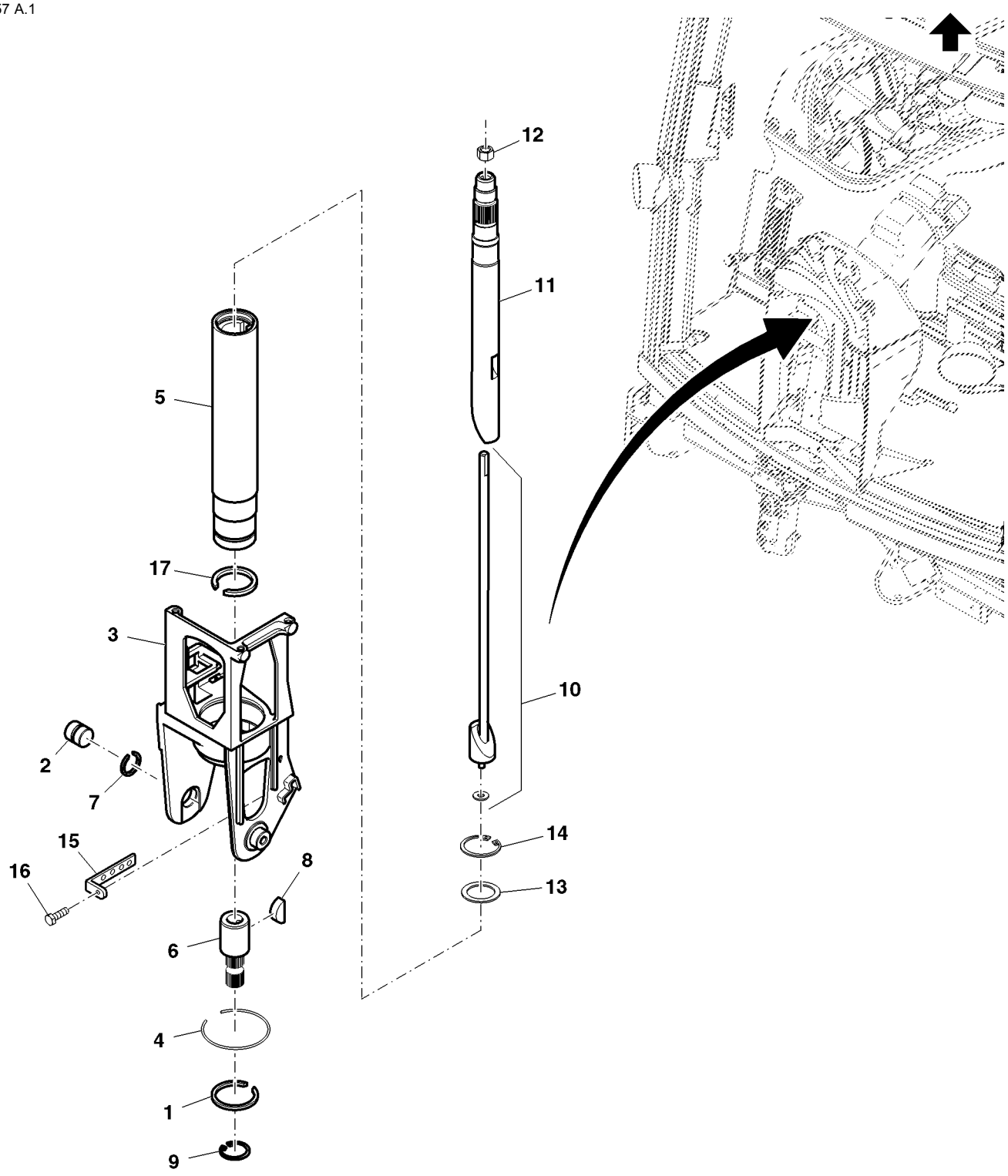

PUBM2757

Item	Nº peça	Descrição	Qtde	Nº série trator	Notas
1	19M8584	Parafuso sextavado	1		
2	R121466	Pino de centragem	1		
3	R306836	Pivô	1		
4	R205486	Anel de pressão	1		
5	R209502	Carcaça	1		
6	R242501	Extremo	1		
7	R73380	Anel de pressão	1		
8	26H86	Chaveta	2		
9	40M7256	Anel de pressão	1		
10	RE57594	TiranTe	1		
11	R209893	Eixo	2		
12	14M7327	Porca de segurança	1		
13	24H1439	Arruela	1		
14	40M1858	Anel de pressão	1		
15	R202609	Cantoneira	2		
16	19M7297	Parafuso sextavado	2		
17	A364R	Anel de pressão	1		

PIVO DA COLUNA DA DIRECAO

RXA0069064 A.1

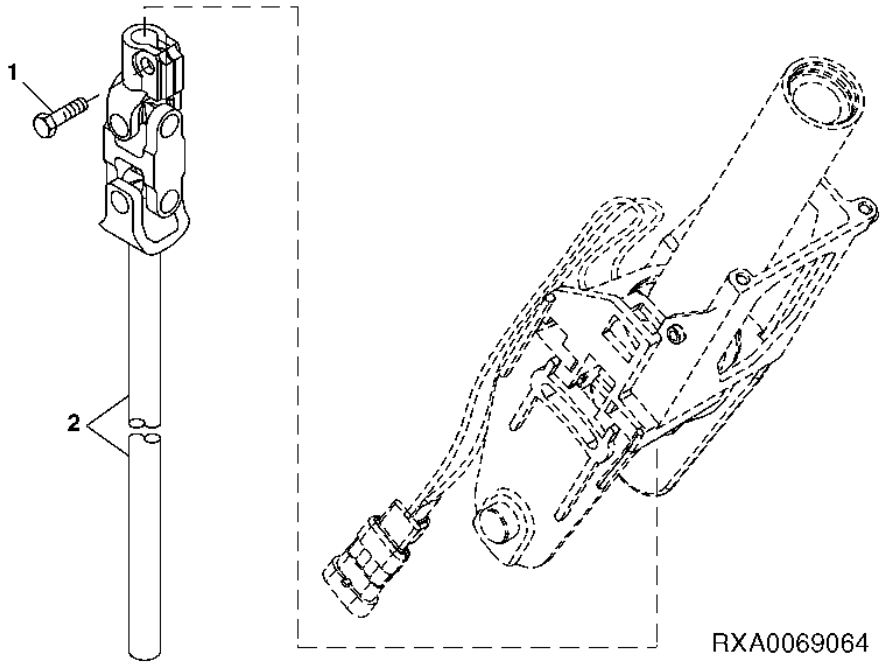

Item	Nº peça	Descrição	Qtde	Nº série trator	Notas
1	19M8584	Parafuso sextavado	1		
2	RE173363	Junta univ. c/eixo	1		

PIVO DA COLUNA DA DIRECAO

RXA0069124 A.1

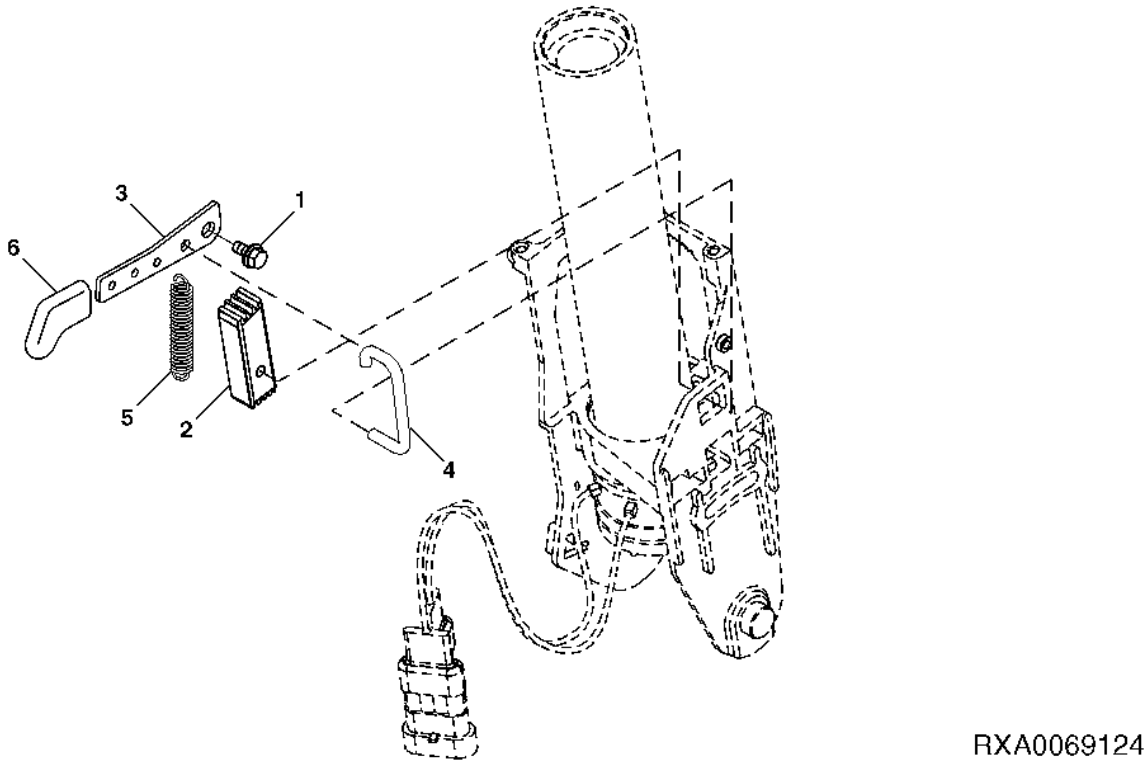

Item	*Nº peça*	*Descrição*	*Qtde*	*Nº série trator*	*Notas*
1	19M7774	Parafuso	1		
2	R126570	Lingüeta	1		
3	R107563	Alavanca	1		
4	R120055	TiranTe	1		
5	H80128	Mola de tração	1		
6	L76191	Alavanca	1		

Índice numérico

Nº peça	Item	Página
.....	15	510
.....	1	620
.....	10	620
.....	11	620
.....	2	620
.....	5	620
.....	6	620
.....	7	620
.....	8	620
.....	9	620
03M7183	19	601
03M7191	21	539
03M7192	24	539
03M7192	1	563
03M7233	18	539
03M7309	4	561
03M7331	21	561
03M7349	7	493
11H239	2	287
11H249	4	467
11H249	4	477
11M7021	26	423
11M7021	11	425
11M7021	17	427
11M7059	15	415
11M7079	14	423
11M7105	9	287
12H242	6	141
12H291	1	183
12H291	5	233
12H292	8	221
12H295	8	233
12H295	12	409
12H301	4	155
12H301	4	157
12H302	2	221
12H315	26	439
12H356	16	221
12H359	34	577
12M6191	5	107
12M6601	12	579
12M7032	3	565
12M7033	13	183
12M7033	12	233
12M7044	7	520
12M7065	11	563
12M7065	5	581
12M7066	10	405
12M7069	3	405
14H1076	1	617
14H1099	33	577
14H631	7	233
14H631	13	409
14H649	7	287
14H785	6	233
14H785	8	581
14H786	7	221
14H800	6	504
14H848	15	467
14H848	15	477
14H860	15	409
14H980	8	287
14M7066	9	72
14M7142	4	504
14M7148	18	71
14M7165	11	231
14M7165	1	577
14M7166	32	105
14M7166	3	227
14M7166	7	561
14M7166	11	567
14M7168	5	155
14M7194	25	575
14M7196	15	539
14M7209	27	383
14M7233	8	189
14M7257	4	338
14M7264	15	231
14M7264	2	577
14M7272	26	353
14M7272	3	609
14M7273	12	113
14M7273	32	127
14M7273	7	183
14M7273	11	233
14M7273	12	369
14M7273	6	373
14M7273	16	375
14M7273	8	449
14M7273	10	510
14M7273	4	555
14M7273	13	563
14M7273	21	603
14M7273	22	605
14M7273	23	607
14M7273	6	627
14M7274	3	141
14M7274	8	183
14M7274	11	405
14M7275	1	109
14M7275	12	367
14M7276	6	493
14M7276	6	499
14M7276	4	504
14M7276	6	520
14M7277	10	465
14M7277	10	483
14M7277	3	505
14M7296	8	115
14M7296	19	63
14M7296	5	92
14M7297	13	219
14M7297	26	575
14M7298	2	109
14M7298	13	113
14M7298	23	115
14M7298	33	127
14M7298	4	215
14M7298	3	225
14M7298	11	355
14M7298	23	379
14M7298	15	383
14M7298	23	41
14M7298	22	541
14M7298	27	561
14M7298	9	569
14M7298	6	573
14M7299	7	379
14M7299	10	383
14M7299	19	603
14M7299	20	605
14M7299	21	607
14M7303	5	226
14M7303	4	233
14M7319	11	423
14M7327	7	338
14M7327	24	343
14M7327	8	509
14M7327	4	511
14M7327	12	641
14M7328	6	421
14M7328	13	427
14M7376	12	561
14M7396	24	115
14M7397	6	507
14M7416	21	601
14M7424	6	581
14M7425	1	461
14M7425	1	485
14M7478	16	561
14M7480	4	149
14M7517	1	123
14M7517	19	125
14M7517	5	551
14M7528	10	511
14M7608	24	561
15H219	17	317
15H558	2	307
15H558	1	375
15H560	22	261
15H560	12	273
15H584	19	65
15H589	24	383
15H624	1	84
15H666	21	457
15H666	13	459
15H666	15	473
15H695	18	65
15M7033	20	465
15M7033	20	483
16M7099	5	588
19H2001	8	105
19H3547	18	615
19M10075	2	45
19M3212	11	473
19M6614	18	599
19M6614	18	601
19M6755	22	353
19M7077	11	511
19M7135	26	307
19M7139	31	105
19M7139	4	225
19M7139	9	511
19M7139	6	525
19M7139	16	601
19M7162	4	290
19M7162	5	541
19M7163	1	331
19M7166	3	622
19M7167	16	183
19M7167	11	351
19M7167	6	357
19M7168	8	351
19M7168	6	628
19M7169	4	295
19M7177	1	231
19M7185	5	373
19M7185	13	510
19M7214	8	423
19M7274	3	159
19M7274	15	375
19M7285	6	157
19M7285	7	419
19M7286	14	563
19M7286	22	615
19M7288	9	115
19M7288	16	259
19M7297	23	343
19M7297	21	419
19M7297	16	641
19M7298	28	563
19M7300	18	419
19M7343	1	504
19M7363	11	525
19M7382	30	167
19M7387	5	281
19M7394	7	557
19M7402	8	493
19M7403	3	525
19M7488	2	551
19M7489	2	405
19M7489	11	459
19M7489	1	465
19M7489	7	467
19M7489	7	477
19M7489	1	483
19M7489	7	537
19M7501	27	307
19M7550	5	351
19M7555	34	561
19M7557	5	292
19M7560	3	317
19M7560	14	331
19M7560	1	334
19M7598	25	465
19M7598	23	483
19M7603	3	513
19M7640	2	123
19M7642	25	307
19M7662	5	405
19M7720	9	105
19M7720	8	223
19M7720	10	407
19M7724	13	287
19M7759	1	504
19M7768	8	441
19M7768	12	445
19M7774	1	345
19M7774	2	46
19M7774	1	513
19M7774	2	589
19M7774	1	643

Índice numérico - continuação

Nº peça	Item	Página
19M7774	1	81
19M7775	2	107
19M7775	4	226
19M7775	3	255
19M7775	25	269
19M7775	6	271
19M7775	5	343
19M7775	7	35
19M7775	3	41
19M7775	14	510
19M7775	6	589
19M7783	4	119
19M7783	3	123
19M7783	31	129
19M7783	7	141
19M7783	36	167
19M7783	23	317
19M7783	3	321
19M7783	2	507
19M7784	2	308
19M7784	9	429
19M7784	4	95
19M7785	35	105
19M7785	10	115
19M7785	5	279
19M7785	4	357
19M7785	35	41
19M7785	3	43
19M7785	7	52
19M7785	1	551
19M7785	19	59
19M7785	5	81
19M7785	15	83
19M7785	1	91
19M7785	3	91
19M7786	14	257
19M7786	4	331
19M7786	2	47
19M7786	2	51
19M7786	13	551
19M7786	2	59
19M7786	8	81
19M7787	1	234
19M7787	9	381
19M7788	24	105
19M7788	10	515
19M7788	1	96
19M7789	11	107
19M7789	12	295
19M7789	4	323
19M7789	6	401
19M7789	4	411
19M7789	1	507
19M7790	4	123
19M7790	10	125
19M7790	9	215
19M7790	3	76
19M7791	10	107
19M7791	30	379
19M7796	16	63
19M7797	17	63
19M7798	11	115
19M7798	1	127
19M7799	12	115
19M7800	2	127
19M7800	14	129
19M7800	18	63
19M7800	3	79
19M7801	3	127
19M7801	15	221
19M7801	10	355
19M7801	26	63
19M7801	2	79
19M7801	1	93
19M7802	1	72
19M7802	10	78
19M7802	23	95
19M7803	4	127
19M7803	12	129
19M7804	9	113
19M7805	3	551
19M7810	2	142
19M7810	5	59
19M7811	10	113
19M7811	31	269
19M7812	3	279
19M7812	1	92
19M7813	3	39
19M7816	10	105
19M7834	3	229
19M7835	3	357
19M7838	8	379
19M7863	19	541
19M7863	9	541
19M7864	31	273
19M7865	29	105
19M7865	34	105
19M7865	3	109
19M7865	29	113
19M7865	5	117
19M7865	19	121
19M7865	15	129
19M7865	34	167
19M7865	30	273
19M7865	9	355
19M7865	32	369
19M7865	32	379
19M7865	16	383
19M7865	2	509
19M7865	7	516
19M7865	29	563
19M7865	2	622
19M7866	19	115
19M7866	22	121
19M7866	11	331
19M7866	10	389
19M7866	14	409
19M7866	13	511
19M7866	1	525
19M7866	2	559
19M7866	6	565
19M7867	22	115
19M7867	14	121
19M7867	34	127
19M7867	5	215
19M7867	6	225
19M7867	10	273
19M7867	1	525
19M7867	5	622
19M7867	1	77
19M7868	8	129
19M7868	33	41
19M7872	8	405
19M7873	8	369
19M7875	14	579
19M7882	4	520
19M7887	7	345
19M7903	6	537
19M7913	5	127
19M7932	11	345
19M7932	13	367
19M7932	3	577
19M7937	10	537
19M7938	6	107
19M7944	19	261
19M7954	1	421
19M7958	23	261
19M7964	1	627
19M7970	14	113
19M7970	5	369
19M7970	11	78
19M7979	16	129
19M7979	8	215
19M7979	8	355
19M7979	12	555
19M7981	10	369
19M7981	5	449
19M7988	1	395
19M7988	6	399
19M8006	15	113
19M8011	21	125
19M8011	9	405
19M8011	19	469
19M8011	19	481
19M8011	13	509
19M8011	8	515
19M8011	3	525
19M8017	17	415
19M8029	6	223
19M8029	3	421
19M8035	14	427
19M8035	5	455
19M8035	5	479
19M8038	7	369
19M8039	6	369
19M8039	24	379
19M8062	9	45
19M8062	5	83
19M8100	4	505
19M8162	4	279
19M8163	8	45
19M8197	25	113
19M8197	17	255
19M8291	4	577
19M8317	32	167
19M8317	25	63
19M8318	17	383
19M8319	35	127
19M8319	2	227
19M8323	12	565
19M8337	5	43
19M8403	3	579
19M8485	16	427
19M8528	13	115
19M8528	15	59
19M8528	3	95
19M8566	20	105
19M8584	1	343
19M8584	1	641
19M8584	1	642
19M8599	5	123
19M8599	12	125
19M8649	20	177
19M8649	11	217
19M8666	9	539
19M8666	9	587
19M8705	10	445
19M8706	12	441
19M8751	5	575
19M8825	2	231
19M8842	25	439
19M8844	9	55
19M8851	6	513
19M8903	5	577
19M8966	10	55
19M8966	12	71
19M8976	4	520
19M8995	15	463
19M8995	15	487
19M8999	6	65
19M9036	1	599
19M9128	11	113
19M9134	3	523
19M9136	7	429
19M9139	11	429
19M9141	23	423
19M9141	3	425
19M9141	8	520
19M9146	10	537
19M9152	8	523
19M9158	6	577
19M9161	22	423
19M9161	4	425
19M9165	7	563
19M9170	14	71
19M9182	1	511
19M9260	4	601
19M9292	24	307
19M9356	9	565
19M9357	9	559
19M9368	8	627
19M9414	11	427
19M9560	18	95
19M9789	6	127
19M9805	16	539
21H1390	11	409
21H1485	32	577
21M1689	3	204
21M7022	11	225

Índice numérico - continuação

Nº peça	Item	Página
21M7246	7	203
21M7296	8	543
21M7296	8	617
21M7310	9	561
21M7350	26	603
21M7350	28	605
21M7350	30	607
21M7395	7	219
21M7423	4	575
21M7423	1	579
21M7423	8	591
21M7452	1	149
21M7452	1	153
21M7462	4	109
21M7475	5	231
21M7494	3	341
21M7495	12	341
21M7511	7	581
24H1136	2	617
24H1219	3	563
24H1227	5	287
24H1283	21	343
24H1283	24	563
24H1287	7	577
24H1291	14	221
24H1305	3	617
24H1439	14	343
24H1439	13	641
24H1781	5	115
24H1781	9	593
24H1822	4	159
24H1923	1	581
24H937	2	319
24M7028	31	167
24M7028	25	177
24M7028	17	183
24M7028	17	257
24M7028	24	261
24M7036	7	525
24M7036	15	561
24M7036	10	567
24M7044	19	561
24M7044	19	615
24M7047	3	155
24M7047	3	157
24M7047	7	509
24M7047	9	515
24M7049	3	504
24M7053	11	105
24M7053	7	223
24M7053	14	367
24M7055	5	225
24M7055	5	290
24M7055	9	369
24M7055	6	449
24M7055	20	603
24M7055	21	605
24M7055	22	607
24M7087	8	513
24M7087	4	588
24M7088	15	563
24M7096	8	71
24M7098	28	383
24M7100	1	111
24M7100	2	189
24M7100	6	221
24M7100	5	515
24M7100	17	539
24M7100	3	557
24M7101	7	215
24M7101	20	563
24M7102	18	415
24M7111	18	603
24M7111	19	605
24M7111	20	607
24M7117	13	231
24M7136	9	357
24M7138	6	510
24M7139	23	353
24M7139	8	507
24M7139	6	515
24M7139	18	541
24M7139	5	545
24M7139	7	595
24M7139	17	601
24M7139	30	601
24M7139	3	81
24M7146	5	222
24M7178	14	115
24M7178	6	123
24M7178	18	125
24M7178	6	287
24M7178	7	351
24M7178	5	628
24M7180	12	105
24M7180	5	109
24M7195	16	463
24M7195	16	487
24M7207	15	115
24M7207	36	127
24M7207	17	129
24M7207	12	345
24M7207	2	521
24M7207	23	541
24M7207	3	555
24M7207	26	561
24M7207	27	563
24M7207	15	601
24M7207	4	622
24M7213	6	81
24M7238	21	115
24M7238	7	127
24M7239	9	351
24M7240	2	395
24M7240	7	399
24M7241	5	499
24M7241	8	537
24M7241	6	551
24M7242	18	427
24M7242	12	429
24M7242	2	505
24M7242	9	520
24M7244	3	149
24M7250	14	515
24M7251	11	561
24M7251	17	599
24M7265	13	559
24M7265	6	561
24M7298	7	123
24M7298	13	125
24M7298	8	329
24M7309	10	561
24M7315	6	557
24M7338	11	407
24M7338	5	421
24M7338	15	427
24M7345	22	125
24M7345	25	423
24M7345	12	425
24M7345	9	525
24M7346	12	351
24M7346	7	357
24M7346	9	493
24M7346	7	551
24M7419	30	563
24M7431	5	295
25M7038	7	359
26H86	11	343
26H86	8	641
28H1495	1	95
28H1686	20	575
28H3376	9	129
28H3376	18	515
28H3381	12	297
28H3390	16	113
28H3390	3	587
28H3396	18	129
28H3402	19	129
28H3419	20	129
28H860	1	79
28H860	2	93
30H6	19	307
30M7004	17	71
34H103	26	287
34H103	18	289
34H184	18	441
34H312	16	367
34H312	6	579
34H385	10	603
34H385	11	605
34H385	12	607
34M7039	20	425
34M7049	6	519
34M7064	3	417
34M7095	5	376
34M7126	14	271
34M7126	17	561
34M7159	7	341
34M7159	3	599
34M7216	7	307
34M7217	7	515
34M7255	2	427
34M7275	3	501
34M7275	3	503
37H203	1	151
37H215	11	199
37M7058	2	183
37M7058	6	541
37M7058	1	585
37M7058	6	587
37M7059	8	573
37M7061	26	177
37M7063	4	163
37M7073	6	583
37M7076	26	129
37M7083	32	129
37M7083	7	575
37M7084	3	521
37M7084	13	541
37M7084	2	555
37M7084	37	561
37M7087	12	588
37M7089	5	141
37M7089	23	177
37M7089	4	229
37M7089	8	291
37M7089	15	367
37M7089	7	539
37M7089	4	545
37M7089	1	547
37M7089	7	559
37M7089	3	573
37M7089	16	591
37M7089	25	601
37M7089	32	601
37M7090	2	214
37M7090	18	343
37M7090	8	595
37M7090	27	601
37M7091	36	583
37M7092	19	367
37M7092	20	383
37M7092	16	541
37M7092	7	575
37M7092	8	577
37M7092	5	597
37M7095	19	575
37M7100	11	341
37M7104	17	515
37M7121	6	559
37M7122	7	234
37M7131	2	111
37M7131	3	515
37M7146	6	376
37M7160	12	559
37M7160	1	575
37M7179	12	601
37M7185	24	541
37M7185	5	571
37M7199	3	511
37M7218	12	219
37M7218	9	553
37M7235	6	571
37M7255	26	601
37M7255	33	601
37M7257	5	567
37M7258	9	543
37M7258	23	561
37M7265	8	157

Índice numérico - continuação

Nº peça	Item	Página
37M7265	9	577
37M7277	9	563
37M7298	9	595
37M7340	10	231
37M7340	7	513
37M7348	12	161
37M7348	4	510
37M7348	3	516
37M7360	10	341
37M7369	15	219
37M7373	13	161
37M7384	16	575
37M7384	22	575
37M7384	3	597
37M7384	9	609
37M7385	10	575
37M7385	1	597
37M7389	7	601
38H1005	5	450
38H1005	4	451
38H1171	13	451
38H1415	13	83
38H1416	10	450
38H1416	17	451
38H5003	9	297
38H5037	8	451
38H5040	1	450
38H5040	1	451
38H5091	9	389
38H5100	7	389
38H5148	5	297
38H5165	11	83
38M7009	13	81
400R	6	255
400R	7	259
40M1854	2	315
40M1858	15	343
40M1858	14	641
40M1873	14	465
40M1873	14	483
40M5099	9	315
40M5099	15	419
40M7042	23	287
40M7042	9	599
40M7043	13	105
40M7082	9	341
40M7102	5	447
40M7251	8	341
40M7256	8	267
40M7256	7	343
40M7256	9	641
40M7300	23	419
40M7302	12	465
40M7302	12	483
40M7339	8	253
44M7036	11	509
44M7070	26	255
44M7070	10	257
44M7070	9	261
44M7070	7	289
44M7070	9	331
44M7119	30	287
44M7119	17	289
45M7080	1	609
51M7039	10	81
51M7039	23	81
51M7039	30	81
51M7039	32	81
51M7040	14	111
51M7040	12	253
51M7040	12	275
51M7040	1	353
51M7040	17	379
51M7040	11	397
51M7040	10	401
51M7040	22	59
51M7040	21	625
51M7040	14	78
51M7040	15	81
51M7040	17	81
51M7040	19	81
51M7041	6	253
51M7041	28	255
51M7041	12	261
51M7041	13	261
51M7041	20	261
51M7041	30	269
51M7041	13	275
51M7041	2	297
51M7041	21	307
51M7041	6	317
51M7041	17	331
51M7041	7	331
51M7041	3	363
51M7041	25	369
51M7041	9	371
51M7041	4	399
51M7041	6	431
51M7041	9	437
51M7041	4	59
51M7041	14	625
51M7041	26	81
51M7041	5	87
51M7042	3	210
51M7042	5	307
51M7042	12	381
51M7042	10	579
51M7042	10	83
51M7042	6	95
51M7043	18	105
51M7043	27	269
51M7043	17	273
51M7043	7	275
51M7043	8	297
51M7043	18	353
51M7043	5	353
51M7043	3	355
51M7043	22	383
51M7043	8	397
51M7043	5	401
51M7043	7	411
51M7043	11	431
51M7043	9	625
51M7043	14	63
51M7043	16	78
51M7044	30	307
51M7044	30	41
51M7044	23	63
51M7044	3	87
51M7045	9	269
51M7045	21	273
51M7045	14	353
51M7045	11	359
51M7045	15	363
51M7045	5	411
51M7045	11	439
51M7045	4	447
51M7045	2	625
51M7045	21	63
51M7045	12	95
51M7047	10	449
51M7048	16	401
51M7048	4	433
51M7097	26	465
51M7097	3	483
51M7097	10	627
51M9182	18	187
57M5828	19	171
57M7014	10	225
57M7031	7	573
57M7125	17	247
57M7144	20	167
57M7144	21	167
57M7166	6	161
57M7221	16	633
57M7236	4	637
57M7244	15	241
57M7244	9	573
57M7247	14	241
57M7254	8	165
57M7254	19	167
57M7254	10	171
57M7254	9	173
57M7254	10	177
57M7254	15	177
57M7254	14	179
57M7254	15	179
57M7254	8	241
57M7254	12	399
57M7255	16	175
57M7255	13	177
57M7255	18	181
57M7255	24	181
57M7255	11	241
57M7255	3	633
57M7256	6	155
57M7256	22	167
57M7256	6	169
57M7256	17	175
57M7256	11	179
57M7256	8	179
57M7256	2	187
57M7256	10	195
57M7256	15	195
57M7256	16	195
57M7256	9	241
57M7256	10	91
57M7257	18	167
57M7257	12	187
57M7257	15	187
57M7257	2	191
57M7257	2	239
57M7257	12	241
57M7257	12	633
57M7257	4	633
57M7258	10	190
57M7258	7	196
57M7258	2	241
57M7259	35	241
57M7260	25	167
57M7260	14	177
57M7260	4	184
57M7260	14	195
57M7260	17	241
57M7260	4	627
57M7260	5	633
57M7260	3	637
57M7261	8	169
57M7261	20	241
57M7262	12	177
57M7262	6	196
57M7262	13	215
57M7262	10	239
57M7262	7	633
57M7263	22	175
57M7263	14	187
57M7263	18	241
57M7263	6	633
57M7263	9	633
57M7264	7	195
57M7264	21	241
57M7265	9	239
57M7265	3	635
57M7265	5	637
57M7266	4	241
57M7267	5	241
57M7274	16	167
57M7274	29	241
57M7277	27	241
57M7278	2	239
57M7280	16	167
57M7280	31	241
57M7283	7	195
57M7283	22	241
57M7286	27	241
57M7289	6	155
57M7289	8	165
57M7289	19	167
57M7289	22	167
57M7289	6	169
57M7289	10	171
57M7289	8	173
57M7289	9	173
57M7289	17	175
57M7289	10	177
57M7289	15	177
57M7289	11	179
57M7289	14	179
57M7289	15	179

Índice numérico - continuação

Nº peça	Item	Página
57M7289	8	179
57M7289	2	187
57M7289	10	195
57M7289	11	195
57M7289	15	195
57M7289	12	399
57M7290	18	167
57M7290	16	175
57M7290	13	177
57M7290	10	241
57M7290	3	633
57M7290	4	633
57M7291	25	167
57M7291	22	175
57M7291	14	177
57M7291	4	184
57M7291	14	187
57M7291	14	195
57M7291	16	241
57M7291	5	633
57M7291	6	633
57M7291	9	633
57M7293	3	165
57M7293	17	171
57M7293	9	177
57M7294	18	171
57M7295	3	165
57M7295	17	171
57M7295	18	171
57M7295	9	177
57M7296	8	169
57M7296	19	241
57M7298	24	241
57M7299	24	241
57M7304	26	241
57M7305	8	193
57M7305	32	241
57M7306	23	241
57M7307	8	193
57M7307	33	241
57M7309	25	241
57M7315	1	241
57M7316	7	241
57M7317	18	181
57M7317	24	181
57M7317	12	187
57M7317	15	187
57M7317	2	191
57M7317	10	241
57M7318	13	241
57M7328	8	173
57M7328	10	190
57M7328	8	241
57M7358	17	167
57M7364	36	241
57M7371	6	193
57M7457	6	190
57M7458	24	171
57M7469	8	149
57M7469	16	171
57M7469	15	175
57M7469	11	177
57M7469	16	177
57M7469	8	187
57M7469	11	195
57M7469	4	195
57M7469	9	573
57M7469	8	633
57M7472	4	173
57M7528	9	573
57M7533	11	399
57M7535	1	637
57M7539	7	193
57M7540	17	167
57M7540	7	193
57M7559	12	225
57M7568	4	190
57M7568	4	191
57M7619	13	171
57M7619	1	196
57M7621	12	171
57M7628	2	637
57M7633	3	173
57M7646	15	247
57M7655	16	247
57M7666	23	175
57M7667	13	179
57M7682	3	173
57M7682	12	195
57M7689	10	217
57M7691	10	217
57M7693	24	167
57M7694	24	167
57M7695	27	175
57M7696	22	171
57M7696	2	226
57M7697	6	177
57M7697	8	190
57M7698	22	171
57M7699	6	177
57M7708	18	175
57M7712	19	175
57M7712	13	633
57M7713	5	169
57M7713	12	173
57M7713	20	175
57M7713	21	175
57M7713	14	633
57M7714	3	169
57M7717	6	173
57M7718	5	169
57M7718	12	173
57M7718	19	175
57M7718	20	175
57M7718	21	175
57M7719	3	169
57M7722	6	173
57M7723	23	171
57M7724	6	184
57M7724	15	225
57M7765	23	175
57M7784	23	171
57M7785	5	173
57M7785	15	225
57M7789	5	173
57M7789	6	184
57M7803	9	149
57M7804	10	149
57M7839	8	187
57M7840	16	171
57M7840	8	633
57M8009	4	165
57M8015	15	171
57M8015	8	177
57M8015	2	196
57M8015	14	247
57M8016	15	171
57M8016	8	177
57M8016	2	196
57M8017	13	171
57M8017	1	196
57M8017	13	247
57M8021	14	171
57M8022	14	171
57M8023	12	171
57M8035	23	175
57M8060	10	149
57M8060	9	149
57M8070	6	195
57M8076	6	195
57M8129	2	169
57M8129	4	169
57M8129	2	195
57M8129	5	195
57M8161	7	165
57M8162	7	165
57M8163	10	217
57M8193	23	167
57M8246	15	165
57M8247	15	165
57M8326	23	167
57M8400	13	165
57M8403	14	165
57M8415	8	149
57M8416	15	175
57M8416	11	177
57M8416	16	177
57M8416	4	195
57M8519	28	167
57M8519	21	171
57M8523	26	167
57M8523	19	171
57M8527	27	167
57M8527	20	171
57M8527	6	637
57M8528	26	167
57M8528	28	167
57M8528	21	171
57M8529	27	167
57M8529	20	171
57M8606	3	196
57M8624	11	165
57M8624	6	165
57M8624	10	179
57M8624	7	179
57M8625	11	165
57M8625	6	165
57M8625	10	179
57M8625	7	179
57M8633	10	165
57M8633	12	165
57M8633	5	165
57M8633	9	165
57M8633	2	179
57M8633	3	179
57M8633	4	179
57M8633	5	179
57M8633	6	179
57M8633	9	179
57M8633	19	181
57M8633	20	181
57M8633	21	181
57M8633	22	181
57M8633	25	181
57M8750	4	217
57M8752	5	217
57M8753	5	217
57M8754	13	217
57M8755	13	217
57M8756	12	217
57M8757	11	187
57M8757	4	217
57M8758	11	187
57M8759	11	187
57M8783	7	187
57M8799	10	217
57M8800	10	217
57M8801	10	217
57M8802	7	187
57M8815	13	187
57M8815	9	247
57M8824	29	167
57M8825	11	171
57M8829	14	225
57M8829	12	247
57M8830	10	247
57M8835	19	187
57M8835	9	187
57M8839	2	169
57M8839	4	169
57M8839	2	195
57M8839	5	195
57M8847	24	175
57M8847	25	175
57M8847	26	175
57M8847	2	177
57M8847	4	177
57M8848	24	175
57M8848	25	175
57M8848	26	175
57M8848	2	177
57M8848	3	177
57M8848	4	177
57M8849	24	175
57M8849	2	177
57M8849	3	177
57M8849	4	177
57M8857	13	175
57M8857	14	175

Índice numérico - continuação

Nº peça	Item	Página
57M8857	5	187
57M8858	14	175
57M8858	4	187
57M8859	13	175
57M8859	4	187
57M8859	5	187
57M8860	13	175
57M8860	14	175
57M8860	4	187
57M8860	5	187
57M8891	27	175
57M8895	11	247
57M8902	10	193
57M8903	9	193
57M8906	5	214
57M8907	12	177
57M8907	8	196
57M8907	13	215
57M8914	9	217
57M8919	10	173
57M8919	7	173
57M8921	2	193
57M8921	6	193
57M8924	10	165
57M8924	12	165
57M8924	5	165
57M8924	9	165
57M8924	2	179
57M8924	3	179
57M8924	4	179
57M8924	5	179
57M8924	6	179
57M8924	9	179
57M8924	19	181
57M8924	20	181
57M8924	21	181
57M8924	22	181
57M8924	25	181
57M8934	3	193
57M8934	5	193
57M8943	9	169
57M8944	9	169
57M8947	4	196
57M8963	4	165
57M9069	12	195
57M9075	1	635
57M9112	10	173
57M9127	7	169
57M9181	18	187
57M9207	13	627
57M9215	5	196
57M9231	4	196
57M9436	27	175
57M9556	9	91
58M5578	19	465
58M5578	19	483
61H1004	12	375
61H1004	4	381
61M5002	15	331
61M5002	8	371
61M5003	33	269
61M5003	26	273
61M5003	17	353
61M5003	24	369
61M5003	10	431
61M5003	23	625
61M5005	25	273
61M5008	2	353
61M5008	17	401
61M5010	4	317
61M5013	14	401
61M5016	2	353
61M5016	23	369
61M5016	17	431
61M5017	2	355
61M5017	9	395
61M5017	1	397
61M5017	7	401
61M5017	10	411
61M5020	18	401
61M5022	10	395
61M5022	7	397
61M5022	5	625
61M5028	9	449
61M5040	8	411
61M5071	15	625
61M5107	5	437
61M5144	5	375
61M5145	13	401
61M5153	6	353
61M5165	9	83
61M5170	8	353
61M5170	10	625
61M5231	8	395
61M5233	18	369
811828300	8	217
99M7009	1	494
99M7015	1	494
99M7016	1	494
99M7032	1	494
99M7043	1	494
99M7057	1	494
99M7098	1	494
99M7109	20	561
A15899	8	450
A15899	9	451
A2597R	8	253
A3581R	17	429
A364R	19	343
A364R	11	63
A364R	17	641
A38413	21	287
A4365R	10	363
A4540R	8	323
A5598R	2	467
A5598R	2	477
A73012	35	167
A73012	12	383
A776R	6	307
A776R	4	523
A78491	4	189
AA21292	15	423
AE43629	1	129
AH117301	33	167
AH117301	6	595
AH151508	4	412
AH165504	8	123
AH165504	6	125
AH169875	19	113
AH170895	4	121
AH170895	2	129
AH208773	3	412
AH214615	4	412
AH76882	28	129
AH76882	5	587
AH76883	5	157
AH77869	12	355
AH78237	3	129
AH78237	4	587
AH86866	13	501
AH87142	2	81
AL111719	27	379
AL111764	10	287
AL112819	1	350
AL112953	3	447
AL113174	12	563
AL116423	17	105
AL117727	5	417
AL118383	5	441
AL118383	11	445
AL150169	7	109
AL153825	5	291
AL155227	9	338
AL158176	10	599
AL162303	3	601
AL162790	5	599
AL162922	7	599
AL162998	5	601
AL163210	28	561
AL163211	28	561
AL163492	11	599
AL165074	1	321
AL165645	1	290
AL166180	1	447
AL166234	15	599
AL170119	26	599
AL170121	24	599
AL170122	22	599
AL170691	25	255
AL172871	3	223
AL173630	25	561
AL174735	1	226
AL201899	8	427
AL201900	7	427
AL203265	7	510
AL205022	2	447
AL205623	6	569
AL205624	1	569
AL32891	22	177
AL32891	27	199
AL35642	8	569
AL37489	4	129
AL37489	33	369
AL68589	12	379
AL75794	14	425
AL76568	5	199
AL78021	5	579
AL78652	18	307
AL79013	6	569
AL79050	6	291
AL79850	1	445
AL80154	7	585
AL81625	3	226
AL81937	8	373
AN205067	10	217
AN207258	1	349
AR21839	14	379
AR21839	28	379
AR234907	1	638
AR253251	21	255
AR253251	6	265
AR26746	27	317
AR26746	24	319
AR48015	4	151
AR56766	14	199
AR62150	14	429
AR62151	8	425
AR65507	3	69
AR69444	1	393
AR69445	1	393
AR85519	28	81
AR94761	8	465
AR94761	8	483
AT107509	15	253
AT107509	28	333
AT107510	11	281
AT107510	12	317
AT116162	6	351
AT116162	10	357
AT116162	4	628
AT120461	2	225
AT128773	14	419
AT13740	8	109
AT139776	9	109
AT186760	9	581
AT18904	9	123
AT18904	2	125
AT209020	13	619
AT209024	13	615
AT209025	3	615
AT209026	14	615
AT209225	2	615
AT25226	3	497
AT25226	2	499
AT25226	12	501
AT25226	12	503
AT308380	7	217
AT322214	11	111
AT322214	12	111
AT324966	..	349
AT350318	7	617
AT350320	7	617
AT356688	5	583
AT44188	10	109
AUTO	21	199
B2762R	27	287
B2762R	14	289
B2984R	2	547
B32209	6	189

Índice numérico - continuação

Nº peça	Item	Página
B3690R	8	338
BP13616	6	315
CC40740	4	527
CD16284	9	75
CQ26402	5	504
CQ26972	2	497
CQ28563	7	499
CQ29104	10	123
CQ29167	21	105
CQ38349	..	109
CQ42276	9	499
CQ55615	2	493
CQ61730	1	308
DQ04397	3	493
DQ42277	7	499
DQ43004	2	329
DQ43007	1	329
DQ55614	1	493
DQ61739	11	123
DQ72095	12	123
DT5037	..	219
DT5037	..	465
DT5079	..	407
DT5079	..	465
DT5079	..	483
DT5079	..	485
DT5090	..	289
DT5171	..	289
DT5171	..	317
DT5171	..	333
DT5171	..	407
DT5173	..	331
DT5267	..	455
DT5267	..	457
DT5267	..	479
DT5269	..	457
DT5269	..	469
DT5269	..	475
DT5269	..	481
E39637	15	603
E39637	16	605
E39637	17	607
E69117	2	441
ET15766	9	190
F2380R	28	325
F2741R	9	317
F3171R	2	317
F534R	12	423
FH312217	6	315
H111706	18	231
H112567	8	127
H112567	7	355
H115379	9	127
H117239	1	219
H120847	6	593
H121168	7	593
H123995	15	555
H123995	10	573
H132795	2	219
H141394	35	379
H150983	6	355
H169568	11	109
H169568	1	519
H211934	2	412
H23125	1	35
H23932	27	353
H75541	13	297
H80128	9	345
H80128	5	643
H85092	4	583
H85233	12	109
H86981	13	109
H92711	12	575
JD10070	17	303
JD10181	10	577
JD10269	5	267
JD10353	19	457
JD10353	19	475
JD10353	11	485
JD10354	18	457
JD10354	18	475
JD10354	10	485
JD10527	21	303
JD10527	22	333
JD5861	11	510
JD7228	6	305
JD7242	1	463
JD7242	1	487
JD7278	7	305
JD7292	2	303
JD7292	8	325
JD7292	4	457
JD7292	2	459
JD7292	2	473
JD7292	4	475
JD7378	3	303
JD7378	7	325
JD7395	3	281
JD7418	2	281
JD7421	1	305
JD7424	10	457
JD7424	7	459
JD7424	7	473
JD7424	10	475
JD7425	23	311
JD7759	1	455
JD7759	13	457
JD7759	2	465
JD7759	13	475
JD7759	1	479
JD7759	2	483
JD7797	13	467
JD7797	13	477
JD7798	5	412
JD7798	19	419
JD7798	24	423
JD7798	15	425
JD7799	9	407
JD8161	16	311
JD8183	2	305
JD8191	14	319
JD8247	11	303
JD8247	25	333
JD8248	3	325
JD8248	2	327
JD8259	19	319
JD8267	20	333
JD8290	13	319
JD8510	7	315
JD8535	2	367
JD8535	11	577
JD8856	14	287
JD8856	12	289
JD8951	16	325
JD8951	3	327
JD8954	20	319
JD8968	4	465
JD8968	4	483
JD8979	19	333
JD9043	7	461
JD9043	7	485
JD9050	15	469
JD9050	15	481
JD9076	1	311
JD9109	17	457
JD9109	17	475
JD9109	8	485
JD9115	16	469
JD9115	16	481
JD9133	21	311
JD9346	13	465
JD9346	13	483
JD9812	16	287
JD9812	11	289
JD9954	14	603
JD9954	15	605
JD9954	16	607
L100436	6	338
L100627	3	290
L102023	12	539
L102323	25	419
L110067	10	509
L111419	35	561
L111452	12	287
L111587	11	287
L112370	6	447
L113436	17	563
L113440	16	563
L113583	5	379
L113717	2	563
L113721	29	601
L113907	5	563
L113908	18	563
L115082	1	417
L115083	2	417
L115093	18	113
L115353	4	417
L116305	13	539
L152269	4	599
L152663	10	141
L153917	19	599
L154458	2	223
L155455	7	569
L155828	12	599
L155831	14	599
L155832	20	599
L155835	22	601
L156376	2	290
L156575	6	599
L156750	25	599
L157272	11	601
L157330	21	599
L157438	2	599
L157491	20	601
L158303	7	507
L158438	9	601
L158461	8	601
L158463	6	601
L158581	16	599
L158620	1	601
L165796	11	627
L166220	13	599
L166221	23	599
L168271	33	561
L168608	4	223
L170444	11	381
L173282	5	303
L18955	2	520
L202150	5	427
L202151	3	427
L205798	5	569
L205799	4	569
L205800	3	569
L205801	2	569
L206858	7	376
L206858	5	527
L206866	8	376
L206866	8	527
L2104N	3	323
L2646N	13	123
L2646N	3	125
L33035	8	303
L35037	21	425
L35439	5	425
L35441	18	425
L35442	16	425
L35443	19	425
L35444	17	425
L37733	14	445
L38449	5	520
L38450	3	520
L39119	10	493
L39134	3	595
L39317	3	187
L40793	8	417
L40829	7	417
L53827	10	379
L53890	2	601
L57250	10	539
L57881	30	583
L63816	11	379
L64456	3	308
L65322	18	439
L75379	10	581
L76191	10	345
L76191	6	643
L76331	6	543
L77652	14	565
L77747	3	603

Índice numérico - continuação

Nº peça	Item	Página
L77747	3	605
L77747	3	607
L77943	18	583
L78691	6	563
L78703	8	561
L78703	13	565
L78704	31	561
L78705	32	561
L78851	5	561
L78851	11	565
L79050	5	161
L79076	7	291
L79076	4	609
L79784	2	579
L80014	3	569
L80052	2	609
L80302	1	210
L80358	14	601
M111717	2	603
M111717	2	605
M111717	2	607
M112442	26	563
M113899	1	603
M113899	1	605
M113899	1	607
M115279	21	199
M115279	9	597
M115279	5	617
M117141	7	119
M117141	10	121
M117141	17	575
M117141	11	588
M117141	12	589
M136173	5	223
M144685	12	593
M147618	7	597
M147618	9	603
M147618	10	605
M147618	11	607
M3649T	1	113
M63431	7	225
M73135	7	161
M74782	9	583
M75140	9	190
M84971	16	115
M84971	28	273
M84971	6	622
M84972	13	107
M84972	20	541
M84972	7	543
M84972	4	571
M84972	18	575
M84972	11	583
M84972	4	589
M84972	7	591
M87683	1	383
M87733	17	83
M92026	16	555
MN10247	4	321
MN10296	31	113
MN10490	..	525
MN10491	..	525
MN10516	17	419
MN10517	17	541
MN10518	17	541
MN10520	8	541
MN10521	8	541
MN10522	15	541
MN10525	27	105
MN10526	4	547
MN10527	12	107
MN10528	21	123
MN10529	9	125
MN10530	12	427
MN10531	5	547
MN10534	8	559
MN10535	10	551
MN10536	8	555
MN10537	4	551
MN10538	9	551
MN10539	14	551
MN10593	7	157
MN10634	10	425
MN10635	24	419
MN10636	8	429
MN10637	3	411
MN10638	29	307
MN10639	7	409
MN10640	6	407
MN10641	7	373
MN10642	5	389
MN10643	6	379
MN10645	9	379
MN10646	20	125
MN10648	20	123
MN10648	11	125
MN10650	22	123
MN10650	15	125
MN10653	5	507
MN10657	5	511
MN10658	1	223
MN10661	3	295
MN10662	4	329
MN10664	4	565
MN10665	4	343
MN10667	29	561
MN10668	30	561
MN10669	19	563
MN10671	8	551
MN10672	4	567
MN10673	2	541
MN10674	17	367
MN10675	36	561
MN10678	15	551
MN10680	3	559
MN10681	10	291
MN10682	10	588
MN10684	4	559
MN10685	11	559
MN10686	12	551
MN10687	2	627
MN10689	2	376
MN10691	10	351
MN10692	8	357
MN10727	5	105
MN10728	6	105
MN10750	17	115
MN10751	18	115
MN10756	5	331
MN10757	7	547
MN10759	13	515
MN10760	5	525
MN10761	5	525
MN10762	20	577
MN10763	2	351
MN10764	8	367
MN10821	10	525
MN10822	1	225
N191770	2	361
N191985	22	129
N202894	22	199
N209668	27	539
N209692	20	539
N302284	3	527
N30405	17	123
N30405	4	125
N304440	2	229
ORDER	6	63
P47889	11	457
P47889	8	459
P47889	21	469
P47889	8	473
P47889	14	475
P47889	21	481
P48347	19	269
P48347	6	409
PF11335	2	203
PF11600	3	203
PF11703	4	222
PF13123	1	203
PF13379	8	203
PF80793	10	196
PF80824	4	203
PF81301	3	222
PF81305	1	222
PF81340	2	222
PF81358	2	204
PF81359	6	203
PF90385	28	539
PF90640	1	222
PF91091	4	204
PFA10058	..	204
PFP10469	5	203
PFP10470	9	203
PT11778	17	583
R100461	5	461
R100461	5	485
R10093	11	363
R101169	15	261
R101170	12	259
R101187	8	259
R101214	5	261
R101225	15	55
R104570	10	242
R104571	13	242
R104572	11	242
R104655	1	255
R104655	4	255
R104700	14	239
R104701	1	239
R104701	13	239
R104701	7	239
R104713	17	311
R104714	16	257
R104734	16	255
R104738	2	259
R104741	6	262
R104756	18	469
R104756	18	481
R104846	9	196
R104846	11	239
R104846	3	241
R104904	8	305
R104905	8	305
R104906	8	305
R104919	8	239
R104919	6	241
R104919	9	573
R104920	4	239
R104921	6	239
R104922	5	239
R104923	3	239
R104926	2	242
R104927	3	242
R104928	4	242
R104929	5	242
R104930	7	242
R104931	8	242
R104932	6	242
R104933	13	242
R104934	12	242
R104936	16	239
R104937	16	239
R104938	16	239
R105040	18	259
R105388	19	177
R105388	11	190
R105388	11	291
R105388	2	295
R105388	22	419
R105388	11	593
R105388	7	609
R105391	11	257
R105412	3	461
R105412	3	485
R106825	12	267
R106839	9	281
R106843	4	281
R107206	23	255
R107206	24	255
R107548	13	345
R107551	1	346
R107563	3	345
R107563	3	643
R107620	3	333
R107621	2	333
R107638	4	275
R107890	1	213
R107890	2	232

Índice numérico - continuação

Nº peça	Item	Página
R107890	5	341
R107975	3	105
R108041	21	363
R108042	23	363
R108066	12	363
R108067	22	363
R108086	2	419
R108088	3	419
R108089	4	419
R108090	5	419
R108091	6	419
R108093	12	419
R108094	13	419
R108095	16	419
R108166	12	199
R108926	9	267
R108928	10	267
R109001	3	267
R109066	10	253
R109067	3	273
R109909	1	281
R110408	3	539
R110485	22	281
R110485	11	283
R110487	23	281
R110487	12	283
R110494	20	281
R110682	4	231
R111085	15	257
R111085	1	275
R111206	4	445
R111234	32	439
R111235	31	439
R111238	7	441
R111242	9	441
R111278	5	445
R111288	12	439
R111288	13	441
R111292	3	431
R111296	13	431
R111297	9	431
R111298	2	431
R111308	19	439
R111308	16	441
R111434	9	501
R111434	9	503
R111437	11	501
R111437	11	503
R111486	4	439
R111487	9	439
R111489	8	439
R111493	15	439
R111496	23	439
R111504	34	441
R111524	22	441
R111526	13	439
R111527	36	441
R111532	29	439
R111582	8	419
R111692	1	409
R111774	14	345
R111774	4	346
R112063	34	269
R112071	13	325
R112071	5	327
R112296	9	323
R112424	1	499
R112513	6	231
R112645	2	635
R112679	4	409
R112857	4	262
R112886	12	307
R112888	7	469
R112888	7	481
R112945	5	275
R112955	2	262
R112976	20	269
R113042	5	219
R113050	19	583
R113054	17	363
R113057	18	363
R113061	4	363
R113209	6	445
R113211	7	445
R113218	33	441
R113223	25	441
R113224	31	441
R113225	23	441
R113226	32	441
R113228	17	441
R113228	13	445
R113229	26	441
R113305	4	450
R113305	3	451
R113356	27	603
R113356	29	605
R113356	31	607
R113392	10	419
R113419	6	275
R113464	2	279
R113494	12	325
R113616	18	281
R113616	9	283
R113617	21	281
R113617	10	283
R113671	11	255
R113671	33	255
R113698	11	69
R114059	10	541
R114082	9	69
R114103	3	183
R114125	21	429
R114193	13	55
R114194	14	55
R114841	1	338
R114850	30	439
R115119	13	267
R115138	7	83
R115141	35	269
R115202	2	331
R115215	9	265
R115250	1	46
R115350	11	591
R115454	16	429
R115615	7	434
R115743	4	388
R115771	9	419
R115850	5	207
R115893	15	591
R115957	24	287
R115974	2	208
R115998	23	283
R115999	24	283
R116000	25	283
R116031	28	41
R116040	22	273
R116115	11	95
R116296	7	36
R116373	16	317
R116466	5	113
R116466	8	65
R116516	19	75
R116825	9	499
R117158	19	105
R117158	9	141
R117220	6	341
R117237	8	597
R117315	3	379
R117432	5	338
R117569	1	189
R117569	11	221
R117569	16	231
R117569	2	557
R117645	1	213
R117718	9	223
R117721	18	119
R117721	1	121
R117721	11	127
R117721	11	353
R117721	7	625
R117738	..	441
R117942	35	441
R118092	30	441
R118192	29	441
R118453	8	231
R119187	4	285
R119203	8	307
R119832	18	289
R119832	8	289
R119874	11	65
R119890	2	567
R119981	24	281
R119982	21	283
R120013	7	83
R120055	4	345
R120055	4	643
R120160	3	213
R120160	2	539
R120160	3	543
R120160	2	583
R120213	18	123
R120213	14	125
R120387	25	281
R120389	16	281
R120467	1	50
R120631	2	66
R120638	8	72
R120653	7	569
R120797	7	450
R120797	6	451
R120947	5	269
R121282	5	469
R121282	5	481
R121283	3	469
R121283	3	481
R121362	4	469
R121362	4	481
R121466	8	345
R121466	2	641
R121580	35	255
R121580	7	261
R121634	2	77
R121788	5	429
R121797	3	232
R122029	8	585
R122029	11	589
R122139	2	257
R122193	11	325
R122267	14	109
R122339	19	231
R122521	20	283
R122638	3	285
R123226	6	59
R123226	15	63
R123396	2	56
R123417	5	63
R123471	5	78
R123501	4	78
R123525	20	95
R123561	7	66
R123562	7	66
R123563	4	66
R123564	4	66
R123565	4	71
R123570	3	83
R123572	2	83
R123575	3	35
R123593	27	81
R124255	8	547
R124309	19	565
R124312	5	367
R124313	6	367
R124330	1	539
R124438	9	257
R124462	8	359
R124462	19	363
R124463	16	363
R124464	20	363
R124495	5	591
R124716	18	367
R124812	9	231
R124849	14	503
R124873	14	231
R125065	14	259
R125223	8	587
R125392	9	289
R125454	26	583
R125467	9	589
R125634	7	579

Índice numérico - continuação

Nº peça	Item	Página
R125844	13	579
R125869	24	177
R125869	4	557
R125878	6	207
R125879	3	207
R126033	11	219
R126033	12	221
R126355	4	553
R126384	4	367
R126569	6	345
R126570	2	345
R126570	5	345
R126570	2	643
R126571	5	357
R126636	1	351
R126640	3	351
R126641	4	351
R126641	3	628
R126667	2	437
R126667	24	441
R126821	14	303
R126911	17	343
R127270	3	507
R127699	6	553
R127700	3	553
R127701	5	553
R127702	7	553
R127703	2	553
R127767	13	555
R127767	10	557
R127769	9	579
R127831	12	577
R127832	13	577
R127903	3	561
R128179	3	537
R128415	7	59
R128728	11	539
R128728	3	581
R128815	14	503
R128837	2	313
R129325	14	369
R129325	7	449
R129518	7	231
R129557	30	319
R129583	1	319
R129585	3	319
R129680	1	303
R129726	24	333
R129757	6	311
R129975	7	311
R130055	2	60
R130069	8	457
R130069	9	459
R130069	9	473
R130069	8	475
R130574	4	66
R130575	4	66
R130576	7	66
R130577	7	66
R130578	11	69
R130606	22	261
R130753	14	463
R130753	14	487
R130951	15	109
R131182	17	65
R131261	5	565
R131283	11	55
R131336	6	463
R131336	6	487
R131346	11	463
R131346	11	487
R131394	3	588
R131405	4	455
R131405	11	475
R131405	4	479
R131501	14	577
R131511	7	463
R131511	7	487
R131512	9	499
R131671	15	199
R131673	7	465
R131673	7	483
R131675	7	465
R131675	7	483
R131676	7	465
R131676	7	483
R131769	4	38
R131810	9	465
R131810	9	483
R131817	9	455
R131817	9	479
R131985	7	465
R131985	7	483
R131996	3	457
R131996	3	459
R131996	3	473
R131996	3	475
R131997	3	457
R131997	3	459
R131997	3	473
R131997	3	475
R131998	3	457
R131998	3	459
R131998	3	473
R131998	3	475
R131999	3	457
R131999	3	459
R131999	3	473
R131999	3	475
R132000	3	457
R132000	3	459
R132000	3	473
R132000	3	475
R132001	3	457
R132001	3	459
R132001	3	473
R132001	3	475
R132002	6	467
R132002	6	477
R132003	6	467
R132003	6	477
R132004	6	467
R132004	6	477
R132005	6	467
R132005	6	477
R132025	8	455
R132025	8	479
R132090	6	455
R132090	6	479
R132275	2	628
R132518	5	65
R132544	2	429
R132609	2	433
R132804	6	467
R132804	6	477
R132805	6	467
R132805	6	477
R132843	4	361
R132900	23	121
R132900	4	383
R132927	29	129
R132971	3	463
R132971	3	487
R133288	11	465
R133288	11	483
R133301	5	149
R133302	6	149
R133867	2	463
R133867	2	487
R133871	9	457
R133871	10	459
R133871	10	473
R133871	9	475
R133899	5	589
R134098	14	541
R134228	5	383
R134414	18	319
R134415	17	319
R134465	6	383
R134518	3	55
R134578	10	331
R134619	4	563
R134646	5	593
R134726	7	319
R134920	6	41
R135001	5	407
R135056	13	588
R135334	7	383
R135757	2	76
R135876	8	463
R135876	8	487
R135918	5	38
R135918	5	66
R136003	31	287
R136015	32	287
R136464	13	353
R136464	6	625
R136475	4	55
R136495	5	36
R150394	3	589
R150662	13	379
R150664	29	379
R150812	25	105
R150907	4	459
R150907	4	473
R151387	11	541
R151507	8	295
R151814	1	295
R152119	8	557
R152120	9	557
R153139	17	283
R153185	3	231
R153297	13	259
R153307	3	465
R153611	5	325
R153676	3	289
R153676	14	297
R153677	6	281
R153679	12	257
R153690	27	181
R153690	10	297
R153690	16	297
R154440	5	423
R155065	15	579
R155627	5	465
R155627	5	483
R155628	5	465
R155628	5	483
R156497	4	499
R156498	4	499
R156614	18	429
R156615	20	429
R156647	34	255
R157679	24	465
R157679	24	483
R158505	36	255
R158521	10	261
R158523	11	261
R158540	7	283
R161080	16	577
R161356	2	573
R161786	5	559
R161886	9	567
R162124	8	207
R162308	20	325
R162769	12	583
R163423	5	273
R163424	6	273
R163489	5	475
R163985	24	583
R164252	10	303
R164389	9	303
R164403	2	341
R164990	5	364
R167153	5	505
R167427	19	619
R167548	28	287
R167548	15	289
R167549	29	287
R167549	16	289
R167721	3	547
R167960	7	541
R168091	2	469
R168091	2	481
R168723	20	615
R169906	9	513
R170127	6	591
R170746	1	505
R171412	14	269

Índice numérico - continuação

Nº peça	Item	Página
R171413	13	269
R171535	4	207
R171714	3	541
R171858	12	469
R171858	12	481
R173276	15	287
R173276	10	289
R173443	14	261
R174103	1	279
R175462	7	155
R175462	10	157
R175462	5	159
R175576	1	499
R176198	10	269
R176471	1	257
R177496	6	411
R178010	2	311
R178679	7	571
R180557	12	603
R180557	13	605
R180557	15	607
R180563	6	603
R180563	7	605
R180563	9	607
R181008	7	329
R181288	26	333
R181355	19	123
R181363	8	125
R181511	3	467
R181511	3	477
R181829	19	111
R181974	3	509
R181978	14	161
R181978	2	510
R181979	3	510
R181980	1	510
R181981	8	510
R182028	1	559
R182102	4	407
R182132	2	346
R182269	4	507
R182321	1	419
R182327	3	429
R182334	15	429
R182336	6	429
R182940	7	501
R182940	7	503
R183139	20	111
R183173	27	105
R183195	1	307
R183199	15	311
R183211	6	115
R183223	9	305
R183267	12	303
R183292	11	315
R183305	3	253
R183409	16	109
R183409	10	587
R183409	12	587
R183410	17	109
R183410	34	113
R183411	22	113
R183412	13	587
R184056	5	305
R184251	3	545
R184253	23	601
R184376	4	597
R184402	2	597
R184407	16	603
R184407	18	605
R184407	19	607
R184410	13	603
R184410	14	605
R184410	13	607
R184417	25	603
R184417	24	605
R184417	25	607
R184418	28	607
R184419	12	605
R184420	11	603
R184430	4	421
R184431	4	421
R184432	2	421
R184433	2	421
R184436	10	429
R184452	3	305
R184470	17	423
R184486	2	411
R184518	19	423
R184546	6	343
R184863	4	129
R185054	17	577
R185063	18	577
R185089	19	577
R185108	2	273
R185116	4	303
R185317	4	429
R185490	3	575
R185496	2	543
R186317	3	142
R186697	4	593
R186727	5	271
R187135	9	537
R187321	4	333
R187322	9	333
R187365	12	127
R187365	3	369
R187566	4	543
R188348	5	333
R188349	6	333
R188518	1	261
R188798	9	333
R189027	1	333
R189126	13	253
R189128	9	253
R189697	21	577
R189698	22	577
R189715	28	199
R189715	15	575
R189917	22	325
R190356	7	425
R190635	18	311
R190722	14	583
R190750	4	364
R191059	1	364
R191122	2	269
R191396	12	541
R191635	6	425
R191931	10	199
R192253	12	107
R192279	3	541
R192464	6	516
R192465	2	516
R192506	6	501
R192506	6	503
R193187	2	585
R193187	13	593
R193680	3	407
R193708	3	376
R193833	7	589
R193834	8	589
R194045	3	313
R194112	16	343
R194115	9	588
R194658	8	271
R194659	9	271
R194708	10	223
R194717	13	221
R195278	4	161
R195320	13	429
R195356	14	607
R196306	5	121
R196390	1	567
R196510	1	549
R196512	1	549
R196605	1	523
R197473	11	273
R197684	23	577
R197685	24	577
R197706	5	129
R197870	4	581
R198017	5	285
R198018	6	285
R198032	8	511
R199189	23	129
R199195	24	129
R199216	10	315
R199219	5	315
R199474	2	425
R199943	25	577
R199969	24	601
R200418	4	105
R200451	10	427
R200828	2	513
R200878	7	423
R200893	9	427
R201046	3	234
R201080	4	509
R201223	20	369
R201228	25	353
R201229	24	353
R202160	13	127
R202160	29	369
R202202	5	519
R202340	16	111
R202387	20	287
R202389	18	283
R202390	14	281
R202394	22	283
R202449	27	369
R202609	22	343
R202609	15	641
R202668	1	427
R202869	10	601
R204258	6	555
R204258	5	557
R205342	5	234
R205343	10	563
R205486	20	343
R205486	4	641
R206415	2	575
R207138	17	119
R207528	10	161
R207529	9	161
R207530	11	161
R207782	6	505
R207813	28	601
R207935	4	501
R207935	4	503
R207936	5	501
R207936	5	503
R208233	9	547
R208235	1	217
R208241	23	603
R208241	25	605
R208241	26	607
R208242	26	605
R208242	27	607
R208665	16	415
R208851	6	509
R209446	4	376
R209502	10	343
R209502	5	641
R209721	18	109
R209893	13	343
R209893	11	641
R209907	12	510
R209908	9	510
R209936	15	259
R209938	21	261
R210099	10	565
R210130	2	369
R210137	20	565
R210763	1	505
R210930	6	129
R211082	13	331
R211082	8	331
R211082	3	334
R211104	2	349
R211572	30	129
R212178	3	217
R212188	4	595
R212196	1	501
R212196	1	503
R212331	8	567
R212399	10	265
R212401	7	271
R212866	11	575
R213007	17	375

Índice numérico - continuação

Nº peça	Item	Página	Nº peça	Item	Página	Nº peça	Item	Página
R213131	11	357	R226682	4	111	R241157	1	571
R213278	12	353	R227060	3	265	R241158	1	571
R213278	8	625	R227187	4	579	R241161	19	441
R213348	2	271	R227258	32	113	R241161	3	445
R213484	3	271	R227261	33	113	R241400	10	559
R213485	1	271	R227569	16	423	R241400	2	565
R213663	3	111	R227701	4	579	R241984	6	279
R213784	26	379	R227718	10	255	R241994	21	269
R213784	14	383	R227731	18	255	R242373	8	579
R214060	14	467	R227799	37	255	R242392	6	113
R214060	14	477	R227892	20	303	R242495	4	513
R214121	2	267	R227914	13	303	R242501	8	343
R214122	7	263	R227915	18	303	R242501	6	641
R214274	2	357	R228266	2	265	R244123	6	261
R214344	2	525	R228268	11	265	R244126	16	261
R214535	30	577	R228315	12	567	R244137	8	257
R214673	11	551	R228475	5	627	R244138	1	553
R214778	12	271	R228601	5	265	R244202	25	539
R215080	7	451	R229271	1	543	R244287	7	113
R215560	15	577	R229809	8	609	R244291	35	113
R215715	10	520	R230227	2	519	R244664	23	583
R216291	2	261	R230610	15	127	R244964	1	407
R216292	17	261	R230791	21	109	R244965	2	407
R216293	4	261	R230862	6	303	R245109	14	283
R216294	11	259	R231112	5	229	R245207	2	423
R217571	7	207	R231203	23	465	R245290	1	423
R218521	12	515	R231203	26	483	R245711	8	593
R218522	2	515	R231299	5	457	R245829	27	109
R218698	16	307	R231311	1	516	R245934	1	265
R218700	17	307	R232182	36	129	R246756	21	121
R218922	1	553	R232191	14	253	R247730	1	539
R218933	16	451	R232196	1	527	R247895	30	255
R219255	4	263	R232197	1	527	R248396	28	109
R219317	2	629	R232304	7	567	R248411	7	541
R219318	2	630	R232883	27	325	R248569	9	575
R219320	21	177	R232883	6	364	R248571	9	575
R219562	14	127	R233810	6	323	R248693	9	121
R219747	2	255	R234069	1	521	R248694	7	121
R220028	24	255	R234302	2	561	R248704	8	121
R220250	4	141	R234465	11	515	R248709	20	127
R220471	9	259	R234466	4	515	R248710	21	127
R220514	32	583	R234523	5	105	R248714	22	127
R221451	8	555	R234524	6	105	R248715	31	127
R221529	4	549	R234805	4	617	R249145	17	111
R221537	5	543	R235093	22	109	R249464	1	561
R221926	2	549	R235094	23	109	R249707	22	269
R222017	4	551	R235095	24	109	R250016	2	215
R222050	6	511	R235096	25	109	R250114	6	523
R222162	3	571	R235098	26	109	R250305	4	437
R222176	9	591	R235299	3	423	R250305	11	441
R222251	1	457	R235304	17	555	R250370	2	173
R222251	1	475	R235713	5	257	R250490	6	119
R222251	12	485	R236261	2	523	R250500	2	291
R222252	1	457	R236775	10	423	R250577	12	121
R222252	1	475	R237040	35	583	R250674	15	515
R222252	12	485	R237209	5	516	R250746	4	519
R222253	1	457	R237212	4	516	R250764	23	127
R222253	1	475	R237474	14	561	R250832	5	111
R222253	12	485	R237474	7	565	R250839	22	465
R222255	5	555	R237707	8	469	R250839	22	483
R222397	4	232	R237707	8	481	R250848	21	465
R222527	28	369	R237709	9	463	R250848	21	483
R222607	8	553	R237709	9	487	R251072	23	319
R222727	34	583	R237713	10	463	R251670	25	255
R223603	5	585	R237713	10	487	R251670	32	255
R223604	6	585	R237730	26	539	R251675	39	255
R224203	7	129	R237735	8	407	R251678	40	255
R224411	1	107	R238033	2	545	R252208	12	269
R224824	27	273	R238225	9	469	R252735	11	157
R225107	2	325	R238225	9	481	R252736	8	155
R225109	21	325	R238564	5	523	R253763	1	323
R225113	9	325	R239344	16	127	R253763	3	401
R225947	1	325	R239345	17	127	R253764	6	111
R226331	19	109	R239377	18	127	R253951	27	281
R226342	20	109	R239378	19	127	R253954	28	281
R226346	17	113	R240097	1	369	R254016	7	111
R226483	6	121	R240098	32	269	R254180	20	419
R226506	25	325	R240137	31	601	R254183	16	105
R226506	2	364	R240426	4	271	R254228	4	405
R226514	3	119	R240443	29	273	R254229	1	405
R226517	10	119	R240444	3	117	R254463	1	313
R226619	7	115	R240888	30	105	R254492	28	113
R226657	12	509	R241156	2	571	R254812	3	367

Índice numérico - continuação

Nº peça	Item	Página
R254929	9	157
R254930	6	567
R255603	38	255
R255604	38	255
R255897	22	539
R255898	23	539
R255948	19	199
R255948	7	527
R255993	7	627
R256272	13	333
R256275	15	333
R256375	5	513
R256413	25	563
R256868	5	595
R257166	2	593
R257167	3	593
R257569	2	121
R257815	6	539
R257816	5	539
R258703	4	401
R258794	37	127
R258795	24	127
R258926	16	515
R259090	20	231
R259248	4	117
R259305	20	253
R259319	13	121
R259359	17	603
R259359	17	605
R259359	18	607
R259461	22	561
R259492	3	338
R259666	14	457
R259703	12	627
R259720	27	113
R259897	1	253
R259898	18	253
R259899	4	253
R259958	10	469
R259958	10	481
R26286	14	317
R26287	29	317
R26287	8	317
R26287	25	319
R26287	7	363
R26287	6	433
R263588	1	115
R26375	7	281
R26375	18	287
R26375	16	431
R26375	21	441
R26375	9	450
R26375	11	451
R264159	18	555
R264324	30	113
R26448	8	363
R26448	18	375
R26448	5	381
R264946	9	233
R264980	2	115
R265395	3	311
R26552	7	285
R26552	6	359
R26552	3	361
R265822	31	369
R266090	19	303
R26650	10	65
R26863	2	323
R26863	2	401
R26871	9	409
R268819	7	303
R26906	27	441
R26976	4	441
R270020	7	519
R270023	3	519
R270446	22	105
R270447	23	105
R270941	1	289
R271088	5	313
R271542	7	333
R271868	10	455
R271868	10	479
R271869	2	455
R271869	2	479
R271873	3	455
R271873	3	479
R272002	25	129
R27329	22	307
R27329	4	308
R273498	24	269
R273530	23	269
R27976	5	399
R281023	5	183
R281026	1	593
R281029	1	433
R281577	7	257
R282831	23	123
R282832	16	125
R283936	13	295
R286945	12	281
R287109	7	367
R287712	12	459
R28776	5	359
R28776	13	363
R287766	2	457
R28782	3	441
R28811	2	39
R288922	31	113
R289609	1	269
R289929	15	281
R290013	10	591
R290636	12	319
R291684	14	183
R293025	13	283
R293026	19	281
R29340	9	423
R293404	12	473
R293408	2	475
R293410	25	483
R294620	7	588
R296945	1	469
R296945	1	481
R299262	16	269
R299263	15	269
R299264	17	269
R299265	18	269
R299841	9	329
R299987	5	627
R301936	35	129
R304025	6	269
R305694	15	325
R305695	15	325
R305695	7	327
R305836	10	111
R30587	4	267
R306774	11	111
R306836	3	343
R306836	3	641
R30903	5	363
R30903	6	363
R30935	26	383
R310080	2	504
R310225	49	109
R310225	13	111
R310258	13	225
R312762	21	615
R312762	22	615
R312895	11	295
R315637	16	283
R317410	10	317
R32027	1	244
R321236	37	269
R32210	26	317
R322377	22	603
R322377	23	605
R322377	24	607
R322420	21	177
R322420	6	527
R322427	3	287
R322926	4	415
R322927	5	415
R322930	10	415
R322931	11	415
R325636	34	129
R326819	20	115
R329586	21	129
R329686	8	141
R330532	6	247
R330533	7	247
R330577	8	247
R331444	33	105
R33167	29	255
R33259	20	583
R333831	5	493
R336841	1	273
R339912	2	527
R339913	2	527
R34352	19	287
R34857	9	319
R35365	3	283
R35366	4	283
R35367	5	283
R35482	18	423
R35482	1	425
R375R	2	292
R38295	41	255
R38295	3	259
R38295	4	269
R38295	13	273
R39112	8	281
R39112	17	287
R39283	23	333
R39322	17	259
R39322	15	319
R39832	11	317
R39832	27	319
R40712	19	267
R40915	2	409
R41076	8	409
R41440	16	219
R41440	16	555
R42849	15	317
R43381	8	311
R43383	10	311
R44165	6	199
R44302	26	181
R44302	11	190
R44302	10	215
R44302	6	226
R44302	3	275
R44302	2	494
R44302	4	539
R44302	12	591
R459R	6	289
R459R	10	307
R46323	21	319
R46324	21	319
R46325	21	319
R46414	18	121
R46414	19	383
R46727	..	219
R47150	21	439
R47474	26	199
R47474	31	583
R48450	11	579
R48685	20	307
R48685	7	65
R48685	6	66
R48747	8	253
R48749	8	253
R48750	8	253
R48867	1	233
R49002	16	333
R49003	17	333
R49004	18	333
R49434	4	305
R49518	7	317
R49518	5	433
R501124	10	69
R501428	7	78
R502175	3	96
R50222	5	311
R502329	2	96
R502341	7	71
R502367	6	75
R502371	5	75
R502511	18	75
R502512	15	75
R502513	9	95

Índice numérico - continuação

Nº peça	Item	Página
R502541	26	41
R502725	3	60
R502755	6	69
R50279	13	583
R502811	9	78
R502902	2	36
R503596	2	63
R504153	21	95
R504209	3	71
R504282	1	55
R504577	24	41
R504631	15	71
R504734	3	63
R504734	8	78
R504754	18	59
R504781	2	41
R504782	16	71
R504843	6	55
R504850	1	65
R505452	10	41
R505479	10	59
R505480	14	59
R505543	20	71
R505609	3	66
R505742	1	39
R50879	8	367
R51200	15	283
R515030	2	43
R515033	11	75
R515034	13	75
R515044	12	41
R515344	14	95
R515408	8	55
R515454	40	41
R515494	5	55
R515535	11	41
R515555	6	35
R516125	22	41
R516140	13	71
R516648	1	37
R51719	2	501
R51719	2	503
R517237	2	37
R517471	1	87
R517488	13	95
R518145	19	95
R518146	17	95
R518210	26	113
R518345	1	41
R518726	8	383
R518809	5	71
R518861	4	65
R519025	9	59
R519488	1	49
R519491	1	47
R519517	8	59
R519737	13	59
R519742	7	45
R52006	19	429
R52006	8	501
R52006	8	503
R520139	2	55
R520867	6	71
R520867	17	75
R521061	4	43
R52130	3	151
R521390	2	35
R521401	8	35
R521458	9	71
R521482	6	43
R521498	1	45
R521530	34	41
R521540	3	92
R521544	16	75
R521548	1	48
R521548	3	48
R522094	4	81
R522198	4	35
R522554	3	49
R523184	27	63
R524023	1	38
R524234	20	41
R524482	1	59
R524483	1	43
R524496	2	71
R524497	5	35
R524796	2	49
R525452	5	71
R525528	2	91
R525528	3	91
R526838	10	72
R526944	27	63
R528437	2	95
R52876	4	311
R529168	16	41
R52931	15	183
R53658	7	407
R54114	7	69
R54174	11	269
R54380	18	317
R54380	10	325
R54477	5	510
R54575	8	285
R54701	11	581
R55326	12	183
R55326	2	233
R55327	8	539
R55327	10	555
R55453	25	41
R55494	1	287
R56101	28	105
R56101	29	109
R56101	13	111
R56101	22	111
R56101	11	129
R56397	10	367
R56397	26	577
R56504	3	409
R57050	1	459
R57050	1	473
R58832	20	431
R59439	24	325
R59440	24	325
R59460	6	319
R59843	23	325
R60730	3	346
R60755	3	359
R61461	24	325
R61467	2	38
R61871	4	45
R62107	12	81
R62129	12	463
R62129	12	487
R62498	19	325
R63185	12	59
R63185	17	59
R63477	5	319
R63548	16	439
R63548	6	439
R63548	16	83
R63739	12	333
R64822	30	199
R65397	12	41
R65397	7	41
R65477	11	555
R65595	9	242
R66477	4	292
R66670	4	287
R66715	8	319
R67619	13	423
R68167	29	319
R68171	28	319
R69166	14	415
R69185	3	292
R69281	10	71
R69721	8	315
R70027	9	311
R71228	12	63
R71712	17	325
R71712	8	327
R72090	7	457
R72090	6	459
R72090	6	473
R72090	7	475
R72328	2	50
R72654	11	367
R72654	27	577
R72659	21	129
R72853	10	127
R72853	13	129
R72853	4	369
R73380	15	345
R73380	7	641
R76459	5	434
R76477	19	177
R76477	4	434
R76674	22	311
R76695	9	221
R77175	8	275
R77175	11	389
R77175	19	431
R77476	5	190
R77480	7	190
R77480	3	191
R78047	3	237
R78048	10	237
R78049	14	237
R78050	18	237
R78051	23	237
R78052	24	167
R78052	17	181
R78052	5	237
R78053	2	165
R78053	17	177
R78053	18	177
R78053	16	181
R78053	13	237
R78054	17	187
R78054	6	214
R78054	16	237
R78055	21	237
R78056	25	237
R78057	2	237
R78058	22	237
R78059	1	237
R78059	30	241
R78060	2	237
R78060	9	237
R78061	22	237
R78061	6	237
R78062	1	237
R78063	1	237
R78063	7	237
R78063	12	239
R78063	7	239
R78063	28	241
R78064	1	215
R78064	26	237
R78064	34	241
R79018	7	255
R79033	4	541
R79060	14	431
R79122	5	467
R79122	5	477
R79639	7	267
R79916	13	415
R79989	24	325
R80436	6	423
R80436	9	425
R81272	5	504
R81456	3	567
R82444	22	563
R82445	21	563
R82908	5	463
R82908	5	487
R82984	2	461
R82984	2	485
R83066	6	547
R83066	10	589
R83474	8	461
R83474	9	485
R83559	3	463
R83559	3	487
R83560	3	463
R83560	3	487
R84262	1	317
R85169	5	329
R86457	5	409
R86638	7	269

Índice numérico - continuação

Nº peça	Item	Página
R87047	17	469
R87047	17	481
R87210	19	255
R87395	8	255
R87395	6	259
R87656	2	537
R87789	10	305
R87907	4	375
R88246	10	281
R88246	28	307
R89944	3	77
R91360	27	41
R91842	11	469
R91842	11	481
R92241	3	262
R92871	6	469
R92871	6	481
R93173	6	325
R93219	1	245
R93220	1	245
R93221	1	245
R93222	1	245
R93255	19	283
R93278	3	315
R93317	21	333
R93467	20	311
R93495	4	313
R93496	4	313
R93497	4	313
R93498	4	313
R93499	4	313
R93623	4	319
R93803	22	287
R93885	16	319
R93890	22	319
R94361	7	523
R94714	18	325
R94714	1	327
R95045	9	273
R95045	21	317
R95076	14	273
R95077	15	273
R95081	18	273
R95082	20	273
R95084	19	273
R95109	12	311
R95110	14	311
R95116	11	319
R95147	16	303
R95153	6	313
R95154	6	313
R95155	6	313
R95156	6	313
R95157	6	313
R95316	8	261
R95370	14	255
R95378	3	257
R95398	2	275
R95422	6	257
R95424	4	315
R95430	24	123
R95453	10	333
R95455	14	333
R95490	15	441
R95491	3	437
R95491	10	441
R95493	6	441
R95493	8	445
R95494	14	441
R95494	9	445
R95800	14	219
R95800	3	219
R95835	19	259
R95835	5	263
R95895	2	263
R96006	7	455
R96006	7	479
R96132	1	434
R96133	2	434
R96134	3	434
R96135	6	434
R96248	15	583
R96248	6	588
R96515	8	253
R96517	8	253
R96805	13	255
R96806	15	255
R97061	34	81
R97185	16	65
R97185	7	72
R97250	1	315
R98012	16	457
R98012	20	457
R98012	14	459
R98012	20	469
R98012	14	473
R98012	16	475
R98012	20	481
R99499	13	469
R99499	13	481
R99673	14	469
R99673	14	481
RE12176	5	119
RE12331	12	237
RE12332	17	237
RE12333	20	237
RE12334	8	237
RE12362	12	179
RE12362	4	237
RE12363	17	177
RE12363	18	177
RE12363	5	184
RE12363	6	187
RE12363	11	237
RE12364	23	181
RE12364	15	237
RE12365	19	237
RE12366	24	237
RE13541	11	615
RE150545	15	379
RE150871	1	429
RE151059	3	261
RE151494	1	573
RE154027	15	431
RE154222	7	199
RE154869	6	465
RE154869	6	483
RE155450	4	359
RE156605	3	499
RE156606	3	499
RE156608	3	499
RE156700	8	499
RE156708	8	499
RE157111	1	363
RE157329	11	587
RE159802	21	379
RE159805	22	379
RE159951	6	329
RE160963	2	200
RE163490	15	457
RE163490	15	475
RE163675	1	583
RE164448	3	233
RE165649	28	577
RE165815	16	199
RE166242	7	107
RE166297	12	615
RE166298	9	615
RE166312	10	615
RE166323	8	615
RE166328	2	619
RE166336	16	619
RE166337	7	619
RE166340	6	619
RE166785	2	285
RE167207	26	105
RE167207	1	88
RE167426	8	619
RE167426	12	620
RE168331	6	615
RE168641	14	325
RE168641	6	327
RE171427	31	577
RE173363	2	343
RE173363	2	642
RE173602	1	159
RE175238	2	359
RE175240	10	359
RE177539	8	273
RE179236	8	571
RE179258	17	439
RE179259	33	439
RE179326	2	155
RE179326	2	157
RE179326	2	159
RE179329	34	439
RE179973	1	157
RE180515	10	353
RE180551	4	603
RE180551	4	605
RE180551	4	607
RE180552	5	603
RE180552	5	605
RE180552	5	607
RE181369	1	141
RE181370	2	141
RE181400	6	605
RE181400	6	607
RE181401	7	607
RE181435	1	105
RE181913	1	161
RE181915	12	119
RE181916	8	161
RE181963	3	161
RE183175	13	119
RE183307	21	253
RE183369	10	271
RE183407	11	271
RE183407	7	273
RE183708	1	232
RE183929	1	199
RE183935	1	208
RE184255	13	601
RE184370	21	541
RE184371	21	541
RE184509	13	425
RE185117	14	307
RE185366	24	317
RE185504	1	291
RE185508	4	291
RE185799	12	457
RE185799	15	459
RE185799	13	473
RE185799	12	475
RE185880	2	161
RE186314	28	317
RE186314	26	319
RE186401	1	347
RE186986	11	173
RE187123	11	307
RE187196	1	146
RE187197	4	183
RE187966	3	583
RE188273	3	269
RE188716	9	619
RE188726	3	619
RE189123	21	423
RE189402	15	619
RE189405	11	619
RE189865	17	297
RE190805	11	275
RE190805	12	431
RE190861	2	253
RE190894	6	597
RE190897	4	591
RE191065	20	423
RE191245	1	333
RE191390	2	217
RE191541	3	591
RE191546	7	297
RE191647	13	591
RE191648	14	575
RE191669	27	123
RE191669	17	125
RE192537	14	375
RE194287	..	217
RE194287	..	543
RE194478	4	341
RE195695	25	123

Índice numérico - continuação

Nº peça	Item	Página
RE195929	8	603
RE195929	9	605
RE195929	8	607
RE196319	13	625
RE196534	1	588
RE196945	14	119
RE196946	8	119
RE197867	2	581
RE198342	3	395
RE199697	4	635
RE200884	8	107
RE200987	1	442
RE201032	4	234
RE201033	6	234
RE201075	1	262
RE201204	3	449
RE201206	6	397
RE201207	2	449
RE201209	19	353
RE201209	22	625
RE201210	20	353
RE201211	4	353
RE201215	3	371
RE201216	4	371
RE201217	6	371
RE201218	1	371
RE201219	5	371
RE201220	7	371
RE201332	22	369
RE201333	4	449
RE201362	9	111
RE201363	21	111
RE201569	8	437
RE201583	4	373
RE201688	9	411
RE201689	11	411
RE201703	25	383
RE201747	19	369
RE202113	15	121
RE202239	4	585
RE202240	3	585
RE202447	2	397
RE202458	25	127
RE202502	8	375
RE202517	10	373
RE202518	9	375
RE202639	7	375
RE202658	3	375
RE202664	2	381
RE202665	1	381
RE202666	2	373
RE202667	3	373
RE202669	21	619
RE202688	1	373
RE203675	2	591
RE204190	19	311
RE205602	2	511
RE205621	6	283
RE205726	1	276
RE206295	9	509
RE207825	5	431
RE207990	1	297
RE208272	16	565
RE208274	18	565
RE208376	24	603
RE208376	27	605
RE208376	29	607
RE208432	1	591
RE208786	2	234
RE209416	1	557
RE209732	1	403
RE209964	7	511
RE210023	7	177
RE210096	1	565
RE210793	1	142
RE211156	19	317
RE211156	13	331
RE211156	2	334
RE211157	5	334
RE211440	11	450
RE211441	18	451
RE211525	15	105
RE212330	33	379
RE212396	2	379
RE212735	5	509
RE212762	9	343
RE212869	16	379
RE212878	11	253
RE212878	10	275
RE212905	2	587
RE212906	7	587
RE213004	..	395
RE213005	4	395
RE213005	9	399
RE213011	3	397
RE213142	18	379
RE213165	25	379
RE213180	20	379
RE213549	8	525
RE213583	19	379
RE213969	3	450
RE214055	18	467
RE214055	18	477
RE214056	11	467
RE214056	11	477
RE214059	12	467
RE214059	12	477
RE214614	12	451
RE215077	2	451
RE215143	14	451
RE215491	1	439
RE215492	27	439
RE215512	30	369
RE216034	21	353
RE216215	7	395
RE216215	3	399
RE216242	10	409
RE216533	1	207
RE216684	6	234
RE216818	3	291
RE216862	3	625
RE217077	24	273
RE217077	9	275
RE217209	15	633
RE217397	3	297
RE217551	2	153
RE218282	1	509
RE219059	8	225
RE219260	11	255
RE219261	12	511
RE219271	5	609
RE219272	6	609
RE219616	34	379
RE219768	9	107
RE220511	14	591
RE220558	12	625
RE220624	1	625
RE220766	1	259
RE220821	3	189
RE221541	1	545
RE221544	8	575
RE221608	20	261
RE221608	3	331
RE221609	28	269
RE221797	7	189
RE221798	9	189
RE221851	2	375
RE221851	1	376
RE223148	21	369
RE223168	15	353
RE223399	1	214
RE223406	4	525
RE223407	4	525
RE223408	4	525
RE223409	4	525
RE223506	4	107
RE223554	1	200
RE223804	7	405
RE223994	1	595
RE224798	1	283
RE224806	19	625
RE224807	18	625
RE224808	16	625
RE224809	17	625
RE224846	24	619
RE225144	13	463
RE225144	13	487
RE225254	1	619
RE225255	1	184
RE225255	22	619
RE225257	2	184
RE225257	9	617
RE225715	23	619
RE226156	1	638
RE226354	30	109
RE226355	31	109
RE226357	32	109
RE226361	33	109
RE226362	34	109
RE226363	35	109
RE226365	36	109
RE226366	37	109
RE226367	38	109
RE226369	6	109
RE226493	39	109
RE226499	3	115
RE226640	27	129
RE227256	20	113
RE227257	21	113
RE227771	26	419
RE227937	40	109
RE228295	15	303
RE228488	22	255
RE228488	4	265
RE228541	3	214
RE228607	3	263
RE228608	1	263
RE228696	8	599
RE229168	15	510
RE229168	16	510
RE230603	10	397
RE230713	17	253
RE231717	1	629
RE232242	24	113
RE232428	1	411
RE232428	7	412
RE232429	1	411
RE232429	7	412
RE232483	2	113
RE233122	26	369
RE233188	1	535
RE233383	..	617
RE233383	6	617
RE233551	10	503
RE234165	8	565
RE234166	13	561
RE234797	1	615
RE234803	16	615
RE235088	41	109
RE235089	42	109
RE235441	14	555
RE235442	9	555
RE235907	3	549
RE236296	4	379
RE236810	13	503
RE237111	4	115
RE237356	8	588
RE237675	1	589
RE237919	7	637
RE237977	1	232
RE238616	26	269
RE238616	16	273
RE238667	6	457
RE238667	5	459
RE238667	5	473
RE238667	6	475
RE238909	..	525
RE238910	..	525
RE239083	15	119
RE239124	39	441
RE239125	38	441
RE239127	1	441
RE239172	10	467
RE239172	10	477
RE239212	1	515
RE239458	3	113
RE239525	3	627
RE239595	4	615
RE240141	13	575

Índice numérico - continuação

Nº peça	Item	Página
RE240198	12	231
RE240475	1	399
RE240999	6	217
RE241622	1	341
RE24201	4	573
RE242603	3	215
RE242959	6	215
RE243077	1	255
RE243767	9	627
RE243769	29	577
RE243770	4	214
RE244125	6	261
RE244129	16	261
RE244228	7	323
RE244303	17	615
RE244577	4	423
RE245265	11	119
RE245399	5	573
RE245565	6	263
RE245665	4	355
RE245666	5	355
RE245935	23	113
RE24619	2	588
RE246313	37	441
RE246423	5	619
RE246424	18	619
RE246424	9	621
RE246544	2	213
RE246905	18	383
RE247525	23	383
RE247791	8	219
RE247791	1	221
RE248708	26	127
RE248822	43	109
RE248995	14	539
RE249905	9	307
RE249932	12	359
RE249952	9	359
RE249952	5	361
RE249953	1	361
RE250367	44	109
RE250492	6	119
RE250502	11	121
RE250666	6	321
RE250671	21	383
RE250705	12	215
RE250838	17	465
RE250902	25	619
RE250902	3	620
RE250986	9	401
RE251092	6	575
RE251250	24	121
RE251317	1	555
RE251348	1	630
RE251406	8	401
RE251443	16	121
RE251623	1	229
RE251672	32	255
RE251817	17	121
RE252000	8	111
RE252087	9	219
RE252087	4	221
RE252092	5	221
RE252125	11	215
RE252363	45	109
RE252364	46	109
RE252545	1	389
RE252749	1	437
RE252750	1	437
RE252753	1	437
RE252754	1	437
RE252821	17	221
RE253208	6	295
RE253492	3	389
RE253493	4	389
RE253788	1	385
RE254013	..	599
RE254025	1	431
RE254035	1	379
RE254036	13	383
RE254181	12	405
RE254224	6	405
RE254613	12	401
RE254829	4	219
RE254953	8	563
RE255988	1	155
RE256148	20	199
RE257585	15	615
RE257590	2	117
RE257981	11	111
RE258700	5	323
RE258701	1	401
RE258792	27	127
RE258793	28	127
RE258807	10	633
RE258916	47	109
RE258928	9	199
RE258928	11	633
RE259048	29	127
RE259050	30	127
RE259053	4	397
RE259079	11	311
RE259361	7	603
RE259361	8	605
RE259361	10	607
RE260067	17	115
RE260068	18	115
RE260752	1	349
RE260948	3	107
RE261756	31	255
RE261923	16	467
RE261924	8	467
RE261925	17	467
RE261926	9	467
RE262598	8	399
RE262636	5	253
RE262749	8	234
RE262749	10	381
RE263090	27	583
RE263240	1	357
RE263262	16	579
RE264960	11	383
RE265030	1	399
RE265030	1	403
RE265031	..	399
RE265926	2	383
RE266226	1	267
RE267624	1	613
RE267633	1	541
RE267634	1	541
RE267676	2	207
RE268228	7	447
RE268229	8	447
RE268230	9	447
RE268231	10	447
RE268232	11	447
RE268233	12	447
RE268366	15	369
RE268429	10	617
RE268614	3	329
RE268733	26	123
RE268733	5	125
RE269033	3	450
RE271484	23	615
RE271620	1	633
RE272398	6	210
RE273492	18	261
RE273801	6	395
RE273801	2	399
RE275472	1	537
RE275592	4	493
RE276164	13	399
RE278980	14	215
RE281646	10	219
RE281646	10	221
RE283957	21	583
RE283957	1	587
RE284619	1	467
RE284619	1	477
RE285712	4	142
RE286346	22	583
RE286934	8	283
RE286937	17	281
RE289629	6	219
RE290043	1	348
RE290043	1	628
RE290610	2	348
RE290815	14	123
RE290816	1	125
RE290817	15	123
RE290817	7	125
RE291794	48	109
RE292121	6	417
RE292122	6	417
RE292441	26	325
RE292441	3	364
RE293412	17	483
RE293413	16	477
RE293414	8	477
RE294014	4	463
RE294014	4	487
RE294023	10	319
RE294403	1	497
RE294405	10	501
RE29584	6	243
RE295936	1	292
RE295938	6	292
RE297555	1	193
RE297557	1	187
RE297558	1	190
RE297559	5	189
RE297559	1	195
RE297561	1	179
RE297562	1	191
RE297563	20	187
RE297563	25	199
RE299986	17	477
RE300112	9	477
RE300527	8	583
RE302167	16	123
RE305670	4	620
RE306030	1	165
RE306260	4	620
RE307575	9	225
RE307688	1	169
RE307688	1	173
RE307688	1	177
RE308180	8	269
RE308452	10	513
RE310078	1	497
RE310079	10	501
RE312760	4	615
RE312896	10	295
RE313556	13	397
RE319250	1	437
RE319251	1	437
RE319252	13	447
RE319253	14	447
RE320623	17	619
RE320624	12	619
RE321514	7	615
RE321692	12	255
RE321696	4	257
RE322913	5	427
RE322914	8	427
RE322915	6	417
RE322916	6	417
RE322917	2	415
RE322918	1	415
RE322919	3	415
RE322920	6	415
RE322921	7	415
RE322922	9	415
RE322925	12	415
RE323691	9	183
RE323968	8	499
RE32442	6	461
RE32442	6	485
RE324802	20	317
RE326589	3	383
RE326609	10	259
RE327073	28	583
RE327083	16	583
RE327557	10	501
RE330538	1	247
RE330564	5	247
RE330677	2	247
RE330678	3	247
RE33083	12	331

Índice numérico - continuação

Nº peça	Item	Página
RE331168	4	247
RE331260	10	619
RE331264	6	381
RE331265	7	381
RE331266	8	381
RE331277	20	619
RE331277	13	620
RE331298	14	619
RE332924	4	619
RE33705	1	48
RE33705	2	48
RE338136	1	622
RE338621	16	369
RE34603	20	255
RE34603	8	265
RE34603	13	281
RE34868	8	333
RE38725	23	307
RE39262	13	257
RE39396	14	439
RE39397	4	431
RE39719	2	338
RE40436	9	119
RE41949	15	239
RE42113	2	244
RE42193	14	242
RE42567	13	317
RE43497	18	199
RE43526	3	184
RE43526	5	615
RE43637	2	210
RE43737	1	243
RE43738	11	419
RE44574	3	38
RE44574	1	66
RE44590	2	163
RE46534	4	210
RE46587	17	565
RE46634	8	199
RE46684	16	119
RE46684	22	253
RE46684	27	255
RE46684	12	261
RE46684	29	269
RE46684	19	297
RE46684	4	307
RE46684	5	317
RE46684	18	331
RE46684	7	431
RE46684	3	59
RE46685	23	273
RE46685	13	63
RE46685	15	78
RE46686	21	59
RE46686	13	78
RE46686	16	81
RE46687	10	439
RE46687	20	63
RE46716	3	307
RE46734	2	190
RE46734	3	243
RE46735	10	187
RE46735	4	243
RE46736	5	243
RE46742	17	199
RE47095	5	163
RE47279	7	265
RE47291	14	267
RE47291	15	267
RE47291	16	267
RE47291	17	267
RE47291	18	267
RE47291	6	267
RE47294	4	259
RE47305	9	255
RE47325	26	281
RE47326	5	262
RE47385	11	333
RE47385	27	333
RE47385	29	333
RE47392	4	334
RE48838	1	163
RE48867	11	183
RE48875	5	177
RE49486	2	283
RE49624	18	431
RE49624	20	439
RE49624	20	441
RE49636	7	583
RE49724	2	243
RE49727	24	199
RE49736	10	183
RE49736	10	233
RE49778	3	153
RE500608	8	69
RE501377	3	36
RE502173	22	81
RE502174	25	81
RE503215	14	83
RE50337	24	439
RE50338	22	439
RE504210	19	71
RE504543	8	95
RE504563	7	95
RE504580	1	61
RE504836	16	95
RE505232	10	95
RE505501	12	65
RE505515	24	63
RE505921	1	66
RE507537	32	41
RE507538	31	41
RE507539	15	41
RE507540	14	41
RE507541	13	41
RE507807	21	65
RE507807	7	87
RE508185	2	65
RE508489	7	55
RE508566	4	63
RE508566	6	63
RE508578	3	37
RE508599	6	78
RE508599	9	78
RE508764	4	113
RE509093	4	41
RE50957	4	325
RE50957	4	327
RE509854	1	39
RE51234	1	209
RE515636	37	41
RE515881	3	45
RE515882	4	83
RE516026	11	59
RE516335	38	41
RE516336	19	41
RE516340	1	66
RE516491	16	71
RE51650	7	91
RE516512	3	52
RE516512	5	91
RE516553	4	52
RE516553	11	91
RE516999	21	41
RE517370	29	41
RE517370	22	63
RE517435	2	75
RE517435	3	75
RE517435	4	75
RE518081	12	75
RE519144	31	307
RE519144	2	87
RE519696	8	91
RE519833	1	83
RE520397	15	95
RE520928	36	41
RE520930	39	41
RE521616	5	69
RE521639	1	75
RE521756	2	72
RE521756	3	72
RE521756	4	72
RE521756	5	72
RE521756	6	72
RE52242	20	59
RE52242	5	95
RE52254	1	285
RE522594	8	41
RE522595	17	41
RE522596	36	41
RE522823	6	87
RE523023	21	71
RE523032	11	71
RE523168	1	63
RE523168	2	63
RE523169	10	63
RE523169	6	63
RE523169	7	63
RE523169	8	63
RE523169	9	63
RE523249	13	41
RE523250	16	59
RE523251	6	45
RE523462	35	81
RE523464	24	81
RE52347	7	295
RE523629	33	81
RE52364	8	434
RE524220	29	81
RE524382	5	41
RE524382	9	41
RE524450	1	69
RE524450	2	69
RE524450	5	69
RE524453	4	69
RE524723	5	52
RE524730	4	92
RE52504	10	129
RE52506	1	388
RE52507	1	387
RE52508	3	388
RE52509	1	386
RE52510	2	388
RE525382	21	81
RE525802	1	52
RE525961	20	81
RE526519	8	75
RE526834	6	52
RE526834	4	91
RE526901	5	45
RE52702	1	119
RE52703	2	119
RE527054	32	41
RE527055	31	41
RE52722	18	297
RE52722	4	87
RE527294	11	81
RE527528	17	41
RE528638	1	65
RE528950	4	65
RE529593	1	51
RE529643	6	91
RE529804	2	92
RE530306	1	145
RE530385	3	91
RE531221	14	75
RE531223	7	75
RE531808	1	227
RE532250	18	41
RE533148	1	71
RE533148	5	71
RE534109	18	41
RE534110	18	41
RE535560	1	36
RE537834	22	65
RE538097	24	63
RE538806	4	48
RE538897	1	99
RE54029	16	409
RE541420	16	95
RE54611	25	287
RE54885	8	83
RE55036	2	199
RE55476	4	199
RE55477	3	199
RE55561	13	289
RE55562	4	289
RE55844	2	289
RE56033	5	255

Índice numérico - continuação

Nº peça	Item	Página
RE56036	20	259
RE56036	5	259
RE56098	1	117
RE56098	3	121
RE56369	12	55
RE56400	17	231
RE56814	3	433
RE57594	12	343
RE57594	10	641
RE57892	2	151
RE58243	6	450
RE58243	5	451
RE58614	23	199
RE58614	29	583
RE59298	2	78
RE60028	9	81
RE60029	18	81
RE60030	14	81
RE60071	31	81
RE60531	1	359
RE60701	8	389
RE60720	2	105
RE60854	2	52
RE61418	29	199
RE61717	3	208
RE61882	14	295
RE62446	8	431
RE62901	5	537
RE62910	4	537
RE62981	20	475
RE63194	15	111
RE63381	41	441
RE63674	13	65
RE65165	7	66
RE65168	4	66
RE65233	1	367
RE65291	13	311
RE65502	2	595
RE65591	15	465
RE65591	15	483
RE65592	16	465
RE65592	16	483
RE65621	18	465
RE65621	18	483
RE65836	7	253
RE65908	11	69
RE65909	11	69
RE65911	7	66
RE65912	4	66
RE65978	6	83
RE66109	15	307
RE66277	9	367
RE66334	1	56
RE67001	40	441
RE67015	13	199
RE67015	24	575
RE67019	23	575
RE67231	1	78
RE67238	6	36
RE67238	12	78
RE67238	22	95
RE67239	4	36
RE67285	2	149
RE68495	21	575
RE69243	1	60
RE70472	9	295
RE71246	7	149
RE71255	20	65
RE71255	10	75
RE71267	7	555
SE501094	8	69
SE501227	6	63
SE501583	1	75
SE501655	1	66
SE501812	4	65
SE501813	2	72
SE501916	17	41
SE501926	5	41
SE502372	1	83
SJ10989	1	138
SU292160	4	427
SU292606	8	415
SU292606	6	427
T100529	25	317
T103707	19	119
T12083	5	289
T122075	3	78
T13814	15	297
T13814	7	81
T138822	1	215
T143167	3	221
T143534	19	539
T143538	14	105
T15258	8	253
T15509	8	113
T177591	..	617
T178251	10	583
T184620	33	583
T184924	25	583
T184924	7	585
T184924	10	593
T18891	9	65
T201525	4	395
T201525	9	399
T20168	14	65
T20217	19	253
T205672	11	617
T20758	1	76
T21564	1	321
T21564	2	321
T23474	15	65
T24166	1	242
T24167	9	242
T24802	11	297
T24959	31	379
T25532	13	307
T26929	7	105
T27260	18	561
T27432	8	253
T27432	11	267
T28583	3	190
T32146	1	520
T42571	2	363
T44604	5	439
T46876	9	291
T57247	13	271
T70177	28	439
T71307	16	253
T76502	3	439
T76938	5	397
T76938	11	401
T76938	11	449
T77613	6	297
T77613	16	331
T77613	3	353
T77613	17	369
T77613	2	371
T77613	9	373
T77613	6	375
T77613	3	381
T77613	6	389
T77613	12	397
T77613	19	401
T77613	7	437
T77613	1	449
T77613	15	451
T77613	4	625
T77613	12	83
T77814	10	375
T77814	2	389
T77857	36	269
T77857	33	273
T77857	4	297
T77857	16	353
T77857	7	353
T77857	1	355
T77857	13	369
T77857	29	383
T77857	9	397
T77857	15	401
T77857	12	411
T77857	6	437
T77857	2	445
T77857	2	450
T77857	10	451
T77857	20	625
T77858	32	273
T77932	20	121
T77932	9	353
T77932	14	363
T77932	9	383
T77932	12	449
T77932	11	625
T78646	13	375
T80938	11	375
T81686	7	439
TRACK	21	199
TY22043	2	393
TY22044	2	393
TY22063	2	393
TY22462	18	111
TY22553	33	129
TY22554	12	353
TY22554	8	625
TY22561	27	369
TY22561	28	369
TY26184	1	245
TY26186	1	245
TY26189	1	245
TY26191	1	245
TY26194	1	235
TY6333	11	65
U10289	5	321
U12037	4	461
U12037	4	485
U12331	6	331
U12547	2	439
U13639	25	121
U13639	3	65
U17409	9	363
U17409	28	441
U41966	4	273
U41966	22	317
U42703	5	395
U42703	10	399
U45916	23	563
U4662	9	242
Z22491	15	565
Z70805	13	195
Z70805	3	195
Z70805	8	195
Z70805	9	195