721C

CASE

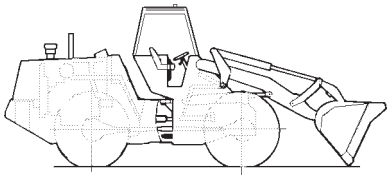

JUNHO 2004

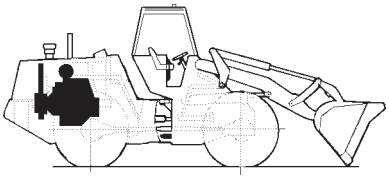

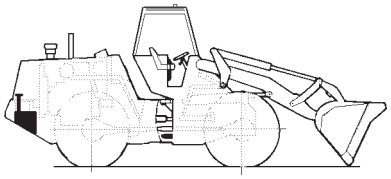

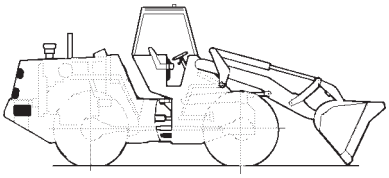

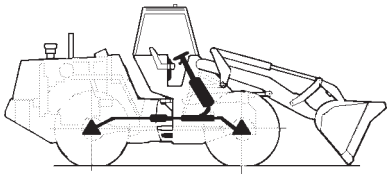

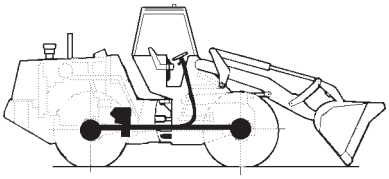

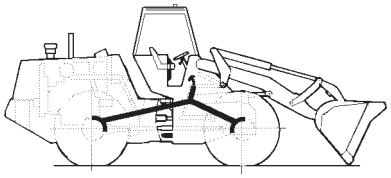

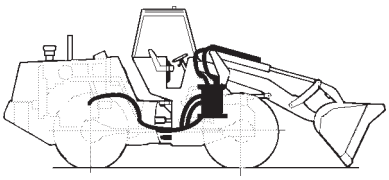



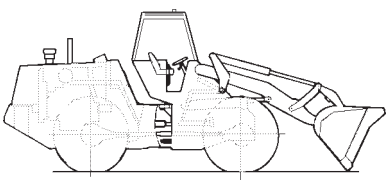

1 GERAL GENERAL GENERAL GENERAL

2 MOTOR ENGINE MOTOR MOTEUR

3 COMBUSTÍVEL FUEL COMBUSTIBLE CARBURANT

4 SISTEMA ELÉTRICO ELECTRICAL SYSTEM SISTEMA ELECTRICO SYSTEME ELECTRIQUE

5 DIREÇÃO STEERING DIRECCION DIRECTION

6 TRANSMISSÃO TRANSMISSION TRANSMISION TRANSMISSION

7 FREIO BRAKES FRENOS FREINS

8 SISTEMA HIDRÁULICO HYDRAULIC SYSTEM SISTEMA HIDRAULICO SYSTEME HIDRAULIQUE

9 CHASSI CHASSIS BASTIDOR CHASSIS

10 ÍNDICE NUMÉRICO NUMERICAL INDEX INDICE NUMERICO INDEX NUMERIQUE

Brz 7-7420 (R2)
06/2004

REDE DISTRIBUIDORES CASE BRASIL

DISTRIBUIDOR / CIDADE	ESTADO	ENDEREÇO	TELEFONE
BRASIF S/A EXPORTAÇÃO IMPORTAÇÃO			
BELO HORIZONTE	MG	RUA MARGARIDA DE ASSIS FONSECA, 171	(31) 3329-7655
GOIÂNIA	GO	AV. VEREADOR JOSÉ MONTEIRO, 2206	(62) 261-1621
RIO DE JANEIRO	RJ	RUA DA REGENERAÇÃO, 853	(21) 3865-8662
SERRA	ES	AV. JOÃO PALÁCIO, 280	(27) 3328-1955
SÃO PAULO	SP	R. POLICOM, 150 - JD. STA. CECÍLIA	(11) 4689-6550
RIBEIRÃO PRETO	SP	AV. CASTELO BRANCO, 930	(16) 618-3434
FORNECEDORA MÁQUINAS E EQUIPAMENTOS LTDA.			
FORTALEZA	CE	AV. FREI CIRILO, 2524 (BR 116 KM 06) CAJAZEIRAS	(85) 274-1222
TERESINA	PI	AV. BARÃO DE GURGUEIA, 2715	(86) 229-2255
J. MALUCELLI EQUIPAMENTOS LTDA.			
CURITIBA	PR	ROD. DO CAFÉ, KM 0,5 Nº 423	(41) 3028-5522
CARAZINHO	RS	AV. FLORES DA CUNHA, 4527	(54) 330-3000
PORTO ALEGRE	RS	RUA VOLUNTÁRIOS DA PÁTRIA, 4455	(51) 3021-4488
MOTORMAC DISTRIB. DE MÁQUINAS E MOTORES LTDA.			
PORTO ALEGRE	RS	RUA ASSIS BRASIL, 900 - BAIRRO SARANDI	(51) 3021-2288
SÃO JOSÉ	SC	ROD. BR 364, KM 212	(48) 257-1212
PROTEC - PRODUTOS E SERV. TÉCNICOS LTDA.			
ANANINDEUA	PA	ROD. BR 316 - KM 3 - BAIRRO ATALAIA	(91) 245-0233
SÃO LUIZ	MA	ROD. BR 135, KM 3 - TIRIRICAL	(98) 244-4846
TECHNICO COMERCIAL DE EQUIPAMENTOS S/A			
SALVADOR	BA	RUA ANTONIO DE ANDRADE, 489 - P.SECO PIRAJÁ	(71) 246-2400
TECHNICO NORTE LTDA.			
RECIFE	PE	ROD. BR 101 S/N, SUL, KM 17	(81) 3378-1500
TORK COMÉRCIO MÁQUINAS PEÇAS E SERV. LTDA.			
CAMPO GRANDE	MS	RUA CAIOVA, 1000	(67) 341-4300
TORK OESTE COMÉRCIO MÁQUINAS LTDA.			
VARZEA GRANDE	MT	AV. GOV. JULIO CAMPOS, 3981	(65) 688-2121

721C
PÁ-CARREGADEIRA ARTICULADA
Catálogo de Peças nº Brz 7-7420 (R2)

721C
ARTICULATED LOADER
Parts Catalog nº Brz 7-7420 (R2)

721C
CARGADORA ARTICULADA
Catálogo de Repuestos nº Brz 7-7420 (R2)



Emissão 06/2004
Issued 06/2004
Emision 06/2004

//

Favor anotar os Números de Série e de Identificação do Produto nas linhas previstas abaixo.
Please recorde your Serial and Product Identification Numbers on the lines provided below.
Favor de anotar los Números de Serie y de Identificación de Producto en las lineas provistas abaixo.

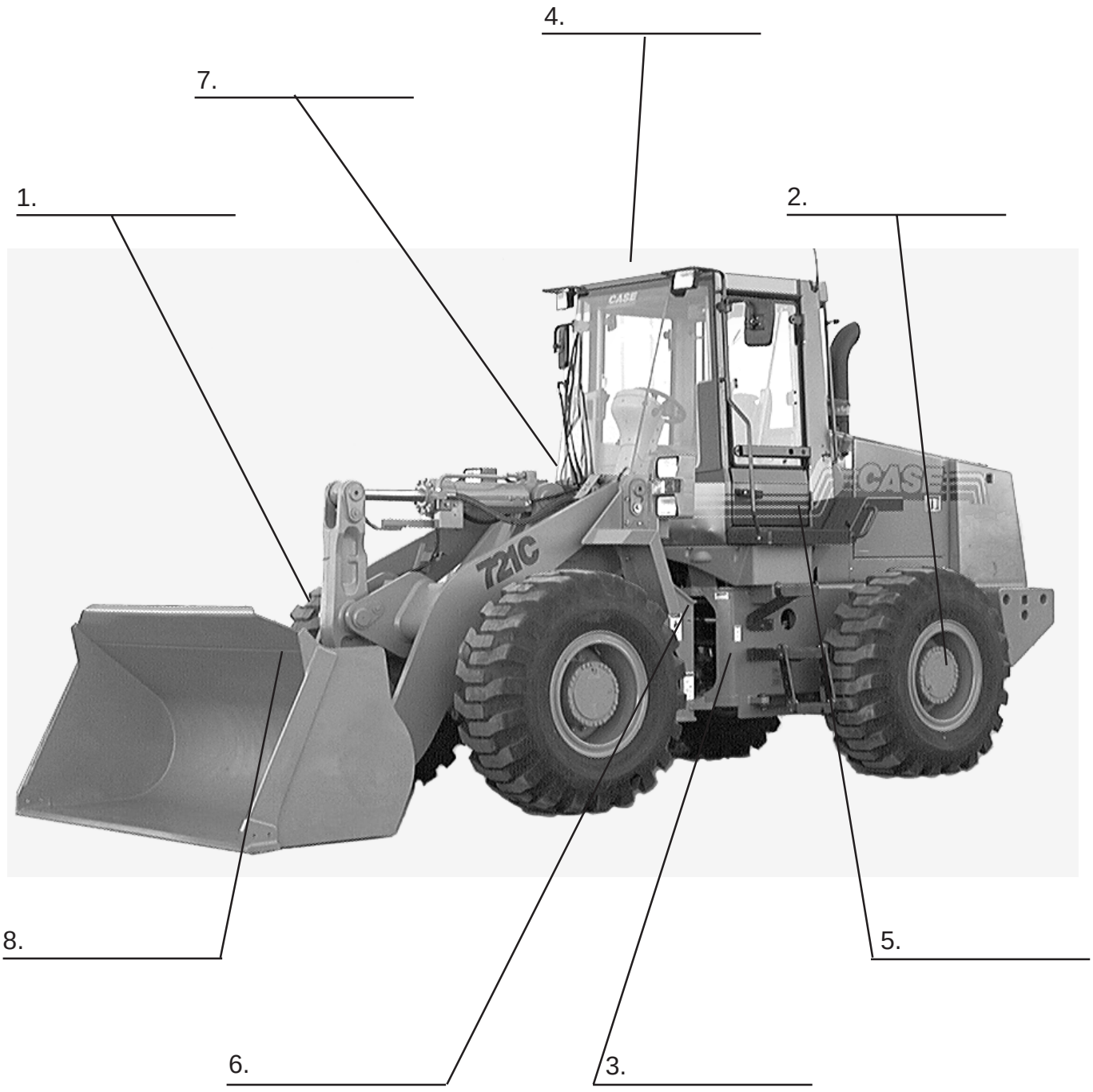

LOCALIZAÇÃO DOS NÚMEROS DE SÉRIE E DE IDENTIFICAÇÃO
LOCATION OF SERIAL AND PRODUCT IDENTIFICATION NUMBERS
LOCALIZACIÓN DE NÚMEROS DE SERIE E IDENTIFICACIÓN

REF	PORTUGUÊS
1	Nº de série do Eixo Dianteiro - *Lado direito do Eixo*
2	Nº de série do Eixo Traseiro - *Lado esquerdo do Eixo*
3	Nº de série da Transmissão - *Parte dianteira direita da Transmissão*
4	Nº de certificação da cabine ROPS e Capota - *Lado esquerdo da plataforma do assento*
5	Nº de série do Motor - *Lado direto do Motor*
6	Nº de Identificação do Produto “América do Norte” - *Chassi traseiro esquerdo abaixo da porta da cabine*
7	Nº de Identificação do Produto “Brasil” - *Chassi dianteiro, lado direito da junta articulada*
8	Nº de peça da Caçamba - *Parte traseira direita superior*

REF	INGLÊS
1	Front Axle serial number - *Right-hand side of Axle*
2	Rear Axle serial number - *Left-hand side of Axle*
3	Transmission serial number - *Right-hand front of Transmission*
4	ROPS Cab or Canopy certification number - *Left-hand side of seat platform*
5	Engine serial number - *Right-hand of Engine*
6	North American Product identification number - *Left-hand rear frame below cab door*
7	Brazilian Product identification number - *Front frame near right-hand side of articulation joint*
8	Bucket part number - *Upper right-hand rear of Bucket*

REF	ESPANHOL
1	Nº de serie del Eje Delantero - *Lado derecho del Eje*
2	Nº de serie del Eje Trasero - *Lado izquierdo del Eje*
3	Nº de serie de la Transmisión - *Parte delantera derecha de la Transmisión*
4	Nº de certificación de la cabina ROPS o techo - *Lado isquierdo de la plataforma del asiento*
5	Nº de serie del Motor - *Lado derecho del Motor*
6	Norteamerica nº de identificación del producto - *Bastidor trasero izquierdo bajo la puerta de la cabina*
7	Nº Brasil de identificación del producto - *Bastidor delantero, al lado derecho de la junta articulada*
8	Nº de pieza del Cucháron - *Parte trasera derecha superior del Cucháron*

COMO UTILIZAR ESTE CATÁLOGO DE PEÇAS

ÍNDICE DE PEÇAS

Este Catálogo encontra-se elaborado de modo a permitir a fácil identificação das peças. O Índice Alfabético que se encontra no início do Catálogo indica o número da página na qual encontram-se localizados os principais grupos e conjuntos. O Índice Numérico, localizado no fim do Catálogo, indica os números das peças, item e a página na qual estas estão descritas.

COMO ENCOMENDAR UMA PEÇA

Todos os pedidos de peças deverão conter os seguintes dados:

- Número correto da peça, conforme indicado na Coluna **"PEÇA Nº"** do catálogo.
- Descrição das peças e quantidade necessária.
- Modelo e número do motor.
- Número de série da máquina.
- Método de embarque e endereço para remessa.

ILUSTRAÇÃO DAS PEÇAS

Todas as peças dos principais grupos e conjuntos encontram-se ilustradas juntamente com o número do item correspondente, que aparece na coluna **"ITEM"**. As peças são mostradas em sua relação com as demais peças de ilustração. Os números indicados na ilustração, envolvidos por um círculo, correspondem aos números que se encontram sob a coluna "**ITEM**".

MODIFICAÇÕES DO CATÁLOGO

Sempre que forem introduzidas modificações de engenharia na máquina, serão emitidas novas páginas para este Catálogo. Essas novas páginas deverão ser inseridas no Catálogo, tão logo sejam recebidas. Mantenha o Catálogo sempre atualizado, evitando, assim, a emissão errada de pedidos de peças.

DESCRIÇÃO DA PEÇA E QUANTIDADE

Todas as peças encontram-se descritas sob a coluna **"DESCRIÇÃO"**. A quantidade encontra-se indicada sob a coluna **"QUANTIDADE"**. No exemplo abaixo, a descrição de algumas peças fica afastada para dentro, a partir da margem esquerda da coluna. A peça assim descrita faz parte do conjunto descrito imediatamente acima da mesma. No mesmo exemplo, está indicado que são utilizados 6 (seis) roletes na máquina. Cada rolete contém duas porcas, arruelas, dois vedadores, dois anéis "O" e dois jogos de gaxetas (itens 1 a 5). Os jogos de gaxetas são ainda subdivididos de modo a indicar as peças individuais, ou isoladas, que os compõe (itens 6, 7 e 8).

NOTA: **"NSS"** na coluna **"PEÇA Nº"** significa **"NÃO FORNECIDA SEPARADAMENTE"**.
"UQN" na coluna **"DESCRIÇÃO"** (entre parêntesis) significa **"USADA CONFORME NECESSÁRIO"**.

REF.	PEÇA Nº	QDE.	DESCRIÇÃO
	D 1284215	6	ROLETE-Conj.
1	M 5112486	2	PORCA
2	Z 5184232		ARRUELA (UQN)
3	G 1655166	2	VEDADOR
4	A 1922411	2	ANEL "O"
5	L 2254122	2	GAXETA
6	NSS	2	CORPO
	Q 1258125	1	JOGO
7	NSS	2	GAXETA
8	NSS	1	RETENTOR

→| ATÉ O Nº DE SÉRIE

|→ A PARTIR DO Nº DE SÉRIE

TERMOS "LADO DIREITO" E "LADO ESQUERDO" - Veja definição no Manual do Operador.

HOW TO USE THIS PARTS CATALOG

HOW THE PARTS ARE INDEXED

This Parts Catalog is arranged for easy identification of the parts. The Alphabetical Index found at the front of the catalog shows the page number for the major component group and assemblies. The Numerical Index found at the back of the catalog list part numbers and the page on which they are found.

HOW TO ORDER A PART

All orders for parts must show clearly the following information:

- Correct part number, from list heading **"PART NUMBER"**.
- Description and quantity required.
- Engine model and number.
- Machine serial number.
- Method of shipment and shipping address.

PARTS ILLUSTRATIONS

All parts in the major component groups and assemblies are illustrated together with a reference number. The parts are shown in their relationship to each other in the illustration. The circled numbers correspond to the numbers found under the heading **"REFERENCE"**.

CHANGES TO THE CATALOG

When engineering changes are made to the machine, new pages for this catalog will be issued. These new pages must be inserted into your catalog as soon as they are received. Keep your catalog up to date to avoid wrong orders.

PARTS DESCRIPTION AND QUANTITY

The names of all parts are listed under the heading **"DESCRIPTION"**. The quantity used is listed under the heading **"QUANTITY"**. In the example shown below, the description of some of the parts is indented or moved in from the left margin. The indented item is part of the complete assembly under which it is indented. The example below shows that 6 (six) track rollers are used on the machine. Each track roller contains two nuts, washers, two seals, two "O" rings and two seal assemblies (indented items 1 thru 5). The seal assemblies are further divided to show individual parts (items 6, 7 and 8).

NOTE: **"NSS"** in the **"PART Nº"** column signifies "**NOT SERVICED SEPARATELY**".
"UAR" in the **"DESCRIPTION"** column (in parenthesis) signifies "**USE AS REQUIRED**".

ITEM	PART Nº	QTY.	DESCRIPTION
	D 1284215	6	ROLLER-Assy.
1	M 5112486	2	NUT
2	Z 5184232		WASHER (UAR)
3	G 1655166	2	SEAL
4	A 1922411	2	"O" RING
5	L 2254122	2	SEAL
6	NSS	2	BODY
	Q 1258125	1	KIT
7	NSS	2	SEAL
8	NSS	1	RETAINER

→| UP TO SERIAL Nº

|→ STARTING WITH SERIAL Nº

"RIGHT HAND" AND "LEFT HAND" SIDES - See definition in Operators Manual.

COMO USAR ESTE CATÁLOGO DE REPUESTOS

ÍNDICE DE LAS PIEZAS

Este catálogo de repuestos se ha compuesto de tal manera a facilitar la identificación de las piezas. El Índice Alfabético que se encuentra al início del catálogo indica el número de página donde están localizados los principales grupos y conjuntos. El Índice Numérico que se encuentra al fin del catálogo indica los números de las piezas, el número de secuencia e la página en la cual las mismas están descritas.

COMO PEDIR UNA PIEZA

Todos los pedidos de piezas debrán conter los datos seguientes:

- El número correcto de la pieza, como indicado en la columna **"PIEZA Nº"** del catálogo.
- Descripción de la pieza y la cantidad necessaria.
- Modelo y número del motor.
- Número de serie de la máquina.
- El método de expedición y la dirección del destino final.

COMO LAS PIEZAS ESTÁN ILUSTRADAS

Todas las piezas en los grupos y conjuntos principales están ilustradas juntas con un número de referencia, el cual está indicado en la columna "**REFERENCIA**". Las piezas se muestran en su relación as las otras de la misma ilustración. Los números indicados en la ilustración, envueltos por un círculo, corresponden a los números que se encuentram bajo la columna **"REFERENCIA"**.

MODIFICACIONES HECHAS EN EL CATÁLOGO

Cuando se han hecho modificaciones técnicas a la máquina, nuevas páginas se suministrarán para el catálogo. Estas nuevas páginas se debrán inserir el el catálogo tan luego se las reciben. Mantenga su catálogo siempre al dia, a fin de eliminar la posibilidad de pedidos incorrectos de piezas.

DESCRIPCIÓN Y CANTIDAD DE LAS PIEZAS

Los nombres de todas las piezas se encuentram bajo la columna **"DESCRIPCIÓN"**. La cantidad necessaria de cada pieza está indicada bajo la columna **"CANTIDAD"**. En el ejemplo que sigue más abajo, la descripción de algunas de las piezas está puesta más adentro del margen izquerdo de la columna. La pieza así indicada hace parte del conjunto reseñado imediatamente arriba de la misma. En el mismo ejemplo, está indicado que son usados 6 (seis) rodillos en la máquina. Cada rodillo contiene dos tuercas, arandelas, dos sellos, dos anillos de retención y dos sellos completos (items 1 hasta 5). Los sellos completos se dividen más aun para indicar las piezas individuales de los mismos (items 6, 7 y 8).

NOTA: **"NSS"** en la coluna **"PIEZA Nº"** significa **"PIEZA NON SUMINISTRADA SEPARADAMENTE"**.
"UCN" en la coluna **"DESCRIPCIÓN"** (en paréntesis) significa **"USADA CONFORME NECESSARIO"**.

REF.	PIEZA Nº	CANT.	DESCRIPCIÓN
	D 1284215	6	RODILLO-Conj.
1	M 5112486	2	TUERCA
2	Z 5184232		ARANDELA
(UCN)			
3	G 1655166	2	SELLO
4	A 1922411	2	ANILLO "O"
5	L 2254122	2	SELLO
6	NSS	2	CUERPO
	Q 1258125	1	JUEGO
7	NSS	2	SELLO

→| HASTA EL Nº DE SERIE

|→ A PARTIR DE EL Nº DE SERIE

LADOS "DERECHO" E "IZQUIERDO" - Vea definición en el Manual de Operador.

ÍNDICE
INDEX
INDICE

MOTOR - MONTAGEM **2-2**
ENGINE - MOUNTING
MONTAJE, MOTOR

RADIADOR - MONTAGEM **2-4**
RADIATOR - MOUNTING
RADIADOR - SOPORTE

VENTILADOR - CORREIA DO VENTILADOR **2-6**
FAN - FAN BELT
VENTILADOR - CORREA DEL VENTILADOR

RESERVATÓRIO DE EXPANSÃO DO SISTEMA DE ARREFECIMENTO **2-8**
COOLANT SYSTEM RECOVERY RESERVOIR
SISTEMA DE RECUPERACION DEL REFRIGERANTE

FILTRO DE AR - MONTAGEM **2-10**
AIR CLEANER - MOUNTING
FILTRO DE AIRE - PIEZAS DE ENTRADA DE AIRE

FILTRO DE AR - CONJUNTO **2-12**
AIR CLEANER - ASSEMBLY
CONJUNTO DEL PURIFICADOR DE AIRE

SISTEMA DE ESCAPE E SILENCIOSO **2-14**
MUFFLER AND EXHAUST SYSTEM
SILENCIADOR - SISTEMA DE ESCAPE

BOMBA DÁGUA (MOTOR 295270A1) **2-16**
WATER PUMP (ENGINE 295270A1)
BOMBA DE AGUA (MOTOR 295270A1)

BOMBA DÁGUA (MOTOR 149984A1) **2-16B**
WATER PUMP (ENGINE 149984A1)
BOMBA DE AGUA (MOTOR 149984A1)

CARCAÇA DA DITRIBUIÇÃO (MOTOR 295270A1) **2-18**
TIMING GEAR HOUSING (ENGINE 295270A1)
CUBIERTA DEL ENGRANDAJE DELANTERO (MOTOR 295270A1)

CARCAÇA DA DITRIBUIÇÃO (MOTOR 149984A1) **2-18B**
TIMING GEAR HOUSING (ENGINE 149984A1)
CUBIERTA DEL ENGRANDAJE DELANTERO (MOTOR 149984A1)

TURBOCOMPRESSOR - MONTAGEM (MOTOR 295270A1) **2-20**
TURBOCHARGER - MOUNTING (ENGINE 295270A1)
SISTEMA TURBOCARGADOR (MOTOR 295270A1)

TURBOCOMPRESSOR - MONTAGEM (MOTOR 149984A1) **2-20B**
TURBOCHARGER - MOUNTING (ENGINE 149984A1)
SISTEMA TURBOCARGADOR (MOTOR 149984A1)

TURBOCOMPRESSOR - CONJUNTO (MOTOR 295270A1) **2-22**
TURBOCHARGER - ASSEMBLY (ENGINE 295270A1)
CONJUNTO TURBOCARGADOR (MOTOR 295270A1)

ATUADOR DO WASTEGATE (MOTOR 295270A1) **2-24**
WASTEGATE ACTUATOR (ENGINE 295270A1)
ACTUADOR DEL ESCAPE DEL TURBOCARGADOR (MOTOR 295270A1)

RESFRIADOR E FILTRO DE ÓLEO DO MOTOR **2-26**
ENGINE OIL COOLER AND FILTER
FILTRO Y REFRIGERANTE - ACEITE

CÁRTER E BOMBA DE ÓLEO - AQUECEDOR (MOTOR 295270A1) **2-28**
OIL PUMP, PAN - HEATER (ENGINE 295270A1)
BOMBA DE ACEITE, BANDEJA - CALENTADOR (MOTOR 295270A1)

CÁRTER E BOMBA DE ÓLEO - AQUECEDOR (MOTOR 149984A1) **2-28B**
OIL PUMP, PAN - HEATER (ENGINE 149984A1)
BOMBA DE ACEITE, BANDEJA - CALENTADOR (MOTOR 149984A1)

CABEÇOTE - TAMPA (MOTOR 295270A1) **2-30**
CYLINDER HEAD - COVER (ENGINE 295270A1)
CABEZAL DEL CILINDRO - CUBIERTA (MOTOR 295270A1)

CABEÇOTE - TAMPA (MOTOR 149984A1) **2-30B**
CYLINDER HEAD - COVER (ENGINE 149984A1)
CABEZAL DEL CILINDRO - CUBIERTA (MOTOR 149984A1)

TERMOSTATO E FILTRO DE ÁGUA (MOTOR 295270A1) **2-32**
HOUSING, THERMOSTAT - FILTER, WATER (ENGINE 295270A1)
ALOJAMIENTO, TERMOSTATO - FILTRO, AGUA (MOTOR 295270A1)

TERMOSTATO E FILTRO DE ÁGUA (MOTOR 149984A1) **2-32B**
HOUSING, THERMOSTAT - FILTER, WATER (ENGINE 149984A1)
ALOJAMIENTO, TERMOSTATO - FILTRO, AGUA (MOTOR 149984A1)

CABEÇOTE - MECANISMO DE VÁLVULAS (MOTOR 295270A1) **2-34**
CYLINDER HEAD - VALVE MECHANISM (ENGINE 295270A1)
CABEZAL DEL CILINDRO - MECANISMO DE LA VALVULA (MOTOR 295270A1)

CABEÇOTE - MECANISMO DE VÁLVULAS (MOTOR 149984A1) **2-34B**
CYLINDER HEAD - VALVE MECHANISM (ENGINE 149984A1)
CABEZAL DEL CILINDRO - MECANISMO DE LA VALVULA (MOTOR 149984A1)

COMANDO DE VÁLVULAS (MOTOR 295270A1) **2-36**
CAMSHAFT (ENGINE 295270A1)
EJE DE LEVAS (MOTOR 295270A1)

COMANDO DE VÁLVULAS (MOTOR 149984A1) **2-36B**
CAMSHAFT (ENGINE 149984A1)
EJE DE LEVAS (MOTOR 149984A1)

BLOCO DE CILINDROS (MOTOR 295270A1) **2-38**
CYLINDER BLOCK (ENGINE 295270A1)
BLOQUE DE CILINDROS (MOTOR 295270A1)

BLOCO DE CILINDROS (MOTOR 149984A1) **2-38B**
CYLINDER BLOCK (ENGINE 149984A1)
BLOQUE DE CILINDROS (MOTOR 149984A1)

VIRABREQUIM (MOTOR 295270A1) **2-40**
CRANKSHAFT (ENGINE 295270A1)
CIGUENAL (MOTOR 295270A1)

VIRABREQUIM (MOTOR 149984A1) **2-40B**
CRANKSHAFT (ENGINE 149984A1)
CIGUENAL (MOTOR 149984A1)

VOLANTE E CARCAÇA DO VOLANTE (MOTOR 295270A1) **2-42**
FLYWHEEL AND FLYWHEEL HOUSING (ENGINE 295270A1)
VOLANTE Y CARTER (MOTOR 295270A1)

VOLANTE E CARCAÇA DO VOLANTE (MOTOR 149984A1) **2-42B**
FLYWHEEL AND FLYWHEEL HOUSING (ENGINE 149984A1)
VOLANTE Y CARTER (MOTOR 149984A1)

PISTÕES E BIELAS (MOTOR 295270A1) **2-44**
PISTONS AND CONNECTING RODS (ENGINE 295270A1)
PISTONES - VARILLAS CONECTORAS (MOTOR 295270A1)

PISTÕES E BIELAS (MOTOR 149984A1) **2-44B**
PISTONS AND CONNECTING RODS (ENGINE 149984A1)
PISTONES - VARILLAS CONECTORAS (MOTOR 149984A1)

JOGO DE JUNTAS - CABEÇOTE (MOTOR 295270A1) **2-46**
GASKET KIT - VALVE GRIND (ENGINE 295270A1)
JUEGO DE JUNTAS (MOTOR 295270A1)

JOGO DE JUNTAS - BLOCO DE CILINDROS (MOTOR 295270A1) **2-48**
GASKET KIT - CYLINDER BLOCK (ENGINE 295270A1)
JUEGO DE JUNTAS (MOTOR 295270A1)

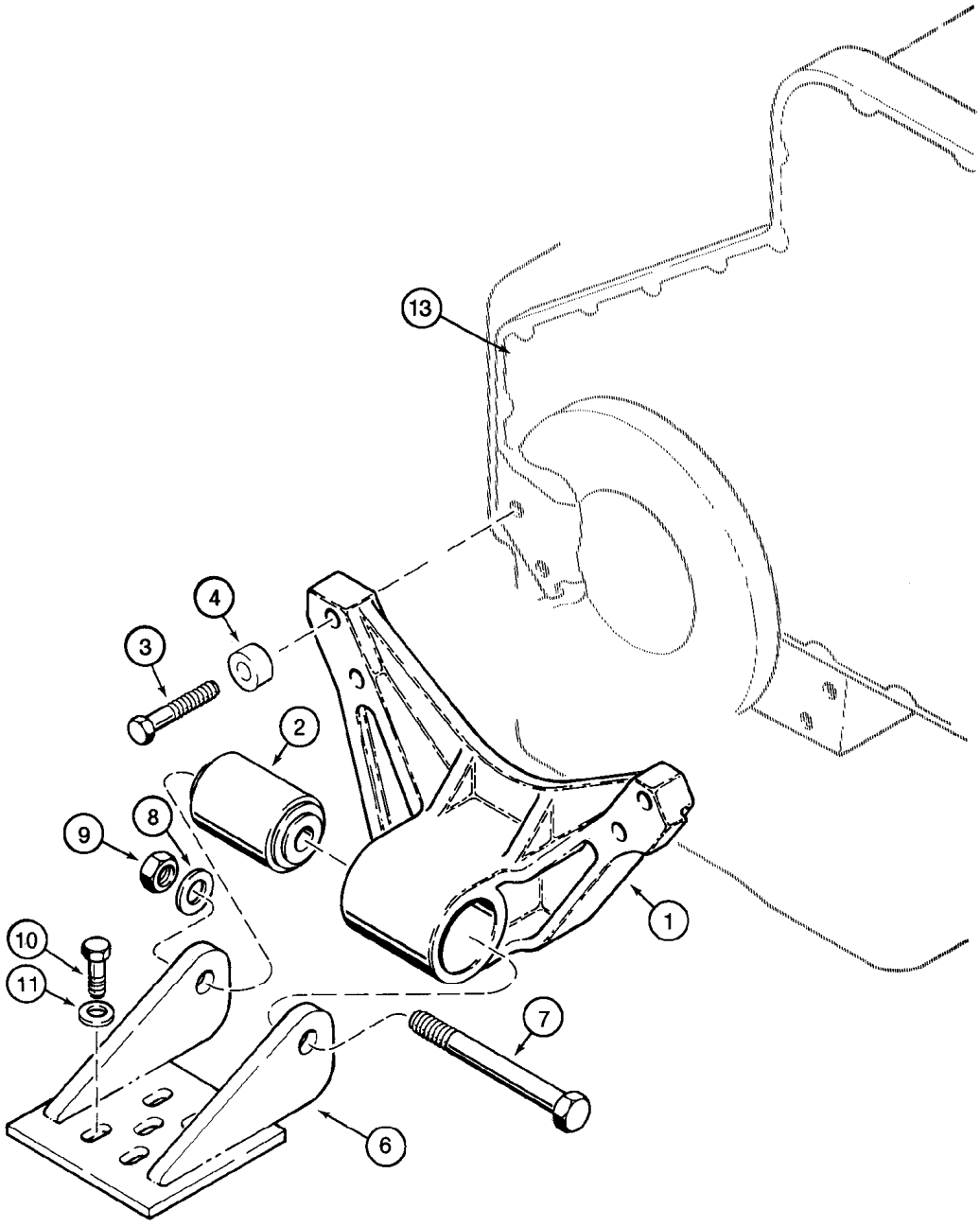
13
4
3
2
9
8
10
11
7
1
6

ITEM REF.	PEÇA Nº PART Nº PIEZA Nº	QTD QTY CANT	DESCRIÇÃO (Português)	DESCRIPTION (English)	DESCRIPCIÓN (Español)
	L127732	1	COXIM	MOUNT	COJÍN
1	J914117	1	SUPORTE	SUPPORT	SOPORTE
2	L124020	1	ESPAÇADOR	SPACER	ESPACIADOR
3	827-12110	4	PARAFUSO M12x110	BOLT M12x110	PERNO M12x110
4	187563A1	4	ESPAÇADOR	SPACER	ESPACIADOR
6	L128273	1	COXIM	MOUNT	COJÍN
7	426-1296	1	PARAFUSO 3/4x6	BOLT 3/4x6	PERNO 3/4x6
8	496-81000	1	ARRUELA 25/32x1-3/8x1/8	WASHER 25/32x1-3/8x1/8	ARANDELA 25/32x1-3/8x1/8
9	131-1400	1	PORCA	NUT	TUERCA
10	627-12045	4	PARAFUSO M12x45	BOLT M12x45	PERNO M12x45
11	896-15012	4	ARRUELA 13,5x28x4mm	WASHER 13,5x28x4mm	ARANDELA 13,5x28x4mm
12	832-10412	4	PORCA M12	NUT M12	TUERCA M12
13	295270A1	1	MOTOR 6T-830 (Nota 1)	ENGINE 6T-830 (Note 1)	MOTOR 6T-830 (Nota 1)
13	149984A1	1	MOTOR 6T-830 Tier 0 (Nota 2)	ENGINE 6T-830 Tier 0 (Note 2)	MOTOR 6T-830 Tier 0 (Nota 2)

Nota 1: Nº Séries ->HBZ0004026, 4028-4030 e 4032
Note 1: Serial Nº ->HBZ0004026, 4028-4030 and 4032
Nota 1: Nº Series ->HBZ0004026, 4028-4030 y 4032

Nota 2: Nº Séries HBZ0004027, 4031 e 4033-> (motor "Tier 0")
Note 2: Serial Nº HBZ0004027, 4031 and 4033-> (engine "Tier 0")
Nota 2: Nº Series HBZ0004027, 4031 y 4033-> (motor "Tier 0")

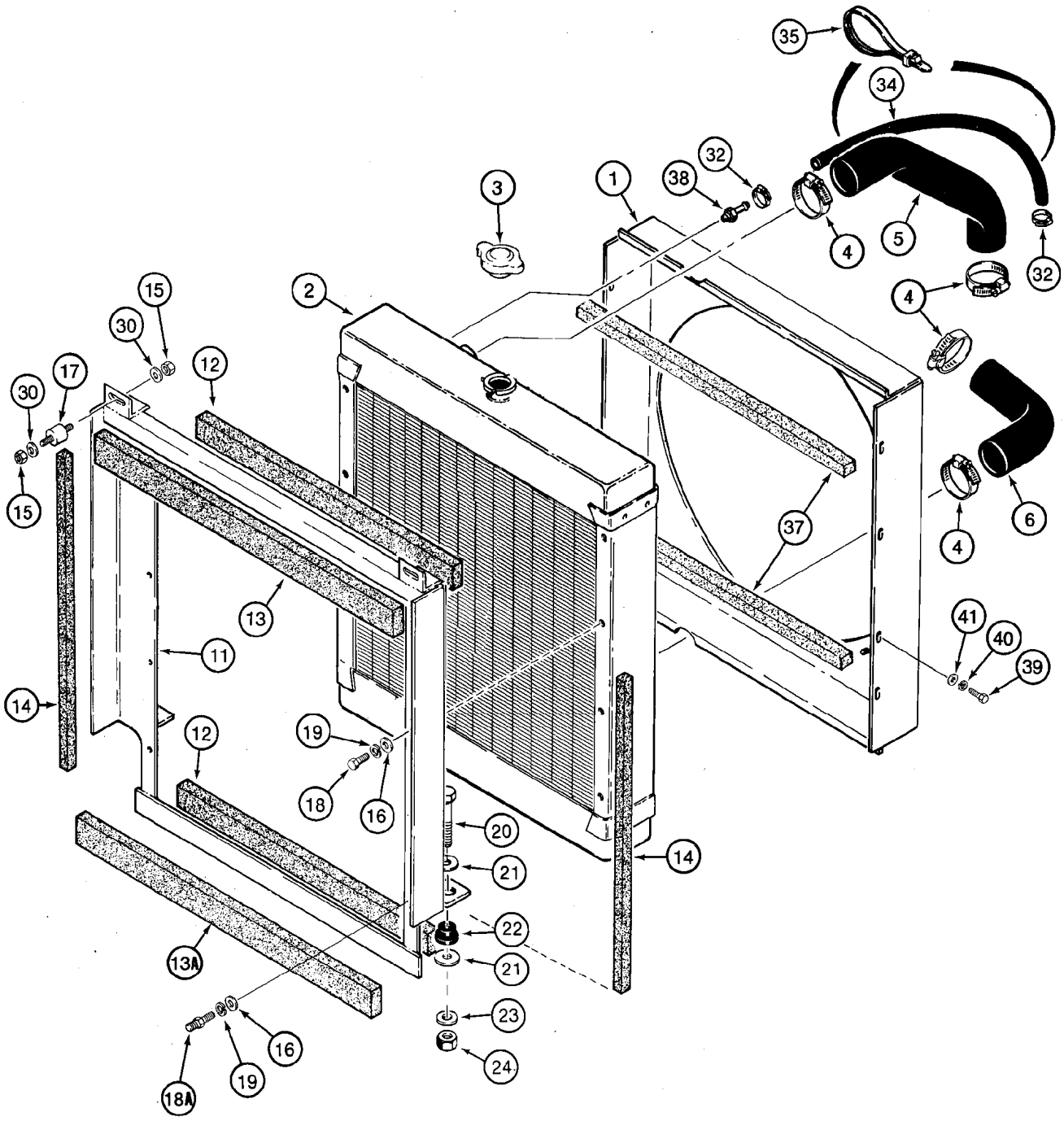
35
34
32
38
1
3
4
5
32
4
2
15
30
12
17
30
4
6
15
37
4
41
40
39
13
11
14
12
19
18
16
20
21
14
22
21
13A
23
16
24
19
18A

ITEM REF.	PEÇA Nº PART Nº PIEZA Nº	QTD QTY CANT	DESCRIÇÃO (Português)	DESCRIPTION (English)	DESCRIPCIÓN (Español)
1	297146A1	1	MÁSCARA	SHROUD	BOQUILLA
2	300303A1	1	RADIADOR standard	RADIATOR standard	RADIADOR standard
2	253148A1	1	RADIADOR opcional	RADIATOR optional	RADIADOR opcional
3	A170241	1	TAMPA 15psi	CAP 15psi	TAPA 15psi
4	214-3148	4	BRAÇADEIRA 2-1/4-3-1/8	CLAMP 2-1/4-3-1/8	ABRAZADERA 2-1/4-3-1/8
5	304634A1	1	MANGUEIRA superior	HOSE upper	MANGUERA superior
6	L127973	1	MANGUEIRA inferior	HOSE lower	MANGUERA
11	111133A1	1	SUPORTE	SUPPORT	SOPORTE
12	L127665	2	VEDADOR 676mm	SEAL 676mm	JUNTA 676mm
13	L128306	1	VEDADOR superior 765mm	SEAL upper 765mm	JUNTA superior 765mm
13A	L128353	1	VEDADOR 765mm	SEAL 765mm	JUNTA 765mm
14	L127666	2	VEDADOR 787mm	SEAL 787mm	JUNTA 787mm
15	131-206	4	PORCA	NUT	TUERCA
16	895-15008	8	ARRUELA 9x20x1,6mm	WASHER 9x20x1,6mm	ARANDELA 9x20x1,6mm
17	L127163	2	COXIM	MOUNT	COJÍN
18	627-8020	7	PARAFUSO M8x20	BOLT M8x20	PERNO M8x20
18A	292523A1	1	PARAFUSO terra	BOLT ground	PERNO
19	892-11008	8	ARRUELA pressão M8	WASHER lock M8	ARANDELA freno M8
20	827-12060	2	PARAFUSO M12x60	BOLT M12x60	PERNO M12x60
21	495-81239	4	ARRUELA 17/32x2-1/4x3/16	WASHER 17/32x2-1/4x3/16	ARANDELA 17/32x2-1/4x3/16
22	L46821	2	BUCHA	BUSHING	ANILLO
23	896-15012	2	ARRUELA 13,5x28x4mm	WASHER 13,5x28x4mm	ARANDELA 13,5x28x4mm
24	832-10412	2	PORCA M12	NUT M12	TUERCA M12
30	496-81003	4	ARRUELA 13/32x1-1/16x3/32	WASHER 13/32x1-1/16x3/32	ARANDELA 13/32x1-1/16x3/32
32	214-1406	2	BRAÇADEIRA 7/16-25/32	CLAMP 7/16-25/32	ABRAZADERA 7/16-25/32
34	A161557	1	MANGUEIRA 559mm	HOSE 559mm	MANGUERA 559mm
35	L18337	2	CINTA retenção 15	STRAP retaining 15	FAJA 15
37	120112A1	2	VEDADOR	SEAL	JUNTA
38	217-151	1	ADAPTADOR 3/8x1/4	ADAPTER 3/8x1/4	ADAPTADOR 3/8x1/4
39	627-8020	8	PARAFUSO M8x20	BOLT M8x20	PERNO M8x20
40	892-11008	8	ARRUELA pressão M8	WASHER lock M8	ARANDELA freno M8
41	495-21038	8	ARRUELA 3/8x7/8x3/32	WASHER 3/8x7/8x3/32	ARANDELA 3/8x7/8x3/32

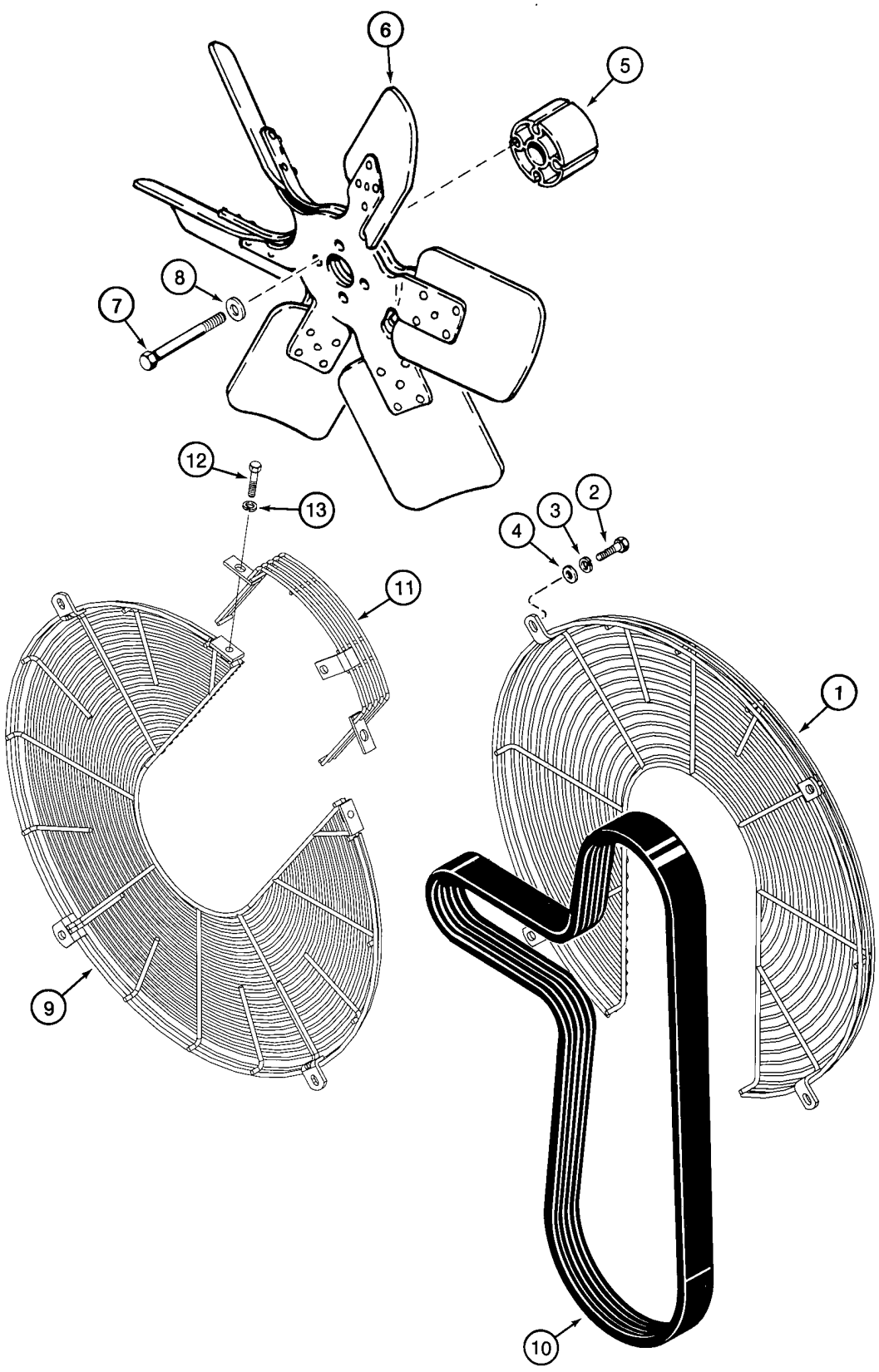
6
5
8
7
12
13
4
3
2
11
1
9
10

ITEM REF.	PEÇA Nº PART Nº PIEZA Nº	QTD QTY CANT	DESCRIÇÃO (Português)	DESCRIPTION (English)	DESCRIPCIÓN (Español)
1	248815A1	1	PROTEÇÃO sem ar condicionado	GUARD without air conditioning	PROTECTOR
2	627-8025	4	PARAFUSO M8x25	BOLT M8x25	PERNO M8x25
3	892-11008	4	ARRUELA pressão M8	WASHER lock M8	ARANDELA freno M8
4	495-21038	4	ARRUELA 3/8x7/8x3/32	WASHER 3/8x7/8x3/32	ARANDELA 3/8x7/8x3/32
5	A184547	1	ESPAÇADOR	SPACER	ESPACIADOR
6	297047A1	1	VENTILADOR	FAN	VENTILADOR
7	814-10100	4	PARAFUSO M10x100	BOLT M10x100	PERNO M10x100
8	896-11010	4	ARRUELA 11x21x2,5mm	WASHER 11x21x2,5mm	ARANDELA 11x21x2,5mm
9	297329A1	1	PROTEÇÃO com ar condicionado	GUARD with air conditioning	PROTECTOR
10	J911566	1	CORREIA	BELT	CORREA
11	297550A1	1	SUPORTE	BRACKET	SOPORTE
12	627-8020	2	PARAFUSO M8x20	BOLT M8x20	PERNO M8x20
13	892-11008	2	ARRUELA pressão M8	WASHER lock M8	ARANDELA freno M8

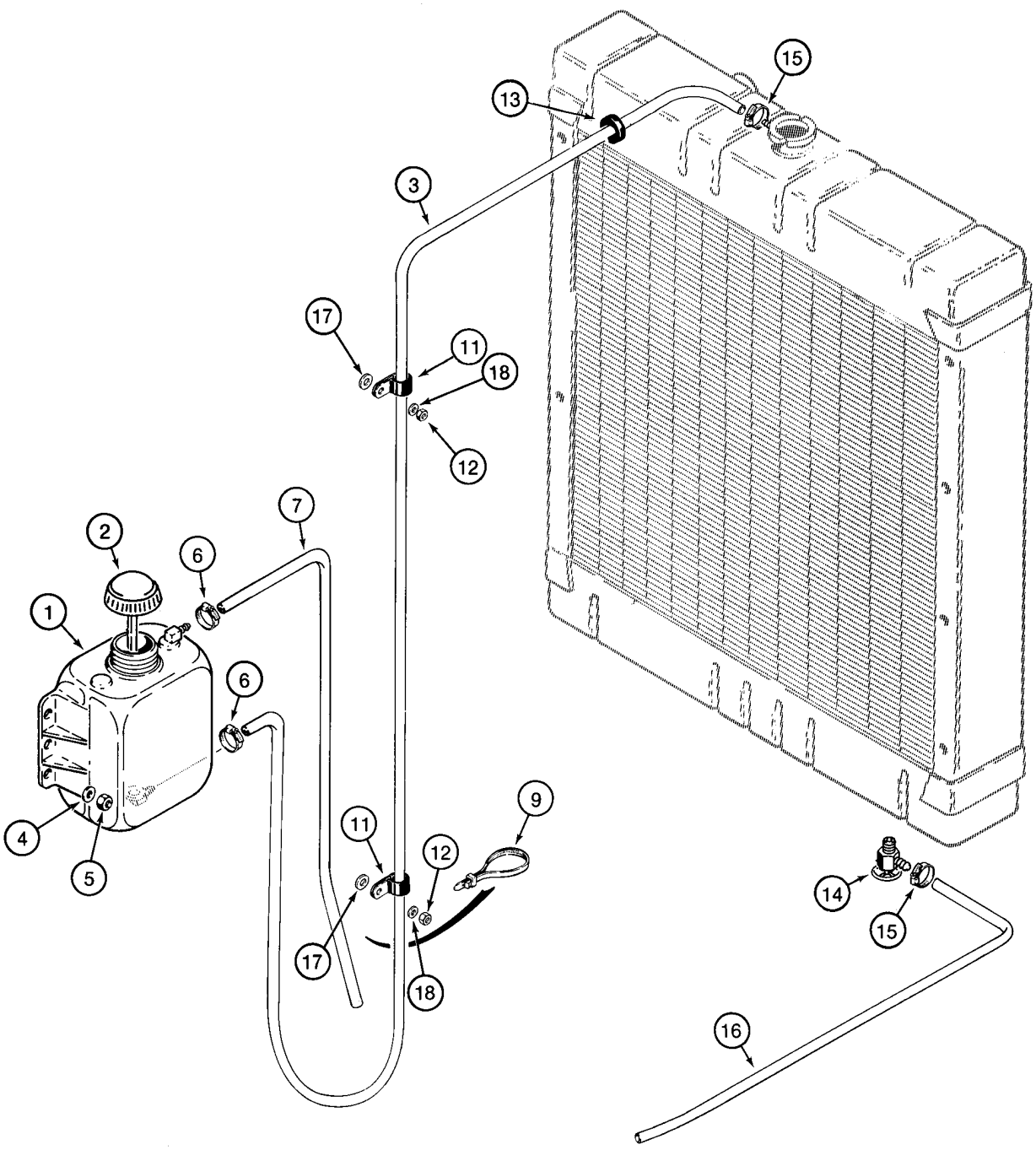
15
13
3
17
11
18
12
7
2
6
1
6
4
5
11
12
9
17
18
14
15
16

ITEM REF.	PEÇA Nº PART Nº PIEZA Nº	QTD QTY CANT	DESCRIÇÃO (Português)	DESCRIPTION (English)	DESCRIPCIÓN (Español)
1	103846A1	1	RESERVATÓRIO	RESERVOIR	DEPÓSITO
2	1547924C1	1	TAMPA	COVER	TAPA
3	L125870	1	MANGUEIRA 1370mm	HOSE 1370mm	MANGUERA 1370mm
4	895-15008	2	ARRUELA 9x20x1,6mm	WASHER 9x20x1,6mm	ARANDELA 9x20x1,6mm
5	832-10408	2	PORCA M8	NUT M8	TUERCA M8
6	A171099	2	BRAÇADEIRA	CLAMP	ABRAZADERA
7	L115506	1	MANGUEIRA dreno 1219mm	HOSE drain 1219mm	MANGUERA 1219mm
9	L18337	1	CINTA 15	STRAP 15	FAJA 15
11	515-23143	2	BRAÇADEIRA 9/16	CLAMP 9/16	ABRAZADERA 9/16
12	832-10410	2	PORCA M10	NUT M10	TUERCA M10
13	248-13107	1	PROTETOR	GROMMET	PASACABLE
14	A27862	1	VÁLVULA dreno radiador	VALVE drain radiator	VÁLVULA drenaje radiador
15	A171099	2	BRAÇADEIRA	CLAMP	ABRAZADERA
16	D71599	1	MANGUEIRA 1/4x40	HOSE 1/4x40	MANGUERA 1/4x40
17	896-15012	2	ARRUELA 13,5x28x4mm	WASHER 13,5x28x4mm	ARANDELA 13,5x28x4mm
18	895-15010	2	ARRUELA 11x24x2mm	WASHER 11x24x2mm	ARANDELA 11x24x2mm

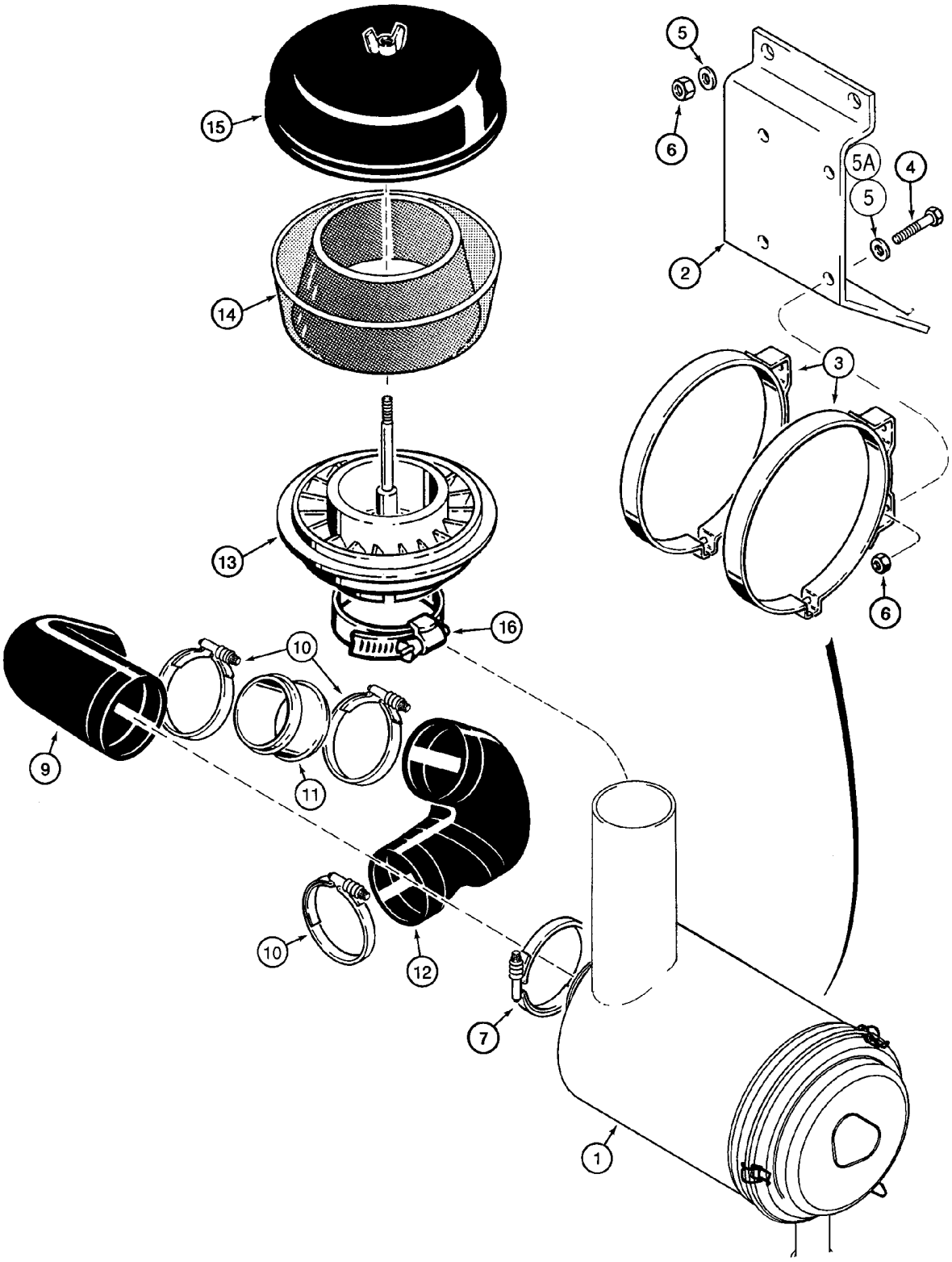
15
14
13
16
10
9
11
10
12
7
1
5
6
5A
5
4
2
3
6

ITEM REF.	PEÇA Nº PART Nº PIEZA Nº	QTD QTY CANT	DESCRIÇÃO (Português)	DESCRIPTION (English)	DESCRIPCIÓN (Español)
1	247825A2	1	FILTRO DE AR Conj. (pg 2-12)	AIR CLEANER Assy. (pg 2-12)	FILTRO de aire conj. (pg 2-12)
2	300328A1	1	SUPORTE	BRACKET	SOPORTE
3	S238773	2	BRAÇADEIRA	CLAMP	ABRAZADERA
4	627-10030	4	PARAFUSO M10x30	BOLT M10x30	PERNO M10x30
5	895-11010	4-8	ARRUELA 11x20x2mm	WASHER 11x20x2mm	ARANDELA 11x20x2mm
5A	896-15010	4	ARRUELA 11x24x3mm se usado	WASHER 11x24x3mm if used	ARANDELA 11x24x3mm
6	832-10410	8	PORCA M10	NUT M10	TUERCA M10
7	L124802	1	BRAÇADEIRA	CLAMP	ABRAZADERA
9	282962A1	1	MANGUEIRA	HOSE	MANGUERA
10	L127771	3	BRAÇADEIRA	CLAMP	ABRAZADERA
11	L127479	1	MANGUEIRA 57mm	HOSE 57mm	MANGUERA 57mm
12	L127556	1	COTOVELO	ELBOW	CODO
	258541A1	1	PRÉ-FILTRO	PRECLEANER	PREFILTRO
13	NSS	1	CORPO	BODY	CUERPO
14	L30671	1	CUBA	BOWL	CUBA
15	L30669	1	CAPA	COVER	TAPA
16	214-1480	1	BRAÇADEIRA 4-5/8-5-1/2	CLAMP 4-5/8-5-1/2	ABRAZADERA 4-5/8-5-1/2

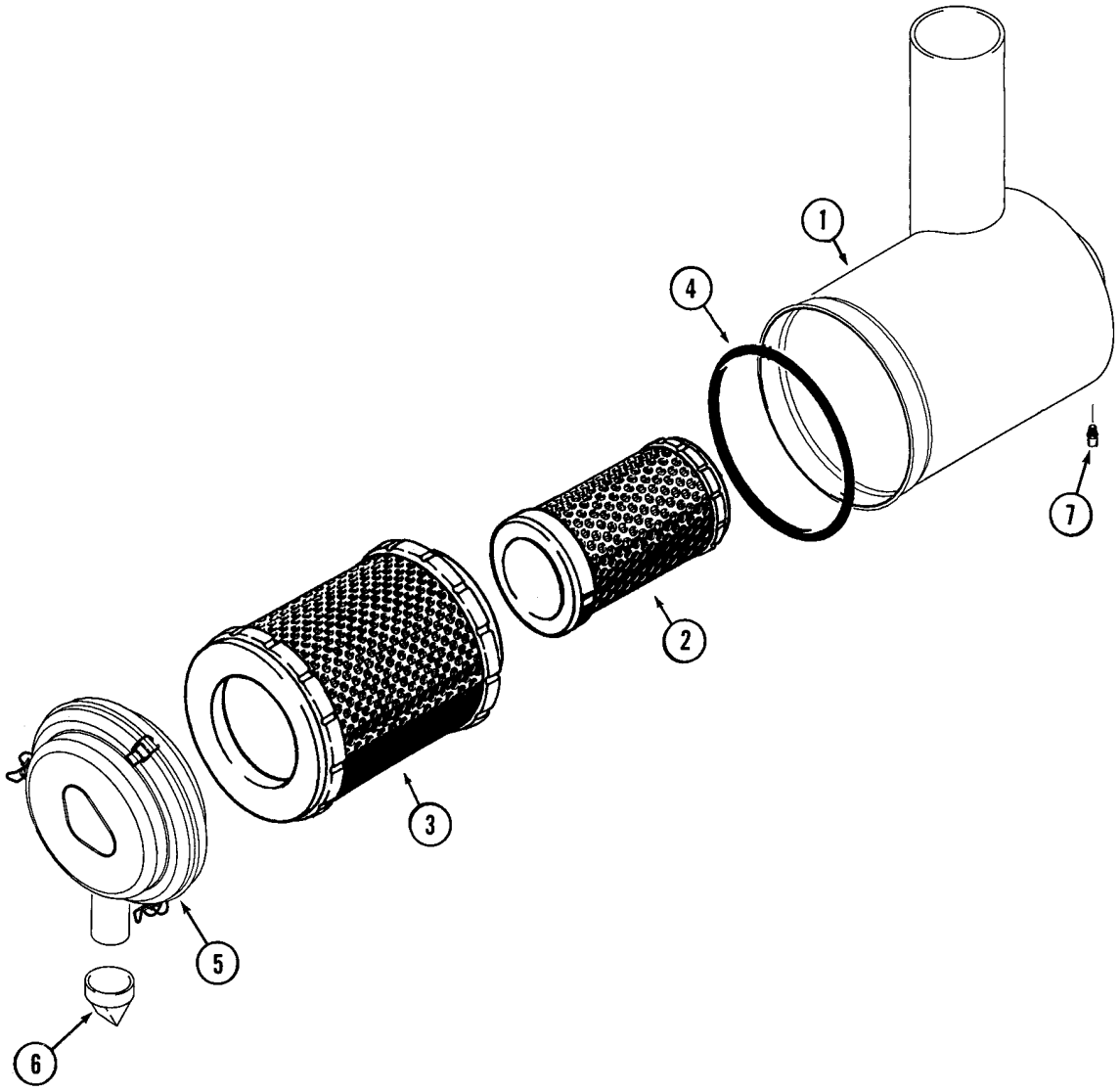
1
4
7
2
3
5
6

ITEM REF.	PEÇA Nº PART Nº PIEZA Nº	QTD QTY CANT	DESCRIÇÃO (Português)	DESCRIPTION (English)	DESCRIPCIÓN (Español)
	247825A2	1	AIR CLEANER Assy.	FILTRO DE AR Conj.	FILTRO de aire conj.
1	NSS	1	CORPO	BODY	CUERPO
2	249988A1	1	ELEMENTO secundário	ELEMENT secondary	ELEMENTO
3	249987A1	1	ELEMENTO primário	ELEMENT primary	ELEMENTO
4	249989A1	1	ANEL-O	O-RING	ANILLO-O
5	249990A1	1	CAPA	COVER	TAPA
6	A184597	1	VÁLVULA descarga	VALVE dust	VÁLVULA de polvo
7	D36264	1	ADAPTADOR	ADAPTER	ADAPTADOR

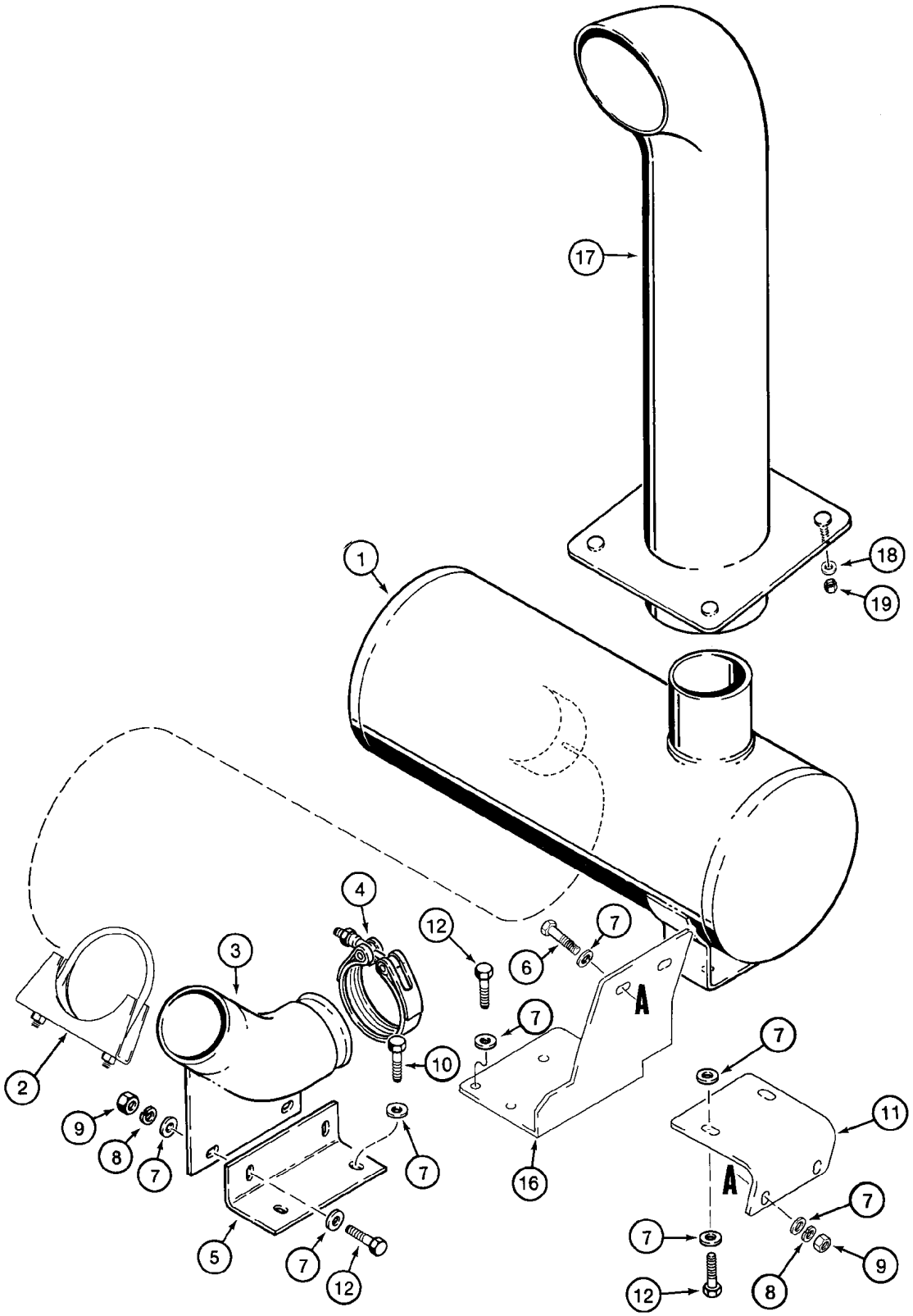
17
1
18
19
4
12
7
6
3
A
7
10
2
7
9
8
7
16
11
A
7
5
7
12
7
12
8
9

ITEM REF.	PEÇA Nº PART Nº PIEZA Nº	QTD QTY CANT	DESCRIÇÃO (Português)	DESCRIPTION (English)	DESCRIPCIÓN (Español)
1	316784A1	1	SILENCIOSO - standard	MUFFLER - standard	SILENCIADOR
1	316785A1	1	SILENCIOSO - anti-faísca	MUFFLER - spark arrester	SILENCIADOR
2	A162896	1	BRAÇADEIRA	CLAMP	ABRAZADERA
3	298267A1	1	COTOVELO (Nota 1)	ELBOW (Note 1)	CODO (Nota 1)
3	87420635	1	COTOVELO (Nota 2)	ELBOW (Note 2)	CODO (Nota 2)
4	A170807	1	BRAÇADEIRA	CLAMP	ABRAZADERA
5	197302A1	1	SUPORTE	BRACKET	SOPORTE
6	627-10035	2	PARAFUSO M10x35	BOLT M10x35	PERNO M10x35
7	896-11010	16	ARRUELA 11x21x2,5mm	WASHER 11x21x2,5mm	ARANDELA 11x21x2,5mm
8	892-11010	4	ARRUELA pressão M10	WASHER lock M10	ARANDELA freno M10
9	829-1410	4	PORCA M10	NUT M10	TUERCA M10
10	627-10025	2	PARAFUSO M10x25	BOLT M10x25	PERNO M10x25
11	307102A1	1	SUPORTE	BRACKET	SOPORTE
12	627-10030	8	PARAFUSO M10x30	BOLT M10x30	PERNO M10x30
16	307101A1	1	SUPORTE	BRACKET	SOPORTE
17	L127576	1	TUBO de escapamento	PIPE exhaust	TUBO de escape
18	D52275	4	ARRUELA especial	WASHER special	ARANDELA especial
19	231-1446	4	PORCA	NUT	TUERCA

Nota 1: Motor 295270A1 (Séries ->HBZ0004026, 4028-4030 e 4032)
Note 1: Engine 295270A1 (Serial ->HBZ0004026, 4028-4030 and 4032)
Nota 1: Motor 295270A1 (Series ->HBZ0004026, 4028-4030 y 4032)

Nota 2: Motor 149984A1 (Séries HBZ0004027, 4031 e 4033->)
Note 2: Engine 149984A1 (Serial HBZ0004027, 4031 e 4033->)
Nota 2: Motor 149984A1 (Series HBZ0004027, 4031 e 4033->)

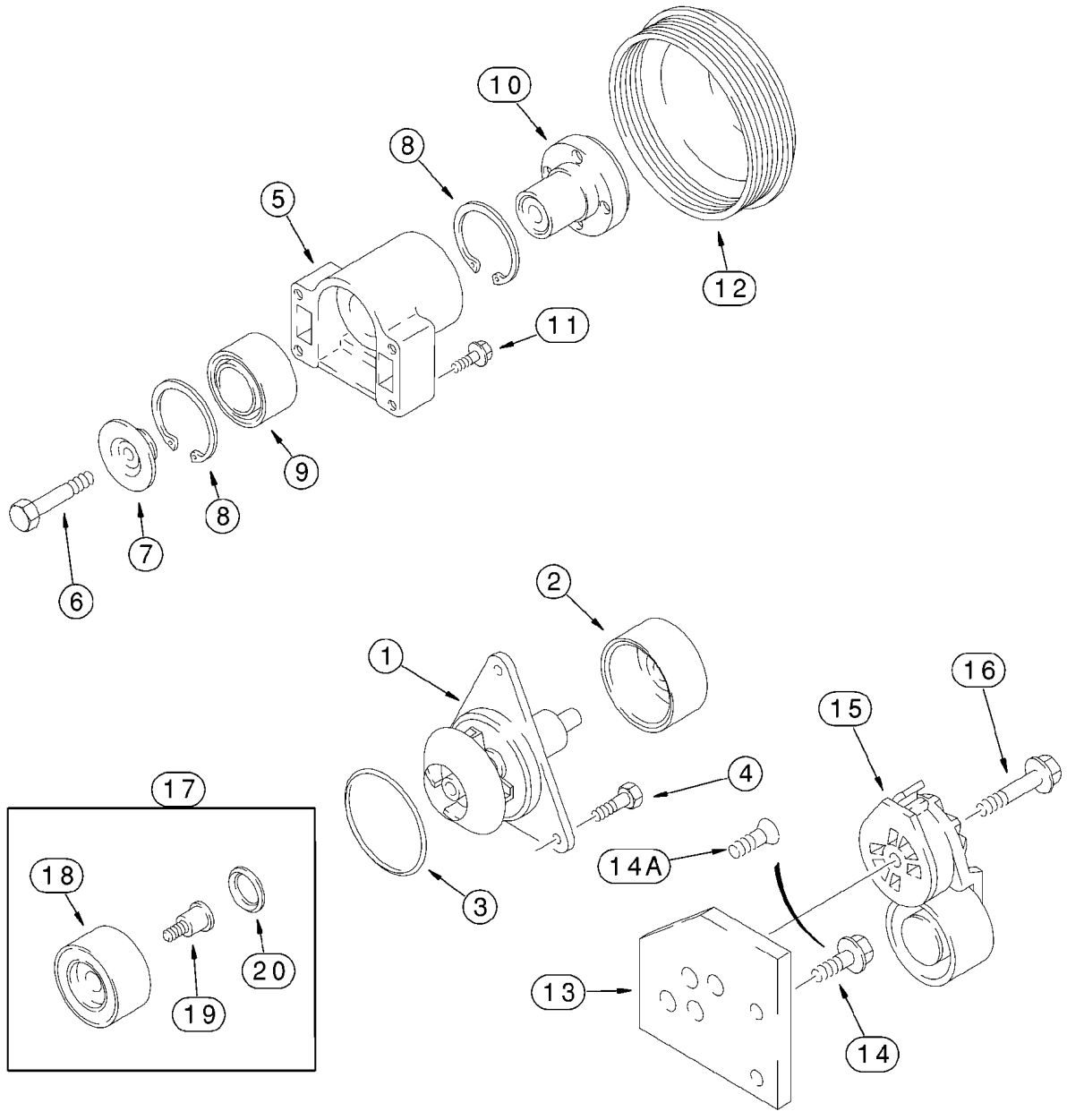
10
8
5
12
11
9
8
7
6
2
1
16
15
4
17
14A
18
3
20
19
13
14

ITEM REF.	PEÇA Nº PART Nº PIEZA Nº	QTD QTY CANT	DESCRIÇÃO (Português)	DESCRIPTION (English)	DESCRIPCIÓN (Español)
	J802975	1	KIT bomba dágua	KIT water pump	JUEGO bomba agua
1	NSS	1	BOMBA	PUMP	BOMBA
2	NSS	1	POLIA	PULLEY	POLEA
3	J902089	1	ANEL-O	O-RING	ANILLO-O
4	J934054	3	PARAFUSO M8x28	BOLT M8x28	PERNO M8x28
5	J929458	1	SUPORTE Conj.	SUPPORT Assy.	SOPORTE
6	J907769	1	PARAFUSO M10x70	BOLT M10x70	PERNO M10x70
7	J923044	1	RETENTOR	RETAINER	RETENEDOR
8	100-21250	2	ANEL retenção	RING retaining	ANILLO de retención
9	J910739	1	ROLAMENTO esferas	BEARING ball	COJINETE de bolas
10	J911924	1	CUBO	HUB	CUBO
11	845-8050	4	PARAFUSO M8x50	BOLT M8x50	PERNO M8x50
12	J914462	1	POLIA	PULLEY	POLEA
13	J934935	1	SUPORTE	BRACKET	SOPORTE
14	845-8025	1	PARAFUSO M8x25	BOLT M8x25	PERNO M8x25
14A	J925186	1	PARAFUSO M8x25	BOLT M8x25	TORNILLO M8x25
15	J936203	1	TENSIONADOR	TENSIONER	TENSOR
16	854-10075	1	PARAFUSO M10x75	BOLT M10x75	PERNO M10x75
17	A77817	1	KIT polia tensora	KIT tensioner pulley	JUEGO polea
18	NSS	1	POLIA	PULLEY	POLEA
19	NSS	1	PARAFUSO	BOLT	PERNO
20	NSS	1	VEDADOR	SEAL	JUNTA

Nota: Motor 295270A1 (Séries ->HBZ0004026, 4028-4030 e 4032)
Note: Engine 295270A1 (Serial ->HBZ0004026, 4028-4030 and 4032)
Nota: Motor 295270A1 (Series ->HBZ0004026, 4028-4030 y 4032)

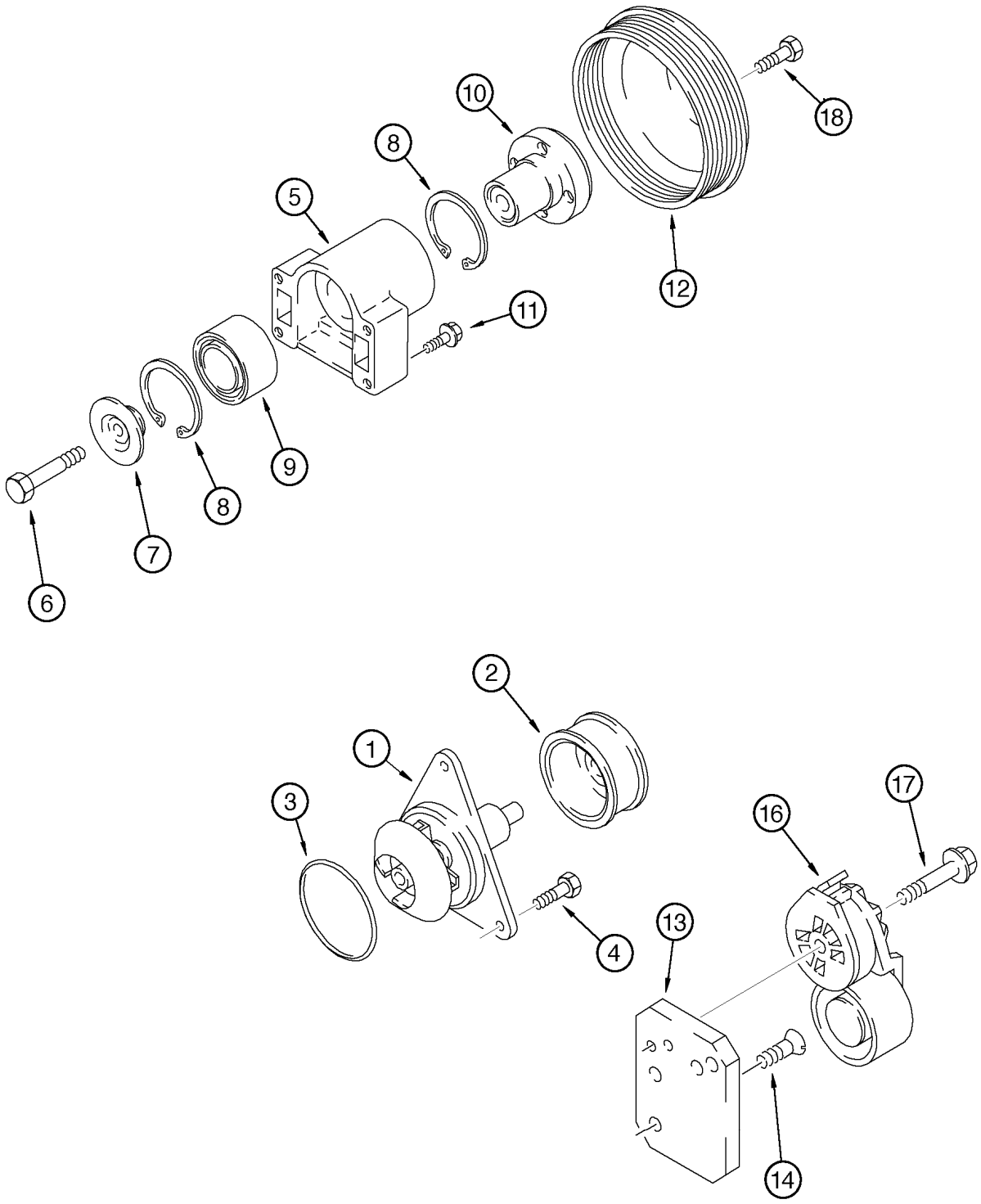
1
2
3
4
5
6
7
8
8
9
10
11
12
13
14
16
17
18

ITEM REF.	PEÇA Nº PART Nº PIEZA Nº	QTD QTY CANT	DESCRIÇÃO (Português)	DESCRIPTION (English)	DESCRIPCIÓN (Español)
	J800976	1	BOMBA DE ÁGUA Conj.	WATER PUMP Assy.	BOMBA DE ÁGUA Conj.
1	NSS	1	BOMBA	PUMP	BOMBA
2	NSS	1	POLIA	PULLEY	POLEA
3	J902089	1	ANEL-O	O-RING	ANILLO-O
4	J934054	3	PARAFUSO flange	BOLT flange	PERNO flange
5	J942896	1	MANCAL Conj.	BEARING Assy.	COJINETE Conj.
6	J907769	1	PARAFUSO	BOLT	TORNILLO
7	J923044	1	RETENTOR DO CUBO	HUB RETAINER	RETENEDOR DEL CUBO
8	J035960	2	ANEL trava	SNAP ring	ANILLO retención
9	J910739	1	ROLAMENTO	BEARING	RODAMIENTO
10	J911924	1	CUBO	HUB	CUBO
11	J900633	4	PARAFUSO flange	BOLT flange	PERNO flange
12	J914462	1	POLIA	PULLEY	POLEA
13	J925188	1	SUPORTE	BRACKET	SOPORTE
14	J925186	1	PARAFUSO flange	BOLT flange	PERNO flange
16	J937553	1	TENSIONADOR	TENSIONER	TENSOR
17	J282081	1	PARAFUSO flange	BOLT flange	PERNO flange
18	J903990	1	PARAFUSO	BOLT	TORNILLO

Nota: Motor 149984A1 (Séries HBZ0004027, 4031 e 4033->)
Note: Engine 149984A1 (Serial HBZ0004027, 4031 e 4033->)
Nota: Motor 149984A1 (Series HBZ0004027, 4031 e 4033->)

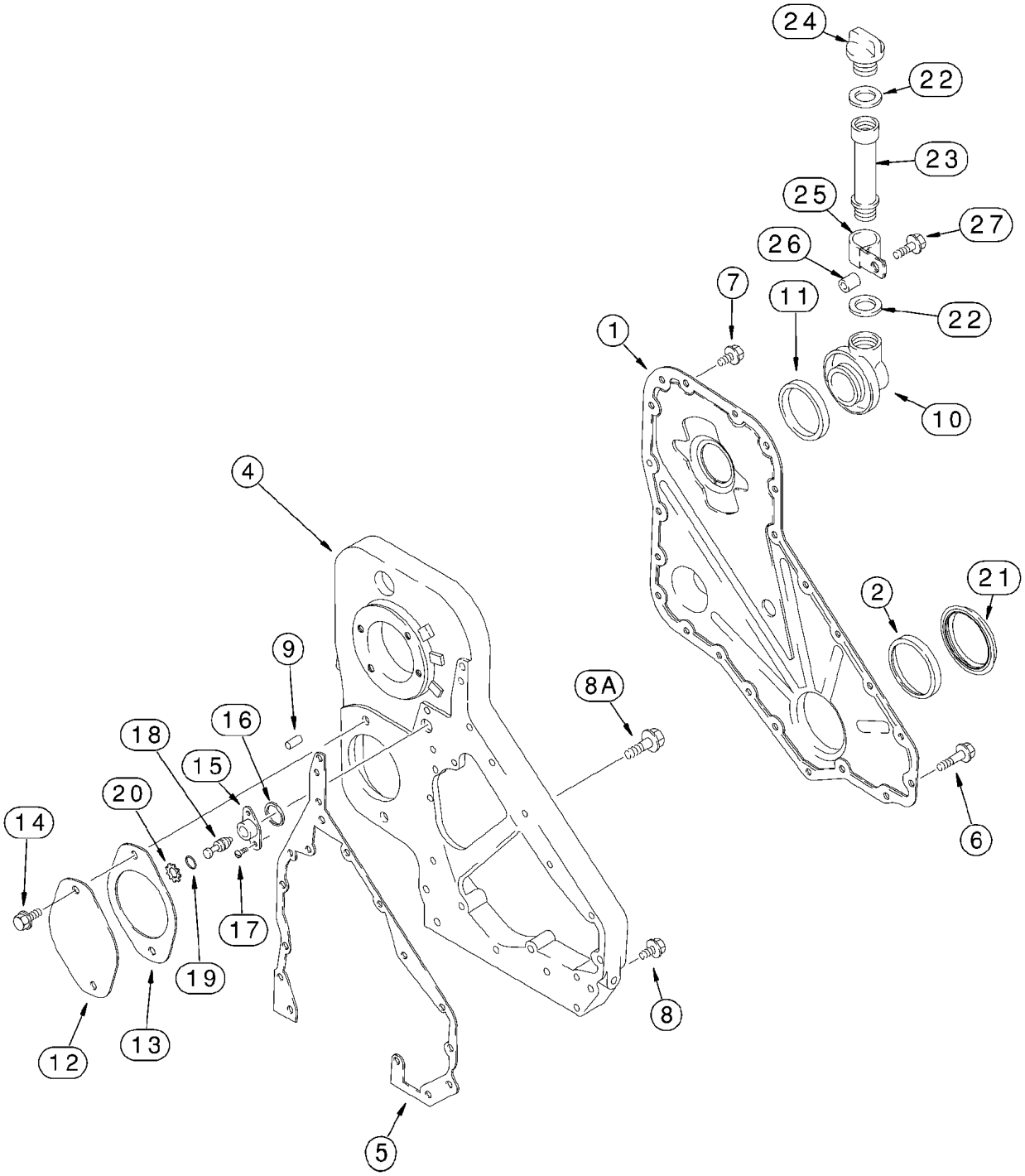
24
22
23
25
27
26
7
11
22
1
10
4
2
21
9
8A
16
18
15
20
14
6
17
19
8
12
13
5

ITEM REF.	PEÇA Nº PART Nº PIEZA Nº	QTD QTY CANT	DESCRIÇÃO (Português)	DESCRIPTION (English)	DESCRIPCIÓN (Español)
1	J925230	1	CAPA	COVER	TAPA
2	NSS	1	VEDADOR solicitar A77790,A77808 (pg 2-40)	SEAL order A77790,A77808 (pg 2-40)	JUNTA (pg 2-40)
3	J823494	1	VEDADOR líquido não ilustrado	SEALANT not shown 3oz	JUNTA 3oz
4	J926721	1	CARCAÇA	HOUSING	CARCAZA
5	J929253	1	GUARNIÇÃO - carcaça	GASKET housing	JUNTA de cárter
6	J926863	6	PARAFUSO M8x50	BOLT M8x50	PERNO M8x50
7	J924962	17	PARAFUSO M8x16	BOLT M8x16	PERNO M8x16
8	J926846	5	PARAFUSO M8x20	BOLT M8x20	PERNO M8x20
8A	854-12050	4	PARAFUSO M12x50	BOLT M12x50	PERNO M12x50
9	J900257	2	PINO 16mm	PIN 16mm	PERNO 16mm
10	J921644	1	CONECTOR	CONNECTOR	CONECTOR
11	J903475	1	VEDADOR	SEAL	JUNTA
12	J914868	1	PLACA	PLATE	PLACA
13	J931608	1	JUNTA tampa	GASKET cover	JUNTA de cubierta
14	854-12025	2	PARAFUSO M12x25	BOLT M12x25	PERNO M12x25
15	J919683	1	CARCAÇA	HOUSING	CARCAZA
16	J915772	1	ANEL	RING	ARO
17	J907998	2	PARAFUSO M5x17	BOLT M5x17	TORNILLO M5x17
18	J903924	1	PINO	PIN	PERNO
19	J913994	1	ANEL-O	O-RING	ANILLO-O
20	100-2587	1	ANEL	RING	ARO
21	J918113	1	PROTETOR	SHIELD	RESGUARDO
22	J902363	2	VEDADOR	SEAL	JUNTA
23	J914738	1	TUBO	TUBE	TUBO
24	J901895	1	TAMPA enchimento	CAP filler	TAPA relleno
25	A77695	1	BRAÇADEIRA	CLAMP	ABRAZADERA
26	A77697	1	ESPAÇADOR	SPACER	ESPACIADOR
27	845-8040	1	PARAFUSO M8x40	BOLT M8x40	PERNO M8x40

Nota: Motor 295270A1 (Séries ->HBZ0004026, 4028-4030 e 4032)
Note: Engine 295270A1 (Serial ->HBZ0004026, 4028-4030 and 4032)
Nota: Motor 295270A1 (Series ->HBZ0004026, 4028-4030 y 4032)

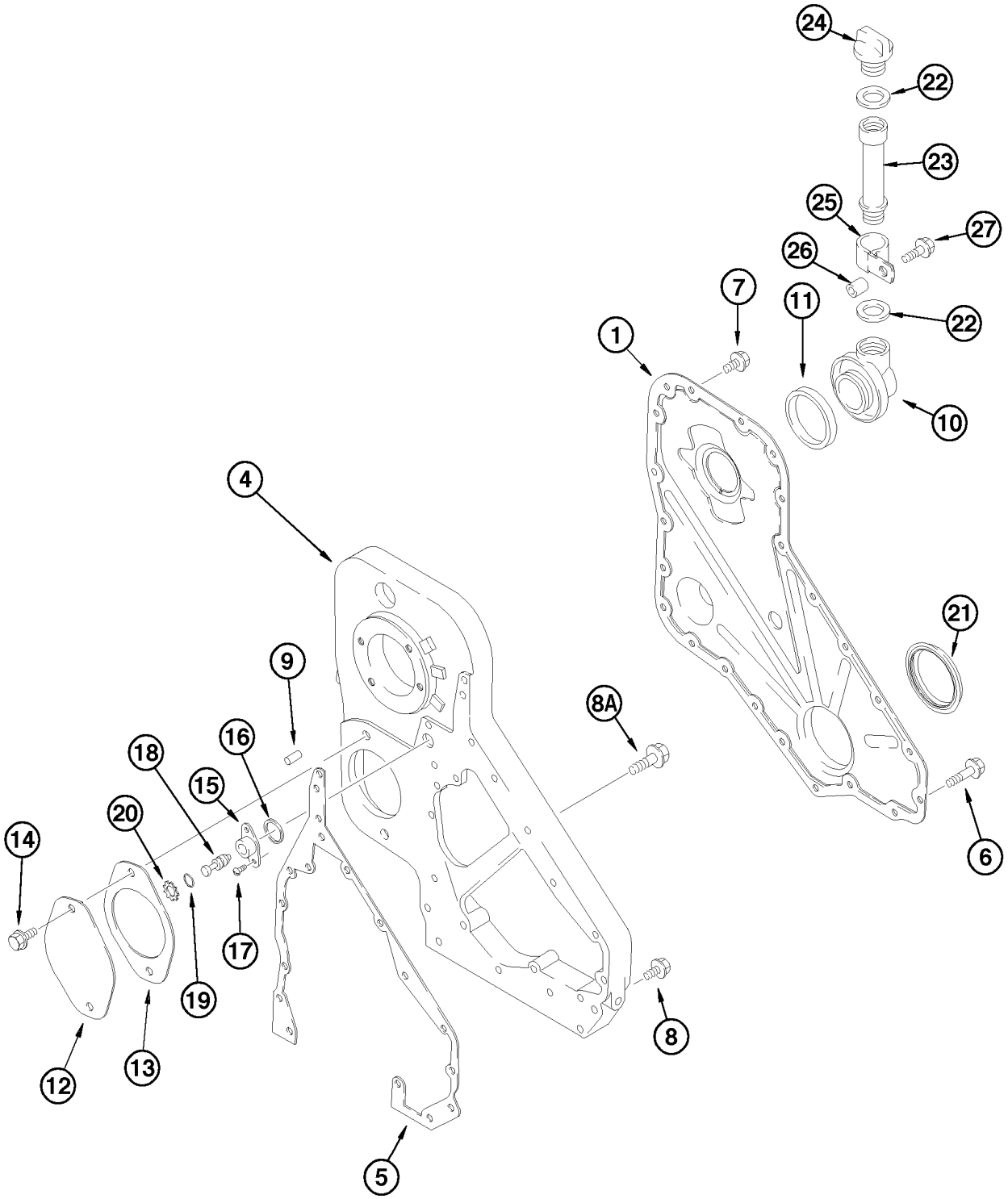
24
22
23
25
27
26
7
11
22
1
10
4
21
9
8A
16
18
15
20
14
6
17
19
8
12
13
5

ITEM REF.	PEÇA Nº PART Nº PIEZA Nº	QTD QTY CANT	DESCRIÇÃO (Português)	DESCRIPTION (English)	DESCRIPCIÓN (Español)
1	J926847	1	TAMPA	COVER	TAPA
3	J823494	UQN	SELANTE (não ilustrado)	SEALER (not shown)	VEDADOR
4	J926721	1	CARCAÇA	HOUSING	CARCASA
5	J938737	1	JUNTA	GASKET	JUNTA
6	J926863	6	PARAFUSO M8x1.25x50	BOLT M8x1.25x50	TORNILLO M8x1.25x50
7	J925883	16	PARAFUSO M8x1.25x16	BOLT M8x1.25x16	TORNILLO M8x1.25x16
8	J926846	5	PARAFUSO M 8x1.25x20	BOLT M 8x1.25x20	TORNILLO M 8x1.25x20
8A	J902116	4	PARAFUSO M12x1.75x50	BOLT M12x1.75x50	TORNILLO M12x1.75x50
9	J900257	2	PINO	PIN	PASADOR
10	J921644	1	CONECTOR	CONNECTOR	CONECTOR
11	J903475	1	VEDADOR	SEAL	SELLO
12	J914868	1	TAMPA	COVER	TAPA
13	J938655	1	JUNTA	GASKET	JUNTA
14	J901249	2	PARAFUSO M12x1.75x25	BOLT M12x1.75x25	TORNILLO M12x1.75x25
15	J919683	1	TAMPA	COVER	TAPA
16	J915772	1	ANEL	RING	ANILLO
17	J907998	2	PARAFUSO M5x0.80x17	BOLT M5x0.80x17	TORNILLO M5x0.80x17
18	J903924	1	PINO	PIN	PASADOR
19	J913994	1	ANEL-O	O-RING	ANILLO-O
20	J904849	1	ANEL retenção	RING retaining	ANILLO retenedor
21	J921927	1	VEDADOR	SEAL	SELLO
22	J936876	2	VEDADOR	SEAL	SELLO
23	J914738	1	TUBO	TUBE	TUBO
24	J901895	1	TAMPA DE ENCHIMENTO	CAP FILLER	TAPA DE RELLENO
25	A77695	1	BRAÇADEIRA	CLAMP	ABRAZADERA
26	J62906B	1	ESPAÇADOR	SPACER	ESPACIADOR
27	J928873	1	PARAFUSO M8x1.25x40	BOLT M8x1.25x40	PERNO M8x1.25x40

Nota: Motor 149984A1 (Séries HBZ0004027, 4031 e 4033->)
Note: Engine 149984A1 (Serial HBZ0004027, 4031 e 4033->)
Nota: Motor 149984A1 (Series HBZ0004027, 4031 e 4033->)

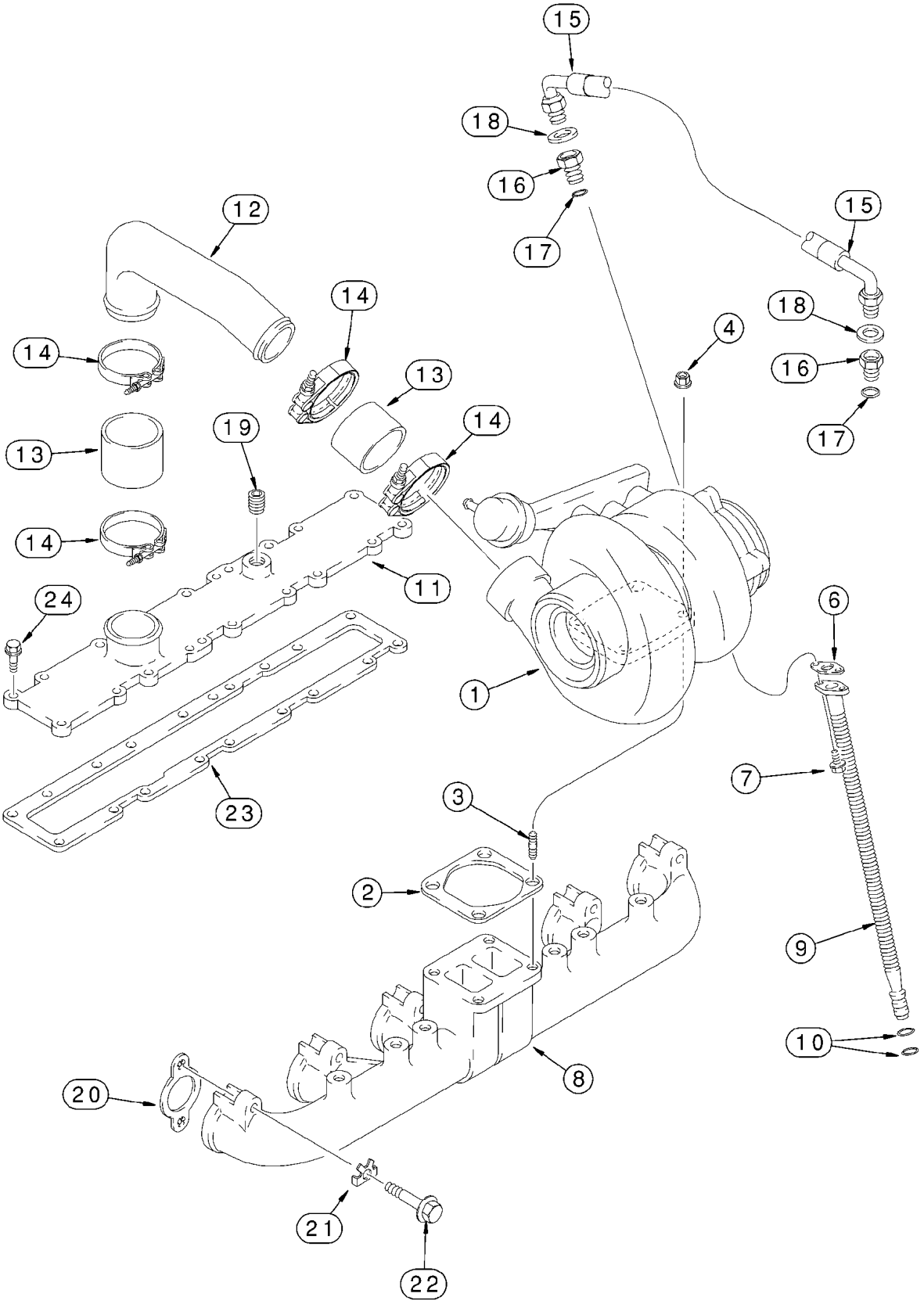
15
18
16
17
12
14
14
13
13
14
19
14
11
24
23
1
4
15
18
16
17
6
7
9
10
3
2
8
20
21
22

ITEM REF.	PEÇA Nº PART Nº PIEZA Nº	QTD QTY CANT	DESCRIÇÃO (Português)	DESCRIPTION (English)	DESCRIPCIÓN (Español)
1	J802651	1	KIT turbocompressor (pg 2-22)	KIT turbocharger (pg 2-22)	JUEGO turbocompresor (pg 2-22)
2	J911941	1	JUNTA montagem	GASKET mounting	JUNTA de estanqueidad
3	J818823	4	PRISIONEIRO	STUD	ESPÁRRAGO
4	J818824	4	PORCA M10	NUT M10	TUERCA M10
6	J942725	1	JUNTA montagem	GASKET mounting	JUNTA de estanqueidad
7	844-8020	2	PARAFUSO M8x20	BOLT M8x20	PERNO M8x20
8	J932180	1	COLETOR	MANIFOLD	COLECTOR
9	J928629	1	TUBO	TUBE	TUBO
10	238-7115	2	ANEL-O 11/16x3/32	O-RING 11/16x3/32	ANILLO-O 11/16x3/32
11	J922648	1	CAPA	COVER	TAPA
12	J906742	1	TUBO	TUBE	TUBO
13	J916437	2	MANGUEIRA	HOSE	MANGUERA
14	J924386	4	BRAÇADEIRA	CLAMP	ABRAZADERA
15	J918562	1	MANGUEIRA 538mm	HOSE 538mm	MANGUERA 538mm
16	J919687	2	ADAPTADOR	ADAPTER	ADAPTADOR
17	238-5013	1	ANEL-O 7/16x1/16	O-RING 7/16x1/16	ANILLO-O 7/16x1/16
18	222-993	2	VEDADOR cobre 3/8	SEAL copper 3/8	JUNTA 3/8
19	A77429	1	BUJÃO 1/2	PLUG 1/2	TAPÓN 1/2
20	J929012	6	GUARNIÇÃO Coletor	GASKET manifold	JUNTA de colector
21	J914708	12	PLACA	PLATE	PLACA
22	814-10070	12	PARAFUSO M10x70	BOLT M10x70	PERNO M10x70
23	J914311	1	GUARNIÇÃO Coletor	GASKET manifold	JUNTA de colector
24	844-8030	18	PARAFUSO M8x30	BOLT M8x30	PERNO M8x30

Nota: Motor 295270A1 (Séries ->HBZ0004026, 4028-4030 e 4032)
Note: Engine 295270A1 (Serial ->HBZ0004026, 4028-4030 and 4032)
Nota: Motor 295270A1 (Series ->HBZ0004026, 4028-4030 y 4032)

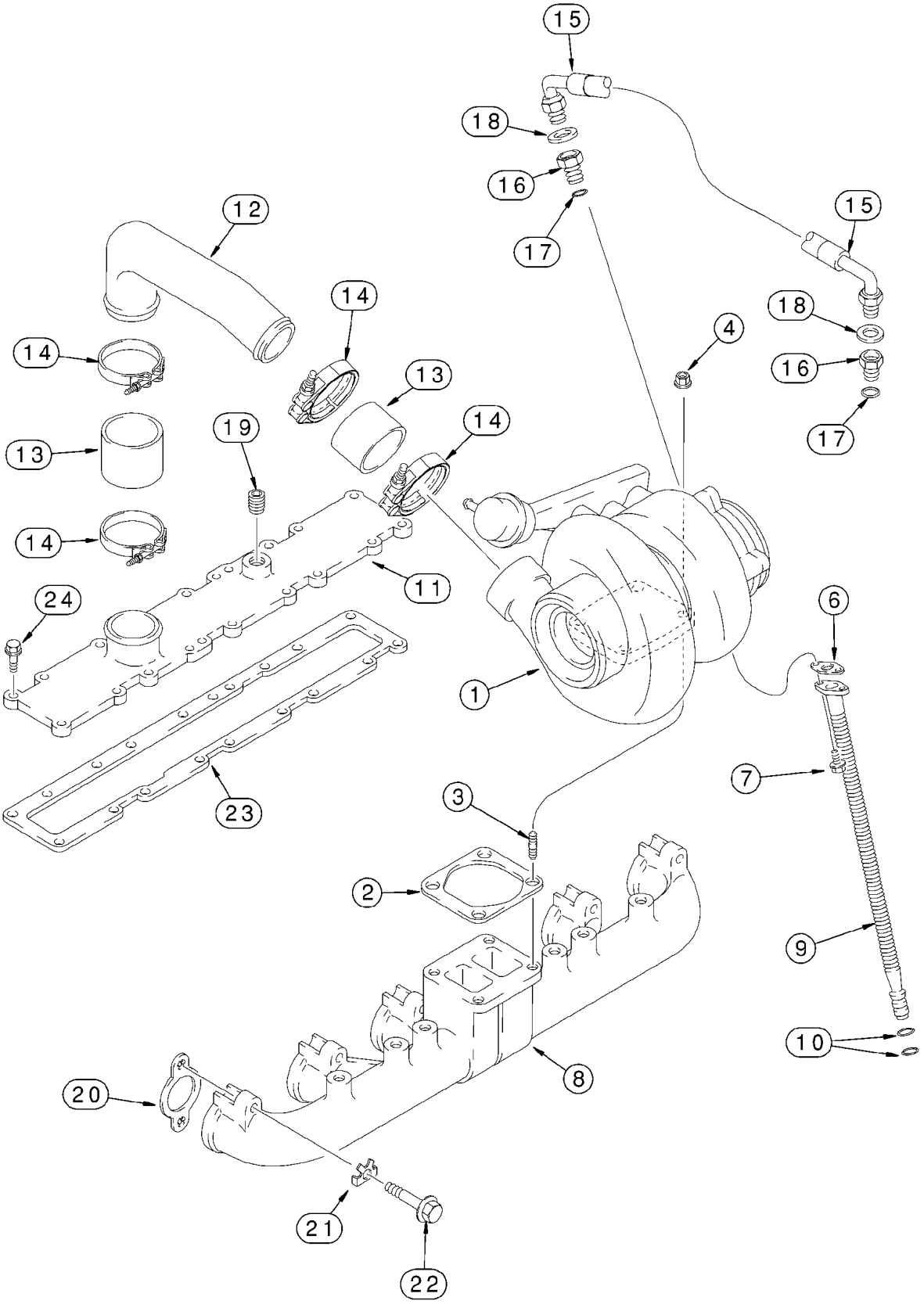
15
18
16
17
12
14
14
13
14
13
19
14
4
15
18
16
17
14
11
24
1
6
23
7
3
2
9
10
8
20
21
22

ITEM REF.	PEÇA Nº PART Nº PIEZA Nº	QTD QTY CANT	DESCRIÇÃO (Português)	DESCRIPTION (English)	DESCRIPCIÓN (Español)
1	J590079	1	KIT turbocompressor (pg 2-22)	KIT turbocharger (pg 2-22)	JUEGO turbocompresor (pg 2-22)
2	J911941	1	JUNTA montagem	GASKET mounting	JUNTA de estanqueidad
3	J818823	4	PRISIONEIRO	STUD	ESPÁRRAGO
4	J818824	4	PORCA M10	NUT M10	TUERCA M10
6	J937706	1	JUNTA montagem	GASKET mounting	JUNTA de estanqueidad
7	J900630	2	PARAFUSO M8x20	BOLT M8x20	PERNO M8x20
8	J932180	1	COLETOR	MANIFOLD	COLECTOR
9	J926842	1	TUBO	TUBE	TUBO
10	J928624	2	ANEL-O 11/16x3/32	O-RING 11/16x3/32	ANILLO-O 11/16x3/32
11	J922648	1	CAPA	COVER	TAPA
12	J906742	1	TUBO	TUBE	TUBO
13	J916437	2	MANGUEIRA	HOSE	MANGUERA
14	J924386	4	BRAÇADEIRA	CLAMP	ABRAZADERA
15	J918562	1	MANGUEIRA	HOSE	MANGUERA
16	J284244	2	ADAPTADOR	ADAPTER	ADAPTADOR
17	J037236	1	ANEL-O	O-RING	ANILLO-O
18	J924389	2	VEDADOR	SEAL	JUNTA
19	J008468	1	BUJÃO 1/2	PLUG 1/2	TAPÓN 1/2
20	J929012	6	GUARNIÇÃO Coletor	GASKET manifold	JUNTA de colector
21	J914708	12	PLACA	PLATE	PLACA
22	J929537	12	PARAFUSO M10x70	BOLT M10x70	PERNO M10x70
23	J914311	1	GUARNIÇÃO Coletor	GASKET manifold	JUNTA de colector
24	J902114	18	PARAFUSO M8x70	BOLT M8x70	PERNO M8x70

Nota: Motor 149984A1 (Séries HBZ0004027, 4031 e 4033->)
Note: Engine 149984A1 (Serial HBZ0004027, 4031 e 4033->)
Nota: Motor 149984A1 (Series HBZ0004027, 4031 e 4033->)

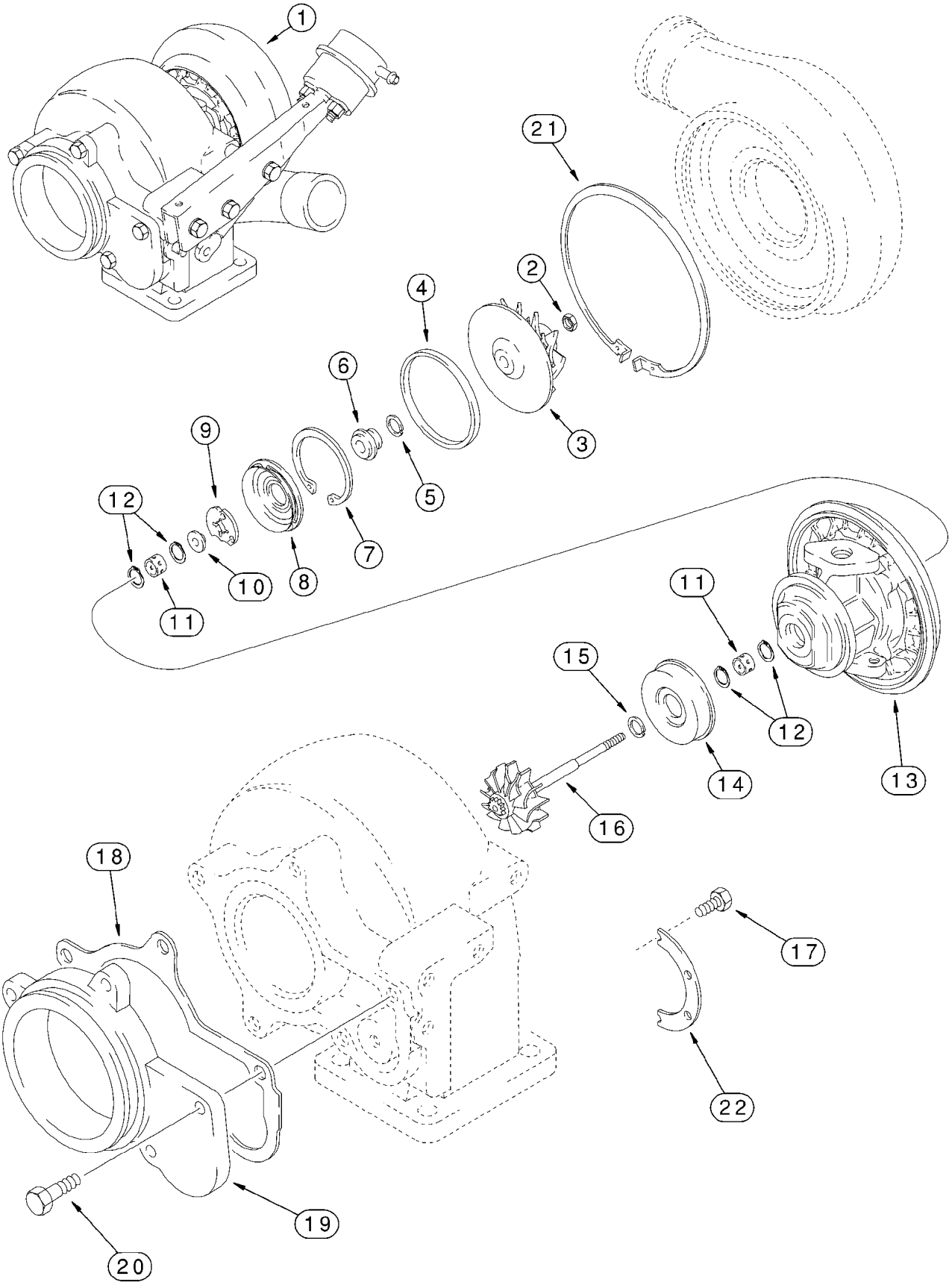
1
21
2
4
6
9
12
11
10
8
7
5
3
11
15
12
14
13
16
18
17
22
19
20

ITEM REF.	PEÇA Nº PART Nº PIEZA Nº	QTD QTY CANT	DESCRIÇÃO (Português)	DESCRIPTION (English)	DESCRIPCIÓN (Español)
1	J802651	1	KIT turbocompressor	KIT turbocharger	JUEGO turbocompresor
	J535324	1	CARCAÇA Conj. Central	HOUSING Assy. Center	CARCAZA
2	NSS	1	PORCA	NUT	TUERCA
3	NSS	1	IMPULSOR	IMPELLER	TURBINA de conv.
4	NSS	1	VEDADOR	SEAL	JUNTA
5	NSS	1	VEDADOR	SEAL	JUNTA
6	NSS	1	ANEL distribuição	SLINGER	ANILLO
7	NSS	1	ANEL	RING	ARO
8	NSS	1	DEFLETOR	BAFFLE	PLACA deflectora
9	NSS	1	ROLAMENTO axial	BEARING thrust	TOPE con bolas
10	NSS	1	COLAR	COLLAR	COLLAR
11	NSS	2	ROLAMENTO	BEARING	COJINETE
12	NSS	4	ANEL	RING	ARO
13	NSS	1	CARCAÇA	HOUSING	CARCAZA
14	NSS	1	PROTETOR	SHIELD	RESGUARDO
15	NSS	1	VEDADOR	SEAL	JUNTA
16	NSS	1	ROTOR e eixo	ROTOR and shaft	ROTOR
17	J759917	6	PARAFUSO	BOLT	TORNILLO
18	J535243	1	GUARNIÇÃO - carcaça	GASKET housing	JUNTA de cárter
19	J528010	1	ADAPTADOR	ADAPTER	ADAPTADOR
20	614-8020	5	PARAFUSO M8x20	BOLT M8x20	PERNO M8x20
21	J533163	1	ANEL	RING	ARO
22	J534309	2	PLACA	PLATE	PLACA
	J575169	1	KIT reparo (inclui 2,4,5,7,8,9,11,12,15,17)	KIT repair (inc. 2,4,5,7,8,9,11,12,15,17)	JUEGO (incluye 2,4,5,7,8,9,11,12,15,17)

Nota: Motor 295270A1 (Séries ->HBZ0004026, 4028-4030 e 4032)
Note: Engine 295270A1 (Serial ->HBZ0004026, 4028-4030 and 4032)
Nota: Motor 295270A1 (Series ->HBZ0004026, 4028-4030 y 4032)

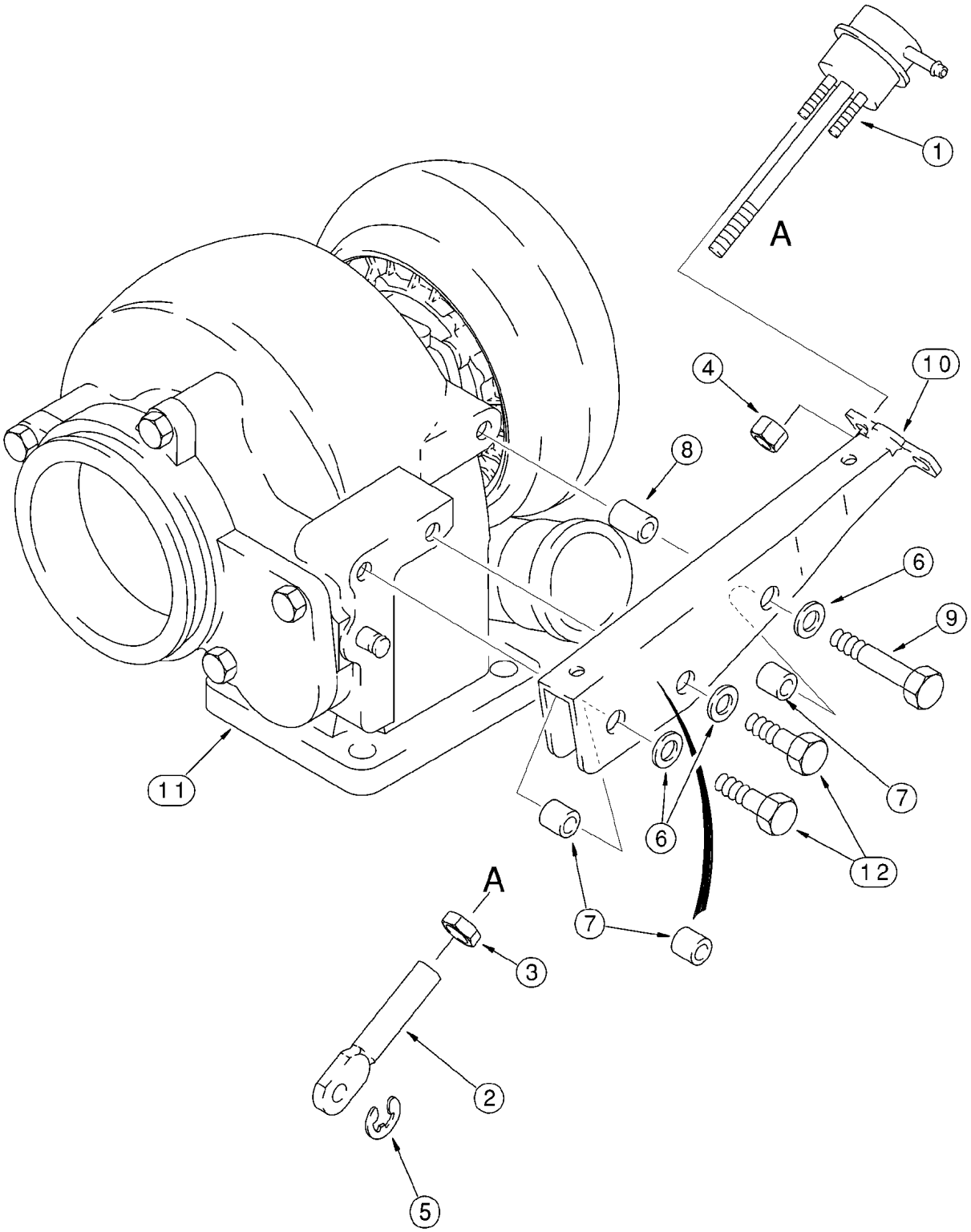
1
A
4
10
8
6
9
11
7
6
12
A
7
3
2
5

ITEM REF.	PEÇA Nº PART Nº PIEZA Nº	QTD QTY CANT	DESCRIÇÃO (Português)	DESCRIPTION (English)	DESCRIPCIÓN (Español)
	J802651	1	KIT atuador válvula alívio	KIT wastegate actuator	JUEGO actuador
1	J535106	1	ATUADOR	ACTUATOR	MECANISMO de mando
2	J528177	1	ARTICULAÇÃO	LINK	ESLABÓN
3	425-155	1	PORCA 5/16	NUT 5/16	TUERCA 5/16
4	J528204	2	PORCA	NUT	TUERCA
5	J528221	1	ANEL	RING	ARO
	NSS	1	CARCAÇA	HOUSING	CARCAZA
6	895-11008	3	ARRUELA 9x17x1,6mm	WASHER 9x17x1,6mm	ARANDELA 9x17x1,6mm
7	J532195	3	ESPAÇADOR 13,6mm	SPACER 13,6mm	ESPACIADOR 13,6mm
8	J532196	1	ESPAÇADOR 19mm	SPACER 19mm	ESPACIADOR 19mm
9	814-8055	1	PARAFUSO M8x55	BOLT M8x55	PERNO M8x55
10	J533328	1	SUPORTE	BRACKET	SOPORTE
11	NSS	1	CARCAÇA	HOUSING	CARCAZA
12	814-8035	2	PARAFUSO M8x35	BOLT M8x35	PERNO M8x35

Nota: Motor 295270A1 (Séries ->HBZ0004026, 4028-4030 e 4032)
Note: Engine 295270A1 (Serial ->HBZ0004026, 4028-4030 and 4032)
Nota: Motor 295270A1 (Series ->HBZ0004026, 4028-4030 y 4032)

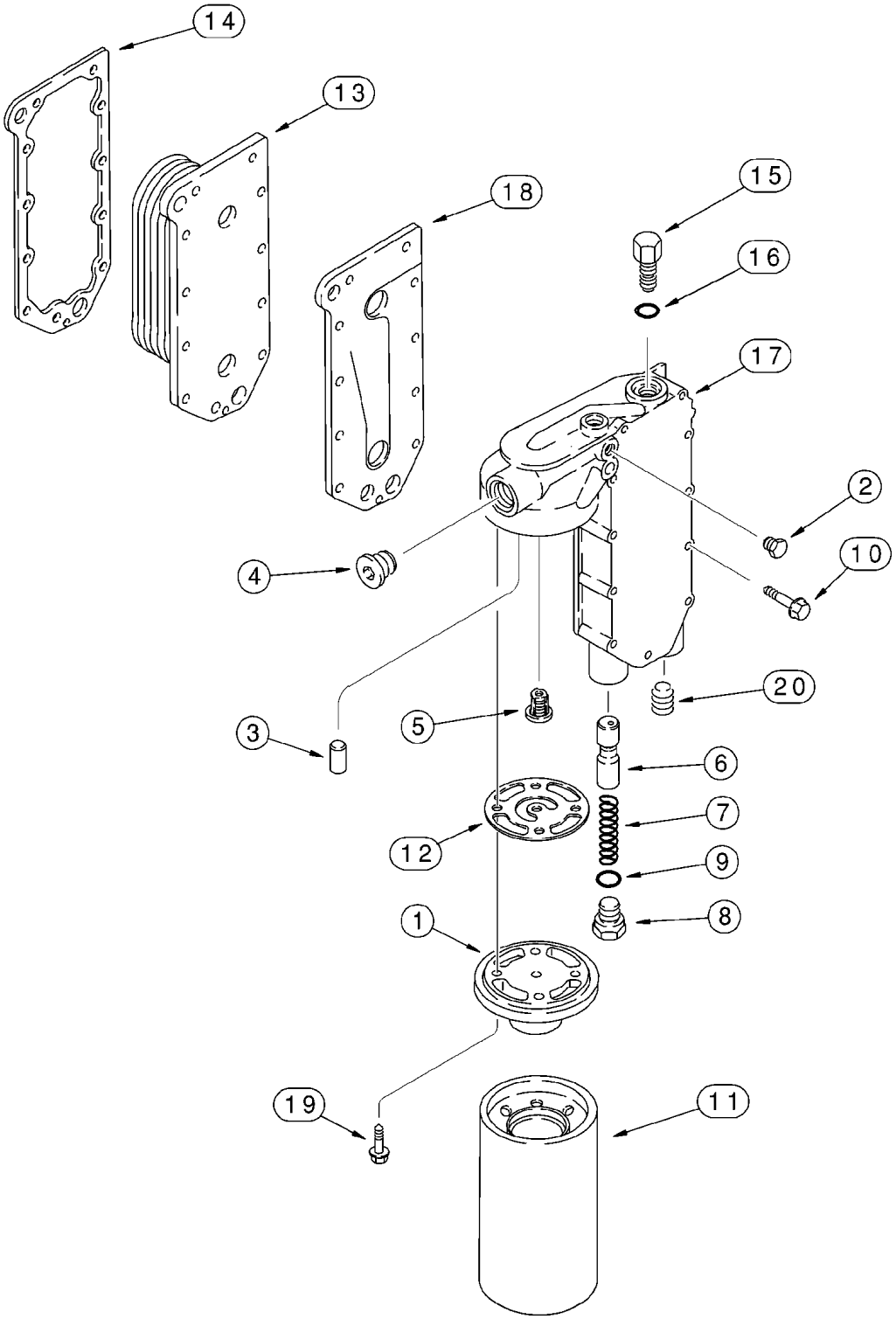
14
13
18
15
16
17
2
10
4
20
5
3
6
7
12
9
1
8
19
11

ITEM REF.	PEÇA Nº PART Nº PIEZA Nº	QTD QTY CANT	DESCRIÇÃO (Português)	DESCRIPTION (English)	DESCRIPCIÓN (Español)
1	J918334	1	CABEÇOTE filtro	HEAD filter	CULATA
2	J906619	2	BUJÃO 1/8	PLUG 1/8	TAPÓN 1/8
3	A77722	1	PINO	PIN	PERNO
4	J008469	1	BUJÃO 3/4	PLUG 3/4	TAPÓN 3/4
5	J936365	1	VÁLVULA alívio	VALVE relief	VÁLVULA de seguridad
6	J945967	1	ÊMBOLO	PLUNGER	EMBOLO
7	J68274	1	MOLA	SPRING	RESORTE
8	J931084	1	BUJÃO 24mm	PLUG 24mm	TAPÓN 24mm
9	J930911	1	ANEL-O 3/4x1/16	O-RING 3/4x1/16	ANILLO-O 3/4x1/16
10	J966976	11	PARAFUSO M8x65	BOLT M8x65	PERNO M8x65
11	J919562	1	FILTRO	FILTER	FILTRO
12	J992092	1	GUARNIÇÃO - carcaça	GASKET housing	JUNTA de cárter
13	J918175	1	COLMÉIA	CORE	NÚCLEO
14	J918174	1	JUNTA montagem	GASKET mounting	JUNTA de estanqueidad
	J934410	1	VÁLVULA By-Pass	VALVE By-Pass	VÁLVULA
15	NSS	1	TERMOSTATO	THERMOSTAT	TERMOSTATO
16	J201562	1	ANEL-O	O-RING	ANILLO-O
17	J931077	1	CAPA	COVER	TAPA
18	J929011	1	JUNTA tampa	GASKET cover	JUNTA de cubierta
19	J907860	4	PARAFUSO M8x25	BOLT M8x25	PERNO M8x25
20	J008468	1	BUJÃO 1/2	PLUG 1/2	TAPÓN 1/2

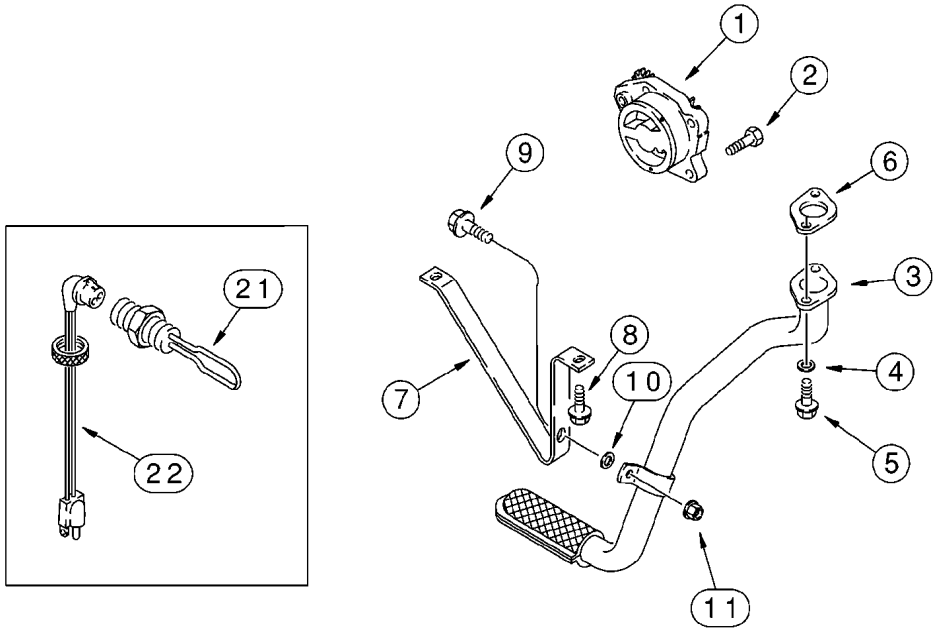
1
2
9
6
3
8
10
7
4
5
11
21
22

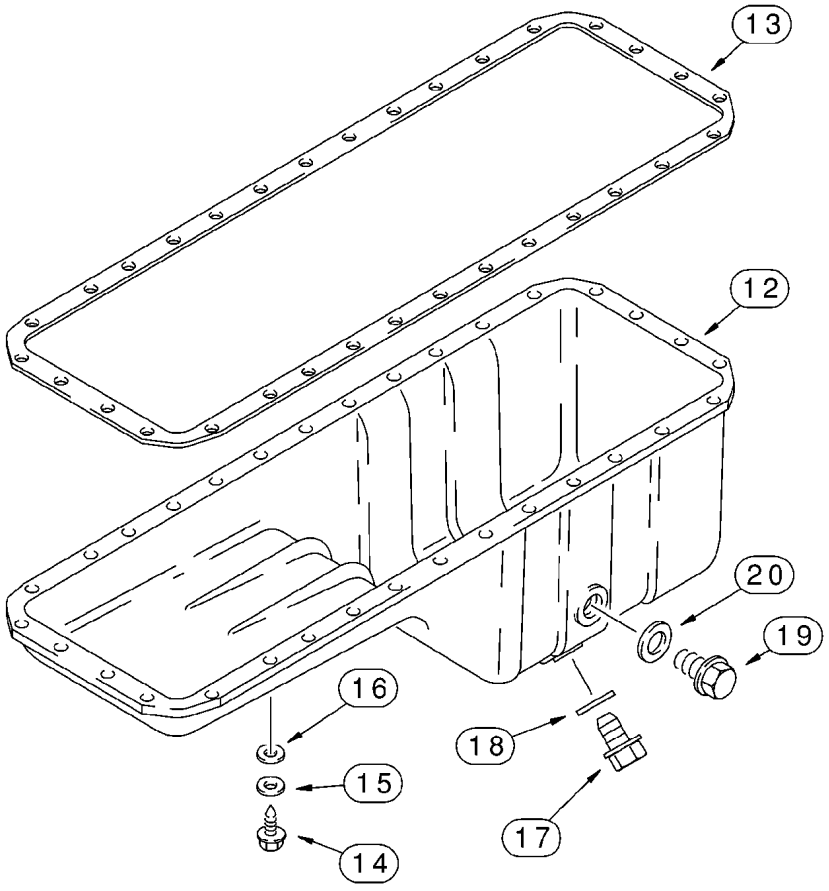
13
12
20
19
16
18
15
17
14

ITEM REF.	PEÇA Nº PART Nº PIEZA Nº	QTD QTY CANT	DESCRIÇÃO (Português)	DESCRIPTION (English)	DESCRIPCIÓN (Español)
1	J948071	1	BOMBA Conj.	PUMP Assy.	BOMBA Conj.
2	J900677	4	PARAFUSO M8x30	BOLT M8x30	PERNO M8x30
3	J910787	1	TUBO	TUBE	TUBO
4	J926865	2	ESPAÇADOR	SPACER	ESPACIADOR
5	845-6030	2	PARAFUSO M6x30	BOLT M6x30	PERNO M6x30
6	J914302	1	JUNTA montagem	GASKET mounting	JUNTA de estanqueidad
7	J927611	1	BRAÇO	BRACE	BRAZO
8	845-6015	2	PARAFUSO M6x15	BOLT M6x15	PERNO M6x15
9	845-6020	1	PARAFUSO M6x20	BOLT M6x20	PERNO M6x20
10	J910960	1	ARRUELA	WASHER	ARANDELA
11	J906216	1	PORCA M6	NUT M6	TUERCA M6
12	J914013	1	CÁRTER óleo	PAN oil	CÁRTER de aceite
13	NSS	1	VEDADOR	SEAL	JUNTA
14	J920400	32	PARAFUSO M8x25	BOLT M8x25	TORNILLO M8x25
15	J910266	32	ARRUELA mola	WASHER spring	ARANDELA resorte
16	J908316	32	ARRUELA	WASHER	ARANDELA
17	J924147	1	BUJÃO M18	PLUG M18	TAPÓN M18
18	J920773	1	ARRUELA	WASHER	ARANDELA
19	J924148	1	BUJÃO M22	PLUG M22	TAPÓN M22
20	J902425	1	ARRUELA	WASHER	ARANDELA
	A77999	1	KIT vedadores - inclui 6,13,18,20	PACKAGE gaskets - includes 6,13,18,20	JUEGO de juntas - incluye 6,13,18,20
	A77580	1	KIT aquecedor 120V	KIT heater 120V	JUEGO calentador 120V
21	NSS	1	ELEMENTO aquecedor	ELEMENT heater	ELEMENTO
22	196466A1	1	CABO 1829mm	CABLE 1829mm	CABLE 1829mm

Nota: Motor 295270A1 (Séries ->HBZ0004026, 4028-4030 e 4032)
Note: Engine 295270A1 (Serial ->HBZ0004026, 4028-4030 and 4032)
Nota: Motor 295270A1 (Series ->HBZ0004026, 4028-4030 y 4032)

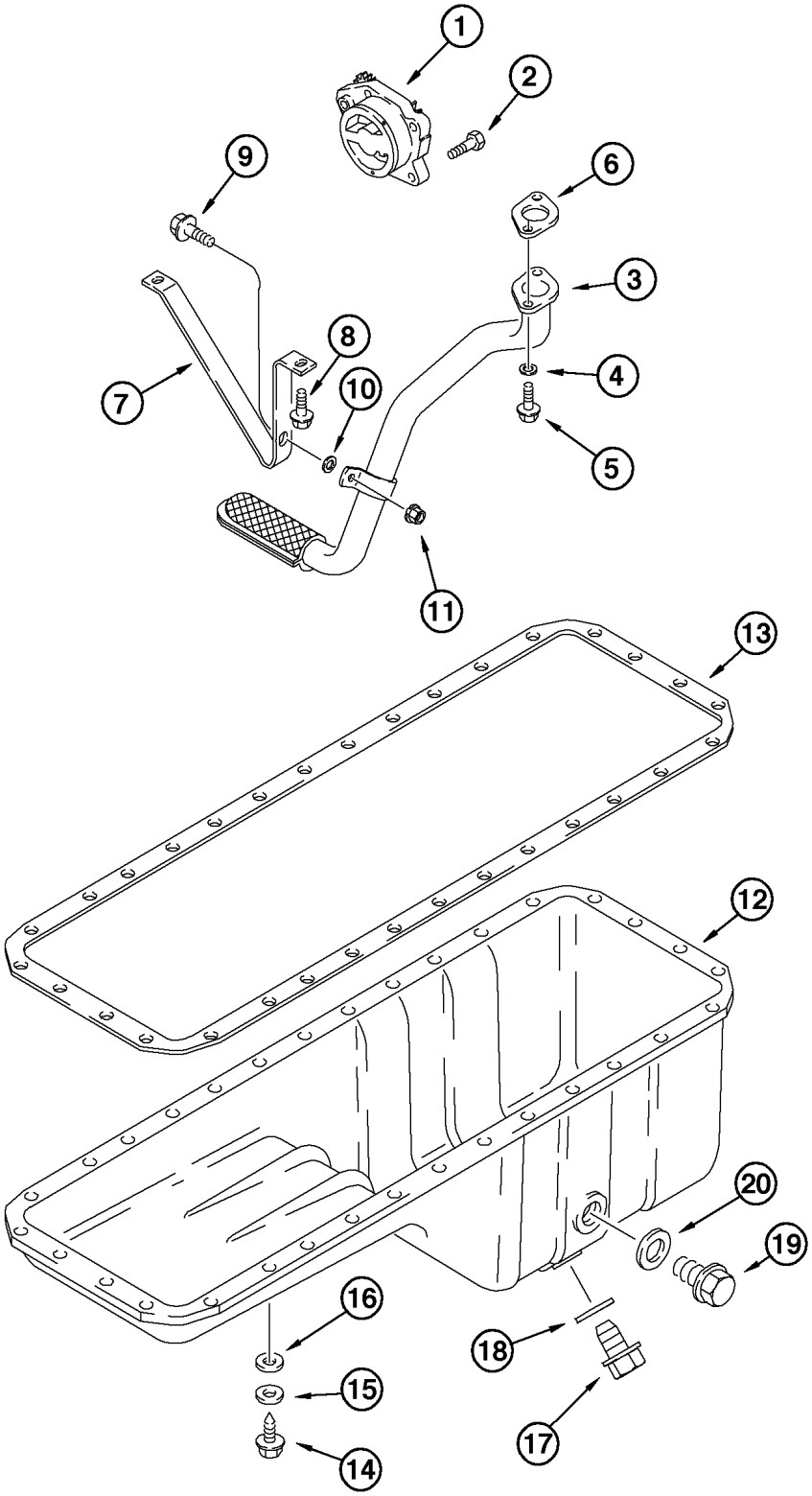
1
2
9
6
3
8
7
10
4
5
11
13
12
20
19
16
18
15
17
14

ITEM REF.	PEÇA Nº PART Nº PIEZA Nº	QTD QTY CANT	DESCRIÇÃO (Português)	DESCRIPTION (English)	DESCRIPCIÓN (Español)
1	J800828	1	BOMBA DE ÓLEO Conj.	OIL PUMP Assy.	BOMBA DE ACEITE Conj.
2	J900677	4	PARAFUSO	BOLT	TORNILLO
3	J910787	1	TUBO sucção	TUBE suction	TUBO succión
4	J926865	2	ESPAÇADOR	SPACER	ESPACIADOR
5	J900628	2	PARAFUSO M6x1.00x30	BOLT M6x1.00x30	PERNO M6x1.00x30
6	J939352	1	JUNTA	GASKET	JUNTA
7	J927611	1	SUPORTE	BRACKET	SOPORTE
8	J913638	2	PARAFUSO M6x1.00x30	BOLT M6x1.00x30	PERNO M6x1.00x30
9	J901865	1	PARAFUSO M6x1.00x20	BOLT M6x1.00x20	PERNO M6x1.00x20
10	J910960	1	ARRUELA	WASHER	ARANDELA
11	J906216	1	PORCA	NUT	TUERCA
12	J352546	1	CARTER DE ÓLEO	OIL PAN	CARTER DE ACEITE
13	J938160	1	JUNTA	GASKET	JUNTA
14	J920400	16	PARAFUSO M8x1.25x21	BOLT M8x1.25x21	TORNILLO M8x1.25x21
14	J907860	16	PARAFUSO M8x1.25x25	BOLT M8x1.25x25	TORNILLO M8x1.25x25
15	J910266	32	ARRUELA pressão	WASHER lock	ARANDELA cierre
16	J908316	32	ARRUELA	WASHER	ARANDELA
17	J924147	1	BUJÃO M18x1.50	PLUG M18x1.50	TAPÓN M18x1.50
18	J920773	1	ARRUELA 18mm	WASHER 18mm	ARANDELA 18mm
19	J924148	1	BUJÃO M22x1,50	PLUG M22x1,50	TAPÓN M22x1,50
20	J902425	1	ARRUELA 22mm	WASHER 22mm	ARANDELA 22mm
	J965800	1	PLACA (não ilustrada)	PLATE (not shown)	PLACA (nó ilustrada)

Nota: Motor 149984A1 (Séries HBZ0004027, 4031 e 4033->)
Note: Engine 149984A1 (Serial HBZ0004027, 4031 e 4033->)
Nota: Motor 149984A1 (Series HBZ0004027, 4031 e 4033->)

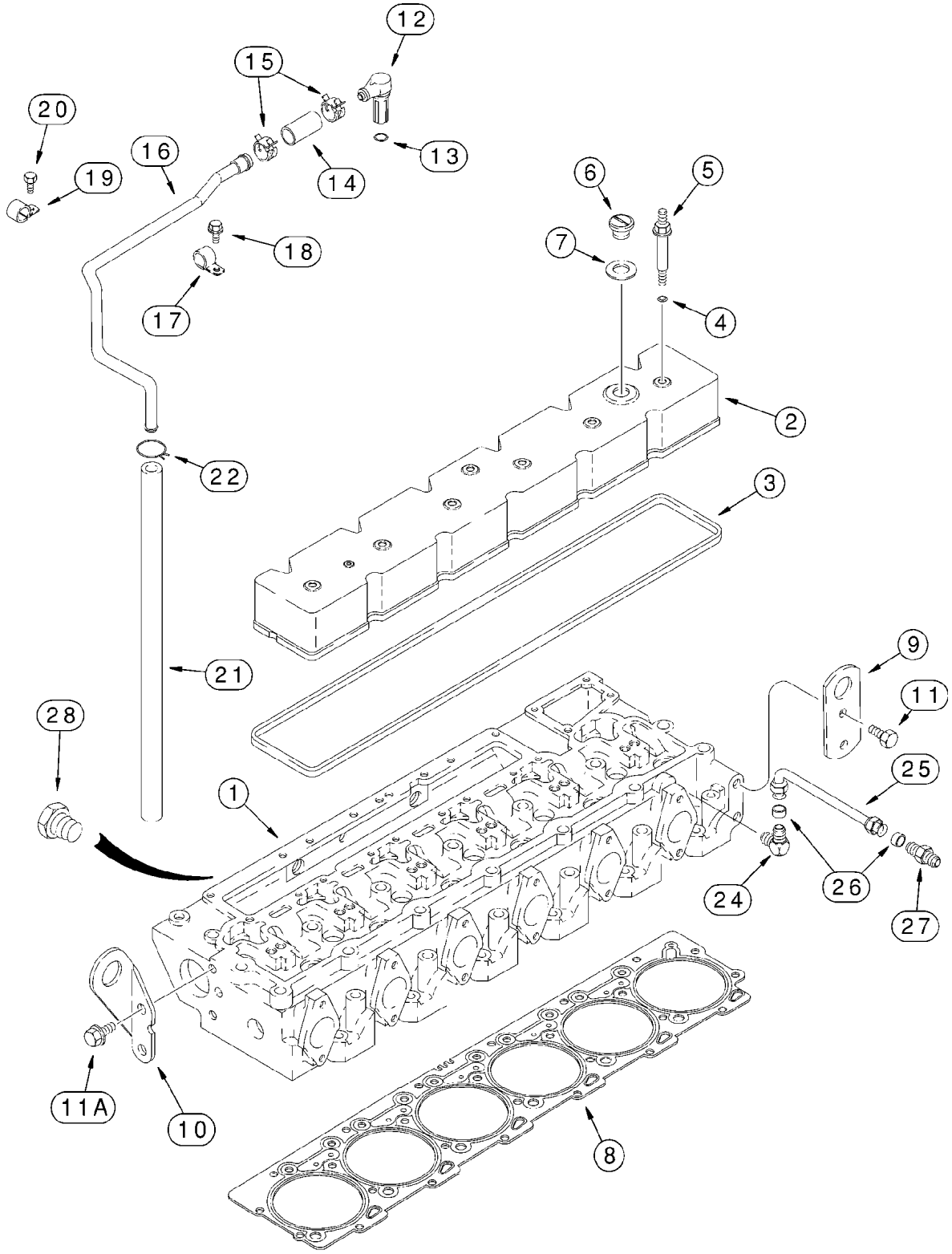
12
15
20
16
13
19
14
6
5
18
7
17
4
2
22
3
21
9
11
28
1
25
24
26
27
11A
10
8

ITEM REF.	PEÇA Nº PART Nº PIEZA Nº	QTD QTY CANT	DESCRIÇÃO (Português)	DESCRIPTION (English)	DESCRIPCIÓN (Español)
1	REF	1	CABEÇOTE (pg 2-34)	CYLINDER HEAD (pg 2-34)	CULATA (pg 2-34)
2	J930903	1	CAPA	COVER	TAPA
3	J905449	1	VEDADOR	SEAL	JUNTA
4	J910824	6	ANEL-O	O-RING	ANILLO-O
5	J922639	6	PRISIONEIRO	STUD	ESPÁRRAGO
6	J902468	1	TAMPA	COVER	TAPA
7	J902466	1	ANEL	RING	ARO
8	J935585	1	JUNTA cabeçote STD	GASKET cyl.head STD	JUNTA culata cil. STD
8	J935586	1	JUNTA cabeçote 0,25mm	GASKET cyl.head 0,25mm	JUNTA culata cil. 0,25mm
8	J935587	1	JUNTA cabeçote 0,50mm	GASKET cyl.head 0,50mm	JUNTA culata cil. 0,50mm
9	J907861	1	SUPORTE	BRACKET	SOPORTE
10	J906440	1	SUPORTE	BRACKET	SOPORTE
11	614-12025	2	PARAFUSO M12x25	BOLT M12x25	PERNO M12x25
11A	854-12025	2	PARAFUSO M12x25	BOLT M12x25	PERNO M12x25
12	J935113	1	CONECTOR	CONNECTOR	CONECTOR
13	J934865	1	ANEL-O 17,4x4,3mm	O-RING 17,4x4,3mm	ANILLO-O 17,4x4,3mm
14	J930827	1	MANGUEIRA 51mm	HOSE 51mm	MANGUERA 51mm
15	J934496	2	BRAÇADEIRA	CLAMP	ABRAZADERA
16	J909669	1	TUBO	TUBE	TUBO
17	J907741	1	CLIP	CLIP	CLIP
18	J912072	1	PARAFUSO M8x15	BOLT M8x15	PERNO M8x15
19	A77538	1	CLIP	CLIP	CLIP
20	844-12025	1	PARAFUSO M12x25	BOLT M12x25	PERNO M12x25
21	J918616	1	MANGUEIRA 680mm	HOSE 680mm	MANGUERA 680mm
22	214-1314	1	BRAÇADEIRA	CLAMP	ABRAZADERA
24	222-42	1	COTOVELO 90 1/4x1/8	ELBOW 90 1/4x1/8	CODO 1/4x1/8
25	J924589	1	TUBO	TUBE	TUBO
26	222-153	2	LUVA 1/4	SLEEVE 1/4	CAMISA 1/4
27	222-22	1	ADAPTADOR 1/4x1/8	ADAPTER 1/4x1/8	ADAPTADOR 1/4x1/8
28	J906619	1	BUJÃO 1/8	PLUG 1/8	TAPÓN 1/8

Nota: Motor 295270A1 (Séries ->HBZ0004026, 4028-4030 e 4032)
Note: Engine 295270A1 (Serial ->HBZ0004026, 4028-4030 and 4032)
Nota: Motor 295270A1 (Series ->HBZ0004026, 4028-4030 y 4032)

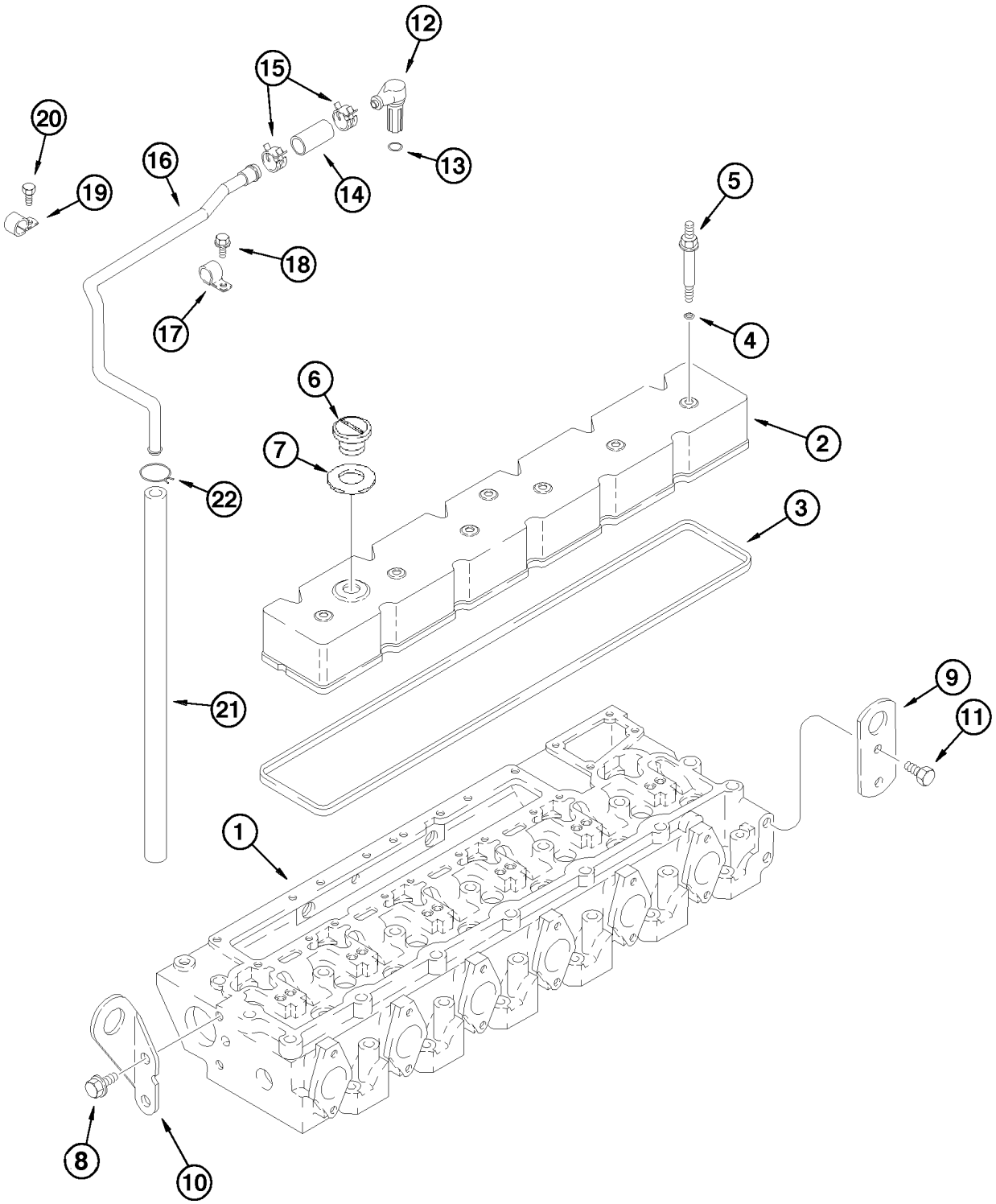
12
15
20
16
19
14
13
5
18
17
4
6
2
7
22
3
9
11
21
1
8
10

ITEM REF.	PEÇA Nº PART Nº PIEZA Nº	QTD QTY CANT	DESCRIÇÃO (Português)	DESCRIPTION (English)	DESCRIPCIÓN (Español)
1	REF	1	CABEÇOTE (P.2-34B)	CYLINDER HEAD (P.2-34B)	CULATA (P.2-34B)
2	J930903	1	TAMPA válvulas	COVER valves	TAPA válvulas
3	J905449	1	JUNTA	GASKET	JUNTA
4	J910824	6	ANEL-O	O-RING	ANILLO-O
5	J922639	6	PARAFUSO M8x1.25x56	BOLT M8x1.25x56	PERNO M8x1.25x56
6	J902468	1	TAMPA	COVER	TAPA
7	J902466	1	ANEL vedação	RING seal	ANILLO sello
8	J903200	2	PARAFUSO M12x1.75x25	BOLT M12x1.75x25	PERNO M12x1.75x25
9	J907861	1	ALÇA içamento	LIFTING-EYE	ALZA
10	J906440	1	ALÇA içamento	LIFTING-EYE	ALZA
11	J901249	2	PARAFUSO M12x1.75x25	BOLT M12x1.75x25	PERNO M12x1.75x25
12	J935113	1	CONEXÃO	CONNECTOR	CONEXIÓN
13	J936331	1	ANEL-O	O-RING	ANILLO-O
14	J918616	1	MANGUEIRA	HOSE	MANGUERA
15	J937613	2	PRESILHA	CLAMP	BRIDA
16	J909669	1	TUBO	TUBE	TUBO
17	J70622	1	PRESILHA	CLAMP	PRESILLA
18	J901249	1	PARAFUSO M12x1.75x25	BOLT M12x1.75x25	PERNO M12x1.75x25
19	J907741	1	PRESILHA	CLAMP	PRESILLA
20	J912072	1	PARAFUSO M8x1.25x15	BOLT M8x1.25x15	PERNO M8x1.25x15
21	J930827	1	MANGUEIRA	HOSE	MANGUERA
22	J907740	1	PRESILHA	CLAMP	BRIDA

Nota: Motor 149984A1 (Séries HBZ0004027, 4031 e 4033->)
Note: Engine 149984A1 (Serial HBZ0004027, 4031 e 4033->)
Nota: Motor 149984A1 (Series HBZ0004027, 4031 e 4033->)

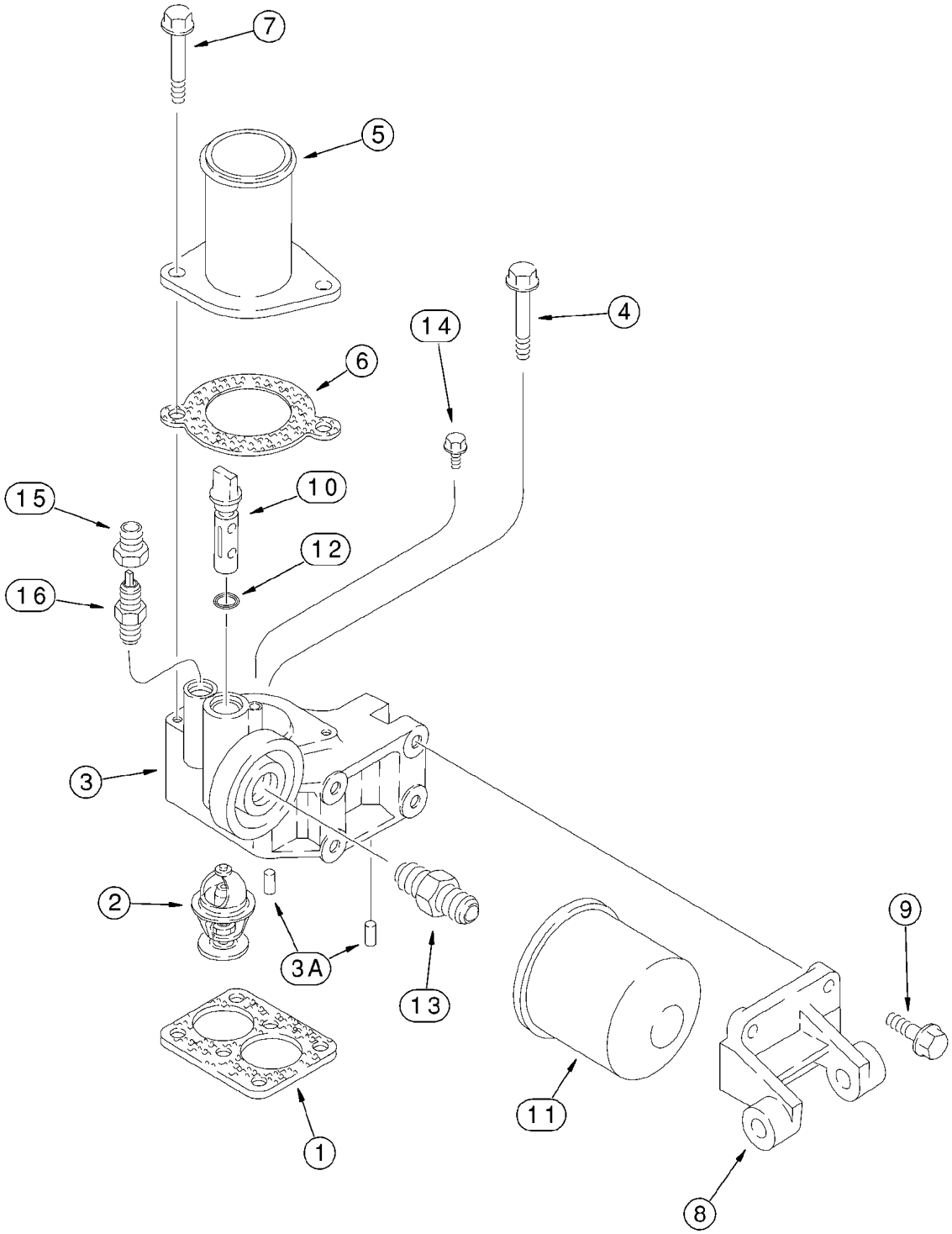
7
5
4
14
6
10
15
12
16
3
2
3A
13
9
11
1
8

ITEM REF.	PEÇA Nº PART Nº PIEZA Nº	QTD QTY CANT	DESCRIÇÃO (Português)	DESCRIPTION (English)	DESCRIPCIÓN (Español)
1	J914310	1	GUARNIÇÃO - carcaça	GASKET housing	JUNTA de cárter
2	J928639	2	TERMOSTATO	THERMOSTAT	TERMOSTATO
	J926509	1	CARCAÇA	HOUSING	CARCAZA
3	NSS	1	CARCAÇA	HOUSING	CARCAZA
3A	180811A1	2	PINO	PIN	PERNO
4	845-8080	2	PARAFUSO M8x80	BOLT M8x80	PERNO M8x80
5	J912800	1	TUBO	TUBE	TUBO
6	J918779	1	JUNTA montagem	GASKET mounting	JUNTA de estanqueidad
7	845-8095	2	PARAFUSO M8x95	BOLT M8x95	PERNO M8x95
8	J918544	1	SUPORTE	SUPPORT	SOPORTE
9	844-8025	4	PARAFUSO M8x25	BOLT M8x25	PERNO M8x25
10	294926A1	1	VALVULA corte	VALVE shut off	VÁLVULA de seguridad
11	A77544	1	FILTRO	FILTER	FILTRO
12	238-5111	1	ANEL-O 7/16x3/32	O-RING 7/16x3/32	ANILLO-O 7/16x3/32
13	A77623	1	ADAPTADOR	ADAPTER	ADAPTADOR
14	845-6010	1	PARAFUSO M6x10	BOLT M6x10	PERNO M6x10
15	J911925	1	ACOPLAMENTO	COUPLING	ACOPLAMIENTO
16	J911901	1	VÁLVULA retenção	VALVE check	VÁLVULA de parada

Nota: Motor 295270A1 (Séries ->HBZ0004026, 4028-4030 e 4032)
Note: Engine 295270A1 (Serial ->HBZ0004026, 4028-4030 and 4032)
Nota: Motor 295270A1 (Series ->HBZ0004026, 4028-4030 y 4032)

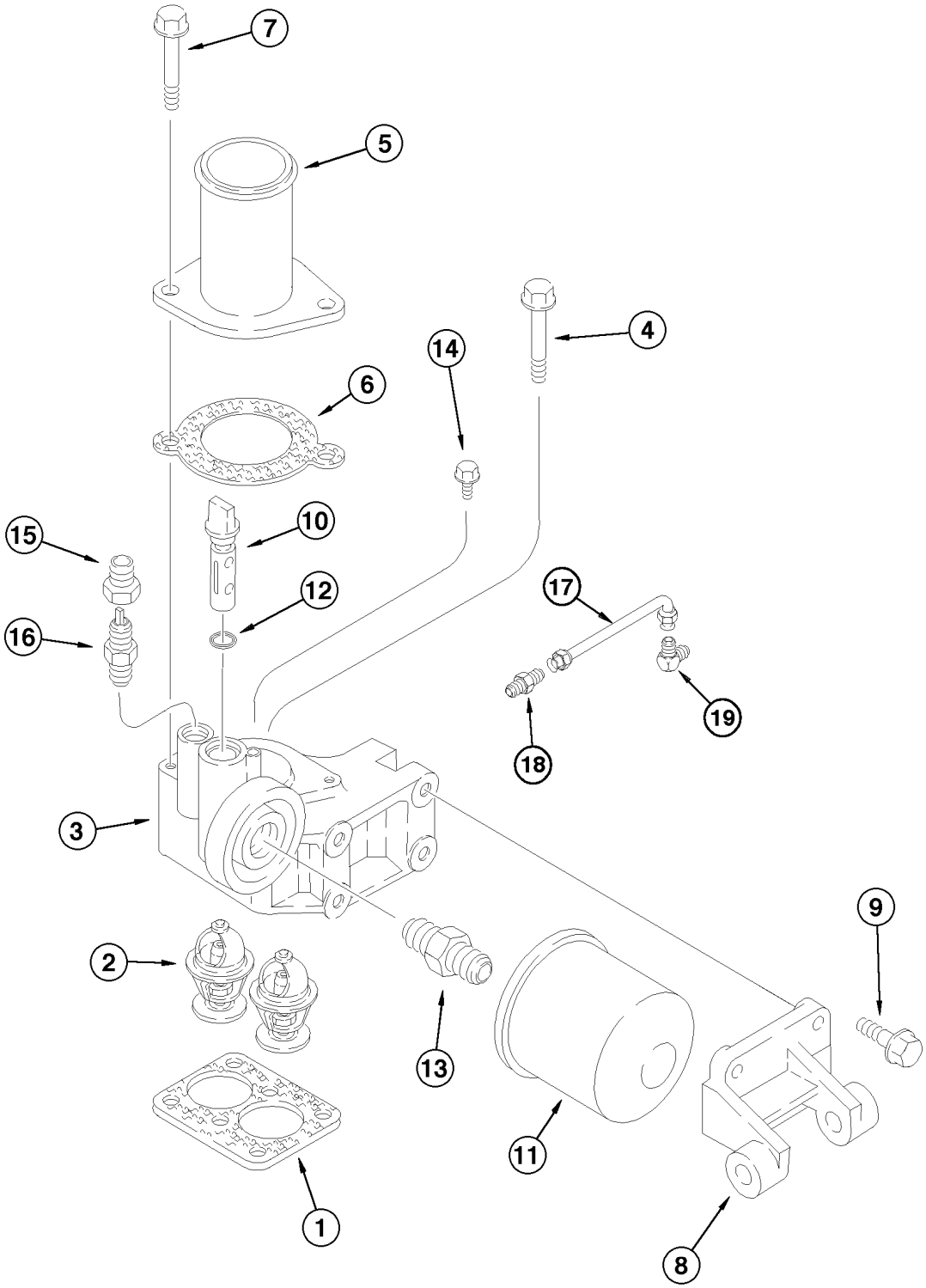
7
5
4
14
6
10
15
12
17
16
19
18
3
9
2
13
11
1
8

ITEM REF.	PEÇA Nº PART Nº PIEZA Nº	QTD QTY CANT	DESCRIÇÃO (Português)	DESCRIPTION (English)	DESCRIPCIÓN (Español)
1	J914310	1	JUNTA DA CARCAÇA	GASKET HOUSING	JUNTA DE CARCASA
2	J928639	2	TERMOSTATO	THERMOSTAT	TERMOSTATO
3	J926509	1	CARCAÇA do termostato	HOUSING thermostat	CARCASA del termostato
4	J902112	2	PARAFUSO M8x1.25x80	BOLT M8x1.25x80	PERNO M8x1.25x80
5	J924591	1	ADAPTADOR	ADAPTER	ADAPTADOR
6	J918779	1	JUNTA	GASKET	JUNTA
7	J906715	2	PARAFUSO M8x1.25x95	BOLT M8x1.25x95	PERNO M8x1.25x95
8	J918544	1	SUPORTE	BRACKET	SOPORTE
9	J900631	4	PARAFUSO M8x1.25x25	BOLT M8x1.25x25	PERNO M8x1.25x25
10	J010536	1	VÁLVULA corte	VALVE shut off	VÁLVULA corte
11	J100305	1	FILTRO de água	FILTER-water	FILTRO de água
12	J818885	1	ANEL-O	O-RING	ANILLO-O
13	A77623	1	ADAPTADOR	ADAPTER	ADAPTADOR
14	J900625	1	PARAFUSO M6x1.00x10	BOLT M6x1.00x10	PERNO M6x1.00x10
15	J911925	1	ADAPTADOR	ADAPTER	ADAPTADOR
16	J911901	1	VÁLVULA anti-retorno	VALVE check	VÁLVULA anti-retorno
17	J924589	1	TUBO	TUBE	TUBO
18	414476A1S	1	CONEXÃO	CONNECTOR	CONEXIÓN
19	A77796	1	CONEXÃO	CONNECTOR	CONEXIÓN

Nota: Motor 149984A1 (Séries HBZ0004027, 4031 e 4033->)
Note: Engine 149984A1 (Serial HBZ0004027, 4031 e 4033->)
Nota: Motor 149984A1 (Series HBZ0004027, 4031 e 4033->)

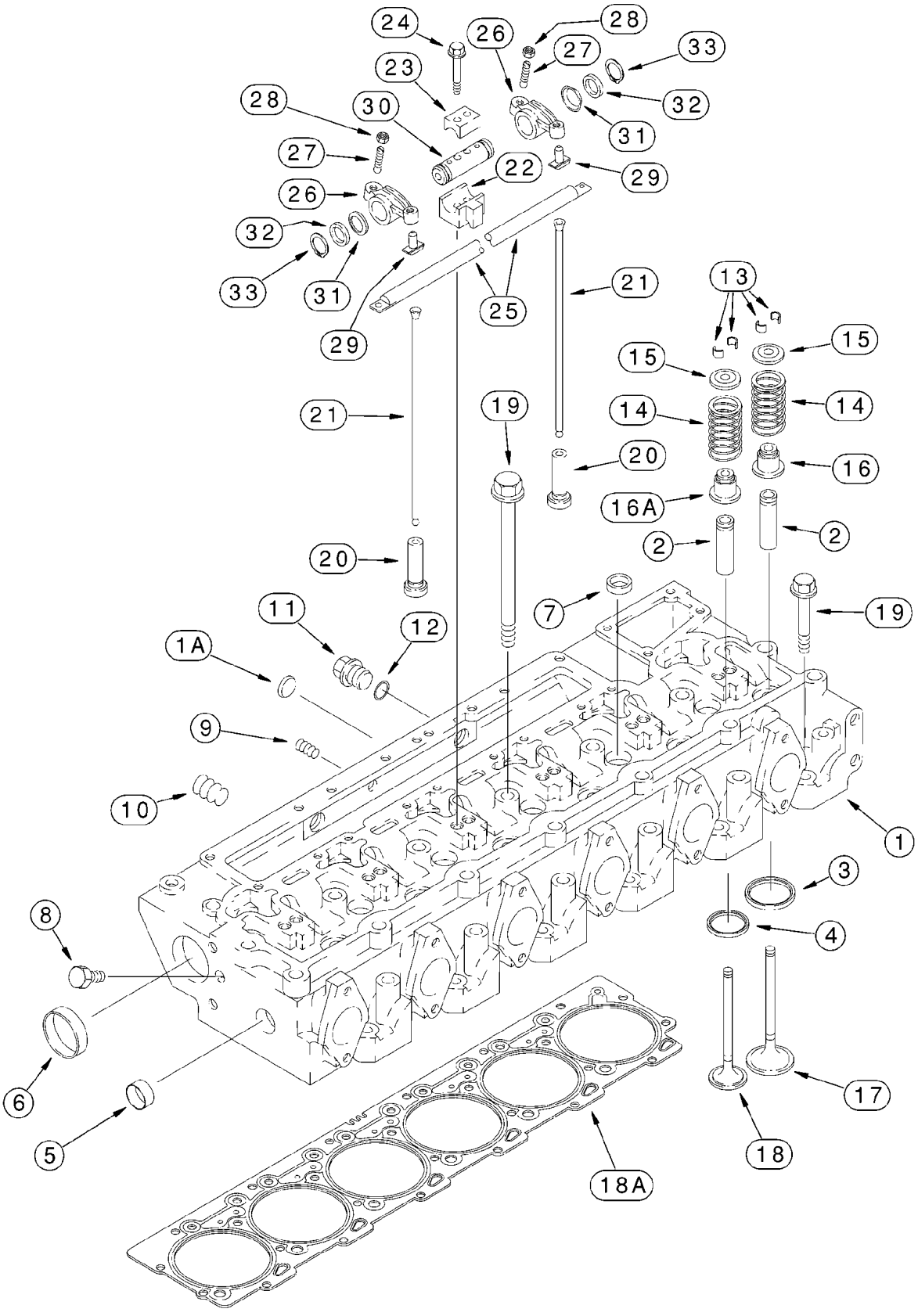
24
26
28
27
33
23
32
28
30
31
27
22
29
26
32
33
31
29
25
21
13
15
15
21
19
14
14
20
16
16A
2
2
20
11
12
7
19
1A
9
10
1
3
8
4
6
5
17
18
18A

ITEM REF.	PEÇA Nº PART Nº PIEZA Nº	QTD QTY CANT	DESCRIÇÃO (Português)	DESCRIPTION (English)	DESCRIPCIÓN (Español)
	J936280	1	CABEÇOTE Conj. com válvulas	CYLINDER HEAD Assy. with valves	CULATA conj. con valvulas
1	J936264	1	CABEÇOTE Conj. sem válvulas	CYLINDER HEAD Assy. without valves	CULATA conj. sin valvulas
1A	J912900	1	BUJÃO 24mm	PLUG 24mm	TAPÓN 24mm
2	J923564	12	GUIA	GUIDE	GUÍA
3	J924582	6	INSERTO admissão	INSERT intake	INSERTO
3	J925468	6	INSERTO admissão 0,25mm	INSERT intake 0,25mm	INSERTO 0,25mm
3	J925470	6	INSERTO admissão 0,50mm	INSERT intake 0,50mm	INSERTO 0,50mm
4	J929005	6	INSERTO escapamento	INSERT exhaust	INSERTO
4	J929006	6	INSERTO escapamento 0,25mm	INSERT exhaust 0,25mm	INSERTO 0,25mm
4	J929007	6	INSERTO escapamento 0,50mm	INSERT exhaust 0,50mm	INSERTO 0,50mm
5	J920443	1	BUJÃO 30mm	PLUG 30mm	TAPÓN 30mm
6	A77782	2	BUJÃO 58mm	PLUG 58mm	TAPÓN 58mm
7	41-1616	5	BUJÃO 1ID	PLUG 1ID	TAPÓN 1ID
8	A77534	1	BUJÃO 1/16	PLUG 1/16	TAPÓN 1/16
9	A77428	1	BUJÃO 1/4	PLUG 1/4	TAPÓN 1/4
10	A77429	2-3	BUJÃO 1/2	PLUG 1/2	TAPÓN 1/2
11	J924148	2	BUJÃO M22	PLUG M22	TAPÓN M22
12	J902425	2	ARRUELA	WASHER	ARANDELA
13	J901177	24	RETENTOR	RETAINER	RETENEDOR
14	J906412	12	MOLA válvula	SPRING valve	RESORTE
15	J912976	12	RETENTOR	RETAINER	RETENEDOR
16	J915707	6	VEDADOR válvula	SEAL valve	JUNTA
16A	J927642	6-12	VEDADOR escapamento	SEAL exhaust	JUNTA
17	J924492	6	VÁLVULA admissão	VALVE intake	VÁLVULA de admisión
18	J921444	6	VÁLVULA escape	VALVE exhaust	VÁLVULA de escape
18A	J935585	1	JUNTA cabeçote (pg 2-30)	GASKET cyl.head (pg 2-30)	JUNTA culata cil. (pg 2-30)
19	J917728	14	PARAFUSO 160mm	BOLT 160mm	PERNO 160mm
19	J917729	12	PARAFUSO 80mm	BOLT 80mm	PERNO 80mm
20	J931623	12	TUCHO	TAPPET	PULSADOR
21	J905194	12	HASTE	ROD	VÁSTAGO
22	J905870	6	SUPORTE	SUPPORT	SOPORTE
23	J901693	6	BRAÇADEIRA	CLAMP	ABRAZADERA
24	868-10065	12	PARAFUSO M10x65	BOLT M10x65	PERNO M10x65
25	J919677	1	COLETOR	MANIFOLD	COLECTOR
26	J901717	12	BALANCIM Conj.	ARM Assy.	BRAZO conj.
27	J900706	1	PARAFUSO	BOLT	TORNILLO
28	A77902	1	PORCA	NUT	TUERCA
29	NSS	1	INSERTO	INSERT	INSERTO
30	J919435	6	EIXO	SHAFT	EJE
31	J906100	12	ARRUELA mola	WASHER spring	ARANDELA resorte
32	J907206	12	ARRUELA	WASHER	ARANDELA
33	100-1187	12	ANEL retenção	RING retaining	ANILLO de retención

Nota: Motor 295270A1 (Séries ->HBZ0004026, 4028-4030 e 4032)
Note: Engine 295270A1 (Serial ->HBZ0004026, 4028-4030 and 4032)
Nota: Motor 295270A1 (Series ->HBZ0004026, 4028-4030 y 4032)

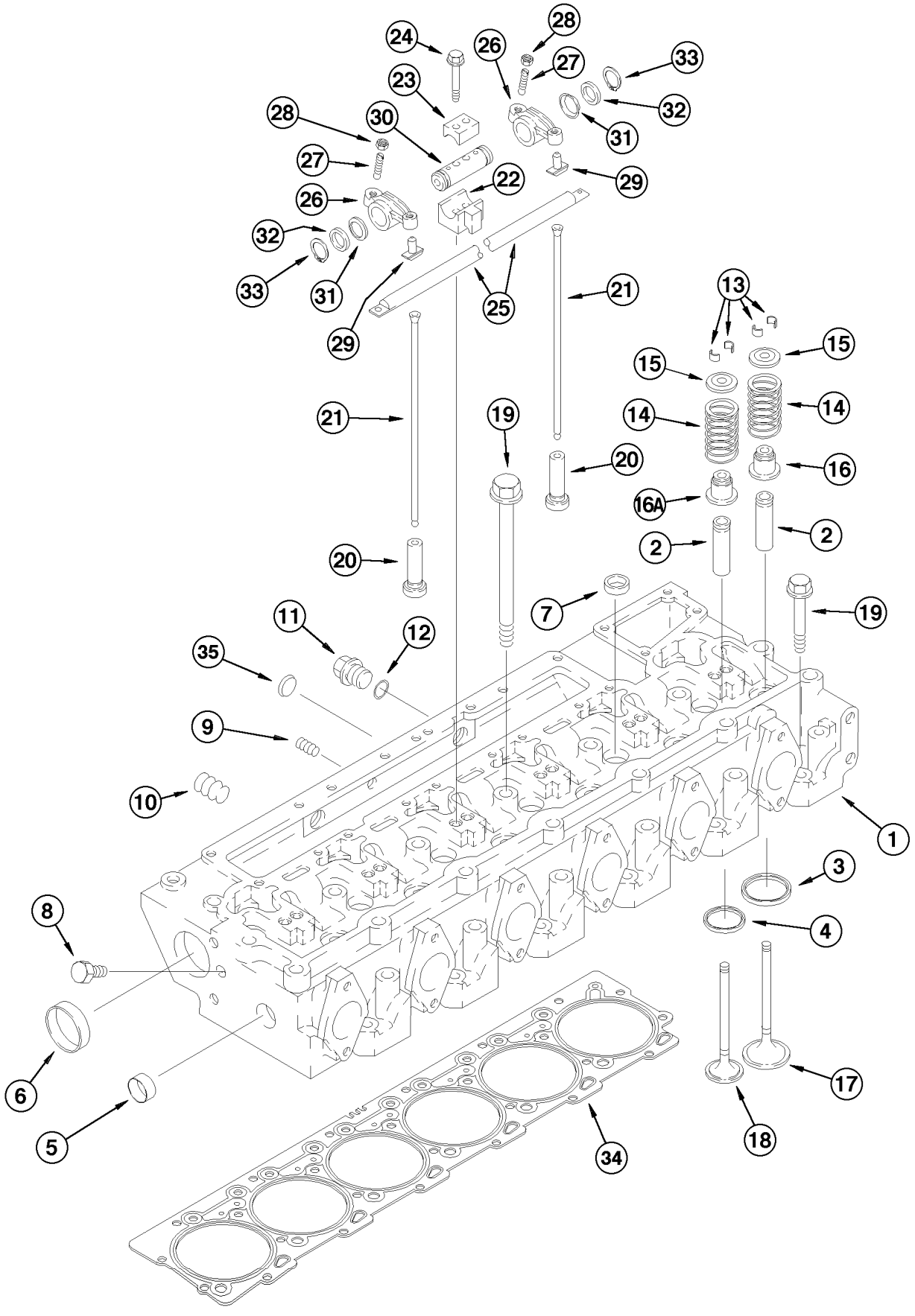
1
2
2
3
4
5
6
7
8
9
10
11
12
13
14
14
15
15
16
16A
17
18
19
19
20
20
21
21
22
23
24
25
26
26
27
27
28
28
29
29
30
31
31
32
32
33
33
34
35

ITEM REF.	PEÇA Nº PART Nº PIEZA Nº	QTD QTY CANT	DESCRIÇÃO (Português)	DESCRIPTION (English)	DESCRIPCIÓN (Español)
1	J936179	1	CABEÇOTE Conj.	HEAD Assy.	CULATA Conj.
2	J923564	12	GUIA de válvula	GUIDE-valve	GUIA de válvula
3	J908830	6	SEDE válvula admissão	SEAT Intake	ASIENTO Adm
4	J904716	6	SEDE válvula escape	SEAT Exhaust	ASIENTO Esc
5	A77530	1	BUJÃO expansão 1-3/16	PLUG expansion 1-3/16	TAPÓN expanción 1-3/16
6	J900965	2	BUJÃO	PLUG	TAPÓN
7	A77590	5	BUJÃO	PLUG	TAPÓN
8	J008464	1	BUJÃO 1/16NPT	PLUG 1/16NPT	TAPÓN 1/16NPT
9	J008466	1	BUJÃO 1/4NPT	PLUG 1/4NPT	TAPÓN 1/4NPT
10	J008468	2	BUJÃO 1/2NPT	PLUG 1/2NPT	TAPÓN 1/2NPT
11	J904386	2	BUJÃO M22x1.50x14	PLUG M22x1.50x14	TAPÓN M22x1.50x14
12	J902425	2	ARRUELA vedação	WASHER seal	ARANDELA vedación
13	J901177	2	TRAVA de válvula	KEEPER-valve	TRABA de válvula
14	J991085	6	MOLA válvula admissão	SPRING valve	RESORTE- válvula
14	J991085	6	MOLA válvula escape	SPRING valve	RESORTE- válvula
15	J912976	12	RETENTOR da mola	RETAINER spring	RETEN del resorte
16	J927642	6	RETENTOR válvula admissão	SEAL valve adm.	SELLO válv. adm.
16	J927642	6	RETENTOR válvula escape	SEAL valve exhaust	SELLO válv. esc.
17	J803083	6	VÁLVULA admissão	VALVE intake	VALVULA admisión
18	J802085	6	VÁLVULA escape	VALVE Exhaust	VALVULA Escape
19	J917728	14	PARAFUSO M14x2.00x80	BOLT M14x2.00x80	TORNILLO M14x2.00x80
19	J917729	12	PARAFUSO M14x2.00x80	BOLT M14x2.00x80	TORNILLO M14x2.00x80
20	J931623	12	TUCHO	TAPPET	BOTADOR
21	J905194	12	HASTE válvula	ROD valve	VASTAGO válvula
22	J905870	6	SUPORTE inferior	SUPPORT lower	SOPORTE-inferior
23	J901693	6	SUPORTE superior	SUPPORT upper	SOPORTE-superior
24	J901617	12	PARAFUSO M10x1.5x65	BOLT M10x1.5x65	TORNILLO M10x1.5x65
25	J919677	1	COLETOR	MANIFOLD	MULTIPLE
26	J901717	12	BRAÇO Conj.	ARM-Assy.	BRAZO-Conj.
27	J937438	1	PARAFUSO	BOLT	TORNILLO
28	J927692	1	PORCA	NUT	TUERCA
29	NSS	1	INSERTO	INSERT	INSERTO
30	J919435	6	EIXO	SHAFT	EJE
31	J906100	12	ARRUELA mola	WASHER spring	ARANDELA cierre
32	J907206	12	ARRUELA	WASHER	ARANDELA
33	J901764	12	ANEL retenção	RING retaining	ANILLO retenedor
34	J938267	1	JUNTA	GASKET	JUNTA
34	J921852	1	JUNTA (0,25mm)	GASKET (0,25mm)	JUNTA (0,25mm)
34	J921853	1	JUNTA (0,50mm)	GASKET (0,50mm)	JUNTA (0,50mm)
35	J912900	1	BUJÃO expansão (24mm)	PLUG expansion (24mm)	TAPÓN expanción (24mm)

Nota: Motor 149984A1 (Séries HBZ0004027, 4031 e 4033->)
Note: Engine 149984A1 (Serial HBZ0004027, 4031 e 4033->)
Nota: Motor 149984A1 (Series HBZ0004027, 4031 e 4033->)

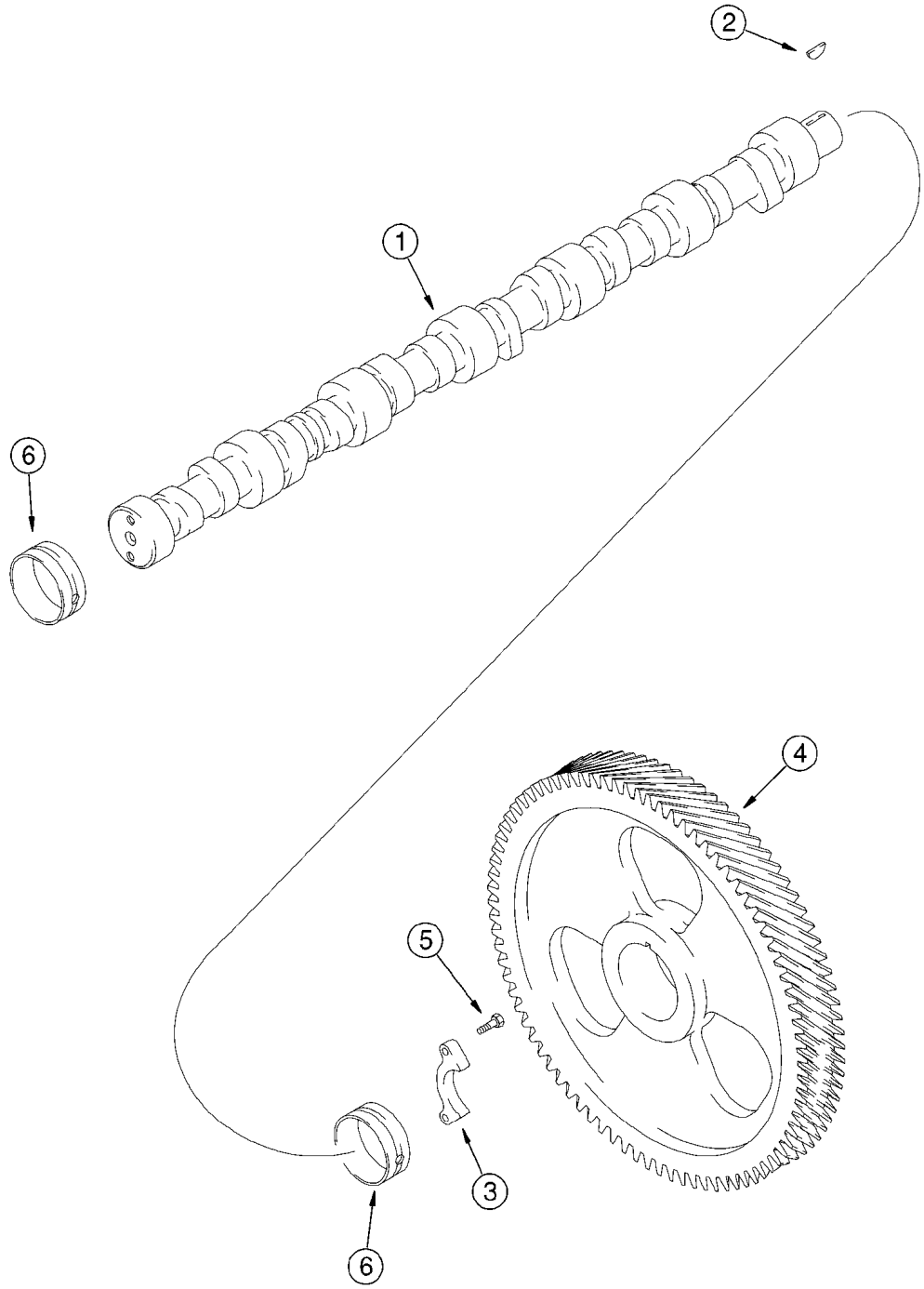
2
1
6
4
5
3
6

ITEM REF.	PEÇA Nº PART Nº PIEZA Nº	QTD QTY CANT	DESCRIÇÃO (Português)	DESCRIPTION (English)	DESCRIPCIÓN (Español)
1	J923478	1	ÁRVORE comando válvulas	CAMSHAFT	ARBOL de levas
2	836-4065	1	CHAVE 4x6,5mm	KEY 4x6,5mm	CHAVETA 4x6,5mm
3	J927155	1	SUPORTE	SUPPORT	SOPORTE
4	J918777	1	ENGRENAGEM	GEAR	ENGRANAJE
5	J900227	2	PARAFUSO M8x22	BOLT M8x22	PERNO M8x22
6	J943199	7	BUCHA	BUSHING	ANILLO

Nota: Motor 295270A1 (Séries ->HBZ0004026, 4028-4030 e 4032)
Note: Engine 295270A1 (Serial ->HBZ0004026, 4028-4030 and 4032)
Nota: Motor 295270A1 (Series ->HBZ0004026, 4028-4030 y 4032)

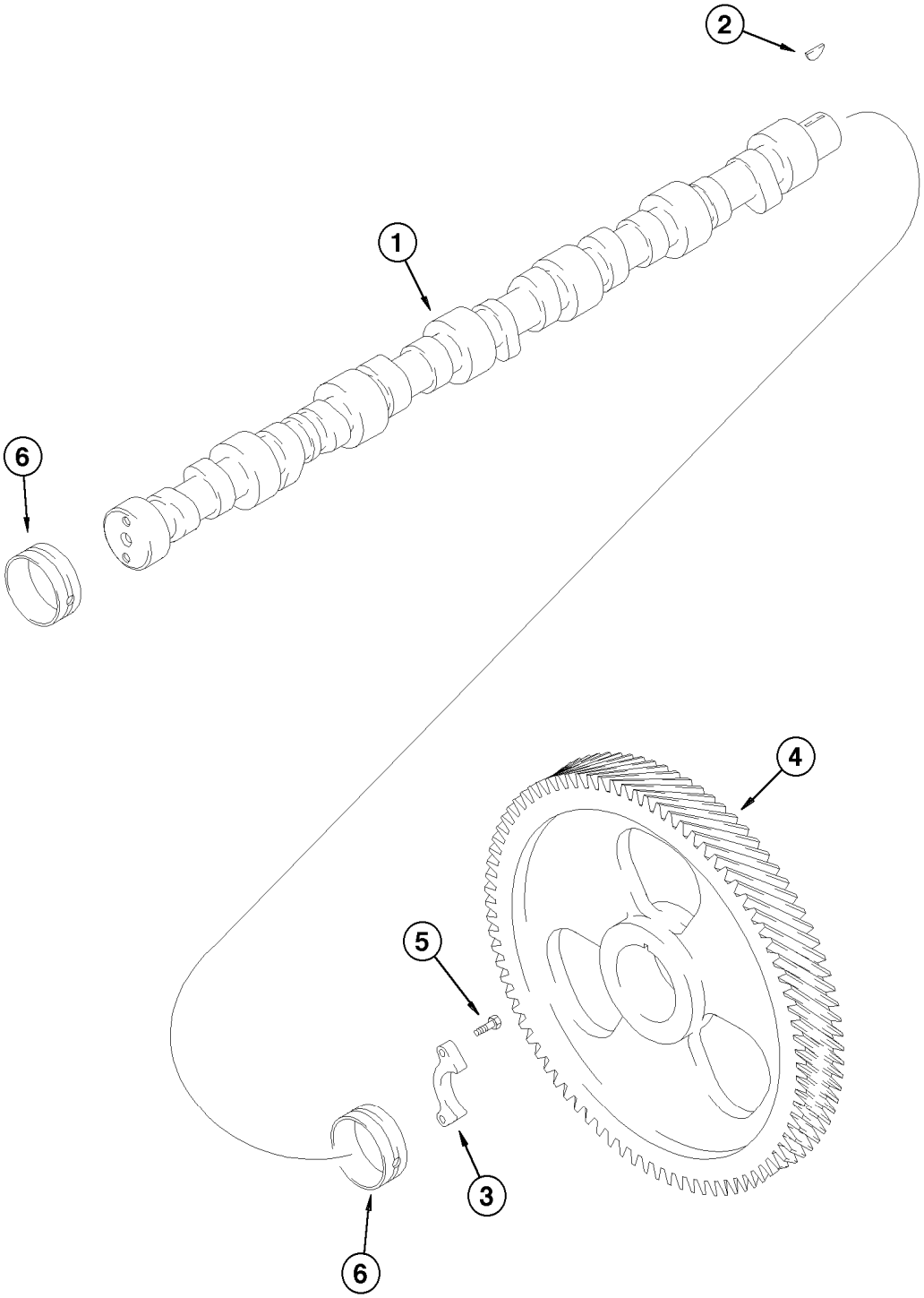
2
1
6
4
5
3
6

ITEM REF.	PEÇA Nº PART Nº PIEZA Nº	QTD QTY CANT	DESCRIÇÃO (Português)	DESCRIPTION (English)	DESCRIPCIÓN (Español)
1	J924471	1	EIXO COMANDO DE VÁLVULAS	CAMSHAFT	ÁRBOL DE LEVAS
2	J902332	1	CHAVETA	KEY	CLAVIJA
3	J927155	1	PLACA retenção	PLATE retaining	PLACA retención
4	J918777	1	ENGRENAGEM	GEAR	ENGRANAJE
5	J900227	2	PARAFUSO	BOLT SPECIAL	PERNO ESPECIAL
6	J943199	7	BUCHA	BUSHING	BUJE

Nota: Motor 149984A1 (Séries HBZ0004027, 4031 e 4033->)
Note: Engine 149984A1 (Serial HBZ0004027, 4031 e 4033->)
Nota: Motor 149984A1 (Series HBZ0004027, 4031 e 4033->)

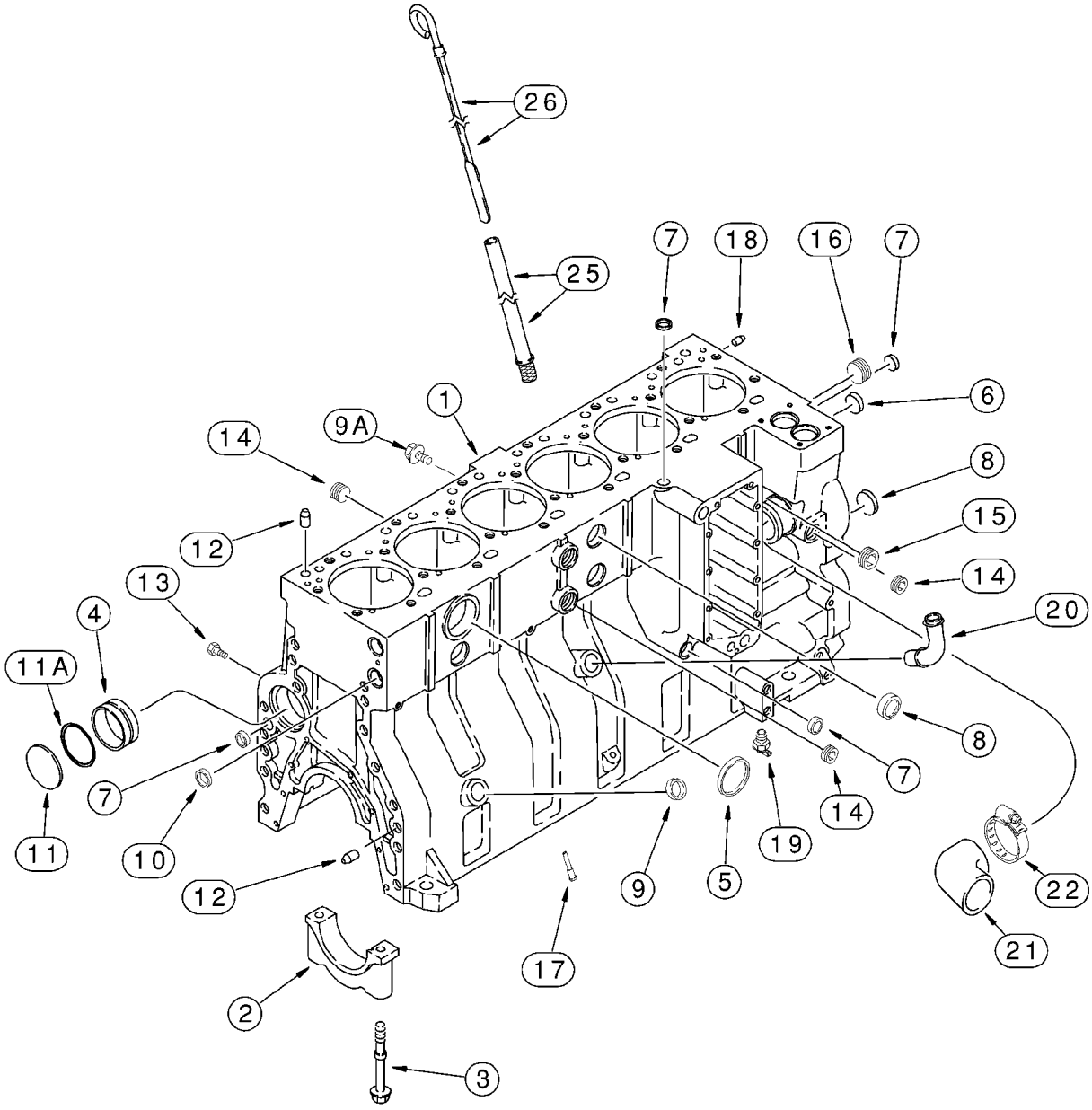
26
25
7
18
16
7
1
9A
6
14
8
12
15
13
14
4
20
11A
8
7
14
11
10
19
22
12
9
5
21
17
2
3

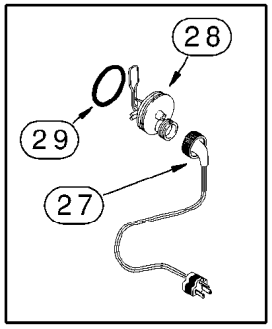
28
29
27

ITEM REF.	PEÇA Nº PART Nº PIEZA Nº	QTD QTY CANT	DESCRIÇÃO (Português)	DESCRIPTION (English)	DESCRIPCIÓN (Español)
	295270A1	1	MOTOR Conj. (Nota 1)	ENGINE Assy. (Note 1)	MOTOR Conj. (Nota 1)
	199985A1	1	MOTOR Conj. parcial (Nota 2)	ENGINE Assy. partial (Note 2)	MOTOR Conj. (Nota 2)
	J934600	1	BLOCO Conj. parcial	BLOCK Assy. short	BLOQUE conj.
1	J934900	1	BLOCO Conj.	BLOCK Assy.	BLOQUE conj.
2	J917313	7	TAMPA	COVER	TAPA
3	J916369	14	PARAFUSO M14x128	BOLT M14x128	PERNO M14x128
4	J943199	7	BUCHA (pg 2-36)	BUSHING (pg 2-36)	ANILLO (pg 2-36)
5	A77782	1	BUJÃO 58mm	PLUG 58mm	TAPÓN 58mm
6	A77586	1	BUJÃO 43mm	PLUG 43mm	TAPÓN 43mm
7	A77506	4	BUJÃO 34mm	PLUG 34mm	TAPÓN 34mm
8	J905401	4	BUJÃO 35mm	PLUG 35mm	TAPÓN 35mm
9	J920706	1	BUJÃO não usado	PLUG not used	TAPÓN
10	A77530	2	BUJÃO não usado	PLUG not used	TAPÓN
11	41-3044	1	BUJÃO 70mm	PLUG 70mm	TAPÓN 70mm
11A	J926048	1	ANEL-O 66mm	O-RING 66mm	ANILLO-O 66mm
12	J901846	4	PINO	PIN	PERNO
13	J906619	6	BUJÃO 1/8	PLUG 1/8	TAPÓN 1/8
14	A77429	4	BUJÃO 1/2	PLUG 1/2	TAPÓN 1/2
15	A77505	2	BUJÃO 3/4	PLUG 3/4	TAPÓN 3/4
16	A77533	1	BUJÃO	PLUG	TAPÓN
17	J928031	12	BICO	NOZZLE	INYECTOR
18	J900257	2	PINO 16mm	PIN 16mm	PERNO 16mm
19	217-103	1	VÁLVULA dreno 1/4	VALVE drain 1/4	VÁLVULA drenaje 1/4
20	J903744	1	TUBO não usado	TUBE not used	TUBO
21	J920762	1	MANGUEIRA 79mm	HOSE 79mm	MANGUERA 79mm
22	J918521	1	BRAÇADEIRA	CLAMP	ABRAZADERA
25	J905779	1	TUBO	TUBE	TUBO
26	J908773	1	VARETA nível	DIPSTICK	CALIBRE de aceite
	.				
	196804A1	1	KIT aquecedor fluido arrefecimento 120V	KIT coolant heater 120V	JUEGO calentador 120V
27	196466A1	1	CABO 1829mm	CABLE 1829mm	CABLE 1829mm
28	NSS	1	ELEMENTO	ELEMENT	ELEMENTO
29	J910517	1	ANEL-O	O-RING	ANILLO-O
	.				
	A77913	1	KIT bloco motor - não ilustrado	KIT engine block - not shown	JUEGO bloque del motor
30	A77912	6	KIT pistão (pg 2-44)	KIT piston (pg 2-44)	JUEGO piston (pg 2-44)
31	A77563	6	BEARING conrod (pg 2-44)	MANCAL biela (pg 2-44)	COJINETE de biela (pg 2-44)
32	J901597	6	PINO (pg 2-44)	PIN (pg 2-44)	PERNO (pg 2-44)
33	J945930	6	BEARING crankshaft (pg 2-40)	MANCAL árv.manivelas (pg 2-40)	COJINETE cigüeñal (pg 2-40)
34	J945929	1	BEARING crankshaft (pg 2-40)	MANCAL árv.manivelas (pg 2-40)	COJINETE cigüeñal (pg 2-40)
35	A77872	1	KIT vedadores	PACKAGE gaskets	JUEGO de juntas
36	J935585	1	JUNTA cabeçote (pg 2-30)	GASKET cyl.head (pg 2-30)	JUNTA culata cil. (pg 2-30)
37	A77999	1	KIT vedadores (pg 2-28)	PACKAGE gaskets (pg 2-28)	JUEGO de juntas (pg 2-28)

Nota: Motor 149984A1 (Séries HBZ0004027, 4031 e 4033->)
Note: Engine 149984A1 (Serial HBZ0004027, 4031 e 4033->)
Nota: Motor 149984A1 (Series HBZ0004027, 4031 e 4033->)

NOTA 1: Motor completo sem alternador, motor de partida, ventilador e correia, filtro de ar e escapamento
NOTE 1: Complete engine without alternator, starter, fan and fan belt, air cleaner and exhaust pipe
NOTA 1: Motor completo sin alternador, motor de arranque, ventilador y correa, filtro de aire y escapamiento

NOTA 2: Motor parcial (bloco, cilindros, bielas, comando de válvulas, árvore de manivelas, cárter)
NOTE 2: Partial engine (block, cylinders, conrods, camshaft, crankshaft, oil pan)
NOTA 2: Motor parcial (bloco, cilindros, bielas, arbol de levas, ciguenal, carter)

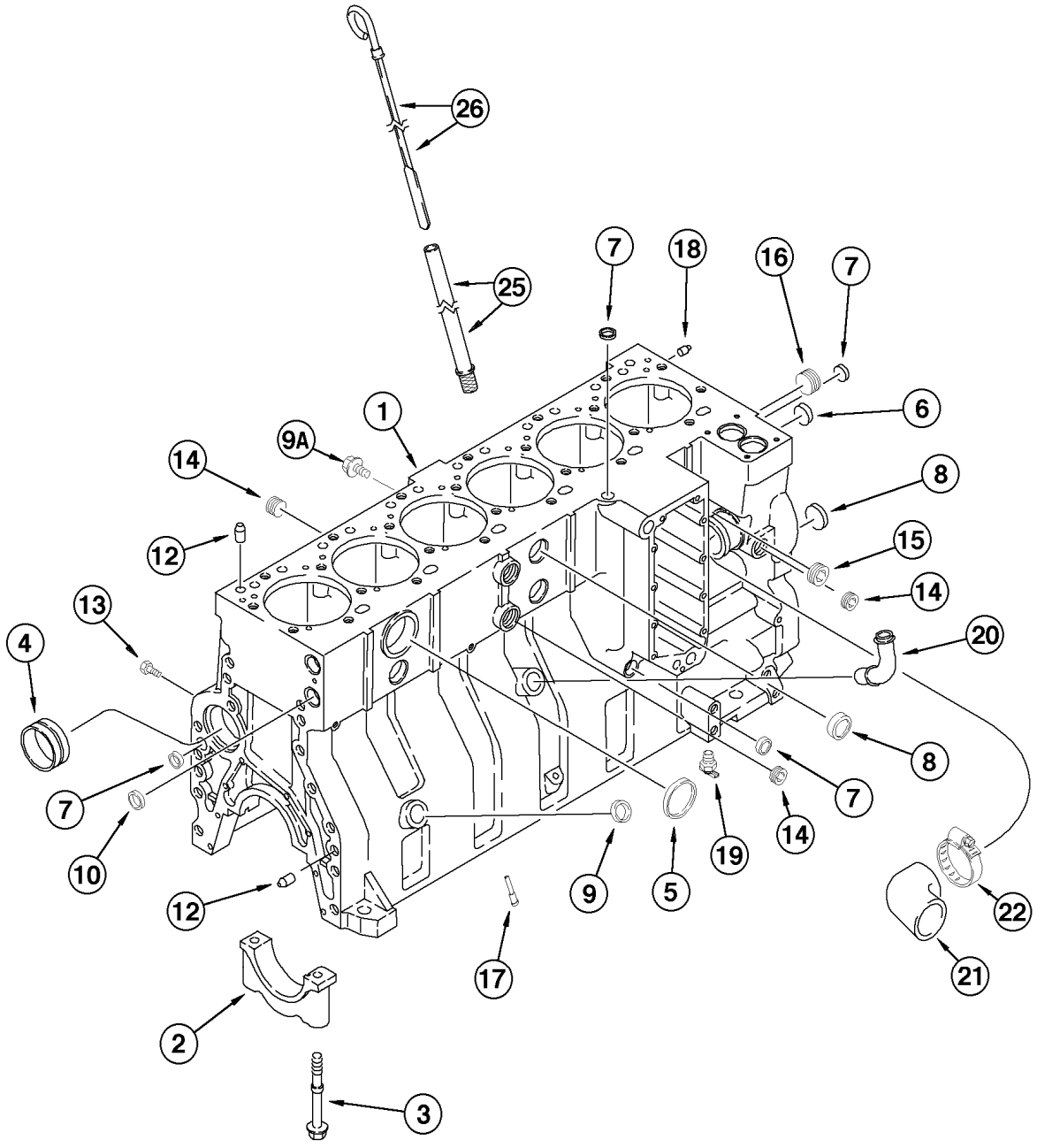
26
25
7
18
16
7
1
6
9A
14
8
12
15
13
14
4
20
8
7
7
10
19
14
12
9
5
22
17
21
2
3

ITEM REF.	PEÇA Nº PART Nº PIEZA Nº	QTD QTY CANT	DESCRIÇÃO (Português)	DESCRIPTION (English)	DESCRIPCIÓN (Español)
	J934906	1	BLOCO CILINDROS Compl.	CYLINDER BLOCK Compl.	BLOQUE CILINDROS Compl.
1	NSS	1	BLOCO Conj.	BLOCK Assy.	BLOQUE Conj.
2	J936058	7	CAPA do mancal	CAP bearing	CAPA del mancal
3	J916369	14	PARAFUSO M14x2.00x128	BOLT M14x2.00x128	TORNILLO M14x2.00x128
4	J901969	1	BUJÃO	PLUG	TAPÓN
5	J812090	1	BUJÃO expansão	PLUG expansion	TAPÓN expansión
6	A77586	2	BUJÃO expansão	PLUG expansion	TAPÓN expansión
7	A77506	4	BUJÃO expansão	PLUG expansion	TAPÓN expansión
8	J905401	3	BUJÃO expansão	PLUG expansion	TAPÓN expansión
9	J900965	1	BUJÃO expansão	PLUG expansion	TAPÓN expansión
10	J920706	2	BUJÃO expansão	PLUG expansion	TAPÓN expansión
12	J901846	4	PINO guia	DOWEL	ESPIGA
13	J906619	6	BUJÃO 1/8NPT	PLUG 1/8NPT	TAPÓN 1/8NPT
14	J008468	4	BUJÃO 1/2NPT	PLUG 1/2NPT	TAPÓN 1/2NPT
15	J008469	2	BUJÃO 3/4NPT	PLUG 3/4NPT	TAPÓN 3/4NPT
16	J008470	1	BUJÃO 1 NPT	PLUG 1 NPT	TAPÓN 1 NPT
17	J928031	12	BICO INJETOR	NOZZLE	INYECTOR
18	J900257	2	PINO guia M10x16	PIN guide M10x16	ESPIGA M10x16
19	JS923E	1	VÁLVULA dreno	VALVE DRAIN	VÁLVULA drenaje
20	J903744	1	TUBO	TUBE	TUBO
21	J920762	1	MANGUEIRA	HOSE	MANGUERA
22	J918521	1	BRAÇADEIRA 59-83mm	CLAMP 59-83mm	ABRAZADERA 59-83mm
25	J905779	1	TUBO	TUBE	TUBO
26	J908773	1	VARETA DE NÍVEL	DIPSTICK	MEDIDOR DE NIVEL
	J802367	1	JOGO de peças bloco (Nota 1)	KIT block parts (Note 1)	JUEGO bloco (Nota 1)

Nota: Motor 149984A1 (Séries HBZ0004027, 4031 e 4033->)
Note: Engine 149984A1 (Serial HBZ0004027, 4031 e 4033->)
Nota: Motor 149984A1 (Series HBZ0004027, 4031 e 4033->)

Nota 1/Note 1: Inclui/Includes/Incluye 4, 10, 12, 13, 14, 15, 16, 17, 18, 19

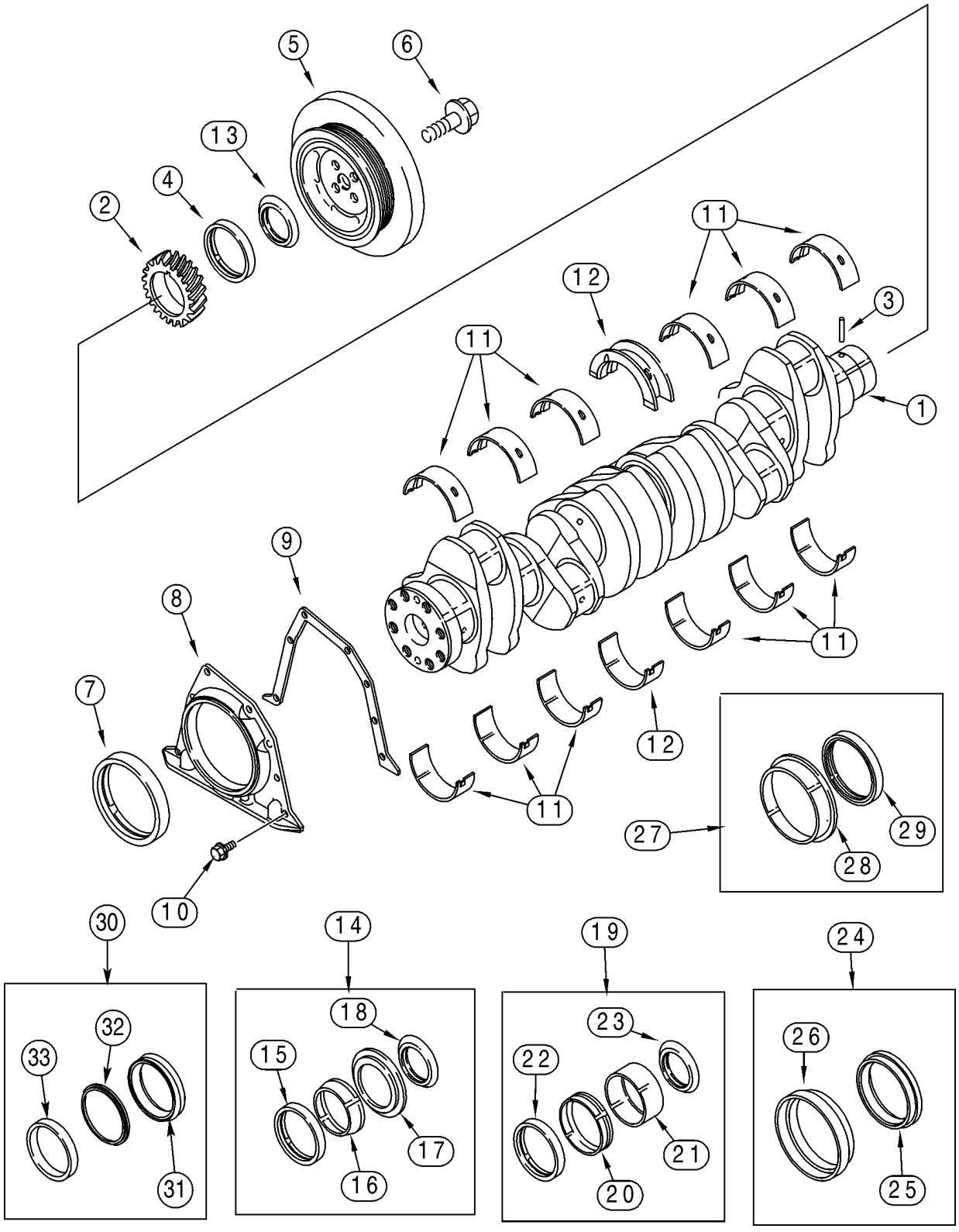
5
6
13
4
2
11
12
3
11
1
9
8
11
7
12
11
27
29
28
10
30
14
19
24
33
32
31
18
15
17
16
23
22
21
20
26
25

ITEM REF.	PEÇA Nº PART Nº PIEZA Nº	QTD QTY CANT	DESCRIÇÃO (Português)	DESCRIPTION (English)	DESCRIPCIÓN (Español)
1	J918986	1	ÁRVORE DE MANIVELAS Conj.	CRANKSHAFT Assy.	CIGÜEÑAL conj.
2	J918776	1	ENGRENAGEM	GEAR	ENGRANAJE
3	J904483	1	PINO guia	PIN dowel	PERNO
4	NSS	1	VEDADOR - solicitar A77790	SEAL - order A77790	JUNTA
5	J925568	1	POLIA	PULLEY	POLEA
6	J906733	4	PARAFUSO M14x35	BOLT M14x35	PERNO M14x35
7	NSS	1	VEDADOR - solicitar A353978	SEAL - order A353978	JUNTA
8	J933384	1	RETENTOR	RETAINER	RETENEDOR
9	J914301	1	JUNTA montagem	GASKET mounting	JUNTA de estanqueidad
10	845-6015	8	PARAFUSO M6x15	BOLT M6x15	PERNO M6x15
11	J945930	6	BEARING crankshaft	MANCAL árv.manivelas	COJINETE cigüeñal
11	J945931	6	BEARING crankshaft 0,25mm	MANCAL árv.manivelas 0,25mm	COJINETE cigüeñal 0,25mm
11	J945932	6	BEARING crankshaft 0,50mm	MANCAL árv.manivelas 0,50mm	COJINETE cigüeñal 0,50mm
11	J945933	6	BEARING crankshaft 0,75mm	MANCAL árv.manivelas 0,75mm	COJINETE cigüeñal 0,75mm
11	J945934	6	BEARING crankshaft 1,00mm	MANCAL árv.manivelas 1,00mm	COJINETE cigüeñal 1,00mm
12	J945929	1	BEARING crankshaft STD	MANCAL árv.manivelas STD	COJINETE cigüeñal STD
12	J945922	1	BEARING crankshaft 0,25mm	MANCAL árv.manivelas 0,25mm	COJINETE cigüeñal 0,25mm
12	J945923	1	BEARING crankshaft 0,50mm	MANCAL árv.manivelas 0,50mm	COJINETE cigüeñal 0,50mm
12	J945924	1	BEARING crankshaft 0,75mm	MANCAL árv.manivelas 0,75mm	COJINETE cigüeñal 0,75mm
12	J945925	1	BEARING crankshaft 1,00mm	MANCAL árv.manivelas 1,00mm	COJINETE cigüeñal 1,00mm
12	J945926	1	BEARING crankshaft STD	MANCAL árv.manivelas STD	COJINETE cigüeñal STD
12	J945927	1	BEARING crankshaft 0,50mm	MANCAL árv.manivelas 0,50mm	COJINETE cigüeñal 0,50mm
12	J945928	1	BEARING crankshaft 0,50mm	MANCAL árv.manivelas 0,50mm	COJINETE cigüeñal 0,50mm
13	J918113	1	PROTETOR	SHIELD	RESGUARDO
14	A77790	1	KIT vedadores árv.manivelas dianteiro	PACKAGE gaskets crankshaft front	JUEGO de juntas delantero
15	NSS	1	VEDADOR	SEAL	JUNTA
16	NSS	1	FERRAMENTA	TOOL	HERRAMIENTA
17	NSS	1	FERRAMENTA	TOOL	HERRAMIENTA
18	J918113	1	PROTETOR	SHIELD	RESGUARDO
19	A77808	1	KIT luva árv.manivelas dianteiro	KIT sleeve crankshaft front	JUEGO delantero
20	NSS	1	LUVA	SLEEVE	CAMISA
21	NSS	1	FERRAMENTA	TOOL	HERRAMIENTA
22	NSS	1	VEDADOR	SEAL	JUNTA
23	J924987	1	PROTETOR	SHIELD	RESGUARDO
24	J934486	1	KIT vedadores árv.manivelas traseiro	PACKAGE gaskets crankshaft rear	JUEGO de juntas trasero
25	NSS	1	VEDADOR	SEAL	JUNTA
26	NSS	1	LUVA	SLEEVE	CAMISA
27	A77810	1	KIT luva árv.manivelas traseiro	KIT sleeve crankshaft rear	JUEGO trasero
28	NSS	1	LUVA	SLEEVE	CAMISA
29	NSS	1	VEDADOR	SEAL	JUNTA
30	J934486	1	KIT vedadores árv.manivelas traseiro	PACKAGE gaskets crankshaft rear	JUEGO de juntas trasero
31	J933262	1	VEDADOR	SEAL	JUNTA
32	NSS	1	FERRAMENTA	TOOL	HERRAMIENTA
33	NSS	1	FERRAMENTA	TOOL	HERRAMIENTA

Nota: Motor 295270A1 (Séries ->HBZ0004026, 4028-4030 e 4032)
Note: Engine 295270A1 (Serial ->HBZ0004026, 4028-4030 and 4032)
Nota: Motor 295270A1 (Series ->HBZ0004026, 4028-4030 y 4032)

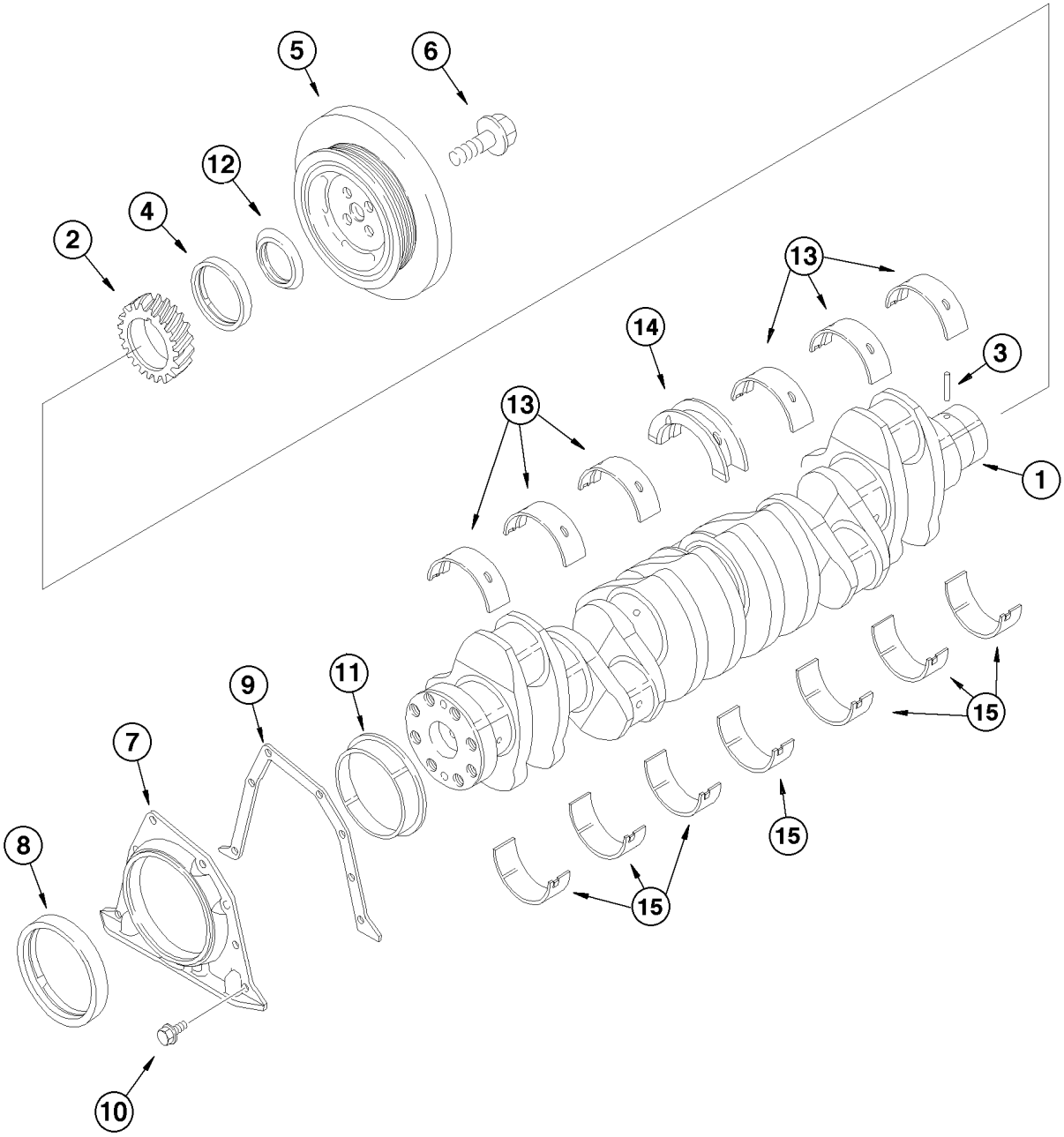
5
6
12
4
2
13
14
3
13
1
15
9
11
7
15
8
15
10

ITEM REF.	PEÇA Nº PART Nº PIEZA Nº	QTD QTY CANT	DESCRIÇÃO (Português)	DESCRIPTION (English)	DESCRIPCIÓN (Español)
1	J918986	1	VIRABREQUIM Conj.	CRANKSHAFT Assy.	CIGUEÑAL Conj.
2	J918776	1	ENGRENAGEM	GEAR	ENGRANAJE
3	J904483	1	PINO guia	DOWEL	ESPIGA
4	J920408	1	JOGO luva dianteira	KIT front sleeve	JUEGO manguito del.
5	J925568	1	AMORTECEDOR vibrações	DAMPER	AMORTIGUADOR
6	J906733	4	PARAFUSO M14x1.50x35	BOLT M14x1.50x35	PERNO M14x1.50x35
7	J933384	1	SUPORTE	BRACKET	SOPORTE
8	J920147	1	VEDADOR	SEAL	SELLO
9	J939353	1	JUNTA	GASKET	JUNTA
10	J991306	8	PARAFUSO M6x1.00x16	BOLT M6x1.00x16	PERNO M6x1.00x16
11	J906081	1	LUVA traseira	SLEEVE rear	MANGUITO trasero
12	J918113	1	PROTETOR	GUARD	PROTECTOR
	J945917	1	JOGO casquilhos STD	KIT bearings STD	JUEGO cojinetes STD
13	NSS	6	CASQUILHO	BEARING	COJINETE
14	J944163	1	CASQUILHO encosto	BEARING thrust	COJINETE
15	NSS	7	CASQUILHO	BEARING	COJINETE
	J945918	1	JOGO casquilhos 0.25mm	KIT bearings 0.25mm	JUEGO cojinetes 0.25mm
13	NSS	6	CASQUILHO	BEARING	COJINETE
14	J944164	1	CASQUILHO encosto	BEARING thrust	COJINETE
15	NSS	7	CASQUILHO	BEARING	COJINETE
	J945919	1	JOGO casquilhos 0.50mm	KIT bearings 0.50mm	JUEGO cojinetes 0.50mm
13	NSS	6	CASQUILHO	BEARING	COJINETE
14	J944165	1	CASQUILHO encosto	BEARING thrust	COJINETE
15	NSS	7	CASQUILHO	BEARING	COJINETE
	J945920	1	JOGO casquilhos 0.75mm	KIT bearings 0.75mm	JUEGO cojinetes 0.75mm
13	NSS	6	CASQUILHO	BEARING	COJINETE
14	J944166	1	CASQUILHO encosto	BEARING thrust	COJINETE
15	NSS	7	CASQUILHO	BEARING	COJINETE
	J945921	1	JOGO casquilhos 1.00mm	KIT bearings 1.00mm	JUEGO cojinetes 1.00mm
13	NSS	6	CASQUILHO	BEARING	COJINETE
14	J944167	1	CASQUILHO encosto	BEARING thrust	COJINETE
15	NSS	7	CASQUILHO	BEARING	COJINETE

Nota: Motor 149984A1 (Séries HBZ0004027, 4031 e 4033->)
Note: Engine 149984A1 (Serial HBZ0004027, 4031 e 4033->)
Nota: Motor 149984A1 (Series HBZ0004027, 4031 e 4033->)

Nota 1/Note 1: Inclui/Includes/Incluye 4, 10, 12, 13, 14, 15, 16, 17, 18, 19

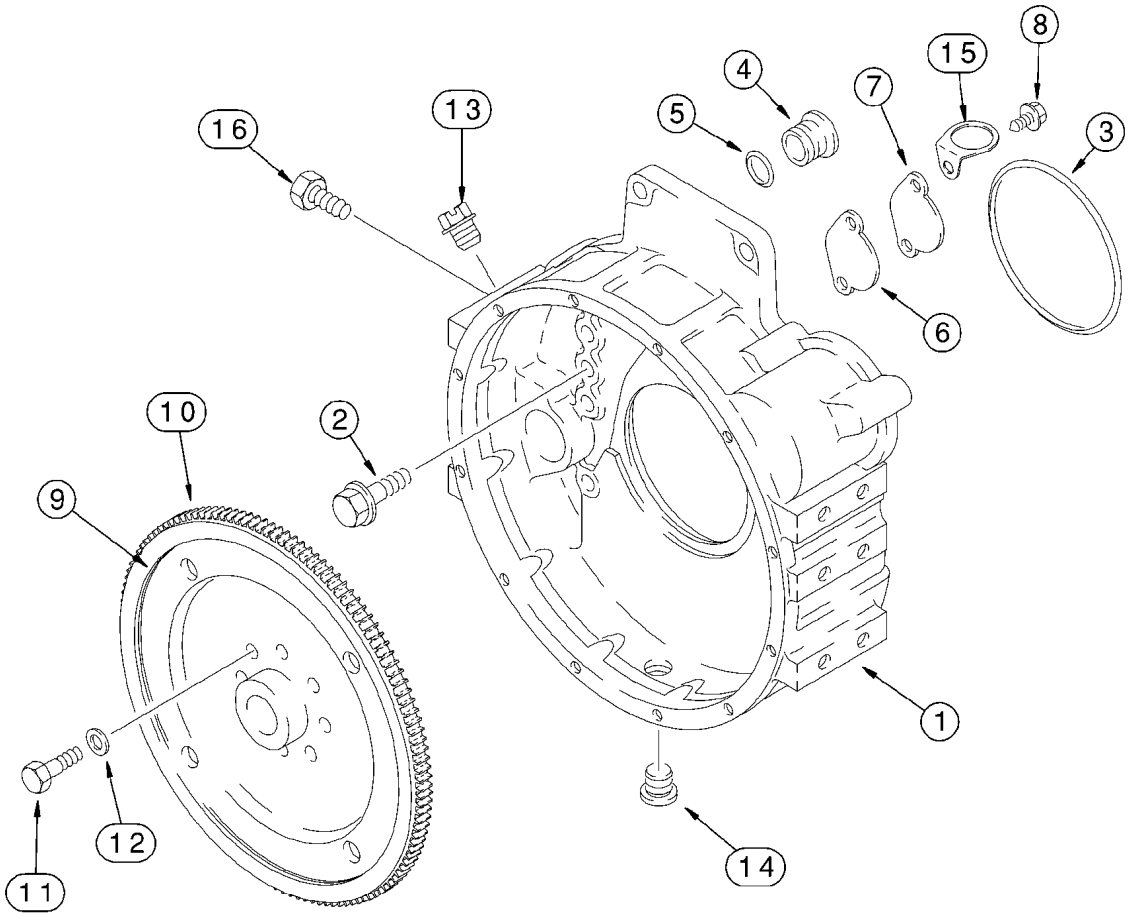
16
13
4
5
7
15
8
3
6
10
2
9
1
12
11
14

ITEM REF.	PEÇA Nº PART Nº PIEZA Nº	QTD QTY CANT	DESCRIÇÃO (Português)	DESCRIPTION (English)	DESCRIPCIÓN (Español)
1	J908799	1	CARCAÇA	HOUSING	CARCAZA
2	854-12040	12	PARAFUSO M12x40	BOLT M12x40	PERNO M12x40
3	J912473	1	ANEL-O	O-RING	ANILLO-O
4	J910248	1	BUJÃO	PLUG	TAPÓN
5	238-5212	1	ANEL-O 7/8x1/8	O-RING 7/8x1/8	ANILLO-O 7/8x1/8
6	J908096	1	VEDADOR	SEAL	JUNTA
7	J925234	1	PLACA	PLATE	PLACA
8	J912072	2	PARAFUSO M8x15	BOLT M8x15	PERNO M8x15
9	J935089	1	VOLANTE	FLYWHEEL	VOLANTE
10	J905427	1	COROA	RING GEAR	CORONA
11	J901395	8	PARAFUSO M12x32	BOLT M12x32	PERNO M12x32
12	J900269	8	ARRUELA especial	WASHER special	ARANDELA especial
13	353-225	1	BUJÃO 3/4	PLUG 3/4	TAPÓN 3/4
14	217-441	1	BUJÃO 3/4	PLUG 3/4	TAPÓN 3/4
15	J928989	1	CLIP	CLIP	CLIP
16	614-12016	2	PARAFUSO M12x16	BOLT M12x16	PERNO M12x16

Nota: Motor 295270A1 (Séries ->HBZ0004026, 4028-4030 e 4032)
Note: Engine 295270A1 (Serial ->HBZ0004026, 4028-4030 and 4032)
Nota: Motor 295270A1 (Series ->HBZ0004026, 4028-4030 y 4032)

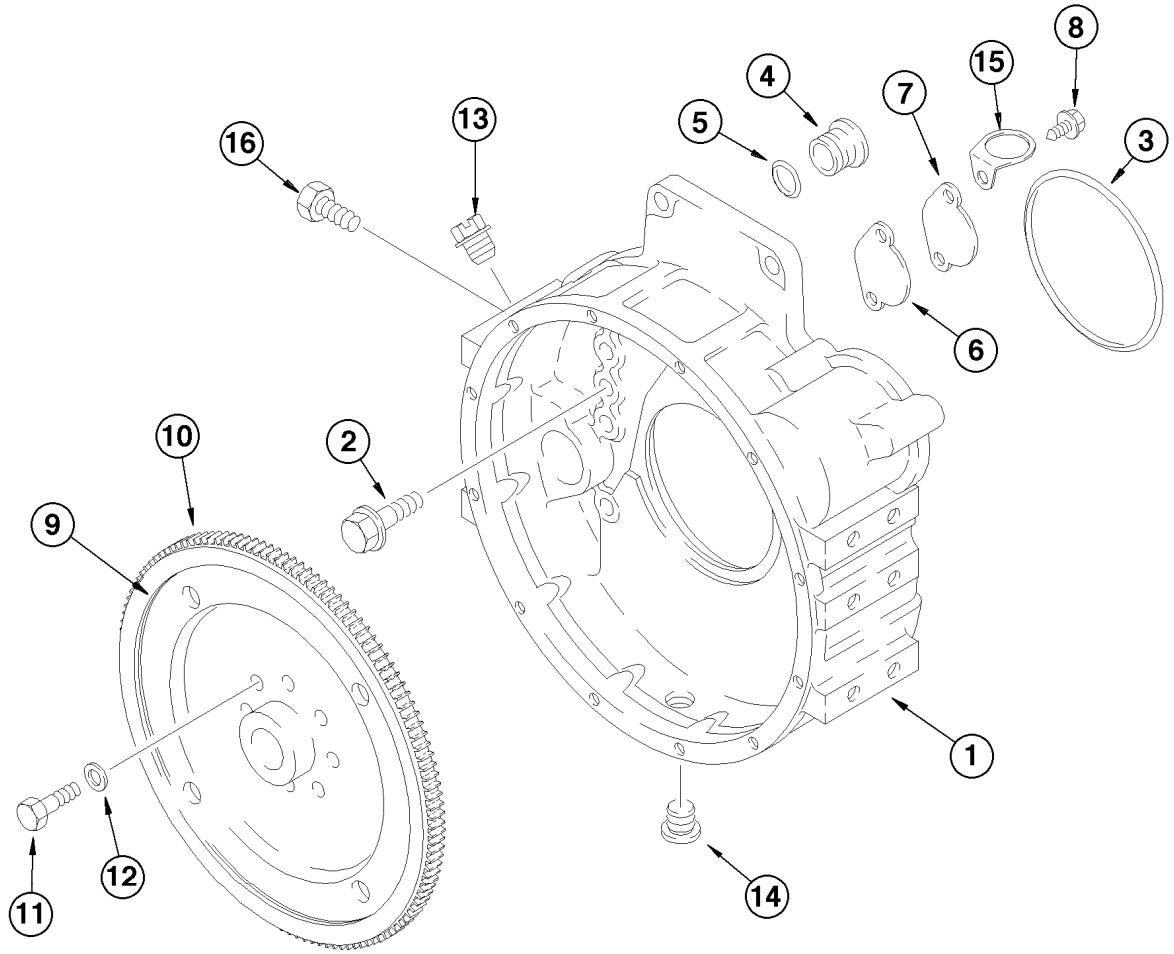
16
13
4
5
7
15
8
3
6
10
2
9
1
12
11
14

ITEM REF.	PEÇA Nº PART Nº PIEZA Nº	QTD QTY CANT	DESCRIÇÃO (Português)	DESCRIPTION (English)	DESCRIPCIÓN (Español)
1	J908799	1	CARCAÇA	HOUSING	CARCAZA
2	J920447	12	PARAFUSO M12x40	BOLT M12x40	PERNO M12x40
3	J912473	1	ANEL-O	O-RING	ANILLO-O
4	J910248	1	BUJÃO	PLUG	TAPÓN
5	J910260	1	ANEL-O 7/8x1/8	O-RING 7/8x1/8	ANILLO-O 7/8x1/8
6	J936027	1	VEDADOR	SEAL	JUNTA
7	J908095	1	PLACA	PLATE	PLACA
8	J912072	2	PARAFUSO M8x15	BOLT M8x15	PERNO M8x15
9	J935089	1	VOLANTE	FLYWHEEL	VOLANTE
10	J905427	1	COROA	RING GEAR	CORONA
11	J901395	8	PARAFUSO M12x32	BOLT M12x32	PERNO M12x32
12	J900269	8	ARRUELA especial	WASHER special	ARANDELA especial
13	J043556	1	BUJÃO 3/4	PLUG 3/4	TAPÓN 3/4
14	J008469	1	BUJÃO 3/4	PLUG 3/4	TAPÓN 3/4
15	J928989	1	CLIP	CLIP	CLIP
16	J919807	2	PARAFUSO M12x16	BOLT M12x16	PERNO M12x16

Nota: Motor 149984A1 (Séries HBZ0004027, 4031 e 4033->)
Note: Engine 149984A1 (Serial HBZ0004027, 4031 e 4033->)
Nota: Motor 149984A1 (Series HBZ0004027, 4031 e 4033->)

Nota 1/Note 1: Inclui/Includes/Incluye 4, 10, 12, 13, 14, 15, 16, 17, 18, 19

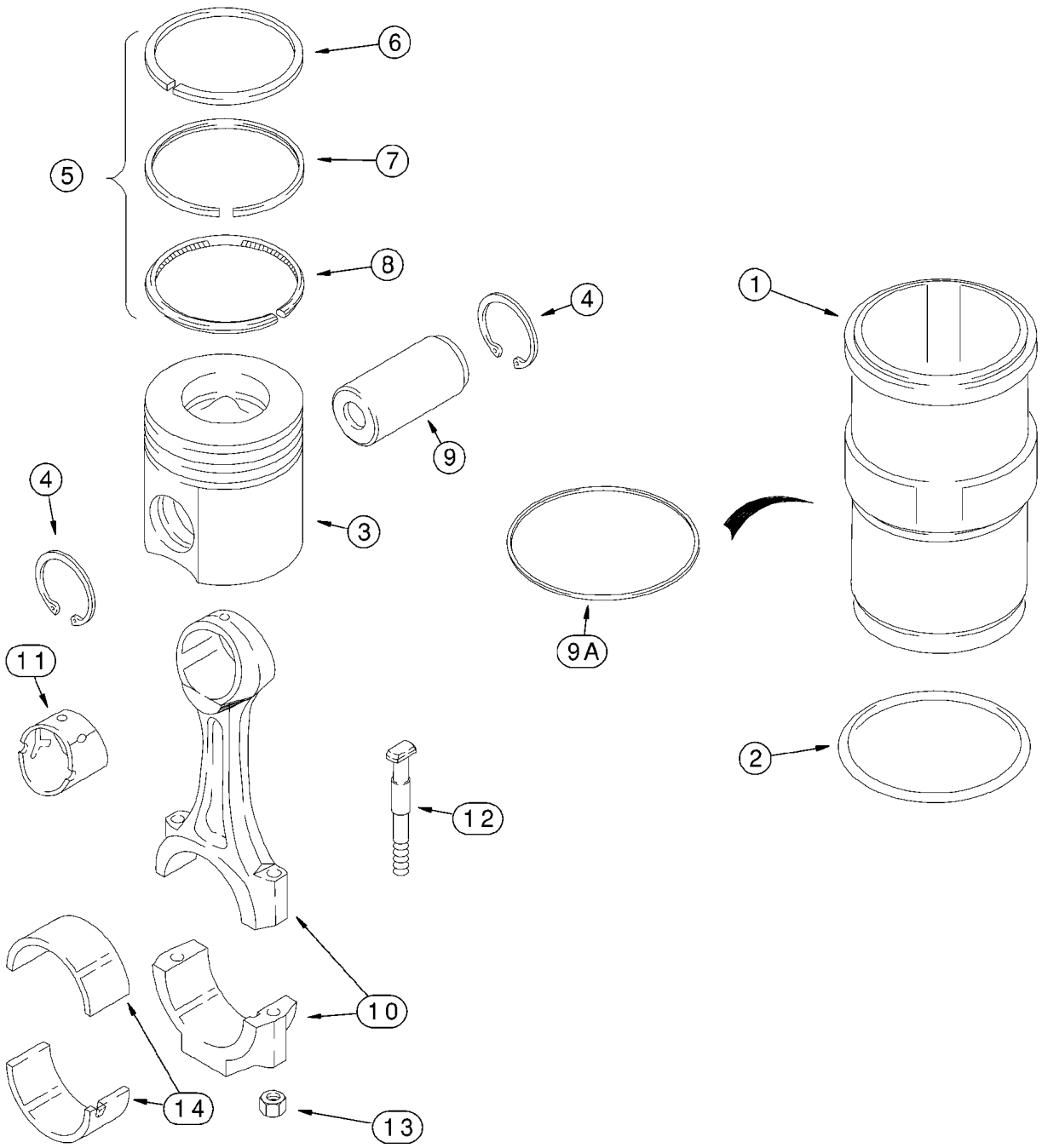
6
5
7
8
4
9
4
3
1
9A
11
12
2
10
14
13

ITEM REF.	PEÇA Nº PART Nº PIEZA Nº	QTD QTY CANT	DESCRIÇÃO (Português)	DESCRIPTION (English)	DESCRIPCIÓN (Español)
	A77912	6	KIT pistão STD	KIT piston STD	JUEGO piston STD
1	J944344	1	LUVA	SLEEVE	CAMISA
2	J907177	1	ANEL-O	O-RING	ANILLO-O
	A77853	1	JOGO anéis pistão	KIT piston rings	JUEGO anillos
3	NSS	1	PISTÃO	PISTON	PISTÓN
4	100-21175	2	ANEL retenção	RING retaining	ANILLO de retención
5	J802429	1	JOGO anéis pistão	KIT piston rings	JUEGO anillos
6	NSS	1	ANEL superior	RING top	ARO
7	NSS	1	ANEL intermediário	RING middle	ANILLO
8	NSS	1	ANEL inferior	RING bottom	ANILLO
9	J901597	6	PINO	PIN	PERNO
9A	J924445	UQN	CALÇO 0,254mm	SHIM 0,254mm	CALCE 0,254mm
9A	J924446	UQN	CALÇO 0,381mm	SHIM 0,381mm	CALCE 0,381mm
9A	J924447	UQN	CALÇO 0,508mm	SHIM 0,508mm	CALCE 0,508mm
9A	J924448	UQN	CALÇO 0,762mm	SHIM 0,762mm	CALCE 0,762mm
9A	J924449	UQN	CALÇO 1,016mm	SHIM 1,016mm	CALCE 1,016mm
	J901383	6	BIELA Conj.	ROD Assy.	VÁSTAGO
10	NSS	1	HASTE	ROD	VÁSTAGO
11	J913990	1	BUCHA	BUSHING	ANILLO
12	J928870	2	PARAFUSO	BOLT	PERNO
13	J934864	2	PORCA	NUT	TUERCA
14	A77563	6	BEARING conrod STD	MANCAL biela STD	COJINETE de biela
14	A77564	6	BEARING conrod 0,25mm	MANCAL biela 0,25mm	COJINETE de biela 0,25mm
14	A77565	6	BEARING conrod 0,50mm	MANCAL biela 0,50mm	COJINETE de biela 0,50mm
14	A77566	6	BEARING conrod 0,75mm	MANCAL biela 0,75mm	COJINETE de biela 0,75mm
14	A77567	6	BEARING conrod 1,00mm	MANCAL biela 1,00mm	COJINETE de biela 1,00mm

Nota: Motor 295270A1 (Séries ->HBZ0004026, 4028-4030 e 4032)
Note: Engine 295270A1 (Serial ->HBZ0004026, 4028-4030 and 4032)
Nota: Motor 295270A1 (Series ->HBZ0004026, 4028-4030 y 4032)

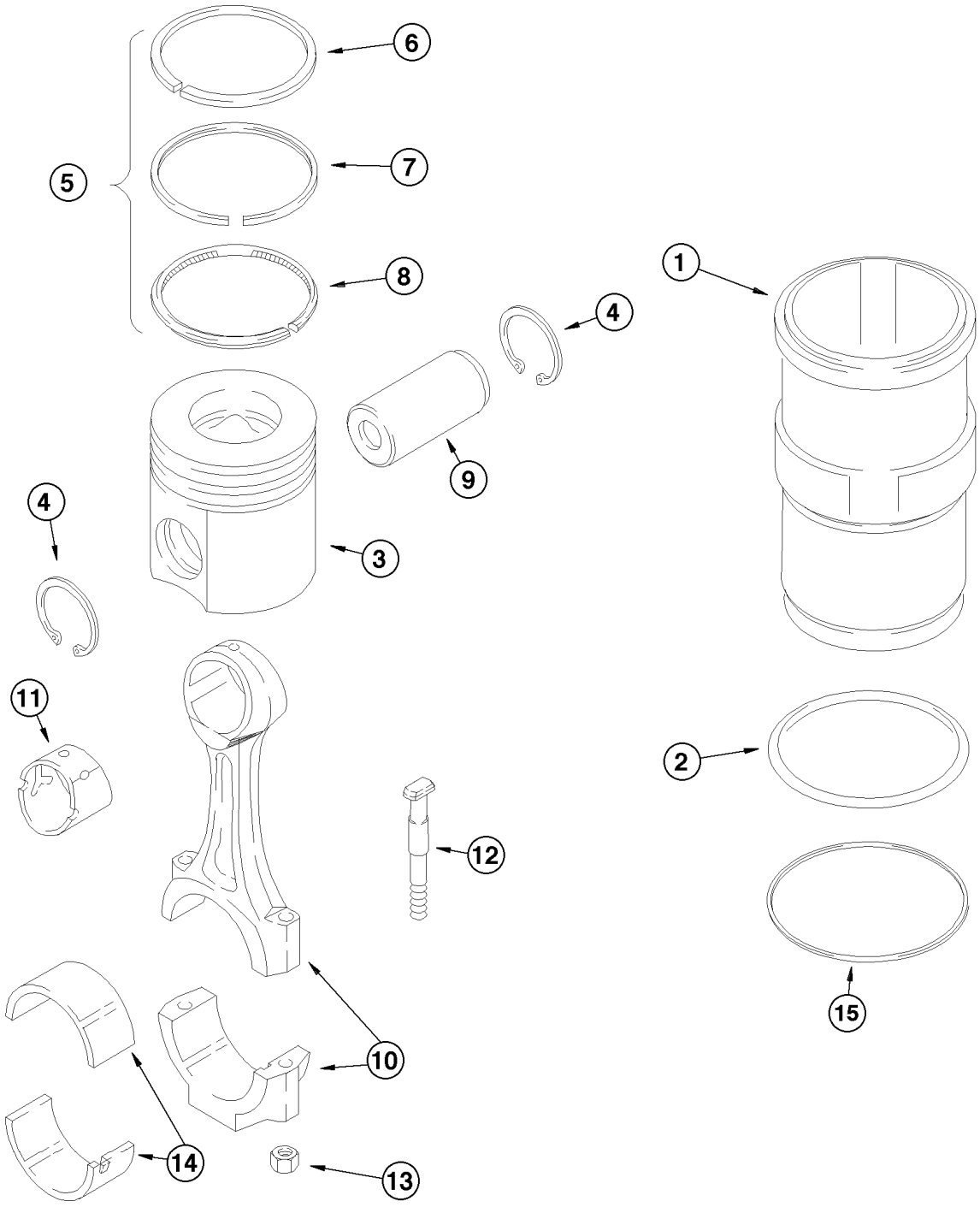
6
5
7
8
4
1
4
9
3
4
11
2
12
15
10
14
13

ITEM REF.	PEÇA Nº PART Nº PIEZA Nº	QTD QTY CANT	DESCRIÇÃO (Português)	DESCRIPTION (English)	DESCRIPCIÓN (Español)
	J800328	1	CAMISA Conj.	LINER Assy.	CAMISA Conj.
1	NSS	1	CAMISA	LINER	CAMISA
2	J907177	1	ANEL trava	RING lock	ANILLO traba
	J802397	1	PISTÃO Conj. (STD)	PISTON Assy. (STD)	PISTÓN Conj. (STD)
3	NSS	1	PISTÃO	PISTON	PISTÓN
4	J920692	2	ANEL trava	SNAP ring	ANILLO retención
5	J802429	1	JOGO DE ANÉIS (STD)	RING KIT (STD)	JUEGO DE ANILOS (STD)
6	NSS	1	ANEL superior	RING upper	ANILLO superior
7	NSS	1	ANEL intermediário	RING intermediate	ANILLO intermediario
8	NSS	1	ANEL inferior	RING lower	ANILLO inferior
9	J934046	6	PINO	PIN	EJE
	J901383	6	BIELA Conj.	CONNECT. ROD Assy.	BIELA Conj.
10	NSS	1	BIELA	CONNECTING ROD	BIELA
11	J913990	1	BUCHA	BUSHING	BUJE
12	J928870	2	PARAFUSO	BOLT	TORNILLO
13	J934864	2	PORCA	NUT	TUERCA
14	J901430	12	CASQUILHO STD	BEARING STD	COJINETE STD
14	J901431	12	CASQUILHO (0.25mm)	BEARING (0.25mm)	COJINETE (0.25mm)
14	J901432	12	CASQUILHO (0.50mm)	BEARING (0.50mm)	COJINETE (0.50mm)
14	J901433	12	CASQUILHO (0.75mm)	BEARING (0.75mm)	COJINETE (0.75mm)
14	J901434	12	CASQUILHO (1.00mm)	BEARING (1.00mm)	COJINETE (1.00mm)
15	J924445	UQN	CALÇO (0,25mm)	SHIM (0,25mm)	CALZO (0,25mm)
15	J924446	UQN	CALÇO (0,38mm)	SHIM (0,38mm)	CALZO (0,38mm)
15	J924447	UQN	CALÇO (0,51mm)	SHIM (0,51mm)	CALZO (0,51mm)
15	J924448	UQN	CALÇO (0,76mm)	SHIM (0,76mm)	CALZO (0,76mm)
15	J924449	UQN	CALÇO (1,02mm)	SHIM (1,02mm)	CALZO (1,02mm)

Nota: Motor 149984A1 (Séries HBZ0004027, 4031 e 4033->)
Note: Engine 149984A1 (Serial HBZ0004027, 4031 e 4033->)
Nota: Motor 149984A1 (Series HBZ0004027, 4031 e 4033->)

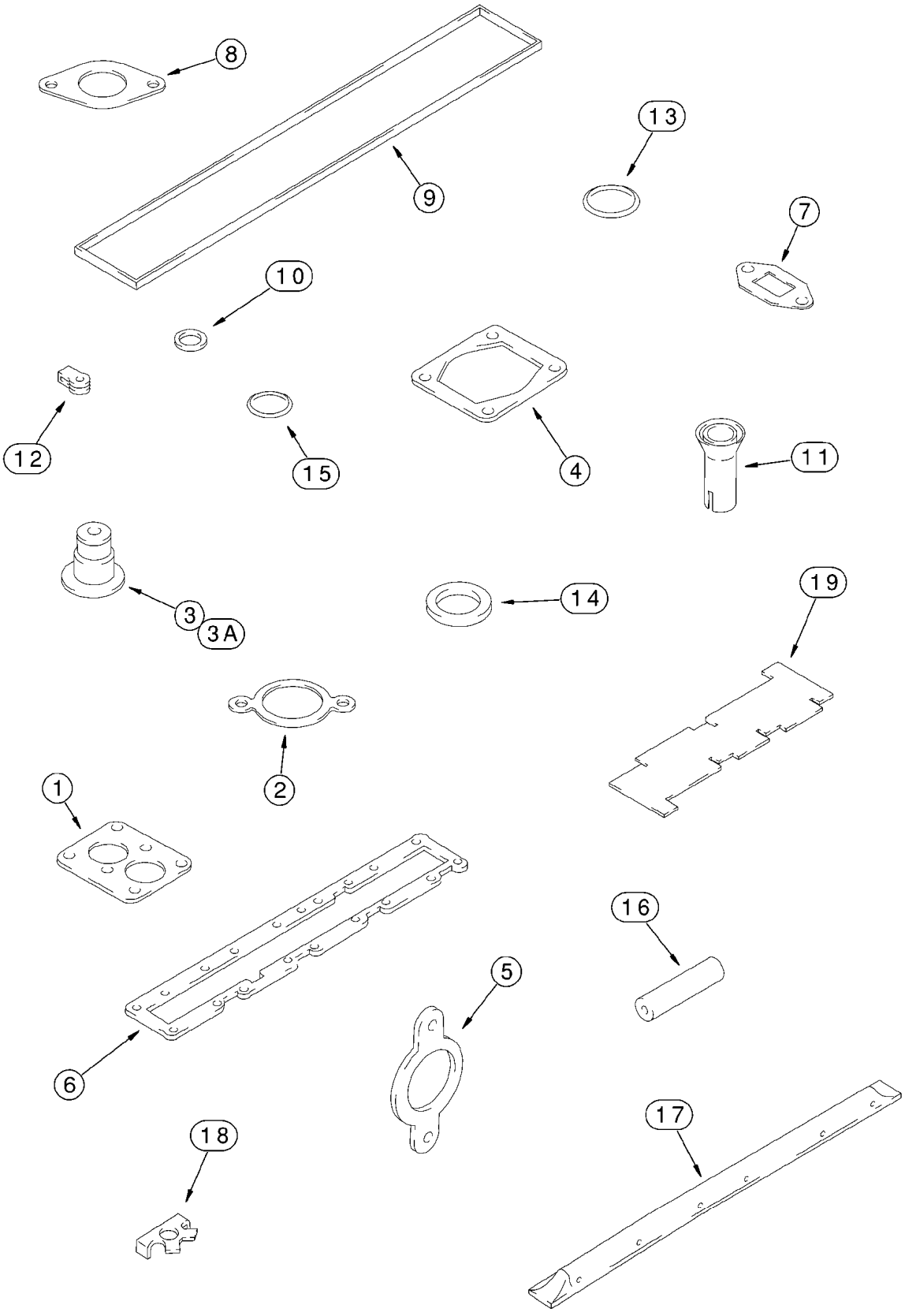
8
9
13
7
10
12
15
4
11
3
3A
14
19
2
1
6
5
16
18
17

ITEM REF.	PEÇA Nº PART Nº PIEZA Nº	QTD QTY CANT	DESCRIÇÃO (Português)	DESCRIPTION (English)	DESCRIPCIÓN (Español)
	A77842	1	KIT vedadores	PACKAGE gaskets	JUEGO de juntas
1	J914310	1	GUARNIÇÃO - carcaça	GASKET housing	JUNTA de cárter
2	J918779	1	JUNTA montagem	GASKET mounting	JUNTA de estanqueidad
3	J915707	6	VEDADOR	SEAL	JUNTA
3A	J927642	6-12	VEDADOR	SEAL	JUNTA
4	J911941	1	JUNTA montagem	GASKET mounting	JUNTA de estanqueidad
5	J929012	1	GUARNIÇÃO Coletor	GASKET manifold	JUNTA de colector
6	J914311	1	GUARNIÇÃO Coletor	GASKET manifold	JUNTA de colector
7	J931350	1	JUNTA montagem	GASKET mounting	JUNTA de estanqueidad
8	J942725	1	JUNTA montagem	GASKET mounting	JUNTA de estanqueidad
9	J905449	1	VEDADOR	SEAL	JUNTA
10	J910824	6	ANEL-O	O-RING	ANILLO-O
11	J909886	6	LUVA	SLEEVE	CAMISA
12	J903380	7	VEDADOR	SEAL	JUNTA
13	238-5115	1	ANEL-O 11/16x7/8	O-RING 11/16x7/8	ANILLO-O 11/16x7/8
14	J923261	6	VEDADOR 2,5mm	SEAL 2,5mm	JUNTA 2,5mm
15	238-5111	1	ANEL-O 7/16x3/32	O-RING 7/16x3/32	ANILLO-O 7/16x3/32
16	J930827	1	MANGUEIRA 51mm	HOSE 51mm	MANGUERA 51mm
17	J919677	1	COLETOR	MANIFOLD	COLECTOR
18	J914708	12	PLACA	PLATE	PLACA
19	J823921	1	INDICADOR	GAUGE	CALIBRE

Nota: Motor 295270A1 (Séries ->HBZ0004026, 4028-4030 e 4032)
Note: Engine 295270A1 (Serial ->HBZ0004026, 4028-4030 and 4032)
Nota: Motor 295270A1 (Series ->HBZ0004026, 4028-4030 y 4032)

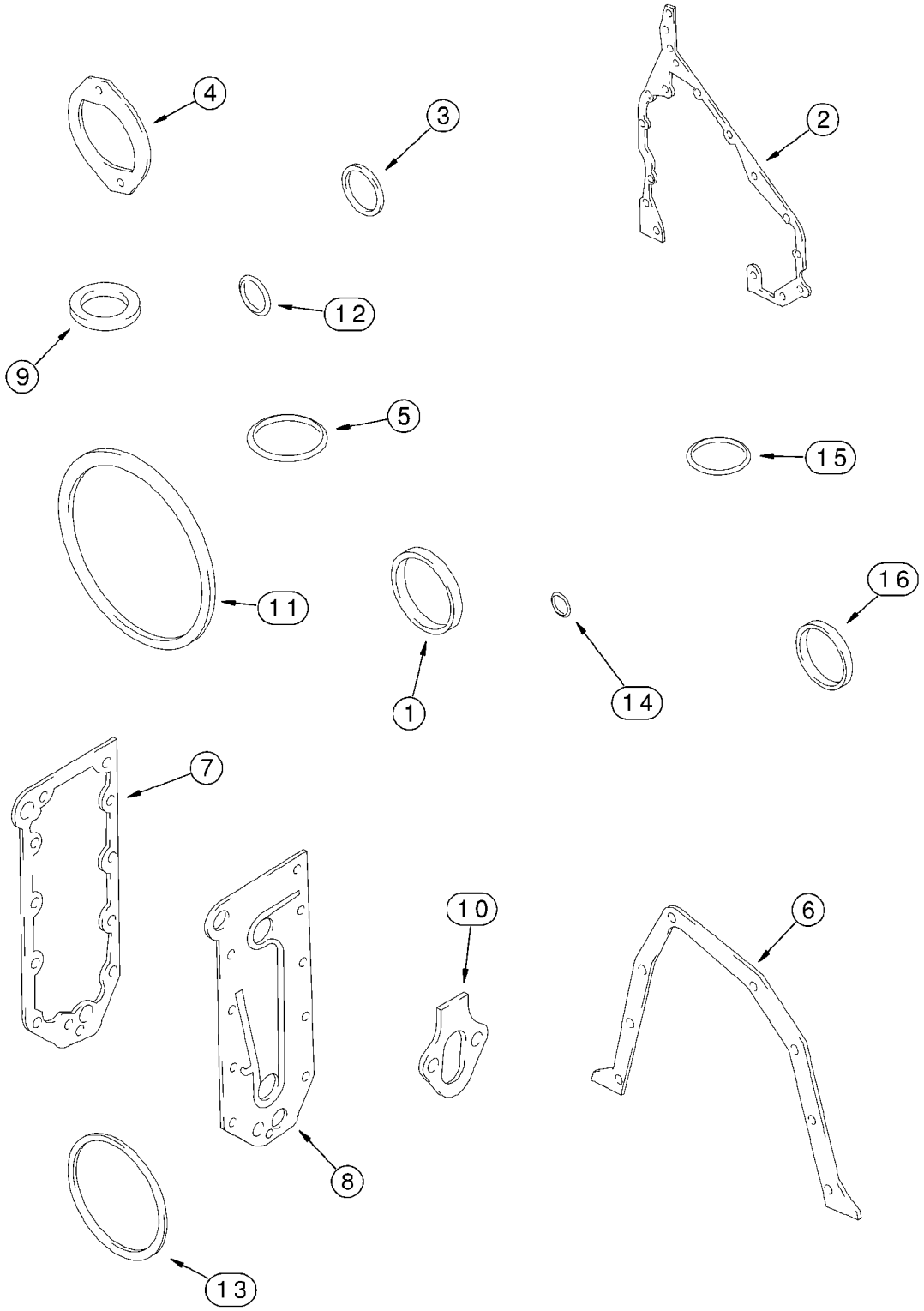
4
3
2
12
9
5
15
11
1
14
16
7
10
6
8
13

ITEM REF.	PEÇA Nº PART Nº PIEZA Nº	QTD QTY CANT	DESCRIÇÃO (Português)	DESCRIPTION (English)	DESCRIPCIÓN (Español)
	A77855	1	KIT vedadores	PACKAGE gaskets	JUEGO de juntas
1	J903475	1	VEDADOR	SEAL	JUNTA
2	J929253	1	GUARNIÇÃO - carcaça	GASKET housing	JUNTA de cárter
3	J915772	1	ANEL	RING	ARO
4	J931608	1	JUNTA tampa	GASKET cover	JUNTA de cubierta
5	J902089	1	ANEL-O	O-RING	ANILLO-O
6	J914301	1	JUNTA montagem	GASKET mounting	JUNTA de estanqueidad
7	J918174	1	JUNTA montagem	GASKET mounting	JUNTA de estanqueidad
8	J929011	1	JUNTA tampa	GASKET cover	JUNTA de cubierta
9	J901798	1	ARRUELA não usado	WASHER not used	ARANDELA
10	J931059	1	JUNTA montagem	GASKET mounting	JUNTA de estanqueidad
11	J912473	1	ANEL-O	O-RING	ANILLO-O
12	238-5212	1	ANEL-O 7/8x1/8	O-RING 7/8x1/8	ANILLO-O 7/8x1/8
13	J907177	6	ANEL-O	O-RING	ANILLO-O
14	J913994	1	ANEL-O	O-RING	ANILLO-O
15	J916284	1	ANEL-O	O-RING	ANILLO-O
16	J926722	1	ANEL não usado	RING not used	ANILLO

Nota: Motor 295270A1 (Séries ->HBZ0004026, 4028-4030 e 4032)
Note: Engine 295270A1 (Serial ->HBZ0004026, 4028-4030 and 4032)
Nota: Motor 295270A1 (Series ->HBZ0004026, 4028-4030 y 4032)

ÍNDICE
INDEX
INDICE

ACELERADOR E CONTROLES **3-2**
CONTROLS - THROTTLE, FOOT
CONTROLES - ACELERADOR, PIE

PEDAL DO ACELERADOR - CONJUNTO **3-4**
PEDAL ASSY - THROTTLE, FOOT
CONJUNTO DEL PEDAL - ACELERADOR, PIE

FILTRO DE COMBUSTÍVEL E TUBULAÇÕES **3-6**
FUEL FILTER AND LINES
LINEA DE COMBUSTIBLE - FILTRO, COMBUSTIBLE EN LINEA

BOCAL DE ENCHIMENTO DE COMBUSTÍVEL E BÓIA **3-8**
FUEL TANK FILLER AND SENDER
RELLENO DEL DEPOSITO DE COMBUSTILE - EMISOR

SISTEMA DE INJEÇÃO DE COMBUSTÍVEL (MOTOR 295270A1) **3-10**
FUEL INJECTION SYSTEM (ENGINE 295270A1)
SISTEMA DE INYECCION DE COMBUSTIBLE (MOTOR 295270A1)

SISTEMA DE INJEÇÃO DE COMBUSTÍVEL (MOTOR 149984A1) **3-10B**
FUEL INJECTION SYSTEM (ENGINE 149984A1)
SISTEMA DE INYECCION DE COMBUSTIBLE (MOTOR 149984A1)

SISTEMA DO WASTE GATE E ANEROIDE (MOTOR 295270A1) **3-12**
ANEROID AND WASTEGATE SYSTEM (ENGINE 295270A1)
SISTEMA DE COMPUERTA DE DESAG‹E Y ANEROIDE (MOTOR 295270A1)

BOMBA ALIMENTADORA E FILTROS DE COMBUSTÍVEL (MOTOR 295270A1) **3-14**
TRANSFER PUMP AND FUEL FILTERS (ENGINE 295270A1)
FILTRO DE COMBUSTIBLE - BOMBA, TRANSFERENCIA (MOTOR 295270A1)

BOMBA ALIMENTADORA E FILTROS DE COMBUSTÍVEL (MOTOR 149984A1) **3-14B**
TRANSFER PUMP AND FUEL FILTERS (ENGINE 149984A1)
FILTRO DE COMBUSTIBLE - BOMBA, TRANSFERENCIA (MOTOR 149984A1)

BOMBA INJETORA E ACIONAMENTO (MOTOR 295270A1) **3-16**
FUEL INJECTION PUMP AND DRIVE (ENGINE 295270A1)
INYECCION DE COMBUSTIBLE - BOMBA Y TRANSMISION (MOTOR 295270A1)

BOMBA INJETORA E ACIONAMENTO (MOTOR 149984A1) **3-16B**
FUEL INJECTION PUMP AND DRIVE (ENGINE 149984A1)
INYECCION DE COMBUSTIBLE - BOMBA Y TRANSMISION (MOTOR 149984A1)

BICO INJETOR (MOTOR 295270A1) **3-18**
INJECTOR NOZZLE (ENGINE 295270A1)
INYECCION DE COMBUSTIBLE - BOQUILLA (MOTOR 295270A1)

BICO INJETOR (MOTOR 149984A1) **3-18B**
INJECTOR NOZZLE (ENGINE 149984A1)
INYECCION DE COMBUSTIBLE - BOQUILLA (MOTOR 149984A1)

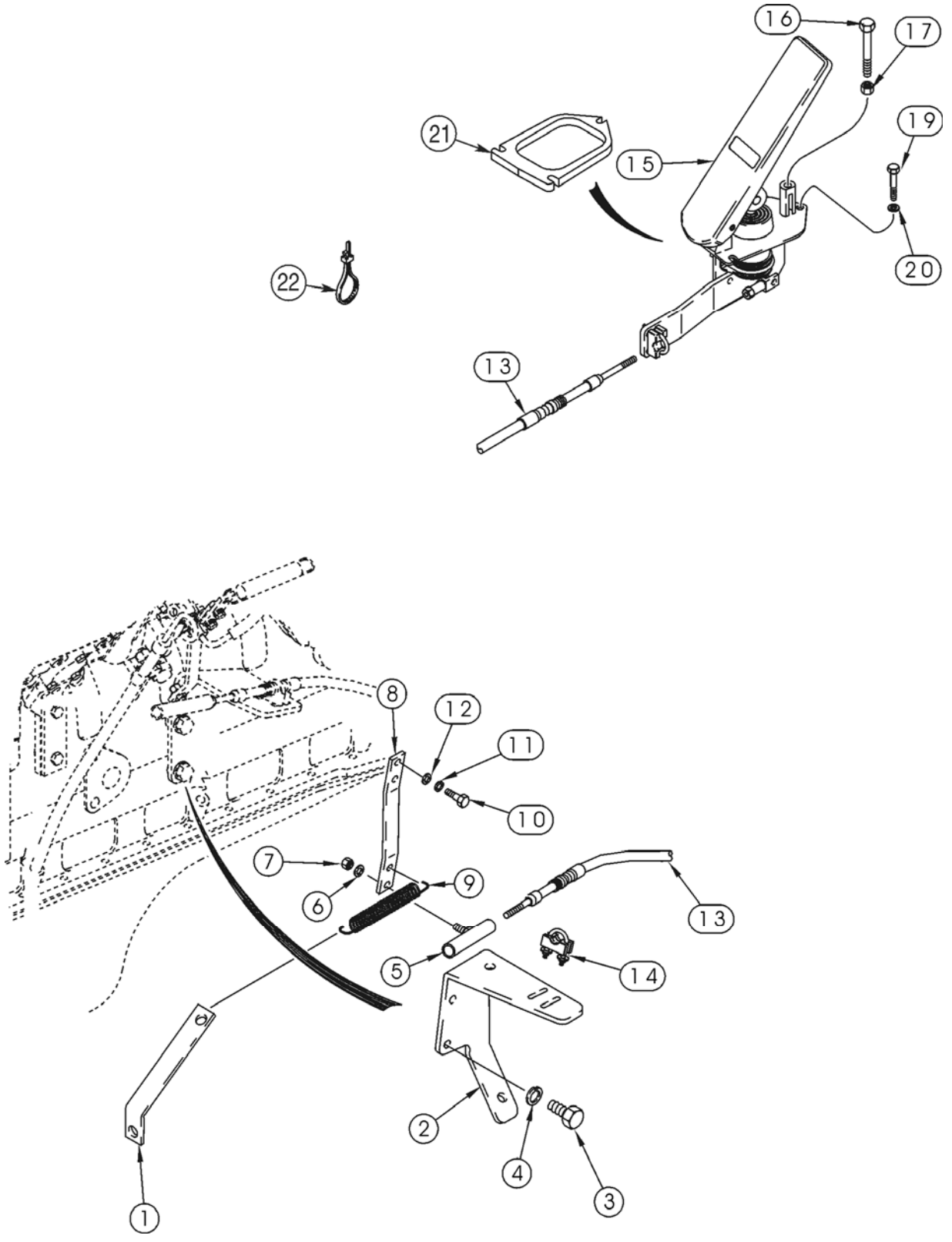
16
17
21
19
15
22
20
13
8
12
11
10
7
6
9
13
5
14
2
4
3
1

ITEM REF.	PEÇA Nº PART Nº PIEZA Nº	QTD QTY CANT	DESCRIÇÃO (Português)	DESCRIPTION (English)	DESCRIPCIÓN (Español)
1	305689A1	1	SUPORTE	BRACKET	SOPORTE
2	301854A1	1	SUPORTE	BRACKET	SOPORTE
3	627-10020	2	PARAFUSO M10x20	BOLT M10x20	PERNO M10x20
4	892-11010	2	ARRUELA pressão M10	WASHER lock M10	ARANDELA freno M10
5	225619A1	1	TERMINAL ESFÉRICO	BALL JOINT	ROTULA
6	495-11028	1	ARRUELA 9/32x5/8x1/16	WASHER 9/32x5/8x1/16	ARANDELA 9/32x5/8x1/16
7	19694A1	1	PORCA 1/4	NUT 1/4	TUERCA 1/4
8	301853A1	1	ALAVANCA aceleração (Nota 1)	LEVER throttle (Note 1)	PALANCA (Nota 1)
8	87431101	1	ALAVANCA aceleração (Nota 2)	LEVER throttle (Note 2)	PALANCA (Nota 2)
9	L78607	1	MOLA	SPRING	RESORTE
10	627-6016	2	PARAFUSO M6x16	BOLT M6x16	PERNO M6x16
11	892-11006	2	ARRUELA pressão M6	WASHER lock M6	ARANDELA freno M6
12	895-11006	2	ARRUELA 6,6x12x1,6mm	WASHER 6,6x12x1,6mm	ARANDELA 6,6x12x1,6mm
13	302253A1	1	CABO	CABLE	CABLE
14	259529A1	1	PARAFUSO U	BOLT U	PERNO u
15	295157A1	1	PEDAL acelerador (pg 3-4)	PEDAL accelerator (pg 3-4)	PEDAL de acelerador (pg 3-4)
16	627-8065	1	PARAFUSO M8x65	BOLT M8x65	PERNO M8x65
17	829-1408	1	PORCA M8	NUT M8	TUERCA M8
19	827-6040	3	PARAFUSO M6x40	BOLT M6x40	PERNO M6x40
20	895-11006	3	ARRUELA 6,6x12x1,6mm	WASHER 6,6x12x1,6mm	ARANDELA 6,6x12x1,6mm
21	234124A2	1	PLACA	PLATE	PLACA
22	L18337	1	CINTA 15	STRAP 15	FAJA 15

Nota 1: Nº Séries ->HBZ0004026, 4028-4030 e 4032
Note 1: Serial Nº ->HBZ0004026, 4028-4030 and 4032
Nota 1: Nº Series ->HBZ0004026, 4028-4030 y 4032

Nota 2: Nº Séries HBZ0004027, 4031 e 4033-> (motor "Tier 0")
Note 2: Serial Nº HBZ0004027, 4031 and 4033-> (engine "Tier 0")
Nota 2: Nº Series HBZ0004027, 4031 y 4033-> (motor "Tier 0")

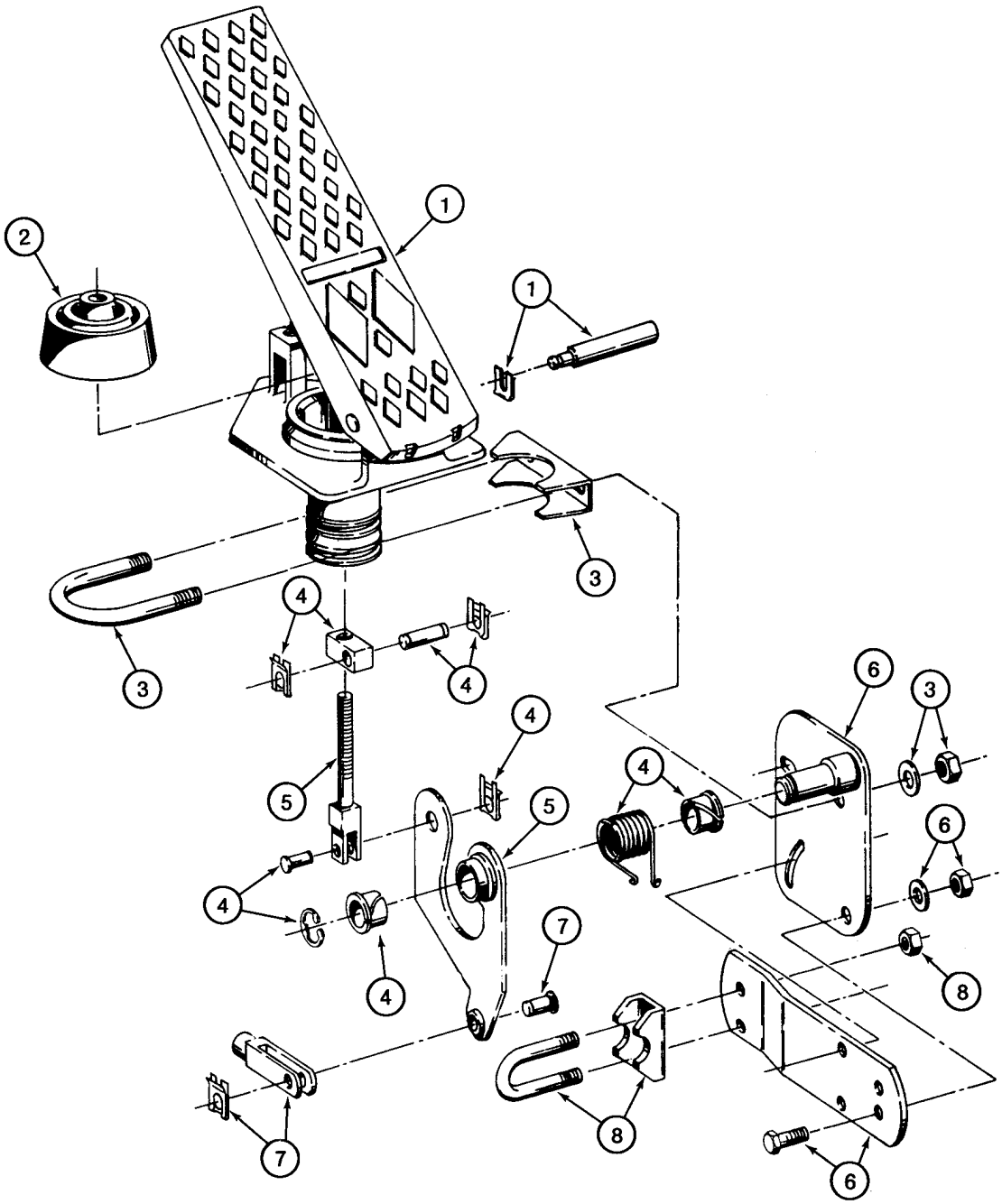
1
2
1
3
3
4
4
4
5
4
5
6
3
6
4
4
7
8
7
8
6

ITEM REF.	PEÇA Nº PART Nº PIEZA Nº	QTD QTY CANT	DESCRIÇÃO (Português)	DESCRIPTION (English)	DESCRIPCIÓN (Español)
	295157A1	1	PEDAL acelerador	PEDAL accelerator	PEDAL de acelerador
1	336463A1	1	KIT peças	KIT parts	JUEGO piezas
2	336467A1	1	KIT peças fole	KIT parts bellows	JUEGO fuelle
3	336461A1	1	KIT parafuso U	KIT U-bolt	JUEGO tornillo U
4	336460A1	1	KIT rolamento	KIT bearing and hardware	JUEGO cojinete
5	336462A1	1	KIT peças alavanca	KIT parts lever	JUEGO palanca
6	336464A1	1	KIT peças suporte cabo	KIT parts cable hanger	JUEGO soporte cable
7	336466A1	1	KIT peças	KIT parts	JUEGO piezas
8	336465A1	1	KIT peças fixação cabo	KIT parts cable anchor	JUEGO sujeción cable

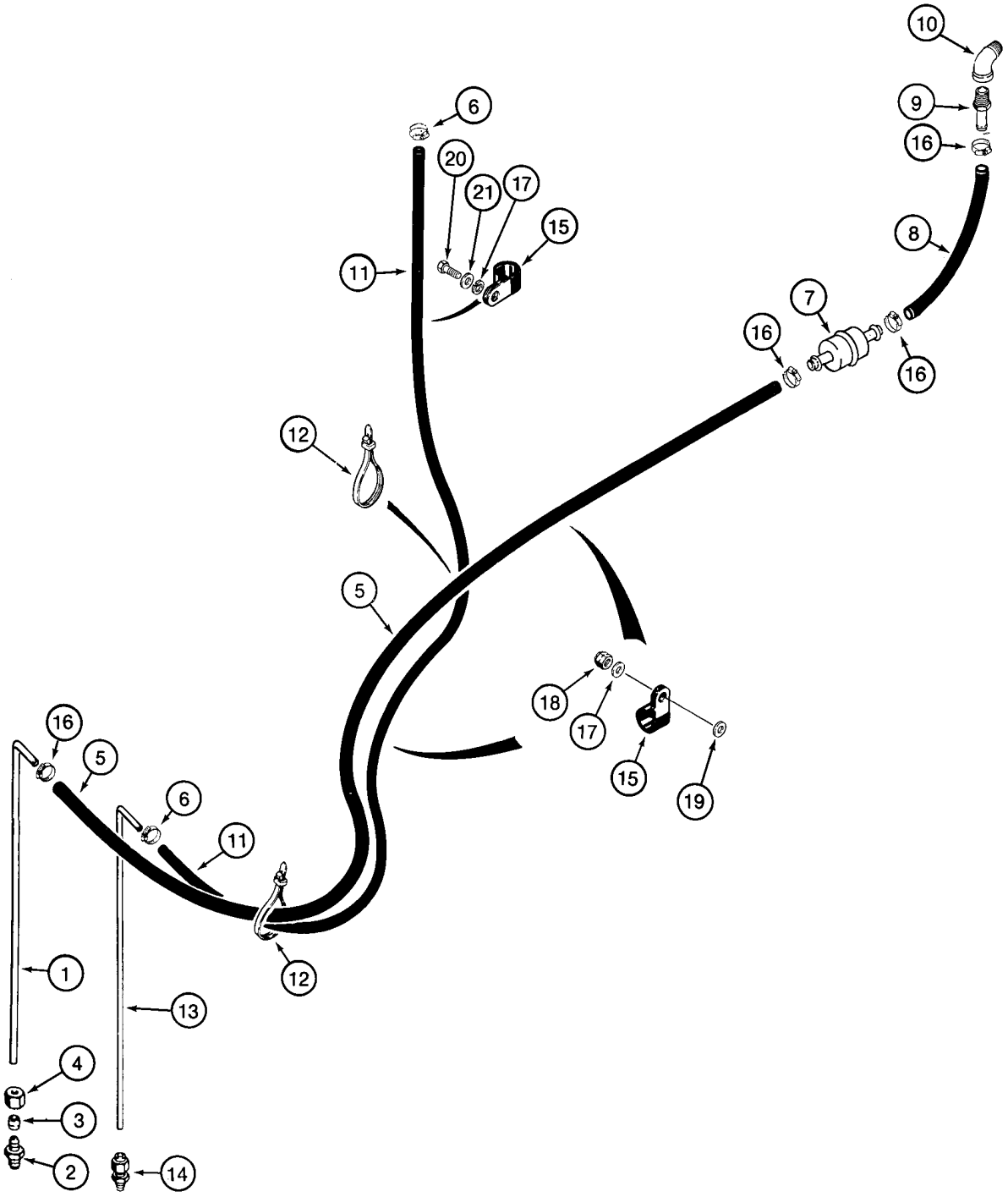
10
9
16
8
7
16
16
6
20
21
17
15
11
12
5
18
17
15
19
16
5
6
11
12
1
13
4
3
2
14

ITEM REF.	PEÇA Nº PART Nº PIEZA Nº	QTD QTY CANT	DESCRIÇÃO (Português)	DESCRIPTION (English)	DESCRIPCIÓN (Español)
1	248051A1	1	TUBO alimentação	TUBE supply	TUBO
	222-649	1	ADAPTADOR 1/2x1/2	ADAPTER 1/2x1/2	ADAPTADOR 1/2x1/2
2	NSS	1	CORPO	BODY	CUERPO
3	222-656	1	LUVA 1/2	SLEEVE 1/2	CAMISA 1/2
4	222-666	1	PORCA 1/2x11/16	NUT 1/2x11/16	TUERCA 1/2x11/16
5	304485A1	1	MANGUEIRA 1626mm	HOSE 1626mm	MANGUERA 1626mm
6	214-1704	2	BRAÇADEIRA 1/4-5/8	CLAMP 1/4-5/8	ABRAZADERA 1/4-5/8
7	194199A1	1	FILTRO em linha	FILTER in-line	FILTRO
8	226084A1	1	MANGUEIRA 241mm	HOSE 241mm	MANGUERA 241mm
9	217-152	1	ADAPTADOR 1/2x3/8	ADAPTER 1/2x3/8	ADAPTADOR 1/2x3/8
10	217-1096	1	COTOVELO 90	ELBOW 90	CODO
11	31-2939	1	MANGUEIRA retorno 1270mm	HOSE return 1270mm	MANGUERA retorno 1270mm
12	L18337	UQN	CINTA 15	STRAP 15	FAJA 15
13	L126216	1	TUBO	TUBE	TUBO
14	L125532	1	ADAPTADOR	ADAPTER	ADAPTADOR
15	515-25159	3	BRAÇADEIRA	CLAMP	ABRAZADERA
16	214-1406	4	BRAÇADEIRA 7/16-25/32	CLAMP 7/16-25/32	ABRAZADERA 7/16-25/32
17	895-11010	3	ARRUELA 11x20x2mm	WASHER 11x20x2mm	ARANDELA 11x20x2mm
18	832-10410	2	PORCA M10	NUT M10	TUERCA M10
19	S95569	1	ARRUELA especial	WASHER special	ARANDELA especial
20	627-10016	1	PARAFUSO M10x16	BOLT M10x16	PERNO M10x16
21	892-11010	1	ARRUELA pressão M10	WASHER lock M10	ARANDELA freno M10

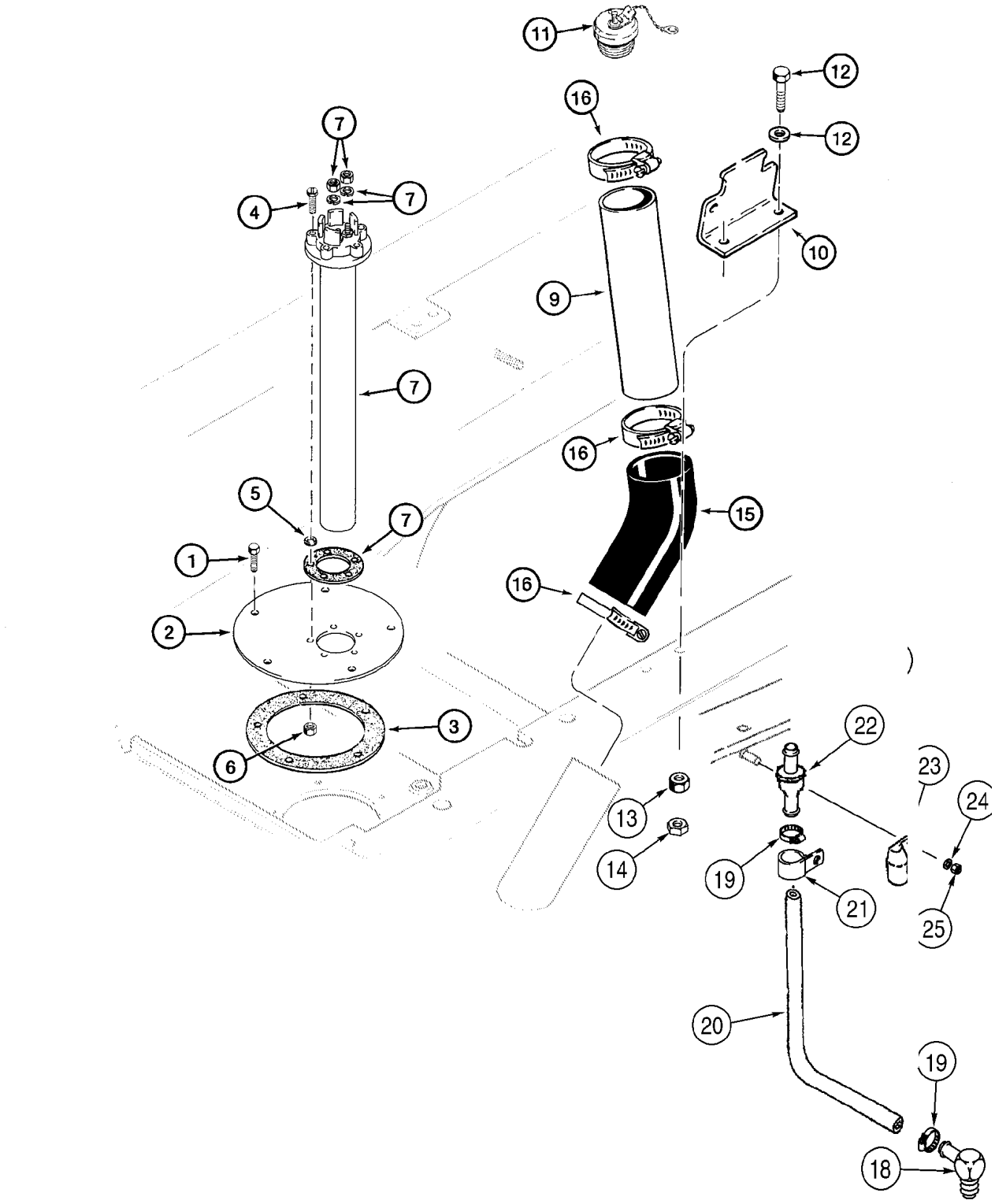
11
12
12
16
7
7
4
10
9
7
16
5
7
15
1
16
2
3
6
22
23
24
13
14
19
21
25
20
19
18

ITEM REF.	PEÇA Nº PART Nº PIEZA Nº	QTD QTY CANT	DESCRIÇÃO (Português)	DESCRIPTION (English)	DESCRIPCIÓN (Español)
1	L108414	5	PARAFUSO	BOLT	PERNO
2	349267A1	1	CAPA	COVER	TAPA
3	L79876	1	JUNTA tampa	GASKET cover	JUNTA de cubierta
4	463-11020	5	PARAFUSO	BOLT	TORNILLO
5	L115306	5	ARRUELA	WASHER	ARANDELA
6	231-14109	5	PORCA	NUT	TUERCA
7	328870A1	1	SENSOR - nível combustível	SENDER - fuel level	TRANSMISOR
9	L128103	1	TUBO enchimento	TUBE fuel filler	TUBO
10	L128402	1	SUPORTE	BRACKET	SOPORTE
11	178592A2	1	TAMPA enchimento	CAP filler cap	TAPA
12	627-10035	2	PARAFUSO M10x35	BOLT M10x35	PERNO M10x35
12	896-15010	1	ARRUELA 11x24x3mm	WASHER 11x24x3mm	ARANDELA 11x24x3mm
13	829-1410	2	PORCA M10	NUT M10	TUERCA M10
14	832-10410	2	PORCA M10	NUT M10	TUERCA M10
15	L127180	1	MANGUEIRA 177mm	HOSE 177mm	MANGUERA 177mm
16	214-1464	3	BRAÇADEIRA 3-9/16-4-1/2	CLAMP 3-9/16-4-1/2	ABRAZADERA 3-9/16-4-1/2
18	217-132	1	COTOVELO 90 3/8x1/4	ELBOW 90 3/8x1/4	CODO 3/8x1/4
19	214-1704	2	BRAÇADEIRA 1/4-5/8	CLAMP 1/4-5/8	ABRAZADERA 1/4-5/8
20	31-2280	1	MANGUEIRA 1626mm	HOSE 1626mm	MANGUERA 1626mm
21	515-23159	1	BRAÇADEIRA 5/8	CLAMP 5/8	ABRAZADERA 5/8
22	T103750	1	RESPIRO	BREATHER	VENTILADOR del cárter
23	186814A1	1	CAPA	COVER	TAPA
24	895-11008	1	ARRUELA 9x17x1,6mm	WASHER 9x17x1,6mm	ARANDELA 9x17x1,6mm
25	832-10408	1	PORCA M8	NUT M8	TUERCA M8

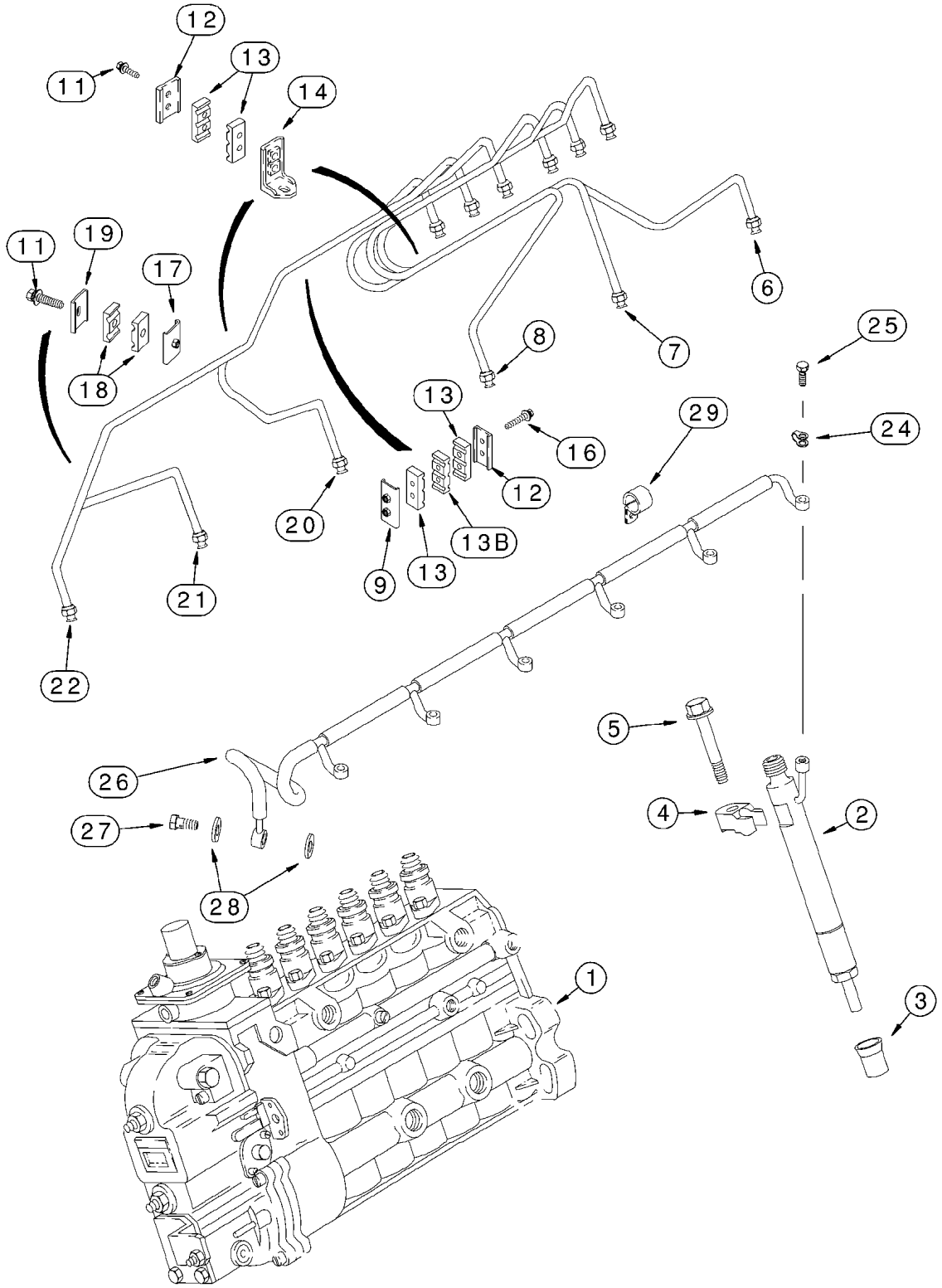
12
11
13
14
11
19
17
18
6
7
8
25
24
29
13
16
12
20
13B
9
13
21
22
5
26
4
2
27
28
1
3

ITEM REF.	PEÇA Nº PART Nº PIEZA Nº	QTD QTY CANT	DESCRIÇÃO (Português)	DESCRIPTION (English)	DESCRIPCIÓN (Español)
1	J931283	1	BOMBA Conj. (pg 3-16)	PUMP Assy. (pg 3-16)	BOMBA Conj. (pg 3-16)
2	J930525	6	BICO INJETOR Conj. (pg 3-18)	INJECTOR NOZZLE Assy. (pg 3-18)	INYECTOR conj. (pg 3-18)
3	J909886	6	LUVA	SLEEVE	CAMISA
4	J910279	6	BRAÇADEIRA	CLAMP	ABRAZADERA
5	845-8080	6	PARAFUSO M8x80	BOLT M8x80	PERNO M8x80
6	J930442	1	TUBO	TUBE	TUBO
7	J930443	1	TUBO	TUBE	TUBO
8	J930444	1	TUBO	TUBE	TUBO
9	J917716	1	SUPORTE	BRACKET	SOPORTE
11	J920854	5	PARAFUSO M5x20	BOLT M5x20	PERNO M5x20
12	J904519	3	BRAÇO	BRACE	BRAZO
13	J917747	6	BRAÇADEIRA	CLAMP	ABRAZADERA
13B	J917748	1	COXIM	MOUNT	COJÍN
14	J282942	2	BRAÇO	BRACE	BRAZO
16	J920855	2	PARAFUSO M5x35	BOLT M5x35	PERNO M5x35
17	J917717	1	SUPORTE	BRACKET	SOPORTE
18	J917746	2	BRAÇADEIRA	CLAMP	ABRAZADERA
19	J904711	1	SUPORTE	BRACKET	SOPORTE
20	J931356	1	TUBO	TUBE	TUBO
21	J930446	1	TUBO	TUBE	TUBO
22	J930447	1	TUBO	TUBE	TUBO
24	J903380	6	VEDADOR	SEAL	JUNTA
25	J905307	6	PARAFUSO	BOLT	PERNO
26	J920595	1	COLETOR	MANIFOLD	COLECTOR
27	J924726	1	VÁLVULA retenção	VALVE check	VÁLVULA de parada
28	J918188	2	ARRUELA	WASHER	ARANDELA
29	515-2363	1	BRAÇADEIRA 1/4	CLAMP 1/4	ABRAZADERA 1/4

Nota: Motor 295270A1 (Séries ->HBZ0004026, 4028-4030 e 4032)
Note: Engine 295270A1 (Serial ->HBZ0004026, 4028-4030 and 4032)
Nota: Motor 295270A1 (Series ->HBZ0004026, 4028-4030 y 4032)

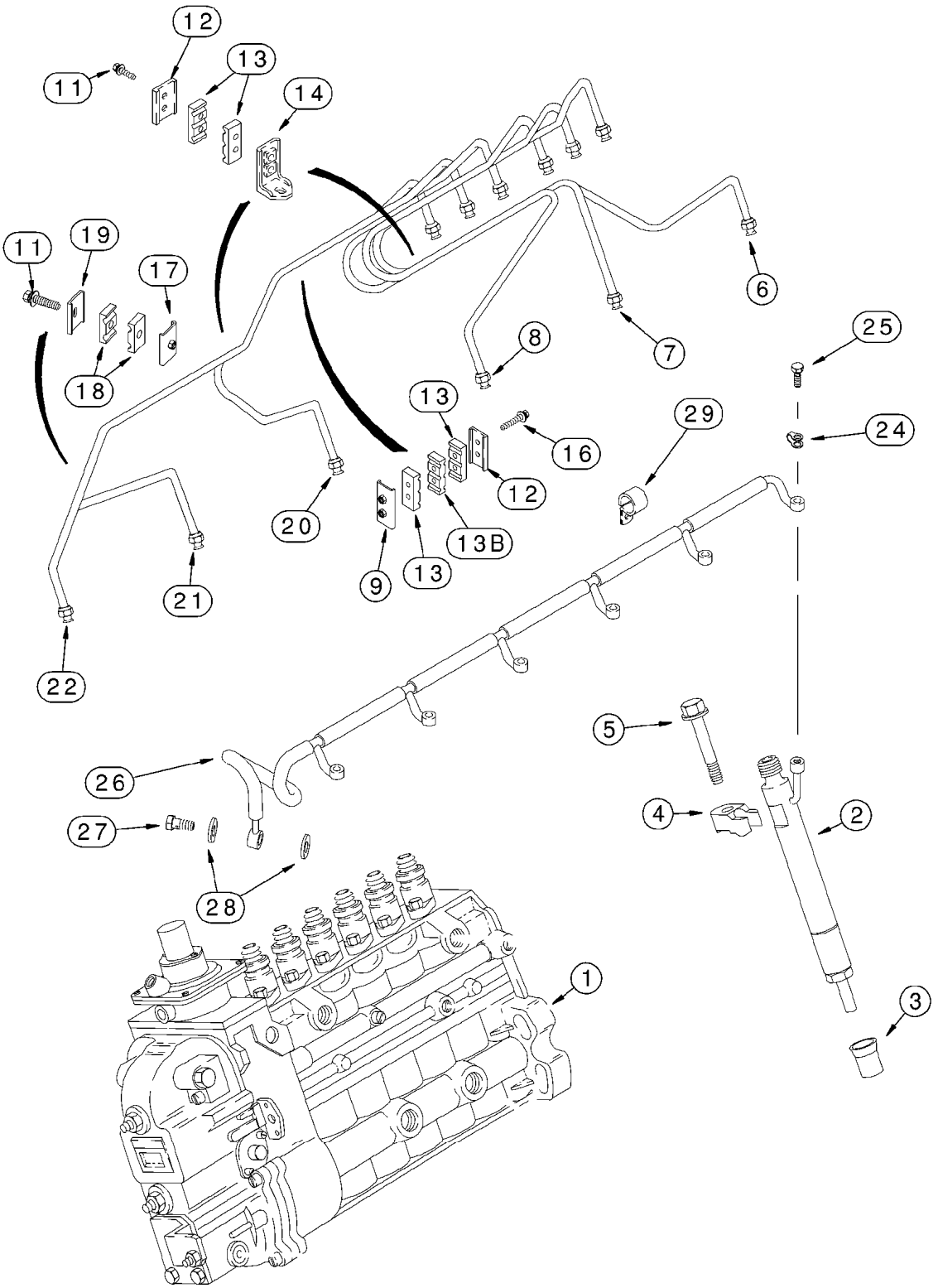
12
11
13
14
11
19
17
18
6
7
8
25
24
29
16
13
12
20
13B
9
13
21
22
5
26
4
2
27
28
1
3

ITEM REF.	PEÇA Nº PART Nº PIEZA Nº	QTD QTY CANT	DESCRIÇÃO (Português)	DESCRIPTION (English)	DESCRIPCIÓN (Español)
1	REF	1	BOMBA Conj. (pg 3-16B)	PUMP Assy. (pg 3-16B)	BOMBA Conj. (pg 3-16B)
2	J802097	6	BICO INJETOR Conj. (pg 3-18B)	INJECTOR NOZZLE Assy. (pg 3-18B)	INYECTOR conj. (pg 3-18B)
3	J909886	6	LUVA	SLEEVE	CAMISA
4	J910279	6	BRAÇADEIRA	CLAMP	ABRAZADERA
5	J902112	6	PARAFUSO M8x80	BOLT M8x80	PERNO M8x80
6	J906783	1	TUBO cilindro 1	TUBE	TUBO
7	J906784	1	TUBO cilindro 2	TUBE	TUBO
8	J906785	1	TUBO cilindro 3	TUBE	TUBO
9	J917716	1	SUPORTE	BRACKET	SOPORTE
11	J920854	5	PARAFUSO M5x20	BOLT M5x20	PERNO M5x20
12	J904519	3	BRAÇO	BRACE	BRAZO
13	J917747	4	COXIM	MOUNT	COJÍN
14	J282942	2	BRAÇO	BRACE	BRAZO
16	J920855	2	PARAFUSO M5x35	BOLT M5x35	PERNO M5x35
17	J917717	1	SUPORTE	BRACKET	SOPORTE
18	J917746	2	BRAÇADEIRA	CLAMP	ABRAZADERA
19	J904711	1	SUPORTE	BRACKET	SOPORTE
20	J910521	1	TUBO cilindro 4	TUBE	TUBO
21	J906787	1	TUBO cilindro 5	TUBE	TUBO
22	J906788	1	TUBO cilindro 6	TUBE	TUBO
24	J903380	6	VEDADOR	SEAL	JUNTA
25	J282141	6	PARAFUSO	BOLT	PERNO
26	J920595	1	COLETOR	MANIFOLD	COLECTOR
27	J924726	1	VÁLVULA retenção	VALVE check	VÁLVULA de parada
28	J918188	2	ARRUELA	WASHER	ARANDELA
29	J282059	1	BRAÇADEIRA 1/4	CLAMP 1/4	ABRAZADERA 1/4

Nota: Motor 149984A1 (Séries HBZ0004027, 4031 e 4033->)
Note: Engine 149984A1 (Serial HBZ0004027, 4031 e 4033->)
Nota: Motor 149984A1 (Series HBZ0004027, 4031 e 4033->)

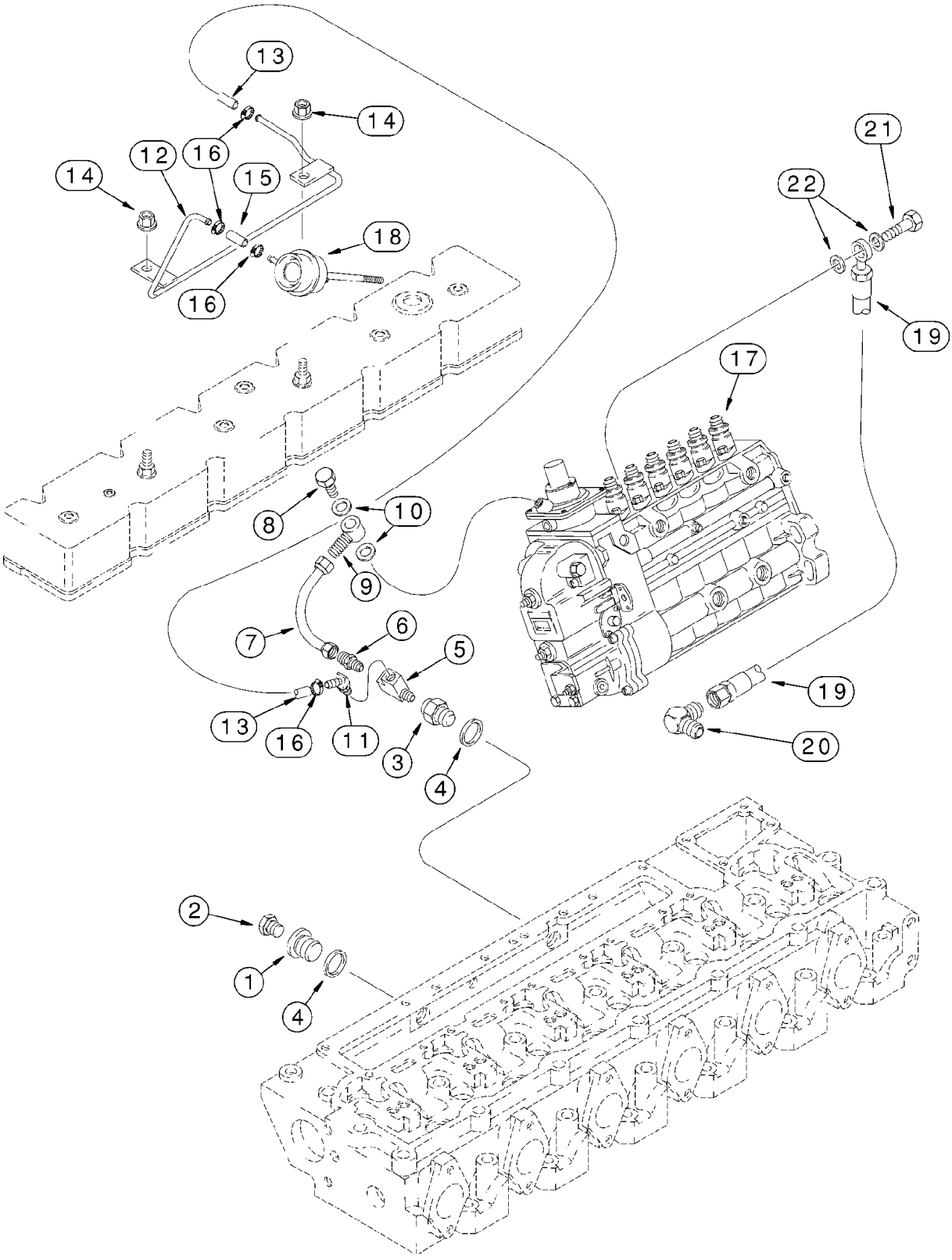
13
14
12
16
15
14
18
16
21
22
19
17
8
10
9
7
6
5
13
16
11
3
4
19
20
2
1
4

ITEM REF.	PEÇA Nº PART Nº PIEZA Nº	QTD QTY CANT	DESCRIÇÃO (Português)	DESCRIPTION (English)	DESCRIPCIÓN (Español)
1	J908110	1	BUJÃO	PLUG	TAPÓN
2	J906619	1	BUJÃO 1/8	PLUG 1/8	TAPÓN 1/8
3	J921594	1	BUJÃO	PLUG	TAPÓN
4	J902425	2	ARRUELA	WASHER	ARANDELA
5	J930789	1	CONECTOR T	CONECTOR T	CONECTOR T
6	222-21	1	ADAPTADOR 3/16x1/8	ADAPTER 3/16x1/8	ADAPTADOR 3/16x1/8
7	J934608	1	TUBO	TUBE	TUBO
8	J903035	1	PARAFUSO M12x24	BOLT M12x24	PERNO M12x24
9	J919644	1	CONECTOR	CONNECTOR	CONECTOR
10	J935171	2	ARRUELA 12x19x1,5mm	WASHER 12x19x1,5mm	ARANDELA 12x19x1,5mm
11	217-281	1	COTOVELO 45 1/4x1/8	ELBOW 45 1/4x1/8	CODO 1/4x1/8
12	J934473	1	TUBO	TUBE	TUBO
13	J920686	1	MANGUEIRA	HOSE	MANGUERA
14	825-2408	2	PORCA M8	NUT M8	TUERCA M8
15	J920871	1	MANGUEIRA 51mm	HOSE 51mm	MANGUERA 51mm
16	214-1704	4	BRAÇADEIRA 1/4-5/8	CLAMP 1/4-5/8	ABRAZADERA 1/4-5/8
17	J931283	1	BOMBA Conj. (pg 3-16)	PUMP Assy. (pg 3-16)	BOMBA Conj. (pg 3-16)
18	J535106	1	ATUADOR (pg 2-24)	ACTUATOR (pg 2-24)	MANDO (pg 2-24)
19	J916779	1	MANGUEIRA 508mm	HOSE 508mm	MANGUERA 508mm
20	222-762	1	COTOVELO 90 7/16x1/8	ELBOW 90 7/16x1/8	CODO 7/16x1/8
21	J918002	1	PARAFUSO	BOLT	TORNILLO
22	J918190	2	ARRUELA 10x15,5x1	WASHER 10x15,5x1	ARANDELA 10x15,5x1

Nota: Motor 295270A1 (Séries ->HBZ0004026, 4028-4030 e 4032)
Note: Engine 295270A1 (Serial ->HBZ0004026, 4028-4030 and 4032)
Nota: Motor 295270A1 (Series ->HBZ0004026, 4028-4030 y 4032)

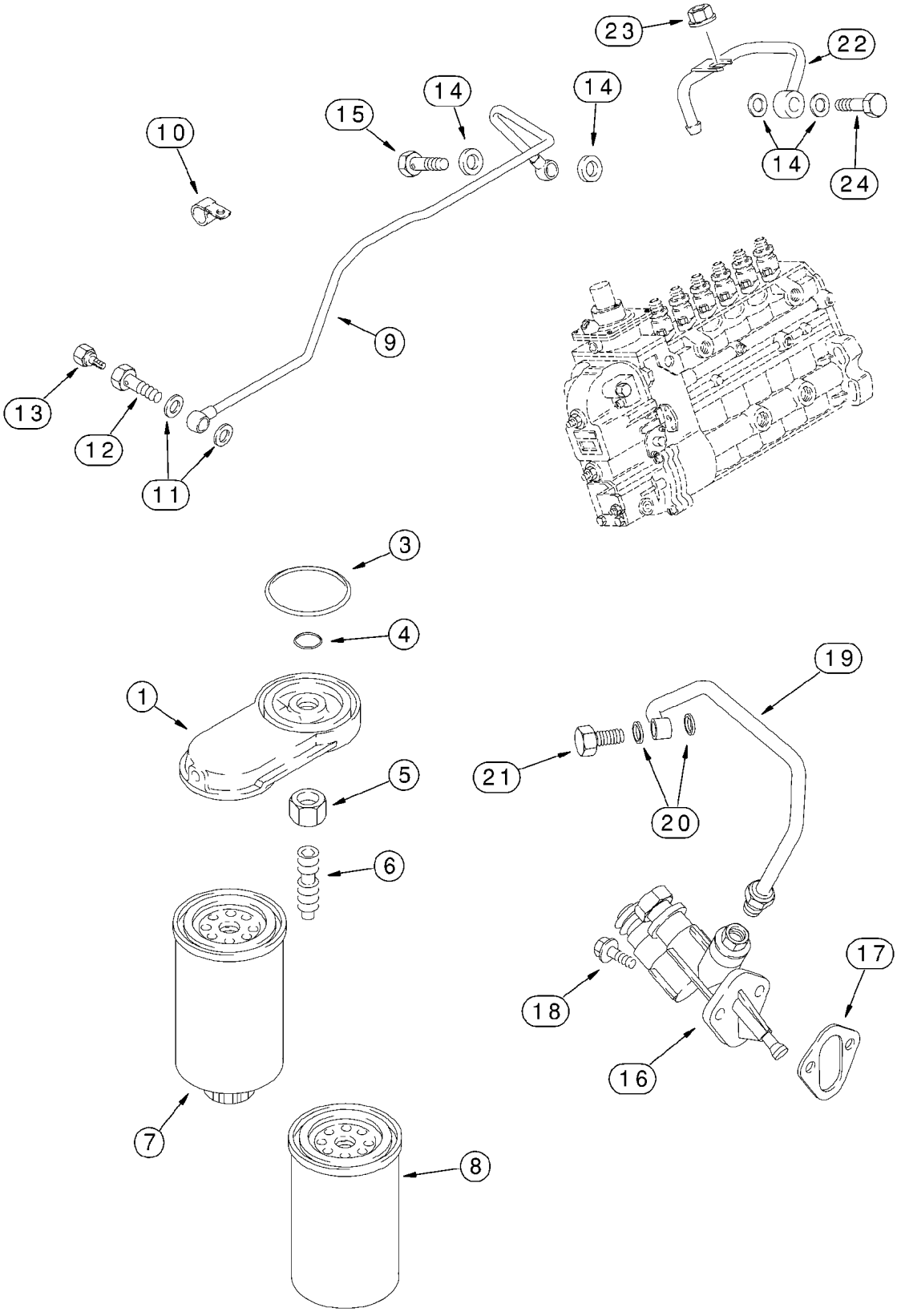
23
22
14
14
15
14
10
14
24
9
13
12
11
3
4
1
19
21
20
5
6
18
17
16
7
8

ITEM REF.	PEÇA Nº PART Nº PIEZA Nº	QTD QTY CANT	DESCRIÇÃO (Português)	DESCRIPTION (English)	DESCRIPCIÓN (Español)
1	J936315	1	CABEÇOTE filtro	HEAD filter	CULATA
3	J906694	1	ANEL-O 70mm	O-RING 70mm	ANILLO-O 70mm
4	J906695	1	ANEL-O 14mm	O-RING 14mm	ANILLO-O 14mm
5	J903293	1	PORCA M16	NUT M16	TUERCA M16
6	J925955	1	ADAPTADOR	ADAPTER	ADAPTADOR
	A77470	1	KIT filtro não ilustrado	KIT filter not shown	JUEGO filtro
7	J925274	1	FILTRO combustível	FILTER fuel	FILTRO combustible
8	J903640	1	FILTRO combustível	FILTER fuel	FILTRO combustible
9	J918873	1	TUBO	TUBE	TUBO
10	J914711	1	BRAÇADEIRA	CLAMP	ABRAZADERA
11	J935171	2	ARRUELA 12x19x1,5mm	WASHER 12x19x1,5mm	ARANDELA 12x19x1,5mm
	J905860	1	PARAFUSO Conj.	BOLT Assy.	PERNO
12	J911446	1	PARAFUSO M12x24	BOLT M12x24	PERNO M12x24
13	J905403	1	PARAFUSO	BOLT	TORNILLO
14	J918192	4	ARRUELA 14x20x1mm	WASHER 14x20x1mm	ARANDELA 14x20x1mm
15	J924725	1	PARAFUSO	BOLT	PERNO
16	J936316	1	BOMBA	PUMP	BOMBA
17	J931059	1	JUNTA montagem	GASKET mounting	JUNTA de estanqueidad
18	844-8020	2	PARAFUSO M8x20	BOLT M8x20	PERNO M8x20
19	J918539	1	TUBO	TUBE	TUBO
20	J935171	2	ARRUELA 12x19x1,5mm	WASHER 12x19x1,5mm	ARANDELA 12x19x1,5mm
21	J916361	1	PARAFUSO M12x24	BOLT M12x24	PERNO M12x24
22	J928028	1	TUBO	TUBE	TUBO
23	825-2408	1	PORCA M8	NUT M8	TUERCA M8
24	J932096	1	VÁLVULA excesso	VALVE overflow	VALVULA de rebosa

Nota: Motor 295270A1 (Séries ->HBZ0004026, 4028-4030 e 4032)
Note: Engine 295270A1 (Serial ->HBZ0004026, 4028-4030 and 4032)
Nota: Motor 295270A1 (Series ->HBZ0004026, 4028-4030 y 4032)

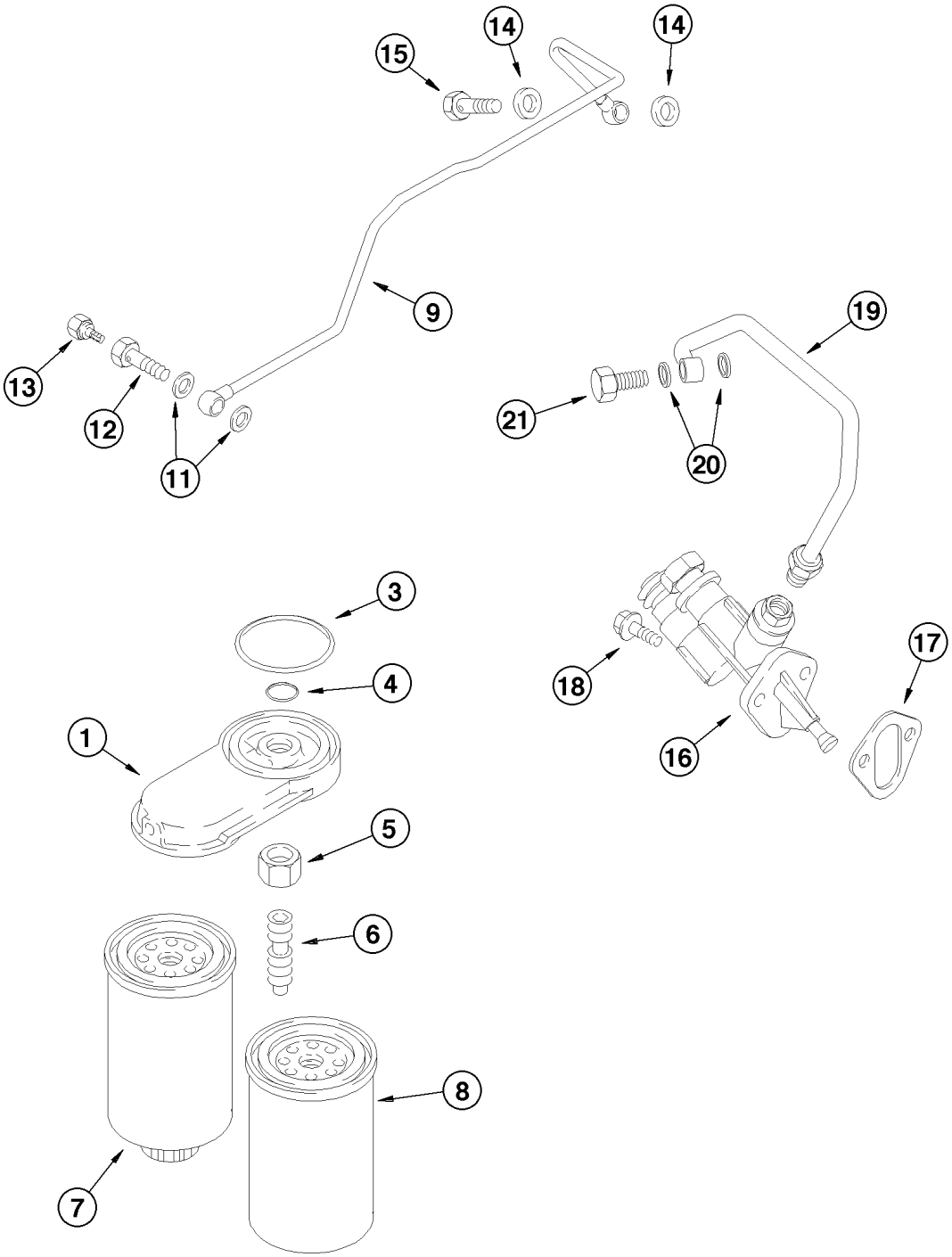
15
14
14
9
13
12
11
19
21
20
3
4
1
5
6
8
7
18
17
16

ITEM REF.	PEÇA Nº PART Nº PIEZA Nº	QTD QTY CANT	DESCRIÇÃO (Português)	DESCRIPTION (English)	DESCRIPCIÓN (Español)
1	J936315	1	CABEÇOTE filtro	HEAD fuel filter	CABEZAL filtro
3	J906694	1	ANEL-O	O-RING	ANILLO-O
4	J906695	1	ANEL-O	O-RING	ANILLO-O
5	J903293	1	PORCA	NUT	TUERCA
6	J925955	1	ADAPTADOR	ADAPTER	ADAPTADOR
7	J930942	1	FILTRO primário	FILTER main	FILTRO primario
8	J931063	1	FILTRO secundário	FILTER secondary	FILTRO secundario
9	J936699	1	TUBO	TUBE	TUBO
11	J963983	2	ARRUELA	WASHER	ARANDELA
12	J911446	1	PARAFUSO banjo	BOLT hollow	TORNILLO hueco
13	J939570	1	PARAFUSO	BOLT	TORNILLO
14	J863988	4	ARRUELA vedação	WASHER seal	ARANDELA vedación
15	J924725	1	PARAFUSO banjo	BOLT hollow	TORNILLO hueco
16	J936318	1	BOMBA COMBUSTÍVEL Conj.	FUEL PUMP Assy.	BOMBA COMBUSTIBLE Conj.
17	J939258	1	JUNTA	GASKET	JUNTA
18	J900630	2	PARAFUSO	BOLT	PERNO
19	J906790	1	TUBO	TUBE	TUBO
20	J935171	2	ARRUELA	WASHER	ARANDELA
21	J916361	1	PARAFUSO banjo	BOLT hollow	TORNILLO hueco
	J926764	1	JOGO serviço bomba	KIT service pump	JUEGO bomba

Nota: Motor 149984A1 (Séries HBZ0004027, 4031 e 4033->)
Note: Engine 149984A1 (Serial HBZ0004027, 4031 e 4033->)
Nota: Motor 149984A1 (Series HBZ0004027, 4031 e 4033->)

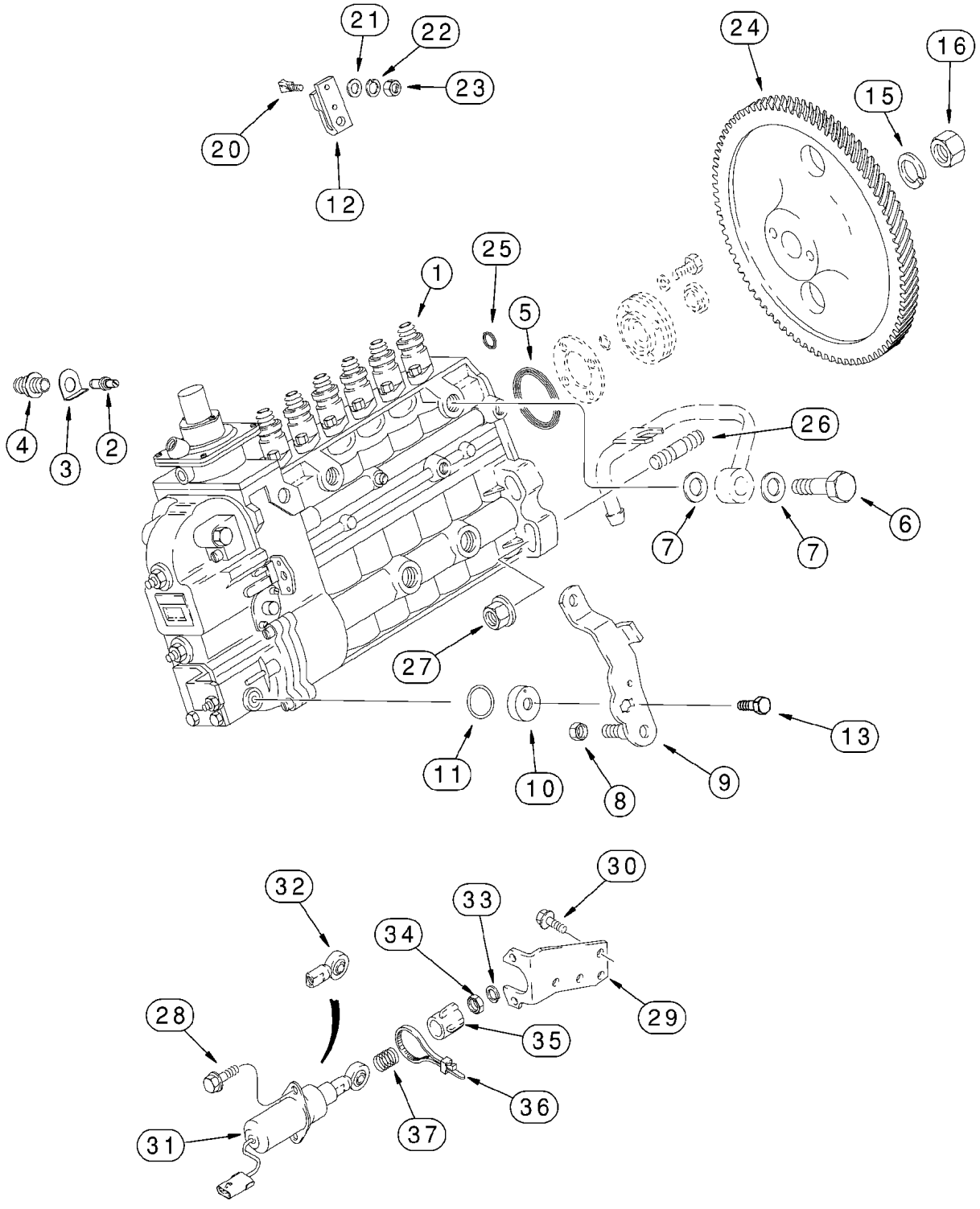
21
22
23
20
12
24
16
15
25
1
5
4
3
2
26
7
7
6
27
11
10
8
9
13
32
33
30
34
28
29
35
36
37
31

ITEM REF.	PEÇA Nº PART Nº PIEZA Nº	QTD QTY CANT	DESCRIÇÃO (Português)	DESCRIPTION (English)	DESCRIPCIÓN (Español)
1	J931283	1	BOMBA Conj.	PUMP Assy.	BOMBA Conj.
2	A77720	1	PINO	PIN	PERNO
3	J928981	1	ARRUELA pressão	WASHER lock	ARANDELA freno
4	J912888	1	BUJÃO	PLUG	TAPÓN
5	J935032	1	ANEL-O	O-RING	ANILLO-O
6	J932096	1	VÁLVULA excesso	VALVE overflow	VALVULA de rebosa
7	933697R1	2	ARRUELA	WASHER	ARANDELA
8	J930683	1	PORCA M5	NUT M5	TUERCA M5
9	J929322	1	ALAVANCA	LEVER	PALANCA
10	691292C1	1	CARCAÇA	HOUSING	CARCAZA
11	680187C1	1	ANEL-O	O-RING	ANILLO-O
12	1808728C1	1	ALAVANCA	LEVER	PALANCA
13	628-6016	1	PARAFUSO M6x16	BOLT M6x16	PERNO M6x16
15	J912897	1	ARRUELA	WASHER	ARANDELA
16	J912896	1	PORCA	NUT	TUERCA
20	1808822C1	1	PARAFUSO	BOLT	PERNO
21	895-11006	1	ARRUELA 6,6x12x1,6mm	WASHER 6,6x12x1,6mm	ARANDELA 6,6x12x1,6mm
22	892-11006	1	ARRUELA pressão M6	WASHER lock M6	ARANDELA freno M6
23	829-1306	1	PORCA M6	NUT M6	TUERCA M6
24	J931379	1	ENGRENAGEM	GEAR	ENGRANAJE
25	J916284	1	ANEL-O	O-RING	ANILLO-O
26	J915036	4	PRISIONEIRO 55mm	STUD 55mm	ESPÁRRAGO 55mm
27	825-2410	4	PORCA M10	NUT M10	TUERCA M10
28	845-6015	2	PARAFUSO M6x15	BOLT M6x15	PERNO M6x15
29	J923255	1	SUPORTE	SUPPORT	SOPORTE
30	844-10020	2	PARAFUSO M10x20	BOLT M10x20	PERNO M10x20
31	J930234	1	SOLENÓIDE 24V	SOLENOID 24V	SOLENOIDE 24V
32	L53928	1	OLHAL	EYE	OJO
33	492-11025	1	ARRUELA pressão	WASHER lock	ARANDELA freno
34	425-154	1	PORCA 1/4	NUT 1/4	TUERCA 1/4
35	J925171	1	COIFA	BOOT	FUELLE
36	473321C1	1	CINTA	STRAP	FAJA
37	J923887	1	MOLA	SPRING	RESORTE

Nota: Motor 295270A1 (Séries ->HBZ0004026, 4028-4030 e 4032)
Note: Engine 295270A1 (Serial ->HBZ0004026, 4028-4030 and 4032)
Nota: Motor 295270A1 (Series ->HBZ0004026, 4028-4030 y 4032)

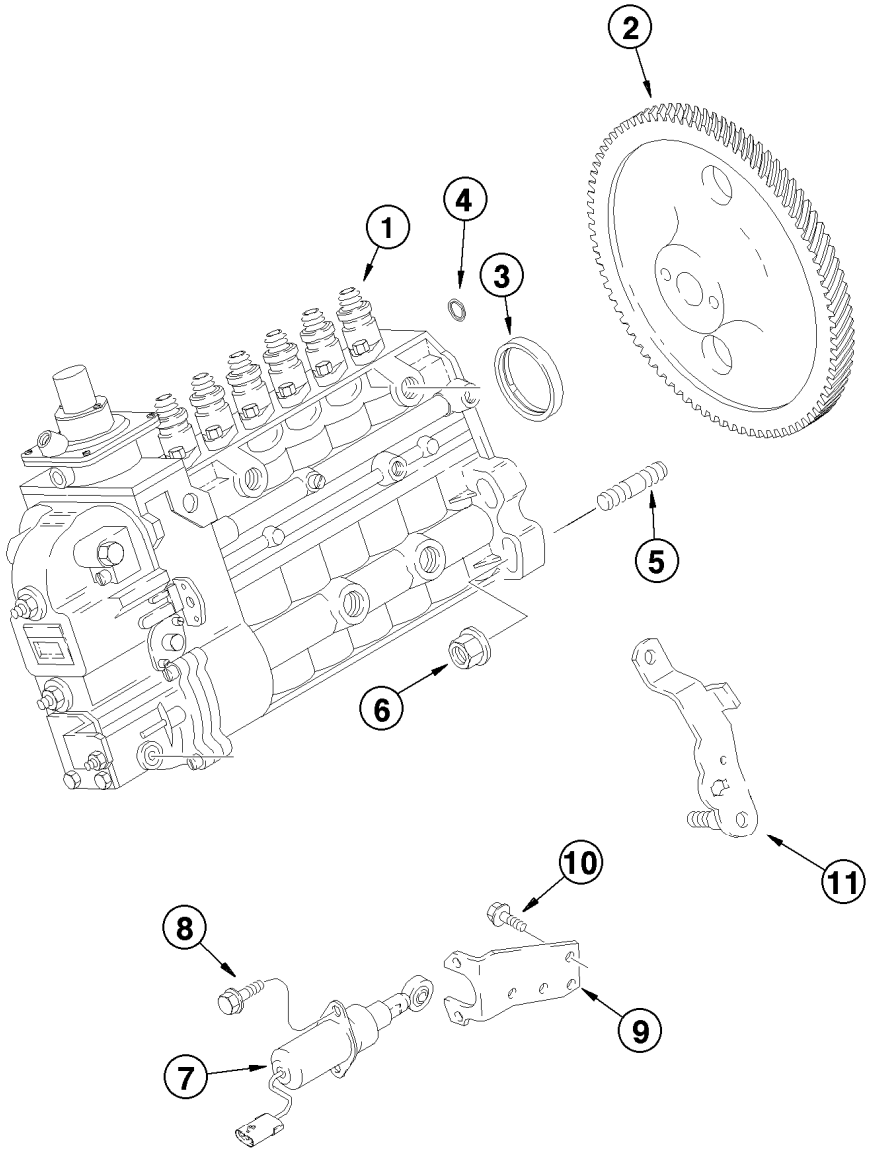
1
2
3
4
5
6
7
8
9
10
11

ITEM REF.	PEÇA Nº PART Nº PIEZA Nº	QTD QTY CANT	DESCRIÇÃO (Português)	DESCRIPTION (English)	DESCRIPCIÓN (Español)
1	J352893	1	BOMBA INJETORA Conj.	INJECTION PUMP Assy.	BOMBA INYECTORA Conj.
2	J935455	1	ENGRENAGEM	GEAR	ENGRANAJE
3	J935032	1	ANEL	RING	ANILLO
4	J916284	1	ANEL-O	O RING	ANILLO O
5	J282372	4	PRISIONEIRO	STUD	ESPARRAGO
6	J902662	4	PORCA flange M10	NUT flange M10	TUERCA M10
7	J928161	1	SOLENÓIDE Conj.	SOLENOID Assy.	SOLENOIDE Conj.
8	J913638	2	PARAFUSO M6x1.00x15	BOLT M6x1.00x15	PERNO M6x1.00x15
9	J923254	1	SUPORTE	BRACKET	SOPORTE
10	J903990	2	PARAFUSO M10x1.50x20	BOLT M10x1.50x20	PERNO M10x1.50x20
11	J923230	1	ALAVANCA shut-off	LEVER shut-off	PALANCA shut-off

Nota: Motor 149984A1 (Séries HBZ0004027, 4031 e 4033->)
Note: Engine 149984A1 (Serial HBZ0004027, 4031 e 4033->)
Nota: Motor 149984A1 (Series HBZ0004027, 4031 e 4033->)

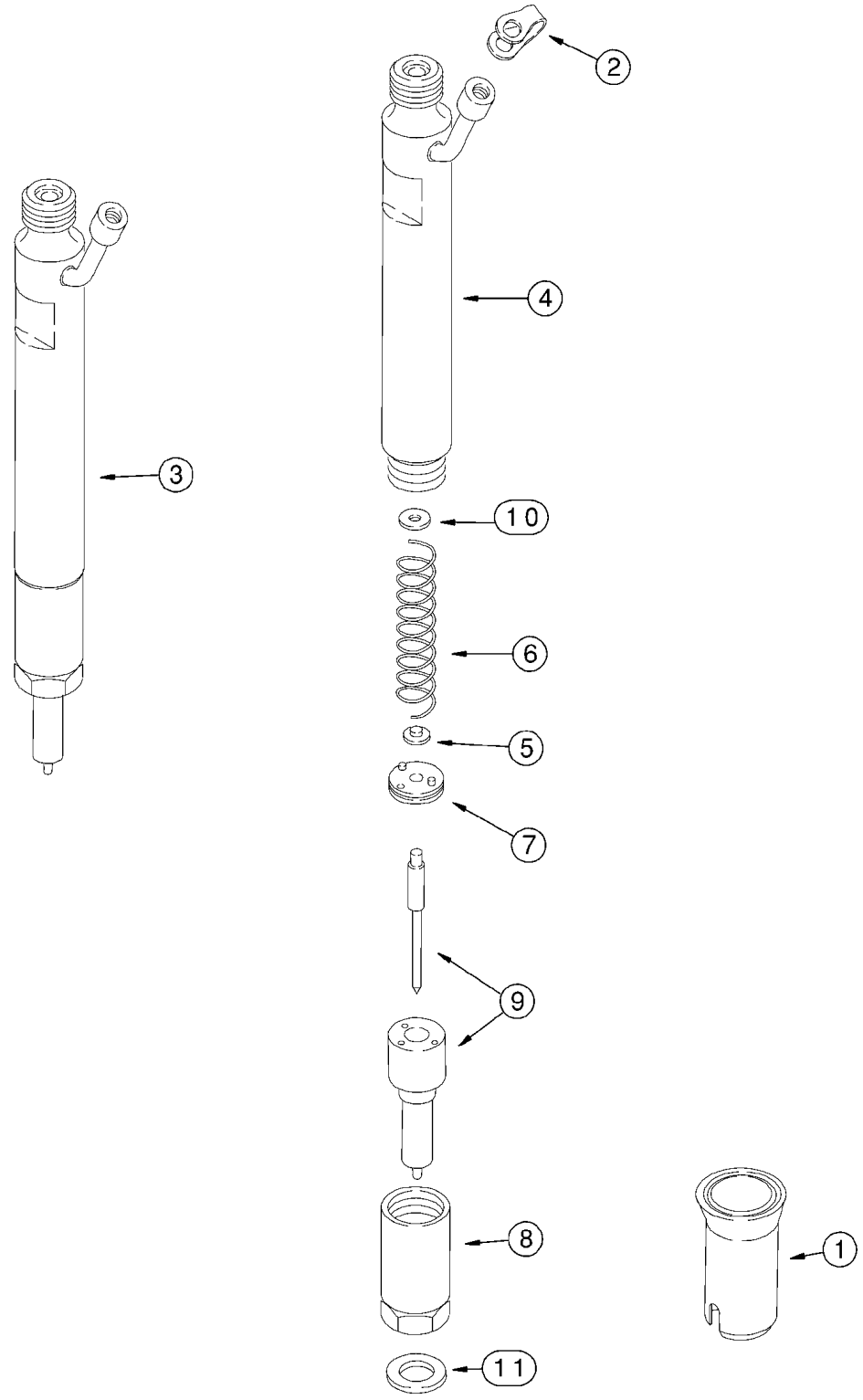
2
4
3
10
6
5
7
9
8
1
11

ITEM REF.	PEÇA Nº PART Nº PIEZA Nº	QTD QTY CANT	DESCRIÇÃO (Português)	DESCRIPTION (English)	DESCRIPCIÓN (Español)
	J930525	6	BICO INJETOR Conj.	INJECTOR NOZZLE Assy.	INYECTOR conj.
1	J909886	1	LUVA	SLEEVE	CAMISA
2	J903380	1	VEDADOR	SEAL	JUNTA
3	J930525	1	BICO INJETOR Conj.	INJECTOR NOZZLE Assy.	INYECTOR conj.
4	NSS	1	CORPO	BODY	CUERPO
5	NSS	1	ASSENTO	SEAT	ASIENTO
6	NSS	1	MOLA	SPRING	RESORTE
7	NSS	1	BATENTE	STOP	TOPE
8	NSS	1	PORCA	NUT	TUERCA
9	NSS	1	ÊMBOLO injetor	TIP tooth	PUNTA de diente
10	1806233C1	UQN	CALÇO 1,00mm	SHIM 1,00mm	CALCE 1,00mm
10	1806234C1	UQN	CALÇO 1,04mm	SHIM 1,04mm	CALCE 1,04mm
10	1806235C1	UQN	CALÇO 1,08mm	SHIM 1,08mm	CALCE 1,08mm
10	1806236C1	UQN	CALÇO 1,10mm	SHIM 1,10mm	CALCE 1,10mm
10	1806237C1	UQN	CALÇO 1,14mm	SHIM 1,14mm	CALCE 1,14mm
10	1806238C1	UQN	CALÇO 1,18mm	SHIM 1,18mm	CALCE 1,18mm
10	1806239C1	UQN	CALÇO 1,20mm	SHIM 1,20mm	CALCE 1,20mm
10	1806240C1	UQN	CALÇO 1,24mm	SHIM 1,24mm	CALCE 1,24mm
10	1806241C1	UQN	CALÇO 1,28mm	SHIM 1,28mm	CALCE 1,28mm
10	1806242C1	UQN	CALÇO 1,30mm	SHIM 1,30mm	CALCE 1,30mm
10	1806243C1	UQN	CALÇO 1,34mm	SHIM 1,34mm	CALCE 1,34mm
10	1806244C1	UQN	CALÇO 1,38mm	SHIM 1,38mm	CALCE 1,38mm
10	1806245C1	UQN	CALÇO 1,40mm	SHIM 1,40mm	CALCE 1,40mm
10	1806246C1	UQN	CALÇO 1,44mm	SHIM 1,44mm	CALCE 1,44mm
10	1806247C1	UQN	CALÇO 1,48mm	SHIM 1,48mm	CALCE 1,48mm
10	1806248C1	UQN	CALÇO 1,50mm	SHIM 1,50mm	CALCE 1,50mm
10	1806249C1	UQN	CALÇO 1,54mm	SHIM 1,54mm	CALCE 1,54mm
10	1806250C1	UQN	CALÇO 1,58mm	SHIM 1,58mm	CALCE 1,58mm
10	1806251C1	UQN	CALÇO 1,60mm	SHIM 1,60mm	CALCE 1,60mm
10	1806252C1	UQN	CALÇO 1,64mm	SHIM 1,64mm	CALCE 1,64mm
10	1806253C1	UQN	CALÇO 1,68mm	SHIM 1,68mm	CALCE 1,68mm
10	1806254C1	UQN	CALÇO 1,70mm	SHIM 1,70mm	CALCE 1,70mm
10	1806255C1	UQN	CALÇO 1,74mm	SHIM 1,74mm	CALCE 1,74mm
10	1806256C1	UQN	CALÇO 1,78mm	SHIM 1,78mm	CALCE 1,78mm
10	1806257C1	UQN	CALÇO 1,80mm	SHIM 1,80mm	CALCE 1,80mm
10	1806258C1	UQN	CALÇO 1,84mm	SHIM 1,84mm	CALCE 1,84mm
10	1806259C1	UQN	CALÇO 1,88mm	SHIM 1,88mm	CALCE 1,88mm
10	1806260C1	UQN	CALÇO 1,90mm	SHIM 1,90mm	CALCE 1,90mm
10	1806261C1	UQN	CALÇO 1,94mm	SHIM 1,94mm	CALCE 1,94mm
10	1806262C1	UQN	CALÇO 1,98mm	SHIM 1,98mm	CALCE 1,98mm
11	J923261	6	VEDADOR 2,5mm	SEAL 2,5mm	JUNTA 2,5mm

Nota: Motor 295270A1 (Séries ->HBZ0004026, 4028-4030 e 4032)
Note: Engine 295270A1 (Serial ->HBZ0004026, 4028-4030 and 4032)
Nota: Motor 295270A1 (Series ->HBZ0004026, 4028-4030 y 4032)

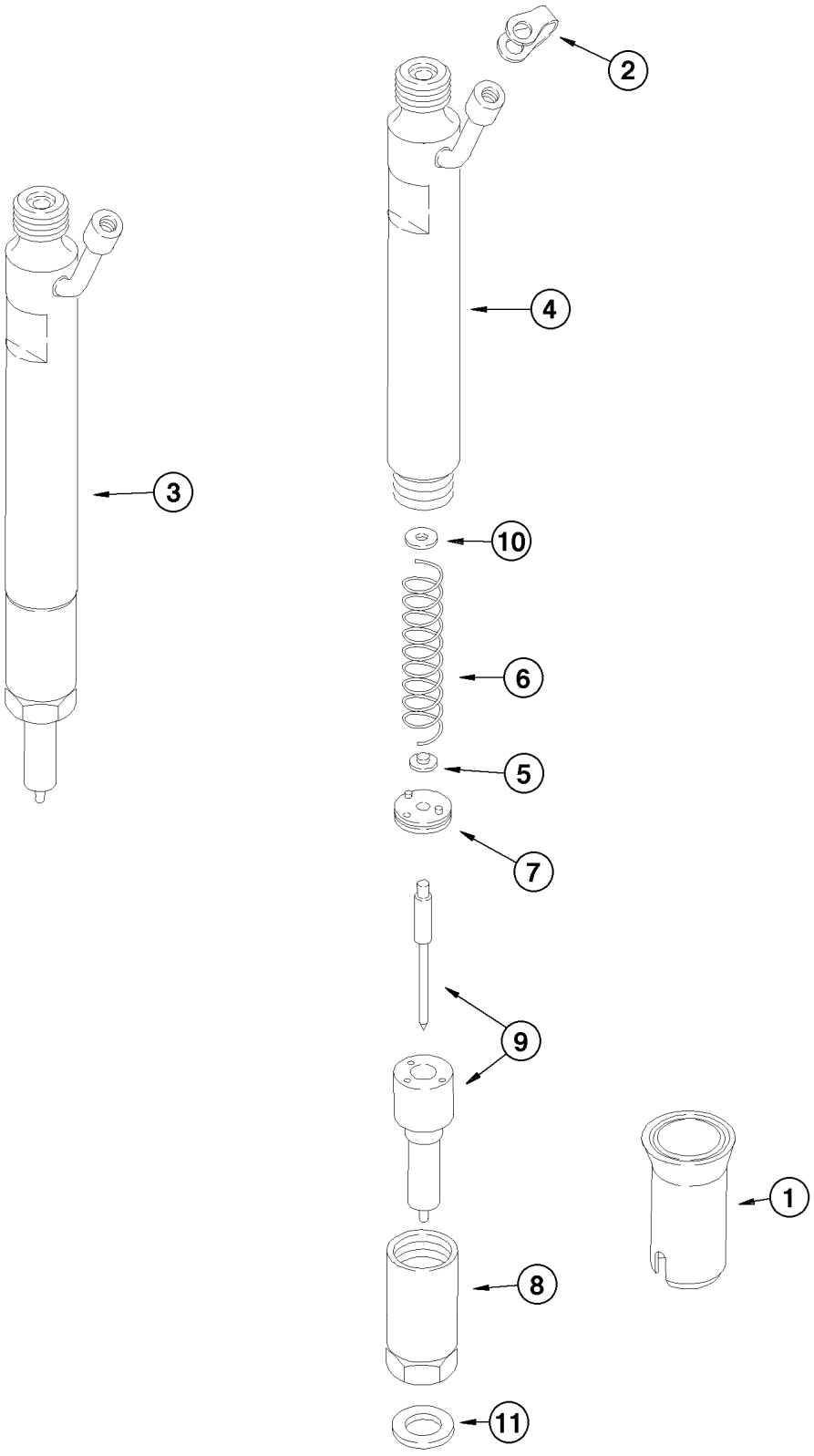
2
4
3
10
6
5
7
9
1
8
11

ITEM REF.	PEÇA Nº PART Nº PIEZA Nº	QTD QTY CANT	DESCRIÇÃO (Português)	DESCRIPTION (English)	DESCRIPCIÓN (Español)
1	J909886	1	LUVA do injetor	SLEEVE injector	MANGUITO inyector
2	J903380	1	ANEL conector	RING connector	ANILLO conector
3	J802097	1	INJETOR Conj.	INJECTOR Assy.	INYECTOR Conj.
4	NSS	1	PORTA injetor	BODY injector	PORTA inyector
5	J905118	1	ASSENTO	SEAT	ASIENTO
6	J915119	1	MOLA	SPRING	RESORTE
7	J905154	1	BATENTE	STOP	TOPE
8	J905155	1	RETENTOR	RETAINER	RETENEDOR
9	J908508	1	BICO injetor	NOZZLE	INYECTOR
10	J905156	UQN	CALÇO (1,00mm)	SHIM (1,00mm)	CALZO (1,00mm)
10	J905157	UQN	CALÇO (1,04mm)	SHIM (1,04mm)	CALZO (1,04mm)
10	J905158	UQN	CALÇO (1,08mm)	SHIM (1,08mm)	CALZO (1,08mm)
10	J905159	UQN	CALÇO (1,10mm)	SHIM (1,10mm)	CALZO (1,10mm)
10	J905160	UQN	CALÇO (1,14mm)	SHIM (1,14mm)	CALZO (1,14mm)
10	J905161	UQN	CALÇO (1,18mm)	SHIM (1,18mm)	CALZO (1,18mm)
10	J905162	UQN	CALÇO (1,20mm)	SHIM (1,20mm)	CALZO (1,20mm)
10	J905163	UQN	CALÇO (1,24mm)	SHIM (1,24mm)	CALZO (1,24mm)
10	J905164	UQN	CALÇO (1,28mm)	SHIM (1,28mm)	CALZO (1,28mm)
10	J905165	UQN	CALÇO (1,30mm)	SHIM (1,30mm)	CALZO (1,30mm)
10	J905166	UQN	CALÇO (1,34mm)	SHIM (1,34mm)	CALZO (1,34mm)
10	J905167	UQN	CALÇO (1,38mm)	SHIM (1,38mm)	CALZO (1,38mm)
10	J905168	UQN	CALÇO (1,40mm)	SHIM (1,40mm)	CALZO (1,40mm)
10	J905169	UQN	CALÇO (1,44mm)	SHIM (1,44mm)	CALZO (1,44mm)
10	J905170	UQN	CALÇO (1,48mm)	SHIM (1,48mm)	CALZO (1,48mm)
10	J905171	UQN	CALÇO (1,50mm)	SHIM (1,50mm)	CALZO (1,50mm)
10	J905172	UQN	CALÇO (1,54mm)	SHIM (1,54mm)	CALZO (1,54mm)
10	J905173	UQN	CALÇO (1,58mm)	SHIM (1,58mm)	CALZO (1,58mm)
10	J905174	UQN	CALÇO (1,60mm)	SHIM (1,60mm)	CALZO (1,60mm)
10	J905175	UQN	CALÇO (1,64mm)	SHIM (1,64mm)	CALZO (1,64mm)
10	J905176	UQN	CALÇO (1,68mm)	SHIM (1,68mm)	CALZO (1,68mm)
10	J905177	UQN	CALÇO (1,70mm)	SHIM (1,70mm)	CALZO (1,70mm)
10	J905178	UQN	CALÇO (1,74mm)	SHIM (1,74mm)	CALZO (1,74mm)
10	J905180	UQN	CALÇO (1,78mm)	SHIM (1,78mm)	CALZO (1,78mm)
10	J905181	UQN	CALÇO (1,80mm)	SHIM (1,80mm)	CALZO (1,80mm)
10	J905182	UQN	CALÇO (1,84mm)	SHIM (1,84mm)	CALZO (1,84mm)
10	J905183	UQN	CALÇO (1,88mm)	SHIM (1,88mm)	CALZO (1,88mm)
10	J905184	UQN	CALÇO (1,90mm)	SHIM (1,90mm)	CALZO (1,90mm)
10	J905185	UQN	CALÇO (1,94mm)	SHIM (1,94mm)	CALZO (1,94mm)
10	J905186	UQN	CALÇO (1,98mm)	SHIM (1,98mm)	CALZO (1,98mm)
11	J906659	6	ANEL vedação 7mm	RING seal 7mm	ANILLO sello 7mm

Nota: Motor 149984A1 (Séries HBZ0004027, 4031 e 4033->)
Note: Engine 149984A1 (Serial HBZ0004027, 4031 e 4033->)
Nota: Motor 149984A1 (Series HBZ0004027, 4031 e 4033->)

ÍNDICE
INDEX
INDICE

ALTERNADOR - CONJUNTO **4-2**
ALTERNATOR ASSY
ALTERNADOR

MOTOR DE PARTIDA - CONJUNTO (NIPPON DENSO) **4-4**
STARTER - ASSEMBLY (NIPPON DENSO)
MOTOR DE ARRANQUE - CONJUNTO (NIPPON DENSO)

MOTOR DE PARTIDA - CONJUNTO (BOSCH) **4-4B**
STARTER - ASSEMBLY (BOSCH)
MOTOR DE ARRANQUE - CONJUNTO (BOSCH)

MOTOR DE PARTIDA - CONJUNTO (DELCO) **4-4D**
STARTER - ASSEMBLY (DELCO)
MOTOR DE ARRANQUE - CONJUNTO (DELCO)

MOTOR DE PARTIDA - CONJUNTO (DELCO) **4-4F**
STARTER - ASSEMBLY (DELCO)
MOTOR DE ARRANQUE - CONJUNTO (DELCO)

PAINEL DE INSTRUMENTOS (MODELOS COM CABINE) **4-6**
INSTRUMENT PANEL (MODELS WITH CAB)
PANEL, CONTROL (MODELOS CON CABINE)

PAINEL DE INSTRUMENTOS (MODELOS COM ROPS) **4-8**
INSTRUMENT PANEL (MODELS WITH ROPS)
PANEL, CONTROL (MODELOS CON ROPS)

CHICOTE ACOPLAMENTO **4-10**
HARNESS - COUPLER
MAZO DE CABLES - ACOMPLAMIENTO

CHICOTE ELÉTRICO DIANTEIRO (Z-BAR) **4-12**
HARNESS FRONT (Z-BAR)
MAZO DE CABLES, DELANTERO - LUCES E INTERRUPTORES (Z-BAR)

CHICOTE ELÉTRICO DIANTEIRO (XT) **4-14**
HARNESS FRONT (XT)
MAZO DE CABLES, DELANTERO - LUCES E INTERRUPTORES (XT)

CHICOTE - PEDESTAL **4-16**
HARNESS - PEDESTAL
MAZO DE CABLES - PEDESTAL

CHICOTE DO TETO DA CABINE **4-18**
CAB ROOF HARNESS
MAZO DE CABLES - TECHO DE LA CABINA

CHICOTE PRINCIPAL DA CABINE **4-20**
CAB MAIN HARNESS
MAZO DE CABLES - CABINA, PRINCIPAL

CHICOTE DO TETO DA ROPS **4-22**
HARNESS - ROPS ROOF
MAZO DE CABLES - TECHO DEL TOLDO

CHICOTE PRINCIPAL DA ROPS **4-24**
HARNESS - ROPS MAIN
MAZO DE CABLES - TOLDO, PRINCIPAL

CHICOTE - CONTROLE DE CONDUÇÃO **4-26**
HARNESS - RIDE CONTROL
MAZO DE CABLES - DISPOSITIVO ANTICABECEO

CHICOTE TRASEIRO **4-28**
HARNESS - REAR
MAZO DE CABLES, TRASERO

CHICOTE CHASSI TRASEIRO **4-30**
HARNESS - REAR CHASSIS
MAZO DE CABLES, CHASIS TRASERO

CHICOTE TRASEIRO - PAINEL DO RELÉ **4-32**
HARNESS - REAR RELAY PANEL
MAZO DE CABLES, TRASERO - PANEL DE RELES

SISTEMA ELÉTRICO DA DIREÇÃO AUXILIAR **4-34**
ELECTRICAL - STEERING, AUXILIARY
ELECTRICO - DIRECCION, AUXILIAR

BATERIA E CABOS **4-36**
BATTERY AND CABLES
BATERIA - CABLES

ALTERNADOR - MONTAGEM **4-38**
ALTERNATOR - MOUNTING
ALTERNADOR - SOPORTE

FARÓIS DIANTEIROS - MONTAGEM (Z-BAR) **4-40**
FRONT LAMP - MOUNTING (Z-BAR)
SOPORTE - LUZ, DELANTERA (Z-BAR)

FARÓIS DIANTEIROS - MONTAGEM (XT) **4-42**
FRONT LAMP - MOUNTING (XT)
SOPORTE - LUZ, DELANTERA (XT)

ALARME DE RÉ E LUZ TRASEIRA - MONTAGEM **4-44**
BACKUP ALARM AND REAR LAMP - MOUNTING
ALARMA DE REFUERZO Y LUZ TRASERA - MONTAJE

LANTERNAS DIANTEIRA E TRASEIRA **4-46**
LAMP ASSY, FRONT AND REAR
CONJUNTO DE ILUMINACION, DELANTERO Y TRASERO

LANTERNAS - INDICADOR DE DIREÇÃO, PISCA-PISCA E FREIO **4-48**
LAMPS - TURN SIGNAL, FLASHER, STOP AND TAIL
LUCES - SE-AL DE GIRO, INTERMITENTE, PARADA Y FRENO

FAROL ROTATIVO - MONTAGEM (OPCIONAL) **4-50**
ROTATING BEACON ASSY - MOUNTING (OPTIONAL)
CONJUNTO DEL FARO, ROTATORIO - SOPORTE

CHICOTE DO ACENDEDOR DE CIGARROS **4-52**
HARNESS - CIGAR LIGHTER
MAZO DE CABLES - ENCENDEDOR

LIMPADOR DO PÁRA-BRISA FRONTAL - CABINA E ROPS (ROPS & CAB) **4-54**
FRONT WIPER - CAB AND ROPS (ROPS & CAB)
CABINA - LIMPIAPARABRISAS, DELANTERO (ROPS & CAB)

LIMPADOR DO VIDRO TRASEIRO - CABINE (CAB) **4-56**
REAR WIPER - CAB (CAB)
CABINA - LIMPIAPARABRISAS, TRASERO (CAB)

SISTEMA DE PARTIDA A FRIO **4-58**
COLD START SYSTEM
SISTEMA DE ARRANQUE EN FRIO

RÁDIO 12/24V - MONTAGEM **4-60**
RADIO 12/24V - MOUNTING
RADIO 12/24V - SOPORTE

RÁDIO 12V REMOTO - MONTAGEM **4-62**
RADIO 12V REMOTE - MOUNTING
RADIO 12V REMOTO - SOPORTE

TOMADA DE FORÇA - MONTAGEM **4-64**
POWER OUTLET CONVERTER - MOUNTING
CONVERTIDOR, ENCHUFE DE ALIMENTACION - SOPORTE

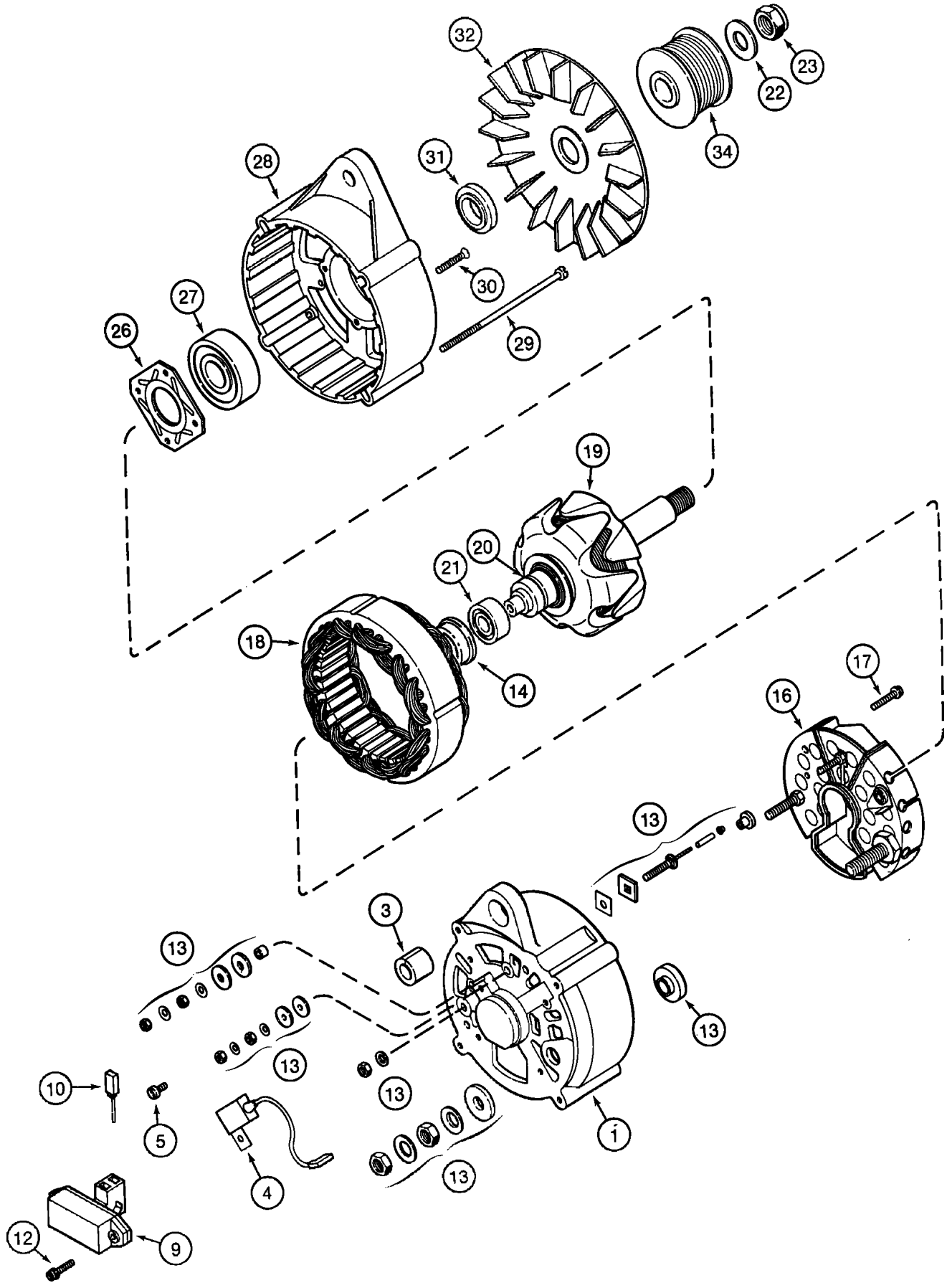
32
23
22
34
31
28
30
29
27
26
19
21
20
18
14
17
16
13
3
13
13
13
10
5
4
13
1
12
9

ITEM REF.	PEÇA Nº PART Nº PIEZA Nº	QTD QTY CANT	DESCRIÇÃO (Português)	DESCRIPTION (English)	DESCRIPCIÓN (Español)
	1964860C1	1	ALTERNATOR 24V;65A	ALTERNATOR 24V;65A	ALTERNATOR 24V;65A
1	1964731C1	1	CARCAÇA	HOUSING	CARCAZA
3	1964737C1	1	BUCHA	BUSHING	ANILLO
4	3079389R1	1	TAMPACITOR	CAPACITOR	CAPACITADOR
5	1964969C1	1	PARAFUSO	BOLT	TORNILLO
9	3079392R91	1	REGULADOR tensão Conj.	REGULATOR Assy. - voltage	REGULADOR conj.
10	1964968C1	1	ESCOVA	BRUSH	CEPILLO
12	A186194	2	PARAFUSO	BOLT	PERNO
13	1964738C1	1	KIT peças	KIT parts	JUEGO piezas
14	1546477C1	1	LUVA	SLEEVE	CAMISA
16	1964965C1	1	RETIFICADOR	RECTIFIER	RECTIFICADOR corriente
17	A187504	2	PARAFUSO	BOLT	PERNO
18	1964966C1	1	ESTATOR	STATOR	ESTATOR
19	1964964C1	1	ROTOR	ROTOR	ROTOR
20	3079410R1	1	ANEL	RING	ARO
21	1964730C1	1	ROLAMENTO esferas	BEARING ball	COJINETE de bolas
22	495-21063	1	ARRUELA 5/8x1-15/32x7/64	WASHER 5/8x1-15/32x7/64	ARANDELA 5/8x1-15/32x7/64
23	231-46110	1	PORCA 5/8	NUT 5/8	TUERCA 5/8
26	1964727C1	1	PLACA	PLATE	PLACA
27	1964726C1	1	ROLAMENTO esferas	BEARING ball	COJINETE de bolas
28	1964725C1	1	CARCAÇA	HOUSING	CARCAZA
29	1964748C1	4	PARAFUSO M5x132	BOLT M5x132	TORNILLO M5x132
30	1964750C1	4	PARAFUSO M4x30	BOLT M4x30	TORNILLO M4x30
31	1964729C1	1	ESPAÇADOR	SPACER	ESPACIADOR
32	1964736C1	1	VENTILADOR	FAN	VENTILADOR
34	A189616	1	POLIA	PULLEY	POLEA

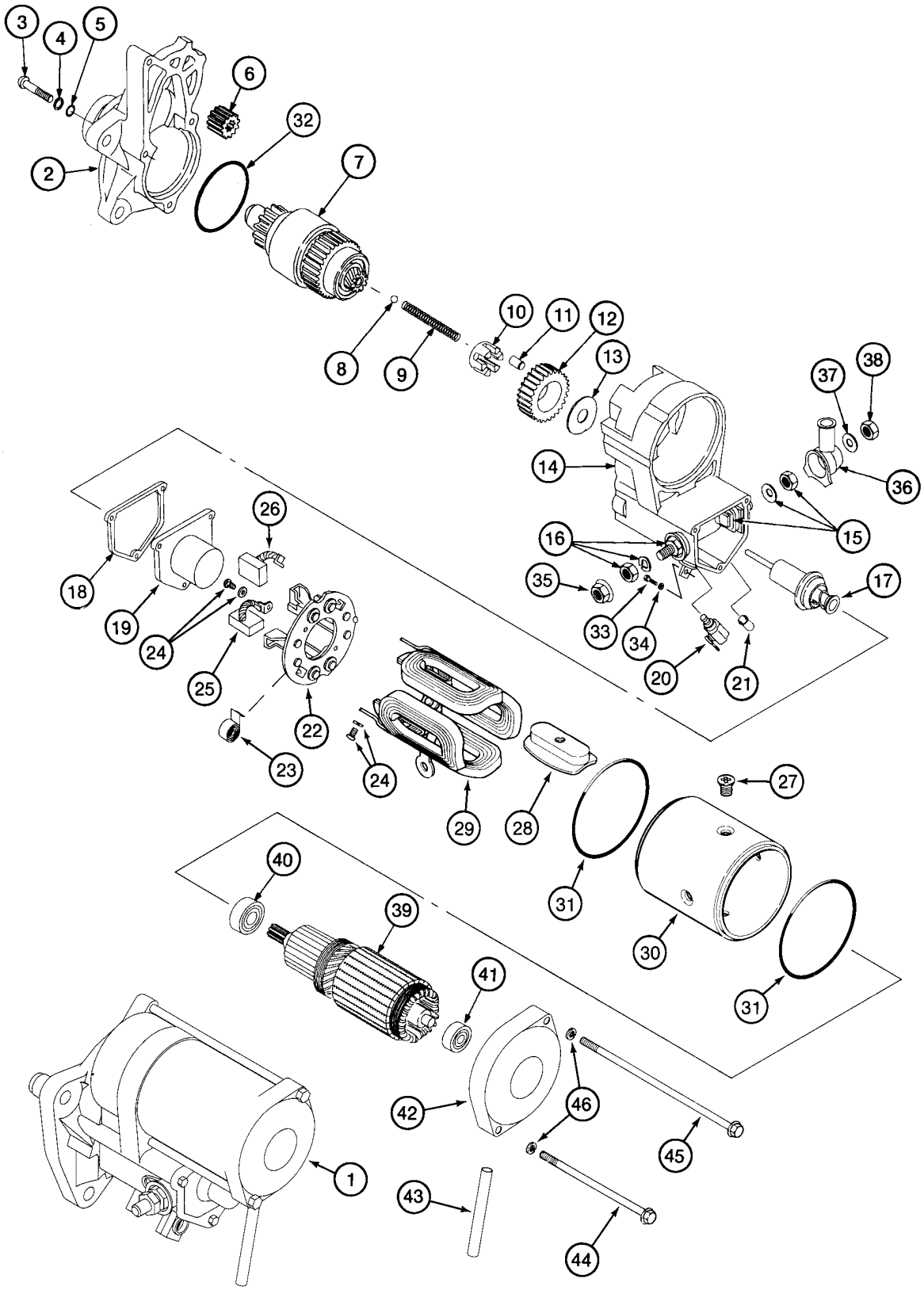
3
4
5
6
32
2
7
8
9
10
11
12
13
37
38
14
36
15
16
35
17
33
34
20
21
26
18
19
24
25
22
23
24
29
28
27
31
40
39
41
30
31
42
46
45
1
43
44

ITEM REF.	PEÇA Nº PART Nº PIEZA Nº	QTD QTY CANT	DESCRIÇÃO (Português)	DESCRIPTION (English)	DESCRIPCIÓN (Español)
1	223900A1	1	MOTOR PARTIDA Conj.	STARTER Assy.	MOTOR ARRANQUE conj.
2	258841A1	1	CARCAÇA	HOUSING	CARCAZA
3	A47129	3	PARAFUSO	BOLT	PERNO
4	495-81252	3	ARRUELA 1/4x9/16x1/16	WASHER 1/4x9/16x1/16	ARANDELA 1/4x9/16x1/16
5	A47130	3	ANEL-O	O-RING	ANILLO-O
6	A49809	1	ENGRENAGEM	GEAR	ENGRANAJE
7	258840A1	1	EMBREAGEM Conj.	CLUTCH Assy.	EMBRAGUE
8	211-1311	1	ESFERA 11/32	BALL 11/32	BILLA 11/32
9	A47232	1	MOLA 2-13/16	SPRING 2-13/16	RESORTE 2-13/16
10	A47236	1	RETENTOR	RETAINER	RETENEDOR
11	A47235	5	ROLETE	ROLLER	RODILLO
12	A49810	1	ENGRENAGEM	GEAR	ENGRANAJE
13	141360A1	1	RETENTOR	RETAINER	RETENEDOR
14	258861A1	1	INTERRUPTOR Conj.	SWITCH Assy.	CONTACTOR
15	258871A1	1	KIT	KIT	JUEGO
16	258869A1	1	KIT	KIT	JUEGO
17	258874A1	1	ÊMBOLO	PLUNGER	EMBOLO
18	NSS	1	VEDADOR	SEAL	JUNTA
19	NSS	1	CAPA	COVER	TAPA
20	258877A1	1	PARAFUSO	BOLT	PERNO
21	141353A1	1	BUCHA	BUSHING	ANILLO
22	A49806	1	SUPORTE escovas Conj.	HOLDER brush Assy.	RETÉN conj.
23	A47249	4	MOLA	SPRING	RESORTE
24	141361A1	4	PARAFUSO	BOLT	TORNILLO
25	A49807	2	ESCOVA	BRUSH	CEPILLO
26	A49808	2	ESCOVA	BRUSH	CEPILLO
	A49804	1	CARCAÇA Conj.	HOUSING Assy.	CARCAZA
27	NSS	4	PARAFUSO	BOLT	TORNILLO
28	NSS	4	SAPATA	SHOE	ZAPATA
29	NSS	1	BOBINA	COIL	BOBINA
30	NSS	1	CARCAÇA	HOUSING	CARCAZA
31	298253A1	2	VEDADOR	SEAL	JUNTA
32	A47229	1	ANEL-O	O-RING	ANILLO-O
33	258820A1	1	PARAFUSO M5x8	BOLT M5x8	TORNILLO M5x8
34	892-11005	1	ARRUELA pressão M5	WASHER lock M5	ARANDELA freno M5
35	NSS	1	PORCA	NUT	TUERCA
36	A49805	1	CAPA	COVER	TAPA
37	892-11012	1	ARRUELA pressão M12	WASHER lock M12	ARANDELA freno M12
38	829-1412	1	PORCA M12	NUT M12	TUERCA M12
39	A49801	1	INDUZIDO Conj.	ARMATURE Assy.	INDUCIDO
40	A49800	1	ROLAMENTO	BEARING	COJINETE
41	452698C1	1	ROLAMENTO	BEARING	COJINETE
42	258880A1	1	CHASSI	FRAME	BASTIDOR
43	258883A1	1	BUCHA	BUSHING	ANILLO
44	104594A1	1	PARAFUSO 7x144mm	BOLT 7x144mm	PERNO 7x144mm
45	104593A1	1	PARAFUSO 7x206mm	BOLT 7x206mm	PERNO 7x206mm
46	A49815	2	ARRUELA pressão	WASHER lock	ARANDELA freno

Nota : Se usado
Note : If used
Nota : Si usado

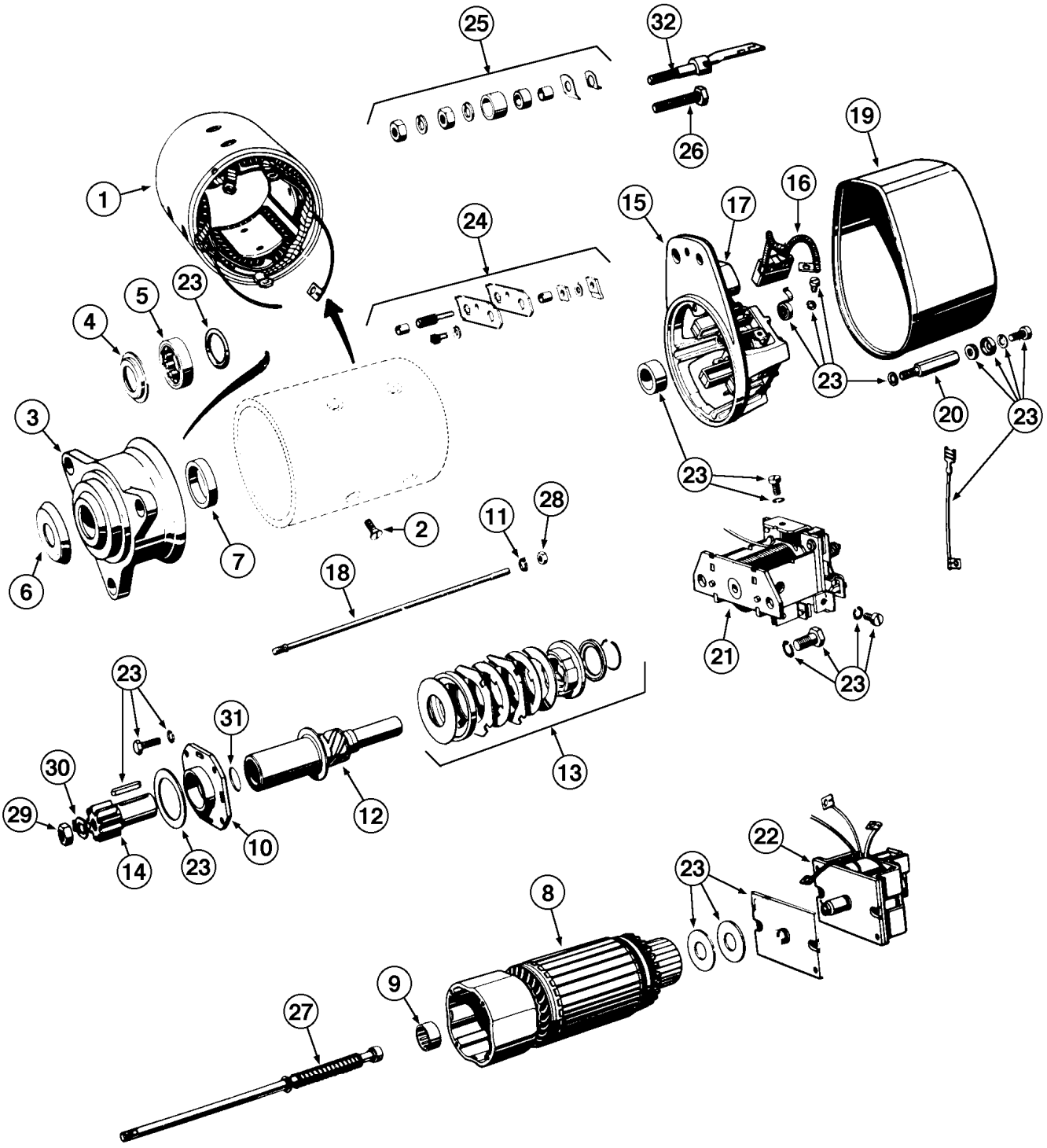
25
32
26
19
1
24
15
17
16
23
5
4
20
3
2
11
28
18
7
6
21
31
30
29
14
12
13
10
22
8
9
27

ITEM REF.	PEÇA Nº PART Nº PIEZA Nº	QTD QTY CANT	DESCRIÇÃO (Português)	DESCRIPTION (English)	DESCRIPCIÓN (Español)
	E156159	1	MOTOR DE PARTIDA Conj.	STARTER Assy.	MOTOR DE ARRANQUE Conj.
1	E67214	1	BOBINAS Conj.	COIL Assy.	BOBINAS Conj.
2	E67213	8	PARAFUSO	BOLT	TORNILLO
3	E156749	1	CARCAÇA Conj.	HOUSING Assy.	CARCASA Conj.
4	E156743	1	RETENTOR	RETAINER	RETENEDOR
5	E67210	1	ROLAMENTO	BEARING	COJINETE
6	E156744	1	MOLA	SPRING	RESORTE
7	E67208	1	BUCHA	BUSHING	BUJE
8	E67207	1	INDUZIDO Conj.	ARMATURE Assy.	INDUCIDO Conj.
9	E67206	1	ROLAMENTO	BEARING	COJINETE
10	E67205	1	MANCAL	BEARING	COJINETE
11	E67164	6	ARRUELA	WASHER	ARANDELA
	E67204	1	EMBREAGEM Conj.	CLUTCH Assy.	EMBRAGUE Conj.
12	E67203	1	EIXO	SHAFT	EJE
13	E67186	1	JOGO DE PEÇAS	PARTS KIT	JUEGO DE PIEZAS
14	E156748	1	PINHÃO	PINION	PIÑON
15	E67200	1	CARCAÇA Conj.	HOUSING Assy.	CARCASA Conj.
16	E67187	1	JOGO Escovas	KIT Brushes	JUEGO Escobilas
17	E67197	1	VEDADOR	SEAL	SELLO
18	E67196	3	PINO Conj. (245mm)	PIN Assy. (245mm)	PASADOR Conj. (245mm)
18	E67195	1	PINO Conj. (196mm)	PIN Assy. (196mm)	PASADOR Conj. (196mm)
19	E67194	1	TAMPA	COVER	TAPA
20	E67193	2	PINO	PIN	PASADOR
21	E67192	1	RELÉ	RELAY	RELÉ
22	E67191	1	RELÉ	RELAY	RELÉ
23	E67190	1	JOGO REPARO	KIT REPAIR	JUEGO REPARO
24	E156745	1	JOGO PEÇAS	KIT PARTS	JUEGO REPUESTOS
25	E67188	1	JOGO PEÇAS	KIT PARTS	JUEGO REPUESTOS
26	E67198	1	PARAFUSO	BOLT	TORNILLO
27	E67202	1	HASTE	ROD	VASTAGO
28	825-1106	4	PORCA	NUT	TUERCA
29	E156211	1	ARRUELA	WASHER	ARANDELA
30	E156210	1	PORCA	NUT	TUERCA
31	E156742	1	ANEL vedação	SEAL RING	ANILLO VEDACIÓN
32	E67199	1	PARAFUSO	BOLT	TORNILLO

Nota : Até o nº de série ->HBZ0004006
Note: Up to serial nº ->HBZ0004006
Nota: Hasta el nº de serie ->HBZ0004006

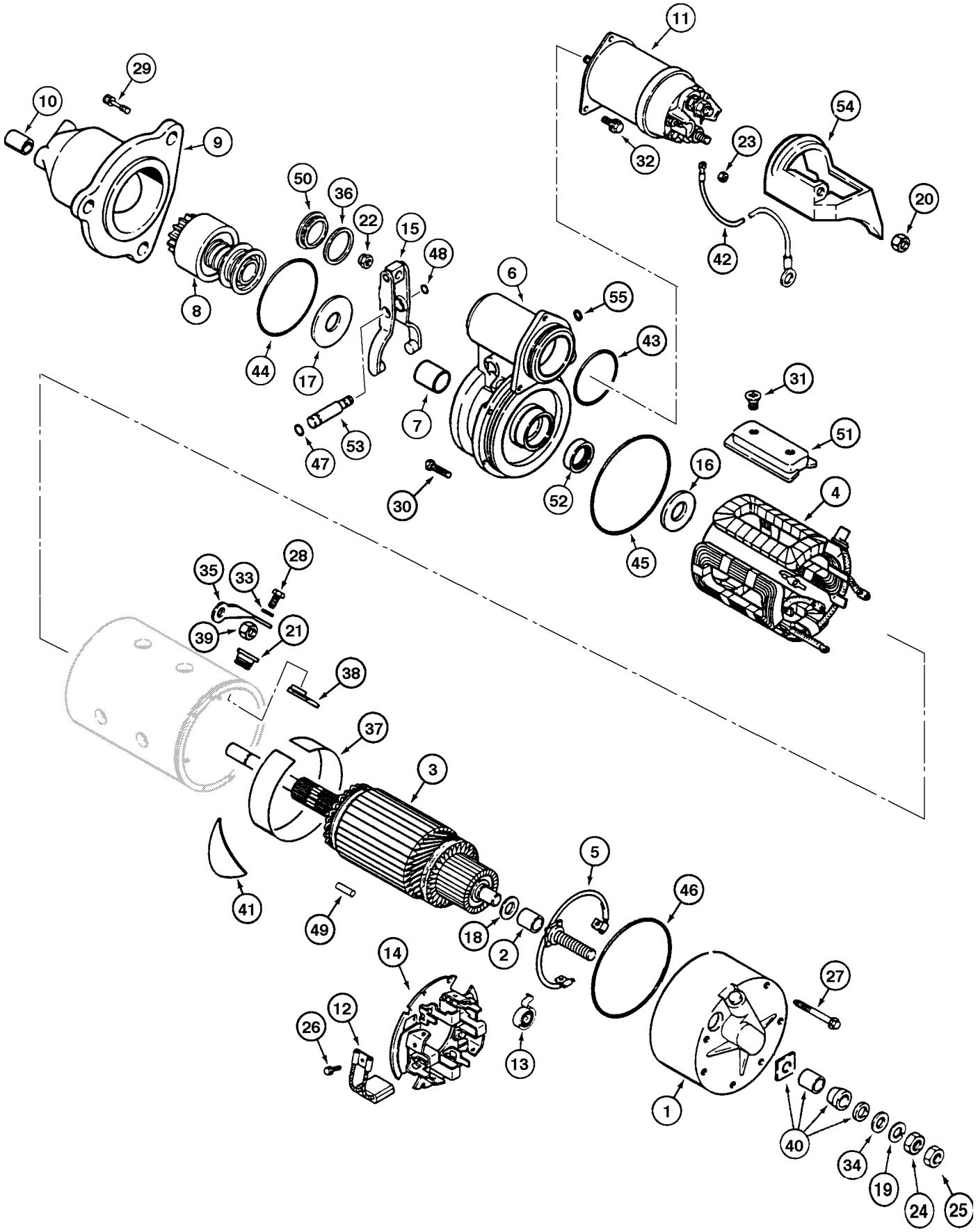
11
29
10
9
54
23
32
50
36
22
15
48
20
42
8
6
55
44
17
43
7
31
53
51
47
16
30
52
4
45
35
33
28
39
21
38
37
3
41
49
5
46
18
2
14
27
12
26
13
1
40
34
19
24
25

ITEM REF.	PEÇA Nº PART Nº PIEZA Nº	QTD QTY CANT	DESCRIÇÃO (Português)	DESCRIPTION (English)	DESCRIPCIÓN (Español)
	87443420	1	MOTOR de partida Conj.	STARTER Assy.	MOTOR de arranque Conj.
1	A49775	1	GARFO	FORK	HORQUILLA
2	131-31	1	PORCA	NUT	TUERCA
3	A41924	1	RETENTOR	RETAINER	RETENEDOR
4	R21587	1	BUJÃO inspeção	PLUG inspection	TAPÓN inspección
5	71100462	3	PARAFUSO	BOLT	TORNILLO
6	A47257	1	BUCHA	BUSHING	BUJE
7	75313663	1	TAMPA	COVER	TAPA
8	75313662	1	PINHÃO	PINION	PIÑÓN
9	A43854	1	ANEL-O	O-RING	ANILLO-O
10	A185121	1	ARRUELA	WASHER	ARANDELA
11	A47259	1	ANEL-O	O-RING	ANILLO-O
12	A42199	1	EIXO	SHAFT	EJE
13	71100463	1	PARAFUSO	BOLT	TORNILLO
14	75313686	1	ISOLANTE	INSULATOR	AISLADOR
15	A49779	1	CONECTOR	CONNECTOR	CONECTADOR
16	A47890	1	PORCA	NUT	TUERCA
17	75313692	1	ISOLANTE	INSULATOR	AISLADOR
18	A49501	1	ISOLANTE	INSULATOR	AISLADOR
19	A41977	1	ISOLANTE	INSULATOR	AISLADOR
20	A49767	1	ISOLANTE	INSULATOR	AISLADOR
21	A49753	1	PINO	PIN	PASADOR
22	75313680	3	PARAFUSO	BOLT	TORNILLO
23	A49777	3	ESCOVA	BRUSH	ESCOBILLA
24	A49778	1	PLACA porta-escova	PLATE brush-holder	PLACA puerta-escobilla
25	A49575	3	MOLA da escova	SPRING brush	RESORTE escobilla
26	2385228	1	ANEL-O	O-RING	ANILLO-O
27	G46146	1	ANEL	RING	ANILLO
28	A49765	1	BUCHA	BUSHING	BUJE
29	238-5012	1	ANEL-O	O-RING	ANILLO-O
30	A187741	2	PARAFUSO	BOLT	TORNILLO
31	A49772	1	CARCAÇA	HOUSING	CARCASA
32	71100463	3	PARAFUSO	BOLT	TORNILLO
33	75313665	1	SOLENÓIDE	SOLENOID	SOLENOIDE
34	71100457	1	CABO	CABLE	CABLE
35	1546549C1	1	PORCA	NUT	TUERCA
36	L128826	1	TAMPA	COVER	TAPA
37	1546549C1	1	PORCA	NUT	TUERCA
39	238-5243	1	ANEL-O	O-RING	ANILLO-O
40	142955A1	2	PARAFUSO	BOLT	TORNILLO
41	R15115	1	SAPATA	SHOE	ZAPATA
42	A40892	1	ARRUELA	WASHER	ARANDELA
43	A49776	1	ESTATOR	STATOR	ESTATOR
44	A49770	1	INDUZIDO	STATOR	INDUCIDO
45	195-2056	1	ARRUELA	WASHER	ARANDELA
46	R15046	1	BUCHA	BUSHING	BUJE
47	A49764	1	TERMINAL	TERMINAL	TERMINAL

Nota : A partir do nº de série HBZ0004007->
Note: Starting with serial nº HBZ0004007->
Nota: A partir del nº de serie HBZ0004007->

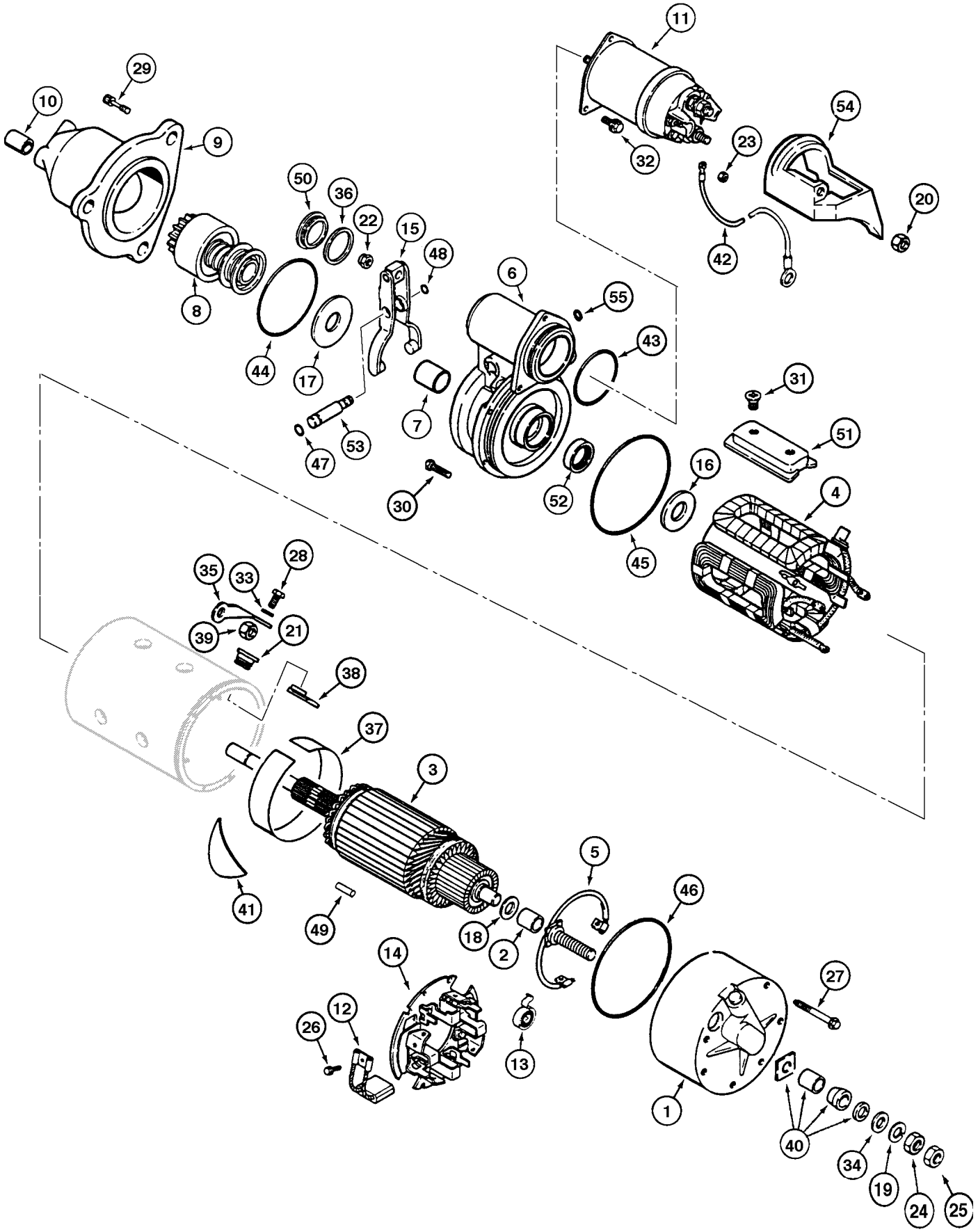
11
29
10
9
54
23
32
50
36
22
15
48
20
42
6
55
8
44
17
43
31
7
53
51
47
16
30
52
4
45
35
33
28
39
21
38
37
3
41
49
5
46
18
2
14
27
12
26
13
1
40
34
19
24
25

ITEM REF.	PEÇA Nº PART Nº PIEZA Nº	QTD QTY CANT	DESCRIÇÃO (Português)	DESCRIPTION (English)	DESCRIPCIÓN (Español)
48	75313699	1	ANEL-O	O-RING	ANILLO-O
49	75313655	1	MANCAL	BEARING	COJINETE
50	142952A1	4	PARAFUSO	BOLT	TORNILLO
51	A49768	1	JOGO peças	KIT parts	JUEGO piezas
52	95-81101	1	ARRUELA	WASHER	ARANDELA
53	192-113	1	ARRUELA	WASHER	ARANDELA
54	A47890	1	PORCA	NUT	TUERCA
55	425-148	1	PORCA	NUT	TUERCA
56	A49573	1	BUJÃO	PLUG	TAPÓN
57	A49567	1	RETENTOR	RETAINER	RETENEDOR
58	A187513	1	JOGO reparo	KIT repair	JUEGO rep.
59	A187514	1	JOGO reparo	KIT repair	JUEGO rep.
60	A187515	1	JOGO reparo	KIT repair	JUEGO rep.

Nota : A partir do nº de série HBZ0004007->
Note: Starting with serial nº HBZ0004007->
Nota: A partir del nº de serie HBZ0004007->

Nota 1/Note 1: Inclui / Includes / Incluye 12,13,26,27,46
Nota 2/Note 2: Inclui / Includes / Incluye 2,7,9,10,16,17,18,22,27,36,43,44,45,46,52,55
Nota 3/Note 3: Inclui / Includes / Incluye 5,24,43,52

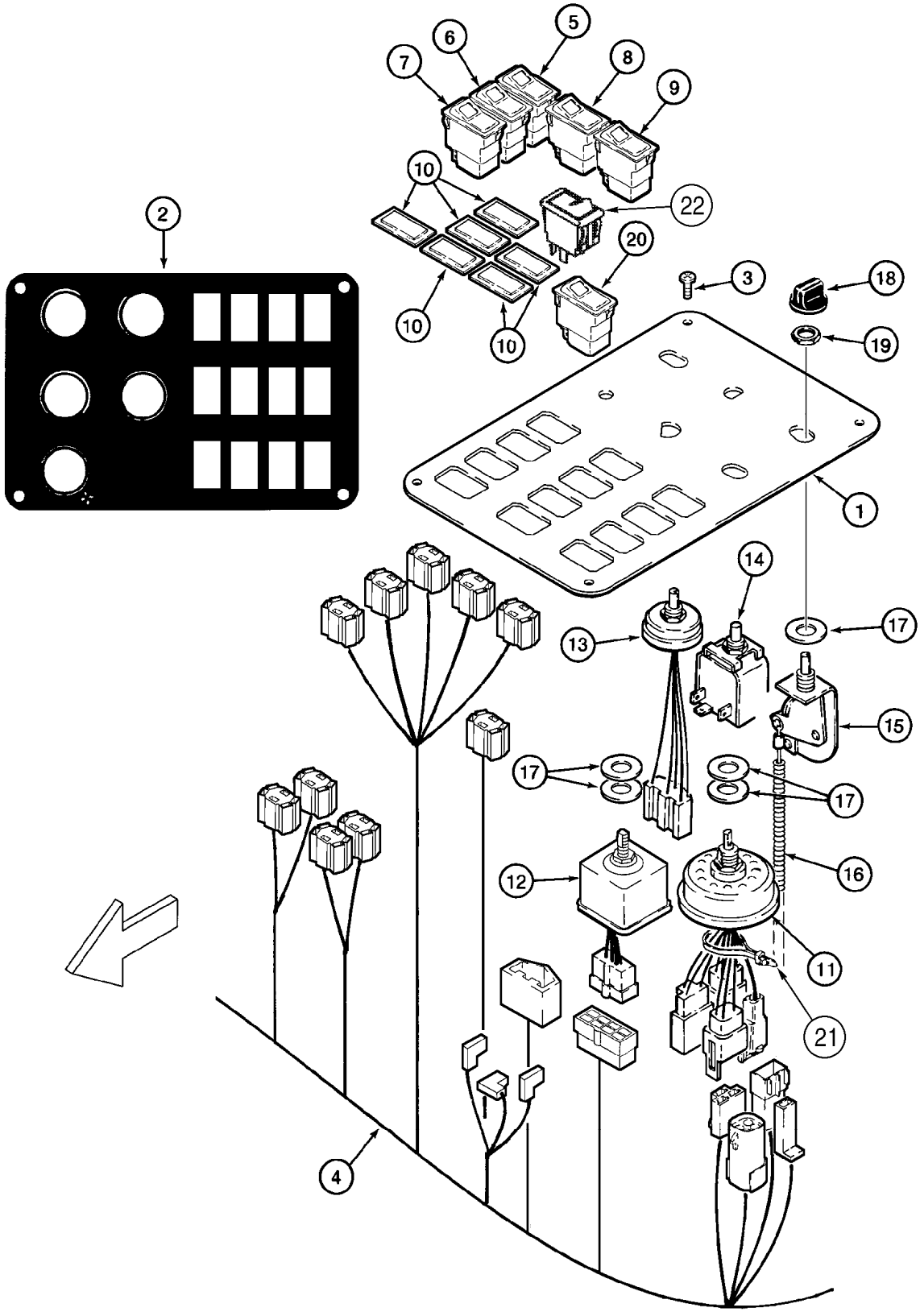
1
2
3
4
5
6
7
8
9
10
10
10
11
12
13
14
15
16
17
17
17
18
19
20
21
22

ITEM REF.	PEÇA Nº PART Nº PIEZA Nº	QTD QTY CANT	DESCRIÇÃO (Português)	DESCRIPTION (English)	DESCRIPCIÓN (Español)
1	197377A2	1	PAINEL controle	PANEL control	PANEL
2	283423A1	1	DECALQUE interruptores	DECAL cab switches	ADHESIVO
3	239225A1	4	PARAFUSO M4x12	BOLT M4x12	TORNILLO M4x12
4	242101A5	1	CHICOTE cabine (Nota 1)	HARNESS cab main (Note 1)	HAZ (Nota 1)
4	429188A2	1	CHICOTE cabine (Nota 2)	HARNESS cab main (Note 2)	HAZ (Nota 2)
5	234196A1	1	INTERRUPTOR desembreagem (Nota 1)	SWITCH declutch (Note 1)	INTERRUPTOR (Nota 1)
5	374421A4	1	INTERRUPTOR desembreagem (Nota 2)	SWITCH declutch (Note 2)	INTERRUPTOR (Nota 2)
6	234205A1	1	INTERRUPTOR batente (Nota 1)	SWITCH detent (Note 1)	INTERRUPTOR (Nota 1)
6	374422A2	1	INTERRUPTOR batente (Nota 2)	SWITCH detent (Note 2)	INTERRUPTOR (Nota 2)
7	234206A1	1	INTERRUPTOR retorno translação (Nota 1)	SWITCH return to travel (Note 1)	INTERRUPTOR (Nota 1)
7	374427A2	1	INTERRUPTOR retorno translação (Nota 2)	SWITCH return to travel (Note 2)	INTERRUPTOR (Nota 2)
8	234949A1	1	INTERRUPTOR transmissão (Nota 1)	SWITCH trans. auto (Note 1)	INTERRUPTOR (Nota 1)
8	374431A2	1	INTERRUPTOR tranmsissão (Nota 2)	SWITCH trans. auto (Note 2)	INTERRUPTOR (Nota 2)
9	234195A1	1	INTERRUPTOR limpador traseiro (Nota 1)	SWITCH wiper rear (Note 1)	INTERRUPTOR (Nota 1)
9	374429A2	1	INTERRUPTOR limpador traseiro (Nota 2)	SWITCH wiper rear (Note 2)	INTERRUPTOR (Nota 2)
10	126844A1	5-6	CAPA interruptor	COVER switch opening	TAPA
11	1994716C1	1	INTERRUPTOR lanterna	SWITCH lamp	INTERRUPTOR
12	197952A1	1	INTERRUPTOR limpador dianteiro	SWITCH wiper front	INTERRUPTOR
13	92100C2	1	INTERRUPTOR ventilador	SWITCH blower motor	INTERRUPTOR
14	A187954	1	INTERRUPTOR termostato	SWITCH thermostat	INTERRUPTOR
	250742A1	1	CABO Conj.	CABLE Assy.	CABLE conj.
15	1954651C2	1	INTERRUPTOR	SWITCH	INTERRUPTOR
16	250739A1	1	CABO	CABLE	CABLE
17	495-11053	7	ARRUELA 17/32x1-1/16x3/32	WASHER 17/32x1-1/16x3/32	ARANDELA 17/32x1-1/16x3/32
18	1994720C1	4-5	MANOPLA	KNOB	BOLA
19	109311H	1	PORCA 7/16	NUT 7/16	TUERCA 7/16
20	234207A1	1	INTERRUPTOR lanterna traseira	SWITCH rear fog lamp	INTERRUPTOR
21	L11541	1	CINTA	STRAP	FAJA
22	400834A1	1	INTERRUPTOR ativ. transmissão (Nota 2)	SWITCH transmission enable (Note 2)	INTERRUPTOR activ. transmisión (Nota 2)

NOTA 1: Até o nº de série ->HBZ0004008
NOTE 1: Up to serial nº ->HBZ0004008
NOTA 1: Hasta el nº de serie ->HBZ0004008

NOTA 2: A partir do nº de série ->HBZ0004009
NOTE 2: Starting with serial nº ->HBZ0004009
NOTA 2: A partir del nº de serie ->HBZ0004009

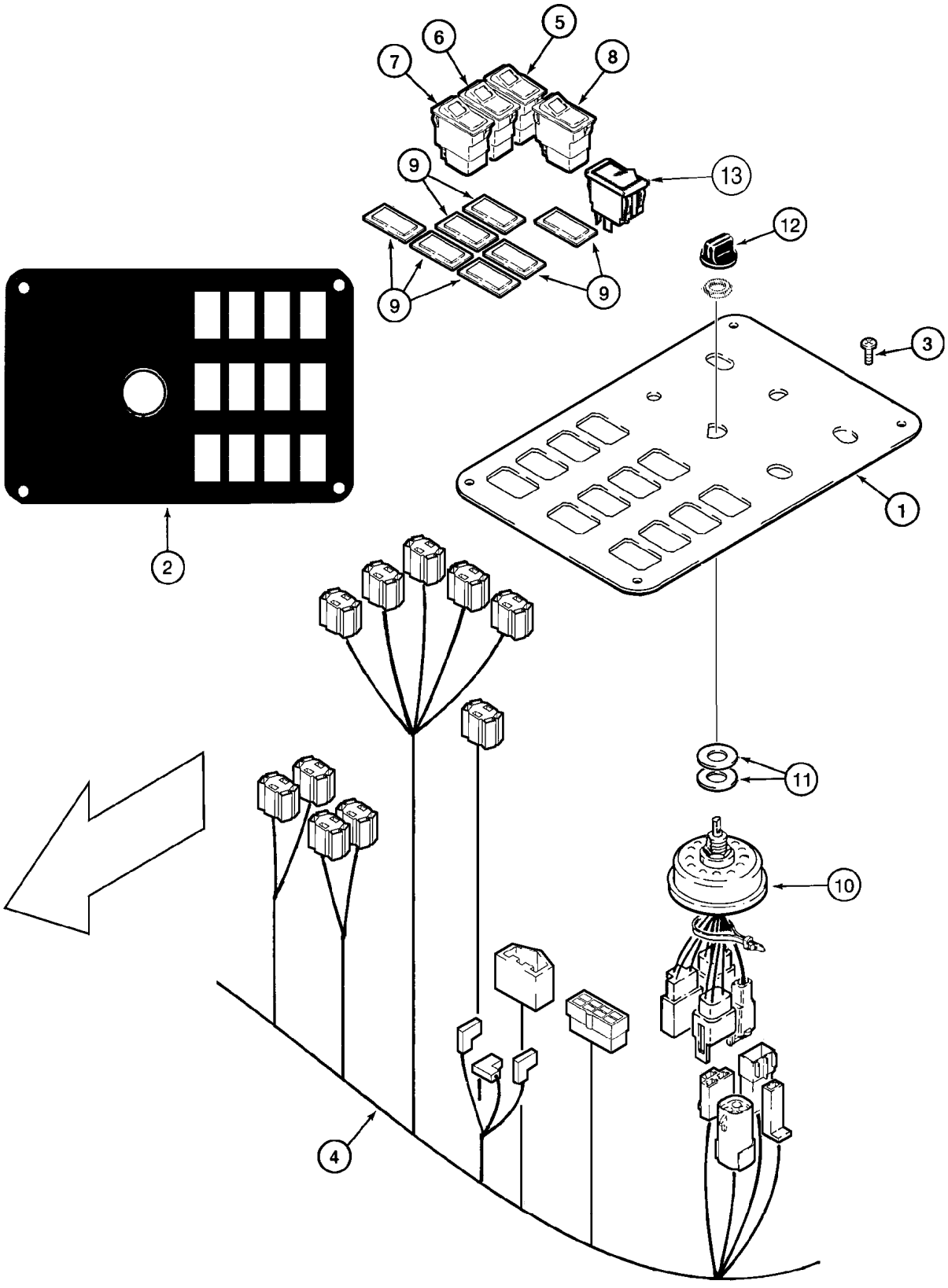
1
2
3
4
5
6
7
8
9
9
9
10
11
12
13

ITEM REF.	PEÇA Nº PART Nº PIEZA Nº	QTD QTY CANT	DESCRIÇÃO (Português)	DESCRIPTION (English)	DESCRIPCIÓN (Español)
1	197377A2	1	PAINEL controle	PANEL control	PANEL
2	283426A1	1	DECALQUE	DECAL	ADHESIVO
3	239225A1	4	PARAFUSO M4x12	BOLT M4x12	TORNILLO M4x12
4	242101A5	1	CHICOTE (Nota 1)	HARNESS (Note 1)	HAZ (Nota 1)
4	429188A2	1	CHICOTE (Nota 2)	HARNESS (Note 2)	HAZ (Nota 2)
5	234196A1	1	INTERRUPTOR desembreagem (Nota 1)	SWITCH declutch (Note 1)	INTERRUPTOR (Nota 1)
5	347721A4	1	INTERRUPTOR desembreagem (Nota 2)	SWITCH declutch (Note 2)	INTERRUPTOR (Nota 2)
6	234205A1	1	INTERRUPTOR batente (Nota 1)	SWITCH detent (Note 1)	INTERRUPTOR (Nota 1)
6	374422A2	1	INTERRUPTOR batente (Nota 2)	SWITCH detent (Note 2)	INTERRUPTOR (Nota 2)
7	234206A1	1	INTERRUPTOR retorno translação (Nota 1)	SWITCH return to travel (Note 1)	INTERRUPTOR (Nota 1)
7	374427A2	1	INTERRUPTOR retorno translação (Nota 2)	SWITCH return to travel (Note 2)	INTERRUPTOR (Nota 2)
8	234949A1	1	INTERRUPTOR transmissão (Nota 1)	SWITCH trans. auto (Note 1)	INTERRUPTOR (Nota 1)
8	374431A2	1	INTERRUPTOR tranmsissão (Nota 2)	SWITCH trans. auto (Note 2)	INTERRUPTOR (Nota 2)
9	126844A1	8	CAPA interruptor	COVER switch opening	TAPA
10	1994716C1	1	INTERRUPTOR lanterna	SWITCH lamp	CONTACTOR
11	495-11053	2	ARRUELA 17/32x1-1/16x3/32	WASHER 17/32x1-1/16x3/32	ARANDELA 17/32x1-1/16x3/32
12	1994720C1	1	MANOPLA	KNOB	BOLA
13	400834A1	1	INTERRUPTOR ativ. transmissão (Nota 2)	SWITCH transmission enable (Note 2)	INTERRUPTOR activ. transmisión (Nota 2)

NOTA 1: Até o nº de série ->HBZ0004008
NOTE 1: Up to serial nº ->HBZ0004008
NOTA 1: Hasta el nº de serie ->HBZ0004008

NOTA 2: A partir do nº de série ->HBZ0004009
NOTE 2: Starting with serial nº ->HBZ0004009
NOTA 2: A partir del nº de serie ->HBZ0004009

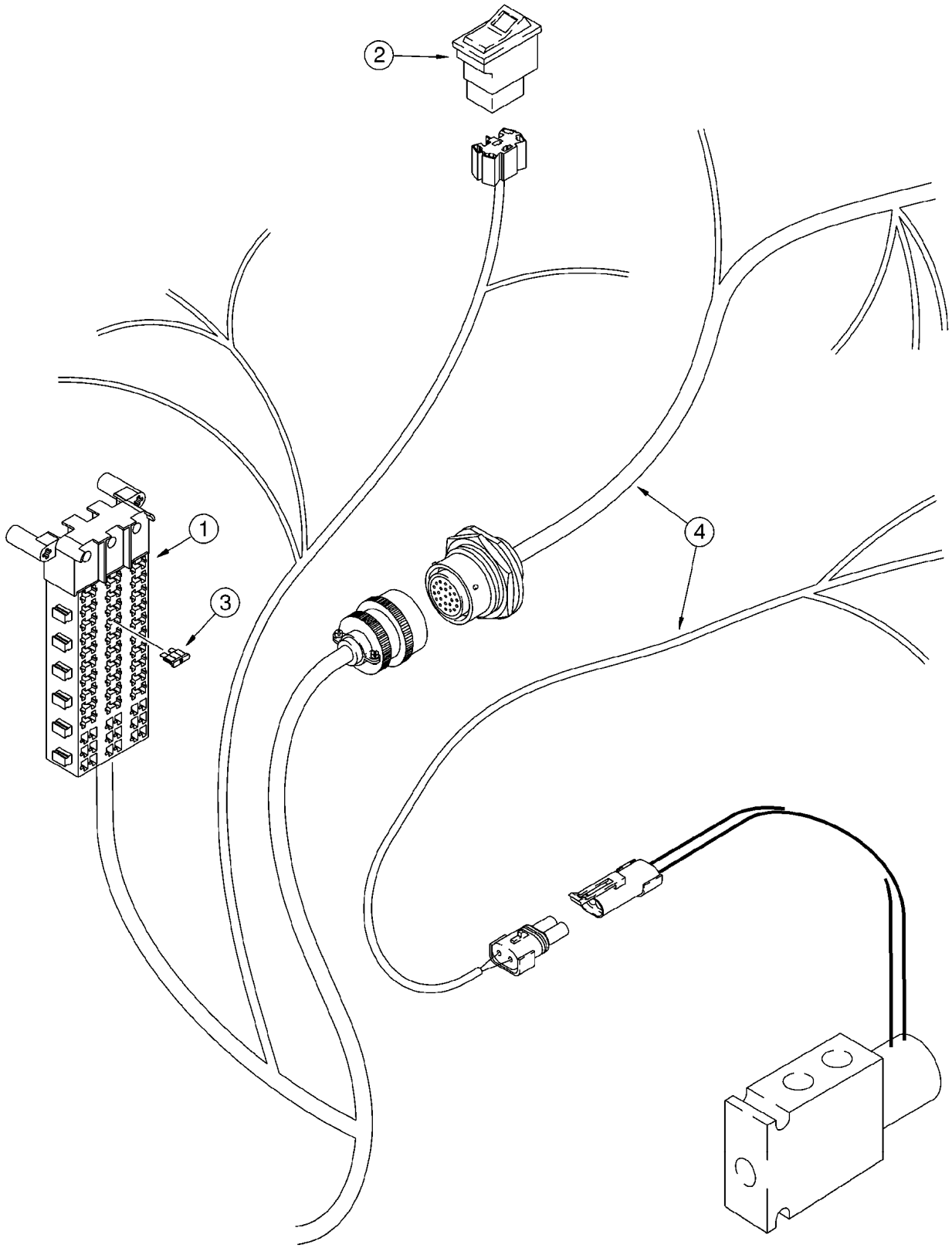
2
1
3
4

ITEM REF.	PEÇA Nº PART Nº PIEZA Nº	QTD QTY CANT	DESCRIÇÃO (Português)	DESCRIPTION (English)	DESCRIPCIÓN (Español)
1	242101A5	1	CHICOTE cabine (Nota 1)	HARNESS cab main (Note 1)	HAZ (Nota 1)
1	429188A2	1	CHICOTE cabine (Nota 2)	HARNESS cab main (Note 2)	HAZ (Nota 2)
2	364444A1	1	INTERRUPTOR acoplamento	SWITCH coupler locking	CONTACTOR
3	A149799	1	FUSÍVEL 7,5A	FUSE 7,5A	FUSIBLE 7,5A
4	284511A2	1	CHICOTE dianteiro	HARNESS front	HAZ

NOTA 1: Até o nº de série ->HBZ0004008
NOTE 1: Up to serial nº ->HBZ0004008
NOTA 1: Hasta el nº de serie ->HBZ0004008

NOTA 2: A partir do nº de série ->HBZ0004009
NOTE 2: Starting with serial nº ->HBZ0004009
NOTA 2: A partir del nº de serie ->HBZ0004009

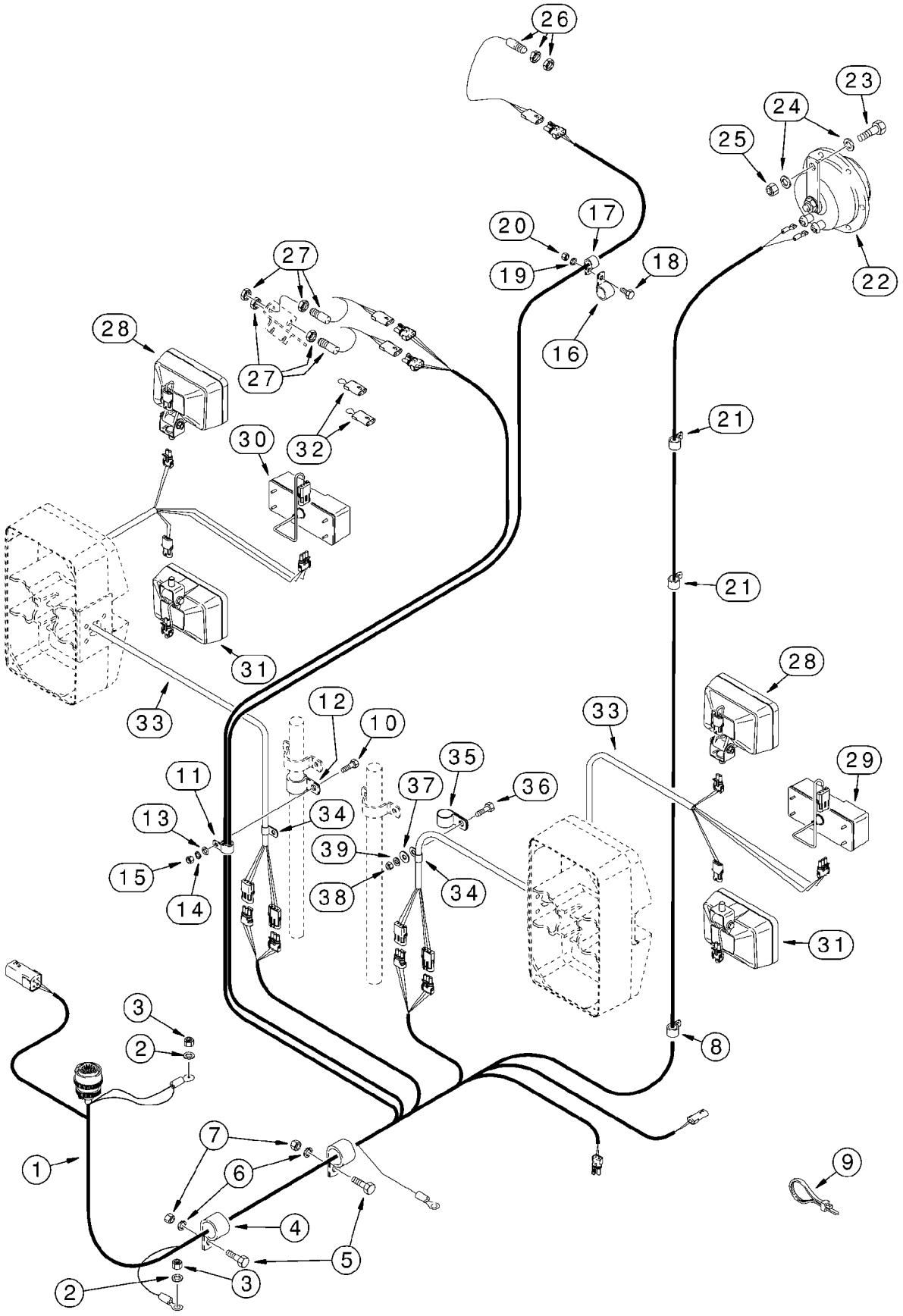
26
23
24
25
17
20
19
18
22
16
27
28
27
21
30
32
21
31
33
12
10
28
33
35
11
37
36
29
13
34
39
15
14
38
34
31
3
2
8
7
1
6
9
4
5
3
2

ITEM REF.	PEÇA Nº PART Nº PIEZA Nº	QTD QTY CANT	DESCRIÇÃO (Português)	DESCRIPTION (English)	DESCRIPCIÓN (Español)
1	284511A2	1	CHICOTE dianteiro	HARNESS front	HAZ
2	L127554	2	ARRUELA especial	WASHER special	ARANDELA especial
3	253347A1	2	PORCA M10x1,5	NUT M10x1,5	TUERCA M10x1,5
4	515-24349	1	BRAÇADEIRA 1-3/8	CLAMP front 1-3/8	ABRAZADERA 1-3/8
5	627-10030	2	PARAFUSO M10x30	BOLT M10x30	PERNO M10x30
6	892-11010	2	ARRUELA pressão M10	WASHER lock M10	ARANDELA freno M10
7	829-1410	2	PORCA M10	NUT M10	TUERCA M10
8	515-23190	1	BRAÇADEIRA 3/4	CLAMP 3/4	ABRAZADERA 3/4
9	L18337	UQN	CINTA 15	STRAP 15	FAJA 15
10	627-10030	1	PARAFUSO M10x30	BOLT M10x30	PERNO M10x30
11	515-2395	1	BRAÇADEIRA 3/8	CLAMP 3/8	ABRAZADERA 3/8
12	D34033	1	BRAÇADEIRA LE 1-3/16	CLAMP LH 1-3/16	ABRAZADERA LI 1-3/16
13	895-15010	1	ARRUELA 11x24x2mm	WASHER 11x24x2mm	ARANDELA 11x24x2mm
14	892-11010	1	ARRUELA pressão M10	WASHER lock M10	ARANDELA freno M10
15	829-1410	1	PORCA M10	NUT M10	TUERCA M10
16	515-23381	1	BRAÇADEIRA 1-1/2	CLAMP 1-1/2	ABRAZADERA 1-1/2
17	515-23190	1	BRAÇADEIRA 3/4	CLAMP 3/4	ABRAZADERA 3/4
18	614-10025	1	PARAFUSO M10x25	BOLT M10x25	PERNO M10x25
19	892-11010	1	ARRUELA pressão M10	WASHER lock M10	ARANDELA freno M10
20	829-1410	1	PORCA M10	NUT M10	TUERCA M10
21	515-2363	2	BRAÇADEIRA 1/4	CLAMP 1/4	ABRAZADERA 1/4
22	251444A1	1	BUZINA 300hz	HORN 300hz	ALARMA sonora 300hz
23	627-10030	1	PARAFUSO M10x30	BOLT M10x30	PERNO M10x30
24	895-15010	2	ARRUELA 11x24x2mm	WASHER 11x24x2mm	ARANDELA 11x24x2mm
25	832-10410	1	PORCA M10	NUT M10	TUERCA M10
26	1546497C1	1	INTERRUPTOR proximidade	SWITCH proximity	CONTACTOR proximidad
27	1546498C1	2	INTERRUPTOR controle altura	SWITCH height control	CONTACTOR
28	A187519	2	FAROL trabalho Conj. (pg 4-46)	LAMP driving Assy. (pg 4-46)	LINTERNA conj. (pg 4-46)
29	A187992	1	LANTERNA indicador direção LD (pg 4-48)	LAMP turn signal RH (pg 4-48)	LINTERNA LD (pg 4-48)
30	A187993	1	LANTERNA indicador direção LE (pg 4-48)	LAMP turn signal LH (pg 4-48)	LINTERNA LI (pg 4-48)
31	A187520	2	FAROL Conj. (pg 4-46)	LAMP flood Assy. (pg 4-46)	LINTERNA conj. (pg 4-46)
32	L127785	2	FIO	WIRE	HILO
33	238176A1	2	CHICOTE extensão	HARNESS extension	HAZ
34	515-23127	2	BRAÇADEIRA 1/2	CLAMP 1/2	ABRAZADERA 1/2
35	D34033	1	BRAÇADEIRA 1-3/16	CLAMP 1-3/16	ABRAZADERA 1-3/16
36	426-620	1	PARAFUSO 3/8x1-1/4	BOLT 3/8x1-1/4	PERNO 3/8x1-1/4
37	495-21044	1	ARRUELA 7/16x1x5/64	WASHER 7/16x1x5/64	ARANDELA 7/16x1x5/64
38	425-106	1	PORCA	NUT	TUERCA
39	492-11038	1	ARRUELA pressão	WASHER lock	ARANDELA freno

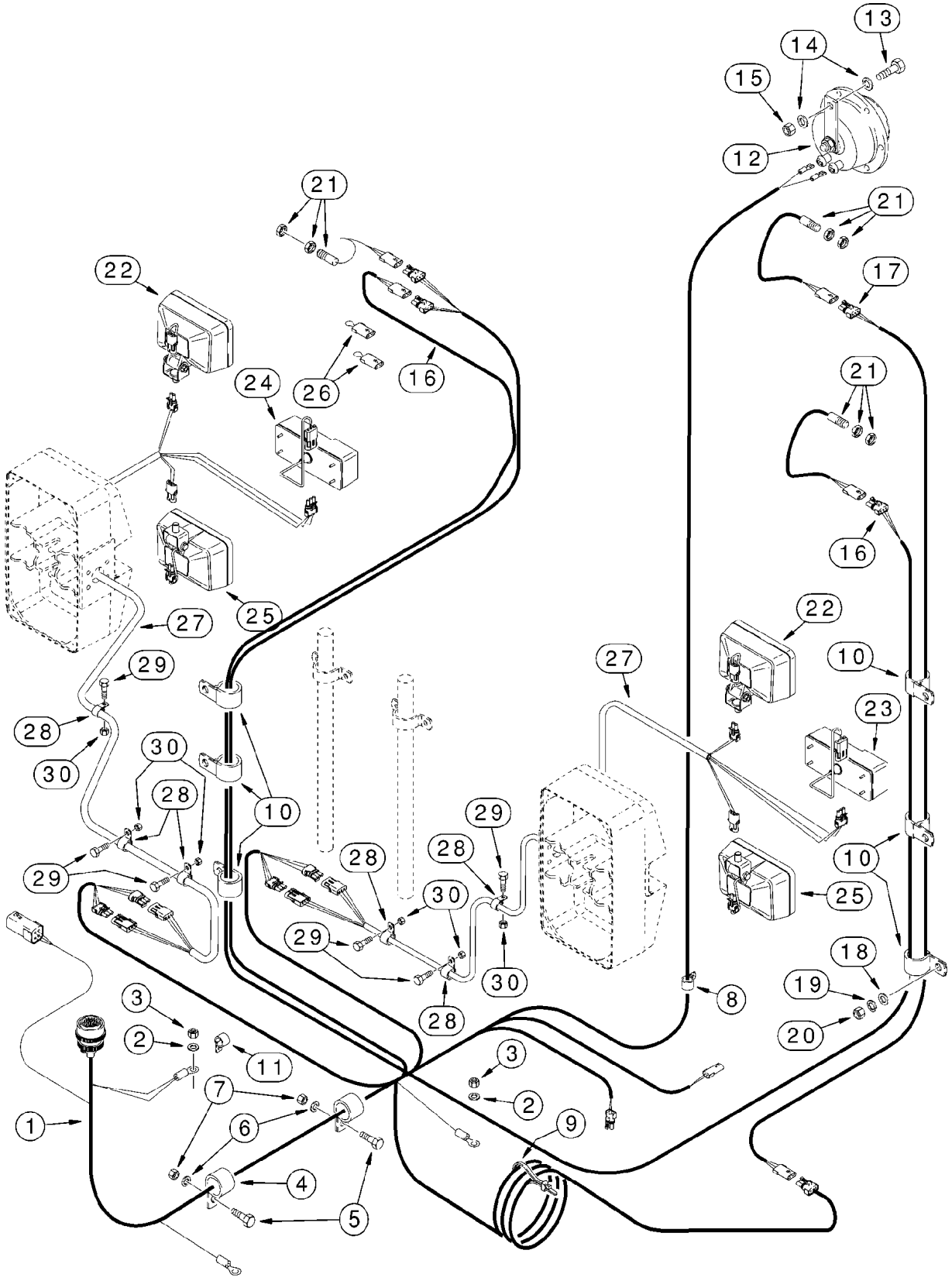
13
14
15
12
21
21
17
21
16
22
24
26
16
25
27
29
28
30
30
28
10
29
28
28
29
30
29
28
30
3
2
11
7
6
1
4
5
3
2
9
8
22
10
23
10
25
18
19
20

ITEM REF.	PEÇA Nº PART Nº PIEZA Nº	QTD QTY CANT	DESCRIÇÃO (Português)	DESCRIPTION (English)	DESCRIPCIÓN (Español)
1	284511A2	1	CHICOTE dianteiro	HARNESS front	HAZ
2	L127554	2	ARRUELA especial	WASHER special	ARANDELA especial
3	253347A1	2	PORCA M10x1,5	NUT M10x1,5	TUERCA M10x1,5
4	515-24349	1	BRAÇADEIRA dianteiro 1-3/8	CLAMP front 1-3/8	ABRAZADERA 1-3/8
5	627-10030	2	PARAFUSO M10x30	BOLT M10x30	PERNO M10x30
6	495-21044	2	ARRUELA 7/16x1x5/64	WASHER 7/16x1x5/64	ARANDELA 7/16x1x5/64
7	832-10410	2	PORCA M10	NUT M10	TUERCA M10
8	515-23190	1	BRAÇADEIRA 3/4	CLAMP 3/4	ABRAZADERA 3/4
9	L18337	UQN	CINTA 15	STRAP 15	FAJA 15
10	L19029	6	BRAÇADEIRA 1/2	CLAMP 1/2	ABRAZADERA 1/2
11	515-2395	1	BRAÇADEIRA 3/8	CLAMP 3/8	ABRAZADERA 3/8
12	251444A1	1	BUZINA 300hz	HORN 300hz	ALARMA sonora 300hz
13	627-10030	1	PARAFUSO M10x30	BOLT M10x30	PERNO M10x30
14	895-15010	2	ARRUELA 11x24x2mm	WASHER 11x24x2mm	ARANDELA 11x24x2mm
15	832-10410	1	PORCA M10	NUT M10	TUERCA M10
16	115863A1	1	CHICOTE controle altura	HARNESS height control	HAZ
17	118134A1	1	CHICOTE ret. Escavação	HARNESS return to dig	HAZ
18	495-21044	4	ARRUELA 7/16x1x5/64	WASHER 7/16x1x5/64	ARANDELA 7/16x1x5/64
19	492-11038	2	ARRUELA pressão	WASHER lock	ARANDELA freno
20	425-106	2	PORCA	NUT	TUERCA
21	1546498C1	3	INTERRUPTOR controle altura	SWITCH height control	CONTACTOR
22	A187519	2	FAROL trabalho Conj. (pg 4-46)	LAMP driving Assy. (pg 4-46)	LINTERNA conj. (pg 4-46)
23	A187992	1	LANTERNA indicador direção LD (pg 4-48)	LAMP turn signal RH (pg 4-48)	LINTERNA LD (pg 4-48)
24	A187993	1	LANTERNA indicador direção LE (pg 4-48)	LAMP turn signal LH (pg 4-48)	LINTERNA LI (pg 4-48)
25	A187520	2	FAROL Conj. (pg 4-46)	LAMP flood Assy. (pg 4-46)	LINTERNA conj. (pg 4-46)
26	L127785	2	FIO	WIRE	HILO
27	238176A1	2	CHICOTE	HARNESS	HAZ
28	515-23127	4-6	BRAÇADEIRA 1/2	CLAMP 1/2	ABRAZADERA 1/2
29	426-824	4-6	PARAFUSO 1/2x1-1/2	BOLT 1/2x1-1/2	PERNO 1/2x1-1/2
30	231-1448	4-6	PORCA	NUT	TUERCA

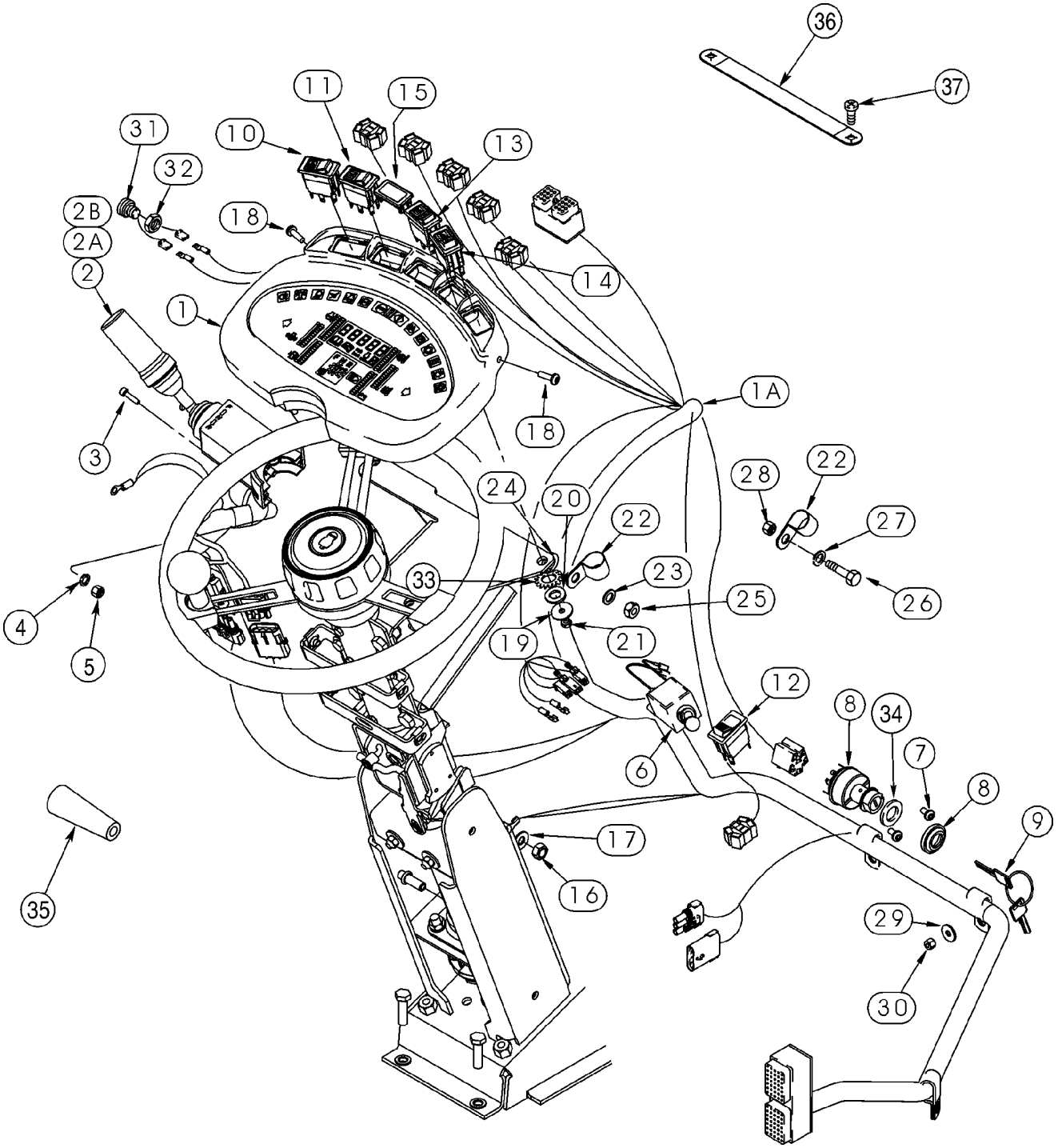
36
37
11
15
31
10
13
32
2B
18
2A
14
2
1
1A
18
3
24
20
22
28
22
27
33
23
26
25
4
19
21
5
12
8
34
6
7
8
9
17
35
16
29
30

ITEM REF.	PEÇA Nº PART Nº PIEZA Nº	QTD QTY CANT	DESCRIÇÃO (Português)	DESCRIPTION (English)	DESCRIPCIÓN (Español)
1	278823A4	1	PAINEL instrumentos	CLUSTER instruments	TABLERO instrumientos
1A	232325A2	1	CHICOTE dianteiro	HARNESS front	HAZ
2	238270A1	1	ALAVANCA Conj.	LEVER Assy.	PALANCA conj.
2A	127595A1	1	CAPA	COVER	TAPA
2B	127596A1	1	VEDADOR	SEAL	JUNTA
3	864-5020	2	PARAFUSO M5x20	BOLT M5x20	PERNO M5x20
4	892-11005	2	ARRUELA pressão M5	WASHER lock M5	ARANDELA freno M5
5	824-1405	2	PORCA M5	NUT M5	TUERCA M5
6	1987555C1	1	INTERRUPTOR indicador direção	SWITCH turn signal	CONTACTOR
7	239225A1	2	PARAFUSO especial M4x12	BOLT special M4x12	TORNILLO especial M4x12
8	282775A1	1	INTERRUPTOR ignição	SWITCH ignition	CONTACTOR
9	1964831C2	1	JOGO chaves	KIT keys	JUEGO llaves
10	234201A1	1	INTERRUPTOR advertência	SWITCH hazard warning	CONTACTOR
11	234276A1	1	INTERRUPTOR controle	SWITCH	CONTACTOR
12	316758A1	1	INTERRUPTOR estacionamento	SWITCH	CONTACTOR
13	234199A1	1	INTERRUPTOR contador up/down	SWITCH	CONTACTOR
14	234200A1	1	INTERRUPTOR reset	SWITCH reset	CONTACTOR
15	126844A1	1	CAPA interruptor	COVER switch opening	TAPA
16	253347A1	2	PORCA M10x1,5	NUT M10x1,5	TUERCA M10x1,5
17	L127554	2	ARRUELA especial	WASHER special	ARANDELA especial
18	239105A1	2	PARAFUSO especial M6x20	BOLT special M6x20	TORNILLO especial M6x20
19	896-11012	4	ARRUELA 13,5x24x3mm	WASHER 13,5x24x3mm	ARANDELA 13,5x24x3mm
20	895-15006	4	ARRUELA 6,6x25x1,6mm	WASHER 6,6x25x1,6mm	ARANDELA 6,6x25x1,6mm
21	829-1406	4	PORCA M6	NUT M6	TUERCA M6
22	515-24222	3	BRAÇADEIRA 7/8	CLAMP 7/8	ABRAZADERA 7/8
23	895-18010	2	ARRUELA 11x18x1,6mm	WASHER 11x18x1,6mm	ARANDELA 11x18x1,6mm
24	896-11012	2	ARRUELA 13,5x24x3mm	WASHER 13,5x24x3mm	ARANDELA 13,5x24x3mm
25	829-1410	2	PORCA M10	NUT M10	TUERCA M10
26	614-8025	1	PARAFUSO M8x25	BOLT M8x25	PERNO M8x25
27	895-11008	1	ARRUELA 9x17x1,6mm	WASHER 9x17x1,6mm	ARANDELA 9x17x1,6mm
28	829-1408	1	PORCA M8	NUT M8	TUERCA M8
29	1990502C1	3	ARRUELA 1/4x13/16x1/16	WASHER 1/4x13/16x1/16	ARANDELA 1/4x13/16x1/16
30	832-10406	3	PORCA M6	NUT M6	TUERCA M6
31	A135520	1	INTERRUPTOR partida frio	SWITCH cold start	CONTACTOR
32	425-1110	1	PORCA 5/8	NUT 5/8	TUERCA 5/8
33	893-11012	4	ARRUELA pressão M12	WASHER lock M12	ARANDELA freno M12
34	495-81072	1	ARRUELA 26,2x44,5x0,8mm	WASHER 26,2x44,5x0,8mm	ARANDELA 26,2x44,5x0,8mm
35	283095A2	1	MANOPLA	KNOB	BOLA
36	349372A1	1	CABO terra	CABLE ground	CABLE
37	353169A1	2	PARAFUSO 1/4x3/4	BOLT 1/4x3/4	TORNILLO 1/4x3/4

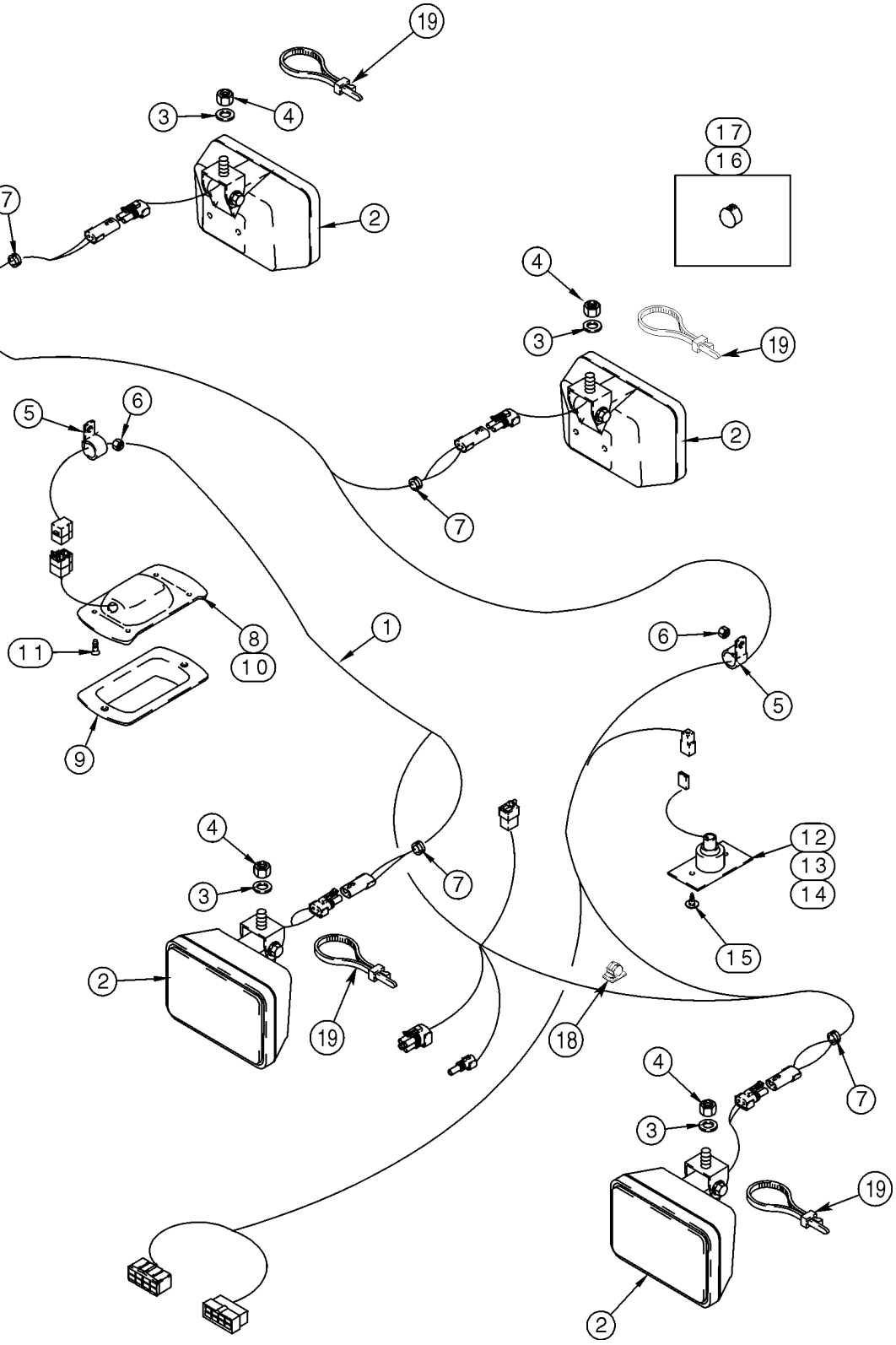
19
3
4
17
16
7
2
4
3
19
5
6
2
7
1
8
10
11
9
6
5
12
13
14
4
3
7
2
19
18
15
4
7
3
19
2

ITEM REF.	PEÇA Nº PART Nº PIEZA Nº	QTD QTY CANT	DESCRIÇÃO (Português)	DESCRIPTION (English)	DESCRIPCIÓN (Español)
1	238764A2	1	CHICOTE teto cabine	HARNESS cab roof	HAZ
2	A187520	4	FAROL Conj. (pg 4-46)	LAMP flood Assy. (pg 4-46)	LINTERNA conj. (pg 4-46)
3	495-11053	2	ARRUELA 17/32x1-1/16x3/32	WASHER 17/32x1-1/16x3/32	ARANDELA 17/32x1-1/16x3/32
4	131-1402	4	PORCA	NUT	TUERCA
5	515-21127	2	BRAÇADEIRA 1/2	CLAMP 1/2	ABRAZADERA 1/2
6	829-1406	2	PORCA M6	NUT M6	TUERCA M6
7	248-2399	4	PROTETOR	GROMMET	PASACABLE
	245659C91	1	LANTERNA Conj. 24V	LAMP Assy. 24V	LINTERNA conj. 24V
8	NSS	1	CORPO	BODY	CUERPO
9	225929A1	1	LENTE	LENS	CABUJÓN
10	456602	1	LÂMPADA 24V	BULB 24V	LÁMPARA 24V
11	765-14322	4	PARAFUSO 2x22mm	BOLT 2x22mm	TORNILLO 2x22mm
	241521A1	1	LANTERNA Conj.	LAMP Assy. courtesy	LINTERNA conj.
12	NSS	1	CORPO	BODY	CUERPO
13	107329C1	1	SOQUETE	SOCKET	TOMA de corriente
14	27727R1	1	LÂMPADA 24V	BULB 24V	LÁMPARA 24V
15	1270741C1	3	PARAFUSO	BOLT	TORNILLO
16	353-403	1	BUJÃO	PLUG	TAPÓN
17	353-421	1	BUJÃO	PLUG	TAPÓN
18	169850C2	2	CLIP	CLIP	CLIP
19	L11541	4	CINTA	STRAP	FAJA

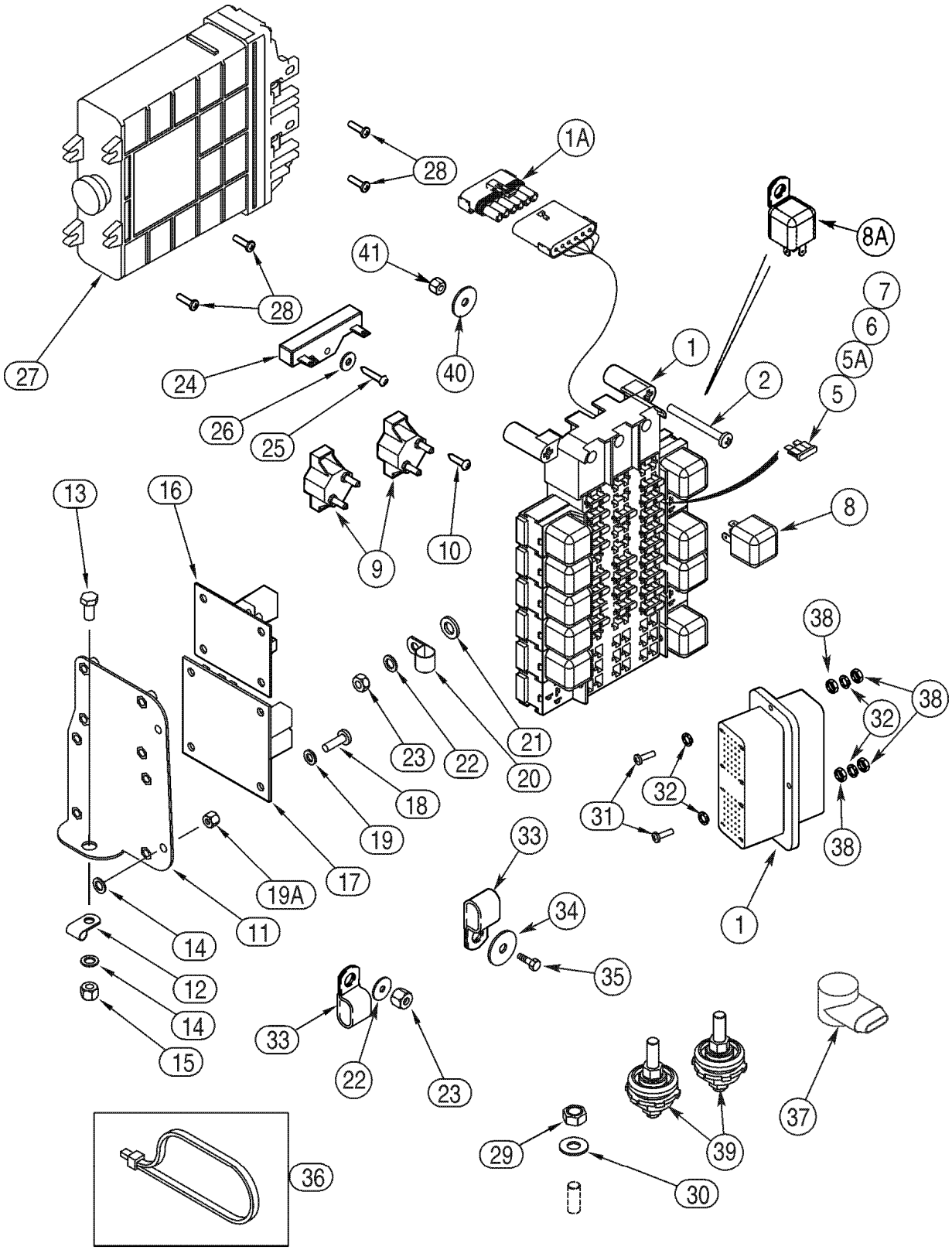
1
1A
2
5
5A
6
7
8
8A
9
10
11
12
13
14
15
16
17
18
19
19A
20
21
22
23
24
25
26
27
28
29
30
31
32
33
34
35
36
37
38
39
40
41

ITEM REF.	PEÇA Nº PART Nº PIEZA Nº	QTD QTY CANT	DESCRIÇÃO (Português)	DESCRIPTION (English)	DESCRIPCIÓN (Español)
1	242101A5	1	CHICOTE cabine (Nota 1)	HARNESS cab main (Note 1)	HAZ (Nota 1)
1	429188A2	1	CHICOTE cabine (Nota 2)	HARNESS cab main (Note 2)	HAZ (Nota 2)
1	A187813	1	DIODO	DIODE	DIODO
2	840-1660	3	PARAFUSO M6x60	BOLT M6x60	TORNILLO M6x60
5	A149798	12	FUSÍVEL beige 5A	FUSE tan 5A	FUSIBLE 5A
5	A149799	4-7	FUSÍVEL marrom 7,5A	FUSE brown 7,5A	FUSIBLE 7,5A
6	A149800	4	FUSÍVEL vermelho 10A	FUSE red 10A	FUSIBLE 10A
7	A149801	1	FUSÍVEL azul claro 15A	FUSE light blue 15A	FUSIBLE 15A
8	326845A1	9	RELÉ 24V	RELAY 24V	RELÉ 24V
9	S243558	2	DIJUNTOR	CIRCUIT BREAKER	CORTA circuito
10	760-14319	4	PARAFUSO M4x19	BOLT pointed M4x19	TORNILLO válvula M4x19
11	249152A3	1	SUPORTE	BRACKET	SOPORTE
12	515-23254	1	BRAÇADEIRA 1ID	CLAMP 1ID	ABRAZADERA 1ID
13	627-10020	1	PARAFUSO M10x20	BOLT M10x20	PERNO M10x20
14	895-18010	3	ARRUELA 11x18x1,6mm	WASHER 11x18x1,6mm	ARANDELA 11x18x1,6mm
15	832-10410	1	PORCA M10	NUT M10	TUERCA M10
16	232363A1	1	MÓDULO - temporizador	MODULE - power off timer	MODULO
17	232364A1	1	MÓDULO - pisca	MODULE - flasher	MÓDULO
18	840-1616	8	PARAFUSO M6x16	BOLT pointed M6x16	TORNILLO válvula M6x16
19	895-11006	8	ARRUELA 6,6x12x1,6mm	WASHER 6,6x12x1,6mm	ARANDELA 6,6x12x1,6mm
19	832-10406	2	PORCA M6	NUT M6	TUERCA M6
20	515-23190	1	BRAÇADEIRA 3/4	CLAMP 3/4	ABRAZADERA 3/4
21	896-11012	1	ARRUELA 13,5x24x3mm	WASHER 13,5x24x3mm	ARANDELA 13,5x24x3mm
22	895-18010	2	ARRUELA 11x18x1,6mm	WASHER 11x18x1,6mm	ARANDELA 11x18x1,6mm
23	829-1410	2	PORCA M10	NUT M10	TUERCA M10
24	F22316	1	RESISTOR 75 ohm	RESISTOR 75 ohm	RESISTENCIA 75 ohm
25	760-14325	1	PARAFUSO M4x25	BOLT pointed M4x25	TORNILLO válvula M4x25
26	895-25005	1	ARRUELA 5,5x15x1,6mm	WASHER 5,5x15x1,6mm	ARANDELA 5,5x15x1,6mm
27	296764A1	1	MÓDULO transmissão (Nota 1)	MODULE transmission (Note 1)	MODULO transmisión (Nota 1)
27	408552A2	1	MÓDULO transmissão (Nota 2)	MODULE transmission (Note 2)	MODULO transmisión (Nota 2)
27	87431576	1	MÓDULO transmissão (Nota 3)	MODULE transmission (Note 3)	MODULO transmisión (Nota 3)
28	840-1416	4	PARAFUSO M4x16	BOLT M4x16	TORNILLO M4x16
29	253347A1	1	PORCA M10x1,5	NUT M10x1,5	TUERCA M10x1,5
30	L127554	1	ARRUELA especial	WASHER special	ARANDELA especial
31	840-1420	4	PARAFUSO M4x20	BOLT M4x20	TORNILLO M4x20
32	892-11004	8	ARRUELA pressão M4	WASHER lock M4	ARANDELA freno M4
33	D39696	2	BRAÇADEIRA	CLAMP	ABRAZADERA
34	895-15006	1	ARRUELA 6,6x25x1,6mm	WASHER 6,6x25x1,6mm	ARANDELA 6,6x25x1,6mm
35	614-6020	1	PARAFUSO M6x20	BOLT M6x20	PERNO M6x20
36	L18337	UQN	CINTA 15	STRAP 15	FAJA 15
37	357906A1	1	COIFA	BOOT	FUELLE
38	824-1404	8	PORCA M4	NUT M4	TUERCA M4
39	319055A1	2	BLOCO DE JUNÇÃO	BLOCK junction	BLOQUE cruz
40	895-15008	1	ARRUELA 6,6x12x1,6mm	WASHER 6,6x12x1,6mm	ARANDELA 6,6x12x1,6mm
41	832-10408	1	PORCA M8	NUT M8	TUERCA M8

NOTA 1: Até o nº de série ->HBZ0004008
NOTE 1: Up to serial nº ->HBZ0004008
NOTA 1: Hasta el nº de serie ->HBZ0004008

NOTA 2: Séries HBZ0004009-4026, 4028-4030 e 4032
NOTE 2: Serials HBZ0004009-4026, 4028-4030 e 4032
NOTA 2: Series HBZ0004009-4026, 4028-4030 e 4032

NOTA 3: Séries HBZ0004027, 4031 e 4033->
NOTE 3: Serials HBZ0004027, 4031 e 4033->
NOTA 3: Series HBZ0004027, 4031 e 4033->

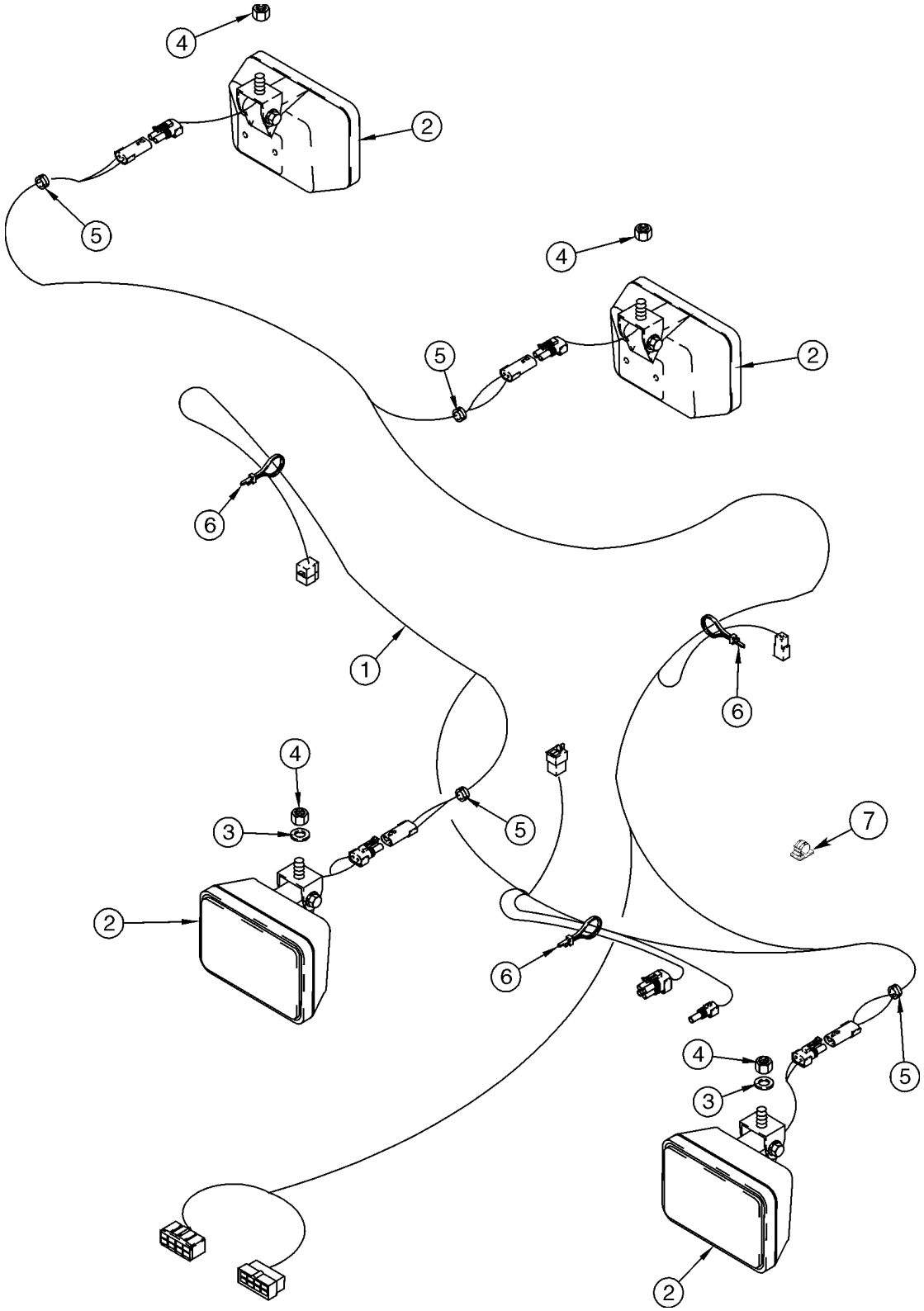
4
2
5
4
5
2
6
1
6
4
3
5
7
2
6
4
3
5
2

ITEM REF.	PEÇA Nº PART Nº PIEZA Nº	QTD QTY CANT	DESCRIÇÃO (Português)	DESCRIPTION (English)	DESCRIPCIÓN (Español)
1	238764A2	1	CHICOTE teto ROPS	HARNESS ROPS roof	HAZ
2	A187520	4	FAROL Conj. (pg 4-46)	LAMP flood Assy. (pg 4-46)	LINTERNA conj. (pg 4-46)
3	495-11053	2	ARRUELA 17/32x1-1/16x3/32	WASHER 17/32x1-1/16x3/32	ARANDELA 17/32x1-1/16x3/32
4	131-1402	4	PORCA	NUT	TUERCA
5	248-2399	4	PROTETOR	GROMMET	PASACABLE
6	L11541	UQN	CINTA	STRAP	FAJA
7	169850C2	2	CLIP adesivo	CLIP adhesive back	CLIP

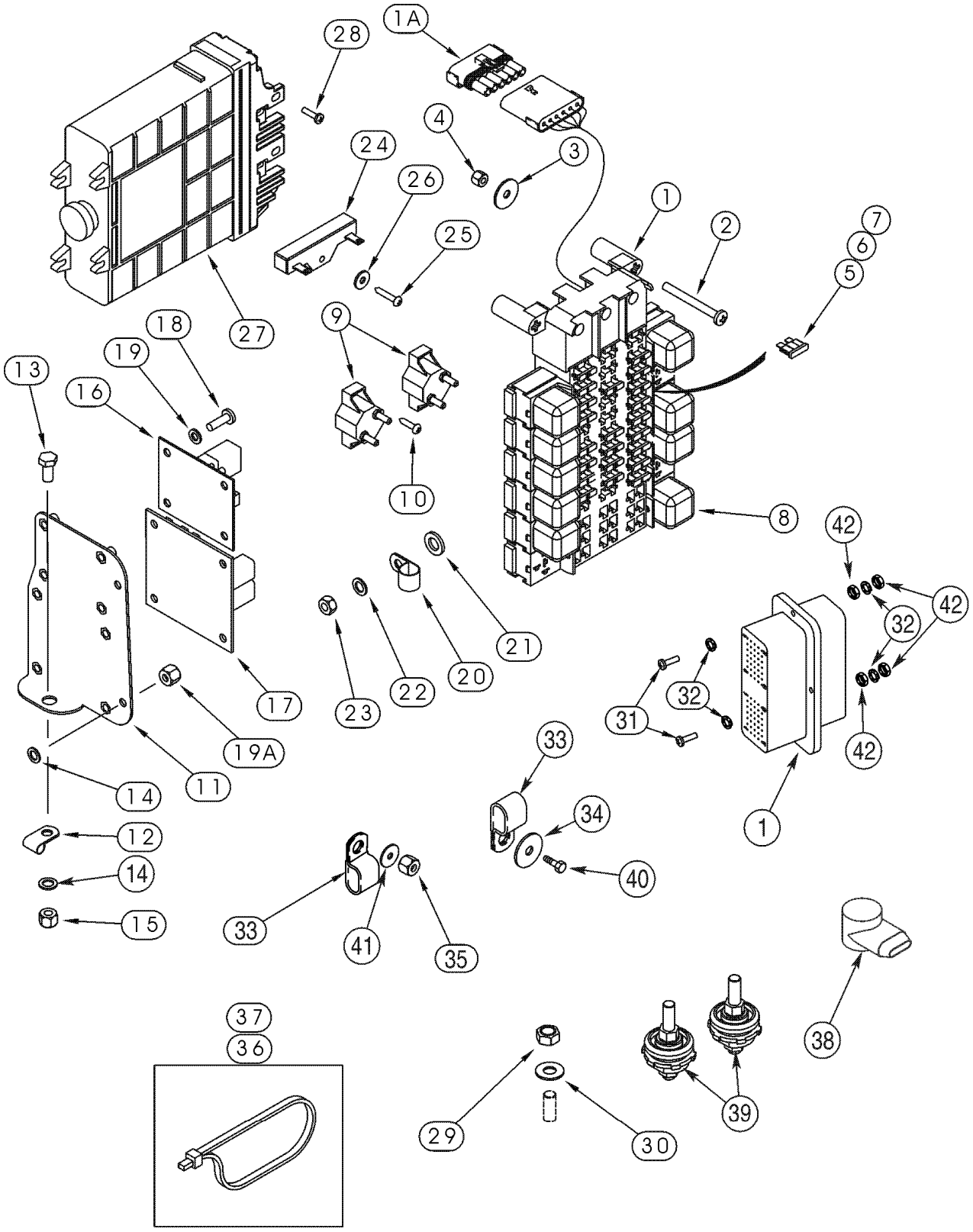
1A
28
4
3
24
26
25
27
1
2
7
6
5
9
18
19
13
16
10
8
42
32
21
20
22
23
17
31
32
33
19A
11
14
12
14
15
34
40
1
33
41
35
37
36
29
30
39
38

ITEM REF.	PEÇA Nº PART Nº PIEZA Nº	QTD QTY CANT	DESCRIÇÃO (Português)	DESCRIPTION (English)	DESCRIPCIÓN (Español)
1	242101A5	1	CHICOTE cabine (Nota 1)	HARNESS cab main (Note 1)	HAZ (Nota 1)
1	429188A2	1	CHICOTE cabine (Nota 2)	HARNESS cab main (Note 2)	HAZ (Nota 2)
1A	A187813	1	DIODO	DIODE	DIODO
2	840-1660	3	PARAFUSO M6x60	BOLT M6x60	TORNILLO M6x60
3	895-15008	2	ARRUELA 9x20x1,6mm	WASHER 9x20x1,6mm	ARANDELA 9x20x1,6mm
4	832-10408	2	PORCA M8	NUT M8	TUERCA M8
5	A149798	12	FUSÍVEL beige 5A	FUSE tan 5A	FUSIBLE 5A
6	A149800	4	FUSÍVEL vermelho 10A	FUSE red 10A	FUSIBLE 10A
7	A149799	4	FUSÍVEL marrom 7,5A	FUSE brown 7,5A	FUSIBLE 7,5A
8	326845A1	9	RELÉ 24V	RELAY 24V	RELÉ 24V
9	S243558	2	DIJUNTOR	CIRCUIT BREAKER	CORTA circuito
10	760-14319	4	PARAFUSO M4x19	BOLT pointed M4x19	TORNILLO válvula M4x19
11	249152A3	1	SUPORTE	BRACKET	SOPORTE
12	515-23254	1	BRAÇADEIRA 1ID	CLAMP 1ID	ABRAZADERA 1ID
13	627-10020	1	PARAFUSO M10x20	BOLT M10x20	PERNO M10x20
14	895-18010	1	ARRUELA 11x18x1,6mm	WASHER 11x18x1,6mm	ARANDELA 11x18x1,6mm
15	832-10410	1	PORCA M10	NUT M10	TUERCA M10
16	232363A1	1	MÓDULO - temporizador	MODULE - power off timer	MODULO
17	232364A1	1	MÓDULO - pisca	MODULE - flasher	MÓDULO
18	840-1616	8	PARAFUSO M6x16	BOLT pointed M6x16	TORNILLO válvula M6x16
19	895-11006	8	ARRUELA 6,6x12x1,6mm	WASHER 6,6x12x1,6mm	ARANDELA 6,6x12x1,6mm
19A	832-10406	2	PORCA M6	NUT M6	TUERCA M6
20	515-23190	1	BRAÇADEIRA 3/4	CLAMP 3/4	ABRAZADERA 3/4
21	896-11012	1	ARRUELA 13,5x24x3mm	WASHER 13,5x24x3mm	ARANDELA 13,5x24x3mm
22	895-18010	1	ARRUELA 11x18x1,6mm	WASHER 11x18x1,6mm	ARANDELA 11x18x1,6mm
23	829-1410	1	PORCA M10	NUT M10	TUERCA M10
24	F22316	1	RESISTOR 75 ohm	RESISTOR 75 ohm	RESISTENCIA 75 ohm
25	760-14325	1	PARAFUSO M4x25	BOLT pointed M4x25	TORNILLO válvula M4x25
26	895-25005	1	ARRUELA 5,5x15x1,6mm	WASHER 5,5x15x1,6mm	ARANDELA 5,5x15x1,6mm
27	296764A1	1	MÓDULO transmissão (Nota 1)	MODULE transmission (Note 1)	MODULO transmisión (Nota 1)
27	408552A2	1	MÓDULO transmissão (Nota 2)	MODULE transmission (Note 2)	MODULO transmisión (Nota 2)
27	87431576	1	MÓDULO transmissão (Nota 3)	MODULE transmission (Note 3)	MODULO transmisión (Nota 3)
28	840-1416	4	PARAFUSO M4x16	BOLT M4x16	TORNILLO M4x16
29	253347A1	1	PORCA M10x1,5	NUT M10x1,5	TUERCA M10x1,5
30	L127554	1	ARRUELA especial	WASHER special	ARANDELA especial
31	840-1420	4	PARAFUSO M4x20	BOLT M4x20	TORNILLO M4x20
32	892-11004	4	ARRUELA pressão M4	WASHER lock M4	ARANDELA freno M4
33	D39696	1	BRAÇADEIRA	CLAMP	ABRAZADERA
34	895-15006	1	ARRUELA 6,6x25x1,6mm	WASHER 6,6x25x1,6mm	ARANDELA 6,6x25x1,6mm
35	829-1410	1	PORCA M6	NUT M6	TUERCA M6
36	L18337	UQN	CINTA 15	STRAP 15	FAJA 15
37	22-824	UQN	CINTA 7	STRAP 7	FAJA 7
38	357906A1	1	COIFA	BOOT	FUELLE
39	319055A1	2	BLOCO DE JUNÇÃO	BLOCK junction	BLOQUE cruz
40	614-6020	1	PARAFUSO M6x20	BOLT M6x20	PERNO M6x20
41	895-18010	1	ARRUELA 11x18x1,6mm	WASHER 11x18x1,6mm	ARANDELA 11x18x1,6mm
42	824-1404	8	PORCA M4	NUT M4	TUERCA M4

NOTA 1: Até o nº de série ->HBZ0004008
NOTE 1: Up to serial nº ->HBZ0004008
NOTA 1: Hasta el nº de serie ->HBZ0004008

NOTA 2: Séries HBZ0004009-4026, 4028-4030 e 4032
NOTE 2: Serials HBZ0004009-4026, 4028-4030 e 4032
NOTA 2: Series HBZ0004009-4026, 4028-4030 e 4032

NOTA 3: Séries HBZ0004027, 4031 e 4033->
NOTE 3: Serials HBZ0004027, 4031 e 4033->
NOTA 3: Series HBZ0004027, 4031 e 4033->

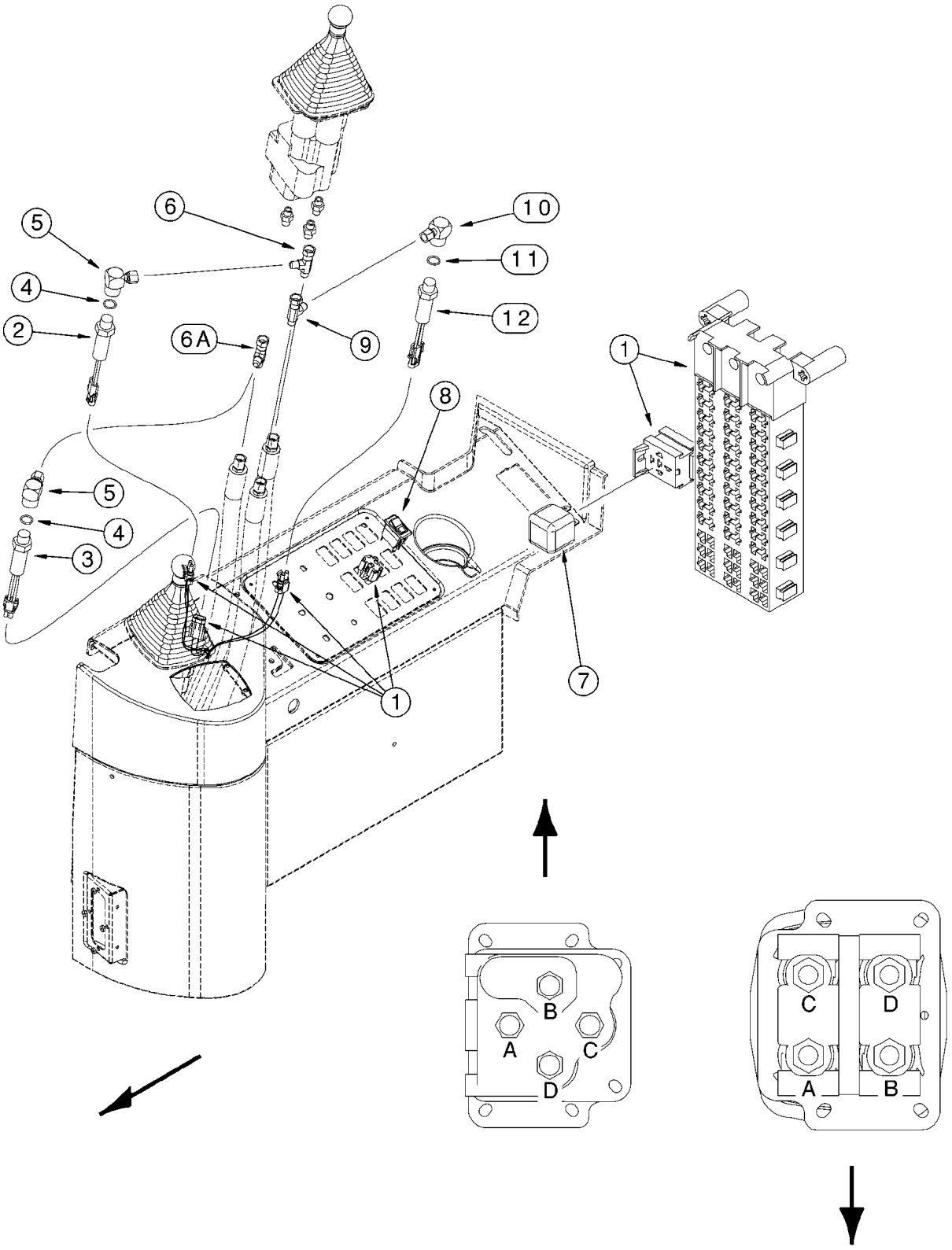
1
2
3
4
5
6
6A
7
8
9
10
11
12
A
B
C
D

ITEM REF.	PEÇA Nº PART Nº PIEZA Nº	QTD QTY CANT	DESCRIÇÃO (Português)	DESCRIPTION (English)	DESCRIPCIÓN (Español)
1	242101A5	1	CHICOTE cabine (Nota 1)	HARNESS cab main (Note 1)	HAZ (Nota 1)
1	429188A2	1	CHICOTE cabine (Nota 2)	HARNESS cab main (Note 2)	HAZ (Nota 2)
2	132905A1	1	INTERRUPTOR circuito caçamba	SWITCH bucket tilt	CONTACTOR
3	132906A1	1	INTERRUPTOR circuito levantamento	SWITCH lift circuit	CONTACTOR
4	237-6008	2	ANEL-O 41/64x3/32	O-RING 41/64x3/32	ANILLO-O 41/64x3/32
5	131248A1	2	COTOVELO 90 especial	ELBOW 90 special	CODO especial
6	218-5222	1	CONECTOR T 9/16x18	CONECTOR T 9/16x18	CONECTOR T 9/16x18
6A	218-5222	1	CONECTOR T 9/16x18	CONECTOR T 9/16x18	CONECTOR T 9/16x18
7	326845A1	1	RELÉ 24V	RELAY 24V	RELÉ 24V
8	234198A1	1	INTERRUPTOR controle condução	SWITCH ride control	CONTACTOR
9	218-5222	1	CONECTOR T 9/16x18	CONECTOR T 9/16x18	CONECTOR T 9/16x18
10	131248A1	1	COTOVELO 90 especial	ELBOW 90 special	CODO especial
11	237-6008	1	ANEL-O 41/64x3/32	O-RING 41/64x3/32	ANILLO-O 41/64x3/32
12	132905A1	1	INTERRUPTOR rollback	SWITCH rollback	CONTACTOR

NOTA 1: Até o nº de série ->HBZ0004008
NOTE 1: Up to serial nº ->HBZ0004008
NOTA 1: Hasta el nº de serie ->HBZ0004008

NOTA 2: A partir do nº de série ->HBZ0004009
NOTE 2: Starting with serial nº ->HBZ0004009
NOTA 2: A partir del nº de serie ->HBZ0004009

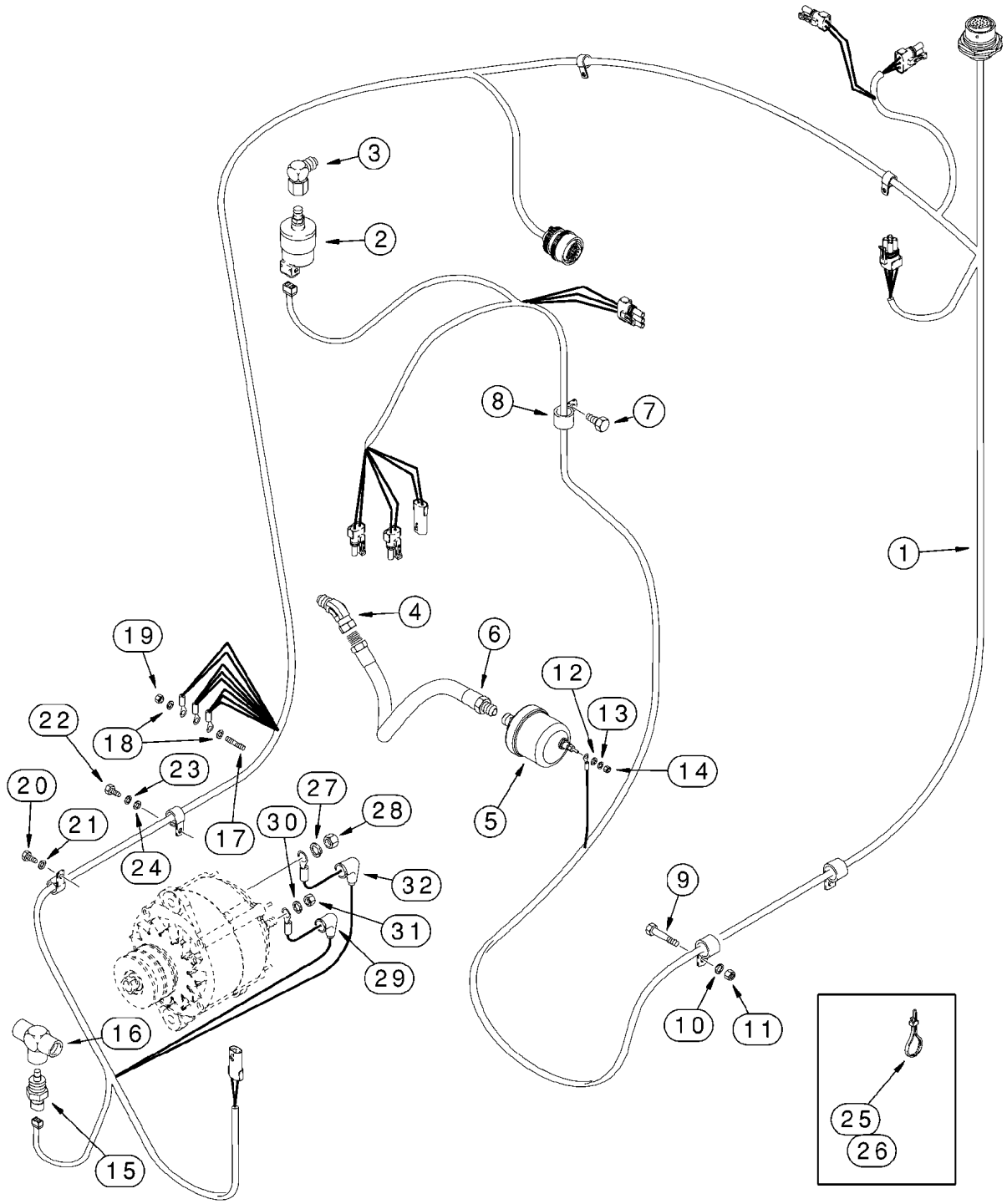
3
2
8
7
1
4
6
12
13
19
22
18
14
23
20
27
28
21
30
17
5
24
32
9
31
29
16
10
11
25
26
15

ITEM REF.	PEÇA Nº PART Nº PIEZA Nº	QTD QTY CANT	DESCRIÇÃO (Português)	DESCRIPTION (English)	DESCRIPCIÓN (Español)
1	296748A5	1	CHICOTE motor e transmissão	HARNESS engine and transmission	HAZ
2	293797A1	1	INTERRUPTOR restrição filtro ar	SWITCH air cleaner restriction	CONTACTOR
3	217-1050	1	COTOVELO 90 1/8	ELBOW 90 1/8	CODO 1/8
4	217-1084	1	COTOVELO 45 1/8	ELBOW 45 1/8	CODO 1/8
5	358040A2	1	SENSOR - pressão óleo	SENDER - oil pressure	TRANSMISOR
6	335976A1	1	MANGUEIRA	HOSE	MANGUERA
7	614-12016	1	PARAFUSO M12x16	BOLT M12x16	PERNO M12x16
8	515-21127	1	BRAÇADEIRA 1/2	CLAMP 1/2	ABRAZADERA 1/2
9	627-10020	1	PARAFUSO M10x20	BOLT M10x20	PERNO M10x20
10	892-11010	1	ARRUELA pressão M10	WASHER lock M10	ARANDELA freno M10
11	829-1410	1	PORCA M10	NUT M10	TUERCA M10
12	495-31025	1	ARRUELA 1/4x9/16x3/64	WASHER 1/4x9/16x3/64	ARANDELA 1/4x9/16x3/64
13	492-11010	1	ARRUELA pressão	WASHER lock	ARANDELA freno
14	225-20210	1	PORCA	NUT	TUERCA
15	321446A1	1	SENSOR - temp. motor	SENDER - engine temperature	TRANSMISOR
16	221-1693	1	CONECTOR T	CONECTOR T	CONECTOR T
17	L127553	1	PRISIONEIRO especial	STUD special	ESPÁRRAGO especial
18	L127554	2	ARRUELA especial	WASHER special	ARANDELA especial
19	L127555	1	PORCA	NUT	TUERCA
20	614-8016	1	PARAFUSO M8x16	BOLT M8x16	PERNO M8x16
21	895-11008	1	ARRUELA 9x17x1,6mm	WASHER 9x17x1,6mm	ARANDELA 9x17x1,6mm
22	614-12020	1	PARAFUSO M12x20	BOLT M12x20	PERNO M12x20
23	892-11012	1	ARRUELA pressão M12	WASHER lock M12	ARANDELA freno M12
24	895-11012	1	ARRUELA 13,5x24x2,5mm	WASHER 13,5x24x2,5mm	ARANDELA 13,5x24x2,5mm
25	L18337	UQN	CINTA 15	STRAP 15	FAJA 15
27	492-11044	1	ARRUELA pressão	WASHER lock	ARANDELA freno
28	425-107	1	PORCA	NUT	TUERCA
29	S64612	1	COIFA borracha	BOOT rubber	FUELLE
30	892-11004	1	ARRUELA pressão M4	WASHER lock M4	ARANDELA freno M4
31	825-1404	1	PORCA M4	NUT M4	TUERCA M4
32	L126713	1	COIFA	BOOT	FUELLE

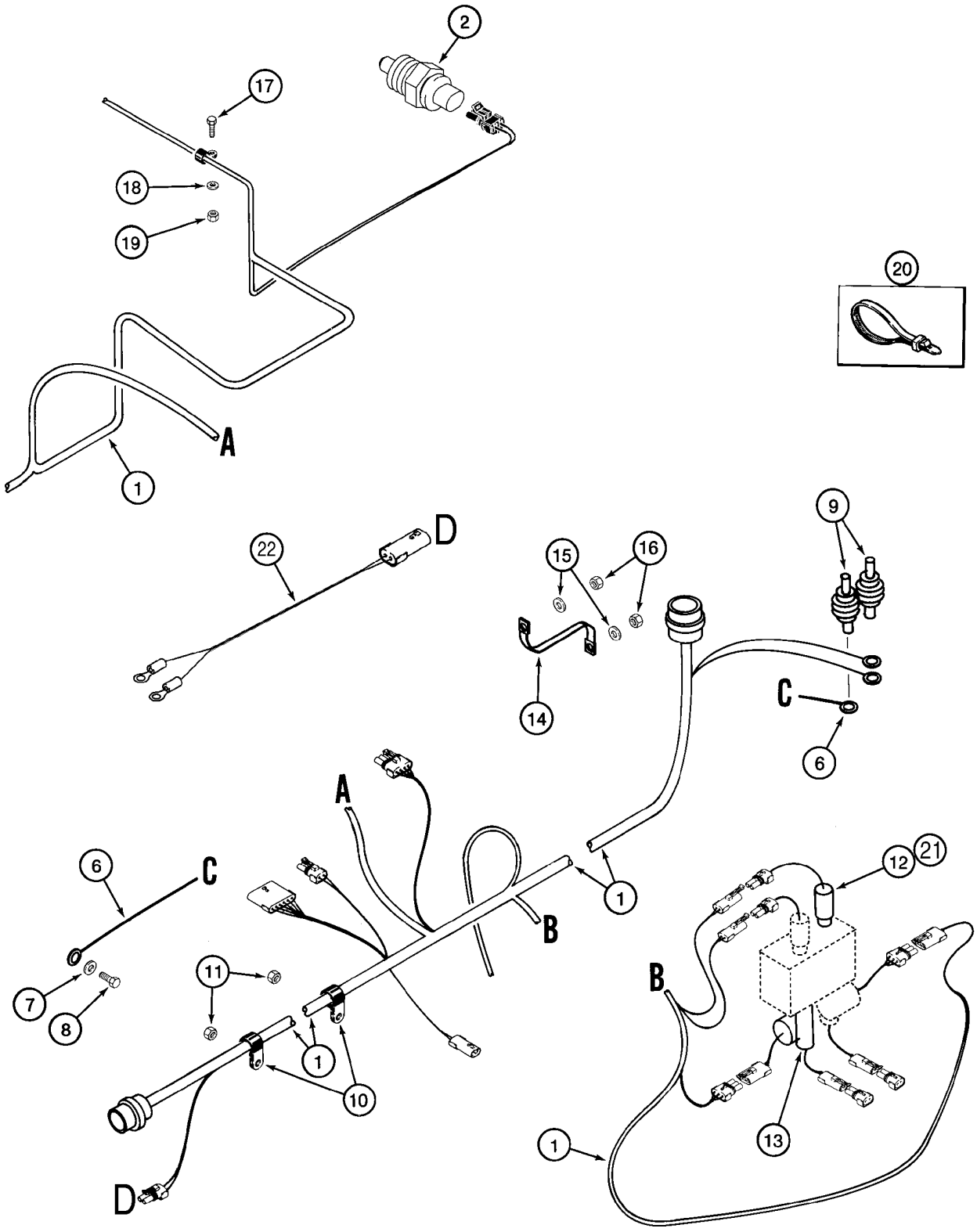
2
17
18
19
A
1
20
22
D
15
16
9
14
C
6
A
B
6
C
7
8
11
1
10
D
12
21
B
1
13

ITEM REF.	PEÇA Nº PART Nº PIEZA Nº	QTD QTY CANT	DESCRIÇÃO (Português)	DESCRIPTION (English)	DESCRIPCIÓN (Español)
1	284514A2	1	CHICOTE chassis traseiro (Nota 1)	HARNESS rear chassis (Note 1)	HAZ (Nota 1)
1	426170A1	1	CHICOTE chassis traseiro (Nota 2)	HARNESS rear chassis (Note 2)	HAZ (Nota 2)
2	321446A1	1	SENSOR - temp. fluido hidráulico	SENDER - hydraulic oil	TRANSMISOR
6	239488A1	1	CABO terra motor 1390mm	CABLE engine ground 1390mm	CABLE 1390mm
7	L127554	1	ARRUELA especial	WASHER special	ARANDELA especial
8	627-10020	1	PARAFUSO M10x20	BOLT M10x20	PERNO M10x20
9	319055A1	2	BLOCO DE JUNÇÃO	BLOCK junction	BLOQUE cruz
10	515-23254	2	BRAÇADEIRA 1ID	CLAMP 1ID	ABRAZADERA 1ID
11	832-10410	2	PORCA M10	NUT M10	TUERCA M10
12	L128914	2	INTERRUPTOR desembreagem	SWITCH declutch	CONTACTOR
13	232563A1	1	INTERRUPTOR advertência (hidr.)	SWITCH warning (hydr.)	CONTACTOR
14	L126051	1	CINTA terra	STRAP ground	FAJA
15	L127554	2	ARRUELA especial	WASHER special	ARANDELA especial
16	253347A1	2	PORCA M10x1,5	NUT M10x1,5	TUERCA M10x1,5
17	627-10025	1	PARAFUSO M10x25	BOLT M10x25	PERNO M10x25
18	895-11010	1	ARRUELA 11x20x2mm	WASHER 11x20x2mm	ARANDELA 11x20x2mm
19	829-1410	1	PORCA M10	NUT M10	TUERCA M10
20	L18337	UQN	CINTA 15	STRAP 15	FAJA 15
21	237-6006	2	ANEL-O 15/32x5/64	O-RING 15/32x5/64	ANILLO-O 15/32x5/64
22	329571A1	1	CHICOTE nível combustível	HARNESS fuel level	HAZ

NOTA 1: Até set/2002
NOTE 1: Up to set/2002
NOTA 1: Hasta set/2002

NOTA 2: A partir de set/2002
NOTE 2: Starting set/2002
NOTA 2: A partir de set/2002

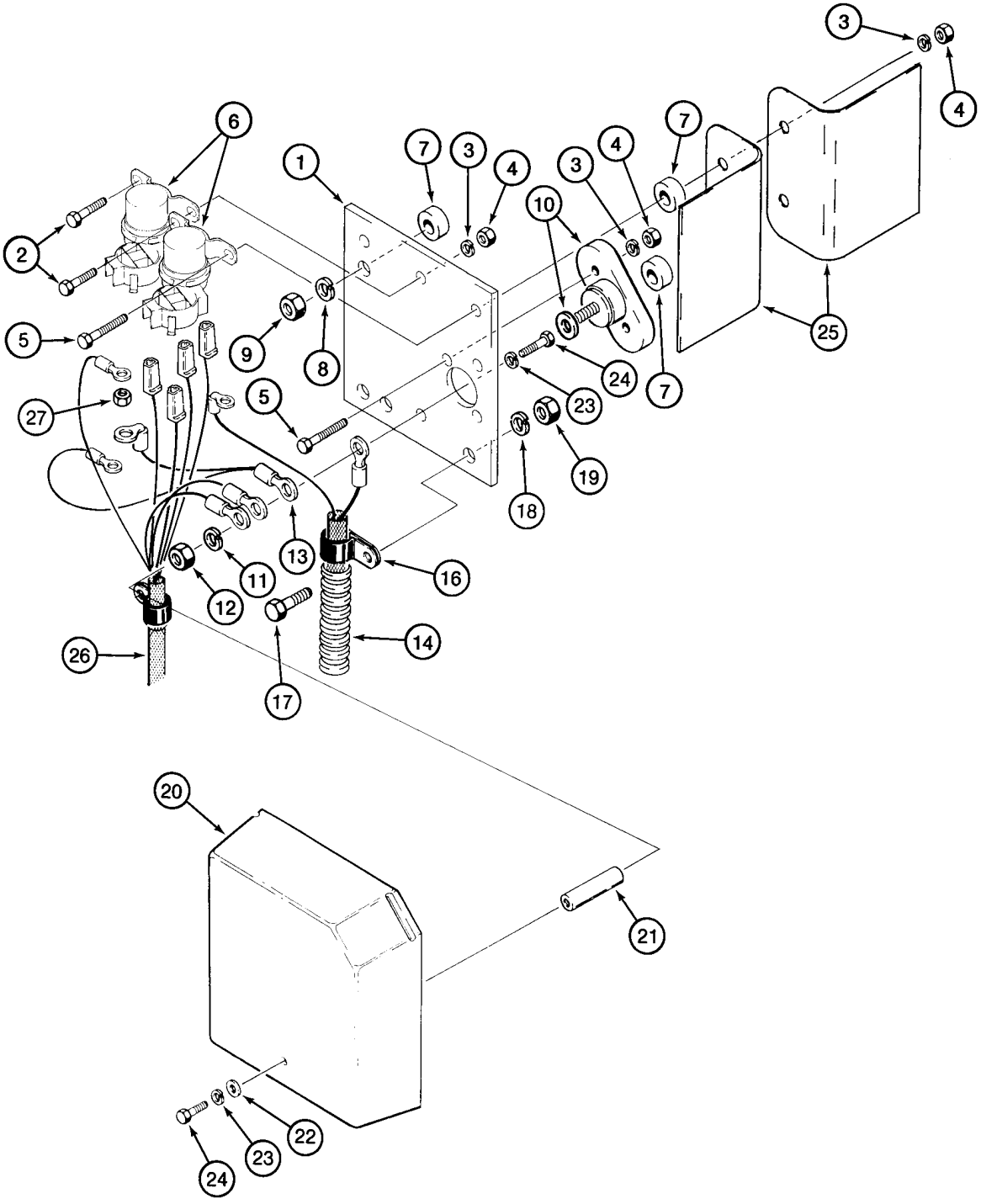
1
2
3
4
5
6
7
8
9
10
11
12
13
14
16
17
18
19
20
21
22
23
24
25
26
27

ITEM REF.	PEÇA Nº PART Nº PIEZA Nº	QTD QTY CANT	DESCRIÇÃO (Português)	DESCRIPTION (English)	DESCRIPCIÓN (Español)
1	125058A1	1	PLACA base	PLATE base	PLACA de base
2	627-6020	2	PARAFUSO M6x20	BOLT M6x20	PERNO M6x20
3	895-11006	4	ARRUELA 6,6x12x1,6mm	WASHER 6,6x12x1,6mm	ARANDELA 6,6x12x1,6mm
4	829-1406	4	PORCA M6	NUT M6	TUERCA M6
5	627-6030	4	PARAFUSO M6x30	BOLT M6x30	PERNO M6x30
6	120398A1	2	RELÉ 24V	RELAY 24V	RELÉ 24V
7	D44696	4	ESPAÇADOR	SPACER	ESPACIADOR
8	895-11010	2	ARRUELA 11x20x2mm	WASHER 11x20x2mm	ARANDELA 11x20x2mm
9	829-1410	2	PORCA M10	NUT M10	TUERCA M10
	L124085	1	BLOCO	BLOCK	BLOQUE
10	NSS	1	CORPO	BODY	CUERPO
11	425-106	1	PORCA	NUT	TUERCA
12	492-11038	1	ARRUELA pressão	WASHER lock	ARANDELA freno
13	128785A1	1	FIO motor partida (Nota 1)	WIRE starter (Note 1)	HILO mot.arranque (Nota 1)
13	87441371	1	FIO motor partida (Nota 2)	WIRE starter (Note 2)	HILO mot.arranque (Nota 2)
14	128784A1	1	CABO	CABLE	CABLE
16	515-23190	1	BRAÇADEIRA 3/4	CLAMP 3/4	ABRAZADERA 3/4
17	627-10025	2	PARAFUSO M10x25	BOLT M10x25	PERNO M10x25
18	895-11010	2	ARRUELA 11x20x2mm	WASHER 11x20x2mm	ARANDELA 11x20x2mm
19	829-1410	2	PORCA M10	NUT M10	TUERCA M10
20	L114612	1	CAPA	COVER	TAPA
21	253065A1	1	ESPAÇADOR	SPACER	ESPACIADOR
22	495-21031	1	ARRUELA 5/16x3/4x1/16	WASHER 5/16x3/4x1/16	ARANDELA 5/16x3/4x1/16
23	895-11006	2	ARRUELA 6,6x12x1,6mm	WASHER 6,6x12x1,6mm	ARANDELA 6,6x12x1,6mm
24	627-6020	4	PARAFUSO M6x20	BOLT M6x20	PERNO M6x20
25	L125774	1-2	CAPA	COVER	TAPA
26	284510A2	1	CHICOTE relé	HARNESS relay	HAZ

NOTA 1: Motor de partida Bosch
NOTE 1: Starter Bosch
NOTA 1: Motor de arranque Bosch

NOTA 2: Motor de partida Delco
NOTE 2: Starter Delco
NOTA 2: Motor de arranque Delco

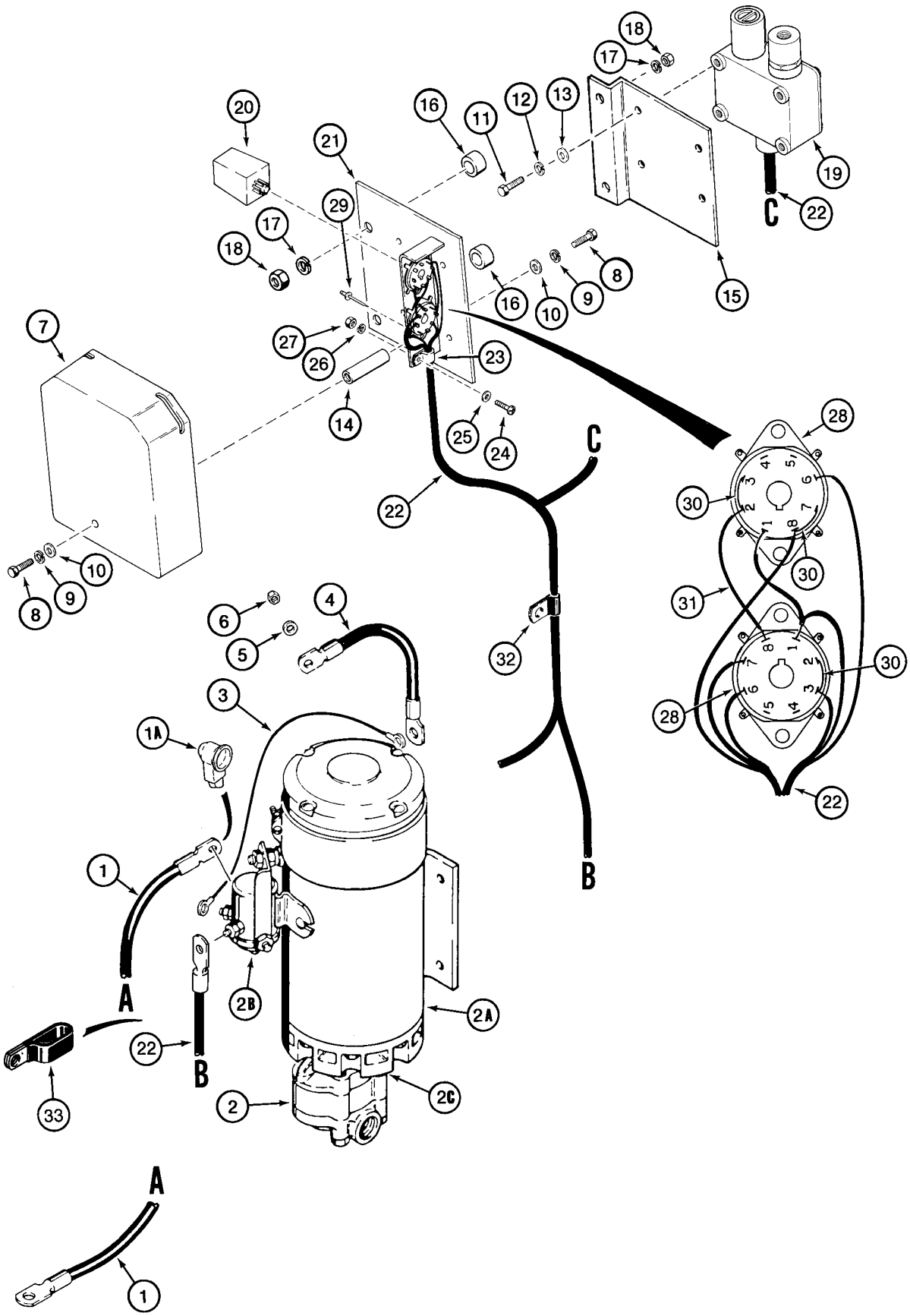
1
1A
2
2A
2B
2C
3
4
5
6
7
8
9
10
11
12
13
14
15
16
17
18
19
20
21
22
23
24
25
26
27
28
29
30
31
32
33
A
B
C

ITEM REF.	PEÇA Nº PART Nº PIEZA Nº	QTD QTY CANT	DESCRIÇÃO (Português)	DESCRIPTION (English)	DESCRIPCIÓN (Español)
1	120864A1	1	CABO direção auxiliar	CABLE auxiliary steering	CABLE
1A	L126713	1	COIFA	BOOT	FUELLE
	197540A1	1	BOMBA Conj. direção auxiliar	PUMP Assy. auxiliary steering	BOMBA Conj.
2	258041A1	1	BOMBA	PUMP	BOMBA
2A	258042A1	1	MOTOR Conj.	MOTOR Conj.	MOTOR Conj.
2B	258043A1	1	SOLENÓIDE 24V	SOLENOID 24V	SOLENOIDE 24V
2C	258044A1	1	JUNTA montagem	GASKET mounting	JUNTA de estanqueidad
2D	258045A1	1	KIT bomba direção não ilustrado	KIT steering pump not shown	JUEGO bomba dirección
3	NSS	1	FIO	WIRE	HILO
4	L129707	1	CABO terra	CABLE ground	CABLE
5	L127554	1	ARRUELA especial	WASHER special	ARANDELA especial
6	253347A1	1	PORCA M10x1,5	NUT M10x1,5	TUERCA M10x1,5
7	L114612	1	CAPA	COVER	TAPA
8	627-6020	2	PARAFUSO M6x20	BOLT M6x20	PERNO M6x20
9	892-11006	2	ARRUELA pressão M6	WASHER lock M6	ARANDELA freno M6
10	895-11006	2	ARRUELA 6,6x12x1,6mm	WASHER 6,6x12x1,6mm	ARANDELA 6,6x12x1,6mm
11	426-412	4	PARAFUSO 1/4x3/4	BOLT 1/4x3/4	PERNO 1/4x3/4
12	492-11025	4	ARRUELA pressão	WASHER lock	ARANDELA freno
13	495-11028	4	ARRUELA 9/32x5/8x1/16	WASHER 9/32x5/8x1/16	ARANDELA 9/32x5/8x1/16
14	253065A1	1	ESPAÇADOR	SPACER	ESPACIADOR
15	243564A1	1	SUPORTE interruptor pressão	BRACKET pressure switch	SOPORTE
16	D44696	2	ESPAÇADOR	SPACER	ESPACIADOR
17	895-18010	4	ARRUELA 11x18x1,6mm	WASHER 11x18x1,6mm	ARANDELA 11x18x1,6mm
18	832-10410	4	PORCA M10	NUT M10	TUERCA M10
19	L126826	1	INTERRUPTOR direção auxiliar	SWITCH auxiliary steering	CONTACTOR
20	L113460	2	RELÉ direção auxiliar	RELAY auxiliary steering	RELÉ
	291910A1	1	SOQUETE Conj.	SOCKET Assy.	TOMA de corriente
21	NSS	1	SUPORTE	BRACKET	SOPORTE
22	284512A1	1	CHICOTE	HARNESS	HAZ
23	L73526	1	BRAÇADEIRA chicote	CLAMP harness	ABRAZADERA
24	140-104	1	PARAFUSO	BOLT	TORNILLO
25	495-21019	1	ARRUELA 3/16x7/16x3/64	WASHER 3/16x7/16x3/64	ARANDELA 3/16x7/16x3/64
26	492-11008	1	ARRUELA pressão	WASHER lock	ARANDELA freno
27	225-14108	1	PORCA	NUT	TUERCA
28	L57132	2	SOQUETE	SOCKET	TOMA de corriente
29	151-526	4	REBITE 1/8x9/32	RIVET 1/8x9/32	REMACHE 1/8x9/32
30	L70845	3	FIO	WIRE	HILO
31	NSS	2	FIO	WIRE	HILO
32	515-25111	1	BRAÇADEIRA	CLAMP	ABRAZADERA
33	L71188	2	BRAÇADEIRA	CLAMP	ABRAZADERA

NOTA: Sistema não liberado para modelos fabricados no Brasil
NOTE: System not available for models produced in Brazil
NOTA: Sistema nó disponible para modelos hechos en Brasil

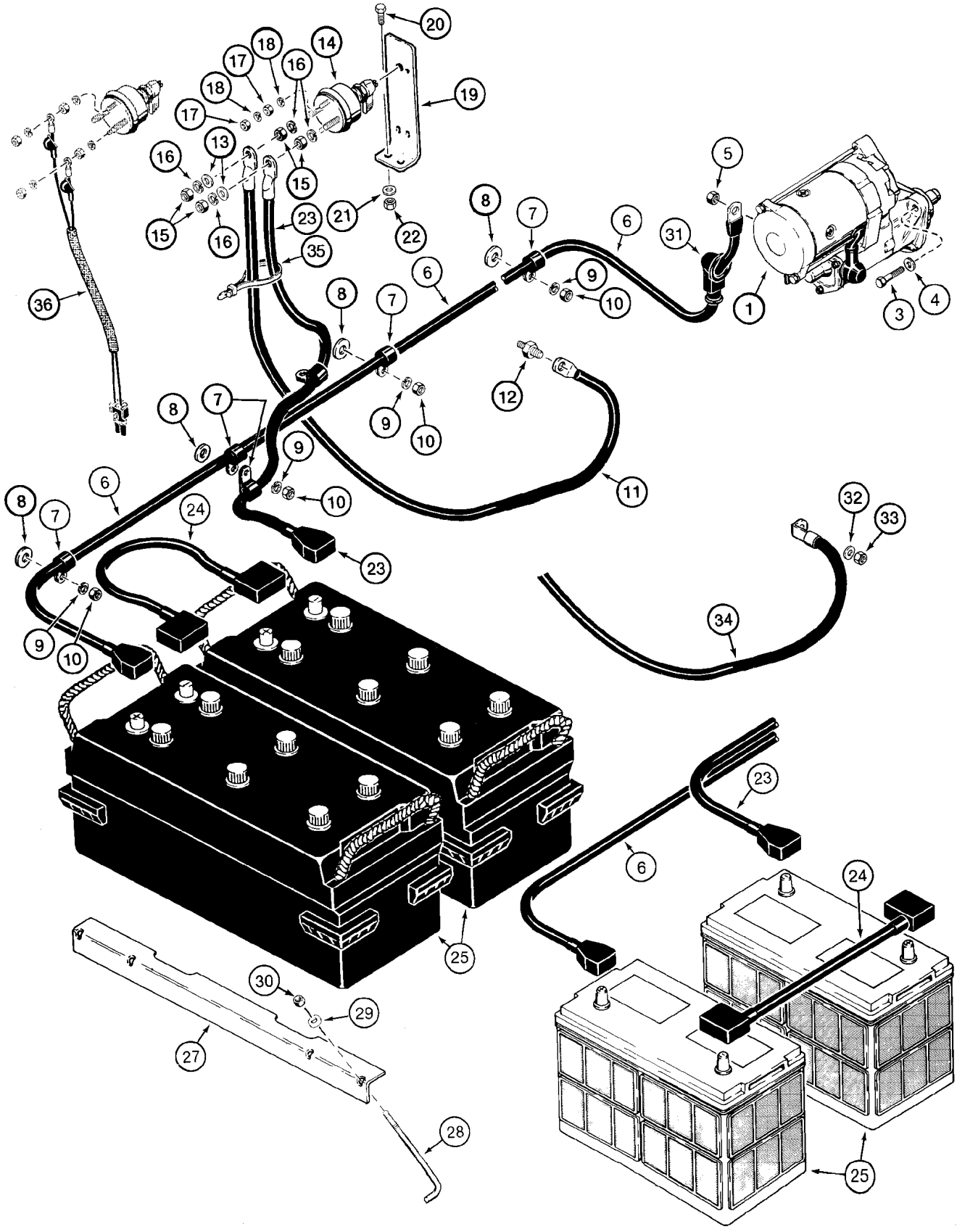
20
19
14
18
17
16
18
17
13
16
15
15
16
23
35
21
22
8
7
6
31
5
9
10
1
3
4
36
6
8
7
12
9
10
8
7
9
10
11
8
7
6
24
23
32
33
34
9
10
23
6
24
25
30
29
27
28
25

ITEM REF.	PEÇA Nº PART Nº PIEZA Nº	QTD QTY CANT	DESCRIÇÃO (Português)	DESCRIPTION (English)	DESCRIPCIÓN (Español)
1	223900A1	1	MOTOR PARTIDA Conj. (pg 4-4)	STARTER Assy. (pg 4-4)	MOTOR ARRANQUE conj. (pg 4-4)
3	814-12050	3	PARAFUSO M12x50	BOLT M12x50	PERNO M12x50
4	R24323	3	ARRUELA	WASHER	ARANDELA
5	825-1410	1	PORCA M10	NUT M10	TUERCA M10
6	284522A1	1	CABO bateria-mot.partida 2100mm	CABLE battery-starter 2100mm	CABLE 2100mm
7	515-23159	9	BRAÇADEIRA 5/8	CLAMP battery cable 5/8	ABRAZADERA 5/8
8	S95569	6	ARRUELA especial	WASHER special	ARANDELA especial
9	496-21041	6	ARRUELA 13/32x13/16x3/32	WASHER 13/32x13/16x3/32	ARANDELA 13/32x13/16x3/32
10	832-10410	6	PORCA M10	NUT M10	TUERCA M10
11	284524A1	1	CABO terra 500mm	CABLE ground 500mm	CABLE 500mm
12	L127553	1	PRISIONEIRO	STUD	ESPÁRRAGO
13	895-18010	2	ARRUELA 11x18x1,6mm	WASHER 11x18x1,6mm	ARANDELA 11x18x1,6mm
	L126256	1	CHAVE geral	SWITCH disconnect	CORTADOR de batería
14	NSS	1	CORPO	BODY	CUERPO
15	129-187	6	PORCA 5/16	NUT 5/16	TUERCA 5/16
16	492-11038	4	ARRUELA pressão	WASHER lock	ARANDELA freno
17	131-573	4	PORCA	NUT	TUERCA
18	492-11010	4	ARRUELA pressão	WASHER lock	ARANDELA freno
19	185389A2	1	SUPORTE chave geral	BRACKET disconnect switch	SOPORTE
20	627-10035	2	PARAFUSO M10x35	BOLT M10x35	PERNO M10x35
21	895-11010	2	ARRUELA 11x20x2mm	WASHER 11x20x2mm	ARANDELA 11x20x2mm
22	832-10410	2	PORCA M10	NUT M10	TUERCA M10
23	284523A1	1	CABO negativo 1400mm	CABLE negative 1400mm	CABLE 1400mm
24	239952A1	1	CABO 400mm	CABLE 400mm	CABLE 400mm
25	147764A1	2	BATERIA - 12V	BATTERY - 12V	BATERÍA - 12V
27	L124221	2	SUPORTE	BRACKET	SOPORTE
28	L124224	4	PARAFUSO	BOLT	PERNO
29	495-21038	4	ARRUELA 3/8x7/8x3/32	WASHER 3/8x7/8x3/32	ARANDELA 3/8x7/8x3/32
30	231-1445	4	PORCA	NUT	TUERCA
31	L126713	3	COIFA	BOOT	FUELLE
32	L127554	1	ARRUELA especial	WASHER special	ARANDELA especial
33	253347A1	1	PORCA M10x1,5	NUT M10x1,5	TUERCA M10x1,5
34	239955A1	1	CABO negativo 1080mm	CABLE negative 1080mm	CABLE 1080mm
35	L18337	1	CINTA retenção 15	STRAP retaining 15	FAJA 15
36	L127676	1	CHICOTE chave geral	HARNESS disconnect switch	HAZ

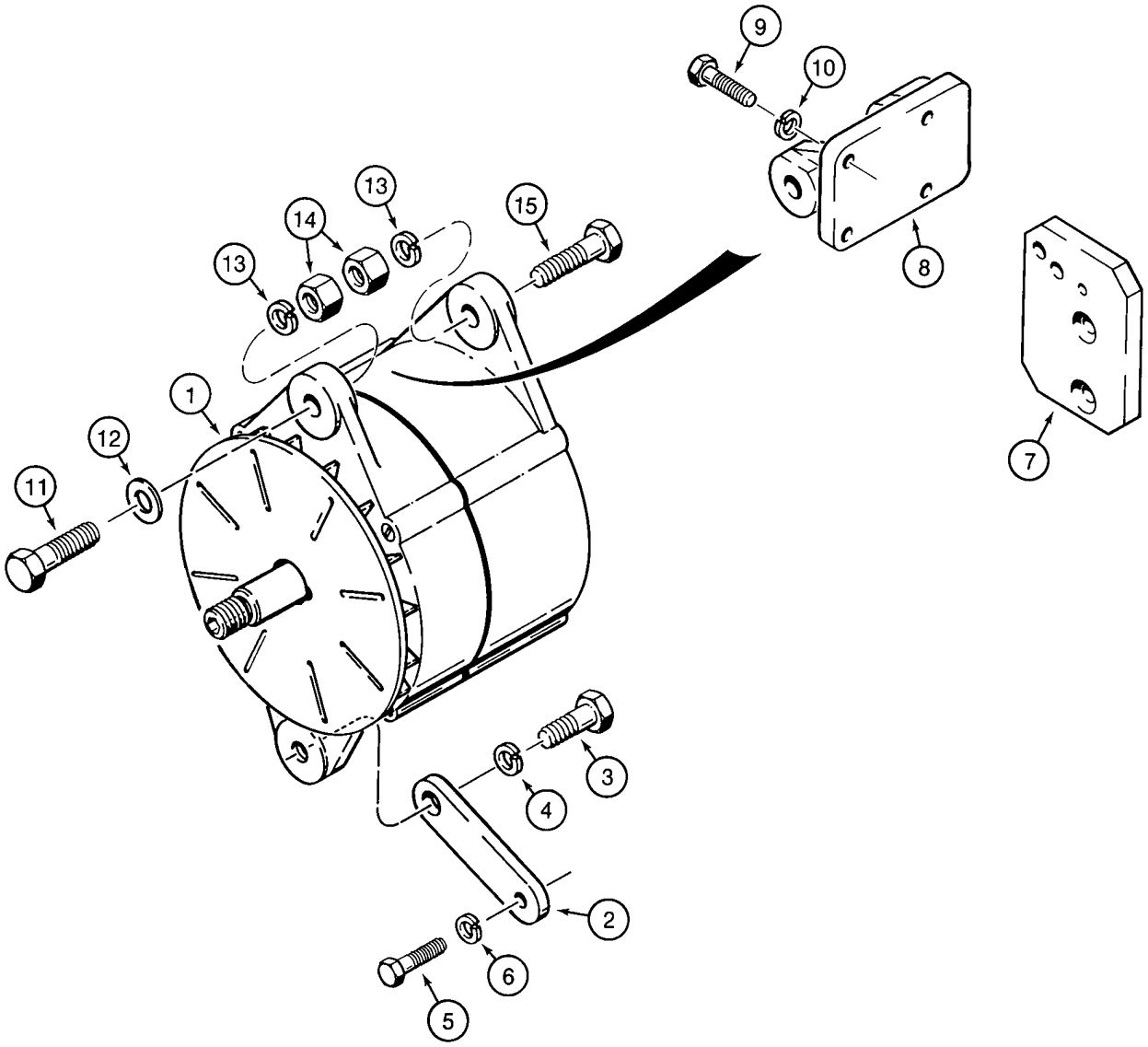
9
10
8
7
13
14
13
15
1
12
11
3
4
2
6
5

ITEM REF.	PEÇA Nº PART Nº PIEZA Nº	QTD QTY CANT	DESCRIÇÃO (Português)	DESCRIPTION (English)	DESCRIPCIÓN (Español)
1	1964860C1	1	ALTERNATOR 24V;65A (pg 4-2)	ALTERNATOR 24V;65A (pg 4-2)	ALTERNATOR 24V;65A (pg 4-2)
2	90-8055T1	1	BRAÇO	BRACE	BRAZO
3	426-820	1	PARAFUSO 1/2x1-1/4	BOLT 1/2x1-1/4	PERNO 1/2x1-1/4
4	492-11050	1	ARRUELA pressão	WASHER lock	ARANDELA freno
5	614-8030	1	PARAFUSO M8x30	BOLT M8x30	PERNO M8x30
6	892-11008	1	ARRUELA pressão M8	WASHER lock M8	ARANDELA freno M8
7	J925188	1	SUPORTE	BRACKET	SOPORTE
8	J918544	1	SUPORTE (Nota 1)	SUPPORT (Note 1)	SOPORTE (Nota 1)
9	614-8030	4	PARAFUSO M8x30	BOLT M8x30	PERNO M8x30
10	892-11008	4	ARRUELA pressão M8	WASHER lock M8	ARANDELA freno M8
11	814-12050	1	PARAFUSO M12x50	BOLT M12x50	PERNO M12x50
12	895-11012	1	ARRUELA 13,5x24x2,5mm	WASHER 13,5x24x2,5mm	ARANDELA 13,5x24x2,5mm
13	892-11012	2	ARRUELA pressão M12	WASHER lock M12	ARANDELA freno M12
14	829-1412	2	PORCA M12	NUT M12	TUERCA M12
15	814-12070	1	PARAFUSO M12x70	BOLT M12x70	PERNO M12x70

Nota 1: Motor 295270A1 (Séries ->HBZ0004026, 4028-4030 e 4032)
Note 1: Engine 295270A1 (Serial ->HBZ0004026, 4028-4030 and 4032)
Nota 1: Motor 295270A1 (Series ->HBZ0004026, 4028-4030 y 4032)

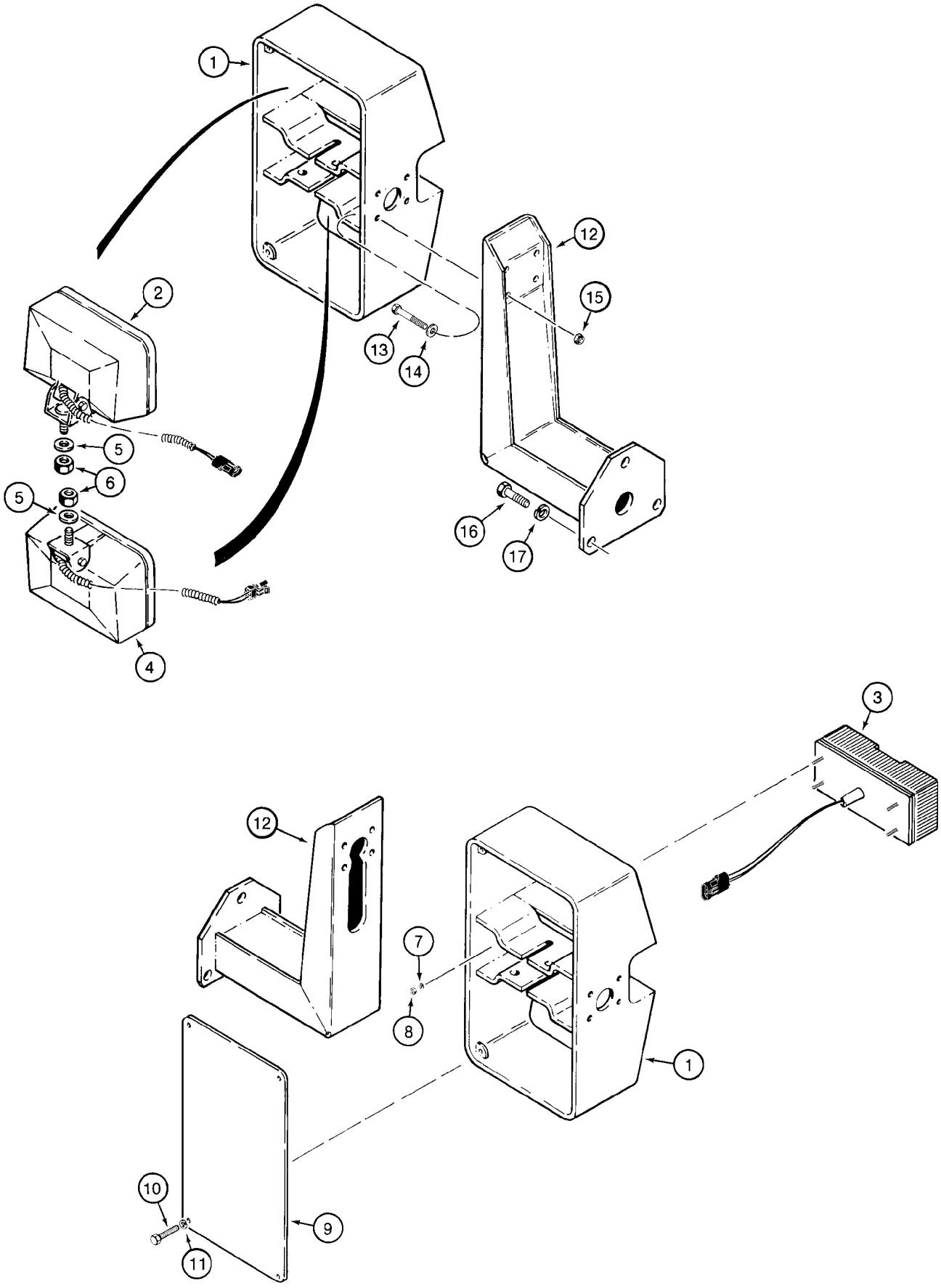
1
2
3
4
5
6
5
12
15
13
14
16
17
12
3
7
8
1
10
9
11

ITEM REF.	PEÇA Nº PART Nº PIEZA Nº	QTD QTY CANT	DESCRIÇÃO (Português)	DESCRIPTION (English)	DESCRIPCIÓN (Español)
1	L126951	2	CARCAÇA lanterna	HOUSING lamp	CARCAZA
2	A187519	2	FAROL trabalho Conj. (pg 4-46)	LAMP driving Assy. (pg 4-46)	LINTERNA conj. (pg 4-46)
3	A187992	1	LANTERNA indicador direção LD (pg 4-48)	LAMP turn signal RH (pg 4-48)	LINTERNA LD (pg 4-48)
3A	A187993	1	LANTERNA indicador direção LE (pg 4-48)	LAMP turn signal LH (pg 4-48)	LINTERNA LI (pg 4-48)
4	A187520	2	FAROL Conj. (pg 4-46)	LAMP flood Assy. (pg 4-46)	LINTERNA conj. (pg 4-46)
5	495-21056	12	ARRUELA 9/16x1-3/8x7/64	WASHER 9/16x1-3/8x7/64	ARANDELA 9/16x1-3/8x7/64
6	131-1402	4	PORCA	NUT	TUERCA
7	892-11005	8	ARRUELA pressão M5	WASHER lock M5	ARANDELA freno M5
8	825-1405	8	PORCA M5	NUT M5	TUERCA M5
9	L126959	2	CAPA lanterna	COVER lamp	TAPA
10	426-412	8	PARAFUSO 1/4x3/4	BOLT 1/4x3/4	PERNO 1/4x3/4
11	492-11025	8	ARRUELA pressão	WASHER lock	ARANDELA freno
12	L126955	2	SUPORTE lanterna	BRACKET lamp	SOPORTE
13	426-536	8	PARAFUSO 5/16x2-1/4	BOLT 5/16x2-1/4	PERNO 5/16x2-1/4
14	495-21038	8	ARRUELA 3/8x7/8x3/32	WASHER 3/8x7/8x3/32	ARANDELA 3/8x7/8x3/32
15	231-1445	8	PORCA	NUT	TUERCA
16	426-824	6	PARAFUSO 1/2x1-1/2	BOLT 1/2x1-1/2	PERNO 1/2x1-1/2
17	492-11050	6	ARRUELA pressão	WASHER lock	ARANDELA freno

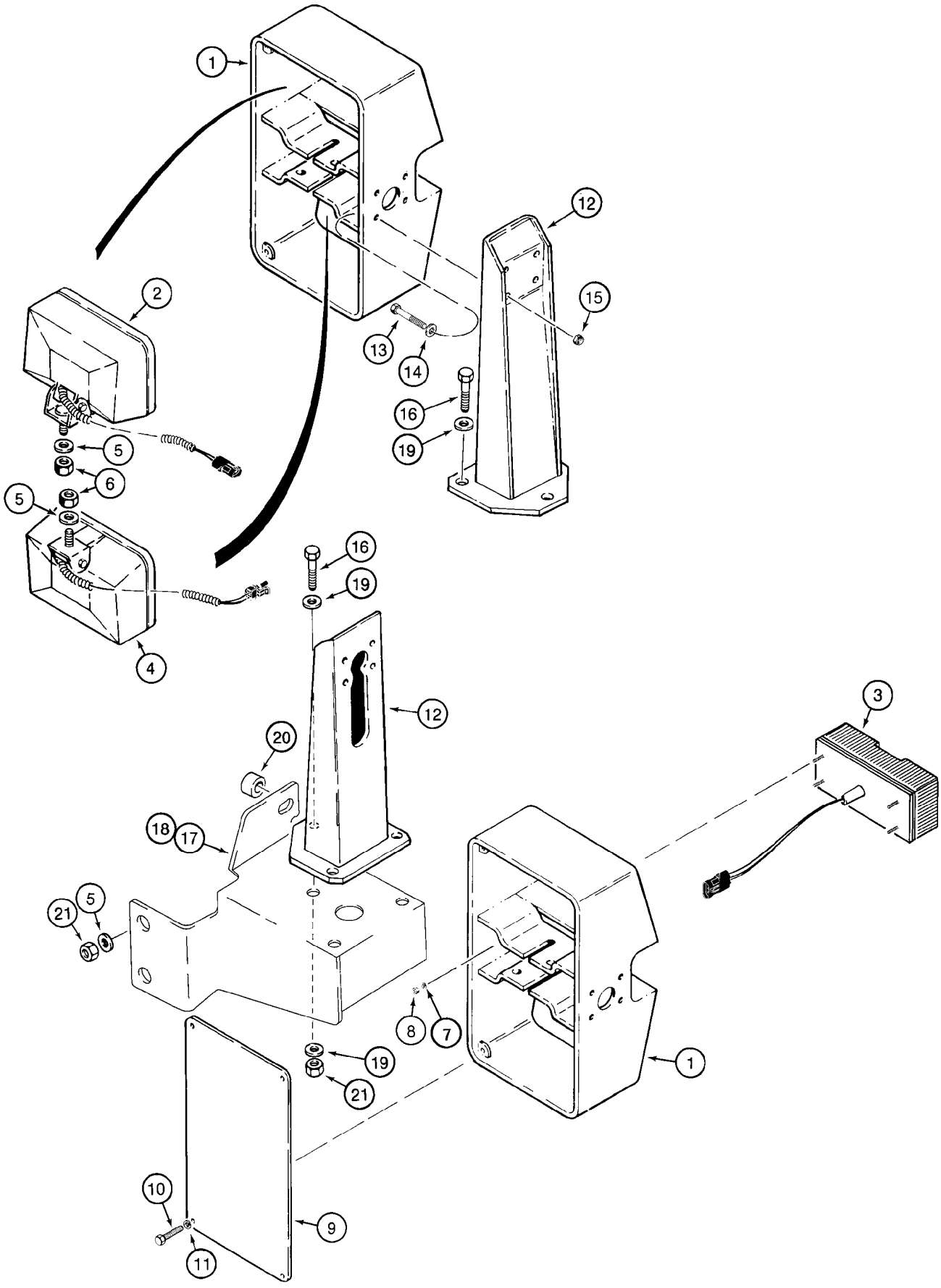
1
2
3
4
5
6
7
8
9
10
11
12
13
14
15
16
17
18
19
20
21

ITEM REF.	PEÇA Nº PART Nº PIEZA Nº	QTD QTY CANT	DESCRIÇÃO (Português)	DESCRIPTION (English)	DESCRIPCIÓN (Español)
1	L126951	2	CARCAÇA lanterna	HOUSING lamp	CARCAZA
2	A187519	2	FAROL trabalho Conj. (pg 4-46)	LAMP driving Assy. (pg 4-46)	LINTERNA conj. (pg 4-46)
3	A187992	1	LANTERNA indicador direção LD (pg 4-48)	LAMP turn signal RH (pg 4-48)	LINTERNA LD (pg 4-48)
3A	A187993	1	LANTERNA indicador direção LE (pg 4-48)	LAMP turn signal LH (pg 4-48)	LINTERNA LI (pg 4-48)
4	A187520	2	FAROL Conj. (pg 4-46)	LAMP flood Assy. (pg 4-46)	LINTERNA conj. (pg 4-46)
5	495-21056	8	ARRUELA 9/16x1-3/8x7/64	WASHER 9/16x1-3/8x7/64	ARANDELA 9/16x1-3/8x7/64
6	131-1402	4	PORCA	NUT	TUERCA
7	892-11005	8	ARRUELA pressão M5	WASHER lock M5	ARANDELA freno M5
8	825-1405	8	PORCA M5	NUT M5	TUERCA M5
9	L126959	2	CAPA lanterna	COVER lamp	TAPA
10	426-412	8	PARAFUSO 1/4x3/4	BOLT 1/4x3/4	PERNO 1/4x3/4
11	492-11025	8	ARRUELA pressão	WASHER lock	ARANDELA freno
12	L128595	2	SUPORTE lanterna	BRACKET lamp	SOPORTE
13	426-536	8	PARAFUSO 5/16x2-1/4	BOLT 5/16x2-1/4	PERNO 5/16x2-1/4
14	495-21038	8	ARRUELA 3/8x7/8x3/32	WASHER 3/8x7/8x3/32	ARANDELA 3/8x7/8x3/32
15	231-1445	8	PORCA	NUT	TUERCA
16	426-824	6	PARAFUSO 1/2x1-1/2	BOLT 1/2x1-1/2	PERNO 1/2x1-1/2
17	296416A1	1	SUPORTE lanterna LD	BRACKET lamp RH	SOPORTE LD
18	296413A1	1	SUPORTE lanterna LE	BRACKET lamp LH	SOPORTE LI
19	495-11053	12	ARRUELA 17/32x1-1/16x3/32	WASHER 17/32x1-1/16x3/32	ARANDELA 17/32x1-1/16x3/32
20	112986A1	2	ESPAÇADOR	SPACER	ESPACIADOR
21	231-1448	10	PORCA	NUT	TUERCA

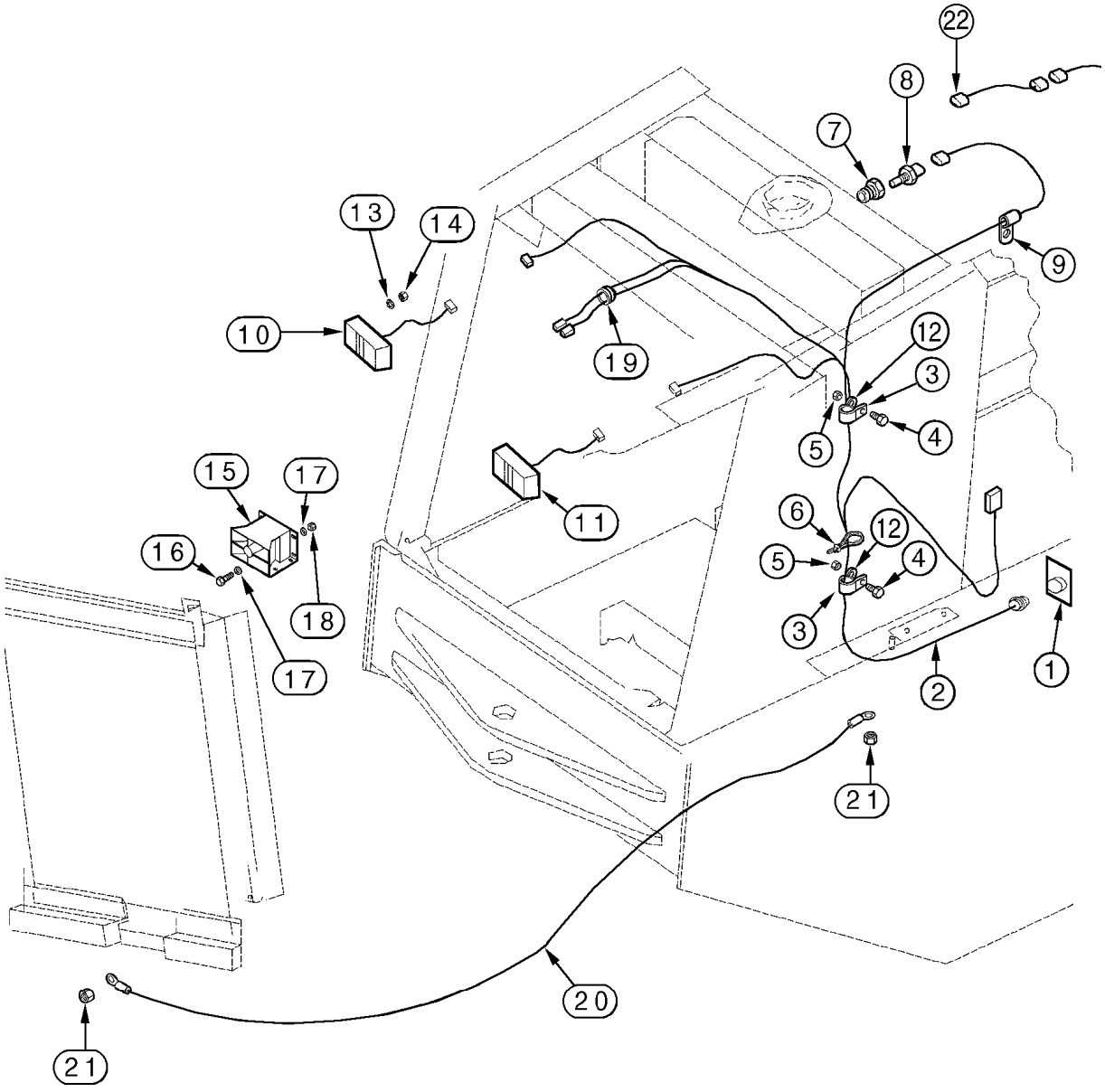
22
8
7
13
14
9
10
19
12
3
5
4
15
17
11
6
12
5
4
16
18
3
1
17
2
21
20
21

ITEM REF.	PEÇA Nº PART Nº PIEZA Nº	QTD QTY CANT	DESCRIÇÃO (Português)	DESCRIPTION (English)	DESCRIPCIÓN (Español)
1	284514A2	1	CHICOTE chassis traseiro (Nota 1)	HARNESS rear chassis (Note 1)	HAZ (Nota 1)
1	426170A1	1	CHICOTE chassis traseiro (Nota 2)	HARNESS rear chassis (Note 2)	HAZ (Nota 2)
2	284509A1	1	CHICOTE lanterna traseira	HARNESS rear lamp	HAZ
3	515-23159	2	BRAÇADEIRA 5/8	CLAMP 5/8	ABRAZADERA 5/8
4	627-10025	2	PARAFUSO M10x25	BOLT M10x25	PERNO M10x25
5	832-10410	5	PORCA M10	NUT M10	TUERCA M10
6	L11541	1	CINTA	STRAP	FAJA
7	391763A1	1	REDUTOR 3/8x1/8	REDUCER 3/8x1/8	REDUCTOR 3/8x1/8
8	419792A1	1	SENSOR - arrefecimento	SENDER - engine cooling	TRANSMISOR
9	515-2295	1	BRAÇADEIRA 3/8	CLAMP 3/8	ABRAZADERA 3/8
10	A187962	1	LANTERNA Conj. traseira LE (pg 4-48)	LAMP Assy. stop and tail LH (pg 4-48)	LINTERNA conj. LI (pg 4-48)
11	A187961	1	LANTERNA Conj. traseira LD (pg 4-48)	LAMP Assy. stop and tail RH (pg 4-48)	LINTERNA conj. LD (pg 4-48)
12	895-18010	2	ARRUELA 11x18x1,6mm	WASHER 11x18x1,6mm	ARANDELA 11x18x1,6mm
13	892-11005	8	ARRUELA pressão M5	WASHER lock M5	ARANDELA freno M5
14	825-1405	8	PORCA M5	NUT M5	TUERCA M5
15	D121972	1	ALARME de ré	ALARM back-up	ALARMA marcha atrás
16	627-6025	4	PARAFUSO M6x25	BOLT M6x25	PERNO M6x25
17	495-11028	8	ARRUELA 9/32x5/8x1/16	WASHER 9/32x5/8x1/16	ARANDELA 9/32x5/8x1/16
18	832-10406	4	PORCA M6	NUT M6	TUERCA M6
19	248-2399	1	PROTETOR	GROMMET	PASACABLE
20	253186A2	1	CHICOTE terra	HARNESS ground	HAZ
21	253347A1	2	PORCA M10x1,5	NUT M10x1,5	TUERCA M10x1,5
22	445786A1	1	CHICOTE	HARNESS sealed	HAZ

NOTA 1: Até set/2002
NOTE 1: Up to set/2002
NOTA 1: Hasta set/2002

NOTA 2: A partir de set/2002
NOTE 2: Starting set/2002
NOTA 2: A partir de set/2002

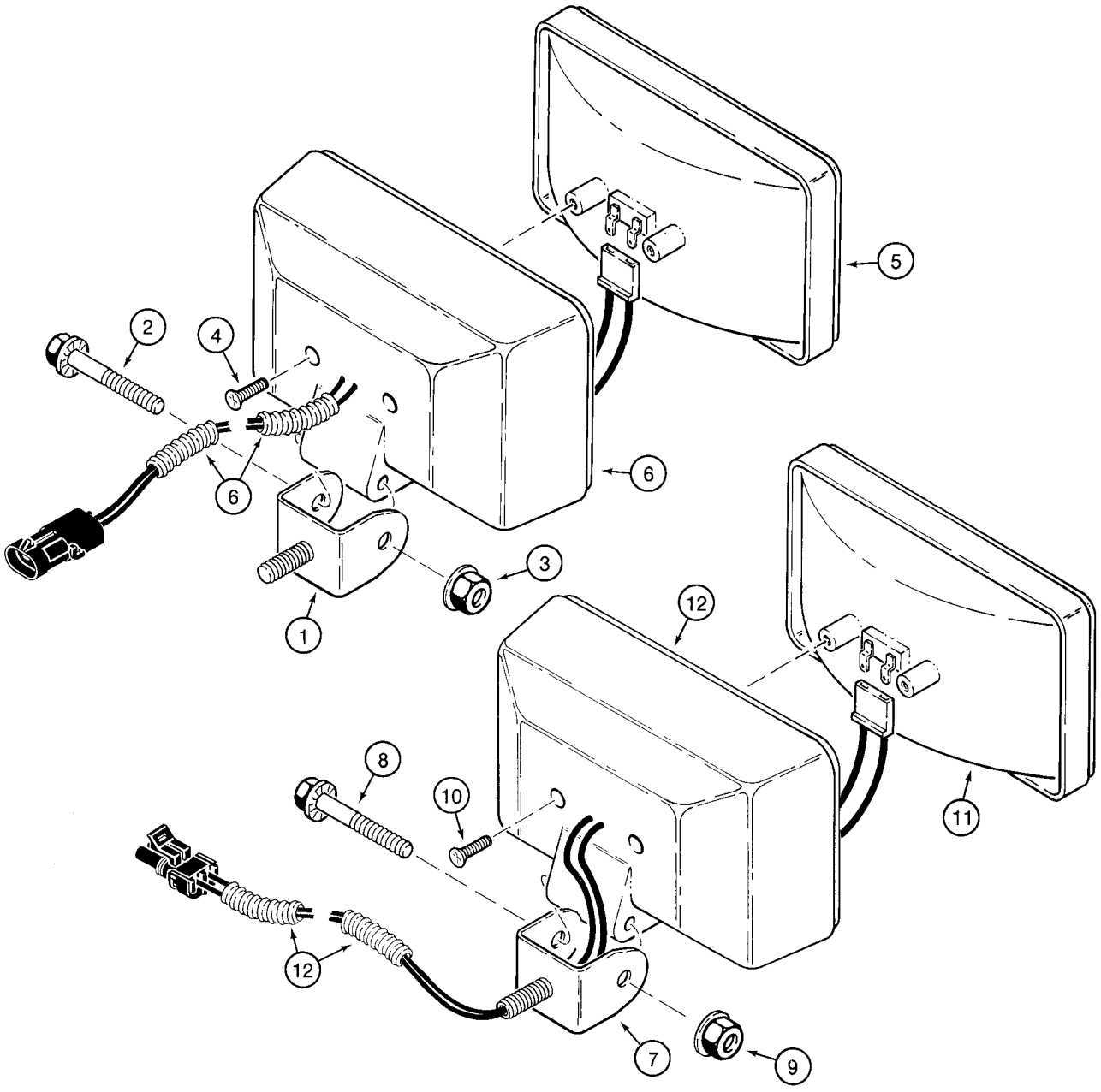
1
2
3
4
5
6
6
7
8
9
10
11
12
12

ITEM REF.	PEÇA Nº PART Nº PIEZA Nº	QTD QTY CANT	DESCRIÇÃO (Português)	DESCRIPTION (English)	DESCRIPCIÓN (Español)
	A187519	2	FAROL trabalho dianteiro Conj.	LAMP driving front Assy.	LINTERNA conj.
1	A187913	1	SUPORTE	BRACKET	SOPORTE
2	121-232	1	PARAFUSO 5/16x2	BOLT 5/16x2	PERNO 5/16x2
3	231-5145	1	PORCA	NUT	TUERCA
4	273-5048	2	PARAFUSO	BOLT	TORNILLO
5	103654A1	1	LÂMPADA	BULB	LÁMPARA
6	NSS	1	CARCAÇA	HOUSING	CARCAZA
	A187520	4	FAROL Conj.	LAMP flood Assy.	LINTERNA conj.
7	A187913	1	SUPORTE	BRACKET	SOPORTE
8	121-232	1	PARAFUSO 5/16x2	BOLT 5/16x2	PERNO 5/16x2
9	231-5145	1	PORCA	NUT	TUERCA
10	273-5048	2	PARAFUSO	BOLT	TORNILLO
11	103653A1	1	LÂMPADA	BULB	LÁMPARA
12	NSS	1	CARCAÇA	HOUSING	CARCAZA

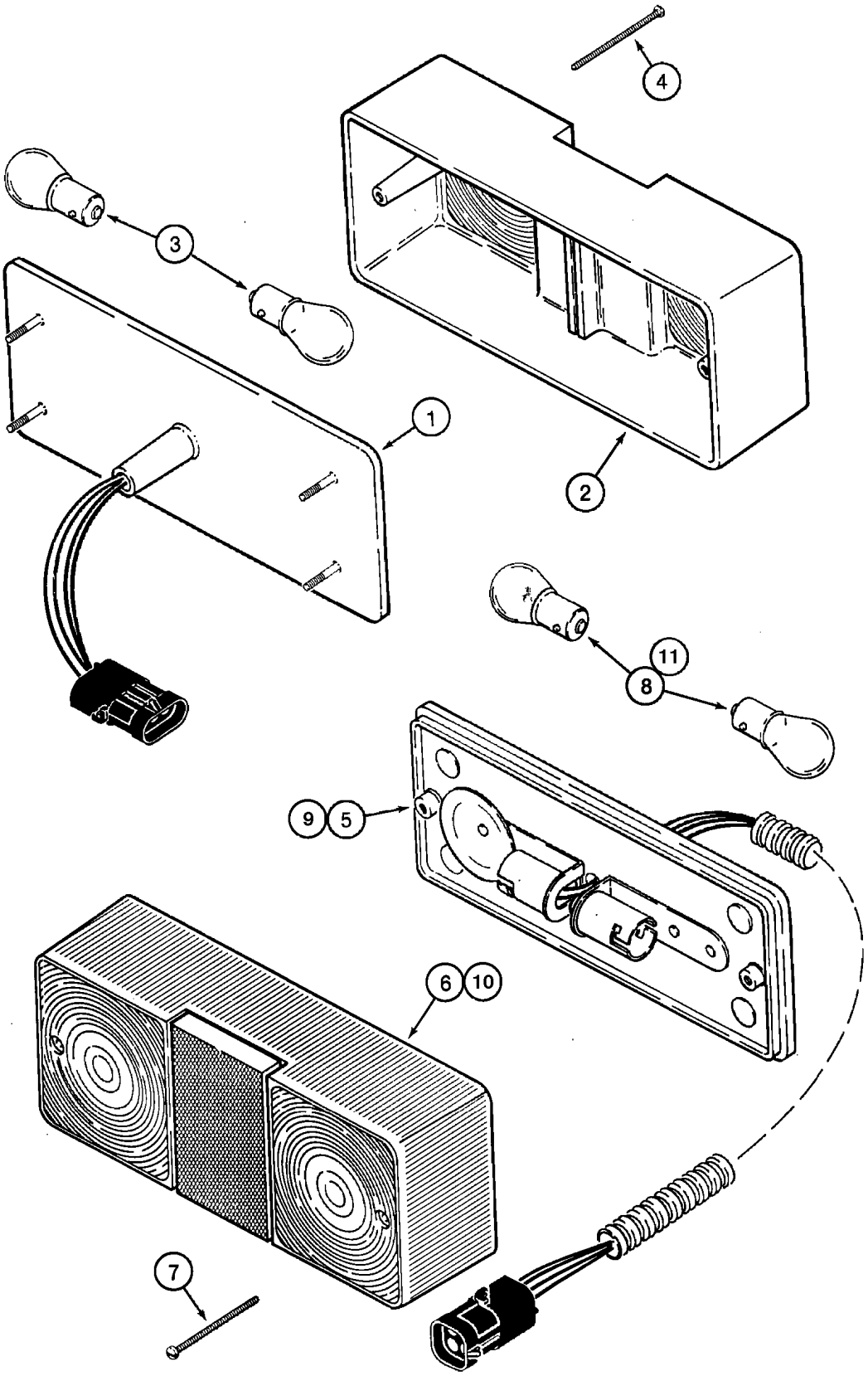
4
3
1
2
11
8
9
5
6
10
7

ITEM REF.	PEÇA Nº PART Nº PIEZA Nº	QTD QTY CANT	DESCRIÇÃO (Português)	DESCRIPTION (English)	DESCRIPCIÓN (Español)
	A187992	1	LANTERNA indicador direção LD (Nota 1)	LAMP turn signal RH (Note 1)	LINTERNA LD (Nota 1)
	A187993	1	LANTERNA indicador direção LE (Nota 2)	LAMP turn signal LH (Note 2)	LINTERNA LI (Nota 2)
1	NSS	1	CORPO	BODY	CUERPO
2	A186293	1	LENTE	LENS	CABUJÓN
3	A15084	2	LÂMPADA 24V;5A	BULB 24V;5A	LÁMPARA 24V;5A
4	226668A1	2	PARAFUSO	BOLT	TORNILLO
	A187961	1	LANTERNA traseira Conj. LD	LAMP tail Assy. RH	LINTERNA conj. LD
	A187962	1	LANTERNA traseira Conj. LE	LAMP tail Assy. LH	LINTERNA conj. LI
5	NSS	1	CORPO	BODY	CUERPO
6	A186295	1	LENTE	LENS	CABUJÓN
7	226668A1	2	PARAFUSO	BOLT	TORNILLO
8	A15084	2	LÂMPADA 24V;5A	BULB 24V;5A	LÁMPARA 24V;5A
	411778A1	1	LANTERNA indicador direção LD	LAMP turn signal RH	LINTERNA LD
	411777A1	1	LANTERNA indicador direção LE	LAMP turn signal LH	LINTERNA LI
9	NSS	1	CORPO	BODY	CUERPO
10	A186295	1	LENTE	LENS	CABUJÓN
11	A15084	2	LÂMPADA 24V;5A	BULB 24V;5A	LÁMPARA 24V;5A
12	226668A1	2	PARAFUSO	BOLT	TORNILLO

NOTA 1: Lanterna A187992 substituida por 411778A1
NOTE 1: Lamp A187992 replaced by 411778A1
NOTA 1: Linterna A187992 substituida por 411778A1

NOTA 2: Lanterna A187993 substituida por 411777A1
NOTE 2: Lamp A187993 replaced by 411777A1
NOTA 2: Linterna A187993 substituida por 411777A1

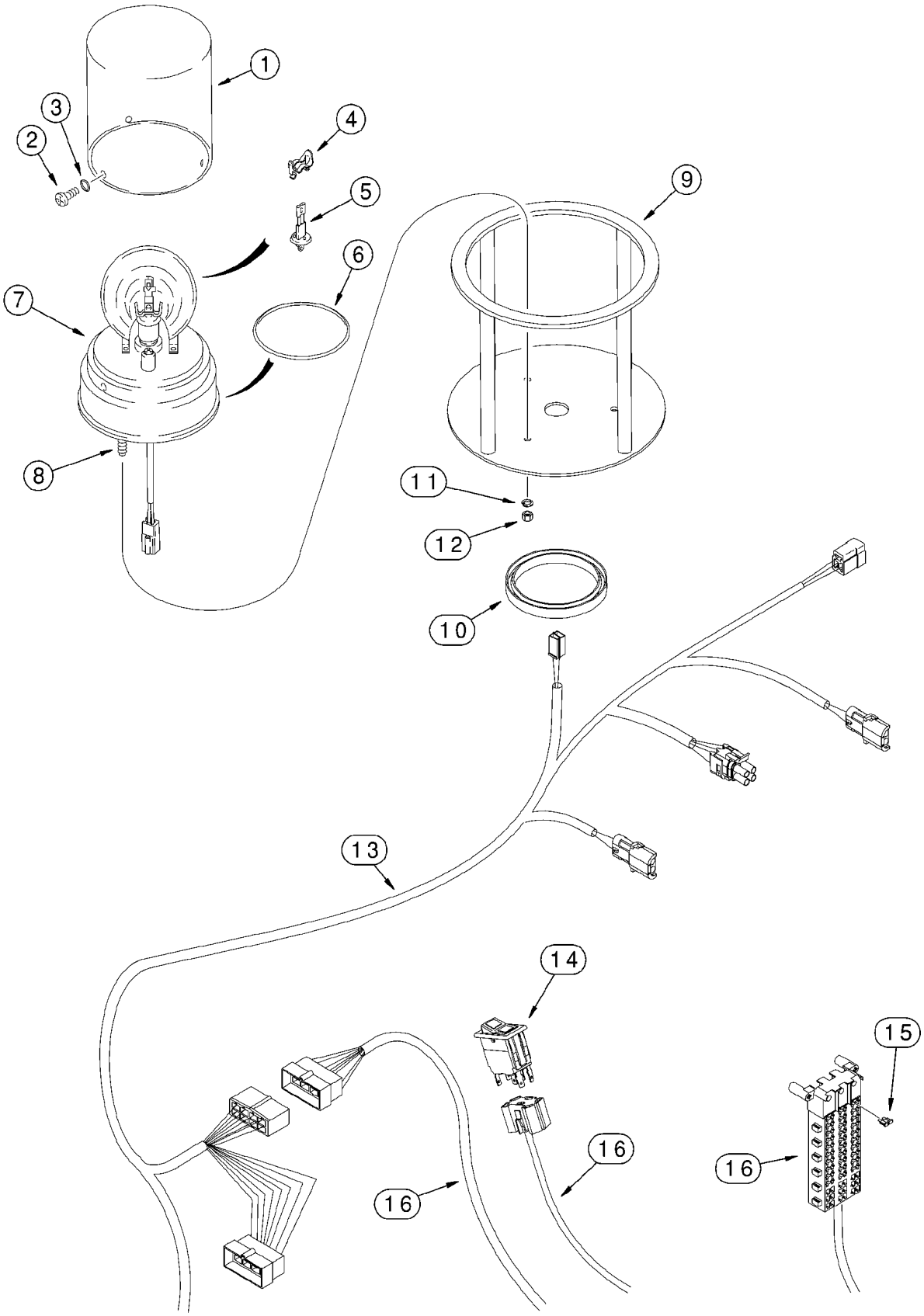
1
2
3
4
5
6
7
8
9
10
11
12
13
14
15
16
16
16

ITEM REF.	PEÇA Nº PART Nº PIEZA Nº	QTD QTY CANT	DESCRIÇÃO (Português)	DESCRIPTION (English)	DESCRIPCIÓN (Español)
	A187528	1	LANTERNA Conj. luz rotativa	LAMP Assy. rotating beacon	LINTERNA conj.
	367751A1	1	LANTERNA Conj. luz rotativa	LAMP Assy. rotating beacon	LINTERNA conj.
1	A187542	1	LENTE amber	LENS amber	CABUJÓN
1	127158A1	1	LENTE azul	LENS blue	CABUJÓN
2	168-71	3	PARAFUSO	BOLT	TORNILLO
3	238-5005	3	ANEL-O 3/32x1/16	O-RING 3/32x1/16	ANILLO-O 3/32x1/16
4	NSS	1	CLIP	CLIP	CLIP
5	P40533	1	LÂMPADA halógena	BULB halogen	LÁMPARA
6	A187575	1	CORREIA motor	BELT drive motor	CORREA
7	NSS	1	BASE	BASE	BASE
8	614-6020	3	PARAFUSO M6x20	BOLT M6x20	PERNO M6x20
9	193897A2	1	CARCAÇA luz rotativa	CAGE rotating beacon	GAIOLA
10	L109042	1	ACABAMENTO 350mm	TRIM 350mm	BANDA 350mm
11	892-11006	3	ARRUELA pressão M6	WASHER lock M6	ARANDELA freno M6
12	825-1406	3	PORCA M6	NUT M6	TUERCA M6
13	238764A2	1	CHICOTE teto cabine	HARNESS cab roof	HAZ
14	234194A1	1	INTERRUPTOR luz rotativa	SWITCH rotating beacon	CONTACTOR
15	A149800	1	FUSÍVEL 7,5A	FUSE 7,5A	FUSIBLE 7,5A
16	242101A5	1	CHICOTE cabine (Nota 1)	HARNESS cab main (Note 1)	HAZ (Nota 1)
16	429188A2	1	CHICOTE cabine (Nota 2)	HARNESS cab main (Note 2)	HAZ (Nota 2)

NOTA 1: Até o nº de série ->HBZ0004008
NOTE 1: Up to serial nº ->HBZ0004008
NOTA 1: Hasta el nº de serie ->HBZ0004008

NOTA 2: A partir do nº de série ->HBZ0004009
NOTE 2: Starting with serial nº ->HBZ0004009
NOTA 2: A partir del nº de serie ->HBZ0004009

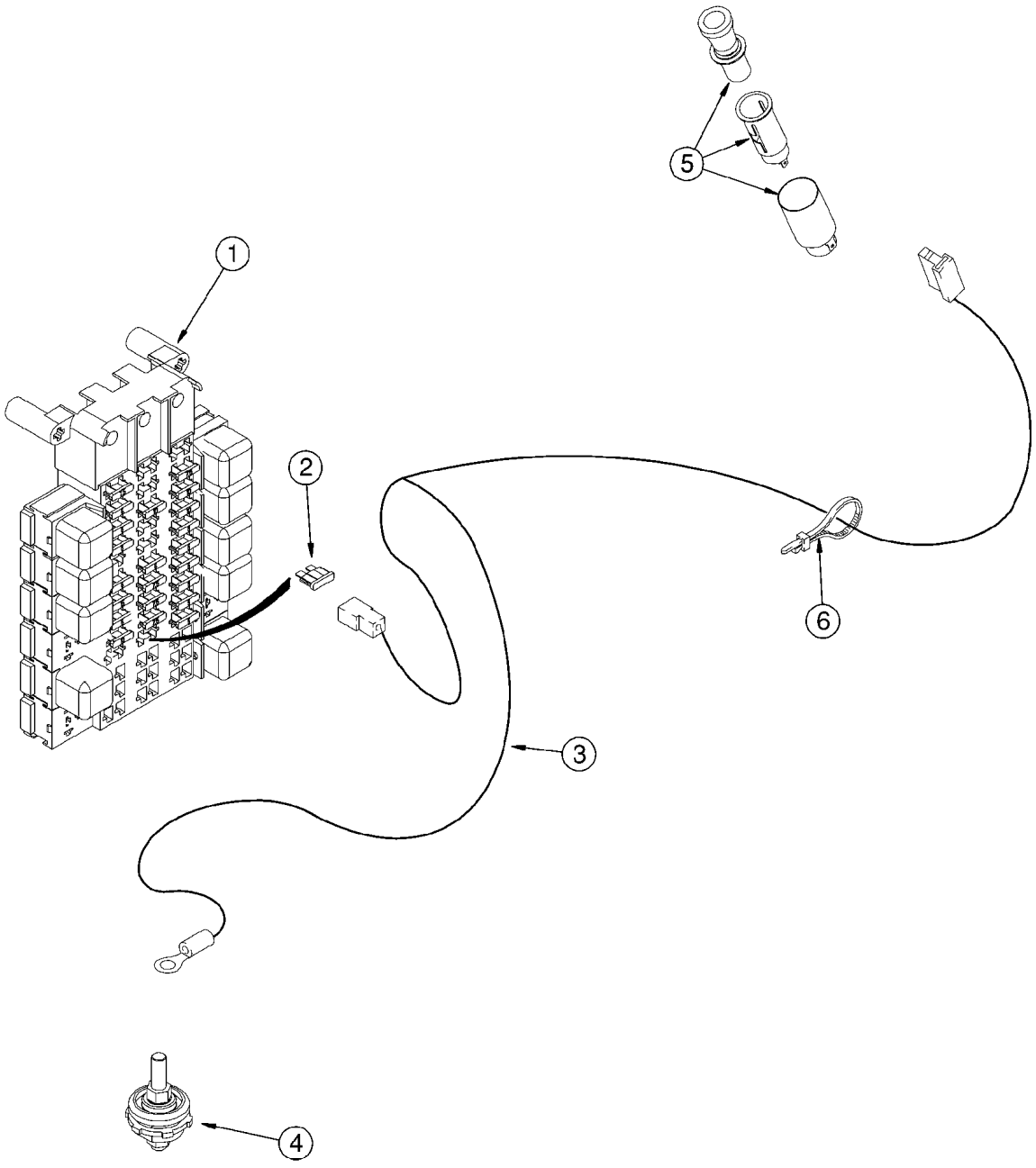
1
2
3
4
5
6

ITEM REF.	PEÇA Nº PART Nº PIEZA Nº	QTD QTY CANT	DESCRIÇÃO (Português)	DESCRIPTION (English)	DESCRIPCIÓN (Español)
1	242101A5	1	CHICOTE cabine (Nota 1)	HARNESS cab main (Note 1)	HAZ (Nota 1)
1	429188A2	1	CHICOTE cabine (Nota 2)	HARNESS cab main (Note 2)	HAZ (Nota 2)
2	A149801	1	FUSÍVEL vermelho 15A	FUSE red 15A	FUSIBLE 15A
3	313368A1	1	CHICOTE acendedor cigarros	HARNESS cigar lighter	HAZ
4	319055A1	1	BLOCO DE JUNÇÃO	BLOCK junction	BLOQUE cruz
5	E134655	1	ACENDEDOR cigarros	LIGHTER cigarettes	ENCENDEDOR cigarillos
6	L18337	UQN	CINTA 15	STRAP 15	FAJA 15

NOTA 1: Até o nº de série ->HBZ0004008
NOTE 1: Up to serial nº ->HBZ0004008
NOTA 1: Hasta el nº de serie ->HBZ0004008

NOTA 2: A partir do nº de série ->HBZ0004009
NOTE 2: Starting with serial nº ->HBZ0004009
NOTA 2: A partir del nº de serie ->HBZ0004009

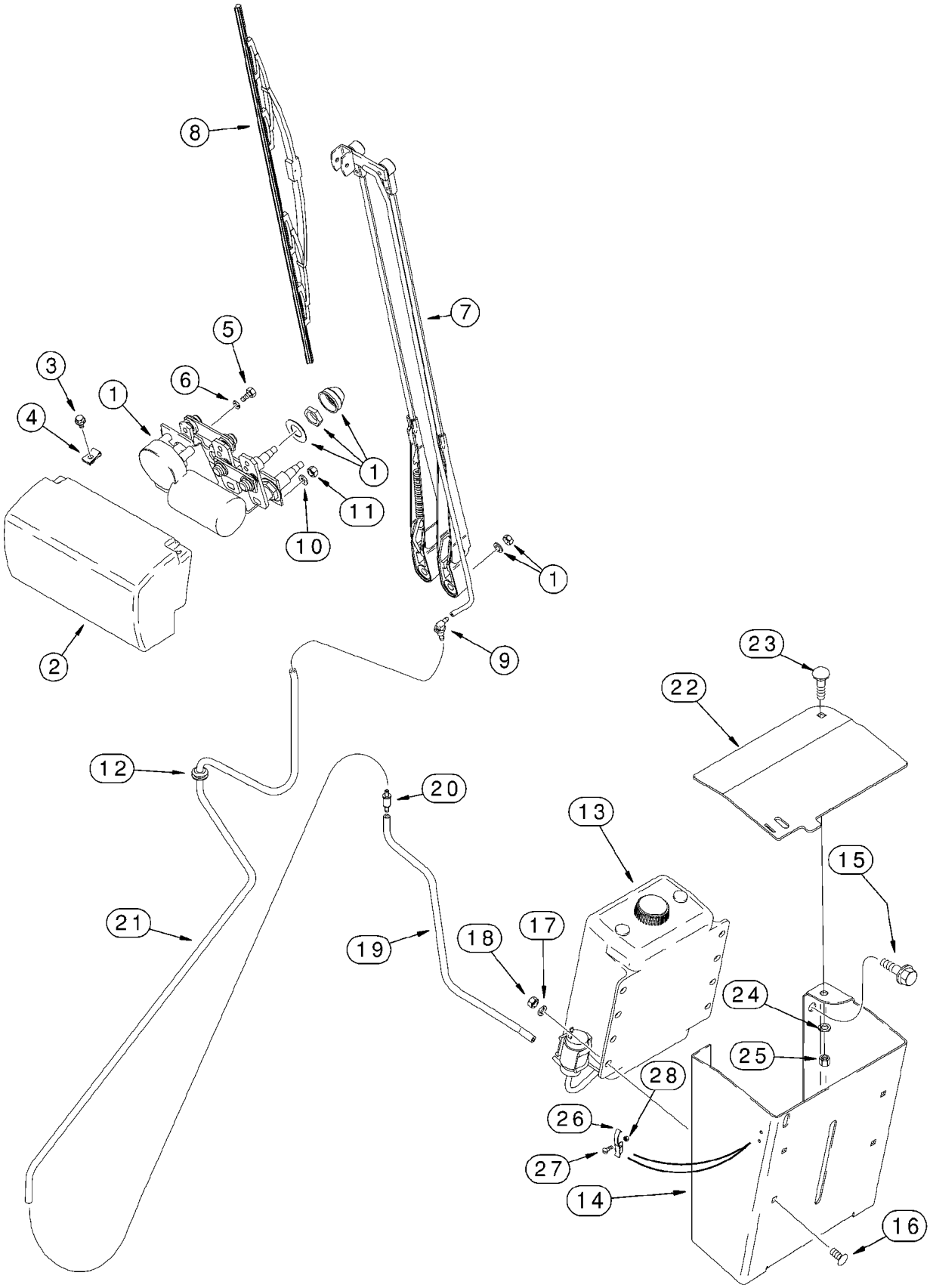
8
7
5
3
6
1
4
1
11
10
1
2
9
23
22
12
20
13
15
21
19
18
17
24
25
28
26
27
14
16

ITEM REF.	PEÇA Nº PART Nº PIEZA Nº	QTD QTY CANT	DESCRIÇÃO (Português)	DESCRIPTION (English)	DESCRIPCIÓN (Español)
1	322848A1	1	MOTOR Conj. limpador párabrisa 24V	MOTOR Assy. windshield wiper front 24V	MOTOR conj. 24v
2	320578A1	1	CAPA limpador Cabine	COVER wiper cab	TAPA
2	399232A1	1	CAPA limpador ROPS	COVER wiper ROPS	TAPA
3	1270742C1	2	PARAFUSO M6x12	BOLT M6x12	TORNILLO M6x12
4	833-40306	2	PORCA M6	NUT M6	TUERCA M6
5	414-48	1	PARAFUSO 1/4x1/2	BOLT 1/4x1/2	PERNO 1/4x1/2
6	192-81007	1	ARRUELA pressão 1/4	WASHER lock 1/4	ARANDELA freno 1/4
7	321736A1	1	BRAÇO duplo	ARM dual	BRAZO
8	A187574	1	PALHETA limpador 700mm	BLADE wiper 700mm	ESCOBILLA de limpiapar. 700mm
9	1968053C1	1	CONEXÃO	FITTING	CONEXION
10	N8361	1	ARRUELA especial	WASHER special	ARANDELA especial
11	829-1408	1	PORCA M8	NUT M8	TUERCA M8
12	248-1169	1	PROTETOR	GROMMET	PASACABLE
13	236781A1	1	RESERVATÓRIO Conj. - lavador párabrisa	RESERVOIR Assy. - windshield washer	DEPÓSITO conj.
14	236782A2	1	PROTETOR reservatório	SHIELD reservoir	RESGUARDO
15	844-12035	4	PARAFUSO M12x35.8	BOLT M12x35.8	PERNO M12x35.8
16	811-8020	4	PARAFUSO M8x20	BOLT M8x20	PERNO M8x20
17	895-11008	4	ARRUELA 9x17x1,6mm	WASHER 9x17x1,6mm	ARANDELA 9x17x1,6mm
18	829-1408	4	PORCA M8	NUT M8	TUERCA M8
19	324467A1	1	MANGUEIRA 572mm	HOSE 572mm	MANGUERA 572mm
20	324203A1	1	VÁLVULA retenção	VALVE check	VÁLVULA de parada
21	324468A1	1	MANGUEIRA lavador dianteiro 1651mm	HOSE washer front 1651mm	MANGUERA delantero 1651mm
22	311040A1	1	CAPA reservatório	COVER reservoir	TAPA
23	434-616	1	PARAFUSO 3/8x1	BOLT 3/8x1	PERNO 3/8x1
24	495-11041	1	ARRUELA 13/32x13/16x1/16	WASHER 13/32x13/16x1/16	ARANDELA 13/32x13/16x1/16
25	231-1446	1	PORCA	NUT	TUERCA
26	60-4640T1	1	FECHO	LATCH device	CLAVIJA de cerradura
27	440-1088	2	PARAFUSO	BOLT	TORNILLO
28	225-14108	2	PORCA	NUT	TUERCA

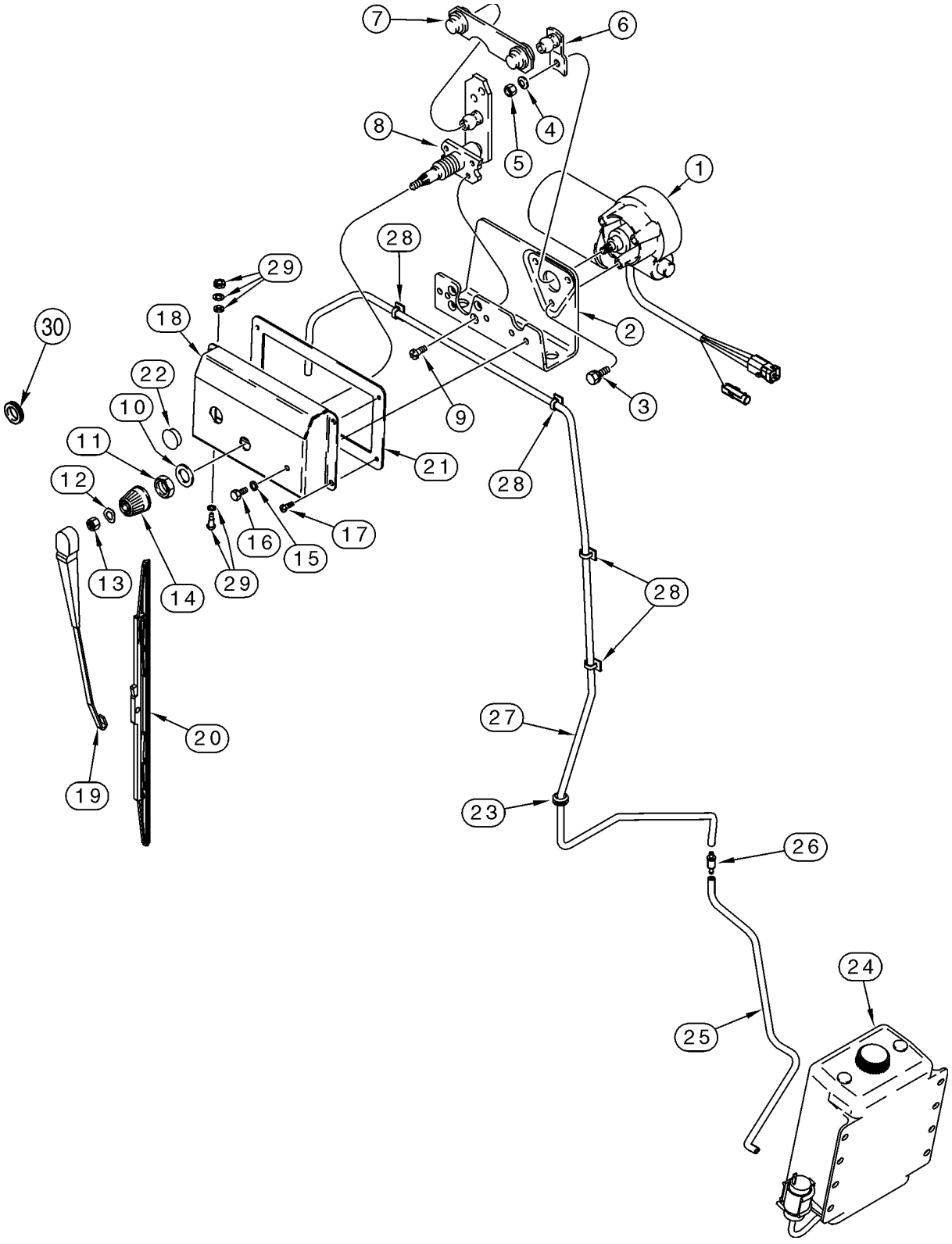
7
6
8
4
5
1
28
29
2
30
18
3
22
9
10
21
28
11
12
17
16
15
29
13
14
28
27
20
19
23
26
24
25

ITEM REF.	PEÇA Nº PART Nº PIEZA Nº	QTD QTY CANT	DESCRIÇÃO (Português)	DESCRIPTION (English)	DESCRIPCIÓN (Español)
	A187672	1	MOTOR Conj. 24V	MOTOR Conj. 24V	MOTOR Conj. 24V
1	A187535	1	MOTOR - limpador tras. 24V	MOTOR - wiper rear 24V	MOTOR 24v
2	N8359	1	SUPORTE	BRACKET	SOPORTE
3	N8362	3	PARAFUSO especial	BOLT special	TORNILLO especial
4	N8361	1	ARRUELA especial retenção	WASHER special retaining	ARANDELA especial
5	L112090	1	PORCA	NUT	TUERCA
6	N8360	1	BRAÇO limpador	ARM wiper	BRAZO limpiaparabrisas
7	N8358	1	ARTICULAÇÃO	LINK	ESLABÓN
8	N14112	1	EIXO	SHAFT	EJE
9	N8356	4	PARAFUSO especial	BOLT special	TORNILLO especial
10	L112088	1	ARRUELA especial	WASHER special	ARANDELA especial
11	L112087	1	PORCA	NUT	TUERCA
12	L112089	1	ARRUELA especial	WASHER special	ARANDELA especial
13	326203A1	1	PORCA	NUT	TUERCA
14	L112081	1	TAMPA	COVER	TAPA
15	192-81007	1	ARRUELA pressão 1/4	WASHER lock 1/4	ARANDELA freno 1/4
16	414-48	1	PARAFUSO 1/4x1/2	BOLT 1/4x1/2	PERNO 1/4x1/2
17	614-6020	4	PARAFUSO M6x20	BOLT M6x20	PERNO M6x20
18	324869A1	1	CAPA limpador traseiro	COVER rear wiper	TAPA
19	A187712	1	BRAÇO limpador traseiro	ARM Wiper Rear	BRAZO
20	132024A1	1	PALHETA limpador 700mm	BLADE wiper 700mm	ESCOBILLA de limpiapar. 700mm
21	1345074C1	1	VEDADOR	SEAL	JUNTA
22	353-411	1	BUJÃO 1ID	PLUG 1ID	TAPÓN 1ID
23	248-1169	1	PROTETOR	GROMMET	PASACABLE
24	236781A1	1	RESERVATÓRIO Conj. - lavador párabrisa	RESERVOIR Assy. - windshield washer	DEPÓSITO conj.
25	324467A1	1	MANGUEIRA 572mm	HOSE 572mm	MANGUERA 572mm
26	324203A1	1	VÁLVULA retenção	VALVE check	VÁLVULA de parada
27	324469A1	1	MANGUEIRA lavador traseiro 3073mm	HOSE washer rear 3073mm	MANGUERA trasero 3073mm
28	L100659	4	CLIP	CLIP	CLIP
29	324550A1	1	BICO - lavador tras. lavador traseiro	NOZZLE - rear washer washer rear	SURTIDOR de inyección trasero
30	248-1237	1	PROTETOR	GROMMET	PASACABLE

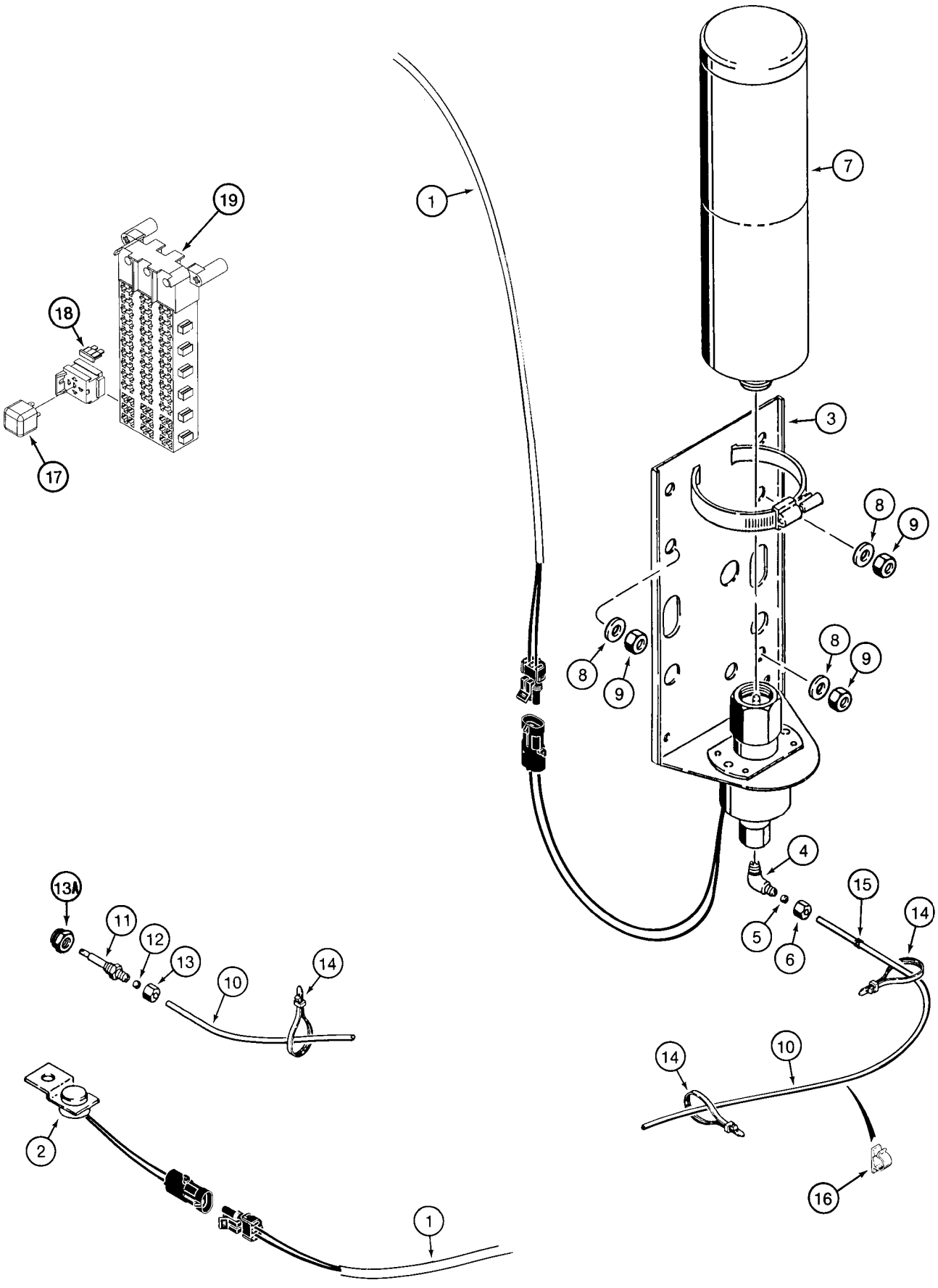
19
18
17
1
7
3
8
9
8
9
8
9
4
5
6
15
14
13A
11
12
13
10
14
14
10
2
1
16

ITEM REF.	PEÇA Nº PART Nº PIEZA Nº	QTD QTY CANT	DESCRIÇÃO (Português)	DESCRIPTION (English)	DESCRIPCIÓN (Español)
1	296748A5	1	CHICOTE motor e transmissão	HARNESS engine and transmission	HAZ
2	L126191	1	TERMOSTATO	THERMOSTAT	TERMOSTATO
	L126198	1	VALVULA solenóide Conj.	VALVE solenoid Assy.	ELECTROVÁLVULA
3	NSS	1	VALVULA solenóide	VALVE solenoid	ELECTROVÁLVULA
	222-615	1	COTOVELO 90 1/8x1/8	ELBOW 90 1/8x1/8	CODO 1/8x1/8
4	NSS	1	CORPO	BODY	CUERPO
5	222-650	1	LUVA 1/8	SLEEVE 1/8	CAMISA 1/8
6	222-660	1	PORCA 1/8	NUT 1/8	TUERCA 1/8
7	A171940	1	CILINDRO fluido partida frio	CYLINDER starting fluid	GATO
8	832-10410	3	PORCA M10	NUT M10	TUERCA M10
9	231-1446	3	PORCA	NUT	TUERCA
10	L126227	1	TUBO 2134mm	TUBE 2134mm	TUBO 2134mm
	A172900	1	BICO - fluido partida	NOZZLE - starting fluid	SURTIDOR de inyección
11	NSS	1	CORPO	BODY	CUERPO
12	222-650	1	LUVA 1/8	SLEEVE 1/8	CAMISA 1/8
13	222-660	1	PORCA 1/8	NUT 1/8	TUERCA 1/8
13A	217-1034	1	ADAPTADOR 1/4x1/8	ADAPTER 1/4x1/8	ADAPTADOR 1/4x1/8
14	L18337	UQN	CINTA 15	STRAP 15	FAJA 15
15	L77834	1	PROTETOR borracha	GROMMET rubber	PASACABLE
16	L100659	1	CLIP	CLIP	CLIP
17	326845A1	1	RELÉ 24V	RELAY 24V	RELÉ 24V
18	A149800	1	FUSÍVEL 10A	FUSE 10A	FUSIBLE 10A
19	242101A5	1	CHICOTE cabine (Nota 1)	HARNESS cab main (Note 1)	HAZ (Nota 1)
19	429188A2	1	CHICOTE cabine (Nota 2)	HARNESS cab main (Note 2)	HAZ (Nota 2)

NOTA 1: Até o nº de série ->HBZ0004008
NOTE 1: Up to serial nº ->HBZ0004008
NOTA 1: Hasta el nº de serie ->HBZ0004008

NOTA 2: A partir do nº de série ->HBZ0004009
NOTE 2: Starting with serial nº ->HBZ0004009
NOTA 2: A partir del nº de serie ->HBZ0004009

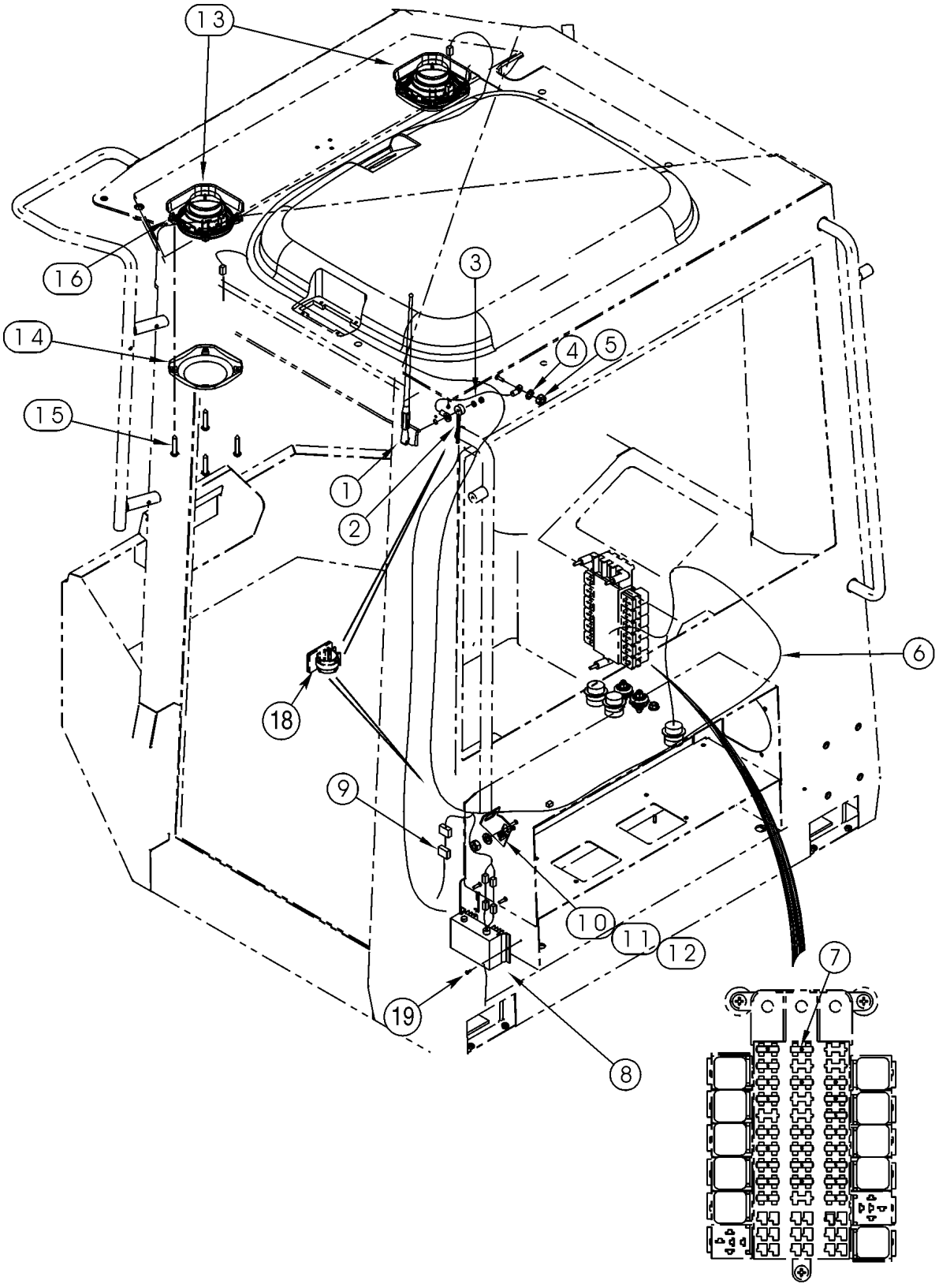
13
16
3
14
4
5
15
1
2
6
18
9
10
11
12
7
19
8

ITEM REF.	PEÇA Nº PART Nº PIEZA Nº	QTD QTY CANT	DESCRIÇÃO (Português)	DESCRIPTION (English)	DESCRIPCIÓN (Español)
1	197745A1	1	ANTENA	ANTENNA	ANTENA
2	316654A1	1	CABO antena	CABLE antenna	CABLE
3	316655A1	1	CABO terra	CABLE ground	CABLE
4	893-11006	1	ARRUELA pressão M6	WASHER lock M6	ARANDELA freno M6
5	829-1406	1	PORCA M6	NUT M6	TUERCA M6
6	277919A1	1	CHICOTE radio	HARNESS radio	HAZ radio
7	A149799	1	FUSÍVEL 7,5A	FUSE 7,5A	FUSIBLE 7,5A
8	277982A1	1	CONVERSOR (24-12V)	CONVERTER (24-12V)	CONVERTIDOR (24-12V)
9	319160A1	1	CHICOTE radio	HARNESS radio	HAZ radio
10	316666A1	1	SUPORTE radio	BRACKET radio	SOPORTE radio
11	895-11006	2	ARRUELA 6,6x12x1,6mm	WASHER 6,6x12x1,6mm	ARANDELA 6,6x12x1,6mm
12	829-1406	2	PORCA M6	NUT M6	TUERCA M6
13	182721A2	2	ALTO FALANTE	LOUDSPEAKER	ALTAVOZ
14	187281A1	2	GRADE	GRILLE	CALANDRIA
15	761-17325	8	PARAFUSO M4,2x25	BOLT M4,2x25	TORNILLO M4,2x25
16	302862A1	8	PORCA	NUT	TUERCA
17	L18337	2	CINTA 15	STRAP 15	FAJA 15
18	169850C2	2	CLIP	CLIP	CLIP
19	760-14113	2	PARAFUSO M3,5x13	BOLT M3,5x13	TORNILLO M3,5x13

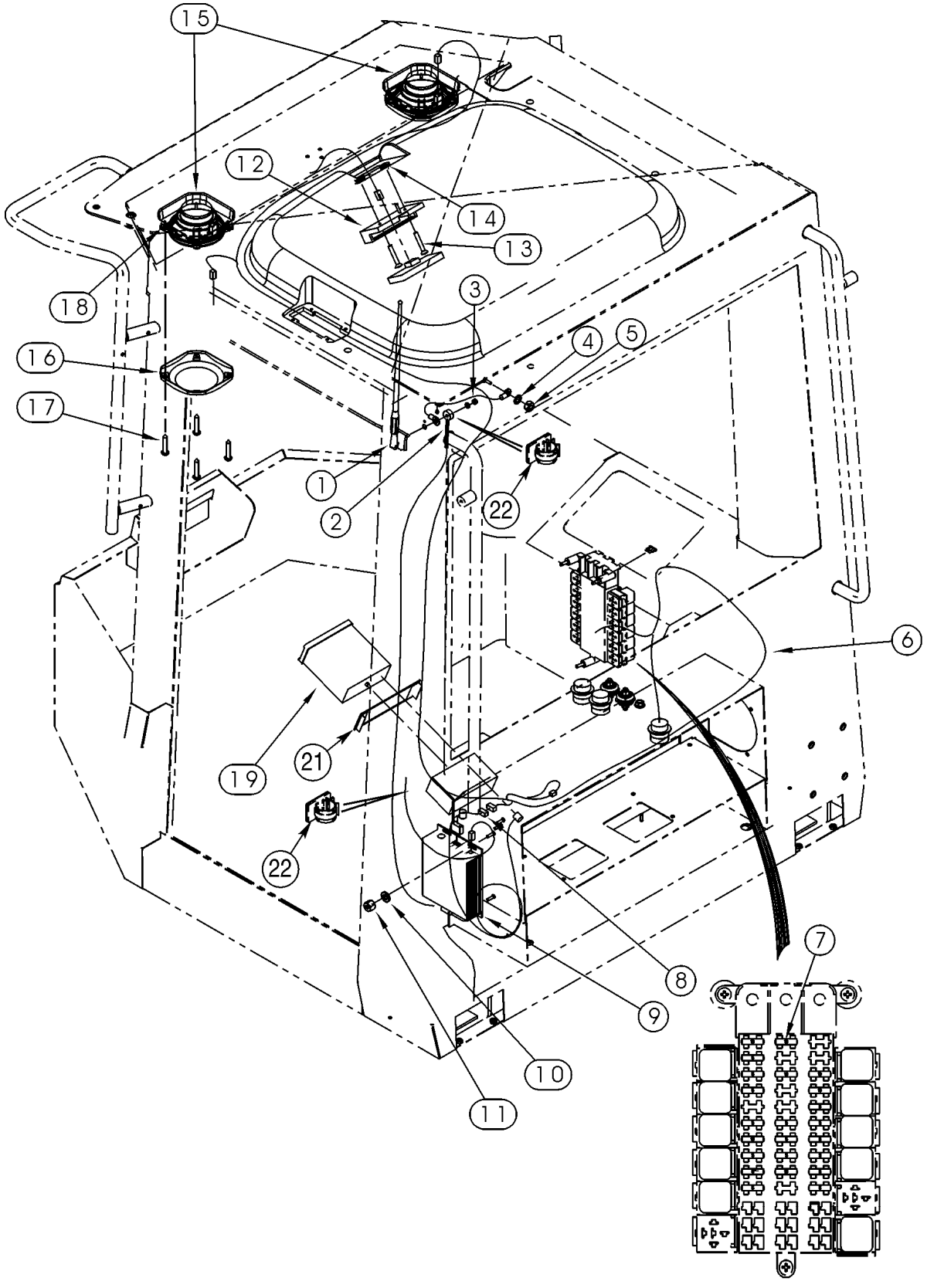
15
12
14
13
18
3
4
5
16
17
1
2
22
6
19
21
22
8
7
9
10
11

ITEM REF.	PEÇA Nº PART Nº PIEZA Nº	QTD QTY CANT	DESCRIÇÃO (Português)	DESCRIPTION (English)	DESCRIPCIÓN (Español)
1	197745A1	1	ANTENA	ANTENNA	ANTENA
2	316654A1	1	CABO antena	CABLE antenna	CABLE
3	316655A1	1	CABO terra	CABLE ground	CABLE
4	893-11006	1	ARRUELA pressão M6	WASHER lock M6	ARANDELA freno M6
5	829-1406	1	PORCA M6	NUT M6	TUERCA M6
6	277919A1	1	CHICOTE radio	HARNESS radio	HAZ radio
7	A149799	1	FUSÍVEL 7,5A	FUSE 7,5A	FUSIBLE 7,5A
8	277918A2	1	CHICOTE radio	HARNESS radio	HAZ radio
9	316781A1	1	RADIO 24V	RADIO 24V	RADIO 24v
10	895-11006	3	ARRUELA 6,6x12x1,6mm	WASHER 6,6x12x1,6mm	ARANDELA 6,6x12x1,6mm
11	832-10406	3	PORCA M6	NUT M6	TUERCA M6
12	186082A1	1	CONTROLE REMOTO radio	REMOTE CONTROL radio	CONTROL REMOTO radio
13	842-1425	2	PARAFUSO M4x25	BOLT M4x25	TORNILLO M4x25
14	302862A1	2	PORCA	NUT	TUERCA
15	182721A2	2	ALTO FALANTE	LOUDSPEAKER	ALTAVOZ
16	187281A1	2	GRADE	GRILLE	CALANDRIA
17	761-17325	8	PARAFUSO M4,2x25	BOLT M4,2x25	TORNILLO M4,2x25
18	302862A1	8	PORCA	NUT	TUERCA
19	186084A1	1	RADIO 24V	RADIO 24V	RADIO 24v
20	L18337	2	CINTA 15	STRAP 15	FAJA 15
21	334569A1	1	PLACA	PLATE	PLACA
22	169850C2	2	CLIP	CLIP	CLIP

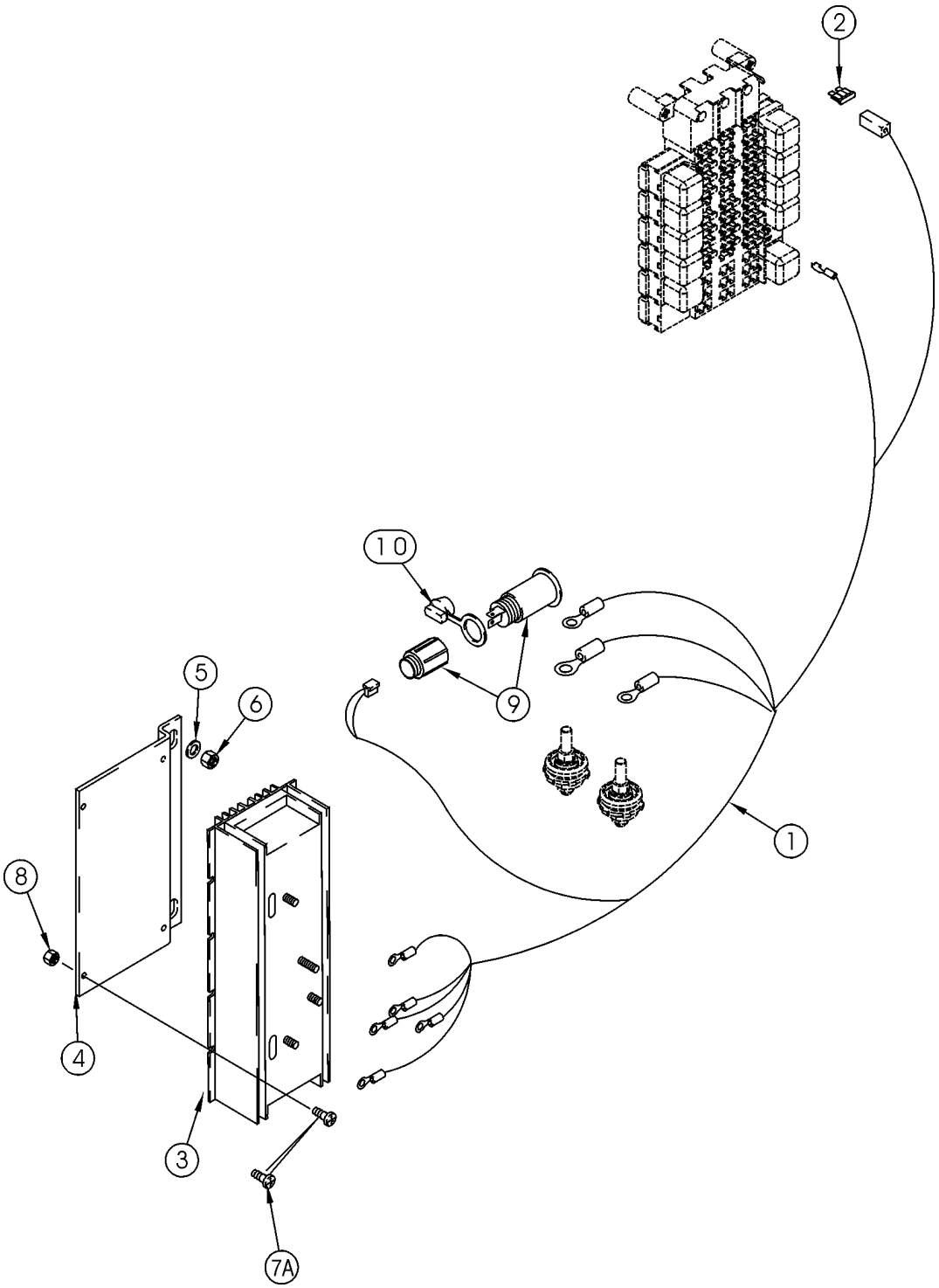
2
10
9
5
6
8
4
3
7A
1

ITEM REF.	PEÇA Nº PART Nº PIEZA Nº	QTD QTY CANT	DESCRIÇÃO (Português)	DESCRIPTION (English)	DESCRIPCIÓN (Español)
1	318150A2	1	CHICOTE conversor	HARNESS converter	HAZ
2	A149799	1	FUSÍVEL 7,5A	FUSE 7,5A	FUSIBLE 7,5A
3	318356A1	1	CONVERSOR (24-12V)	CONVERTER (24-12V)	CONVERTIDOR (24-12V)
4	363649A1	1	PLACA conversor	PLATE converter	PLACA
5	895-18010	2	ARRUELA 11x18x1,6mm	WASHER 11x18x1,6mm	ARANDELA 11x18x1,6mm
6	832-10410	2	PORCA M10	NUT M10	TUERCA M10
7A	760-14395	4	PARAFUSO M4,2x9,5	BOLT M4,2x9,5	TORNILLO M4,2x9,5
8	832-10404	4	PORCA M4	NUT M4	TUERCA M4
9	283779A1	1	BUJÃO	PLUG	TAPÓN
10	283781A1	1	TAMPA	COVER	TAPA

ÍNDICE
INDEX
INDICE

VOLANTE E COLUNA DA DIREÇÃO **5-2**
STEERING WHEEL - COLUMN
VOLANTE - COLUMNA

VÁLVULA DE CONTROLE DA DIREÇÃO (ANTIGA) **5-4**
VALVE ASSY - STEERING CONTROL (OLD)
CONJUNTO DE LA VALVULA - CONTROL DE DIRECCION (ANTIGA)

VÁLVULA DE CONTROLE DA DIREÇÃO (NOVA) **5-4B**
VALVE ASSY - STEERING CONTROL (NEW)
CONJUNTO DE LA VALVULA - CONTROL DE DIRECCION (NUEVA)

CIRCUITO DA DIREÇÃO - VÁLVULA À VALVULA DE CONTROLE DE FLUXO **5-6**
STEERING HYDRAULICS - CONTROL VALVE TO FLOW CONTROL VALVE
HIDRAULICA - DIRECCION

CIRCUITO DA DIREÇÃO - VÁLVULA AOS CILINDROS **5-8**
STEERING HYDRAULICS - CONTROL VALVE TO CYLINDERS
HIDRAULICA - DIRECCION

CIRCUITO DA DIREÇÃO - ARREFECIMENTO **5-10**
STEERING HYDRAULICS - COOLING
HIDRAULICA - DIRECCION - ENFRIAMIENTO

CIRCUITO DA DIREÇÃO AUXILIAR **5-12**
STEERING HYDRAULICS - AUXILIARY
HIDRAULICA - DIRECCION, AUXILIAR

CIRCUITO DA DIREÇÃO AUXILIAR **5-14**
STEERING HYDRAULICS - AUXILIARY
HIDRAULICA - DIRECCION, AUXILIAR

CILINDRO DE DIREÇÃO **5-16**
STEERING CYLINDER
CONJUNTO DE CILINDRO - DIRECCION

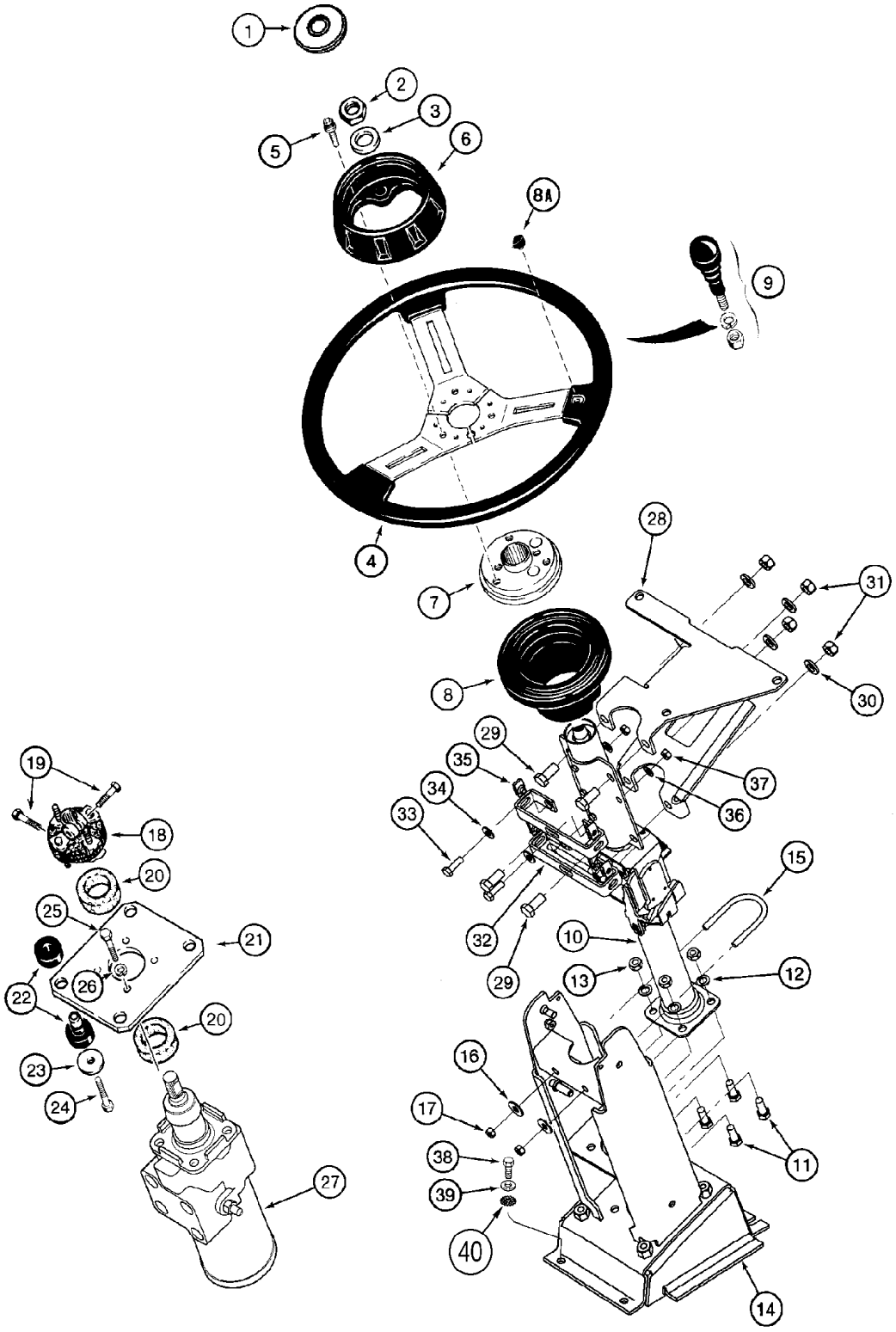
1
2
3
5
6
8A
9
4
7
28
31
8
30
29
35
37
34
36
33
15
32
10
29
13
12
16
17
38
39
40
11
14
19
18
20
25
21
22
26
20
23
24
27

ITEM REF.	PEÇA Nº PART Nº PIEZA Nº	QTD QTY CANT	DESCRIÇÃO (Português)	DESCRIPTION (English)	DESCRIPCIÓN (Español)
1	384985A1	1	TAMPA	COVER	TAPA
	1342054C1	1	INSERTO não ilustrado	INSERT not shown	INSERTO
2	NSS	1	PORCA M14	NUT M14	TUERCA M14
3	895-11014	1	ARRUELA 15,5x28x2,5mm	WASHER 15,5x28x2,5mm	ARANDELA 15,5x28x2,5mm
	283484A1	1	VOLANTE direção	WHEEL steering	VOLANTE de dirección
	D148204	1	VOLANTE não ilustrado	WHEEL not shown	VOLANTE
5	S301434	3	PARAFUSO	BOLT	PERNO
6	S301399	1	TAMPA	COVER	TAPA
7	329105A1	1	CUBO	HUB	CUBO
8	S301400	1	COIFA	BOOT	FUELLE
8	S301435	1	BUJÃO	PLUG	TAPÓN
9	97400C1	1	MANOPLA	KNOB	BOLA
	226107A2	1	COLUNA direção Conj.	COLUMN steering Assy.	COLUMNA dirección
	383598A1	1	COLUNA direção Conj. (Nota 1)	COLUMN steering Assy. (Note 1)	COLUMNA dirección (Nota 1)
10	318936A1	1	KIT trava (Nota 2)	KIT locking (Note 2)	JUEGO traba (Nota 2)
10	339490A1	1	KIT mola	KIT spring	JUEGO resorte
10	339499A1	1	KIT alavanca	KIT lever	JUEGO palanca
10	339500A1	1	KIT eixo	KIT shaft	JUEGO eje
10	NSS	1	COLUNA direção	COLUMN steering	COLUMNA dirección
11	627-10025	4	PARAFUSO M10x25	BOLT M10x25	PERNO M10x25
12	895-18010	4	ARRUELA 11x18x1,6mm	WASHER 11x18x1,6mm	ARANDELA 11x18x1,6mm
13	829-1410	4	PORCA M10	NUT M10	TUERCA M10
14	251715A3	1	SUPORTE coluna	SUPPORT steering	SOPORTE de dirección
15	19-1049	1	PARAFUSO U 5/16	BOLT U 5/16	PERNO u 5/16
16	495-21044	2	ARRUELA 7/16x1x5/64	WASHER 7/16x1x5/64	ARANDELA 7/16x1x5/64
17	425-105	2	PORCA	NUT	TUERCA
18	L100096	1	ACOPLAMENTO	COUPLING	ACOPLAMIENTO
19	7807271	2	PARAFUSO 3/8x1-1/4	BOLT 3/8x1-1/4	PERNO 3/8x1-1/4
20	A145915	2	VEDADOR	SEAL	JUNTA
21	237344A2	1	PLACA base	PLATE base	PLACA de base
22	A141515	4	SUPORTE	MOUNTING	SOPORTE
23	895-15010	4	ARRUELA 11x24x2mm	WASHER 11x24x2mm	ARANDELA 11x24x2mm
24	827-10050	4	PARAFUSO M10x50	BOLT M10x50	PERNO M10x50
25	827-10045	2	PARAFUSO M10x45	BOLT M10x45	PERNO M10x45
26	892-11010	2	ARRUELA pressão M10	WASHER lock M10	ARANDELA freno M10
27	REF	1	VÁLVULA direção (pg 5-4)	VALVE steering (pg 5-4)	VÁLVULA (pg 5-4)
28	251730A3	1	SUPORTE	BRACKET	SOPORTE
29	627-12025	4	PARAFUSO M12x25	BOLT M12x25	PERNO M12x25
30	896-11012	4	ARRUELA 13,5x24x3mm	WASHER 13,5x24x3mm	ARANDELA 13,5x24x3mm
31	829-1412	4	PORCA M12	NUT M12	TUERCA M12
32	251725A2	2	SUPORTE	BRACKET	SOPORTE
33	627-8025	2	PARAFUSO M8x25	BOLT M8x25	PERNO M8x25
34	895-15008	2	ARRUELA 9x20x1,6mm	WASHER 9x20x1,6mm	ARANDELA 9x20x1,6mm
35	833-40306	4	PORCA M6	NUT M6	TUERCA M6
36	895-11008	2	ARRUELA 9x17x1,6mm	WASHER 9x17x1,6mm	ARANDELA 9x17x1,6mm
37	829-1408	2	PORCA M8	NUT M8	TUERCA M8
38	614-10035	4	PARAFUSO M10x35	BOLT M10x35	PERNO M10x35
39	895-18010	4	ARRUELA 11x18x1,6mm	WASHER 11x18x1,6mm	ARANDELA 11x18x1,6mm
40	893-11010	4	ARRUELA pressão M10	WASHER lock M10	ARANDELA freno M10

NOTA 1: Coluna 226107A2 montada com unidade 276368A2 (pg. 5-4)
NOTE 1: Column 226107A2 assembled with unit 276368A2 (pg. 5-4)
NOTA 1: Columna 226107A2 montada con unidad 276368A2 (pg. 5-4)

NOTA 2: Coluna 383598A1 montada com unidade 435715A1 (pg. 5-4B)
NOTE 2: Column 383598A1 assembled with unit 435715A1 (pg. 5-4B)
NOTA 2: Columna 383598A1 montada con unidad 435715A1 (pg. 5-4B)

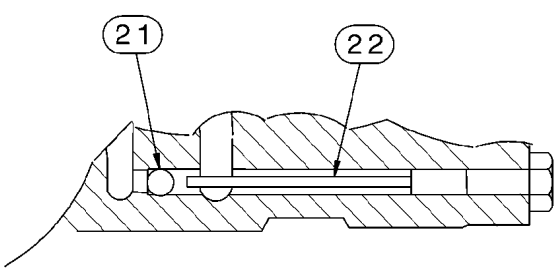
21
22

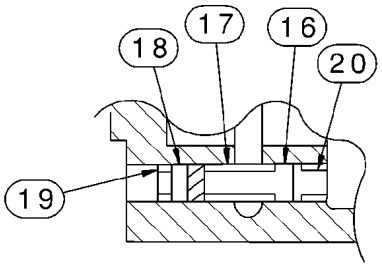
17
16
18
20
19

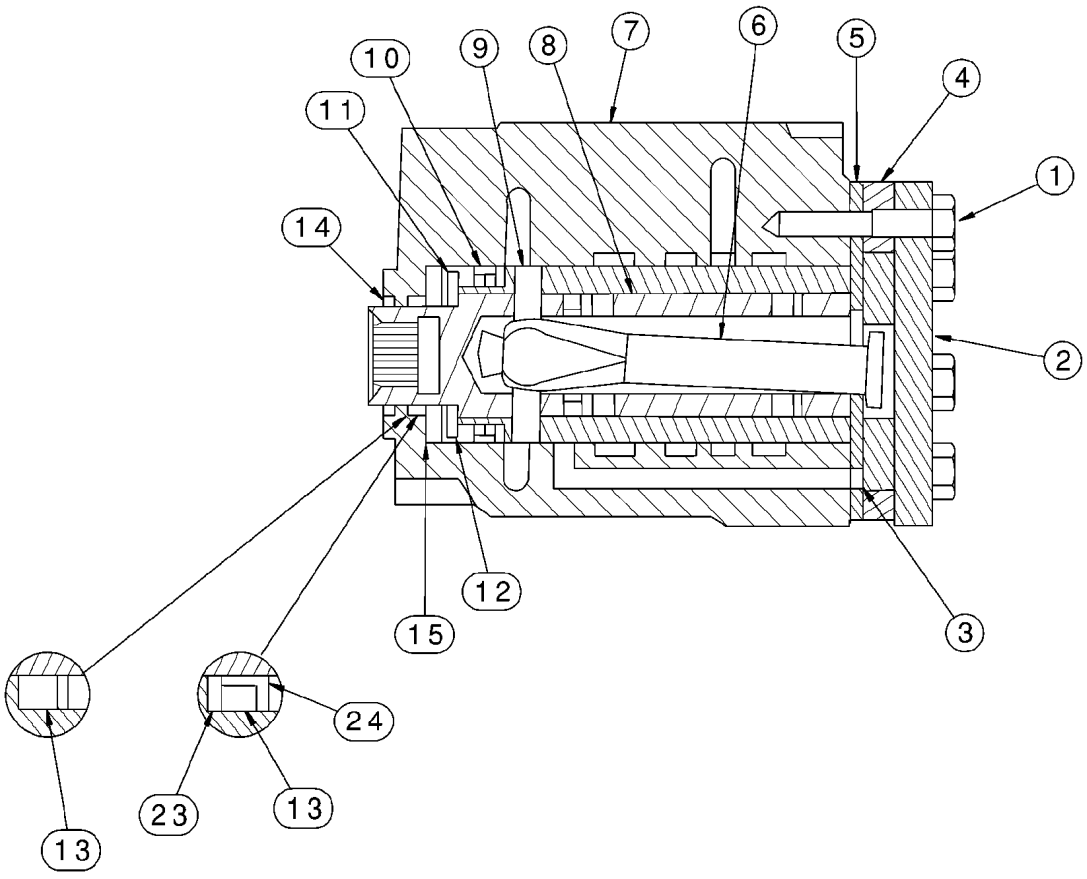
10
9
8
7
6
5
4
11
1
14
2
12
15
3
24
23
13
13

ITEM REF.	PEÇA Nº PART Nº PIEZA Nº	QTD QTY CANT	DESCRIÇÃO (Português)	DESCRIPTION (English)	DESCRIPCIÓN (Español)
	276368A2	1	VÁLVULA direção c/ coluna	VALVE steering w/ column	VÁLVULA dirección
	320121A2	1	VÁLVULA direção sem coluna	VALVE steering Assy. w/o column	VÁLVULA dirección
1	320198A1	7	PARAFUSO	BOLT	PERNO
2	298585A1	1	TAMPA	COVER	TAPA
3	298587A1	3	ANEL-O	O-RING	ANILLO-O
4	320218A1	1	JOGO engranagens	GEAR SET	JUEGO engranages
5	298589A1	1	PLACA espaçadora	PLATE spacer	PLACA
6	320667A1	1	EIXO de engranagens	SHAFT gear	ÁRBOL engranajes
7	NSS	1	CARCAÇA	HOUSING	CARCAZA
8	NSS	1	LUVA	SLEEVE	CAMISA
9	298591A1	1	PINO	PIN	PERNO
10	399331A1	1	MOLA	SPRING	RESORTE
11	298593A1	1	ROLAMENTO agulhas	BEARING needle	COJINETE agujas
12	298594A1	2	PISTA anel	RACE ring	ANILLO de cojinete
13	238-5121	1	ANEL-O 1-1/6x3/32	O-RING 1-1/6x3/32	ANILLO-O 1-1/6x3/32
14	400210A1	1	VEDADOR	SEAL	JUNTA
15	298595A1	1	ANEL retenção	RING retaining	ANILLO de retención
16	320678A1	2	ÊMBOLO da válvula	POPPET valve	VÁLVULA de paso
17	320677A1	2	MOLA	SPRING	RESORTE
18	320693A1	2	BUJÃO	PLUG	TAPÓN
19	238-6011	2	ANEL-O 5/16x1/16	O-RING 5/16x1/16	ANILLO-O 5/16x1/16
20	320679A1	2	ASSENTO válvula	SEAT valve	SECCIÓN
21	298596A1	2	ESFERA	BALL	BILLA
22	298597A1	2	PINO	PIN	PERNO
23	320195A1	1	ARRUELA	WASHER	ARANDELA
24	N13313	1	VEDADOR	SEAL	JUNTA
25	S301818	1	COLUNA não ilustrado	COLUMN not shown	COLUMNA
26	380-2612	2	PARAFUSO não ilustrado 3/8x3/4	BOLT not shown 3/8x3/4	PERNO 3/8x3/4
27	320680A1	2	REBITE não ilustrado	RIVET not shown	REMACHE
	399334A1	1	KIT vedadores não ilustrado	KIT gaskets not shown	JUEGO de juntas

NOTA: Unidade 276368A2 montada com coluna 226107A2 (pg. 5-2)
NOTE: Unit 276368A2 assembled with column 226107A2 (pg. 5-2)
NOTA: Unidad 276368A2 montada con columna 226107A2 (pg. 5-2)

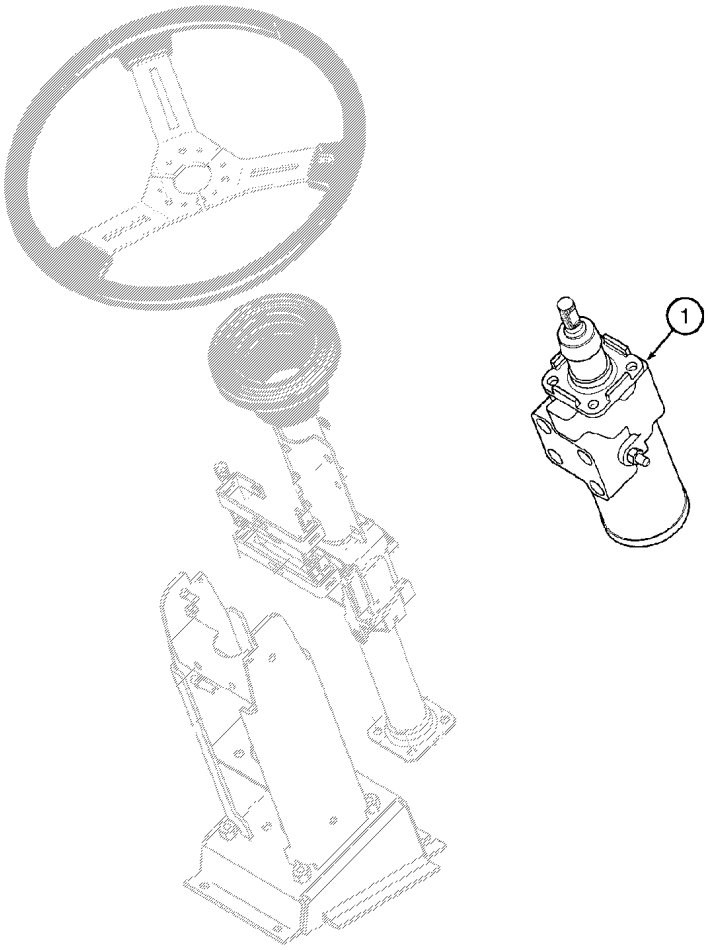
1

ITEM REF.	PEÇA Nº PART Nº PIEZA Nº	QTD QTY CANT	DESCRIÇÃO (Português)	DESCRIPTION (English)	DESCRIPCIÓN (Español)
1	435715A1	1	VÁLVULA direção	VALVE steering	VÁLVULA dirección
	298591A1	1	PINO	PIN	PERNO
	298592A1	1	MOLA	SPRING	RESORTE
	298612A1	1	KIT vedadores	PACKAGE gaskets	JUEGO de juntas

NOTA: Unidade 435715A1 montada com coluna 383598A1 (pg. 5-2)
NOTE: Unit 435715A1 assembled with column 383598A1 (pg. 5-2)
NOTA: Unidad 435715A1 montada con columna 383598A1 (pg. 5-2)

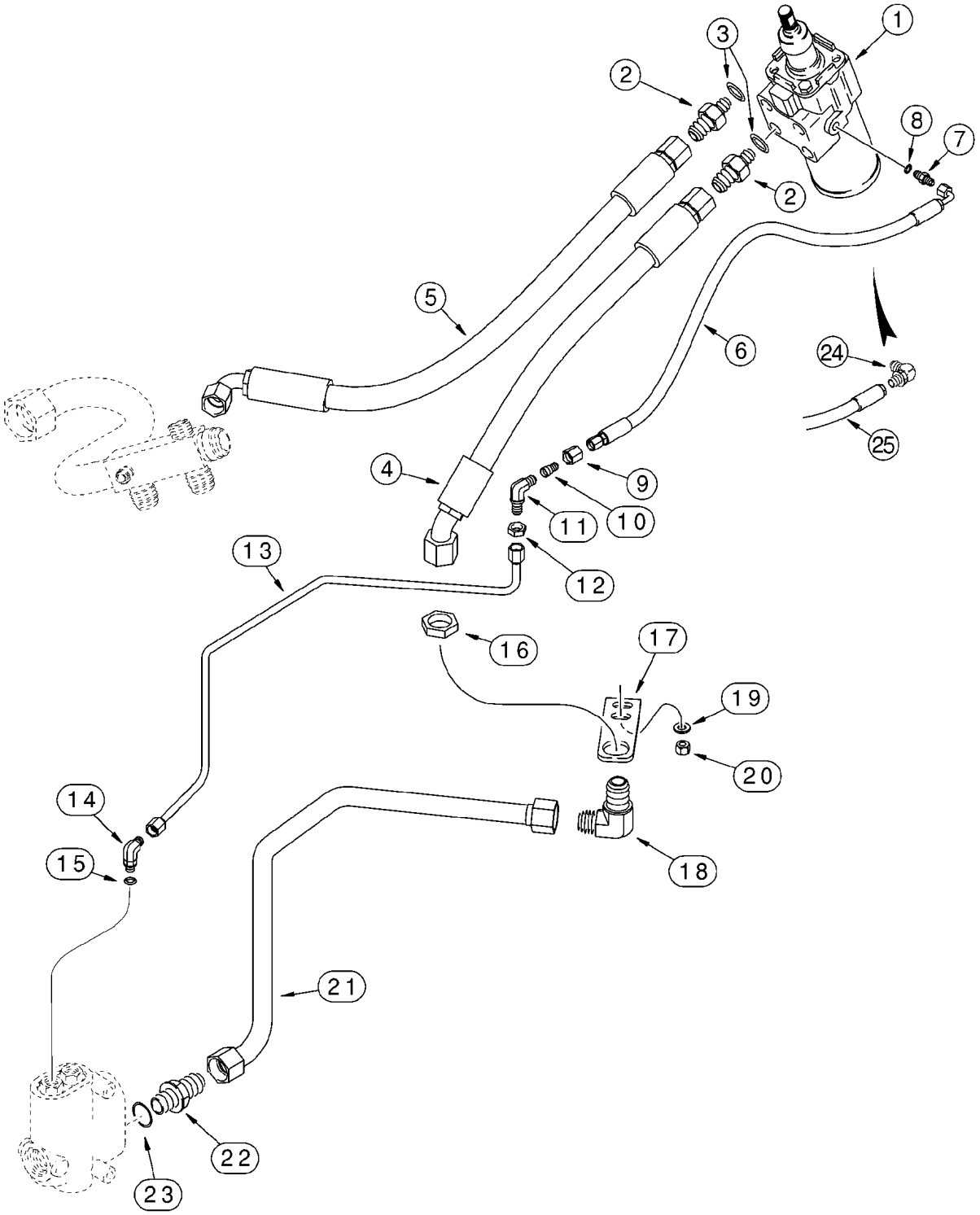
1
2
3
2
8
7
5
6
24
25
4
9
10
11
12
13
16
17
19
20
14
15
18
21
22
23

ITEM REF.	PEÇA Nº PART Nº PIEZA Nº	QTD QTY CANT	DESCRIÇÃO (Português)	DESCRIPTION (English)	DESCRIPCIÓN (Español)
1	REF	1	VÁLVULA direção (pg 5-4/4B)	VALVE steering (pg 5-4/4B)	VÁLVULA (pg 5-4/4B)
2	218-5353	2	ADAPTADOR 1-1/16x3/4 (Nota 1)	ADAPTER 1-1/16x3/4 (Note 1)	ADAPTADOR 1-1/16x3/4 (Nota 1)
3	237-6012	1	ANEL-O 59/64x7/64	O-RING 59/64x7/64	ANILLO-O 59/64x7/64
4	277528A1	1	MANGUEIRA pressão 590mm	HOSE pressure 590mm	MANGUERA 590mm
5	278008A2	1	MANGUEIRA retorno 736mm (pg 8-8)	HOSE return 736mm (pg 8-8)	MANGUERA retorno 736mm (pg 8-8)
6	278947A1	1	MANGUEIRA 696mm (Nota 1)	HOSE 696mm (Note 1)	MANGUERA 696mm (Nota 1)
7	218-5053	1	ADAPTADOR 7/16	ADAPTER 7/16	ADAPTADOR 7/16
8	237-6004	1	ANEL-O 23/64x5/64	O-RING 23/64x5/64	ANILLO-O 23/64x5/64
9	218-343	1	PORCA	NUT	TUERCA
10	218-790	1	REDUTOR 3/8x7/16	REDUCER 3/8x7/16	REDUCTOR 3/8x7/16
11	218-693	1	COTOVELO 90 9/16	ELBOW 90 9/16	CODO 9/16
12	218-1254	1	PORCA 9/16	NUT 9/16	TUERCA 9/16
13	321844A1	1	TUBO porta sensor carga	TUBE load sensing port	TUBO
14	218-5278	1	COTOVELO 90 9/16x7/16	ELBOW 90 9/16x7/16	CODO 9/16x7/16
15	237-6004	1	ANEL-O 23/64x5/64	O-RING 23/64x5/64	ANILLO-O 23/64x5/64
16	218-1250	1	PORCA 1-5/16	NUT 1-5/16	TUERCA 1-5/16
17	280100A1	1	SUPORTE	BRACKET	SOPORTE
18	218-698	1	COTOVELO 90 1-5/16	ELBOW 90 1-5/16	CODO 1-5/16
19	896-11010	2	ARRUELA 11x21x2,5mm	WASHER 11x21x2,5mm	ARANDELA 11x21x2,5mm
20	832-10410	2	PORCA M10	NUT M10	TUERCA M10
21	277563A1	1	TUBO pressão	TUBE pressure	TUBO
22	218-5050	1	ADAPTADOR 1-5/16x1-1/16	ADAPTER 1-5/16x1-1/16	ADAPTADOR 1-5/16x1-1/16
23	237-6012	1	ANEL-O 59/64x7/64	O-RING 59/64x7/64	ANILLO-O 59/64x7/64
24	218-5103	1	COTOVELO (Nota 2)	ELBOW (Note 2)	CODO (Nota 2)
25	413833A1	1	MANGUEIRA (Nota 2)	HOSE (Note 2)	MANGUERA (Nota 2)

NOTA 1: Itens 2 e 6 montados com válvula da direção antiga 276368A2
NOTE 1: Items 2 and 6 assembled with old steering valve 276368A2
NOTA 1: Itens 2 y 6 montados con válvula da dirección antiga 276368A2

NOTA 2: Itens 24 e 25 montados com válvula da direção nova 435715A1
NOTE 2: Items 24 and 25 assembled with new steering valve 435715A1
NOTA 2: Itens 24 y 25 montados con válvula da dirección nueva 435715A1

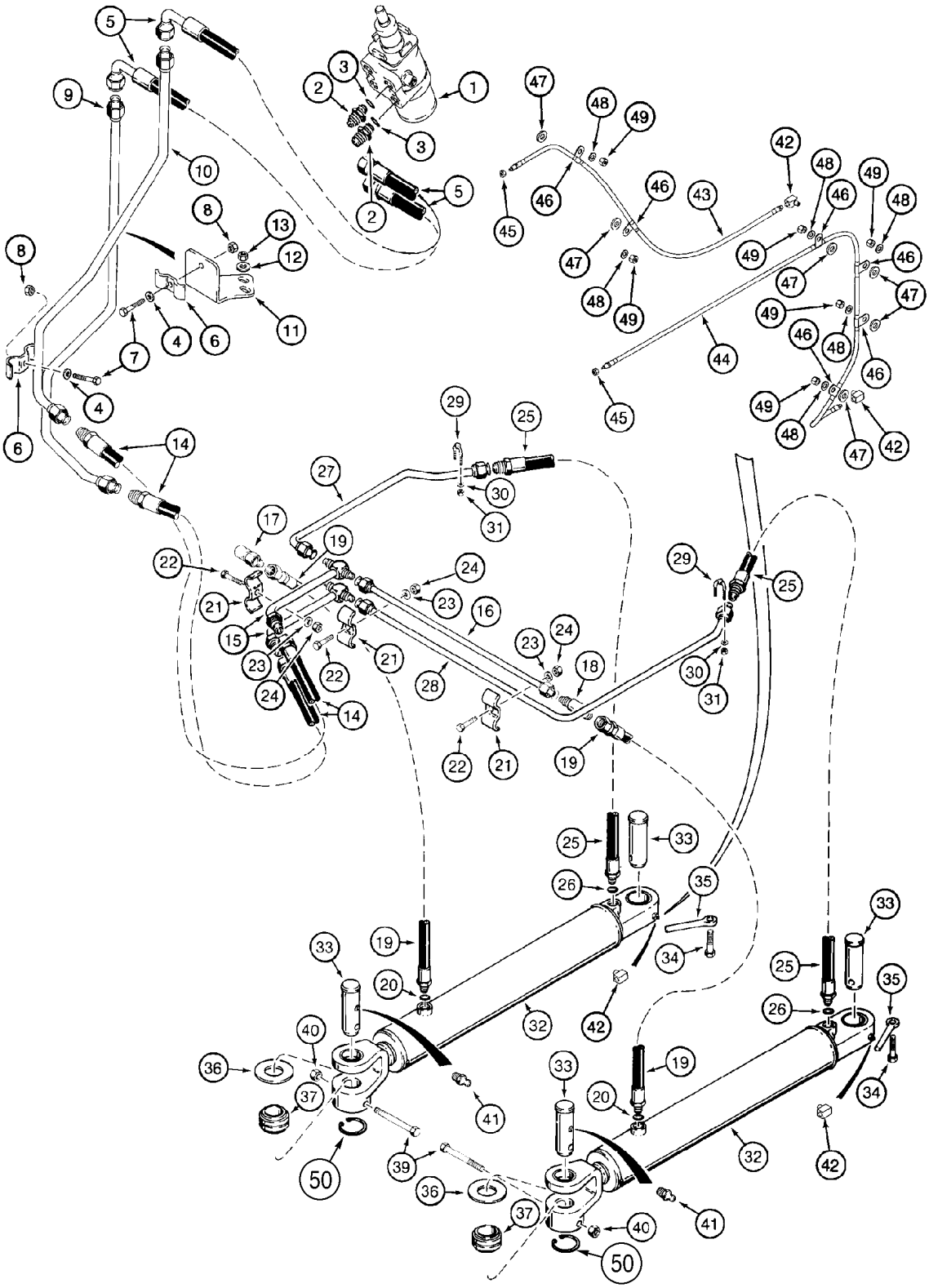

ITEM REF.	PEÇA Nº PART Nº PIEZA Nº	QTD QTY CANT	DESCRIÇÃO (Português)	DESCRIPTION (English)	DESCRIPCIÓN (Español)
1	REF	1	VÁLVULA direção (pg 5-4/4B)	VALVE steering (pg 5-4/4B)	VÁLVULA (pg 5-4/4B)
2	218-5066	2	ADAPTADOR 7/8x3/4	ADAPTER 7/8x3/4	ADAPTADOR 7/8x3/4
3	237-6008	1	ANEL-O 41/64x3/32	O-RING 41/64x3/32	ANILLO-O 41/64x3/32
4	896-11010	2	ARRUELA 11x21x2,5mm	WASHER 11x21x2,5mm	ARANDELA 11x21x2,5mm
5	278637A1	2	MANGUEIRA 489mm	HOSE 489mm	MANGUERA 489mm
6	R15257	2	BRAÇADEIRA	CLAMP	ABRAZADERA
7	627-10040	2	PARAFUSO M10x40	BOLT M10x40	PERNO M10x40
8	832-10410	2	PORCA M10	NUT M10	TUERCA M10
9	278563A1	1	TUBO LE	TUBE LH	TUBO LI
10	278553A1	1	TUBO LD	TUBE RH	TUBO LD
11	280162A1	1	SUPORTE	BRACKET	SOPORTE
12	896-11010	2	ARRUELA 11x21x2,5mm	WASHER 11x21x2,5mm	ARANDELA 11x21x2,5mm
13	832-10410	2	PORCA M10	NUT M10	TUERCA M10
14	278596A1	2	MANGUEIRA 412mm	HOSE 412mm	MANGUERA 412mm
15	L118907	2	TUBO	TUBE	TUBO
16	L127794	1	TUBO	TUBE	TUBO
17	218-5230	1	COTOVELO 90 3/4	ELBOW 90 3/4	CODO 3/4
18	218-474	1	COTOVELO 90 3/4	ELBOW 90 3/4	CODO 3/4
19	L127792	2	MANGUEIRA 586mm	HOSE 586mm	MANGUERA 586mm
20	237-6006	1	ANEL-O 15/32x5/64	O-RING 15/32x5/64	ANILLO-O 15/32x5/64
21	R15257	3	BRAÇADEIRA	CLAMP	ABRAZADERA
22	627-10040	3	PARAFUSO M10x40	BOLT M10x40	PERNO M10x40
23	896-11010	3	ARRUELA 11x21x2,5mm	WASHER 11x21x2,5mm	ARANDELA 11x21x2,5mm
24	832-10410	3	PORCA M10	NUT M10	TUERCA M10
25	L124236	2	MANGUEIRA 700mm	HOSE 700mm	MANGUERA 700mm
26	237-6006	1	ANEL-O 15/32x5/64	O-RING 15/32x5/64	ANILLO-O 15/32x5/64
27	L118924	1	TUBO superior LE	TUBE upper LH	TUBO superior
28	L128335	1	TUBO inferior LD	TUBE lower RH	TUBO
29	L78949	2	PARAFUSO U	BOLT U	PERNO u
30	495-21038	4	ARRUELA 3/8x7/8x3/32	WASHER 3/8x7/8x3/32	ARANDELA 3/8x7/8x3/32
31	231-1445	4	PORCA	NUT	TUERCA
32	1976862C1	2	CILINDRO direção 76x443mm (pg 5-16)	CYLINDER steering 76x443mm (pg 5-16)	GATO 76x443mm (pg 5-16)
33	L126418	4	PINO	PIN	PERNO
34	426-824	2	PARAFUSO 1/2x1-1/2	BOLT 1/2x1-1/2	PERNO 1/2x1-1/2
35	R17756	2	PINO	PIN	PERNO
36	S109722	2	ARRUELA	WASHER	ARANDELA
37	G109152	2	BUCHA	BUSHING	ANILLO
39	426-860	2	PARAFUSO 1/2x3-3/4	BOLT 1/2x3-3/4	PERNO 1/2x3-3/4
40	131-1402	2	PORCA	NUT	TUERCA
41	219-1	2	GRAXEIRA 1/8x21/32	FITTING GREASE 1/8x21/32	ENGRASADOR 1/8x21/32
42	217-1014	2	COTOVELO 90 1/8	ELBOW 90 1/8	CODO 1/8
43	L111706	1	MANGUEIRA LE 1118mm	HOSE LH 1118mm	MANGUERA LI 1118mm
44	L72667	1	MANGUEIRA LD 1041mm	HOSE RH 1041mm	MANGUERA LD 1041mm
45	F53473	2	PORCA 1/8	NUT 1/8	TUERCA 1/8
46	515-2495	6	BRAÇADEIRA	CLAMP	ABRAZADERA
47	896-15012	6	ARRUELA 13,5x28x4mm	WASHER 13,5x28x4mm	ARANDELA 13,5x28x4mm
48	896-11010	6	ARRUELA 11x21x2,5mm	WASHER 11x21x2,5mm	ARANDELA 11x21x2,5mm
49	832-10410	6	PORCA M10	NUT M10	TUERCA M10
50	102-23218	4	ANEL	RING	ARO

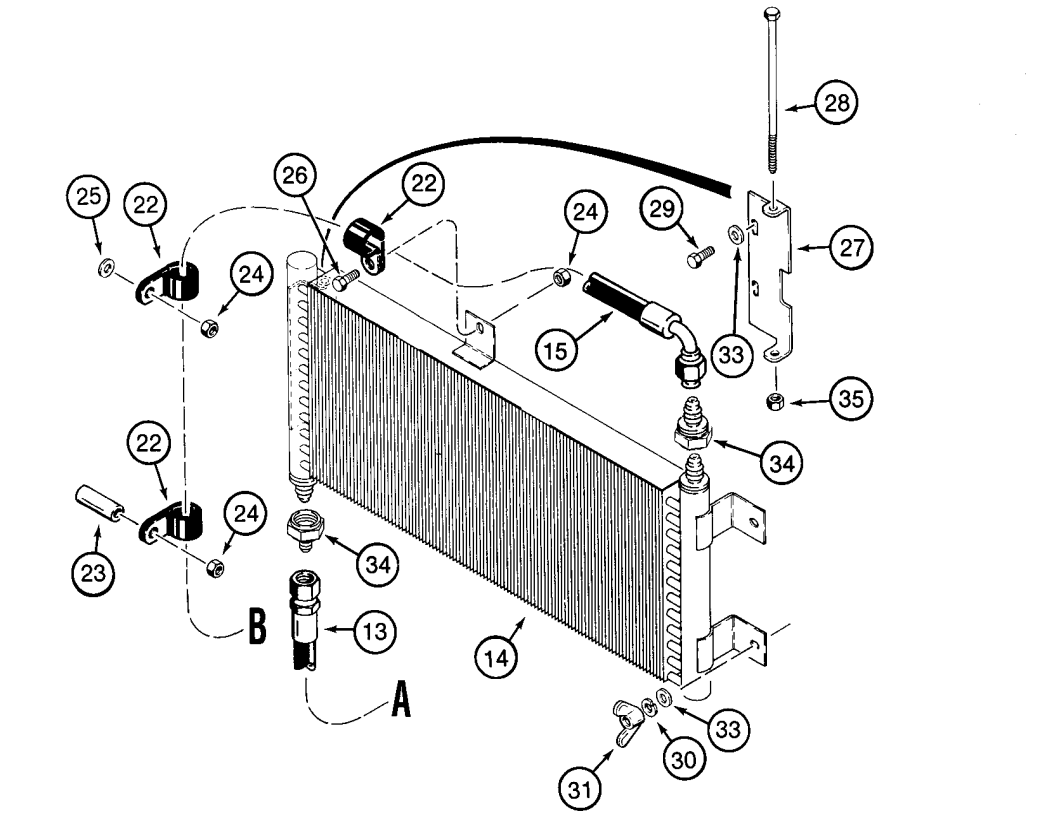
28
26
22
25
22
24
29
24
27
15
33
35
22
34
24
23
34
B
13
14
A
33
30
31

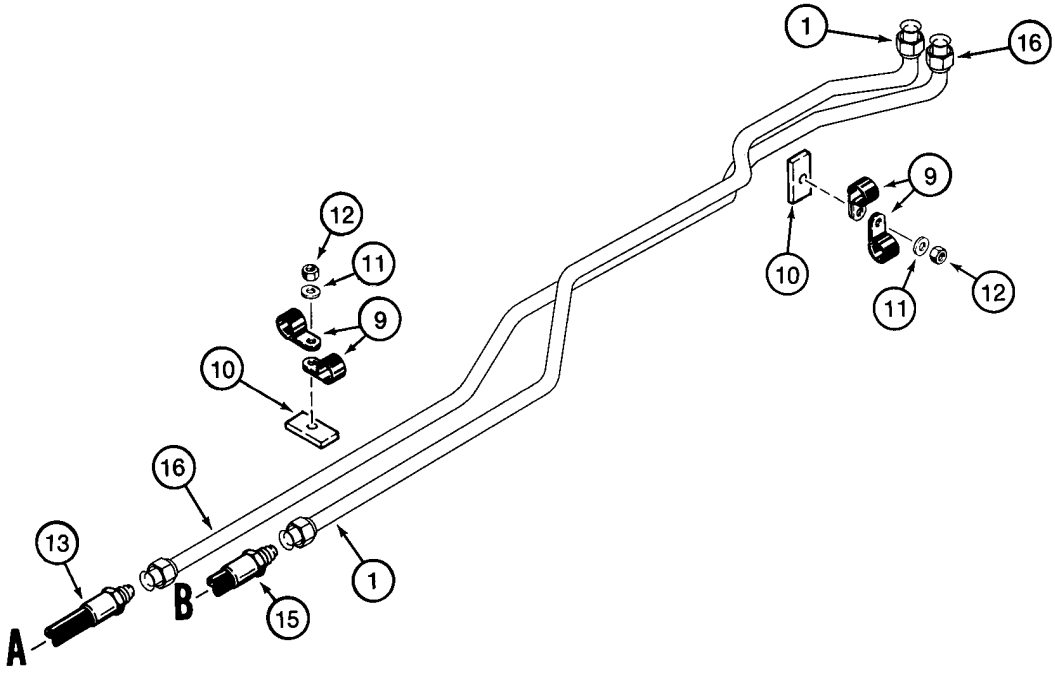
1
16
9
12
11
10
11
12
9
10
16
13
1
B
15
A

ITEM REF.	PEÇA Nº PART Nº PIEZA Nº	QTD QTY CANT	DESCRIÇÃO (Português)	DESCRIPTION (English)	DESCRIPCIÓN (Español)
1	292135A1	1	TUBO (pg 8-8)	TUBE (pg 8-8)	TUBO (pg 8-8)
9	515-25254	4	BRAÇADEIRA 1ID	CLAMP 1ID	ABRAZADERA 1ID
10	L119350	2	ESPAÇADOR	SPACER	ESPACIADOR
11	895-18010	2	ARRUELA 11x18x1,6mm	WASHER 11x18x1,6mm	ARANDELA 11x18x1,6mm
12	832-10410	2	PORCA M10	NUT M10	TUERCA M10
13	292643A1	1	MANGUEIRA retorno 975mm	HOSE return 975mm	MANGUERA retorno 975mm
14	L127883	1	RESFRIADOR óleo hidráulic0	COOLER hydr. Oil	ENFRIADOR aceite
15	292642A1	1	MANGUEIRA alimentação 2142mm	HOSE supply 2142mm	MANGUERA 2142mm
16	278014A1	1	TUBO (pg 8-8)	TUBE (pg 8-8)	TUBO (pg 8-8)
22	515-23381	3	BRAÇADEIRA 1-1/2	CLAMP 1-1/2	ABRAZADERA 1-1/2
23	L59005	1	ESPAÇADOR	SPACER	ESPACIADOR
24	832-10410	3	PORCA M10	NUT M10	TUERCA M10
25	896-15010	1	ARRUELA 11x24x3mm	WASHER 11x24x3mm	ARANDELA 11x24x3mm
26	627-10020	1	PARAFUSO M10x20	BOLT M10x20	PERNO M10x20
27	L128083	1	SUPORTE	BRACKET	SOPORTE
28	424-6160	1	PARAFUSO 3/8x10	BOLT 3/8x10	PERNO 3/8x10
29	426-616	2	PARAFUSO 3/8x1	BOLT 3/8x1	PERNO 3/8x1
30	492-11038	2	ARRUELA pressão	WASHER lock	ARANDELA freno
31	L128214	2	PORCA	NUT	TUERCA
33	896-15010	4	ARRUELA 11x24x3mm	WASHER 11x24x3mm	ARANDELA 11x24x3mm
34	218-728	2	REDUTOR 3/4x1	REDUCER 3/4x1	REDUCTOR 3/4x1
35	231-1446	1	PORCA	NUT	TUERCA

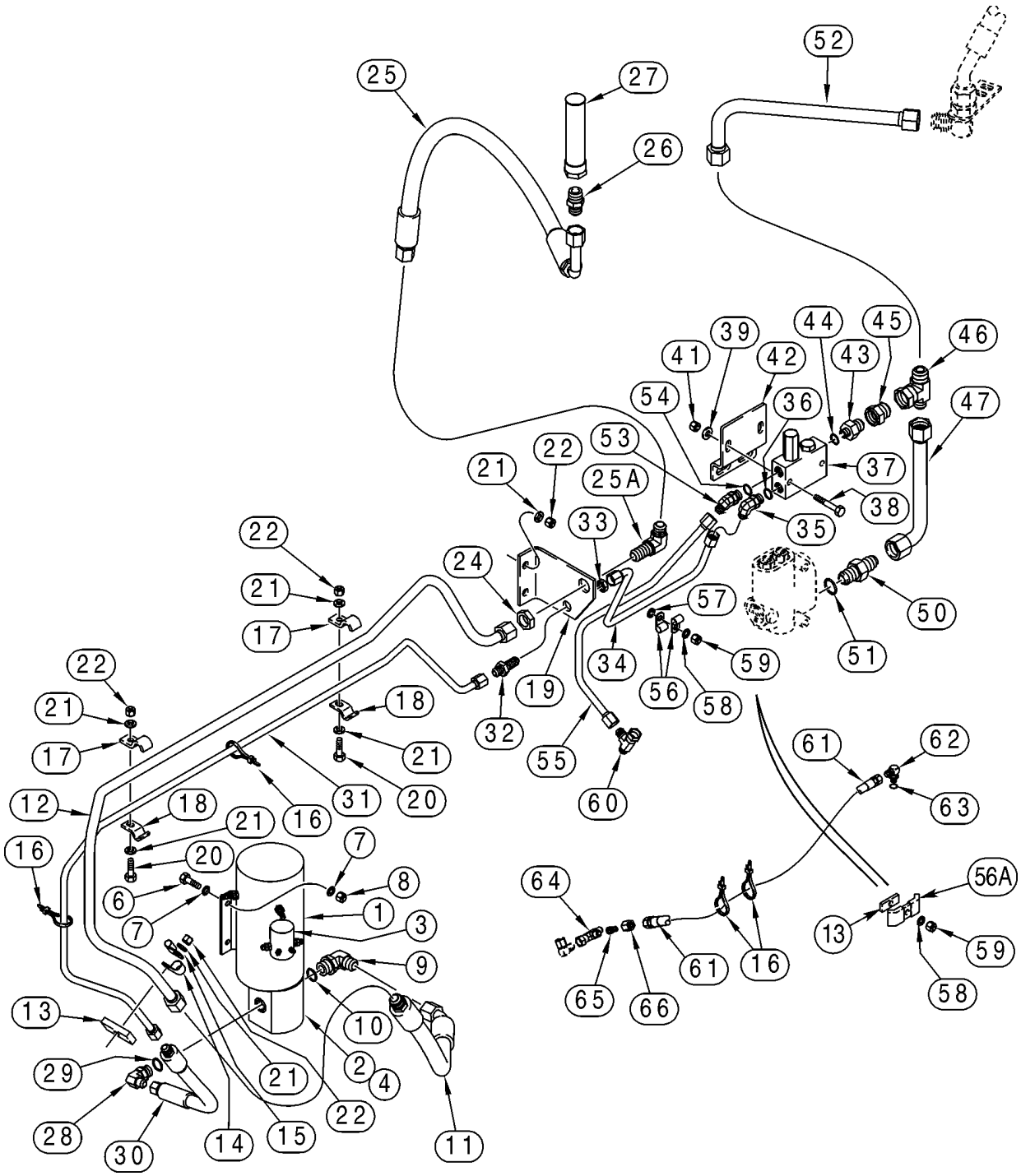
25
27
26
52
39
44
45
46
41
42
43
47
54
36
53
22
37
21
25A
38
35
33
22
24
50
21
57
17
34
51
59
56
58
19
32
55
60
22
18
21
17
21
20
31
16
12
18
21
16
20
7
8
6
1
3
7
9
10
13
2
4
29
21
22
28
30
14
15
11
61
62
63
64
56A
13
59
58
65
66
61
16

ITEM REF.	PEÇA Nº PART Nº PIEZA Nº	QTD QTY CANT	DESCRIÇÃO (Português)	DESCRIPTION (English)	DESCRIPCIÓN (Español)
	197540A1	1	BOMBA Conj. Direção auxiliar	PUMP Assy. auxiliary steering	BOMBA Conj.
1	258042A1	1	MOTOR Conj.	MOTOR Conj.	MOTOR Conj.
2	258041A1	1	BOMBA	PUMP	BOMBA
3	258043A1	1	SOLENÓIDE 24V	SOLENOID 24V	SOLENOIDE 24V
4	258044A1	1	JUNTA montagem	GASKET mounting	JUNTA de estanqueidad
5	258045A1	1	KIT vedação não ilustrado	KIT seal not shown	JUEGO vedación
6	627-10035	4	PARAFUSO M10x35	BOLT M10x35	PERNO M10x35
7	895-18010	8	ARRUELA 11x18x1,6mm	WASHER 11x18x1,6mm	ARANDELA 11x18x1,6mm
8	832-10410	4	PORCA M10	NUT M10	TUERCA M10
9	218-5108	1	COTOVELO 90 1-1/16	ELBOW 90 1-1/16	CODO 1-1/16
10	237-6012	1	ANEL-O 59/64x7/64	O-RING 59/64x7/64	ANILLO-O 59/64x7/64
11	279726A1	1	MANGUEIRA 532mm	HOSE 532mm	MANGUERA 532mm
12	295989A2	1	TUBO	TUBE	TUBO
13	L119350	1	ESPAÇADOR	SPACER	ESPACIADOR
14	515-23190	1	BRAÇADEIRA 3/4	CLAMP 3/4	ABRAZADERA 3/4
15	515-25127	1	BRAÇADEIRA 1/2	CLAMP 1/2	ABRAZADERA 1/2
16	L18337	4	CINTA 15	STRAP 15	FAJA 15
17	D41165	2	BRAÇADEIRA	CLAMP	ABRAZADERA
18	S79585	2	BRAÇADEIRA	CLAMP	ABRAZADERA
19	295943A1	1	SUPORTE	BRACKET	SOPORTE
20	827-10040	2	PARAFUSO M10x40	BOLT M10x40	PERNO M10x40
21	896-11010	7	ARRUELA 11x21x2,5mm	WASHER 11x21x2,5mm	ARANDELA 11x21x2,5mm
22	832-10410	5	PORCA M10	NUT M10	TUERCA M10
24	218-1256	1	PORCA	NUT	TUERCA
25	296101A2	1	MANGUEIRA 916mm	HOSE 916mm	MANGUERA 916mm
25A	218-696	1	COTOVELO 90 1-1/16	ELBOW 90 1-1/16	CODO 1-1/16
26	218-446	1	ADAPTADOR 1-1/16x3/4	ADAPTER 1-1/16x3/4	ADAPTADOR 1-1/16x3/4
27	L129303	1	FILTRO	FILTER	FILTRO
28	218-5121	1	COTOVELO 90 3/4x7/8	ELBOW 90 3/4x7/8	CODO 3/4x7/8
29	237-6010	1	ANEL-O 3/4x3/32	O-RING 3/4x3/32	ANILLO-O 3/4x3/32
30	321847A1	1	MANGUEIRA pressão 409mm	HOSE pressure 409mm	MANGUERA 409mm
31	295937A1	1	TUBO	TUBE	TUBO
32	218-674	1	CONEXÃO	FITTING	CONEXION
33	218-1255	1	PORCA	NUT	TUERCA
34	321743A1	1	TUBO pressão	TUBE pressure	TUBO
35	218-5106	1	COTOVELO 90 3/4	ELBOW 90 3/4	CODO 3/4
36	237-6008	1	ANEL-O 41/64x3/32	O-RING 41/64x3/32	ANILLO-O 41/64x3/32
37	311652A2	1	VALVULA alívio	VALVE relief	VÁLVULA Descarga
38	827-10060	2	PARAFUSO M10x60	BOLT M10x60	PERNO M10x60
39	896-15010	2	ARRUELA 11x24x3mm	WASHER 11x24x3mm	ARANDELA 11x24x3mm
41	832-10410	2	PORCA M10	NUT M10	TUERCA M10
42	321846A1	1	SUPORTE	BRACKET	SOPORTE
43	218-5353	1	ADAPTADOR 1-1/16x3/4	ADAPTER 1-1/16x3/4	ADAPTADOR 1-1/16x3/4
44	237-6008	1	ANEL-O 41/64x3/32	O-RING 41/64x3/32	ANILLO-O 41/64x3/32
45	218-728	1	REDUTOR 3/4x1	REDUCER 3/4x1	REDUCTOR 3/4x1
46	218-846	1	CONECTOR T	CONECTOR T	CONECTOR T
47	321801A2	1	TUBO	TUBE	TUBO
50	321727A1	1	VÁLVULA retenção	VALVE check	VÁLVULA de parada
51	237-6012	1	ANEL-O 59/64x7/64	O-RING 59/64x7/64	ANILLO-O 59/64x7/64

NOTA: Sistema não liberado para modelos fabricados no Brasil
NOTE: System not available for models produced in Brazil
NOTA: Sistema nó disponible para modelos hechos en Brasil

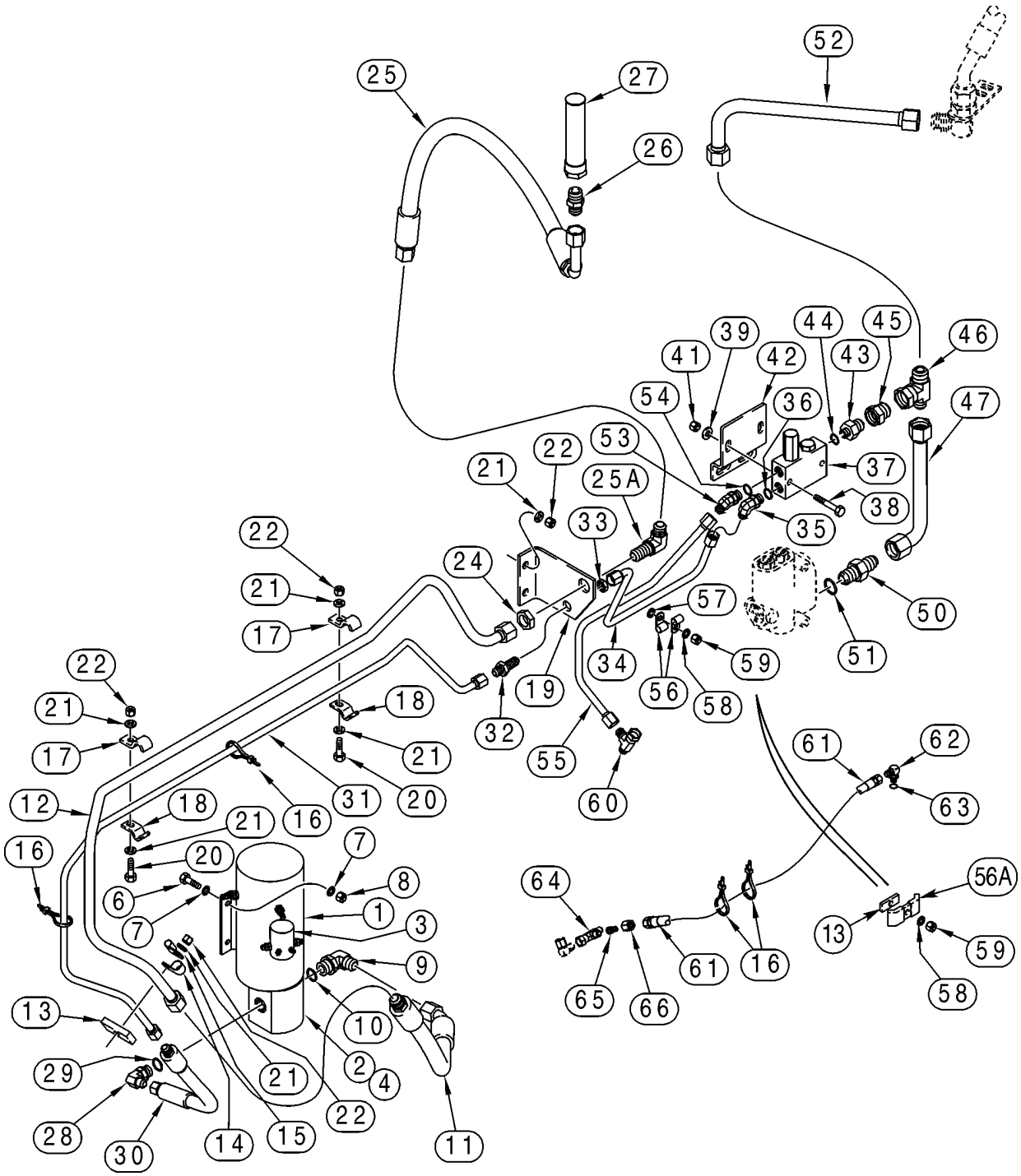
25
27
26
52
39
44
45
46
41
42
43
47
54
36
53
22
21
25A
37
38
35
33
24
22
21
17
57
50
34
51
59
56
58
19
32
55
60
22
21
17
18
21
20
31
16
12
18
21
20
16
7
8
6
7
1
3
9
10
13
29
28
30
14
15
21
22
2
4
11
61
62
63
64
65
66
61
16
56A
13
59
58

ITEM REF.	PEÇA Nº PART Nº PIEZA Nº	QTD QTY CANT	DESCRIÇÃO (Português)	DESCRIPTION (English)	DESCRIPCIÓN (Español)
52	321803A1	1	TUBO (pg 5-6)	TUBE (pg 5-6)	TUBO (pg 5-6)
53	218-5136	1	COTOVELO 45 3/4	ELBOW 45 3/4	CODO 3/4
54	237-6008	1	ANEL-O 41/64x3/32	O-RING 41/64x3/32	ANILLO-O 41/64x3/32
55	362553A1	1	TUBO	TUBE	TUBO
56A	D40236	1	BRAÇADEIRA	CLAMP	ABRAZADERA
57	896-15010	1	ARRUELA 11x24x3mm	WASHER 11x24x3mm	ARANDELA 11x24x3mm
58	895-18010	1	ARRUELA 11x18x1,6mm	WASHER 11x18x1,6mm	ARANDELA 11x18x1,6mm
59	832-10410	1	PORCA M10	NUT M10	TUERCA M10
60	218-845	1	CONECTOR T 3/4	CONECTOR T 3/4	CONECTOR T 3/4
61	101501A1	1	MANGUEIRA sensor pressão 1170mm	HOSE pressure sensing 1170mm	MANGUERA 1170mm
62	218-491	1	COTOVELO 90 1/4x7/16	ELBOW 90 1/4x7/16	CODO 1/4x7/16
63	237-6004	1	ANEL-O 23/64x5/64	O-RING 23/64x5/64	ANILLO-O 23/64x5/64
64	218-5222	1	CONECTOR T 9/16x18	CONECTOR T 9/16x18	CONECTOR T 9/16x18
65	218-790	1	REDUTOR 3/8x7/16	REDUCER 3/8x7/16	REDUCTOR 3/8x7/16
66	218-343	1	PORCA	NUT	TUERCA

NOTA: Sistema não liberado para modelos fabricados no Brasil
NOTE: System not available for models produced in Brazil
NOTA: Sistema nó disponible para modelos hechos en Brasil

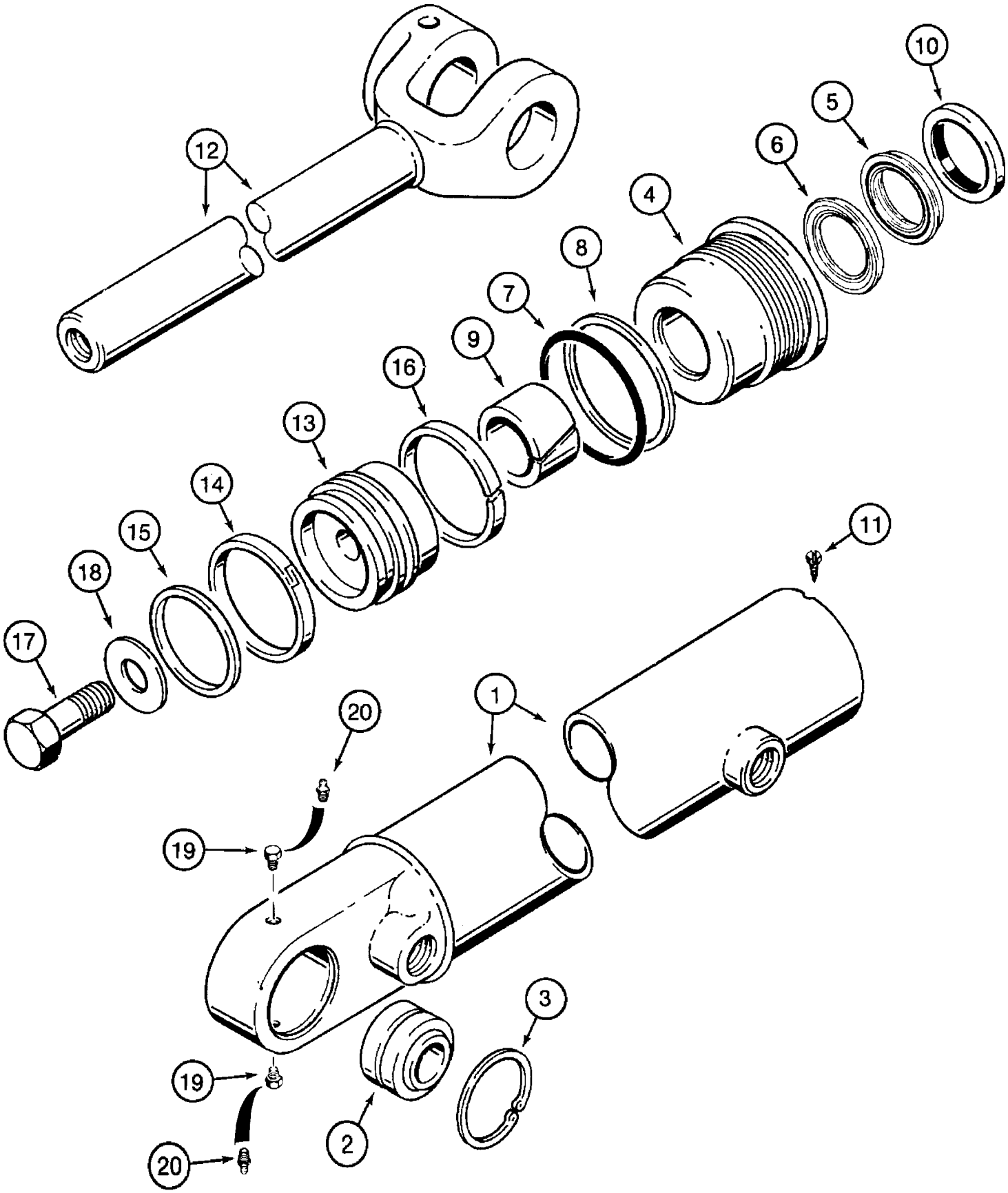
12
10
5
6
4
8
7
9
16
13
14
15
18
17
11
1
20
19
3
19
2
20

ITEM REF.	PEÇA Nº PART Nº PIEZA Nº	QTD QTY CANT	DESCRIÇÃO (Português)	DESCRIPTION (English)	DESCRIPCIÓN (Español)
	1976862C1	2	CILINDRO direção 76x443mm	CYLINDER steering 76x443mm	GATO 76x443mm
1	G110477	1	TUBO	TUBE	TUBO
2	G109152	1	BUCHA	BUSHING	ANILLO
3	102-23218	2	ANEL	RING	ARO
	NSS	1	TAMPA cilindro Conj.	GLAND cylinder Assy.	TAPA del gato Conj.
4	297281A1	1	TAMPA cilindro	GLAND cylinder	TAPA del gato
	1542875C1	1	KIT vedador	KIT seal	JUEGO vedación
5	1542999C1	1	VEDADOR	SEAL	JUNTA
6	1542998C1	1	VEDADOR	SEAL	JUNTA
7	238-5231	1	ANEL-O 2-5/8x1/8	O-RING 2-5/8x1/8	ANILLO-O 2-5/8x1/8
8	G109298	1	ANEL encosto	RING backup	ANILLO
9	G102425	1	BUCHA	BUSHING	ANILLO
10	D95143	1	LIMPADOR	WIPER	RASPADOR
11	276-2446	1	PARAFUSO	BOLT	TORNILLO
12	1976863C1	1	HASTE 44mm	ROD 44mm	VÁSTAGO 44mm
13	G107277	1	PISTÃO	PISTON	PISTÓN
14	G102288	1	VEDADOR	SEAL	JUNTA
15	G100444	1	ANEL	RING	ARO
16	G100449	1	ANEL desgaste	RING wear	ANILLO de desgaste
17	25863R1	1	PARAFUSO 3/4x2-1/2	BOLT 3/4x2-1/2	PERNO 3/4x2-1/2
18	S94643	1	ARRUELA	WASHER	ARANDELA
19	217-402	2	BUJÃO 1/8	PLUG 1/8	TAPÓN 1/8
20	219-1	2	GRAXEIRA 1/8x21/32	FITTING GREASE 1/8x21/32	ENGRASADOR 1/8x21/32
	1543267C1	1	KIT inclui 1542875C1, itens 7-10 e 14-16	KIT includes 1542875C1, items 7-10 and 14-1	JUEGO reparación

ÍNDICE
INDEX
INDICE

TRANSMISSÃO - CIRCUITO HIDRÁULICO **6-2**
TRANSMISSION - HYDRAULIC CIRCUIT
HIDRAULICA - TRANSMISION

TRANSMISSÃO - MONTAGEM **6-4**
TRANSMISSION - ASSEMBLY
SOPORTE - TRANSMISION

TRANSMISSÃO - TUBO DE ENCHIMENTO DE ÓLEO **6-6**
TRANSMISSION FILL TUBE - GAUGE, SIGHT
TUBERIA DE LLENADO DE LA TRANSMISION - NIVEL, MIRILLA

TRANSMISSÃO - CONVERSOR DE TORQUE, CARCAÇA E EIXO DE ENTRADA **6-8**
TRANSMISSION - CONVERTER, COVER AND INPUT SHAFT
TRANSMISION - CONVERTIDOR, CUBIERTA Y EJE DE ENTRADA

TRANSMISSÃO - CARCAÇA **6-10**
TRANSMISSION - HOUSING
CONJUNTO DE LA TRANSMISION - ALOJAMIENTO

TRANSMISSÃO - TUBOS DA CARCAÇA **6-12**
TRANSMISSION - HOUSING TUBES
CONJUNTO DE LA TRANSMISION - TUBOS DEL ALOJAMIENTO

TRANSMISSÃO - EMBREAGENS DA 1ª MARCHA **6-14**
TRANSMISSION - CLUTCH ASSY, FIRST
TRANSMISION - CONJUNTO DEL EMBRAGUE, PRIMERO

TRANSMISSÃO - EMBREAGENS DA 2ª MARCHA **6-16**
TRANSMISSION - CLUTCH ASSY, SECOND
TRANSMISION - CONJUNTO DEL EMBRAGUE, SEGUNDO

TRANSMISSÃO - EMBREAGENS DA 3ª MARCHA **6-18**
TRANSMISSION - CLUTCH ASSY, THIRD
TRANSMISION - CONJUNTO DEL EMBRAGUE, TERCERO

TRANSMISSÃO - EMBREAGENS DA 4ª MARCHA **6-20**
TRANSMISSION - CLUTCH ASSY, FOURTH
TRANSMISION - CONJUNTO DEL EMBRAGUE, CUARTO

TRANSMISSÃO - EMBREAGENS PARA FRENTE **6-22**
TRANSMISSION - CLUTCH ASSY, FORWARD
TRANSMISION - CONJUNTO DEL EMBRAGUE, AVANCE

TRANSMISSÃO - EMBREAGENS DE RÉ **6-24**
TRANSMISSION - CLUTCH ASSY, REVERSE
TRANSMISION - CONJUNTO DEL EMBRAGUE, RETROCESO

TRANSMISSÃO - EIXO DE SAÍDA **6-26**
TRANSMISSION - SHAFT, OUTPUT
TRANSMISION - EJE, SALIDA

TRANSMISSÃO - TOMADA DE FORÇA **6-28**
TRANSMISSION - POWER TAKE OFF
TRANSMISION - TOMA DE FUERZA

TRANSMISSÃO - PLACAS DA VÁLVULA **6-30**
TRANSMISSION - VALVE PLATES
TRANSMISION - PLACAS DE LAS VALVULAS

TRANSMISSÃO - VÁLVULA DE CONTROLE **6-32**
TRANSMISSION - VALVE, CONTROL
TRANSMISION - VALVULA, CONTROL

TRANSMISSÃO - VÁLVULA DE CONTROLE **6-34**
TRANSMISSION - VALVE, CONTROL
TRANSMISION - VALVULA, CONTROL

TRANSMISSÃO - VÁLVULA, REGULADOR E BOMBA DE ÓLEO **6-36**
TRANSMISSION - VALVE, REGULATOR AND OIL PUMP
TRANSMISION - VALVULA, REGULADOR Y BOMBA DE ACEITE

TRANSMISSÃO - SENSORES E COBERTURA DA BOMBA **6-38**
TRANSMISSION - SENSOR, SPEED AND PUMP COVER
TRANSMISION - SENSOR, CUBIERTA DE LA BOMBA Y VELOCIDADES

TRANSMISSÃO - FILTRO DE ÓLEO **6-40**
TRANSMISSION - FILTER, OIL AND FILLER COVER
TRANSMISION - FILTRO, CUBIERTA DE ACEITE Y DE RELLENO

EIXOS DIANTEIRO E TRASEIRO - MONTAGEM **6-42**
FRONT AND REAR AXLES - MOUNTING
EJE - SOPORTE

EIXO DIANTEIRO - CARCAÇA **6-44**
FRONT AXLE - HOUSING
EJE, DELANTERO - ALOJAMIENTO

EIXO DIANTEIRO - PLANETÁRIO **6-46**
FRONT AXLE - PLANETARY HUB
EJE, DELANTERO - CUBO, PLANETARIO

EIXO DIANTEIRO - DISCOS DE FREIO **6-48**
FRONT AXLE - BRAKE DISCS
EJE, DELANTERO - CUBO, FRENOS DE DISCO

EIXO DIANTEIRO - DIFERENCIAL **6-50**
FRONT AXLE - DIFFERENTIAL
EJE, DELANTERO - PORTADOR DEL DIFERENCIAL

EIXO DIANTEIRO - DIFERENCIAL **6-52**
FRONT AXLE - DIFFERENTIAL
EJE, DELANTERO - DIFERENCIAL

EIXO TRASEIRO - CARCAÇA **6-54**
REAR AXLE - HOUSING
EJE, TRASERO - ALOJAMIENTO

EIXO TRASEIRO - PLANETÁRIO **6-56**
REAR AXLE - PLANETARY HUB
EJE, TRASERO - CUBO, PLANETARIO

EIXO TRASEIRO - DISCOS DE FREIO **6-58**
REAR AXLE - BRAKE DISCS
EJE, TRASERO - CUBO, FRENOS DE DISCO

EIXO TRASEIRO - PINHÃO E CORÔA DO DIFERENCIAL **6-60**
REAR AXLE - DIFFERENTIAL CARRIER
EJE, TRASERO - PORTADOR DEL DIFERENCIAL

EIXO TRASEIRO - DIFERENCIAL **6-62**
REAR AXLE - DIFFERENTIAL
EJE, TRASERO - DIFERENCIAL

EIXO PROPULSOR - DIANTEIRO **6-64**
DRIVE SHAFT - FRONT
EJE DE LA TRANSMISION - DELANTERO

EIXO PROPULSOR - CENTRAL E TRASEIRO **6-66**
DRIVE SHAFT - CENTER AND REAR
EJE DE TRANSMISION - CENTRAL Y TRASERO

RODAS E PNEUS **6-68**
WHEELS AND TIRES
RUEDAS

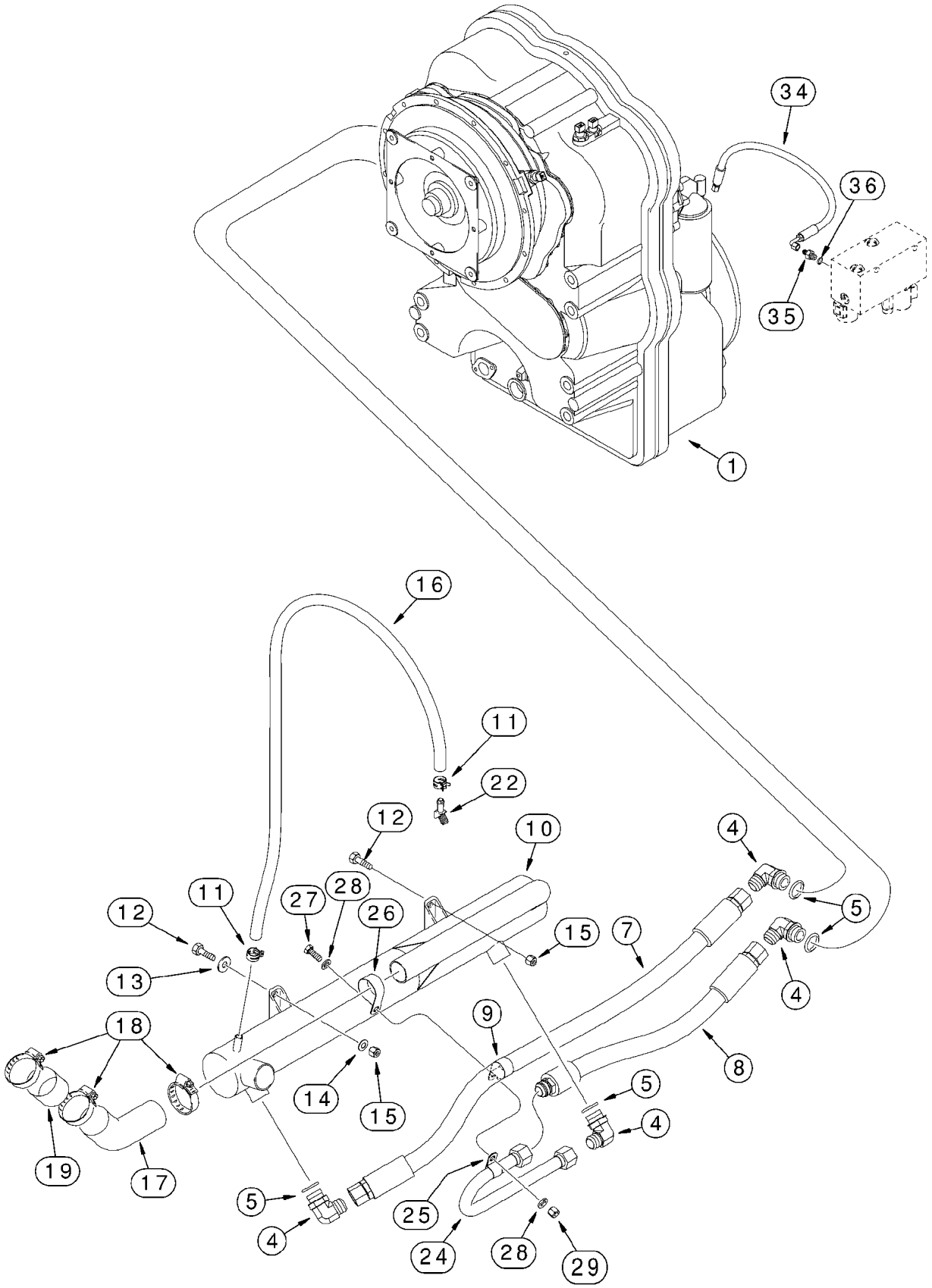
34
36
35
1
16
11
22
12
10
4
5
11
12
27
28
26
15
7
13
4
18
9
8
14
15
5
4
19
17
5
4
25
24
28
29

ITEM REF.	PEÇA Nº PART Nº PIEZA Nº	QTD QTY CANT	DESCRIÇÃO (Português)	DESCRIPTION (English)	DESCRIPCIÓN (Español)
1	196173A1	1	TRANSMISSÃO ZF4657024015 (pg 6-8/40)	TRANSMISSION ZF4657024015 (pg 6-8/40)	TRANSMISIÓN ZF4657024015
4	218-5110	4	COTOVELO 90 1-5/16	ELBOW 90 1-5/16	CODO 1-5/16
5	237-6016	1	ANEL-O 1-11/64x7/64	O-RING 1-11/64x7/64	ANILLO-O 1-11/64x7/64
7	258762A1	1	MANGUEIRA 1181mm	HOSE 1181mm	MANGUERA 1181mm
8	304824A1	1	MANGUEIRA 638mm	HOSE 638mm	MANGUERA 638mm
9	515-25381	1	BRAÇADEIRA 1-1/2	CLAMP 1-1/2	ABRAZADERA 1-1/2
10	L128093	1	RESFRIADOR óleo	COOLER oil	ENFRIADOR aceite
11	1954736C1	2	BRAÇADEIRA	CLAMP	ABRAZADERA
12	627-12040	4	PARAFUSO M12x40	BOLT M12x40	PERNO M12x40
13	495-21056	2	ARRUELA 9/16x1-3/8x7/64	WASHER 9/16x1-3/8x7/64	ARANDELA 9/16x1-3/8x7/64
14	R52337	2	ARRUELA	WASHER	ARANDELA
15	832-10412	4	PORCA M12	NUT M12	TUERCA M12
16	31-1067	1	MANGUEIRA 914mm	HOSE 914mm	MANGUERA 914mm
17	295886A1	1	MANGUEIRA	HOSE	MANGUERA
18	214-1432	3	BRAÇADEIRA 1-9/16x2-1/2	CLAMP 1-9/16x2-1/2	ABRAZADERA 1-9/16x2-1/2
19	L117015	1	TUBO	TUBE	TUBO
22	217-144	1	COTOVELO 45	ELBOW 45	CODO
24	305275A1	1	TUBO	TUBE	TUBO
25	515-25254	1	BRAÇADEIRA 1ID	CLAMP 1ID	ABRAZADERA 1ID
26	515-25508	1	BRAÇADEIRA	CLAMP	ABRAZADERA
27	627-12040	1	PARAFUSO M12x40	BOLT M12x40	PERNO M12x40
28	896-11012	2	ARRUELA 13,5x24x3mm	WASHER 13,5x24x3mm	ARANDELA 13,5x24x3mm
29	832-10412	1	PORCA M12	NUT M12	TUERCA M12
34	326532A1	1	MANGUEIRA 825mm	HOSE 825mm	MANGUERA 825mm
35	218-5089	1	ADAPTADOR 7/16x9/16	ADAPTER 7/16x9/16	ADAPTADOR 7/16x9/16
36	237-6006	1	ANEL-O 15/32x5/64	O-RING 15/32x5/64	ANILLO-O 15/32x5/64

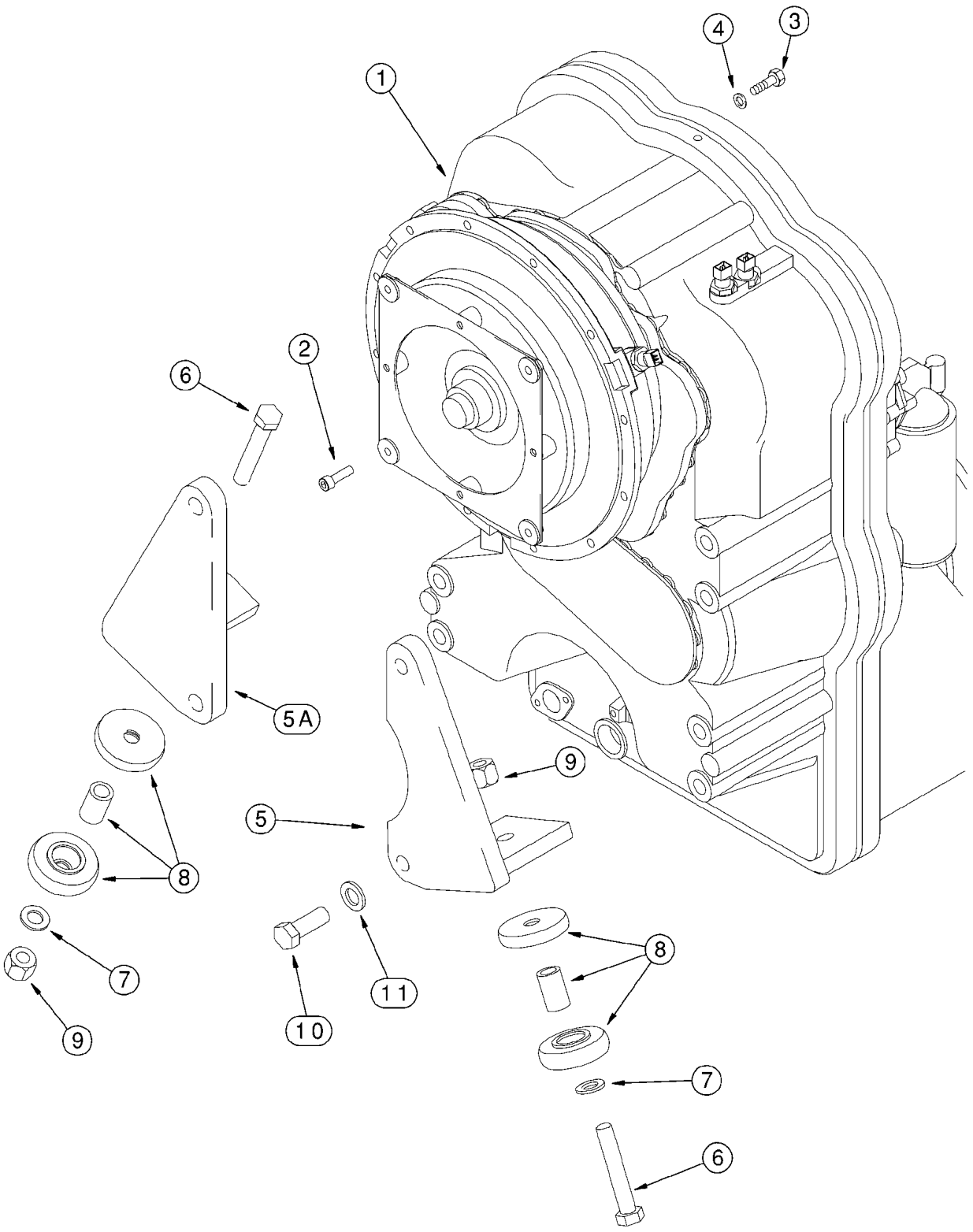
1
2
3
4
5
5A
6
6
7
7
8
8
9
9
10
11

ITEM REF.	PEÇA Nº PART Nº PIEZA Nº	QTD QTY CANT	DESCRIÇÃO (Português)	DESCRIPTION (English)	DESCRIPCIÓN (Español)
1	196173A1	1	TRANSMISSÃO ZF4657024015 (pg 6-8/40)	TRANSMISSION ZF4657024015 (pg 6-8/40)	TRANSMISIÓN ZF4657024015
2	L125431	4	PARAFUSO M10x35	BOLT M10x35	PERNO M10x35
3	827-10040	12	PARAFUSO M10x40	BOLT M10x40	PERNO M10x40
4	896-11010	12	ARRUELA 11x21x2,5mm	WASHER 11x21x2,5mm	ARANDELA 11x21x2,5mm
5	298372A1	1	SUPORTE LD	BRACKET RH	SOPORTE LD
5A	298370A1	1	SUPORTE LE	BRACKET LH	SOPORTE LI
6	426-1272	2	PARAFUSO 3/4x4-1/2	BOLT 3/4x4-1/2	PERNO 3/4x4-1/2
7	496-81000	2	ARRUELA 25/32x1-3/8x1/8	WASHER 25/32x1-3/8x1/8	ARANDELA 25/32x1-3/8x1/8
8	L111929	2	SUPORTE	SUPPORT	SOPORTE
9	131-1400	2	PORCA	NUT	TUERCA
10	627-20055	4	PARAFUSO M20x55	BOLT M20x55	PERNO M20x55
11	896-11020	4	ARRUELA 22x37x4mm	WASHER 22x37x4mm	ARANDELA 22x37x4mm

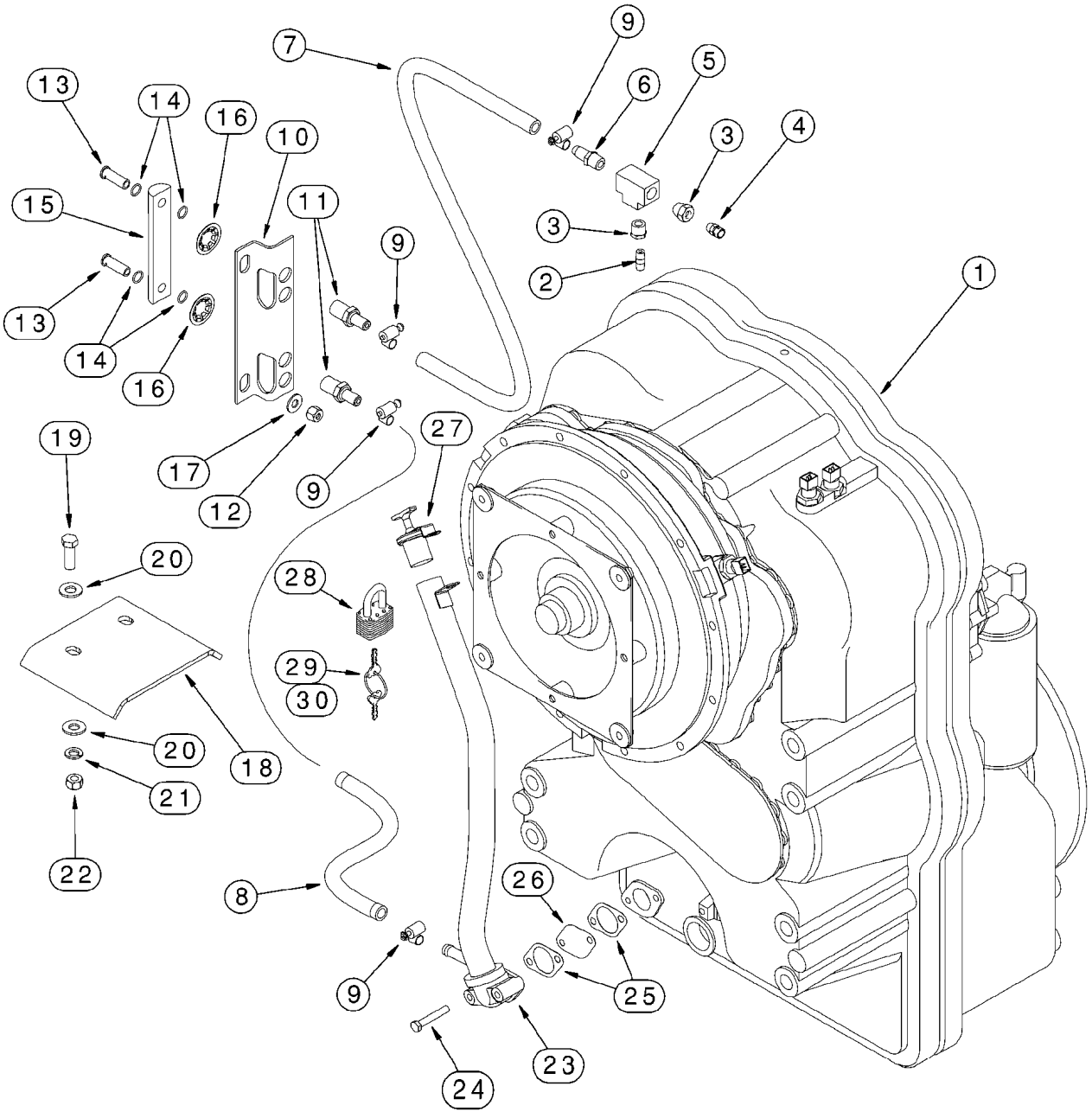
1
2
3
4
5
6
7
8
9
10
11
12
13
14
15
16
17
18
19
20
21
22
23
24
25
26
27
28
29
30

ITEM REF.	PEÇA Nº PART Nº PIEZA Nº	QTD QTY CANT	DESCRIÇÃO (Português)	DESCRIPTION (English)	DESCRIPCIÓN (Español)
1	196173A1	1	TRANSMISSÃO ZF4657024015 (pg 6-8/40)	TRANSMISSION ZF4657024015 (pg 6-8/40)	TRANSMISIÓN ZF4657024015
2	221-103	1	ADAPTADOR 1/8x1	ADAPTER 1/8x1	ADAPTADOR 1/8x1
3	221-85	2	REDUTOR 3/8x1/8	REDUCER 3/8x1/8	REDUCTOR 3/8x1/8
4	N14704	1	RESPIRO	BREATHER	VENTILADOR del cárter
5	221-423	1	CONECTOR T	CONECTOR T	CONECTOR T
6	217-123	1	CONECTOR	CONNECTOR	CONECTOR
7	303723A1	1	MANGUEIRA 1051mm	HOSE 1051mm	MANGUERA 1051mm
8	303724A1	1	MANGUEIRA 215mm	HOSE 215mm	MANGUERA 215mm
9	214-1406	4	BRAÇADEIRA 7/16-25/32	CLAMP 7/16-25/32	ABRAZADERA 7/16-25/32
10	L125837	1	SUPORTE	BRACKET	SOPORTE
11	L125836	2	ADAPTADOR	ADAPTER	ADAPTADOR
12	832-10410	2	PORCA M10	NUT M10	TUERCA M10
	86988366	1	INDICADOR Conj.	GAUGE Assy.	CALIBRADO
13	NSS	2	PARAFUSO	BOLT	PERNO
14	238-7112	4	ANEL-O 1/2x3/32	O-RING 1/2x3/32	ANILLO-O 1/2x3/32
15	NSS	1	INDICADOR	GAUGE	CALIBRE
16	131-141	2	PORCA	NUT	TUERCA
17	895-15010	2	ARRUELA 11x24x2mm	WASHER 11x24x2mm	ARANDELA 11x24x2mm
18	303767A1	1	PROTEÇÃO	GUARD	PROTECTOR
19	627-12040	2	PARAFUSO M12x40	BOLT M12x40	PERNO M12x40
20	895-15012	4	ARRUELA 13,5x28x2,5mm	WASHER 13,5x28x2,5mm	ARANDELA 13,5x28x2,5mm
21	892-11016	2	ARRUELA pressão M16	WASHER lock M16	ARANDELA freno M16
22	832-10412	2	PORCA M12	NUT M12	TUERCA M12
23	300077A1	1	TUBO enchimento	TUBE fill	TUBO
24	827-8050	2	PARAFUSO M8x50 (use c/ loctite 242)	BOLT M8x50 (use w/ loctite 242)	PERNO M8x50
25	S300507	2	VEDADOR	SEAL	JUNTA
26	E135229	1	TELA	SCREEN	TAMIZ
27	349446A1	1	TAMPA	COVER	TAPA
28	D93753	1	TRAVA com chaves	LOCK with keys	CERRADURA
29	D93751	1	CHAVE Yale	KEY Yale padlock	LLAVE
30	R29555	1	CHAVE Master	KEY Master padlock	LLAVE

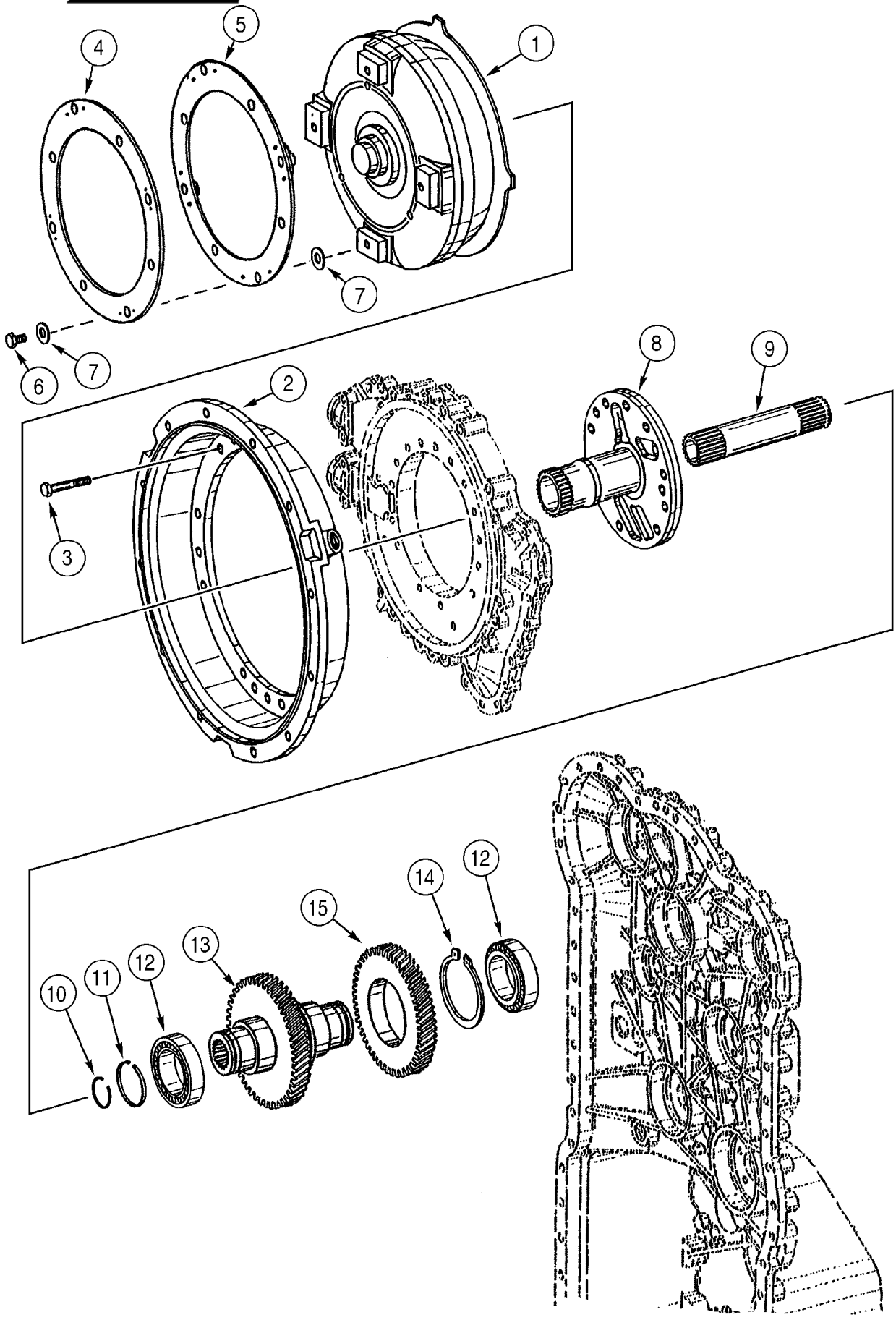
1
2
3
4
5
6
7
7
8
9
10
11
12
12
13
14
15

ITEM REF.	PEÇA Nº PART Nº PIEZA Nº	QTD QTY CANT	DESCRIÇÃO (Português)	DESCRIPTION (English)	DESCRIPCIÓN (Español)
	196173A1	1	TRANSMISSÃO ZF4657024015 (pg 6-8/40)	TRANSMISSION ZF4657024015 (pg 6-8/40)	TRANSMISIÓN ZF4657024015
1	331633A1	1	CONVERSOR	CONVERTER	CONVERTIDOR
2	330783A1	1	CARCAÇA	HOUSING	CARCAZA
3	330784A1	18	PARAFUSO M10x65	BOLT M10x65	TORNILLO M10x65
4	331504A1	1	PLACA	PLATE	PLACA
5	331505A1	1	PLACA	PLATE	PLACA
6	330788A1	4	PARAFUSO M12x18	BOLT M12x18	TORNILLO M12x18
7	330789A1	8	ARRUELA	WASHER	ARANDELA
8	330799A1	1	EIXO estator	SHAFT stator	ARBOL
9	330792A1	1	EIXO turbina	SHAFT turbine	ARBOL
10	330793A1	1	ANEL trava	RING snap	ANILLO de freno
11	330798A1	1	ANEL retenção	RING retaining	ANILLO de retención
12	330796A1	2	ROLAMENTO rolos	BEARING rollers	COJINETE rodillos
13	331639A1	1	EIXO entrada	SHAFT input	ARBOL
14	331641A1	1	ANEL trava	RING snap	ANILLO de freno
15	331640A1	1	ENGRENAGEM entrada	GEAR input	ENGRANAJE

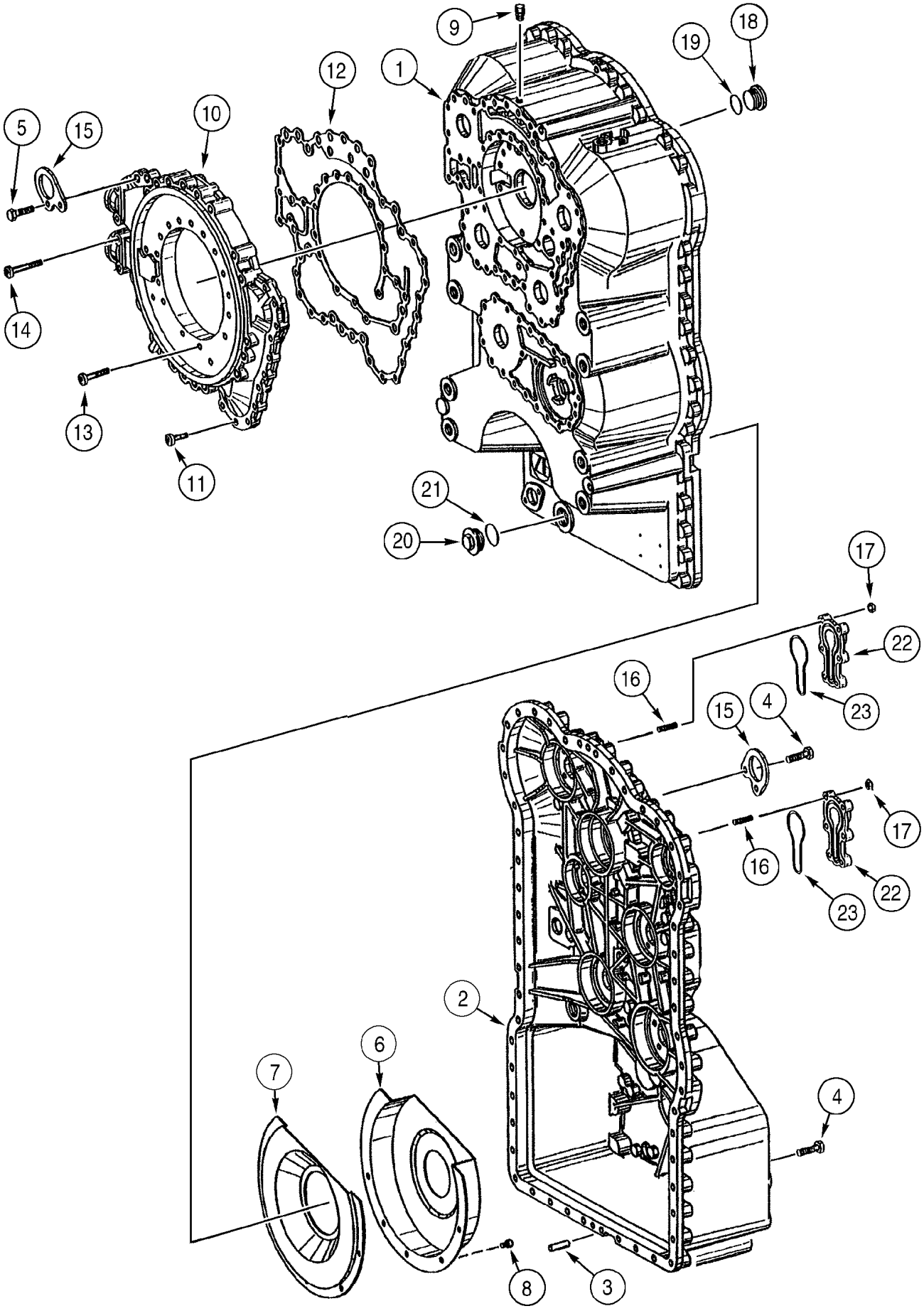
9
18
19
12
1
5
15
10
14
13
11
21
20
17
22
16
4
15
23
17
16
22
23
2
6
7
4
8
3

ITEM REF.	PEÇA Nº PART Nº PIEZA Nº	QTD QTY CANT	DESCRIÇÃO (Português)	DESCRIPTION (English)	DESCRIPCIÓN (Español)
	196173A1	1	TRANSMISSÃO ZF4657024015 (pg 6-8/40)	TRANSMISSION ZF4657024015 (pg 6-8/40)	TRANSMISIÓN ZF4657024015
1	331683A1	1	CARCAÇA traseiro	HOUSING rear	CARCAZA trasero
2	331684A1	1	CARCAÇA dianteiro	HOUSING front	CARCAZA
3	331685A1	2	PINO	PIN	PERNO
4	331686A1	53	PARAFUSO M10x40	BOLT M10x40	TORNILLO M10x40
5	331689A1	2	PARAFUSO M10x65	BOLT M10x65	TORNILLO M10x65
6	331688A1	1	CAPA	COVER	TAPA
7	331687A1	1	PLACA	PLATE	PLACA
8	330806A1	5	PARAFUSO	BOLT	TORNILLO
9	N14704	1	RESPIRO	BREATHER	VENTILADOR del cárter
10	330807A1	1	CARCAÇA	HOUSING	CARCAZA
11	330808A1	15	PARAFUSO	BOLT	TORNILLO
12	330809A1	1	VEDADOR	SEAL	JUNTA
13	330810A1	21	PARAFUSO	BOLT	TORNILLO
14	330811A1	4	PARAFUSO	BOLT	TORNILLO
15	330817A1	2	PLACA	PLATE	PLACA
16	330814A1	12	PRISIONEIRO M8x25	STUD M8x25	ESPÁRRAGO M8x25
17	330816A1	12	PORCA M8	NUT M8	TUERCA M8
18	330818A1	1	BUJÃO	PLUG	TAPÓN
19	330819A1	1	ANEL-O	O-RING	ANILLO-O
20	330820A1	1	BUJÃO	PLUG	TAPÓN
21	330819A1	1	ANEL-O	O-RING	ANILLO-O
22	330812A1	2	CAPA	COVER	TAPA
23	330813A1	2	ANEL-O	O-RING	ANILLO-O

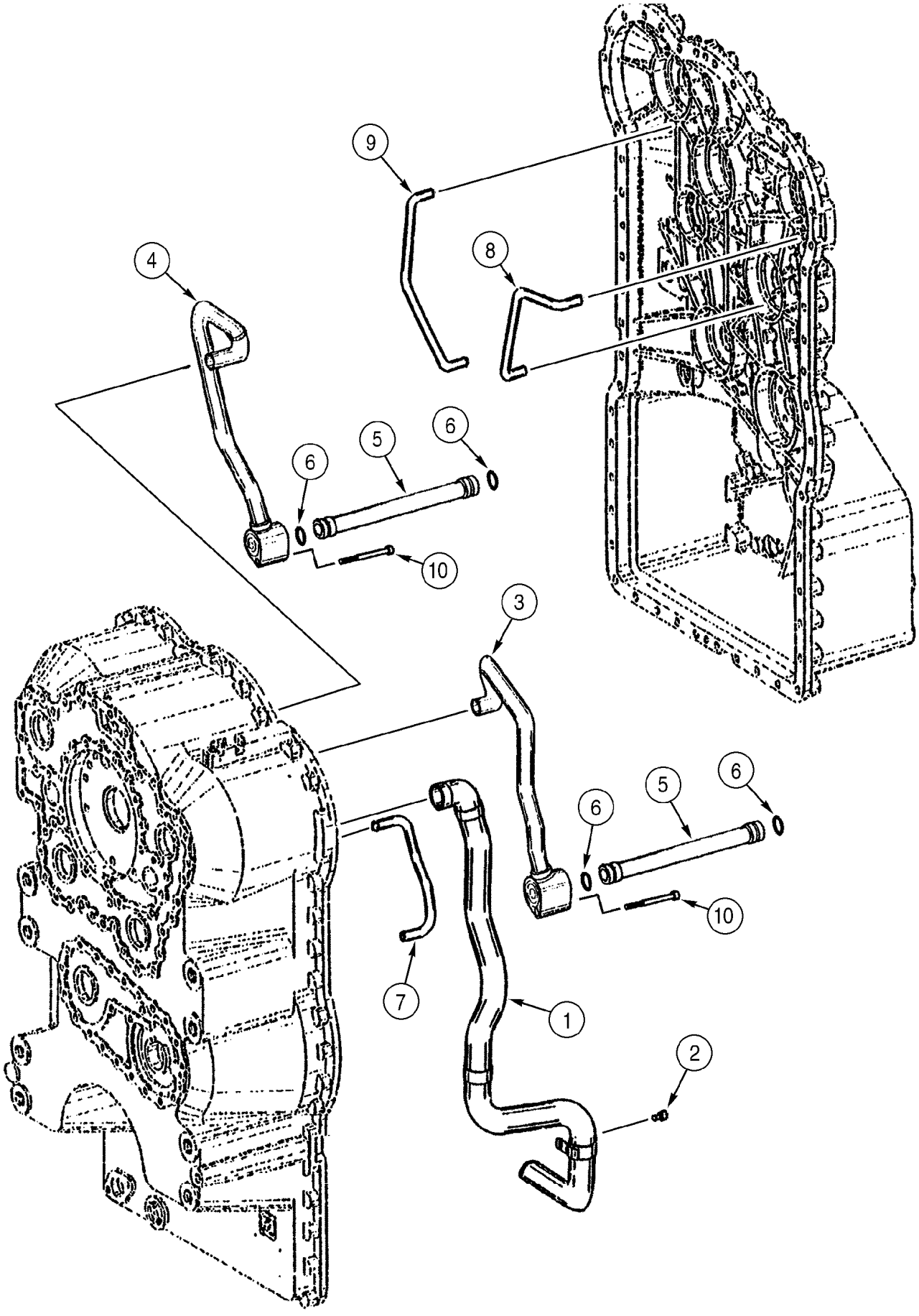
9
8
4
6
5
6
10
3
6
5
6
10
7
1
2

ITEM REF.	PEÇA Nº PART Nº PIEZA Nº	QTD QTY CANT	DESCRIÇÃO (Português)	DESCRIPTION (English)	DESCRIPCIÓN (Español)
	196173A1	1	TRANSMISSÃO ZF4657024015 (pg 6-8/40)	TRANSMISSION ZF4657024015 (pg 6-8/40)	TRANSMISIÓN ZF4657024015
1	331691A1	1	TUBO	TUBE	TUBO
2	330806A1	1	PARAFUSO	BOLT	TORNILLO
3	331690A1	1	TUBO	TUBE	TUBO
4	331693A1	1	TUBO	TUBE	TUBO
5	331692A1	2	TUBO	TUBE	TUBO
6	330827A1	4	ANEL-O	O-RING	ANILLO-O
7	331694A1	1	TUBO	TUBE	TUBO
8	331695A1	1	TUBO	TUBE	TUBO
9	331697A1	1	TUBO	TUBE	TUBO
10	331696A1	2	PARAFUSO M8x55	BOLT M8x55	TORNILLO M8x55

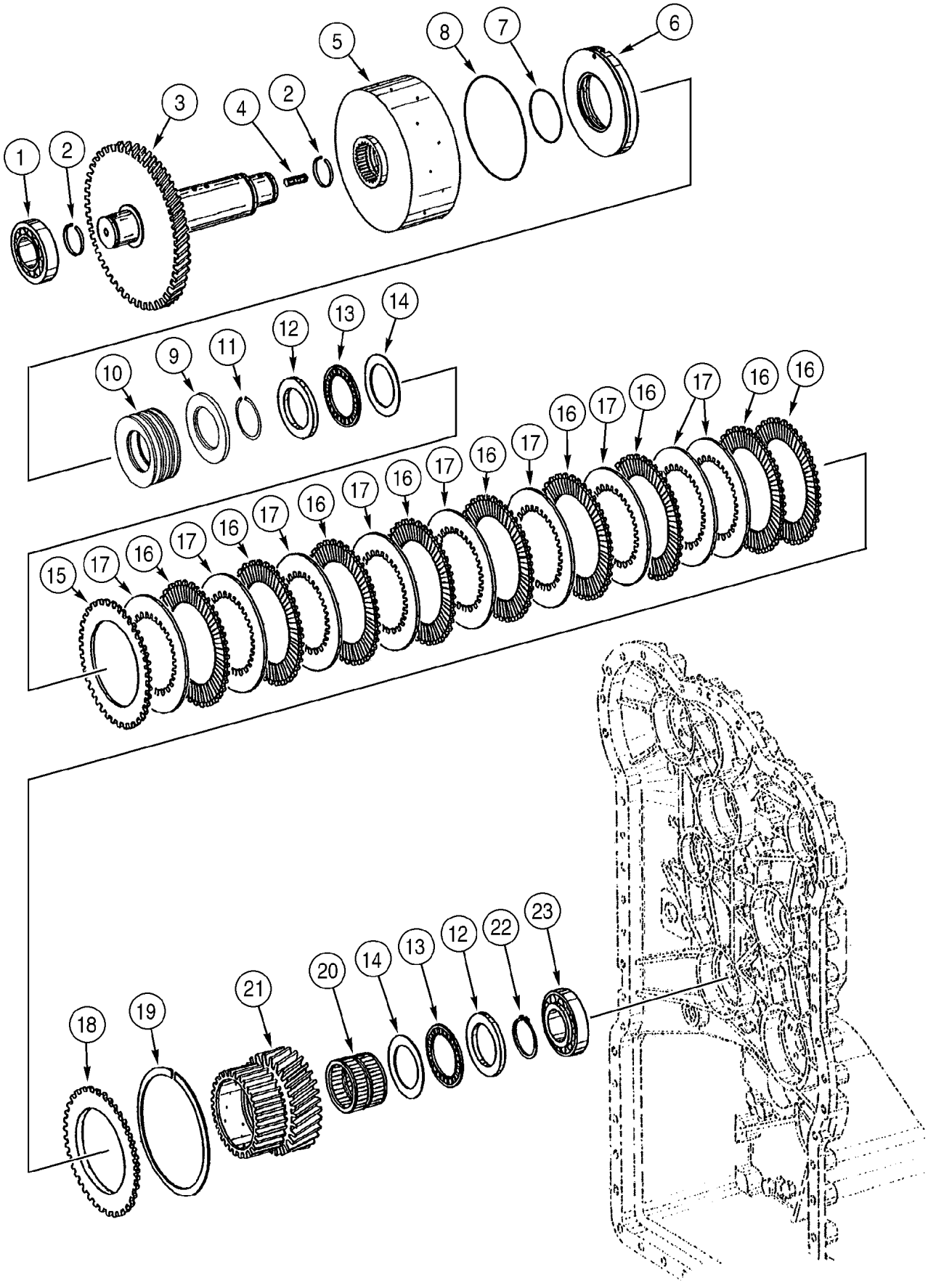
1
2
3
4
2
5
8
7
6
10
9
11
12
13
14
15
17
16
18
19
21
20
14
13
12
22
23

ITEM REF.	PEÇA Nº PART Nº PIEZA Nº	QTD QTY CANT	DESCRIÇÃO (Português)	DESCRIPTION (English)	DESCRIPCIÓN (Español)
	196173A1	1	TRANSMISSÃO ZF4657024015 (pg 6-8/40)	TRANSMISSION ZF4657024015 (pg 6-8/40)	TRANSMISIÓN ZF4657024015
1	331914A1	1	ROLAMENTO esferas	BEARING ball	COJINETE de bolas
2	331412A1	2	ANEL retenção	RING retaining	ANILLO de retención
3	331889A1	1	EIXO	SHAFT	EJE
4	331379A1	1	PRISIONEIRO M10x16	STUD M10x16	ESPÁRRAGO M10x16
5	331890A1	1	SUPORTE discos	CARRIER discs	PORTADISCOS
6	331891A1	1	PISTÃO	PISTON	PISTÓN
7	331382A1	1	ANEL-O	O-RING	ANILLO-O
8	331892A1	1	ANEL-O	O-RING	ANILLO-O
9	331485A1	1	ANEL	RING	ARO
10	331916A1	7	MOLA	SPRING	RESORTE
11	331487A1	1	ANEL retenção	RING retaining	ANILLO de retención
12	331405A1	2	ANEL	RING	ARO
13	331406A1	2	ROLAMENTO agulhas	BEARING needle	COJINETE agujas
14	331407A1	2	ARRUELA mola	WASHER spring	ARANDELA resorte
15	331893A1	1	DISCO fricção externo	DISC friction outer	DISCO
16	331894A1	9	DISCO fricção externo	DISC friction outer	DISCO
17	331895A1	9	DISCO fricção interno	DISC friction inner	DISCO
18	331896A1	1	CALÇO	SHIM	CALCE
19	331897A1	1	ANEL 2,1mm	RING 2,1mm	ARO 2,1mm
19	331898A1	1	ANEL 2,25mm	RING 2,25mm	ARO 2,25mm
19	331899A1	1	ANEL 2,4mm	RING 2,4mm	ARO 2,4mm
19	331900A1	1	ANEL 2,55mm	RING 2,55mm	ARO 2,55mm
19	331901A1	1	ANEL 2,7mm	RING 2,7mm	ARO 2,7mm
19	331902A1	1	ANEL 2,85mm	RING 2,85mm	ARO 2,85mm
19	331903A1	1	ANEL 3,0mm	RING 3,0mm	ARO 3,0mm
19	331904A1	1	ANEL 3,15mm	RING 3,15mm	ARO 3,15mm
19	331905A1	1	ANEL 3,3mm	RING 3,3mm	ARO 3,3mm
19	331906A1	1	ANEL 3,45mm	RING 3,45mm	ARO 3,45mm
19	331907A1	1	ANEL 3,6mm	RING 3,6mm	ARO 3,6mm
19	331908A1	1	ANEL 3,75mm	RING 3,75mm	ARO 3,75mm
19	331909A1	1	ANEL 3,90mm	RING 3,90mm	ARO 3,90mm
19	331910A1	1	ANEL 4,05mm	RING 4,05mm	ARO 4,05mm
19	331911A1	1	ANEL 4,20mm	RING 4,20mm	ARO 4,20mm
20	331912A1	1	ROLAMENTO agulhas	BEARING needle	COJINETE agujas
21	331913A1	1	ENGRENAGEM	GEAR idler	ENGRANAJE
22	331410A1	1	ANEL trava	RING snap	ANILLO de freno
23	331915A1	1	ROLAMENTO agulhas	BEARING needle	COJINETE agujas

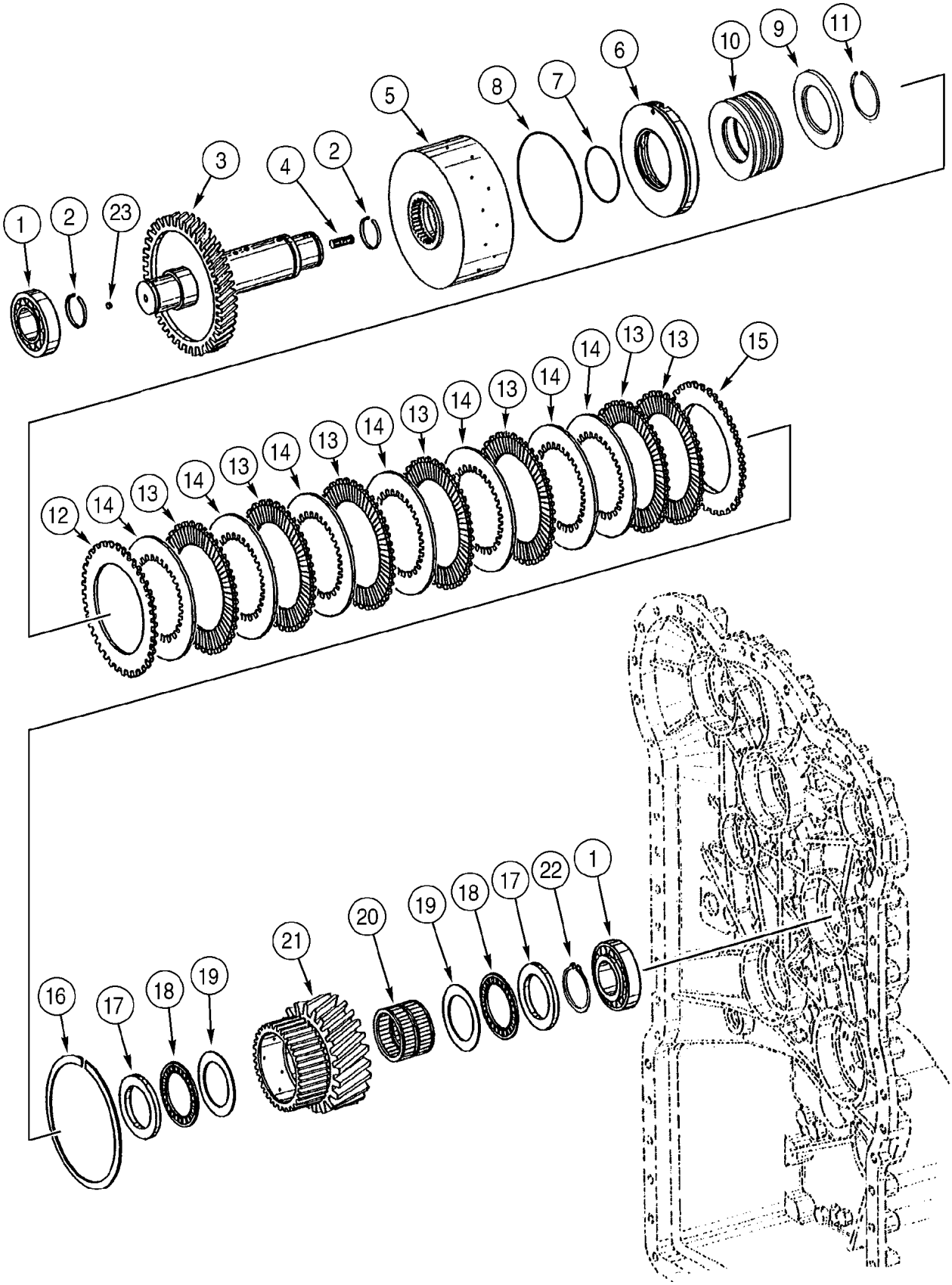
1
2
23
3
4
2
5
8
7
6
10
9
11
12
14
13
14
13
14
13
14
13
14
13
14
14
13
13
15
16
17
18
19
21
20
19
18
17
22
1

ITEM REF.	PEÇA Nº PART Nº PIEZA Nº	QTD QTY CANT	DESCRIÇÃO (Português)	DESCRIPTION (English)	DESCRIPCIÓN (Español)
	196173A1	1	TRANSMISSÃO ZF4657024015 (pg 6-8/40)	TRANSMISSION ZF4657024015 (pg 6-8/40)	TRANSMISIÓN ZF4657024015
1	331915A1	2	ROLAMENTO agulhas	BEARING needle	COJINETE agujas
2	331412A1	2	ANEL retenção	RING retaining	ANILLO de retención
3	331926A1	1	EIXO	SHAFT	EJE
4	331379A1	1	PRISIONEIRO M10x16	STUD M10x16	ESPÁRRAGO M10x16
5	331931A1	1	SUPORTE discos	CARRIER discs	PORTADISCOS
6	331381A1	1	PISTÃO	PISTON	PISTÓN
7	331382A1	1	ANEL-O	O-RING	ANILLO-O
8	331383A1	1	ANEL-O	O-RING	ANILLO-O
9	331485A1	1	ANEL	RING	ARO
10	331916A1	7	MOLA	SPRING	RESORTE
11	331487A1	1	ANEL retenção	RING retaining	ANILLO de retención
12	331386A1	1	DISCO fricção externo	DISC friction outer	DISCO
13	331387A1	7	DISCO fricção externo	DISC friction outer	DISCO
14	331388A1	7	DISCO fricção interno	DISC friction inner	DISCO
15	331389A1	1	CALÇO	SHIM	CALCE
16	331390A1	1	ANEL 2,1mm	RING 2,1mm	ARO 2,1mm
16	331391A1	1	ANEL 2,25mm	RING 2,25mm	ARO 2,25mm
16	331392A1	1	ANEL 2,4mm	RING 2,4mm	ARO 2,4mm
16	331393A1	1	ANEL 2,55mm	RING 2,55mm	ARO 2,55mm
16	331394A1	1	ANEL 2,7mm	RING 2,7mm	ARO 2,7mm
16	331395A1	1	ANEL 2,85mm	RING 2,85mm	ARO 2,85mm
16	331396A1	1	ANEL 3,0mm	RING 3,0mm	ARO 3,0mm
16	331397A1	1	ANEL 3,15mm	RING 3,15mm	ARO 3,15mm
16	331398A1	1	ANEL 3,3mm	RING 3,3mm	ARO 3,3mm
16	331399A1	1	ANEL 3,45mm	RING 3,45mm	ARO 3,45mm
16	331400A1	1	ANEL 3,6mm	RING 3,6mm	ARO 3,6mm
16	331401A1	1	ANEL 3,75mm	RING 3,75mm	ARO 3,75mm
16	331402A1	1	ANEL 3,90mm	RING 3,90mm	ARO 3,90mm
16	331403A1	1	ANEL 4,05mm	RING 4,05mm	ARO 4,05mm
16	331404A1	1	ANEL 4,20mm	RING 4,20mm	ARO 4,20mm
17	331405A1	2	ANEL	RING	ARO
18	331406A1	2	ROLAMENTO agulhas	BEARING needle	COJINETE agujas
19	331407A1	2	ARRUELA mola	WASHER spring	ARANDELA resorte
20	331408A1	1	ROLAMENTO agulhas	BEARING needle	COJINETE agujas
21	331928A1	1	ENGRENAGEM	GEAR idler	ENGRANAJE
22	331410A1	1	ANEL trava	RING snap	ANILLO de freno
23	331929A1	1	TAMPA	COVER	TAPA

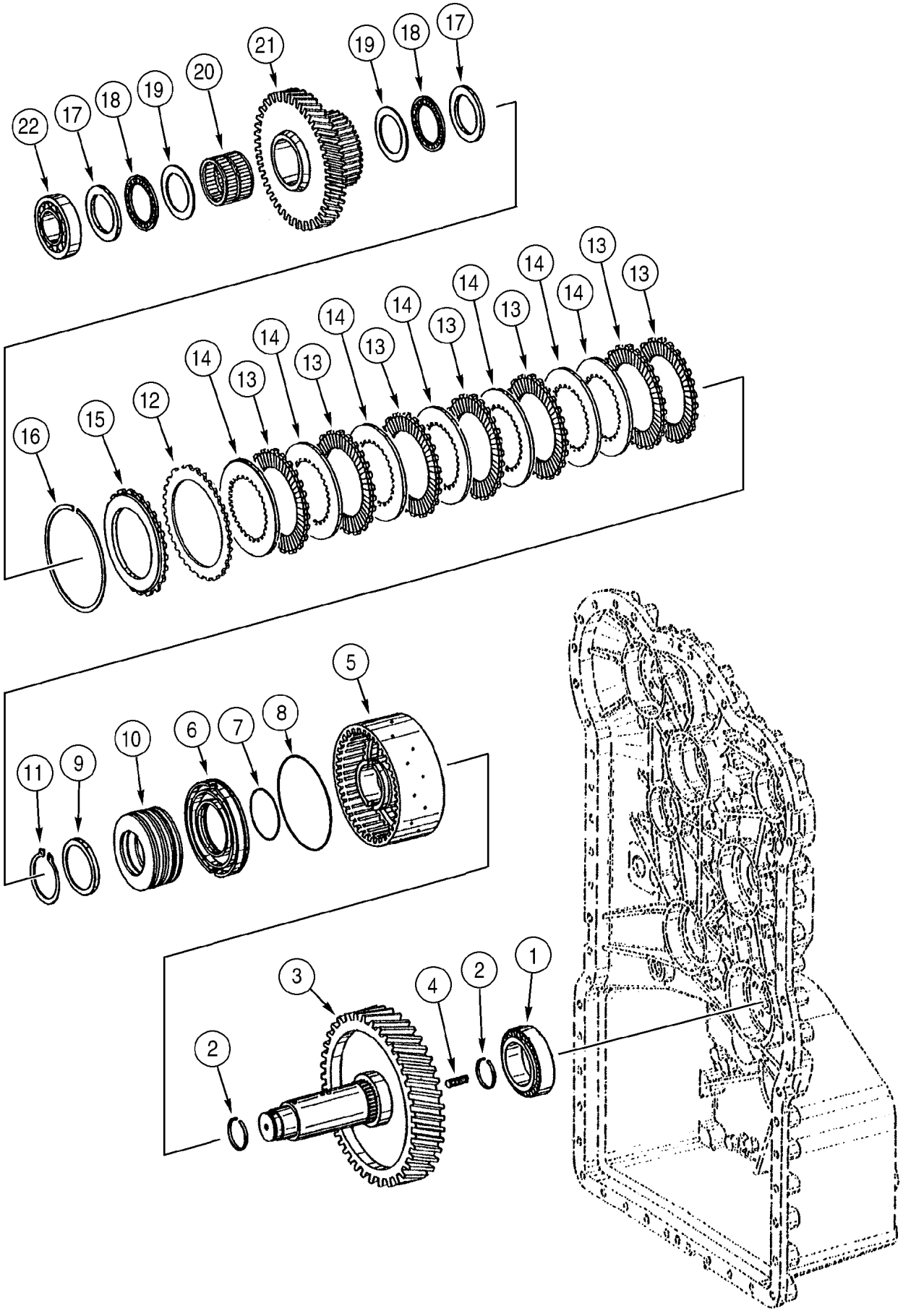
22
17
18
19
20
21
19
18
17
16
15
12
14
13
14
13
14
13
14
13
14
13
14
13
13
11
9
10
6
7
8
5
2
3
4
2
1

ITEM REF.	PEÇA Nº PART Nº PIEZA Nº	QTD QTY CANT	DESCRIÇÃO (Português)	DESCRIPTION (English)	DESCRIPCIÓN (Español)
	196173A1	1	TRANSMISSÃO ZF4657024015 (pg 6-8/40)	TRANSMISSION ZF4657024015 (pg 6-8/40)	TRANSMISIÓN ZF4657024015
1	331915A1	1	ROLAMENTO agulhas	BEARING needle	COJINETE agujas
2	331412A1	2	ANEL retenção	RING retaining	ANILLO de retención
3	331930A1	1	EIXO	SHAFT	EJE
4	331379A1	1	PRISIONEIRO M10x16	STUD M10x16	ESPÁRRAGO M10x16
5	331931A1	1	SUPORTE discos	CARRIER discs	PORTADISCOS
6	331381A1	1	PISTÃO	PISTON	PISTÓN
7	331382A1	1	ANEL-O	O-RING	ANILLO-O
8	331383A1	1	ANEL-O	O-RING	ANILLO-O
9	331485A1	1	ANEL	RING	ARO
10	331916A1	7	MOLA	SPRING	RESORTE
11	331487A1	1	ANEL retenção	RING retaining	ANILLO de retención
12	331386A1	1	DISCO fricção externo	DISC friction outer	DISCO
13	331387A1	7	DISCO fricção externo	DISC friction outer	DISCO
14	331388A1	7	DISCO fricção interno	DISC friction inner	DISCO
15	331389A1	1	CALÇO	SHIM	CALCE
16	331390A1	1	ANEL 2,1mm	RING 2,1mm	ARO 2,1mm
16	331391A1	1	ANEL 2,25mm	RING 2,25mm	ARO 2,25mm
16	331392A1	1	ANEL 2,4mm	RING 2,4mm	ARO 2,4mm
16	331393A1	1	ANEL 2,55mm	RING 2,55mm	ARO 2,55mm
16	331394A1	1	ANEL 2,7mm	RING 2,7mm	ARO 2,7mm
16	331395A1	1	ANEL 2,85mm	RING 2,85mm	ARO 2,85mm
16	331396A1	1	ANEL 3,0mm	RING 3,0mm	ARO 3,0mm
16	331397A1	1	ANEL 3,15mm	RING 3,15mm	ARO 3,15mm
16	331398A1	1	ANEL 3,3mm	RING 3,3mm	ARO 3,3mm
16	331399A1	1	ANEL 3,45mm	RING 3,45mm	ARO 3,45mm
16	331400A1	1	ANEL 3,6mm	RING 3,6mm	ARO 3,6mm
16	331401A1	1	ANEL 3,75mm	RING 3,75mm	ARO 3,75mm
16	331402A1	1	ANEL 3,90mm	RING 3,90mm	ARO 3,90mm
16	331403A1	1	ANEL 4,05mm	RING 4,05mm	ARO 4,05mm
16	331404A1	1	ANEL 4,20mm	RING 4,20mm	ARO 4,20mm
17	331405A1	2	ANEL	RING	ARO
18	331406A1	2	ROLAMENTO agulhas	BEARING needle	COJINETE agujas
19	331407A1	2	ARRUELA mola	WASHER spring	ARANDELA resorte
20	331408A1	1	ROLAMENTO agulhas	BEARING needle	COJINETE agujas
21	331932A1	1	ENGRENAGEM	GEAR idler	ENGRANAJE
22	331914A1	1	ROLAMENTO esferas	BEARING ball	COJINETE de bolas

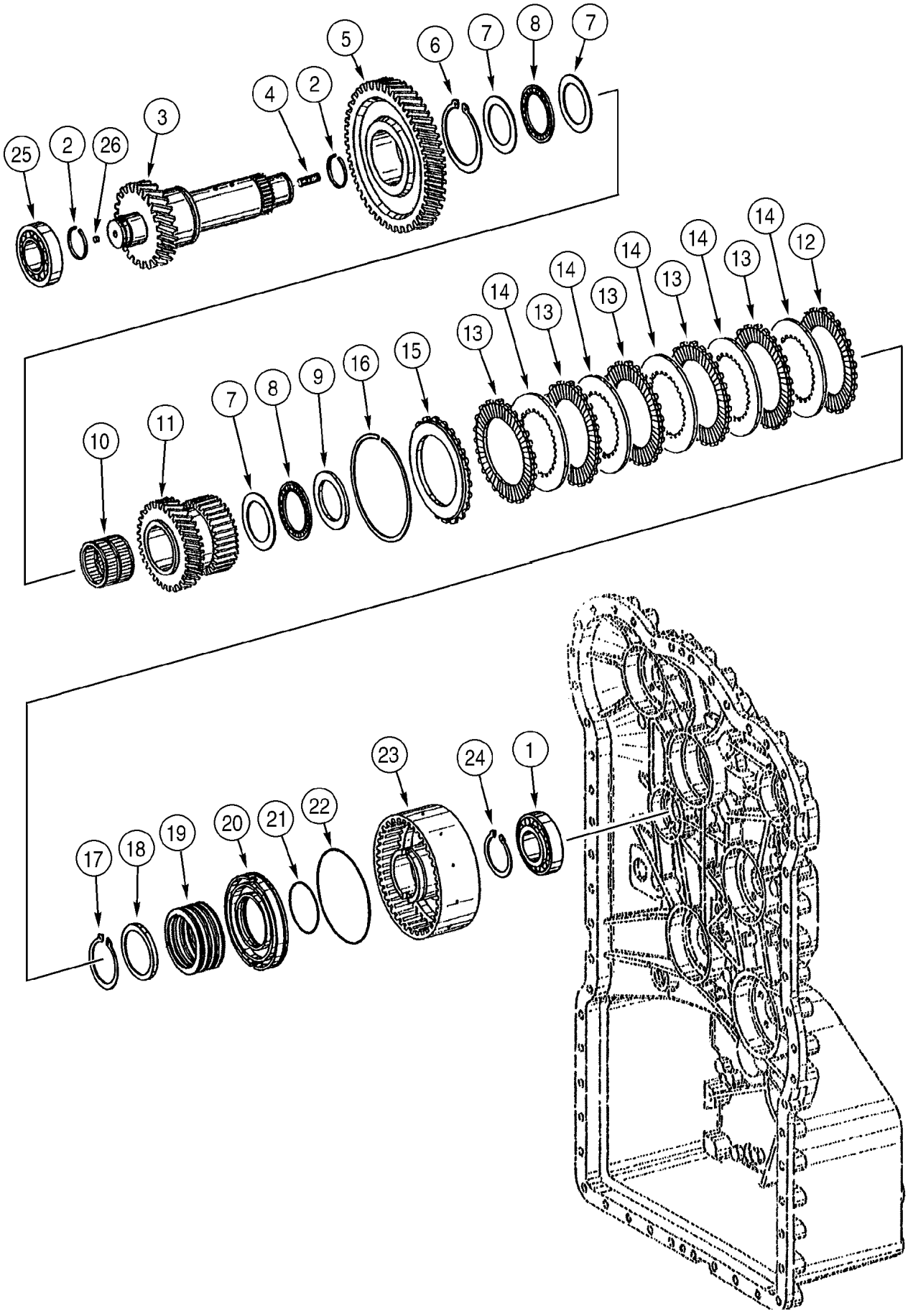
25
2
26
3
4
2
5
6
7
8
7
10
11
7
8
9
16
15
13
14
13
14
13
14
13
14
13
12
17
18
19
20
21
22
23
24
1

ITEM REF.	PEÇA Nº PART Nº PIEZA Nº	QTD QTY CANT	DESCRIÇÃO (Português)	DESCRIPTION (English)	DESCRIPCIÓN (Español)
	196173A1	1	TRANSMISSÃO ZF4657024015 (pg 6-8/40)	TRANSMISSION ZF4657024015 (pg 6-8/40)	TRANSMISIÓN ZF4657024015
1	331411A1	1	ROLAMENTO esferas	BEARING ball	COJINETE de bolas
2	331412A1	2	ANEL retenção	RING retaining	ANILLO de retención
3	331942A1	1	EIXO	SHAFT	EJE
4	331379A1	1	PRISIONEIRO M10x16	STUD M10x16	ESPÁRRAGO M10x16
5	331944A1	1	ENGRENAGEM	GEAR	ENGRANAJE
6	P0236317R	1	ANEL trava	RING snap	ANILLO de freno
7	331407A1	3	ARRUELA mola	WASHER spring	ARANDELA resorte
8	331406A1	2	ROLAMENTO agulhas	BEARING needle	COJINETE agujas
9	331405A1	1	ANEL	RING	ARO
10	331408A1	1	ROLAMENTO agulhas	BEARING needle	COJINETE agujas
11	331943A1	1	ENGRENAGEM	GEAR idler	ENGRANAJE
12	331386A1	1	DISCO fricção externo	DISC friction outer	DISCO
13	331387A1	5	DISCO fricção externo	DISC friction outer	DISCO
14	331388A1	5	DISCO fricção interno	DISC friction inner	DISCO
15	331389A1	1	CALÇO	SHIM	CALCE
16	331390A1	1	ANEL 2,1mm	RING 2,1mm	ARO 2,1mm
16	331391A1	1	ANEL 2,25mm	RING 2,25mm	ARO 2,25mm
16	331392A1	1	ANEL 2,4mm	RING 2,4mm	ARO 2,4mm
16	331393A1	1	ANEL 2,55mm	RING 2,55mm	ARO 2,55mm
16	331394A1	1	ANEL 2,7mm	RING 2,7mm	ARO 2,7mm
16	331395A1	1	ANEL 2,85mm	RING 2,85mm	ARO 2,85mm
16	331396A1	1	ANEL 3,0mm	RING 3,0mm	ARO 3,0mm
16	331397A1	1	ANEL 3,15mm	RING 3,15mm	ARO 3,15mm
16	331398A1	1	ANEL 3,3mm	RING 3,3mm	ARO 3,3mm
16	331399A1	1	ANEL 3,45mm	RING 3,45mm	ARO 3,45mm
16	331400A1	1	ANEL 3,6mm	RING 3,6mm	ARO 3,6mm
16	331401A1	1	ANEL 3,75mm	RING 3,75mm	ARO 3,75mm
16	331402A1	1	ANEL 3,90mm	RING 3,90mm	ARO 3,90mm
16	331403A1	1	ANEL 4,05mm	RING 4,05mm	ARO 4,05mm
16	331404A1	1	ANEL 4,20mm	RING 4,20mm	ARO 4,20mm
17	331487A1	1	ANEL retenção	RING retaining	ANILLO de retención
18	331485A1	1	ANEL	RING	ARO
19	331916A1	7	MOLA	SPRING	RESORTE
20	331381A1	1	PISTÃO	PISTON	PISTÓN
21	331382A1	1	ANEL-O	O-RING	ANILLO-O
22	331383A1	1	ANEL-O	O-RING	ANILLO-O
23	331931A1	1	SUPORTE discos	CARRIER discs	PORTADISCOS
24	331480A1	1	ANEL trava	RING snap	ANILLO de freno
25	331915A1	1	ROLAMENTO agulhas	BEARING needle	COJINETE agujas
26	331929A1	1	TAMPA	COVER	TAPA

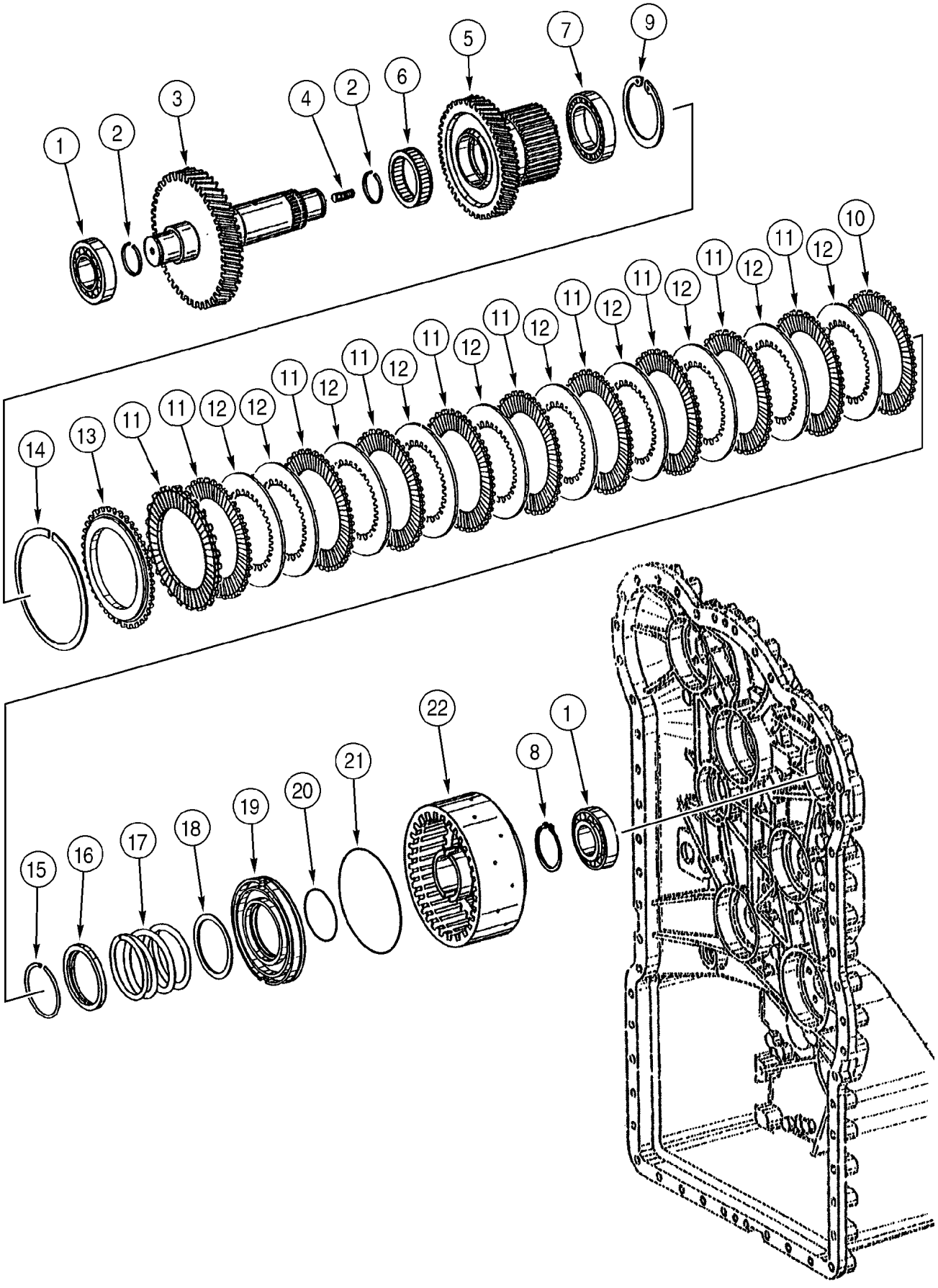
1
2
3
4
2
6
5
7
9
10
12
11
12
11
12
11
12
11
12
11
12
11
12
11
12
11
12
11
12
11
13
14
15
16
17
18
19
20
21
22
8
1

ITEM REF.	PEÇA Nº PART Nº PIEZA Nº	QTD QTY CANT	DESCRIÇÃO (Português)	DESCRIPTION (English)	DESCRIPCIÓN (Español)
	196173A1	1	TRANSMISSÃO ZF4657024015 (pg 6-8/40)	TRANSMISSION ZF4657024015 (pg 6-8/40)	TRANSMISIÓN ZF4657024015
1	331411A1	2	ROLAMENTO esferas	BEARING ball	COJINETE de bolas
2	331412A1	2	ANEL retenção	RING retaining	ANILLO de retención
3	331945A1	1	EIXO	SHAFT	EJE
4	331379A1	1	PRISIONEIRO M10x16	STUD M10x16	ESPÁRRAGO M10x16
5	331947A1	1	ENGRENAGEM	GEAR idler	ENGRANAJE
6	331478A1	1	ROLAMENTO agulhas	BEARING needle	COJINETE agujas
7	331479A1	1	ROLAMENTO esferas	BEARING ball	COJINETE de bolas
8	331480A1	1	ANEL trava	RING snap	ANILLO de freno
9	800-2190	1	ANEL trava	RING snap	ANILLO de freno
10	331893A1	1	DISCO fricção externo	DISC friction outer	DISCO
11	331894A1	10	DISCO fricção externo	DISC friction outer	DISCO
12	331895A1	10	DISCO fricção interno	DISC friction inner	DISCO
13	331896A1	1	CALÇO	SHIM	CALCE
14	331897A1	1	ANEL 2,1mm	RING 2,1mm	ARO 2,1mm
14	331898A1	1	ANEL 2,25mm	RING 2,25mm	ARO 2,25mm
14	331899A1	1	ANEL 2,4mm	RING 2,4mm	ARO 2,4mm
14	331900A1	1	ANEL 2,55mm	RING 2,55mm	ARO 2,55mm
14	331901A1	1	ANEL 2,7mm	RING 2,7mm	ARO 2,7mm
14	331902A1	1	ANEL 2,85mm	RING 2,85mm	ARO 2,85mm
14	331903A1	1	ANEL 3,0mm	RING 3,0mm	ARO 3,0mm
14	331904A1	1	ANEL 3,15mm	RING 3,15mm	ARO 3,15mm
14	331905A1	1	ANEL 3,3mm	RING 3,3mm	ARO 3,3mm
14	331906A1	1	ANEL 3,45mm	RING 3,45mm	ARO 3,45mm
14	331907A1	1	ANEL 3,6mm	RING 3,6mm	ARO 3,6mm
14	331908A1	1	ANEL 3,75mm	RING 3,75mm	ARO 3,75mm
14	331909A1	1	ANEL 3,90mm	RING 3,90mm	ARO 3,90mm
14	331910A1	1	ANEL 4,05mm	RING 4,05mm	ARO 4,05mm
14	331911A1	1	ANEL 4,20mm	RING 4,20mm	ARO 4,20mm
15	331487A1	1	ANEL retenção	RING retaining	ANILLO de retención
16	331485A1	1	ANEL	RING	ARO
17	331484A1	1	MOLA	SPRING	RESORTE
18	331483A1	1	ARRUELA	WASHER	ARANDELA
19	331381A1	1	PISTÃO	PISTON	PISTÓN
20	331382A1	1	ANEL-O	O-RING	ANILLO-O
21	331383A1	1	ANEL-O	O-RING	ANILLO-O
22	331946A1	1	SUPORTE discos	CARRIER discs	PORTADISCOS

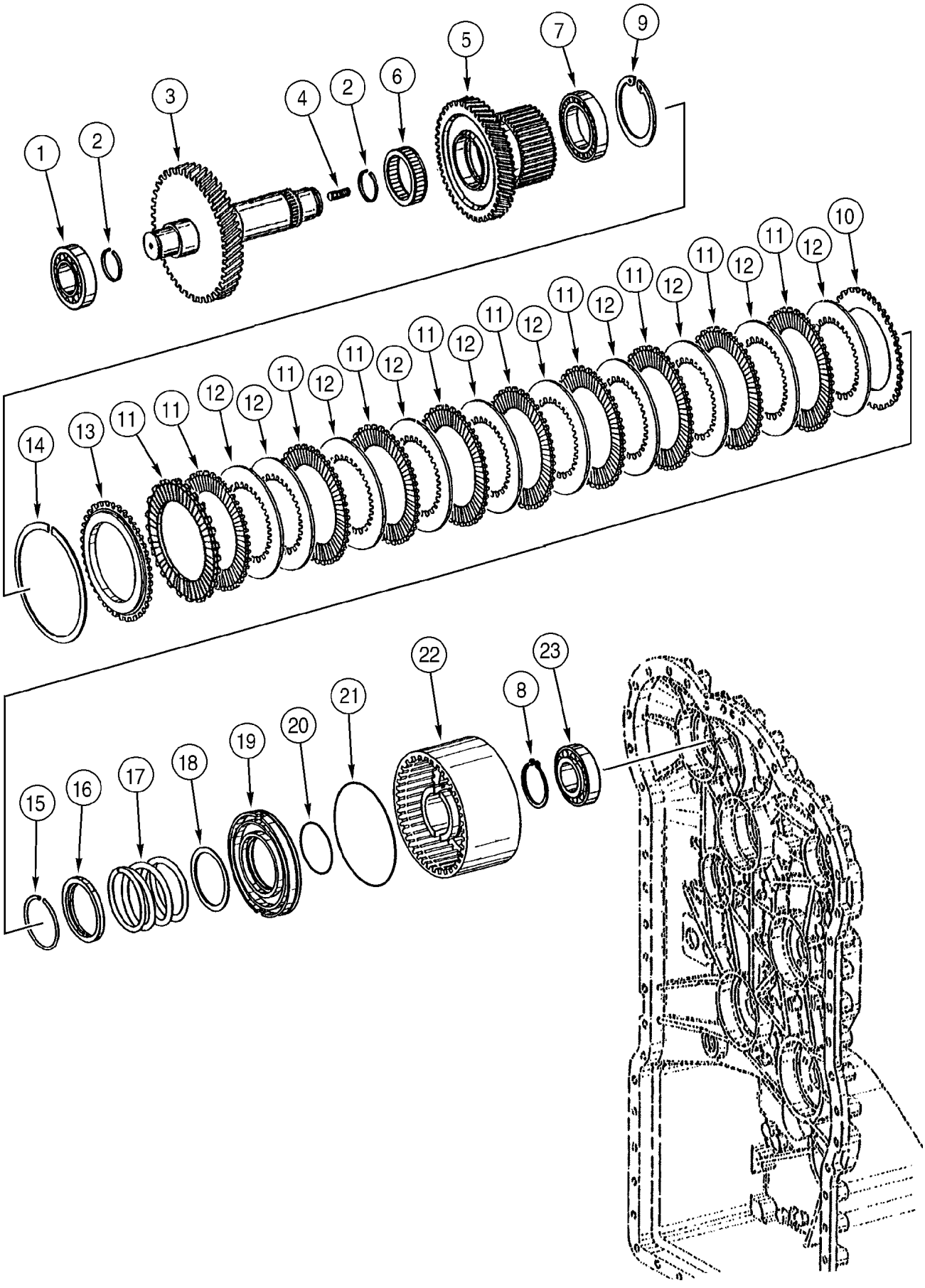
1
2
3
4
2
6
5
7
9
10
12
11
12
11
12
11
12
11
12
11
12
11
12
11
12
11
12
11
12
11
12
11
12
14
13
11
11
12
12
11
12
11
12
15
16
17
18
19
20
21
22
8
23

ITEM REF.	PEÇA Nº PART Nº PIEZA Nº	QTD QTY CANT	DESCRIÇÃO (Português)	DESCRIPTION (English)	DESCRIPCIÓN (Español)
	196173A1	1	TRANSMISSÃO ZF4657024015 (pg 6-8/40)	TRANSMISSION ZF4657024015 (pg 6-8/40)	TRANSMISIÓN ZF4657024015
1	331411A1	1	ROLAMENTO esferas	BEARING ball	COJINETE de bolas
2	331412A1	2	ANEL retenção	RING retaining	ANILLO de retención
3	331962A1	1	EIXO	SHAFT	EJE
4	331379A1	1	PRISIONEIRO M10x16	STUD M10x16	ESPÁRRAGO M10x16
5	331947A1	1	ENGRENAGEM	GEAR idler	ENGRANAJE
6	331478A1	1	ROLAMENTO agulhas	BEARING needle	COJINETE agujas
7	331479A1	1	ROLAMENTO esferas	BEARING ball	COJINETE de bolas
8	331480A1	1	ANEL trava	RING snap	ANILLO de freno
9	800-2190	1	ANEL trava	RING snap	ANILLO de freno
10	331893A1	1	DISCO fricção externo	DISC friction outer	DISCO
11	331894A1	10	DISCO fricção externo	DISC friction outer	DISCO
12	331895A1	10	DISCO fricção interno	DISC friction inner	DISCO
13	331896A1	1	CALÇO	SHIM	CALCE
14	331897A1	1	ANEL 2,1mm	RING 2,1mm	ARO 2,1mm
14	331898A1	1	ANEL 2,25mm	RING 2,25mm	ARO 2,25mm
14	331899A1	1	ANEL 2,4mm	RING 2,4mm	ARO 2,4mm
14	331900A1	1	ANEL 2,55mm	RING 2,55mm	ARO 2,55mm
14	331901A1	1	ANEL 2,7mm	RING 2,7mm	ARO 2,7mm
14	331902A1	1	ANEL 2,85mm	RING 2,85mm	ARO 2,85mm
14	331903A1	1	ANEL 3,0mm	RING 3,0mm	ARO 3,0mm
14	331904A1	1	ANEL 3,15mm	RING 3,15mm	ARO 3,15mm
14	331905A1	1	ANEL 3,3mm	RING 3,3mm	ARO 3,3mm
14	331906A1	1	ANEL 3,45mm	RING 3,45mm	ARO 3,45mm
14	331907A1	1	ANEL 3,6mm	RING 3,6mm	ARO 3,6mm
14	331908A1	1	ANEL 3,75mm	RING 3,75mm	ARO 3,75mm
14	331909A1	1	ANEL 3,90mm	RING 3,90mm	ARO 3,90mm
14	331910A1	1	ANEL 4,05mm	RING 4,05mm	ARO 4,05mm
14	331911A1	1	ANEL 4,20mm	RING 4,20mm	ARO 4,20mm
15	331487A1	1	ANEL retenção	RING retaining	ANILLO de retención
16	331485A1	1	ANEL	RING	ARO
17	331484A1	1	MOLA	SPRING	RESORTE
18	331483A1	1	ARRUELA	WASHER	ARANDELA
19	331381A1	1	PISTÃO	PISTON	PISTÓN
20	331382A1	1	ANEL-O	O-RING	ANILLO-O
21	331383A1	1	ANEL-O	O-RING	ANILLO-O
22	331946A1	1	SUPORTE discos	CARRIER discs	PORTADISCOS
23	331915A1	1	ROLAMENTO agulhas	BEARING needle	COJINETE agujas

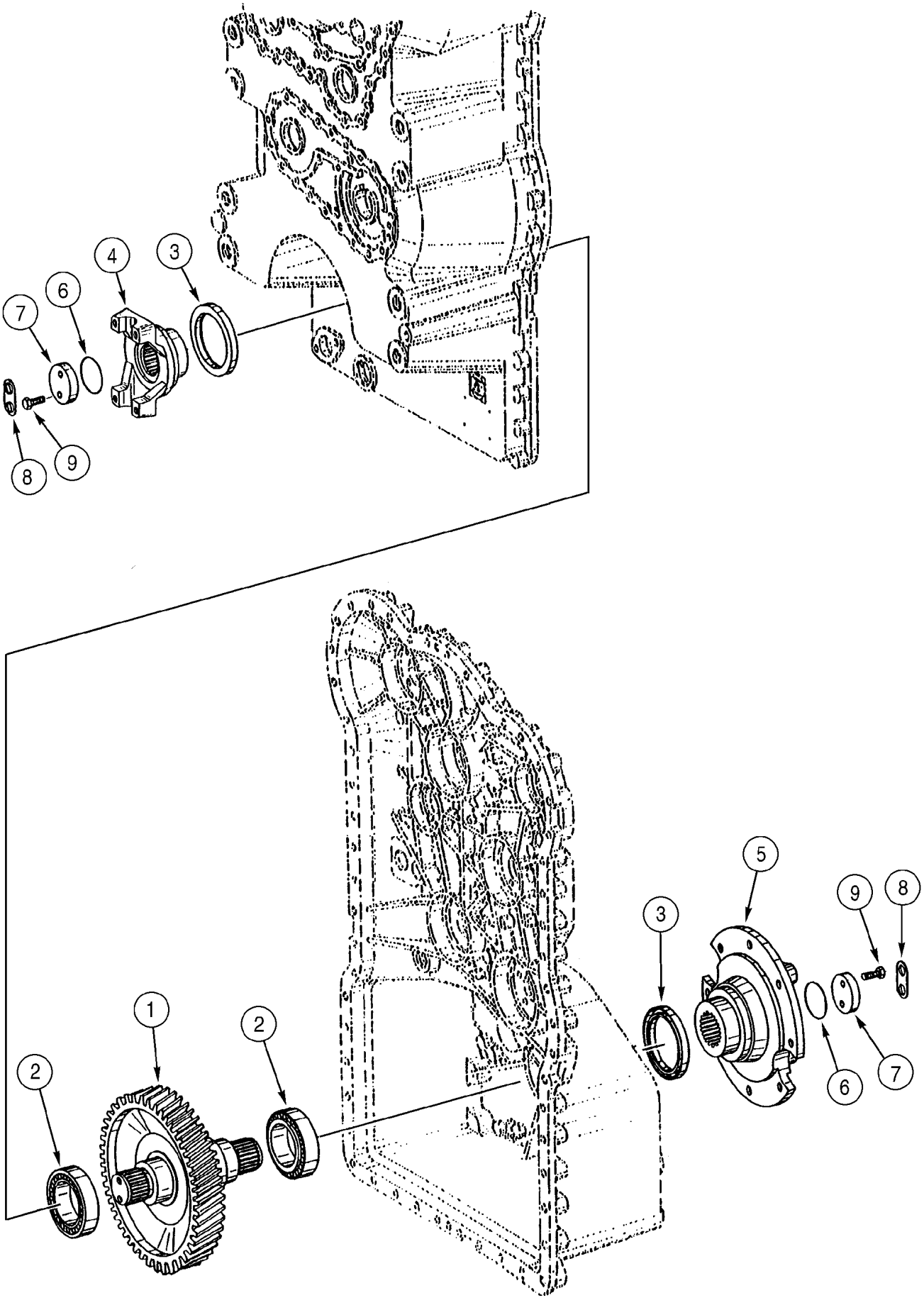
4
3
6
7
8
9
1
2
2
5
3
9
8
6
7

ITEM REF.	PEÇA Nº PART Nº PIEZA Nº	QTD QTY CANT	DESCRIÇÃO (Português)	DESCRIPTION (English)	DESCRIPCIÓN (Español)
	196173A1	1	TRANSMISSÃO ZF4657024015 (pg 6-8/40)	TRANSMISSION ZF4657024015 (pg 6-8/40)	TRANSMISIÓN ZF4657024015
1	331963A1	1	EIXO	SHAFT	EJE
2	331914A1	2	ROLAMENTO esferas	BEARING ball	COJINETE de bolas
3	E135151	2	VEDADOR	SEAL	JUNTA
4	331965A1	1	FLANGE saída traseira	FLANGE output rear	BRIDA de unión
5	331973A1	1	FLANGE saída do freio estacionamento (pg 7-	FLANGE parking brake (pg 7-2)	BRIDA de unión (pg 7-2)
6	187244A1	2	ANEL-O	O-RING	ANILLO-O
7	E135181	2	RETENTOR	RETAINER	RETENEDOR
8	E135165	2	PLACA trava	PLATE locking	PLACA de bloqueo
9	331964A1	4	PARAFUSO M10x30	BOLT M10x30	PERNO M10x30

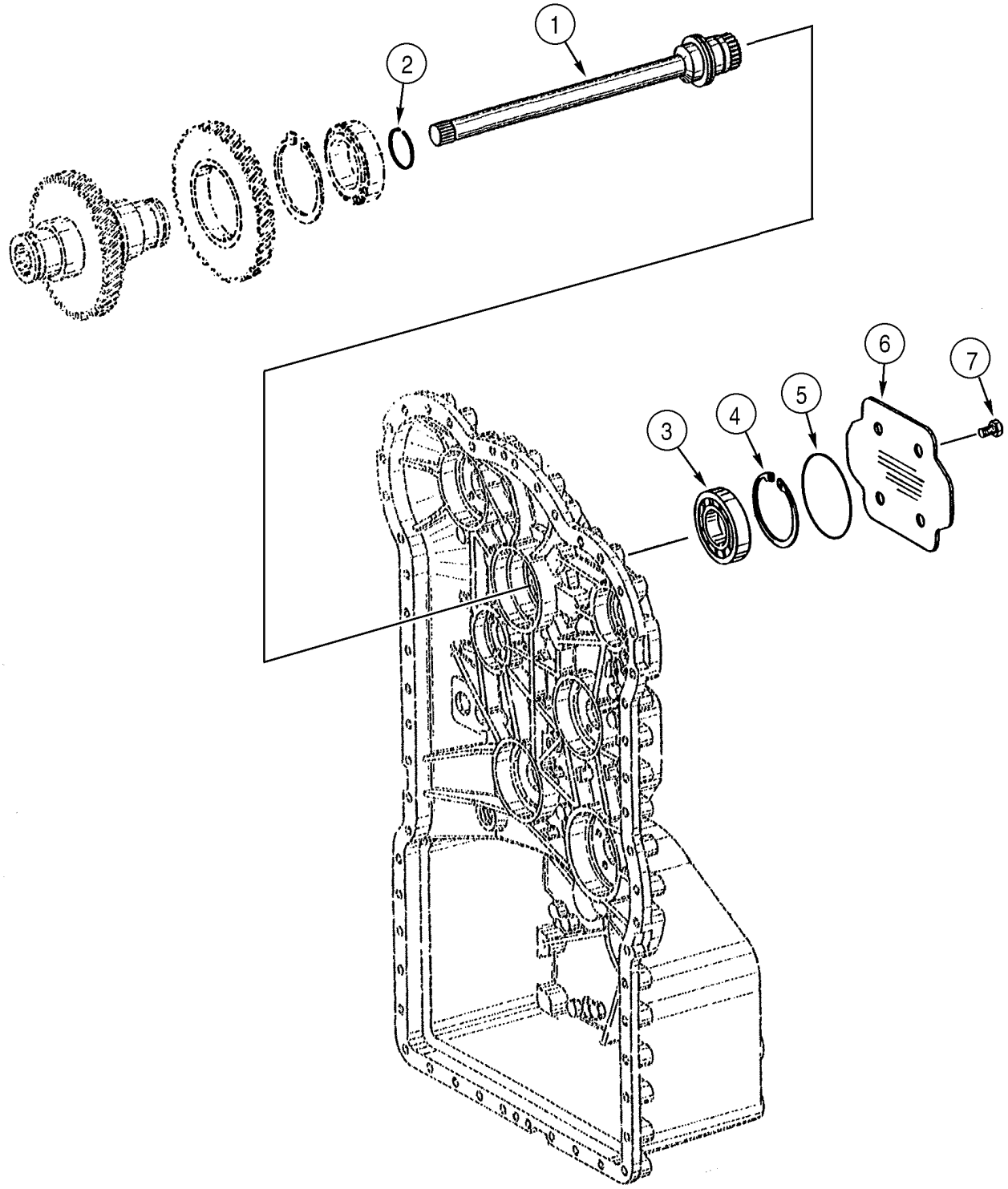
1
2
3
4
5
6
7

ITEM REF.	PEÇA Nº PART Nº PIEZA Nº	QTD QTY CANT	DESCRIÇÃO (Português)	DESCRIPTION (English)	DESCRIPCIÓN (Español)
	196173A1	1	TRANSMISSÃO ZF4657024015 (pg 6-8/40)	TRANSMISSION ZF4657024015 (pg 6-8/40)	TRANSMISIÓN ZF4657024015
1	331980A1	1	EIXO bomba	SHAFT pump	ARBOL
2	330798A1	1	ANEL retenção	RING retaining	ANILLO de retención
3	330916A1	1	ROLAMENTO esferas	BEARING ball	COJINETE de bolas
4	330917A1	1	ANEL trava	RING snap	ANILLO de freno
5	331982A1	1	ANEL-O	O-RING	ANILLO-O
6	331981A1	1	CAPA	COVER	TAPA
7	330788A1	4	PARAFUSO M12x18	BOLT M12x18	TORNILLO M12x18

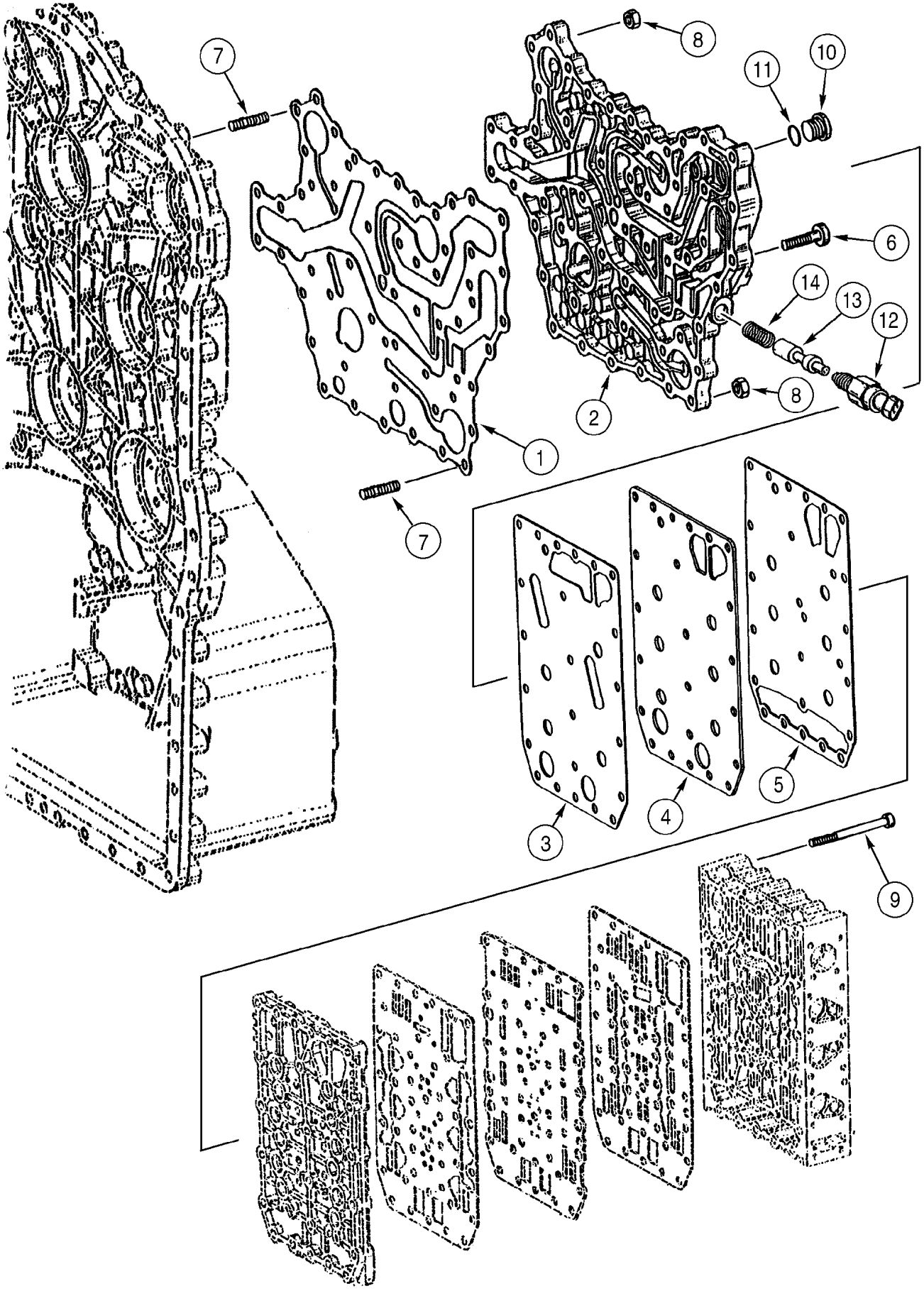
7
8
11
10
6
14
13
12
8
2
1
7
3
4
5
9

ITEM REF.	PEÇA Nº PART Nº PIEZA Nº	QTD QTY CANT	DESCRIÇÃO (Português)	DESCRIPTION (English)	DESCRIPCIÓN (Español)
	196173A1	1	TRANSMISSÃO ZF4657024015 (pg 6-8/40)	TRANSMISSION ZF4657024015 (pg 6-8/40)	TRANSMISIÓN ZF4657024015
1	331984A1	1	JUNTA placa	GASKET plate	JUNTA de placa
2	331985A1	1	PLACA válvula	PLATE valve	PLACA de distribución
3	331986A1	1	JUNTA placa	GASKET plate	JUNTA de placa
4	331987A1	1	PLACA	PLATE	PLACA
5	331988A1	1	JUNTA placa	GASKET plate	JUNTA de placa
6	330808A1	36	PARAFUSO	BOLT	TORNILLO
7	330814A1	14	PRISIONEIRO M8x25	STUD M8x25	ESPÁRRAGO M8x25
8	330816A1	14	PORCA M8	NUT M8	TUERCA M8
9	330927A1	23	PARAFUSO	BOLT	TORNILLO
10	330928A1	1	BUJÃO	PLUG	TAPÓN
11	330929A1	1	ANEL-O	O-RING	ANILLO-O
12	332310A1	1	INTERRUPTOR	SWITCH	CONTACTOR
13	331989A1	1	PISTÃO	PISTON	PISTÓN
14	331990A1	1	MOLA	SPRING	RESORTE

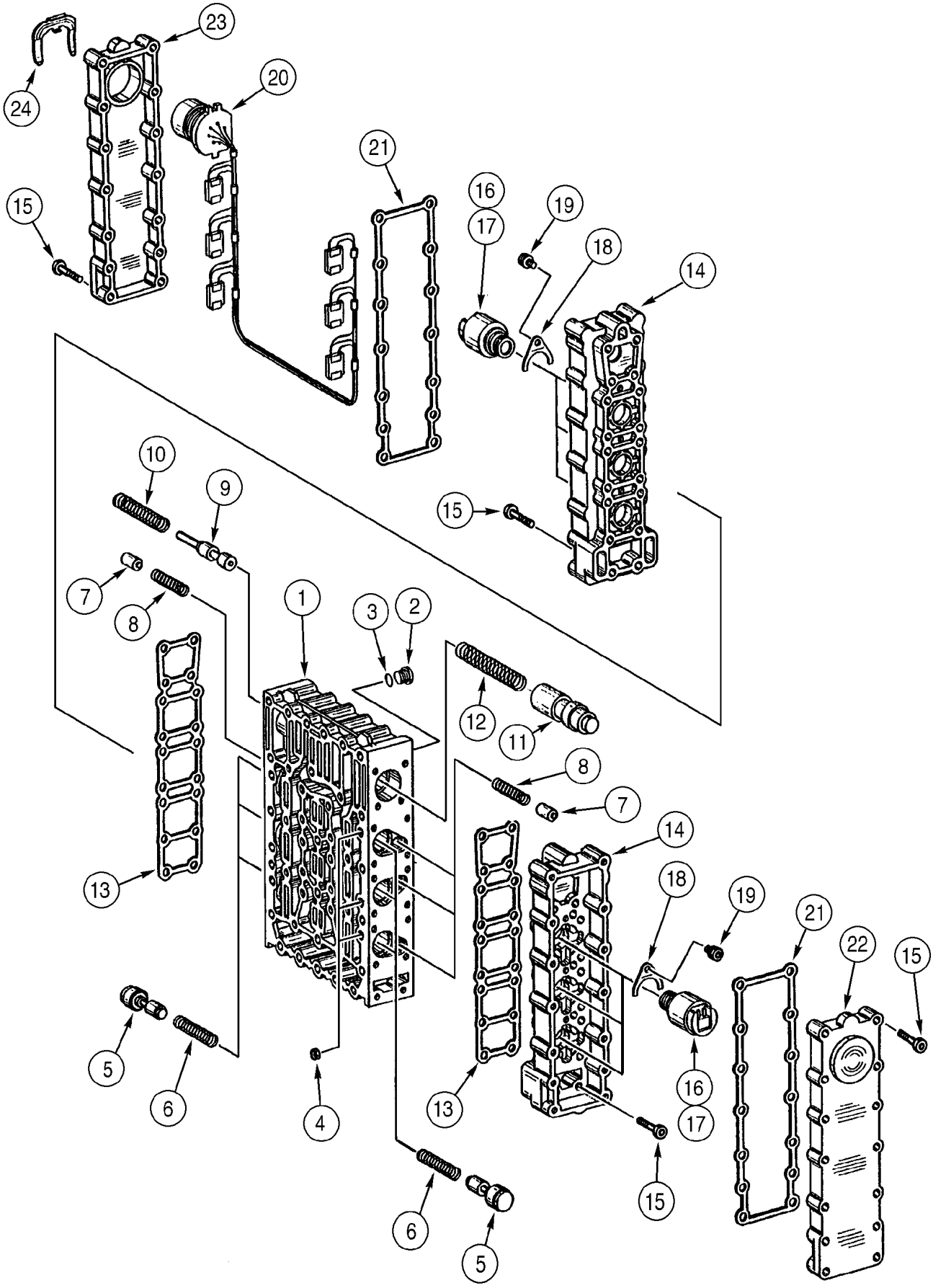
23
24
20
21
15
16
17
19
18
14
10
9
7
8
1
3
2
12
11
13
5
6
4

ITEM REF.	PEÇA Nº PART Nº PIEZA Nº	QTD QTY CANT	DESCRIÇÃO (Português)	DESCRIPTION (English)	DESCRIPCIÓN (Español)
	196173A1	1	TRANSMISSÃO ZF4657024015 (pg 6-8/40)	TRANSMISSION ZF4657024015 (pg 6-8/40)	TRANSMISIÓN ZF4657024015
	331759A1	1	VÁLVULA controle (pg 6-34)	VALVE control (pg 6-34)	VÁLVULA control (pg 6-34)
1	330970A1	1	CARCAÇA	HOUSING	CARCAZA
2	330971A1	8	BUJÃO	PLUG	TAPÓN
3	S300491	8	ANEL-O	O-RING	ANILLO-O
4	330972A1	6	ORIFÍCIO	ORIFICE	RESTRICCIÓN
5	330973A1	6	PISTÃO	PISTON	PISTÓN
6	330974A1	6	MOLA	SPRING	RESORTE
7	330975A1	6	PISTÃO	PISTON	PISTÓN
8	330976A1	6	MOLA	SPRING	RESORTE
9	330978A1	1	PISTÃO	PISTON	PISTÓN
10	330981A1	1	MOLA	SPRING	RESORTE
11	330979A1	1	PISTÃO	PISTON	PISTÓN
12	330982A1	1	MOLA	SPRING	RESORTE
13	330983A1	2	GUARNIÇÃO - carcaça	GASKET housing	JUNTA de cárter
14	330984A1	2	CARCAÇA	HOUSING	CARCAZA
15	330986A1	64	PARAFUSO	BOLT	TORNILLO
16	387558A1	6	REGULADOR pressão	REGULATOR pressure	REGULADOR
17	335600A1	6	ANEL-O	O-RING	ANILLO-O
18	S300554	6	PLACA	PLATE	PLACA
19	330955A1	6	PARAFUSO	BOLT	TORNILLO
20	330960A1	1	CHICOTE	HARNESS	HAZ
21	330961A1	2	JUNTA tampa	GASKET cover	JUNTA de cubierta
22	330962A1	1	CAPA	COVER	TAPA
23	330963A1	1	CAPA	COVER	TAPA
24	330964A1	1	BRAÇADEIRA	CLAMP	ABRAZADERA

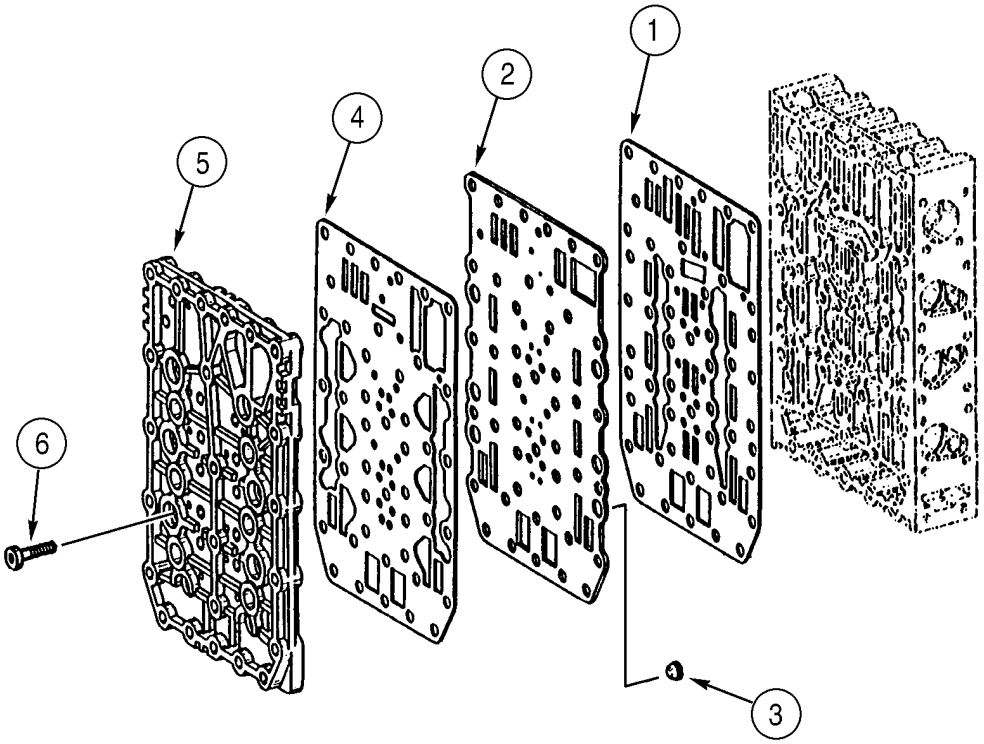
1
2
4
5
6
3

ITEM REF.	PEÇA Nº PART Nº PIEZA Nº	QTD QTY CANT	DESCRIÇÃO (Português)	DESCRIPTION (English)	DESCRIPCIÓN (Español)
	196173A1	1	TRANSMISSÃO ZF4657024015 (pg 6-8/40)	TRANSMISSION ZF4657024015 (pg 6-8/40)	TRANSMISIÓN ZF4657024015
	331759A1	1	VÁLVULA controle (pg 6-32)	VALVE control (pg 6-32)	VÁLVULA control (pg 6-32)
1	331013A1	1	GUARNIÇÃO - carcaça	GASKET housing	JUNTA de cárter
2	330965A1	1	PLACA válvula	PLATE valve	PLACA de distribución
3	330966A1	6	TELA filtro	SCREEN filter	TAMIZ de filtro
4	330967A1	1	GUARNIÇÃO - carcaça	GASKET housing	JUNTA de cárter
5	330968A1	1	PLACA distribuição	PLATE distribution	DISPOSITIVO de distribución
6	330969A1	18	PARAFUSO	BOLT	TORNILLO

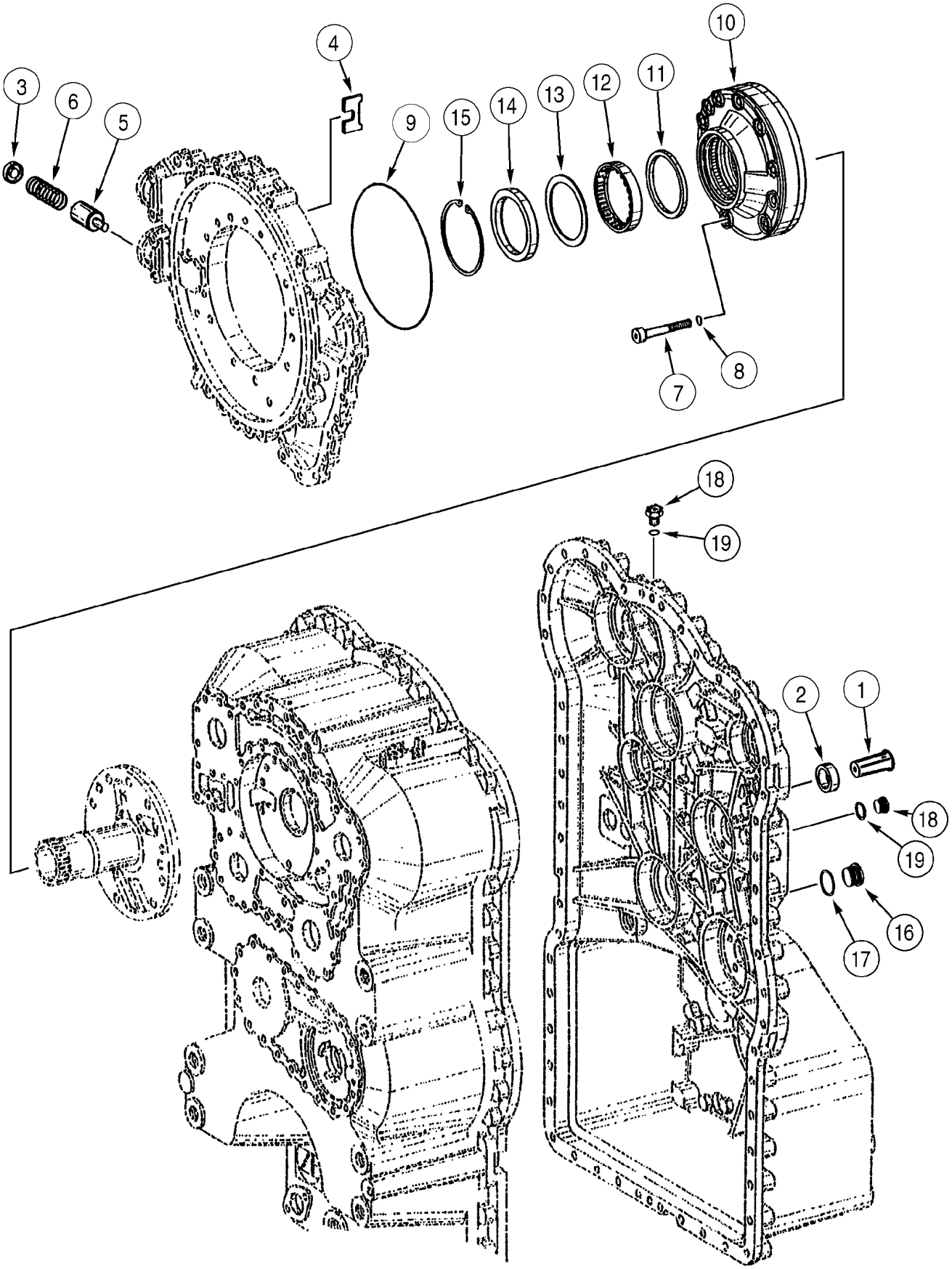
3
6
5
4
9
15
14
13
12
11
10
7
8
18
19
2
1
18
19
16
17

ITEM REF.	PEÇA Nº PART Nº PIEZA Nº	QTD QTY CANT	DESCRIÇÃO (Português)	DESCRIPTION (English)	DESCRIPCIÓN (Español)
	196173A1	1	TRANSMISSÃO ZF4657024015 (pg 6-8/40)	TRANSMISSION ZF4657024015 (pg 6-8/40)	TRANSMISIÓN ZF4657024015
1	331017A1	1	VÁLVULA regulador	VALVE regulator	LLAVE de regulación
2	331018A1	1	BUCHA	BUSHING	ANILLO
3	331019A1	1	PLACA pressão	PLATE pressure	PLACA
4	331020A1	1	RETENTOR	RETAINER	RETENEDOR
5	331021A1	1	PISTÃO	PISTON	PISTÓN
6	331022A1	1	MOLA	SPRING	RESORTE
7	331294A1	10	PARAFUSO	BOLT	TORNILLO
8	331295A1	10	ANEL-O	O-RING	ANILLO-O
9	331296A1	1	ANEL-O	O-RING	ANILLO-O
10	331645A1	1	BOMBA	PUMP	BOMBA
11	331298A1	1	ANEL	RING	ARO
12	331300A1	1	ROLAMENTO rolos	BEARING rollers	COJINETE rodillos
13	331299A1	1	CALÇO	SHIM	CALCE
14	331301A1	1	VEDADOR eixo	SEAL shaft	JUNTA con reborde
15	331302A1	1	ANEL trava	RING snap	ANILLO de freno
16	331328A1	1	BUJÃO	PLUG	TAPÓN
17	331329A1	1	ANEL-O	O-RING	ANILLO-O
18	330928A1	2	BUJÃO	PLUG	TAPÓN
19	330929A1	2	ANEL-O	O-RING	ANILLO-O

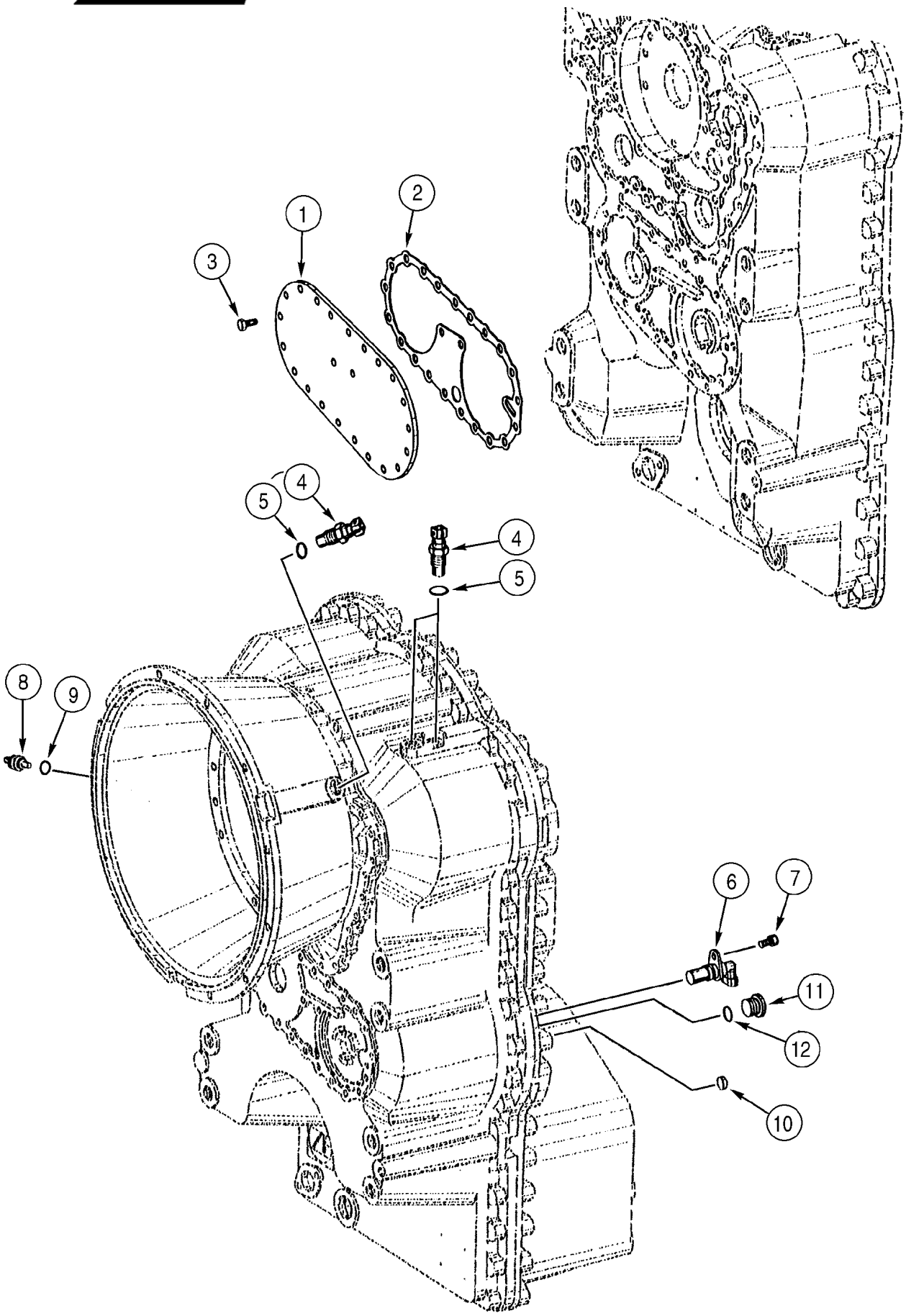
1
2
3
4
5
4
5
8
9
6
7
11
12
10

ITEM REF.	PEÇA Nº PART Nº PIEZA Nº	QTD QTY CANT	DESCRIÇÃO (Português)	DESCRIPTION (English)	DESCRIPCIÓN (Español)
	196173A1	1	TRANSMISSÃO ZF4657024015 (pg 6-8/40)	TRANSMISSION ZF4657024015 (pg 6-8/40)	TRANSMISIÓN ZF4657024015
1	331307A1	1	TAMPA bomba direção	COVER steering pump	TAPA
2	331308A1	1	JUNTA tampa	GASKET cover	JUNTA de cubierta
3	331309A1	23	PARAFUSO M8x18	BOLT M8x18	TORNILLO M8x18
4	331324A1	3	SENSOR - acoplamento	SENSOR - coupling	CAPTADOR
5	S300495	3	ANEL-O	O-RING	ANILLO-O
6	331325A1	1	SENSOR - velocidade	SENSOR - speed	CAPTADOR
7	331326A1	1	PARAFUSO	BOLT	TORNILLO
8	332207A1	1	SENSOR - temperatura	SENSOR - temperature	CAPTADOR
9	331332A1	1	ANEL-O	O-RING	ANILLO-O
10	641-3320	1	BUJÃO	PLUG	TAPÓN
11	129792A1	1	BUJÃO 18x1,5mm	PLUG 18x1,5mm	TAPÓN 18x1,5mm
12	5300495	1	ANEL-O	O-RING	ANILLO-O

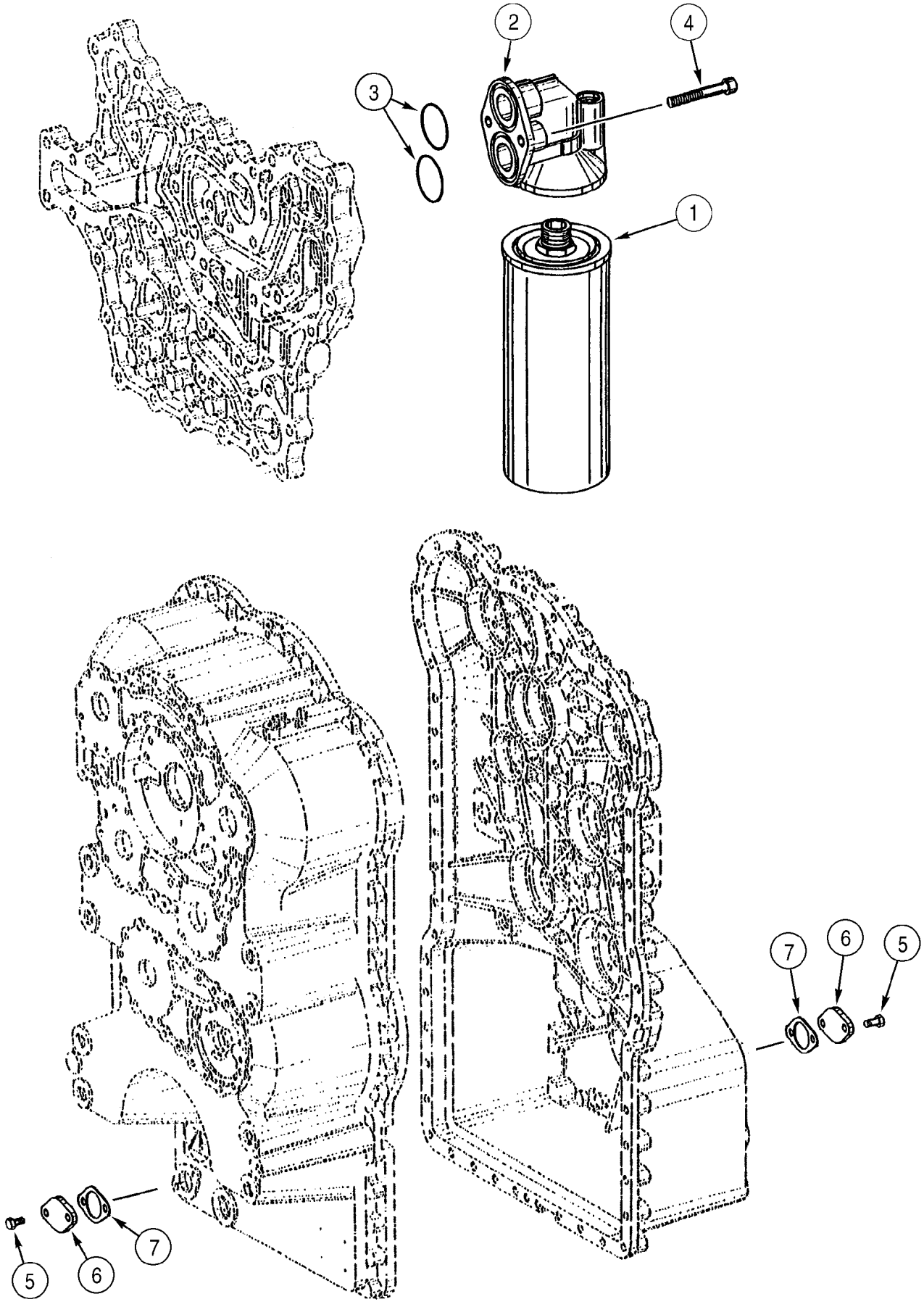
2
4
3
1
7
6
5
5
6
7

ITEM REF.	PEÇA Nº PART Nº PIEZA Nº	QTD QTY CANT	DESCRIÇÃO (Português)	DESCRIPTION (English)	DESCRIPCIÓN (Español)
	196173A1	1	TRANSMISSÃO ZF4657024015 (pg 6-8/40)	TRANSMISSION ZF4657024015 (pg 6-8/40)	TRANSMISIÓN ZF4657024015
1	332202A1	1	FILTRO	FILTER	FILTRO
2	331347A1	1	CABEÇOTE filtro	HEAD filter	CULATA
3	331348A1	2	ANEL-O	O-RING	ANILLO-O
4	330811A1	2	PARAFUSO	BOLT	TORNILLO
5	331309A1	4	PARAFUSO M8x18	BOLT M8x18	TORNILLO M8x18
6	S300508	2	PLACA	PLATE	PLACA
7	237302A1	2	VEDADOR	SEAL	JUNTA

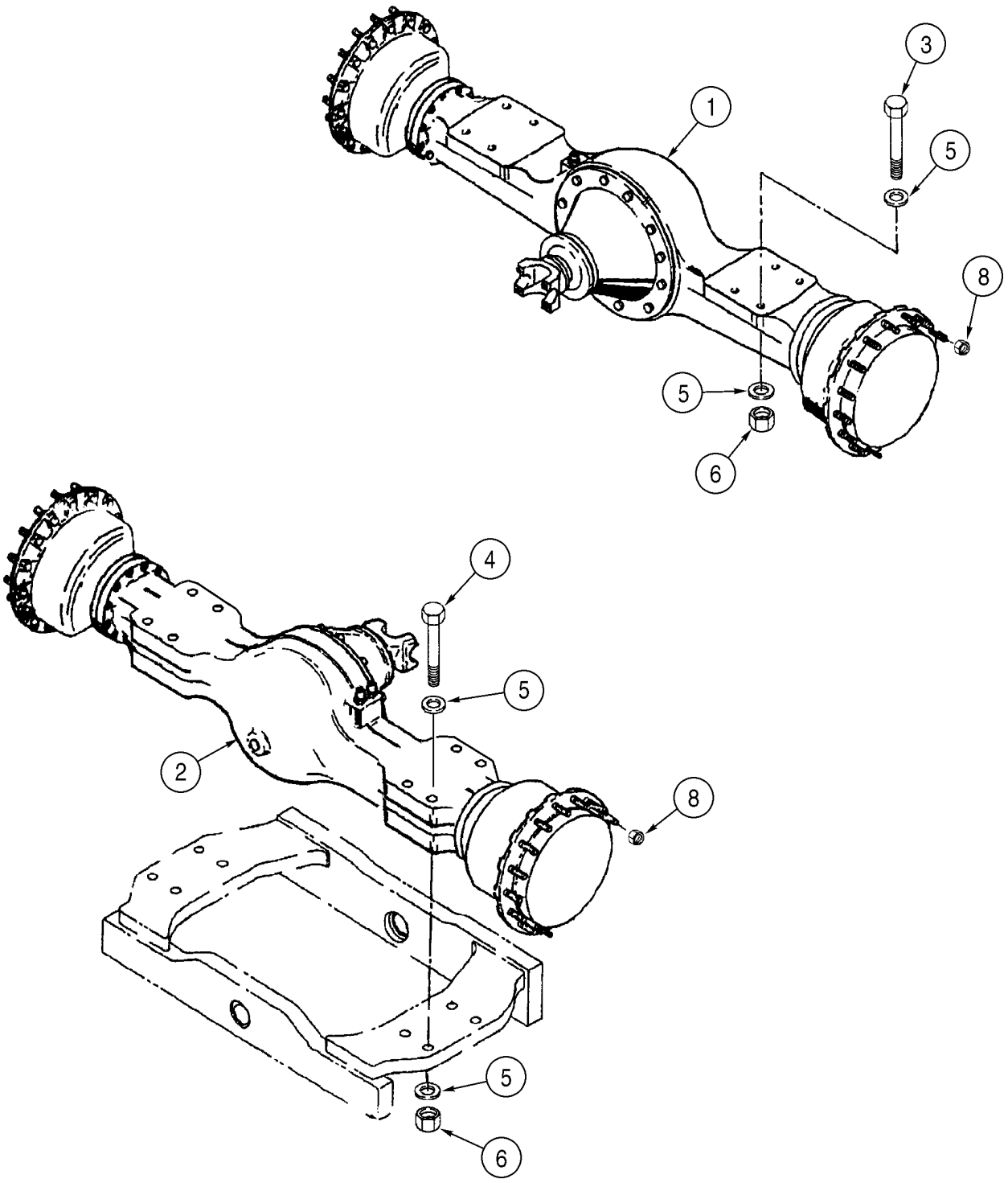
1
2
3
4
5
5
5
5
6
6
8
8

ITEM REF.	PEÇA Nº PART Nº PIEZA Nº	QTD QTY CANT	DESCRIÇÃO (Português)	DESCRIPTION (English)	DESCRIPCIÓN (Español)
1	293100A1	1	EIXO dianteiro (pg 6-44/52)	AXLE front (pg 6-44/52)	EJE delantero (pg 6-44/52)
2	293101A1	1	EIXO traseiro (pg 6-54/62)	AXLE rear (pg 6-54/62)	EJE trasero (pg 6-54/62)
3	328-1696	8	PARAFUSO eixo dianteiro 1x6	BOLT front axle 1x6	PERNO 1x6
4	328-16160	8	PARAFUSO eixo traseiro 1x10	BOLT rear axle 1x10	PERNO 1x10
5	496-21106	32	ARRUELA 1-1/16x2x13/64	WASHER 1-1/16x2x13/64	ARANDELA 1-1/16x2x13/64
6	232-24416	16	PORCA	NUT	TUERCA
8	148296A1	64	PORCA 3/4	NUT 3/4	TUERCA 3/4

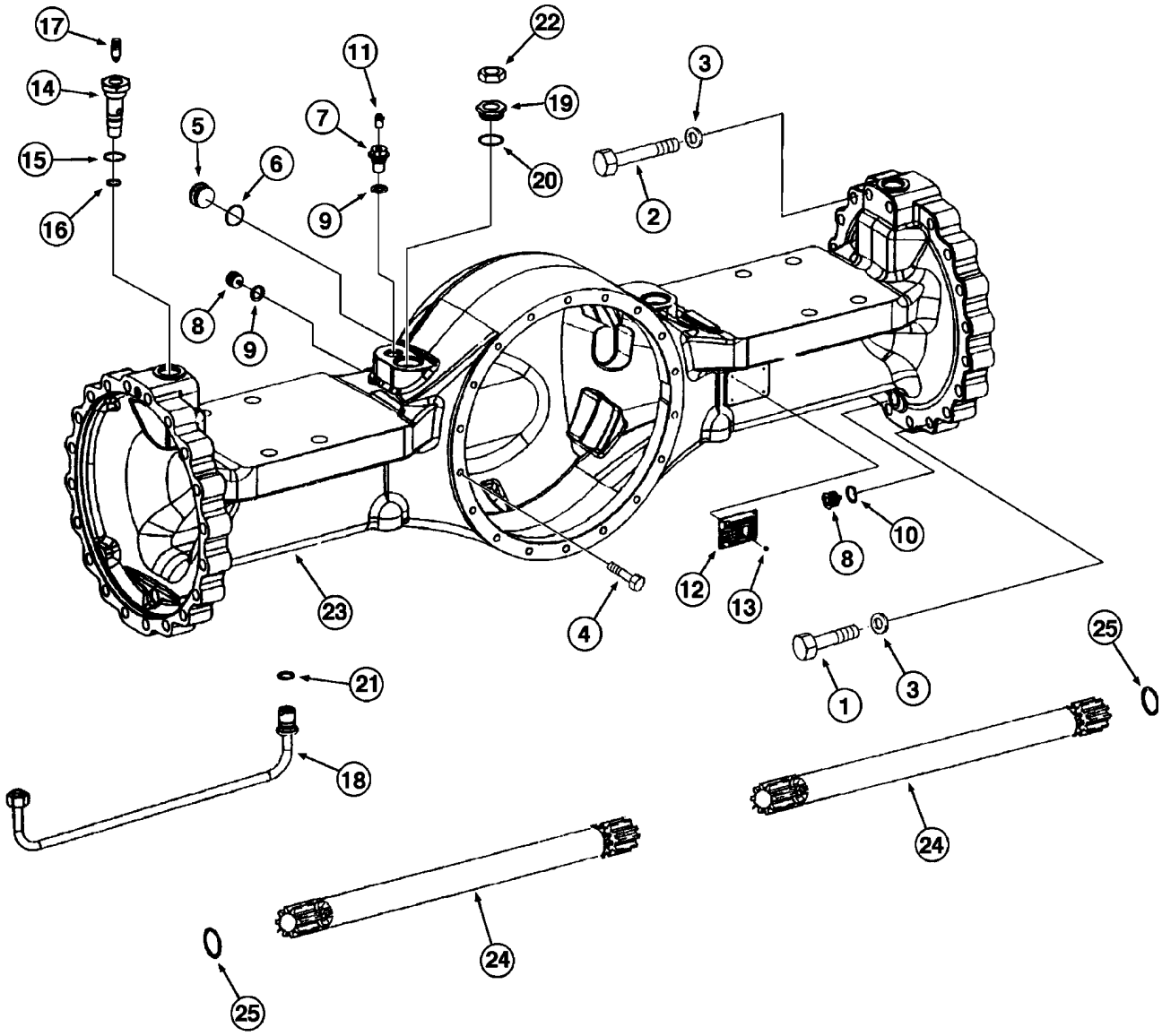
17
14
15
16
5
6
7
11
9
22
19
20
3
2
8
9
10
12
13
4
23
1
3
25
21
18
24
25
24

ITEM REF.	PEÇA Nº PART Nº PIEZA Nº	QTD QTY CANT	DESCRIÇÃO (Português)	DESCRIPTION (English)	DESCRIPCIÓN (Español)
	293100A1	1	EIXO dianteiro (pg 6-44/52)	AXLE front (pg 6-44/52)	EJE delantero (pg 6-44/52)
1	384402A1	36	PARAFUSO M18x95	BOLT M18x95	PERNO M18x95
2	384403A1	4	PARAFUSO M18x140	BOLT M18x140	PERNO M18x140
3	A48928	40	ARRUELA	WASHER	ARANDELA
4	A52094	18	PARAFUSO	BOLT	PERNO
5	384280A1	2	BUJÃO	PLUG	TAPÓN
6	81284C1	2	ANEL-O	O-RING	ANILLO-O
7	119362A1	1	BUJÃO	PLUG	TAPÓN
8	384281A1	3	BUJÃO	PLUG	TAPÓN
9	A52097	2	ANEL-O	O-RING	ANILLO-O
10	A48812	2	VEDADOR	SEAL	JUNTA
11	A48855	1	RESPIRO	BREATHER	VENTILADOR del cárter
12	NSS	1	PLACA	PLATE	PLACA
13	932658R1	4	REBITE	RIVET	REMACHE
14	384282A1	2	CONEXÃO	FITTING	CONEXION
15	81284C1	2	ANEL-O	O-RING	ANILLO-O
16	384283A1	2	ANEL	RING	ARO
17	3222214R1	2	RESPIRO	BREATHER	VENTILADOR del cárter
18	384404A1	2	TUBO	TUBE	TUBO
19	384285A1	2	CONEXÃO	FITTING	CONEXION
20	A52096	2	ANEL-O	O-RING	ANILLO-O
21	716582R1	2	ANEL	RING	ARO
22	384286A1	2	PORCA	NUT	TUERCA
23	384405A1	1	CARCAÇA	HOUSING	CARCAZA
24	384406A1	2	EIXO	SHAFT	EJE
25	384408A1	2	CALÇO	SHIM	CALCE

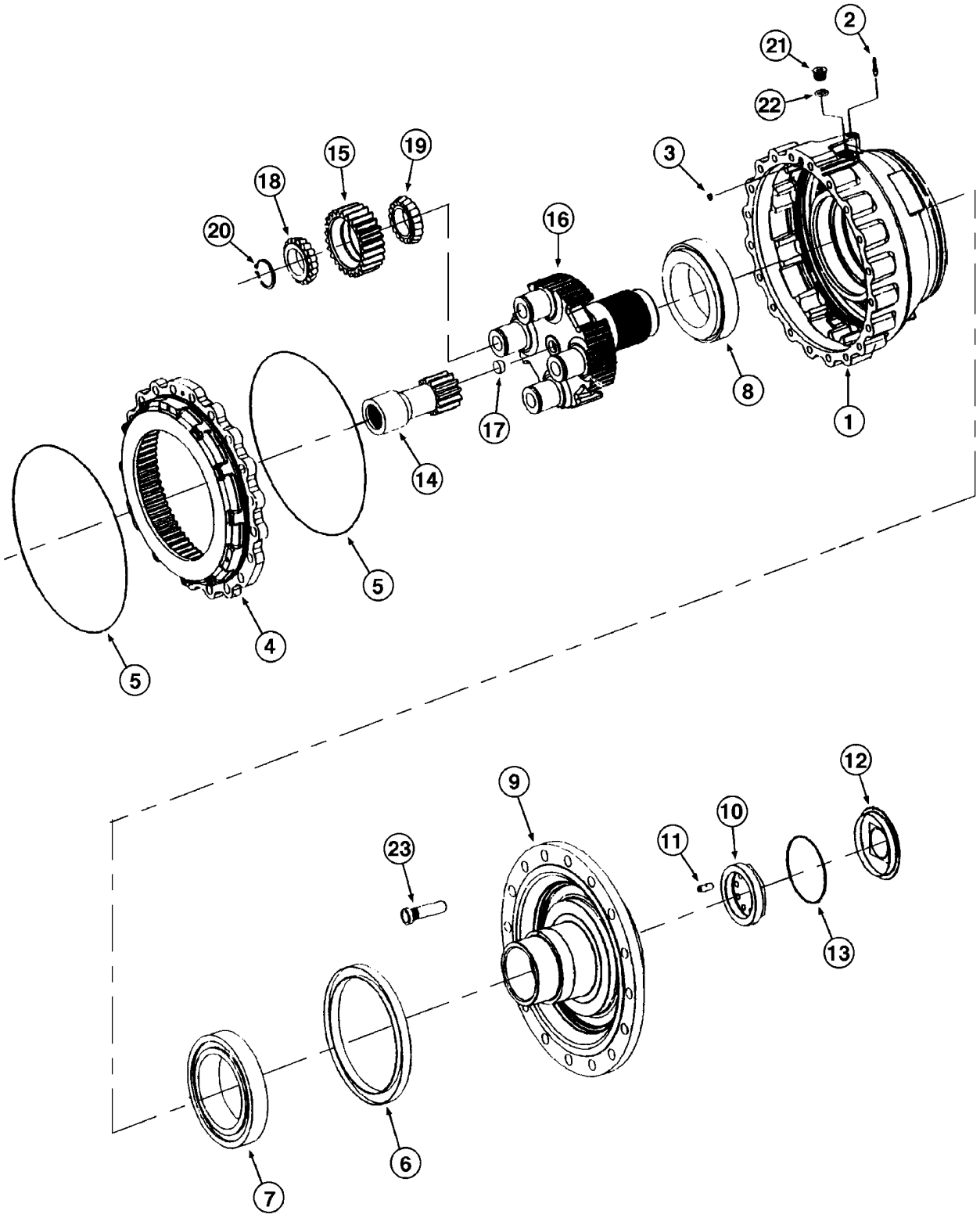
2
21
22
3
15
19
18
20
16
8
1
17
14
5
4
5
12
9
10
11
23
13
6
7

ITEM REF.	PEÇA Nº PART Nº PIEZA Nº	QTD QTY CANT	DESCRIÇÃO (Português)	DESCRIPTION (English)	DESCRIPCIÓN (Español)
	293100A1	1	EIXO dianteiro (pg 6-44/52)	AXLE front (pg 6-44/52)	EJE delantero (pg 6-44/52)
	437377A1	1	EIXO dianteiro (Nota 1)	AXLE front (Note 1)	EJE delantero (Nota 1)
1	384409A1	2	CARCAÇA	HOUSING	CARCAZA
2	384293A1	2	BUJÃO	PLUG	TAPÓN
3	384294A1	4	ANEL-O	O-RING	ANILLO-O
4	384410A1	2	ENGRENAGEM	GEAR	ENGRANAJE
5	384296A1	4	ANEL-O	O-RING	ANILLO-O
6	384297A1	2	VEDADOR (Nota 2)	SEAL (Note 2)	JUNTA (Nota 2)
6	8603562	2	VEDADOR (Nota 3)	SEAL (Note 3)	JUNTA (Nota 3)
7	384411A1	2	ROLAMENTO rolos	BEARING rollers	COJINETE rodillos
8	384412A1	2	ROLAMENTO rolos	BEARING rollers	COJINETE rodillos
9	384414A1	2	EIXO saída	SHAFT output	ARBOL
10	384301A1	2	PORCA	NUT	TUERCA
11	384302A1	2	PINO	PIN	PERNO
12	384303A1	2	CAPA	COVER	TAPA
13	331982A1	2	ANEL-O	O-RING	ANILLO-O
14	384416A1	2	ENGRENAGEM solar	GEAR axle	ENGRANAJE
15	384417A1	6	ENGRENAGEM planetária	GEAR planetary	ENGRANAJE
16	384418A1	2	SUPORTE planetárias	SUPPORT planetaries	SOPORTE
17	384309A1	2	BATENTE	STOP	TOPE
18	384419A1	6	BEARING cone	ROLAMENTO - cone	COJINETE
19	384420A1	6	BEARING cone	ROLAMENTO - cone	COJINETE
20	898183H1	6	ANEL retenção	RING retaining	ANILLO de retención
21	384313A1	2	BUJÃO	PLUG	TAPÓN
22	A52097	2	ANEL-O	O-RING	ANILLO-O
23	123776A1	32	PARAFUSO	BOLT	PERNO

NOTA/NOTE 1: Inclui/Includes/Incluye 1 a 23 e 1 a 15 pg 6-48

NOTA 2: Até o nº de série eixo ->S/N3294
NOTE 2: Up to axle serial nº ->S/N3294
NOTA 2: Hasta el nº de serie ->S/N3294

NOTA 3: A partir nº de série eixo S/N3295->
NOTE 3: Starting with axle serial nº S/N3295->
NOTA 3: A partir de la serie S/N3295->

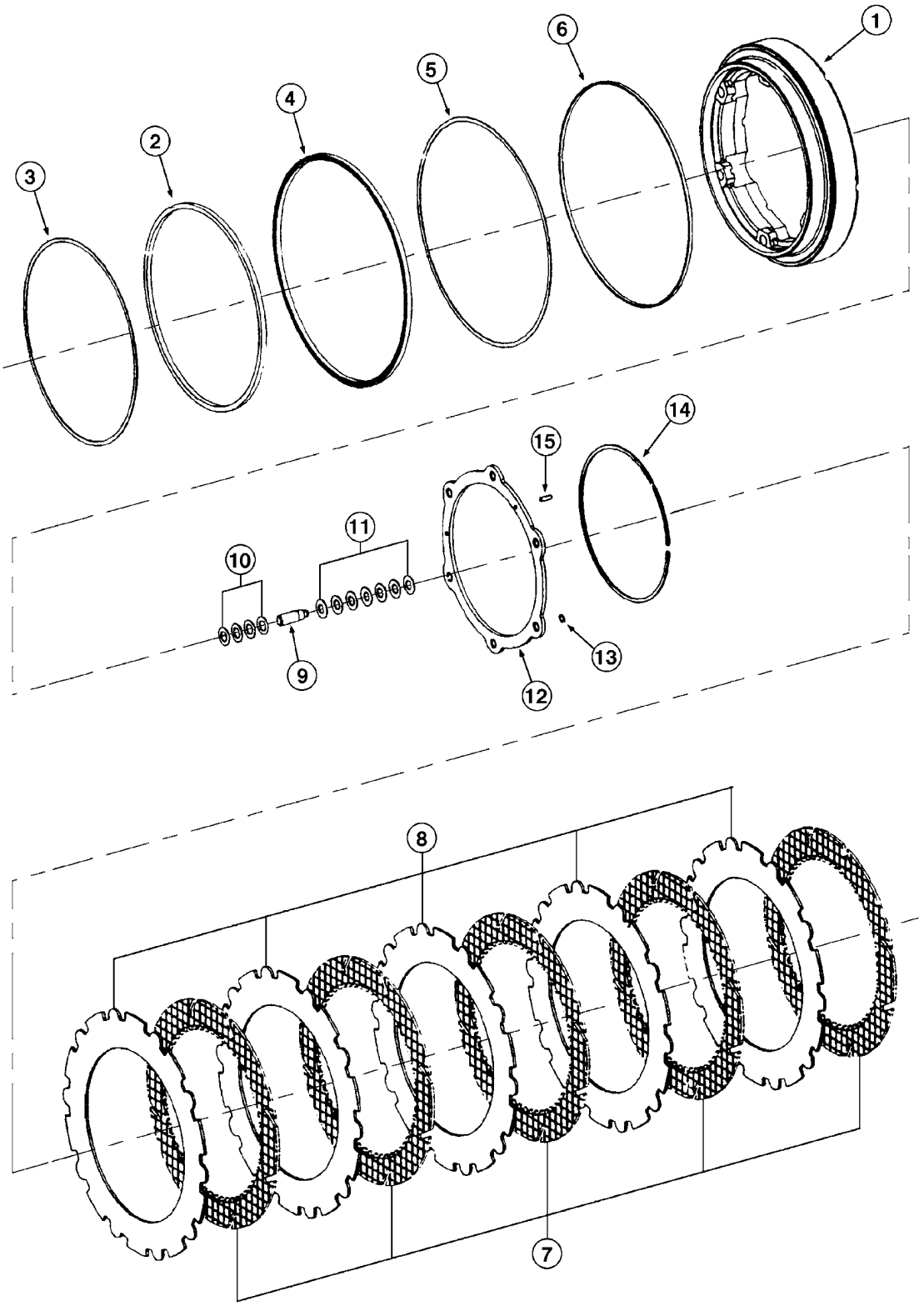
1
2
3
4
5
6
7
8
9
10
11
12
13
14
15

ITEM REF.	PEÇA Nº PART Nº PIEZA Nº	QTD QTY CANT	DESCRIÇÃO (Português)	DESCRIPTION (English)	DESCRIPCIÓN (Español)
	293100A1	1	EIXO dianteiro (pg 6-44/52)	AXLE front (pg 6-44/52)	EJE delantero (pg 6-44/52)
	437377A1	1	EIXO dianteiro (Nota 1)	AXLE front (Note 1)	EJE delantero (Nota 1)
1	384314A1	2	PISTÃO freio	PISTON brake	PISTÓN
1	8603166	2	PISTÃO freio (Nota 5)	PISTON brake (Note 5)	PISTÓN (Nota 5)
2	384315A1	2	VEDADOR	SEAL	JUNTA
2	8605314	2	VEDADOR (Nota 3)	SEAL (Note 3)	JUNTA (Nota 3)
3	384317A1	2	ANEL	RING	ARO
4	384318A1	2	VEDADOR	SEAL	JUNTA
4	8605315	2	VEDADOR (Nota 3)	SEAL (Note 3)	JUNTA (Nota 3)
5	384319A1	2	ANEL	RING	ARO
6	384321A1	2	ANEL	RING	ARO
7	384322A1	8	PLACA embreagem interno	PLATE clutch inner	PLACA
7	8603581	8	PLACA embreagem interno (Nota 4)	PLATE clutch inner (Note 4)	PLACA (Nota 4)
8	384323A1	8	PLACA embreagem externo	PLATE clutch outer	PLACA
9	384324A1	12	PINO	PIN	PERNO
9	8603163	12	PINO (Nota 4)	PIN (Note 4)	PERNO (Nota 4)
10	384325A1	48	ANEL	RING	ARO
11	384326A1	84	ARRUELA	WASHER	ARANDELA
12	384327A1	2	CALÇO (Nota 2/5)	SHIM (Note 2/5)	CALCE (Nota 2/5)
12	8603162	2	CALÇO (Nota 5)	SHIM (Note 5)	CALCE (Nota 5)
13	8603788	12	ANEL retenção	RING retaining	ANILLO de retención
14	384328A1	2	ANEL trava	RING snap	ANILLO de freno
15	932430R1	6	PINO	PIN	PERNO

Nota/Note 1: Inclui/Includes/Incluye 1 a 15 e 1 a 23 pg 6-46

Nota 2/Note 2: Item 12 (calço 384327) substituido por calço 87408034 + 6 pinos 8603796

Nota 3/Note 3: A partir nº série de eixo / Starting with axle serial nº / A partir nº serie eje S/N 2989->

Nota 4/Note 4: A partir nº série de eixo / Starting with axle serial nº / A partir nº serie eje S/N 2917->

Nota 5/Note 5: A partir nº série de eixo / Starting with axle serial nº / A partir nº serie eje S/N 3166->

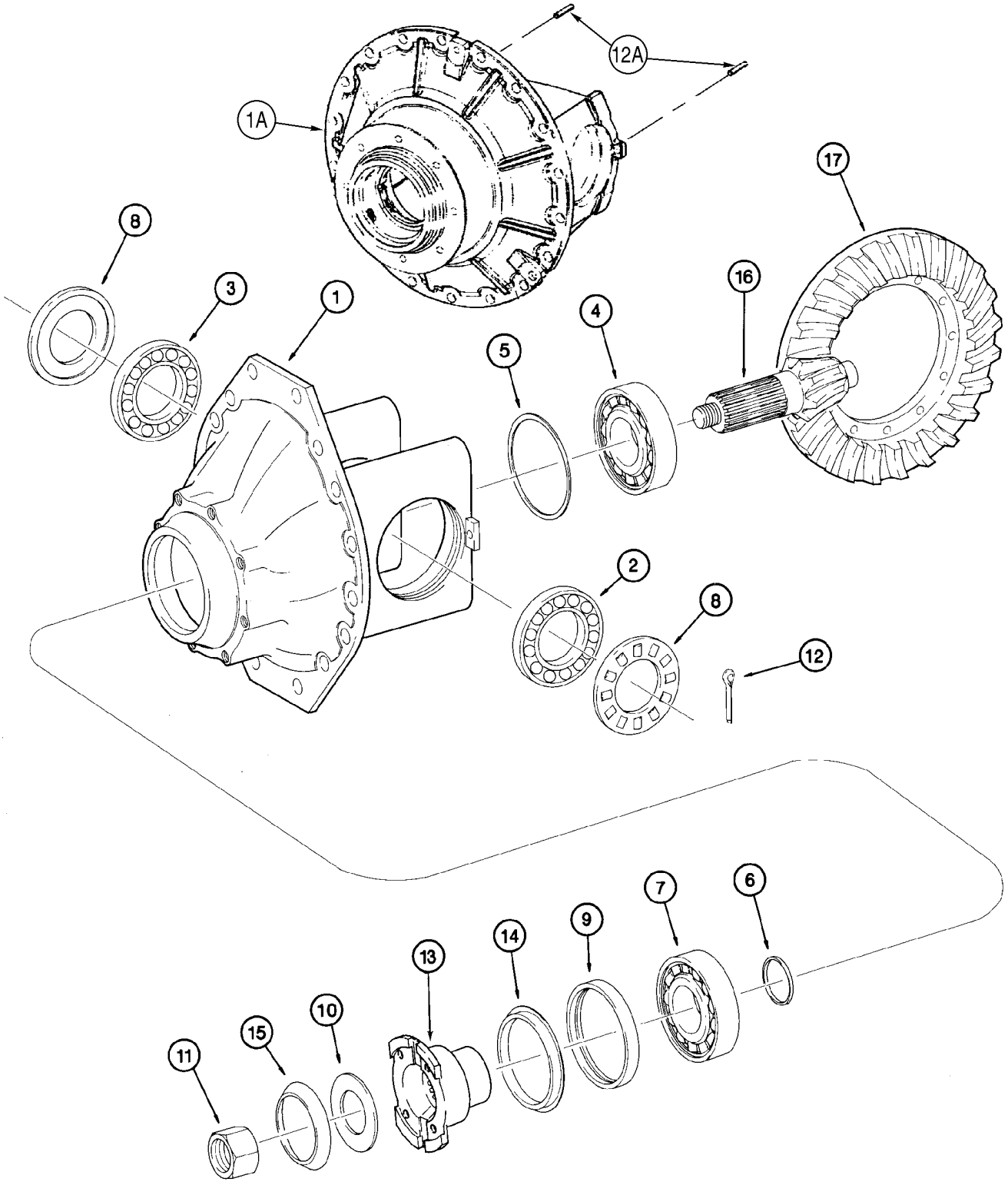
12A
1A
17
8
3
1
16
4
5
2
8
12
7
6
9
14
13
10
15
11

ITEM REF.	PEÇA Nº PART Nº PIEZA Nº	QTD QTY CANT	DESCRIÇÃO (Português)	DESCRIPTION (English)	DESCRIPCIÓN (Español)
	293100A1	1	EIXO dianteiro (pg 6-44/52)	AXLE front (pg 6-44/52)	EJE delantero (pg 6-44/52)
	384385A1	1	DIFERENCIAL Conj.	DIFFERENTIAL Assy.	DIFERENCIAL Conj.
1	384391A1	1	CARCAÇA	HOUSING	CARCAZA
2	119222A1	1	ROLAMENTO rolos LD	BEARING rollers RH	COJINETE rodillos LD
3	119223A1	1	ROLAMENTO rolos LE	BEARING rollers LH	COJINETE rodillos LI
4	119224A1	1	ROLAMENTO rolos dianteiro	BEARING rollers front	COJINETE rodillos
5	119225A1	UQN	CALÇO 0,7mm	SHIM 0,7mm	CALCE 0,7mm
5	119226A1	UQN	CALÇO 0,8mm	SHIM 0,8mm	CALCE 0,8mm
5	119227A1	UQN	CALÇO 0,9mm	SHIM 0,9mm	CALCE 0,9mm
5	119228A1	UQN	CALÇO 1,0mm	SHIM 1,0mm	CALCE 1,0mm
5	119229A1	UQN	CALÇO 1,1mm	SHIM 1,1mm	CALCE 1,1mm
5	119230A1	UQN	CALÇO 1,2mm	SHIM 1,2mm	CALCE 1,2mm
5	119231A1	UQN	CALÇO 1,3mm	SHIM 1,3mm	CALCE 1,3mm
5	119233A1	UQN	CALÇO 1,4mm	SHIM 1,4mm	CALCE 1,4mm
5	119293A1	UQN	CALÇO 1,5mm	SHIM 1,5mm	CALCE 1,5mm
5	119294A1	UQN	CALÇO 0,20mm	SHIM 0,20mm	CALCE 0,20mm
5	119295A1	UQN	CALÇO 0,10mm	SHIM 0,10mm	CALCE 0,10mm
6	119296A1	UQN	ESPAÇADOR 8,8mm	SPACER 8,8mm	ESPACIADOR 8,8mm
6	898117H1	UQN	ESPAÇADOR 8,7mm	SPACER 8,7mm	ESPACIADOR 8,7mm
6	898456H1	UQN	ESPAÇADOR 8,6mm	SPACER 8,6mm	ESPACIADOR 8,6mm
6	898451H1	UQN	ESPAÇADOR 8,5mm	SPACER 8,5mm	ESPACIADOR 8,5mm
6	898446H1	UQN	ESPAÇADOR 8,4mm	SPACER 8,4mm	ESPACIADOR 8,4mm
6	119296A1	UQN	ESPAÇADOR 8,8mm	SPACER 8,8mm	ESPACIADOR 8,8mm
6	119301A1	UQN	ESPAÇADOR 8,9mm	SPACER 8,9mm	ESPACIADOR 8,9mm
6	119305A1	UQN	ESPAÇADOR 9,1mm	SPACER 9,1mm	ESPACIADOR 9,1mm
6	119309A1	UQN	ESPAÇADOR 9,2mm	SPACER 9,2mm	ESPACIADOR 9,2mm
6	119310A1	UQN	ESPAÇADOR 9,3mm	SPACER 9,3mm	ESPACIADOR 9,3mm
6	119311A1	UQN	ESPAÇADOR 9,4mm	SPACER 9,4mm	ESPACIADOR 9,4mm
7	119312A1	1	ROLAMENTO rolos traseiro	BEARING rollers rear	COJINETE rodillos trasero
8	119313A1	2	PORCA	NUT	TUERCA
9	119315A2	1	VEDADOR	SEAL	JUNTA
10	119316A1	1	ARRUELA	WASHER	ARANDELA
11	119317A1	1	PORCA	NUT	TUERCA
12	838-5636	2	PINO 6x36mm	PIN 6x36mm	PERNO 6x36mm
13	121346A1	1	FLANGE entrada	FLANGE input	BRIDA de unión
14	384273A1	1	PROTEÇÃO	GUARD	PROTECTOR
	385370A1	1	CORÔA e PINHÃO Conj.	GEAR and PINNION Assy.	CORONA Y PINION
16	NSS	1	PINHÃO	PINNION	PINION
17	NSS	1	COROA	RING GEAR	CORONA

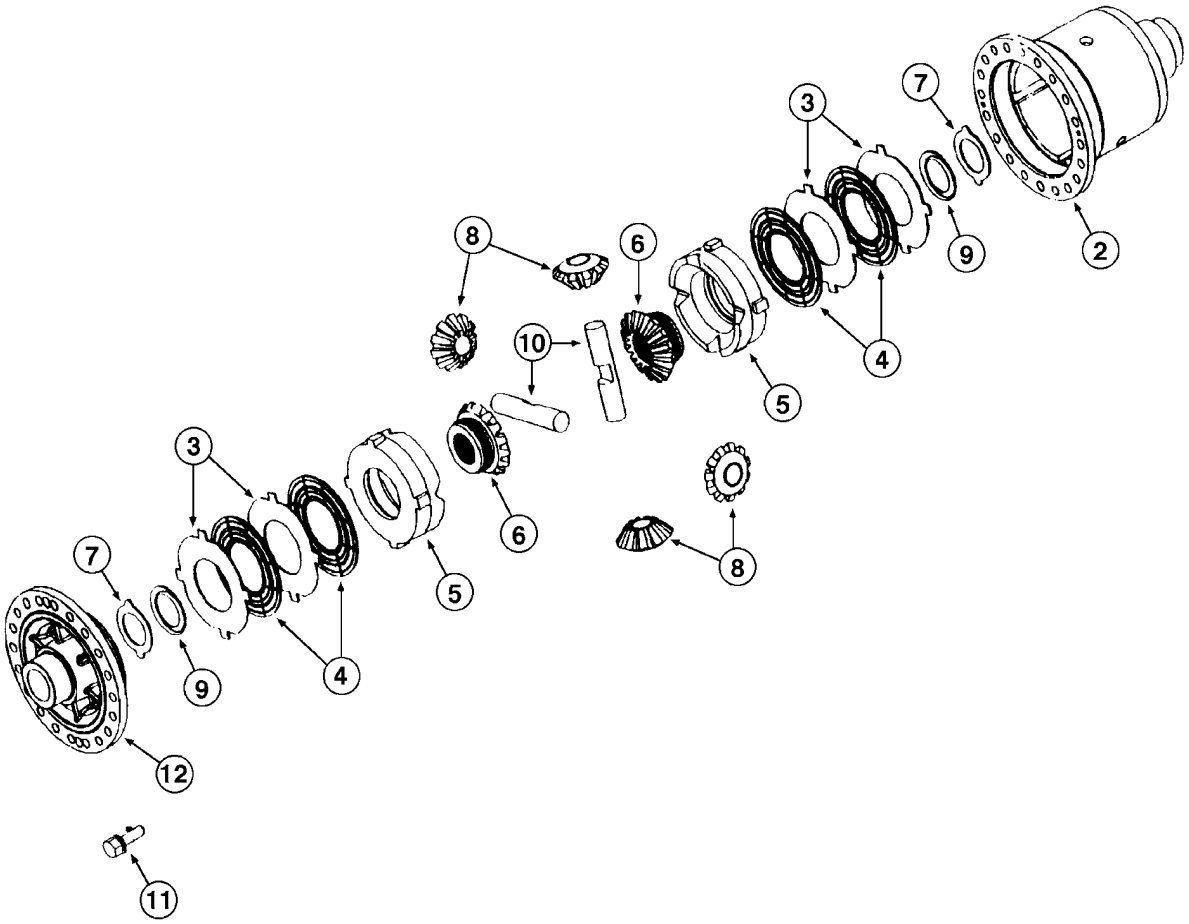
2
3
4
5
6
7
8
9
10
11
12

ITEM REF.	PEÇA Nº PART Nº PIEZA Nº	QTD QTY CANT	DESCRIÇÃO (Português)	DESCRIPTION (English)	DESCRIPCIÓN (Español)
	293100A1	1	EIXO dianteiro (pg 6-44/52)	AXLE front (pg 6-44/52)	EJE delantero (pg 6-44/52)
	384385A1	1	DIFERENCIAL Conj. (pg 6-50/52) (Nota 1)	DIFFERENTIAL Assy. (pg 6-50/52) (Note 1)	DIFERENCIAL Conj. (pg 6-50/52) (Nota 1)
	385371A1	1	DIFERENCIAL Conj. Escorreg. limitado	DIFFERENTIAL Assy. limited slip	DIFERENCIAL Conj.
2	384394A1	1	CARCAÇA	HOUSING	CARCAZA
3	384388A1	UQN	PLACA embreagem ext 2,9mm	PLATE clutch outer 2,9mm	PLACA 2,9mm
3	384389A1	UQN	PLACA embreagem ext 3,0mm	PLATE clutch outer 3,0mm	PLACA 3,0mm
3	384390A1	UQN	PLACA embreagem ext 3,1mm	PLATE clutch outer 3,1mm	PLACA 3,1mm
4	A52023	4	PLACA embreagem int	PLATE clutch inner	PLACA
5	384397A1	2	ANEL	RING	ARO
6	384399A1	2	ENGRENAGEM lateral	GEAR side	ENGRANAJE
7	384393A1	2	ARRUELA especial	WASHER special	ARANDELA especial
8	A52037	4	ENGRENAGEM	GEAR	ENGRANAJE
9	384392A1	2	ARRUELA mola	WASHER spring	ARANDELA resorte
10	384396A1	2	EIXO	SHAFT	EJE
11	184725A1	12	PARAFUSO	BOLT	PERNO
12	384395A1	1	TAMPA	COVER	TAPA

NOTA/NOTE 1: Inclui/Includes/Incluye items da pg 6-50 e 6-52

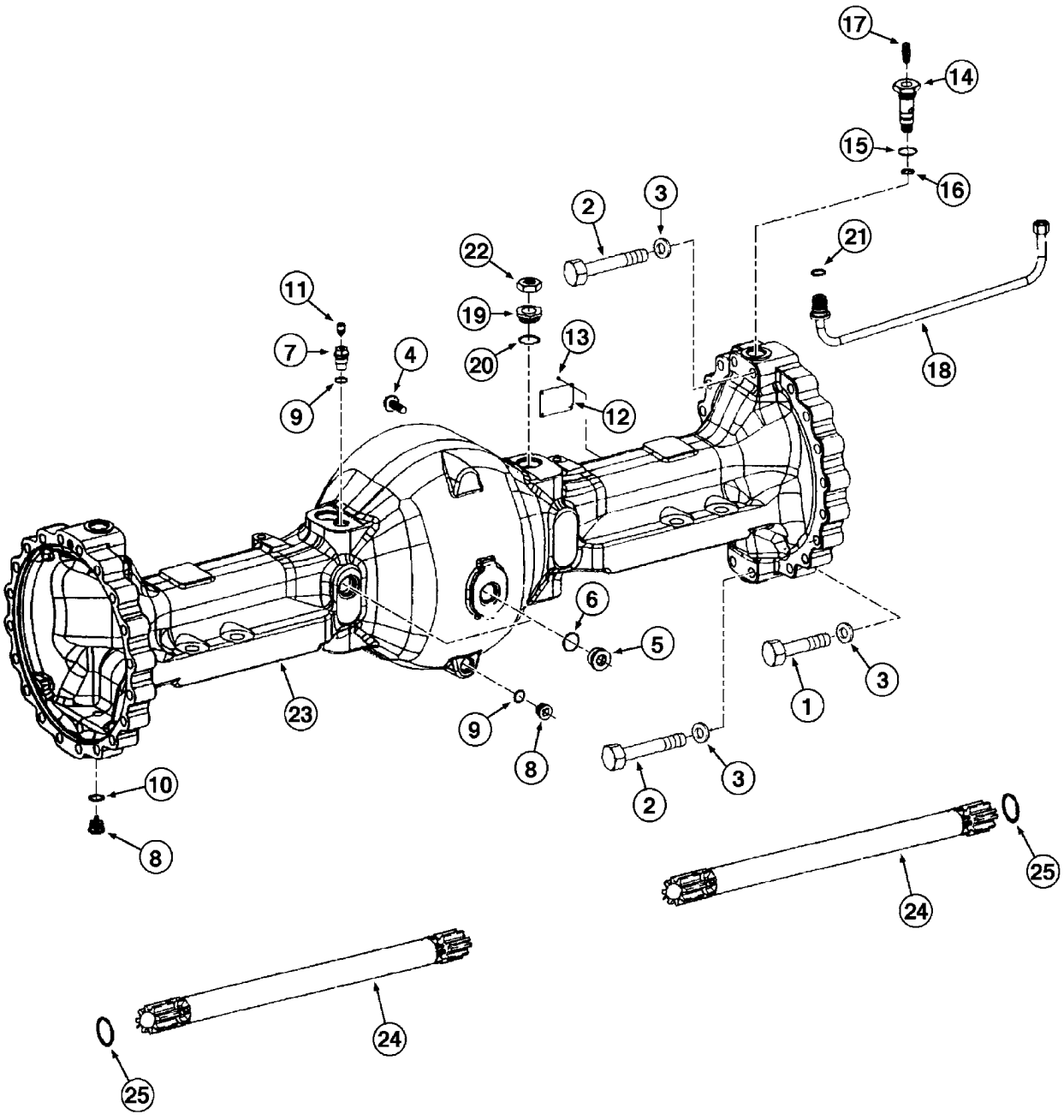
17
14
15
16
2
3
21
22
19
20
13
18
11
7
4
9
12
6
5
3
1
23
9
8
2
3
10
8
25
24
24
25

ITEM REF.	PEÇA Nº PART Nº PIEZA Nº	QTD QTY CANT	DESCRIÇÃO (Português)	DESCRIPTION (English)	DESCRIPCIÓN (Español)
	293101A1	1	EIXO traseiro (pg 6-54/62)	AXLE rear (pg 6-54/62)	EJE trasero (pg 6-54/62)
1	514-1107	28	PARAFUSO M18x85	BOLT M18x85	PERNO M18x85
2	934957R1	4	PARAFUSO M18x105	BOLT M18x105	PERNO M18x105
3	A48928	32	ARRUELA	WASHER	ARANDELA
4	A52094	12	PARAFUSO	BOLT	PERNO
5	384280A1	3	BUJÃO	PLUG	TAPÓN
6	81284C1	3	ANEL-O	O-RING	ANILLO-O
7	119362A1	1	BUJÃO	PLUG	TAPÓN
8	384281A1	3	BUJÃO	PLUG	TAPÓN
9	A52097	2	ANEL-O	O-RING	ANILLO-O
10	A48812	2	VEDADOR	SEAL	JUNTA
11	A48855	1	RESPIRO	BREATHER	VENTILADOR del cárter
12	NSS	1	PLACA	PLATE	PLACA
13	932658R1	4	REBITE	RIVET	REMACHE
14	384282A1	2	CONEXÃO	FITTING	CONEXION
15	81284C1	2	ANEL-O	O-RING	ANILLO-O
16	384283A1	2	ANEL	RING	ARO
17	3222214R1	2	RESPIRO	BREATHER	VENTILADOR del cárter
18	384377A1	2	TUBO	TUBE	TUBO
19	384285A1	2	CONEXÃO	FITTING	CONEXION
20	A52096	2	ANEL-O	O-RING	ANILLO-O
21	716582R1	2	ANEL	RING	ARO
22	384286A1	2	PORCA	NUT	TUERCA
23	384381A1	1	CARCAÇA	HOUSING	CARCAZA
24	384382A1	2	EIXO	SHAFT	EJE
25	384290A1	2	CALÇO	SHIM	CALCE

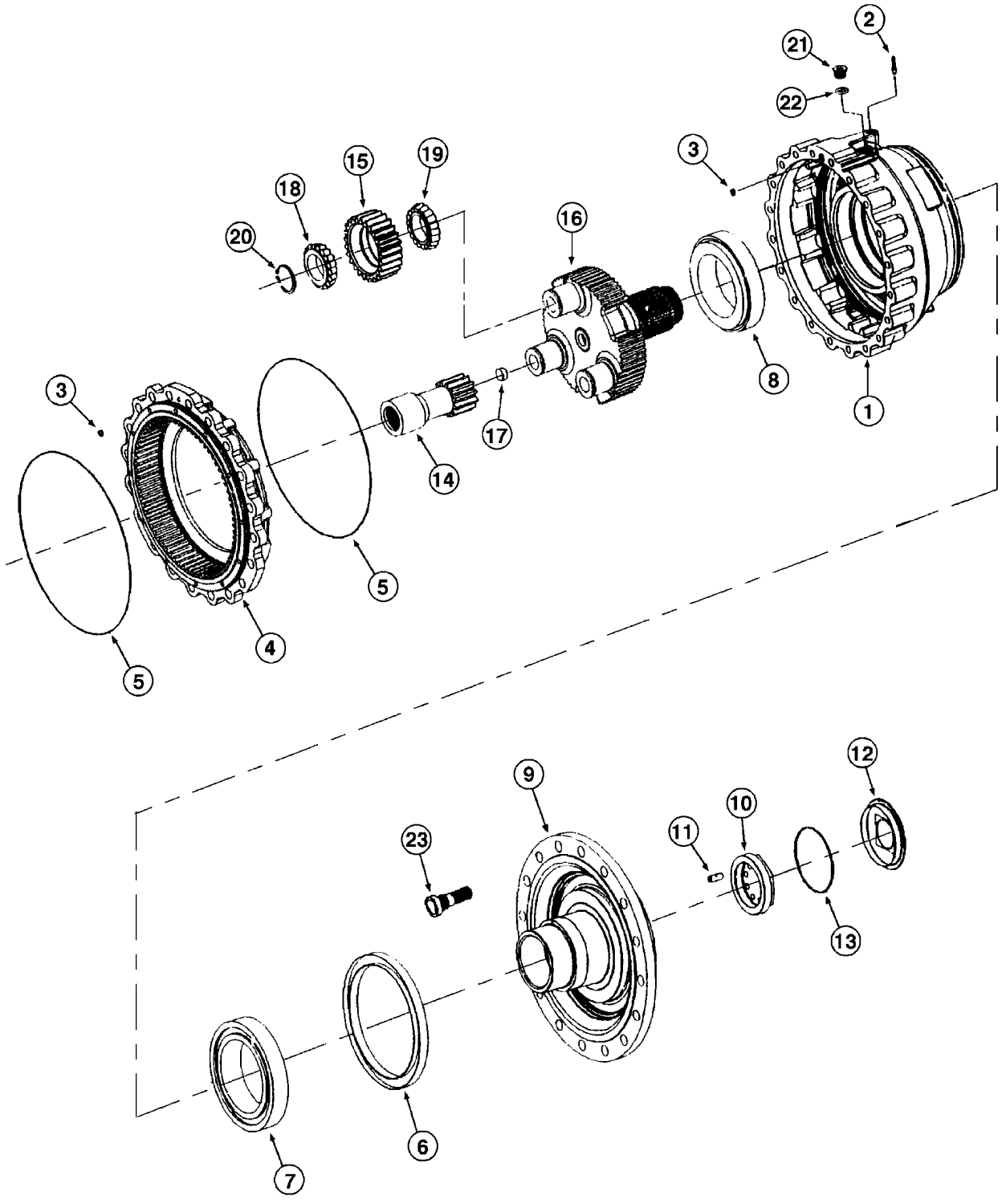
2
21
22
3
15
19
18
20
16
8
1
3
17
14
5
4
5
12
9
10
11
23
13
6
7

ITEM REF.	PEÇA Nº PART Nº PIEZA Nº	QTD QTY CANT	DESCRIÇÃO (Português)	DESCRIPTION (English)	DESCRIPCIÓN (Español)
	293101A1	1	EIXO traseiro (pg 6-54/62)	AXLE rear (pg 6-54/62)	EJE trasero (pg 6-54/62)
	437380A1	1	EIXO traseiro (Nota 1)	AXLE rear (Note 1)	EJE trasero (Nota 1)
1	384292A1	2	CARCAÇA	HOUSING	CARCAZA
2	384293A1	2	BUJÃO	PLUG	TAPÓN
3	384294A1	4	ANEL-O	O-RING	ANILLO-O
4	384295A1	2	ENGRENAGEM	GEAR	ENGRANAJE
5	384296A1	4	ANEL-O	O-RING	ANILLO-O
6	384297A1	2	VEDADOR (Nota 2)	SEAL (Note 2)	JUNTA (Nota 2)
6	8603562	2	VEDADOR (Nota 3)	SEAL (Note 3)	JUNTA (Nota 3)
7	384298A1	2	ROLAMENTO rolos	BEARING rollers	COJINETE rodillos
8	384299A1	2	ROLAMENTO rolos	BEARING rollers	COJINETE rodillos
9	384383A1	2	EIXO saída	SHAFT output	ARBOL
10	384301A1	2	PORCA	NUT	TUERCA
11	384302A1	2	PINO	PIN	PERNO
12	384303A1	2	CAPA	COVER	TAPA
13	331982A1	2	ANEL-O	O-RING	ANILLO-O
14	384304A1	2	ENGRENAGEM	GEAR shaft	ENGRANAJE
15	384306A1	8	ENGRENAGEM planetária	GEAR planetary	ENGRANAJE
16	384308A1	2	SUPORTE planetárias	SUPPORT planetaries	SOPORTE
17	384309A1	2	BATENTE	STOP	TOPE
18	384310A1	8	BEARING cone	ROLAMENTO - cone	COJINETE
19	384311A1	8	BEARING cone	ROLAMENTO - cone	COJINETE
20	384312A1	8	ANEL retenção	RING retaining	ANILLO de retención
21	384313A1	2	BUJÃO	PLUG	TAPÓN
22	A52097	2	ANEL-O	O-RING	ANILLO-O
23	123776A1	32	PARAFUSO	BOLT	PERNO

NOTA/NOTE 1: Inclui/Includes/Incluye 1 a 15 e 1 a 23 pg 6-58

NOTA 2: Até o nº de série ->S/N 4982
NOTE 2: Up to serial nº ->S/N 4982
NOTA 2: Hasta el nº de serie ->S/N 4982

NOTA 3: A partir do nº de série ->S/N 4983
NOTE 3: Starting with serial nº ->S/N 4983
NOTA 3: A partir del nº de serie ->S/N 4983

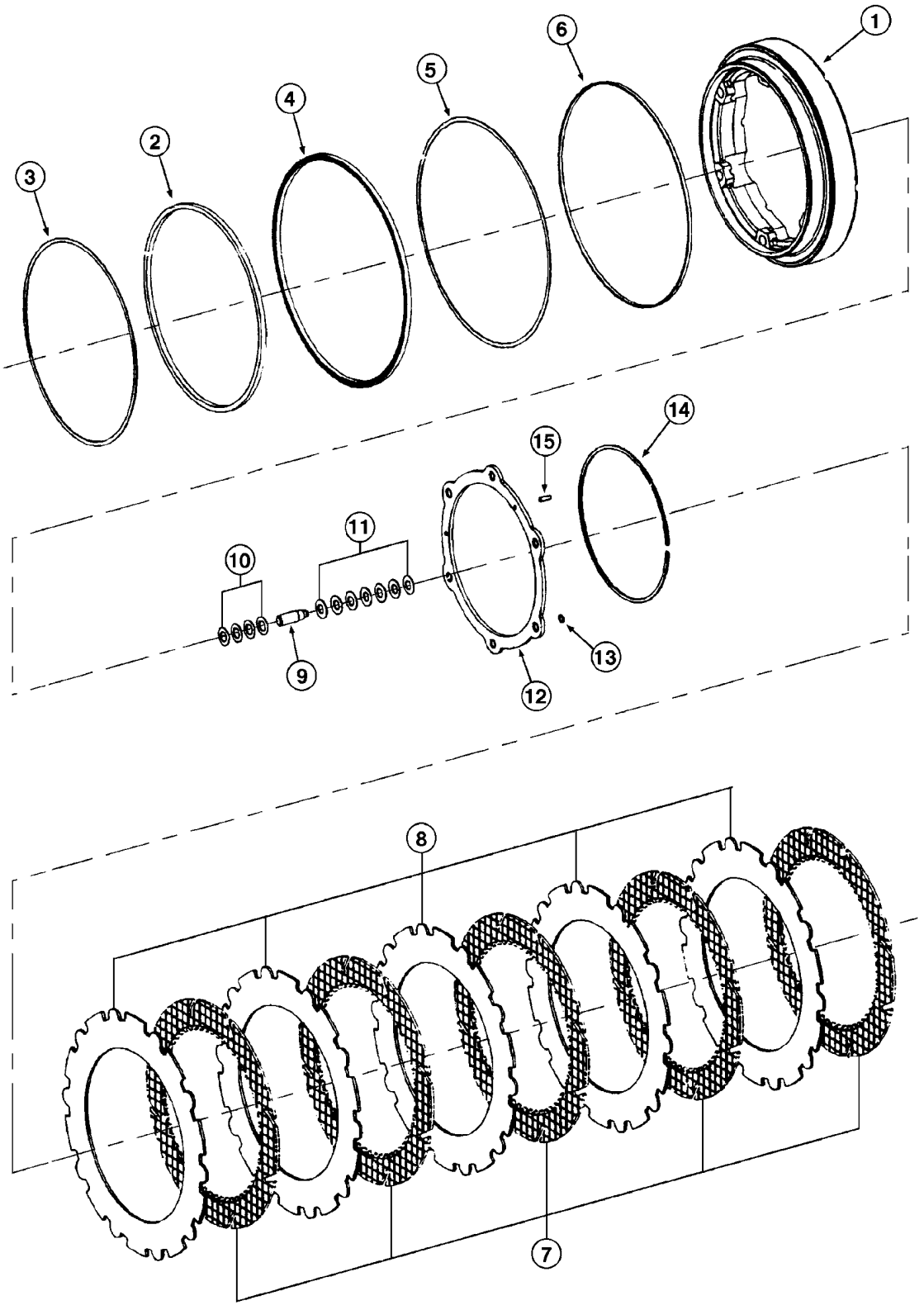
1
2
3
4
5
6
7
8
9
10
11
12
13
14
15

ITEM REF.	PEÇA Nº PART Nº PIEZA Nº	QTD QTY CANT	DESCRIÇÃO (Português)	DESCRIPTION (English)	DESCRIPCIÓN (Español)
	293101A1	1	EIXO traseiro (pg 6-54/62)	AXLE rear (pg 6-54/62)	EJE trasero (pg 6-54/62)
	437380A1	1	EIXO traseiro (Nota 1)	AXLE rear (Note 1)	EJE trasero (Nota 1)
1	384384A1	2	PISTÃO freio	PISTON brake	PISTÓN
1	8603165	2	PISTÃO freio (Nota 5)	PISTON brake (Note 5)	PISTÓN (Nota 5)
2	384315A1	2	VEDADOR	SEAL	JUNTA
2	8605314	2	VEDADOR (Nota 3)	SEAL (Note 3)	JUNTA (Nota 3)
3	384317A1	2	ANEL	RING	ARO
4	384318A1	2	VEDADOR	SEAL	JUNTA
4	8605315	2	VEDADOR (Nota 3)	SEAL (Note 3)	JUNTA (Nota 3)
5	384319A1	2	ANEL	RING	ARO
6	384321A1	2	ANEL	RING	ARO
7	384322A1	8	PLACA embreagem interno	PLATE clutch inner	PLACA
7	8603581	8	PLACA embreagem interno (Nota 4)	PLATE clutch inner (Note 4)	PLACA (Nota 4)
8	384323A1	8	PLACA embreagem externo	PLATE clutch outer	PLACA
9	384324A1	12	PINO	PIN	PERNO
9	8603163	12	PINO (Nota 4)	PIN (Note 4)	PERNO (Nota 4)
10	384325A1	48	ANEL	RING	ARO
11	384326A1	84	ARRUELA	WASHER	ARANDELA
12	384327A1	2	CALÇO (Nota 2/5)	SHIM (Note 2/5)	CALCE (Nota 2/5)
12	8603162	2	CALÇO (Nota 5)	SHIM (Note 5)	CALCE (Nota 5)
13	8603788	12	ANEL retenção	RING retaining	ANILLO de retención
14	384328A1	2	ANEL trava	RING snap	ANILLO de freno
15	932430R1	6	PINO	PIN	PERNO

NOTA/NOTE 1: Inclui/Includes/Incluye 1 a 15 e 1 a 23 pg 6-56

Nota 2/Note 2: Item 12 (calço 384327A1) substituido por calço 87408034 + 6 pinos 8603796

Nota 3/Note 3: A partir nº série de eixo / Starting with axle serial nº / A partir nº serie eje S/N 4729->

Nota 4/Note 4: A partir nº série de eixo / Starting with axle serial nº / A partir nº serie eje S/N 4560->

Nota 5/Note 5: A partir nº série de eixo / Starting with axle serial nº / A partir nº serie eje S/N 4843->

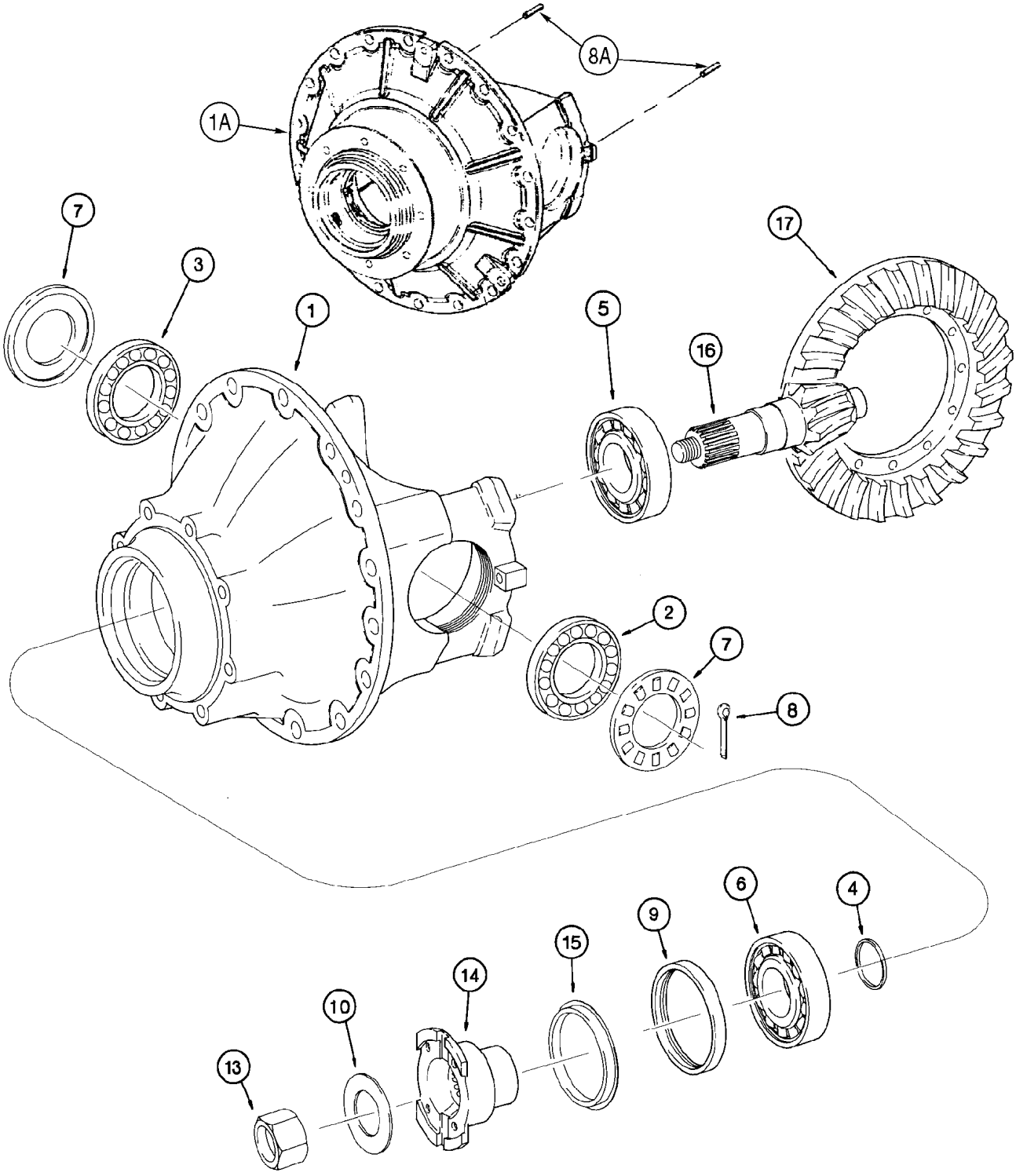
8A
1A
7
3
1
17
5
16
2
7
8
6
4
9
15
14
10
13

ITEM REF.	PEÇA Nº PART Nº PIEZA Nº	QTD QTY CANT	DESCRIÇÃO (Português)	DESCRIPTION (English)	DESCRIPCIÓN (Español)
	293101A1	1	EIXO traseiro (pg 6-54/62)	AXLE rear (pg 6-54/62)	EJE trasero (pg 6-54/62)
	384376A1	1	DIFERENCIAL Conj.	DIFFERENTIAL Assy.	DIFERENCIAL Conj.
1A	384262A1	1	CARCAÇA	HOUSING	CARCAZA
2	121340A1	1	ROLAMENTO rolos LD	BEARING rollers RH	COJINETE rodillos LD
3	100188A1	1	ROLAMENTO rolos LE	BEARING rollers LH	COJINETE rodillos LI
4	119296A1	UQN	ESPAÇADOR 8,8mm	SPACER 8,8mm	ESPACIADOR 8,8mm
4	898117H1	UQN	ESPAÇADOR 8,7mm	SPACER 8,7mm	ESPACIADOR 8,7mm
4	898456H1	UQN	ESPAÇADOR 8,6mm	SPACER 8,6mm	ESPACIADOR 8,6mm
4	898451H1	UQN	ESPAÇADOR 8,5mm	SPACER 8,5mm	ESPACIADOR 8,5mm
4	898446H1	UQN	ESPAÇADOR 8,4mm	SPACER 8,4mm	ESPACIADOR 8,4mm
4	898441H1	UQN	ESPAÇADOR 8,3mm	SPACER 8,3mm	ESPACIADOR 8,3mm
4	119301A1	UQN	ESPAÇADOR 8,9mm	SPACER 8,9mm	ESPACIADOR 8,9mm
4	119305A1	UQN	ESPAÇADOR 9,1mm	SPACER 9,1mm	ESPACIADOR 9,1mm
4	119309A1	UQN	ESPAÇADOR 9,2mm	SPACER 9,2mm	ESPACIADOR 9,2mm
4	119310A1	UQN	ESPAÇADOR 9,3mm	SPACER 9,3mm	ESPACIADOR 9,3mm
4	119311A1	UQN	ESPAÇADOR 9,4mm	SPACER 9,4mm	ESPACIADOR 9,4mm
5	121324A1	1	ROLAMENTO rolos dianteiro	BEARING rollers front	COJINETE rodillos
6	121325A1	1	ROLAMENTO rolos traseiro	BEARING rollers rear	COJINETE rodillos trasero
7	121343A1	2	PORCA	NUT	TUERCA
8	838-5636	2	PINO 6x36mm	PIN 6x36mm	PERNO 6x36mm
9	119315A2	1	VEDADOR	SEAL	JUNTA
10	119316A1	1	ARRUELA	WASHER	ARANDELA
13	119317A1	1	PORCA	NUT	TUERCA
14	121346A1	1	FLANGE entrada	FLANGE input	BRIDA de unión
15	384273A1	1	PROTEÇÃO	GUARD	PROTECTOR
	336584A1	1	CORÔA e PINHÃO Conj.	GEAR and PINNION Assy.	CORONA Y PINION
16	NSS	1	PINHÃO	PINNION	PINION
17	NSS	1	COROA	RING GEAR	CORONA

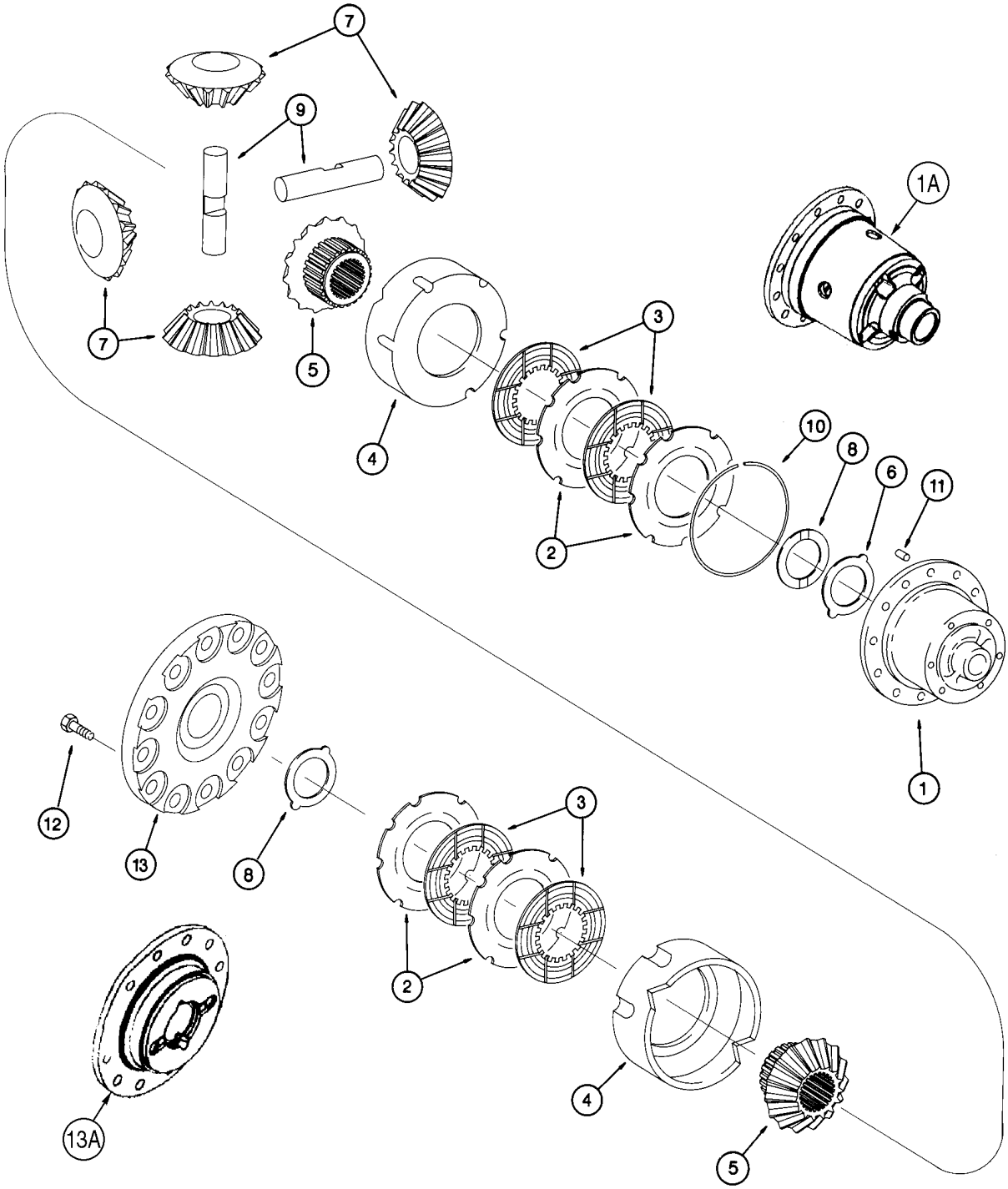
7
9
7
5
4
3
1A
10
8
6
11
2
1
12
13
8
3
2
4
5
13A

ITEM REF.	PEÇA Nº PART Nº PIEZA Nº	QTD QTY CANT	DESCRIÇÃO (Português)	DESCRIPTION (English)	DESCRIPCIÓN (Español)
	293101A1	1	EIXO traseiro	AXLE rear	EJE trasero
	384376A1	1	DIFERENCIAL Conj. (Nota 1)	DIFFERENTIAL Assy. (Note 1)	DIFERENCIAL Conj. (Nota 1)
	384275A1	1	DIFERENCIAL Conj. Escorreg. limitado	DIFFERENTIAL Assy. limited slip	DIFERENCIAL Conj.
1A	384274A1	1	CARCAÇA	HOUSING	CARCAZA
2	230548A1	UQN	ARRUELA mola externa	WASHER spring outer	ARANDELA resorte
2	230549A1	UQN	PLACA embreagem ext 2,4mm	PLATE clutch outer 2,4mm	PLACA 2,4mm
2	230550A1	UQN	PLACA embreagem ext 2,3mm	PLATE clutch outer 2,3mm	PLACA 2,3mm
2	230551A1	UQN	PLACA embreagem ext 2,5mm	PLATE clutch outer 2,5mm	PLACA 2,5mm
2	384276A1	UQN	PLACA embreagem ext	PLATE clutch outer	PLACA
3	177732A1	4	PLACA embreagem int	PLATE clutch inner	PLACA
4	119337A1	2	ANEL	RING	ARO
5	121395A1	2	ENGRENAGEM lateral	GEAR side	ENGRANAJE
6	242180A1	1	ARRUELA especial externo	WASHER special outer	ARANDELA especial
7	119340A1	4	ENGRENAGEM	GEAR	ENGRANAJE
8	119330A1	2	ARRUELA encosto	WASHER thrust	ARANDELA resorte
9	119338A1	2	EIXO	SHAFT	EJE
10	119329A1	1	ANEL retenção	RING retaining	ANILLO de retención
11	119341A1	12	PINO	PIN	PERNO
12	121398A1	12	PARAFUSO	BOLT	PERNO
13A	384278A1	1	TAMPA	COVER	TAPA
14	177715A1	6	VEDADOR não ilustrado	SEAL not shown	JUNTA

NOTA/NOTE 1: Inclui/Includes/Incluye items da pg 6-60 e 6-62

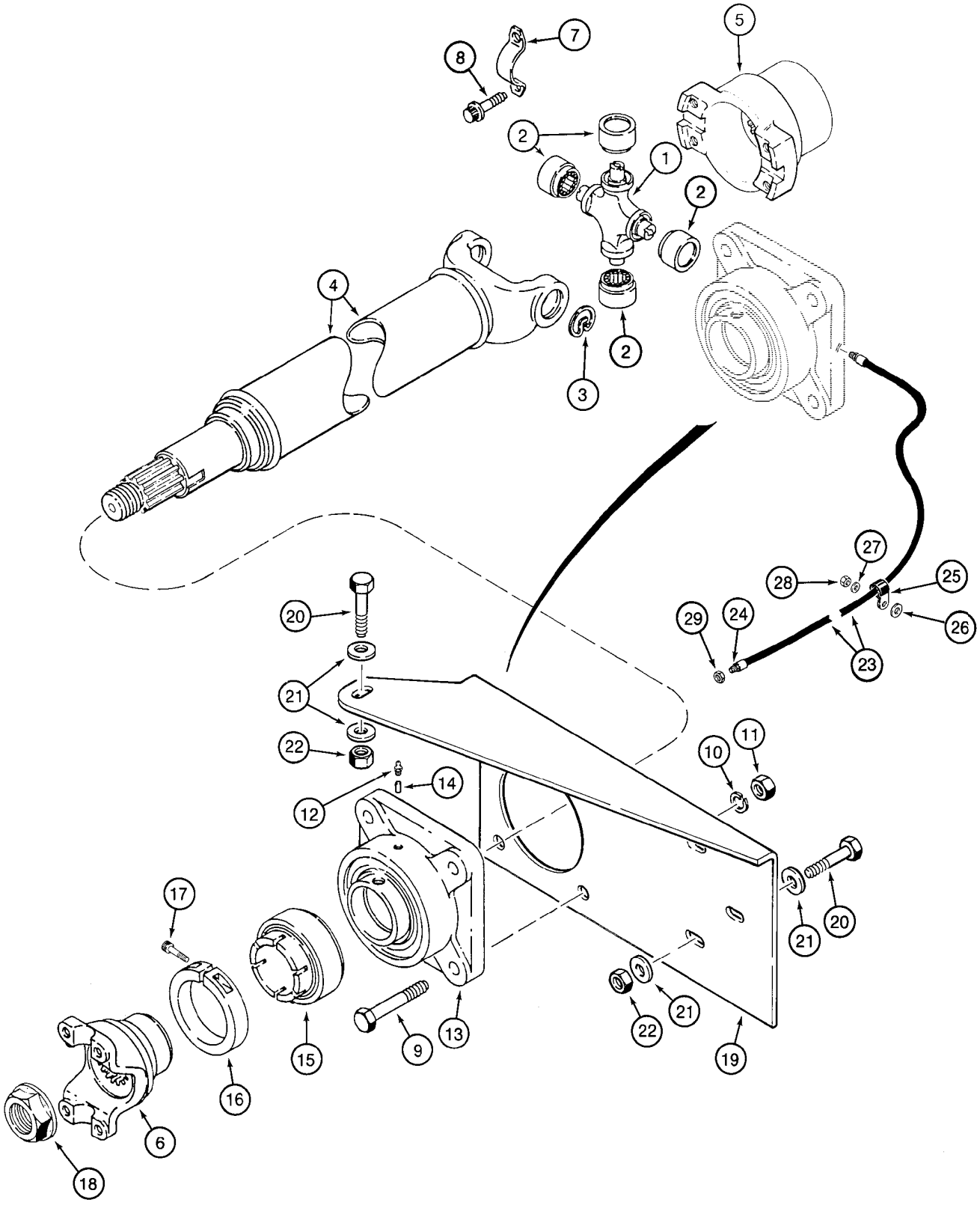
1
2
2
2
3
4
5
6
7
8
9
10
11
12
13
14
15
16
17
18
19
20
20
21
21
21
22
22
23
24
25
26
27
28
29

ITEM REF.	PEÇA Nº PART Nº PIEZA Nº	QTD QTY CANT	DESCRIÇÃO (Português)	DESCRIPTION (English)	DESCRIPCIÓN (Español)
	392455A1	1	SEMI-EIXO dianteiro Conj.	AXLE-SHAFT front Assy.	EJE delantero Conj.
	S300313	1	CRUZETA Conj.	SPIDER Assy.	CRUCETA conj.
1	NSS	1	JUNTA universal	JOINT universal	JUNTA universal
2	NSS	4	PISTA	RACE	PISTA
3	S92378	4	ANEL trava	RING snap	ANILLO de freno
4	NSS	1	TUBO	TUBE	TUBO
5	REF	1	FLANGE eixo dianteiro (pg 6-50)	FLANGE front axle (pg 6-50)	BRIDA de unión (pg 6-50)
6	L116944	1	FLANGE mancal central (pg 6-66)	FLANGE center bearing (pg 6-66)	BRIDA de unión (pg 6-66)
7	L116943	2	CINTA	STRAP	FAJA
8	L116940	4	PARAFUSO 3/8x3/4	BOLT 3/8x3/4	PERNO 3/8x3/4
9	426-928	4	PARAFUSO 9/16x1-3/4	BOLT 9/16x1-3/4	PERNO 9/16x1-3/4
10	492-11056	4	ARRUELA pressão	WASHER lock	ARANDELA freno
11	425-109	4	PORCA	NUT	TUERCA
	L106070	1	SUPORTE rolamento	BEARING support	TAPA soporte
12	219-1	1	GRAXEIRA 1/8x21/32	FITTING GREASE 1/8x21/32	ENGRASADOR 1/8x21/32
13	NSS	1	CARCAÇA	HOUSING	CARCAZA
14	L33788	1	PINO trava 1/4	PIN lock 1/4	CLAVIJA de bloqueo 1/4
	L33787	1	KIT rolamento	KIT bearing and collar	JUEGO cojinete
15	NSS	1	ROLAMENTO suporte	BEARING support	TAPA soporte
16	L33789	1	COLAR	COLLAR	COLLAR
17	61-32516	1	PARAFUSO 1/4x1	BOLT 1/4x1	PERNO 1/4x1
18	L35091	1	PORCA	NUT	TUERCA
19	108167A1	1	SUPORTE	BRACKET	SOPORTE
20	426-832	4	PARAFUSO 1/2x2	BOLT 1/2x2	PERNO 1/2x2
21	496-21053	8	ARRUELA 17/32x1-1/16x1/8	WASHER 17/32x1-1/16x1/8	ARANDELA 17/32x1-1/16x1/8
22	231-1448	4	PORCA	NUT	TUERCA
23	313683A1	1	MANGUEIRA 855mm	HOSE 855mm	MANGUERA 855mm
24	219-20	1	GRAXEIRA 1/4x1/2	FITTING GREASE 1/4x1/2	ENGRASADOR 1/4x1/2
25	515-2495	1	BRAÇADEIRA	CLAMP	ABRAZADERA
26	896-15012	1	ARRUELA 13,5x28x4mm	WASHER 13,5x28x4mm	ARANDELA 13,5x28x4mm
27	895-11010	1	ARRUELA 11x20x2mm	WASHER 11x20x2mm	ARANDELA 11x20x2mm
28	832-10410	1	PORCA M10	NUT M10	TUERCA M10
29	F53473	1	PORCA 1/8	NUT 1/8	TUERCA 1/8

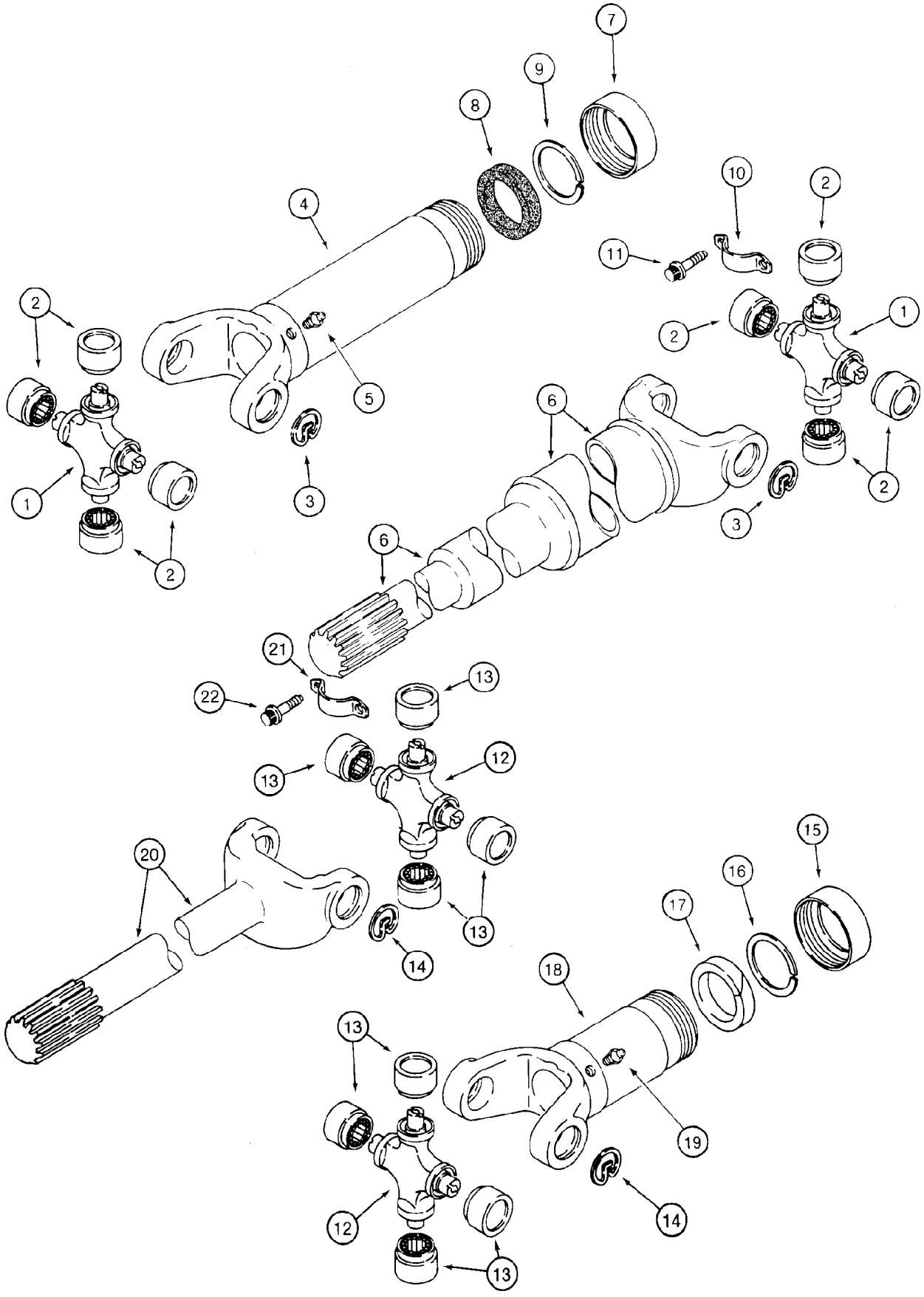
7
9
8
4
10
2
11
2
1
2
5
6
3
3
2
2
6
21
13
22
13
12
20
15
16
17
13
14
18
13
19
12
14
13

ITEM REF.	PEÇA Nº PART Nº PIEZA Nº	QTD QTY CANT	DESCRIÇÃO (Português)	DESCRIPTION (English)	DESCRIPCIÓN (Español)
	103712A1	1	SEMI-EIXO central Conj.	AXLE-SHAFT center Assy.	EJE central Conj.
	S300313	2	CRUZETA Conj.	SPIDER Assy.	CRUCETA conj.
1	NSS	1	JUNTA universal	JOINT universal	JUNTA universal
2	NSS	4	PISTA	RACE	PISTA
3	S92378	4	ANEL trava	RING snap	ANILLO de freno
4	877128R91	1	FORQUILHA tranmsissão	YOKE transmission end	VOLEA de coche
5	219-1	1	GRAXEIRA 1/8x21/32	FITTING GREASE 1/8x21/32	ENGRASADOR 1/8x21/32
6	226729A1	1	FORQUILHA	YOKE	VOLEA de coche
7	S85992	1	TAMPA	COVER	TAPA
8	S301161	1	VEDADOR borracha	SEAL rubber	JUNTA
9	S88377	1	ARRUELA	WASHER	ARANDELA
10	L116943	4	CINTA	STRAP	FAJA
11	L116940	8	PARAFUSO 3/8x3/4	BOLT 3/8x3/4	PERNO 3/8x3/4
	103710A1	1	SEMI-EIXO traseiro Conj.	AXLE-SHAFT rear Assy.	EJE trasero Conj.
	S300313	2	CRUZETA Conj.	SPIDER Assy.	CRUCETA conj.
12	NSS	1	JUNTA universal	JOINT universal	JUNTA universal
13	NSS	4	PISTA	RACE	PISTA
14	S92378	4	ANEL trava	RING snap	ANILLO de freno
15	S300645	1	TAMPA	COVER	TAPA
16	S300646	1	ARRUELA	WASHER	ARANDELA
17	S300647	1	ARRUELA	WASHER	ARANDELA
18	S300651	1	FORQUILHA	YOKE	VOLEA de coche
19	219-1	1	GRAXEIRA 1/8x21/32	FITTING GREASE 1/8x21/32	ENGRASADOR 1/8x21/32
20	120218A1	1	FORQUILHA transmsissão	YOKE transmission end	VOLEA de coche
21	L116943	4	CINTA	STRAP	FAJA
22	L116940	8	PARAFUSO 3/8x3/4	BOLT 3/8x3/4	PERNO 3/8x3/4


1
2
3
4
5
6
7
8

ITEM REF.	PEÇA Nº PART Nº PIEZA Nº	QTD QTY CANT	DESCRIÇÃO (Português)	DESCRIPTION (English)	DESCRIPCIÓN (Español)
	.		RODA 17x25 & Pneus 20,5x25 (STD)	Wheel 17x25 & Tires 20,5x25 (STD)	Rueda 17x25 Neumaticos 20,5x25 (STD)
	.				
	149301A1	4	RODA Completa.17x25 (STD)	WHEEL Complete 17x25 (STD)	RUEDA conj. 17x25 (STD)
1	149305A1	1	RODA Conj.17x25	WHEEL Assy. 17x25	RUEDA conj.
2	149299A1	1	ANEL - lateral	RING - side	ARO
3	148682A1	1	ANEL - segurança	RING - locking	ARO
4	A19101	1	ANEL-O	O-RING	ANILLO-O
5	A20058	1	VÁLVULA Conj. - pneu	VALVE Assy. - tire	VÁLVULA conj.
6	L19664	1	TAMPA válvula	CAP valve	TAPA válvula
7	148296A1	16	PORCA especial	NUT special	TUERCA
8	371-8081	4	PNEU 20,5x25 12PR L2 Goodyear (opc)	TIRE 20,5x25 12PR L2 Goodyear	NEUMÁTICO 20,5x25 12pr l2
8	.	4	PNEU 20,5x25 12PR L2 Firestone (opc)	TIRE 20,5x25 12PR L2 Firestone	NEUMÁTICO 20,5x25 12pr l2
8	371-8311	4	PNEU 20.5x25 16PR L2 Goodyear (opc)	TIRE 20.5x25 16PR L2 Goodyear (opc)	NEUMÁTICO 20.5x25 16PR L2 Goodyear (opc)
8	371-8312	4	PNEU 20.5x25 16PR L2 Firestone (opc)	TIRE 20.5x25 16PR L2 Firestone (opc)	NEUMÁTICO 20.5x25 16PR L2 Firestone (opc)
8	L6449	4	PNEU 20.5xR25 XHAT1 (std)	TIRE 20.5xR25 XHAT1 (std)	NEUMÁTICO 20.5xR25 XHAT1
8	L6692	4	PNEU 20.5xR25 XHAT (opc)	TIRE 20.5xR25 XHAT (opc)	NEUMÁTICO 20.5xR25 XHAT
8	328251A1	4	PNEU 20.5xR25 Michelin XLD70L3T (opc)	TIRE 20.5xR25 (555/70) Michelin XLD70L3T	NEUMÁTICO 20.5xR25 (555/70) Michelin XLD7
8	380077A1	4	PNEU 20.5xR25 L2 Bridgestone (opc)	TIRE 20.5xR25 L2 Bridgestone (opc)	NEUMÁTICO 20.5xR25 L2
8	381716A1	4	PNEU 20.5xR25 L3 Bridgestone (opc)	TIRE 20.5xR25 L3 Bridgestone (opc)	NEUMÁTICO 20.5xR25 L3
8	327569A1	4	PNEU 20.5xR25 XLD 70 L3 Michelin (opc)	TIRE 20.5xR25 XLD 70 L3 Michelin (opc)	NEUMÁTICO 20.5xR25 XLD 70 L3 Michelin (op
8	L128971	4	PNEU 20.5xR25 XHAT1 Michelin (opc)	TIRE 20.5xR25 XHAT1 Michelin (opc)	NEUMÁTICO 20.5xR25 XHAT1
	.				
	.		Roda 14x25 & Pneus 17,5x25 (OPCIONAL)	Wheel 14x25 & Tires 17,5x25 (OPCIONAL)	Rueda 14x25 Neumaticos 17,5x25 (OPCIONAL
	.				
	149533A1	4	RODA Completa.14x25 (STD)	WHEEL Complete 14x25 (STD)	RUEDA conj. 14x25 (STD)
1	149806A1	4	RODA Conj.14x25	WHEEL Assy. 14x25	RUEDA conj.
2	148681A1	1	ANEL - lateral	RING - side	ARO
3	148682A1	1	ANEL - segurança	RING - locking	ARO
4	A19101	1	ANEL-O	O-RING	ANILLO-O
5	A20058	1	VÁLVULA Conj. - pneu	VALVE Assy. - tire	VÁLVULA conj.
6	L19664	1	TAMPA válvula	CAP valve	TAPA válvula
7	148296A1	16	PORCA especial	NUT special	TUERCA
8	371-8051	4	PNEU 17,5x25 12PR L2 Goodyear	TIRE 17,5x25 12PR L2 Goodyear	NEUMÁTICO 17,5x25 12pr l2
8	371-8052	4	PNEU 17,5x25 12PR L2 Firestone	TIRE 17,5x25 12PR L2 Firestone	NEUMÁTICO 17,5x25 12pr l2
8	371-8251	4	PNEU 17.5x25 12 PR L-3 Goodyear (opc)	TIRE 17.5x25 12 PR L-3 Goodyear (opc)	NEUMÁTICO 17.5x25 12 PR L-3 Goodyear (opc
8	371-8252	4	PNEU 17.5x25 12 PR L-3 Firestone (opc)	TIRE 17.5x25 12 PR L-3 Firestone (opc)	NEUMÁTICO 17.5x25 12 PR L-3 Firestone (opc
8	L6445	4	PNEU 17.5x25 XHAT1 (opc)	TIRE 17.5x25 XHAT1 (opc)	NEUMÁTICO 17.5x25 XHAT1
8	L6651	4	PNEU 17.5x25 XGLAT (opc)	TIRE 17.5x25 XGLAT (opc)	NEUMÁTICO 17.5x25 XGLAT
8	L128970	4	PNEU 17.5xR25 XHAT1 Michelin (opc)	TIRE 17.5xR25 XHAT1 Michelin (opc)	NEUMÁTICO 17.5xR25 XHAT1
8	133593A1	4	PNEU 17.5xR25 XTLATL (opc)	TIRE 17.5xR25 XTLATL (opc)	NEUMÁTICO 17.5xR25

NOTA 1: Montado com itens 16 e 17
NOTE 1: Assembled with items 16 and 17
NOTA 1: Montado con itens 16 e 17
NOTA 2: Montado com item 20
NOTE 2: Assembled with item 20
NOTA 2: Montado con item 20

ÍNDICE
INDEX
INDICE

FREIO DE ESTACIONAMENTO - CONJUNTO **7-2**
PARKING BRAKE - ASSEMBLY
FRENO, ESTACIONAMIENTO

PEDAIS DE FREIO **7-4**
BRAKE - PEDALS
FRENO - PEDALES

CIRCUITO HIDRÁULICO DO FREIO - RESERVATÓRIO AO ACUMULADOR/BOMBA **7-6**
MAIN BRAKE HYDRAULICS - RESERVOIR TO ACCUMULATOR/PUMP
HIDRAULICA - FRENO, PRINCIPAL

CIRCUITO HIDRÁULICO DO FREIO - VÁLVULA DRENO AO RESERVATÓRIO **7-8**
MAIN BRAKE HYDRAULICS - VALVE DRAIN TO HYDR.TANK
HIDRAULICA - FRENO, PRINCIPAL

CIRCUITO HIDRÁULICO DO FREIO - VÁLVULA ACUMULADOR AO RETORNO **7-10**
MAIN BRAKE HYDRAULICS - ACCUMULATOR VALVE TO RETURN PORT
HIDRAULICA - FRENO, PRINCIPAL

CIRCUITO HIDRÁULICO DO FREIO - VÁLVULA DO FREIO AOS EIXOS DIANTEIRO/TRASEIRO **7-12**
MAIN BRAKE HYDRAULICS - BRAKE VALVE TO FRONT/REAR AXLES
HIDRAULICA - FRENO, PRINCIPAL

CIRCUITO HIDRÁULICO DO FREIO - VÁLVULA AO EIXO DIANTEIRO **7-14**
MAIN BRAKE HYDRAULICS - MAIN VALVE TO FRONT AXLE
HIDRAULICA - FRENO, PRINCIPAL

CIRCUITO HIDRÁULICO DO FREIO - VÁLVULA AO EIXO TRASEIRO **7-16**
MAIN BRAKE HYDRAULICS - MAIN VALVE TO REAR AXLE
HIDRAULICA - FRENO, PRINCIPAL

BOMBA DO ACUMULADOR DO FREIO - CONJUNTO **7-18**
VALVE ASSY - ACCUMULATOR, BRAKE
CONJUNTO DE LA VALVULA - ACUMULADOR, FRENO

BOMBA DO FREIO - CONJUNTO **7-20**
PUMP ASSY - BRAKE
BOMBA - FRENO

VÁLVULA DO FREIO - CONJUNTO **7-22**
VALVE ASSY - BRAKE
CONJUNTO DE LA VALVULA - FRENO

ACUMULADOR DO FREIO **7-24**
ACCUMULATOR - BRAKE
ACUMULADOR - FRENO

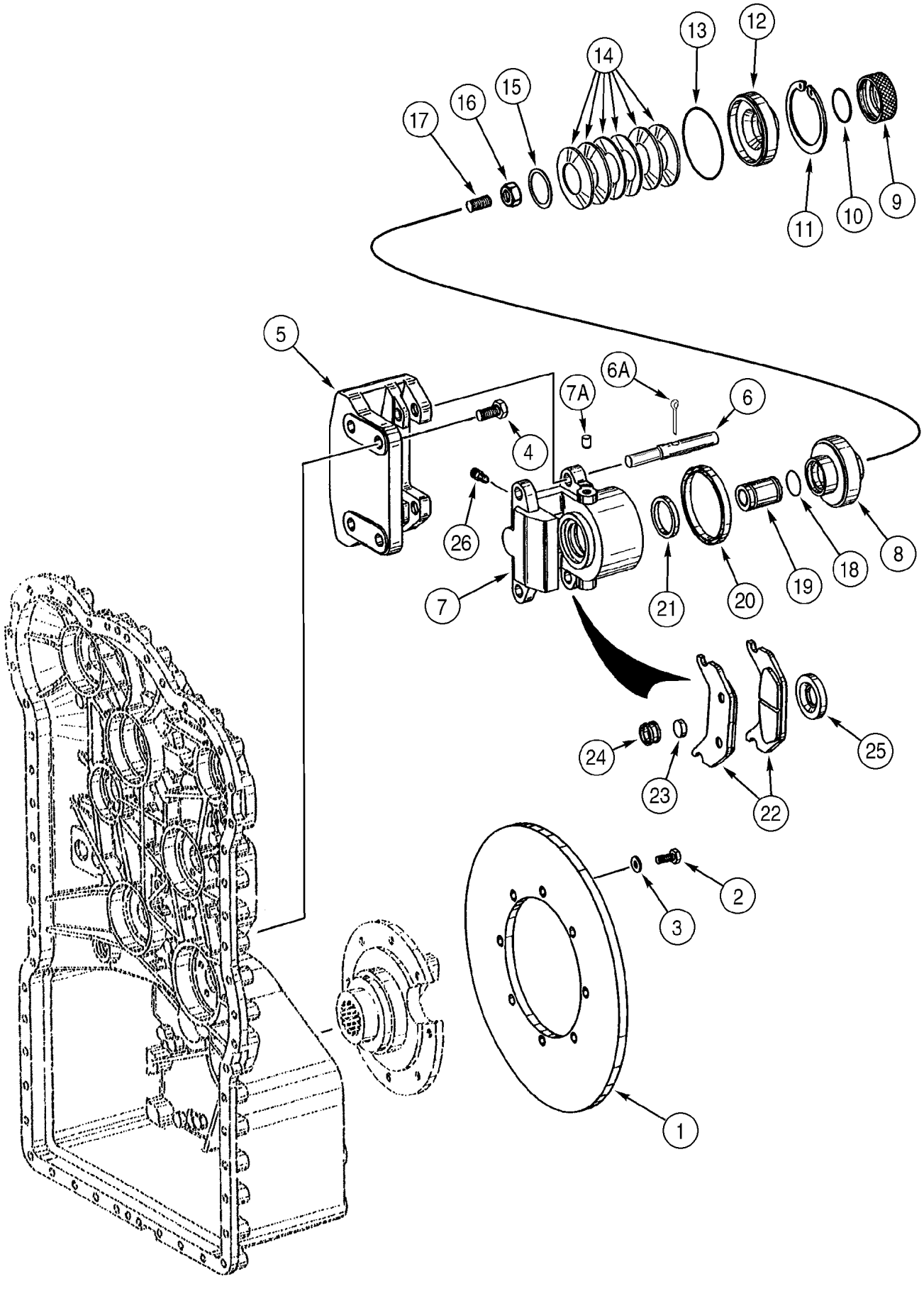
1
2
3
4
5
6
6A
7
7A
8
9
10
11
12
13
14
15
16
17
18
19
20
21
22
23
24
25
26

ITEM REF.	PEÇA Nº PART Nº PIEZA Nº	QTD QTY CANT	DESCRIÇÃO (Português)	DESCRIPTION (English)	DESCRIPCIÓN (Español)
	196173A1	1	TRANSMISSÃO Conj. (pg 6-8/40)	TRANSMISSION Assy. (pg 6-8/40)	TRANSMISIÓN conj. (pg 6-8/40)
1	330870A1	1	DISCO freio	DISC brake	DISCO freno
2	626-10025	8	PARAFUSO M10x25	BOLT M10x25	PERNO M10x25
3	895-11010	8	ARRUELA 11x20x2mm	WASHER 11x20x2mm	ARANDELA 11x20x2mm
4	330872A1	4	PARAFUSO	BOLT	TORNILLO
5	330874A1	1	SUPORTE	BRACKET	SOPORTE
	331754A1	1	FREIO Conj.	BRAKE Assy.	FRENO conj.
6	352021A1	2	PINO	PIN	PERNO
6A	352022A1	2	PINO	PIN	PERNO
7	330883A1	1	CARCAÇA	HOUSING	CARCAZA
7A	331974A1	1	LUVA	SLEEVE	CAMISA
8	330884A1	1	PISTÃO	PISTON	PISTÓN
9	330898A1	1	TAMPA	COVER	TAPA
10	330899A1	1	ANEL-O	O-RING	ANILLO-O
11	330897A1	1	ANEL trava	RING snap	ANILLO de freno
12	330885A1	1	CAPA	COVER	TAPA
13	330896A1	1	ANEL-O	O-RING	ANILLO-O
14	330893A1	6	MOLA Belleville	SPRING Belleville	RESORTE
15	330894A1	1	CALÇO	SHIM	CALCE
16	330902A1	1	PORCA	NUT	TUERCA
17	330901A1	1	PARAFUSO	BOLT	TORNILLO
18	330895A1	1	ANEL-O	O-RING	ANILLO-O
19	330886A1	1	PINO	PIN	PERNO
20	330892A1	1	VEDADOR U	SEAL U-cup	JUNTA
21	330891A1	1	VEDADOR U	SEAL U-cup	JUNTA
22	330887A1	2	PASTILHA freio	PAD brake	PASTILLA freno
23	330888A1	1	IMÃ	MAGNET	MAGNETO
24	330889A1	1	ANEL	RING	ARO
25	330890A1	1	TAMPA poeira	CAP dust	GUARDAPOLVO
26	330900A1	1	RESPIRO	BREATHER	VENTILADOR del cárter

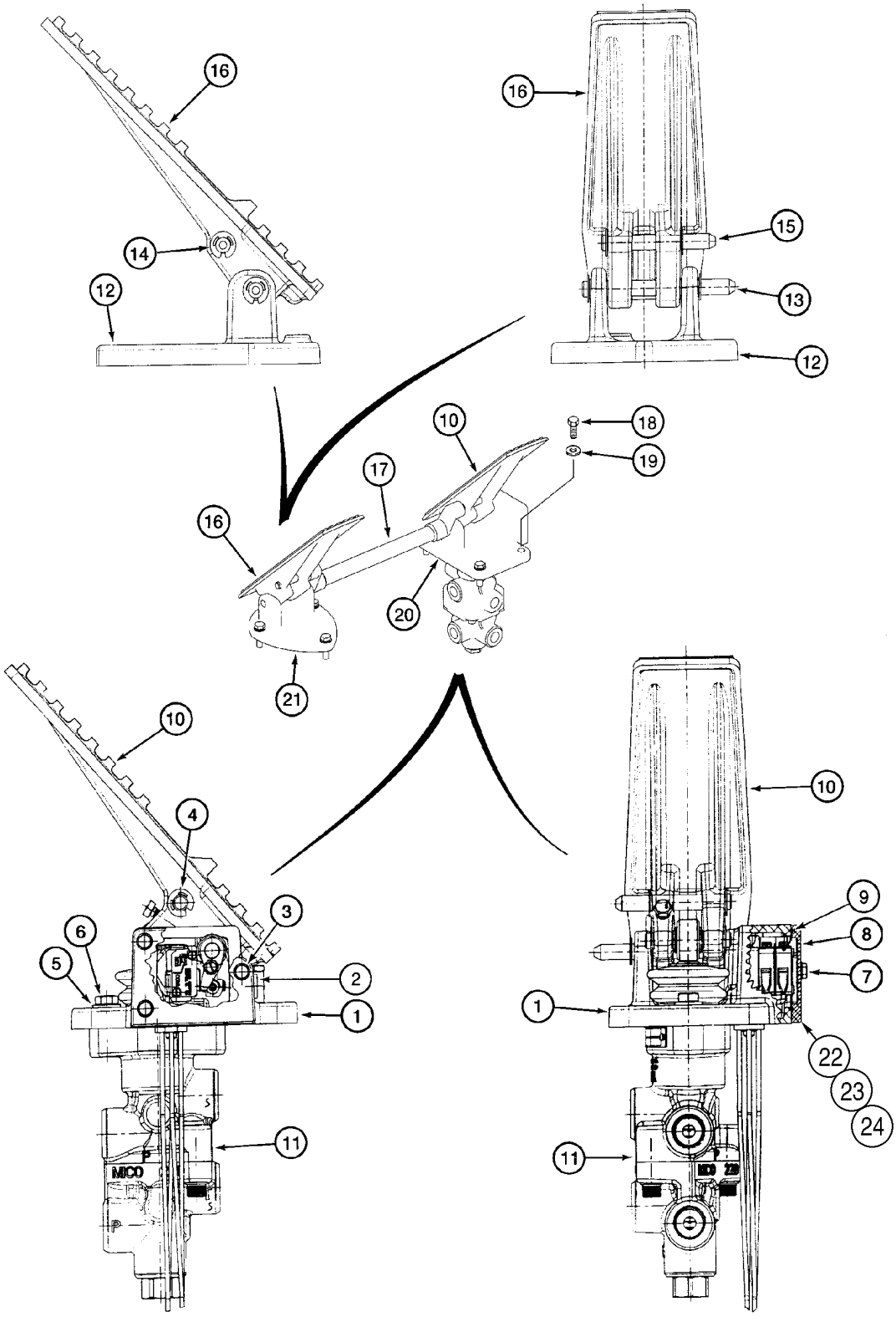
16
14
12
16
15
13
12
10
18
19
17
16
20
21
10
4
3
6
5
2
1
11
10
9
8
7
1
22
23
24
11

ITEM REF.	PEÇA Nº PART Nº PIEZA Nº	QTD QTY CANT	DESCRIÇÃO (Português)	DESCRIPTION (English)	DESCRIPCIÓN (Español)
	311476A1	1	PEDAL Conj. LE	PEDAL Assy. LH	PEDAL conj. LI
	370946A1	1	PEDAL Conj. LE	PEDAL Assy. LH	PEDAL conj. LI
1	NSS	1	BASE	BASE	BASE
2	NSS	1	BUJÃO	PLUG	TAPÓN
3	NSS	1	EIXO	SHAFT	EJE
4	NSS	1	ANEL E	RING E	ANILLO E
5	NSS	2	ARRUELA	WASHER	ARANDELA
6	NSS	2	PARAFUSO	BOLT	TORNILLO
7	NSS	3	PARAFUSO	BOLT	TORNILLO
8	NSS	1	CAPA	COVER	TAPA
9	NSS	1	VEDADOR	SEAL	JUNTA
10	333126A1	1	PEDAL LE	PEDAL LH	PEDAL LI
11	331968A1	1	VÁLVULA freio (pg 7-22)	VALVE brake (pg 7-22)	VÁLVULA de freno (pg 7-22)
	315289A1	1	PEDAL Conj. LD	PEDAL Assy. RH	PEDAL conj. LD
12	NSS	1	BASE	BASE	BASE
13	NSS	1	PINO	PIN	PERNO
14	NSS	4	ANEL E	RING E	ANILLO E
15	NSS	1	PINO	PIN	PERNO
16	333348A1	1	PEDAL LD	PEDAL RH	PEDAL LD
17	315290A1	1	EIXO	SHAFT	EJE
18	627-8030	7	PARAFUSO M8x30	BOLT M8x30	PERNO M8x30
19	895-11008	7	ARRUELA 9x17x1,6mm	WASHER 9x17x1,6mm	ARANDELA 9x17x1,6mm
20	278824A1	1	VEDADOR pedal LE	SEAL LH pedal	JUNTA LI
21	277973A1	1	VEDADOR pedal LD	SEAL RH pedal	JUNTA LD
	360047A1	1	BASE Assy.	BASE Assy.	BASE Conj.
22	360048A1	1	CHICOTE	HARNESS	HAZ
23	360049A1	1	INTERRUPTOR	SWITCH	CONTACTOR
24	360050A1	1	INTERRUPTOR	SWITCH	CONTACTOR

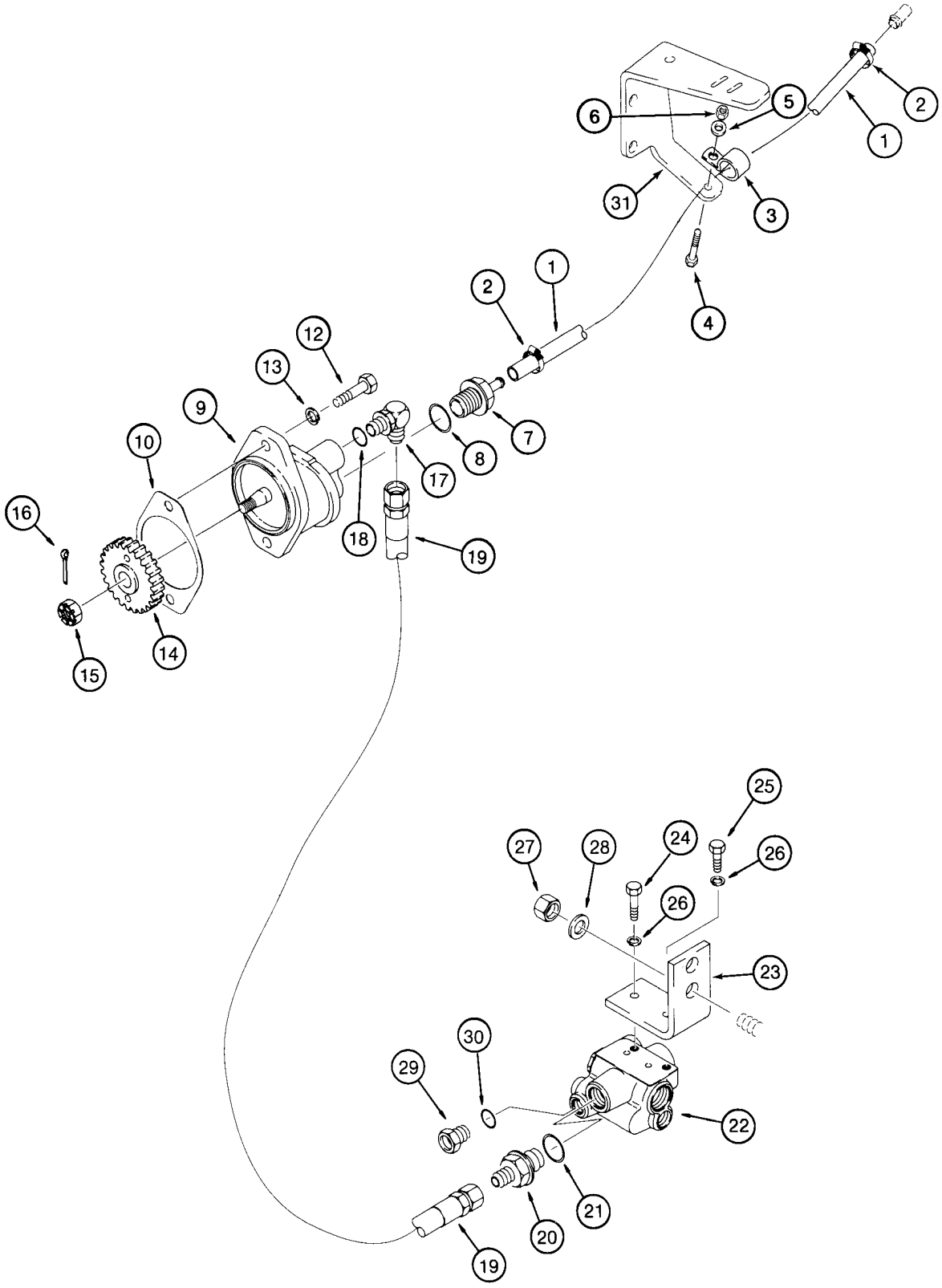
1
2
3
4
5
6
31
1
2
7
8
9
10
12
13
14
15
16
17
18
19
19
20
21
22
23
24
25
26
26
27
28
29
30

ITEM REF.	PEÇA Nº PART Nº PIEZA Nº	QTD QTY CANT	DESCRIÇÃO (Português)	DESCRIPTION (English)	DESCRIPCIÓN (Español)
1	301953A2	1	MANGUEIRA alimentação 1100mm	HOSE supply 1100mm	MANGUERA 1100mm
2	214-1416	2	BRAÇADEIRA 13/16-1-1/2	CLAMP 13/16-1-1/2	ABRAZADERA 13/16-1-1/2
3	515-24317	1	BRAÇADEIRA 1/1/4	CLAMP 1/1/4	ABRAZADERA 1/1/4
4	627-10025	1	PARAFUSO M10x25	BOLT M10x25	PERNO M10x25
5	895-11010	1	ARRUELA 11x20x2mm	WASHER 11x20x2mm	ARANDELA 11x20x2mm
6	832-10410	1	PORCA M10	NUT M10	TUERCA M10
7	217-177	1	ADAPTADOR 3/4x1-1/16	ADAPTER 3/4x1-1/16	ADAPTADOR 3/4x1-1/16
8	237-6012	1	ANEL-O 59/64x7/64	O-RING 59/64x7/64	ANILLO-O 59/64x7/64
9	317020A1	1	BOMBA freio (pg 7-20)	PUMP brake (pg 7-20)	BOMBA (pg 7-20)
10	J931608	1	JUNTA tampa	GASKET cover	JUNTA de cubierta
12	627-12035	1	PARAFUSO M12x35	BOLT M12x35	PERNO M12x35
12	627-12040	1	PARAFUSO M12x40	BOLT M12x40	PERNO M12x40
13	892-11012	2	ARRUELA pressão M12	WASHER lock M12	ARANDELA freno M12
14	J924186	1	ENGRENAGEM bomba freio	GEAR brake pump	ENGRANAJE
15	425-138	1	PORCA	NUT	TUERCA
16	432-616	1	PINO 3/32x1	PIN 3/32x1	PERNO 3/32x1
17	218-5121	1	COTOVELO 90 3/4x7/8	ELBOW 90 3/4x7/8	CODO 3/4x7/8
18	237-6012	1	ANEL-O 59/64x7/64	O-RING 59/64x7/64	ANILLO-O 59/64x7/64
19	107323A1	1	MANGUEIRA 410mm	HOSE 410mm	MANGUERA 410mm
20	218-5070	1	ADAPTADOR 3/4x1-1/16	ADAPTER 3/4x1-1/16	ADAPTADOR 3/4x1-1/16
21	237-6012	1	ANEL-O 59/64x7/64	O-RING 59/64x7/64	ANILLO-O 59/64x7/64
22	313362A1	1	VÁLVULA acumulador freio (pg 7-18)	VALVE brake accumulator valve (pg 7-18)	VÁLVULA de freno (pg 7-18)
23	L129987	1	SUPORTE	BRACKET	SOPORTE
24	426-616	1	PARAFUSO 3/8x1	BOLT 3/8x1	PERNO 3/8x1
25	426-616	1	PARAFUSO 3/8x1	BOLT 3/8x1	PERNO 3/8x1
26	492-11038	2	ARRUELA pressão	WASHER lock	ARANDELA freno
27	832-10412	2	PORCA M12	NUT M12	TUERCA M12
28	896-15012	2	ARRUELA 13,5x28x4mm	WASHER 13,5x28x4mm	ARANDELA 13,5x28x4mm
29	218-5314	1	ADAPTADOR	ADAPTER	ADAPTADOR
30	237-6008	1	ANEL-O 41/64x3/32	O-RING 41/64x3/32	ANILLO-O 41/64x3/32
31	301854A1	1	SUPORTE (pg 3-2)	BRACKET (pg 3-2)	SOPORTE (pg 3-2)

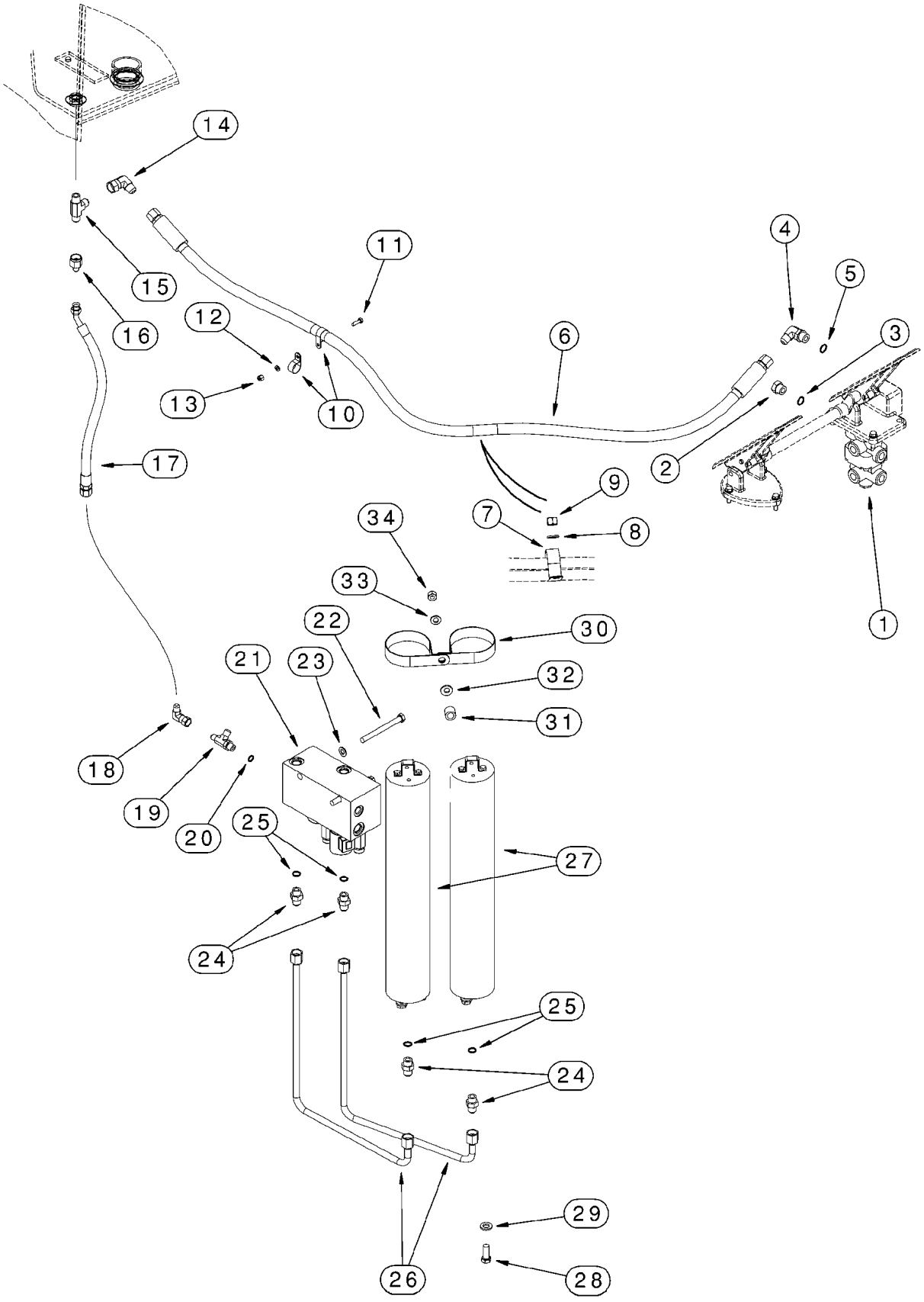
14
15
16
11
12
13
10
6
4
5
3
2
1
17
9
7
8
34
33
22
30
21
23
32
31
18
19
20
25
27
24
25
24
29
26
28

ITEM REF.	PEÇA Nº PART Nº PIEZA Nº	QTD QTY CANT	DESCRIÇÃO (Português)	DESCRIPTION (English)	DESCRIPCIÓN (Español)
1	331968A1	1	VÁLVULA freio (pg 7-22)	VALVE brake (pg 7-22)	VÁLVULA de freno (pg 7-22)
2	218-5156	1	BUJÃO 3/4	PLUG 3/4	TAPÓN 3/4
3	237-6008	1	ANEL-O 41/64x3/32	O-RING 41/64x3/32	ANILLO-O 41/64x3/32
4	218-5106	1	COTOVELO 90 3/4	ELBOW 90 3/4	CODO 3/4
5	237-6008	1	ANEL-O 41/64x3/32	O-RING 41/64x3/32	ANILLO-O 41/64x3/32
6	311911A1	1	MANGUEIRA 1656mm	HOSE 1656mm	MANGUERA 1656mm
7	515-25635	1	BRAÇADEIRA 2-1/2	CLAMP 2-1/2	ABRAZADERA 2-1/2
8	895-11012	1	ARRUELA 13,5x24x2,5mm	WASHER 13,5x24x2,5mm	ARANDELA 13,5x24x2,5mm
9	832-10412	1	PORCA M12	NUT M12	TUERCA M12
10	515-23238	2	BRAÇADEIRA 15/16	CLAMP 15/16	ABRAZADERA 15/16
11	426-616	1	PARAFUSO 3/8x1	BOLT 3/8x1	PERNO 3/8x1
12	895-11010	1	ARRUELA 11x20x2mm	WASHER 11x20x2mm	ARANDELA 11x20x2mm
13	231-1446	1	PORCA	NUT	TUERCA
14	218-5230	1	COTOVELO 90 3/4	ELBOW 90 3/4	CODO 3/4
15	218-614	1	CONECTOR T	CONECTOR T	CONECTOR T
16	218-786	1	REDUTOR 3/4x9/16	REDUCER 3/4x9/16	REDUCTOR 3/4x9/16
17	238089A1	1	MANGUEIRA dreno 607mm	HOSE drain 607mm	MANGUERA 607mm
18	218-980	1	COTOVELO 90 9/16	ELBOW 90 9/16	CODO 9/16
19	218-5243	1	CONECTOR T 9/16	CONECTOR T 9/16	CONECTOR T 9/16
20	237-6006	1	ANEL-O 15/32x5/64	O-RING 15/32x5/64	ANILLO-O 15/32x5/64
21	REF	1	VÁLVULA combinada (pg 8-116/118)	VALVE combination (pg 8-116/118)	VÁLVULA (pg 8-116/118)
22	827-10110	2	PARAFUSO M10x110	BOLT M10x110	PERNO M10x110
23	895-11010	2	ARRUELA 11x20x2mm	WASHER 11x20x2mm	ARANDELA 11x20x2mm
24	218-5059	4	ADAPTADOR 3/4	ADAPTER 3/4	ADAPTADOR 3/4
25	237-6008	1	ANEL-O 41/64x3/32	O-RING 41/64x3/32	ANILLO-O 41/64x3/32
26	283793A1	2	TUBO acumulador	TUBE accumulator	TUBO
27	284444A1	2	ACUMULADOR (pg 7-24)	ACCUMULATOR (pg 7-24)	ACUMULADOR (pg 7-24)
28	627-12030	6	PARAFUSO M12x30	BOLT M12x30	PERNO M12x30
29	896-11012	6	ARRUELA 13,5x24x3mm	WASHER 13,5x24x3mm	ARANDELA 13,5x24x3mm
30	283777A2	2	BRAÇADEIRA	CLAMP	ABRAZADERA
31	283846A1	1	ESPAÇADOR 14x16x19mm	SPACER 14x16x19mm	ESPACIADOR 14x16x19mm
32	896-15010	1	ARRUELA 11x24x3mm	WASHER 11x24x3mm	ARANDELA 11x24x3mm
33	896-15010	1	ARRUELA 11x24x3mm	WASHER 11x24x3mm	ARANDELA 11x24x3mm
34	832-10410	1	PORCA M10	NUT M10	TUERCA M10

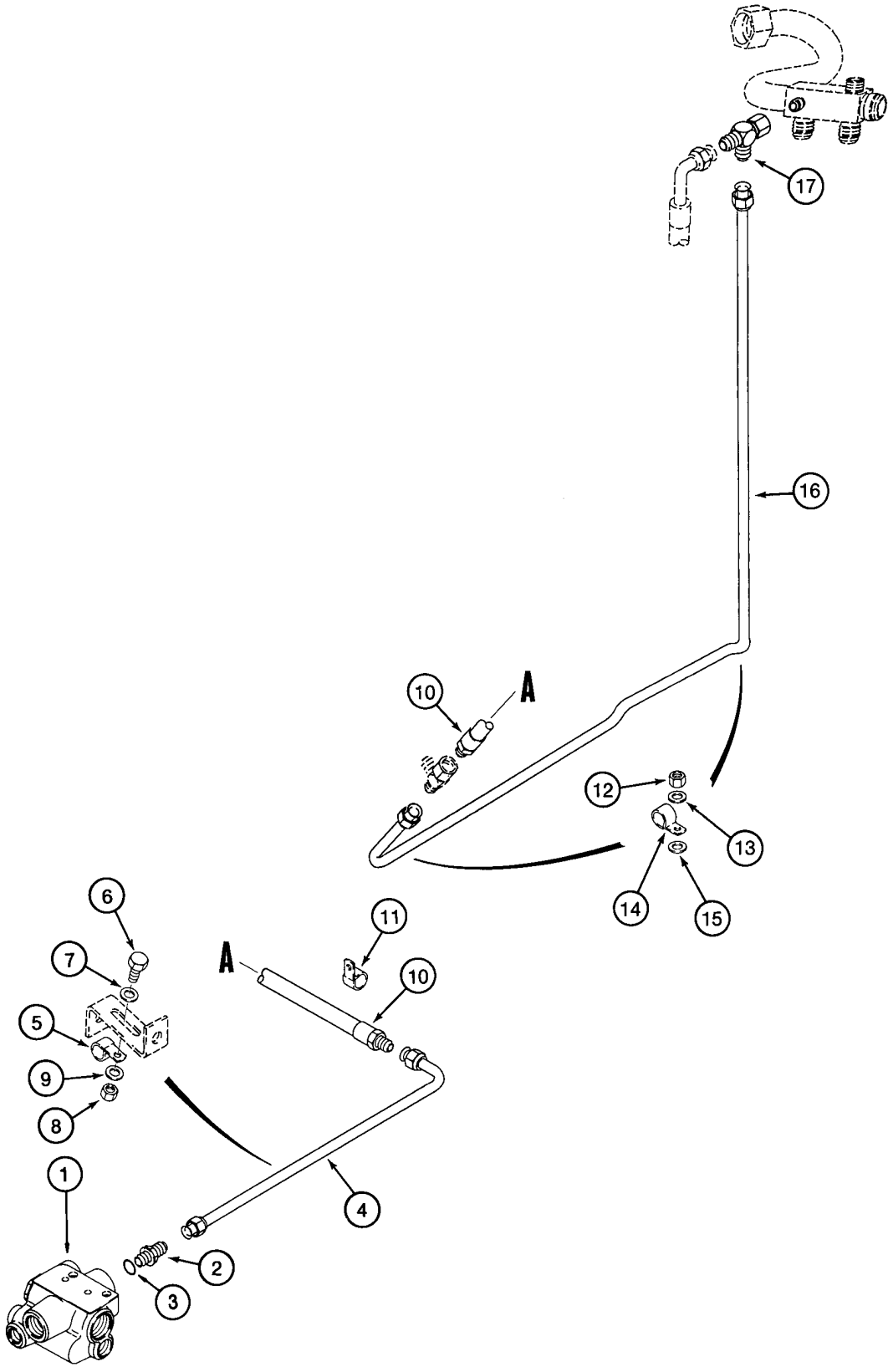
17
16
10
A
12
13
14
15
6
11
A
7
10
5
9
8
1
4
2
3

ITEM REF.	PEÇA Nº PART Nº PIEZA Nº	QTD QTY CANT	DESCRIÇÃO (Português)	DESCRIPTION (English)	DESCRIPCIÓN (Español)
1	313362A1	1	VÁLVULA acumulador freio (pg 7-18)	VALVE brake accumulator (pg 7-18)	VÁLVULA de freno (pg 7-18)
2	218-5070	1	ADAPTADOR 3/4x1-1/16	ADAPTER 3/4x1-1/16	ADAPTADOR 3/4x1-1/16
3	237-6012	1	ANEL-O 59/64x7/64	O-RING 59/64x7/64	ANILLO-O 59/64x7/64
4	314852A1	1	TUBO válvula acumulador	TUBE accumulator valve	TUBO
5	515-23127	1	BRAÇADEIRA 1/2	CLAMP 1/2	ABRAZADERA 1/2
6	627-10025	1	PARAFUSO M10x25	BOLT M10x25	PERNO M10x25
7	895-15010	1	ARRUELA 11x24x2mm	WASHER 11x24x2mm	ARANDELA 11x24x2mm
8	832-10410	1	PORCA M10	NUT M10	TUERCA M10
9	895-18010	1	ARRUELA 11x18x1,6mm	WASHER 11x18x1,6mm	ARANDELA 11x18x1,6mm
10	314884A1	1	MANGUEIRA 828mm	HOSE 828mm	MANGUERA 828mm
11	515-23381	1	BRAÇADEIRA 1-1/2	CLAMP 1-1/2	ABRAZADERA 1-1/2
12	832-10410	2	PORCA M10	NUT M10	TUERCA M10
13	895-18010	2	ARRUELA 11x18x1,6mm	WASHER 11x18x1,6mm	ARANDELA 11x18x1,6mm
14	515-23127	2	BRAÇADEIRA 1/2	CLAMP 1/2	ABRAZADERA 1/2
15	896-15010	2	ARRUELA 11x24x3mm	WASHER 11x24x3mm	ARANDELA 11x24x3mm
16	314854A1	1	TUBO	TUBE	TUBO
17	218-845	1	CONECTOR T 3/4	CONECTOR T 3/4	CONECTOR T 3/4

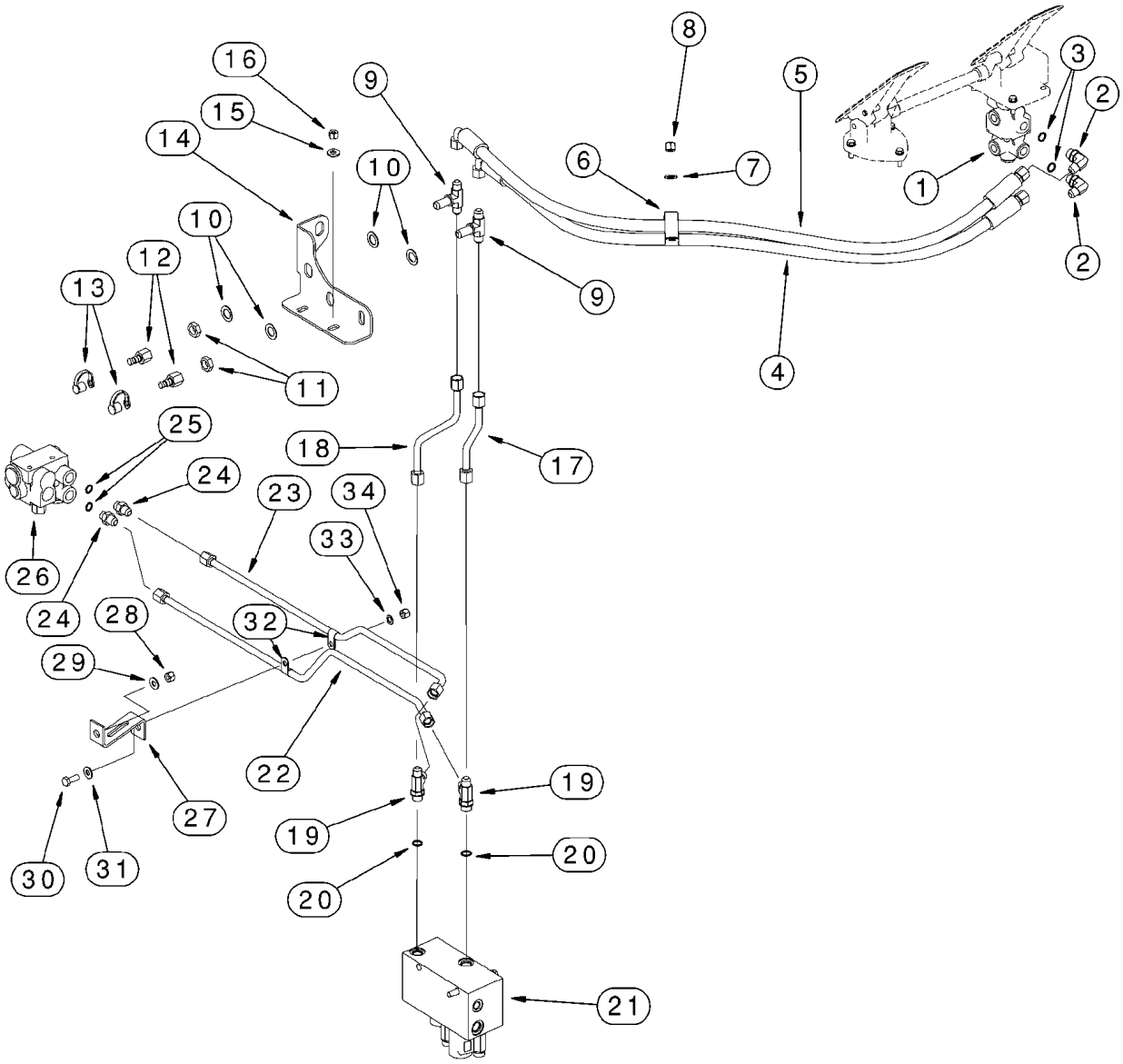
16
15
14
9
10
10
12
13
11
25
24
26
24
23
34
33
28
32
29
22
27
30
31
19
19
20
20
21
8
5
6
7
3
2
1
2
9
4
18
17

ITEM REF.	PEÇA Nº PART Nº PIEZA Nº	QTD QTY CANT	DESCRIÇÃO (Português)	DESCRIPTION (English)	DESCRIPCIÓN (Español)
1	331968A1	1	VÁLVULA freio (pg 7-22)	VALVE brake (pg 7-22)	VÁLVULA de freno (pg 7-22)
2	218-5106	2	COTOVELO 90 3/4	ELBOW 90 3/4	CODO 3/4
3	237-6008	1	ANEL-O 41/64x3/32	O-RING 41/64x3/32	ANILLO-O 41/64x3/32
4	238410A1	1	MANGUEIRA 1342mm	HOSE 1342mm	MANGUERA 1342mm
5	238411A1	1	MANGUEIRA 1418mm	HOSE 1418mm	MANGUERA 1418mm
6	515-25635	1	BRAÇADEIRA 2-1/2	CLAMP 2-1/2	ABRAZADERA 2-1/2
7	895-11012	1	ARRUELA 13,5x24x2,5mm	WASHER 13,5x24x2,5mm	ARANDELA 13,5x24x2,5mm
8	832-10412	1	PORCA M12	NUT M12	TUERCA M12
9	218-805	2	CONECTOR T 3/4	CONECTOR T 3/4	CONECTOR T 3/4
10	495-81037	4	ARRUELA 25/32x1-1/4x3/64	WASHER 25/32x1-1/4x3/64	ARANDELA 25/32x1-1/4x3/64
11	218-1255	2	PORCA	NUT	TUERCA
12	192834A1	2	ACOPLAMENTO engate rápido	COUPLING quick disconnect	ACOPLAMIENTO
13	H434163	2	TAMPA poeira	CAP dust	GUARDAPOLVO
14	366180A1	1	SUPORTE	BRACKET	SOPORTE
15	896-15010	2	ARRUELA 11x24x3mm	WASHER 11x24x3mm	ARANDELA 11x24x3mm
16	832-10410	2	PORCA M10	NUT M10	TUERCA M10
17	241138A2	1	TUBO alimentação traseiro	TUBE supply rear	TUBO
18	241137A2	1	TUBO alimentação dianteiro	TUBE supply front	TUBO
19	218-5242	2	CONECTOR T 3/4	CONECTOR T 3/4	CONECTOR T 3/4
20	237-6008	1	ANEL-O 41/64x3/32	O-RING 41/64x3/32	ANILLO-O 41/64x3/32
21	REF	1	VÁLVULA combinada (pg 8-116/118)	VALVE combination (pg 8-116/118)	VÁLVULA (pg 8-116/118)
22	314656A1	1	TUBO freio traseiro	TUBE rear brake	TUBO
23	314654A1	1	TUBO freio dianteiro	TUBE front brake	TUBO
24	218-5059	2	ADAPTADOR 3/4	ADAPTER 3/4	ADAPTADOR 3/4
25	237-6008	1	ANEL-O 41/64x3/32	O-RING 41/64x3/32	ANILLO-O 41/64x3/32
26	313362A1	1	VÁLVULA acumulador freio (pg 7-18)	VALVE brake accumulator (pg 7-18)	VÁLVULA de freno
27	314931A1	1	SUPORTE	BRACKET	SOPORTE
28	832-10410	1	PORCA M10	NUT M10	TUERCA M10
29	895-15010	1	ARRUELA 11x24x2mm	WASHER 11x24x2mm	ARANDELA 11x24x2mm
30	627-10025	1	PARAFUSO M10x25	BOLT M10x25	PERNO M10x25
31	895-15010	1	ARRUELA 11x24x2mm	WASHER 11x24x2mm	ARANDELA 11x24x2mm
32	515-23127	2	BRAÇADEIRA 1/2	CLAMP 1/2	ABRAZADERA 1/2
33	895-18010	1	ARRUELA 11x18x1,6mm	WASHER 11x18x1,6mm	ARANDELA 11x18x1,6mm
34	832-10410	1	PORCA M10	NUT M10	TUERCA M10

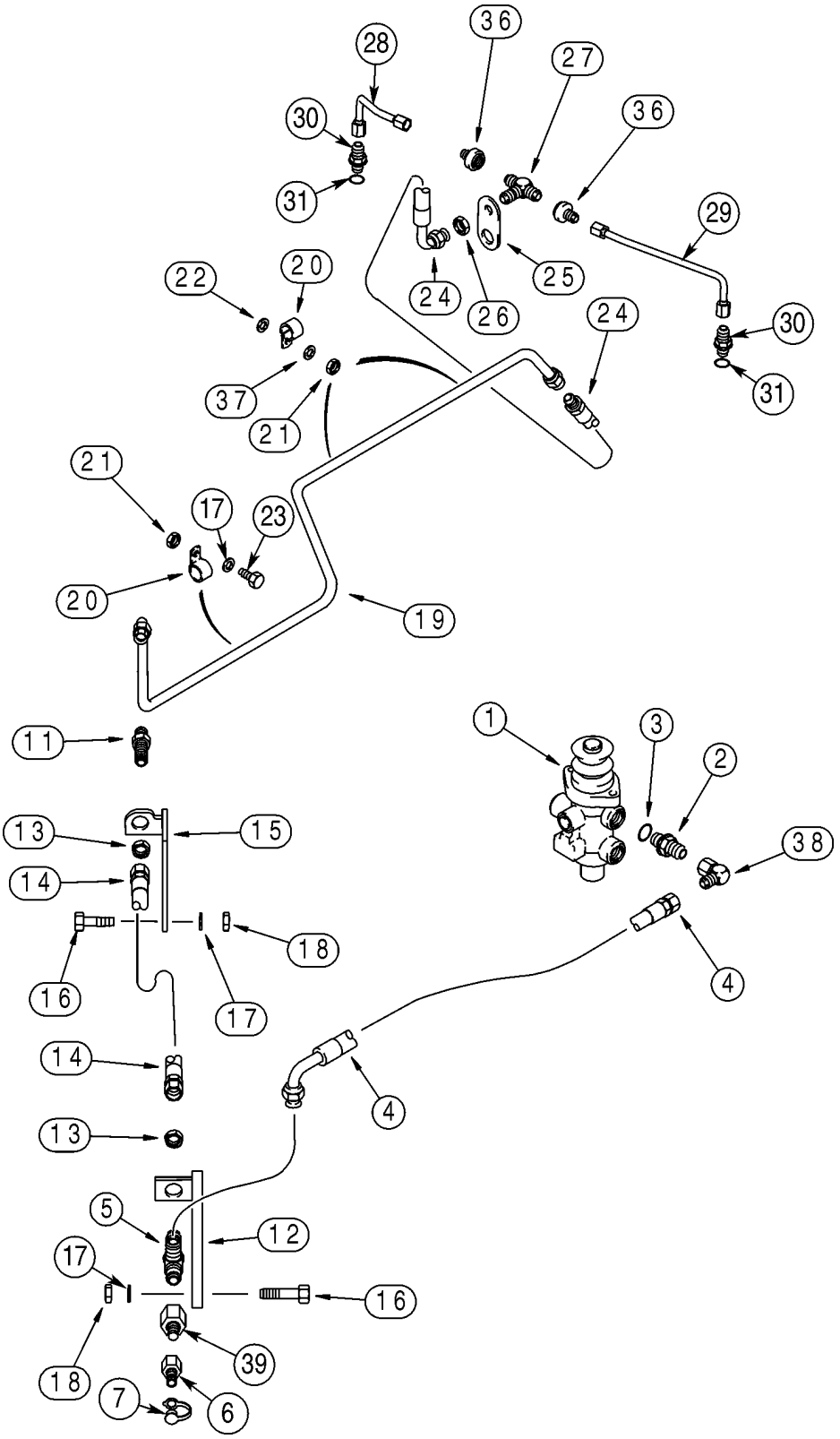
36
28
27
30
36
31
29
25
24
26
22
20
24
30
37
21
31
21
17
23
20
19
11
1
3
2
38
13
15
14
18
16
17
4
14
4
13
5
12
17
16
39
18
7
6

ITEM REF.	PEÇA Nº PART Nº PIEZA Nº	QTD QTY CANT	DESCRIÇÃO (Português)	DESCRIPTION (English)	DESCRIPCIÓN (Español)
1	331968A1	1	VÁLVULA freio (pg 7-22)	VALVE brake (pg 7-22)	VÁLVULA de freno (pg 7-22)
2	218-5066	1	ADAPTADOR 7/8x3/4	ADAPTER 7/8x3/4	ADAPTADOR 7/8x3/4
3	237-6010	1	ANEL-O 3/4x3/32	O-RING 3/4x3/32	ANILLO-O 3/4x3/32
4	338655A1	1	MANGUEIRA freio dianteiro 710mm	HOSE front brakes 710mm	MANGUERA 710mm
5	218-1237	1	CONECTOR T	CONECTOR T	CONECTOR T
6	192834A1	1	ACOPLAMENTO	COUPLING	ACOPLAMIENTO
7	H434163	1	TAMPA poeira	CAP dust	GUARDAPOLVO
11	218-675	1	ADAPTADOR 7/8	ADAPTER 7/8	ADAPTADOR 7/8
12	341866A1	1	SUPORTE traseiro	BRACKET rear	SOPORTE trasero
13	218-1251	2	PORCA	NUT	TUERCA
14	338656A1	1	MANGUEIRA 401mm	HOSE 401mm	MANGUERA 401mm
15	341864A1	1	SUPORTE dianteiro	BRACKET front	SOPORTE
16	827-10040	4	PARAFUSO M10x40	BOLT M10x40	PERNO M10x40
17	895-11010	6	ARRUELA 11x20x2mm	WASHER 11x20x2mm	ARANDELA 11x20x2mm
18	832-10410	4	PORCA M10	NUT M10	TUERCA M10
19	338652A1	1	TUBO freio dianteiro	TUBE front brakes	TUBO
20	515-25159	3	BRAÇADEIRA	CLAMP	ABRAZADERA
21	832-10410	3	PORCA M10	NUT M10	TUERCA M10
22	496-21053	2	ARRUELA 17/32x1-1/16x1/8	WASHER 17/32x1-1/16x1/8	ARANDELA 17/32x1-1/16x1/8
23	627-10025	1	PARAFUSO M10x25	BOLT M10x25	PERNO M10x25
24	338657A1	1	MANGUEIRA 554mm	HOSE 554mm	MANGUERA 554mm
25	339484A2	1	SUPORTE	BRACKET	SOPORTE
26	218-1251	1	PORCA	NUT	TUERCA
27	218-806	1	CONECTOR T	CONECTOR T	CONECTOR T
28	345518A1	1	TUBO LE	TUBE LH	TUBO LI
29	345520A1	1	TUBO LD	TUBE RH	TUBO LD
30	218-5057	2	ADAPTADOR 9/16	ADAPTER 9/16	ADAPTADOR 9/16
31	237-6006	1	ANEL-O 15/32x5/64	O-RING 15/32x5/64	ANILLO-O 15/32x5/64
36	218-765	2	REDUTOR 7/8x9/16	REDUCER 7/8x9/16	REDUCTOR 7/8x9/16
37	895-11010	2	ARRUELA 11x20x2mm	WASHER 11x20x2mm	ARANDELA 11x20x2mm
38	218-5232	1	COTOVELO 90 7/8	ELBOW 90 7/8	CODO 7/8
39	218-789	1	ADAPTADOR 7/8	ADAPTER 7/8	ADAPTADOR 7/8

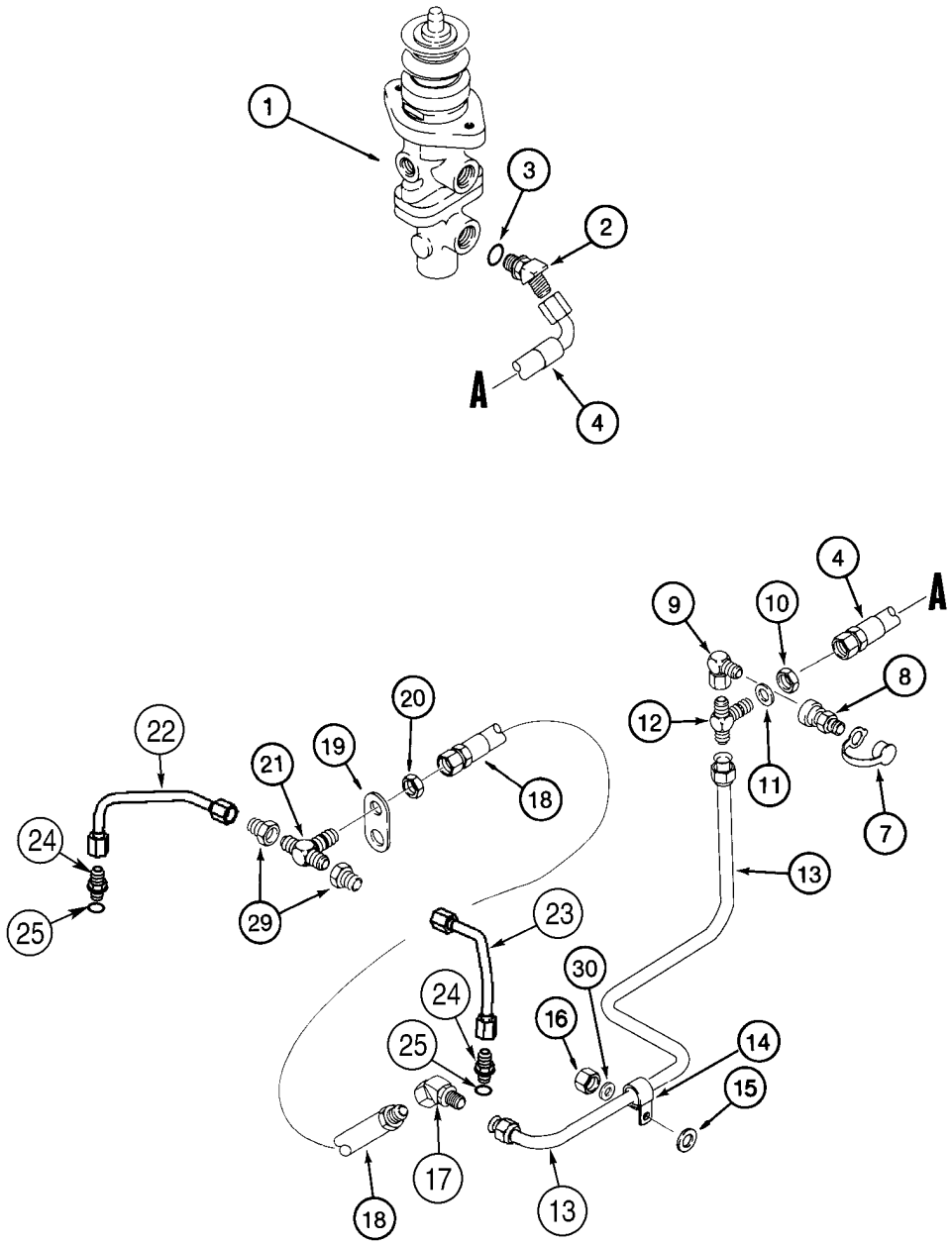
1
3
2
A
4
4
A
9
10
8
12
11
7
13
22
20
19
21
18
24
25
29
23
30
24
16
25
14
15
17
18
13

ITEM REF.	PEÇA Nº PART Nº PIEZA Nº	QTD QTY CANT	DESCRIÇÃO (Português)	DESCRIPTION (English)	DESCRIPCIÓN (Español)
1	331968A1	1	VÁLVULA freio (pg 7-22)	VALVE brake (pg 7-22)	VÁLVULA de freno (pg 7-22)
2	218-5145	1	COTOVELO 45 7/8x3/4	ELBOW 45 7/8x3/4	CODO 7/8x3/4
3	237-6008	1	ANEL-O 41/64x3/32	O-RING 41/64x3/32	ANILLO-O 41/64x3/32
4	338654A1	1	MANGUEIRA freio traseiro 1303mm	HOSE rear brake 1303mm	MANGUERA 1303mm
7	H434163	1	TAMPA poeira	CAP dust	GUARDAPOLVO
8	192834A1	1	ACOPLAMENTO	COUPLING	ACOPLAMIENTO
9	218-5381	1	COTOVELO 90 3/4x7/8	ELBOW 90 3/4x7/8	CODO 3/4x7/8
10	218-1251	1	PORCA	NUT	TUERCA
11	495-81051	2	ARRUELA 29/32x1-1/4x1/16	WASHER 29/32x1-1/4x1/16	ARANDELA 29/32x1-1/4x1/16
12	218-806	1	CONECTOR T	CONECTOR T	CONECTOR T
13	338252A1	1	TUBO	TUBE	TUBO
14	515-23127	1	BRAÇADEIRA 1/2	CLAMP 1/2	ABRAZADERA 1/2
15	496-21053	1	ARRUELA 17/32x1-1/16x1/8	WASHER 17/32x1-1/16x1/8	ARANDELA 17/32x1-1/16x1/8
16	832-10410	1	PORCA M10	NUT M10	TUERCA M10
17	218-5174	1	COTOVELO 45 7/8	ELBOW 45 7/8	CODO 7/8
18	338251A1	1	MANGUEIRA 765mm	HOSE 765mm	MANGUERA 765mm
19	339484A2	1	SUPORTE	BRACKET	SOPORTE
20	218-1251	1	PORCA	NUT	TUERCA
21	218-806	1	CONECTOR T	CONECTOR T	CONECTOR T
22	341120A2	1	TUBO eixo traseiro LE	TUBE rear axle LH	TUBO LI
23	341118A2	1	TUBO eixo traseiro LD	TUBE rear axle RH	TUBO LD
24	218-5057	2	ADAPTADOR 9/16	ADAPTER 9/16	ADAPTADOR 9/16
25	237-6006	1	ANEL-O 15/32x5/64	O-RING 15/32x5/64	ANILLO-O 15/32x5/64
29	218-765	2	REDUTOR 7/8x9/16	REDUCER 7/8x9/16	REDUCTOR 7/8x9/16
30	895-11010	1	ARRUELA 11x20x2mm	WASHER 11x20x2mm	ARANDELA 11x20x2mm

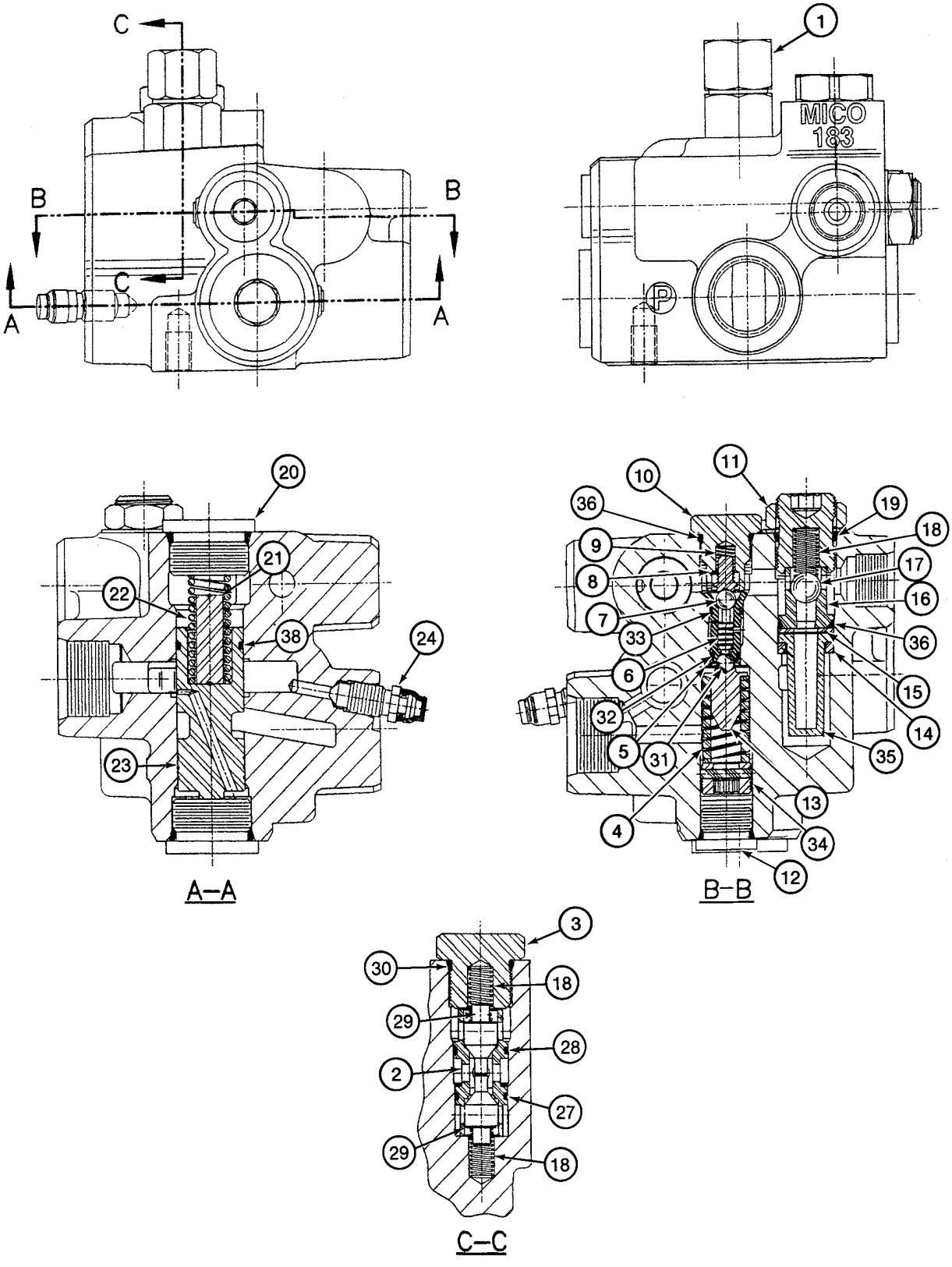
C
B
B
C
A
A
1
MICO
183
P
20
21
22
38
24
23
A–A
10
11
36
19
18
9
17
8
16
7
33
36
6
15
32
14
5
31
35
4
13
34
12
B–B
3
30
18
29
28
2
27
29
18
C–C

ITEM REF.	PEÇA Nº PART Nº PIEZA Nº	QTD QTY CANT	DESCRIÇÃO (Português)	DESCRIPTION (English)	DESCRIPCIÓN (Español)
	313362A1	1	VÁLVULA freio válvula acumulador	VALVE brake accumulator valve	VÁLVULA de freno
1	333365A1	1	VALVULA alívio	VALVE relief	VÁLVULA Descarga
2	NSS	1	LUVA	SLEEVE	CAMISA
3	NSS	1	TAMPA	COVER	TAPA
4	NSS	1	MOLA	SPRING	RESORTE
5	NSS	1	INSERTO	INSERT	INSERTO
6	NSS	1	CARRETEL	SPOOL	CAJONCILLO
7	NSS	1	ESFERA	BALL	BILLA
8	NSS	1	BATENTE	STOP	TOPE
9	NSS	1	MOLA	SPRING	RESORTE
10	NSS	1	BUJÃO	PLUG	TAPÓN
11	NSS	1	PORCA	NUT	TUERCA
12	NSS	1	BUJÃO	PLUG	TAPÓN
13	NSS	1	RETENTOR	RETAINER	RETENEDOR
14	NSS	1	ARRUELA	WASHER	ARANDELA
15	NSS	1	ARRUELA	WASHER	ARANDELA
16	NSS	1	ASSENTO	SEAT	ASIENTO
17	NSS	1	ESFERA	BALL	BILLA
18	NSS	3	MOLA	SPRING	RESORTE
19	NSS	1	PARAFUSO	BOLT	TORNILLO
20	NSS	2	BUJÃO	PLUG	TAPÓN
21	NSS	1	HASTE	ROD	VÁSTAGO
22	NSS	1	MOLA	SPRING	RESORTE
23	NSS	1	CARRETEL	SPOOL	CAJONCILLO
24	NSS	1	PARAFUSO	BOLT	TORNILLO
25	NSS	1	CARCAÇA	HOUSING	CARCAZA
	331976A1	1	KIT reparo	KIT repair	JUEGO reparación
27	NSS	1	ANEL-O	O-RING	ANILLO-O
28	NSS	1	ANEL-O	O-RING	ANILLO-O
29	NSS	2	ÊMBOLO da válvula	POPPET valve	VÁLVULA de paso
30	NSS	1	ANEL-O	O-RING	ANILLO-O
31	NSS	1	ESFERA	BALL	BILLA
32	NSS	1	ANEL-O	O-RING	ANILLO-O
33	NSS	1	ANEL-O	O-RING	ANILLO-O
34	NSS	1	PARAFUSO	BOLT	TORNILLO
35	NSS	1	FILTRO	FILTER	FILTRO
36	NSS	2	ANEL-O 41/64x3/32	O-RING 41/64x3/32	ANILLO-O 41/64x3/32
37	NSS	1	ANEL-O	O-RING	ANILLO-O
38	NSS	1	ANEL	RING	ARO

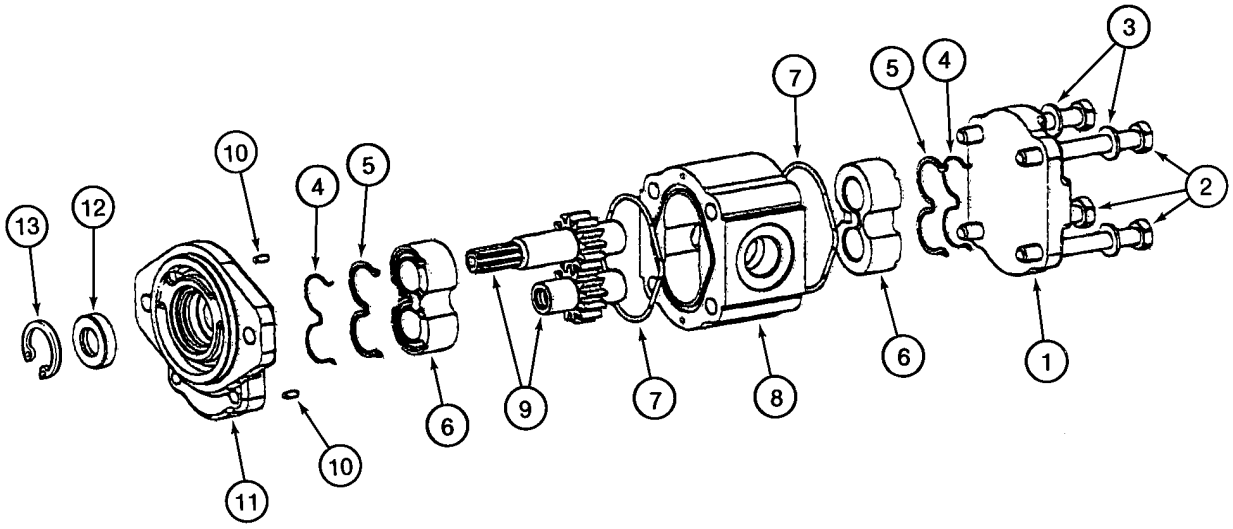
13
12
10
4
5
6
9
7
8
7
5
4
3
2
6
1
10
11

ITEM REF.	PEÇA Nº PART Nº PIEZA Nº	QTD QTY CANT	DESCRIÇÃO (Português)	DESCRIPTION (English)	DESCRIPCIÓN (Español)
	317020A1	1	BOMBA bomba freio	PUMP brake pump	BOMBA
1	NSS	1	TAMPA	COVER	TAPA
2	NSS	4	PARAFUSO	BOLT	PERNO
3	NSS	4	ARRUELA	WASHER	ARANDELA
4	NSS	2	VEDADOR	SEAL	JUNTA
5	NSS	2	VEDADOR	SEAL	JUNTA
6	NSS	2	BLOCO	BLOCK	BLOQUE
7	NSS	2	VEDADOR	SEAL	JUNTA
8	NSS	1	CARCAÇA eixo	HOUSING shaft	CARCAZA
9	NSS	1	EIXO de engranagens	SHAFT gear	ÁRBOL engranajes
10	NSS	2	PINO guia	PIN dowel	PERNO
11	NSS	1	TAMPA	COVER	TAPA
12	NSS	1	VEDADOR óleo	SEAL oil	JUNTA
13	800-2135	1	ANEL trava	RING snap	ANILLO de freno
	258247A1	1	KIT reparo - inclui 4, 5, 7, 12	KIT repair - includes 4, 5, 7, 12	JUEGO reparación

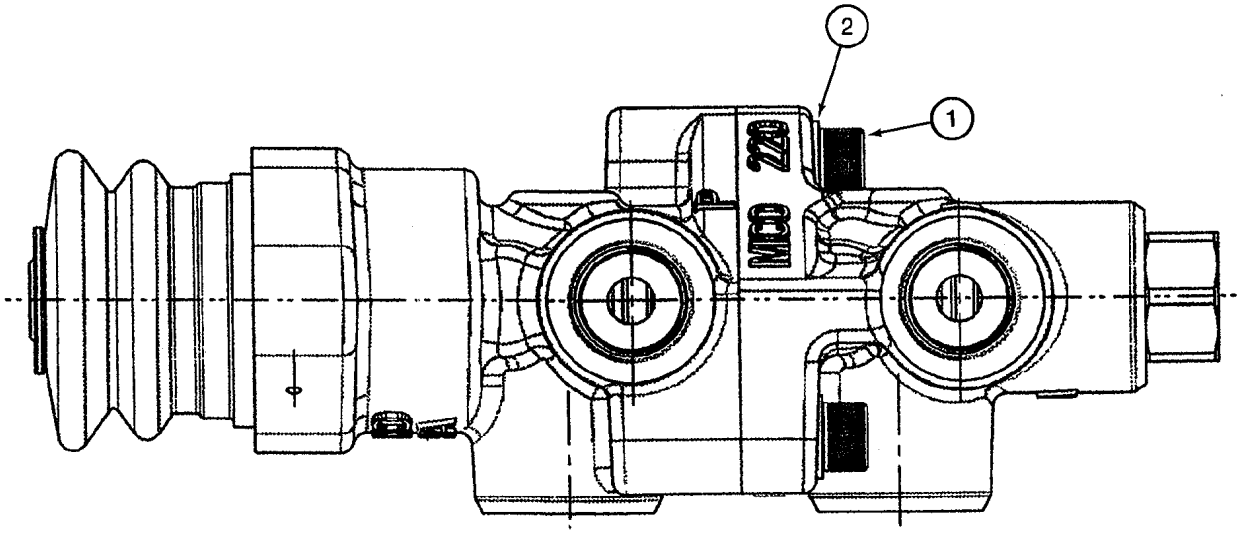
2
1
MCO 220

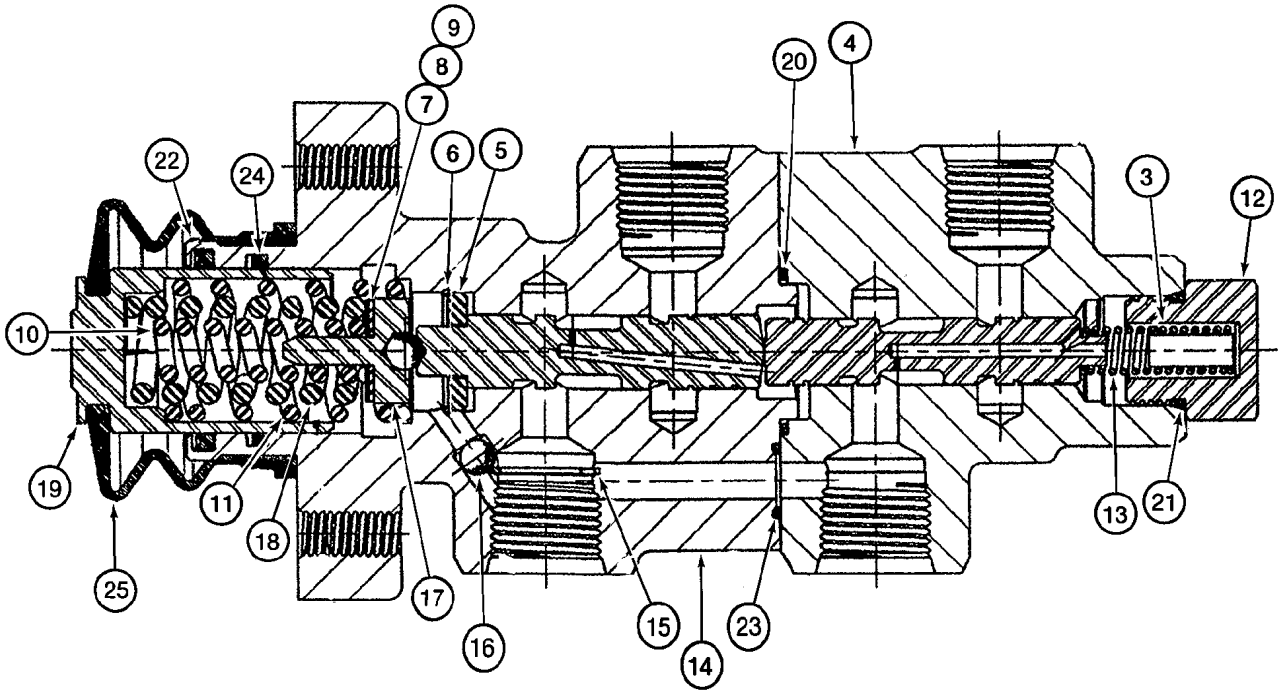
9
8
7
6
5
22
24
20
4
3
12
10
19
11
18
25
17
16
15
14
23
13
21

ITEM REF.	PEÇA Nº PART Nº PIEZA Nº	QTD QTY CANT	DESCRIÇÃO (Português)	DESCRIPTION (English)	DESCRIPCIÓN (Español)
	331968A1	1	VÁLVULA freio	VALVE brake	VÁLVULA de freno
1	100672A1	2	PARAFUSO	BOLT	PERNO
2	100673A1	2	ARRUELA	WASHER	ARANDELA
3	NSS	1	RETENTOR	RETAINER	RETENEDOR
4	NSS	1	CARCAÇA	HOUSING	CARCAZA
5	NSS	1	ESPAÇADOR	SPACER	ESPACIADOR
6	NSS	1	ANEL retenção	RING retaining	ANILLO de retención
7	NSS	UQN	CALÇO	SHIM	CALCE
8	NSS	UQN	CALÇO	SHIM	CALCE
9	NSS	UQN	CALÇO	SHIM	CALCE
10	NSS	1	MOLA	SPRING	RESORTE
11	NSS	1	MOLA	SPRING	RESORTE
12	NSS	1	BUJÃO	PLUG	TAPÓN
13	NSS	1	MOLA	SPRING	RESORTE
14	NSS	1	CARCAÇA	HOUSING	CARCAZA
15	NSS	1	ANEL retenção	RING retaining	ANILLO de retención
16	NSS	1	ESFERA	BALL	BILLA
17	NSS	1	RETENTOR	RETAINER	RETENEDOR
18	NSS	1	MOLA	SPRING	RESORTE
19	NSS	1	PISTÃO	PISTON	PISTÓN
20	NSS	1	ANEL-O	O-RING	ANILLO-O
21	NSS	1	ANEL-O 41/64x3/32	O-RING 41/64x3/32	ANILLO-O 41/64x3/32
22	NSS	1	COPO	CUP	COPO
23	NSS	1	ANEL-O	O-RING	ANILLO-O
24	NSS	1	ANEL	RING	ARO
25	NSS	1	COIFA	BOOT	FUELLE
	331971A1	1	KIT reparo - inclui 20-25	KIT repair - includes 20-25	JUEGO reparación

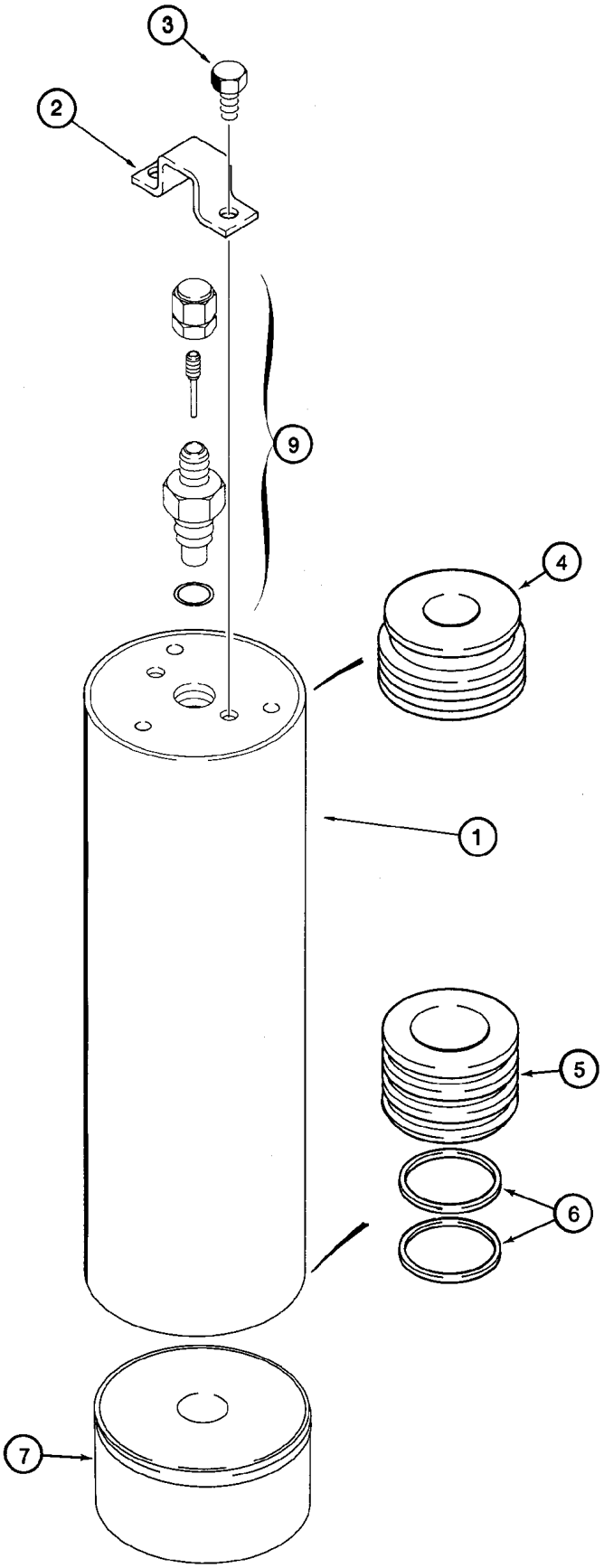
3
2
9
4
1
5
6
7

ITEM REF.	PEÇA Nº PART Nº PIEZA Nº	QTD QTY CANT	DESCRIÇÃO (Português)	DESCRIPTION (English)	DESCRIPCIÓN (Español)
	284444A1	2	ACUMULADOR Conj.	ACCUMULATOR Assy.	ACUMULADOR
1	NSS	1	CORPO	BODY	CUERPO
2	337196A1	1	PROTEÇÃO	GUARD	PROTECTOR
3	338532A1	2	PARAFUSO	BOLT	TORNILLO
4	337193A1	1	TAMPA cilindro	GLAND cylinder	TAPA del gato
5	337194A1	1	PISTÃO	PISTON	PISTÓN
6	337195A1	2	ANEL desgaste	RING wear	ANILLO de desgaste
7	337192A1	1	TAMPA	COVER	TAPA
8	337197A1	1	KIT vedação	KIT seal	JUEGO vedación
9	337198A1	1	VÁLVULA pressão	VALVE pressure	VÁLVULA de presión

ÍNDICE
INDEX
INDICE

RESERVATÓRIO HIDRÁULICO **8-2**
HYDRAULIC RESERVOIR
DEPOSITO

CIRCUITO HIDRÁULICO - RESERVATÓRIO À BOMBA/VÁLVULA **8-4**
HYDRAULICS - RESERVOIR TO HYDRAULIC PUMP/VALVE
HIDRAULICA - DEPOSITO A LA BOMBA HIDRAULICA

CIRCUITO HIDRÁULICO - BOMBA, ALIMENTAÇÃO E RETORNO **8-6**
HYDRAULICS - PUMP, SUPPLY AND RETURN
HIDRAULICA - BOMBA, CARGA Y DESCARGA

CIRCUITO HIDRÁULICO - VÁLVULA DA CARREGADEIRA AO FILTRO (Z-BAR) **8-8**
HYDRAULICS - LOADER VALVE TO FILTER (Z-BAR)
HIDRAULICA - VALVULA DE LA CARGADORA AL FILTRO (Z-BAR)

CIRCUITO HIDRÁULICO - VÁLVULA DA CARREGADEIRA AO FILTRO (XT) **8-10**
HYDRAULICS - LOADER VALVE TO FILTER (XT)
HIDRAULICA - VALVULA DE LA CARGADORA AL FILTRO (XT)

CIRCUITO HIDRÁULICO - FILTRO AO RESERVATÓRIO **8-12**
HYDRAULICS - FILTER TO RESERVOIR
HIDRAULICA - FILTRO AL DEPOSITO

CIRCUITO HIDRÁULICO - LEVANTAMENTO DA CARREGADEIRA **8-14**
HYDRAULICS - LOADER LIFT
HIDRAULICA - ELEVADOR DE LA CARGADORA

CIRCUITO HIDRÁULICO - CAÇAMBA DA CARREGADEIRA (Z-BAR) **8-16**
HYDRAULICS - LOADER BUCKET (Z-BAR)
HIDRAULICA - CUCHARON DE LA CARGADORA (Z-BAR)

CIRCUITO HIDRÁULICO - CAÇAMBA DA CARREGADEIRA (XT) **8-18**
HYDRAULICS - LOADER BUCKET (XT)
HIDRAULICA - CUCHARON DE LA CARGADORA (XT)

CIRCUITO HIDRÁULICO - AUXILIAR (Z-BAR) **8-20**
HYDRAULICS - LOADER AUXILIARY (Z-BAR)
HIDRAULICA - AUXILIAR DE CARGADORA (Z-BAR)

CIRCUITO HIDRÁULICO - AUXILIAR (XT) **8-22**
HYDRAULICS - AUXILIARY BUCKET COUPLINGS (XT)
HIDRAULICA - ACOPLAMIENTOS DEL CUCHARON AUXILIAR (XT)

CIRCUITO HIDRÁULICO - AUXILIAR (XT) **8-24**
HYDRAULICS - AUXILIARY BUCKET COUPLINGS (XT)
HIDRAULICA - ACOPLAMIENTOS DEL CUCHARON AUXILIAR (XT)

CIRCUITO HIDRÁULICO - TRAVAMENTO DO ACOPLAMENTO **8-26**
HYDRAULICS - COUPLER LOCKING
HIDRAULICA - TRABA DEL ACOPLAMIENTO

CIRCUITO HIDRÁULICO - ACOPLAMENTO (XT) **8-28**
HYDRAULICS - COUPLER (XT)
HIDRAULICA - ACOMPLAMIENTO (XT)

BOMBA HIDRÁULICA **8-30**
HYDRAULIC PUMP
BOMBA

VÁLVULA DE CONTROLE DE FLUXO - CONJUNTO **8-32**
VALVE ASSY - FLOW CONTROL
CONJUNTO DE LA VALVULA - CONTROL DE FLUJO

VÁLVULA DE DESCARGA **8-34**
VALVE, UNLOADING
VALVULA, DESCARGA

VÁLVULA DE CONTROLE DA CARREGADEIRA - 2 CARRETÉIS (Z-BAR) **8-36**
LOADER CONTROL VALVE - 2 SPOOL (Z-BAR)
CONJUNTO DE LA VALVULA - CONTROL DE LA CARGADORA, DOS CORREDERAS (Z-BAR)

VÁLVULA DE CONTROLE DA CARREGADEIRA - 2 CARRETÉIS (XT) **8-38**
LOADER CONTROL VALVE - 2 SPOOL (XT)
CONJUNTO DE LA VALVULA - CONTROL DE LA CARGADORA, DOS CORREDERAS (XT)

VÁLVULA DE CONTROLE DA CARREGADEIRA - 3 CARRETÉIS (Z-BAR) **8-40**
LOADER CONTROL VALVE - 3 SPOOL (Z-BAR)
CONJUNTO DE LA VALVULA - CONTROL DE LA CARGADORA, TRES CORREDERAS (Z-BAR)

VÁLVULA DE CONTROLE DA CARREGADEIRA - 3 CARRETÉIS (XT) **8-42**
LOADER CONTROL VALVE - 3 SPOOL (XT)
CONJUNTO DE LA VALVULA - CONTROL DE LA CARGADORA, TRES CORREDERAS (XT)

VÁLVULA DE CONTROLE DA CARREGADEIRA - 4 CARRETÉIS (Z-BAR) **8-44**
LOADER CONTROL VALVE - 4 SPOOL (Z-BAR)
CONJUNTO DE LA VALVULA - CONTROL DE LA CARGADORA, CUATRO CORREDERAS (Z-BAR)

VÁLVULA DE CONTROLE DA CARREGADEIRA - 4 CARRETÉIS (XT) **8-46**
LOADER CONTROL VALVE - 4 SPOOL (XT)
CONJUNTO DE LA VALVULA - CONTROL DE LA CARGADORA, CUATRO CORREDERAS (XT)

VÁLVULA DE CONTROLE - SEÇÃO DE ENTRADA E SAÍDA **8-48**
VALVE SECTION - INLET AND OUTLET
SECCION DE LA VALVULA - ENTRADA Y SALIDA

VÁLVULA DE CONTROLE - SEÇÃO DE LEVANTAMENTO DA CAÇAMBA **8-50**
VALVE SECTION - LOADER LIFT
SECCION DE LA VALVULA - ELEVADOR DE LA CARGADORA

VÁLVULA DE CONTROLE - SEÇÃO DE LEVANTAMENTO DA CAÇAMBA **8-52**
VALVE SECTION - LOADER LIFT
SECCION DE LA VALVULA - ELEVADOR DE LA CARGADORA

VÁLVULA DE CONTROLE - SEÇÃO DE INCLINAÇÃO DA CAÇAMBA **8-54**
VALVE SECTION - LOADER BUCKET TILT
SECCION DE LA VALVULA - INCLINACION DEL CUCHARON DE LA CARGADORA

VÁLVULA DE CONTROLE - SEÇÃO DE GIRO DA CAÇAMBA **8-56**
VALVE SECTION - LOADER BUCKET TILT
SECCION DE LA VALVULA - INCLINACION DEL CUCHARON DE LA CARGADORA

VÁLVULA DE CONTROLE - SEÇÃO AUXILIAR **8-58**
VALVE SECTION - LOADER AUXILIARY
SECCION DE LA VALVULA - AUXILIAR DE CARGADORA

VÁLVULA DE ALÍVIO E ANTI-CAVITAÇÃO - CONJUNTO **8-60**
VALVE ASSY, RELIEF - VALVE ASSY, ANTICAVITATION
CONJUNTO DE LA VALVULA, DESCARGA - CONJUNTO DE LA VALVULA, ANTICAVITACION

VÁLVULA DE CONTROLE - CIRCUITO DE ALÍVIO **8-62**
VALVE ASSY - RELIEF, CIRCUIT
CONJUNTO DE LA VALVULA - DESCARGA, CIRCUITO

CILINDROS DE LEVANTAMENTO **8-64**
CYLINDER ASSY - LOADER LIFT
CONJUNTO DE CILINDRO - ELEVADOR DE LA CARGADORA

CILINDRO DA CAÇAMBA (Z-BAR) **8-66**
CYLINDER ASSY - LOADER BUCKET (Z-BAR)
CONJUNTO DE CILINDRO - CUCHARON DE LA CARGADORA (Z-BAR)

CILINDRO DA CAÇAMBA (XT) **8-68**
CYLINDER ASSY - LOADER BUCKET (XT)
CONJUNTO DE CILINDRO - CUCHARON DE LA CARGADORA (XT)

CILINDRO - ENGATE RÁPIDO (OPCIONAL) **8-70**
CYLINDER ASSY - QUICK COUPLING (OPTIONAL)
CONJUNTO DE CILINDRO - ENGATE (OPCIONAL)

CILINDRO - GARRA (OPCIONAL) **8-72**
CYLINDER ASSY - PAWL (OPTIONAL)
CONJUNTO DE CILINDRO - GARRA (OPCIONAL)

ENGATE RÁPIDO - CONJUNTO (OPCIONAL) **8-74**
QUICK COUPLING ASSEMBLY (OPTIONAL)
ENGATE RÁPIDO - CONJUNTO (OPCIONAL)

VÁLVULA DE CONTROLE - SOLENÓIDE DO ACOPLAMENTO **8-76**
VALVE ASSY - SOLENOID, COUPLER LOCKING
CONJUNTO DE LA VALVULA - SOLENOIDE, TRABA DEL ACOPLADOR

CIRCUITO DO CONTROLE REMOTO - 1 ALAVANCA E VÁLVULA 2 CARRETÉIS **8-78**
REMOTE CONTROL CIRCUIT - 1 LEVER AND 2 SPOOL VALVE
HIDRAULICA - CONTROL DE LA CARGADORA, REMOTO

CIRCUITO DO CONTROLE REMOTO - 1 ALAVANCA E VÁLVULA 2 CARRETÉIS **8-78B**
REMOTE CONTROL CIRCUIT - 1 LEVER AND 2 SPOOL VALVE
HIDRAULICA - CONTROL DE LA CARGADORA, REMOTO

CIRCUITO DO CONTROLE REMOTO - 2 ALAVANCAS E VÁLVULA 2 CARRETÉIS **8-80**
REMOTE CONTROL CIRCUIT - 2 LEVER AND 2 SPOOL VALVE
HIDRAULICA - CONTROL DE LA CARGADORA, REMOTO

CIRCUITO DO CONTROLE REMOTO - 2 ALAVANCAS E VÁLVULA 2 CARRETÉIS **8-80B**
REMOTE CONTROL CIRCUIT - 2 LEVER AND 2 SPOOL VALVE
HIDRAULICA - CONTROL DE LA CARGADORA, REMOTO

CIRCUITO DO CONTROLE REMOTO - MANGUEIRAS À VÁLVULA 2 CARRETÉIS **8-82**
REMOTE CONTROL CIRCUIT - HOSES TO 2 SPOOL VALVES
HIDRAULICA - CONTROL DE LA CARGADORA, REMOTO

CIRCUITO DO CONTROLE REMOTO - 2 ALAVANCAS E VÁLVULA 3 CARRETÉIS **8-84**
REMOTE CONTROL CIRCUIT - 2 LEVERS AND 3 SPOOL VALVE
HIDRAULICA - CONTROL DE LA CARGADORA, REMOTO

CIRCUITO DO CONTROLE REMOTO - 2 ALAVANCAS E VÁLVULA 3 CARRETÉIS **8-84B**
REMOTE CONTROL CIRCUIT - 2 LEVERS AND 3 SPOOL VALVE
HIDRAULICA - CONTROL DE LA CARGADORA, REMOTO

CIRCUITO DO CONTROLE REMOTO - 2 ALAVANCAS E VÁLVULA 3 CARRETÉIS **8-86**
REMOTE CONTROL CIRCUIT - 2 LEVERS AND 3 SPOOL VALVE
HIDRAULICA - CONTROL DE LA CARGADORA, REMOTO

CIRCUITO DO CONTROLE REMOTO - 3 ALAVANCAS E VÁLVULA 3 CARRETÉIS **8-86B**
REMOTE CONTROL CIRCUIT - 2 LEVERS AND 3 SPOOL VALVE
HIDRAULICA - CONTROL DE LA CARGADORA, REMOTO

CIRCUITO DO CONTROLE REMOTO - MANGUEIRAS À VÁLV. 3 CARRETÉIS **8-88**
REMOTE CONTROL CIRCUIT - HOSES TO 3 SPOOL VALVE
HIDRAULICA - CONTROL DE LA CARGADORA, REMOTO

CIRCUITO DO CONTROLE REMOTO - 2 ALAVANCAS E VÁLVULA 4 CARRETÉIS **8-90**
REMOTE CONTROL CIRCUIT - 2 LEVERS AND 4 SPOOL VALVE
HIDRAULICA - CONTROL DE LA CARGADORA, REMOTO

CIRCUITO DO CONTROLE REMOTO - 2 ALAVANCAS E VÁLVULA 4 CARRETÉIS **8-90B**
REMOTE CONTROL CIRCUIT - 2 LEVERS AND 4 SPOOL VALVE
HIDRAULICA - CONTROL DE LA CARGADORA, REMOTO

CIRCUITO DO CONTROLE REMOTO - MANGUEIRAS À VÁLVULA 4 CARRETÉIS **8-92**
REMOTE CONTROL CIRCUIT - HOSES TO 4 SPOOL VALVE
HIDRAULICA - CONTROL DE LA CARGADORA, REMOTO

CIRCUITO HIDRÁULICO - CONTROLE REMOTO - RESERVATÓRIO **8-94**
HYDRAULICS - REMOTE LOADER CONTROL - RESERVOIR
HIDRAULICA - CONTROL DE LA CARGADORA, REMOTO

VÁLVULA CONJUNTO - CONTROLE REMOTO - 1 ALAVANCA 2 CARRETÉIS **8-96**
VALVE ASSEMBLY - REMOTE CONTROL - 1 LEVER & 2 SPOOL
CONJUNTO DE LA VALVULA - CONTROL REMOTO, PALANCA UNICA

VÁLVULA CONJUNTO - CONTROLE REMOTO - 1 ALAVANCA 2 CARRETÉIS **8-96B**
VALVE ASSEMBLY - REMOTE CONTROL - 1 LEVER & 2 SPOOL
CONJUNTO DE LA VALVULA - CONTROL REMOTO, PALANCA UNICA

VÁLVULA CONJUNTO - CONTROLE REMOTO - 1 ALAVANCA 2 CARRETÉIS **8-98**
VALVE ASSEMBLY - REMOTE CONTROL - 1 LEVER & 2 SPOOL
CONJUNTO DE LA VALVULA - CONTROL REMOTO, PALANCA UNICA

VÁLVULA CONJUNTO - CONTROLE REMOTO - 2 ALAVANCAS 2 CARRETÉIS **8-100**
VALVE ASSEMBLY - REMOTE CONTROL - 2 LEVER & 2 SPOOL
CONJUNTO DE LA VALVULA - CONTROL REMOTO, PALANCA DOBLE

VÁLVULA CONJUNTO - CONTROLE REMOTO - 2 ALAVANCAS 2 CARRETÉIS **8-102**
VALVE ASSEMBLY - REMOTE CONTROL - 2 LEVER & 2 SPOOL
CONJUNTO DE LA VALVULA - CONTROL REMOTO, PALANCA DOBLE

VÁLVULA CONJUNTO - CONTROLE REMOTO - 2 ALAVANCAS 3 CARRETÉIS **8-104**
VALVE ASSEMBLY - REMOTE CONTROL - 2 LEVER & 3 SPOOL
CONJUNTO DE LA VALVULA - CONTROL REMOTO, PALANCA DOBLE

VÁLVULA CONJUNTO - CONTROLE REMOTO - 2 ALAVANCAS 3 CARRETÉIS **8-104B**
VALVE ASSEMBLY - REMOTE CONTROL - 2 LEVER & 3 SPOOL
CONJUNTO DE LA VALVULA - CONTROL REMOTO, PALANCA DOBLE

VÁLVULA CONJUNTO - CONTROLE REMOTO - 2 ALAVANCAS 3 CARRETÉIS **8-106**
VALVE ASSEMBLY - REMOTE CONTROL - 2 LEVER & 3 SPOOL
CONJUNTO DE LA VALVULA - CONTROL REMOTO, PALANCA DOBLE

VÁLVULA CONJUNTO - CONTROLE REMOTO - 3 ALAVANCAS 3 CARRETÉIS **8-108**
VALVE ASSEMBLY - REMOTE CONTROL - 3 LEVER & 3 SPOOL
CONJUNTO DE LA VALVULA - CONTROL REMOTO, TRES PALANCAS

VÁLVULA CONJUNTO - CONTROLE REMOTO - 3 ALAVANCAS 3 CARRETÉIS **8-110**
VALVE ASSEMBLY - REMOTE CONTROL - 3 LEVER & 3 SPOOL
CONJUNTO DE LA VALVULA - CONTROL REMOTO, TRES PALANCAS

VÁLVULA CONJUNTO - CONTROLE REMOTO - AUXILIAR - 1 ALAVANCA 2 CARRETÉIS **8-112**
VALVE ASSEMBLY - REMOTE CONTROL - AUXILIARY - 1 LEVER & 2 SPOOL
CONJUNTO DE LA VALVULA - CONTROL REMOTO, AUXILIAR

VÁLVULA CONJUNTO - CONTROLE REMOTO - AUXILIAR - 1 ALAVANCA 2 CARRETÉIS **8-114**
VALVE ASSEMBLY - REMOTE CONTROL - AUXILIARY - 1 LEVER & 2 SPOOL
CONJUNTO DE LA VALVULA - CONTROL REMOTO, AUXILIAR

VÁLVULA CONJUNTO - COMBINADA **8-116**
VALVE ASSEMBLY - COMBINATION
CONJUNTO DE LA VALVULA - COMBINACION

VÁLVULA CONJUNTO - COMBINADA **8-116B**
VALVE ASSEMBLY - COMBINATION
CONJUNTO DE LA VALVULA - COMBINACION

VÁLVULA CONJUNTO - COMBINADA **8-118**
VALVE ASSEMBLY - COMBINATION
CONJUNTO DE LA VALVULA - COMBINACION

CONTROLE DE CONDUÇÃO - VÁLVULA PRINCIPAL À CABINE **8-120**
RIDE CONTROL - MASTER VALVE TO CAB AND RETURN MANIFOLD
HIDRAULICA - DISPOSITIVO ANTICABECEO

CONTROLE DE CONDUÇÃO - VÁLV. DIRECIONAL AO ACUMULADOR **8-122**
RIDE CONTROL - DIRECTIONAL VALVE TO ACCUMULATOR
HIDRAULICA - DISPOSITIVO ANTICABECEO

CONTROLE DE CONDUÇÃO - VÁLVULA PRINCIPAL AOS TUBOS DE LEVANTAMENTO **8-124**
RIDE CONTROL - MASTER VALVE TO LIFT TUBES
HIDRAULICA - DISPOSITIVO ANTICABECEO

CONTROLE DE CONDUÇÃO - VÁLVULA PRINCIPAL **8-126**
RIDE CONTROL - MASTER DIRECTIONAL VALVE
CONJUNTO DE LA VALVULA - CONTROL DE MARCHA, DIRECCIONAL PRINCIPAL

CONTROLE DE CONDUÇÃO - VÁLVULA DE CONTROLE DIRECIONAL **8-128**
RIDE CONTROL - DIRECTIONAL CONTROL VALVE
CONJUNTO DE LA VALVULA - DIRECCIONAL DEL CONTROL DE MARCHA

ACUMULADOR DO CONTROLE DE CONDUÇÃO - CONJUNTO (ANTIGO) **8-130**
RIDE CONTROL ACCUMULATOR - ASSEMBLY (OLD)
ACUMULADOR DEL CONTROLE DE CONDUCCIÓN - CONJUNTO (ANTIGO)

ACUMULADOR DO CONTROLE DE CONDUÇÃO - CONJUNTO (NOVO) **8-132**
RIDE CONTROL ACCUMULATOR - ASSEMBLY (NEW)
ACUMULADOR DEL CONTROLE DE CONDUCCIÓN - CONJUNTO (NUEVO)

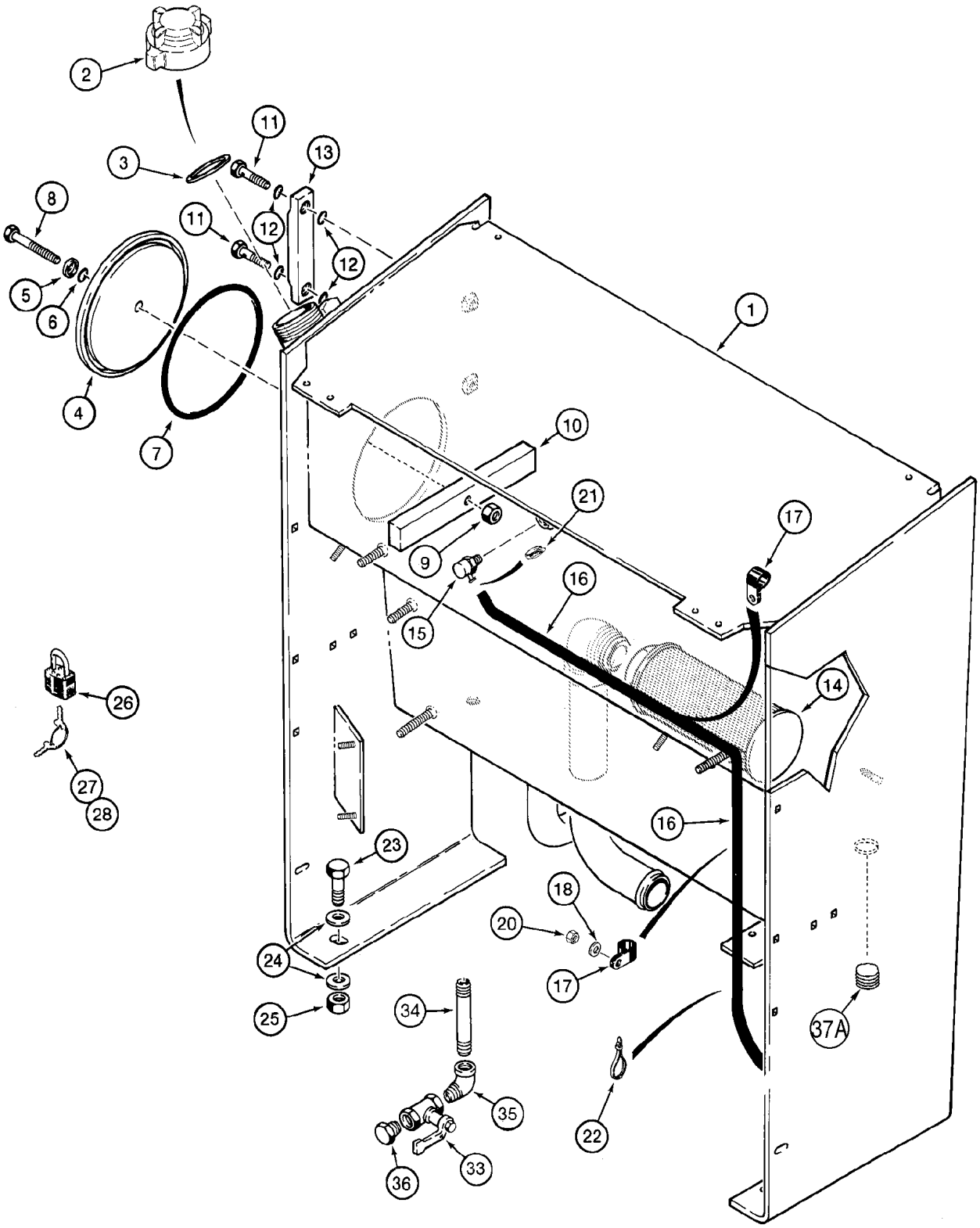
2
3
11
13
8
11
12
12
5
6
4
7
1
10
21
17
9
16
15
14
26
27
28
16
23
18
20
24
17
25
34
37A
35
22
36
33

ITEM REF.	PEÇA Nº PART Nº PIEZA Nº	QTD QTY CANT	DESCRIÇÃO (Português)	DESCRIPTION (English)	DESCRIPCIÓN (Español)
	244889A3	1	RESERVATÓRIO Conj.	RESERVOIR Assy.	DEPÓSITO
1	NSS	1	RESERVATÓRIO	RESERVOIR	DEPÓSITO
2	L128669	1	TAMPA	COVER	TAPA
3	R46984	1	JUNTA tampa	GASKET cover	JUNTA de cubierta
4	L128352	1	CAPA	COVER	TAPA
5	L78045	1	ARRUELA	WASHER	ARANDELA
6	238-5112	1	ANEL-O 1/2x3/32	O-RING 1/2x3/32	ANILLO-O 1/2x3/32
7	238-5442	1	ANEL-O 7-1/4x1/4	O-RING 7-1/4x1/4	ANILLO-O 7-1/4x1/4
8	113-2462	1	PARAFUSO 1/2x1	BOLT 1/2x1	PERNO 1/2x1
9	131-510	1	PORCA	NUT	TUERCA
10	L50741	1	BARRA	BAR	BARRA
	86988366	1	INDICADOR Conj.	GAUGE Assy.	CALIBRADO
11	N13213	2	PARAFUSO	BOLT	PERNO
12	238-7112	4	ANEL-O 1/2x3/32	O-RING 1/2x3/32	ANILLO-O 1/2x3/32
13	NSS	1	INDICADOR	GAUGE	CALIBRE
14	196955A1	1	FILTRO óleo hidráulico	FILTER oil	FILTRO aceite
15	235417A2	1	RESPIRO - alívio pressão	VENT - pressure relief	VENTANILLA
16	31-2281	1	MANGUEIRA dreno 1829mm	HOSE drain 1829mm	MANGUERA 1829mm
17	515-23159	2	BRAÇADEIRA 5/8	CLAMP 5/8	ABRAZADERA 5/8
18	895-15010	2	ARRUELA 11x24x2mm	WASHER 11x24x2mm	ARANDELA 11x24x2mm
20	832-10410	2	PORCA M10	NUT M10	TUERCA M10
21	214-1704	1	BRAÇADEIRA 1/4-5/8	CLAMP 1/4-5/8	ABRAZADERA 1/4-5/8
22	L18337	UQN	CINTA 15	STRAP 15	FAJA 15
23	627-16050	4	PARAFUSO M16x50	BOLT M16x50	PERNO M16x50
24	896-15016	8	ARRUELA 17,5x34x5mm	WASHER 17,5x34x5mm	ARANDELA 17,5x34x5mm
25	829-1416	4	PORCA M16	NUT M16	TUERCA M16
26	D93753	1	TRAVA	LOCK	CERRADURA
27	D93751	2	CHAVE Yale	KEY Yale padlock	LLAVE
28	R29555	2	CHAVE Master	KEY Master padlock	LLAVE
33	L124327	1	VÁLVULA dreno reservatório hidráulico	VALVE drain hydraulic reservoir	VÁLVULA drenaje
34	221-1223	1	CONEXÃO 3/4x6	FITTING 3/4x6	CONEXION 3/4x6
35	217-1020	1	COTOVELO 90 3/4	ELBOW 90 3/4	CODO 3/4
36	217-415	1	BUJÃO 3/4	PLUG 3/4	TAPÓN 3/4
37A	217-445	1	BUJÃO 1-1/4	PLUG 1-1/4	TAPÓN 1-1/4

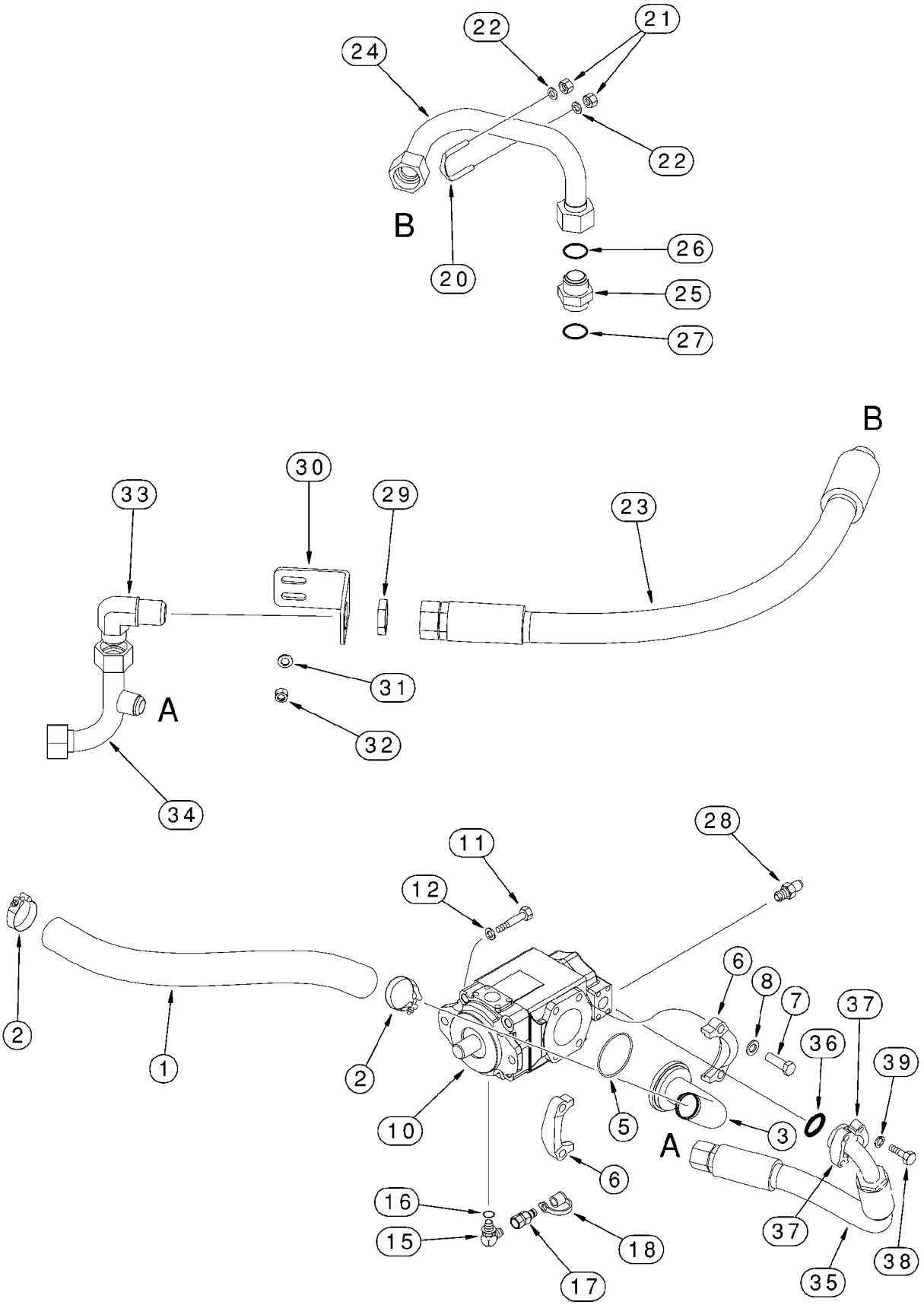
22
21
24
22
B
20
26
25
27
B
30
33
29
23
31
A
32
34
28
11
12
6
8
7
37
36
39
2
1
2
10
5
3
A
6
16
15
18
17
37
38
35

ITEM REF.	PEÇA Nº PART Nº PIEZA Nº	QTD QTY CANT	DESCRIÇÃO (Português)	DESCRIPTION (English)	DESCRIPCIÓN (Español)
1	295526A1	1	MANGUEIRA 750mm	HOSE 750mm	MANGUERA 750mm
2	L126871	2	BRAÇADEIRA	CLAMP	ABRAZADERA
3	347817A1	1	TUBO	TUBE	TUBO
5	238-5237	1	ANEL-O 3-3/8x1/8	O-RING 3-3/8x1/8	ANILLO-O 3-3/8x1/8
6	L13135	2	FLANGE	FLANGE	BRIDA de unión
7	627-16050	4	PARAFUSO M16x50	BOLT M16x50	PERNO M16x50
8	895-11016	4	ARRUELA 17,5x30x3mm	WASHER 17,5x30x3mm	ARANDELA 17,5x30x3mm
10	296291A1	1	BOMBA (pg 8-30)	PUMP (pg 8-30)	BOMBA (pg 8-30)
11	627-16035	2	PARAFUSO M6x35	BOLT M6x35	PERNO M6x35
12	D43266	2	ARRUELA	WASHER	ARANDELA
15	218-5105	1	COTOVELO 90 9/16	ELBOW 90 9/16	CODO 9/16
16	237-6006	1	ANEL-O 15/32x5/64	O-RING 15/32x5/64	ANILLO-O 15/32x5/64
17	101792A1	1	ACOPLAMENTO	COUPLING	ACOPLAMIENTO
18	H434163	1	TAMPA poeira	CAP dust	GUARDAPOLVO
20	294901A1	1	PARAFUSO U M8x1.25	BOLT U M8x1.25	PERNO u M8x1.25
21	832-10408	2	PORCA M8	NUT M8	TUERCA M8
22	895-15008	2	ARRUELA 9x20x1,6mm	WASHER 9x20x1,6mm	ARANDELA 9x20x1,6mm
23	277840A1	1	MANGUEIRA alimentação 961mm	HOSE supply 961mm	MANGUERA 961mm
24	L118737	1	TUBO	TUBE	TUBO
25	L124289	1	ADAPTADOR	ADAPTER	ADAPTADOR
26	238-6024	1	ANEL-O 1-1/8IDx1/16	O-RING 1-1/8IDx1/16	ANILLO-O 1-1/8IDx1/16
27	237-6020	1	ANEL-O 1-15/32x1/8	O-RING 1-15/32x1/8	ANILLO-O 1-15/32x1/8
28	S243647	1	ACOPLAMENTO Conj.	COUPLING Assy.	ACOPLAMIENTO Conj.
29	218-1257	1	PORCA	NUT	TUERCA
30	280056A1	1	SUPORTE	BRACKET	SOPORTE
31	896-15010	2	ARRUELA 11x24x3mm	WASHER 11x24x3mm	ARANDELA 11x24x3mm
32	832-10410	2	PORCA M10	NUT M10	TUERCA M10
33	218-699	1	COTOVELO 90	ELBOW 90	CODO
34	356562A1	1	TUBO	TUBE	TUBO
35	295549A1	1	MANGUEIRA 708mm	HOSE 708mm	MANGUERA 708mm
36	238-6219	1	ANEL-O 1-5/16x1/8	O-RING 1-5/16x1/8	ANILLO-O 1-5/16x1/8
37	A12306	2	FLANGE	FLANGE	BRIDA de unión
38	627-10035	4	PARAFUSO M10x35	BOLT M10x35	PERNO M10x35
39	892-11010	4	ARRUELA pressão M10	WASHER lock M10	ARANDELA freno M10

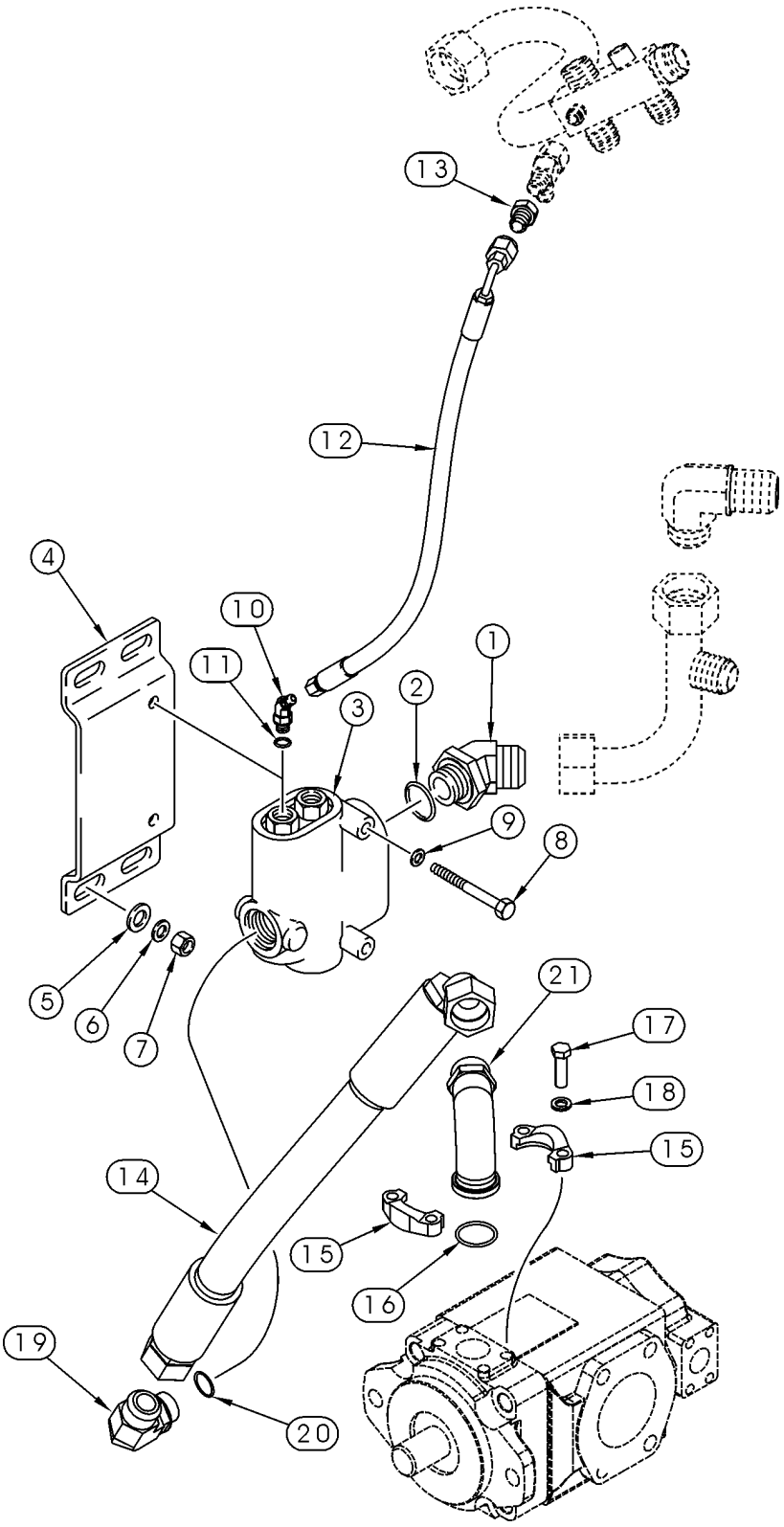
13
12
4
10
11
1
2
3
9
8
5
6
7
21
17
18
15
14
15
16
19
20

ITEM REF.	PEÇA Nº PART Nº PIEZA Nº	QTD QTY CANT	DESCRIÇÃO (Português)	DESCRIPTION (English)	DESCRIPCIÓN (Español)
1	280052A1	1	COTOVELO 45 1-5/8x1-5/16	ELBOW 45 1-5/8x1-5/16	CODO 1-5/8x1-5/16
2	237-6020	1	ANEL-O 1-15/32x1/8	O-RING 1-15/32x1/8	ANILLO-O 1-15/32x1/8
3	L126106	1	VÁLVULA prioridade (pg 8-32)	VALVE priority (pg 8-32)	VÁLVULA de presión (pg 8-32)
4	279951A1	1	SUPORTE	BRACKET	SOPORTE
5	896-15012	4	ARRUELA 13,5x28x4mm	WASHER 13,5x28x4mm	ARANDELA 13,5x28x4mm
6	896-11010	4	ARRUELA 11x21x2,5mm	WASHER 11x21x2,5mm	ARANDELA 11x21x2,5mm
7	832-10410	4	PORCA M10	NUT M10	TUERCA M10
8	827-8090	2	PARAFUSO M8x90	BOLT M8x90	PERNO M8x90
9	895-11008	2	ARRUELA 9x17x1,6mm	WASHER 9x17x1,6mm	ARANDELA 9x17x1,6mm
10	218-5133	1	COTOVELO 45 7/16	ELBOW 45 7/16	CODO 7/16
11	237-6004	1	ANEL-O 23/64x5/64	O-RING 23/64x5/64	ANILLO-O 23/64x5/64
12	278065A2	1	MANGUEIRA 538mm	HOSE 538mm	MANGUERA 538mm
13	218-764	1	ADAPTADOR 3/4x7/16	ADAPTER 3/4x7/16	ADAPTADOR 3/4x7/16
14	295550A2	1	MANGUEIRA 660mm	HOSE 660mm	MANGUERA 660mm
15	A12301	2	FLANGE	FLANGE	BRIDA de unión
16	238-6222	1	ANEL-O 1-1/2x1/8	O-RING 1-1/2x1/8	ANILLO-O 1-1/2x1/8
17	627-12040	4	PARAFUSO M12x40	BOLT M12x40	PERNO M12x40
18	892-11012	4	ARRUELA pressão M12	WASHER lock M12	ARANDELA freno M12
19	218-5116	1	COTOVELO 90 1-5/8x1-5/16	ELBOW 90 1-5/8x1-5/16	CODO 1-5/8x1-5/16
20	237-6016	1	ANEL-O 1-11/64x7/64	O-RING 1-11/64x7/64	ANILLO-O 1-11/64x7/64
21	296026A1	1	ADAPTADOR	ADAPTER	ADAPTADOR

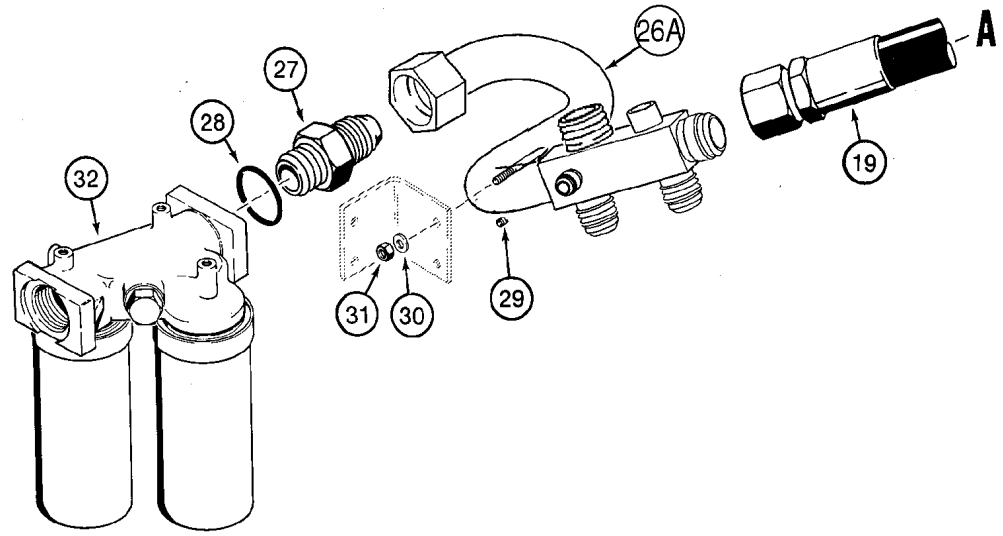
26A
A
27
28
32
19
31
30
29

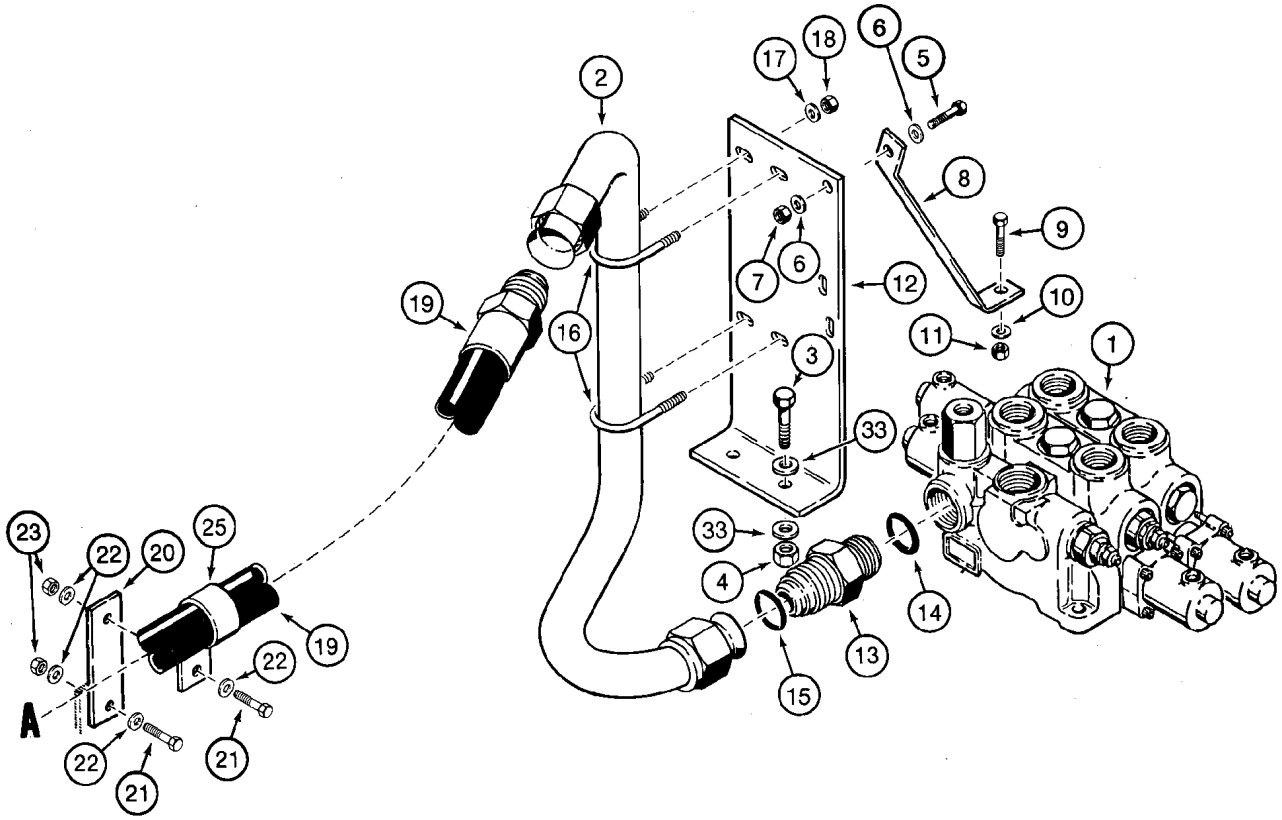
2
17
18
6
5
8
9
7
6
12
10
11
1
19
16
3
33
23
22
20
25
33
4
14
19
22
A
15
13
22
21
21

ITEM REF.	PEÇA Nº PART Nº PIEZA Nº	QTD QTY CANT	DESCRIÇÃO (Português)	DESCRIPTION (English)	DESCRIPCIÓN (Español)
1	L123735	1	VÁLVULA controle 2 carretéis (pg 8-36)	VALVE control 2 spool (pg 8-36)	VÁLVULA control (pg 8-36)
1	L123678	1	VÁLVULA controle 3 carretéis (pg 8-40)	VALVE control 3 spool (pg 8-40)	VÁLVULA control (pg 8-40)
1	L123736	1	VÁLVULA controle 4 carretéis (pg 8-44)	VALVE control 4 spool (pg 8-44)	VÁLVULA control (pg 8-44)
2	L127085	1	TUBO	TUBE	TUBO
3	827-12045	2	PARAFUSO M12x45	BOLT M12x45	PERNO M12x45
4	832-10412	2	PORCA M12	NUT M12	TUERCA M12
5	627-10035	1	PARAFUSO M10x35	BOLT M10x35	PERNO M10x35
6	896-15010	2	ARRUELA 11x24x3mm	WASHER 11x24x3mm	ARANDELA 11x24x3mm
7	832-10410	1	PORCA M10	NUT M10	TUERCA M10
8	L119251	1	SUPORTE	BRACKET	SOPORTE
9	413-624	1	PARAFUSO 3/8x1-1/2	BOLT 3/8x1-1/2	PERNO 3/8x1-1/2
10	496-81003	1	ARRUELA 13/32x1-1/16x3/32	WASHER 13/32x1-1/16x3/32	ARANDELA 13/32x1-1/16x3/32
11	231-1406	1	PORCA	NUT	TUERCA
12	L119013	1	SUPORTE	BRACKET	SOPORTE
13	218-5049	1	ADAPTADOR	ADAPTER	ADAPTADOR
14	237-6020	1	ANEL-O 1-15/32x1/8	O-RING 1-15/32x1/8	ANILLO-O 1-15/32x1/8
15	S98648	1	ANEL-O 1-3/8x1/16	O-RING 1-3/8x1/16	ANILLO-O 1-3/8x1/16
16	L105791	2	PARAFUSO U	BOLT U	PERNO u
17	495-21038	4	ARRUELA 3/8x7/8x3/32	WASHER 3/8x7/8x3/32	ARANDELA 3/8x7/8x3/32
18	231-1445	4	PORCA	NUT	TUERCA
19	292163A3	1	MANGUEIRA retorno 924mm	HOSE return 924mm	MANGUERA retorno 924mm
20	L50641	1	SUPORTE	BRACKET	SOPORTE
21	627-10035	2	PARAFUSO M10x35	BOLT M10x35	PERNO M10x35
22	895-15010	4	ARRUELA 11x24x2mm	WASHER 11x24x2mm	ARANDELA 11x24x2mm
23	832-10410	2	PORCA M10	NUT M10	TUERCA M10
25	515-25508	1	BRAÇADEIRA	CLAMP	ABRAZADERA
26A	356696A1	1	TUBO	TUBE	TUBO
26B	218-758	1	TAMPA não ilustrado	CAP not shown	TAPA
27	218-5074	1	ADAPTADOR 1-7/8	ADAPTER 1-7/8	ADAPTADOR 1-7/8
28	237-6024	1	ANEL-O 1-23/32x1/8	O-RING 1-23/32x1/8	ANILLO-O 1-23/32x1/8
29	L105791	1	PARAFUSO U	BOLT U	PERNO u
30	495-21038	2	ARRUELA 3/8x7/8x3/32	WASHER 3/8x7/8x3/32	ARANDELA 3/8x7/8x3/32
31	231-1445	2	PORCA	NUT	TUERCA
32	L126373	1	FILTRO Conj. óleo hidráulico (pg 8-12)	FILTER Assy. hydraulic fluid (pg 8-12)	FILTRO Conj. (pg 8-12)
33	896-15012	4	ARRUELA 13,5x28x4mm	WASHER 13,5x28x4mm	ARANDELA 13,5x28x4mm

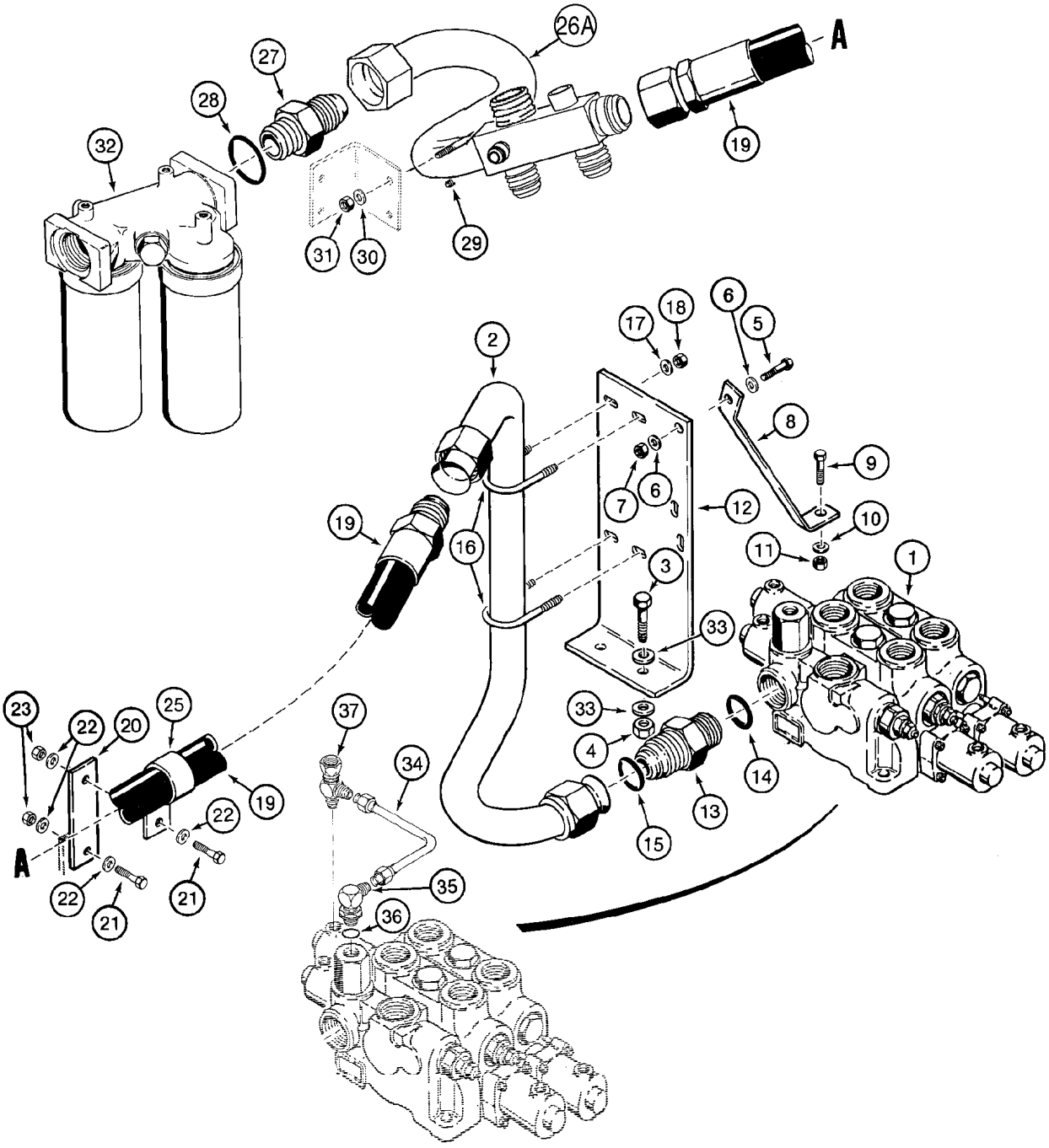
26A
A
27
28
32
31
30
29
19
2
17
18
6
5
8
9
7
6
12
10
11
1
19
16
3
33
23
22
20
25
37
33
34
4
14
22
19
13
15
A
22
21
21
35
36

ITEM REF.	PEÇA Nº PART Nº PIEZA Nº	QTD QTY CANT	DESCRIÇÃO (Português)	DESCRIPTION (English)	DESCRIPCIÓN (Español)
1	138753A1	1	VÁLVULA controle 2 carretéis (pg 8-38)	VALVE control 2 spool (pg 8-38)	VÁLVULA control (pg 8-38)
1	138754A1	1	VÁLVULA controle 3 carretéis (pg 8-42)	VALVE control 3 spool (pg 8-42)	VÁLVULA control (pg 8-42)
1	138755A1	1	VÁLVULA controle 4 carretéis (pg 8-46)	VALVE control 4 spool (pg 8-46)	VÁLVULA control (pg 8-46)
2	L127085	1	TUBO	TUBE	TUBO
3	827-12045	2	PARAFUSO M12x45	BOLT M12x45	PERNO M12x45
4	832-10412	2	PORCA M12	NUT M12	TUERCA M12
5	627-10035	1	PARAFUSO M10x35	BOLT M10x35	PERNO M10x35
6	896-15010	2	ARRUELA 11x24x3mm	WASHER 11x24x3mm	ARANDELA 11x24x3mm
7	832-10410	1	PORCA M10	NUT M10	TUERCA M10
8	L119251	1	SUPORTE	BRACKET	SOPORTE
9	413-624	1	PARAFUSO 3/8x1-1/2	BOLT 3/8x1-1/2	PERNO 3/8x1-1/2
10	496-81003	1	ARRUELA 13/32x1-1/16x3/32	WASHER 13/32x1-1/16x3/32	ARANDELA 13/32x1-1/16x3/32
11	231-1406	1	PORCA	NUT	TUERCA
12	L119013	1	SUPORTE	BRACKET	SOPORTE
13	218-5049	1	ADAPTADOR	ADAPTER	ADAPTADOR
14	237-6020	1	ANEL-O 1-15/32x1/8	O-RING 1-15/32x1/8	ANILLO-O 1-15/32x1/8
15	S98648	1	ANEL-O 1-3/8x1/16	O-RING 1-3/8x1/16	ANILLO-O 1-3/8x1/16
16	L105791	2	PARAFUSO U	BOLT U	PERNO u
17	495-21038	4	ARRUELA 3/8x7/8x3/32	WASHER 3/8x7/8x3/32	ARANDELA 3/8x7/8x3/32
18	231-1445	4	PORCA	NUT	TUERCA
19	292163A3	1	MANGUEIRA retorno 924mm	HOSE return 924mm	MANGUERA retorno 924mm
20	L50641	1	SUPORTE	BRACKET	SOPORTE
21	627-10035	2	PARAFUSO M10x35	BOLT M10x35	PERNO M10x35
22	895-15010	4	ARRUELA 11x24x2mm	WASHER 11x24x2mm	ARANDELA 11x24x2mm
23	832-10410	2	PORCA M10	NUT M10	TUERCA M10
25	515-25508	1	BRAÇADEIRA	CLAMP	ABRAZADERA
26A	356696A1	1	TUBO	TUBE	TUBO
27	218-5074	1	ADAPTADOR 1-7/8	ADAPTER 1-7/8	ADAPTADOR 1-7/8
28	237-6024	1	ANEL-O 1-23/32x1/8	O-RING 1-23/32x1/8	ANILLO-O 1-23/32x1/8
29	L105791	1	PARAFUSO U	BOLT U	PERNO u
30	495-21038	2	ARRUELA 3/8x7/8x3/32	WASHER 3/8x7/8x3/32	ARANDELA 3/8x7/8x3/32
31	231-1445	2	PORCA	NUT	TUERCA
32	L126373	1	FILTRO Conj. óleo hidráulico (pg 8-12)	FILTER Assy. hydraulic fluid (pg 8-12)	FILTRO Conj. (pg 8-12)
33	896-15012	4	ARRUELA 13,5x28x4mm	WASHER 13,5x28x4mm	ARANDELA 13,5x28x4mm
34	135646A1	1	TUBO	TUBE	TUBO
35	218-5105	1	COTOVELO 90 9/16	ELBOW 90 9/16	CODO 9/16
36	237-6006	1	ANEL-O 15/32x5/64	O-RING 15/32x5/64	ANILLO-O 15/32x5/64
37	218-5222	1	CONECTOR T 9/16x18	CONECTOR T 9/16x18	CONECTOR T 9/16x18

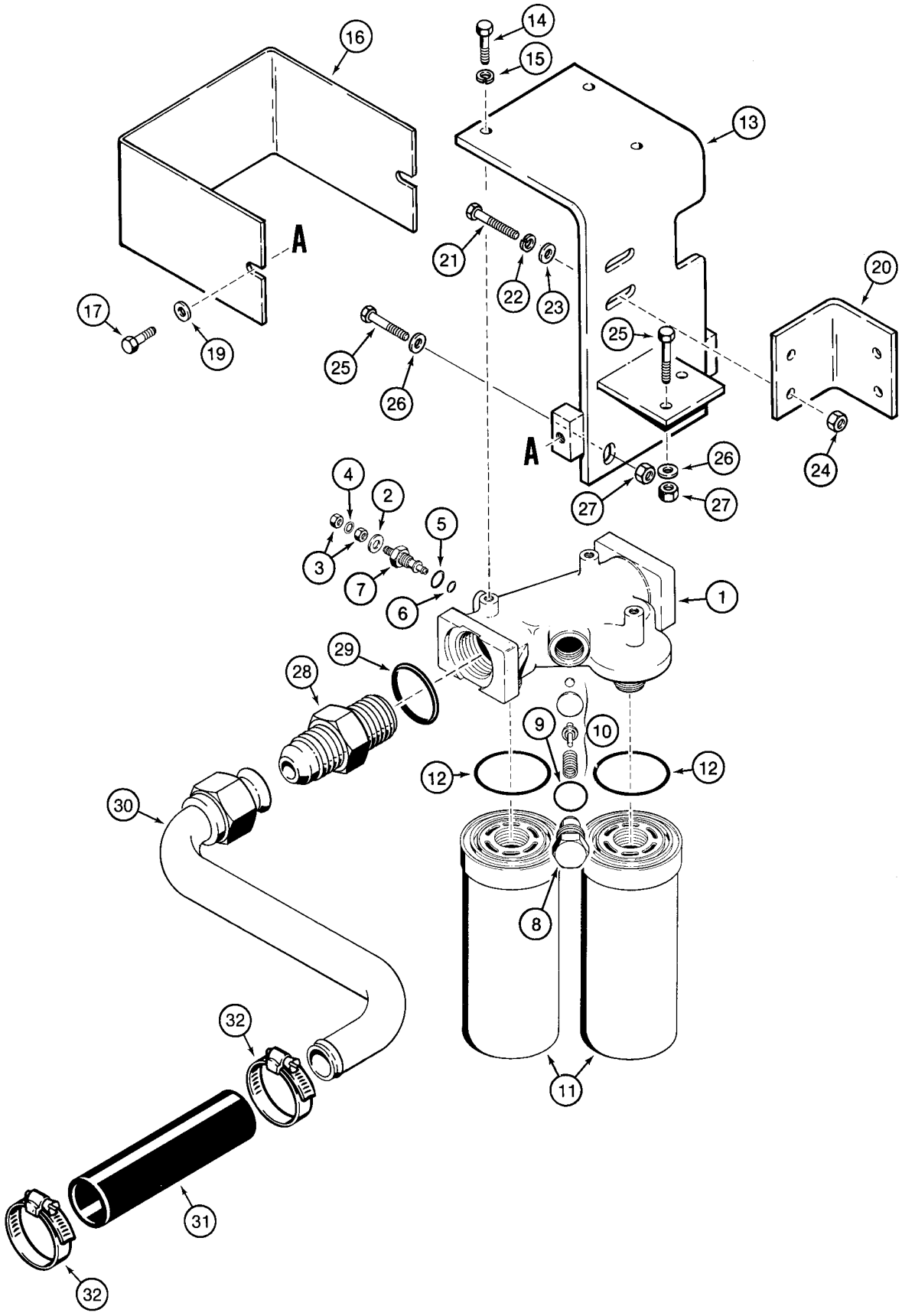
16
14
15
13
A
21
22
23
20
17
19
25
26
25
A
26
24
27
27
4
2
5
3
7
6
1
29
28
9
10
12
12
30
8
32
11
31
32

ITEM REF.	PEÇA Nº PART Nº PIEZA Nº	QTD QTY CANT	DESCRIÇÃO (Português)	DESCRIPTION (English)	DESCRIPCIÓN (Español)
	L126373	1	FILTRO Conj.	FILTER Assy.	FILTRO Conj.
1	NSS	1	CABEÇOTE	HEAD	CULATA
	N13268	1	INDICADOR restrição	INDICATOR restriction	INDICADOR
2	NSS	1	ARRUELA	WASHER	ARANDELA
3	129-667	2	PORCA	NUT	TUERCA
4	493-21020	1	ARRUELA pressão	WASHER lock	ARANDELA freno
5	237-6006	1	ANEL-O 15/32x5/64	O-RING 15/32x5/64	ANILLO-O 15/32x5/64
6	238-5011	1	ANEL-O 5/16x1/16	O-RING 5/16x1/16	ANILLO-O 5/16x1/16
7	NSS	1	INDICADOR	INDICATOR	INDICADOR
8	NSS	1	BUJÃO	PLUG	TAPÓN
9	NSS	1	ANEL-O	O-RING	ANILLO-O
10	NSS	1	VÁLVULA By-Pass	VALVE By-Pass	VÁLVULA
	N9025	2	ELEMENTO filtro	ELEMENT filter	ELEMENTO filtrante
11	NSS	1	ELEMENTO	ELEMENT	ELEMENTO
12	N9026	1	ANEL-O	O-RING	ANILLO-O
13	L126230	1	SUPORTE	BRACKET	SOPORTE
14	426-620	3	PARAFUSO 3/8x1-1/4	BOLT 3/8x1-1/4	PERNO 3/8x1-1/4
15	495-11041	3	ARRUELA 13/32x13/16x1/16	WASHER 13/32x13/16x1/16	ARANDELA 13/32x13/16x1/16
16	L126231	1	PROTEÇÃO	GUARD	PROTECTOR
17	426-816	2	PARAFUSO 1/2x1	BOLT 1/2x1	PERNO 1/2x1
19	496-21053	2	ARRUELA 17/32x1-1/16x1/8	WASHER 17/32x1-1/16x1/8	ARANDELA 17/32x1-1/16x1/8
20	L126213	1	SUPORTE (pg 8-8)	BRACKET (pg 8-8)	SOPORTE (pg 8-8)
21	827-10040	2	PARAFUSO M10x40	BOLT M10x40	PERNO M10x40
22	892-11010	2	ARRUELA pressão M10	WASHER lock M10	ARANDELA freno M10
23	896-15010	2	ARRUELA 11x24x3mm	WASHER 11x24x3mm	ARANDELA 11x24x3mm
24	829-1410	2	PORCA M10	NUT M10	TUERCA M10
25	827-12050	3	PARAFUSO M12x50	BOLT M12x50	PERNO M12x50
25	827-12045	3	PARAFUSO M12x45	BOLT M12x45	PERNO M12x45
26	896-15012	3	ARRUELA 13,5x28x4mm	WASHER 13,5x28x4mm	ARANDELA 13,5x28x4mm
27	832-10412	3	PORCA M12	NUT M12	TUERCA M12
28	218-5074	1	ADAPTADOR 1-7/8	ADAPTER 1-7/8	ADAPTADOR 1-7/8
29	237-6024	1	ANEL-O 1-23/32x1/8	O-RING 1-23/32x1/8	ANILLO-O 1-23/32x1/8
30	L126401	1	TUBO filtro ao reservatório	TUBE filter to reservoir	TUBO
31	L127301	1	MANGUEIRA 222mm	HOSE 222mm	MANGUERA 222mm
32	214-3132	4	BRAÇADEIRA	CLAMP	ABRAZADERA

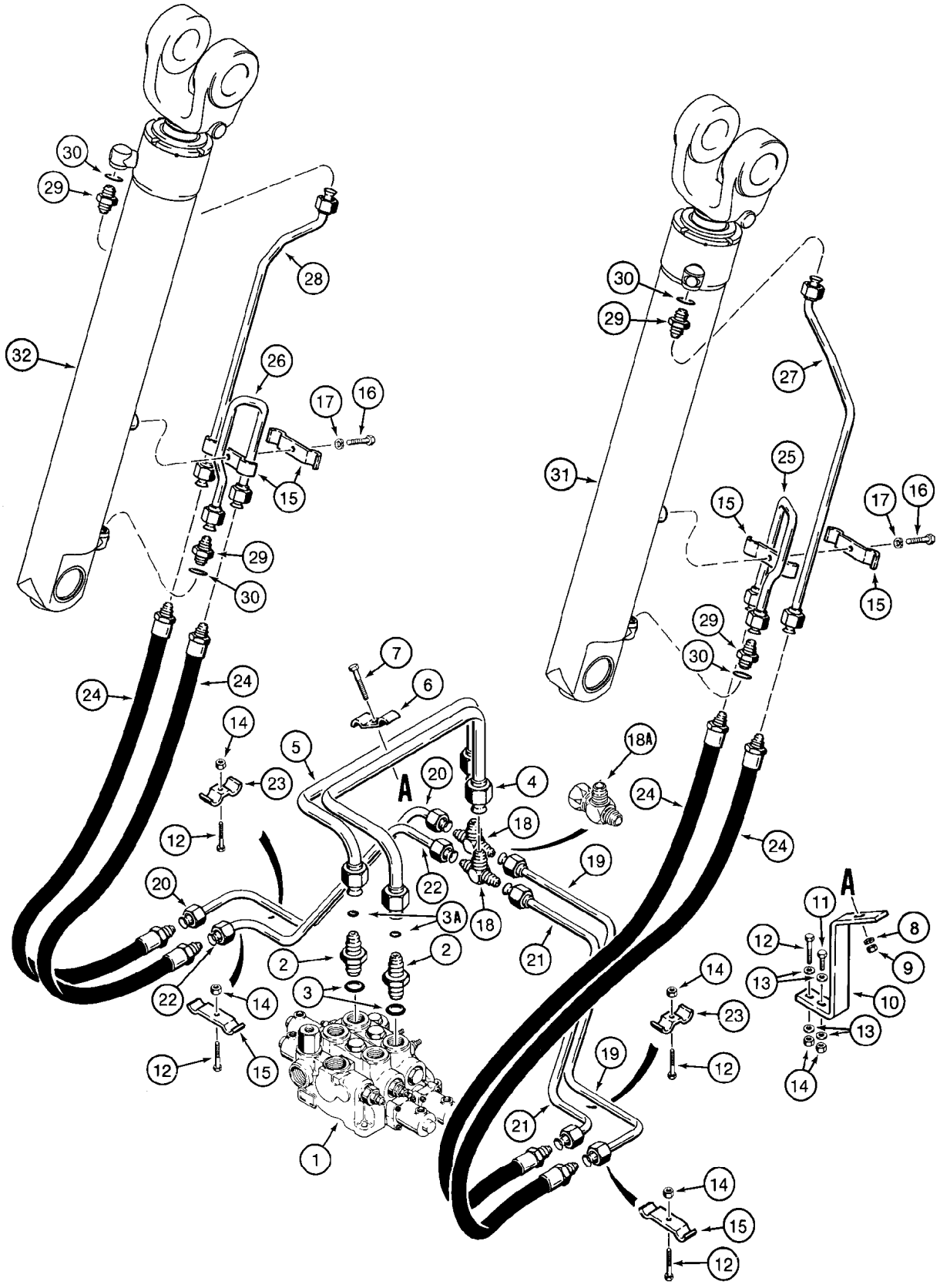
A
A
1
2
3
3A
4
5
6
7
8
9
10
11
12
13
14
15
16
17
18
18A
19
20
21
22
23
24
25
26
27
28
29
30
31
32

ITEM REF.	PEÇA Nº PART Nº PIEZA Nº	QTD QTY CANT	DESCRIÇÃO (Português)	DESCRIPTION (English)	DESCRIPCIÓN (Español)
1	REF	1	VÁLVULA controle (pg 8-8/10)	VALVE control (pg 8-8/10)	VÁLVULA control (pg 8-8/10)
2	L124291	2	ADAPTADOR	ADAPTER	ADAPTADOR
3	237-6016	1	ANEL-O 1-11/64x7/64	O-RING 1-11/64x7/64	ANILLO-O 1-11/64x7/64
3A	238-6020	1	ANEL-O 7/8x1/16	O-RING 7/8x1/16	ANILLO-O 7/8x1/16
4	L118618	1	TUBO alimentação LD	TUBE supply RH	TUBO LD
5	L118616	1	TUBO alimentação LE	TUBE supply LH	TUBO LI
6	L124257	1	BRAÇADEIRA	CLAMP	ABRAZADERA
7	426-636	1	PARAFUSO 3/8x2-1/4	BOLT 3/8x2-1/4	PERNO 3/8x2-1/4
8	495-21044	1	ARRUELA 7/16x1x5/64	WASHER 7/16x1x5/64	ARANDELA 7/16x1x5/64
9	231-1446	1	PORCA	NUT	TUERCA
10	L119010	1	SUPORTE	SUPPORT	SOPORTE
11	426-624	1	PARAFUSO 3/8x1-1/2	BOLT 3/8x1-1/2	PERNO 3/8x1-1/2
12	426-628	5	PARAFUSO 3/8x1-3/4	BOLT 3/8x1-3/4	PERNO 3/8x1-3/4
13	496-81003	4	ARRUELA 13/32x1-1/16x3/32	WASHER 13/32x1-1/16x3/32	ARANDELA 13/32x1-1/16x3/32
14	231-1446	6	PORCA	NUT	TUERCA
15	L119234	6	BRAÇADEIRA	CLAMP	ABRAZADERA
16	426-624	2	PARAFUSO 3/8x1-1/2	BOLT 3/8x1-1/2	PERNO 3/8x1-1/2
17	492-11038	2	ARRUELA pressão	WASHER lock	ARANDELA freno
18	218-606	2	CONECTOR T	CONECTOR T	CONECTOR T
18A	218-5221	2	CONECTOR T 1-1/16 c/ ride control	CONECTOR T 1-1/16 w/ ride control	CONECTOR T 1-1/16
19	L118620	1	TUBO braço levantamento LD	TUBE lift cylinder RH	TUBO LD
19A	132798A1	1	TUBO braço levantamento LD c/ ride control	TUBE lift cylinder RH w/ ride control	TUBO LD c/ ride control
20	L118622	1	TUBO LE	TUBE LH	TUBO LI
21	L118624	1	TUBO LD	TUBE RH	TUBO LD
21A	132796A1	1	TUBO LD c/ ride control	TUBE RH w/ ride control	TUBO LD c/ ride control
22	L118626	1	TUBO LE	TUBE LH	TUBO LI
23	R15257	2	BRAÇADEIRA	CLAMP	ABRAZADERA
24	L124240	4	MANGUEIRA 1100mm	HOSE 1100mm	MANGUERA 1100mm
25	L118686	1	TUBO LD	TUBE RH	TUBO LD
26	L118684	1	TUBO LE	TUBE LH	TUBO LI
27	280905A1	1	TUBO LD	TUBE RH	TUBO LD
28	280904A1	1	TUBO LE	TUBE LH	TUBO LI
29	218-5064	4	ADAPTADOR 1-1/16	ADAPTER 1-1/16	ADAPTADOR 1-1/16
30	237-6012	1	ANEL-O 59/64x7/64	O-RING 59/64x7/64	ANILLO-O 59/64x7/64
31	280706A1	1	CILINDRO levant. LD 127x834mm (pg 8-64)	CYLINDER lift RH 127x834mm (pg 8-64)	GATO LD 127x834mm (pg 8-64)
32	280707A1	1	CILINDRO levant. LE 127x834mm (pg 8-64)	CYLINDER lift LH 127x834mm (pg 8-64)	GATO LI 127x834mm (pg 8-64)

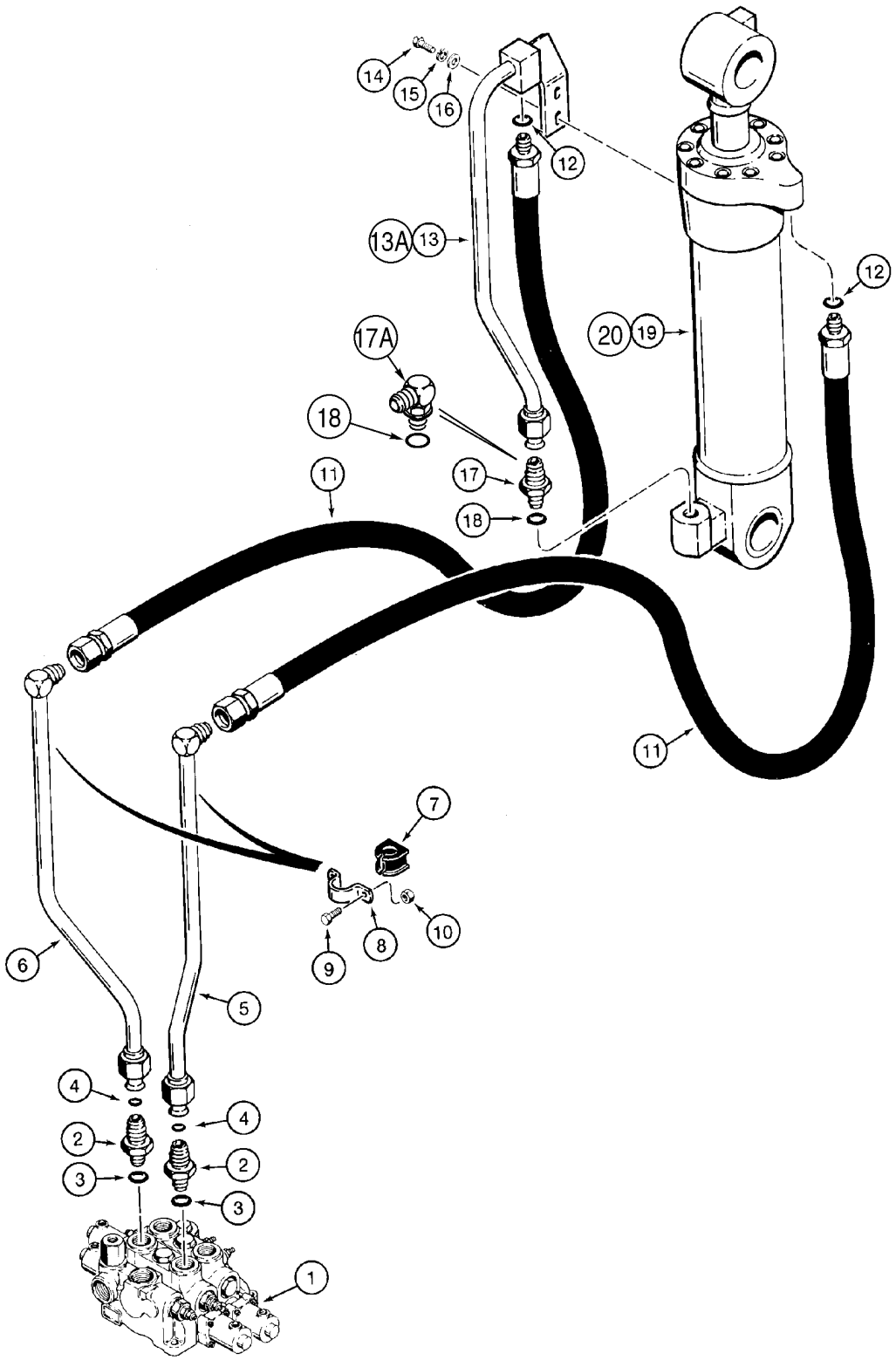
14
15
16
12
13A
13
12
20
19
17A
18
11
17
18
11
7
10
8
9
6
5
4
4
2
2
3
3
1

ITEM REF.	PEÇA Nº PART Nº PIEZA Nº	QTD QTY CANT	DESCRIÇÃO (Português)	DESCRIPTION (English)	DESCRIPCIÓN (Español)
1	REF	1	VÁLVULA controle (pg 8-8)	VALVE control (pg 8-8)	VÁLVULA control (pg 8-8)
2	L124290	2	ADAPTADOR	ADAPTER	ADAPTADOR
3	237-6016	1	ANEL-O 1-11/64x7/64	O-RING 1-11/64x7/64	ANILLO-O 1-11/64x7/64
4	238-6024	1	ANEL-O 1-1/8IDx1/16	O-RING 1-1/8IDx1/16	ANILLO-O 1-1/8IDx1/16
5	L118810	1	TUBO	TUBE	TUBO
6	329453A1	1	TUBO	TUBE	TUBO
7	D67298	2	ISOLANTE	INSULATION	ESPUMA
8	L124293	2	BRAÇADEIRA	CLAMP	ABRAZADERA
9	426-620	4	PARAFUSO 3/8x1-1/4	BOLT 3/8x1-1/4	PERNO 3/8x1-1/4
10	231-1446	4	PORCA	NUT	TUERCA
11	L124255	2	MANGUEIRA 1125mm	HOSE 1125mm	MANGUERA 1125mm
12	237-6016	1	ANEL-O 1-11/64x7/64	O-RING 1-11/64x7/64	ANILLO-O 1-11/64x7/64
13	L118694	1	TUBO use c/ item 19	TUBE use w/ 19	TUBO
13A	356810A1	1	TUBO use c/ item 20	TUBE use w/ 20	TUBO
14	413-820	2	PARAFUSO 1/2x1-1/4	BOLT 1/2x1-1/4	PERNO 1/2x1-1/4
15	492-11050	2	ARRUELA pressão	WASHER lock	ARANDELA freno
16	495-21056	2	ARRUELA 9/16x1-3/8x7/64	WASHER 9/16x1-3/8x7/64	ARANDELA 9/16x1-3/8x7/64
17	218-5039	1	ADAPTADOR 1-5/8x1-1/16	ADAPTER 1-5/8x1-1/16	ADAPTADOR 1-5/8x1-1/16
17A	218-5116	1	COTOVELO 90 1-5/8x1-5/16	ELBOW 90 1-5/8x1-5/16	CODO 1-5/8x1-5/16
18	237-6016	1	ANEL-O 1-11/64x7/64	O-RING 1-11/64x7/64	ANILLO-O 1-11/64x7/64
19	REF	1	CILINDRO caçamba 165x544mm (pg 8-66)	CYLINDER bucket 165x544mm (pg 8-66)	GATO 165x544mm (pg 8-66)

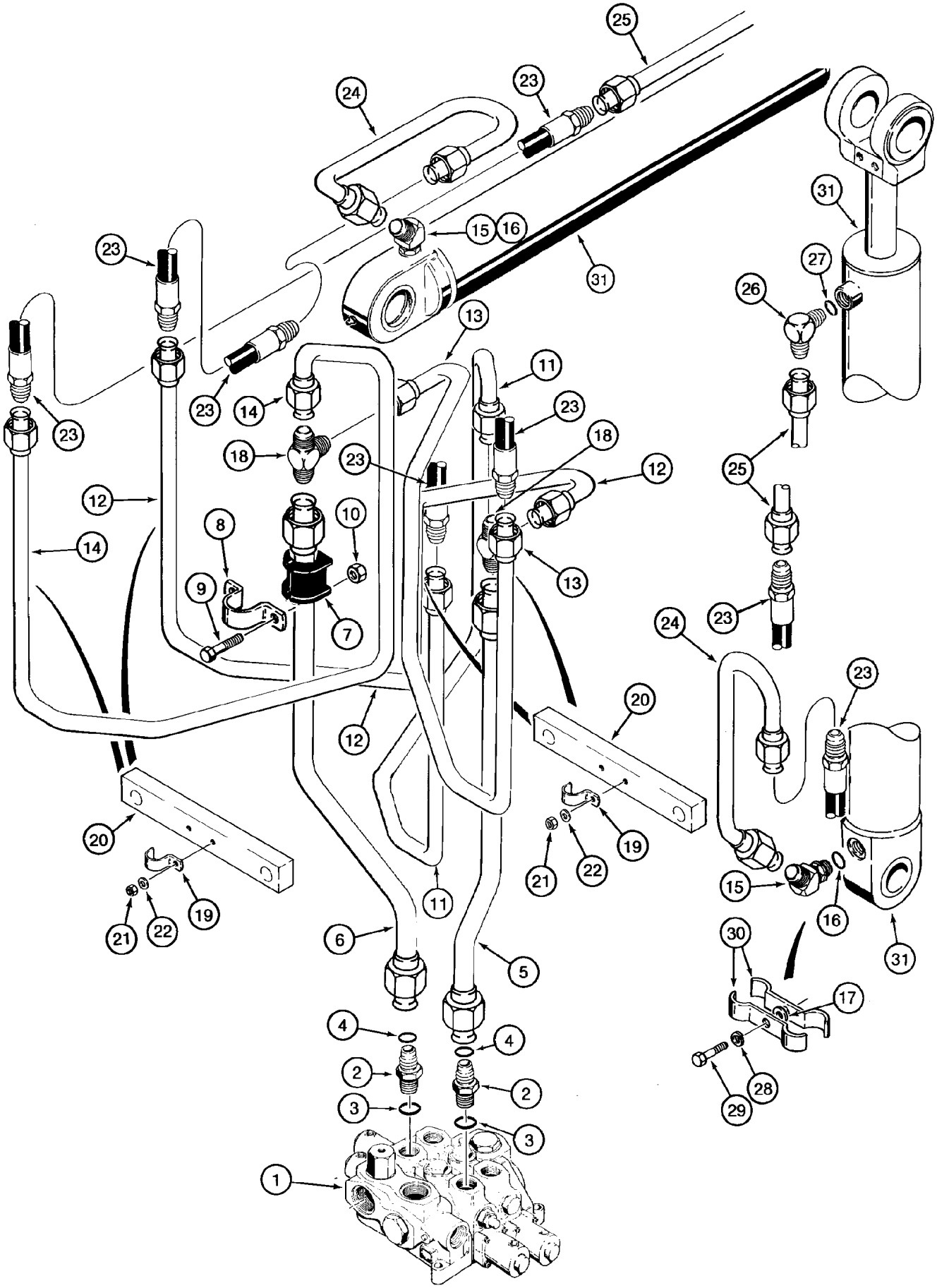
25
24
23
31
15
16
23
13
11
23
14
18
23
18
12
12
10
8
14
9
7
13
12
20
20
19
21
22
19
21
22
11
6
5
4
4
2
2
3
3
1
23
27
26
25
23
24
23
15
16
31
30
17
29
28

ITEM REF.	PEÇA Nº PART Nº PIEZA Nº	QTD QTY CANT	DESCRIÇÃO (Português)	DESCRIPTION (English)	DESCRIPCIÓN (Español)
1	REF	1	VÁLVULA controle (pg 8-10)	VALVE control (pg 8-10)	VÁLVULA control (pg 8-10)
2	L124290	2	ADAPTADOR	ADAPTER	ADAPTADOR
3	237-6016	1	ANEL-O 1-11/64x7/64	O-RING 1-11/64x7/64	ANILLO-O 1-11/64x7/64
4	238-6024	1	ANEL-O 1-1/8IDx1/16	O-RING 1-1/8IDx1/16	ANILLO-O 1-1/8IDx1/16
5	131096A1	1	TUBO	TUBE	TUBO
6	131098A1	1	TUBO	TUBE	TUBO
7	D67298	2	ISOLANTE	INSULATION	ESPUMA
8	L124293	2	BRAÇADEIRA	CLAMP	ABRAZADERA
9	426-620	4	PARAFUSO 3/8x1-1/4	BOLT 3/8x1-1/4	PERNO 3/8x1-1/4
10	231-1446	4	PORCA	NUT	TUERCA
11	136325A1	1	TUBO cilindro LD	TUBE RH cylinder	TUBO LD
12	136319A1	1	TUBO cilindro LE	TUBE LH cylinder	TUBO LI
13	136321A1	1	TUBO cilindro LD	TUBE RH cylinder	TUBO LD
14	136323A1	1	TUBO cilindro LE	TUBE LH cylinder	TUBO LI
15	218-5147	2	COTOVELO 45 1-5/16x1-1/16	ELBOW 45 1-5/16x1-1/16	CODO 1-5/16x1-1/16
16	237-6012	1	ANEL-O 59/64x7/64	O-RING 59/64x7/64	ANILLO-O 59/64x7/64
17	496-41041	4	ARRUELA 13/32x1-1/8x9/64	WASHER 13/32x1-1/8x9/64	ARANDELA 13/32x1-1/8x9/64
18	218-607	2	CONECTOR T	CONECTOR T	CONECTOR T
19	A12308	8	BRAÇADEIRA	CLAMP	ABRAZADERA
20	131256A1	4	BARRA	BAR	BARRA
21	231-1446	8	PORCA	NUT	TUERCA
22	495-11041	16	ARRUELA 13/32x13/16x1/16	WASHER 13/32x13/16x1/16	ARANDELA 13/32x13/16x1/16
23	131088A1	4	MANGUEIRA 1260mm	HOSE 1260mm	MANGUERA 1260mm
24	346335A2	2	TUBO	TUBE	TUBO
25	346334A2	2	TUBO	TUBE	TUBO
26	218-5124	2	COTOVELO 90 1-5/16x1-1/16	ELBOW 90 1-5/16x1-1/16	CODO 1-5/16x1-1/16
27	237-6012	1	ANEL-O 59/64x7/64	O-RING 59/64x7/64	ANILLO-O 59/64x7/64
28	492-11038	2	ARRUELA pressão	WASHER lock	ARANDELA freno
29	426-624	2	PARAFUSO 3/8x1-1/2	BOLT 3/8x1-1/2	PERNO 3/8x1-1/2
30	L119234	4	BRAÇADEIRA	CLAMP	ABRAZADERA
31	REF	1	CILINDRO caçamba 114x1001mm (pg 8-68)	CYLINDER bucket 114x1001mm (pg 8-68)	GATO 114x1001mm (pg 8-68)

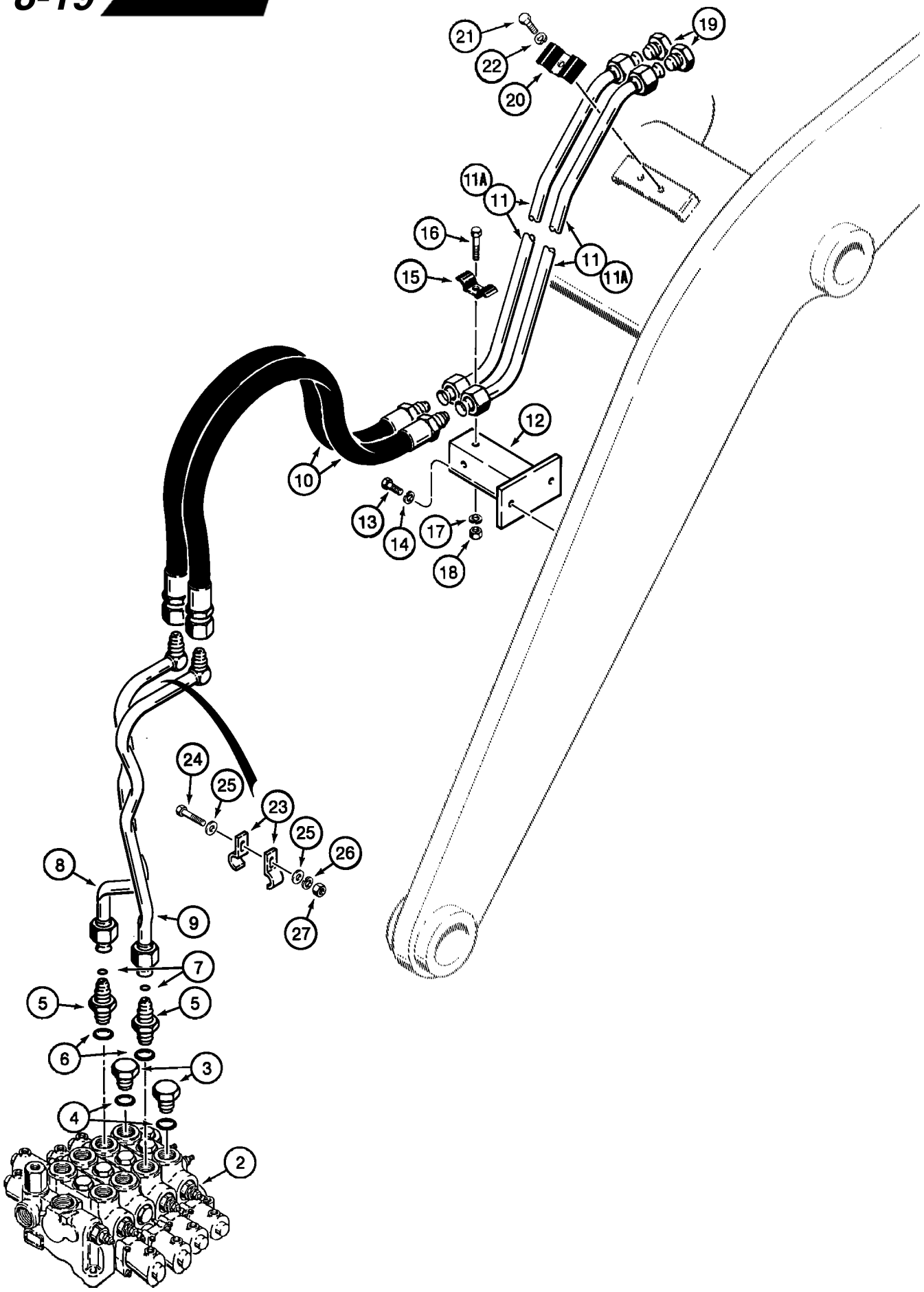
21
22
20
19
11A
11
16
15
11
11A
12
10
13
14
17
18
24
25
23
25
26
27
8
9
7
5
5
6
3
4
2

ITEM REF.	PEÇA Nº PART Nº PIEZA Nº	QTD QTY CANT	DESCRIÇÃO (Português)	DESCRIPTION (English)	DESCRIPCIÓN (Español)
1	REF	1	VÁLVULA controle 3 carretéis (pg 8-8)	VALVE control 3 spool (pg 8-8)	VÁLVULA control (pg 8-8)
2	REF	1	VÁLVULA controle 4 carretéis (pg 8-8)	VALVE control 4 spool (pg 8-8)	VÁLVULA control (pg 8-8)
3	218-5160	2	BUJÃO 1-5/16	PLUG 1-5/16	TAPÓN 1-5/16
4	237-6016	1	ANEL-O 1-11/64x7/64	O-RING 1-11/64x7/64	ANILLO-O 1-11/64x7/64
5	L124291	2	ADAPTADOR	ADAPTER	ADAPTADOR
6	237-6016	1	ANEL-O 1-11/64x7/64	O-RING 1-11/64x7/64	ANILLO-O 1-11/64x7/64
7	238-6020	1	ANEL-O 7/8x1/16	O-RING 7/8x1/16	ANILLO-O 7/8x1/16
8	L126182	1	TUBO	TUBE	TUBO
9	L126180	1	TUBO	TUBE	TUBO
10	L126184	2	MANGUEIRA 1100mm	HOSE 1100mm	MANGUERA 1100mm
11	309466A1	2	TUBO - standard	TUBE	TUBO
11A	127487A1	2	TUBO - longo alcance	TUBE	TUBO
12	L126511	1	SUPORTE	BRACKET	SOPORTE
13	426-616	2	PARAFUSO 3/8x1	BOLT 3/8x1	PERNO 3/8x1
14	492-11038	2	ARRUELA pressão	WASHER lock	ARANDELA freno
15	R15257	1	BRAÇADEIRA	CLAMP	ABRAZADERA
16	426-628	1	PARAFUSO 3/8x1-3/4	BOLT 3/8x1-3/4	PERNO 3/8x1-3/4
16	426-624	1	PARAFUSO 3/8x1-1/2	BOLT 3/8x1-1/2	PERNO 3/8x1-1/2
17	492-11038	1	ARRUELA pressão	WASHER lock	ARANDELA freno
18	425-106	1	PORCA	NUT	TUERCA
19	218-779	2	BUJÃO	PLUG	TAPÓN
20	R15257	1	BRAÇADEIRA	CLAMP	ABRAZADERA
21	426-628	1	PARAFUSO 3/8x1-3/4	BOLT 3/8x1-3/4	PERNO 3/8x1-3/4
22	492-11038	1	ARRUELA pressão	WASHER lock	ARANDELA freno
23	L32065	2	BRAÇADEIRA	CLAMP	ABRAZADERA
24	426-640	1	PARAFUSO 3/8x2-1/2	BOLT 3/8x2-1/2	PERNO 3/8x2-1/2
25	496-81003	2	ARRUELA 13/32x1-1/16x3/32	WASHER 13/32x1-1/16x3/32	ARANDELA 13/32x1-1/16x3/32
26	492-11038	1	ARRUELA pressão	WASHER lock	ARANDELA freno
27	425-106	1	PORCA	NUT	TUERCA

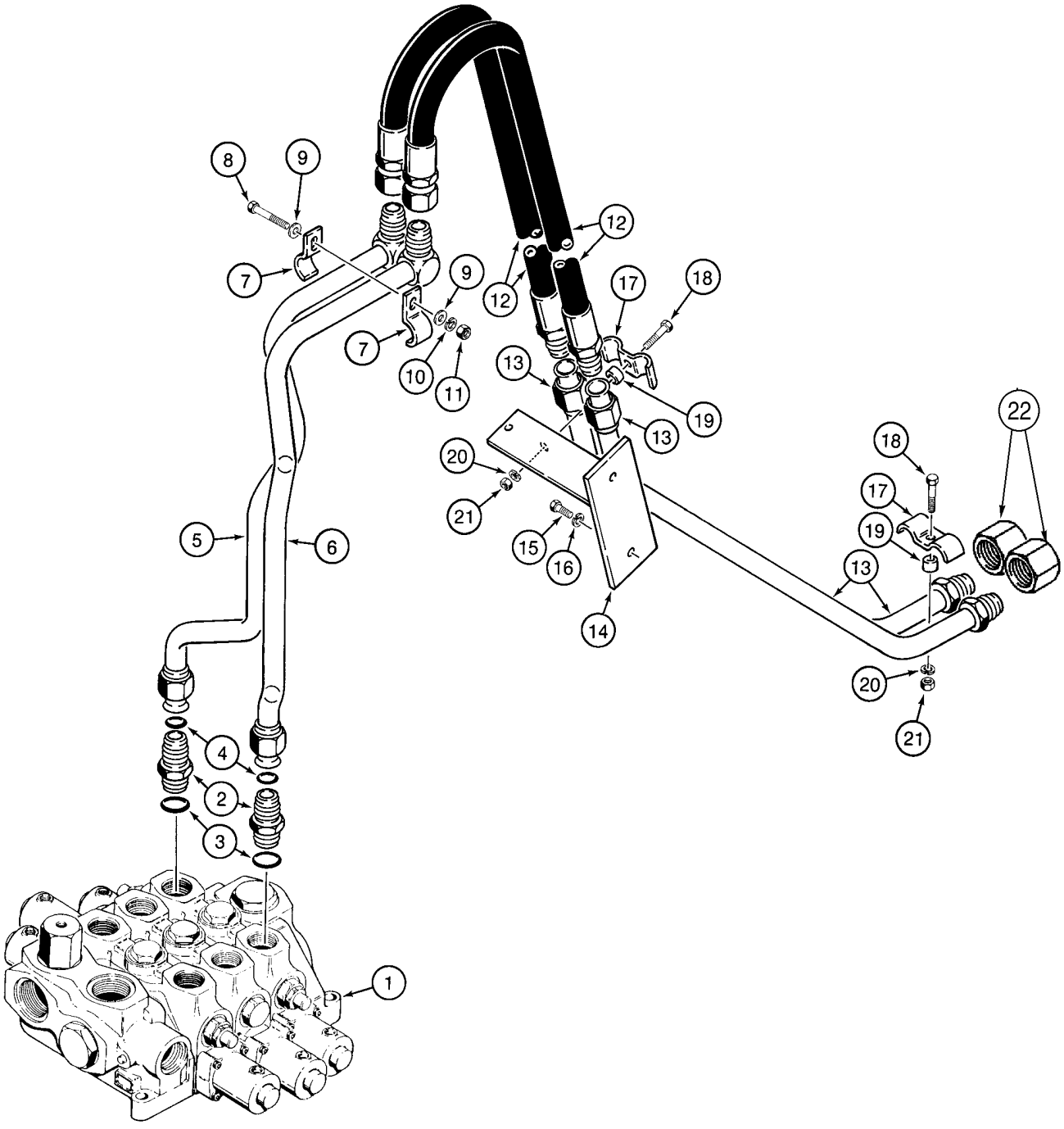
8
9
7
12
9
12
17
18
7
10
11
13
19
13
22
18
20
17
21
19
15
16
13
14
5
6
20
21
4
2
3
1

ITEM REF.	PEÇA Nº PART Nº PIEZA Nº	QTD QTY CANT	DESCRIÇÃO (Português)	DESCRIPTION (English)	DESCRIPCIÓN (Español)
1	REF	1	VÁLVULA controle (pg 8-10)	VALVE control (pg 8-10)	VÁLVULA control (pg 8-10)
2	L124291	2	ADAPTADOR	ADAPTER	ADAPTADOR
3	237-6016	1	ANEL-O 1-11/64x7/64	O-RING 1-11/64x7/64	ANILLO-O 1-11/64x7/64
4	238-6020	1	ANEL-O 7/8x1/16	O-RING 7/8x1/16	ANILLO-O 7/8x1/16
5	L126182	1	TUBO	TUBE	TUBO
6	L126180	1	TUBO	TUBE	TUBO
7	L32065	2	BRAÇADEIRA	CLAMP	ABRAZADERA
8	426-640	1	PARAFUSO 3/8x2-1/2	BOLT 3/8x2-1/2	PERNO 3/8x2-1/2
9	496-81003	2	ARRUELA 13/32x1-1/16x3/32	WASHER 13/32x1-1/16x3/32	ARANDELA 13/32x1-1/16x3/32
10	492-11038	1	ARRUELA pressão	WASHER lock	ARANDELA freno
11	425-106	1	PORCA	NUT	TUERCA
12	L126184	2	MANGUEIRA 1100mm	HOSE 1100mm	MANGUERA 1100mm
13	346333A2	2	TUBO	TUBE	TUBO
14	346304A2	1	SUPORTE	BRACKET	SOPORTE
15	426-616	2	PARAFUSO 3/8x1	BOLT 3/8x1	PERNO 3/8x1
16	492-11038	2	ARRUELA pressão	WASHER lock	ARANDELA freno
17	R15257	2	BRAÇADEIRA	CLAMP	ABRAZADERA
18	426-628	2	PARAFUSO 3/8x1-3/4	BOLT 3/8x1-3/4	PERNO 3/8x1-3/4
19	D146035	2	ESPAÇADOR	SPACER	ESPACIADOR
20	492-11038	2	ARRUELA pressão	WASHER lock	ARANDELA freno
21	425-106	2	PORCA	NUT	TUERCA
22	218-335	2	TAMPA	COVER	TAPA

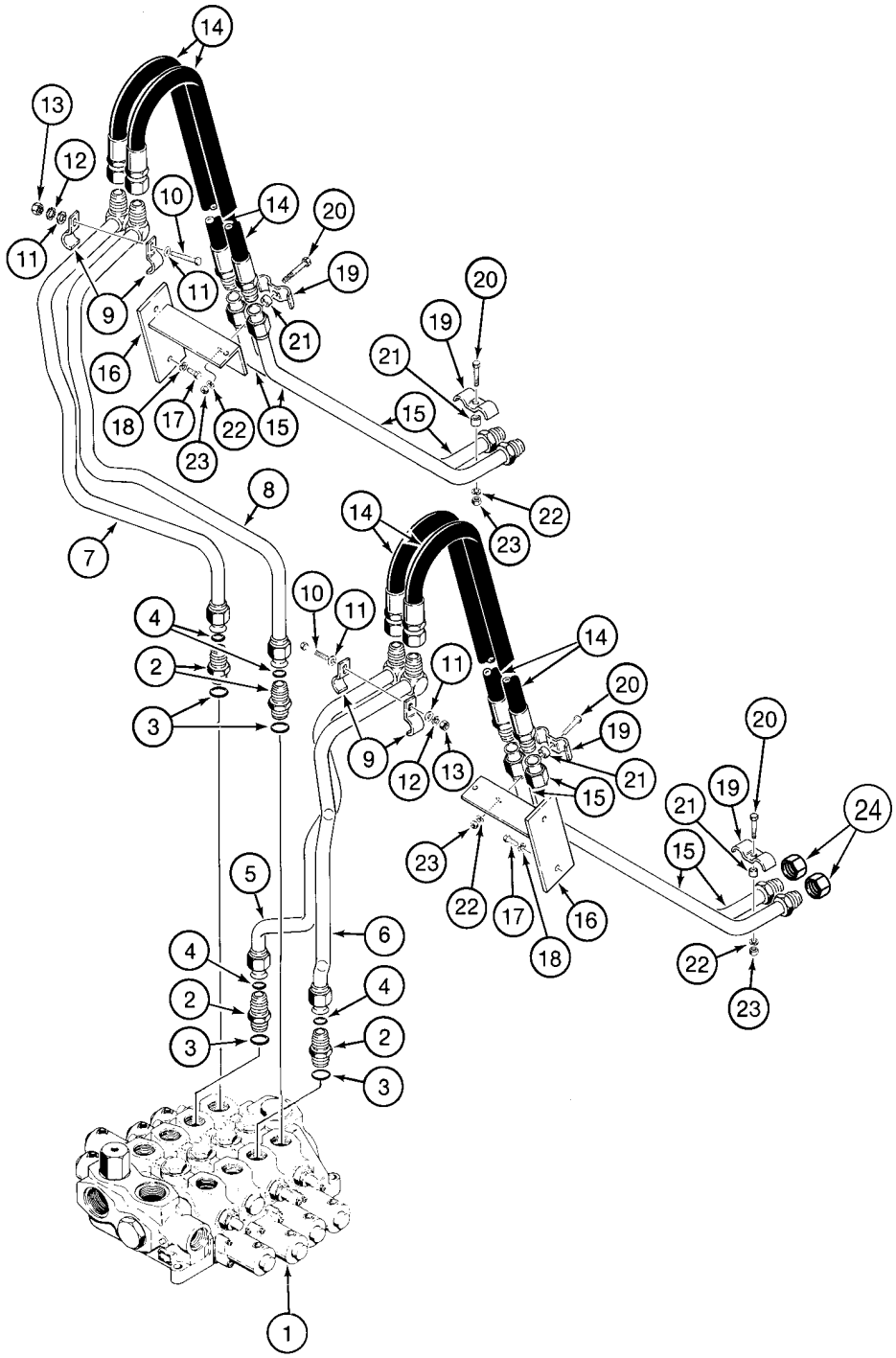
14
13
12
10
14
20
11
19
11
20
9
19
21
21
16
15
18
17
22
15
23
8
22
23
14
7
10
11
4
14
2
11
20
3
19
9
12
13
21
15
20
21
19
24
23
15
22
17
16
18
22
23
5
6
4
4
2
2
3
3
1

ITEM REF.	PEÇA Nº PART Nº PIEZA Nº	QTD QTY CANT	DESCRIÇÃO (Português)	DESCRIPTION (English)	DESCRIPCIÓN (Español)
1	REF	1	VÁLVULA controle (pg 8-10)	VALVE control (pg 8-10)	VÁLVULA control (pg 8-10)
2	L124291	4	ADAPTADOR	ADAPTER	ADAPTADOR
3	237-6016	1	ANEL-O 1-11/64x7/64	O-RING 1-11/64x7/64	ANILLO-O 1-11/64x7/64
4	238-6020	1	ANEL-O 7/8x1/16	O-RING 7/8x1/16	ANILLO-O 7/8x1/16
5	L126182	1	TUBO LE	TUBE LH	TUBO LI
6	L126180	1	TUBO LD	TUBE RH	TUBO LD
7	118741A1	1	TUBO LE	TUBE LH	TUBO LI
8	118743A1	1	TUBO LD	TUBE RH	TUBO LD
9	L32065	4	BRAÇADEIRA	CLAMP	ABRAZADERA
10	426-640	2	PARAFUSO 3/8x2-1/2	BOLT 3/8x2-1/2	PERNO 3/8x2-1/2
11	496-81003	4	ARRUELA 13/32x1-1/16x3/32	WASHER 13/32x1-1/16x3/32	ARANDELA 13/32x1-1/16x3/32
12	492-11038	2	ARRUELA pressão	WASHER lock	ARANDELA freno
13	425-106	2	PORCA	NUT	TUERCA
14	L126184	4	MANGUEIRA 1100mm	HOSE 1100mm	MANGUERA 1100mm
15	346333A2	4	TUBO	TUBE	TUBO
16	346304A2	2	SUPORTE	BRACKET	SOPORTE
17	426-616	4	PARAFUSO 3/8x1	BOLT 3/8x1	PERNO 3/8x1
18	492-11038	4	ARRUELA pressão	WASHER lock	ARANDELA freno
19	R15257	4	BRAÇADEIRA	CLAMP	ABRAZADERA
20	426-628	4	PARAFUSO 3/8x1-3/4	BOLT 3/8x1-3/4	PERNO 3/8x1-3/4
21	D146035	4	ESPAÇADOR	SPACER	ESPACIADOR
22	492-11038	4	ARRUELA pressão	WASHER lock	ARANDELA freno
23	425-106	4	PORCA	NUT	TUERCA
24	218-335	2	TAMPA	COVER	TAPA

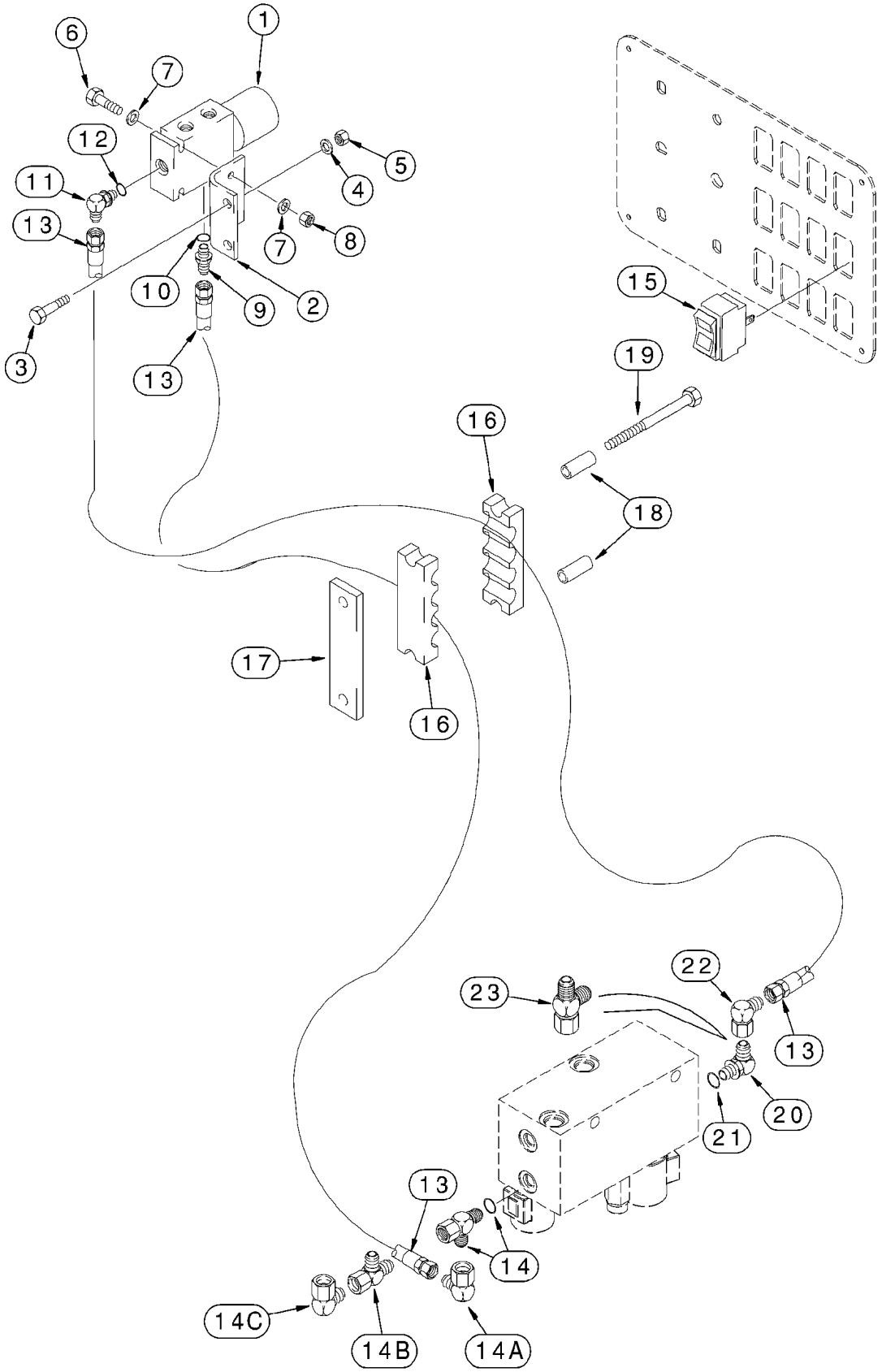
1
2
3
4
5
6
7
8
9
10
11
12
13
14
14A
14B
14C
15
16
17
18
19
20
21
22
23

ITEM REF.	PEÇA Nº PART Nº PIEZA Nº	QTD QTY CANT	DESCRIÇÃO (Português)	DESCRIPTION (English)	DESCRIPCIÓN (Español)
1	118857A1	1	VALVULA solenóide acoplamento (pg 8-76)	VALVE solenoid coupler locking (pg 8-76)	ELECTROVÁLVULA (pg 8-76)
2	115784A1	1	SUPORTE	BRACKET	SOPORTE
3	627-10035	2	PARAFUSO M10x35	BOLT M10x35	PERNO M10x35
4	895-11010	2	ARRUELA 11x20x2mm	WASHER 11x20x2mm	ARANDELA 11x20x2mm
5	832-10410	2	PORCA M10	NUT M10	TUERCA M10
6	827-6050	2	PARAFUSO M6x50	BOLT M6x50	PERNO M6x50
7	895-11006	4	ARRUELA 6,6x12x1,6mm	WASHER 6,6x12x1,6mm	ARANDELA 6,6x12x1,6mm
8	832-10406	2	PORCA M6	NUT M6	TUERCA M6
9	218-5057	1	ADAPTADOR 9/16	ADAPTER 9/16	ADAPTADOR 9/16
10	237-6006	1	ANEL-O 15/32x5/64	O-RING 15/32x5/64	ANILLO-O 15/32x5/64
11	218-5105	1	COTOVELO 90 9/16	ELBOW 90 9/16	CODO 9/16
12	237-6006	1	ANEL-O 15/32x5/64	O-RING 15/32x5/64	ANILLO-O 15/32x5/64
13	304514A1	2	MANGUEIRA 2470mm	HOSE 2470mm	MANGUERA 2470mm
14	218-5243	1	CONECTOR T 9/16	CONECTOR T 9/16	CONECTOR T 9/16
14A	218-980	1	COTOVELO 90 9/16	ELBOW 90 9/16	CODO 9/16
14B	218-5222	1	CONECTOR T 9/16x18	CONECTOR T 9/16x18	CONECTOR T 9/16x18
14C	218-980	1	COTOVELO 90 9/16	ELBOW 90 9/16	CODO 9/16
15	364444A1	1	INTERRUPTOR acoplamento	SWITCH coupler	CONTACTOR
16	L124271	4	BRAÇADEIRA	CLAMP	ABRAZADERA
17	L124270	2	PLACA	PLATE	PLACA
18	L126936	4	ESPAÇADOR	SPACER	ESPACIADOR
19	827-10130	4	PARAFUSO M10x130	BOLT M10x130	PERNO M10x130
20	218-5105	1	COTOVELO 90 9/16	ELBOW 90 9/16	CODO 9/16
21	237-6006	1	ANEL-O 15/32x5/64	O-RING 15/32x5/64	ANILLO-O 15/32x5/64
22	218-980	1	COTOVELO 90 9/16	ELBOW 90 9/16	CODO 9/16
23	218-5222	1	CONECTOR T 9/16x18	CONECTOR T 9/16x18	CONECTOR T 9/16x18

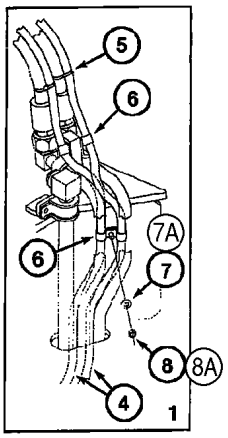
5
6
7A
6
7
8
8A
4
1

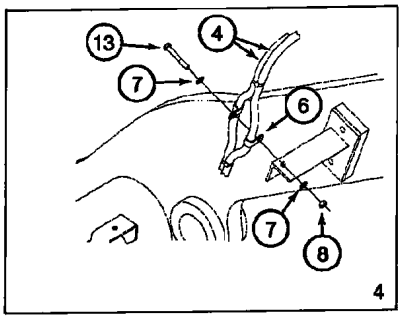
13
4
7
6
7
8
4

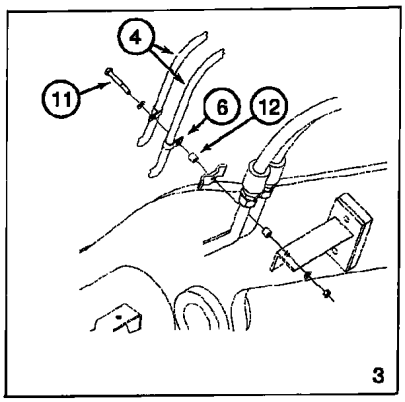
4
11
6
12
3

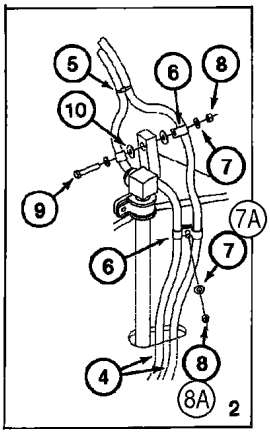
5
6
8
10
7
9
7A
6
7
4
8
8A
2

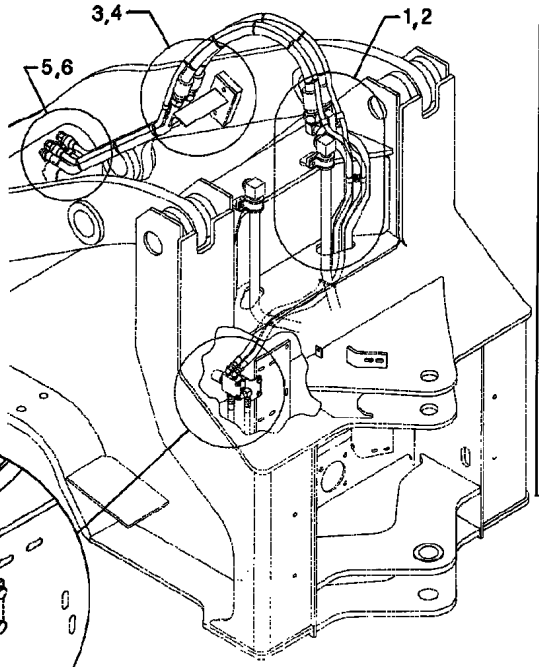
3,4
1,2
5,6

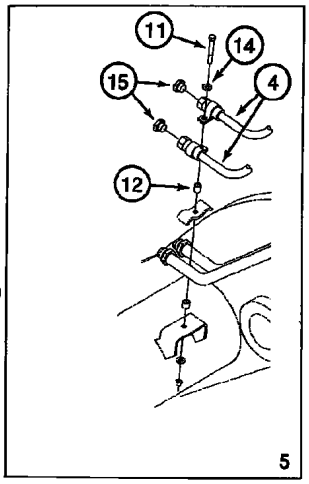
11
14
15
4
12
5

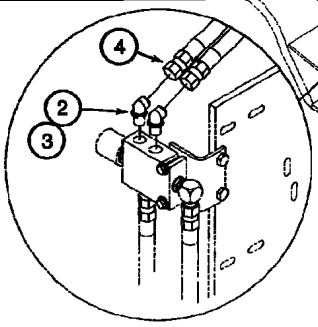
4
2
3

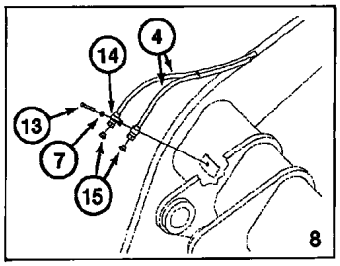
14
4
13
7
15
8

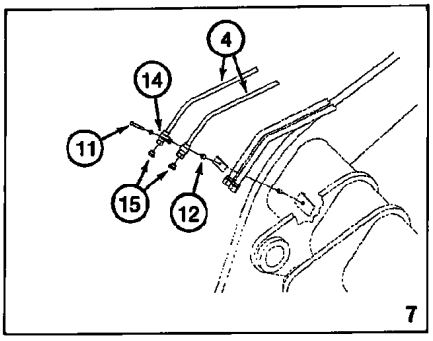
4
14
11
15
12
7

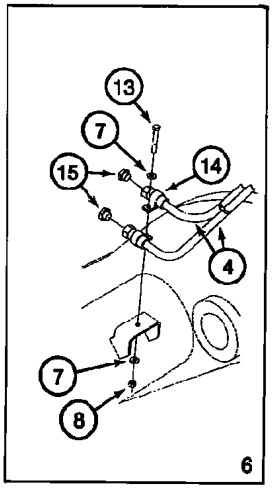
13
7
15
14
4
7
8
6

ITEM REF.	PEÇA Nº PART Nº PIEZA Nº	QTD QTY CANT	DESCRIÇÃO (Português)	DESCRIPTION (English)	DESCRIPCIÓN (Español)
	.		Carregadeira XT	XT Loader	Carregadeira XT
	.				
1	305266A1	1	ACOPLAMENTO hidr. ACS2000	COUPLER hydr. ACS2000	ACOPLAMIENTO ACS2000
1A	305269A1	1	ACOPLAMENTO hidr. série JRB	COUPLER hydr. JRB series	ACOPLAMIENTO
	.				
	.		Carregadeira Z-bar	Z-Bar Loader	Carregadeira Z-bar
	.				
1B	305265A1	1	ACOPLAMENTO hidr. ACS2000	COUPLER hydr. ACS2000	ACOPLAMIENTO ACS2000
1C	305268A1	1	ACOPLAMENTO hidr. série JRB não ilustr.	COUPLER hydr. JRB series not shown	ACOPLAMIENTO série JRB
	.				
2	218-5135	2	COTOVELO 45 9/16	ELBOW 45 9/16	CODO 9/16
3	237-6006	1	ANEL-O 15/32x5/64	O-RING 15/32x5/64	ANILLO-O 15/32x5/64
4	301862A1	2	MANGUEIRA 3400mm	HOSE 3400mm	MANGUERA 3400mm
5	L18337	UQN	CINTA 15	STRAP 15	FAJA 15
6	515-23143	6	BRAÇADEIRA 9/16	CLAMP 9/16	ABRAZADERA 9/16
7	495-11041	1	ARRUELA 13/32x13/16x1/16	WASHER 13/32x13/16x1/16	ARANDELA 13/32x13/16x1/16
7A	895-18010	1	ARRUELA 11x18x1,6mm	WASHER 11x18x1,6mm	ARANDELA 11x18x1,6mm
8	231-1446	1	PORCA	NUT	TUERCA
8A	832-10410	1	PORCA M10	NUT M10	TUERCA M10
9	426-632	1	PARAFUSO 3/8x2	BOLT 3/8x2	PERNO 3/8x2
10	496-41041	2	ARRUELA 13/32x1-1/8x9/64	WASHER 13/32x1-1/8x9/64	ARANDELA 13/32x1-1/8x9/64
11	426-644	1	PARAFUSO 3/8x2-3/4	BOLT 3/8x2-3/4	PERNO 3/8x2-3/4
12	D76209	2	ESPAÇADOR	SPACER	ESPACIADOR
13	426-620	1	PARAFUSO 3/8x1-1/4	BOLT 3/8x1-1/4	PERNO 3/8x1-1/4
14	515-23190	2	BRAÇADEIRA 3/4	CLAMP 3/4	ABRAZADERA 3/4
15	218-772	2	BUJÃO 7/16	PLUG 7/16	TAPÓN 7/16

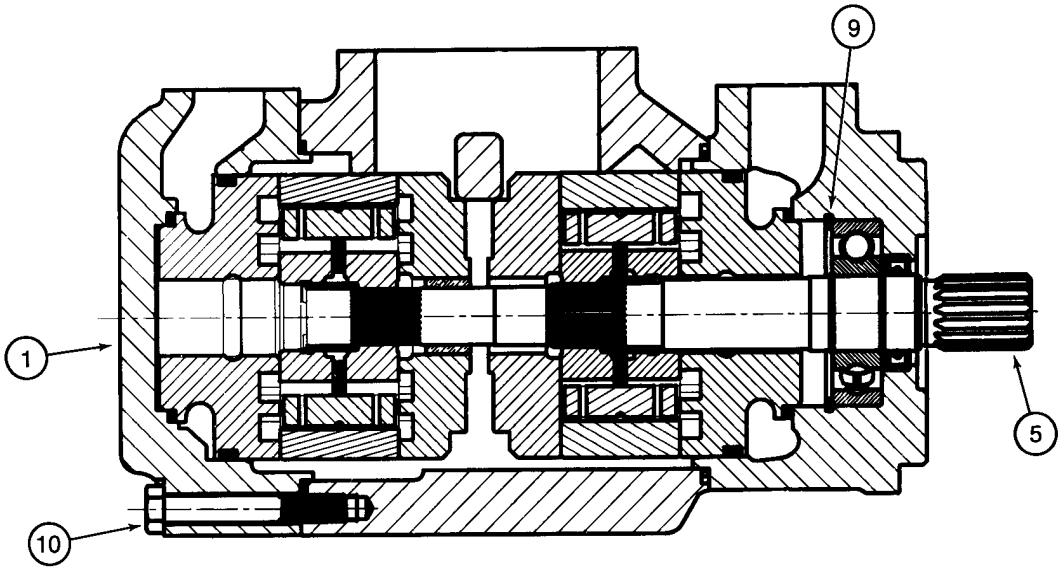
9
1
5
10

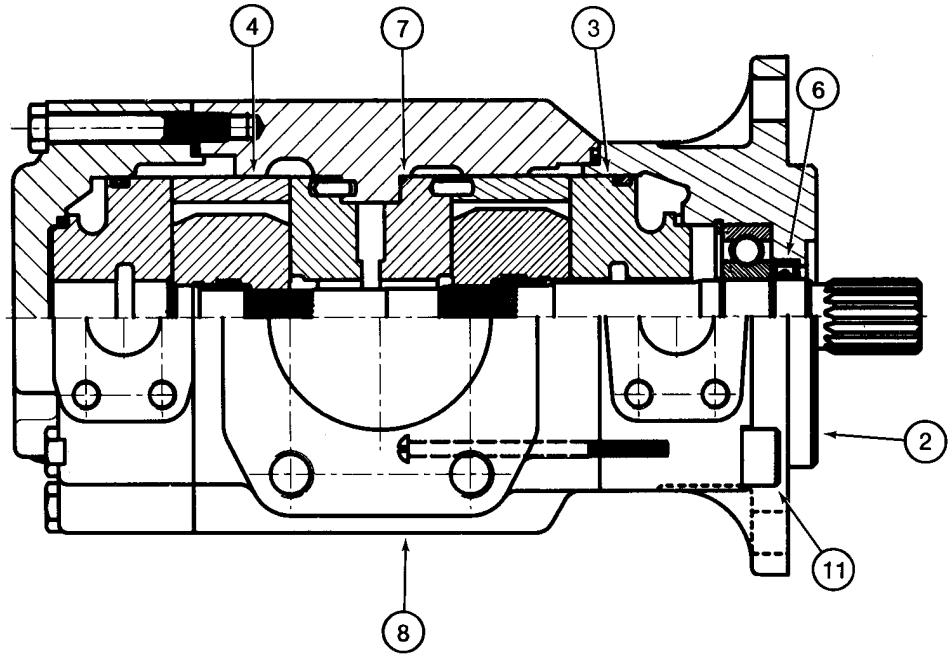
4
7
3
6
2
11
8

ITEM REF.	PEÇA Nº PART Nº PIEZA Nº	QTD QTY CANT	DESCRIÇÃO (Português)	DESCRIPTION (English)	DESCRIPCIÓN (Español)
	296291A1	1	BOMBA hidráulica Conj.	PUMP hydraulic Assy.	BOMBA
1	256613A1	1	TAMPA	COVER	TAPA
2	256617A1	1	TAMPA	COVER	TAPA
3	319917A1	1	KIT engrenagens internas	KIT gear internal	JUEGO de piñones
4	319938A1	1	KIT engrenagens internas	KIT gear internal	JUEGO de piñones
5	256628A1	1	EIXO c/ rolamento	SHAFT w/ bearing	ARBOL
6	256629A1	1	KIT vedadores	PACKAGE gaskets	JUEGO de juntas
7	256626A1	1	PLACA interna	PLATE internal	PLACA
8	256619A1	1	CARCAÇA central	HOUSING center	CARCAZA
9	3215468R1	1	ANEL retenção	RING retaining	ANILLO de retención
10	3215476R1	7	PARAFUSO	BOLT	TORNILLO
11	3215477R1	4	PARAFUSO	BOLT	PERNO
	256625A1	1	PLACA não ilustrado	PLATE not shown	PLACA

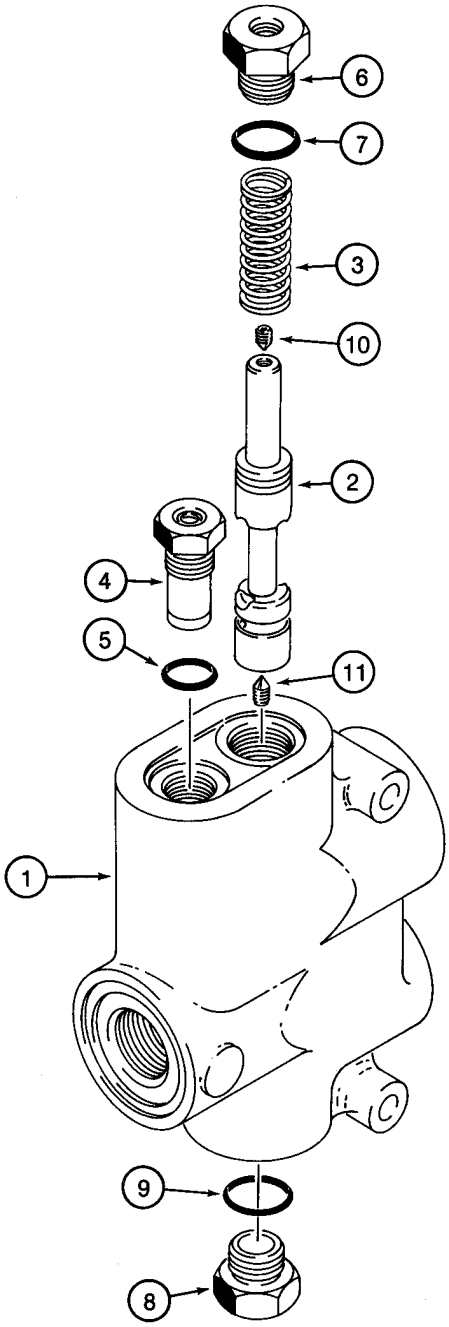
6
7
3
10
2
4
5
11
1
9
8

ITEM REF.	PEÇA Nº PART Nº PIEZA Nº	QTD QTY CANT	DESCRIÇÃO (Português)	DESCRIPTION (English)	DESCRIPCIÓN (Español)
	L126106	1	VÁLVULA controle vazão	VALVE flow control	LLAVE de regulación
1	NSS	1	CARCAÇA	HOUSING	CARCAZA
2	NSS	1	CARRETEL	SPOOL	CAJONCILLO
3	S114008	1	MOLA	SPRING	RESORTE
	S113025	1	VALVULA alívio	VALVE relief	VÁLVULA Descarga
4	NSS	1	CARTUCHO	CARTRIDGE	CARTUCHO
5	237-6008	1	ANEL-O 41/64x3/32	O-RING 41/64x3/32	ANILLO-O 41/64x3/32
6	S300790	1	BUJÃO	PLUG	TAPÓN
7	237-6010	1	ANEL-O 3/4x3/32	O-RING 3/4x3/32	ANILLO-O 3/4x3/32
8	218-5157	1	BUJÃO 7/8	PLUG 7/8	TAPÓN 7/8
9	237-6010	1	ANEL-O 3/4x3/32	O-RING 3/4x3/32	ANILLO-O 3/4x3/32
10	S300791	1	PARAFUSO superior	BOLT upper	TORNILLO superior
11	S300792	1	PARAFUSO inferior	BOLT lower	TORNILLO

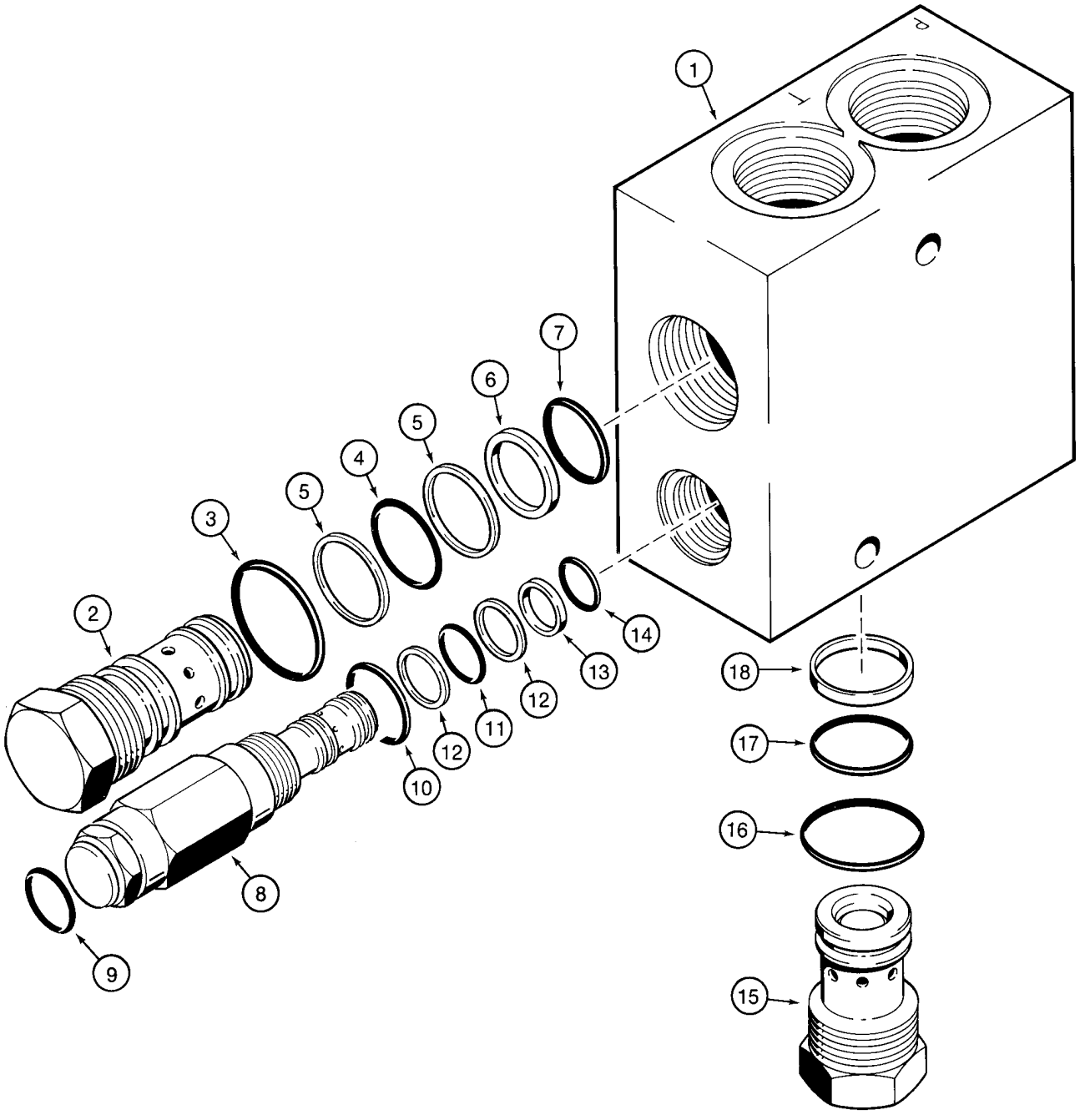
1
2
3
4
5
5
6
7
8
9
10
11
12
12
13
14
15
16
17
18

ITEM REF.	PEÇA Nº PART Nº PIEZA Nº	QTD QTY CANT	DESCRIÇÃO (Português)	DESCRIPTION (English)	DESCRIPCIÓN (Español)
	191917A2	1	VÁLVULA regulador	VALVE regulator	LLAVE de regulación
1	NSS	1	CORPO	BODY	CUERPO
	110901A1	1	VALVULA alívio	VALVE relief	VÁLVULA Descarga
2	NSS	1	CARTUCHO	CARTRIDGE	CARTUCHO
	110902A1	1	KIT reparo	KIT repair	JUEGO reparación
3	NSS	1	ANEL-O grande	O-RING large	ANILLO-O
4	NSS	1	ANEL-O médio	O-RING médio	ANILLO-O
5	NSS	2	ANEL encosto	RING backup	ANILLO
6	NSS	1	ANEL encosto	RING backup	ANILLO
7	NSS	1	ANEL-O pequeno	O-RING small	ANILLO-O
	110903A1	1	VALVULA alívio	VALVE relief	VÁLVULA Descarga
8	NSS	1	CARTUCHO	CARTRIDGE	CARTUCHO
	110904A1	1	KIT	KIT	JUEGO
9	NSS	1	ANEL-O externo	O-RING outer	ANILLO-O
10	NSS	1	ANEL-O grande	O-RING large	ANILLO-O
11	NSS	1	ANEL-O médio	O-RING médio	ANILLO-O
12	NSS	2	ANEL encosto	RING backup	ANILLO
13	NSS	1	ANEL encosto	RING backup	ANILLO
14	NSS	1	ANEL-O pequeno	O-RING small	ANILLO-O
	122410A1	1	VÁLVULA retenção	VALVE check	VÁLVULA de parada
15	NSS	1	CARTUCHO	CARTRIDGE	CARTUCHO
	124305A1	1	KIT reparo	KIT repair	JUEGO reparación
16	NSS	1	ANEL-O grande	O-RING large	ANILLO-O
17	NSS	1	ANEL encosto	RING backup	ANILLO
18	NSS	1	ANEL-O pequeno	O-RING small	ANILLO-O

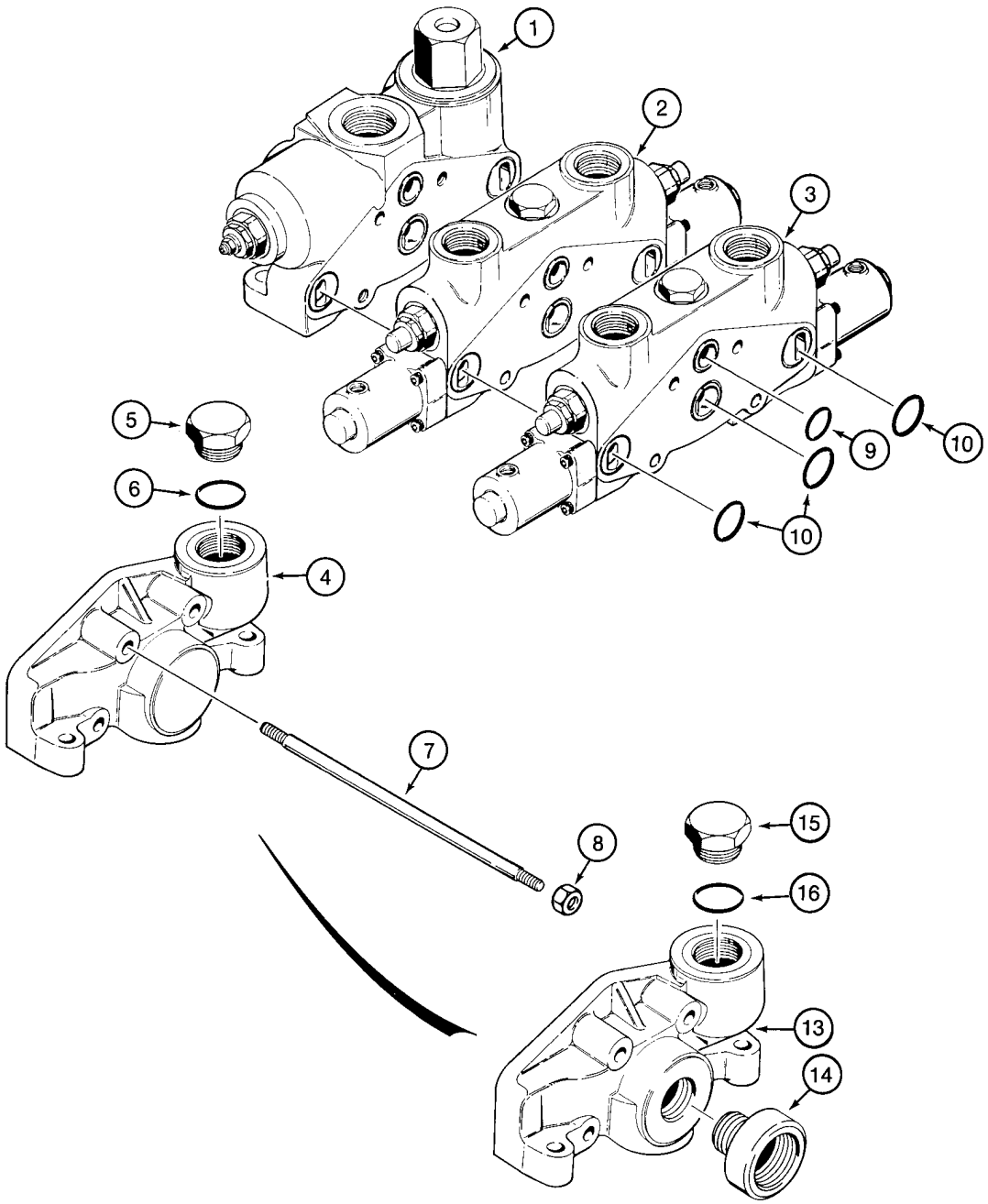
1
2
3
5
6
4
9
10
10
7
8
15
16
13
14

ITEM REF.	PEÇA Nº PART Nº PIEZA Nº	QTD QTY CANT	DESCRIÇÃO (Português)	DESCRIPTION (English)	DESCRIPCIÓN (Español)
	L123735	1	VÁLVULA 2 carretéis	VALVE two spool	VÁLVULA
1	1978263C1	1	SEÇÃO entrada/saída (pg 8-48)	SECTION inlet/outlet (pg 8-48)	SECCIÓN (pg 8-48)
2	1978296C1	1	SEÇÃO caçamba (pg 8-54)	SECTION bucket (pg 8-54)	SECCIÓN (pg 8-54)
3	1978302C1	1	SEÇÃO levantamento (pg 8-50)	SECTION lift (pg 8-50)	SECCIÓN (pg 8-50)
4	1978278C1	1	PLACA	PLATE	PLACA
5	218-5157	1	BUJÃO 7/8	PLUG 7/8	TAPÓN 7/8
6	237-6010	1	ANEL-O 3/4x3/32	O-RING 3/4x3/32	ANILLO-O 3/4x3/32
7	189895A1	4	PRISIONEIRO	STUD	ESPÁRRAGO
8	425-107	4	PORCA	NUT	TUERCA
	120987A1	1	KIT vedação	KIT seal	JUEGO vedación
9	238-6122	3	ANEL-O 1-1/8x3/32	O-RING 1-1/8x3/32	ANILLO-O 1-1/8x3/32
10	238-6126	9	ANEL-O 1-3/8x3/32	O-RING 1-3/8x3/32	ANILLO-O 1-3/8x3/32
	.				
	L36348	1	KIT reserva potência	KIT power beyond	JUEGO
13	S301432	1	TAMPA saída	COVER outlet	TAPA
14	S301433	1	LUVA	SLEEVE	CAMISA
15	218-5160	1	BUJÃO 1-5/16	PLUG 1-5/16	TAPÓN 1-5/16
16	237-6016	1	ANEL-O 1-11/64x7/64	O-RING 1-11/64x7/64	ANILLO-O 1-11/64x7/64

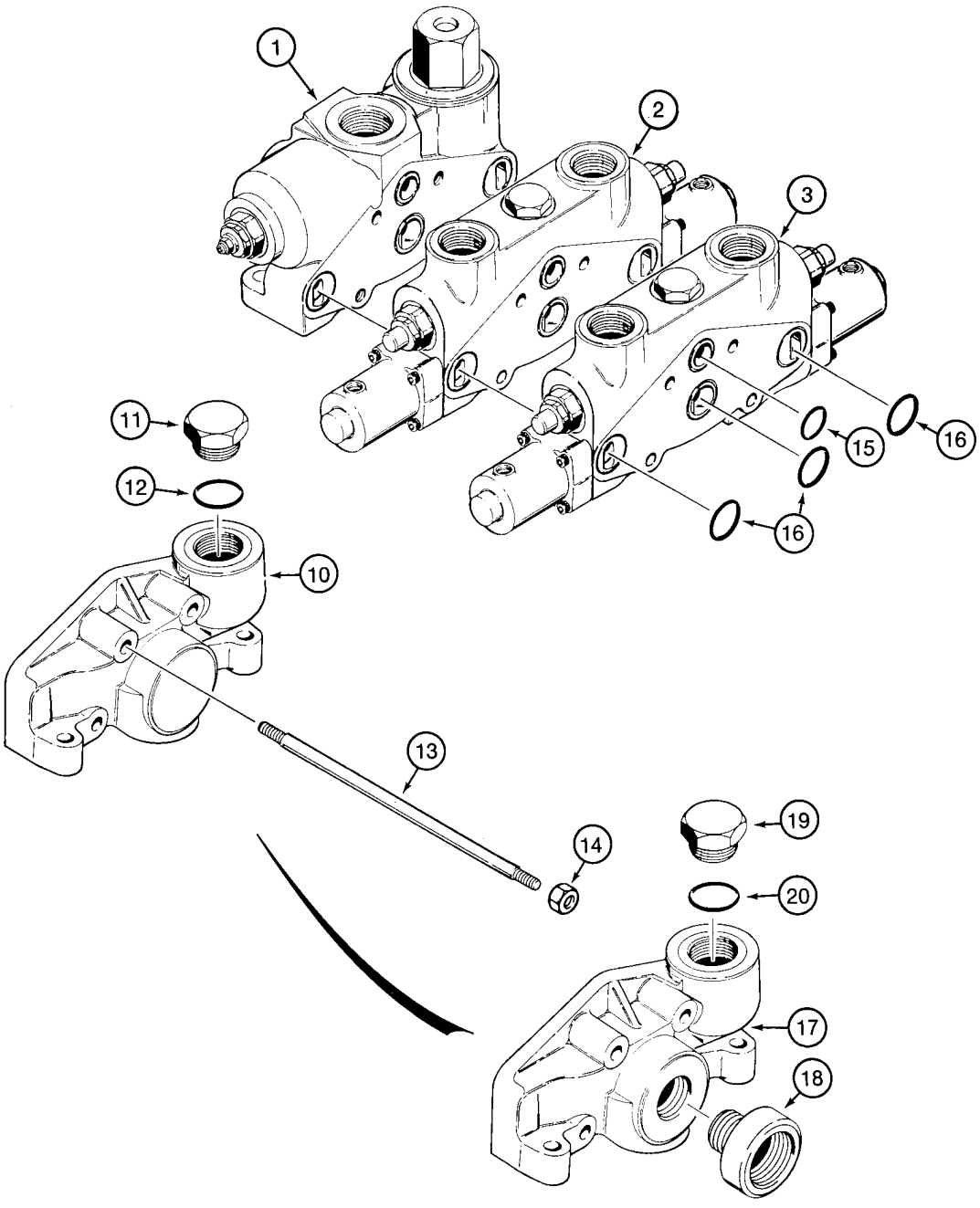
1
2
3
11
12
10
15
16
16
13
14
19
20
17
18

ITEM REF.	PEÇA Nº PART Nº PIEZA Nº	QTD QTY CANT	DESCRIÇÃO (Português)	DESCRIPTION (English)	DESCRIPCIÓN (Español)
	138753A1	1	VÁLVULA 2 carretéis	VALVE two spool	VÁLVULA
1	1978263C1	1	SEÇÃO entrada/saída (pg 8-48)	SECTION inlet/outlet (pg 8-48)	SECCIÓN (pg 8-48)
2	120984A1	1	SEÇÃO caçamba (pg 8-56)	SECTION bucket (pg 8-56)	SECCIÓN (pg 8-56)
3	190298A1	1	SEÇÃO levantamento (pg 8-52)	SECTION lift (pg 8-52)	SECCIÓN (pg 8-52)
10	1978278C1	1	PLACA	PLATE	PLACA
11	218-5157	1	BUJÃO 7/8	PLUG 7/8	TAPÓN 7/8
12	237-6010	1	ANEL-O 3/4x3/32	O-RING 3/4x3/32	ANILLO-O 3/4x3/32
13	189895A1	4	PRISIONEIRO	STUD	ESPÁRRAGO
14	425-107	4	PORCA	NUT	TUERCA
	120987A1	1	KIT vedação	KIT seal	JUEGO vedación
15	238-6122	3	ANEL-O 1-1/8x3/32	O-RING 1-1/8x3/32	ANILLO-O 1-1/8x3/32
16	238-6126	9	ANEL-O 1-3/8x3/32	O-RING 1-3/8x3/32	ANILLO-O 1-3/8x3/32
	.				
	L36348	1	KIT reserva potência	KIT power beyond	JUEGO
17	S301432	1	TAMPA saída	COVER outlet	TAPA
18	S301433	1	LUVA	SLEEVE	CAMISA
19	218-5160	1	BUJÃO 1-5/16	PLUG 1-5/16	TAPÓN 1-5/16
20	237-6016	1	ANEL-O 1-11/64x7/64	O-RING 1-11/64x7/64	ANILLO-O 1-11/64x7/64

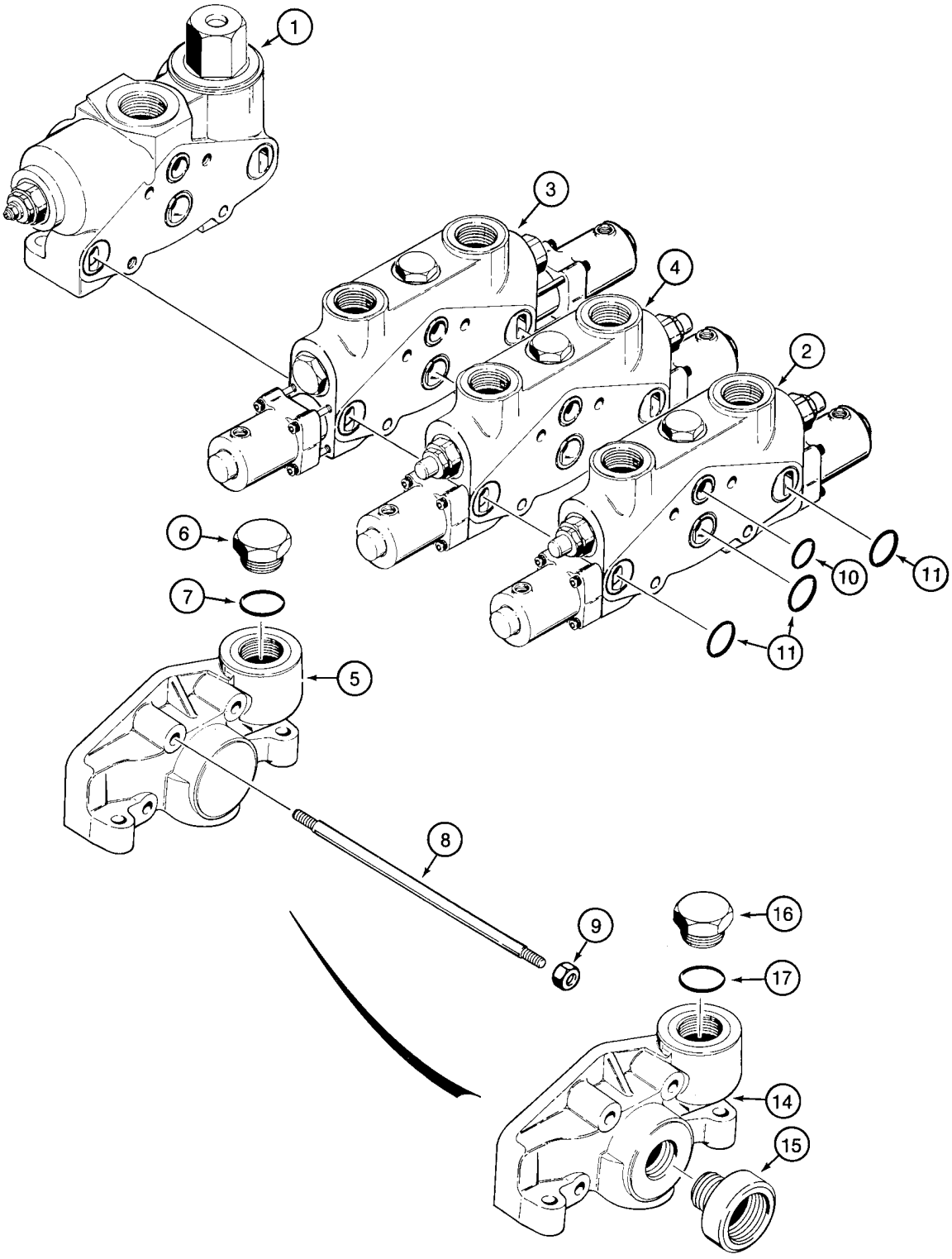
1
3
4
2
6
7
5
10
11
11
8
9
16
17
14
15

ITEM REF.	PEÇA Nº PART Nº PIEZA Nº	QTD QTY CANT	DESCRIÇÃO (Português)	DESCRIPTION (English)	DESCRIPCIÓN (Español)
	L123678	1	VÁLVULA 3 carretéis	VALVE three spool	VÁLVULA
1	1978263C1	1	SEÇÃO entrada/saída (pg 8-48)	SECTION inlet/outlet (pg 8-48)	SECCIÓN (pg 8-48)
2	1978280C1	1	SEÇÃO auxiliar (pg 8-58)	SECTION auxiliary (pg 8-58)	SECCIÓN (pg 8-58)
3	1978296C1	1	SEÇÃO caçamba (pg 8-54)	SECTION bucket (pg 8-54)	SECCIÓN (pg 8-54)
4	1978302C1	1	SEÇÃO levantamento (pg 8-50)	SECTION lift (pg 8-50)	SECCIÓN (pg 8-50)
5	1978278C1	1	PLACA	PLATE	PLACA
6	218-5157	1	BUJÃO 7/8	PLUG 7/8	TAPÓN 7/8
7	237-6010	1	ANEL-O 3/4x3/32	O-RING 3/4x3/32	ANILLO-O 3/4x3/32
8	189909A1	4	PRISIONEIRO	STUD	ESPÁRRAGO
9	425-107	4	PORCA	NUT	TUERCA
	120988A1	1	KIT vedação	KIT seal	JUEGO vedación
10	238-6122	4	ANEL-O 1-1/8x3/32	O-RING 1-1/8x3/32	ANILLO-O 1-1/8x3/32
11	238-6126	12	ANEL-O 1-3/8x3/32	O-RING 1-3/8x3/32	ANILLO-O 1-3/8x3/32
	.				
	L36348	1	KIT reserva potência	KIT power beyond	JUEGO
14	S301432	1	TAMPA saída	COVER outlet	TAPA
15	S301433	1	LUVA	SLEEVE	CAMISA
16	218-5160	1	BUJÃO 1-5/16	PLUG 1-5/16	TAPÓN 1-5/16
17	237-6016	1	ANEL-O 1-11/64x7/64	O-RING 1-11/64x7/64	ANILLO-O 1-11/64x7/64

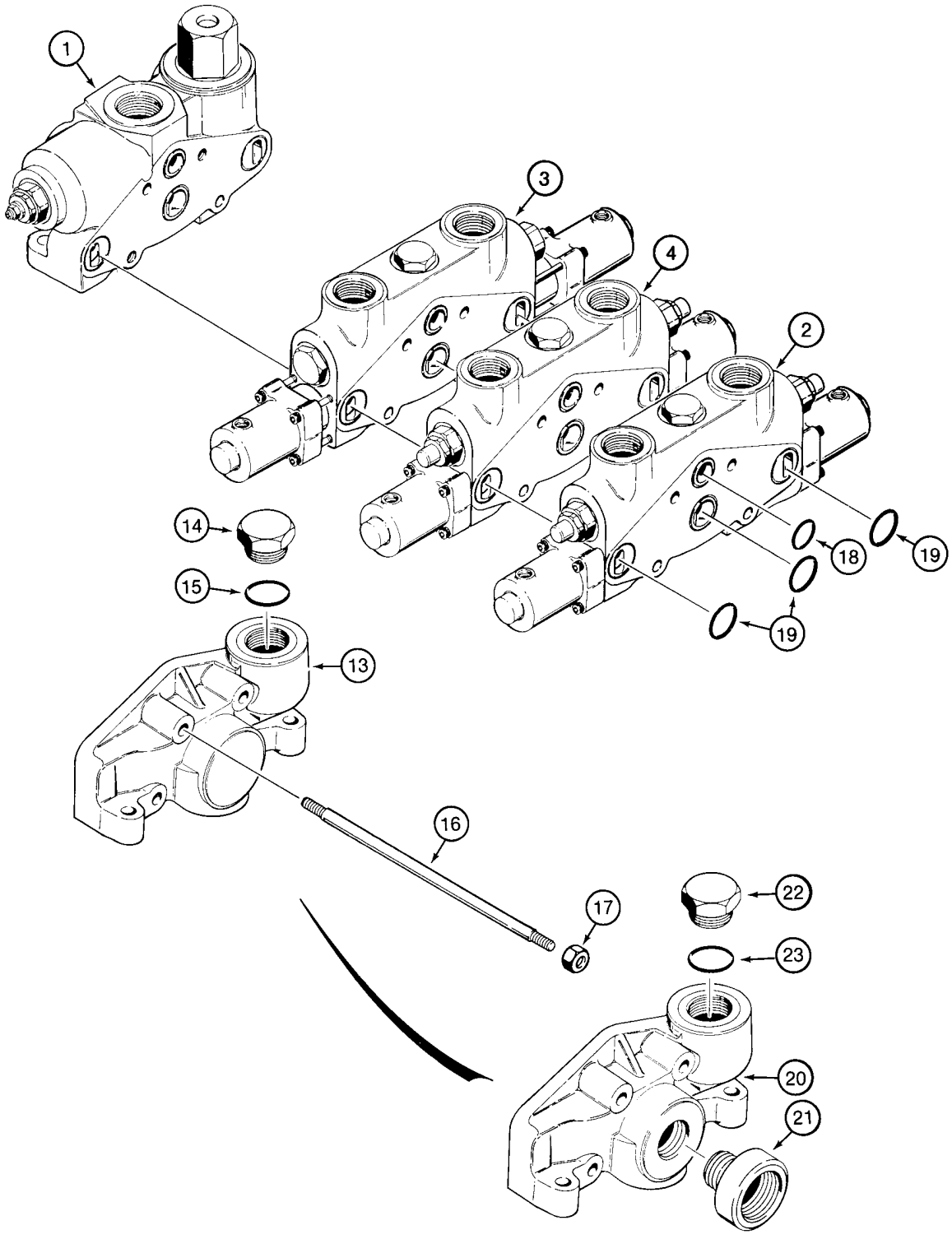
1
3
4
2
14
15
18
19
19
13
16
17
22
23
20
21

ITEM REF.	PEÇA Nº PART Nº PIEZA Nº	QTD QTY CANT	DESCRIÇÃO (Português)	DESCRIPTION (English)	DESCRIPCIÓN (Español)
	138754A1	1	VÁLVULA 3 carretéis	VALVE three spool	VÁLVULA
1	1978263C1	1	SEÇÃO entrada/saída (pg 8-48)	SECTION inlet/outlet (pg 8-48)	SECCIÓN (pg 8-48)
2	1978280C1	1	SEÇÃO auxiliar (pg 8-58)	SECTION auxiliary (pg 8-58)	SECCIÓN (pg 8-58)
3	120984A1	1	SEÇÃO caçamba (pg 8-56)	SECTION bucket (pg 8-56)	SECCIÓN (pg 8-56)
4	190298A1	1	SEÇÃO levantamento (pg 8-52)	SECTION lift (pg 8-52)	SECCIÓN (pg 8-52)
13	1978278C1	1	PLACA	PLATE	PLACA
14	218-5157	1	BUJÃO 7/8	PLUG 7/8	TAPÓN 7/8
15	237-6010	1	ANEL-O 3/4x3/32	O-RING 3/4x3/32	ANILLO-O 3/4x3/32
16	189909A1	4	PRISIONEIRO	STUD	ESPÁRRAGO
17	425-107	4	PORCA	NUT	TUERCA
	120988A1	1	KIT vedação	KIT seal	JUEGO vedación
18	238-6122	4	ANEL-O 1-1/8x3/32	O-RING 1-1/8x3/32	ANILLO-O 1-1/8x3/32
19	238-6126	12	ANEL-O 1-3/8x3/32	O-RING 1-3/8x3/32	ANILLO-O 1-3/8x3/32
	.				
	L36348	1	KIT reserva potência	KIT power beyond	JUEGO
20	S301432	1	TAMPA saída	COVER outlet	TAPA
21	S301433	1	LUVA	SLEEVE	CAMISA
22	218-5160	1	BUJÃO 1-5/16	PLUG 1-5/16	TAPÓN 1-5/16
23	237-6016	1	ANEL-O 1-11/64x7/64	O-RING 1-11/64x7/64	ANILLO-O 1-11/64x7/64

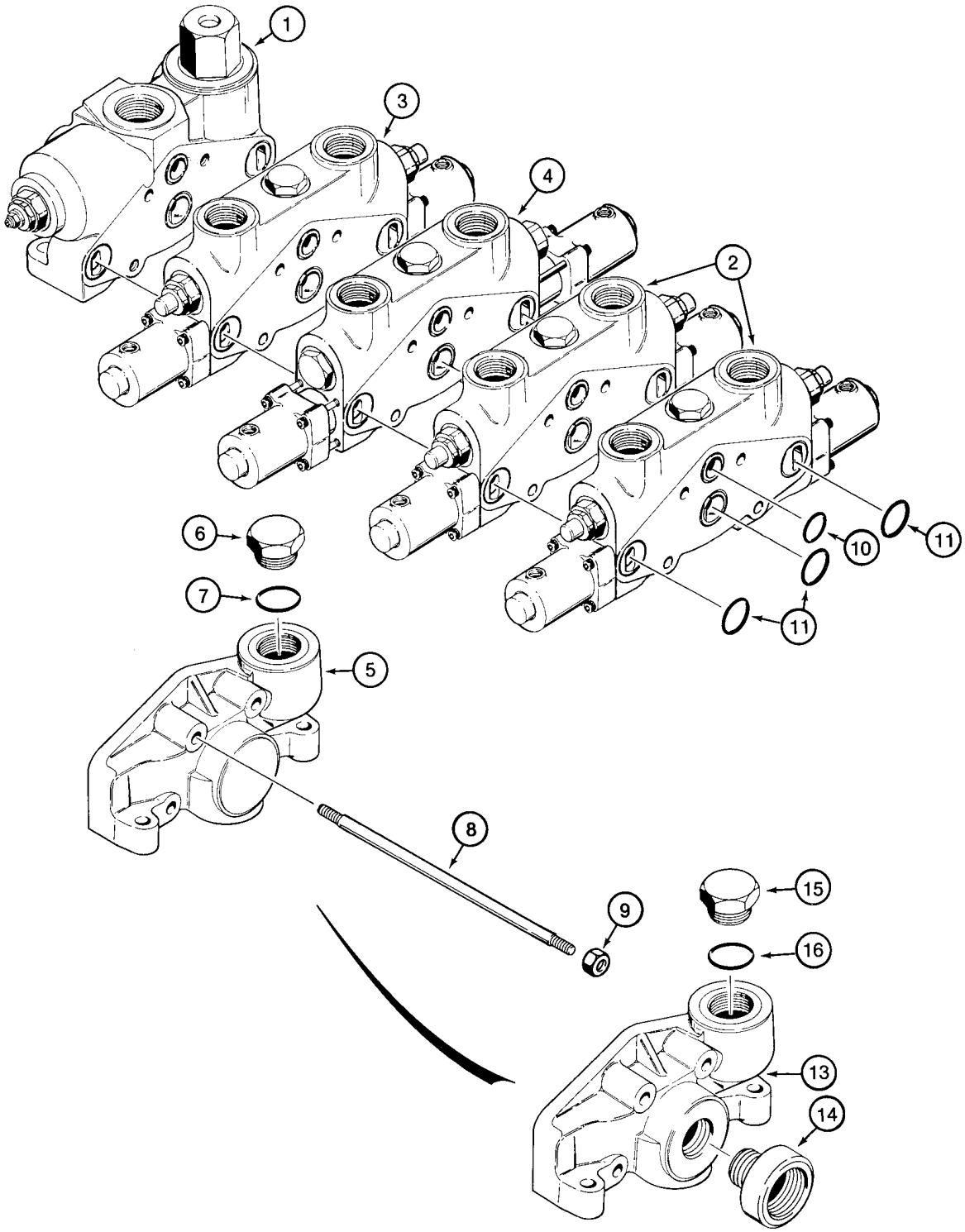
1
3
4
2
6
7
5
8
9
15
16
13
14
10
11
11

ITEM REF.	PEÇA Nº PART Nº PIEZA Nº	QTD QTY CANT	DESCRIÇÃO (Português)	DESCRIPTION (English)	DESCRIPCIÓN (Español)
	L123736	1	VÁLVULA controle 4 carretéis	VALVE control four spool	VÁLVULA control
1	1978263C1	1	SEÇÃO entrada/saída (pg 8-48)	SECTION inlet/outlet (pg 8-48)	SECCIÓN (pg 8-48)
2	1978280C1	2	SEÇÃO auxiliar (pg 8-58)	SECTION auxiliary (pg 8-58)	SECCIÓN (pg 8-58)
3	1978296C1	1	SEÇÃO caçamba (pg 8-54)	SECTION bucket (pg 8-54)	SECCIÓN (pg 8-54)
4	1978302C1	1	SEÇÃO levantamento (pg 8-50)	SECTION lift (pg 8-50)	SECCIÓN (pg 8-50)
5	1978278C1	1	PLACA	PLATE	PLACA
6	218-5157	1	BUJÃO 7/8	PLUG 7/8	TAPÓN 7/8
7	237-6010	1	ANEL-O 3/4x3/32	O-RING 3/4x3/32	ANILLO-O 3/4x3/32
8	189911A1	4	PRISIONEIRO	STUD	ESPÁRRAGO
9	425-107	4	PORCA	NUT	TUERCA
	120989A1	1	KIT vedação	KIT seal	JUEGO vedación
10	238-6122	5	ANEL-O 1-1/8x3/32	O-RING 1-1/8x3/32	ANILLO-O 1-1/8x3/32
11	238-6126	15	ANEL-O 1-3/8x3/32	O-RING 1-3/8x3/32	ANILLO-O 1-3/8x3/32
	.				
	L36348	1	KIT reserva potência	KIT power beyond	JUEGO
13	S301432	1	TAMPA saída	COVER outlet	TAPA
14	S301433	1	LUVA	SLEEVE	CAMISA
15	218-5160	1	BUJÃO 1-5/16	PLUG 1-5/16	TAPÓN 1-5/16
16	237-6016	1	ANEL-O 1-11/64x7/64	O-RING 1-11/64x7/64	ANILLO-O 1-11/64x7/64

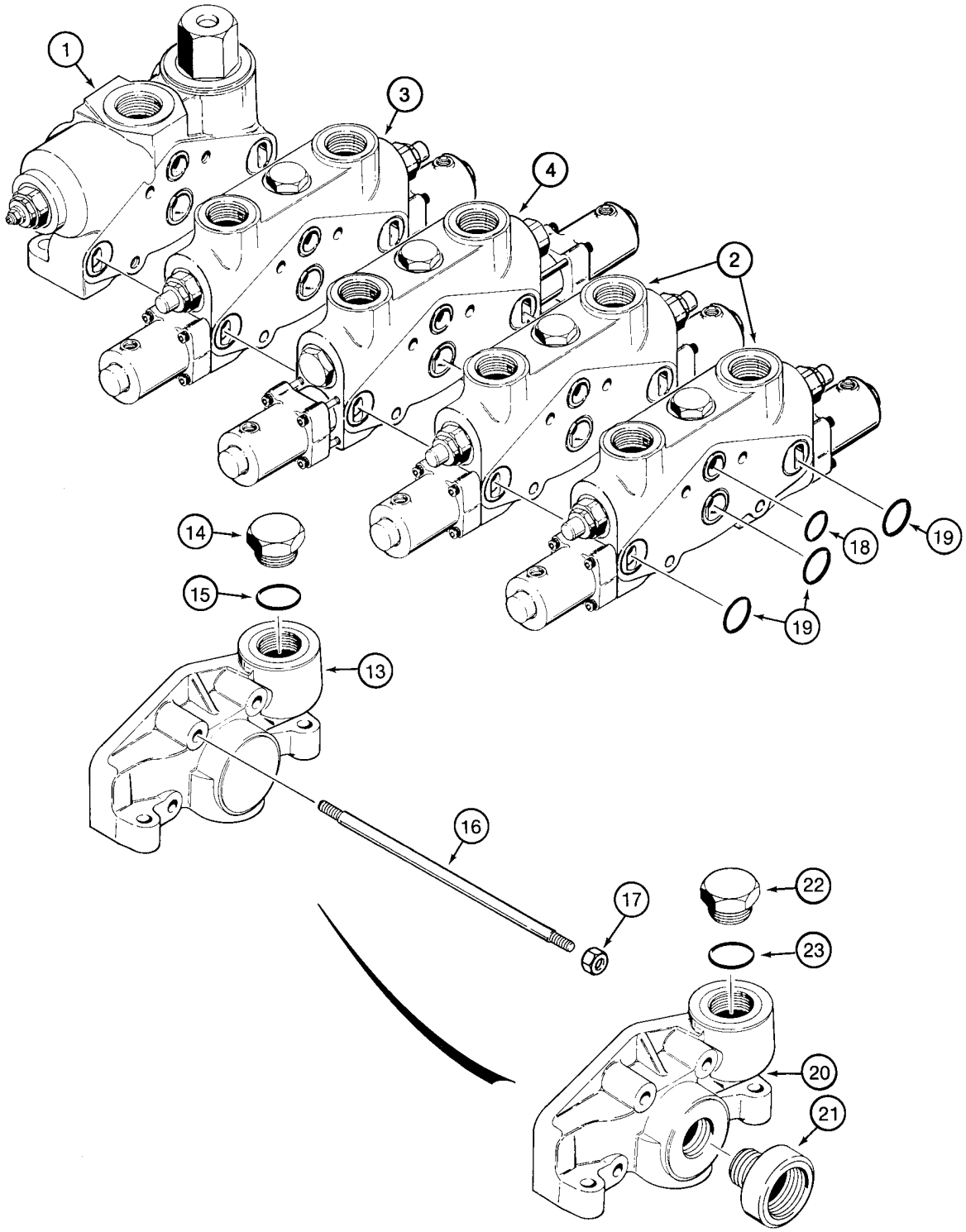
1
3
4
2
14
15
13
16
17
18
19
19
22
23
20
21

ITEM REF.	PEÇA Nº PART Nº PIEZA Nº	QTD QTY CANT	DESCRIÇÃO (Português)	DESCRIPTION (English)	DESCRIPCIÓN (Español)
	138755A1	1	VÁLVULA controle 4 carretéis	VALVE control four spool	VÁLVULA control
1	1978263C1	1	SEÇÃO entrada/saída (pg 8-48)	SECTION inlet/outlet (pg 8-48)	SECCIÓN (pg 8-48)
2	1978280C1	2	SEÇÃO auxiliar (pg 8-58)	SECTION auxiliary (pg 8-58)	SECCIÓN (pg 8-58)
3	120984A1	1	SEÇÃO caçamba (pg 8-56)	SECTION bucket (pg 8-56)	SECCIÓN (pg 8-56)
4	190298A1	1	SEÇÃO levantamento (pg 8-52)	SECTION lift (pg 8-52)	SECCIÓN (pg 8-52)
13	1978278C1	1	PLACA	PLATE	PLACA
14	218-5157	1	BUJÃO 7/8	PLUG 7/8	TAPÓN 7/8
15	237-6010	1	ANEL-O 3/4x3/32	O-RING 3/4x3/32	ANILLO-O 3/4x3/32
16	189911A1	4	PRISIONEIRO	STUD	ESPÁRRAGO
17	425-107	4	PORCA	NUT	TUERCA
	120989A1	1	KIT vedação	KIT seal	JUEGO vedación
18	238-6122	5	ANEL-O 1-1/8x3/32	O-RING 1-1/8x3/32	ANILLO-O 1-1/8x3/32
19	238-6126	15	ANEL-O 1-3/8x3/32	O-RING 1-3/8x3/32	ANILLO-O 1-3/8x3/32
	.				
	L36348	1	KIT reserva potência	KIT power beyond	JUEGO
20	S301432	1	TAMPA saída	COVER outlet	TAPA
21	S301433	1	LUVA	SLEEVE	CAMISA
22	218-5160	1	BUJÃO 1-5/16	PLUG 1-5/16	TAPÓN 1-5/16
23	237-6016	1	ANEL-O 1-11/64x7/64	O-RING 1-11/64x7/64	ANILLO-O 1-11/64x7/64

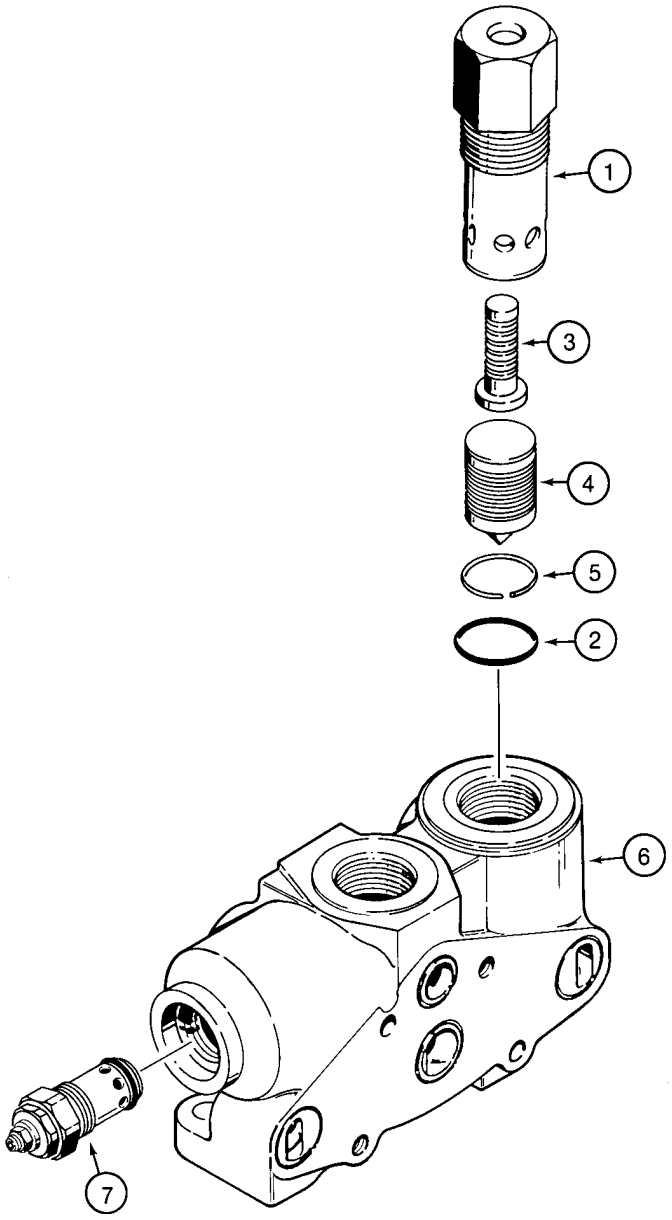
1
3
4
5
2
6
7

ITEM REF.	PEÇA Nº PART Nº PIEZA Nº	QTD QTY CANT	DESCRIÇÃO (Português)	DESCRIPTION (English)	DESCRIPCIÓN (Español)
	1978263C1	1	SEÇÃO entrada/saída	SECTION inlet/outlet	SECCIÓN
	1978274C1	1	VÁLVULA baixa pressão	VALVE low pressure	VÁLVULA de presión
1	NSS	1	CORPO	BODY	CUERPO
2	237-6016	1	ANEL-O 1-11/64x7/64	O-RING 1-11/64x7/64	ANILLO-O 1-11/64x7/64
3	NSS	1	ÊMBOLO	PLUNGER	EMBOLO
4	NSS	1	VÁLVULA pressão	VALVE pressure	VÁLVULA de presión
5	NSS	1	ANEL	RING	ARO
6	NSS	1	CARCAÇA	HOUSING	CARCAZA
7	102210A1	1	VALVULA alívio (pg 8-60)	VALVE relief (pg 8-60)	VÁLVULA Descarga (pg 8-60)

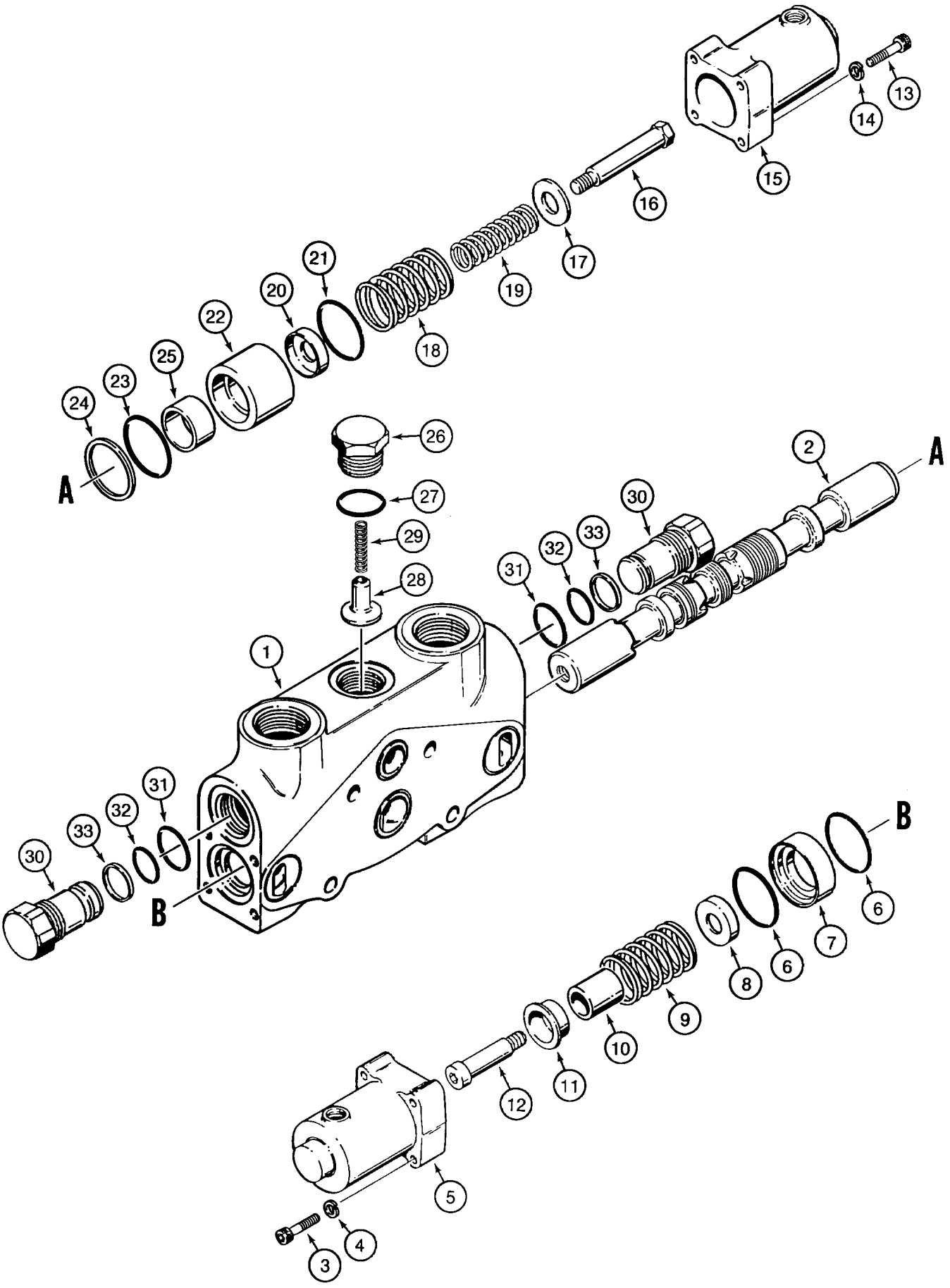
1
2
3
4
5
6
7
8
9
10
11
12
13
14
15
16
17
18
19
20
21
22
23
24
25
26
27
28
29
30
31
32
33
A
A
B
B

ITEM REF.	PEÇA Nº PART Nº PIEZA Nº	QTD QTY CANT	DESCRIÇÃO (Português)	DESCRIPTION (English)	DESCRIPCIÓN (Español)
	1978302C1	1	SEÇÃO levantamento	SECTION lift	SECCIÓN
1	NSS	1	CARCAÇA	HOUSING	CARCAZA
2	NSS	1	CARRETEL	SPOOL	CAJONCILLO
	1978303C1	1	KIT posicionador float	KIT positioner float	JUEGO posicionador
3	326-432	4	PARAFUSO 1/4x2	BOLT 1/4x2	PERNO 1/4x2
4	192-402	4	ARRUELA pressão	WASHER lock	ARANDELA freno
5	NSS	1	TAMPA	COVER	TAPA
6	238-5128	2	ANEL-O 1-1/2x3/32	O-RING 1-1/2x3/32	ANILLO-O 1-1/2x3/32
7	NSS	1	ESPAÇADOR	SPACER	ESPACIADOR
8	NSS	1	RETENTOR	RETAINER	RETENEDOR
9	NSS	1	MOLA	SPRING	RESORTE
10	NSS	1	GUIA	SLIDE	CORREDERA
11	NSS	1	ASSENTO	SEAT	ASIENTO
12	NSS	1	PARAFUSO	BOLT	PERNO
	1978310C1	1	KIT posicionador	KIT positioner	JUEGO posicionador
13	NSS	4	PARAFUSO	BOLT	TORNILLO
14	192-402	4	ARRUELA pressão	WASHER lock	ARANDELA freno
15	NSS	1	TAMPA	COVER	TAPA
16	NSS	1	PARAFUSO	BOLT	PERNO
17	NSS	1	ESPAÇADOR	SPACER	ESPACIADOR
18	NSS	1	MOLA	SPRING	RESORTE
19	NSS	1	MOLA	SPRING	RESORTE
20	NSS	1	ESPAÇADOR	SPACER	ESPACIADOR
21	238-5128	1	ANEL-O 1-1/2x3/32	O-RING 1-1/2x3/32	ANILLO-O 1-1/2x3/32
22	NSS	1	ESPAÇADOR	SPACER	ESPACIADOR
23	238-5128	1	ANEL-O 1-1/2x3/32	O-RING 1-1/2x3/32	ANILLO-O 1-1/2x3/32
24	NSS	1	ESPAÇADOR	SPACER	ESPACIADOR
25	NSS	1	LUVA	SLEEVE	CAMISA
	102204A1	1	KIT bujão verif.carga	KIT plug load check	JUEGO tapón carga
26	NSS	1	BUJÃO	PLUG	TAPÓN
27	237-6014	1	ANEL-O 1-3/64x7/64	O-RING 1-3/64x7/64	ANILLO-O 1-3/64x7/64
28	NSS	1	ÊMBOLO	POPPET valve	VALVULA de paso
29	NSS	1	MOLA	SPRING	RESORTE
	1978318C1	2	BUJÃO Conj.	PLUG Assy.	TAPÓN
30	NSS	1	BUJÃO	PLUG	TAPÓN
31	237-6014	1	ANEL-O 1-3/64x7/64	O-RING 1-3/64x7/64	ANILLO-O 1-3/64x7/64
32	238-5021	1	ANEL-O 15/16x1/16	O-RING 15/16x1/16	ANILLO-O 15/16x1/16
33	1978299C1	1	ANEL encosto	RING backup	ANILLO

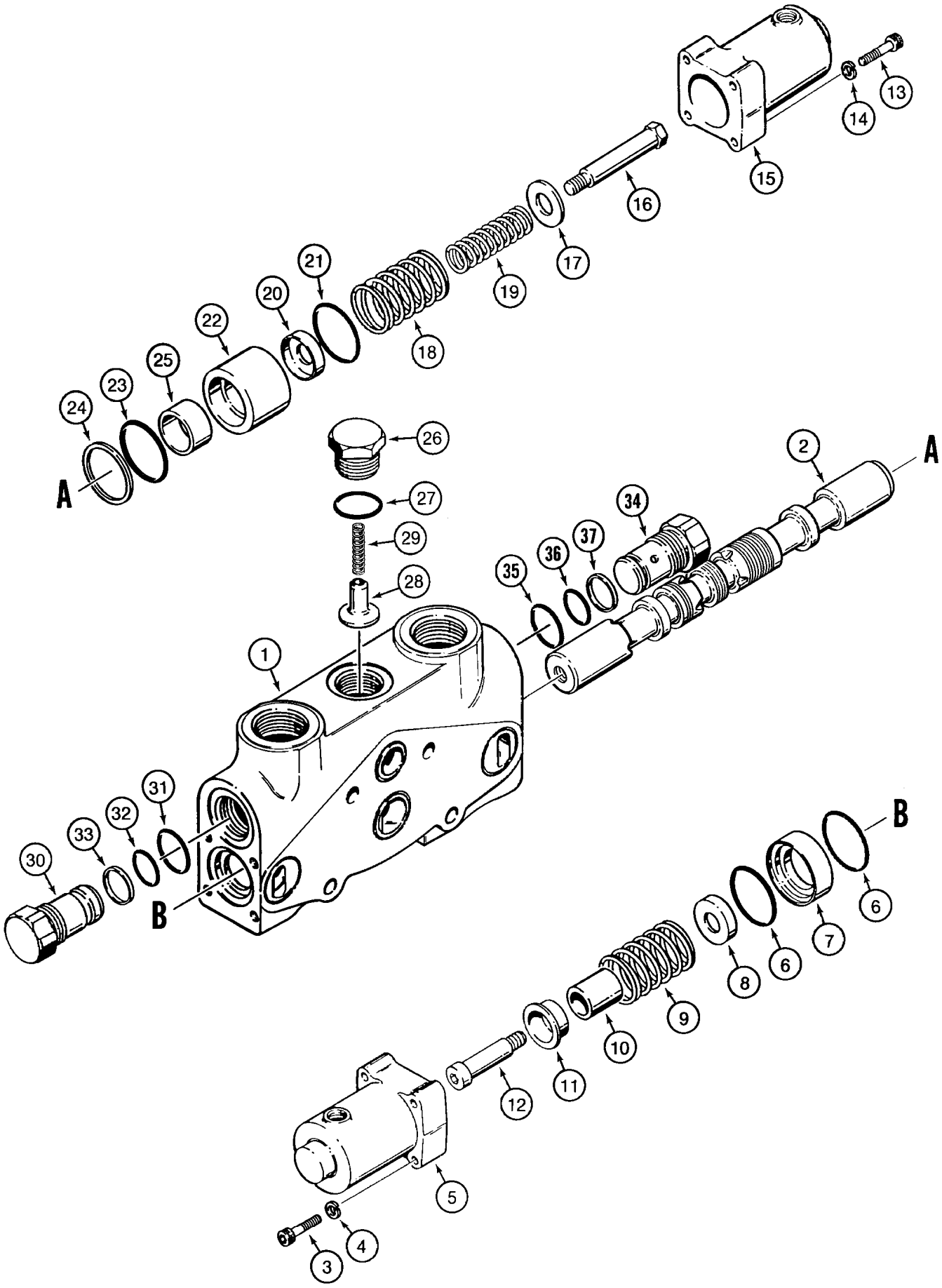
1
2
3
4
5
6
7
8
9
10
11
12
13
14
15
16
17
18
19
20
21
22
23
24
25
26
27
28
29
30
31
32
33
34
35
36
37
A
A
B
B

ITEM REF.	PEÇA Nº PART Nº PIEZA Nº	QTD QTY CANT	DESCRIÇÃO (Português)	DESCRIPTION (English)	DESCRIPCIÓN (Español)
	190298A1	1	SEÇÃO levantamento	SECTION lift	SECCIÓN
1	NSS	1	CARCAÇA	HOUSING	CARCAZA
2	NSS	1	CARRETEL	SPOOL	CAJONCILLO
	1978303C1	1	KIT posicionador float	KIT positioner float	JUEGO posicionador
3	326-432	4	PARAFUSO 1/4x2	BOLT 1/4x2	PERNO 1/4x2
4	192-402	4	ARRUELA pressão	WASHER lock	ARANDELA freno
5	NSS	1	TAMPA	COVER	TAPA
6	238-5128	2	ANEL-O 1-1/2x3/32	O-RING 1-1/2x3/32	ANILLO-O 1-1/2x3/32
7	NSS	1	ESPAÇADOR	SPACER	ESPACIADOR
8	NSS	1	RETENTOR	RETAINER	RETENEDOR
9	NSS	1	MOLA	SPRING	RESORTE
10	NSS	1	GUIA	SLIDE	CORREDERA
11	NSS	1	ASSENTO	SEAT	ASIENTO
12	NSS	1	PARAFUSO	BOLT	PERNO
	1978310C1	1	KIT posicionador	KIT positioner	JUEGO posicionador
13	NSS	4	PARAFUSO	BOLT	TORNILLO
14	192-402	4	ARRUELA pressão	WASHER lock	ARANDELA freno
15	NSS	1	TAMPA	COVER	TAPA
16	NSS	1	PARAFUSO	BOLT	PERNO
17	NSS	1	ESPAÇADOR	SPACER	ESPACIADOR
18	NSS	1	MOLA	SPRING	RESORTE
19	NSS	1	MOLA	SPRING	RESORTE
20	NSS	1	ESPAÇADOR	SPACER	ESPACIADOR
21	238-5128	1	ANEL-O 1-1/2x3/32	O-RING 1-1/2x3/32	ANILLO-O 1-1/2x3/32
22	NSS	1	ESPAÇADOR	SPACER	ESPACIADOR
23	238-5128	1	ANEL-O 1-1/2x3/32	O-RING 1-1/2x3/32	ANILLO-O 1-1/2x3/32
24	NSS	1	ESPAÇADOR	SPACER	ESPACIADOR
25	NSS	1	LUVA	SLEEVE	CAMISA
	102204A1	1	KIT bujão verif.carga	KIT plug load check	JUEGO tapón carga
26	NSS	1	BUJÃO	PLUG	TAPÓN
27	237-6014	1	ANEL-O 1-3/64x7/64	O-RING 1-3/64x7/64	ANILLO-O 1-3/64x7/64
28	NSS	1	ÊMBOLO	POPPET valve	VALVULA de paso
29	NSS	1	MOLA	SPRING	RESORTE
	1978318C1	1	BUJÃO	PLUG	TAPÓN
30	NSS	1	BUJÃO	PLUG	TAPÓN
31	237-6014	1	ANEL-O 1-3/64x7/64	O-RING 1-3/64x7/64	ANILLO-O 1-3/64x7/64
32	238-5021	1	ANEL-O 15/16x1/16	O-RING 15/16x1/16	ANILLO-O 15/16x1/16
33	1978299C1	1	ANEL encosto	RING backup	ANILLO
	125846A1	1	VÁLVULA retenção Conj.	VALVE check Assy.	VÁLVULA de parada
34	NSS	1	VÁLVULA retenção	VALVE check	VÁLVULA de parada
35	237-6014	1	ANEL-O 1-3/64x7/64	O-RING 1-3/64x7/64	ANILLO-O 1-3/64x7/64
36	238-5021	1	ANEL-O 15/16x1/16	O-RING 15/16x1/16	ANILLO-O 15/16x1/16
37	1978299C1	1	ANEL encosto	RING backup	ANILLO

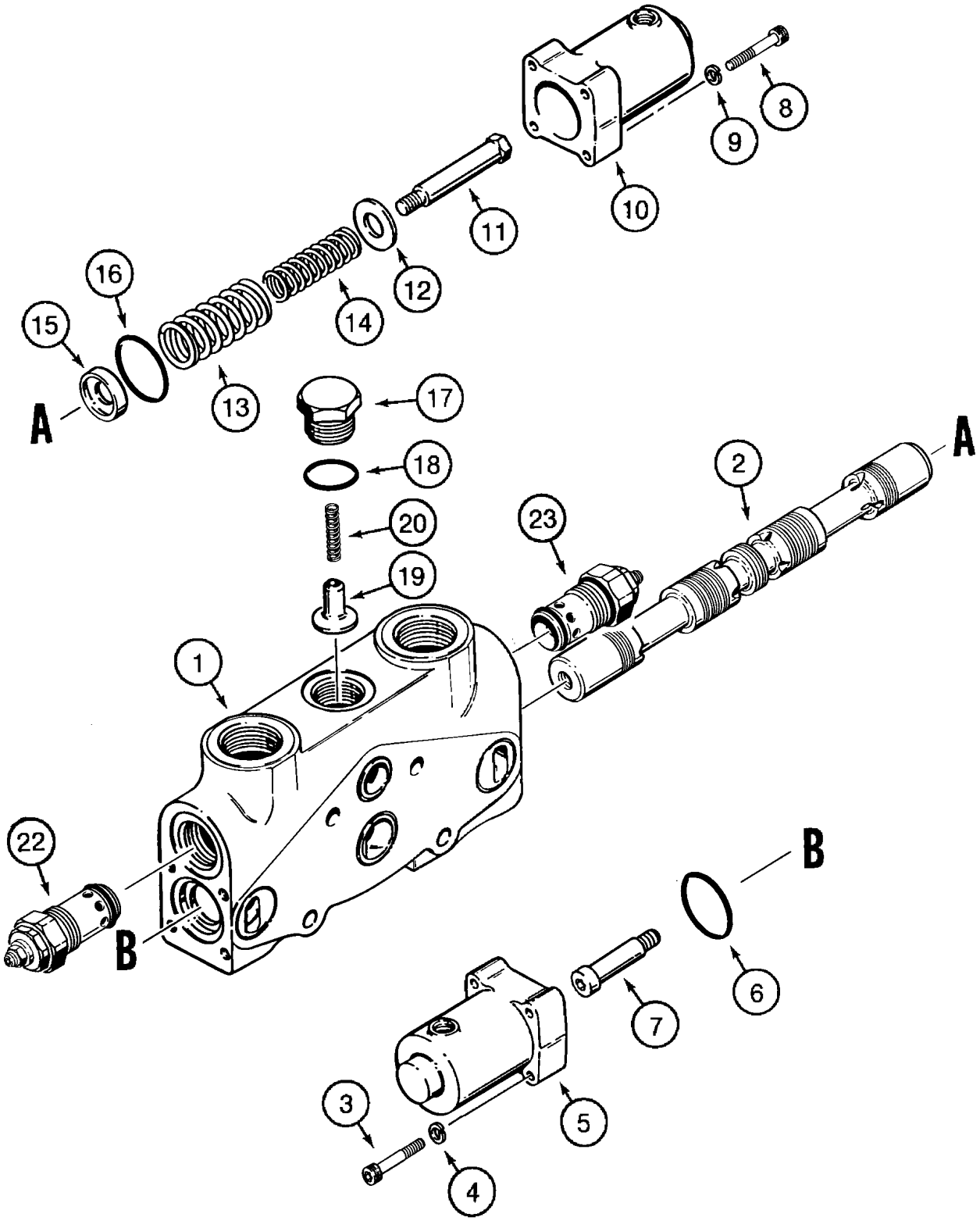
A
A
B
B
1
2
3
4
5
6
7
8
9
10
11
12
13
14
15
16
17
18
19
20
22
23

ITEM REF.	PEÇA Nº PART Nº PIEZA Nº	QTD QTY CANT	DESCRIÇÃO (Português)	DESCRIPTION (English)	DESCRIPCIÓN (Español)
	1978296C1	1	SEÇÃO inclinação caçamba	SECTION bucket tilt	SECCIÓN
1	NSS	1	CARCAÇA	HOUSING	CARCAZA
2	NSS	1	CARRETEL	SPOOL	CAJONCILLO
	190016A1	1	KIT posicionador carretel	KIT spool	JUEGO posicionador
3	326-424	4	PARAFUSO 1/4x1-1/2	BOLT 1/4x1-1/2	PERNO 1/4x1-1/2
4	192-402	4	ARRUELA pressão	WASHER lock	ARANDELA freno
5	NSS	1	TAMPA	COVER	TAPA
6	238-5128	1	ANEL-O 1-1/2x3/32	O-RING 1-1/2x3/32	ANILLO-O 1-1/2x3/32
7	NSS	1	PARAFUSO	BOLT	PERNO
	190017A1	1	KIT posicionador carretel	KIT spool	JUEGO posicionador
8	326-424	4	PARAFUSO 1/4x1-1/2	BOLT 1/4x1-1/2	PERNO 1/4x1-1/2
9	192-402	4	ARRUELA pressão	WASHER lock	ARANDELA freno
10	NSS	1	TAMPA	COVER	TAPA
11	NSS	1	PARAFUSO	BOLT	PERNO
12	NSS	1	ESPAÇADOR	SPACER	ESPACIADOR
13	NSS	1	MOLA	SPRING	RESORTE
14	NSS	1	MOLA	SPRING	RESORTE
15	NSS	1	ESPAÇADOR	SPACER	ESPACIADOR
16	238-5128	1	ANEL-O 1-1/2x3/32	O-RING 1-1/2x3/32	ANILLO-O 1-1/2x3/32
	102204A1	1	KIT bujão verif.carga	KIT plug load check	JUEGO tapón carga
17	NSS	1	BUJÃO	PLUG	TAPÓN
18	237-6014	1	ANEL-O 1-3/64x7/64	O-RING 1-3/64x7/64	ANILLO-O 1-3/64x7/64
19	NSS	1	ÊMBOLO	POPPET valve	VALVULA de paso
20	NSS	1	MOLA	SPRING	RESORTE
22	102210A1	1	VALVULA alívio (pg 8-60)	VALVE relief (pg 8-60)	VÁLVULA Descarga (pg 8-60)
23	121005A1	1	VALVULA alívio (pg 8-62)	VALVE relief (pg 8-62)	VÁLVULA Descarga (pg 8-62)

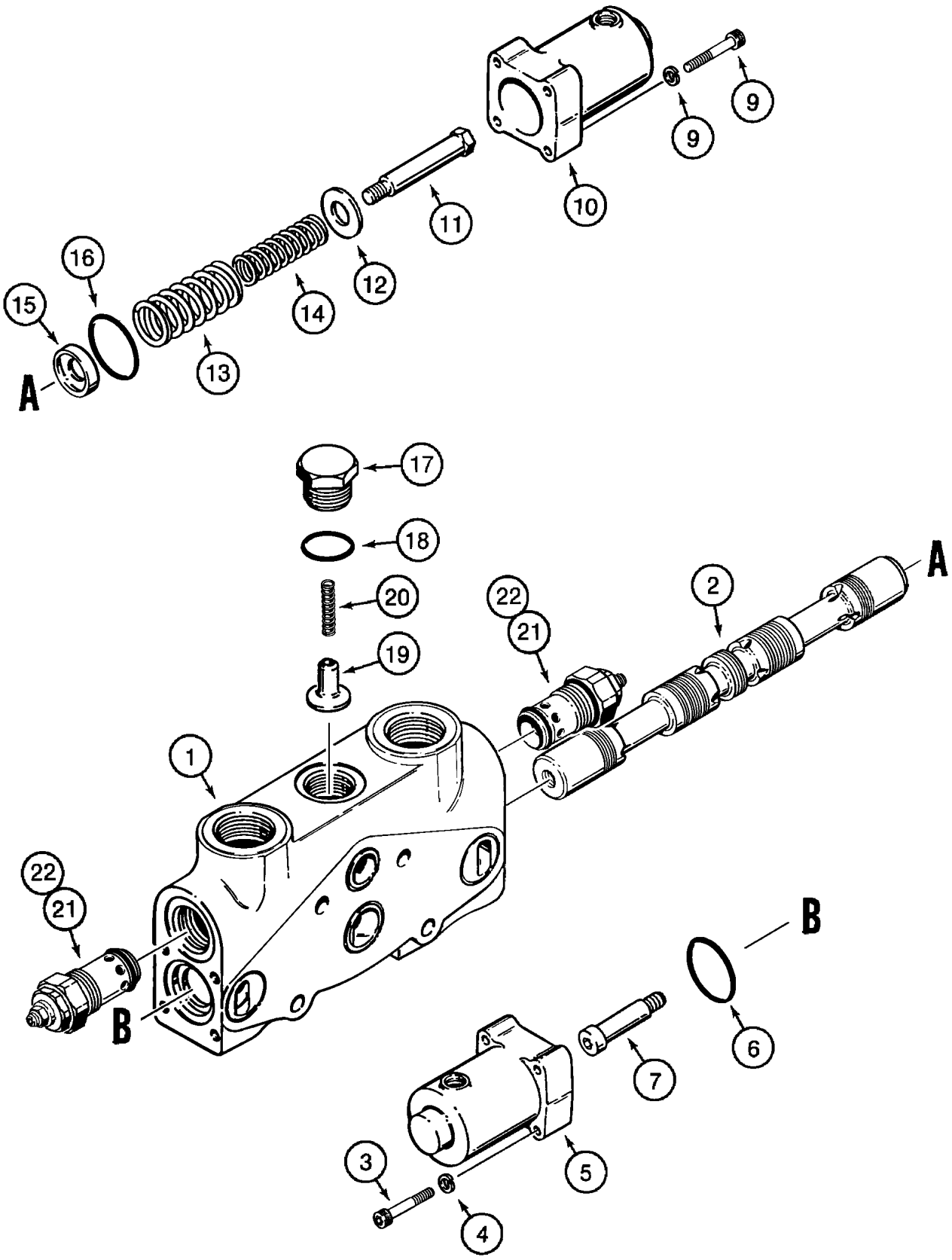
A
B
1
2
3
4
5
6
7
9
10
11
12
13
14
15
16
17
18
19
20
21
22

ITEM REF.	PEÇA Nº PART Nº PIEZA Nº	QTD QTY CANT	DESCRIÇÃO (Português)	DESCRIPTION (English)	DESCRIPCIÓN (Español)
	120984A1	1	SEÇÃO giro caçamba	SECTION bucket tilt	SECCIÓN
1	NSS	1	CARCAÇA	HOUSING	CARCAZA
2	NSS	1	CARRETEL	SPOOL	CAJONCILLO
	121003A1	1	KIT posicionador carretel	KIT spool	JUEGO posicionador
3	461-32524	4	PARAFUSO 1/4x1-1/2	BOLT 1/4x1-1/2	TORNILLO 1/4x1-1/2
4	492-11025	4	ARRUELA pressão	WASHER lock	ARANDELA freno
5	NSS	1	TAMPA	COVER	TAPA
6	238-5128	1	ANEL-O 1-1/2x3/32	O-RING 1-1/2x3/32	ANILLO-O 1-1/2x3/32
7	NSS	1	PARAFUSO	BOLT	PERNO
	121002A1	1	KIT posicionador carretel	KIT spool	JUEGO posicionador
8	461-32524	4	PARAFUSO 1/4x1-1/2	BOLT 1/4x1-1/2	TORNILLO 1/4x1-1/2
9	492-11025	4	ARRUELA pressão	WASHER lock	ARANDELA freno
10	NSS	1	TAMPA	COVER	TAPA
11	NSS	1	PARAFUSO	BOLT	PERNO
12	NSS	1	ESPAÇADOR	SPACER	ESPACIADOR
13	NSS	1	MOLA	SPRING	RESORTE
14	NSS	1	MOLA	SPRING	RESORTE
15	NSS	1	ESPAÇADOR	SPACER	ESPACIADOR
16	238-5128	1	ANEL-O 1-1/2x3/32	O-RING 1-1/2x3/32	ANILLO-O 1-1/2x3/32
	102204A1	1	KIT bujão verif.carga	KIT plug load check	JUEGO tapón carga
17	NSS	1	BUJÃO	PLUG	TAPÓN
18	237-6014	1	ANEL-O 1-3/64x7/64	O-RING 1-3/64x7/64	ANILLO-O 1-3/64x7/64
19	NSS	1	ÊMBOLO	POPPET valve	VALVULA de paso
20	NSS	1	MOLA	SPRING	RESORTE
22	102210A1	2	VALVULA alívio (pg 8-60)	VALVE relief (pg 8-60)	VÁLVULA Descarga (pg 8-60)

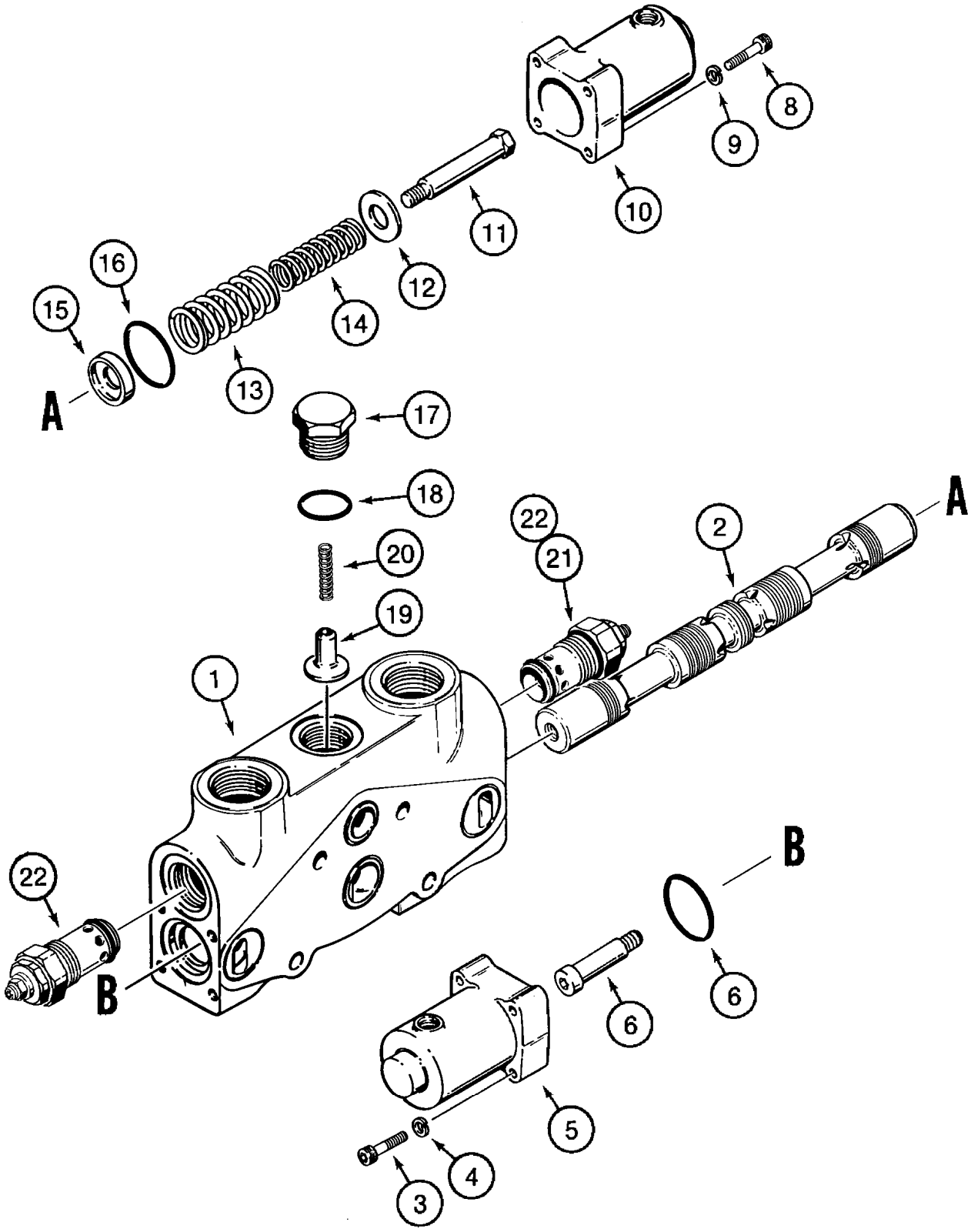
A
B
1
2
3
4
5
6
8
9
10
11
12
13
14
15
16
17
18
19
20
21
22

ITEM REF.	PEÇA Nº PART Nº PIEZA Nº	QTD QTY CANT	DESCRIÇÃO (Português)	DESCRIPTION (English)	DESCRIPCIÓN (Español)
	1978280C1	1	SEÇÃO auxiliar carregadeira	SECTION loader auxiliary	SECCIÓN
1	NSS	1	CARCAÇA	HOUSING	CARCAZA
2	NSS	1	CARRETEL	SPOOL	CAJONCILLO
	190016A1	1	KIT posicionador carretel	KIT spool	JUEGO posicionador
3	326-424	4	PARAFUSO 1/4x1-1/2	BOLT 1/4x1-1/2	PERNO 1/4x1-1/2
4	192-402	4	ARRUELA pressão	WASHER lock	ARANDELA freno
5	NSS	1	TAMPA	COVER	TAPA
6	238-5128	1	ANEL-O 1-1/2x3/32	O-RING 1-1/2x3/32	ANILLO-O 1-1/2x3/32
7	NSS	1	PARAFUSO	BOLT	PERNO
	190017A1	1	KIT posicionador carretel	KIT spool	JUEGO posicionador
8	326-424	4	PARAFUSO 1/4x1-1/2	BOLT 1/4x1-1/2	PERNO 1/4x1-1/2
9	192-402	4	ARRUELA pressão	WASHER lock	ARANDELA freno
10	NSS	1	TAMPA	COVER	TAPA
11	NSS	1	PARAFUSO	BOLT	PERNO
12	NSS	1	ESPAÇADOR	SPACER	ESPACIADOR
13	NSS	1	MOLA	SPRING	RESORTE
14	NSS	1	MOLA	SPRING	RESORTE
15	NSS	1	ESPAÇADOR	SPACER	ESPACIADOR
16	238-5128	1	ANEL-O 1-1/2x3/32	O-RING 1-1/2x3/32	ANILLO-O 1-1/2x3/32
	102204A1	1	KIT bujão verif.carga	KIT plug load check	JUEGO tapón carga
17	NSS	1	BUJÃO	PLUG	TAPÓN
18	237-6014	1	ANEL-O 1-3/64x7/64	O-RING 1-3/64x7/64	ANILLO-O 1-3/64x7/64
19	NSS	1	ÊMBOLO	POPPET valve	VALVULA de paso
20	NSS	1	MOLA	SPRING	RESORTE
22	102210A1	2	VALVULA alívio (pg 8-60)	VALVE relief (pg 8-60)	VÁLVULA Descarga (pg 8-60)

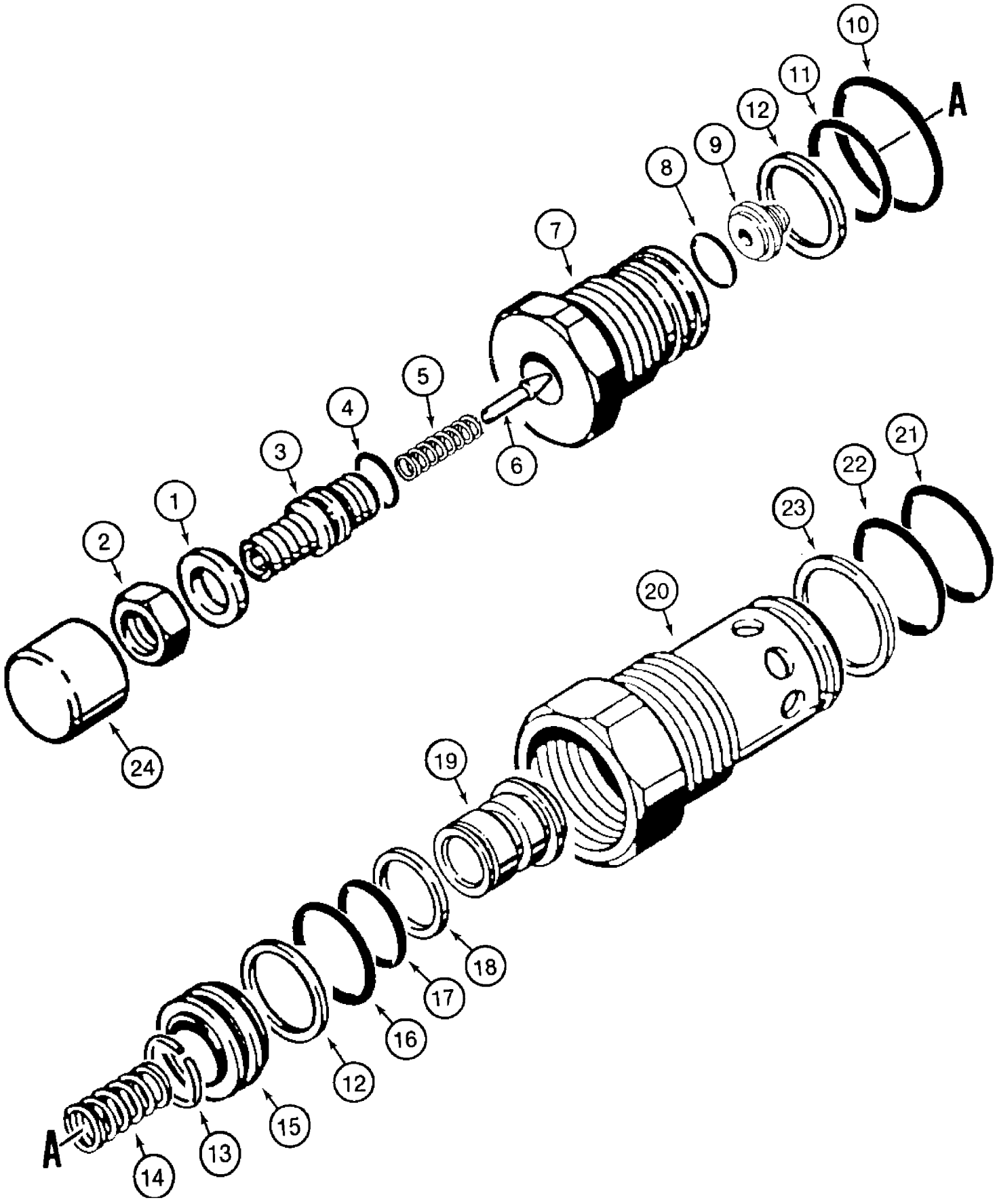
10
11
12
A
9
8
7
5
4
3
6
1
2
21
22
23
20
24
19
18
17
16
12
15
13
14
A

ITEM REF.	PEÇA Nº PART Nº PIEZA Nº	QTD QTY CANT	DESCRIÇÃO (Português)	DESCRIPTION (English)	DESCRIPCIÓN (Español)
	102210A1	2-3	VALVULA alívio	VALVE relief	VÁLVULA Descarga
1	1978295C1	1	ARRUELA	WASHER	ARANDELA
2	329-156	1	PORCA 3/8	NUT 3/8	TUERCA 3/8
3	NSS	1	PARAFUSO	BOLT	TORNILLO
4	NSS	1	ANEL-O	O-RING	ANILLO-O
5	NSS	1	MOLA	SPRING	RESORTE
6	NSS	1	ÊMBOLO	PLUNGER	EMBOLO
7	NSS	1	CORPO	BODY	CUERPO
8	NSS	1	ANEL-O	O-RING	ANILLO-O
9	NSS	1	ASSENTO	SEAT	ASIENTO
10	NSS	1	ANEL-O	O-RING	ANILLO-O
11	NSS	1	ANEL-O	O-RING	ANILLO-O
12	NSS	2	ANEL	RING	ARO
13	NSS	1	ANEL	RING	ARO
14	NSS	1	MOLA	SPRING	RESORTE
15	NSS	1	LUVA	SLEEVE	CAMISA
16	NSS	1	ANEL-O	O-RING	ANILLO-O
17	NSS	1	ANEL-O	O-RING	ANILLO-O
18	NSS	1	ANEL	RING	ARO
19	NSS	1	VALVULA alívio	VALVE relief	VÁLVULA Descarga
20	NSS	1	CORPO	BODY	CUERPO
21	237-6014	1	ANEL-O 1-3/64x7/64	O-RING 1-3/64x7/64	ANILLO-O 1-3/64x7/64
22	238-5021	1	ANEL-O 15/16x1/16	O-RING 15/16x1/16	ANILLO-O 15/16x1/16
23	1978265C1	1	ANEL encosto	RING backup	ANILLO
24	NSS	1	CAPA	COVER	TAPA
	1986634C1	1	KIT inclui 4,8,10-12,16-18,21-23	KIT includes 4,8,10-12,16-18,21-23	JUEGO incluye 4,8,10-12,16-18,21-23

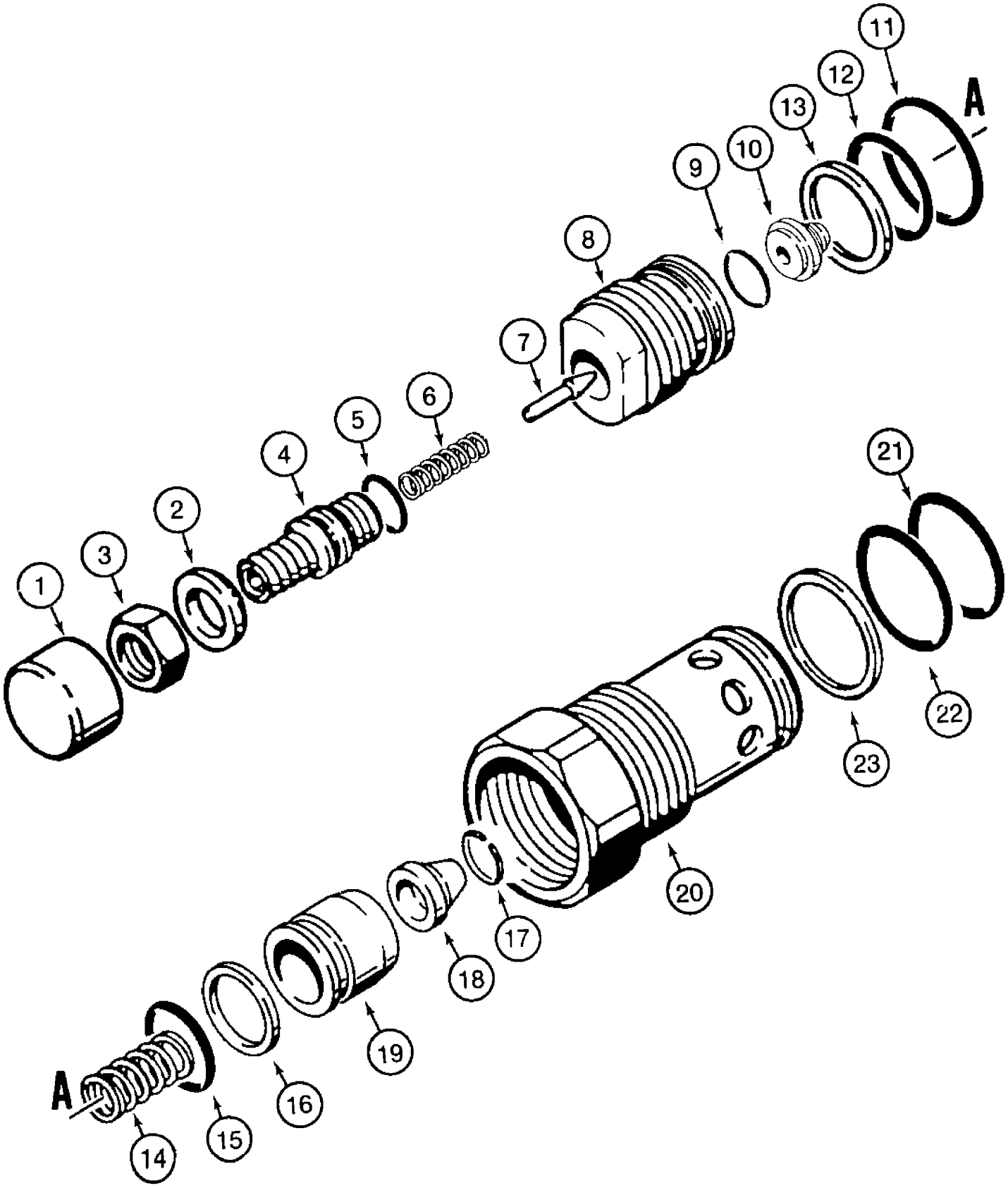
1
2
3
4
5
6
7
8
9
10
11
12
13
14
15
16
17
18
19
20
21
22
23
A
A

ITEM REF.	PEÇA Nº PART Nº PIEZA Nº	QTD QTY CANT	DESCRIÇÃO (Português)	DESCRIPTION (English)	DESCRIPCIÓN (Español)
	121005A1	1	VALVULA alívio	VALVE relief	VÁLVULA Descarga
1	NSS	1	TAMPA	COVER	TAPA
2	1978295C1	1	ARRUELA	WASHER	ARANDELA
3	329-156	1	PORCA 3/8	NUT 3/8	TUERCA 3/8
4	NSS	1	PARAFUSO	BOLT	TORNILLO
5	NSS	1	ANEL-O	O-RING	ANILLO-O
6	NSS	1	MOLA	SPRING	RESORTE
7	NSS	1	ÊMBOLO	PLUNGER	EMBOLO
8	NSS	1	CORPO	BODY	CUERPO
9	NSS	1	ANEL-O	O-RING	ANILLO-O
10	NSS	1	ASSENTO	SEAT	ASIENTO
11	NSS	1	ANEL-O	O-RING	ANILLO-O
12	NSS	1	ANEL-O	O-RING	ANILLO-O
13	NSS	1	ANEL	RING	ARO
14	NSS	1	MOLA	SPRING	RESORTE
15	NSS	1	ANEL-O	O-RING	ANILLO-O
16	NSS	1	ANEL	RING	ARO
17	NSS	1	ANEL	RING	ARO
18	NSS	1	TELA	SCREEN	TAMIZ
19	NSS	1	ÊMBOLO	POPPET valve	VALVULA de paso
20	NSS	1	CORPO	BODY	CUERPO
21	237-6014	1	ANEL-O 1-3/64x7/64	O-RING 1-3/64x7/64	ANILLO-O 1-3/64x7/64
22	238-5021	1	ANEL-O 15/16x1/16	O-RING 15/16x1/16	ANILLO-O 15/16x1/16
23	1978265C1	1	ANEL encosto	RING backup	ANILLO
	1986635C1	1	KIT inclui 5, 9, 11-13, 15, 16, 21-23	KIT includes 5, 9, 11-13, 15, 16, 21-23	JUEGO incluye 5, 9, 11-13, 15, 16, 21-23

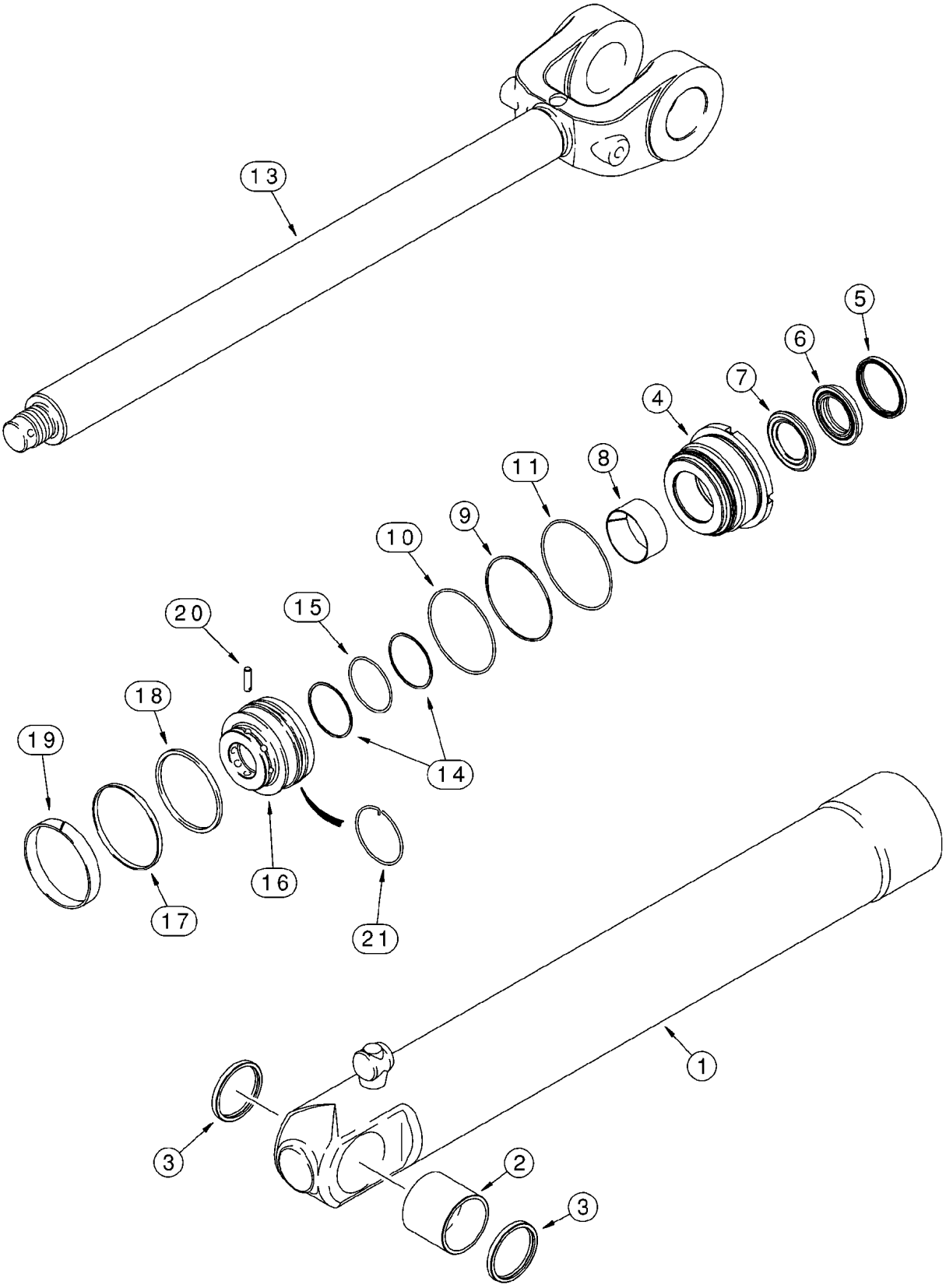
13
5
6
7
4
8
11
9
10
15
20
18
19
14
16
17
21
1
3
2
3

ITEM REF.	PEÇA Nº PART Nº PIEZA Nº	QTD QTY CANT	DESCRIÇÃO (Português)	DESCRIPTION (English)	DESCRIPCIÓN (Español)
	280706A1	1	CILINDRO levantamento LD 127x834mm	CYLINDER lift RH 127x834mm	GATO LD 127x834mm
	280707A1	1	CILINDRO levantamento LE 127x834mm	CYLINDER lift LH 127x834mm	GATO LI 127x834mm
1	280702A1	1	TUBO LD	TUBE RH	TUBO LD
1A	280703A1	1	TUBO LE	TUBE LH	TUBO LI
2	L127015	1	BUCHA	BUSHING	ANILLO
3	D95148	2	LIMPADOR	WIPER	RASPADOR
	NSS	1	TAMPA cilindro	GLAND cylinder	TAPA del gato
4	198110A1	1	TAMPA cilindro	GLAND cylinder	TAPA del gato
5	D95148	1	LIMPADOR	WIPER	RASPADOR
	1542881C1	1	KIT vedação	KIT seal	JUEGO vedación
6	NSS	1	VEDADOR	SEAL	JUNTA
7	NSS	1	VEDADOR	SEAL	JUNTA
8	G102429	1	BUCHA	BUSHING	ANILLO
9	G107970	1	ANEL encosto	RING backup	ANILLO
10	238-5247	1	ANEL-O 4-5/8x1/8	O-RING 4-5/8x1/8	ANILLO-O 4-5/8x1/8
11	238-5248	1	ANEL-O 4-3/4x1/8	O-RING 4-3/4x1/8	ANILLO-O 4-3/4x1/8
12	276-2446	1	PARAFUSO	BOLT	TORNILLO
13	199952A1	1	HASTE 76mm	ROD 76mm	VÁSTAGO 76mm
14	G32122	2	ANEL encosto	RING backup	ANILLO
15	238-5234	1	ANEL-O 3x1/8	O-RING 3x1/8	ANILLO-O 3x1/8
16	G110368	1	PISTÃO	PISTON	PISTÓN
17	1986753C1	1	VEDADOR	SEAL	JUNTA
18	G102092	1	ANEL encosto	RING backup	ANILLO
19	G102090	1	ANEL	RING	ARO
20	G106602	1	PINO	PIN	PERNO
21	G110333	1	ANEL retenção	RING retaining	ANILLO de retención
	1543305C1	1	KIT vedação - inclui 5-10, 14, 15, 17-19	KIT seal - includes 5-10, 14, 15, 17-19	JUEGO vedación

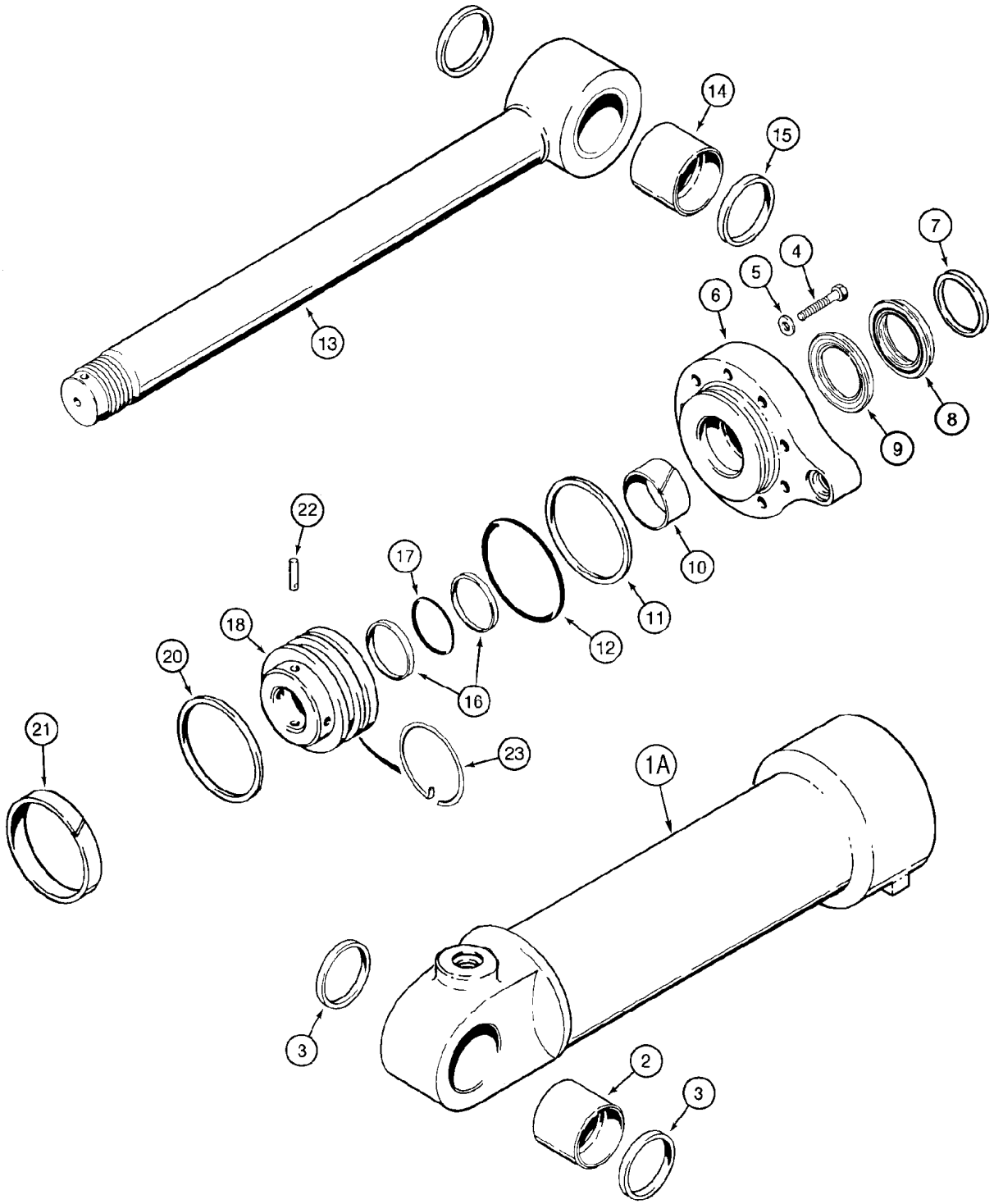
14
15
13
7
4
5
6
8
9
22
17
10
18
11
12
20
16
21
23
1A
3
2
3

ITEM REF.	PEÇA Nº PART Nº PIEZA Nº	QTD QTY CANT	DESCRIÇÃO (Português)	DESCRIPTION (English)	DESCRIPCIÓN (Español)
	349033A1	1	CILINDRO caçamba 165x544mm	CYLINDER bucket 165x544mm	GATO 165x544mm
1A	348213A1	1	TUBO	TUBE	TUBO
2	L127014	1	BUCHA	BUSHING	ANILLO
3	L104363	2	VEDADOR	SEAL	JUNTA
4	28-1048	9	PARAFUSO 5/8x3	BOLT 5/8x3	PERNO 5/8x3
5	S92353	9	ARRUELA	WASHER	ARANDELA
6	1543091C1	1	TAMPA cilindro	GLAND cylinder	TAPA del gato
7	D95148	1	LIMPADOR	WIPER	RASPADOR
	1542881C1	1	KIT vedação	KIT seal	JUEGO vedación
8	NSS	1	VEDADOR	SEAL	JUNTA
9	NSS	1	VEDADOR	SEAL	JUNTA
10	G102429	1	BUCHA	BUSHING	ANILLO
11	G110421	1	ANEL	RING	ARO
12	238-5360	1	ANEL-O	O-RING	ANILLO-O
13	348219A1	1	HASTE 76mm	ROD 76mm	VÁSTAGO 76mm
14	L127014	1	BUCHA	BUSHING	ANILLO
15	L104363	2	VEDADOR	SEAL	JUNTA
16	G32122	2	ANEL encosto	RING backup	ANILLO
17	238-5234	1	ANEL-O 3x1/8	O-RING 3x1/8	ANILLO-O 3x1/8
18	1980351C2	1	PISTÃO	PISTON	PISTÓN
20	S228607	1	VEDADOR	SEAL	JUNTA
21	S109539	1	ANEL	RING	ARO
22	G106602	1	PINO	PIN	PERNO
23	1980352C1	1	ANEL retenção	RING retaining	ANILLO de retención
	1543303C1	1	KIT vedação - inclui 7-12, 16, 17, 20, 21	KIT seal - includes 7-12, 16, 17, 20, 21	JUEGO vedación

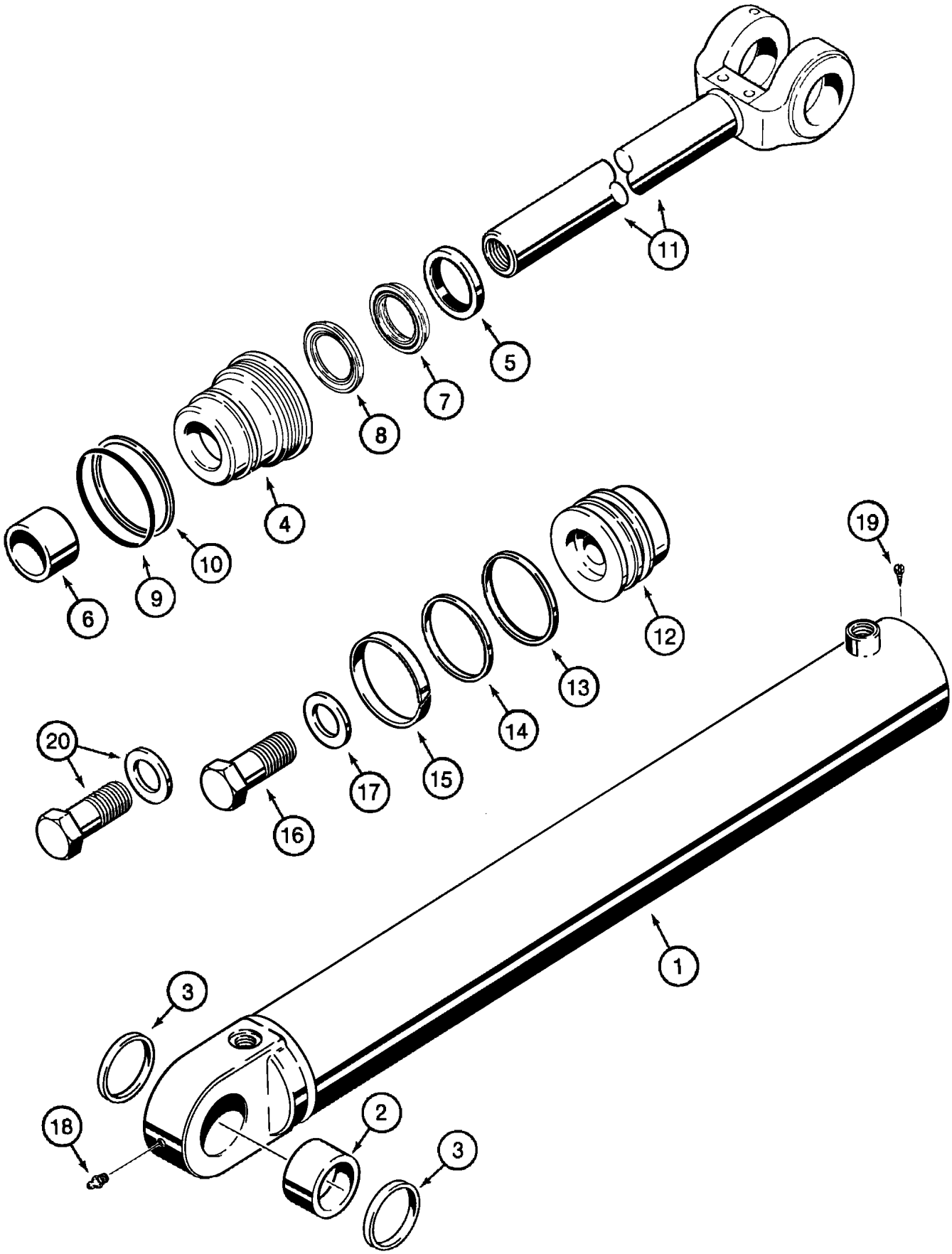
11
5
7
8
4
10
9
6
12
13
14
15
17
16
20
19
1
3
2
3
18

ITEM REF.	PEÇA Nº PART Nº PIEZA Nº	QTD QTY CANT	DESCRIÇÃO (Português)	DESCRIPTION (English)	DESCRIPCIÓN (Español)
	112551A1	1	CILINDRO caçamba 114x1001mm (Nota 1)	CYLINDER bucket 114x1001mm (Note 1)	GATO 114x1001mm (Nota 1)
	112551A2	1	CILINDRO caçamba 114x1001mm (Nota 2)	CYLINDER bucket 114x1001mm (Note 2)	GATO 114x1001mm (Nota 2)
1	112015A1	1	TUBO	TUBE	TUBO
2	G100495	1	BUCHA	BUSHING	ANILLO
3	1280600C1	2	VEDADOR	SEAL	JUNTA
4	1978121C2	1	TAMPA cilindro	GLAND cylinder	TAPA del gato
5	D95145	1	LIMPADOR	WIPER	RASPADOR
6	G102426	1	BUCHA	BUSHING	ANILLO
	1542877C1	1	KIT vedação	KIT seal	JUEGO vedación
7	1542929C1	1	VEDADOR	SEAL	JUNTA
8	1542928C1	1	VEDADOR	SEAL	JUNTA
9	238-5243	1	ANEL-O 4-1/8x1/8	O-RING 4-1/8x1/8	ANILLO-O 4-1/8x1/8
10	G109300	1	ANEL encosto	RING backup	ANILLO
11	112019A1	1	HASTE 57mm	ROD 57mm	VÁSTAGO 57mm
12	1986543C1	1	PISTÃO	PISTON	PISTÓN
13	G101994	1	VEDADOR	SEAL	JUNTA
14	G101995	1	ANEL encosto	RING backup	ANILLO
15	G101996	1	ANEL	RING	ARO
16	28-2052	1	PARAFUSO 1-1/4x3-1/4	BOLT 1-1/4x3-1/4	PERNO 1-1/4x3-1/4
17	G104989	1	ARRUELA	WASHER	ARANDELA
18	219-1	1	GRAXEIRA 1/8x21/32	FITTING GREASE 1/8x21/32	ENGRASADOR 1/8x21/32
19	276-2446	1	PARAFUSO	BOLT	TORNILLO
20	86982442	1	PARAFUSO/ARRUELA	BOLT/WASHER	TORNILLO/ARANDELA
	1543279C1	1	KIT vedação - inclui 5-10, 13-15	KIT seal - includes 5-10, 13-15	JUEGO vedación

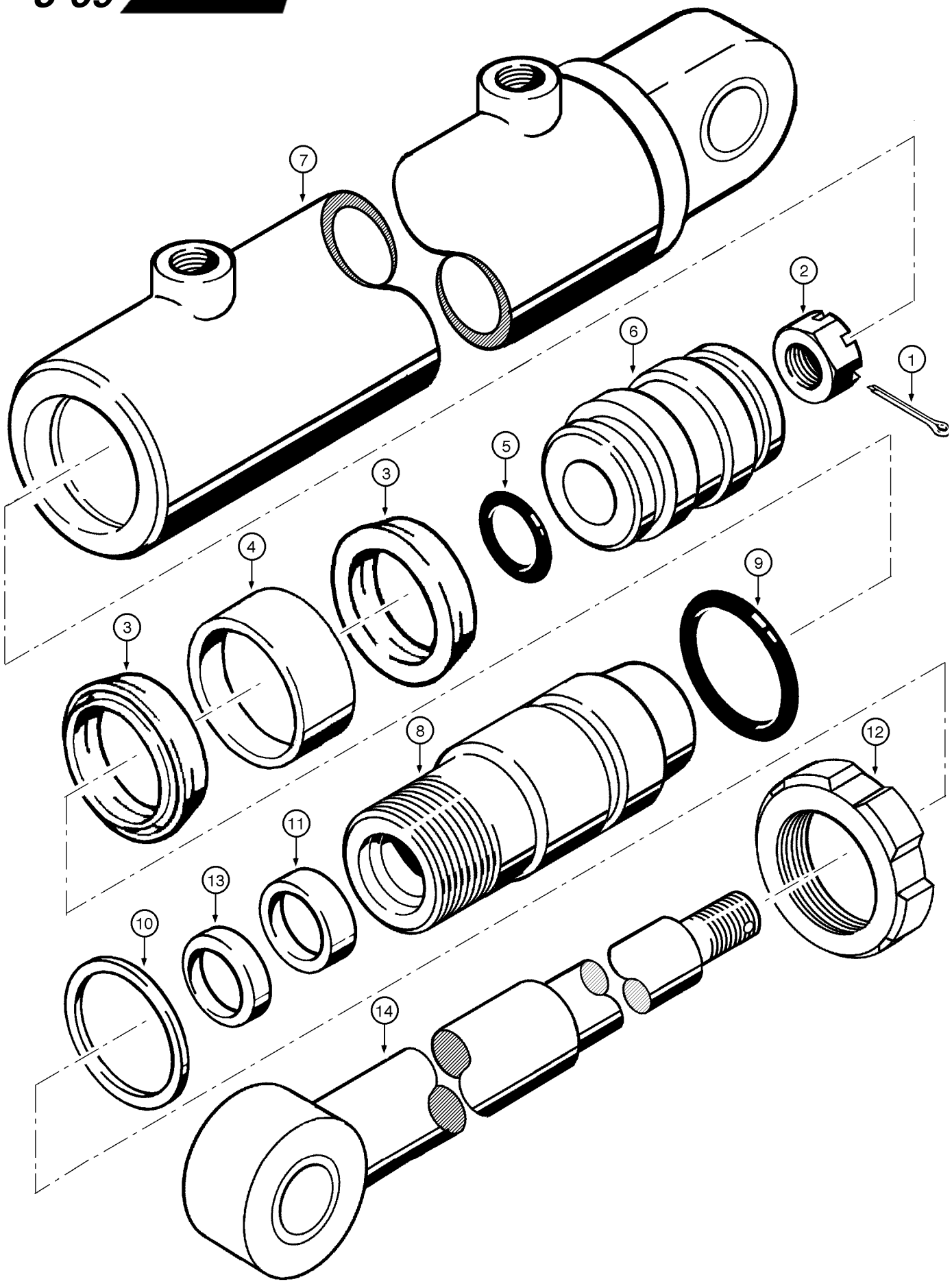
7
2
6
1
5
3
4
3
9
8
12
11
13
10
14

ITEM REF.	PEÇA Nº PART Nº PIEZA Nº	QTD QTY CANT	DESCRIÇÃO (Português)	DESCRIPTION (English)	DESCRIPCIÓN (Español)
	149641A1	1	CILINDRO Conj. - Engate Rápido	CYLINDER Assy. - Quick coupling	GATO Conj.
1	149657A1	1	CONTRA-PINO	COTTER-PIN	PASADOR
2	149658A1	1	PORCA	NUT	TUERCA
3	149659A1	2	VEDADOR	SEAL	JUNTA
4	149660A1	1	ANEL guia	RING guide	ANILLO guia
5	149661A1	1	ANEL-O	O-RING	ANILLO-O
6	149662A1	1	ÊMBOLO	PLUNGER	EMBOLO
7	149663A1	1	CAMISA	LINER	CAMISA
8	149664A1	1	GUIA	SLIDE	CORREDERA
9	149665A1	1	ANEL-O	O-RING	ANILLO-O
10	149666A1	1	ANEL de segurança	RING safety	ANILLO de seguridad
11	149667A1	1	VEDADOR	SEAL	JUNTA
12	149668A1	1	PORCA guia	NUT guide	TUERCA guia
13	149669A1	1	ANEL raspador	RING wiper	ANILLO
14	149670A1	1	HASTE	ROD	VÁSTAGO
	149671A1	1	KIT reparo	KIT repair	JUEGO reparación

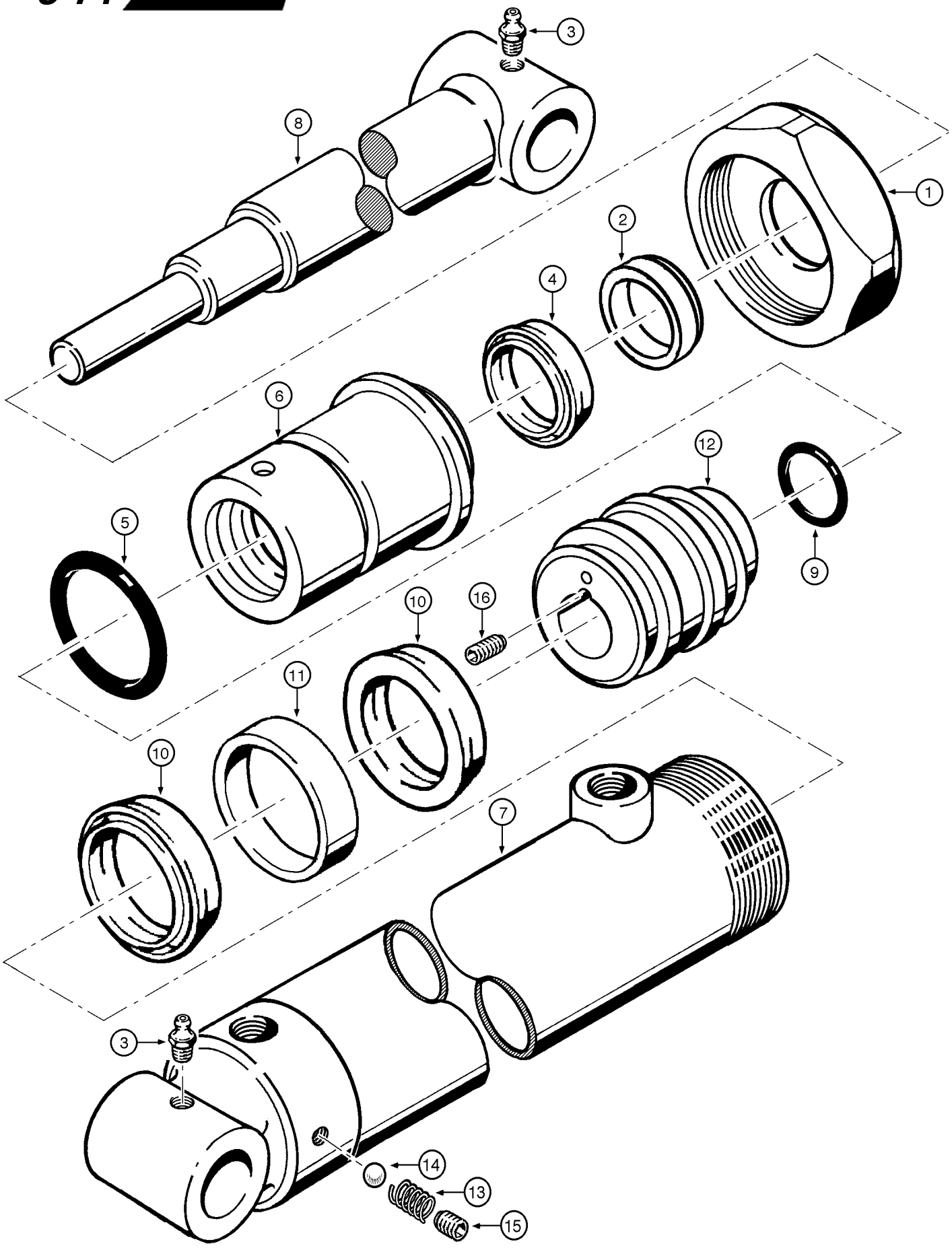
3
8
1
2
4
6
12
5
9
10
16
11
10
7
3
14
13
15

ITEM REF.	PEÇA Nº PART Nº PIEZA Nº	QTD QTY CANT	DESCRIÇÃO (Português)	DESCRIPTION (English)	DESCRIPCIÓN (Español)
	149674A1	2	CILINDRO Conj. - Garra	CYLINDER Assy. - Pawl	GATO Conj.
1	149700A1	1	PORCA	NUT	TUERCA
2	149701A1	1	ANEL raspador	RING wiper	ANILLO
3	149702A1	2	GRAXEIRA	FITTING GREASE	ENGRASADOR
4	149703A1	1	VEDADOR	SEAL	JUNTA
5	149704A1	1	ANEL-O	O-RING	ANILLO-O
6	149705A1	1	GUIA	SLIDE	CORREDERA
7	149706A1	1	CAMISA	LINER	CAMISA
8	149707A1	1	HASTE	ROD	VÁSTAGO
9	149708A1	1	ANEL-O	O-RING	ANILLO-O
10	149709A1	2	VEDADOR	SEAL	JUNTA
11	149710A1	1	CINTA embolo	STRAP piston	FAJA
12	149711A1	1	ÊMBOLO	PLUNGER	EMBOLO
13	149712A1	1	MOLA	SPRING	RESORTE
14	149713A1	1	ESFERA	BALL	BILLA
15	149677A1	1	BUJÃO	PLUG	TAPÓN
16	149656A1	1	PARAFUSO	BOLT	TORNILLO
	149699A1	1	KIT reparo	KIT repair	JUEGO reparación

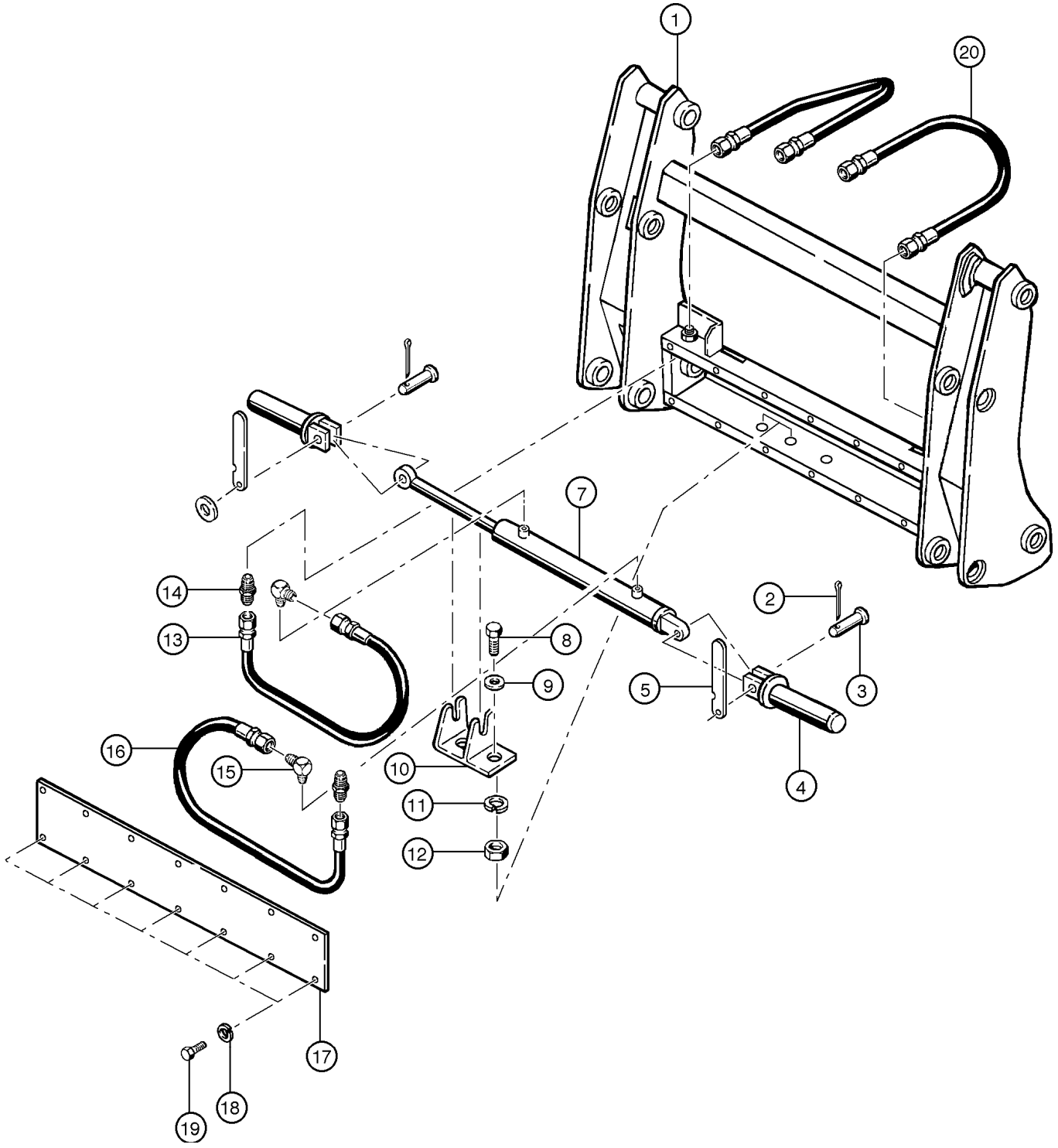
1
20
7
14
13
8
9
2
3
5
4
16
15
10
11
12
17
18
19

ITEM REF.	PEÇA Nº PART Nº PIEZA Nº	QTD QTY CANT	DESCRIÇÃO (Português)	DESCRIPTION (English)	DESCRIPCIÓN (Español)
	149541A1	1	ENGATE-RÁPIDO Conj.	QUICK-COUPLING Assy.	ENGATE-RAPIDO Conj.
1	149635A1	1	ESTRUTURA	FRAME	BASTIDOR
2	149636A1	2	CONTRA-PINO	COTTER-PIN	PASADOR
3	149637A1	2	PINO	PIN	PERNO
4	149638A1	2	PINO trava	PIN lock	CLAVIJA de bloqueo
5	149639A1	2	INDICADOR	INDICATOR	INDICADOR
6	149640A1	2	ENGATE-RÁPIDO (Não ilustrado)	QUICK-COUPLING (not shown)	ENGATE-RAPIDO
7	149641A1	1	CILINDRO Conj. (pg. 8-70)	CYLINDER Assy. (pg. 8-70)	GATO Conj. (pg. 8-70)
8	149642A1	2	PARAFUSO 1/2x1/2	BOLT 1/2x1/2	PERNO 1/2x1/2
9	149643A1	2	ARRUELA	WASHER	ARANDELA
10	149644A1	1	LIMITADOR	LIMITER	LIMITADOR
11	149645A1	2	ARRUELA pressão	WASHER lock	ARANDELA freno
12	149646A1	2	PORCA	NUT	TUERCA
13	149647A1	1	MANGUEIRA 700mm	HOSE 700mm	MANGUERA 700mm
14	149648A1	2	ADAPTADOR	ADAPTER	ADAPTADOR
15	149649A1	2	COTOVELO	ELBOW	CODO
16	149650A1	1	MANGUEIRA 500mm	HOSE 500mm	MANGUERA 500mm
17	149651A1	1	TAMPA	COVER	TAPA
18	149652A1	14	ARRUELA pressão 3/8	WASHER lock 3/8	ARANDELA freno 3/8
19	149653A1	2	PARAFUSO 3/8x5/8	BOLT 3/8x5/8	PERNO 3/8x5/8
20	149654A1	2	MANGUEIRA 2100mm	HOSE 2100mm	MANGUERA 2100mm
21	149655A1	2	ADAPTADOR (Não ilustrado)	ADAPTER (not shown)	ADAPTADOR

NOTA: Engate rápido montado com garra de toras (pg. 9-20) ou caçamba engate rápido (pg. 9-18)
NOTE: Quick coupling used with wood pawl (pg 9-20) or quick coupling bucket (pg. 9-18)
NOTA: Engate rápido para garra de madera (pg. 9-20) ó cucharón engate rápido (pg. 9-18)

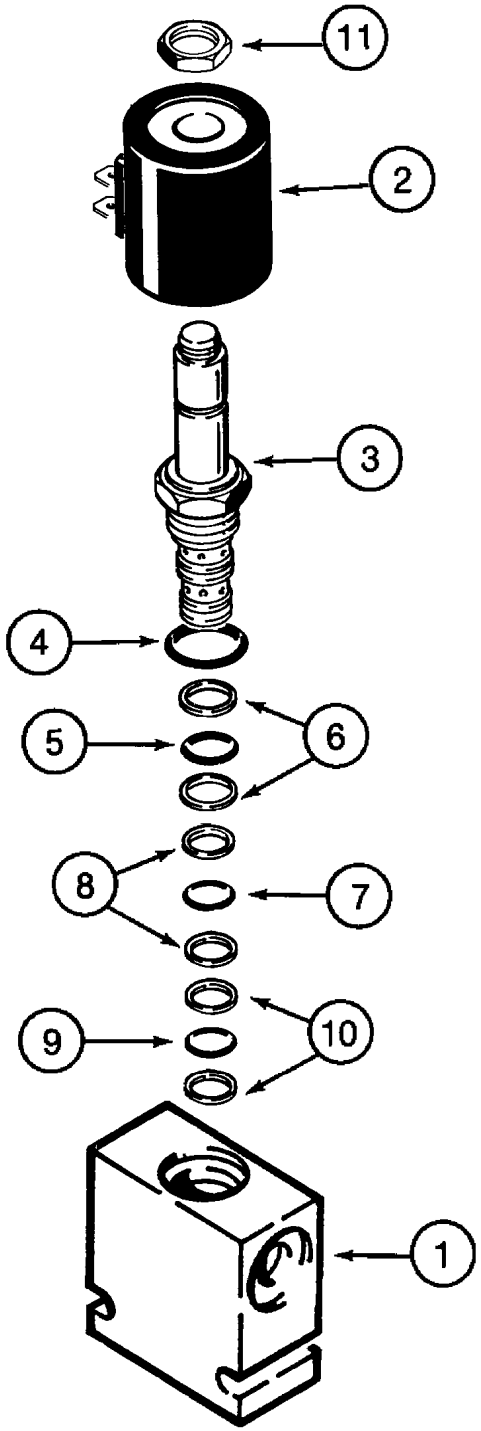
11
2
3
4
5
6
8
7
9
10
1

ITEM REF.	PEÇA Nº PART Nº PIEZA Nº	QTD QTY CANT	DESCRIÇÃO (Português)	DESCRIPTION (English)	DESCRIPCIÓN (Español)
	118857A1	1	VALVULA solenóide	VALVE solenoid	ELECTROVÁLVULA
1	NSS	1	CORPO	BODY	CUERPO
	124637A1	1	SOLENÓIDE c/ cartucho	SOLENOID w/ cartridge	SOLENOIDE
2	124638A1	1	SOLENÓIDE	SOLENOID	SOLENOIDE
3	NSS	1	CARTUCHO	CARTRIDGE	CARTUCHO
	124639A1	1	KIT vedação	KIT seal	JUEGO vedación
4	NSS	1	ANEL-O	O-RING	ANILLO-O
5	NSS	1	ANEL-O	O-RING	ANILLO-O
6	NSS	2	ANEL	RING	ARO
7	NSS	1	ANEL-O	O-RING	ANILLO-O
8	NSS	2	ANEL	RING	ARO
9	NSS	1	ANEL-O	O-RING	ANILLO-O
10	NSS	2	ANEL	RING	ARO
11	NSS	1	PORCA	NUT	TUERCA

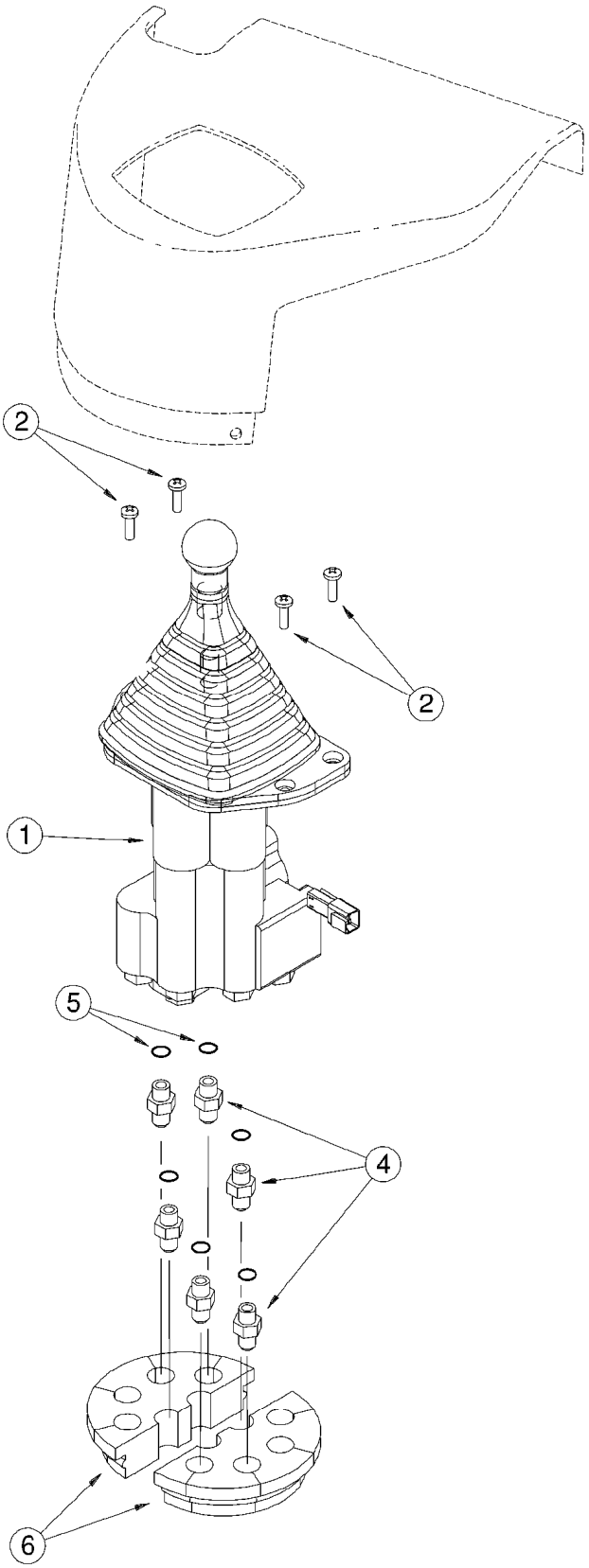
2
2
1
5
4
6

ITEM REF.	PEÇA Nº PART Nº PIEZA Nº	QTD QTY CANT	DESCRIÇÃO (Português)	DESCRIPTION (English)	DESCRIPCIÓN (Español)
1	292085A1	1	VÁLVULA 1 alavanca (pg 8-96)	VALVE single lever (pg 8-96)	VÁLVULA (pg 8-96)
2	840-1620	4	PARAFUSO M6x20	BOLT M6x20	TORNILLO M6x20
4	218-5057	6	ADAPTADOR 9/16	ADAPTER 9/16	ADAPTADOR 9/16
5	237-6006	1	ANEL-O 15/32x5/64	O-RING 15/32x5/64	ANILLO-O 15/32x5/64
6	232388A1	2	PROTETOR	GROMMET	PASACABLE

NOTA 1: Até o nº de série ->HBZ0004008
NOTE 1: Up to serial nº ->HBZ0004008
NOTA 1: Hasta el nº de serie ->HBZ0004008

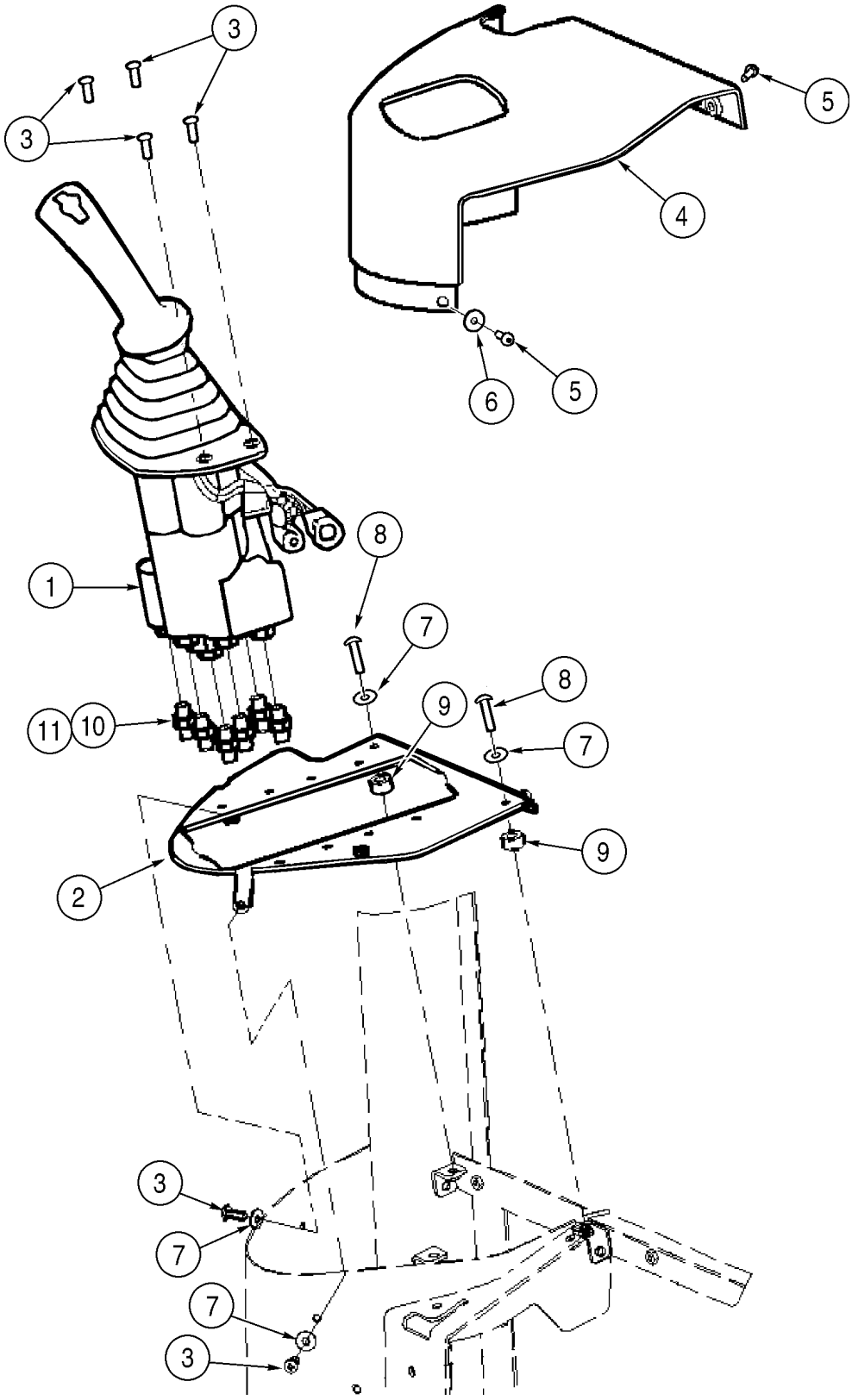
3
3
5
4
6
5
8
1
7
8
9
11
10
7
9
2
3
7
7
3

ITEM REF.	PEÇA Nº PART Nº PIEZA Nº	QTD QTY CANT	DESCRIÇÃO (Português)	DESCRIPTION (English)	DESCRIPCIÓN (Español)
1	419639A1	1	VÁLVULA controle (pg 8-96B)	VALVE control (pg 8-96B)	VÁLVULA controle (pg 8-96B)
2	418184A1	1	PLACA	PLATE	PLACA
3	840-1620	6	PARAFUSO	BOLT	TORNILLO
4	400508A1	1	COBERTURA	COVER	TAPADO
5	239105A1	4	PARAFUSO	BOLT	TORNILLO
6	1990502C1	2	ARRUELA	WASHER	ARANDELA
7	895-25006	4	ARRUELA	WASHER	ARANDELA
8	840-1630	2	PARAFUSO	BOLT	TORNILLO
9	371838A1	2	ESPAÇADOR	SPACER	ESPACIADOR
10	218-5057	6	ADAPTADOR 9/16	ADAPTER 9/16	ADAPTADOR 9/16
11	237-6006	1	ANEL-O 15/32x5/64	O-RING 15/32x5/64	ANILLO-O 15/32x5/64

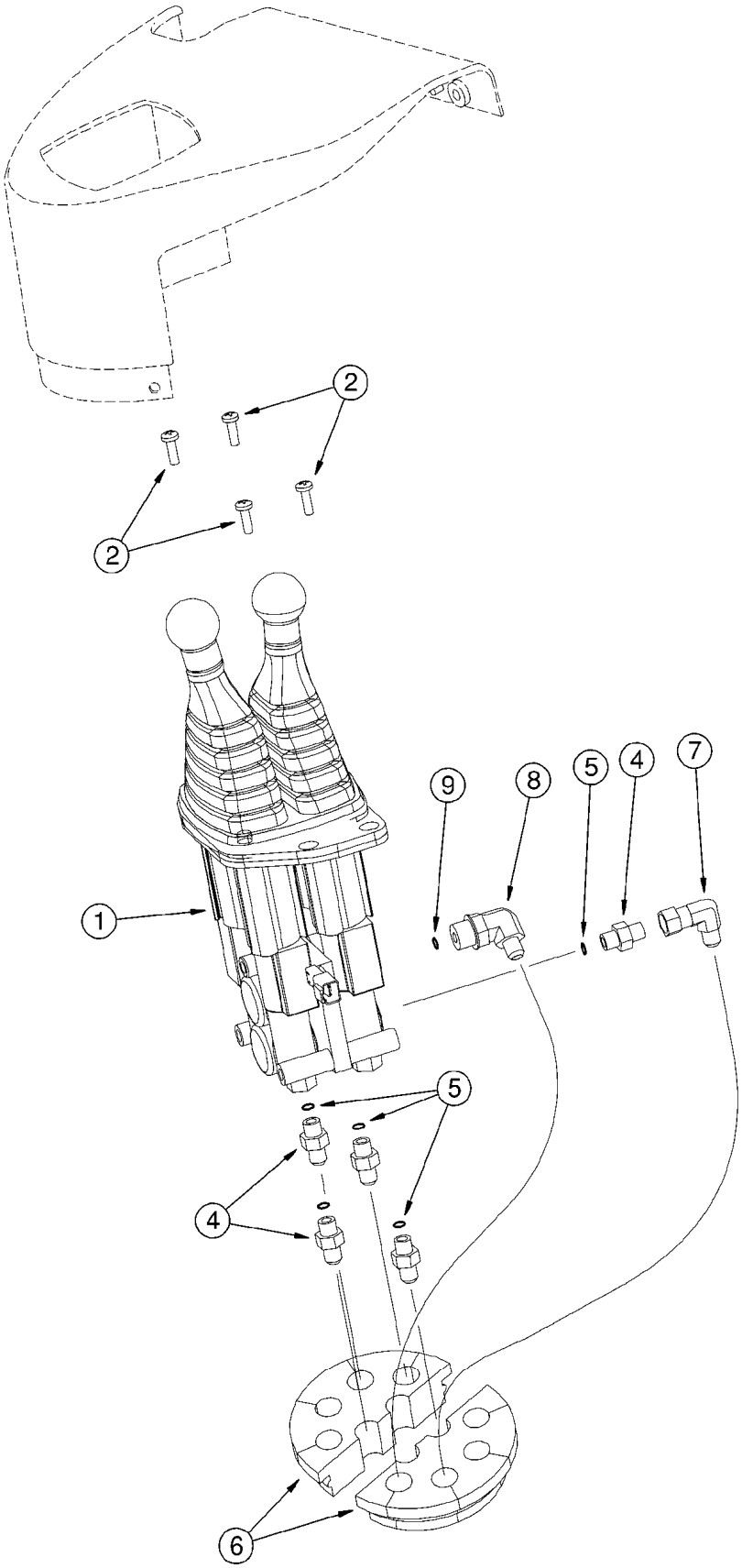
2
2
1
9
8
5
4
7
5
4
6

ITEM REF.	PEÇA Nº PART Nº PIEZA Nº	QTD QTY CANT	DESCRIÇÃO (Português)	DESCRIPTION (English)	DESCRIPCIÓN (Español)
1	292086A1	1	VÁLVULA 2 alavancas	VALVE dual lever	VÁLVULA 2 palancas
2	840-1620	4	PARAFUSO M6x20	BOLT M6x20	TORNILLO M6x20
4	218-5057	5	ADAPTADOR 9/16	ADAPTER 9/16	ADAPTADOR 9/16
5	237-6006	1	ANEL-O 15/32x5/64	O-RING 15/32x5/64	ANILLO-O 15/32x5/64
6	232388A1	2	PROTETOR	GROMMET	PASACABLE
7	218-980	1	COTOVELO 90 9/16	ELBOW 90 9/16	CODO 9/16
8	218-5128	1	COTOVELO 90 9/16x3/4	ELBOW 90 9/16x3/4	CODO 9/16x3/4
9	237-6008	1	ANEL-O 41/64x3/32	O-RING 41/64x3/32	ANILLO-O 41/64x3/32

NOTA 1: Até o nº de série ->HBZ0004008
NOTE 1: Up to serial nº ->HBZ0004008
NOTA 1: Hasta el nº de serie ->HBZ0004008

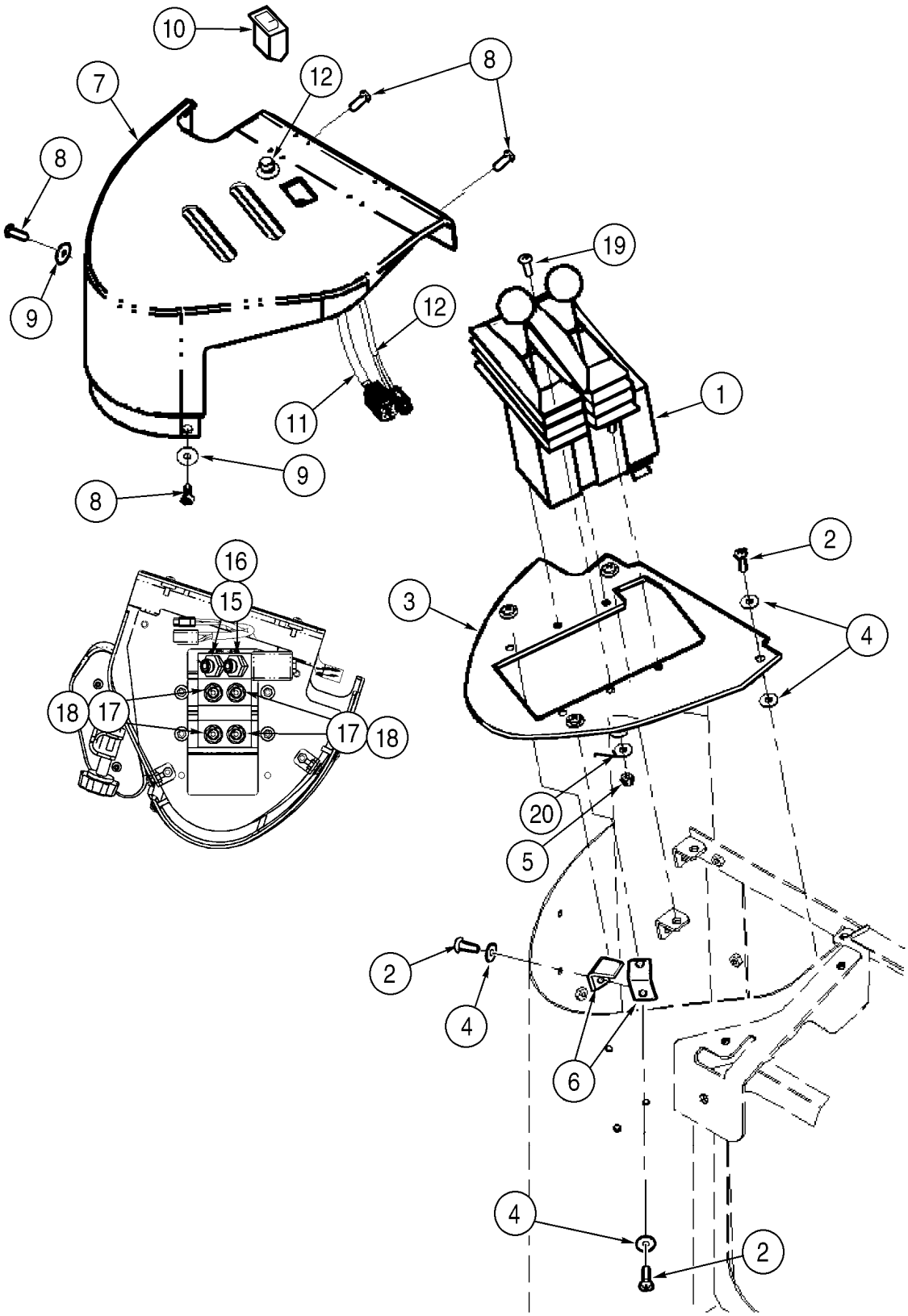
10
7
12
8
8
9
12
11
8
9
19
1
2
3
4
16
15
18
17
17
18
20
5
2
4
6
4
2

ITEM REF.	PEÇA Nº PART Nº PIEZA Nº	QTD QTY CANT	DESCRIÇÃO (Português)	DESCRIPTION (English)	DESCRIPCIÓN (Español)
1	414157A1	1	VÁLVULA controle (pg ???)	VALVE control (pg ???)	VÁLVULA controle (pg ???)
2	840-1620	6	PARAFUSO	BOLT	TORNILLO
3	407999A2	1	PLACA	PLATE	PLACA
4	895-25006	6	ARRUELA	WASHER	ARANDELA
5	832-10405	4	PORCA	NUT	TUERCA
6	400843A2	2	SUPORTE	BRACKET	SOPORTE
7	407870A1	1	COBERTURA	COVER	TAPADO
8	239105A1	4	PARAFUSO	BOLT	TORNILLO
9	1990502C1	2	ARRUELA	WASHER	ARANDELA
10	400833A2	1	INTERRUPTOR	SWITCH	INTERRUPTOR
11	402060A1	1	CHICOTE	HARNESS	HAZ
12	402390A1	1	INTERRUPTOR	SWITCH	INTERRUPTOR
13	NSS	1	ARRUELA (Não ilustrado)	WASHER (Not illustrated)	ARANDELA (No ilustrado)
14	NSS	1	PORCA (Não ilustrado)	NUT (Not illustrated)	TUERCA (No ilustrado)
15	218-5135	2	COTOVELO 45 9/16	ELBOW 45 9/16	CODO 9/16
16	237-6006	1	ANEL-O 15/32x5/64	O-RING 15/32x5/64	ANILLO-O 15/32x5/64
17	218-5057	4	ADAPTADOR 9/16	ADAPTER 9/16	ADAPTADOR 9/16
18	237-6006	1	ANEL-O 15/32x5/64	O-RING 15/32x5/64	ANILLO-O 15/32x5/64
19	840-1516	4	PARAFUSO	BOLT	TORNILLO
20	895-11005	4	ARRUELA	WASHER	ARANDELA

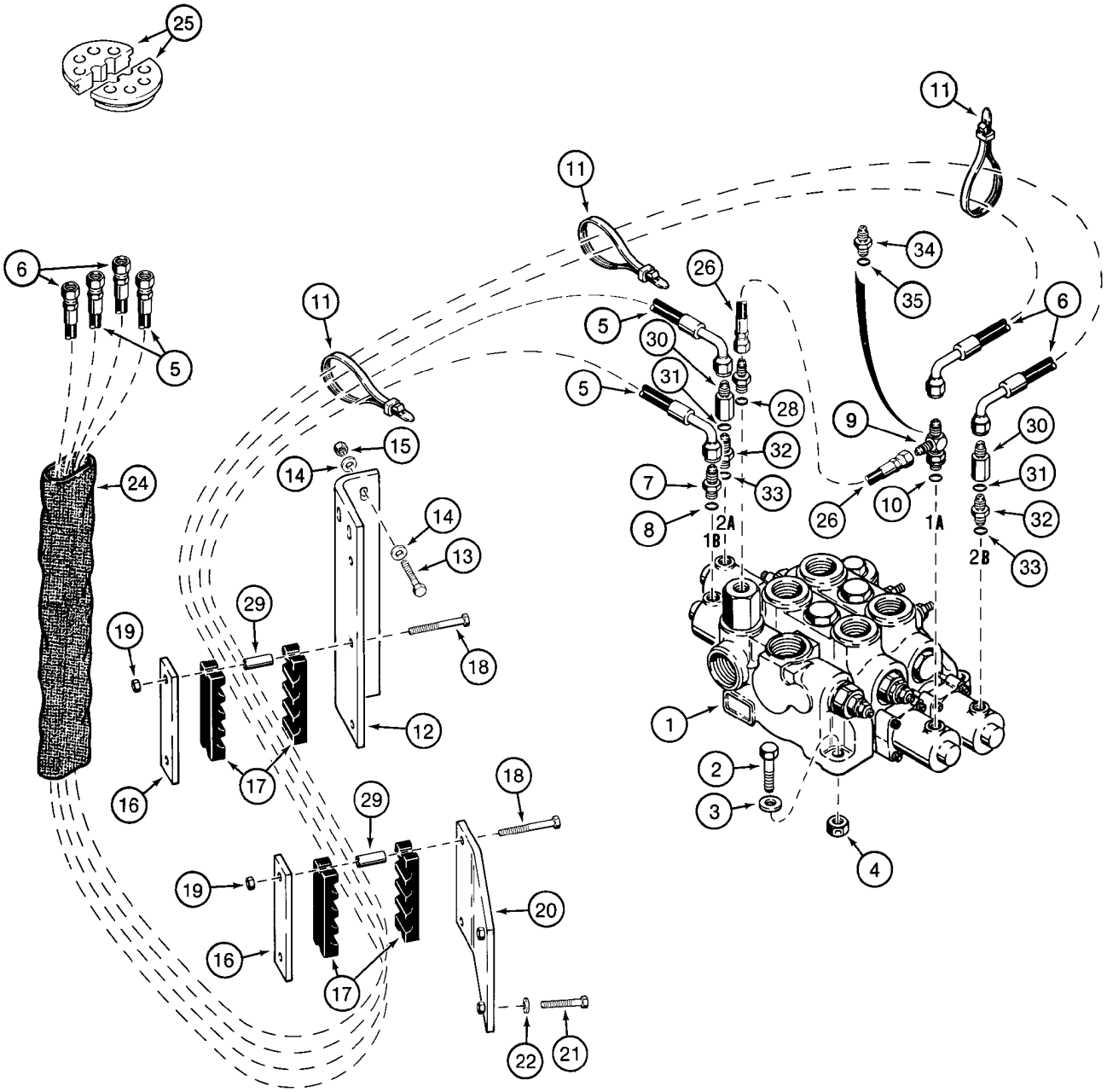
25
11
11
6
5
11
26
34
35
6
5
30
31
5
28
9
30
24
15
14
7
33
26
10
31
32
14
13
8
2A
1B
1A
2B
33
29
19
18
12
1
16
17
2
3
4
18
29
19
20
16
17
22
21

ITEM REF.	PEÇA Nº PART Nº PIEZA Nº	QTD QTY CANT	DESCRIÇÃO (Português)	DESCRIPTION (English)	DESCRIPCIÓN (Español)
1	REF	1	VÁLVULA controle (pg 8-8)	VALVE control (pg 8-8)	VÁLVULA control (pg 8-8)
2	827-12050	3	PARAFUSO M12x50	BOLT M12x50	PERNO M12x50
3	495-21056	3	ARRUELA 9/16x1-3/8x7/64	WASHER 9/16x1-3/8x7/64	ARANDELA 9/16x1-3/8x7/64
4	832-10412	3	PORCA M12	NUT M12	TUERCA M12
5	292956A1	2	MANGUEIRA 2680mm	HOSE 2680mm	MANGUERA 2680mm
6	292957A1	2	MANGUEIRA 3670mm	HOSE 3670mm	MANGUERA 3670mm
7	218-5057	1	ADAPTADOR 9/16	ADAPTER 9/16	ADAPTADOR 9/16
8	237-6006	1	ANEL-O 15/32x5/64	O-RING 15/32x5/64	ANILLO-O 15/32x5/64
9	L124527	1	CONECTOR T	CONECTOR T	CONECTOR T
10	237-6006	1	ANEL-O 15/32x5/64	O-RING 15/32x5/64	ANILLO-O 15/32x5/64
11	L18337	UQN	CINTA 15	STRAP 15	FAJA 15
12	114654A1	1	SUPORTE	BRACKET	SOPORTE
13	827-10045	3	PARAFUSO M10x45	BOLT M10x45	PERNO M10x45
14	896-15010	6	ARRUELA 11x24x3mm	WASHER 11x24x3mm	ARANDELA 11x24x3mm
15	832-10410	3	PORCA M10	NUT M10	TUERCA M10
16	L124270	2	PLACA	PLATE	PLACA
17	L124271	4	BRAÇADEIRA	CLAMP	ABRAZADERA
18	827-10070	4	PARAFUSO M10x70	BOLT M10x70	PERNO M10x70
19	832-10410	4	PORCA M10	NUT M10	TUERCA M10
20	300614A1	1	SUPORTE	BRACKET	SOPORTE
21	827-10045	2	PARAFUSO M10x45	BOLT M10x45	PERNO M10x45
22	892-11010	2	ARRUELA pressão M10	WASHER lock M10	ARANDELA freno M10
24	S120426	1	LUVA	SLEEVE	CAMISA
25	232388A1	2	PROTETOR	GROMMET	PASACABLE
26	L128977	1	MANGUEIRA 510mm	HOSE 510mm	MANGUERA 510mm
27	L129691	1	ADAPTADOR	ADAPTER	ADAPTADOR
28	237-6006	1	ANEL-O 15/32x5/64	O-RING 15/32x5/64	ANILLO-O 15/32x5/64
29	L126936	4	ESPAÇADOR	SPACER	ESPACIADOR
	L110143	2	VÁLVULA retenção	VALVE check	VÁLVULA de parada
30	NSS	1	CORPO	BODY	CUERPO
31	237-6006	1	ANEL-O 15/32x5/64	O-RING 15/32x5/64	ANILLO-O 15/32x5/64
32	218-5057	1	ADAPTADOR 9/16	ADAPTER 9/16	ADAPTADOR 9/16
33	237-6006	1	ANEL-O 15/32x5/64	O-RING 15/32x5/64	ANILLO-O 15/32x5/64
34	218-5029	1	ADAPTADOR 9/16	ADAPTER 9/16	ADAPTADOR 9/16
35	237-6006	1	ANEL-O 15/32x5/64	O-RING 15/32x5/64	ANILLO-O 15/32x5/64

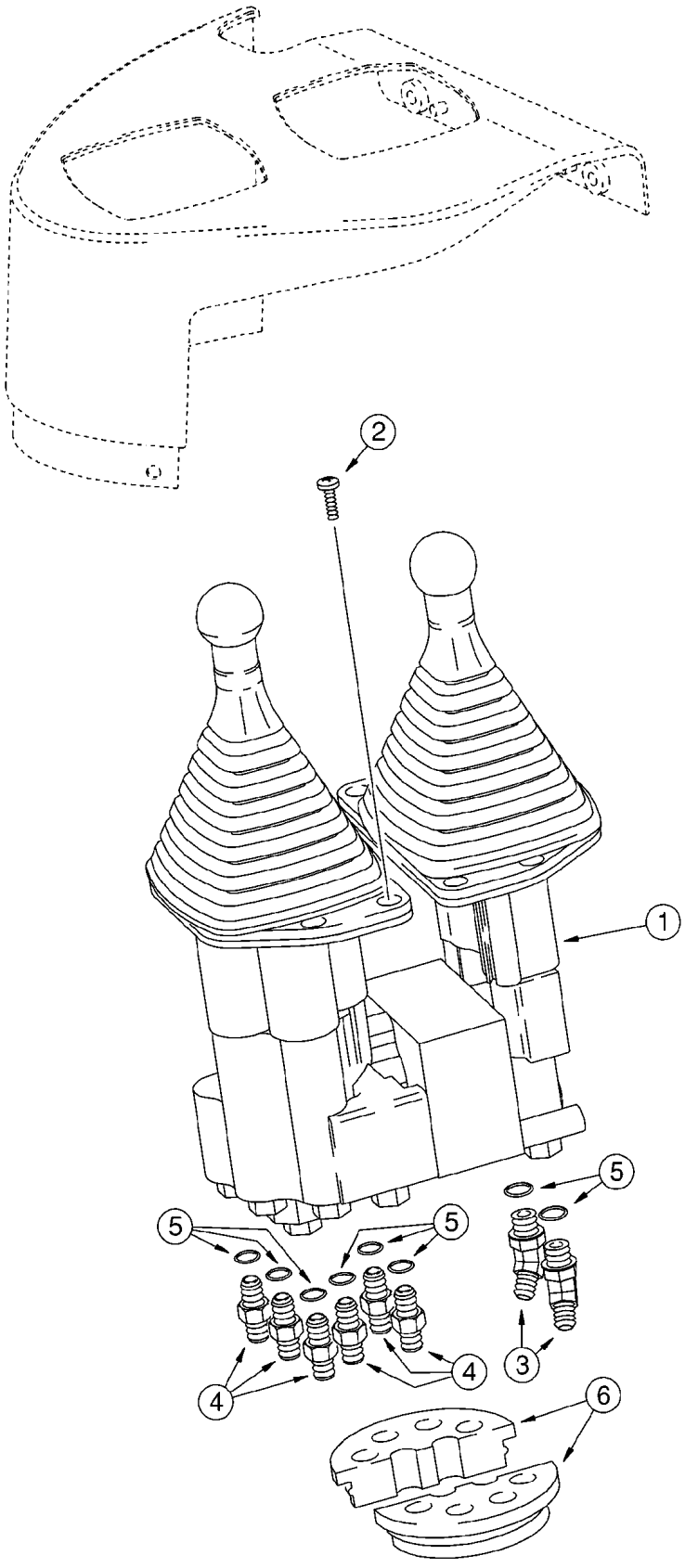
2
1
5
5
5
5
4
4
3
6

ITEM REF.	PEÇA Nº PART Nº PIEZA Nº	QTD QTY CANT	DESCRIÇÃO (Português)	DESCRIPTION (English)	DESCRIPCIÓN (Español)
1	291087A1	1	VÁLVULA 2 alavancas (pg 8-104)	VALVE dual lever (pg 8-104)	VÁLVULA (pg 8-104)
2	840-1620	6	PARAFUSO M6x20	BOLT M6x20	TORNILLO M6x20
3	218-5135	2	COTOVELO 45 9/16	ELBOW 45 9/16	CODO 9/16
4	218-5057	6	ADAPTADOR 9/16	ADAPTER 9/16	ADAPTADOR 9/16
5	237-6006	1	ANEL-O 15/32x5/64	O-RING 15/32x5/64	ANILLO-O 15/32x5/64
6	232388A1	2	PROTETOR	GROMMET	PASACABLE

NOTA 1: Até o nº de série ->HBZ0004008
NOTE 1: Up to serial nº ->HBZ0004008
NOTA 1: Hasta el nº de serie ->HBZ0004008

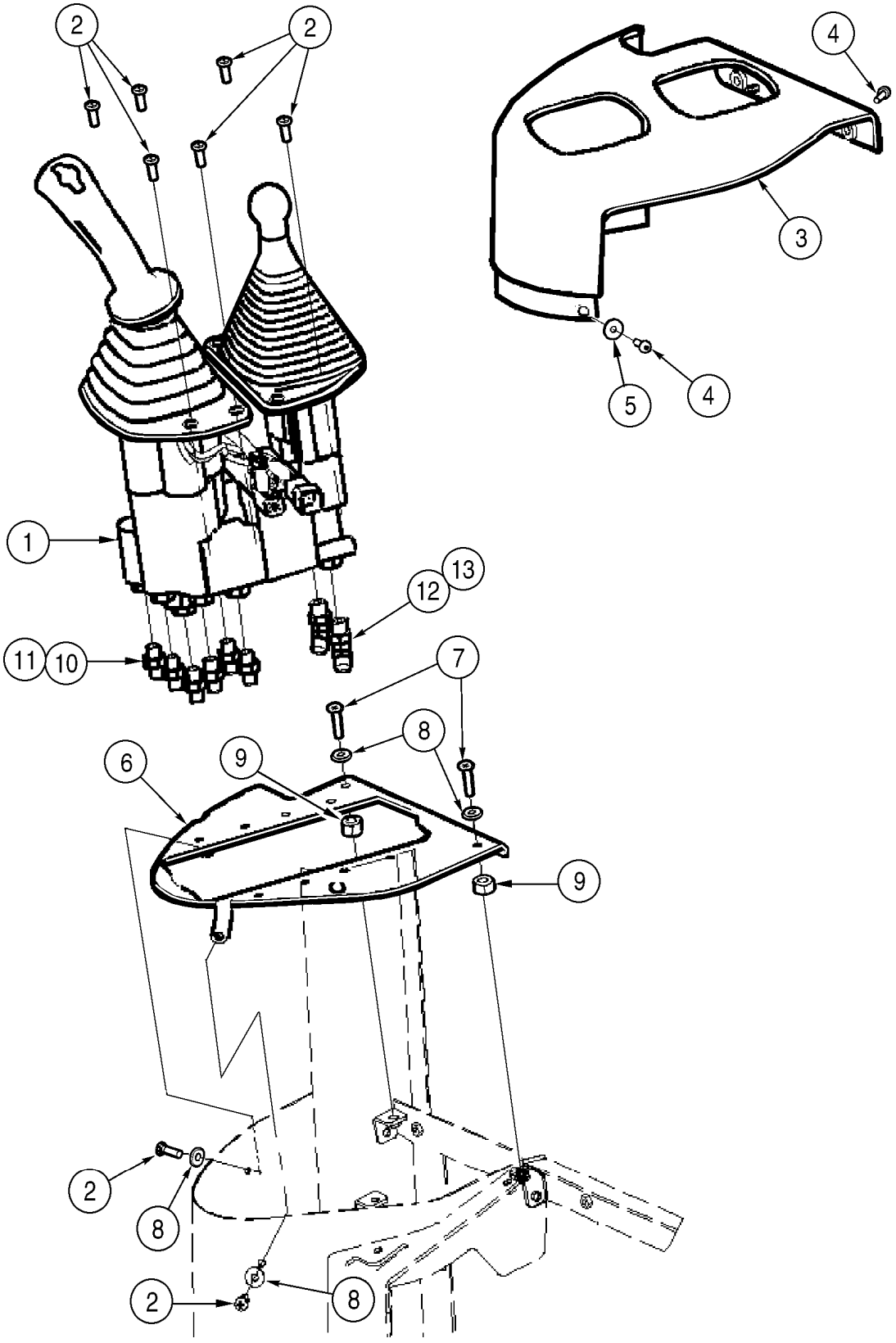
2
2
4
3
5
4
1
13
12
11
10
7
8
6
9
9
2
8
2
8

ITEM REF.	PEÇA Nº PART Nº PIEZA Nº	QTD QTY CANT	DESCRIÇÃO (Português)	DESCRIPTION (English)	DESCRIPCIÓN (Español)
1	429059A1	1	VÁLVULA controle (pg 8-104B)	VALVE control (pg 8-104B)	VÁLVULA controle (pg 8-104B)
2	840-1620	8	PARAFUSO	BOLT	TORNILLO
3	400485A1	1	COBERTURA	COVER	TAPADO
4	239105A1	4	PARAFUSO	BOLT	TORNILLO
5	1990502C1	2	ARRUELA	WASHER	ARANDELA
6	418184A1	1	PLACA	PLATE	PLACA
7	840-1630	2	PARAFUSO	BOLT	TORNILLO
8	895-25006	4	ARRUELA	WASHER	ARANDELA
9	371838A1	2	ESPAÇADOR	SPACER	ESPACIADOR
10	218-5057	6	ADAPTADOR 9/16	ADAPTER 9/16	ADAPTADOR 9/16
11	237-6006	1	ANEL-O 15/32x5/64	O-RING 15/32x5/64	ANILLO-O 15/32x5/64
12	218-5135	2	COTOVELO 45 9/16	ELBOW 45 9/16	CODO 9/16
13	237-6006	1	ANEL-O 15/32x5/64	O-RING 15/32x5/64	ANILLO-O 15/32x5/64

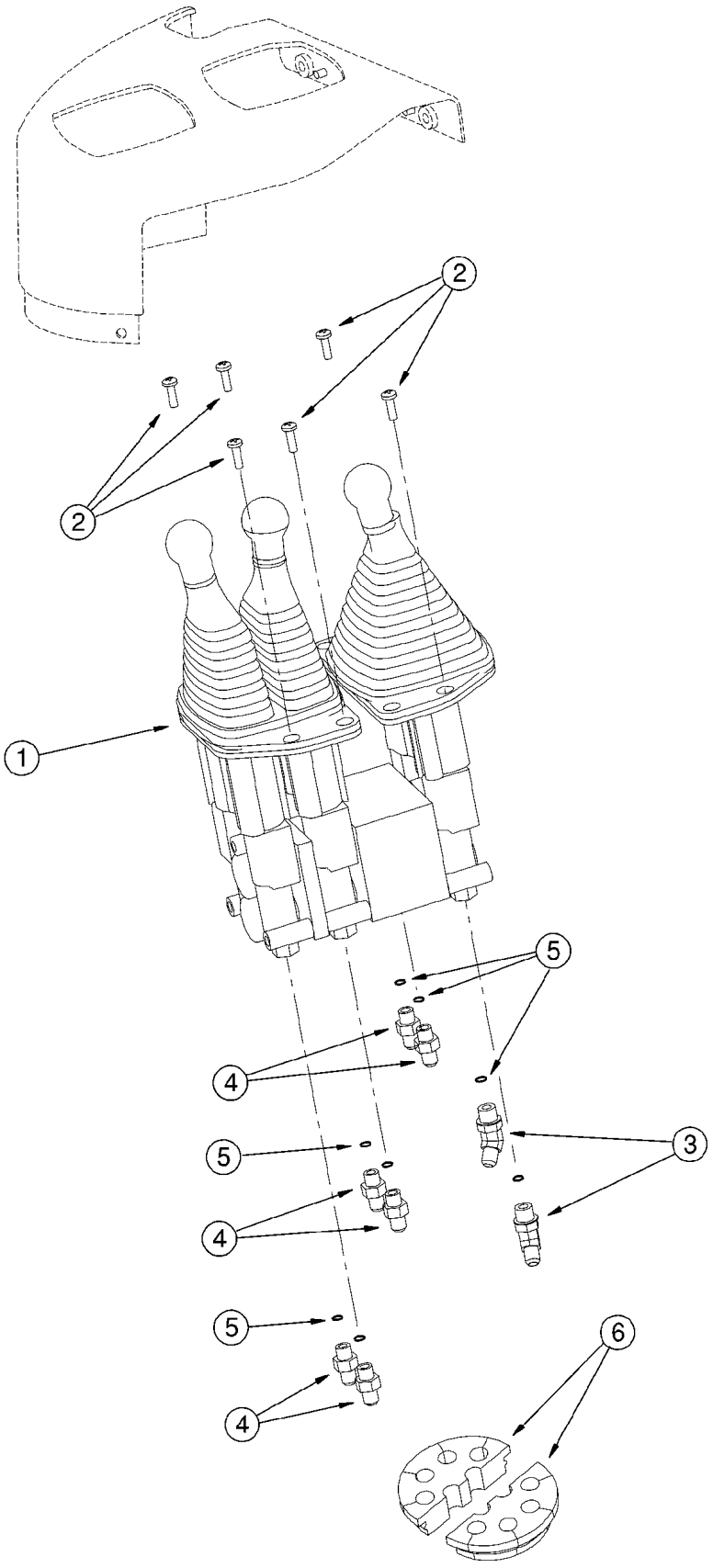
1
2
2
3
4
4
4
5
5
5
6

ITEM REF.	PEÇA Nº PART Nº PIEZA Nº	QTD QTY CANT	DESCRIÇÃO (Português)	DESCRIPTION (English)	DESCRIPCIÓN (Español)
1	292050A1	1	VÁLVULA 3 alavancas (pg 8-108)	VALVE three lever remote (pg 8-108)	VÁLVULA (pg 8-108)
2	840-1620	6	PARAFUSO M6x20	BOLT M6x20	TORNILLO M6x20
3	218-5135	2	COTOVELO 45 9/16	ELBOW 45 9/16	CODO 9/16
4	218-5057	6	ADAPTADOR 9/16	ADAPTER 9/16	ADAPTADOR 9/16
5	237-6006	1	ANEL-O 15/32x5/64	O-RING 15/32x5/64	ANILLO-O 15/32x5/64
6	232388A1	2	PROTETOR	GROMMET	PASACABLE

NOTA 1: Até o nº de série ->HBZ0004008
NOTE 1: Up to serial nº ->HBZ0004008
NOTA 1: Hasta el nº de serie ->HBZ0004008

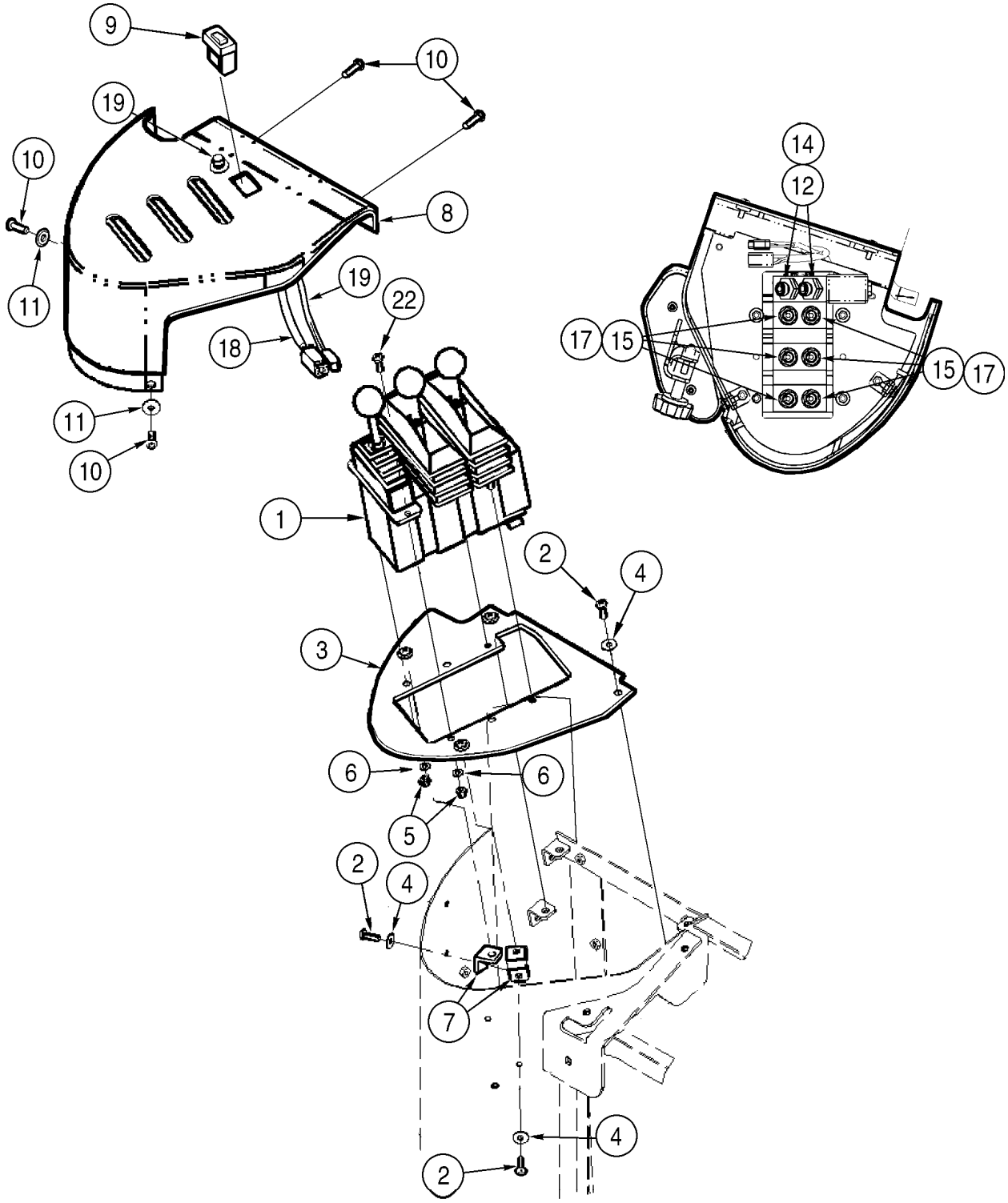
9
10
19
10
8
11
19
22
18
11
10
1
2
4
3
6
6
5
2
4
7
4
2
14
12
17
15
15
17

ITEM REF.	PEÇA Nº PART Nº PIEZA Nº	QTD QTY CANT	DESCRIÇÃO (Português)	DESCRIPTION (English)	DESCRIPCIÓN (Español)
1	414159A1	1	VÁLVULA controle	VALVE control	VÁLVULA controle
2	840-1620	6	PARAFUSO	BOLT	TORNILLO
3	407999A2	1	PLACA	PLATE	PLACA
4	895-25006	6	ARRUELA	WASHER	ARANDELA
5	832-10405	4	PORCA	NUT	TUERCA
6	895-11005	4	ARRUELA	WASHER	ARANDELA
7	400843A2	2	SUPORTE	BRACKET	SOPORTE
8	407871A1	1	COBERTURA	COVER	TAPADO
9	400833A2	1	INTERRUPTOR	SWITCH	INTERRUPTOR
10	239105A1	4	PARAFUSO	BOLT	TORNILLO
11	1990502C1	2	ARRUELA	WASHER	ARANDELA
12	218-5135	2	COTOVELO 45 9/16	ELBOW 45 9/16	CODO 9/16
14	237-6006	1	ANEL-O 15/32x5/64	O-RING 15/32x5/64	ANILLO-O 15/32x5/64
15	218-5057	6	ADAPTADOR 9/16	ADAPTER 9/16	ADAPTADOR 9/16
17	237-6006	1	ANEL-O 15/32x5/64	O-RING 15/32x5/64	ANILLO-O 15/32x5/64
18	402060A1	1	CHICOTE	HARNESS	HAZ
19	402390A1	1	INTERRUPTOR	SWITCH	INTERRUPTOR
20	NSS	1	ARRUELA (Não ilustrado)	WASHER (Not illustrated)	ARANDELA (No ilustrado)
21	NSS	1	PORCA (Não ilustrado)	NUT (Not illustrated)	TUERCA (No ilustrado)
22	840-1516	4	PARAFUSO	BOLT	TORNILLO

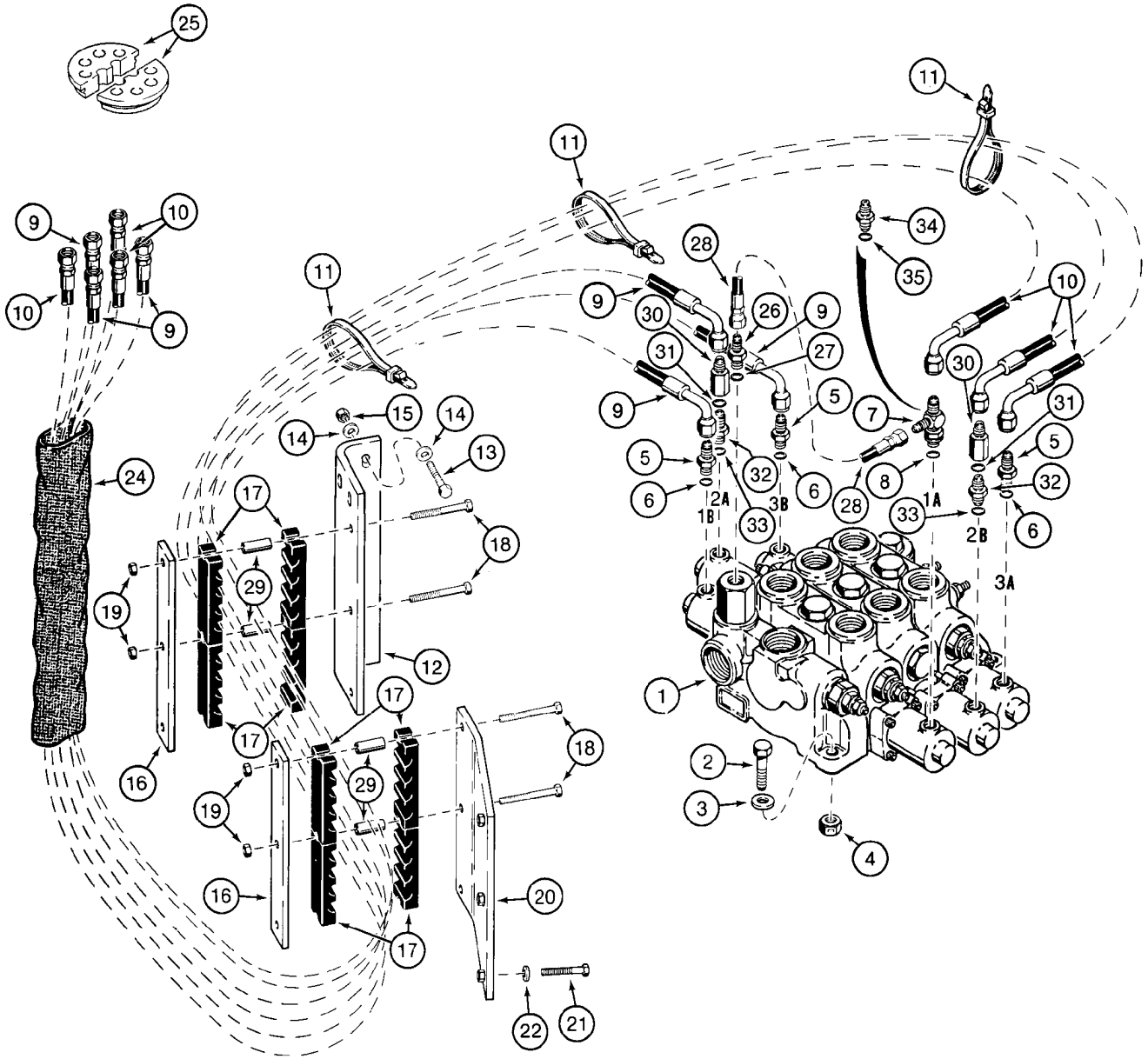
25
11
11
9
10
10
9
11
28
34
35
9
30
26
9
27
31
10
9
5
7
30
31
5
5
32
6
8
32
6
28
33
6
1A
2B
2A
1B
3B
3A
24
17
18
19
29
12
17
17
18
16
19
29
16
20
17
22
21
1
2
3
4

ITEM REF.	PEÇA Nº PART Nº PIEZA Nº	QTD QTY CANT	DESCRIÇÃO (Português)	DESCRIPTION (English)	DESCRIPCIÓN (Español)
1	REF	1	VÁLVULA controle	VALVE control	VÁLVULA control
2	827-12050	3	PARAFUSO M12x50 (pg 8-8)	BOLT M12x50 (pg 8-8)	PERNO M12x50 (pg 8-8)
3	495-21056	3	ARRUELA 9/16x1-3/8x7/64	WASHER 9/16x1-3/8x7/64	ARANDELA 9/16x1-3/8x7/64
4	832-10412	3	PORCA M12	NUT M12	TUERCA M12
5	218-5057	3	ADAPTADOR 9/16	ADAPTER 9/16	ADAPTADOR 9/16
6	237-6006	1	ANEL-O 15/32x5/64	O-RING 15/32x5/64	ANILLO-O 15/32x5/64
7	L124527	1	CONECTOR T	CONECTOR T	CONECTOR T
8	237-6006	1	ANEL-O 15/32x5/64	O-RING 15/32x5/64	ANILLO-O 15/32x5/64
9	292956A1	3	MANGUEIRA 2680mm	HOSE 2680mm	MANGUERA 2680mm
10	292957A1	3	MANGUEIRA 3670mm	HOSE 3670mm	MANGUERA 3670mm
11	L18337	UQN	CINTA 15	STRAP 15	FAJA 15
12	114654A1	1	SUPORTE	BRACKET	SOPORTE
13	827-10045	3	PARAFUSO M10x45	BOLT M10x45	PERNO M10x45
14	896-15010	6	ARRUELA 11x24x3mm	WASHER 11x24x3mm	ARANDELA 11x24x3mm
15	832-10410	3	PORCA M10	NUT M10	TUERCA M10
16	L127357	2	PLACA	PLATE	PLACA
17	L124271	8	BRAÇADEIRA	CLAMP	ABRAZADERA
18	827-10070	6	PARAFUSO M10x70	BOLT M10x70	PERNO M10x70
19	832-10410	6	PORCA M10	NUT M10	TUERCA M10
20	294158A1	1	SUPORTE	BRACKET	SOPORTE
21	827-10045	3	PARAFUSO M10x45	BOLT M10x45	PERNO M10x45
22	892-11010	3	ARRUELA pressão M10	WASHER lock M10	ARANDELA freno M10
24	S120426	1	LUVA	SLEEVE	CAMISA
25	232388A1	2	PROTETOR	GROMMET	PASACABLE
26	L129691	1	ADAPTADOR	ADAPTER	ADAPTADOR
27	237-6006	1	ANEL-O 15/32x5/64	O-RING 15/32x5/64	ANILLO-O 15/32x5/64
28	L128977	1	MANGUEIRA 510mm	HOSE 510mm	MANGUERA 510mm
29	L126936	6	ESPAÇADOR	SPACER	ESPACIADOR
	L110143	2	VÁLVULA retenção	VALVE check	VÁLVULA de parada
30	NSS	1	CORPO	BODY	CUERPO
31	237-6006	1	ANEL-O 15/32x5/64	O-RING 15/32x5/64	ANILLO-O 15/32x5/64
32	218-5057	1	ADAPTADOR 9/16	ADAPTER 9/16	ADAPTADOR 9/16
33	237-6006	1	ANEL-O 15/32x5/64	O-RING 15/32x5/64	ANILLO-O 15/32x5/64
34	218-5029	1	ADAPTADOR 9/16	ADAPTER 9/16	ADAPTADOR 9/16
35	237-6006	1	ANEL-O 15/32x5/64	O-RING 15/32x5/64	ANILLO-O 15/32x5/64

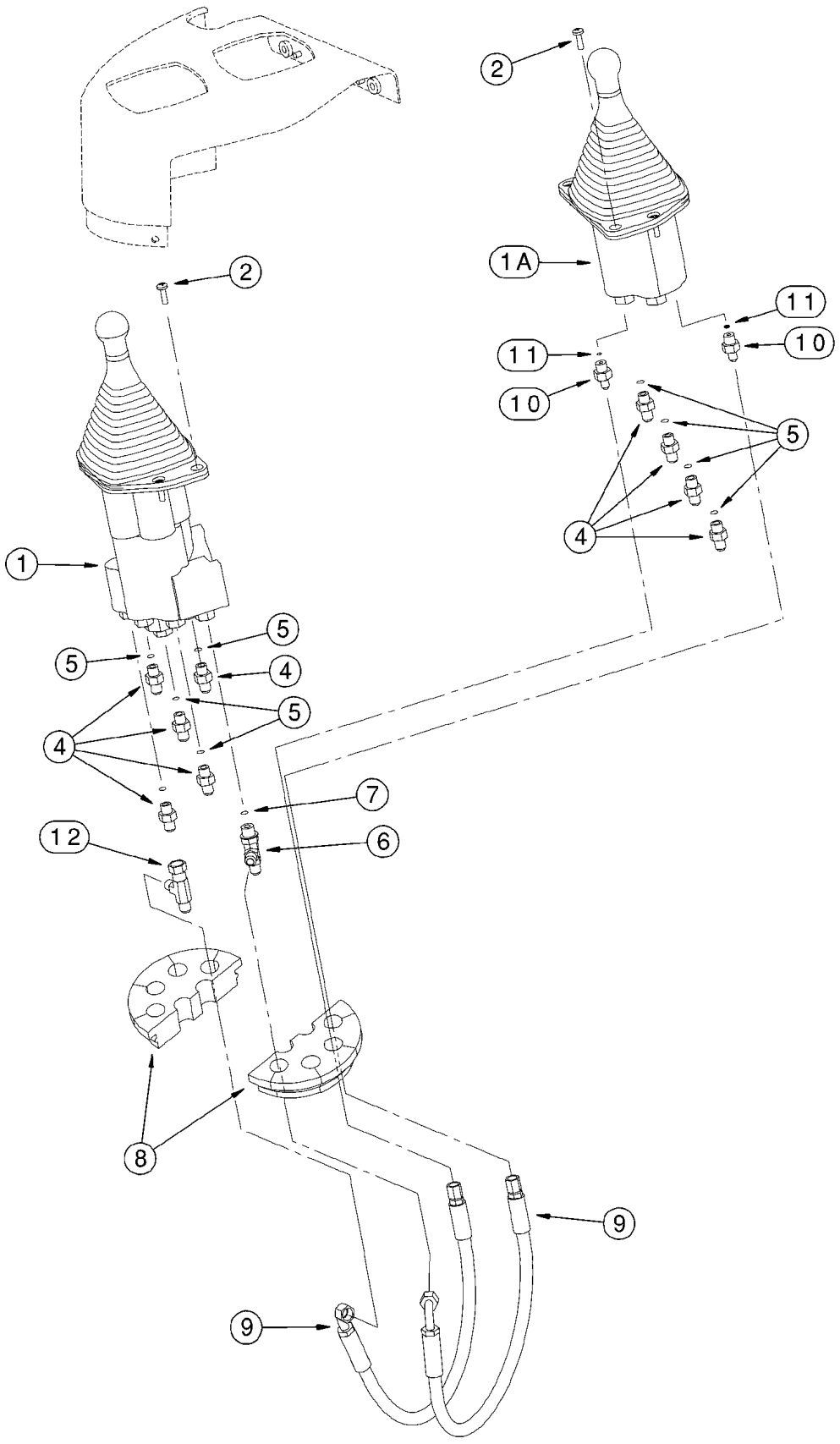
2
1A
11
10
11
10
5
4
2
1
5
5
4
5
4
7
6
12
8
9
9

ITEM REF.	PEÇA Nº PART Nº PIEZA Nº	QTD QTY CANT	DESCRIÇÃO (Português)	DESCRIPTION (English)	DESCRIPCIÓN (Español)
1	292085A1	1	VÁLVULA 1 alavanca 2 carretéis (pg 8-96)	VALVE 1 lever 2 spool (pg 8-96)	VÁLVULA (pg 8-96)
1A	299238A1	1	VÁLVULA controle auxiliar (pg 8-112)	VALVE control auxiliary (pg 8-112)	VÁLVULA control (pg 8-112)
2	840-1620	8	PARAFUSO M6x20	BOLT M6x20	TORNILLO M6x20
4	218-5057	9	ADAPTADOR 9/16	ADAPTER 9/16	ADAPTADOR 9/16
5	237-6006	1	ANEL-O 15/32x5/64	O-RING 15/32x5/64	ANILLO-O 15/32x5/64
6	218-5243	1	CONECTOR T 9/16	CONECTOR T 9/16	CONECTOR T 9/16
7	237-6006	1	ANEL-O 15/32x5/64	O-RING 15/32x5/64	ANILLO-O 15/32x5/64
8	232388A1	2	PROTETOR	GROMMET	PASACABLE
9	300016A1	2	MANGUEIRA 483mm	HOSE 483mm	MANGUERA 483mm
10	218-5089	2	ADAPTADOR 7/16x9/16	ADAPTER 7/16x9/16	ADAPTADOR 7/16x9/16
11	237-6006	1	ANEL-O 15/32x5/64	O-RING 15/32x5/64	ANILLO-O 15/32x5/64
12	218-5222	1	CONECTOR T 9/16x18	CONECTOR T 9/16x18	CONECTOR T 9/16x18

NOTA 1: Até o nº de série ->HBZ0004008
NOTE 1: Up to serial nº ->HBZ0004008
NOTA 1: Hasta el nº de serie ->HBZ0004008

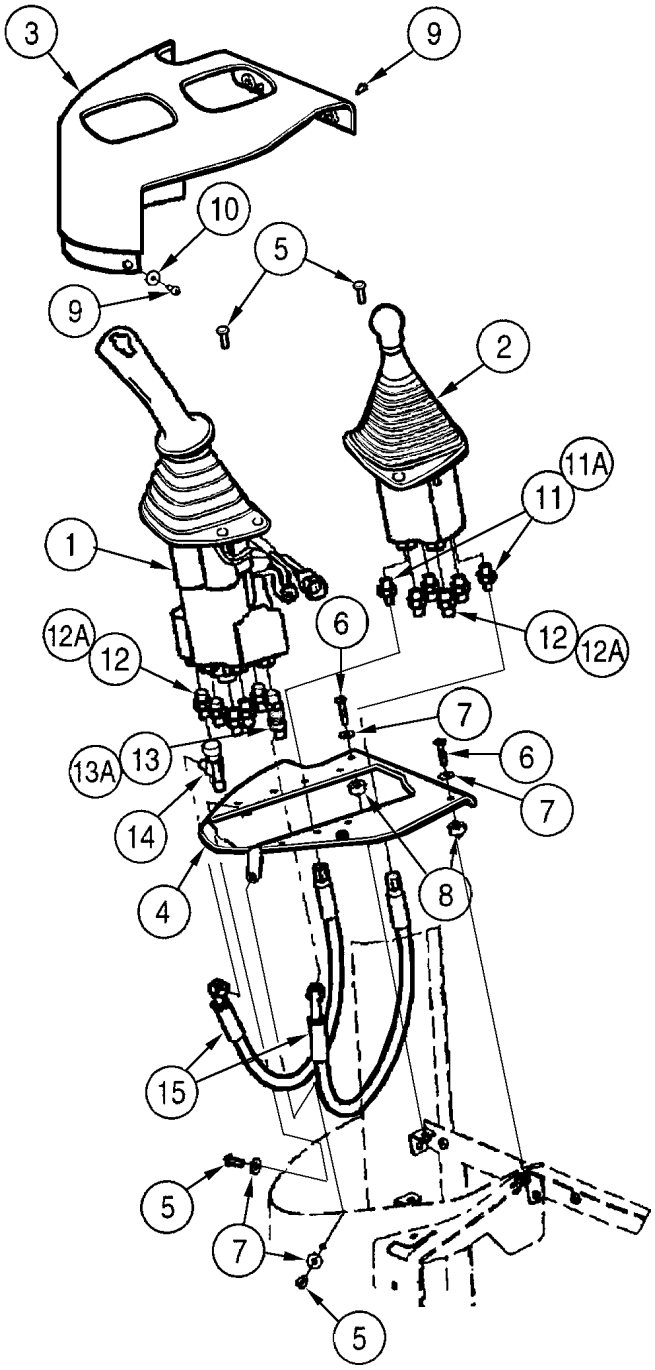
3
9
10
5
9
2
11A
11
1
12A
12
6
12
12A
7
13A
13
6
7
14
4
8
15
5
7
5

ITEM REF.	PEÇA Nº PART Nº PIEZA Nº	QTD QTY CANT	DESCRIÇÃO (Português)	DESCRIPTION (English)	DESCRIPCIÓN (Español)
1	419639A1	1	VÁLVULA controle (pg 8-96B)	VALVE control (pg 8-96B)	VÁLVULA controle (pg 8-96B)
2	299238A1	1	VÁLVULA controle (pg 8-112)	VALVE control (pg 8-112)	VÁLVULA controle (pg 8-112)
3	400485A1	1	COBERTURA	COVER	TAPADO
4	418184A1	1	PLACA	PLATE	PLACA
5	840-1620	1	PARAFUSO	BOLT	TORNILLO
6	840-1630	10	PARAFUSO	BOLT	TORNILLO
7	895-25006	2	ARRUELA	WASHER	ARANDELA
8	371838A1	4	ESPAÇADOR	SPACER	ESPACIADOR
9	239105A1	2	PARAFUSO	BOLT	TORNILLO
10	1990502C1	4	ARRUELA	WASHER	ARANDELA
11	218-5089	2	ADAPTADOR 7/16x9/16	ADAPTER 7/16x9/16	ADAPTADOR 7/16x9/16
11A	237-6006	1	ANEL-O 15/32x5/64	O-RING 15/32x5/64	ANILLO-O 15/32x5/64
12	218-5057	9	ADAPTADOR 9/16	ADAPTER 9/16	ADAPTADOR 9/16
12A	237-6006	1	ANEL-O 15/32x5/64	O-RING 15/32x5/64	ANILLO-O 15/32x5/64
13	218-5243	1	CONECTOR T 9/16	CONECTOR T 9/16	CONECTOR T 9/16
13A	237-6006	1	ANEL-O 15/32x5/64	O-RING 15/32x5/64	ANILLO-O 15/32x5/64
14	218-5222	1	CONECTOR T 9/16x18	CONECTOR T 9/16x18	CONECTOR T 9/16x18
15	300016A1	2	MANGUEIRA 483mm	HOSE 483mm	MANGUERA 483mm

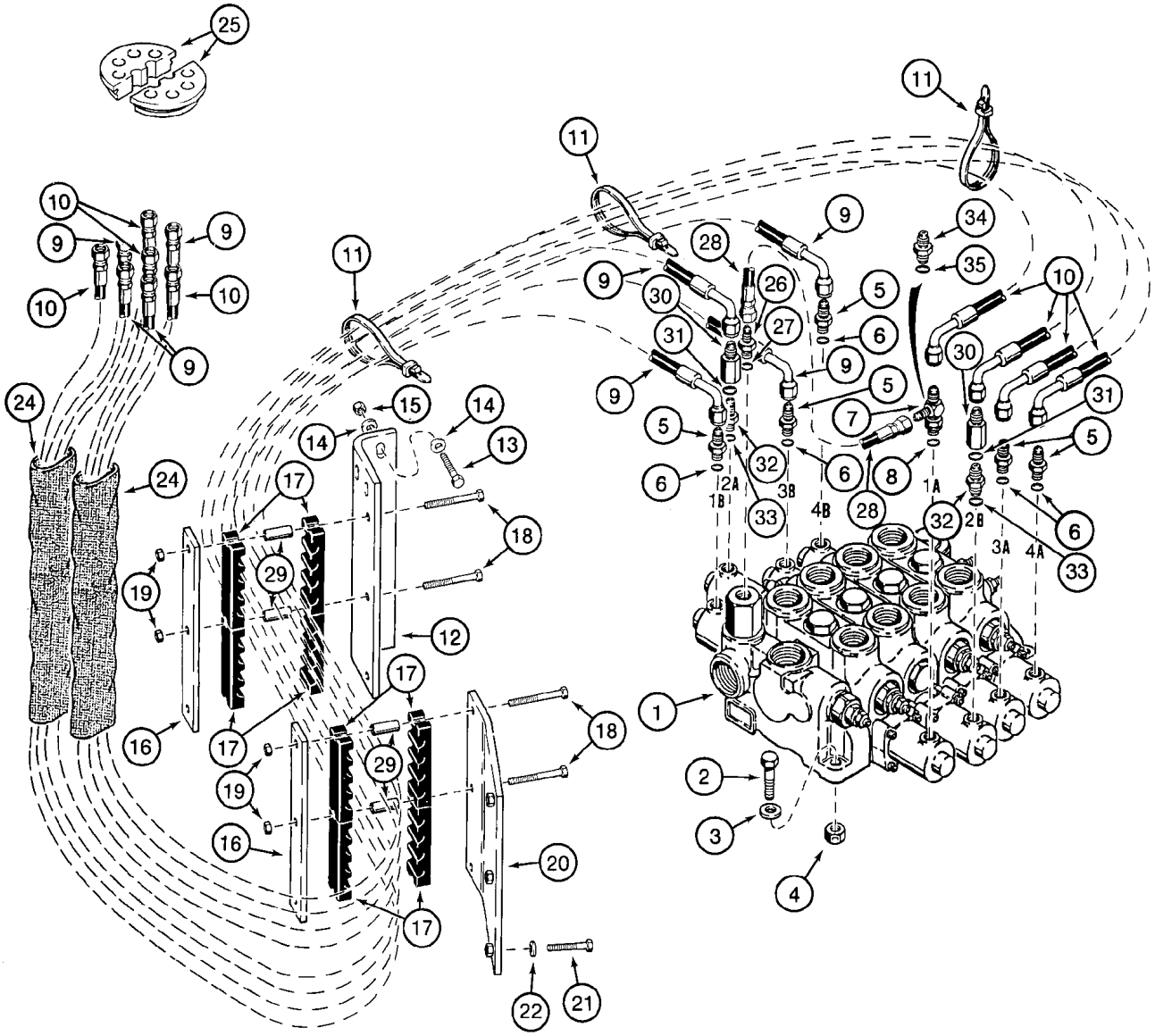
25
11
11
10
9
9
10
10
9
11
9
28
9
34
35
9
30
26
5
10
27
6
31
9
30
9
5
31
5
7
5
6
32
6
8
6
2A
1B
3B
4B
28
1A
32
2B
3A
4A
33
33
24
24
17
15
14
14
13
18
19
29
12
17
16
17
18
19
29
16
20
17
22
21
1
2
3
4

ITEM REF.	PEÇA Nº PART Nº PIEZA Nº	QTD QTY CANT	DESCRIÇÃO (Português)	DESCRIPTION (English)	DESCRIPCIÓN (Español)
1	REF	1	VÁLVULA controle (pg 8-8)	VALVE control (pg 8-8)	VÁLVULA control (pg 8-8)
2	827-12050	3	PARAFUSO M12x50	BOLT M12x50	PERNO M12x50
3	495-21056	3	ARRUELA 9/16x1-3/8x7/64	WASHER 9/16x1-3/8x7/64	ARANDELA 9/16x1-3/8x7/64
4	832-10412	3	PORCA M12	NUT M12	TUERCA M12
5	218-5057	5	ADAPTADOR 9/16	ADAPTER 9/16	ADAPTADOR 9/16
6	237-6006	1	ANEL-O 15/32x5/64	O-RING 15/32x5/64	ANILLO-O 15/32x5/64
7	L124527	1	CONECTOR T	CONECTOR T	CONECTOR T
8	237-6006	1	ANEL-O 15/32x5/64	O-RING 15/32x5/64	ANILLO-O 15/32x5/64
9	292956A1	4	MANGUEIRA 2680mm	HOSE 2680mm	MANGUERA 2680mm
10	292957A1	4	MANGUEIRA 3670mm	HOSE 3670mm	MANGUERA 3670mm
11	L18337	UQN	CINTA 15	STRAP 15	FAJA 15
12	114654A1	1	SUPORTE	BRACKET	SOPORTE
13	827-10045	3	PARAFUSO M10x45	BOLT M10x45	PERNO M10x45
14	896-15010	6	ARRUELA 11x24x3mm	WASHER 11x24x3mm	ARANDELA 11x24x3mm
15	832-10410	3	PORCA M10	NUT M10	TUERCA M10
16	L127357	2	PLACA	PLATE	PLACA
17	L124271	8	BRAÇADEIRA	CLAMP	ABRAZADERA
18	827-10070	6	PARAFUSO M10x70	BOLT M10x70	PERNO M10x70
19	832-10410	6	PORCA M10	NUT M10	TUERCA M10
20	294158A1	1	SUPORTE	BRACKET	SOPORTE
21	827-10045	3	PARAFUSO M10x45	BOLT M10x45	PERNO M10x45
22	892-11010	3	ARRUELA pressão M10	WASHER lock M10	ARANDELA freno M10
24	S120426	2	LUVA	SLEEVE	CAMISA
25	232388A1	2	PROTETOR	GROMMET	PASACABLE
26	L129691	1	ADAPTADOR	ADAPTER	ADAPTADOR
27	237-6006	1	ANEL-O 15/32x5/64	O-RING 15/32x5/64	ANILLO-O 15/32x5/64
28	L128977	1	MANGUEIRA 510mm	HOSE 510mm	MANGUERA 510mm
29	L126936	6	ESPAÇADOR	SPACER	ESPACIADOR
	L110143	2	VÁLVULA retenção	VALVE check	VÁLVULA de parada
30	NSS	1	CORPO	BODY	CUERPO
31	237-6006	1	ANEL-O 15/32x5/64	O-RING 15/32x5/64	ANILLO-O 15/32x5/64
32	218-5057	1	ADAPTADOR 9/16	ADAPTER 9/16	ADAPTADOR 9/16
33	237-6006	1	ANEL-O 15/32x5/64	O-RING 15/32x5/64	ANILLO-O 15/32x5/64
34	218-5029	1	ADAPTADOR 9/16	ADAPTER 9/16	ADAPTADOR 9/16
35	237-6006	1	ANEL-O 15/32x5/64	O-RING 15/32x5/64	ANILLO-O 15/32x5/64

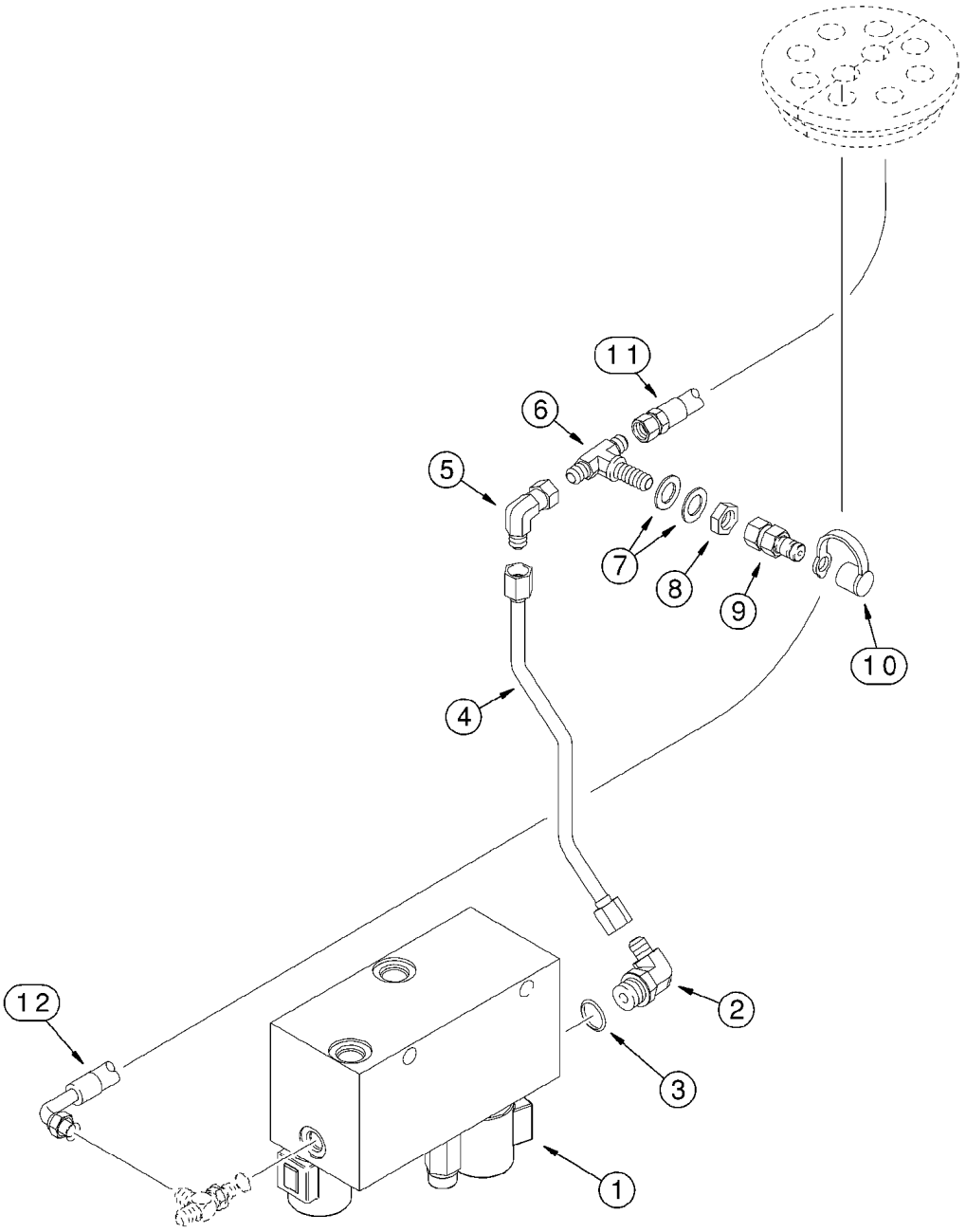
11
6
5
7
8
9
10
4
12
2
3
1

ITEM REF.	PEÇA Nº PART Nº PIEZA Nº	QTD QTY CANT	DESCRIÇÃO (Português)	DESCRIPTION (English)	DESCRIPCIÓN (Español)
1	REF	1	VÁLVULA combinada (pg 8-116/118)	VALVE combination (pg 8-116/118)	VÁLVULA (pg 8-116/118)
2	218-5128	1	COTOVELO 90 9/16x3/4	ELBOW 90 9/16x3/4	CODO 9/16x3/4
3	237-6008	1	ANEL-O 41/64x3/32	O-RING 41/64x3/32	ANILLO-O 41/64x3/32
4	242973A1	1	TUBO alimentação	TUBE supply	TUBO
5	218-980	1	COTOVELO 90 9/16	ELBOW 90 9/16	CODO 9/16
6	218-804	1	CONECTOR T 9/16	CONECTOR T 9/16	CONECTOR T 9/16
7	495-81244	2	ARRUELA 17/32x1-1/16x3/32	WASHER 17/32x1-1/16x3/32	ARANDELA 17/32x1-1/16x3/32
8	218-1254	1	PORCA 9/16	NUT 9/16	TUERCA 9/16
9	101792A1	1	ACOPLAMENTO diagnóstico	COUPLING diagnostic	ACOPLAMIENTO
10	H434163	1	TAMPA poeira	CAP dust	GUARDAPOLVO
11	293990A1	1	MANGUEIRA alimentação 1000mm	HOSE supply 1000mm	MANGUERA 1000mm
12	293988A1	1	MANGUEIRA retorno 1400mm (pg 7-8)	HOSE return 1400mm (pg 7-8)	MANGUERA retorno 1400mm (pg 7-8)

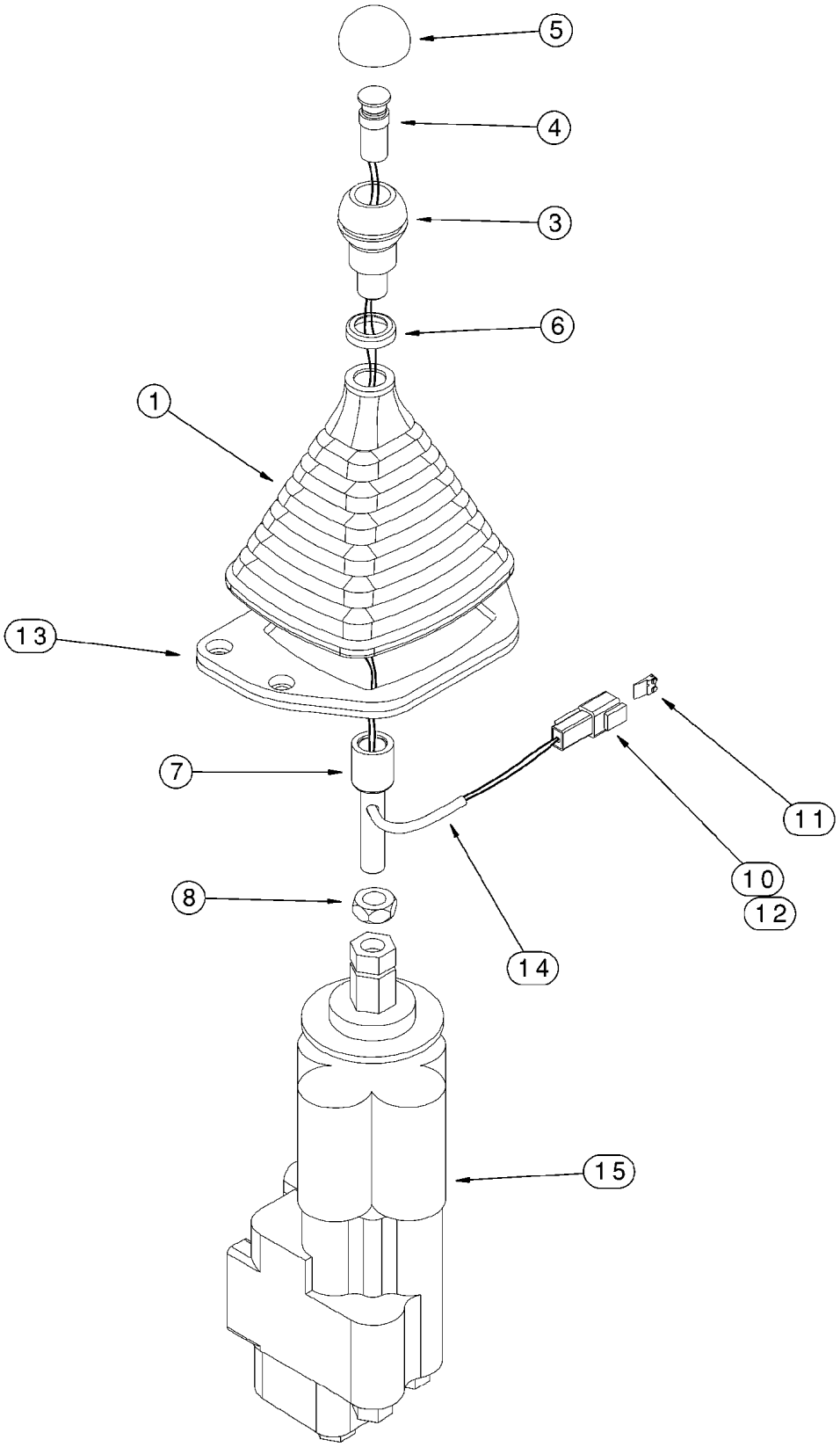
5
4
3
6
1
13
7
11
10
12
8
14
15

ITEM REF.	PEÇA Nº PART Nº PIEZA Nº	QTD QTY CANT	DESCRIÇÃO (Português)	DESCRIPTION (English)	DESCRIPCIÓN (Español)
	292085A1	1	VÁLVULA 1 alavanca	VALVE 1 lever	VÁLVULA
1	275860A1	1	COIFA	BOOT	FUELLE
3	291478A1	1	MANOPLA	KNOB	BOLA
4	291475A1	1	INTERRUPTOR kickdown	SWITCH kickdown	CONTACTOR
5	291476A1	1	COIFA interruptor	BOOT switch	FUELLE
6	291474A1	1	ARRUELA	WASHER	ARANDELA
7	299184A1	1	ALAVANCA	LEVER	PALANCA
8	425-158	1	PORCA 1/2	NUT 1/2	TUERCA 1/2
10	225315C1	1	CONECTOR	CONNECTOR	CONECTOR
11	225318C1	1	TRAVA conector	WEDGE	CALCE de bloqueo
12	225052C1	2	PINO	PIN	PERNO
13	316777A1	1	VEDADOR	SEAL	JUNTA
14	330134A1	1	TUBO	TUBE	TUBO
15	275924A1	1	VÁLVULA controle remoto (pg 8-98)	VALVE remote control (pg 8-98)	VÁLVULA (pg 8-98)

NOTA 1: Até o nº de série ->HBZ0004008
NOTE 1: Up to serial nº ->HBZ0004008
NOTA 1: Hasta el nº de serie ->HBZ0004008

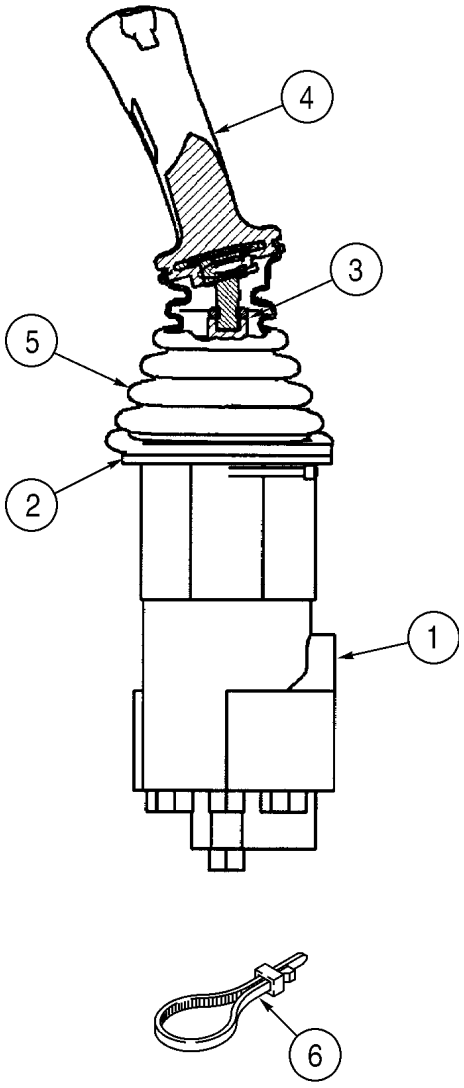
4
3
5
2
1
6

ITEM REF.	PEÇA Nº PART Nº PIEZA Nº	QTD QTY CANT	DESCRIÇÃO (Português)	DESCRIPTION (English)	DESCRIPCIÓN (Español)
	419639A1	1	VÁLVULA 1 alavanca	VALVE 1 lever	VÁLVULA
1	428373A1	1	VÁLVULA controle remoto (pg 8-98)	VALVE remote control (pg 8-98)	VÁLVULA (pg 8-98)
2	316777A1	1	VEDADOR	SEAL	JUNTA
3	829-4412	1	PORCA	NUT	TUERCA
4	428265A1	1	MANOPLA	KNOB	BOLA
5	414321A1	1	COIFA	BOOT	FUELLE
6	L18337	2	CINTA 15	STRAP 15	FAJA 15

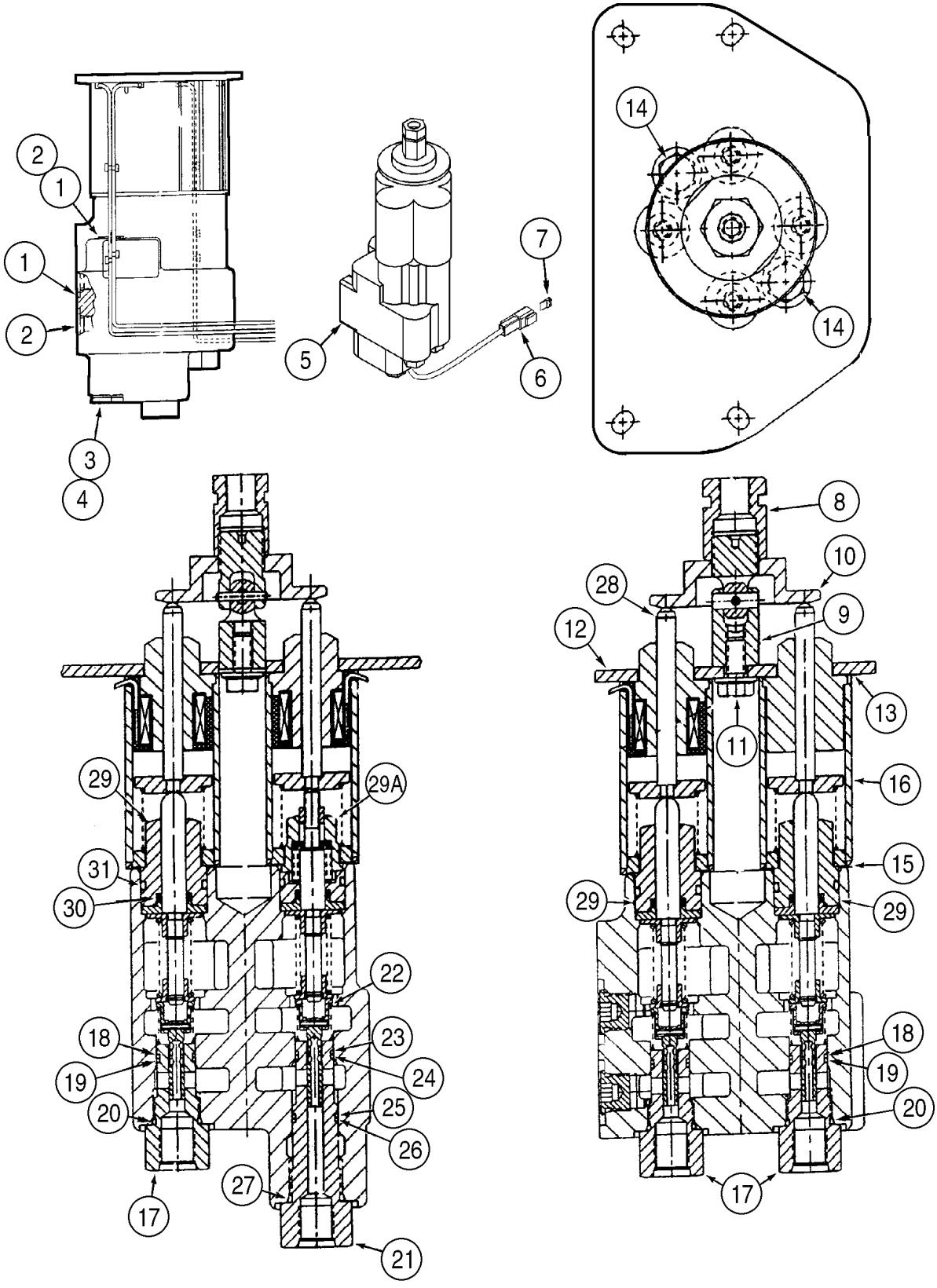
1
2
3
4
5
6
7
8
9
10
11
12
13
14
15
16
17
18
19
20
21
22
23
24
25
26
27
28
29
29A
30
31

ITEM REF.	PEÇA Nº PART Nº PIEZA Nº	QTD QTY CANT	DESCRIÇÃO (Português)	DESCRIPTION (English)	DESCRIPCIÓN (Español)
	275924A1	1	VÁLVULA controle remoto	VALVE remote control	VÁLVULA
	428373A1	1	VÁLVULA controle remoto	VALVE remote control	VÁLVULA
1	218-5209	3	BUJÃO 9/16	PLUG 9/16	TAPÓN 9/16
2	237-6006	1	ANEL-O 15/32x5/64	O-RING 15/32x5/64	ANILLO-O 15/32x5/64
3	218-5157	1	BUJÃO 7/8	PLUG 7/8	TAPÓN 7/8
4	237-6010	1	ANEL-O 3/4x3/32	O-RING 3/4x3/32	ANILLO-O 3/4x3/32
5	NSS	1	CARCAÇA	HOUSING	CARCAZA
6	323777A1	1	CONECTOR	CONNECTOR	CONECTOR
7	323776A1	1	TRAVA conector	WEDGE	CALCE de bloqueo
8	323771A1	1	PORCA (Nota 1)	NUT (Note 1)	TUERCA (Nota 1)
8	428313A1	1	PORCA (Nota 2)	NUT (Note 2)	TUERCA (Nota 2)
9	323773A1	1	PIVÔ	PIVOT	PIVOTE
10	323774A1	1	PLACA pivô	PLATE pivot	PLACA de bloqueo
11	323787A1	1	PARAFUSO	BOLT	TORNILLO
12	323775A1	1	PLACA (Nota 1)	PLATE (Note 1)	PLACA (Nota 1)
12	434729A1	1	PLACA (Nota 2)	PLATE (Note 2)	PLACA (Nota 2)
13	323779A1	1	VEDADOR superior	SEAL upper	JUNTA superior
14	323788A1	2	PARAFUSO	BOLT	TORNILLO
15	323781A1	1	VEDADOR inferior	SEAL lower	JUNTA
16	323778A1	1	IMÃ Conj.	MAGNET Assy.	MAGNETO
17	323766A1	3	CARTUCHO válvula	CARTRIDGE valve	CARTUCHO
	323913A1	1	KIT vedação	KIT seal	JUEGO vedación
18	323921A1	1	ANEL encosto	RING backup	ANILLO
19	237-8008	1	ANEL-O 41/64x3/32	O-RING 41/64x3/32	ANILLO-O 41/64x3/32
20	238-8014	1	ANEL-O 1/2x1/16	O-RING 1/2x1/16	ANILLO-O 1/2x1/16
21	323767A1	1	CARTUCHO válvula	CARTRIDGE valve	CARTUCHO
	323914A1	1	KIT vedação	KIT seal	JUEGO vedación
22	237-8006	1	ANEL-O	O-RING	ANILLO-O
23	323921A1	1	ANEL encosto	RING backup	ANILLO
24	238-8014	1	ANEL-O 1/2x1/16	O-RING 1/2x1/16	ANILLO-O 1/2x1/16
25	238-8016	1	ANEL-O	O-RING	ANILLO-O
26	323920A1	1	ANEL encosto	RING backup	ANILLO
27	237-8010	1	ANEL-O 3/4x3/32	O-RING 3/4x3/32	ANILLO-O 3/4x3/32
28	323770A1	4	ÊMBOLO Conj.	PLUNGER Assy.	EMBOLO Conj.
29	323768A1	3	ÊMBOLO	PLUNGER	EMBOLO
29A	323769A1	1	ÊMBOLO	PLUNGER	EMBOLO
	323915A1	1	KIT vedação	KIT seal	JUEGO vedación
30	323922A1	1	VEDADOR carretel	SEAL spool	JUNTA
31	238-8118	1	ANEL-O	O-RING	ANILLO-O

NOTA 1: Usado com 275924A1
NOTE 1: Used with 275924A1
NOTE 1: Usado com 275924A1
NOTA 2: Usado com 428373A1
NOTE 2: Used with 428373A1
NOTE 2: Usado com 428373A1

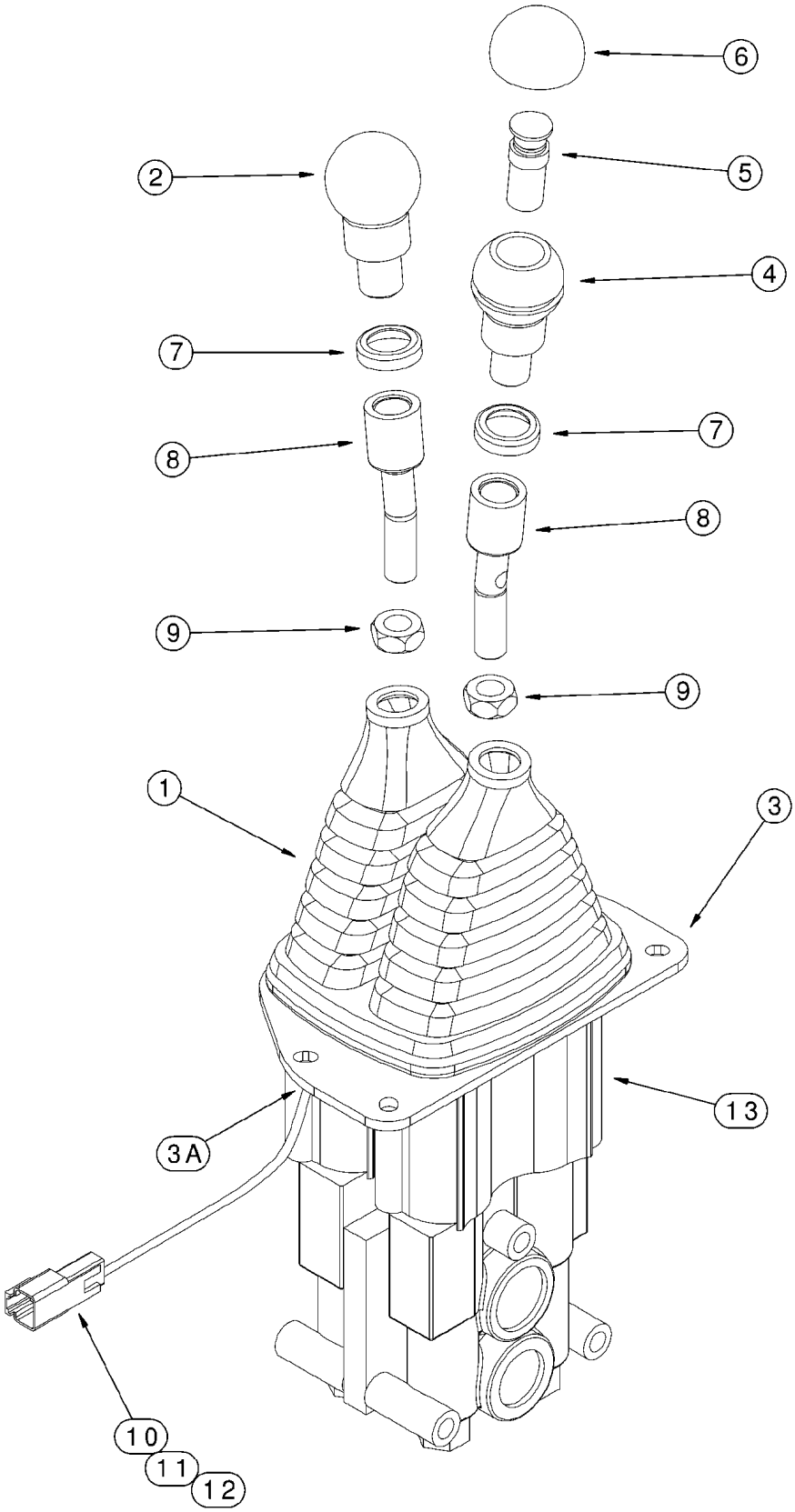
6
5
2
4
7
7
8
8
9
9
1
3
13
3A
10
11
12

ITEM REF.	PEÇA Nº PART Nº PIEZA Nº	QTD QTY CANT	DESCRIÇÃO (Português)	DESCRIPTION (English)	DESCRIPCIÓN (Español)
	292086A1	1	VÁLVULA 2 alavancas	VALVE dual lever	VÁLVULA
1	275861A1	1	COIFA	BOOT	FUELLE
2	291477A1	1	MANOPLA	KNOB	BOLA
3	316777A1	1	VEDADOR	SEAL	JUNTA
3A	330136A1	1	TUBO	TUBE	TUBO
4	291478A1	1	MANOPLA	KNOB	BOLA
5	291475A1	1	INTERRUPTOR kickdown	SWITCH kickdown	CONTACTOR
6	291476A1	1	COIFA interruptor	BOOT switch	FUELLE
7	291474A1	2	ARRUELA	WASHER	ARANDELA
8	256071A1	2	ALAVANCA	LEVER	PALANCA
9	425-158	2	PORCA 1/2	NUT 1/2	TUERCA 1/2
10	225315C1	1	CONECTOR	CONNECTOR	CONECTOR
11	225318C1	1	TRAVA conector	WEDGE	CALCE de bloqueo
12	225052C1	2	PINO	PIN	PERNO
13	291946A1	1	VÁLVULA controle remoto (pg 8-102)	VALVE remote control (pg 8-102)	VÁLVULA (pg 8-102)

NOTA 1: Até o nº de série ->HBZ0004008
NOTE 1: Up to serial nº ->HBZ0004008
NOTA 1: Hasta el nº de serie ->HBZ0004008

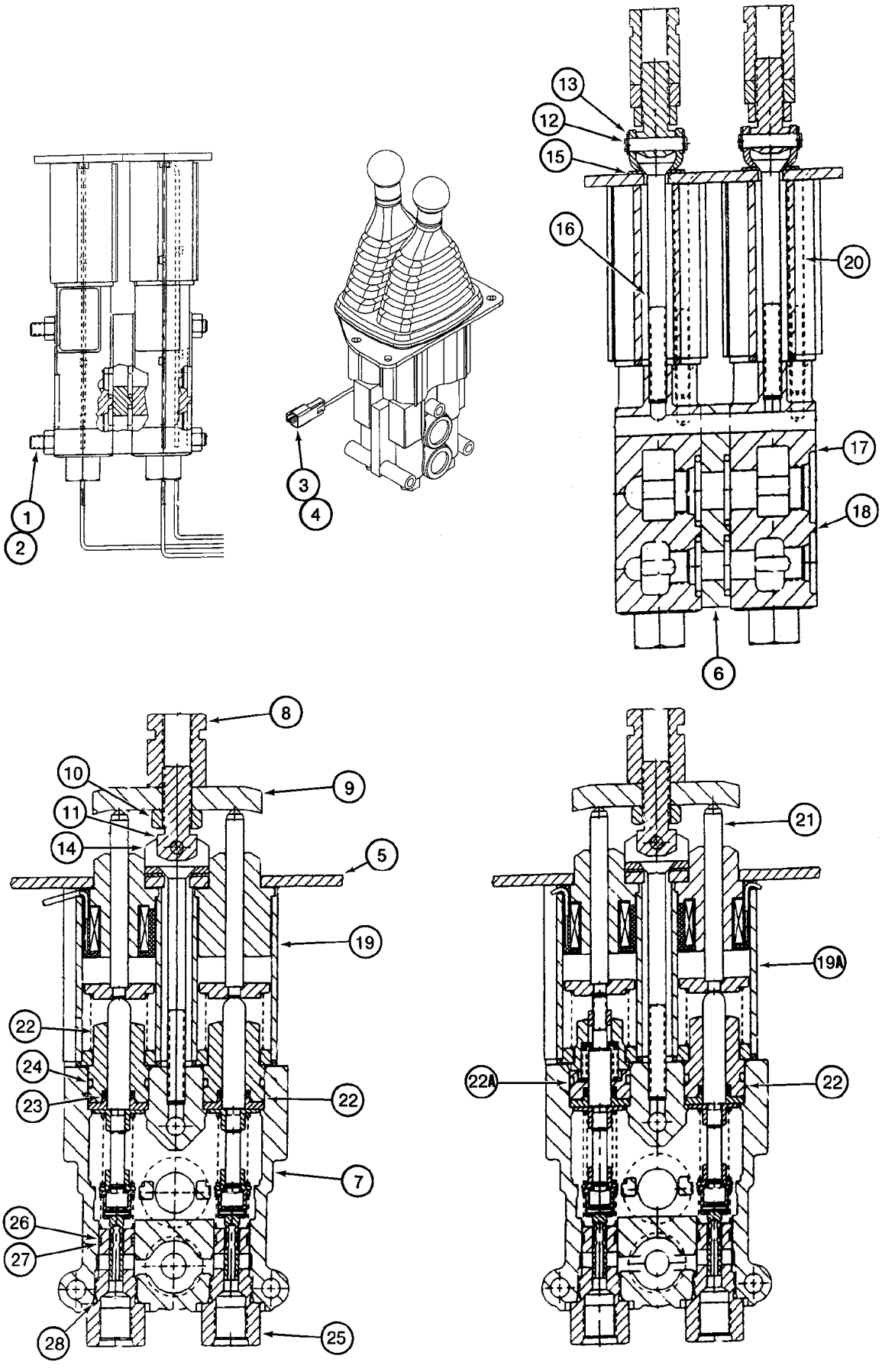
1
2
3
4
13
12
15
16
20
17
18
6
8
10
9
11
14
5
19
22
24
23
22
7
26
27
28
25
21
19A
22A
22

ITEM REF.	PEÇA Nº PART Nº PIEZA Nº	QTD QTY CANT	DESCRIÇÃO (Português)	DESCRIPTION (English)	DESCRIPCIÓN (Español)
	291946A1	1	VÁLVULA controle remoto	VALVE remote control	VÁLVULA
1	322399A1	3	HASTE ligação	TIE ROD	VÁSTAGO
2	329-105	6	PORCA 5/16	NUT 5/16	TUERCA 5/16
3	323777A1	1	CONECTOR	CONNECTOR	CONECTOR
4	323776A1	1	TRAVA conector	WEDGE	CALCE de bloqueo
5	324112A1	1	PLACA	PLATE	PLACA
6	324111A1	1	ESPAÇADOR	SPACER	ESPACIADOR
	316631A1	1	KIT seção caçamba	KIT bucket section	JUEGO sección cuchara
	316633A1	1	KIT seção levantamento	KIT lift section	JUEGO sección lev.
7	NSS	1	CARCAÇA	HOUSING	CARCAZA
8	324107A1	1	PORCA	NUT	TUERCA
9	324106A1	1	PLACA pivô	PLATE pivot	PLACA de bloqueo
10	425-158	1	PORCA 1/2	NUT 1/2	TUERCA 1/2
11	324103A1	1	PARAFUSO	BOLT	PERNO
12	324108A1	1	PINO	PIN pivot	PERNO de pivote
13	100-3321	2	ANEL E	RING E	ANILLO E
14	324104A1	1	SUPORTE	BRACKET	SOPORTE
15	324109A1	1	CALÇO	SHIM	CALCE
16	324105A1	1	PARAFUSO	BOLT	TORNILLO
17	238-5213	1	ANEL-O	O-RING	ANILLO-O
18	238-7210	1	ANEL-O 3/4x9/64	O-RING 3/4x9/64	ANILLO-O 3/4x9/64
19	324098A1	1	IMÃ Conj. seção caçamba	MAGNET Assy. bucket section	MAGNETO
19A	324099A1	1	IMÃ Conj. seção levantamento	MAGNET Assy. lift section	MAGNETO
20	324110A1	2	PARAFUSO	BOLT	TORNILLO
21	324102A1	2	ÊMBOLO Conj.	PLUNGER Assy.	EMBOLO Conj.
22	323768A1		ÊMBOLO	PLUNGER	EMBOLO
22A	323769A1		ÊMBOLO	PLUNGER	EMBOLO
	323915A1	1	KIT vedação	KIT seal	JUEGO vedación
23	323922A1	1	VEDADOR carretel	SEAL spool	JUNTA
24	238-8118	1	ANEL-O	O-RING	ANILLO-O
25	323766A1	2	CARTUCHO válvula	CARTRIDGE valve	CARTUCHO
	323913A1	1	KIT vedação	KIT seal	JUEGO vedación
26	323921A1	1	ANEL encosto	RING backup	ANILLO
27	237-8008	1	ANEL-O 41/64x3/32	O-RING 41/64x3/32	ANILLO-O 41/64x3/32
28	238-8014	1	ANEL-O 1/2x1/16	O-RING 1/2x1/16	ANILLO-O 1/2x1/16

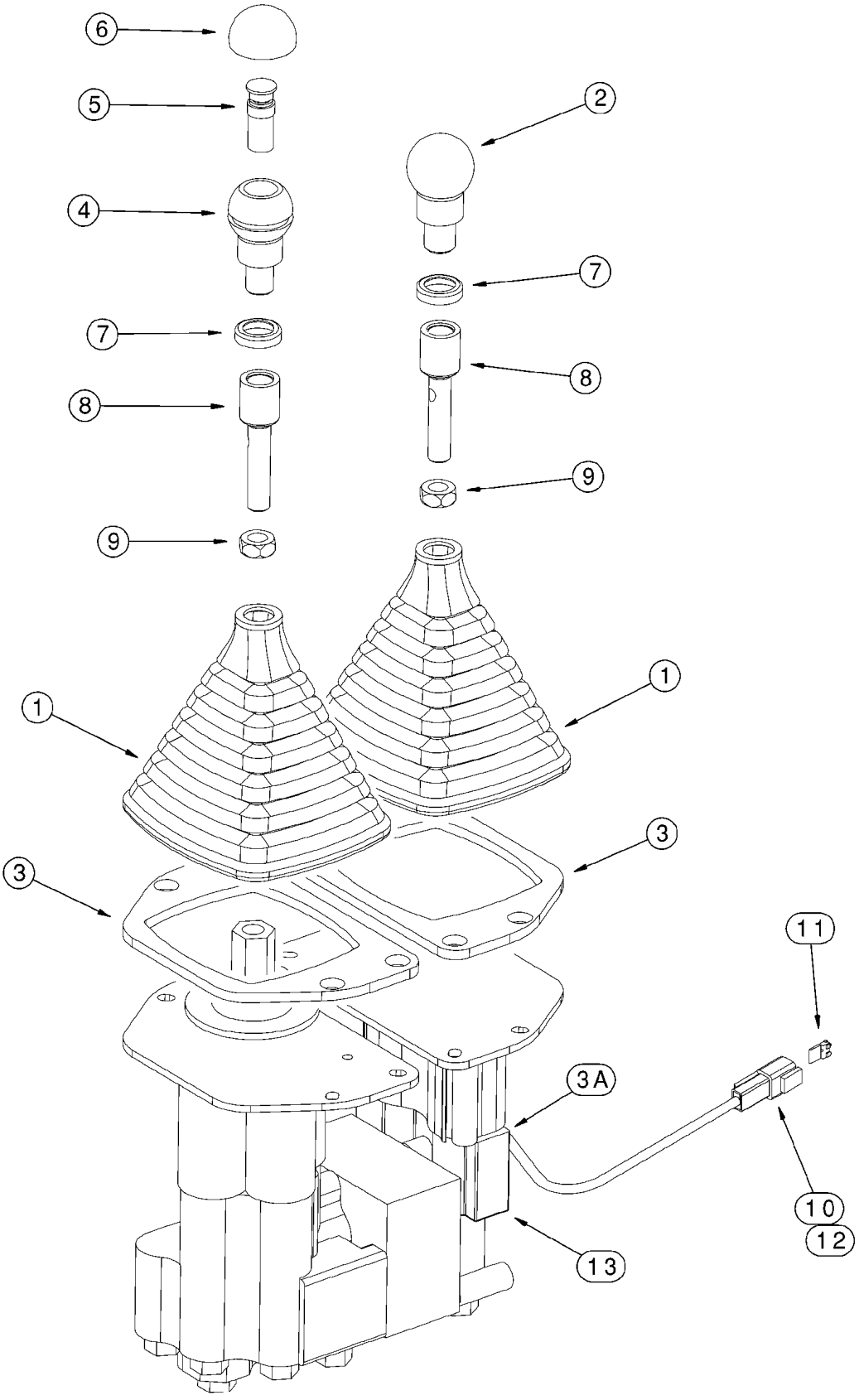
6
5
4
7
8
9
2
7
8
9
1
1
3
3
11
3A
10
12
13

ITEM REF.	PEÇA Nº PART Nº PIEZA Nº	QTD QTY CANT	DESCRIÇÃO (Português)	DESCRIPTION (English)	DESCRIPCIÓN (Español)
	291087A1	1	VÁLVULA 2 alavancas	VALVE dual lever	VÁLVULA
1	275860A1	2	COIFA	BOOT	FUELLE
2	291477A1	1	MANOPLA	KNOB	BOLA
3	316777A1	2	VEDADOR	SEAL	JUNTA
3A	330134A1	1	TUBO	TUBE	TUBO
4	291478A1	1	MANOPLA	KNOB	BOLA
5	291475A1	1	INTERRUPTOR kickdown	SWITCH kickdown	CONTACTOR
6	291476A1	1	COIFA interruptor	BOOT switch	FUELLE
7	291474A1	2	ARRUELA	WASHER	ARANDELA
8	299184A1	2	ALAVANCA	LEVER	PALANCA
9	425-158	2	PORCA 1/2	NUT 1/2	TUERCA 1/2
10	225315C1	1	CONECTOR	CONNECTOR	CONECTOR
11	225318C1	1	TRAVA conector	WEDGE	CALCE de bloqueo
12	225052C1	2	PINO	PIN	PERNO
13	291088A1	1	VÁLVULA controle remoto (pg 8-106)	VALVE remote control (pg 8-106)	VÁLVULA (pg 8-106)

NOTA 1: Até o nº de série ->HBZ0004008
NOTE 1: Up to serial nº ->HBZ0004008
NOTA 1: Hasta el nº de serie ->HBZ0004008

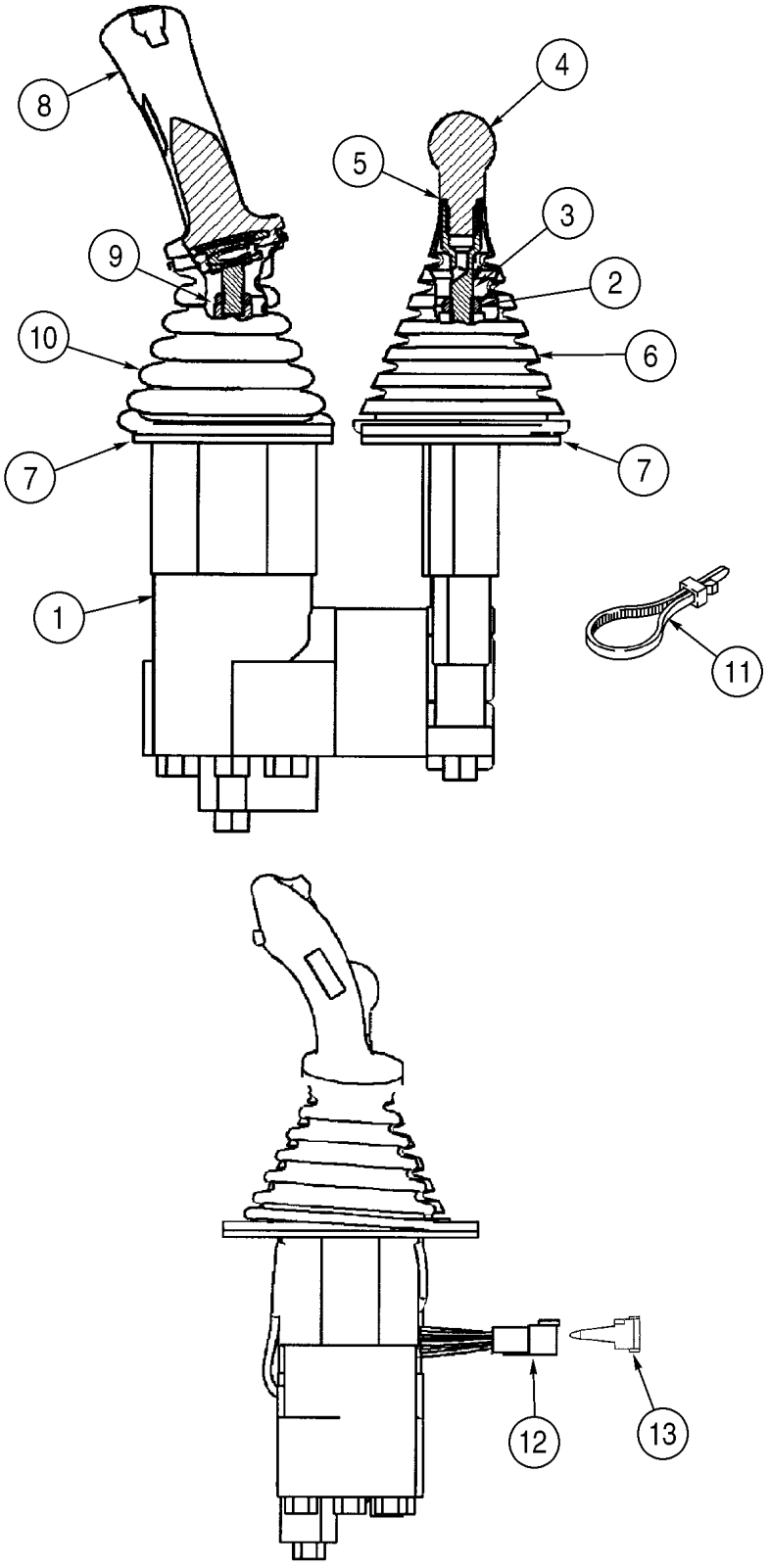
8
4
5
3
9
2
10
6
7
7
1
11
12
13

ITEM REF.	PEÇA Nº PART Nº PIEZA Nº	QTD QTY CANT	DESCRIÇÃO (Português)	DESCRIPTION (English)	DESCRIPCIÓN (Español)
	429059A1	1	VÁLVULA controle	VALVE control	VÁLVULA controle
1	428374A1	1	VÁLVULA controle remoto (pg 8-106)	VALVE remote control (pg 8-106)	VÁLVULA (pg 8-106)
2	425-158	1	PORCA	NUT	TUERCA
3	299184A1	1	ALAVANCA	LEVER	PALANCA
4	291477A1	1	MANOPLA	KNOB	BOLA
5	291474A1	1	ARRUELA	WASHER	ARANDELA
6	275860A1	1	COIFA	BOOT	FUELLE
7	316777A1	2	VEDADOR	SEAL	JUNTA
8	428265A1	1	MANOPLA	KNOB	BOLA
9	829-4412	1	PORCA	NUT	TUERCA
10	414321A1	1	COIFA	BOOT	FUELLE
11	L18337	2	CINTA 15	STRAP 15	FAJA 15
12	323777A1	1	CONECTOR	CONNECTOR	CONECTOR
13	323776A1	1	TRAVA conector	WEDGE	CALCE de bloqueo

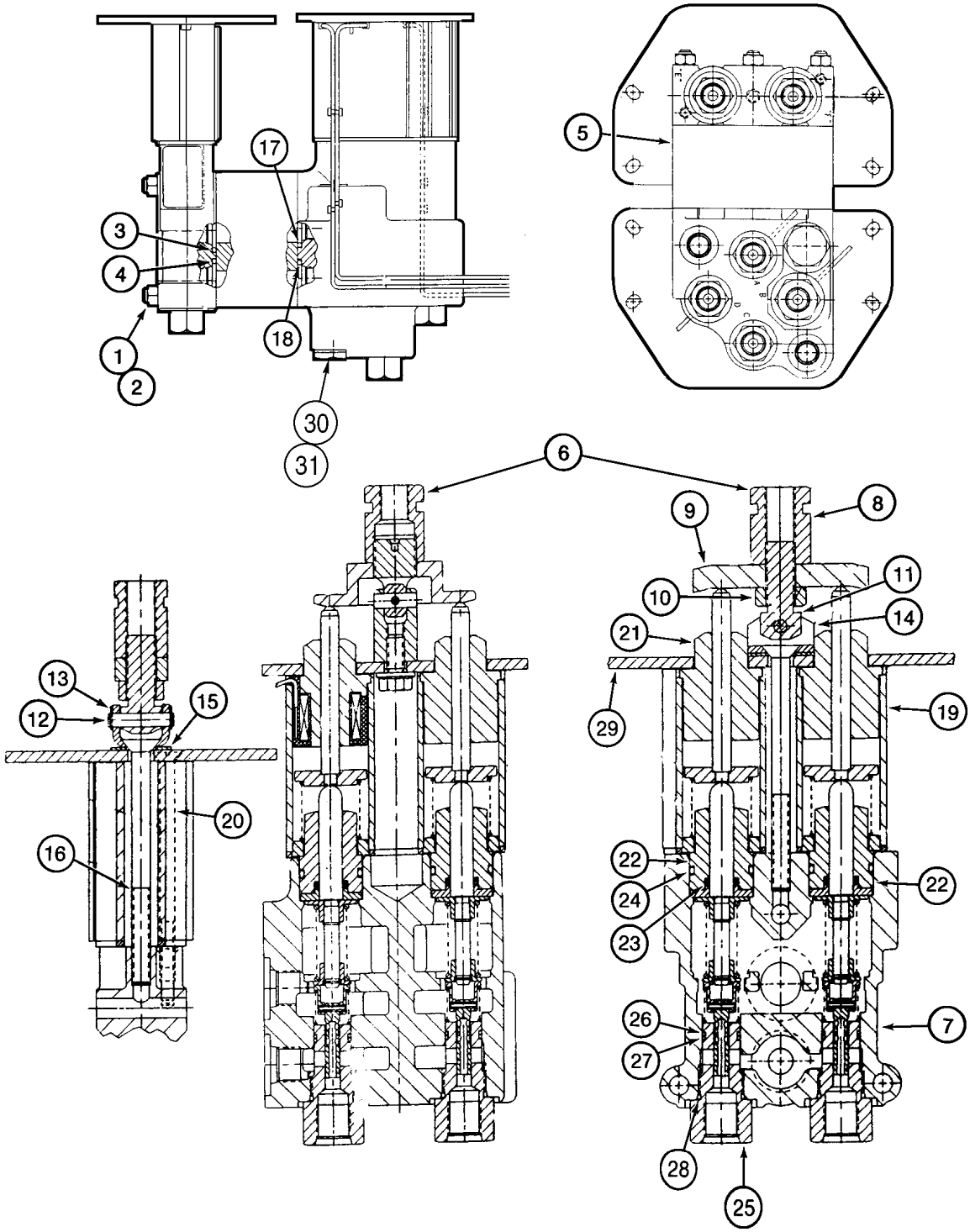
17
3
4
1
2
18
30
31
5
6
9
8
11
10
14
21
29
19
13
12
15
20
16
22
24
23
22
26
27
7
28
25

ITEM REF.	PEÇA Nº PART Nº PIEZA Nº	QTD QTY CANT	DESCRIÇÃO (Português)	DESCRIPTION (English)	DESCRIPCIÓN (Español)
	291088A1	1	VÁLVULA controle remoto	VALVE remote control	VÁLVULA
	428374A1	1	VÁLVULA controle remoto	VALVE remote control	VÁLVULA
1	322399A1	3	HASTE ligação	TIE ROD	VÁSTAGO
2	329-105	6	PORCA 5/16	NUT 5/16	TUERCA 5/16
3	238-5213	1	ANEL-O	O-RING	ANILLO-O
4	238-7210	3	ANEL-O 3/4x9/64	O-RING 3/4x9/64	ANILLO-O 3/4x9/64
5	322398A1	1	ESPAÇADOR	SPACER	ESPACIADOR
6	275924A1	1	VÁLVULA 2 carretéis (pg 8-98)	VALVE two spool (pg 8-98)	VÁLVULA (pg 8-98)
6	428373A1	1	VÁLVULA 2 carretéis (pg 8-98)	VALVE two spool (pg 8-98)	VÁLVULA (pg 8-98)
	318447A1	1	KIT seção auxiliar	KIT auxiliary section	JUEGO sección aux.
7	NSS	1	CARCAÇA	HOUSING	CARCAZA
8	324107A1	1	PORCA	NUT	TUERCA
9	324106A1	1	PLACA pivô	PLATE pivot	PLACA de bloqueo
10	425-158	1	PORCA 1/2	NUT 1/2	TUERCA 1/2
11	324103A1	1	PARAFUSO	BOLT	PERNO
12	324108A1	1	PINO	PIN pivot	PERNO de pivote
13	100-3321	2	ANEL E	RING E	ANILLO E
14	324104A1	1	SUPORTE	BRACKET	SOPORTE
15	324109A1	1	CALÇO	SHIM	CALCE
16	324105A1	1	PARAFUSO	BOLT	TORNILLO
17	238-5213	1	ANEL-O	O-RING	ANILLO-O
18	238-7210	1	ANEL-O 3/4x9/64	O-RING 3/4x9/64	ANILLO-O 3/4x9/64
19	324493A1	1	IMÃ Conj.	MAGNET Assy.	MAGNETO
20	324110A1	2	PARAFUSO	BOLT	TORNILLO
21	324102A1	2	ÊMBOLO Conj.	PLUNGER Assy.	EMBOLO Conj.
22	323768A1	2	ÊMBOLO	PLUNGER	EMBOLO
	323915A1	1	KIT vedação	KIT seal	JUEGO vedación
23	323922A1	1	VEDADOR carretel	SEAL spool	JUNTA
24	238-8118	1	ANEL-O	O-RING	ANILLO-O
25	323766A1	2	CARTUCHO válvula	CARTRIDGE valve	CARTUCHO
	323913A1	1	KIT vedação	KIT seal	JUEGO vedación
26	323921A1	1	ANEL encosto	RING backup	ANILLO
27	237-8008	1	ANEL-O 41/64x3/32	O-RING 41/64x3/32	ANILLO-O 41/64x3/32
28	238-8014	1	ANEL-O 1/2x1/16	O-RING 1/2x1/16	ANILLO-O 1/2x1/16
29	324312A1	1	PLACA	PLATE	PLACA
30	218-5157	1	BUJÃO 7/8	PLUG 7/8	TAPÓN 7/8
31	237-6010	1	ANEL-O 3/4x3/32	O-RING 3/4x3/32	ANILLO-O 3/4x3/32

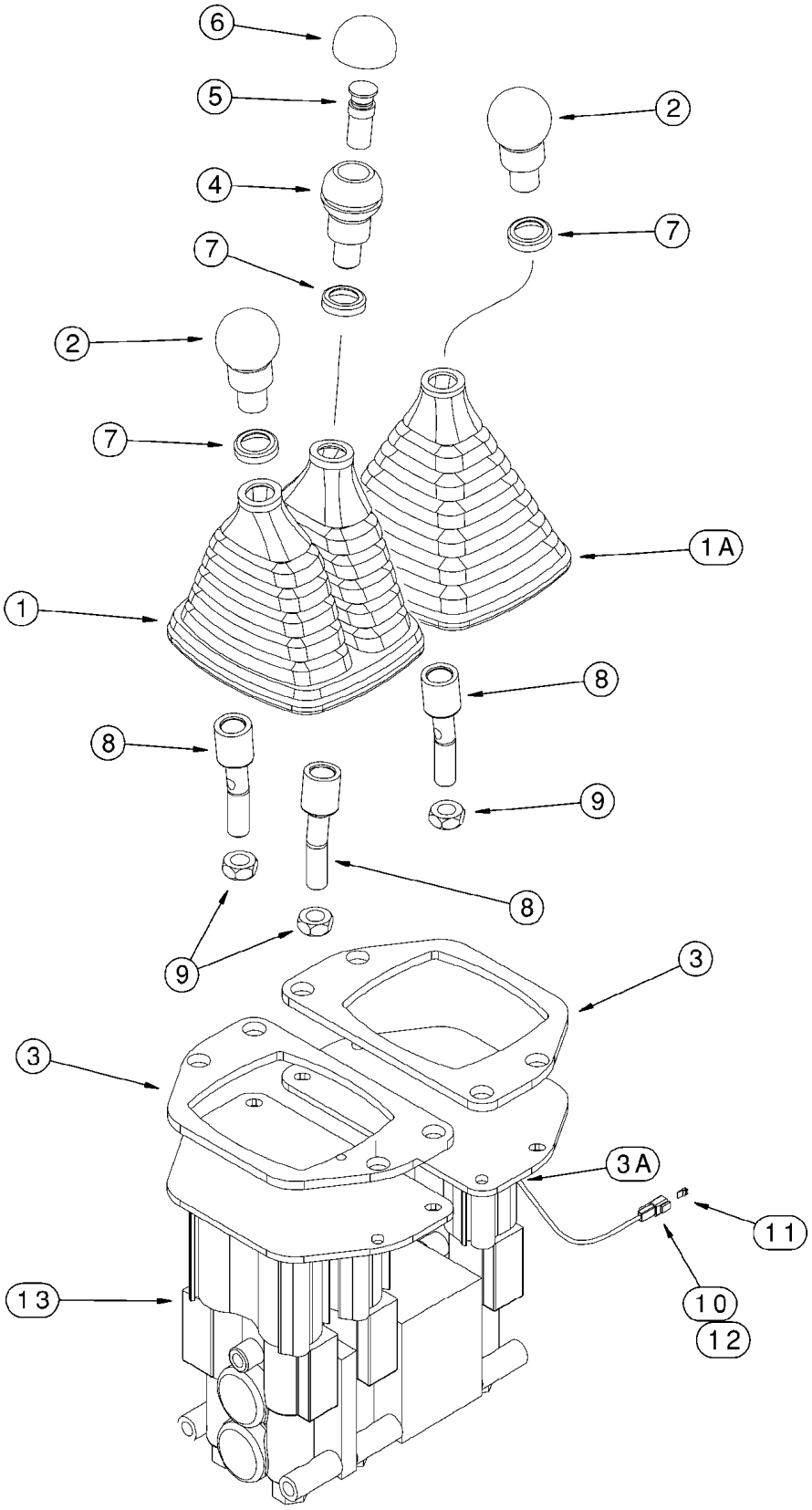
6
5
4
7
2
2
7
7
1A
1
8
8
9
8
9
3
3
3A
11
13
10
12

ITEM REF.	PEÇA Nº PART Nº PIEZA Nº	QTD QTY CANT	DESCRIÇÃO (Português)	DESCRIPTION (English)	DESCRIPCIÓN (Español)
	292050A1	1	VÁLVULA 3 alavancas	VALVE three lever remote	VÁLVULA
1	275861A1	1	COIFA 2 alavancas	BOOT dual lever	FUELLE
1A	275860A1	1	COIFA 1 alavanca	BOOT single lever	FUELLE
2	291477A1	2	MANOPLA	KNOB	BOLA
3	316777A1	2	VEDADOR	SEAL	JUNTA
3A	330136A1	1	TUBO	TUBE	TUBO
4	291478A1	1	MANOPLA	KNOB	BOLA
5	291475A1	1	INTERRUPTOR kickdown	SWITCH kickdown	CONTACTOR
6	291476A1	1	COIFA interruptor	BOOT switch	FUELLE
7	291474A1	3	ARRUELA	WASHER	ARANDELA
8	256071A1	3	ALAVANCA	LEVER	PALANCA
9	425-158	3	PORCA 1/2	NUT 1/2	TUERCA 1/2
10	225315C1	1	CONECTOR	CONNECTOR	CONECTOR
11	225318C1	1	TRAVA conector	WEDGE	CALCE de bloqueo
12	225052C1	2	PINO	PIN	PERNO
13	291941A1	1	VÁLVULA controle remoto (pg 8-110)	VALVE remote control (pg 8-110)	VÁLVULA (pg 8-110)

NOTA 1: Até o nº de série ->HBZ0004008
NOTE 1: Up to serial nº ->HBZ0004008
NOTA 1: Hasta el nº de serie ->HBZ0004008

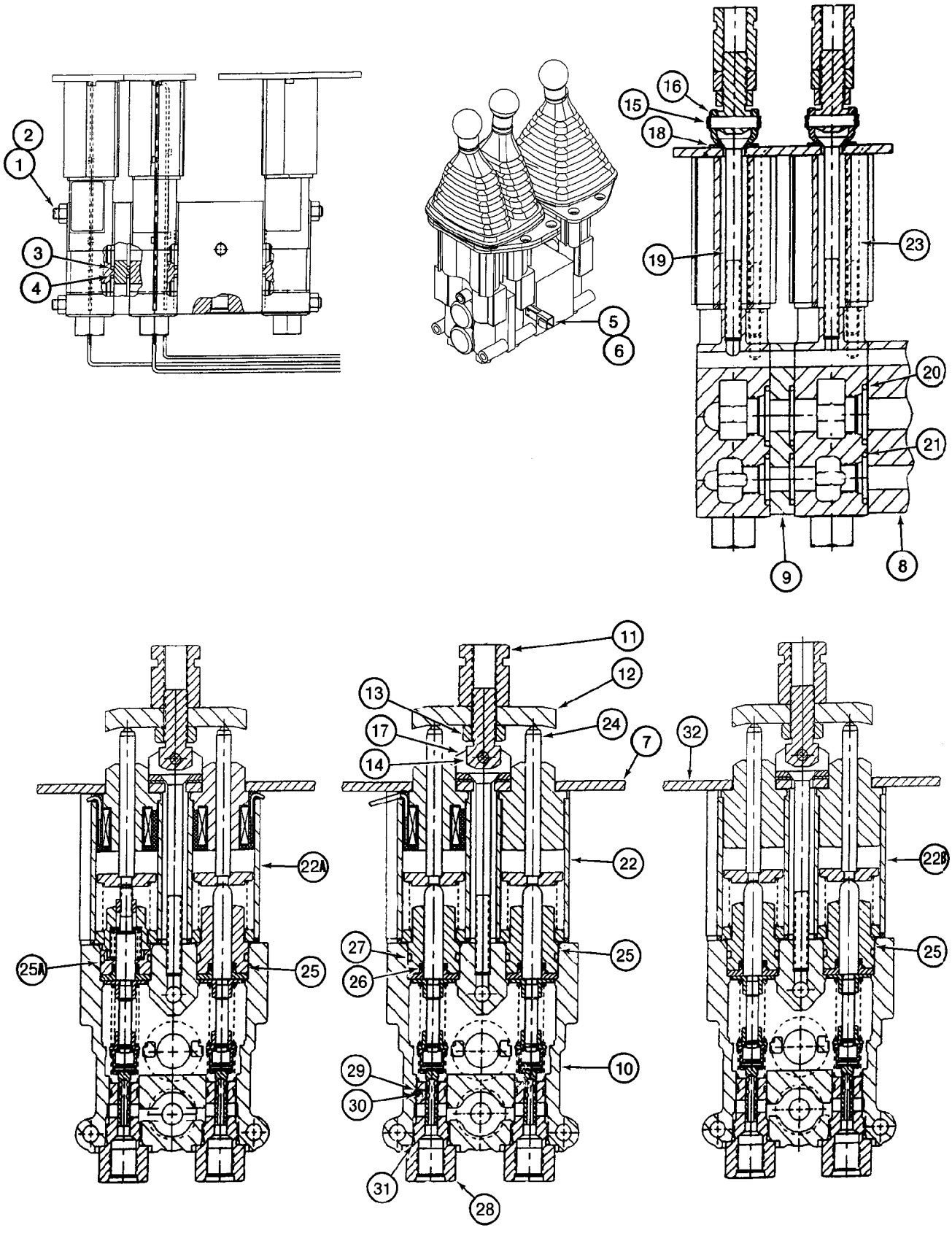
1
2
3
4
5
6
8
9
10
11
12
13
14
15
16
17
18
19
20
21
22
22A
22B
23
24
25
25A
26
27
28
29
30
31
32
7

ITEM REF.	PEÇA Nº PART Nº PIEZA Nº	QTD QTY CANT	DESCRIÇÃO (Português)	DESCRIPTION (English)	DESCRIPCIÓN (Español)
	291941A1	1	VÁLVULA controle remoto	VALVE remote control	VÁLVULA
1	322333A1	3	HASTE ligação	TIE ROD	VÁSTAGO
2	329-105	6	PORCA 5/16	NUT 5/16	TUERCA 5/16
3	238-5213	1	ANEL-O	O-RING	ANILLO-O
4	238-7210	1	ANEL-O 3/4x9/64	O-RING 3/4x9/64	ANILLO-O 3/4x9/64
5	323777A1	1	CONECTOR	CONNECTOR	CONECTOR
6	323776A1	1	TRAVA conector	WEDGE	CALCE de bloqueo
7	324112A1	1	PLACA	PLATE	PLACA
8	322365A1	1	ESPAÇADOR	SPACER	ESPACIADOR
9	324111A1	1	ESPAÇADOR	SPACER	ESPACIADOR
	316631A1	1	KIT seção caçamba	KIT bucket section	JUEGO sección cuchara
	316633A1	1	KIT seção levantamento	KIT lift section	JUEGO sección lev.
	318447A1	1	KIT seção auxiliar	KIT auxiliary section	JUEGO sección aux.
10	NSS	1	CARCAÇA	HOUSING	CARCAZA
11	324107A1	1	PORCA	NUT	TUERCA
12	324106A1	1	PLACA pivô	PLATE pivot	PLACA de bloqueo
13	425-158	1	PORCA 1/2	NUT 1/2	TUERCA 1/2
14	324103A1	1	PARAFUSO	BOLT	PERNO
15	324108A1	1	PINO	PIN pivot	PERNO de pivote
16	100-3321	2	ANEL E	RING E	ANILLO E
17	324104A1	1	SUPORTE	BRACKET	SOPORTE
18	324109A1	1	CALÇO	SHIM	CALCE
19	324105A1	1	PARAFUSO	BOLT	TORNILLO
20	238-5213	1	ANEL-O	O-RING	ANILLO-O
21	238-7210	1	ANEL-O 3/4x9/64	O-RING 3/4x9/64	ANILLO-O 3/4x9/64
22	324098A1	1	IMÃ Conj. seção caçamba	MAGNET Assy. bucket section	MAGNETO
22A	324099A1	1	IMÃ Conj. seção levantamento	MAGNET Assy. lift section	MAGNETO
22B	324493A1	1	IMÃ Conj. seção auxiliar	MAGNET Assy. auxiliary section	MAGNETO
23	324110A1	2	PARAFUSO	BOLT	TORNILLO
24	324102A1	2	ÊMBOLO Conj.	PLUNGER Assy.	EMBOLO Conj.
25	323768A1	5	ÊMBOLO	PLUNGER	EMBOLO
25A	323769A1	1	ÊMBOLO	PLUNGER	EMBOLO
	323915A1	1	KIT vedação	KIT seal	JUEGO vedación
26	323922A1	1	VEDADOR carretel	SEAL spool	JUNTA
27	238-8118	1	ANEL-O	O-RING	ANILLO-O
28	323766A1	2	CARTUCHO válvula	CARTRIDGE valve	CARTUCHO
	323913A1	1	KIT vedação	KIT seal	JUEGO vedación
29	323921A1	1	ANEL encosto	RING backup	ANILLO
30	237-8008	1	ANEL-O 41/64x3/32	O-RING 41/64x3/32	ANILLO-O 41/64x3/32
31	238-8014	1	ANEL-O 1/2x1/16	O-RING 1/2x1/16	ANILLO-O 1/2x1/16
32	324312A1	1	PLACA seção auxiliar	PLATE auxiliary section	PLACA

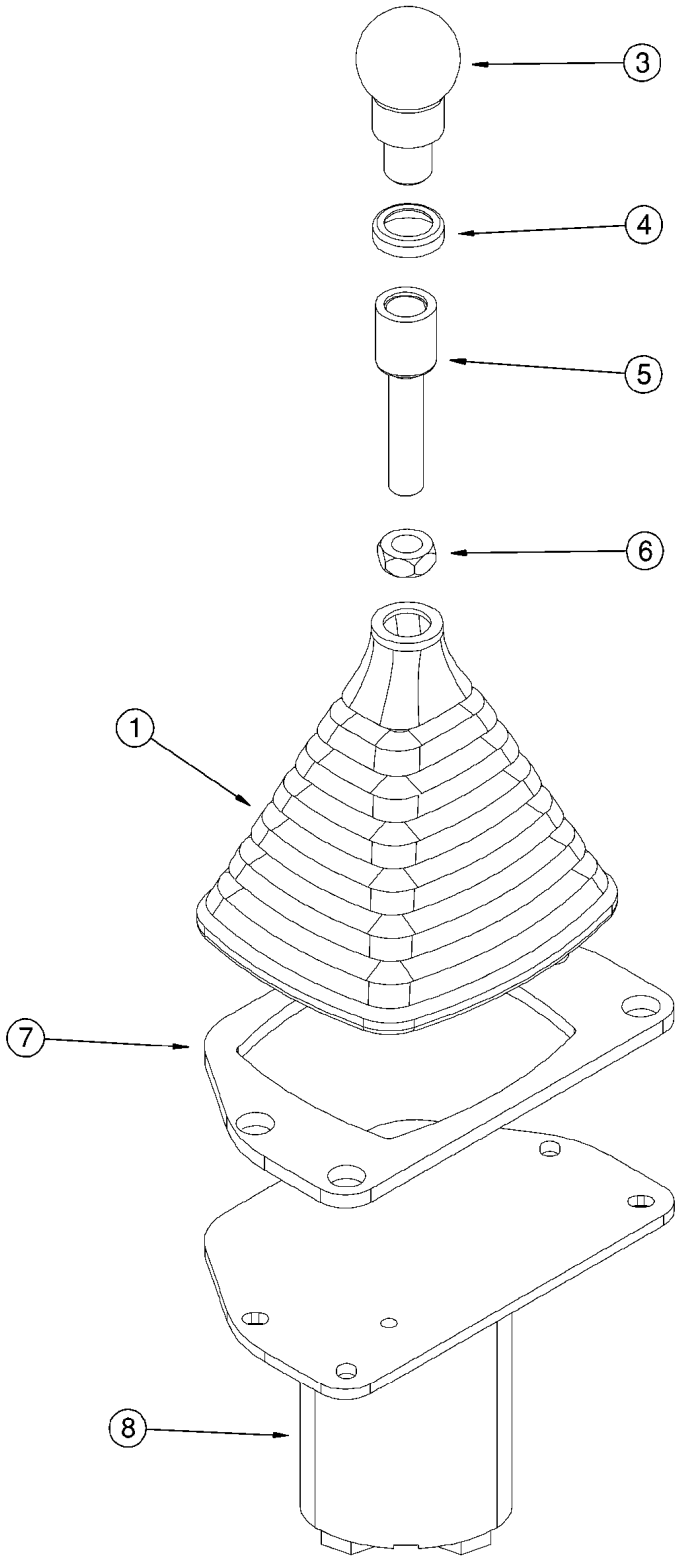
3
4
5
6
1
7
8

ITEM REF.	PEÇA Nº PART Nº PIEZA Nº	QTD QTY CANT	DESCRIÇÃO (Português)	DESCRIPTION (English)	DESCRIPCIÓN (Español)
	299238A1	1	VÁLVULA 1 alavanca	VALVE single lever	VÁLVULA
1	275860A1	1	COIFA	BOOT	FUELLE
3	291477A1	1	MANOPLA	KNOB	BOLA
4	291474A1	1	ARRUELA	WASHER	ARANDELA
5	299184A1	1	ALAVANCA	LEVER	PALANCA
6	425-158	1	PORCA 1/2	NUT 1/2	TUERCA 1/2
7	316777A1	1	VEDADOR	SEAL	JUNTA
8	240921A1	1	VÁLVULA controle remoto (pg 8-114)	VALVE remote control (pg 8-114)	VÁLVULA (pg 8-114)

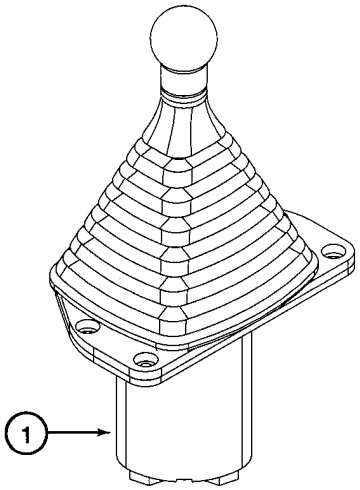
1

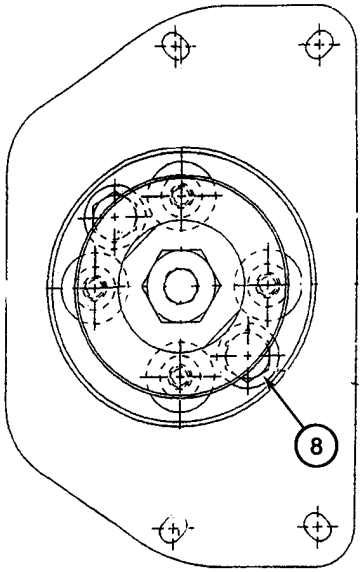
8

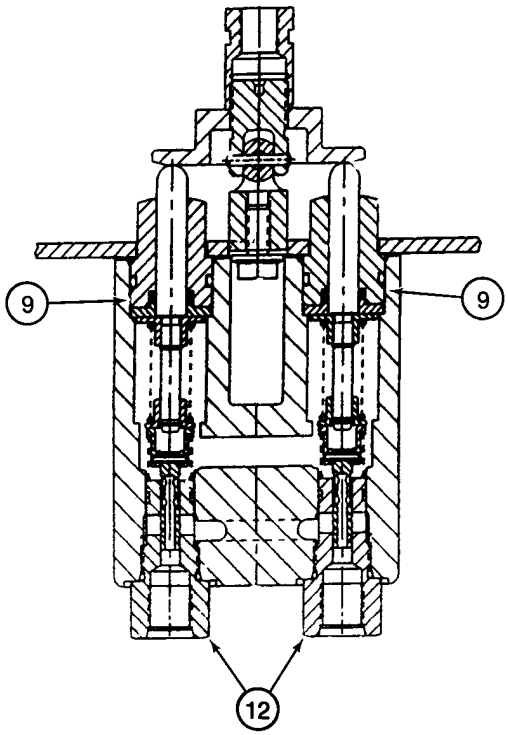
9
9
12

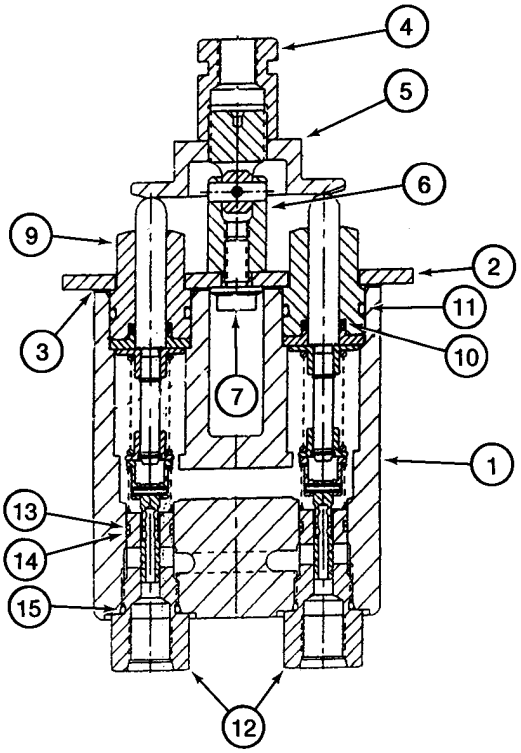
4
5
6
9
2
11
3
10
7
1
13
14
15
12

ITEM REF.	PEÇA Nº PART Nº PIEZA Nº	QTD QTY CANT	DESCRIÇÃO (Português)	DESCRIPTION (English)	DESCRIPCIÓN (Español)
	240921A1	1	VÁLVULA controle remoto	VALVE remote control	VÁLVULA
1	NSS	1	CARCAÇA	HOUSING	CARCAZA
2	323775A1	1	PLACA	PLATE	PLACA
3	323779A1	1	VEDADOR	SEAL	JUNTA
4	323771A1	1	PORCA	NUT	TUERCA
5	323774A1	1	PLACA pivô	PLATE pivot	PLACA de bloqueo
6	323773A1	1	PIVÔ	PIVOT	PIVOTE
7	323787A1	1	PARAFUSO	BOLT	TORNILLO
8	409-7612	2	PARAFUSO 3/8x3/4	BOLT 3/8x3/4	PERNO 3/8x3/4
9	323768A1	4	ÊMBOLO	PLUNGER	EMBOLO
	323915A1	1	KIT vedação	KIT seal	JUEGO vedación
10	323922A1	1	VEDADOR carretel	SEAL spool	JUNTA
11	238-8118	1	ANEL-O	O-RING	ANILLO-O
12	323766A1	4	CARTUCHO válvula	CARTRIDGE valve	CARTUCHO
	323913A1	1	KIT vedação	KIT seal	JUEGO vedación
13	323921A1	1	ANEL encosto	RING backup	ANILLO
14	237-8008	1	ANEL-O 41/64x3/32	O-RING 41/64x3/32	ANILLO-O 41/64x3/32
15	238-8014	1	ANEL-O 1/2x1/16	O-RING 1/2x1/16	ANILLO-O 1/2x1/16

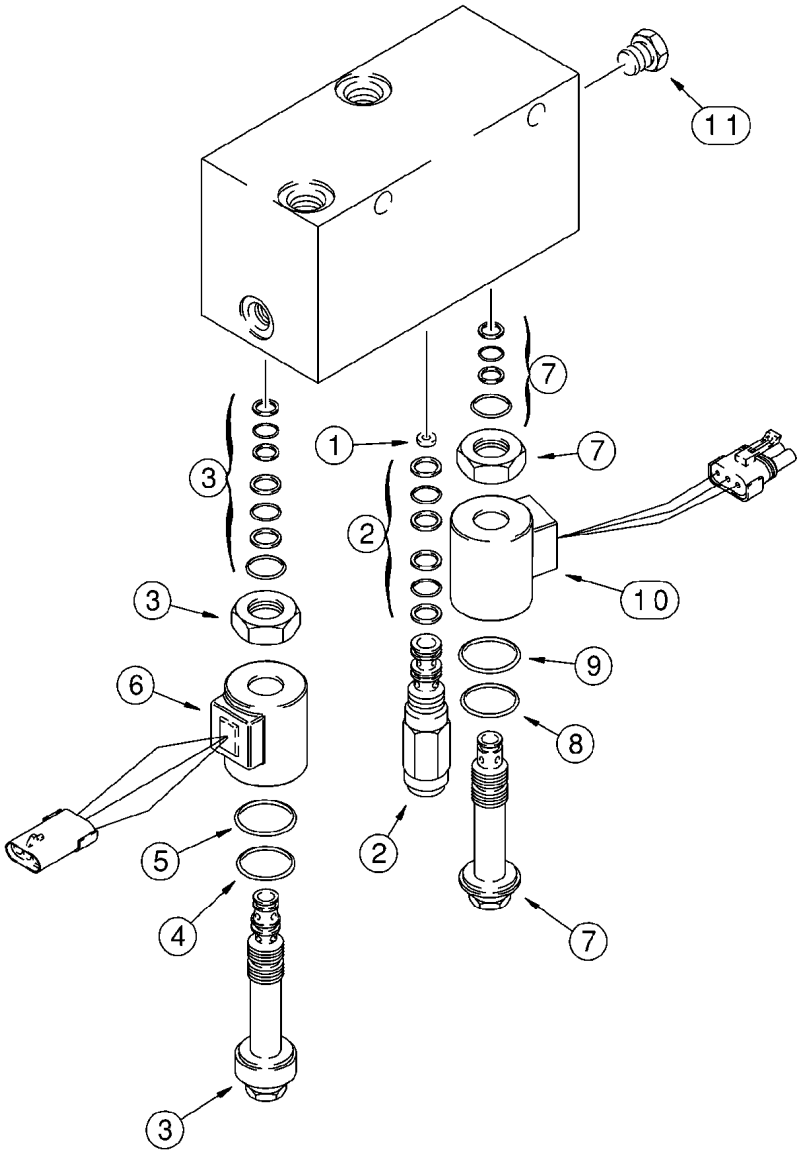
11
7
1
7
3
2
3
10
9
6
8
2
5
4
7
3

ITEM REF.	PEÇA Nº PART Nº PIEZA Nº	QTD QTY CANT	DESCRIÇÃO (Português)	DESCRIPTION (English)	DESCRIPCIÓN (Español)
	198998A4	1	VÁLVULA combinada	VALVE combination	VÁLVULA
	NSS	1	CARCAÇA	HOUSING	CARCAZA
1	294787A1	1	ORIFÍCIO	ORIFICE	RESTRICCIÓN
2	120470A2	1	VALVULA alívio	VALVE relief	VÁLVULA Descarga
	120469A1	1	KIT vedação	KIT seal	JUEGO vedación
3	329479A1	1	VALVULA solenóide 3 vias	VALVE solenoid 3-way	ELECTROVÁLVULA
	329483A1	1	KIT vedação	KIT seal	JUEGO vedación
4	332377A1	1	ANEL-O externo	O-RING outer	ANILLO-O
5	332378A1	1	ANEL-O central	O-RING center	ANILLO-O
6	329481A1	1	SOLENÓIDE c/ conector fêmea	SOLENOID w/ female connector	SOLENOIDE
7	329480A1	1	VALVULA solenóide 2 vias	VALVE solenoid 2-way	ELECTROVÁLVULA
	329484A1	1	KIT vedação	KIT seal	JUEGO vedación
8	332377A1	1	ANEL-O externo	O-RING outer	ANILLO-O
9	332378A1	1	ANEL-O central	O-RING center	ANILLO-O
10	329482A1	1	SOLENÓIDE c/ conector macho	SOLENOID w/ male connector	SOLENOIDE
11	336680A1	1	BUJÃO	PLUG	TAPÓN
12	336791A1	1	VÁLVULA retenção não ilustrado	VALVE check not shown	VÁLVULA de parada
	336792A1	1	KIT vedação	KIT seal	JUEGO vedación

NOTA 1: Até set/2002
NOTE 1: Up to set/2002
NOTA 1: Hasta set/2002

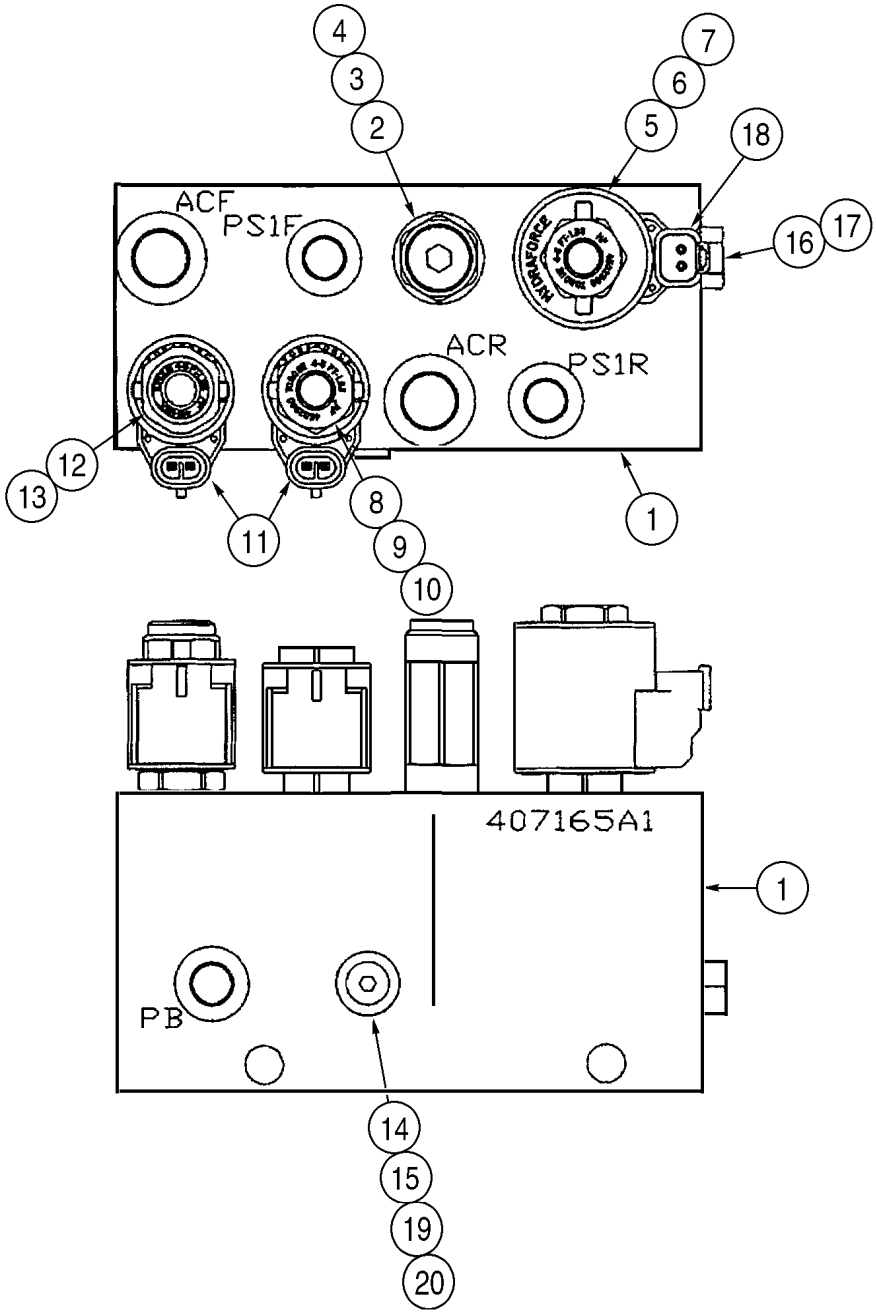
ACF
PS1F
ACR
PS1R
407165A1
PB
1
2
3
4
5
6
7
8
9
10
11
12
13
14
15
16
17
18
19
20

ITEM REF.	PEÇA Nº PART Nº PIEZA Nº	QTD QTY CANT	DESCRIÇÃO (Português)	DESCRIPTION (English)	DESCRIPCIÓN (Español)
	407165A1	1	VÁLVULA combinada	VALVE combination	VÁLVULA
1	NSS	1	CARCAÇA	HOUSING	CARCAZA
2	294787A1	1	ORIFÍCIO	ORIFICE	RESTRICCIÓN
3	120470A2	1	VALVULA alívio	VALVE relief	VÁLVULA Descarga
4	120469A1	1	KIT vedação	KIT seal	JUEGO vedación
5	431547A1	1	VALVULA solenóide 2 vias	VALVE solenoid 2-way	ELECTROVÁLVULA
6	329484A1	1	KIT vedação	KIT seal	JUEGO vedación
7	431570A1	1	SOLENÓIDE	SOLENOID	SOLENOIDE
8	431548A1	1	VALVULA solenóide 3 vias	VALVE solenoid 3-way	ELECTROVÁLVULA
9	329483A1	1	KIT vedação	KIT seal	JUEGO vedación
10	431569A1	1	SOLENÓIDE	SOLENOID	SOLENOIDE
11	256340A1	2	CONECTOR	CONNECTOR	CONECTOR
12	431549A1	1	VÁLVULA retenção	VALVE check	VÁLVULA de parada
13	1542831C1	1	KIT vedação	KIT seal	JUEGO vedación
14	431550A1	1	VALVULA alívio	VALVE relief	VÁLVULA Descarga
15	431551A1	1	KIT vedação	KIT seal	JUEGO vedación
16	218-5209	1	BUJÃO 9/16	PLUG 9/16	TAPÓN 9/16
17	237-6006	1	ANEL-O 15/32x5/64	O-RING 15/32x5/64	ANILLO-O 15/32x5/64
18	225316C1	1	CONECTOR	CONNECTOR	CONECTOR
19	218-5207	1	BUJÃO 7/16	PLUG 7/16	TAPÓN 7/16
20	237-6004	1	ANEL-O 23/64x5/64	O-RING 23/64x5/64	ANILLO-O 23/64x5/64

NOTA 1: A partir de set/2002
NOTE 1: Starting set/2002
NOTA 1: A partir de set/2002

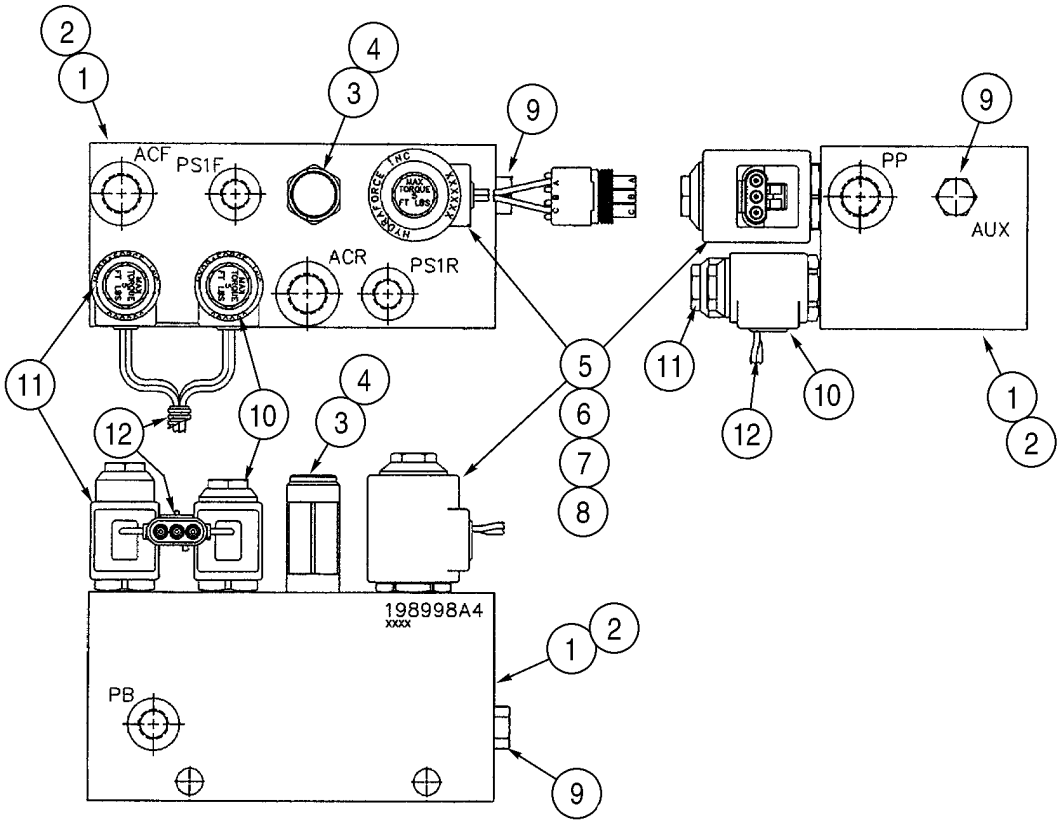
ACF
PS1F
ACR
PS1R
PP
AUX
198998A4
xxxx
PB

ITEM REF.	PEÇA Nº PART Nº PIEZA Nº	QTD QTY CANT	DESCRIÇÃO (Português)	DESCRIPTION (English)	DESCRIPCIÓN (Español)
1	198998A4	1	VÁLVULA combinada	VALVE combination	VÁLVULA
2	NSS	1	CARCAÇA	HOUSING	CARCAZA
3	294787A1	1	ORIFÍCIO	ORIFICE	RESTRICCIÓN
4	120470A2	1	VALVULA alívio	VALVE relief	VÁLVULA Descarga
	120469A1	1	KIT vedação	KIT seal	JUEGO vedación
5	329480A1	1	VALVULA solenóide 2 vias	VALVE solenoid 2-way	ELECTROVÁLVULA
	329484A1	1	KIT vedação	KIT seal	JUEGO vedación
6	332377A1	1	ANEL-O	O-RING	ANILLO-O
7	332378A1	1	ANEL-O central	O-RING center	ANILLO-O
8	329482A1	1	SOLENÓIDE	SOLENOID	SOLENOIDE
9	353096A1	1	BUJÃO	PLUG	TAPÓN
10	353091A1	1	VALVULA solenóide 24V	VALVE solenoid 24V	ELECTROVÁLVULA 24V
	329483A1	1	KIT vedação	KIT seal	JUEGO vedación
11	295941A1	1	VALVULA solenóide 2 vias	VALVE solenoid 2-way	ELECTROVÁLVULA
	1542831C1	1	KIT vedação	KIT seal	JUEGO vedación
12	353093A1	1	BOBINA c/ conector fêmea	COIL	BOBINA

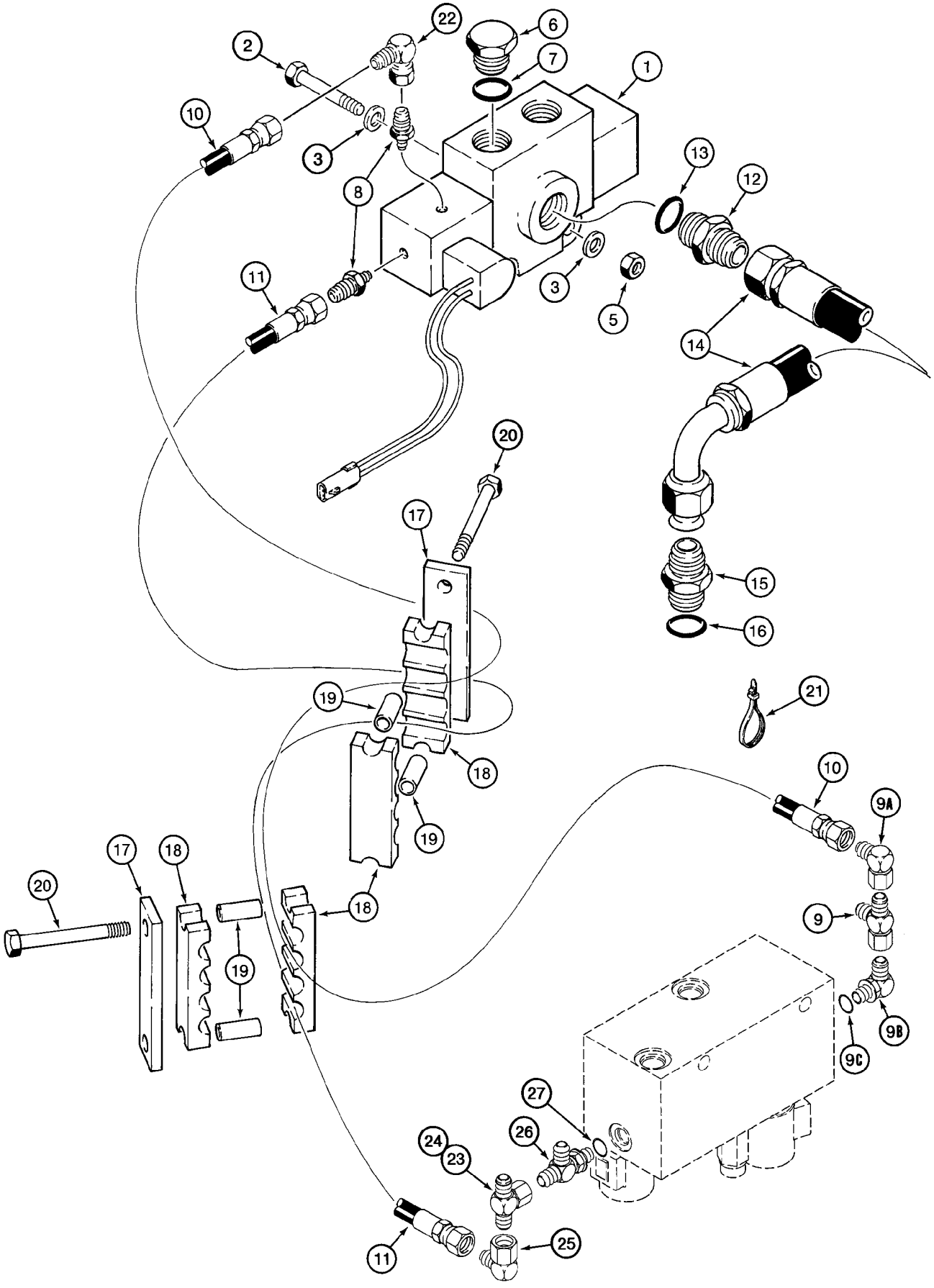
22
6
2
7
1
10
3
8
13
12
11
3
5
14
20
17
15
16
19
21
18
10
9A
17
18
20
9
18
19
9B
9C
27
26
24
23
25
11

ITEM REF.	PEÇA Nº PART Nº PIEZA Nº	QTD QTY CANT	DESCRIÇÃO (Português)	DESCRIPTION (English)	DESCRIPCIÓN (Español)
1	107866A1	1	VÁLVULA controle (pg 8-126)	VALVE control (pg 8-126)	VÁLVULA control (pg 8-126)
2	827-8060	2	PARAFUSO M8x60	BOLT M8x60	PERNO M8x60
3	496-41034	4	ARRUELA 11/32x1x3/32	WASHER 11/32x1x3/32	ARANDELA 11/32x1x3/32
5	832-10408	2	PORCA M8	NUT M8	TUERCA M8
6	218-5158	1	BUJÃO 1-1/16	PLUG 1-1/16	TAPÓN 1-1/16
7	237-6012	1	ANEL-O 59/64x7/64	O-RING 59/64x7/64	ANILLO-O 59/64x7/64
8	218-453	2	ADAPTADOR 9/16x1/8	ADAPTER 9/16x1/8	ADAPTADOR 9/16x1/8
9	218-5222	1	CONECTOR T 9/16x18	CONECTOR T 9/16x18	CONECTOR T 9/16x18
9A	218-980	1	COTOVELO 90 9/16	ELBOW 90 9/16	CODO 9/16
9B	218-5105	1	COTOVELO 90 9/16	ELBOW 90 9/16	CODO 9/16
9C	237-6006	1	ANEL-O 15/32x5/64	O-RING 15/32x5/64	ANILLO-O 15/32x5/64
10	304514A1	1	MANGUEIRA 2470mm	HOSE 2470mm	MANGUERA 2470mm
11	304514A1	1	MANGUEIRA 2470mm	HOSE 2470mm	MANGUERA 2470mm
12	218-5064	1	ADAPTADOR 1-1/16	ADAPTER 1-1/16	ADAPTADOR 1-1/16
13	237-6012	1	ANEL-O 59/64x7/64	O-RING 59/64x7/64	ANILLO-O 59/64x7/64
14	132978A1	1	MANGUEIRA 550mm	HOSE 550mm	MANGUERA 550mm
15	218-5065	1	ADAPTADOR 1-1/16x7/8	ADAPTER 1-1/16x7/8	ADAPTADOR 1-1/16x7/8
16	237-6010	1	ANEL-O 3/4x3/32	O-RING 3/4x3/32	ANILLO-O 3/4x3/32
17	L124270	2	PLACA	PLATE	PLACA
18	L124271	4	BRAÇADEIRA	CLAMP	ABRAZADERA
19	L126936	4	ESPAÇADOR	SPACER	ESPACIADOR
20	827-10130	4	PARAFUSO M10x130	BOLT M10x130	PERNO M10x130
21	L18337	UQN	CINTA 15	STRAP 15	FAJA 15
22	218-980	1	COTOVELO 90 9/16	ELBOW 90 9/16	CODO 9/16
23	218-836	1	CONECTOR T 9/16x18	CONECTOR T 9/16x18	CONECTOR T 9/16x18
24	237-6006	1	ANEL-O 15/32x5/64	O-RING 15/32x5/64	ANILLO-O 15/32x5/64
25	218-980	1	COTOVELO 90 9/16	ELBOW 90 9/16	CODO 9/16
26	218-5243	1	CONECTOR T 9/16	CONECTOR T 9/16	CONECTOR T 9/16
27	237-6006	1	ANEL-O 15/32x5/64	O-RING 15/32x5/64	ANILLO-O 15/32x5/64

NOTA: Itens 17 a 21 usados somente com válvulas de 2 e 4 carretéis.
NOTE: Items 17 to 21 used only with 2 and 4 spool valves
NOTA: Itens 17 hasta 21 usados solamente con válvulas de 2 y 4 carretes.

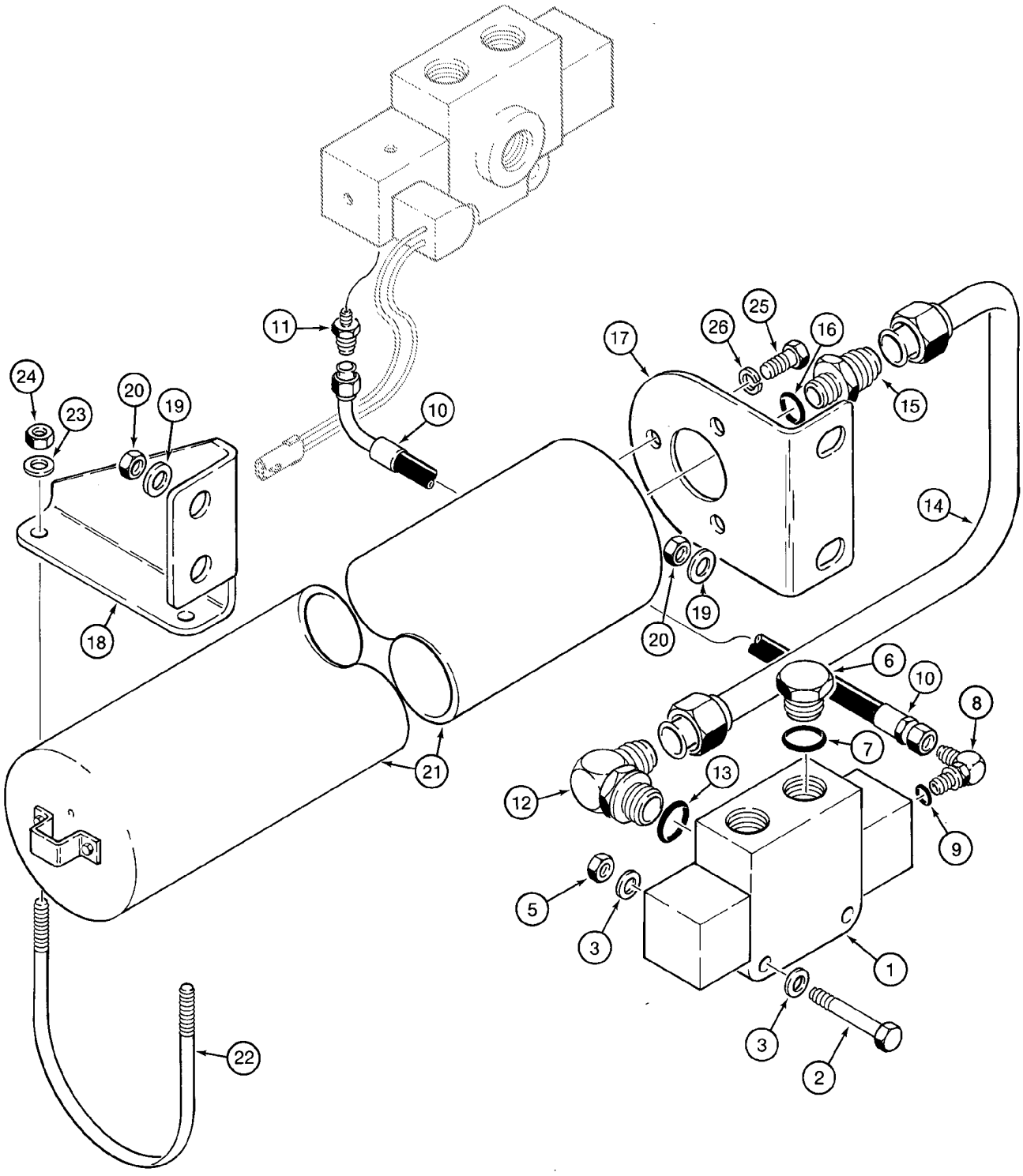
1
2
3
3
5
6
7
8
9
10
10
11
12
13
14
15
16
17
18
19
19
20
20
21
22
23
24
25
26

ITEM REF.	PEÇA Nº PART Nº PIEZA Nº	QTD QTY CANT	DESCRIÇÃO (Português)	DESCRIPTION (English)	DESCRIPCIÓN (Español)
1	REF	1	VÁLVULA direcional (pg 8-128)	VALVE directional control (pg 8-128)	VÁLVULA (pg 8-128)
2	827-8060	2	PARAFUSO M8x60	BOLT M8x60	PERNO M8x60
3	496-41034	4	ARRUELA 11/32x1x3/32	WASHER 11/32x1x3/32	ARANDELA 11/32x1x3/32
5	832-10408	2	PORCA M8	NUT M8	TUERCA M8
6	218-5158	1	BUJÃO 1-1/16	PLUG 1-1/16	TAPÓN 1-1/16
7	237-6012	1	ANEL-O 59/64x7/64	O-RING 59/64x7/64	ANILLO-O 59/64x7/64
8	50-3561T1	1	COTOVELO 90 9/16x7/16	ELBOW 90 9/16x7/16	CODO 9/16x7/16
9	237-6002	1	ANEL-O 1/4x1/16	O-RING 1/4x1/16	ANILLO-O 1/4x1/16
10	131235A1	1	MANGUEIRA 830mm	HOSE 830mm	MANGUERA 830mm
11	218-453	1	ADAPTADOR 9/16x1/8	ADAPTER 9/16x1/8	ADAPTADOR 9/16x1/8
12	218-5108	1	COTOVELO 90 1-1/16	ELBOW 90 1-1/16	CODO 1-1/16
13	237-6012	1	ANEL-O 59/64x7/64	O-RING 59/64x7/64	ANILLO-O 59/64x7/64
14	131204A1	1	TUBO	TUBE	TUBO
15	218-5353	1	ADAPTADOR 1-1/16x3/4	ADAPTER 1-1/16x3/4	ADAPTADOR 1-1/16x3/4
16	237-6008	1	ANEL-O 41/64x3/32	O-RING 41/64x3/32	ANILLO-O 41/64x3/32
17	130133A1	1	SUPORTE diant acumulador (Nota 1)	BRACKET accum front (Nota 1)	SOPORTE delant (Nota 1)
17	87403346	1	SUPORTE diant acumulador (Nota 2)	BRACKET accum front (Nota 2)	SOPORTE delant (Nota 2)
18	130134A1	1	SUPORTE tras acumulador (Nota 1)	BRACKET accum rear (Nota 1)	SOPORTE trasero (Nota 1)
18	87403347	1	SUPORTE tras acumulador (Nota 2)	BRACKET accum rear (Nota 2)	SOPORTE trasero (Nota 2)
19	896-11012	4	ARRUELA 13,5x24x3mm	WASHER 13,5x24x3mm	ARANDELA 13,5x24x3mm
20	832-10412	4	PORCA M12	NUT M12	TUERCA M12
21	REF	1	ACUMULADOR cont cond. (pg 8-130/132)	ACCUMULATOR ride cont. (pg 8-130/132)	ACUMULADOR (pg 8-130/132)
22	L128472	1	PARAFUSO U	BOLT U	PERNO u
23	896-11010	2	ARRUELA 11x21x2,5mm	WASHER 11x21x2,5mm	ARANDELA 11x21x2,5mm
24	231-1446	2	PORCA	NUT	TUERCA
25	414-814	3	PARAFUSO 1/2x7/8	BOLT 1/2x7/8	PERNO 1/2x7/8
26	492-11050	3	ARRUELA pressão	WASHER lock	ARANDELA freno

NOTA 1: Montado com acumulador 130354A1 (ver pg. 8-130)
NOTE 1: Assembled with accumulator 130354A1 (see pg. 8-130)
NOTA 1: Montado con acumulador 130354A1 (vea pg. 8-130)

NOTA 2: Montado com acumulador 8605649 (ver pg. 8-132)
NOTE 2: Assembled with accumulator 8605649 (see pg. 8-132)
NOTA 2: Montado con acumulador 8605649 (vea pg. 8-132)

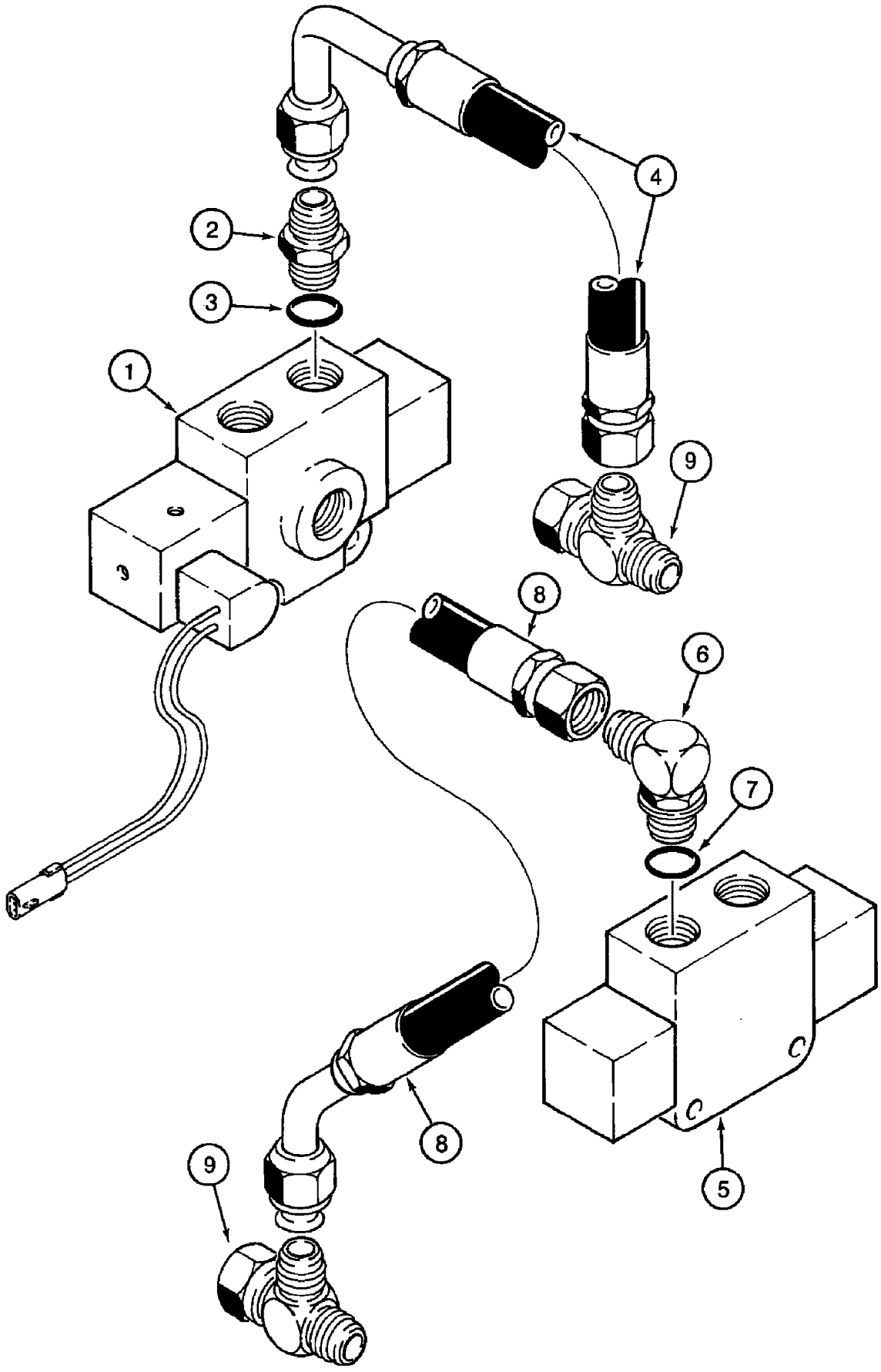
1
2
3
4
5
6
7
8
9
8
9

ITEM REF.	PEÇA Nº PART Nº PIEZA Nº	QTD QTY CANT	DESCRIÇÃO (Português)	DESCRIPTION (English)	DESCRIPCIÓN (Español)
1	REF	1	VÁLVULA controle (pg 8-126)	VALVE control (pg 8-126)	VÁLVULA control (pg 8-126)
2	218-5064	1	ADAPTADOR 1-1/16	ADAPTER 1-1/16	ADAPTADOR 1-1/16
3	237-6012	1	ANEL-O 59/64x7/64	O-RING 59/64x7/64	ANILLO-O 59/64x7/64
4	132977A1	1	MANGUEIRA 510mm	HOSE 510mm	MANGUERA 510mm
5	106488A1	2	VÁLVULA direcional (pg 8-128)	VALVE directional control (pg 8-128)	VÁLVULA (pg 8-128)
6	218-5108	1	COTOVELO 90 1-1/16	ELBOW 90 1-1/16	CODO 1-1/16
7	237-6012	1	ANEL-O 59/64x7/64	O-RING 59/64x7/64	ANILLO-O 59/64x7/64
8	132979A1	1	MANGUEIRA 400mm	HOSE 400mm	MANGUERA 400mm
9	218-5221	2	CONECTOR T 1-1/16	CONECTOR T 1-1/16	CONECTOR T 1-1/16

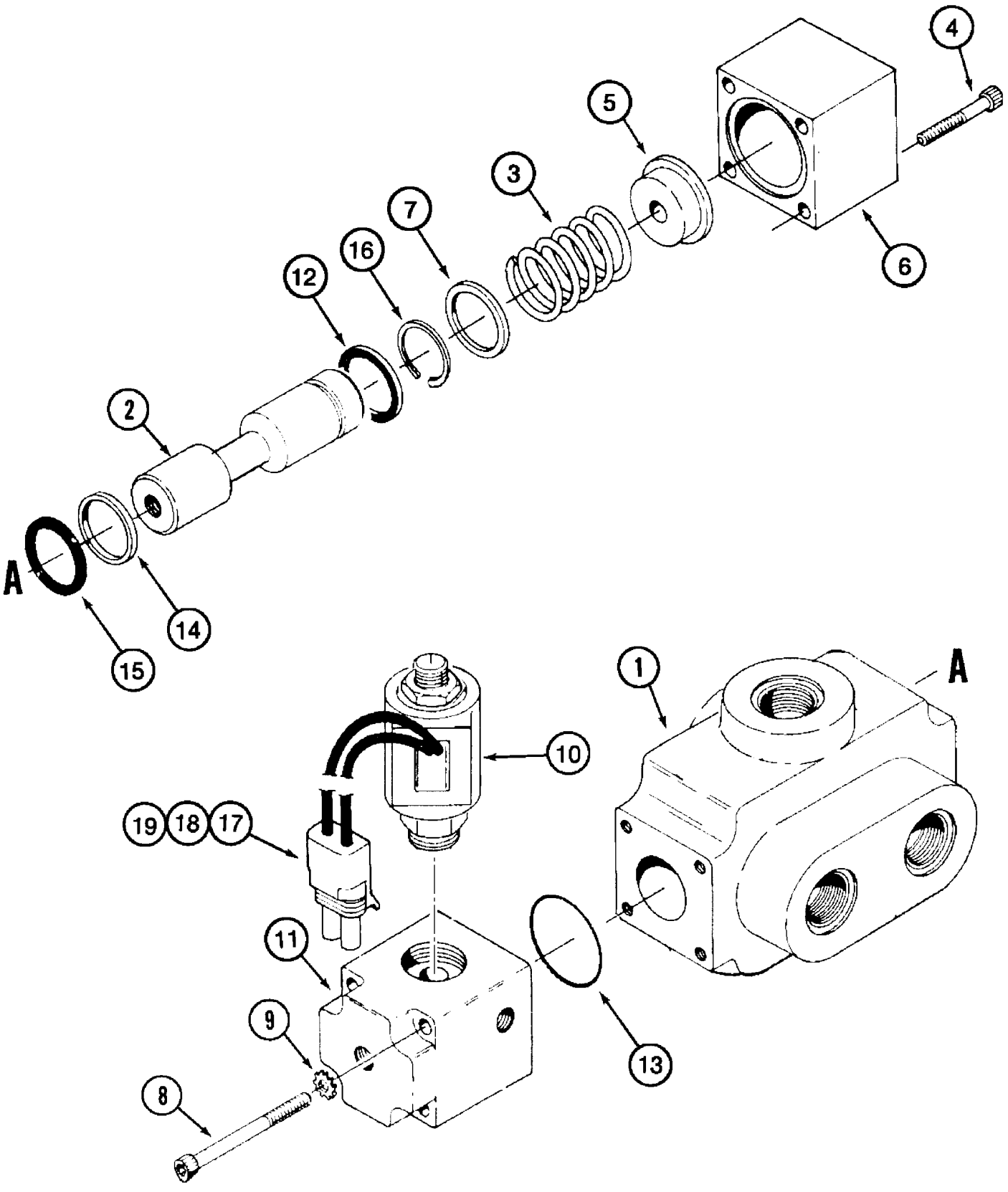
4
5
3
7
16
12
6
2
A
14
15
1
A
10
19
18
17
11
9
13
8

ITEM REF.	PEÇA Nº PART Nº PIEZA Nº	QTD QTY CANT	DESCRIÇÃO (Português)	DESCRIPTION (English)	DESCRIPCIÓN (Español)
	107866A1	1	VÁLVULA controle	VALVE control	VÁLVULA control
1	NSS	1	CORPO	BODY	CUERPO
2	NSS	1	CARRETEL	SPOOL	CAJONCILLO
3	33-1165T1	1	MOLA	SPRING	RESORTE
4	33-1168T1	4	PARAFUSO 1/4x2	BOLT 1/4x2	TORNILLO 1/4x2
5	33-1171T1	1	ESPAÇADOR	SPACER	ESPACIADOR
6	33-1170T1	1	TAMPA	COVER	TAPA
7	33-1164T1	1	ARRUELA	WASHER	ARANDELA
8	33-1167T1	4	PARAFUSO 1/4x2-1/2	BOLT 1/4x2-1/2	TORNILLO 1/4x2-1/2
9	493-41026	4	ARRUELA pressão	WASHER lock	ARANDELA freno
10	122965A1	1	SOLENÓIDE 24V	SOLENOID 24V	SOLENOIDE 24V
11	122971A1	1	CARCAÇA	HOUSING	CARCAZA
12	R24866	1	VEDADOR	SEAL	JUNTA
13	189344A1	1	ANEL-O	O-RING	ANILLO-O
14	189345A1	1	VEDADOR	SEAL	JUNTA
15	189346A1	1	ANEL-O	O-RING	ANILLO-O
16	103-13100	1	ANEL	RING	ARO
17	195842A1	2	VEDADOR não ilustrado	SEAL not shown	JUNTA
18	190256A1	2	LUVA não ilustrado	SLEEVE not shown	CAMISA
19	190258A1	1	CORPO não ilustrado	BODY not shown	CUERPO

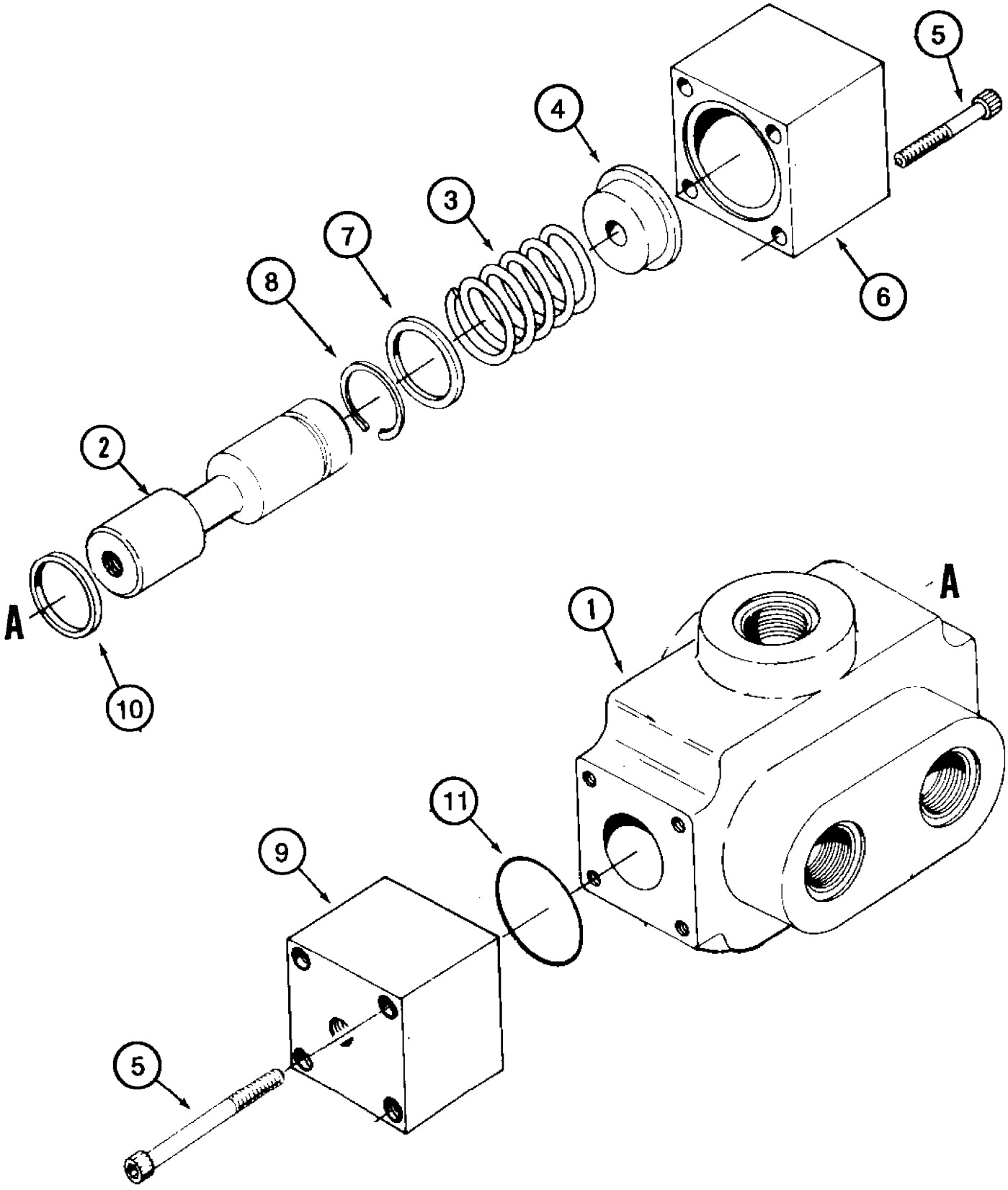
5
4
3
7
8
6
2
A
A
10
1
11
9
5

ITEM REF.	PEÇA Nº PART Nº PIEZA Nº	QTD QTY CANT	DESCRIÇÃO (Português)	DESCRIPTION (English)	DESCRIPCIÓN (Español)
	106488A2	1	VÁLVULA direcional	VALVE directional control	VÁLVULA
1	NSS	1	CORPO	BODY	CUERPO
2	NSS	1	CARRETEL	SPOOL	CAJONCILLO
3	33-1165T1	1	MOLA	SPRING	RESORTE
4	33-1171T1	1	ESPAÇADOR	SPACER	ESPACIADOR
5	33-1168T1	8	PARAFUSO 1/4x2	BOLT 1/4x2	TORNILLO 1/4x2
6	33-1170T1	1	TAMPA	COVER	TAPA
7	33-1164T1	1	ARRUELA	WASHER	ARANDELA
8	103-13100	1	ANEL	RING	ARO
9	123253A1	1	TAMPA	COVER	TAPA
	123254A1	1	KIT vedação	KIT seal	JUEGO vedación
10	NSS	2	VEDADOR	SEAL	JUNTA
11	NSS	1	ANEL-O	O-RING	ANILLO-O

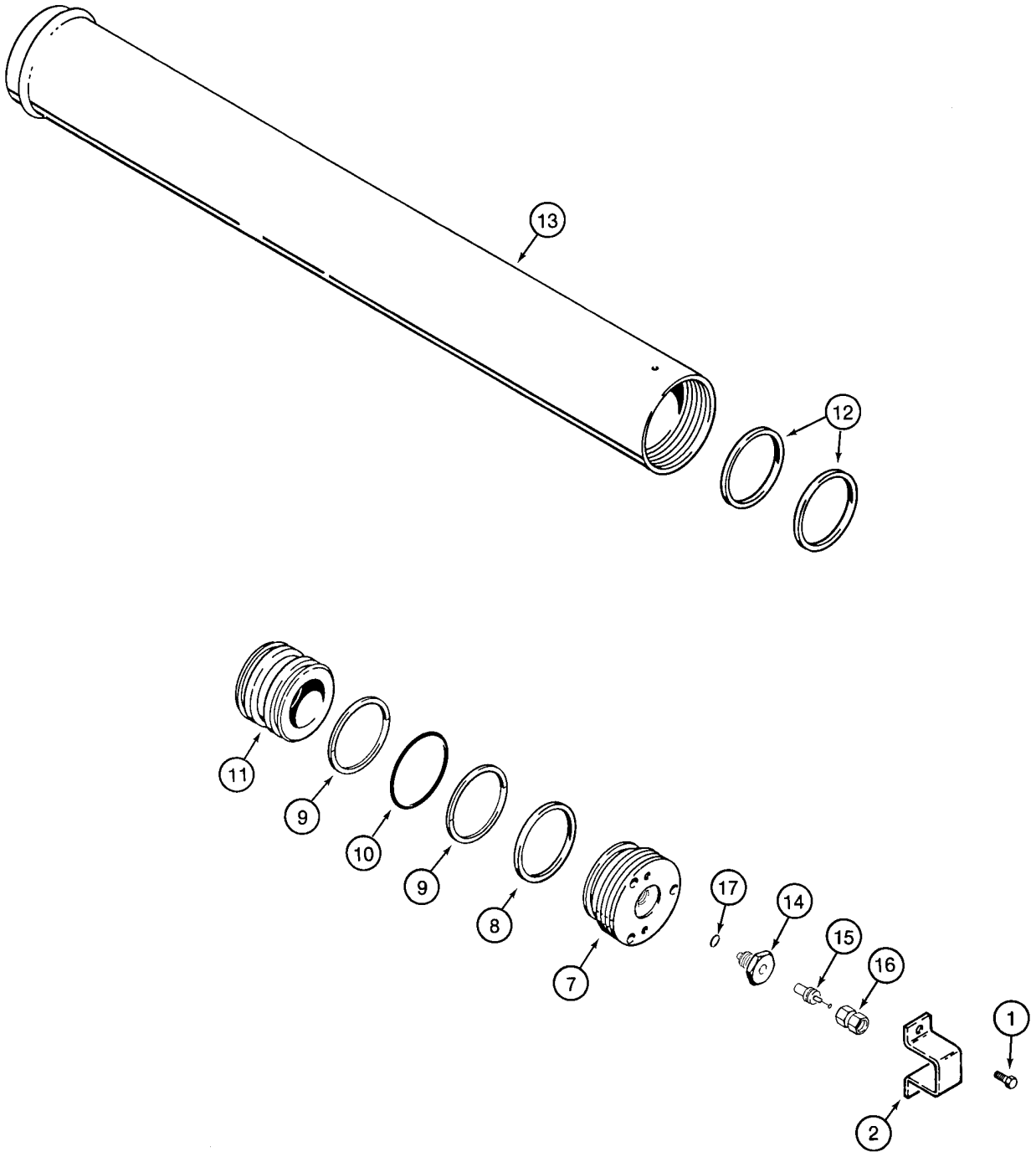
13
12
11
9
10
9
8
7
17
14
15
16
1
2

ITEM REF.	PEÇA Nº PART Nº PIEZA Nº	QTD QTY CANT	DESCRIÇÃO (Português)	DESCRIPTION (English)	DESCRIPCIÓN (Español)
	130354A1	1	ACUMULADOR controle condução	ACCUMULATOR ride control	ACUMULADOR
1	S301367	2	PARAFUSO	BOLT	TORNILLO
2	S301366	1	SUPORTE	BRACKET	SOPORTE
7	179065A1	1	TAMPA cilindro	GLAND cylinder	TAPA del gato
8	NSS	1	ANEL	RING	ARO
9	NSS	2	ANEL	RING	ARO
10	NSS	1	ANEL-O	O-RING	ANILLO-O
11	S301364	1	PISTÃO	PISTON	PISTÓN
12	S301365	2	ANEL	RING	ARO
13	NSS	1	TUBO	TUBE	TUBO
	192900A1	1	VÁLVULA pressão acumulador	VALVE pressure accumulator	VÁLVULA de presión
14	NSS	1	VÁLVULA pressão	VALVE pressure	VÁLVULA de presión
15	1978143C1	1	COLMÉIA	CORE	NÚCLEO
16	1978144C1	1	TAMPA	COVER	TAPA
17	1978158C1	1	ANEL-O	O-RING	ANILLO-O
	1341919C1	1	KIT vedação - inclui 8-10, 17	KIT seal - includes 8-10, 17	JUEGO vedación

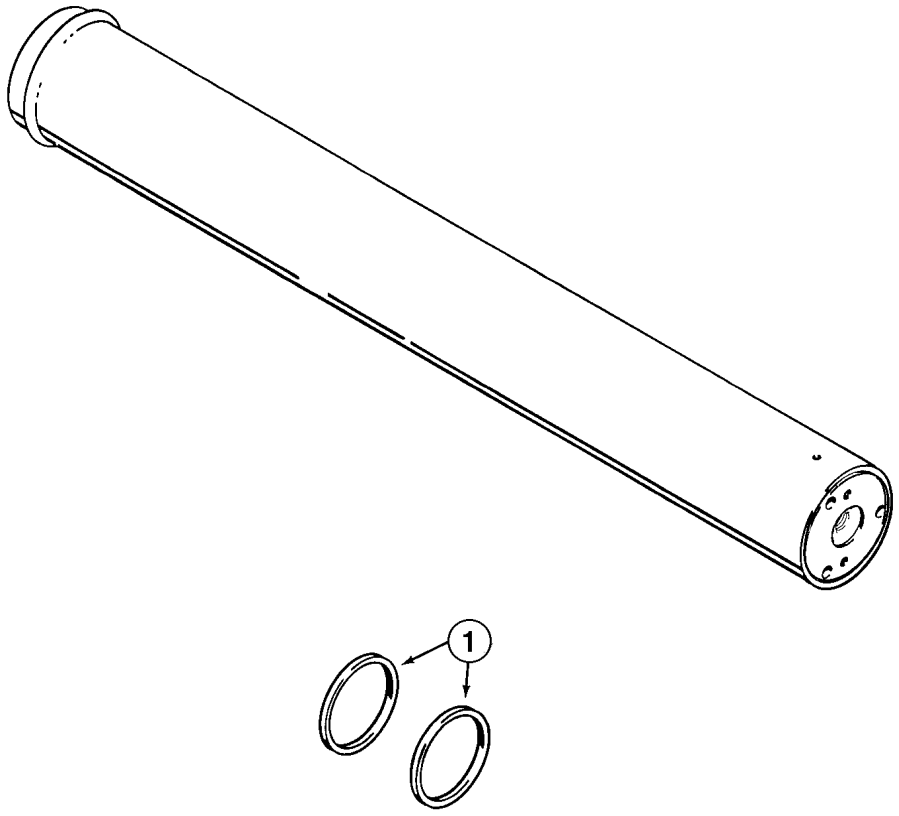
1

ITEM REF.	PEÇA Nº PART Nº PIEZA Nº	QTD QTY CANT	DESCRIÇÃO (Português)	DESCRIPTION (English)	DESCRIPCIÓN (Español)
	8605649	1	ACUMULADOR controle condução	ACCUMULATOR ride control	ACUMULADOR
	8604883	1	KIT vedação	KIT seals	JUEGO vedación

ÍNDICE
INDEX
INDICE

CONTROLE DE RETORNO À ESCAVAÇÃO (Z-BAR) **9-2**
CONTROLS - RETURN-TO-DIG (Z-BAR)
CONTROL - RETORNO A EXCAVACION (Z-BAR)

CONTROLE DE RETORNO À ESCAVAÇÃO (XT) **9-4**
CONTROLS - RETURN-TO-DIG (XT)
CONTROL - RETORNO A EXCAVACION (XT)

CONTROLE DE ALTURA E RETORNO À TRANSLAÇÃO (Z-BAR) **9-6**
CONTROLS - BUCKET HEIGHT AND RETURN-TO-TRANSPORT (Z-BAR)
CONTROLES - ALTURA DEL CUCHARON Y RETORNO-A-TRANSPORTE (Z-BAR)

CONTROLE DE ALTURA E RETORNO À TRANSLAÇÃO (XT) **9-8**
CONTROLS - BUCKET HEIGHT AND RETURN-TO-TRANSPORT (XT)
CONTROL, ALTURA DEL CUCHARON DE LA CARGADORA - RETORNO A TRANSPORTE (XT)

ESTRUTURA DE LEVANTAMENTO E COMPONENTES (Z-BAR) **9-10**
FRAME - LOADER LIFT (Z-BAR)
MARCO - ELEVADOR DE LA CARGADORA (Z-BAR)

ESTRUTURA DE LEVANTAMENTO E COMPONENTES (XT) **9-12**
FRAME - LOADER LIFT AND LINKAGE (XT)
MARCO - ELEVACION Y ENGANCHE DE LA CARGADORA (XT)

ESTRUTURA DE LEVANTAMENTO E COMPONENTES (XT) **9-14**
FRAME - LOADER LIFT AND LINKAGE (XT)
MARCO - ELEVACION Y ENGANCHE DE LA CARGADORA (XT)

CAÇAMBA 2,3 m3 (3.00 yd3) **9-16**
2,3 m3 (3.00 yd3) BUCKET - LOADER
CUCHARON - CARGADORA

CAÇAMBA 2,3 m3 (3.00 yd3)(ENGATE RÁPIDO) (XT) **9-18**
2,3 m3 (3.00 yd3) BUCKET - LOADER (FOR QUICK COUPLING) (XT)
CUCHARON - CARGADORA (XT)

GARRA PARA TORAS G.H.T. (OPCIONAL) **9-20**
PAWL - WOOD G.H.T. (OPTIONAL)
CUCHARON - MADERA G.H.T. (OPCIONAL)

CHASSI TRASEIRO - PIVÔ **9-22**
FRAME, REAR - PIVOT
CHASIS, TRASERO - PIVOTE

CONTRAPESOS - 1091 kg (2400 lb) **9-24**
COUNTERWEIGHTS - 1091 kg (2400 lb)
CONTRAPESOS

CONTRAPESOS - 1545 kg (3400 lb) **9-26**
COUNTERWEIGHTS - 1545 kg (3400 lb)
CONTRAPESOS

CONTRAPESOS - 2000 kg (4400 lb) **9-28**
COUNTERWEIGHTS - 2000 kg (4400 lb)
CONTRAPESOS

BALANCIM - LINHAS DE LUBRIFICAÇÃO **9-30**
TRUNNION - LUBRICATION LINES
MUNON - LINEAS DE LUBRICACION

CAPÔ DO MOTOR **9-32**
ENGINE HOOD
CAPO - PUERTAS, LATERALES

GRADE DO RADIADOR **9-34**
RADIATOR GRILLE
PROTECTOR, RADIADOR - PARRILLA

TAMPAS DA BATERIA **9-36**
COVERS - BATTERY BOX
CUBIERTAS - CAJA DE LA BATERIA

PÁRA-LAMAS TRASEIROS E DEGRAUS **9-38**
REAR FENDERS AND STEPS
PARACHOQUES, TRASERO - PELDA-OS

ESTRIBO - ACESSO LADO DIREITO **9-40**
STEPS RH ACCESS
PELDA-OS - ACCESO LATERAL DERECHO

CHASSIS E PÁRA-LAMAS DIANTEIROS (Z-BAR) **9-42**
CHASSIS AND FRONT FENDERS (Z-BAR)
CHASIS, DELANTERO - PARACHOQUES (Z-BAR)

CHASSIS E PÁRA-LAMAS DIANTEIROS (XT) **9-44**
CHASSIS AND FRONT FENDERS (XT)
CHASIS, DELANTERO - PARACHOQUES (XT)

BANCO DO OPERADOR - MONTAGEM **9-46**
SEAT - MOUNTING
ASIENTO - SOPORTE

BANCO DO OPERADOR COM SUSPENSÃO - CONJUNTO SUPERIOR **9-46B**
SEAT - MOUNTING
ASIENTO - SOPORTE

BANCO DO OPERADOR COM SUSPENSÃO - CONJUNTO INFERIOR **9-46D**
SEAT - MOUNTING
ASIENTO - SOPORTE

BANCO DO OPERADOR - SUSPENSÃO MECÂNICA - CONJUNTO SUPERIOR **9-48**
SEAT ASSY - MECHANICAL SUSPENSION - UPPER SEAT ASSY
CONJUNTO DEL ASIENTO, SUSPENSION MECANICA

BANCO DO OPERADOR - SUSPENSÃO MECÂNICA - CONJUNTO SUPERIOR **9-50**
SEAT ASSY - MECHANICAL SUSPENSION - UPPER SEAT ASSY
CONJUNTO DEL ASIENTO, SUSPENSION MECANICA

BANCO DO OPERADOR - SUSPENSÃO MECÂNICA - CONJUNTO SUSPENSÃO **9-52**
SEAT ASSY - MECHANICAL SUSPENSION - SUSPENSION ASSY
CONJUNTO DEL ASIENTO, SUSPENSION MECANICA

BANCO DO OPERADOR - SUSPENSÃO MECÂNICA - CONJUNTO SUSPENSÃO **9-54**
SEAT ASSY - MECHANICAL SUSPENSION - SUSPENSION ASSY
CONJUNTO DEL ASIENTO, SUSPENSION MECANICA

BANCO DO OPERADOR - SUSPENSÃO A AR **9-56**
SEAT ASSY - AIR SUSPENSION
CONJUNTO DEL ASIENTO, SUSPENSION DE AIRE

CABINE - MONTAGEM E VIDROS **9-58**
CAB - MOUNTING AND GLASS
CABINA - MONTAJE Y CRISTAL

CABINE E ROPS - COBERTURA INFERIOR **9-60**
CAB AND ROPS - LOWER COVERS
CUBIERTAS - CABINA Y TOLDO, INFERIOR

QUEBRA-SOL E ESPELHO RETROVISOR **9-62**
SUNVISOR - MIRROR, REAR VIEW
PARASOL - ESPEJO, RETROVISOR

CABINE - INTERIOR **9-64**
CAB - INTERIOR
CABINA - INTERIOR

CABINE - ISOLAMENTO **9-66**
CAB - INSULATION
CABINA - AISLAMIENTO

COBERTURAS DO CONSOLE E DESCANSA-PUNHO **9-68**
COVERS - CONSOLE AND WRIST SUPPORT
CUBIERTAS - CONSOLA Y REPOSAMU-ECAS

PEDESTAL - TAMPAS **9-70**
PEDESTAL - COVERS
PEDESTAL - CUBIERTAS

CABINE - CÂMARAS DE AR, DUTOS E DIFUSORES **9-72**
CAB - DUCTS AND LOUVERS
CABINA - PLENUMS, DUCTOS Y PERSIANAS

CABINE - FILTROS DO AQUECEDOR E AR CONDICIONADO **9-74**
CAB - HEATER AND AIR CONDITIONING FILTERS
CABINA - FILTROS DEL CALENTADOR Y AIRE ACONDICIONADO

CABINE - JANELA LD **9-76**
CAB - WINDOW RH
CABINA - VENTANILLA, DERECHA

CABINE - JANELA LE **9-78**
CAB - WINDOW LH
PUERTA DE CABINA - VENTANA, IZQUIERDA

CABINE - PORTA **9-80**
CAB - DOOR
CABINA - PUERTA

PORTA-OBJETOS **9-80B**
OBJECT-HOLDER
SOPORTE DE OBJETOS

TRINCO DA JANELA **9-82**
WINDOW LATCH
TRABA DE VENTANILLA

CABINE - DUTOS DO AQUECEDOR E AR CONDICIONADO **9-84**
CAB - HEATER AND AIR CONDITIONING DUCTS
CABINA - DUCTOS DEL CALENTADOR Y AIRE ACONDICIONADO

AQUECEDOR E NÚCLEO DO AR CONDICIONADO **9-86**
HEATER - AIR CONDITIONING CORE
CALENTADOR - NUCLEO DEL AIRE ACONDICIONADO

AQUECEDOR **9-88**
HEATING SYSTEM
CALEFACCION

AR CONDICIONADO - COMPESSOR AO CONDENSADOR **9-90**
AIR CONDITIONING - COMPRESSOR TO CONDENSER
AIRE ACONDICIONADO

AR CONDICIONADO - COMPESSOR AO CONDENSADOR **9-92**
AIR CONDITIONING - COMPRESSOR TO CONDENSER
AIRE ACONDICIONADO

AR CONDICIONADO - CONDENSADOR **9-94**
AIR CONDITIONING - CONDENSER
AIRE ACONDICIONADO - CONDENSADOR

AR CONDICIONADO - MONTAGEM DO COMPRESSOR **9-96**
AIR CONDITIONING - COMPRESSOR MOUNTING
AIRE ACONDICIONADO - ADAPTACION COMPRESOR

ROPS - COBERTURA **9-98**
ROPS - COVER
TECHO Y ROPS - CUBIERTAS

ROPS - COBERTURA ANTI-VANDALISMO **9-100**
ROPS - COVERS - ANTI VANDALISM
TECHO Y ROPS - CUBIERTAS

ROPS - MONTAGEM **9-102**
ROPS - MOUNTING
TECHO Y ROPS - SOPORTE

DECALQUES **9-104**
DECALS
CALCOMANIAS

DECALQUES **9-106**
DECALS
CALCOMANIAS

DECALQUES **9-108**
DECALS
CALCOMANIAS

DECALQUES **9-110**
DECALS
CALCOMANIAS

DECALQUES **9-112**
DECALS
CALCOMANIAS

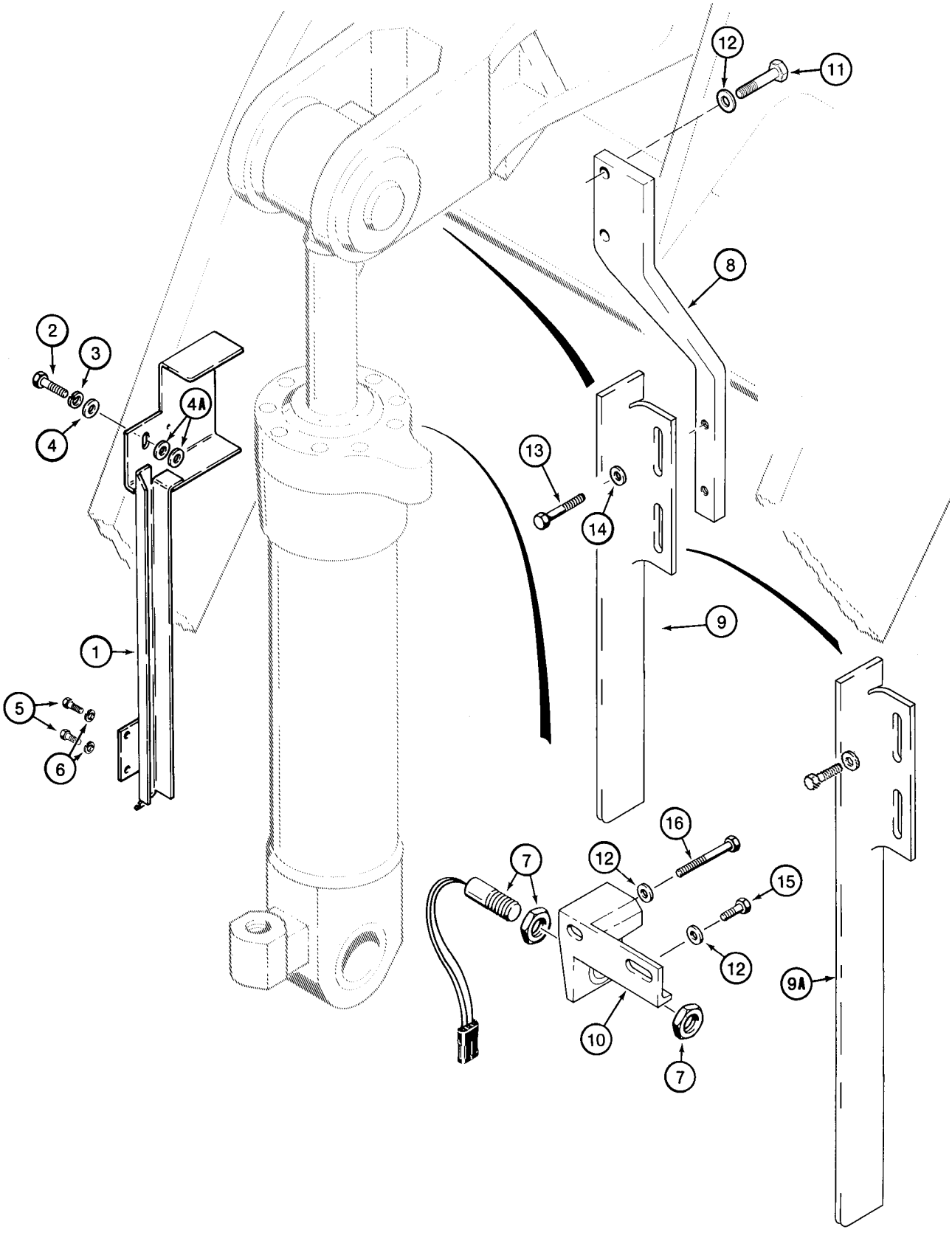
12
11
8
2
3
4A
4
13
14
9
1
5
6
16
7
12
15
12
9A
10
7

ITEM REF.	PEÇA Nº PART Nº PIEZA Nº	QTD QTY CANT	DESCRIÇÃO (Português)	DESCRIPTION (English)	DESCRIPCIÓN (Español)
1	L127182	1	PROTEÇÃO chicote	GUARD harness	PROTECTOR
2	426-824	1	PARAFUSO 1/2x1-1/2	BOLT 1/2x1-1/2	PERNO 1/2x1-1/2
3	492-11050	1	ARRUELA pressão	WASHER lock	ARANDELA freno
4	495-21056	1	ARRUELA 9/16x1-3/8x7/64	WASHER 9/16x1-3/8x7/64	ARANDELA 9/16x1-3/8x7/64
4A	95-81162	2	ARRUELA	WASHER	ARANDELA
5	426-612	2	PARAFUSO 3/8x3/4	BOLT 3/8x3/4	PERNO 3/8x3/4
6	492-11038	2	ARRUELA pressão	WASHER lock	ARANDELA freno
7	1546497C1	1	INTERRUPTOR proximidade	SWITCH proximity	CONTACTOR proximidad
8	L128809	1	SUPORTE	BRACKET	SOPORTE
9	309774A1	1	BARRA	BAR	BARRA
9A	L303368	1	BARRA	BAR	BARRA
10	L125983	1	SUPORTE	BRACKET	SOPORTE
11	426-824	2	PARAFUSO 1/2x1-1/2	BOLT 1/2x1-1/2	PERNO 1/2x1-1/2
12	896-11012	4	ARRUELA 13,5x24x3mm	WASHER 13,5x24x3mm	ARANDELA 13,5x24x3mm
13	426-620	2	PARAFUSO 3/8x1-1/4	BOLT 3/8x1-1/4	PERNO 3/8x1-1/4
14	496-81003	2	ARRUELA 13/32x1-1/16x3/32	WASHER 13/32x1-1/16x3/32	ARANDELA 13/32x1-1/16x3/32
15	426-816	1	PARAFUSO 1/2x1	BOLT 1/2x1	PERNO 1/2x1
16	426-856	1	PARAFUSO 1/2x3-1/2	BOLT 1/2x3-1/2	PERNO 1/2x3-1/2

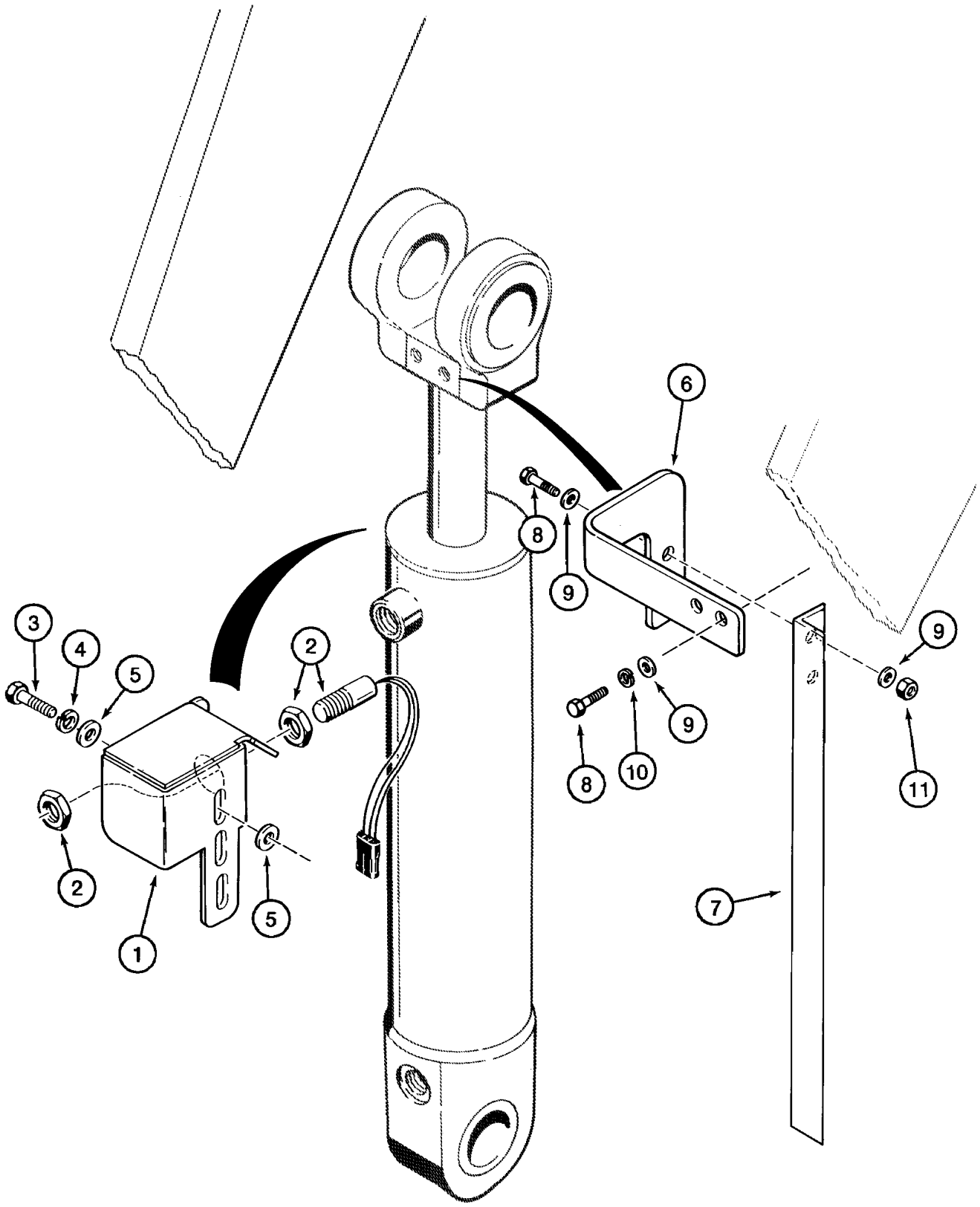
1
2
2
3
4
5
5
6
7
8
8
9
9
9
9
10
11

ITEM REF.	PEÇA Nº PART Nº PIEZA Nº	QTD QTY CANT	DESCRIÇÃO (Português)	DESCRIPTION (English)	DESCRIPCIÓN (Español)
1	346342A2	1	SUPORTE	BRACKET	SOPORTE
2	1546498C1	1	INTERRUPTOR proximidade	SWITCH proximity	CONTACTOR proximidad
3	426-616	2	PARAFUSO 3/8x1	BOLT 3/8x1	PERNO 3/8x1
4	492-11038	2	ARRUELA pressão	WASHER lock	ARANDELA freno
5	496-41041	4	ARRUELA 13/32x1-1/8x9/64	WASHER 13/32x1-1/8x9/64	ARANDELA 13/32x1-1/8x9/64
6	346340A2	1	SUPORTE superior	BRACKET upper	SOPORTE superior
7	346338A2	1	CANTONEIRA inferior	ANGLE lower	ESQUILLA
8	426-620	4	PARAFUSO 3/8x1-1/4	BOLT 3/8x1-1/4	PERNO 3/8x1-1/4
9	495-21044	6	ARRUELA 7/16x1x5/64	WASHER 7/16x1x5/64	ARANDELA 7/16x1x5/64
10	492-11038	2	ARRUELA pressão	WASHER lock	ARANDELA freno
11	231-1446	2	PORCA	NUT	TUERCA

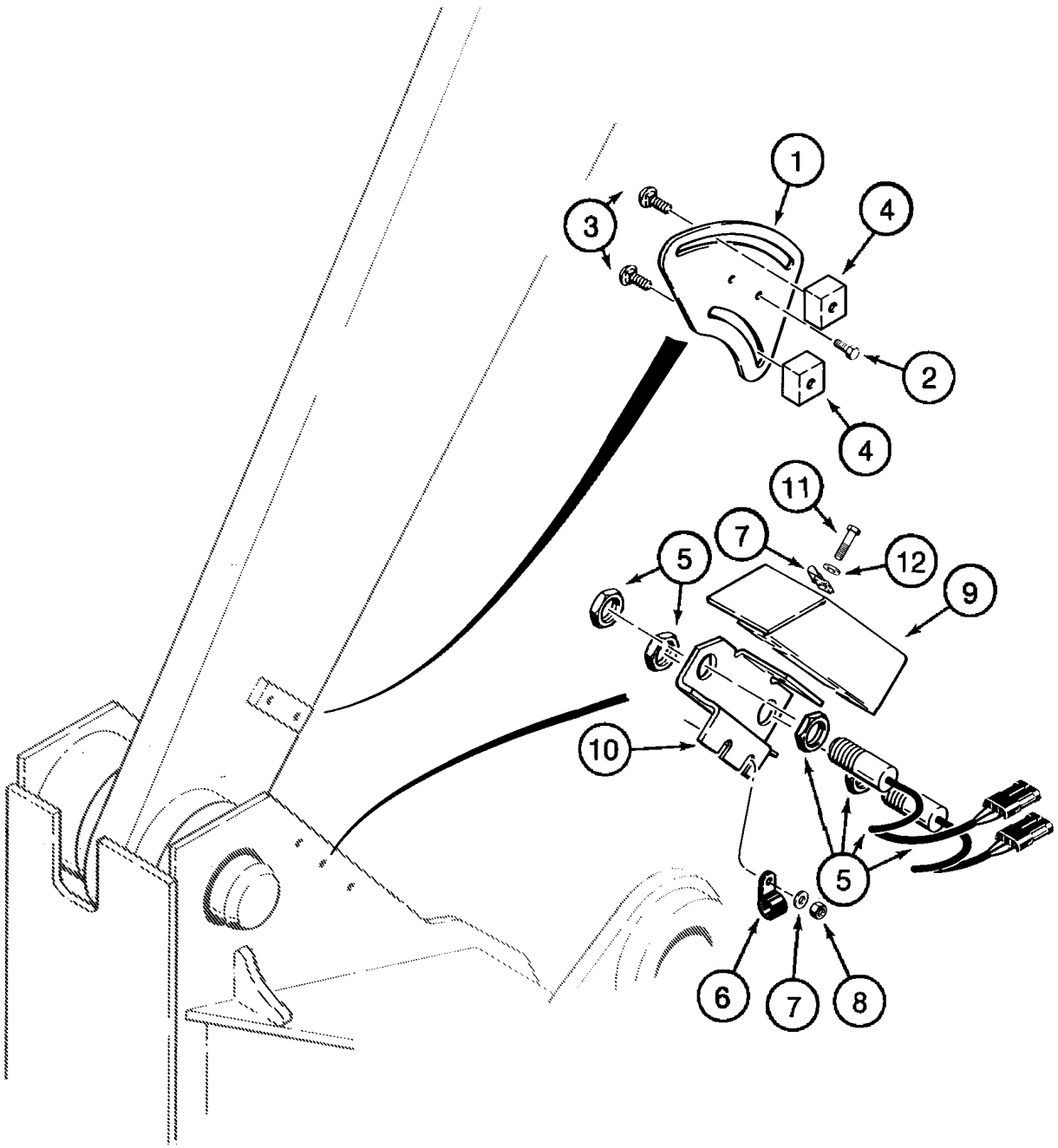
1
3
4
2
4
11
7
12
5
9
10
5
6
7
8

ITEM REF.	PEÇA Nº PART Nº PIEZA Nº	QTD QTY CANT	DESCRIÇÃO (Português)	DESCRIPTION (English)	DESCRIPCIÓN (Español)
1	L124660	1	PLACA interruptores	PLATE switches	PLACA
2	426-68	2	PARAFUSO 3/8x1/2	BOLT 3/8x1/2	PERNO 3/8x1/2
3	411-816	2	PARAFUSO 1/2x1	BOLT 1/2x1	PERNO 1/2x1
4	L125976	2	ATUADOR sensor proximidade	ACTUATOR proximity switch	MECANISMO de mando
5	1546498C1	2	INTERRUPTOR controle altura	SWITCH height control	CONTACTOR
6	515-2395	1	BRAÇADEIRA 3/8	CLAMP 3/8	ABRAZADERA 3/8
7	895-15010	4	ARRUELA 11x24x2mm	WASHER 11x24x2mm	ARANDELA 11x24x2mm
8	832-10410	2	PORCA M10	NUT M10	TUERCA M10
9	L125258	1	CAPA sensor proximidade	COVER proximity switch	TAPA
10	L128899	1	SUPORTE	BRACKET	SOPORTE
11	426-612	2	PARAFUSO 3/8x3/4	BOLT 3/8x3/4	PERNO 3/8x3/4
12	131-856	2	PORCA	NUT	TUERCA

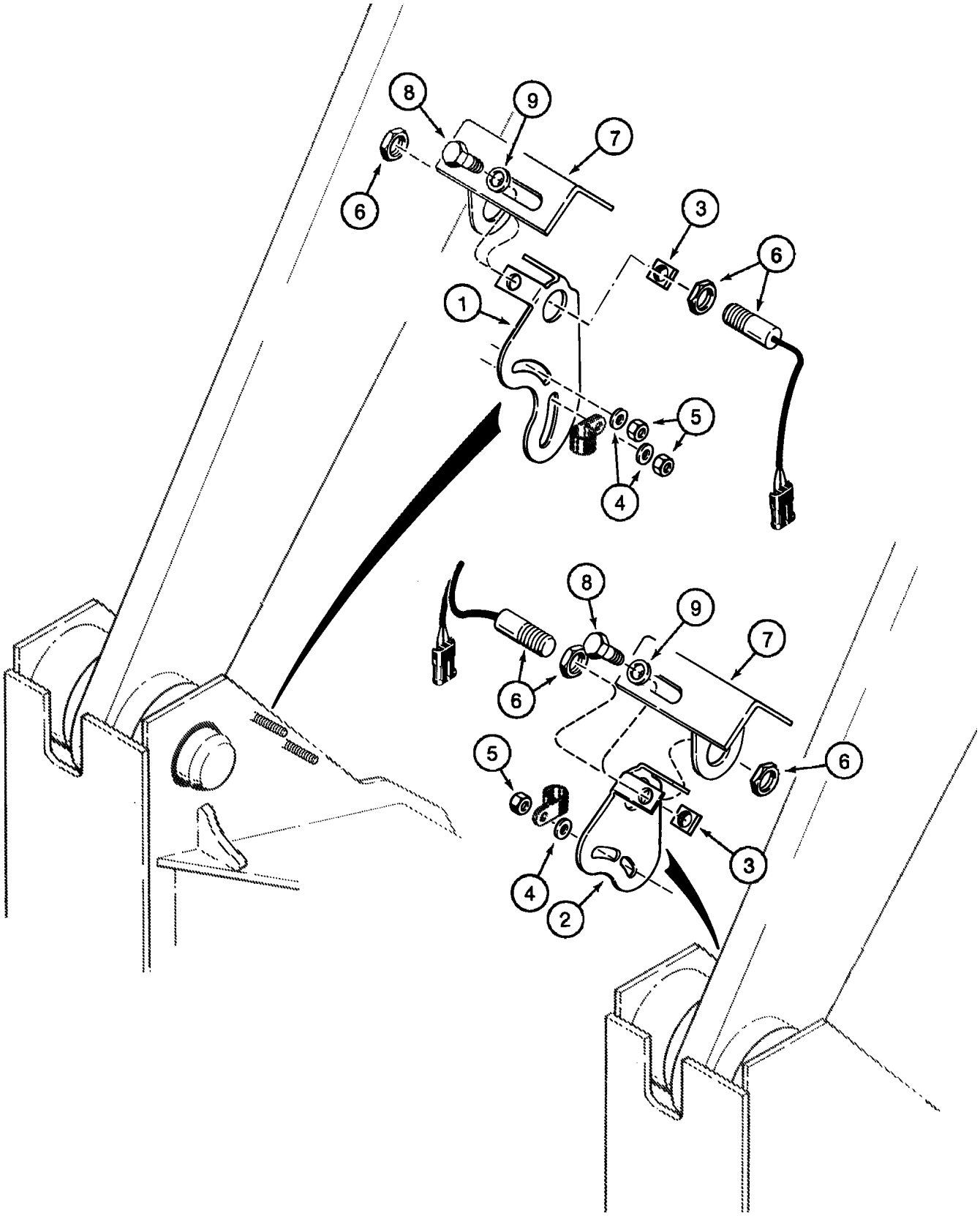
8
9
7
6
3
6
1
5
4
8
9
7
6
5
6
3
4
2

ITEM REF.	PEÇA Nº PART Nº PIEZA Nº	QTD QTY CANT	DESCRIÇÃO (Português)	DESCRIPTION (English)	DESCRIPCIÓN (Español)
1	115677A1	1	PLACA LE	PLATE LH	PLACA LI
2	115678A1	1	PLACA LD	PLATE RH	PLACA LD
3	131-856	4	PORCA	NUT	TUERCA
4	496-41041	4	ARRUELA 13/32x1-1/8x9/64	WASHER 13/32x1-1/8x9/64	ARANDELA 13/32x1-1/8x9/64
5	231-1446	4	PORCA	NUT	TUERCA
6	1546498C1	2	INTERRUPTOR controle altura	SWITCH height control	CONTACTOR
7	116212A1	2	CAPA sensor proximidade	COVER proximity switch	TAPA
8	426-612	4	PARAFUSO 3/8x3/4	BOLT 3/8x3/4	PERNO 3/8x3/4
9	496-21041	4	ARRUELA 13/32x13/16x3/32	WASHER 13/32x13/16x3/32	ARANDELA 13/32x13/16x3/32

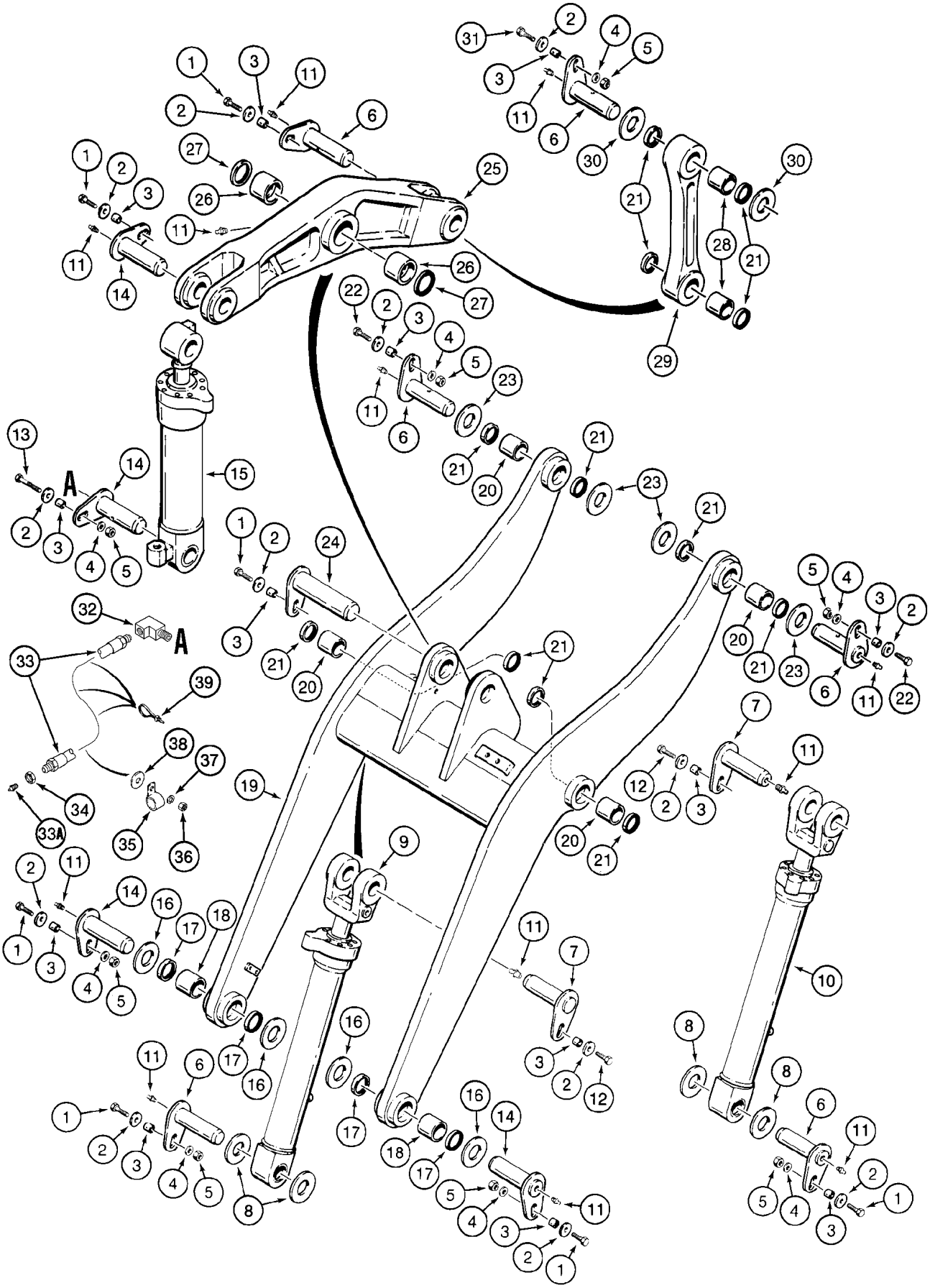

ITEM REF.	PEÇA Nº PART Nº PIEZA Nº	QTD QTY CANT	DESCRIÇÃO (Português)	DESCRIPTION (English)	DESCRIPCIÓN (Español)
1	426-1036	7	PARAFUSO 5/8x2-1/4	BOLT 5/8x2-1/4	PERNO 5/8x2-1/4
2	496-81025	13	ARRUELA 21/32x2-1/2x3/16	WASHER 21/32x2-1/2x3/16	ARANDELA 21/32x2-1/2x3/16
3	L125100	UQN	ESPAÇADOR	SPACER	ESPACIADOR
5	231-14110	8	PORCA	NUT	TUERCA
6	L128351	6	PINO 249mm	PIN 249mm	PERNO 249mm
7	L127118	2	PINO 229mm	PIN 229mm	PERNO 229mm
8	L127108	4	ARRUELA especial	WASHER special	ARANDELA especial
9	REF	1	CILINDRO levant. LE 127x834mm (pg 8-64)	CYLINDER lift LH 127x834mm (pg 8-64)	GATO LI 127x834mm (pg 8-64)
10	REF	1	CILINDRO levant. LD 127x834mm (pg 8-64)	CYLINDER lift RH 127x834mm (pg 8-64)	GATO LD 127x834mm (pg 8-64)
11	219-1	UQN	GRAXEIRA 1/8x21/32	FITTING GREASE 1/8x21/32	ENGRASADOR 1/8x21/32
12	426-1024	2	PARAFUSO 5/8x1-1/2	BOLT 5/8x1-1/2	PERNO 5/8x1-1/2
13	426-1064	1	PARAFUSO 5/8x4	BOLT 5/8x4	PERNO 5/8x4
14	L118674	4	PINO 255mm	PIN 255mm	PERNO 255mm
15	REF	1	CILINDRO giro 165x544mm (pg 8-66)	CYLINDER bucket tilt 165x544mm (pg 8-66)	GATO 165x544mm (pg 8-66)
16	L129131	4	ARRUELA especial	WASHER special	ARANDELA especial
17	L128725	4	VEDADOR pó	SEAL dust	JUNTA
	308045A1	1	ESTRUTURA braço Conj.	FRAME arm Assy.	BASTIDOR conj.
18	L127014	2	BUCHA	BUSHING	ANILLO
19	NSS	1	BRAÇO carregadeira	ARM loader	BASTIDOR
20	L127015	4	BUCHA	BUSHING	ANILLO
21	L128724	12	VEDADOR pó	SEAL dust	JUNTA
22	426-1040	2	PARAFUSO 5/8x2-1/2	BOLT 5/8x2-1/2	PERNO 5/8x2-1/2
23	L118835	UQN	ARRUELA especial	WASHER special	ARANDELA especial
24	L118672	1	PINO 345mm	PIN 345mm	PERNO 345mm
	232194A1	1	ARTICULAÇAO caçamba	BELLCRANK loader bucket	CODO de palanca
25	NSS	1	ARTICULAÇAO	BELLCRANK	CODO de palanca
26	L118709	2	BUCHA	BUSHING	ANILLO
27	L118750	2	VEDADOR pó	SEAL dust	JUNTA
	L118759	1	ARTICULAÇÃO despejo caçamba	LINK bucket dump	ESLABÓN
28	L127015	2	BUCHA	BUSHING	ANILLO
29	NSS	1	ARTICULAÇÃO	LINK	ESLABÓN
30	L118835	2	ARRUELA especial	WASHER special	ARANDELA especial
31	426-1040	1	PARAFUSO 5/8x2-1/2	BOLT 5/8x2-1/2	PERNO 5/8x2-1/2
32	328082A1	1	COTOVELO 90 especial 1/8	ELBOW 90 special 1/8	CODO especial 1/8
33	313681A1	1	MANGUEIRA 2080mm	HOSE 2080mm	MANGUERA 2080mm
33A	219-20	1	GRAXEIRA 1/4x1/2	FITTING GREASE 1/4x1/2	ENGRASADOR 1/4x1/2
34	F53473	1	PORCA 1/8	NUT 1/8	TUERCA 1/8
35	515-2495	1	BRAÇADEIRA	CLAMP	ABRAZADERA
36	832-10410	1	PORCA M10	NUT M10	TUERCA M10
37	895-11010	1	ARRUELA 11x20x2mm	WASHER 11x20x2mm	ARANDELA 11x20x2mm
38	896-15012	1	ARRUELA 13,5x28x4mm	WASHER 13,5x28x4mm	ARANDELA 13,5x28x4mm
39	L11541	UQN	CINTA	STRAP	FAJA

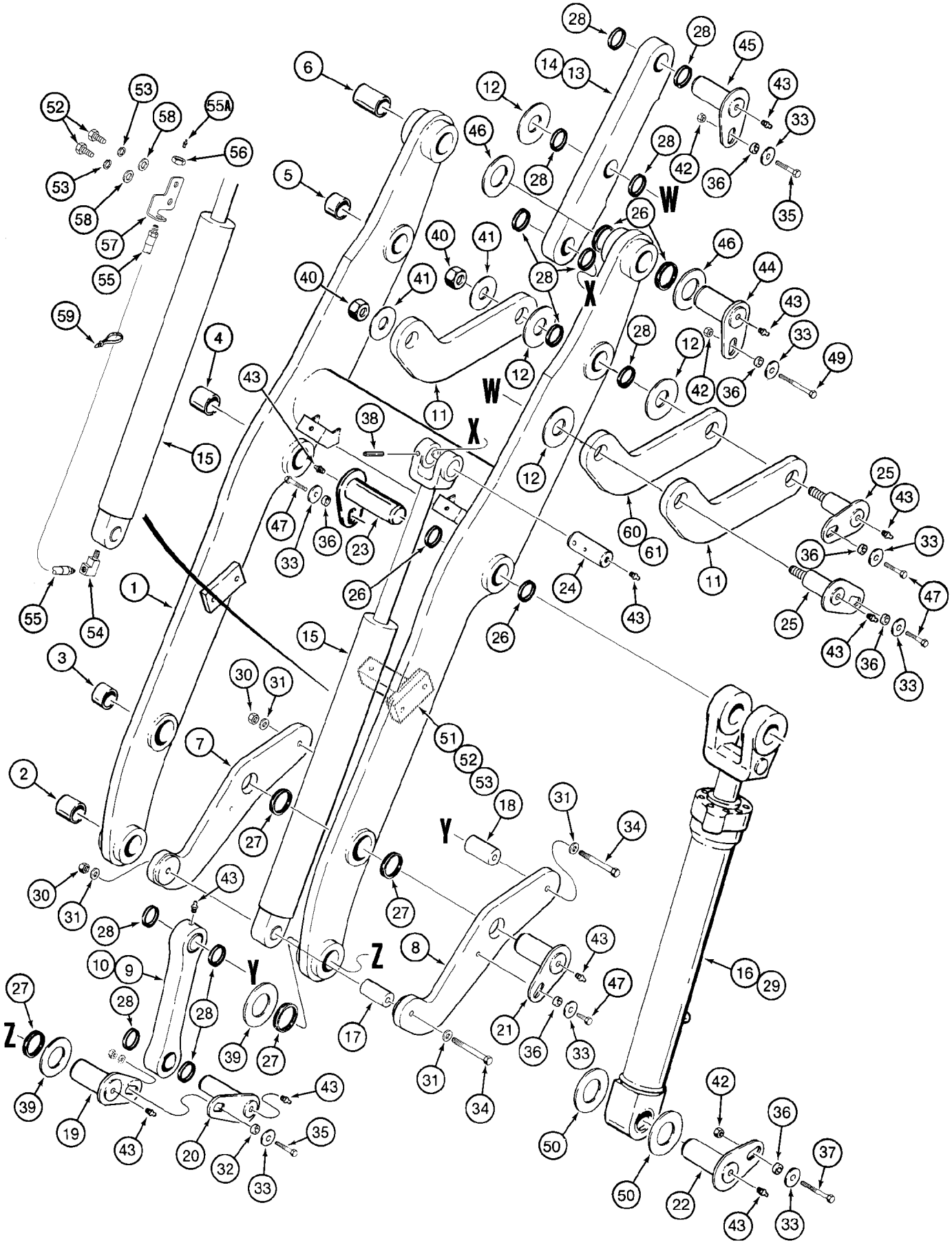

ITEM REF.	PEÇA Nº PART Nº PIEZA Nº	QTD QTY CANT	DESCRIÇÃO (Português)	DESCRIPTION (English)	DESCRIPCIÓN (Español)
	405405A2	1	ESTRUTURA braço Conj.	FRAME arm Assy.	BASTIDOR conj.
1	NSS	1	BRAÇO carregadeira	ARM loader	BASTIDOR
2	L127014	2	BUCHA	BUSHING	ANILLO
3	111721A1	2	BUCHA	BUSHING	ANILLO
4	L125957	2	BUCHA	BUSHING	ANILLO
5	111722A1	2	BUCHA	BUSHING	ANILLO
6	111723A1	4	BUCHA	BUSHING	ANILLO
7	346306A2	2	ARTICULAÇAO caçamba LE	BELLCRANK loader bucket LH	CODO de palanca LI
8	346307A2	2	ARTICULAÇAO caçamba LD	BELLCRANK loader bucket RH	CODO de palanca LD
	346308A2	2	ARTICULAÇÃO Conj.	LINK Assy.	ESLABÓN
9	NSS	1	ARTICULAÇÃO	LINK	ESLABÓN
10	111722A1	2	BUCHA	BUSHING	ANILLO
11	346309A2	2	ARTICULAÇÃO	LINK	ESLABÓN
12	116893A1	8	ARRUELA especial	WASHER special	ARANDELA especial
	346310A2	2	ARTICULAÇÃO despejo caçamba	LINK bucket dump	ESLABÓN
13	NSS	1	ARTICULAÇÃO	LINK	ESLABÓN
14	111722A1	3	BUCHA despejo caçamba	BUSHING bucket dump	ANILLO
15	112551A2	2	CILINDRO giro caçamba (pg 8-68)	CYLINDER bucket tilt (pg 8-68)	GATO (pg 8-68)
16	280706A1	1	CILINDRO levantamento LD (pg 8-64)	CYLINDER lift RH (pg 8-64)	GATO LD (pg 8-64)
17	418169A1	2	PINO	PIN bellcrank	PERNO
18	112600A2	2	PINO	PIN	PERNO
19	L118674	2	PINO braço levantamento 255mm	PIN lift arm 255mm	PERNO 255mm
20	112596A1	2	PINO	PIN	PERNO
21	346312A2	2	PINO	PIN bellcrank	PERNO
22	L128351	2	PINO braço levantamento 249mm	PIN lift cylinder 249mm	PERNO 249mm
23	L127118	2	PINO braço levantamento 227mm	PIN lift arm 227mm	PERNO 227mm
24	346313A2	2	PINO	PIN	PERNO
25	346316A2	4	PINO	PIN	PERNO
26	L128724	8	VEDADOR pó	SEAL dust	JUNTA
27	L128725	8	VEDADOR pó	SEAL dust	JUNTA
28	113624A1	24	VEDADOR pó	SEAL dust	JUNTA
29	280707A1	1	CILINDRO levantamento LE (pg 8-64)	CYLINDER lift LH (pg 8-64)	GATO LI (pg 8-64)
30	425-1612	4	PORCA	NUT	TUERCA
31	D34666	8	ARRUELA especial 25/32x1-3/8x9/64	WASHER special 25/32x1-3/8x9/64	ARANDELA 25/32x1-3/8x9/64
32	122297A1	2	ESPAÇADOR	SPACER	ESPACIADOR
33	496-81025	16	ARRUELA 21/32x2-1/2x3/16	WASHER 21/32x2-1/2x3/16	ARANDELA 21/32x2-1/2x3/16
34	426-12120	4	PARAFUSO 3/4x7-1/2	BOLT 3/4x7-1/2	PERNO 3/4x7-1/2
35	426-1040	4	PARAFUSO 5/8x2-1/2	BOLT 5/8x2-1/2	PERNO 5/8x2-1/2
36	L125100	14	ESPAÇADOR	SPACER	ESPACIADOR
37	426-1036	2	PARAFUSO 5/8x2-1/4	BOLT 5/8x2-1/4	PERNO 5/8x2-1/4
38	38-33264	2	PINO 1/2x4	PIN 1/2x4	PERNO 1/2x4
39	L129131	4	ARRUELA especial	WASHER special	ARANDELA especial
40	131-53	4	PORCA	NUT	TUERCA
41	117025A1	4	ARRUELA especial	WASHER special	ARANDELA especial
42	231-14410	6	PORCA	NUT	TUERCA
43	219-1	22	GRAXEIRA 1/8x21/32	FITTING GREASE 1/8x21/32	ENGRASADOR 1/8x21/32
44	346565A2	2	PINO levantamento	PIN lift	PERNO
45	346564A2	2	PINO	PIN	PERNO
46	L118835	4	ARRUELA especial	WASHER special	ARANDELA especial

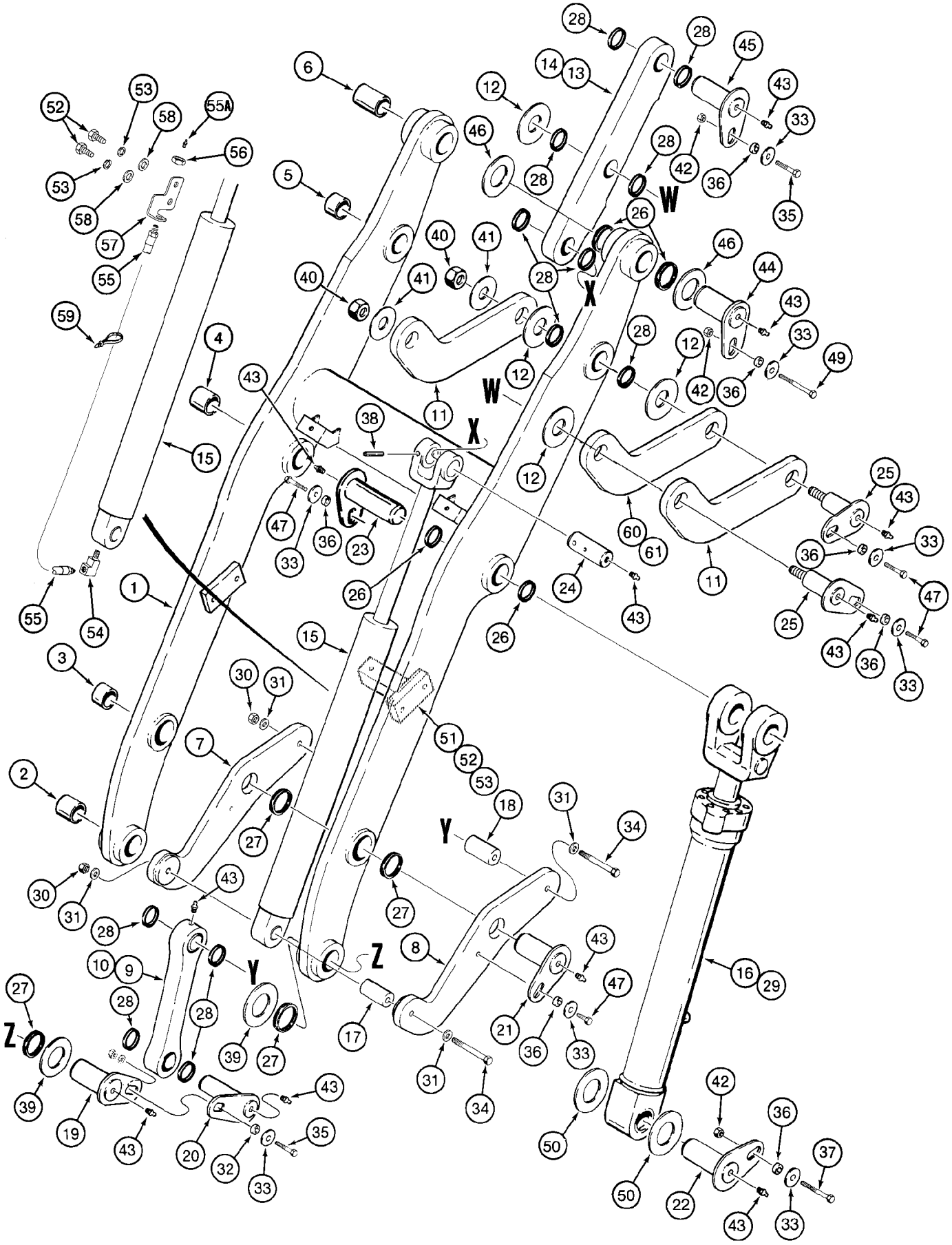

ITEM REF.	PEÇA Nº PART Nº PIEZA Nº	QTD QTY CANT	DESCRIÇÃO (Português)	DESCRIPTION (English)	DESCRIPCIÓN (Español)
47	426-1024	8	PARAFUSO 5/8x1-1/2	BOLT 5/8x1-1/2	PERNO 5/8x1-1/2
49	426-1052	2	PARAFUSO 5/8x3-1/4	BOLT 5/8x3-1/4	PERNO 5/8x3-1/4
50	L127108	4	ARRUELA especial	WASHER special	ARANDELA especial
51	346304A2	1	SUPORTE	BRACKET	SOPORTE
52	426-616	4	PARAFUSO 3/8x1	BOLT 3/8x1	PERNO 3/8x1
53	492-11038	4	ARRUELA pressão	WASHER lock	ARANDELA freno
54	217-1014	2	COTOVELO 90 1/8	ELBOW 90 1/8	CODO 1/8
55	313682A1	2	MANGUEIRA graxa 1320mm	HOSE grease 1320mm	MANGUERA 1320mm
55A	219-20	1	GRAXEIRA 1/4x1/2	FITTING GREASE 1/4x1/2	ENGRASADOR 1/4x1/2
56	F53473	2	PORCA 1/8	NUT 1/8	TUERCA 1/8
57	327130A2	2	SUPORTE	BRACKET	SOPORTE
58	496-41041	2	ARRUELA 13/32x1-1/8x9/64	WASHER 13/32x1-1/8x9/64	ARANDELA 13/32x1-1/8x9/64
59	L11541	UQN	CINTA	STRAP	FAJA
60	414458A1	1	ARTICULAÇÃO interna LD	LINK inner RH	ESLABÓN
61	414456A1	1	ARTICULAÇÃO interna LE	LINK inner LH	ESLABÓN

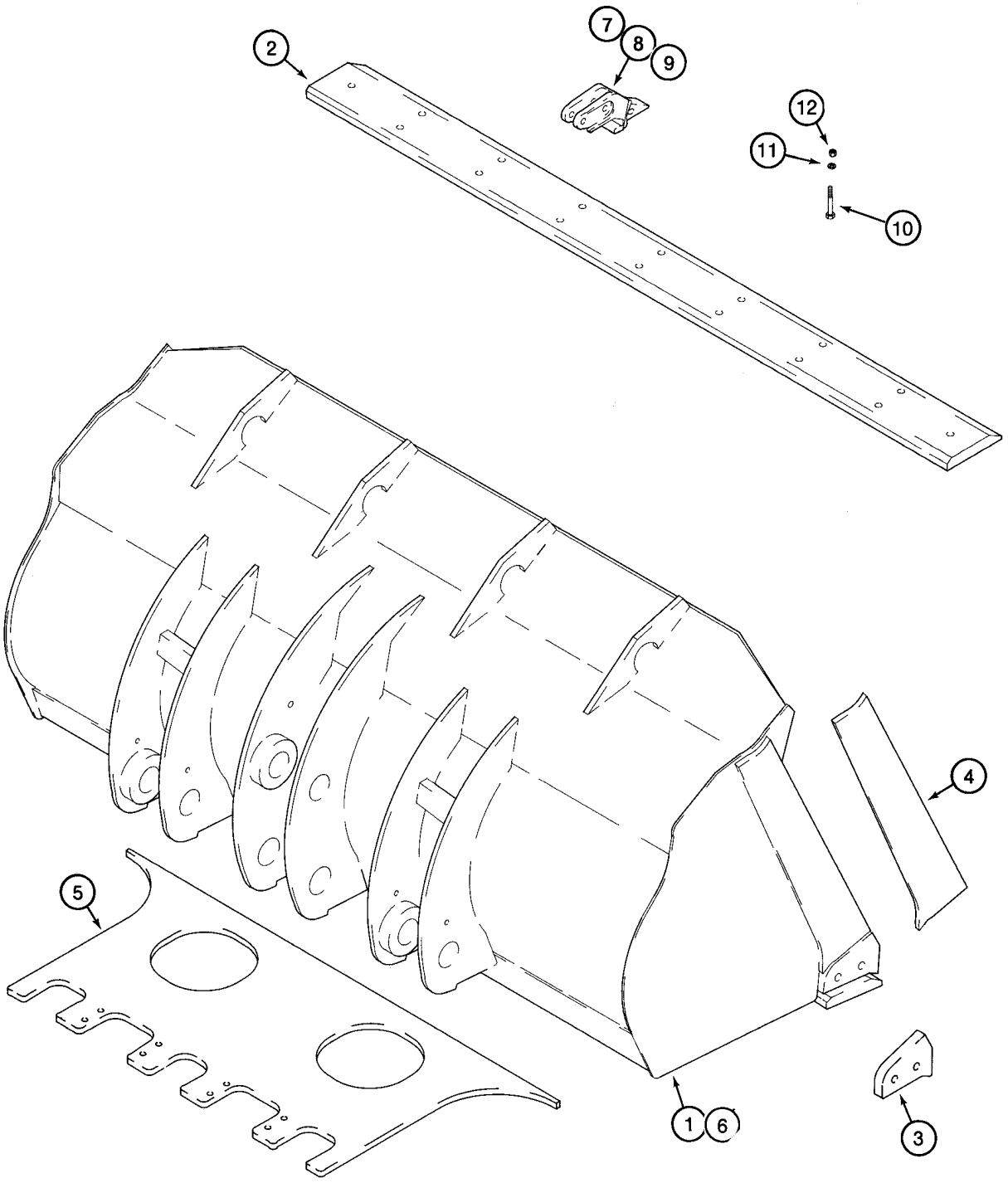
2
7
8
9
12
11
10
4
5
1
6
3

ITEM REF.	PEÇA Nº PART Nº PIEZA Nº	QTD QTY CANT	DESCRIÇÃO (Português)	DESCRIPTION (English)	DESCRIPCIÓN (Español)
	.		Modelos Z-BAR	Z-BAR Models	Modelos Z-BAR
	.				
	298280A1	1	CAÇAMBA Conj.	BUCKET Assy.	CUCHARA Conj.
1	NSS	1	CAÇAMBA	BUCKET	CUCHARA
2	L127427	1	BORDA cortante dianteiro	EDGE cutting front	CUCHILLA de ataque
3	115620A1	2	BORDA cortante	EDGE cutting	CUCHILLA de ataque
4	112100A1	2	BORDA cortante lateral	EDGE cutting side	CUCHILLA de ataque
5	298275A1	1	PLACA desgaste inferior	PLATE wear bottom	PLACA
6	305026A1	1	CAÇAMBA usar c/ACS2000 não ilustrado	BUCKET Assy. use w/ ACS2000not shown	CUCHARA Conj.
7	149530A1	7	DENTE Conj. - central	TOOTH Assy. - center	DIENTE conj.
8	149532A1	1	DENTE Conj. - lateral LD	TOOTH Assy. - side RH	DIENTE conj. LD
9	149531A1	1	DENTE Conj. - lateral LE	TOOTH Assy. - side LH	DIENTE conj. LI
10	426-1252	18	PARAFUSO 3/4x3-1/4	BOLT 3/4x3-1/4	PERNO 3/4x3-1/4
11	496-11081	18	ARRUELA 13/16x1-1/2x9/64	WASHER 13/16x1-1/2x9/64	ARANDELA 13/16x1-1/2x9/64
12	425-1612	18	PORCA	NUT	TUERCA
	.				
	.		Modelos XT	XT Models	Modelos XT
	.				
	149304A1	1	CAÇAMBA Conj.	BUCKET Assy.	CUCHARA Conj.
1	NSS	1	CAÇAMBA	BUCKET	CUCHARA
2	L127427	1	BORDA cortante dianteiro	EDGE cutting front	CUCHILLA de ataque
3	115620A1	2	BORDA cortante	EDGE cutting	CUCHILLA de ataque
4	112100A1	2	BORDA cortante lateral	EDGE cutting side	CUCHILLA de ataque
5	149528A1	1	PLACA desgaste inferior	PLATE wear bottom	PLACA
7	149530A1	7	DENTE Conj. - central	TOOTH Assy. - center	DIENTE conj.
8	149532A1	1	DENTE Conj. - lateral LD	TOOTH Assy. - side RH	DIENTE conj. LD
9	149531A1	1	DENTE Conj. - lateral LE	TOOTH Assy. - side LH	DIENTE conj. LI
10	426-1252	18	PARAFUSO 3/4x3-1/4	BOLT 3/4x3-1/4	PERNO 3/4x3-1/4
11	496-11081	18	ARRUELA 13/16x1-1/2x9/64	WASHER 13/16x1-1/2x9/64	ARANDELA 13/16x1-1/2x9/64
12	425-1612	18	PORCA	NUT	TUERCA

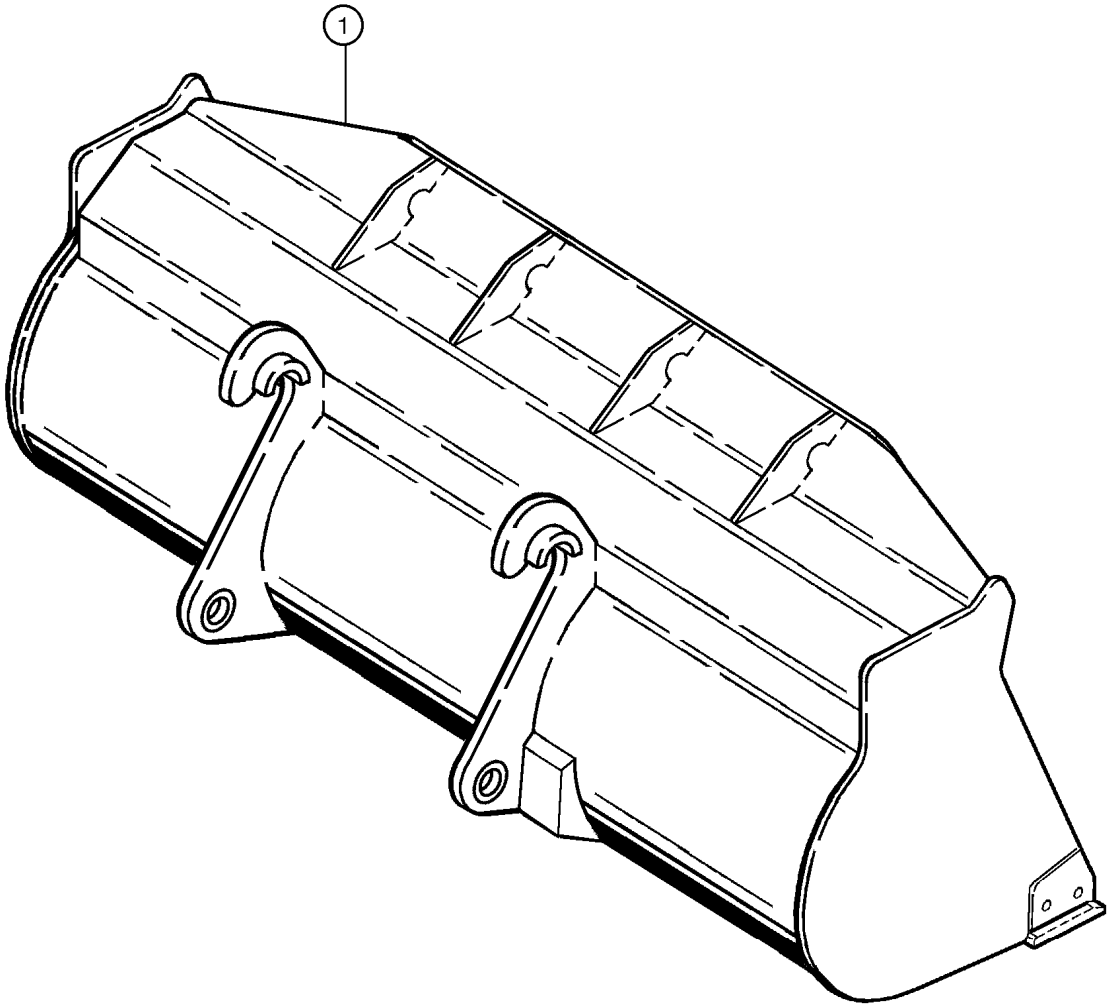
1

ITEM REF.	PEÇA Nº PART Nº PIEZA Nº	QTD QTY CANT	DESCRIÇÃO (Português)	DESCRIPTION (English)	DESCRIPCIÓN (Español)
1	149543A1	1	CAÇAMBA - Especial para engate rápido	BUCKET Assy. - For quick coupling	CUCHARA Conj.

NOTA: Montado somente como opcional para engate rápido (pg. 8-74)
NOTE: Only as optional for quick coupling (pg. 8-74)
NOTA: Montado solamente como opcional para engate rápido (pg. 8-74)

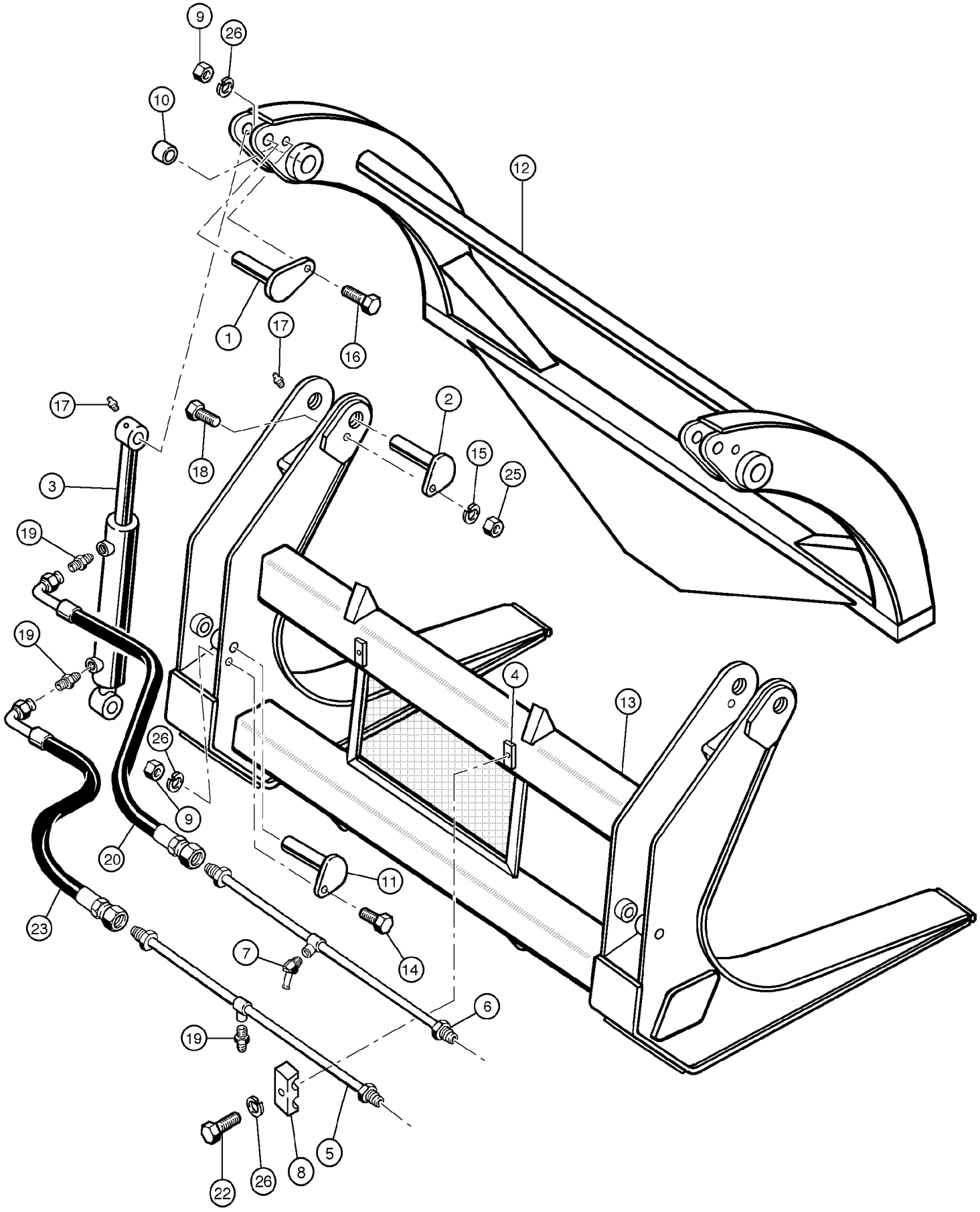
9
26
10
12
1
17
16
17
2
18
15
25
3
19
19
4
13
26
9
20
11
23
14
7
6
19
22
26
8
5

ITEM REF.	PEÇA Nº PART Nº PIEZA Nº	QTD QTY CANT	DESCRIÇÃO (Português)	DESCRIPTION (English)	DESCRIPCIÓN (Español)
	149542A1	1	GARRA Conj. GHT - para toras	PAWL Assy. GHT - for wood	GARRA Conj. - GHT
1	149672A1	2	PINO superior	PIN upper	PERNO superior
2	149673A1	2	PINO articulação	PIN link	PERNO articulación
3	149674A1	2	CILINDRO Conj. - Garra (pg 8-72)	CYLINDER Assy. - Pawl (pg 8-72)	GATO Conj. (pg 8-72)
4	149675A1	2	BASE	BASE	BASE
5	149676A1	1	TUBO	TUBE	TUBO
6	149676A1	1	TUBO	TUBE	TUBO
7	149678A1	1	COTOVELO 45	ELBOW 45	CODO
8	149679A1	2	FIXADOR	FIXER	FIJADOR
9	149680A1	4	PORCA	NUT	TUERCA
10	149681A1	4	BUCHA	BUSHING	ANILLO
11	149682A1	2	PINO inferior	PIN lower	PERNO inferior
12	149683A1	1	PINÇA	PAWL	PINZA
13	149684A1	1	GARFO	FORK	FORQUILLA
14	149685A1	2	PARAFUSO 1/2x1/2	BOLT 1/2x1/2	PERNO 1/2x1/2
15	149686A1	2	ARRUELA pressão 3/4	WASHER lock 3/4	ARANDELA freno 3/4
16	149687A1	2	PARAFUSO 1/2x1-3/4	BOLT 1/2x1-3/4	PERNO 1/2x1-3/4
17	149688A1	6	GRAXEIRA 1/8	FITTING GREASE 1/8	ENGRASADOR 1/8
18	149689A1	2	PARAFUSO 3/4x 2	BOLT 3/4x 2	PERNO 3/4x 2
19	149690A1	5	ADAPTADOR	ADAPTER	ADAPTADOR
20	149691A1	2	MANGUEIRA 3/4x700	HOSE 3/4x700	MANGUERA 3/4x700
22	149692A1	2	PARAFUSO 1/2x2	BOLT 1/2x2	PERNO 1/2x2
23	149693A1	2	MANGUEIRA 3/4x600	HOSE 3/4x600	MANGUERA 3/4x600
25	149694A1	2	PORCA 3/4	NUT 3/4	TUERCA 3/4
26	149695A1	6	ARRUELA pressão 1/2	WASHER lock 1/2	ARANDELA freno 1/2
27	149696A1	2	MANGUEIRA 1750mm (não ilustrado)	HOSE 1750mm (not shown)	MANGUERA 1750mm
28	149697A1	2	ADAPTADOR (Não ilustrado)	ADAPTER (not shown)	ADAPTADOR
29	149698A1	2	ENGATE-RÁPIDO (Não ilustrado)	QUICK-COUPLING (not shown)	ENGATE-RAPIDO

NOTA: Montado com os componentes do engate rápido (pg. 8-74)
NOTE: Used with quick coupling parts (pg. 8-74)
NOTA: Montaje com los componentes del engate rápido (pg. 8-74)

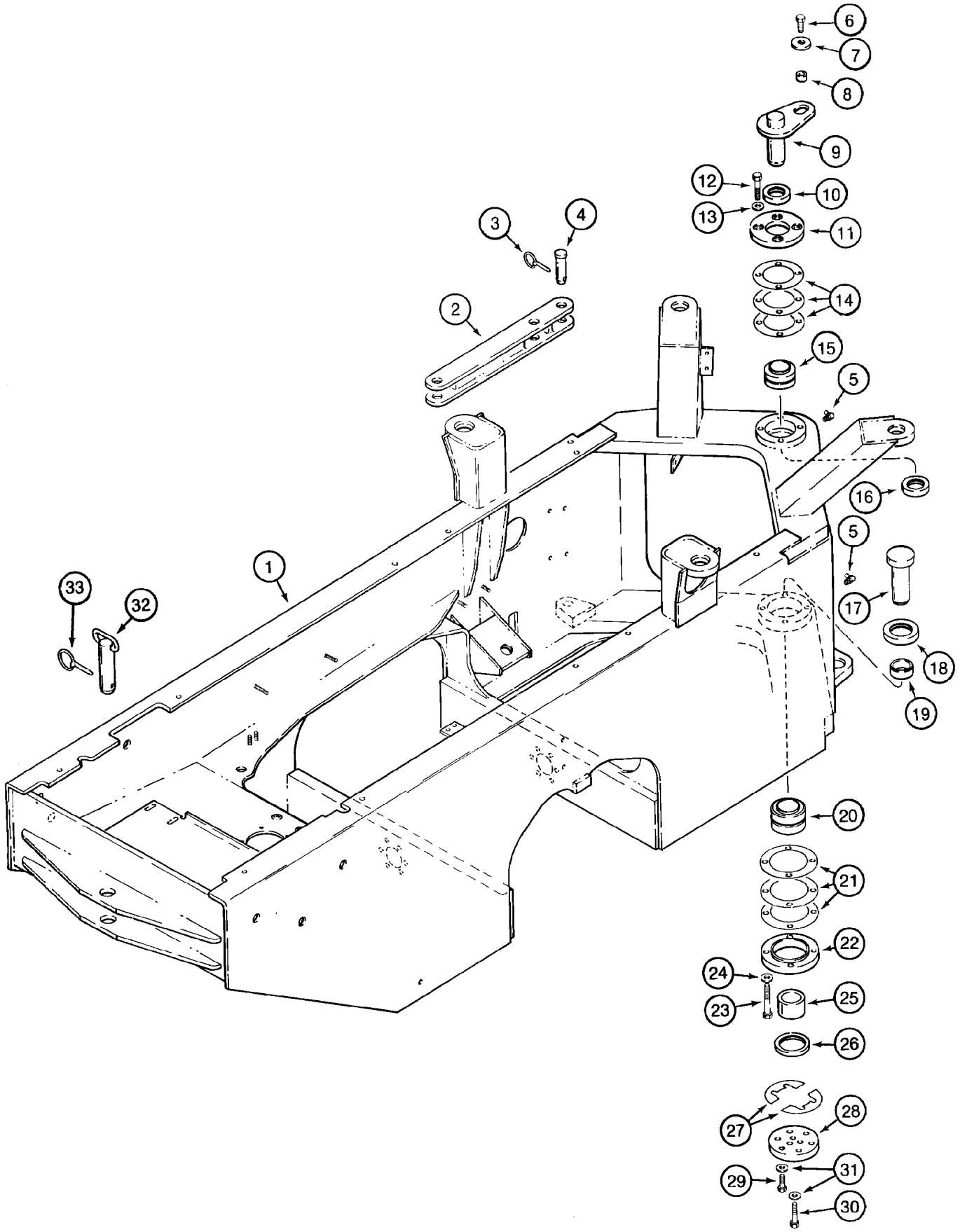
6
7
8
9
12
10
13
11
3
4
14
2
15
5
16
5
17
18
19
33
32
1
20
21
22
24
25
23
26
27
28
31
29
30

ITEM REF.	PEÇA Nº PART Nº PIEZA Nº	QTD QTY CANT	DESCRIÇÃO (Português)	DESCRIPTION (English)	DESCRIPCIÓN (Español)
1	405850A1	1	CHASSI traseiro	FRAME rear	BASTIDOR trasero
2	412067A1	1	ARTICULAÇÃO transporte	LINK transport and service	ESLABÓN
3	A30338	2	PINO trava	PIN lock	CLAVIJA de bloqueo
4	A164277	2	PINO	PIN	PERNO
5	219-55	2	GRAXEIRA 1/8x27/32	FITTING GREASE 1/8x27/32	ENGRASADOR 1/8x27/32
6	426-1024	1	PARAFUSO 5/8x1-1/2	BOLT 5/8x1-1/2	PERNO 5/8x1-1/2
7	496-81025	1	ARRUELA 21/32x2-1/2x3/16	WASHER 21/32x2-1/2x3/16	ARANDELA 21/32x2-1/2x3/16
8	L125100	1	ESPAÇADOR superior	SPACER upper	ESPACIADOR superior
9	L118861	1	PINO superior	PIN upper	PERNO superior
10	L118973	1	VEDADOR superior	SEAL upper	JUNTA superior
11	L118901	1	RETENTOR superior	RETAINER upper	RETENEDOR superior
12	426-848	4	PARAFUSO 1/2x3	BOLT 1/2x3	PERNO 1/2x3
13	496-21053	4	ARRUELA 17/32x1-1/16x1/8	WASHER 17/32x1-1/16x1/8	ARANDELA 17/32x1-1/16x1/8
14	L118987	UQN	CALÇO superior 0,10mm	SHIM upper 0,10mm	CALCE superior 0,10mm
14	L119202	UQN	CALÇO superior 0,25mm	SHIM upper 0,25mm	CALCE superior 0,25mm
14	L118986	UQN	CALÇO superior 0,50mm	SHIM upper 0,50mm	CALCE superior 0,50mm
15	L118856	1	ROLAMENTO rolos	BEARING rollers	COJINETE rodillos
16	L126169	1	VEDADOR inferior	SEAL lower	JUNTA
17	L118857	1	PINO	PIN	PERNO
18	L118978	1	VEDADOR superior	SEAL upper	JUNTA superior
19	L118862	1	ESPAÇADOR superior	SPACER upper	ESPACIADOR superior
20	L118868	1	ROLAMENTO rolos	BEARING rollers	COJINETE rodillos
21	L118990	UQN	CALÇO 0,10mm	SHIM 0,10mm	CALCE 0,10mm
21	L119203	UQN	CALÇO 0,25mm	SHIM 0,25mm	CALCE 0,25mm
21	L118989	UQN	CALÇO 0,50mm	SHIM 0,50mm	CALCE 0,50mm
22	L118902	1	RETENTOR	RETAINER	RETENEDOR
23	426-872	4	PARAFUSO 1/2x4-1/2	BOLT 1/2x4-1/2	PERNO 1/2x4-1/2
24	496-21053	4	ARRUELA 17/32x1-1/16x1/8	WASHER 17/32x1-1/16x1/8	ARANDELA 17/32x1-1/16x1/8
25	L118858	1	ESPAÇADOR inferior	SPACER lower	ESPACIADOR
26	L126168	1	VEDADOR inferior	SEAL lower	JUNTA
27	L118983	UQN	CALÇO 0,10mm	SHIM 0,10mm	CALCE 0,10mm
27	L118980	UQN	CALÇO 0,25mm	SHIM 0,25mm	CALCE 0,25mm
27	L118982	UQN	CALÇO 0,50mm	SHIM 0,50mm	CALCE 0,50mm
28	L128375	1	PLACA	PLATE	PLACA
29	426-824	6	PARAFUSO 1/2x1-1/2	BOLT 1/2x1-1/2	PERNO 1/2x1-1/2
30	426-840	3	PARAFUSO 1/2x2-1/2	BOLT 1/2x2-1/2	PERNO 1/2x2-1/2
31	496-21053	9	ARRUELA 17/32x1-1/16x1/8	WASHER 17/32x1-1/16x1/8	ARANDELA 17/32x1-1/16x1/8
32	L104989	1	PINO	PIN	PERNO
33	D33805	1	PINO trava	PIN lock	CLAVIJA de bloqueo

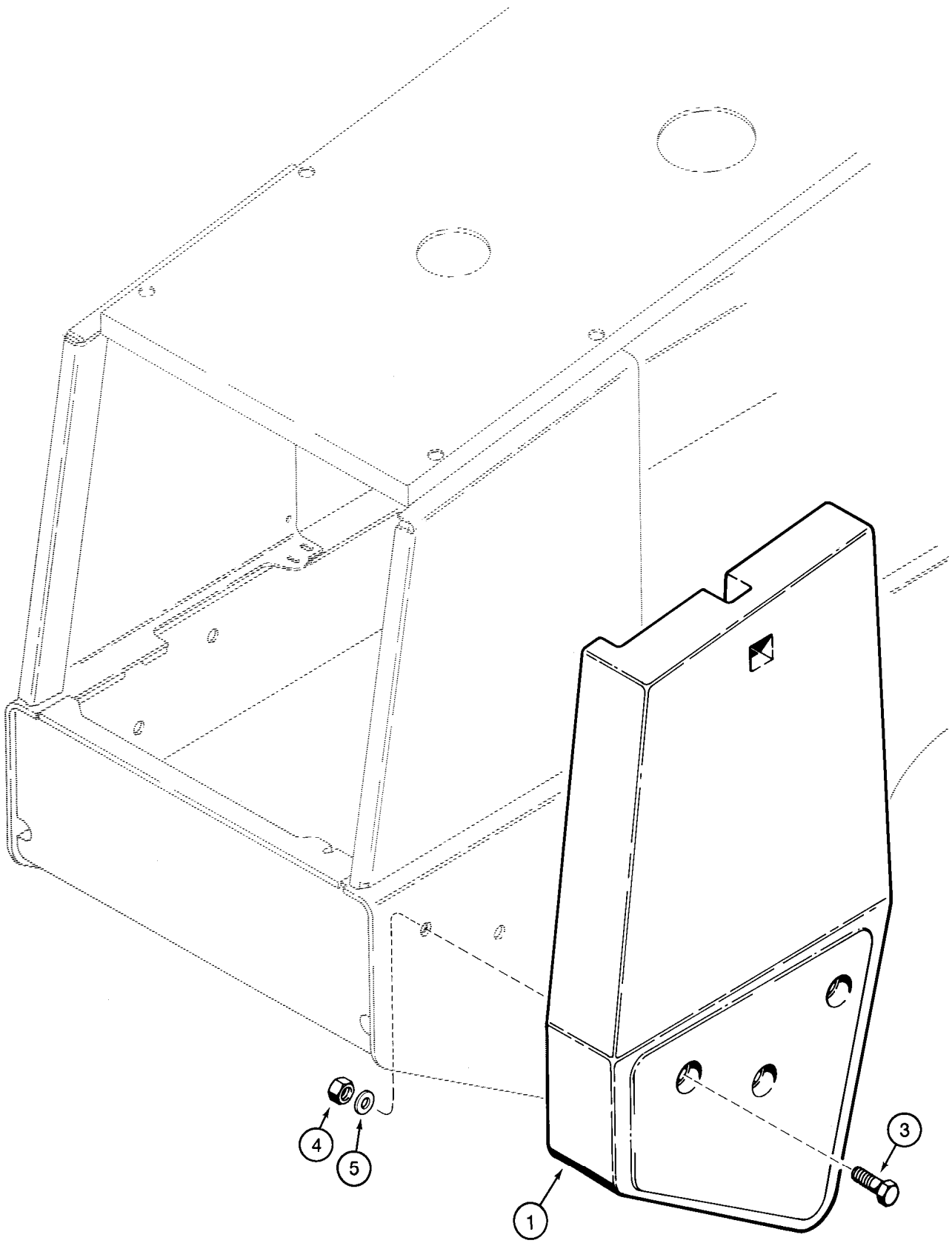
4
5
1
3

ITEM REF.	PEÇA Nº PART Nº PIEZA Nº	QTD QTY CANT	DESCRIÇÃO (Português)	DESCRIPTION (English)	DESCRIPCIÓN (Español)
1	L125464	1	CONTRAPESO traseiro LD 545.5kg	COUNTERWEIGHT rear RH 545.5kg	CONTRAPESO trasero LD 545.5kg
2	L125465	1	CONTRAPESO traseiro LE 545.5kg	COUNTERWEIGHT rear LH 545.5kg	CONTRAPESO trasero LI 545.5kg
3	326-1652	6	PARAFUSO 3-1/4in	BOLT 3-1/4in	PERNO 3-1/4in
4	429-1016	6	PORCA 1	NUT 1	TUERCA 1
5	496-21106	6	ARRUELA 1-1/16x2x13/64	WASHER 1-1/16x2x13/64	ARANDELA 1-1/16x2x13/64

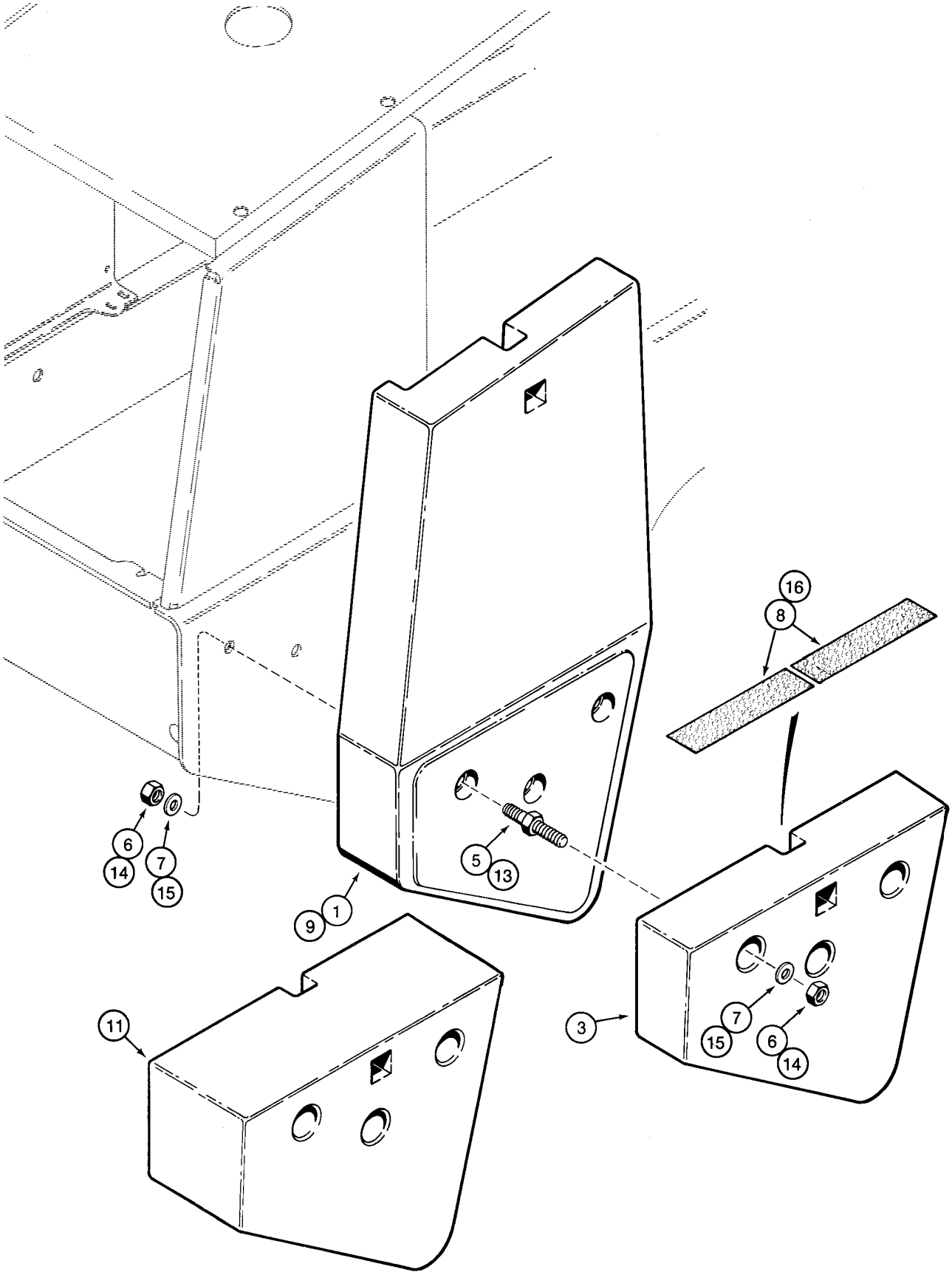
16
8
6
14
7
15
5
13
9
1
11
3
7
15
6
14

ITEM REF.	PEÇA Nº PART Nº PIEZA Nº	QTD QTY CANT	DESCRIÇÃO (Português)	DESCRIPTION (English)	DESCRIPCIÓN (Español)
1	L125464	1	CONTRAPESO traseiro LD 545.5kg	COUNTERWEIGHT rear RH 545.5kg	CONTRAPESO trasero LD 545.5kg
2	L125465	1	CONTRAPESO traseiro LE 545.5kg	COUNTERWEIGHT rear LH 545.5kg	CONTRAPESO trasero LI 545.5kg
3	L125468	1	CONTRAPESO traseiro LD 226.8kg	COUNTERWEIGHT rear RH 226.8kg	CONTRAPESO trasero LD 226.8kg
4	L125469	1	CONTRAPESO traseiro LE 226.8kg	COUNTERWEIGHT rear LH 226.8kg	CONTRAPESO trasero LI 226.8kg
5	L129901	6	PRISIONEIRO	STUD	ESPÁRRAGO
6	429-1016	12	PORCA 1	NUT 1	TUERCA 1
7	496-21106	12	ARRUELA 1-1/16x2x13/64	WASHER 1-1/16x2x13/64	ARANDELA 1-1/16x2x13/64
8	S243101	4	ANTI-DERRAPANTE	PAD	CINTA antideslizante

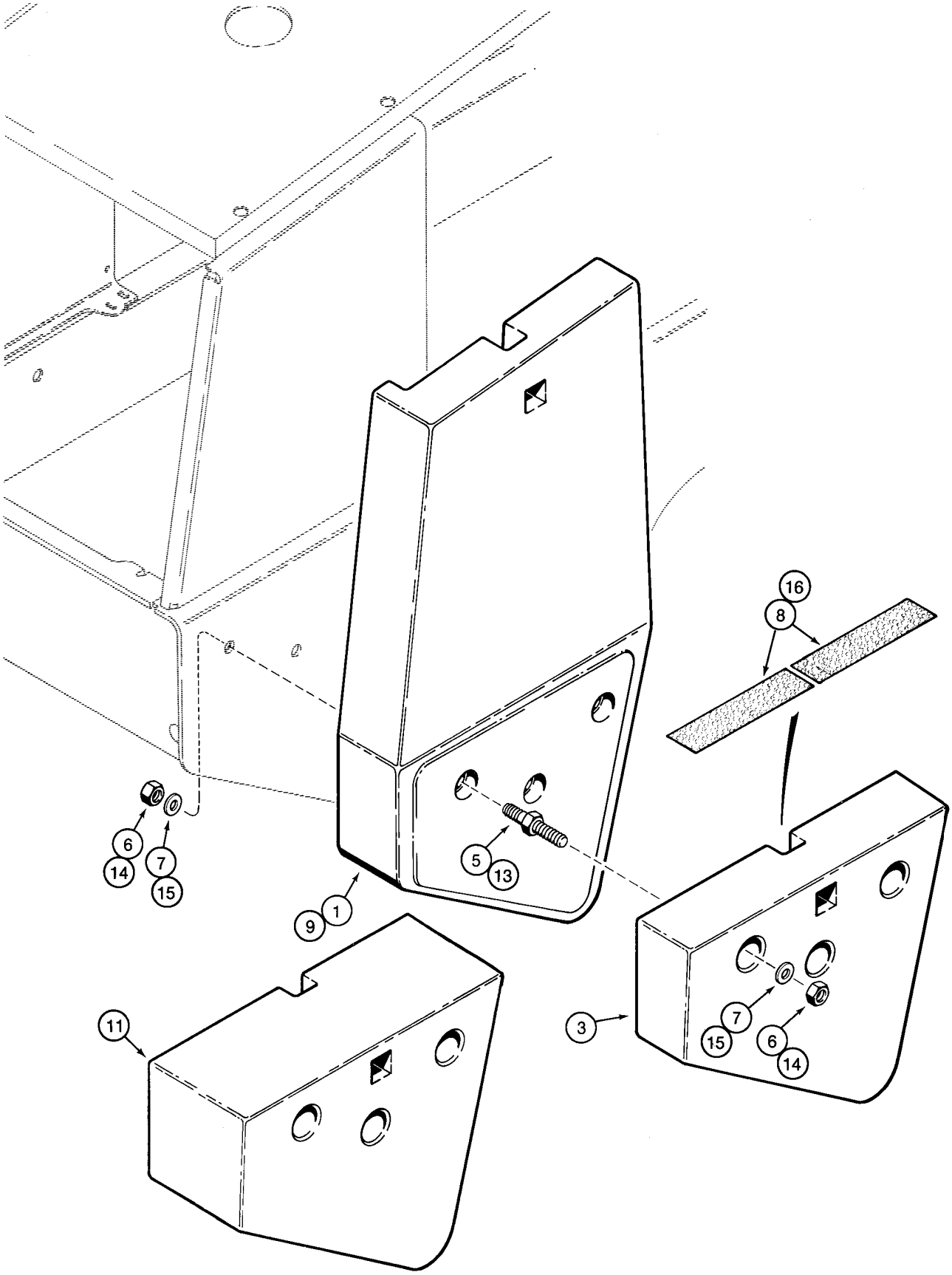
16
8
6
14
7
15
5
13
9
1
11
3
7
15
6
14

ITEM REF.	PEÇA Nº PART Nº PIEZA Nº	QTD QTY CANT	DESCRIÇÃO (Português)	DESCRIPTION (English)	DESCRIPCIÓN (Español)
9	L125464	1	CONTRAPESO traseiro LD 545.5kg	COUNTERWEIGHT rear RH 545.5kg	CONTRAPESO trasero LD 545.5kg
10	L125465	1	CONTRAPESO traseiro LE 545.5kg	COUNTERWEIGHT rear LH 545.5kg	CONTRAPESO trasero LI 545.5kg
11	L125466	1	CONTRAPESO traseiro LD 453.6kg	COUNTERWEIGHT rear RH 453.6kg	CONTRAPESO trasero LD 453.6kg
12	L125467	1	CONTRAPESO traseiro LE 453.6kg	COUNTERWEIGHT rear LH 453.6kg	CONTRAPESO trasero LI 453.6kg
13	L129901	6	PRISIONEIRO	STUD	ESPÁRRAGO
14	429-1016	12	PORCA 1	NUT 1	TUERCA 1
15	496-21106	12	ARRUELA 1-1/16x2x13/64	WASHER 1-1/16x2x13/64	ARANDELA 1-1/16x2x13/64
16	S243101	4	ANTI-DERRAPANTE	PAD	CINTA antideslizante

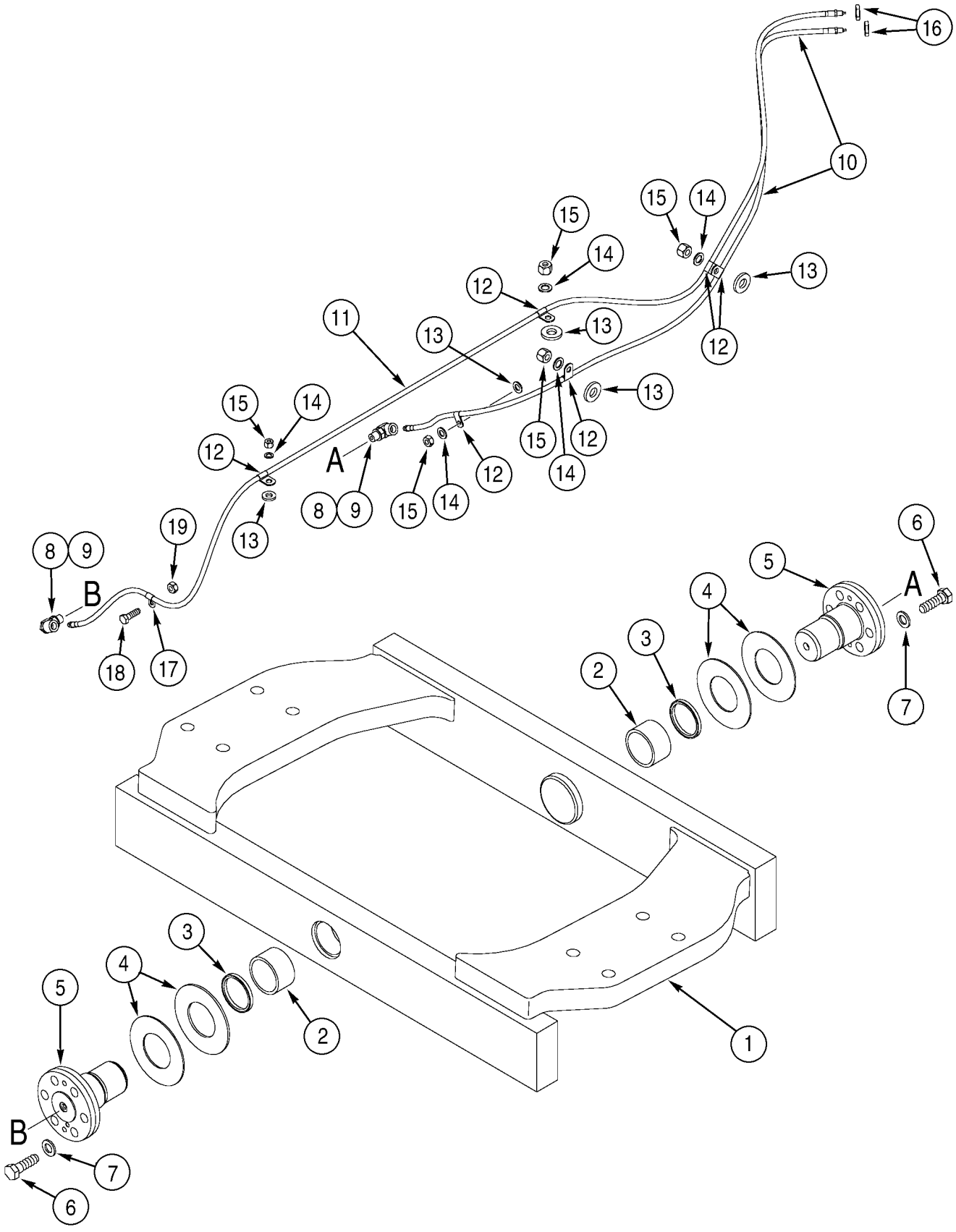
16
10
15
14
13
12
11
A
8
9
19
B
18
17
6
5
4
3
2
7
1

ITEM REF.	PEÇA Nº PART Nº PIEZA Nº	QTD QTY CANT	DESCRIÇÃO (Português)	DESCRIPTION (English)	DESCRIPCIÓN (Español)
	115278A1	1	BALANCIM Conj.	TRUNNION Conj.	MUÑON
1	NSS	1	BALANCIM traseiro	TRUNNION rear	MUÑON
2	L109938	2	BUCHA	BUSHING	ANILLO
3	D95147	2	LIMPADOR	WIPER	RASPADOR
4	302573A1	UQN	CALÇO 3.2mm	SHIM 3.2mm	CALCE 3.2mm
4	302574A1	UQN	CALÇO 4.8mm	SHIM 4.8mm	CALCE 4.8mm
5	L119222	2	PINO	PIN	PERNO
6	426-1240	12	PARAFUSO 3/4x2-1/2	BOLT 3/4x2-1/2	PERNO 3/4x2-1/2
7	D34666	12	ARRUELA especial 25/32x1-3/8x9/64	WASHER special 25/32x1-3/8x9/64	ARANDELA especial 25/32x1-3/8x9/64
8	218-5450	2	COTOVELO 90 1/8x7/16	ELBOW 90 1/8x7/16	CODO 1/8x7/16
9	237-6004	1	ANEL-O 23/64x5/64	O-RING 23/64x5/64	ANILLO-O 23/64x5/64
10	313079A1	1	MANGUEIRA 1861mm	HOSE 1861mm	MANGUERA 1861mm
11	313080A1	1	MANGUEIRA 2581mm	HOSE 2581mm	MANGUERA 2581mm
12	515-2495	6	BRAÇADEIRA	CLAMP	ABRAZADERA
13	896-15012	1	ARRUELA 13,5x28x4mm	WASHER 13,5x28x4mm	ARANDELA 13,5x28x4mm
14	895-18010	1	ARRUELA 11x18x1,6mm	WASHER 11x18x1,6mm	ARANDELA 11x18x1,6mm
15	832-10410	1	PORCA M10	NUT M10	TUERCA M10
16	F53473	2	PORCA 1/8	NUT 1/8	TUERCA 1/8
17	515-2379	1	BRAÇADEIRA 7,9mm	CLAMP 7,9mm	ABRAZADERA 7,9mm
18	627-8020	1	PARAFUSO M8x20	BOLT M8x20	PERNO M8x20
19	832-10408	1	PORCA M8	NUT M8	TUERCA M8

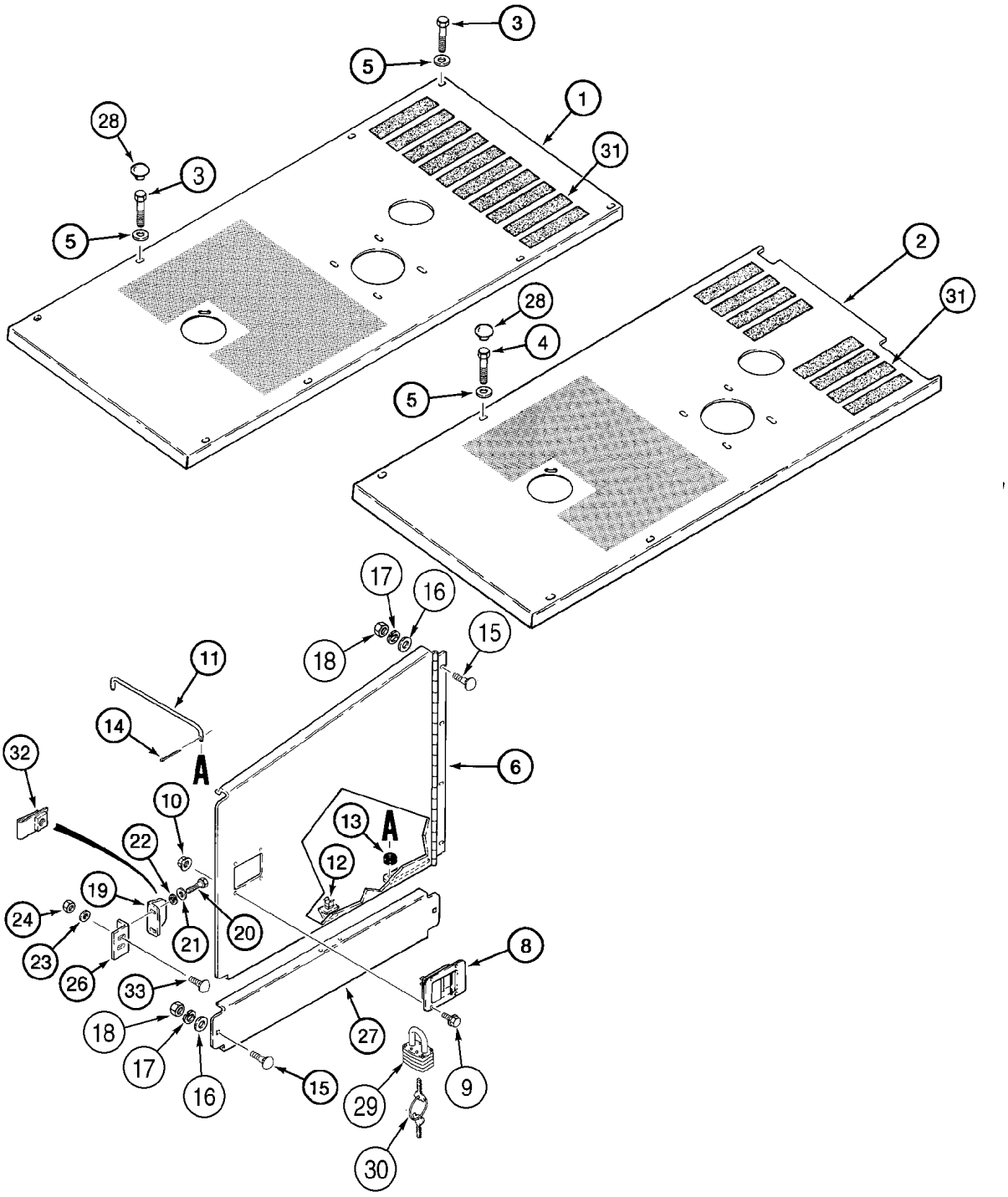
3
5
1
28
31
3
5
2
31
28
4
5
17
16
18
15
11
14
A
6
32
10
13
A
22
12
19
24
21
20
23
26
8
33
18
27
17
16
15
29
9
30

ITEM REF.	PEÇA Nº PART Nº PIEZA Nº	QTD QTY CANT	DESCRIÇÃO (Português)	DESCRIPTION (English)	DESCRIPCIÓN (Español)
1	298443A1	1	CAPÔ motor sem ar condicionado	HOOD engine models without air condit.	CAPO de motor
2	298713A1	1	CAPÔ motor com ar condicionado	HOOD engine with air conditioning	CAPO de motor
3	627-10040	8	PARAFUSO sem ar condicionado M10x40	BOLT models without air condit. M10x40	PERNO M10x40
4	627-10065	4	PARAFUSO M10x65	BOLT M10x65	PERNO M10x65
5	895-11010	1	ARRUELA 11x20x2mm	WASHER 11x20x2mm	ARANDELA 11x20x2mm
6	L127685	1	PORTA LD	DOOR RH	PUERTA LD
7	L127686	1	PORTA LE não ilustrado	DOOR LH not shown	PUERTA LI
8	R56221	2	FECHO porta	LATCH door handle	CLAVIJA de cerradura
9	458-412	8	PARAFUSO 1/4x3/4	BOLT 1/4x3/4	PERNO 1/4x3/4
10	231-5344	8	PORCA	NUT	TUERCA
11	L128467	2	HASTE porta	ROD door open	VÁSTAGO
12	L128879	2	CLIP	CLIP	CLIP
13	248-2397	2	PROTETOR 3/4	GROMMET 3/4	PASACABLE 3/4
14	32-812	2	PINO 1/8x3/4	PIN 1/8x3/4	PERNO 1/8x3/4
15	433-620	12	PARAFUSO 3/8x1-1/4	BOLT 3/8x1-1/4	PERNO 3/8x1-1/4
16	495-21044	12	ARRUELA 7/16x1x5/64	WASHER 7/16x1x5/64	ARANDELA 7/16x1x5/64
17	492-11038	12	ARRUELA pressão	WASHER lock	ARANDELA freno
18	425-106	12	PORCA	NUT	TUERCA
19	L127958	2	PLACA porta	PLATE door	PLACA
20	426-516	4	PARAFUSO 5/16x1	BOLT 5/16x1	PERNO 5/16x1
21	492-11031	4	ARRUELA pressão	WASHER lock	ARANDELA freno
22	495-11034	4	ARRUELA 11/32x11/16x1/16	WASHER 11/32x11/16x1/16	ARANDELA 11/32x11/16x1/16
23	496-81003	4	ARRUELA 13/32x1-1/16x3/32	WASHER 13/32x1-1/16x3/32	ARANDELA 13/32x1-1/16x3/32
24	231-1446	4	PORCA	NUT	TUERCA
25	L126856	8	BATENTE não ilustrado (pg 9-34)	BUMPER rubber not shown (pg 9-34)	PARACHOQUE (pg 9-34)
26	112924A1	2	SUPORTE	BRACKET	SOPORTE
27	L128574	2	PAINEL inferior	PANEL lower	PANEL
28	353-413	1	BUJÃO	PLUG	TAPÓN
29	D93753	2	TRAVA c/ chaves	LOCK w/ keys	CERRADURA
30	D93751	2	CHAVE Yale	KEY Yale	CHAVETA
30	R29555	2	CHAVE Master	KEY Master	LLAVE
31	D55216	1	ANTI-DERRAPANTE 2x9	PAD 2x9	CINTA antideslizante 2x9
32	131-637	4	PORCA	NUT	TUERCA
33	434-616	4	PARAFUSO 3/8x1	BOLT 3/8x1	PERNO 3/8x1

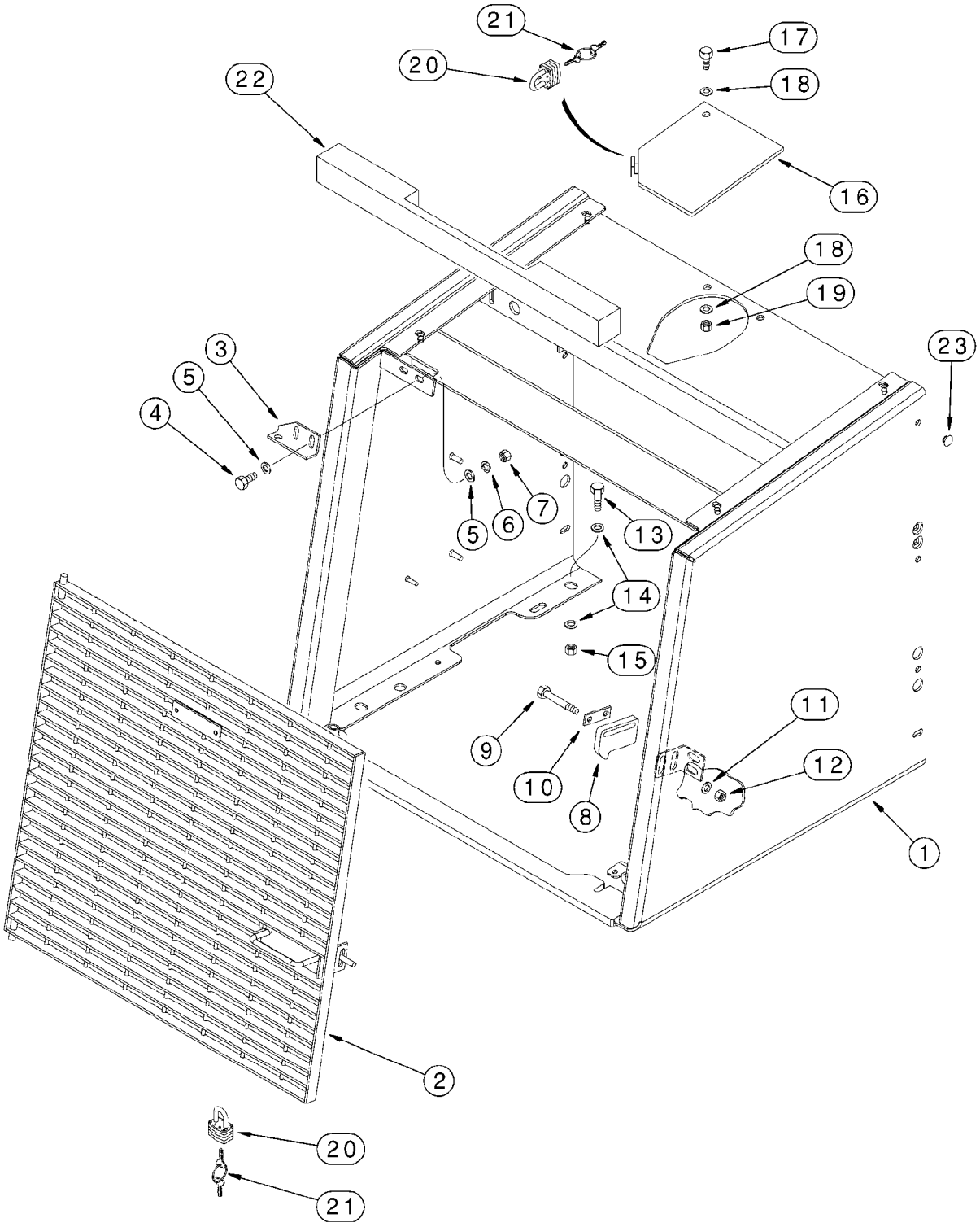
21
20
22
17
18
16
18
19
23
3
5
4
5
6
7
13
14
15
11
9
12
10
8
1
2
20
21

ITEM REF.	PEÇA Nº PART Nº PIEZA Nº	QTD QTY CANT	DESCRIÇÃO (Português)	DESCRIPTION (English)	DESCRIPCIÓN (Español)
1	284347A2	1	PROTEÇÃO radiador	GUARD radiator	PROTECTOR radiador
2	284745A1	1	GRADE	GRILLE	CALANDRIA
3	L118936	1	SUPORTE grelha	BRACKET grille	SOPORTE
4	627-10030	2	PARAFUSO M10x30	BOLT M10x30	PERNO M10x30
5	895-15010	4	ARRUELA 11x24x2mm	WASHER 11x24x2mm	ARANDELA 11x24x2mm
6	892-11010	2	ARRUELA pressão M10	WASHER lock M10	ARANDELA freno M10
7	829-1410	2	PORCA M10	NUT M10	TUERCA M10
8	L126920	1	FECHO grelha	CATCH grille	CLAVIJA de cerradura
9	827-10040	2	PARAFUSO M10x40	BOLT M10x40	PERNO M10x40
10	L126841	1	PLACA	PLATE	PLACA
11	496-81003	2	ARRUELA 13/32x1-1/16x3/32	WASHER 13/32x1-1/16x3/32	ARANDELA 13/32x1-1/16x3/32
12	832-10410	2	PORCA M10	NUT M10	TUERCA M10
13	627-16050	4	PARAFUSO M16x50	BOLT M16x50	PERNO M16x50
14	896-15016	8	ARRUELA 17,5x34x5mm	WASHER 17,5x34x5mm	ARANDELA 17,5x34x5mm
15	832-10416	4	PORCA M16	NUT M16	TUERCA M16
16	L126779	1	PLACA	PLATE	PLACA
17	627-10030	1	PARAFUSO M10x30	BOLT M10x30	PERNO M10x30
18	895-15010	1	ARRUELA 11x24x2mm	WASHER 11x24x2mm	ARANDELA 11x24x2mm
19	832-10410	1	PORCA M10	NUT M10	TUERCA M10
20	D93753	2	TRAVA c/ chaves	LOCK w/ keys	CERRADURA
21	D93751	2	CHAVE Yale	KEY Yale	CHAVETA
21	R29555	2	CHAVE Master	KEY Master	LLAVE
22	L127462	1	VEDADOR 730mm	SEAL 730mm	JUNTA 730mm
23	L126856	6	BATENTE borracha	BUMPER rubber	PARACHOQUE

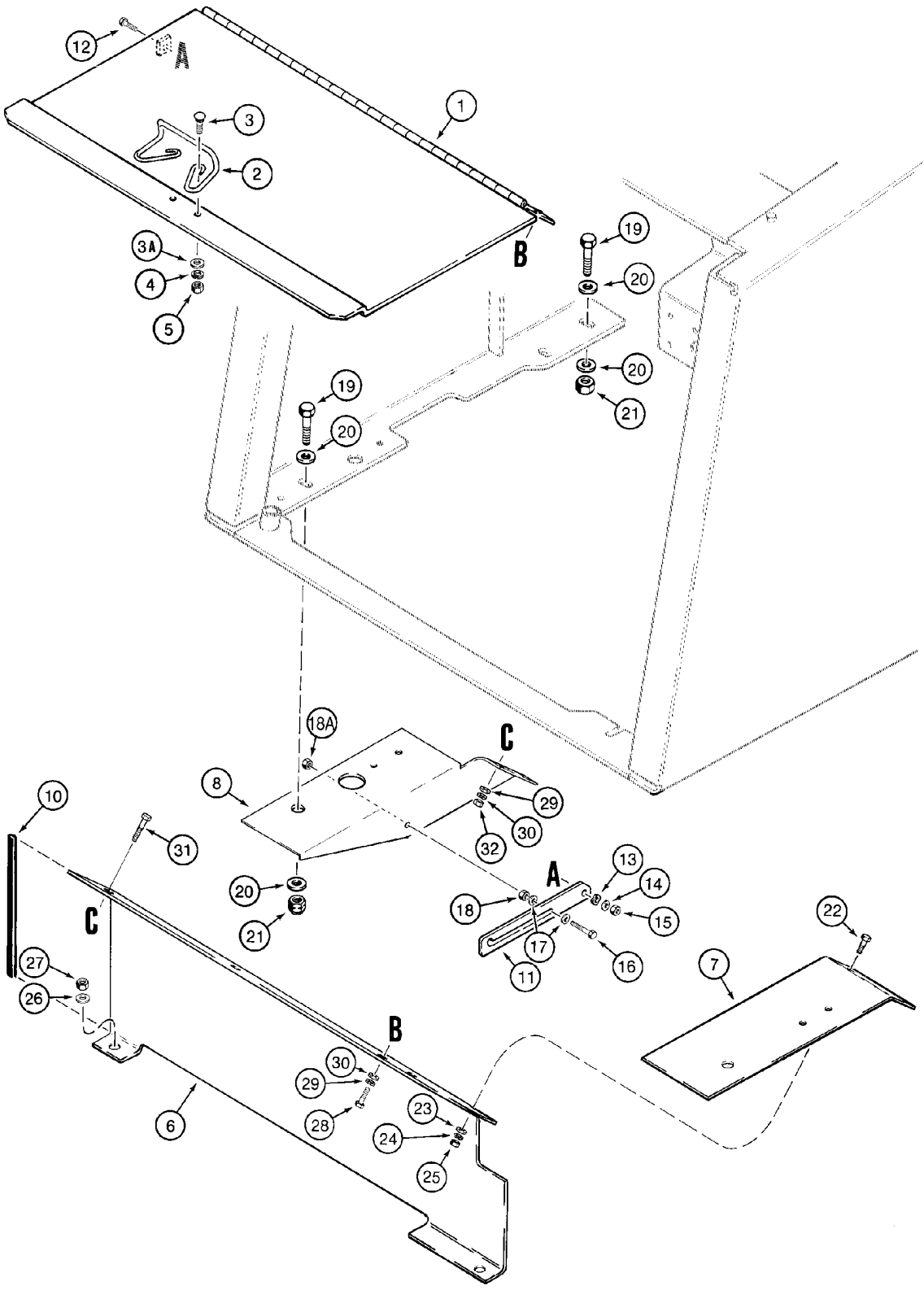
12
A
1
3
2
3A
4
5
B
19
20
20
21
19
20
18A
C
8
29
30
32
10
31
20
21
A
13
14
15
18
17
16
11
22
7
C
27
26
B
30
29
28
23
24
25
6

ITEM REF.	PEÇA Nº PART Nº PIEZA Nº	QTD QTY CANT	DESCRIÇÃO (Português)	DESCRIPTION (English)	DESCRIPCIÓN (Español)
1	292963A1	1	TAMPA caixa bateria	COVER battery box	TAPA
2	L125636	1	MAÇANETA	HANDLE	ASA
3	711-5016	2	PARAFUSO M5x16	BOLT M5x16	PERNO M5x16
3A	895-11005	2	ARRUELA 5,5x10x1mm	WASHER 5,5x10x1mm	ARANDELA 5,5x10x1mm
4	892-11005	2	ARRUELA pressão M5	WASHER lock M5	ARANDELA freno M5
5	824-1405	2	PORCA M5	NUT M5	TUERCA M5
6	L128101	1	DEFLETOR caixa bateria	BAFFLE battery box	PLACA deflectora
7	L128192	1	PLACA LD	PLATE RH	PLACA LD
8	L128172	1	PLACA LE	PLATE LH	PLACA LI
10	L127454	1	ACABAMENTO 220mm	TRIM 220mm	BANDA 220mm
11	L125491	1	SUPORTE	BRACKET	SOPORTE
12	627-8020	1	PARAFUSO M8x20	BOLT M8x20	PERNO M8x20
13	S69662	1	ARRUELA especial	WASHER special	ARANDELA especial
14	895-11008	1	ARRUELA 9x17x1,6mm	WASHER 9x17x1,6mm	ARANDELA 9x17x1,6mm
15	832-10408	1	PORCA M8	NUT M8	TUERCA M8
16	827-8035	1	PARAFUSO M8x35	BOLT M8x35	PERNO M8x35
17	895-11008	2	ARRUELA 9x17x1,6mm	WASHER 9x17x1,6mm	ARANDELA 9x17x1,6mm
18	829-1408	1	PORCA M8	NUT M8	TUERCA M8
18A	832-10408	1	PORCA M8	NUT M8	TUERCA M8
19	627-16050	4	PARAFUSO M16x50	BOLT M16x50	PERNO M16x50
20	896-15016	8	ARRUELA 17,5x34x5mm	WASHER 17,5x34x5mm	ARANDELA 17,5x34x5mm
21	832-10416	4	PORCA M16	NUT M16	TUERCA M16
22	627-10025	1	PARAFUSO M10x25	BOLT M10x25	PERNO M10x25
23	895-15010	1	ARRUELA 11x24x2mm	WASHER 11x24x2mm	ARANDELA 11x24x2mm
24	892-11010	1	ARRUELA pressão M10	WASHER lock M10	ARANDELA freno M10
25	829-1410	1	PORCA M10	NUT M10	TUERCA M10
26	895-15010	2	ARRUELA 11x24x2mm	WASHER 11x24x2mm	ARANDELA 11x24x2mm
27	832-10410	2	PORCA M10	NUT M10	TUERCA M10
28	627-10020	3	PARAFUSO M10x20	BOLT M10x20	PERNO M10x20
29	892-11010	4	ARRUELA pressão M10	WASHER lock M10	ARANDELA freno M10
30	895-15010	4	ARRUELA 11x24x2mm	WASHER 11x24x2mm	ARANDELA 11x24x2mm
31	627-10025	1	PARAFUSO M10x25	BOLT M10x25	PERNO M10x25
32	829-1410	1	PORCA M10	NUT M10	TUERCA M10

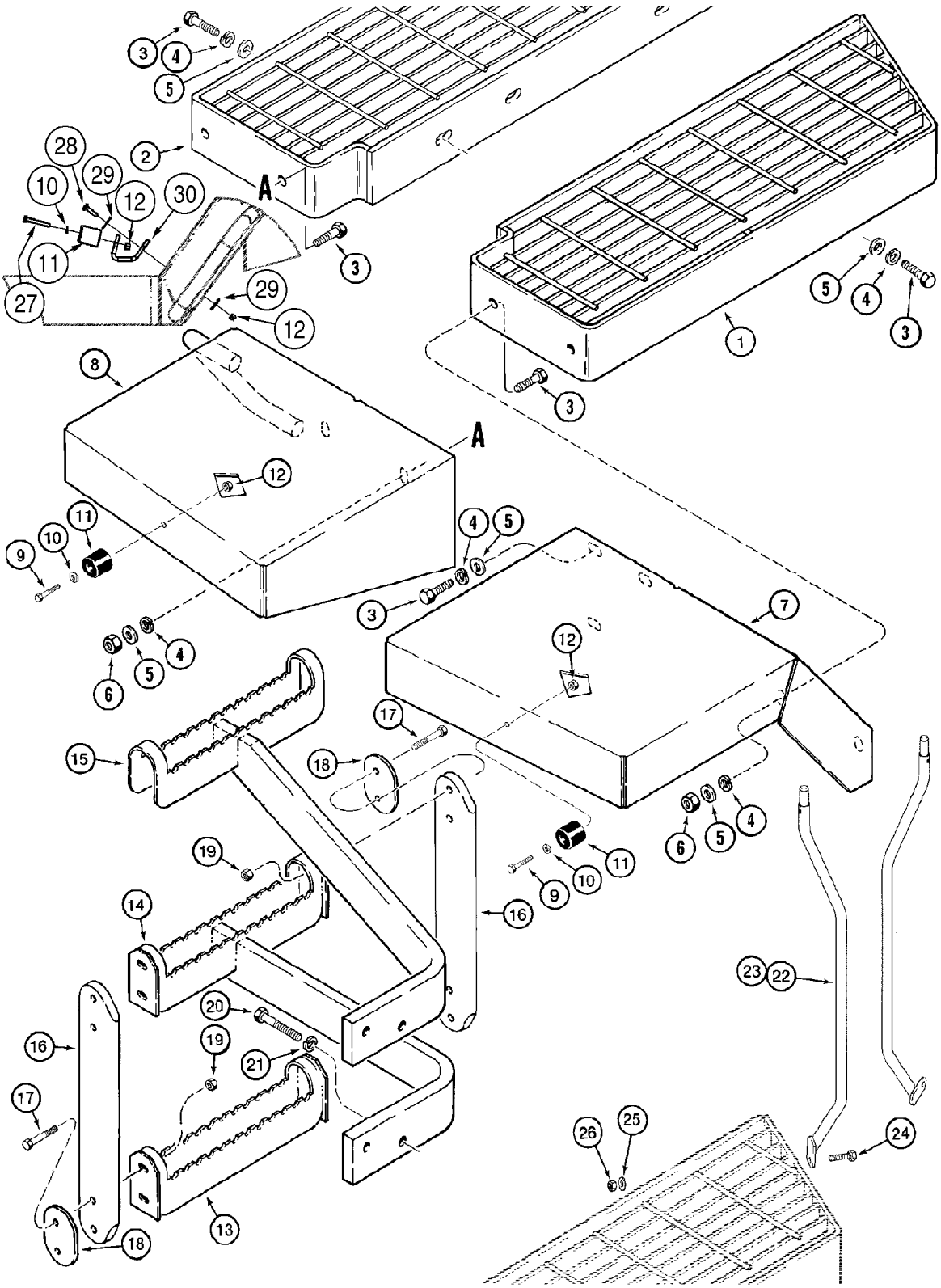
A
A

ITEM REF.	PEÇA Nº PART Nº PIEZA Nº	QTD QTY CANT	DESCRIÇÃO (Português)	DESCRIPTION (English)	DESCRIPCIÓN (Español)
1	326819A3	1	DEGRAU LD	STEP RH	GRADA LD
2	326818A3	1	DEGRAU LE	STEP LH	GRADA LI
3	627-12040	16	PARAFUSO M12x40	BOLT M12x40	PERNO M12x40
4	892-11012	12	ARRUELA pressão M12	WASHER lock M12	ARANDELA freno M12
5	896-15012	20	ARRUELA 13,5x28x4mm	WASHER 13,5x28x4mm	ARANDELA 13,5x28x4mm
6	832-10412	4	PORCA M12	NUT M12	TUERCA M12
7	321226A2	1	PÁRA LAMA traseiro LD	FENDER rear RH	GUARDABARRO trasero LD
8	321227A2	1	PÁRA LAMA traseiro LE	FENDER rear LH	GUARDABARRO trasero LI
9	827-6040	2	PARAFUSO M6x40	BOLT M6x40	PERNO M6x40
10	895-11006	3	ARRUELA 6,6x12x1,6mm	WASHER 6,6x12x1,6mm	ARANDELA 6,6x12x1,6mm
11	L126483	3	BATENTE porta	BUMPER door	PARACHOQUE
12	832-10406	4	PORCA M6	NUT M6	TUERCA M6
13	311075A2	1	DEGRAU inferior traseiro	STEP rear lower	GRADA
14	313435A2	1	DEGRAU central traseiro	STEP rear center	GRADA
15	319794A2	1	DEGRAU superior traseiro	STEP rear upper	GRADA
16	108751A1	2	CINTA	STRAP	FAJA
17	827-10045	8	PARAFUSO M10x45	BOLT M10x45	PERNO M10x45
18	311069A1	4	PLACA	PLATE	PLACA
19	832-10410	8	PORCA M10	NUT M10	TUERCA M10
20	827-12050	4	PARAFUSO M12x50	BOLT M12x50	PERNO M12x50
21	896-15012	4	ARRUELA 13,5x28x4mm	WASHER 13,5x28x4mm	ARANDELA 13,5x28x4mm
22	296420A3	1	CORRIMÃO LD	HANDRAIL RH	HANDRAIL LD
23	296418A3	1	CORRIMÃO LE	HANDRAIL LH	HANDRAIL LI
24	627-12040	2	PARAFUSO M12x40	BOLT M12x40	PERNO M12x40
25	896-15012	2	ARRUELA 13,5x28x4mm	WASHER 13,5x28x4mm	ARANDELA 13,5x28x4mm
26	832-10412	2	PORCA M12	NUT M12	TUERCA M12
27	827-6045	1	PARAFUSO M6x45	BOLT M6x45	PERNO M6x45
28	627-6025	1	PARAFUSO M6x25	BOLT M6x25	PERNO M6x25
29	895-15006	2	ARRUELA 6,6x25x1,6mm	WASHER 6,6x25x1,6mm	ARANDELA 6,6x25x1,6mm
30	357241A2	1	SUPORTE batente porta	BRACKET door stop	SOPORTE

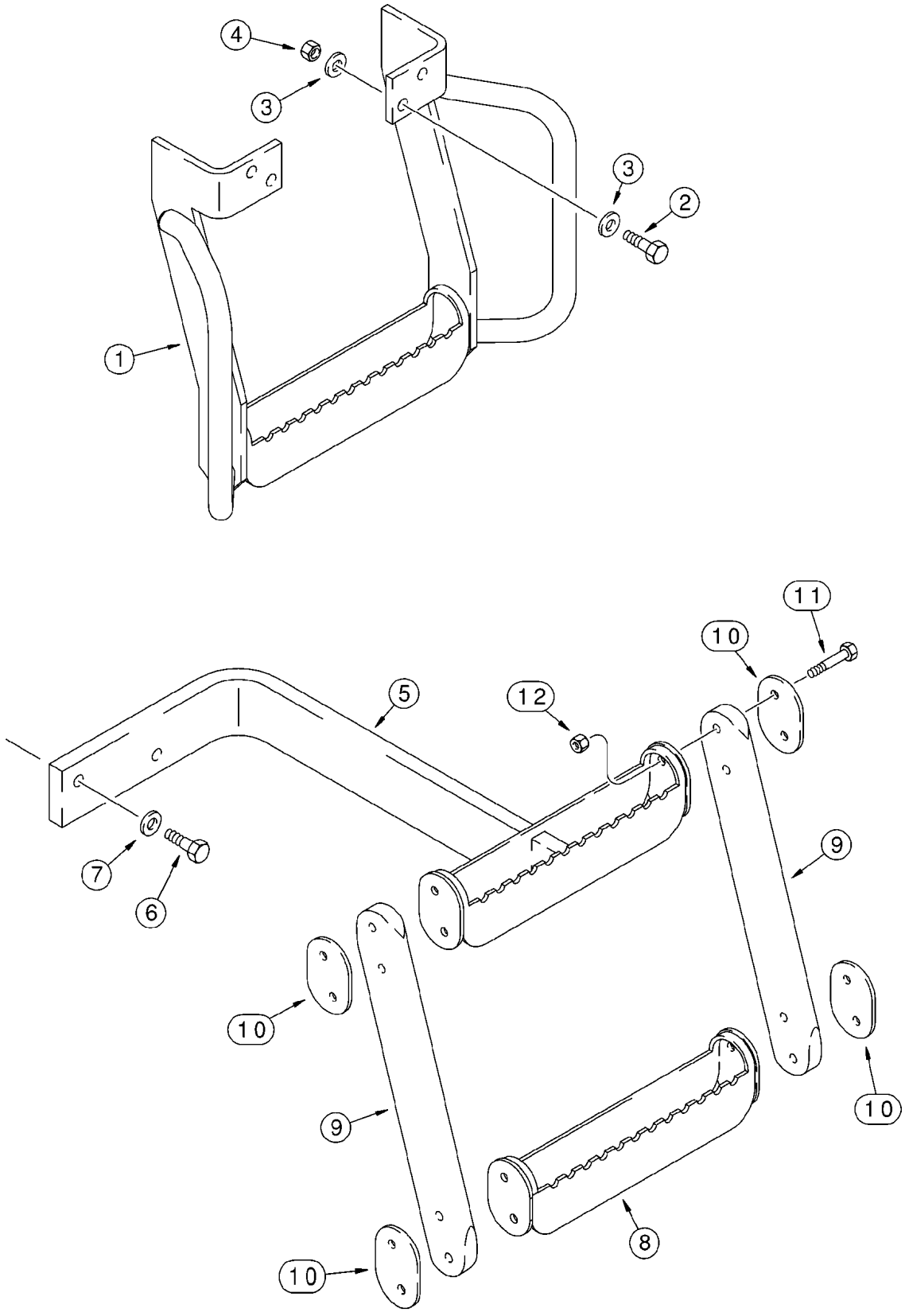
4
3
3
2
1
11
10
5
12
9
7
6
10
9
10
10
8

ITEM REF.	PEÇA Nº PART Nº PIEZA Nº	QTD QTY CANT	DESCRIÇÃO (Português)	DESCRIPTION (English)	DESCRIPCIÓN (Español)
1	313434A1	1	DEGRAU superior traseiro	STEP rear upper	GRADA
2	627-12045	4	PARAFUSO M12x45	BOLT M12x45	PERNO M12x45
3	896-15012	8	ARRUELA 13,5x28x4mm	WASHER 13,5x28x4mm	ARANDELA 13,5x28x4mm
4	832-10412	4	PORCA M12	NUT M12	TUERCA M12
5	319936A1	1	DEGRAU central traseiro LD	STEP rear center RH	GRADA LD
6	827-12050	2	PARAFUSO M12x50	BOLT M12x50	PERNO M12x50
7	896-15012	2	ARRUELA 13,5x28x4mm	WASHER 13,5x28x4mm	ARANDELA 13,5x28x4mm
8	311075A1	1	DEGRAU inferior traseiro	STEP rear lower	GRADA
9	108751A1	2	CINTA	STRAP	FAJA
10	311069A1	4	PLACA	PLATE	PLACA
11	827-10045	8	PARAFUSO M10x45	BOLT M10x45	PERNO M10x45
12	832-10410	8	PORCA M10	NUT M10	TUERCA M10

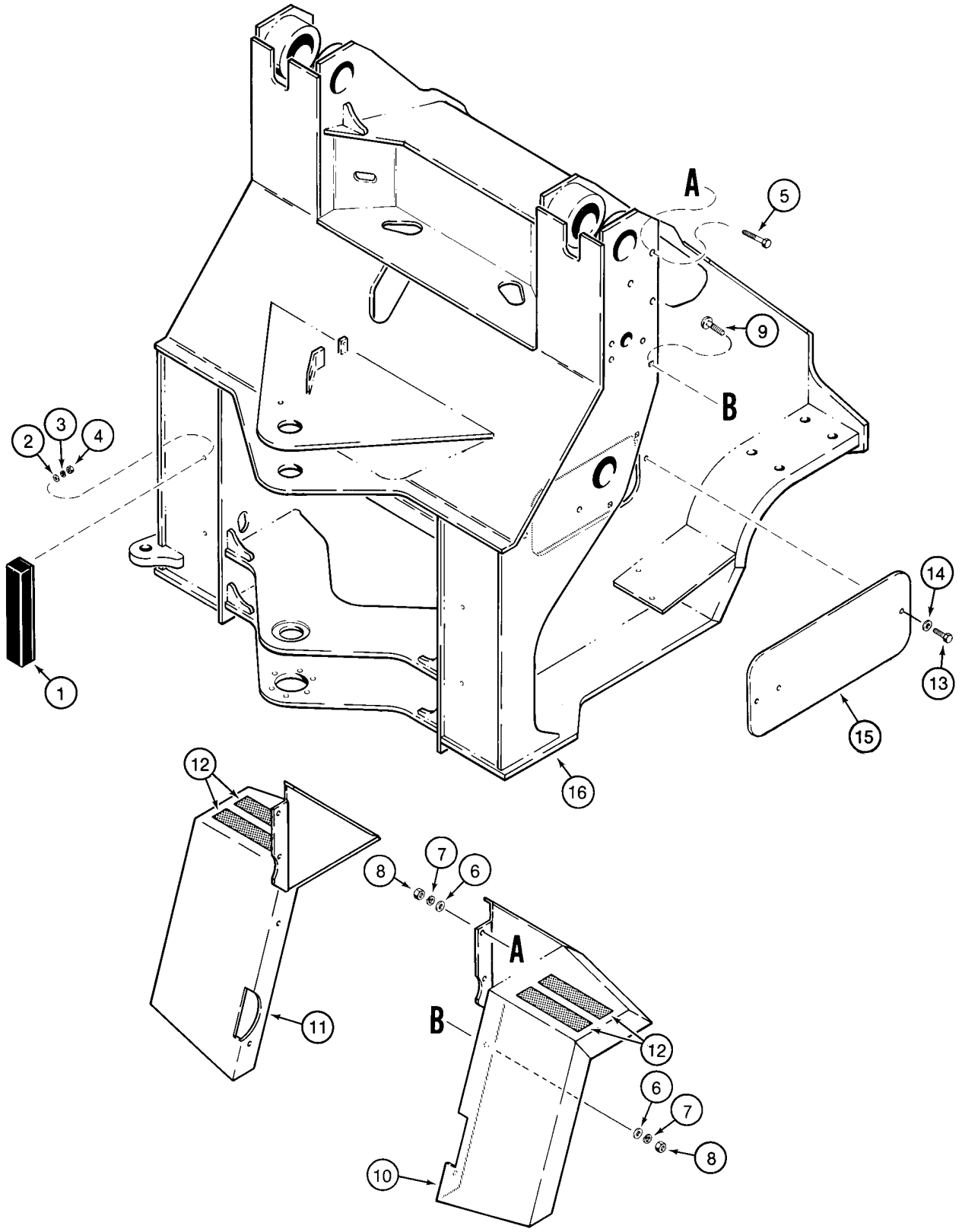
A
B
1
2
3
4
5
6
7
8
9
10
11
12
13
14
15
16

ITEM REF.	PEÇA Nº PART Nº PIEZA Nº	QTD QTY CANT	DESCRIÇÃO (Português)	DESCRIPTION (English)	DESCRIPCIÓN (Español)
1	L127077	2	BATENTE chassis	BUMPER chassis	PARACHOQUE chassis
2	495-21044	4	ARRUELA 7/16x1x5/64	WASHER 7/16x1x5/64	ARANDELA 7/16x1x5/64
3	492-11038	4	ARRUELA pressão	WASHER lock	ARANDELA freno
4	425-106	4	PORCA	NUT	TUERCA
5	426-828	4	PARAFUSO 1/2x1-1/4	BOLT 1/2x1-1/4	PERNO 1/2x1-1/4
6	495-21056	8	ARRUELA 9/16x1-3/8x7/64	WASHER 9/16x1-3/8x7/64	ARANDELA 9/16x1-3/8x7/64
7	492-11050	8	ARRUELA pressão	WASHER lock	ARANDELA freno
8	425-108	8	PORCA	NUT	TUERCA
9	433-824	4	PARAFUSO 1/2x1-1/2	BOLT 1/2x1-1/2	PERNO 1/2x1-1/2
10	123165A1	1	PÁRA LAMA dianteiro LD	FENDER front RH	GUARDABARRO LD
11	123164A1	1	PÁRA LAMA dianteiro LE	FENDER front LH	GUARDABARRO LI
12	D55216	4	ANTI-DERRAPANTE páralama diant. 2x9	PAD front fender 2x9	CINTA antideslizante 2x9
13	426-824	4	PARAFUSO 1/2x1-1/2	BOLT 1/2x1-1/2	PERNO 1/2x1-1/2
14	496-21053	4	ARRUELA 17/32x1-1/16x1/8	WASHER 17/32x1-1/16x1/8	ARANDELA 17/32x1-1/16x1/8
15	L125240	2	TAMPA	COVER	TAPA
16	365390A1	1	CHASSI dianteiro	FRAME front	BASTIDOR

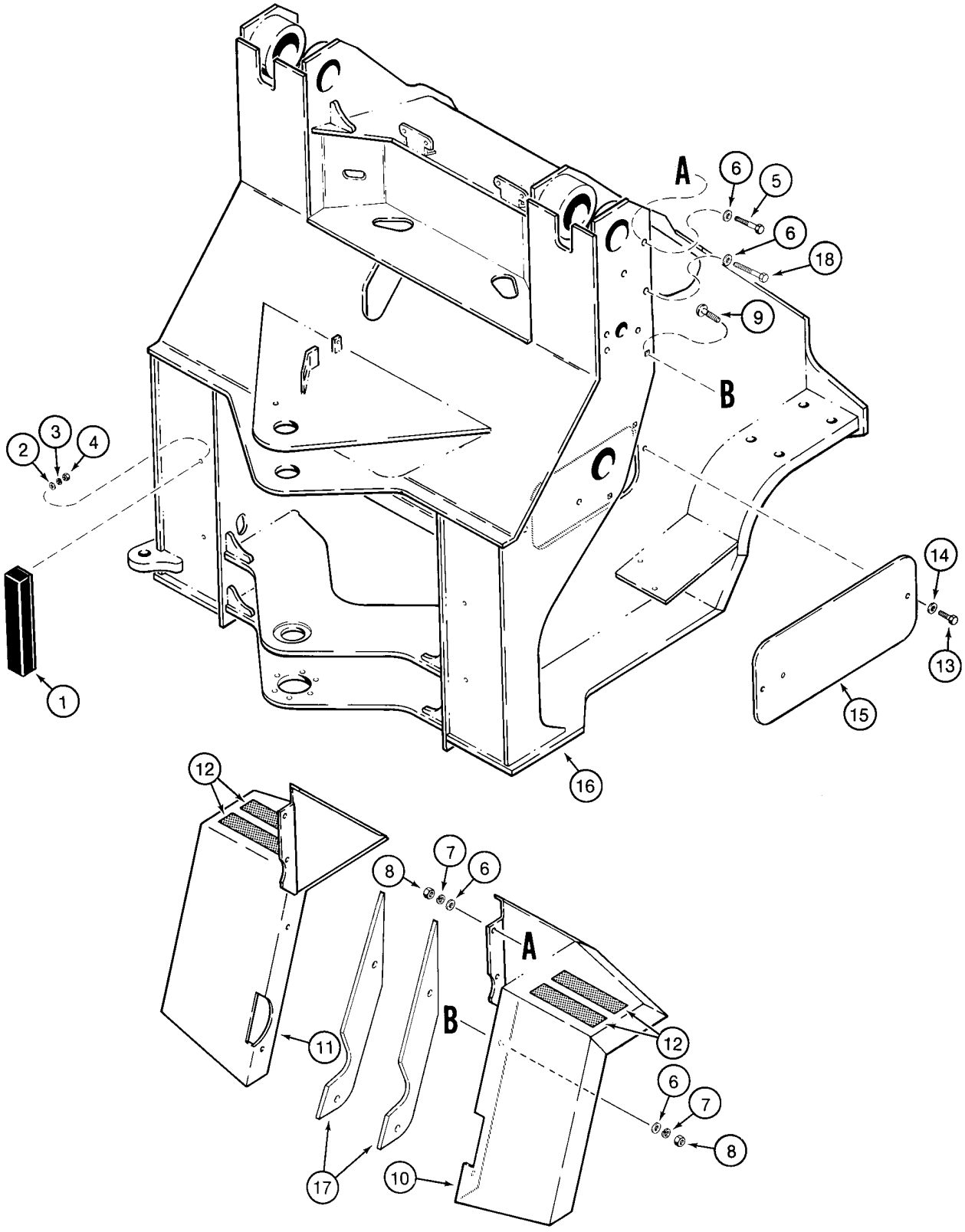
A
B
C
1
2
3
4
5
6
7
8
9
10
11
12
13
14
15
16
17
18

ITEM REF.	PEÇA Nº PART Nº PIEZA Nº	QTD QTY CANT	DESCRIÇÃO (Português)	DESCRIPTION (English)	DESCRIPCIÓN (Español)
1	L127077	2	BATENTE chassis	BUMPER chassis	PARACHOQUE chassis
2	495-21044	4	ARRUELA 7/16x1x5/64	WASHER 7/16x1x5/64	ARANDELA 7/16x1x5/64
3	492-11038	4	ARRUELA pressão	WASHER lock	ARANDELA freno
4	425-106	4	PORCA	NUT	TUERCA
5	426-828	2	PARAFUSO 1/2x1-1/4	BOLT 1/2x1-1/4	PERNO 1/2x1-1/4
6	495-21056	12	ARRUELA 9/16x1-3/8x7/64	WASHER 9/16x1-3/8x7/64	ARANDELA 9/16x1-3/8x7/64
7	492-11050	8	ARRUELA pressão	WASHER lock	ARANDELA freno
8	425-108	8	PORCA	NUT	TUERCA
9	433-836	4	PARAFUSO 1/2x2-1/4	BOLT 1/2x2-1/4	PERNO 1/2x2-1/4
10	123165A1	1	PÁRA LAMA dianteiro LD	FENDER front RH	GUARDABARRO LD
11	123164A1	1	PÁRA LAMA dianteiro LE	FENDER front LH	GUARDABARRO LI
12	D55216	4	ANTI-DERRAPANTE páralama diant. 2x9	PAD front fender 2x9	CINTA antideslizante 2x9
13	426-824	4	PARAFUSO 1/2x1-1/2	BOLT 1/2x1-1/2	PERNO 1/2x1-1/2
14	496-21053	4	ARRUELA 17/32x1-1/16x1/8	WASHER 17/32x1-1/16x1/8	ARANDELA 17/32x1-1/16x1/8
15	L125240	2	TAMPA	COVER	TAPA
16	365394A1	1	CHASSI dianteiro	FRAME front	BASTIDOR
17	122577A1	2	ESPAÇADOR	SPACER	ESPACIADOR
18	426-844	2	PARAFUSO 1/2x2-3/4	BOLT 1/2x2-3/4	PERNO 1/2x2-3/4

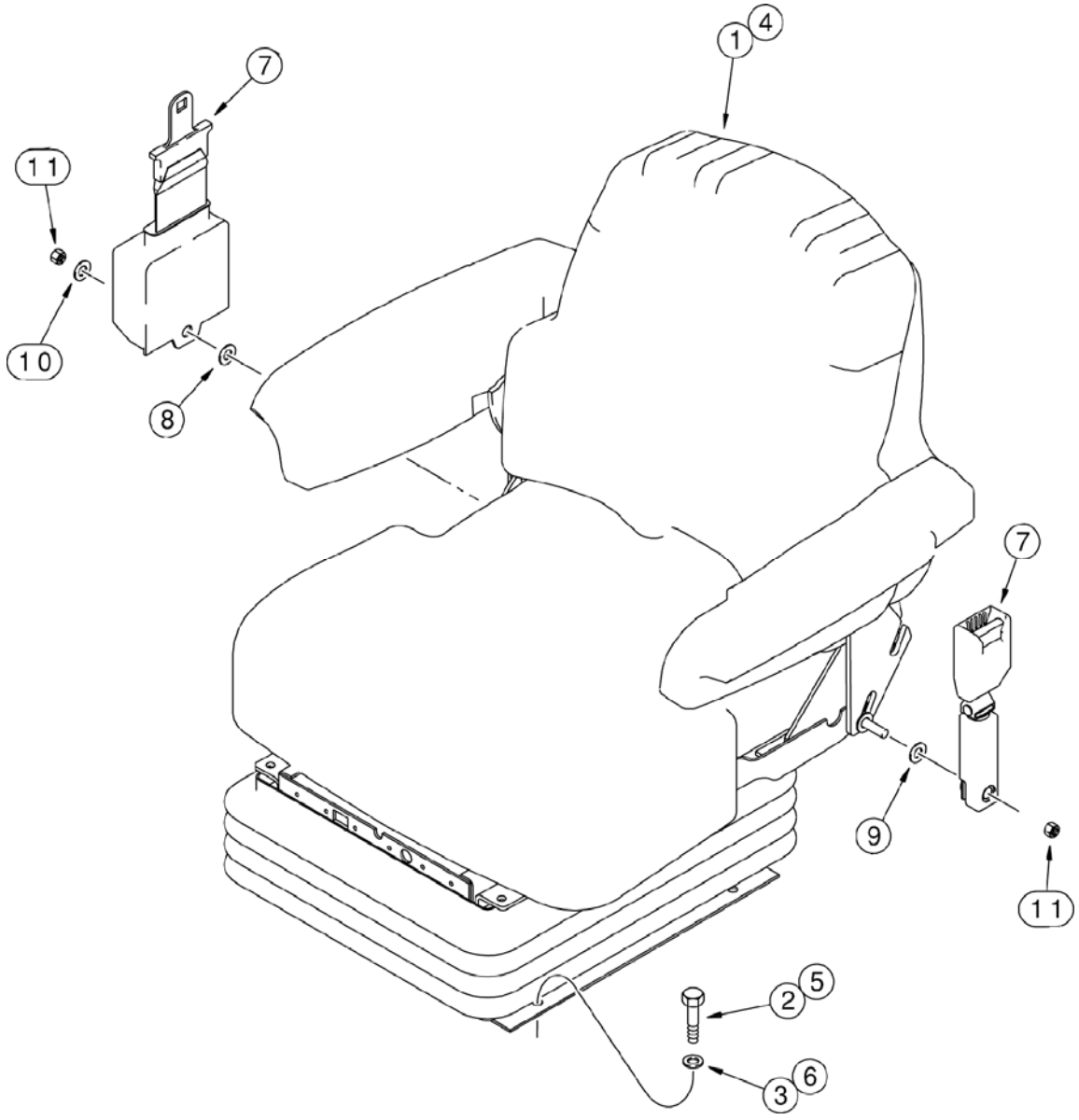
1
4
7
11
10
8
7
9
11
2
5
3
6

ITEM REF.	PEÇA Nº PART Nº PIEZA Nº	QTD QTY CANT	DESCRIÇÃO (Português)	DESCRIPTION (English)	DESCRIPCIÓN (Español)
	.		Banco com suspensão mecânica	Mechanical Suspension Seat	Asiento de suspensión mecánica
	.				
1	149293A1	1	BANCO Conj. - vinyl (std) (pg 9-46A/46D)	SEAT Assy. - vinyl (std) (pg 9-46A/46D)	ASIENTO conj. (std) (pg 9-46A/46D)
1	399261A1	1	BANCO Conj. - vinyl (pg 9-48/54)	SEAT Assy. - vinyl (pg 9-48/54)	ASIENTO conj. (pg 9-48/54)
1	399257A1	1	BANCO Conj. - tecido (pg 9-48/54)	SEAT Assy. - cloth (pg 9-48/54)	ASIENTO conj. (pg 9-48/54)
2	814-10040	4	PARAFUSO M10x40	BOLT M10x40	PERNO M10x40
3	895-11010	4	ARRUELA 11x20x2mm	WASHER 11x20x2mm	ARANDELA 11x20x2mm
	.				
	.		Banco com suspensão a ar	Air Suspension Seat	Asiento de suspensión por aire
	.				
4	399259A1	1	BANCO Conj. - tecido (pg 9-56)	SEAT Assy. - cloth (pg 9-56)	ASIENTO conj. (pg 9-56)
5	627-10040	4	PARAFUSO M10x40	BOLT M10x40	PERNO M10x40
6	895-11010	4	ARRUELA 11x20x2mm	WASHER 11x20x2mm	ARANDELA 11x20x2mm
7	249116A1	1	CINTO segurança 2	SEAT BELT 2	CINTURÓN 2
8	NSS	1	ARRUELA	WASHER	ARANDELA
9	NSS	1	ARRUELA	WASHER	ARANDELA
10	495-11047	1	ARRUELA 15/32x59/64x1/16	WASHER 15/32x59/64x1/16	ARANDELA 15/32x59/64x1/16
11	231-2447	2	PORCA	NUT	TUERCA

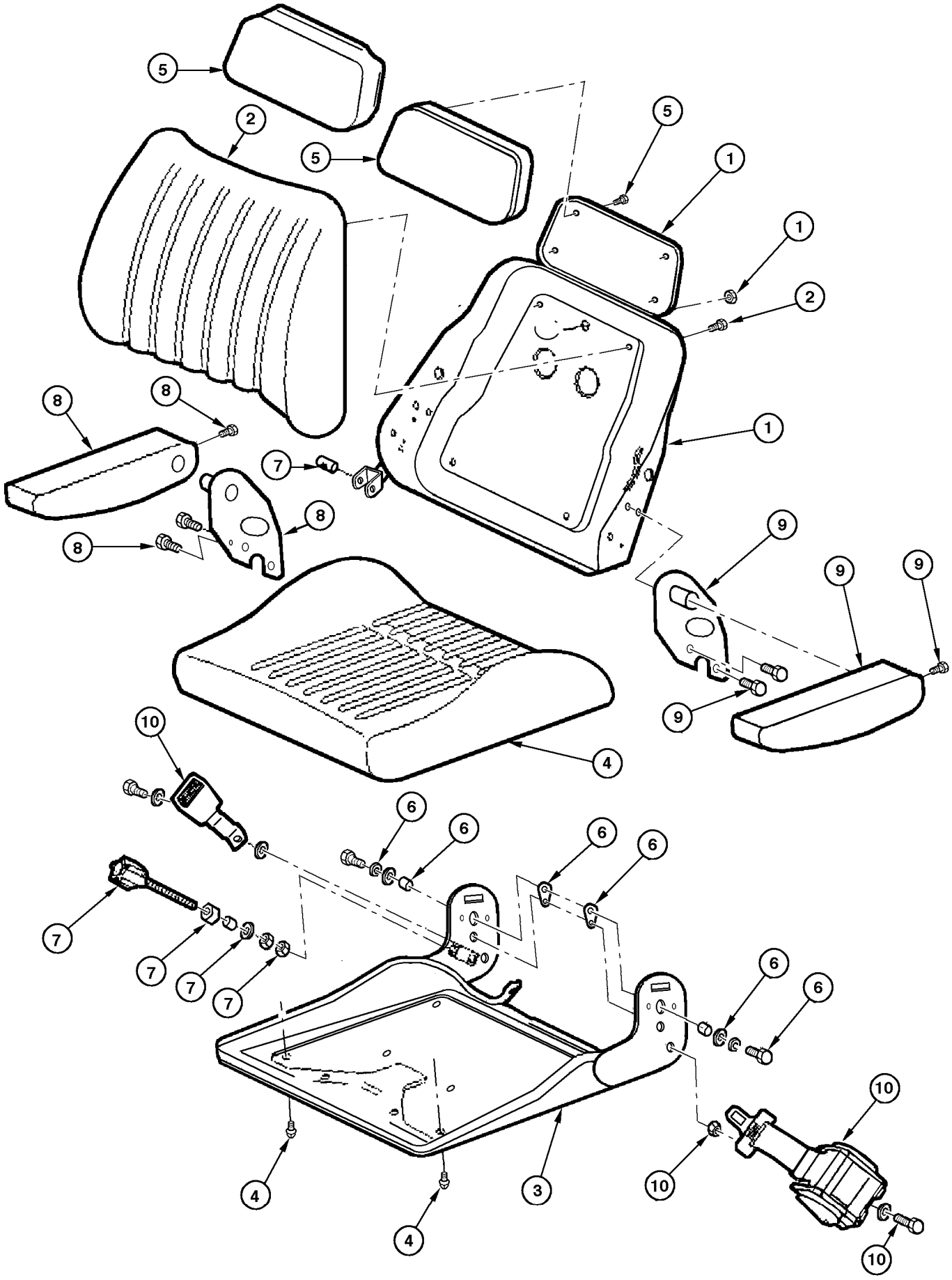
5
2
5
5
1
1
2
1
8
8
8
7
8
8
9
9
9
9
4
10
6
6
6
6
6
6
7
7
7
7
6
6
10
10
10
4
4
3

ITEM REF.	PEÇA Nº PART Nº PIEZA Nº	QTD QTY CANT	DESCRIÇÃO (Português)	DESCRIPTION (English)	DESCRIPCIÓN (Español)
	149293A1	1	BANCO Conj. - vinyl c/suspensão	SEAT Assy. - vinyl	ASIENTO conj.
1	75313884	1	KIT chapa do encosto	KIT back plate	JUEGO placa del respaldo
2	149612A1	1	KIT encosto estofado	KIT seat back	JUEGO respaldo
3	75313878	1	KIT chapa do assento	KIT seat plate	JUEGO placa del asiento
4	149611A1	1	KIT assento estofado	KIT seat	JUEGO asiento
5	149613A1	1	KIT prolongador do encosto	KIT back	KIT respaldo
6	75313879	1	KIT montagem encosto/assento	KIT seat/back assembly	JUEGO montaje
7	149617A1	1	KIT regulagem do encosto	KIT seat back adjust	KIT reglador respaldo
8	75313880	1	KIT apoio braço LD	KIT arm RH	JUEGO brazo LD
9	75313881	1	KIT apoio braço LE	KIT arm LH	JUEGO brazo LI
10	75313882	1	KIT cinto segurança	KIT seat belt	JUEGO cinturón

NOTA/NOTE 1: Inclui/Includes/Incluye 1 a 10 e 11 a 20 pg 9-46D

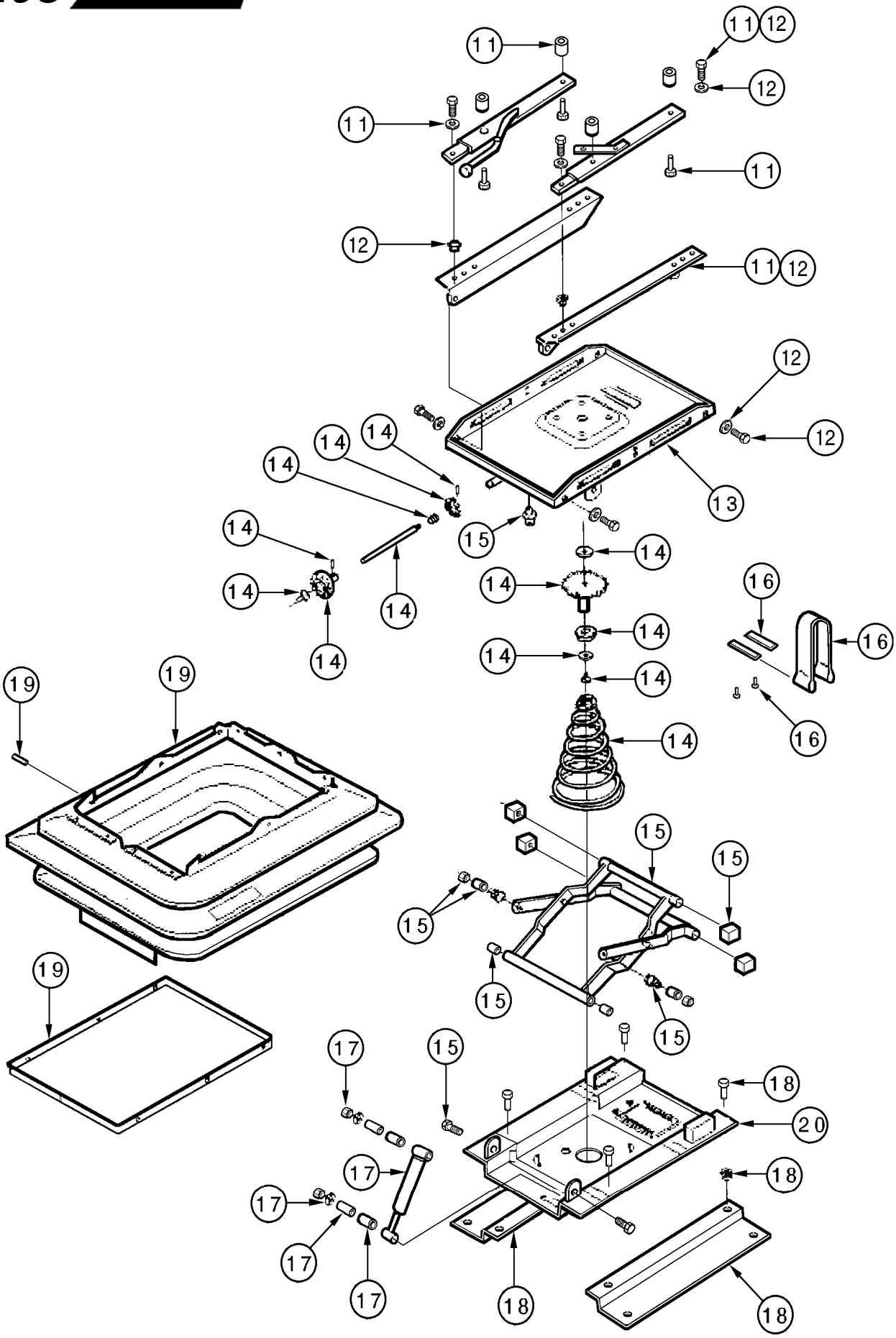
11
12
13
14
15
16
17
18
19
20

ITEM REF.	PEÇA Nº PART Nº PIEZA Nº	QTD QTY CANT	DESCRIÇÃO (Português)	DESCRIPTION (English)	DESCRIPCIÓN (Español)
	149293A1	1	BANCO Conj. - vinyl c/suspensão	SEAT Assy. - vinyl	ASIENTO conj.
11	75313883	1	KIT trilhos c/fixação	KIT seat slide rails	JUEGO larguero
12	75313885	1	KIT suporte trilhos	KIT rail support	JUEGO soporte
13	149631A1	1	BASE superior conjunto	BASE upper Assy.	BASE Conj.
14	75313886	1	KIT regulador de carga	KIT load regulator	KIT reglador carga
15	75313887	1	KIT braço oscilante	KIT arm	JUEGO brazo
16	149622A1	1	KIT regulagem suspensão	KIT suspension adjust	KIT reglador suspensión
17	149623A1	1	KIT amortecedor	KIT shock absorber	JUEGO amortiguador
18	75313888	1	KIT adaptador	KIT adapter	JUEGO adaptador
19	149629A1	1	KIT sanfona	KIT boot	JUEGO cubierta
20	149633A1	1	BASE inferior conjunto	BASE lower Assy.	BASE Conj.

NOTA/NOTE 1: Inclui/Includes/Incluye 11 a 20 e 1 a 10 pg 9-46B

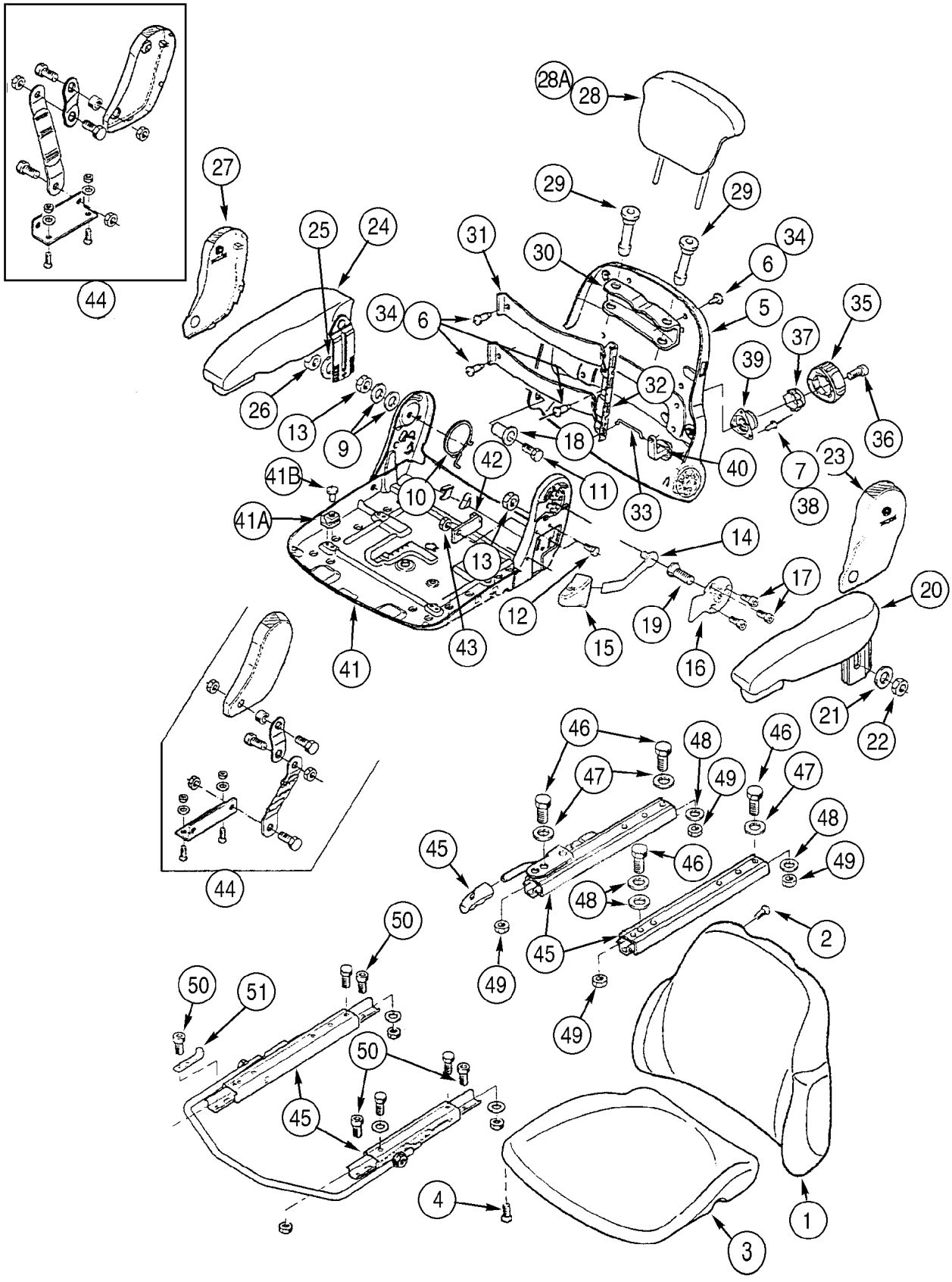
44
28A
28
27
29
29
25
24
31
30
34
6
34
6
5
35
37
39
32
26
13
9
18
40
7
36
23
41B
42
11
33
38
10
41A
13
14
17
20
12
19
15
16
41
43
21
22
44
46
48
46
47
47
49
48
45
46
49
48
49
45
2
50
50
51
49
49
50
45
4
1
3

ITEM REF.	PEÇA Nº PART Nº PIEZA Nº	QTD QTY CANT	DESCRIÇÃO (Português)	DESCRIPTION (English)	DESCRIPCIÓN (Español)
	328474A1	1	BANCO Conj. - vinyl	SEAT Assy. - vinyl	ASIENTO conj.
	328475A1	1	BANCO Conj. - tecido	SEAT Assy. - cloth	ASIENTO conj.
	346085A1	1	SUSPENSÃO Conj. - não ilustrado	SUSPENSION Assy. - not shown	SUSPENSIÓN conj.
	346300A1	1	BANCO Conj. Superior - vinyl	SEAT UPPER Assy. - vinyl	ASIENTO conj.
	347041A1	1	BANCO Conj. Superior - tecido	SEAT UPPER Assy. - cloth	ASIENTO conj.
	346301A1	1	ENCOSTO banco vinyl	CUSHION backrest vinyl	COJÍN de respaldo
	347042A1	1	ENCOSTO banco tecido	CUSHION backrest cloth	COJÍN de respaldo
1	NSS	1	ENCOSTO banco	CUSHION backrest	COJÍN de respaldo
2	345726A1	4	PARAFUSO	BOLT	TORNILLO
	346302A1	1	ASSENTO banco vinyl	CUSHION seat vinyl	COJÍN de asiento
	347043A1	1	ASSENTO banco tecido	CUSHION seat cloth	COJÍN de asiento
3	NSS	1	ASSENTO banco	CUSHION seat	COJÍN de asiento
4	345726A1	4	PARAFUSO	BOLT	TORNILLO
	345764A1	1	PLACA cobertura	COVER plate	PLACA de cierre
5	NSS	1	CAPA	COVER	TAPA
6	345731A1	7	PARAFUSO	BOLT	TORNILLO
7	345771A1	3	REBITE	RIVET	REMACHE
	345778A1	1	KIT ajuste encosto	KIT backrest adjustment	JUEGO ajuste
9	934058R1	2	ARRUELA	WASHER	ARANDELA
10	345743A1	1	MOLA	SPRING	RESORTE
11	345748A1	1	PARAFUSO M8x40	BOLT M8x40	TORNILLO M8x40
12	864-8016	2	PARAFUSO M8x16	BOLT M8x16	PERNO M8x16
13	60-4845T1	2	PORCA	NUT	TUERCA
14	345749A1	1	ALAVANCA	LEVER	PALANCA
15	345752A1	1	MANOPLA	GRIP	ASA de palanca
16	345753A1	1	PLACA	PLATE	PLACA
17	345754A1	3	PARAFUSO M6x10	BOLT M6x10	TORNILLO M6x10
18	345774A1	1	BUCHA	BUSHING	ANILLO
19	345776A1	1	PARAFUSO M8x18	BOLT M8x18	TORNILLO M8x18
20	345744A1	1	DESCANSA braço - LE	ARMREST - LH	APOYABRAZO
21	345729A1	1	ARRUELA	WASHER	ARANDELA
22	832-10408	1	PORCA M8	NUT M8	TUERCA M8
23	345741A1	1	CAPA LE	COVER LH	TAPA LI
24	345755A1	1	DESCANSA braço - LD	ARMREST - RH	APOYABRAZO
25	345729A1	1	ARRUELA	WASHER	ARANDELA
26	832-10408	1	PORCA M8	NUT M8	TUERCA M8
27	345756A1	1	CAPA LD	COVER RH	TAPA LD
28	346303A1	1	ENCOSTO cabeça vinyl	CUSHION headrest vinyl	RESPALDO
28A	345727A1	1	ENCOSTO cabeça tecido	CUSHION headrest cloth	RESPALDO
29	345765A1	2	BUCHA	BUSHING	ANILLO
30	345766A1	1	RETENTOR	RETAINER	RETENEDOR
	345767A1	1	KIT suporte lombar	KIT lumbar support	JUEGO soporte
31	345732A1	2	PLACA	PLATE	PLACA
32	345733A1	1	PLACA	PLATE	PLACA
33	345730A1	1	HASTE	ROD	VÁSTAGO
34	345731A1	7	PARAFUSO	BOLT	TORNILLO
35	345769A1	1	MANOPLA	KNOB	BOLA
36	345768A1	1	PARAFUSO M6x10	BOLT M6x10	TORNILLO M6x10
37	345770A1	1	BUCHA	BUSHING	ANILLO

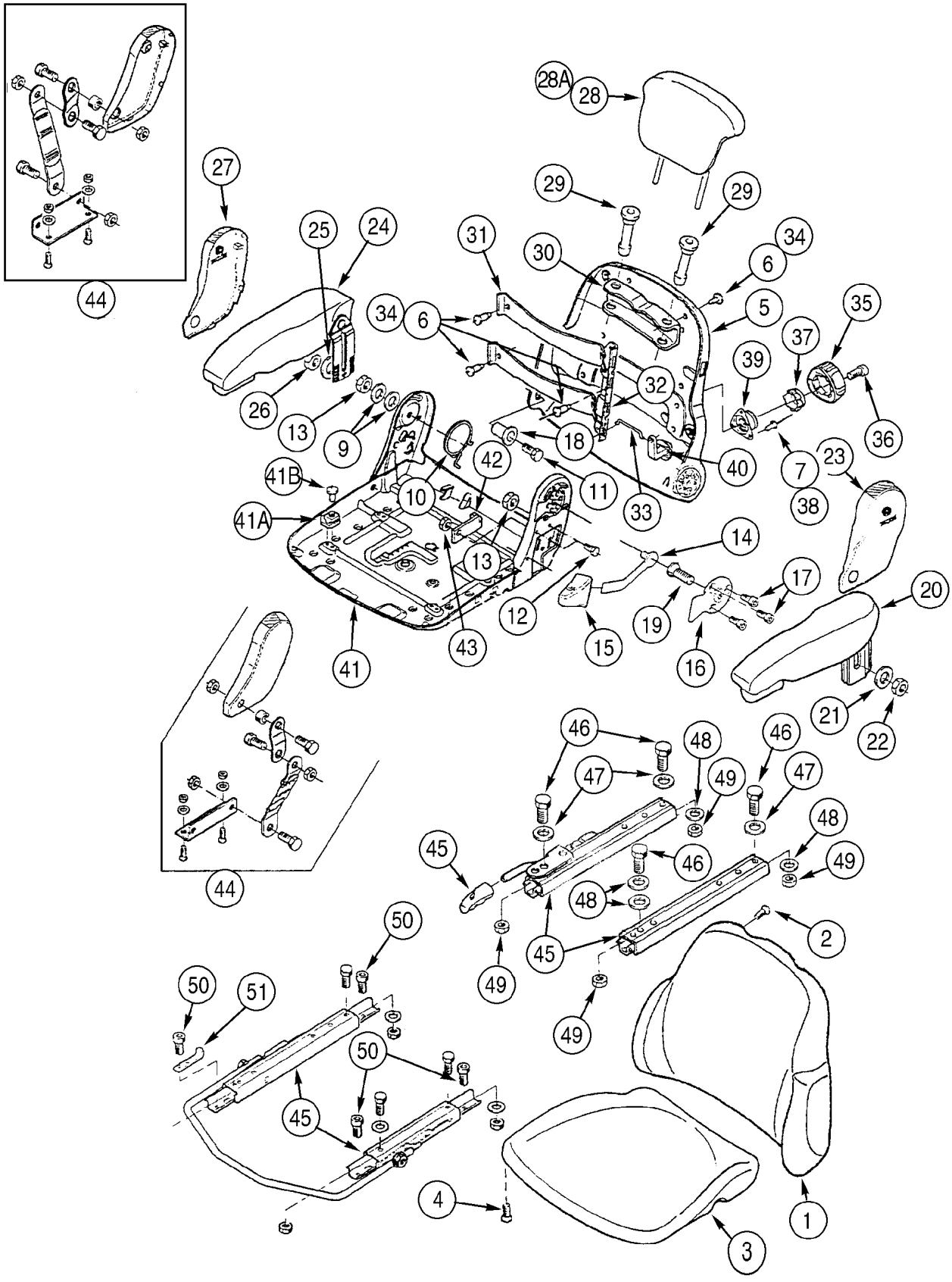
44
28A
28
29
29
27
25
24
31
30
34
6
34
6
5
35
37
39
32
26
13
9
18
40
7
36
38
23
41B
42
10
11
33
41A
13
14
17
20
12
19
15
16
43
41
21
22
44
46
48
46
47
47
49
48
45
46
48
49
49
45
2
50
50
51
50
45
4
1
3

ITEM REF.	PEÇA Nº PART Nº PIEZA Nº	QTD QTY CANT	DESCRIÇÃO (Português)	DESCRIPTION (English)	DESCRIPCIÓN (Español)
38	345771A1	3	REBITE	RIVET	REMACHE
39	345772A1	1	SUPORTE	BRACKET	SOPORTE
40	345773A1	1	ALAVANCA	LEVER	PALANCA
41	345747A1	1	ESTRUTURA	FRAME	BASTIDOR
41A	345737A1	4	GUIA	GUIDE	GUÍA
41B	345777A1	4	REBITE	RIVET	REMACHE
42	345786A1	1	BATENTE	STOP	TOPE
43	832-10408	1	PORCA M8	NUT M8	TUERCA M8
44	345785A1	1	KIT correia	KIT tether belt	JUEGO correa
45	345783A1	1	KIT trilhos banco (pg 9-52)	KIT seat slide rails (pg 9-52)	JUEGO larguero (pg 9-52)
46	934678R1	4	PARAFUSO M8x16	BOLT M8x16	PERNO M8x16
47	345729A1	3	ARRUELA	WASHER	ARANDELA
48	934058R1	4	ARRUELA	WASHER	ARANDELA
49	345728A1	4	PORCA M8	NUT M8	TUERCA M8
50	864-8025	6	PARAFUSO M8x25	BOLT M8x25	PERNO M8x25
51	346103A1	1	SUPORTE	BRACKET	SOPORTE

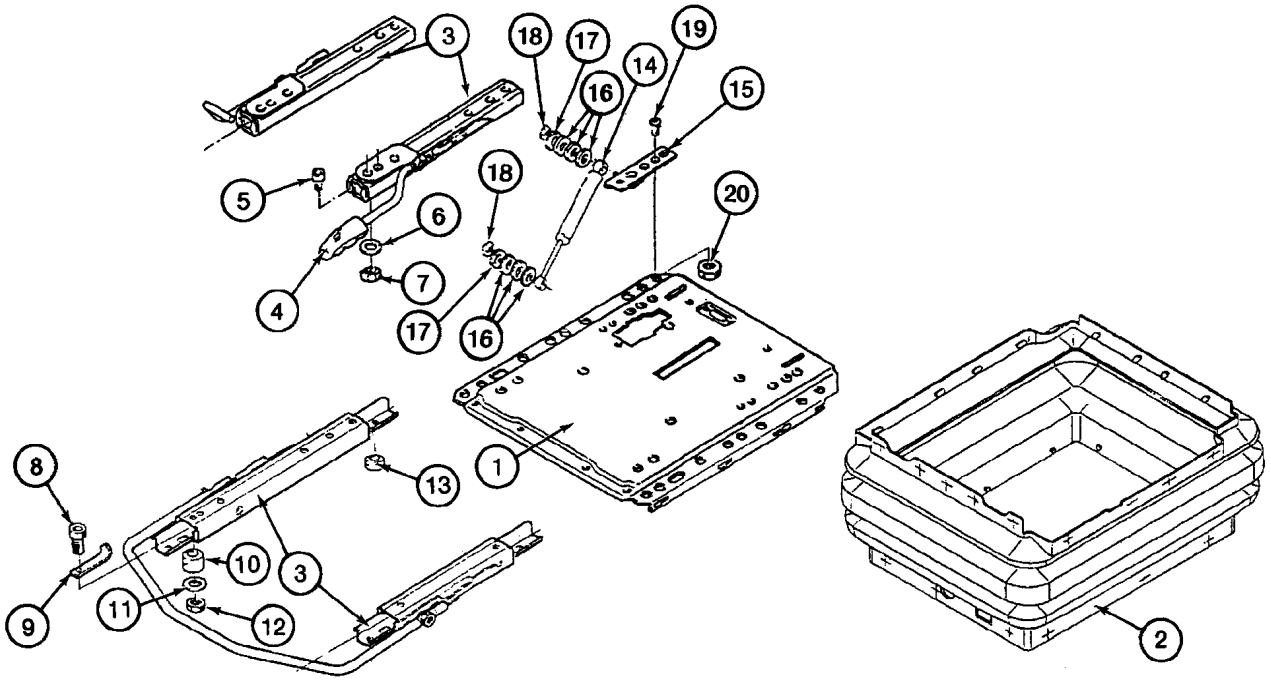
3
18
17
19
14
16
15
5
18
20
6
4
7
17
16
1
8
13
10
3
9
11
12
2

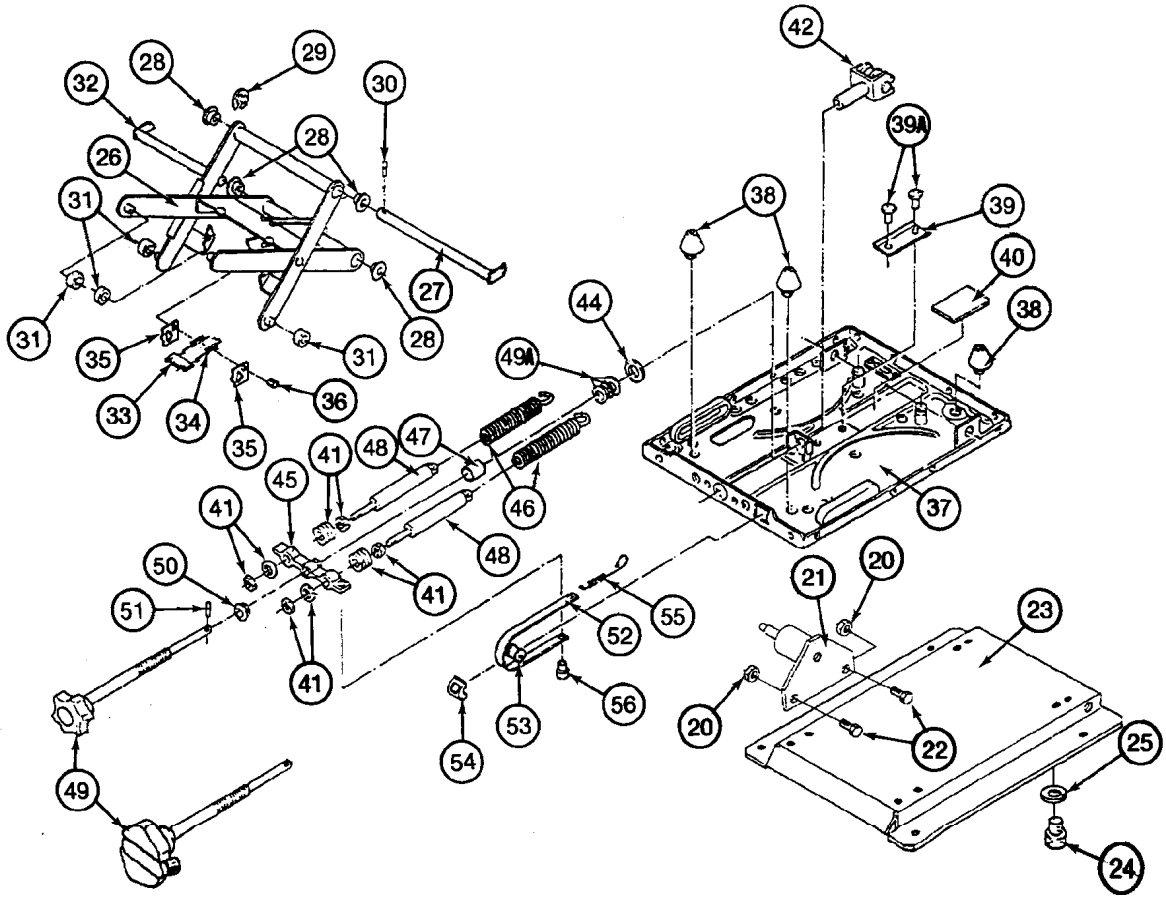
42
28
29
32
30
39A
28
26
38
39
31
40
27
44
38
31
35
28
49A
31
33
34
36
35
41
48
47
37
45
46
41
48
50
20
21
51
41
52
55
23
41
53
56
20
22
25
54
49
24

ITEM REF.	PEÇA Nº PART Nº PIEZA Nº	QTD QTY CANT	DESCRIÇÃO (Português)	DESCRIPTION (English)	DESCRIPCIÓN (Español)
	328474A1	1	BANCO Conj. - vinyl	SEAT Assy. - vinyl	ASIENTO conj.
	328475A1	1	BANCO Conj. - tecido	SEAT Assy. - cloth	ASIENTO conj.
	346300A1	1	BANCO Conj. Superior - vinyl não ilustrado	SEAT UPPER Assy. - vinyl not shown	ASIENTO conj.
	347041A1	1	BANCO Conj. Superior - tecido não ilustrado	SEAT UPPER Assy. - cloth not shown	ASIENTO conj.
	346085A1	1	SUSPENSÃO Conj.	SUSPENSION Assy.	SUSPENSIÓN conj.
1	346086A1	1	PLACA assento superior	PLATE seat upper	PLACA superior
2	346087A1	1	COIFA	BOOT	FUELLE
	345783A1	1	KIT trilhos banco	KIT seat slide rails	JUEGO larguero
3	NSS	2	TRILHO	RAIL	CARRIL
4	NSS	1	MANOPLA	GRIP	ASA de palanca
5	864-8025	4	PARAFUSO M8x25	BOLT M8x25	PERNO M8x25
6	345729A1	4	ARRUELA	WASHER	ARANDELA
7	832-10408	4	PORCA M8	NUT M8	TUERCA M8
8	864-8025	6	PARAFUSO M8x25	BOLT M8x25	PERNO M8x25
9	346103A1	1	SUPORTE	BRACKET	SOPORTE
10	346089A1	5	ROLAMENTO suporte	BEARING support	TAPA soporte
11	345729A1	6	ARRUELA	WASHER	ARANDELA
12	832-10408	6	PORCA M8	NUT M8	TUERCA M8
13	130726A1	1	ROLAMENTO suporte	BEARING support	TAPA soporte
	346097A1	1	AMORTECEDOR Conj.	SHOCK ABSORBER Assy.	AMORTIGUADOR
14	NSS	1	AMORTECEDOR	SHOCK ABSORBER	AMORTIGUADOR
15	346108A1	1	SUPORTE	BRACKET	SOPORTE
16	3402570R1	6	ESPAÇADOR	SPACER	ESPACIADOR
17	346109A1	2	ARRUELA	WASHER	ARANDELA
18	346110A1	2	PORCA M6	NUT M6	TUERCA M6
19	346098A1	1	PARAFUSO	BOLT	TORNILLO
20	832-10408	3	PORCA M8	NUT M8	TUERCA M8
21	346099A1	1	SUPORTE	SUPPORT	SOPORTE
22	864-8016	2	PARAFUSO M8x16	BOLT M8x16	PERNO M8x16
23	346100A1	1	BASE	BASE	BASE
24	346107A1	4	PARAFUSO	BOLT	TORNILLO
25	934058R1	4	ARRUELA	WASHER	ARANDELA
	346105A1	1	BRAÇO Conj.	ARM assy.	BRAZO
26	NSS	1	BRAÇO	ARM	BRAZO
27	346095A1	1	EIXO	SHAFT	EJE
28	60-5623T1	4	BUCHA	BUSHING	ANILLO
29	800-4910	1	ANEL	RING	ARO
30	1281964C1	1	PINO guia	PIN dowel	PERNO
31	3225310R1	4	ROLETE	ROLLER	RODILLO
32	346096A1	1	EIXO	SHAFT	EJE
33	3225306R1	1	PLACA	PLATE	PLACA
34	130744A1	2	MOLA tensão	SPRING tension	RESORTE de tensión
35	60-1559T1	2	PLACA	PLATE	PLACA
36	60-1606T1	1	PARAFUSO	BOLT	PERNO
	346088A1	1	PLACA Conj. inferior	PLATE Assy. lower	PLACA conj.
37	NSS	1	PLACA	PLATE	PLACA
38	3223483R1	3	BATENTE	BUMPER	PARACHOQUE
39	K262122	1	CANTONEIRA	ANGLE	ESQUILLA
39A	3225327R1	2	REBITE	RIVET	REMACHE

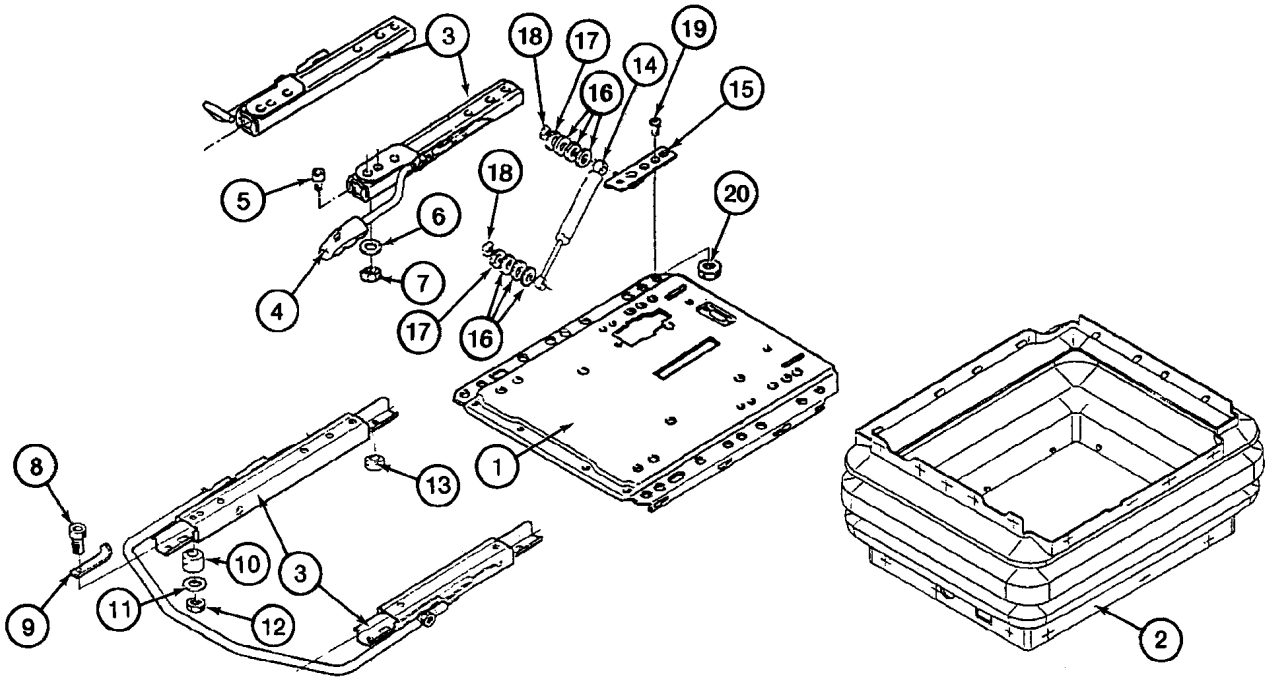
3
18
17
19
14
16
15
5
18
20
6
4
7
17
16
1
8
13
10
3
9
11
12
2

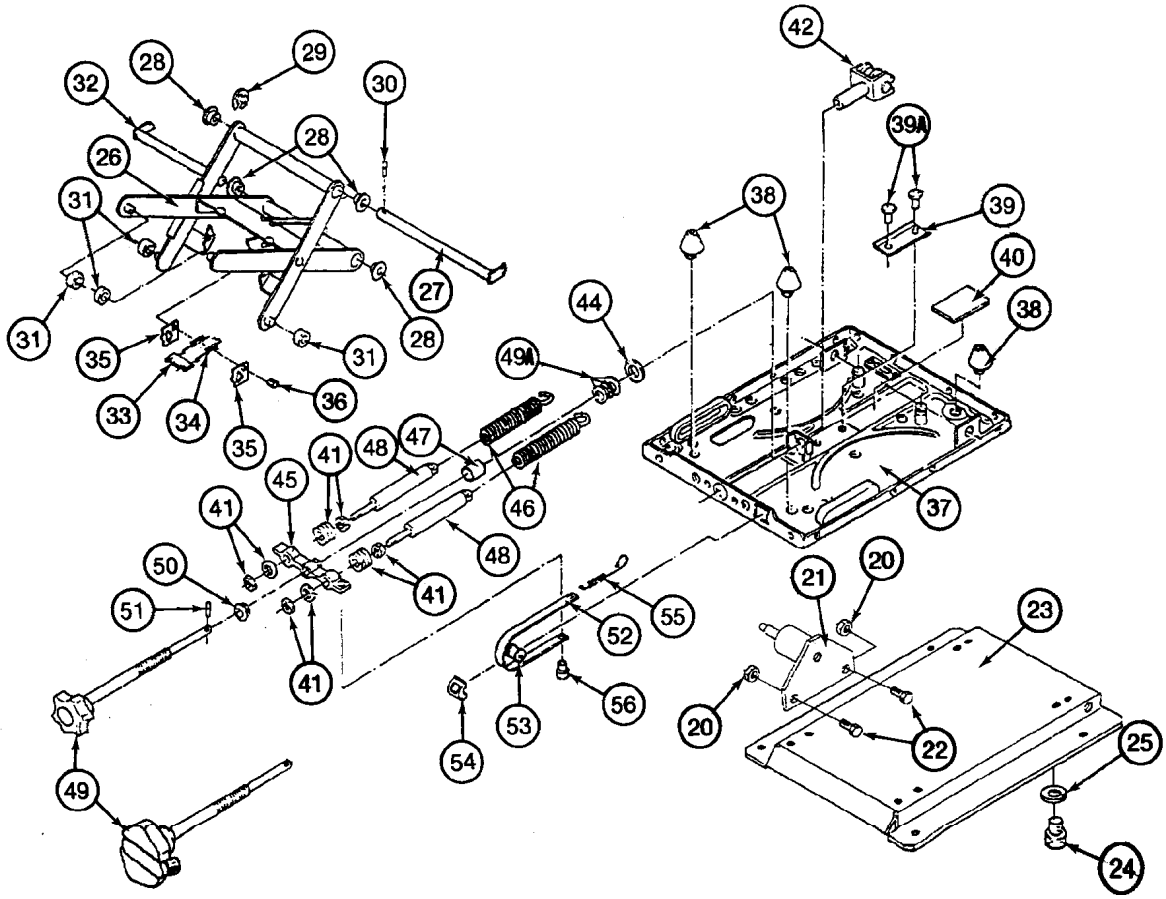
42
28
29
32
30
39A
28
26
38
39
31
40
27
44
38
31
35
28
49A
31
33
34
36
35
41
48
47
45
46
37
41
48
41
50
20
21
51
55
23
52
41
20
56
53
22
25
54
49
24

ITEM REF.	PEÇA Nº PART Nº PIEZA Nº	QTD QTY CANT	DESCRIÇÃO (Português)	DESCRIPTION (English)	DESCRIPCIÓN (Español)
40	3225314R1	1	PLACA borracha	PLATE rubber	PLACA
41	346091A1	2	KIT peças	KIT parts	JUEGO piezas
42	1281949C1	1	FORQUILHA	YOKE	VOLEA de coche
44	3225298R1	1	ARRUELA	WASHER	ARANDELA
45	3230238R1	1	RETENTOR	RETAINER	RETENEDOR
46	3230235R1	2	MOLA	SPRING	RESORTE
47	346089A1	1	ROLAMENTO suporte	BEARING support	TAPA soporte
48	346090A1	2	AMORTECEDOR	SHOCK ABSORBER	AMORTIGUADOR
	346094A1	1	MANOPLA Conj.	KNOB Assy.	BOLA
49	NSS	1	MANOPLA	KNOB	BOLA
49A	3225318R1	1	ARRUELA mola	WASHER spring	ARANDELA resorte
50	K262120	1	BUCHA	BUSHING	ANILLO
51	346093A1	1	PINO	PIN	PERNO
52	346092A1	1	CINTA	STRAP	FAJA
53	3225299R1	1	ROLETE	ROLLER	RODILLO
54	3225282R1	1	GUIA	GUIDE	GUÍA
55	3225332R1	1	MOLA	SPRING	RESORTE
56	3225315R1	1	BUJÃO	PLUG	TAPÓN

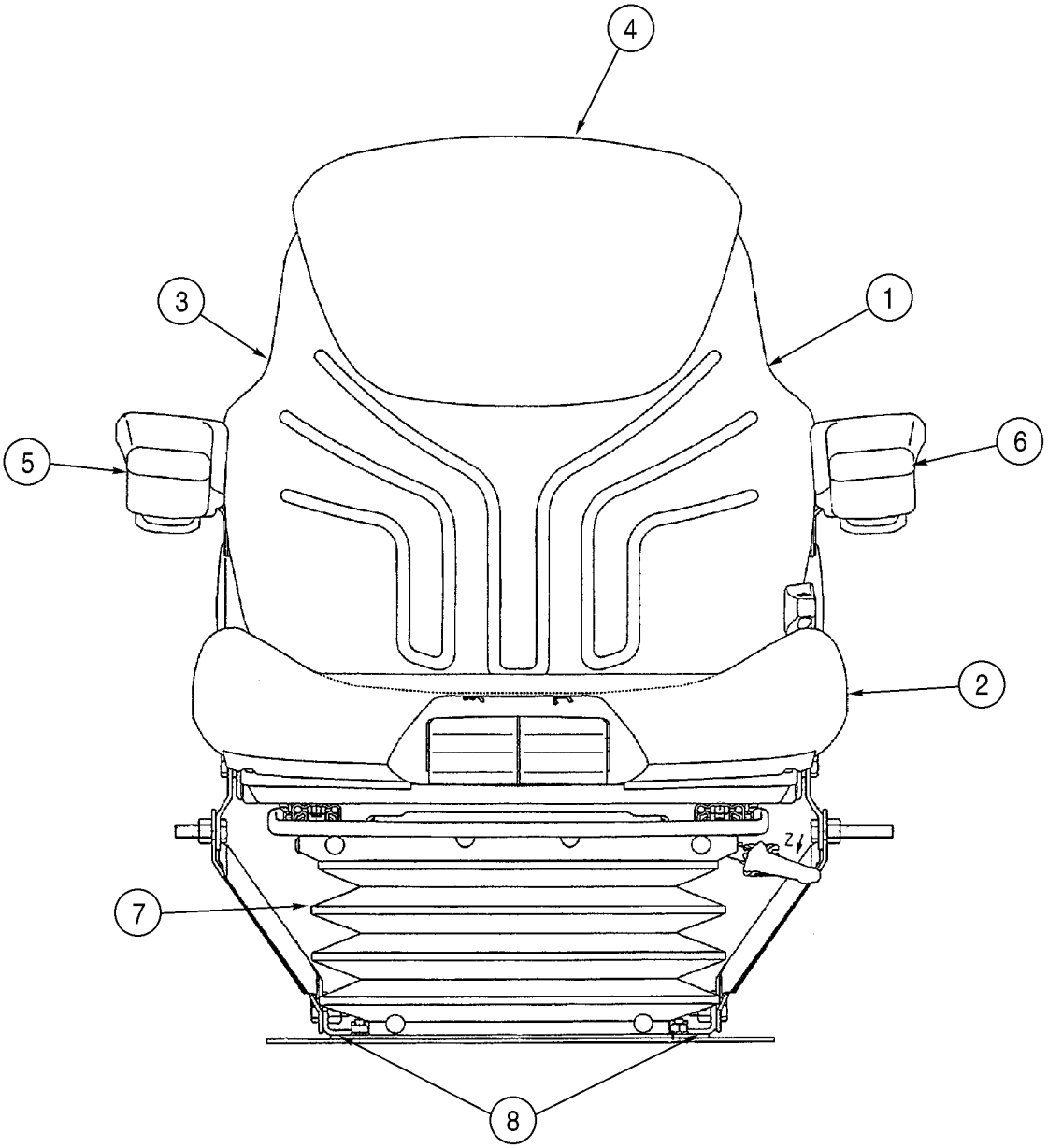
4
3
1
5
6
2
7
8

ITEM REF.	PEÇA Nº PART Nº PIEZA Nº	QTD QTY CANT	DESCRIÇÃO (Português)	DESCRIPTION (English)	DESCRIPCIÓN (Español)
	399259A1	1	BANCO Conj. - tecido (OPC)	SEAT Assy. - cloth (OPT)	ASIENTO conj. (OPC)
1	345724A1	1	ENCOSTO banco	CUSHION backrest	COJÍN de respaldo
2	345725A1	1	ASSENTO banco	CUSHION seat	COJÍN de asiento
3	345764A1	1	PLACA cobertura	COVER plate	PLACA de cierre
4	345727A1	1	ENCOSTO cabeça	CUSHION headrest	RESPALDO
5	398152A1	1	DESCANSA braço - LD	ARMREST - RH	APOYABRAZO
6	398151A1	1	DESCANSA braço - LE	ARMREST - LH	APOYABRAZO
7	398149A1	1	CAPA	COVER	TAPA
8	345783A1	1	KIT trilhos banco	KIT seat slide rails	JUEGO larguero
9	345767A1	1	KIT suporte lombar não ilustrado	KIT lumbar support not shown	JUEGO soporte
10	345747A1	1	ESTRUTURA não ilustrado	FRAME not shown	BASTIDOR
11	345785A1	1	KIT correia não ilustrado	KIT tether belt not shown	JUEGO correa
12	345778A1	1	KIT ajuste encosto não ilustrado	KIT backrest adjustment not shown	JUEGO ajuste
13	300521A1	1	KIT peças não ilustrado	KIT parts not shown	JUEGO piezas
14	345109A1	1	KIT braço não ilustrado	KIT arm not shown	JUEGO brazo
15	345131A1	1	KIT batente não ilustrado	KIT stop not shown	JUEGO tope
16	345114A1	1	KIT não ilustrado	KIT air spring not shown	JUEGO
17	345125A1	1	KIT compressor não ilustrado	KIT compressor not shown	JUEGO compresor
18	398142A1	1	ALAVANCA controle não ilustrado	LEVER control not shown	PALANCA de mando
19	254782A1	1	KIT mangueira ar não ilustrado	KIT air hose not shown	JUEGO manguera de aire
20	3225292R1	12	CLIP	CLIP	CLIP
21	60-4895T1	2	BRAÇADEIRA	CLAMP	ABRAZADERA
22	398150A1	1	KIT amortecedor não ilustrado	KIT shock absorber not shown	JUEGO amortiguador
23	398148A1	1	PLACA Conj. não ilustrado	PLATE Assy. not shown	PLACA conj.
24	398143A1	1	CABO não ilustrado	CABLE not shown	CABLE
25	398146A1	1	CABO não ilustrado	CABLE not shown	CABLE
26	398546A1	1	SUSPENSÃO Conj. - não ilustrado	SUSPENSION Assy. - not shown	SUSPENSIÓN conj.
27	398147A1	1	SUSPENSÃO - não ilustrado 24V	SUSPENSION - not shown 24V	SUSPENSIÓN 24v

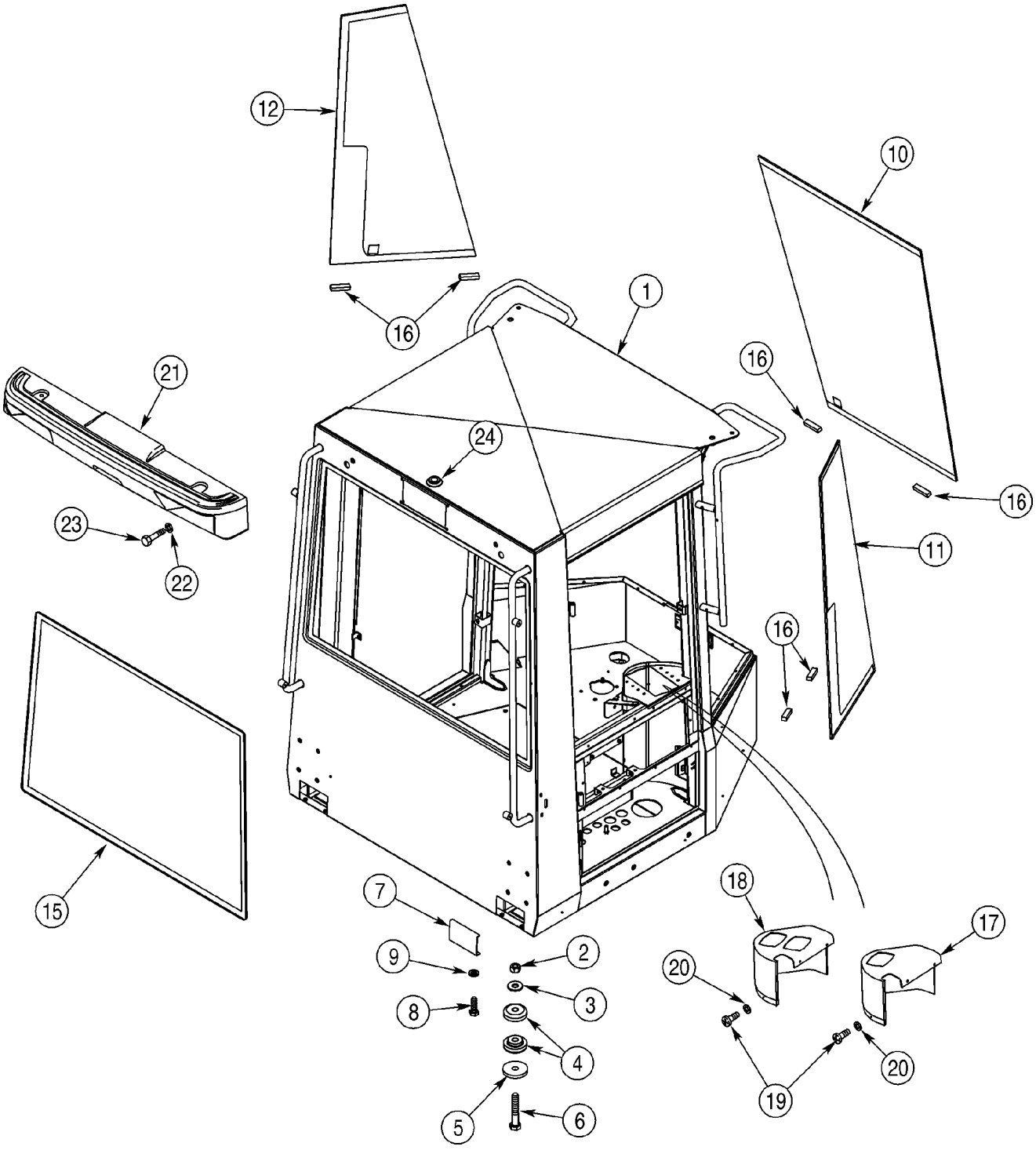
12
10
16
1
16
21
24
16
23
22
11
16
15
7
18
17
9
2
20
3
8
4
20
5
6
19

ITEM REF.	PEÇA Nº PART Nº PIEZA Nº	QTD QTY CANT	DESCRIÇÃO (Português)	DESCRIPTION (English)	DESCRIPCIÓN (Español)
	406035A1	1	CABINE Conj. Completo	CAB Assy. Complete	CABINE Conj.
1	196745A3	1	ESTRUTURA	FRAME	ESTRUTURA
2	329-1014	4	PORCA 7/8	NUT 7/8	TUERCA 7/8
3	396-41094	4	ARRUELA 15/16x2-1/4x7/32	WASHER 15/16x2-1/4x7/32	ARANDELA 15/16x2-1/4x7/32
4	R54331	8	COXIM borracha	MOUNT rubber	COJIN goma
5	1332154C1	4	ARRUELA especial	WASHER special	ARANDELA especial
6	326-1488	4	PARAFUSO 7/8x5-1/2	BOLT 7/8x5-1/2	PERNO 7/8x5-1/2
7	241301A1	2	PLACA cobertura acesso	COVER plate access	PLACA de cierre
8	627-6020	4	PARAFUSO M6x20	BOLT M6x20	PERNO M6x20
9	895-25006	4	ARRUELA 6,6x18x1,6mm	WASHER 6,6x18x1,6mm	ARANDELA 6,6x18x1,6mm
10	367889A1	1	VIDRO frente cabine central	GLASS cab front	CRISTAL
11	198053A1	1	VIDRO frente cabine LD	GLASS cab front RH	CRISTAL LD
12	198052A1	1	VIDRO frente cabine LE	GLASS cab front LH	CRISTAL LI
13	114327A1	2	FITA especial não ilustrado	TAPE special not shown	FITA especial
14	114328A1	UQN	VEDADOR não ilustrado	SEALANT not shown	JUNTA
15	198054A1	1	VIDRO traseiro cabine	GLASS cab rear window	CRISTAL
16	97268C1	6	ESPAÇADOR	SPACER	ESPACIADOR
17	279308A1	1	CAPA	COVER	TAPA
18	220213A1	1	CAPA	COVER	TAPA
19	239111A1	4	PARAFUSO M4x18	BOLT M4x18	TORNILLO M4x18
20	239186A1	4	ARRUELA especial 4,3x12x0,8mm	WASHER special 4,3x12x0,8mm	ARANDELA especial 4,3x12x0,8mm
21	321576A1	1	RETENTOR lanterna traseira	RETAINER rear lamp	RETENEDOR
22	896-15012	2	ARRUELA 13,5x28x4mm	WASHER 13,5x28x4mm	ARANDELA 13,5x28x4mm
23	827-12050	2	PARAFUSO M12x50	BOLT M12x50	PERNO M12x50

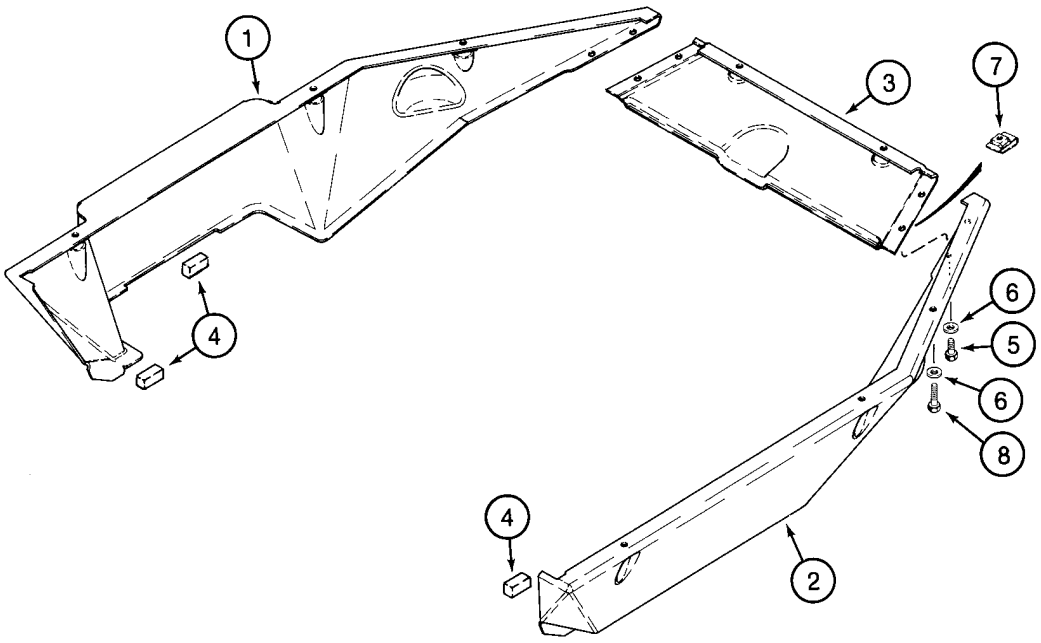
1
3
7
4
6
5
6
8
4
2

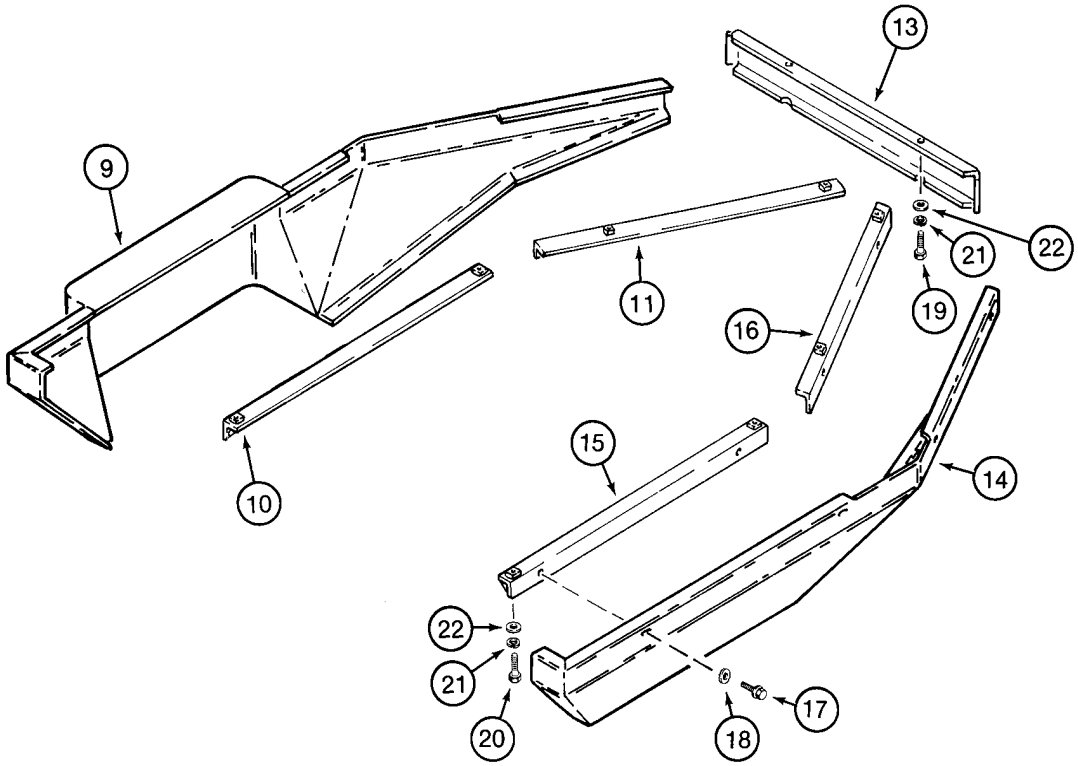
13
9
22
21
11
19
16
10
15
14
22
21
20
18
17

ITEM REF.	PEÇA Nº PART Nº PIEZA Nº	QTD QTY CANT	DESCRIÇÃO (Português)	DESCRIPTION (English)	DESCRIPCIÓN (Español)
	.		Cobertura plástica	Plastic covers	Cubierta plastica
	.				
1	L129054	1	TAMPA saia LE	COVER skirt LH	TAPA LI
2	L129055	1	TAMPA saia LD	COVER skirt RH	TAPA LD
3	L129056	1	TAMPA saia central	COVER skirt center	TAPA
4	L129961	3	VEDADOR 51mm	SEAL 51mm	JUNTA 51mm
5	627-8020	4	PARAFUSO M8x20	BOLT M8x20	PERNO M8x20
6	895-15008	12	ARRUELA 9x20x1,6mm	WASHER 9x20x1,6mm	ARANDELA 9x20x1,6mm
7	833-40308	4	PORCA M8	NUT M8	TUERCA M8
8	627-8030	8	PARAFUSO M8x30	BOLT M8x30	PERNO M8x30
	.				
	.		Cobertura metálica	Metal covers	Cubierta metalica
	.				
9	L126620	1	TAMPA saia LE	COVER skirt LH	TAPA LI
10	322010A1	1	SUPORTE LE	BRACKET	SOPORTE
11	322012A1	1	SUPORTE frontal LE	BRACKET	SOPORTE
13	L129618	1	TAMPA saia central	COVER skirt center	TAPA
14	L125718	1	TAMPA saia LD	COVER skirt RH	TAPA LD
15	322009A1	1	SUPORTE traseiro LD	BRACKET RH	SOPORTE LD
16	322011A1	1	SUPORTE frontal LD	BRACKET RH	SOPORTE LD
17	627-6020	8	PARAFUSO M6x20	BOLT M6x20	PERNO M6x20
18	895-11006	8	ARRUELA 6,6x12x1,6mm	WASHER 6,6x12x1,6mm	ARANDELA 6,6x12x1,6mm
19	627-8020	2	PARAFUSO M8x20	BOLT M8x20	PERNO M8x20
20	627-8025	8	PARAFUSO M8x25	BOLT M8x25	PERNO M8x25
21	892-11008	10	ARRUELA pressão M8	WASHER lock M8	ARANDELA freno M8
22	895-15008	10	ARRUELA 9x20x1,6mm	WASHER 9x20x1,6mm	ARANDELA 9x20x1,6mm

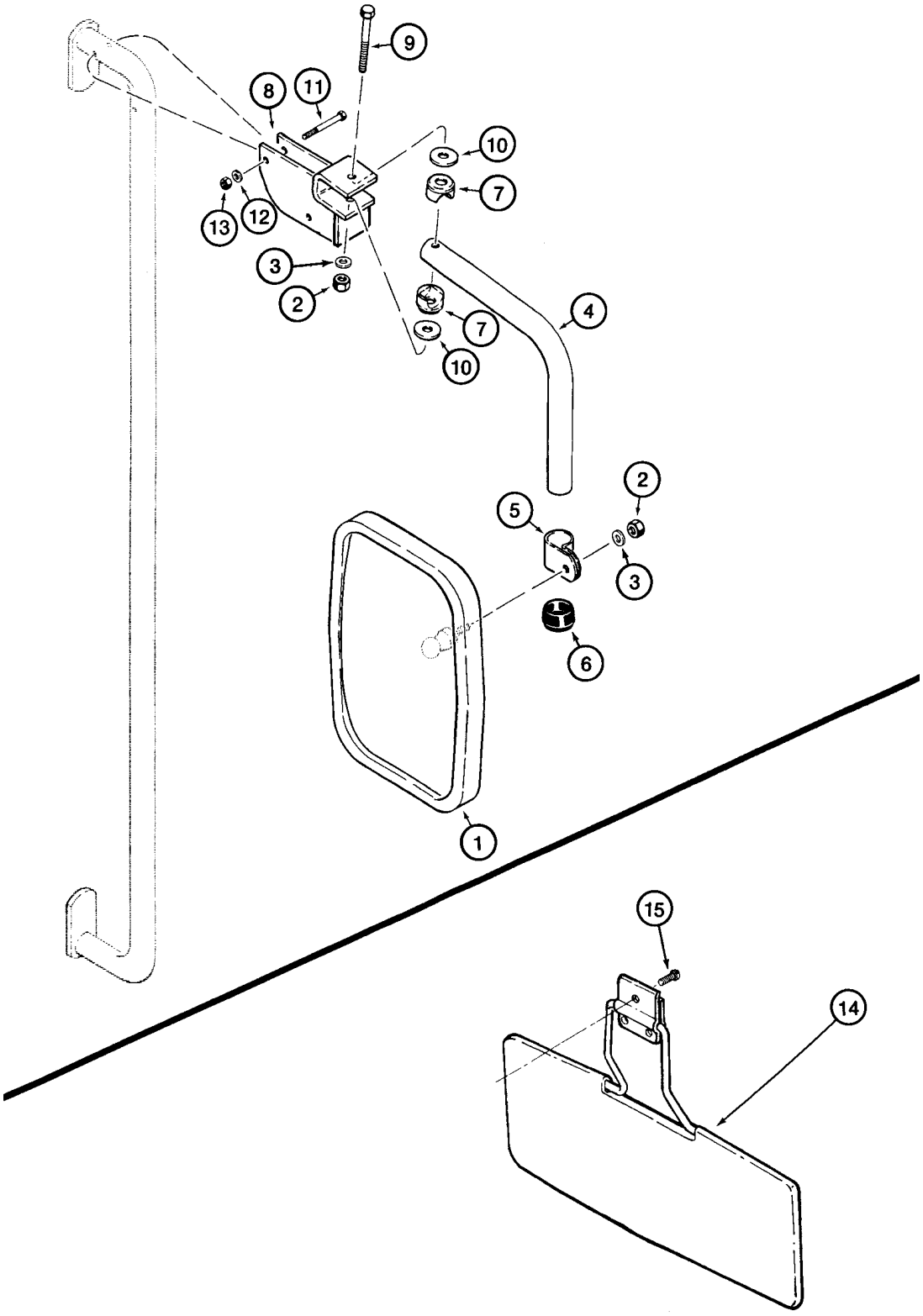
9
8
11
10
7
13
12
3
2
7
4
10
2
5
3
6
1
15
14

ITEM REF.	PEÇA Nº PART Nº PIEZA Nº	QTD QTY CANT	DESCRIÇÃO (Português)	DESCRIPTION (English)	DESCRIPCIÓN (Español)
1	1283403C1	2	ESPELHO retrovisor	MIRROR rearview	ESPEJO
2	326364A1	2-4	PORCA M10	NUT M10	TUERCA M10
3	326365A1	2-4	ARRUELA especial 11x20x2mm	WASHER special 11x20x2mm	ARANDELA especial 11x20x2mm
4	1977805C1	2	BRAÇO espelho	ARM mirror	BRAZO
5	1977834C1	2	BRAÇADEIRA	CLAMP	ABRAZADERA
6	1977833C1	2	TAMPA	COVER	TAPA
7	1977831C1	4	BRAÇADEIRA	CLAMP	ABRAZADERA
8	198061A1	2	SUPORTE espelho	BRACKET mirror	SOPORTE
9	326362A1	2	PARAFUSO M10x60	BOLT M10x60	PERNO M10x60
10	1977832C1	4	ARRUELA especial	WASHER special	ARANDELA especial
11	326361A1	4	PARAFUSO M6x50	BOLT M6x50	PERNO M6x50
12	297865A1	4	ARRUELA especial M6	WASHER special M6	ARANDELA especial M6
13	326363A1	4	PORCA M6	NUT M6	TUERCA M6
14	E47027	1	QUEBRA-SOL	VISOR sun	VISERA
15	1276051C1	3	PARAFUSO 1/4x1	BOLT 1/4x1	TORNILLO 1/4x1

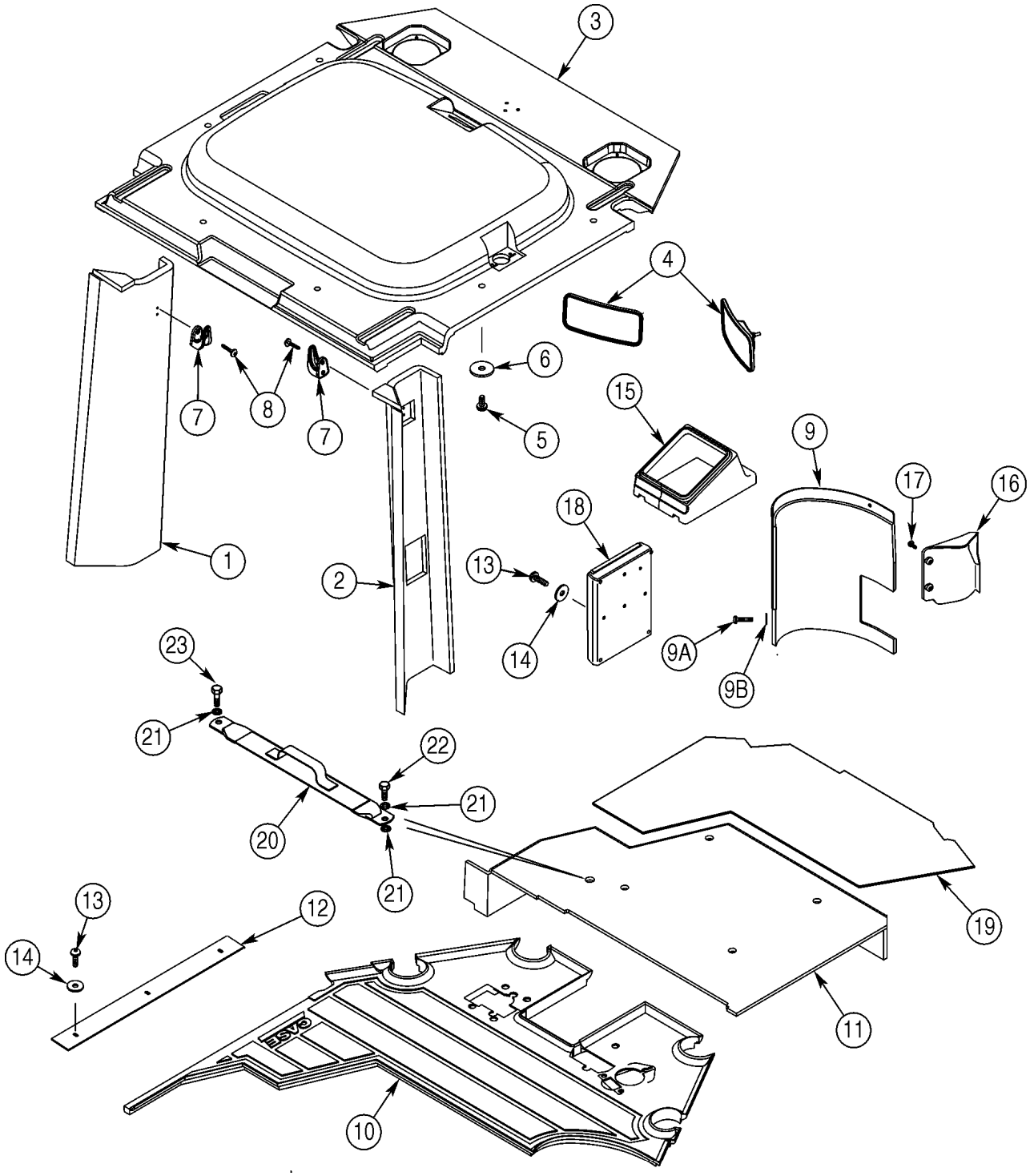
3
4
6
5
15
9
17
16
18
13
14
9A
9B
7
8
7
1
2
23
21
22
21
20
21
13
12
14
19
11
10

ITEM REF.	PEÇA Nº PART Nº PIEZA Nº	QTD QTY CANT	DESCRIÇÃO (Português)	DESCRIPTION (English)	DESCRIPCIÓN (Español)
1	231862A1	1	TAMPA LE	COVER LH	TAPA LI
2	231863A1	1	TAMPA LD	COVER RH	TAPA LD
3	253321A2	1	FORRO teto cabine	HEADLINER cab roof	PABELLÓN
4	A177462	2	ESPELHO Conj. - retrosivor	MIRROR Assy. - rear view	ESPEJO conj.
5	1270742C1	6	PARAFUSO M6x12	BOLT M6x12	TORNILLO M6x12
6	1990503C1	6	ARRUELA especial	WASHER special	ARANDELA especial
7	114549A1	2	GANCHO	HOOK	GANCHO
8	1276118C1	4	PARAFUSO	BOLT	TORNILLO
9	197494A1	1	ALMOFADA	PAD	CINTA antideslizante
9A	239105A1	1	PARAFUSO M6x20	BOLT M6x20	TORNILLO M6x20
9B	1990502C1	1	ARRUELA 1/4x13/16x1/16	WASHER 1/4x13/16x1/16	ARANDELA 1/4x13/16x1/16
10	234002A2	1	TAPETE assoalho dianteiro	MAT floor front	ALFOMBRA piso
11	234003A2	1	TAPETE assoalho plataforma	MAT floor platform	ALFOMBRA piso
12	279565A1	1	CINTA	STRIP protection	PRECINTA de protección
13	239105A1	5	PARAFUSO M6x20	BOLT M6x20	TORNILLO M6x20
14	1990502C1	5	ARRUELA 1/4x13/16x1/16	WASHER 1/4x13/16x1/16	ARANDELA 1/4x13/16x1/16
15	234004A1	1	COIFA	BOOT	FUELLE
16	279517A2	1	CAPA chicote	COVER harness	TAPA
17	239225A1	2	PARAFUSO especial M4x12	BOLT special M4x12	TORNILLO especial M4x12
18	97079C3	1	CAIXA do manual	BOX manual	PORTADOCUMENTOS
19	346600A1	1	PROTEÇÃO	PAD	CINTA antideslizante
20	348580A1	1	CINTA	STRAP	FAJA
21	895-15010	3	ARRUELA 11x24x2mm	WASHER 11x24x2mm	ARANDELA 11x24x2mm
22	627-10020	1	PARAFUSO M10x20	BOLT M10x20	PERNO M10x20
23	627-10030	1	PARAFUSO M10x30	BOLT M10x30	PERNO M10x30

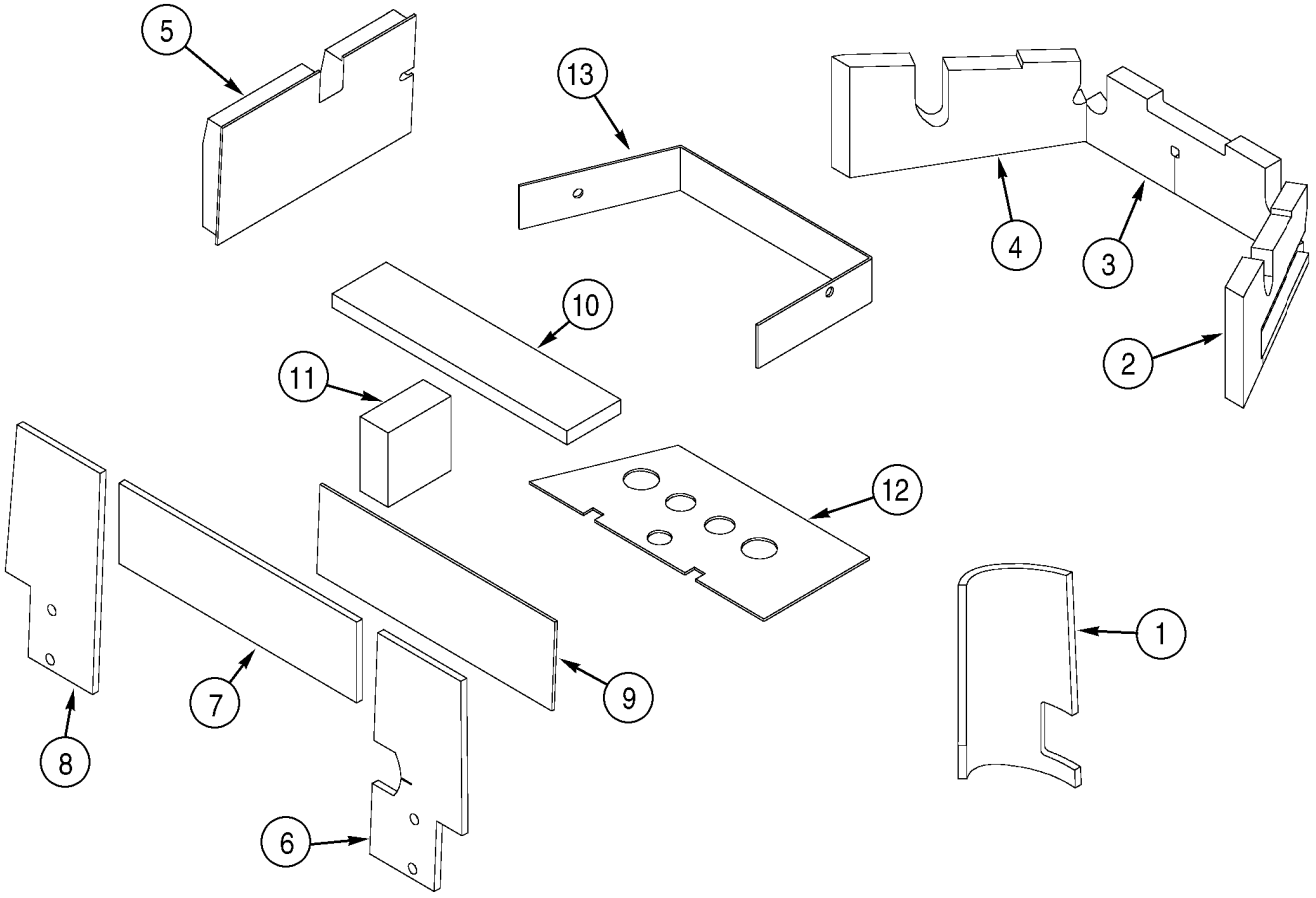
5
13
4
3
10
2
11
12
1
7
9
8
6

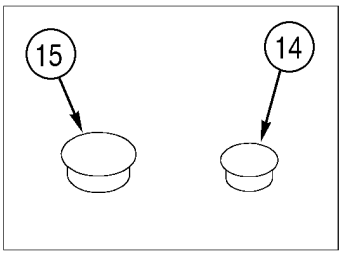
15
14

ITEM REF.	PEÇA Nº PART Nº PIEZA Nº	QTD QTY CANT	DESCRIÇÃO (Português)	DESCRIPTION (English)	DESCRIPCIÓN (Español)
1	231098A2	1	ALMOFADA isolante	PAD insulation	CINTA antideslizante
2	230914A2	1	ALMOFADA isolante LD	PAD insulation RH	CINTA antideslizante LD
3	230913A2	1	ALMOFADA isolante	PAD insulation	CINTA antideslizante
4	230916A2	1	ALMOFADA isolante LE	PAD insulation LH	CINTA antideslizante LI
5	236233A1	1	PAINEL inferior porta	PANEL door bottom	PANEL
6	234147A2	1	ALMOFADA isolante LD	PAD insulation RH	CINTA antideslizante LD
7	234148A1	1	ALMOFADA isolante	PAD insulation	CINTA antideslizante
8	234149A2	1	ALMOFADA isolante LE	PAD insulation LH	CINTA antideslizante LI
9	257368A1	1	ISOLANTE traseiro	INSULATION rear	ESPUMA trasero
10	257367A1	1	ISOLANTE	INSULATION	ESPUMA
11	257366A1	1	ISOLANTE LE	INSULATION LH	ESPUMA LI
12	280692A2	1	ALMOFADA	PAD	CINTA antideslizante
13	280694A1	1	ALMOFADA	PAD	CINTA antideslizante
14	353-408	5	BUJÃO plástico	PLUG plastic	TAPÓN plástico
15	353-411	1	BUJÃO 1ID	PLUG 1ID	TAPÓN 1ID

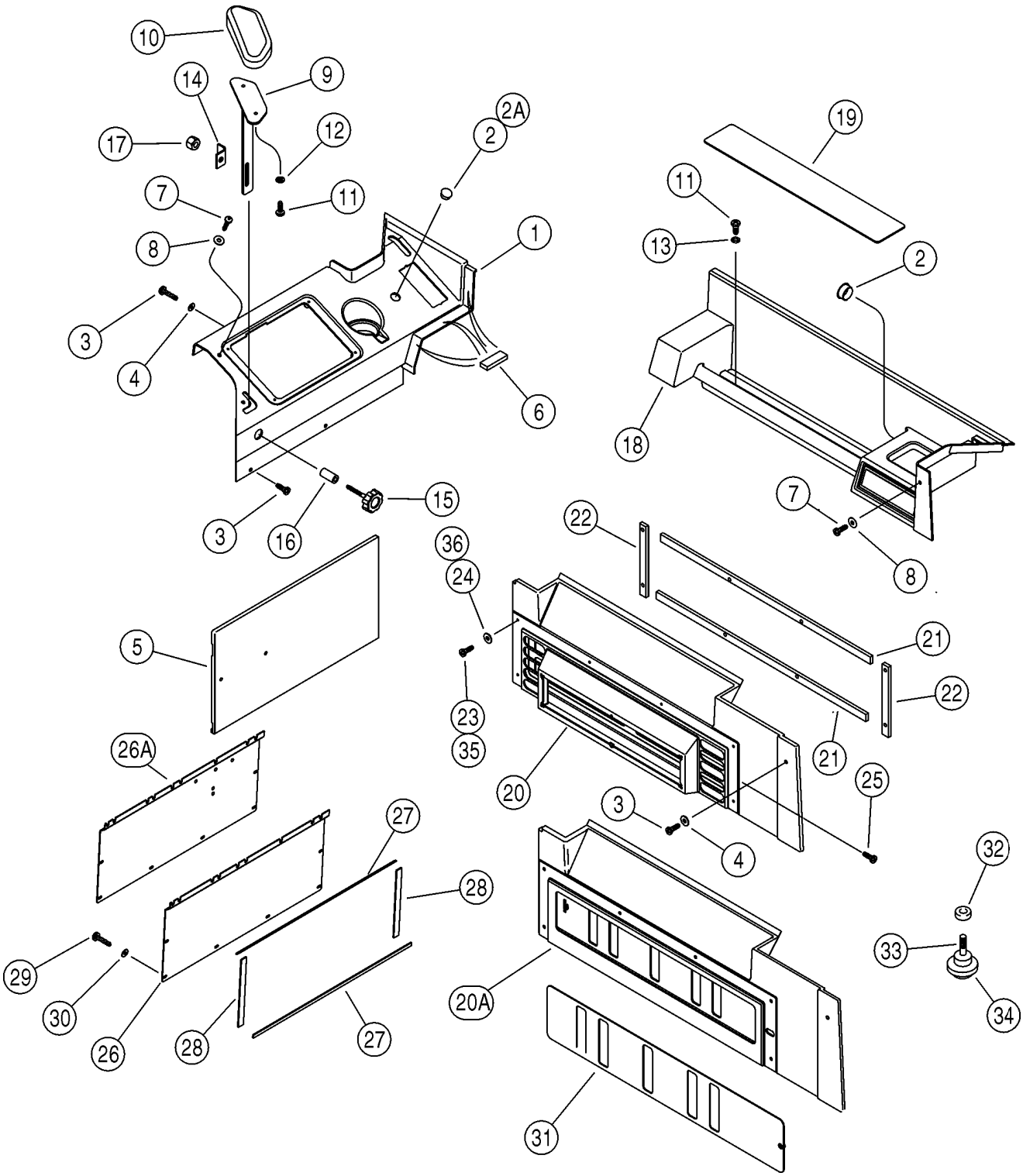
10
14
9
17
12
2A
2
7
11
1
8
3
4
6
3
16
15
19
11
13
2
18
7
8
22
36
24
5
21
22
23
35
21
20
26A
25
3
4
27
28
32
29
33
30
20A
26
28
27
34
31

ITEM REF.	PEÇA Nº PART Nº PIEZA Nº	QTD QTY CANT	DESCRIÇÃO (Português)	DESCRIPTION (English)	DESCRIPCIÓN (Español)
1	256122A2	1	CONSOLE controle	CONSOLE control	CONSOLA
2	353-410	1	BUJÃO	PLUG	TAPÓN
2A	353-411	1	BUJÃO 1ID	PLUG 1ID	TAPÓN 1ID
3	239105A1	5	PARAFUSO especial M6x20	BOLT special M6x20	TORNILLO especial M6x20
4	1990502C1	3	ARRUELA 1/4x13/16x1/16	WASHER 1/4x13/16x1/16	ARANDELA 1/4x13/16x1/16
5	257460A2	1	ALMOFADA console (Nota 1)	PAD console (Note 1)	CINTA antideslizante (Nota 1)
6	327332A1	3	VEDADOR 56mm	SEAL 56mm	JUNTA 56mm
7	239105A1	3	PARAFUSO especial M6x20	BOLT special M6x20	TORNILLO especial M6x20
8	1990502C1	3	ARRUELA 1/4x13/16x1/16	WASHER 1/4x13/16x1/16	ARANDELA 1/4x13/16x1/16
9	221102A2	1	SUPORTE pulso	SUPPORT wrist	SOPORTE
9A	408275A1	1	SUPORTE pulso (Nota 1)	SUPPORT wrist (Note 1)	SOPORTE (Nota 1)
10	221103A1	1	ALMOFADA suporte pulso	PAD wrist support	CINTA antideslizante
11	297850A1	4	PARAFUSO especial M6x16	BOLT special M6x16	TORNILLO especial M6x16
12	892-11006	2	ARRUELA pressão M6	WASHER lock M6	ARANDELA freno M6
13	297865A1	2	ARRUELA especial M6	WASHER special M6	ARANDELA especial M6
14	221125A2	1	RETENTOR suporte pulso	RETAINER wrist support	RETENEDOR
15	221251A1	1	MANOPLA	KNOB	BOLA
16	L126936	1	ESPAÇADOR	SPACER	ESPACIADOR
17	231-1445	1	PORCA	NUT	TUERCA
18	257459A1	1	CONSOLE traseiro (Nota 1)	CONSOLE rear storage (Note 1)	CONSOLA (Nota 1)
19	257461A1	1	TAPETE	MAT	ALFOMBRA
20	257462A4	1	RETENTOR	RETAINER	RETENEDOR
20A	367505A1	1	RETENTOR (Nota 1)	RETAINER (Note 1)	RETENEDOR (Nota 1)
21	327131A1	2	VEDADOR	SEAL blower box	JUNTA
22	327132A1	2	VEDADOR	SEAL blower box	JUNTA
23	239108A1	6	PARAFUSO especial M4x25	BOLT special M4x25	TORNILLO especial M4x25
24	239186A1	6	ARRUELA especial 4,3x12x0,8mm	WASHER special 4,3x12x0,8mm	ARANDELA especial 4,3x12x0,8mm
25	760-14113	2	PARAFUSO M3,5x13	BOLT M3,5x13	TORNILLO M3,5x13
26A	380766A2	1	PAINEL acesso	PANEL access	PANEL
27	187787C1	2	VEDADOR painel acesso 600mm	SEAL access panel 600mm	JUNTA 600mm
28	187782C1	2	VEDADOR painel acesso	SEAL access panel	JUNTA
29	297850A1	6	PARAFUSO especial M6x16	BOLT special M6x16	TORNILLO especial M6x16
30	1990502C1	6	ARRUELA 1/4x13/16x1/16	WASHER 1/4x13/16x1/16	ARANDELA 1/4x13/16x1/16
31	367817A1	1	PLACA (Nota 2)	PLATE (Note 2)	PLACA (Nota 2)
32	374646A1	1	ESPAÇADOR (Nota 2)	SPACER (Note 2)	ESPACIADOR (Nota 2)
33	60-4135T1	1	PRISIONEIRO (Nota 2)	STUD (Note 2)	ESPÁRRAGO (Nota 2)
34	60-4136T1	1	MANOPLA (Nota 2)	KNOB (Note 2)	BOLA (Nota 2)
35	260-16516	6	PARAFUSO (Nota 2)	BOLT (Note 2)	TORNILLO (Nota 2)
36	195-81029	6	ARRUELA 7/32x7/16x1/16 (Nota 2)	WASHER 7/32x7/16x1/16 (Note 2)	ARANDELA 7/32x7/16x1/16 (Nota 2)

NOTA 1: cor cinza
NOTE 1: color gray
NOTA 1: color gris
NOTA 2: Usado com item 20A
NOTE 2: Used with item 20A
NOTE 2: Usado com item 20A

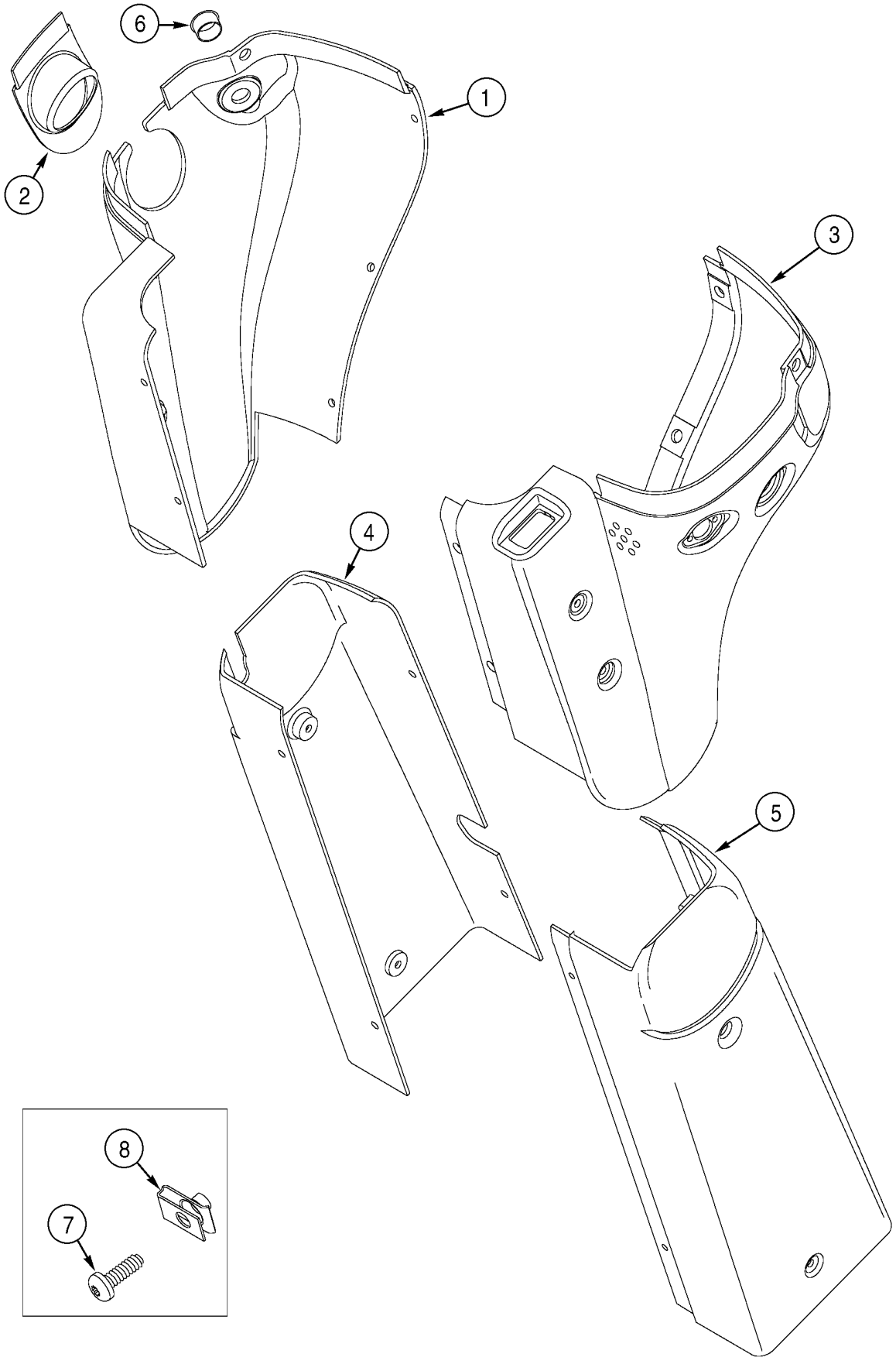
6
1
2
3
4
5
8
7

ITEM REF.	PEÇA Nº PART Nº PIEZA Nº	QTD QTY CANT	DESCRIÇÃO (Português)	DESCRIPTION (English)	DESCRIPCIÓN (Español)
1	278767A2	1	TAMPA superior LE	COVER upper LH	TAPA superior LI
2	298629A2	1	TAMPA alavanca transmissão	COVER transmission shift	TAPA
3	278766A2	1	TAMPA superior LD	COVER upper RH	TAPA superior LD
4	251719A1	1	TAMPA inferior LE	COVER lower LH	TAPA LI
5	251720A1	1	TAMPA inferior LD	COVER lower RH	TAPA LD
6	353-406	1	BUJÃO	PLUG	TAPÓN
7	239105A1	17	PARAFUSO especial M6x20	BOLT special M6x20	TORNILLO especial M6x20
8	833-40306	7	PORCA M6	NUT M6	TUERCA M6

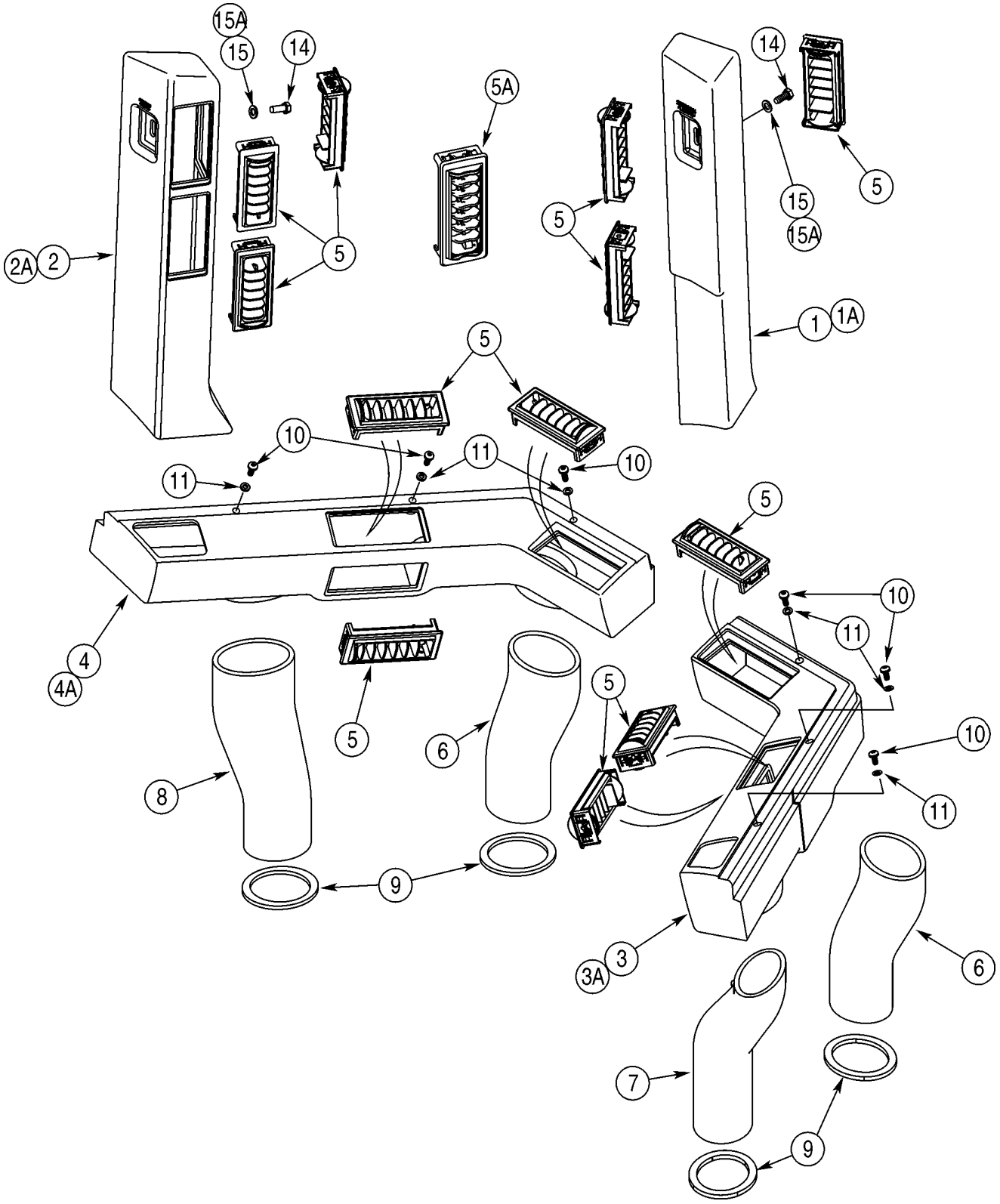
15A
15
14
5A
14
5
15
15A
2A
2
5
5
1
1A
5
10
11
11
10
5
10
11
4
4A
5
6
5
10
8
11
9
3
3A
6
7
9

ITEM REF.	PEÇA Nº PART Nº PIEZA Nº	QTD QTY CANT	DESCRIÇÃO (Português)	DESCRIPTION (English)	DESCRIPCIÓN (Español)
1	226332A1	1	DUTO LD	DUCT RH	DUCTO LD
1A	369713A1	1	DUTO LD (cinza)	DUCT RH (gray)	DUCTO LD
2	226330A1	1	DUTO LE	DUCT LH	DUCTO LI
2A	369714A1	1	DUTO LE (cinza)	DUCT LH (gray)	DUCTO LI
3	226331A1	1	DUTO dianteiro LD	DUCT front RH	DUCTO LD
3A	369715A1	1	DUTO dianteiro LD (cinza)	DUCT front RH (gray)	DUCTO LD
4	226329A1	1	DUTO dianteiro LE	DUCT front LH	DUCTO LI
4A	369716A1	1	DUTO dianteiro LE (cinza)	DUCT front LH (gray)	DUCTO LI
5	1990950C2	12	GRELHA (Nota 1)	LOUVER (Note 1)	PARRILLA (Nota 1)
5A	363921A1	12	GRELHA (cinza) (Nota 2)	LOUVER (Note 2)	PARRILLA (Nota 2)
6	275495A1	2	DUTO assoalho	DUCT floor	DUCTO
7	275498A1	1	DUTO assoalho LD	DUCT floor RH	DUCTO LD
8	275497A1	1	DUTO assoalho LE	DUCT floor LH	DUCTO LI
9	233308A1	4	VEDADOR duto assoalho	SEAL floor duct	JUNTA
10	1270742C1	6	PARAFUSO M6x12	BOLT M6x12	TORNILLO M6x12
11	297865A1	6	ARRUELA especial M6	WASHER special M6	ARANDELA especial M6
14	627-8020	2	PARAFUSO M8x20	BOLT M8x20	PERNO M8x20
15	895-11008	2	ARRUELA 9x17x1,6mm	WASHER 9x17x1,6mm	ARANDELA 9x17x1,6mm
15A	895-15008	2	ARRUELA 9x20x1,6mm	WASHER 9x20x1,6mm	ARANDELA 9x20x1,6mm

NOTA 1: Usado com itens 1, 2, 3, 4
NOTE 1: Used with items 1, 2, 3, 4
NOTA 1: Usado com los itens 1, 2, 3, 4
NOTA 2: Usado com itens 1A, 2A, 3A, 4A
NOTE 2: Used with items 1A, 2A, 3A, 4A
NOTA 2: Usado com los itens 1A, 2A, 3A, 4A

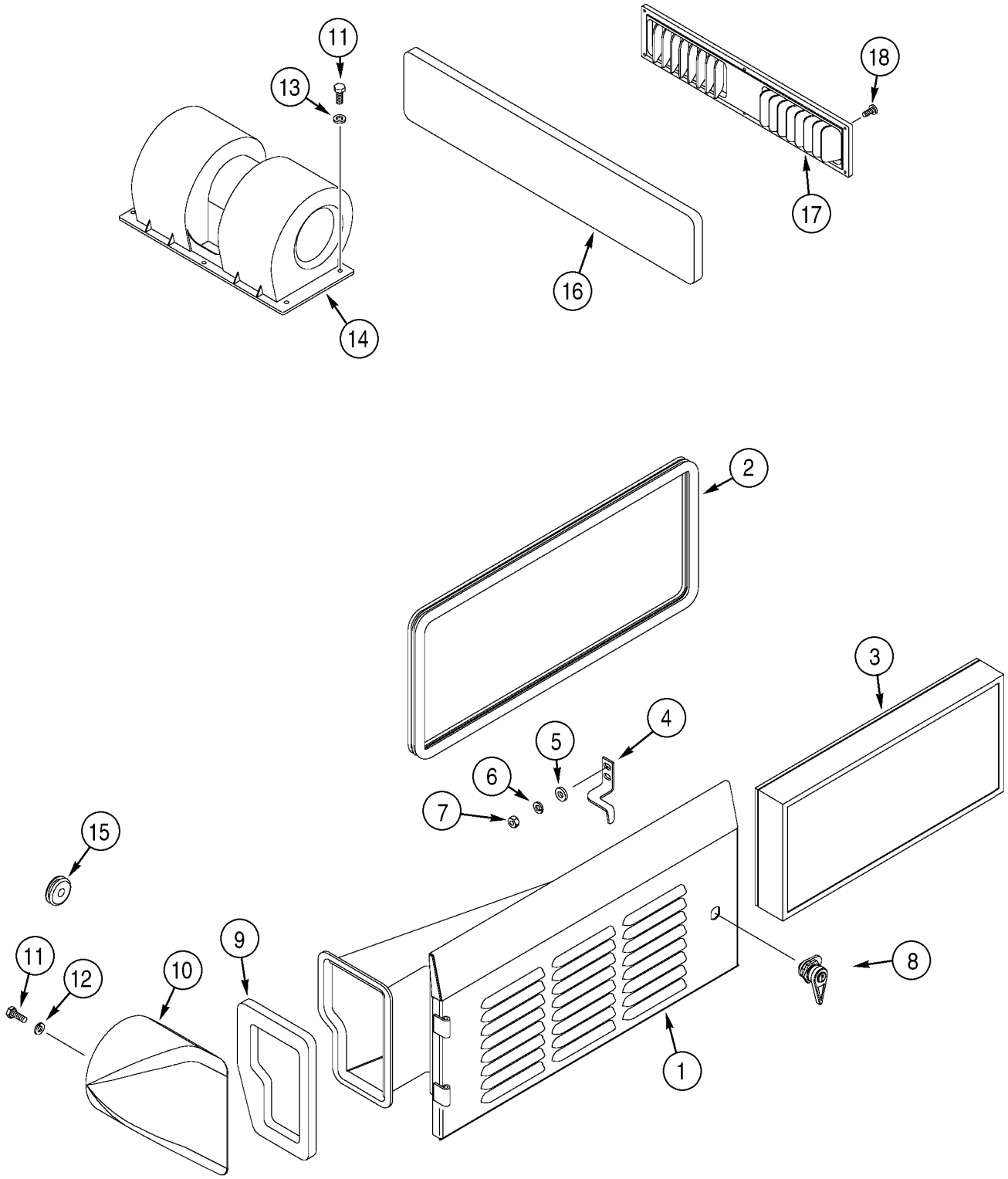
11
13
14
16
17
18
2
3
4
5
6
7
15
11
12
10
9
8
1

ITEM REF.	PEÇA Nº PART Nº PIEZA Nº	QTD QTY CANT	DESCRIÇÃO (Português)	DESCRIPTION (English)	DESCRIPCIÓN (Español)
1	228359A2	1	PORTA filtro	DOOR filter	PUERTA
2	238856A2	1	VEDADOR 1786mm	SEAL 1786mm	JUNTA 1786mm
3	330014A1	1	FILTRO ar fresco	FILTER fresh air	FILTRO
4	221104A1	1	FECHO	CATCH	CLAVIJA de cerradura
5	896-16006	2	ARRUELA especial 6.6x14x2.5mm	WASHER special 6.6x14x2.5mm	ARANDELA especial 6.6x14x2.5mm
6	892-11006	2	ARRUELA pressão M6	WASHER lock M6	ARANDELA freno M6
7	829-1406	2	PORCA M6	NUT M6	TUERCA M6
8	255065A1	1	FECHO	LATCH	CLAVIJA de cerradura
9	232508A1	1	VEDADOR	SEAL	JUNTA
10	192391A1	1	COTOVELO	ELBOW	CODO
11	614-6016	8	PARAFUSO M6x16	BOLT M6x16	PERNO M6x16
12	892-11006	4	ARRUELA pressão M6	WASHER lock M6	ARANDELA freno M6
13	895-11006	4	ARRUELA 6,6x12x1,6mm	WASHER 6,6x12x1,6mm	ARANDELA 6,6x12x1,6mm
14	360157A1	1	VENTILADOR Conj.	BLOWER Assy.	VENTILADOR Conj.
15	1546465C1	1	PROTETOR	GROMMET	PASACABLE
16	257463A1	1	FILTRO recirculação ar	FILTER air recirculation	FILTRO
17	1331102C2	1	GRELHA recirculação ar	LOUVER air recirculation	PARRILLA de calandria
18	239111A1	6	PARAFUSO M4x18	BOLT M4x18	TORNILLO M4x18

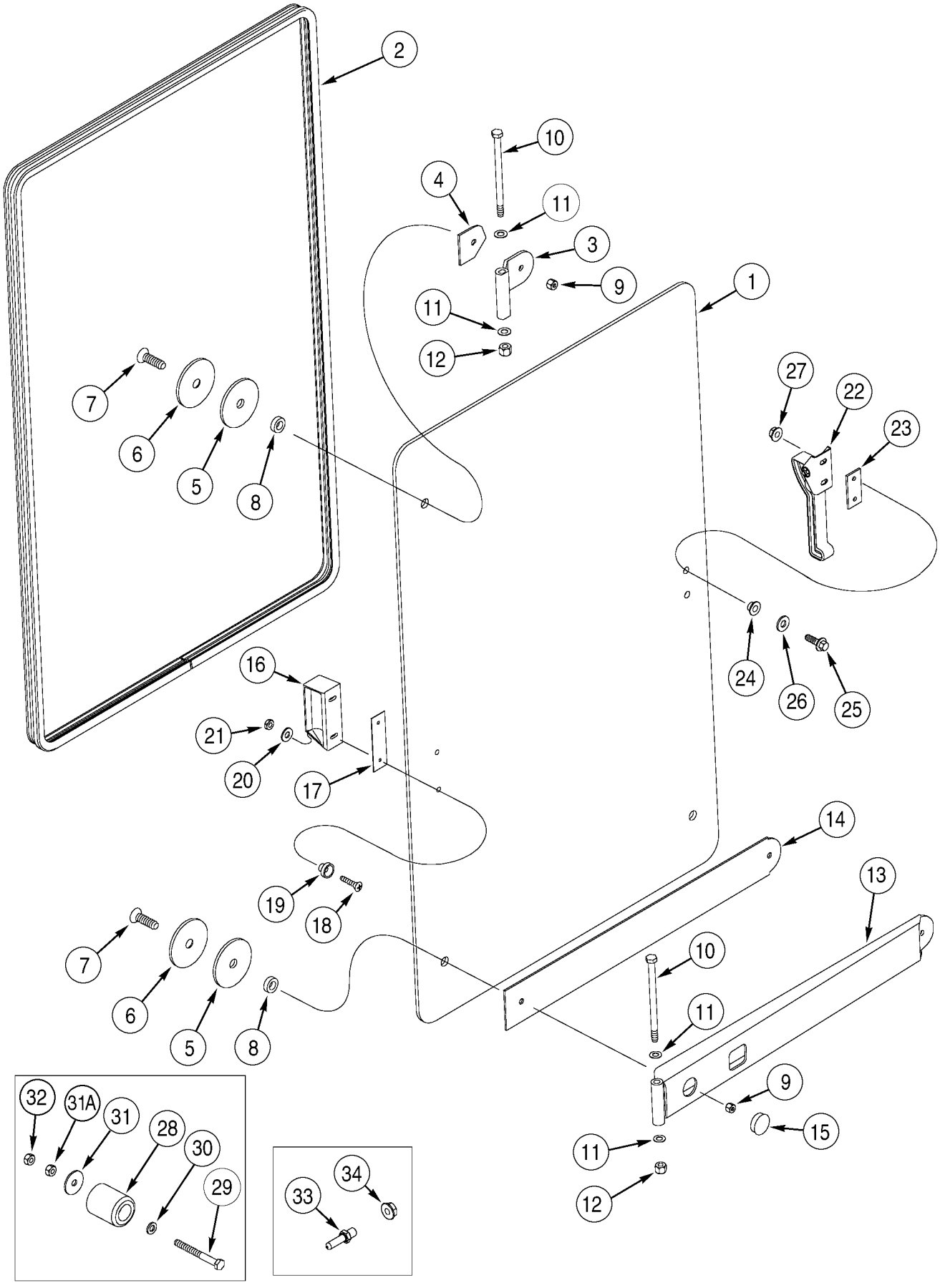
2
10
4
11
3
9
1
11
12
7
6
5
8
27
22
23
24
26
25
16
21
20
17
19
18
14
13
7
6
5
8
10
11
9
15
11
12
32
31A
31
28
30
29
33
34

ITEM REF.	PEÇA Nº PART Nº PIEZA Nº	QTD QTY CANT	DESCRIÇÃO (Português)	DESCRIPTION (English)	DESCRIPCIÓN (Español)
1	323022A1	1	VIDRO LD	GLASS RH	CRISTAL LD
2	297981A1	1	VEDADOR LD 3461mm	SEAL RH 3461mm	JUNTA LD 3461mm
3	323007A1	1	DOBRADIÇA janela	HINGE window	BISAGRA
4	323010A1	1	ALMOFADA dobradiça	PAD hinge	CINTA antideslizante
5	324073A1	3	ALMOFADA janela	PAD window	CINTA antideslizante
6	321221A1	3	ARRUELA especial	WASHER special	ARANDELA especial
7	326202A1	3	PARAFUSO especial M8x30	BOLT special M8x30	TORNILLO especial M8x30
8	323009A1	3	BUCHA	BUSHING	ANILLO
9	326203A1	3	PORCA	NUT	TUERCA
10	827-10150	2	PARAFUSO M10x150	BOLT M10x150	PERNO M10x150
11	F64046	4	ARRUELA mola	WASHER spring	ARANDELA resorte
12	832-10410	2	PORCA M10	NUT M10	TUERCA M10
13	322786A1	1	DOBRADIÇA janela	HINGE window	BISAGRA
14	323008A1	1	ALMOFADA dobradiça	PAD hinge	CINTA antideslizante
15	353-422	1	BUJÃO	PLUG	TAPÓN
16	97399C1	1	MAÇANETA	HANDLE	ASA
17	R54047	1	ALMOFADA	PAD	CINTA antideslizante
18	142-104	2	PARAFUSO	BOLT	TORNILLO
19	F64198	2	ESPAÇADOR	SPACER	ESPACIADOR
20	195-81023	2	ARRUELA 1/4x9/16x3/64	WASHER 1/4x9/16x3/64	ARANDELA 1/4x9/16x3/64
21	F45165	2	PORCA	NUT	TUERCA
22	317171A1	1	ALAVANCA janela	LEVER window	PALANCA
23	194190A2	1	COXIM	MOUNT	COJÍN
24	109171C1	2	BUCHA	BUSHING	ANILLO
25	97006C1	2	PARAFUSO M6x20	BOLT M6x20	PERNO M6x20
26	225913A1	2	ARRUELA especial	WASHER special	ARANDELA especial
27	97005C1	2	PORCA M6	NUT M6	TUERCA M6
28	L126483	2	BATENTE borracha	BUMPER rubber	PARACHOQUE
29	840-1660	2	PARAFUSO M6x60	BOLT M6x60	TORNILLO M6x60
30	895-11006	2	ARRUELA 6,6x12x1,6mm	WASHER 6,6x12x1,6mm	ARANDELA 6,6x12x1,6mm
31	895-15006	2	ARRUELA 6,6x25x1,6mm	WASHER 6,6x25x1,6mm	ARANDELA 6,6x25x1,6mm
31A	832-10406	2	PORCA M6	NUT M6	TUERCA M6
32	829-1406	2	PORCA M6	NUT M6	TUERCA M6
33	117724A1	1	PINO	PIN	PERNO
34	825-5148	1	PORCA M8	NUT M8	TUERCA M8

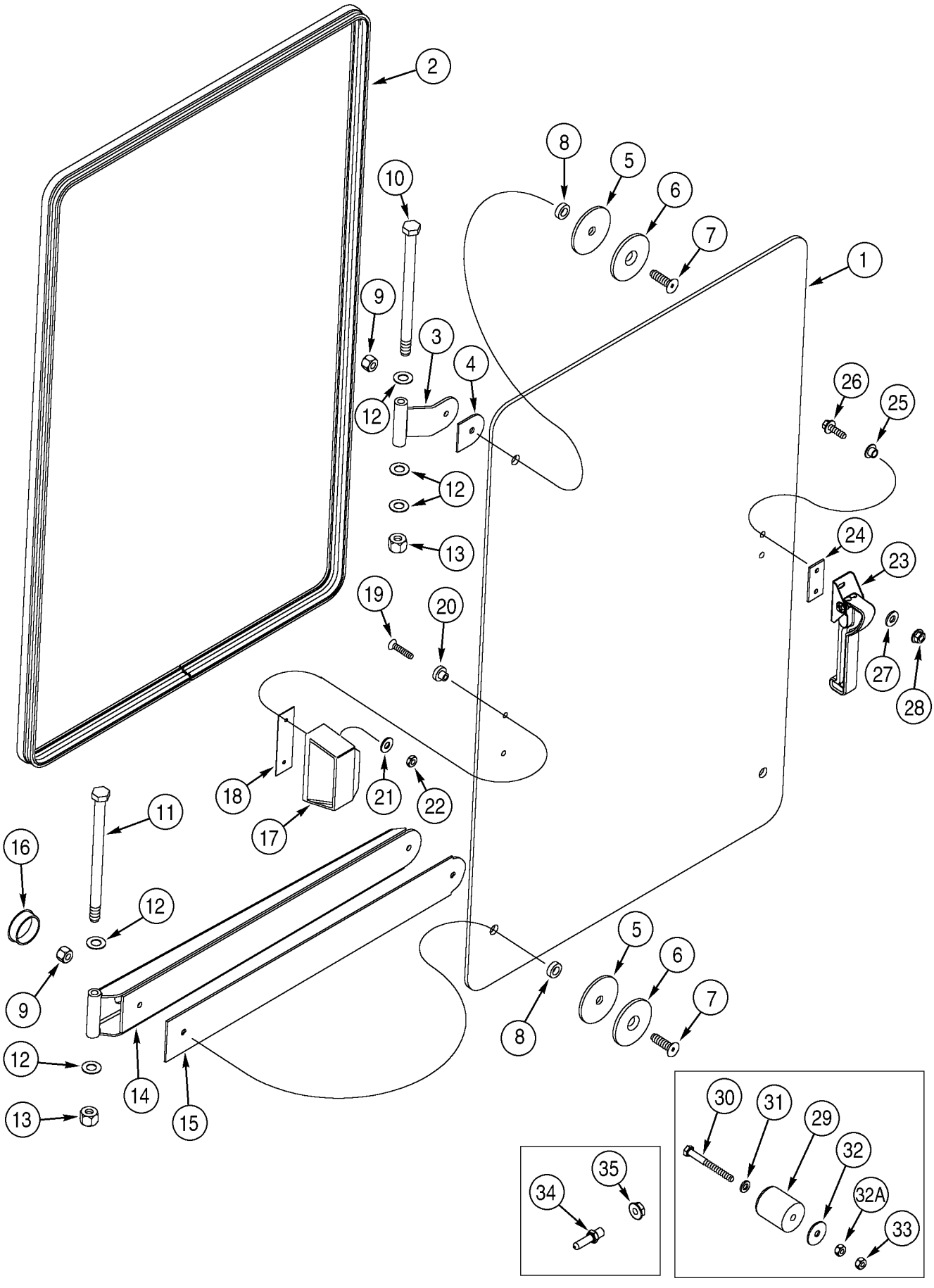
2
8
5
6
7
10
1
9
3
4
12
26
25
12
24
13
23
19
20
27
28
18
21
22
11
17
16
12
9
5
6
7
8
12
14
15
13
30
31
29
32
32A
33
35
34

ITEM REF.	PEÇA Nº PART Nº PIEZA Nº	QTD QTY CANT	DESCRIÇÃO (Português)	DESCRIPTION (English)	DESCRIPCIÓN (Español)
1	324071A1	1	VIDRO LE	GLASS LH	CRISTAL LI
2	253386A1	1	VEDADOR 2388mm	SEAL 2388mm	JUNTA 2388mm
3	323007A1	1	DOBRADIÇA janela	HINGE window	BISAGRA
4	323010A1	1	ALMOFADA dobradiça	PAD hinge	CINTA antideslizante
5	324073A1	3	ALMOFADA janela	PAD window	CINTA antideslizante
6	321221A1	3	ARRUELA especial	WASHER special	ARANDELA especial
7	326202A1	3	PARAFUSO especial M8x30	BOLT special M8x30	TORNILLO especial M8x30
8	323009A1	3	BUCHA	BUSHING	ANILLO
9	326203A1	3	PORCA	NUT	TUERCA
10	827-10200	1	PARAFUSO M10x200	BOLT M10x200	PERNO M10x200
11	827-10150	1	PARAFUSO M10x150	BOLT M10x150	PERNO M10x150
12	F64046	5	ARRUELA mola	WASHER spring	ARANDELA resorte
13	832-10410	2	PORCA M10	NUT M10	TUERCA M10
14	322786A1	1	DOBRADIÇA janela	HINGE window	BISAGRA
15	323008A1	1	ALMOFADA dobradiça	PAD hinge	CINTA antideslizante
16	353-422	1	BUJÃO	PLUG	TAPÓN
17	97399C1	1	MAÇANETA	HANDLE	ASA
18	R54047	1	ALMOFADA	PAD	CINTA antideslizante
19	142-104	2	PARAFUSO	BOLT	TORNILLO
20	F64198	2	ESPAÇADOR	SPACER	ESPACIADOR
21	195-81023	2	ARRUELA 1/4x9/16x3/64	WASHER 1/4x9/16x3/64	ARANDELA 1/4x9/16x3/64
22	F45165	2	PORCA	NUT	TUERCA
23	317171A1	1	ALAVANCA janela	LEVER window	PALANCA
24	194190A2	1	COXIM	MOUNT	COJÍN
25	109171C1	2	BUCHA	BUSHING	ANILLO
26	97006C1	2	PARAFUSO M6x20	BOLT M6x20	PERNO M6x20
27	225913A1	2	ARRUELA especial	WASHER special	ARANDELA especial
28	97005C1	2	PORCA M6	NUT M6	TUERCA M6
29	L126483	2	BATENTE borracha	BUMPER rubber	PARACHOQUE
30	840-1660	2	PARAFUSO M6x60	BOLT M6x60	TORNILLO M6x60
31	895-11006	2	ARRUELA 6,6x12x1,6mm	WASHER 6,6x12x1,6mm	ARANDELA 6,6x12x1,6mm
32	895-15006	2	ARRUELA 6,6x25x1,6mm	WASHER 6,6x25x1,6mm	ARANDELA 6,6x25x1,6mm
32A	832-10406	2	PORCA M6	NUT M6	TUERCA M6
33	829-1406	2	PORCA M6	NUT M6	TUERCA M6
34	117724A1	1	PINO	PIN	PERNO
35	825-5148	1	PORCA M8	NUT M8	TUERCA M8

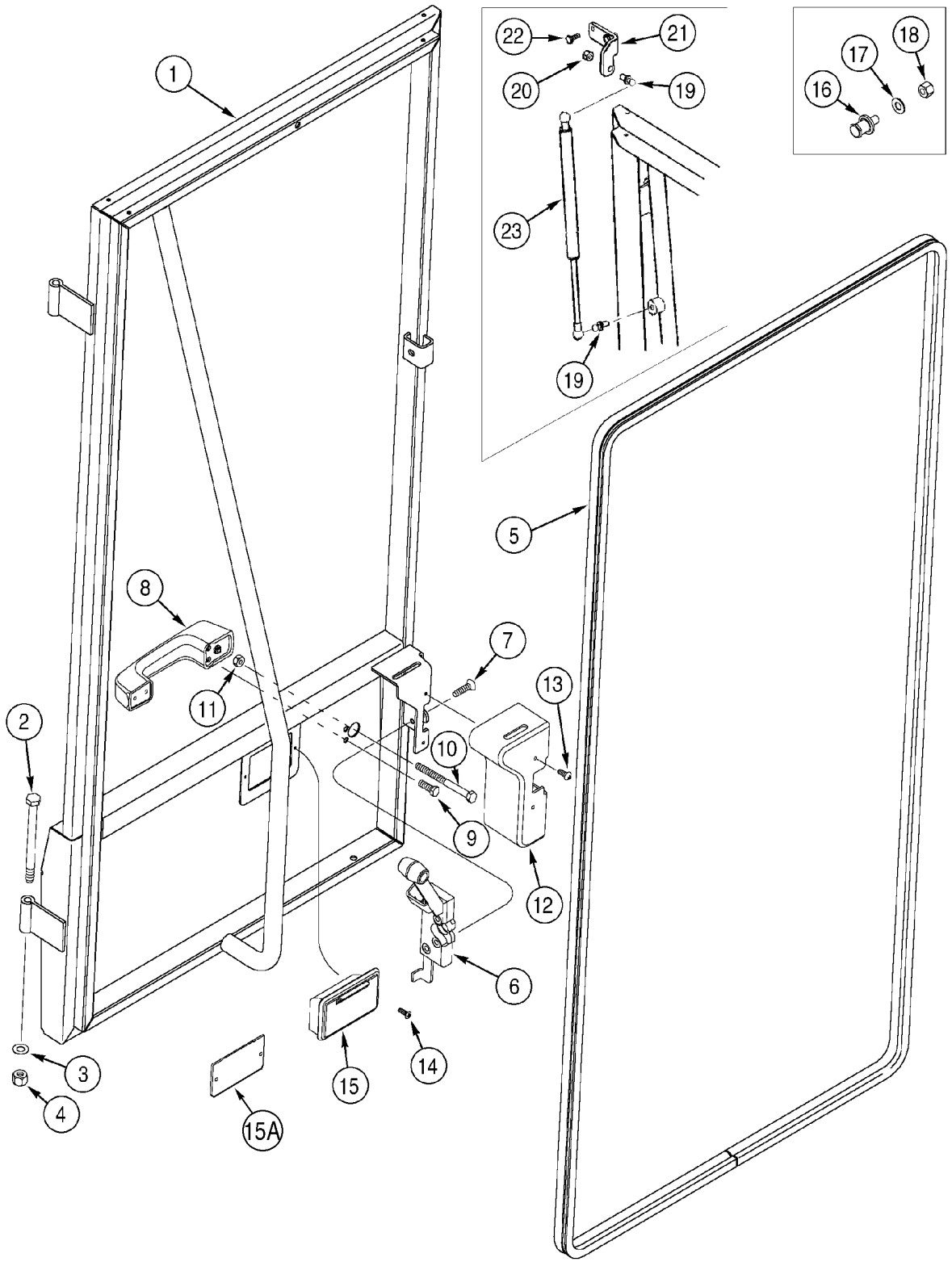
1
22
21
20
19
18
17
16
23
19
5
8
7
13
11
2
10
9
12
6
3
4
15
14
15A

ITEM REF.	PEÇA Nº PART Nº PIEZA Nº	QTD QTY CANT	DESCRIÇÃO (Português)	DESCRIPTION (English)	DESCRIPCIÓN (Español)
1	196714A5	1	ESTRUTURA porta cabine LE	FRAME cab door LH	BASTIDOR LI
2	827-10120	1	PARAFUSO M10x120	BOLT M10x120	PERNO M10x120
3	F64046	1	ARRUELA mola	WASHER spring	ARANDELA resorte
4	832-10410	1	PORCA M10	NUT M10	TUERCA M10
5	233434A1	1	VEDADOR 4245mm	SEAL 4245mm	JUNTA 4245mm
6	256363A1	1	FECHO porta cabine	LATCH cab door	CLAVIJA de cerradura
7	443-12516	4	PARAFUSO 1/4x1	BOLT 1/4x1	TORNILLO 1/4x1
8	60-7083T1	1	MAÇANETA porta cabine	HANDLE cab door	ASA
9	614-6016	4	PARAFUSO M6x16	BOLT M6x16	PERNO M6x16
10	426-452	1	PARAFUSO 1/4x3-1/4	BOLT 1/4x3-1/4	PERNO 1/4x3-1/4
11	425-104	1	PORCA	NUT	TUERCA
12	331676A1	1	TAMPA	COVER	TAPA
13	261-1358	2	PARAFUSO	BOLT	TORNILLO
14	1276118C1	2	PARAFUSO	BOLT	TORNILLO
15	2-6138T91	1	CINZEIRO	ASHTRAY	CENICERO
15A	369915A1	1	PLACA cobertura	COVER plate	PLACA de cierre
16	R51754	1	FECHO porta cabine	CATCH cab door	CLAVIJA de cerradura
17	495-11047	1	ARRUELA 15/32x59/64x1/16	WASHER 15/32x59/64x1/16	ARANDELA 15/32x59/64x1/16
18	231-1447	1	PORCA	NUT	TUERCA
19	1304648C1	2	PRISIONEIRO	STUD ball	ESPARRAGO
20	425-145	1	PORCA	NUT	TUERCA
21	337231A1	1	SUPORTE porta	BRACKET door close	SOPORTE
22	627-6016	2	PARAFUSO M6x16	BOLT M6x16	PERNO M6x16
23	337189A1	1	MOLA	SPRING	RESORTE

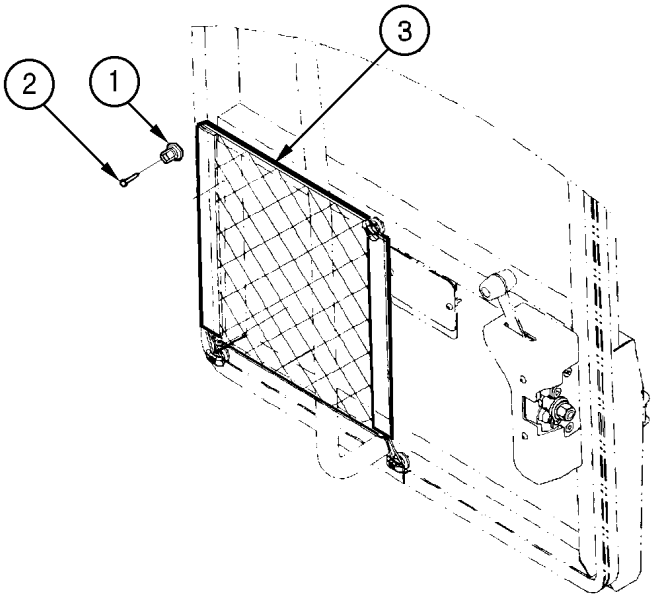
3
2
1

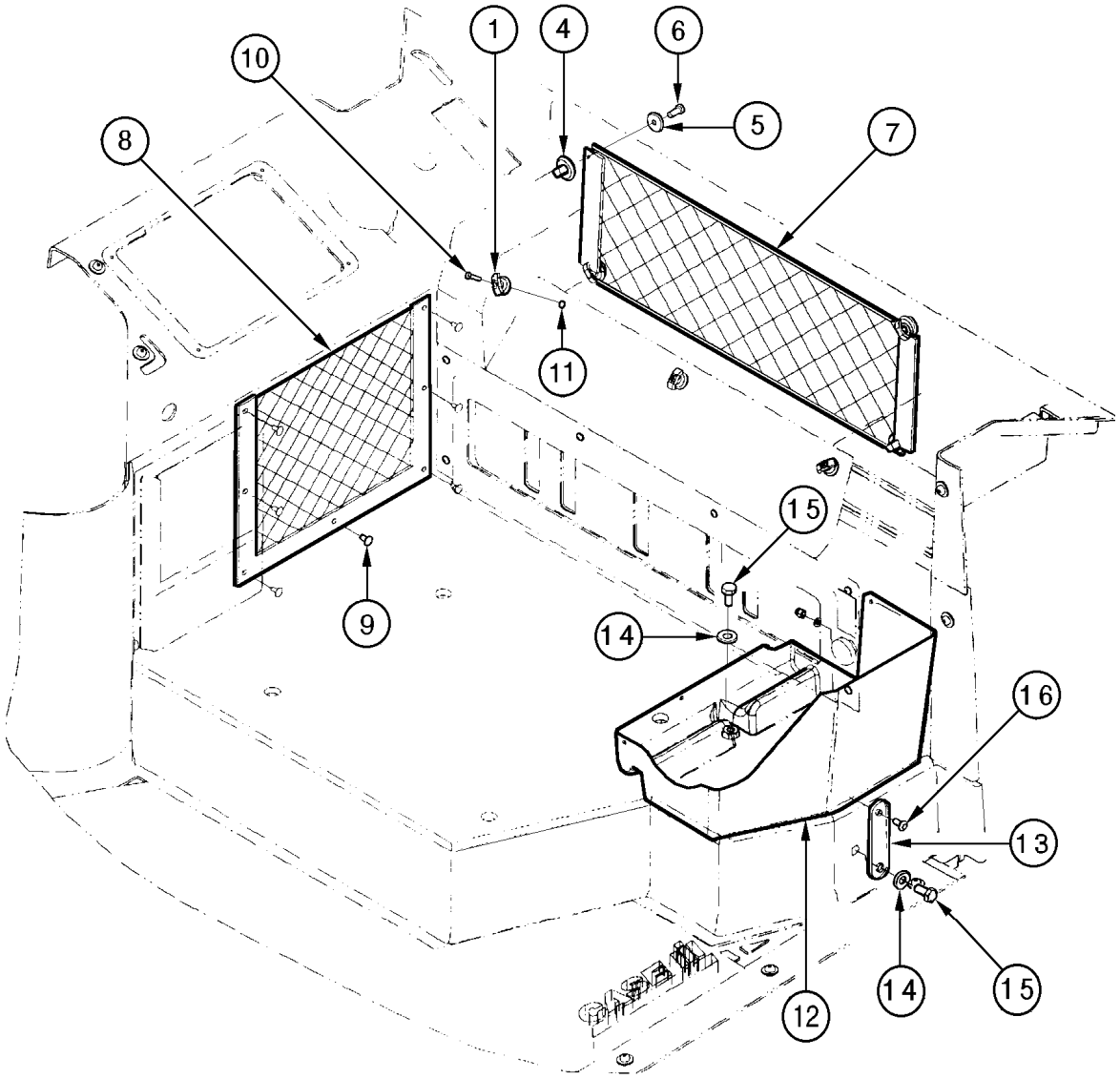
1
4
6
10
5
8
7
11
15
9
14
16
13
14
15
12

ITEM REF.	PEÇA Nº PART Nº PIEZA Nº	QTD QTY CANT	DESCRIÇÃO (Português)	DESCRIPTION (English)	DESCRIPCIÓN (Español)
1	443437A1	1	GANCHO rede	HOOK cargo net	GANCHO
2	265-17316	4	PARAFUSO	BOLT	TORNILLO
3	440034A1	1	REDE compartimento carga	NET cargo pocket	RED
4	359037A1	4	GANCHO rede	HOOK cargo net	GANCHO
5	895-15006	4	ARRUELA	WASHER	ARANDELA
6	297850A1	4	PARAFUSO	BOLT	TORNILLO
7	433309A1	1	REDE porta-objetos	NET cargo pocket	RED
8	433303A1	1	REDE LD	NET cargo RH	RED LD
9	369929A1	7	PRENDEDOR	FASTENER	FIJADOR
10	842-1425	3	PARAFUSO	BOLT	TORNILLO
11	824-1404	3	PORCA M4	NUT M4	TUERCA M4
12	433230A1	1	BANDEJA	TRAY STORAGE	BANDEJA
13	445354A1	1	CINTA fixação	STRAP tray	PRECINTA
14	895-15010	2	ARRUELA	WASHER	ARANDELA
15	627-10020	2	PARAFUSO	BOLT	TORNILLO
16	1270742C1	1	PARAFUSO	BOLT	TORNILLO
17	297865A1	1	ARRUELA	WASHER	ARANDELA
18	834-502	1	PORCA	NUT	TUERCA

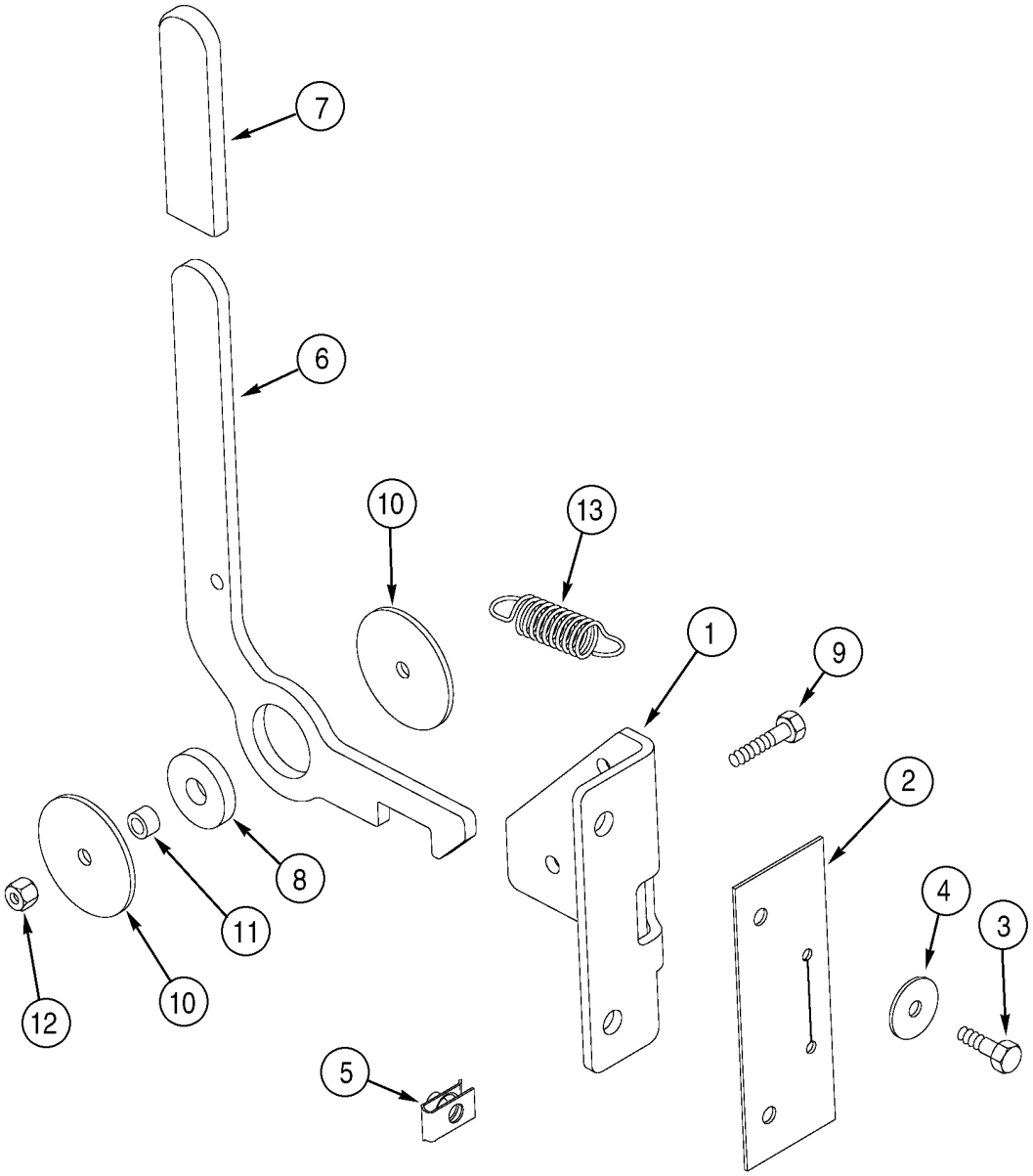
7
6
10
13
1
9
2
8
11
4
3
10
12
5

ITEM REF.	PEÇA Nº PART Nº PIEZA Nº	QTD QTY CANT	DESCRIÇÃO (Português)	DESCRIPTION (English)	DESCRIPCIÓN (Español)
1	231482A1	1	SUPORTE	BRACKET	SOPORTE
2	231537A1	1	VEDADOR suporte	SEAL bracket	JUNTA
3	614-6020	2	PARAFUSO M6x20	BOLT M6x20	PERNO M6x20
4	895-15006	2	ARRUELA 6,6x25x1,6mm	WASHER 6,6x25x1,6mm	ARANDELA 6,6x25x1,6mm
5	833-40306	2	PORCA M6	NUT M6	TUERCA M6
6	324173A2	1	MAÇANETA	HANDLE	ASA
7	1339797C1	1	MANOPLA	GRIP	ASA de palanca
8	321232A1	1	BUCHA	BUSHING	ANILLO
9	614-6030	1	PARAFUSO M6x30	BOLT M6x30	PERNO M6x30
10	321234A1	2	ARRUELA especial	WASHER special	ARANDELA especial
11	324286A1	1	ESPAÇADOR bucha	SPACER bushing	ESPACIADOR
12	832-10406	1	PORCA M6	NUT M6	TUERCA M6
13	A163012	1	MOLA retorno	SPRING return	RESORTE retorno

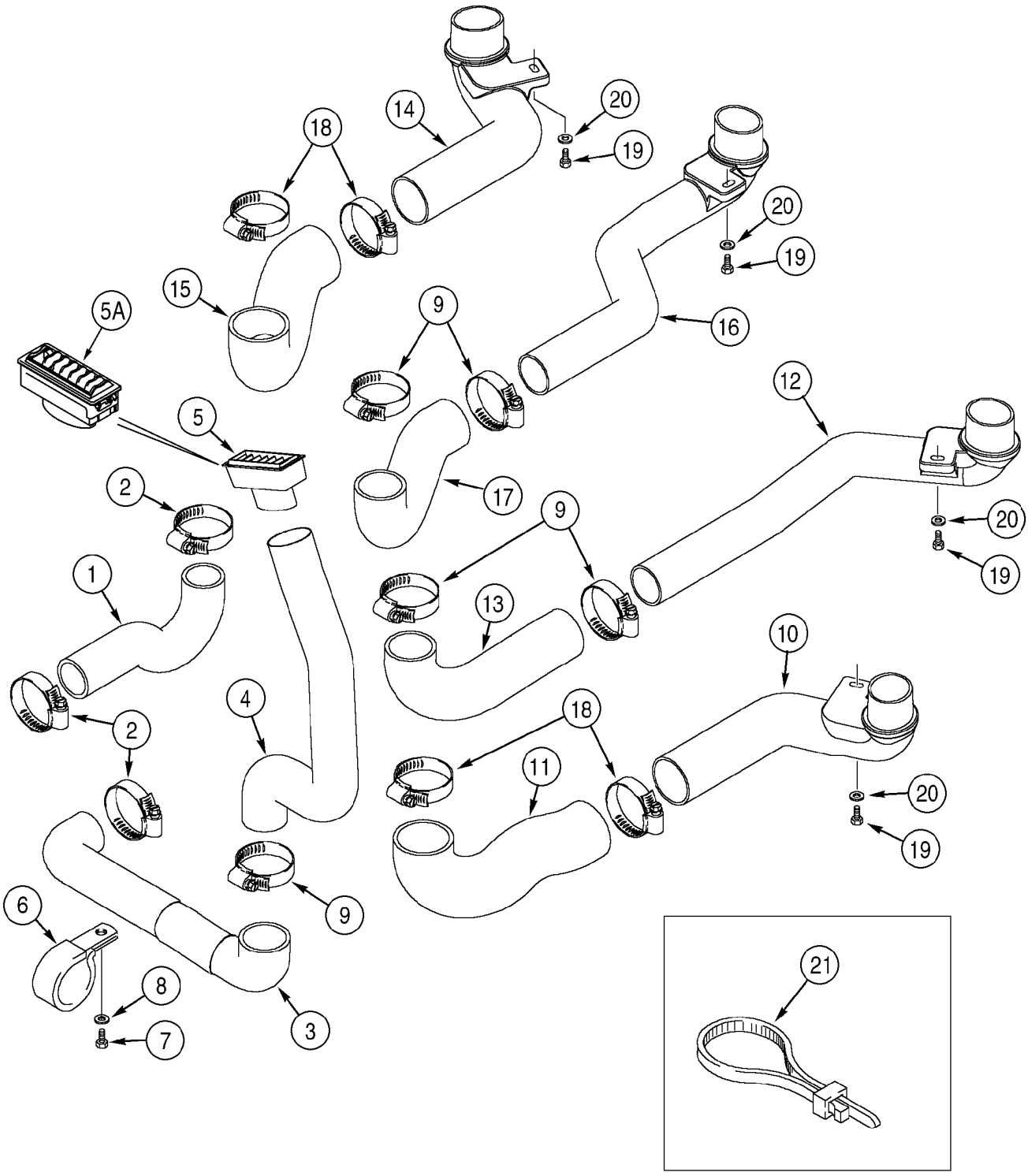
1
2
2
3
4
5
5A
6
7
8
9
9
9
10
11
12
13
14
15
16
17
18
18
19
19
19
19
20
20
20
20
21

ITEM REF.	PEÇA Nº PART Nº PIEZA Nº	QTD QTY CANT	DESCRIÇÃO (Português)	DESCRIPTION (English)	DESCRIPCIÓN (Español)
1	275648A1	1	DUTO traseiro central	DUCT center rear	DUCTO
2	214-1440	3	BRAÇADEIRA 2-1/16-3	CLAMP 2-1/16-3	ABRAZADERA 2-1/16-3
3	275646A1	1	DUTO LD	DUCT RH	DUCTO LD
4	275655A1	1	DUTO LD	DUCT RH	DUCTO LD
5	1971238C1	1	BOCAL vidro traseiro	BEZEL rear window	CUNHA
5A	365189A1	1	BOCAL vidro traseiro (cinza)	BEZEL rear window	CUNHA
6	515-25635	1	BRAÇADEIRA 2-1/2	CLAMP 2-1/2	ABRAZADERA 2-1/2
7	627-8020	1	PARAFUSO M8x20	BOLT M8x20	PERNO M8x20
8	895-11008	1	ARRUELA 9x17x1,6mm	WASHER 9x17x1,6mm	ARANDELA 9x17x1,6mm
9	214-1444	5	BRAÇADEIRA 2-5/16-3-1/4	CLAMP 2-5/16-3-1/4	ABRAZADERA 2-5/16-3-1/4
10	257880A1	1	DUTO dianteiro LD	DUCT front RH	DUCTO LD
11	226561A1	1	DUTO dianteiro LD	DUCT front RH	DUCTO LD
12	257879A1	1	DUTO dianteiro LD	DUCT front RH	DUCTO LD
13	275494A1	1	DUTO dianteiro LD	DUCT front RH	DUCTO LD
14	257877A1	1	DUTO dianteiro LE	DUCT front LH	DUCTO LI
15	226563A1	1	DUTO dianteiro LE	DUCT front LH	DUCTO LI
16	257876A1	1	DUTO dianteiro LE	DUCT front LH	DUCTO LI
17	275493A1	1	DUTO dianteiro LE	DUCT front LH	DUCTO LI
18	214-1452	4	BRAÇADEIRA 2-13/16-3-3/4	CLAMP 2-13/16-3-3/4	ABRAZADERA 2-13/16-3-3/4
19	627-8025	4	PARAFUSO M8x25	BOLT M8x25	PERNO M8x25
20	895-11008	4	ARRUELA 9x17x1,6mm	WASHER 9x17x1,6mm	ARANDELA 9x17x1,6mm
21	L18337	UQN	CINTA 15	STRAP 15	FAJA 15

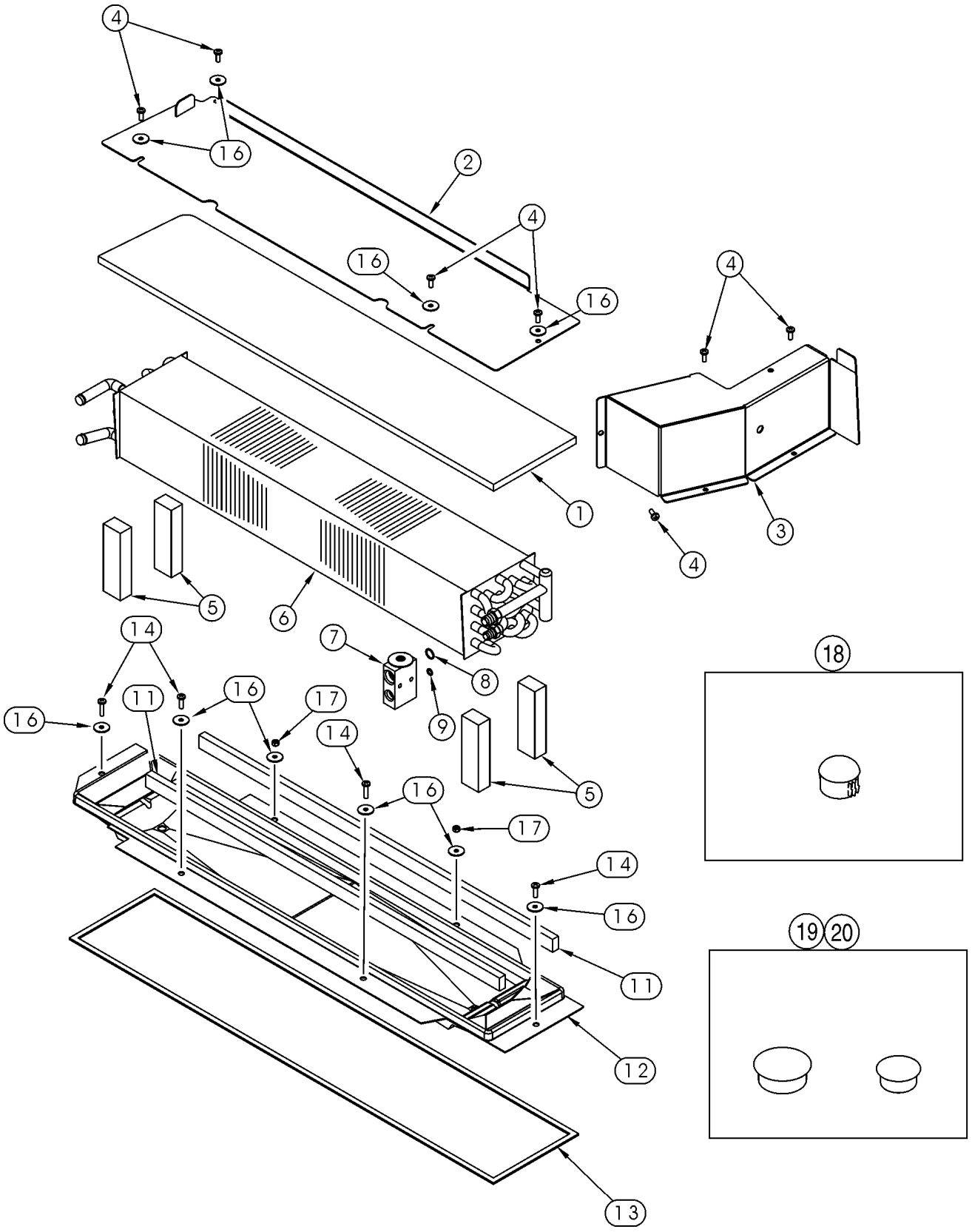
4
16
2
4
16
16
4
1
3
4
5
6
14
7
8
9
16
11
16
17
14
5
16
17
14
16
11
12
13
18
19
20

ITEM REF.	PEÇA Nº PART Nº PIEZA Nº	QTD QTY CANT	DESCRIÇÃO (Português)	DESCRIPTION (English)	DESCRIPCIÓN (Español)
1	239943A1	1	VEDADOR colméia	SEAL core	JUNTA
2	197696A1	1	TAMPA colméia	COVER core	TAPA
3	184680A1	1	TAMPA	COVER	TAPA
4	840-1616	7	PARAFUSO M6x16	BOLT pointed M6x16	TORNILLO válvula M6x16
5	1340075C2	4	VEDADOR colméia 130mm	SEAL core end 130mm	JUNTA 130mm
	233424A1	1	COLMÉIA com ar cond. e aquecedor	CORE models with heater and AC	NÚCLEO
6	233425A1	1	COLMÉIA com aquecedor	CORE models with heater and AC	NÚCLEO
7	1990756C2	1	VÁLVULA expansão	VALVE expansion	VÁLVULA
8	128485A1	1	ANEL-O 9/16x1/16	O-RING 9/16x1/16	ANILLO-O 9/16x1/16
9	128484A1	1	ANEL-O 7/16x1/16	O-RING 7/16x1/16	ANILLO-O 7/16x1/16
10	234325A1	1	COLMÉIA com aquecedor não ilustrado	CORE models with heater not shown	NÚCLEO
11	98357C1	2	VEDADOR 790mm	SEAL 790mm	JUNTA 790mm
12	1339577C3	1	BANDEJA - condensação	TRAY - condensation	RECIPIENTE
13	1977907C1	1	VEDADOR 2213mm	SEAL 2213mm	JUNTA 2213mm
14	614-6020	4	PARAFUSO M6x20	BOLT M6x20	PERNO M6x20
16	895-15006	9	ARRUELA 6,6x25x1,6mm	WASHER 6,6x25x1,6mm	ARANDELA 6,6x25x1,6mm
17	829-1406	2	PORCA M6	NUT M6	TUERCA M6
18	353-404	2	BUJÃO	PLUG	TAPÓN
19	205-105	1	BUJÃO	PLUG	TAPÓN
20	205-123	1	BUJÃO	PLUG	TAPÓN

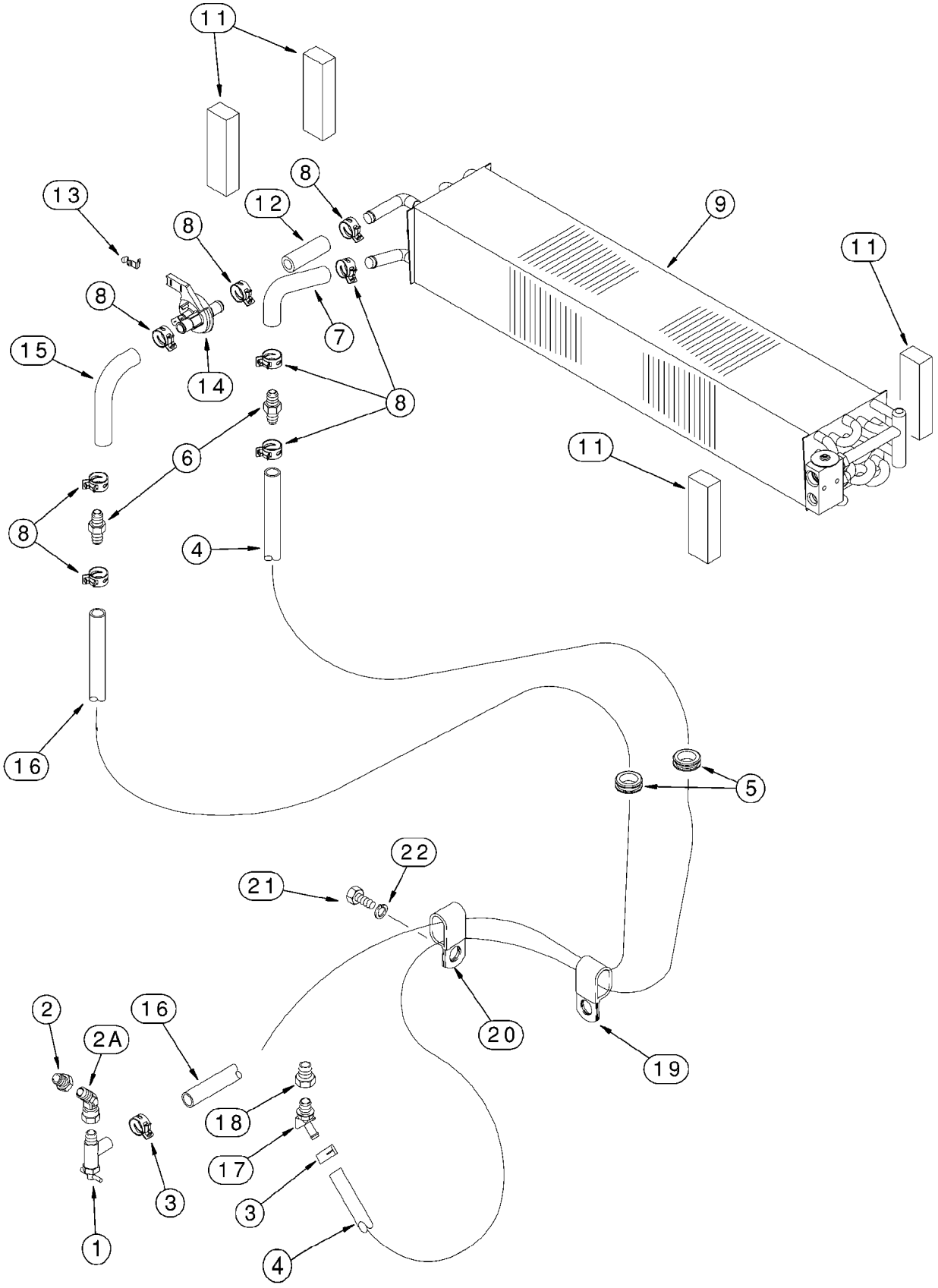
11
13
8
12
9
11
8
8
7
15
14
8
6
11
8
4
16
5
22
21
20
19
2
16
2A
18
17
3
3
1
4

ITEM REF.	PEÇA Nº PART Nº PIEZA Nº	QTD QTY CANT	DESCRIÇÃO (Português)	DESCRIPTION (English)	DESCRIPCIÓN (Español)
1	301803R1	1	VALVULA corte	VALVE shut off	VÁLVULA de seguridad
2	221-89	1	REDUTOR 1/2x3/8	REDUCER 1/2x3/8	REDUCTOR 1/2x3/8
3	1954736C1	2	BRAÇADEIRA	CLAMP	ABRAZADERA
4	1327782C2	1	MANGUEIRA alimentação 3302mm	HOSE supply 3302mm	MANGUERA 3302mm
5	L116914	2	PROTETOR	GROMMET	PASACABLE
6	1301342C1	2	ADAPTADOR	ADAPTER	ADAPTADOR
7	233213A1	1	MANGUEIRA especial	HOSE special	MANGUERA especial
8	1954736C1	8	BRAÇADEIRA	CLAMP	ABRAZADERA
9	233424A1	1	COLMÉIA com ar cond. e aquecedor	CORE models with heater and AC	NÚCLEO
10	234325A1	1	COLMÉIA com aquecedor	CORE models with heater and AC	NÚCLEO
11	1340075C2	4	VEDADOR colméia 130mm	SEAL core end 130mm	JUNTA 130mm
12	R54967	1	MANGUEIRA retorno 70mm	HOSE return 70mm	MANGUERA retorno 70mm
13	1954626C1	1	CLIP	CLIP	CLIP
14	1331087C1	1	VÁLVULA Conj. controle	VALVE Assy. control	VÁLVULA conj.
15	233224A1	1	MANGUEIRA especial	HOSE special	MANGUERA especial
16	1327781C2	1	MANGUEIRA retorno 2921mm	HOSE return 2921mm	MANGUERA retorno 2921mm
17	217-144	1	COTOVELO 45	ELBOW 45	CODO
18	221-93	1	REDUTOR 3/4x1/2	REDUCER 3/4x1/2	REDUCTOR 3/4x1/2
19	D39696	1	BRAÇADEIRA	CLAMP	ABRAZADERA
20	L111928	1	BRAÇADEIRA	CLAMP	ABRAZADERA
21	627-12025	1	PARAFUSO M12x25	BOLT M12x25	PERNO M12x25
22	892-11012	1	ARRUELA pressão M12	WASHER lock M12	ARANDELA freno M12

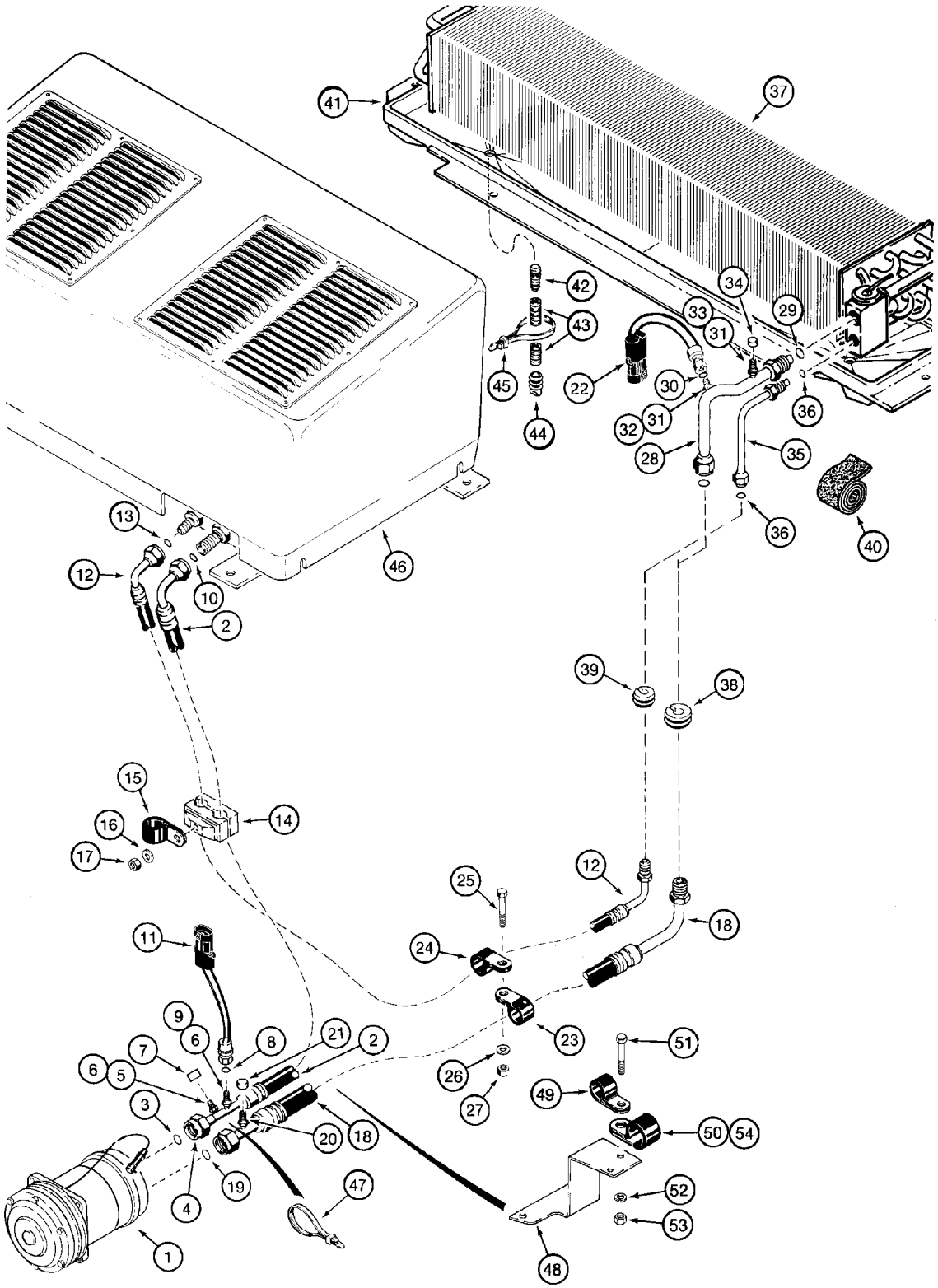
41
37
42
43
45
44
22
34
33
31
29
30
32
31
36
28
35
36
40
46
13
12
10
2
39
38
15
16
17
14
25
12
18
24
11
23
9
6
8
21
2
7
6
5
3
20
18
19
4
47
1
26
27
49
51
50
54
52
53
48

ITEM REF.	PEÇA Nº PART Nº PIEZA Nº	QTD QTY CANT	DESCRIÇÃO (Português)	DESCRIPTION (English)	DESCRIPCIÓN (Español)
1	1990760C1	1	COMPRESSOR Conj.	COMPRESSOR Assy.	COMPRESOR conj.
2	304805A3	1	MANGUEIRA alimentação 1185mm	HOSE supply 1185mm	MANGUERA 1185mm
3	128485A1	1	ANEL-O 9/16x1/16	O-RING 9/16x1/16	ANILLO-O 9/16x1/16
4	NSS	1	PORCA	NUT	TUERCA
5	NSS	1	CONEXÃO	FITTING	CONEXION
6	1250594C1	2	CONEXÃO	CORE	NÚCLEO
7	122554A1	1	TAMPA	COVER	TAPA
8	128483A1	1	ANEL-O 5/16x1/16	O-RING 5/16x1/16	ANILLO-O 5/16x1/16
9	122081A1	1	CONEXÃO	FITTING	CONEXION
10	128484A1	1	ANEL-O 7/16x1/16	O-RING 7/16x1/16	ANILLO-O 7/16x1/16
11	232948A1	1	INTERRUPTOR alta pressão	SWITCH high pressure	CONTACTOR
12	233051A1	1	MANGUEIRA retorno 2150mm	HOSE return 2150mm	MANGUERA retorno 2150mm
13	238-5011	1	ANEL-O 5/16x1/16	O-RING 5/16x1/16	ANILLO-O 5/16x1/16
14	L115095	1	BRAÇADEIRA	CLAMP	ABRAZADERA
15	515-23127	1	BRAÇADEIRA 1/2	CLAMP 1/2	ABRAZADERA 1/2
16	895-15008	1	ARRUELA 9x20x1,6mm	WASHER 9x20x1,6mm	ARANDELA 9x20x1,6mm
17	832-10408	1	PORCA M8	NUT M8	TUERCA M8
18	304806A3	1	MANGUEIRA 1829mm	HOSE 1829mm	MANGUERA 1829mm
19	128485A1	1	ANEL-O 9/16x1/16	O-RING 9/16x1/16	ANILLO-O 9/16x1/16
20	1250594C1	1	CONEXÃO	CORE	NÚCLEO
21	122553A1	1	TAMPA	COVER	TAPA
22	122579A1	1	INTERRUPTOR baixa pressão	SWITCH low pressure	CONTACTOR
23	515-23254	1	BRAÇADEIRA 1ID	CLAMP 1ID	ABRAZADERA 1ID
24	515-23159	1	BRAÇADEIRA 5/8	CLAMP 5/8	ABRAZADERA 5/8
25	627-10030	1	PARAFUSO M10x30	BOLT M10x30	PERNO M10x30
26	895-11010	1	ARRUELA 11x20x2mm	WASHER 11x20x2mm	ARANDELA 11x20x2mm
27	832-10410	1	PORCA M10	NUT M10	TUERCA M10
28	104399A1	1	TUBO superior	TUBE upper	TUBO superior
29	128485A1	2	ANEL-O 9/16x1/16	O-RING 9/16x1/16	ANILLO-O 9/16x1/16
30	128483A1	1	ANEL-O 5/16x1/16	O-RING 5/16x1/16	ANILLO-O 5/16x1/16
31	1250594C2	2	COLMÉIA	CORE	NÚCLEO
32	NSS	1	CONEXÃO	FITTING	CONEXION
33	NSS	1	CONEXÃO	FITTING	CONEXION
34	122553A1	1	TAMPA	COVER	TAPA
35	104400A1	1	TUBO inferior	TUBE lower	TUBO
36	128483A1	2	ANEL-O 5/16x1/16	O-RING 5/16x1/16	ANILLO-O 5/16x1/16
37	233424A1	1	COLMÉIA aquecedor e ar cond.	CORE heating and air conditioning	NÚCLEO
38	248-2376	1	PROTETOR superior	GROMMET upper	PASACABLE superior
39	248-2399	1	PROTETOR	GROMMET	PASACABLE
40	83822C1	UQN	FITA 610mm	TAPE 610mm	FITA 610mm
41	1339577C3	1	BANDEJA - condensação	TRAY - condensation	RECIPIENTE
42	1250522C3	2	CONEXÃO	FITTING	CONEXION
43	1977334C1	2	MANGUEIRA dreno 610mm	HOSE drain 610mm	MANGUERA 610mm
44	109239C2	2	VÁLVULA retenção	VALVE check	VÁLVULA de parada
45	473321C1	4	CINTA	STRAP	FAJA
46	178301A1	1	CONDENSADOR (pg 9-94)	CONDENSER (pg 9-94)	CONDENSADOR (pg 9-94)
47	L18337	2	CINTA 15	STRAP 15	FAJA 15
48	L125956	1	SUPORTE	BRACKET	SOPORTE
49	515-22127	1	BRAÇADEIRA 1/2	CLAMP 1/2	ABRAZADERA 1/2

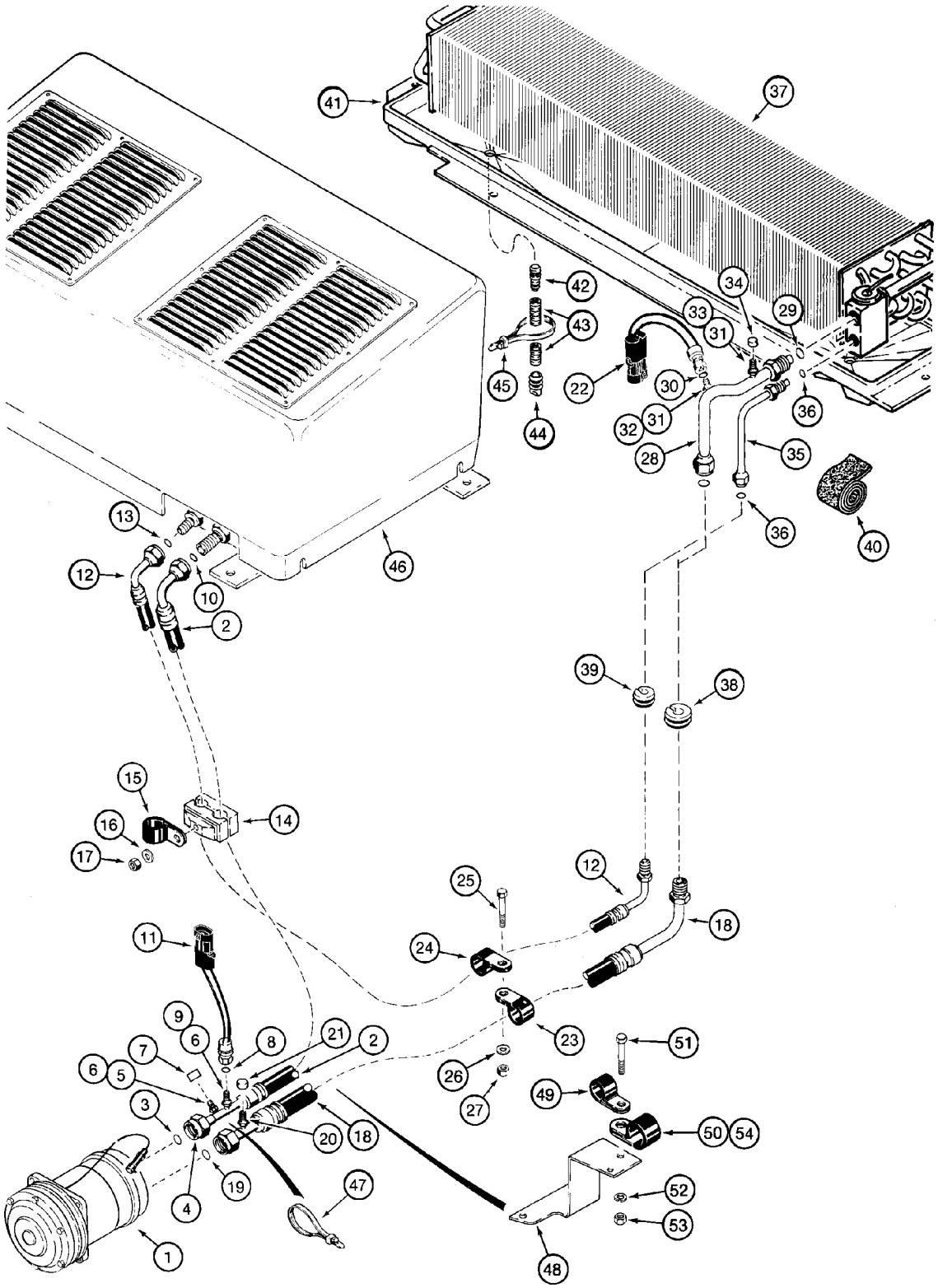
41
37
42
43
45
44
22
34
33
31
29
30
32
31
36
28
35
36
40
46
13
12
10
2
39
38
15
16
17
14
25
12
18
24
11
23
9
6
8
21
2
7
6
5
3
20
18
19
4
47
1
26
27
49
51
50
54
52
53
48

ITEM REF.	PEÇA Nº PART Nº PIEZA Nº	QTD QTY CANT	DESCRIÇÃO (Português)	DESCRIPTION (English)	DESCRIPCIÓN (Español)
50	515-22254	1	BRAÇADEIRA 1ID	CLAMP 1ID	ABRAZADERA 1ID
51	627-8025	1	PARAFUSO M8x25	BOLT M8x25	PERNO M8x25
52	892-11008	1	ARRUELA pressão M8	WASHER lock M8	ARANDELA freno M8
53	829-1408	1	PORCA M8	NUT M8	TUERCA M8
54	515-23159	1	BRAÇADEIRA 5/8	CLAMP 5/8	ABRAZADERA 5/8

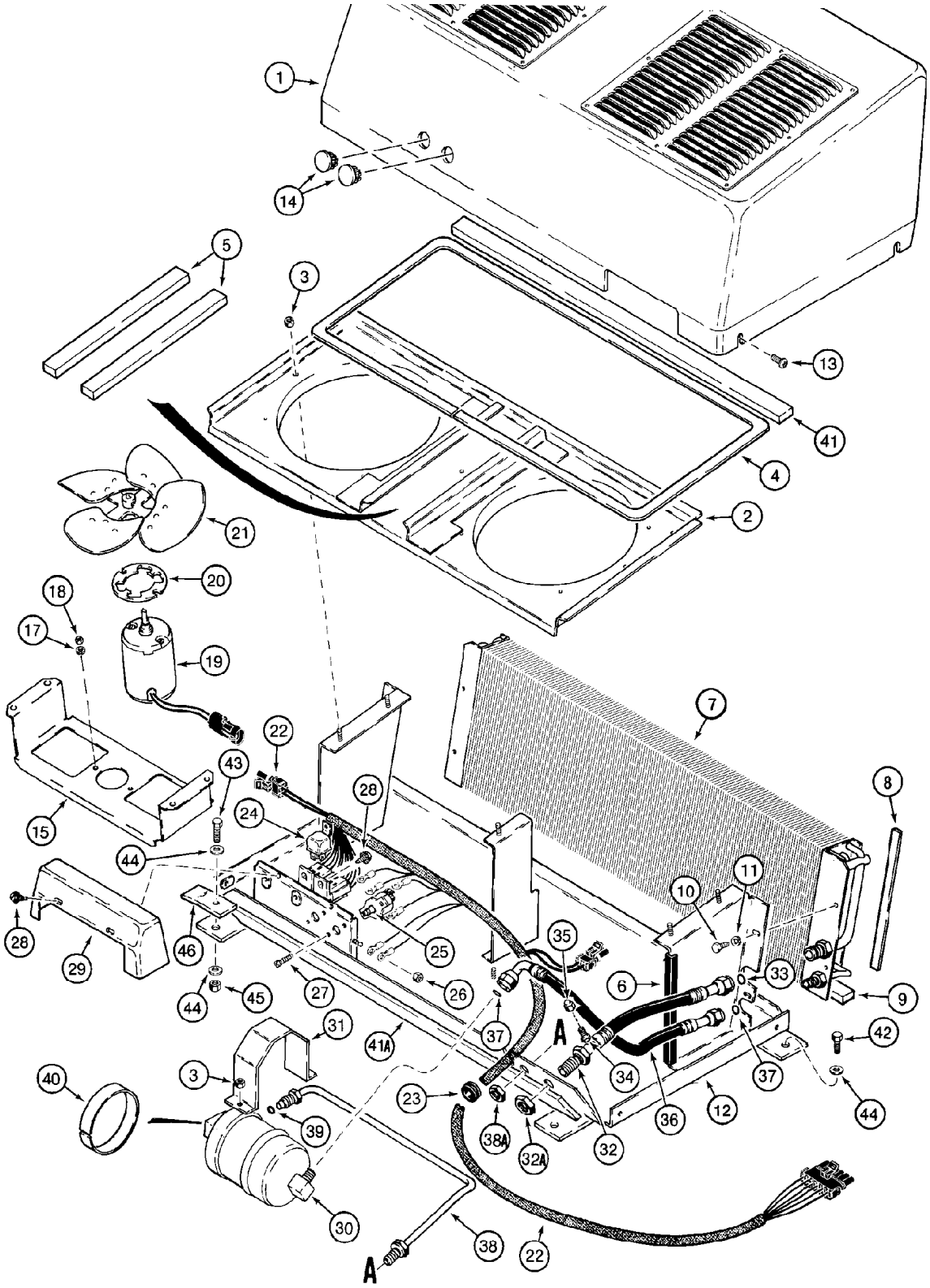
1
14
5
3
13
41
4
2
21
20
18
17
19
22
43
28
24
44
15
7
8
10
11
28
29
46
25
35
6
33
9
44
45
27
26
37
A
31
41A
42
3
40
23
34
37
39
38A
36
12
44
32A
32
30
38
22
A

ITEM REF.	PEÇA Nº PART Nº PIEZA Nº	QTD QTY CANT	DESCRIÇÃO (Português)	DESCRIPTION (English)	DESCRIPCIÓN (Español)
	178301A1	1	CONDENSADOR	CONDENSER	CONDENSADOR
1	178303A1	1	TAMPA condensador	COVER condenser	TAPA
2	1974863C2	1	PLACA	PLATE	PLACA
3	425-104	15	PORCA	NUT	TUERCA
4	1977898C1	1	VEDADOR 2032mm	SEAL 2032mm	JUNTA 2032mm
5	1977899C1	2	VEDADOR 1045mm	SEAL 1045mm	JUNTA 1045mm
6	1327979C1	1	ACABAMENTO 152mm	TRIM 152mm	BANDA 152mm
7	97213C2	1	CONDENSADOR	CONDENSER	CONDENSADOR
8	1977901C1	2	VEDADOR 227mm	SEAL 227mm	JUNTA 227mm
9	1977900C1	1	VEDADOR 787mm	SEAL 787mm	JUNTA 787mm
10	463-1258	4	PARAFUSO 1/4x1/2	BOLT 1/4x1/2	TORNILLO 1/4x1/2
11	492-11025	4	ARRUELA pressão	WASHER lock	ARANDELA freno
12	138583A2	1	PLACA	PLATE	PLACA
13	440-1258	4	PARAFUSO 1/4x1/2	BOLT 1/4x1/2	TORNILLO 1/4x1/2
14	205-104	2	BUJÃO	PLUG	TAPÓN
15	137511A1	2	SUPORTE	BRACKET	SOPORTE
17	492-11010	4	ARRUELA pressão	WASHER lock	ARANDELA freno
18	225-14210	4	PORCA	NUT	TUERCA
19	1977427C2	2	MOTOR Conj. 24V	MOTOR Conj. 24V	MOTOR Conj. 24V
20	138897A1	2	CALÇO	SHIM	CALCE
21	1977731C1	2	VENTILADOR	FAN	VENTILADOR
22	137333A1	1	CHICOTE condensador	HARNESS condenser	HAZ
23	248-1243	1	PROTETOR 13/16	GROMMET 13/16	PASACABLE 13/16
24	A186288	2	RELÉ 24V	RELAY 24V	RELÉ 24V
25	A187825	2	DIJUNTOR 10A	CIRCUIT BREAKER 10A	CORTA circuito 10A
26	225-14210	1	PORCA	NUT	TUERCA
27	440-10812	4	PARAFUSO	BOLT	TORNILLO
28	459-1108	4	PARAFUSO	BOLT	TORNILLO
29	1977847C1	1	CAPA	COVER	TAPA
30	1990758C2	1	RESERVATÓRIO SECADOR	RECEIVERDRIER	RECEPTOR DESHIDRAT
31	1974861C1	1	SUPORTE	BRACKET	SOPORTE
32	1954630C6	1	MANGUEIRA alimentação 380mm	HOSE supply 380mm	MANGUERA 380mm
32A	NSS	1	PORCA	NUT	TUERCA
33	238-5013	1	ANEL-O 7/16x1/16	O-RING 7/16x1/16	ANILLO-O 7/16x1/16
34	1250594C2	1	CONEXÃO	CORE	NÚCLEO
35	178460A1	1	TAMPA	COVER	TAPA
36	1954627C3	1	MANGUEIRA 500mm	HOSE 500mm	MANGUERA 500mm
37	128483A1	2	ANEL-O 5/16x1/16	O-RING 5/16x1/16	ANILLO-O 5/16x1/16
38	1954628C4	1	TUBO retorno	TUBE return	TUBO retorno
38A	425-1510	1	PORCA 5/8	NUT 5/8	TUERCA 5/8
39	238-5011	1	ANEL-O 5/16x1/16	O-RING 5/16x1/16	ANILLO-O 5/16x1/16
40	180623C1	1	VEDADOR 271mm	SEAL 271mm	JUNTA 271mm
41	1977897C1	1	VEDADOR condensador 750mm	SEAL condenser cover 750mm	JUNTA 750mm
41A	NSS	UQN	VEDADOR espuma	SEAL foam	JUNTA
42	627-10025	2	PARAFUSO M10x25	BOLT M10x25	PERNO M10x25
43	827-10040	2	PARAFUSO M10x40	BOLT M10x40	PERNO M10x40
44	895-11010	4	ARRUELA 11x20x2mm	WASHER 11x20x2mm	ARANDELA 11x20x2mm
45	832-10410	2	PORCA M10	NUT M10	TUERCA M10
46	L125787	2	BRAÇADEIRA	CLAMP	ABRAZADERA

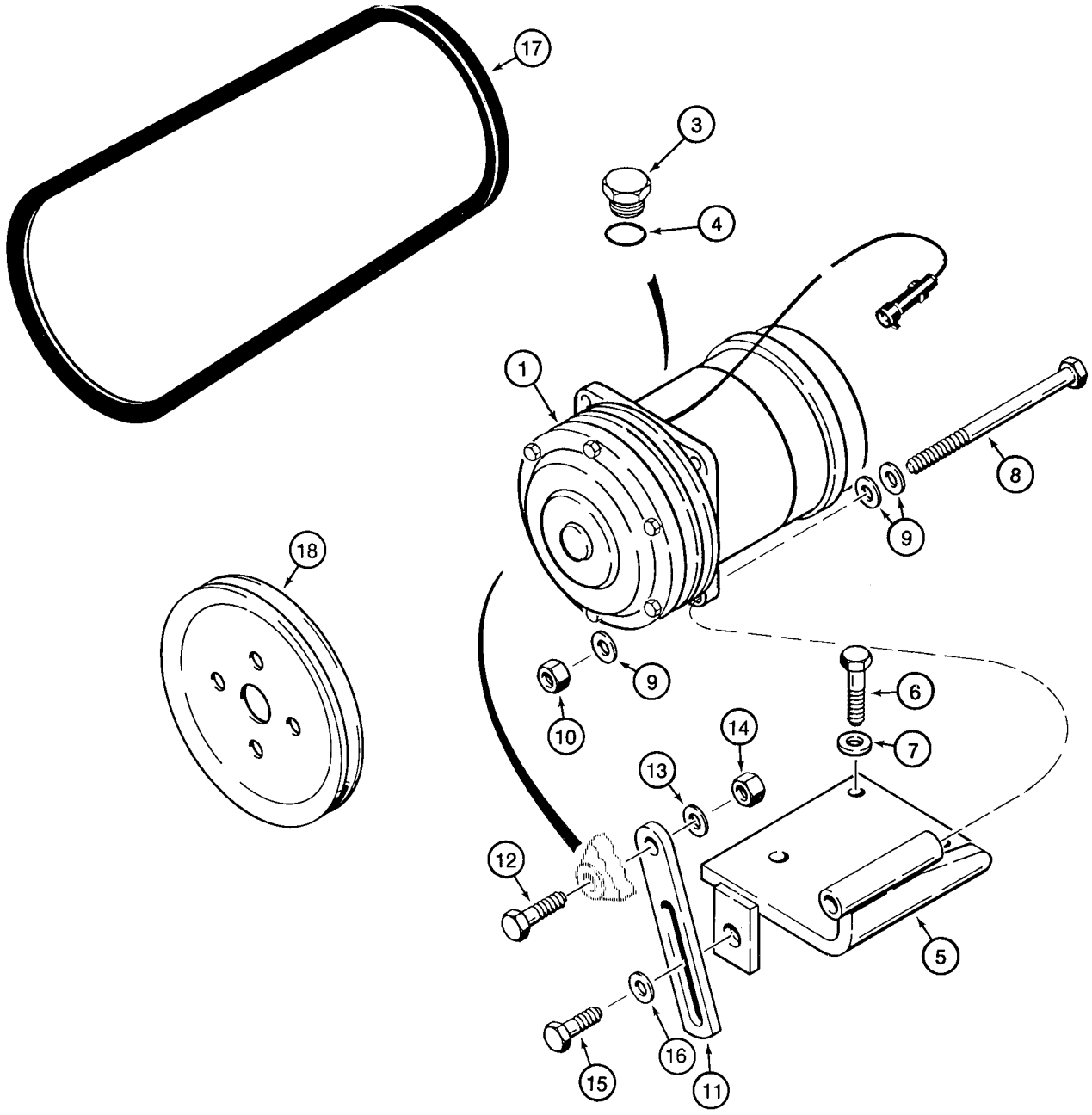
17
3
4
1
8
9
18
9
10
6
14
7
13
12
5
16
15
11

ITEM REF.	PEÇA Nº PART Nº PIEZA Nº	QTD QTY CANT	DESCRIÇÃO (Português)	DESCRIPTION (English)	DESCRIPCIÓN (Español)
	1990760C1	1	COMPRESSOR Conj.	COMPRESSOR Assy.	COMPRESOR conj.
1	NSS	1	COMPRESSOR	COMPRESSOR	COMPRESOR
2	138886A1	1	EMBREAGEM compressor não ilustrado	CLUTCH compressor not shown	EMBRAGUE
3	A49667	1	BUJÃO	PLUG	TAPÓN
4	128483A1	1	ANEL-O 5/16x1/16	O-RING 5/16x1/16	ANILLO-O 5/16x1/16
5	84715C1	1	SUPORTE compressor	SUPPORT compressor	SOPORTE
6	827-10040	3	PARAFUSO M10x40	BOLT M10x40	PERNO M10x40
7	895-11010	3	ARRUELA 11x20x2mm	WASHER 11x20x2mm	ARANDELA 11x20x2mm
8	827-10130	1	PARAFUSO M10x130	BOLT M10x130	PERNO M10x130
9	895-11010	3	ARRUELA 11x20x2mm	WASHER 11x20x2mm	ARANDELA 11x20x2mm
10	832-10410	1	PORCA M10	NUT M10	TUERCA M10
11	84716C1	1	CINTA	STRAP	FAJA
12	627-10035	1	PARAFUSO M10x35	BOLT M10x35	PERNO M10x35
13	895-11010	1	ARRUELA 11x20x2mm	WASHER 11x20x2mm	ARANDELA 11x20x2mm
14	832-10410	1	PORCA M10	NUT M10	TUERCA M10
15	627-10030	1	PARAFUSO M10x30	BOLT M10x30	PERNO M10x30
16	895-15010	1	ARRUELA 11x24x2mm	WASHER 11x24x2mm	ARANDELA 11x24x2mm
17	S80928	1	CORREIA compressor	BELT compressor	CORREA
18	A189155	1	POLIA compressor	PULLEY compressor	POLEA

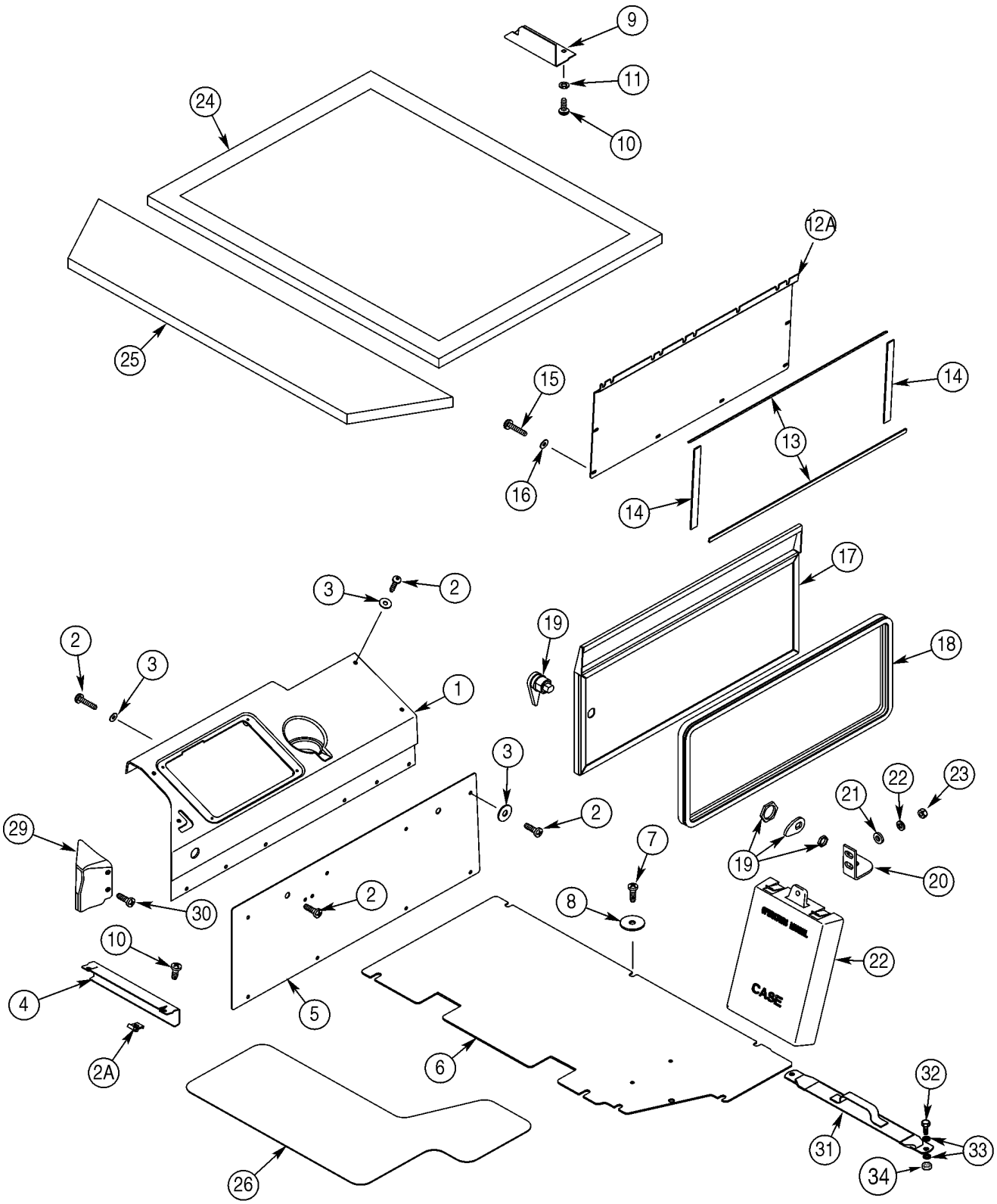
9
11
10
24
25
12A
15
16
14
13
14
17
19
18
3
2
2
3
1
3
2
29
30
2
7
8
19
21
22
23
20
22
CASE
10
4
2A
5
6
26
31
32
33
34

ITEM REF.	PEÇA Nº PART Nº PIEZA Nº	QTD QTY CANT	DESCRIÇÃO (Português)	DESCRIPTION (English)	DESCRIPCIÓN (Español)
1	361689A1	1	CONSOLE cinza	CONSOLE gray	CONSOLA
2	239105A1	16	PARAFUSO M6x20	BOLT M6x20	TORNILLO M6x20
2A	833-40306	2	PORCA M6	NUT M6	TUERCA M6
3	1990502C1	14	ARRUELA 1/4x13/16x1/16	WASHER 1/4x13/16x1/16	ARANDELA 1/4x13/16x1/16
4	333631A1	1	PAINEL frontal	PANEL	PANEL
5	361331A2	1	PAINEL console	PANEL console	PANEL
6	294765A1	1	TAMPA traseira assoalho	COVER rear floor	TAPA
7	239105A1	8	PARAFUSO especial M6x20	BOLT special M6x20	TORNILLO especial M6x20
8	1990503C1	8	ARRUELA especial	WASHER special	ARANDELA especial
9	324533A1	1	PLACA cobertura chicote	COVER plate harness	PLACA de cierre
10	297850A1	4	PARAFUSO especial M6x16	BOLT special M6x16	TORNILLO especial M6x16
11	297865A1	2	ARRUELA especial M6	WASHER special M6	ARANDELA especial M6
12A	380766A1	1	PAINEL acesso	PANEL access	PANEL
13	187787C1	2	VEDADOR painel acesso 600mm	SEAL access panel 600mm	JUNTA 600mm
14	187782C1	2	VEDADOR painel acesso	SEAL access panel	JUNTA
15	297850A1	6	PARAFUSO especial M6x16	BOLT special M6x16	TORNILLO especial M6x16
16	1990502C1	6	ARRUELA 1/4x13/16x1/16	WASHER 1/4x13/16x1/16	ARANDELA 1/4x13/16x1/16
17	237718A1	1	PORTA acesso	DOOR access	PUERTA
18	238856A2	1	VEDADOR 1786mm	SEAL 1786mm	JUNTA 1786mm
19	255065A1	1	FECHO	LATCH	CLAVIJA de cerradura
20	221104A1	1	FECHO porta	CATCH door latch	CLAVIJA de cerradura
21	896-16006	2	ARRUELA especial 6.6x14x2.5mm	WASHER special 6.6x14x2.5mm	ARANDELA especial 6.6x14x2.5mm
22	892-11006	2	ARRUELA pressão M6	WASHER lock M6	ARANDELA freno M6
23	829-1406	2	PORCA M6	NUT M6	TUERCA M6
24	302851A1	1	FORRO traseiro	HEADLINER rear	PABELLÓN trasero
25	302852A1	1	FORRO dianteiro	HEADLINER front	PABELLÓN
26	L126989	1	TAPETE assoalho	MAT floor	ALFOMBRA piso
27	R46464	1	CAIXA do manual	BOX manual	PORTADOCUMENTOS
28	151-522	3	REBITE 3/16x7/32	RIVET 3/16x7/32	REMACHE 3/16x7/32
29	279517A2	1	CAPA chicote	COVER harness	TAPA
30	239225A1	2	PARAFUSO especial M4x12	BOLT special M4x12	TORNILLO especial M4x12
31	348580A1	1	CINTA	STRAP	FAJA
32	627-10025	2	PARAFUSO M10x25	BOLT M10x25	PERNO M10x25
33	895-15010	4	ARRUELA 11x24x2mm	WASHER 11x24x2mm	ARANDELA 11x24x2mm
34	832-10410	2	PORCA M10	NUT M10	TUERCA M10

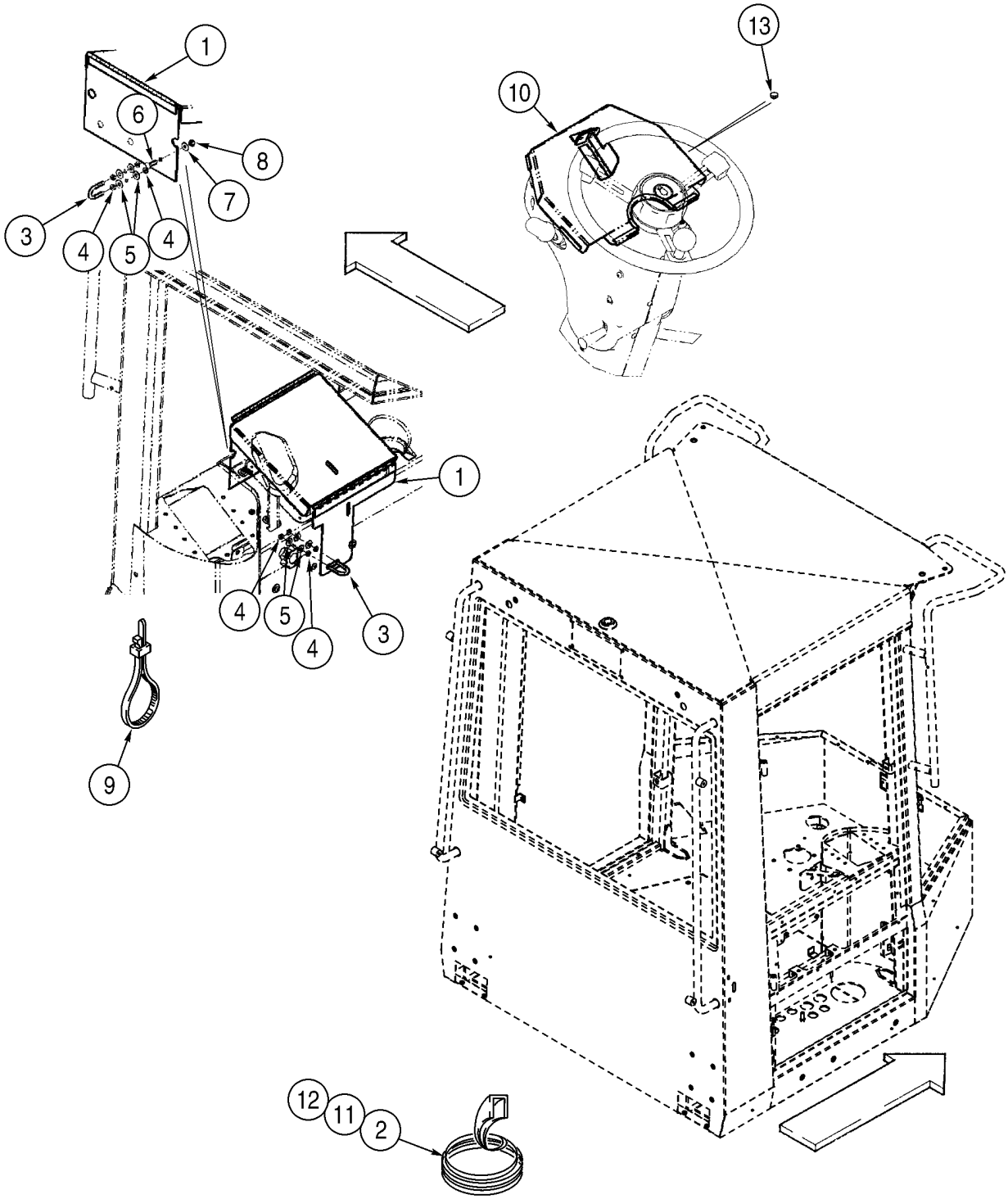
1
6
8
7
3
4
5
4
13
10
1
4
5
4
3
9
12
11
2

ITEM REF.	PEÇA Nº PART Nº PIEZA Nº	QTD QTY CANT	DESCRIÇÃO (Português)	DESCRIPTION (English)	DESCRIPCIÓN (Español)
	372337A1	1	TAMPA Conj.	COVER Assy.	TAPA Conj.
1	368162A1	1	TAMPA	COVER	TAPA
2	60-6359T1	2	ACABAMENTO 194mm	TRIM 194mm	BANDA 194mm
3	1977938C1	2	PARAFUSO U	BOLT U	PERNO u
4	425-144	8	PORCA	NUT	TUERCA
5	495-21031	8	ARRUELA 5/16x3/4x1/16	WASHER 5/16x3/4x1/16	ARANDELA 5/16x3/4x1/16
6	811-6025	3	PARAFUSO 6x25mm	BOLT 6x25mm	PERNO 6x25mm
7	895-25006	3	ARRUELA 6,6x18x1,6mm	WASHER 6,6x18x1,6mm	ARANDELA 6,6x18x1,6mm
8	832-10406	3	PORCA M6	NUT M6	TUERCA M6
9	22-824	1	CINTA 7	STRAP 7	FAJA 7
	362876A1	1	TAMPA Conj.	COVER Assy.	TAPA Conj.
10	362875A1	1	TAMPA	COVER	TAPA
11	60-6358T1	6	ACABAMENTO 63mm	TRIM 63mm	BANDA 63mm
12	70-5848T1	1	ACABAMENTO 140mm	TRIM 140mm	BANDA 140mm
13	362869A1	4	ESPAÇADOR	SPACER	ESPACIADOR

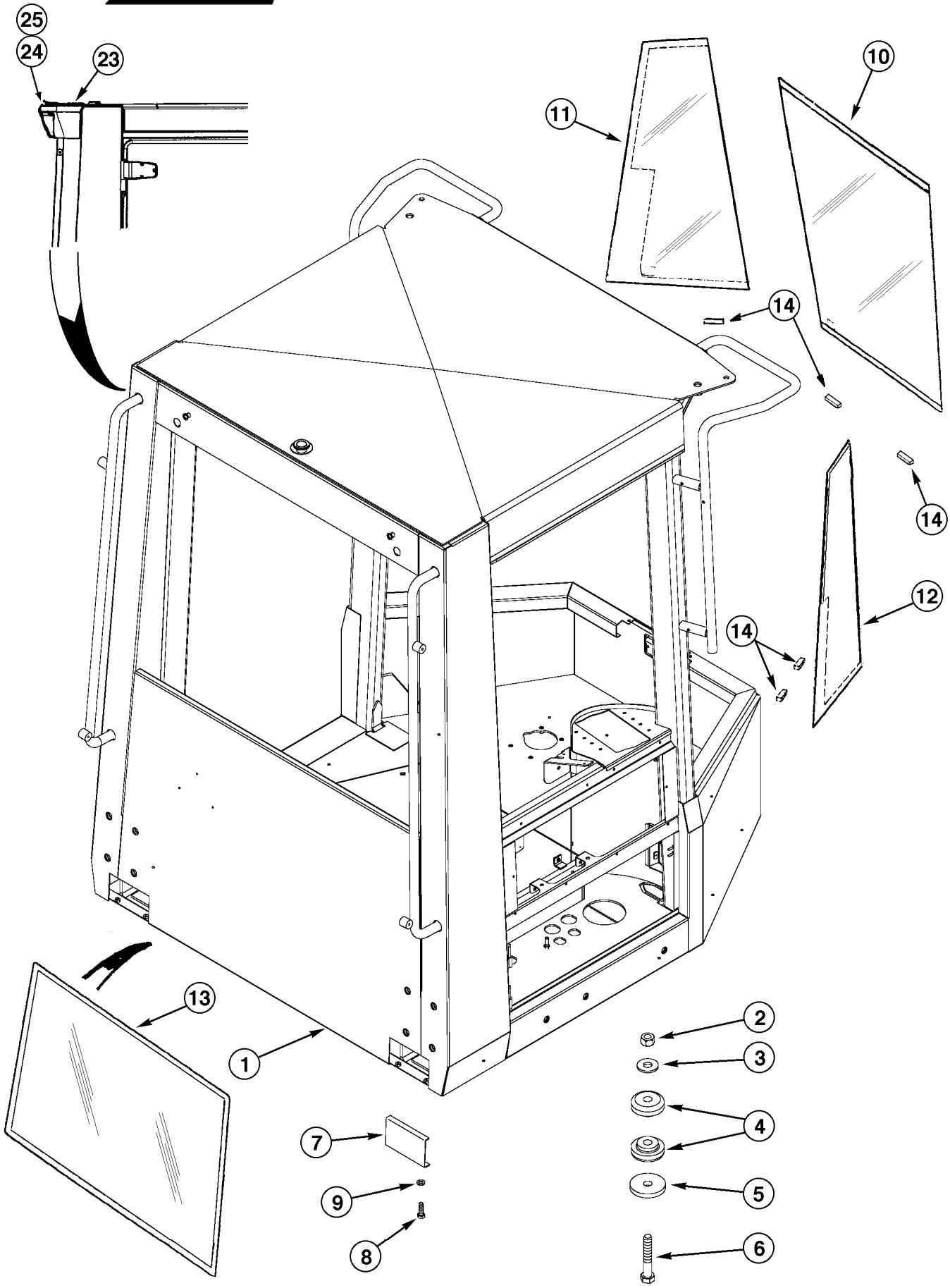
25
24
23
11
10
14
14
12
14
13
1
2
3
4
5
6
7
9
8

ITEM REF.	PEÇA Nº PART Nº PIEZA Nº	QTD QTY CANT	DESCRIÇÃO (Português)	DESCRIPTION (English)	DESCRIPCIÓN (Español)
1	406034A1	1	ROPS Conj. c/ vidros	ROPS Assy. w/ glasses	ESTRUCTURA - ROPS
2	329-1014	4	PORCA	NUT	TUERCA
3	396-41094	4	ARRUELA	WASHER	ARANDELA
4	R54331	8	COXIM borracha	MOUNT rubber	COJIN goma
5	1332154C1	4	ARRUELA	WASHER	ARANDELA
6	326-1488	4	PARAFUSO	BOLT	PERNO
7	241301A1	2	PLACA DE COBERTURA	COVER PLATE	PLACA DE CIERRE
8	627-6020	4	PARAFUSO	BOLT	PERNO
9	895-11006	4	ARRUELA	WASHER	ARANDELA
10	367889A1	1	VIDRO - dianteiro	GLASS - front	VIDRIO - delantero
11	198052A1	1	VIDRO - lateral LE	GLASS - side LH	VIDRIO - lateral izq.
12	198053A1	1	VIDRO - lateral LD	GLASS - side RH	VIDRIO - lateral der.
13	235905A1	1	VIDRO - traseiro	GLASS - rear	VIDRIO - trasero
14	97268C1	30	ESPAÇADOR	SPACER	ESPACIADOR
15	331-100	UQN	INIBIDOR não ilustrado	INHIBITOR not shown	INIBIDOR
16	349-141	UQN	PRIMER - metal não ilustrado	PRIMER - metal not shown	PRIMER - metal
17	349-109	UQN	PRIMER - vidro não ilustrado	PRIMER - glass not shown	PRIMER - vidrio
18	349-110	UQN	PRIMER - vidro não ilustrado	PRIMER - glass not shown	PRIMER - vidrio
19	345-135	UQN	SELANTE não ilustrado	SEALER not shown	VEDADOR
20	114327A1	UQN	FITA não ilustrado	TAPE not shown	CINTA
21	345-174	UQN	SELANTE não ilustrado	SEALER not shown	VEDADOR
22	114328A1	UQN	SELANTE não ilustrado	SEALER not shown	VEDADOR
23	310762A1	1	CARCAÇA luz teto traseira	POD rear roof light	CARCASA luz forro
24	896-15012	6	ARRUELA	WASHER	ARANDELA
25	827-12050	2	PARAFUSO	BOLT	PERNO

NOTA: Itens 15 a 22 necessários para montagem dos vidros
NOTA: Items 15 to 22 necessary to windows assembly
NOTA: Itens 15 hasta 22 necesarios para montaje de los cristales

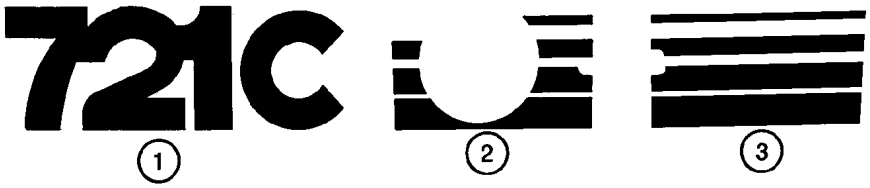

1 2 3



4



5

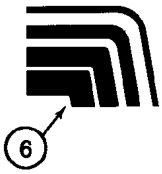

6



7



8

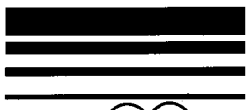

10 17



11 18

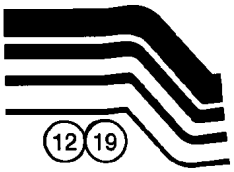

12 19

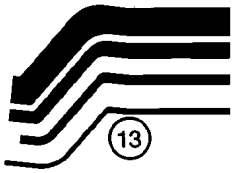

13



14

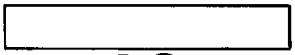

15 21



16

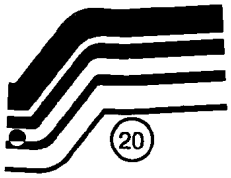

20

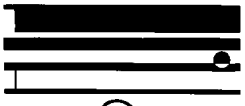

22

ITEM REF.	PEÇA Nº PART Nº PIEZA Nº	QTD QTY CANT	DESCRIÇÃO (Português)	DESCRIPTION (English)	DESCRIPCIÓN (Español)
1	313629A1	2	DECALQUE modelo Z-bar	DECAL model	ADHESIVO Model
1	346196A1	2	DECALQUE modelo XT	DECAL model	ADHESIVO Model
2	183425A1	1	DECALQUE LE	DECAL LH	ADHESIVO LI
3	183424A1	1	DECALQUE LD	DECAL RH	ADHESIVO LD
4	183421A1	1	DECALQUE CASE LE	DECAL CASE LH	ADHESIVO case LI
5	183420A1	1	DECALQUE CASE LD	DECAL CASE RH	ADHESIVO case LD
6	185681A1	1	DECALQUE LE	DECAL LH	ADHESIVO LI
7	185680A1	1	DECALQUE LD	DECAL RH	ADHESIVO LD
8	278381A1	2	DECALQUE modelo XT	DECAL model	ADHESIVO Model
10	311595A1	1	DECALQUE LD	DECAL RH	ADHESIVO LD
11	311600A1	1	DECALQUE LE	DECAL LH	ADHESIVO LI
12	311597A1	1	DECALQUE LD	DECAL RH	ADHESIVO LD
13	311598A1	1	DECALQUE LE	DECAL LH	ADHESIVO LI
14	311599A1	1	DECALQUE LE	DECAL LH	ADHESIVO LI
15	313097A1	2	DECALQUE	DECAL	ADHESIVO
16	303379A1	1	DECALQUE CASE	DECAL CASE	ADHESIVO case
17	311595A1	1	DECALQUE LD	DECAL RH	ADHESIVO LD
18	311600A1	1	DECALQUE LE	DECAL LH	ADHESIVO LI
19	311597A1	1	DECALQUE LD	DECAL RH	ADHESIVO LD
20	311604A1	1	DECALQUE LE	DECAL LH	ADHESIVO LI
21	313097A1	2	DECALQUE	DECAL	ADHESIVO
22	311602A1	1	DECALQUE LD	DECAL RH	ADHESIVO LD

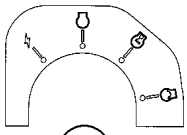
1


2

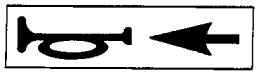
3


6

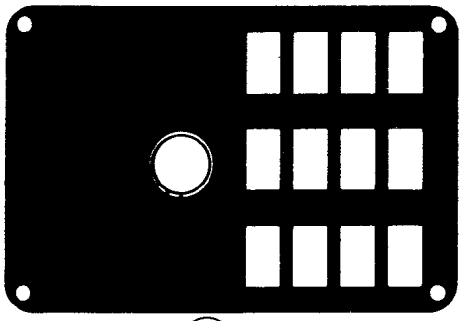
4

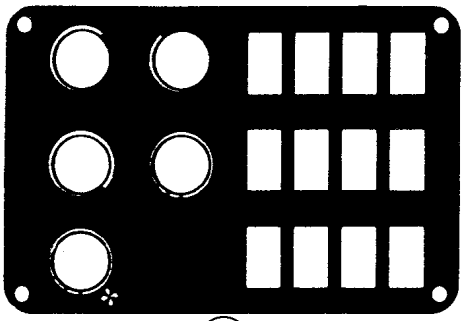
5

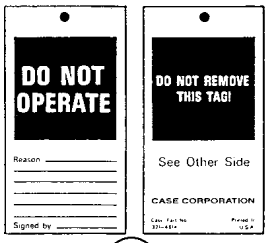

7

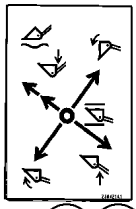
8 8A

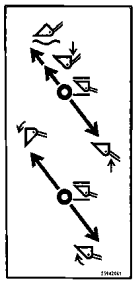
9 9A

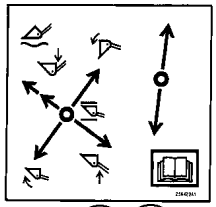
10 10A

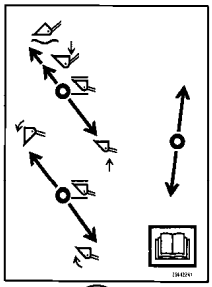
11

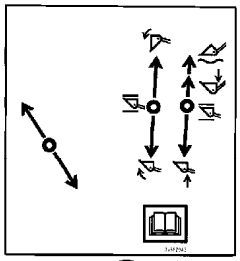
11A

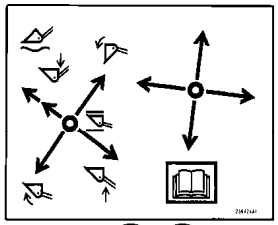
12 12A

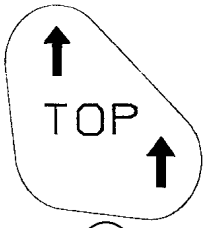

13

ITEM REF.	PEÇA Nº PART Nº PIEZA Nº	QTD QTY CANT	DESCRIÇÃO (Português)	DESCRIPTION (English)	DESCRIPCIÓN (Español)
1	318764A1	1	DECALQUE ignição	DECAL ignition switch pattern	ADHESIVO
2	1987168C1	1	DECALQUE direção/velocidade	DECAL direction/speed	ADHESIVO
3	195274A1	1	DECALQUE buzina	DECAL horn	ADHESIVO
4	283426A1	1	DECALQUE interruptores ROPS	DECAL canopy switches	ADHESIVO
5	283423A1	1	DECALQUE interruptores cabine	DECAL cab switches	ADHESIVO
5A	283424A1	1	DECALQUE interrupt cabine não ilustrado	DECAL cab switches not shown	ADHESIVO
6	E134402	3	DECALQUE não pisar	DECAL no step	ADHESIVO
7	321-4614	1	ETIQUETA (Inglês)	TAG (English)	ETIQUETA
7	147783A1	1	ETIQUETA (Português)	TAG (Portuguese)	ETIQUETA
7	321-5677	1	ETIQUETA (Espanhol)	TAG (Spanish)	ETIQUETA
8	256421A1	UQN	DECALQUE 1 alavanca 2 carreteis	DECAL 1 lever 2 spool	ADHESIVO
8A	256421A2	UQN	DECALQUE 1 alavanca (Nota 1)	DECAL 1 lever (Note 1)	ADHESIVO (Nota 1)
9	256420A1	UQN	DECALQUE 2 alavancas 2 carreteis	DECAL 2 lever 2 spool	ADHESIVO
9A	256420A2	UQN	DECALQUE 2 alavancas (Nota 1)	DECAL 2 lever (Note 1)	ADHESIVO (Nota 1)
10	256423A1	UQN	DECALQUE 2 alavancas 3 carreteis	DECAL 2 lever 3 spool	ADHESIVO
10A	256423A2	UQN	DECALQUE 2 alavancas 3 carreteis (Nota 1)	DECAL 2 lever 3 spool (Note 1)	ADHESIVO (Nota 1)
11	256422A1	UQN	DECALQUE 3 alavancas 3 carreteis	DECAL 3 lever 3 spool	ADHESIVO
11A	376692A2	UQN	DECALQUE 3 alavancas (Nota 1)	DECAL 3 lever (Note 1)	ADHESIVO (Nota 1)
12	256424A1	UQN	DECALQUE 2 alavancas 4 carreteis	DECAL 2 lever 4 spool	ADHESIVO
12A	256424A2	UQN	DECALQUE 2 alavancas 4 carreteis (Nota 1)	DECAL 2 lever 4 spool (Note 1)	ADHESIVO (Nota 1)
13	336527A1	1	DECALQUE filtro de ar	DECAL air filter	ADHESIVO

NOTA 1: cor cinza
NOTE 1: color gray
NOTA 1: color gris

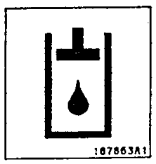

1

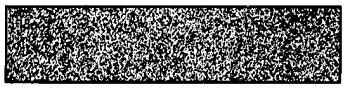
2

CASE
3


4



5


6

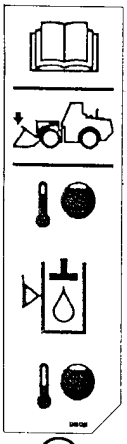
7

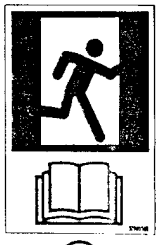
8

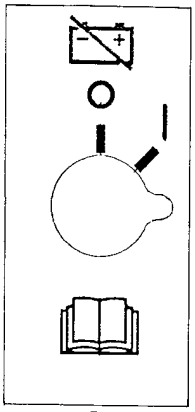
9

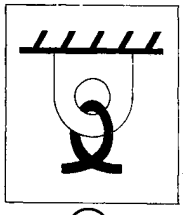
10

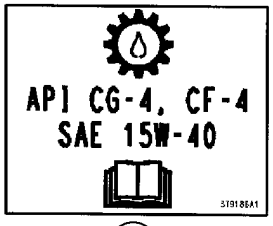

12



13

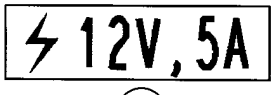

14



15

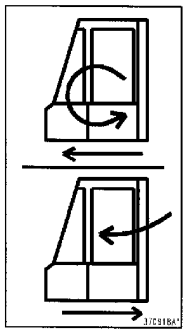
16

ITEM REF.	PEÇA Nº PART Nº PIEZA Nº	QTD QTY CANT	DESCRIÇÃO (Português)	DESCRIPTION (English)	DESCRIPCIÓN (Español)
1	187863A1	1	DECALQUE fluido hidráulico	DECAL hydraulic fluid	ADHESIVO
2	D55216	30	ALMOFADA 2x9	PAD 2x9	CINTA antideslizante 2x9
3	186989A1	1	EMBLEMA CASE	EMBLEM CASE	EMBLEMA CASE
4	131-431	2	PORCA	NUT	TUERCA
5	187864A1	3	DECALQUE lubrificação	DECAL lubrication	ADHESIVO
6	139879A1	1	DECALQUE diesel	DECAL diesel fuel	ADHESIVO
7	328872A1	1	DECALQUE fluido hidráulico	DECAL hydraulic fluid temperature	ADHESIVO
8	329051A1	1	DECALQUE saída emergência	DECAL emergency exit	ADHESIVO
9	329019A1	1	DECALQUE desligar bateria	DECAL battery disconnect	ADHESIVO
10	139728A1	10	DECALQUE amarração	DECAL tie down	ADHESIVO
12	379186A1	1	DECALQUE fluido tranmsissão	DECAL transmission fluid	ADHESIVO
13	304083A1	2	DECALQUE controle condução	DECAL ride control	ADHESIVO
14	365935A1	1	DECALQUE 12V	DECAL 12V	ADHESIVO 12V
15	364741A1	1	DECALQUE 24V	DECAL 24V	ADHESIVO 24V
16	370918A1	1	DECALQUE ar fresco	DECAL fresh air	ADHESIVO


ADVERTÊNCIA
RISCO DE ESMAGAMENTO
Mantenha distância.
334575A1
1
2
ANTES DE ACIONAR O MOTOR O ÓLEO DA TRANSMISSÃO DEVE ESTAR ACIMA DESTE NÍVEL
NÍVEL DE ÓLEO DA TRANSMISSÃO ATENÇÃO ÀS MARCAS DE ADD E CHEIO NÃO ENCHA DEMASIADO
VERIFIQUE O NÍVEL DO ÓLEO COM:
1. MÁQUINA EM TERRENO NIVELADO
2. FREIO DE ESTACIONAMENTO ACIONADO
3. TRANSMISSÃO EM NEUTRO
4. MOTOR EM MARCHA LENTA
CHEIO
ADD
NÍVEL DO ÓLEO QUENTE
3
ADVERTÊNCIA
RISCO DE ESMAGAMENTO
Engate a trava de segurança antes de fazer a manutenção ou transportar a máquina.
334572A1
ADVERTÊNCIA
EVITE OS ACIDENTES
NÃO SALTE
SE A MÁQUINA CAPOTAR
USE O CINTO DE SEGURANÇA
6
ADVERTÊNCIA
RISCO DE ACIDENTE
Mantenha distância ou desligue o motor antes de efetuar manutenção.
4
5
PERIGO
Somente acione o motor do assento do operador com a transmissão em NEUTRO.
334568A1
7
ADVERTÊNCIA
PERIGO DECORRENTE DE SISTEMA PRESSURIZADO
Alivie a pressão antes de fazer manutenção
8
CUIDADO
RISCO DE ATROPELAMENTO
Bloqueie as rodas para prevenir o movimento da máquina antes de desengatar o freio para o reboque

ITEM REF.	PEÇA Nº PART Nº PIEZA Nº	QTD QTY CANT	DESCRIÇÃO (Português)	DESCRIPTION (English)	DESCRIPCIÓN (Español)
1	334575A1	2	DECALQUE - SEGURANÇA (Port.)	DECAL - Safe (Port.)	CALCOMANIA - Seguridad (Port.)
1	334576A1	2	DECALQUE - SEGURANÇA (Esp.)	DECAL - Safe (Span.)	CALCOMANIA - Seguridad (Esp.)
1	323694A1	2	DECALQUE - SEGURANÇA (Ing.)	DECAL - Safe (Engl.)	CALCOMANIA - Seguridad (Ing.)
2	147109A1	1	DECALQUE - NÍVEL ÓLEO TRANS. (Port.)	DECAL - OIL LEVEL (Port.)	CALCOMANIA - NIVEL ACEITE TRANS. (Port.)
2	E133053	1	DECALQUE - NÍVEL ÓLEO TRANS. (Esp.)	DECAL - OIL LEVEL (Span.)	CALCOMANIA - NIVEL ACEITE TRANS. (Esp.)
2	L125910	1	DECALQUE - NÍVEL ÓLEO TRANS. (Ing.)	DECAL - OIL LEVEL (Engl.)	CALCOMANIA - NIVEL ACEITE TRANS. (Ing.)
3	334572A1	1	DECALQUE - TRAVA (Port.)	DECAL - LOCK (Port.)	CALCOMANIA - TRABA (Port.)
3	334573A1	1	DECALQUE - TRAVA (Esp.)	DECAL - LOCK (Span.)	CALCOMANIA - TRABA (Esp.)
3	329047A1	1	DECALQUE - TRAVA (Ing.)	DECAL - LOCK (Engl.)	CALCOMANIA - TRABA (Ing.)
4	334035A1	2	DECALQUE - SEGURANÇA (Port.)	DECAL - Safe (Port.)	CALCOMANIA - Seguridad (Port.)
4	334034A1	2	DECALQUE - SEGURANÇA (Esp.)	DECAL - Safe (Span.)	CALCOMANIA - Seguridad (Esp.)
4	332512A1	2	DECALQUE - SEGURANÇA (Ing.)	DECAL - Safe (Engl.)	CALCOMANIA - Seguridad (Ing.)
5	334566A1	1	DECALQUE - PERIGO (Port.)	DECAL - DANGER (Port.)	CALCOMANIA - PELIGRO (Port.)
5	334567A1	1	DECALQUE - PERIGO (Esp.)	DECAL - DANGER (Span.)	CALCOMANIA - PELIGRO (Esp.)
5	334456A1	1	DECALQUE - PERIGO (Ing.)	DECAL - DANGER (Engl.)	CALCOMANIA - PELIGRO (Ing.)
6	124273A1	1	DECALQUE - CINTO SEGURANÇA (Port.)	DECAL SEAT BELT (Port.)	CALCOMANIA CINTURÓN SEGUR (Port.)
6	124271A1	1	DECALQUE - CINTO SEGURANÇA (Esp.)	DECAL SEAT BELT (Spa.)	CALCOMANIA CINTURÓN SEGUR (Esp.)
6	321-7030	1	DECALQUE - CINTO SEGURANÇA (Ing.)	DECAL SEAT BELT (Engl.)	CALCOMANIA CINTURÓN SEGUR (Ing.)
7	336009A1	2	DECALQUE - SIST. PRESSURIZADO (Port.)	DECAL - Pressure (Port.)	CALCOMANIA - Presión (Port.)
7	336011A1	2	DECALQUE - SIST. PRESSURIZADO (Esp.)	DECAL - Pressure (Esp.)	CALCOMANIA - Presión (Esp.)
7	335889A1	2	DECALQUE - SIST. PRESSURIZADO (Ing.)	DECAL - Pressure (Engl.)	CALCOMANIA - Presión (Ingl.)
8	334703A1	1	DECALQUE - CUIDADO (Port.)	DECAL CAUTION (Port.)	CALCOMANIA CUIDADO (Port.)
8	334704A1	1	DECALQUE - CUIDADO (Esp.)	DECAL CAUTION (Spa.)	CALCOMANIA CUIDADO (Esp.)
8	329049A1	1	DECALQUE - CUIDADO (Ing.)	DECAL CAUTION (Engl.)	CALCOMANIA CUIDADO (Ing.)
9	364920A1	1	DECALQUE - EQUIPAMENTO (Port.)	DECAL EQUIP. (Port.)	CALCOMANIA EQUIP. (Port.)
9	364918A1	1	DECALQUE - EQUIPAMENTO (Ing.)	DECAL EQUIP. (Engl.)	CALCOMANIA EQUIP. (Ing.)
9	364742A1	1	DECALQUE - EQUIPAMENTO (Esp.)	DECAL EQUIP. (Spa.)	CALCOMANIA EQUIP. (Esp.)

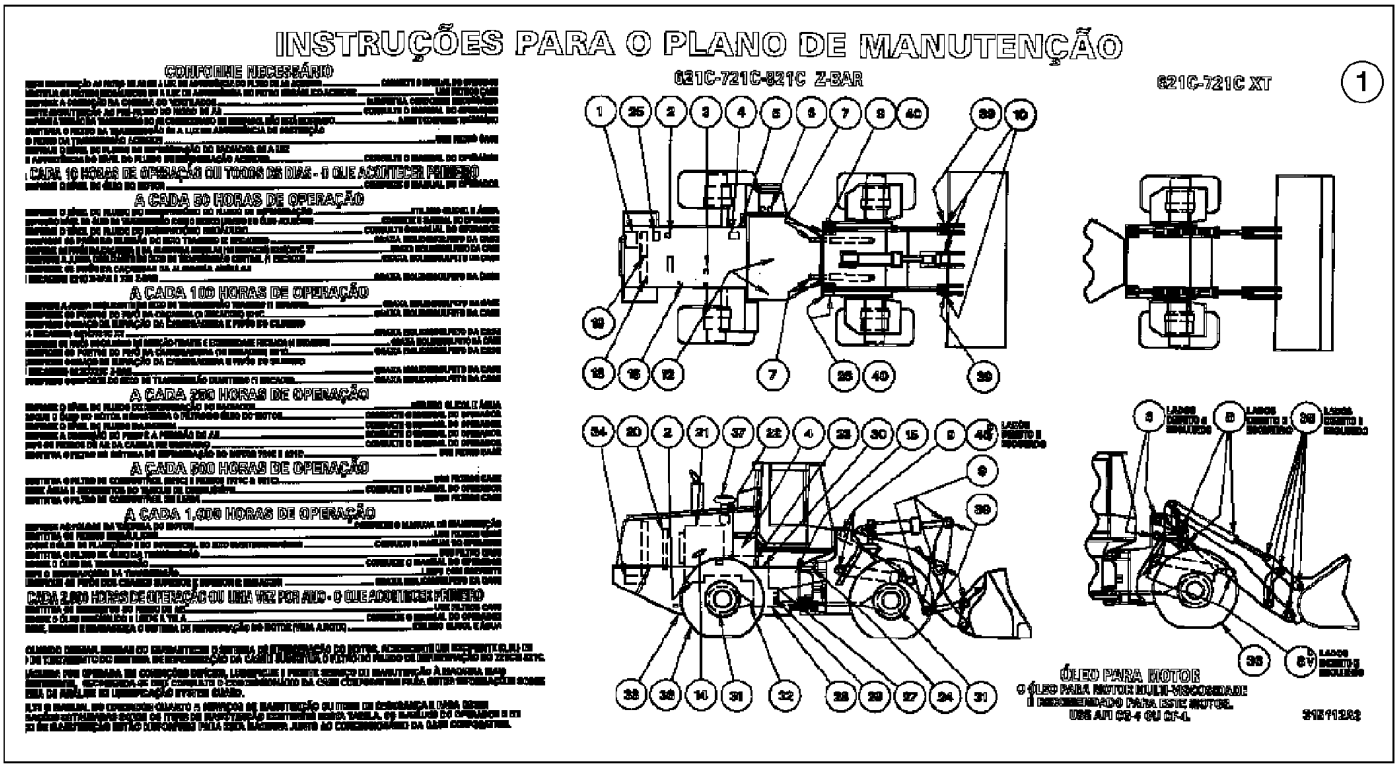
INSTRUÇÕES PARA O PLANO DE MANUTENÇÃO
CONFORME NECESSÁRIO
A CADA 10 HORAS DE OPERAÇÃO OU TODOS OS DIAS - O QUE ACONTECER PRIMEIRO
A CADA 50 HORAS DE OPERAÇÃO
A CADA 100 HORAS DE OPERAÇÃO
A CADA 250 HORAS DE OPERAÇÃO
A CADA 500 HORAS DE OPERAÇÃO
A CADA 1,000 HORAS DE OPERAÇÃO
CADA 2,000 HORAS DE OPERAÇÃO OU UMA VEZ POR ANO - O QUE ACONTECER PRIMEIRO
621C-721C-821C Z-BAR
621C-721C XT
1
ÓLEO PARA MOTOR
O ÓLEO PARA MOTOR MULTI-VISCOSIDADE!
RECOMENDADO PARA ESTE MOTOR.
USE API CG-4 OU CF-4.

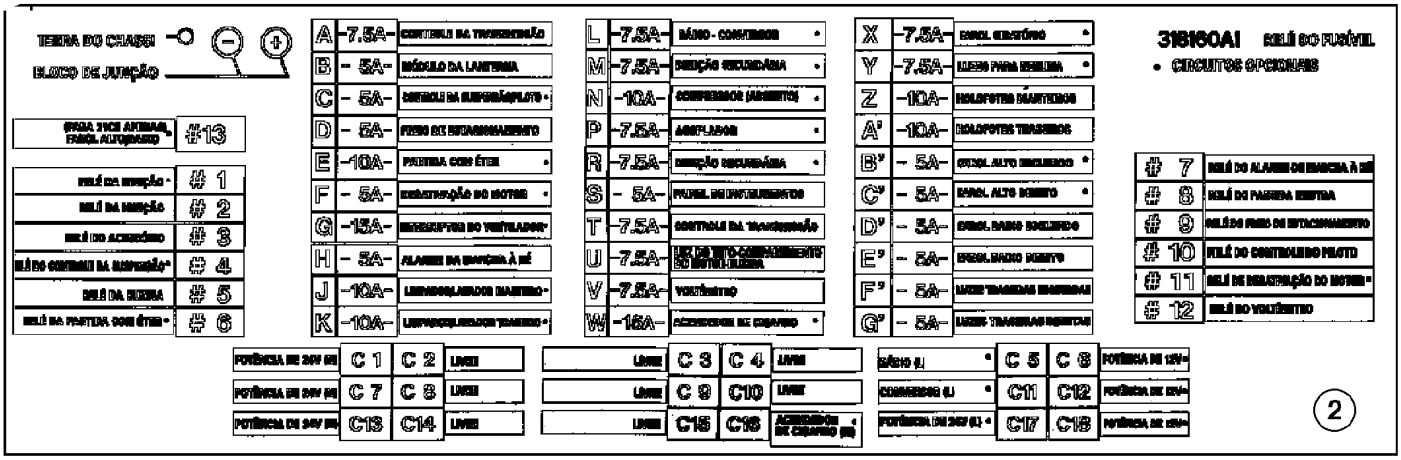
TERRA DO CHASSI
BLOCO DE JUNÇÃO
PARA TICE AFIXAR, PARAFUSO AUTOROSCA
#13
RELÉ DA IGNIÇÃO
#1
RELÉ DA IGNIÇÃO
#2
RELÉ DO ACESSÓRIO
#3
RELÉ DO CONTROLE DA TRANSMISSÃO
#4
RELÉ DA BUZINA
#5
RELÉ DA PARTIDA COM ÉTER
#6
A 7.5A CONTROLE DA TRANSMISSÃO
B 5A MÓDULO DA LANTERNA
C 5A CONTROLE DA SUSPENSÃO/PLATÔ
D 5A FIOS DO ESTACIONAMENTO
E 10A PARTIDA COM ÉTER
F 5A ENERGIZAÇÃO DO MOTOR
G 15A DISJUNTOR DO VENTILADOR
H 5A ALARME DA BUZINA À RÉ
J 10A LIBERADOR/LIBERADOR TRASEIRO
K 10A LIBERADOR/LIBERADOR TRASEIRO
L 7.5A RÁDIO - CONVERSOR
M 7.5A DIREÇÃO SECUNDÁRIA
N 10A SOBREMARCHA (ASSENTO)
P 7.5A AMPLIADOR
R 7.5A DIREÇÃO SECUNDÁRIA
S 5A PAINEL DE INSTRUMENTOS
T 7.5A CONTROLE DA TRANSMISSÃO
U 7.5A LUZ DE AVISO COMPARTIMENTO DO MOTOR/BUZINA
V 7.5A VOLTÍMETRO
W 15A ACENDEDOR DE CIGARRO
X 7.5A PAINEL ELETRÔNICO
Y 7.5A LUZES PARA EMBREAGEM
Z 10A SOLENÓIDES DIANTEIROS
A' 10A SOLENÓIDES TRASEIROS
B' 5A SINAL ALTO ESQUERDO
C' 5A PAINEL ALTO DIREITO
D' 5A SINAL RÁDIO ESQUERDO
E' 5A SINAL RÁDIO DIREITO
F' 5A LUZES TRASEIRAS ESQUERDAS
G' 5A LUZES TRASEIRAS DIREITAS
318160A1 RELÉ DO FUSÍVEL
• CIRCUITOS OPCIONAIS
#7 RELÉ DO ALARME DE RÉ À DIREITA
#8 RELÉ DA PARTIDA ESQUERDA
#9 RELÉ DE ESTACIONAMENTO
#10 RELÉ DO CONTROLE DO PLATÔ
#11 RELÉ DE DESATIVAÇÃO DO MOTOR
#12 RELÉ DO VOLTÍMETRO
POTÊNCIA DE 24V
POTÊNCIA DE 24V
POTÊNCIA DE 24V
LIVRE
BÁSICO
COMANDOS
POTÊNCIA DE 12V
2

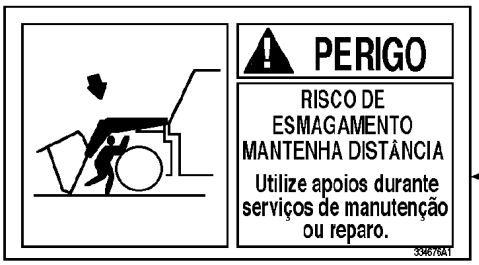
PERIGO
RISCO DE ESMAGAMENTO MANTENHA DISTÂNCIA
Utilize apoios durante serviços de manutenção ou reparo.
334676A1
3


ADVERTÊNCIA
• Leia o manual do operador.
• Ajuste o cinto de segurança.
• O transporte de passageiros não é permitido.
• Mantenha outras pessoas afastadas da máquina.
334001A1
4

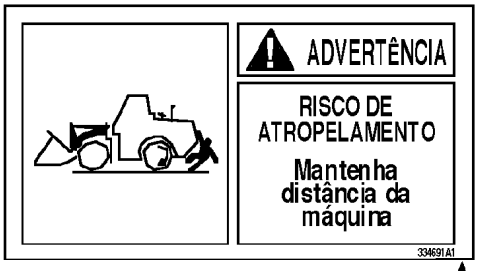
ADVERTÊNCIA
RISCO DE ATROPELAMENTO
Mantenha distância da máquina
334691A1
5


ADVERTÊNCIA
PERIGO DECORRENTE DE SISTEMA PRESSURIZADO
Alivie a pressão antes de fazer a manutenção.
334016A1
6


ADVERTÊNCIA
PERIGO DECORRENTE DO LÍQUIDO QUENTE SOB PRESSÃO
Faça manutenção somente quando o motor estiver frio.
334665A1
7

ITEM REF.	PEÇA Nº PART Nº PIEZA Nº	QTD QTY CANT	DESCRIÇÃO (Português)	DESCRIPTION (English)	DESCRIPCIÓN (Español)
1	315112A2	1	DECALQUE - MANUTENÇÃO (Port.)	DECAL - MAINTENANCE (Port.)	CALCOMANIA - MANUTENCIÓN (Port.)
1	315108A2	1	DECALQUE - MANUTENÇÃO (Esp.)	DECAL - MAINTENANCE (Span.)	CALCOMANIA - MANUTENCIÓN (Esp.)
1	315092A2	1	DECALQUE - MANUTENÇÃO (Ing.)	DECAL - MAINTENANCE (Engl.)	CALCOMANIA - MANUTENCIÓN (Ing.)
2	318160A2	1	DECALQUE - FUSÍVEL (Port.)	DECAL - FUSE (Port.)	CALCOMANIA - FUSIBLE (Port.)
2	315098A1	1	DECALQUE - FUSÍVEL (Esp.)	DECAL - FUSE (Span.)	CALCOMANIA - FUSIBLE (Esp.)
2	315096A1	1	DECALQUE - FUSÍVEL (Ing.)	DECAL - FUSE (Engl.)	CALCOMANIA - FUSIBLE (Ing.)
3	334676A1	1	DECALQUE - PERIGO (Port.)	DECAL - DANGER (Port.)	CALCOMANIA - PELIGRO (Port.)
3	334677A1	1	DECALQUE - PERIGO (Esp.)	DECAL - DANGER (Span.)	CALCOMANIA - PELIGRO (Esp.)
3	328754A1	1	DECALQUE - PERIGO (Ing.)	DECAL - DANGER (Engl.)	CALCOMANIA - PELIGRO (Ing.)
4	334001A2	1	DECALQUE - ADVERTÊNCIA (Port.)	DECAL - WARNING (Port.)	CALCOMANIA - ADVERTENCIA (Port.)
4	334000A2	1	DECALQUE - ADVERTÊNCIA (Esp.)	DECAL - WARNING (Span.)	CALCOMANIA - ADVERTENCIA (Esp.)
4	382622A1	1	DECALQUE - ADVERTÊNCIA (Ing.)	DECAL - WARNING (Engl.)	CALCOMANIA - ADVERTENCIA (Ing.)
5	334691A1	1	DECALQUE - ADVERTÊNCIA (Port.)	DECAL - WARNING (Port.)	CALCOMANIA - ADVERTENCIA (Port.)
5	334688A1	1	DECALQUE - ADVERTÊNCIA (Esp.)	DECAL - WARNING (Span.)	CALCOMANIA - ADVERTENCIA (Esp.)
5	328752A1	1	DECALQUE - ADVERTÊNCIA (Ing.)	DECAL - WARNING (Engl.)	CALCOMANIA - ADVERTENCIA (Ing.)
6	334016A1	1	DECALQUE - SIST. PRESSURIZADO (Port.)	DECAL - Pressure (Port.)	CALCOMANIA - Presión (Port.)
6	334015A1	1	DECALQUE - SIST. PRESSURIZADO (Esp.)	DECAL - Pressure (Esp.)	CALCOMANIA - Presión (Esp.)
6	328904A1	1	DECALQUE - SIST. PRESSURIZADO (Ing.)	DECAL - Pressure (Engl.)	CALCOMANIA - Presión (Ingl.)
7	334665A1	1	DECALQUE - TAMPA DO RADIADOR (Port.)	DECAL - RADIATOR CAP (Port.)	CALCOMANIA - TAPA RADIADOR (Port.)
7	334664A1	1	DECALQUE - TAMPA DO RADIADOR (Esp.)	DECAL - RADIATOR CAP (Span.)	CALCOMANIA - TAPA RADIADOR (Esp.)
7	329044A1	1	DECALQUE - TAMPA DO RADIADOR (Ing.)	DECAL - RADIATOR CAP (Engl.)	CALCOMANIA - TAPA RADIADOR (Ing.)

PEÇA Nº PART Nº PIEZA Nº	PAG. PG. PAG.	ITEM REF.	PEÇA Nº PART Nº PIEZA Nº	PAG. PG. PAG.	ITEM REF.	PEÇA Nº PART Nº PIEZA Nº	PAG. PG. PAG.	ITEM REF.	PEÇA Nº PART Nº PIEZA Nº	PAG. PG. PAG.	ITEM REF.
			111722A1	9-12	14	119316A1	6-60	10	1250594C1	9-90	20
2385228	4-4D	26	111723A1	9-12	6	119317A1	6-50	11	1250594C2	9-90	31
71100457	4-4D	34	112015A1	8-68	1	119317A1	6-60	13	1250594C2	9-94	34
71100462	4-4D	5	112019A1	8-68	11	119329A1	6-62	10	125846A1	8-52	
71100463	4-4D	13	112100A1	9-16	4	119330A1	6-62	8	126844A1	4-6	10
71100463	4-4D	32	112100A1	9-16	4	119337A1	6-62	4	126844A1	4-8	9
75313655	4-4F	49	112551A1	8-68		119338A1	6-62	9	126844A1	4-16	15
75313662	4-4D	8	112551A2	8-68		119340A1	6-62	7	1270741C1	4-18	15
75313663	4-4D	7	112551A2	9-12	15	119341A1	6-62	11	1270742C1	4-54	3
75313665	4-4D	33	112596A1	9-12	20	119362A1	6-44	7	1270742C1	9-64	5
75313680	4-4D	22	112600A2	9-12	18	119362A1	6-54	7	1270742C1	9-72	10
75313686	4-4D	14	112924A1	9-32	26	120112A1	2-4	37	1270742C1	9-80B	16
75313692	4-4D	17	112986A1	4-42	20	120218A1	6-66	20	127158A1	4-50	1
75313699	4-4F	48	113-2462	8-2	8	120398A1	4-32	6	127487A1	8-20	11A
87443420	4-4D		113624A1	9-12	28	120469A1	8-116		127595A1	4-16	2A
100-1187	2-34	33	114327A1	9-58	13	120469A1	8-116B	4	127596A1	4-16	2B
100188A1	6-60	3	114327A1	9-102	20	120469A1	8-118		1276051C1	9-62	15
100-21175	2-44	4	114328A1	9-58	14	120470A2	8-116	2	1276118C1	9-64	8
100-21250	2-16	8	114328A1	9-102	22	120470A2	8-116B	3	1276118C1	9-80	14
100-2587	2-18	20	114549A1	9-64	7	120470A2	8-118	4	1280600C1	8-68	3
100-3321	8-102	13	114654A1	8-82	12	120864A1	4-34	1	1281949C1	9-54	42
100-3321	8-106	13	114654A1	8-88	12	120984A1	8-38	2	1281964C1	9-52	30
100-3321	8-110	16	114654A1	8-92	12	120984A1	8-42	3	1283403C1	9-62	1
100672A1	7-22	1	115278A1	9-30		120984A1	8-46	3	128483A1	9-90	8
100673A1	7-22	2	115620A1	9-16	3	120984A1	8-56		128483A1	9-90	30
101501A1	5-14	61	115620A1	9-16	3	120987A1	8-36		128483A1	9-90	36
101792A1	8-4	17	115677A1	9-8	1	120987A1	8-38		128483A1	9-94	37
101792A1	8-94	9	115678A1	9-8	2	120988A1	8-40		128483A1	9-96	4
102204A1	8-50		115784A1	8-26	2	120988A1	8-42		128484A1	9-86	9
102204A1	8-52		115863A1	4-14	16	120989A1	8-44		128484A1	9-90	10
102204A1	8-54		116212A1	9-8	7	120989A1	8-46		128485A1	9-86	8
102204A1	8-56		116893A1	9-12	12	121002A1	8-56		128485A1	9-90	3
102204A1	8-58		117025A1	9-12	41	121003A1	8-56		128485A1	9-90	19
102210A1	8-48	7	117724A1	9-76	33	121005A1	8-54	23	128485A1	9-90	29
102210A1	8-54	22	117724A1	9-78	34	121005A1	8-62		128784A1	4-32	14
102210A1	8-56	22	118134A1	4-14	17	121-232	4-46	2	128785A1	4-32	13
102210A1	8-58	22	118741A1	8-24	7	121-232	4-46	8	129-187	4-36	15
102210A1	8-60		118743A1	8-24	8	121324A1	6-60	5	129-667	8-12	3
102-23218	5-8	50	118857A1	8-26	1	121325A1	6-60	6	129792A1	6-38	11
102-23218	5-16	3	118857A1	8-76		121340A1	6-60	2	130133A1	8-122	17
103-13100	8-126	16	119222A1	6-50	2	121343A1	6-60	7	1301342C1	9-88	6
103-13100	8-128	8	119223A1	6-50	3	121346A1	6-50	13	130134A1	8-122	18
103653A1	4-46	11	119224A1	6-50	4	121346A1	6-60	14	130354A1	8-130	
103654A1	4-46	5	119225A1	6-50	5	121395A1	6-62	5	1304648C1	9-80	19
103710A1	6-66		119226A1	6-50	5	121398A1	6-62	12	130726A1	9-52	13
103712A1	6-66		119227A1	6-50	5	122081A1	9-90	9	130744A1	9-52	34
103846A1	2-8	1	119228A1	6-50	5	122297A1	9-12	32	131088A1	8-18	23
104399A1	9-90	28	119229A1	6-50	5	122410A1	8-34		131096A1	8-18	5
104400A1	9-90	35	119230A1	6-50	5	122553A1	9-90	21	131098A1	8-18	6
104593A1	4-4	45	119231A1	6-50	5	122553A1	9-90	34	131-1400	2-2	9
104594A1	4-4	44	119233A1	6-50	5	122554A1	9-90	7	131-1400	6-4	9
106488A1	8-124	5	119293A1	6-50	5	122577A1	9-44	17	131-1402	4-18	4
106488A2	8-128		119294A1	6-50	5	122579A1	9-90	22	131-1402	4-22	4
107323A1	7-6	19	119295A1	6-50	5	122965A1	8-126	10	131-1402	4-40	6
107329C1	4-18	13	119296A1	6-50	6	122971A1	8-126	11	131-1402	4-42	6
107866A1	8-120	1	119296A1	6-50	6	123164A1	9-42	11	131-1402	5-8	40
107866A1	8-126		119296A1	6-60	4	123164A1	9-44	11	131-141	6-6	16
108167A1	6-64	19	119301A1	6-50	6	123165A1	9-42	10	131204A1	8-122	14
108751A1	9-38	16	119301A1	6-60	4	123165A1	9-44	10	131-206	2-4	15
108751A1	9-40	9	119305A1	6-50	6	123253A1	8-128	9	131235A1	8-122	10
109171C1	9-76	24	119305A1	6-60	4	123254A1	8-128		131248A1	4-26	5
109171C1	9-78	25	119309A1	6-50	6	123776A1	6-46	23	131248A1	4-26	10
109239C2	9-90	44	119309A1	6-60	4	123776A1	6-56	23	131256A1	8-18	20
109311H	4-6	19	119310A1	6-50	6	124271A1	9-110	6	131-31	4-4D	2
110901A1	8-34		119310A1	6-60	4	124273A1	9-110	6	131-431	9-108	4
110902A1	8-34		119311A1	6-50	6	124305A1	8-34		131-510	8-2	9
110903A1	8-34		119311A1	6-60	4	124637A1	8-76		131-53	9-12	40
110904A1	8-34		119312A1	6-50	7	124638A1	8-76	2	131-573	4-36	17
111133A1	2-4	11	119313A1	6-50	8	124639A1	8-76		131-637	9-32	32
111721A1	9-12	3	119315A2	6-50	9	1250522C3	9-90	42	131-856	9-6	12
111722A1	9-12	5	119315A2	6-60	9	125058A1	4-32	1	131-856	9-8	3
111722A1	9-12	10	119316A1	6-50	10	1250594C1	9-90	6	132024A1	4-56	20

PEÇA Nº PART Nº PIEZA Nº	PAG. PG. PAG.	ITEM REF.	PEÇA Nº PART Nº PIEZA Nº	PAG. PG. PAG.	ITEM REF.	PEÇA Nº PART Nº PIEZA Nº	PAG. PG. PAG.	ITEM REF.	PEÇA Nº PART Nº PIEZA Nº	PAG. PG. PAG.	ITEM REF.
1327781C2	9-88	16	149532A1	9-16	8	149690A1	9-20	19	1806237C1	3-18	10
1327782C2	9-88	4	149533A1	6-68		149691A1	9-20	20	1806238C1	3-18	10
132796A1	8-14	21A	149541A1	8-74		149692A1	9-20	22	1806239C1	3-18	10
1327979C1	9-94	6	149542A1	9-20		149693A1	9-20	23	180623C1	9-94	40
132798A1	8-14	19A	149543A1	9-18	1	149694A1	9-20	25	1806240C1	3-18	10
132905A1	4-26	2	149611A1	9-46B	4	149695A1	9-20	26	1806241C1	3-18	10
132905A1	4-26	12	149612A1	9-46B	2	149696A1	9-20	27	1806242C1	3-18	10
132906A1	4-26	3	149613A1	9-46B	5	149697A1	9-20	28	1806243C1	3-18	10
132977A1	8-124	4	149617A1	9-46B	7	149698A1	9-20	29	1806244C1	3-18	10
132978A1	8-120	14	149622A1	9-46D	16	149699A1	8-72		1806245C1	3-18	10
132979A1	8-124	8	149623A1	9-46D	17	149700A1	8-72	1	1806246C1	3-18	10
1331087C1	9-88	14	149629A1	9-46D	19	149701A1	8-72	2	1806247C1	3-18	10
1331102C2	9-74	17	149631A1	9-46D	13	149702A1	8-72	3	1806248C1	3-18	10
1332154C1	9-58	5	149633A1	9-46D	20	149703A1	8-72	4	1806249C1	3-18	10
1332154C1	9-102	5	149635A1	8-74	1	149704A1	8-72	5	1806250C1	3-18	10
133593A1	6-68	8	149636A1	8-74	2	149705A1	8-72	6	1806251C1	3-18	10
1339577C3	9-86	12	149637A1	8-74	3	149706A1	8-72	7	1806252C1	3-18	10
1339577C3	9-90	41	149638A1	8-74	4	149707A1	8-72	8	1806253C1	3-18	10
1339797C1	9-82	7	149639A1	8-74	5	149708A1	8-72	9	1806254C1	3-18	10
1340075C2	9-86	5	149640A1	8-74	6	149709A1	8-72	10	1806255C1	3-18	10
1340075C2	9-88	11	149641A1	8-70		149710A1	8-72	11	1806256C1	3-18	10
1341919C1	8-130		149641A1	8-74	7	149711A1	8-72	12	1806257C1	3-18	10
1342054C1	5-2		149642A1	8-74	8	149712A1	8-72	13	1806258C1	3-18	10
1345074C1	4-56	21	149643A1	8-74	9	149713A1	8-72	14	1806259C1	3-18	10
135646A1	8-10	34	149644A1	8-74	10	149806A1	6-68	1	1806260C1	3-18	10
136319A1	8-18	12	149645A1	8-74	11	149984A1	2-2	13	1806261C1	3-18	10
136321A1	8-18	13	149646A1	8-74	12	151-522	9-98	28	1806262C1	3-18	10
136323A1	8-18	14	149647A1	8-74	13	151-526	4-34	29	180811A1	2-32	3A
136325A1	8-18	11	149648A1	8-74	14	1542831C1	8-116B	13	1808728C1	3-16	12
137333A1	9-94	22	149649A1	8-74	15	1542831C1	8-118		1808822C1	3-16	20
137511A1	9-94	15	149650A1	8-74	16	1542875C1	5-16		182721A2	4-60	13
138583A2	9-94	12	149651A1	8-74	17	1542877C1	8-68		182721A2	4-62	15
138753A1	8-10	1	149652A1	8-74	18	1542881C1	8-64		183420A1	9-104	5
138753A1	8-38		149653A1	8-74	19	1542881C1	8-66		183421A1	9-104	4
138754A1	8-10	1	149654A1	8-74	20	1542928C1	8-68	8	183424A1	9-104	3
138754A1	8-42		149655A1	8-74	21	1542929C1	8-68	7	183425A1	9-104	2
138755A1	8-10	1	149656A1	8-72	16	1542998C1	5-16	6	184680A1	9-86	3
138755A1	8-46		149657A1	8-70	1	1542999C1	5-16	5	184725A1	6-52	11
138886A1	9-96	2	149658A1	8-70	2	1543091C1	8-66	6	185389A2	4-36	19
138897A1	9-94	20	149659A1	8-70	3	1543267C1	5-16		185680A1	9-104	7
139728A1	9-108	10	149660A1	8-70	4	1543279C1	8-68		185681A1	9-104	6
139879A1	9-108	6	149661A1	8-70	5	1543303C1	8-66		186082A1	4-62	12
140-104	4-34	24	149662A1	8-70	6	1543305C1	8-64		186084A1	4-62	19
141353A1	4-4	21	149663A1	8-70	7	1546465C1	9-74	15	186814A1	3-8	23
141360A1	4-4	13	149664A1	8-70	8	1546477C1	4-2	14	186989A1	9-108	3
141361A1	4-4	24	149665A1	8-70	9	1546497C1	4-12	26	187244A1	6-26	6
142-104	9-76	18	149666A1	8-70	10	1546497C1	9-2	7	187281A1	4-60	14
142-104	9-78	19	149667A1	8-70	11	1546498C1	4-12	27	187281A1	4-62	16
142952A1	4-4F	50	149668A1	8-70	12	1546498C1	4-14	21	187563A1	2-2	4
142955A1	4-4D	40	149669A1	8-70	13	1546498C1	9-4	2	187782C1	9-68	28
147109A1	9-110	2	149670A1	8-70	14	1546498C1	9-6	5	187782C1	9-98	14
147764A1	4-36	25	149671A1	8-70		1546498C1	9-8	6	187787C1	9-68	27
147783A1	9-106	7	149672A1	9-20	1	1546549C1	4-4D	35	187787C1	9-98	13
148296A1	6-42	8	149673A1	9-20	2	1546549C1	4-4D	37	187863A1	9-108	1
148296A1	6-68	7	149674A1	8-72		1547924C1	2-8	2	187864A1	9-108	5
148296A1	6-68	7	149674A1	9-20	3	168-71	4-50	2	189344A1	8-126	13
148681A1	6-68	2	149675A1	9-20	4	169850C2	4-18	18	189345A1	8-126	14
148682A1	6-68	3	149676A1	9-20	5	169850C2	4-22	7	189346A1	8-126	15
148682A1	6-68	3	149676A1	9-20	6	169850C2	4-60	18	189895A1	8-36	7
149293A1	9-46	1	149677A1	8-72	15	169850C2	4-62	22	189895A1	8-38	13
149293A1	9-46B		149678A1	9-20	7	177715A1	6-62	14	189909A1	8-40	8
149293A1	9-46D		149679A1	9-20	8	177732A1	6-62	3	189909A1	8-42	16
149299A1	6-68	2	149680A1	9-20	9	178301A1	9-90	46	189911A1	8-44	8
149301A1	6-68		149681A1	9-20	10	178301A1	9-94		189911A1	8-46	16
149304A1	9-16		149682A1	9-20	11	178303A1	9-94	1	190016A1	8-54	
149305A1	6-68	1	149683A1	9-20	12	178460A1	9-94	35	190016A1	8-58	
149528A1	9-16	5	149684A1	9-20	13	178592A2	3-8	11	190017A1	8-54	
149530A1	9-16	7	149685A1	9-20	14	179065A1	8-130	7	190017A1	8-58	
149530A1	9-16	7	149686A1	9-20	15	1806233C1	3-18	10	190256A1	8-126	18
149531A1	9-16	9	149687A1	9-20	16	1806234C1	3-18	10	190258A1	8-126	19
149531A1	9-16	9	149688A1	9-20	17	1806235C1	3-18	10	190298A1	8-38	3
149532A1	9-16	8	149689A1	9-20	18	1806236C1	3-18	10	190298A1	8-42	4

PEÇA Nº PART Nº PIEZA Nº	PAG. PG. PAG.	ITEM REF.
190298A1	8-46	4
190298A1	8-52	
19-1049	5-2	15
191917A2	8-34	
192-113	4-4F	53
192391A1	9-74	10
192-402	8-50	4
192-402	8-50	14
192-402	8-52	4
192-402	8-52	14
192-402	8-54	4
192-402	8-54	9
192-402	8-58	4
192-402	8-58	9
192-81007	4-54	6
192-81007	4-56	15
192834A1	7-12	12
192834A1	7-14	6
192834A1	7-16	8
192900A1	8-130	
193897A2	4-50	9
194190A2	9-76	23
194190A2	9-78	24
194199A1	3-6	7
195-2056	4-4D	45
195274A1	9-106	3
1954626C1	9-88	13
1954627C3	9-94	36
1954628C4	9-94	38
1954630C6	9-94	32
1954651C2	4-6	15
1954736C1	6-2	11
1954736C1	9-88	3
1954736C1	9-88	8
195-81023	9-76	20
195-81023	9-78	21
195-81029	9-68	36
195842A1	8-126	17
196173A1	6-2	1
196173A1	6-4	1
196173A1	6-6	1
196173A1	6-8	
196173A1	6-10	
196173A1	6-12	
196173A1	6-14	
196173A1	6-16	
196173A1	6-18	
196173A1	6-20	
196173A1	6-22	
196173A1	6-24	
196173A1	6-26	
196173A1	6-28	
196173A1	6-30	
196173A1	6-32	
196173A1	6-34	
196173A1	6-36	
196173A1	6-38	
196173A1	6-40	
196173A1	7-2	
196466A1	2-28	22
196466A1	2-38	27
1964725C1	4-2	28
1964726C1	4-2	27
1964727C1	4-2	26
1964729C1	4-2	31
1964730C1	4-2	21
1964731C1	4-2	1
1964736C1	4-2	32
1964737C1	4-2	3
1964738C1	4-2	13
1964748C1	4-2	29
1964750C1	4-2	30
1964831C2	4-16	9
1964860C1	4-2	
1964860C1	4-38	1
1964964C1	4-2	19
1964965C1	4-2	16
1964966C1	4-2	18
1964968C1	4-2	10
1964969C1	4-2	5
196714A5	9-80	1
196745A3	9-58	1
196804A1	2-38	
1968053C1	4-54	9
19694A1	3-2	7
196955A1	8-2	14
1971238C1	9-84	5
197302A1	2-14	5
197377A2	4-6	1
197377A2	4-8	1
1974861C1	9-94	31
1974863C2	9-94	2
197494A1	9-64	9
197540A1	4-34	
197540A1	5-12	
1976862C1	5-8	32
1976862C1	5-16	
1976863C1	5-16	12
197696A1	9-86	2
1977334C1	9-90	43
1977427C2	9-94	19
197745A1	4-60	1
197745A1	4-62	1
1977731C1	9-94	21
1977805C1	9-62	4
1977831C1	9-62	7
1977832C1	9-62	10
1977833C1	9-62	6
1977834C1	9-62	5
1977847C1	9-94	29
1977897C1	9-94	41
1977898C1	9-94	4
1977899C1	9-94	5
1977900C1	9-94	9
1977901C1	9-94	8
1977907C1	9-86	13
1977938C1	9-100	3
1978121C2	8-68	4
1978143C1	8-130	15
1978144C1	8-130	16
1978158C1	8-130	17
1978263C1	8-36	1
1978263C1	8-38	1
1978263C1	8-40	1
1978263C1	8-42	1
1978263C1	8-44	1
1978263C1	8-46	1
1978263C1	8-48	
1978265C1	8-60	23
1978265C1	8-62	23
1978274C1	8-48	
1978278C1	8-36	4
1978278C1	8-38	10
1978278C1	8-40	5
1978278C1	8-42	13
1978278C1	8-44	5
1978278C1	8-46	13
1978280C1	8-40	2
1978280C1	8-42	2
1978280C1	8-44	2
1978280C1	8-46	2
1978280C1	8-58	
1978295C1	8-60	1
1978295C1	8-62	2
1978296C1	8-36	2
1978296C1	8-40	3
1978296C1	8-44	3
1978296C1	8-54	
1978299C1	8-50	33
1978299C1	8-52	33
1978299C1	8-52	37
1978302C1	8-36	3
1978302C1	8-40	4
1978302C1	8-44	4
1978302C1	8-50	
1978303C1	8-50	
1978303C1	8-52	
1978310C1	8-50	
1978310C1	8-52	
1978318C1	8-50	
1978318C1	8-52	
197952A1	4-6	12
1980351C2	8-66	18
1980352C1	8-66	23
198052A1	9-58	12
198052A1	9-102	11
198053A1	9-58	11
198053A1	9-102	12
198054A1	9-58	15
198061A1	9-62	8
198110A1	8-64	4
1986543C1	8-68	12
1986634C1	8-60	
1986635C1	8-62	
1986753C1	8-64	17
1987168C1	9-106	2
1987555C1	4-16	6
198998A4	8-116	
198998A4	8-118	1
1990502C1	4-16	29
1990502C1	8-78B	6
1990502C1	8-80B	9
1990502C1	8-84B	5
1990502C1	8-86B	11
1990502C1	8-90B	10
1990502C1	9-64	9B
1990502C1	9-64	14
1990502C1	9-68	4
1990502C1	9-68	8
1990502C1	9-68	30
1990502C1	9-98	3
1990502C1	9-98	16
1990503C1	9-64	6
1990503C1	9-98	8
1990756C2	9-86	7
1990758C2	9-94	30
1990760C1	9-90	1
1990760C1	9-96	
1990950C2	9-72	5
1994716C1	4-6	11
1994716C1	4-8	10
1994720C1	4-6	18
1994720C1	4-8	12
199952A1	8-64	13
199985A1	2-38	
205-104	9-94	14
205-105	9-86	19
205-123	9-86	20
211-1311	4-4	8
214-1314	2-30	22
214-1406	2-4	32
214-1406	3-6	16
214-1406	6-6	9
214-1416	7-6	2
214-1432	6-2	18
214-1440	9-84	2
214-1444	9-84	9
214-1452	9-84	18
214-1464	3-8	16
214-1480	2-10	16
214-1704	3-6	6
214-1704	3-8	19
214-1704	3-12	16
214-1704	8-2	21
214-3132	8-12	32
214-3148	2-4	4
217-1014	5-8	42
217-1014	9-14	54
217-1020	8-2	35
217-103	2-38	19
217-1034	4-58	13A
217-1050	4-28	3
217-1084	4-28	4
217-1096	3-6	10
217-123	6-6	6
217-132	3-8	18
217-144	6-2	22
217-144	9-88	17
217-151	2-4	38
217-152	3-6	9
217-177	7-6	7
217-281	3-12	11
217-402	5-16	19
217-415	8-2	36
217-441	2-42	14
217-445	8-2	37A
218-1237	7-14	5
218-1250	5-6	16
218-1251	7-14	13
218-1251	7-14	26
218-1251	7-16	10
218-1251	7-16	20
218-1254	5-6	12
218-1254	8-94	8
218-1255	5-12	33
218-1255	7-12	11
218-1256	5-12	24
218-1257	8-4	29
218-335	8-22	22
218-335	8-24	24
218-343	5-6	9
218-343	5-14	66
218-446	5-12	26
218-453	8-120	8
218-453	8-122	11
218-474	5-8	18
218-491	5-14	62
218-5029	8-82	34
218-5029	8-88	34
218-5029	8-92	34
218-5039	8-16	17
218-5049	8-8	13
218-5049	8-10	13
218-5050	5-6	22
218-5053	5-6	7
218-5057	7-14	30
218-5057	7-16	24
218-5057	8-26	9
218-5057	8-78	4
218-5057	8-78B	10
218-5057	8-80	4
218-5057	8-80B	17
218-5057	8-82	7
218-5057	8-82	32
218-5057	8-84	4
218-5057	8-84B	10
218-5057	8-86	4
218-5057	8-86B	15

PEÇA Nº PART Nº PIEZA Nº	PAG. PG. PAG.	ITEM REF.	PEÇA Nº PART Nº PIEZA Nº	PAG. PG. PAG.	ITEM REF.	PEÇA Nº PART Nº PIEZA Nº	PAG. PG. PAG.	ITEM REF.	PEÇA Nº PART Nº PIEZA Nº	PAG. PG. PAG.	ITEM REF.
218-5057	8-88	5	218-5207	8-116B	19	219-1	6-64	12	226668A1	4-48	12
218-5057	8-88	32	218-5209	8-98	1	219-1	6-66	5	226729A1	6-66	6
218-5057	8-90	4	218-5209	8-116B	16	219-1	6-66	19	22-824	4-24	37
218-5057	8-90B	12	218-5221	8-14	18A	219-1	8-68	18	22-824	9-100	9
218-5057	8-92	5	218-5221	8-124	9	219-1	9-10	11	228359A2	9-74	1
218-5057	8-92	32	218-5222	4-26	6	219-1	9-12	43	230548A1	6-62	2
218-5059	7-8	24	218-5222	4-26	6A	219-20	6-64	24	230549A1	6-62	2
218-5059	7-12	24	218-5222	4-26	9	219-20	9-10	33A	230550A1	6-62	2
218-5064	8-14	29	218-5222	5-14	64	219-20	9-14	55A	230551A1	6-62	2
218-5064	8-120	12	218-5222	8-10	37	219-55	9-22	5	230913A2	9-66	3
218-5064	8-124	2	218-5222	8-26	14B	220213A1	9-58	18	230914A2	9-66	2
218-5065	8-120	15	218-5222	8-26	23	221102A2	9-68	9	230916A2	9-66	4
218-5066	5-8	2	218-5222	8-90	12	221-103	6-6	2	231098A2	9-66	1
218-5066	7-14	2	218-5222	8-90B	14	221103A1	9-68	10	231-1406	8-8	11
218-5070	7-6	20	218-5222	8-120	9	221104A1	9-74	4	231-1406	8-10	11
218-5070	7-10	2	218-5230	5-8	17	221104A1	9-98	20	231-14109	3-8	6
218-5074	8-8	27	218-5230	7-8	14	221-1223	8-2	34	231-14110	9-10	5
218-5074	8-10	27	218-5232	7-14	38	221125A2	9-68	14	231-14410	9-12	42
218-5074	8-12	28	218-5242	7-12	19	221-1693	4-28	16	231-1445	4-36	30
218-5089	6-2	35	218-5243	7-8	19	221251A1	9-68	15	231-1445	4-40	15
218-5089	8-90	10	218-5243	8-26	14	221-423	6-6	5	231-1445	4-42	15
218-5089	8-90B	11	218-5243	8-90	6	221-85	6-6	3	231-1445	5-8	31
218-5103	5-6	24	218-5243	8-90B	13	221-89	9-88	2	231-1445	8-8	18
218-5105	8-4	15	218-5243	8-120	26	221-93	9-88	18	231-1445	8-8	31
218-5105	8-10	35	218-5278	5-6	14	222-153	2-30	26	231-1445	8-10	18
218-5105	8-26	11	218-5314	7-6	29	222-21	3-12	6	231-1445	8-10	31
218-5105	8-26	20	218-5353	5-6	2	222-22	2-30	27	231-1445	9-68	17
218-5105	8-120	9B	218-5353	5-12	43	222-42	2-30	24	231-1446	2-14	19
218-5106	5-12	35	218-5353	8-122	15	222-615	4-58		231-1446	4-54	25
218-5106	7-8	4	218-5381	7-16	9	222-649	3-6		231-1446	4-58	9
218-5106	7-12	2	218-5450	9-30	8	222-650	4-58	5	231-1446	5-10	35
218-5108	5-12	9	218-606	8-14	18	222-650	4-58	12	231-1446	7-8	13
218-5108	8-122	12	218-607	8-18	18	222-656	3-6	3	231-1446	8-14	9
218-5108	8-124	6	218-614	7-8	15	222-660	4-58	6	231-1446	8-14	14
218-5110	6-2	4	218-674	5-12	32	222-660	4-58	13	231-1446	8-16	10
218-5116	8-6	19	218-675	7-14	11	222-666	3-6	4	231-1446	8-18	10
218-5116	8-16	17A	218-693	5-6	11	222-762	3-12	20	231-1446	8-18	21
218-5121	5-12	28	218-696	5-12	25A	222-993	2-20	18	231-1446	8-28	8
218-5121	7-6	17	218-698	5-6	18	223900A1	4-4	1	231-1446	8-122	24
218-5124	8-18	26	218-699	8-4	33	223900A1	4-36	1	231-1446	9-4	11
218-5128	8-80	8	218-728	5-10	34	225052C1	8-96	12	231-1446	9-8	5
218-5128	8-94	2	218-728	5-12	45	225052C1	8-100	12	231-1446	9-32	24
218-5133	8-6	10	218-758	8-8	26B	225052C1	8-104	12	231-1447	9-80	18
218-5135	8-28	2	218-764	8-6	13	225052C1	8-108	12	231-1448	4-14	30
218-5135	8-80B	15	218-765	7-14	36	225-14108	4-34	27	231-1448	4-42	21
218-5135	8-84	3	218-765	7-16	29	225-14108	4-54	28	231-1448	6-64	22
218-5135	8-84B	12	218-772	8-28	15	225-14210	9-94	18	231-2447	9-46	11
218-5135	8-86	3	218-779	8-20	19	225-14210	9-94	26	231-46110	4-2	23
218-5135	8-86B	12	218-786	7-8	16	225-20210	4-28	14	231482A1	9-82	1
218-5136	5-14	53	218-789	7-14	39	225315C1	8-96	10	231-5145	4-46	3
218-5145	7-16	2	218-790	5-6	10	225315C1	8-100	10	231-5145	4-46	9
218-5147	8-18	15	218-790	5-14	65	225315C1	8-104	10	231-5344	9-32	10
218-5156	7-8	2	218-804	8-94	6	225315C1	8-108	10	231537A1	9-82	2
218-5157	8-32	8	218-805	7-12	9	225316C1	8-116B	18	231862A1	9-64	1
218-5157	8-36	5	218-806	7-14	27	225318C1	8-96	11	231863A1	9-64	2
218-5157	8-38	11	218-806	7-16	12	225318C1	8-100	11	232194A1	9-10	
218-5157	8-40	6	218-806	7-16	21	225318C1	8-104	11	232-24416	6-42	6
218-5157	8-42	14	218-836	8-120	23	225318C1	8-108	11	232325A2	4-16	1A
218-5157	8-44	6	218-845	5-14	60	225619A1	3-2	5	232363A1	4-20	16
218-5157	8-46	14	218-845	7-10	17	225913A1	9-76	26	232363A1	4-24	16
218-5157	8-98	3	218-846	5-12	46	225913A1	9-78	27	232364A1	4-20	17
218-5157	8-106	30	218-980	7-8	18	225929A1	4-18	9	232364A1	4-24	17
218-5158	8-120	6	218-980	8-26	14A	226084A1	3-6	8	232388A1	8-78	6
218-5158	8-122	6	218-980	8-26	14C	226107A2	5-2		232388A1	8-80	6
218-5160	8-20	3	218-980	8-26	22	226329A1	9-72	4	232388A1	8-82	25
218-5160	8-36	15	218-980	8-80	7	226330A1	9-72	2	232388A1	8-84	6
218-5160	8-38	19	218-980	8-94	5	226331A1	9-72	3	232388A1	8-86	6
218-5160	8-40	16	218-980	8-120	9A	226332A1	9-72	1	232388A1	8-88	25
218-5160	8-42	22	218-980	8-120	22	226561A1	9-84	11	232388A1	8-90	8
218-5160	8-44	15	218-980	8-120	25	226563A1	9-84	15	232388A1	8-92	25
218-5160	8-46	22	219-1	5-8	41	226668A1	4-48	4	232508A1	9-74	9
218-5174	7-16	17	219-1	5-16	20	226668A1	4-48	7	232563A1	4-30	13

PEÇA Nº PART Nº PIEZA Nº	PAG. PG. PAG.	ITEM REF.	PEÇA Nº PART Nº PIEZA Nº	PAG. PG. PAG.	ITEM REF.	PEÇA Nº PART Nº PIEZA Nº	PAG. PG. PAG.	ITEM REF.	PEÇA Nº PART Nº PIEZA Nº	PAG. PG. PAG.	ITEM REF.
232948A1	9-90	11	237-6006	8-82	31	237-6012	8-18	16	238-5115	2-46	13
233051A1	9-90	12	237-6006	8-82	33	237-6012	8-18	27	238-5121	5-4	13
233213A1	9-88	7	237-6006	8-82	35	237-6012	8-120	7	238-5128	8-50	6
233224A1	9-88	15	237-6006	8-84	5	237-6012	8-120	13	238-5128	8-50	21
233308A1	9-72	9	237-6006	8-84B	11	237-6012	8-122	7	238-5128	8-50	23
233424A1	9-86		237-6006	8-84B	13	237-6012	8-122	13	238-5128	8-52	6
233424A1	9-88	9	237-6006	8-86	5	237-6012	8-124	3	238-5128	8-52	21
233424A1	9-90	37	237-6006	8-86B	14	237-6012	8-124	7	238-5128	8-52	23
233425A1	9-86	6	237-6006	8-86B	17	237-6014	8-50	27	238-5128	8-54	6
233434A1	9-80	5	237-6006	8-88	6	237-6014	8-50	31	238-5128	8-54	16
234002A2	9-64	10	237-6006	8-88	8	237-6014	8-52	27	238-5128	8-56	6
234003A2	9-64	11	237-6006	8-88	27	237-6014	8-52	31	238-5128	8-56	16
234004A1	9-64	15	237-6006	8-88	31	237-6014	8-52	35	238-5128	8-58	6
234124A2	3-2	21	237-6006	8-88	33	237-6014	8-54	18	238-5128	8-58	16
234147A2	9-66	6	237-6006	8-88	35	237-6014	8-56	18	238-5212	2-42	5
234148A1	9-66	7	237-6006	8-90	5	237-6014	8-58	18	238-5212	2-48	12
234149A2	9-66	8	237-6006	8-90	7	237-6014	8-60	21	238-5213	8-102	17
234194A1	4-50	14	237-6006	8-90	11	237-6014	8-62	21	238-5213	8-106	3
234195A1	4-6	9	237-6006	8-90B	11A	237-6016	6-2	5	238-5213	8-106	17
234196A1	4-6	5	237-6006	8-90B	12A	237-6016	8-6	20	238-5213	8-110	3
234196A1	4-8	5	237-6006	8-90B	13A	237-6016	8-14	3	238-5213	8-110	20
234198A1	4-26	8	237-6006	8-92	6	237-6016	8-16	3	238-5231	5-16	7
234199A1	4-16	13	237-6006	8-92	8	237-6016	8-16	12	238-5234	8-64	15
234200A1	4-16	14	237-6006	8-92	27	237-6016	8-16	18	238-5234	8-66	17
234201A1	4-16	10	237-6006	8-92	31	237-6016	8-18	3	238-5237	8-4	5
234205A1	4-6	6	237-6006	8-92	33	237-6016	8-20	4	238-5243	4-4D	39
234205A1	4-8	6	237-6006	8-92	35	237-6016	8-20	6	238-5243	8-68	9
234206A1	4-6	7	237-6006	8-98	2	237-6016	8-22	3	238-5247	8-64	10
234206A1	4-8	7	237-6006	8-116B	17	237-6016	8-24	3	238-5248	8-64	11
234207A1	4-6	20	237-6006	8-120	9C	237-6016	8-36	16	238-5360	8-66	12
234276A1	4-16	11	237-6006	8-120	24	237-6016	8-38	20	238-5442	8-2	7
234325A1	9-86	10	237-6006	8-120	27	237-6016	8-40	17	238-6011	5-4	19
234325A1	9-88	10	237-6008	4-26	4	237-6016	8-42	23	238-6020	8-14	3A
234949A1	4-6	8	237-6008	4-26	11	237-6016	8-44	16	238-6020	8-20	7
234949A1	4-8	8	237-6008	5-8	3	237-6016	8-46	23	238-6020	8-22	4
235417A2	8-2	15	237-6008	5-12	36	237-6016	8-48	2	238-6020	8-24	4
235905A1	9-102	13	237-6008	5-12	44	237-6020	8-4	27	238-6024	8-4	26
236233A1	9-66	5	237-6008	5-14	54	237-6020	8-6	2	238-6024	8-16	4
236781A1	4-54	13	237-6008	7-6	30	237-6020	8-8	14	238-6024	8-18	4
236781A1	4-56	24	237-6008	7-8	3	237-6020	8-10	14	238-6122	8-36	9
236782A2	4-54	14	237-6008	7-8	5	237-6024	8-8	28	238-6122	8-38	15
237302A1	6-40	7	237-6008	7-8	25	237-6024	8-10	28	238-6122	8-40	10
237344A2	5-2	21	237-6008	7-12	3	237-6024	8-12	29	238-6122	8-42	18
237-6002	8-122	9	237-6008	7-12	20	237718A1	9-98	17	238-6122	8-44	10
237-6004	5-6	8	237-6008	7-12	25	237-8006	8-98	22	238-6122	8-46	18
237-6004	5-6	15	237-6008	7-16	3	237-8008	8-98	19	238-6126	8-36	10
237-6004	5-14	63	237-6008	8-32	5	237-8008	8-102	27	238-6126	8-38	16
237-6004	8-6	11	237-6008	8-80	9	237-8008	8-106	27	238-6126	8-40	11
237-6004	8-116B	20	237-6008	8-94	3	237-8008	8-110	30	238-6126	8-42	19
237-6004	9-30	9	237-6008	8-122	16	237-8008	8-114	14	238-6126	8-44	11
237-6006	4-30	21	237-6010	5-12	29	237-8010	8-98	27	238-6126	8-46	19
237-6006	5-8	20	237-6010	7-14	3	238089A1	7-8	17	238-6219	8-4	36
237-6006	5-8	26	237-6010	8-32	7	238176A1	4-12	33	238-6222	8-6	16
237-6006	6-2	36	237-6010	8-32	9	238176A1	4-14	27	238-7112	6-6	14
237-6006	7-8	20	237-6010	8-36	6	238270A1	4-16	2	238-7112	8-2	12
237-6006	7-14	31	237-6010	8-38	12	238410A1	7-12	4	238-7115	2-20	10
237-6006	7-16	25	237-6010	8-40	7	238411A1	7-12	5	238-7210	8-102	18
237-6006	8-4	16	237-6010	8-42	15	238-5005	4-50	3	238-7210	8-106	4
237-6006	8-10	36	237-6010	8-44	7	238-5011	8-12	6	238-7210	8-106	18
237-6006	8-12	5	237-6010	8-46	15	238-5011	9-90	13	238-7210	8-110	4
237-6006	8-26	10	237-6010	8-98	4	238-5011	9-94	39	238-7210	8-110	21
237-6006	8-26	12	237-6010	8-106	31	238-5012	4-4D	29	238764A2	4-18	1
237-6006	8-26	21	237-6010	8-120	16	238-5013	2-20	17	238764A2	4-22	1
237-6006	8-28	3	237-6012	5-6	3	238-5013	9-94	33	238764A2	4-50	13
237-6006	8-78	5	237-6012	5-6	23	238-5021	8-50	32	238-8014	8-98	20
237-6006	8-78B	11	237-6012	5-12	10	238-5021	8-52	32	238-8014	8-98	24
237-6006	8-80	5	237-6012	5-12	51	238-5021	8-52	36	238-8014	8-102	28
237-6006	8-80B	16	237-6012	7-6	8	238-5021	8-60	22	238-8014	8-106	28
237-6006	8-80B	18	237-6012	7-6	18	238-5021	8-62	22	238-8014	8-110	31
237-6006	8-82	8	237-6012	7-6	21	238-5111	2-32	12	238-8014	8-114	15
237-6006	8-82	10	237-6012	7-10	3	238-5111	2-46	15	238-8016	8-98	25
237-6006	8-82	28	237-6012	8-14	30	238-5112	8-2	6	238-8118	8-98	31

PEÇA Nº PART Nº PIEZA Nº	PAG. PG. PAG.	ITEM REF.	PEÇA Nº PART Nº PIEZA Nº	PAG. PG. PAG.	ITEM REF.	PEÇA Nº PART Nº PIEZA Nº	PAG. PG. PAG.	ITEM REF.	PEÇA Nº PART Nº PIEZA Nº	PAG. PG. PAG.	ITEM REF.
238-8118	8-102	24	249987A1	2-12	3	258045A1	4-34	2D	279951A1	8-6	4
238-8118	8-106	24	249988A1	2-12	2	258045A1	5-12	5	280052A1	8-6	1
238-8118	8-110	27	249989A1	2-12	4	258247A1	7-20		280056A1	8-4	30
238-8118	8-114	11	249990A1	2-12	5	258541A1	2-10		280100A1	5-6	17
238856A2	9-74	2	250739A1	4-6	16	25863R1	5-16	17	280162A1	5-8	11
238856A2	9-98	18	250742A1	4-6		258762A1	6-2	7	280692A2	9-66	12
239105A1	4-16	18	251444A1	4-12	22	258820A1	4-4	33	280694A1	9-66	13
239105A1	8-78B	5	251444A1	4-14	12	258840A1	4-4	7	280702A1	8-64	1
239105A1	8-80B	8	251715A3	5-2	14	258841A1	4-4	2	280703A1	8-64	1A
239105A1	8-84B	4	251719A1	9-70	4	258861A1	4-4	14	280706A1	8-14	31
239105A1	8-86B	10	251720A1	9-70	5	258869A1	4-4	16	280706A1	8-64	
239105A1	8-90B	9	251725A2	5-2	32	258871A1	4-4	15	280706A1	9-12	16
239105A1	9-64	9A	251730A3	5-2	28	258874A1	4-4	17	280707A1	8-14	32
239105A1	9-64	13	253065A1	4-32	21	258877A1	4-4	20	280707A1	8-64	
239105A1	9-68	3	253065A1	4-34	14	258880A1	4-4	42	280707A1	9-12	29
239105A1	9-68	7	253148A1	2-4	2	258883A1	4-4	43	280904A1	8-14	28
239105A1	9-70	7	253186A2	4-44	20	259529A1	3-2	14	280905A1	8-14	27
239105A1	9-98	2	253321A2	9-64	3	260-16516	9-68	35	28-1048	8-66	4
239105A1	9-98	7	253347A1	4-12	3	261-1358	9-80	13	28-2052	8-68	16
239108A1	9-68	23	253347A1	4-14	3	2-6138T91	9-80	15	282775A1	4-16	8
239111A1	9-58	19	253347A1	4-16	16	265-17316	9-80B	2	282962A1	2-10	9
239111A1	9-74	18	253347A1	4-20	29	273-5048	4-46	4	283095A2	4-16	35
239186A1	9-58	20	253347A1	4-24	29	273-5048	4-46	10	283423A1	4-6	2
239186A1	9-68	24	253347A1	4-30	16	275493A1	9-84	17	283423A1	9-106	5
239225A1	4-6	3	253347A1	4-34	6	275494A1	9-84	13	283424A1	9-106	5A
239225A1	4-8	3	253347A1	4-36	33	275495A1	9-72	6	283426A1	4-8	2
239225A1	4-16	7	253347A1	4-44	21	275497A1	9-72	8	283426A1	9-106	4
239225A1	9-64	17	253386A1	9-78	2	275498A1	9-72	7	283484A1	5-2	
239225A1	9-98	30	254782A1	9-56	19	275646A1	9-84	3	283777A2	7-8	30
239488A1	4-30	6	255065A1	9-74	8	275648A1	9-84	1	283779A1	4-64	9
239943A1	9-86	1	255065A1	9-98	19	275655A1	9-84	4	283781A1	4-64	10
239952A1	4-36	24	256071A1	8-100	8	275860A1	8-96	1	283793A1	7-8	26
239955A1	4-36	34	256071A1	8-108	8	275860A1	8-104	1	283846A1	7-8	31
240921A1	8-112	8	256122A2	9-68	1	275860A1	8-104B	6	284347A2	9-34	1
240921A1	8-114		256340A1	8-116B	11	275860A1	8-108	1A	284444A1	7-8	27
241137A2	7-12	18	256363A1	9-80	6	275860A1	8-112	1	284444A1	7-24	
241138A2	7-12	17	256420A1	9-106	9	275861A1	8-100	1	284509A1	4-44	2
241301A1	9-58	7	256420A2	9-106	9A	275861A1	8-108	1	284510A2	4-32	26
241301A1	9-102	7	256421A1	9-106	8	275924A1	8-96	15	284511A2	4-10	4
241521A1	4-18		256421A2	9-106	8A	275924A1	8-98		284511A2	4-12	1
242101A5	4-6	4	256422A1	9-106	11	275924A1	8-106	6	284511A2	4-14	1
242101A5	4-8	4	256423A1	9-106	10	276-2446	5-16	11	284512A1	4-34	22
242101A5	4-10	1	256423A2	9-106	10A	276-2446	8-64	12	284514A2	4-30	1
242101A5	4-20	1	256424A1	9-106	12	276-2446	8-68	19	284514A2	4-44	1
242101A5	4-24	1	256424A2	9-106	12A	276368A2	5-4		284522A1	4-36	6
242101A5	4-26	1	256613A1	8-30	1	27727R1	4-18	14	284523A1	4-36	23
242101A5	4-50	16	256617A1	8-30	2	277528A1	5-6	4	284524A1	4-36	11
242101A5	4-52	1	256619A1	8-30	8	277563A1	5-6	21	284745A1	9-34	2
242101A5	4-58	19	256625A1	8-30		277840A1	8-4	23	291087A1	8-84	1
242180A1	6-62	6	256626A1	8-30	7	277918A2	4-62	8	291087A1	8-104	
242973A1	8-94	4	256628A1	8-30	5	277919A1	4-60	6	291088A1	8-104	13
243564A1	4-34	15	256629A1	8-30	6	277919A1	4-62	6	291088A1	8-106	
244889A3	8-2		257366A1	9-66	11	277973A1	7-4	21	291474A1	8-96	6
245659C91	4-18		257367A1	9-66	10	277982A1	4-60	8	291474A1	8-100	7
247825A2	2-10	1	257368A1	9-66	9	278008A2	5-6	5	291474A1	8-104	7
247825A2	2-12		257459A1	9-68	18	278014A1	5-10	16	291474A1	8-104B	5
248051A1	3-6	1	257460A2	9-68	5	278065A2	8-6	12	291474A1	8-108	7
248-1169	4-54	12	257461A1	9-68	19	278381A1	9-104	8	291474A1	8-112	4
248-1169	4-56	23	257462A4	9-68	20	278553A1	5-8	10	291475A1	8-96	4
248-1237	4-56	30	257463A1	9-74	16	278563A1	5-8	9	291475A1	8-100	5
248-1243	9-94	23	257876A1	9-84	16	278596A1	5-8	14	291475A1	8-104	5
248-13107	2-8	13	257877A1	9-84	14	278637A1	5-8	5	291475A1	8-108	5
248-2376	9-90	38	257879A1	9-84	12	278766A2	9-70	3	291476A1	8-96	5
248-2397	9-32	13	257880A1	9-84	10	278767A2	9-70	1	291476A1	8-100	6
248-2399	4-18	7	258041A1	4-34	2	278823A4	4-16	1	291476A1	8-104	6
248-2399	4-22	5	258041A1	5-12	2	278824A1	7-4	20	291476A1	8-108	6
248-2399	4-44	19	258042A1	4-34	2A	278947A1	5-6	6	291477A1	8-100	2
248-2399	9-90	39	258042A1	5-12	1	279308A1	9-58	17	291477A1	8-104	2
248815A1	2-6	1	258043A1	4-34	2B	279517A2	9-64	16	291477A1	8-104B	4
249116A1	9-46	7	258043A1	5-12	3	279517A2	9-98	29	291477A1	8-108	2
249152A3	4-20	11	258044A1	4-34	2C	279565A1	9-64	12	291477A1	8-112	3
249152A3	4-24	11	258044A1	5-12	4	279726A1	5-12	11	291478A1	8-96	3

PEÇA Nº PART Nº PIEZA Nº	PAG. PG. PAG.	ITEM REF.	PEÇA Nº PART Nº PIEZA Nº	PAG. PG. PAG.	ITEM REF.	PEÇA Nº PART Nº PIEZA Nº	PAG. PG. PAG.	ITEM REF.	PEÇA Nº PART Nº PIEZA Nº	PAG. PG. PAG.	ITEM REF.
291478A1	8-100	4	296748A5	4-58	1	304083A1	9-108	13	315112A2	9-112	1
291478A1	8-104	4	296764A1	4-20	27	304485A1	3-6	5	315289A1	7-4	
291478A1	8-108	4	296764A1	4-24	27	304514A1	8-26	13	315290A1	7-4	17
291910A1	4-34		297047A1	2-6	6	304514A1	8-120	10	316631A1	8-102	
291941A1	8-108	13	297146A1	2-4	1	304514A1	8-120	11	316631A1	8-110	
291941A1	8-110		297281A1	5-16	4	304634A1	2-4	5	316633A1	8-102	
291946A1	8-100	13	297329A1	2-6	9	304805A3	9-90	2	316633A1	8-110	
291946A1	8-102		297550A1	2-6	11	304806A3	9-90	18	316654A1	4-60	2
292050A1	8-86	1	297850A1	9-68	11	304824A1	6-2	8	316654A1	4-62	2
292050A1	8-108		297850A1	9-68	29	305026A1	9-16	6	316655A1	4-60	3
292085A1	8-78	1	297850A1	9-80B	6	305265A1	8-28	1B	316655A1	4-62	3
292085A1	8-90	1	297850A1	9-98	10	305266A1	8-28	1	316666A1	4-60	10
292085A1	8-96		297850A1	9-98	15	305268A1	8-28	1C	316758A1	4-16	12
292086A1	8-80	1	297865A1	9-62	12	305269A1	8-28	1A	316777A1	8-96	13
292086A1	8-100		297865A1	9-68	13	305275A1	6-2	24	316777A1	8-96B	2
292135A1	5-10	1	297865A1	9-72	11	305689A1	3-2	1	316777A1	8-100	3
292163A3	8-8	19	297865A1	9-80B	17	307101A1	2-14	16	316777A1	8-104	3
292163A3	8-10	19	297865A1	9-98	11	307102A1	2-14	11	316777A1	8-104B	7
292523A1	2-4	18A	297981A1	9-76	2	3079389R1	4-2	4	316777A1	8-108	3
292642A1	5-10	15	298253A1	4-4	31	3079392R91	4-2	9	316777A1	8-112	7
292643A1	5-10	13	298267A1	2-14	3	3079410R1	4-2	20	316781A1	4-62	9
292956A1	8-82	5	298275A1	9-16	5	308045A1	9-10		316784A1	2-14	1
292956A1	8-88	9	298280A1	9-16		309466A1	8-20	11	316785A1	2-14	1
292956A1	8-92	9	298370A1	6-4	5A	309774A1	9-2	9	317020A1	7-6	9
292957A1	8-82	6	298372A1	6-4	5	310762A1	9-102	23	317020A1	7-20	
292957A1	8-88	10	298443A1	9-32	1	311040A1	4-54	22	317171A1	9-76	22
292957A1	8-92	10	298585A1	5-4	2	31-1067	6-2	16	317171A1	9-78	23
292963A1	9-36	1	298587A1	5-4	3	311069A1	9-38	18	318150A2	4-64	1
293100A1	6-42	1	298589A1	5-4	5	311069A1	9-40	10	318160A2	9-112	2
293100A1	6-44		298591A1	5-4	9	311075A1	9-40	8	318356A1	4-64	3
293100A1	6-46		298591A1	5-4B		311075A2	9-38	13	318447A1	8-106	
293100A1	6-48		298592A1	5-4B		311476A1	7-4		318447A1	8-110	
293100A1	6-50		298593A1	5-4	11	311595A1	9-104	10	318764A1	9-106	1
293100A1	6-52		298594A1	5-4	12	311595A1	9-104	17	318936A1	5-2	10
293101A1	6-42	2	298595A1	5-4	15	311597A1	9-104	12	319055A1	4-20	39
293101A1	6-54		298596A1	5-4	21	311597A1	9-104	19	319055A1	4-24	39
293101A1	6-56		298597A1	5-4	22	311598A1	9-104	13	319055A1	4-30	9
293101A1	6-58		298612A1	5-4B		311599A1	9-104	14	319055A1	4-52	4
293101A1	6-60		298629A2	9-70	2	311600A1	9-104	11	319160A1	4-60	9
293101A1	6-62		298713A1	9-32	2	311600A1	9-104	18	319794A2	9-38	15
293797A1	4-28	2	299184A1	8-96	7	311602A1	9-104	22	319917A1	8-30	3
293988A1	8-94	12	299184A1	8-104	8	311604A1	9-104	20	319936A1	9-40	5
293990A1	8-94	11	299184A1	8-104B	3	311652A2	5-12	37	319938A1	8-30	4
294158A1	8-88	20	299184A1	8-112	5	311911A1	7-8	6	320121A2	5-4	
294158A1	8-92	20	299238A1	8-90	1A	31-2280	3-8	20	320195A1	5-4	23
294765A1	9-98	6	299238A1	8-90B	2	31-2281	8-2	16	320198A1	5-4	1
294787A1	8-116	1	299238A1	8-112		31-2939	3-6	11	320218A1	5-4	4
294787A1	8-116B	2	300016A1	8-90	9	313079A1	9-30	10	320578A1	4-54	2
294787A1	8-118	3	300016A1	8-90B	15	313080A1	9-30	11	320667A1	5-4	6
294901A1	8-4	20	300077A1	6-6	23	313097A1	9-104	15	320677A1	5-4	17
294926A1	2-32	10	300303A1	2-4	2	313097A1	9-104	21	320678A1	5-4	16
295157A1	3-2	15	300328A1	2-10	2	313362A1	7-6	22	320679A1	5-4	20
295157A1	3-4		300521A1	9-56	13	313362A1	7-10	1	320680A1	5-4	27
295270A1	2-2	13	300614A1	8-82	20	313362A1	7-12	26	320693A1	5-4	18
295270A1	2-38		301803R1	9-88	1	313362A1	7-18		321221A1	9-76	6
295526A1	8-4	1	301853A1	3-2	8	313368A1	4-52	3	321221A1	9-78	6
295549A1	8-4	35	301854A1	3-2	2	313434A1	9-40	1	321226A2	9-38	7
295550A2	8-6	14	301854A1	7-6	31	313435A2	9-38	14	321227A2	9-38	8
295886A1	6-2	17	301862A1	8-28	4	313629A1	9-104	1	321232A1	9-82	8
295937A1	5-12	31	301953A2	7-6	1	313681A1	9-10	33	321234A1	9-82	10
295941A1	8-118	11	302253A1	3-2	13	313682A1	9-14	55	321446A1	4-28	15
295943A1	5-12	19	302573A1	9-30	4	313683A1	6-64	23	321446A1	4-30	2
295989A2	5-12	12	302574A1	9-30	4	314654A1	7-12	23	321-4614	9-106	7
296026A1	8-6	21	302851A1	9-98	24	314656A1	7-12	22	3215468R1	8-30	9
296101A2	5-12	25	302852A1	9-98	25	314852A1	7-10	4	3215476R1	8-30	10
296291A1	8-4	10	302862A1	4-60	16	314854A1	7-10	16	3215477R1	8-30	11
296291A1	8-30		302862A1	4-62	14	314884A1	7-10	10	321-5677	9-106	7
296413A1	4-42	18	302862A1	4-62	18	314931A1	7-12	27	321576A1	9-58	21
296416A1	4-42	17	303379A1	9-104	16	315092A2	9-112	1	321-7030	9-110	6
296418A3	9-38	23	303723A1	6-6	7	315096A1	9-112	2	321727A1	5-12	50
296420A3	9-38	22	303724A1	6-6	8	315098A1	9-112	2	321736A1	4-54	7
296748A5	4-28	1	303767A1	6-6	18	315108A2	9-112	1	321743A1	5-12	34

PEÇA Nº PART Nº PIEZA Nº	PAG. PG. PAG.	ITEM REF.	PEÇA Nº PART Nº PIEZA Nº	PAG. PG. PAG.	ITEM REF.	PEÇA Nº PART Nº PIEZA Nº	PAG. PG. PAG.	ITEM REF.	PEÇA Nº PART Nº PIEZA Nº	PAG. PG. PAG.	ITEM REF.
321801A2	5-12	47	323777A1	8-104B	12	324203A1	4-56	26	329479A1	8-116	3
321803A1	5-14	52	323777A1	8-110	5	324286A1	9-82	11	329480A1	8-116	7
321844A1	5-6	13	323778A1	8-98	16	324312A1	8-106	29	329480A1	8-118	5
321846A1	5-12	42	323779A1	8-98	13	324312A1	8-110	32	329481A1	8-116	6
321847A1	5-12	30	323779A1	8-114	3	324467A1	4-54	19	329482A1	8-116	10
322009A1	9-60	15	323781A1	8-98	15	324467A1	4-56	25	329482A1	8-118	8
322010A1	9-60	10	323787A1	8-98	11	324468A1	4-54	21	329483A1	8-116	
322011A1	9-60	16	323787A1	8-114	7	324469A1	4-56	27	329483A1	8-116B	9
322012A1	9-60	11	323788A1	8-98	14	324493A1	8-106	19	329483A1	8-118	
3222214R1	6-44	17	323913A1	8-98		324493A1	8-110	22B	329484A1	8-116	
3222214R1	6-54	17	323913A1	8-102		324533A1	9-98	9	329484A1	8-116B	6
322333A1	8-110	1	323913A1	8-106		324550A1	4-56	29	329484A1	8-118	
3223483R1	9-52	38	323913A1	8-110		324869A1	4-56	18	329571A1	4-30	22
322365A1	8-110	8	323913A1	8-114		326-1488	9-58	6	330014A1	9-74	3
322398A1	8-106	5	323914A1	8-98		326-1488	9-102	6	330134A1	8-96	14
322399A1	8-102	1	323915A1	8-98		326-1652	9-24	3	330134A1	8-104	3A
322399A1	8-106	1	323915A1	8-102		326202A1	9-76	7	330136A1	8-100	3A
3225282R1	9-54	54	323915A1	8-106		326202A1	9-78	7	330136A1	8-108	3A
3225292R1	9-56	20	323915A1	8-110		326203A1	4-56	13	330783A1	6-8	2
3225298R1	9-54	44	323915A1	8-114		326203A1	9-76	9	330784A1	6-8	3
3225299R1	9-54	53	323920A1	8-98	26	326203A1	9-78	9	330788A1	6-8	6
3225306R1	9-52	33	323921A1	8-98	18	326361A1	9-62	11	330788A1	6-28	7
3225310R1	9-52	31	323921A1	8-98	23	326362A1	9-62	9	330789A1	6-8	7
3225314R1	9-54	40	323921A1	8-102	26	326363A1	9-62	13	330792A1	6-8	9
3225315R1	9-54	56	323921A1	8-106	26	326364A1	9-62	2	330793A1	6-8	10
3225318R1	9-54	49A	323921A1	8-110	29	326365A1	9-62	3	330796A1	6-8	12
3225327R1	9-52	39A	323921A1	8-114	13	326-424	8-54	3	330798A1	6-8	11
3225332R1	9-54	55	323922A1	8-98	30	326-424	8-54	8	330798A1	6-28	2
322786A1	9-76	13	323922A1	8-102	23	326-424	8-58	3	330799A1	6-8	8
322786A1	9-78	14	323922A1	8-106	23	326-424	8-58	8	330806A1	6-10	8
322848A1	4-54	1	323922A1	8-110	26	326-432	8-50	3	330806A1	6-12	2
323007A1	9-76	3	323922A1	8-114	10	326-432	8-52	3	330807A1	6-10	10
323007A1	9-78	3	324071A1	9-78	1	326532A1	6-2	34	330808A1	6-10	11
323008A1	9-76	14	324073A1	9-76	5	326818A3	9-38	2	330808A1	6-30	6
323008A1	9-78	15	324073A1	9-78	5	326819A3	9-38	1	330809A1	6-10	12
323009A1	9-76	8	324098A1	8-102	19	326845A1	4-20	8	330810A1	6-10	13
323009A1	9-78	8	324098A1	8-110	22	326845A1	4-24	8	330811A1	6-10	14
323010A1	9-76	4	324099A1	8-102	19A	326845A1	4-26	7	330811A1	6-40	4
323010A1	9-78	4	324099A1	8-110	22A	326845A1	4-58	17	330812A1	6-10	22
323022A1	9-76	1	324102A1	8-102	21	327130A2	9-14	57	330813A1	6-10	23
3230235R1	9-54	46	324102A1	8-106	21	327131A1	9-68	21	330814A1	6-10	16
3230238R1	9-54	45	324102A1	8-110	24	327132A1	9-68	22	330814A1	6-30	7
323694A1	9-110	1	324103A1	8-102	11	327332A1	9-68	6	330816A1	6-10	17
323766A1	8-98	17	324103A1	8-106	11	327569A1	6-68	8	330816A1	6-30	8
323766A1	8-102	25	324103A1	8-110	14	328082A1	9-10	32	330817A1	6-10	15
323766A1	8-106	25	324104A1	8-102	14	32-812	9-32	14	330818A1	6-10	18
323766A1	8-110	28	324104A1	8-106	14	328-16160	6-42	4	330819A1	6-10	19
323766A1	8-114	12	324104A1	8-110	17	328-1696	6-42	3	330819A1	6-10	21
323767A1	8-98	21	324105A1	8-102	16	328251A1	6-68	8	330820A1	6-10	20
323768A1	8-98	29	324105A1	8-106	16	328474A1	9-48		330827A1	6-12	6
323768A1	8-102	22	324105A1	8-110	19	328474A1	9-52		330870A1	7-2	1
323768A1	8-106	22	324106A1	8-102	9	328475A1	9-48		330872A1	7-2	4
323768A1	8-110	25	324106A1	8-106	9	328475A1	9-52		330874A1	7-2	5
323768A1	8-114	9	324106A1	8-110	12	328752A1	9-112	5	330883A1	7-2	7
323769A1	8-98	29A	324107A1	8-102	8	328754A1	9-112	3	330884A1	7-2	8
323769A1	8-102	22A	324107A1	8-106	8	328870A1	3-8	7	330885A1	7-2	12
323769A1	8-110	25A	324107A1	8-110	11	328872A1	9-108	7	330886A1	7-2	19
323770A1	8-98	28	324108A1	8-102	12	328904A1	9-112	6	330887A1	7-2	22
323771A1	8-98	8	324108A1	8-106	12	329019A1	9-108	9	330888A1	7-2	23
323771A1	8-114	4	324108A1	8-110	15	329044A1	9-112	7	330889A1	7-2	24
323773A1	8-98	9	324109A1	8-102	15	329047A1	9-110	3	330890A1	7-2	25
323773A1	8-114	6	324109A1	8-106	15	329049A1	9-110	8	330891A1	7-2	21
323774A1	8-98	10	324109A1	8-110	18	329051A1	9-108	8	330892A1	7-2	20
323774A1	8-114	5	324110A1	8-102	20	329-1014	9-58	2	330893A1	7-2	14
323775A1	8-98	12	324110A1	8-106	20	329-1014	9-102	2	330894A1	7-2	15
323775A1	8-114	2	324110A1	8-110	23	329-105	8-102	2	330895A1	7-2	18
323776A1	8-98	7	324111A1	8-102	6	329-105	8-106	2	330896A1	7-2	13
323776A1	8-102	4	324111A1	8-110	9	329-105	8-110	2	330897A1	7-2	11
323776A1	8-104B	13	324112A1	8-102	5	329105A1	5-2	7	330898A1	7-2	9
323776A1	8-110	6	324112A1	8-110	7	329-156	8-60	2	330899A1	7-2	10
323777A1	8-98	6	324173A2	9-82	6	329-156	8-62	3	330900A1	7-2	26
323777A1	8-102	3	324203A1	4-54	20	329453A1	8-16	6	330901A1	7-2	17

PEÇA Nº PART Nº PIEZA Nº	PAG. PG. PAG.	ITEM REF.	PEÇA Nº PART Nº PIEZA Nº	PAG. PG. PAG.	ITEM REF.	PEÇA Nº PART Nº PIEZA Nº	PAG. PG. PAG.	ITEM REF.	PEÇA Nº PART Nº PIEZA Nº	PAG. PG. PAG.	ITEM REF.
330902A1	7-2	16	331379A1	6-14	4	331402A1	6-20	16	331691A1	6-12	1
330916A1	6-28	3	331379A1	6-16	4	331403A1	6-16	16	331692A1	6-12	5
330917A1	6-28	4	331379A1	6-18	4	331403A1	6-18	16	331693A1	6-12	4
330927A1	6-30	9	331379A1	6-20	4	331403A1	6-20	16	331694A1	6-12	7
330928A1	6-30	10	331379A1	6-22	4	331404A1	6-16	16	331695A1	6-12	8
330928A1	6-36	18	331379A1	6-24	4	331404A1	6-18	16	331696A1	6-12	10
330929A1	6-30	11	331381A1	6-16	6	331404A1	6-20	16	331697A1	6-12	9
330929A1	6-36	19	331381A1	6-18	6	331405A1	6-14	12	331754A1	7-2	
330955A1	6-32	19	331381A1	6-20	20	331405A1	6-16	17	331759A1	6-32	
330960A1	6-32	20	331381A1	6-22	19	331405A1	6-18	17	331759A1	6-34	
330961A1	6-32	21	331381A1	6-24	19	331405A1	6-20	9	331889A1	6-14	3
330962A1	6-32	22	331382A1	6-14	7	331406A1	6-14	13	331890A1	6-14	5
330963A1	6-32	23	331382A1	6-16	7	331406A1	6-16	18	331891A1	6-14	6
330964A1	6-32	24	331382A1	6-18	7	331406A1	6-18	18	331892A1	6-14	8
330965A1	6-34	2	331382A1	6-20	21	331406A1	6-20	8	331893A1	6-14	15
330966A1	6-34	3	331382A1	6-22	20	331407A1	6-14	14	331893A1	6-22	10
330967A1	6-34	4	331382A1	6-24	20	331407A1	6-16	19	331893A1	6-24	10
330968A1	6-34	5	331383A1	6-16	8	331407A1	6-18	19	331894A1	6-14	16
330969A1	6-34	6	331383A1	6-18	8	331407A1	6-20	7	331894A1	6-22	11
330970A1	6-32	1	331383A1	6-20	22	331408A1	6-16	20	331894A1	6-24	11
330971A1	6-32	2	331383A1	6-22	21	331408A1	6-18	20	331895A1	6-14	17
330972A1	6-32	4	331383A1	6-24	21	331408A1	6-20	10	331895A1	6-22	12
330973A1	6-32	5	331386A1	6-16	12	331410A1	6-14	22	331895A1	6-24	12
330974A1	6-32	6	331386A1	6-18	12	331410A1	6-16	22	331896A1	6-14	18
330975A1	6-32	7	331386A1	6-20	12	331411A1	6-20	1	331896A1	6-22	13
330976A1	6-32	8	331387A1	6-16	13	331411A1	6-22	1	331896A1	6-24	13
330978A1	6-32	9	331387A1	6-18	13	331411A1	6-24	1	331897A1	6-14	19
330979A1	6-32	11	331387A1	6-20	13	331412A1	6-14	2	331897A1	6-22	14
330981A1	6-32	10	331388A1	6-16	14	331412A1	6-16	2	331897A1	6-24	14
330982A1	6-32	12	331388A1	6-18	14	331412A1	6-18	2	331898A1	6-14	19
330983A1	6-32	13	331388A1	6-20	14	331412A1	6-20	2	331898A1	6-22	14
330984A1	6-32	14	331389A1	6-16	15	331412A1	6-22	2	331898A1	6-24	14
330986A1	6-32	15	331389A1	6-18	15	331412A1	6-24	2	331899A1	6-14	19
331013A1	6-34	1	331389A1	6-20	15	331478A1	6-22	6	331899A1	6-22	14
331017A1	6-36	1	331390A1	6-16	16	331478A1	6-24	6	331899A1	6-24	14
331018A1	6-36	2	331390A1	6-18	16	331479A1	6-22	7	331900A1	6-14	19
331019A1	6-36	3	331390A1	6-20	16	331479A1	6-24	7	331900A1	6-22	14
331020A1	6-36	4	331391A1	6-16	16	331480A1	6-20	24	331900A1	6-24	14
331021A1	6-36	5	331391A1	6-18	16	331480A1	6-22	8	331901A1	6-14	19
331022A1	6-36	6	331391A1	6-20	16	331480A1	6-24	8	331901A1	6-22	14
331-100	9-102	15	331392A1	6-16	16	331483A1	6-22	18	331901A1	6-24	14
33-1164T1	8-126	7	331392A1	6-18	16	331483A1	6-24	18	331902A1	6-14	19
33-1164T1	8-128	7	331392A1	6-20	16	331484A1	6-22	17	331902A1	6-22	14
33-1165T1	8-126	3	331393A1	6-16	16	331484A1	6-24	17	331902A1	6-24	14
33-1165T1	8-128	3	331393A1	6-18	16	331485A1	6-14	9	331903A1	6-14	19
33-1167T1	8-126	8	331393A1	6-20	16	331485A1	6-16	9	331903A1	6-22	14
33-1168T1	8-126	4	331394A1	6-16	16	331485A1	6-18	9	331903A1	6-24	14
33-1168T1	8-128	5	331394A1	6-18	16	331485A1	6-20	18	331904A1	6-14	19
33-1170T1	8-126	6	331394A1	6-20	16	331485A1	6-22	16	331904A1	6-22	14
33-1170T1	8-128	6	331395A1	6-16	16	331485A1	6-24	16	331904A1	6-24	14
33-1171T1	8-126	5	331395A1	6-18	16	331487A1	6-14	11	331905A1	6-14	19
33-1171T1	8-128	4	331395A1	6-20	16	331487A1	6-16	11	331905A1	6-22	14
331294A1	6-36	7	331396A1	6-16	16	331487A1	6-18	11	331905A1	6-24	14
331295A1	6-36	8	331396A1	6-18	16	331487A1	6-20	17	331906A1	6-14	19
331296A1	6-36	9	331396A1	6-20	16	331487A1	6-22	15	331906A1	6-22	14
331298A1	6-36	11	331397A1	6-16	16	331487A1	6-24	15	331906A1	6-24	14
331299A1	6-36	13	331397A1	6-18	16	331504A1	6-8	4	331907A1	6-14	19
331300A1	6-36	12	331397A1	6-20	16	331505A1	6-8	5	331907A1	6-22	14
331301A1	6-36	14	331398A1	6-16	16	331633A1	6-8	1	331907A1	6-24	14
331302A1	6-36	15	331398A1	6-18	16	331639A1	6-8	13	331908A1	6-14	19
331307A1	6-38	1	331398A1	6-20	16	331640A1	6-8	15	331908A1	6-22	14
331308A1	6-38	2	331399A1	6-16	16	331641A1	6-8	14	331908A1	6-24	14
331309A1	6-38	3	331399A1	6-18	16	331645A1	6-36	10	331909A1	6-14	19
331309A1	6-40	5	331399A1	6-20	16	331676A1	9-80	12	331909A1	6-22	14
331324A1	6-38	4	331400A1	6-16	16	331683A1	6-10	1	331909A1	6-24	14
331325A1	6-38	6	331400A1	6-18	16	331684A1	6-10	2	331910A1	6-14	19
331326A1	6-38	7	331400A1	6-20	16	331685A1	6-10	3	331910A1	6-22	14
331328A1	6-36	16	331401A1	6-16	16	331686A1	6-10	4	331910A1	6-24	14
331329A1	6-36	17	331401A1	6-18	16	331687A1	6-10	7	331911A1	6-14	19
331332A1	6-38	9	331401A1	6-20	16	331688A1	6-10	6	331911A1	6-22	14
331347A1	6-40	2	331402A1	6-16	16	331689A1	6-10	5	331911A1	6-24	14
331348A1	6-40	3	331402A1	6-18	16	331690A1	6-12	3	331912A1	6-14	20

PEÇA Nº PART Nº PIEZA Nº	PAG. PG. PAG.	ITEM REF.	PEÇA Nº PART Nº PIEZA Nº	PAG. PG. PAG.	ITEM REF.	PEÇA Nº PART Nº PIEZA Nº	PAG. PG. PAG.	ITEM REF.	PEÇA Nº PART Nº PIEZA Nº	PAG. PG. PAG.	ITEM REF.
331913A1	6-14	21	334015A1	9-112	6	345520A1	7-14	29	346100A1	9-52	23
331914A1	6-14	1	334016A1	9-112	6	345724A1	9-56	1	346103A1	9-50	51
331914A1	6-18	22	334034A1	9-110	4	345725A1	9-56	2	346103A1	9-52	9
331914A1	6-26	2	334035A1	9-110	4	345726A1	9-48	2	346105A1	9-52	
331915A1	6-14	23	334456A1	9-110	5	345726A1	9-48	4	346107A1	9-52	24
331915A1	6-16	1	334566A1	9-110	5	345727A1	9-48	28A	346108A1	9-52	15
331915A1	6-18	1	334567A1	9-110	5	345727A1	9-56	4	346109A1	9-52	17
331915A1	6-20	25	334569A1	4-62	21	345728A1	9-50	49	346110A1	9-52	18
331915A1	6-24	23	334572A1	9-110	3	345729A1	9-48	21	346196A1	9-104	1
331916A1	6-14	10	334573A1	9-110	3	345729A1	9-48	25	346300A1	9-48	
331916A1	6-16	10	334575A1	9-110	1	345729A1	9-50	47	346300A1	9-52	
331916A1	6-18	10	334576A1	9-110	1	345729A1	9-52	6	346301A1	9-48	
331916A1	6-20	19	334664A1	9-112	7	345729A1	9-52	11	346302A1	9-48	
331926A1	6-16	3	334665A1	9-112	7	345730A1	9-48	33	346303A1	9-48	28
331928A1	6-16	21	334676A1	9-112	3	345731A1	9-48	6	346304A2	8-22	14
331929A1	6-16	23	334677A1	9-112	3	345731A1	9-48	34	346304A2	8-24	16
331929A1	6-20	26	334688A1	9-112	5	345732A1	9-48	31	346304A2	9-14	51
331930A1	6-18	3	334691A1	9-112	5	345733A1	9-48	32	346306A2	9-12	7
331931A1	6-16	5	334703A1	9-110	8	345737A1	9-50	41A	346307A2	9-12	8
331931A1	6-18	5	334704A1	9-110	8	345741A1	9-48	23	346308A2	9-12	
331931A1	6-20	23	335600A1	6-32	17	345743A1	9-48	10	346309A2	9-12	11
331932A1	6-18	21	335889A1	9-110	7	345744A1	9-48	20	346310A2	9-12	
331942A1	6-20	3	335976A1	4-28	6	345747A1	9-50	41	346312A2	9-12	21
331943A1	6-20	11	336009A1	9-110	7	345747A1	9-56	10	346313A2	9-12	24
331944A1	6-20	5	336011A1	9-110	7	345748A1	9-48	11	346316A2	9-12	25
331945A1	6-22	3	336460A1	3-4	4	345749A1	9-48	14	346333A2	8-22	13
331946A1	6-22	22	336461A1	3-4	3	345752A1	9-48	15	346333A2	8-24	15
331946A1	6-24	22	336462A1	3-4	5	345753A1	9-48	16	346334A2	8-18	25
331947A1	6-22	5	336463A1	3-4	1	345754A1	9-48	17	346335A2	8-18	24
331947A1	6-24	5	336464A1	3-4	6	345755A1	9-48	24	346338A2	9-4	7
331962A1	6-24	3	336465A1	3-4	8	345756A1	9-48	27	346340A2	9-4	6
331963A1	6-26	1	336466A1	3-4	7	345764A1	9-48		346342A2	9-4	1
331964A1	6-26	9	336467A1	3-4	2	345764A1	9-56	3	346564A2	9-12	45
331965A1	6-26	4	336527A1	9-106	13	345765A1	9-48	29	346565A2	9-12	44
331968A1	7-4	11	336584A1	6-60		345766A1	9-48	30	346600A1	9-64	19
331968A1	7-8	1	336680A1	8-116	11	345767A1	9-48		347041A1	9-48	
331968A1	7-12	1	336791A1	8-116	12	345767A1	9-56	9	347041A1	9-52	
331968A1	7-14	1	336792A1	8-116		345768A1	9-48	36	347042A1	9-48	
331968A1	7-16	1	337189A1	9-80	23	345769A1	9-48	35	347043A1	9-48	
331968A1	7-22		337192A1	7-24	7	345770A1	9-48	37	347721A4	4-8	5
331971A1	7-22		337193A1	7-24	4	345771A1	9-48	7	347817A1	8-4	3
331973A1	6-26	5	337194A1	7-24	5	345771A1	9-50	38	348213A1	8-66	1A
331974A1	7-2	7A	337195A1	7-24	6	345772A1	9-50	39	348219A1	8-66	13
331976A1	7-18		337196A1	7-24	2	345773A1	9-50	40	348580A1	9-64	20
331980A1	6-28	1	337197A1	7-24	8	345774A1	9-48	18	348580A1	9-98	31
331981A1	6-28	6	337198A1	7-24	9	345776A1	9-48	19	349033A1	8-66	
331982A1	6-28	5	337231A1	9-80	21	345777A1	9-50	41B	349-109	9-102	17
331982A1	6-46	13	338251A1	7-16	18	345778A1	9-48		349-110	9-102	18
331982A1	6-56	13	338252A1	7-16	13	345778A1	9-56	12	349-141	9-102	16
331984A1	6-30	1	338532A1	7-24	3	345783A1	9-50	45	349267A1	3-8	2
331985A1	6-30	2	338652A1	7-14	19	345783A1	9-52		349372A1	4-16	36
331986A1	6-30	3	338654A1	7-16	4	345783A1	9-56	8	349446A1	6-6	27
331987A1	6-30	4	338655A1	7-14	4	345785A1	9-50	44	352021A1	7-2	6
331988A1	6-30	5	338656A1	7-14	14	345785A1	9-56	11	352022A1	7-2	6A
331989A1	6-30	13	338657A1	7-14	24	345786A1	9-50	42	353091A1	8-118	10
331990A1	6-30	14	339484A2	7-14	25	346085A1	9-48		353093A1	8-118	12
332202A1	6-40	1	339484A2	7-16	19	346085A1	9-52		353096A1	8-118	9
332207A1	6-38	8	339490A1	5-2	10	346086A1	9-52	1	353169A1	4-16	37
332310A1	6-30	12	339499A1	5-2	10	346087A1	9-52	2	353-225	2-42	13
332377A1	8-116	4	339500A1	5-2	10	346088A1	9-52		353-403	4-18	16
332377A1	8-116	8	3402570R1	9-52	16	346089A1	9-52	10	353-404	9-86	18
332377A1	8-118	6	341118A2	7-16	23	346089A1	9-54	47	353-406	9-70	6
332378A1	8-116	5	341120A2	7-16	22	346090A1	9-54	48	353-408	9-66	14
332378A1	8-116	9	341864A1	7-14	15	346091A1	9-54	41	353-410	9-68	2
332378A1	8-118	7	341866A1	7-14	12	346092A1	9-54	52	353-411	4-56	22
332512A1	9-110	4	345109A1	9-56	14	346093A1	9-54	51	353-411	9-66	15
333126A1	7-4	10	345114A1	9-56	16	346094A1	9-54		353-411	9-68	2A
333348A1	7-4	16	345125A1	9-56	17	346095A1	9-52	27	353-413	9-32	28
333365A1	7-18	1	345131A1	9-56	15	346096A1	9-52	32	353-421	4-18	17
333631A1	9-98	4	345-135	9-102	19	346097A1	9-52		353-422	9-76	15
334000A2	9-112	4	345-174	9-102	21	346098A1	9-52	19	353-422	9-78	16
334001A2	9-112	4	345518A1	7-14	28	346099A1	9-52	21	356562A1	8-4	34

PEÇA Nº PART Nº PIEZA Nº	PAG. PG. PAG.	ITEM REF.	PEÇA Nº PART Nº PIEZA Nº	PAG. PG. PAG.	ITEM REF.	PEÇA Nº PART Nº PIEZA Nº	PAG. PG. PAG.	ITEM REF.	PEÇA Nº PART Nº PIEZA Nº	PAG. PG. PAG.	ITEM REF.
356696A1	8-8	26A	381716A1	6-68	8	384326A1	6-58	11	400834A1	4-6	22
356696A1	8-10	26A	382622A1	9-112	4	384327A1	6-48	12	400834A1	4-8	13
356810A1	8-16	13A	38-33264	9-12	38	384327A1	6-58	12	400843A2	8-80B	6
357241A2	9-38	30	383598A1	5-2		384328A1	6-48	14	400843A2	8-86B	7
357906A1	4-20	37	384262A1	6-60	1A	384328A1	6-58	14	402060A1	8-80B	11
357906A1	4-24	38	384273A1	6-50	14	384376A1	6-60		402060A1	8-86B	18
358040A2	4-28	5	384273A1	6-60	15	384376A1	6-62		402390A1	8-80B	12
359037A1	9-80B	4	384274A1	6-62	1A	384377A1	6-54	18	402390A1	8-86B	19
360047A1	7-4		384275A1	6-62		384381A1	6-54	23	405405A2	9-12	
360048A1	7-4	22	384276A1	6-62	2	384382A1	6-54	24	405850A1	9-22	1
360049A1	7-4	23	384278A1	6-62	13A	384383A1	6-56	9	406034A1	9-102	1
360050A1	7-4	24	384280A1	6-44	5	384384A1	6-58	1	406035A1	9-58	
360157A1	9-74	14	384280A1	6-54	5	384385A1	6-50		407165A1	8-116B	
361331A2	9-98	5	384281A1	6-44	8	384385A1	6-52		407870A1	8-80B	7
361689A1	9-98	1	384281A1	6-54	8	384388A1	6-52	3	407871A1	8-86B	8
362553A1	5-14	55	384282A1	6-44	14	384389A1	6-52	3	407999A2	8-80B	3
362869A1	9-100	13	384282A1	6-54	14	384390A1	6-52	3	407999A2	8-86B	3
362875A1	9-100	10	384283A1	6-44	16	384391A1	6-50	1	408275A1	9-68	9A
362876A1	9-100		384283A1	6-54	16	384392A1	6-52	9	408552A2	4-20	27
363649A1	4-64	4	384285A1	6-44	19	384393A1	6-52	7	408552A2	4-24	27
363921A1	9-72	5A	384285A1	6-54	19	384394A1	6-52	2	409-7612	8-114	8
364444A1	4-10	2	384286A1	6-44	22	384395A1	6-52	12	41-1616	2-34	7
364444A1	8-26	15	384286A1	6-54	22	384396A1	6-52	10	411777A1	4-48	
364741A1	9-108	15	384290A1	6-54	25	384397A1	6-52	5	411778A1	4-48	
364742A1	9-110	9	384292A1	6-56	1	384399A1	6-52	6	411-816	9-6	3
364918A1	9-110	9	384293A1	6-46	2	384402A1	6-44	1	412067A1	9-22	2
364920A1	9-110	9	384293A1	6-56	2	384403A1	6-44	2	41-3044	2-38	11
365189A1	9-84	5A	384294A1	6-46	3	384404A1	6-44	18	413-624	8-8	9
365390A1	9-42	16	384294A1	6-56	3	384405A1	6-44	23	413-624	8-10	9
365394A1	9-44	16	384295A1	6-56	4	384406A1	6-44	24	413-820	8-16	14
365935A1	9-108	14	384296A1	6-46	5	384408A1	6-44	25	413833A1	5-6	25
366180A1	7-12	14	384296A1	6-56	5	384409A1	6-46	1	414157A1	8-80B	1
367505A1	9-68	20A	384297A1	6-46	6	384410A1	6-46	4	414159A1	8-86B	1
367751A1	4-50		384297A1	6-56	6	384411A1	6-46	7	414321A1	8-96B	5
367817A1	9-68	31	384298A1	6-56	7	384412A1	6-46	8	414321A1	8-104B	10
367889A1	9-58	10	384299A1	6-56	8	384414A1	6-46	9	414456A1	9-14	61
367889A1	9-102	10	384301A1	6-46	10	384416A1	6-46	14	414458A1	9-14	60
368162A1	9-100	1	384301A1	6-56	10	384417A1	6-46	15	414476A1S	2-32B	18
369713A1	9-72	1A	384302A1	6-46	11	384418A1	6-46	16	414-48	4-54	5
369714A1	9-72	2A	384302A1	6-56	11	384419A1	6-46	18	414-48	4-56	16
369715A1	9-72	3A	384303A1	6-46	12	384420A1	6-46	19	414-814	8-122	25
369716A1	9-72	4A	384303A1	6-56	12	384985A1	5-2	1	418169A1	9-12	17
369915A1	9-80	15A	384304A1	6-56	14	385370A1	6-50		418184A1	8-78B	2
369929A1	9-80B	9	384306A1	6-56	15	385371A1	6-52		418184A1	8-84B	6
370918A1	9-108	16	384308A1	6-56	16	387558A1	6-32	16	418184A1	8-90B	4
370946A1	7-4		384309A1	6-46	17	391763A1	4-44	7	419639A1	8-78B	1
371-8051	6-68	8	384309A1	6-56	17	392455A1	6-64		419639A1	8-90B	1
371-8052	6-68	8	384310A1	6-56	18	396-41094	9-58	3	419639A1	8-96B	
371-8081	6-68	8	384311A1	6-56	19	396-41094	9-102	3	419792A1	4-44	8
371-8251	6-68	8	384312A1	6-56	20	398142A1	9-56	18	424-6160	5-10	28
371-8252	6-68	8	384313A1	6-46	21	398143A1	9-56	24	425-104	9-80	11
371-8311	6-68	8	384313A1	6-56	21	398146A1	9-56	25	425-104	9-94	3
371-8312	6-68	8	384314A1	6-48	1	398147A1	9-56	27	425-105	5-2	17
371838A1	8-78B	9	384315A1	6-48	2	398148A1	9-56	23	425-106	4-12	38
371838A1	8-84B	9	384315A1	6-58	2	398149A1	9-56	7	425-106	4-14	20
371838A1	8-90B	8	384317A1	6-48	3	398150A1	9-56	22	425-106	4-32	11
372337A1	9-100		384317A1	6-58	3	398151A1	9-56	6	425-106	8-20	18
374421A4	4-6	5	384318A1	6-48	4	398152A1	9-56	5	425-106	8-20	27
374422A2	4-6	6	384318A1	6-58	4	398546A1	9-56	26	425-106	8-22	11
374422A2	4-8	6	384319A1	6-48	5	399232A1	4-54	2	425-106	8-22	21
374427A2	4-6	7	384319A1	6-58	5	399257A1	9-46	1	425-106	8-24	13
374427A2	4-8	7	384321A1	6-48	6	399259A1	9-46	4	425-106	8-24	23
374429A2	4-6	9	384321A1	6-58	6	399259A1	9-56		425-106	9-32	18
374431A2	4-6	8	384322A1	6-48	7	399261A1	9-46	1	425-106	9-42	4
374431A2	4-8	8	384322A1	6-58	7	399331A1	5-4	10	425-106	9-44	4
374646A1	9-68	32	384323A1	6-48	8	399334A1	5-4		425-107	4-28	28
376692A2	9-106	11A	384323A1	6-58	8	400210A1	5-4	14	425-107	8-36	8
379186A1	9-108	12	384324A1	6-48	9	400485A1	8-84B	3	425-107	8-38	14
380077A1	6-68	8	384324A1	6-58	9	400485A1	8-90B	3	425-107	8-40	9
380-2612	5-4	26	384325A1	6-48	10	400508A1	8-78B	4	425-107	8-42	17
380766A1	9-98	12A	384325A1	6-58	10	400833A2	8-80B	10	425-107	8-44	9
380766A2	9-68	26A	384326A1	6-48	11	400833A2	8-86B	9	425-107	8-46	17

PEÇA Nº PART Nº PIEZA Nº	PAG. PG. PAG.	ITEM REF.	PEÇA Nº PART Nº PIEZA Nº	PAG. PG. PAG.	ITEM REF.	PEÇA Nº PART Nº PIEZA Nº	PAG. PG. PAG.	ITEM REF.	PEÇA Nº PART Nº PIEZA Nº	PAG. PG. PAG.	ITEM REF.
425-108	9-42	8	426-628	8-20	16	435715A1	5-4B	1	495-11028	4-34	13
425-108	9-44	8	426-628	8-20	21	437377A1	6-46		495-11028	4-44	17
425-109	6-64	11	426-628	8-22	18	437377A1	6-48		495-11034	9-32	22
425-1110	4-16	32	426-628	8-24	20	437380A1	6-56		495-11041	4-54	24
425-138	7-6	15	426-632	8-28	9	437380A1	6-58		495-11041	8-12	15
425-144	9-100	4	426-636	8-14	7	440034A1	9-80B	3	495-11041	8-18	22
425-145	9-80	20	426-640	8-20	24	440-10812	9-94	27	495-11041	8-28	7
425-148	4-4F	55	426-640	8-22	8	440-1088	4-54	27	495-11047	9-46	10
425-1510	9-94	38A	426-640	8-24	10	440-1258	9-94	13	495-11047	9-80	17
425-154	3-16	34	426-644	8-28	11	443-12516	9-80	7	495-11053	4-6	17
425-155	2-24	3	426-68	9-6	2	443437A1	9-80B	1	495-11053	4-8	11
425-158	8-96	8	426-816	8-12	17	445354A1	9-80B	13	495-11053	4-18	3
425-158	8-100	9	426-816	9-2	15	445786A1	4-44	22	495-11053	4-22	3
425-158	8-102	10	426-820	4-38	3	452698C1	4-4	41	495-11053	4-42	19
425-158	8-104	9	426-824	4-14	29	456602	4-18	10	495-21019	4-34	25
425-158	8-104B	2	426-824	4-40	16	458-412	9-32	9	495-21031	4-32	22
425-158	8-106	10	426-824	4-42	16	459-1108	9-94	28	495-21031	9-100	5
425-158	8-108	9	426-824	5-8	34	461-32524	8-56	3	495-21038	2-4	41
425-158	8-110	13	426-824	9-2	2	461-32524	8-56	8	495-21038	2-6	4
425-158	8-112	6	426-824	9-2	11	463-11020	3-8	4	495-21038	4-36	29
425-1612	9-12	30	426-824	9-22	29	463-1258	9-94	10	495-21038	4-40	14
425-1612	9-16	12	426-824	9-42	13	473321C1	3-16	36	495-21038	4-42	14
425-1612	9-16	12	426-824	9-44	13	473321C1	9-90	45	495-21038	5-8	30
426-1024	9-10	12	426-828	9-42	5	492-11008	4-34	26	495-21038	8-8	17
426-1024	9-14	47	426-828	9-44	5	492-11010	4-28	13	495-21038	8-8	30
426-1024	9-22	6	426-832	6-64	20	492-11010	4-36	18	495-21038	8-10	17
426-1036	9-10	1	426-840	9-22	30	492-11010	9-94	17	495-21038	8-10	30
426-1036	9-12	37	426-844	9-44	18	492-11025	3-16	33	495-21044	4-12	37
426-1040	9-10	22	426-848	9-22	12	492-11025	4-34	12	495-21044	4-14	6
426-1040	9-10	31	426-856	9-2	16	492-11025	4-40	11	495-21044	4-14	18
426-1040	9-12	35	426-860	5-8	39	492-11025	4-42	11	495-21044	5-2	16
426-1052	9-14	49	426-872	9-22	23	492-11025	8-56	4	495-21044	8-14	8
426-1064	9-10	13	426-928	6-64	9	492-11025	8-56	9	495-21044	9-4	9
426-12120	9-12	34	428265A1	8-96B	4	492-11025	9-94	11	495-21044	9-32	16
426-1240	9-30	6	428265A1	8-104B	8	492-11031	9-32	21	495-21044	9-42	2
426-1252	9-16	10	428313A1	8-98	8	492-11038	4-12	39	495-21044	9-44	2
426-1252	9-16	10	428373A1	8-96B	1	492-11038	4-14	19	495-21056	4-40	5
426-1272	6-4	6	428373A1	8-98		492-11038	4-32	12	495-21056	4-42	5
426-1296	2-2	7	428373A1	8-106	6	492-11038	4-36	16	495-21056	6-2	13
426170A1	4-30	1	428374A1	8-104B	1	492-11038	5-10	30	495-21056	8-16	16
426170A1	4-44	1	428374A1	8-106		492-11038	7-6	26	495-21056	8-82	3
426-412	4-34	11	429059A1	8-84B	1	492-11038	8-14	17	495-21056	8-88	3
426-412	4-40	10	429059A1	8-104B		492-11038	8-18	28	495-21056	8-92	3
426-412	4-42	10	429-1016	9-24	4	492-11038	8-20	14	495-21056	9-2	4
426-452	9-80	10	429-1016	9-26	6	492-11038	8-20	17	495-21056	9-42	6
426-516	9-32	20	429-1016	9-28	14	492-11038	8-20	22	495-21056	9-44	6
426-536	4-40	13	429188A2	4-6	4	492-11038	8-20	26	495-21063	4-2	22
426-536	4-42	13	429188A2	4-8	4	492-11038	8-22	10	495-31025	4-28	12
426-612	9-2	5	429188A2	4-10	1	492-11038	8-22	16	495-81037	7-12	10
426-612	9-6	11	429188A2	4-20	1	492-11038	8-22	20	495-81051	7-16	11
426-612	9-8	8	429188A2	4-24	1	492-11038	8-24	12	495-81072	4-16	34
426-616	5-10	29	429188A2	4-26	1	492-11038	8-24	18	495-81239	2-4	21
426-616	7-6	24	429188A2	4-50	16	492-11038	8-24	22	495-81244	8-94	7
426-616	7-6	25	429188A2	4-52	1	492-11038	9-2	6	495-81252	4-4	4
426-616	7-8	11	429188A2	4-58	19	492-11038	9-4	4	496-11081	9-16	11
426-616	8-20	13	431547A1	8-116B	5	492-11038	9-4	10	496-11081	9-16	11
426-616	8-22	15	431548A1	8-116B	8	492-11038	9-14	53	496-21041	4-36	9
426-616	8-24	17	431549A1	8-116B	12	492-11038	9-32	17	496-21041	9-8	9
426-616	9-4	3	431550A1	8-116B	14	492-11038	9-42	3	496-21053	6-64	21
426-616	9-14	52	431551A1	8-116B	15	492-11038	9-44	3	496-21053	7-14	22
426-620	4-12	36	431569A1	8-116B	10	492-11044	4-28	27	496-21053	7-16	15
426-620	8-12	14	431570A1	8-116B	7	492-11050	4-38	4	496-21053	8-12	19
426-620	8-16	9	432-616	7-6	16	492-11050	4-40	17	496-21053	9-22	13
426-620	8-18	9	433230A1	9-80B	12	492-11050	8-16	15	496-21053	9-22	24
426-620	8-28	13	433303A1	9-80B	8	492-11050	8-122	26	496-21053	9-22	31
426-620	9-2	13	433309A1	9-80B	7	492-11050	9-2	3	496-21053	9-42	14
426-620	9-4	8	433-620	9-32	15	492-11050	9-42	7	496-21053	9-44	14
426-624	8-14	11	433-824	9-42	9	492-11050	9-44	7	496-21106	6-42	5
426-624	8-14	16	433-836	9-44	9	492-11056	6-64	10	496-21106	9-24	5
426-624	8-18	29	434-616	4-54	23	493-21020	8-12	4	496-21106	9-26	7
426-624	8-20	16	434-616	9-32	33	493-41026	8-126	9	496-21106	9-28	15
426-628	8-14	12	434729A1	8-98	12	495-11028	3-2	6	496-41034	8-120	3

PEÇA Nº PART Nº PIEZA Nº	PAG. PG. PAG.	ITEM REF.	PEÇA Nº PART Nº PIEZA Nº	PAG. PG. PAG.	ITEM REF.	PEÇA Nº PART Nº PIEZA Nº	PAG. PG. PAG.	ITEM REF.	PEÇA Nº PART Nº PIEZA Nº	PAG. PG. PAG.	ITEM REF.
496-41034	8-122	3	515-2495	9-30	12	627-10030	2-14	12	627-8030	9-60	8
496-41041	8-18	17	515-25111	4-34	32	627-10030	4-12	5	627-8065	3-2	16
496-41041	8-28	10	515-25127	5-12	15	627-10030	4-12	10	628-6016	3-16	13
496-41041	9-4	5	515-25159	3-6	15	627-10030	4-12	23	641-3320	6-38	10
496-41041	9-8	4	515-25159	7-14	20	627-10030	4-14	5	680187C1	3-16	11
496-41041	9-14	58	515-25254	5-10	9	627-10030	4-14	13	691292C1	3-16	10
496-81000	2-2	8	515-25254	6-2	25	627-10030	9-34	4	70-5848T1	9-100	12
496-81000	6-4	7	515-25381	6-2	9	627-10030	9-34	17	711-5016	9-36	3
496-81003	2-4	30	515-25508	6-2	26	627-10030	9-64	23	716582R1	6-44	21
496-81003	8-8	10	515-25508	8-8	25	627-10030	9-90	25	716582R1	6-54	21
496-81003	8-10	10	515-25508	8-10	25	627-10030	9-96	15	75313878	9-46B	3
496-81003	8-14	13	515-25635	7-8	7	627-10035	2-14	6	75313879	9-46B	6
496-81003	8-20	25	515-25635	7-12	6	627-10035	3-8	12	75313880	9-46B	8
496-81003	8-22	9	515-25635	9-84	6	627-10035	4-36	20	75313881	9-46B	9
496-81003	8-24	11	5300495	6-38	12	627-10035	5-12	6	75313882	9-46B	10
496-81003	9-2	14	60-1559T1	9-52	35	627-10035	8-4	38	75313883	9-46D	11
496-81003	9-32	23	60-1606T1	9-52	36	627-10035	8-8	5	75313884	9-46B	1
496-81003	9-34	11	60-4135T1	9-68	33	627-10035	8-8	21	75313885	9-46D	12
496-81025	9-10	2	60-4136T1	9-68	34	627-10035	8-10	5	75313886	9-46D	14
496-81025	9-12	33	60-4640T1	4-54	26	627-10035	8-10	21	75313887	9-46D	15
496-81025	9-22	7	60-4845T1	9-48	13	627-10035	8-26	3	75313888	9-46D	18
50-3561T1	8-122	8	60-4895T1	9-56	21	627-10035	9-96	12	760-14113	4-60	19
514-1107	6-54	1	60-5623T1	9-52	28	627-10040	5-8	7	760-14113	9-68	25
515-21127	4-18	5	60-6358T1	9-100	11	627-10040	5-8	22	760-14319	4-20	10
515-21127	4-28	8	60-6359T1	9-100	2	627-10040	9-32	3	760-14319	4-24	10
515-22127	9-90	49	60-7083T1	9-80	8	627-10040	9-46	5	760-14325	4-20	25
515-22254	9-92	50	61-32516	6-64	17	627-10065	9-32	4	760-14325	4-24	25
515-2295	4-44	9	614-10025	4-12	18	627-12025	5-2	29	760-14395	4-64	7A
515-23127	4-12	34	614-10035	5-2	38	627-12025	9-88	21	761-17325	4-60	15
515-23127	4-14	28	614-12016	2-42	16	627-12030	7-8	28	761-17325	4-62	17
515-23127	7-10	5	614-12016	4-28	7	627-12035	7-6	12	765-14322	4-18	11
515-23127	7-10	14	614-12020	4-28	22	627-12040	6-2	12	7807271	5-2	19
515-23127	7-12	32	614-12025	2-30	11	627-12040	6-2	27	800-2135	7-20	13
515-23127	7-16	14	614-6016	9-74	11	627-12040	6-6	19	800-2190	6-22	9
515-23127	9-90	15	614-6016	9-80	9	627-12040	7-6	12	800-2190	6-24	9
515-23143	2-8	11	614-6020	4-20	35	627-12040	8-6	17	800-4910	9-52	29
515-23143	8-28	6	614-6020	4-24	40	627-12040	9-38	3	811-6025	9-100	6
515-23159	3-8	21	614-6020	4-50	8	627-12040	9-38	24	811-8020	4-54	16
515-23159	4-36	7	614-6020	4-56	17	627-12045	2-2	10	81284C1	6-44	6
515-23159	4-44	3	614-6020	9-82	3	627-12045	9-40	2	81284C1	6-44	15
515-23159	8-2	17	614-6020	9-86	14	627-16035	8-4	11	81284C1	6-54	6
515-23159	9-90	24	614-6030	9-82	9	627-16050	8-2	23	81284C1	6-54	15
515-23159	9-92	54	614-8016	4-28	20	627-16050	8-4	7	814-10040	9-46	2
515-23190	4-12	8	614-8020	2-22	20	627-16050	9-34	13	814-10070	2-20	22
515-23190	4-12	17	614-8025	4-16	26	627-16050	9-36	19	814-10100	2-6	7
515-23190	4-14	8	614-8030	4-38	5	627-20055	6-4	10	814-12050	4-36	3
515-23190	4-20	20	614-8030	4-38	9	627-6016	3-2	10	814-12050	4-38	11
515-23190	4-24	20	626-10025	7-2	2	627-6016	9-80	22	814-12070	4-38	15
515-23190	4-32	16	627-10016	3-6	20	627-6020	4-32	2	814-8035	2-24	12
515-23190	5-12	14	627-10020	3-2	3	627-6020	4-32	24	814-8055	2-24	9
515-23190	8-28	14	627-10020	4-20	13	627-6020	4-34	8	824-1404	4-20	38
515-23238	7-8	10	627-10020	4-24	13	627-6020	9-58	8	824-1404	4-24	42
515-23254	4-20	12	627-10020	4-28	9	627-6020	9-60	17	824-1404	9-80B	11
515-23254	4-24	12	627-10020	4-30	8	627-6020	9-102	8	824-1405	4-16	5
515-23254	4-30	10	627-10020	5-10	26	627-6025	4-44	16	824-1405	9-36	5
515-23254	9-90	23	627-10020	9-36	28	627-6025	9-38	28	825-1106	4-4B	28
515-23381	4-12	16	627-10020	9-64	22	627-6030	4-32	5	825-1404	4-28	31
515-23381	5-10	22	627-10020	9-80B	15	627-8020	2-4	18	825-1405	4-40	8
515-23381	7-10	11	627-10025	2-14	10	627-8020	2-4	39	825-1405	4-42	8
515-2363	3-10	29	627-10025	4-30	17	627-8020	2-6	12	825-1405	4-44	14
515-2363	4-12	21	627-10025	4-32	17	627-8020	9-30	18	825-1406	4-50	12
515-2379	9-30	17	627-10025	4-44	4	627-8020	9-36	12	825-1410	4-36	5
515-2395	4-12	11	627-10025	5-2	11	627-8020	9-60	5	825-2408	3-12	14
515-2395	4-14	11	627-10025	7-6	4	627-8020	9-60	19	825-2408	3-14	23
515-2395	9-6	6	627-10025	7-10	6	627-8020	9-72	14	825-2410	3-16	27
515-24222	4-16	22	627-10025	7-12	30	627-8020	9-84	7	825-5148	9-76	34
515-24317	7-6	3	627-10025	7-14	23	627-8025	2-6	2	825-5148	9-78	35
515-24349	4-12	4	627-10025	9-36	22	627-8025	5-2	33	827-10040	5-12	20
515-24349	4-14	4	627-10025	9-36	31	627-8025	9-60	20	827-10040	6-4	3
515-2495	5-8	46	627-10025	9-94	42	627-8025	9-84	19	827-10040	7-14	16
515-2495	6-64	25	627-10025	9-98	32	627-8025	9-92	51	827-10040	8-12	21
515-2495	9-10	35	627-10030	2-10	4	627-8030	7-4	18	827-10040	9-34	9

PEÇA Nº PART Nº PIEZA Nº	PAG. PG. PAG.	ITEM REF.	PEÇA Nº PART Nº PIEZA Nº	PAG. PG. PAG.	ITEM REF.	PEÇA Nº PART Nº PIEZA Nº	PAG. PG. PAG.	ITEM REF.	PEÇA Nº PART Nº PIEZA Nº	PAG. PG. PAG.	ITEM REF.
827-10040	9-94	43	829-1410	4-24	23	832-10410	5-12	22	834-502	9-80B	18
827-10040	9-96	6	829-1410	4-24	35	832-10410	5-12	41	836-4065	2-36	2
827-10045	5-2	25	829-1410	4-28	11	832-10410	5-14	59	83822C1	9-90	40
827-10045	8-82	13	829-1410	4-30	19	832-10410	6-6	12	838-5636	6-50	12
827-10045	8-82	21	829-1410	4-32	9	832-10410	6-64	28	838-5636	6-60	8
827-10045	8-88	13	829-1410	4-32	19	832-10410	7-6	6	840-1416	4-20	28
827-10045	8-88	21	829-1410	5-2	13	832-10410	7-8	34	840-1416	4-24	28
827-10045	8-92	13	829-1410	8-12	24	832-10410	7-10	8	840-1420	4-20	31
827-10045	8-92	21	829-1410	9-34	7	832-10410	7-10	12	840-1420	4-24	31
827-10045	9-38	17	829-1410	9-36	25	832-10410	7-12	16	840-1516	8-80B	19
827-10045	9-40	11	829-1410	9-36	32	832-10410	7-12	28	840-1516	8-86B	22
827-10050	5-2	24	829-1412	4-4	38	832-10410	7-12	34	840-1616	4-20	18
827-10060	5-12	38	829-1412	4-38	14	832-10410	7-14	18	840-1616	4-24	18
827-10070	8-82	18	829-1412	5-2	31	832-10410	7-14	21	840-1616	9-86	4
827-10070	8-88	18	829-1416	8-2	25	832-10410	7-16	16	840-1620	8-78	2
827-10070	8-92	18	829-4412	8-96B	3	832-10410	8-2	20	840-1620	8-78B	3
827-10110	7-8	22	829-4412	8-104B	9	832-10410	8-4	32	840-1620	8-80	2
827-10120	9-80	2	832-10404	4-64	8	832-10410	8-6	7	840-1620	8-80B	2
827-10130	8-26	19	832-10405	8-80B	5	832-10410	8-8	7	840-1620	8-84	2
827-10130	8-120	20	832-10405	8-86B	5	832-10410	8-8	23	840-1620	8-84B	2
827-10130	9-96	8	832-10406	4-16	30	832-10410	8-10	7	840-1620	8-86	2
827-10150	9-76	10	832-10406	4-20	19	832-10410	8-10	23	840-1620	8-86B	2
827-10150	9-78	11	832-10406	4-24	19A	832-10410	8-26	5	840-1620	8-90	2
827-10200	9-78	10	832-10406	4-44	18	832-10410	8-28	8A	840-1620	8-90B	5
827-12045	8-8	3	832-10406	4-62	11	832-10410	8-82	15	840-1630	8-78B	8
827-12045	8-10	3	832-10406	8-26	8	832-10410	8-82	19	840-1630	8-84B	7
827-12045	8-12	25	832-10406	9-38	12	832-10410	8-88	15	840-1630	8-90B	6
827-12050	8-12	25	832-10406	9-76	31A	832-10410	8-88	19	840-1660	4-20	2
827-12050	8-82	2	832-10406	9-78	32A	832-10410	8-92	15	840-1660	4-24	2
827-12050	8-88	2	832-10406	9-82	12	832-10410	8-92	19	840-1660	9-76	29
827-12050	8-92	2	832-10406	9-100	8	832-10410	9-6	8	840-1660	9-78	30
827-12050	9-38	20	832-10408	2-8	5	832-10410	9-10	36	842-1425	4-62	13
827-12050	9-40	6	832-10408	3-8	25	832-10410	9-30	15	842-1425	9-80B	10
827-12050	9-58	23	832-10408	4-20	41	832-10410	9-34	12	844-10020	3-16	30
827-12050	9-102	25	832-10408	4-24	4	832-10410	9-34	19	844-12025	2-30	20
827-12060	2-4	20	832-10408	8-4	21	832-10410	9-36	27	844-12035	4-54	15
827-12110	2-2	3	832-10408	8-120	5	832-10410	9-38	19	844-8020	2-20	7
827-6040	3-2	19	832-10408	8-122	5	832-10410	9-40	12	844-8020	3-14	18
827-6040	9-38	9	832-10408	9-30	19	832-10410	9-76	12	844-8025	2-32	9
827-6045	9-38	27	832-10408	9-36	15	832-10410	9-78	13	844-8030	2-20	24
827-6050	8-26	6	832-10408	9-36	18A	832-10410	9-80	4	845-6010	2-32	14
827-8035	9-36	16	832-10408	9-48	22	832-10410	9-90	27	845-6015	2-28	8
827-8050	6-6	24	832-10408	9-48	26	832-10410	9-94	45	845-6015	2-40	10
827-8060	8-120	2	832-10408	9-50	43	832-10410	9-96	10	845-6015	3-16	28
827-8060	8-122	2	832-10408	9-52	7	832-10410	9-96	14	845-6020	2-28	9
827-8090	8-6	8	832-10408	9-52	12	832-10410	9-98	34	845-6030	2-28	5
829-1306	3-16	23	832-10408	9-52	20	832-10412	2-2	12	845-8025	2-16	14
829-1406	4-16	21	832-10408	9-90	17	832-10412	2-4	24	845-8040	2-18	27
829-1406	4-18	6	832-10410	2-8	12	832-10412	6-2	15	845-8050	2-16	11
829-1406	4-32	4	832-10410	2-10	6	832-10412	6-2	29	845-8080	2-32	4
829-1406	4-60	5	832-10410	3-6	18	832-10412	6-6	22	845-8080	3-10	5
829-1406	4-60	12	832-10410	3-8	14	832-10412	7-6	27	845-8095	2-32	7
829-1406	4-62	5	832-10410	4-12	25	832-10412	7-8	9	84715C1	9-96	5
829-1406	9-74	7	832-10410	4-14	7	832-10412	7-12	8	84716C1	9-96	11
829-1406	9-76	32	832-10410	4-14	15	832-10412	8-8	4	854-10075	2-16	16
829-1406	9-78	33	832-10410	4-20	15	832-10412	8-10	4	854-12025	2-18	14
829-1406	9-86	17	832-10410	4-24	15	832-10412	8-12	27	854-12025	2-30	11A
829-1406	9-98	23	832-10410	4-30	11	832-10412	8-82	4	854-12040	2-42	2
829-1408	3-2	17	832-10410	4-34	18	832-10412	8-88	4	854-12050	2-18	8A
829-1408	4-16	28	832-10410	4-36	10	832-10412	8-92	4	8603162	6-48	12
829-1408	4-54	11	832-10410	4-36	22	832-10412	8-122	20	8603162	6-58	12
829-1408	4-54	18	832-10410	4-44	5	832-10412	9-38	6	8603163	6-48	9
829-1408	5-2	37	832-10410	4-58	8	832-10412	9-38	26	8603163	6-58	9
829-1408	9-36	18	832-10410	4-64	6	832-10412	9-40	4	8603165	6-58	1
829-1408	9-92	53	832-10410	5-6	20	832-10416	9-34	15	8603166	6-48	1
829-1410	2-14	9	832-10410	5-8	8	832-10416	9-36	21	8603562	6-46	6
829-1410	3-8	13	832-10410	5-8	13	833-40306	4-54	4	8603562	6-56	6
829-1410	4-12	7	832-10410	5-8	24	833-40306	5-2	35	8603581	6-48	7
829-1410	4-12	15	832-10410	5-8	49	833-40306	9-70	8	8603581	6-58	7
829-1410	4-12	20	832-10410	5-10	12	833-40306	9-82	5	8603788	6-48	13
829-1410	4-16	25	832-10410	5-10	24	833-40306	9-98	2A	8603788	6-58	13
829-1410	4-20	23	832-10410	5-12	8	833-40308	9-60	7	8604883	8-132	

PEÇA Nº PART Nº PIEZA Nº	PAG. PG. PAG.	ITEM REF.	PEÇA Nº PART Nº PIEZA Nº	PAG. PG. PAG.	ITEM REF.	PEÇA Nº PART Nº PIEZA Nº	PAG. PG. PAG.	ITEM REF.	PEÇA Nº PART Nº PIEZA Nº	PAG. PG. PAG.	ITEM REF.
8605314	6-48	2	893-11006	4-60	4	895-15006	9-78	32	896-11010	5-8	48
8605314	6-58	2	893-11006	4-62	4	895-15006	9-80B	5	896-11010	5-12	21
8605315	6-48	4	893-11010	5-2	40	895-15006	9-82	4	896-11010	6-4	4
8605315	6-58	4	893-11012	4-16	33	895-15006	9-86	16	896-11010	8-6	6
8605649	8-132		895-11005	8-80B	20	895-15008	2-4	16	896-11010	8-122	23
864-5020	4-16	3	895-11005	8-86B	6	895-15008	2-8	4	896-11012	4-16	19
864-8016	9-48	12	895-11005	9-36	3A	895-15008	4-20	40	896-11012	4-16	24
864-8016	9-52	22	895-11006	3-2	12	895-15008	4-24	3	896-11012	4-20	21
864-8025	9-50	50	895-11006	3-2	20	895-15008	5-2	34	896-11012	4-24	21
864-8025	9-52	5	895-11006	3-16	21	895-15008	8-4	22	896-11012	5-2	30
864-8025	9-52	8	895-11006	4-20	19	895-15008	9-60	6	896-11012	6-2	28
868-10065	2-34	24	895-11006	4-24	19	895-15008	9-60	22	896-11012	7-8	29
86982442	8-68	20	895-11006	4-32	3	895-15008	9-72	15A	896-11012	8-122	19
86988366	6-6		895-11006	4-32	23	895-15008	9-90	16	896-11012	9-2	12
86988366	8-2		895-11006	4-34	10	895-15010	2-8	18	896-11020	6-4	11
87403346	8-122	17	895-11006	4-60	11	895-15010	4-12	13	896-15010	2-10	5A
87403347	8-122	18	895-11006	4-62	10	895-15010	4-12	24	896-15010	3-8	12
87420635	2-14	3	895-11006	8-26	7	895-15010	4-14	14	896-15010	5-10	25
87431101	3-2	8	895-11006	9-38	10	895-15010	5-2	23	896-15010	5-10	33
87431576	4-20	27	895-11006	9-60	18	895-15010	6-6	17	896-15010	5-12	39
87431576	4-24	27	895-11006	9-74	13	895-15010	7-10	7	896-15010	5-14	57
87441371	4-32	13	895-11006	9-76	30	895-15010	7-12	29	896-15010	7-8	32
877128R91	6-66	4	895-11006	9-78	31	895-15010	7-12	31	896-15010	7-8	33
892-11004	4-20	32	895-11006	9-102	9	895-15010	8-2	18	896-15010	7-10	15
892-11004	4-24	32	895-11008	2-24	6	895-15010	8-8	22	896-15010	7-12	15
892-11004	4-28	30	895-11008	3-8	24	895-15010	8-10	22	896-15010	8-4	31
892-11005	4-4	34	895-11008	4-16	27	895-15010	9-6	7	896-15010	8-8	6
892-11005	4-16	4	895-11008	4-28	21	895-15010	9-34	5	896-15010	8-10	6
892-11005	4-40	7	895-11008	4-54	17	895-15010	9-34	18	896-15010	8-12	23
892-11005	4-42	7	895-11008	5-2	36	895-15010	9-36	23	896-15010	8-82	14
892-11005	4-44	13	895-11008	7-4	19	895-15010	9-36	26	896-15010	8-88	14
892-11005	9-36	4	895-11008	8-6	9	895-15010	9-36	30	896-15010	8-92	14
892-11006	3-2	11	895-11008	9-36	14	895-15010	9-64	21	896-15012	2-2	11
892-11006	3-16	22	895-11008	9-36	17	895-15010	9-80B	14	896-15012	2-4	23
892-11006	4-34	9	895-11008	9-72	15	895-15010	9-96	16	896-15012	2-8	17
892-11006	4-50	11	895-11008	9-84	8	895-15010	9-98	33	896-15012	5-8	47
892-11006	9-68	12	895-11008	9-84	20	895-15012	6-6	20	896-15012	6-64	26
892-11006	9-74	6	895-11010	2-10	5	895-18010	4-16	23	896-15012	7-6	28
892-11006	9-74	12	895-11010	3-6	17	895-18010	4-20	14	896-15012	8-6	5
892-11006	9-98	22	895-11010	4-30	18	895-18010	4-20	22	896-15012	8-8	33
892-11008	2-4	19	895-11010	4-32	8	895-18010	4-24	14	896-15012	8-10	33
892-11008	2-4	40	895-11010	4-32	18	895-18010	4-24	22	896-15012	8-12	26
892-11008	2-6	3	895-11010	4-36	21	895-18010	4-24	41	896-15012	9-10	38
892-11008	2-6	13	895-11010	6-64	27	895-18010	4-34	17	896-15012	9-30	13
892-11008	4-38	6	895-11010	7-2	3	895-18010	4-36	13	896-15012	9-38	5
892-11008	4-38	10	895-11010	7-6	5	895-18010	4-44	12	896-15012	9-38	21
892-11008	9-60	21	895-11010	7-8	12	895-18010	4-64	5	896-15012	9-38	25
892-11008	9-92	52	895-11010	7-8	23	895-18010	5-2	12	896-15012	9-40	3
892-11010	2-14	8	895-11010	7-14	17	895-18010	5-2	39	896-15012	9-40	7
892-11010	3-2	4	895-11010	7-14	37	895-18010	5-10	11	896-15012	9-58	22
892-11010	3-6	21	895-11010	7-16	30	895-18010	5-12	7	896-15012	9-102	24
892-11010	4-12	6	895-11010	8-26	4	895-18010	5-14	58	896-15016	8-2	24
892-11010	4-12	14	895-11010	9-10	37	895-18010	7-10	9	896-15016	9-34	14
892-11010	4-12	19	895-11010	9-32	5	895-18010	7-10	13	896-15016	9-36	20
892-11010	4-28	10	895-11010	9-46	3	895-18010	7-12	33	896-16006	9-74	5
892-11010	5-2	26	895-11010	9-46	6	895-18010	8-28	7A	896-16006	9-98	21
892-11010	8-4	39	895-11010	9-90	26	895-18010	9-30	14	898117H1	6-50	6
892-11010	8-12	22	895-11010	9-94	44	895-25005	4-20	26	898117H1	6-60	4
892-11010	8-82	22	895-11010	9-96	7	895-25005	4-24	26	898183H1	6-46	20
892-11010	8-88	22	895-11010	9-96	9	895-25006	8-78B	7	898441H1	6-60	4
892-11010	8-92	22	895-11010	9-96	13	895-25006	8-80B	4	898446H1	6-50	6
892-11010	9-34	6	895-11012	4-28	24	895-25006	8-84B	8	898446H1	6-60	4
892-11010	9-36	24	895-11012	4-38	12	895-25006	8-86B	4	898451H1	6-50	6
892-11010	9-36	29	895-11012	7-8	8	895-25006	8-90B	7	898451H1	6-60	4
892-11012	4-4	37	895-11012	7-12	7	895-25006	9-58	9	898456H1	6-50	6
892-11012	4-28	23	895-11014	5-2	3	895-25006	9-100	7	898456H1	6-60	4
892-11012	4-38	13	895-11016	8-4	8	896-11010	2-6	8	90-8055T1	4-38	2
892-11012	7-6	13	895-15006	4-16	20	896-11010	2-14	7	92100C2	4-6	13
892-11012	8-6	18	895-15006	4-20	34	896-11010	5-6	19	932430R1	6-48	15
892-11012	9-38	4	895-15006	4-24	34	896-11010	5-8	4	932430R1	6-58	15
892-11012	9-88	22	895-15006	9-38	29	896-11010	5-8	12	932658R1	6-44	13
892-11016	6-6	21	895-15006	9-76	31	896-11010	5-8	23	932658R1	6-54	13

PEÇA Nº PART Nº PIEZA Nº	PAG. PG. PAG.	ITEM REF.	PEÇA Nº PART Nº PIEZA Nº	PAG. PG. PAG.	ITEM REF.	PEÇA Nº PART Nº PIEZA Nº	PAG. PG. PAG.	ITEM REF.	PEÇA Nº PART Nº PIEZA Nº	PAG. PG. PAG.	ITEM REF.
933697R1	3-16	7	A187520	4-14	25	A49767	4-4D	20	A77912	2-38	30
934058R1	9-48	9	A187520	4-18	2	A49768	4-4F	51	A77912	2-44	
934058R1	9-50	48	A187520	4-22	2	A49770	4-4D	44	A77913	2-38	
934058R1	9-52	25	A187520	4-40	4	A49772	4-4D	31	A77999	2-28	
934678R1	9-50	46	A187520	4-42	4	A49775	4-4D	1	A77999	2-38	37
934957R1	6-54	2	A187520	4-46		A49776	4-4D	43	D121972	4-44	15
95-81101	4-4F	52	A187528	4-50		A49777	4-4D	23	D146035	8-22	19
95-81162	9-2	4A	A187535	4-56	1	A49778	4-4D	24	D146035	8-24	21
97005C1	9-76	27	A187542	4-50	1	A49779	4-4D	15	D148204	5-2	
97005C1	9-78	28	A187574	4-54	8	A49800	4-4	40	D33805	9-22	33
97006C1	9-76	25	A187575	4-50	6	A49801	4-4	39	D34033	4-12	12
97006C1	9-78	26	A187672	4-56		A49804	4-4		D34033	4-12	35
97079C3	9-64	18	A187712	4-56	19	A49805	4-4	36	D34666	9-12	31
97213C2	9-94	7	A187741	4-4D	30	A49806	4-4	22	D34666	9-30	7
97268C1	9-58	16	A187813	4-20	1	A49807	4-4	25	D36264	2-12	7
97268C1	9-102	14	A187813	4-24	1A	A49808	4-4	26	D39696	4-20	33
97399C1	9-76	16	A187825	9-94	25	A49809	4-4	6	D39696	4-24	33
97399C1	9-78	17	A187913	4-46	1	A49810	4-4	12	D39696	9-88	19
97400C1	5-2	9	A187913	4-46	7	A49815	4-4	46	D40236	5-14	56A
98357C1	9-86	11	A187954	4-6	14	A52023	6-52	4	D41165	5-12	17
A12301	8-6	15	A187961	4-44	11	A52037	6-52	8	D43266	8-4	12
A12306	8-4	37	A187961	4-48		A52094	6-44	4	D44696	4-32	7
A12308	8-18	19	A187962	4-44	10	A52094	6-54	4	D44696	4-34	16
A135520	4-16	31	A187962	4-48		A52096	6-44	20	D52275	2-14	18
A141515	5-2	22	A187992	4-12	29	A52096	6-54	20	D55216	9-32	31
A145915	5-2	20	A187992	4-14	23	A52097	6-44	9	D55216	9-42	12
A149798	4-20	5	A187992	4-40	3	A52097	6-46	22	D55216	9-44	12
A149798	4-24	5	A187992	4-42	3	A52097	6-54	9	D55216	9-108	2
A149799	4-10	3	A187992	4-48		A52097	6-56	22	D67298	8-16	7
A149799	4-20	5	A187993	4-12	30	A77428	2-34	9	D67298	8-18	7
A149799	4-24	7	A187993	4-14	24	A77429	2-20	19	D71599	2-8	16
A149799	4-60	7	A187993	4-40	3A	A77429	2-34	10	D76209	8-28	12
A149799	4-62	7	A187993	4-42	3A	A77429	2-38	14	D93751	6-6	29
A149799	4-64	2	A187993	4-48		A77470	3-14		D93751	8-2	27
A149800	4-20	6	A189155	9-96	18	A77505	2-38	15	D93751	9-32	30
A149800	4-24	6	A189616	4-2	34	A77506	2-38	7	D93751	9-34	21
A149800	4-50	15	A19101	6-68	4	A77506	2-38B	7	D93753	6-6	28
A149800	4-58	18	A19101	6-68	4	A77530	2-34B	5	D93753	8-2	26
A149801	4-20	7	A20058	6-68	5	A77530	2-38	10	D93753	9-32	29
A149801	4-52	2	A20058	6-68	5	A77533	2-38	16	D93753	9-34	20
A15084	4-48	3	A27862	2-8	14	A77534	2-34	8	D95143	5-16	10
A15084	4-48	8	A30338	9-22	3	A77538	2-30	19	D95145	8-68	5
A15084	4-48	11	A40892	4-4D	42	A77544	2-32	11	D95147	9-30	3
A161557	2-4	34	A41924	4-4D	3	A77563	2-38	31	D95148	8-64	3
A162896	2-14	2	A41977	4-4D	19	A77563	2-44	14	D95148	8-64	5
A163012	9-82	13	A42199	4-4D	12	A77564	2-44	14	D95148	8-66	7
A164277	9-22	4	A43854	4-4D	9	A77565	2-44	14	E133053	9-110	2
A170241	2-4	3	A47129	4-4	3	A77566	2-44	14	E134402	9-106	6
A170807	2-14	4	A47130	4-4	5	A77567	2-44	14	E134655	4-52	5
A171099	2-8	6	A47229	4-4	32	A77580	2-28		E135151	6-26	3
A171099	2-8	15	A47232	4-4	9	A77586	2-38	6	E135165	6-26	8
A171940	4-58	7	A47235	4-4	11	A77586	2-38B	6	E135181	6-26	7
A172900	4-58		A47236	4-4	10	A77590	2-34B	7	E135229	6-6	26
A177462	9-64	4	A47249	4-4	23	A77623	2-32	13	E156159	4-4B	
A184547	2-6	5	A47257	4-4D	6	A77623	2-32B	13	E156210	4-4B	30
A184597	2-12	6	A47259	4-4D	11	A77695	2-18	25	E156211	4-4B	29
A185121	4-4D	10	A47890	4-4D	16	A77695	2-18B	25	E156742	4-4B	31
A186194	4-2	12	A47890	4-4F	54	A77697	2-18	26	E156743	4-4B	4
A186288	9-94	24	A48812	6-44	10	A77720	3-16	2	E156744	4-4B	6
A186293	4-48	2	A48812	6-54	10	A77722	2-26	3	E156745	4-4B	24
A186295	4-48	6	A48855	6-44	11	A77782	2-34	6	E156748	4-4B	14
A186295	4-48	10	A48855	6-54	11	A77782	2-38	5	E156749	4-4B	3
A187504	4-2	17	A48928	6-44	3	A77790	2-40	14	E47027	9-62	14
A187513	4-4F	58	A48928	6-54	3	A77796	2-32B	19	E67164	4-4B	11
A187514	4-4F	59	A49501	4-4D	18	A77808	2-40	19	E67186	4-4B	13
A187515	4-4F	60	A49567	4-4F	57	A77810	2-40	27	E67187	4-4B	16
A187519	4-12	28	A49573	4-4F	56	A77817	2-16	17	E67188	4-4B	25
A187519	4-14	22	A49575	4-4D	25	A77842	2-46		E67190	4-4B	23
A187519	4-40	2	A49667	9-96	3	A77853	2-44		E67191	4-4B	22
A187519	4-42	2	A49753	4-4D	21	A77855	2-48		E67192	4-4B	21
A187519	4-46		A49764	4-4D	47	A77872	2-38	35	E67193	4-4B	20
A187520	4-12	31	A49765	4-4D	28	A77902	2-34	28	E67194	4-4B	19

PEÇA Nº PART Nº PIEZA Nº	PAG. PG. PAG.	ITEM REF.	PEÇA Nº PART Nº PIEZA Nº	PAG. PG. PAG.	ITEM REF.	PEÇA Nº PART Nº PIEZA Nº	PAG. PG. PAG.	ITEM REF.	PEÇA Nº PART Nº PIEZA Nº	PAG. PG. PAG.	ITEM REF.
E67195	4-4B	18	J008469	2-42B	14	J900630	3-14B	18	J903924	2-18B	18
E67196	4-4B	18	J008470	2-38B	16	J900631	2-32B	9	J903990	2-16B	18
E67197	4-4B	17	J010536	2-32B	10	J900633	2-16B	11	J903990	3-16B	10
E67198	4-4B	26	J035960	2-16B	8	J900677	2-28	2	J904386	2-34B	11
E67199	4-4B	32	J037236	2-20B	17	J900677	2-28B	2	J904483	2-40	3
E67200	4-4B	15	J043556	2-42B	13	J900706	2-34	27	J904483	2-40B	3
E67202	4-4B	27	J100305	2-32B	11	J900965	2-34B	6	J904519	3-10	12
E67203	4-4B	12	J201562	2-26	16	J900965	2-38B	9	J904519	3-10B	12
E67204	4-4B		J282059	3-10B	29	J901177	2-34	13	J904711	3-10	19
E67205	4-4B	10	J282081	2-16B	17	J901177	2-34B	13	J904711	3-10B	19
E67206	4-4B	9	J282141	3-10B	25	J901249	2-18B	14	J904716	2-34B	4
E67207	4-4B	8	J282372	3-16B	5	J901249	2-30B	11	J904849	2-18B	20
E67208	4-4B	7	J282942	3-10	14	J901249	2-30B	18	J905118	3-18B	5
E67210	4-4B	5	J282942	3-10B	14	J901383	2-44		J905154	3-18B	7
E67213	4-4B	2	J284244	2-20B	16	J901383	2-44B		J905155	3-18B	8
E67214	4-4B	1	J352546	2-28B	12	J901395	2-42	11	J905156	3-18B	10
F22316	4-20	24	J352893	3-16B	1	J901395	2-42B	11	J905157	3-18B	10
F22316	4-24	24	J528010	2-22	19	J901430	2-44B	14	J905158	3-18B	10
F45165	9-76	21	J528177	2-24	2	J901431	2-44B	14	J905159	3-18B	10
F45165	9-78	22	J528204	2-24	4	J901432	2-44B	14	J905160	3-18B	10
F53473	5-8	45	J528221	2-24	5	J901433	2-44B	14	J905161	3-18B	10
F53473	6-64	29	J532195	2-24	7	J901434	2-44B	14	J905162	3-18B	10
F53473	9-10	34	J532196	2-24	8	J901597	2-38	32	J905163	3-18B	10
F53473	9-14	56	J533163	2-22	21	J901597	2-44	9	J905164	3-18B	10
F53473	9-30	16	J533328	2-24	10	J901617	2-34B	24	J905165	3-18B	10
F64046	9-76	11	J534309	2-22	22	J901693	2-34	23	J905166	3-18B	10
F64046	9-78	12	J535106	2-24	1	J901693	2-34B	23	J905167	3-18B	10
F64046	9-80	3	J535106	3-12	18	J901717	2-34	26	J905168	3-18B	10
F64198	9-76	19	J535243	2-22	18	J901717	2-34B	26	J905169	3-18B	10
F64198	9-78	20	J535324	2-22		J901764	2-34B	33	J905170	3-18B	10
G100444	5-16	15	J575169	2-22		J901798	2-48	9	J905171	3-18B	10
G100449	5-16	16	J590079	2-20B	1	J901846	2-38	12	J905172	3-18B	10
G100495	8-68	2	J62906B	2-18B	26	J901846	2-38B	12	J905173	3-18B	10
G101994	8-68	13	J68274	2-26	7	J901865	2-28B	9	J905174	3-18B	10
G101995	8-68	14	J70622	2-30B	17	J901895	2-18	24	J905175	3-18B	10
G101996	8-68	15	J759917	2-22	17	J901895	2-18B	24	J905176	3-18B	10
G102090	8-64	19	J800328	2-44B		J901969	2-38B	4	J905177	3-18B	10
G102092	8-64	18	J800828	2-28B	1	J902089	2-16	3	J905178	3-18B	10
G102288	5-16	14	J800976	2-16B		J902089	2-16B	3	J905180	3-18B	10
G102425	5-16	9	J802085	2-34B	18	J902089	2-48	5	J905181	3-18B	10
G102426	8-68	6	J802097	3-10B	2	J902112	2-32B	4	J905182	3-18B	10
G102429	8-64	8	J802097	3-18B	3	J902112	3-10B	5	J905183	3-18B	10
G102429	8-66	10	J802367	2-38B		J902114	2-20B	24	J905184	3-18B	10
G104989	8-68	17	J802397	2-44B		J902116	2-18B	8A	J905185	3-18B	10
G106602	8-64	20	J802429	2-44	5	J902332	2-36B	2	J905186	3-18B	10
G106602	8-66	22	J802429	2-44B	5	J902363	2-18	22	J905194	2-34	21
G107277	5-16	13	J802651	2-20	1	J902425	2-28	20	J905194	2-34B	21
G107970	8-64	9	J802651	2-22	1	J902425	2-28B	20	J905307	3-10	25
G109152	5-8	37	J802651	2-24		J902425	2-34	12	J905401	2-38	8
G109152	5-16	2	J802975	2-16		J902425	2-34B	12	J905401	2-38B	8
G109298	5-16	8	J803083	2-34B	17	J902425	3-12	4	J905403	3-14	13
G109300	8-68	10	J812090	2-38B	5	J902466	2-30	7	J905427	2-42	10
G110333	8-64	21	J818823	2-20	3	J902466	2-30B	7	J905427	2-42B	10
G110368	8-64	16	J818823	2-20B	3	J902468	2-30	6	J905449	2-30	3
G110421	8-66	11	J818824	2-20	4	J902468	2-30B	6	J905449	2-30B	3
G110477	5-16	1	J818824	2-20B	4	J902662	3-16B	6	J905449	2-46	9
G32122	8-64	14	J818885	2-32B	12	J903035	3-12	8	J905779	2-38	25
G32122	8-66	16	J823494	2-18	3	J903200	2-30B	8	J905779	2-38B	25
G46146	4-4D	27	J823494	2-18B	3	J903293	3-14	5	J905860	3-14	
H434163	7-12	13	J823921	2-46	19	J903293	3-14B	5	J905870	2-34	22
H434163	7-14	7	J863988	3-14B	14	J903380	2-46	12	J905870	2-34B	22
H434163	7-16	7	J900227	2-36	5	J903380	3-10	24	J906081	2-40B	11
H434163	8-4	18	J900227	2-36B	5	J903380	3-10B	24	J906100	2-34	31
H434163	8-94	10	J900257	2-18	9	J903380	3-18	2	J906100	2-34B	31
J008464	2-34B	8	J900257	2-18B	9	J903380	3-18B	2	J906216	2-28	11
J008466	2-34B	9	J900257	2-38	18	J903475	2-18	11	J906216	2-28B	11
J008468	2-20B	19	J900257	2-38B	18	J903475	2-18B	11	J906412	2-34	14
J008468	2-26	20	J900269	2-42	12	J903475	2-48	1	J906440	2-30	10
J008468	2-34B	10	J900269	2-42B	12	J903640	3-14	8	J906440	2-30B	10
J008468	2-38B	14	J900625	2-32B	14	J903744	2-38	20	J906619	2-26	2
J008469	2-26	4	J900628	2-28B	5	J903744	2-38B	20	J906619	2-30	28
J008469	2-38B	15	J900630	2-20B	7	J903924	2-18	18	J906619	2-38	13

PEÇA Nº PART Nº PIEZA Nº	PAG. PG. PAG.	ITEM REF.	PEÇA Nº PART Nº PIEZA Nº	PAG. PG. PAG.	ITEM REF.	PEÇA Nº PART Nº PIEZA Nº	PAG. PG. PAG.	ITEM REF.	PEÇA Nº PART Nº PIEZA Nº	PAG. PG. PAG.	ITEM REF.
J906619	2-38B	13	J911566	2-6	10	J917716	3-10B	9	J920854	3-10	11
J906619	3-12	2	J911901	2-32	16	J917717	3-10	17	J920854	3-10B	11
J906659	3-18B	11	J911901	2-32B	16	J917717	3-10B	17	J920855	3-10	16
J906694	3-14	3	J911924	2-16	10	J917728	2-34	19	J920855	3-10B	16
J906694	3-14B	3	J911924	2-16B	10	J917728	2-34B	19	J920871	3-12	15
J906695	3-14	4	J911925	2-32	15	J917729	2-34	19	J921444	2-34	18
J906695	3-14B	4	J911925	2-32B	15	J917729	2-34B	19	J921594	3-12	3
J906715	2-32B	7	J911941	2-20	2	J917746	3-10	18	J921644	2-18	10
J906733	2-40	6	J911941	2-20B	2	J917746	3-10B	18	J921644	2-18B	10
J906733	2-40B	6	J911941	2-46	4	J917747	3-10	13	J921852	2-34B	34
J906742	2-20	12	J912072	2-30	18	J917747	3-10B	13	J921853	2-34B	34
J906742	2-20B	12	J912072	2-30B	20	J917748	3-10	13B	J921927	2-18B	21
J906783	3-10B	6	J912072	2-42	8	J918002	3-12	21	J922639	2-30	5
J906784	3-10B	7	J912072	2-42B	8	J918113	2-18	21	J922639	2-30B	5
J906785	3-10B	8	J912473	2-42	3	J918113	2-40	13	J922648	2-20	11
J906787	3-10B	21	J912473	2-42B	3	J918113	2-40	18	J922648	2-20B	11
J906788	3-10B	22	J912473	2-48	11	J918113	2-40B	12	J923044	2-16	7
J906790	3-14B	19	J912800	2-32	5	J918174	2-26	14	J923044	2-16B	7
J907177	2-44	2	J912888	3-16	4	J918174	2-48	7	J923230	3-16B	11
J907177	2-44B	2	J912896	3-16	16	J918175	2-26	13	J923254	3-16B	9
J907177	2-48	13	J912897	3-16	15	J918188	3-10	28	J923255	3-16	29
J907206	2-34	32	J912900	2-34	1A	J918188	3-10B	28	J923261	2-46	14
J907206	2-34B	32	J912900	2-34B	35	J918190	3-12	22	J923261	3-18	11
J907740	2-30B	22	J912976	2-34	15	J918192	3-14	14	J923478	2-36	1
J907741	2-30	17	J912976	2-34B	15	J918334	2-26	1	J923564	2-34	2
J907741	2-30B	19	J913638	2-28B	8	J918521	2-38	22	J923564	2-34B	2
J907769	2-16	6	J913638	3-16B	8	J918521	2-38B	22	J923887	3-16	37
J907769	2-16B	6	J913990	2-44	11	J918539	3-14	19	J924147	2-28	17
J907860	2-26	19	J913990	2-44B	11	J918544	2-32	8	J924147	2-28B	17
J907860	2-28B	14	J913994	2-18	19	J918544	2-32B	8	J924148	2-28	19
J907861	2-30	9	J913994	2-18B	19	J918544	4-38	8	J924148	2-28B	19
J907861	2-30B	9	J913994	2-48	14	J918562	2-20	15	J924148	2-34	11
J907998	2-18	17	J914013	2-28	12	J918562	2-20B	15	J924186	7-6	14
J907998	2-18B	17	J914117	2-2	1	J918616	2-30	21	J924386	2-20	14
J908095	2-42B	7	J914301	2-40	9	J918616	2-30B	14	J924386	2-20B	14
J908096	2-42	6	J914301	2-48	6	J918776	2-40	2	J924389	2-20B	18
J908110	3-12	1	J914302	2-28	6	J918776	2-40B	2	J924445	2-44	9A
J908316	2-28	16	J914310	2-32	1	J918777	2-36	4	J924445	2-44B	15
J908316	2-28B	16	J914310	2-32B	1	J918777	2-36B	4	J924446	2-44	9A
J908508	3-18B	9	J914310	2-46	1	J918779	2-32	6	J924446	2-44B	15
J908773	2-38	26	J914311	2-20	23	J918779	2-32B	6	J924447	2-44	9A
J908773	2-38B	26	J914311	2-20B	23	J918779	2-46	2	J924447	2-44B	15
J908799	2-42	1	J914311	2-46	6	J918873	3-14	9	J924448	2-44	9A
J908799	2-42B	1	J914462	2-16	12	J918986	2-40	1	J924448	2-44B	15
J908830	2-34B	3	J914462	2-16B	12	J918986	2-40B	1	J924449	2-44	9A
J909669	2-30	16	J914708	2-20	21	J919435	2-34	30	J924449	2-44B	15
J909669	2-30B	16	J914708	2-20B	21	J919435	2-34B	30	J924471	2-36B	1
J909886	2-46	11	J914708	2-46	18	J919562	2-26	11	J924492	2-34	17
J909886	3-10	3	J914711	3-14	10	J919644	3-12	9	J924582	2-34	3
J909886	3-10B	3	J914738	2-18	23	J919677	2-34	25	J924589	2-30	25
J909886	3-18	1	J914738	2-18B	23	J919677	2-34B	25	J924589	2-32B	17
J909886	3-18B	1	J914868	2-18	12	J919677	2-46	17	J924591	2-32B	5
J910248	2-42	4	J914868	2-18B	12	J919683	2-18	15	J924725	3-14	15
J910248	2-42B	4	J915036	3-16	26	J919683	2-18B	15	J924725	3-14B	15
J910260	2-42B	5	J915119	3-18B	6	J919687	2-20	16	J924726	3-10	27
J910266	2-28	15	J915707	2-34	16	J919807	2-42B	16	J924726	3-10B	27
J910266	2-28B	15	J915707	2-46	3	J920147	2-40B	8	J924962	2-18	7
J910279	3-10	4	J915772	2-18	16	J920400	2-28	14	J924987	2-40	23
J910279	3-10B	4	J915772	2-18B	16	J920400	2-28B	14	J925171	3-16	35
J910517	2-38	29	J915772	2-48	3	J920408	2-40B	4	J925186	2-16	14A
J910521	3-10B	20	J916284	2-48	15	J920443	2-34	5	J925186	2-16B	14
J910739	2-16	9	J916284	3-16	25	J920447	2-42B	2	J925188	2-16B	13
J910739	2-16B	9	J916284	3-16B	4	J920595	3-10	26	J925188	4-38	7
J910787	2-28	3	J916361	3-14	21	J920595	3-10B	26	J925230	2-18	1
J910787	2-28B	3	J916361	3-14B	21	J920686	3-12	13	J925234	2-42	7
J910824	2-30	4	J916369	2-38	3	J920692	2-44B	4	J925274	3-14	7
J910824	2-30B	4	J916369	2-38B	3	J920706	2-38	9	J925468	2-34	3
J910824	2-46	10	J916437	2-20	13	J920706	2-38B	10	J925470	2-34	3
J910960	2-28	10	J916437	2-20B	13	J920762	2-38	21	J925568	2-40	5
J910960	2-28B	10	J916779	3-12	19	J920762	2-38B	21	J925568	2-40B	5
J911446	3-14	12	J917313	2-38	2	J920773	2-28	18	J925883	2-18B	7
J911446	3-14B	12	J917716	3-10	9	J920773	2-28B	18	J925955	3-14	6

PEÇA Nº PART Nº PIEZA Nº	PAG. PG. PAG.	ITEM REF.	PEÇA Nº PART Nº PIEZA Nº	PAG. PG. PAG.	ITEM REF.	PEÇA Nº PART Nº PIEZA Nº	PAG. PG. PAG.	ITEM REF.	PEÇA Nº PART Nº PIEZA Nº	PAG. PG. PAG.	ITEM REF.
J925955	3-14B	6	J931063	3-14B	8	J938267	2-34B	34	L112087	4-56	11
J926048	2-38	11A	J931077	2-26	17	J938655	2-18B	13	L112088	4-56	10
J926509	2-32		J931084	2-26	8	J938737	2-18B	5	L112089	4-56	12
J926509	2-32B	3	J931283	3-10	1	J939258	3-14B	17	L112090	4-56	5
J926721	2-18	4	J931283	3-12	17	J939352	2-28B	6	L113460	4-34	20
J926721	2-18B	4	J931283	3-16	1	J939353	2-40B	9	L114612	4-32	20
J926722	2-48	16	J931350	2-46	7	J939570	3-14B	13	L114612	4-34	7
J926764	3-14B		J931356	3-10	20	J942725	2-20	6	L115095	9-90	14
J926842	2-20B	9	J931379	3-16	24	J942725	2-46	8	L115306	3-8	5
J926846	2-18	8	J931608	2-18	13	J942896	2-16B	5	L11541	4-6	21
J926846	2-18B	8	J931608	2-48	4	J943199	2-36	6	L11541	4-18	19
J926847	2-18B	1	J931608	7-6	10	J943199	2-36B	6	L11541	4-22	6
J926863	2-18	6	J931623	2-34	20	J943199	2-38	4	L11541	4-44	6
J926863	2-18B	6	J931623	2-34B	20	J944163	2-40B	14	L11541	9-10	39
J926865	2-28	4	J932096	3-14	24	J944164	2-40B	14	L11541	9-14	59
J926865	2-28B	4	J932096	3-16	6	J944165	2-40B	14	L115506	2-8	7
J927155	2-36	3	J932180	2-20	8	J944166	2-40B	14	L116914	9-88	5
J927155	2-36B	3	J932180	2-20B	8	J944167	2-40B	14	L116940	6-64	8
J927611	2-28	7	J933262	2-40	31	J944344	2-44	1	L116940	6-66	11
J927611	2-28B	7	J933384	2-40	8	J945917	2-40B		L116940	6-66	22
J927642	2-34	16A	J933384	2-40B	7	J945918	2-40B		L116943	6-64	7
J927642	2-34B	16	J934046	2-44B	9	J945919	2-40B		L116943	6-66	10
J927642	2-34B	16	J934054	2-16	4	J945920	2-40B		L116943	6-66	21
J927642	2-46	3A	J934054	2-16B	4	J945921	2-40B		L116944	6-64	6
J927692	2-34B	28	J934410	2-26		J945922	2-40	12	L117015	6-2	19
J928028	3-14	22	J934473	3-12	12	J945923	2-40	12	L118616	8-14	5
J928031	2-38	17	J934486	2-40	24	J945924	2-40	12	L118618	8-14	4
J928031	2-38B	17	J934486	2-40	30	J945925	2-40	12	L118620	8-14	19
J928161	3-16B	7	J934496	2-30	15	J945926	2-40	12	L118622	8-14	20
J928624	2-20B	10	J934600	2-38		J945927	2-40	12	L118624	8-14	21
J928629	2-20	9	J934608	3-12	7	J945928	2-40	12	L118626	8-14	22
J928639	2-32	2	J934864	2-44	13	J945929	2-38	34	L118672	9-10	24
J928639	2-32B	2	J934864	2-44B	13	J945929	2-40	12	L118674	9-10	14
J928870	2-44	12	J934865	2-30	13	J945930	2-38	33	L118674	9-12	19
J928870	2-44B	12	J934900	2-38	1	J945930	2-40	11	L118684	8-14	26
J928873	2-18B	27	J934906	2-38B		J945931	2-40	11	L118686	8-14	25
J928981	3-16	3	J934935	2-16	13	J945932	2-40	11	L118694	8-16	13
J928989	2-42	15	J935032	3-16	5	J945933	2-40	11	L118709	9-10	26
J928989	2-42B	15	J935032	3-16B	3	J945934	2-40	11	L118737	8-4	24
J929005	2-34	4	J935089	2-42	9	J945967	2-26	6	L118750	9-10	27
J929006	2-34	4	J935089	2-42B	9	J948071	2-28	1	L118759	9-10	
J929007	2-34	4	J935113	2-30	12	J963983	3-14B	11	L118810	8-16	5
J929011	2-26	18	J935113	2-30B	12	J965800	2-28B		L118835	9-10	23
J929011	2-48	8	J935171	3-12	10	J966976	2-26	10	L118835	9-10	30
J929012	2-20	20	J935171	3-14	11	J991085	2-34B	14	L118835	9-12	46
J929012	2-20B	20	J935171	3-14	20	J991085	2-34B	14	L118856	9-22	15
J929012	2-46	5	J935171	3-14B	20	J991306	2-40B	10	L118857	9-22	17
J929253	2-18	5	J935455	3-16B	2	J992092	2-26	12	L118858	9-22	25
J929253	2-48	2	J935585	2-30	8	JS923E	2-38B	19	L118861	9-22	9
J929322	3-16	9	J935585	2-34	18A	K262120	9-54	50	L118862	9-22	19
J929458	2-16	5	J935585	2-38	36	K262122	9-52	39	L118868	9-22	20
J929537	2-20B	22	J935586	2-30	8	L100096	5-2	18	L118901	9-22	11
J930234	3-16	31	J935587	2-30	8	L100659	4-56	28	L118902	9-22	22
J930442	3-10	6	J936027	2-42B	6	L100659	4-58	16	L118907	5-8	15
J930443	3-10	7	J936058	2-38B	2	L104363	8-66	3	L118924	5-8	27
J930444	3-10	8	J936179	2-34B	1	L104363	8-66	15	L118936	9-34	3
J930446	3-10	21	J936203	2-16	15	L104989	9-22	32	L118973	9-22	10
J930447	3-10	22	J936264	2-34	1	L105791	8-8	16	L118978	9-22	18
J930525	3-10	2	J936280	2-34		L105791	8-8	29	L118980	9-22	27
J930525	3-18		J936315	3-14	1	L105791	8-10	16	L118982	9-22	27
J930525	3-18	3	J936315	3-14B	1	L105791	8-10	29	L118983	9-22	27
J930683	3-16	8	J936316	3-14	16	L106070	6-64		L118986	9-22	14
J930789	3-12	5	J936318	3-14B	16	L108414	3-8	1	L118987	9-22	14
J930827	2-30	14	J936331	2-30B	13	L109042	4-50	10	L118989	9-22	21
J930827	2-30B	21	J936365	2-26	5	L109938	9-30	2	L118990	9-22	21
J930827	2-46	16	J936699	3-14B	9	L110143	8-82		L119010	8-14	10
J930903	2-30	2	J936876	2-18B	22	L110143	8-88		L119013	8-8	12
J930903	2-30B	2	J937438	2-34B	27	L110143	8-92		L119013	8-10	12
J930911	2-26	9	J937553	2-16B	16	L111706	5-8	43	L119202	9-22	14
J930942	3-14B	7	J937613	2-30B	15	L111928	9-88	20	L119203	9-22	21
J931059	2-48	10	J937706	2-20B	6	L111929	6-4	8	L119222	9-30	5
J931059	3-14	17	J938160	2-28B	13	L112081	4-56	14	L119234	8-14	15

PEÇA Nº PART Nº PIEZA Nº	PAG. PG. PAG.	ITEM REF.	PEÇA Nº PART Nº PIEZA Nº	PAG. PG. PAG.	ITEM REF.	PEÇA Nº PART Nº PIEZA Nº	PAG. PG. PAG.	ITEM REF.	PEÇA Nº PART Nº PIEZA Nº	PAG. PG. PAG.	ITEM REF.
L119234	8-18	30	L125983	9-2	10	L127182	9-2	1	L128977	8-92	28
L119251	8-8	8	L126051	4-30	14	L127301	8-12	31	L129054	9-60	1
L119251	8-10	8	L126106	8-6	3	L127357	8-88	16	L129055	9-60	2
L119350	5-10	10	L126106	8-32		L127357	8-92	16	L129056	9-60	3
L119350	5-12	13	L126168	9-22	26	L127427	9-16	2	L129131	9-10	16
L123678	8-8	1	L126169	9-22	16	L127427	9-16	2	L129131	9-12	39
L123678	8-40		L126180	8-20	9	L127454	9-36	10	L129303	5-12	27
L123735	8-8	1	L126180	8-22	6	L127462	9-34	22	L129618	9-60	13
L123735	8-36		L126180	8-24	6	L127479	2-10	11	L129691	8-82	27
L123736	8-8	1	L126182	8-20	8	L127553	4-28	17	L129691	8-88	26
L123736	8-44		L126182	8-22	5	L127553	4-36	12	L129691	8-92	26
L124020	2-2	2	L126182	8-24	5	L127554	4-12	2	L129707	4-34	4
L124085	4-32		L126184	8-20	10	L127554	4-14	2	L129901	9-26	5
L124221	4-36	27	L126184	8-22	12	L127554	4-16	17	L129901	9-28	13
L124224	4-36	28	L126184	8-24	14	L127554	4-20	30	L129961	9-60	4
L124236	5-8	25	L126191	4-58	2	L127554	4-24	30	L129987	7-6	23
L124240	8-14	24	L126198	4-58		L127554	4-28	18	L13135	8-4	6
L124255	8-16	11	L126213	8-12	20	L127554	4-30	7	L18337	2-4	35
L124257	8-14	6	L126216	3-6	13	L127554	4-30	15	L18337	2-8	9
L124270	8-26	17	L126227	4-58	10	L127554	4-34	5	L18337	3-2	22
L124270	8-82	16	L126230	8-12	13	L127554	4-36	32	L18337	3-6	12
L124270	8-120	17	L126231	8-12	16	L127555	4-28	19	L18337	4-12	9
L124271	8-26	16	L126256	4-36		L127556	2-10	12	L18337	4-14	9
L124271	8-82	17	L126373	8-8	32	L127576	2-14	17	L18337	4-20	36
L124271	8-88	17	L126373	8-10	32	L127665	2-4	12	L18337	4-24	36
L124271	8-92	17	L126373	8-12		L127666	2-4	14	L18337	4-28	25
L124271	8-120	18	L126401	8-12	30	L127676	4-36	36	L18337	4-30	20
L124289	8-4	25	L126418	5-8	33	L127685	9-32	6	L18337	4-36	35
L124290	8-16	2	L126483	9-38	11	L127686	9-32	7	L18337	4-52	6
L124290	8-18	2	L126483	9-76	28	L127732	2-2		L18337	4-58	14
L124291	8-14	2	L126483	9-78	29	L127771	2-10	10	L18337	4-60	17
L124291	8-20	5	L126511	8-20	12	L127785	4-12	32	L18337	4-62	20
L124291	8-22	2	L126620	9-60	9	L127785	4-14	26	L18337	5-12	16
L124291	8-24	2	L126713	4-28	32	L127792	5-8	19	L18337	8-2	22
L124293	8-16	8	L126713	4-34	1A	L127794	5-8	16	L18337	8-28	5
L124293	8-18	8	L126713	4-36	31	L127883	5-10	14	L18337	8-82	11
L124327	8-2	33	L126779	9-34	16	L127958	9-32	19	L18337	8-88	11
L124527	8-82	9	L126826	4-34	19	L127973	2-4	6	L18337	8-92	11
L124527	8-88	7	L126841	9-34	10	L128083	5-10	27	L18337	8-96B	6
L124527	8-92	7	L126856	9-32	25	L128093	6-2	10	L18337	8-104B	11
L124660	9-6	1	L126856	9-34	23	L128101	9-36	6	L18337	8-120	21
L124802	2-10	7	L126871	8-4	2	L128103	3-8	9	L18337	9-84	21
L125100	9-10	3	L126920	9-34	8	L128172	9-36	8	L18337	9-90	47
L125100	9-12	36	L126936	8-26	18	L128192	9-36	7	L19029	4-14	10
L125100	9-22	8	L126936	8-82	29	L128214	5-10	31	L19664	6-68	6
L125240	9-42	15	L126936	8-88	29	L128273	2-2	6	L19664	6-68	6
L125240	9-44	15	L126936	8-92	29	L128306	2-4	13	L303368	9-2	9A
L125258	9-6	9	L126936	8-120	19	L128335	5-8	28	L30669	2-10	15
L125431	6-4	2	L126936	9-68	16	L128351	9-10	6	L30671	2-10	14
L125464	9-24	1	L126951	4-40	1	L128351	9-12	22	L32065	8-20	23
L125464	9-26	1	L126951	4-42	1	L128352	8-2	4	L32065	8-22	7
L125464	9-28	9	L126955	4-40	12	L128353	2-4	13A	L32065	8-24	9
L125465	9-24	2	L126959	4-40	9	L128375	9-22	28	L33787	6-64	
L125465	9-26	2	L126959	4-42	9	L128402	3-8	10	L33788	6-64	14
L125465	9-28	10	L126989	9-98	26	L128467	9-32	11	L33789	6-64	16
L125466	9-28	11	L127014	8-66	2	L128472	8-122	22	L35091	6-64	18
L125467	9-28	12	L127014	8-66	14	L128574	9-32	27	L36348	8-36	
L125468	9-26	3	L127014	9-10	18	L128595	4-42	12	L36348	8-38	
L125469	9-26	4	L127014	9-12	2	L128669	8-2	2	L36348	8-40	
L125491	9-36	11	L127015	8-64	2	L128724	9-10	21	L36348	8-42	
L125532	3-6	14	L127015	9-10	20	L128724	9-12	26	L36348	8-44	
L125636	9-36	2	L127015	9-10	28	L128725	9-10	17	L36348	8-46	
L125718	9-60	14	L127077	9-42	1	L128725	9-12	27	L46821	2-4	22
L125774	4-32	25	L127077	9-44	1	L128809	9-2	8	L50641	8-8	20
L125787	9-94	46	L127085	8-8	2	L128826	4-4D	36	L50641	8-10	20
L125836	6-6	11	L127085	8-10	2	L128879	9-32	12	L50741	8-2	10
L125837	6-6	10	L127108	9-10	8	L128899	9-6	10	L53928	3-16	32
L125870	2-8	3	L127108	9-14	50	L128914	4-30	12	L57132	4-34	28
L125910	9-110	2	L127118	9-10	7	L128970	6-68	8	L59005	5-10	23
L125956	9-90	48	L127118	9-12	23	L128971	6-68	8	L6445	6-68	8
L125957	9-12	4	L127163	2-4	17	L128977	8-82	26	L6449	6-68	8
L125976	9-6	4	L127180	3-8	15	L128977	8-88	28	L6651	6-68	8

PEÇA Nº PART Nº PIEZA Nº	PAG. PG. PAG.	ITEM REF.	PEÇA Nº PART Nº PIEZA Nº	PAG. PG. PAG.	ITEM REF.	PEÇA Nº PART Nº PIEZA Nº	PAG. PG. PAG.	ITEM REF.	PEÇA Nº PART Nº PIEZA Nº	PAG. PG. PAG.	ITEM REF.
L6692	6-68	8	S300495	6-38	5						
L70845	4-34	30	S300507	6-6	25						
L71188	4-34	33	S300508	6-40	6						
L72667	5-8	44	S300554	6-32	18						
L73526	4-34	23	S300645	6-66	15						
L77834	4-58	15	S300646	6-66	16						
L78045	8-2	5	S300647	6-66	17						
L78607	3-2	9	S300651	6-66	18						
L78949	5-8	29	S300790	8-32	6						
L79876	3-8	3	S300791	8-32	10						
N13213	8-2	11	S300792	8-32	11						
N13268	8-12		S301161	6-66	8						
N13313	5-4	24	S301364	8-130	11						
N14112	4-56	8	S301365	8-130	12						
N14704	6-6	4	S301366	8-130	2						
N14704	6-10	9	S301367	8-130	1						
N8356	4-56	9	S301399	5-2	6						
N8358	4-56	7	S301400	5-2	8						
N8359	4-56	2	S301432	8-36	13						
N8360	4-56	6	S301432	8-38	17						
N8361	4-54	10	S301432	8-40	14						
N8361	4-56	4	S301432	8-42	20						
N8362	4-56	3	S301432	8-44	13						
N9025	8-12		S301432	8-46	20						
N9026	8-12	12	S301433	8-36	14						
P0236317R	6-20	6	S301433	8-38	18						
P40533	4-50	5	S301433	8-40	15						
R15046	4-4D	46	S301433	8-42	21						
R15115	4-4D	41	S301433	8-44	14						
R15257	5-8	6	S301433	8-46	21						
R15257	5-8	21	S301434	5-2	5						
R15257	8-14	23	S301435	5-2	8						
R15257	8-20	15	S301818	5-4	25						
R15257	8-20	20	S64612	4-28	29						
R15257	8-22	17	S69662	9-36	13						
R15257	8-24	19	S79585	5-12	18						
R17756	5-8	35	S80928	9-96	17						
R21587	4-4D	4	S85992	6-66	7						
R24323	4-36	4	S88377	6-66	9						
R24866	8-126	12	S92353	8-66	5						
R29555	6-6	30	S92378	6-64	3						
R29555	8-2	28	S92378	6-66	3						
R29555	9-32	30	S92378	6-66	14						
R29555	9-34	21	S94643	5-16	18						
R46464	9-98	27	S95569	3-6	19						
R46984	8-2	3	S95569	4-36	8						
R51754	9-80	16	S98648	8-8	15						
R52337	6-2	14	S98648	8-10	15						
R54047	9-76	17	T103750	3-8	22						
R54047	9-78	18									
R54331	9-58	4									
R54331	9-102	4									
R54967	9-88	12									
R56221	9-32	8									
S109539	8-66	21									
S109722	5-8	36									
S113025	8-32										
S114008	8-32	3									
S120426	8-82	24									
S120426	8-88	24									
S120426	8-92	24									
S228607	8-66	20									
S238773	2-10	3									
S243101	9-26	8									
S243101	9-28	16									
S243558	4-20	9									
S243558	4-24	9									
S243647	8-4	28									
S300313	6-64										
S300313	6-66										
S300313	6-66										
S300491	6-32	3									