RUTHZIL TRATOR COMERCIAL DE PEÇAS LTDA 11 97083-6812 ROLANDO

721E

CASE

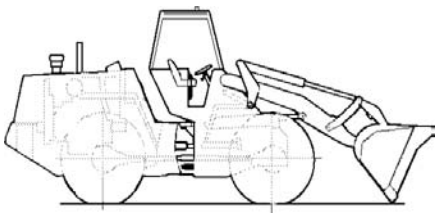

AGOSTO 2007

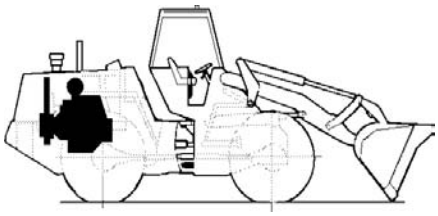

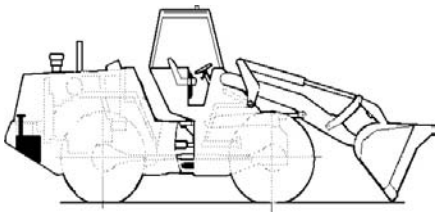

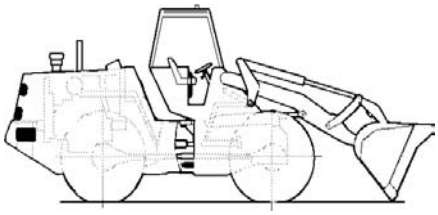

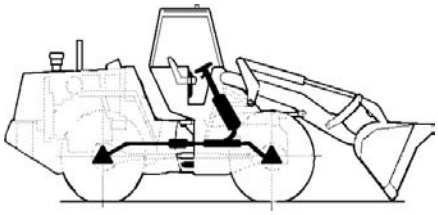

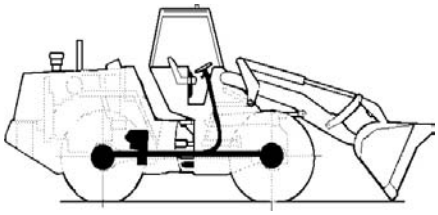

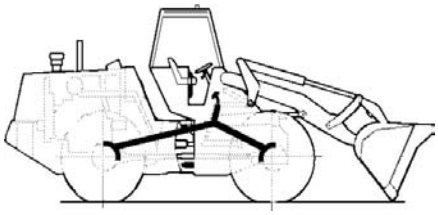

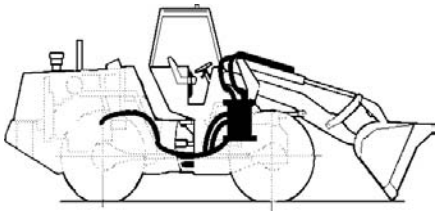



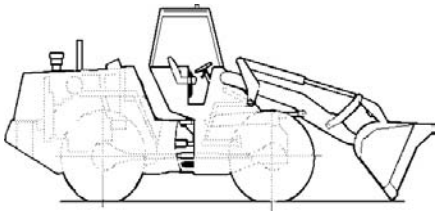

GERAL
GENERAL
GENERAL
1

MOTOR
ENGINE
MOTOR
2

COMBUSTÍVEL
FUEL
COMBUSTIBLE
3

SISTEMA ELÉTRICO
ELECTRICAL SYSTEM
SISTEMA ELECTRICO
4

DIREÇÃO
STEERING
DIRECCION
5

TRANSMISSÃO
TRANSMISSION
TRANSMISION
6

FREIO
BRAKES
FRENOS
7

SISTEMA HIDRÁULICO
HYDRAULIC SYSTEM
SISTEMA HIDRAULICO
8

CHASSI
CHASSIS
BASTIDOR
9

ÍNDICE NUMÉRICO
ÍNUMERICAL INDEX
INDICE NUMERICO
10

REDE DISTRIBUIDORES CASE BRASIL

DISTRIBUIDOR CIDADE	ESTADO	ENDEREÇO	TELEFONE
BRASIF S/A EXPORTAÇÃO IMPORTAÇÃO			
BELO HORIZONTE	MG	RUA MARGARIDA ASSIS FONSECA, 171	(31) 2129-3800
GOIÂNIA	GO	AV. VEREADOR JOSÉ MONTEIRO, 2206	(62) 4005-5858
RIO DE JANEIRO	RJ	RUA DA REGENERAÇÃO, 853 - BONSUCESSO	(21) 2123-3000
SERRA	ES	AV. JOÃO PALÁCIO, 280 - B. EURICO SALES	(27) 2121-3311
JUNDIAÍ	SP	AV. DR. ADILSON RODRIGUES, 77 - JD. DAS SAMAMBAIAS	(11) 2136-8300
RIBEIRÃO PRETO	SP	AV. CASTELO BRANCO, 930 - NOVA RIBERÂNIA	(16) 2102-2300
BRASÍLIA	DF	SAAN QUADRA 02 LOTE 1200	(61) 2102-3400
FORNECEDORA MÁQUINAS E EQUIPAMENTOS LTDA.			
FORTALEZA	CE	AV. FREI CIRILO, 2524 (BR 116, KM 6,5)	(85) 3366-1222
TERESINA	PI	AV. BARÃO DE GURGUEIA, 2715	(86) 3229-2255
BAYUEX	PB	BR 101, KM 32, 697, LOJA D - MAGUINHOS	(83) 3232-3280
J. MALUCELLI EQUIPAMENTOS LTDA.			
CURITIBA	PR	ROD. DO CAFÉ, KM 0,5 Nº 423	(41) 3351-5522
CARAZINHO	RS	AV. FLORES DA CUNHA, 4527 - BORGHETTI	(54) 3330-3000
PORTO ALEGRE	RS	RUA VOLUNTÁRIOS DA PÁTRIA, 4455 - NAVEGANTES	(51) 3021-4488
MOTORMAC DISTRIBUIDORA DE MÁQUINAS E MOTORES S/A			
SÃO JOSÉ	SC	ROD. BR 101, KM 212 - ÁREA INDUSTRIAL	(48) 3271-0100
PROTEC - PRODUTOS E SERV. TÉCNICOS LTDA.			
ANANINDEUA	PA	ROD. BR 316, KM 3 - ATALAIA	(91) 4008-9700
SÃO LUIZ	MA	ROD. BR 135, KM 1,5 - V. ITAMAR	(98) 3258-2007
TECHNICO COMERCIAL DE EQUIPAMENTOS S/A			
SALVADOR	BA	RUA ANTONIO DE ANDRADE, 489 - PORTO SECO PIRAJÁ	(71) 3246-2400
TECHNICO NORTE LTDA.			
JABOATÃO DOS GUARARAPES	PE	ROD. BR 101 SUL S/N, KM 17 - PRAZERES	(81) 3378-1500
TORK SUL COMÉRCIO DE PEÇAS E MÁQUINAS LTDA.			
CAMPO GRANDE	MS	RUA CAIOVÁ, 1018 - B. JARDIM SÃO LOURENÇO	(67) 3341-4300
TORK OESTE COMÉRCIO DE PEÇAS E MÁQUINAS LTDA.			
VARZEA GRANDE	MT	AV. GOV. JULIO CAMPOS, 3981 - JD. PAULA I	(65) 3688-2121
TORK NORTE COMÉRCIO DE MÁQUINAS LTDA.			
ARIQUEMES	RO	AV. CAPITÃO SILVIO, 1413 - SETOR DE ÁREAS ESPECIAIS	(69) 3535-2022
RIO BRANCO	AC	ROD. BR 364, SENTIDO PORTO VELHO, 539	(68) 3221-0527
MANAUS	AM	AV. MAX TEIXEIRA, 3631 - CIDADE NOVA	(92) 3581-3668

721E
PÁ-CARREGADEIRA ARTICULADA
Catálogo de Peças nº 75314506

721E
ARTICULATED LOADER
Parts Catalog nº 75314506

721E
CARGADORA ARTICULADA
Catálogo de Repuestos nº 75314506



Emissão 08/2007 Issued 08/2007 Emision 08/2007

COMO UTILIZAR ESTE CATÁLOGO DE PEÇAS

ÍNDICE DE PEÇAS

Este Catálogo encontra-se elaborado de modo a permitir a fácil identificação das peças. O Índice Alfabético que se encontra no início do Catálogo indica o número da página na qual encontram-se localizados os principais grupos e conjuntos. O Índice Numérico, localizado no fim do Catálogo, indica os números das peças, item e a página na qual estas estão descritas.

COMO ENCOMENDAR UMA PEÇA

Todos os pedidos de peças deverão conter os seguintes dados:

- Número correto da peça, conforme indicado na Coluna **"PEÇA Nº"** do catálogo.
- Descrição das peças e quantidade necessária.
- Modelo e número do motor.
- Número de série da máquina.
- Método de embarque e endereço para remessa.

ILUSTRAÇÃO DAS PEÇAS

Todas as peças dos principais grupos e conjuntos encontram-se ilustradas juntamente com o número do item correspondente, que aparece na coluna **"ITEM"**. As peças são mostradas em sua relação com as demais peças de ilustração. Os números indicados na ilustração, envolvidos por um círculo, correspondem aos números que se encontram sob a coluna **"ITEM"**.

MODIFICAÇÕES DO CATÁLOGO

Sempre que forem introduzidas modificações de engenharia na máquina, serão emitidas novas páginas para este Catálogo. Essas novas páginas deverão ser inseridas no Catálogo, tão logo sejam recebidas. Mantenha o Catálogo sempre atualizado, evitando, assim, a emissão errada de pedidos de peças.

DESCRIÇÃO DA PEÇA E QUANTIDADE

Todas as peças encontram-se descritas sob a coluna **"DESCRIÇÃO"**. A quantidade encontra-se indicada sob a coluna **"QUANTIDADE"**. No exemplo abaixo, a descrição de algumas peças fica afastada para dentro, a partir da margem esquerda da coluna. A peça assim descrita faz parte do conjunto descrito imediatamente acima da mesma. No mesmo exemplo, está indicado que são utilizados 6 (seis) roletes na máquina. Cada rolete contém duas porcas, arruelas, dois vedadores, dois anéis "O" e dois jogos de gaxetas (itens 1 a 5). Os jogos de gaxetas são ainda subdivididos de modo a indicar as peças individuais, ou isoladas, que os compõe (itens 6, 7 e 8).

NOTA: **"NSS"** na coluna **"PEÇA Nº"** significa **"NÃO FORNECIDA SEPARADAMENTE"**.
"UQN" na coluna **"DESCRIÇÃO"** (entre parênteses) significa **"USAR QUANTIDADE NECESSÁRIA"**.

ITEM REF.	PART Nº PIEZA Nº PIECE Nº	QTY. CANT. QTE.	DESCRIPTION (Français)
	D 1284215	6	ROLETE-Conj.
1	M 5112486	2	PORCA
2	Z 5184232		ARRUELA
3	G 1655166	2	VEDADOR
4	A 1922411	2	ANEL "O"
5	L 2254122	2	GAXETA
6	NSS	2	CORPO
	Q 1258125	1	JOGO
7	NSS	2	GAXETA
8	NSS	1	RETENTOR

TERMOS "LADO DIREITO" E "LADO ESQUERDO" – Veja definição no Manual do Operador.

HOW TO USE THIS PARTS CATALOG

HOW THE PARTS ARE INDEXED

This Parts Catalog is arranged for easy identification of the parts. The Alphabetical Index found at the front of the catalog shows the page number for the major component group and assemblies. The Numerical Index found at the back of the catalog list part numbers and the page on which they are found.

HOW TO ORDER A PART

All orders for parts must show clearly the following information:

- Correct part number, from list heading **"PART NUMBER"**.
- Description and quantity required.
- Engine model and number.
- Machine serial number.
- Method of shipment and shipping address.

PARTS ILLUSTRATIONS

All parts in the major component groups and assemblies are illustrated together with a reference number. The parts are shown in their relationship to each other in the illustration. The circled numbers correspond to the numbers found under the heading **"REFERENCE"**.

CHANGES TO THE CATALOG

When engineering changes are made to the machine, new pages for this catalog will be issued. These new pages must be inserted into your catalog as soon as they are received. Keep your catalog up to date to avoid wrong orders.

PARTS DESCRIPTION AND QUANTITY

The names of all parts are listed under the heading **"DESCRIPTION"**. The quantity used is listed under the heading **"QUANTITY"**. In the example shown below, the description of some of the parts is indented or moved in from the left margin. The indented item is part of the complete assembly under which it is indented. The example below shows that 6 (six) track rollers are used on the machine. Each track roller contains two nuts, washers, two seals, two "O" rings and two seal assemblies (indented items 1 thru 5). The seal assemblies are further divided to show individual parts (items 6, 7 and 8).

NOTE: **"NSS"** in the **"PART Nº"** column signifies **"NOT SERVICED SEPARATELY"**.
"UAR" in the **"DESCRIPTION"** column (in parenthesis) signifies **"USE AS REQUIRED"**.

ITEM REF.	PART Nº PIEZA Nº PIECE Nº	QTY. CANT. QTE.	DESCRIPTION (English)
	D 1284215	6	ROLLER-Assy.
1	M 5112486	2	NUT
2	Z 5184232		WASHER
3	G 1655166	2	SEAL
4	A 1922411	2	"O" RING
5	L 2254122	2	SEAL
6	NSS	2	BODY
	Q 1258125	1	KIT
7	NSS	2	SEAL
8	NSS	1	RETAINER

RIGHT HAND" AND "LEFT HAND" SIDES – See definition in Operators Manual.

COMO USAR ESTE CATÁLOGO DE REPUESTOS

ÍNDICE DE LAS PIEZAS

Este catálogo de repuestos se ha compuesto de tal manera a facilitar la identificación de las piezas. El Índice Alfabético que se encuentra al início del catálogo indica el número de página donde están localizados los principales grupos y conjuntos. El Índice Numérico que se encuentra al fin del catálogo indica los números de las piezas, el número de secuencia e la página en la cual las mismas están descritas.

COMO PEDIR UNA PIEZA

Todos los pedidos de piezas debrán conter los datos seguientes:

- El número correcto de la pieza, como indicado en la columna **"PIEZA Nº"** del catálogo.
- Descripción de la pieza y la cantidad necessaria.
- Modelo y número del motor.
- Número de serie de la máquina.
- El método de expedición y la dirección del destino final.

COMO LAS PIEZAS ESTÁN ILUSTRADAS

Todas las piezas en los grupos y conjuntos principales están ilustradas juntas con un número de referencia, el cual está indicado en la columna **"REFERENCIA"**. Las piezas se muestran en su relación as las otras de la misma ilustración. Los números indicados en la ilustración, envueltos por un círculo, corresponden a los números que se encuentram bajo la columna **"REFERENCIA"**.

MODIFICACIONES HECHAS EN EL CATÁLOGO

Cuando se han hecho modificaciones técnicas a la máquina, nuevas páginas se suministrarán para el catálogo. Estas nuevas páginas se debrán inserir el el catálogo tan luego se las reciben. Mantenga su catálogo siempre al dia, a fin de eliminar la posibilidad de pedidos incorrectos de piezas.

DESCRIPCIÓN Y CANTIDAD DE LAS PIEZAS

Los nombres de todas las piezas se encuentram bajo la columna **"DESCRIPCIÓN"**. La cantidad necessaria de cada pieza está indicada bajo la columna **"CANTIDAD"**. En el ejemplo que sigue más abajo, la descripción de algunas de las piezas está puesta más adentro del margen izquerdo de la columna. La pieza así indicada hace parte del conjunto reseñado imediatamente arriba de la misma. En el mismo ejemplo, está indicado que son usados 6 (seis) rodillos en la máquina. Cada rodillo contiene dos tuercas, arandelas, dos sellos, dos anillos de retención y dos sellos completos (items 1 hasta 5). Los sellos completos se dividen más aun para indicar las piezas individuales de los mismos (items 6, 7 y 8).

NOTA: **"NSS"** en la coluna **"PIEZA Nº"** significa **"PIEZA NON SUMINISTRADA SEPARADAMENTE"**.
"UCN" en la coluna **"DESCRIPCIÓN"** (en paréntesis) significa **"USAR CANTIDAD NECESARIA"**.

ITEM REF.	PART Nº PIEZA Nº PIECE Nº	QTY. CANT. QTE.	DESCRIPCIÓN (Español)
	D 1284215	6	RODILLO-Conj.
1	M 5112486	2	TUERCA
2	Z 5184232		ARANDELA
3	G 1655166	2	SELLO
4	A 1922411	2	ANILLO "O"
5	L 2254122	2	SELLO
6	NSS	2	CUERPO
	Q 1258125	1	JUEGO
7	NSS	2	SELLO
8	NSS	1	RETÉN

LADOS "DERECHO" E "IZQUIERDO" – Vea definición en el Manual de Operador.

ÍNDICE
INDEX
INDICE

MOTOR - MONTAGEM **2-2**
ENGINE - MOUNTING
MOTOR - MONTAJE

RADIADOR - MONTAGEM **2-4**
RADIATOR - MOUNTING
RADIADOR - MONTAJE

VENTILADOR - SISTEMA DE ACIONAMENTO HIDRÁULICO **2-6**
FAN - HYDRAULIC DRIVE SYSTEM
VENTILADOR - SISTEMA DE ACIONAMIENTO HIDRAULICO

VENTILADOR - MONTAGEM E RESERVATÓRIO DE RECUPERAÇÃO **2-8**
FAN - MOUNTING AND RECOVERY TANK
VENTILADOR - MONTAJE Y DEPÓSITO DE RECUPERACIÓN

MOTOR - CONEXÃO DE ENTRADA DE ÁGUA E CARCAÇA DO TERMOSTATO **2-10**
ENGINE - WATER INLET CONECTION AND THERMOSTAT HOUSING
MOTOR - CONEXIÓN DE ENTRADA DE AGUA Y CARCASA DEL TERMOSTATO

MOTOR - BOMBA D'ÁGUA **2-12**
ENGINE - WATER PUMP
MOTOR - BOMBA DE AGUA

MOTOR - CORREIA E SISTEMA DE ACIONAMENTO **2-14**
ENGINE - BELT AND DRIVE SYSTEM
MOTOR - CORREA Y SISTEMA DE ACCIONAMIENTO

FILTRO DE AR - MONTAGEM **2-16**
AIR CLEANER - MOUNTING
FILTRO DE AIRE - MONTAJE

FILTRO DE AR - CONJUNTO **2-18**
AIR CLEANER - ASSEMBLY
FILTRO DE AIRE - CONJUNTO

SISTEMA DE ESCAPE, SILENCIOSO E ADMISSÃO DE AR **2-20**
MUFFLER, EXHAUST AND AIR INTAKE SYSTEM
SISTEMA DE ESCAPE, SILENCIADOR Y ADMISIÓN DE AIRE

MOTOR - CONJUNTO **2-22**
ENGINE - ASSEMBLY
MOTOR - CONJUNTO

MOTOR - BOMBA E SISTEMA DE ENCHIMENTO DE ÓLEO **2-24**
ENGINE - OIL PUMP AND OIL FILL SYSTEM
MOTOR - BOMBA Y SISTEMA DE RELLENO DE ACEITE

MOTOR - FILTRO E RESFRIADOR DO ÓLEO **2-26**
ENGINE - OIL FILTER AND COOLER
MOTOR - FILTRO Y ENFRIADOR DE ACEITE

MOTOR - CÁRTER DE ÓLEO, TUBO DE SUCÇÃO E LINHA DE DRENO **2-28**
ENGINE - OIL PAN, STRAINER AND DRAIN LINE
MOTOR - CARTER DE ACEITE, TUBO DE SUCCIÓN Y LINEA DE DRENAJE

MOTOR - RESPIRO **2-30**
ENGINE - BREATHER
MOTOR - RESPIRADERO

SISTEMA DO RESFRIADOR DO AR DE ADMISSÃO **2-32**
CHARGE AIR COOLER SYSTEM
SISTEMA DEL ENFRIADOR DEL AIRE DE ADMISIÓN

MOTOR - TURBOCOMPRESSOR **2-34**
ENGINE - TURBOCHARGER
MOTOR - TURBOCOMPRESOR

MOTOR - LINHA DE DRENO DO TURBOCOMPRESSOR **2-36**
ENGINE - TURBOCHARGER DRAIN LINE
MOTOR - LINEA DE DRENAJE DEL TURBOCOMPRESOR

MOTOR - BLOCO DE CILINDROS **2-38**
ENGINE - CYLINDER BLOCK
MOTOR - BLOQUE DE CILINDROS

MOTOR - CARCAÇA DO VOLANTE **2-40**
ENGINE - FLYWHEEL HOUSING
MOTOR - CARCASA DEL VOLANTE

MOTOR - VOLANTE **2-42**
ENGINE - FLYWHEEL
MOTOR - VOLANTE

ÍNDICE
INDEX
INDICE

MOTOR - CARCAÇA DE ENGRENAGENS TRASEIRA **2-44**
ENGINE - REAR GEAR COVER
MOTOR - CARCASA DE ENGRANAJES TRASERA

MOTOR - CARCAÇA DE ENGRENAGENS DIANTEIRA **2-46**
ENGINE - FRONT GEAR COVER
MOTOR - CARCASA DE ENGRANAJES DELANTERA

MOTOR - PLACA DA CARCAÇA DE ENGRENAGENS TRASEIRA **2-48**
ENGINE - REAR GEAR COVER PLATE
MOTOR - PLACA DE LA CARCASA DE ENGRANAJES TRASERA

MOTOR - TAMPA DO CABEÇOTE DE CILINDROS **2-50**
ENGINE - CYLINDER HEAD COVER
MOTOR - TAPA DE LA CULATA DE CILINDROS

MOTOR - MECANISMO DAS VÁLVULAS **2-52**
ENGINE - VALVE MECHANISM
MOTOR - MECANISMO DE LAS VÁLVULAS

MOTOR - CABEÇOTE DE CILINDROS E VÁLVULAS **2-54**
ENGINE - CYLINDER HEAD AND VALVES
MOTOR - CULATA DE CILINDROS Y VÁLVULAS

MOTOR - COLETOR DE ADMISSÃO **2-56**
ENGINE - INTAKE MANIFOLD
MOTOR - MÚLTIPLE DE ADMISIÓN

MOTOR - COLETOR DE ESCAPE **2-58**
ENGINE - EXHAUST MANIFOLD
MOTOR - MÚLTIPLE DE ESCAPE

MOTOR - ÁRVORE DO COMANDO DE VÁLVULAS **2-60**
ENGINE - CAMSHAFT
MOTOR - ÁRBOL DE LEVAS

MOTOR - ÁRVORE DE MANIVELAS **2-62**
ENGINE - CRANKSHAFT
MOTOR - CIGUEÑAL

MOTOR - POLIAS DA ÁRVORE DE MANIVELAS **2-64**
ENGINE - CRANKSHAFT PULLEYS
MOTOR - POLEAS DEL CIGUEÑAL

MOTOR - PISTÕES E BIELAS **2-66**
ENGINE - PISTONS AND CONNECTING RODS
MOTOR - PISTONES Y BIELAS

MOTOR - OLHAIS DE LEVANTAMENTO **2-68**
ENGINE - LIFT HOOKS
MOTOR - OJALES DE LEVANTAMIENTO

MOTOR - AQUECEDOR DO BLOCO DE CILINDROS **2-70**
ENGINE - CYLINDER BLOCK HEATER
MOTOR - CALENTADOR DEL BLOQUE DE CILINDROS

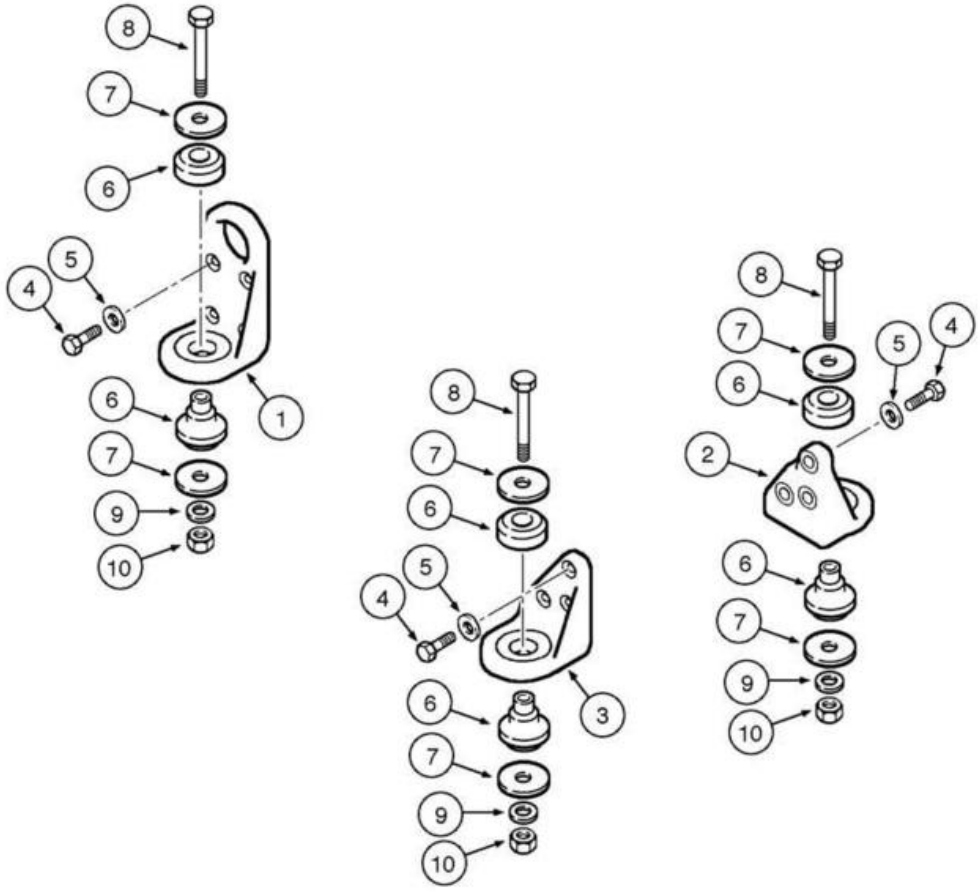
8
7
6
5
4
1
6
7
9
10
8
7
6
5
4
3
6
7
9
10
8
7
6
5
4
2
6
7
9
10

ITEM REF.	PEÇA Nº PART Nº PIEZA Nº	QTD. QTY. CANT.	DESCRIÇÃO (Português)	DESCRIPTION (English)	DESCRIPCIÓN (Español)
1	8602302	2	SUPORTE Motor dianteiro (17,5x30x4mm)	SUPPORT Engine front (17,5x30x4mm)	SOPORTE Motor delantero (17,5x30x4mm)
2	8602303	1	SUPORTE Motor traseiro LD	SUPPORT Engine rear RH	SOPORTE Motor trasero Der.
3	8602304	1	SUPORTE Motor traseiro LE	SUPPORT Engine rear LH	SOPORTE Motor trasero Izq.
4	627-12045	14	PARAFUSO (M12x45)	BOLT (M12x45)	PERNO (M12x45)
5	896-11012	14	ARRUELA (M13.5x24.5x3)	WASHER (M13.5x24.5x3)	ARANDELA (M13.5x24.5x3)
6	361811A1	4	COXIM	ISOLATOR	COJIN
7	496-81025	8	ARRUELA (21/32x2 1/2x.188)	WASHER (21/32x2 1/2x.188)	ARANDELA (21/32x2 1/2x.188)
8	827-16120	4	PARAFUSO (M16x120)	BOLT (M16x120)	PERNO (M16x120)
9	896-11016	4	ARRUELA (M17.5x30x4)	WASHER (M17.5x30x4)	ARANDELA (M17.5x30x4)
10	832-10416	4	PORCA trava (M16x2)	NUT lock (M16x2)	TUERCA traba (M16x2)

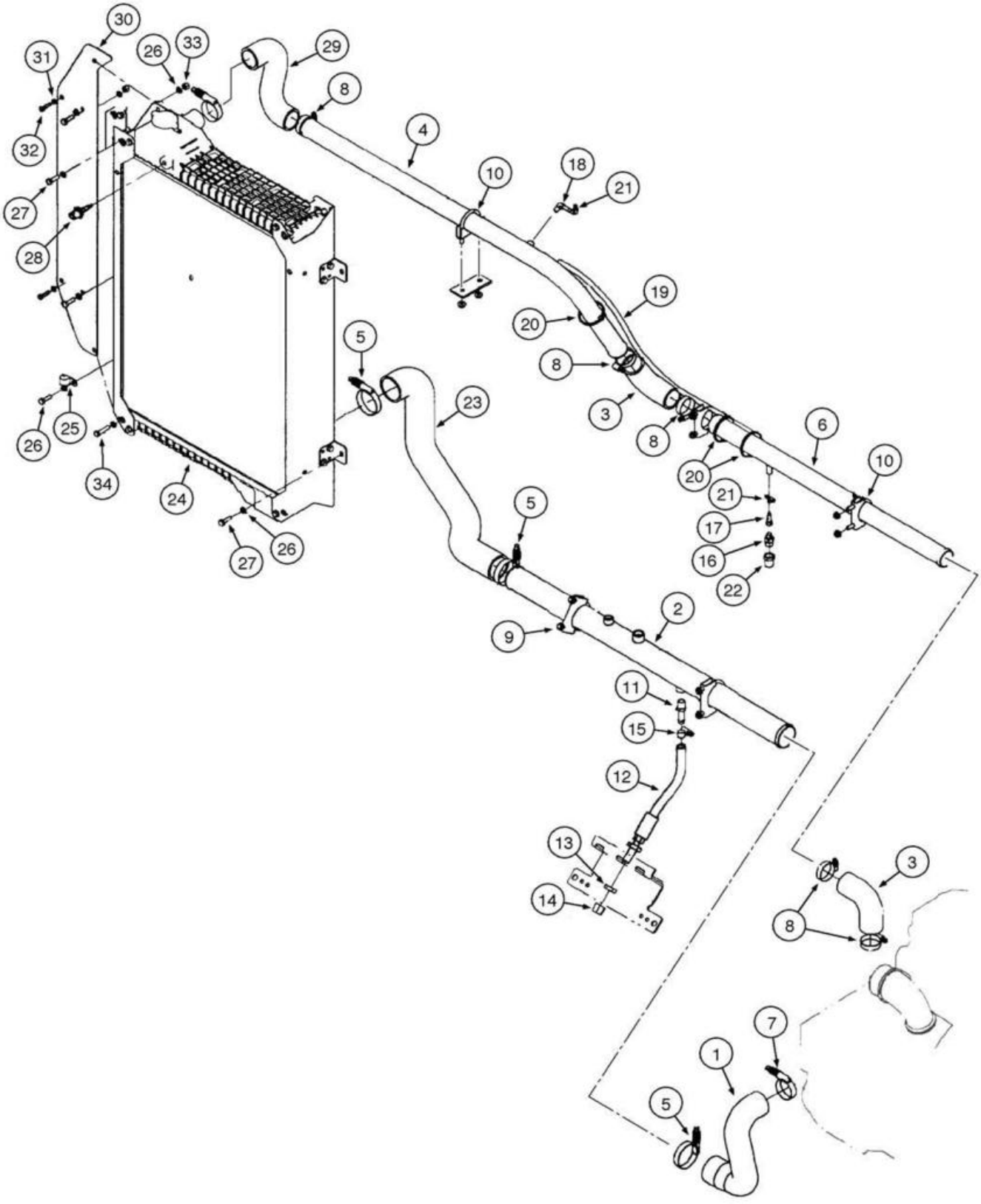
30
31
26
33
29
8
4
32
10
18
21
27
28
19
20
5
8
23
3
8
6
26
25
20
10
34
24
21
5
17
16
22
27
26
2
9
11
15
12
13
14
3
8
7
1
5

ITEM REF.	PEÇA Nº PART Nº PIEZA Nº	QTD. QTY. CANT.	DESCRIÇÃO (Português)	DESCRIPTION (English)	DESCRIPCIÓN (Español)
1	8500084	1	MANGUEIRA Inferior (235mm)	HOSE Lower (235mm)	MANGUERA Inferior (235mm)
2	87325208	1	TUBO Líquido Arrefecimento Inferior	TUBE Coolant Lower	TUBO Líquido Enfriamiento Inferior
3	381232A1	2	MANGUEIRA Cotovelo (86mm)	HOSE Elbow (86mm)	MANGUERA Codo (86mm)
4	87446948	1	TUBO Líquido Arrefecimento Superior	TUBE Coolant Upper	TUBO Líquido Enfriamiento Superior
5	L115548	3	ABRAÇADEIRA	CLAMP	ABRAZADERA
6	87446950	1	TUBO Líquido Arrefecimento Superior	TUBE Coolant Upper	TUBO Líquido Enfriamiento Superior
7	254026A1	2	ABRAÇADEIRA	CLAMP	ABRAZADERA
8	214-1436	5	ABRAÇADEIRA	CLAMP	ABRAZADERA
9	393632A1	2	ABRAÇADEIRA	CLAMP	ABRAZADERA
10	382189A1	3	ABRAÇADEIRA	CLAMP	ABRAZADERA
11	217-152	1	CONEXÃO (1/2"x3/8")	FITTING (1/2"x3/8")	CONEXIÓN (1/2"x3/8")
12	87536091	1	MANGUEIRA Dreno (318mm)	HOSE Coolant Drain (318mm)	MANGUERA Drenaje (318mm)
13	218-1255	1	PORCA trava (3/4"-16)	NUT lock (3/4"-16)	TUERCA traba (3/4"-16)
14	218-755	1	CAPA (37º) (3/4"-16)	CAP (37º) (3/4"-16)	CAPA (37º) (3/4"-16)
15	214-1410	1	ABRAÇADEIRA (10)	CLAMP (10)	ABRAZADERA (10)
16	J911901	1	VÁLVULA Anti-retorno	VALVE Check	VÁLVULA Anti-retorno
17	217-191	1	CONEXÃO (1/4"x1/8")	FITTING (1/4"x1/8")	CONEXIÓN (1/4"x1/8")
18	217-292	1	COTOVELO (90º) (1/4x1/8)	ELBOW (90º) (1/4x1/8)	CODO (90º) (1/4x1/8)
19	320374A1	1	MANGUEIRA Respiro Arrefecimento (925mm)	HOSE Coolant Breather (925mm)	MANGUERA Respiradero Enfriamiento (925mm)
20	L11541	3	CINTA	STRAP	PRECINTA
21	214-1704	2	ABRAÇADEIRA	CLAMP	ABRAZADERA
22	217-1035	1	CONEXÃO (1/2"-14x3/8"-18)	FITTING (1/2"-14x3/8"-18)	CONEXIÓN (1/2"-14x3/8"-18)
23	8500907	1	MANGUEIRA Inferior (300mm)	HOSE Lower (300mm)	MANGUERA Inferior (300mm)
24	8602421	1	RADIADOR	RADIATOR	RADIADOR
25	515-22190	1	ABRAÇADEIRA (3/4")	CLAMP (3/4")	ABRAZADERA (3/4")
26	892-11008	10	ARRUELA pressão (M8)	WASHER lock (M8)	ARANDELA cierre (M8)
27	627-8025	1	PARAFUSO (M8x25,10.9)	BOLT (M8x25,10.9)	PERNO (M8x25,10.9)
28	419792A2	1	SENSOR Nível Líquido Arrefecimento	SENSOR Coolant Level	SENSOR Nivel Líquido Enfriamiento
29	8500083	1	MANGUEIRA Superior (165mm)	HOSE Upper (165mm)	MANGUERA Superior (165mm)
30	87324042	1	PLACA	PLATE	PLACA
31	892-11006	2	ARRUELA pressão (M6)	WASHER lock (M6)	ARANDELA cierre (M6)
32	627-8025	2	PARAFUSO (M8x25,10.9)	BOLT (M8x25,10.9)	PERNO (M8x25,10.9)
33	832-10408	4	PORCA (M8x1.25)	NUT (M8x1.25)	TUERCA (M8x1.25)
34	627-8035	1	PARAFUSO (M8x35,10.9)	BOLT (M8x35,10.9)	PERNO (M8x35,10.9)

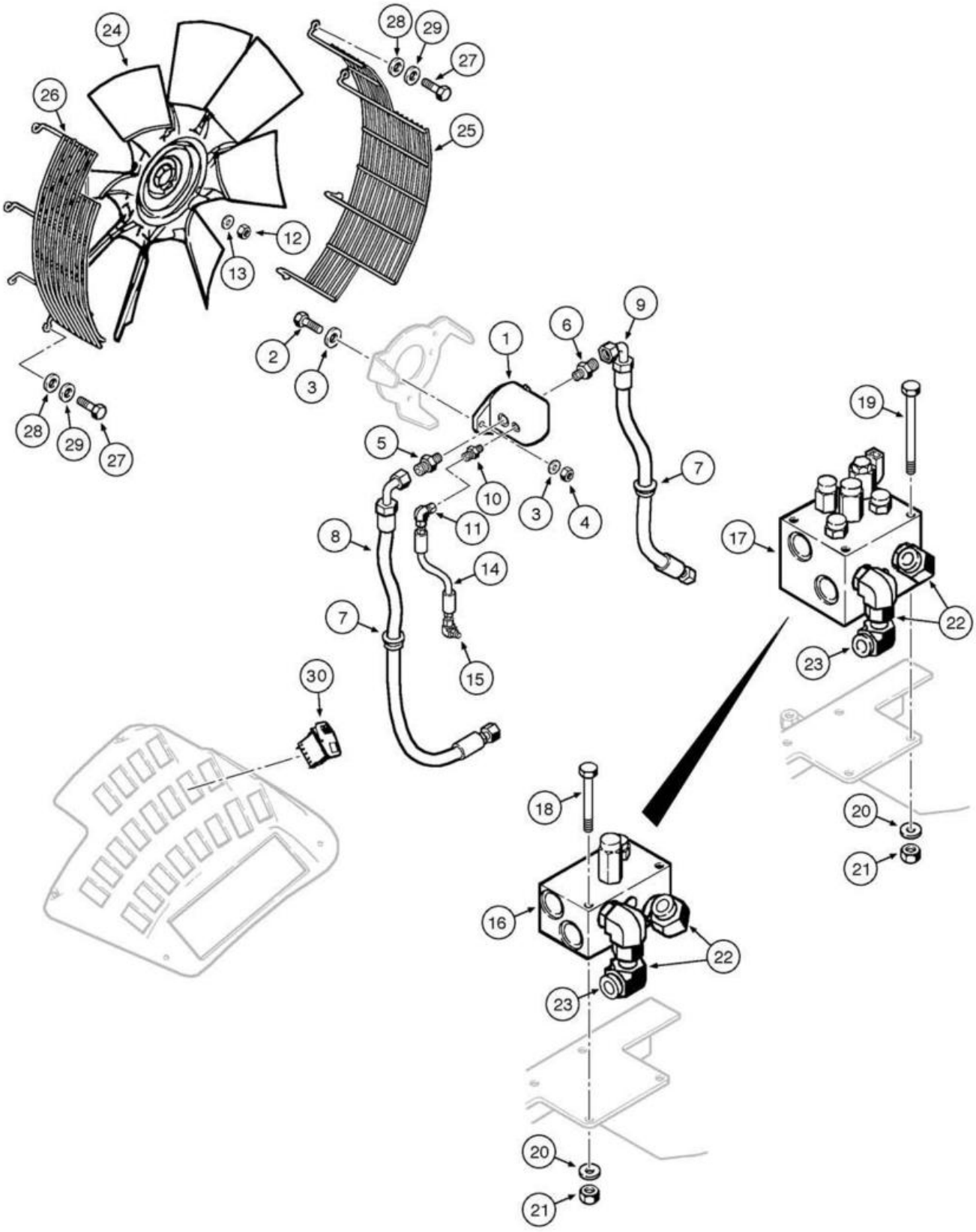
24
28
29
27
26
25
12
13
2
3
1
6
9
28
29
27
5
10
3
4
7
11
8
14
7
15
30
19
17
22
23
18
20
21
16
22
23
20
21

ITEM REF.	PEÇA Nº PART Nº PIEZA Nº	QTD. QTY. CANT.	DESCRIÇÃO (Português)	DESCRIPTION (English)	DESCRIPCIÓN (Español)
1	8500105	1	MOTOR HIDRÁULICO Ventililador Revesível Conj.	MOTOR HYDRAULIC Reversible Fan Assy.	MOTOR HIDRAULICO Ventilador Revesible Conj.
	86991683	1	JOGO Vedação (não ilustrado)	KIT Seal (not shown)	JUEGO Vedación (no ilustrado)
2	627-12040	2	PARAFUSO (M12x40,10.9)	BOLT (M12x40,10.9)	PERNO (M12x40,10.9)
3	896-11012	4	ARRUELA (M13.5x24.5x3)	WASHER (M13.5x24.5x3)	ARANDELA (M13.5x24.5x3)
4	832-10412	2	PORCA trava (M12x1.75)	NUT lock (M12x1.75)	TUERCA traba (M12x1.75)
5	700-107	1	CONECTOR	CONNECTOR	CONECTOR
5	238-6018	1	ANEL-O (.739"IDx.070")	O-RING (.739"IDx.070")	ANILLO-O (.739"IDx.070")
5	637-63193	1	ANEL-O (19.3mmIDx2.2)	O-RING (19.3mmIDx2.2)	ANILLO-O (19.3mmIDx2.2)
6	700-104	1	CONECTOR	CONNECTOR	CONECTOR
6	238-6018	1	ANEL-O (.739"IDx.070"x3/4ID)	O-RING (.739"IDx.070"x3/4ID)	ANILLO-O (.739"IDx.070"x3/4ID)
6	637-64236	1	ANEL-O (23.6mmIDx2.9x23,6ID)	O-RING (23.6mmIDx2.9x23,6ID)	ANILLO-O (23.6mmIDx2.9x23,6ID)
7	8500186	2	PROTETOR	GROMMET	PROTECTOR
8	87362183	1	MANGUEIRA Ventilador Conj. (1254mm)	HOSE Fan Assy. (1254mm)	MANGUERA Ventilador Conj. (1254mm)
9	87362184	1	MANGUEIRA Reversão Ventilador Conj. (998mm)	HOSE Fan Reverse Assy. (998mm)	MANGUERA Reversión Ventilador Conj. (998mm)
10	700-101	1	CONECTOR (11/16"-16xM14x1.5)	CONNECTOR (11/16"-16xM14x1.5)	CONECTOR (11/16"-16xM14x1.5)
10	238-6012	1	ANEL-O (.364"IDx.070"x3/8ID)	O-RING (.364"IDx.070"x3/8ID)	ANILLO-O (.364"IDx.070"x3/8ID)
10	637-63113	1	ANEL-O (11.3mmIDx2.2x11,3ID)	O-RING (11.3mmIDx2.2x11,3ID)	ANILLO-O (11.3mmIDx2.2x11,3ID)
11	701-319	1	COTOVELO (90º) (11/16"-16x11/16"-16)	ELBOW (90º) (11/16"-16x11/16"-16)	CODO (90º) (11/16"-16x11/16"-16)
11	238-6012	1	ANEL-O (.364"IDx.070"x3/8ID)	O-RING (.364"IDx.070"x3/8ID)	ANILLO-O (.364"IDx.070"x3/8ID)
12	232-2448	1	PORCA (1/2"-20)	NUT (1/2"-20)	TUERCA (1/2"-20)
13	496-21053	1	ARRUELA (17/32"x11/6"x.134")	WASHER (17/32"x11/6"x.134")	ARANDELA (17/32"x11/6"x.134")
14	8500183	1	MANGUEIRA Dreno (309mm)	HOSE Drain (309mm)	MANGUERA Drenaje (309mm)
15	700-304	1	COTOVELO (90º) (11/16"-18xM14x1.5)	ELBOW (90º) (11/16"-18xM14x1.5)	CODO (90º) (11/16"-18xM14x1.5)
15	238-6012	1	ANEL-O (.364"IDx.070"x3/8ID)	O-RING (.364"IDx.070"x3/8ID)	ANILLO-O (.364"IDx.070"x3/8ID)
15	637-63113	1	ANEL-O (11.3mmIDx2.2x11,3ID)	O-RING (11.3mmIDx2.2x11,3ID)	ANILLO-O (11.3mmIDx2.2x11,3ID)
16	REF	1	VÁLVULA ALÍVIO Ventilador **(p.8-92)**	VALVE Fan Relief **(p.8-92)**	VÁLVULA ALIVIO Ventilador **(p.8-92)**
17	REF	1	VÁLVULA Reversão Ventilador **(p.8-92)**	VALVE Fan Reverser **(p.8-92)**	VÁLVULA Reversión Ventilador **(p.8-92)**
18	827-8100	2	PARAFUSO (M8x100,10.9)	BOLT (M8x100,10.9)	PERNO (M8x100,10.9)
19	814-8140	4	PARAFUSO (M8x140,8.8)	BOLT (M8x140,8.8)	PERNO (M8x140,8.8)
20	895-15008	2-4	ARRUELA (M8x20x1.6)	WASHER (M8x20x1.6)	ARANDELA (M8x20x1.6)
21	832-10408	2-4	PORCA (M8x1.25)	NUT (M8x1.25)	TUERCA (M8x1.25)
22	700-307	2	COTOVELO (90º) (13/16"-12xM27x2)	ELBOW (90º) (13/16"-12xM27x2)	CODO (90º) (13/16"-12xM27x2)
22	637-64236	1	ANEL-O (23.6mmIDx2.9)	O-RING (23.6mmIDx2.9)	ANILLO-O (23.6mmIDx2.9)
22	238-6018	1	ANEL-O (.739"IDx.070")	O-RING (.739"IDx.070")	ANILLO-O (.739"IDx.070")
23	701-342	1	COTOVELO (90º) (13/16"-12x13/16"-12)	ELBOW (90º) (13/16"-12x13/16"-12)	CODO (90º) (13/16"-12x13/16"-12)
23	238-6018	1	ANEL-O (.739"IDx.070")	O-RING (.739"IDx.070")	ANILLO-O (.739"IDx.070")
24	8500471	1	VENTILADOR	FAN	VENTILADOR
25	87347865	1	PROTETOR Ventilador	GUARD Fan	PROTECTOR Ventilador
26	87347864	1	PROTETOR Ventilador	GUARD Fan	PROTECTOR Ventilador
27	627-8030	8	PARAFUSO (M8x30,10.9)	BOLT (M8x30,10.9)	PERNO (M8x30,10.9)
28	895-15008	8	ARRUELA (M8x20x1.6)	WASHER (M8x20x1.6)	ARANDELA (M8x20x1.6)
29	892-11008	8	ARRUELA pressão (M8)	WASHER lock (M8)	ARANDELA cierre (M8)
30	87350049	1	INTERRUPTOR Reversão Ventilador	SWITCH Fan Reverser	INTERRUPTOR Reversión Ventilador
31	121411A1	1	FUSÍVEL (7.5A) (não ilustrado)	FUSE (7.5A) (not shown)	FUSIBLE (7.5A) (no ilustrado)

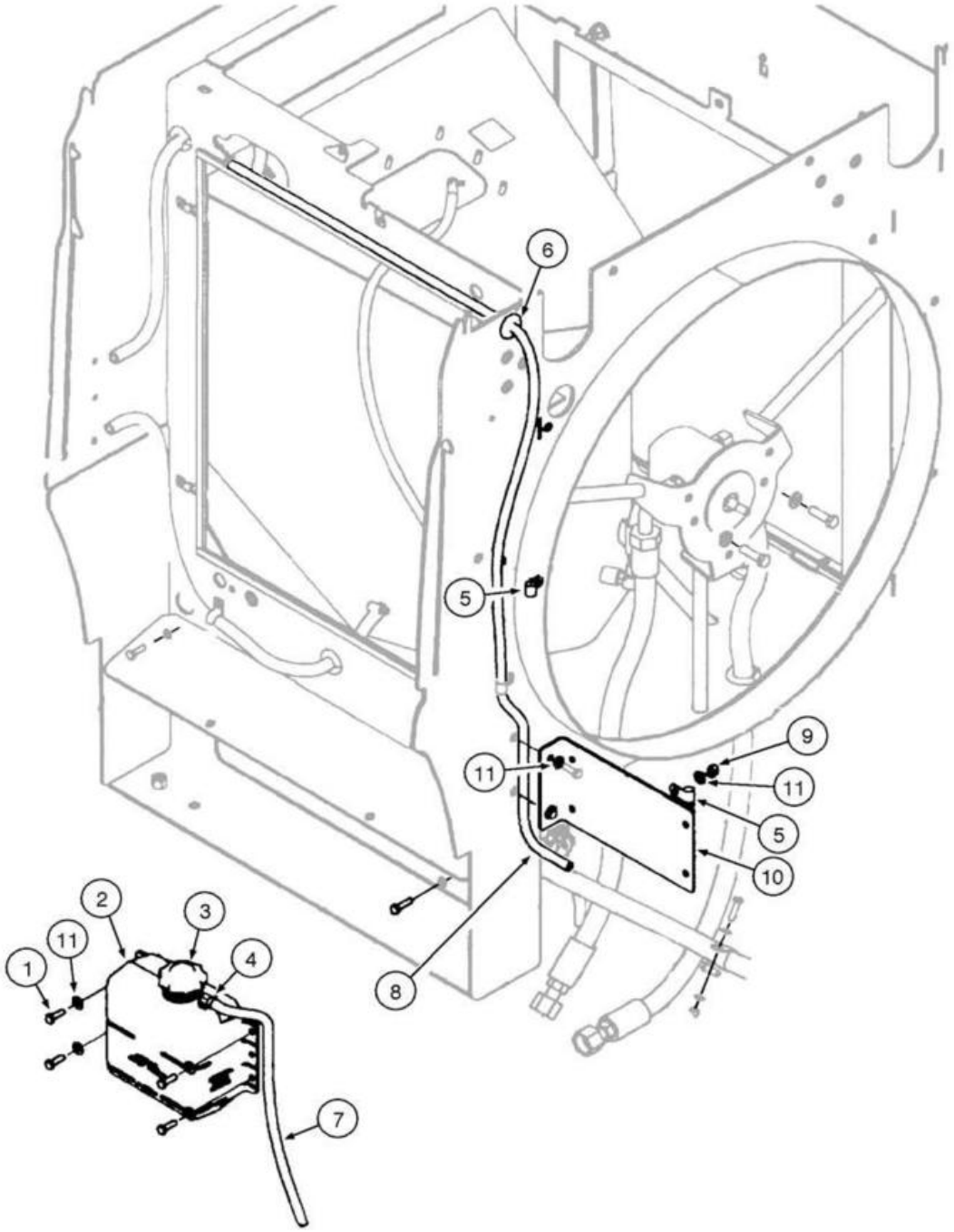
6
5
9
11
11
5
10
8
2
3
11
1
4
7

ITEM REF.	PEÇA Nº PART Nº PIEZA Nº	QTD. QTY. CANT.	DESCRIÇÃO (Português)	DESCRIPTION (English)	DESCRIPCIÓN (Español)
1	627-8025	6	PARAFUSO (M8x25,10.9)	BOLT (M8x25,10.9)	PERNO (M8x25,10.9)
2	A184395	1	RESERVATÓRIO	RESERVOIR	RESERVATORIO
3	1547924C1	1	TAMPA	CAP	TAPA
4	A171099	2	ABRAÇADEIRA	CLAMP	ABRAZADERA
5	515-23143	2	ABRAÇADEIRA (9/16")	CLAMP (9/16")	ABRAZADERA (9/16")
6	198824C1	1	PROTETOR (1/2ID)	GROMMET (1/2ID)	PROTECTOR (1/2ID)
7	87541330	1	MANGUEIRA Dreno (695mm)	HOSE Drain (695mm)	MANGUERA Drenaje (695mm)
8	307149A1	1	MANGUEIRA Reservat. Recuperação (1676mm)	HOSE Recovery Tank (1676mm)	MANGUERA Depósito Recuperación (1676mm)
9	832-10408	4	PORCA (M8x1.25)	NUT (M8x1.25)	TUERCA (M8x1.25)
10	87585139	1	PLACA	PLATE	PLACA
11	895-15008	8	ARRUELA (M8x20x1.6)	WASHER (M8x20x1.6)	ARANDELA (M8x20x1.6)

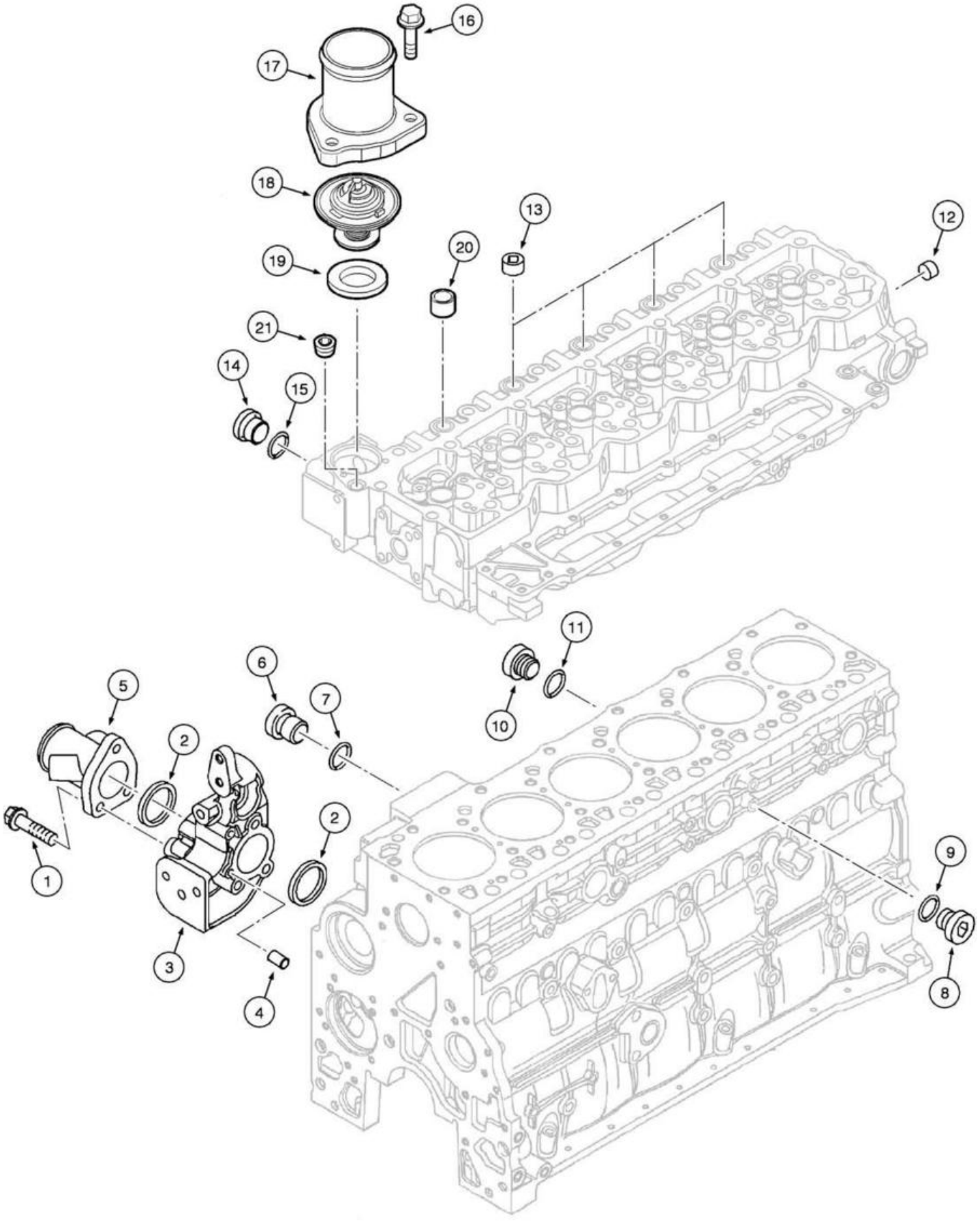
16
17
18
19
20
13
12
21
14
15
11
10
6
7
5
2
1
2
3
4
9
8

ITEM REF.	PEÇA Nº PART Nº PIEZA Nº	QTD. QTY. CANT.	DESCRIÇÃO (Português)	DESCRIPTION (English)	DESCRIPCIÓN (Español)
1	2852325	3	PARAFUSO	SCREW	TORNILLO
2	2854072	2	ANEL-O	O-RING	ANILLO-O
3	2852392	1	SUPORTE	SUPPORT	SOPORTE
4	4895576	2	PINO-guia	DOWEL	ESPIGA
5	2852468	1	TUBO	TUBE	TUBO
6	2852496	1	BUJÃO	PLUG	TAPÓN
7	4895393	1	ANEL-O	O-RING	ANILLO-O
8	4895623	1	BUJÃO	PLUG	TAPÓN
9	4895625	1	ANEL-O	O-RING	ANILLO-O
10	2852496	2	BUJÃO	PLUG	TAPÓN
11	4899824	2	ARRUELA	WASHER	ARANDELA
12	4895079	2	BUJÃO	PLUG	TAPÓN
13	4895078	4	BUJÃO	PLUG	TAPÓN
14	4895080	1	BUJÃO	PLUG	TAPÓN
15	4895082	1	ANEL-O	O-RING	ANILLO-O
16	4899110	3	PARAFUSO	SCREW	TORNILLO
17	4895131	1	COTOVELO	ELBOW	CODO
18	2852471	1	TERMOSTATO Conj.	THERMOSTAT Assy.	TERMOSTATO Conj.
19	2852473	1	JUNTA	GASKET	JUNTA
20	4892762	1	BUJÃO	PLUG	TAPÓN
21	4895078	4	BUJÃO	PLUG	TAPÓN
22	2852803	3	PARAFUSO (M10x45) (não ilustrado)	SCREW (M10x45) (not shown)	TORNILLO (M10x45) (no ilustrado)
23	2852480	1	SUPORTE Compressor (não ilustrado)	SUPPORT Compressor (not shown)	SOPORTE Compresor (no ilustrado)
24	2852481	2	PINO GUIA (não ilustrado)	DOWEL PIN (not shown)	PASADOR GUIA (no ilustrado)

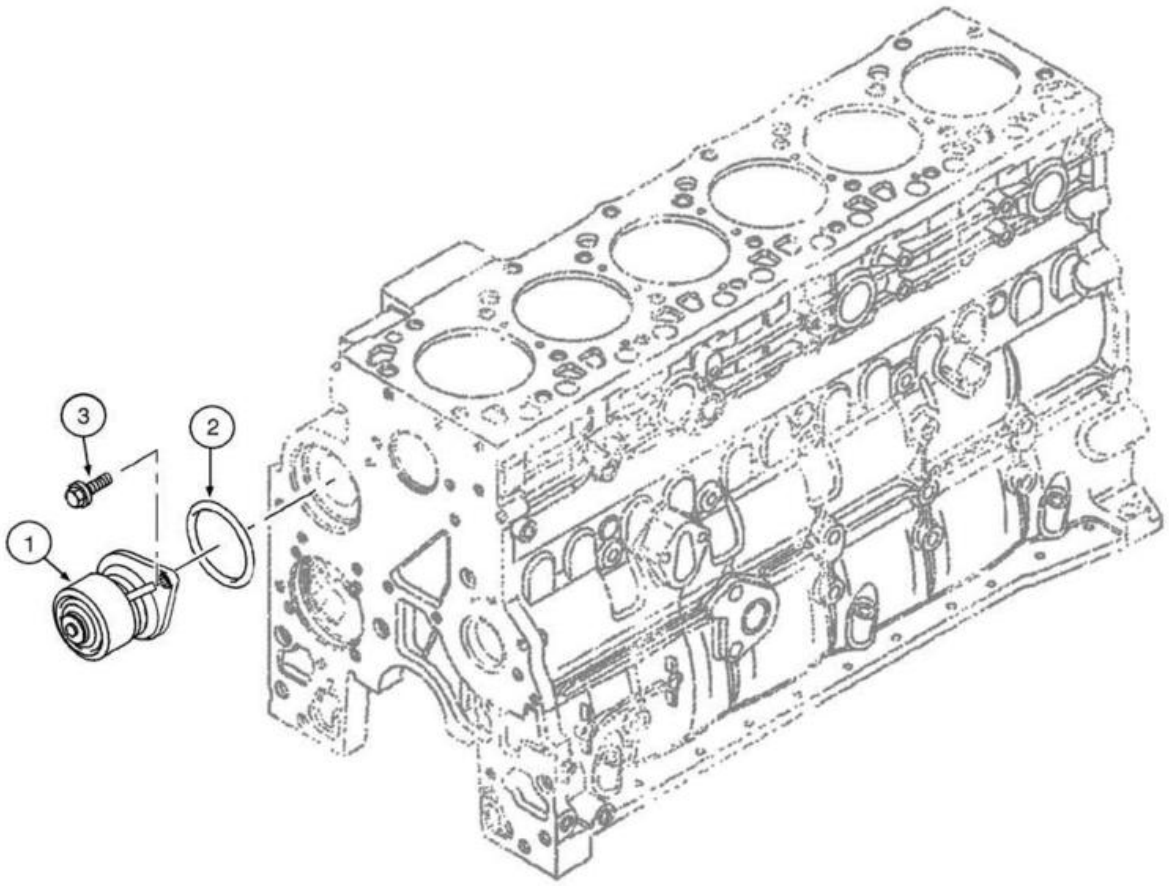
3
2
1

ITEM REF.	PEÇA Nº PART Nº PIEZA Nº	QTD. QTY. CANT.	DESCRIÇÃO (Português)	DESCRIPTION (English)	DESCRIPCIÓN (Español)
1	4891252	1	BOMBA D'ÁGUA	WATER PUMP	BOMBA DE AGUA
2	2852047	1	JUNTA	GASKET	JUNTA
3	4899079	2	PARAFUSO (M8x25)	SCREW (M8x25)	TORNILLO (M8x25)

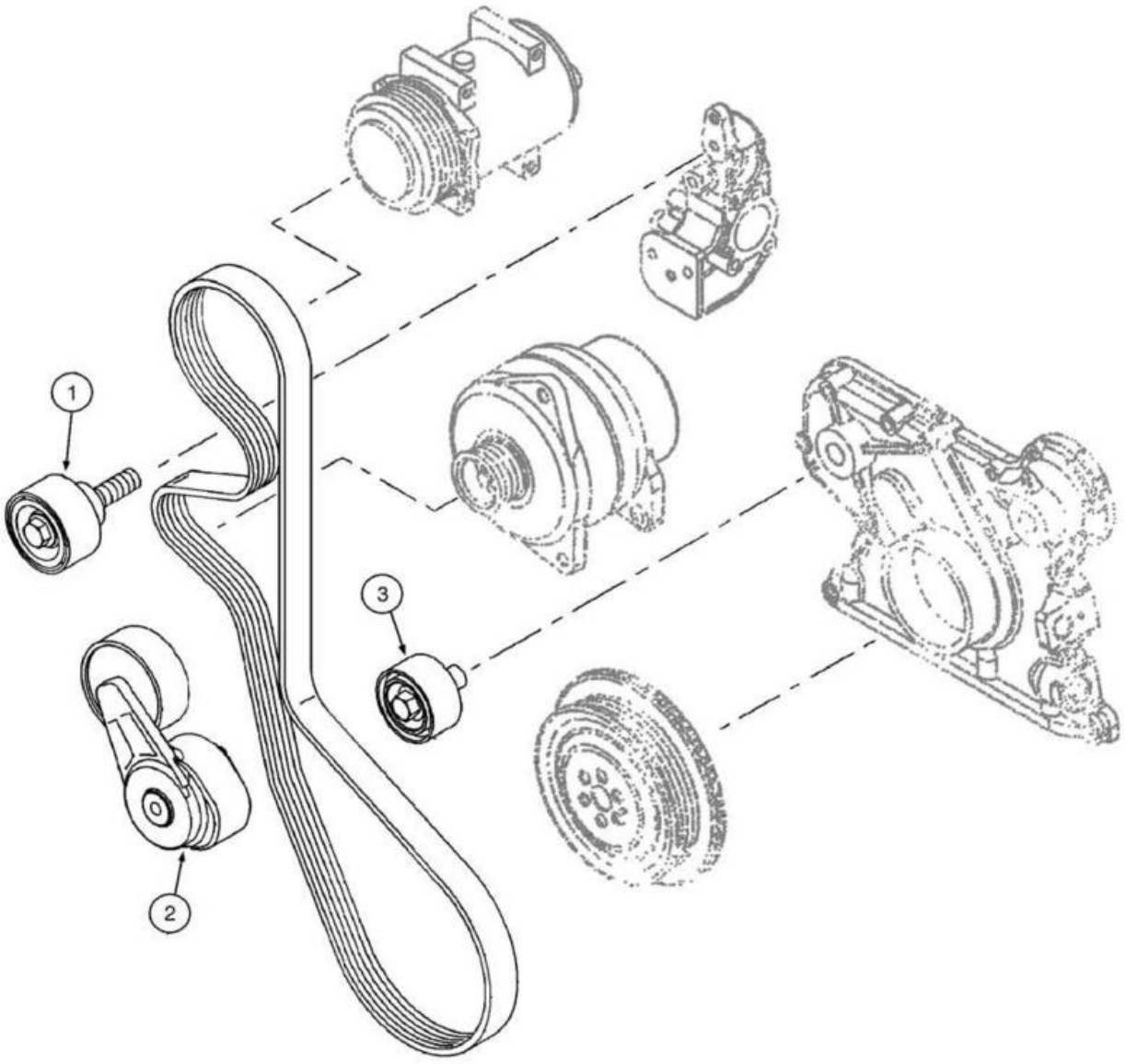
1
2
3

ITEM REF.	PEÇA Nº PART Nº PIEZA Nº	QTD. QTY. CANT.	DESCRIÇÃO (Português)	DESCRIPTION (English)	DESCRIPCIÓN (Español)
1	2852398	1	POLIA Correia	BELT PULLEY	POLEA Correa
2	2852396	1	TENSIONADOR Correia	BELT TENSIONER	TENSOR Correa
3	2852397	1	ROLETE	ROLLER	RODILLO

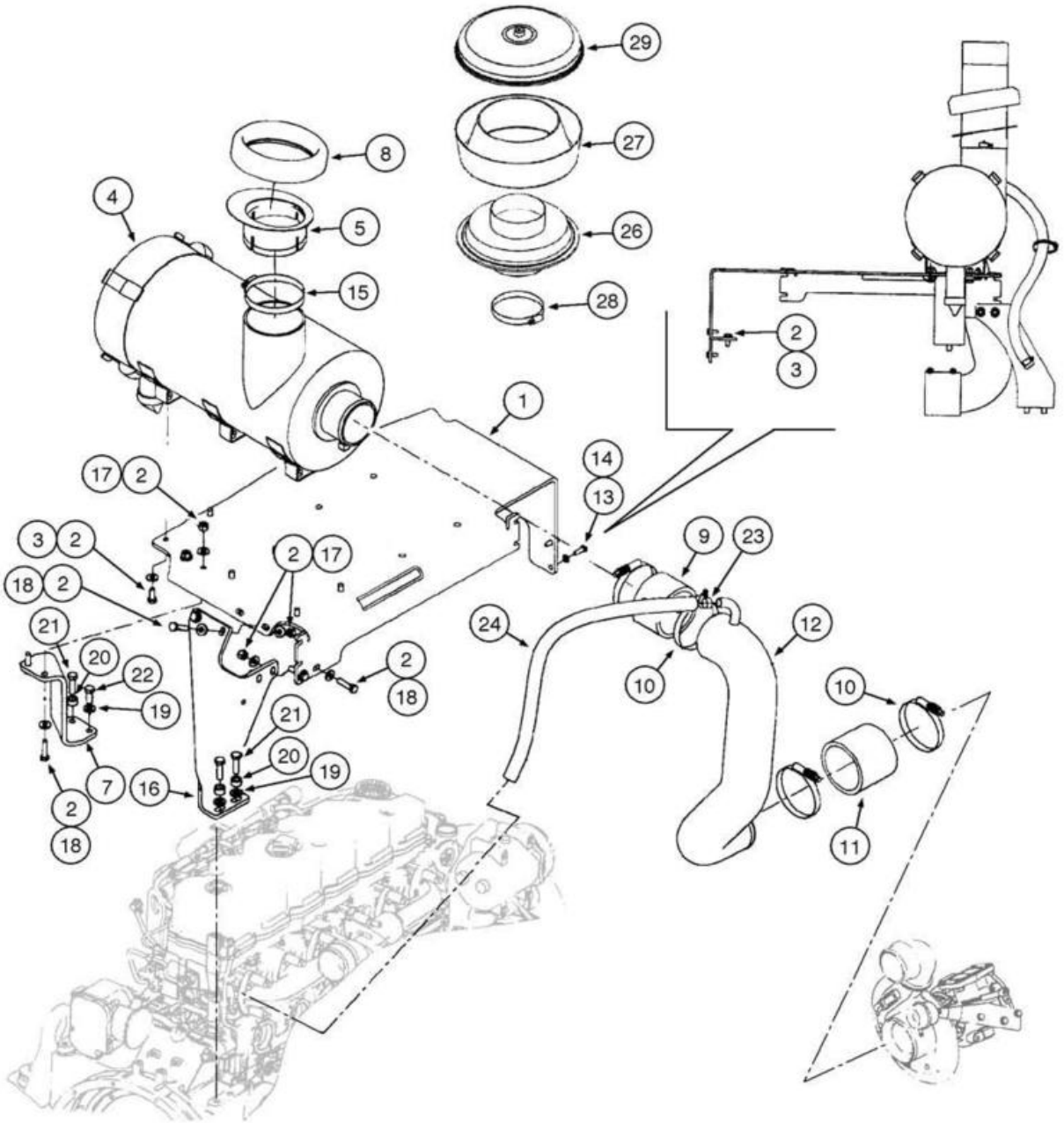
29
27
26
28
8
5
4
15
1
2
3
17
2
14
13
3
2
2
17
18
2
9
23
21
20
22
19
24
12
10
2
18
21
20
19
10
7
16
2
18
11

ITEM REF.	PEÇA Nº PART Nº PIEZA Nº	QTD. QTY. CANT.	DESCRIÇÃO (Português)	DESCRIPTION (English)	DESCRIPCIÓN (Español)
1	87535471	1	SUPORTE Filtro Ar	SUPPORT Air Filter	SOPORTE Filtro Aire
2	896-15010	20	ARRUELA (M10x24.5x3)	WASHER (M10x24.5x3)	ARANDELA (M10x24.5x3)
3	627-10025	8	PARAFUSO (M10x25,10.9)	BOLT (M10x25,10.9)	PERNO (M10x25,10.9)
4	REF	1	FILTRO DE AR **(p.2-18)**	AIR FILTER **(p.2-18)**	FILTRO DE ARIE **(p.2-18)**
5	8500383	1	TUBO Admissão	PIPE Intake	TUBO Admisión
7	87535473	1	SUPORTE	SUPPORT	SOPORTE
8	8500403	1	VEDADOR	SEAL	VEDADOR
9	8501205	1	MANGUEIRA Filtro Ar (73mm)	HOSE Air Filter (73mm)	MANGUERA Filtro Aire (73mm)
10	L127771	4	ABRAÇADEIRA	CLAMP	ABRAZADERA
11	8602478	1	MANGUEIRA Filtro Ar (100mm)	HOSE Air Filter (100mm)	MANGUERA Filtro Aire (100mm)
12	8602473	1	TUBO Filtro Ar	TUBE Air Filter	TUBO Filtro Aire
13	896-11008	2	ARRUELA (M8x17.5x2)	WASHER (M8x17.5x2)	ARANDELA (M8x17.5x2)
14	627-8025	2	PARAFUSO (M8x25,10.9)	BOLT (M8x25,10.9)	PERNO (M8x25,10.9)
15	214-3188	1	ABRAÇADEIRA	CLAMP	ABRAZADERA
16	87535472	1	SUPORTE	SUPPORT	SOPORTE
17	832-10410	6	PORCA trava (M10x1.5)	NUT lock (M10x1.5)	TUERCA traba (M10x1.5)
18	627-12040	6	PARAFUSO (M12x40,10.9)	BOLT (M12x40,10.9)	PERNO (M12x40,10.9)
19	896-11012	3	ARRUELA (M13.5x24.5x3)	WASHER (M13.5x24.5x3)	ARANDELA (M13.5x24.5x3)
20	D44696	2	BUCHA (1/2x1/2)	BUSHING (1/2x1/2)	BUJE (1/2x1/2)
21	627-12040	3	PARAFUSO (M12x40,10.9)	BOLT (M12x40,10.9)	PERNO (M12x40,10.9)
22	627-12030	1	PARAFUSO (M12x30,10.9)	BOLT (M12x30,10.9)	PERNO (M12x30,10.9)
23	214-1416	2	ABRAÇADEIRA (16)	CLAMP (16)	ABRAZADERA (16)
24	87342638	1	MANGUEIRA Ventilação Cárter (800mm)	HOSE Crankcase Ventilation (800mm)	MANGUERA Ventilación Carter (800mm)
25	258541A1	1	PRÉ-FILTRO Conj.	PRECLEANER Assy.	PRÉ-FILTRO Conj.
26	NSS	1	LUVA	SLEEVE	MANGUITO
27	L30671	1	CARCAÇA	HOUSING	CARCASA
28	214-1480	1	ABRAÇADEIRA (80)	CLAMP (80)	ABRAZADERA (80)
29	L30669	1	TAMPA	COVER	TAPA

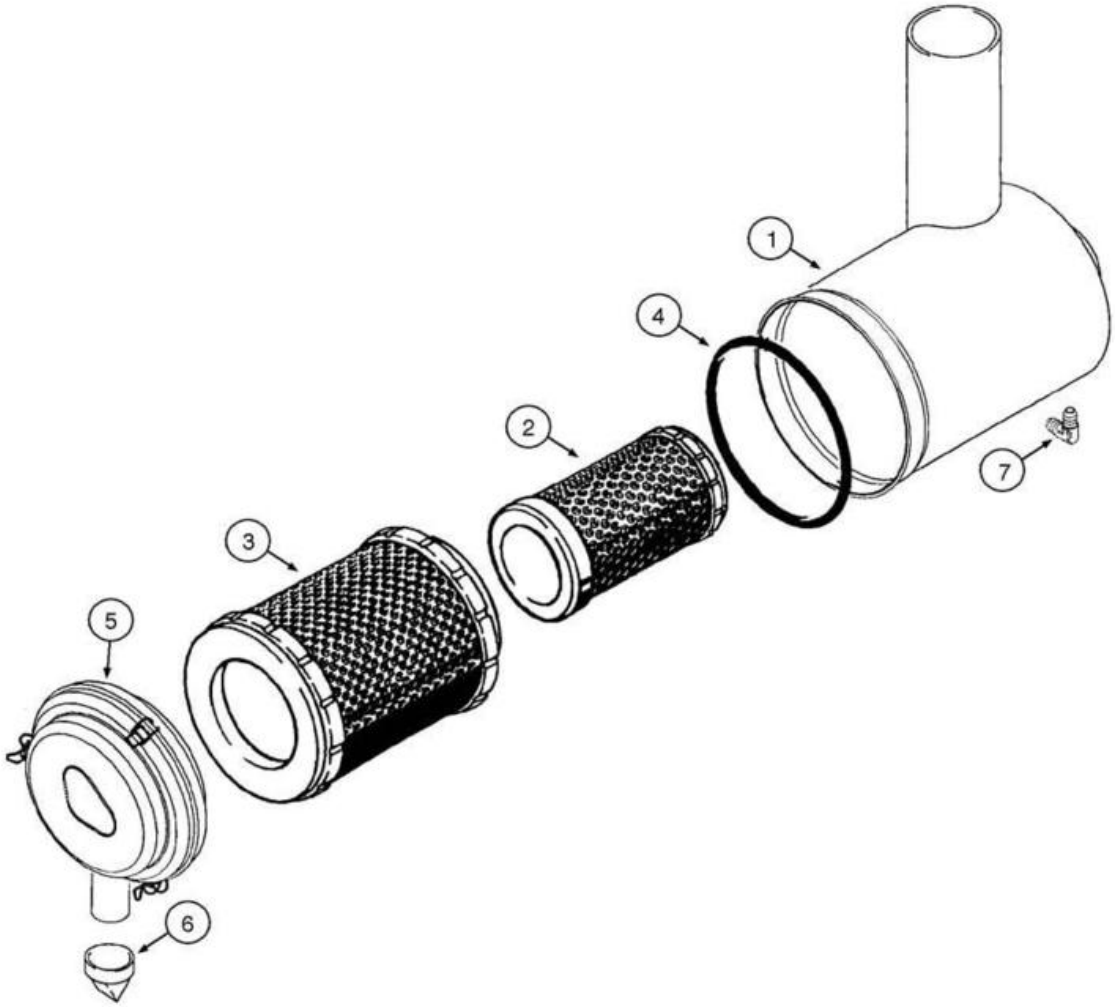
1
2
3
4
5
6
7

ITEM REF.	PEÇA Nº PART Nº PIEZA Nº	QTD. QTY. CANT.	DESCRIÇÃO (Português)	DESCRIPTION (English)	DESCRIPCIÓN (Español)
	87590238	1	FILTRO DE AR Conj.	AIR FILTER Assy.	FILTRO DE ARIE Conj.
1	NSS	1	CARCAÇA Filtro de Ar	BODY Air Filter	CARACSA Filtro de Aire
2	8605140	1	FILTRO DE AR Secundário	AIR FILTER Secondary	FILTRO DE AIRE Secundario
3	8605139	1	FILTRO DE AR Primário	AIR FILTER Primary	FILTRO DE AIRE Primario
4	8605078	1	ANEL-O	O-RING	ANILLO-O
5	8605079	1	TAMPA	COVER	TAPA
6	8604231	1	VÁLVULA	VALVE	VÁLVULA
7	217-1227	1	COTOVELO (90º) (1/8”-27)	ELBOW (90º) (1/8”-27)	CODO (90º) (1/8”-27)

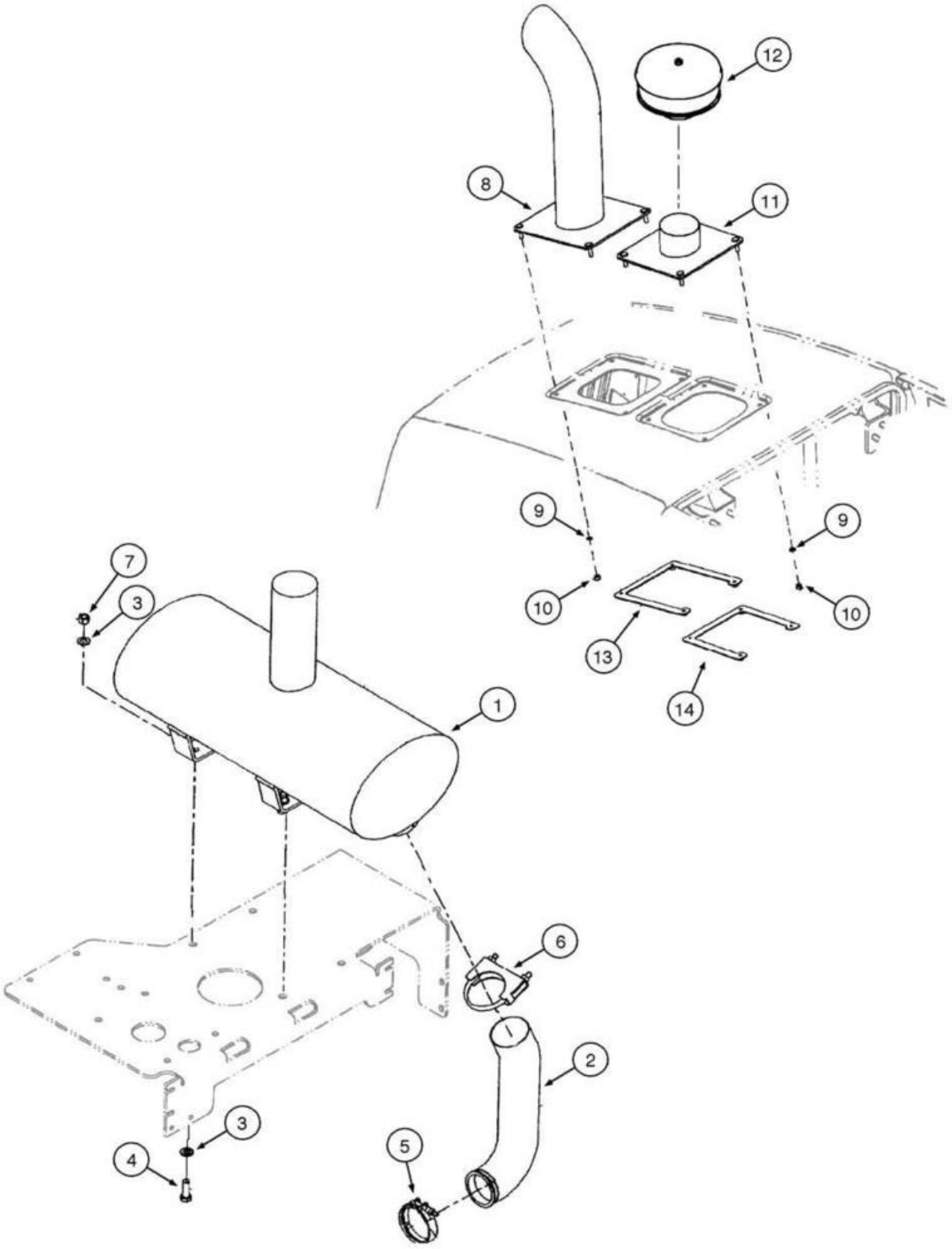
12
8
11
9
9
10
10
13
14
7
3
1
6
2
3
4
5

ITEM REF.	PEÇA Nº PART Nº PIEZA Nº	QTD. QTY. CANT.	DESCRIÇÃO (Português)	DESCRIPTION (English)	DESCRIPCIÓN (Español)
1	87365731	1	SILENCIOSO	MUFFLER	SILENCIADOR
2	87365709	1	TUBO Escape	TUBE Exhaust	TUBO Escape
3	896-11012	8	ARRUELA (M13.5x24.5x3)	WASHER (M13.5x24.5x3)	ARANDELA (M13.5x24.5x3)
4	627-12035	4	PARAFUSO (M12x35,10.9)	BOLT (M12x35,10.9)	PERNO (M12x35,10.9)
5	J903652	1	ABRAÇADEIRA	CLAMP	ABRAZADERA
6	299456A1	1	ABRAÇADEIRA	CLAMP	ABRAZADERA
7	829-1412	4	PORCA (M12)	NUT (M12)	TUERCA (M12)
8	8500375	1	TUBO Escape	PIPE Exhaust	TUBO Escape
9	895-18010	8	ARRUELA (M10x18x1.6)	WASHER (M10x18x1.6)	ARANDELA (M10x18x1.6)
10	832-10410	8	PORCA trava (M10x1.5)	NUT lock (M10x1.5)	TUERCA traba (M10x1.5)
11	8500379	1	TUBO Admissão	PIPE Intake	TUBO Admisión
12	258541A1	1	PRÉ-FILTRO	PRECLEANER	PRÉ-FILTRO
13	408196A1	1	PLACA Fixação Escape	PLATE Exhaust Backing	PLACA Fijación Escape
14	8500382	1	PLACA Fixação Admissão	PLATE Intake Backing	PLACA Fijación Admisión

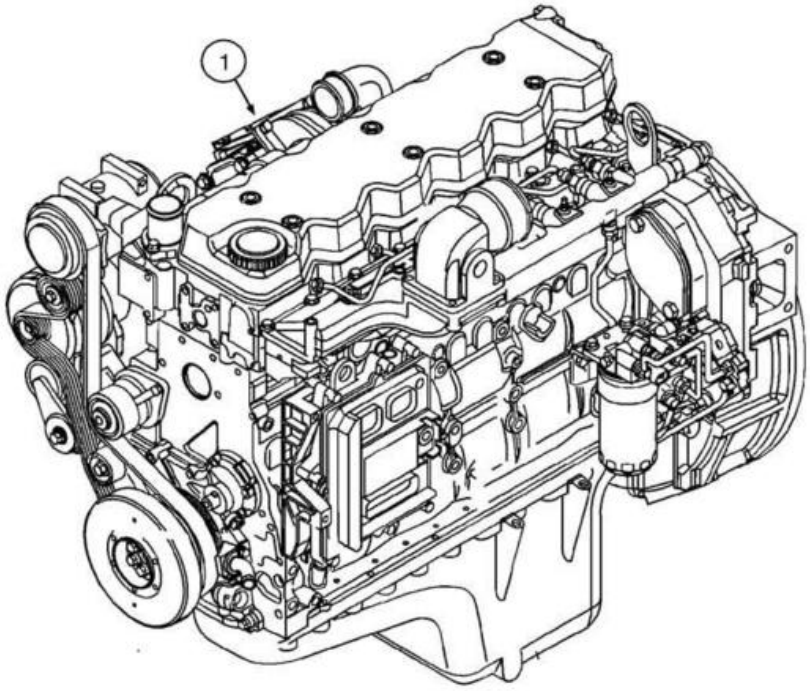
1

ITEM REF.	PEÇA Nº PART Nº PIEZA Nº	QTD. QTY. CANT.	DESCRIÇÃO (Português)	DESCRIPTION (English)	DESCRIPCIÓN (Español)
1	87452593	1	MOTOR Conj.	ENGINE Assy.	MOTOR Conj.

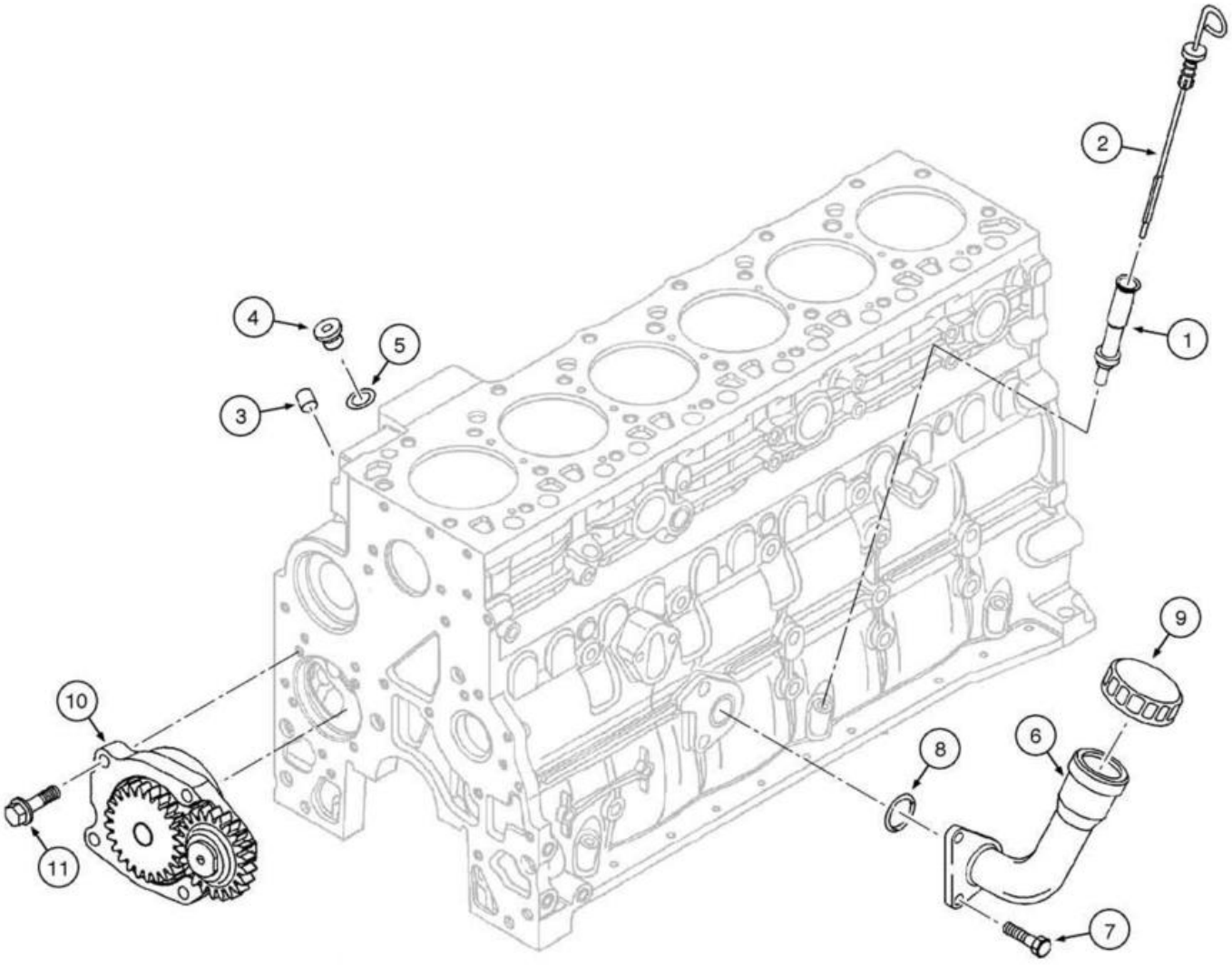
1
2
3
4
5
6
7
8
9
10
11

ITEM REF.	PEÇA Nº PART Nº PIEZA Nº	QTD. QTY. CANT.	DESCRIÇÃO (Português)	DESCRIPTION (English)	DESCRIPCIÓN (Español)
1	2852122	1	TUBO	TUBE	TUBO
2	2852464	1	VARETA DE NÍVEL	DIPSTICK	MEDIDOR DE NIVEL
3	4899036	1	BUJÃO	PLUG	TAPÓN
4	4897330	1	BUJÃO	PLUG	TAPÓN
5	4895610	1	ANEL-O	O-RING	ANILLO-O
6	2852377	1	BOCAL ENCHIMENTO	FILLER NECK	BOCAL RELLENO
7	2852134	2	PARAFUSO	SCREW	TORNILLO
8	2852135	1	JUNTA	GASKET	JUNTA
9	2852136	1	TAMPA	CAP	TAPA
10	4897481	1	BOMBA Óleo Motor	PUMP Engine Oil	BOMBA Aceite Motor
11	4899090	4	PARAFUSO	SCREW	TORNILLO

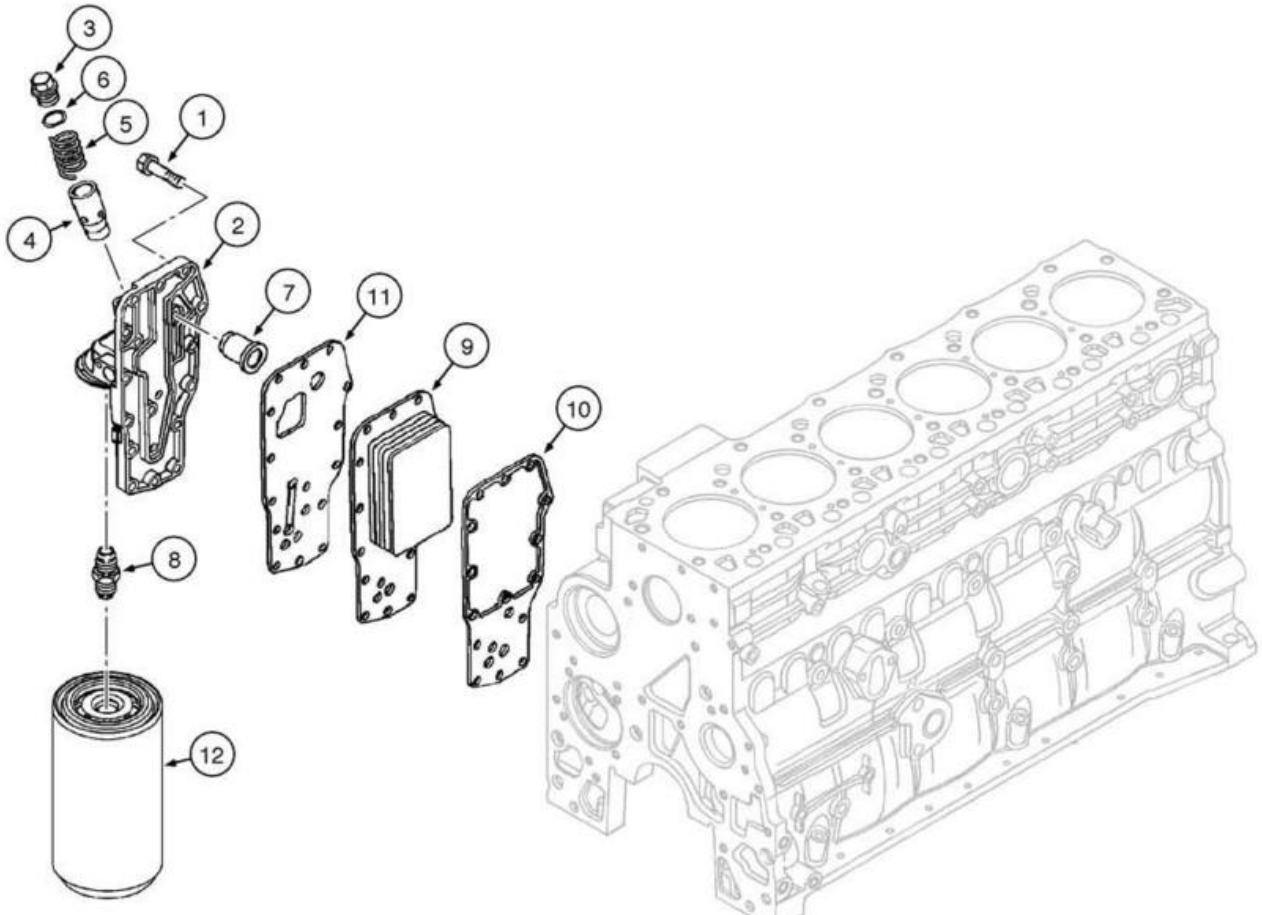
3
6
5
1
4
2
7
11
9
10
8
12

ITEM REF.	PEÇA Nº PART Nº PIEZA Nº	QTD. QTY. CANT.	DESCRIÇÃO (Português)	DESCRIPTION (English)	DESCRIPCIÓN (Español)
1	4899019	15	PARAFUSO (M8x35)	SCREW (M8x35)	TORNILLO (M8x35)
2	2853780	1	CABEÇOTE Filtro Conj.	HEAD Filter Assy.	CABEZA Filtro Conj.
3	2853781	1	BUJÃO	PLUG	TAPÓN
4	4896404	1	CARCAÇA Bujão	HOUSING Plug	CARCASA Tapón
5	4895045	1	MOLA	SPRING	RESORTE
6	4899035	1	ANEL-O	O-RING	ANILLO-O
7	4896410	1	VÁLVULA	VALVE	VÁLVULA
8	4893391	1	CONECTOR	CONNECTOR	CONECTOR
9	2853604	1	RESFRIADOR ÓLEO	OIL COOLER	ENFRIADOR ACEITE
10	2830559	1	JUNTA	GASKET	JUNTA
11	4896409	1	JUNTA	GASKET	JUNTA
12	87803261	1	FILTRO Óleo Motor	FILTER Engine Oil	FILTRO Aceite Motor

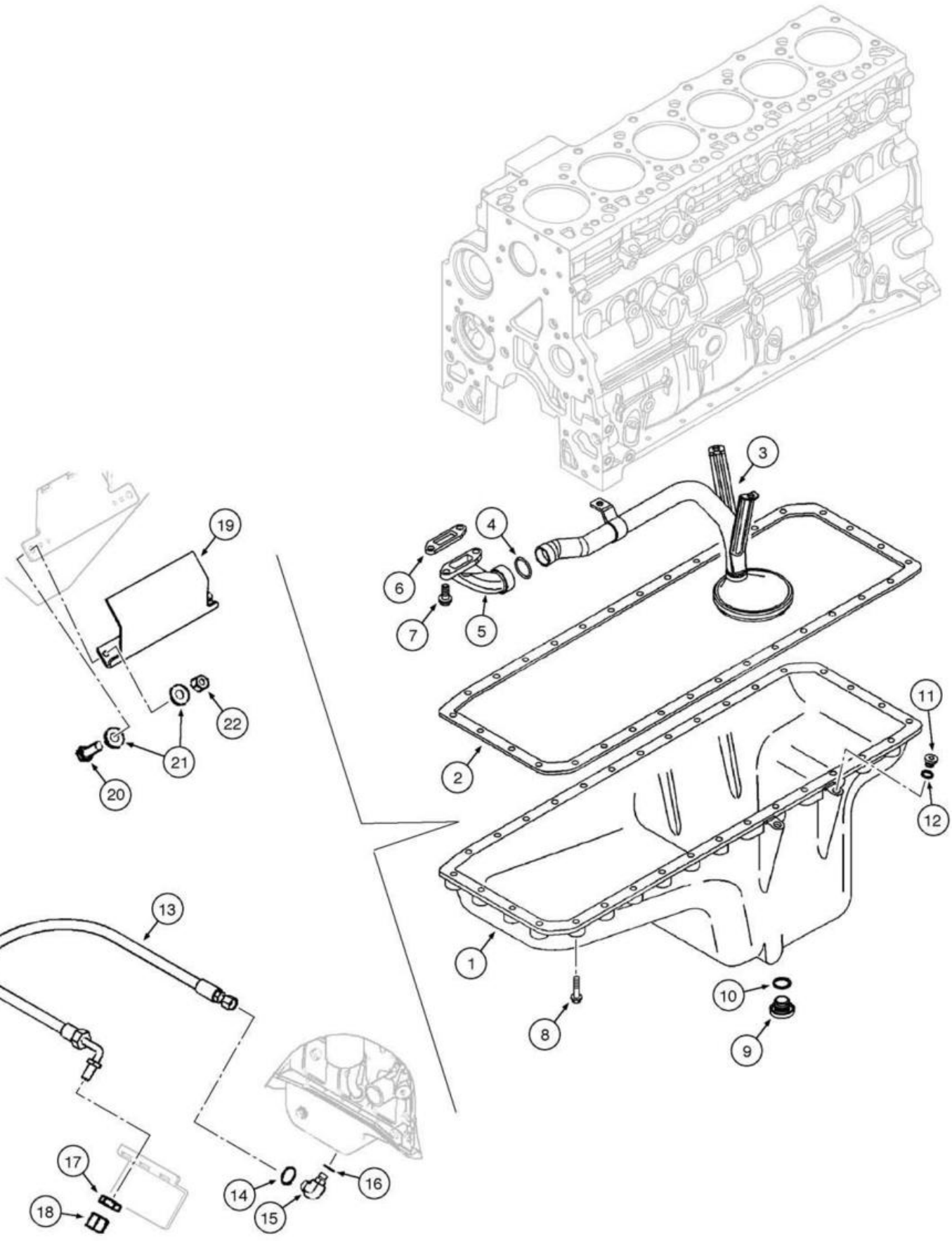
1
2
3
4
5
6
7
8
9
10
11
12
13
14
15
16
17
18
19
20
21
22

ITEM REF.	PEÇA Nº PART Nº PIEZA Nº	QTD. QTY. CANT.	DESCRIÇÃO (Português)	DESCRIPTION (English)	DESCRIPCIÓN (Español)
1	2852419	1	CÁRTER	OIL PAN	CARTER
2	2852420	1	JUNTA	GASKET	JUNTA
3	2852770	1	TUBO Sucção	STRAINER	TUBE Succión
4	2852237	1	JUNTA	GASKET	JUNTA
5	2852238	1	TUBO	TUBE	TUBO
6	4898301	1	JUNTA	GASKET	JUNTA
7	18138424	2	PARAFUSO (M8x25)	SCREW (M8x25)	TORNILLO (M8x25)
8	4899019	32	PARAFUSO	SCREW	TORNILLO
9	4894139	1	BUJÃO	PLUG	TAPÓN
10	2853728	1	ANEL-O	O-RING	ANILLO-O
11	4897330	1	BUJÃO	PLUG	TAPÓN
12	4895610	1	ANEL-O (9.3IDx2.2)	O-RING (9.3IDx2.2)	ANILLO-O (9.3IDx2.2)
13	397437A1	1	MANGUEIRA Dreno (1250mm)	HOSE Drain (1250mm)	MANGUERA Drenaje (1250mm)
14	238-6016	1	ANEL-O (.614"IDx.070")	O-RING (.614"IDx.070")	ANILLO-O (.614"IDx.070")
15	87426452	1	CONEXÃO (90°)	FITTING (90°)	CONEXIÓN (90°)
16	637-63193	1	ANEL-O (19.3MMIDx2.2)	O-RING (19.3MMIDx2.2)	ANILLO-O (19.3MMIDx2.2)
17	218-1251	1	PORCA trava (7/8"-14)	NUT lock (7/8"-14)	TUERCA traba (7/8"-14)
18	218-756	1	CAPA	CAP	CAPA
19	407632A1	1	TAMPA Dreno Remoto	COVER Remote Drain	TAPA Dreno Remoto
20	627-10030	2	PARAFUSO (M12x30,10.9)	BOLT (M12x30,10.9)	PERNO (M12x30,10.9)
21	895-15010	4	ARRUELA (M11x24x2)	WASHER (M11x24x2)	ARANDELA (M11x24x2)
22	832-10410	2	PORCA trava (M10x1.5)	NUT lock (M10x1.5)	TUERCA traba (M10x1.5)

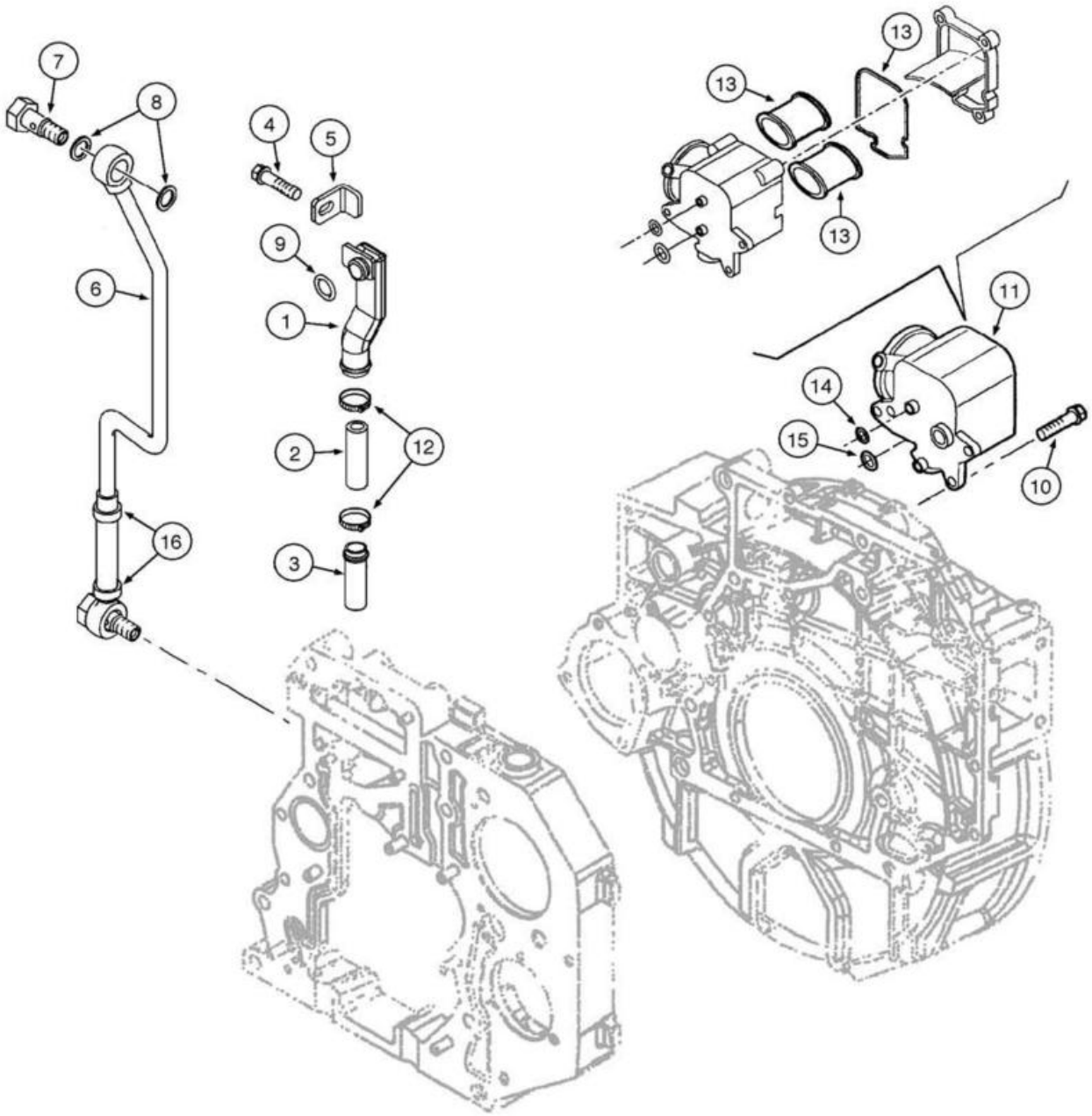
7
8
4
5
9
6
1
2
12
16
3
13
13
13
11
14
15
10

ITEM REF.	PEÇA Nº PART Nº PIEZA Nº	QTD. QTY. CANT.	DESCRIÇÃO (Português)	DESCRIPTION (English)	DESCRIPCIÓN (Español)
1	4897534	1	TUBO	TUBE	TUBO
2	4897546	1	LUVA	SLEEVE	MANGUITO
2	2854521	1	MANGUEIRA	HOSE	MANGUERA
3	4897547	1	TUBO	TUBE	TUBO
4	4897537	1	PARAFUSO	SCREW	TORNILLO
5	4897536	1	SUPORTE	BRACKET	SOPORTE
6	4899219	1	TUBO	TUBE	TUBO
7	4897526	2	PARAFUSO Banjo (M12x1.5x30)	BOLT Banjo (M12x1.5x30)	PERNO Hueco (M12x1.5x30)
8	4899926	4	ANEL-O	O-RING	ANILLO-O
9	4898439	1	ANEL-O	O-RING	ANILLO-O
10	4899092	3	PARAFUSO	SCREW	TORNILLO
11	4892871	1	RESPIRO	BREATHER	RESPIRADERO
12	4893234	2	ABRAÇADEIRA	CLAMP	ABRAZADERA
12	2831016	2	ABRAÇADEIRA	CLAMP	ABRAZADERA
13	2992447	1	FILTRO Respiro	FILTER Breather	FILTRO Respiradero
14	4898372	1	ANEL-O	O-RING	ANILLO-O
15	2830304	1	ANEL-O	O-RING	ANILLO-O
16	4899242	2	ABRAÇADEIRA	CLAMP	ABRAZADERA

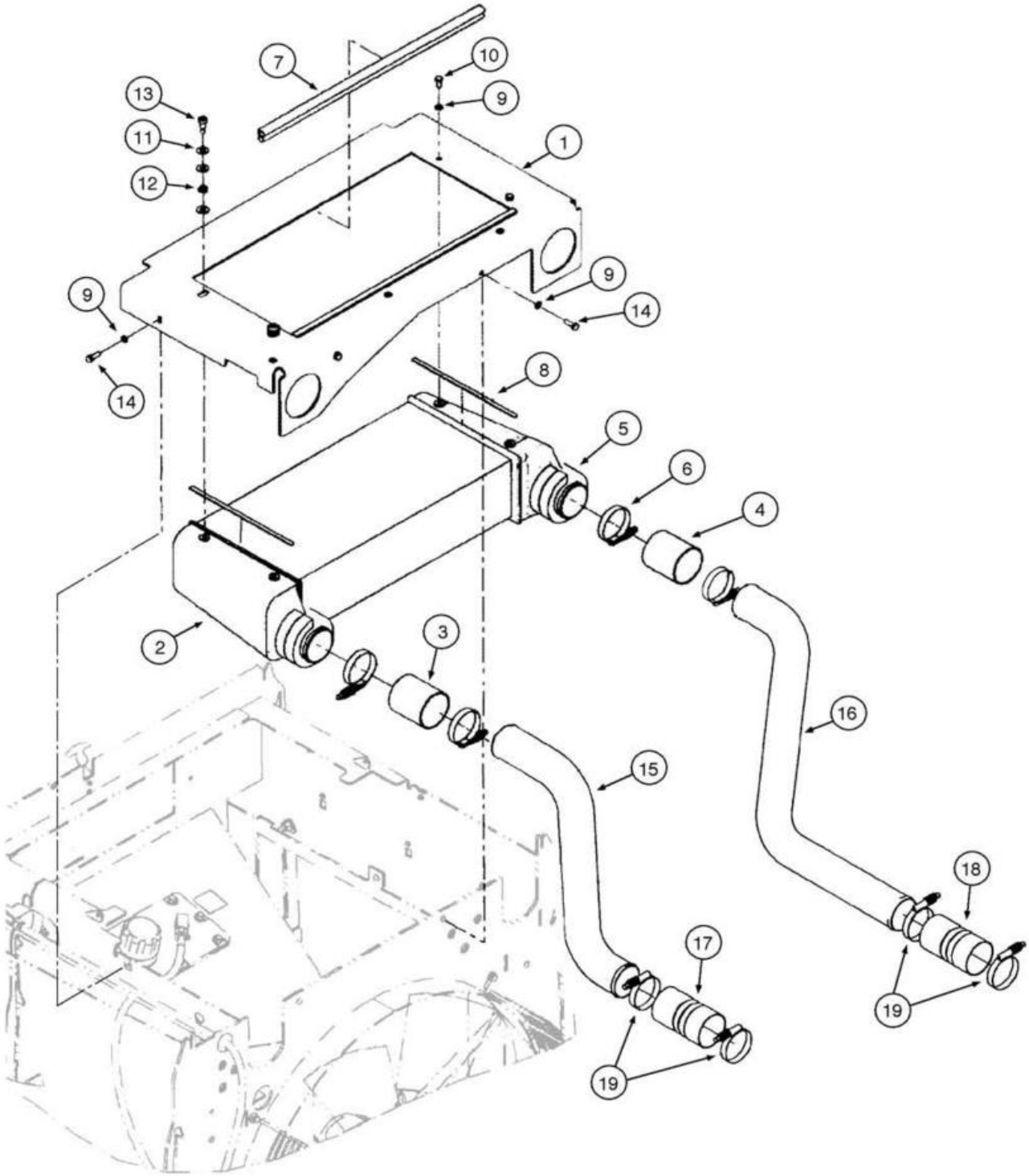
7
10
13
9
11
1
12
9
9
14
14
8
5
6
4
2
3
16
15
18
17
19
19

ITEM REF.	PEÇA Nº PART Nº PIEZA Nº	QTD. QTY. CANT.	DESCRIÇÃO (Português)	DESCRIPTION (English)	DESCRIPCIÓN (Español)
1	87381953	1	PLACA Fixação	PLATE Mounting	PLACA Fijación
2	76088515	1	RESFRIADOR Ar Admissão	COOLER Charge Air	ENFRIADOR Aire Admisión
3	87572375	1	MANGUEIRA Ar Admissão (89mm)	HOSE Intake Air (89mm)	MANGUERA Aire Admisión (89mm)
4	87572378	1	MANGUEIRA Ar Admissão (89mm)	HOSE Intake Air (89mm)	MANGUERA Aire Admisión (89mm)
5	8500167	2	VEDADOR	SEAL	VEDADOR
6	L115549	8	ABRAÇADEIRA	CLAMP	ABRAZADERA
7	8500144	2	VEDADOR	SEAL	VEDADOR
8	8500143	2	VEDADOR	SEAL	VEDADOR
9	892-11008	6	ARRUELA pressão (M8)	WASHER lock (M8)	ARANDELA cierre (M8)
10	627-8016	2	PARAFUSO (M8x16,10.9)	BOLT (M8x16,10.9)	PERNO (M8x16,10.9)
11	895-15010	6	ARRUELA (M11x24x2)	WASHER (M11x24x2)	ARANDELA (M11x24x2)
12	386040R1	2	MOLA	SPRING	RESORTE
13	561-703	2	PARAFUSO	SCREW	TORNILLO
14	627-8025	4	PARAFUSO (M8x25,10.9)	BOLT (M8x25,10.9)	PERNO (M8x25,10.9)
15	8605799	1	TUBO	TUBE	TUBO
16	8605800	1	TUBO	TUBE	TUBO
17	87340284	1	MANGUEIRA	HOSE	MANGUERA
18	87340015	1	MANGUEIRA	HOSE	MANGUERA
19	L115549	4	ABRAÇADEIRA	CLAMP	ABRAZADERA

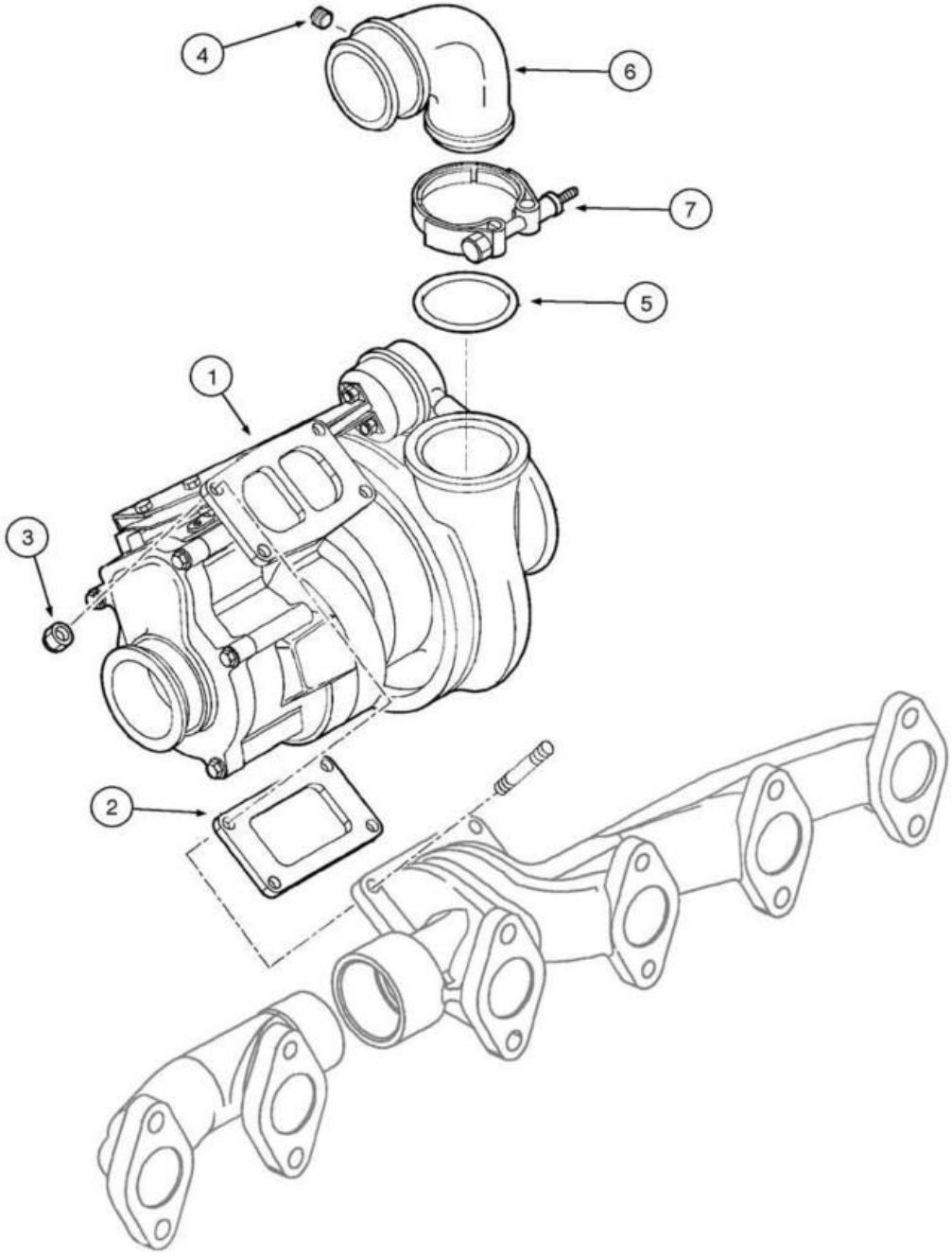
4
6
7
5
1
3
2

ITEM REF.	PEÇA Nº PART Nº PIEZA Nº	QTD. QTY. CANT.	DESCRIÇÃO (Português)	DESCRIPTION (English)	DESCRIPCIÓN (Español)
1	2855124	1	TURBOCOMPRESSOR	TURBOCHARGER	TURBOCOMPRESOR
2	4895132	1	JUNTA	GASKET	JUNTA
3	4899086	4	PORCA	NUT	TUERCA
4	4895098	1	BUJÃO	PLUG	TAPÓN
5	4899087	1	ANEL-O	O-RING	ANILLO-O
6	4895141	1	COTOVELO	ELBOW	CODO
7	2852407	1	ABRAÇADEIRA	CLAMP	ABRAZADERA

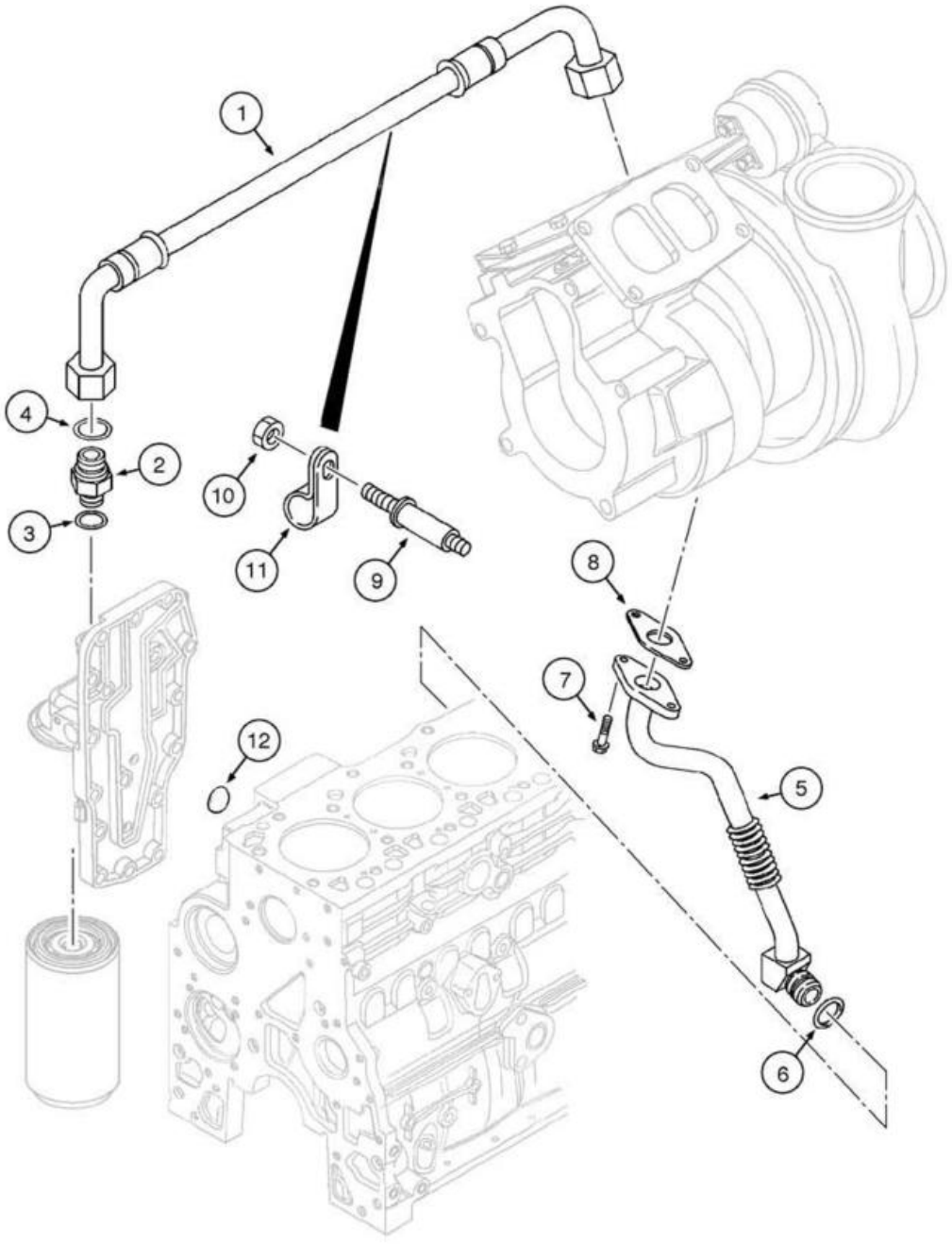
1
4
2
3
10
11
9
8
7
12
5
6

ITEM REF.	PEÇA Nº PART Nº PIEZA Nº	QTD. QTY. CANT.	DESCRIÇÃO (Português)	DESCRIPTION (English)	DESCRIPCIÓN (Español)
1	4899377	1	MANGUEIRA	HOSE	MANGUERA
2	4895107	1	CONECTOR	CONNECTOR	CONECTOR
3	4899107	1	ANEL-O	O-RING	ANILLO-O
4	4899108	1	ANEL-O	O-RING	ANILLO-O
5	2853606	1	TUBO	TUBE	TUBO
6	2852801	2	ANEL-O	O-RING	ANILLO-O
7	4899079	2	PARAFUSO	SCREW	TORNILLO
8	4891288	1	JUNTA	GASKET	JUNTA
9	2854375	1	PRISIONEIRO	STUD	ESPARRAGO
10	4899003	1	PORCA (M8x1.25)	NUT (M8x1.25)	TUERCA (M8x1.25)
11	4899436	1	ABRAÇADEIRA	CLAMP	ABRAZADERA
12	4895089	1	BUJÃO	PLUG	TAPÓN

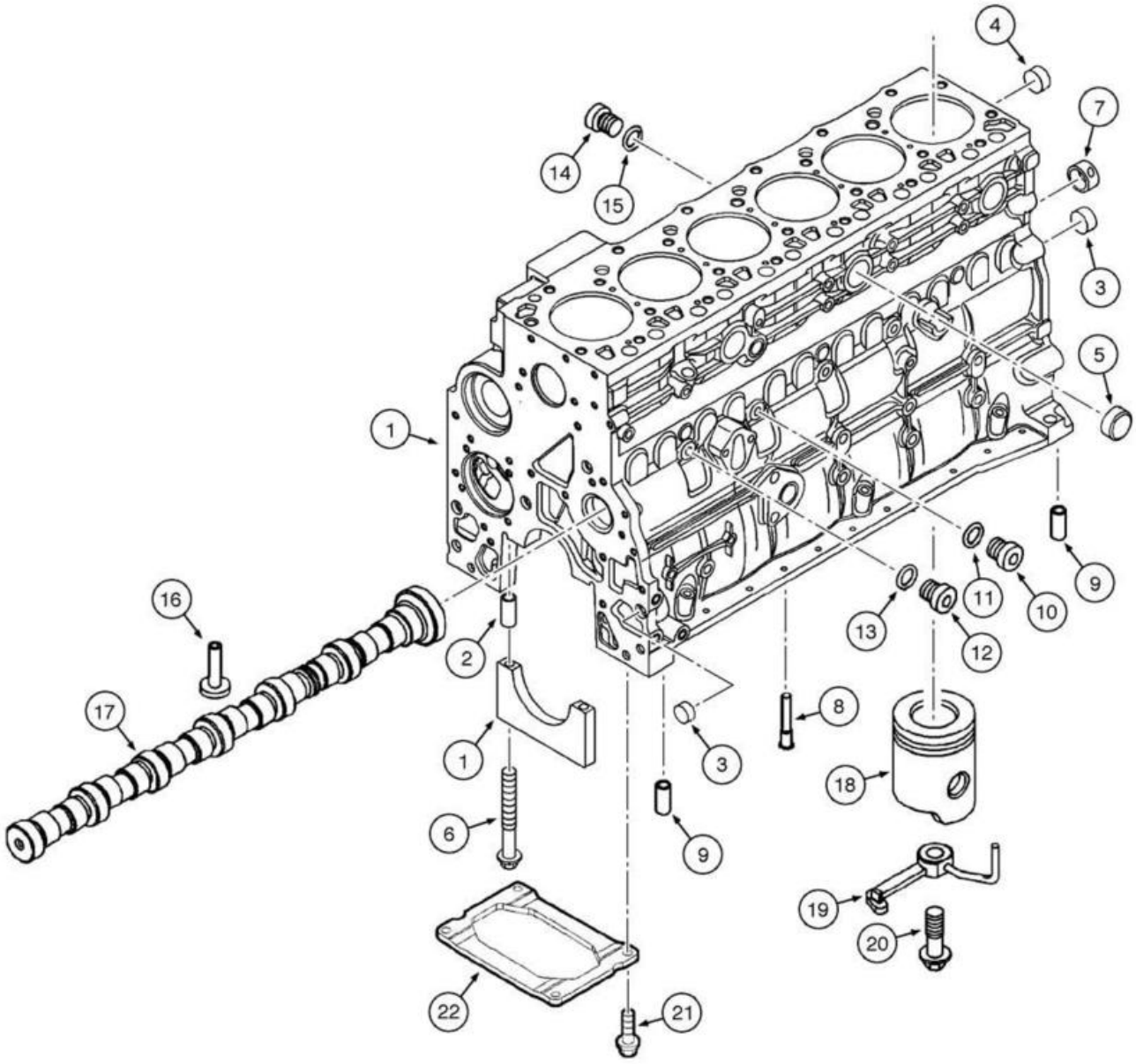
4
7
14
15
3
5
1
9
11
10
13
12
16
2
8
17
1
3
18
6
9
19
20
22
21

ITEM REF.	PEÇA Nº PART Nº PIEZA Nº	QTD. QTY. CANT.	DESCRIÇÃO (Português)	DESCRIPTION (English)	DESCRIPCIÓN (Español)
1	2830076	1	BLOCO DE CILINDROS Conj.	CYLINDER BLOCK Assy.	BLOQUE DE CILINDROS Conj.
2	4899026	14	PINO GUIA	DOWEL PIN	PASADOR GUIA
3	4895039	3	BUJÃO	PLUG	TAPÓN
4	4895038	6	BUJÃO	PLUG	TAPÓN
5	4895228	3	BUJÃO	PLUG	TAPÓN
6	4891353	14	PARAFUSO (M12x120)	SCREW (M12x120)	TORNILLO (M12x120)
7	4895040	1	BUCHA	BUSHING	BUJE
8	4896153	6	BUJÃO	PLUG	TAPÓN
9	4895049	2	PINO-guia	DOWEL	ESPIGA
10	4895605	2	BUJÃO (M14x1.5)	PLUG (M14x1.5)	TAPÓN (M14x1.5)
11	4899115	1	ANEL-O	O-RING	ANILLO-O
12	4899009	2	BUJÃO (M10x1.5)	PLUG (M10x1.5)	TAPÓN (M10x1.5)
13	4899072	1	ANEL-O	O-RING	ANILLO-O
14	4895392	2	BUJÃO (M18x1.5)	PLUG (M18x1.5)	TAPÓN (M18x1.5)
15	4895393	1	ANEL-O	O-RING	ANILLO-O
16	4899803	12	TUCHO	TAPPET	BOTADOR
17	REF		EIXO COMANDO DE VÁLVULAS **(p.2-60)**	CAMSHAFT **(p.2-60)**	ÁRBOL DE LEVAS **(p.2-60)**
18	REF		PISTÃO **(p.2-66)**	PISTON **(p.2-66)**	PISTÓN **(p.2-66)**
19	2852202	6	BICO Óleo	NOZZLE Oil	SURTIDOR Aceite
20	4894218	6	PARAFUSO	SCREW	TORNILLO
21	4899032	4	PARAFUSO (M10x1,25x25)	SCREW (M10x1,25x25)	TORNILLO (M10x1,25x25)
22	2852729	1	REFORÇO	STIFFENER	REFUERZO

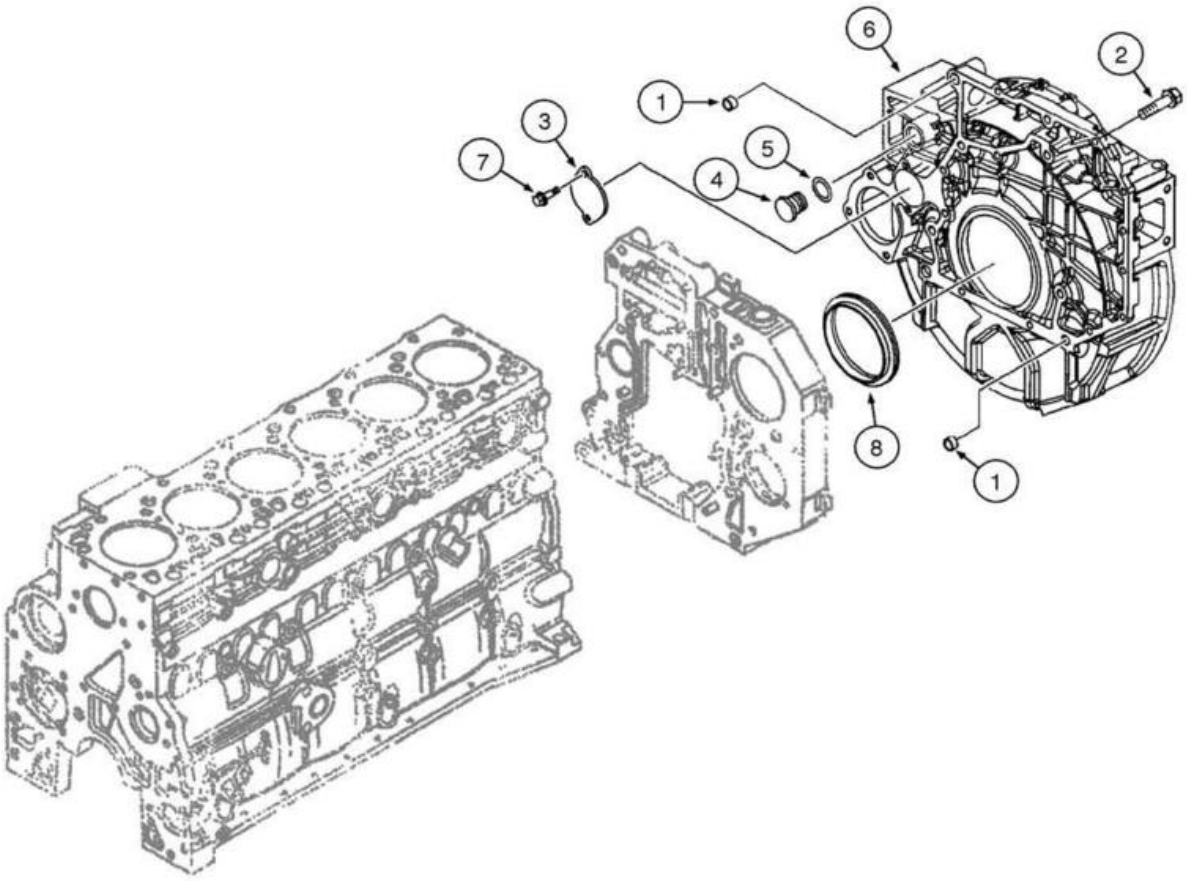
6
2
1
3
5
7
4
8
1

ITEM REF.	PEÇA Nº PART Nº PIEZA Nº	QTD. QTY. CANT.	DESCRIÇÃO (Português)	DESCRIPTION (English)	DESCRIPCIÓN (Español)
1	4899026	2	PINO GUIA	DOWEL PIN	PASADOR GUIA
2	4899109	2	PARAFUSO (M10x1.5x80)	SCREW (M10x1.5x80)	TORNILLO (M10x1.5x80)
2	4899076	6	PARAFUSO (M12x80)	SCREW (M12x80)	TORNILLO (M12x80)
2	2852426	2	PARAFUSO (M12x110)	SCREW (M12x110)	TORNILLO (M12x110)
2	4897499		PARAFUSO (M12x110)	SCREW (M12x110)	TORNILLO (M12x110)
3	4895155	1	TAMPA	COVER	TAPA
4	4895378	1	BUJÃO (29mm)	PLUG (29mm)	TAPÓN (29mm)
5	4895379	1	ANEL-O	O-RING	ANILLO-O
6	2852425	1	CARCAÇA DO VOLANTE	FLYWHEEL HOUSING	CARCASA DEL VOLANTE
7	4899068	2	PARAFUSO (M8x16)	SCREW (M8x16)	TORNILLO (M8x16)
8	4890833	1	RETENTOR	RING Seal	ANILLO Vedación

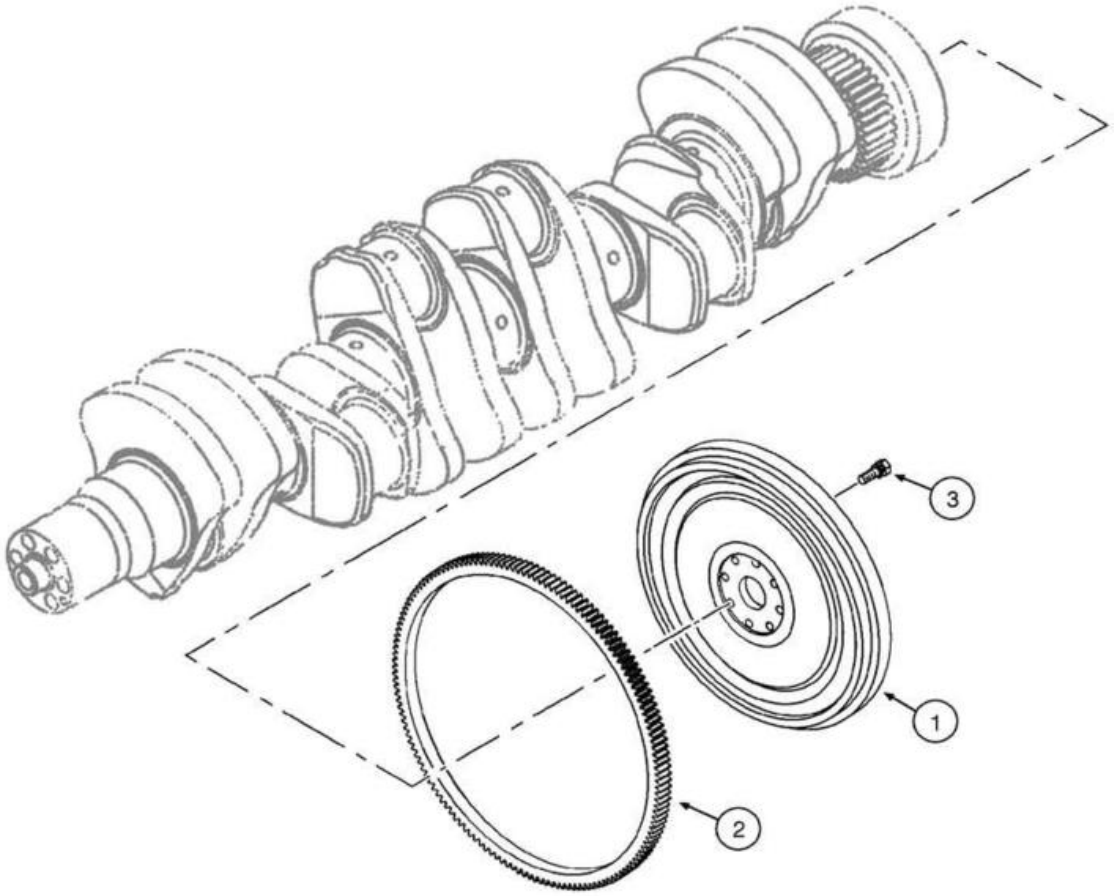
3
1
2

ITEM REF.	PEÇA Nº PART Nº PIEZA Nº	QTD. QTY. CANT.	DESCRIÇÃO (Português)	DESCRIPTION (English)	DESCRIPCIÓN (Español)
1	2852219	1	VOLANTE Conj.	FLYWHEEL Assy.	VOLANTE Conj.
2	2852221	1	CREMALHEIRA Volante	GEAR Ring	CORONA DENTADA
3	4894641	8	PARAFUSO	SCREW	TORNILLO

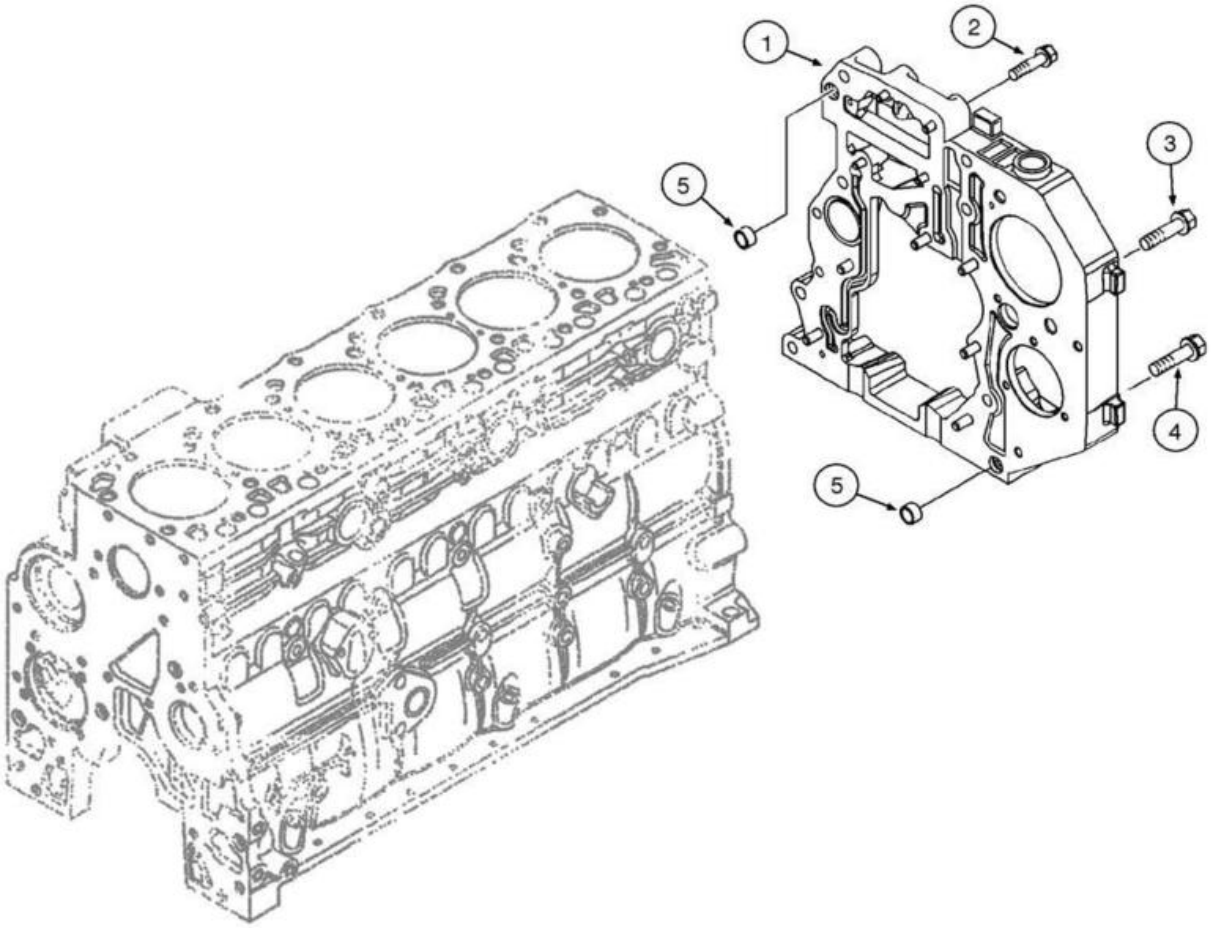
1
2
3
4
5
5

ITEM REF.	PEÇA Nº PART Nº PIEZA Nº	QTD. QTY. CANT.	DESCRIÇÃO (Português)	DESCRIPTION (English)	DESCRIPCIÓN (Español)
1	4899679	1	CARCAÇA DE ENGRENAGENS	GEAR COVER	CARCASA DE ENGRANAJES
2	4899078	4	PARAFUSO (M8x45)	SCREW (M8x45)	TORNILLO (M8x45)
3	4899093	2	PARAFUSO (M10x30)	SCREW (M10x30)	TORNILLO (M10x30)
3	4899073	1	PARAFUSO (M12x30)	SCREW (M12x30)	TORNILLO (M12x30)
4	4896939	3	PARAFUSO	SCREW	TORNILLO
5	4899026	2	PINO GUIA	DOWEL PIN	PASADOR GUIA

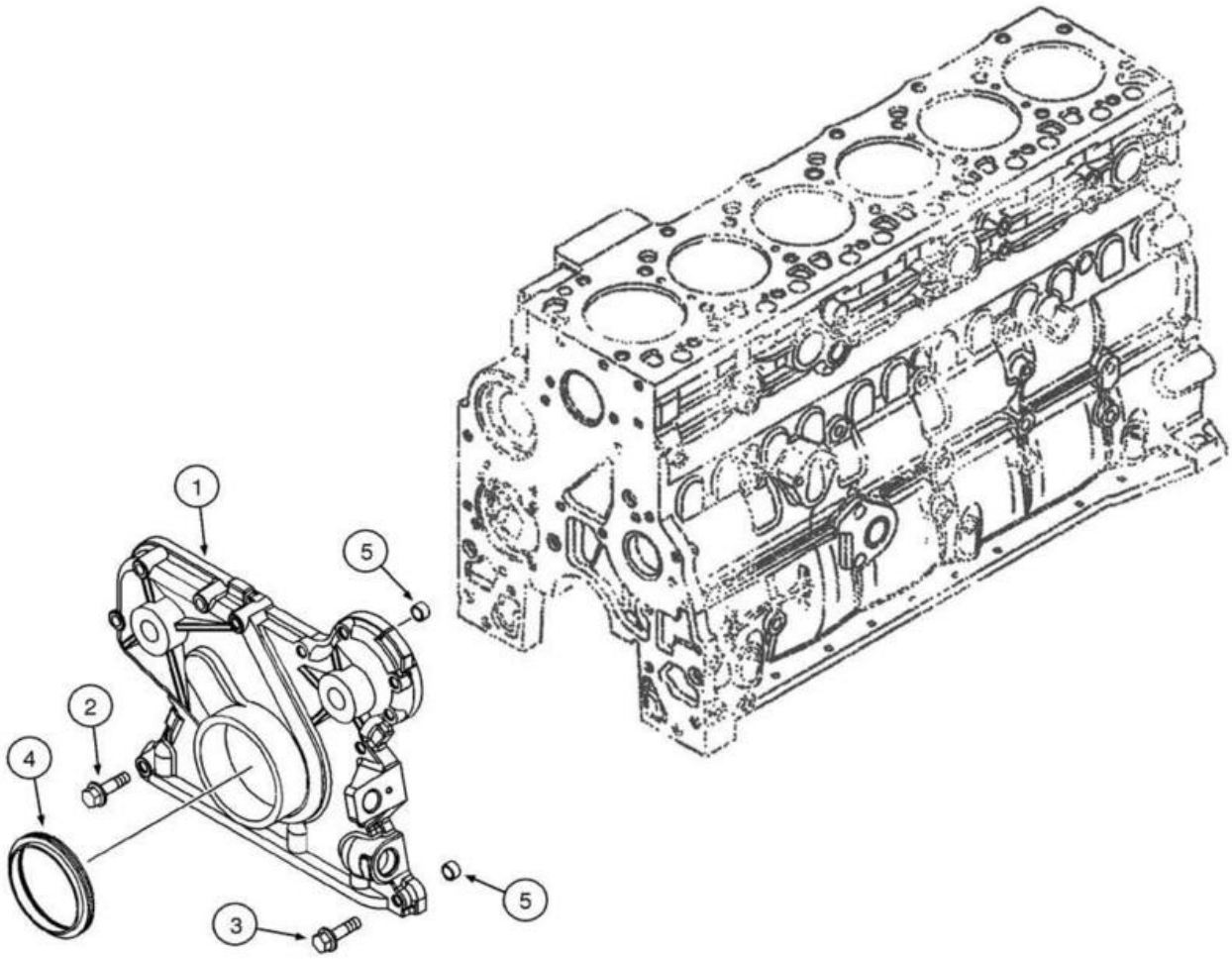
1
5
2
4
5
3

ITEM REF.	PEÇA Nº PART Nº PIEZA Nº	QTD. QTY. CANT.	DESCRIÇÃO (Português)	DESCRIPTION (English)	DESCRIPCIÓN (Español)
1	4897024	1	CARCAÇA Dianteira	COVER Front	CARCASA Delantera
2	4899078	5	PARAFUSO	SCREW	TORNILLO
3	4899063	8	PARAFUSO (M8x1.5x30)	SCREW (M8x1.5x30)	TORNILLO (M8x1.5x30)
4	4890832	1	RETENTOR	RING Seal	ANILLO Vedación
5	4891209	2	PINO GUIA	DOWEL PIN	PASADOR GUIA

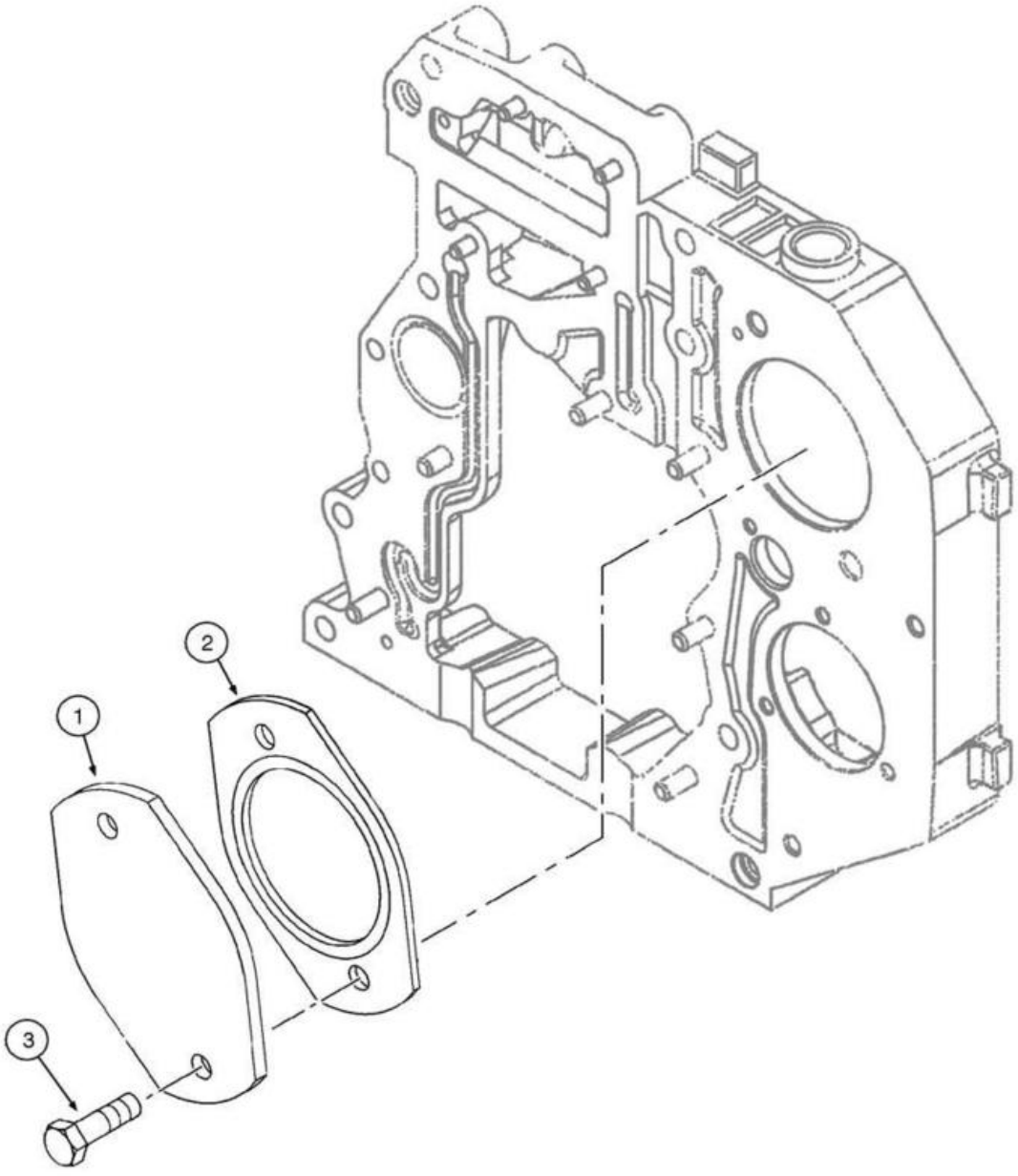
1
2
3

ITEM REF.	PEÇA Nº PART Nº PIEZA Nº	QTD. QTY. CANT.	DESCRIÇÃO (Português)	DESCRIPTION (English)	DESCRIPCIÓN (Español)
1	2852175	1	TAMPA	COVER	TAPA
2	4896897	1	JUNTA	GASKET	JUNTA
3	16677734	2	PARAFUSO (M12x25)	SCREW (M12x25)	TORNILLO (M12x25)

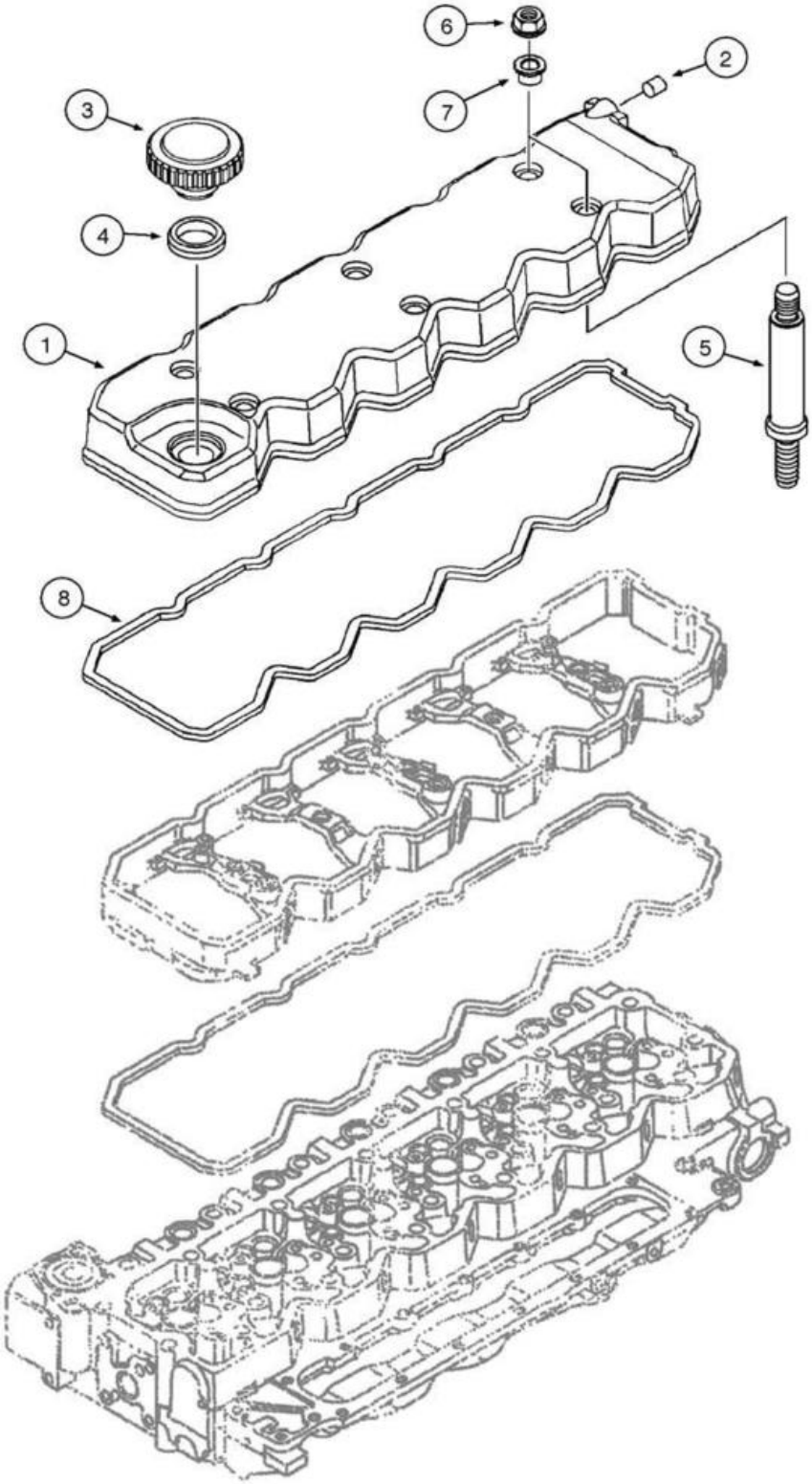
6
2
7
3
4
1
5
8

ITEM REF.	PEÇA Nº PART Nº PIEZA Nº	QTD. QTY. CANT.	DESCRIÇÃO (Português)	DESCRIPTION (English)	DESCRIPCIÓN (Español)
1	4895910	1	TAMPA DA VÁLVULA	VALVE COVER	TAPA DE VÁLVULA
2	4898283	1	BUJÃO	PLUG	TAPÓN
3	2852773	1	TAMPA	CAP	TAPA
4	2852774	1	JUNTA	GASKET	JUNTA
5	4896991	6	PARAFUSO	SCREW	TORNILLO
6	4893936	6	PORCA (M8x1.25)	NUT (M8x1.25)	TUERCA (M8x1.25)
7	4899239	6	JUNTA	GASKET	JUNTA
8	2853784	1	JUNTA	GASKET	JUNTA

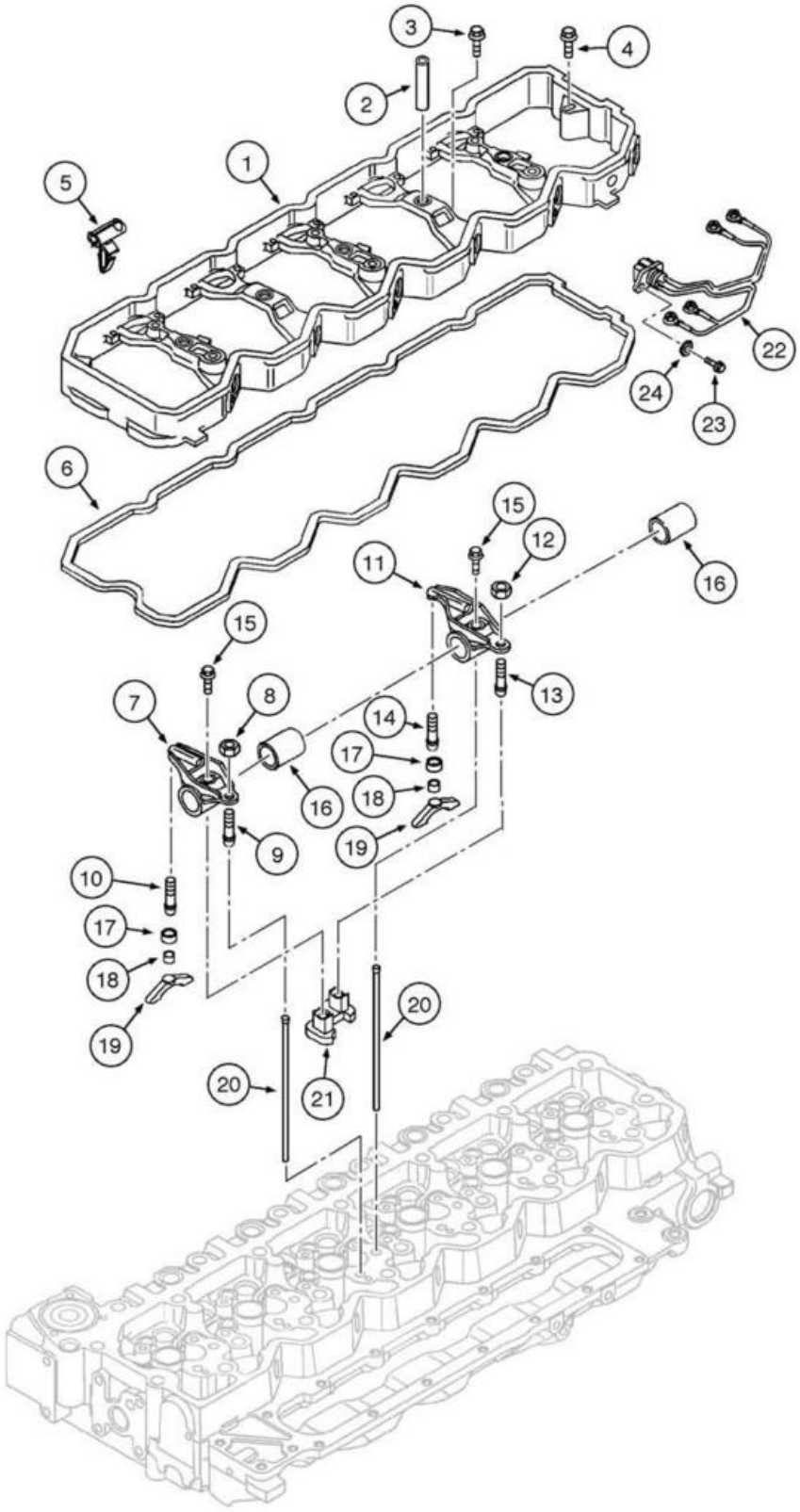
3
4
2
1
5
22
24
23
6
15
12
11
16
15
7
8
14
17
16
18
19
9
10
17
18
19
20
20
21

ITEM REF.	PEÇA Nº PART Nº PIEZA Nº	QTD. QTY. CANT.	DESCRIÇÃO (Português)	DESCRIPTION (English)	DESCRIPCIÓN (Español)
1	4899257	1	ESPAÇADOR	SPACER	ESPACIADOR
2	4899245	5	PINO-guia	DOWEL	ESPIGA
3	4895432	5	PARAFUSO (M8x1.25x70)	SCREW (M8x1.25x70)	TORNILLO (M8x1.25x70)
4	4899089	2	PARAFUSO (M8x17)	SCREW (M8x17)	TORNILLO (M8x17)
5	2852428	6	GRAMPO	CLIP	GRAPA
6	2853788	1	JUNTA	GASKET	JUNTA
7	4895068	6	BALANCIM Conj.	ROCKER ARM Assy.	BALANCIN Conj.
8	4895198	1	PORCA	NUT	TUERCA
9	2830222	1	PARAFUSO	SCREW	TORNILLO
10	4895065	1	ESPAÇADOR	SPACER	ESPACIADOR
11	4895067	6	BALANCIM Conj.	ROCKER ARM Assy.	BALANCIN Conj.
12	4895198	1	PORCA	NUT	TUERCA
13	2830222	1	PARAFUSO	SCREW	TORNILLO
14	4895065	1	ESPAÇADOR	SPACER	ESPACIADOR
15	2830434	2	PARAFUSO	SCREW	TORNILLO
16	NSS	2	EIXO Balancim	SHAFT Rocker Arm	EJE Balancin
17	4897248	2	CAPA	CUP	CAPA
18	4894816	2	EIXO	SHAFT	EJE
19	2854530	12	BALANCIM	ROCKER ARM	BALANCIN
20	4895031	12	HASTE	ROD	VASTAGO
21	4893487	1	SUPORTE	SUPPORT	SOPORTE
22	2852427	3	CABO Elétrico	CABLE Electrical	CABLE Eléctrico
23	2852602	3	PARAFUSO (M8x1.25x50)	SCREW (M8x1.25x50)	TORNILLO (M8x1.25x50)
24	2852776	3	ARRUELA (6x11x1,6)	WASHER (6x11x1,6)	ARANDELA (6x11x1,6)
	4898717	6	JOGO BALANCIM **(Nota 1)**	KIT ROCKER ARM **(Note 1)**	JUEGO BALANCIN **(Nota 1)**

Nota 1: Jogo inclui itens 7, 11, 15, 16, 17, 18, 21
Note 1: Kit includes items 7, 11, 15, 16, 17, 18, 21
Nota 1: Juego incluye itens 7, 11, 15, 16, 17, 18, 21

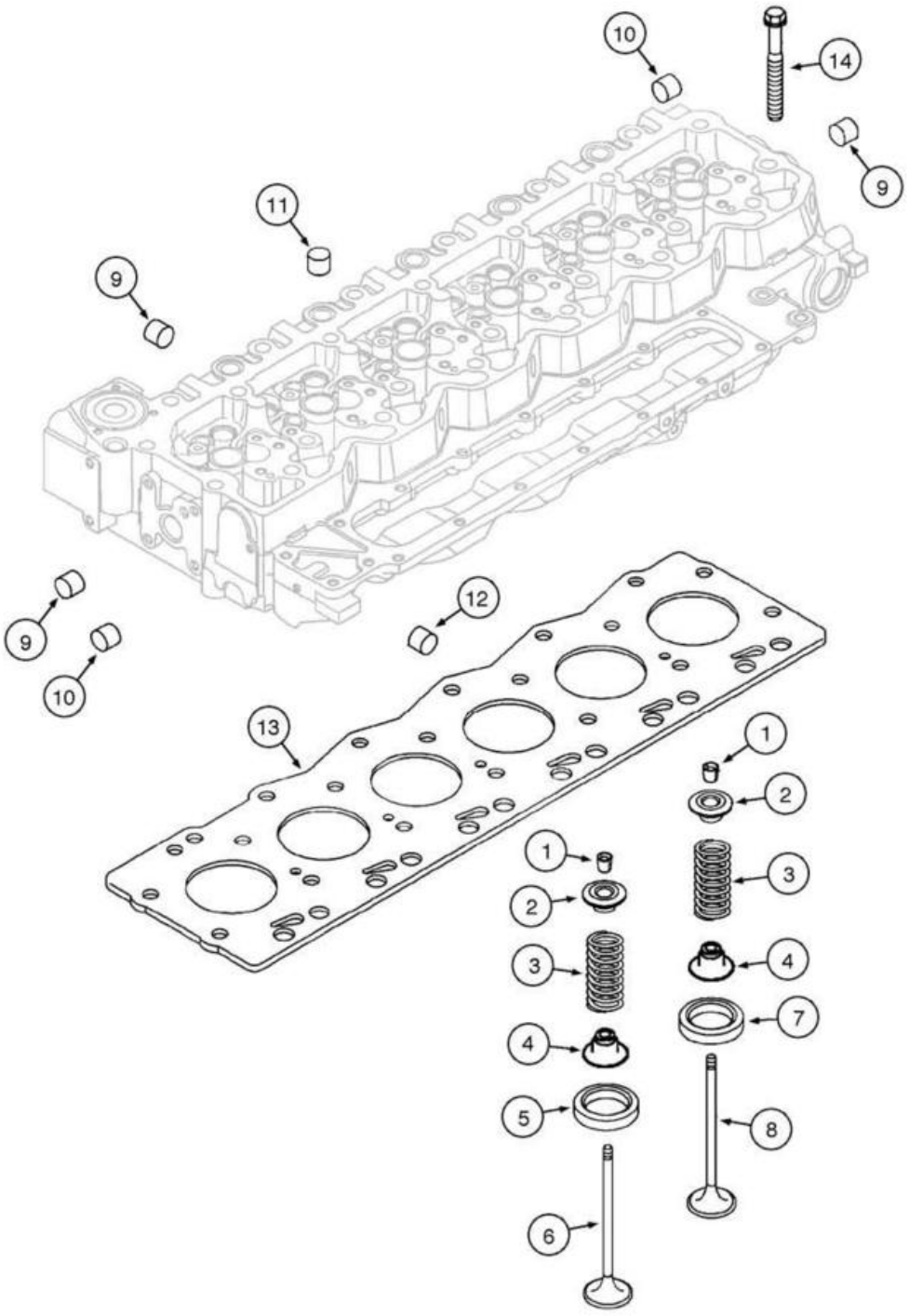
10
14
9
11
9
9
10
12
13
1
2
3
4
7
8
5
6

ITEM REF.	PEÇA Nº PART Nº PIEZA Nº	QTD. QTY. CANT.	DESCRIÇÃO (Português)	DESCRIPTION (English)	DESCRIPCIÓN (Español)
	2831274	1	CABEÇOTE Conj.	CYLINDER HEAD Assy.	CULATA Conj.
1	4899081	48	TRAVA Válvula	RETAINER Valve	TRABA Válvula
2	4895074	24	SUPORTE DA MOLA	SPRING RETAINER	SOPORTE DEL RESORTE
3	4895073	24	MOLA	SPRING	RESORTE
4	4895072	24	ASSENTO DA MOLA	SPRING SEAT	ASIENTO DEL RESORTE
5	4897106	12	ASSENTO VÁLVULA Escape	VALVE SEAT Exhaust	ASIENTO VÁLVULA Escape
6	4895051	12	VÁLVULA Escape STD	VALVE Exhaust STD	VÁLVULA Escape STD
7	4897578	12	ASSENTO VÁLVULA Admissão	VALVE SEAT Intake	ASIENTO VÁLVULA Admisión
8	4895052	12	VÁLVULA Admissão STD	VALVE Intake STD	VÁLVULA Admisión STD
9	4895085	13	BUJÃO (M10x1.5)	PLUG (M10x1.5)	TAPÓN (M10x1.5)
9	4895408	2	BUJÃO	PLUG	TAPÓN
10	4895406	7	BUJÃO	PLUG	TAPÓN
11	4895089	11	BUJÃO	PLUG	TAPÓN
12	4895407	2	BUJÃO	PLUG	TAPÓN
13	2830705	1	JUNTA (1,25mm)	GASKET (1,25mm)	JUNTA (1,25mm)
14	4891024	12	PARAFUSO (M12x30)	SCREW (M12x30)	TORNILLO (M12x30)
14	4891025	14	PARAFUSO (M12x50)	SCREW (M12x50)	TORNILLO (M12x50)

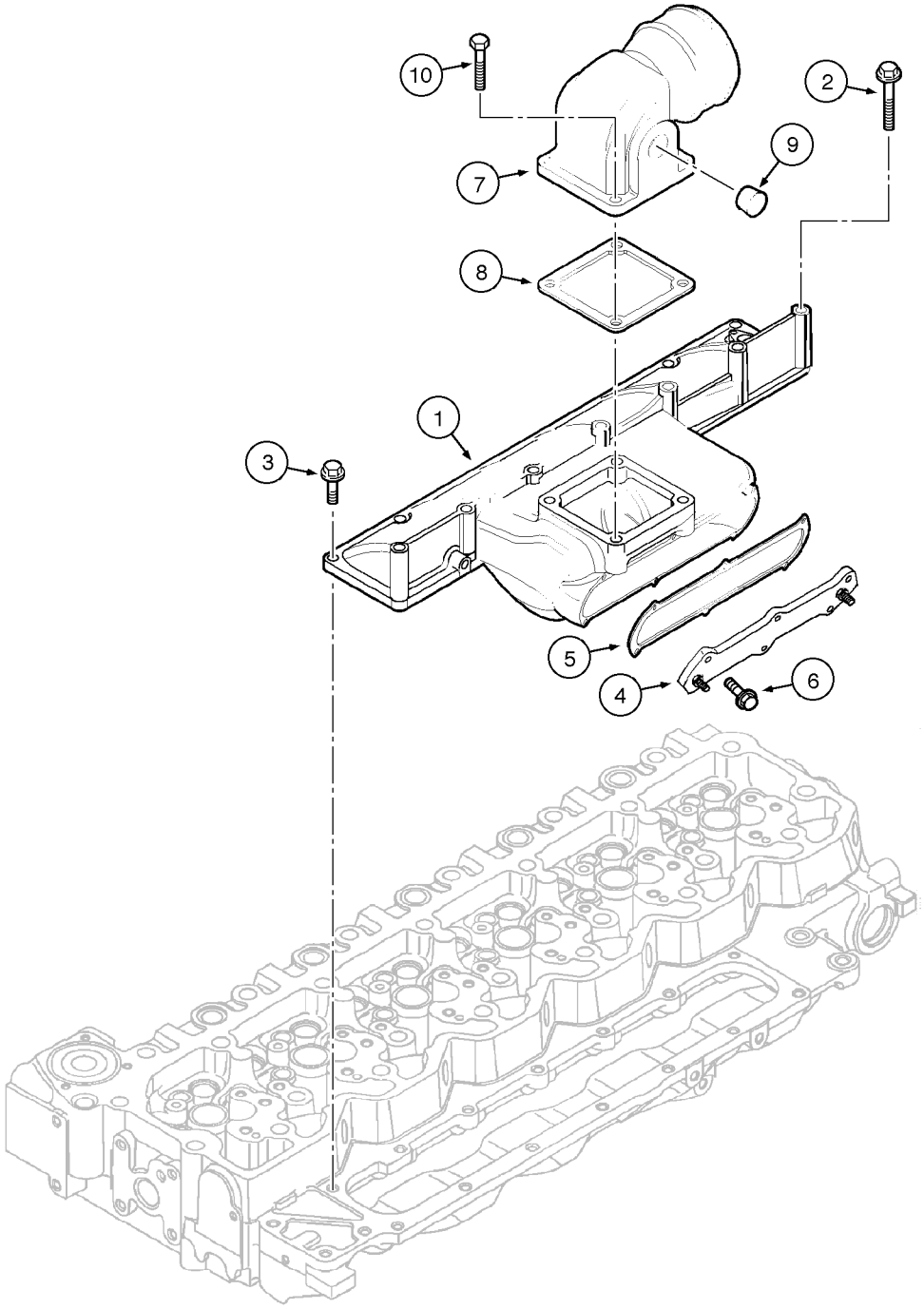
10
2
9
7
8
1
3
5
4
6

ITEM REF.	PEÇA Nº PART Nº PIEZA Nº	QTD. QTY. CANT.	DESCRIÇÃO (Português)	DESCRIPTION (English)	DESCRIPCIÓN (Español)
1	2854534	1	COLETOR Admissão	MANIFOLD Intake	MULTIPLE Admisión
2	4895432	3	PARAFUSO	SCREW	TORNILLO
3	4899039	7	PARAFUSO (M8x1.25x25)	SCREW (M8x1.25x25)	TORNILLO (M8x1.25x25)
4	2854700	1	TAMPA	COVER	TAPA
5	2854701	1	JUNTA	GASKET	JUNTA
6	2854702	6	PARAFUSO	SCREW	TORNILLO
7	4895424	1	COLETOR Admissão	MANIFOLD Intake	MULTIPLE Admisión
8	4899921	1	JUNTA	GASKET	JUNTA
9	4895079	2	BUJÃO	PLUG	TAPÓN
9	2854866	2	BUJÃO	PLUG	TAPÓN
10	4895294	4	PARAFUSO	SCREW	TORNILLO
10	2852212	4	PARAFUSO	SCREW	TORNILLO

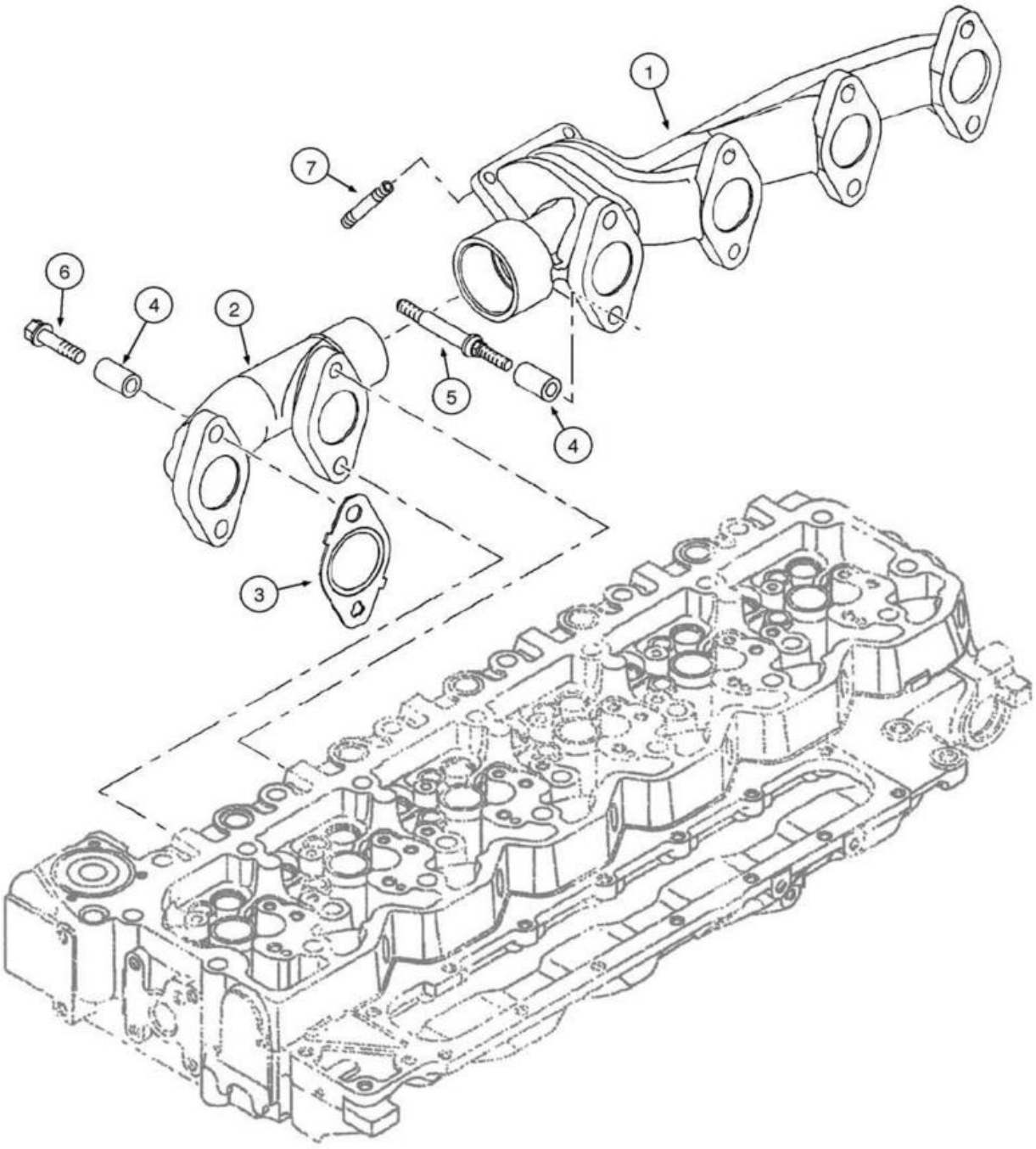
1
7
6
4
2
5
4
3

ITEM REF.	PEÇA Nº PART Nº PIEZA Nº	QTD. QTY. CANT.	DESCRIÇÃO (Português)	DESCRIPTION (English)	DESCRIPCIÓN (Español)
1	4896651	1	COLETOR Escape	MANIFOLD Exhaust	MULTIPLE Escape
2	4896650	1	COLETOR Escape	MANIFOLD Exhaust	MULTIPLE Escape
3	2830444	6	JUNTA	GASKET	JUNTA
4	4895336	12	ESPAÇADOR	SPACER	ESPACIADOR
5	4895219	2	PRISIONEIRO	STUD	ESPARRAGO
6	4895174	10	PARAFUSO (M12x1.5x65)	SCREW (M12x1.5x65)	TORNILLO (M12x1.5x65)
7	4899085	4	PRISIONEIRO	STUD	ESPARRAGO

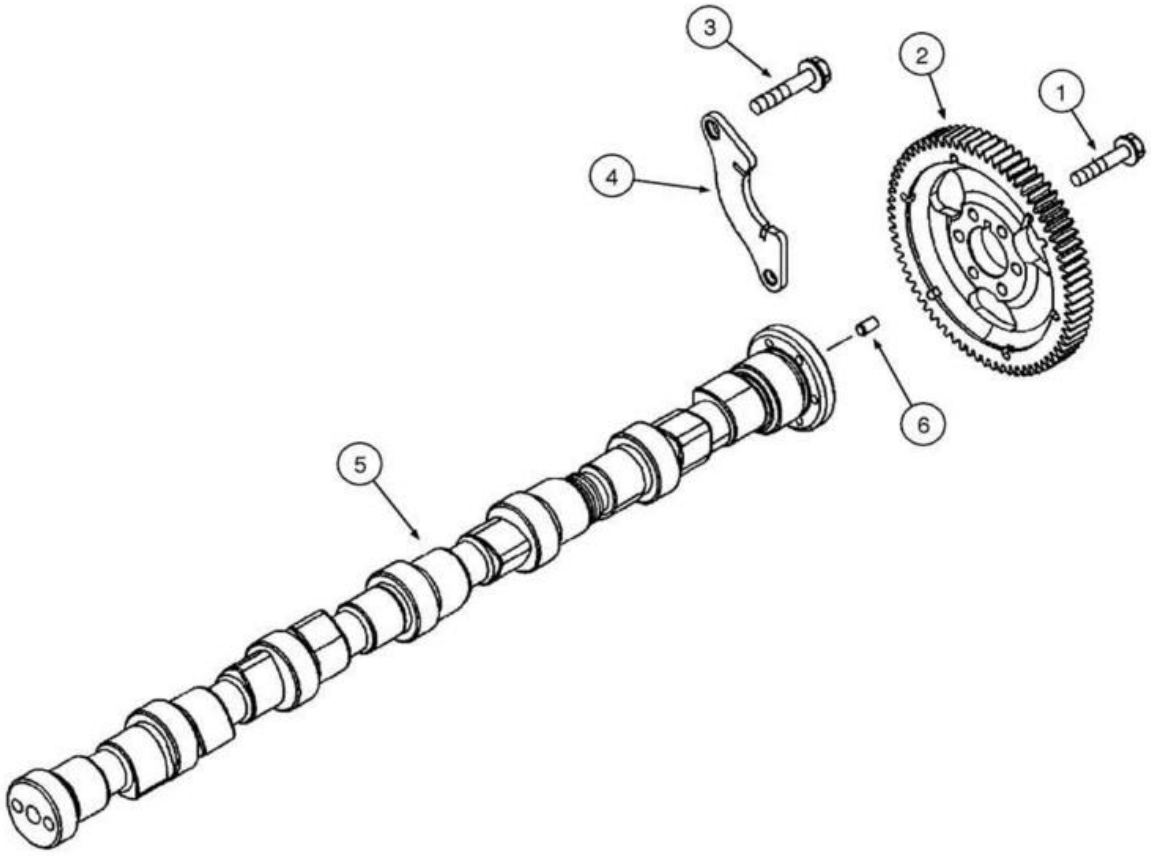
3
2
1
4
6
5

ITEM REF.	PEÇA Nº PART Nº PIEZA Nº	QTD. QTY. CANT.	DESCRIÇÃO (Português)	DESCRIPTION (English)	DESCRIPCIÓN (Español)
1	4899079	6	PARAFUSO	SCREW	TORNILLO
2	4896380	1	ENGRENAGEM Comando de Válvulas	GEAR Camshaft	ENGRANAJE Árbol de Levas
3	4899068	2	PARAFUSO (M8x17)	SCREW (M8x17)	TORNILLO (M8x17)
4	4897457	1	FLANGE	FLANGE	FLANGE
5	2854604	1	EIXO COMANDO DE VÁLVULAS	CAMSHAFT	ÁRBOL DE LEVAS
6	4899080	1	PINO-guia	DOWEL	ESPIGA

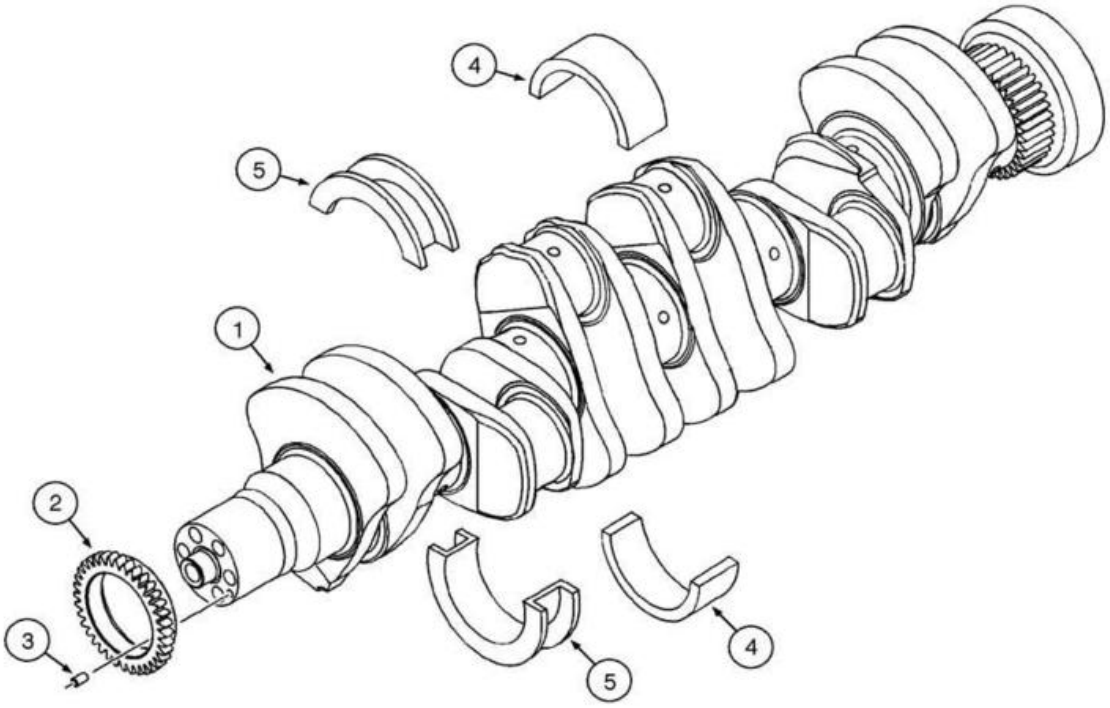
4
5
1
2
3
5
4

ITEM REF.	PEÇA Nº PART Nº PIEZA Nº	QTD. QTY. CANT.	DESCRIÇÃO (Português)	DESCRIPTION (English)	DESCRIPCIÓN (Español)
1	2852305	1	ÁRVORE DE MANIVELAS Conj.	CRANKSHAFT Assy.	CIGUEÑAL Conj.
2	4893386	1	ENGRENAGEM Árvore de Manivelas	GEAR Crankshaft	ENGRANAJE Cigueñal
3	4899046	1	PINO-guia	DOWEL	ESPIGA
4	4895017	6	CASQUILHO Principal	BEARING Main	COJINETE Principal
4	2853815	6	CASQUILHO Virabrequim	BEARING Crankshaft	COJINETE Cigueñal
5	4895414	1	CASQUILHO Encosto	BEARING Thrust	COJINETE Tope
5	2853816	1	CASQUILHO Encosto	BEARING Thrust	COJINETE Tope

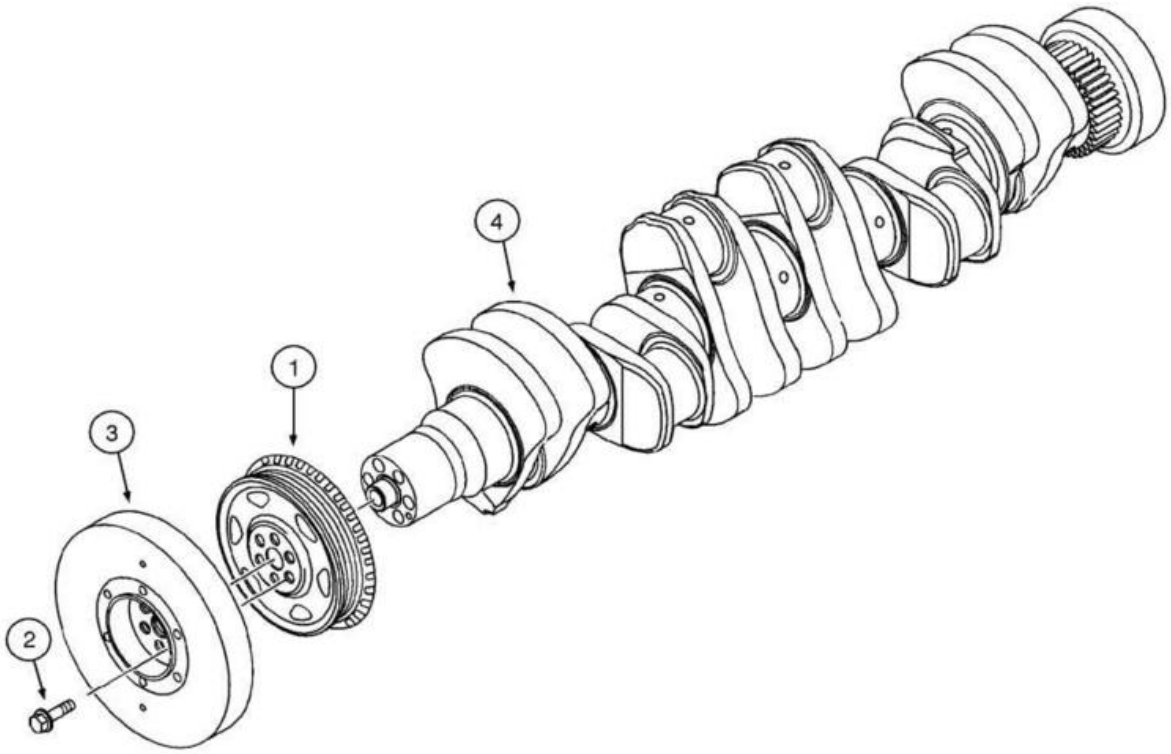
1
2
3
4

ITEM REF.	PEÇA Nº PART Nº PIEZA Nº	QTD. QTY. CANT.	DESCRIÇÃO (Português)	DESCRIPTION (English)	DESCRIPCIÓN (Español)
1	4896773	1	POLIA	PULLEY	POLEA
2	4892867	6	PARAFUSO	SCREW	TORNILLO
3	4892893	1	AMORTECEDOR	DAMPER	AMORTIGUADOR
4	REF		ÁRVORE DE MANIVELAS **(p.2-62)**	CRANKSHAFT **(p.2-62)**	CIGUEÑAL **(p.2-62)**

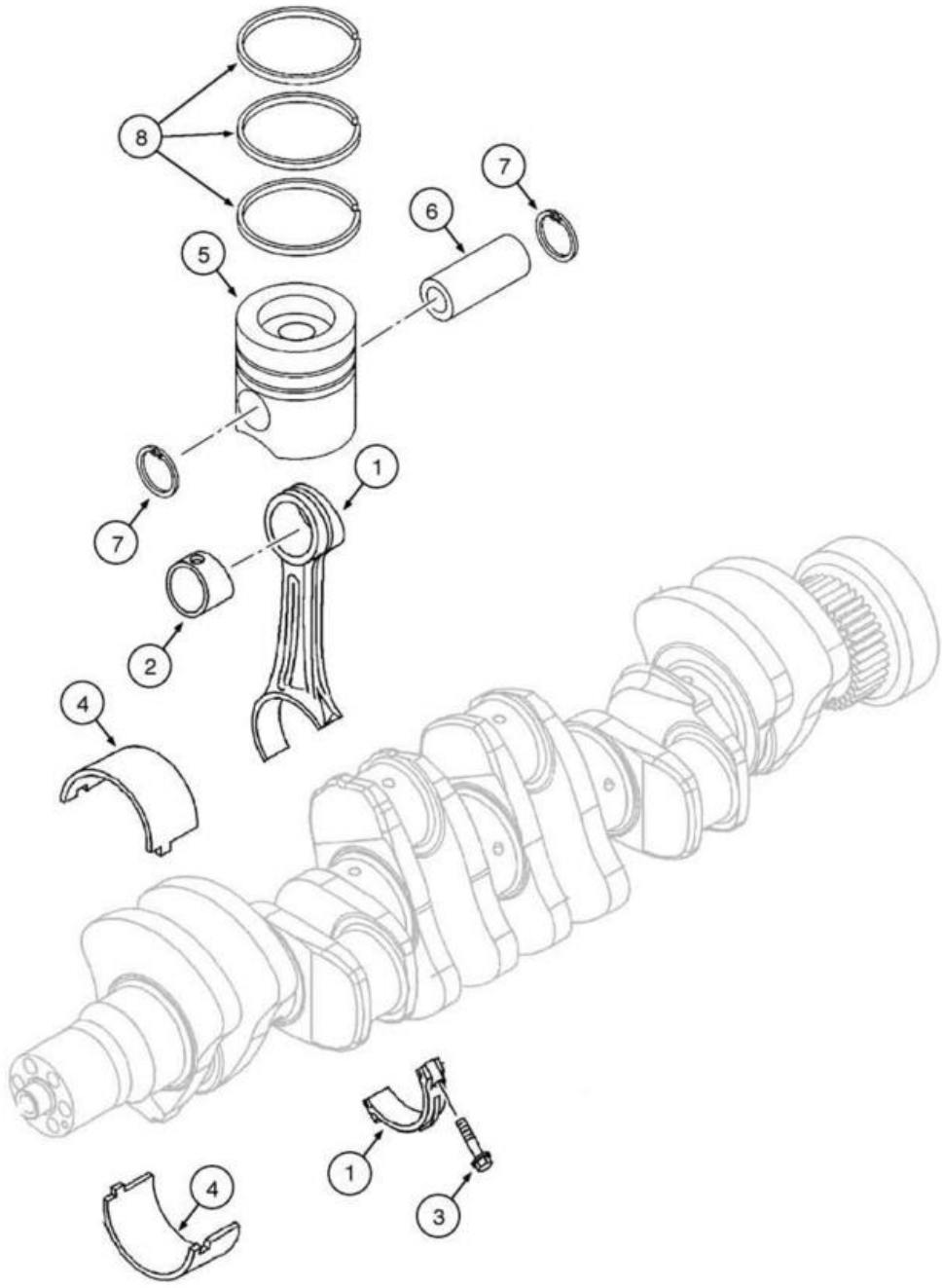
8
7
6
5
1
7
2
4
4
1
3

ITEM REF.	PEÇA Nº PART Nº PIEZA Nº	QTD. QTY. CANT.	DESCRIÇÃO (Português)	DESCRIPTION (English)	DESCRIPCIÓN (Español)
1	2831298	6	BIELA Conj.	CONNECTING ROD Assy.	BIELA Conj.
2	4892708	1	BUCHA	BUSHING	BUJE
3	2831297	2	PARAFUSO	SCREW	TORNILLO
4	4892714	6	CASQUILHO BIELA	BEARING CON ROD	COJINETE BIELA
4	4892715	6	CASQUILHO BIELA	BEARING CON ROD	COJINETE BIELA
5	2855519	6	PISTÃO	PISTON	PISTÓN
6	4892712	1	PINO PISTÃO	PISTON PIN	PERNO PISTÓN
7	2854030	2	ANEL trava	RING lock	ANILLO traba
8	2854603	1	ANEL Pistão Superior	RING Piston Upper	ANILLO Pistón Superior
8	2830158	1	ANEL Pistão Intermediário	RING Piston Middle	ANILLO Pistón Intermediario
8	2852037	1	ANEL Pistão Óleo	RING Piston Oil	ANILLO Pistón Aceite

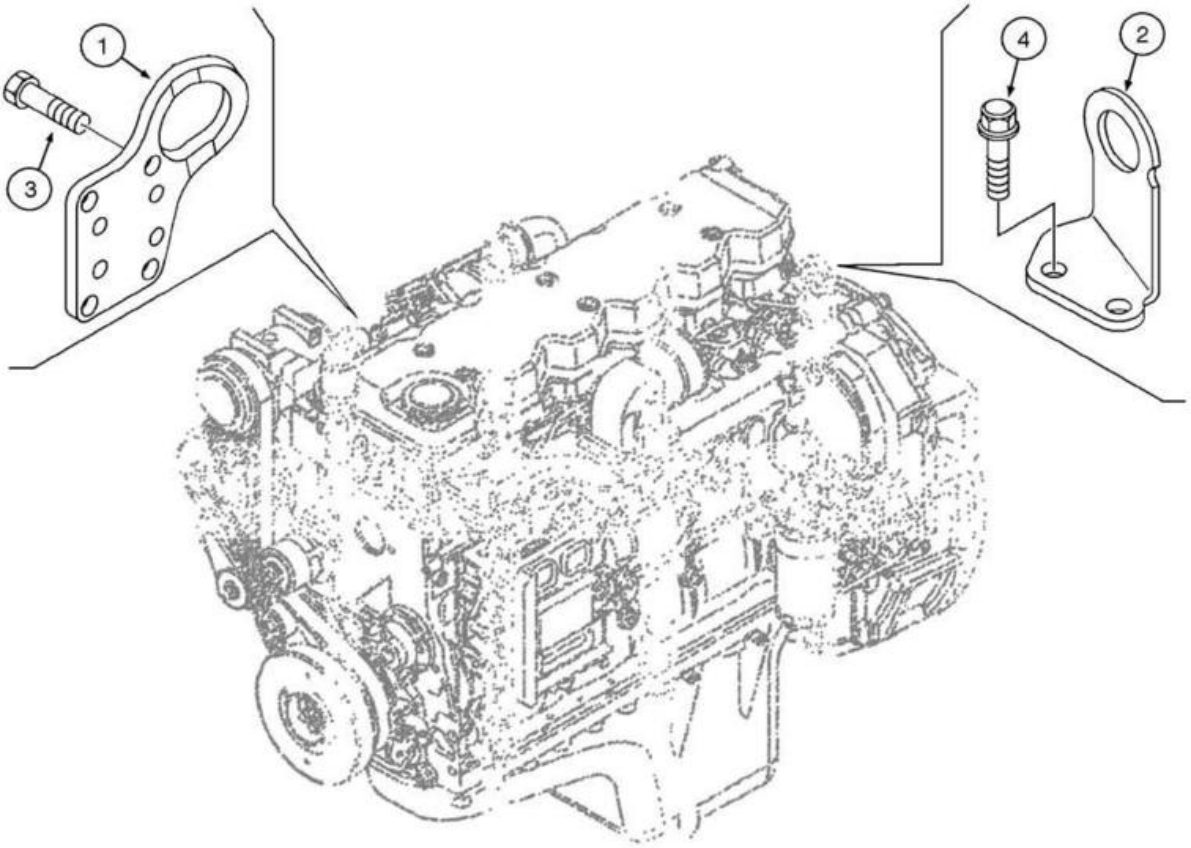
1
3
4
2

ITEM REF.	PEÇA Nº PART Nº PIEZA Nº	QTD. QTY. CANT.	DESCRIÇÃO (Português)	DESCRIPTION (English)	DESCRIPCIÓN (Español)
1	4894100	1	OLHAL	HOOK	OJALE
2	4894410	1	OLHAL	HOOK	OJALE
2	16677734	2	PARAFUSO (M12x25)	SCREW (M12x25)	TORNILLO (M12x25)
4	4899079	4	PARAFUSO	SCREW	TORNILLO

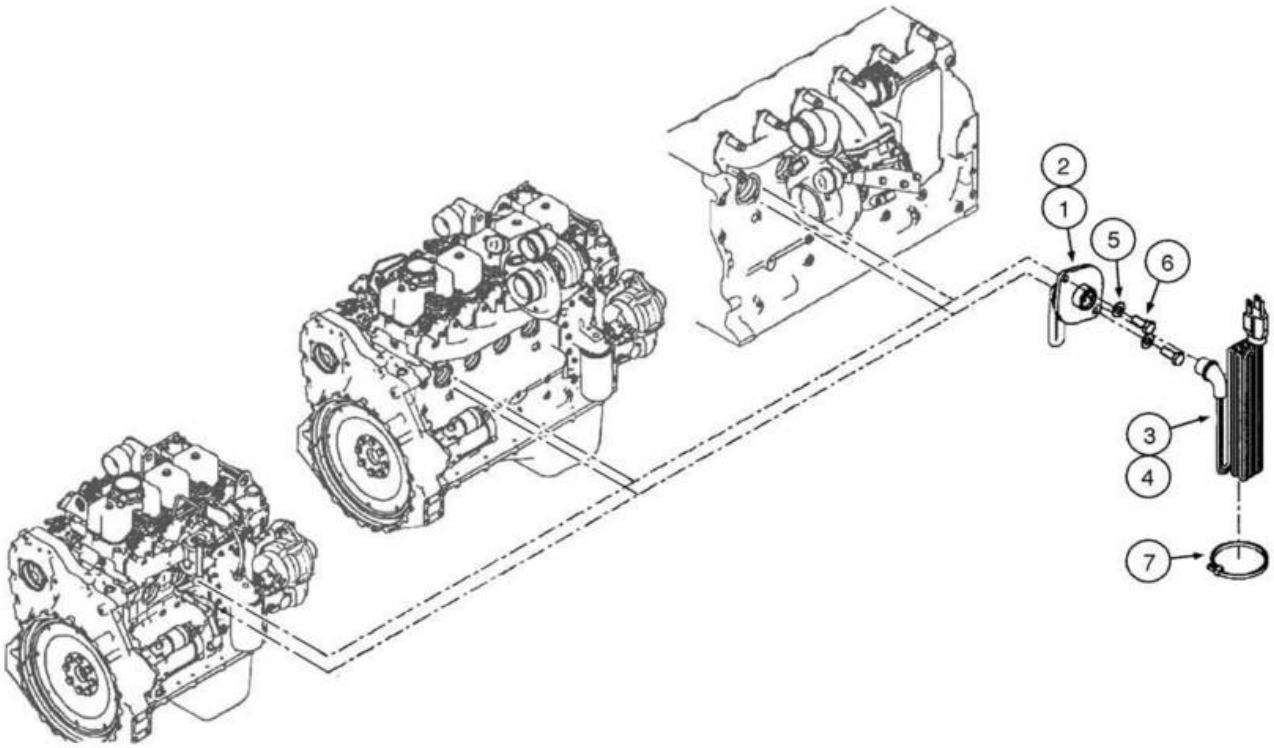
2
1
5
6
3
4
7

ITEM REF.	PEÇA Nº PART Nº PIEZA Nº	QTD. QTY. CANT.	DESCRIÇÃO (Português)	DESCRIPTION (English)	DESCRIPCIÓN (Español)
1	8602005	1	AQUECEDOR (750W, 120V)	HEATER (750W, 120V)	CALENTADOR (750W, 120V)
2	8602004	1	AQUECEDOR (750W, 240V)	HEATER (750W, 240V)	CALENTADOR (750W, 240V)
3	196466A1	1	CABO Aquecedor Motor (120V)	CABLE Engine Heater (120V)	CABLE Calentador Motor (120V)
4	J905114	1	CABO Aquecedor Motor (240V)	CABLE Engine Heater (240V)	CABLE Calentador Motor (240V)
5	896-11008	2	ARRUELA (M8x17.5x2)	WASHER (M8x17.5x2)	ARANDELA (M8x17.5x2)
6	627-8020	2	PARAFUSO (M8x20,10.9)	BOLT (M8x20,10.9)	PERNO (M8x20,10.9)
7	L18331	1	CINTA	STRAP	PRECINTA

ÍNDICE
INDEX
INDICE

LINHAS DE COMBUSTÍVEL E FILTRO EM LINHA 3-2
FUEL LINES AND IN LINE FILTER
LINEAS DE COMBUSTIBLE Y FILTRO EN LINEA

RESERVATÓRIO DE COMBUSTÍVEL E SENSOR DE NÍVEL 3-4
FUEL TANK AND LEVEL SENSOR
DEPÓSITO DE COMBUSTIBLE Y SENSOR DE NIVEL

SISTEMA DE INJEÇÃO DE COMBUSTÍVEL - BOMBA DE ALTA PRESSÃO 3-6
FUEL INJECTION SYSTEM - HIGH PRESSURE PUMP
SISTEMA DE INYECCIÓN DE COMBUSTIBLE - BOMBA DE ALTA PRESIÓN

SISTEMA DE INJEÇÃO DE COMBUSTÍVEL - INJETORES 3-8
FUEL INJECTION SYSTEM - INJECTORS
SISTEMA DE INYECCIÓN DE COMBUSTIBLE - INYECTORES

SISTEMA DE INJEÇÃO DE COMBUSTÍVEL - "COMMON RAIL" E LINHAS DE ALTA PRESSÃO 3-10
FUEL INJECTION SYSTEM - COMMON RAIL AND HIGH PRESSURE LINES
SISTEMA DE INYECCIÓN DE COMBUSTIBLE - "COMMON RAIL" Y LINEAS DE ALTA PRESIÓN

SISTEMA DE INJEÇÃO DE COMBUSTÍVEL - MÓDULO DE CONTROLE 3-12
FUEL INJECTION SYSTEM - CONTROL MODULE
SISTEMA DE INYECCIÓN DE COMBUSTIBLE - MÓDULO DE CONTROL

SISTEMA DE INJEÇÃO DE COMBUSTÍVEL - CHICOTE ELÉTRICO 3-14
FUEL INJECTION SYSTEM - ELECTRICAL HARNESS
SISTEMA DE INYECCIÓN DE COMBUSTIBLE - HAZ ELÉCTRICO

SISTEMA DE INJEÇÃO DE COMBUSTÍVEL - LINHAS DE COMBUSTÍVEL 3-16
FUEL INJECTION SYSTEM - FUEL LINES
SISTEMA DE INYECCIÓN DE COMBUSTIBLE - LINEAS DE COMBUSTIBLE

SISTEMA DE INJEÇÃO DE COMBUSTÍVEL - LINHA DE DRENO 3-18
FUEL INJECTION SYSTEM - DRAIN LINE
SISTEMA DE INYECCIÓN DE COMBUSTIBLE - LINEA DE DRENAJE

FILTRO DE COMBUSTÍVEL 3-20
FUEL FILTER
FILTRO DE COMBUSTIBLE

AH3A001

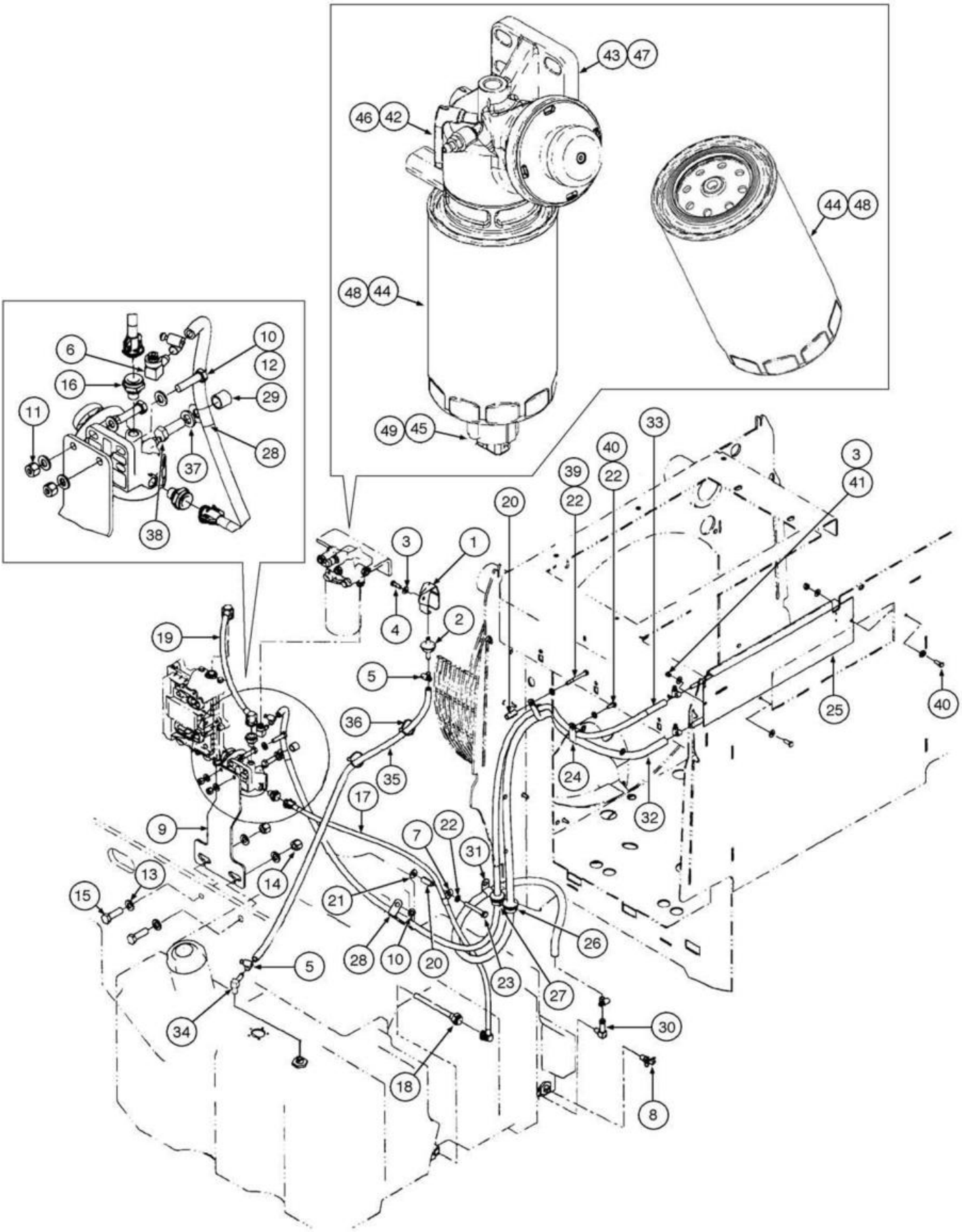
43 47
46 42
44 48
48 44
49 45
6
10
12
16
29
11
28
37
38
3
41
39
22
40
22
33
20
1
4
2
19
5
36
35
17
9
7
22
31
13
14
15
21
28
10
20
23
27
26
5
34
18
30
8
24
32
25
40

ITEM REF.	PEÇA Nº PART Nº PIEZA Nº	QTD. QTY. CANT.	DESCRIÇÃO (Português)	DESCRIPTION (English)	DESCRIPCIÓN (Español)
1	186814A1	1	CAPA	CAP	CAPA
2	T103750	1	VÁLVULA Corte Combustível	VALVE Shut-Off	VÁLVULA Corte Combustible
3	895-15008	5	ARRUELA (M8x20x1.6)	WASHER (M8x20x1.6)	ARANDELA (M8x20x1.6)
4	627-8025	1	PARAFUSO (M8x25,10.9)	BOLT (M8x25,10.9)	PERNO (M8x25,10.9)
5	214-1406	6	ABRAÇADEIRA (6)	CLAMP (6)	ABRAZADERA (6)
6	87400460	1	CONEXÃO (90°)	FITTING (90°)	CONEXIÓN (90°)
6	87445404	1	ANEL-O	O-RING	ANILLO-O
7	515-25127	1	ABRAÇADEIRA (1/2")	CLAMP (1/2")	ABRAZADERA (1/2")
8	217-92	1	VÁLVULA Dreno	COCK Drain	VÁLVULA Drenaje
9	87323827	1	SUPORTE Pré-filtro	BRACKET Prefilter	SOPORTE Pre-filtro
10	896-11010	5	ARRUELA (M10x21.5x2.5,HT)	WASHER (M10x21.5x2.5,HT)	ARANDELA (M10x21.5x2.5,HT)
11	832-10410	2	PORCA trava (M10x1.5)	NUT lock (M10x1.5)	TUERCA traba (M10x1.5)
12	827-10040	2	PARAFUSO (M10x40,10.9)	BOLT (M10x40,10.9)	PERNO (M10x40,10.9)
13	896-11016	4	ARRUELA (M17.5x30x4,HT)	WASHER (M17.5x30x4,HT)	ARANDELA (M17.5x30x4,HT)
14	832-10416	2	PORCA trava (M16x2)	NUT lock (M16x2)	TUERCA traba (M16x2)
15	627-16050	2	PARAFUSO (M16x50,10.9)	BOLT (M16x50,10.9)	PERNO (M16x50,10.9)
16	8602542	2	COTOVELO (246NG12xM14x1.5)	ELBOW (246NG12xM14x1.5)	CODO (246NG12xM14x1.5)
17	8602538	1	TUBO Reserv ao Pré-filtro (1350mm)	TUBE Tank to Prefilter (1350mm)	TUBO Depósito hasta Pre-filtro (1350mm)
18	8602537	1	TUBO Sucção (171mm)	TUBE Tank Draw (171mm)	TUBO Succión (171mm)
19	87525374	1	MANGUEIRA Pré-filter (425mm)	HOSE Prefilter (425mm)	MANGUERA Pre-filter (425mm)
20	L126936	2	ESPAÇADOR	SPACER	ESPACIADOR
21	896-15010	1	ARRUELA (M10x24.5x3,HT)	WASHER (M10x24.5x3,HT)	ARANDELA (M10x24.5x3,HT)
22	892-11010	3	ARRUELA pressão (M10)	WASHER lock (M10)	ARANDELA cierre (M10)
23	827-10070	1	PARAFUSO (M10x70,10.9)	BOLT (M10x70,10.9)	PERNO (M10x70,10.9)
24	L101181	2	ABRAÇADEIRA	CLAMP	ABRAZADERA
25	347615A3	1	RESFRIADOR Combustível	COOLER Fuel	ENFRIADOR Combustible
26	198826C1	1	PROTETOR	GROMMET	PROTECTOR
27	198825C1	1	PROTETOR	GROMMET	PROTECTOR
28	515-25159	2	ABRAÇADEIRA (5/8")	CLAMP (5/8")	ABRAZADERA (5/8")
29	87307825	1	ESPAÇADOR	SPACER	ESPACIADOR
30	217-372	1	COTOVELO (90º) (1/2"x1/4")	ELBOW (90º) (1/2"x1/4")	CODO (90º) (1/2"x1/4")
31	515-25190	1	ABRAÇADEIRA (3/4")	CLAMP (3/4")	ABRAZADERA (3/4")
32	87358040	1	MANGUEIRA Resfriador Combustível (2870mm)	HOSE Fuel Cooler (2870mm)	MANGUERA Enfriador Combustible (2870mm)
33	87358043	1	MANGUEIRA Resfriador Combustível (2870mm)	HOSE Fuel Cooler (2870mm)	MANGUERA Enfriador Combustible (2870mm)
34	217-132	1	COTOVELO (90º) (3/8"x1/4")	ELBOW (90º) (3/8"x1/4")	CODO (90º) (3/8"x1/4")
35	87549248	1	MANGUEIRA Respiro (1300mm)	HOSE Breather (1300mm)	MANGUERA Respiradero (1300mm)
36	L18331	2	CINTA	STRAP	PRECINTA
37	896-11012	1	ARRUELA (M13.5x24.5x3,HT)	WASHER (M13.5x24.5x3,HT)	ARANDELA (M13.5x24.5x3,HT)
38	627-12035	1	PARAFUSO (M12x35,10.9)	BOLT (M12x35,10.9)	PERNO (M12x35,10.9)
39	827-8070	1	PARAFUSO (M8x70,10.9)	BOLT (M8x70,10.9)	PERNO (M8x70,10.9)
40	627-8020	1	PARAFUSO (M8x20,10.9)	BOLT (M8x20,10.9)	PERNO (M8x20,10.9)
41	832-10408	2	PORCA (M8x1.25)	NUT (M8x1.25)	TUERCA (M8x1.25)
42	87393456	1	FILTRO Separador Água com Aquecedor	FILTER Water Separator with Heather	FILTRO Separador Agua con Calentador
43	NSS	1	CABEÇOTE	HEAD	CULATA
44	87519301	1	ELEMENTO Filtro Separador Água	ELEMENT Filter Water Separator	ELEMENTO Filtro Separador Agua
45	87519307	1	SENSOR Água Combustível	SENSOR Water in Fuel	SENSOR Agua Combustible
46	87519285	1	FILTRO Separador Água sem Aquecedor	FILTER Water Separator without Heather	FILTRO Separador Agua sin Calentador
47	NSS	1	CABEÇOTE	HEAD	CULATA
48	87519301	1	ELEMENTO Filtro Separador Água	ELEMENT Filter Water Separator	ELEMENTO Filtro Separador Agua
49	87519307	1	SENSOR Água Combustível	SENSOR Water in Fuel	SENSOR Agua Combustible

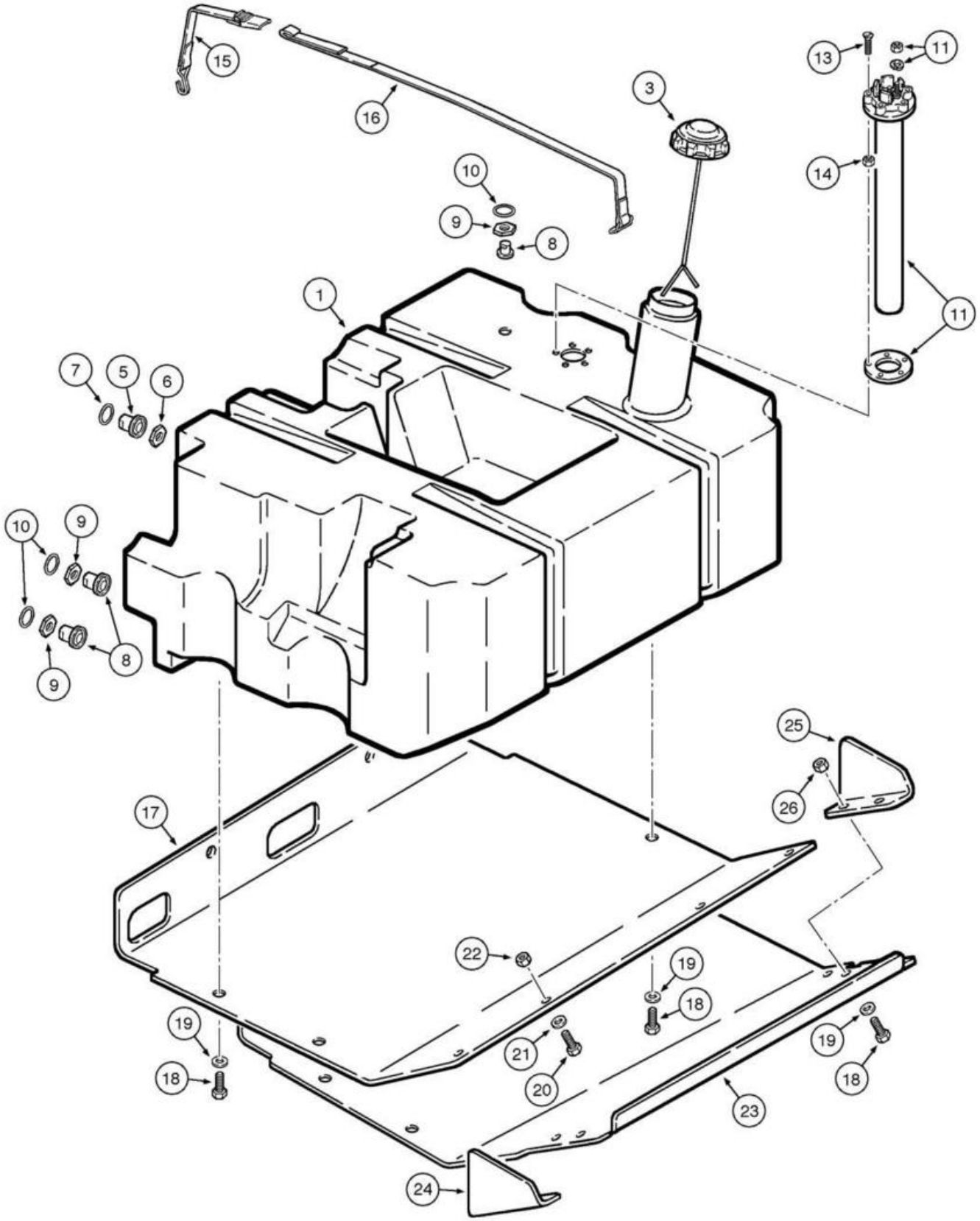
15
16
3
13
11
10
9
8
14
1
11
7
5
6
10
9
8
9
25
26
17
22
19
18
19
18
21
20
19
18
23
24

ITEM REF.	PEÇA Nº PART Nº PIEZA Nº	QTD. QTY. CANT.	DESCRIÇÃO (Português)	DESCRIPTION (English)	DESCRIPCIÓN (Español)
1	8500909	1	TANQUE COMBUSTÍVEL	FUEL TANK	DEPÓSITO COMBUSTIBLE
3	8604443	1	TAMPA Enchimento	CAP Filler	TAPA Relleno
5	87435224	1	CONEXÃO (3/8-18NPT)	FITTING (3/8-18NPT)	CONEXIÓN (3/8-18NPT)
6	282709A1	1	PORCA (1-14UNS)	NUT (1-14UNS)	TUERCA (1-14UNS)
7	238-5214	1	ANEL-O (.984"IDx.139")	O-RING (.984"IDx.139")	ANILLO-O (.984"IDx.139")
8	87435505	1	CONEXÃO (3/4-16UNF)	FITTING (3/4-16UNF)	CONEXIÓN (3/4-16UNF)
9	1251791C1	1	PORCA (3/4-16UNF)	NUT (3/4-16UNF)	TUERCA (3/4-16UNF)
10	238-5210	1	ANEL-O (.734"IDx.139")	O-RING (.734"IDx.139")	ANILLO-O (.734"IDx.139")
11	328870A1	1	SENSOR Nível Combustível	SENDER Fuel Level	SENSOR Nivel Combustible
13	814-5030	5	PARAFUSO (M5x30,8.8)	BOLT (M5x30,8.8)	PERNO (M5x30,8.8)
14	895-11005	5	ARRUELA (M5x10x1)	WASHER (M5x10x1)	ARANDELA (M5x10x1)
15	366905A1	2	CINTA Tanque (Curta)	BELT Fuel Tank (Short)	CINTA Depósito (Corta)
16	366904A1	2	CINTA Tanque (Longa)	BELT Fuel Tank (Long)	CINTA Depósito (Larga)
17	8602250	1	PLACA Reservatório Combustível (se usado)	PLATE Fuel Tank (if used)	PLACA Depósito Combustible (si utilizado)
18	627-12040	6-10	PARAFUSO (M12x40,10.9)	BOLT (M12x40,10.9)	PERNO (M12x40,10.9)
19	896-15012	6-10	ARRUELA (M12x28.5x4,HT)	WASHER (M12x28.5x4,HT)	ARANDELA (M12x28.5x4,HT)
20	627-10030	2	PARAFUSO (M10x30,10.9)	BOLT (M10x30,10.9)	PERNO (M10x30,10.9)
21	895-18010	2	ARRUELA (M10x18x1.6)	WASHER (M10x18x1.6)	ARANDELA (M10x18x1.6)
22	832-10410	2	PORCA trava (M10x1.5)	NUT lock (M10x1.5)	TUERCA traba (M10x1.5)
23	87449519	1	PLACA Reservatório Combustível (se usado)	PLATE Fuel Tank (if used)	PLACA Depósito Combustible (si utilizado)
24	87450971	1	PLACA Reservatório LE	PLATE Tank LH	PLACA Depósito Izq.
25	87450970	1	PLACA Reservatório LD	PLATE Tank RH	PLACA Depósito Der.
26	829-1412	4	PORCA (M12)	NUT (M12)	TUERCA (M12)

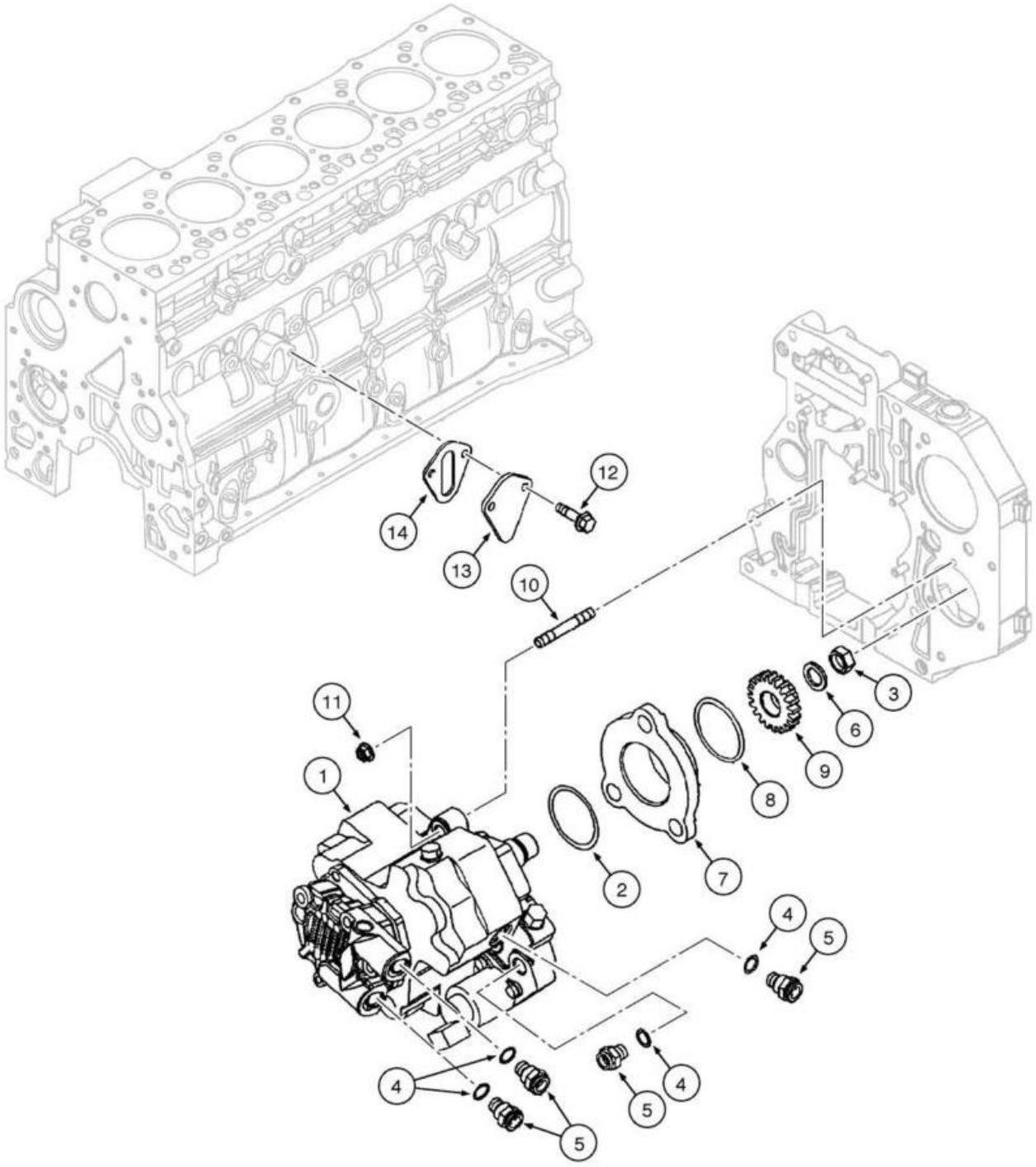
12
14
13
10
11
1
3
6
9
8
2
7
4
5
4
5
4
5

ITEM REF.	PEÇA Nº PART Nº PIEZA Nº	QTD. QTY. CANT.	DESCRIÇÃO (Português)	DESCRIPTION (English)	DESCRIPCIÓN (Español)
1	4898921	1	BOMBA Alta Pressão	PUMP High Pressure	BOMBA Alta Presión
2	4890088	1	ANEL-O	O-RING	ANILLO-O
3	4890634	1	PORCA (M18x1.5)	NUT (M18x1.5)	TUERCA (M18x1.5)
4	4891385	4	JUNTA	GASKET	JUNTA
5	4893962	4	CONECTOR	CONNECTOR	CONECTOR
6	4890635	1	ARRUELA	WASHER	ARANDELA
7	2852804	1	CUBO	HUB	CUBO
8	2852805	1	ANEL-O	O-RING	ANILLO-O
9	4893389	1	ENGRENAGEM	GEAR	ENGRANAJE
10	2852488	3	PRISIONEIRO (M8x1.25x50)	STUD (M8x1.25x50)	ESPARRAGO (M8x1.25x50)
11	4899003	3	PORCA (M8)	NUT (M8)	TUERCA (M8)
12	2852234	2	PARAFUSO (M8x1.25x20)	SCREW (M8x1.25x20)	TORNILLO (M8x1.25x20)
13	4896952	1	TAMPA	COVER	TAPA
14	4890700	1	JUNTA	GASKET	JUNTA

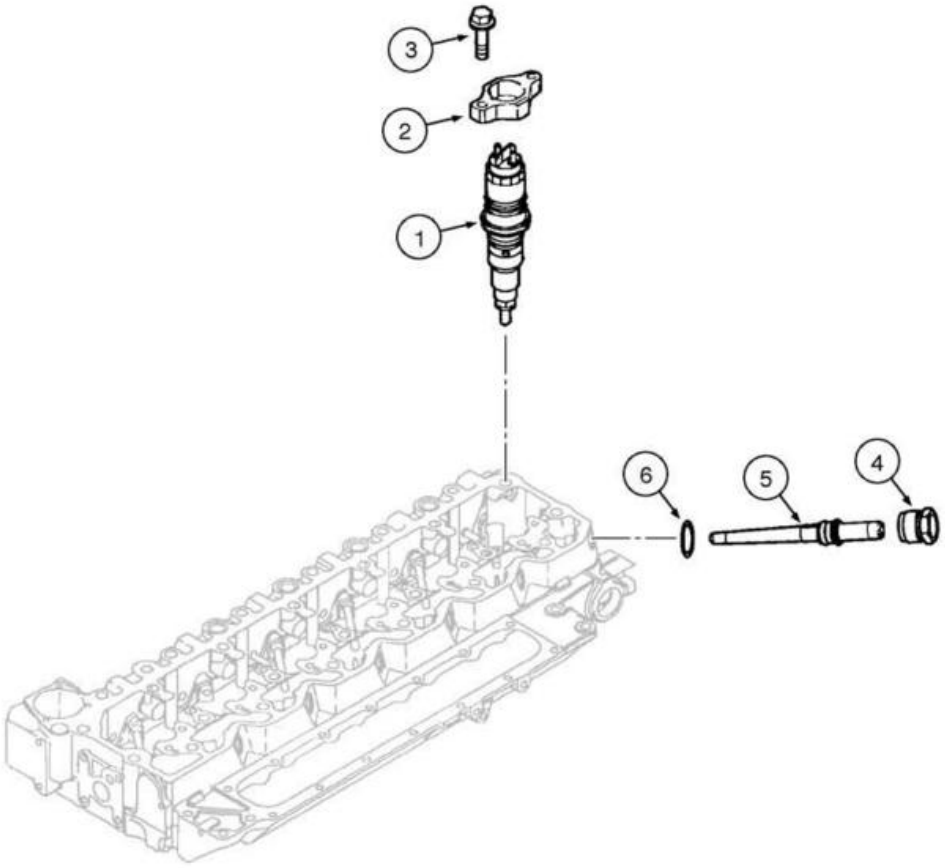
3
2
1
6
5
4

ITEM REF.	PEÇA Nº PART Nº PIEZA Nº	QTD. QTY. CANT.	DESCRIÇÃO (Português)	DESCRIPTION (English)	DESCRIPCIÓN (Español)
1	2854608	6	INJETOR Combustível	INJECTOR Fuel	INYECTOR Combustible
2	2854609	6	SUPORTE	BRACKET	SOPORTE
3	4895483	12	PARAFUSO (M6x35)	SCREW (M6x35)	TORNILLO (M6x35)
4	4893739	6	PORCA	NUT	TUERCA
5	2854606	6	CONECTOR	CONNECTOR	CONECTOR
6	4890929	1	ANEL-O	O-RING	ANILLO-O

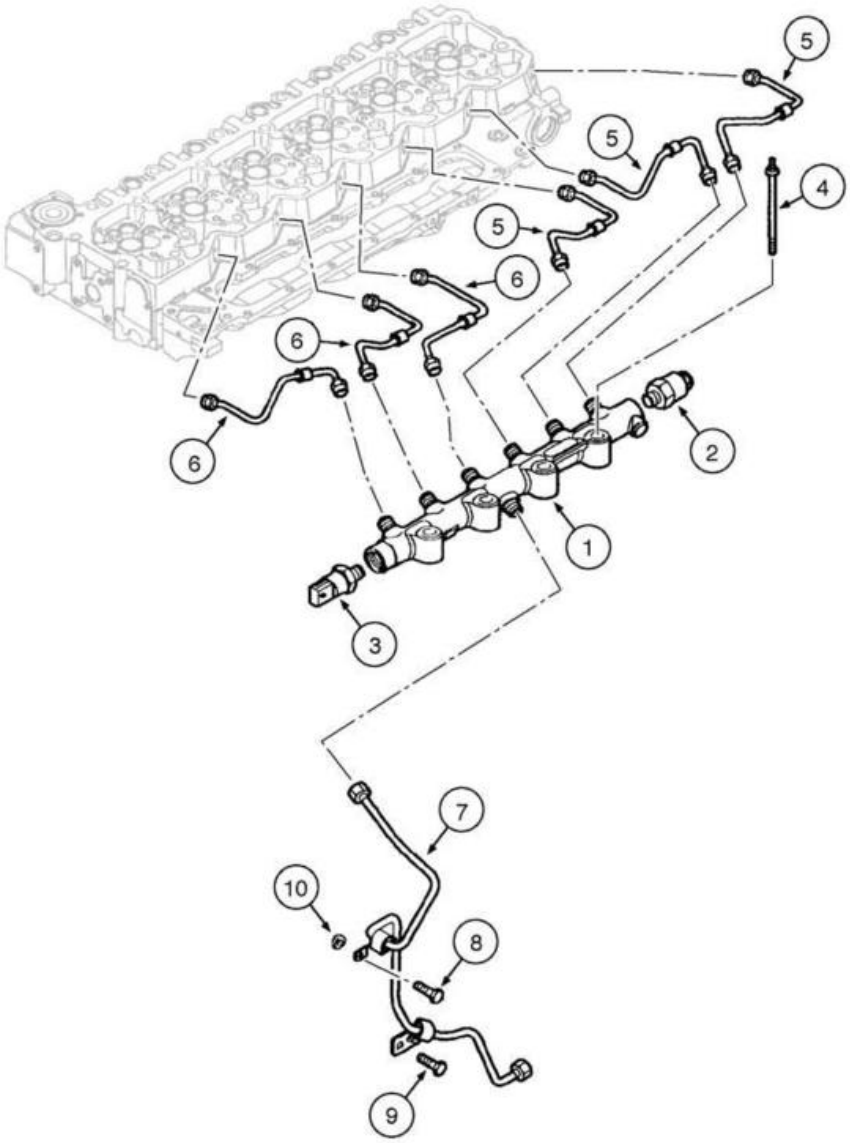
5
5
4
5
6
6
6
2
1
3
7
10
8
9

ITEM REF.	PEÇA Nº PART Nº PIEZA Nº	QTD. QTY. CANT.	DESCRIÇÃO (Português)	DESCRIPTION (English)	DESCRIPCIÓN (Español)
1	2854540	1	COMMON RAIL Conj.	COMMON RAIL Assy.	COMMON RAIL Conj.
2	2854543	1	VÁLVULA Alívio	VALVE Relief	VÁLVULA Alivio
3	2854542	1	SENSOR Pressão Combustível	SENSOR Fuel Pressure	SENSOR Presión Combustible
4	2853537	4	PARAFUSO	BOLT	PERNO
5	2854544	3	TUBO Alta Pressão Conj.	TUBE High Pressure Assy.	TUBO Alta Presión Conj.
6	2854549	3	TUBO Alta Pressão Conj.	TUBE High Pressure Assy.	TUBO Alta Presión Conj.
7	2854552	1	TUBO Alta Pressão	TUBE High Pressure	TUBO Alta Presión
8	18138424	1	PARAFUSO (M8x20)	SCREW (M8x20)	TORNILLO (M8x20)
9	4896884	1	PARAFUSO (M8x16)	SCREW (M8x16)	TORNILLO (M8x16)
10	2852434	1	ESPAÇADOR	SPACER	ESPACIADOR

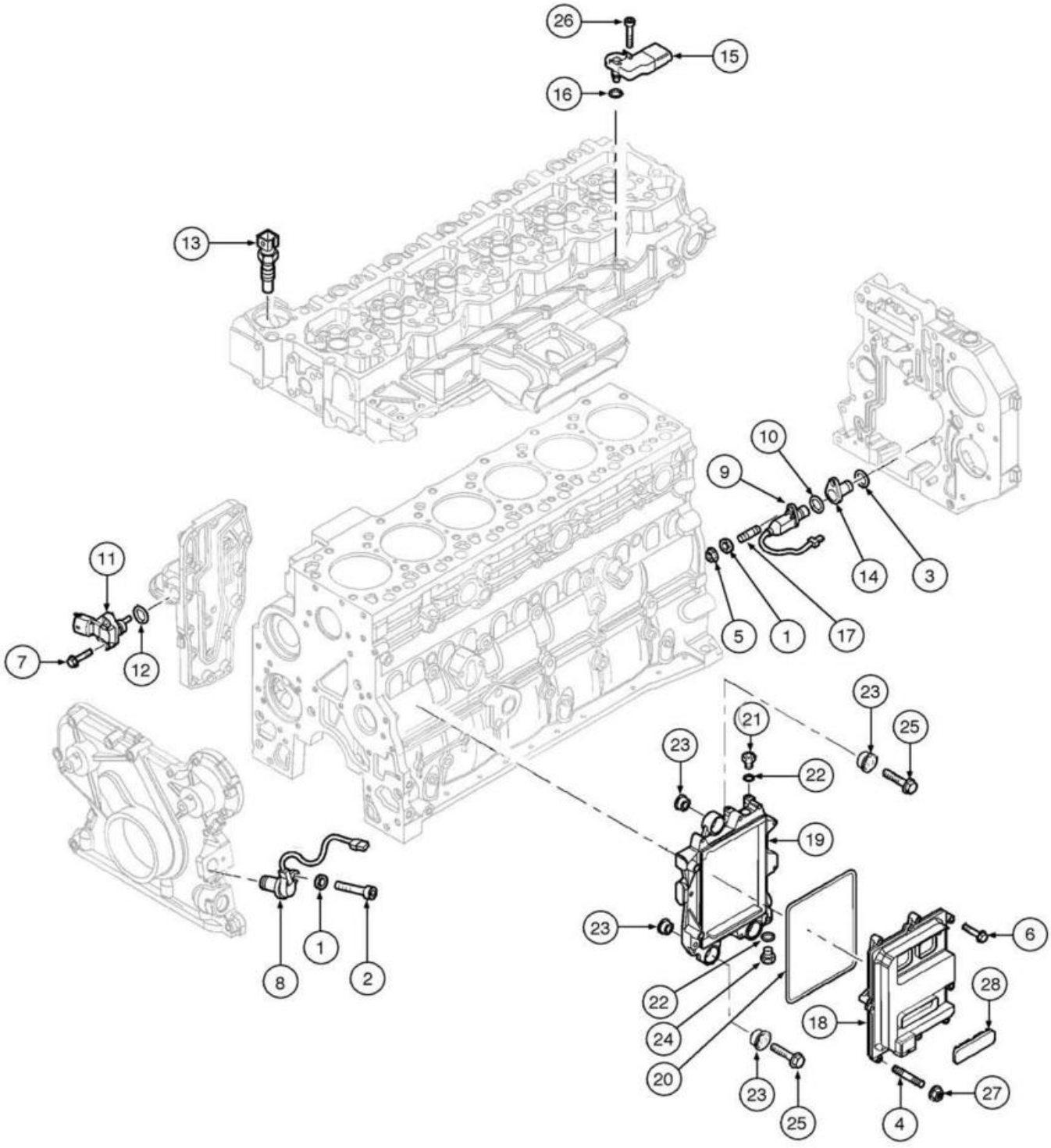
26
15
16
13
10
9
14
3
11
5
1
17
7
12
23
21
25
23
22
19
23
6
22
28
24
18
20
23
25
27
4
1
8
2

ITEM REF.	PEÇA Nº PART Nº PIEZA Nº	QTD. QTY. CANT.	DESCRIÇÃO (Português)	DESCRIPTION (English)	DESCRIPCIÓN (Español)
1	4899124	2	ARRUELA	WASHER	ARANDELA
2	4899082	1	PARAFUSO (M6x1x20)	SCREW (M6x1x20)	TORNILLO (M6x1x20)
3	2852817	1	ANEL-O (23.5x1.7mm)	O-RING (23.5x1.7mm)	ANILLO-O (23.5x1.7mm)
4	2854593	1	PRISIONEIRO	STUD	ESPARRAGO
5	2854282	1	PORCA	NUT	TUERCA
6	2852818	7	PARAFUSO (M6x30)	SCREW (M6x30)	TORNILLO (M6x30)
7	4899110	2	PARAFUSO (M6x1x20)	SCREW (M6x1x20)	TORNILLO (M6x1x20)
8	4890189	1	SENSOR Fase	SENDER Phase	SENSOR Fase
9	4890190	1	SENSOR Posição	SENDER Position	SENSOR Posición
10	2852820	1	ANEL-O (17.17x1.78mm)	O-RING (17.17x1.78mm)	ANILLO-O (17.17x1.78mm)
11	4890193	1	SENSOR Temperatura Óleo	SENDER Oil Temperature	SENSOR Temperatura Aceite
12	4895477	1	ANEL-O	O-RING	ANILLO-O
13	4897224	1	SENSOR Temperatura Água	SENDER Water Temperature	SENSOR Temperatura Agua
14	4892255	1	CONECTOR	CONNECTOR	CONECTOR
15	2852821	1	SENSOR Pressão/Temp Ar Adm	SENSOR Pressure/Temp Intake Air	SENSOR Presión/Temp Aire Adm
16	4895477	1	ANEL-O	O-RING	ANILLO-O
17	4895157	1	PRISIONEIRO	STUD	ESPARRAGO
18	2854594	1	MÓDULO DE CONTROLE DO MOTOR	ELECTRONIC CONTROL MODULE	MÓDULO DE CONTROL DEL MOTOR
19	2854596	1	SUPORTE	BRACKET	SOPORTE
20	2854079	1	JUNTA	GASKET	JUNTA
21	4896542	1	CONECTOR	CONNECTOR	CONECTOR
22	4891385	2	JUNTA	GASKET	JUNTA
23	2855150	6	COXIM	INSULATOR BLOCK	COJIN
24	4890964	1	CONECTOR	CONNECTOR	CONECTOR
25	4899078	3	PARAFUSO (M8x45)	SCREW (M8x45)	TORNILLO (M8x45)
26	4895817	1	PARAFUSO (M6x20)	SCREW (M6x20)	TORNILLO (M6x20)
27	4899057	1	PORCA (M6)	NUT (M6)	TUERCA (M6)
28	2852825	1	TAMPÃO PLÁSTICO	PLASTIC PLUG	TAPÓN PLÁSTICO

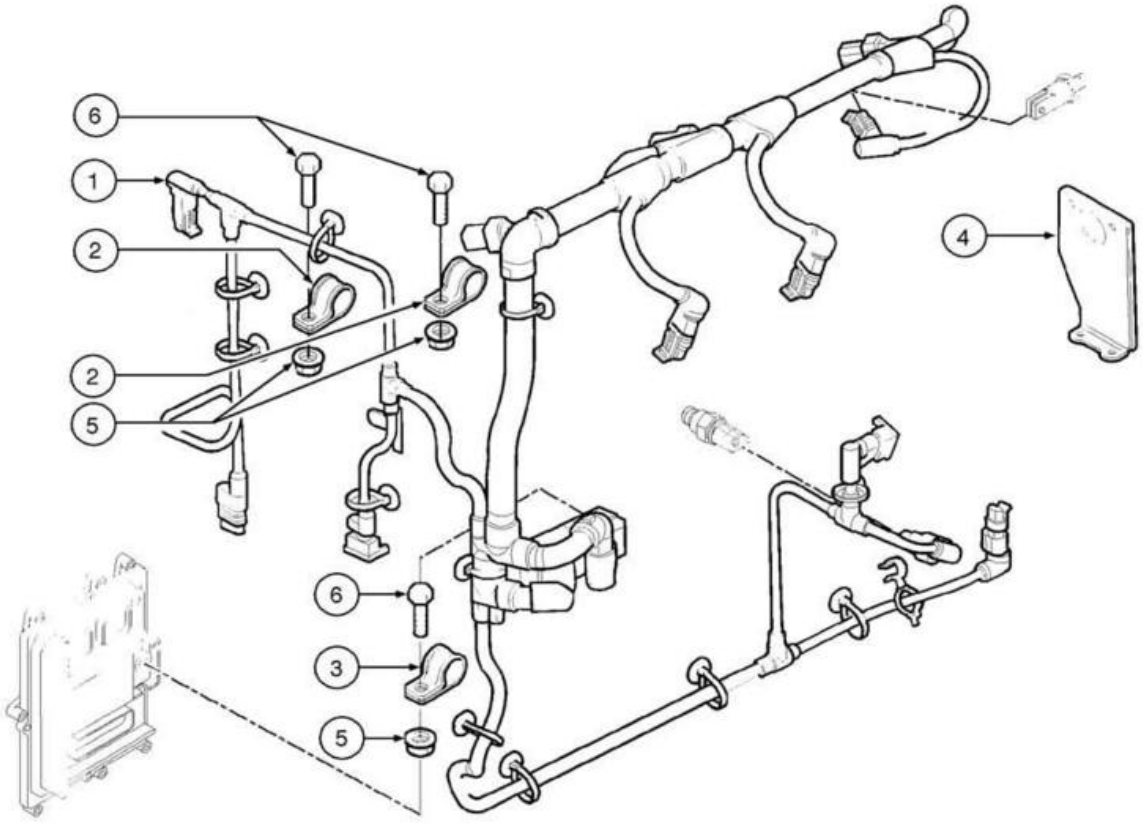
6
1
2
2
5
4
6
3
5

ITEM REF.	PEÇA Nº PART Nº PIEZA Nº	QTD. QTY. CANT.	DESCRIÇÃO (Português)	DESCRIPTION (English)	DESCRIPCIÓN (Español)
1	2854598	1	CHICOTE Controle Motor	HARNESS Engine Control	HAZ. ELECTRICO Control Motor
2	2852500	2	COLAR	COLLAR	COLAR
3	4899815	1	COLAR	COLLAR	COLAR
4	2854599	1	SUPORTE	BRACKET	SOPORTE
5	2852484	3	PORCA	NUT	TUERCA
6	2854600	3	PARAFUSO	SCREW	TORNILLO

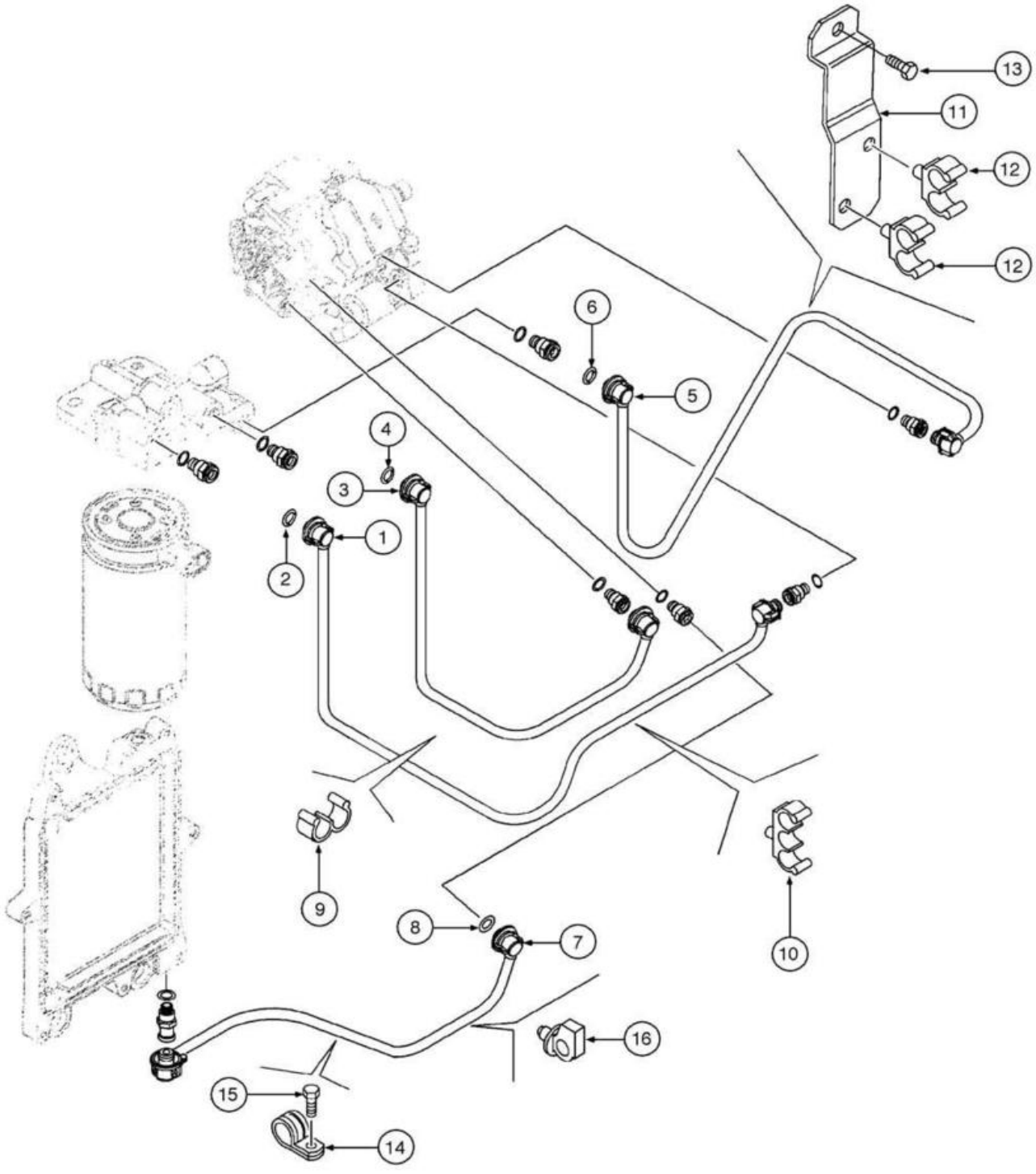
13
11
12
12
6
5
4
3
1
2
9
8
7
10
16
15
14

ITEM REF.	PEÇA Nº PART Nº PIEZA Nº	QTD. QTY. CANT.	DESCRIÇÃO (Português)	DESCRIPTION (English)	DESCRIPCIÓN (Español)
1	2852440	1	TUBO	TUBE	TUBO
2	4894095	2	ANEL-O	O-RING	ANILLO-O
3	2852443	1	TUBO	TUBE	TUBO
4	4894095	2	ANEL-O	O-RING	ANILLO-O
5	2852446	1	TUBO	TUBE	TUBO
6	4894095	2	ANEL-O	O-RING	ANILLO-O
7	4897817	1	TUBO	TUBE	TUBO
8	4894095	2	ANEL-O	O-RING	ANILLO-O
9	2852449	2	ABRAÇADEIRA	CLAMP	ABRAZADERA
10	2852794	1	GRAMPO	CLIP	GRAPA
11	2852451	1	SUPORTE	BRACKET	SOPORTE
12	2852452	2	GRAMPO	CLIP	GRAPA
13	4897277	1	PARAFUSO	SCREW	TORNILLO
14	4895462	1	COLAR	COLLAR	COLAR
15	4899103	1	PARAFUSO	SCREW	TORNILLO
16	4896996	1	ABRAÇADEIRA	CLAMP	ABRAZADERA

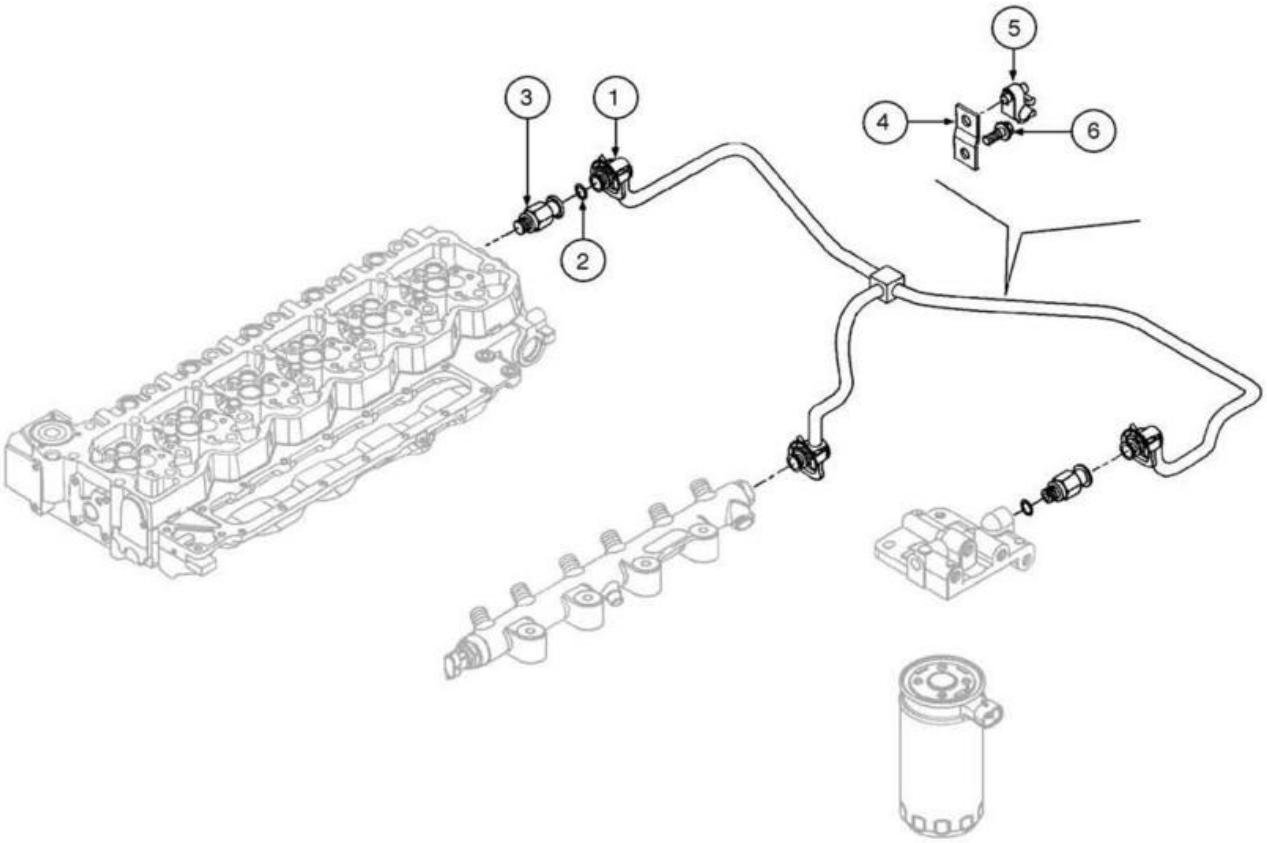
5
3
1
4
6
2

ITEM REF.	PEÇA Nº PART Nº PIEZA Nº	QTD. QTY. CANT.	DESCRIÇÃO (Português)	DESCRIPTION (English)	DESCRIPCIÓN (Español)
1	2855125	1	TUBO	PIPE	TUBO
2	4894095	3	ANEL-O	O-RING	ANILLO-O
3	4896329	1	VÁLVULA	VALVE	VÁLVULA
4	2852457	1	PLACA	PLATE	PLACA
5	2852458	1	ABRAÇADEIRA	CLAMP	ABRAZADERA
6	2852100	1	PARAFUSO (M8x16)	SCREW (M8x16)	TORNILLO (M8x16)

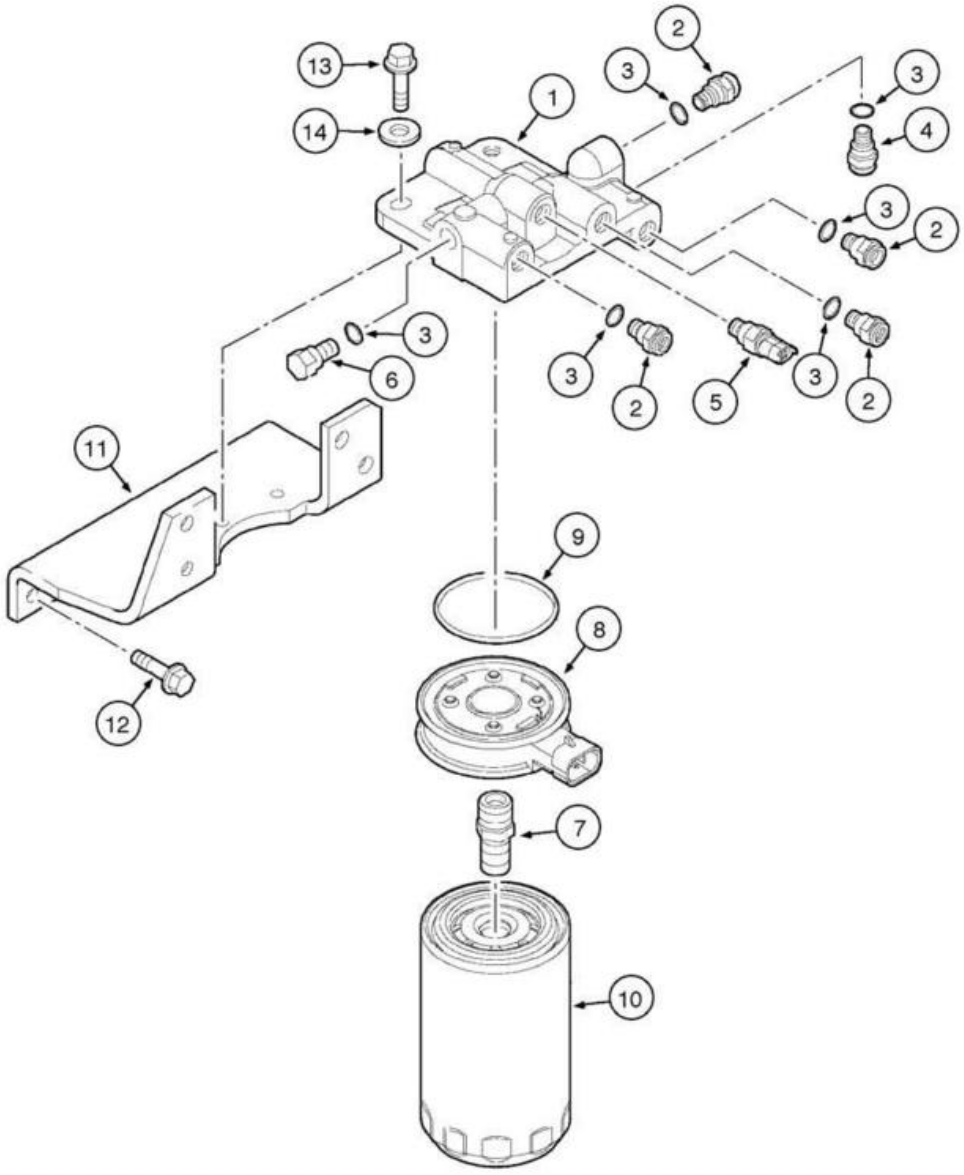
13
14
1
2
3
3
4
3
2
3
6
3
2
5
3
2
11
9
8
12
7
10

ITEM REF.	PEÇA Nº PART Nº PIEZA Nº	QTD. QTY. CANT.	DESCRIÇÃO (Português)	DESCRIPTION (English)	DESCRIPCIÓN (Español)
1	2852436	1	CABEÇOTE	HEAD	CULATA
2	4890964	4	CONECTOR	CONNECTOR	CONECTOR
3	4894721	6	JUNTA	GASKET	JUNTA
4	4896543	1	CONECTOR	CONNECTOR	CONECTOR
5	4897224	1	SENSOR Temperatura Combustible	SENSOR Fuel Temperature	SENSOR Temperatura Combustible
6	4893464	1	BUJÃO	PLUG	TAPÓN
7	4898758	1	CONECTOR	CONNECTOR	CONECTOR
8	4897838	1	AQUECEDOR	HEATER	CALENTADOR
9	4898876	1	ANEL-O	O-RING	ANILLO-O
10	4897897	1	FILTRO Combustível	FILTER Fuel	FILTRO Combustible
11	2852793	1	SUPORTE	BRACKET	SOPORTE
12	2852791	4	PARAFUSO (M8x20)	SCREW (M8x20)	TORNILLO (M8x20)
13	2830733	2	PARAFUSO (M8x25)	SCREW (M8x25)	TORNILLO (M8x25)
14	2830711	2	ARRUELA	WASHER	ARANDELA

ÍNDICE
INDEX
INDICE

MOTOR DE PARTIDA - MONTAGEM 4-2
STARTER - MOUNTING
MOTOR DE ARRANQUE - MONTAJE

ALTERNADOR - MONTAGEM - SEM AR CONDICIONADO 4-4
ALTERNATOR - MOUNTING WITHOUT AIR CONDITIONING
ALTERNADOR - MONTAJE - SIN AIRE ACONDICIONADO

ALTERNADOR - MONTAGEM - COM AR CONDICIONADO 4-6
ALTERNATOR - MOUNTING WITH AIR CONDITIONING
ALTERNADOR - MONTAJE - CON AIRE ACONDICIONADO

ALTERNADOR 65A - CONJUNTO 4-8
ALTERNATOR 65A - ASSEMBLY
ALTERNADOR 65A - CONJUNTO

BATERIAS - MONTAGEM 4-10
BATTERIES - MOUNTING
BATERÍAS - MONTAJE

BATERIAS - CHICOTES ELÉTRICOS 4-12
BATTERIES - ELECTRICAL CABLES
BATERÍAS - HAZ ELÉCTRICOS

PAINEL DE CONTROLE 4-14
CONTROL PANEL
PANEL DE CONTROL

PAINEL DE CONTROLE - CONJUNTO 4-16
CONTROL PANEL - ASSEMBLY
PANEL DE CONTROL - CONJUNTO

PAINEL DE CONTROLE - FUSÍVEIS E RELÉS 4-18
CONTROL PANEL - FUSES AND RELAYS
PANEL DE CONTROL - FUSIBLES Y RELÉS

PAINEL DE CONTROLE - CONSOLE LATERAL 4-20
CONTROL PANEL - SIDE CONSOLE
PANEL DE CONTROL - CONSOLA LATERAL

CHICOTE ELÉTRICO - PAINEL DE CONTROLE 4-22
ELECTRICAL HARNESS - CONTROL PANEL
HAZ ELÉCTRICO - PANEL DE CONTROL

CHICOTE ELÉTRICO - TETO DA CABINE 4-24
ELECTRICAL HARNESS - CAB ROOF
HAZ ELÉCTRICO - TECHO DE LA CABINA

CHICOTE ELÉTRICO - MOTOR 4-26
ELECTRICAL HARNESS - ENGINE
HAZ ELÉCTRICO - MOTOR

CHICOTE ELÉTRICO - MOTOR - AQUECEDOR DE AR (GRID HEATER) 4-28
ELECTRICAL HARNESS - ENGINE - GRID HEATER
HAZ ELÉCTRICO - MOTOR - CALENTADOR DE AIRE (GRID HEATER)

CHICOTE ELÉTRICO - CHASSI TRASEIRO E CONTROLE DO ACELERADOR 4-30
ELECTRICAL HARNESS - REAR CHASSIS AND THROTTLE CONTROL
HAZ ELÉCTRICO - MOTOR - BASTIDOR TRASERO Y CONTROL DEL ACELERADOR

CHICOTE ELÉTRICO - PAINEL DE RELÉS 4-32
ELECTRICAL HARNESS - RELAYS PANEL
HAZ ELÉCTRICO - PANEL DE RELÉS

CHICOTE ELÉTRICO - CHASSI DIANTEIRO 4-34
ELECTRICAL HARNESS - FRONT CHASSIS
HAZ ELÉCTRICO - BASTIDOR DELANTERO

CHICOTE ELÉTRICO - PEDAL DO FREIO 4-36
ELECTRICAL HARNESS - BRAKE PEDAL
HAZ ELÉCTRICO - PEDAL DEL FRENO

CHICOTE ELÉTRICO - ALARME DE MARCHA A RÉ 4-38
ELECTRICAL HARNESS - BACKUP ALARM
HAZ ELÉCTRICO - ALARMA DE MARCHA ATRÁS

CHICOTE ELÉTRICO - TRANSMISSÃO 4-40
ELECTRICAL HARNESS - TRANSMISSION
HAZ ELÉCTRICO - TRANSMISIÓN

MÓDULO DE CONTROLE DA TRANSMISSÃO 4-42
TRANSMISSION CONTROL MODULE
MÓDULO DE CONTROL DE LA TRANSMISIÓN

ÍNDICE
INDEX
INDICE

DIREÇÃO AUXILIAR 4-44
AUXILIARY STEERING
DIRECCIÓN AUXILIAR

FARÓIS DIANTEIROS - MONTAGEM 4-46
FRONT LAMPS - MOUNTING
FAROS DELANTEROS - MONTAJE

FARÓIS DIANTEIROS - CONJUNTO 4-48
FRONT LAMPS - ASSEMBLY
FAROS DELANTEROS - CONJUNTO

LANTERNAS TRASEIRAS - CONJUNTO E MONTAGEM 4-50
REAR LAMPS - ASSEMBLY AND MOUNTING
LUCES TRASERAS - CONJUNTO Y MONTAJE

LUZES COMBINADAS TRASEIRAS - MONTAGEM (OPCIONAL) 4-52
REAR COMBINATION LAMPS - MOUNTING (OPTIONAL)
LUCES COMBINADAS TRASERAS - MONTAJE (OPCIONAL)

LUZES DA CABINE E ROPS - DIANTEIRAS E TRASEIRAS - CONJUNTO 4-54
CAB AND CANOPY LAMPS - FRONT AND REAR - ASSEMBLY
LUCES DE CABINA Y ROPS - DELANTERAS Y TRASERAS - CONJUNTO

LUZ DA PLACA DE LICENÇA - OPCIONAL 4-56
LICENSE PLATE LIGHT - OPTIONAL
LUZ DE LA PLACA DE LICENCIA - OPCIONAL

LUZ ROTATIVA - MONTAGEM 4-58
ROTATING BEACON - MOUNTING
LUZ ROTATIVA - MONTAJE

CABINE - LAVADOR DO PÁRA-BRISA - MONTAGEM 4-60
CAB - WINDSHIELD WASHER - MOUNTING
CABINA - LAVADOR DEL PÁRABRISAS - MONTAJE

CABINE - LIMPADOR DO PÁRA-BRISA DIANTEIRO 4-62
CAB - FRONT WINDSHIELD WIPER
CABINA - LIMPIADOR DEL PÁRABRISAS DELANTERO

CABINE - LIMPADOR DO PÁRA-BRISA TRASEIRO 4-64
CAB - REAR WINDSHIELD WIPER
CABINA - LIMPIADOR DEL PÁRABRISAS TRASERO

CABINE - RÁDIO 12V 4-66
CAB - 12V RADIO
CABINA - RADIO 12V

CABINE - RÁDIO 12V - INSTALAÇÃO 4-68
CAB - 12V RADIO - INSTALLATION
CABINA - RADIO 12V - INSTALACIÓN

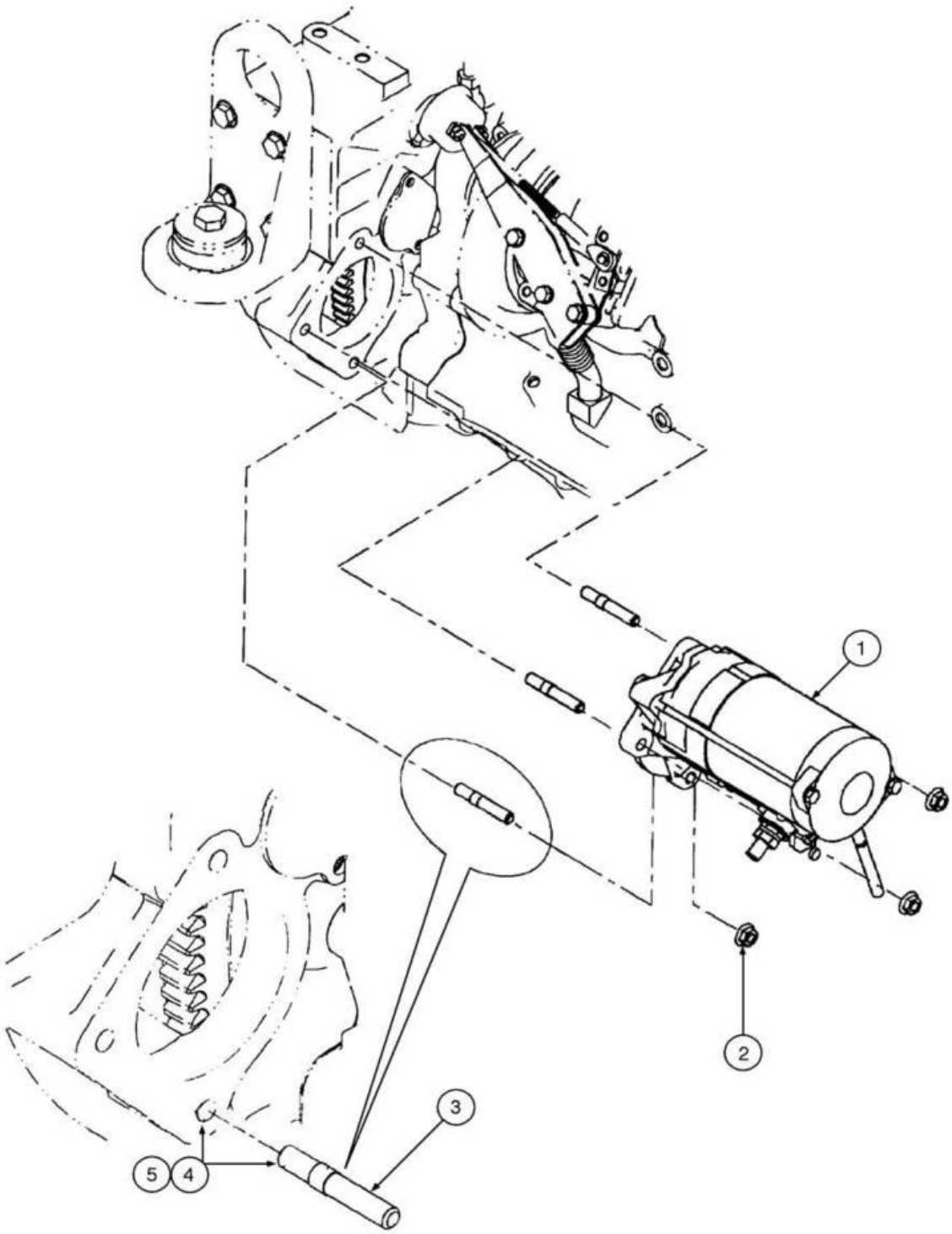
1
2
3
4
5

ITEM REF.	PEÇA Nº PART Nº PIEZA Nº	QTD. QTY. CANT.	DESCRIÇÃO (Português)	DESCRIPTION (English)	DESCRIPCIÓN (Español)
1	8605784	1	MOTOR DE PARTIDA	STARTER	MOTOR DE ARRANQUE
2	829-2310	3	PORCA (M10x1.5)	NUT (M10x1.5)	TUERCA (M10x1.5)
3	2852476	3	PRISIONEIRO (10mm)	STUD Starter (10mm)	ESPARRAGO (10mm)
4	345-62		LOCTITE 747	LOCTITE 747	LOCTITE 747
5	345-75		LOCTITE 271	LOCTITE 271	LOCTITE 271

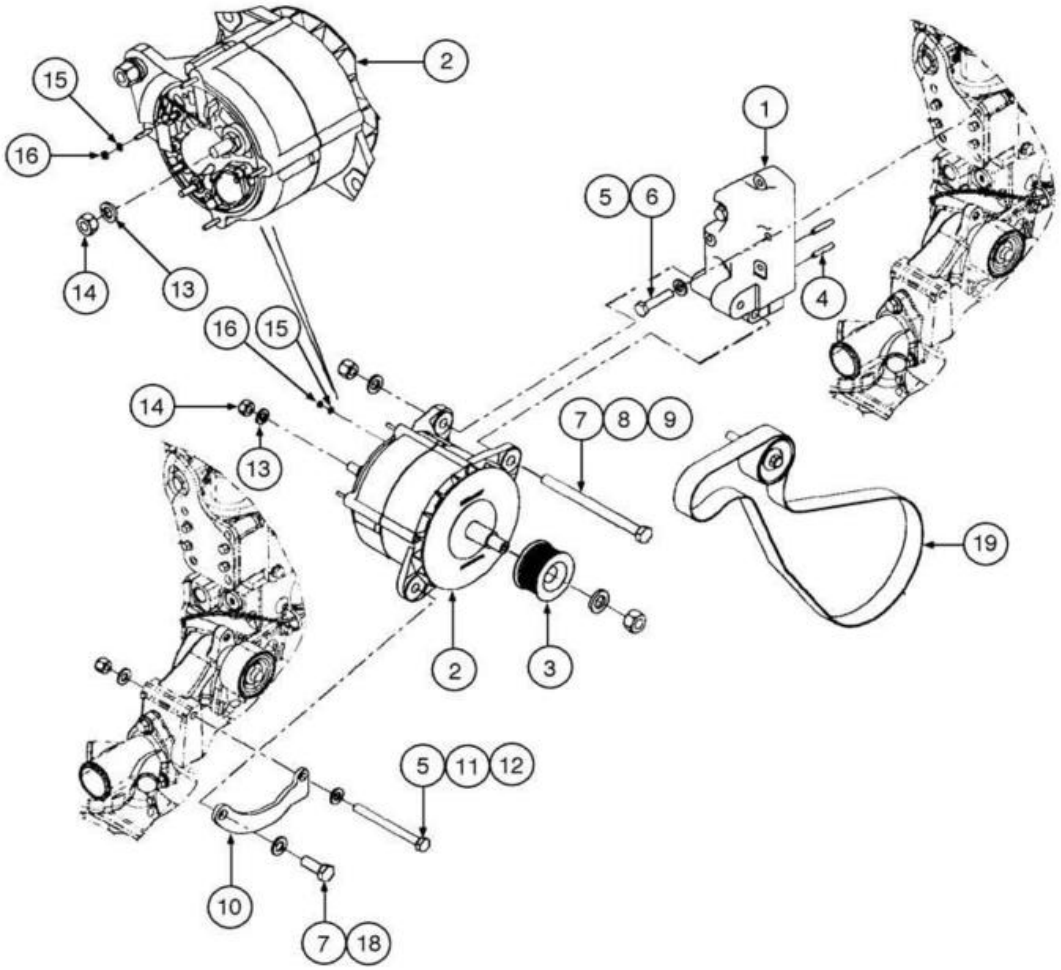
2
15
16
14
13
1
5
6
4
16
15
14
13
7
8
9
19
2
3
5
11
12
10
7
18

ITEM REF.	PEÇA Nº PART Nº PIEZA Nº	QTD. QTY. CANT.	DESCRIÇÃO (Português)	DESCRIPTION (English)	DESCRIPCIÓN (Español)
1	87547181	1	SUPORTE Alternador	BRACKET Alternator	SOPORTE Alternador
2	REF	1	ALTERNADOR (24V, 65A) **(p.4-8)**	ALTERNATOR (24V, 65A) **(p.4-8)**	ALTERNADOR (24V, 65A) **(p.4-8)**
3	A189616	1	POLIA Alternador	PULLEY Alternador	POLEA Alternador
4	837-6035	2	PINO GUIA (M6x35)	DOWEL Pin (M6x35)	PASADOR GUIA (M6x35)
5	896-11010	5	ARRUELA (M10x21.5x2.5)	WASHER (M10x21.5x2.5)	ARANDELA (M10x21.5x2.5)
6	827-10045	3	PARAFUSO (M10x45,10.9)	BOLT (M10x45,10.9)	PERNO (M10x45,10.9)
7	895-11012	2	ARRUELA (M12x24x2.5)	WASHER (M12x24x2.5)	ARANDELA (M12x24x2.5)
8	426-8104	1	PARAFUSO (1/2"-13x6 1/2")	BOLT (1/2"-13x6 1/2")	PERNO (1/2"-13x6 1/2")
9	231-4248	1	PORCA trava (1/2"-13)	NUT lock (1/2"-13)	TUERCA traba (1/2"-13)
10	8501098	1	SUPORTE	SUPPORT	SOPORTE
11	832-10410	1	PORCA trava (M10x1.5)	NUT lock (M10x1.5)	TUERCA traba (M10x1.5)
12	827-10110	1	PARAFUSO (M10x110,10.9)	BOLT (M10x110,10.9)	PERNO (M10x110,10.9)
13	492-11044	1	ARRUELA pressão (7/16")	WASHER lock (7/16")	ARANDELA cierre (7/16")
14	425-107	1	PORCA (7/16"-14)	NUT (7/16"-14)	TUERCA (7/16"-14)
15	892-11004	1	ARRUELA pressão (M4)	WASHER lock (M4)	ARANDELA cierre (M4)
16	824-1404	1	PORCA (M4)	NUT (M4)	TUERCA (M4)
18	426-820	1	PARAFUSO (1/2"-13x1 1/4")	BOLT (1/2"-13x1 1/4")	PERNO (1/2"-13x1 1/4")
19	8602680	1	CORREIA sem A/C	BELT without A/C	CORREA sin A/A

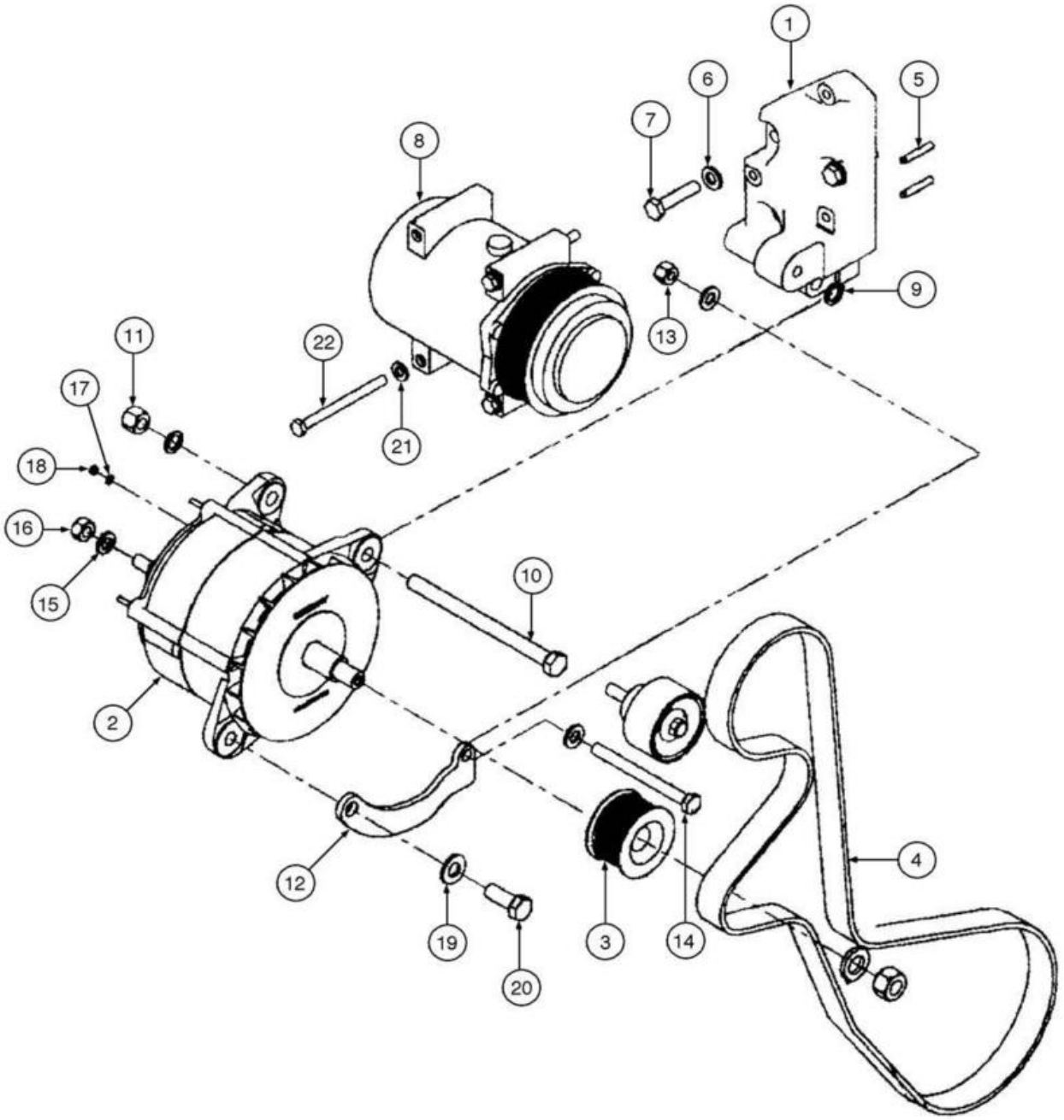
1
2
3
4
5
6
7
8
9
10
11
12
13
14
15
16
17
18
19
20
21
22

ITEM REF.	PEÇA Nº PART Nº PIEZA Nº	QTD. QTY. CANT.	DESCRIÇÃO (Português)	DESCRIPTION (English)	DESCRIPCIÓN (Español)
1	87547181	1	SUPORTE Alternador	BRACKET Alternator	SOPORTE Alternador
2	REF	1	ALTERNADOR (24V, 65A) **(p.4-8)**	ALTERNATOR (24V, 65A) **(p.4-8)**	ALTERNADOR (24V, 65A) **(p.4-8)**
3	A189616	1	POLIA Alternador	PULLEY Alternador	POLEA Alternador
4	87397416	1	CORREIA com A/C	BELT with A/C	CORREA con A/A
5	837-6035	2	PINO GUIA (M6x35)	DOWEL Pin (M6x35)	PASADOR GUIA (M6x35)
6	896-11010	5	ARRUELA (M10x21.5x2.5)	WASHER (M10x21.5x2.5)	ARANDELA (M10x21.5x2.5)
7	827-10045	3	PARAFUSO (M10x45,10.9)	BOLT (M10x45,10.9)	PERNO (M10x45,10.9)
8	8500795	1	COMPRESSOR	COMPRESSOR	COMPRESOR
9	896-11012	1	ARRUELA (M13.5x24.5x3)	WASHER (M13.5x24.5x3)	ARANDELA (M13.5x24.5x3)
10	426-8104	1	PARAFUSO (1/2"-13x6 1/2")	BOLT (1/2"-13x6 1/2")	PERNO (1/2"-13x6 1/2")
11	231-4248	1	PORCA trava (1/2"-13)	NUT lock (1/2"-13)	TUERCA traba (1/2"-13)
12	8501098	1	SUPORTE	SUPPORT	SOPORTE
13	832-10410	1	PORCA trava (M10x1.5)	NUT lock (M10x1.5)	TUERCA traba (M10x1.5)
14	827-10110	1	PARAFUSO (M10x110,10.9)	BOLT (M10x110,10.9)	PERNO (M10x110,10.9)
15	492-11044	1	ARRUELA pressão (7/16")	WASHER lock (7/16")	ARANDELA cierre (7/16")
16	425-107	1	PORCA (7/16"-14)	NUT (7/16"-14)	TUERCA (7/16"-14)
17	892-11004	1	ARRUELA pressão (M4)	WASHER lock (M4)	ARANDELA cierre (M4)
18	824-1404	1	PORCA (M4)	NUT (M4)	TUERCA (M4)
19	896-11012	1	ARRUELA (M13.5x24.5x3)	WASHER (M13.5x24.5x3)	ARANDELA (M13.5x24.5x3)
20	426-820	1	PARAFUSO (1/2"-13x1 1/4")	BOLT (1/2"-13x1 1/4")	PERNO (1/2"-13x1 1/4")
21	896-11008	5	ARRUELA (M8x17.5x2)	WASHER (M8x17.5x2)	ARANDELA (M8x17.5x2)
22	827-8100	3	PARAFUSO (M8x100,10.9)	BOLT (M8x100,10.9)	PERNO (M8x100,10.9)

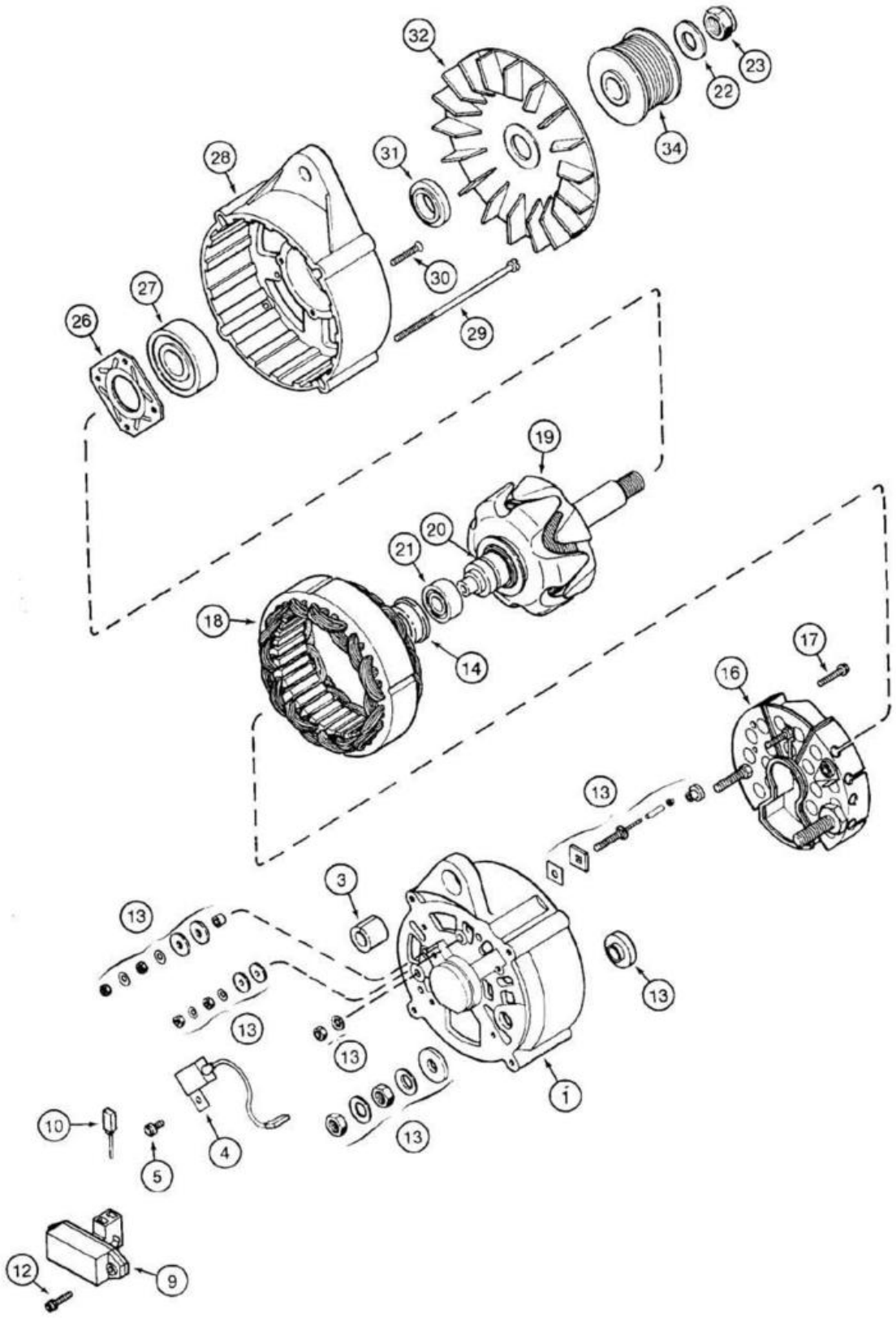
32
23
22
34
31
28
30
29
27
26
19
20
21
18
14
17
16
13
3
13
13
13
13
1
10
5
4
12
9

ITEM REF.	PEÇA Nº PART Nº PIEZA Nº	QTD. QTY. CANT.	DESCRIÇÃO (Português)	DESCRIPTION (English)	DESCRIPCIÓN (Español)
	1964860C1	1	ALTERNADOR (24V, 65A) Conj.	ALTERNATOR (24V, 65A) Assy.	ALTERNADOR (24V, 65A) Conj.
1	1964731C1	1	CARCAÇA	HOUSING	CARCASA
3	1964737C1	1	BUCHA	BUSHING	BUJE
4	3079389R1	1	CAPACITOR	CAPACITOR	CAPACITOR
5	1964969C1	1	PARAFUSO	BOLT	PERNO
9	3079392R91	1	REGULADOR DE TENSÃO	VOLTAGE REGULATOR	REGULADOR DE TENSIÓN
10	1964968C1	1	JOGO Escovas Conj.	BRUSH Kit Assy.	ESCOBILLA Juego Conj
12	A186194	2	PARAFUSO	SCREW	TORNILLO
13	1964738C1	1	JOGO DE PEÇAS	PARTS KIT	JUEGO DE PIEZAS
14	1546477C1	1	LUVA	SLEEVE	MANGUITO
16	1964965C1	1	RETIFICADOR	RECTIFIER	RECTIFICADOR
17	A187504	2	PARAFUSO	SCREW	TORNILLO
18	1964966C1	1	ESTATOR	STATOR	ESTATOR
19	1964964C1	1	ROTOR	ROTOR	ROTOR
20	3079410R1	1	ANEL coletor	RING collector	ANILLO coletor
21	1964730C1	1	ROLAMENTO	BEARING	RODAMIENTO
22	495-21063	1	ARRUELA (9/16")	WASHER (9/16")	ARANDELA (9/16")
23	231-46110	1	PORCA trava (5/8"-11)	NUT lock (5/8"-11)	TUERCA traba (5/8"-11)
26	1964727C1	1	PLACA	PLATE	PLACA
27	1964726C1	1	ROLAMENTO	BEARING	RODAMIENTO
28	1964725C1	1	CARCAÇA	HOUSING	CARCASA
29	1964748C1	4	PARAFUSO (M5x132)	SCREW (M5x132)	TORNILLO (M5x132)
30	1964750C1	4	PARAFUSO (M4x30)	SCREW (M4x30)	TORNILLO (M4x30)
31	1964729C1	1	ESPAÇADOR	SPACER	ESPACIADOR
32	1964736C1	1	VENTILADOR	FAN	VENTILADOR
34	J918275	1	POLIA	PULLEY	POLEA

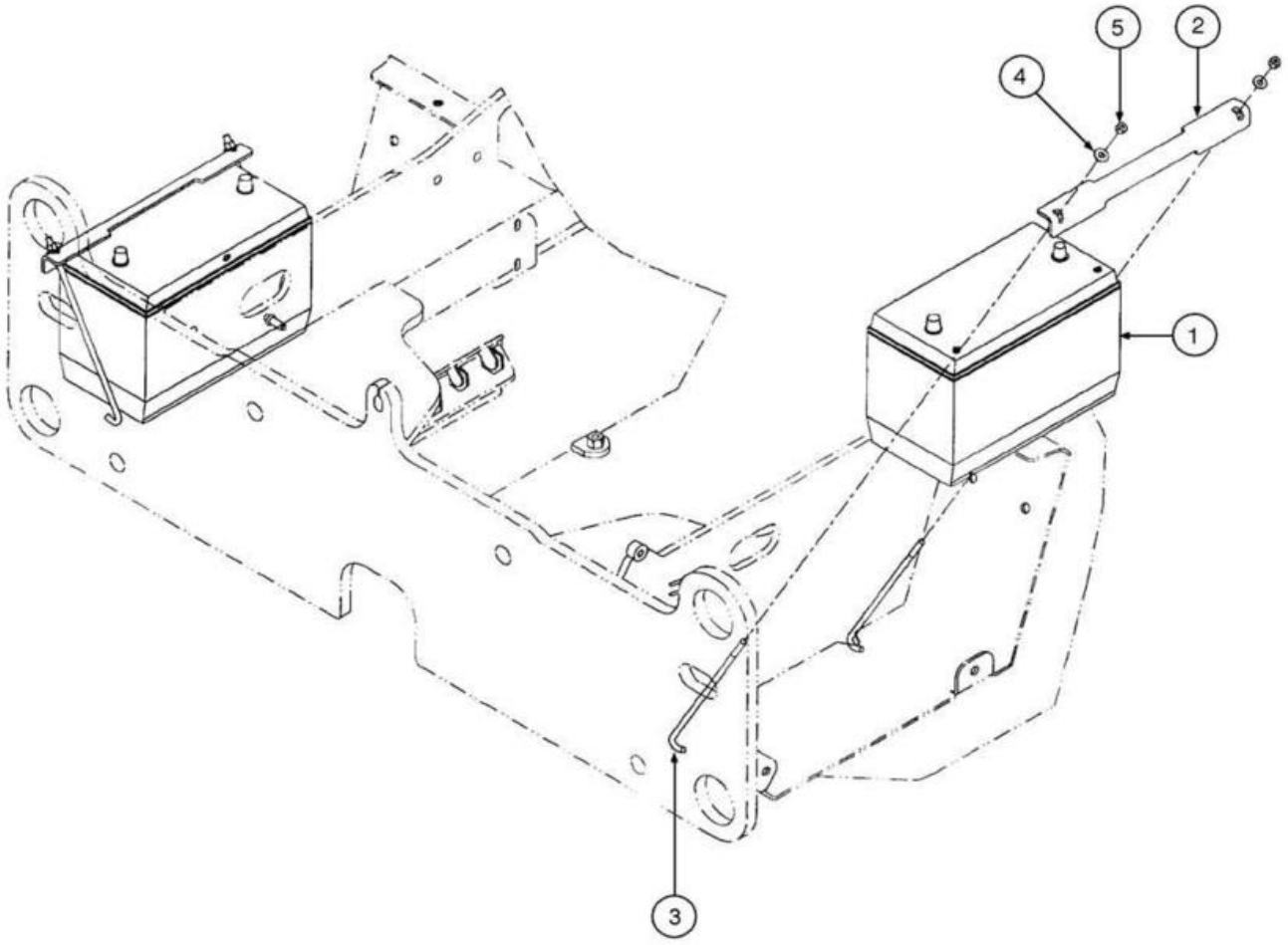
5
2
4
1
3

ITEM REF.	PEÇA Nº PART Nº PIEZA Nº	QTD. QTY. CANT.	DESCRIÇÃO (Português)	DESCRIPTION (English)	DESCRIPCIÓN (Español)
1	75327662	2	BATERIA (12V, 750CCA)	BATTERY (12V, 750CCA)	BATERIA (12V, 750CCA)
2	365191A1	2	CINTA	STRAP	PRECINTA
3	365357A1	4	HASTE	ROD	VASTAGO
4	895-15008	4	ARRUELA (M8x20x1.6)	WASHER (M8x20x1.6)	ARANDELA (M8x20x1.6)
5	832-10408	4	PORCA (M8x1.25)	NUT (M8x1.25)	TUERCA (M8x1.25)

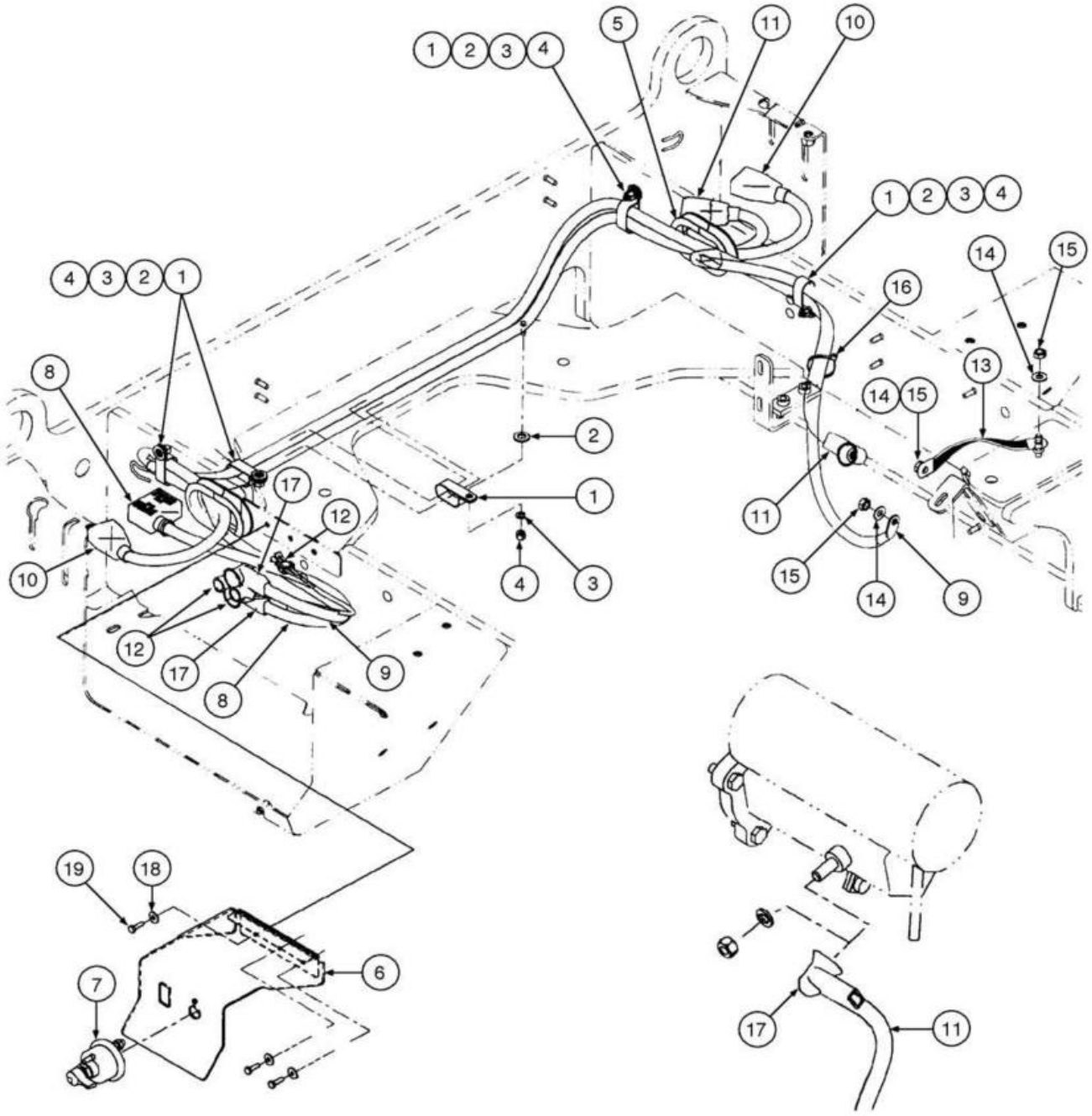
1 2 3 4
5
11
10
1 2 3 4
4 3 2 1
14
15
16
8
13
14 15
2
1
17
12
11
10
4
3
15
14
9
12
17
8
9
19
18
7
6
17
11

ITEM REF.	PEÇA Nº PART Nº PIEZA Nº	QTD. QTY. CANT.	DESCRIÇÃO (Português)	DESCRIPTION (English)	DESCRIPCIÓN (Español)
1	R54363	5	ABRAÇADEIRA Dupla	CLAMP Double	ABRAZADERA Doble
2	896-11012	5	ARRUELA (M13.5x24.5x3)	WASHER (M13.5x24.5x3)	ARANDELA (M13.5x24.5x3)
3	895-11008	5	ARRUELA (M8x16x1.6)	WASHER (M8x16x1.6)	ARANDELA (M8x16x1.6)
4	832-10408	5	PORCA (M8x1.25)	NUT (M8x1.25)	TUERCA (M8x1.25)
5	398771A1	2	PROTETOR Cabo Bateria	GROMMET Battery Cable	PROTECTOR Cable Batería
6	87329253	1	SUPORTE Interruptor Capuz	BRACKET Hood Switch	SOPORTE Interruptor Capo
7	L126256	1	CHAVE GERAL	SWITCH Master Disconnect	LLAVE GENERAL
8	87324868	1	CABO Bateria Negativo	CABLE Battery Negative	CABLE Batería Negativo
9	87324875	1	CABO Terra	CABLE Ground	CABLE Masa
10	87324722	1	CABO entre Baterias	CABLE Crossover	CABLE entre Baterías
11	87324979	1	CABO Motor Partida Positivo	CABLE Starter Positive	CABLE Motor Arranque
12	L127676	1	CHICOTE	HARNESS	HAZ. ELECTRICO
13	L126051	1	CINTA	STRAP	PRECINTA
14	L127554	3	ARRUELA Latão	WASHER Brass	ARANDELA Latón
15	253347A1	3	PORCA (3/8")	NUT (3/8")	TUERCA (3/8")
16	L18331	1	CINTA	STRAP	PRECINTA
17	L126713	3	GUARDA PÓ	BOOT	GUARDA POLVO
18	895-25006	3	ARRUELA (M6x18x1.6)	WASHER (M6x18x1.6)	ARANDELA (M6x18x1.6)
19	627-6020	3	PARAFUSO (M6x20,10.9)	BOLT (M6x20,10.9)	PERNO (M6x20,10.9)

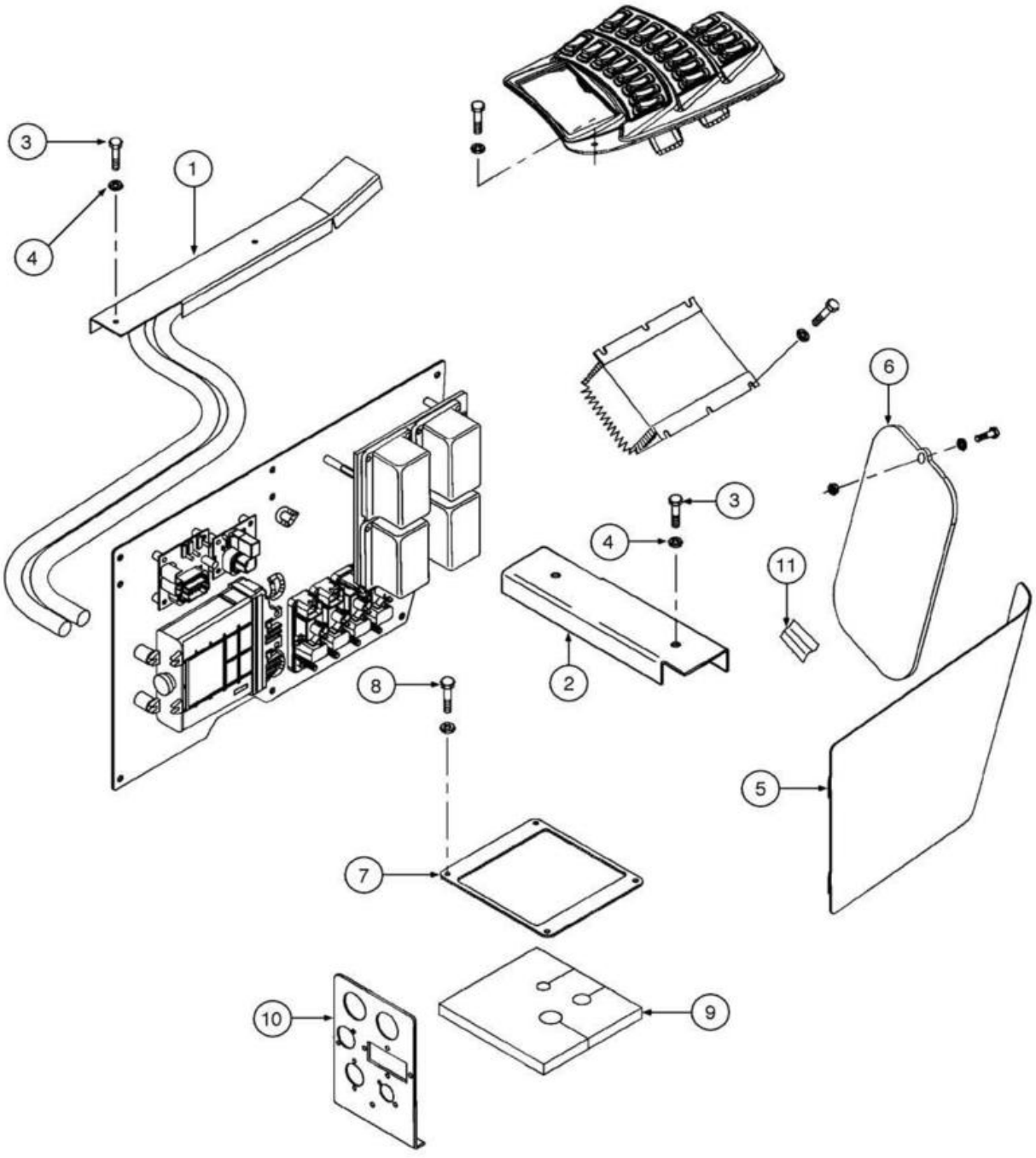
3
1
4
6
3
4
11
2
8
5
7
10
9

ITEM REF.	PEÇA Nº PART Nº PIEZA Nº	QTD. QTY. CANT.	DESCRIÇÃO (Português)	DESCRIPTION (English)	DESCRIPCIÓN (Español)
1	76303260	1	CANALETA	CHANNEL	CANALETA
2	76303259	1	SUPORTE	BRACKET	SOPORTE
3	13276414	4	PARAFUSO (M6x20)	SCREW (M6x20)	TORNILLO (M6x20)
4	14496431	4	ARRUELA (D.6)	WASHER (D.6)	ARANDELA (D.6)
5	76303325	1	PORTA	DOOR	PUERTA
6	76303330	1	TAMPA	COVER	TAPA
7	76303258	1	PLACA	PLATE	PLACA
8	13276611	4	PARAFUSO (M6x25)	SCREW (M6x25)	TORNILLO (M6x25)
9	76303261	1	ESPAÇADOR	SPACER	ESPACIADOR
10	76303208	1	PLACA	PLATE	PLACA
11	76303329	1	SUPORTE	BRACKET	SOPORTE

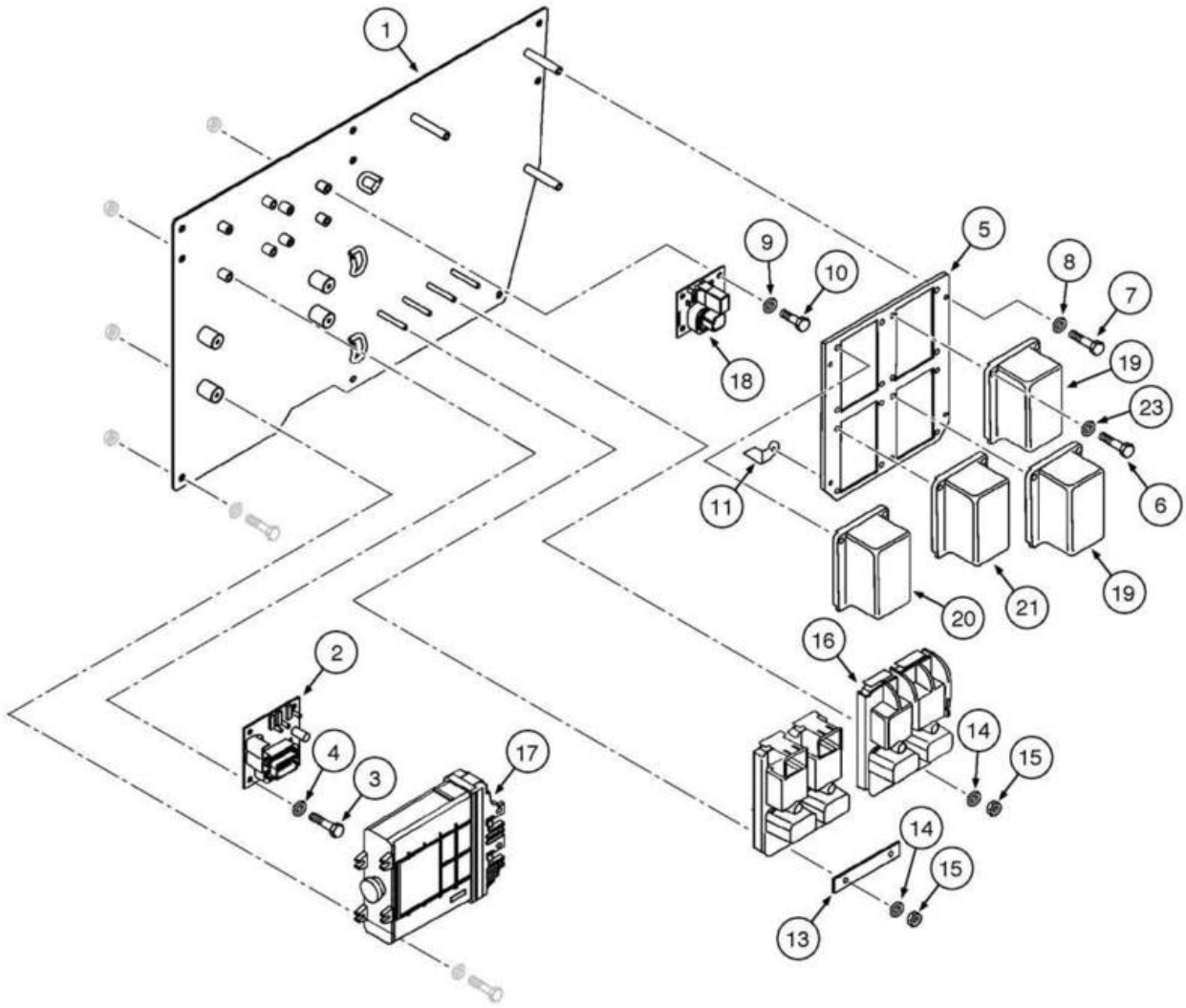
1
2
3
4
5
6
7
8
9
10
11
13
14
15
16
17
18
19
20
21
23

ITEM REF.	PEÇA Nº PART Nº PIEZA Nº	QTD. QTY. CANT.	DESCRIÇÃO (Português)	DESCRIPTION (English)	DESCRIPCIÓN (Español)
1	87372241	1	PLACA	PLATE	PLACA
2	232364A1	1	UNIDADE Intermitência	FLASHER UNIT	UNIDAD Intermitencia
3	13276211	4	PARAFUSO (M6x16)	SCREW (M6x16)	TORNILLO (M6x16)
4	14496401	4	ARRUELA pressão (D.6)	WASHER lock (D.6)	ARANDELA cierre (D.6)
5	87341862	1	PLACA	PLATE	PLACA
6	13274211	16	PARAFUSO (M5x16)	SCREW (M5x16)	TORNILLO (M5x16)
7	13276211	3	PARAFUSO (M6x16)	SCREW (M6x16)	TORNILLO (M6x16)
8	14496401	3	ARRUELA pressão (D.6)	WASHER lock (D.6)	ARANDELA cierre (D.6)
9	14496401	4	ARRUELA pressão (D.6)	WASHER lock (D.6)	ARANDELA cierre (D.6)
10	13276211	4	PARAFUSO (M6x16)	SCREW (M6x16)	TORNILLO (M6x16)
11	87318620	2	BARRA	BAR	BARRA
12	87318627	2	CONECTOR (não ilustrado)	CONNECTOR (not shown)	CONECTOR (no ilustrado)
13	87318612	1	BARRA	BAR	BARRA
14	14496431	2	ARRUELA (D.6)	WASHER (D.6)	ARANDELA (D.6)
15	15896214	2	PORCA (M6)	NUT (M6)	TUERCA (M6)
16	87315250	2	MÓDULO Relé Potência	MODULE Power Relay	MÓDULO Relé Potencia
17	87371635	1	MÓDULO Controle Transmissão	MODULE Transmission Control	MÓDULO Control Transmisión
18	87364605	1	TEMPORIZADOR	TIMER DELAY	TEMPORIZADOR
19	87312843	2	RELÉ	RELAY	RELÉ
20	87315249	1	RELÉ	RELAY	RELÉ
21	87315248	1	RELÉ	RELAY	RELÉ

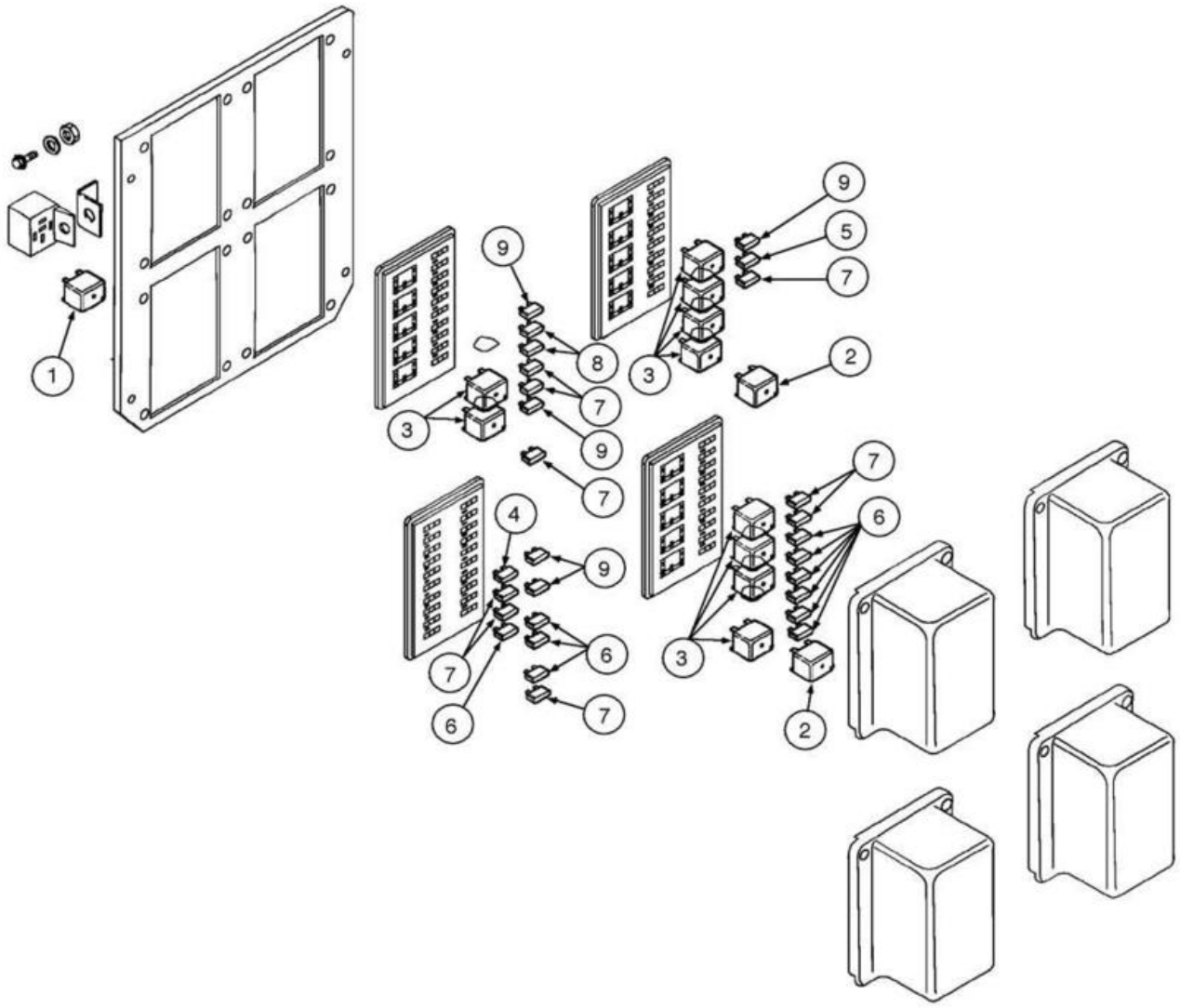
1
9
8
7
9
7
3
4
9
6
7
6
9
5
7
2
3
7
6
3
2

ITEM REF.	PEÇA Nº PART Nº PIEZA Nº	QTD. QTY. CANT.	DESCRIÇÃO (Português)	DESCRIPTION (English)	DESCRIPCIÓN (Español)
1	326845A1	1	RELÉ	RELAY	RELÉ
2	87318986	2	RELÉ	RELAY	RELÉ
3	87312626	10	RELÉ	RELAY	RELÉ
4	121415A1	1	FUSÍVEL (25A)	FUSE (25A)	FUSIBLE (25A)
5	121416A1	1	FUSÍVEL (30A)	FUSE (30A)	FUSIBLE (30A)
6	121410A1	10	FUSÍVEL (5A)	FUSE (5A)	FUSIBLE (5A)
7	121412A1	9	FUSÍVEL (10A)	FUSE (10A)	FUSIBLE (10A)
8	121413A1	2	FUSÍVEL (15A)	FUSE (15A)	FUSIBLE (15A)
9	121411A1	5	FUSÍVEL (7,5A)	FUSE (7,5A)	FUSIBLE (7,5A)

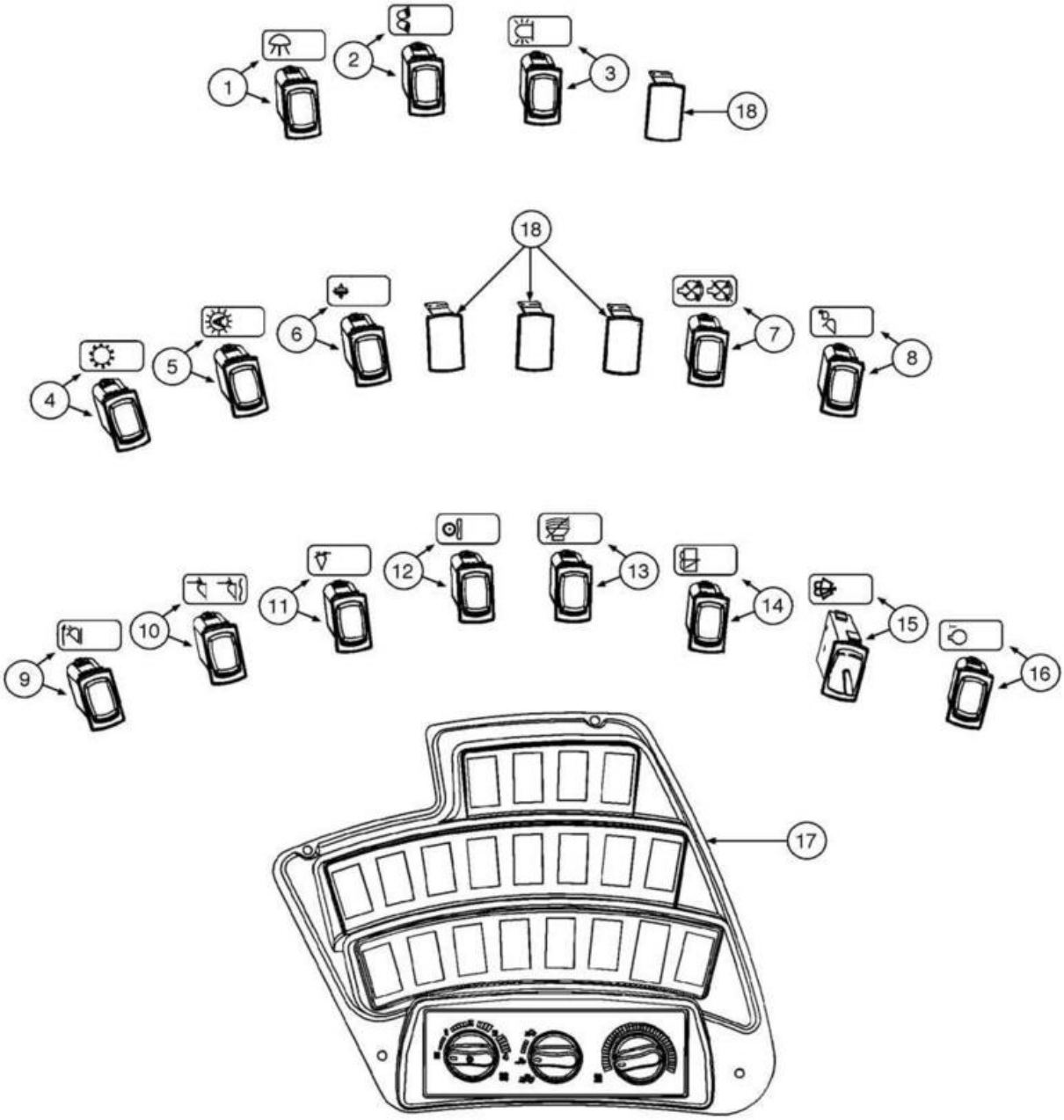
1
2
3
18
18
4
5
6
7
8
9
10
11
12
13
14
15
16
17

ITEM REF.	PEÇA Nº PART Nº PIEZA Nº	QTD. QTY. CANT.	DESCRIÇÃO (Português)	DESCRIPTION (English)	DESCRIPCIÓN (Español)
1	87350054	1	INTERRUPTOR Faróis	SWITCH Drive Lights	INTERRUPTOR Faros
2	87350052	1	INTERRUPTOR Luzes Trabalho	SWITCH Work Lights	INTERRUPTOR Luces Trabajo
3	374430A2	1	INTERRUPTOR Luz Rotativa	SWITCH Beacon	INTERRUPTOR Luz Rotativa
4	87350044	1	INTERRUPTOR Transmissão	SWITCH Transmission	INTERRUPTOR Transmisión
5	374431A2	1	INTERRUPTOR Trans Auto	SWITCH Trans Auto	INTERRUPTOR Trans Auto
6	374421A4	1	INTERRUPTOR Desembreagem	SWITCH Declutch	INTERRUPTOR Desembrague
7	87350049	1	INTERRUPTOR Controle Ventilador	SWITCH Fan Control SFC	INTERRUPTOR Control Ventilador
8	364444A2	1	INTERRUPTOR Engate Pino	SWITCH Pin Engage SPE	INTERRUPTOR Engate Pasador
9	87350045	1	INTERRUPTOR Retorno à Escavção	SWITCH Return to Dig	INTERRUPTOR Retorno a Escavación
10	87350048	1	INTERRUPTOR Retorno à Condução	SWITCH Return To Travel	INTERRUPTOR Retorno a Conducción
11	87350047	1	INTERRUPTOR Controle Altura	SWITCH Height Control	INTERRUPTOR Control Altura
12	87350055	1	INTERRUPTOR Controle Condução	SWITCH Ride Control	INTERRUPTOR Control Conducción
13	374433A3	1	INTERRUPTOR Alarme Ré	SWITCH Back Up Alarm	INTERRUPTOR Alarma Marcha Atrás
14	374429A2	1	INTERRUPTOR Limpador Traseiro	SWITCH Rear Wiper SRWP	INTERRUPTOR Limpiador Trasero
15	87620692	1	INTERRUPTOR Limpador Dianteiro	SWITCH Front Wiper	INTERRUPTOR Limpiador Delantero
16	87371084	1	INTERRUPTOR Alternar Marcha Lenta	SWITCH Alternate Idle	INTERRUPTOR Alternar Ralentí
17	76303030	1	PAINEL	PANEL	TABLERO
18	86000535	4	TAMPA	CAP	TAPA

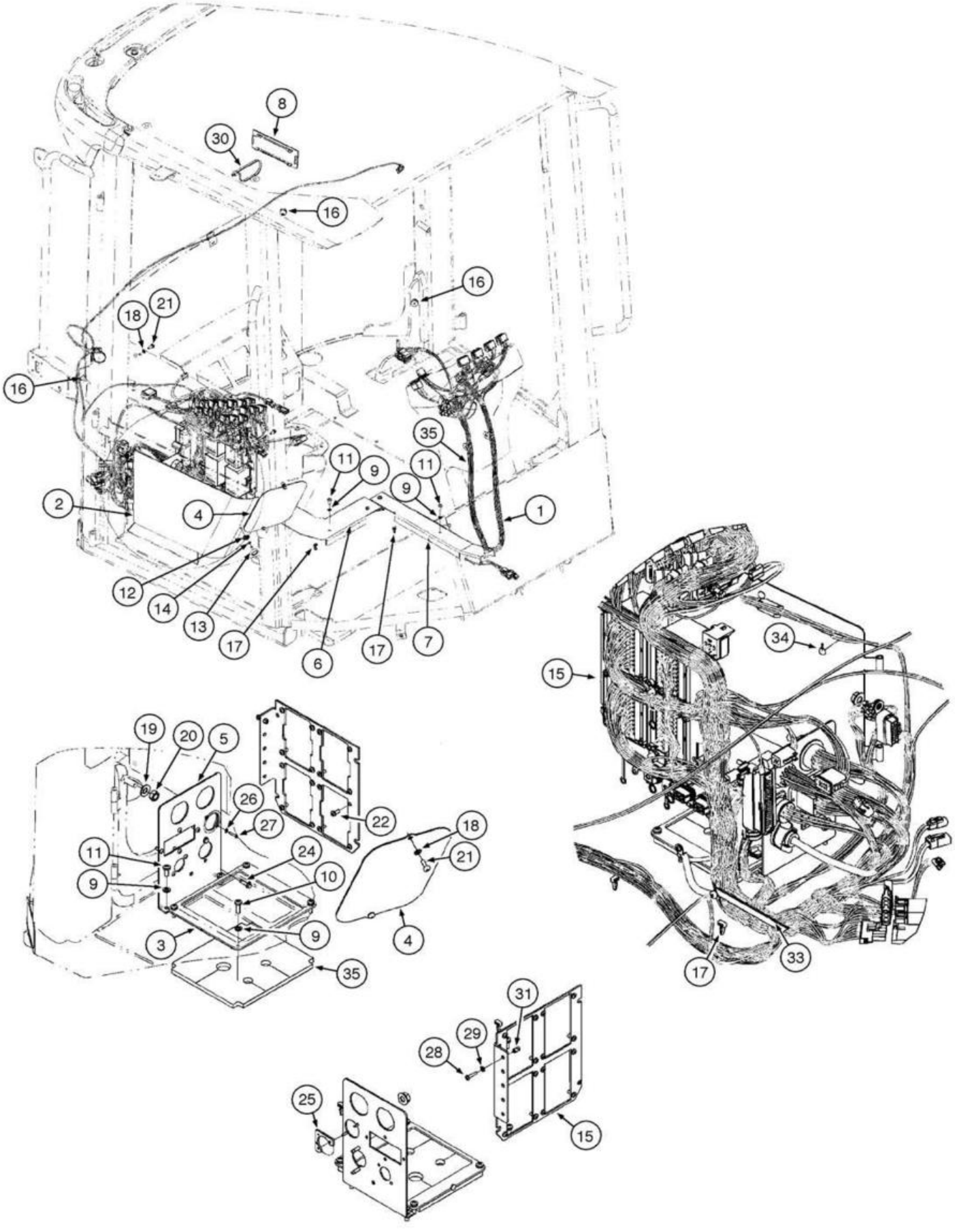
8
30
16
16
18
21
16
35
11
9
11
9
2
4
1
12
14
13
17
6
17
7
34
15
19
20
5
26
27
22
18
21
11
24
9
10
9
3
4
35
31
29
28
25
15
17
33

ITEM REF.	PEÇA Nº PART Nº PIEZA Nº	QTD. QTY. CANT.	DESCRIÇÃO (Português)	DESCRIPTION (English)	DESCRIPCIÓN (Español)
1	87376662	1	CHICOTE ELÉTRICO Painel Controle Cabine	HARNESS WIRE Cab Control Panel	HAZ. ELÉCTRICO Panel Control Cabina
2	76303325	1	TAMPA Porta	COVER Door	TAPA Puerta
3	76303258	1	PLACA	PLATE	PLACA
4	76303489	1	TAMPA Console	COVER Console	TAPA Consola
5	87372240	1	PLACA	PLATE	PLACA
6	76303498	1	SUPORTE	BRACKET	SOPORTE
7	76303260	1	CANALETA	CHANNEL	CANALETA
8	76303606	1	TAMPA Rádio	COVER Radio	TAPA Radio
9	895-11006	11	ARRUELA (M6)	WASHER (M6)	ARANDELA (M6)
10	840-1620	4	PARAFUSO (M6x20)	SCREW (M6x20)	TORNILLO (M6x20)
11	840-1616	7	PARAFUSO (M6x16)	SCREW (M6x16)	TORNILLO (M6x16)
12	76303320	1	GRAMPO	CLIP	GRAPA
13	76303321	1	PINO	PIN	PASADOR
14	76303319	1	ARRUELA	WASHER	ARANDELA
15	87341862	1	PLACA	PLATE	PLACA
16	71485202	3	PROTETOR FLEXÍVEL	GROMMET FLEXIBLE	PROTETOR FLEXIBLE
17	76303347	5	COLAR	COLLAR	COLLAR
18	297865A1	8	ARRUELA	WASHER	ARANDELA
19	L127554	1	ARRUELA	WASHER	ARANDELA
20	253347A1	1	PORCA	NUT	TUERCA
21	297850A1	8	PARAFUSO (M6x16)	SCREW (M6x16)	TORNILLO (M6x16)
22	840-1512	16	PARAFUSO (M5x12)	SCREW (M5x12)	TORNILLO (M5x12)
24	86509545	2	PARAFUSO	SCREW	TORNILLO
25	76303488	1	PLACA Conector	PLATE Connector	PLACA Conector
26	895-11003	2	ARRUELA	WASHER	ARANDELA
27	840-1312	2	PARAFUSO (M3x12)	SCREW (M3x12)	TORNILLO (M3x12)
28	840-1420	1	PARAFUSO (M4x20)	SCREW (M4x20)	TORNILLO (M4x20)
29	895-11004	1	ARRUELA	WASHER	ARANDELA
30	L18331	1	CINTA	STRAP	PRECINTA
31	76043560	1	INSERTO ROSCADO	INSERT THREADED	INSERTO ROSCADO
33	87525493	1	JUNTA Proteção Fio	GASKET Wire Protection	JUNTA Protección Hilo
34	322197950	6	ESPAÇADOR	SPACER	ESPACIADOR
35	76303261	1	ESPAÇADOR	SPACER	ESPACIADO

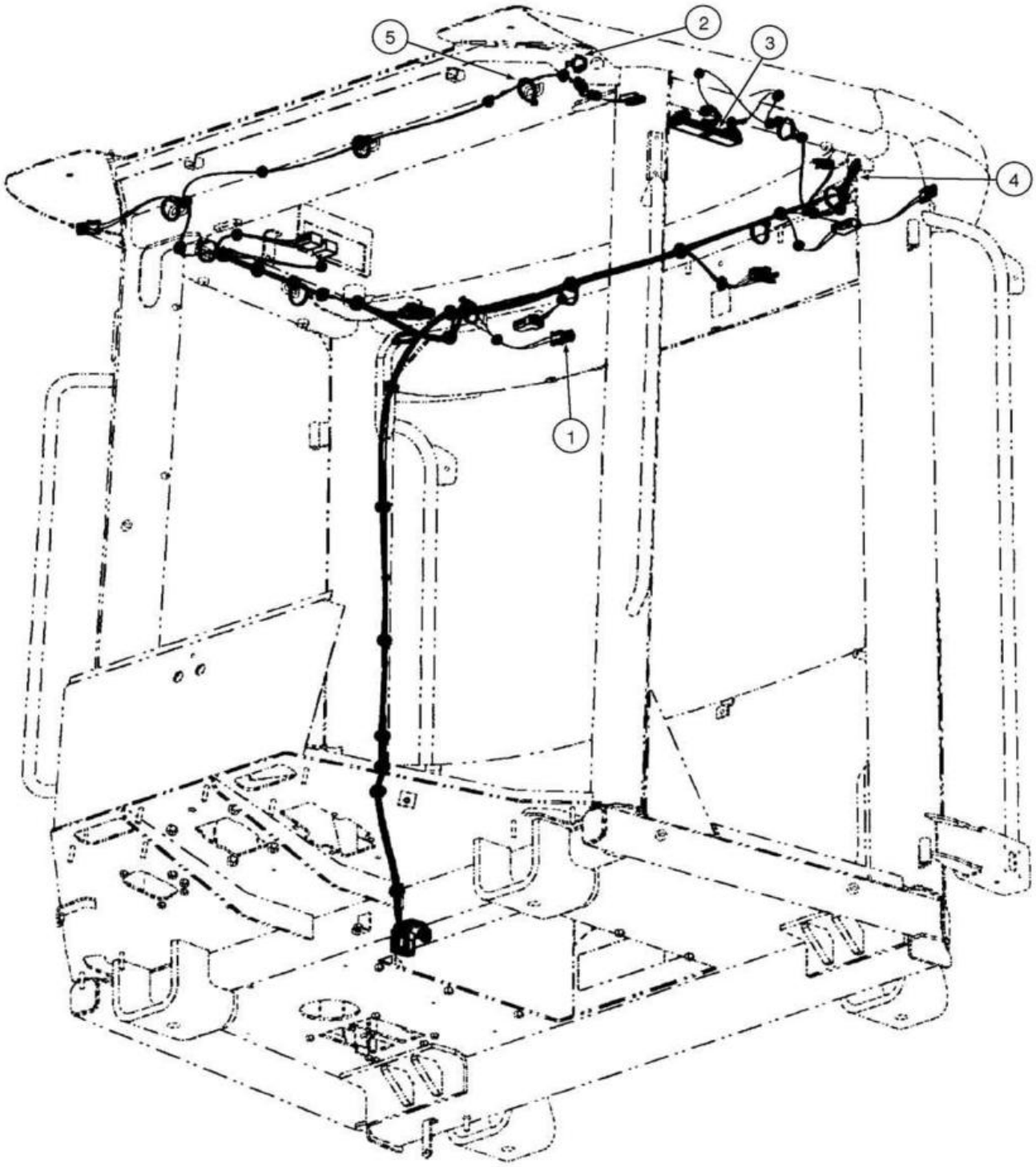
5
2
3
4
1

ITEM REF.	PEÇA Nº PART Nº PIEZA Nº	QTD. QTY. CANT.	DESCRIÇÃO (Português)	DESCRIPTION (English)	DESCRIPCIÓN (Español)
1	87517052	1	CHICOTE ELÉTRICO Teto Cabine	HARNESS WIRE Cab Roof	HAZ. ELÉCTRICO Techo Cabina
2	76053295	1	TOMADA DE FORÇA	SOCKET POWER	TOMADA DE FUERZA
3	394799A1	1	LUZES Conj.	LIGHT Assy.	LUCES Conj.
3	395185A1	1	LÂMPADA (24V)	BULB (24V)	LÂMPARA (24V)
4	87325760	1	INTERRUPTOR	SWITCH	INTERRUPTOR
5	L11541	11	CINTA	STRAP	PRECINTA

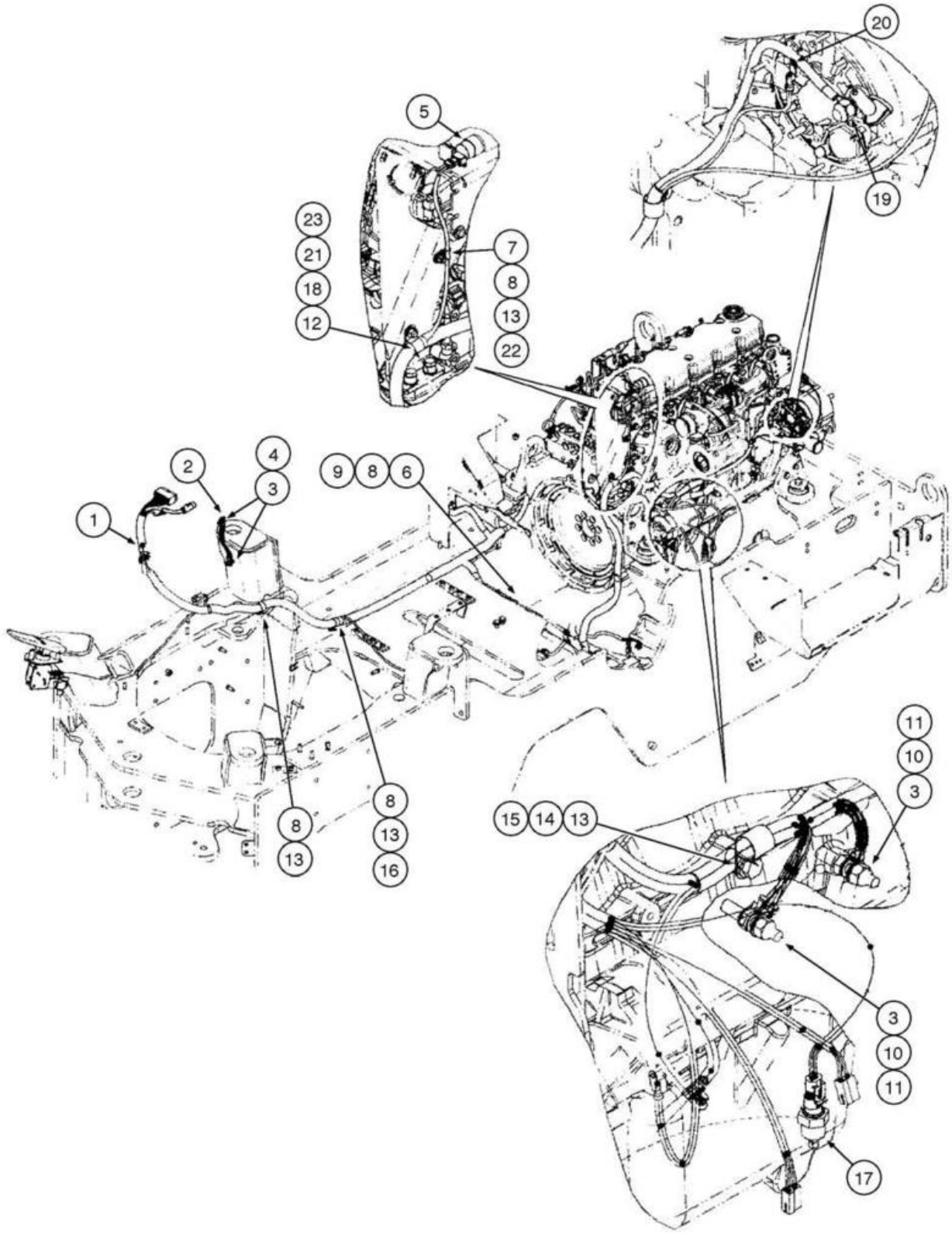
20
19
5
23
21
18
12
7
8
13
22
2
4
3
1
9
8
6
8
13
8
13
16
11
10
3
15
14
13
3
10
11
17

ITEM REF.	PEÇA Nº PART Nº PIEZA Nº	QTD. QTY. CANT.	DESCRIÇÃO (Português)	DESCRIPTION (English)	DESCRIPCIÓN (Español)
1	87351752	1	CHICOTE Motor	HARNESS Engine	HAZ. ELECTRICO Motor
2	L126051	1	CINTA	STRAP	PRECINTA
3	L127554	2	ARRUELA Latão	WASHER Brass	ARANDELA Latón
4	253347A1	2	PORCA Latão	NUT Brass	TUERCA Latón
5	279492A1	1	INTERRUPTOR Restrição Filtro Ar	SWITCH Air Filter Restriction	INTERRUPTOR Restricción Filtro Aire
6	895-11008	6	ARRUELA (M8x16x1.6)	WASHER (M8x16x1.6)	ARANDELA (M8x16x1.6)
7	627-8025	5	PARAFUSO (M8x25,10.9)	BOLT (M8x25,10.9)	PERNO (M8x25,10.9)
8	832-10408	5	PORCA (M8x1.25)	NUT (M8x1.25)	TUERCA (M8x1.25)
9	515-23222	2	ABRAÇADEIRA (7/8")	CLAMP (7/8")	ABRAZADERA (7/8")
10	L127553	2	PRISIONEIRO Latão	STUD Brass	ESPARRAGO Latón
11	L127555	2	PORCA Latão (3/8")	NUT Brass (3/8")	TUERCA Latón (3/8")
12	627-10025	1	PARAFUSO (M10x25,10.9)	BOLT (M10x25,10.9)	PERNO (M10x25,10.9)
13	895-15008	1	ARRUELA (M8x20x1.6)	WASHER (M8x20x1.6)	ARANDELA (M8x20x1.6)
14	896-11012	1	ARRUELA (M13.5x24.5x3)	WASHER (M13.5x24.5x3)	ARANDELA (M13.5x24.5x3)
15	627-12025	1	PARAFUSO (M12x25,10.9)	BOLT (M12x25,10.9)	PERNO (M12x25,10.9)
16	515-23270	2	ABRAÇADEIRA (11/16")	CLAMP (11/16")	ABRAZADERA (11/16")
17	321446A1	1	SENSOR Temp Líq Arrefecimento	SENDER Engine Coolant	SENSOR Temp Líq Enfriamiento
18	829-1410	1	PORCA (M10)	NUT (M10)	TUERCA (M10)
19	425-107	1	PORCA (7/16"-14)	NUT (7/16"-14)	TUERCA (7/16"-14)
20	824-1404	1	PORCA (M4)	NUT (M4)	TUERCA (M4)
21	515-24238	2	ABRAÇADEIRA (15/16")	CLAMP (15/16")	ABRAZADERA (15/16")
22	515-2379	1	ABRAÇADEIRA (5/16")	CLAMP (5/16")	ABRAZADERA (5/16")
23	895-18010	1	ARRUELA (M10x18x1.6)	WASHER (M10x18x1.6)	ARANDELA (M10x18x1.6)

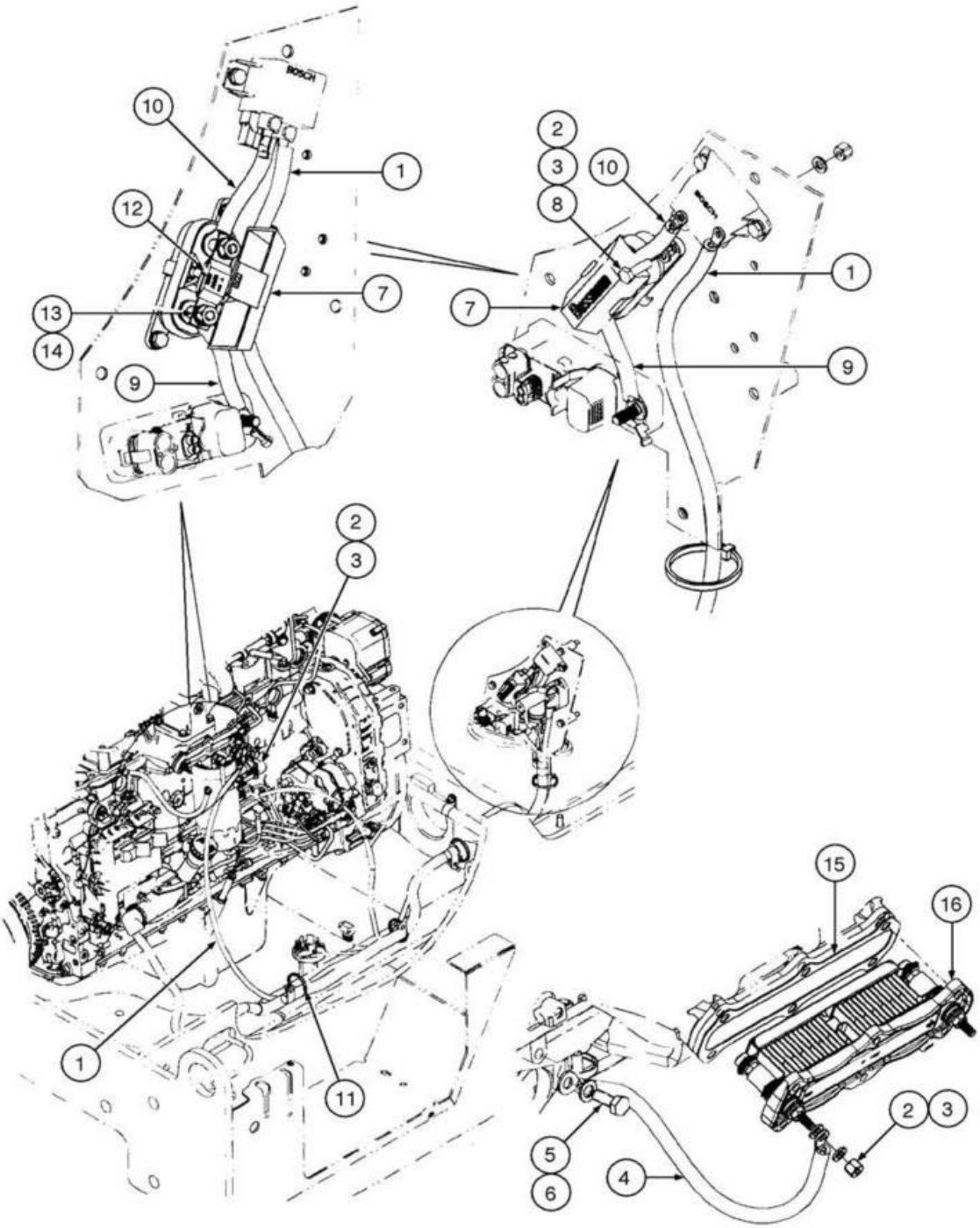
10
1
12
7
13
14
9
2
3
10
8
1
7
9
2
3
1
11
15
16
2
3
5
6
4

ITEM REF.	PEÇA Nº PART Nº PIEZA Nº	QTD. QTY. CANT.	DESCRIÇÃO (Português)	DESCRIPTION (English)	DESCRIPCIÓN (Español)
1	87354000	1	CABO Alimentação Grid Heater	CABLE Grid Heater Power	CABLE Alimentación Grid Heater
2	895-11006	8	ARRUELA (M6)	WASHER (M6)	ARANDELA (M6)
3	832-10406	4	PORCA (M6x1)	NUT (M6x1)	TUERCA (M6x1)
4	87398558	1	CABO Terra Grid Heater	CABLE Grid Heater Ground	CABLE Masa Grid Heater
5	895-11008	1	ARRUELA (M8x16x1.6)	WASHER (M8x16x1.6)	ARANDELA (M8x16x1.6)
6	627-8020	1	PARAFUSO (M8x20,10.9)	BOLT (M8x20,10.9)	PERNO (M8x20,10.9)
7	440038A1	1	BLOCO Junção Fusível	JUNCTION Block Fuse	BLOQUE Junta Fusível
8	627-6020	1	PARAFUSO (M6x20,10.9)	BOLT (M6x20,10.9)	PERNO (M6x20,10.9)
9	87350062	1	CABO B+ Grid Heater	CABLE Grid Heater B+	CABLE B+ Grid Heater
10	87348713	1	CABO Grid Heater	CABLE Grid Heater	CABLE Grid Heater
11	L18331	4	CINTA	STRAP	PRECINTA
12	8501311	1	FUSÍVEL (150A)	FUSE (150A)	FUSIBLE (150A)
13	892-11008	2	ARRUELA pressão (M8)	WASHER lock (M8)	ARANDELA cierre (M8)
14	829-1408	2	PORCA (M8)	NUT (M8)	TUERCA (M8)
15	2854701	1	JUNTA Grid Heater	GASKET Grid Heater	JUNTA Grid Heater
16	87300128	1	ELEMENTO AQUECEDOR (24V)	HEATER ELEMENT (24V)	ELEMENTO CALENTADOR (24V)

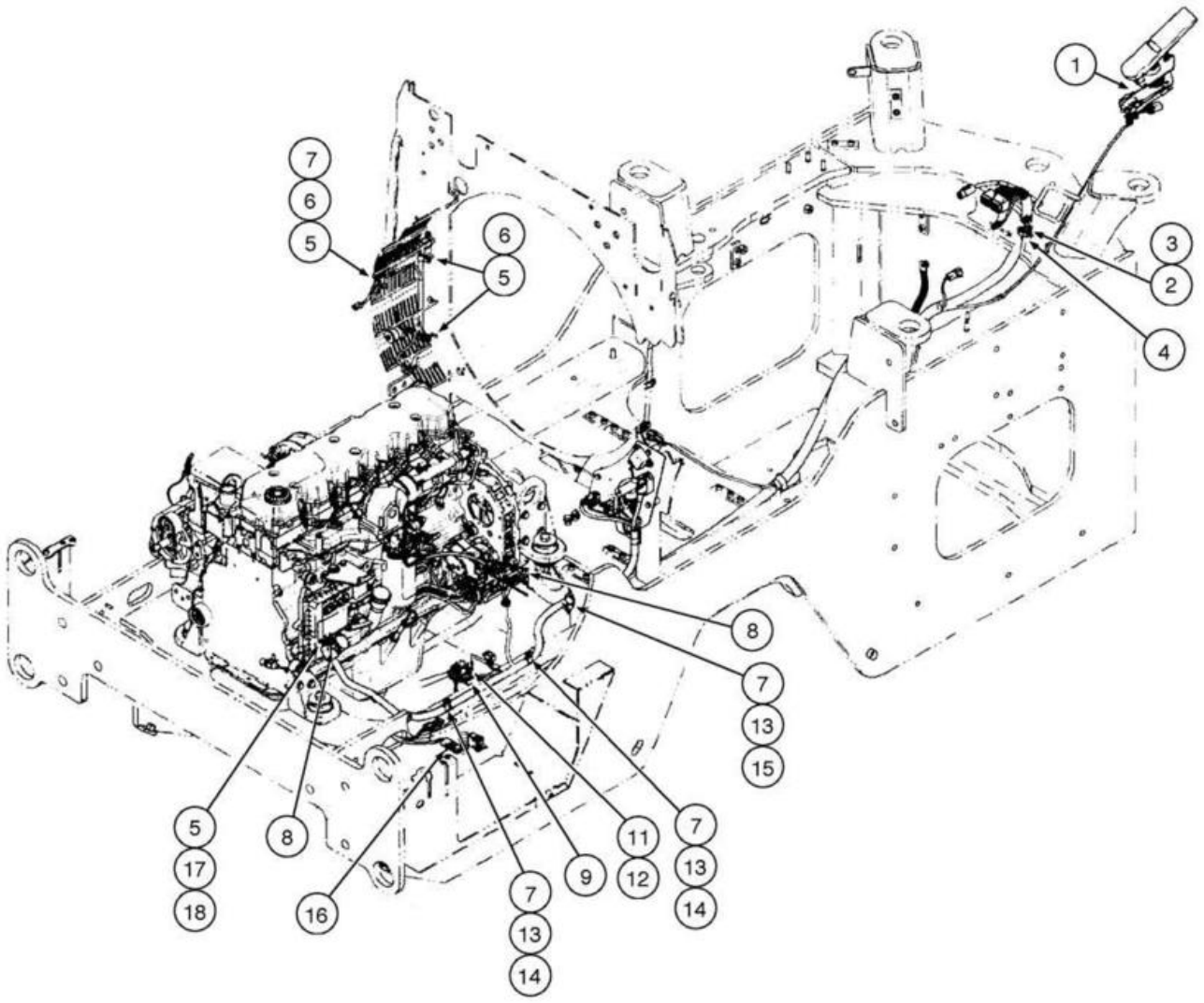
1
2
3
4
5
6
7
8
9
10
11
12
13
14
15
16
17
18

ITEM REF.	PEÇA Nº PART Nº PIEZA Nº	QTD. QTY. CANT.	DESCRIÇÃO (Português)	DESCRIPTION (English)	DESCRIPCIÓN (Español)
1	87327325	1	PEDAL Acelerador Eletrônico	PEDAL Throttle Electronic	PEDAL Acelerador Electronico
2	895-11006	3	ARRUELA (M6)	WASHER (M6)	ARANDELA (M6)
3	832-10406	1	PORCA (M6x1)	NUT (M6x1)	TUERCA (M6x1)
4	515-21302	1	ABRAÇADEIRA (30.2mm)	CLAMP (30.2mm)	ABRAZADERA (30.2mm)
5	895-11008	5	ARRUELA (M8x16x1.6)	WASHER (M8x16x1.6)	ARANDELA (M8x16x1.6)
6	627-8025	1	PARAFUSO (M8x25,10.9)	BOLT (M8x25,10.9)	PERNO (M8x25,10.9)
7	832-10408	6	PORCA (M8x1.25)	NUT (M8x1.25)	TUERCA (M8x1.25)
8	L18331	6	CINTA	STRAP	PRECINTA
9	87542710	1	SENSOR Nível Combustível	SENDER Fuel Level	SENSOR Nivel Combustible
10	87617083	1	PORCA Sensor Nivel Comb.	NUT Fuel Level Sender	TUERCA Sensor Nivel Comb.
11	895-11005	5	ARRUELA (M5x10x1)	WASHER (M5x10x1)	ARANDELA (M5x10x1)
12	814-5030	5	PARAFUSO (M5x30,8.8)	BOLT (M5x30,8.8)	PERNO (M5x30,8.8)
13	895-15008	4	ARRUELA (M8x20x1.6)	WASHER (M8x20x1.6)	ARANDELA (M8x20x1.6)
14	515-23206	3	ABRAÇADEIRA (13/16")	CLAMP (13/16")	ABRAZADERA (13/16")
15	515-23270	1	ABRAÇADEIRA (11/16")	CLAMP (11/16")	ABRAZADERA (11/16")
16	87350087	1	INTERRUPTOR Capuz Motor	SWITCH Engine Hood	INTERRUPTOR Capo Motor
17	515-22127	1	ABRAÇADEIRA (1/2")	CLAMP (1/2")	ABRAZADERA (1/2")
18	627-8016	1	PARAFUSO (M8x16,10.9)	BOLT (M8x16,10.9)	PERNO (M8x16,10.9)

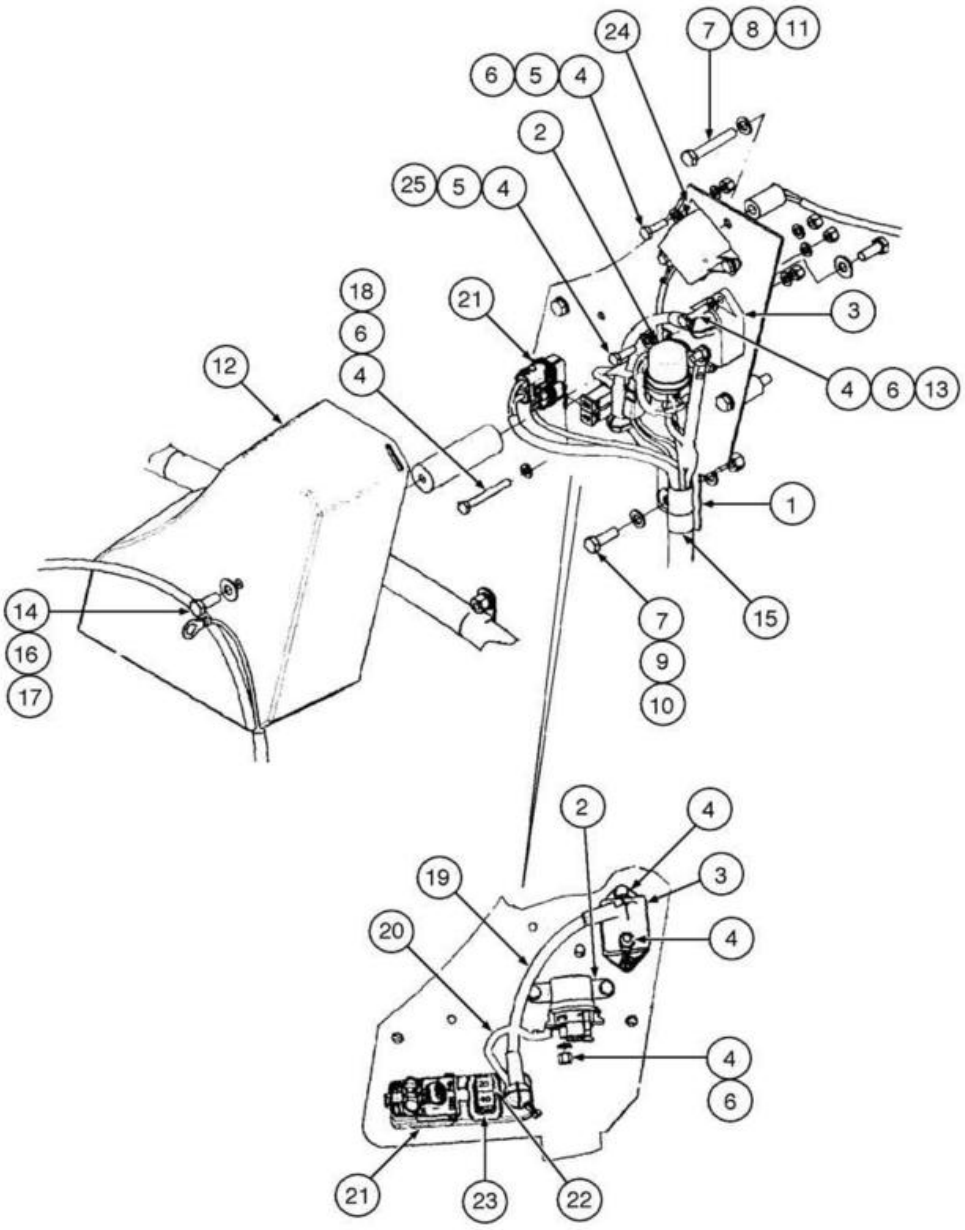
24
7
8
11
6
5
4
2
25
5
4
18
6
4
21
3
12
4
6
13
1
14
16
17
7
9
10
15
2
4
19
3
20
4
4
6
21
23
22

ITEM REF.	PEÇA Nº PART Nº PIEZA Nº	QTD. QTY. CANT.	DESCRIÇÃO (Português)	DESCRIPTION (English)	DESCRIPCIÓN (Español)
1	87348711	1	PLACA	PLATE	PLACA
2	87351908	1	SOLENÓIDE	SOLENOID	SOLENOIDE
3	87315269	1	DISJUNTOR (105A)	CIRCUIT BREAKER (105A)	DISYUNCTOR (105A)
4	895-11006	16	ARRUELA (M6)	WASHER (M6)	ARANDELA (M6)
5	627-6020	4	PARAFUSO (M6x20,10.9)	BOLT (M6x20,10.9)	PERNO (M6x20,10.9)
6	832-10406	7	PORCA (M6x1)	NUT (M6x1)	TUERCA (M6x1)
7	895-11008	5	ARRUELA (M8x16x1.6)	WASHER (M8x16x1.6)	ARANDELA (M8x16x1.6)
8	827-8060	3	PARAFUSO (M8x60,10.9)	BOLT (M8x60,10.9)	PERNO (M8x60,10.9)
9	627-8025	1	PARAFUSO (M8x25,10.9)	BOLT (M8x25,10.9)	PERNO (M8x25,10.9)
10	832-10408	1	PORCA (M8x1.25)	NUT (M8x1.25)	TUERCA (M8x1.25)
11	82024562	3	ESPAÇADOR	SPACER	ESPACIADOR
12	87353999	1	TAMPA Relé	COVER Relay	TAPA Relé
13	627-8025	2	PARAFUSO (M8x25,10.9)	BOLT (M8x25,10.9)	PERNO (M8x25,10.9)
14	895-15008	2	ARRUELA (M8x20x1.6)	WASHER (M8x20x1.6)	ARANDELA (M8x20x1.6)
15	515-23206	3	ABRAÇADEIRA (13/16")	CLAMP (13/16")	ABRAZADERA (13/16")
16	404635A1	1	ESPAÇADOR	SPACER	ESPACIADOR
17	827-8020	2	PARAFUSO (M8x20,10.9)	BOLT (M8x20,10.9)	PERNO (M8x20,10.9)
18	827-6050	1	PARAFUSO (M6x50,10.9)	BOLT (M6x50,10.9)	PERNO (M6x50,10.9)
19	87350064	1	CABO B+ Cabine	CABLE Cab B+	CABLE B+ Cabina
20	87350066	1	CABO Relé Partida	CABLE Starter Relay	CABLE Relé Arranque
21	87318627	1	CONECTOR	CONNECTOR	CONECTOR
22	87327335	1	FUSÍVEL (32V, 20A)	FUSE (32V, 20A)	FUSIBLE (32V, 20A)
23	87327346	1	FUSÍVEL (32V, 40A)	FUSE (32V, 40A)	FUSIBLE (32V, 40A)
24	1546485C1	1	RELÉ Alimentação	RELAY Power	RELÉ Alimentación
25	829-1406	2	PORCA (M6)	NUT (M6)	TUERCA (M6)

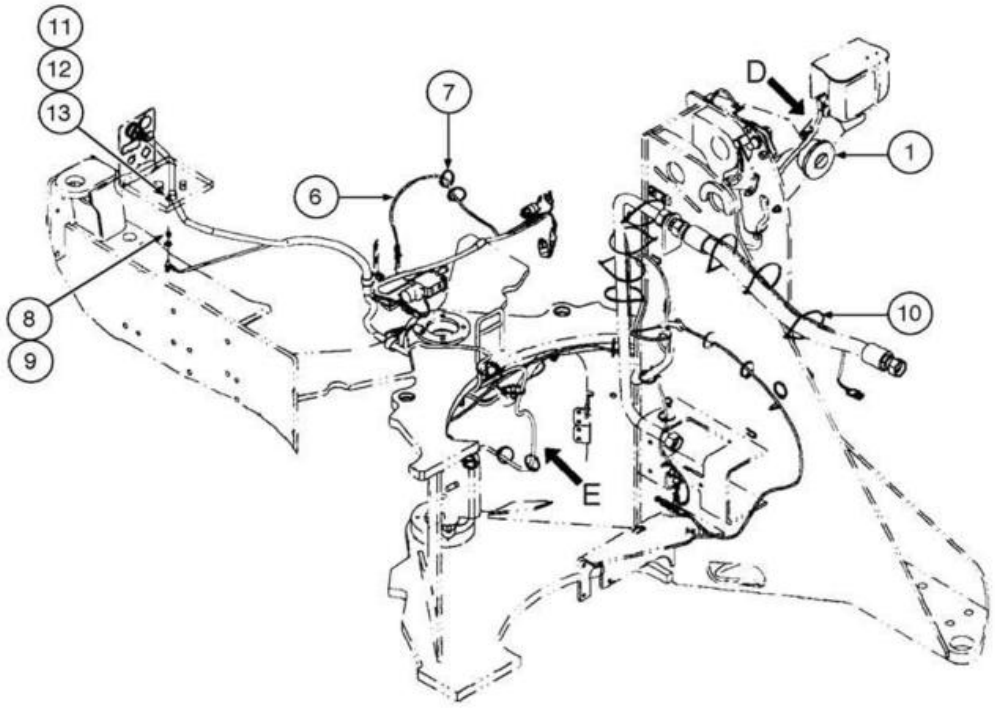
11
12
13
7
D
1
6
10
8
9
E

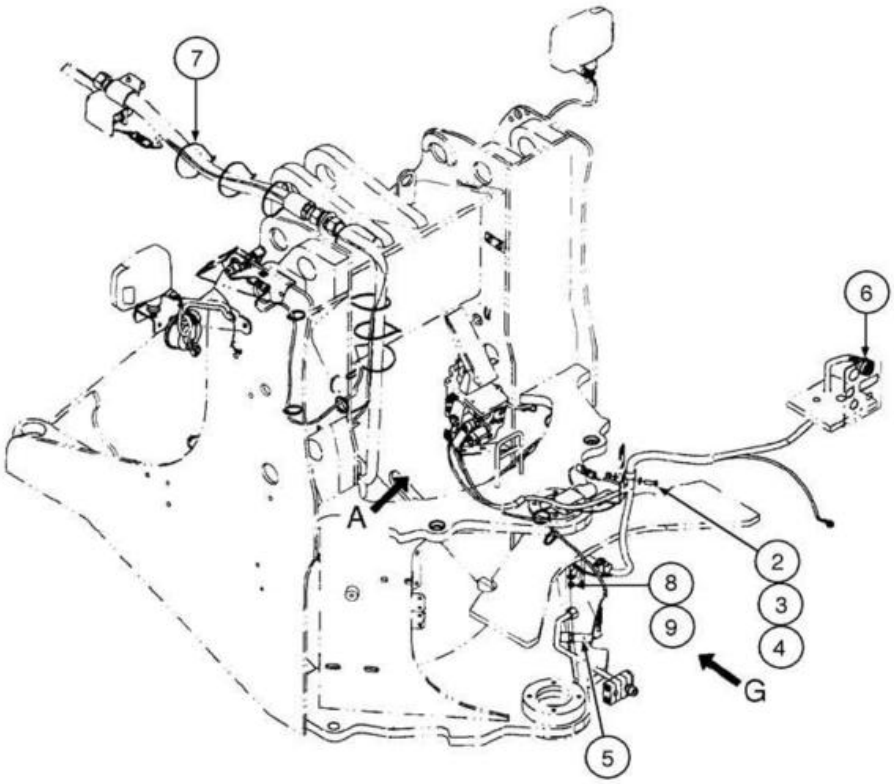
7
6
A
2
3
4
8
9
G
5

ITEM REF.	PEÇA Nº PART Nº PIEZA Nº	QTD. QTY. CANT.	DESCRIÇÃO (Português)	DESCRIPTION (English)	DESCRIPCIÓN (Español)
1	87382200	1	BUZINA (300Hz)	HORN (300Hz)	BOCINA (300Hz)
2	895-11010	6	ARRUELA (M10x20x2)	WASHER (M10x20x2)	ARANDELA (M10x20x2)
3	627-10030	3	PARAFUSO (M10x30,10.9)	BOLT (M10x30,10.9)	PERNO (M10x30,10.9)
4	832-10410	3	PORCA (M10x1.5)	NUT (M10x1.5)	TUERCA (M10x1.5)
5	87549589	1	INTERRUPTOR Desembreagem Freio	SWITCH Brake Declutch	INTERRUPTOR Desembrague Freno
6	87536817	1	CHICOTE Dianteiro	HARNESS Front	HAZ. ELECTRICO Delantero
7	L18331	24	CINTA (não ilustrado)	STRAP (not shown)	PRECINTA (no ilustrado)
8	L127554	3	ARRUELA Latão	WASHER Brass	ARANDELA Latón
9	253347A1	3	PORCA Latão (M10-1,5)	NUT Brass (M10-1,5)	TUERCA Latón (M10-1,5)
10	19-135	4	CINTA (15")	STRAP (15")	PRECINTA (15")
11	515-21159	1	ABRAÇADEIRA (5/8")	CLAMP (5/8")	ABRAZADERA (5/8")
12	895-11006	1	ARRUELA (M6)	WASHER (M6)	ARANDELA (M6)
13	832-10406	1	PORCA (M6x1)	NUT (M6x1)	TUERCA (M6x1)

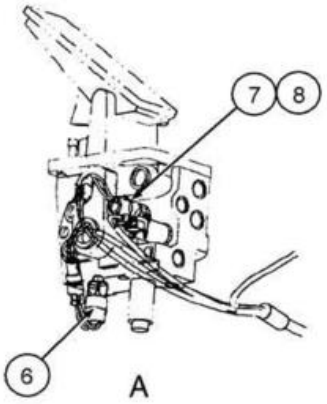

A

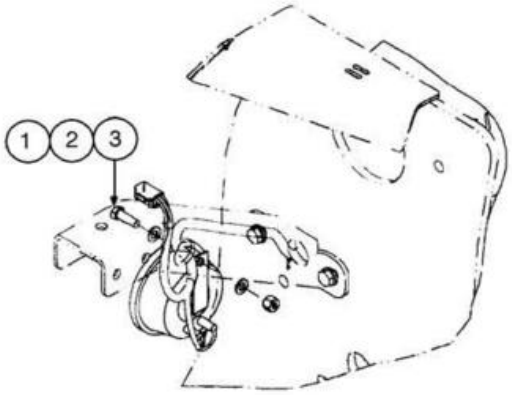

D

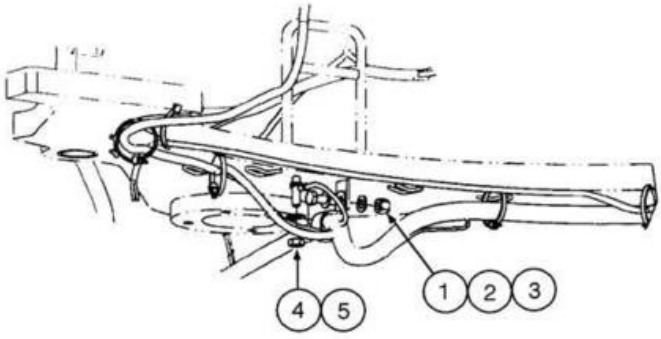

E

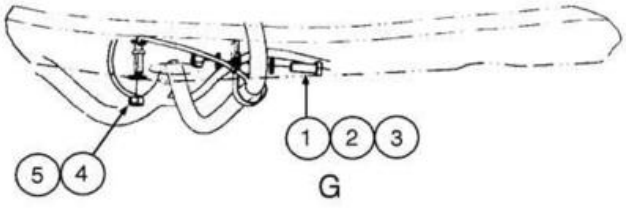

G

ITEM REF.	PEÇA Nº PART Nº PIEZA Nº	QTD. QTY. CANT.	DESCRIÇÃO (Português)	DESCRIPTION (English)	DESCRIPCIÓN (Español)
1	895-11008	8	ARRUELA (M8x16x1.6)	WASHER (M8x16x1.6)	ARANDELA (M8x16x1.6)
2	627-8025	4	PARAFUSO (M8x25x10.9)	BOLT (M8x25x10.9)	PERNO (M8x25x10.9)
3	832-10408	4	PORCA trava (M8x1.25)	NUT lock (M8x1.25)	TUERCA traba (M8x1.25)
4	L127554	3	ARRUELA Latão	WASHER Brass	ARANDELA Latón
5	253347A1	3	PORCA Latão (M10x1,5)	NUT Brass (M10x1,5)	TUERCA Latón (M10x1,5)
6	87307240	1	INTERRUPTOR Pressão/Luz Freio	SWITCH Brake Pressure/Light	INTERRUPTOR Presión/Luz Freno
7	8605738	1	INTERRUPTOR Advertência Freio	SWITCH Brake Warning	INTERRUPTOR Advertencia Freno
8	396471A1	1	VEDADOR	SEAL	VEDADOR

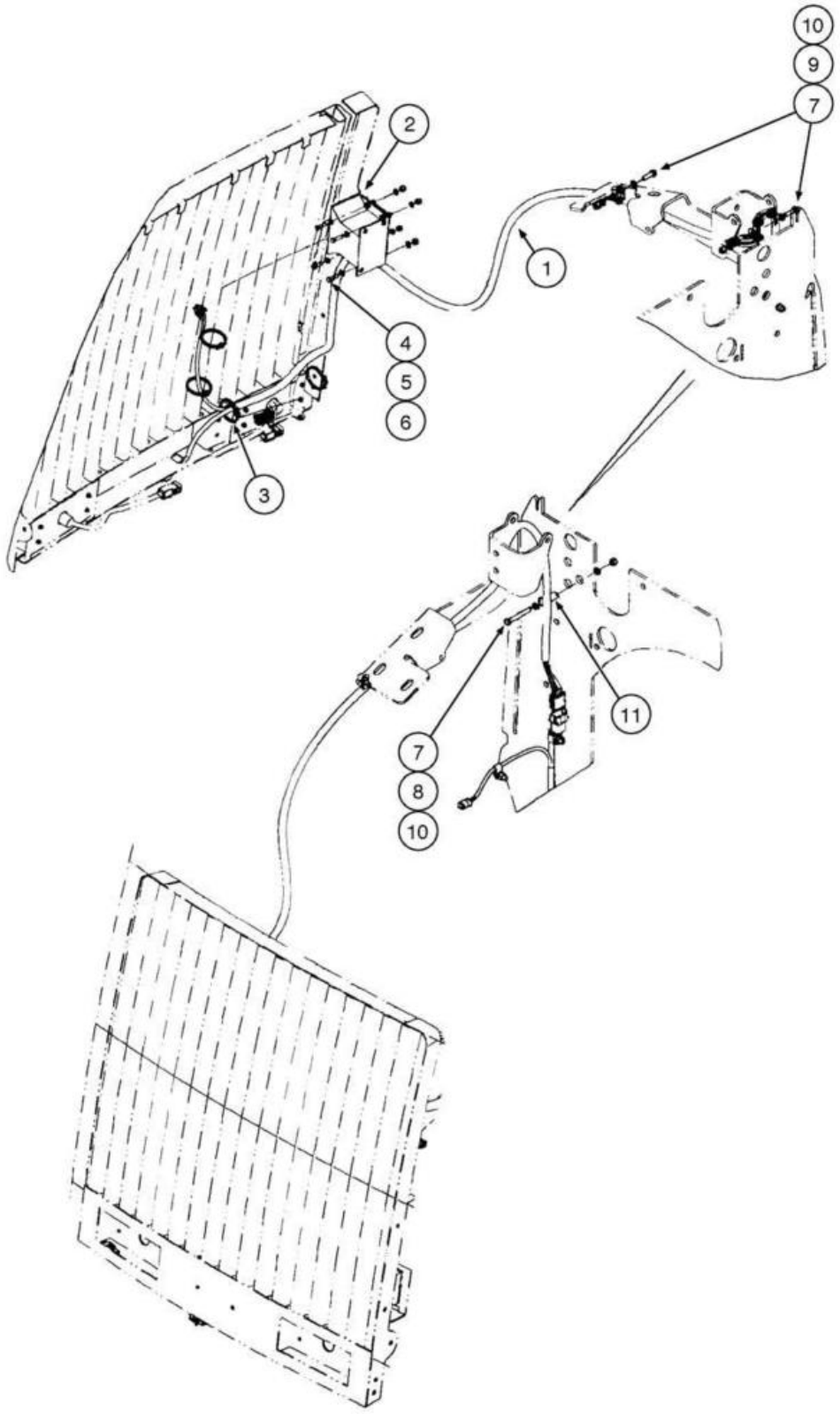
10
9
7
2
1
4
5
6
3
11
7
8
10

ITEM REF.	PEÇA Nº PART Nº PIEZA Nº	QTD. QTY. CANT.	DESCRIÇÃO (Português)	DESCRIPTION (English)	DESCRIPCIÓN (Español)
1	87518857	1	CHICOTE Capuz	HARNESS Hood	HAZ. ELECTRICO Capo
2	D121972	1	ALARME	ALARM	ALARMA
3	L18331	4	CINTA	STRAP	PRECINTA
4	895-11006	8	ARRUELA (M6)	WASHER (M6)	ARANDELA (M6)
5	627-6020	4	PARAFUSO (M6x20,10.9)	BOLT (M6x20,10.9)	PERNO (M6x20,10.9)
6	832-10406	4	PORCA (M6x1)	NUT (M6x1)	TUERCA (M6x1)
7	895-11008	6	ARRUELA (M8x16x1.6)	WASHER (M8x16x1.6)	ARANDELA (M8x16x1.6)
8	827-8060	4	PARAFUSO (M8x60,10.9)	BOLT (M8x60,10.9)	PERNO (M8x60,10.9)
9	627-8025	2	PARAFUSO (M8x25,10.9)	BOLT (M8x25,10.9)	PERNO (M8x25,10.9)
10	832-10408	3	PORCA (M8x1.25)	NUT (M8x1.25)	TUERCA (M8x1.25)
11	L126936	1	ESPAÇADOR	SPACER	ESPACIADOR

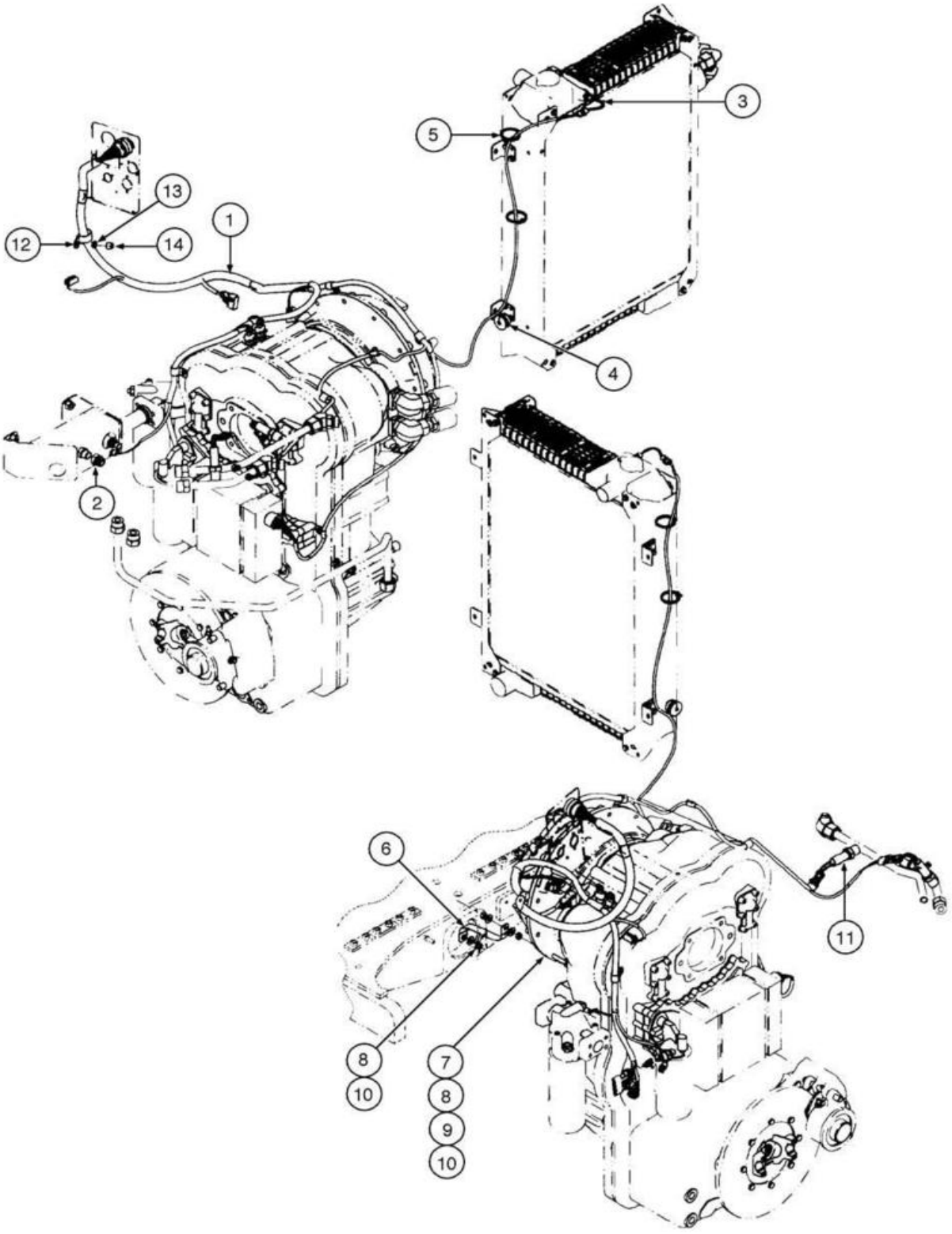
1
2
3
4
5
6
7
8
9
10
11
12
13
14
8
10

ITEM REF.	PEÇA Nº PART Nº PIEZA Nº	QTD. QTY. CANT.	DESCRIÇÃO (Português)	DESCRIPTION (English)	DESCRIPCIÓN (Español)
1	87359047	1	CHICOTE Transmissão	HARNESS Transmission	HAZ. ELECTRICO Transmisión
2	321446A1	1	SENSOR Temp Líq Arrefecimento	SENDER Engine Coolant	SENSOR Temp Líq Enfriamiento
3	445786A1	1	CHICOTE	HARNESS	HAZ. ELECTRICO
4	198823C1	1	PROTETOR	GROMMET	PROTECTOR
5	L18331	2	CINTA (15")	STRAP (15")	PRECINTA (15")
6	79028421	1	CABO Terra	CABLE Ground	CABLE Masa
7	627-10065	1	PARAFUSO (M10x65,10.9)	BOLT (M10x65,10.9)	PERNO (M10x65,10.9)
8	895-15010	3	ARRUELA (M11x24x2)	WASHER (M11x24x2)	ARANDELA (M11x24x2)
9	829-1410	1	PORCA (M10)	NUT (M10)	TUERCA (M10)
10	832-10410	2	PORCA trava (M10x1.5)	NUT lock (M10x1.5)	TUERCA traba (M10x1.5)
11	377899A1	2	INTERRUPTOR Redundância Freio	SWITCH Redundant Brake	INTERRUPTOR Redundancia Freno
12	515-21190	1	ABRAÇADEIRA (3/4")	CLAMP (3/4")	ABRAZADERA (3/4")
13	895-11006	1	ARRUELA (M6)	WASHER (M6)	ARANDELA (M6)
14	832-10406	1	PORCA (M6x1)	NUT (M6x1)	TUERCA (M6x1)

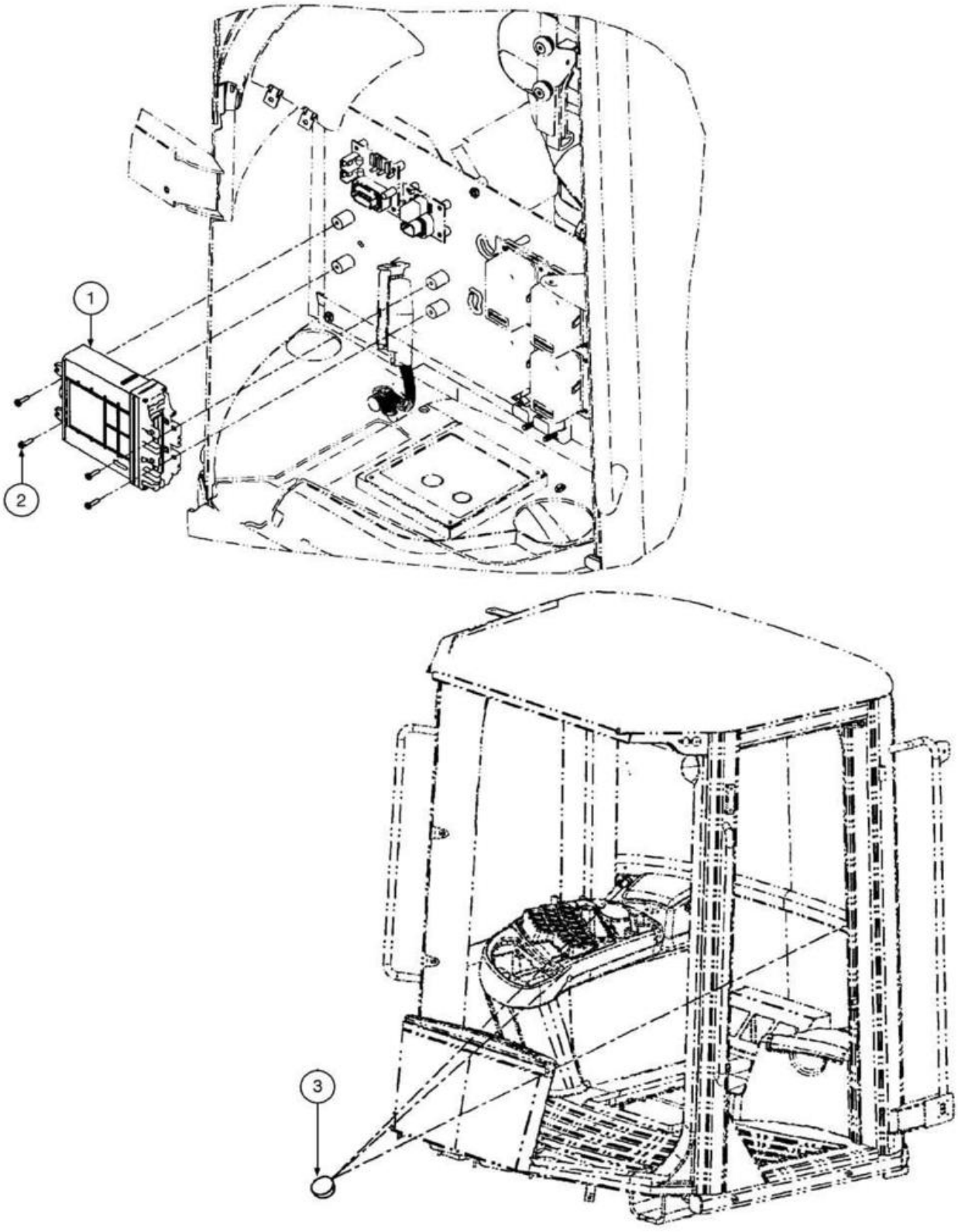
1
2
3

ITEM REF.	PEÇA Nº PART Nº PIEZA Nº	QTD. QTY. CANT.	DESCRIÇÃO (Português)	DESCRIPTION (English)	DESCRIPCIÓN (Español)
1	87515810	1	MÓDULO Controle Transmissão	MODULE Transmission Control	MÓDULO Control Transmisión
2	840-1516	4	PARAFUSO (M5x16)	SCREW (M5x16)	TORNILLO (M5x16)
3	353-412	1-2	BUJÃO	PLUG	TAPÓN

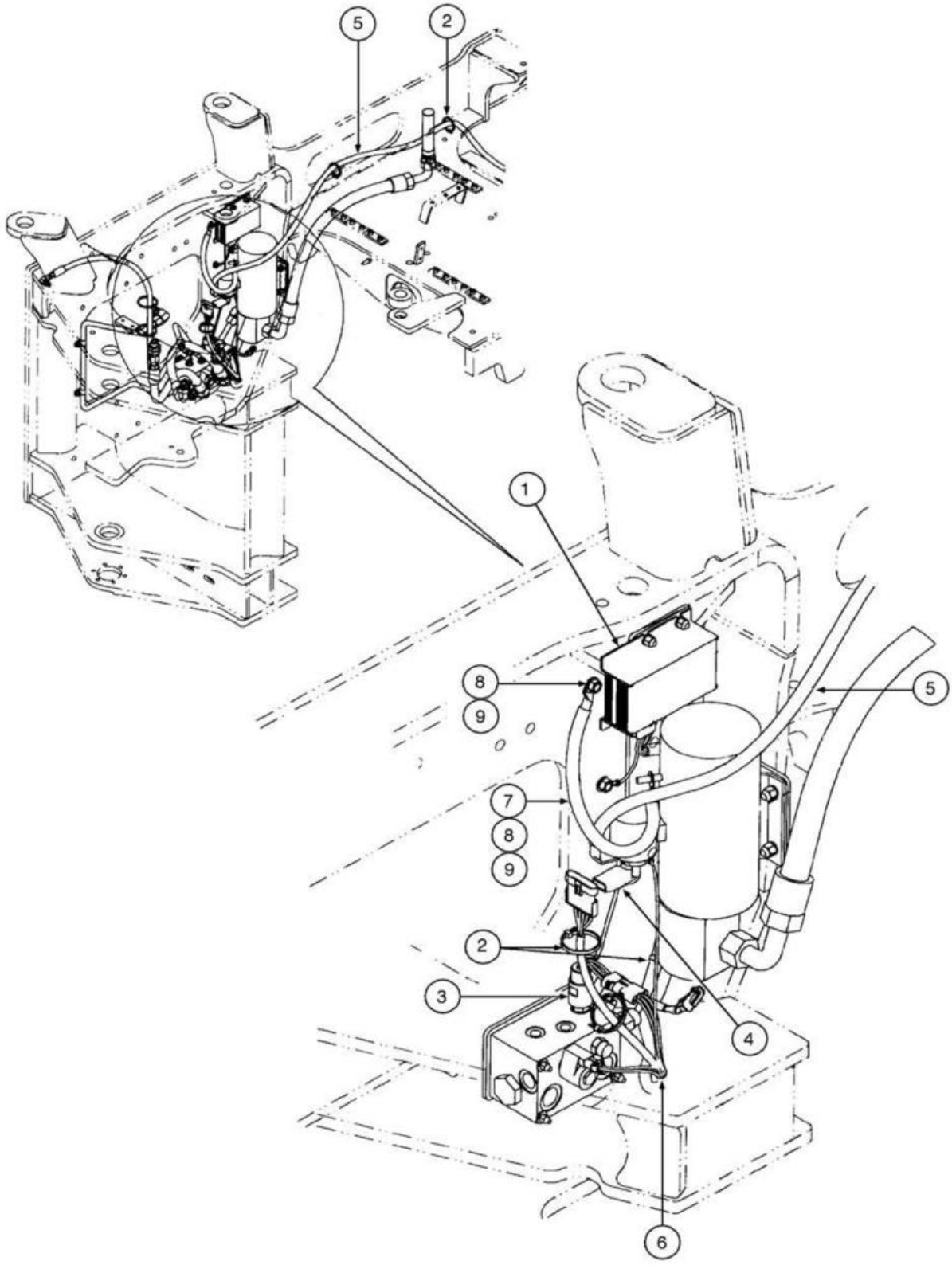
5
2
1
8
9
5
7
8
9
2
3
4
6

ITEM REF.	PEÇA Nº PART Nº PIEZA Nº	QTD. QTY. CANT.	DESCRIÇÃO (Português)	DESCRIPTION (English)	DESCRIPCIÓN (Español)
1	L11541	1	MÓDULO Direção Auxiliar	MODULE Aux Steering	MÓDULO Dirección Auxiliar
2	L18331	4	CINTA	STRAP	PRECINTA
3	398888A1	1	INTERRUPTOR Pressão Direção Aux	SWITCH Pressure Auxiliary Steering	INTERRUPTOR Presión Dirección Aux.
4	L126713	1	GUARDA PÓ	BOOT	GUARDA POLVO
5	87358691	1	CABO Direção Auxiliar	CABLE Aux Steering	CABLE Dirección Auxiliar
6	87323967	1	CHICOTE Direção Auxiliar	HARNESS Aux Steering	HAZ. ELECTRICO Dirección Auxiliar
7	L129707	1	CABO Bateria Negativo	CABLE Battery Negative	CABLE Batería Negativo
8	L127554	2	ARRUELA Latão	WASHER Brass	ARANDELA Latón
9	253347A1	2	PORCA Latão (M10x1,5)	NUT Brass (M10x1,5)	TUERCA Latón (M10x1,5)

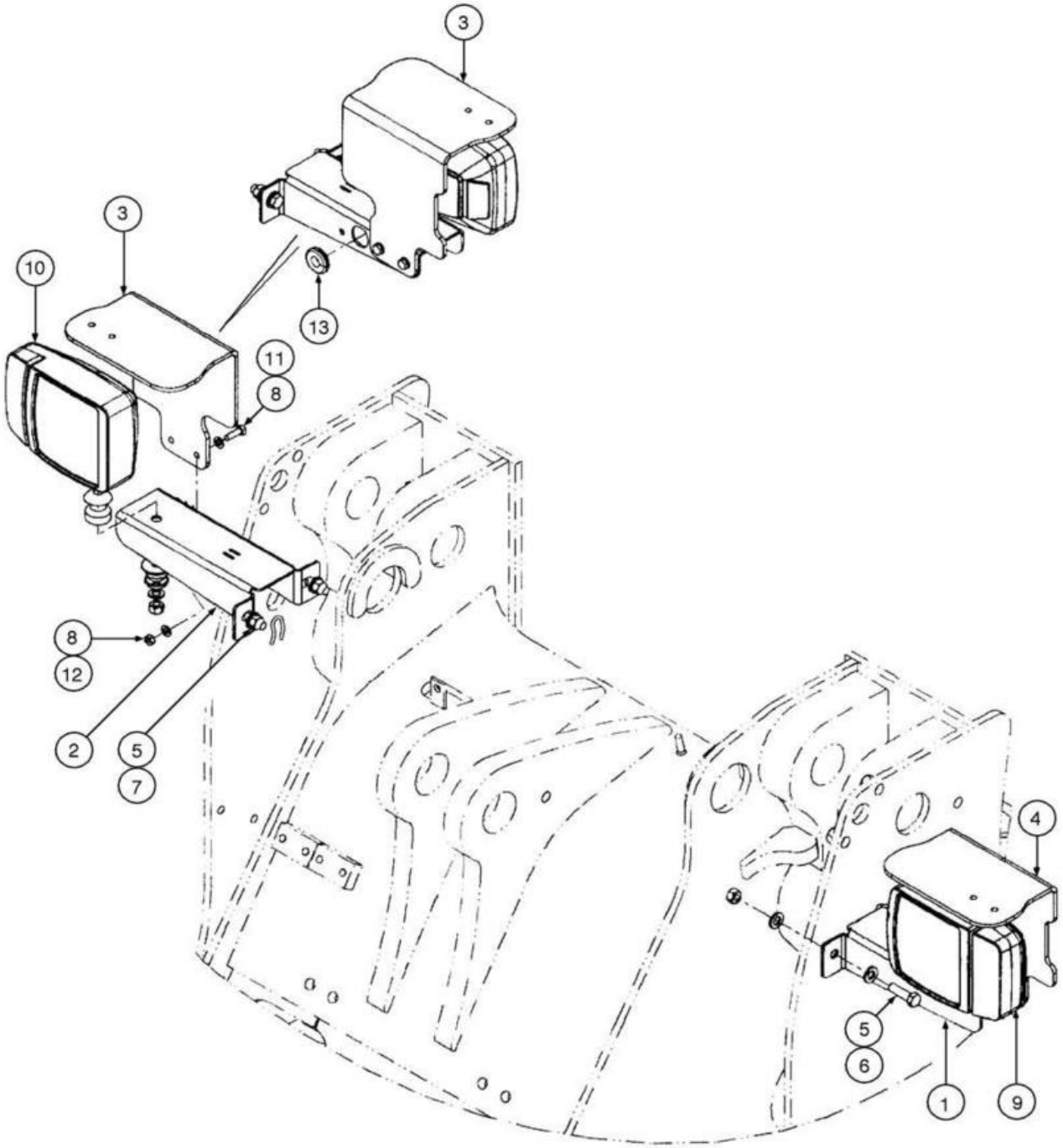
3
3
10
13
11
8
8
12
2
5
7
4
5
6
1
9

ITEM REF.	PEÇA Nº PART Nº PIEZA Nº	QTD. QTY. CANT.	DESCRIÇÃO (Português)	DESCRIPTION (English)	DESCRIPCIÓN (Español)
1	87351714	1	SUPORTE dianteiro LE	BRACKET front LH	SOPORTE delantero Izq.
2	87351705	1	SUPORTE LD	BRACKET RH	SOPORTE Der.
3	87384993	1	PROTETOR LD	PROTECTOR RH	PROTECCIÓN Der.
4	87351718	1	PROTETOR LE	PROTECTOR LH	PROTECCIÓN Izq.
5	896-11012	8	ARRUELA (M13.5x24.5x3)	WASHER (M13.5x24.5x3)	ARANDELA (M13.5x24.5x3)
6	627-12040	4	PARAFUSO (M12x40,10.9)	BOLT (M12x40,10.9)	PERNO (M12x40,10.9)
7	829-1412	4	PORCA (M12)	NUT (M12)	TUERCA (M12)
8	895-11008	8	ARRUELA (M8x16x1.6)	WASHER (M8x16x1.6)	ARANDELA (M8x16x1.6)
9	368056A1	1	LUZES Combinadas LE	LIGHT Combination LH	LUCES Combinadas Izq.
10	368055A1	1	LUZES Combinadas LD	LIGHT Combination RH	LUCES Combinadas Der.
11	614-8025	4	PARAFUSO (M8x25,8.8)	BOLT (M8x25,8.8)	PERNO (M8x25,8.8)
12	829-1408	4	PORCA (M8)	NUT (M8)	TUERCA (M8)
13	248-23108	2	PROTETOR (3/4"IDx17/16")	GROMMET (3/4"IDx17/16")	PROTECTOR (3/4"IDx17/16")

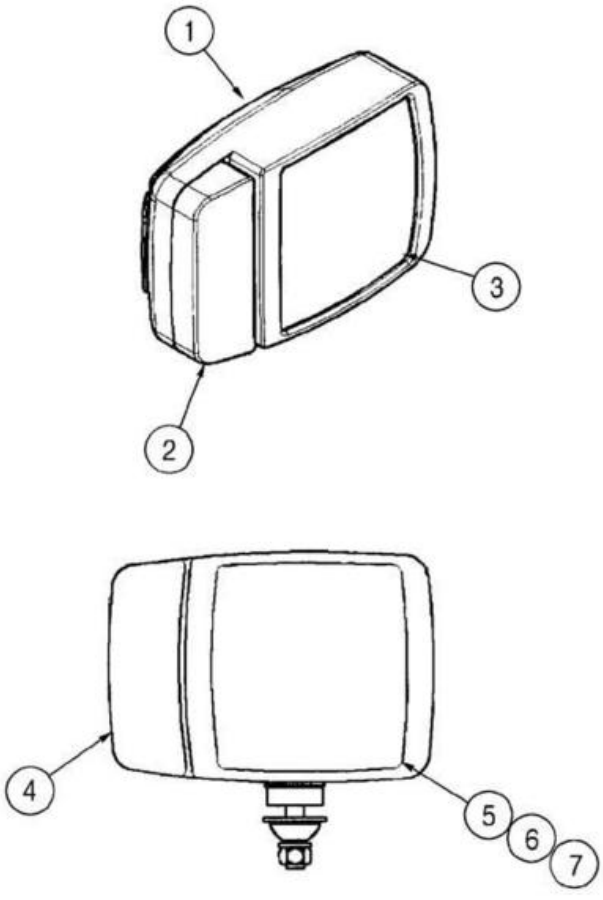
1
2
3
4
5
6
7

ITEM REF.	PEÇA Nº PART Nº PIEZA Nº	QTD. QTY. CANT.	DESCRIÇÃO (Português)	DESCRIPTION (English)	DESCRIPCIÓN (Español)
	368055A1	1	LUZES Combinadas LD Conj.	LIGHT Combination RH Assy.	LUCES Combinadas Der. Conj.
	368056A1	1	LUZES Combinadas LE Conj.	LIGHT Combination LH Assy.	LUCES Combinadas Izq. Conj.
1	NSS	1	CARCAÇA	HOUSING	CARCASA
2	408142A1	1	LENTE Indic Direção Advertência	LENS Turn Signal	LENTE Indic Dirección Advertencia
3	408143A1	1	LENTE Faróis	LENS Head Light	LENTE Faros
4	410939A1	1	LÂMPADA (24V) Indic Direção Advertência	BULB (24V) Turn Signal and Flasher	LÂMPARA (24V) Indic Dirección Advertencia
5	410940A1	1	LÂMPADA (24V) Posição	BULB (24V) Position	LÂMPARA (24V) Posición
6	410942A1	1	LÂMPADA (24V) Farol Alto	BULB (24V) High Beam	LÂMPARA (24V) Faro Alto
7	410941A1	1	LÂMPADA (24V) Farol Baixo	BULB (24V) Low Beam	LÂMPARA (24V) Faro Bajo

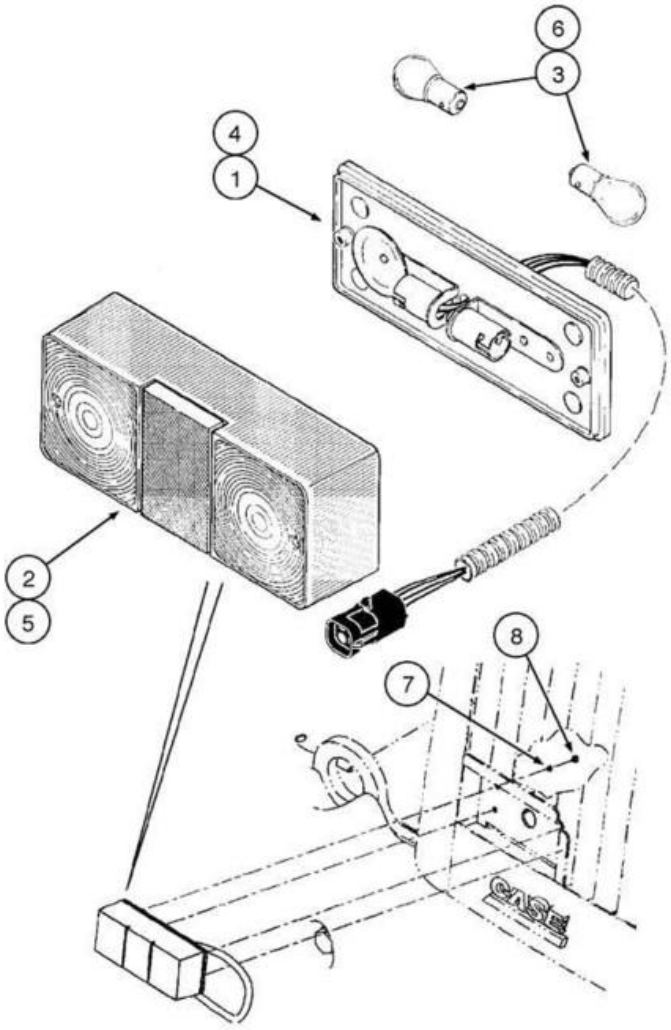
6
3
4
1
2
5
8
7

ITEM REF.	PEÇA Nº PART Nº PIEZA Nº	QTD. QTY. CANT.	DESCRIÇÃO (Português)	DESCRIPTION (English)	DESCRIPCIÓN (Español)
1	411778A1	1	LUZES Combinadas Tras. LD	LIGHT Rear Combination RH	LUCES Combinadas Tras. Der.
2	A186295	1	LENTE	LENS	LENTE
3	A15084	2	LÂMPADA (Tipo 2C-6)	BULB (Type 2C-6)	LÂMPARA (Tipo 2C-6)
4	411777A1	1	LUZES Combinadas Tras. LE	LIGHT Rear Combination LH	LUCES Combinadas Tras. Izq.
5	A186295	1	LENTE	LENS	LENTE
6	A15084	2	LÂMPADA (Tipo 2C-6)	BULB (Type 2C-6)	LÂMPARA (Tipo 2C-6)
7	892-11005	8	ARRUELA pressão (M5)	WASHER lock (M5)	ARANDELA cierre (M5)
8	825-1405	8	PORCA (M5)	NUT (M5)	TUERCA (M5)

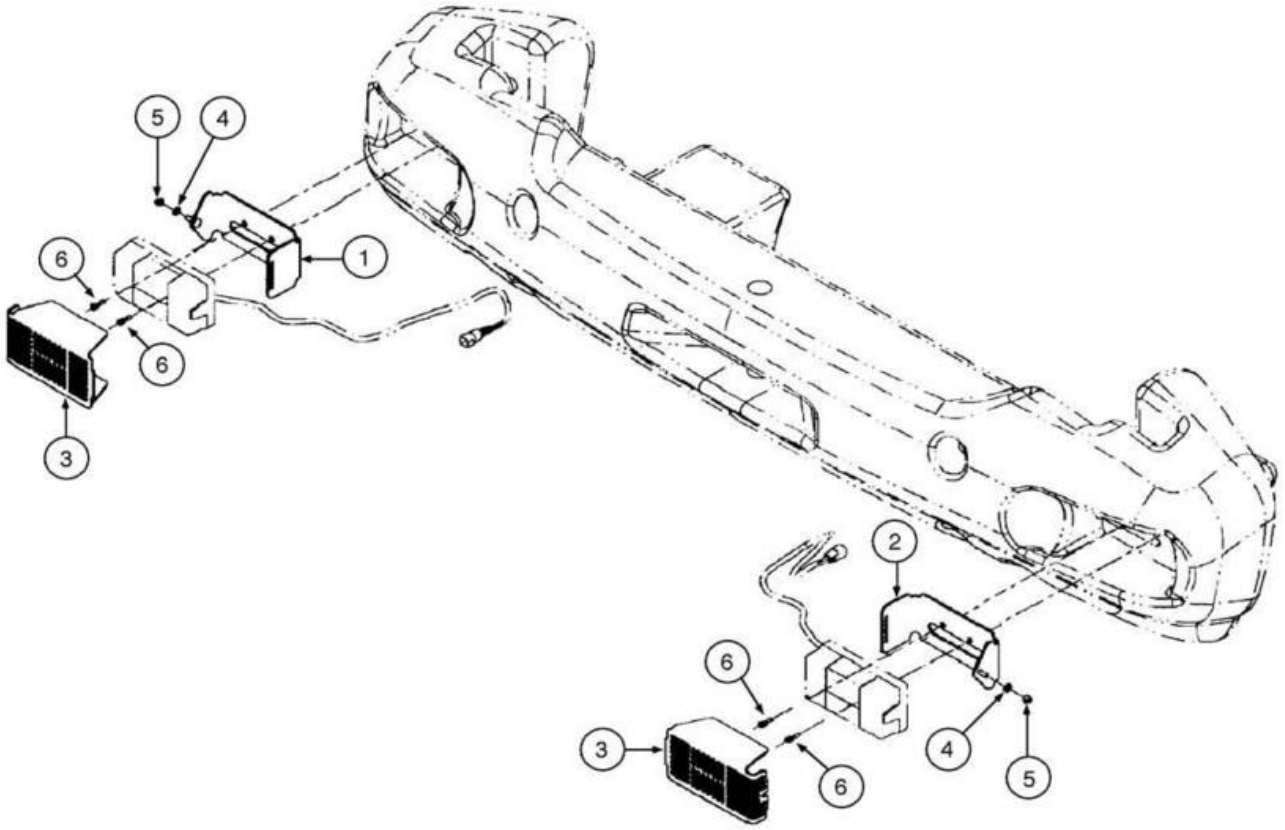
5
4
1
6
6
3
2
6
3
4
5
6

ITEM REF.	PEÇA Nº PART Nº PIEZA Nº	QTD. QTY. CANT.	DESCRIÇÃO (Português)	DESCRIPTION (English)	DESCRIPCIÓN (Español)
1	8605683	1	SUPORTE LE	SUPPORT LH	SOPORTE Izq.
2	8605684	1	SUPORTE LD	SUPPORT RH	SOPORTE Der.
3	8605680	2	PROTETOR Luzes Traseiras	GUARD Tail Light	PROTECTOR Luces Traseras
4	896-11008	2	ARRUELA (M8x17.5x2)	WASHER (M8x17.5x2)	ARANDELA (M8x17.5x2)
5	832-10408	2	PORCA (M8x1.25)	NUT (M8x1.25)	TUERCA (M8x1.25)
6	864-6025	4	PARAFUSO (M6x25)	SCREW (M6x25)	TORNILLO (M6x25)

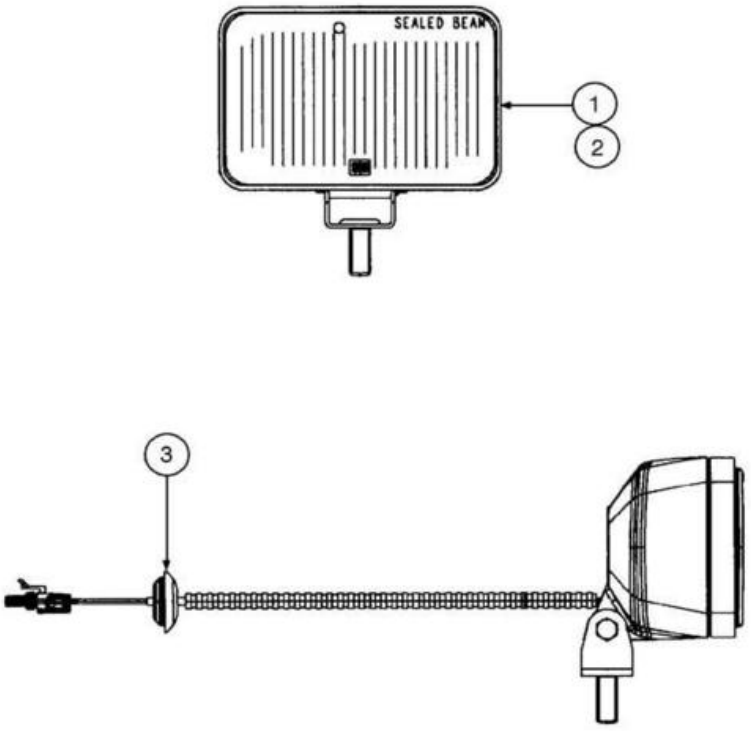
SEALED BEAM
1
2
3

ITEM REF.	PEÇA Nº PART Nº PIEZA Nº	QTD. QTY. CANT.	DESCRIÇÃO (Português)	DESCRIPTION (English)	DESCRIPCIÓN (Español)
1	87613498	2	FAROL Trabalho Traseiro	LIGHT Work Rear	FARO Trabajo Trasero
2	87627057	2	FAROL Trabalho Dianteiro	LIGHT Work Front	FARO Trabajo Delantero
3	87613497	1	PROTETOR	GROMMET	PROTECTOR

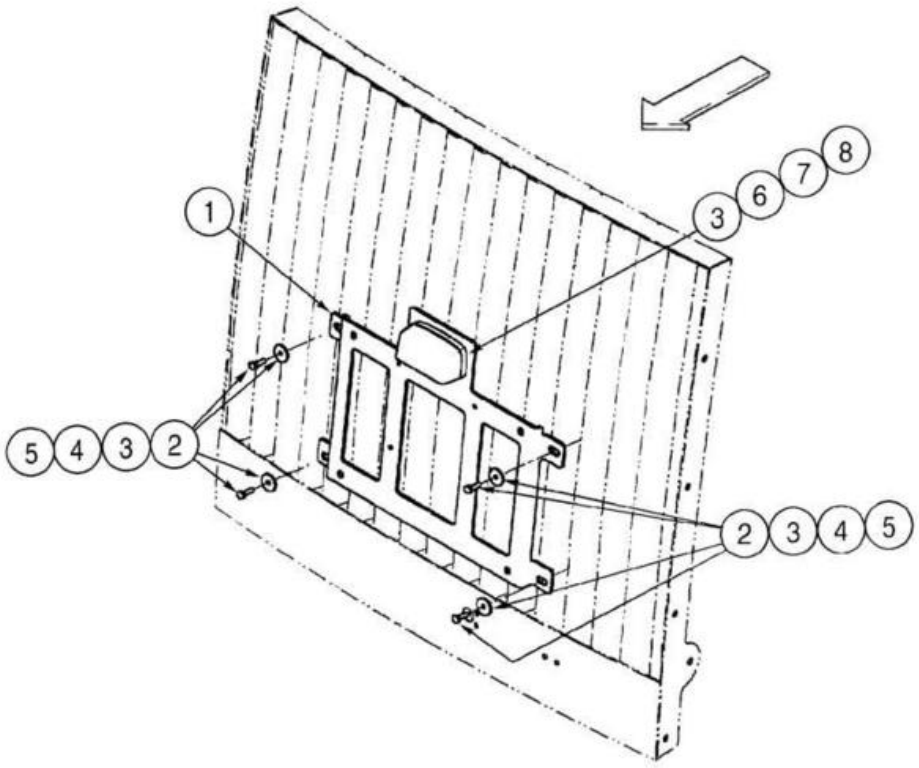
1
3
6
7
8
5
4
3
2
2
3
4
5

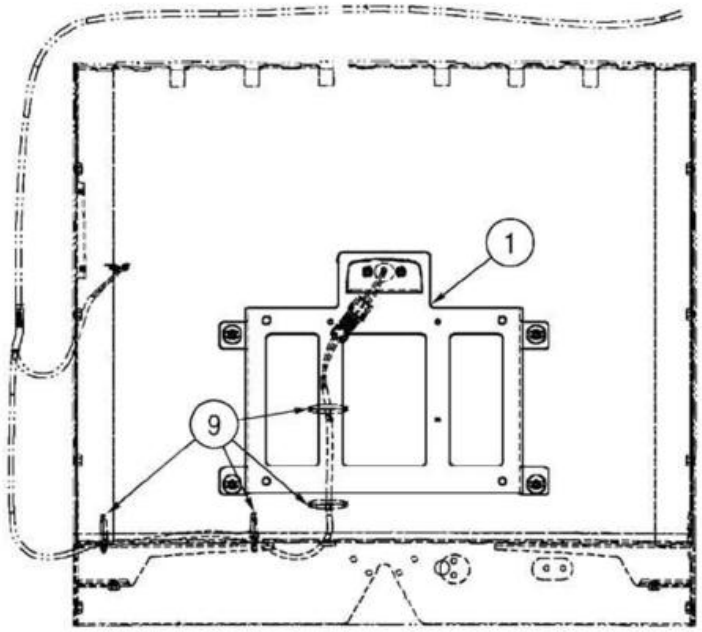
1
9

ITEM REF.	PEÇA Nº PART Nº PIEZA Nº	QTD. QTY. CANT.	DESCRIÇÃO (Português)	DESCRIPTION (English)	DESCRIPCIÓN (Español)
1	193446A1	1	SUPORTE Licença	SUPPORT License Plate	SOPORTE Licencia
2	895-15006	4	ARRUELA (M6x25x1.6)	WASHER (M6x25x1.6)	ARANDELA (M6x25x1.6)
3	614-6020	6	PARAFUSO (M6x20,8.8)	BOLT (M6x20,8.8)	PERNO (M6x20,8.8)
4	895-11006	4	ARRUELA (M6)	WASHER (M6)	ARANDELA (M6)
5	832-10406	4	PORCA (M6x1)	NUT (M6x1)	TUERCA (M6x1)
6	120229A1	1	LUZ Licença	LIGHT License	LUZ Licencia
7	892-11006	2	ARRUELA pressão (M6)	WASHER lock (M6)	ARANDELA cierre (M6)
8	829-1406	2	PORCA (M6)	NUT (M6)	TUERCA (M6)
9	L18331	4	CINTA (15")	STRAP (15")	PRECINTA (15")

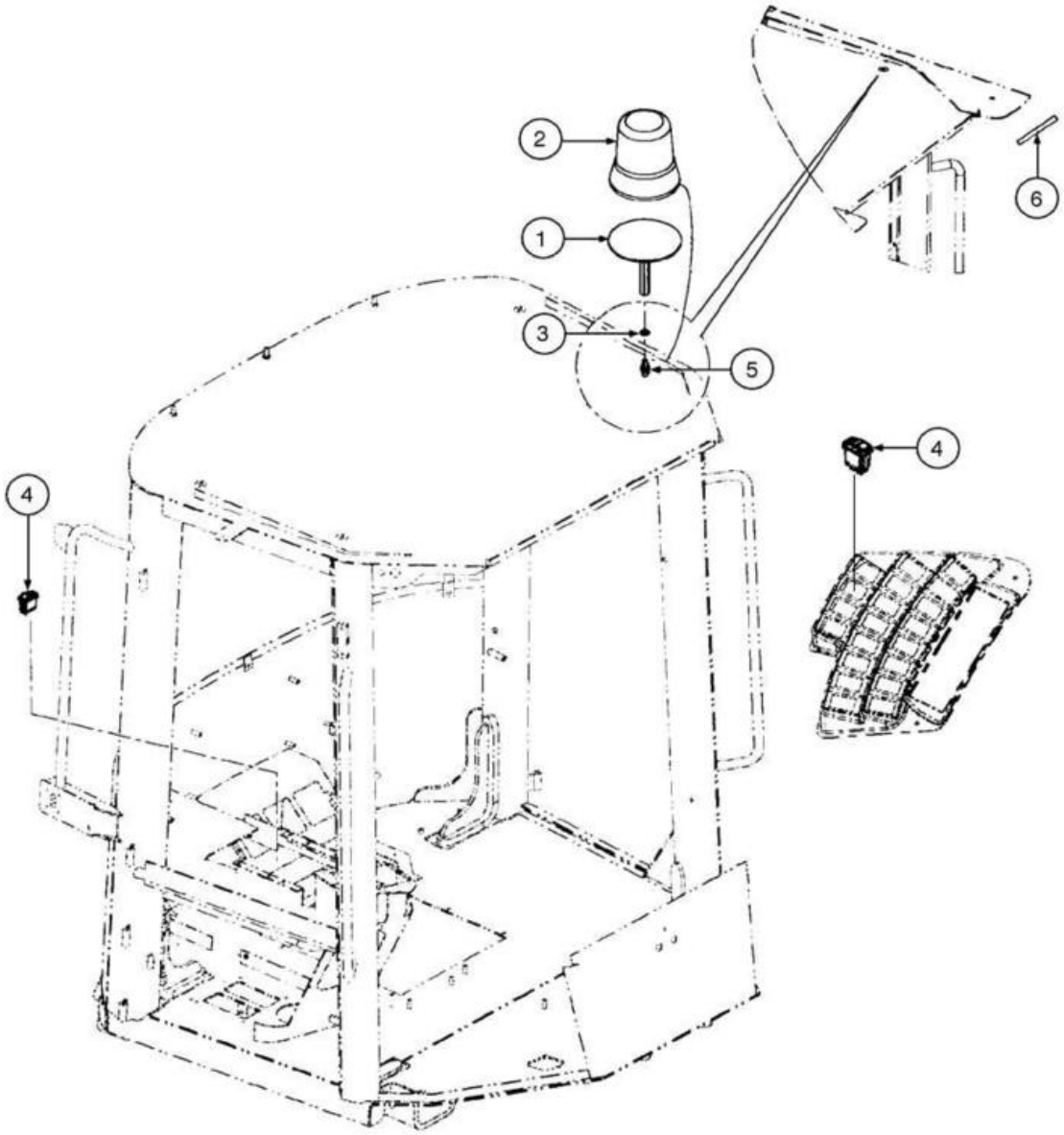
2
1
3
5
6
4
4

ITEM REF.	PEÇA Nº PART Nº PIEZA Nº	QTD. QTY. CANT.	DESCRIÇÃO (Português)	DESCRIPTION (English)	DESCRIPCIÓN (Español)
1	87397102	1	SUPORTE Luz Rotativa	SUPPORT Rotating Beacon	SOPORTE Luz Rotativa
2	76041998	1	LUZ ROTATIVA	ROTATING BEACON	LUZ ROTATIVA
3	892-11012	1	ARRUELA pressão (M12)	WASHER lock (M12)	ARANDELA cierre (M12)
4	374430A2	1	INTERRUPTOR Luz Rotativa	SWITCH Rotating Beacon	INTERRUPTOR Luz Rotativa
5	87515619	1	PARAFUSO	BOLT	PERNO
6	60-6359T1	1	JUNTA	GASKET	JUNTA

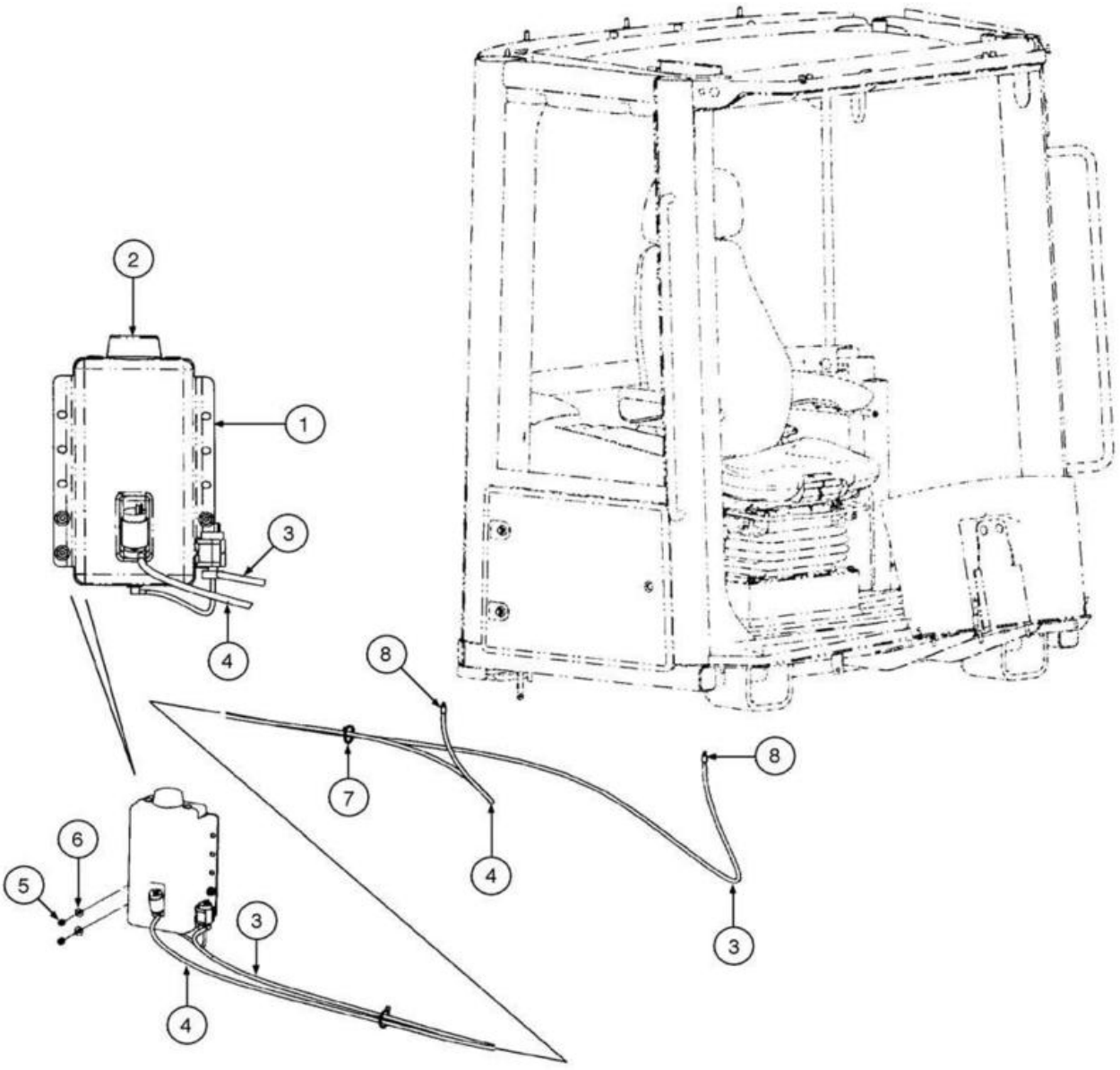
2
1
3
4
8
7
8
4
6
5
3
3
4

ITEM REF.	PEÇA Nº PART Nº PIEZA Nº	QTD. QTY. CANT.	DESCRIÇÃO (Português)	DESCRIPTION (English)	DESCRIPCIÓN (Español)
1	371185A1	1	Reservatório Lavador Pára-brisa	TANK Windshield Washer	Depósito Lavador Parabrisa
2	87439461	1	TAMPA	CAP	TAPA
3	31-2370	1	MANGUEIRA Dianteira Conj.	HOSE Front Assy.	MANGUERA Delantera Conj.
4	384138A1	1	MANGUEIRA Traseira Conj.	HOSE Rear Assy.	MANGUERA Trasera Conj.
5	832-10408	3	PORCA (M8x1.25)	NUT (M8x1.25)	TUERCA (M8x1.25)
6	895-15008	3	ARRUELA (M8x20x1.6)	WASHER (M8x20x1.6)	ARANDELA (M8x20x1.6)
7	L11541	2	CINTA	STRAP	PRECINTA
8	324203A1	2	VÁLVULA Fluido Lavador	VALVE Washer Fluid	VÁLVULA Fluido Lavador

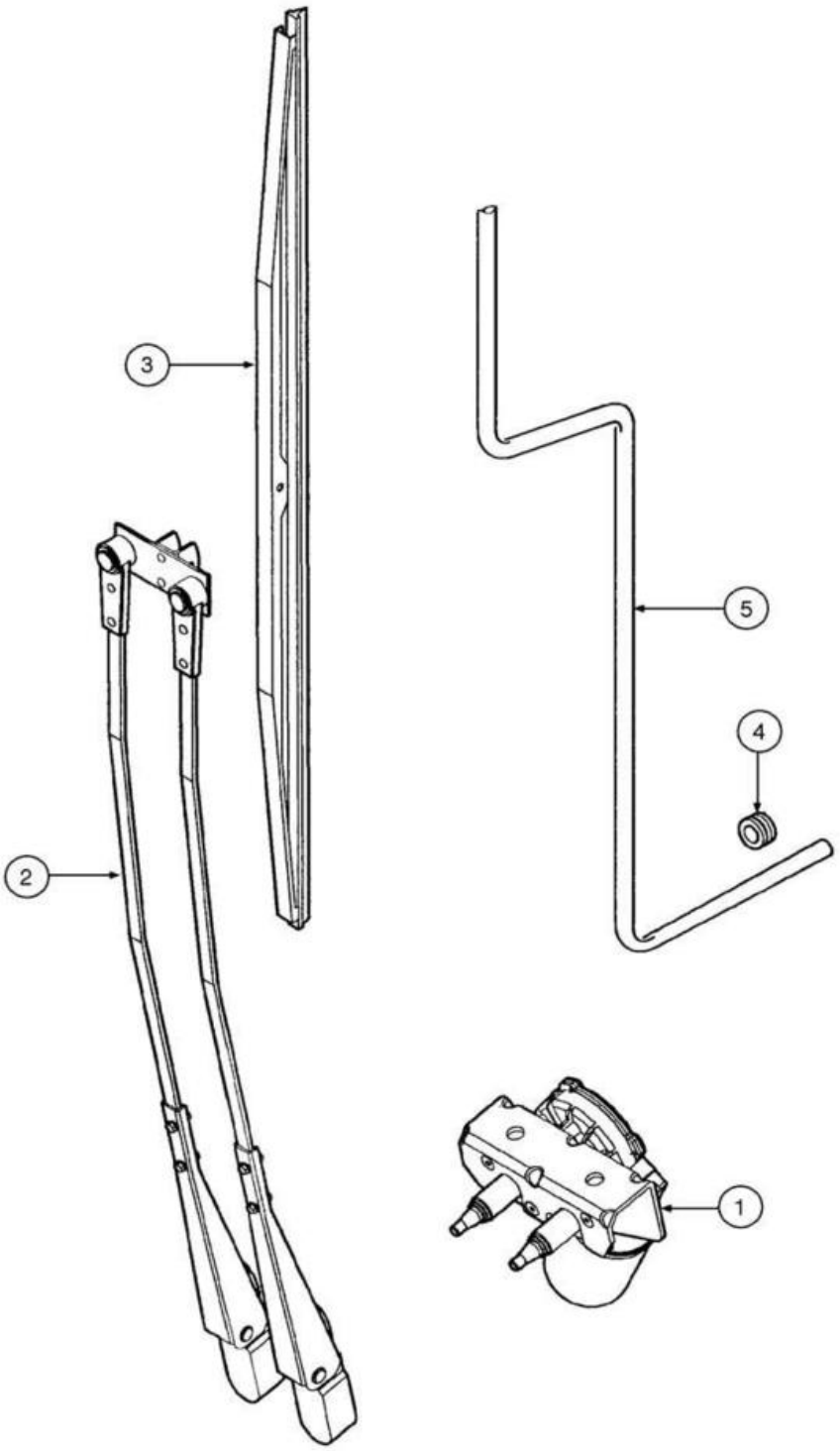
3
5
4
2
1

ITEM REF.	PEÇA Nº PART Nº PIEZA Nº	QTD. QTY. CANT.	DESCRIÇÃO (Português)	DESCRIPTION (English)	DESCRIPCIÓN (Español)
1	87372246	1	MOTOR LIMPADOR Dianteiro	WIPER MOTOR Front	MOTOR LIMPIADOR Delantero
2	76303246	1	BRAÇO LIMPADOR (800mm)	WIPER ARM (800mm)	BRAZO LIMPIADOR (800mm)
3	76043977	1	PALHETA LIMPADOR (800mm)	BRUSH WHIPER (800mm)	ESCOBILLA LIMPIA PARABRISAS (800mm)
4	248-1169	1	PROTETOR	GROMMET	PROTETOR
5	31-2369	1	MANGUEIRA	HOSE	MANGUERA

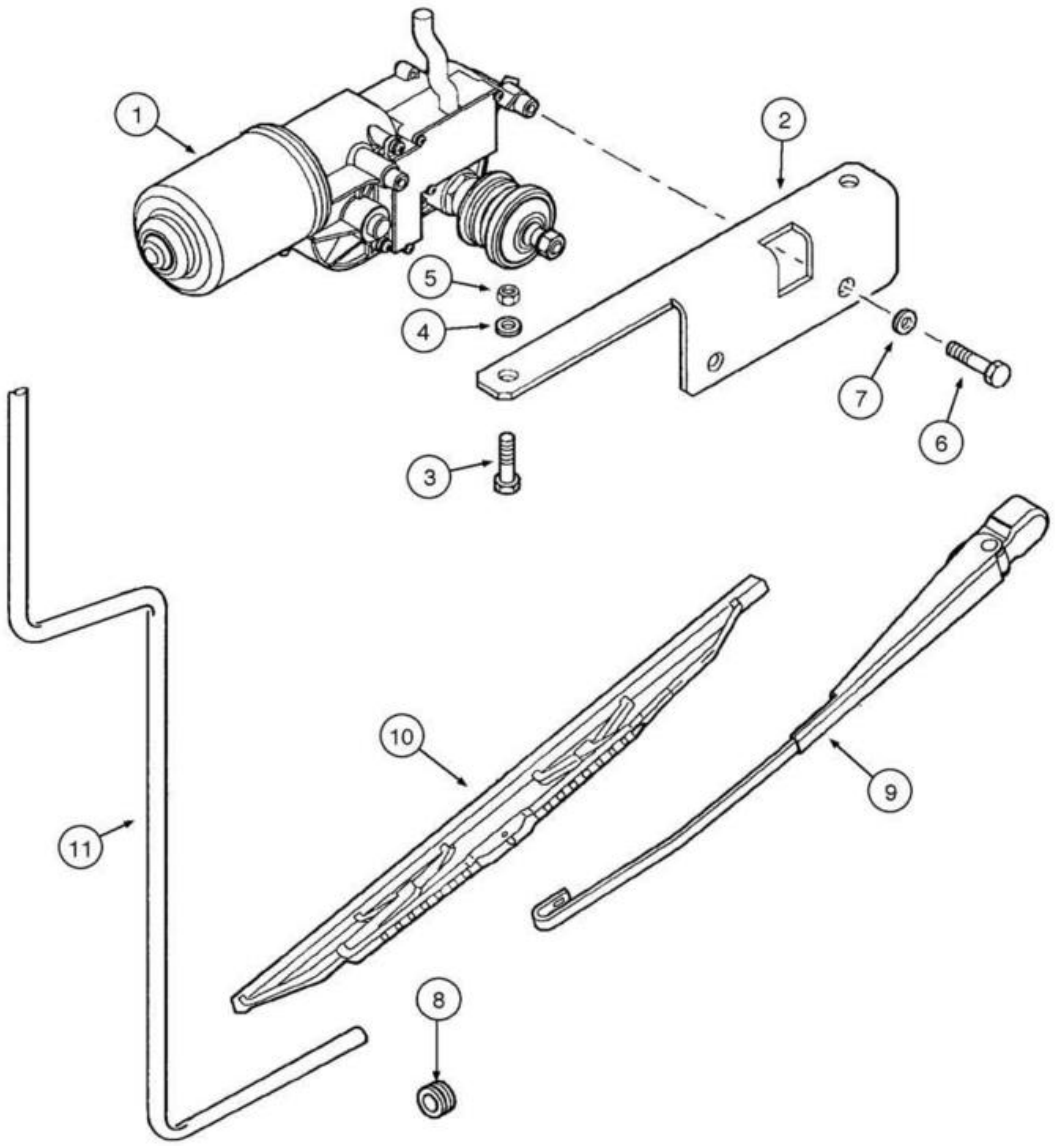
1
2
5
4
7
6
3
10
9
11
8

ITEM REF.	PEÇA Nº PART Nº PIEZA Nº	QTD. QTY. CANT.	DESCRIÇÃO (Português)	DESCRIPTION (English)	DESCRIPCIÓN (Español)
1	87372247	1	MOTOR LIMPADOR Traseiro	WIPER MOTOR Rear	MOTOR LIMPIADOR Trasero
2	76303327	1	SUPORTE	BRACKET	SOPORTE
3	87526424	1	PARAFUSO	SCREW	TORNILLO
4	895-11008	1	ARRUELA (M8x16)	WASHER (M8x16)	ARANDELA (M8x16)
5	825-1408	1	PORCA (M8)	NUT (M8)	TUERCA (M8)
6	543-708	1	PARAFUSO (M6x20)	SCREW (M6x20)	TORNILLO (M6x20)
7	14496501	1	ARRUELA (M6)	WASHER (M6)	ARANDELA (M6)
8	248-1169	1	PROTETOR	GROMMET	PROTETOR
9	76303244	1	BRAÇO LIMPADOR (350mm)	WIPER ARM (350mm)	BRAZO LIMPIADOR (350mm)
10	82022857	1	PALHETA LIMPADOR PÁRA-BRISA (500mm)	WIPER BLADE (500mm)	ESCOBILLAS LIMPIA PARABRISAS (500mm)
11	31-2582	1	MANGUEIRA	HOSE	MANGUERA

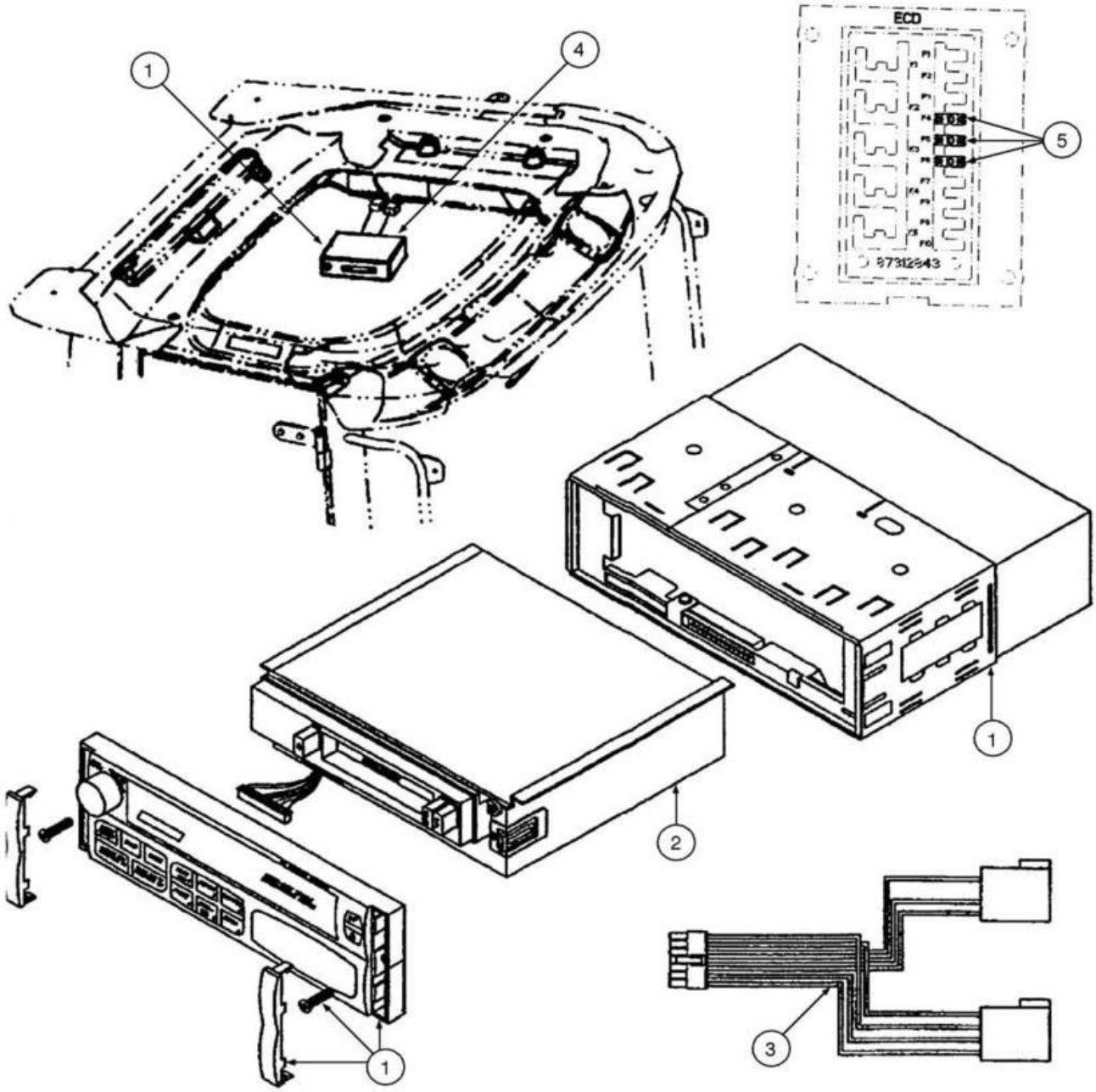
ECD
97312843
1
4
5
1
2
3
1

ITEM REF.	PEÇA Nº PART Nº PIEZA Nº	QTD. QTY. CANT.	DESCRIÇÃO (Português)	DESCRIPTION (English)	DESCRIPCIÓN (Español)
1	87580058	1	RÁDIO com Cassete	RADIO with Cassette	RADIO con Cassette
2	NSS	1	CASSETE	CASSETE UNIT	CASSETE
3	NSS	1	CHICOTE Cassete	HARNESS Cassete	HAZ. ELECTRICO Cassete
4	8757998	1	SUPORTE	BEZEL	SOPORTE
5	121412A1	1	FUSÍVEL mini (10A)	FUSE mini (10A)	FUSIBLE mini (10A)

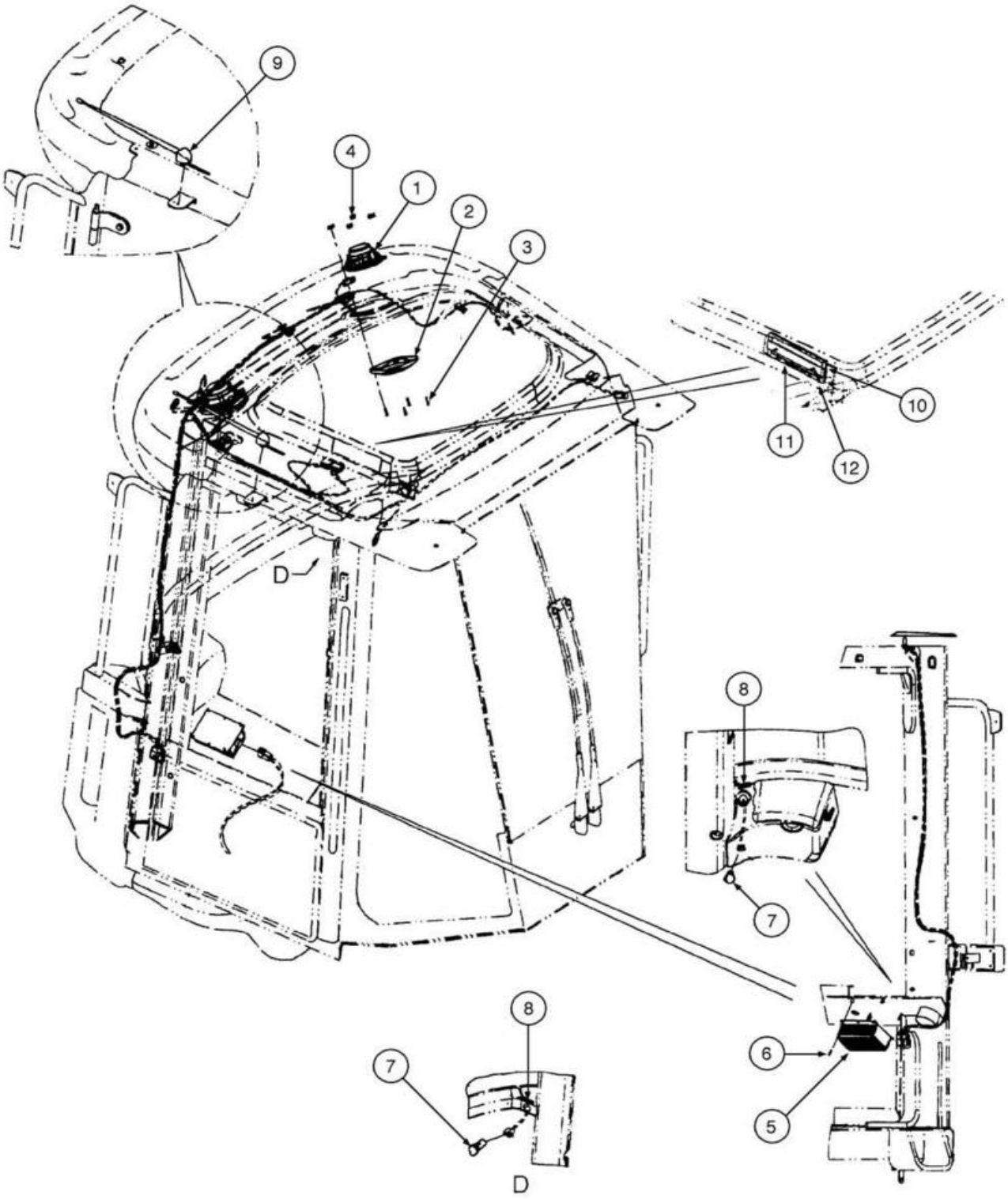
9
4
1
2
3
10
11
12
D
8
7
8
7
6
5
D

ITEM REF.	PEÇA Nº PART Nº PIEZA Nº	QTD. QTY. CANT.	DESCRIÇÃO (Português)	DESCRIPTION (English)	DESCRIPCIÓN (Español)
1	182721A2	2	ALTOFALANTE	SPEAKER	ALTAVOZ
2	187281A1	2	TAMPA	COVER	TAPA
3	761-17325	8	PARAFUSO (M4.2x25)	BOLT (M4.2x25)	TORNILLO (M4.2x25)
4	302862A1	8	PORCA	NUT	TUERCA
5	87318825	1	CONVERSOR	CONVERTER	CONVERTIDOR
6	760-14113	4	PARAFUSO (M3.5x13)	SCREW (M3.5x13)	TORNILLO (M3.5x13)
7	388813A1	2	TOMADA DE FORÇA	POWER OUTLET	TOMADA DE FUERZA
8	365935A2	2	DECALQUE 12V, 10A	DECAL 12V, 10A	CALCOMANIA 12V, 10A
9	71480988	1	KIT ANTENA	KIT ANTENNA	KIT ANTENA
10	87579996	1	TAMPA Rádio **Nota 1**	COVER Radio **Note 1**	TAPA Radio **Nota 1**
11	87579997	1	SUPORTE Tampa Rádio **Nota 1**	BRACKET Radio Cover **Note 1**	SOPORTE Tapa Radio **Nota 1**
12	87026656	2	PARAFUSO (M5x25) **Nota 1**	BOLT (M5x25) **Note 1**	TORNILLO (M5x25) **Nota 1**

Nota 1: Não usado se o Rádio estiver instalado
Note 1: Not used if Radio is installed
Nota 1: No utilizado se la Radio está instalada

ÍNDICE
INDEX
INDICE

COLUNA DE DIREÇÃO - MONTAGEM 5-2
STEERING COLUMN - MOUNTING
COLUMNA DE DIRECCIÓN - MONTAJE

COLUNA DE DIREÇÃO - CONJUNTO 5-4
STEERING COLUMN - ASSEMBLY
COLUMNA DE DIRECCIÓN - CONJUNTO

COLUNA DE DIREÇÃO - INTERRUPTORES E PAINEL 5-6
STEERING COLUMN - SWITCHES AND CLUSTER
COLUMNA DE DIRECCIÓN - INTERRUPTORES Y PANEL

COLUNA DE DIREÇÃO - COBERTURAS 5-8
STEERING COLUMN - COVERS
COLUMNA DE DIRECCIÓN - CUBIERTAS

DIREÇÃO - VÁLVULA DE CONTROLE 5-10
STEERING - CONTROL VALVE
DIRECCIÓN - VÁLVULA DE CONTROL

DIREÇÃO - INSTALAÇÃO DA VÁLVULA DE CONTROLE 5-12
STEERING - CONTROL VALVE - INSTALLATION
DIRECCIÓN - INSTALACIÓN DE LA VÁLVULA DE CONTROL

DIREÇÃO - SISTEMA HIDRÁULICO DA VÁLVULA DE CONTROLE 5-14
STEERING - CONTROL VALVE - HYDRAULICS
DIRECCIÓN - SISTEMA HIDRAULICO DE LA VÁLVULA DE CONTROL

DIREÇÃO - SISTEMA AUXILIAR - BOMBA 5-16
STEERING - AUXILIARY - PUMP
DIRECCIÓN - SISTEMA AUXILIAR - BOMBA

DIREÇÃO - SISTEMA AUXILIAR - HIDRÁULICO 5-18
STEERING - AUXILIARY - HYDRAULICS
DIRECCIÓN - SISTEMA AUXILIAR - HIDRAULICO

DIREÇÃO - SISTEMA AUXILIAR - CONJUNTO DO DISTRIBUIDOR 5-20
STEERING - AUXILIARY - MANIFOLD ASSEMBLY
DIRECCIÓN - SISTEMA AUXILIAR - CONJUNTO DEL MÚLTIPLE

DIREÇÃO - CONJUNTO DO CILINDRO 5-22
STEERING - CILINDER - ASSEMBLY
DIRECCIÓN - CONJUNTO DEL CILINDRO

DIREÇÃO - SISTEMA HIDRÁULICO DO CILINDRO 5-24
STEERING - CILINDER - HYDRAULICS
DIRECCIÓN - SISTEMA HIDRAULICO DEL CILINDRO

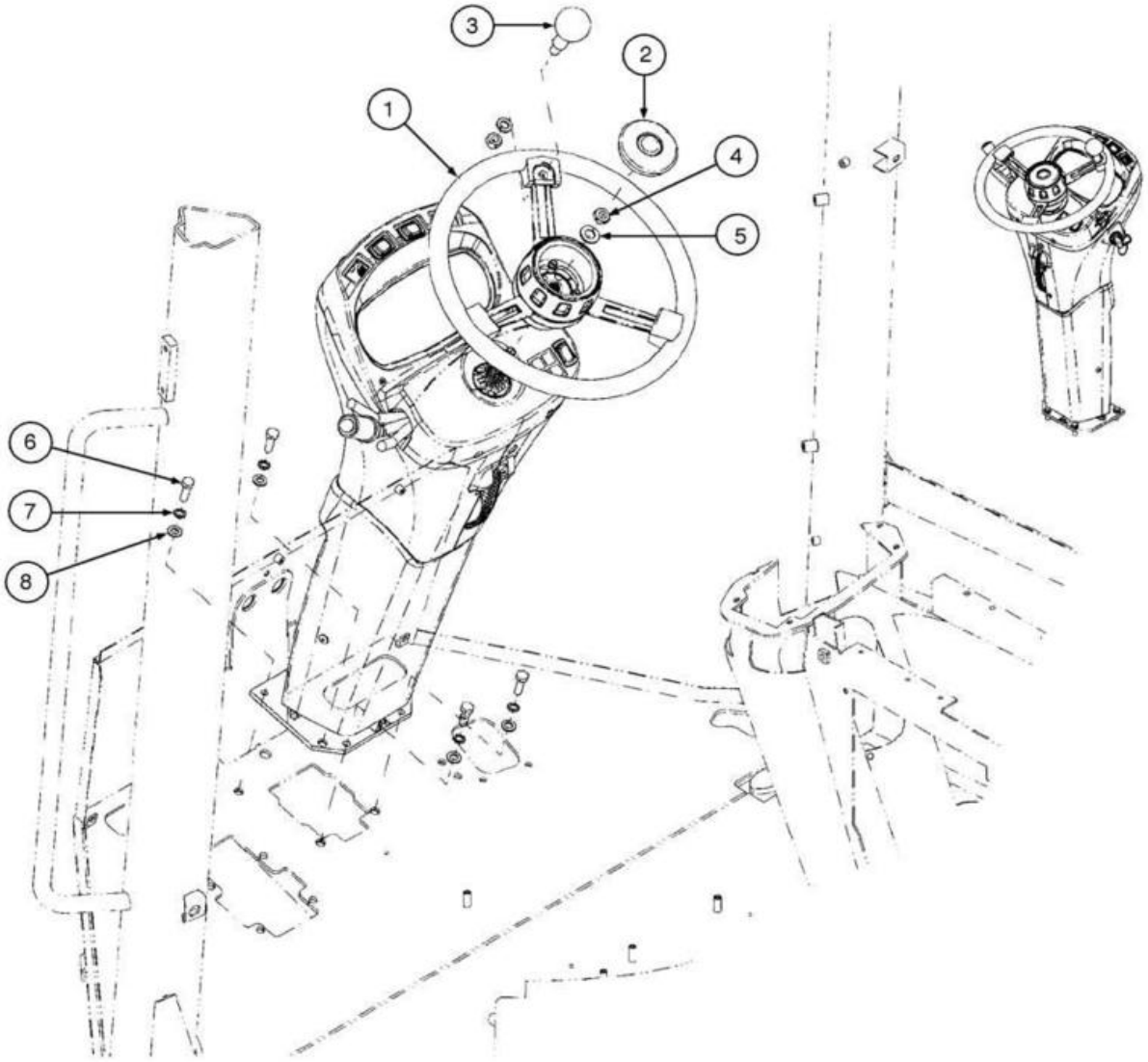
3
2
1
4
5
6
7
8

ITEM REF.	PEÇA Nº PART Nº PIEZA Nº	QTD. QTY. CANT.	DESCRIÇÃO (Português)	DESCRIPTION (English)	DESCRIPCIÓN (Español)
1	283484A1	1	VOLANTE DIREÇÃO	STEERING WHEEL	VOLANTE DIRECCION
2	384985A1	1	TAMPA Central	CAP Center	TAPA Central
3	L127996	1	MANOPLA	KNOB	PERILLA
4	829-23414	1	PORCA	NUT	TUERCA
5	895-11014	1	ARRUELA	WASHER	ARANDELA
6	627-10030	4	PARAFUSO	BOLT	TORNILLO
7	893-11010	4	ARRUELA pressão	WASHER lock	ARANDELA cierre
8	895-11010	4	ARRUELA	WASHER	ARANDELA

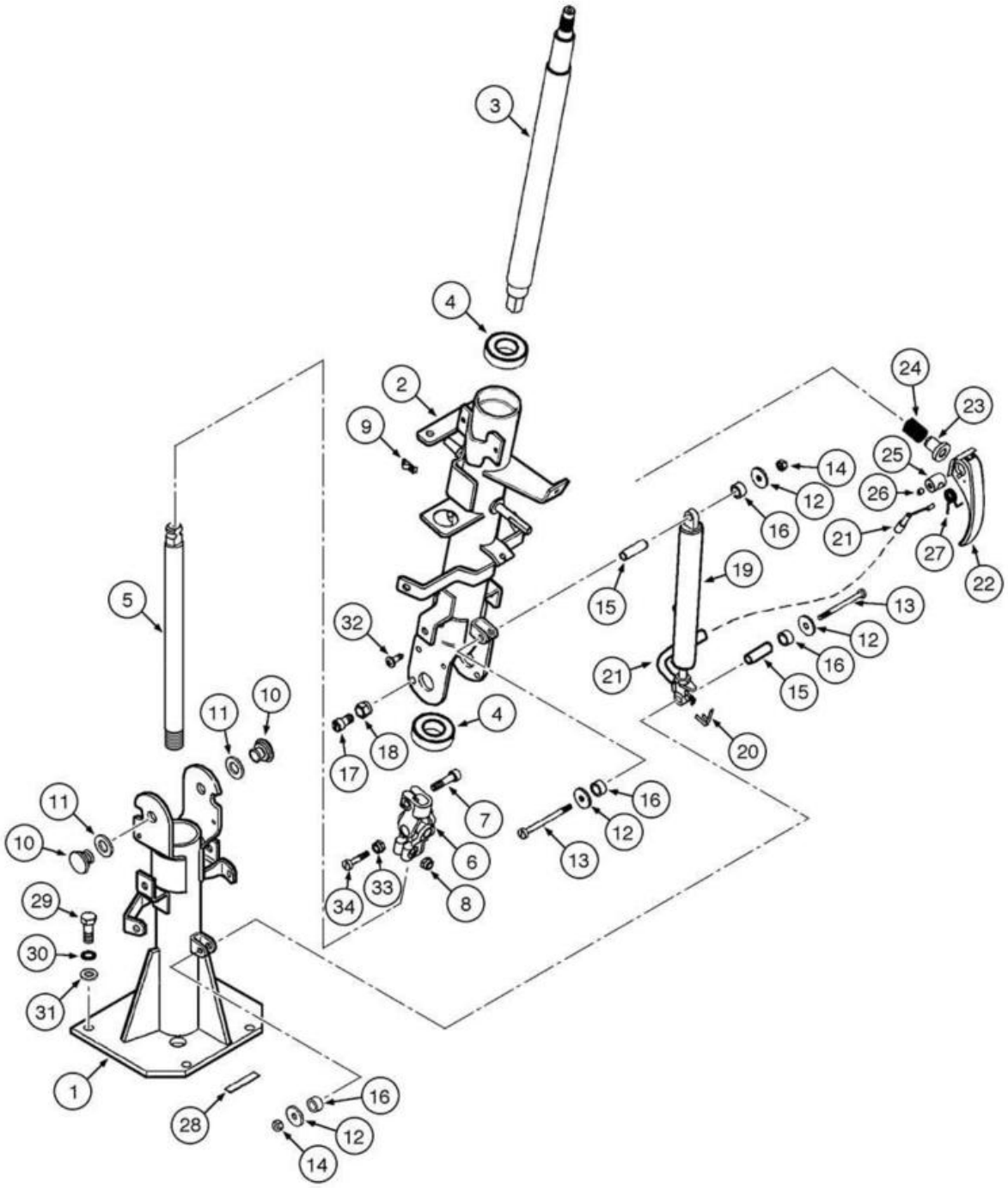
3
4
2
9
5
32
11
10
17
18
4
11
10
29
30
31
1
28
16
12
14
7
6
34
33
8
13
16
12
24
23
25
26
14
12
16
21
27
22
19
15
13
12
16
21
15
20

ITEM REF.	PEÇA Nº PART Nº PIEZA Nº	QTD. QTY. CANT.	DESCRIÇÃO (Português)	DESCRIPTION (English)	DESCRIPCIÓN (Español)
	87546449	1	COLUNA DA DIREÇÃO Conj.	STEERING COLUMN Assy.	COLUMNA DE LA DIRECCIÓN Conj.
1	87546472	1	COLUNA DA DIREÇÃO Inferior	STEERING COLUMN Lower	COLUMNA DE LA DIRECCIÓN Inferior
2	87546471	1	COLUNA DA DIREÇÃO Superior	STEERING COLUMN Upper	COLUMNA DE LA DIRECCIÓN Superior
3	76303278	1	EIXO Superior	SHAFT Upper	EJE Superior
4	87537981	1	ANEL	RING	ANILLO
5	76303279	1	EIXO Inferior	SHAFT Lower	EJE Inferior
6	4227226	1	JUNTA UNIVERSAL	UNIVERSAL JOINT	JUNTA UNIVERSAL
7	14306621	2	PARAFUSO (M8x35,8.8)	BOLT (M8x35,8.8)	TORNILLO (M8x35,8.8)
8	16104411	2	PORCA (M8x1.25)	NUT (M8x1.25)	TUERCA (M8x1.25)
9	71485276	1	MOLA	SPRING	RESORTE
10	4227225	2	PINO	PIN	PASADOR
11	14496821	2	ARRUELA (M14x28x2.5)	WASHER (M14x28x2.5)	ARANDELA (M14x28x2.5)
12	87526283	4	ARRUELA	WASHER	ARANDELA
13	14496231	2	PARAFUSO	BOLT	TORNILLO
14	16101721	2	PORCA (M3)	NUT (M3)	TUERCA (M3)
15	71480999	2	PINO	PIN	PASADOR
16	76048394	4	ESPAÇADOR	SPACER	ESPACIADOR
17	87525216	1	PINO	PIN	PASADOR
18	16104111	1	PORCA	NUT	TUERCA
19	76048930	1	MOLA Gás	SPRING Gas	RESORTE Gas
20	76300038	1	PLACA	PLATE	PLACA
21	76048955	1	CABO	CABLE	CABLE
22	76048941	1	MAÇANETA	HANDLE	MANIJA
23	87525218	1	SUPORTE Mola	SUPPORT Spring	SOPORTE Resorte
24	87525220	1	MOLA	SPRING	RESORTE
25	87525221	1	BUCHA	BUSHING	BUJE
26	13797721	1	PARAFUSO	BOLT	TORNILLO
27	76300020	1	MOLA	SPRING	RESORTE
28	76303474	1	DECALQUE Identificação	TAG Identification	CALCOMANIA Identificación
29	87526294	4	PARAFUSO	BOLT	TORNILLO
30	86632602	4	ARRUELA	WASHER	ARANDELA
31	14496601	4	ARRUELA	WASHER	ARANDELA
32	15688001	1	PARAFUSO	BOLT	TORNILLO
33	1610411	1	PORCA	NUT	TUERCA
34	76300013	1	PARAFUSO	BOLT	TORNILLO

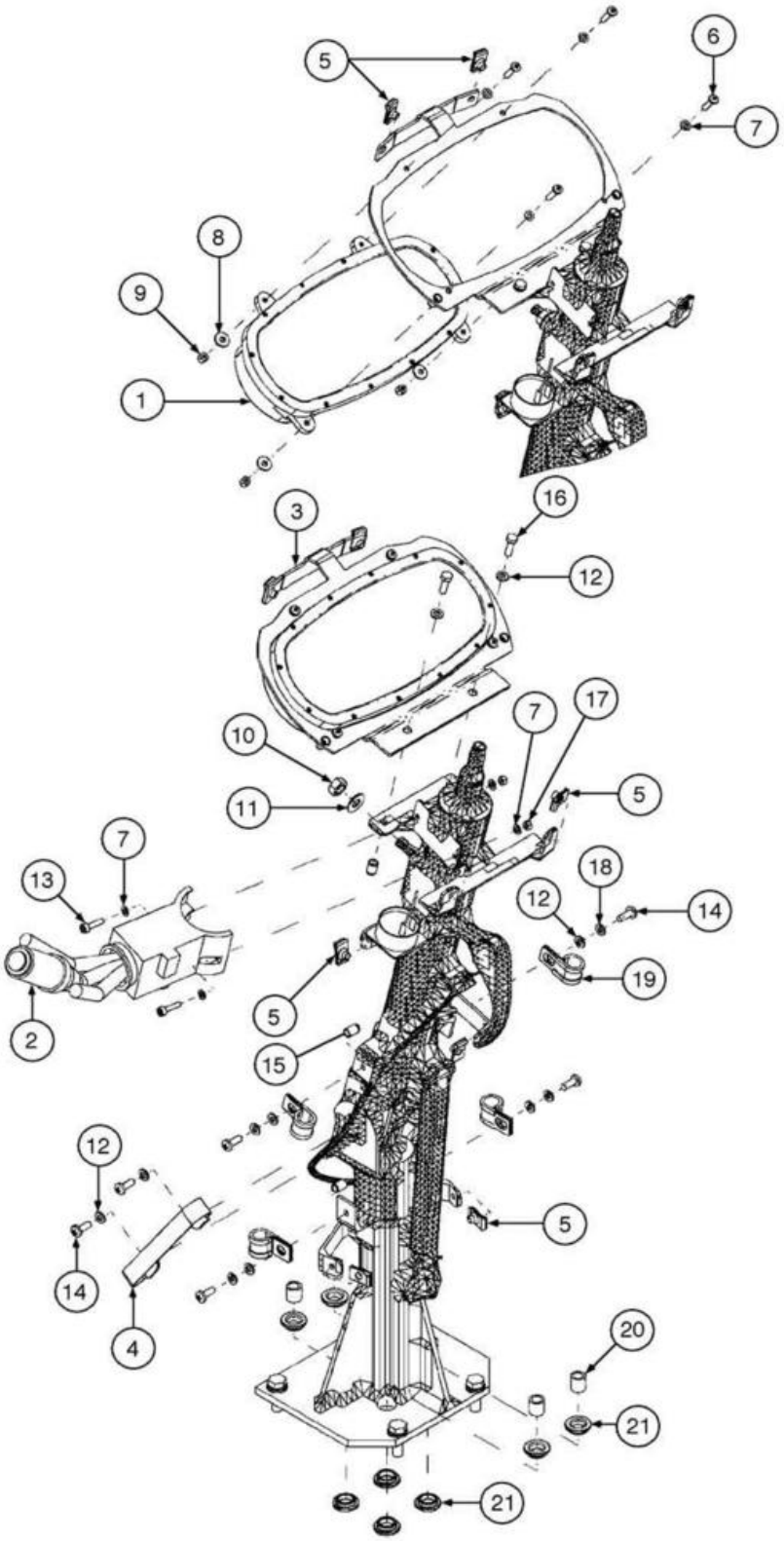
5
6
7
8
9
1
3
16
12
10
11
7
17
5
7
13
18
12
14
19
2
5
15
12
5
14
4
20
21
21

ITEM REF.	PEÇA Nº PART Nº PIEZA Nº	QTD. QTY. CANT.	DESCRIÇÃO (Português)	DESCRIPTION (English)	DESCRIPCIÓN (Español)
1	87372814	1	PAINEL Instrumentos	CLUSTER Instrument	PANEL Instrumientos
2	238270A1	1	ALAVANCA MUDANÇAS Transmissão	TRANSMISSION Shift Lever	PALANCA MUDANZAS Transmisión
3	76303295	1	SUPORTE	BRACKET	SOPORTE
4	349372A1	1	CABO Terra	CABLE Ground	CABLE Masa
5	833-40306	11	PORCA	NUT	TUERCA
6	840-1520	4	PARAFUSO	BOLT	TORNILLO
7	895-11005	8	ARRUELA	WASHER	ARANDELA
8	895-25005	4	ARRUELA	WASHER	ARANDELA
9	832-10405	4	PORCA pressão	NUT lock	TUERCA cierre
10	253347A1	1	PORCA	NUT	TUERCA
11	L127554	1	ARRUELA	WASHER	ARANDELA
12	895-11006	10	ARRUELA	WASHER	ARANDELA
13	864-5020	2	PARAFUSO	BOLT	TORNILLO
14	840-1616	6	PARAFUSO	BOLT	TORNILLO
15	76046110	10	PROTETOR	GROMMET	PROTECTOR
16	614-6020	2	PARAFUSO	BOLT	TORNILLO
17	824-1405	2	PORCA	NUT	TUERCA
18	892-11006	4	ARRUELA pressão	WASHER lock	ARANDELA cierre
19	71405746	4	ABRAÇADEIRA	CLAMP	ABRAZADERA
20	76081690	4	ESPAÇADOR	SPACER	ESPACIADOR
21	71476260	8	ESPAÇADOR	SPACER	ESPACIADOR

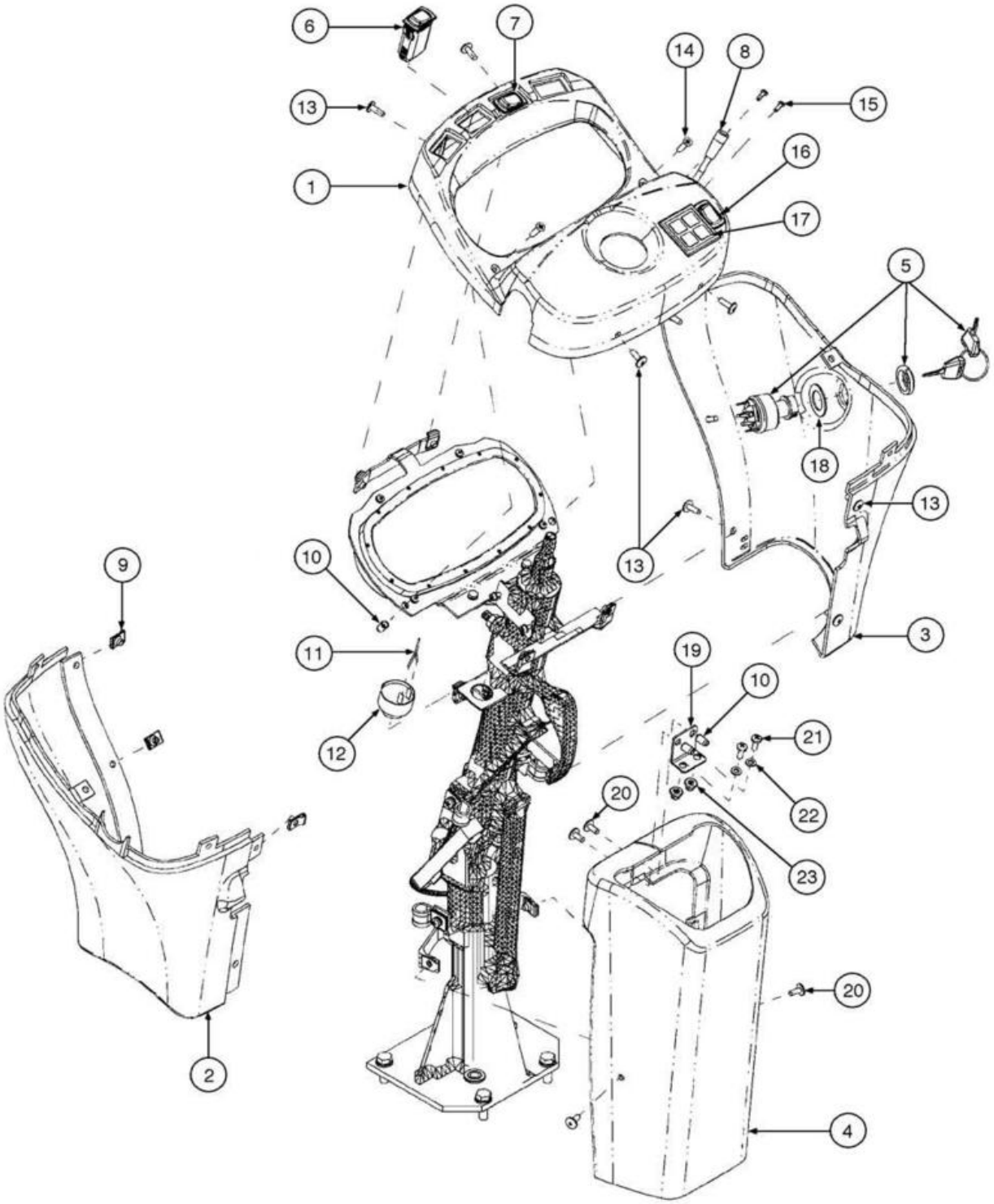
6
7
14
8
13
15
1
16
17
5
18
13
13
10
9
11
19
10
12
21
22
20
23
20
2
4
3

ITEM REF.	PEÇA Nº PART Nº PIEZA Nº	QTD. QTY. CANT.	DESCRIÇÃO (Português)	DESCRIPTION (English)	DESCRIPCIÓN (Español)
1	76303017	1	COBERTURA Acabamento Painel	COVER Dashboard Trim	CUBIERTA Acabado Panel
2	76303019	1	COBERTURA Acabamento LE	COVER Trim LH	CUBIERTA Acabado Izq.
3	76303020	1	COBERTURA Acabamento LD	COVER Trim RH	CUBIERTA Acabado Der.
4	76303021	1	COBERTURA Acabamento Inferior	COVER Trim Lower	CUBIERTA Acabado Inferior
5	282775A1	1	INTERRUPTOR Ignição	SWITCH Ignition	INTERRUPTOR Encendido
6	374434A2	1	INTERRUPTOR Controle Piloto	SWITCH Ignition	INTERRUPTOR Control Piloto
7	374426A2	1	INTERRUPTOR Advertência	SWITCH Hazard	INTERRUPTOR Advertencia
8	389487A1	1	INTERRUPTOR	SWITCH	INTERRUPTOR
9	833-40306	3	PORCA	NUT	TUERCA
10	76046110	4	PROTETOR (M6)	GROMMET (M6)	PROTECTOR (M6)
11	76303450	1	CHICOTE Cigarra	BUZZER Harness	HAZ ELÉCTRICO Zumbador
12	87517128	1	CIGARRA	BUZZER	ZUMBADOR
13	14778411	9	PARAFUSO	BOLT	TORNILLO
14	843-2625	2	PARAFUSO	BOLT	TORNILLO
15	840-1412	2	PARAFUSO	BOLT	TORNILLO
16	374424A2	1	INTERRUPTOR	SWITCH	INTERRUPTOR
17	87372804	1	TECLADO Funções	KEYPAD	TECLADO Funciones
18	76303478	1	ARRUELA Nylon	WASHER Nylon	ARANDELA Nylon
19	76303516	1	SUPORTE	BRACKET	SOPORTE
20	14778814	4	PARAFUSO	BOLT	TORNILLO
21	840-1616	8	PARAFUSO	BOLT	TORNILLO
22	895-11006	10	ARRUELA	WASHER	ARANDELA
23	76048924	2	BUCHA	BUSHING	BUJE

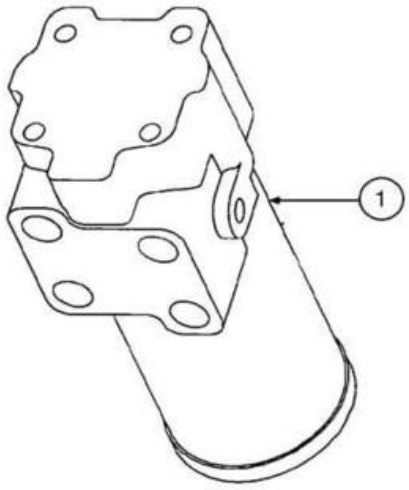
1

ITEM REF.	PEÇA Nº PART Nº PIEZA Nº	QTD. QTY. CANT.	DESCRIÇÃO (Português)	DESCRIPTION (English)	DESCRIPCIÓN (Español)
1	87371383 87534058	1	VÁLVULA Controle Direção STD JOGO DE VEDADORES	VALVE Steering Control STD KIT SEALS	VÁLVULA Control Dirección STD JUEGO DE VEDACIÓN

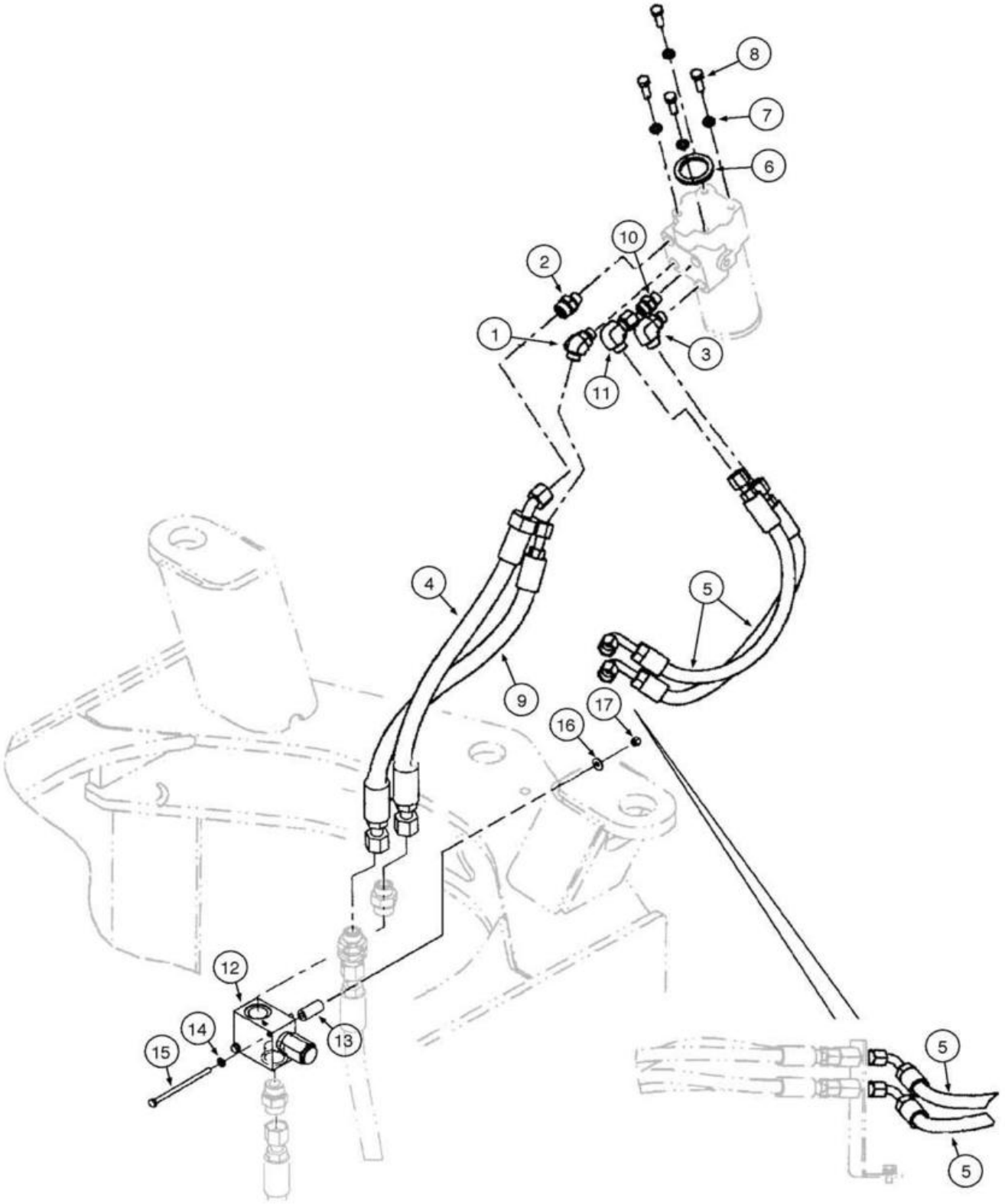
8
7
6
10
2
1
3
11
4
5
9
17
16
12
14
15
13
5
5

ITEM REF.	PEÇA Nº PART Nº PIEZA Nº	QTD. QTY. CANT.	DESCRIÇÃO (Português)	DESCRIPTION (English)	DESCRIPCIÓN (Español)
1	700-348	2	COTOVELO (45º) (13/16"-18xM18x1.5)	ELBOW (45º) (13/16"-18xM18x1.5)	CODO (45º) (13/16"-18xM18x1.5)
1	637-63153	1	ANEL-O (15.3mmIDx2.2)	O-RING (15.3mmIDx2.2)	ANILLO-O (15.3mmIDx2.2)
1	238-6014	1	ANEL-O (.489"IDx.070")	O-RING (.489"IDx.070")	ANILLO-O (.489"IDx.070")
2	700-115	2	CONECTOR (1"-14xM18x1.5)	CONNECTOR (1"-14xM18x1.5)	CONECTOR (1"-14xM18x1.5)
2	238-6016	1	ANEL-O (.614"IDx.070")	O-RING (.614"IDx.070")	ANILLO-O (.614"IDx.070")
2	637-63153	1	ANEL-O (15.3mmIDx2.2)	O-RING (15.3mmIDx2.2)	ANILLO-O (15.3mmIDx2.2)
3	700-305	2	COTOVELO (90º) (13/16"-18xM18x1.5)	ELBOW (90º) (13/16"-18xM18x1.5)	CODO (90º) (13/16"-18xM18x1.5)
3	238-6014	1	ANEL-O (.489"IDx.070")	O-RING (.489"IDx.070")	ANILLO-O (.489"IDx.070")
3	637-63153	1	ANEL-O (15.3mmIDx2.2)	O-RING (15.3mmIDx2.2)	ANILLO-O (15.3mmIDx2.2)
4	87519793	1	MANGUEIRA Retorno Direção (599mm)	HOSE Steering Return (599mm)	MANGUERA Retorno Dirección (599mm)
5	87385246	2	MANGUEIRA Cilindro Direção (569mm)	HOSE Steering Cylinder (569mm)	MANGUERA Cilindro Dirección (569mm)
6	76043957	1	JUNTA	GASKET	JUNTA
7	892-11010	4	ARRUELA pressão (M10)	WASHER lock (M10)	ARANDELA cierre (M10)
8	627-10030	4	PARAFUSO (M10x30,10.9)	BOLT (M10x30,10.9)	PERNO (M10x30,10.9)
9	87394744	1	MANGUEIRA Pressão Direção (611mm)	HOSE Steering Supply (611mm)	MANGUERA Presión Dirección (611mm)
10	700-102	1	CONECTOR (13/16"-16xM18x1.5)	CONNECTOR (13/16"-16xM18x1.5)	CONECTOR (13/16"-16xM18x1.5)
10	238-6014	1	ANEL-O (.489"IDx.070")	O-RING (.489"IDx.070")	ANILLO-O (.489"IDx.070")
10	637-63153	1	ANEL-O (15.3mmIDx2.2)	O-RING (15.3mmIDx2.2)	ANILLO-O (15.3mmIDx2.2)
11	701-320	2	COTOVELO (90º) (13/16"-16x13/16"-16)	ELBOW (90º) (13/16"-16x13/16"-16)	CODO (90º) (13/16"-16x13/16"-16)
11	238-6014	1	ANEL-O (.489"IDx.070")	O-RING (.489"IDx.070")	ANILLO-O (.489"IDx.070")
12	87427823	1	VÁLVULA alívio	VALVE relief	VÁLVULA alívio
13	87563044	1	ESPAÇADOR	SPACER	ESPACIADOR
14	896-11006	1	ARRUELA (M6x13x2)	WASHER (M6x13x2)	ARANDELA (M6x13x2)
15	814-6110	1	PARAFUSO (M6x110,8.8)	BOLT (M6x110,8.8)	PERNO (M6x110,8.8)
16	895-25006	1	ARRUELA (M6x18x1.6)	WASHER (M6x18x1.6)	ARANDELA (M6x18x1.6)
17	832-10406	1	PORCA trava (M6x1)	NUT lock (M6x1)	TUERCA traba (M6x1)

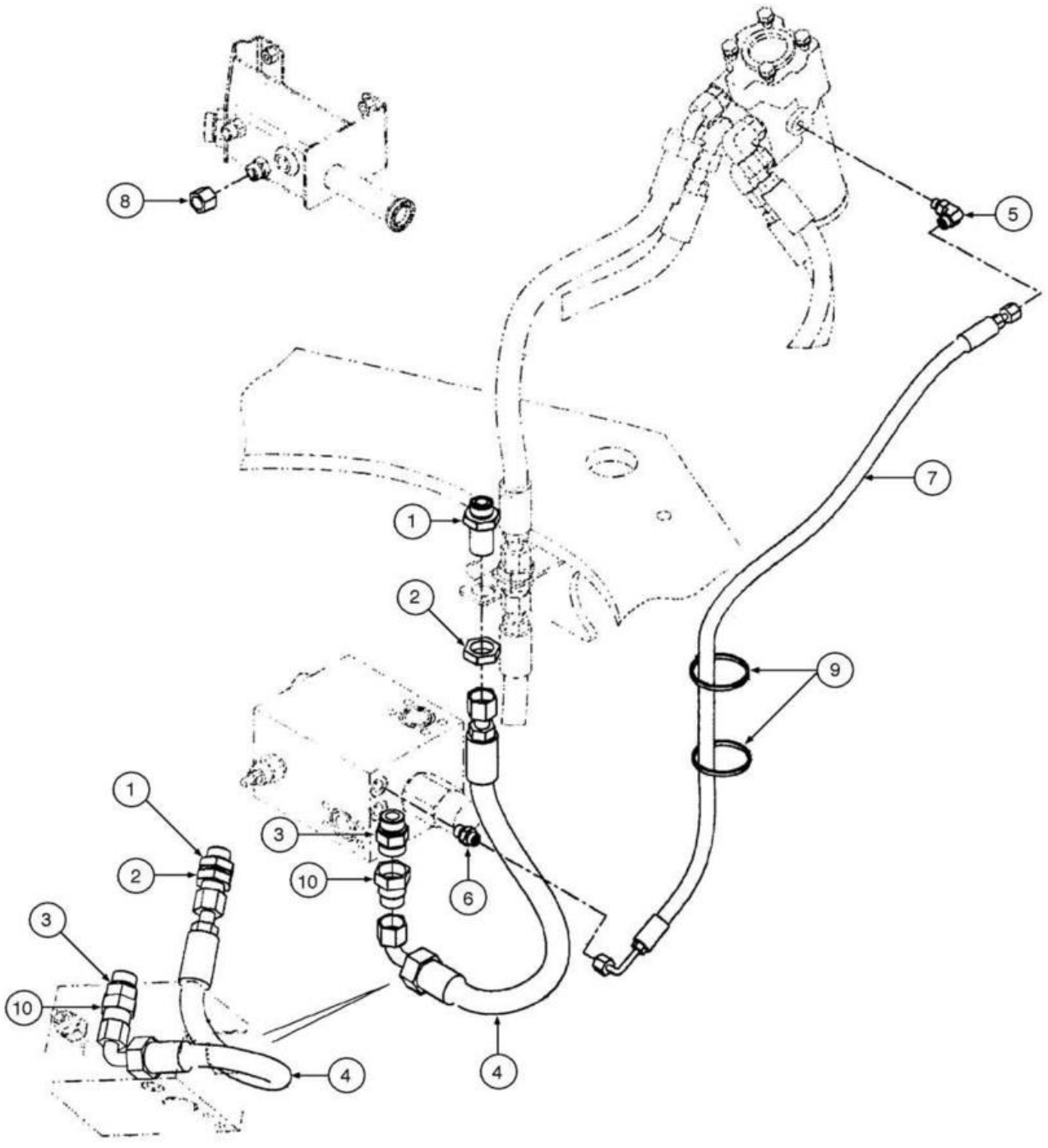
8
5
7
1
2
9
1
3
2
10
6
3
10
4
4

ITEM REF.	PEÇA Nº PART Nº PIEZA Nº	QTD. QTY. CANT.	DESCRIÇÃO (Português)	DESCRIPTION (English)	DESCRIPCIÓN (Español)
1	701-123	1	UNIÃO (1"-14)	UNION (1"-14)	UNIÓN (1"-14)
1	238-6016	1	ANEL-O (.614"IDx.070")	O-RING (.614"IDx.070")	ANILLO-O (.614"IDx.070")
2	701-919	1	PORCA trava (1"-14)	NUT lock (1"-14)	TUERCA traba (1"-14)
2	238-6016	1	ANEL-O (.614"IDx.070")	O-RING (.614"IDx.070")	ANILLO-O (.614"IDx.070")
3	87534063	1	VÁLVULA	VALVE	VÁLVULA
3	238-6018	1	ANEL-O (.739"IDx.070")	O-RING (.739"IDx.070")	ANILLO-O (.739"IDx.070")
3	637-64236	1	ANEL-O (23.6mmIDx2.9)	O-RING (23.6mmIDx2.9)	ANILLO-O (23.6mmIDx2.9)
4	87372968	1	MANGUEIRA Pressão Direção (597mm)	HOSE Steering Supply (597mm)	MANGUERA Presión Dirección (597mm)
5	700-303	1	COTOVELO (90º) (9/16"-18xM12x1.5)	ELBOW (90º) (9/16"-18xM12x1.5)	CODO (90º) (9/16"-18xM12x1.5)
5	238-6011	1	ANEL-O (.301"IDx.070")	O-RING (.301"IDx.070")	ANILLO-O (.301"IDx.070")
5	637-63093	1	ANEL-O (9.3mmIDx2.2)	O-RING (9.3mmIDx2.2)	ANILLO-O (9.3mmIDx2.2)
6	700-153	1	CONECTOR (9/16"-18xM14x1.5)	CONNECTOR (9/16"-18xM14x1.5)	CONECTOR (9/16"-18xM14x1.5)
6	637-63113	1	ANEL-O (11.3mmIDx2.2)	O-RING (11.3mmIDx2.2)	ANILLO-O (11.3mmIDx2.2)
6	238-6011	1	ANEL-O (.301"IDx.070")	O-RING (.301"IDx.070")	ANILLO-O (.301"IDx.070")
7	87519797	1	MANGUEIRA Direção Sensível Carga (988mm)	HOSE Steering Load Sense (988mm)	MANGUERA Dirección Sensivel Carga (988mm)
8	701-906	1	CAPA (1"-14)	CAP (1"-14)	CAPA (1"-14)
8	238-6016	1	ANEL-O (.614"IDx.070")	O-RING (.614"IDx.070")	ANILLO-O (.614"IDx.070")
9	L18331	2	CINTA	STRAP	PRECINTA
10	201-124	1	REDUTOR (1"-14x13/16"-16)	REDUCER (1"-14x13/16"-16)	REDUCTOR (1"-14x13/16"-16)
10	238-6016	1	ANEL-O (.614"IDx.070")	O-RING (.614"IDx.070")	ANILLO-O (.614"IDx.070")
10	238-6018	1	ANEL-O (.739"IDx.070")	O-RING (.739"IDx.070")	ANILLO-O (.739"IDx.070")

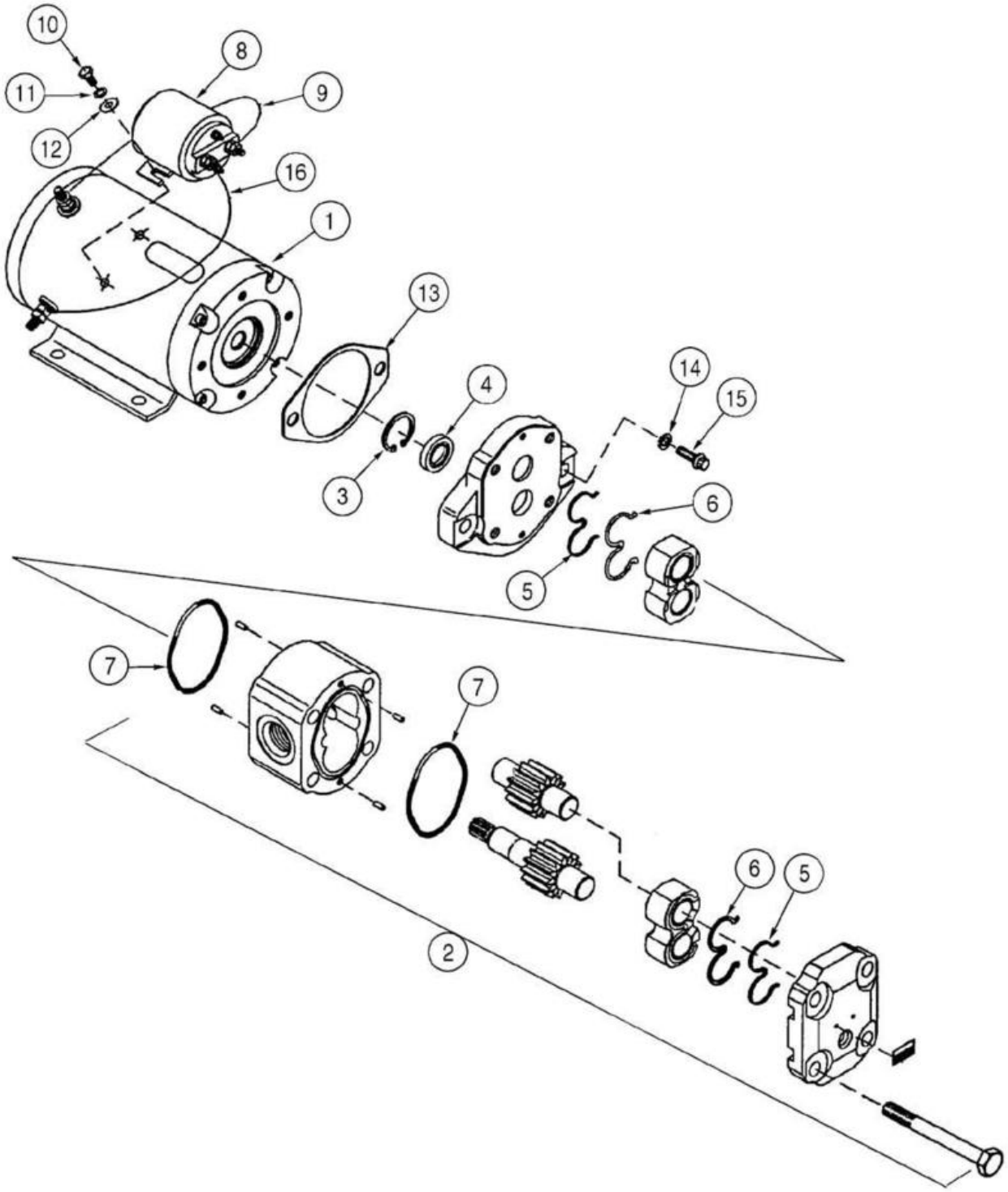
10
8
11
9
12
16
1
13
14
4
15
3
6
5
7
7
6
5
2

ITEM REF.	PEÇA Nº PART Nº PIEZA Nº	QTD. QTY. CANT.	DESCRIÇÃO (Português)	DESCRIPTION (English)	DESCRIPCIÓN (Español)
	87581480	1	BOMBA Direção Auxiliar	PUMP Auxillary Steering	BOMBA Dirección Auxiliar
1	87581481	1	MOTOR Bomba	MOTOR Pump	MOTOR Bomba
2	8605158	1	BOMBA Hidráulica	PUMP Hydraulic	BOMBA Hidraulica
	8605163	1	JOGO VEDADORES	KIT SEAL	JUEGO VEDADORES
3	NSS	1	ANEL	RING	ANILLO
4	NSS	1	VEDADOR	SEAL	VEDADOR
5	NSS	2	ANEL encosto	RING backup	ANILLO tope
6	NSS	2	VEDADOR	SEAL	VEDADOR
7	NSS	2	ANEL-O	O-RING	ANILLO-O
	8605159	1	INTERRUPTOR Conj.	SWITCH Assy.	INTERRUPTOR Conj.
8	NSS	1	INTERRUPTOR	SWITCH	INTERRUPTOR
9	NSS	1	CABO	CABLE	CABLE
10	NSS	2	PARAFUSO	SCREW	TORNILLO
11	NSS	2	ARRUELA pressão	WASHER lock	ARANDELA cierre
12	NSS	2	ARRUELA	WASHER	ARANDELA
	8605160	1	JOGO Montagem	KIT Mounting	JUEGO Montaje
13	NSS	1	JUNTA	GASKET	JUNTA
14	NSS	2	ARRUELA pressão	WASHER lock	ARANDELA cierre
15	NSS	2	PARAFUSO	SCREW	TORNILLO
16	8605161	1	FIO	WIRE	HILO

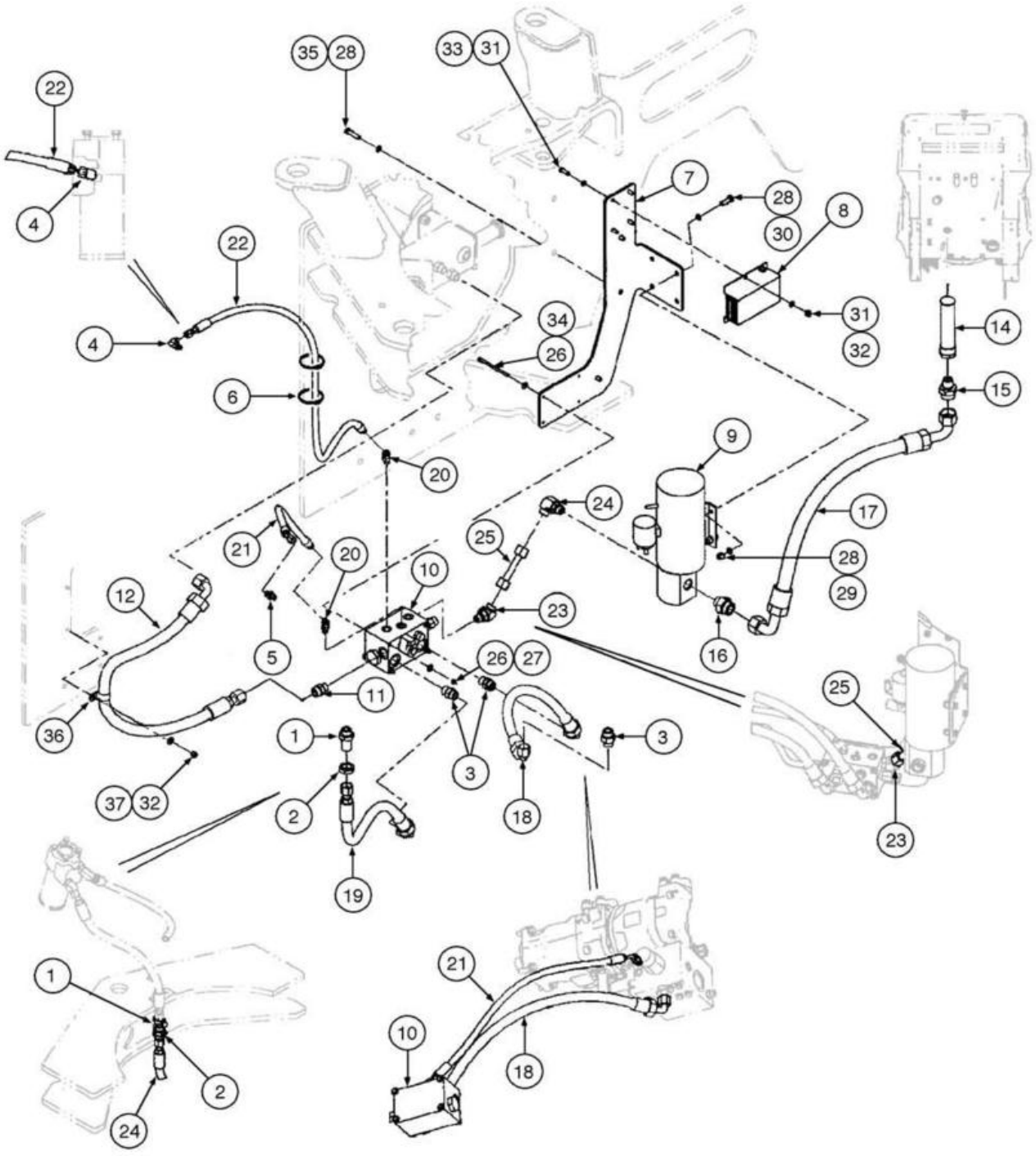
35
28
33
31
22
4
7
28
8
30
22
4
31
32
34
26
14
6
15
20
9
24
17
25
21
20
10
28
29
12
23
5
26
27
16
11
25
36
1
3
3
37
32
2
18
23
19
1
21
10
18
2
24

ITEM REF.	PEÇA Nº PART Nº PIEZA Nº	QTD. QTY. CANT.	DESCRIÇÃO (Português)	DESCRIPTION (English)	DESCRIPCIÓN (Español)
1	701-123	1	UNIÃO (1"-14)	UNION (1"-14)	UNIÓN (1"-14)
1	238-6016	1	ANEL-O (.614"IDx.070")	O-RING (.614"IDx.070")	ANILLO-O (.614"IDx.070")
2	701-919	1	PORCA trava (1"-14)	NUT lock (1"-14)	TUERCA traba (1"-14)
2	238-6016	1	ANEL-O (.614"IDx.070")	O-RING (.614"IDx.070")	ANILLO-O (.614"IDx.070")
3	86597760	3	CONECTOR (1"-14xM27x2)	CONNECTOR (1"-14xM27x2)	CONECTOR (1"-14xM27x2)
3	637-64236	1	ANEL-O (23.6mmIDx2.9)	O-RING (23.6mmIDx2.9)	ANILLO-O (23.6mmIDx2.9)
3	238-6016	1	ANEL-O (.614"IDx.070")	O-RING (.614"IDx.070")	ANILLO-O (.614"IDx.070")
4	700-303	1	COTOVELO (90º) (9/16"-18xM12x1.5)	ELBOW (90º) (9/16"-18xM12x1.5)	CODO (90º) (9/16"-18xM12x1.5)
4	238-6011	1	ANEL-O (.301"IDx.070")	O-RING (.301"IDx.070")	ANILLO-O (.301"IDx.070")
4	637-63093	1	ANEL-O (9.3mmIDx2.2)	O-RING (9.3mmIDx2.2)	ANILLO-O (9.3mmIDx2.2)
5	700-153	1	CONECTOR (9/16"-18xM14x1.5)	CONNECTOR (9/16"-18xM14x1.5)	CONECTOR (9/16"-18xM14x1.5)
5	238-6011	1	ANEL-O (.301"IDx.070")	O-RING (.301"IDx.070")	ANILLO-O (.301"IDx.070")
5	637-63113	1	ANEL-O (11.3mmIDx2.2)	O-RING (11.3mmIDx2.2)	ANILLO-O (11.3mmIDx2.2)
6	L18331	9	CINTA	STRAP	PRECINTA
7	87346069	1	SUPORTE	BRACKET	SOPORTE
8	8603171	1	MÓDULO Direção Auxiliar	MODULE Auxillary Steering	MÓDULO Dirección Auxiliar
9	REF	1	BOMBA Direção Auxiliar **(p.5-16)**	PUMP Auxillary Steering **(p.5-16)**	BOMBA Dirección Auxiliar **(p.5-16)**
10	REF	1	COLETOR Direção Auxiliar **(p.5-20)**	MANIFOLD Auxillary Steering **(p.5-20)**	MULTIPLE Dirección Auxiliar **(p.5-20)**
11	700-103	1	CONECTOR (1"-14xM22x1.5)	CONNECTOR (1"-14xM22x1.5)	CONECTOR (1"-14xM22x1.5)
11	238-6016	1	ANEL-O (.614"IDx.070")	O-RING (.614"IDx.070")	ANILLO-O (.614"IDx.070")
11	637-63193	1	ANEL-O (19.3mmIDx2.2)	O-RING (19.3mmIDx2.2)	ANILLO-O (19.3mmIDx2.2)
12	87523840	1	MANGUEIRA Reservatório Auxiliar	HOSE Auxiliary Tank	MANGUERA Depósito Auxiliar
14	76086854	1	FILTRO Reservatorio Hidráulico	FILTER Hydraulic Tank	FILTRO Depósito Hidraulico
15	87433494	1	CONECTOR	CONNECTOR	CONECTOR
15	238-6021	1	ANEL-O (.926"IDx.070")	O-RING (.926"IDx.070")	ANILLO-O (.926"IDx.070")
16	700-166	1	CONECTOR (17/16"-12xM27x1.5)	CONNECTOR (17/16"-12xM27x1.5)	CONECTOR (17/16"-12xM27x1.5)
16	238-6021	1	ANEL-O (.926"IDx.070")	O-RING (.926"IDx.070")	ANILLO-O (.926"IDx.070")
16	637-64236	1	ANEL-O (23.6mmIDx2.9)	O-RING (23.6mmIDx2.9)	ANILLO-O (23.6mmIDx2.9)
17	87521826	1	MANGUEIRA Sucção (833mm)	HOSE Suction (833mm)	MANGUERA Succión (833mm)
18	87569920	1	MANGUEIRA Pressão (850mm)	HOSE Pressure (850mm)	MANGUERA Presión (850mm)
19	87521824	1	MANGUEIRA Pressão (1127mm)	HOSE Pressure (1127mm)	MANGUERA Presión (1127mm)
20	700-392	2	COTOVELO (45°)	ELBOW (45°)	CODO (45°)
20	238-6011	1	ANEL-O (.301"IDx.070")	O-RING (.301"IDx.070")	ANILLO-O (.301"IDx.070")
20	637-63113	1	ANEL-O (11.3mmIDx2.2)	O-RING (11.3mmIDx2.2)	ANILLO-O (11.3mmIDx2.2)
21	87373694	1	MANGUEIRA Sensor Carga (752mm)	HOSE Load Sense (752mm)	MANGUERA Sensor Carga (752mm)
22	87519796	1	MANGUEIRA Sensor Carga (1681mm)	HOSE Load Sense (1681mm)	MANGUERA Sensor Carga (1681mm)
23	700-316	1	COTOVELO (45º) (1"-14xM22x1.5)	ELBOW (45º) (1"-14xM22x1.5)	CODO (45º) (1"-14xM22x1.5)
23	238-6016	1	ANEL-O (.614"IDx.070")	O-RING (.614"IDx.070")	ANILLO-O (.614"IDx.070")
23	637-63193	1	ANEL-O (19.3mmIDx2.2)	O-RING (19.3mmIDx2.2)	ANILLO-O (19.3mmIDx2.2)
24	700-306	1	COTOVELO (90º) (1"-14xM22x1.5)	ELBOW (90º) (1"-14xM22x1.5)	CODO (90º) (1"-14xM22x1.5)
24	238-6014	1	ANEL-O (.489"IDx.070")	O-RING (.489"IDx.070")	ANILLO-O (.489"IDx.070")
24	637-63153	1	ANEL-O (15.3mmIDx2.2)	O-RING (15.3mmIDx2.2)	ANILLO-O (15.3mmIDx2.2)
25	8500249	1	TUBO Pressão Dir Auxiliar	TUBE Auxiliary Steering Pressure	TUBO Presión Dir Auxiliar
26	895-25006	8	ARRUELA (M6x18x1.6)	WASHER (M6x18x1.6)	ARANDELA (M6x18x1.6)
27	832-10406	4	PORCA (M6x1)	NUT (M6x1)	TUERCA (M6x1)
28	895-18010	11	ARRUELA (M10x18x1.6)	WASHER (M10x18x1.6)	ARANDELA (M10x18x1.6)
29	832-10410	4	PORCA trava (M10x1.5)	NUT lock (M10x1.5)	TUERCA traba (M10x1.5)
30	627-10030	4	PARAFUSO (M10x30,10.9)	BOLT (M10x30,10.9)	PERNO (M10x30,10.9)
31	895-11008	8	ARRUELA (M8x16x1.6)	WASHER (M8x16x1.6)	ARANDELA (M8x16x1.6)
32	832-10408	6	PORCA (M8x1.25)	NUT (M8x1.25)	TUERCA (M8x1.25)
33	627-8025	4	PARAFUSO (M8x25,10.9)	BOLT (M8x25,10.9)	PERNO (M8x25,10.9)
34	814-6110	4	PARAFUSO (M6x110,8.8)	BOLT (M6x110,8.8)	PERNO (M6x110,8.8)
35	627-10040	3	PARAFUSO (M10x40,10.9)	SCREW (M10x40,10.9)	TORNILLO (M10x40,10.9)
36	515-22254	2	ABRAÇADEIRA (5/8")	CLAMP (5/8")	ABRAZADERA (5/8")
37	895-15008	2	ARRUELA (M8x20x1.6)	WASHER (M8x20x1.6)	ARANDELA (M8x20x1.6)

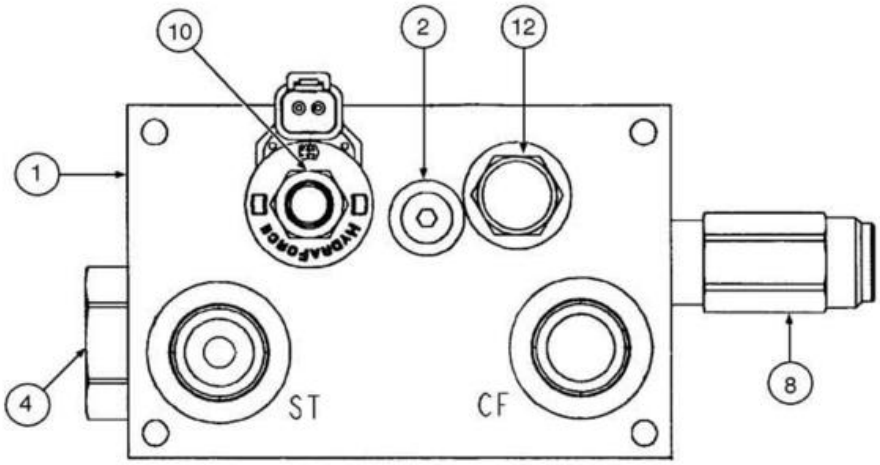
10
2
12
1
4
ST
CF
8

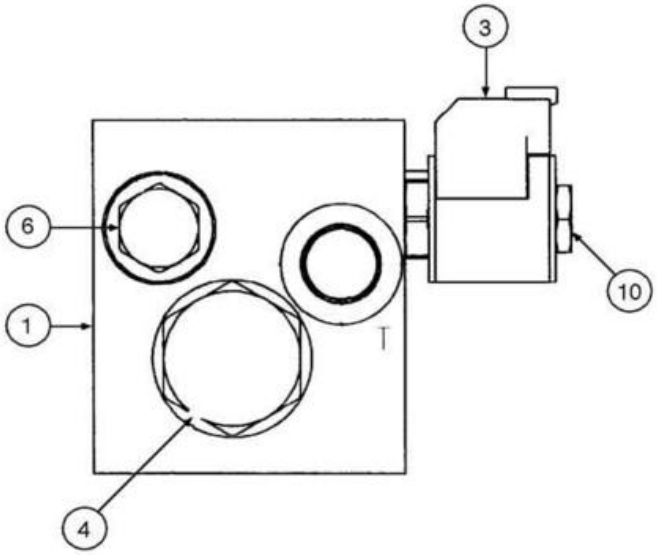
3
6
1
T
10
4

ITEM REF.	PEÇA Nº PART Nº PIEZA Nº	QTD. QTY. CANT.	DESCRIÇÃO (Português)	DESCRIPTION (English)	DESCRIPCIÓN (Español)
1	87609806	1	COLETOR Direção Auxiliar	MANIFOLD Auxiliary Steering	MULTIPLE Dirección Auxiliar
2	87365409	1	BUJÃO	PLUG	TAPÓN
3	87365413	1	BOBINA Solenoide	COIL Solenoid	BOBINA Solenoide
4	87365418	1	VÁLVULA Anti-Retorno	VALVE Check	VÁLVULA Anti-Retorno
5	87365420	1	JOGO VEDADORES	KIT SEAL	JUEGO VEDADORES
6	87365422	1	VÁLVULA Anti-Retorno	VALVE Check	VÁLVULA Anti-Retorno
7	1542831C1	1	JOGO VEDADORES	KIT SEAL	JUEGO VEDADORES
8	87365425	1	VÁLVULA Alívio	VALVE Pressure Relief	VÁLVULA Alivio
9	1542831C1	1	JOGO VEDADORES	KIT SEAL	JUEGO VEDADORES
10	87365427	1	CARRETEL	SPOOL	CARRETE
11	87365429	1	JOGO VEDADORES	KIT SEAL	JUEGO VEDADORES
12	87365430	1	ELEMENTO Lógico	ELEMENT Logic	ELEMENTO Lógico
13	87365429	1	JOGO VEDADORES	KIT SEAL	JUEGO VEDADORES

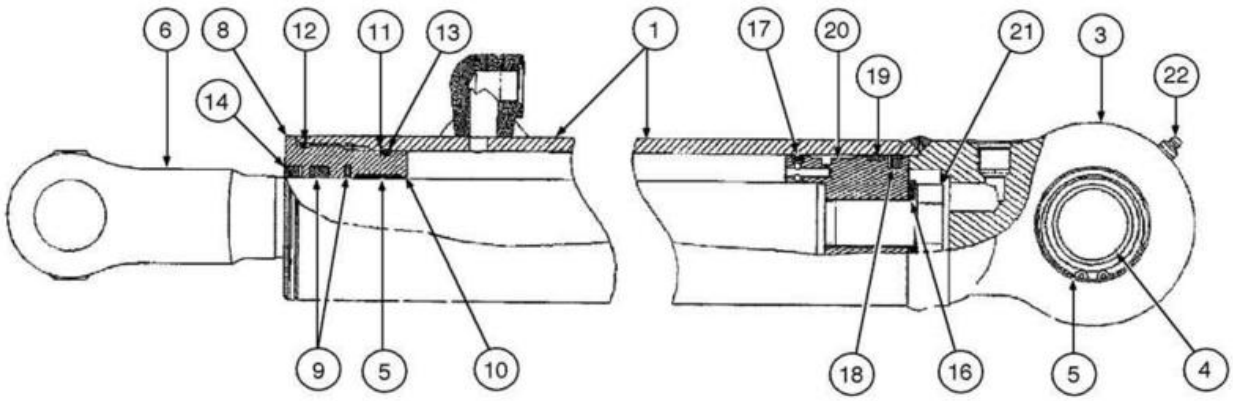
6
8
12
11
13
1
17
20
21
3
22
14
19
9
5
10
18
16
5
4

ITEM REF.	PEÇA Nº PART Nº PIEZA Nº	QTD. QTY. CANT.	DESCRIÇÃO (Português)	DESCRIPTION (English)	DESCRIPCIÓN (Español)
	87452362	2	CILINDRO Direção Conj.	CYLINDER Steering Assy.	CILINDRO Dirección Conj.
1	442702A1	1	TUBO CILINDRO	CYLINDER SLEEVE	TUBO CILINDRO
3	NSS	1	OLHAL	EYE	OJAL
4	442711A1	1	MANCAL	BEARING	COJINETE
5	100-21244	2	ANEL	RING	ANILLO
6	442703A1	1	HASTE	ROD	VASTAGO
	442704A1	1	TAMPA Conj.	GLAND Assy.	TAPA Conj.
8	442713A1	1	TAMPA	GLAND	TAPA
9	1542875C1	1	JOGO VEDADORES	KIT SEAL	JUEGO VEDADORES
10	G102425	1	BUCHA Grande	BUSHING Large	BUJE Larga
11	G109298	1	ANEL	RING	ANILLO
12	238-5233	1	ANEL-O (2.859"IDx.139")	O-RING (2.859"IDx.139")	ANILLO-O (2.859"IDx.139")
13	238-5231	1	ANEL-O (2.609"IDx.139")	O-RING (2.609"IDx.139")	ANILLO-O (2.609"IDx.139")
14	D95143	1	VEDADOR	SEAL	VEDADOR
	87452364	1	PISTÃO Conj.	PISTON Assy.	PISTÓN Conj.
16	87452365	1	HASTE	ROD	VASTAGO
17	G100444	1	VEDADOR	SEAL	VEDADOR
18	364376A1	1	ANEL	RING	ANILLO
19	G100449	1	ANEL	RING	ANILLO
20	442717A1	1	VEDADOR	SEAL	VEDADOR
21	86982439	1	PARAFUSO Especial (1x4")	BOLT Special (1x4")	PERNO Especial (1x4")
22	219-1	1	GRAXEIRA (1/8"-27x.66")	NIPPLE (1/8"-27x.66")	ENGRASADOR (1/8"-27x.66")
	8605261	1	JOGO VEDADORES **(Nota 1)**	KIT SEAL **(Note 1)**	JUEGO VEDADORES **(Nota 1)**

Nota 1: Inclui itens 9, 10, 11, 12, 13, 14, 17, 18, 19 e Vedador G102288
Note 1: Includes items 9, 10, 11, 12, 13, 14, 17, 18, 19 and Seal G102288
Nota 1: Incluye ítens 9, 10, 11, 12, 13, 14, 17, 18, 19 y Vedador G102288

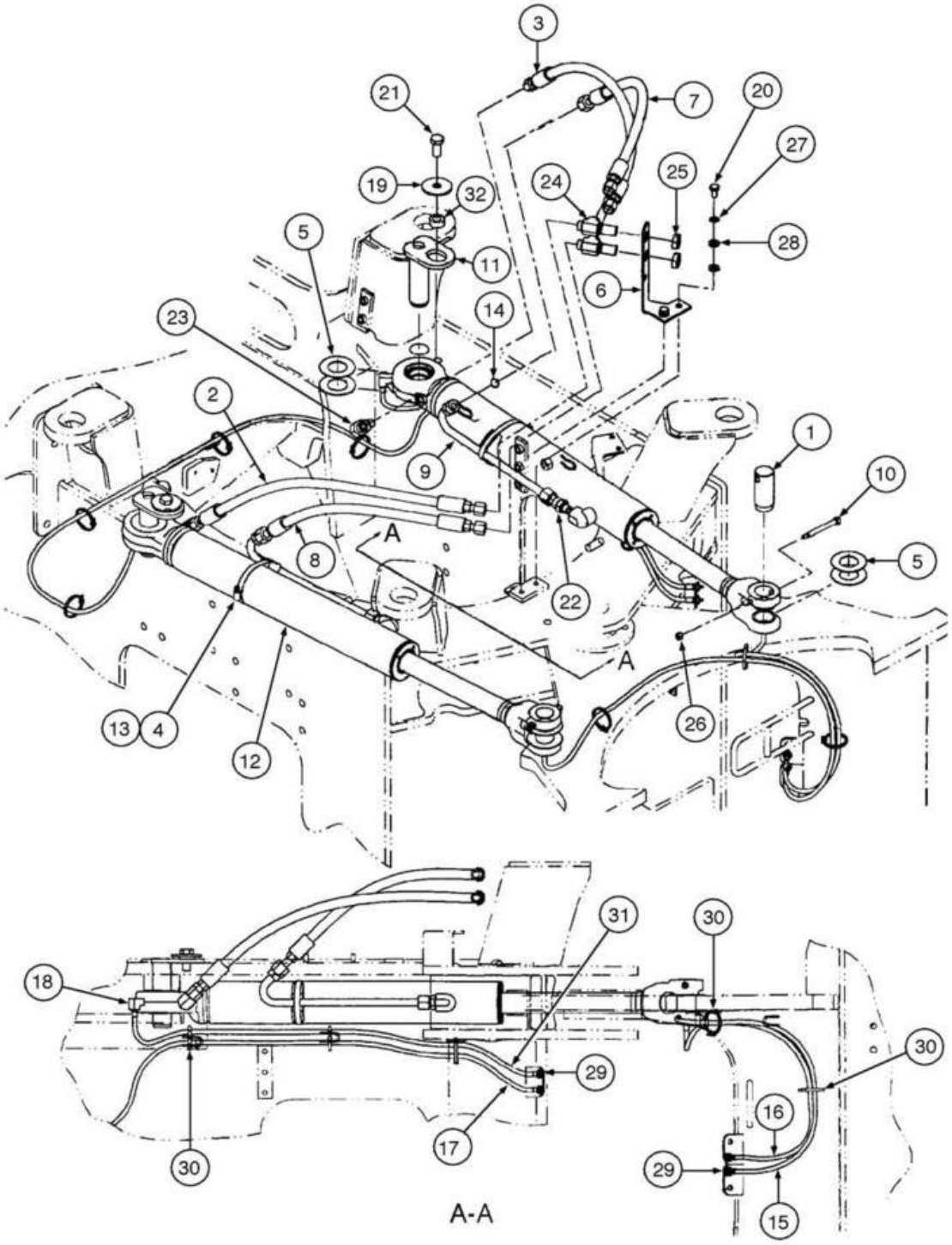
3
21
7
20
27
19
32
24
25
5
11
28
6
14
23
2
9
1
10
A
8
22
5
A
13
4
12
26
31
30
18
29
30
16
17
29
30
15
A-A

ITEM REF.	PEÇA Nº PART Nº PIEZA Nº	QTD. QTY. CANT.	DESCRIÇÃO (Português)	DESCRIPTION (English)	DESCRIPCIÓN (Español)
1	8500227	2	PINO Chassi Dianteiro	PIN Front Chassis	PASADOR Bastidor Delantero
2	87519795	1	MANGUEIRA Cilindro Direção (752mm)	HOSE Steering Cylinder (752mm)	MANGUERA Cilindro Dirección (752mm)
3	8500460	1	MANGUEIRA Base LE (872mm)	HOSE Left Side Base (872mm)	MANGUERA Base Izq. (872mm)
4	8500483	2	BLOCO	BLOCK	BLOQUE
5	8501088	8	ARRUELA (41x76x1,5mm)	WASHER (41x76x1,5mm)	ARANDELA (41x76x1,5mm)
6	8602342	1	SUPORTE	BRACKET	SOPORTE
7	8602589	1	MANGUEIRA Haste LE (715mm)	HOSE Left Side Rod (715mm)	MANGUERA Vastago Izq. (715mm)
8	8602590	1	MANGUEIRA Haste LD (555mm)	HOSE Right Side Rod (555mm)	MANGUERA Vastago Der. (555mm)
9	8602591	2	TUBO Cilindro Direção	TUBE Steering Cylinder	TUBO Cilindro Dirección
10	87308835	2	PARAFUSO (M8x80;12.9) (se usado)	SCREW (M8x80;12.9) (if used)	TORNILLO (M8x80;12.9) (si utilizado)
11	87351646	2	PINO Chassi Traseiro	PIN Rear Chassis	PASADOR Bastidor Trasero
12	87452362	2	CILINDRO Direção	CYLINDER Steering	CILINDRO Dirección
13	214-1472	2	ABRAÇADEIRA (72)	CLAMP (72)	ABRAZADERA (72)
14	238-6016	2	ANEL-O (.614"IDx.070")	O-RING (.614"IDx.070")	ANILLO-O (.614"IDx.070")
15	313682A1	1	MANGUEIRA Lubrificação (1320mm)	HOSE Lubrication (1320mm)	MANGUERA Lubricación (1320mm)
16	313683A1	1	MANGUEIRA Lubrificação (855mm)	HOSE Lubrication (855mm)	MANGUERA Lubricación (855mm)
17	318013A1	1	MANGUEIRA Lubrificação (2723mm)	HOSE Lubrication (2723mm)	MANGUERA Lubricación (2723mm)
18	328082A1	2	COTOVELO (90°)	ELBOW (90°)	CODO (90°)
19	496-81025	2	ARRUELA (21/32"x2 1/2"x.188")	WASHER (21/32"x2 1/2"x.188")	ARANDELA (21/32"x2 1/2"x.188")
20	627-10020	2	PARAFUSO (M10x20,10.9)	BOLT (M10x20,10.9)	PERNO (M10x20,10.9)
21	627-16035	2	PARAFUSO (M16x35,10.9)	BOLT (M16x35,10.9)	PERNO (M16x35,10.9)
22	700-115	2	CONECTOR (1"-14xM18x1.5)	CONNECTOR (1"-14xM18x1.5)	CONECTOR (1"-14xM18x1.5)
22	238-6016	1	ANEL-O (.614"IDx.070")	O-RING (.614"IDx.070")	ANILLO-O (.614"IDx.070")
22	637-63153	1	ANEL-O (15.3mmIDx2.2)	O-RING (15.3mmIDx2.2)	ANILLO-O (15.3mmIDx2.2)
23	700-305	2	COTOVELO (90º) (13/16"-18xM18x1.5)	ELBOW (90º) (13/16"-18xM18x1.5)	CODO (90º) (13/16"-18xM18x1.5)
23	238-6014	1	ANEL-O (.489"IDx.070")	O-RING (.489"IDx.070")	ANILLO-O (.489"IDx.070")
23	637-63153	1	ANEL-O (15.3mmIDx2.2)	O-RING (15.3mmIDx2.2)	ANILLO-O (15.3mmIDx2.2)
24	701-423	2	CONEXÃO T (13/16"-16)	TEE (13/16"-16)	CONECTOR T (13/16"-16)
24	238-6014	3	ANEL-O (.489"IDx.070")	O-RING (.489"IDx.070")	ANILLO-O (.489"IDx.070")
25	701-903	2	PORCA trava (13/16"-16)	NUT lock (13/16"-16)	TUERCA traba (13/16"-16)
25	238-6016	1	ANEL-O (.614"IDx.070")	O-RING (.614"IDx.070")	ANILLO-O (.614"IDx.070")
26	832-10408	2	PORCA (M8x1.25) (se usado)	NUT (M8x1.25) (if used)	TUERCA (M8x1.25) (si utilizado)
27	892-11010	2	ARRUELA pressão (M10)	WASHER lock (M10)	ARANDELA cierre (M10)
28	896-11010	4	ARRUELA (M10x21.5x2.5)	WASHER (M10x21.5x2.5)	ARANDELA (M10x21.5x2.5)
29	F53473	4	PORCA	NUT	TUERCA
30	L18331	10	CINTA	STRAP	PRECINTA
31	L54694	1	MANGUEIRA Lubrificação (1041mm)	HOSE Lubrication (1041mm)	MANGUERA Lubricación (1041mm)
31	86636814	1	GRAXEIRA (1/4"-28x.52")	NIPPLE (1/4"-28x.52")	ENGRASADOR (1/4"-28x.52")
31	219-8	1	GRAXEIRA (1/4"-28NPTx.54")	NIPPLE (1/4"-28NPTx.54")	ENGRASADOR (1/4"-28NPTx.54")
32	L125100	2	ESPAÇADOR	SPACER	ESPACIADOR

ÍNDICE
INDEX
INDICE

TRANSMISSÃO - MONTAGEM 6-2
TRANSMISSION - MOUNTING
TRANSMISIÓN - MONTAGE

TRANSMISSÃO - HIDRÁULICO 6-4
TRANSMISSION - HYDRAULICS
TRANSMISIÓN - HIDRAULICO

TRANSMISSÃO - TUBO DE ENCHIMENTO E VISOR DE NÍVEL 6-6
TRANSMISSION - FILL TUBE AND GAUGE SIGHT
TRANSMISIÓN - TUBO DE RELLENO Y VISOR DE NIVEL

TRANSMISSÃO - CONVERSOR DE TORQUE E EIXO DE ENTRADA 6-8
TRANSMISSION - TORQUE CONVERTER AND INPUT SHAFT
TRANSMISIÓN - COVERTIDOR DE PAR Y EJE DE ENTRADA

TRANSMISSÃO - CARCAÇA 6-10
TRANSMISSION - HOUSING
TRANSMISIÓN - CARCASA

TRANSMISSÃO - TUBULACÕES DA CARCAÇA 6-12
TRANSMISSION - HOUSING TUBING
TRANSMISIÓN - TUBERÍAS DE LA CARCASA

TRANSMISSÃO - CONJUNTO DE EMBREAGENS DA 1ª MARCHA 6-14
TRANSMISSION - 1ST GEAR CLUTCH ASSEMBLY
TRANSMISIÓN - CONJUNTO DE EMBRAGUES DE LA 1ª VELOCIDAD

TRANSMISSÃO - CONJUNTO DE EMBREAGENS DA 2ª MARCHA 6-16
TRANSMISSION - 2ND GEAR CLUTCH ASSEMBLY
TRANSMISIÓN - CONJUNTO DE EMBRAGUES DE LA 2ª VELOCIDAD

TRANSMISSÃO - CONJUNTO DE EMBREAGENS DA 3ª MARCHA 6-18
TRANSMISSION - 3RD GEAR CLUTCH ASSEMBLY
TRANSMISIÓN - CONJUNTO DE EMBRAGUES DE LA 3ª VELOCIDAD

TRANSMISSÃO - CONJUNTO DE EMBREAGENS DA 4ª MARCHA 6-20
TRANSMISSION - 4TH GEAR CLUTCH ASSEMBLY
TRANSMISIÓN - CONJUNTO DE EMBRAGUES DE LA 4ª VELOCIDAD

TRANSMISSÃO - CONJUNTO DE EMBREAGENS DAS MARCHAS A FRENTE 6-22
TRANSMISSION - FORWARD GEAR CLUTCH ASSEMBLY
TRANSMISIÓN - CONJUNTO DE EMBRAGUES DE LAS VELOCIDADES AVANTE

TRANSMISSÃO - CONJUNTO DE EMBREAGENS DAS MARCHAS A RÉ 6-24
TRANSMISSION - REVERSE GEAR CLUTCH ASSEMBLY
TRANSMISIÓN - CONJUNTO DE EMBRAGUES DE LAS VELOCIDADES ATRÁS

TRANSMISSÃO - EIXO DE SAÍDA 6-26
TRANSMISSION - OUTPUT SHAFT
TRANSMISIÓN - EJE DE SALIDA

TRANSMISSÃO - TOMADA DE FORÇA 6-28
TRANSMISSION - POWER TAKE OFF
TRANSMISIÓN - TOMA DE FUERZA

TRANSMISSÃO - PLACAS DE VÁLVULA 6-30
TRANSMISSION - VALVE PLATES
TRANSMISIÓN - PLACA DE VÁLVULAS

TRANSMISSÃO - VÁLVULA DE CONTROLE 6-32
TRANSMISSION - CONTROL VALVE
TRANSMISIÓN - VÁLVULA DE CONTROL

TRANSMISSÃO - VÁLVULA REGULADORA E BOMBA DE ÓLEO 6-34
TRANSMISSION - REGULATOR VALVE AND OIL PUMP
TRANSMISIÓN - VÁLVULA REGULADORA Y BOMBA DE ACEITE

TRANSMISSÃO - SENSOR DE VELOCIDADE E COBERTURA DA BOMBA DE ÓLEO 6-36
TRANSMISSION - SPEED SENSOR AND OIL PUMP COVER
TRANSMISIÓN - SENSOR DE VELOCIDAD Y CUBIERTA DE LA BOMBA DE ACEITE

TRANSMISSÃO - FILTRO DE ÓLEO E TAMPA DO TUBO DE ENCHIMENTO 6-38
TRANSMISSION - OIL FILTER AND FILLER COVER
TRANSMISIÓN - FILTRO DE ACEITE Y CUBIERTA DEL TUBO DE RELLENO

EIXOS DIANTEIRO E TRASEIRO - MONTAGEM 6-40
FRONT AND REAR AXLE - MOUNTING
EJES DELANTERO Y TRASERO - MONTAJE

EIXO DIANTEIRO - CARCAÇA 6-42
FRONT AXLE - HOUSING
EJE DELANTERO - CARCASA

ÍNDICE
INDEX
INDICE

EIXO DIANTEIRO - CUBOS PLANETÁRIOS 6-44
FRONT AXLE - PLANETARY HUBS
EJE DELANTERO - CUBOS PLANETARIOS

EIXO DIANTEIRO - DISCOS DE FREIO 6-46
FRONT AXLE - BRAKE DISCS
EJE DELANTERO - DISCOS DE FRENO

EIXO DIANTEIRO - SUPORTE DO DIFERENCIAL 6-48
FRONT AXLE - DIFFERENTIAL CARRIER
EJE DELANTERO - SOPORTE DEL DIFERENCIAL

EIXO DIANTEIRO - DIFERENCIAL 6-50
FRONT AXLE - DIFFERENTIAL
EJE DELANTERO - DIFERENCIAL

EIXO TRASEIRO - CARCAÇA 6-52
REAR AXLE - HOUSING
EJE TRASERO - CARCASA

EIXO TRASEIRO - SUPORTE DO DIFERENCIAL 6-54
REAR AXLE - DIFFERENTIAL CARRIER
EJE TRASERO - SOPORTE DEL DIFERENCIAL

EIXO TRASEIRO - DIFERENCIAL 6-56
REAR AXLE - DIFFERENTIAL
EJE TRASERO - DIFERENCIAL

EIXO TRASEIRO - CUBOS PLANETÁRIOS 6-58
REAR AXLE - PLANETARY HUBS
EJE TRASERO - CUBOS PLANETARIOS

EIXO TRASEIRO - DISCOS DE FREIO 6-60
REAR AXLE - BRAKE DISCS
EJE TRASERO - DISCOS DE FRENO

EIXO TRASEIRO - BATENTE 6-62
REAR AXLE - STOP
EJE TRASERO - TOPE

EIXOS PROPULSORES - MONTAGEM 6-64
DRIVE SHAFTS - MOUNTING
EJES PROPULSORES - MONTAJE

RODAS 6-66
WHEELS
RUEDAS

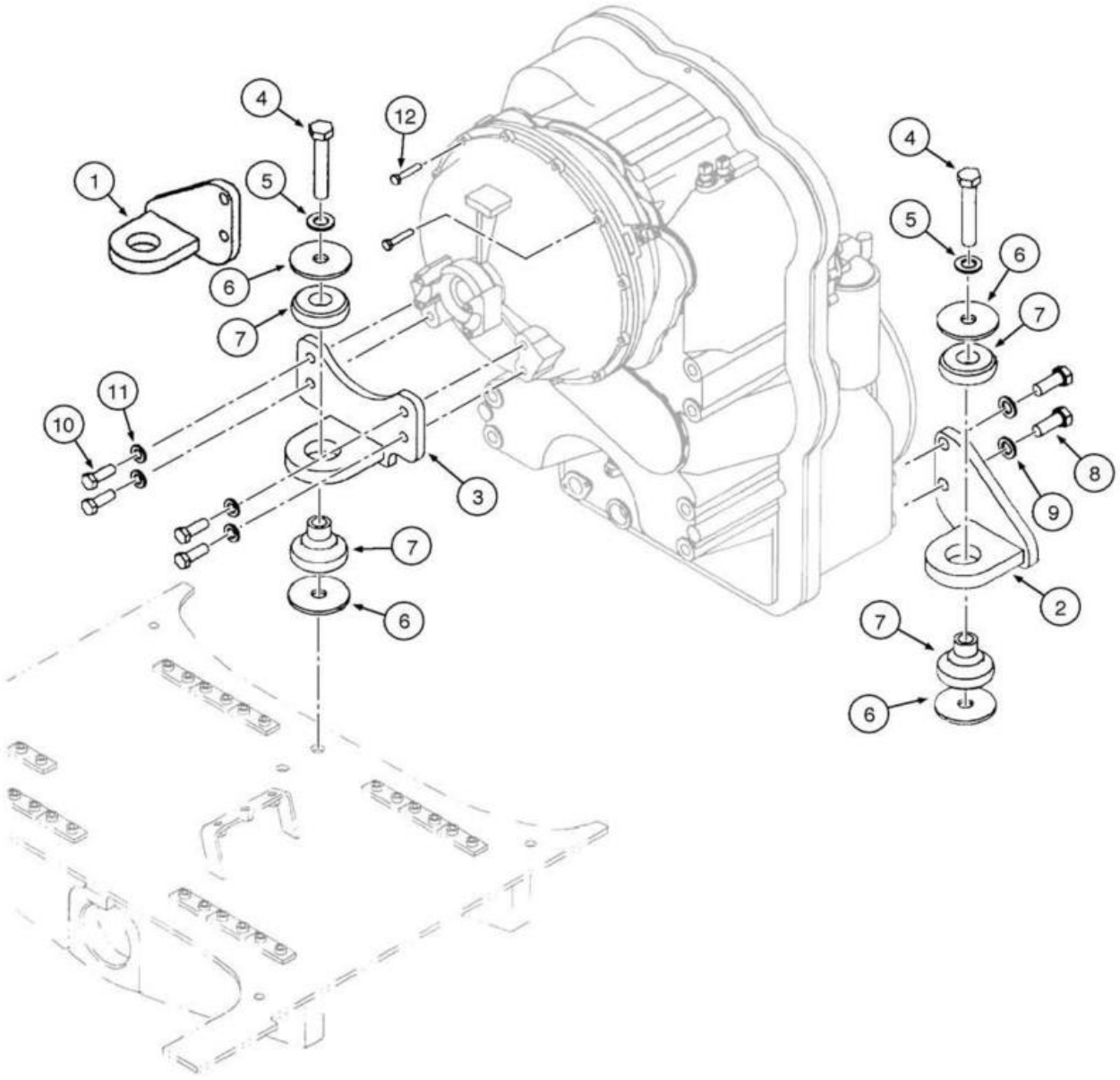
4
12
1
5
6
7
11
10
3
7
6
4
5
6
7
8
9
2
7
6

ITEM REF.	PEÇA Nº PART Nº PIEZA Nº	QTD. QTY. CANT.	DESCRIÇÃO (Português)	DESCRIPTION (English)	DESCRIPCIÓN (Español)
	87685400	1	TRANSMISSÃO Conj. **(Nota 1)**	TRANSMISSION Assy. **(Note 1)**	TRANSMISIÓN Conj. **(Nota 1)**
1	8500093	1	SUPORTE LE	BRACKET LH	SOPORTE Izq.
2	8500094	1	SUPORTE LD	BRACKET RH	SOPORTE Der.
3	8500096	1	SUPORTE Superior	BRACKET Upper	SOPORTE Superior
4	827-22120	3	PARAFUSO (M22x120,10.9)	BOLT (M22x120,10.9)	PERNO (M22x120,10.9)
5	896-11022	3	ARRUELA (M22x44x4)	WASHER (M22x44x4)	ARANDELA (M22x44x4)
6	379611A1	6	ARRUELA	WASHER	ARANDELA
7	361187A1	3	COXIM	ISOLATOR	COJIN
8	627-20050	4	PARAFUSO (M20x50,10.9)	SCREW (M20x50,10.9)	TORNILLO (M20x50,10.9)
9	896-11020	4	ARRUELA (M20x37.5x4)	WASHER (M20x37.5x4)	ARANDELA (M20x37.5x4)
10	627-16045	4	PARAFUSO (M16x45,10.9)	BOLT (M16x45,10.9)	PERNO (M16x45,10.9)
11	896-11016	4	ARRUELA (M17.5x30x4)	WASHER (M17.5x30x4)	ARANDELA (M17.5x30x4)
12	827-10050	2	PARAFUSO (M10x50,10.9)	BOLT (M10x50,10.9)	PERNO (M10x50,10.9)

Nota 1: Inclui os itens das páginas **6-2** a **6-38** e **7-2**
Note 1: Includes items on pages **6-2** to **6-38** and **7-2**
Nota 1: Incluye los itens de las páginas **6-2** a **6-38** y **7-2**

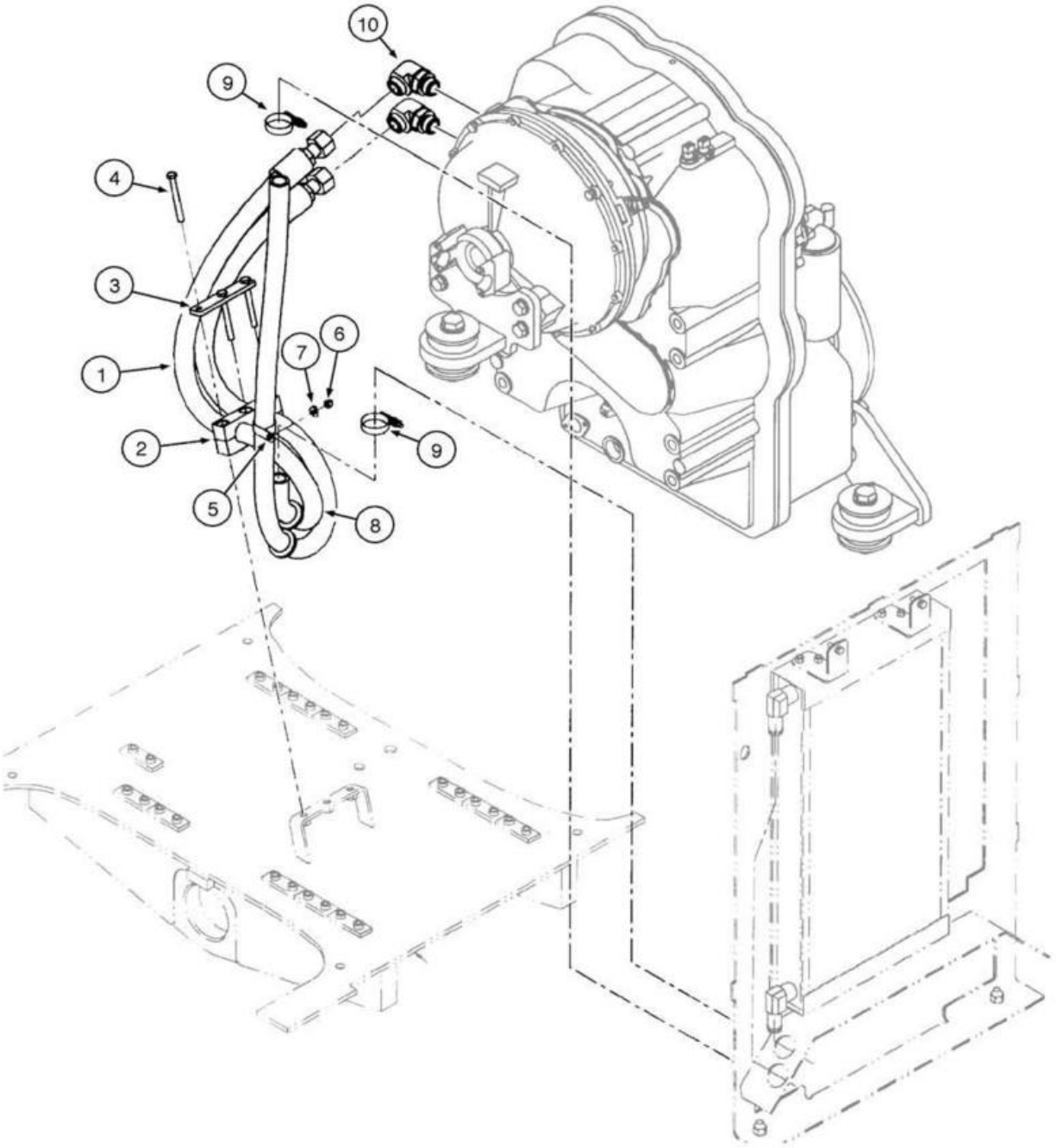
10
9
4
3
1
7
6
2
5
8
9

ITEM REF.	PEÇA Nº PART Nº PIEZA Nº	QTD. QTY. CANT.	DESCRIÇÃO (Português)	DESCRIPTION (English)	DESCRIPCIÓN (Español)
	87685400	1	TRANSMISSÃO Conj. **(Nota 1)**	TRANSMISSION Assy. **(Note 1)**	TRANSMISIÓN Conj. **(Nota 1)**
1	8501185	1	MANGUEIRA (1375mm)	HOSE (1375mm)	MANGUERA (1375mm)
2	8500576	2	ABRAÇADEIRA	CLAMP	ABRAZADERA
3	8500583	1	PLACA	PLATE	PLACA
4	827-10090	3	PARAFUSO (M10x90,10.9)	BOLT (M10x90,10.9)	PERNO (M10x90,10.9)
5	515-23381	1	ABRAÇADEIRA (1 1/2")	CLAMP (1 1/2")	ABRAZADERA (1 1/2")
6	832-10408	1	PORCA (M8x1.25)	NUT (M8x1.25)	TUERCA (M8x1.25)
7	895-15008	1	ARRUELA (M8x20x1.6)	WASHER (M8x20x1.6)	ARANDELA (M8x20x1.6)
8	248-1185	2	PROTETOR	GROMMET	PROTECTOR
9	353036A1	2	ABRAÇADEIRA	CLAMP	ABRAZADERA
10	201-308	2	COTOVELO (90º) (1 7/16"-12x1 5/8"-12)	ELBOW (90º) (1 7/16"-12x1 5/8"-12)	CODO (90º) (1 7/16"-12x1 5/8"-12)
10	237-6016	1	ANEL-O (1.171"IDx.116")	O-RING (1.171"IDx.116")	ANILLO-O (1.171"IDx.116")
10	238-6021	1	ANEL-O (.926"IDx.070")	O-RING (.926"IDx.070")	ANILLO-O (.926"IDx.070")

Nota 1: Inclui os itens das páginas **6-2** a **6-38** e **7-2**
Note 1: Includes items on pages **6-2** to **6-38** and **7-2**
Nota 1: Incluye los itens de las páginas **6-2** a **6-38** y **7-2**

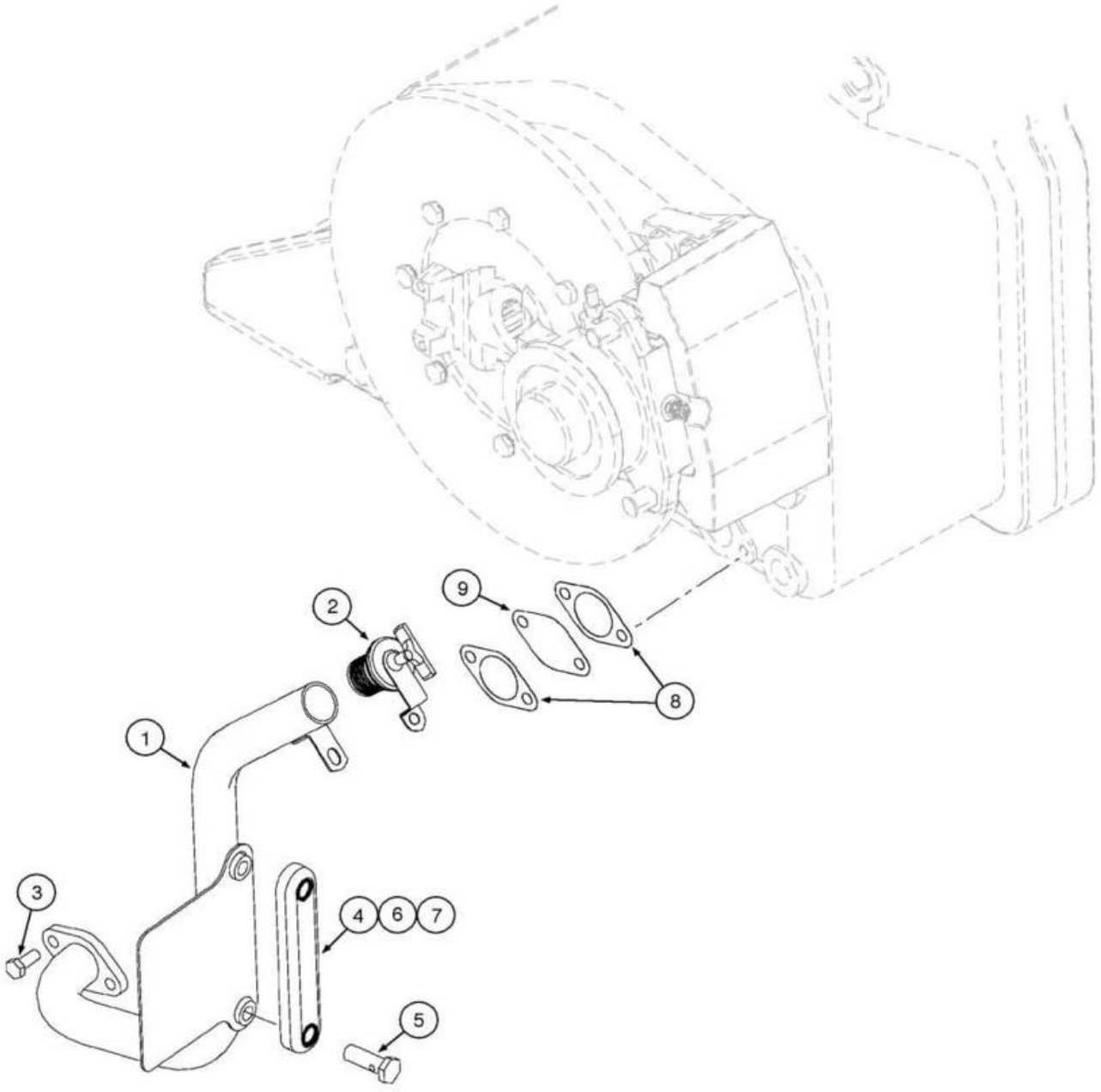
9
2
8
1
3
4
6
7
5

ITEM REF.	PEÇA Nº PART Nº PIEZA Nº	QTD. QTY. CANT.	DESCRIÇÃO (Português)	DESCRIPTION (English)	DESCRIPCIÓN (Español)
	87685400	1	TRANSMISSÃO Conj. **(Nota 1)**	TRANSMISSION Assy. **(Note 1)**	TRANSMISIÓN Conj. **(Nota 1)**
1	8602216	1	TUBO Enchimento	TUBE Fill	TUBO Relleno
2	443565A1	1	CAPA	CAP	CAPA
3	627-8020	2	PARAFUSO (M8x20,10.9)	BOLT (M8x20,10.9)	PERNO (M8x20,10.9)
4	86988366	1	VISOR Nível Óleo	GAUGE Oil Level	VISOR Nivel Aceite
5	NSS	2	PARAFUSO (M12x1,75x35)	BOLT (M12x1,75x35)	PERNO (M12x1,75x35)
6	NSS	4	ANEL-O	O-RING	ANILLO-O
7	NSS	2	PORCA (M12)	NUT (M12)	TUERCA (M12)
8	8603281	2	JUNTA	GASKET	JUNTA
9	E135229	1	TELA	SCREEN	TELA

Nota 1: Inclui os itens das páginas **6-2** a **6-38** e **7-2**
Note 1: Includes items on pages **6-2** to **6-38** and **7-2**
Nota 1: Incluye los itens de las páginas **6-2** a **6-38** y **7-2**

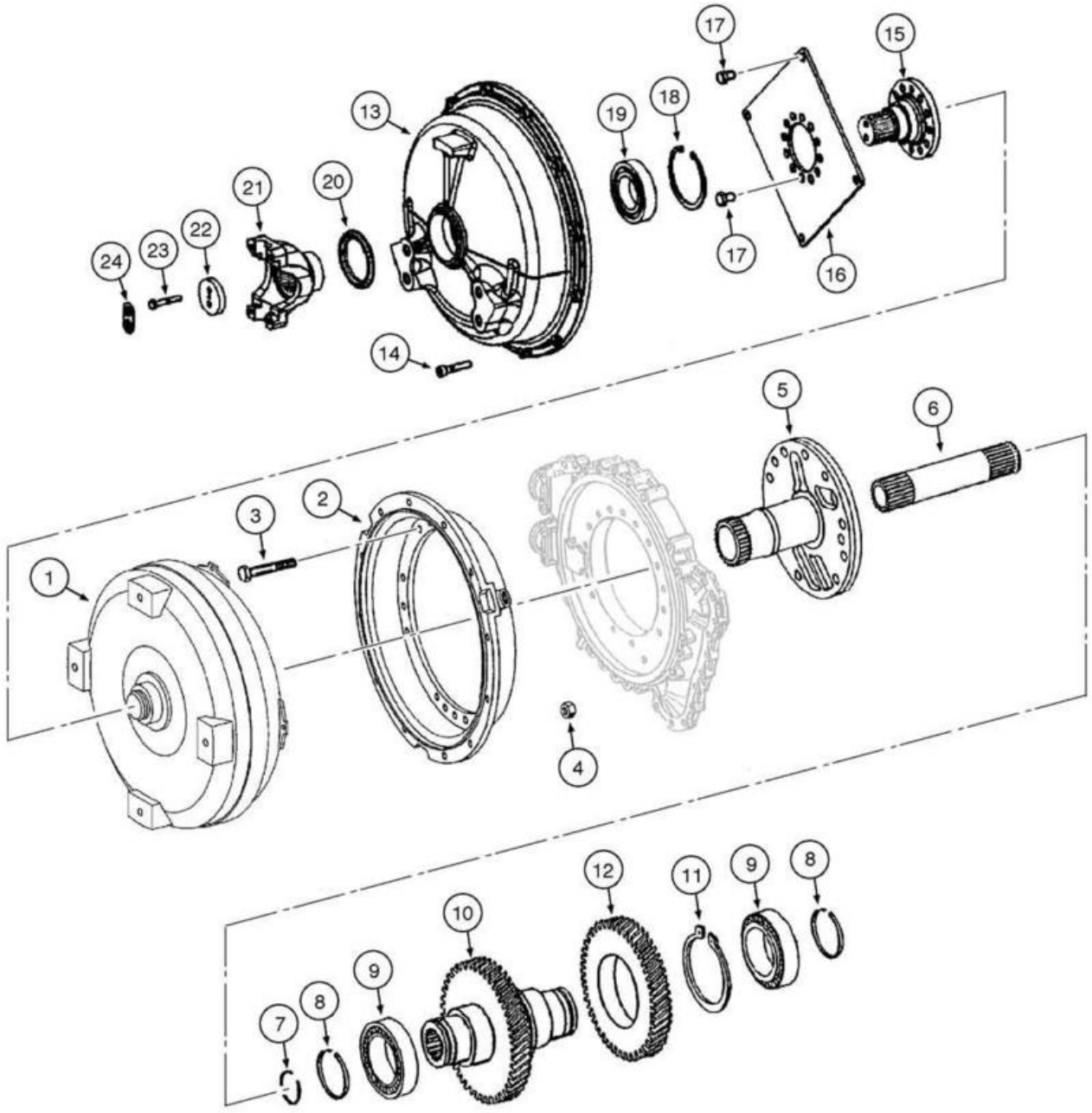
17
15
13
19
18
21
20
22
23
24
17
16
14
5
6
3
2
1
4
12
11
9
8
10
9
8
7

ITEM REF.	PEÇA Nº PART Nº PIEZA Nº	QTD. QTY. CANT.	DESCRIÇÃO (Português)	DESCRIPTION (English)	DESCRIPCIÓN (Español)
	87685400	1	TRANSMISSÃO Conj. **(Nota 1)**	TRANSMISSION Assy. **(Note 1)**	TRANSMISIÓN Conj. **(Nota 1)**
1	8603802	1	CONVERSOR DE TORQUE	TORQUE CONVERTER	CONVERTIDOR DE PAR
2	8603292	1	CARCAÇA Conversor	HOUSING Converter	CARCASA Convertidor
3	8603293	18	PARAFUSO (M10x65)	SCREW (M10x65)	TORNILLO (M10x65)
4	829-1510	12	PORCA (M10)	NUT (M10)	TUERCA (M10)
5	8603778	1	EIXO	SHAFT Stator	EJE
6	8603297	1	EIXO	SHAFT Turbine	EJE
7	8603298	1	ANEL Retenção	RING Snap	ANILLO Traba
8	8603302	1	ANEL	RING	ANILLO
9	8603301	2	ROLAMENTO Rolos	BEARING Roller	RODAMIENTO Rodillos
10	8603461	1	EIXO	SHAFT Input	EJE
11	8603463	1	ANEL Trava	SNAP Ring	ANILLO Retención
12	8604706	1	ENGRENAGEM Entrada	GEAR Input	ENGRANAJE Entrada
13	8604676	1	TAMPA	COVER	TAPA
14	8603466		PARAFUSO (M10x50,8.8)	SCREW (M10x50,8.8)	TORNILLO (M10x50,8.8)
15	8604677	1	EIXO	SHAFT Input	EJE
16	8604228	1	DIAFRAGMA	DIAPHRAGM	DIAFRAGMA
17	8603294	16	PARAFUSO (M12x18)	SCREW (M12x18)	TORNILLO (M12x18)
18	800-2190	1	ANEL Trava (M90)	RING Snap (M90)	ANILLO Retención (M90)
19	8604678	1	ROLAMENTO Esferas	BEARING Ball	RODAMIENTO Bolas
20	8604229	1	ANEL	RING	ANILLO
21	8604614	1	FORQUILHA	YOKE	HORQUILLA
22	8603635	1	ARRUELA (60x10)	WASHER (60x10)	ARANDELA (60x10)
23	8603405	2	PARAFUSO (M8x50,10.9)	SCREW (M8x50,10.9)	TORNILLO (M8x50,10.9)
24	8603636	1	ARRUELA	WASHER	ARANDELA

Nota 1: Inclui os itens das páginas **6-2** a **6-38** e **7-2**
Note 1: Includes items on pages **6-2** to **6-38** and **7-2**
Nota 1: Incluye los itens de las páginas **6-2** a **6-38** y **7-2**

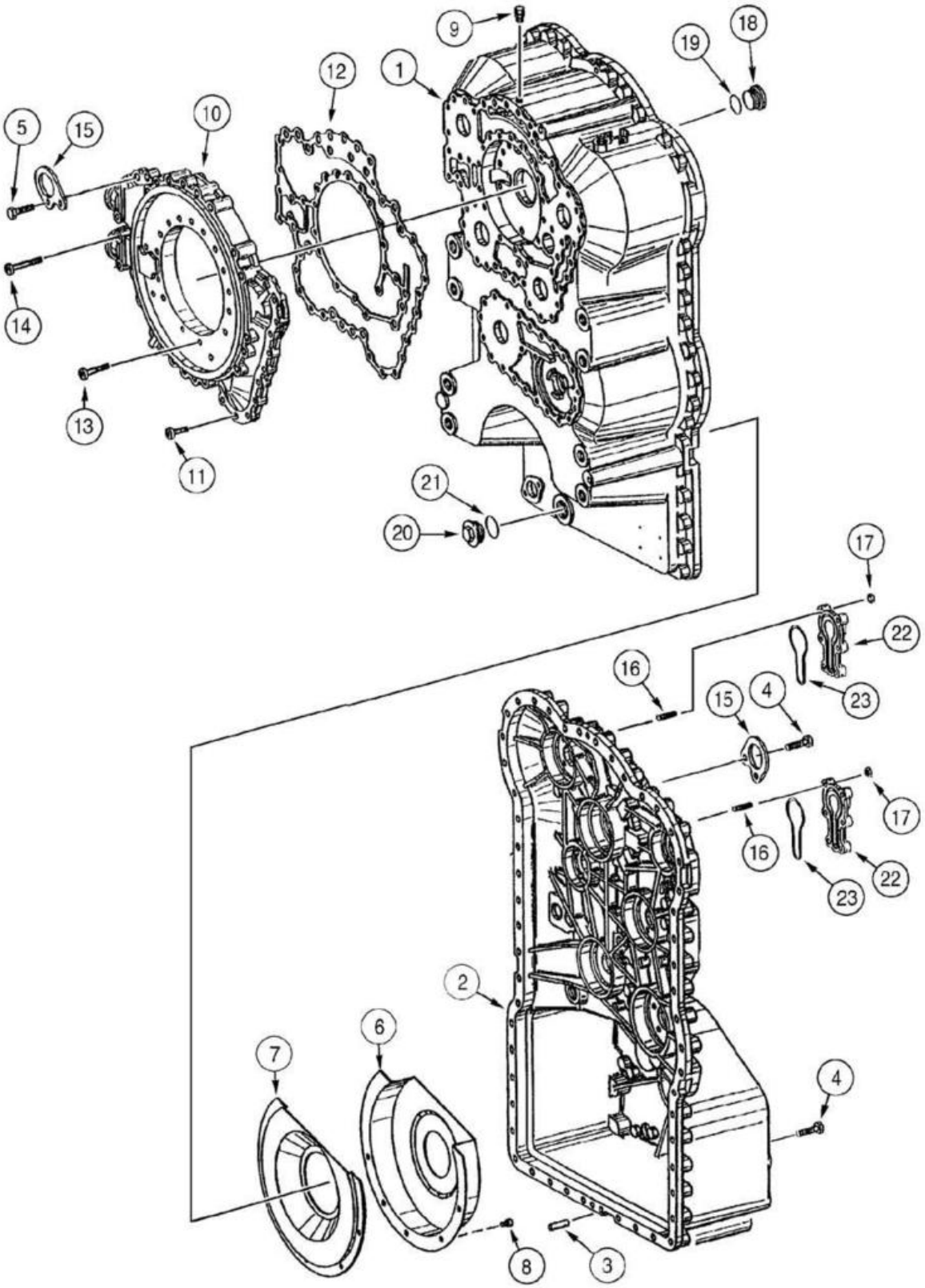
9
18
19
1
12
5
15
10
14
13
11
21
20
17
22
16
4
15
23
17
16
22
23
2
6
7
4
8
3

ITEM REF.	PEÇA Nº PART Nº PIEZA Nº	QTD. QTY. CANT.	DESCRIÇÃO (Português)	DESCRIPTION (English)	DESCRIPCIÓN (Español)
	87685400	1	TRANSMISSÃO Conj. **(Nota 1)**	TRANSMISSION Assy. **(Note 1)**	TRANSMISIÓN Conj. **(Nota 1)**
1	8604689	1	CARCAÇA	HOUSING	CARCASA
2	8603729	1	CARCAÇA	HOUSING	CARCASA
3	8604712	2	PINO GUIA (M6x40)	DOWEL Pin (M6x40)	PASADOR GUIA (M6x40)
4	8603466		PARAFUSO (M10x50)	SCREW (M10x50)	TORNILLO (M10x50)
5	8603469	2	PARAFUSO (M10x40,8.8)	SCREW (M10x40,8.8)	TORNILLO (M10x40,8.8)
6	8603468	1	TELA	SCREEN	TELA
7	8603467	1	TELA	SCREEN	TELA
8	8603306	7	PARAFUSO (M8x12)	SCREW (M8x12)	TORNILLO (M8x12)
9	8603214	1	RESPIRO	BREATHER	RESPIRADERO
10	8603307	1	CARCAÇA	HOUSING	CARCASA
11	8603308		PARAFUSO (M8x30)	SCREW (M8x30)	TORNILLO (M8x30)
12	8603309	1	JUNTA	GASKET	JUNTA
13	8603310		PARAFUSO (M8x45)	SCREW (M8x45)	TORNILLO (M8x45)
14	8603311	4	PARAFUSO (M8x60,10.9)	SCREW (M8x60,10.9)	TORNILLO (M8x60,10.9)
15	8603316	2	PLACA	PLATE	PLACA
16	8603314		PRISIONEIRO (M8x25)	STUD (M8x25)	ESPARRAGO (M8x25)
17	8603315		PORCA	NUT	TUERCA
18	8603357	1	BUJÃO	PLUG	TAPÓN
19	8603358	1	ANEL-O	O-RING	ANILLO-O
20	8603319	1	BUJÃO	PLUG	TAPÓN
21	8603318	1	ANEL-O	O-RING	ANILLO-O
22	8603312	2	TAMPA	COVER	TAPA
23	8603313	2	ANEL-O	O-RING	ANILLO-O
24	8603779	1	VÁLVULA Alívio (não ilustrado)	VALVE Relief (not shown)	VÁLVULA Alivio (no ilustrado)

Nota 1: Inclui os itens das páginas **6-2** a **6-38** e **7-2**
Note 1: Includes items on pages **6-2** to **6-38** and **7-2**
Nota 1: Incluye los itens de las páginas **6-2** a **6-38** y **7-2**

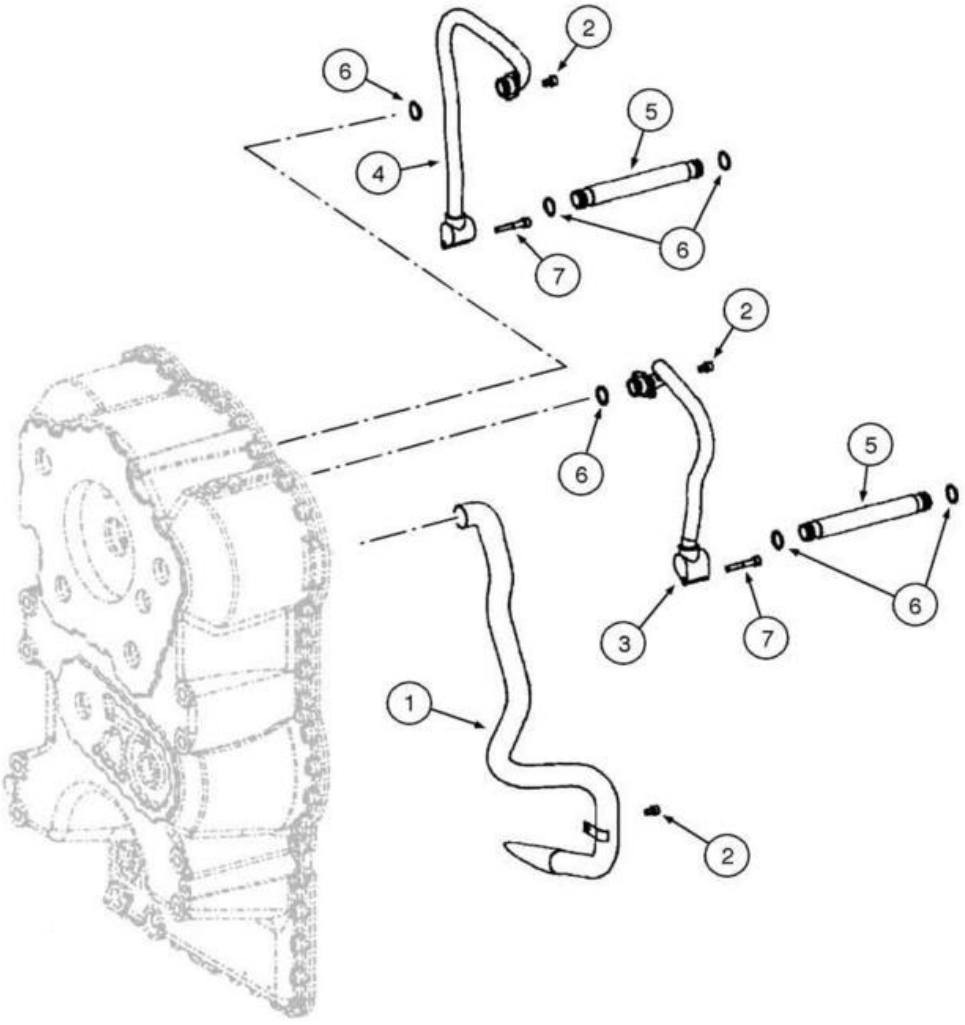
2
6
5
4
6
7
2
6
5
3
7
6
1
2

ITEM REF.	PEÇA Nº PART Nº PIEZA Nº	QTD. QTY. CANT.	DESCRIÇÃO (Português)	DESCRIPTION (English)	DESCRIPCIÓN (Español)
	87685400	1	TRANSMISSÃO Conj. **(Nota 1)**	TRANSMISSION Assy. **(Note 1)**	TRANSMISIÓN Conj. **(Nota 1)**
1	8603471	1	TUBO	TUBE	TUBO
2	8603306	5	PARAFUSO (M8x12,8.8)	SCREW (M8x12,8.8)	TORNILLO (M8x12,8.8)
3	8604690	1	TUBO Óleo	TUBE Oil	TUBO Aceite
4	8604692	1	TUBO	TUBE	TUBO
5	8603472	2	TUBO	TUBE	TUBO
6	8603323	6	ANEL-O	O-RING	ANILLO-O
7	8604691	2	PARAFUSO (M8x50,8.8)	SCREW (M8x50,8.8)	TORNILLO (M8x50,8.8)

Nota 1: Inclui os itens das páginas **6-2** a **6-38** e **7-2**
Note 1: Includes items on pages **6-2** to **6-38** and **7-2**
Nota 1: Incluye los itens de las páginas **6-2** a **6-38** y **7-2**

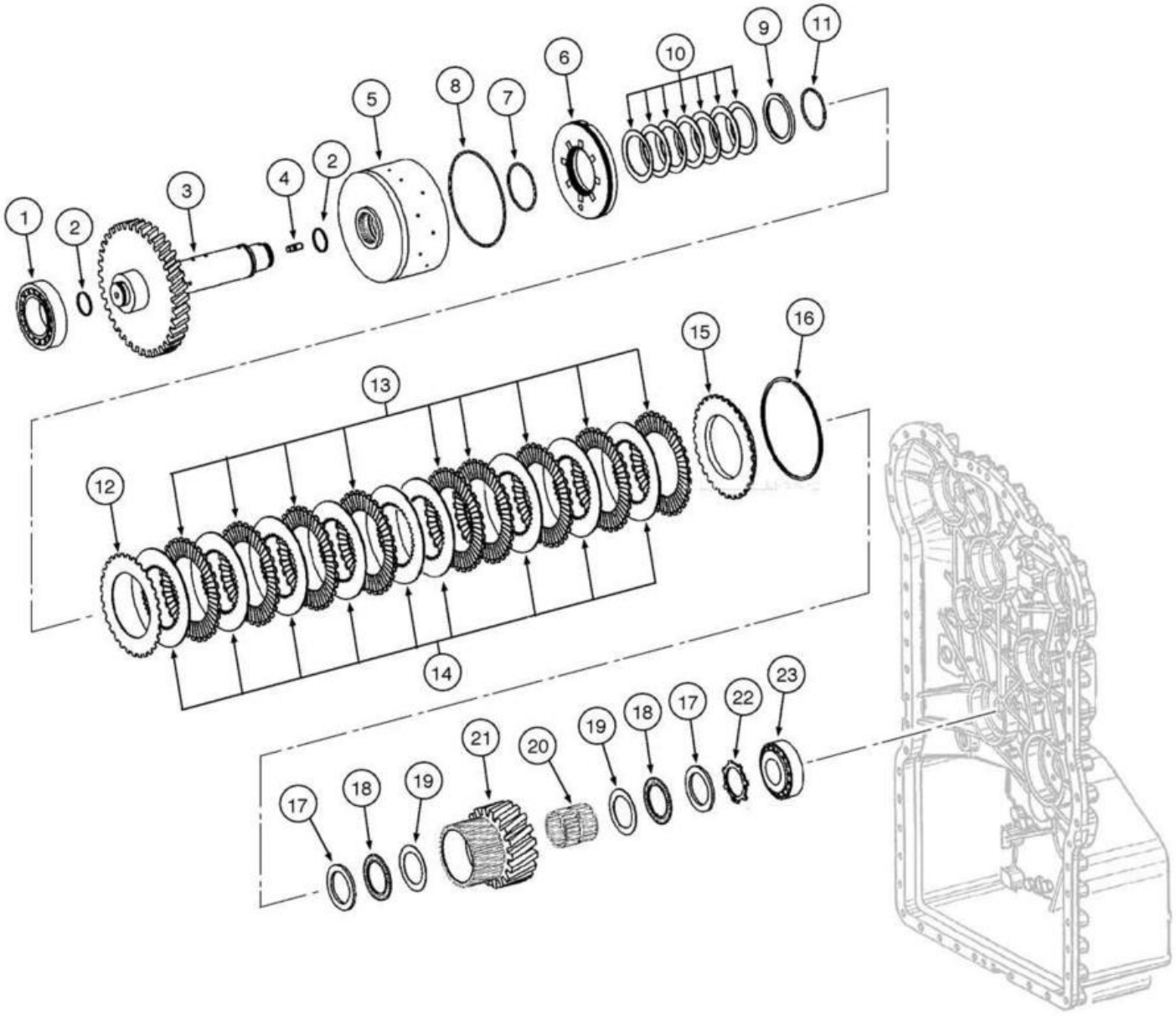
1
2
3
4
2
5
8
7
6
10
9
11
15
16
13
12
14
17
18
19
21
20
19
18
17
22
23

ITEM REF.	PEÇA Nº PART Nº PIEZA Nº	QTD. QTY. CANT.	DESCRIÇÃO (Português)	DESCRIPTION (English)	DESCRIPCIÓN (Español)
	87685400	1	TRANSMISSÃO Conj. **(Nota 1)**	TRANSMISSION Assy. **(Note 1)**	TRANSMISIÓN Conj. **(Nota 1)**
1	8603504	1	ROLAMENTO Rolos	BEARING Roller	RODAMIENTO Rodillos
2	8603436	2	ANEL	RING	ANILLO
3	8603480	1	EIXO	SHAFT	EJE
4	8603407	1	PRISIONEIRO	STUD	ESPARRAGO
	71103499	1	EMBREAGEM 1ª Marcha Conj.	CLUTCH 1st Gear Assy.	EMBRAGUE 1ª Velocidad Conj.
5	8603481	1	PORTA-DISCOS	DISC CARRIER	PORTA-DISCOS
6	8603482	1	ÊMBOLO	PISTON	ÉMBOLO
7	8603409	1	ANEL-O (75x3)	O-RING (75x3)	ANILLO-O (75x3)
8	8603483	1	ANEL-O (158x3)	O-RING (158x3)	ANILLO-O (158x3)
9	8603455	1	RETENTOR	RETAINER	RETENEDOR
12	8604701	1	DISCO Embreagem Externo	DISC Clutch Outer	DISCO Embrague Externo
13	8604702	9	DISCO Embreagem Externo	DISC Clutch Outer	DISCO Embrague Externo
14	8603486	9	DISCO Embreagem Interno	DISC Clutch Inner	DISCO Embrague Interno
15	8603487	1	CALÇO	SHIM	CALZO
16	8603488		ANEL trava (2,1mm)	SNAP RING (2,1mm)	ANILLO retención (2,1mm)
16	8603489		ANEL trava (2,25mm)	SNAP RING (2,25mm)	ANILLO retención (2,25mm)
16	8603490		CALÇO (2,24mm)	SHIM (2,24mm)	CALZO (2,24mm)
16	8603491		CALÇO (2,55mm)	SHIM (2,55mm)	CALZO (2,55mm)
16	8603492		CALÇO (2,7mm)	SHIM (2,7mm)	CALZO (2,7mm)
16	8603493		CALÇO (2,85mm)	SHIM (2,85mm)	CALZO (2,85mm)
16	8603494		CALÇO (3,0mm)	SHIM (3,0mm)	CALZO (3,0mm)
16	8603495		CALÇO (3,15mm)	SHIM (3,15mm)	CALZO (3,15mm)
16	8603496		ANEL trava (3,3mm)	SNAP RING (3,3mm)	ANILLO retención (3,3mm)
16	8603497		CALÇO (3,45mm)	SHIM (3,45mm)	CALZO (3,45mm)
16	8603497		CALÇO (3,45mm)	SHIM (3,45mm)	CALZO (3,45mm)
16	8603498		ANEL trava (3,6mm)	SNAP RING (3,6mm)	ANILLO retención (3,6mm)
16	8603499		ANEL trava (3,9mm)	SNAP RING (3,9mm)	ANILLO retención (3,9mm)
16	8603500		ANEL trava (4,05mm)	SNAP RING (4,05mm)	ANILLO retención (4,05mm)
16	8603501		CALÇO (4,2mm)	SHIM (4,2mm)	CALZO (4,2mm)
17	8603430	2	DISCO	DISC	DISCO
18	8603431	2	ROLAMENTO Agulhas	BEARING Needle	RODAMIENTO Agujas
19	8603432	2	ARRUELA	WASHER	ARANDELA
10	8603506	7	ARRUELA mola (SPRING)	WASHER spring (SPRING)	ARANDELA resorte (SPRING)
11	8603456	1	ANEL RETENÇÃO	RING SNAP	ANILLO TRABA
20	8603502	1	ROLAMENTO Agulhas	BEARING Needle	RODAMIENTO Agujas
21	8603503	1	ENGRENAGEM Intermediária	GEAR Idler	ENGRANAJE Intermediaria
22	8603434	1	ANEL RETENÇÃO	RING SNAP	ANILLO TRABA
23	8603505	1	ROLAMENTO Rolos	BEARING Roller	RODAMIENTO Rodillos

Nota 1: Inclui os itens das páginas **6-2** a **6-38** e **7-2**
Note 1: Includes items on pages **6-2** to **6-38** and **7-2**
Nota 1: Incluye los itens de las páginas **6-2** a **6-38** y **7-2**

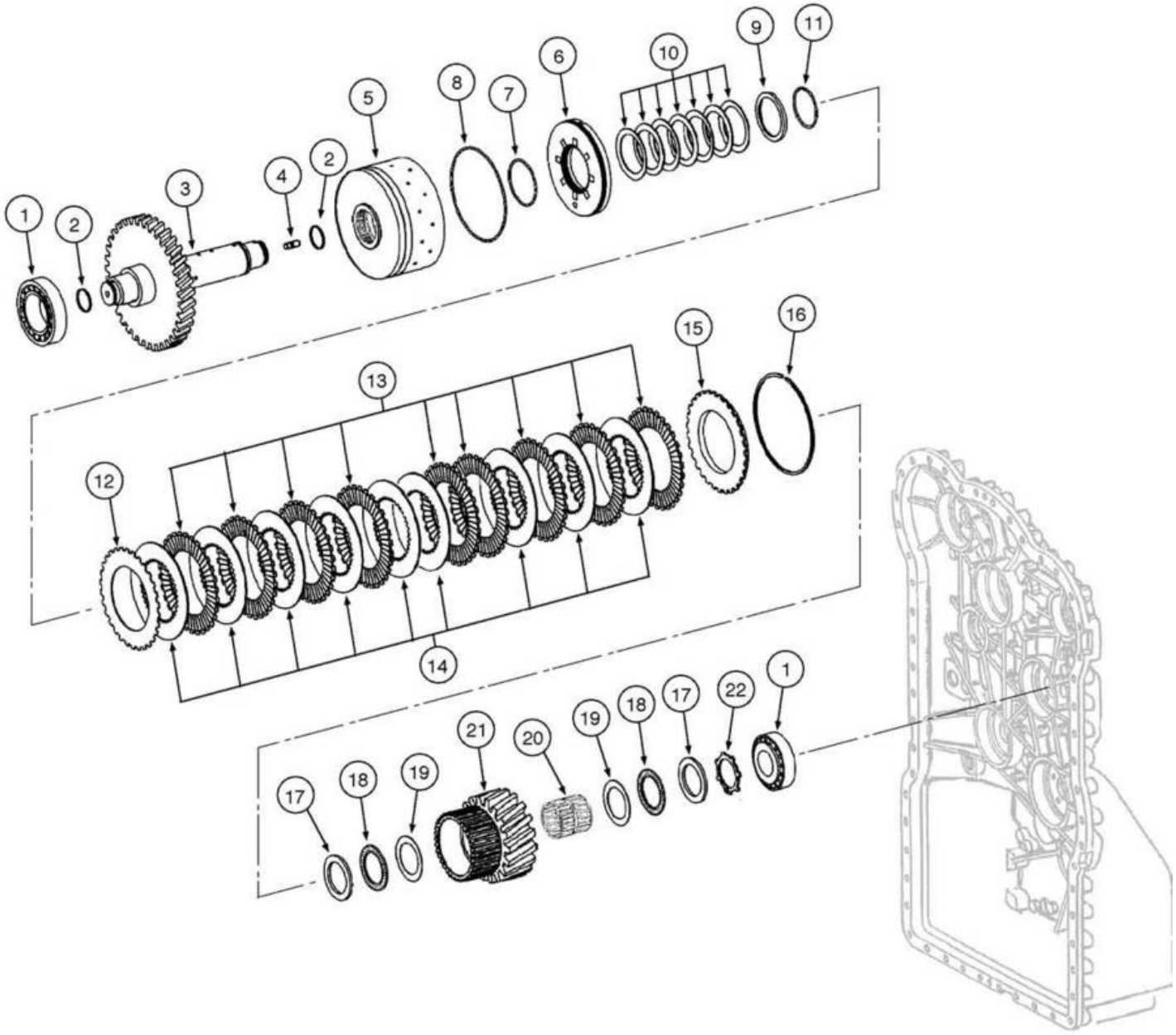
1
2
3
4
2
5
8
7
6
10
9
11
15
16
13
12
14
1
22
17
18
19
20
21
17
18
19

ITEM REF.	PEÇA Nº PART Nº PIEZA Nº	QTD. QTY. CANT.	DESCRIÇÃO (Português)	DESCRIPTION (English)	DESCRIPCIÓN (Español)
	87685400	1	TRANSMISSÃO Conj. **(Nota 1)**	TRANSMISSION Assy. **(Note 1)**	TRANSMISIÓN Conj. **(Nota 1)**
1	8603505	2	ROLAMENTO Rolos	BEARING Roller	RODAMIENTO Rodillos
2	8603436	2	ANEL	RING	ANILLO
3	8603507	1	EIXO	SHAFT	EJE
4	8603407	1	PRISIONEIRO (M10x16)	STUD (M10x16)	ESPARRAGO (M10x16)
	71103500	1	EMBREAGEM 2ª Marcha Conj.	CLUTCH 2nd Gear Assy.	EMBRAGUE 2ª Velocidad Conj.
5	8604705	1	PORTA-DISCOS	DISC CARRIER	PORTA-DISCOS
6	8603408	1	ÊMBOLO	PISTON	ÉMBOLO
7	8603409	1	ANEL-O	O-RING	ANILLO-O
8	8603410	1	ANEL-O	O-RING	ANILLO-O
9	8603455	1	RETENTOR	RETAINER	RETENEDOR
10	8603506	7	ARRUELA mola (SPRING)	WASHER spring (SPRING)	ARANDELA resorte (SPRING)
11	8603456	1	ANEL trava (se uado)	SNAP RING (if used)	ANILLO retención (si utilizado)
12	8603411	1	DISCO Embreagem Externo	DISC Clutch Outer	DISCO Embrague Externo
13	8603412	7	DISCO Embreagem Externo	DISC Clutch Outer	DISCO Embrague Externo
14	8603413	7	DISCO Embreagem Interno	DISC Clutch Inner	DISCO Embrague Interno
15	8603414	1	CALÇO	SHIM	CALZO
16	8603415		ANEL trava (2,1mm)	SNAP RING (2,1mm)	ANILLO retención (2,1mm)
16	8603416		ANEL trava (2,25mm)	SNAP RING (2,25mm)	ANILLO retención (2,25mm)
16	8603417		ANEL trava (2,4mm)	SNAP RING (2,4mm)	ANILLO retención (2,4mm)
16	8603418		ANEL trava (2,55mm)	SNAP RING (2,55mm)	ANILLO retención (2,55mm)
16	8603419		ANEL trava (2,7mm)	SNAP RING (2,7mm)	ANILLO retención (2,7mm)
16	8603420		ANEL trava (2,85mm)	SNAP RING (2,85mm)	ANILLO retención (2,85mm)
16	8603421		ANEL trava (3,0mm)	SNAP RING (3,0mm)	ANILLO retención (3,0mm)
16	8603422		ANEL trava (3,15mm)	SNAP RING (3,15mm)	ANILLO retención (3,15mm)
16	8603423		ANEL trava (3,3mm)	SNAP RING (3,3mm)	ANILLO retención (3,3mm)
16	8603424		ANEL trava (3,45mm)	SNAP RING (3,45mm)	ANILLO retención (3,45mm)
16	8603425		ANEL trava (3,6mm)	SNAP RING (3,6mm)	ANILLO retención (3,6mm)
16	8603426		ANEL trava (3,75mm)	SNAP RING (3,75mm)	ANILLO retención (3,75mm)
16	8603427		ANEL trava (3,9mm)	SNAP RING (3,9mm)	ANILLO retención (3,9mm)
16	8603428		ANEL trava (4,05mm)	SNAP RING (4,05mm)	ANILLO retención (4,05mm)
16	8603429		ANEL trava (4,2mm)	SNAP RING (4,2mm)	ANILLO retención (4,2mm)
17	8603430	2	DISCO	DISC	DISCO
18	8603431	2	ROLAMENTO Agulhas	BEARING Needle	RODAMIENTO Agujas
19	8603432	2	ARRUELA	WASHER	ARANDELA
20	8603643	1	ROLAMENTO Agulhas	BEARING Needle	RODAMIENTO Agujas
21	8603508	1	ENGRENAGEM Intermediária	GEAR Idler	ENGRANAJE Intermediaria
22	8603434	1	ANEL RETENÇÃO	RING SNAP	ANILLO TRABA

Nota 1: Inclui os itens das páginas **6-2** a **6-38** e **7-2**
Note 1: Includes items on pages **6-2** to **6-38** and **7-2**
Nota 1: Incluye los itens de las páginas **6-2** a **6-38** y **7-2**

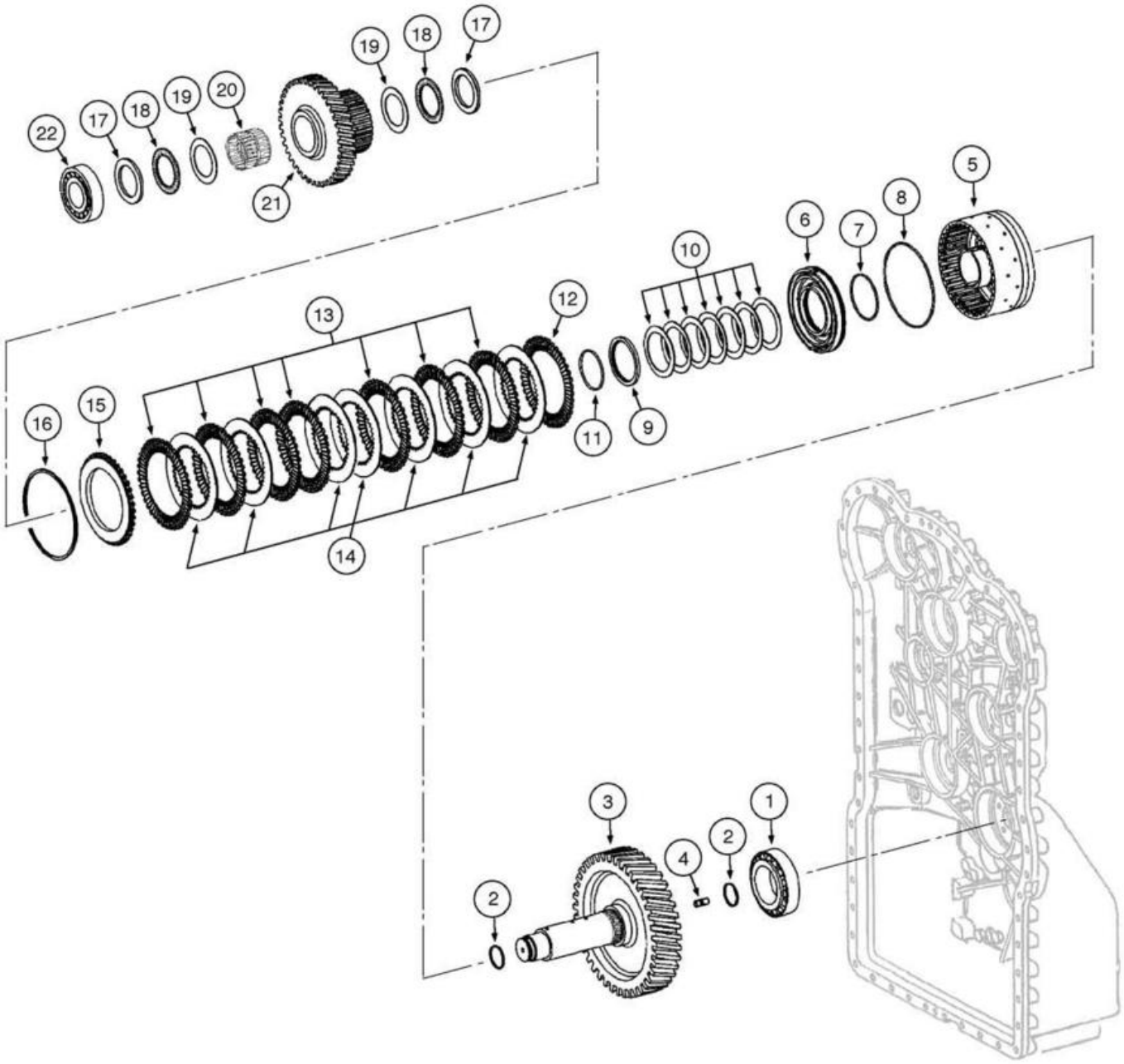
22
17
18
19
20
21
19
18
17
16
15
13
14
12
11
9
10
6
7
8
5
3
2
4
2
1

ITEM REF.	PEÇA Nº PART Nº PIEZA Nº	QTD. QTY. CANT.	DESCRIÇÃO (Português)	DESCRIPTION (English)	DESCRIPCIÓN (Español)
	87685400	1	TRANSMISSÃO Conj. **(Nota 1)**	TRANSMISSION Assy. **(Note 1)**	TRANSMISIÓN Conj. **(Nota 1)**
1	8603504	1	ROLAMENTO Rolos	BEARING Roller	RODAMIENTO Rodillos
2	8603436	2	ANEL	RING	ANILLO
3	8603510	1	EIXO	SHAFT	EJE
4	8603407	1	PRISIONEIRO (M10x16)	STUD (M10x16)	ESPARRAGO (M10x16)
	71103501	1	EMBREAGEM 3ª Marcha Conj.	CLUTCH 3rd Gear Assy.	EMBRAGUE 3ª Velocidad Conj.
5	8604705	1	PORTA-DISCOS	DISC CARRIER	PORTA-DISCOS
6	8603408	1	ÊMBOLO	PISTON	ÉMBOLO
7	8603409	1	ANEL-O	O-RING	ANILLO-O
8	8603410	1	ANEL-O	O-RING	ANILLO-O
9	8603455	1	RETENTOR	RETAINER	RETENEDOR
10	8603506	7	ARRUELA mola	WASHER spring	ARANDELA resorte
11	8603456	1	ANEL RETENÇÃO	RING SNAP	ANILLO TRABA
12	8603411	1	DISCO Embreagem Externo	DISC Clutch Outer	DISCO Embrague Externo
13	8603412	7	DISCO Embreagem Externo	DISC Clutch Outer	DISCO Embrague Externo
14	8603413	7	DISCO Embreagem Interno	DISC Clutch Inner	DISCO Embrague Interno
15	8603414	1	CALÇO	SHIM	CALZO
16	8603415		ANEL trava (2,1mm)	SNAP RING (2,1mm)	ANILLO retención (2,1mm)
16	8603416		ANEL trava (2,25mm)	SNAP RING (2,25mm)	ANILLO retención (2,25mm)
16	8603417		ANEL trava (2,4mm)	SNAP RING (2,4mm)	ANILLO retención (2,4mm)
16	8603418		ANEL trava (2,55mm)	SNAP RING (2,55mm)	ANILLO retención (2,55mm)
16	8603419		ANEL trava (2,7mm)	SNAP RING (2,7mm)	ANILLO retención (2,7mm)
16	8603420		ANEL trava (2,85mm)	SNAP RING (2,85mm)	ANILLO retención (2,85mm)
16	8603421		ANEL trava (3,0mm)	SNAP RING (3,0mm)	ANILLO retención (3,0mm)
16	8603422		ANEL trava (3,15mm)	SNAP RING (3,15mm)	ANILLO retención (3,15mm)
16	8603423		ANEL trava (3,3mm)	SNAP RING (3,3mm)	ANILLO retención (3,3mm)
16	8603424		ANEL trava (3,45mm)	SNAP RING (3,45mm)	ANILLO retención (3,45mm)
16	8603425		ANEL trava (3,6mm)	SNAP RING (3,6mm)	ANILLO retención (3,6mm)
16	8603426		ANEL trava (3,75mm)	SNAP RING (3,75mm)	ANILLO retención (3,75mm)
16	8603427		ANEL trava (3,90mm)	SNAP RING (3,90mm)	ANILLO retención (3,90mm)
16	8603428		ANEL trava (4,05mm)	SNAP RING (4,05mm)	ANILLO retención (4,05mm)
16	8603429		ANEL trava (4,20mm)	SNAP RING (4,20mm)	ANILLO retención (4,20mm)
17	8603430	2	DISCO	DISC	DISCO
18	8603431	2	ROLAMENTO Agulhas	BEARING Needle	RODAMIENTO Agujas
19	8603432	2	ARRUELA	WASHER	ARANDELA
20	8603643	1	ROLAMENTO Agulhas	BEARING Needle	RODAMIENTO Agujas
21	8603512	1	ENGRENAGEM Intermediária	GEAR Idler	ENGRANAJE Intermediaria
22	8603505	1	ROLAMENTO Rolos	BEARING Roller	RODAMIENTO Rodillos

Nota 1: Inclui os itens das páginas **6-2** a **6-38** e **7-2**
Note 1: Includes items on pages **6-2** to **6-38** and **7-2**
Nota 1: Incluye los itens de las páginas **6-2** a **6-38** y **7-2**

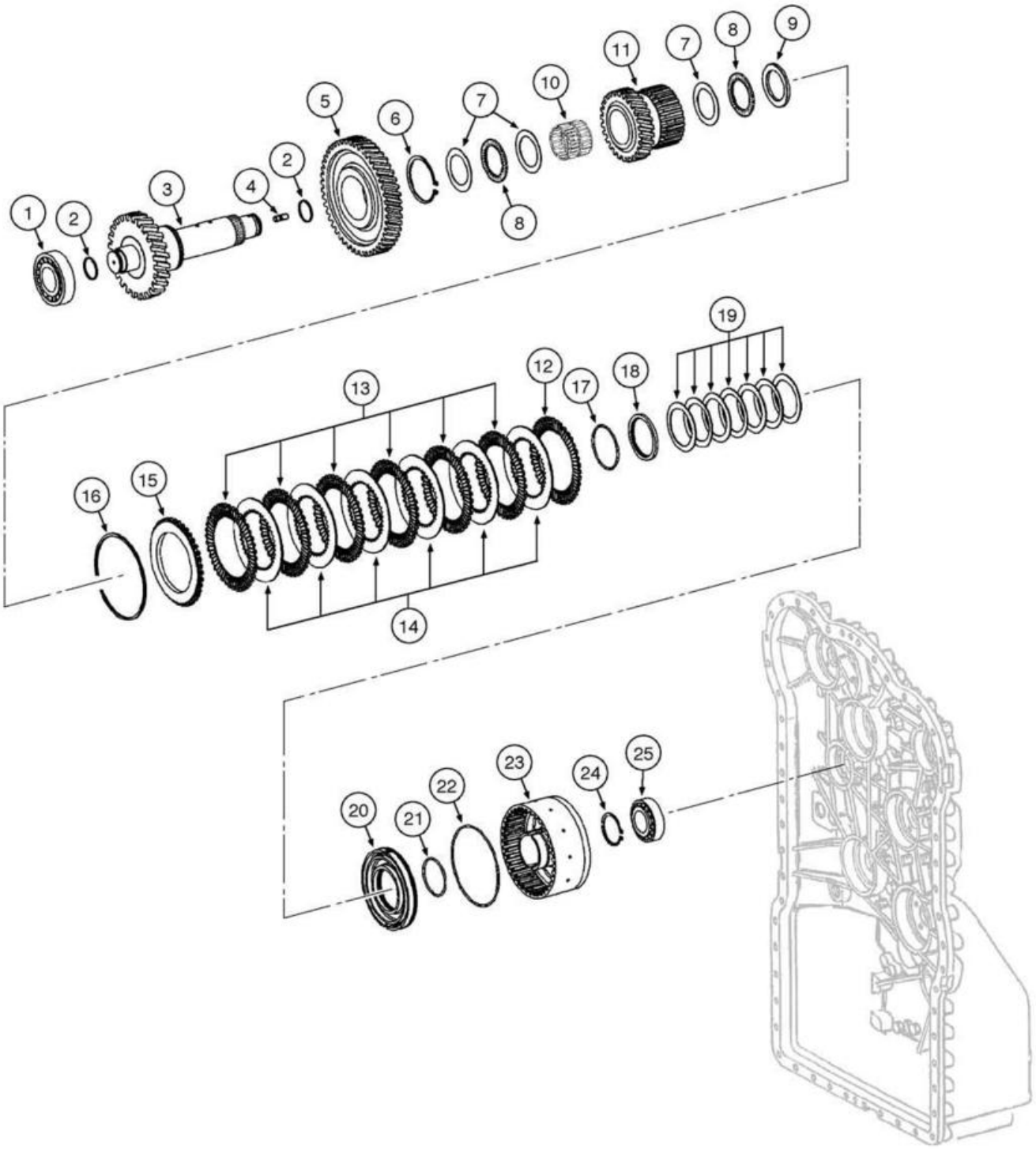
1
2
3
4
2
5
6
7
8
7
10
11
7
8
9
19
12
17
18
13
16
15
14
20
21
22
23
24
25

ITEM REF.	PEÇA Nº PART Nº PIEZA Nº	QTD. QTY. CANT.	DESCRIÇÃO (Português)	DESCRIPTION (English)	DESCRIPCIÓN (Español)
	87685400	1	TRANSMISSÃO Conj. **(Nota 1)**	TRANSMISSION Assy. **(Note 1)**	TRANSMISIÓN Conj. **(Nota 1)**
1	8603505	1	ROLAMENTO Rolos	BEARING Roller	RODAMIENTO Rodillos
2	8603436	2	ANEL	RING	ANILLO
3	8603513	1	EIXO	SHAFT	EJE
4	8603407	1	PRISIONEIRO (M10x16)	STUD (M10x16)	ESPARRAGO (M10x16)
5	8603515	1	ENGRENAGEM Intermediária	GEAR Idler	ENGRANAJE Intermediaria
6	P0236317R	1	ANEL RETENÇÃO	RING SNAP	ANILLO TRABA
7	8603432	3	ARRUELA	WASHER	ARANDELA
8	8603431	2	ROLAMENTO Agulhas	BEARING Needle	RODAMIENTO Agujas
9	8603430	1	DISCO	DISC	DISCO
10	8603643	1	ROLAMENTO Agulhas	BEARING Needle	RODAMIENTO Agujas
11	8604725	1	ENGRENAGEM Intermediária	GEAR Idler	ENGRANAJE Intermediaria
	71103502	1	EMBREAGEM 4ª Marcha Conj.	CLUTCH 4th Gear Assy.	EMBRAGUE 4ª Velocidad Conj.
12	8603411	1	DISCO Embreagem Externo	DISC Clutch Outer	DISCO Embrague Externo
13	8603412	7	DISCO Embreagem Externo	DISC Clutch Outer	DISCO Embrague Externo
14	8603413	7	DISCO Embreagem Interno	DISC Clutch Inner	DISCO Embrague Interno
15	8603414	1	CALÇO	SHIM	CALZO
16	8603415		ANEL trava (2,1mm)	SNAP RING (2,1mm)	ANILLO retención (2,1mm)
16	8603416		ANEL trava (2,25mm)	SNAP RING (2,25mm)	ANILLO retención (2,25mm)
16	8603417		ANEL trava (2,4mm)	SNAP RING (2,4mm)	ANILLO retención (2,4mm)
16	8603418		ANEL trava (2,25mm)	SNAP RING (2,25mm)	ANILLO retención (2,25mm)
16	8603419		ANEL trava (2,7mm)	SNAP RING (2,7mm)	ANILLO retención (2,7mm)
16	8603420		ANEL trava (2,85mm)	SNAP RING (2,85mm)	ANILLO retención (2,85mm)
16	8603421		ANEL trava (3,0mm)	SNAP RING (3,0mm)	ANILLO retención (3,0mm)
16	8603422		ANEL trava (3,15mm)	SNAP RING (3,15mm)	ANILLO retención (3,15mm)
16	8603423		ANEL trava (3,3mm)	SNAP RING (3,3mm)	ANILLO retención (3,3mm)
16	8603424		ANEL trava (3,45mm)	SNAP RING (3,45mm)	ANILLO retención (3,45mm)
16	8603425		ANEL trava (3,6mm)	SNAP RING (3,6mm)	ANILLO retención (3,6mm)
16	8603426		ANEL trava (3,75mm)	SNAP RING (3,75mm)	ANILLO retención (3,75mm)
16	8603427		ANEL trava (3,9mm)	SNAP RING (3,9mm)	ANILLO retención (3,9mm)
16	8603428		ANEL trava (4,05mm)	SNAP RING (4,05mm)	ANILLO retención (4,05mm)
16	8603429		ANEL trava (4,20mm)	SNAP RING (4,20mm)	ANILLO retención (4,20mm)
17	8603456	1	ANEL RETENÇÃO	RING SNAP	ANILLO TRABA
18	8603455	1	RETENTOR	RETAINER	RETENEDOR
19	8603506	7	ARRUELA mola SPRING	WASHER spring SPRING	ARANDELA resorte SPRING
20	8603408	1	ÊMBOLO	PISTON	ÉMBOLO
21	8603409	1	ANEL-O	O-RING	ANILLO-O
22	8603410	1	ANEL-O	O-RING	ANILLO-O
23	8603511	1	PORTA-DISCOS	DISC CARRIER	PORTA-DISCOS
24	8603452	1	RETENTOR	RETAINER	RETENEDOR
25	8603435	1	ROLAMENTO Rolos	BEARING Roller	RODAMIENTO Rodillos

Nota 1: Inclui os itens das páginas **6-2** a **6-38** e **7-2**
Note 1: Includes items on pages **6-2** to **6-38** and **7-2**
Nota 1: Incluye los itens de las páginas **6-2** a **6-38** y **7-2**

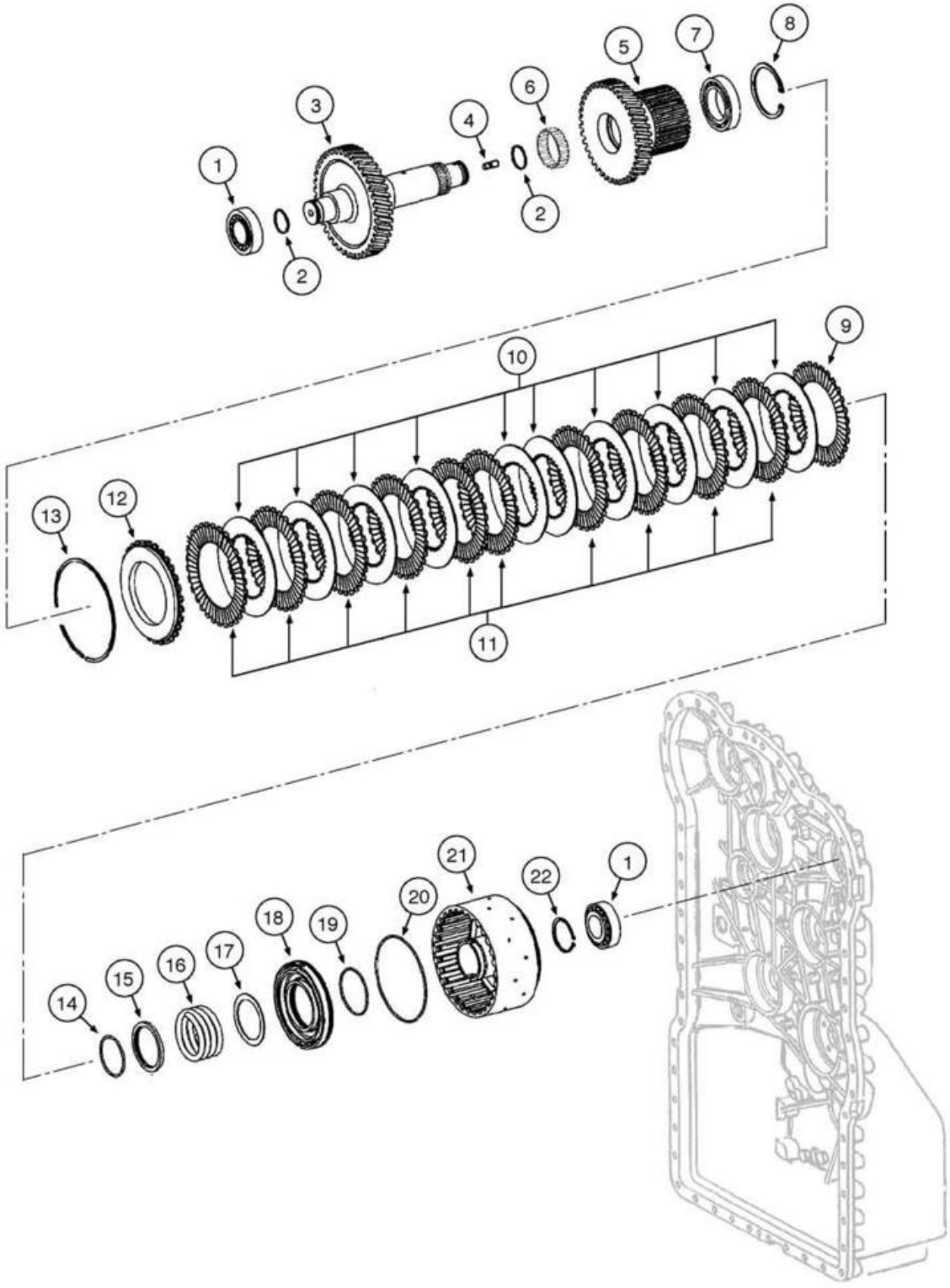
1
2
3
4
5
6
7
8
9
10
11
12
13
14
15
16
17
18
19
20
21
22

ITEM REF.	PEÇA Nº PART Nº PIEZA Nº	QTD. QTY. CANT.	DESCRIÇÃO (Português)	DESCRIPTION (English)	DESCRIPCIÓN (Español)
	87685400	1	TRANSMISSÃO Conj. **(Nota 1)**	TRANSMISSION Assy. **(Note 1)**	TRANSMISIÓN Conj. **(Nota 1)**
1	8603435	2	ROLAMENTO Rolos	BEARING Roller	RODAMIENTO Rodillos
2	8603436	2	ANEL	RING	ANILLO
3	8603516	1	EIXO	SHAFT	EJE
4	8603407	1	PRISIONEIRO (M10x16)	STUD (M10x16)	ESPARRAGO (M10x16)
5	8603518	1	ENGRENAGEM Intermediária	GEAR Idler	ENGRANAJE Intermediaria
6	8603450	1	ROLAMENTO Rolos	BEARING Roller	RODAMIENTO Rodillos
7	8604716	1	ROLAMENTO Esferas	BEARING Ball	RODAMIENTO Bolas
8	800-2190	1	ANEL trava (M90)	SNAP RING (M90)	ANILLO retención (M90)
	71103503	1	EMBREAGEM Marcha a Frente Conj.	CLUTCH Forward Gear Assy.	EMBRAGUE Velocidad Avante Conj.
9	8604701	1	DISCO Embreagem Externo	DISC Clutch Outer	DISCO Embrague Externo
10	8604702	9	DISCO Embreagem Ext	DISC Clutch Outer	DISCO Embrague Ext
11	8603486	9	DISCO Embreagem Interno	DISC Clutch Inner	DISCO Embrague Interno
12	8603487	1	CALÇO	SHIM	CALZO
13	8603488		ANEL trava (2,1mm)	SNAP RING (2,1mm)	ANILLO retención (2,1mm)
13	8603489		ANEL trava (2,25mm)	SNAP RING (2,25mm)	ANILLO retención (2,25mm)
13	8603490		CALÇO (2,4mm)	SHIM (2,4mm)	CALZO (2,4mm)
13	8603491		CALÇO (2,55mm)	SHIM (2,55mm)	CALZO (2,55mm)
13	8603492		CALÇO (2,7mm)	SHIM (2,7mm)	CALZO (2,7mm)
13	8603493		CALÇO (2,85mm)	SHIM (2,85mm)	CALZO (2,85mm)
13	8603494		CALÇO (3,0mm)	SHIM (3,0mm)	CALZO (3,0mm)
13	8603495		CALÇO (3,15mm)	SHIM (3,15mm)	CALZO (3,15mm)
13	8603496		ANEL trava (3,3mm)	SNAP RING (3,3mm)	ANILLO retención (3,3mm)
13	8603497		CALÇO (3,45mm)	SHIM (3,45mm)	CALZO (3,45mm)
13	8603498		ANEL trava (3,6mm)	SNAP RING (3,6mm)	ANILLO retención (3,6mm)
13	8603499		ANEL trava (3,9mm)	SNAP RING (3,9mm)	ANILLO retención (3,9mm)
13	8603500		ANEL trava (4,05mm)	SNAP RING (4,05mm)	ANILLO retención (4,05mm)
13	8603501		CALÇO (4,20mm)	SHIM (4,20mm)	CALZO (4,20mm)
14	8603456	1	ANEL RETENÇÃO	RING SNAP	ANILLO TRABA
15	8603455	1	RETENTOR	RETAINER	RETENEDOR
16	8603454	1	MOLA	SPRING	RESORTE
17	8603453	1	ARRUELA	WASHER	ARANDELA
18	8603408	1	ÊMBOLO	PISTON	ÉMBOLO
19	8603409	1	ANEL-O	O-RING	ANILLO-O
20	8603410	1	ANEL-O	O-RING	ANILLO-O
21	8603517	1	PORTA-DISCOS	DISC CARRIER	PORTA-DISCOS
22	8603452	1	RETENTOR	RETAINER	RETENEDOR

Nota 1: Inclui os itens das páginas **6-2** a **6-38** e **7-2**
Note 1: Includes items on pages **6-2** to **6-38** and **7-2**
Nota 1: Incluye los itens de las páginas **6-2** a **6-38** y **7-2**

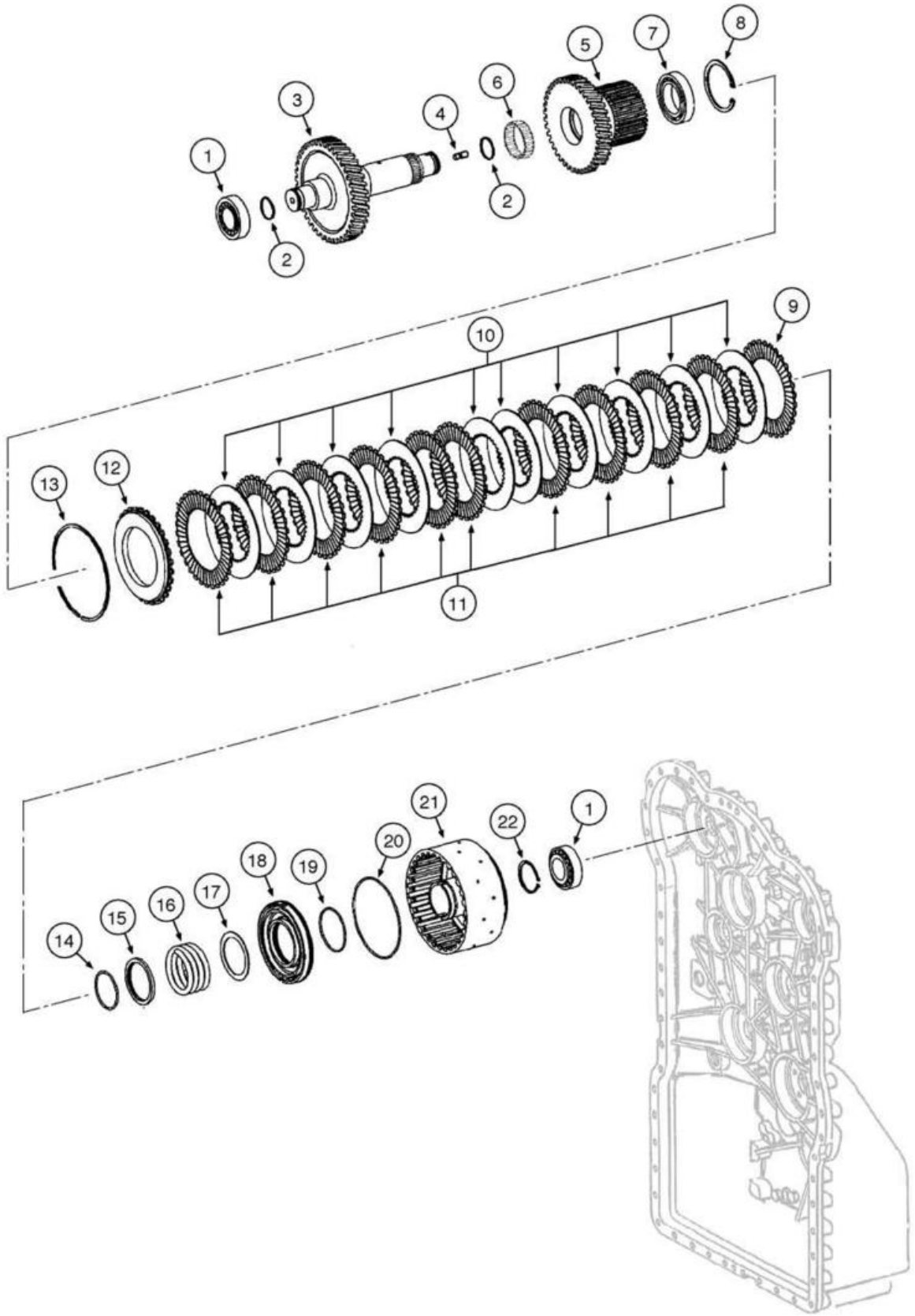
1
2
3
4
5
6
7
8
9
10
11
12
13
14
15
16
17
18
19
20
21
22

ITEM REF.	PEÇA Nº PART Nº PIEZA Nº	QTD. QTY. CANT.	DESCRIÇÃO (Português)	DESCRIPTION (English)	DESCRIPCIÓN (Español)
	87685400	1	TRANSMISSÃO Conj. **(Nota 1)**	TRANSMISSION Assy. **(Note 1)**	TRANSMISIÓN Conj. **(Nota 1)**
1	8603435	2	ROLAMENTO Rolos	BEARING Roller	RODAMIENTO Rodillos
2	8603436	2	ANEL	RING	ANILLO
3	8603519	1	EIXO	SHAFT	EJE
4	8603407	1	PRISIONEIRO (M10x16)	STUD (M10x16)	ESPARRAGO (M10x16)
5	8603518	1	ENGRENAGEM Intermediária	GEAR Idler	ENGRANAJE Intermediaria
6	8603450	1	ROLAMENTO Rolos	BEARING Roller	RODAMIENTO Rodillos
7	8604716	1	ROLAMENTO Esferas	BEARING Ball	RODAMIENTO Bolas
8	800-2190	1	ANEL trava (M90)	SNAP RING (M90)	ANILLO retención (M90)
	71103508	1	EMBREAGEM Marcha a Ré Conj.	CLUTCH Reverse Gear Assy.	EMBRAGUE Velocidad Atrás Conj.
9	8604701	1	DISCO Embreagem Externo	DISC Clutch Outer	DISCO Embrague Externo
10	8604702	9	DISCO Embreagem Externo	DISC Clutch Outer	DISCO Embrague Externo
11	8603486	9	DISCO Embreagem Interno	DISC Clutch Inner	DISCO Embrague Interno
12	8603487	1	CALÇO	SHIM	CALZO
13	8603488	0	ANEL trava (2,1 mm)	SNAP RING (2,1 mm)	ANILLO retención (2,1 mm)
13	8603489	0	ANEL trava (2,25 mm)	SNAP RING (2,25 mm)	ANILLO retención (2,25 mm)
13	8603490	0	CALÇO (2,4 mm)	SHIM (2,4 mm)	CALZO (2,4 mm)
13	8603491	0	CALÇO (2,55 mm)	SHIM (2,55 mm)	CALZO (2,55 mm)
13	8603492	0	CALÇO (2,7 mm)	SHIM (2,7 mm)	CALZO (2,7 mm)
13	8603493	0	CALÇO (2,85 mm)	SHIM (2,85 mm)	CALZO (2,85 mm)
13	8603494	0	CALÇO (3,0 mm)	SHIM (3,0 mm)	CALZO (3,0 mm)
13	8603495	0	CALÇO (3,15 mm)	SHIM (3,15 mm)	CALZO (3,15 mm)
13	8603496	0	ANEL trava (3,3 mm)	SNAP RING (3,3 mm)	ANILLO retención (3,3 mm)
13	8603497	0	CALÇO (3,45 mm)	SHIM (3,45 mm)	CALZO (3,45 mm)
13	8603498	0	ANEL trava (3,6 mm)	SNAP RING (3,6 mm)	ANILLO retención (3,6 mm)
13	331908A1	0	ANEL trava	SNAP RING	ANILLO retención
13	8603499	0	ANEL trava (3,90 mm)	SNAP RING (3,90 mm)	ANILLO retención (3,90 mm)
13	8603500	0	ANEL trava (4,05 mm)	SNAP RING (4,05 mm)	ANILLO retención (4,05 mm)
13	8603501	0	CALÇO (4,20 mm)	SHIM (4,20 mm)	CALZO (4,20 mm)
14	8603456	1	ANEL RETENÇÃO	RING SNAP	ANILLO TRABA
15	8603455	1	RETENTOR	RETAINER	RETENEDOR
16	8603454	1	MOLA	SPRING	RESORTE
17	8603453	1	ARRUELA	WASHER	ARANDELA
18	8603408	1	ÊMBOLO	PISTON	ÉMBOLO
19	8603409	1	ANEL-O	O-RING	ANILLO-O
20	8603410	1	ANEL-O	O-RING	ANILLO-O
21	8603517	1	PORTA-DISCOS	DISC CARRIER	PORTA-DISCOS
22	8603452	1	ANEL Retenção	RETAINER	ANILLO Retención

Nota 1: Inclui os itens das páginas **6-2** a **6-38** e **7-2**
Note 1: Includes items on pages **6-2** to **6-38** and **7-2**
Nota 1: Incluye los itens de las páginas **6-2** a **6-38** y **7-2**

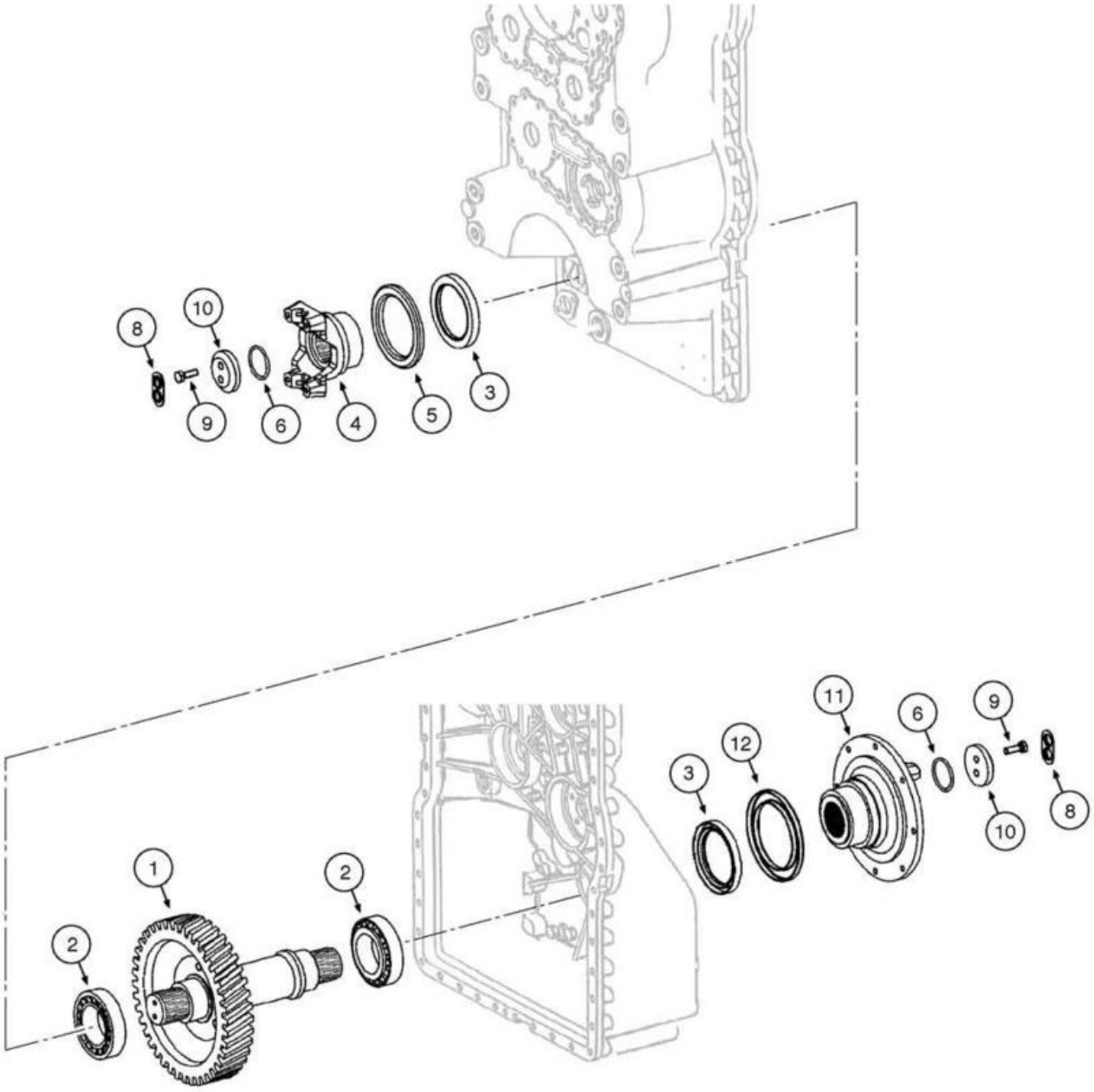
8
10
9
6
4
5
3
11
6
9
12
3
10
8
1
2
2

ITEM REF.	PEÇA Nº PART Nº PIEZA Nº	QTD. QTY. CANT.	DESCRIÇÃO (Português)	DESCRIPTION (English)	DESCRIPCIÓN (Español)
	87685400	1	TRANSMISSÃO Conj. **(Nota 1)**	TRANSMISSION Assy. **(Note 1)**	TRANSMISIÓN Conj. **(Nota 1)**
1	8603520	1	EIXO	SHAFT	EJE
2	8603504	2	ROLAMENTO Rolos	BEARING Roller	RODAMIENTO Rodillos
3	8603211	2	JUNTA	GASKET	JUNTA
4	8604718	1	FLANGE Saída Traseira	FLANGE Output Rear	BRIDA Salida Trasera
5	8604719	1	ANEL Vedacão	RING Seal	ANILLO Vedación
6	8603275	2	ANEL-O	O-RING	ANILLO-O
7	8604719	2	JUNTA (não ilustrado)	GASKET (not shown)	JUNTA (no ilustrado)
8	8603212	2	ARRUELA	WASHER	ARANDELA
9	8603521	4	PARAFUSO (M8x25)	SCREW (M8x25)	TORNILLO (M8x25)
10	8604717	2	ARRUELA	WASHER	ARANDELA
11	86989637	1	FLANGE Freio Estacionamento **(p.7-2)**	FLANGE Parking Brake **(p.7-2)**	BRIDA Freno Estacionamiento **(p.7-2)**
12	8604721	1	JUNTA	GASKET	JUNTA

Nota 1: Inclui os itens das páginas **6-2** a **6-38** e **7-2**
Note 1: Includes items on pages **6-2** to **6-38** and **7-2**
Nota 1: Incluye los itens de las páginas **6-2** a **6-38** y **7-2**

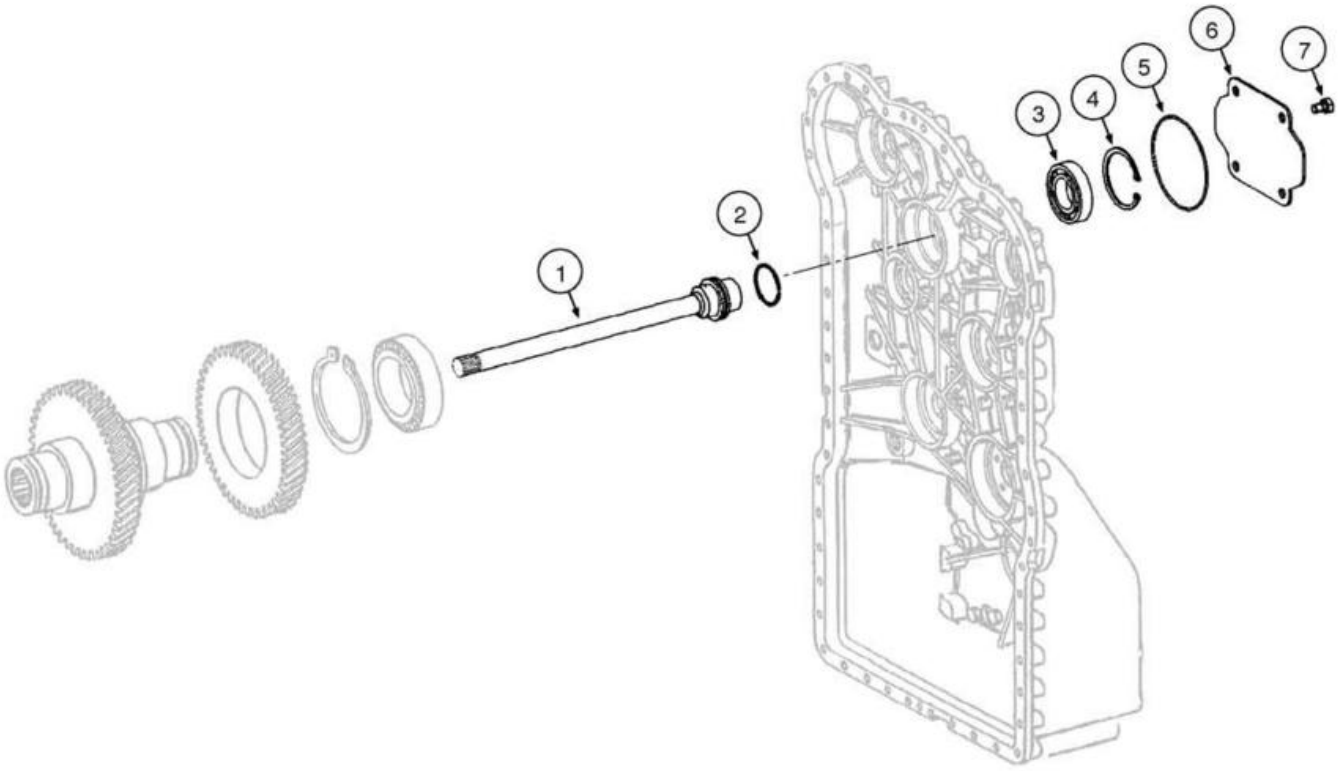
1
2
3
4
5
6
7

ITEM REF.	PEÇA Nº PART Nº PIEZA Nº	QTD. QTY. CANT.	DESCRIÇÃO (Português)	DESCRIPTION (English)	DESCRIPCIÓN (Español)
	87685400	1	TRANSMISSÃO Conj. **(Nota 1)**	TRANSMISSION Assy. **(Note 1)**	TRANSMISIÓN Conj. **(Nota 1)**
1	8603525	1	EIXO	SHAFT Pump	EJE
2	8603302	1	ANEL	RING	ANILLO
3	8603353	1	ROLAMENTO Esferas	BEARING Ball	RODAMIENTO Bolas
4	8603354	1	ANEL RETENÇÃO	RING SNAP	ANILLO TRABA
5	8603527	1	ANEL-O	O-RING	ANILLO-O
6	8603526	1	TAMPA	COVER	TAPA
7	8603294	4	PARAFUSO (M12x18)	SCREW (M12x18)	TORNILLO (M12x18)

Nota 1: Inclui os itens das páginas **6-2** a **6-38** e **7-2**
Note 1: Includes items on pages **6-2** to **6-38** and **7-2**
Nota 1: Incluye los itens de las páginas **6-2** a **6-38** y **7-2**

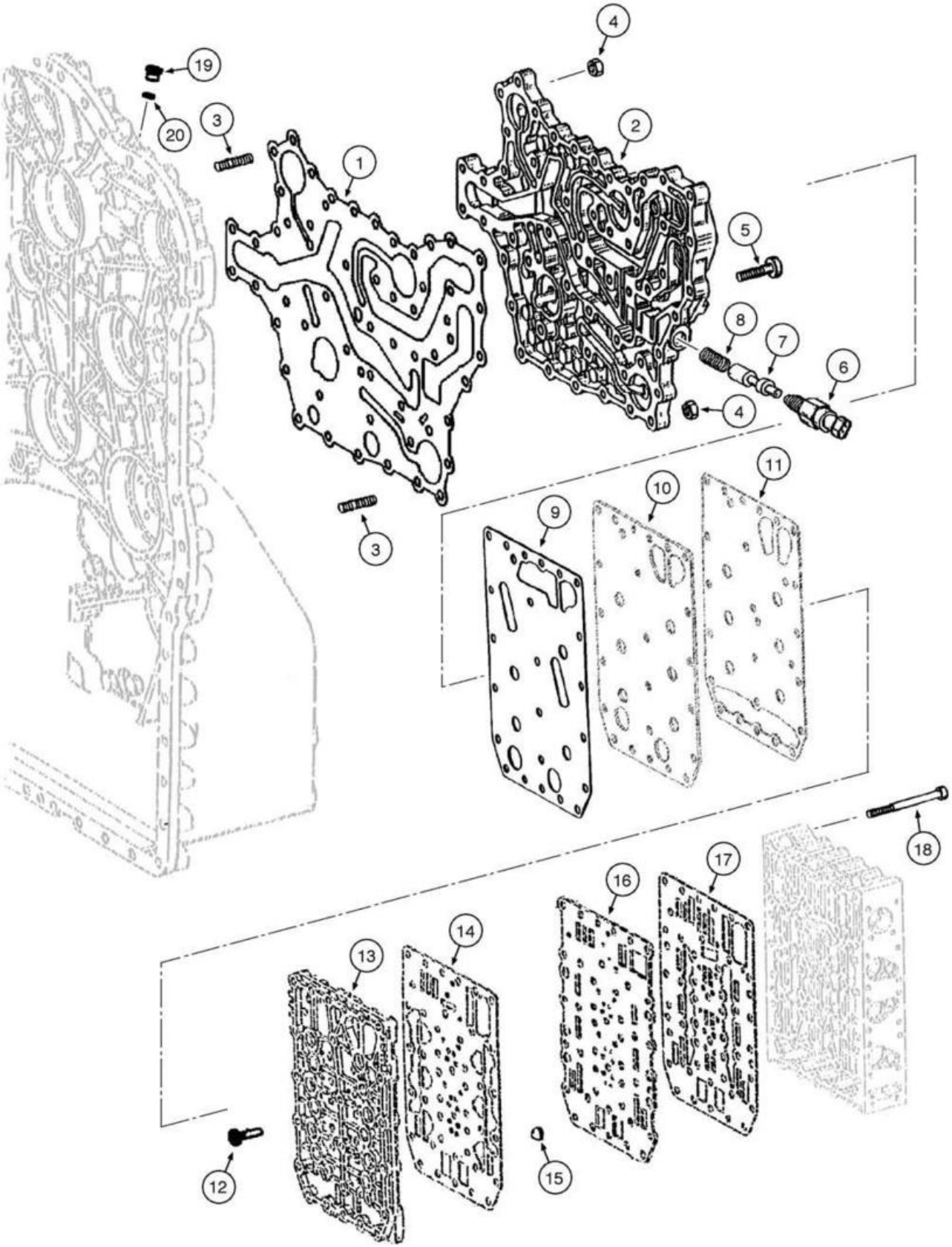
4
19
20
3
2
1
5
8
7
6
4
3
9
10
11
18
17
16
14
13
12
15

ITEM REF.	PEÇA Nº PART Nº PIEZA Nº	QTD. QTY. CANT.	DESCRIÇÃO (Português)	DESCRIPTION (English)	DESCRIPCIÓN (Español)
	87685400	1	TRANSMISSÃO Conj. **(Nota 1)**	TRANSMISSION Assy. **(Note 1)**	TRANSMISIÓN Conj. **(Nota 1)**
1	8603804	1	JUNTA	GASKET	JUNTA
2	8603805	1	PLACA	PLATE	PLACA
3	8603641	14	PRISIONEIRO (M8x25)	STUD (M8x25)	ESPARRAGO (M8x25)
4	8603315	14	PORCA (M8)	NUT (M8)	TUERCA (M8)
5	8603308	36	PARAFUSO	SCREW	TORNILLO
6	8603537	1	INTERRUPTOR	SWITCH	INTERRUPTOR
7	8603533	1	ÊMBOLO	PISTON	ÉMBOLO
8	8603534	1	MOLA	SPRING	RESORTE
9	8603180	1	JUNTA	GASKET	JUNTA
10	8603531	1	PLACA Intermediária	GASKET Intermediate	PLACA Intermediaria
11	8603532	1	JUNTA	GASKET	JUNTA
	REF	1	VÁLVULA Controle Transmissão Conj. **(p.6-32)**	VALVE Transmission Control Assy. **(p.6-32)**	VÁLVULA Control Transmisión Conj. **(p.6-32)**
12	8603183	18	PARAFUSO (M6x23)	SCREW (M6x23)	TORNILLO (M6x23)
13	8603628	1	PLACA	PLATE	PLACA
14	8603181	1	PLACA	PLATE	PLACA
15	8603363	6	TELA	SCREEN	TELA
16	71103385	1	PLACA Intermediária	GASKET Intermediate	PLACA Intermediaria
17	8603626	1	JUNTA	GASKET	JUNTA
18	8603182	23	PARAFUSO	SCREW	TORNILLO
19	8603400	1	BUJÃO	PLUG	TAPÓN
20	8603401	1	ANEL-O	O-RING	ANILLO-O

Nota 1: Inclui os itens das páginas **6-2** a **6-38** e **7-2**
Note 1: Includes items on pages **6-2** to **6-38** and **7-2**
Nota 1: Incluye los itens de las páginas **6-2** a **6-38** y **7-2**

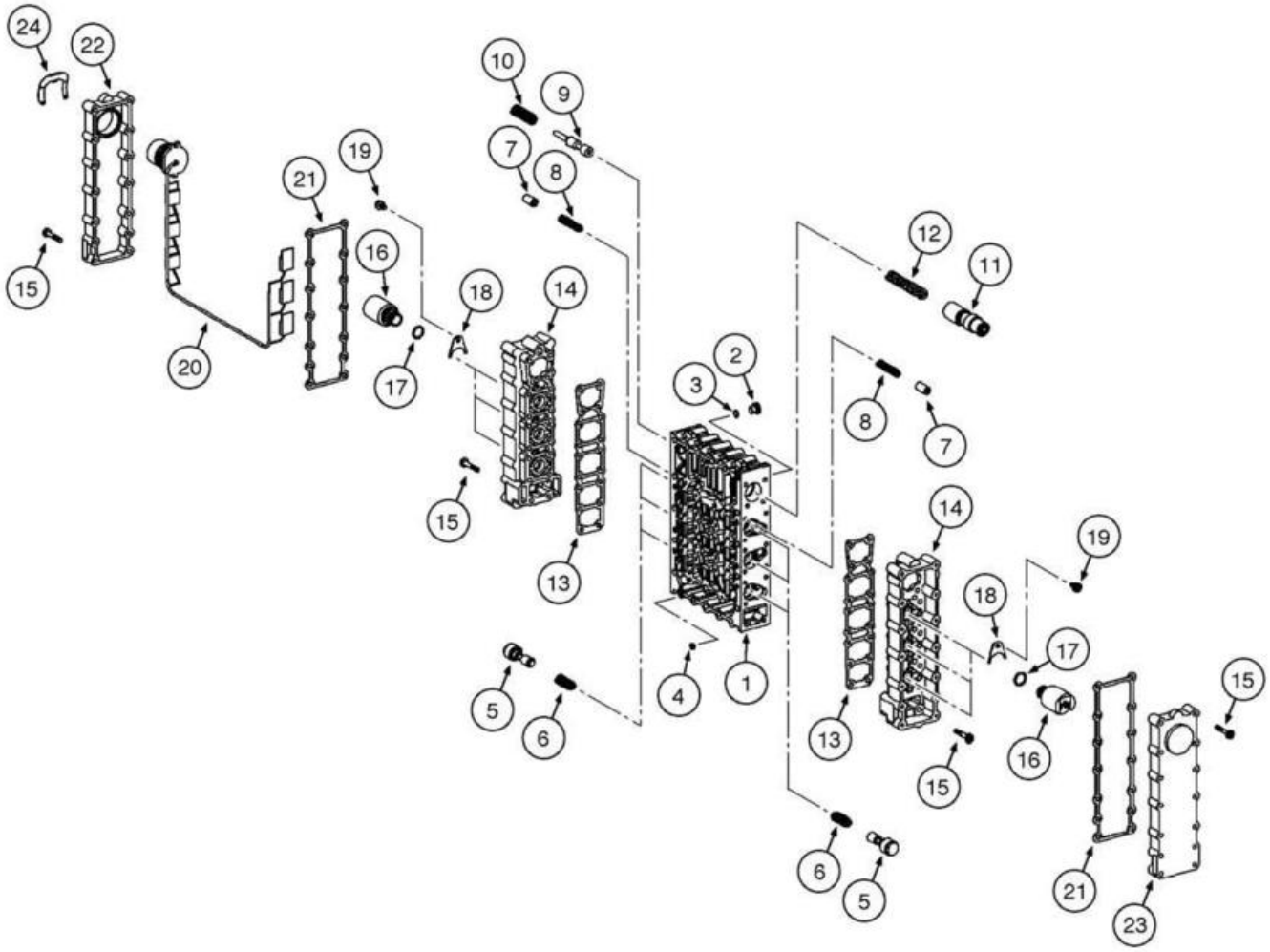
24
22
15
20
21
19
16
17
18
10
9
7
8
14
13
15
2
3
4
1
5
6
12
11
8
7
14
13
15
19
18
17
16
6
5
15
21
23

ITEM REF.	PEÇA Nº PART Nº PIEZA Nº	QTD. QTY. CANT.	DESCRIÇÃO (Português)	DESCRIPTION (English)	DESCRIPCIÓN (Español)
	87685400	1	TRANSMISSÃO Conj. **(Nota 1)**	TRANSMISSION Assy. **(Note 1)**	TRANSMISIÓN Conj. **(Nota 1)**
	331759A1	1	DISTRIBUIDOR Conj.	DISTRIBUTOR Assy.	DISTRIBUIDOR Conj.
1	8603365	1	CORPO Válvula	BODY Valve	CUERPO Válvula
2	8603366	8	BUJÃO	PLUG	TAPÓN
3	8603215	8	ANEL-O	O-RING	ANILLO-O
4	8603367	6	ORIFÍCIO	ORIFICE	ORIFICIO
5	8603368	6	ÊMBOLO	PISTON	ÉMBOLO
6	8603369	6	MOLA	SPRING	RESORTE
7	8603370	6	ÊMBOLO	PISTON	ÉMBOLO
8	8603371	6	MOLA	SPRING	RESORTE
9	8603372	1	ÊMBOLO	PISTON	ÉMBOLO
10	8603374	1	MOLA	SPRING	RESORTE
11	8603623	1	ÊMBOLO	PISTON	ÉMBOLO
12	8603375	1	MOLA	SPRING	RESORTE
13	8603786	2	JUNTA	GASKET	JUNTA
14	8603376	2	CARCAÇA	HOUSING	CARCASA
15	8603377	64	PARAFUSO	SCREW	TORNILLO
16	8603624	6	REGULADOR Pressão	REGULATOR Pressure	REGULADOR Presión
17	8603538	6	ANEL-O	O-RING	ANILLO-O
18	8603218	6	PLACA	PLATE	PLACA
19	8603359	6	PARAFUSO	SCREW	TORNILLO
20	8603625	1	CHICOTE	HARNESS	HAZ. ELECTRICO
21	8603787	2	JUNTA	GASKET	JUNTA
22	8603360	1	TAMPA	COVER	TAPA
23	8603361	1	TAMPA	COVER	TAPA
24	8603362	1	ABRAÇADEIRA	CLAMP	ABRAZADERA

Nota 1: Inclui os itens das páginas **6-2** a **6-38** e **7-2**
Note 1: Includes items on pages **6-2** to **6-38** and **7-2**
Nota 1: Incluye los itens de las páginas **6-2** a **6-38** y **7-2**

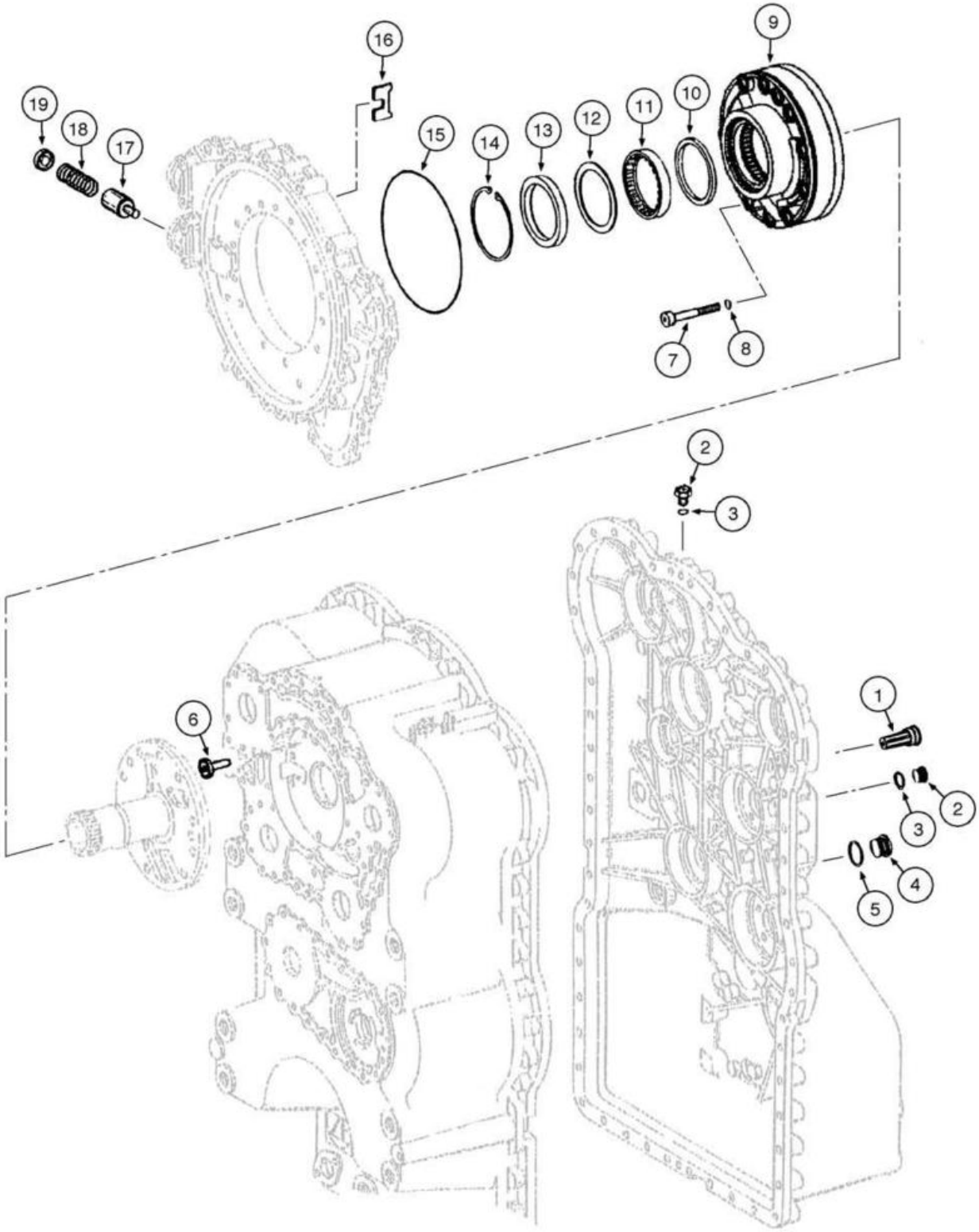
16
9
19
18
17
15
14
13
12
11
10
7
8
2
3
6
1
2
3
4
5

ITEM REF.	PEÇA Nº PART Nº PIEZA Nº	QTD. QTY. CANT.	DESCRIÇÃO (Português)	DESCRIPTION (English)	DESCRIPCIÓN (Español)
	87685400	1	TRANSMISSÃO Conj. **(Nota 1)**	TRANSMISSION Assy. **(Note 1)**	TRANSMISIÓN Conj. **(Nota 1)**
1	8603378	1	VÁLVULA	VALVE	VÁLVULA
2	8603357	2	BUJÃO	PLUG	TAPÓN
3	8603358	2	ANEL-O	O-RING	ANILLO-O
4	8603400	1	BUJÃO	PLUG	TAPÓN
5	8603401	1	ANEL-O	O-RING	ANILLO-O
6	8603779	1	VÁLVULA Alívio	VALVE Relief	VÁLVULA Alivio
7	8603384	10	PARAFUSO	SCREW	TORNILLO
8	8603385	10	ANEL-O	O-RING	ANILLO-O
9	87446110	1	BOMBA	PUMP	BOMBA
10	8603388	1	ANEL	RING	ANILLO
11	8603390	1	ROLAMENTO Agulhas	BEARING Needle	RODAMIENTO Agujas
12	8603389	1	CALÇO	SHIM	CALZO
13	8603391	1	JUNTA	GASKET	JUNTA
14	8603392	1	ANEL RETENÇÃO	RING SNAP	ANILLO TRABA
15	8603386	1	ANEL-O	O-RING	ANILLO-O
16	8603381	1	ARRUELA	WASHER	ARANDELA
17	8603382	1	ÊMBOLO	PISTON	ÉMBOLO
18	8603383	1	MOLA	SPRING	RESORTE
19	8603380	1	PLACA	PLATE	PLACA

Nota 1: Inclui os itens das páginas **6-2** a **6-38** e **7-2**
Note 1: Includes items on pages **6-2** to **6-38** and **7-2**
Nota 1: Incluye los itens de las páginas **6-2** a **6-38** y **7-2**

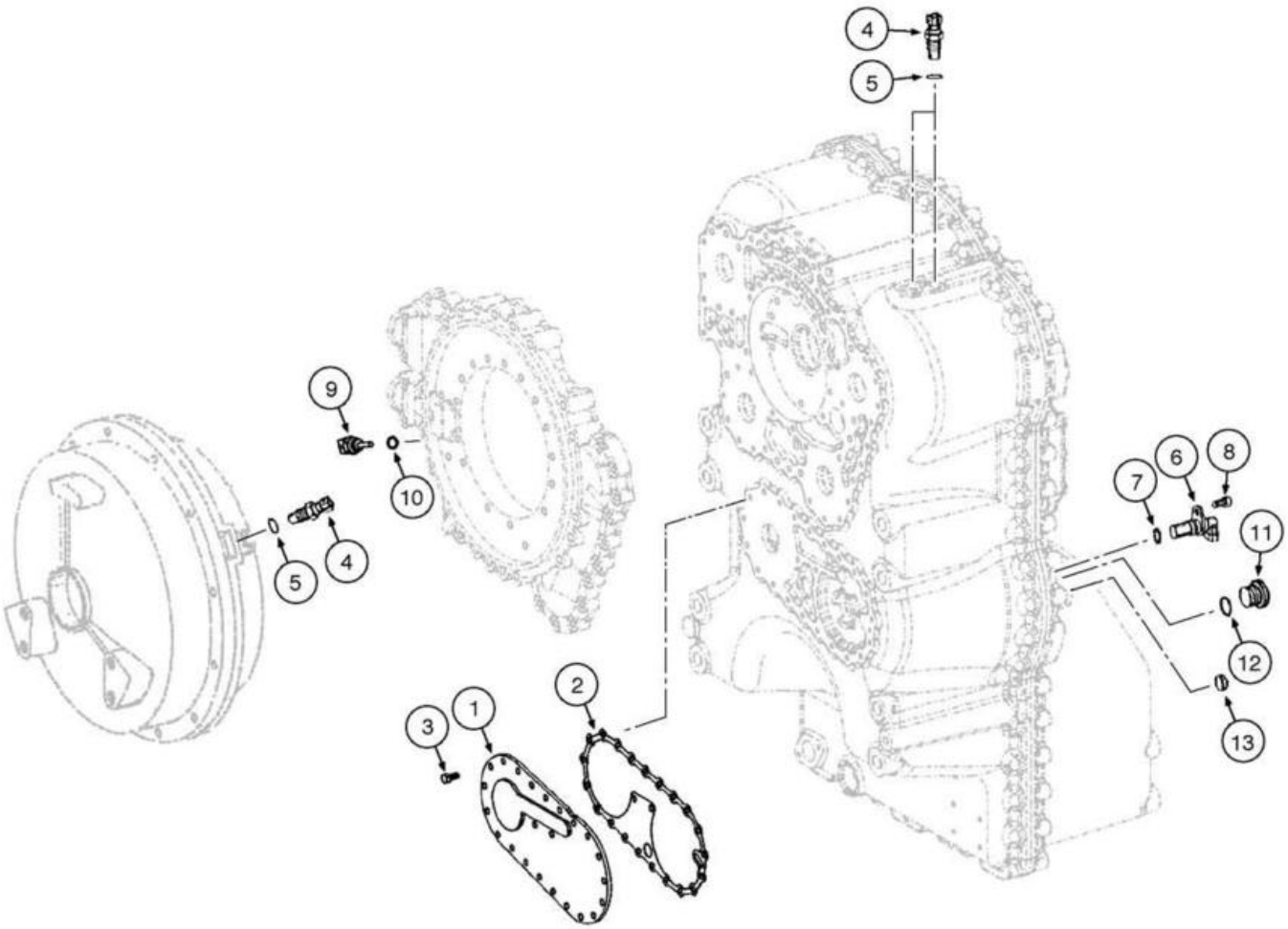
4
5
9
10
5
4
7
6
8
11
12
13
3
1
2

ITEM REF.	PEÇA Nº PART Nº PIEZA Nº	QTD. QTY. CANT.	DESCRIÇÃO (Português)	DESCRIPTION (English)	DESCRIPCIÓN (Español)
	87685400	1	TRANSMISSÃO Conj. **(Nota 1)**	TRANSMISSION Assy. **(Note 1)**	TRANSMISIÓN Conj. **(Nota 1)**
1	8603393	1	TAMPA Bomba Direção	COVER Steering Pump	TAPA Bomba Dirección
2	8603395	1	JUNTA	GASKET	JUNTA
3	8603396	23	PARAFUSO (M8x18)	SCREW (M8x18)	TORNILLO (M8x18)
4	8603397	3	SENSOR Acoplamento	SENSOR Coupling	SENSOR Acoplamiento
5	8603216	3	ANEL-O	O-RING	ANILLO-O
6	8603398	1	SENSOR Velocidade	SENSOR Speed	SENSOR Velocidad
7	8603629	1	ANEL-O	O-RING	ANILLO-O
8	8603399	1	PARAFUSO	SCREW	TORNILLO
9	8603622	1	SENSOR	SENSOR	SENSOR
10	8603402	1	ANEL-O	O-RING	ANILLO-O
11	8603270	1	BUJÃO (18x1,5mm)	PLUG (18x1,5mm)	TAPÓN (18x1,5mm)
12	8603216	1	ANEL-O	O-RING	ANILLO-O
13	641-3320	1	BUJÃO (M20)	PLUG (M20)	TAPÓN (M20)

Nota 1: Inclui os itens das páginas **6-2** a **6-38** e **7-2**
Note 1: Includes items on pages **6-2** to **6-38** and **7-2**
Nota 1: Incluye los itens de las páginas **6-2** a **6-38** y **7-2**

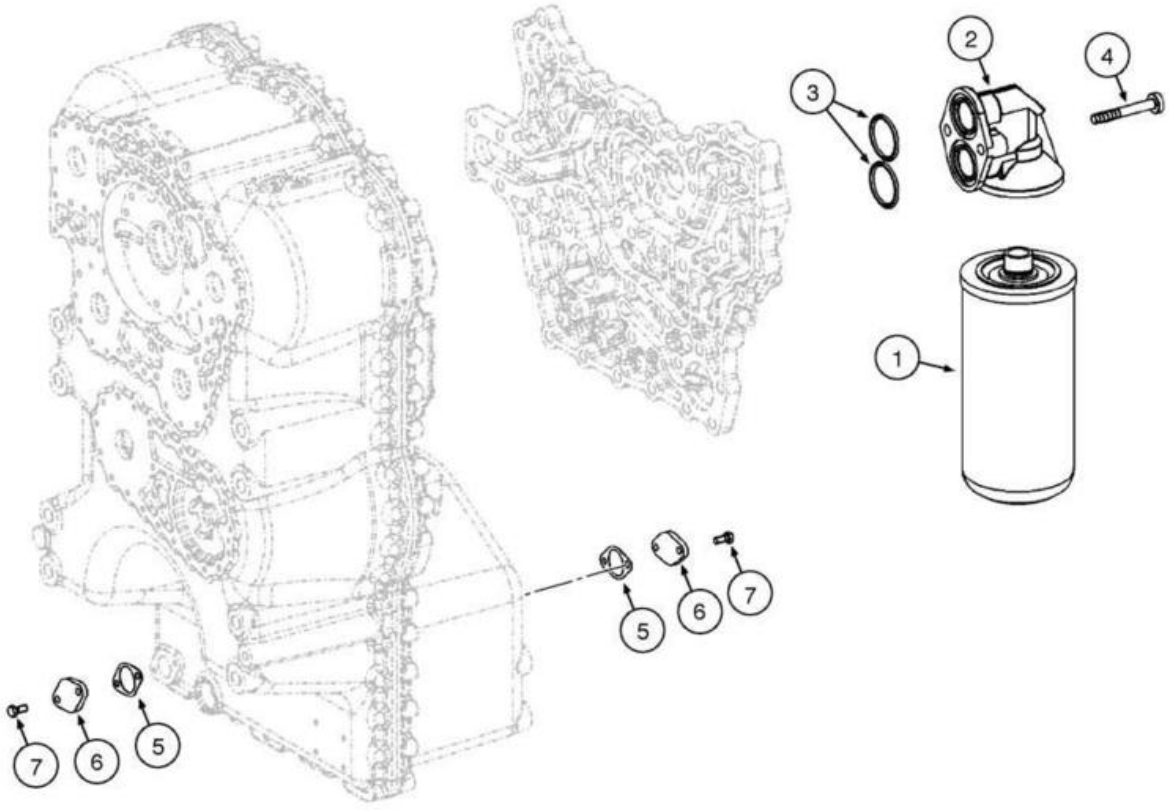
1
2
3
4
5
6
7
5
6
7

ITEM REF.	PEÇA Nº PART Nº PIEZA Nº	QTD. QTY. CANT.	DESCRIÇÃO (Português)	DESCRIPTION (English)	DESCRIPCIÓN (Español)
	87685400	1	TRANSMISSÃO Conj. **(Nota 1)**	TRANSMISSION Assy. **(Note 1)**	TRANSMISIÓN Conj. **(Nota 1)**
1	87519452	1	FILTRO Óleo Transmissão	FILTER Oil Transmission	FILTRO Aceite Transmisión
2	8603403	1	CABEÇOTE Filtro	HEAD Filter	CABEZA FILTRO
3	8603404	2	ANEL-O	O-RING	ANILLO-O
4	8603311	2	PARAFUSO	SCREW	TORNILLO
5	8.603.396	4	PARAFUSO (M8x18)	SCREW (M8x18)	TORNILLO (M8x18)
6	8603217	2	TAMPA	COVER	TAPA
7	8603281	2	JUNTA	GASKET	JUNTA

Nota 1: Inclui os itens das páginas **6-2** a **6-38** e **7-2**
Note 1: Includes items on pages **6-2** to **6-38** and **7-2**
Nota 1: Incluye los itens de las páginas **6-2** a **6-38** y **7-2**

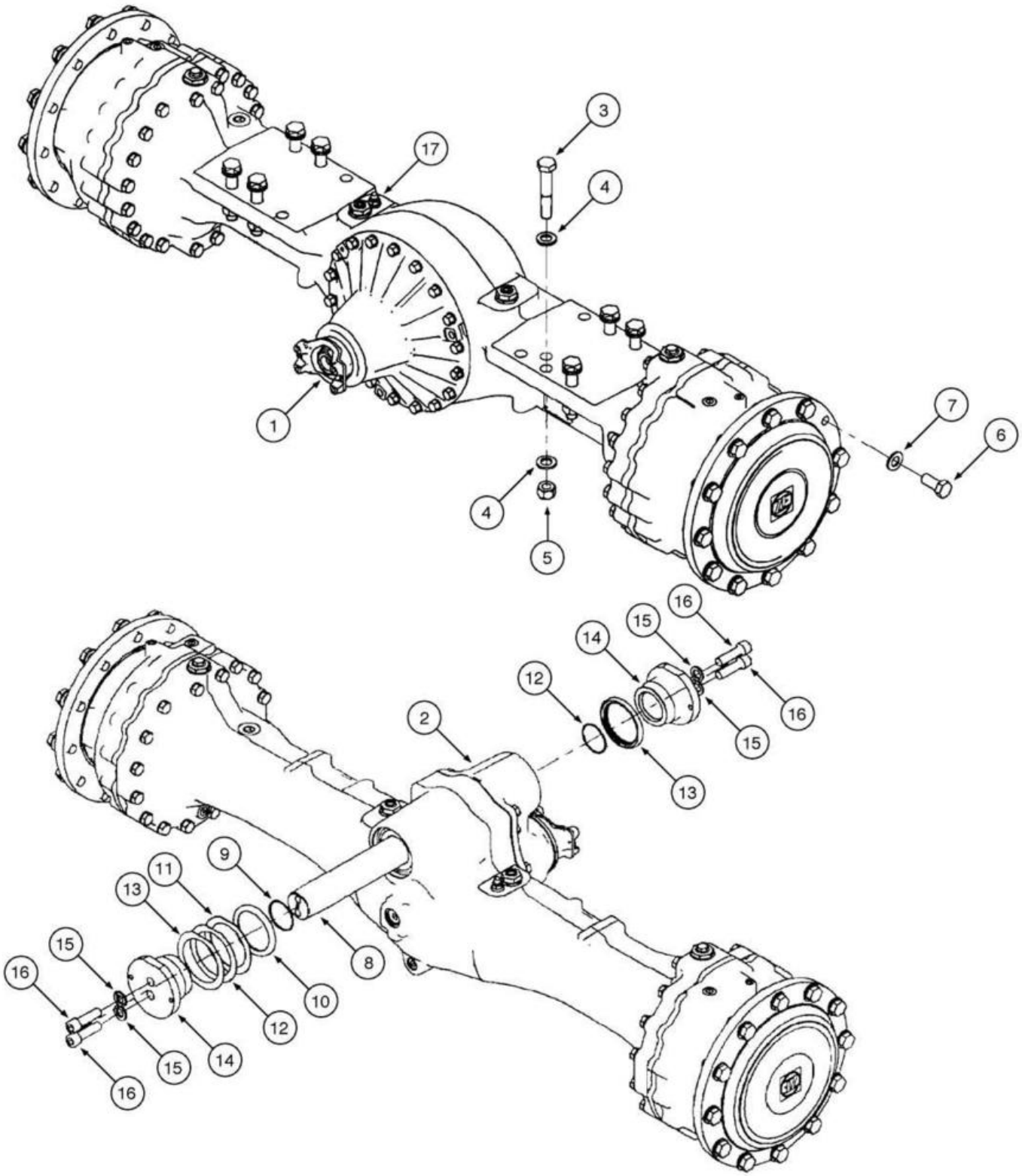
17
3
4
1
7
6
4
5
16
15
14
12
16
15
13
2
9
11
13
15
16
8
10
12
15
14
16

ITEM REF.	PEÇA Nº PART Nº PIEZA Nº	QTD. QTY. CANT.	DESCRIÇÃO (Português)	DESCRIPTION (English)	DESCRIPCIÓN (Español)
1	87685431	1	EIXO Dianteiro	AXLE Front	EJE Delantero
2	87619559	1	EIXO Traseiro	AXLE Rear	EJE Trasero
3	827-24130	8	PARAFUSO (M24x130,10.9)	BOLT (M24x130,10.9)	PERNO (M24x130,10.9)
4	896-11024	16	ARRUELA (M24x44.5x5)	WASHER (M24x44.5x5)	ARANDELA (M24x44.5x5)
5	829-1424	8	PORCA (M24)	NUT (M24)	TUERCA (M24)
6	514-1315	24	PARAFUSO (M22x1.5x50,10.9)	BOLT (M22x1.5x50,10.9)	PERNO (M22x1.5x50,10.9)
7	896-11022	24	ARRUELA (M22x44x4)	WASHER (M22x44x4)	ARANDELA (M22x44x4)
8	87450044	1	PINO PIVÔ	PIN PIVOT	PASADOR PIVOTE
9	238-5232	2	ANEL-O (2.734"IDx.139")	O-RING (2.734"IDx.139")	ANILLO-O (2.734"IDx.139")
10	8500058	2	VEDADOR	SEAL	VEDADOR
11	8500055		CALÇO (1,5mm)	SHIM (1,5mm)	CALZO (1,5mm)
12	8500054		CALÇO (1,0mm)	SHIM (1,0mm)	CALZO (1,0mm)
13	8500053		CALÇO (0,5mm)	SHIM (0,5mm)	CALZO (0,5mm)
14	8500056	2	CAPA	CAP	CAPA
15	896-11020	4	ARRUELA (M20x37.5x4)	WASHER (M20x37.5x4)	ARANDELA (M20x37.5x4)
16	863-20070	4	PARAFUSO (M20x70,12.9)	SCREW (M20x70,12.9)	TORNILLO (M20x70,12.9)
17	8603201	2	RESPIRO	BREATHER	RESPIRADERO

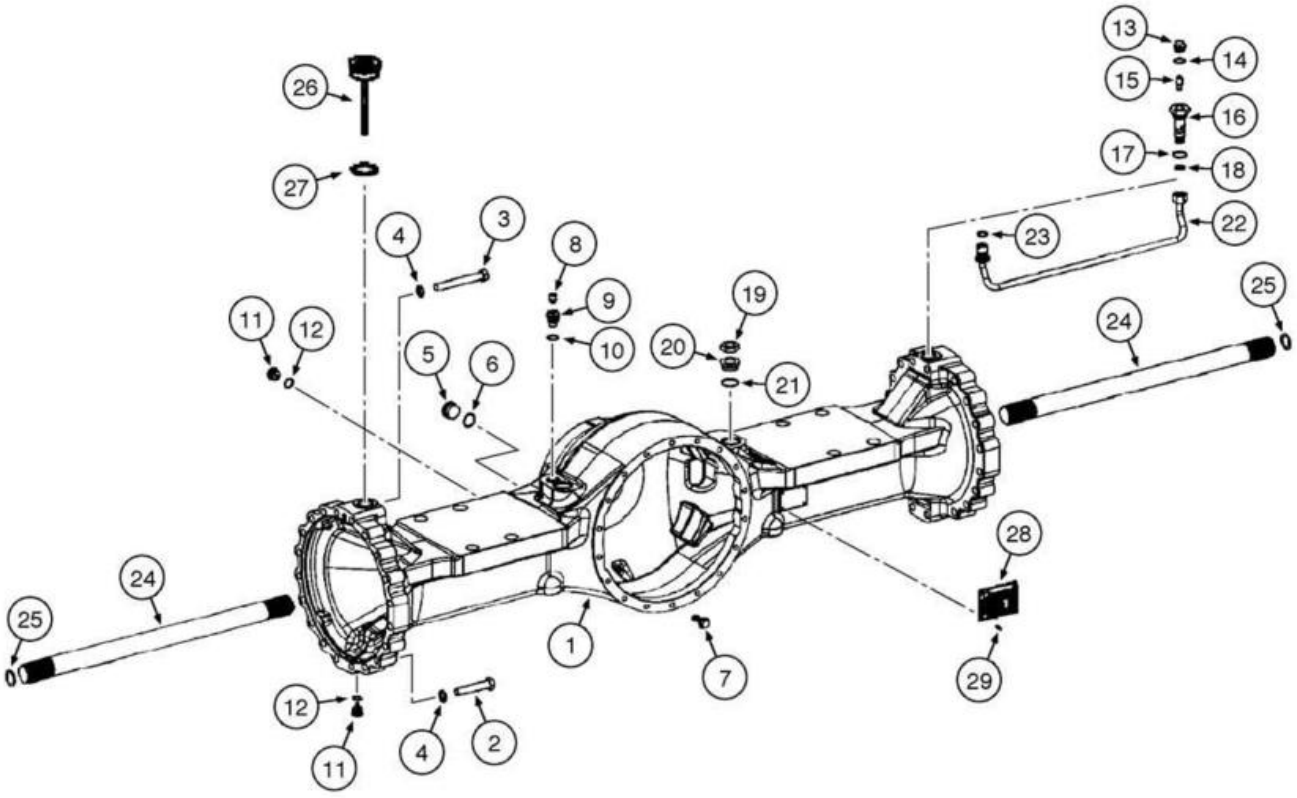
26
27
4
3
8
9
10
11
12
5
6
19
20
21
13
14
15
16
17
18
22
23
25
24
28
1
7
29
12
11
4
2

ITEM REF.	PEÇA Nº PART Nº PIEZA Nº	QTD. QTY. CANT.	DESCRIÇÃO (Português)	DESCRIPTION (English)	DESCRIPCIÓN (Español)
	REF	1	EIXO Dianteiro **(p.6-40)** **(Nota 1)**	AXLE Front **(p.6-40)** **(Note 1)**	EJE Delantero **(p.6-40)** **(Nota 1)**
1	8603829	1	CARCAÇA	HOUSING	CARCASA
2	8603603	32	PARAFUSO (M18x95)	BOLT (M18x95)	PERNO (M18x95)
3	8603604	8	PARAFUSO (M18x140)	BOLT (M18x140)	PERNO (M18x140)
4	8603202	40	ARRUELA	WASHER	ARANDELA
5	8603549	2	BUJÃO	PLUG	TAPÓN
6	8603727	2	ANEL-O	O-RING	ANILLO-O
7	8603206	18	PARAFUSO	SCREW	TORNILLO
8	8603201	1	RESPIRO Válvula	BREATHER Valve	RESPIRADERO Válvula
9	8603256	1	BUJÃO	PLUG	TAPÓN
10	8603208	2	ANEL-O	O-RING	ANILLO-O
11	8603550	2	BUJÃO	PLUG	TAPÓN
12	8603208	2	ANEL-O	O-RING	ANILLO-O
13	8603210	2	BUJÃO	PLUG	TAPÓN
14	8603799	2	ANEL	RING	ANILLO
15	3222214R1	2	VÁLVULA Respiro	VALVE Breather	VÁLVULA Respiradero
15	NSS	2	PROTETOR Poeira	CAP Dust	PROTECTOR Polvo
16	8603551	2	CONEXÃO	FITTING	CONEXIÓN
17	8603727	2	ANEL-O	O-RING	ANILLO-O
18	8603552	2	CONEXÃO	FITTING	CONEXIÓN
19	8603554	2	PORCA	NUT	TUERCA
20	8603553	2	CONECTOR	CONNECTOR	CONECTOR
21	8603207	2	ANEL-O	O-RING	ANILLO-O
22	87436738	2	TUBO Freio	TUBE Brake	TUBO Freno
23	8603725	2	ANEL	RING	ANILLO
24	8603607	2	SEMI-EIXO	AXLE-SHAFT	SEMI_EJE
25	8603608	2	CALÇO (se usado)	SHIM (if used)	CALZO (si utilizado)
26	8603694	1	VARETA DE NÍVEL	DIPSTICK	MEDIDOR DE NIVEL
27	8603207	2	ANEL-O	O-RING	ANILLO-O
28	8603200	2	JUNTA	GASKET	JUNTA
29	8603207	1	ANEL-O	O-RING	ANILLO-O

Nota 1: Inclui os itens das páginas **6-42** a **6-50**
Note 1: Includes items on pages **6-42** to **6-50**
Nota 1: Incluye los itens de las páginas **6-42** a **6-50**

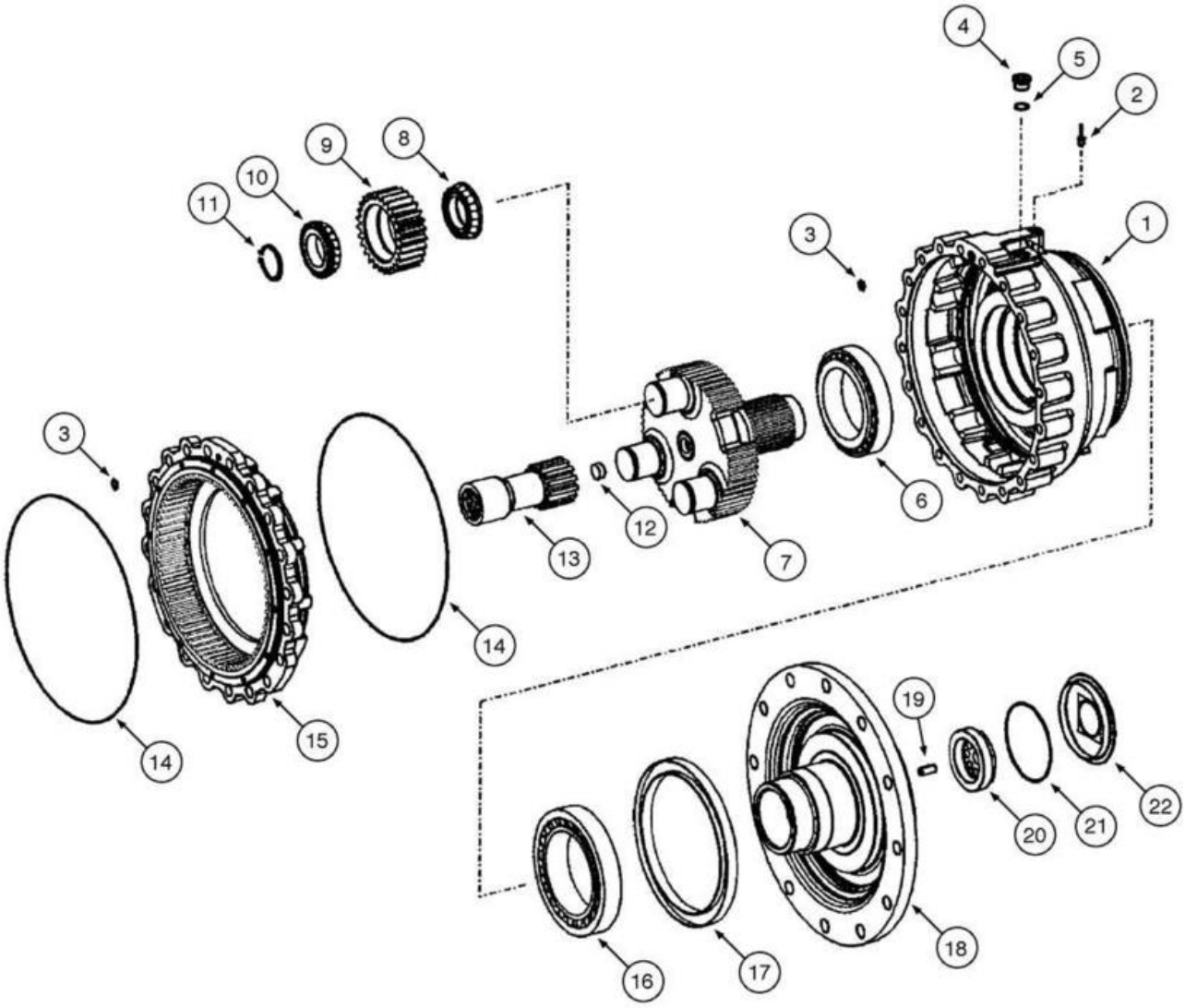
4
5
2
1
3
9
8
10
11
6
12
13
7
3
14
14
15
19
22
20
21
18
16
17

ITEM REF.	PEÇA Nº PART Nº PIEZA Nº	QTD. QTY. CANT.	DESCRIÇÃO (Português)	DESCRIPTION (English)	DESCRIPCIÓN (Español)
	REF	1	EIXO Dianteiro **(p.6-40)** **(Nota 1)**	AXLE Front **(p.6-40)** **(Note 1)**	EJE Delantero **(p.6-40)** **(Nota 1)**
	87361215	1	REDUTOR Final Conj. **(Nota 2)**	GEAR Final Assy. **(Note 2)**	REDUTOR Final Conj. **(Nota 2)**
1	87437915	1	CARCAÇA	HOUSING	CARCASA
2	8603558	1	BUJÃO	PLUG	TAPÓN
3	8603559	2	ANEL-O	O-RING	ANILLO-O
4	8603575	1	BUJÃO Orifício Freio	PLUG Brake Port	TAPÓN Orificio Freno
5	8603208	1	ANEL-O	O-RING	ANILLO-O
6	8603612	1	ROLAMENTO Rolos	BEARING Roller	RODAMIENTO Rodillos
7	87437909	1	PORTA-Planetária	CARRIER Planetary	PORTA-Planetaria
8	8603618	3	ROLAMENTO Cone Interno	BEARING Inner Cone	RODAMIENTO Cono Interno
9	8603615	3	ENGRENAGEM Planetária	GEAR Planetary	ENGRANAJE Planetaria
10	8603617	3	ROLAMENTO Cone Externo	BEARING Outer Cone	RODAMIENTO Cono Externo
11	8603790	3	RETENTOR	RETAINER	RETENEDOR
12	8603571	1	BUJÃO	PLUG	TAPÓN
13	8603614	1	ENGRENAGEM Eixo	GEAR Shaft	ENGRANAJE Eje
14	8603561	2	ANEL-O	O-RING	ANILLO-O
15	8603610	1	ENGRENAGEM	GEAR	ENGRANAJE
16	8603611	1	ROLAMENTO Rolos Cônicos	BEARING Tapered Roller	RODAMIENTO Rodillos Cónicos
17	8603562	1	JUNTA	GASKET	JUNTA
18	87432166	1	FLANGE Saída	FLANGE Output	BRIDA Salida
19	8603566	1	PINO	PIN	PASADOR
20	8603565	1	PORCA	NUT	TUERCA
21	8603527	1	ANEL-O	O-RING	ANILLO-O
22	8603567	1	TAMPA	COVER	TAPA
23	8603608	1	CALÇO (não ilustrado)	SHIM (not shown)	CALZO (no ilustrado)

Nota 1: Inclui os itens das páginas **6-42** a **6-50**
Note 1: Includes items on pages **6-42** to **6-50**
Nota 1: Incluye los itens de las páginas **6-42** a **6-50**

Nota 2: Inclui itens 1 a 16 da página **6-46**
Note 2: Includes items 1 to 16 on page **6-46**
Nota 2: Incluye itens 1 a 16 de la página **6-46**

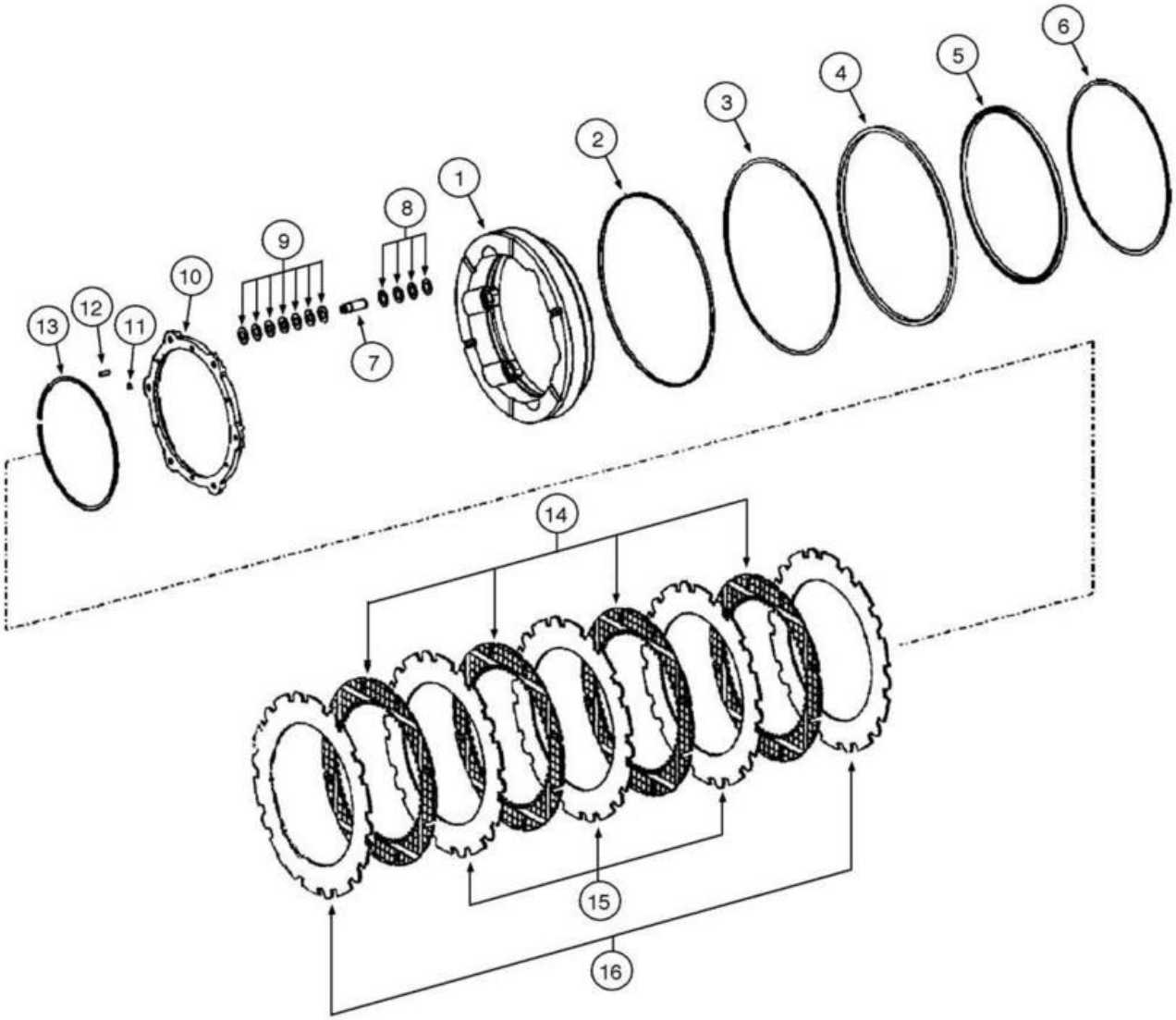
1
2
3
4
5
6
7
8
9
10
11
12
13
14
15
16

ITEM REF.	PEÇA Nº PART Nº PIEZA Nº	QTD. QTY. CANT.	DESCRIÇÃO (Português)	DESCRIPTION (English)	DESCRIPCIÓN (Español)
	REF	1	EIXO Dianteiro **(p.6-40)** **(Nota 1)**	AXLE Front **(p.6-40)** **(Note 1)**	EJE Delantero **(p.6-40)** **(Nota 1)**
	8603697	1	DIVISOR	DIVIDER	DIVISOR
	87361215	1	REDUTOR Final Conj. **(Nota 2)**	GEAR Final Assy. **(Note 2)**	REDUTOR Final Conj. **(Nota 2)**
1	8603166	1	ÊMBOLO Freio	PISTON Brake	ÉMBOLO Freno
2	8603580	1	ANEL RETENÇÃO	RING SNAP	ANILLO TRABA
3	8603579	1	ANEL RETENÇÃO	RING SNAP	ANILLO TRABA
4	8605315	1	VEDADOR	SEAL	VEDADOR
5	8605314	1	VEDADOR	SEAL	VEDADOR
6	8603577	1	ANEL RETENÇÃO	RING SNAP	ANILLO TRABA
7	8603163	6	PINO	PIN	PASADOR
8	8603583	24	ANEL RETENÇÃO	RING SNAP	ANILLO TRABA
9	8603584	42	ARRUELA	WASHER	ARANDELA
10	8603162	1	CALÇO	SHIM	CALZO
11	8603788	6	ANEL RETENÇÃO	RING SNAP	ANILLO TRABA
12	8603585	1	ANEL RETENÇÃO	RING SNAP	ANILLO TRABA
13	8603796	6	PINO	PIN	PASADOR
14	87521418	4	DISCO Freio Interno	DISC Brake Inner	DISCO Freno Interno
15	87521419	3	PLACA Freio Externa	PLATE Brake Outer	PLACA Freno Externa
16	87441328	2	PLACA Espaçadora	PLATE Spacer	PLACA Espaciadora

Nota 1: Inclui os itens das páginas **6-42** a **6-50**
Note 1: Includes items on pages **6-42** to **6-50**
Nota 1: Incluye los itens de las páginas **6-42** a **6-50**

Nota 2: Inclui itens 1 a 23 da página **6-44**
Note 2: Includes items 1 to 23 on page **6-44**
Nota 2: Incluye itens 1 a 23 de la página **6-44**

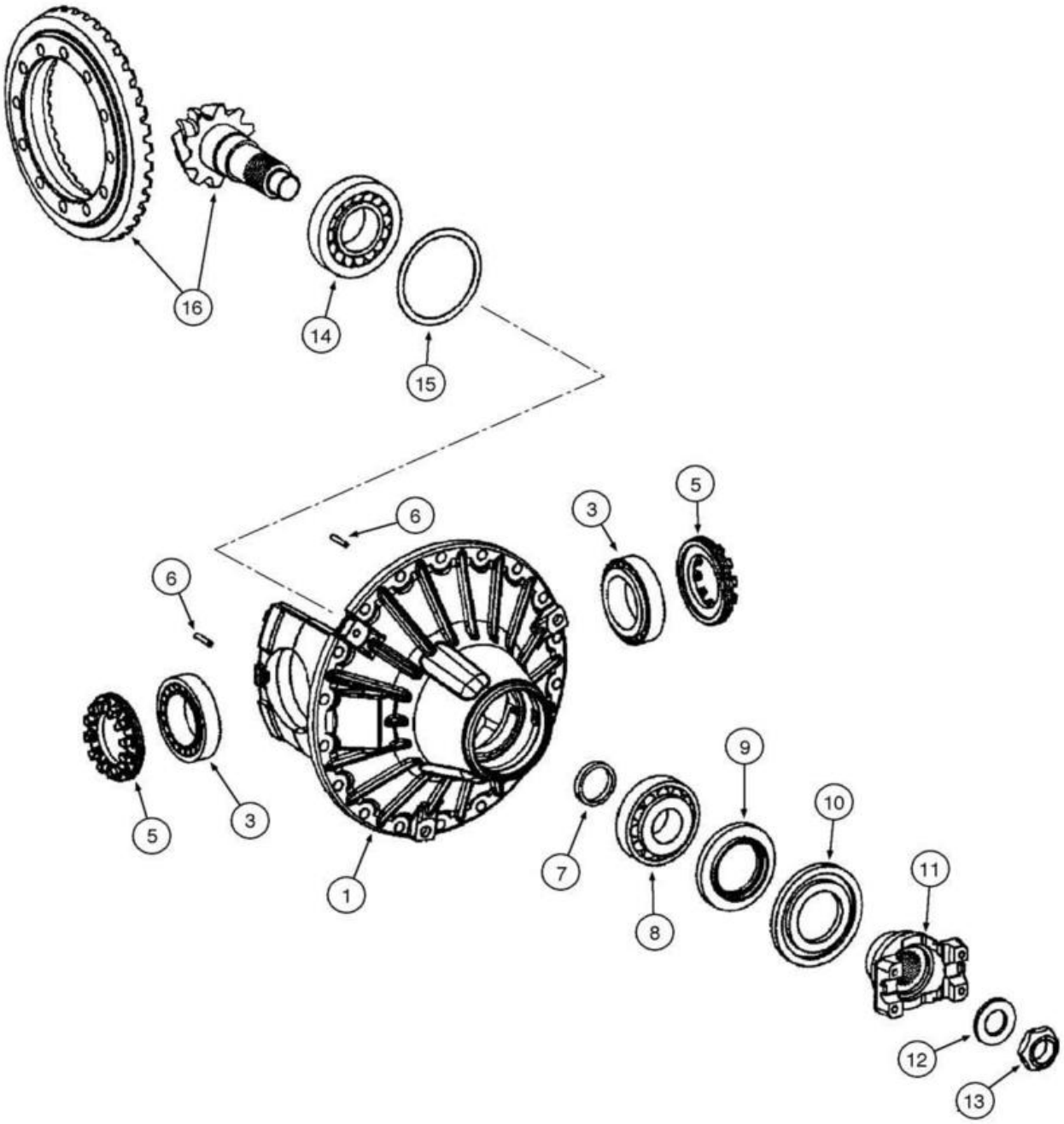
16
14
15
6
6
3
5
5
3
1
7
8
9
10
11
12
13

ITEM REF.	PEÇA Nº PART Nº PIEZA Nº	QTD. QTY. CANT.	DESCRIÇÃO (Português)	DESCRIPTION (English)	DESCRIPCIÓN (Español)
	REF	1	EIXO Dianteiro **(p.6-40)** **(Nota 1)**	AXLE Front **(p.6-40)** **(Nota 1)**	EJE Delantero **(p.6-40)** **(Nota 1)**
	8603591	1	CARCAÇA Diferencial Conj.	HOUSING Differential Assy.	CARCASA Diferencial Conj.
1	8605615	1	CARCAÇA	HOUSING	CARCASA
2	8603225	1	ROLAMENTO Rolos LD	BEARING Roller RH	RODAMIENTO Rodillos Der.
3	8603226	2	ROLAMENTO Rolos LE	BEARING Roller LH	RODAMIENTO Rodillos Izq.
5	8603246	2	PORCA	NUT	TUERCA
6	8603795	1	PINO (8x45)	PIN (8x45)	PASADOR (8x45)
7	8603239		ARRUELA (8,8mm)	WASHER (8,8mm)	ARANDELA (8,8mm)
7	8603789		ESPAÇADOR (8,7mm)	SPACER (8,7mm)	ESPACIADOR (8,7mm)
7	8603794		ESPAÇADOR (8,6mm)	SPACER (8,6mm)	ESPACIADOR (8,6mm)
7	8603793		ESPAÇADOR (8,5mm)	SPACER (8,5mm)	ESPACIADOR (8,5mm)
7	8603792		ESPAÇADOR (8,4mm)	SPACER (8,4mm)	ESPACIADOR (8,4mm)
7	8603791		ESPAÇADOR (8,3mm)	SPACER (8,3mm)	ESPACIADOR (8,3mm)
7	8603240		ARRUELA (8,9mm)	WASHER (8,9mm)	ARANDELA (8,9mm)
7	8603241		ARRUELA (9,1mm)	WASHER (9,1mm)	ARANDELA (9,1mm)
7	8603242		ARRUELA (9,2mm)	WASHER (9,2mm)	ARANDELA (9,2mm)
7	8603243		ARRUELA (9,3mm)	WASHER (9,3mm)	ARANDELA (9,3mm)
7	8603244		ARRUELA (9,4mm)	WASHER (9,4mm)	ARANDELA (9,4mm)
8	8603245	1	ROLAMENTO Rolos Traseiro	BEARING Roller Rear	RODAMIENTO Rodillos Trasero
9	8603247	1	JUNTA	GASKET	JUNTA
10	8604975	1	PROTETOR Retentor Óleo	PROTECTOR Oil Seal	PROTECTOR Vedador Aceite
11	119321A1	1	FLANGE Entrada	FLANGE Input	BRIDA Entrada
12	8603248	1	ARRUELA	WASHER	ARANDELA
13	8605616	1	PORCA	NUT	TUERCA
14	8603227	1	ROLAMENTO Rolos Dianteiro	BEARING Roller Front	RODAMIENTO Rodillos Delantero
15	8603228		CALÇO (0,7mm)	SHIM (0,7mm)	CALZO (0,7mm)
15	8603229		CALÇO (0,8mm)	SHIM (0,8mm)	CALZO (0,8mm)
15	8603230		CALÇO (0,9mm)	SHIM (0,9mm)	CALZO (0,9mm)
15	8603231		CALÇO (1,0mm)	SHIM (1,0mm)	CALZO (1,0mm)
15	8603232		CALÇO (1,1mm)	SHIM (1,1mm)	CALZO (1,1mm)
15	8603233		CALÇO (1,2mm)	SHIM (1,2mm)	CALZO (1,2mm)
15	8603234		CALÇO (1,3mm)	SHIM (1,3mm)	CALZO (1,3mm)
15	8603235		CALÇO (1,4mm)	SHIM (1,4mm)	CALZO (1,4mm)
15	8603236		CALÇO (1,5mm)	SHIM (1,5mm)	CALZO (1,5mm)
15	8603237		CALÇO (0,2mm)	SHIM (0,2mm)	CALZO (0,2mm)
15	8603238		CALÇO (0,1mm)	SHIM (0,1mm)	CALZO (0,1mm)
16	8605618	1	CORÔA & PINHÃO Conj.	GEAR & PINION Assy.	CORONA Y PIÑÓN Conj.

Nota 1: Inclui os itens das páginas **6-42** a **6-50**
Note 1: Includes items on pages **6-42** to **6-50**
Nota 1: Incluye los itens de las páginas **6-42** a **6-50**

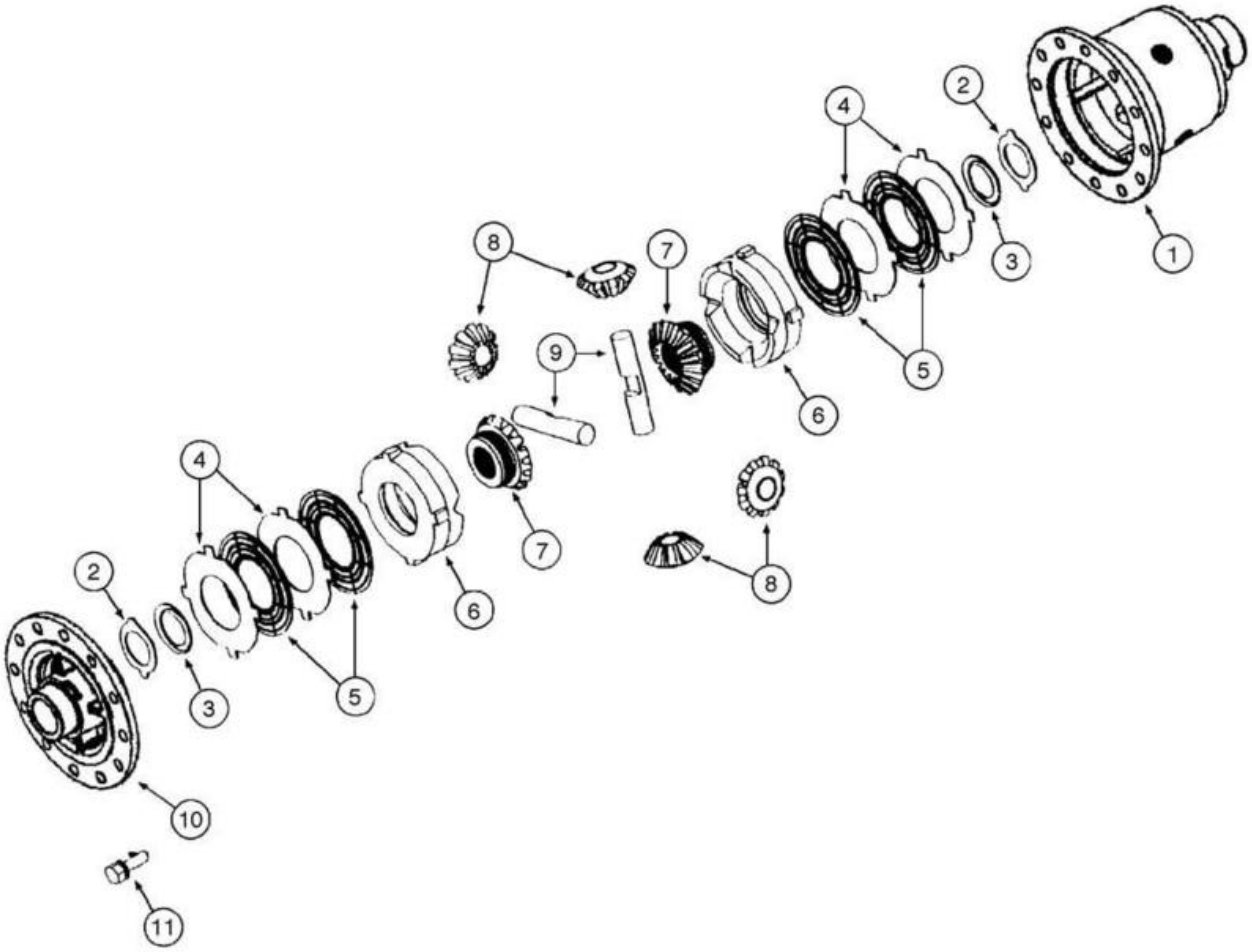
1
2
3
4
5
6
7
8
9
10
11

ITEM REF.	PEÇA Nº PART Nº PIEZA Nº	QTD. QTY. CANT.	DESCRIÇÃO (Português)	DESCRIPTION (English)	DESCRIPCIÓN (Español)
	REF	1	EIXO Dianteiro **(p.6-40)** **(Nota 1)**	AXLE Front **(p.6-40)** **(Nota 1)**	EJE Delantero **(p.6-40)** **(Nota 1)**
	REF	1	DIFERENCIAL Conj. **(p.6-52)**	DIFFERENTIAL Assy. **(p.6-52)**	DIFERENCIAL Conj. **(p.6-52)**
	8603621	1	DIFERENCIAL Carcaça Conj.	DIFFERENTIAL Housing Assy.	DIFERENCIAL Carcasa Conj.
1	8605619	1	CARCAÇA	HOUSING	CARCASA
2	8603597	2	CALÇO	SHIM	CALZO
3	8603596	2	ARRUELA encosto (THRUST)	WASHER thrust (THRUST)	ARANDELA apoyo (THRUST)
4	8603592		DISCO Embreagem Externo (2,9mm)	DISC Clutch Outer (2,9mm)	DISCO Embrague Externo (2,9mm)
4	8603593		DISCO Embreagem Externo (3,0mm)	DISC Clutch Outer (3,0mm)	DISCO Embrague Externo (3,0mm)
4	8603594		DISCO Embreagem Externo (3,1mm)	DISC Clutch Outer (3,1mm)	DISCO Embrague Externo (3,1mm)
5	8603203	4	PLACA	PLATE	PLACA
6	8603601	2	DIVISOR	DIVIDER	DIVISOR
7	8603602	2	ENGRENAGEM Planetária	GEAR Planetary	ENGRANAJE Planetaria
8	8603204	4	ENGRENAGEM Entrada	GEAR Input	ENGRANAJE Entrada
9	8603600	2	EIXO	SHAFT	EJE
10	8603599	1	TAMPA	COVER	TAPA
11	8603273	12	PARAFUSO	BOLT	PERNO

Nota 1: Inclui os itens das páginas **6-42** a **6-50**
Note 1: Includes items on pages **6-42** to **6-50**
Nota 1: Incluye los itens de las páginas **6-42** a **6-50**

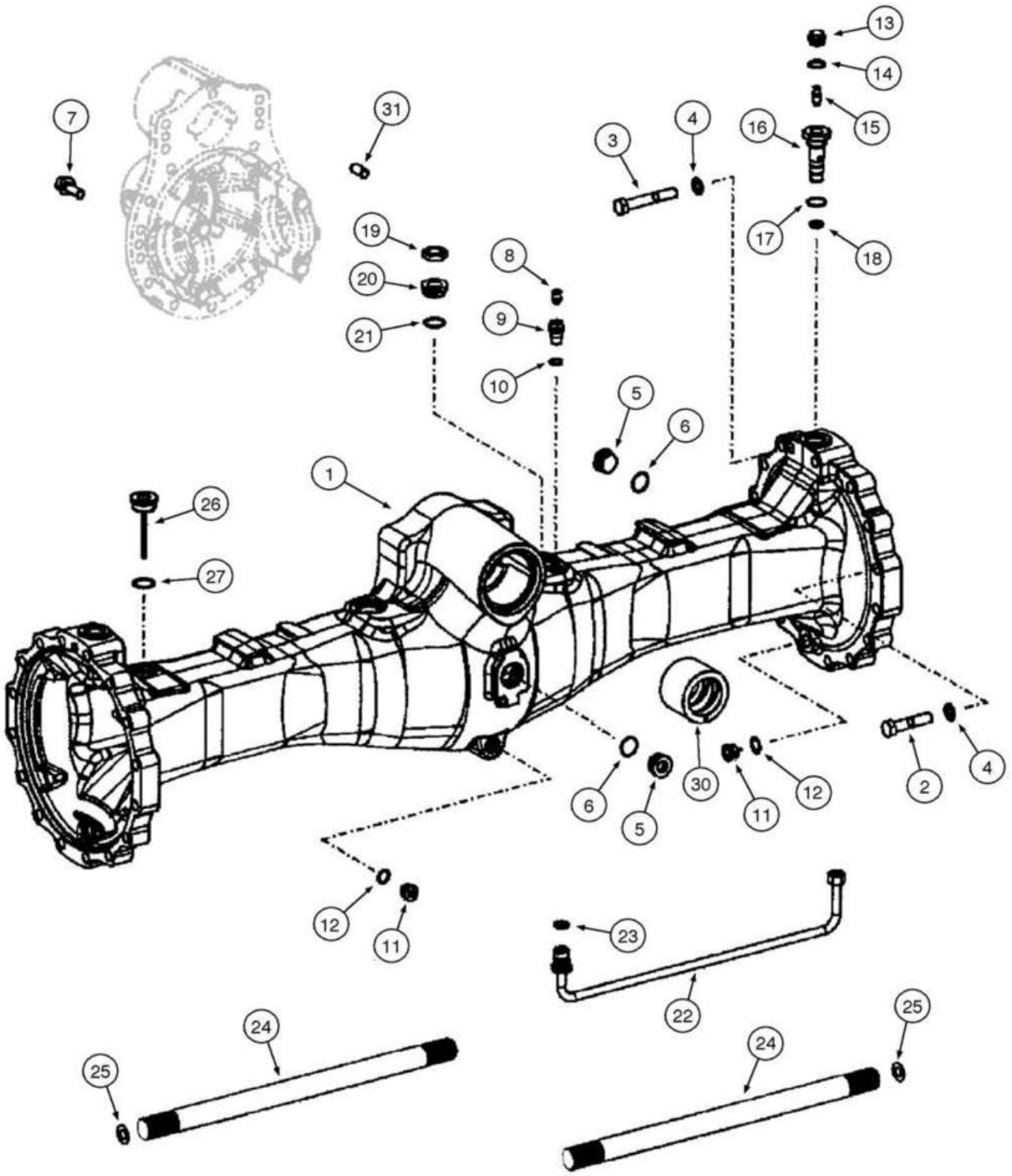
13
14
15
16
17
18
7
31
3
4
19
20
21
8
9
10
5
6
1
26
27
6
5
30
12
11
2
4
12
11
23
22
24
25
24
25

ITEM REF.	PEÇA Nº PART Nº PIEZA Nº	QTD. QTY. CANT.	DESCRIÇÃO (Português)	DESCRIPTION (English)	DESCRIPCIÓN (Español)
	REF	1	EIXO Traseiro **(p.6-40)** **(Nota 1)**	AXLE Rear **(p.6-40)** **(Note 1)**	EJE Trasero **(p.6-40)** **(Nota 1)**
1	8603828	1	CARCAÇA	HOUSING	CARCASA
2	514-1107	28	PARAFUSO (M18x1.5x85,10.9)	BOLT (M18x1.5x85,10.9)	PERNO (M18x1.5x85,10.9)
3	8603800	4	PARAFUSO (M18x105)	BOLT (M18x105)	PERNO (M18x105)
4	8603202	32	ARRUELA	WASHER	ARANDELA
5	8603549	1	BUJÃO	PLUG	TAPÓN
6	8603727	1	ANEL-O	O-RING	ANILLO-O
7	8603206	15	PARAFUSO	SCREW	TORNILLO
8	8603201	1	RESPIRO	BREATHER	RESPIRADERO
9	8603256	1	BUJÃO (se usado)	PLUG (if used)	TAPÓN (si utilizado)
10	8603208	1	ANEL-O	O-RING	ANILLO-O
11	8603550	3	BUJÃO	PLUG	TAPÓN
12	8603208	2	ANEL-O	O-RING	ANILLO-O
13	8603210	2	BUJÃO (se usado)	PLUG (if used)	TAPÓN (si utilizado)
14	8603799	1	ANEL	RING	ANILLO
15	3222214R1	2	VÁLVULA Respiro	VALVE Breather	VÁLVULA Respiradero
15	NSS	2	PROTETOR Poeira	CAP Dust	PROTECTOR Polvo
16	8603551	2	CONEXÃO	FITTING	CONEXIÓN
17	8603727	2	ANEL-O	O-RING	ANILLO-O
18	8603552	2	CONEXÃO	FITTING	CONEXIÓN
19	8603554	2	PORCA (M27)	NUT (M27)	TUERCA (M27)
20	8603553	2	CONECTOR	CONNECTOR	CONECTOR
21	8603207	2	ANEL-O	O-RING	ANILLO-O
22	87436735	2	TUBO Freio	TUBE Brake	TUBO Freno
23	8603725	3	ANEL	RING	ANILLO
24	8603589	2	EIXO	SHAFT	EJE
25	8603730	2	CALÇO (0,2mm)	SHIM (0,2mm)	CALZO (0,2mm)
25	8603669	2	CALÇO (0,4mm)	SHIM (0,4mm)	CALZO (0,4mm)
25	8603731	2	CALÇO (1,0mm)	SHIM (1,0mm)	CALZO (1,0mm)
25	8603732	2	CALÇO (1,5mm)	SHIM (1,5mm)	CALZO (1,5mm)
26	8603694	1	VARETA DE NÍVEL	DIPSTICK	MEDIDOR DE NIVEL
27	8603207	1	ANEL-O	O-RING	ANILLO-O
30	8603827	1	BUCHA	BUSHING	BUJE
31	8603695	3	PINO GUIA	DOWEL Pin	PASADOR GUIA

Nota 1: Inclui os itens das páginas **6-52** a **6-60**
Note 1: Includes items on pages **6-52** to **6-60**
Nota 1: Incluye los itens de las páginas **6-52** a **6-60**

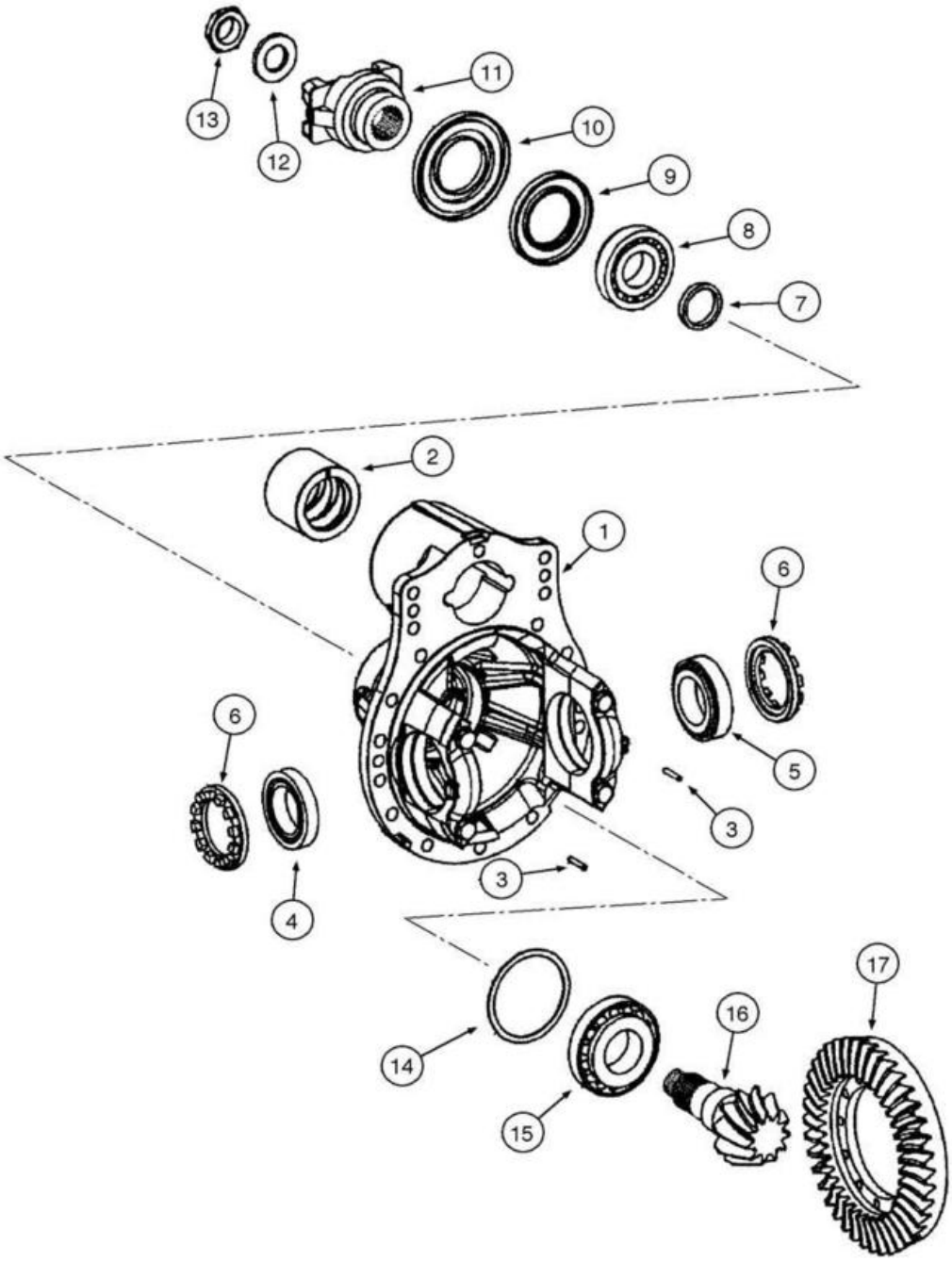
13
12
11
10
9
8
7
2
1
6
6
5
3
3
4
14
15
16
17

ITEM REF.	PEÇA Nº PART Nº PIEZA Nº	QTD. QTY. CANT.	DESCRIÇÃO (Português)	DESCRIPTION (English)	DESCRIPCIÓN (Español)
	REF	1	EIXO Traseiro **(p.6-40)** **(Nota 1)**	AXLE Rear **(p.6-40)** **(Note 1)**	EJE Trasero **(p.6-40)** **(Nota 1)**
	8603825	1	CARCAÇA Diferencial Conj.	HOUSING Differential Assy.	CARCASA Diferencial Conj.
1	8603826	1	CARCAÇA	HOUSING	CARCASA
2	8603827	1	BUCHA	BUSHING	BUJE
3	8603795	2	PINO	PIN	PASADOR
4	8603263	1	ROLAMENTO Rolos LD	BEARING Roller RH	RODAMIENTO Rodillos Der.
5	8603222	1	ROLAMENTO Rolos LE	BEARING Roller LH	RODAMIENTO Rodillos Izq.
6	8603265	2	PORCA	NUT	TUERCA
7	8603239		ARRUELA (8,8mm)	WASHER (8,8mm)	ARANDELA (8,8mm)
7	8603789		ESPAÇADOR (8,7mm)	SPACER (8,7mm)	ESPACIADOR (8,7mm)
7	8603794		ESPAÇADOR (8,7mm)	SPACER (8,7mm)	ESPACIADOR (8,7mm)
7	8603793		ESPAÇADOR (8,6mm)	SPACER (8,6mm)	ESPACIADOR (8,6mm)
7	8603792		ESPAÇADOR (8,5mm)	SPACER (8,5mm)	ESPACIADOR (8,5mm)
7	8603791		ESPAÇADOR (8,4mm)	SPACER (8,4mm)	ESPACIADOR (8,4mm)
7	8603240		ARRUELA (8,9mm)	WASHER (8,9mm)	ARANDELA (8,9mm)
7	8603241		ARRUELA (9,1mm)	WASHER (9,1mm)	ARANDELA (9,1mm)
7	8603242		ARRUELA (9,2mm)	WASHER (9,2mm)	ARANDELA (9,2mm)
7	8603243		ARRUELA (9,3mm)	WASHER (9,3mm)	ARANDELA (9,3mm)
7	8603244		ARRUELA (9,4mm)	WASHER (9,4mm)	ARANDELA (9,4mm)
8	8603258	1	ROLAMENTO Rolos Traseiro	BEARING Roller Rear	RODAMIENTO Rodillos Trasero
9	8603247	1	JUNTA	GASKET	JUNTA
10	8604975	1	PROTETOR Retentor Óleo	PROTECTOR Oil Seal	PROTECTOR Vedador Aceite
11	8603266	1	FLANGE Entrada	FLANGE Input	BRIDA Entrada
12	8603248	1	ARRUELA	WASHER	ARANDELA
13	8605616	1	PORCA	NUT	TUERCA
14	8603259		CALÇO (0,7mm)	SHIM (0,7mm)	CALZO (0,7mm)
14	8603260		CALÇO (0,8mm)	SHIM (0,8mm)	CALZO (0,8mm)
14	8603261		CALÇO (0,9mm)	SHIM (0,9mm)	CALZO (0,9mm)
14	8603262		CALÇO (1,0mm)	SHIM (1,0mm)	CALZO (1,0mm)
14	8603291		CALÇO (1,2mm)	SHIM (1,2mm)	CALZO (1,2mm)
14	8603290		CALÇO (1,3mm)	SHIM (1,3mm)	CALZO (1,3mm)
14	8603289		CALÇO (1,4mm)	SHIM (1,4mm)	CALZO (1,4mm)
14	8603288		CALÇO (1,5mm)	SHIM (1,5mm)	CALZO (1,5mm)
14	8603287		CALÇO (1,6mm)	SHIM (1,6mm)	CALZO (1,6mm)
14	8603286		CALÇO (1,7mm)	SHIM (1,7mm)	CALZO (1,7mm)
14	8603285		CALÇO (1,8mm)	SHIM (1,8mm)	CALZO (1,8mm)
14	8603284		CALÇO (1,9mm)	SHIM (1,9mm)	CALZO (1,9mm)
14	8603283		CALÇO (2,0mm)	SHIM (2,0mm)	CALZO (2,0mm)
14	8603264		CALÇO (1,1mm)	SHIM (1,1mm)	CALZO (1,1mm)
15	8603257	1	ROLAMENTO Rolos Dianteiro	BEARING Roller Front	RODAMIENTO Rodillos Delantero
	8604976	1	CORÔA & PINHÃO Conj.	GEAR & PINION Assy.	CORONA Y PIÑÓN Conj.
16	NSS	1	PINHÃO	PINION	PIÑON
17	NSS	1	CORÔA	GEAR	CORONA

Nota 1: Inclui os itens das páginas **6-52** a **6-60**
Note 1: Includes items on pages **6-52** to **6-60**
Nota 1: Incluye los itens de las páginas **6-52** a **6-60**

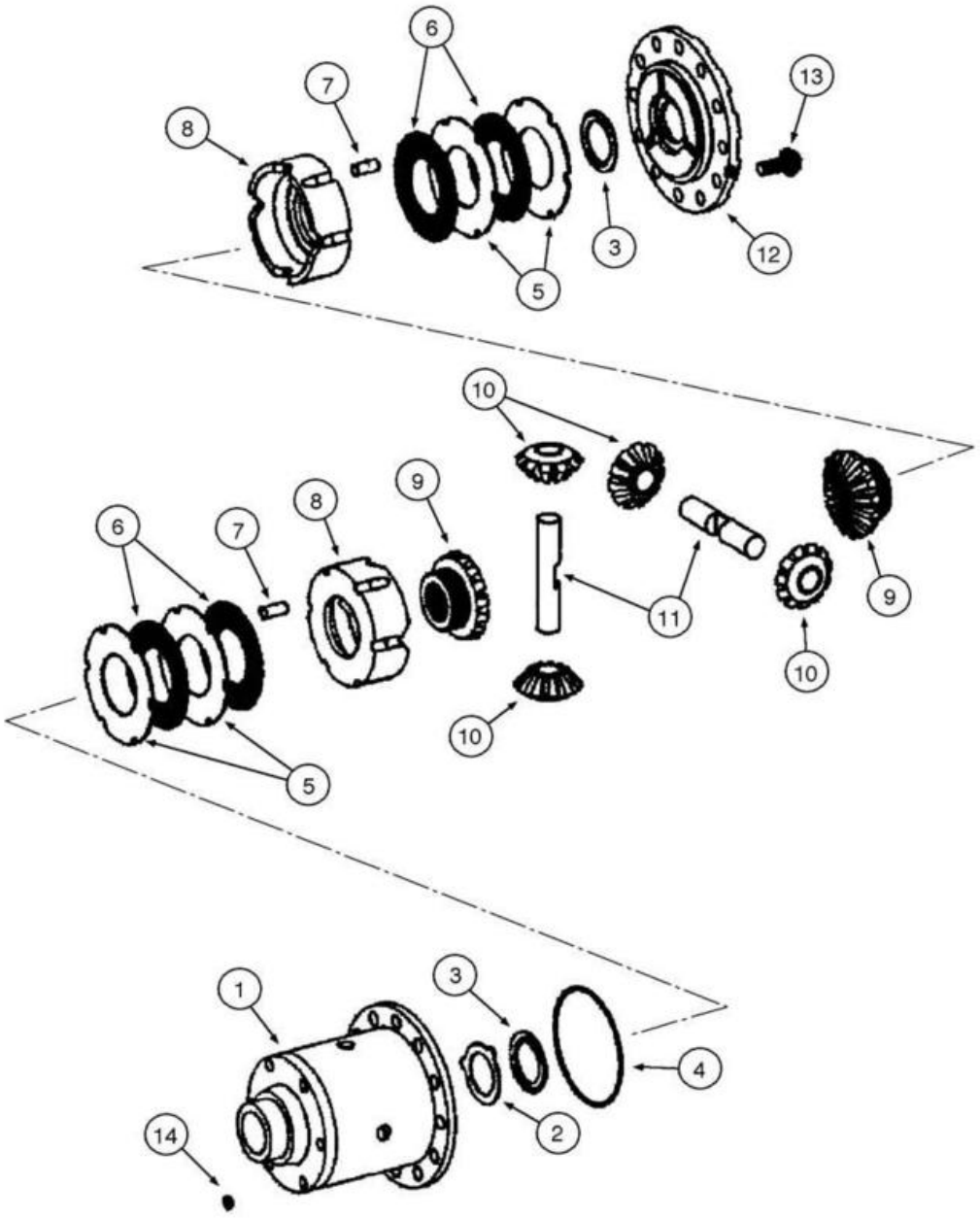
6
7
8
13
3
12
5
10
9
6
7
8
9
11
10
10
5
1
3
4
14
2

ITEM REF.	PEÇA Nº PART Nº PIEZA Nº	QTD. QTY. CANT.	DESCRIÇÃO (Português)	DESCRIPTION (English)	DESCRIPCIÓN (Español)
	REF	1	EIXO Traseiro **(p.6-40)** **(Nota 1)**	AXLE Rear **(p.6-40)** **(Note 1)**	EJE Trasero **(p.6-40)** **(Nota 1)**
	8603825	1	DIFERENCIAL Conj.	DIFFERENTIAL Assy.	DIFERENCIAL Conj.
	8603546	1	DIFERENCIAL	DIFFERENTIAL	DIFERENCIAL
1	8603545	1	CARCAÇA	HOUSING	CARCASA
2	8603282	1	ARRUELA	WASHER	ARANDELA
3	8603251	2	ARRUELA	WASHER	ARANDELA
4	8603250	1	ANEL	CIRCLIP	ANILLO
5	8603547		PLACA Embreagem LSD Ext (2,1mm)	PLATE LSD Clutch Outer (2,1mm)	PLACA Embrague LSD Ext (2,1mm)
5	8603277		PLACA Embreagem LSD Ext (2,2mm)	PLATE LSD Clutch Outer (2,2mm)	PLACA Embrague LSD Ext (2,2mm)
5	8603278		PLACA Embreagem LSD Ext (2,3mm)	PLATE LSD Clutch Outer (2,3mm)	PLACA Embrague LSD Ext (2,3mm)
5	8603279		PLACA Embreagem LSD Ext (2,4mm)	PLATE LSD Clutch Outer (2,4mm)	PLACA Embrague LSD Ext (2,4mm)
5	8603280		PLACA Embreagem LSD Ext (2,5mm)	PLATE LSD Clutch Outer (2,5mm)	PLACA Embrague LSD Ext (2,5mm)
6	8603272	4	PLACA Embreagem LSD Int	PLATE LSD Clutch Inner	PLACA Embrague LSD Int
7	8603255	12	PINO	PIN	PASADOR
8	8603252	2	ANEL RETENÇÃO	RING SNAP	ANILLO TRABA
9	8603267	2	ENGRENAGEM Planetária	GEAR Planetary	ENGRANAJE Planetario
10	8603254	4	ENGRENAGEM Satélite	GEAR Satelite	ENGRANAJE Satelite
11	8603253	2	EIXO	SHAFT	EJE
12	8603548	1	TAMPA	COVER	TAPA
13	8603268	12	PARAFUSO	SCREW	TORNILLO
14	8603271	6	JUNTA	GASKET	JUNTA

Nota 1: Inclui os itens das páginas **6-52** a **6-60**
Note 1: Includes items on pages **6-52** to **6-60**
Nota 1: Incluye los itens de las páginas **6-52** a **6-60**

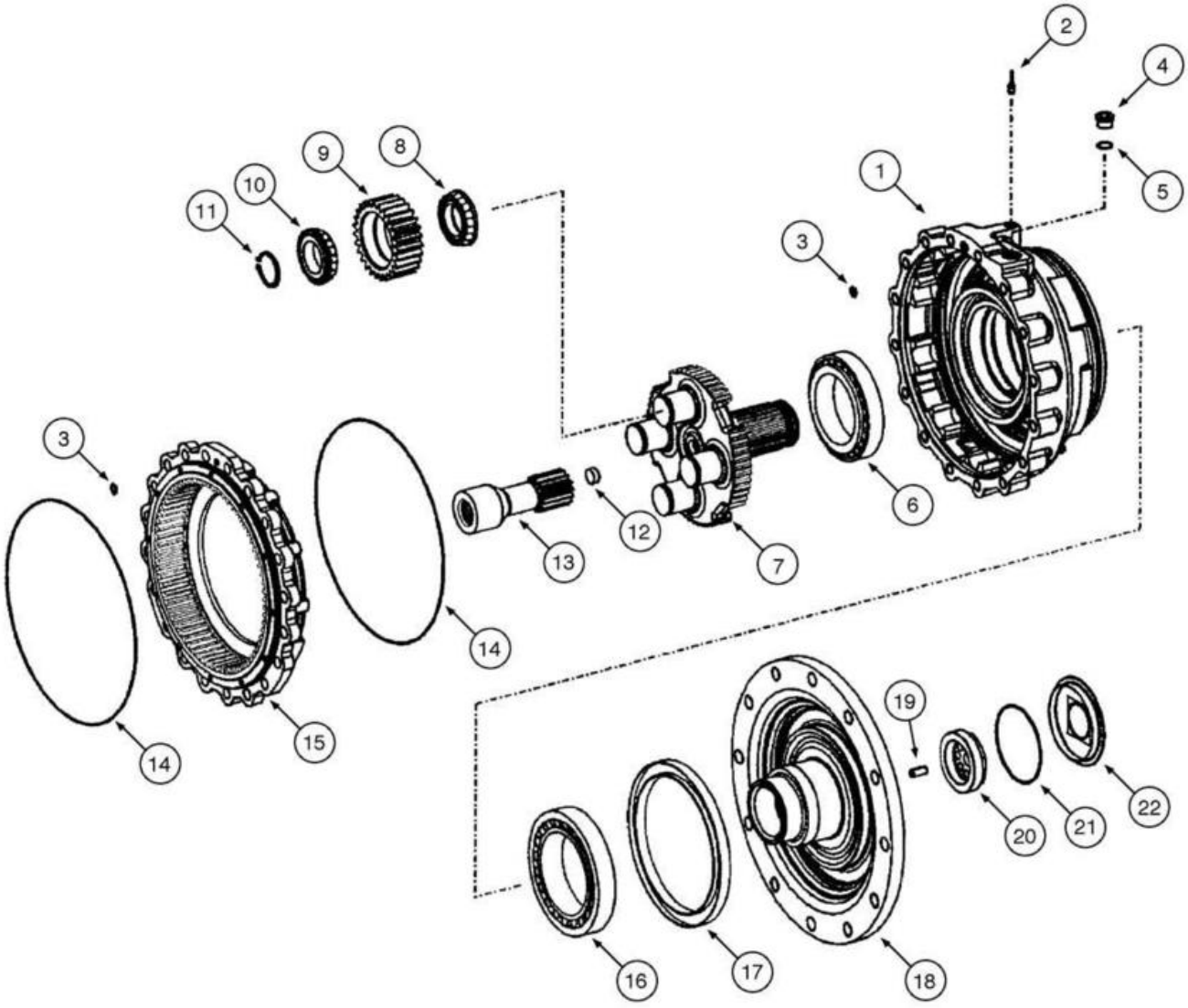
1
2
3
4
5
6
7
8
9
10
11
12
13
14
15
16
17
18
19
20
21
22

ITEM REF.	PEÇA Nº PART Nº PIEZA Nº	QTD. QTY. CANT.	DESCRIÇÃO (Português)	DESCRIPTION (English)	DESCRIPCIÓN (Español)
	REF	1	EIXO Traseiro **(p.6-40)** **(Nota 1)**	AXLE Rear **(p.6-40)** **(Note 1)**	EJE Trasero **(p.6-40)** **(Nota 1)**
	87361216	1	REDUTOR Final Conj. **(Nota 2)**	GEAR Final Assy. **(Nota 2)**	REDUTOR Final Conj. **(Nota 2)**
1	87437916	1	CARCAÇA	HOUSING	CARCASA
2	8603558	1	BUJÃO	PLUG	TAPÓN
3	8603559	2	ANEL-O	O-RING	ANILLO-O
4	8603575	1	BUJÃO Orifício Freio	PLUG Brake Port	TAPÓN Orificio Freno
5	8603208	1	ANEL-O	O-RING	ANILLO-O
6	8603564	1	ROLAMENTO Rolos	BEARING Roller	RODAMIENTO Rodillos
7	87358702	1	PORTA-Planetária	CARRIER Planetary	PORTA-Planetaria
8	87358695	8	ROLAMENTO Cone Interno	BEARING Inner Cone	RODAMIENTO Cono Interno
9	87358699	4	ENGRENAGEM Planetária	GEAR Planetary	ENGRANAJE Planetaria
10	8603572	1	ROLAMENTO Cone Externo	BEARING Outer Cone	RODAMIENTO Cono Externo
11	87358698	4	ANEL trava	SNAP RING	ANILLO retención
12	8603571	1	BUJÃO	PLUG	TAPÓN
13	8603568	1	ENGRENAGEM Eixo	GEAR Shaft	ENGRANAJE Eje
14	8603561	2	ANEL-O	O-RING	ANILLO-O
15	8603560	1	ENGRENAGEM	GEAR	ENGRANAJE
16	8603563	1	ROLAMENTO Rolos Cônicos	BEARING Tapered Roller	RODAMIENTO Rodillos Cónicos
17	8603562	1	JUNTA	GASKET	JUNTA
18	8603675	1	FLANGE Saída	FLANGE Output	BRIDA Salida
19	8603566	1	PINO	PIN	PASADOR
20	8603565	1	PORCA	NUT	TUERCA
21	8603527	1	ANEL-O	O-RING	ANILLO-O
22	8603567	1	TAMPA	COVER	TAPA
23	8603556	1	CALÇO (se usado, não ilustrado)	SHIM (if used, not shown)	CALZO (si utilizado, no ilustrado)

Nota 1: Inclui os itens das páginas **6-52** a **6-60**
Note 1: Includes items on pages **6-52** to **6-60**
Nota 1: Incluye los itens de las páginas **6-52** a **6-60**

Nota 2: Inclui itens 1 a 18 da página **6-60**
Note 2: Includes items 1 to 18 on page **6-60**
Nota 2: Incluye itens 1 a 18 de la página **6-60**

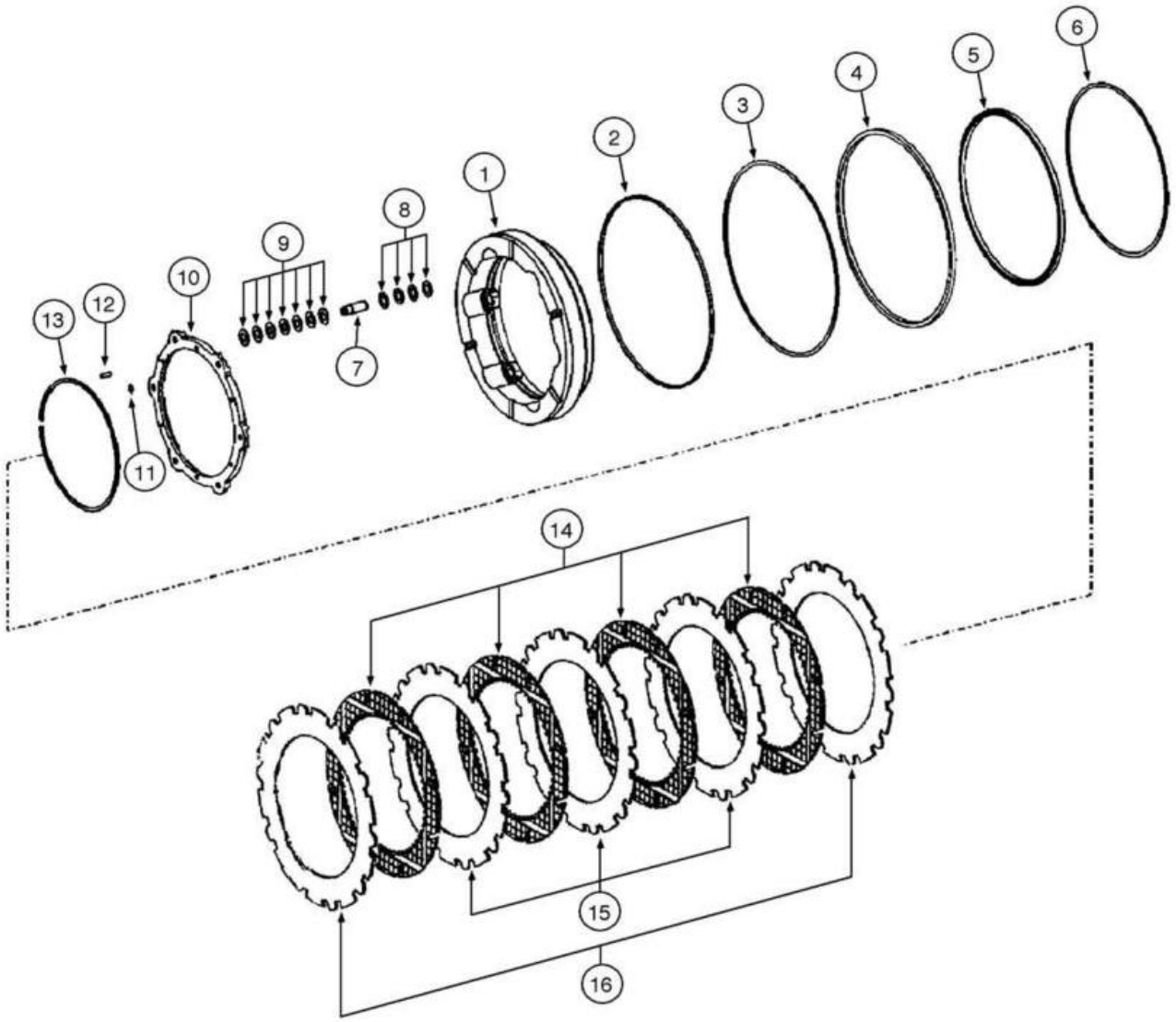
1
2
3
4
5
6
7
8
9
10
11
12
13
14
15
16

ITEM REF.	PEÇA Nº PART Nº PIEZA Nº	QTD. QTY. CANT.	DESCRIÇÃO (Português)	DESCRIPTION (English)	DESCRIPCIÓN (Español)
	REF	1	EIXO Traseiro **(p.6-40)** **(Nota 1)**	AXLE Rear **(p.6-40)** **(Note 1)**	EJE Trasero **(p.6-40)** **(Nota 1)**
	87361216	1	REDUTOR Final Conj. **(Nota 2)**	GEAR Final Assy. **(Note 2)**	REDUTOR Final Conj. **(Nota 2)**
1	8603166	1	ÊMBOLO Freio	PISTON Brake	ÉMBOLO Freno
2	8603580	1	ANEL RETENÇÃO	RING SNAP	ANILLO TRABA
3	8603579	1	ANEL RETENÇÃO	RING SNAP	ANILLO TRABA
4	8605315	1	VEDADOR	SEAL	VEDADOR
5	8605314	1	VEDADOR	SEAL	VEDADOR
6	8603577	1	ANEL RETENÇÃO	RING SNAP	ANILLO TRABA
7	8603163	6	PINO	PIN	PASADOR
8	8603583	24	ANEL RETENÇÃO	RING SNAP	ANILLO TRABA
9	8603584	42	ARRUELA	WASHER	ARANDELA
10	8603162	1	CALÇO	SHIM	CALZO
11	8603788	6	ANEL RETENÇÃO	RING SNAP	ANILLO TRABA
12	8603796	6	PINO	PIN	PASADOR
13	8603585	1	ANEL RETENÇÃO	RING SNAP	ANILLO TRABA
14	87521418	4	DISCO Freio Interno	DISC Brake Inner	DISCO Freno Interno
15	87521419	4	PLACA Freio Externa	PLATE Brake Outer	PLACA Freno Externa
16	87441328	2	PLACA Espaçadora	PLATE Spacer	PLACA Espaciadora

Nota 1: Inclui os itens das páginas **6-52** a **6-60**
Note 1: Includes items on pages **6-52** to **6-60**
Nota 1: Incluye los itens de las páginas **6-52** a **6-60**

Nota 2: Inclui itens 1 a 23 da página **6-58**
Note 2: Includes items 1 to 23 on page **6-58**
Nota 2: Incluye itens 1 a 23 de la página **6-58**

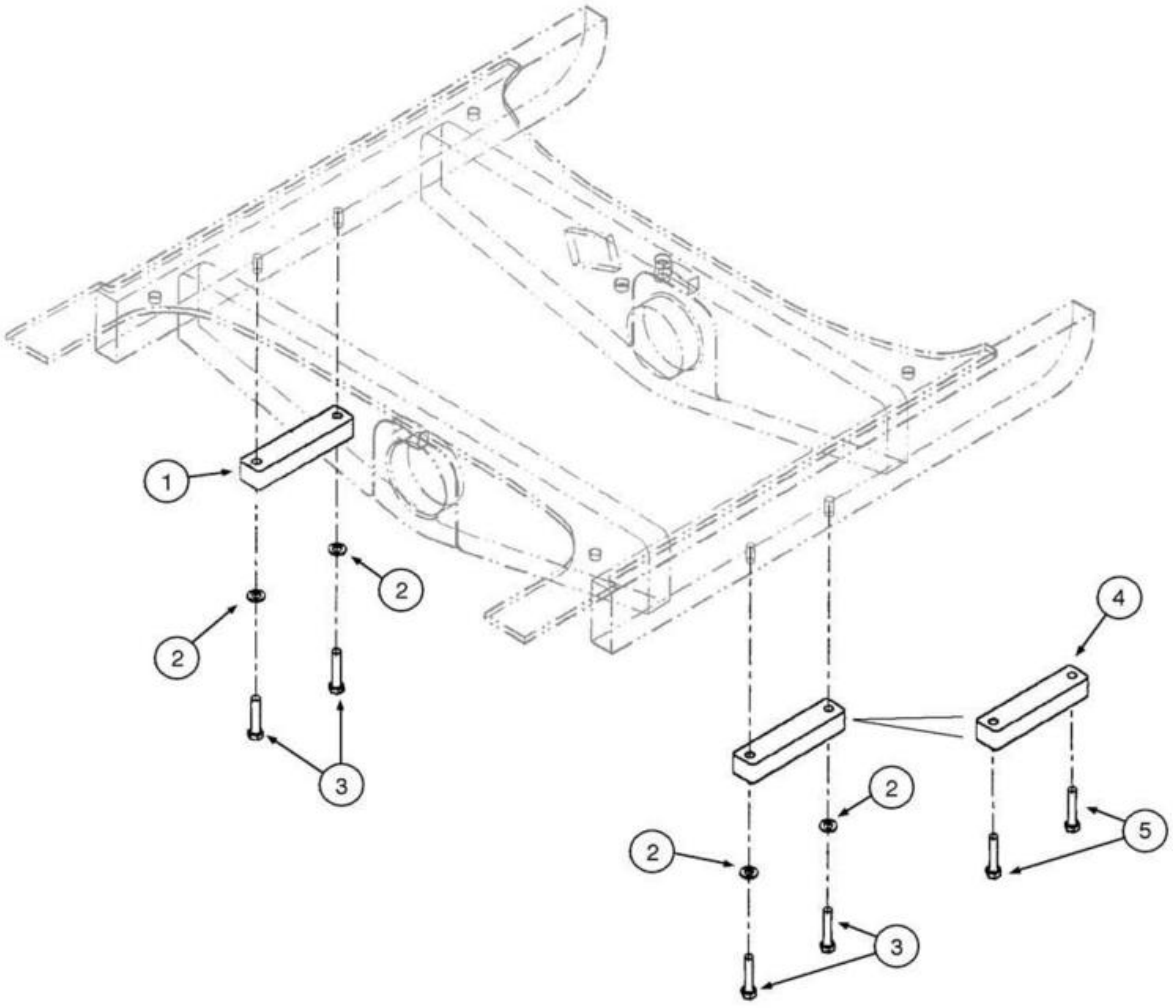
1
2
2
2
3
4
2
2
5
3

ITEM REF.	PEÇA Nº PART Nº PIEZA Nº	QTD. QTY. CANT.	DESCRIÇÃO (Português)	DESCRIPTION (English)	DESCRIPCIÓN (Español)
1	8602185	2	PLACA	PLATE	PLACA
2	896-11012	4	ARRUELA (M13.5x24.5x3)	WASHER (M13.5x24.5x3)	ARANDELA (M13.5x24.5x3)
3	827-12055	4	PARAFUSO (M12x55,10.9)	BOLT (M12x55,10.9)	PERNO (M12x55,10.9)
4	87610413	2	PLACA	PLATE	PLACA
5	864-12035	4	PARAFUSO (M12x35,8.8)	SCREW (M12x35,8.8)	TORNILLO (M12x35,8.8)

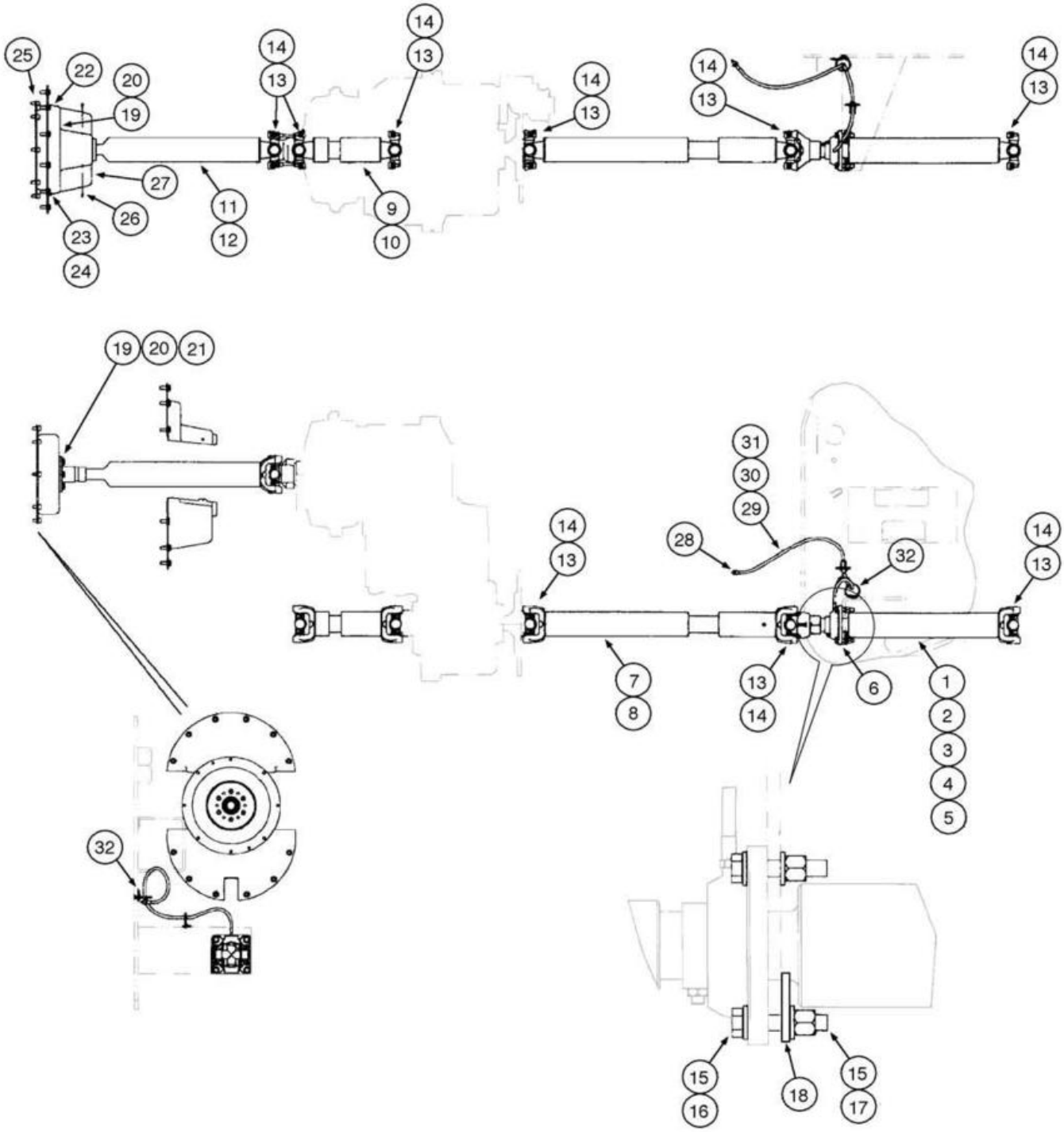
25
22
20
19
27
26
23
24
14
13
11
12
14
13
9
10
14
13
14
13
14
13
19
20
21
31
30
29
28
32
14
13
14
13
7
8
13
14
6
1
2
3
4
5
32
15
16
18
15
17

ITEM REF.	PEÇA Nº PART Nº PIEZA Nº	QTD. QTY. CANT.	DESCRIÇÃO (Português)	DESCRIPTION (English)	DESCRIPCIÓN (Español)
1	87685384	1	EIXO PROPULSOR Dianteiro	SHAFT Drive Front	EJE PROPULSOR Delantero
2	87564081	1	ROLAMENTO Cruzeta	BEARING Spider	RODAMIENTO Cruceta
3	8604674	1	FORQUILHA	YOKE	HORQUILLA
4	496-21106	1	ARRUELA (1 1/6"x2x.209)	WASHER (1 1/6"x2x.209)	ARANDELA (1 1/6"x2x.209)
5	8604270	1	PORCA trava	NUT lock	TUERCA traba
6	87314314	1	ROLAMENTO	BEARING	RODAMIENTO
7	87685392	1	EIXO PROPULSOR Central	SHAFT Drive Center	EJE PROPULSOR Central
8	87564081	2	ROLAMENTO Cruzeta	BEARING Spider	RODAMIENTO Cruceta
9	86990311	1	EIXO PROPULSOR Traseiro	SHAFT Drive Rear	EJE PROPULSOR Trasero
10	8604675	2	ROLAMENTO Cruzeta	BEARING Spider	RODAMIENTO Cruceta
11	87436140	1	EIXO Motor	SHAFT Engine	EJE Motor
12	8604675	1	ROLAMENTO Cruzeta	BEARING Spider	RODAMIENTO Cruceta
13	87439403	12	ABRAÇADEIRA Rolamento	CLAMP Bearing	ABRAZADERA Rodamiento
14	19-6247	24	PARAFUSO (3/8)	BOLT (3/8)	PERNO (3/8)
15	896-11012	8	ARRUELA (M13.5x24.5x3)	WASHER (M13.5x24.5x3)	ARANDELA (M13.5x24.5x3)
16	827-12060	4	PARAFUSO (M12x60,10.9)	BOLT (M12x60,10.9)	PERNO (M12x60,10.9)
17	832-10412	4	PORCA trava (M12x1.75)	NUT lock (M12x1.75)	TUERCA traba (M12x1.75)
18	87567190	1	PLACA	PLATE	PLACA
19	627-10035	6	PARAFUSO (M10x35,10.9)	BOLT (M10x35,10.9)	PERNO (M10x35,10.9)
20	345-49		LOCTITE #242	LOCTITE #242	LOCTITE #242
21	896-11010	6	ARRUELA (M10x21.5x2.5)	WASHER (M10x21.5x2.5)	ARANDELA (M10x21.5x2.5)
22	8501111	1	FLANGE Volante ao Eixo Prop.	FLANGE Flywheel to Drive Shaft	BRIDA Volante hacia Eje Prop.
23	896-15010	10	ARRUELA (M10x24.5x3)	WASHER (M10x24.5x3)	ARANDELA (M10x24.5x3)
24	806-10030	10	PARAFUSO (M10x30,10.9) (se usado)	BOLT (M10x30,10.9) (if used)	PERNO (M10x30,10.9) (se utilizado)
25	863-10020	8	PARAFUSO (M10x20,12.9)	SCREW (M10x20,12.9)	TORNILLO (M10x20,12.9)
26	760-14113	2	PARAFUSO (M3.5x13) **(Nota 1)**	SCREW (M3.5x13) **(Note 1)**	TORNILLO (M3.5x13) **(Nota 1)**
27	87522101	1	TAMPA	COVER	TAPA
28	F53473	1	PORCA (1/8PT)	NUT (1/8PT)	TUERCA (1/8PT)
29	L54694	1	MANGUEIRA (1041mm)	HOSE (1041mm)	MANGUERA (1041mm)
30	86636814	1	NIPLE (1/4"-28x.52")	NIPPLE (1/4"-28x.52")	NIPLE (1/4"-28x.52")
31	219-8	1	NIPLE (1/4"-28NPTx.54")	NIPPLE (1/4"-28NPTx.54")	NIPLE (1/4"-28NPTx.54")
32	L18331	2	CINTA	STRAP	PRECINTA

Nota 1: Usado com item 27
Note 1: Used with item 27
Nota 1: Utilizado con item 27


11
4
3
8
2
6
1
10
9

ITEM REF.	PEÇA Nº PART Nº PIEZA Nº	QTD. QTY. CANT.	DESCRIÇÃO (Português)	DESCRIPTION (English)	DESCRIPCIÓN (Español)
1	87571957	4	RODA (17x25) Conj.	WHEEL (17x25) Assy.	RUEDA (17x25) Conj.
2	149299A1	1	ANEL lateral	RING side	ANILLO lateral
3	A19101	1	ANEL-O	O-RING	ANILLO-O
4	148682A1	1	ANEL segurança	RING safety	ANILLO seguridad
6	A20058	1	VÁLVULA	VALVE STEM	VÁLVULA
8	L19664	1	TAMPA	COVER	TAPA
9	514-1315	12	PARAFUSO (M22x1.5x50)	BOLT (M22x1.5x50)	TORNILLO (M22x1.5x50)
10	896-11024	12	ARRUELA	WASHER	ARANDELA
11	75265185	4	PNEU (20.5x25-16 Lona L5)	TIRE (20.5x25-16 Ply L5)	NEUMÁTICO (20.5x25-16 Lona L5)
11	75235206	4	PNEU (20.5x25-12 Lona L3)	TIRE (20.5x25-12 Ply L3)	NEUMÁTICO (20.5x25-12 Lona L3)
11	L128971	4	PNEU (XHAT1 L3)	TIRE (XHAT1 L3)	NEUMÁTICO (XHAT1 L3)
11	133595A1	4	PNEU (XTLATL)	TIRE (XTLATL)	NEUMÁTICO (XTLATL)
11	327569A1	4	PNEU (20.5x25-XLD70)	TIRE (20.5x25-XLD70)	NEUMÁTICO (20.5x25-XLD70)
11	75253943	4	PNEU (20.5x25-16 Lona L5)	TIRE (20.5x25-16 Ply L5)	NEUMÁTICO (20.5x25-16 Lona L5)

ÍNDICE
INDEX
INDICE

FREIO DE ESTACIONAMENTO 7-2
PARKING BRAKE
FRENO DE ESTACIONAMIENTO

PEDAIS DE FREIO 7-4
BRAKE PEDALS
PEDALES DE FRENO

HIDRÁULICO DO FREIO - LINHAS DA BOMBA HIDRÁULICA 7-6
BRAKE HYDRAULICS - HYDRAULIC PUMP LINES
HIDRÁULICO DEL FRENO - LINEAS DE LA BOMBA HIDRAULICA

HIDRÁULICO DO FREIO - LINHAS DOS EIXOS DIANTEIRO E TRASEIRO 7-8
BRAKE HYDRAULICS - FRONT AND REAR AXLES LINES
HIDRÁULICO DEL FRENO - LINEAS DE LOS EJES DELANTERO Y TRASERO

HIDRÁULICO DO FREIO - LINHAS DA BOMBA À VÁLVULA 7-10
BRAKE HYDRAULICS - PUMP TO VALVE LINES
HIDRÁULICO DEL FRENO - LINEAS DE LA BOMBA HACIA LA VÁLVULA

HIDRÁULICO DO FREIO - LINHAS DA VÁLVULA AO FREIO DE ESTACIONAMENTO 7-12
BRAKE HYDRAULICS - VALVE TO PARKING BRAKE LINES
HIDRÁULICO DEL FRENO - LINEAS DE LA VÁLVULA HACIA EL FRENO DE ESTACIONAMIENTO

HIDRÁULICO DO FREIO - LINHAS DO RESERVATÓRIO E VÁLVULA 7-14
BRAKE HYDRAULICS - RESERVOIR AND VALVE LINES
HIDRÁULICO DEL FRENO - LINEAS DEL DEPÓSITO Y VÁLVULA

BOMBA HIDRÁULICA DO FREIO 7-16
HYDRAULIC BRAKE PUMP
BOMBA HIDRAULICA DEL FRENO

VÁLVULA DO FREIO - CONJUNTO 7-18
BRAKE VALVE - ASSEMBLY
VÁLVULA DEL FRENO - CONJUNTO

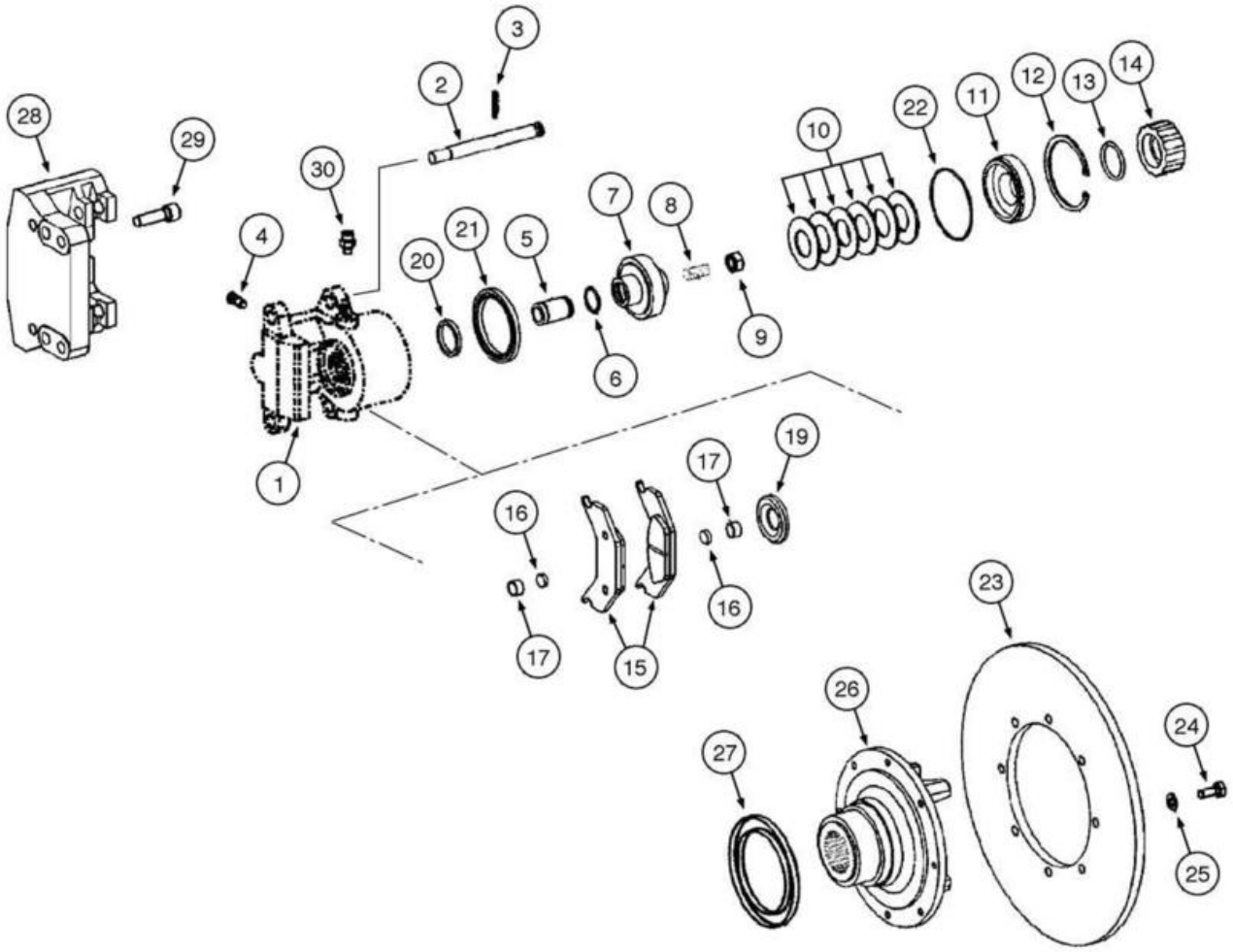
1
2
3
4
5
6
7
8
9
10
11
12
13
14
15
16
17
16
17
19
20
21
22
23
24
25
26
27
28
29
30

ITEM REF.	PEÇA Nº PART Nº PIEZA Nº	QTD. QTY. CANT.	DESCRIÇÃO (Português)	DESCRIPTION (English)	DESCRIPCIÓN (Español)
	87685400	1	TRANSMISSÃO Conj. **(Nota 1)**	TRANSMISSION Assy. **(Note 1)**	TRANSMISIÓN Conj. **(Nota 1)**
	71103507	1	FREIO Conj.	BRAKE Assy.	FRENO Conj.
1	8603331	1	CARCAÇA	HOUSING	CARCASA
2	8603540	2	PINO	PIN	PASADOR
3	8603541	2	PINO trava	PIN lock	PINO traba
4	8603348	1	RESPIRO	BREATHER	RESPIRADERO
5	8603334	1	PINO	PIN	PASADOR
6	8603343	1	ANEL-O	O-RING	ANILLO-O
7	8603332	1	ÊMBOLO	PISTON	ÉMBOLO
8	8603349	1	PARAFUSO Ajuste	SET SCREW	TORNILLO Ajuste
9	8603350	1	PORCA	NUT	TUERCA
10	8603341	6	ARRUELA	WASHER	ARANDELA
11	8603333	1	ANEL	RING	ANILLO
12	8603345	1	ANEL	RING	ANILLO
13	8603347	1	ANEL-O	O-RING	ANILLO-O
14	8603346	1	TAMPA PARAFUSO	SCREW CAP	TAPA TORNILLO
15	8603335	2	PASTILHA Freio	BRAKE PAD	PASTILLA Freno
16	8603336	1	IMÃ	MAGNET	IMÁN
17	8603337	1	ANEL	RING	ANILLO
18	87439453	1	JOGO VEDADORES	KIT SEALS	JUEGO VEDADORES
19	NSS	1	TAMPA	CAP Dust	TAPA
20	NSS	1	ANEL	RING	ANILLO
21	NSS	1	ANEL	RING	ANILLO
22	NSS	1	ANEL	RING	ANILLO
23	8603328	1	DISCO Freio Estacionamento	DISC Park Brake	DISCO Freno Estacionamiento
24	30714R1	8	PARAFUSO (M10x25,10.9)	BOLT (M10x25,10.9)	PERNO (M10x25,10.9)
25	895-11010	8	ARRUELA (M10x20x2)	WASHER (M10x20x2)	ARANDELA (M10x20x2)
26	86989637	1	FLANGE Acoplamento	FLANGE Coupling	BRIDA Acoplamiento
27	444416A1	1	TAMPA Protetora	COVER Protective	TAPA Protectora
28	8603478	1	FREIO	BRAKE	FRENO
29	8603652	4	PRISIONEIRO	STUD	ESPARRAGO
30	8603524	1	PARAFUSO Sagrador	SCREW Bleeder	TORNILLO Sangrador
31	8603351	2	PARAFUSO (não ilustrado)	SCREW (not shown)	TORNILLO (no ilustrado)
32	8603342	1	CALÇO (não ilustrado)	SHIM (not shown)	CALZO (no ilustrado)

Nota 1: Inclui os itens das páginas **6-2** a **6-38**
Note 1: Includes items on pages **6-2** to **6-38**
Nota 1: Incluye los itens de las páginas **6-2** a **6-38**

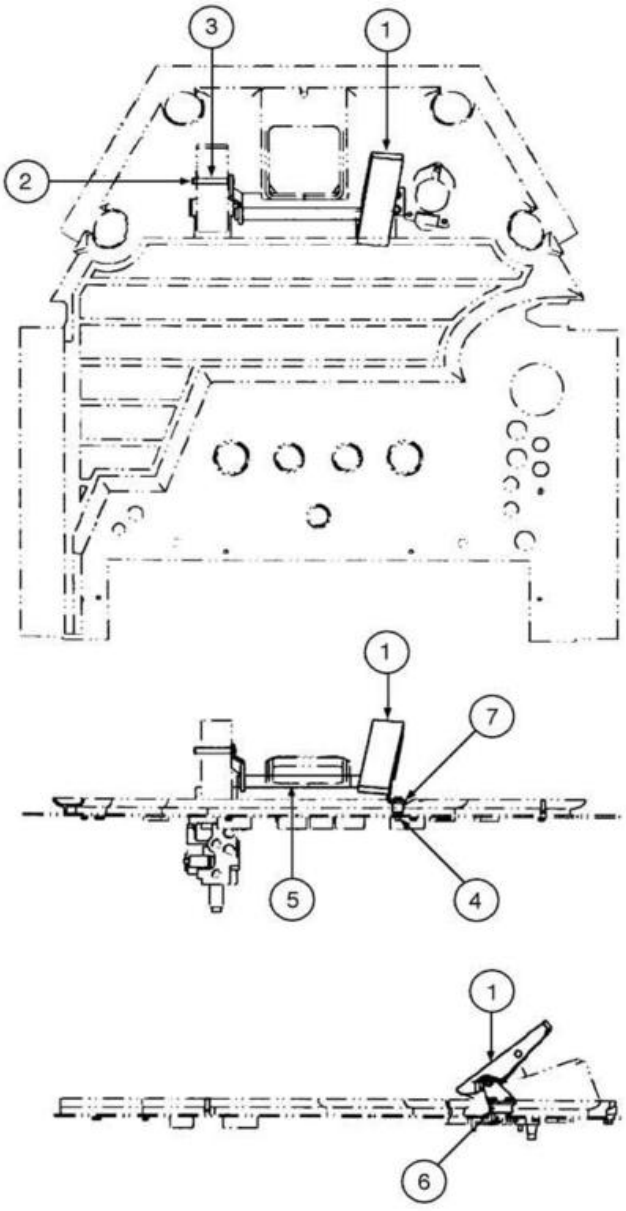
3
1
2
1
7
5
4
1
6

ITEM REF.	PEÇA Nº PART Nº PIEZA Nº	QTD. QTY. CANT.	DESCRIÇÃO (Português)	DESCRIPTION (English)	DESCRIPCIÓN (Español)
1	383869A2	1	PROTEÇÃO Pedal	GUARD Pedal	PROTECTOR Pedal
2	800-44012	2	ANEL RETENÇÃO (M12)	RING SNAP (M12)	ANILLO TRABA (M12)
3	383868A1	1	PINO	PIN	PASADOR
4	844-8045	2	PARAFUSO (M8x45,8.8)	BOLT (M8x45,8.8)	PERNO (M8x45,8.8)
5	87542219	1	PEDAL Conj.	PEDAL Assy.	PEDAL Conj.
6	8603085	1	SUPORTE	SUPPORT	SOPORTE
7	383873A1	1	BLOCO	BLOCK	BLOQUE

AH7CA00

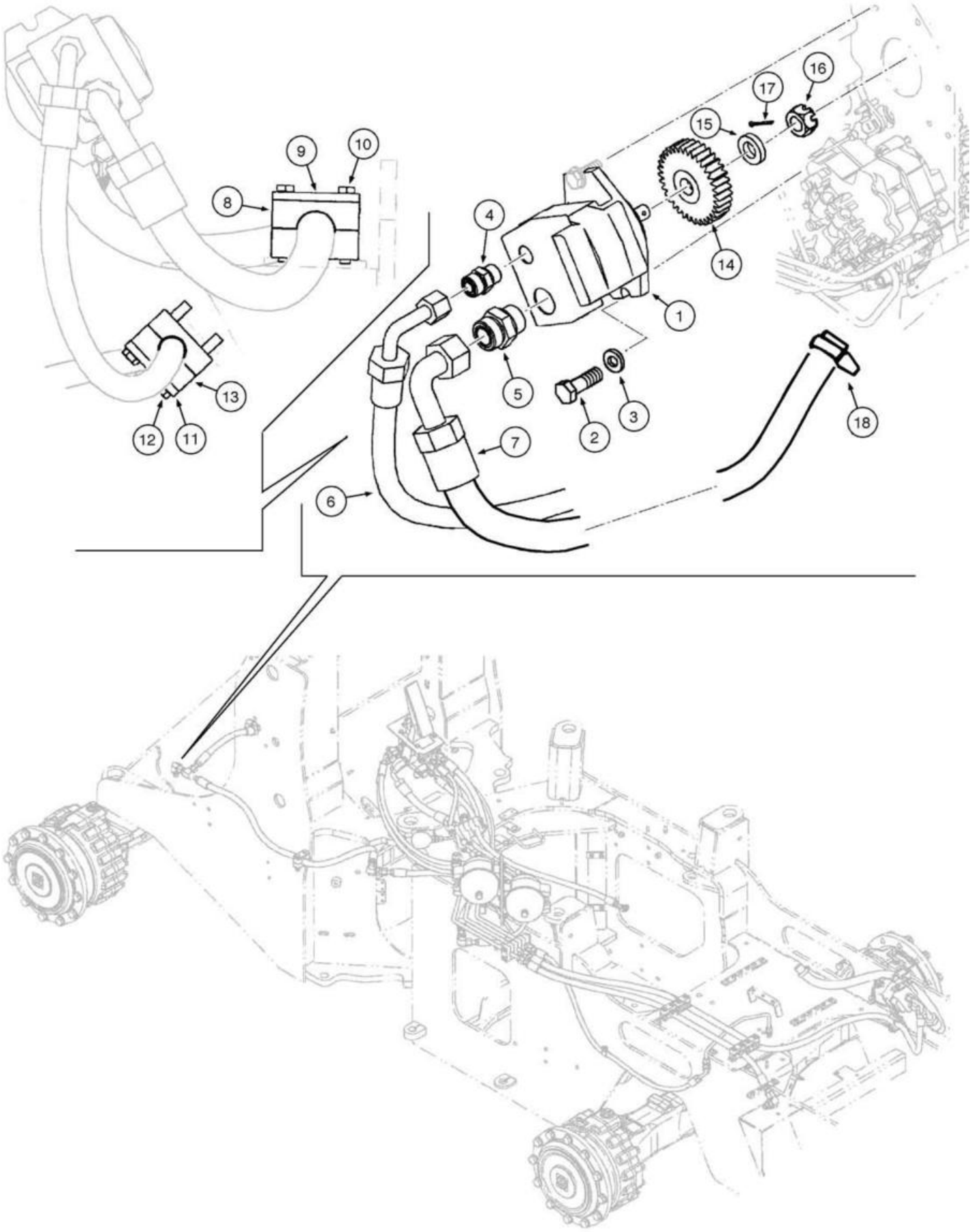

ITEM REF.	PEÇA Nº PART Nº PIEZA Nº	QTD. QTY. CANT.	DESCRIÇÃO (Português)	DESCRIPTION (English)	DESCRIPCIÓN (Español)
1	87342166	1	BOMBA (p.7-16)	PUMP (p.7-16)	BOMBA (p.7-16)
2	627-12035	2	PARAFUSO (M12x35,10.9)	BOLT (M12x35,10.9)	PERNO (M12x35,10.9)
3	896-11012	2	ARRUELA (M13.5x24.5x3)	WASHER (M13.5x24.5x3)	ARANDELA (M13.5x24.5x3)
4	700-103	1	CONECTOR (1"-14xM22x1.5)	CONNECTOR (1"-14xM22x1.5)	CONECTOR (1"-14xM22x1.5)
4	238-6016	1	ANEL-O	O-RING	ANILLO-O
4	637-63193	1	ANEL-O	O-RING	ANILLO-O
5	700-105	1	CONECTOR 1 7/16"-12xM22x2	CONNECTOR 1 7/16"-12xM22x2	CONECTOR 1 7/16"-12xM22x2
5	238-6021	1	ANEL-O	O-RING	ANILLO-O
5	637-64296	1	ANEL-O	O-RING	ANILLO-O
6	87553178	1	MANGUEIRA Saída Bomba (2394mm)	HOSE Pump Pressure (2394mm)	MANGUERA Salida Bomba (2394mm)
7	87377337	1	MANGUEIRA Entrada Bomba (1043mm)	HOSE Pump Suction (1043mm)	MANGUERA Entrada Bomba (1043mm)
8	8500621	1	BLOCO	BLOCK	BLOQUE
9	8500858	1	PLACA Abraçadeira	PLATE Clamp	PLACA Abrazadera
10	827-10070	2	PARAFUSO (M10x70,10.9)	BOLT (M10x70,10.9)	PERNO (M10x70,10.9)
11	367658A1	1	PLACA Abraçadeira	PLATE Clamp	PLACA Abrazadera
12	827-10075	4	PARAFUSO (M10x75,10.9)	BOLT (M10x75,10.9)	PERNO (M10x75,10.9)
13	8606002	1	COLAR	COLLAR	COLAR
14	87389871	1	ENGRENAGEM Bomba Acessórios	GEAR Accessory Pump	ENGRANAJE Bomba Accesorios
15	87373112	1	ARRUELA	WASHER	ARANDELA
16	425-1310	1	PORCA (5/8"-18)	NUT (5/8"-18)	TUERCA (5/8"-18)
17	733-3232	1	PINO elástico (M3.2x32)	SPLIT PIN (M3.2x32)	PINO elástico (M3.2x32)
18	353036A1	1	ABRAÇADEIRA	CLAMP	ABRAZADERA

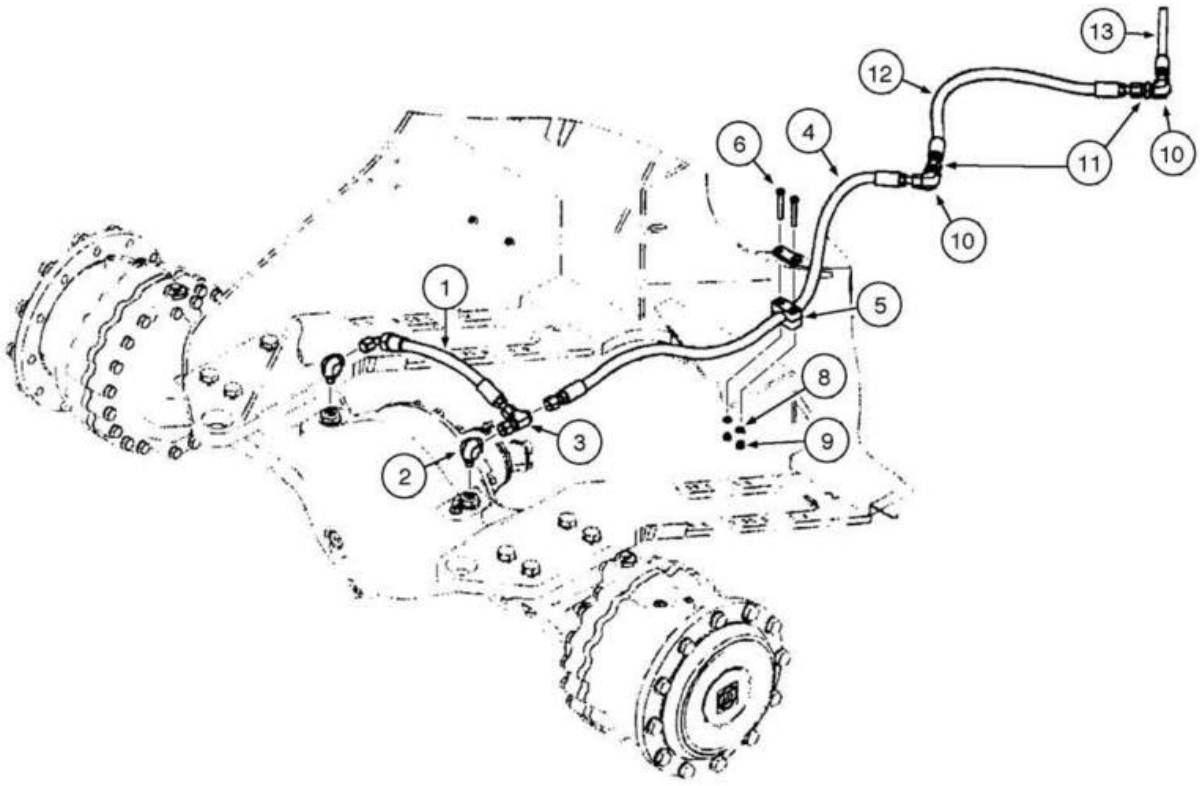
13
12
6
4
11
10
10
1
5
8
3
9
2

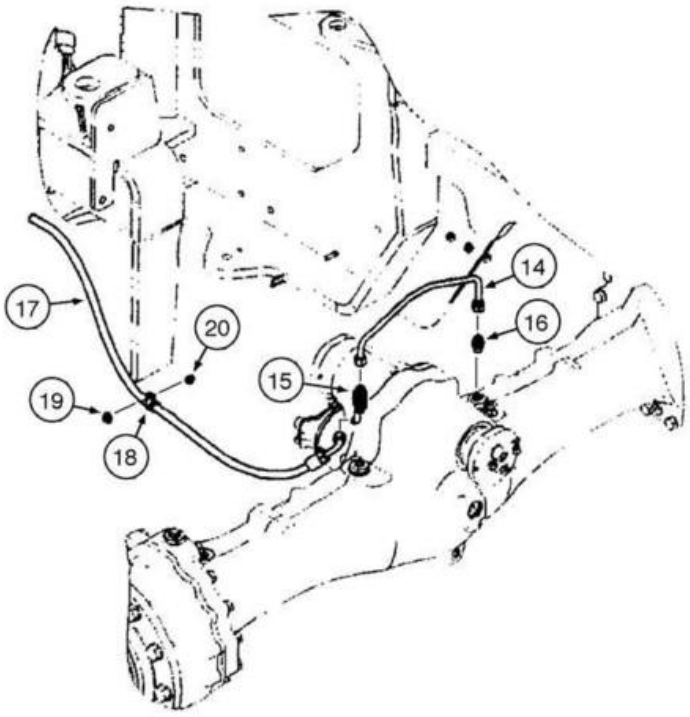
14
17
16
20
15
19
18

ITEM REF.	PEÇA Nº PART Nº PIEZA Nº	QTD. QTY. CANT.	DESCRIÇÃO (Português)	DESCRIPTION (English)	DESCRIPCIÓN (Español)
1	8500480	1	MANGUEIRA Freio Dianteiro (453mm)	HOSE Front Brake (453mm)	MANGUERA Freno Delantero (453mm)
2	700-343	2	COTOVELO (90º) (1"-14xM18x1.5)	ELBOW (90º) (1"-14xM18x1.5)	CODO (90º) (1"-14xM18x1.5)
2	238-6016	1	ANEL-O	O-RING	ANILLO-O
2	637-63153	1	ANEL-O	O-RING	ANILLO-O
3	701-433	1	CONEXÃO T (1"-14x1"-14)	TEE (1"-14x1"-14)	CONECTOR T (1"-14x1"-14)
3	238-6016	2	ANEL-O	O-RING	ANILLO-O
4	87339339	1	MANGUEIRA Freio Dianteiro (1305mm)	HOSE Front Brake (1305mm)	MANGUERA Freno Delantero (1305mm)
5	367489A1	1	BLOCO	BLOCK	BLOQUE
6	827-10075	4	PARAFUSO (M10x75,10.9)	BOLT (M10x75,10.9)	PERNO (M10x75,10.9)
8	895-11010	4	ARRUELA (M10x20x2)	WASHER (M10x20x2)	ARANDELA (M10x20x2)
9	832-10410	3	PORCA (M10x1.5)	NUT (M10x1.5)	TUERCA (M10x1.5)
10	701-346	1	COTOVELO (90º) (1"-14)	ELBOW (90º) (1"-14)	CODO (90º) (1"-14)
10	238-6016	2	ANEL-O	O-RING	ANILLO-O
11	701-919	1	PORCA (1"-14)	NUT (1"-14)	TUERCA (1"-14)
11	238-6016	1	ANEL-O	O-RING	ANILLO-O
12	87339340	1	MANGUEIRA Articulação (808mm)	HOSE Articulation (808mm)	MANGUERA Articulación (808mm)
13	87325998	1	MANGUEIRA Freio Dianteiro (1536mm)	HOSE Front Brake (1536mm)	MANGUERA Freno Delantero (1536mm)
14	8500474	1	TUBO Freio Traseiro	TUBE Rear Brake	TUBO Freno Trasero
15	700-412	1	CONEXÃO T (13/16"-16xM18x1.5)	TEE (13/16"-16xM18x1.5)	CONECTOR T (13/16"-16xM18x1.5)
15	238-6014	2	ANEL-O	O-RING	ANILLO-O
15	637-63153	1	ANEL-O	O-RING	ANILLO-O
16	700-102	1	CONECTOR (13/16"-16xM18x1.5)	CONNECTOR (13/16"-16xM18x1.5)	CONECTOR (13/16"-16xM18x1.5)
16	238-6014	1	ANEL-O	O-RING	ANILLO-O
16	637-63153	1	ANEL-O	O-RING	ANILLO-O
17	87517748	1	MANGUEIRA Freio Traseiro (1187mm)	HOSE Rear Brake (1187mm)	MANGUERA Freno Trasero (1187mm)
18	515-24238	1	ABRAÇADEIRA (15/16")	CLAMP (15/16")	ABRAZADERA (15/16")
19	895-15010	1	ARRUELA (M11x24x2)	WASHER (M11x24x2)	ARANDELA (M11x24x2)
20	832-10410	3	PORCA (M10x1.5)	NUT (M10x1.5)	TUERCA (M10x1.5)

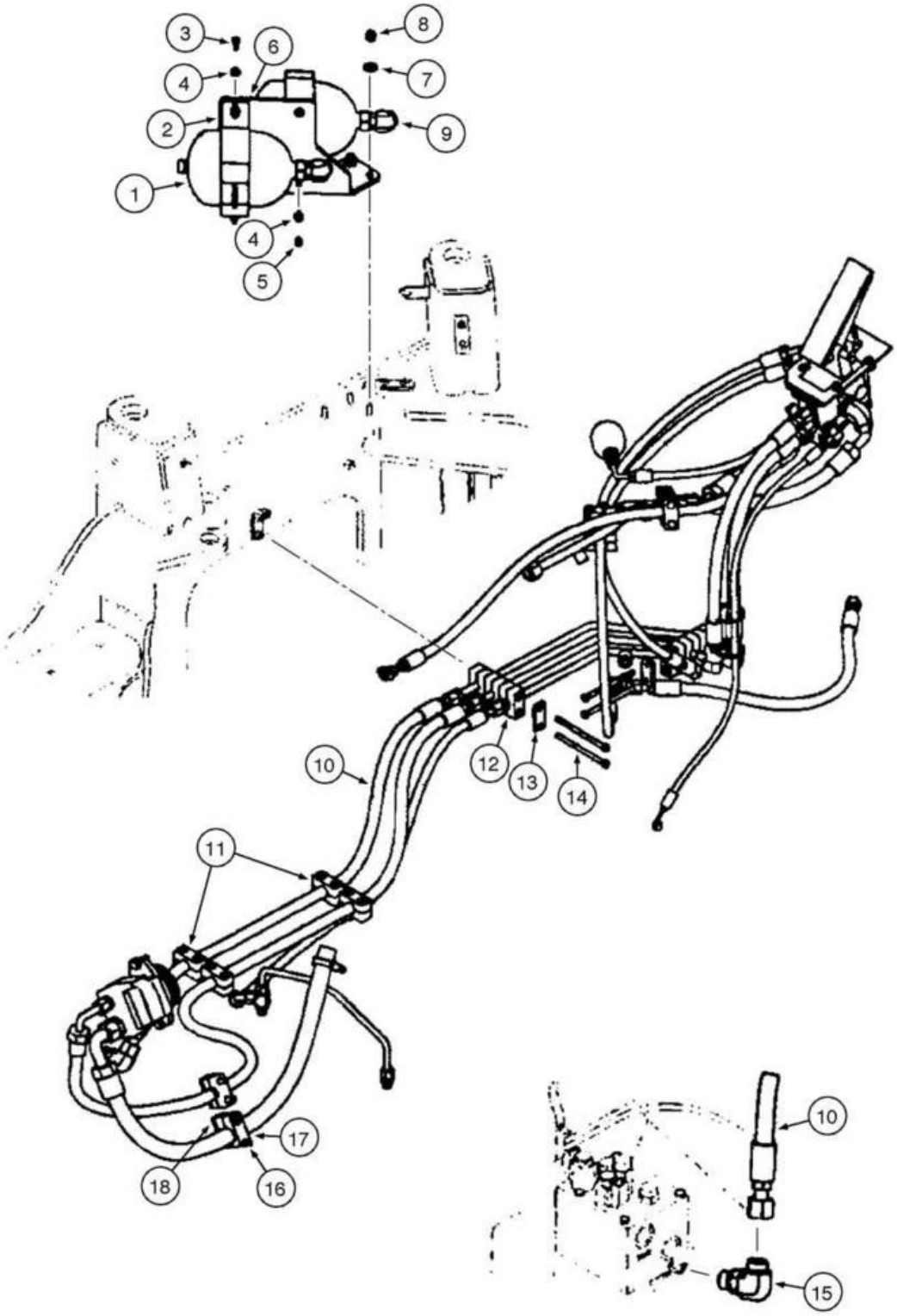
3
6
8
4
7
2
9
1
4
5
10
12
13
14
11
17
18
16
10
15

ITEM REF.	PEÇA Nº PART Nº PIEZA Nº	QTD. QTY. CANT.	DESCRIÇÃO (Português)	DESCRIPTION (English)	DESCRIPCIÓN (Español)
1	8603020	2	ACUMULADOR	ACCUMULATOR	ACUMULADOR
2	8501315	2	ABRAÇADEIRA	CLAMP	ABRAZADERA
3	627-8030	4	PARAFUSO (M8x30,10.9)	BOLT (M8x30,10.9)	PERNO (M8x30,10.9)
4	895-15008	8	ARRUELA (M8x20x1.6)	WASHER (M8x20x1.6)	ARANDELA (M8x20x1.6)
5	832-10408	4	PORCA (M8x1.25)	NUT (M8x1.25)	TUERCA (M8x1.25)
6	87326008	1	SUPORTE Acumulador	BRACKET Accumulator	SOPORTE Acumulador
7	896-15012	3	ARRUELA (M12x28.5x4)	WASHER (M12x28.5x4)	ARANDELA (M12x28.5x4)
8	832-10412	3	PORCA (M12x1.75)	NUT (M12x1.75)	TUERCA (M12x1.75)
9	700-387	1	COTOVELO (1 3/16"-12xM27x2)	ELBOW (1 3/16"-12xM27x2)	CODO (1 3/16"-12xM27x2)
9	238-6018	1	ANEL-O	O-RING	ANILLO-O
9	637-64236	1	ANEL-O	O-RING	ANILLO-O
10	87580003	1	MANGUEIRA Ventilador (1407mm)	HOSE Fan (1407mm)	MANGUERA Ventilador (1407mm)
11	367489A1	1	BLOCO	BLOCK	BLOQUE
12	8500210	2	ABRAÇADEIRA	CLAMP	ABRAZADERA
13	367658A1	2	PLACA Abraçadeira	PLATE Clamp	PLACA Abrazadera
14	827-10150	4	PARAFUSO (M10x150,10.9)	BOLT (M10x150,10.9)	PERNO (M10x150,10.9)
15	700-307	2	COTOVELO (90º) (1 3/16"-12xM27x2)	ELBOW (90º) (1 3/16"-12xM27x2)	CODO (90º) (1 3/16"-12xM27x2)
15	238-6018	1	ANEL-O	O-RING	ANILLO-O
15	637-64236	1	ANEL-O	O-RING	ANILLO-O
16	827-10070	2	PARAFUSO (M10x70,10.9)	BOLT (M10x70,10.9)	PERNO (M10x70,10.9)
17	8500621	1	BLOCO	BLOCK	BLOQUE
18	8500858	1	PLACA Abraçadeira	PLATE Clamp	PLACA Abrazadera

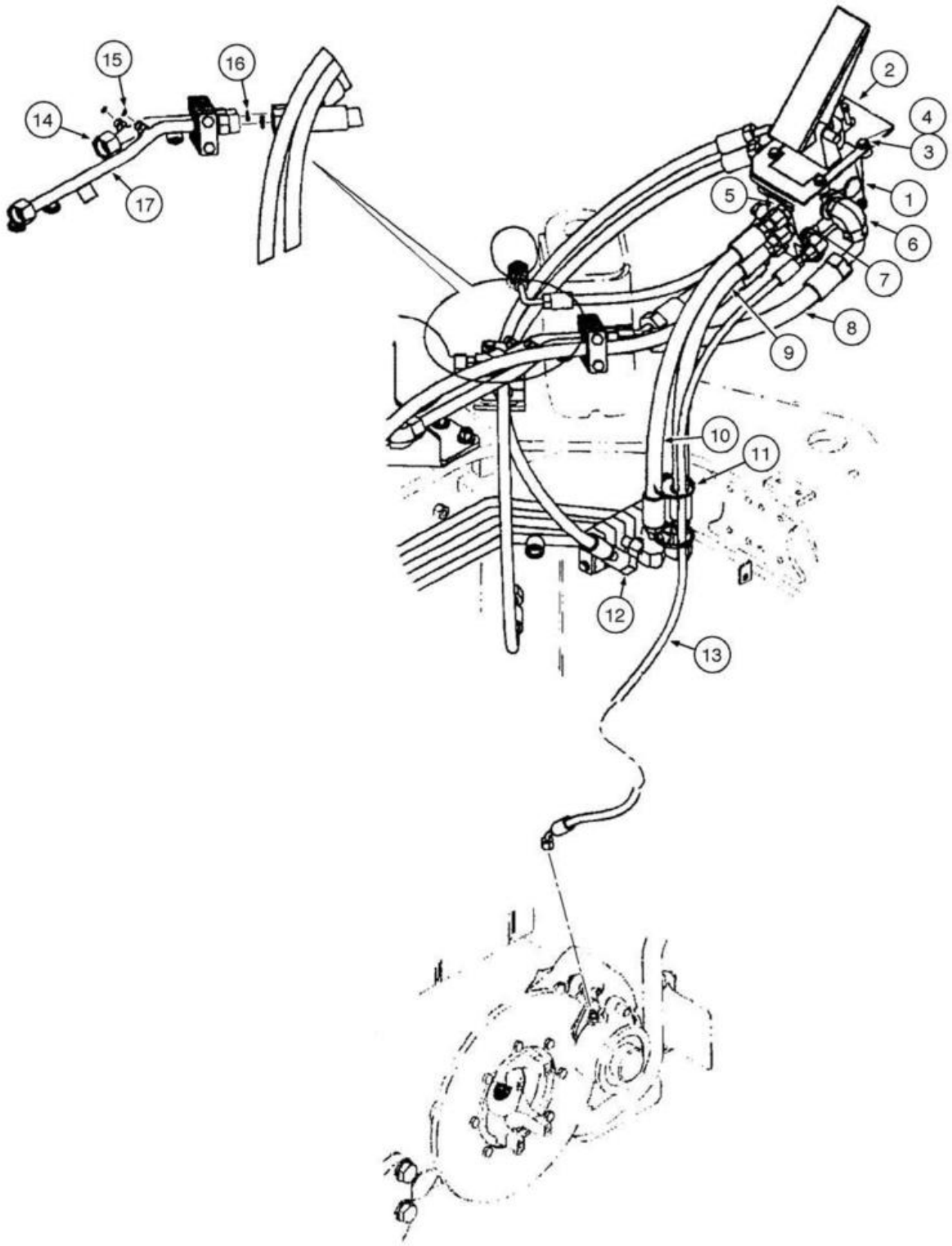
15
16
14
17
2
4
3
5
1
6
7
8
9
10
11
12
13

ITEM REF.	PEÇA Nº PART Nº PIEZA Nº	QTD. QTY. CANT.	DESCRIÇÃO (Português)	DESCRIPTION (English)	DESCRIPCIÓN (Español)
1	REF	1	VÁLVULA Freio Conj. **(p.7-18)**	VALVE Brake Assy. **(p.7-18)**	VÁLVULA Freno Conj. **(p.7-18)**
2	87607227	1	PLACA	PLATE	PLACA
3	627-8030	4	PARAFUSO (M8x30,10.9)	BOLT (M8x30,10.9)	PERNO (M8x30,10.9)
4	895-15008	4	ARRUELA (M8x20x1.6)	WASHER (M8x20x1.6)	ARANDELA (M8x20x1.6)
5	700-115	2	CONECTOR (1"-14xM18x1.5)	CONNECTOR (1"-14xM18x1.5)	CONECTOR (1"-14xM18x1.5)
5	238-6016	1	ANEL-O	O-RING	ANILLO-O
5	637-63153	1	ANEL-O	O-RING	ANILLO-O
6	700-307	2	COTOVELO (90º) (1 3/16"-12xM27x2)	ELBOW (90º) (1 3/16"-12xM27x2)	CODO (90º) (1 3/16"-12xM27x2)
6	238-6018	1	ANEL-O	O-RING	ANILLO-O
6	637-64236	1	ANEL-O	O-RING	ANILLO-O
7	700-368	1	COTOVELO (90º) (11/16"-18xM16x1.5)	ELBOW (90º) (11/16"-18xM16x1.5)	CODO (90º) (11/16"-18xM16x1.5)
7	238-6012	1	ANEL-O	O-RING	ANILLO-O
7	637-63133	1	ANEL-O	O-RING	ANILLO-O
8	87377313	1	MANGUEIRA Acumulador Traseiro (448mm)	HOSE Rear Accumulator (448mm)	MANGUERA Acumulador Trasero (448mm)
9	87354481	1	MANGUEIRA Saída Bomba (618mm)	HOSE Pump Pressure (618mm)	MANGUERA Salida Bomba (618mm)
10	87354480	1	MANGUEIRA Saída Válvula (668mm)	HOSE Valve Discharge (668mm)	MANGUERA Salida Válvula (668mm)
11	L18331	2	CINTA	STRAP	PRECINTA
12	701-340	2	COTOVELO (90º) (1"-14)	ELBOW (90º) (1"-14)	CODO (90º) (1"-14)
12	238-6016	2	ANEL-O	O-RING	ANILLO-O
13	87325997	1	MANGUEIRA Freio Estacionamento (1070mm)	HOSE Parking Brake (1070mm)	MANGUERA Freno Estacionamiento (1070mm)
14	87354290	1	TUBO Acumulador Dianteiro	TUBE Front Accumulator	TUBO Acumulador Delantero
15	238-6011	1	ANEL-O	O-RING	ANILLO-O
16	238-6018	2	ANEL-O	O-RING	ANILLO-O
17	87529279	1	TUBO Acumulador Traseiro	TUBE Rear Accumulator	TUBO Acumulador Trasero

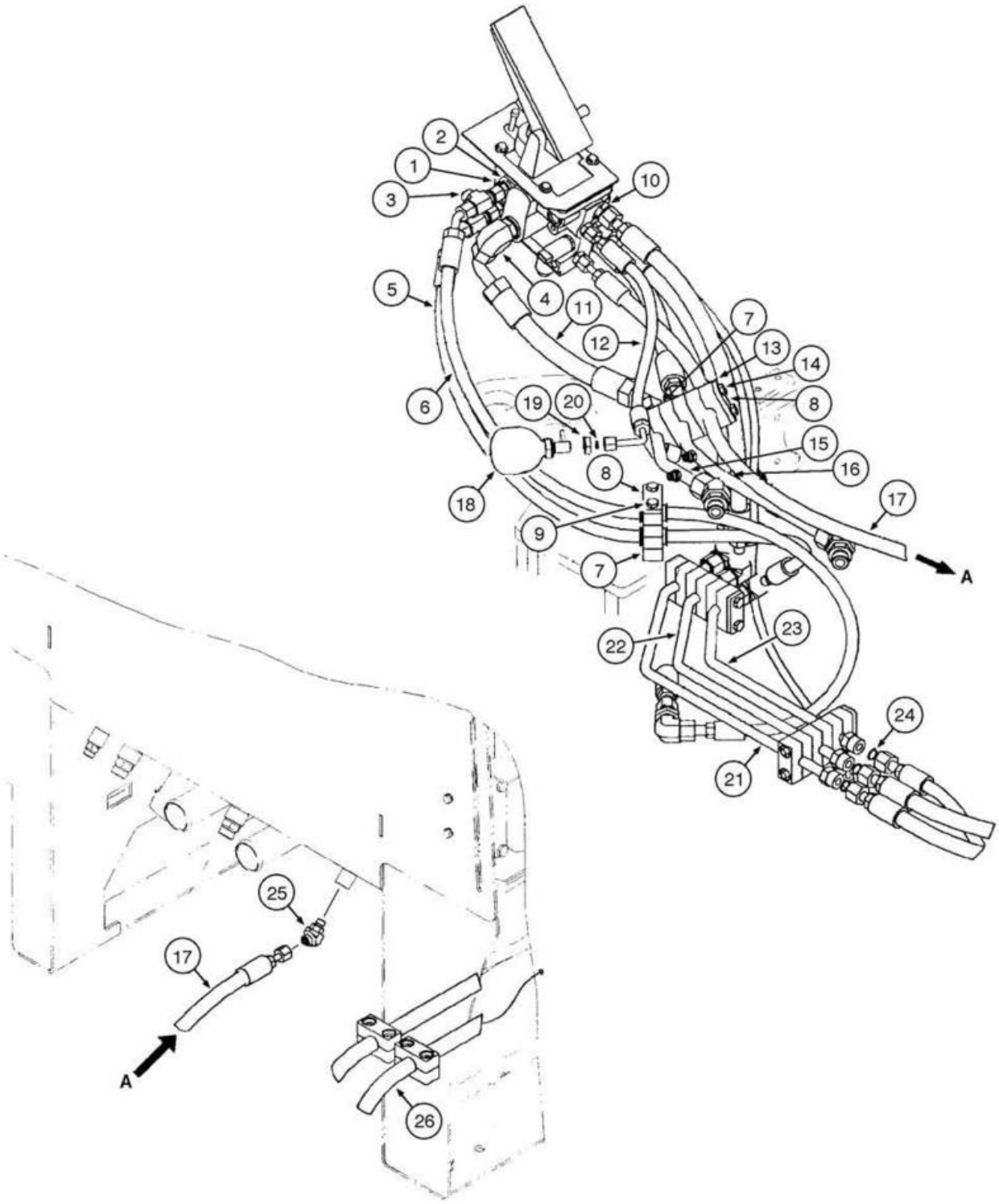
1
2
3
4
5
6
7
8
9
10
11
12
13
14
15
16
17
18
19
20
21
22
23
24
25
26
A
A

ITEM REF.	PEÇA Nº PART Nº PIEZA Nº	QTD. QTY. CANT.	DESCRIÇÃO (Português)	DESCRIPTION (English)	DESCRIPCIÓN (Español)
1	REF	1	VÁLVULA Freio Conj. **(p.7-18)**	VALVE Brake Assy. **(p.7-18)**	VÁLVULA Freno Conj. **(p.7-18)**
2	700-169	1	CONECTOR (13/16"-16xM16x1.5)	CONNECTOR (13/16"-16xM16x1.5)	CONECTOR (13/16"-16xM16x1.5)
2	238-6014	1	ANEL-O	O-RING	ANILLO-O
2	637-63133	1	ANEL-O	O-RING	ANILLO-O
3	701-416	1	CONEXÃO T (13/16"-16x13/16"-16)	TEE (13/16"-16x13/16"-16)	CONECTOR T (13/16"-16x13/16"-16)
3	238-6014	1	ANEL-O	O-RING	ANILLO-O
4	700-307	2	COTOVELO (90º) (1 3/16"-12xM27x2)	ELBOW (90º) (1 3/16"-12xM27x2)	CODO (90º) (1 3/16"-12xM27x2)
4	238-6018	1	ANEL-O	O-RING	ANILLO-O
4	637-64236	1	ANEL-O	O-RING	ANILLO-O
5	87325999	1	MANGUEIRA Freio Tras. (1206mm)	HOSE Rear Brake (1206mm)	MANGUERA Freno Tras. (1206mm)
6	87325998	1	MANGUEIRA Freio Dianteiro (1536mm)	HOSE Front Brake (1536mm)	MANGUERA Freno Delantero (1536mm)
7	379374A1	4	BLOCO	BLOCK	BLOQUE
8	367658A1	3	PLACA Abraçadeira	PLATE Clamp	PLACA Abrazadera
9	827-10100	2	PARAFUSO (M10x100,10.9)	BOLT (M10x100,10.9)	PERNO (M10x100,10.9)
10	700-157	3	CONECTOR (11/16"-16xM16x1.5)	CONNECTOR (11/16"-16xM16x1.5)	CONECTOR (11/16"-16xM16x1.5)
10	637-63133	1	ANEL-O	O-RING	ANILLO-O
10	238-6012	1	ANEL-O	O-RING	ANILLO-O
11	87521823	1	MANGUEIRA Acumulador Dianteiro (411mm)	HOSE Front Accumulator (411mm)	MANGUERA Acumulador Dianteiro (411mm)
12	87325996	1	MANGUEIRA Freio Estacionamento (461mm)	HOSE Parking Brake (461mm)	MANGUERA Freno Estacionamiento (461mm)
13	8501052	1	ABRAÇADEIRA	CLAMP	ABRAZADERA
14	827-10150	4	PARAFUSO (M10x150,10.9)	BOLT (M10x150,10.9)	PERNO (M10x150,10.9)
15	87354290	1	TUBO Acumulador Dianteiro	TUBE Front Accumulator	TUBO Acumulador Delantero
16	87529279	1	TUBO Acumulador Traseiro	TUBE Rear Accumulator	TUBO Acumulador Trasero
17	87326000	1	MANGUEIRA Reservatório (1291mm)	HOSE Tank (1291mm)	MANGUERA Depósito (1291mm)
18	8500209	1	ACUMULADOR	ACCUMULATOR	ACUMULADOR
19	701-909	1	PORCA (11/16"-16)	NUT (11/16"-16)	TUERCA (11/16"-16)
19	238-6012	1	ANEL-O	O-RING	ANILLO-O
20	238-6012	1	ANEL-O	O-RING	ANILLO-O
21	87326263	1	TUBO Alimentação Ventilador	TUBE Fan Supply	TUBO Alimentación Ventilador
22	87326262	1	TUBO Alimentação Freio	TUBE Brake Supply	TUBO Alimentación Freno
23	87326268	1	TUBO Freio Traseiro	TUBE Rear Brake	TUBO Freno Trasero
24	238-6016	3	ANEL-O	O-RING	ANILLO-O
25	700-315	2	COTOVELO (11/16"-18xM14x1.5)	ELBOW (11/16"-18xM14x1.5)	CODO (11/16"-18xM14x1.5)
25	238-6012	1	ANEL-O	O-RING	ANILLO-O
25	637-63113	1	ANEL-O	O-RING	ANILLO-O
26	8500174	1	MANGUEIRA Ventilador (1407mm)	HOSE Fan (1407mm)	MANGUERA Ventilador (1407mm)

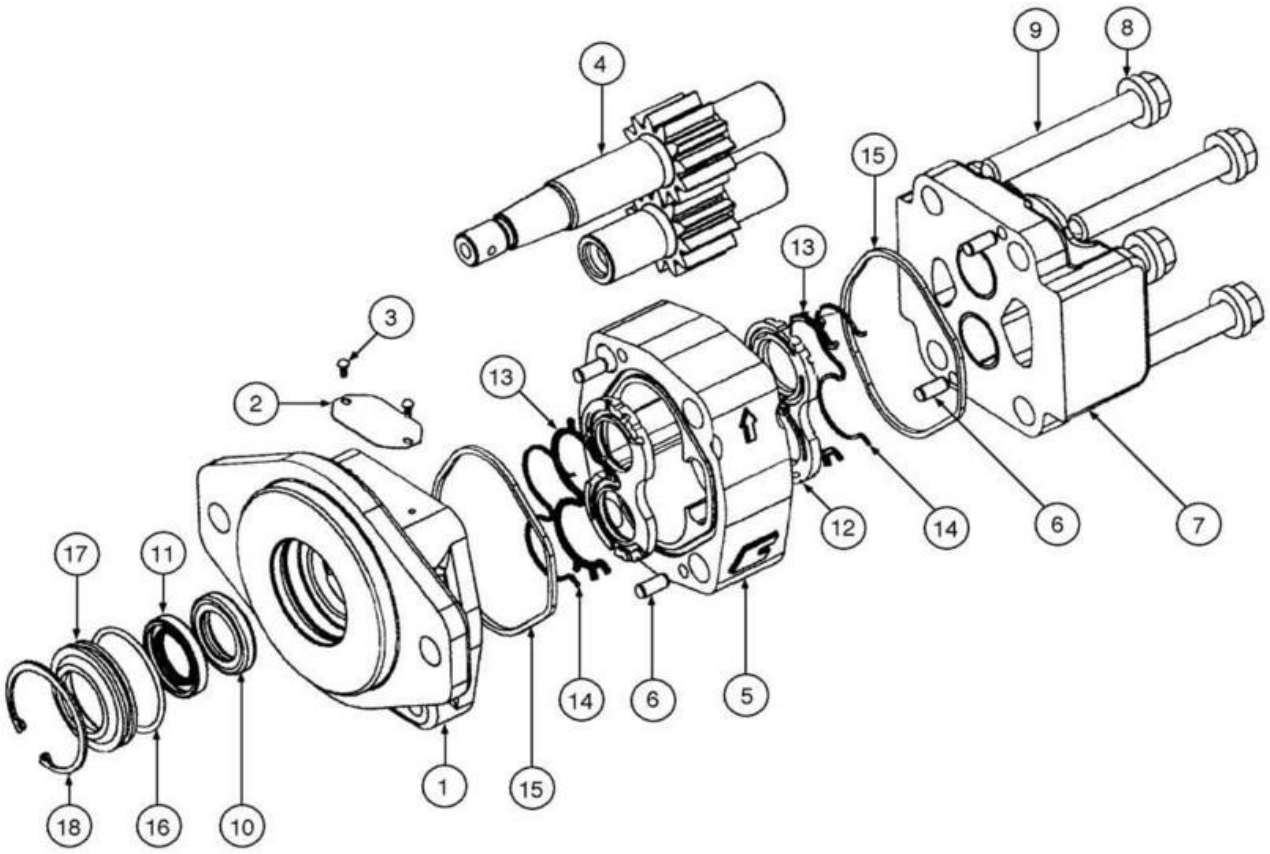
4
9
8
15
13
3
2
13
12
14
6
7
17
11
14
6
5
18
16
10
1
15

ITEM REF.	PEÇA Nº PART Nº PIEZA Nº	QTD. QTY. CANT.	DESCRIÇÃO (Português)	DESCRIPTION (English)	DESCRIPCIÓN (Español)
	87342166		BOMBA Freio	PUMP Brake	BOMBA Freno
1	NSS	1	CARCAÇA	HOUSING	CARCASA
2	NSS	1	PLACA Identificação	NAME PLATE	PLACA Identificación
3	NSS	2	PARAFUSO	SCREW	TORNILLO
4	NSS	1	EIXO E ENGRENAGEM	SET GEAR SHAFT	EJE Y ENGRANAJE
5	NSS	1	CARCAÇA	HOUSING	CARCASA
6	NSS	4	PINO GUIA	DOWEL PIN	PASADOR GUIA
7	NSS	1	CARCAÇA	HOUSING	CARCASA
8	NSS	4	PARAFUSO	SCREW	TORNILLO
9	NSS	4	ARRUELA	WASHER	ARANDELA
10	NSS	1	VEDADOR	SEAL	VEDADOR
11	NSS	1	VEDADOR	SEAL	VEDADOR
	87364063		JOGO VEDADORES	KIT SEALS	JUEGO VEDADORES
12	NSS	2	PLACA Encosto	PLATE Thrust	PLACA Tope
13	NSS	2	VEDADOR	SEAL	VEDADOR
14	NSS	2	VEDADOR encosto	SEAL backup	VEDADOR tope
15	NSS	2	VEDADOR Quadrado	SEAL Square	VEDADOR Quadrado
16	NSS	1	VEDADOR	SEAL	VEDADOR
17	NSS	1	RETENTOR	RETAINER SEAL	RETENTOR
18	NSS	1	ANEL retenção	RING retainer	ANILLO retención

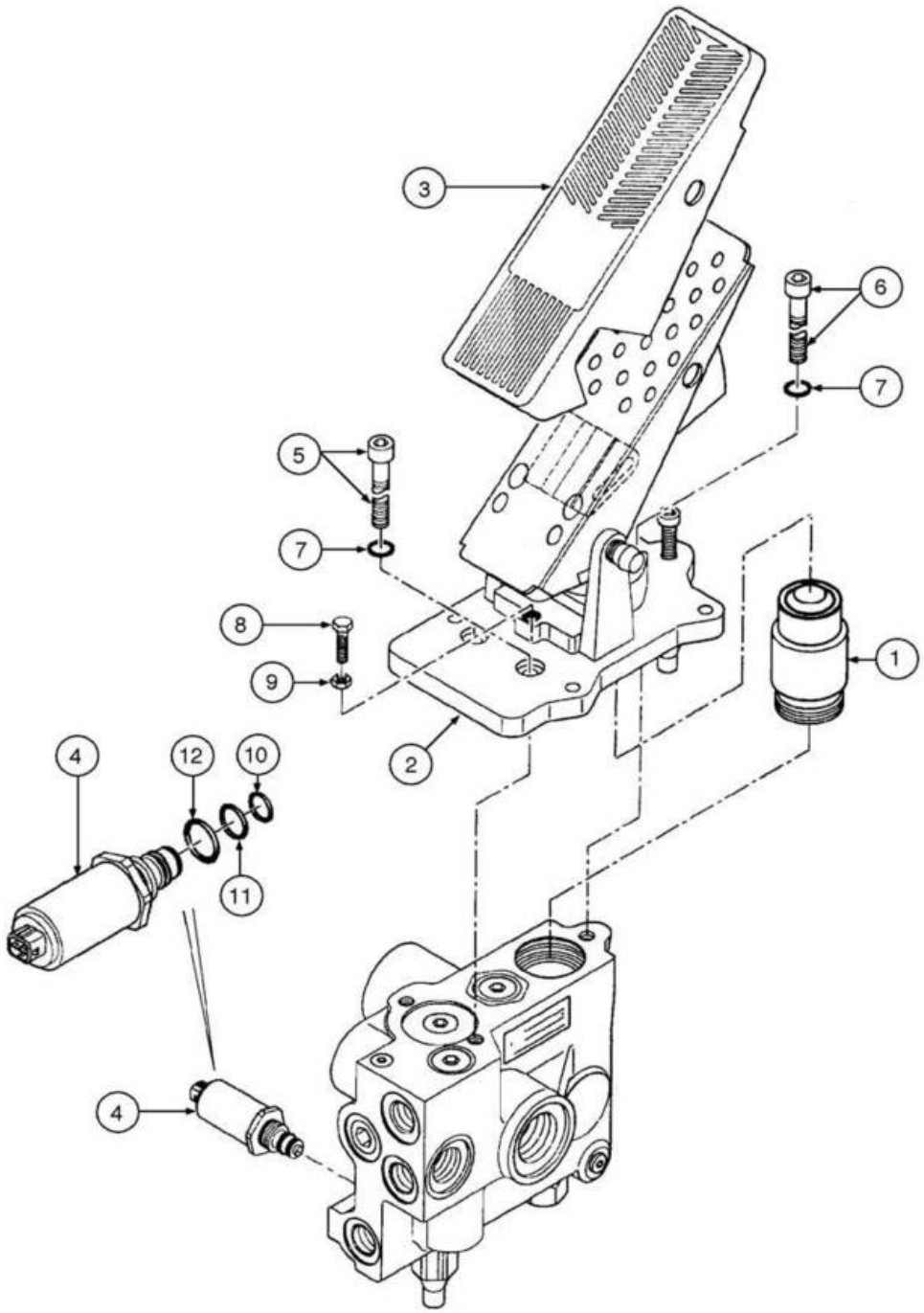
3
6
7
5
7
8
9
1
2
4
12
10
11
4

ITEM REF.	PEÇA Nº PART Nº PIEZA Nº	QTD. QTY. CANT.	DESCRIÇÃO (Português)	DESCRIPTION (English)	DESCRIPCIÓN (Español)
	87360070	1	VÁLVULA Freio Conj.	VALVE Brake Assy.	VÁLVULA Freno Conj.
1	87398113	1	ATUADOR	ACTUATOR	ACTUADOR
2	87398114	1	PEDAL	PEDAL	PEDAL
3	383869A2	1	PROTEÇÃO Pedal	GUARD Pedal	PROTETOR Pedal
4	8604506	1	SENSOR	SENSOR	SENSOR
5	864-8025	2	PARAFUSO (M8x25,8.8)	SCREW (M8x25,8.8)	TORNILLO (M8x25,8.8)
6	864-8030	1	PARAFUSO (M8x30,8.8)	SCREW (M8x30,8.8)	TORNILLO (M8x30,8.8)
7	892-11008	1	ARRUELA (M8)	WASHER (M8)	ARANDELA (M8)
8	827-8060	1	PARAFUSO (M8x60,10.9)	BOLT (M8x60,10.9)	PERNO (M8x60,10.9)
9	829-1408	1	PORCA (M8)	NUT (M8)	TUERCA (M8)
	87398116	1	JOGO VEDADORES	KIT SEALS	JUEGO VEDADORES
10	NSS	1	ANEL-O	O-RING	ANILLO-O
11	NSS	1	ANEL-O	O-RING	ANILLO-O
12	NSS	1	ANEL-O	O-RING	ANILLO-O

ÍNDICE
INDEX
INDICE

RESERVATÓRIO HIDRÁULICO - CONJUNTO 8-2
HYDRAULIC RESERVOIR - ASSEMBLY
DEPÓSITO HIDRAULICO - CONJUNTO

RESERVATÓRIO HIDRÁULICO - FILTROS 8-4
HYDRAULIC RESERVOIR - FILTERS
DEPÓSITO HIDRAULICO - FILTROS

RESERVATÓRIO HIDRÁULICO - LINHA DE DRENO 8-6
HYDRAULIC RESERVOIR - DRAIN LINE
DEPÓSITO HIDRAULICO - LINEA DE DRENAJE

HIDRÁULICO - FILTRO DE ÓLEO 8-8
HYDRAULICS - OIL FILTER
HIDRAULICO - FILTRO DE ACEITE

HIDRÁULICO - ESTRUTURA DE ARREFECIMENTO À BOMBA E VÁLVULA PRIORITÁRIA 8-10
HYDRAULICS - COOLING FRAME TO PUMP AND PRIORITY VALVE
HIDRAULICO - ESTRUCTURA DE ENFRIAMIENTO HACIA LA BOMBA Y VÁLVULA PRIORITARIA

HIDRÁULICO - RETORNO AO RESERVATÓRIO 8-12
HYDRAULICS - RESERVOIR RETURN
HIDRAULICO - RETORNO HACIA EL DEPÓSITO

HIDRÁULICO - ARREFECEDOR DE ÓLEO - MONTAGEM 8-14
HYDRAULICS - OIL COOLER MOUNTING
HIDRAULICO - ENFRIADOR DE ACEITE - MONTAJE

HIDRÁULICO - ARREFECEDOR DE ÓLEO SEM BYPASS 8-16
HYDRAULICS - OIL COOLER WITHOUT BYPASS
HIDRAULICO - ENFRIADOR DE ACEITE SIN BYPASS

HIDRÁULICO - BYPASS STD 8-18
HYDRAULICS - BYPASS STD
HIDRAULICO - BYPASS STD

HIDRÁULICO - BYPASS TÉRMICO DO ÓLEO 8-20
HYDRAULICS - OIL THERMAL BYPASS
HIDRAULICO - BYPASS TÉRMICO DE ACEITE

HIDRÁULICO - LEVANTAMENTO DA CARREGADEIRA XT - COMPONENTES LE 8-22
HYDRAULICS - LOADER LIFT XT - LH COMPONENTS
HIDRAULICO - LEVANTAMIENTO DE LA CARGADORA XT - COMPONENTES IZQ.

HIDRÁULICO - LEVANTAMENTO DA CARREGADEIRA XT - COMPONENTES LD 8-24
HYDRAULICS - LOADER LIFT XT - RH COMPONENTS
HIDRAULICO - LEVANTAMIENTO DE LA CARGADORA XT - COMPONENTES DER.

HIDRÁULICO - LEVANTAMENTO DA CARREGADEIRA Z-BAR 8-26
HYDRAULICS - LOADER LIFT Z-BAR
HIDRAULICO - LEVANTAMIENTO DE LA CARGADORA Z-BAR

HIDRÁULICO - CAÇAMBA DA CARREGADEIRA XT - COMPONENTES LE 8-28
HYDRAULICS - LOADER BUCKET XT - LH COMPONENTS
HIDRAULICO - CUCHARA DE LA CARGADORA XT - COMPONENTES IZQ.

HIDRÁULICO - CAÇAMBA DA CARREGADEIRA XT - COMPONENTES LD 8-30
HYDRAULICS - LOADER BUCKET XT - RH COMPONENTS
HIDRAULICO - CUCHARA DE LA CARGADORA XT - COMPONENTES DER.

HIDRÁULICO - CAÇAMBA DA CARREGADEIRA Z-BAR 8-32
HYDRAULICS - LOADER BUCKET Z-BAR
HIDRAULICO - CUCHARA DE LA CARGADORA Z-BAR

HIDRÁULICO - AUXILIAR DA CARREGADEIRA Z-BAR - 3º CARRETEL 8-34
HYDRAULICS - LOADER AUXILIARY Z-BAR - 3RD SPOOL
HIDRAULICO - AUXILIAR DE LA CARGADORA Z-BAR - 3º CARRETE

HIDRÁULICO - AUXILIAR DA CARREGADEIRA XT - 3º CARRETEL 8-36
HYDRAULICS - LOADER AUXILIARY XT - 3RD SPOOL
HIDRAULICO - AUXILIAR DE LA CARGADORA XT - 3º CARRETE

HIDRÁULICO - AUXILIAR DA CARREGADEIRA XT - 4º CARRETEL 8-38
HYDRAULICS - LOADER AUXILIARY XT - 4TH SPOOL
HIDRAULICO - AUXILIAR DE LA CARGADORA XT - 4º CARRETE

HIDRÁULICO - CONTROLE DA CARREGADEIRA - LINHAS DO CONTROLE PILOTO 8-40
HYDRAULICS - LOADER CONTROL - PILOT CONTROL LINES
HIDRAULICO - CONTROL DE LA CARGADORA - LINEAS DEL CONTROL PILOTO

HIDRÁULICO - TRAVA DO ACOPLAMENTO 8-42
HYDRAULICS - COUPLER LOCKING
HIDRAULICO - TRABA DEL ACOPLAMIENTO

ÍNDICE
INDEX
INDICE

HIDRÁULICO - ACOPLAMENTO CARREGADEIRA Z-BAR 8-44
HYDRAULICS - COUPLER Z-BAR LOADER
HIDRAULICO - ACOPLAMIENTO CARGADORA Z-BAR

HIDRÁULICO - ACOPLAMENTO CARREGADEIRA XT 8-46
HYDRAULICS - COUPLER XT LOADER
HIDRAULICO - ACOPLAMIENTO CARGADORA XT

HIDRÁULICO - ACOPLAMENTO - LINHAS DE DIAGNÓSTICO 8-48
HYDRAULICS - COUPLER - DIAGNOSTIC LINES
HIDRAULICO - ACOPLAMIENTO - LINEAS DE DIAGNÓSTICO

HIDRÁULICO - CONTROLE DE CONDUÇÃO - OPCIONAL 8-50
HYDRAULICS - RIDE CONTROL - OPTIONAL
HIDRAULICO - CONTROL DE CONDUCCIÓN - OPCIONAL

HIDRÁULICO - SEM CONTROLE DE CONDUÇÃO Z-BAR 8-52
HYDRAULICS - WITHOUT RIDE CONTROL Z-BAR
HIDRAULICO - SIN CONTROL DE CONDUCCIÓN Z-BAR

HIDRÁULICO - SEM CONTROLE DE CONDUÇÃO XT 8-54
HYDRAULICS - WITHOUT RIDE CONTROL XT
HIDRAULICO - SIN CONTROL DE CONDUCCIÓN XT

CONTROLE DA CARREGADEIRA - MONTAGEM DO JOYSTICK 8-56
LOADER CONTROL - JOYSTICK MOUNTING
CONTROL DE LA CARGADORA - MONTAJE DEL JOYSTICK

CONTROLE DA CARREGADEIRA - MONTAGEM DO JOYSTICK COM 1 ALAVANCA 8-58
LOADER CONTROL - 1 LEVER JOYSTICK MOUNTING
CONTROL DE LA CARGADORA - MONTAJE DEL JOYSTICK CON 1 PALANCA

CONTROLE DA CARREGADEIRA - MONTAGEM DO JOYSTICK COM 2 ALAVANCAS 8-60
LOADER CONTROL - 2 LEVER JOYSTICK MOUNTING
CONTROL DE LA CARGADORA - MONTAJE DEL JOYSTICK CON 2 PALANCAS

CONTROLE DA CARREGADEIRA - MONTAGEM DO SISTEMA COM 3 ALAVANCAS 8-62
LOADER CONTROL - 3 LEVER SYSTEM MOUNTING
CONTROL DE LA CARGADORA - MONTAJE DEL SISTEMA CON 3 PALANCAS

VÁLVULA DE CONTROLE - 2 E 3 CARRETÉIS - MONTAGEM 8-64
CONTROL VALVE - 2 AND 3 SPOOL - MOUNTING
VÁLVULA DE CONTROL - 2 Y 3 CARRETES - MONTAJE

VÁLVULA DE CONTROLE - 4 CARRETÉIS - MONTAGEM 8-66
CONTROL VALVE - 4 SPOOL - MOUNTING
VÁLVULA DE CONTROL - 4 CARRETES - MONTAJE

CILINDRO CONJUNTO - CAÇAMBA DA CARREGADEIRA XT 8-68
CYLINDER ASSEMBLY - XT LOADER BUCKET
CILINDRO CONJUNTO - CUCHARA DE LA CARGADORA XT

CILINDRO CONJUNTO - CAÇAMBA DA CARREGADEIRA Z-BAR 8-70
CYLINDER ASSEMBLY - Z-BAR LOADER BUCKET
CILINDRO CONJUNTO - CUCHARA DE LA CARGADORA Z-BAR

CILINDRO CONJUNTO - LEVANTAMENTO DA CARREGADEIRA XT E Z-BAR 8-72
CYLINDER ASSEMBLY - XT AND Z-BAR LOADER LIFT
CILINDRO CONJUNTO - LEVANTAMIENTO DE LA CARGADORA XT Y Z-BAR

BOMBA HIDRÁULICA - CONJUNTO 8-74
HYDRAULIC PUMP - ASSEMBLY
BOMBA HIDRAULICA - CONJUNTO

BOMBA HIDRÁULICA PRIMÁRIA - CONJUNTO 8-76
PRIMARY HYDRAULIC PUMP - ASSEMBLY
BOMBA HIDRAULICA PRIMARIA - CONJUNTO

BOMBA GRUPO ROTATIVO - CONJUNTO 8-78
PUMP ROTARY GROUP - ASSEMBLY
BOMBA GRUPO ROTATIVO - CONJUNTO

BOMBA HIDRÁULICA SECUNDÁRIA - CONJUNTO 8-80
SECONDARY HYDRAULIC PUMP - ASSEMBLY
BOMBA HIDRAULICA SECUNDARIA - CONJUNTO

BOMBA GRUPO ROTATIVO - CONJUNTO 8-82
PUMP ROTARY GROUP - ASSEMBLY
BOMBA GRUPO ROTATIVO - CONJUNTO

VÁLVULA DE CONTROLE - 2, 3 E 4 CARRETÉIS - CONJUNTO 8-84
CONTROL VALVE - 2, 3 AND 4 SPOOL - ASSEMBLY
VÁLVULA DE CONTROL - 2,3 Y 4 CARRETES - CONJUNTO

ÍNDICE
INDEX
INDICE

VÁLVULA DE CONTROLE - 2, 3 E 4 CARRETÉIS - CONJUNTO 8-86
CONTROL VALVE - 2, 3 AND 4 SPOOL - ASSEMBLY
VÁLVULA DE CONTROL - 2,3 Y 4 CARRETES - CONJUNTO

VÁLVULA DE CONTROLE - SEÇÃO DA CAÇAMBA, LANÇA E OPCIONAL - 2, 3 E 4 CARRETÉIS 8-88
CONTROL VALVE - BUCKET, BOOM AND OPTIONAL SECTIONS - 2, 3 AND 4 SPOOL
VÁLVULA DE CONTROL - SECCIÓN DE LA CUCHARA, LANZA Y OPCIONAL - 2,3 Y 4 CARRETES

VÁLVULA DE CONTROLE - VENTILADOR DO SISTEMA DE ARREFECIMENTO 8-90
CONTROL VALVE - COOLING SYSTEM FAN
VÁLVULA DE CONTROL - VENTILADOR DEL SISTEMA DE ENFRIAMIENTO

VÁLVULA DE CONTROLE - SISTEMA DE CONDUÇÃO DIRECIONAL 8-92
CONTROL VALVE - DIRECTIONAL RIDE CONTROL SYSTEM
VÁLVULA DE CONTROL - SISTEMA DE CONDUCCIÓN DIRECCIONAL

VÁLVULA DE CONTROLE - SISTEMA DE DIREÇÃO 8-94
CONTROL VALVE - STEERINGL SYSTEM
VÁLVULA DE CONTROL - SISTEMA DE DIRECCIÓN

VÁLVULA DE CONTROLE - CONTROLE POR JOYSTICK 8-96
CONTROL VALVE - JOYSTICK CONTROL
VÁLVULA DE CONTROL - CONTROLE POR JOYSTICK

VÁLVULA DE CONTROLE - CONTROLE POR JOYSTICK 8-98
CONTROL VALVE - JOYSTICK CONTROL
VÁLVULA DE CONTROL - CONTROLE POR JOYSTICK

VÁLVULA DE CONTROLE - CONTROLE POR JOYSTICK E 1 ALAVANCA 8-100
CONTROL VALVE - JOYSTICK CONTROL AND 1 LEVER
VÁLVULA DE CONTROL - CONTROLE POR JOYSTICK Y 1 PALANCA

VÁLVULA DE CONTROLE - CONTROLE POR JOYSTICK E 2 ALAVANCAS 8-102
CONTROL VALVE - JOYSTICK CONTROL AND 2 LEVERS
VÁLVULA DE CONTROL - CONTROLE POR JOYSTICK Y 2 PALANCAS

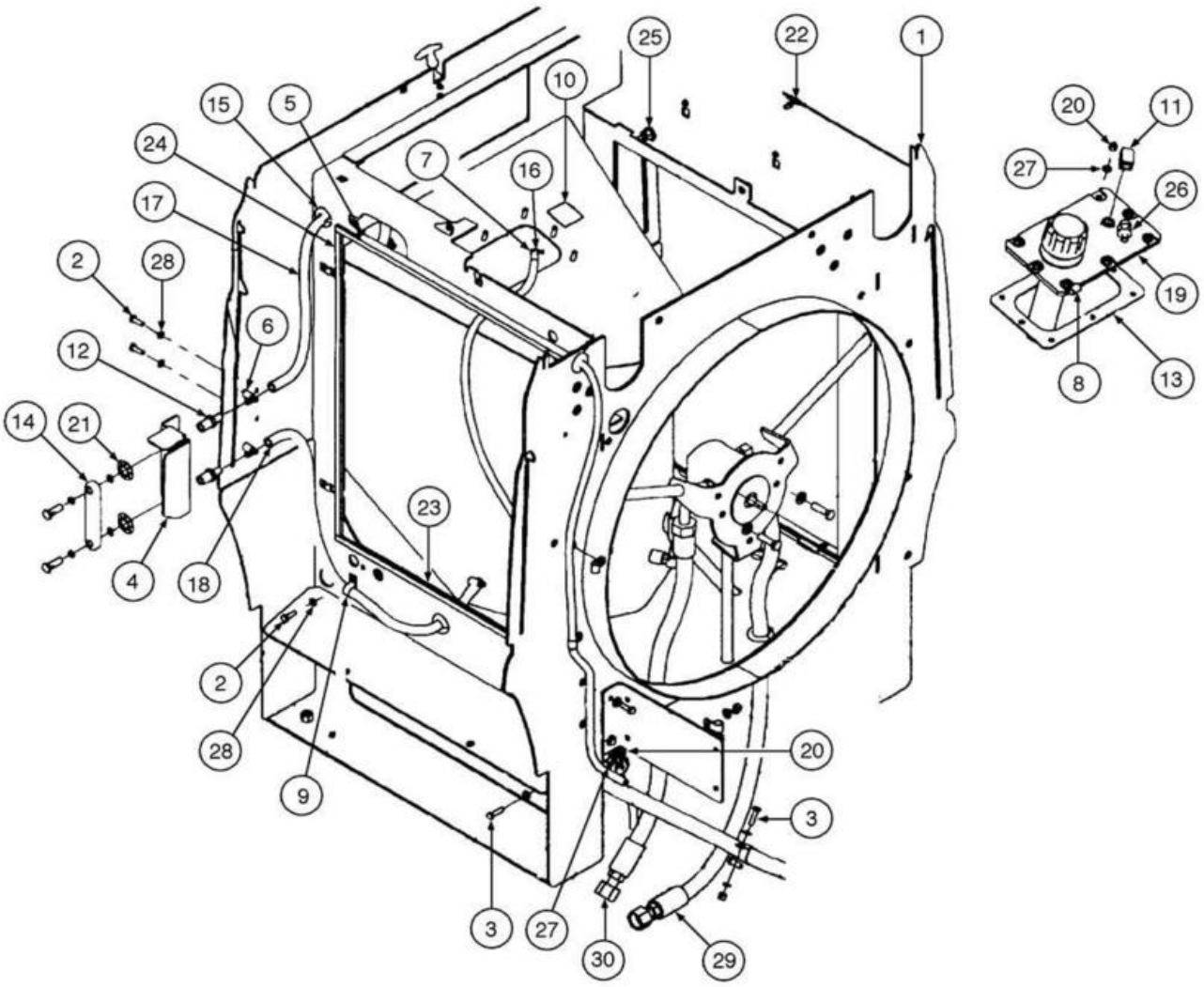
1
2
3
4
5
6
7
8
9
10
11
12
13
14
15
16
17
18
19
20
21
22
23
24
25
26
27
28
29
30

ITEM REF.	PEÇA Nº PART Nº PIEZA Nº	QTD. QTY. CANT.	DESCRIÇÃO (Português)	DESCRIPTION (English)	DESCRIPCIÓN (Español)
1	REF	1	ESTRUTURA Caixa Arrefecimento **(p.8-4)**	FRAME Cooling Box **(p.8-4)**	ESTRUCTURA Caja Enfriamiento **(p.8-4)**
2	627-8025	3	PARAFUSO (M8x25,10.9,M8x25;10.9)	BOLT (M8x25,10.9,M8x25;10.9)	PERNO (M8x25,10.9,M8x25;10.9)
3	627-8030	1	PARAFUSO (M8x30,10.9,M8x30;10.9)	BOLT (M8x30,10.9,M8x30;10.9)	PERNO (M8x30,10.9,M8x30;10.9)
4	87536075	1	SUPORTE Visor Nível	BRACKET Sight Gauge	SOPORTE Visor Nivel
5	A171099	1	ABRAÇADEIRA	CLAMP	ABRAZADERA
6	214-1406	4	ABRAÇADEIRA (06,.44/.78)	CLAMP (06,.44/.78)	ABRAZADERA (06,.44/.78)
7	214-1704	1	ABRAÇADEIRA (4,0.25/0.62)	CLAMP (4,0.25/0.62)	ABRAZADERA (4,0.25/0.62)
8	515-23143	1	ABRAÇADEIRA (9/16")	CLAMP (9/16")	ABRAZADERA (9/16")
9	515-22190	1	ABRAÇADEIRA (3/4")	CLAMP (3/4")	ABRAZADERA (3/4")
10	395895A1	1	DECALQUE Óleo Hidráulico	DECAL Hydraulic Oil	CALCOMANIA Aceite Hidraulico
11	86521965	1	COTOVELO (90º) (3/8"-18x3/8"-18)	ELBOW (90º) (3/8"-18x3/8"-18)	CODO (90º) (3/8"-18x3/8"-18)
12	L125836	2	CONEXÃO	FITTING	CONEXIÓN
13	379587A2	1	JUNTA	GASKET	JUNTA
14	86988366	1	VISOR DE NÍVEL	SIGHTGLASS	VISOR DE NIVEL
15	198826C1	2	PROTETOR	GROMMET	PROTECTOR
16	31-2940	1	MANGUEIRA Respiro (55mm)	HOSE Breather (55mm)	MANGUERA Respiradero (55mm)
17	8500164	1	MANGUEIRA Visor Nível Sup (710mm)	HOSE Sight Gaug Upper (710mm)	MANGUERA Visor Nivel Sup (710mm)
18	8500165	1	MANGUEIRA Visor Nível Inf (1800mm)	HOSE Sight Gauge Lower (1800mm)	MANGUERA Visor Nivel Inf (1800mm)
19	8606005	1	TAMPA	COVER	TAPA
20	832-10408	10	PORCA (M8x1.25)	NUT (M8x1.25)	TUERCA (M8x1.25)
21	131-141	2	PORCA (.74")	NUT (.74")	TUERCA (.74")
22	833-40408	10	PORCA (M8)	NUT (M8)	TUERCA (M8)
23	87312068	2	VEDADOR	SEAL	VEDADOR
24	8500136	2	VEDADOR	SEAL	VEDADOR
25	350662A1	1	PRISIONEIRO	STUD	ESPARRAGO
26	8606006	1	VÁLVULA anti-retorno	VALVE check	VÁLVULA anti-retorno
27	895-11008	11	ARRUELA (M8x16x1.6)	WASHER (M8x16x1.6)	ARANDELA (M8x16x1.6)
28	892-11008	3	ARRUELA pressão (M8)	WASHER lock (M8)	ARANDELA cierre (M8)
29	8605293	1	MANGUEIRA	HOSE	MANGUERA
30	8605292	1	MANGUEIRA	HOSE	MANGUERA

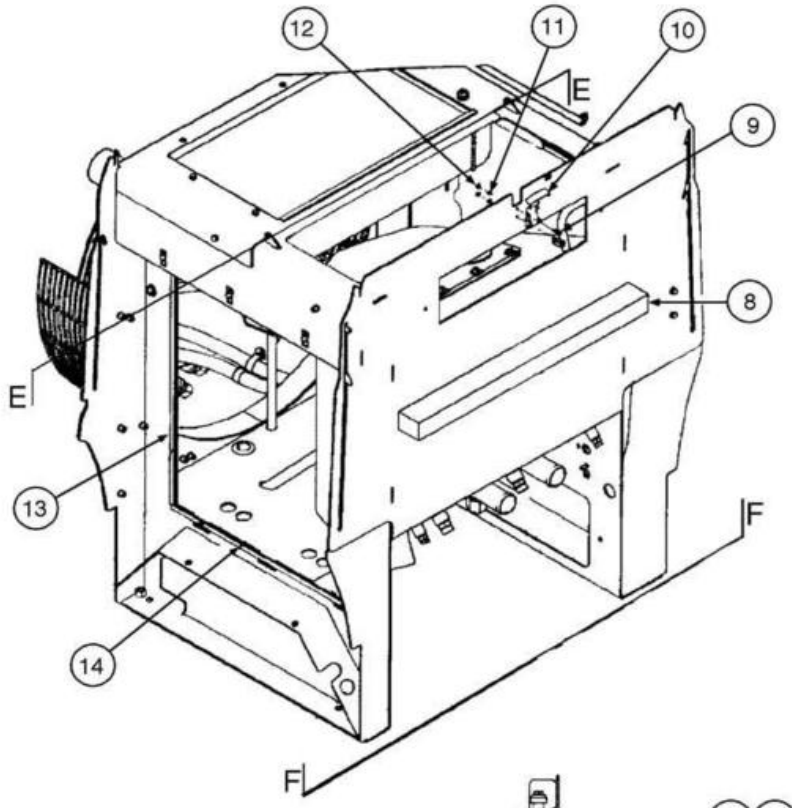
12
11
10
E
9
8
E
13
F
14
F

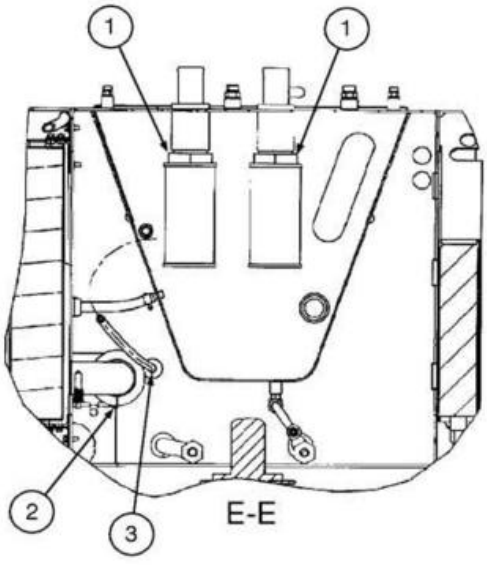
1
1
2
3
E-E

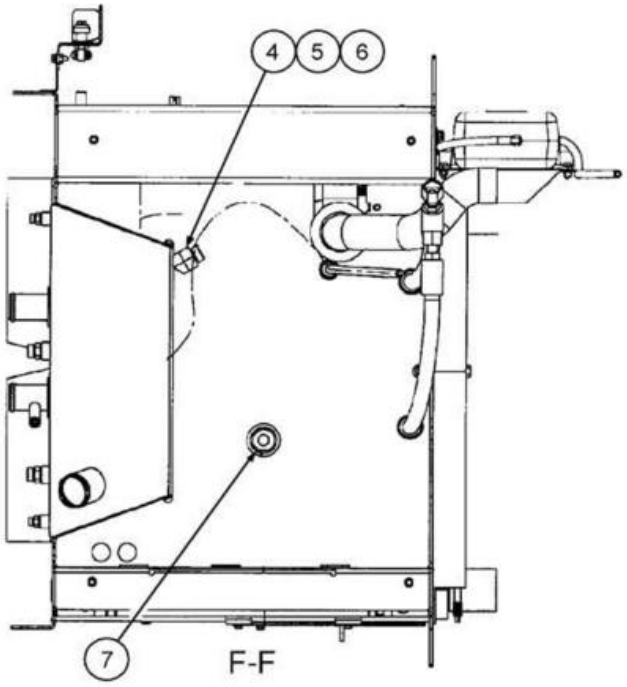
4
5
6
7
F-F

ITEM REF.	PEÇA Nº PART Nº PIEZA Nº	QTD. QTY. CANT.	DESCRIÇÃO (Português)	DESCRIPTION (English)	DESCRIPCIÓN (Español)
	87536083	1	ESTRUTURA Caixa Arrefecimento	FRAME Cooling Box	ESTRUCTURA Caja Enfriamiento
1	L128515	2	FILTRO DE TELA	STRAINER	FILTRO DE MALLA
2	8500167	1	VEDADOR	SEAL	VEDADOR
3	198825C1	1	PROTETOR	GROMMET	PROTECTOR
4	700-307	1	COTOVELO (90º) (1 3/16"-12xM27x2)	ELBOW (90º) (1 3/16"-12xM27x2)	CODO (90º) (1 3/16"-12xM27x2)
5	238-6018	1	ANEL-O (.739" IDx.070")	O-RING (.739" IDx.070")	ANILLO-O (.739" IDx.070")
6	637-64236	1	ANEL-O (23.6MM IDx2.9)	O-RING (23.6MM IDx2.9)	ANILLO-O (23.6MM IDx2.9)
7	217-445	1	BUJÃO (1 1/4"-11 1/2 NPTF)	PLUG (1 1/4"-11 1/2 NPTF)	TAPÓN (1 1/4"-11 1/2 NPTF)
8	8500206	1	VEDADOR	SEAL	VEDADOR
9	864-5016	2	PARAFUSO (M5x16,8.8)	SCREW (M5x16,8.8)	TORNILLO (M5x16,8.8)
10	384774A1	1	TRINCO	LATCH	PICAPORTE
11	895-11005	2	ARRUELA (M5x10x1)	WASHER (M5x10x1)	ARANDELA (M5x10x1)
12	824-1405	2	PORCA (M5)	NUT (M5)	TUERCA (M5)
13	8500133	2	VEDADOR	SEAL	VEDADOR
14	87312068	4	VEDADOR	SEAL	VEDADOR

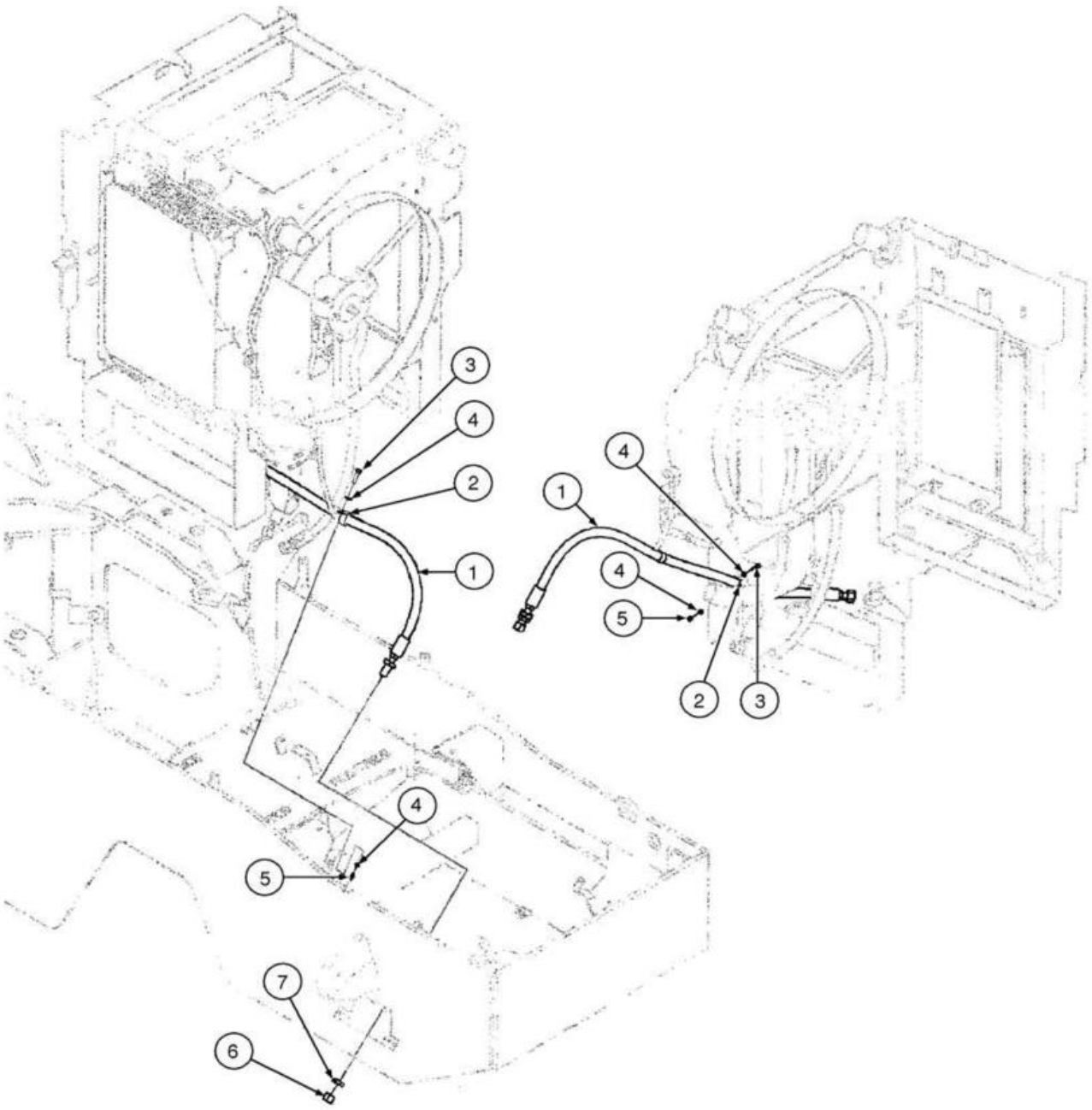
3
4
2
1
4
1
4
5
2
3
4
5
7
6

ITEM REF.	PEÇA Nº PART Nº PIEZA Nº	QTD. QTY. CANT.	DESCRIÇÃO (Português)	DESCRIPTION (English)	DESCRIPCIÓN (Español)
1	87541330	1	MANGUEIRA (695mm)	HOSE Drain (695mm)	MANGUERA (695mm)
2	515-23317	2	ABRAÇADEIRA (1 1/4″)	CLAMP (1 1/4″)	ABRAZADERA (1 1/4″)
3	627-8030	2	PARAFUSO (M8x30,10.9)	BOLT (M8x30,10.9)	PERNO (M8x30,10.9)
4	895-11008	4	ARRUELA (M8x16x1.6)	WASHER (M8x16x1.6)	ARANDELA (M8x16x1.6)
5	832-10408	2	PORCA (M8x1.25)	NUT (M8x1.25)	TUERCA (M8x1.25)
6	218-335	1	CAPA	CAP	CAPA
7	218-1256	1	PORCA trava (1 1/16″-12)	NUT lock (1 1/16″-12)	TUERCA traba (1 1/16″-12)

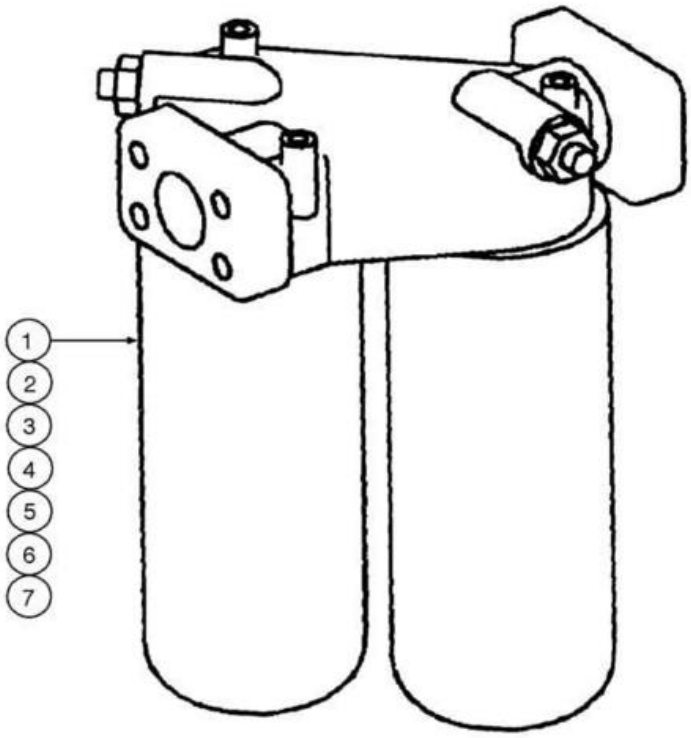
1
2
3
4
5
6
7

ITEM REF.	PEÇA Nº PART Nº PIEZA Nº	QTD. QTY. CANT.	DESCRIÇÃO (Português)	DESCRIPTION (English)	DESCRIPCIÓN (Español)
	87308943	1	FILTRO Conj.	FILTER Assy.	FILTRO Conj.
	8604802	1	INTERRUPTOR	SWITCH	INTERRUPTOR
1	NSS	1	CORPO	BODY	CUERPO
2	NSS	1	ARRUELA	WASHER	ARANDELA
3	129-667	2	PORCA (10-32)	NUT (10-32)	TUERCA (10-32)
4	493-21020	1	ARRUELA pressão	WASHER lock	ARANDELA cierre
5	237-6006	1	ANEL-O (.468" IDx.078")	O-RING (.468" IDx.078")	ANILLO-O (.468" IDx.078")
6	238-5011	1	ANEL-O (.301" IDx.070")	O-RING (.301" IDx.070")	ANILLO-O (.301" IDx.070")
7	87308945	2	ELEMENTO Filtro Óleo Hidráulico	ELEMENT Filter Hydraulic Oil	ELEMENTO Filtro Aceite Hidraulico

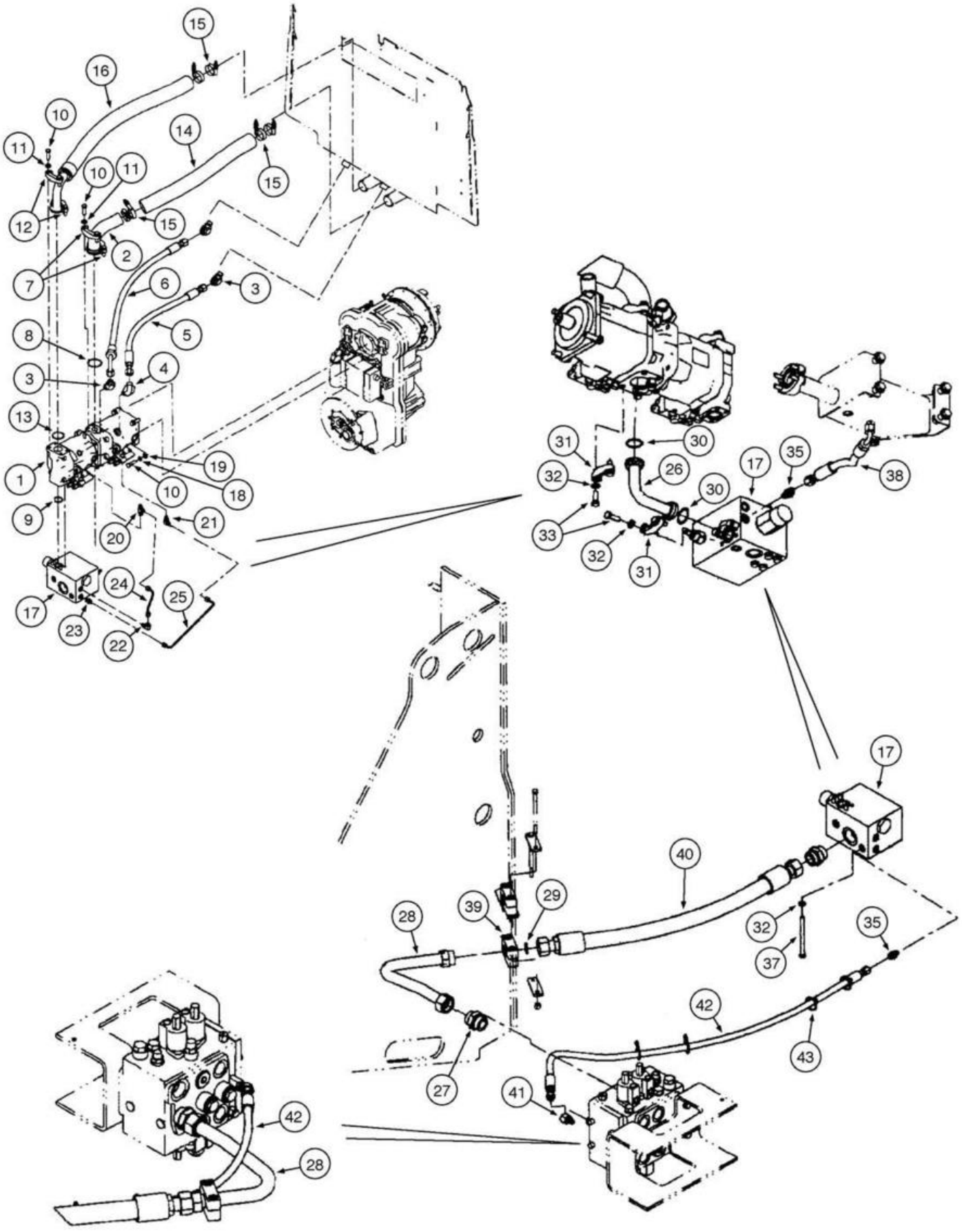
15
16
10
11
14
15
10
11
12
15
2
7
6
3
5
8
4
3
13
1
19
10
18
9
20
21
17
24
25
23
22
31
30
32
26
17
35
38
30
33
32
31
17
40
28
39
29
32
35
37
42
43
27
41
42
28

ITEM REF.	PEÇA Nº PART Nº PIEZA Nº	QTD. QTY. CANT.	DESCRIÇÃO (Português)	DESCRIPTION (English)	DESCRIPCIÓN (Español)
1	8500387	1	BOMBA Tandem	PUMP Tandem	BOMBA Tandem
2	8602646	1	TUBO Sucção Bomba	TUBE, Pump Suction	TUBO Succión Bomba
3	700-316	1	COTOVELO (45º) (1”-14xM22x1.5)	ELBOW (45º) (1”-14xM22x1.5)	CODO (45º) (1”-14xM22x1.5)
3	238-6016	1	ANEL-O (.614” IDx.070”)	O-RING (.614” IDx.070”)	ANILLO-O (.614” IDx.070”)
3	637-63193	1	ANEL-O (19.3MM IDx2.2)	O-RING (19.3MM IDx2.2)	ANILLO-O (19.3MM IDx2.2)
4	700-306	1	COTOVELO (90º) (1”-14xM22x1.5)	ELBOW (90º) (1”-14xM22x1.5)	CODO (90º) (1”-14xM22x1.5)
4	238-6016	1	ANEL-O (.614” IDx.070”)	O-RING (.614” IDx.070”)	ANILLO-O (.614” IDx.070”)
4	637-63193	1	ANEL-O (19.3MM IDx2.2)	O-RING (19.3MM IDx2.2)	ANILLO-O (19.3MM IDx2.2)
5	87318403	1	MANGUEIRA Dreno Carcaça Grande (598mm)	HOSE Large Case Drain (598mm)	MANGUERA Drenaje Carcasa Larga (598mm)
6	87318402	1	MANGUEIRA Dreno Carcaça Pequena (876mm)	HOSE Small Case Drain (876mm)	MANGUERA Drenaje Carcasa Pequeña (876mm)
7	A14141	2	FLANGE Bi-partida (2,0in)	FLANGE Split (2,0in)	BRIDA Bi-partida (2,0in)
8	238-6228	1	ANEL-O (2.234” IDx.139”)	O-RING (2.234” IDx.139”)	ANILLO-O (2.234” IDx.139”)
9	238-6219	1	ANEL-O (1.296” IDx.139”)	O-RING (1.296” IDx.139”)	ANILLO-O (1.296” IDx.139”)
10	627-12040	8	PARAFUSO (M12x40,10.9)	BOLT (M12x40,10.9)	PERNO (M12x40,10.9)
11	895-11012	8	ARRUELA (M12x24x2.5)	WASHER (M12x24x2.5)	ARANDELA (M12x24x2.5)
12	A14157	2	FLANGE Bi-partida (1,5in)	FLANGE Split (1,5in)	BRIDA Bi-partida (1,5in)
13	238-6225	1	ANEL-O (1.859” IDx.139”)	O-RING (1.859” IDx.139”)	ANILLO-O (1.859” IDx.139”)
14	8602648	1	MANGUEIRA Seção Bomba Grande (645mm)	HOSE Large Pump Section (645mm)	MANGUERA Sección Bomba Larga (645mm)
15	254026A1	6	ABRAÇADEIRA Torque Constante	CLAMP Constant Torque	ABRAZADERA Torque Constante
16	8501009	1	MANGUEIRA Sucção Bomba Pequena (935mm)	HOSE Small Pump Suction (935mm)	MANGUERA Succión Bomba Pequeña (935mm)
17	87539260	1	VÁLVULA Prioritária Direção	VALVE Steering Priority	VÁLVULA Prioritaria Dirección
18	896-11012	4	ARRUELA (M13.5x24.5x3)	WASHER (M13.5x24.5x3)	ARANDELA (M13.5x24.5x3)
19	892-11012	5	ARRUELA pressão (M12)	WASHER lock (M12)	ARANDELA cierre (M12)
20	700-100	1	CONECTOR (9/16”-18xM12x1.5)	CONNECTOR (9/16”-18xM12x1.5)	CONECTOR (9/16”-18xM12x1.5)
20	238-6011	1	ANEL-O (.301” IDx.070”)	O-RING (.301” IDx.070”)	ANILLO-O (.301” IDx.070”)
20	637-63093	1	ANEL-O (9.3MM IDx2.2)	O-RING (9.3MM IDx2.2)	ANILLO-O (9.3MM IDx2.2)
21	701-421	1	CONEXÃO T (9/16”-18x9/16”-18)	TEE (9/16”-18x9/16”-18)	CONECTOR T (9/16”-18x9/16”-18)
21	238-6011	2	ANEL-O (.301” IDx.070”)	O-RING (.301” IDx.070”)	ANILLO-O (.301” IDx.070”)
21	495-11041	2	ARRUELA (3/8”,SAE)	WASHER (3/8”,SAE)	ARANDELA (3/8”,SAE)
22	700-378	1	COTOVELO (90º) (9/16”-18xM14x1.5)	ELBOW (90º) (9/16”-18xM14x1.5)	CODO (90º) (9/16”-18xM14x1.5)
22	238-6011	1	ANEL-O (.301” IDx.070”)	O-RING (.301” IDx.070”)	ANILLO-O (.301” IDx.070”)
22	637-63113	1	ANEL-O (11.3MM IDx2.2)	O-RING (11.3MM IDx2.2)	ANILLO-O (11.3MM IDx2.2)
23	700-153	1	CONECTOR (9/16”-18xM14x1.5)	CONNECTOR (9/16”-18xM14x1.5)	CONECTOR (9/16”-18xM14x1.5)
23	238-6011	1	ANEL-O (.301” IDx.070”)	O-RING (.301” IDx.070”)	ANILLO-O (.301” IDx.070”)
23	637-63113	1	ANEL-O (11.3MM IDx2.2)	O-RING (11.3MM IDx2.2)	ANILLO-O (11.3MM IDx2.2)
24	87634219	1	TUBO Bomba Dianteira	TUBE Front Pump	TUBO Bomba Delantera
25	87367945	1	TUBO Bomba Traseira	TUBE Rear Pump	TUBO Bomba Trasera
26	87367885	1	TUBO Descarga Bomba	TUBE Pump Discharge	TUBO Dscarga Bomba
27	700-133	1	CONECTOR (1 11/16”-12xM42x2)	CONNECTOR (1 11/16”-12xM42x2)	CONECTOR (1 11/16”-12xM42x2)
27	238-6025	1	ANEL-O (1.176” IDx.070”)	O-RING (1.176” IDx.070”)	ANILLO-O (1.176” IDx.070”)
27	637-64386	1	ANEL-O (38.6MM IDx2.9)	O-RING (38.6MM IDx2.9)	ANILLO-O (38.6MM IDx2.9)
28	87368206	1	TUBO Alimentação Válvula	TUBE Valve Supply	TUBO Alimentación Válvula
29	238-6025	1	ANEL-O (1.176” IDx.070”)	O-RING (1.176” IDx.070”)	ANILLO-O (1.176” IDx.070”)
30	238-6219	2	ANEL-O (1.296” IDx.139”)	O-RING (1.296” IDx.139”)	ANILLO-O (1.296” IDx.139”)
31	A12306	2	FLANGE Bi-partida (1,0in)	FLANGE Split (1,0in)	BRIDA Bi-partida (1,0in)
32	895-11010	12	ARRUELA (M10x20x2)	WASHER (M10x20x2)	ARANDELA (M10x20x2)
33	627-10030	8	PARAFUSO (M10x30,10.9)	BOLT (M10x30,10.9)	PERNO (M10x30,10.9)
35	700-101	1	CONECTOR (11/16”-16xM14x1.5)	CONNECTOR (11/16”-16xM14x1.5)	CONECTOR (11/16”-16xM14x1.5)
35	238-6012	1	ANEL-O (.364” IDx.070”)	O-RING (.364” IDx.070”)	ANILLO-O (.364” IDx.070”)
35	637-63113	1	ANEL-O (11.3MM IDx2.2)	O-RING (11.3MM IDx2.2)	ANILLO-O (11.3MM IDx2.2)
37	827-10140	4	PARAFUSO (M10x140,10.9)	BOLT (M10x140,10.9)	PERNO (M10x140,10.9)
38	87367960	1	MANGUEIRA Reservatório Prioritária (356mm)	HOSE Priority Tank (356mm)	MANGUERA Depósito Prioritaria (356mm)
39	87452747	1	BLOCO Montagem Tubo	BLOCK Tube Mounting	BLOQUE Montaje Tubo
40	87368421	1	MANGUEIRA Pressão Articulação (858mm)	HOSE Articulation Pressure (858mm)	MANGUERA Presión Articulación (858mm)
41	700-315	2	COTOVELO (45º) (11/16”-18xM14x1.5)	ELBOW (45º) (11/16”-18xM14x1.5)	CODO (45º) (11/16”-18xM14x1.5)
41	238-6012	1	ANEL-O (.364” IDx.070”)	O-RING (.364” IDx.070”)	ANILLO-O (.364” IDx.070”)
41	637-63113	1	ANEL-O (11.3MM IDx2.2)	O-RING (11.3MM IDx2.2)	ANILLO-O (11.3MM IDx2.2)
42	87368422	1	MANGUEIRA Load Sense Articulação (1344mm)	HOSE Articulation Load Sense (1344mm)	MANGUERA Load Sense Articulación (1344mm)
43	L18331	4	CINTA	STRAP	PRECINTA

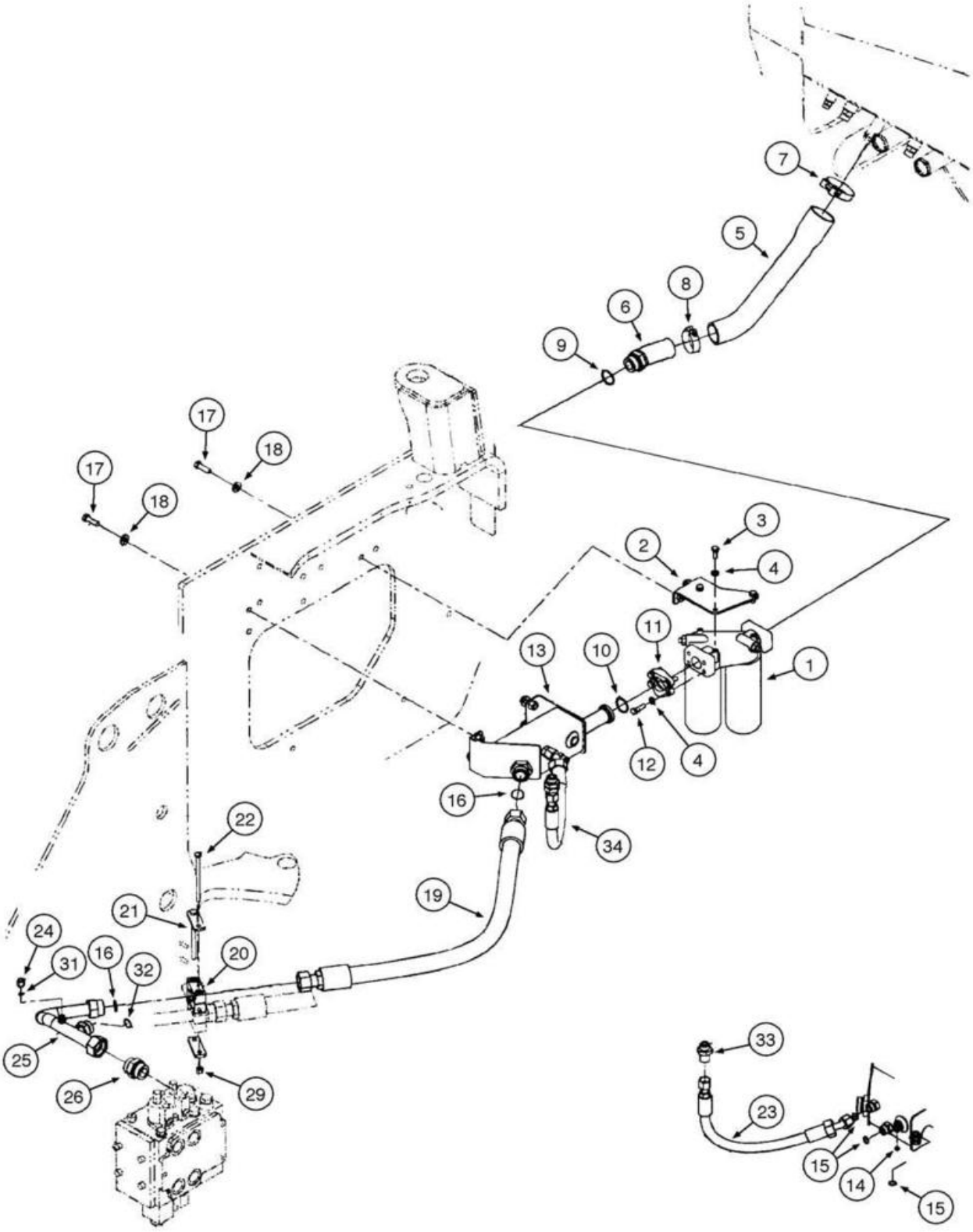
7
5
8
6
9
17
18
17
18
3
2
4
11
13
10
1
12
4
16
34
22
19
21
24
31
16
32
20
25
26
29
33
23
15
14
15

ITEM REF.	PEÇA Nº PART Nº PIEZA Nº	QTD. QTY. CANT.	DESCRIÇÃO (Português)	DESCRIPTION (English)	DESCRIPCIÓN (Español)
1	REF	1	FILTRO Conj. **(p.8-8)**	FILTER Assy. **(p.8-8)**	FILTRO Conj. **(p.8-8)**
2	8500501	1	SUPORTE Montagem Filtro	BRACKET Filter Mounting	SOPORTE Montaje Filtro
3	627-10025	3	PARAFUSO (M10x20,10.9)	BOLT (M10x20,10.9)	PERNO (M10x20,10.9)
4	895-11010	7	ARRUELA (M10x20x2)	WASHER (M10x20x2)	ARANDELA (M10x20x2)
5	87318399	1	MANGUEIRA Retorno Filtro (429mm)	HOSE Filter Return (429mm)	MANGUERA Retorno Filtro (429mm)
6	390208A2	1	ADAPTADOR Filtro	ADAPTER Filter	ADAPTADOR Filtro
7	L115548	1	ABRAÇADEIRA	CLAMP	ABRAZADERA
8	254026A1	1	ABRAÇADEIRA	CLAMP	ABRAZADERA
9	637-64386	1	ANEL-O (38.6MM IDx2.9)	O-RING (38.6MM IDx2.9)	ANILLO-O (38.6MM IDx2.9)
10	238-5222	2	ANEL-O (1.484" IDx.139")	O-RING (1.484" IDx.139")	ANILLO-O (1.484" IDx.139")
11	A12301	2	FLANGE Bi-partida	FLANGE Split	BRIDA Bi-partida
12	627-10035	4	PARAFUSO (M10x35,10.9)	BOLT (M10x35,10.9)	PERNO (M10x35,10.9)
13	87369342	1	COLETOR	MANIFOLD	MULTIPLE
14	238-6012	1	ANEL-O (.364" IDx.070")	O-RING (.364" IDx.070")	ANILLO-O (.364" IDx.070")
15	238-6016	3	ANEL-O (.614" IDx.070")	O-RING (.614" IDx.070")	ANILLO-O (.614" IDx.070")
16	238-6025	2	ANEL-O (1.176" IDx.070")	O-RING (1.176" IDx.070")	ANILLO-O (1.176" IDx.070")
17	627-12040	6	PARAFUSO (M12x40,10.9)	BOLT (M12x40,10.9)	PERNO (M12x40,10.9)
18	896-15012	6	ARRUELA (M12x28.5x4)	WASHER (M12x28.5x4)	ARANDELA (M12x28.5x4)
19	8500235	1	MANGUEIRA Retorno Articulação (1103mm)	HOSE Articulation Return (1103mm)	MANGUERA Retorno Articulacción (1103mm)
20	87452747	1	BLOCO Montagem Tubo	BLOCK Tube Mounting	BLOQUE Montaje Tubo
21	8500858	2	PLACA	PLATE Clamp Cover	PLACA
22	827-10150	2	PARAFUSO (M10x150,10.9)	BOLT (M10x150,10.9)	PERNO (M10x150,10.9)
23	87369394	1	MANGUEIRA Retorno Direção (600mm)	HOSE Steering Return (600mm)	MANGUERA Retorno Dirección (600mm)
24	701-917	1	CAPA	CAP	CAPA
24	238-6011	1	ANEL-O (.301" IDx.070")	O-RING (.301" IDx.070")	ANILLO-O (.301" IDx.070")
25	87450466	1	TUBO Retorno Válvula	TUBE Valve Return	TUBO Retorno Válvula
26	700-133	1	CONECTOR (1 11/16"-12xM42x2)	CONNECTOR (1 11/16"-12xM42x2)	CONECTOR (1 11/16"-12xM42x2)
26	238-6025	1	ANEL-O (1.176" IDx.070")	O-RING (1.176" IDx.070")	ANILLO-O (1.176" IDx.070")
26	637-64386	1	ANEL-O (38.6MM IDx2.9)	O-RING (38.6MM IDx2.9)	ANILLO-O (38.6MM IDx2.9)
29	832-10410	2	PORCA trava (M10x1.5)	NUT lock (M10x1.5)	TUERCA traba (M10x1.5)
31	238-6011	1	ANEL-O (.301" IDx.070")	O-RING (.301" IDx.070")	ANILLO-O (.301" IDx.070")
32	238-6021	1	ANEL-O (.926" IDx.070")	O-RING (.926" IDx.070")	ANILLO-O (.926" IDx.070")
33	86597760	1	UNIÃO (1"-14)	UNION (1"-14)	UNIÓN (1"-14)
33	86598103	1	ANEL-O (23.6mmx2.9)	O-RING (23.6mmx2.9)	ANILLO-O (23.6mmx2.9)
33	9992069	1	ANEL-O (.614" IDx.070")	O-RING (.614" IDx.070")	ANILLO-O (.614" IDx.070")

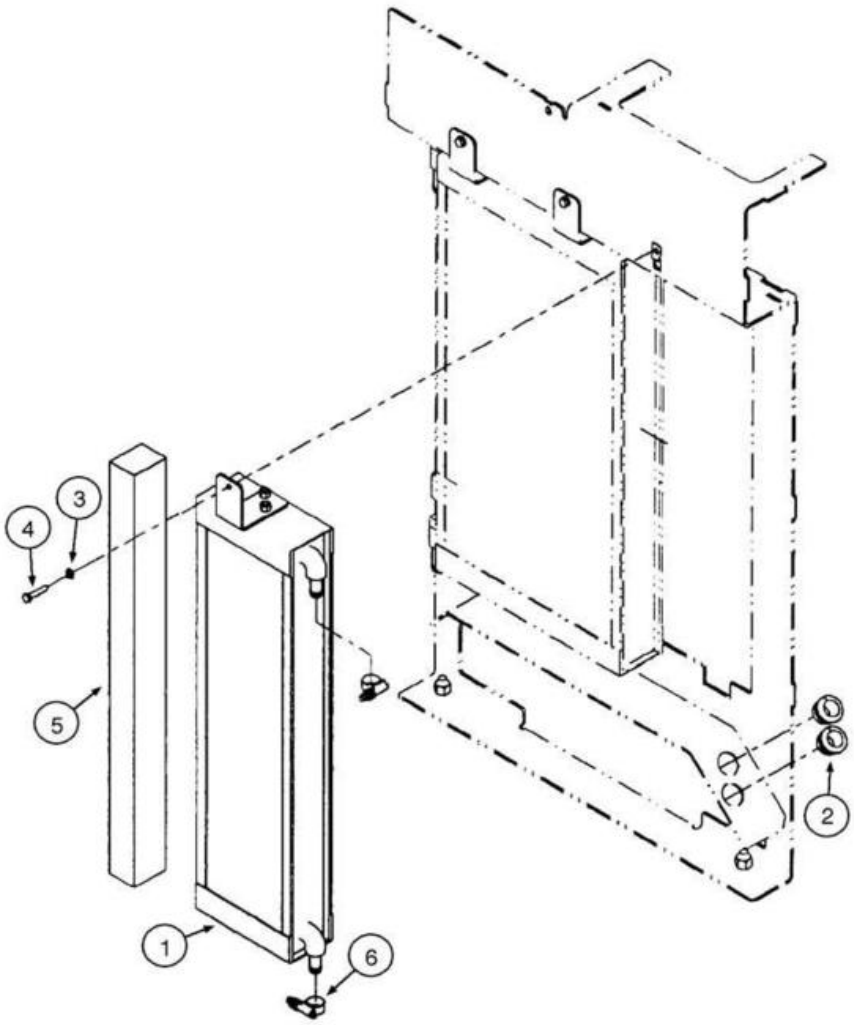
4
3
5
1
6
2

ITEM REF.	PEÇA Nº PART Nº PIEZA Nº	QTD. QTY. CANT.	DESCRIÇÃO (Português)	DESCRIPTION (English)	DESCRIPCIÓN (Español)
1	8501296	1	RESFRIADOR Óleo Hidráulico	COOLER Oil Hydraulic	ENFRIADOR Aceite Hidraulico
2	198828C1	2	PROTETOR	GROMMET	PROTECTOR
3	892-11008	1	ARRUELA pressão (M8)	WASHER lock (M8)	ARANDELA cierre (M8)
4	627-8035	1	PARAFUSO (M8x35,10.9)	BOLT (M8x35,10.9)	PERNO (M8x35,10.9)
5	8500206	1	VEDADOR	SEAL	VEDADOR
6	328186A1	2	ABRAÇADEIRA	CLAMP	ABRAZADERA

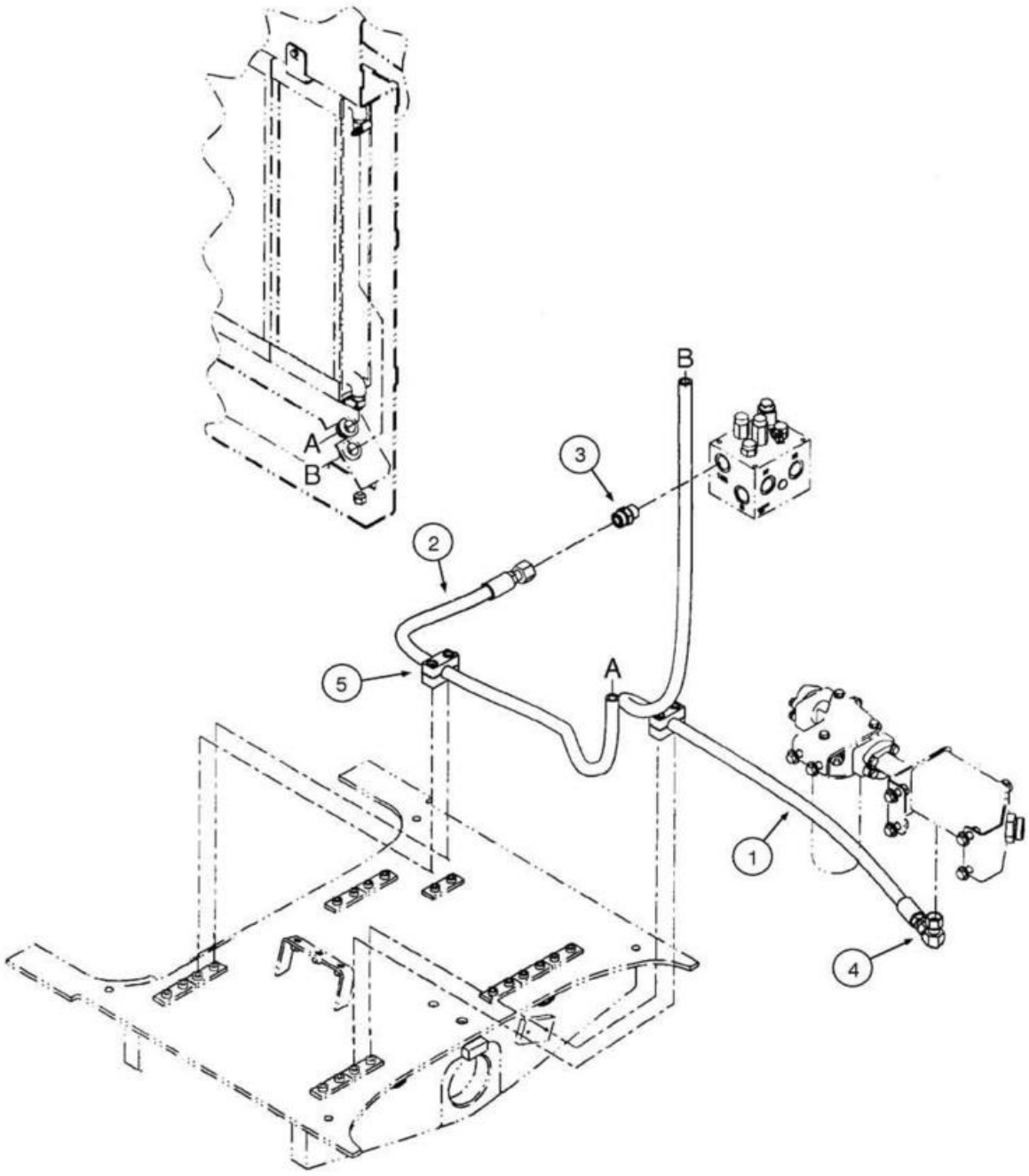
A
B
B
3
2
5
A
1
4

ITEM REF.	PEÇA Nº PART Nº PIEZA Nº	QTD. QTY. CANT.	DESCRIÇÃO (Português)	DESCRIPTION (English)	DESCRIPCIÓN (Español)
1	87362189	1	MANGUEIRA Retorno Resfriador (2088mm)	HOSE Cooler Return (2088mm)	MANGUERA Retorno Enfriador (2088mm)
2	87362190	1	MANGUEIRA Válv Vent Refriador (1530mm)	HOSE Fan Valve To Cooler (1530mm)	MANGUERA Valv Vent Enfriador (1530mm)
3	700-104	1	CONECTOR (1 3/16"-12xM27x2)	CONNECTOR (1 3/16"-12xM27x2)	CONECTOR (1 3/16"-12xM27x2)
3	238-6018	1	ANEL-O (.739" IDx.070")	O-RING (.739" IDx.070")	ANILLO-O (.739" IDx.070")
3	637-64236	1	ANEL-O (23.6MM IDx2.9)	O-RING (23.6MM IDx2.9)	ANILLO-O (23.6MM IDx2.9)
4	701-361	1	COTOVELO (90º) (1"-14x1"-14)	ELBOW (90º) (1"-14x1"-14)	CODO (90º) (1"-14x1"-14)
4	238-6016	2	ANEL-O (.614" IDx.070")	O-RING (.614" IDx.070")	ANILLO-O (.614" IDx.070")
5	367489A1	2	BLOCO Montagem	BLOCK Mounting	BLOQUE Montaje

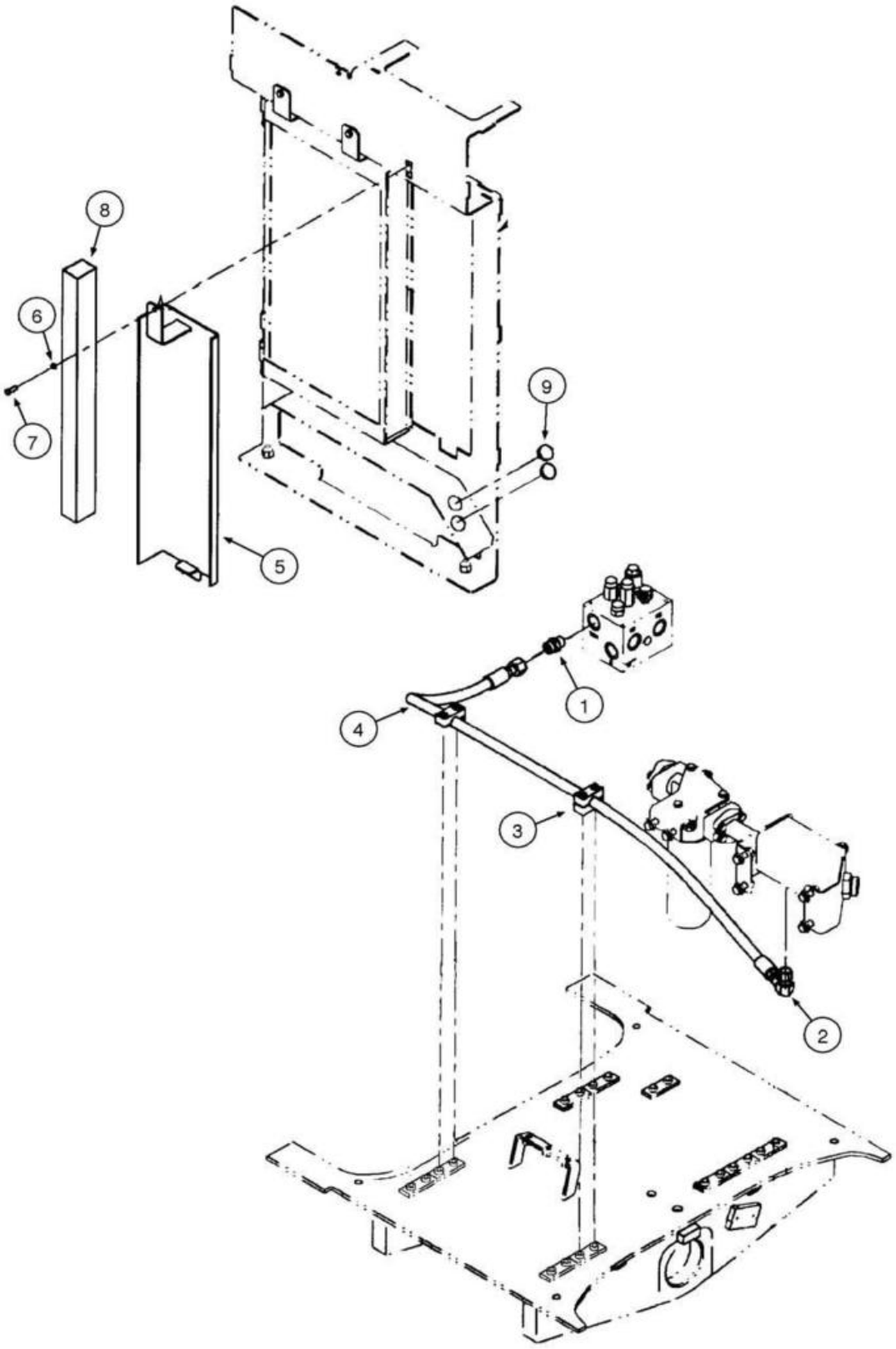
8
6
7
9
5
1
4
3
2

ITEM REF.	PEÇA Nº PART Nº PIEZA Nº	QTD. QTY. CANT.	DESCRIÇÃO (Português)	DESCRIPTION (English)	DESCRIPCIÓN (Español)
1	700-104	1	CONECTOR (1 3/16"-12xM27x2)	CONNECTOR (1 3/16"-12xM27x2)	CONECTOR (1 3/16"-12xM27x2)
1	637-64236	1	ANEL-O (23.6MM IDx2.9)	O-RING (23.6MM IDx2.9)	ANILLO-O (23.6MM IDx2.9)
1	238-6018	1	ANEL-O (.739" IDx.070")	O-RING (.739" IDx.070")	ANILLO-O (.739" IDx.070")
2	701-361	1	COTOVELO (90º) (1"-14x1"-14)	ELBOW (90º) (1"-14x1"-14)	CODO (90º) (1"-14x1"-14)
2	238-6016	2	ANEL-O (.614" IDx.070")	O-RING (.614" IDx.070")	ANILLO-O (.614" IDx.070")
3	367489A1	2	BLOCO Montagem Tubo	BLOCK Tube Mounting	BLOQUE Montaje Tubo
4	8500195	1	MANGUEIRA Bypass Resfriador (1962mm)	HOSE Cooler Bypass (1962mm)	MANGUERA Bypass Enfriador (1962mm)
5	8501329	1	PLACA	PLATE	PLACA
6	892-11008	1	ARRUELA pressão (M8)	WASHER lock (M8)	ARANDELA cierre (M8)
7	627-8025	1	PARAFUSO (M8x25,10.9)	BOLT (M8x25,10.9)	PERNO (M8x25,10.9)
8	8500206	1	VEDADOR	SEAL	VEDADOR
9	353-414	2	BUJÃO (1.375")	PLUG (1.375")	TAPÓN (1.375")

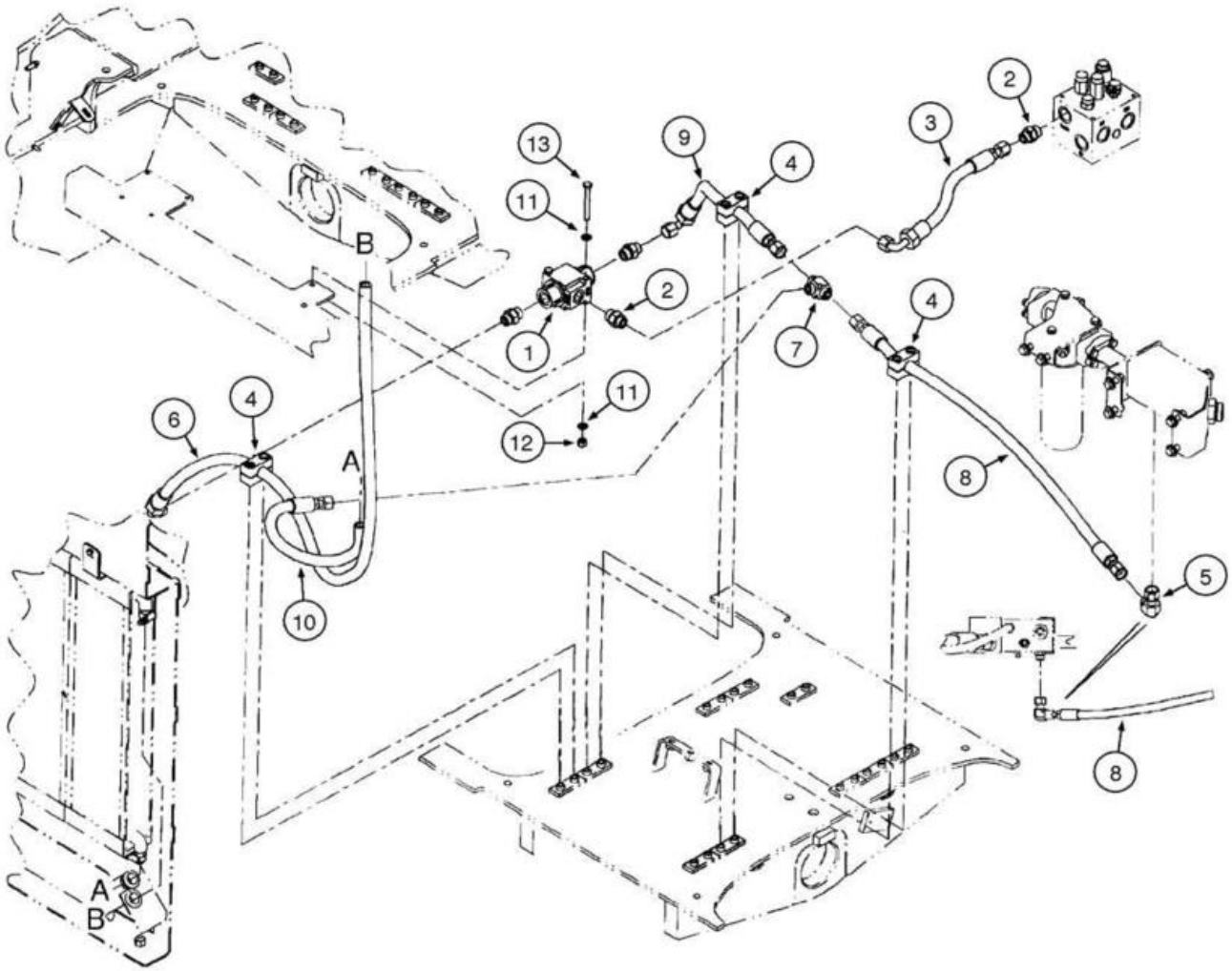
13
9
4
2
3
11
B
2
1
7
4
6
4
11
12
A
8
5
10
8
A
B

ITEM REF.	PEÇA Nº PART Nº PIEZA Nº	QTD. QTY. CANT.	DESCRIÇÃO (Português)	DESCRIPTION (English)	DESCRIPCIÓN (Español)
1	87326981	1	VÁLVULA Bypass Térmica	VALVE Thermal Bypass	VÁLVULA Bypass Térmica
2	86597760	1-4	CONECTOR (1"-14xM27x2)	CONNECTOR (1"-14xM27x2)	CONECTOR (1"-14xM27x2)
2	637-64236	1	ANEL-O (23.6MM IDx2.9)	O-RING (23.6MM IDx2.9)	ANILLO-O (23.6MM IDx2.9)
2	238-6016	1	ANEL-O (.614" IDx.070")	O-RING (.614" IDx.070")	ANILLO-O (.614" IDx.070")
3	87617171	1	MANGUEIRA Ventilador ao Bypass	HOSE Fan to Bypass	MANGUERA Ventilador hacia Bypass
4	367489A1	3	BLOCO Montagem Tubo	BLOCK Tube Mounting	BLOQUE Montaje Tubo
5	701-361	1	COTOVELO (90º) (1"-14x1"-14)	ELBOW (90º) (1"-14x1"-14)	CODO (90º) (1"-14x1"-14)
5	238-6016	2	ANEL-O (.614" IDx.070")	O-RING (.614" IDx.070")	ANILLO-O (.614" IDx.070")
6	87362185	1	MANGUEIRA Bypass ao Resfriador (1897mm)	HOSE Bypass to Cooler (1897mm)	MANGUERA Bypass hacia Enfriador (1897mm)
7	701-415	1	CONEXÃO T (1"-14)	TEE (1"-14)	CONECTOR T (1"-14)
7	238-6016	3	ANEL-O (.614" IDx.070")	O-RING (.614" IDx.070")	ANILLO-O (.614" IDx.070")
8	87453786	1	MANGUEIRA Junção ao filtro (1025mm)	HOSE Junction To Filter (1025mm)	MANGUERA Junta hacia Filtro (1025mm)
9	87453784	1	MANGUEIRA Bypass a Junção (580mm)	HOSE Bypass To Junction (580mm)	MANGUERA Bypass hacia Junta (580mm)
10	87398129	1	MANGUEIRA Resfriador a Junção (691mm)	HOSE Cooler To Junction (691mm)	MANGUERA Enfriador hacia Junta (691mm)
11	895-11010	4	ARRUELA (M10x20x2)	WASHER (M10x20x2)	ARANDELA (M10x20x2)
12	832-10410	2	PORCA trava (M10x1.5)	NUT lock (M10x1.5)	TUERCA traba (M10x1.5)
13	827-10090	2	PARAFUSO (M10x90,10.9)	BOLT (M10x90,10.9)	PERNO (M10x90,10.9)
	87328377	1	JOGO DE REPARO **(Nota 1)**	REPAIR KIT **(Note 1)**	JUEGO REPARACIÓN **(Nota 1)**

Nota 1: Usado com Válvula 87326981
Note 1: Use with Valve 87326981
Nota 1: Utilizado con Válvula 87326981

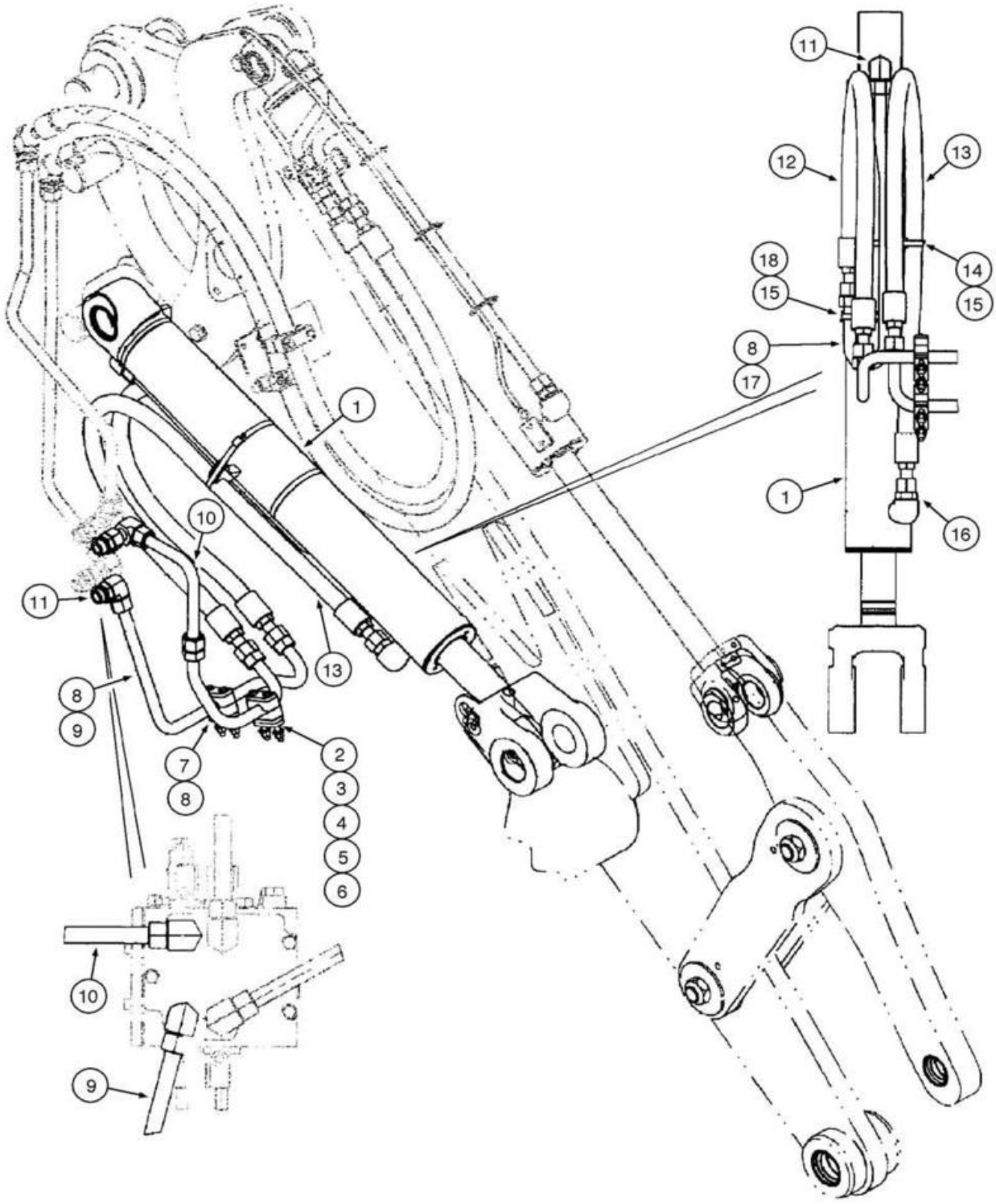
11
12
13
18
15
14
15
8
17
1
16
1
10
11
13
8
9
7
8
2
3
4
5
6
10
9

ITEM REF.	PEÇA Nº PART Nº PIEZA Nº	QTD. QTY. CANT.	DESCRIÇÃO (Português)	DESCRIPTION (English)	DESCRIPCIÓN (Español)
1	87318066	2	CILINDRO Levantamento **(p.8-72)**	CYLINDER Lift **(p.8-72)**	GATO Levantamiento **(p.8-72)**
2	367489A1	2	BLOCO	BLOCK	BLOQUE
3	367658A1	6	PLACA	PLATE	PLACA
4	827-10110	4	PARAFUSO (M10x110,10.9)	BOLT (M10x110,10.9)	PERNO (M10x110,10.9)
5	896-15010	4	ARRUELA (M10x24.5x3)	WASHER (M10x24.5x3)	ARANDELA (M10x24.5x3)
6	832-10410	4	PORCA trava (M10x1.5)	NUT lock (M10x1.5)	TUERCA traba (M10x1.5)
7	87444556	1	TUBO Levantar LE	TUBE LH Raise	TUBO Levantar Izq.
8	238-6021	4	ANEL-O (.926" IDx.070")	O-RING (.926" IDx.070")	ANILLO-O (.926" IDx.070")
9	87439731	1	TUBO Abaixar LE	TUBE LH Lower	TUBO Bajar Izq.
10	87444554	1	TUBO Abaixar LE	TUBE LH Lower	TUBO Bajar Izq.
11	700-308	2	COTOVELO (90º) (1 7/16"-12xM33x2)	ELBOW (90º) (1 7/16"-12xM33x2)	CODO (90º) (1 7/16"-12xM33x2)
11	238-6021	1	ANEL-O (.926" IDx.070")	O-RING (.926" IDx.070")	ANILLO-O (.926" IDx.070")
11	637-64296	1	ANEL-O (29.6MM IDx2.9)	O-RING (29.6MM IDx2.9)	ANILLO-O (29.6MM IDx2.9)
12	87439689	1	MANGUEIRA Levantamento Base (1223mm)	HOSE Lift Base (1223mm)	MANGUERA Levantamiento Base (1223mm)
13	87439688	1	MANGUEIRA Levantamento Haste (1525mm)	HOSE Lift Rod (1525mm)	MANGUERA Levantamiento Vastago (1525mm)
14	8500550	2	BLOCO Abraçadeira	BLOCK Clamp	BLOQUE Abrazadera
15	214-14104	2	ABRAÇADEIRA (104,6.12/7.00)	CLAMP (104,6.12/7.00)	ABRAZADERA (104,6.12/7.00)
16	700-105	2	CONECTOR (1 7/16"-12xM22x2)	CONNECTOR (1 7/16"-12xM22x2)	CONECTOR (1 7/16"-12xM22x2)
16	238-6021	1	ANEL-O (.926" IDx.070")	O-RING (.926" IDx.070")	ANILLO-O (.926" IDx.070")
16	637-64296	1	ANEL-O (29.6MM IDx2.9)	O-RING (29.6MM IDx2.9)	ANILLO-O (29.6MM IDx2.9)
17	8500547	1	TUBO Cilindro Levantamento	TUBE Lift Cylinder	TUBO Cilindro Levantamiento
18	391133A1	1	ABRAÇADEIRA	CLAMP	ABRAZADERA

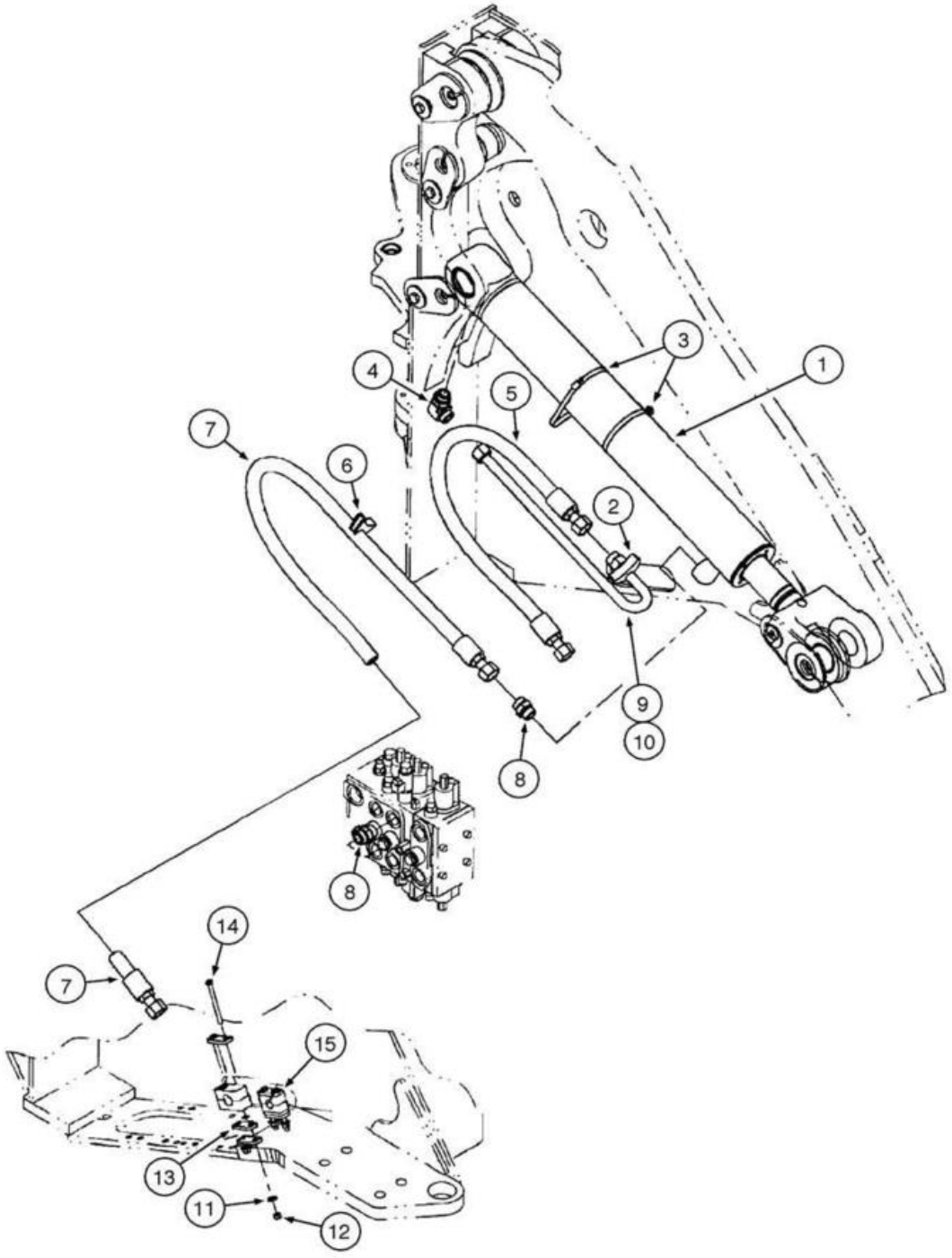
1
2
3
4
5
6
7
8
8
9
10
7
14
15
13
11
12

ITEM REF.	PEÇA Nº PART Nº PIEZA Nº	QTD. QTY. CANT.	DESCRIÇÃO (Português)	DESCRIPTION (English)	DESCRIPCIÓN (Español)
1	87318066	2	CILINDRO Levantamento **(p.8-72)**	CYLINDER Lift **(p.8-72)**	GATO Levantamiento **(p.8-72)**
2	391133A1	1	ABRAÇADEIRA	CLAMP	ABRAZADERA
3	214-14104	2	ABRAÇADEIRA (104,6.12/7.00)	CLAMP (104,6.12/7.00)	ABRAZADERA (104,6.12/7.00)
4	700-308	1	COTOVELO (90º) (1 7/16”-12xM33x2)	ELBOW (90º) (1 7/16”-12xM33x2)	CODO (90º) (1 7/16”-12xM33x2)
4	238-6021	1	ANEL-O (.926” IDx.070”)	O-RING (.926” IDx.070”)	ANILLO-O (.926” IDx.070”)
4	637-64296	1	ANEL-O (29.6MM IDx2.9)	O-RING (29.6MM IDx2.9)	ANILLO-O (29.6MM IDx2.9)
5	87439689	1	MANGUEIRA Levantamento Base (1223mm)	HOSE Lift Base (1223mm)	MANGUERA Levantamiento Base (1223mm)
6	8500550	1	BLOCO Abraçadeira	BLOCK Clamp	BLOQUE Abrazadera
7	87439688	1	MANGUEIRA Levantamento Haste (1525mm)	HOSE Lift Rod (1525mm)	MANGUERA Levantamiento Vastago (1525mm)
8	700-105	2	CONECTOR (1 7/16”-12xM22x2)	CONNECTOR (1 7/16”-12xM22x2)	CONECTOR (1 7/16”-12xM22x2)
8	238-6021	1	ANEL-O (.926” IDx.070”)	O-RING (.926” IDx.070”)	ANILLO-O (.926” IDx.070”)
8	637-64296	1	ANEL-O (29.6MM IDx2.9)	O-RING (29.6MM IDx2.9)	ANILLO-O (29.6MM IDx2.9)
9	8500547	1	TUBO Cilindro Levantamento	TUBE Lift Cylinder	TUBO Cilindro Levantamiento
10	238-6021	1	ANEL-O (.926” IDx.070”)	O-RING (.926” IDx.070”)	ANILLO-O (.926” IDx.070”)
11	896-15010	4	ARRUELA (M10x24.5x3)	WASHER (M10x24.5x3)	ARANDELA (M10x24.5x3)
12	832-10410	4	PORCA trava (M10x1.5)	NUT lock (M10x1.5)	TUERCA traba (M10x1.5)
13	367658A1	6	PLACA	PLATE Clamp Cover	PLACA
14	827-10110	4	PARAFUSO (M10x110,10.9)	BOLT (M10x110,10.9)	PERNO (M10x110,10.9)
15	367489A1	2	BLOCO	BLOCK	BLOQUE

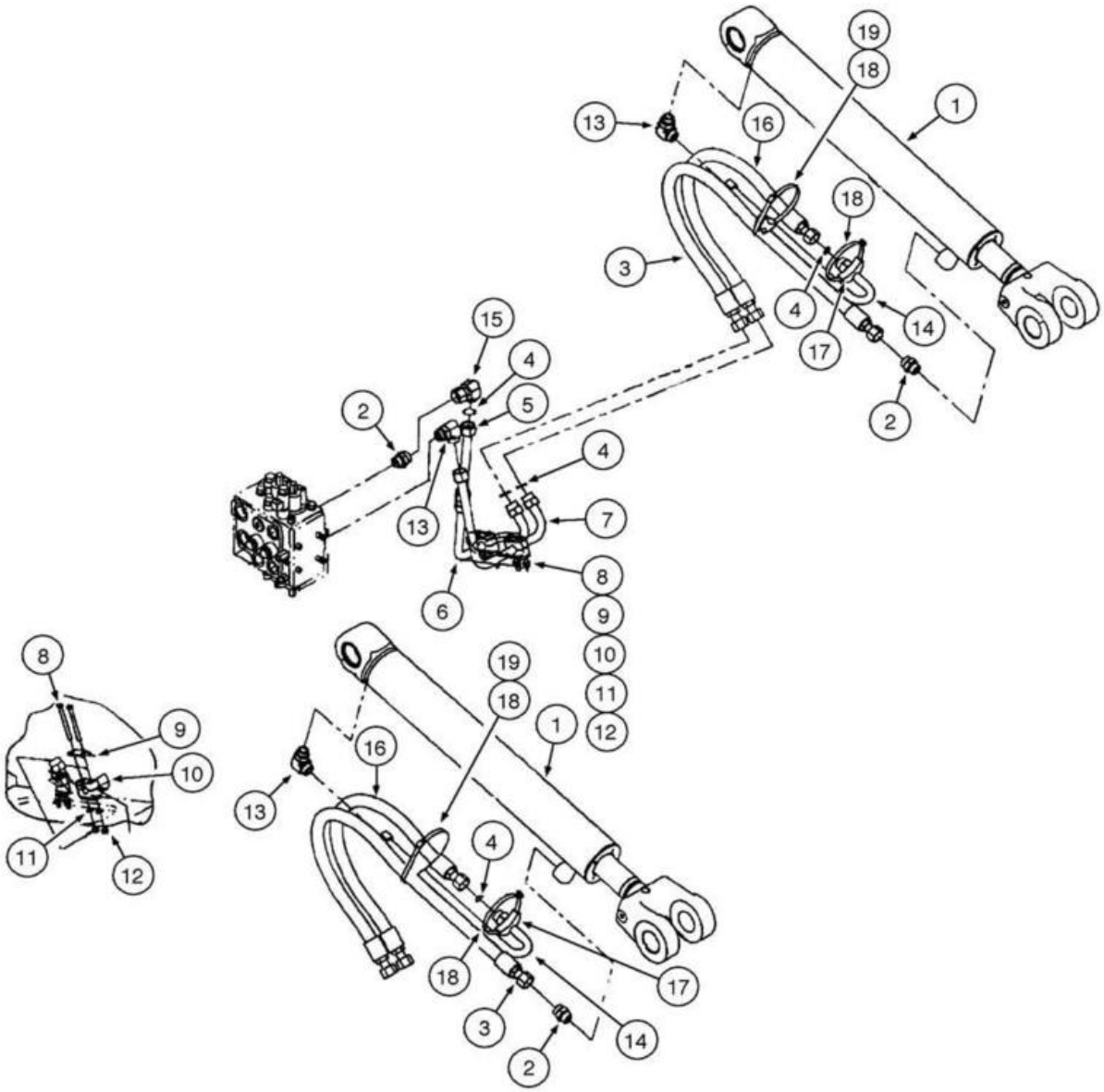
19
18
1
13
16
18
3
4
17
14
2
15
4
2
5
4
13
7
8
6
9
10
11
12
8
9
10
11
12
19
18
1
16
13
4
18
17
3
14
2

ITEM REF.	PEÇA Nº PART Nº PIEZA Nº	QTD. QTY. CANT.	DESCRIÇÃO (Português)	DESCRIPTION (English)	DESCRIPCIÓN (Español)
1	87318066	2	CILINDRO Levantamento **(p.8-72)**	CYLINDER Lift **(p.8-72)**	GATO Levantamiento **(p.8-72)**
2	700-105	3	CONECTOR (1 7/16"-12xM22x2)	CONNECTOR (1 7/16"-12xM22x2)	CONECTOR (1 7/16"-12xM22x2)
2	238-6021	1	ANEL-O (.926" IDx.070")	O-RING (.926" IDx.070")	ANILLO-O (.926" IDx.070")
2	637-64296	1	ANEL-O (29.6MM IDx2.9)	O-RING (29.6MM IDx2.9)	ANILLO-O (29.6MM IDx2.9)
3	87659631	2	MANGUEIRA Levantamento Haste (1525mm)	HOSE Lift Rod (1525mm)	MANGUERA Levantamiento Vastago (1525mm)
4	238-6021	6	ANEL-O (.926" IDx.070")	O-RING (.926" IDx.070")	ANILLO-O (.926" IDx.070")
5	8501057	1	TUBO Abaixar LE	TUBE LH Lower	TUBO Bajar Izq.
6	8501055	1	TUBO Abaixar LE	TUBE LH Lower	TUBO Bajar Izq.
7	8500519	1	TUBO Levantar LE	TUBE LH Raise	TUBO Levantar Izq.
8	827-10110	8	PARAFUSO (M10x110,10.9)	BOLT (M10x110,10.9)	PERNO (M10x110,10.9)
9	367658A1	8	PLACA	PLATE	PLACA
10	367489A1	4	BLOCO	BLOCK	BLOQUE
11	896-15010	8	ARRUELA (M10x24.5x3)	WASHER (M10x24.5x3)	ARANDELA (M10x24.5x3)
12	832-10410	8	PORCA trava (M10x1.5)	NUT lock (M10x1.5)	TUERCA traba (M10x1.5)
13	700-308	3	COTOVELO (90º) (1 7/16"-12xM33x2)	ELBOW (90º) (1 7/16"-12xM33x2)	CODO (90º) (1 7/16"-12xM33x2)
13	238-6021	1	ANEL-O (.926" IDx.070")	O-RING (.926" IDx.070")	ANILLO-O (.926" IDx.070")
13	637-64296	1	ANEL-O (29.6MM IDx2.9)	O-RING (29.6MM IDx2.9)	ANILLO-O (29.6MM IDx2.9)
14	8500547	2	TUBO Cilindro Levantamento	TUBE Lift Cylinder	TUBO Cilindro Levantamiento
15	701-339	1	COTOVELO (90º) (1 7/16"-12x1 7/16"-12)	ELBOW (90º) (1 7/16"-12x1 7/16"-12)	CODO (90º) (1 7/16"-12x1 7/16"-12)
15	238-6021	1	ANEL-O (.926" IDx.070")	O-RING (.926" IDx.070")	ANILLO-O (.926" IDx.070")
16	87659635	2	MANGUEIRA Levantamento (1103mm)	HOSE Lift (1103mm)	MANGUERA Levantamiento (1103mm)
17	391133A1	2	ABRAÇADEIRA	CLAMP	ABRAZADERA
18	214-14104	4	ABRAÇADEIRA (104,6.12/7.00)	CLAMP (104,6.12/7.00)	ABRAZADERA (104,6.12/7.00)
19	8500550	2	BLOCO	BLOCK	BLOQUE

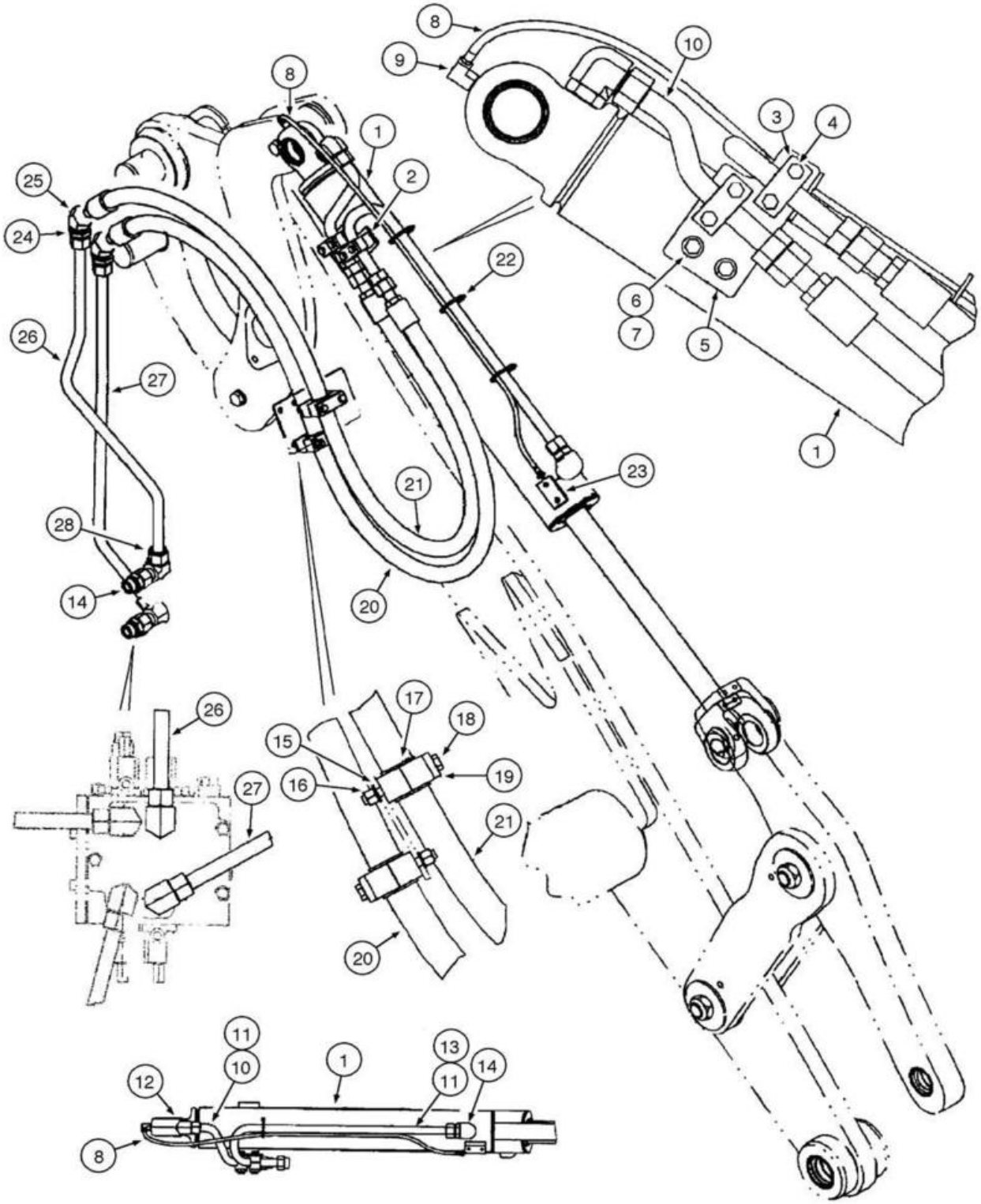
8
9
10
8
1
2
3
4
25
24
22
6
7
5
26
27
1
23
21
28
14
20
26
17
18
15
16
19
27
21
20
11
10
1
13
11
14
12
8

ITEM REF.	PEÇA Nº PART Nº PIEZA Nº	QTD. QTY. CANT.	DESCRIÇÃO (Português)	DESCRIPTION (English)	DESCRIPCIÓN (Español)
1	87324809	1	CILINDRO Caçamba **(p.8-68)**	CYLINDER Bucket **(p.8-68)**	GATO Cuchara **(p.8-68)**
2	367489A1	2	BLOCO Montagem Tubo	BLOCK Tube Mounting	BLOQUE Montaje Tubo
3	367658A1	2	PLACA	PLATE Clamp Cover	PLACA
4	827-10070	4	PARAFUSO (M10x70,10.9)	BOLT (M10x70,10.9)	PERNO (M10x70,10.9)
5	87444686	1	SUPORTE Tubos Inclinação LE	BRACKET Tilt Tubes LH	SOPORTE Tubos Inclinación Izq.
6	895-15010	2	ARRUELA (M11x24x2)	WASHER (M11x24x2)	ARANDELA (M11x24x2)
7	627-10020	2	PARAFUSO (M10x20,10.9)	BOLT (M10x20,10.9)	PERNO (M10x20,10.9)
8	87444057	1	MANGUEIRA Graxa (1223mm)	HOSE Grease (1223mm)	MANGUERA Grasa (1223mm)
9	328082A1	1	COTOVELO (90 deg)	ELBOW (90 deg)	CODO (90 deg)
10	87444580	1	TUBO Base Inclinação LE	TUBE Tilt Base LH	TUBO Base Inclinación Izq.
11	238-6021	2	ANEL-O (.926" IDx.070")	O-RING (.926" IDx.070")	ANILLO-O (.926" IDx.070")
12	700-308	1	COTOVELO (90º) (1 7/16"-12xM33x2)	ELBOW (90º) (1 7/16"-12xM33x2)	CODO (90º) (1 7/16"-12xM33x2)
12	238-6021	1	ANEL-O (.926" IDx.070")	O-RING (.926" IDx.070")	ANILLO-O (.926" IDx.070")
12	637-64296	1	ANEL-O (29.6MM IDx2.9)	O-RING (29.6MM IDx2.9)	ANILLO-O (29.6MM IDx2.9)
13	87444576	1	TUBO Haste Inclinação LE	TUBE Tilt Rod LH	TUBO Haste Inclinación Izq.
14	700-105	4	CONECTOR (1 7/16"-12xM22x2)	CONNECTOR (1 7/16"-12xM22x2)	CONECTOR (1 7/16"-12xM22x2)
14	238-6021	1	ANEL-O (.926" IDx.070")	O-RING (.926" IDx.070")	ANILLO-O (.926" IDx.070")
14	637-64296	1	ANEL-O (29.6MM IDx2.9)	O-RING (29.6MM IDx2.9)	ANILLO-O (29.6MM IDx2.9)
15	895-11010	4	ARRUELA (M10x20x2)	WASHER (M10x20x2)	ARANDELA (M10x20x2)
16	832-10410	4	PORCA trava (M10x1.5)	NUT lock (M10x1.5)	TUERCA traba (M10x1.5)
17	87444561	2	BLOCO Montagem Tubo	BLOCK Tube Mounting	BLOQUE Montaje Tubo
18	827-10090	4	PARAFUSO (M10x90,10.9)	BOLT (M10x90,10.9)	PERNO (M10x90,10.9)
19	8500858	2	PLACA	PLATE Clamp Cover	PLACA
20	87436779	1	MANGUEIRA Inclinação Haste (2333mm)	HOSE Tilt Rod (2333mm)	MANGUERA Inclinación Vastago (2333mm)
21	87436780	1	MANGUEIRA Inclinação Base (2293mm)	HOSE Tilt Base (2293mm)	MANGUERA Inclinación Base (2293mm)
22	L18331	3	CINTA	STRAP	PRECINTA
23	F53473	1	PORCA	NUT	TUERCA
24	701-908	2	PORCA trava (1 7/16"-12)	NUT lock (1 7/16"-12)	TUERCA traba (1 7/16"-12)
24	238-6021	1	ANEL-O (.926" IDx.070")	O-RING (.926" IDx.070")	ANILLO-O (.926" IDx.070")
25	701-366	2	COTOVELO (45º) (1 7/16"-12)	ELBOW (45º) (1 7/16"-12)	CODO (45º) (1 7/16"-12)
25	238-6021	2	ANEL-O (.926" IDx.070")	O-RING (.926" IDx.070")	ANILLO-O (.926" IDx.070")
26	87439873	1	TUBO Base Inclinação LE	TUBE Tilt Base LH	TUBO Base Inclinación Izq.
27	87439871	1	TUBO Haste Inclinação LE	TUBE Tilt Rod LH	TUBO Haste Inclinación Izq.
28	701-339	2	COTOVELO (90º) (1 7/16"-12x1 7/16"-12)	ELBOW (90º) (1 7/16"-12x1 7/16"-12)	CODO (90º) (1 7/16"-12x1 7/16"-12)
28	238-6021	1	ANEL-O (.926" IDx.070")	O-RING (.926" IDx.070")	ANILLO-O (.926" IDx.070")

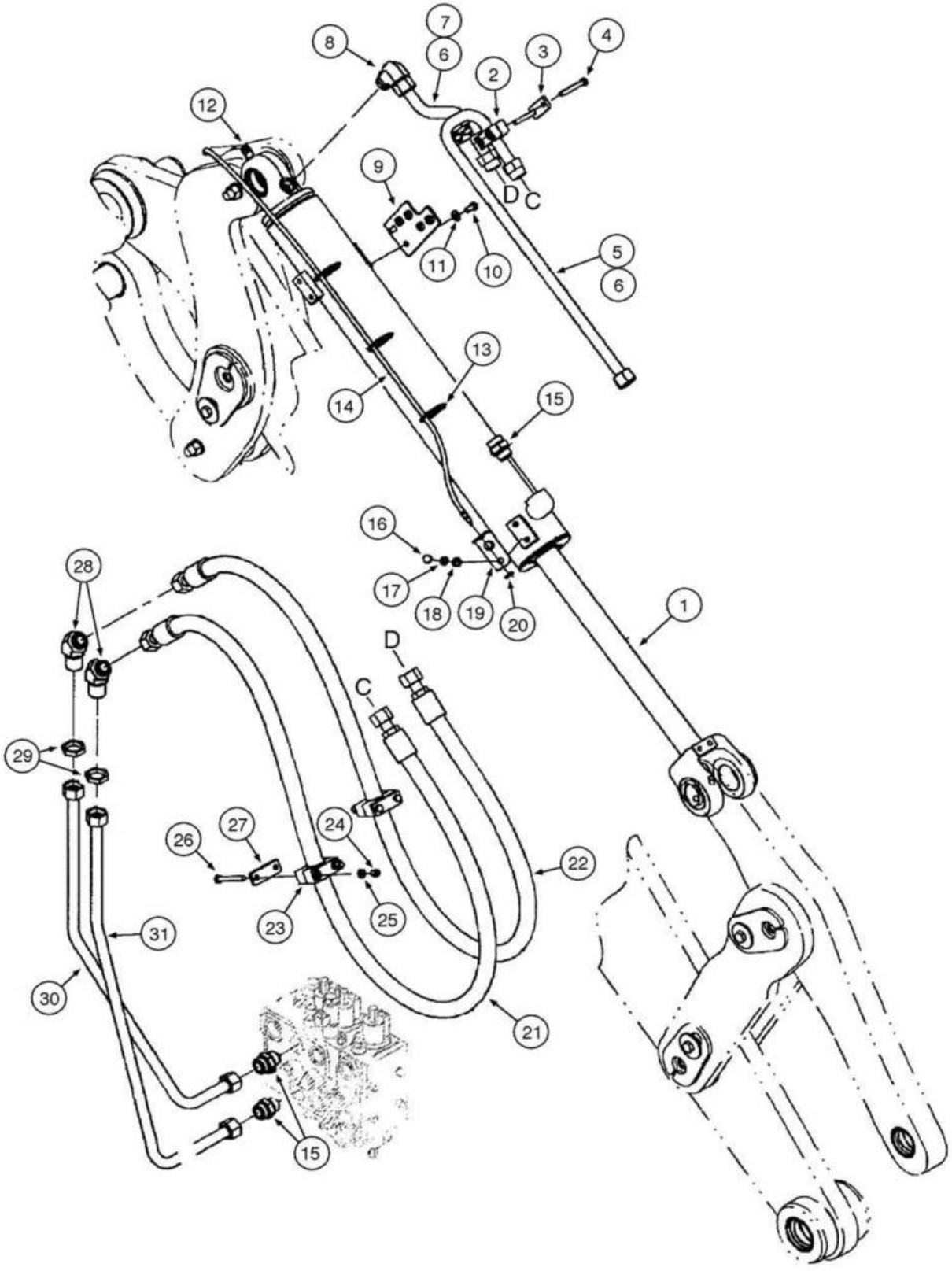
7
8
6
4
3
2
12
9
D
C
11
10
5
6
13
14
15
16
28
17
18
19
20
1
D
C
29
26
27
24
22
23
25
31
30
21
15

ITEM REF.	PEÇA Nº PART Nº PIEZA Nº	QTD. QTY. CANT.	DESCRIÇÃO (Português)	DESCRIPTION (English)	DESCRIPCIÓN (Español)
1	87324809	1	CILINDRO Caçamba **(p.8-68)**	CYLINDER Bucket **(p.8-68)**	GATO Cuchara **(p.8-68)**
2	367489A1	2	BLOCO Montagem Tubo	BLOCK Tube Mounting	BLOQUE Montaje Tubo
3	367658A1	2	PLACA	PLATE Clamp Cover	PLACA
4	827-10070	4	PARAFUSO (M10x70,10.9)	BOLT (M10x70,10.9)	PERNO (M10x70,10.9)
5	87444574	2	TUBO Haste Inclinação LD	TUBE Tilt Rod RH	TUBO Haste Inclinación Der.
6	238-6021	2	ANEL-O (.926" IDx.070")	O-RING (.926" IDx.070")	ANILLO-O (.926" IDx.070")
7	87444578	1	TUBO Base Inclinação LD	TUBE Tilt Base RH	TUBO Base Inclinación Der.
8	700-308	1	COTOVELO (90º) (1 7/16"-12xM33x2)	ELBOW (90º) (1 7/16"-12xM33x2)	CODO (90º) (1 7/16"-12xM33x2)
8	238-6021	1	ANEL-O (.926" IDx.070")	O-RING (.926" IDx.070")	ANILLO-O (.926" IDx.070")
8	637-64296	1	ANEL-O (29.6MM IDx2.9)	O-RING (29.6MM IDx2.9)	ANILLO-O (29.6MM IDx2.9)
9	87444684	1	SUPORTE Tubos Inclinação LD	BRACKET Tilt Tubes RH	SOPORTE Tubos Inclinación Der.
10	627-10020	2	PARAFUSO (M10x20,10.9)	BOLT (M10x20,10.9)	PERNO (M10x20,10.9)
11	895-15010	2	ARRUELA (M11x24x2)	WASHER (M11x24x2)	ARANDELA (M11x24x2)
12	328082A1	1	COTOVELO (90 deg)	ELBOW (90 deg)	CODO (90 deg)
13	L18331	3	CINTA	STRAP	PRECINTA
14	87444057	1	MANGUEIRA Graxa (1223mm)	HOSE Grease (1223mm)	MANGUERA Grasa (1223mm)
15	700-105	4	CONECTOR (1 7/16"-12xM22x2)	CONNECTOR (1 7/16"-12xM22x2)	CONECTOR (1 7/16"-12xM22x2)
15	238-6021	1	ANEL-O (.926" IDx.070")	O-RING (.926" IDx.070")	ANILLO-O (.926" IDx.070")
15	637-64296	1	ANEL-O (29.6MM IDx2.9)	O-RING (29.6MM IDx2.9)	ANILLO-O (29.6MM IDx2.9)
16	895-11010	6	ARRUELA (M10x20x2)	WASHER (M10x20x2)	ARANDELA (M10x20x2)
17	892-11010	2	ARRUELA pressão (M10)	WASHER lock (M10)	ARANDELA cierre (M10)
18	627-10025	2	PARAFUSO (M10x20,10.9)	BOLT (M10x20,10.9)	PERNO (M10x20,10.9)
19	87441374	1	SUPORTE Linha Graxa	BRACKET Grease Line	SOPORTE Linea Grasa
20	F53473	1	PORCA	NUT	TUERCA
21	87436779	1	MANGUEIRA Inclinação Haste (2333mm)	HOSE Tilt Rod (2333mm)	MANGUERA Inclinación Vastago (2333mm)
22	87436780	1	MANGUEIRA Inclinação Base (2293mm)	HOSE Tilt Base (2293mm)	MANGUERA Inclinación Base (2293mm)
23	87444561	2	BLOCO Montagem Tubo	BLOCK Tube Mounting	BLOQUE Montaje Tubo
24	895-11010	4	ARRUELA (M10x20x2)	WASHER (M10x20x2)	ARANDELA (M10x20x2)
25	832-10410	4	PORCA trava (M10x1.5)	NUT lock (M10x1.5)	TUERCA traba (M10x1.5)
26	827-10090	4	PARAFUSO (M10x90,10.9)	BOLT (M10x90,10.9)	PERNO (M10x90,10.9)
27	8500858	2	PLACA	PLATE Clamp Cover	PLACA
28	701-366	2	COTOVELO (45º) (1 7/16"-12)	ELBOW (45º) (1 7/16"-12)	CODO (45º) (1 7/16"-12)
28	238-6021	1	ANEL-O (.926" IDx.070")	O-RING (.926" IDx.070")	ANILLO-O (.926" IDx.070")
29	701-908	2	PORCA trava (1 7/16"-12)	NUT lock (1 7/16"-12)	TUERCA traba (1 7/16"-12)
29	238-6021	1	ANEL-O (.926" IDx.070")	O-RING (.926" IDx.070")	ANILLO-O (.926" IDx.070")
30	87439869	1	TUBO Base Inclinação LD (não ilustrado)	TUBE Tilt Base RH (not shown)	TUBO Base Inclinación Der. (no ilustrado)
31	87439867	1	TUBO Haste Inclinação LD (não ilustrado)	TUBE Tilt Rod RH (not shown)	TUBO Haste Inclinación Der. (no ilustrado)

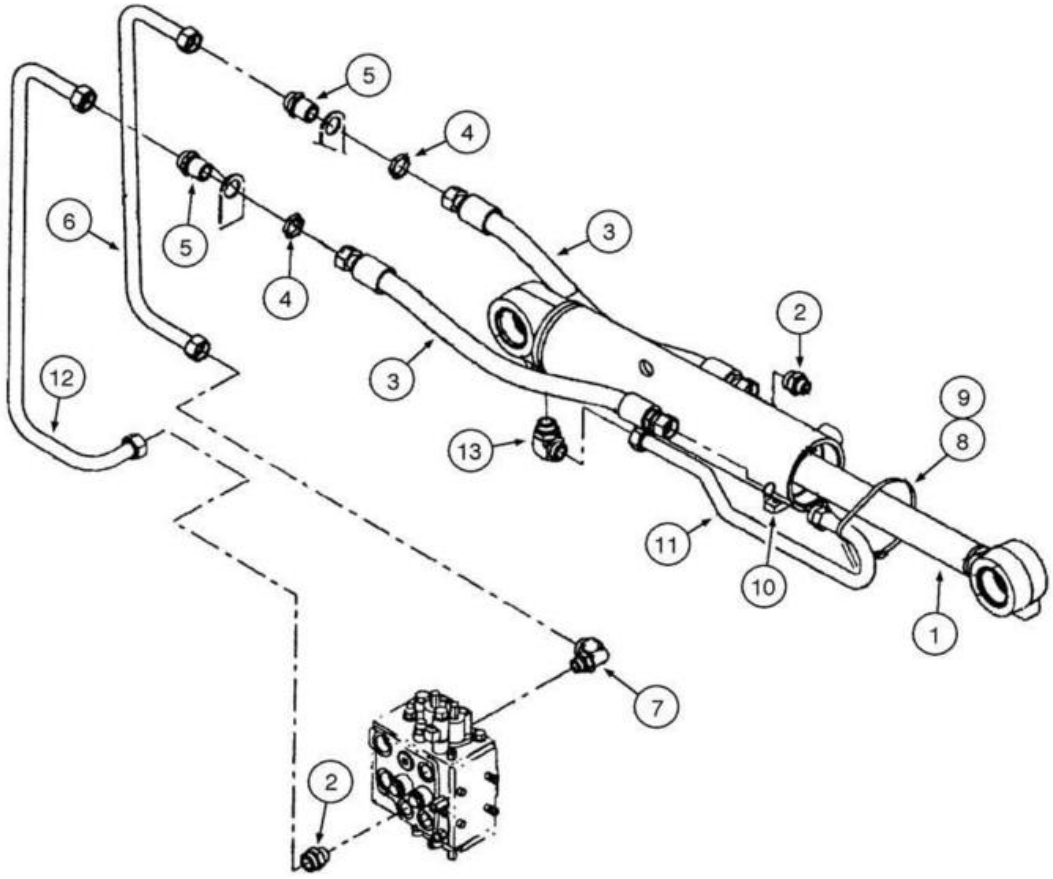
5
4
6
5
3
4
2
12
3
9
13
8
11
10
1
7
2

ITEM REF.	PEÇA Nº PART Nº PIEZA Nº	QTD. QTY. CANT.	DESCRIÇÃO (Português)	DESCRIPTION (English)	DESCRIPCIÓN (Español)
1	87441197	1	CILINDRO Caçamba **(p.8-70)**	CYLINDER Bucket **(p.8-70)**	GATO Cuchara **(p.8-70)**
2	700-134	2	CONECTOR (1 11/16"-12xM33x2)	CONNECTOR (1 11/16"-12xM33x2)	CONECTOR (1 11/16"-12xM33x2)
2	637-64296	1	ANEL-O (29.6MM IDx2.9)	O-RING (29.6MM IDx2.9)	ANILLO-O (29.6MM IDx2.9)
2	238-6025	1	ANEL-O (1.176" IDx.070")	O-RING (1.176" IDx.070")	ANILLO-O (1.176" IDx.070")
3	8602615	2	MANGUEIRA Cilindro Inclinação (988mm)	HOSE Tilt Cylinder (988mm)	MANGUERA Cilindro Inclinación (988mm)
4	701-922	2	PORCA trava (1 11/16"-12)	NUT lock (1 11/16"-12)	TUERCA traba (1 11/16"-12)
4	238-6025	1	ANEL-O (1.176" IDx.070")	O-RING (1.176" IDx.070")	ANILLO-O (1.176" IDx.070")
5	701-174	2	UNIÃO (1 11/16"-12)	UNION (1 11/16"-12)	UNIÓN (1 11/16"-12)
5	238-6025	2	ANEL-O (1.176" IDx.070")	O-RING (1.176" IDx.070")	ANILLO-O (1.176" IDx.070")
6	8602613	1	TUBO Descarregar	TUBE Dump	TUBO Dscargar
7	700-335	1	COTOVELO (90º) (1 11/16"-12xM33x2)	ELBOW (90º) (1 11/16"-12xM33x2)	CODO (90º) (1 11/16"-12xM33x2)
7	238-6025	1	ANEL-O (1.176" IDx.070")	O-RING (1.176" IDx.070")	ANILLO-O (1.176" IDx.070")
7	637-64296	1	ANEL-O (29.6MM IDx2.9)	O-RING (29.6MM IDx2.9)	ANILLO-O (29.6MM IDx2.9)
8	214-14136	1	ABRAÇADEIRA (136,8.12/9.00)	CLAMP (136,8.12/9.00)	ABRAZADERA (136,8.12/9.00)
9	391133A1	1	ABRAÇADEIRA	CLAMP	ABRAZADERA
10	238-6025	1	ANEL-O (1.176" IDx.070")	O-RING (1.176" IDx.070")	ANILLO-O (1.176" IDx.070")
11	8602125	1	TUBO Cilindro Inclinação	TUBE Tilt Cylinder	TUBO Cilindro Inclinación
12	8602611	1	TUBO Carregar	TUBE Rollback	TUBO Cargar
13	700-309	1	COTOVELO (90º) (1 11/16"-12xM42x2)	ELBOW (90º) (1 11/16"-12xM42x2)	CODO (90º) (1 11/16"-12xM42x2)
13	238-6025	1	ANEL-O (1.176" IDx.070")	O-RING (1.176" IDx.070")	ANILLO-O (1.176" IDx.070")
13	637-64386	1	ANEL-O (38.6MM IDx2.9)	O-RING (38.6MM IDx2.9)	ANILLO-O (38.6MM IDx2.9)
14	701-911	2	BUJÃO (11/16"-16) (não ilustrado)	PLUG (11/16"-16) (not shown)	TAPÓN (11/16"-16) (no ilustrado)
15	238-6012	1	ANEL-O (.364" IDx.070") (não ilustrado)	O-RING (.364" IDx.070") (not shown)	ANILLO-O (.364" IDx.070") (no ilustrado)

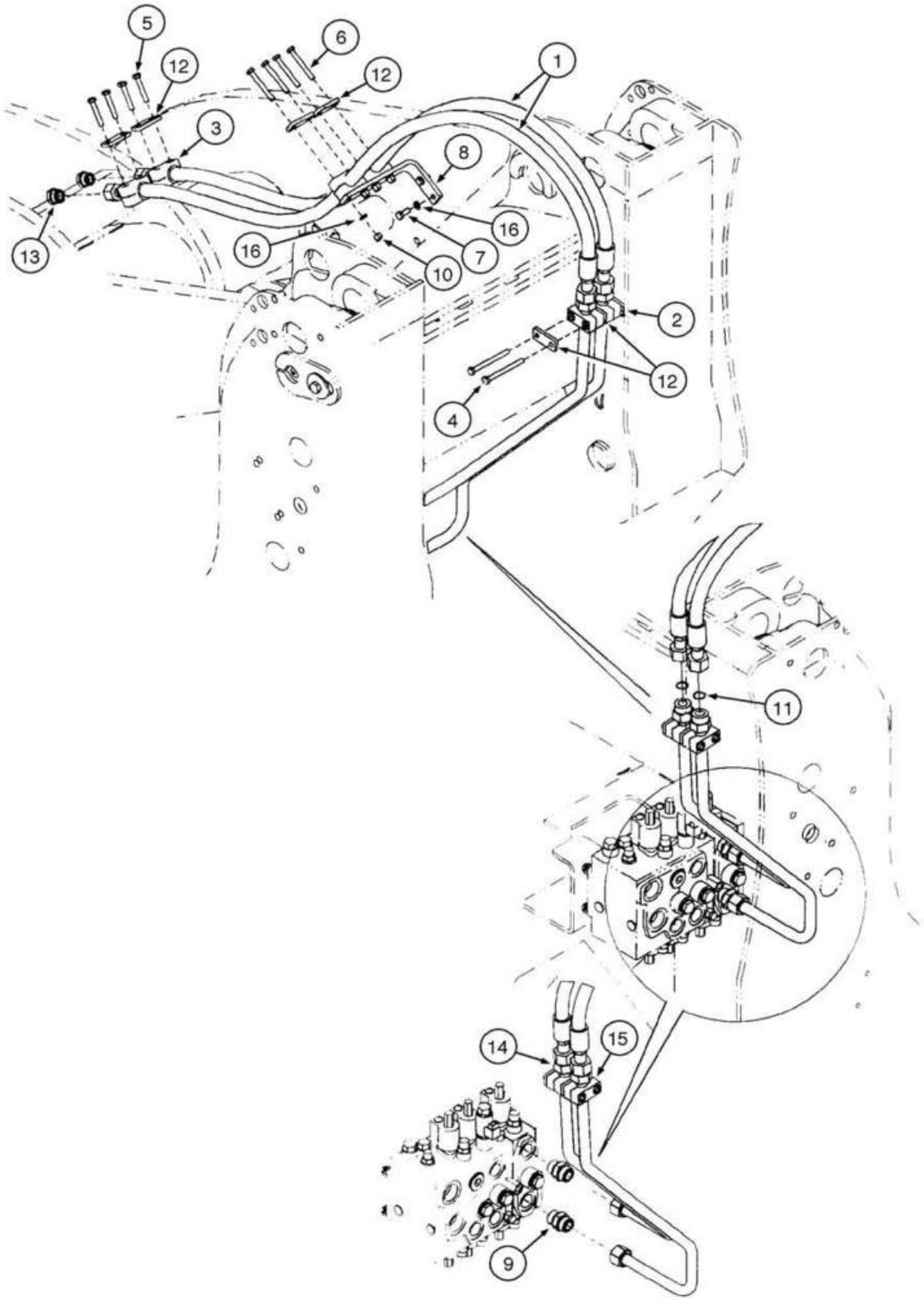
5
12
6
12
1
3
8
16
16
7
13
10
2
12
4
11
14
15
9

ITEM REF.	PEÇA Nº PART Nº PIEZA Nº	QTD. QTY. CANT.	DESCRIÇÃO (Português)	DESCRIPTION (English)	DESCRIPCIÓN (Español)
1	8500733	2	MANGUEIRA Acessório Z-bar (2032mm)	HOSE Z-Bar Accessory (2032mm)	MANGUERA Accesorio Z-bar (2032mm)
2	367489A1	2	BLOCO	BLOCK	BLOQUE
3	372453A1	4	BLOCO	BLOCK	BLOQUE
4	827-10110	2	PARAFUSO (M10x110,10.9)	BOLT (M10x110,10.9)	PERNO (M10x110,10.9)
5	827-10060	4	PARAFUSO (M10x60,10.9)	BOLT (M10x60,10.9)	PERNO (M10x60,10.9)
6	827-10080	4	PARAFUSO (M10x80,10.9)	BOLT (M10x80,10.9)	PERNO (M10x80,10.9)
7	627-10025	2	PARAFUSO (M10x20,10.9)	BOLT (M10x20,10.9)	PERNO (M10x20,10.9)
8	373040A2	1	SUPORTE	BRACKET	SOPORTE
9	700-105	2	CONECTOR (1 7/16"-12xM22x2)	CONNECTOR (1 7/16"-12xM22x2)	CONECTOR (1 7/16"-12xM22x2)
9	238-6021	1	ANEL-O (.926" IDx.070")	O-RING (.926" IDx.070")	ANILLO-O (.926" IDx.070")
9	637-64296	1	ANEL-O (29.6MM IDx2.9)	O-RING (29.6MM IDx2.9)	ANILLO-O (29.6MM IDx2.9)
10	832-10410	4	PORCA trava (M10x1.5)	NUT lock (M10x1.5)	TUERCA traba (M10x1.5)
11	238-6021	2	ANEL-O (.926" IDx.070")	O-RING (.926" IDx.070")	ANILLO-O (.926" IDx.070")
12	367658A1	6	PLACA	PLATE	PLACA
13	701-914	2	BUJÃO (3/16"-12)	PLUG (3/16"-12)	TAPÓN (3/16"-12)
13	238-6018	1	ANEL-O (.739" IDx.070")	O-RING (.739" IDx.070")	ANILLO-O (.739" IDx.070")
14	8602070	1	TUBO Acessório LE	TUBE Accessory LH	TUBO Accesorio Izq.
15	8602072	1	TUBO Acessório LD	TUBE Accessory RH	TUBO Accesorio Der.
16	895-11010	6	ARRUELA (M10x20x2)	WASHER (M10x20x2)	ARANDELA (M10x20x2)

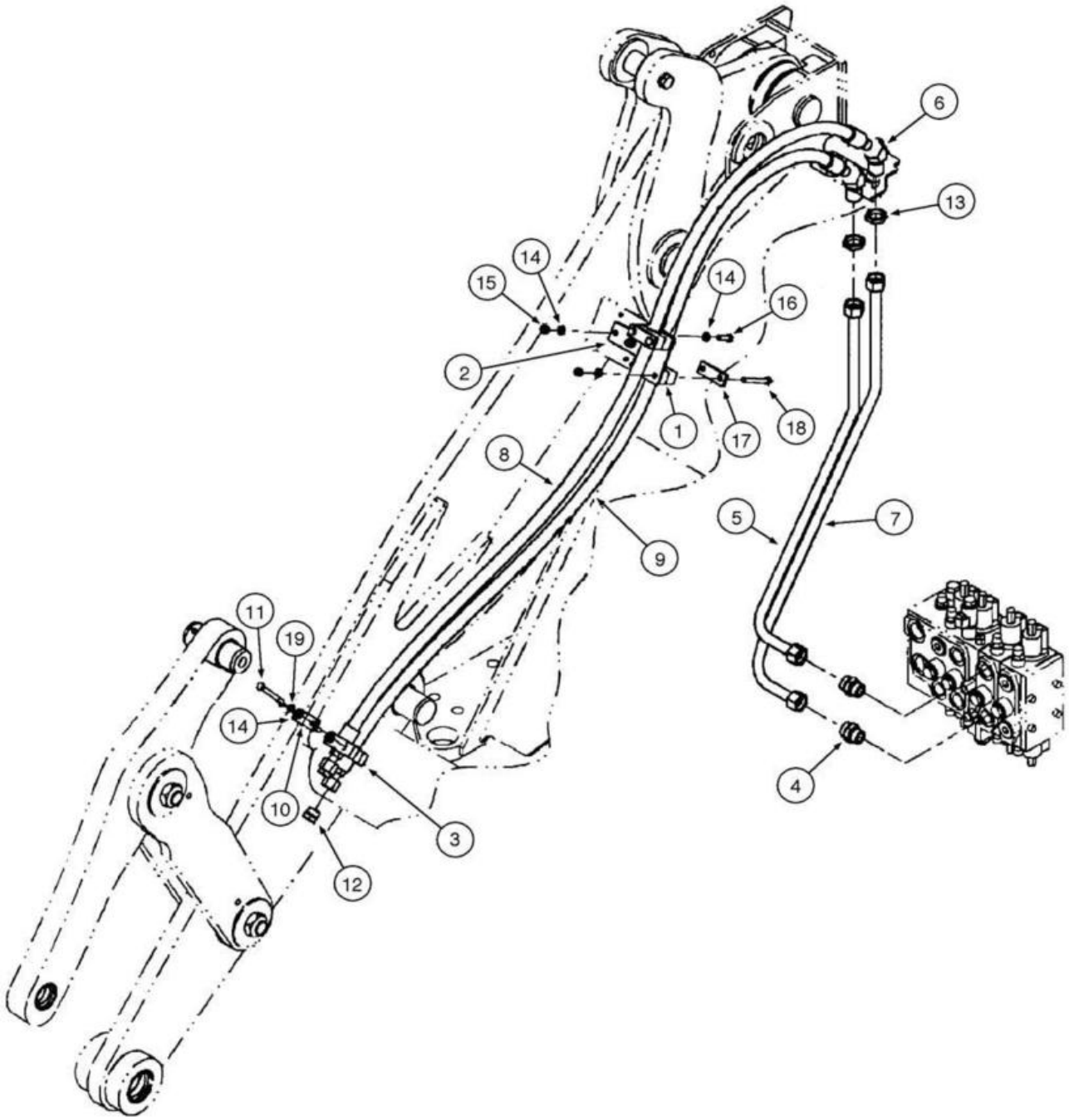
6
13
14
15
14
16
2
1
17
18
8
9
5
7
11
19
14
10
3
12
4

ITEM REF.	PEÇA Nº PART Nº PIEZA Nº	QTD. QTY. CANT.	DESCRIÇÃO (Português)	DESCRIPTION (English)	DESCRIPCIÓN (Español)
1	87452747	2	BLOCO Montagem Tubo	BLOCK Tube Mounting	BLOQUE Montaje Tubo
2	87444440	1	SUPORTE Montagem Mangueira	BRACKET Hose Mounting	SOPORTE Montaje Manguera
3	372453A1	2	BLOCO Montagem Tubo	BLOCK Tube Mounting	BLOQUE Montaje Tubo
4	700-105	2	CONECTOR (1 7/16"-12xM22x2)	CONNECTOR (1 7/16"-12xM22x2)	CONECTOR (1 7/16"-12xM22x2)
4	238-6021	1	ANEL-O (.926" IDx.070")	O-RING (.926" IDx.070")	ANILLO-O (.926" IDx.070")
4	637-64296	1	ANEL-O (29.6MM IDx2.9)	O-RING (29.6MM IDx2.9)	ANILLO-O (29.6MM IDx2.9)
5	87440537	1	TUBO Acessório XT (Port A3)	TUBE XT Accessory (Port A3)	TUBO Accesorio XT (Port A3)
6	701-366	2	COTOVELO (45º) (1 7/16"-12)	ELBOW (45º) (1 7/16"-12)	CODO (45º) (1 7/16"-12)
6	238-6021	2	ANEL-O (.926" IDx.070")	O-RING (.926" IDx.070")	ANILLO-O (.926" IDx.070")
7	87440540	1	TUBO Acessório XT (Port B3)	TUBE XT Accessory (Port B3)	TUBO Accesorio XT (Port B3)
8	87436860	1	MANGUEIRA Acess. XT (Port B) Sup (2272mm)	HOSE XT Acessory Upper (Port B) (2272mm)	MANGUERA Acces. XT (Port B) Sup (2272mm)
9	87436863	1	MANGUEIRA Acess. XT (Port A) Inf (2272mm)	HOSE XT Acessory Lower (Port A) (2272mm)	MANGUERA Acces. XT (Port A) Inf (2202mm)
10	367658A1	1	PLACA	PLATE Clamp Cover	PLACA
11	827-10100	2	PARAFUSO (M10x100,10.9)	BOLT (M10x100,10.9)	PERNO (M10x100,10.9)
12	701-914	2	BUJÃO (3/16"-12)	PLUG (3/16"-12)	TAPÓN (3/16"-12)
12	238-6018	1	ANEL-O (.739" IDx.070")	O-RING (.739" IDx.070")	ANILLO-O (.739" IDx.070")
13	701-908	2	PORCA trava (1 7/16"-12)	NUT lock (1 7/16"-12)	TUERCA traba (1 7/16"-12)
13	238-6021	1	ANEL-O (.926" IDx.070")	O-RING (.926" IDx.070")	ANILLO-O (.926" IDx.070")
14	895-11010	10	ARRUELA (M10x20x2)	WASHER (M10x20x2)	ARANDELA (M10x20x2)
15	832-10410	6	PORCA trava (M10x1.5)	NUT lock (M10x1.5)	TUERCA traba (M10x1.5)
16	627-10035	2	PARAFUSO (M10x35,10.9)	BOLT (M10x35,10.9)	PERNO (M10x35,10.9)
17	8500858	2	PLACA	PLATE Clamp Cover	PLACA
18	827-10090	4	PARAFUSO (M10x90,10.9)	BOLT (M10x90,10.9)	PERNO (M10x90,10.9)
19	892-11010	2	ARRUELA pressão (M10)	WASHER lock (M10)	ARANDELA cierre (M10)

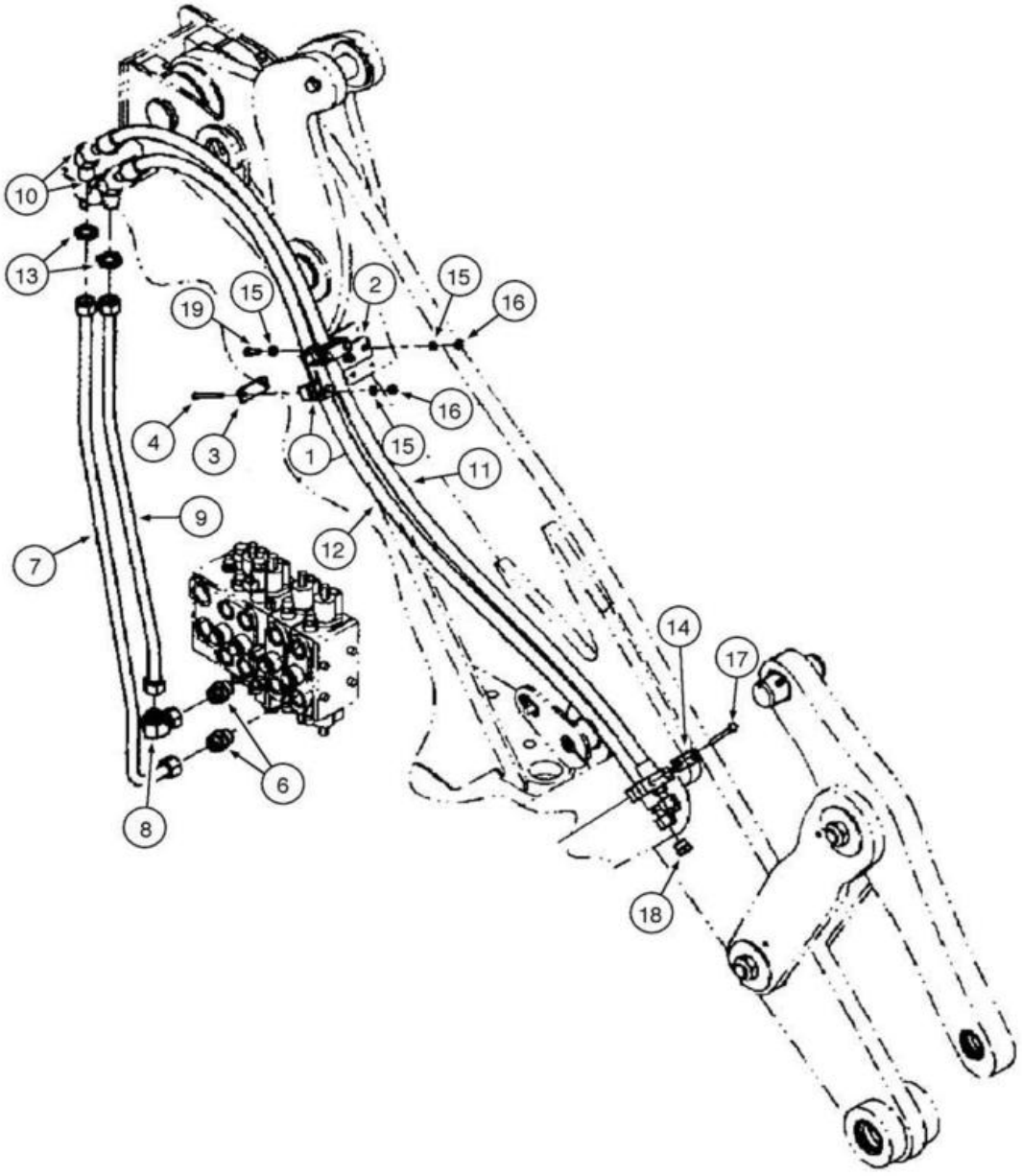
10
13
19
15
2
15
16
4
3
1
16
15
11
9
12
7
14
17
6
8
18

ITEM REF.	PEÇA Nº PART Nº PIEZA Nº	QTD. QTY. CANT.	DESCRIÇÃO (Português)	DESCRIPTION (English)	DESCRIPCIÓN (Español)
1	87452747	2	BLOCO Montagem Tubo	BLOCK Tube Mounting	BLOQUE Montaje Tubo
2	87444440	1	SUPORTE Montagem Mangueira	BRACKET Hose Mounting	SOPORTE Montaje Manguera
3	8500858	2	PLACA	PLATE Clamp Cover	PLACA
4	827-10090	4	PARAFUSO (M10x90,10.9)	BOLT (M10x90,10.9)	PERNO (M10x90,10.9)
5	372453A1	2	BLOCO Montagem Tubo (não ilustrado)	BLOCK Tube Mounting (not shown)	BLOQUE Montaje Tubo (no ilustrado)
6	700-105	2	CONECTOR (1 7/16"-12xM22x2)	CONNECTOR (1 7/16"-12xM22x2)	CONECTOR (1 7/16"-12xM22x2)
6	238-6021	1	ANEL-O (.926" IDx.070")	O-RING (.926" IDx.070")	ANILLO-O (.926" IDx.070")
6	637-64296	1	ANEL-O (29.6MM IDx2.9)	O-RING (29.6MM IDx2.9)	ANILLO-O (29.6MM IDx2.9)
7	87440544	1	TUBO Acessório XT (Port B4)	TUBE XT Accessory (Port B4)	TUBO Accesorio XT (Port B4)
8	701-339	1	COTOVELO (90º) (1 7/16"-12x1 7/16"-12)	ELBOW (90º) (1 7/16"-12x1 7/16"-12)	CODO (90º) (1 7/16"-12x1 7/16"-12)
8	238-6021	2	ANEL-O (.926" IDx.070")	O-RING (.926" IDx.070")	ANILLO-O (.926" IDx.070")
9	87440542	1	TUBO Acessório XT (Port A4)	TUBE XT Accessory (Port A4)	TUBO Accesorio XT (Port A4)
10	701-366	2	COTOVELO (45º) (1 7/16"-12)	ELBOW (45º) (1 7/16"-12)	CODO (45º) (1 7/16"-12)
10	238-6021	2	ANEL-O (.926" IDx.070")	O-RING (.926" IDx.070")	ANILLO-O (.926" IDx.070")
11	87436860	1	MANGUEIRA Acess. XT (Port B) Sup (2272mm)	HOSE XT Acessory Upper (Port B) (2272mm)	MANGUERA Acces. XT (Port B) Sup (2272mm)
12	87436863	1	MANGUEIRA Acess. XT (Port A) Inf (2202mm)	HOSE XT Acessory Lower (Port A) (2202mm)	MANGUERA Acces. XT (Port A) Inf (2202mm)
13	701-908	2	PORCA trava (1 7/16"-12)	NUT lock (1 7/16"-12)	TUERCA traba (1 7/16"-12)
13	238-6021	1	ANEL-O (.926" IDx.070")	O-RING (.926" IDx.070")	ANILLO-O (.926" IDx.070")
14	367658A1	1	PLACA	PLATE Clamp Cover	PLACA
15	895-11010	10	ARRUELA (M10x20x2)	WASHER (M10x20x2)	ARANDELA (M10x20x2)
16	832-10410	6	PORCA trava (M10x1.5)	NUT lock (M10x1.5)	TUERCA traba (M10x1.5)
17	827-10110	2	PARAFUSO (M10x110,10.9)	BOLT (M10x110,10.9)	PERNO (M10x110,10.9)
18	701-914	2	BUJÃO (3/16"-12)	PLUG (3/16"-12)	TAPÓN (3/16"-12)
18	238-6018	1	ANEL-O (.739" IDx.070")	O-RING (.739" IDx.070")	ANILLO-O (.739" IDx.070")
19	627-10035	2	PARAFUSO (M10x35,10.9)	BOLT (M10x35,10.9)	PERNO (M10x35,10.9)
19	892-11010	2	ARRUELA pressão (M10)	WASHER lock (M10)	ARANDELA cierre (M10)

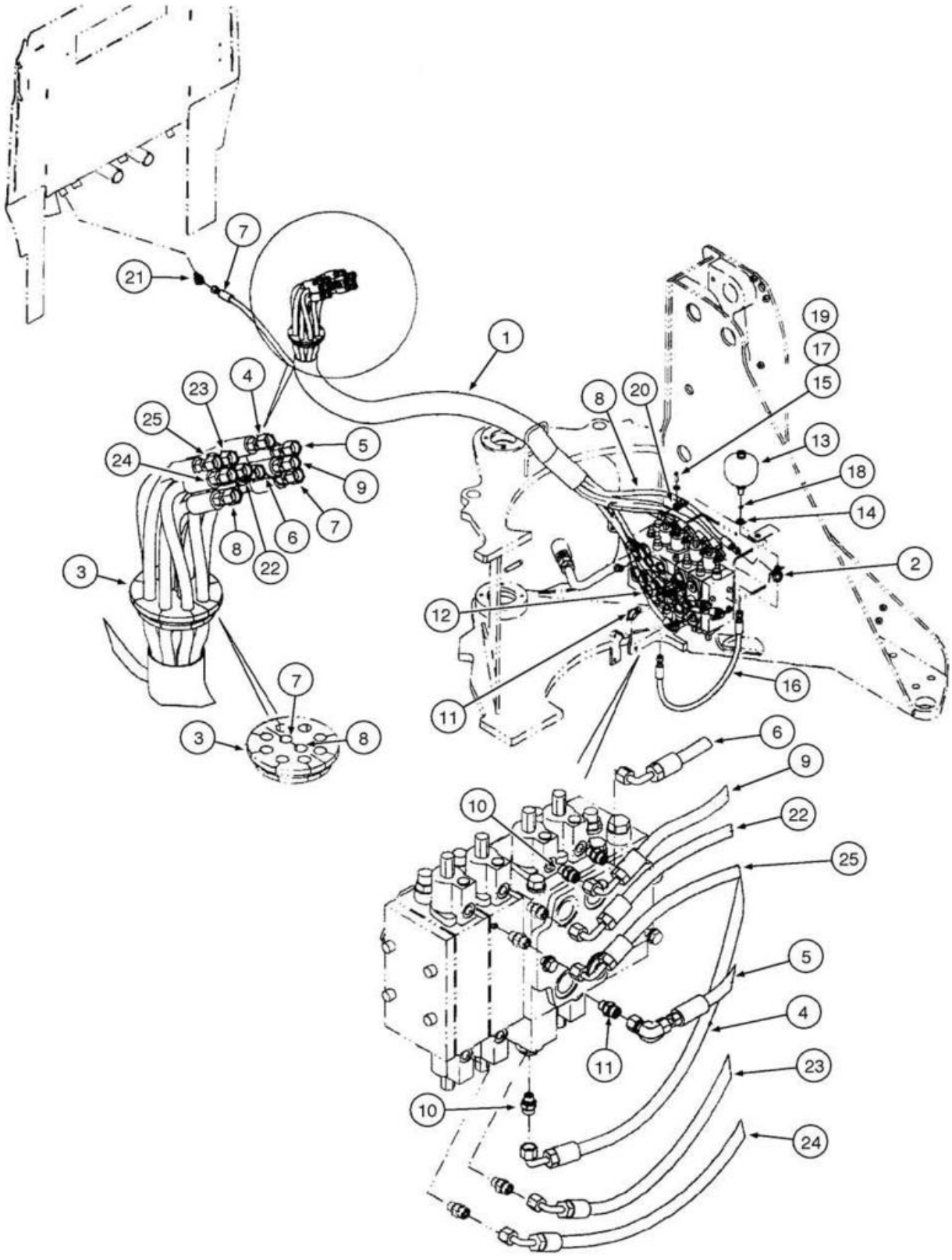
7
21
1
19
17
15
4
23
8
20
25
5
13
24
9
18
14
6
7
8
22
2
3
12
16
11
7
3
8
6
9
10
22
25
5
4
11
23
10
24

ITEM REF.	PEÇA Nº PART Nº PIEZA Nº	QTD. QTY. CANT.	DESCRIÇÃO (Português)	DESCRIPTION (English)	DESCRIPCIÓN (Español)
1	87333783	1	PROTEÇÃO Mangueiras	PROTECTION Hoses	PROTECCIÓN Mangueras
2	701-422	2	CONEXÃO T (11/16"-16x11/16"-16)	TEE (11/16"-16x11/16"-16)	CONECTOR T (11/16"-16x11/16"-16)
2	238-6012	2	ANEL-O (.364" IDx.070",3/8 IDx1/16)	O-RING (.364" IDx.070",3/8 IDx1/16)	ANILLO-O (.364" IDx.070",3/8 IDx1/16)
3	232388A1	2	PROTETOR	GROMMET	PROTECTOR
4	87375607	1	MANGUEIRA Piloto Levamamento (2525mm)	HOSE Pilot Raise (2525mm)	MANGUERA Piloto Levantamiento (2525mm)
5	87375605	1	MANGUEIRA Piloto Carregar (2342mm)	HOSE Pilot Rollback (2342mm)	MANGUERA Piloto Cargar (2342mm)
6	87375604	1	MANGUEIRA Piloto Descarregar (2182mm)	HOSE Pilot Dump (2182mm)	MANGUERA Piloto Descargar (2182mm)
7	87351224	1	MANGUEIRA Reservatório (1230mm)	HOSE Hydraulic Tank (1230mm)	MANGUERA Depósito (1230mm)
8	87375609	1	MANGUEIRA Pressão Piloto (2508mm)	HOSE Pilot Pressure (2508mm)	MANGUERA Presión Piloto (2508mm)
9	87375606	1	MANGUEIRA Piloto Inferior (2294mm)	HOSE Pilot Lower (2294mm)	MANGUERA Piloto Inferior (2294mm)
10	700-101	4-8	CONECTOR (11/16"-16xM14x1.5)	CONNECTOR (11/16"-16xM14x1.5)	CONECTOR (11/16"-16xM14x1.5)
10	238-6012	1	ANEL-O (.364" IDx.070",3/8 IDx1/16)	O-RING (.364" IDx.070",3/8 IDx1/16)	ANILLO-O (.364" IDx.070",3/8 IDx1/16)
10	637-63113	1	ANEL-O (11.3MM IDx2.2)	O-RING (11.3MM IDx2.2)	ANILLO-O (11.3MM IDx2.2)
11	701-319	2	COTOVELO (90º) (11/16"-16x11/16"-16)	ELBOW (90º) (11/16"-16x11/16"-16)	CODO (90º) (11/16"-16x11/16"-16)
11	238-6012	1	ANEL-O (.364" IDx.070",3/8 IDx1/16)	O-RING (.364" IDx.070",3/8 IDx1/16)	ANILLO-O (.364" IDx.070",3/8 IDx1/16)
12	391859A1	1	VÁLVULA anti-retorno	VALVE check	VÁLVULA anti-retorno
12	238-6012	1	ANEL-O (.364" IDx.070",3/8 IDx1/16)	O-RING (.364" IDx.070",3/8 IDx1/16)	ANILLO-O (.364" IDx.070",3/8 IDx1/16)
12	637-63113	1	ANEL-O (11.3MM IDx2.2)	O-RING (11.3MM IDx2.2)	ANILLO-O (11.3MM IDx2.2)
13	8501047	1	ACUMULADOR Piloto	ACCUMULATOR Pilot	ACUMULADOR Piloto
14	701-909	1	PORCA trava (11/16"-16)	NUT lock (11/16"-16)	TUERCA traba (11/16"-16)
14	238-6012	1	ANEL-O (.364" IDx.070",7/8 IDx1/16)	O-RING (.364" IDx.070",7/8 IDx1/16)	ANILLO-O (.364" IDx.070",7/8 IDx1/16)
15	515-23175	1	ABRAÇADEIRA (11/16")	CLAMP (11/16")	ABRAZADERA (11/16")
16	8500411	1	MANGUEIRA Piloto Acumulador (785mm)	HOSE Pilot Accumulator (785mm)	MANGUERA Piloto Acumulador (785mm)
17	627-10030	1	PARAFUSO (M10x30,10.9)	BOLT (M10x30,10.9)	PERNO (M10x30,10.9)
18	238-6012	1	ANEL-O (.364" IDx.070")	O-RING (.364" IDx.070")	ANILLO-O (.364" IDx.070")
19	895-15010	2	ARRUELA (M11x24x2)	WASHER (M11x24x2)	ARANDELA (M11x24x2)
20	832-10410	1	PORCA trava (M10x1.5)	NUT lock (M10x1.5)	TUERCA traba (M10x1.5)
21	700-315	2	COTOVELO (45º) (11/16"-18xM14x1.5)	ELBOW (45º) (11/16"-18xM14x1.5)	CODO (45º) (11/16"-18xM14x1.5)
21	238-6012	1	ANEL-O (.364" IDx.070")	O-RING (.364" IDx.070")	ANILLO-O (.364" IDx.070")
21	637-63113	1	ANEL-O (11.3MM IDx2.2)	O-RING (11.3MM IDx2.2)	ANILLO-O (11.3MM IDx2.2)
22	87376487	1	MANGUEIRA Piloto 3º Carretel (2424mm)	HOSE 3rd Spool Pilot (2424mm)	MANGUERA Pilot 3º Carrete (2424mm)
23	87375602	1	MANGUEIRA Piloto 3º Carretel (2556mm)	HOSE 3rd Spool Pilot (2556mm)	MANGUERA Pilot 3º Carrete (2556mm)
24	87376486	2	MANGUEIRA Piloto 4º Carretel (2676mm)	HOSE Pilot 4th Spool (2676mm)	MANGUERA Piloto 4º Carrete (2676mm)
25	87375601	2	MANGUEIRA Piloto 4º Carretel (2523mm)	HOSE Pilot 4th Spool (2523mm)	MANGUERA Piloto 4º Carrete (2523mm)

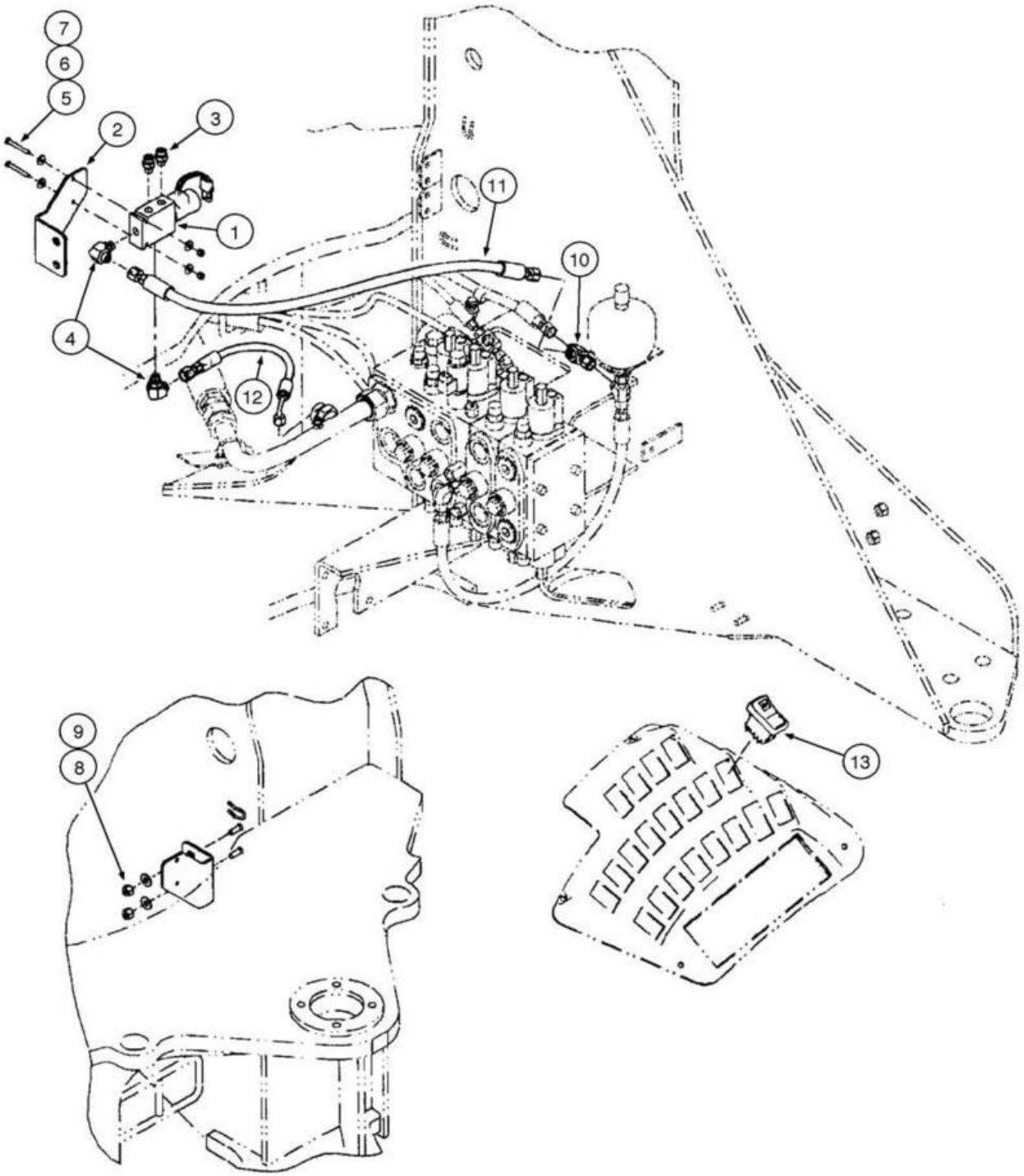
7
6
5
2
3
1
4
11
10
12
9
8
13

ITEM REF.	PEÇA Nº PART Nº PIEZA Nº	QTD. QTY. CANT.	DESCRIÇÃO (Português)	DESCRIPTION (English)	DESCRIPCIÓN (Español)
1	379139A1	1	VÁLVULA Trava Acoplamento	VALVE Coupler Locking	VÁLVULA Traba Acoplamiento
1	NSS	1	CORPO	BODY	CUERPO
1	NSS	1	BOBINA	COIL	BOBINA
1	8605216	1	SOLENÓIDE	SOLENOID	SOLENOIDE
1	124639A1	1	JOGO DE JUNTAS	GASKET KIT	JUEGO DE JUNTAS
2	442303A1	1	SUPORTE	BRACKET	SOPORTE
3	700-101	2	CONECTOR (11/16”-16xM14x1.5)	CONNECTOR (11/16”-16xM14x1.5)	CONECTOR (11/16”-16xM14x1.5)
3	637-63113	1	ANEL-O (11.3MM IDx2.2)	O-RING (11.3MM IDx2.2)	ANILLO-O (11.3MM IDx2.2)
3	238-6012	1	ANEL-O (.364” IDx.070”)	O-RING (.364” IDx.070”)	ANILLO-O (.364” IDx.070”)
4	700-304	2	COTOVELO (90º) (11/16”-18xM14x1.5)	ELBOW (90º) (11/16”-18xM14x1.5)	CODO (90º) (11/16”-18xM14x1.5)
4	637-63113	1	ANEL-O (11.3MM IDx2.2)	O-RING (11.3MM IDx2.2)	ANILLO-O (11.3MM IDx2.2)
4	238-6012	1	ANEL-O (.364” IDx.070”)	O-RING (.364” IDx.070”)	ANILLO-O (.364” IDx.070”)
5	895-25006	4	ARRUELA (M6x18x1.6)	WASHER (M6x18x1.6)	ARANDELA (M6x18x1.6)
6	827-6050	2	PARAFUSO (M6x50,10.9)	BOLT (M6x50,10.9)	PERNO (M6x50,10.9)
7	832-10406	2	PORCA (M6x1)	NUT (M6x1)	TUERCA (M6x1)
8	895-15010	2	ARRUELA (M11x24x2)	WASHER (M11x24x2)	ARANDELA (M11x24x2)
9	832-10410	2	PORCA trava (M10x1.5)	NUT lock (M10x1.5)	TUERCA traba (M10x1.5)
10	701-422	1	CONEXÃO T (11/16”-16x11/16”-16)	TEE (11/16”-16x11/16”-16)	CONECTOR T (11/16”-16x11/16”-16)
10	238-6012	3	ANEL-O (.364” IDx.070”)	O-RING (.364” IDx.070”)	ANILLO-O (.364” IDx.070”)
11	8500756	1	MANGUEIRA Pressão (325mm)	HOSE Pressure (325mm)	MANGUERA Presión (325mm)
12	8500757	1	MANGUEIRA Acoplador (400mm)	HOSE Coupler (400mm)	MANGUERA Acoplador (400mm)
13	364444A2	1	INTERRUPTOR	SWITCH	INTERRUPTOR
14	701-911	2	BUJÃO (11/16”-16) (não ilustrado)	PLUG (11/16”-16) (not shown)	TAPÓN (11/16”-16) (no ilustrado)
15	238-6012	1	ANEL-O (.364” IDx.070”) (não ilustrado)	O-RING (.364” IDx.070”) (not shown)	ANILLO-O (.364” IDx.070”) (no ilustrado)

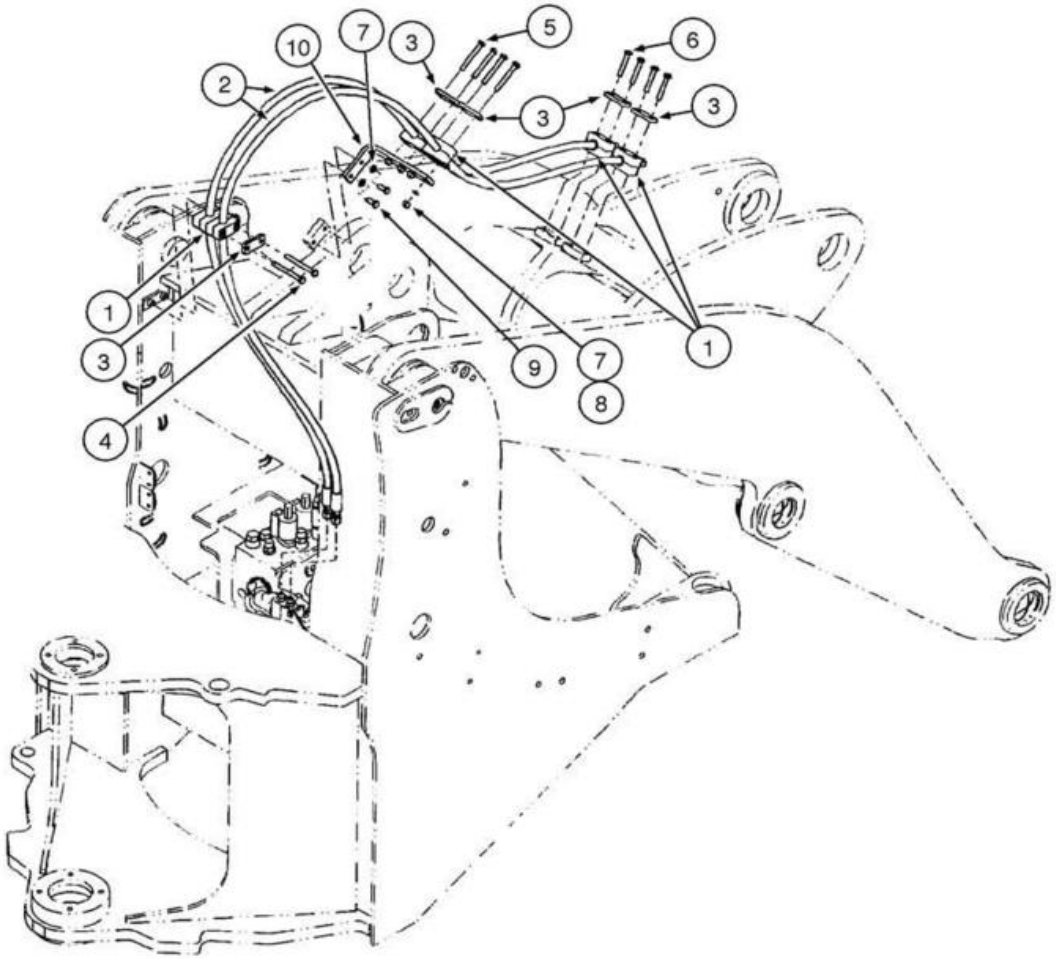
10
7
3
5
6
2
3
3
1
3
4
9
7
8
1

ITEM REF.	PEÇA Nº PART Nº PIEZA Nº	QTD. QTY. CANT.	DESCRIÇÃO (Português)	DESCRIPTION (English)	DESCRIPCIÓN (Español)
1	379374A1	6	BLOCO Montagem	BLOCK Mounting	BLOQUE Montaje
2	8500731	2	MANGUEIRA Acoplador (2765mm)	HOSE Coupler (2765mm)	MANGUERA Acoplador (2765mm)
3	367658A1	5	PLACA	PLATE	PLACA
4	827-10100	2	PARAFUSO (M10x100,10.9)	BOLT (M10x100,10.9)	PERNO (M10x100,10.9)
5	827-10080	4	PARAFUSO (M10x80,10.9)	BOLT (M10x80,10.9)	PERNO (M10x80,10.9)
6	827-10060	4	PARAFUSO (M10x60,10.9)	BOLT (M10x60,10.9)	PERNO (M10x60,10.9)
7	895-11010	6	ARRUELA (M10x20x2)	WASHER (M10x20x2)	ARANDELA (M10x20x2)
8	832-10410	4	PORCA trava (M10x1.5)	NUT lock (M10x1.5)	TUERCA traba (M10x1.5)
9	627-10025	2	PARAFUSO (M10x20,10.9)	BOLT (M10x20,10.9)	PERNO (M10x20,10.9)
10	396918A1	1	SUPORTE	BRACKET	SOPORTE

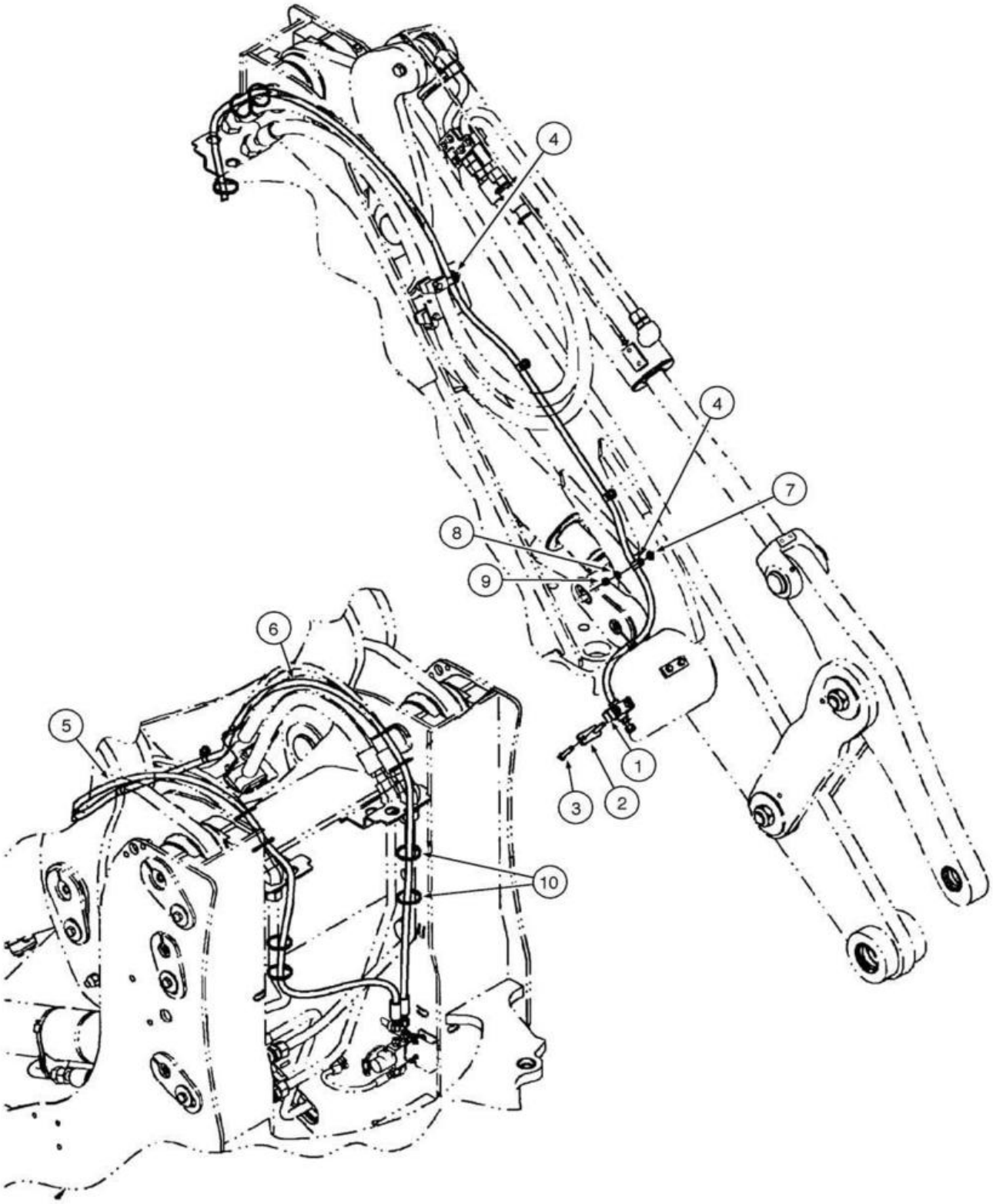
4
4
7
8
9
6
5
1
3
2
10

ITEM REF.	PEÇA Nº PART Nº PIEZA Nº	QTD. QTY. CANT.	DESCRIÇÃO (Português)	DESCRIPTION (English)	DESCRIPCIÓN (Español)
1	379374A1	2	BLOCO Montagem Tubo	BLOCK Tube Mounting	BLOQUE Montaje Tubo
2	367658A1	2	PLACA	PLATE Clamp Cover	PLACA
3	827-10060	4	PARAFUSO (M10x60,10.9)	BOLT (M10x60,10.9)	PERNO (M10x60,10.9)
4	515-23159	8	ABRAÇADEIRA (5/8")	CLAMP (5/8")	ABRAZADERA (5/8")
5	87437170	1	MANGUEIRA Acoplador XT LE (3545mm)	HOSE XT Coupler LH (3545mm)	MANGUERA Acoplador XT Izq. (3545mm)
6	87437075	1	MANGUEIRA Acoplador XT LD (3270mm)	HOSE XT Coupler RH (3270mm)	MANGUERA Acoplador XT Der. (3270mm)
7	896-15010	6	ARRUELA (M10x24.5x3)	WASHER (M10x24.5x3)	ARANDELA (M10x24.5x3)
8	895-11010	6	ARRUELA (M10x20x2)	WASHER (M10x20x2)	ARANDELA (M10x20x2)
9	832-10410	6	PORCA trava (M10x1.5)	NUT lock (M10x1.5)	TUERCA traba (M10x1.5)
10	L18331	8	CINTA	STRAP	PRECINTA

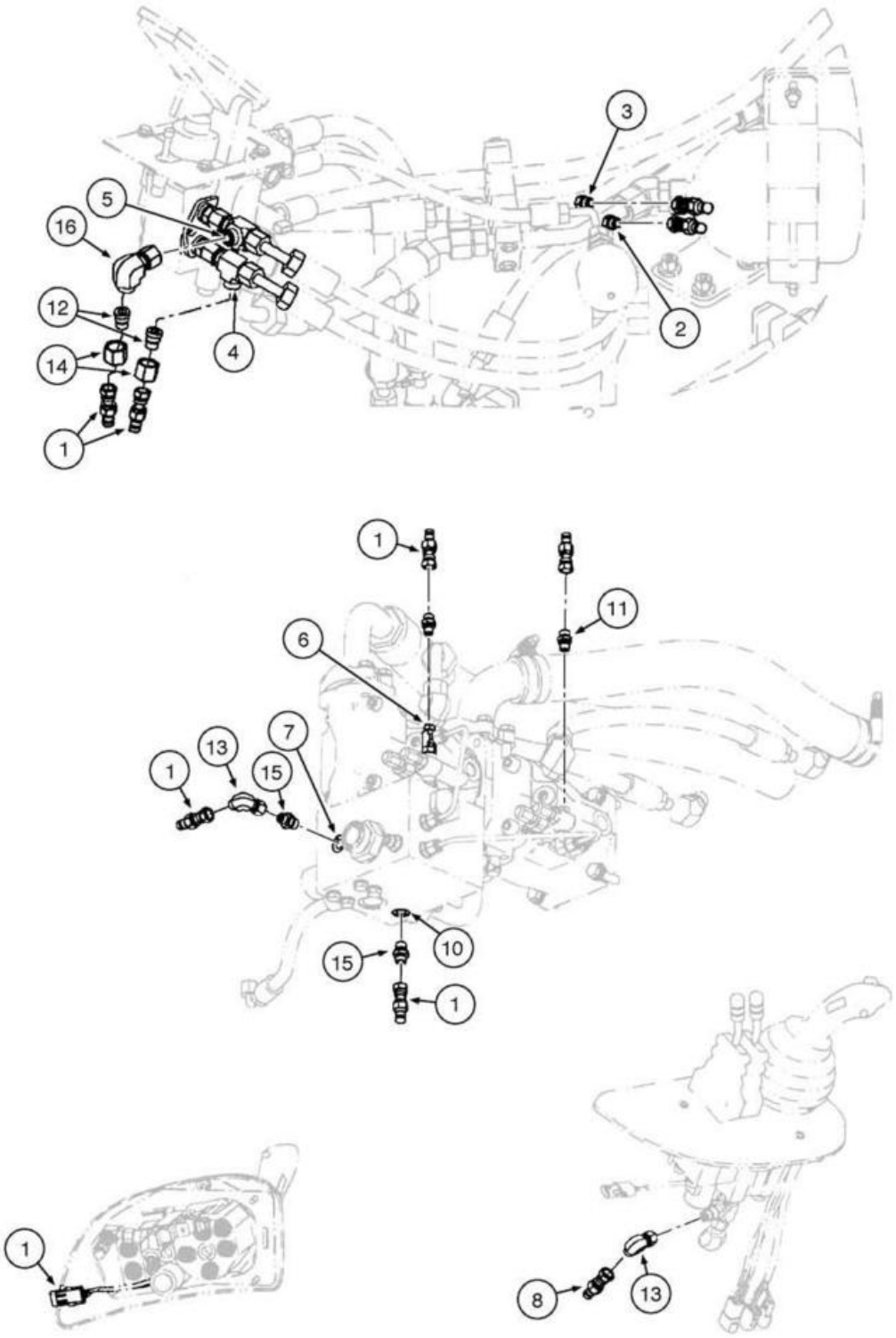
3
5
16
12
14
1
4
2
1
11
6
7
13
1
15
15
10
1
1
8
13

ITEM REF.	PEÇA Nº PART Nº PIEZA Nº	QTD. QTY. CANT.	DESCRIÇÃO (Português)	DESCRIPTION (English)	DESCRIPCIÓN (Español)
1	190117A1	9	ACOPLAMENTO Diagnóstico	COUPLING Diagnostic	ACOPLAMIENTO Diagnostico
2	190117A1		ACOPLAMENTO Acumulador Traseiro	COUPLING Rear Brake Accumulator	ACOPLAMIENTO Acumulador Trasero
3	190117A1		ACOPLAMENTO Acumulador Dianteiro	COUPLING Front Brake Accumulator	ACOPLAMIENTO Acumulador Delantero
4	190117A1		ACOPLAMENTO Freio Traseiro	COUPLING Rear Axle Brake	ACOPLAMIENTO Freno Trasero
5	190117A1		ACOPLAMENTO Freio Dianteiro	COUPLING Front Axle Brake	ACOPLAMIENTO Freno Delantero
6	190117A1		ACOPLAMENTO Load Sense Baixa Pres.	COUPLING Low Pres Load Sense	ACOPLAMIENTO Load Sense Baja Pres.
7	190117A1		ACOPLAMENTO Baixa Pressão	COUPLING Low Pres Discharge	ACOPLAMIENTO Baja Presión
8	190117A1		ACOPLAMENTO Pressão Piloto	COUPLING Pilot Pressure	ACOPLAMIENTO Presión Piloto
9	190117A1		ACOPLAMENTO Load Sense Alta Pres. (não ilust.)	COUPLING High Pres Load Sense (not shown)	ACOPLAMIENTO Load Sense Alta Pres. (no ilust.)
10	190117A1		ACOPLAMENTO Alta Pressão	COUPLING High Pres Discharge	ACOPLAMIENTO Alta Presión
11	700-100	1	CONECTOR (9/16"-18xM12x1.5)	CONNECTOR (9/16"-18xM12x1.5)	CONECTOR (9/16"-18xM12x1.5)
11	238-6011	1	ANEL-O (.301" IDx.070")	O-RING (.301" IDx.070")	ANILLO-O (.301" IDx.070")
11	637-63093	1	ANEL-O (9.3MM IDx2.2)	O-RING (9.3MM IDx2.2)	ANILLO-O (9.3MM IDx2.2)
12	201-110	1	REDUTOR (9/16"-18x13/16"-16)	REDUCER (9/16"-18x13/16"-16)	REDUCTOR (9/16"-18x13/16"-16)
12	238-6011	1	ANEL-O (.301" IDx.070")	O-RING (.301" IDx.070")	ANILLO-O (.301" IDx.070")
13	701-329	1	COTOVELO (90º) (9/16"-18x9/16"-18)	ELBOW (90º) (9/16"-18x9/16"-18)	CODO (90º) (9/16"-18x9/16"-18)
13	238-6011	1	ANEL-O (.301" IDx.070")	O-RING (.301" IDx.070")	ANILLO-O (.301" IDx.070")
14	703-902	2	PORCA (12mm)	NUT (12mm)	TUERCA (12mm)
14	238-6014	1	ANEL-O (.489" IDx.070")	O-RING (.489" IDx.070")	ANILLO-O (.489" IDx.070")
15	700-153	1	CONECTOR (9/16"-18xM14x1.5)	CONNECTOR (9/16"-18xM14x1.5)	CONECTOR (9/16"-18xM14x1.5)
15	637-63113	1	ANEL-O (11.3MM IDx2.2)	O-RING (11.3MM IDx2.2)	ANILLO-O (11.3MM IDx2.2)
15	238-6011	1	ANEL-O (.301" IDx.070")	O-RING (.301" IDx.070")	ANILLO-O (.301" IDx.070")
16	701-320	1	COTOVELO (90º) (13/16"-16x13/16"-16)	ELBOW (90º) (13/16"-16x13/16"-16)	CODO (90º) (13/16"-16x13/16"-16)
16	238-6014	1	ANEL-O (.489" IDx.070")	O-RING (.489" IDx.070")	ANILLO-O (.489" IDx.070")

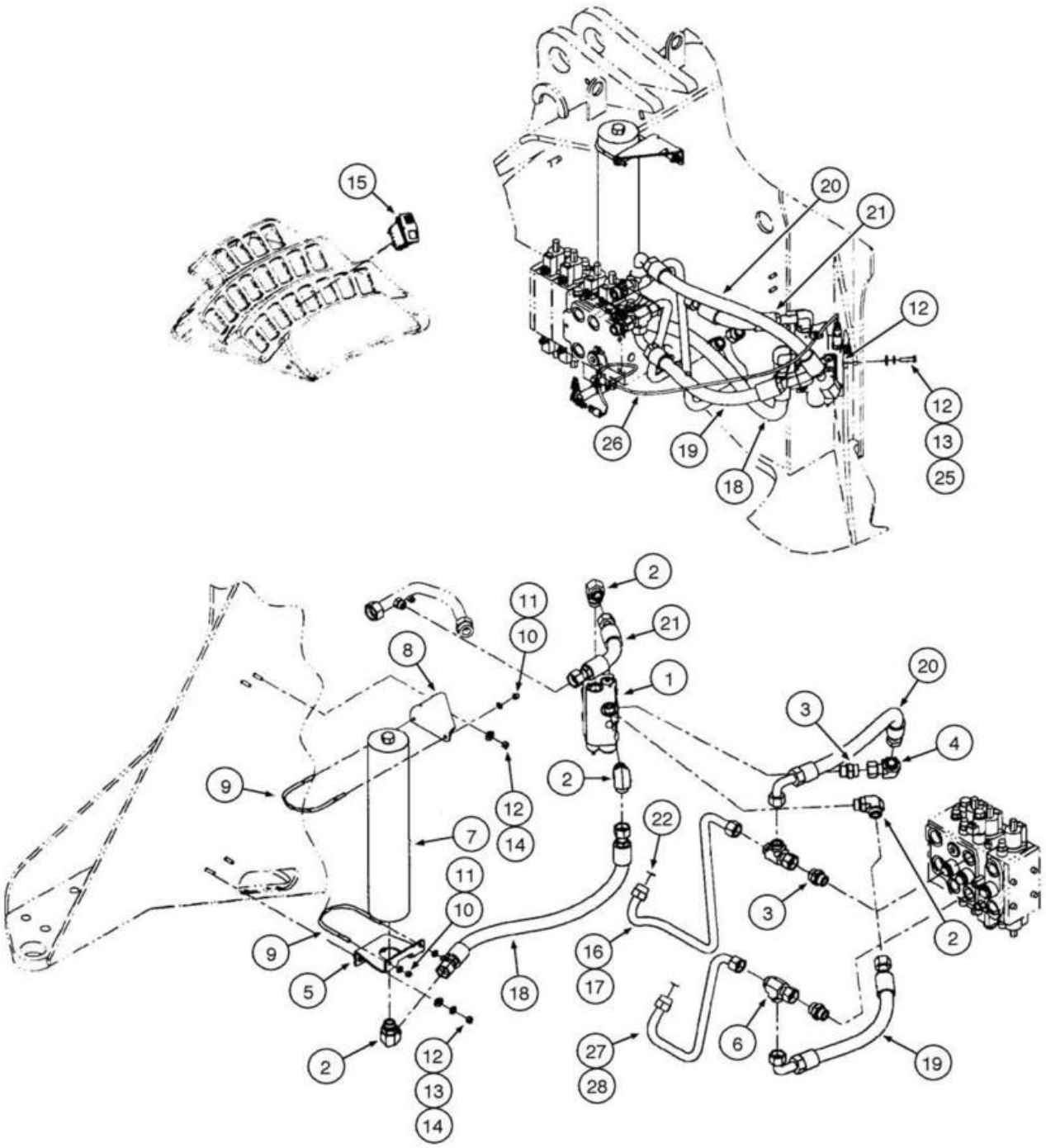
15
20
21
12
12
13
25
26
19
18
2
11
10
21
8
1
20
3
4
9
12
14
2
22
7
11
10
3
2
9
5
18
16
17
2
12
13
14
27
28
6
19

ITEM REF.	PEÇA Nº PART Nº PIEZA Nº	QTD. QTY. CANT.	DESCRIÇÃO (Português)	DESCRIPTION (English)	DESCRIPCIÓN (Español)
1	87393431	1	VÁLVULA Controle Condução	VALVE Ride Control	VÁLVULA Control Conducción
2	700-308	4	COTOVELO (90º) (1 7/16"-12xM33x2)	ELBOW (90º) (1 7/16"-12xM33x2)	CODO (90º) (1 7/16"-12xM33x2)
2	238-6012	1	ANEL-O (.364" IDx.070")	O-RING (.364" IDx.070")	ANILLO-O (.364" IDx.070")
2	637-64296	1	ANEL-O (29.6MM IDx2.9)	O-RING (29.6MM IDx2.9)	ANILLO-O (29.6MM IDx2.9)
3	700-105	3	CONECTOR (1 7/16"-12xM22x2)	CONNECTOR (1 7/16"-12xM22x2)	CONECTOR (1 7/16"-12xM22x2)
3	238-6021	1	ANEL-O (.926" IDx.070")	O-RING (.926" IDx.070")	ANILLO-O (.926" IDx.070")
3	637-64296	1	ANEL-O (29.6MM IDx2.9)	O-RING (29.6MM IDx2.9)	ANILLO-O (29.6MM IDx2.9)
4	701-339	1	COTOVELO (90º) (1 7/16"-12x1 7/16"-12)	ELBOW (90º) (1 7/16"-12x1 7/16"-12)	CODO (90º) (1 7/16"-12x1 7/16"-12)
4	238-6021	1	ANEL-O (.926" IDx.070")	O-RING (.926" IDx.070")	ANILLO-O (.926" IDx.070")
5	87393646	1	SUPORTE Acumulador	BRACKET Accumulator	SOPORTE Acumulador
6	701-418	2	CONEXÃO T (1 7/16"-12x1 7/16"-12)	TEE (1 7/16"-12x1 7/16"-12)	CONECTOR T (1 7/16"-12x1 7/16"-12)
6	238-6021	3	ANEL-O (.926" IDx.070")	O-RING (.926" IDx.070")	ANILLO-O (.926" IDx.070")
7	87393434	1	ACUMULADOR Contr. Condução	ACCUMULATOR Ride Control	ACUMULADOR Contr. Conducción
8	87403347	1	SUPORTE Acumulador	BRACKET Accumulator	SOPORTE Acumulador
9	L128472	2	PARAFUSO-U	U-BOLT	TORNILLO-U
10	495-11041	4	ARRUELA (3/8",SAE)	WASHER (3/8",SAE)	ARANDELA (3/8",SAE)
11	231-1446	4	PORCA trava (3/8"-16)	NUT lock (3/8"-16)	TUERCA traba (3/8"-16)
12	896-15012	8	ARRUELA (M12x28.5x4)	WASHER (M12x28.5x4)	ARANDELA (M12x28.5x4)
13	896-15010	4	ARRUELA (M10x24.5x3)	WASHER (M10x24.5x3)	ARANDELA (M10x24.5x3)
14	832-10410	4	PORCA trava (M10x1.5)	NUT lock (M10x1.5)	TUERCA traba (M10x1.5)
15	87350055	1	INTERRUPTOR	SWITCH	INTERRUPTOR
16	87442545	1	TUBO Haste Levantamento Z-bar LD	TUBE Lift Rod RH Z-Bar	TUBO Haste Levantamiento Z-bar LD
17	87442547	1	TUBO Abaixar XT LD	TUBE Lower RH XT	TUBO Bajar XT Der.
18	87442515	1	MANGUEIRA Acumulador Contr. Cond. (903mm)	HOSE Ride Control Accumulator (903mm)	MANGUERA Acumulador Contr. Cond. (903mm)
19	87442516	1	MANGUEIRA Base Contr. Condução (618mm)	HOSE Ride Control Base (618mm)	MANGUERA Base Contr. Conducción (618mm)
20	87305431	1	MANGUEIRA Haste Contr. Condução	HOSE Ride Control Rod	MANGUERA Vastago Contr. Conducción
21	87442518	1	MANGUEIRA Reserv Contr. Condução (330mm)	HOSE Ride Control Tank (330mm)	MANGUERA Deposito Contr. Cond. (330mm)
22	238-6021	2	ANEL-O (.926" IDx.070")	O-RING (.926" IDx.070")	ANILLO-O (.926" IDx.070")
23	87445673	1	CONEXÃO Inter. Pressão XT (não ilustrado)	FITTING Pressure Switch XT (not shown)	CONEXIÓN Inter. Presión XT (no ilustrado)
24	446183A1	1	INTERRUPTOR (não ilustrado)	SWITCH (not shown)	INTERRUPTOR (no ilustrado)
25	627-10040	2	PARAFUSO (M10x40,10.9)	SCREW (M10x40,10.9)	TORNILLO (M10x40,10.9)
26	87453403	1	CHICOTE Controle Condução	HARNESS Ride Control	HAZ. ELECTRICO Control Conducción
27	87307826	1	TUBO Base Inclinação LD	TUBE Lift Base RH	TUBO Base Inclinación Der.
28	87307827	1	TUBO Base Inclinação LD	TUBE Lift Base RH	TUBO Base Inclinación Der.

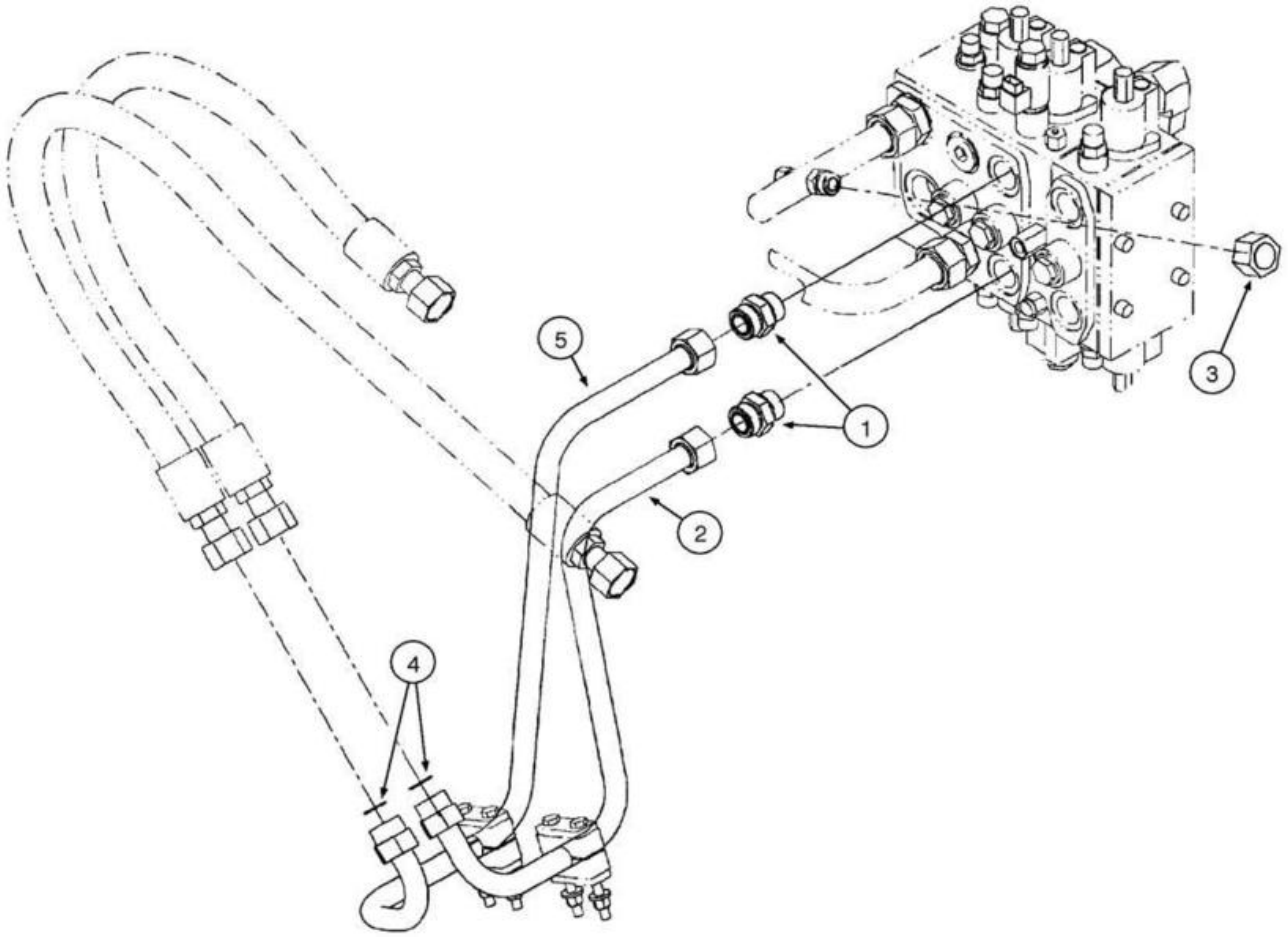
5
1
3
2
4

ITEM REF.	PEÇA Nº PART Nº PIEZA Nº	QTD. QTY. CANT.	DESCRIÇÃO (Português)	DESCRIPTION (English)	DESCRIPCIÓN (Español)
1	700-105	2	CONECTOR (1 7/16"-12xM22x2)	CONNECTOR (1 7/16"-12xM22x2)	CONECTOR (1 7/16"-12xM22x2)
1	238-6021	1	ANEL-O (.926" IDx.070")	O-RING (.926" IDx.070")	ANILLO-O (.926" IDx.070")
1	637-64296	1	ANEL-O (29.6MM IDx2.9)	O-RING (29.6MM IDx2.9)	ANILLO-O (29.6MM IDx2.9)
2	8500537	1	TUBO sem Controle Condução	TUBE w/o Ride Control	TUBO sin Control Conducción
3	701-901	1	CAPA	CAP	CAPA
3	238-6021	1	ANEL-O (.926" IDx.070")	O-RING (.926" IDx.070")	ANILLO-O (.926" IDx.070")
4	238-6021	2	ANEL-O (.926" IDx.070")	O-RING (.926" IDx.070")	ANILLO-O (.926" IDx.070")
5	8500525	1	TUBO Abaixar LD	TUBE Lower RH	TUBO Bajar Der.

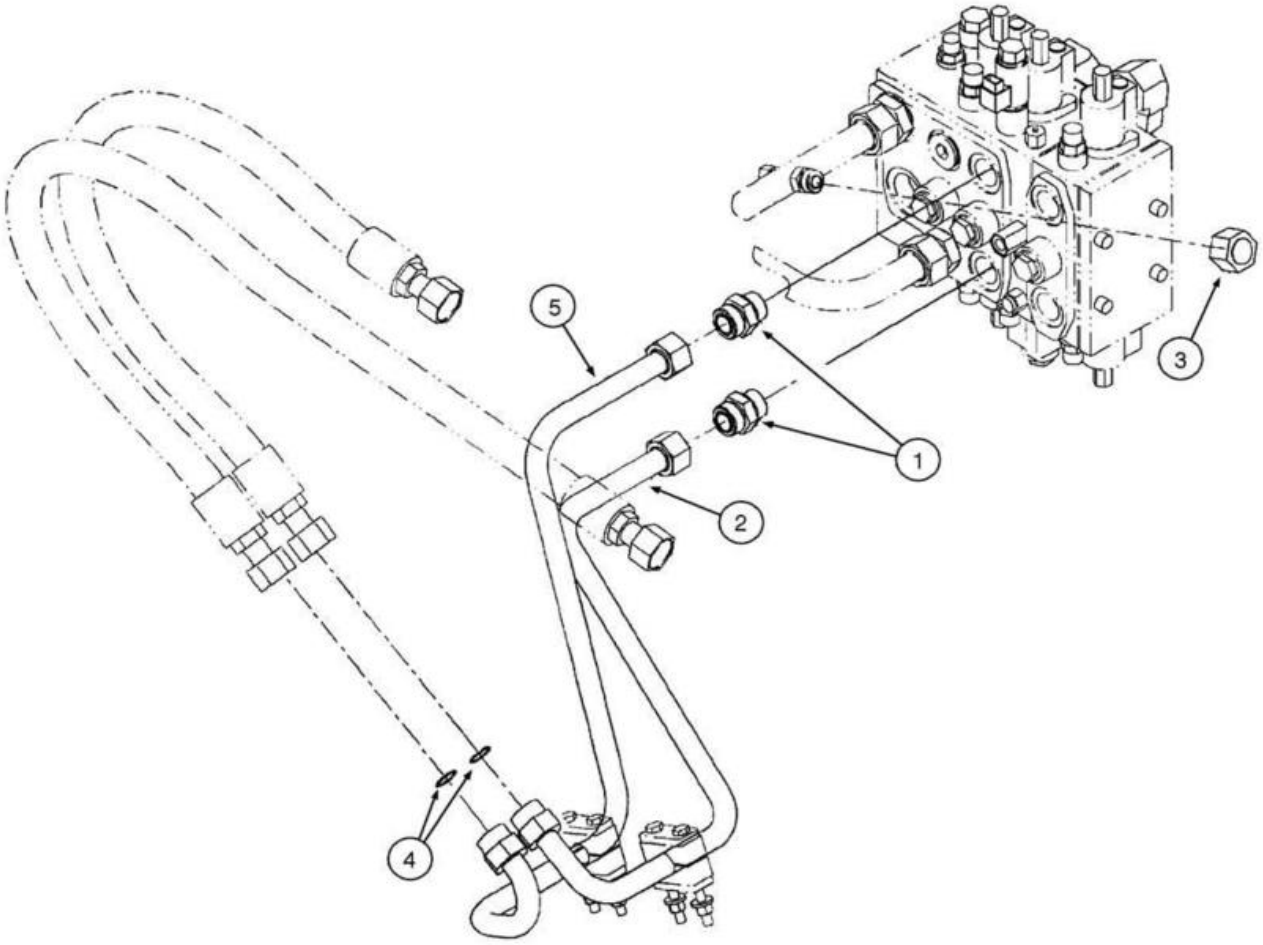
5
3
1
2
4

ITEM REF.	PEÇA Nº PART Nº PIEZA Nº	QTD. QTY. CANT.	DESCRIÇÃO (Português)	DESCRIPTION (English)	DESCRIPCIÓN (Español)
1	700-105	4	CONECTOR (1 7/16"-12xM22x2)	CONNECTOR (1 7/16"-12xM22x2)	CONECTOR (1 7/16"-12xM22x2)
1	238-6021	1	ANEL-O (.926" IDx.070")	O-RING (.926" IDx.070")	ANILLO-O (.926" IDx.070")
1	637-64296	1	ANEL-O (29.6MM IDx2.9)	O-RING (29.6MM IDx2.9)	ANILLO-O (29.6MM IDx2.9)
2	87440463	1	TUBO Base Levantamento LD	TUBE Lift Base RH	TUBO Base Levantamiento Der.
3	701-901	1	CAPA	CAP	CAPA
3	238-6021	1	ANEL-O (.926" IDx.070")	O-RING (.926" IDx.070")	ANILLO-O (.926" IDx.070")
4	238-6021	2	ANEL-O (.926" IDx.070")	O-RING (.926" IDx.070")	ANILLO-O (.926" IDx.070")
5	87439733	1	TUBO Abaixar LD	TUBE Lower RH	TUBO Bajar Der.

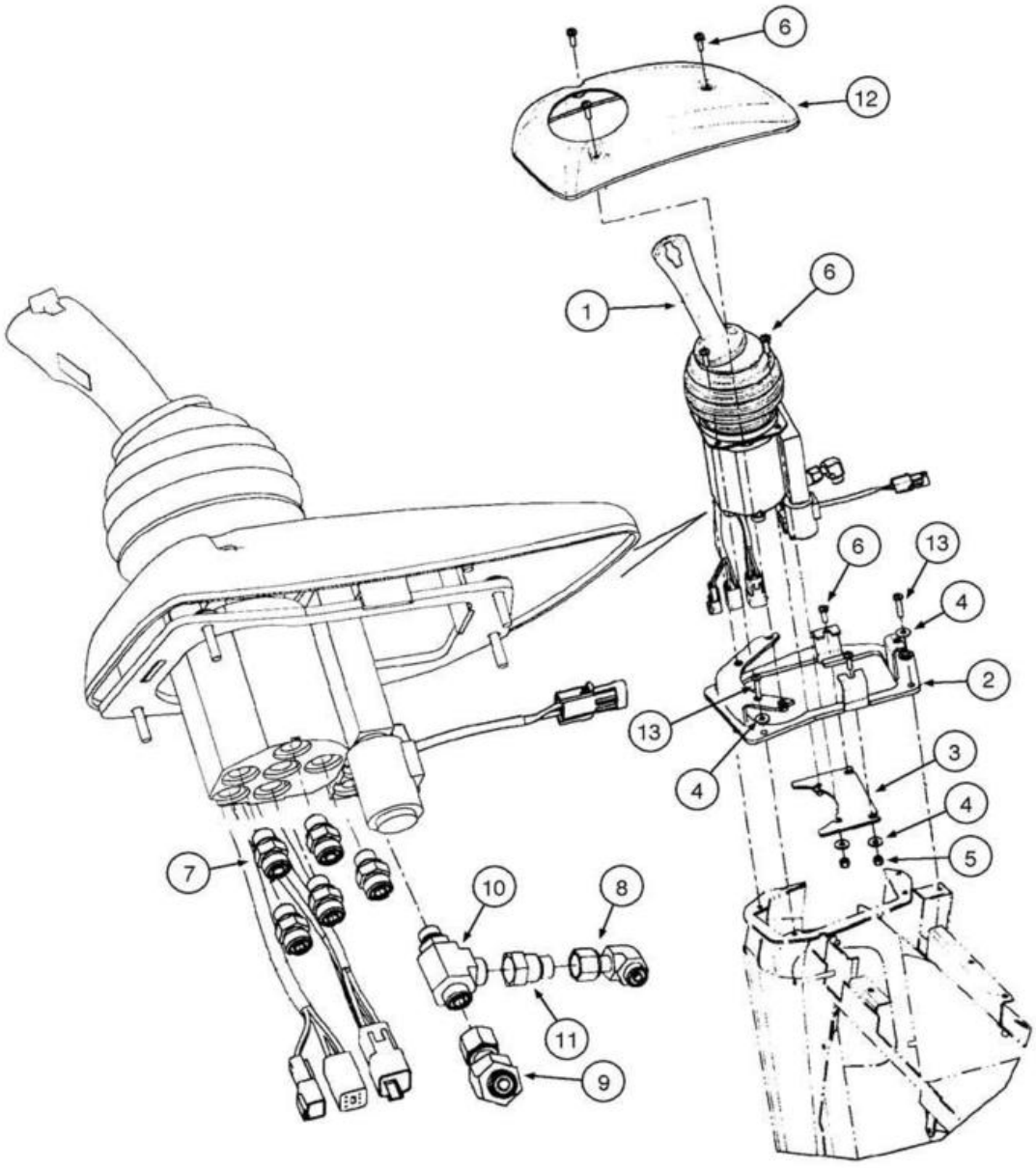
6
12
1
6
6
13
4
2
13
4
3
4
5
7
10
8
11
9

ITEM REF.	PEÇA Nº PART Nº PIEZA Nº	QTD. QTY. CANT.	DESCRIÇÃO (Português)	DESCRIPTION (English)	DESCRIPCIÓN (Español)
1	REF	1	JOYSTICK **(p.8-98 e p.8-100)**	JOYSTICK **(p.8-98 e p.8-100)**	JOYSTICK **(p.8-98 e p.8-100)**
2	87516506	1	ADAPTADOR	ADAPTER	ADAPTADOR
3	87349019	1	ADAPTADOR	ADAPTER	ADAPTADOR
4	895-25006	8	ARRUELA (M6x18x1.6)	WASHER (M6x18x1.6)	ARANDELA (M6x18x1.6)
5	832-10406	4	PORCA (M6x1)	NUT (M6x1)	TUERCA (M6x1)
6	540-719	9	PARAFUSO (M6x20)	SCREW (M6x20)	TORNILLO (M6x20)
7	700-101	6	CONECTOR (11/16"-16xM14x1.5)	CONNECTOR (11/16"-16xM14x1.5)	CONECTOR (11/16"-16xM14x1.5)
7	238-6012	1	ANEL-O (.364" IDx.070")	O-RING (.364" IDx.070")	ANILLO-O (.364" IDx.070")
7	637-63113	1	ANEL-O (11.3MM IDx2.2)	O-RING (11.3MM IDx2.2)	ANILLO-O (11.3MM IDx2.2)
8	701-329	1	COTOVELO (90º) (9/16"-18x9/16"-18)	ELBOW (90º) (9/16"-18x9/16"-18)	CODO (90º) (9/16"-18x9/16"-18)
8	238-6011	1	ANEL-O (.301" IDx.070")	O-RING (.301" IDx.070")	ANILLO-O (.301" IDx.070")
9	87354477	1	COTOVELO (45º) (11/16"-16x11/16"-16)	ELBOW (45º) (11/16"-16x11/16"-16)	CODO (45º) (11/16"-16x11/16"-16)
9	238-6012	1	ANEL-O (.364" IDx.070")	O-RING (.364" IDx.070")	ANILLO-O (.364" IDx.070")
10	700-406	1	CONEXÃO T (11/16"-16xM14x1.5)	TEE (11/16"-16xM14x1.5)	CONECTOR T (11/16"-16xM14x1.5)
10	238-6012	2	ANEL-O (.364" IDx.070")	O-RING (.364" IDx.070")	ANILLO-O (.364" IDx.070")
10	637-63113	1	ANEL-O (11.3MM IDx2.2)	O-RING (11.3MM IDx2.2)	ANILLO-O (11.3MM IDx2.2)
11	201-145	1	REDUTOR (9/16"-18x11/16"-16)	REDUCER (9/16"-18x11/16"-16)	REDUCTOR (9/16"-18x11/16"-16)
11	238-6011	1	ANEL-O (.301" IDx.070")	O-RING (.301" IDx.070")	ANILLO-O (.301" IDx.070")
11	238-6012	1	ANEL-O (.364" IDx.070")	O-RING (.364" IDx.070")	ANILLO-O (.364" IDx.070")
12	87638910	1	SUPORTE	BRACKET	SOPORTE
13	840-1630	4	PARAFUSO (M6x30)	SCREW (M6x30)	TORNILLO (M6x30)

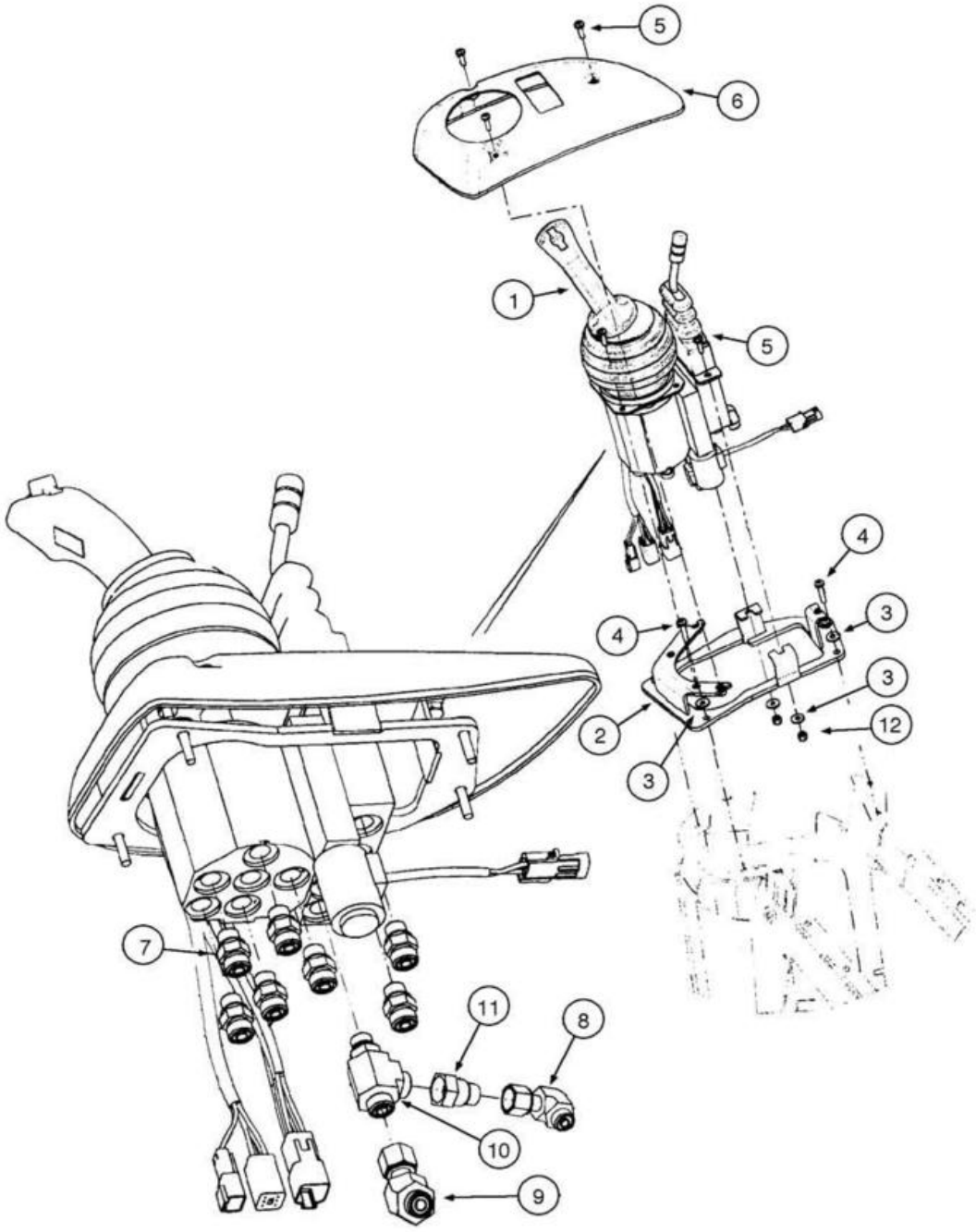
5
6
1
5
4
3
4
3
2
12
3
7
11
8
10
9

ITEM REF.	PEÇA Nº PART Nº PIEZA Nº	QTD. QTY. CANT.	DESCRIÇÃO (Português)	DESCRIPTION (English)	DESCRIPCIÓN (Español)
1	REF	1	JOYSTICK com 1 Alavanca **(p.8-102)**	JOYSTICK with 1 lever **(p.8-102)**	JOYSTICK con 1 Palanca **(p.8-102)**
2	87516506	1	ADAPTADOR	ADAPTER	ADAPTADOR
3	895-25006	6	ARRUELA (M6x18x1.6)	WASHER (M6x18x1.6)	ARANDELA (M6x18x1.6)
4	840-1630	4	PARAFUSO (M6x30)	SCREW (M6x30)	TORNILLO (M6x30)
5	540-719	7	PARAFUSO (M6x20)	SCREW (M6x20)	TORNILLO (M6x20)
6	87638911	1	SUPORTE	BRACKET	SOPORTE
7	700-101	7	CONECTOR (11/16”-16xM14x1.5)	CONNECTOR (11/16”-16xM14x1.5)	CONECTOR (11/16”-16xM14x1.5)
7	238-6012	1	ANEL-O (.364” IDx.070”)	O-RING (.364” IDx.070”)	ANILLO-O (.364” IDx.070”)
7	637-63113	1	ANEL-O (11.3MM IDx2.2)	O-RING (11.3MM IDx2.2)	ANILLO-O (11.3MM IDx2.2)
8	701-329	1	COTOVELO (90º) (9/16”-18x9/16”-18)	ELBOW (90º) (9/16”-18x9/16”-18)	CODO (90º) (9/16”-18x9/16”-18)
8	238-6011	1	ANEL-O (.301” IDx.070”)	O-RING (.301” IDx.070”)	ANILLO-O (.301” IDx.070”)
9	87354477	1	COTOVELO (45º) (11/16”-16x11/16”-16)	ELBOW (45º) (11/16”-16x11/16”-16)	CODO (45º) (11/16”-16x11/16”-16)
9	238-6012	1	ANEL-O (.364” IDx.070”)	O-RING (.364” IDx.070”)	ANILLO-O (.364” IDx.070”)
10	700-406	1	CONEXÃO T (11/16”-16xM14x1.5)	TEE (11/16”-16xM14x1.5)	CONECTOR T (11/16”-16xM14x1.5)
10	238-6012	2	ANEL-O (.364” IDx.070”)	O-RING (.364” IDx.070”)	ANILLO-O (.364” IDx.070”)
10	637-63113	1	ANEL-O (11.3MM IDx2.2)	O-RING (11.3MM IDx2.2)	ANILLO-O (11.3MM IDx2.2)
11	201-145	1	REDUTOR (9/16”-18x11/16”-16)	REDUCER (9/16”-18x11/16”-16)	REDUCTOR (9/16”-18x11/16”-16)
11	238-6012	1	ANEL-O (.364” IDx.070”)	O-RING (.364” IDx.070”)	ANILLO-O (.364” IDx.070”)
11	637-63113	1	ANEL-O (11.3MM IDx2.2)	O-RING (11.3MM IDx2.2)	ANILLO-O (11.3MM IDx2.2)
12	832-10406	2	PORCA (M6x1)	NUT (M6x1)	TUERCA (M6x1)

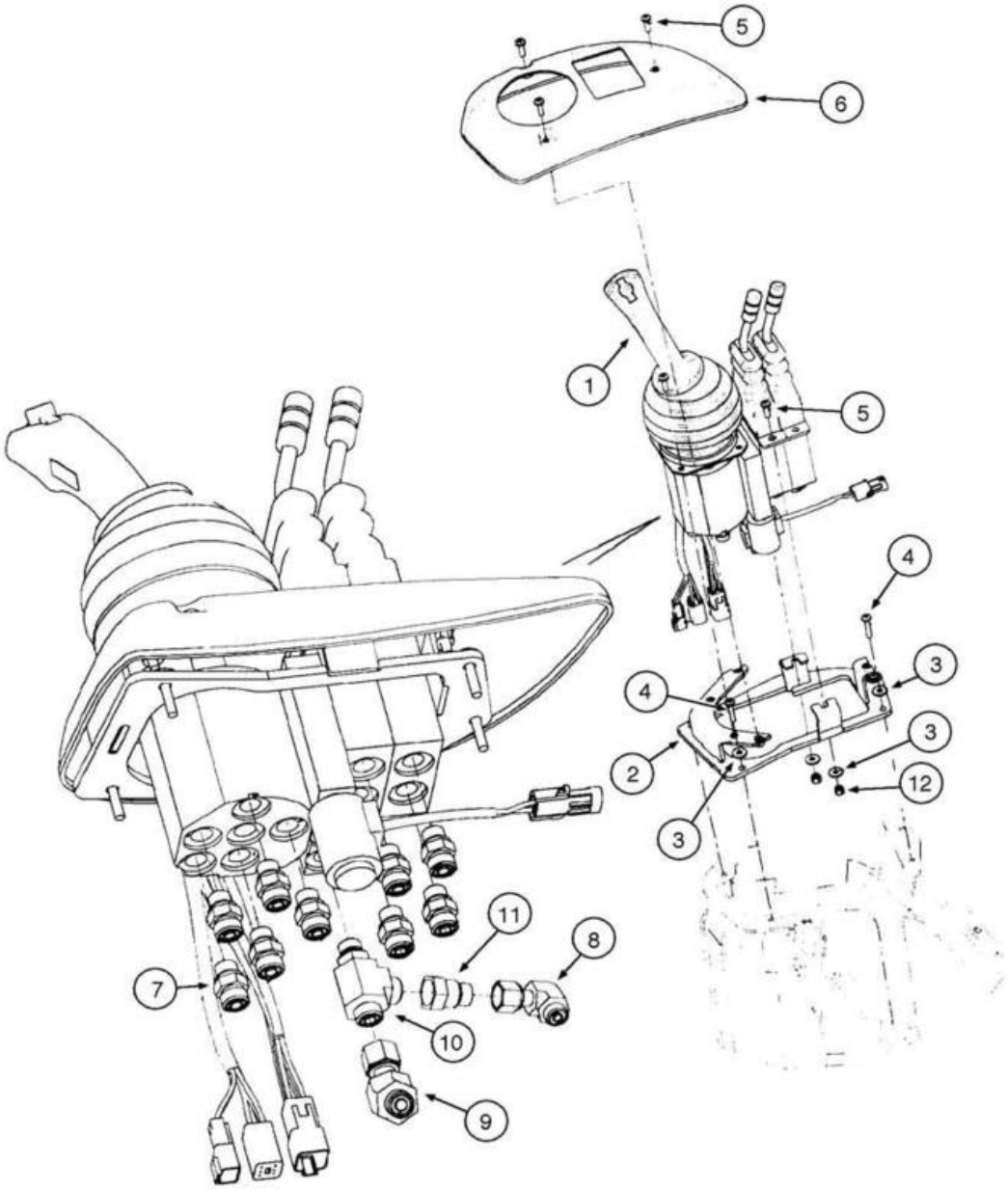
5
6
1
5
4
3
4
3
2
3
12
11
8
7
10
9

ITEM REF.	PEÇA Nº PART Nº PIEZA Nº	QTD. QTY. CANT.	DESCRIÇÃO (Português)	DESCRIPTION (English)	DESCRIPCIÓN (Español)
1	REF	1	JOYSTICK com 2 Alavancas **(p.8-104)**	JOYSTICK with 2 levers **(p.8-104)**	JOYSTICK con 2 Palancas **(p.8-104)**
2	87516506	1	ADAPTADOR	ADAPTER	ADAPTADOR
3	895-25006	6	ARRUELA (M6x18x1.6)	WASHER (M6x18x1.6)	ARANDELA (M6x18x1.6)
4	840-1630	4	PARAFUSO (M6x30)	SCREW (M6x30)	TORNILLO (M6x30)
5	540-719	7	PARAFUSO (M6x20)	SCREW (M6x20)	TORNILLO (M6x20)
6	87638912	1	SUPORTE	BRACKET	SOPORTE
7	700-101	7	CONECTOR (11/16”-16xM14x1.5)	CONNECTOR (11/16”-16xM14x1.5)	CONECTOR (11/16”-16xM14x1.5)
7	238-6012	1	ANEL-O (.364” IDx.070”)	O-RING (.364” IDx.070”)	ANILLO-O (.364” IDx.070”)
7	637-63113	1	ANEL-O (11.3MM IDx2.2)	O-RING (11.3MM IDx2.2)	ANILLO-O (11.3MM IDx2.2)
8	701-329	1	COTOVELO (90º) (9/16”-18x9/16”-18)	ELBOW (90º) (9/16”-18x9/16”-18)	CODO (90º) (9/16”-18x9/16”-18)
8	238-6011	1	ANEL-O (.301” IDx.070”)	O-RING (.301” IDx.070”)	ANILLO-O (.301” IDx.070”)
9	87354477	1	COTOVELO (45º) (11/16”-16x11/16”-16)	ELBOW (45º) (11/16”-16x11/16”-16)	CODO (45º) (11/16”-16x11/16”-16)
9	238-6012	1	ANEL-O (.364” IDx.070”)	O-RING (.364” IDx.070”)	ANILLO-O (.364” IDx.070”)
10	700-406	1	CONEXÃO T (11/16”-16xM14x1.5)	TEE (11/16”-16xM14x1.5)	CONECTOR T (11/16”-16xM14x1.5)
10	238-6012	2	ANEL-O (.364” IDx.070”)	O-RING (.364” IDx.070”)	ANILLO-O (.364” IDx.070”)
10	637-63113	1	ANEL-O (11.3MM IDx2.2)	O-RING (11.3MM IDx2.2)	ANILLO-O (11.3MM IDx2.2)
11	201-145	1	REDUTOR (9/16”-18x11/16”-16)	REDUCER (9/16”-18x11/16”-16)	REDUCTOR (9/16”-18x11/16”-16)
11	238-6012	1	ANEL-O (.364” IDx.070”)	O-RING (.364” IDx.070”)	ANILLO-O (.364” IDx.070”)
11	637-63113	1	ANEL-O (11.3MM IDx2.2)	O-RING (11.3MM IDx2.2)	ANILLO-O (11.3MM IDx2.2)
12	832-10406	2	PORCA (M6x1)	NUT (M6x1)	TUERCA (M6x1)

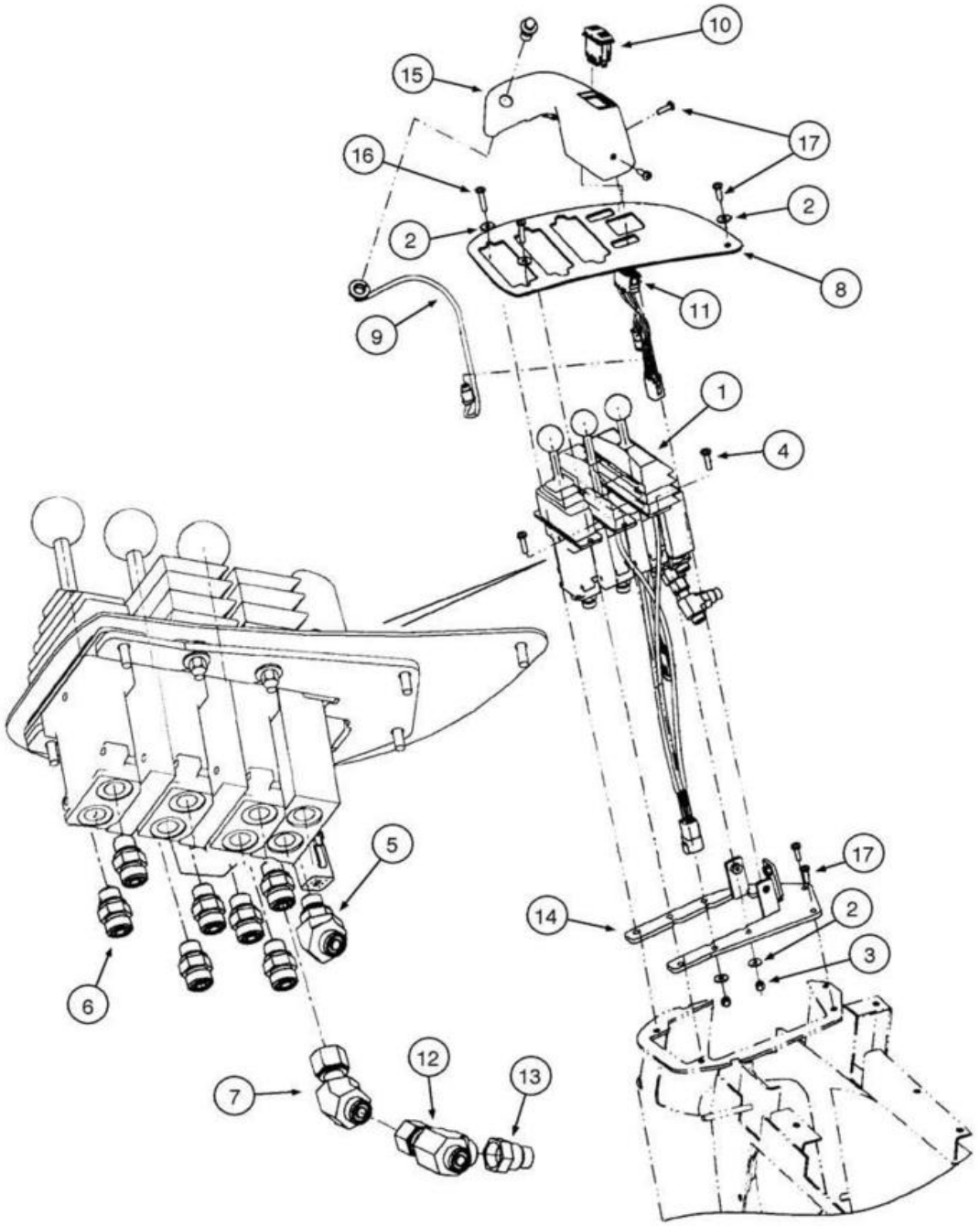
10
15
17
16
2
2
8
11
9
1
4
5
17
14
2
3
6
12
13
7

ITEM REF.	PEÇA Nº PART Nº PIEZA Nº	QTD. QTY. CANT.	DESCRIÇÃO (Português)	DESCRIPTION (English)	DESCRIPCIÓN (Español)
1	REF	1	VÁLVULA 3 alavancas 3 carretéis **(p.8-84)**	VALVE 3 levers 3 spool **(p.8-84)**	VÁLVULA 3 palancas 3 carretes **(p.8-84)**
2	895-25006	7	ARRUELA (M6x18x1.6)	WASHER (M6x18x1.6)	ARANDELA (M6x18x1.6)
3	832-10406	4	PORCA (M6x1)	NUT (M6x1)	TUERCA (M6x1)
4	840-1625	4	PARAFUSO (M6x25)	SCREW (M6x25)	TORNILLO (M6x25)
5	700-315	2	COTOVELO (45º) (11/16"-18xM14x1.5)	ELBOW (45º) (11/16"-18xM14x1.5)	CODO (45º) (11/16"-18xM14x1.5)
5	238-6012	1	ANEL-O (.364" IDx.070")	O-RING (.364" IDx.070")	ANILLO-O (.364" IDx.070")
5	637-63113	1	ANEL-O (11.3MM IDx2.2)	O-RING (11.3MM IDx2.2)	ANILLO-O (11.3MM IDx2.2)
6	700-101	5	CONECTOR (11/16"-16xM14x1.5)	CONNECTOR (11/16"-16xM14x1.5)	CONECTOR (11/16"-16xM14x1.5)
6	238-6012	1	ANEL-O (.364" IDx.070")	O-RING (.364" IDx.070")	ANILLO-O (.364" IDx.070")
6	637-63113	1	ANEL-O (11.3MM IDx2.2)	O-RING (11.3MM IDx2.2)	ANILLO-O (11.3MM IDx2.2)
7	87354477	1	COTOVELO (45º) (11/16"-16x11/16"-16)	ELBOW (45º) (11/16"-16x11/16"-16)	CODO (45º) (11/16"-16x11/16"-16)
7	238-6012	2	ANEL-O (.364" IDx.070")	O-RING (.364" IDx.070")	ANILLO-O (.364" IDx.070")
8	701-422	1	CONEXÃO T (11/16"-16x11/16"-16)	TEE (11/16"-16x11/16"-16)	CONECTOR T (11/16"-16x11/16"-16)
8	238-6012	1	ANEL-O (.364" IDx.070")	O-RING (.364" IDx.070")	ANILLO-O (.364" IDx.070")
9	201-145	1	REDUTOR (9/16"-18x11/16"-16)	REDUCER (9/16"-18x11/16"-16)	REDUCTOR (9/16"-18x11/16"-16)
9	238-6011	1	ANEL-O (.301" IDx.070")	O-RING (.301" IDx.070")	ANILLO-O (.301" IDx.070")
9	238-6012	1	ANEL-O (.364" IDx.070")	O-RING (.364" IDx.070")	ANILLO-O (.364" IDx.070")
10	87515559	1	SUPORTE 3 Alavancas	BRACKET 3 Lever	SOPORTE 3 Palancas
11	400833A2	1	INTERRUPTOR	SWITCH	INTERRUPTOR
12	87324389	1	CHICOTE Interruptor FNR	HARNESS FNR Switch	HAZ. ELECTRICO Interruptor FNR
13	402390A1	1	INTERRUPTOR	SWITCH	INTERRUPTOR
13	NSS	1	ARRUELA pressão	WASHER lock	ARANDELA cierre
13	NSS	1	PORCA	NUT	TUERCA
14	87534053	1	SUPORTE Controle 1 Eixo	BRACKET Single Axis Controller	SOPORTE Control 1 Eje
15	87523729	1	TAMPA Torre Interruptores	COVER Switch Tower	TAPA Torre Interruptores
16	540-711	2	PARAFUSO (M6x30)	SCREW (M6x30)	TORNILLO (M6x30)
17	540-719	6	PARAFUSO (M6x20)	SCREW (M6x20)	TORNILLO (M6x20)

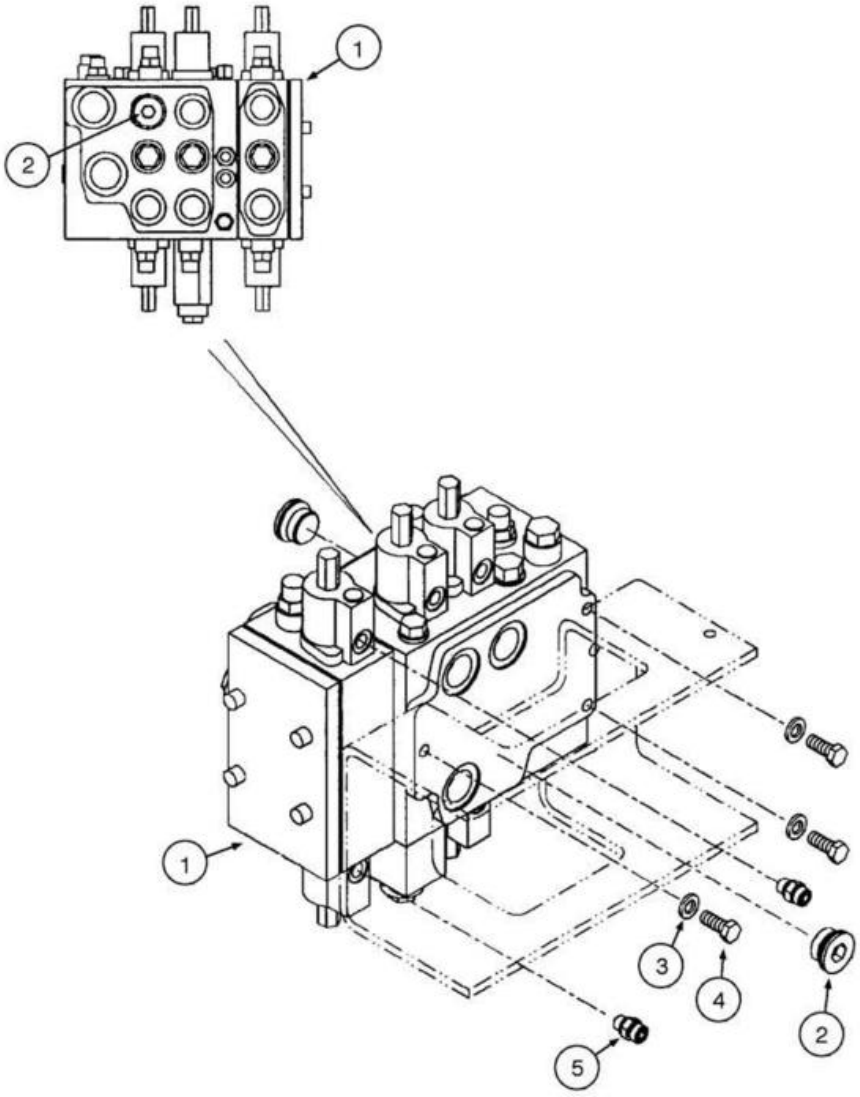
1
2
1
3
4
2
5

ITEM REF.	PEÇA Nº PART Nº PIEZA Nº	QTD. QTY. CANT.	DESCRIÇÃO (Português)	DESCRIPTION (English)	DESCRIPCIÓN (Español)
1	REF	1	VÁLVULA 3 Carretéis XT **(Nota 1)**	VALVE 3 Spool XT **(Note 1)**	VÁLVULA 3 Carretes XT **(Nota 1)**
1	REF	1	VÁLVULA 3 Carretéis Z-bar **(Nota 1)**	VALVE 3 Spool Z-bar **(Note 1)**	VÁLVULA 3 Carretes Z-bar **(Nota 1)**
1	REF	1	VÁLVULA 2 Carretéis XT **(Nota 1)**	VALVE 2 Spool XT **(Note 1)**	VÁLVULA 2 Carretes XT **(Nota 1)**
1	REF	1	VÁLVULA 2 Carretéis Z-bar **(Nota 1)**	VALVE 2 Spool Z-bar **(Note 1)**	VÁLVULA 2 Carretes Z-bar **(Nota 1)**
2	221527A1	2	BUJÃO (M33x2)	PLUG (M33x2)	TAPÓN (M33x2)
2	637-64296	1	ANEL-O (29.6MM IDx2.9)	O-RING (29.6MM IDx2.9)	ANILLO-O (29.6MM IDx2.9)
3	896-11012	3	ARRUELA (M13.5x24.5x3)	WASHER (M13.5x24.5x3)	ARANDELA (M13.5x24.5x3)
4	627-12030	3	PARAFUSO (M12x30,10.9)	BOLT (M12x30,10.9)	PERNO (M12x30,10.9)
5	700-101	2	CONECTOR (11/16"-16xM14x1.5) (se usado)	CONNECTOR (11/16"-16xM14x1.5) (if used)	CONECTOR (11/16"-16xM14x1.5) (si utilizado)
5	238-6012	1	ANEL-O (.364" IDx.070")	O-RING (.364" IDx.070")	ANILLO-O (.364" IDx.070")
5	637-63113	1	ANEL-O (11.3MM IDx2.2)	O-RING (11.3MM IDx2.2)	ANILLO-O (11.3MM IDx2.2)

Nota 1: Ver páginas **8-86 a 8-90**
Note 1: See pages **8-86 a 8-90**
Nota 1: Vea páginas **8-86 a 8-90**

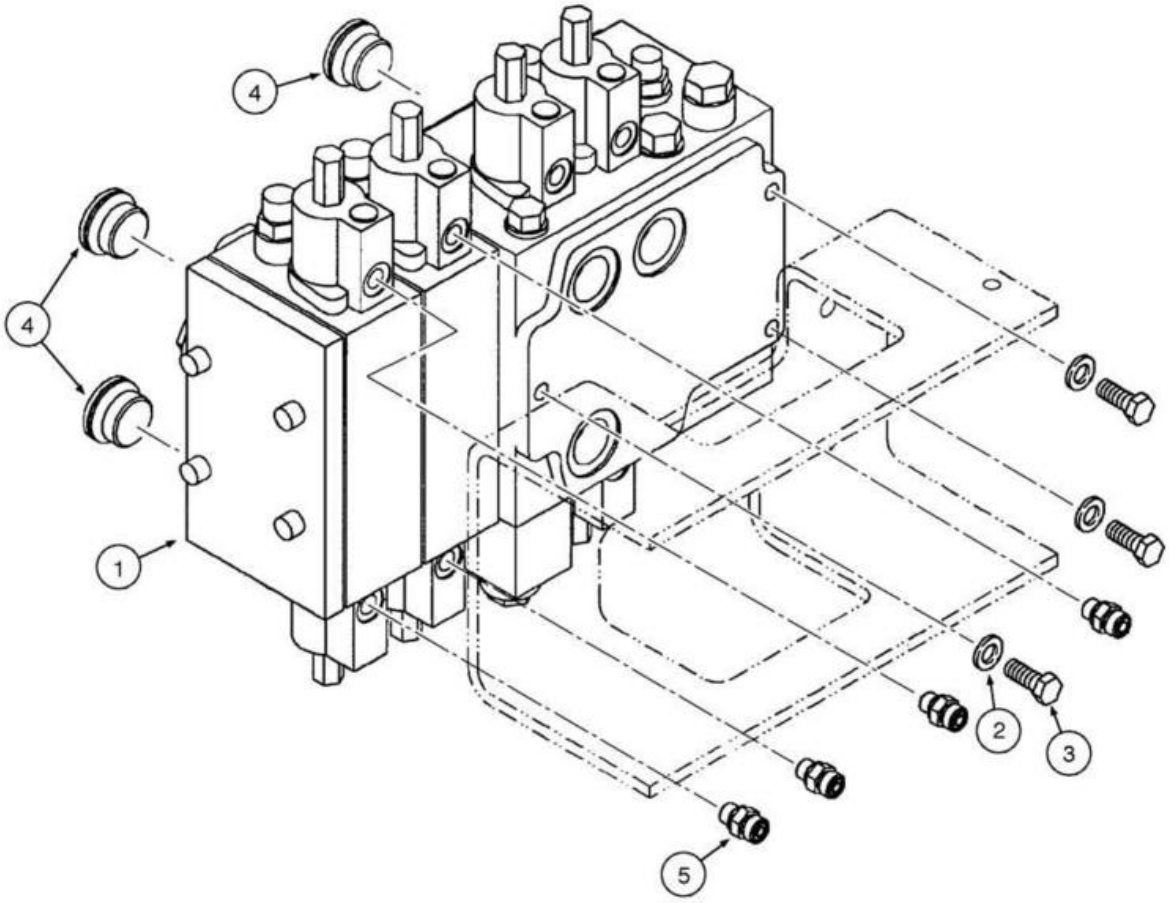
4
4
1
2
3
5

ITEM REF.	PEÇA Nº PART Nº PIEZA Nº	QTD. QTY. CANT.	DESCRIÇÃO (Português)	DESCRIPTION (English)	DESCRIPCIÓN (Español)
1	REF	1	VÁLVULA 4 Carretéis XT **(Nota 1)**	VALVE 4 Spool XT **(Note 1)**	VÁLVULA 4 Carretes XT **(Nota 1)**
1	REF	1	VÁLVULA 4 Carretéis Z-bar **(Nota 1)**	VALVE 4 Spool Z-bar **(Note 1)**	VÁLVULA 4 Carretes Z-bar **(Nota 1)**
2	896-11012	3	ARRUELA (M13.5x24.5x3)	WASHER (M13.5x24.5x3)	ARANDELA (M13.5x24.5x3)
3	627-12030	3	PARAFUSO (M12x30,10.9)	BOLT (M12x30,10.9)	PERNO (M12x30,10.9)
4	221527A1	4	BUJÃO (M33x2)	PLUG (M33x2)	TAPÓN (M33x2)
4	637-64296	1	ANEL-O (29.6MM IDx2.9)	O-RING (29.6MM IDx2.9)	ANILLO-O (29.6MM IDx2.9)
5	700-101	4	CONECTOR (11/16"-16xM14x1.5) (se usado)	CONNECTOR (11/16"-16xM14x1.5) (if used)	CONECTOR (11/16"-16xM14x1.5) (si utilizado)
5	238-6012	1	ANEL-O (.364" IDx.070")	O-RING (.364" IDx.070")	ANILLO-O (.364" IDx.070")
5	637-63113	1	ANEL-O (11.3MM IDx2.2)	O-RING (11.3MM IDx2.2)	ANILLO-O (11.3MM IDx2.2)

Nota 1: Ver páginas **8-86 a 8-90**
Note 1: See pages **8-86 a 8-90**
Nota 1: Vea páginas **8-86 a 8-90**

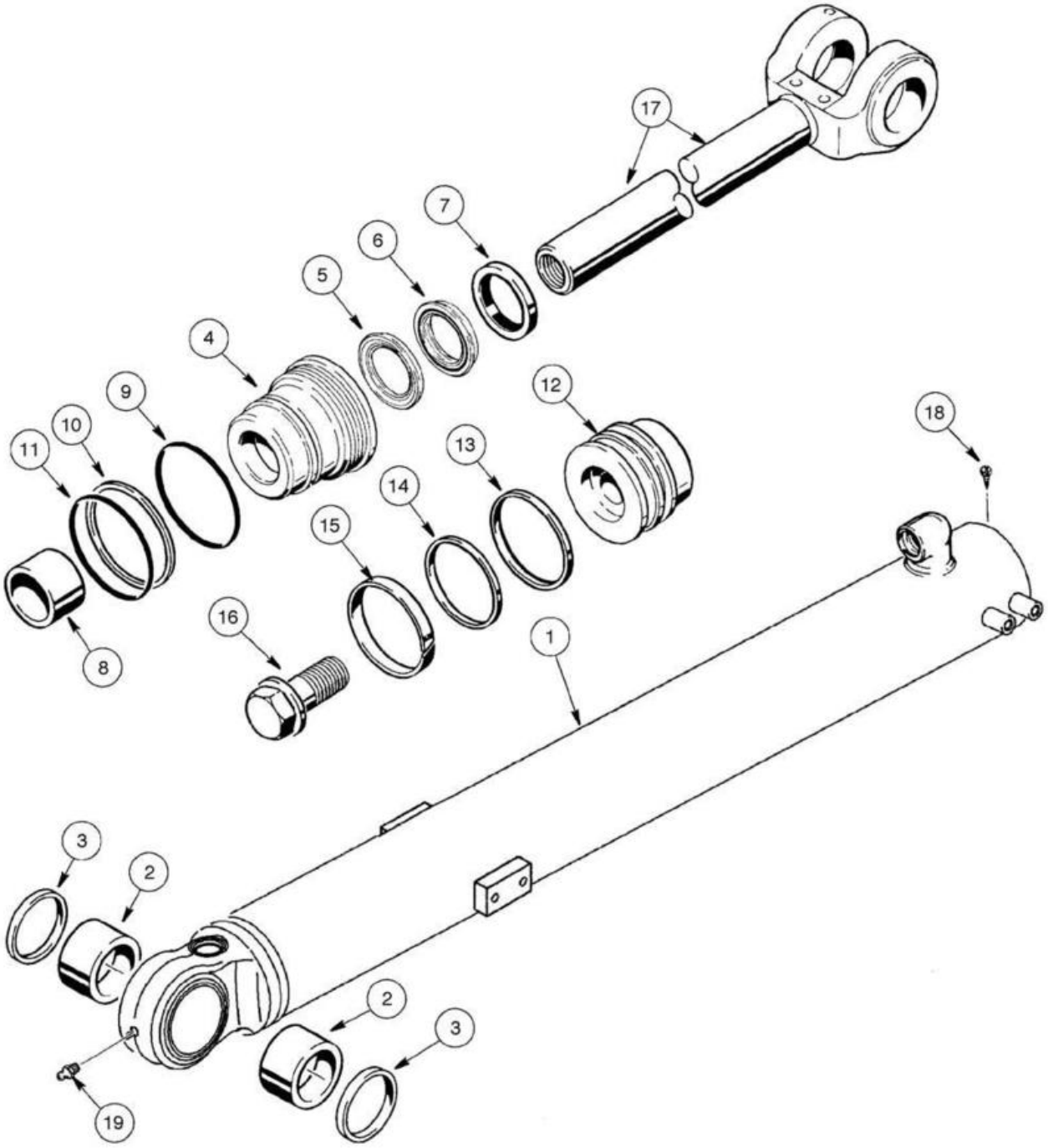
17
7
6
5
4
9
10
11
12
13
14
15
16
8
18
1
3
2
2
3
19

ITEM REF.	PEÇA Nº PART Nº PIEZA Nº	QTD. QTY. CANT.	DESCRIÇÃO (Português)	DESCRIPTION (English)	DESCRIPCIÓN (Español)
	87324809	1	CILINDRO Caçamba	CYLINDER Bucket	GATO Cuchara
1	87437485	1	CILINDRO Tubo	CYLINDER Tube	GATO Tubo
2	87625614	2	BUCHA	BUSHING	BUJE
3	D955145	2	RASPADOR	WIPER	RASPADOR
	87437495	1	TAMPA Cilindro Conj.	GLAND Cylinder Assy.	TAPA Cilindro Conj.
4	87437496	1	TAMPA Vedações	GLAND Packing	TAPA Vedaciones
	1542877C1	1	VEDADOR	SEAL	VEDADOR
5	NSS	1	VEDADOR Haste	SEAL Rod	VEDADOR Vastago
6	NSS	1	VEDADOR	SEAL	VEDADOR
7	D95145	2	RASPADOR	WIPER	RASPADOR
8	336039A1	1	BUCHA	BUSHING	BUJE
9	238-5244	1	ANEL-O (4.234" IDx.139")	O-RING (4.234" IDx.139")	ANILLO-O (4.234" IDx.139")
10	G109300	1	ANEL	RING	ANILLO
11	238-5243	1	ANEL-O (4.109" IDx.139")	O-RING (4.109" IDx.139")	ANILLO-O (4.109" IDx.139")
	G110251	1	ÊMBOLO Conj.	PISTON Assy.	ÉMBOLO Conj.
12	G110252	1	ÊMBOLO	PISTON	ÉMBOLO
13	G101994	1	VEDADOR	SEAL	VEDADOR
14	G101995	1	JUNTA	GASKET	JUNTA
15	G101996	1	JUNTA	GASKET	JUNTA
16	86982442	1	PARAFUSO	BOLT	PERNO
16	NSS	1	ARRUELA	WASHER	ARANDELA
17	87324796	1	HASTE Pistão (57.2mm)	ROD Piston (57.2mm)	VASTAGO Pistón (57.2mm)
18	86642312	1	PARAFUSO Auto Atarrachante (8x3/8")	SCREW Self Tapping (8x3/8")	TORNILLO Autoroscante (8x3/8")
19	219-1	1	NIPLE	NIPPLE	NIPLE
	87440117	1	JOGO Vedadores **(Nota 1)**	KIT Seals **(Note 1)**	JUEGO Vedación **(Nota 1)**

Nota 1: Inclui itens 5, 6, 7, 8, 9, 10, 11, 13, 14, 15
Note 1: Includes items 5, 6, 7, 8, 9, 10, 11, 13, 14, 15
Nota 1: Incluye itens 5, 6, 7, 8, 9, 10, 11, 13, 14, 15

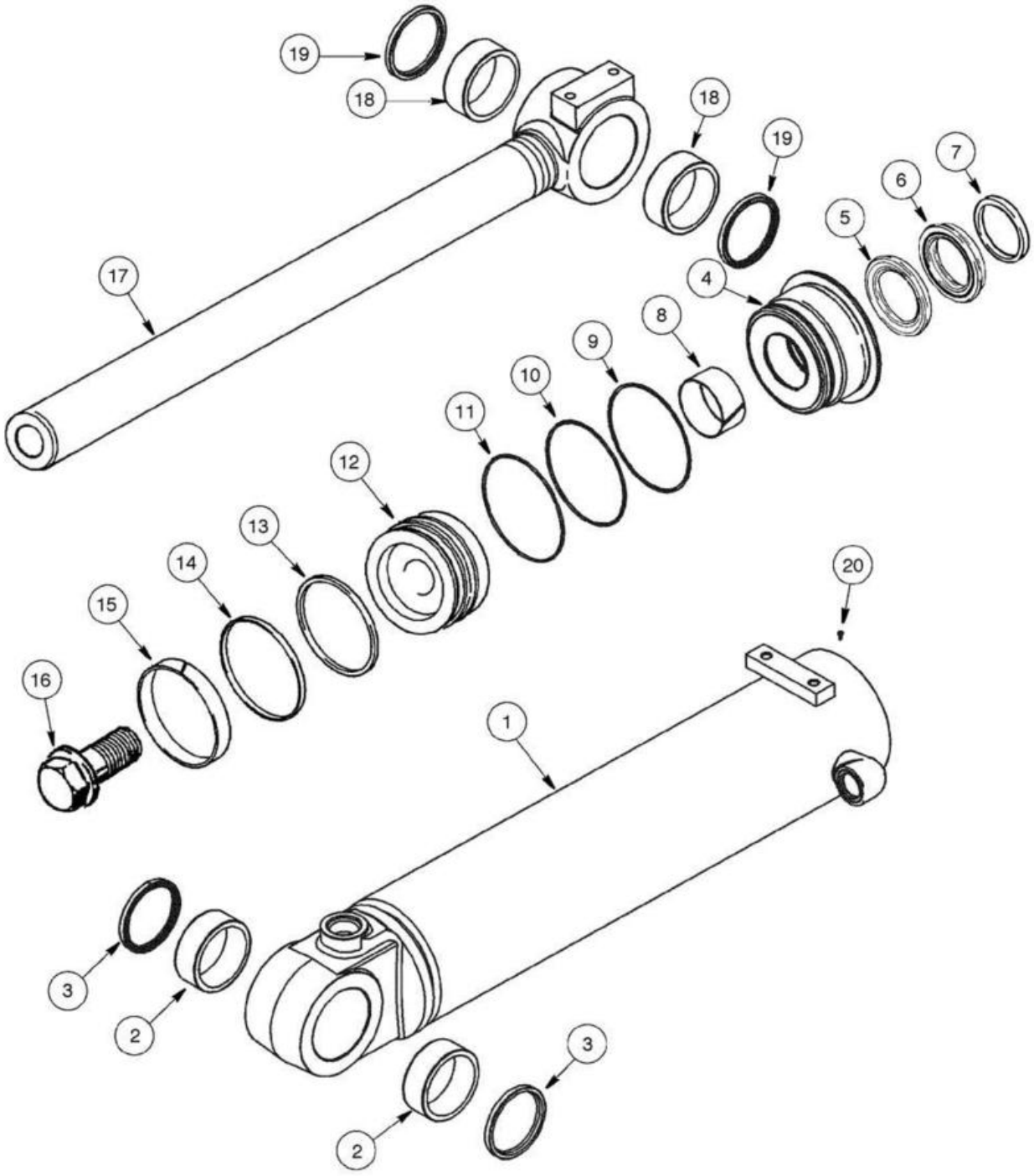
19
18
18
19
7
6
5
4
17
8
9
10
11
12
13
14
15
16
20
1
3
2
2
3

ITEM REF.	PEÇA Nº PART Nº PIEZA Nº	QTD. QTY. CANT.	DESCRIÇÃO (Português)	DESCRIPTION (English)	DESCRIPCIÓN (Español)
	87441197	1	CILINDRO Caçamba	CYLINDER Bucket	GATO Cuchara
1	87432278	1	TUBO Cilindro	TUBE Cylinder	TUBO Cilindro
2	446330A1	2	BUCHA	BUSHING	BUJE
3	365523A1	2	RASPADOR	WIPER	RASPADOR
	446335A1	1	TAMPA Cilindro Conj.	GLAND Cylinder Assy.	TAPA Cilindro Conj.
4	446336A1	1	TAMPA Cilindro	GLAND Cylinder	TAPA Cilindro
	1542881C1	1	JOGO Vedadores	KIT Seals	JUEGO Vedación
5	NSS	1	VEDADOR Haste	SEAL Rod	VEDADOR Vastago
6	NSS	1	VEDADOR	SEAL	VEDADOR
7	D95148	1	RASPADOR	WIPER	RASPADOR
8	336042A1	1	BUCHA	BUSHING	BUJE
9	238-5254	1	ANEL-O (5.484" IDx.139")	O-RING (5.484" IDx.139")	ANILLO-O (5.484" IDx.139")
10	446179A1	1	VEDADOR	SEAL	VEDADOR
11	238-5253	1	ANEL-O (5.359" IDx.139")	O-RING (5.359" IDx.139")	ANILLO-O (5.359" IDx.139")
	87432305	1	ÊMBOLO Conj.	PISTON Assy.	ÉMBOLO Conj.
12	NSS	1	ÊMBOLO	PISTON	ÉMBOLO
13	446339A1	1	VEDADOR	SEAL	VEDADOR
14	446340A1	1	VEDADOR	SEAL	VEDADOR
15	446196A1	1	VEDADOR	SEAL	VEDADOR
16	86982444	1	PARAFUSO	BOLT	PERNO
16	NSS	1	ARRUELA	WASHER	ARANDELA
17	87432290	1	HASTE Pistão (76,2mm)	ROD Piston (76,2mm)	VASTAGO Pistón (76,2mm)
18	446330A1	1	BUCHA	BUSHING	BUJE
19	365523A1	2	RASPADOR	WIPER	RASPADOR
20	86642312	1	PARAFUSO (8x3/8")	SCREW (8x3/8")	TORNILLO (8x3/8")
	87442965	1	JOGO Vedadores **(Nota 1)**	KIT Seals **(Note 1)**	JUEGO Vedación **(Nota 1)**

Nota 1: Inclui itens 5, 6, 7, 8
Note 1: Includes items 5, 6, 7, 8
Nota 1: Incluye itens 5, 6, 7, 8

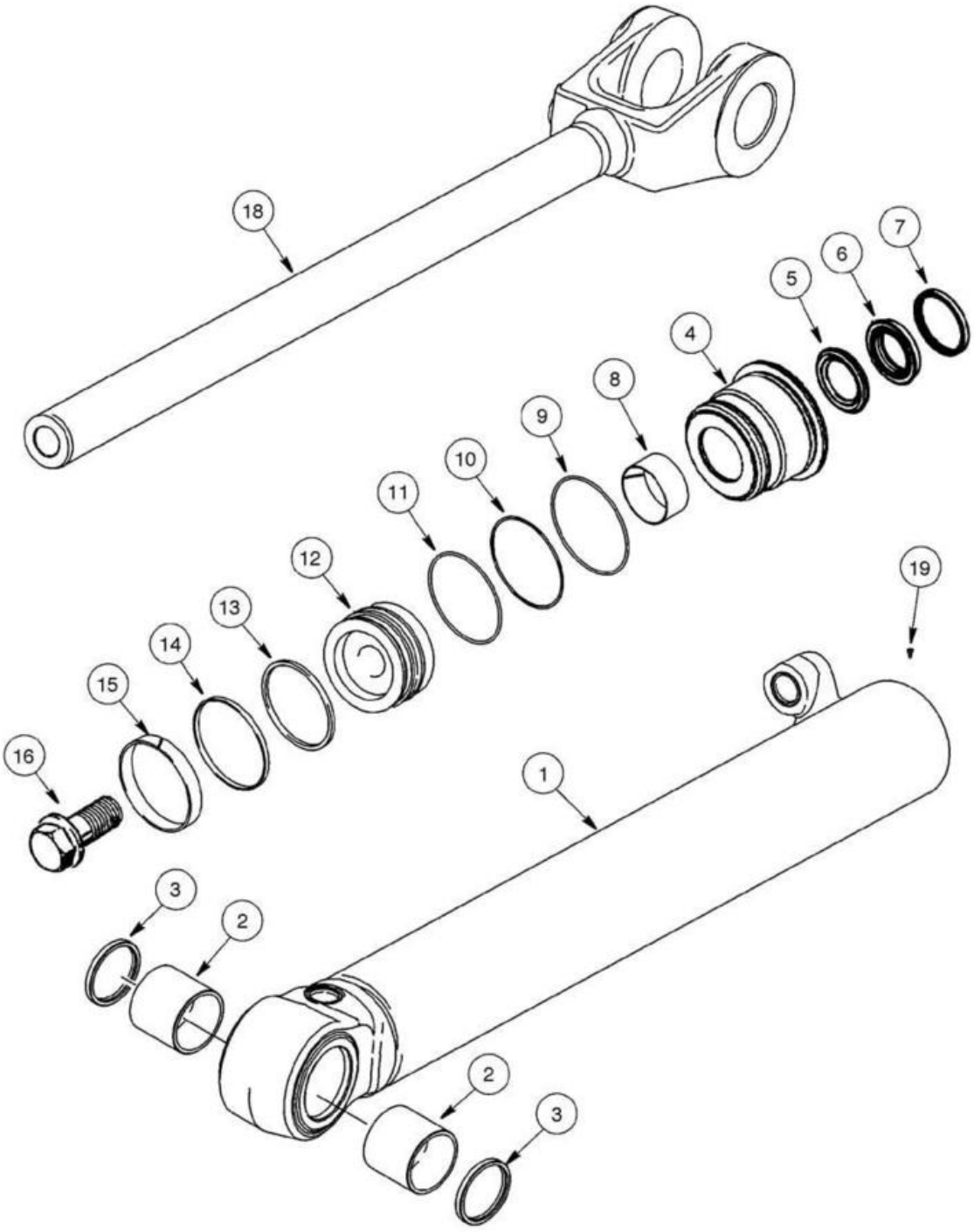
18
7
6
5
4
8
9
10
11
12
13
14
15
16
19
1
3
2
2
3

ITEM REF.	PEÇA Nº PART Nº PIEZA Nº	QTD. QTY. CANT.	DESCRIÇÃO (Português)	DESCRIPTION (English)	DESCRIPCIÓN (Español)
	87318066	2	CILINDRO Levantamento	CYLINDER Lift	GATO Levantamiento
1	446471A1	1	TUBO Conj.	TUBE Assy.	TUBO Conj.
2	339521A1	2	BUCHA	BUSHING	BUJE
3	D95147	2	RASPADOR	WIPER	RASPADOR
	446478A1	1	TAMPA Cilindro Conj.	GLAND Cylinder Assy.	TAPA Cilindro Conj.
4	446455A1	1	TAMPA Vedações	GLAND Packing	TAPA Vedaciones
	1542881C1	1	JOGO	KIT	JUEGO
5	NSS	1	VEDADOR Haste	SEAL Rod	VEDADOR Vastago
6	NSS	1	VEDADOR	SEAL	VEDADOR
7	D95148	1	RASPADOR	WIPER	RASPADOR
8	336042A1	1	BUCHA	BUSHING	BUJE
9	446178A1	1	VEDADOR	SEAL	VEDADOR
10	238-5245	1	ANEL-O (4.359" IDx.139")	O-RING (4.359" IDx.139")	ANILLO-O (4.359" IDx.139")
11	238-5245	1	ANEL-O (4.359" IDx.139")	O-RING (4.359" IDx.139")	ANILLO-O (4.359" IDx.139")
	446479A1	1	ÊMBOLO Conj.	PISTON Assy.	ÉMBOLO Conj.
12	446480A1	1	ÊMBOLO	PISTON	ÉMBOLO
13	446481A1	1	VEDADOR	SEAL	VEDADOR
14	87403649	1	VEDADOR	SEAL	VEDADOR
15	446195A1	1	VEDADOR	SEAL	VEDADOR
16	86982444	1	PARAFUSO	BOLT	PERNO
16	NSS	1	ARRUELA	WASHER	ARANDELA
17	86642312	1	PARAFUSO Auto Atarrachante (8x3/8")	SCREW Self Tapping (8x3/8")	TORNILLO Autoroscante (8x3/8")
18	87318069	1	HASTE Pistão (76,2mm)	ROD Piston (76,2mm)	VASTAGO Pistón (76,2mm)
	8605262	1	JOGO Vedadores **(Nota 1)**	KIT Seals **(Note 1)**	JUEGO Vedación **(Nota 1)**

Nota 1: Inclui itens 3, 5, 6, 8, 9, 10, 11, 13, 14, 15
Note 1: Includes items 3, 5, 6, 8, 9, 10, 11, 13, 14, 15
Nota 1: Incluye itens 3, 5, 6, 8, 9, 10, 11, 13, 14, 15

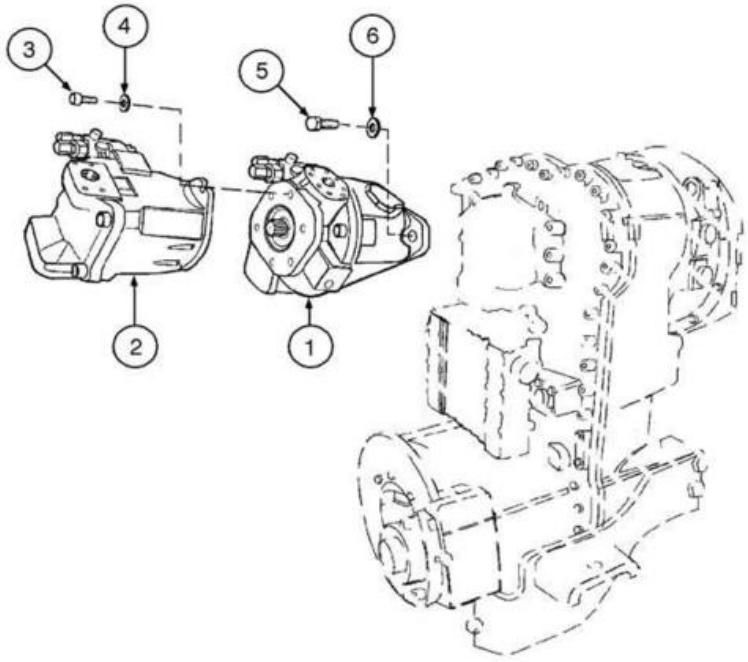
3
4
5
6
2
1

ITEM REF.	PEÇA Nº PART Nº PIEZA Nº	QTD. QTY. CANT.	DESCRIÇÃO (Português)	DESCRIPTION (English)	DESCRIPCIÓN (Español)
	8500387	1	BOMBA HIDRÁULICA Conj.	HYDRAULIC PUMP Assy.	BOMBA HIDRAULICA Conj.
1	REF	1	BOMBA Primária **(p.8-76)**	PUMP Primary **(p.8-76)**	BOMBA Primaria **(p.8-76)**
2	REF	1	BOMBA Secundária **(p.8-80)**	PUMP Secondary **(p.8-80)**	BOMBA Secundaria **(p.8-80)**
3	8602865	2	PARAFUSO	BOLT	TORNILLO
4	8602867	2	ARRUELA	WASHER	ARANDELA
5	627-12040	4	PARAFUSO	BOLT	TORNILLO
6	896-15012	4	ARRUELA	WASHER	ARANDELA

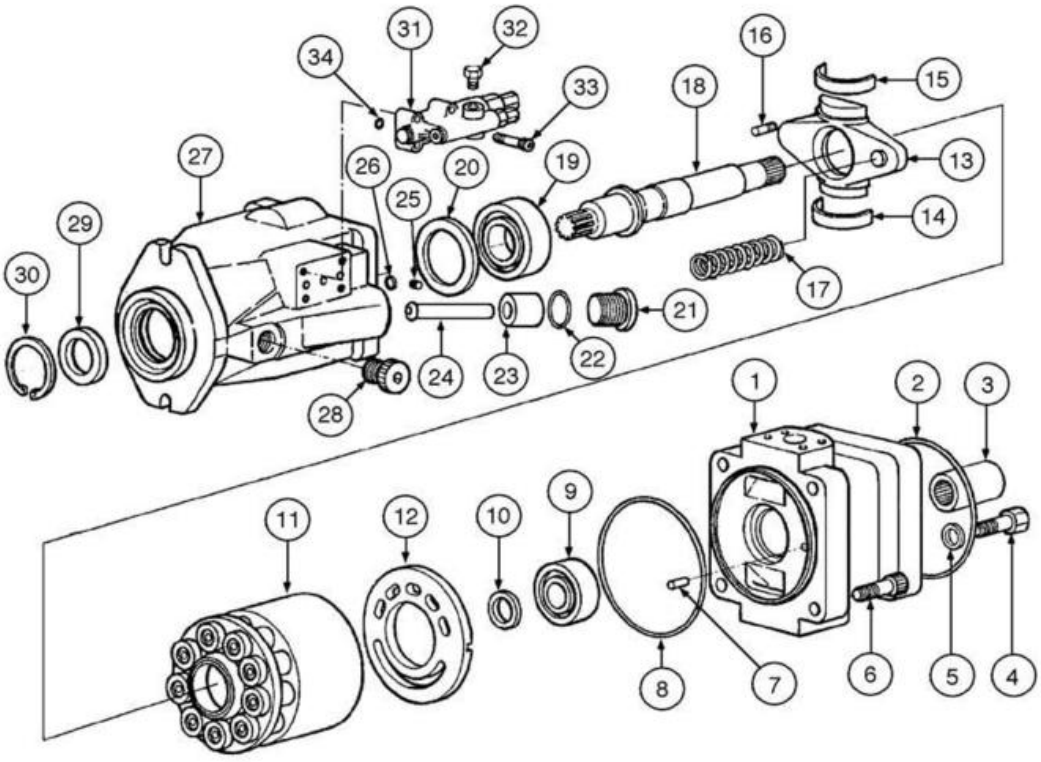
1
2
3
4
5
6
7
8
9
10
11
12
13
14
15
16
17
18
19
20
21
22
23
24
25
26
27
28
29
30
31
32
33
34

ITEM REF.	PEÇA Nº PART Nº PIEZA Nº	QTD. QTY. CANT.	DESCRIÇÃO (Português)	DESCRIPTION (English)	DESCRIPCIÓN (Español)
	8602845	1	BOMBA PRIMÁRIA Conj.	PRIMARY PUMP Assy.	BOMBA PRIMARIA Conj.
1	8602851	1	CORPO	BODY	CUERPO
2	8602863	1	ANEL-O	O-RING	ANILLO-O
3	8602856	1	ACOPLAMENTO Engrenagem	COUPLER Gear	ACOPLAMIENTO Engranaje
4	8602865	2	PARAFUSO	BOLT	TORNILLO
5	8602867	2	ARRUELA	WASHER	ARANDELA
6	8602864	4	PARAFUSO	BOLT	TORNILLO
7	8602832	1	PINO Guia	DOWEL Pin	PASADOR Guía
8	8602862	1	ANEL-O	O-RING	ANILLO-O
9	8602858	1	ROLAMENTO	BEARING	RODAMIENTO
10	8602857	1	CALÇO	SHIM	CALZO
	8602848	1	BOMBA Grupo Rotativo	PUMP Rotary Group	BOMBA Grupo Rotativo
11	8602868	1	PISTÃO	PISTON	PISTÓN
12	8602869	1	PLACA Distribuição	PLATE Distribution	PLACA Distribución
13	8602852	1	PLACA Oscilação	PLATE Swash	PLACA Oscilación
14	8602860	30	MANCAL Oscilação	CRADLE Shell	COJINETE Oscilación
15	8602859	1	MANCAL Oscilação	CRADLE Shell	COJINETE Oscilación
16	8604959	2	PARAFUSO (M5x16;8.8)	BOLT (M5x16;8.8)	TORNILLO (M5x16;8.8)
17	8602855	1	MOLA	SPRING	RESORTE
18	8602853	1	EIXO	SHAFT	EJE
19	8604957	1	ROLAMENTO	BEARING	RODAMIENTO
20	8602866	1	ANEL Encosto	RING Stop	ANILLO Tope
21	8602854	1	PARAFUSO	BOLT	TORNILLO
22	8604956	1	ANEL-O	O-RING	ANILLO-O
23	8602849	1	ÊMBOLO Controle	PISTON Control	ÉMBOLO Control
24	8602817	1	HASTE	ROD-TIP	VASTAGO
25	8604958	2	BUJÃO	PLUG	TAPÓN
26	8604955	2	ANEL-O	O-RING	ANILLO-O
27	8602850	1	CARCAÇA Bomba	HOUSING Pump	CARCASA Bomba
28	8602833	1	BUJÃO	PLUG	TAPÓN
29	8602861	1	VEDADOR Eixo	SEAL Shaft	VEDADOR Eje
30	8604954	1	ANEL Elástico	RING Spring	ANILLO Elástico
	8604960	1	VÁLVULA Piloto	VALVE Pilot	VÁLVULA Piloto
31	8602844	1	VÁLVULA	VALVE	VÁLVULA
32	8604963	1	BUJÃO (M12x1.5)	PLUG (M12x1.5)	TAPÓN (M12x1.5)
33	8604964	4	PARAFUSO (M14x35;10.9)	BOLT (M14x35;10.9)	TORNILLO (M14x35;10.9)
34	8604965	3	ANEL-O (7.65x1.78)	O-RING (7.65x1.78)	ANILLO-O (7.65x1.78)

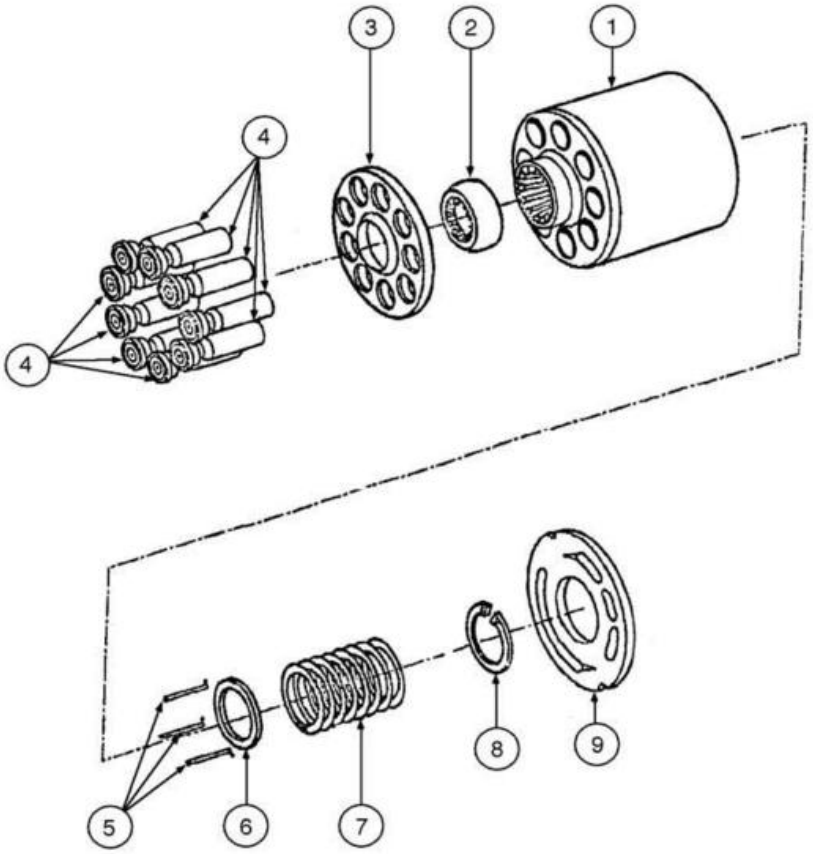
3
2
1
4
4
8
9
5
6
7

ITEM REF.	PEÇA Nº PART Nº PIEZA Nº	QTD. QTY. CANT.	DESCRIÇÃO (Português)	DESCRIPTION (English)	DESCRIPCIÓN (Español)
	8602848	1	BOMBA Grupo Rotativo	PUMP Rotary Group	BOMBA Grupo Rotativo
	8602868	1	PISTÃO	PISTON	PISTÓN
1	8602871	1	CORPO Cilindro	BODY Cylinder	CUERPO Cilindro
2	8602873	1	ANEL Retenção	RING Retaining	ANILLO Retención
3	8602872	1	PLACA Retenção	PLATE Retaining	PLACA Retención
4	8602870	9	ÊMBOLO	PISTON	ÉMBOLO
5	8604953	3	PINO	PIN	PASADOR
6	8602876	1	DISCO Apoio	DISC Thrust	DISCO Apoyo
7	8602874	1	MOLA	SPRING	RESORTE
8	8602875	1	ANEL Elástico	RING Spring	ANILLO Elástico
9	8602869	1	PLACA Distribuição	PLATE Distribution	PLACA Distribución

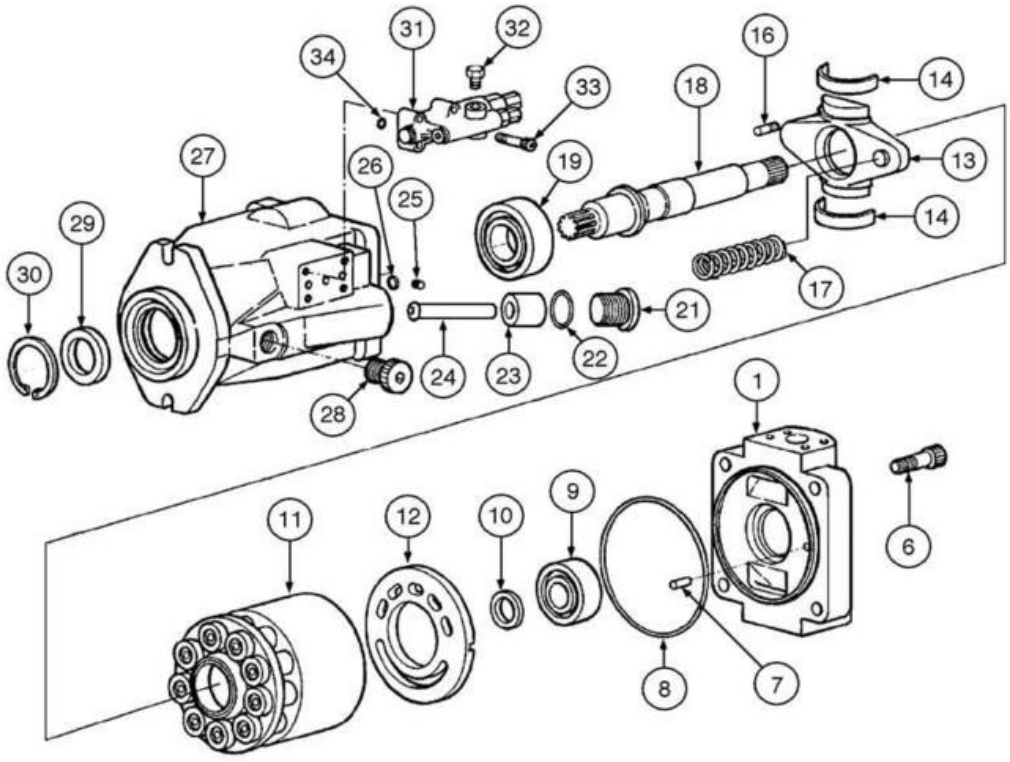
1
6
7
8
9
10
11
12
13
14
14
16
17
18
19
21
22
23
24
25
26
27
28
29
30
31
32
33
34

ITEM REF.	PEÇA Nº PART Nº PIEZA Nº	QTD. QTY. CANT.	DESCRIÇÃO (Português)	DESCRIPTION (English)	DESCRIPCIÓN (Español)
	8602811	1	BOMBA SECUNDÁRIA Conj.	SECONDARY PUMP Assy.	BOMBA SECUNDARIA Conj.
1	8602819	1	TAMPA traseira	COVER rear	TAPA trasera
6	8602831	4	PARAFUSO	BOLT	TORNILLO
7	8602832	1	PINO Guia	DOWEL Pin	PASADOR Guía
8	8602829	1	ANEL-O	O-RING	ANILLO-O
9	8602826	1	ROLAMENTO	BEARING	RODAMIENTO
10	8602824	1	CALÇO	SHIM	CALZO
	8602815	1	BOMBA Grupo Rotativo	PUMP Rotary Group	BOMBA Grupo Rotativo
11	8602834	1	PISTÃO	PISTON	PISTÓN
12	8602835	1	PLACA Distribuição	PLATE Distribution	PLACA Distribución
13	8602820	1	PLACA Oscilação	PLATE Swash	PLACA Oscilación
15	8602827	2	MANCAL Oscilação	CRADLE Shell	COJINETE Oscilación
16	8604959	2	PARAFUSO (M5x16;8.8)	BOLT (M5x16;8.8)	TORNILLO (M5x16;8.8)
17	8602823	1	MOLA	SPRING	RESORTE
18	8602821	1	EIXO	SHAFT	EJE
19	8602825	1	ROLAMENTO	BEARING	RODAMIENTO
21	8602822	1	PARAFUSO	BOLT	TORNILLO
22	8604956	1	ANEL-O	O-RING	ANILLO-O
23	8602816	1	ÊMBOLO Controle	PISTON Control	ÉMBOLO Control
24	8602817	1	HASTE	ROD-TIP	VASTAGO
25	8604958	1	BUJÃO	PLUG	TAPÓN
26	8604955	1	ANEL-O	O-RING	ANILLO-O
27	8602818	1	CARCAÇA Bomba	HOUSING Pump	CARCASA Bomba
28	8602833	1	BUJÃO	PLUG	TAPÓN
29	8602828	1	VEDADOR Eixo	SEAL Shaft	VEDADOR Eje
30	8602830	1	ANEL Elástico	RING Spring	ANILLO Elástico
	8604960	1	VÁLVULA Piloto	VALVE Pilot	VÁLVULA Piloto
31	8602844	1	VÁLVULA	VALVE	VÁLVULA
32	8604963	1	BUJÃO (M12x1.5)	PLUG (M12x1.5)	TAPÓN (M12x1.5)
33	8604964	4	PARAFUSO (M14x35;10.9)	BOLT (M14x35;10.9)	TORNILLO (M14x35;10.9)
34	8604965	3	ANEL-O (7.65x1.78)	O-RING (7.65x1.78)	ANILLO-O (7.65x1.78)

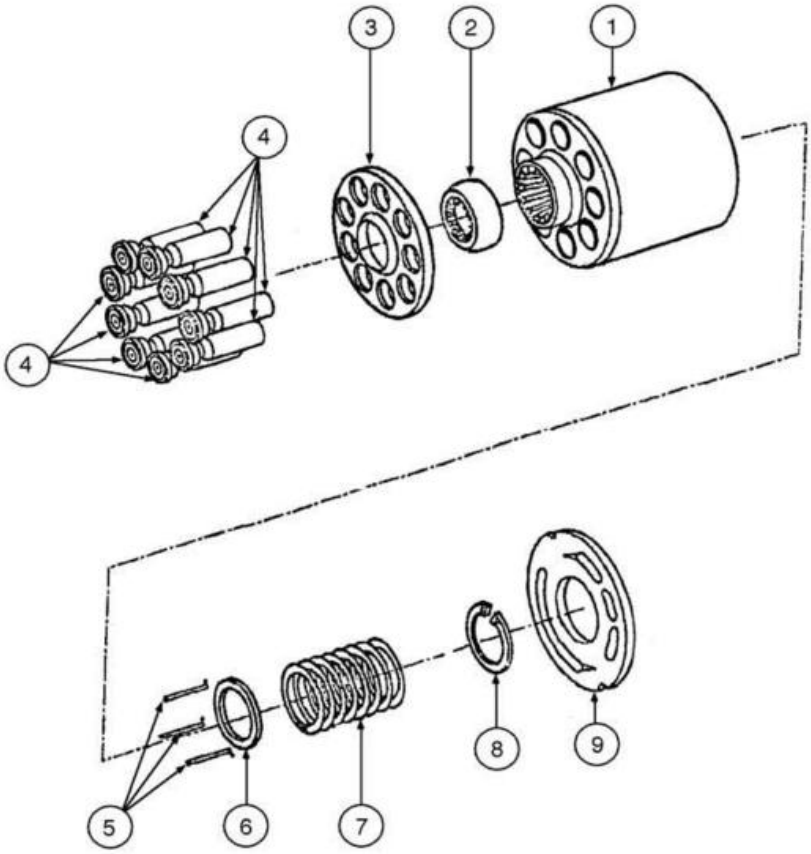
3
2
1
4
4
5
6
7
8
9

ITEM REF.	PEÇA Nº PART Nº PIEZA Nº	QTD. QTY. CANT.	DESCRIÇÃO (Português)	DESCRIPTION (English)	DESCRIPCIÓN (Español)
	8602815	1	BOMBA Grupo Rotativo	PUMP Rotary Group	BOMBA Grupo Rotativo
	8602834	1	PISTÃO	PISTON	PISTÓN
1	8602837	1	CORPO Cilindro	BODY Cylinder	CUERPO Cilindro
2	8602839	1	ANEL Retenção	RING Retaining	ANILLO Retención
3	8602838	1	PLACA Retenção	PLATE Retaining	PLACA Retención
4	8602836	9	ÊMBOLO	PISTON	ÉMBOLO
5	8602841	3	PINO	PIN	PASADOR
6	8602843	1	DISCO Apoio	DISC Thrust	DISCO Apoyo
7	8602840	1	MOLA	SPRING	RESORTE
8	8602842	1	ANEL Elástico	RING Spring	ANILLO Elástico
9	8602835	1	PLACA Distribuição	PLATE Distribution	PLACA Distribución

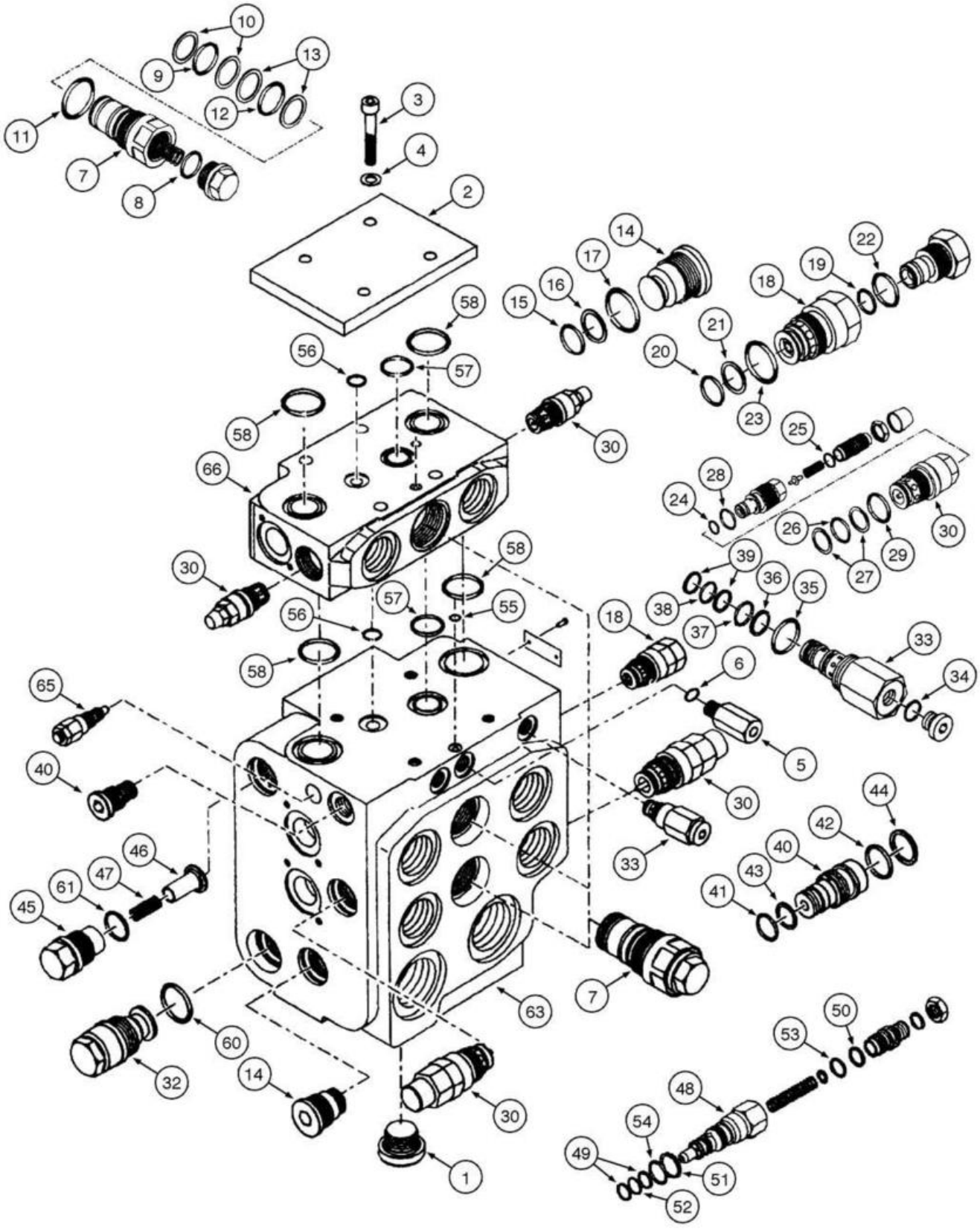
10
9
13
12
11
7
8
3
4
2
14
17
16
15
22
19
18
21
20
23
58
56
57
58
30
66
25
28
24
26
30
27
29
30
58
39
36
35
38
37
57
55
56
18
33
58
6
34
65
5
40
30
44
42
46
40
61
47
43
45
41
33
7
63
60
32
14
30
53
50
48
54
49
51
52
1

ITEM REF.	PEÇA Nº PART Nº PIEZA Nº	QTD. QTY. CANT.	DESCRIÇÃO (Português)	DESCRIPTION (English)	DESCRIPCIÓN (Español)
	87539267	1	VÁLVULA Carreg XT 4 Carretéis **(Nota 1)**	VALVE Loader XT 4 Spool **(Note 1)**	VÁLVULA Cargadora XT 4 Carretes **(Nota 1)**
	87539266	1	VÁLVULA Carreg XT 3 Carretéis **(Nota 1)**	VALVE Loader XT 3 Spool **(Note 1)**	VÁLVULA Cargadora XT 3 Carretes **(Nota 1)**
	87539265	1	VÁLVULA Carreg XT 2 Carretéis **(Nota 1)**	VALVE Loader XT 2 Spool **(Note 1)**	VÁLVULA Cargadora XT 2 Carretes **(Nota 1)**
	87539264	1	VÁLVULA Carreg Z-bar 4 Carretéis **(Nota 1)**	VALVE Loader Z-Bar 4 Spool **(Note 1)**	VÁLVULA Cargadora Z-bar 4 Carretes **(Nota 1)**
	87539263	1	VÁLVULA Carreg Z-bar 3 Carretéis **(Nota 1)**	VALVE Loader Z-Bar 3 Spool **(Note 1)**	VÁLVULA Cargadora Z-bar 3 Carretes **(Nota 1)**
	87539262	1	VÁLVULA Carreg Z-bar 2 Carretéis **(Nota 1)**	VALVE Loader Z-Bar 2 Spool **(Note 1)**	VÁLVULA Cargadora Z-bar 2 Carretes **(Nota 1)**
1	8602893	1	PARAFUSO (M33x2)	SCREW (M33x2)	TORNILLO (M33x2)
2	8602896	1	PLACA Cobertura	PLATE Cover	PLACA Cubierta
3	8602932	4	PRISIONEIRO (M10x180)	STUD (M10x180)	ESPARRAGO (M10x180)
3	8602928	4	PARAFUSO (M10x110)	SCREW (M10x110)	TORNILLO (M10x110)
3	962-10035	4	PARAFUSO (M10x35,10.9)	SCREW (M10x35,10.9)	TORNILLO (M10x35,10.9)
4	895-18010	4	ARRUELA (M10x18x1.6)	WASHER (M10x18x1.6)	ARANDELA (M10x18x1.6)
5	8602899	1	VÁLVULA	VALVE	VÁLVULA
6	87311765	1	ANEL-O (15.6x1.78)	O-RING (15.6x1.78)	ANILLO-O (15.6x1.78)
7	8602900	2-4	VÁLVULA Piloto Alívio/Anti-cavit.	VALVE Pilot Relief/Anti-Cavitation	VÁLVULA Piloto Alivio/Anticav.
	8602901	1	JOGO Vedadores	KIT Seals	JUEGO vedación
8	NSS	1	ANEL-O (26.64x2.62)	O-RING (26.64x2.62)	ANILLO-O (26.64x2.62)
9	NSS	1	ANEL-O (27.0x3.0)	O-RING (27.0x3.0)	ANILLO-O (27.0x3.0)
10	NSS	2	ANEL encosto (25.5/30.7x0.8)	RING thrust (25.5/30.7x0.8)	ANILLO apoyo (25.5/30.7x0.8)
11	NSS	1	ANEL-O (34.95x2.62)	O-RING (34.95x2.62)	ANILLO-O (34.95x2.62)
12	NSS	1	ANEL-O (29.8x2.62)	O-RING (29.8x2.62)	ANILLO-O (29.8x2.62)
13	NSS	2	ANEL encosto (28.2/32.5x0.7)	RING thrust (28.2/32.5x0.7)	ANILLO apoyo (28.2/32.5x0.7)
14	8602902	1	PARAFUSO Trava	SCREW Locking	TORNILLO Traba
	8602903	1	JOGO Vedadores	KIT Seals	JUEGO vedación
15	NSS	1	ANEL-O (17.12x2.62)	O-RING (17.12x2.62)	ANILLO-O (17.12x2.62)
16	NSS	1	ANEL encosto (15.6x20x1)	RING thrust (15.6x20x1)	ANILLO apoyo (15.6x20x1)
17	NSS	1	ANEL-O (23.4x2.62)	O-RING (23.4x2.62)	ANILLO-O (23.4x2.62)
18	8602904	1	VÁLVULA Piloto Anti-cavitação	VALVE Pilot Anti-Cavitation	VÁLVULA Piloto Anticavitación
	8604938	1	JOGO Vedadores	KIT Seals	JUEGO vedación
19	NSS	1	VEDADOR Carretel	SEAL Spool	VEDACIÓN Carrete
20	NSS	1	ANEL-O (17.12x2.62)	O-RING (17.12x2.62)	ANILLO-O (17.12x2.62)
21	NSS	1	ANEL encosto (16.1/20.4x1)	RING thrust (16.1/20.4x1)	ANILLO apoyo (16.1/20.4x1)
22	NSS	1	ANEL-O (18.72x2.62)	O-RING (18.72x2.62)	ANILLO-O (18.72x2.62)
23	NSS	1	ANEL-O (23.47x2.62)	O-RING (23.47x2.62)	ANILLO-O (23.47x2.62)
24	NSS	1	VEDADOR Carretel	SEAL Spool	VEDACIÓN Carrete
25	NSS	1	ANEL-O (10.82x1.78)	O-RING (10.82x1.78)	ANILLO-O (10.82x1.78)
26	NSS	1	ANEL-O (21.89x2.62)	O-RING (21.89x2.62)	ANILLO-O (21.89x2.62)
27	NSS	2	ANEL encosto (21.8x26x1)	RING thrust (21.8x26x1)	ANILLO apoyo (21.8x26x1)
28	NSS	1	ANEL-O (20.35x1.78)	O-RING (20.35x1.78)	ANILLO-O (20.35x1.78)
29	NSS	1	ANEL-O (25.07x2.62)	O-RING (25.07x2.62)	ANILLO-O (25.07x2.62)
30	8602906	2-6	VÁLVULA Anti-Cavitação	VALVE Anti-Cavitation	VÁLVULA Anticavitación
31	8602907	2	JOGO Vedadores (não ilustrado)	KIT Seals (not shown)	JUEGO vedación (no ilustrado)
32	8602912	1	VÁLVULA	VALVE	VÁLVULA
33	8602913	1	VÁLVULA	VALVE	VÁLVULA
	8602914	1	JOGO Vedadores	KIT Seals	JUEGO vedación
34	NSS	1	VEDADOR (M12x1.5)	SEAL (M12x1.5)	VEDADOR (M12x1.5)
35	NSS	1	ANEL-O (18.77x1.78)	O-RING (18.77x1.78)	ANILLO-O (18.77x1.78)
36	NSS	1	ANEL encosto (11.2x14x1)	RING thrust (11.2x14x1)	ANILLO apoyo (11.2x14x1)
37	NSS	1	ANEL-O (12.42x1.78)	O-RING (12.42x1.78)	ANILLO-O (12.42x1.78)
38	NSS	1	ANEL-O (10.82x1.78)	O-RING (10.82x1.78)	ANILLO-O (10.82x1.78)
39	NSS	2	ANEL encosto (10.2x13x1)	RING thrust (10.2x13x1)	ANILLO apoyo (10.2x13x1)

Nota 1: Inclui itens 1 a 23 da página **8-90**
Note 1: Includes items 1 to 23 on page **8-90**
Nota 1: Incluye itens 1 a 23 de la página **8-90**

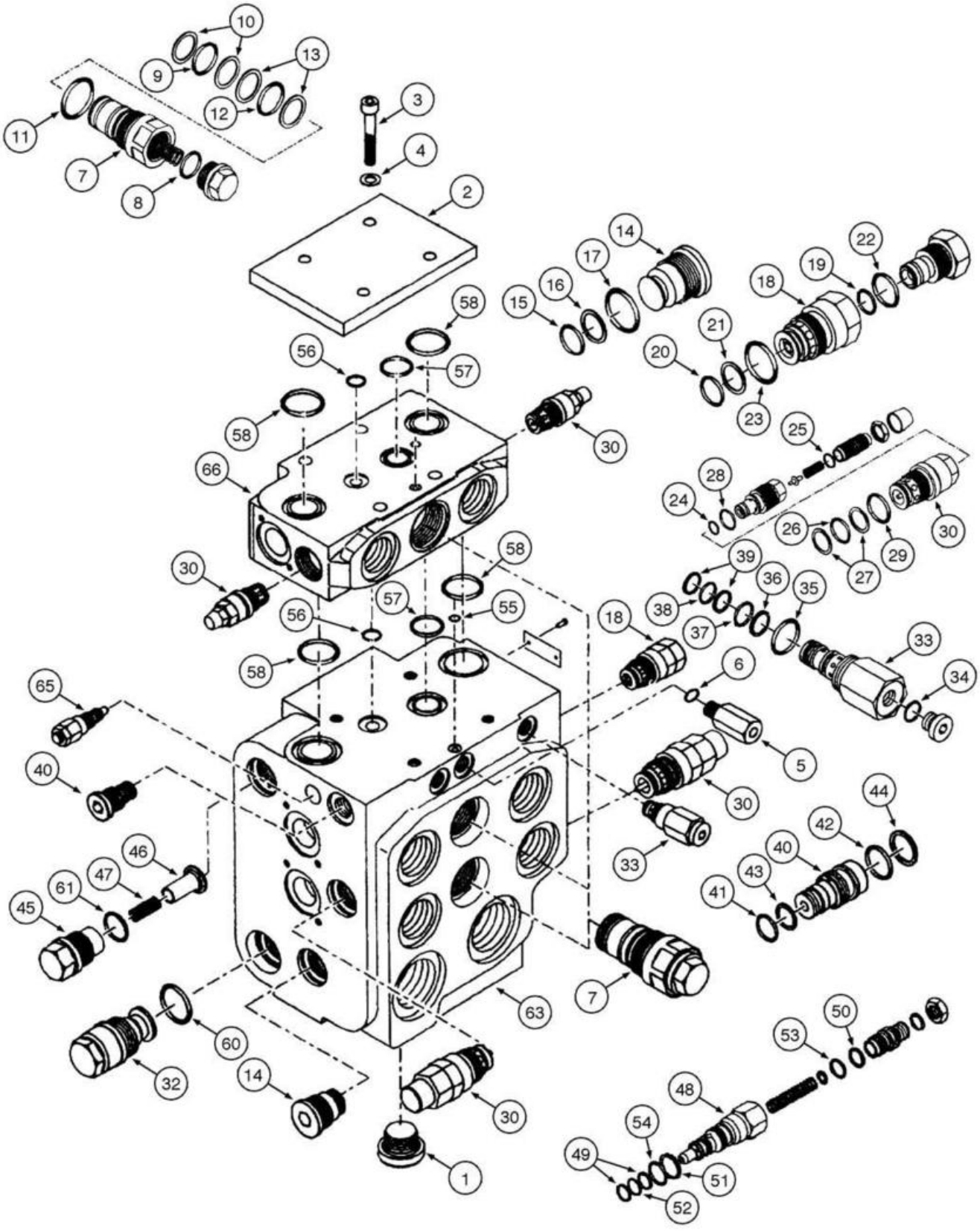
10
9
13
12
11
7
8
3
4
2
14
17
16
15
22
19
18
21
20
23
58
56
57
58
30
66
25
28
24
26
30
29
27
30
58
39
36
35
38
37
57
55
56
58
18
33
34
6
5
65
40
30
44
42
40
43
41
46
47
61
45
33
7
63
60
32
14
30
1
50
53
48
54
49
51
52

ITEM REF.	PEÇA Nº PART Nº PIEZA Nº	QTD. QTY. CANT.	DESCRIÇÃO (Português)	DESCRIPTION (English)	DESCRIPCIÓN (Español)
40	8602915	1	VÁLVULA Limitadora Vazão	VALVE Flow Limiting	VÁLVULA Limitación Flujo
	8602916	1	JOGO Vedadores	KIT Seals	JUEGO vedación
41	NSS	1	ANEL-O (8.5x1.5)	O-RING (8.5x1.5)	ANILLO-O (8.5x1.5)
42	NSS	1	ANEL-O (10.82x1.78)	O-RING (10.82x1.78)	ANILLO-O (10.82x1.78)
43	NSS	1	ANEL encosto (7.3x9,5x0,7)	RING thrust (7.3x9,5x0,7)	ANILLO apoyo (7.3x9,5x0,7)
44	NSS	1	ANEL encosto (11.56x1,35)	RING thrust (11.56x1,35)	ANILLO apoyo (11.56x1,35)
45	8602919	1	PARAFUSO Trava (M28x1x49)	SCREW Locking (M28x1x49)	TORNILLO Traba (M28x1x49)
46	8602920	1	CONE (24-14x35)	CONE (24-14x35)	CONO (24-14x35)
47	8602921	1	MOLA	SPRING	RESORTE
48	8602925	1	VÁLVULA ALÍVIO	VALVE Relief	VÁLVULA ALIVIO
	8604590	1	JOGO	KIT	JUEGO
49	NSS	2	ANEL encosto (7.3x9.5x0.7)	RING thrust (7.3x9.5x0.7)	ANILLO apoyo (7.3x9.5x0.7)
50	NSS	1	ANEL encosto (9.91x1,35)	RING thrust (9.91x1,35)	ANILLO apoyo (9.91x1,35)
51	NSS	1	ANEL encosto (11.56x1.35)	RING thrust (11.56x1.35)	ANILLO apoyo (11.56x1.35)
52	NSS	1	ANEL-O (8.5x1.5)	O-RING (8.5x1.5)	ANILLO-O (8.5x1.5)
53	NSS	1	ANEL-O (9.25x1.78)	O-RING (9.25x1.78)	ANILLO-O (9.25x1.78)
54	NSS	1	ANEL-O (10.82x1.78)	O-RING (10.82x1.78)	ANILLO-O (10.82x1.78)
	8602927	1	JOGO Vedadores	KIT Seals	JUEGO vedación
55	NSS	2	ANEL-O (7.5x1.78)	O-RING (7.5x1.78)	ANILLO-O (7.5x1.78)
56	NSS	2	ANEL-O (18x2.5)	O-RING (18x2.5)	ANILLO-O (18x2.5)
57	NSS	2	ANEL-O (25x3.53)	O-RING (25x3.53)	ANILLO-O (25x3.53)
58	NSS	4	ANEL-O (32.92x3.53)	O-RING (32.92x3.53)	ANILLO-O (32.92x3.53)
59	NSS	6	ANEL-O (40.94x2.62)	O-RING (40.94x2.62)	ANILLO-O (40.94x2.62)
60	NSS	1	ANEL-O (28.24x2.62)	O-RING (28.24x2.62)	ANILLO-O (28.24x2.62)
61	NSS	2	ANEL-O (23.47x2.62)	O-RING (23.47x2.62)	ANILLO-O (23.47x2.62)
62	NSS	10	ANEL-O (15.54x2.62) (não ilustrado)	O-RING (15.54x2.62) (not shown)	ANILLO-O (15.54x2.62) (no ilustrado)
63	NSS	1	BLOCO Controle	BLOCK Control	BLOQUE Control
64	829-1410	4	PORCA (M10) (não ilustrado)	NUT (M10) (not shown)	TUERCA (M10) (no ilustrado)
65	8602925	1	VÁLVULA ALÍVIO	VALVE Relief	VÁLVULA ALIVIO
65	8602926	1	JOGO vedação	KIT seal	JUEGO vedación
66	NSS	1-2	VÁLVULA Seção	VALVE Section	VÁLVULA Sección

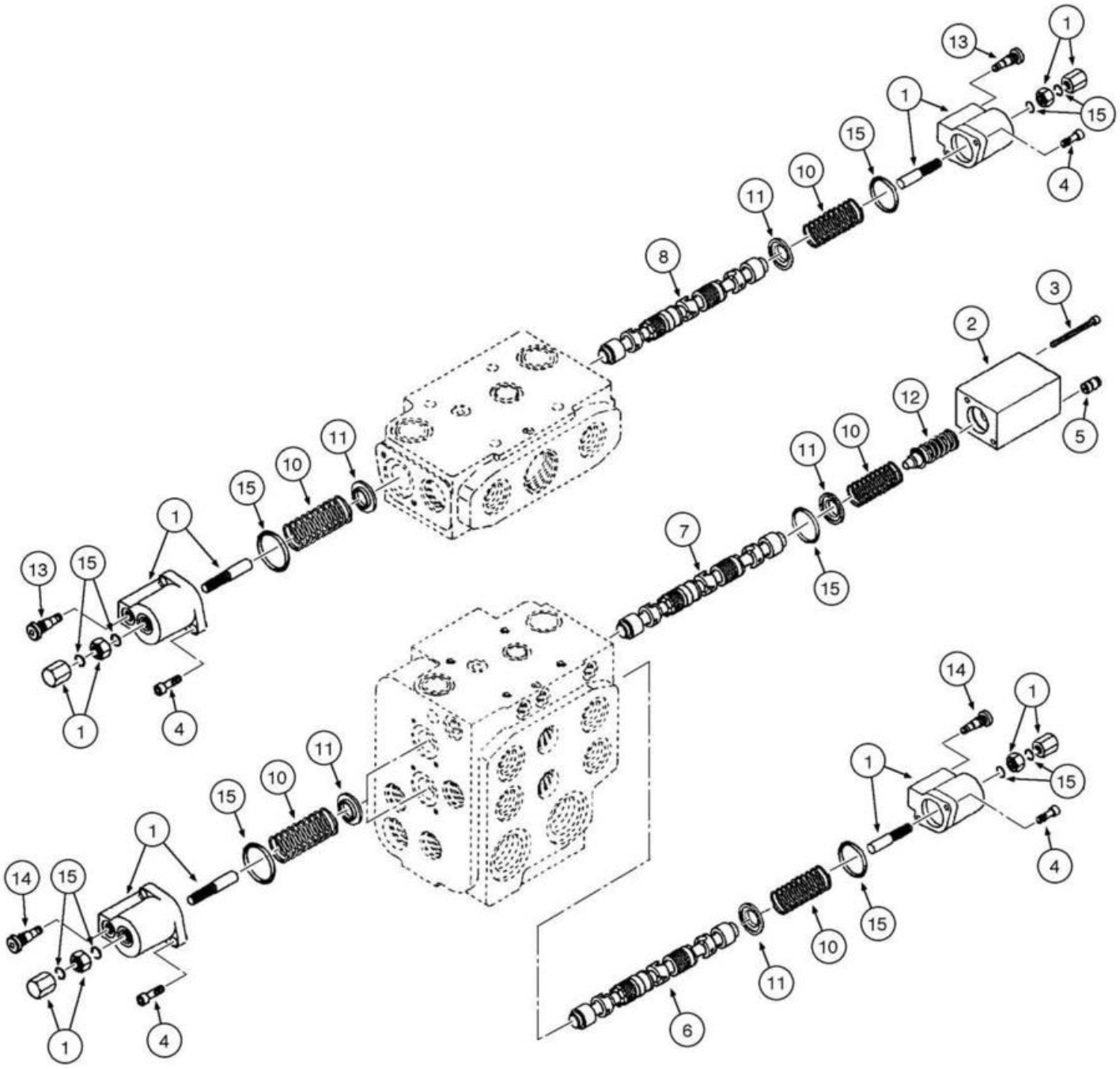
1
13
15
4
10
11
8
3
2
12
5
7
14
6

ITEM REF.	PEÇA Nº PART Nº PIEZA Nº	QTD. QTY. CANT.	DESCRIÇÃO (Português)	DESCRIPTION (English)	DESCRIPCIÓN (Español)
	87539267	1	VÁLVULA Carreg XT 4 Carretéis **(Nota 1)**	VALVE Loader XT 4 Spool **(Note 1)**	VÁLVULA Cargadora XT 4 Carretes **(Nota 1)**
	87539266	1	VÁLVULA Carreg XT 3 Carretéis **(Nota 1)**	VALVE Loader XT 3 Spool **(Note 1)**	VÁLVULA Cargadora XT 3 Carretes **(Nota 1)**
	87539265	1	VÁLVULA Carreg XT 2 Carretéis **(Nota 1)**	VALVE Loader XT 2 Spool **(Note 1)**	VÁLVULA Cargadora XT 2 Carretes **(Nota 1)**
	87539264	1	VÁLVULA Carreg Z-bar 4 Carretéis **(Nota 1)**	VALVE Loader Z-Bar 4 Spool **(Note 1)**	VÁLVULA Cargadora Z-bar 4 Carretes **(Nota 1)**
	87539263	1	VÁLVULA Carreg Z-bar 3 Carretéis **(Nota 1)**	VALVE Loader Z-Bar 3 Spool **(Note 1)**	VÁLVULA Cargadora Z-bar 3 Carretes **(Nota 1)**
	87539262	1	VÁLVULA Carreg Z-bar 2 Carretéis **(Nota 1)**	VALVE Loader Z-Bar 2 Spool **(Note 1)**	VÁLVULA Cargadora Z-bar 2 Carretes **(Nota 1)**
1	8602890	7	TAMPA	COVER	TAPA
2	87311762	1	TAMPA	COVER	TAPA
3	8602892	2	PARAFUSO (M6x105)	SCREW (M6x105)	TORNILLO (M6x105)
4	962-6016	14	PARAFUSO (M6x16,10.9)	SCREW (M6x16,10.9)	TORNILLO (M6x16,10.9)
5	8604578	1	VÁLVULA	VALVE	VÁLVULA
6	87311900	1	CARRETEL XT	SPOOL XT	CARRETE XT
6	87311763	1	CARRETEL Z-bar	SPOOL Z-bar	CARRETE Z-bar
7	8602895	1	CARRETEL XT e Z-bar	SPOOL XT and Z-Bar	CARRETE XT y Z-Bar
8	8602894	2	CARRETEL XT	SPOOL XT	CARRETE XT
8	87311763	2	CARRETEL Z-bar	SPOOL Z-bar	CARRETE Z-bar
10	8602917	8	MOLA	SPRING	RESORTE
11	8602918	8	RETENTOR	RETAINER	RETENEDOR
12	87311768	1	MOLA	SPRING	RESORTE
13	8602924	5	ÊMBOLO	PISTON	ÉMBOLO
14	87311766	2	BUJÃO (M12x1,5)	PLUG (M12x1,5)	TAPÓN (M12x1,5)
15	8602927	1	JOGO Vedadores	KIT Seals	JUEGO vedación

Nota 1: Inclui itens 1 a 66 das páginas **8-86 e 8-88**
Note 1: Includes items 1 to 66 on pages **8-86 and 8-88**
Nota 1: Incluye itens 1 a 66 de las páginas **8-86 y 8-88**

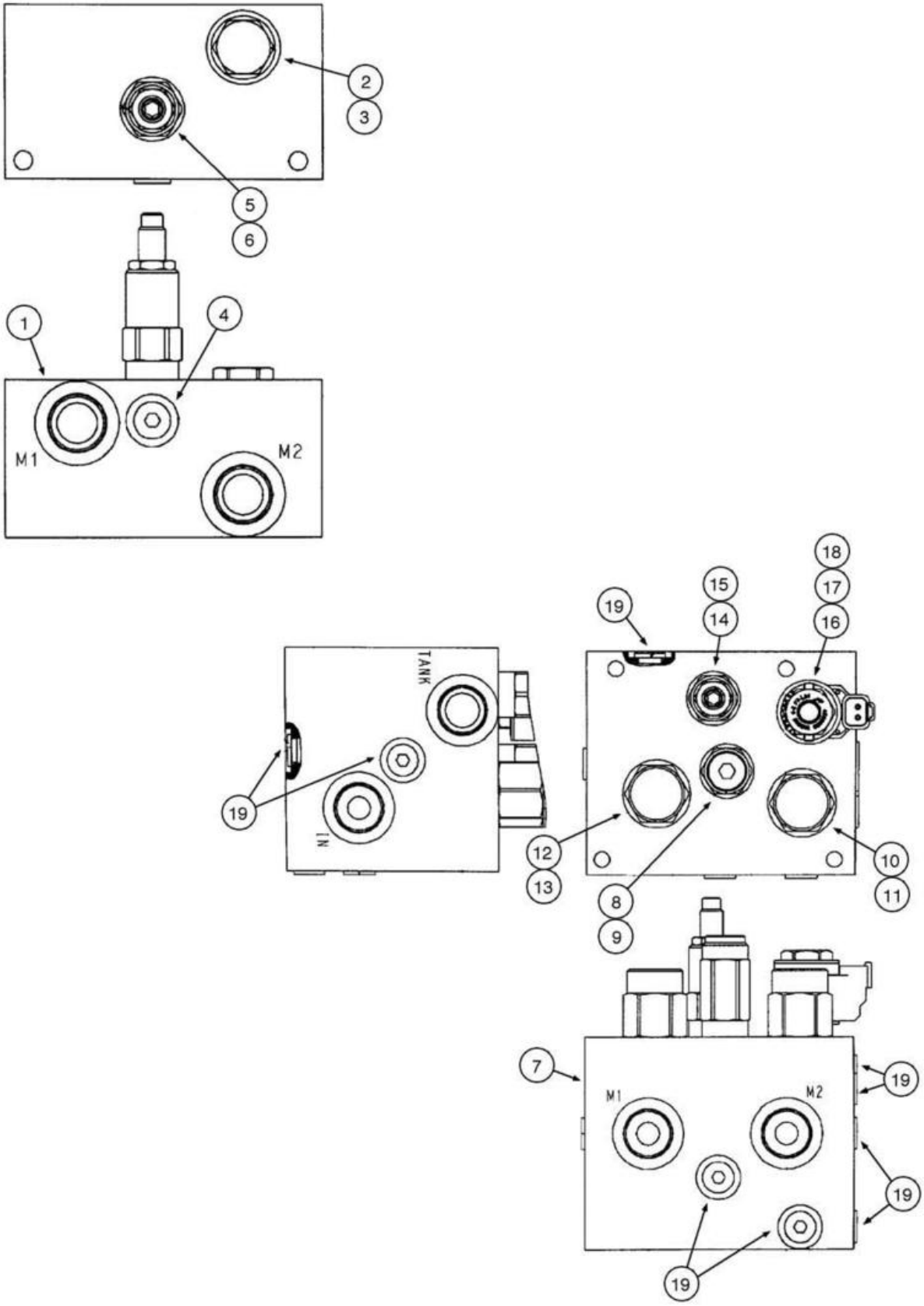
2
3
5
6
1
4
M1
M2
18
17
15
16
14
19
TANK
19
IN
12
13
10
11
8
9
7
M1
M2
19
19
19

ITEM REF.	PEÇA Nº PART Nº PIEZA Nº	QTD. QTY. CANT.	DESCRIÇÃO (Português)	DESCRIPTION (English)	DESCRIPCIÓN (Español)
1	8500562	1	VÁLVULA ALÍVIO Ventilador	VALVE Fan Relief	VÁLVULA ALIVIO Ventilador
2	8605073	1	VÁLVULA anti-retorno	VALVE check	VÁLVULA anti-retorno
3	1542830C2	1	JOGO DE JUNTAS	GASKET KIT	JUEGO DE JUNTAS
4	218-5209	1	BUJÃO (9/16”-18)	PLUG (9/16”-18)	TAPÓN (9/16”-18)
5	8605070	1	VÁLVULA Piloto Alívio	VALVE Pilot Relief	VÁLVULA Piloto Alivio
6	1542830C2	1	JOGO DE JUNTAS	GASKET KIT	JUEGO DE JUNTAS
7	8500565	1	VÁLVULA Reversão Ventilador	VALVE Fan Reverser	VÁLVULA Reversión Ventilador
8	8605053	1	VÁLVULA ALÍVIO	VALVE Relief	VÁLVULA ALIVIO
9	1542833C1	1	JOGO Vedadores	KIT Seals	JUEGO vedación
10	8605056	1	VÁLVULA Piloto Direcional	VALVE Pilot Directional	VÁLVULA Piloto Direccional
11	388744A1	1	JOGO Vedadores	KIT Seals	JUEGO vedación
12	8605059	1	VÁLVULA Piloto Direcional	VALVE Pilot Directional	VÁLVULA Piloto Direccional
13	388744A1	1	JOGO Vedadores	KIT Seals	JUEGO vedación
14	8605062	1	VÁLVULA Piloto Alívio	VALVE Pilot Relief	VÁLVULA Piloto Alivio
15	1542830C2	1	JOGO DE JUNTAS	GASKET KIT	JUEGO DE JUNTAS
16	8605066	1	VÁLVULA ALÍVIO	VALVE Relief	VÁLVULA ALIVIO
16	87617168	1	JOGO Vedação	KIT Seal	JUEGO Vedación
17	329483A1	1	JOGO DE JUNTAS	GASKET KIT	JUEGO DE JUNTAS
18	8605069	1	BOBINA	COIL	BOBINA
19	218-5209	9	BUJÃO (9/16”-18)	PLUG (9/16”-18)	TAPÓN (9/16”-18)

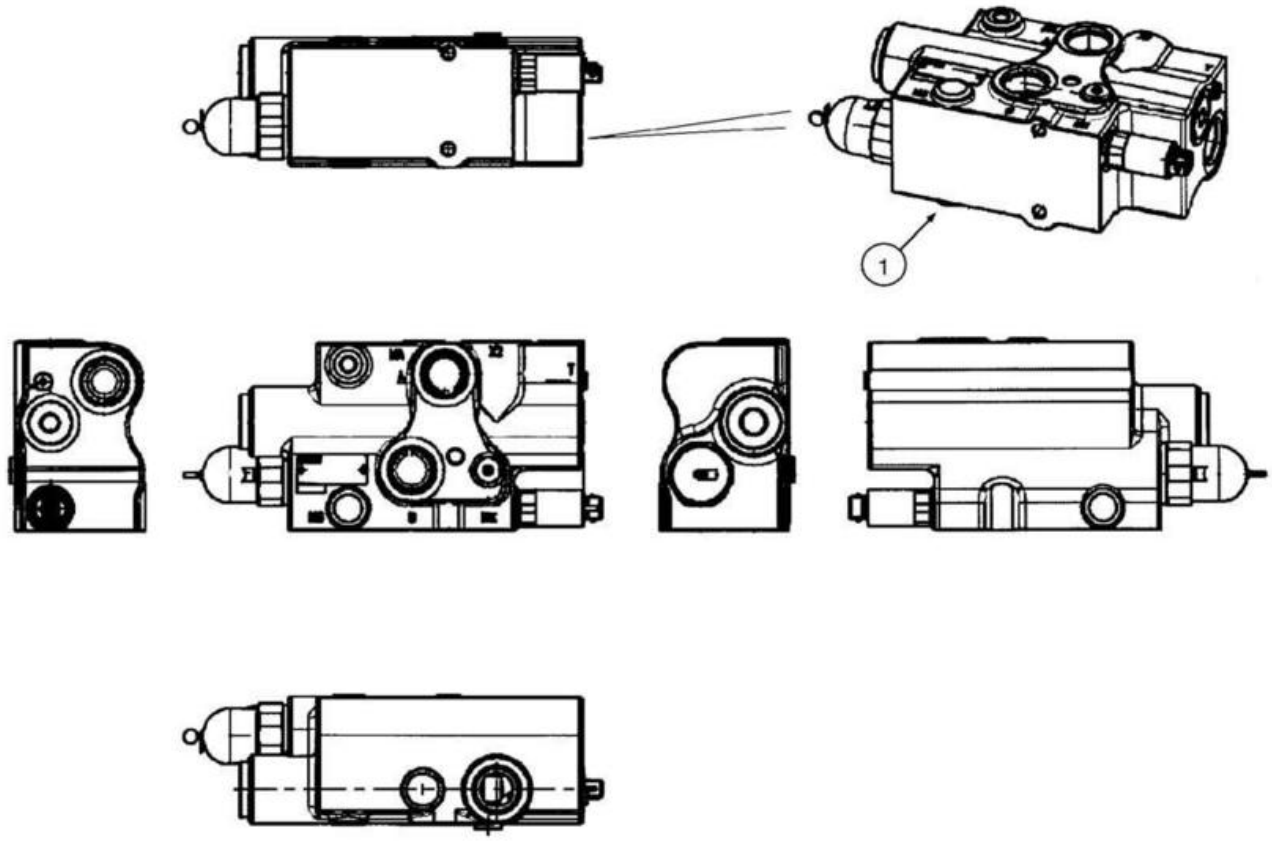
1

ITEM REF.	PEÇA Nº PART Nº PIEZA Nº	QTD. QTY. CANT.	DESCRIÇÃO (Português)	DESCRIPTION (English)	DESCRIPCIÓN (Español)
1	87393431	1	VÁLVULA Controle	VALVE Control	VÁLVULA Control
	87453761	1	BUCHA	BUSHING	BUJE
	87453762	1	MOLA	SPRING	RESORTE
	87453765	1	PARAFUSO Sangria	SCREW Bleed	TORNILLO Sangrador
	87453766	1	MOLA	SPRING	RESORTE
	87453767	1	MOLA	SPRING	RESORTE
	87453768	1	BUJÃO (3/4")	PLUG (3/4")	TAPÓN (3/4")
	87453769	1	BUJÃO (1")	PLUG (1")	TAPÓN (1")
	87453770	1	BUJÃO (M14x1.5)	PLUG (M14x1.5)	TAPÓN (M14x1.5)
	87453771	1	PARAFUSO	SCREW	TORNILLO
	87453772	1	VÁLVULA Solenoide	VALVE Solenoid	VÁLVULA Solenoide
	87533290	1	VÁLVULA Alívio	VALVE Relief	VÁLVULA Alivio

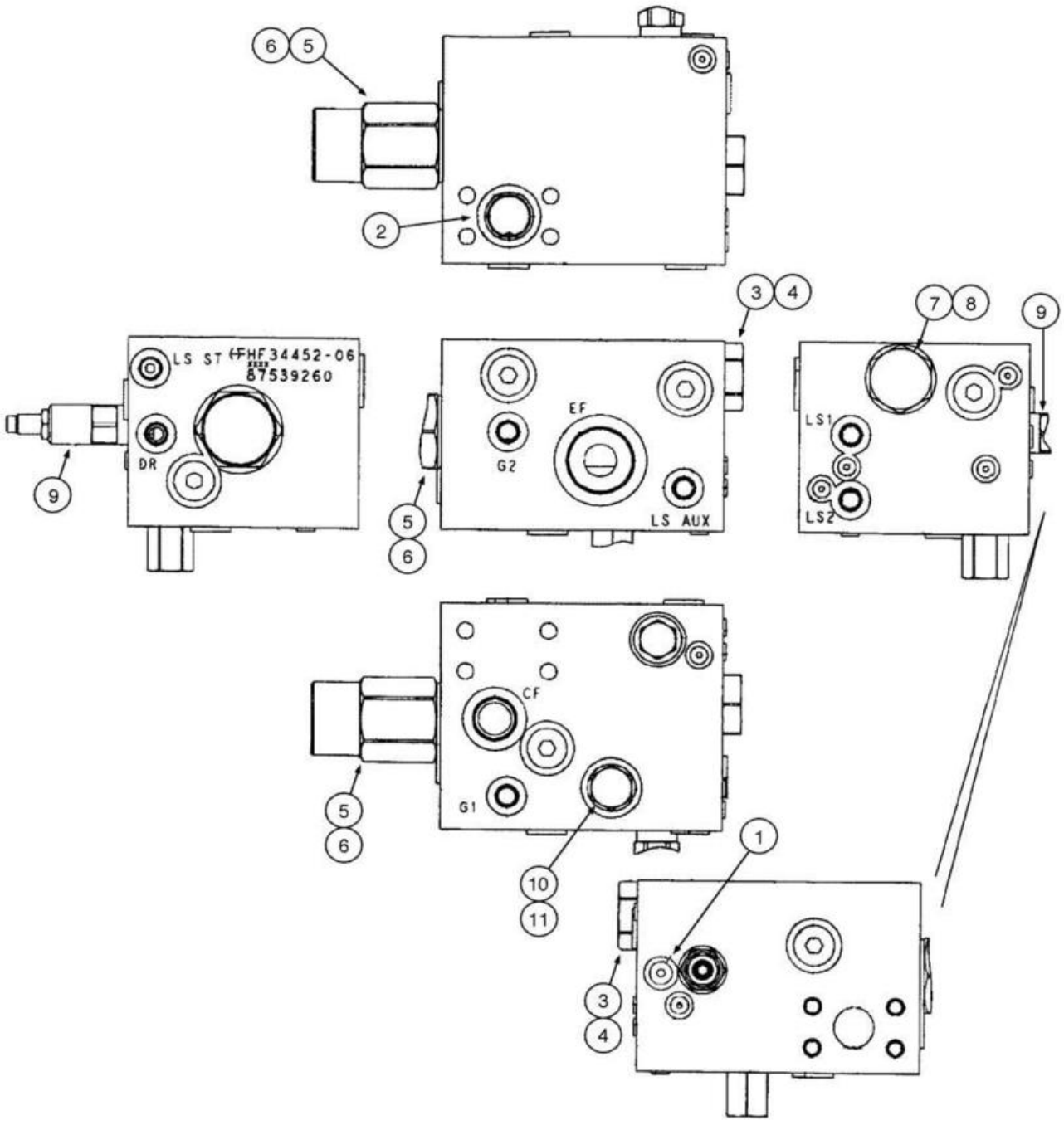
6
5
2
3
4
7
8
9
LS ST
FHF34452-06
87539260
DR
9
EF
G2
LS AUX
5
6
LS1
LS2
CF
G1
5
6
10
11
1
3
4

ITEM REF.	PEÇA Nº PART Nº PIEZA Nº	QTD. QTY. CANT.	DESCRIÇÃO (Português)	DESCRIPTION (English)	DESCRIPCIÓN (Español)
	87539260	1	VÁLVULA Prioritária Direção	VALVE Steering Priority	VÁLVULA Prioritaria Dirección
1	87579939	1	BUJÃO	PLUG	TAPÓN
2	238-6219	2	ANEL-O (1.296" IDx.139")	O-RING (1.296" IDx.139")	ANILLO-O (1.296" IDx.139")
3	87364586	1	VÁLVULA anti-retorno	VALVE check	VÁLVULA anti-retorno
4	87365420	1	JOGO Vedadores	KIT Seals	JUEGO vedación
5	87364593	1	COMPENSADOR Pressão	COMPENSATOR Pressure	COMPENSADOR Presión
6	87364595	1	JOGO Vedadores	KIT Seals	JUEGO vedación
7	87579940	1	VÁLVULA anti-retorno	VALVE check	VÁLVULA anti-retorno
8	87579941	1	JOGO Vedadores	KIT Seals	JUEGO vedación
9	87579942	1	VÁLVULA ALÍVIO	VALVE Relief	VÁLVULA ALIVIO
10	87579943	1	VÁLVULA	VALVE	VÁLVULA
11	87579944	1	JOGO Vedadores	KIT Seals	JUEGO vedación

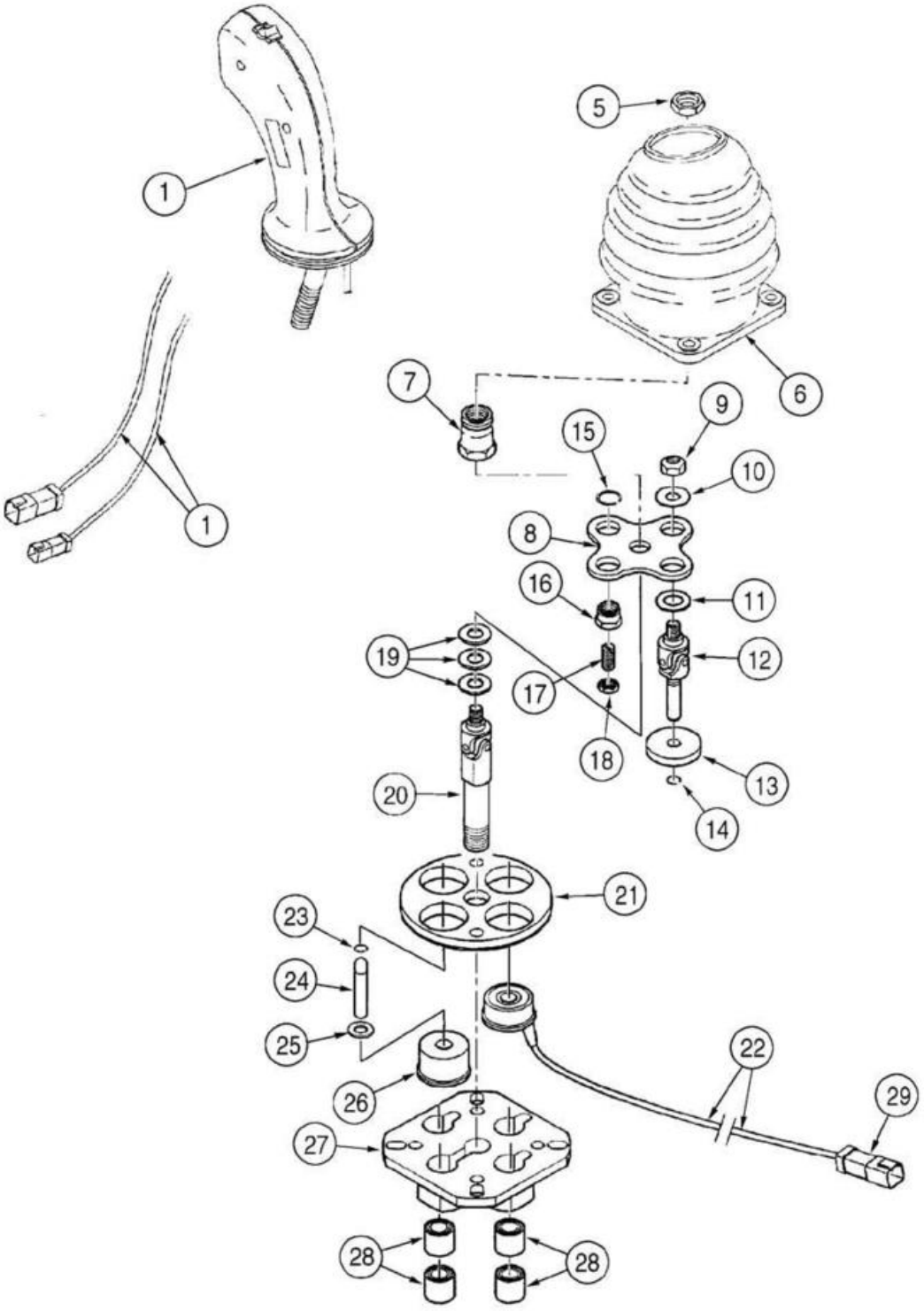
1
1
5
6
7
9
15
10
8
16
11
19
12
17
18
13
20
14
21
23
24
25
22
29
26
27
28
28

ITEM REF.	PEÇA Nº PART Nº PIEZA Nº	QTD. QTY. CANT.	DESCRIÇÃO (Português)	DESCRIPTION (English)	DESCRIPCIÓN (Español)
	87340016	1	JOYSTICK Conj. **(Nota 1)**	JOYSTICK Assy. **(Note 1)**	JOYSTICK Conj. **(Nota 1)**
1	87372088	1	MAÇANETA	HANDLE	MANIJA
5	829-1412	1	PORCA (M12)	NUT (M12)	TUERCA (M12)
6	427501A1	1	GUARDA PÓ	BOOT	GUARDA POLVO
7	8604528	1	PORCA (M12)	NUT (M12)	TUERCA (M12)
8	8604529	1	SUPORTE	BRACKET	SOPORTE
	8604530	3	JOGO	KIT	JUEGO
9	NSS	1	PORCA trava	NUT lock	TUERCA traba
10	NSS	1	ARRUELA	WASHER	ARANDELA
11	NSS	1	ARRUELA	WASHER	ARANDELA
12	NSS	1	EIXO	SHAFT	EJE
13	NSS	1	INDUZIDO	ARMATURE	INDUCIDO
14	NSS	1	ANEL RETENÇÃO	RING Snap	ANILLO TRABA
	8604531	1	JOGO	KIT	JUEGO
15	NSS	1	ANEL RETENÇÃO	RING Snap	ANILLO TRABA
16	NSS	1	PARAFUSO (M16)	SCREW (M16)	TORNILLO (M16)
17	NSS	1	PARAFUSO (M8x16)	SCREW (M8x16)	TORNILLO (M8x16)
18	NSS	1	PORCA	NUT	TUERCA
19	8604532	1	CALÇO	SHIM	CALZO
20	8604533	1	EIXO	SHAFT	EJE
21	8604534	1	FLANGE	FLANGE	BRIDA
22	8604535	3	SOLENÓIDE	SOLENOID	SOLENOIDE
	8604536	1	JOGO DE REPARO	REPAIR KIT	JUEGO REPARACIÓN
23	NSS	1	ANEL RETENÇÃO	RING Snap	ANILLO TRABA
24	NSS	1	ÊMBOLO	PLUNGER	ÉMBOLO
25	NSS	1	ARRUELA	WASHER	ARANDELA
26	8604537	1	GUIA	GUIDE	GUIA
27	8604538	1	SUPORTE	BRACKET	SOPORTE
28	8604539	1	BUCHA	BUSHING	BUJE
29	8604527	1	JOGO	KIT	JUEGO
	410108A1	1	JOGO Joystick	KIT Joystick	JUEGO Joystick
	410566A1	1	PORCA trava	NUT lock	TUERCA traba

Nota 1: Inclui os itens da página **8-100**
Note 1: Includes items on page **8-100**
Nota 1: Incluye los itens de la página **8-100**

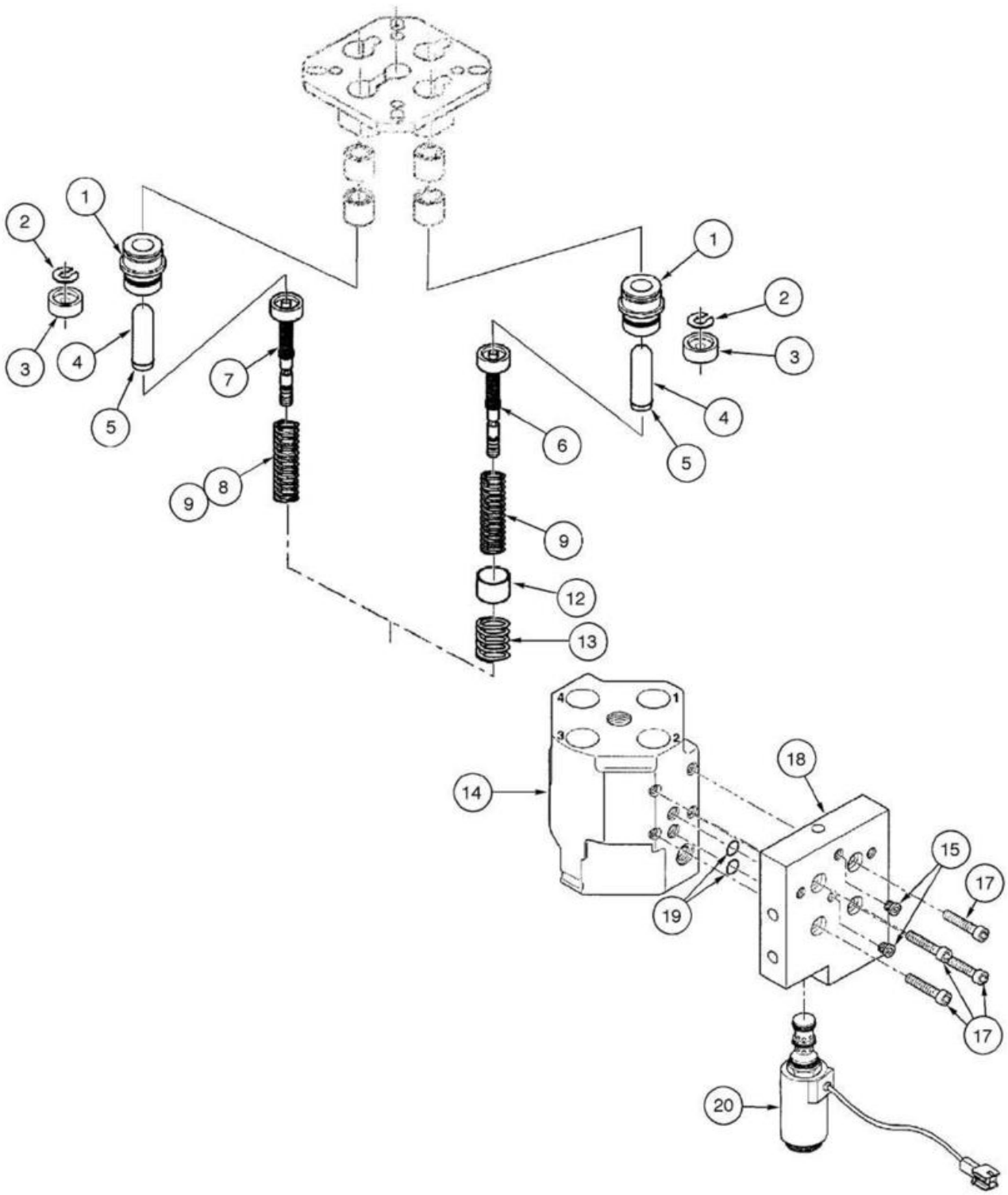
1
2
3
4
5
7
8
9
6
9
12
13
1
2
3
4
5
14
18
15
17
19
17
20

ITEM REF.	PEÇA Nº PART Nº PIEZA Nº	QTD. QTY. CANT.	DESCRIÇÃO (Português)	DESCRIPTION (English)	DESCRIPCIÓN (Español)
	87340016	1	JOYSTICK Conj. **(Nota 1)**	JOYSTICK Assy. **(Note 1)**	JOYSTICK Conj. **(Nota 1)**
	8604521	4	JOGO Joystick	KIT Joystick	JUEGO Joystick
1	NSS	2	GUIA	GUIDE	GUIA
2	NSS	2	ARRUELA	WASHER	ARANDELA
3	NSS	2	RETENTOR	RETAINER	RETENEDOR
4	NSS	2	ÊMBOLO	PLUNGER	ÉMBOLO
5	NSS	2	ANEL RETENÇÃO	RING Snap	ANILLO TRABA
6	8604522	1	REGULADOR (Port 1)	REGULATOR (Port 1)	REGULADOR (Port 1)
7	8604523	3	REGULADOR (Ports 2, 3, 4)	REGULATOR (Ports 2, 3, 4)	(Ports 2, 3, 4)
8	87563043	1	MOLA (Ports 2, 4)	SPRING (Ports 2, 4)	RESORTE (Ports 2, 4)
9	8604525	1	MOLA (Ports 1, 3)	SPRING (Ports 1, 3)	RESORTE (Ports 1, 3)
	87432563	1	JOGO Vedadores (Ports 1, 3) **(Nota 2)**	KIT Seals (Ports 1, 3) **(Note 2)**	JUEGO vedación (Ports 1, 3) **(Nota 2)**
12	NSS	1	LUVA	SLEEVE	MANGUITO
13	NSS	1	MOLA	SPRING	RESORTE
14	NSS	1	CARCAÇA	HOUSING	CARCASA
15	8604550	1	JOGO DE REPARO	REPAIR KIT	JUEGO REPARACIÓN
	8604540	1	JOGO DE REPARO	REPAIR KIT	JUEGO REPARACIÓN
17	NSS	4	PARAFUSO (M6x25)	SCREW (M6x25)	TORNILLO (M6x25)
18	NSS	1	FLANGE	FLANGE	BRIDA
19	NSS	2	ANEL-O (1,5x11)	O-RING (1,5x11)	ANILLO-O (1,5x11)
20	8604542	1	VÁLVULA Solenoide (24V)	VALVE Solenoid (24V)	VÁLVULA Solenoide (24V)
	8604541	1	JOGO DE REPARO	REPAIR KIT	JUEGO REPARACIÓN

Nota 1: Inclui os itens da página **8-98**
Note 1: Includes items on page **8-98**
Nota 1: Incluye los itens de la página **8-98**

Nota 2: Usado com Válvula 8603083
Note 2: Use with Valve 8603083
Nota 2: Utilizado con Válvula 8603083

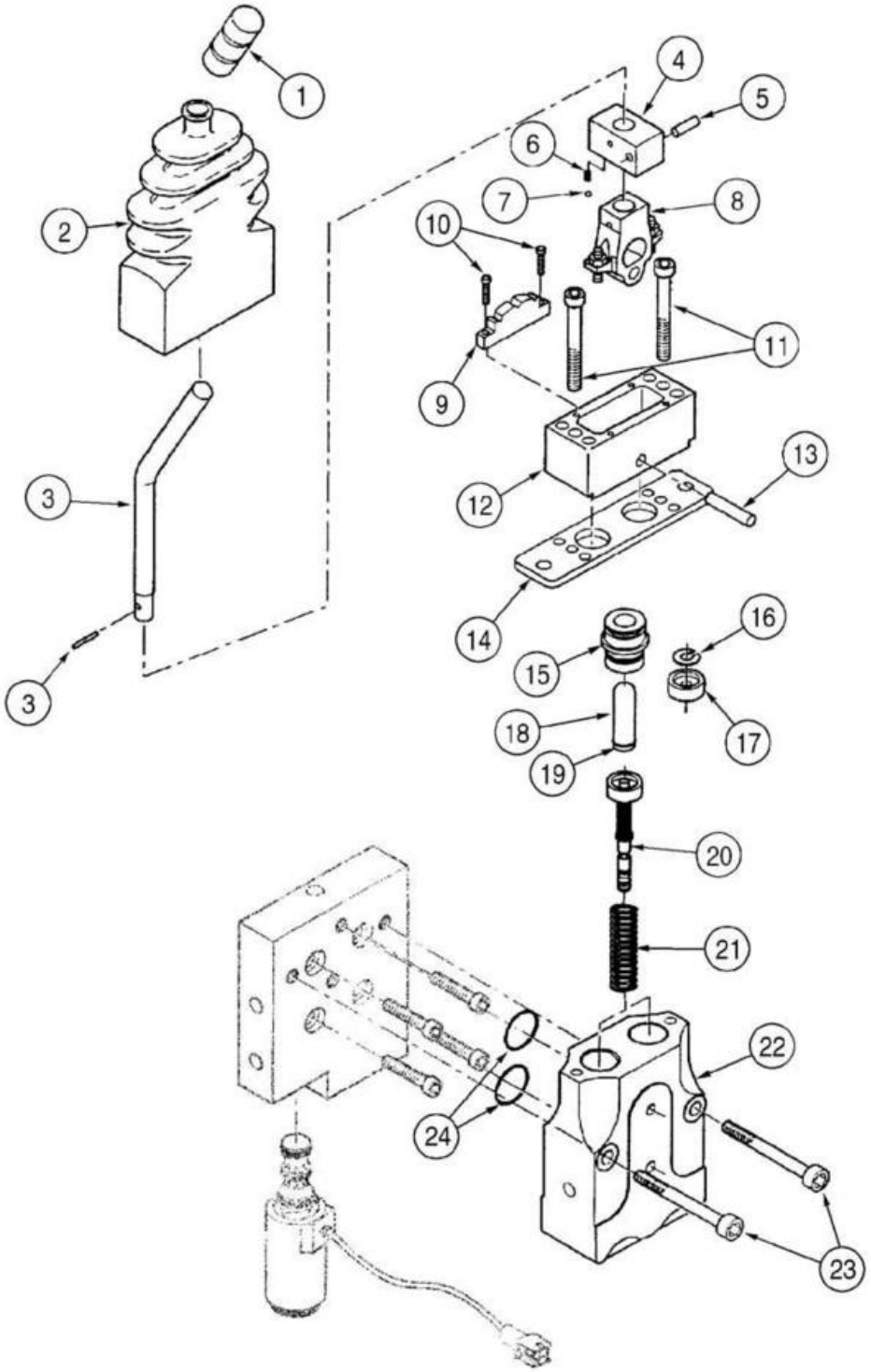
1
2
3
3
4
5
6
7
8
10
11
9
12
13
14
15
16
17
18
19
20
21
22
24
23

ITEM REF.	PEÇA Nº PART Nº PIEZA Nº	QTD. QTY. CANT.	DESCRIÇÃO (Português)	DESCRIPTION (English)	DESCRIPCIÓN (Español)
	87340017	1	JOYSTICK com 1 Alavanca Conj.	JOYSTICK with 1 lever Assy.	JOYSTICK con 1 Palanca Conj.
	8604593	1	ALAVANCA	LEVER	PALANCA
1	8604543	1	MANOPLA	HANDLE	MANIJA
2	8604544	1	GUARDA PÓ Borracha	BOOT Rubber	GUARDA POLVO Goma
	8604546	1	JOGO peças	KIT parts	JUEGO piezas
3	NSS	1	ALAVANCA	LEVER	PALANCA
4	NSS	1	CORPO	BODY	CUERPO
5	NSS	1	PINO	PIN	PASADOR
6	NSS	1	MOLA	SPRING	RESORTE
7	NSS	1	ESFERA	BALL	ESFERA
8	NSS	1	CAMO	CAM	LEVA
9	NSS	1	TRAVA	LOCK	TRABA
10	NSS	2	PARAFUSO (M3x12)	SCREW (M3x12)	TORNILLO (M3x12)
11	NSS	2	PARAFUSO (M6x50)	SCREW (M6x50)	TORNILLO (M6x50)
12	NSS	1	TAMPA	COVER	TAPA
13	NSS	1	PINO	PIN	PASADOR
14	8604545	1	PLACA Retenção	PLATE Retaining	PLACA Retención
	8604255	2	JOGO reparo	KIT repair	JUEGO reparación
15	NSS	1	GUIA	GUIDE	GUIA
16	NSS	1	ARRUELA	WASHER	ARANDELA
17	NSS	1	RETENTOR	RETAINER	RETENEDOR
18	NSS	1	ÊMBOLO	PLUNGER	ÉMBOLO
19	NSS	1	ANEL RETENÇÃO	RING Snap	ANILLO TRABA
20	8604548	2	REGULADOR	REGULATOR	REGULADOR
21	8604549	1	MOLA retorno	SPRING return	RESORTE retorno
22	NSS	1	CARCAÇA	HOUSING	CARCASA
23	NSS	2	PARAFUSO (M8x45)	SCREW (M8x45)	TORNILLO (M8x45)
24	NSS	2	ANEL-O (1,5x17,5)	O-RING (1,5x17,5)	ANILLO-O (1,5x17,5)
25	8604876	1	JOGO Vedadores (não ilustrado)	KIT Seals (not shown)	JUEGO vedación (no ilustrado)

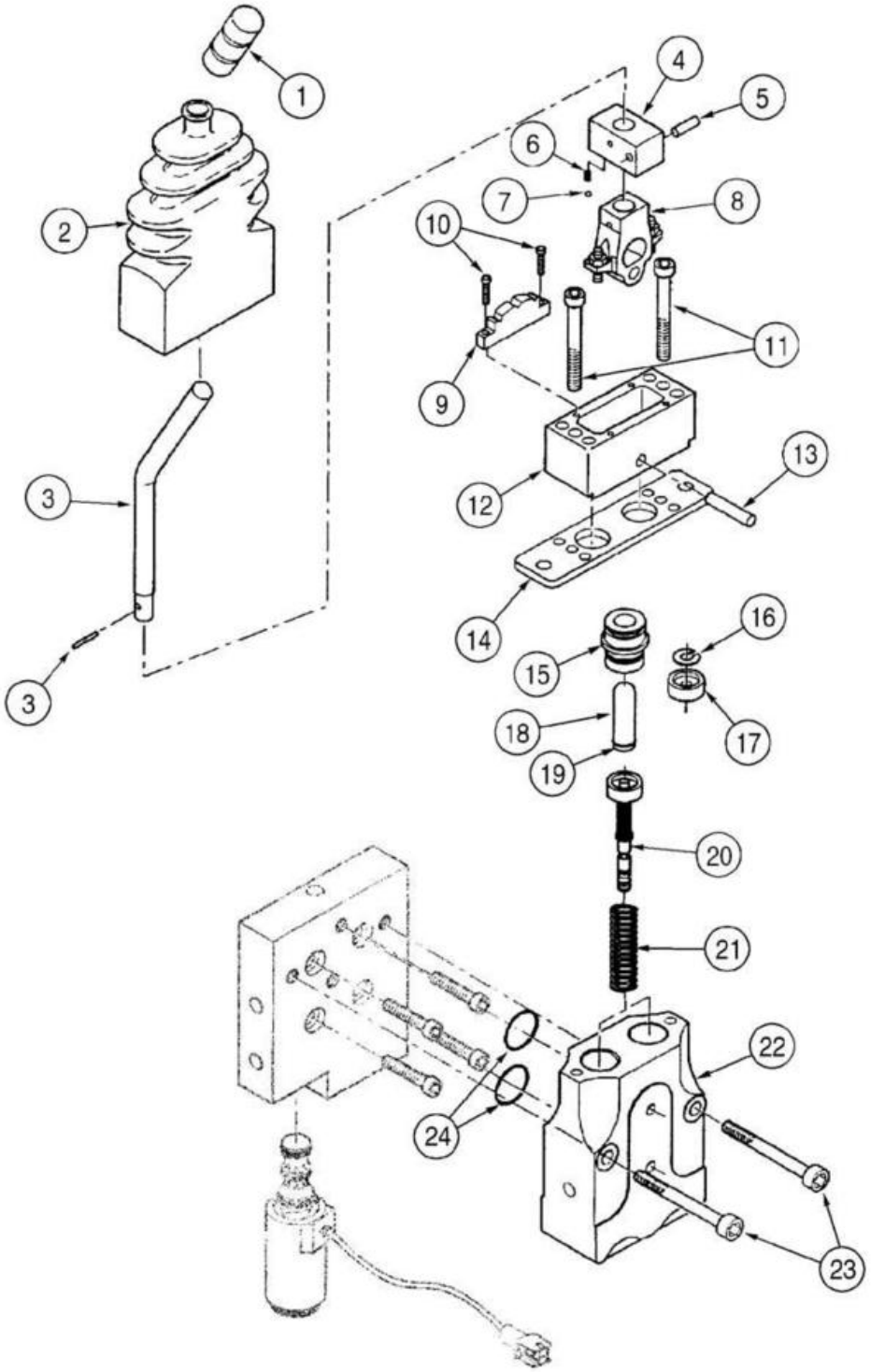
1
2
3
3
4
5
6
7
8
10
11
9
12
13
14
15
16
17
18
19
20
21
22
24
23

ITEM REF.	PEÇA Nº PART Nº PIEZA Nº	QTD. QTY. CANT.	DESCRIÇÃO (Português)	DESCRIPTION (English)	DESCRIPCIÓN (Español)
	87340019	1	JOYSTICK com 2 Alavanca Conj.	JOYSTICK with 2 lever Assy.	JOYSTICK con 2 Palanca Conj.
	8604593	1	ALAVANCA	LEVER	PALANCA
1	8604543	1	MANOPLA	HANDLE	MANIJA
2	8604544	1	GUARDA PÓ Borracha	BOOT Rubber	GUARDA POLVO Goma
	8604546	1	JOGO peças	KIT parts	JUEGO piezas
3	NSS	1	ALAVANCA	LEVER	PALANCA
4	NSS	1	CORPO	BODY	CUERPO
5	NSS	1	PINO	PIN	PASADOR
6	NSS	1	MOLA	SPRING	RESORTE
7	NSS	1	ESFERA	BALL	ESFERA
8	NSS	1	CAMO	CAM	LEVA
9	NSS	1	TRAVA	LOCK	TRABA
10	NSS	2	PARAFUSO (M3x12)	SCREW (M3x12)	TORNILLO (M3x12)
11	NSS	2	PARAFUSO (M6x50)	SCREW (M6x50)	TORNILLO (M6x50)
12	NSS	1	TAMPA	COVER	TAPA
13	NSS	1	PINO	PIN	PASADOR
14	8604545	1	PLACA Retenção	PLATE Retaining	PLACA Retención
	8604255	2	JOGO reparo	KIT repair	JUEGO reparación
15	NSS	1	GUIA	GUIDE	GUIA
16	NSS	1	ARRUELA	WASHER	ARANDELA
17	NSS	1	RETENTOR	RETAINER	RETENEDOR
18	NSS	1	ÊMBOLO	PLUNGER	ÉMBOLO
19	NSS	1	ANEL RETENÇÃO	RING Snap	ANILLO TRABA
20	8604548	2	REGULADOR	REGULATOR	REGULADOR
21	8604549	1	MOLA retorno	SPRING return	RESORTE retorno
22	NSS	1	CARCAÇA	HOUSING	CARCASA
23	864-8080	2	PARAFUSO (M8x80,8.8)	SCREW (M8x80,8.8)	TORNILLO (M8x80,8.8)
24	NSS	2	ANEL-O (1,5x17)	O-RING (1,5x17)	ANILLO-O (1,5x17)
25	8604876	1	JOGO Vedadores (não ilustrado)	KIT Seals (not shown)	JUEGO vedación (no ilustrado)

ÍNDICE
INDEX
INDICE

CONTROLE - RETORNO À ESCAVAÇÃO, CONDUÇÃO E ALTURA DA CAÇAMBA (Z-BAR)..... 9-2
CONTROL - RETURN TO DIG, TO TRANSPORT AND BUCKET HEIGHT (Z-BAR)
CONTROL - RETORNO A EXCAVACIÓN, CONDUCCIÓN Y ALTURA DE LA CUCHARA (Z-BAR)

CONTROLE - RETORNO À ESCAVAÇÃO, CONDUÇÃO E ALTURA DA CAÇAMBA (XT) 9-4
CONTROL - RETURN TO DIG, TO TRANSPORT AND BUCKET HEIGHT (XT)
CONTROL - RETORNO A EXCAVACIÓN, CONDUCCIÓN Y ALTURA DE LA CUCHARA (XT)

CHASSI - SISTEMA DE LEVANTAMENTO DA CAÇAMBA (Z-BAR) 9-6
FRAME - LOADER LIFT SYSTEM (Z-BAR)
BASTIDOR - SISTEMA DE LEVANTAMIENTO DE LA CARGADORA (Z-BAR)

CHASSI - SISTEMA DE LEVANTAMENTO DA CAÇAMBA (XT) 9-8
FRAME - LOADER LIFT SYSTEM (XT)
BASTIDOR - SISTEMA DE LEVANTAMIENTO DE LA CARGADORA (XT)

CAÇAMBA - FIXAÇÃO (Z-BAR)..... 9-10
BUCKET - ATTACHMENT (Z-BAR)
CUCHARA - FIJACIÓN (Z-BAR)

CAÇAMBA - FIXAÇÃO (XT)..... 9-12
BUCKET - ATTACHMENT (XT)
CUCHARA - FIJACIÓN (XT)

CAÇAMBA - COM LÂMINA RETA PARAFUSADA E PLACA DE DESLIZAMENTO (Z-BAR)..... 9-14
BUCKET - WITH BOLT ON STRAIGHT EDGE AND SKID PAD (Z-BAR)
CUCHARA - CON LÁMINA RETA ATORNILLADA Y PLACA DE DESLIZAMIENTO (Z-BAR)

CAÇAMBA - COM LÂMINA TRIANGULAR PARAFUSADA E PLACA DE DESLIZAMENTO (Z-BAR) 9-16
BUCKET - WITH BOLT ON TRIANGULAR EDGE AND SKID PAD (Z-BAR)
CUCHARA - CON LÁMINA TRIANGULAR ATORNILLADA Y PLACA DE DESLIZAMIENTO (Z-BAR)

CAÇAMBA - ENGATE RÁPIDO (XT) 9-18
BUCKET - QUICK COMPLING (XT)
CUCHARA - ACOPLADOR RÁPIDO (XT)

CAÇAMBA - COM DENTES PARAFUSADOS, LÂMINA RETA E PLACA DE DESLIZAMENTO (Z-BAR) 9-20
BUCKET - WITH BOLT ON TEETH, STRAIGHT EDGE AND SKID PAD (Z-BAR)
CUCHARA - CON DIENTES ATORNILLADOS, LÁMINA RETA Y PLACA DE DESLIZAMIENTO (Z-BAR)

CAÇAMBA - COM DENTES PARAFUSADOS, LÂMINA TRIANGULAR E PLACA DE DESLIZAMENTO (Z-BAR) ... 9-22
BUCKET - WITH BOLT ON TEETH, TRIANGULAR EDGE AND SKID PAD (Z-BAR)
CUCHARA - CON DIENTES ATORNILLADOS, LÁMINA TRIANGULAR Y PLACA DE DESLIZAMIENTO (Z-BAR)

GARRA PARA TORA 9-24
FORK FOR WOOD
TONEDOR PARA LEÑO

GARRA PARA TORA 9-26
FORK FOR WOOD
TONEDOR PARA LEÑO

GARRA PARA TORA 9-28
FORK FOR WOOD
TONEDOR PARA LEÑO

ENGATE RÁPIDO Z-BAR - JRB 9-30
QUICK COMPLING Z-BAR - JRB
ACOPLADOR RÁPIDO Z-BAR - JRB

ENGATE RÁPIDO XT - JRB..... 9-32
QUICK COMPLING XT - JRB
ACOPLADOR RÁPIDO XT - JRB

ENGATE RÁPIDO Z-BAR - ACS..... 9-34
QUICK COMPLING Z-BAR - ACS
ACOACOPLADOR RÁPIDO Z-BAR - ACS

ENGATE RÁPIDO XT - ACS..... 9-36
QUICK COMPLING XT - ACS
ACOPLADOR RÁPIDO XT - ACS

CHASSI DIANTEIRO Z-BAR 9-38
FRONT FRAME Z-BAR
BASTIDOR DELANTERO Z-BAR

CHASSI DIANTEIRO XT 9-40
FRONT FRAME XT
BASTIDOR DELANTERO XT

CHASSI TRASEIRO 9-42
REAR FRAME
BASTIDOR TRASERO

ÍNDICE
INDEX
INDICE

CHASSI TRASEIRO - ARTICULAÇÃO **9-44**
REAR FRAME - ARTICULATION
BASTIDOR TRASERO - ARTICULACIÓN

CHASSI TRASEIRO - PLACA DE DESLIZAMENTO **9-46**
REAR FRAME - SKID PLATE
BASTIDOR TRASERO - PLACA DE DESLIZAMIENTO

CHASSI TRASEIRO - PLACAS LATERAIS **9-48**
REAR FRAME - SIDE PLATES
BASTIDOR TRASERO - PLACAS LATERALES

CONTRAPESO - 2225 LIBRAS **9-50**
COUNTERWEIGHTS - 2225 POUND
CONTRAPESO - 2225 LIBRAS

CONTRAPESO - 3450 LIBRAS **9-52**
COUNTERWEIGHTS - 3450 POUND
CONTRAPESO - 3450 LIBRAS

CAPUZ DO MOTOR **9-54**
ENGINE HOOD
CAPO DEL MOTOR

CAPUZ DO MOTOR - ISOLADOR DE RUÍDO **9-56**
ENGINE HOOD - NOISE INSULATOR
CAPO DEL MOTOR - AISLADOR DE RUIDO

CAIXA DE BATERIA - COBERTURAS **9-58**
BATTERY BOX - COVERS
CAJA DE BATERÍA - CUBIERTAS

PÁRA-LAMAS DIANTEIROS - STANDARD **9-60**
FRONT FENDERS - STANDARD
GURDABARROS DELANTEROS - STANDARD

PÁRA-LAMAS DIANTEIROS - OPCIONAL **9-62**
FRONT FENDERS - OPTION
GURDABARROS DELANTEROS - OPCIONAL

PÁRA-LAMAS TRASEIROS - STANDARD **9-64**
REAR FENDERS - STANDARD
GURDABARROS TRASEROS - STANDARD

PÁRA-LAMAS TRASEIROS - LARGO - OPCIONAL **9-66**
REAR FENDERS - WIDE - OPTION
GURDABARROS TRASEROS - ANCHO - OPCIONAL

PÁRA-LAMAS TRASEIROS - SUPORTE **9-68**
REAR FENDERS - SUPPORT
GURDABARROS TRASEROS - SOPORTE

PÁRA-LAMAS TRASEIROS - PROTEÇÃO **9-70**
REAR FENDERS - GUARD
GURDABARROS TRASEROS - PROTECCIÓN

DEGRAUS - LADO ESQUERDO **9-72**
STEPS - LEFT SIDE
ESCALÉON - LADO IZQUIERDO

DEGRAUS - LADO DIREITO **9-74**
STEPS - RIGHT SIDE
ESCALÉON - LADO DERECHO

ASSENTO DO OPERADOR - MONTAGEM **9-76**
OPERATOR'S SEAT - MOUNTING
ASIENTO DEL OPERADOR - MONTAJE

EXTINTOR DE INCÊNDIO **9-78**
FIRE EXTINGUISHER
EXTINTOR DE INCENDIO

CABINE E ROPS - MONTAGEM **9-80**
CAB AND ROPS - MOUNTING
CABINA Y ROPS - MONTAJE

CABINE E ROPS - ESTRUTURA **9-82**
CAB AND ROPS - STRUCTURE
CABINA Y ROPS - ESTRUCTURA

CABINE - PÁRA-BRISA DIANTEIRO **9-84**
CAB - FRONT WINDSHIELD
CABINA - PARABRISA DELANTERO

ÍNDICE
INDEX
INDICE

CABINE - PÁRA-BRISA TRASEIRO **9-86**
CAB - REAR WINDSHIELD
CABINA - PARABRISA TRASERO

CABINE E ROPS - COBERTURAS INFERIORES **9-88**
CAB AND ROPS - LOWER COVERS
CABINA Y ROPS - CUBIERTAS INFERIORES

CABINE - COBERTURAS (SEM AR CONDICIONADO) **9-90**
CAB - COVERS (WITHOUT AIR CONDITIONING)
CABINA - CUBIERTAS (SIN AIRE ACONDICIONADO)

CABINE - ACABAMENTO INTERNO **9-92**
CAB - INTERIOR TRIM
CABINA - ACABADO INTERIOR

CABINE - ACABAMENTO INTERNO - COLUNAS E TETO **9-94**
CAB - INTERIOR TRIM - COLUMNS AND ROOF
CABINA - ACABADO INTERIOR - COLUMNAS Y TECHO

CABINE - ACABAMENTO EXTERNO **9-96**
CAB - ESTERNAL TRIM
CABINA - ACABADO EXTERIOR

CABINE - JANELA SUPERIOR DIREITA - MONTAGEM **9-98**
CAB - RIGHT HAND UPPER WINDOW - MOUNTING
CABINA - VENTANA SUPERIOR DERECHA - MONTAJE

CABINE - JANELA SUPERIOR DIREITA - CONJUNTO **9-100**
CAB - RIGHT HAND UPPER WINDOW - ASSSEMBLY
CABINA - VENTANA SUPERIOR DERECHA - CONJUNTO

CABINE - JANELA INFERIOR DIREITA - CONJUNTO **9-102**
CAB - RIGHT HAND LOWER WINDOW - ASSSEMBLY
CABINA - VENTANA INFERIOR DERECHA - CONJUNTO

CABINE - PORTA - MONTAGEM **9-104**
CAB - DOOR - MOUNTING
CABINA - PUERTA - MONTAJE

CABINE - PORTA - CONJUNTO **9-106**
CAB - DOOR - ASSSEMBLY
CABINA - PUERTA - CONJUNTO

CABINE - DUTOS DO AQUECEDOR E AR CONDICIONADO **9-108**
CAB - HEATER AND AIR CONDITIONING DUCTS
CABINA - DUCTOS DEL CALENTADOR Y AIRE ACONDICIONADO

CABINE - DUTOS DO AQUECEDOR E AR CONDICIONADO **9-110**
CAB - HEATER AND AIR CONDITIONING DUCTS
CABINA - DUCTOS DEL CALENTADOR Y AIRE ACONDICIONADO

CABINE - DUTOS DO AQUECEDOR E AR CONDICIONADO **9-112**
CAB - HEATER AND AIR CONDITIONING DUCTS
CABINA - DUCTOS DEL CALENTADOR Y AIRE ACONDICIONADO

CABINE - ESPELHOS RETROVISORES **9-114**
CAB - REAR WIEW MIRRORS
CABINA - ESPEJOS RETROVISORES

CABINE - TAPETE **9-116**
CAB - CARPET
CABINA - ALFOMBRA

CABINE - PÁRA-SOL **9-118**
CAB - SUN VISOR
CABINA - VISERA

CABINE - ACESSÓRIOS **9-120**
CAB - ACCESSORIES
CABINA - ACCESORIOS

CABINE - FARÓIS DE TRABALHO **9-122**
CAB - WORK LAMPS
CABINA - FAROS DE TRABAJO

CABINE - PACOTE DE CONVENIÊNCIA **9-124**
CAB - CONVENIENCE PACKAGE
CABINA - PAQUETE DE CONVENIENCIA

AQUECEDOR **9-126**
HEATER
CALENTADOR

ÍNDICE
INDEX
INDICE

AQUECEDOR - MANGUEIRAS DE ÁGUA QUENTE 9-128
HEATER - HOT WATER HOSES
CALENTADOR - MANGUERAS DE AGUA CALIENTE

AR CONDICIONADO 9-130
AIR CONDITIONING
AIRE ACONDICIONADO

AR CONDICIONADO - MANGUEIRAS 9-132
AIR CONDITIONING - HOSES
AIRE ACONDICIONADO - MANGUERAS

AR CONDICIONADO - LINHAS DE DRENO 9-134
AIR CONDITIONING - DRAIN LINES
AIRE ACONDICIONADO - LINEAS DE DRENAJE

AR CONDICIONADO - CONDENSADOR 9-136
AIR CONDITIONING - CONDENSER
AIRE ACONDICIONADO - CONDENSADOR

AR CONDICIONADO - MONTAGEM DO COMPRESSOR 9-138
AIR CONDITIONING - COMPRESSOR MOUNTING
AIRE ACONDICIONADO - MONTAJE DEL COMPRESOR

COBERTURA DA CORREIA DE ACIONAMENTO (SEM AR CONDICIONADO) 9-140
DRIVE BELT COVER (WITHOUT AIR CONDITIONING)
CUBIERTA DE LA CORREA DE ACIONAMIENTO (SIN AIRE ACONDICIONADO)

COBERTURA DA CORREIA DE ACIONAMENTO (COM AR CONDICIONADO) 9-142
DRIVE BELT COVER (WITH AIR CONDITIONING)
CUBIERTA DE LA CORREA DE ACIONAMIENTO (CON AIRE ACONDICIONADO)

DECALQUES - MODELO 9-144
DECALS - MODEL
CALCOMANIAS - MODELO

DECALQUES - CABINE 9-146
DECALS - CAB
CALCOMANIAS - CABINA

DECALQUES 9-148
DECALS
CALCOMANIAS

DECALQUES 9-150
DECALS
CALCOMANIAS

DECALQUES 9-152
DECALS
CALCOMANIAS

CAIXA DE FERRAMENTAS 9-154
TOOL BOX
CAJA DE HERRAMIENTAS

PLACA DE LICENÇA - MONTAGEM 9-156
LICENSE PLATE - MOUNTING
PLACA DE LICENCIA - MONTAJE

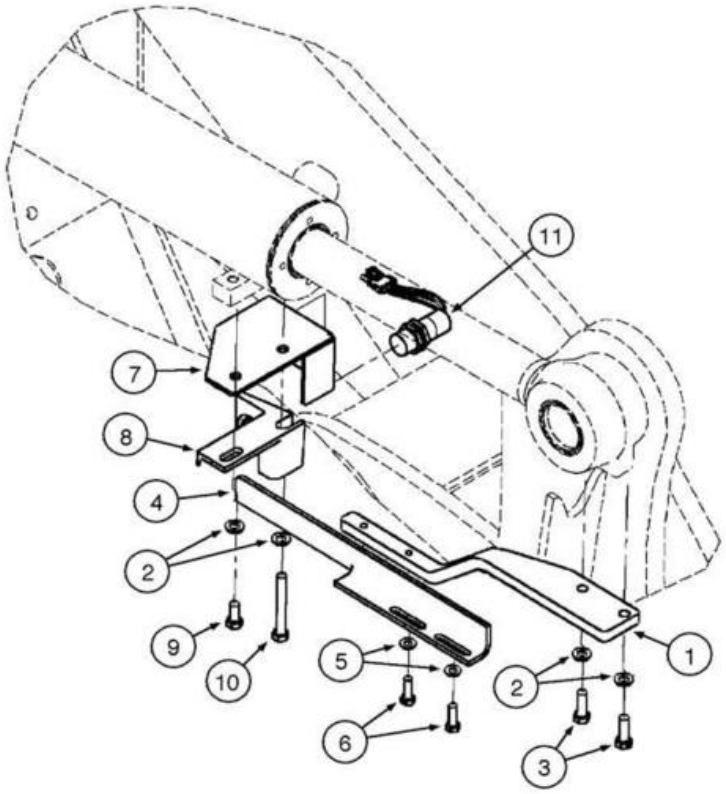
11
7
8
4
2
9
10
5
6
2
1
3

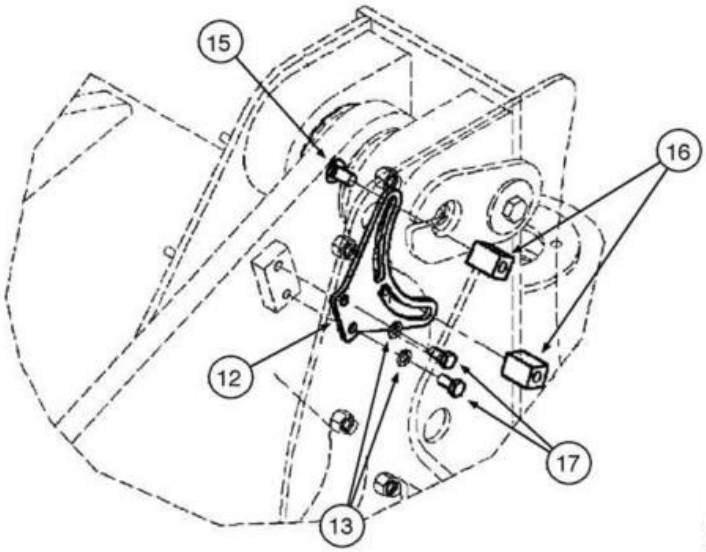
15
16
12
17
13

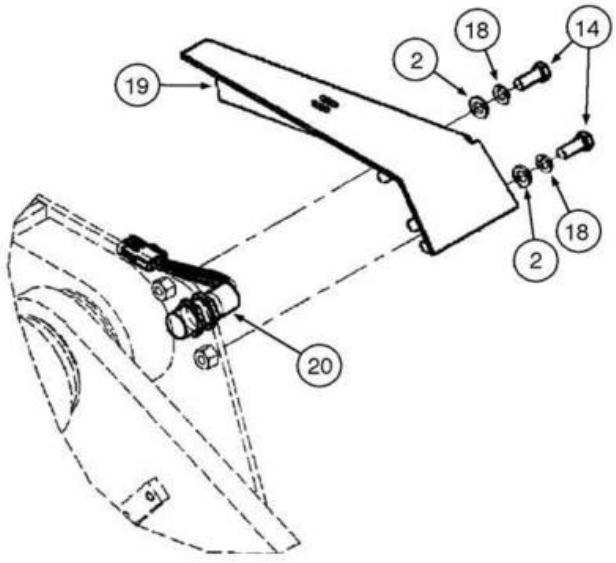
18
14
2
19
18
2
20

ITEM REF.	PEÇA Nº PART Nº PIEZA Nº	QTD. QTY. CANT.	DESCRIÇÃO (Português)	DESCRIPTION (English)	DESCRIPCIÓN (Español)
1	87403964	1	SUPORTE Retorno a Escavação	BRACKET Return To Dig	SOPORTE Retorno a Excavación
2	896-11012	6	ARRUELA	WASHER	ARANDELA
3	627-12035	2	PARAFUSO	BOLT	PERNO
4	443541A1	1	SUPORTE Retorno a Escavação	BRACKET Return to Dig	SOPORTE Retorno a Excavación
5	896-11010	2	ARRUELA (11x21x2,5mm)	WASHER (11x21x2,5mm)	ARANDELA (11x21x2,5mm)
6	627-10030	2	PARAFUSO	BOLT	PERNO
7	87403966	1	TAMPA Interruptor Proximidade	COVER Proximity Switch	TAPA Interruptor Proximidad
8	L125983	1	SUPORTE Interrup RTD	SUPPORT RTD Switch	SOPORTE Interrup RTD
9	627-12025	1	PARAFUSO (M12x25;10.9)	BOLT (M12x25;10.9)	PERNO (M12x25;10.9)
10	827-12090	1	PARAFUSO (M12x90,10.9)	BOLT (M12x90,10.9)	PERNO (M12x90,10.9)
11	1546497C1	1	INTERRUPTOR Proximidade	SWITCH Proximity	INTERRUPTOR Proximidad
12	379149A2	1	PLACA Retorno a Escavação	PLATE Return to Dig	PLACA Retorno a Excavación
13	892-11010	2	ARRUELA pressão	WASHER lock	ARANDELA cierre
14	627-10020	2	PARAFUSO	BOLT	PERNO
14	627-10025	2	PARAFUSO	BOLT	PERNO
15	811-12025	2	PARAFUSO Arredondado	BOLT Carriage	TORNILLO Redondeado
16	87437102	2	BLOCO Sensor Proximidade	BLOCK Proximity Switch	BLOQUE Sensor Proximidad
17	627-12030	2	PARAFUSO (Z-bar)	BOLT (Z-bar)	PERNO (Z-bar)
18	892-11012	2	ARRUELA pressão	WASHER lock	ARANDELA cierre
19	87430084	1	TAMPA Interruptor Proximidade	COVER Proximity Switch	TAPA Interruptor Proximidad
20	1546498C1	1	INTERRUPTOR Proximidade	SWITCH Proximity	INTERRUPTOR Proximidad

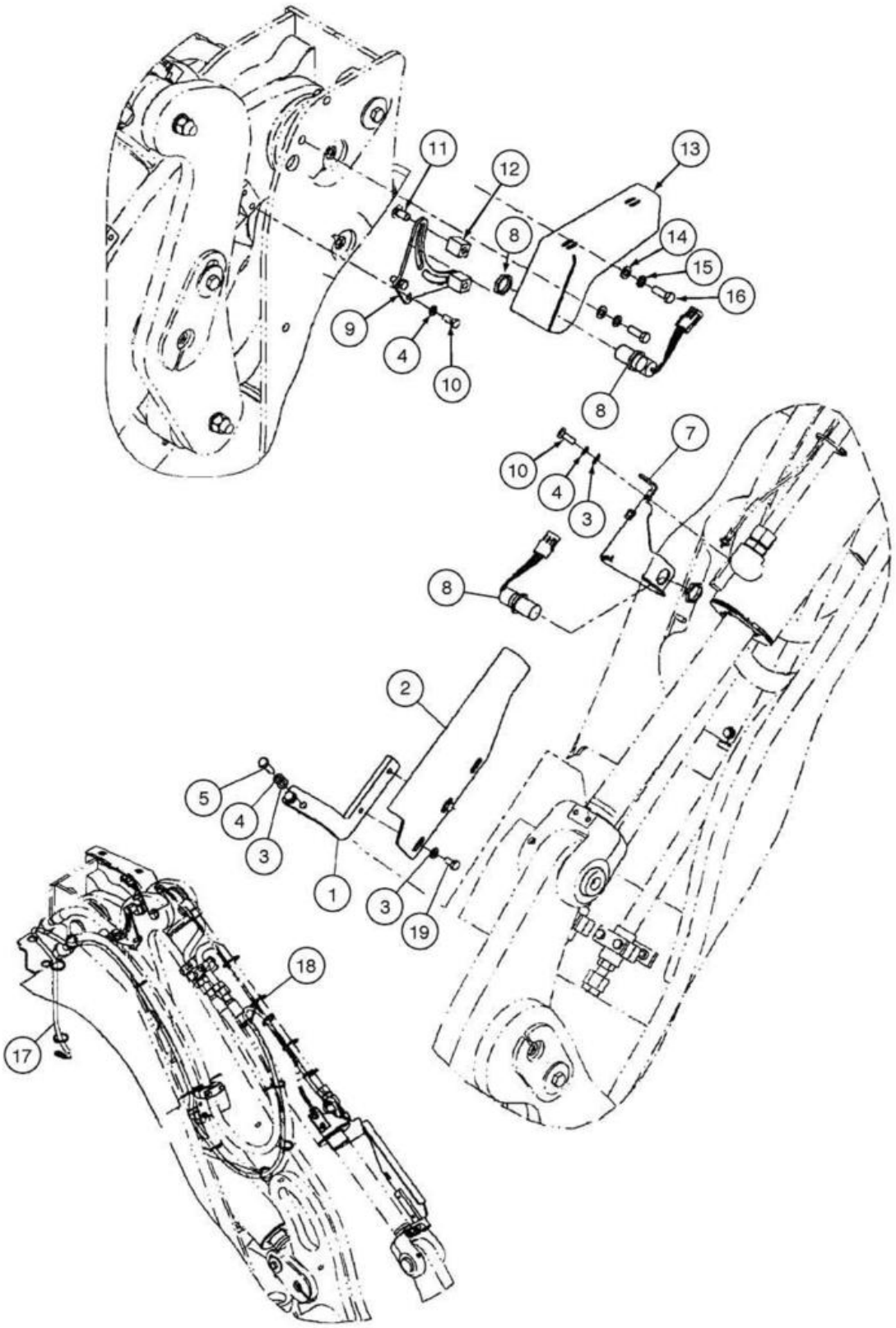
11
12
13
8
14
15
16
9
4
10
8
10
4
3
7
8
2
5
4
3
1
3
19
18
17

ITEM REF.	PEÇA Nº PART Nº PIEZA Nº	QTD. QTY. CANT.	DESCRIÇÃO (Português)	DESCRIPTION (English)	DESCRIPCIÓN (Español)
1	87304560	1	SUPORTE Retorno a Escavação	BRACKET Return To Dig	SOPORTE Retorno a Excavación
2	87324778	1	SUPORTE Retorno a Escavação	BRACKET Return To Dig	SOPORTE Retorno a Excavación
3	895-11010	6	ARRUELA	WASHER	ARANDELA
4	892-11010	6	ARRUELA pressão	WASHER lock	ARANDELA cierre
5	627-10035	4	PARAFUSO	BOLT	PERNO
7	87310689	1	SUPORTE Proteção Interruptor	BRACKET Switch Guard	SOPORTE Protección Interruptor
8	1546498C1	2	INTERRUPTOR Proximidade	SWITCH Proximity	INTERRUPTOR Proximidad
9	379149A2	1	PLACA	PLATE	PLACA
10	627-10025	4	PARAFUSO	BOLT	PERNO
11	811-12025	2	PARAFUSO Arredondado	BOLT Carriage	TORNILLO Redondeado
12	87437102	2	BLOCO Sensor Proximidade	BLOCK Proximity Switch	BLOQUE Sensor Proximidad
13	87430084	1	TAMPA Interruptor Proximidade	COVER Proximity Switch	TAPA Interruptor Proximidad
14	896-11012	2	ARRUELA	WASHER	ARANDELA
15	892-11012	2	ARRUELA pressão	WASHER lock	ARANDELA cierre
16	627-12035	2	PARAFUSO	BOLT	PERNO
17	396585A1	1	CHICOTE Retorno a Escav. (XT)	HARNESS Return to Dig (XT)	HAZ. ELECTRICO Retorno a Excav. (XT)
18	L18331	12	CINTA	STRAP	PRECINTA
19	627-10020	2	PARAFUSO	BOLT	PERNO

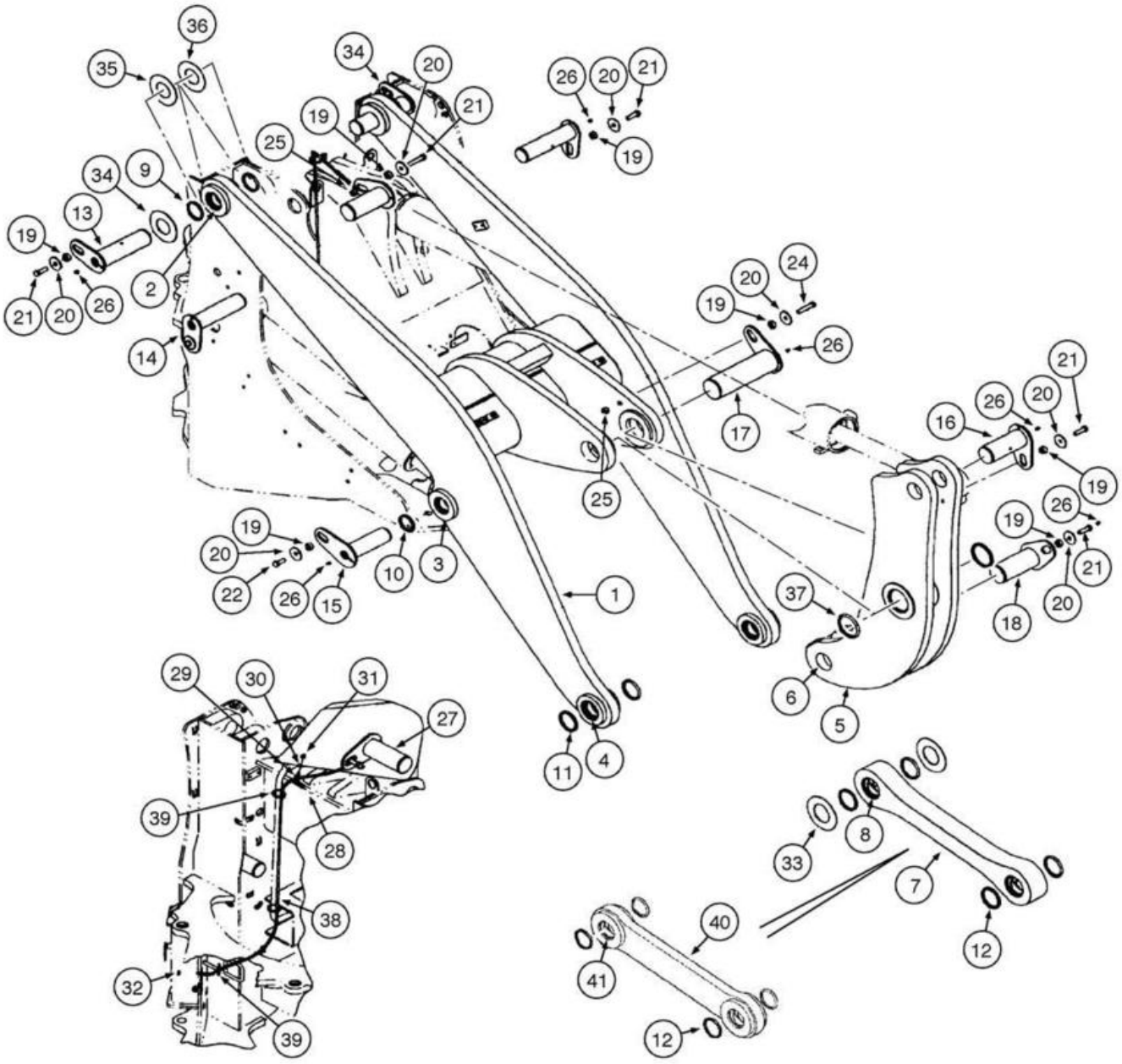
36
35
34
20
21
26
20
21
19
25
19
34
9
13
19
21
20
26
2
14
24
20
19
26
17
25
16
26
20
21
19
19
26
20
22
26
15
10
3
1
37
18
20
21
6
5
29
30
31
27
11
4
39
28
38
32
39
33
8
7
12
40
41
12

ITEM REF.	PEÇA Nº PART Nº PIEZA Nº	QTD. QTY. CANT.	DESCRIÇÃO (Português)	DESCRIPTION (English)	DESCRIPCIÓN (Español)
1	87342584	1	BRAÇO Levantamento (Z-bar)	ARM Lift (Z-bar)	BRAZO Levantamiento (Z-bar)
2	87613430	2	BUCHA Articulação Descarga	BUSHING Dump Link	BUJE Articulación Descargar
3	87613444	2	BUCHA Articulação Descarga	BUSHING Dump Link	BUJE Articulación Descargar
4	87613433	2	BUCHA Braço Levantamento	BUSHING Lift Arm	BUJE Brazo Levantamiento
5	8602400	1	BRAÇO Articulado	ARM Bellcrank	BRAZO Articulado
6	87613436	2	BUCHA Braço Articulado	BUSHING Bellcrank	BUJE Brazo Articulado
7	434975A1	1	ARTICULAÇÃO Desgarregar (se usado)	LINK Dump (if used)	ARTICULACIÓN Descargar (si utilizado)
8	87613434	2	BUCHA Articulação Descarga	BUSHING Dump Link	BUJE Articulación Descargar
9	D95148	4	RASPADOR (76.2mm)	WIPER (76.2mm)	RASPADOR (76.2mm)
10	D95147	4	RASPADOR (69.8mm)	WIPER (69.8mm)	RASPADOR (69.8mm)
11	365523A1	4	JUNTA Haste (82.5mm)	GASKET Rod (82.5mm)	JUNTA Vástago (82.5mm)
12	S92653	4	RASPADOR (88.9mm)	WIPER (88.9mm)	RASPADOR (88.9mm)
13	435593A1	2	PINO Braço Levantam	PIN Lift Arm (Tan)	PERNO Brazo Levantam (Canela)
14	443136A1	2	PINO Braço Levantam	PIN Lift Arm (Tan)	PERNO Brazo Levantam (Canela)
15	437168A1	2	PINO Braço Levantam	PIN Lift Arm (Tan)	PERNO Brazo Levantam (Canela)
16	437295A1	2	PINO Articulação Descarregar	PIN Dump Link (Tan)	PERNO Articulación Descargar (Canela)
17	8602405	1	PINO Braço Articulado	PIN Bellcrank (Tan)	PERNO Brazo Articulado (Canela)
18	442158A1	1	PINO Articulação Descarregar	PIN Dump Link (Tan)	PERNO Articulación Descargar (Canela)
19	L125100	10	ESPAÇADOR	SPACER	ESPACIADOR
20	496-81025	10	ARRUELA	WASHER	ARANDELA
21	627-16050	6	PARAFUSO	BOLT	PERNO
22	627-16040	2	PARAFUSO	BOLT	PERNO
23	827-16090	1	PARAFUSO	BOLT	PERNO
24	827-16080	1	PARAFUSO	BOLT	PERNO
25	832-10416	2	PORCA trava	NUT lock	TUERCA traba
26	219-1	9	NIPLE Lubrificação	NIPPLE Lubrication	NIPLE Lubricación
27	328082A1	1	COTOVELO (1/8PT)	ELBOW (1/8PT)	CODO (1/8PT)
28	896-15012	1	ARRUELA	WASHER	ARANDELA
29	515-2495	1	ABRAÇADEIRA	CLAMP	ABRAZADERA
30	895-11010	1	ARRUELA	WASHER	ARANDELA
31	832-10410	1	PORCA trava	NUT lock	TUERCA traba
32	F53473	1	PORCA (1/8PT)	NUT (1/8PT)	TUERCA (1/8PT)
33	442157A1	2	ARRUELA (90.3ID;2.5)	WASHER (90.3ID;2.5)	ARANDELA (90.3ID;2.5)
34	375518A1		ARRUELA (77.6ID;3.5)	WASHER (77.6ID;3.5)	ARANDELA (77.6ID;3.5)
35	L127108		ARRUELA	WASHER	ARANDELA
36	441822A1		ARRUELA (77.6ID;1.6)	WASHER (77.6ID;1.6)	ARANDELA (77.6ID;1.6)
37	S108245	2	JUNTA (ID101,6)	GASKET (ID101,6)	JUNTA (ID101,6)
38	318012A1	1	MANGUEIRA (1785mm)	HOSE (1785mm)	MANGUERA (1785mm)
39	L18331	3	CINTA	STRAP	PRECINTA
40	87575774	1	ARTICULAÇÃO Descarga	LINK Dump	ARTICULACIÓN Descargar
41	87613434	2	BUCHA Articulação Descarga	BUSHING Dump Link	BUJE Articulación Descargar

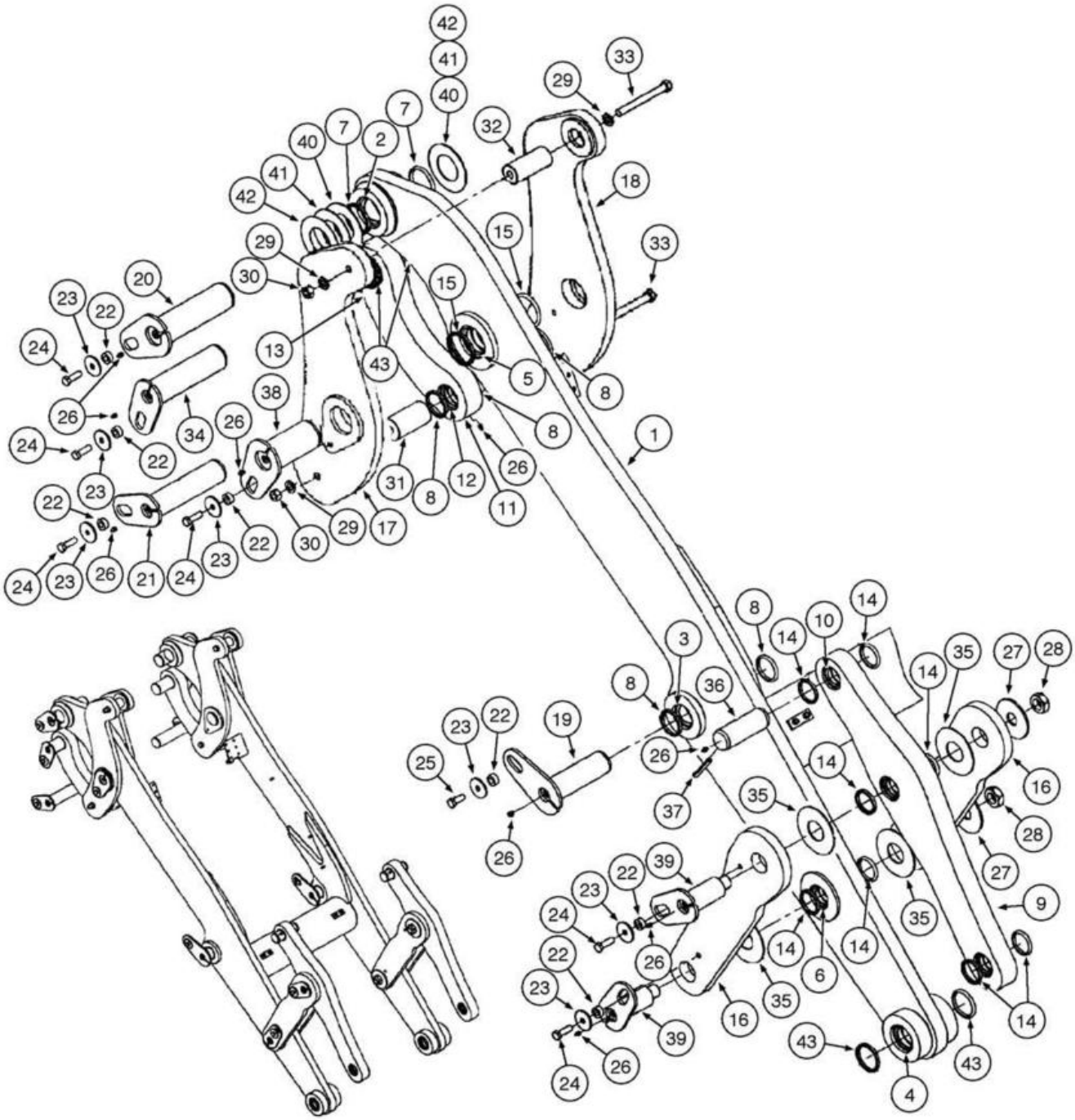
42
41
40
7
2
32
29
33
18
15
20
23
22
24
26
34
38
13
43
5
8
1
31
12
11
17
21
25
19
3
36
37
10
14
35
27
28
16
9
6
39
4

ITEM REF.	PEÇA Nº PART Nº PIEZA Nº	QTD. QTY. CANT.	DESCRIÇÃO (Português)	DESCRIPTION (English)	DESCRIPCIÓN (Español)
1	87342845	1	BRAÇO Levantamento (XT)	ARM Lift (XT)	BRAZO Levantamiento (XT)
2	87613447	2	BUCHA Braço Levantamento	BUSHING Lift Arm	BUJE Brazo Levantamiento
3	87348306	2	BUCHA Articulação Descarga	BUSHING Dump Link	BUJE Articulación Descargar
4	87613445	4	BUCHA Braço Levantamento	BUSHING Lift Arm	BUJE Brazo Levantamiento
5	87613446	2	BUCHA Braço Articulado	BUSHING Bellcrank	BUJE Brazo Articulado
6	87613428	2	BUCHA Articulação Ancoragem	BUSHING Anchor Link	BUJE Articulación Anclaje
7	365523A1	4	JUNTA Haste (82.5mm)	GASKET Rod (82.5mm)	JUNTA Vástago (82.5mm)
8	D95147	8	RASPADOR (69.8mm)	WIPER (69.8mm)	RASPADOR (69.8mm)
9	87433782	2	ARTICULAÇÃO Descarga	LINK Dump	ARTICULACIÓN Descargar
10	87613428	3	BUCHA Articulação Ancoragem	BUSHING Anchor Link	BUJE Articulación Anclaje
11	87453639	2	ARTICULAÇÃO Ancoragem	LINK Anchor	ARTICULACIÓN Anclaje
12	87613435	1	BUCHA Articulação Ancoragem	BUSHING Anchor Link	BUJE Articulación Anclaje
13	87613431	1	BUCHA Braço Levantamento	BUSHING Lift Arm	BUJE Brazo Levantamiento
14	D95146	16	RASPADOR (63.5mm)	WIPER (63.5mm)	RASPADOR (63.5mm)
15	S92653	4	RASPADOR (88.9mm)	WIPER (88.9mm)	RASPADOR (88.9mm)
16	87433778	4	ARTICULAÇÃO Guia	LINK Guide	ARTICULACIÓN Guía
17	87342853	2	BRAÇO Articulado LD	LINK Bellcrank RH	BRAZO Articulado Der.
18	87342849	2	BRAÇO Articulado LE	LINK Bellcrank LH	BRAZO Articulado Izq.
19	437168A1	2	PINO Braço Levantam	PIN Lift Arm (Tan)	PERNO Brazo Levantam (Canela)
20	87437072	2	PINO Braço Levantam	PIN Lift Arm (Tan)	PERNO Brazo Levantam (Canela)
21	443136A1	2	PINO Braço Levantam	PIN Lift Arm (Tan)	PERNO Brazo Levantam (Canela)
22	L125100	14	ESPAÇADOR	SPACER	ESPACIADOR
23	496-81025	14	ARRUELA	WASHER	ARANDELA
24	627-16050	12	PARAFUSO	BOLT	PERNO
25	627-16040	2	PARAFUSO	BOLT	PERNO
26	219-1	18	NIPLE Lubrificação	NIPPLE Lubrication	NIPLE Lubricación
27	117025A1	4	ARRUELA	WASHER	ARANDELA
28	131-53	4	PORCA trava	NUT lock	TUERCA traba
29	896-11020	8	ARRUELA	WASHER	ARANDELA
30	829-1420	4	PORCA	NUT	TUERCA
31	8500311	2	PINO Braço Articul Ancoragem	PIN Bellcranck Anchor	PERNO Brazo Articul Anclaje
32	368775A1	2	PINO Braço Articulado Cilindro	PIN Bellcrank Cylinder	PERNO Brazo Articulado Cilindro
33	827-20190	4	PARAFUSO	BOLT	TORNILLO
34	435593A1	2	PINO Braço Levantam	PIN Lift Arm (Tan)	PERNO Brazo Levantam (Canela)
35	116893A1	8	ARRUELA	WASHER	ARANDELA
36	87437183	2	PINO Cilindro Inclinação	PIN Tilt Cylinder	PASADOR Cilindro Inclinación
37	38-33264	2	PINO Elástico	PIN Elastic	PERNO Elástico
38	87437159	2	PINO Braço Articulado	PIN Bellcrank	PERNO Brazo Articulado
39	87437223	4	PINO Articulação Guia	PIN Guide Link	PERNO Articulación Guía
40	L118834		ARRUELA (77.6ID;3.5)	WASHER (77.6ID;3.5)	ARANDELA (77.6ID;3.5)
41	441824A1		ARRUELA (83.9ID;2.5)	WASHER (83.9ID;2.5)	ARANDELA (83.9ID;2.5)
42	441823A1		ARRUELA (83.9ID;1.6)	WASHER (83.9ID;1.6)	ARANDELA (83.9ID;1.6)
43	D95148	8	RASPADOR (76.2mm)	WIPER (76.2mm)	RASPADOR (76.2mm)

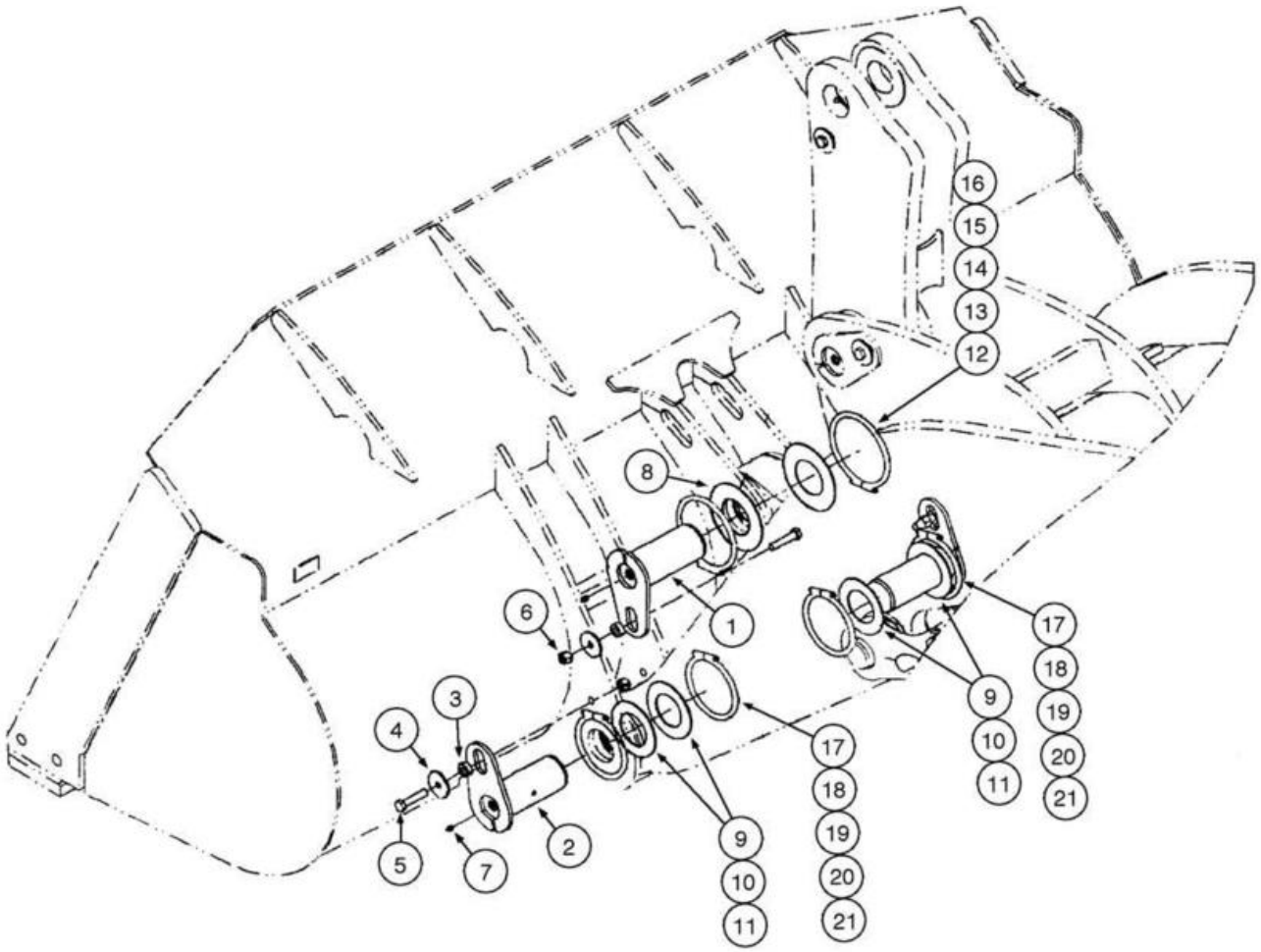
16
15
14
13
12
8
6
1
17
18
19
20
21
9
10
11
4
3
5
7
2
17
18
19
20
21
9
10
11

ITEM REF.	PEÇA Nº PART Nº PIEZA Nº	QTD. QTY. CANT.	DESCRIÇÃO (Português)	DESCRIPTION (English)	DESCRIPCIÓN (Español)
1	442158A1	1	PINO Caçamba (Bege)	PIN Bucket (Tan)	PASADOR Cu chara (Canela)
2	437295A1	2	PINO Braço Levantam (Bege)	PIN Lift Arm (Tan)	PERNO Brazo Levantam (Canela)
3	L125100	3	ESPAÇADOR	SPACER	ESPACIADOR
4	496-81025	3	ARRUELA	WASHER	ARANDELA
5	827-16075	3	PARAFUSO	BOLT	PERNO
6	832-10416	3	PORCA trava (M16x75)	NUT lock (M16x75)	TUERCA traba (M16x75)
7	219-1	3	NIPLE Lubrificação	NIPPLE Lubrication	NIPLE Lubricación
8	87642053	2	ARRUELA	WASHER	ARANDELA
9	87373120		CALÇO (83.9ID;3.5) (UQN)	SHIM (83.9ID;3.5) (UAR)	CALZO (83.9ID;3.5) (UCN)
10	87373119		CALÇO (83.9ID;2.5) (UQN)	SHIM (83.9ID;2.5) (UAR)	CALZO (83.9ID;2.5) (UCN)
11	87373118		CALÇO (83.9ID;1.6) (UQN)	SHIM (83.9ID;1.6) (UAR)	CALZO (83.9ID;1.6) (UCN)
12	87309174	2	ANEL-O (167mm)	O-RING (167mm)	ANILLO-O (167mm)
13	87309184	1	ANEL-O Partido (167mm)	O-RING Split (167mm)	ANILLO-O Partido (167mm)
14	814-6080	1	PARAFUSO	BOLT	PERNO
15	895-11006	1	ARRUELA	WASHER	ARANDELA
16	832-10406	1	PORCA	NUT	TUERCA
17	87362492	4	ANEL-O (140mm)	O-RING (140mm)	ANILLO-O (140mm)
18	87362494	1	ANEL-O Partido (140mm)	O-RING Split (140mm)	ANILLO-O Partido (140mm)
19	814-6080	1	PARAFUSO	BOLT	PERNO
20	895-11006	1	ARRUELA	WASHER	ARANDELA
21	832-10406	1	PORCA	NUT	TUERCA

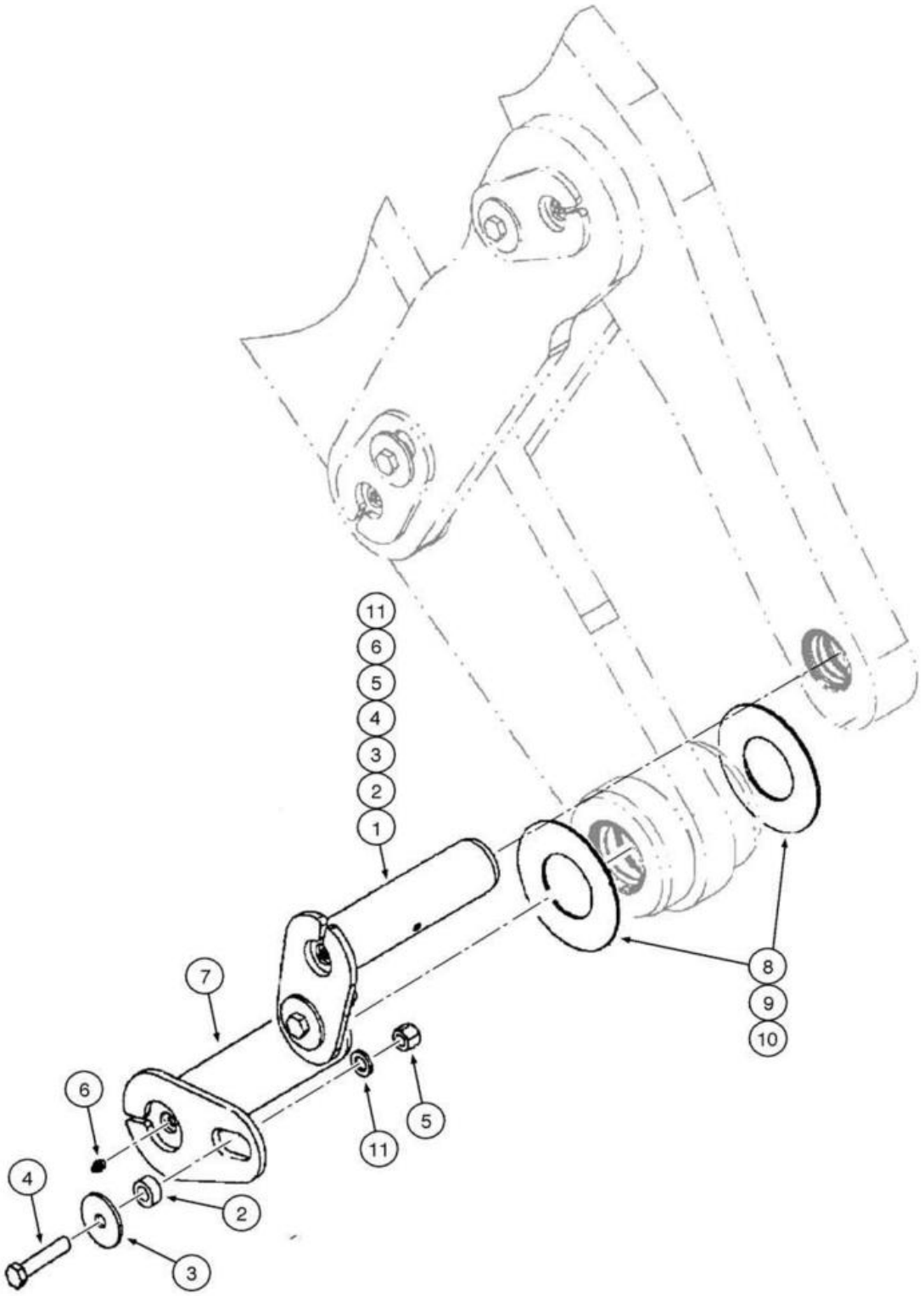
11
6
5
4
3
2
1
7
8
9
10
6
5
11
4
2
3

ITEM REF.	PEÇA Nº PART Nº PIEZA Nº	QTD. QTY. CANT.	DESCRIÇÃO (Português)	DESCRIPTION (English)	DESCRIPCIÓN (Español)
1	87437353	2	PINO Braço Levantam	PIN Lift Arm	PERNO Brazo Levantam
2	L125100	4	ESPAÇADOR Braço Levantamento	SPACER Lift Arm	ESPACIADOR Brazo Levantamiento
3	496-81025	4	ARRUELA	WASHER	ARANDELA
4	827-16080	4	PARAFUSO	BOLT	PERNO
5	832-10416	4	PORCA trava	NUT lock	TUERCA traba
6	219-1	4	NIPLE Lubrificação	NIPPLE Lubrication	NIPLE Lubricación
7	87437274	2	PINO Braço Levantam	PIN Lift Arm	PERNO Brazo Levantam
8	375518A1		ARRUELA (3,5mm)	WASHER (3,5mm)	ARANDELA (3,5mm)
9	L127108		ARRUELA	WASHER	ARANDELA
10	441822A1		ARRUELA (1,6mm)	WASHER (1,6mm)	ARANDELA (1,6mm)
11	896-11016	4	ARRUELA	WASHER	ARANDELA

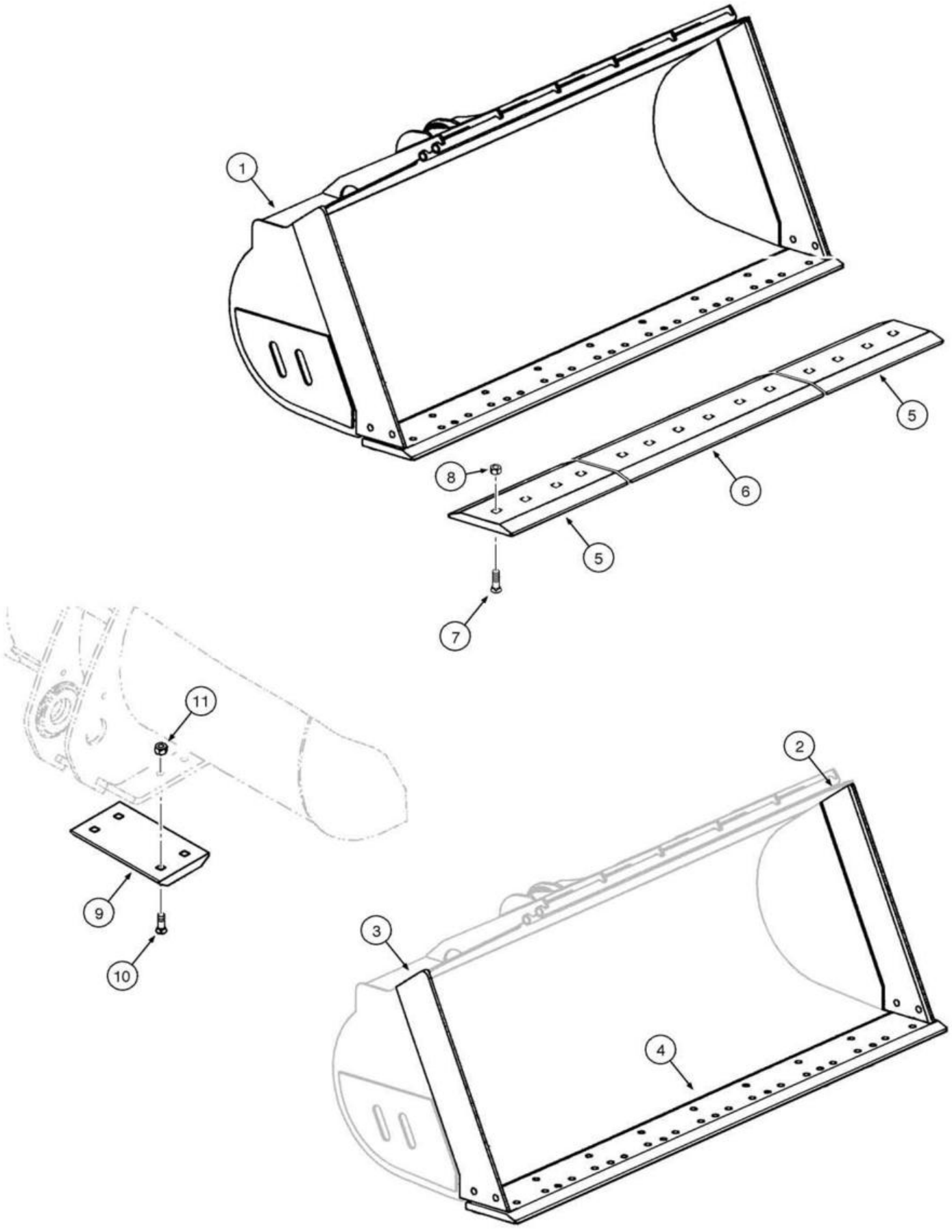
1
5
8
6
5
7
11
2
9
3
10
4

ITEM REF.	PEÇA Nº PART Nº PIEZA Nº	QTD. QTY. CANT.	DESCRIÇÃO (Português)	DESCRIPTION (English)	DESCRIPCIÓN (Español)
	87617944	1	CAÇAMBA Conj. (1,9m3) (2,5YD) (Z-bar)	BUCKET Assy. (1,9m3) (2,5YD) (Z-bar)	CUCHARA Conj. (1,9m3) (2,5YD) (Z-bar)
1	87611860	1	CAÇAMBA	BUCKET	CUCHARA
2	87620368	1	LÂMINA LATERAL LE	EDGE LH SIDE	LÁMINA LATERAL Izq.
3	87620152	1	LÂMINA LATERAL LD	EDGE RH SIDE	LÁMINA LATERAL Der.
4	436293A1	1	LÂMINA	EDGE	LÁMINA
5	8500178	2	LÂMINA Cortante Externa	EDGE Cutting Outer	LÁMINA Cortante Externa
6	8500177	1	LÂMINA Cortante Central	EDGE Cutting Center	LÁMINA Cortante Central
7	87607618	14	PARAFUSO	SCREW	TORNILLO
8	329-1016	14	PORCA	NUT	TUERCA
9	8500180	2	PLACA Deslizamento Inf	PLATE Skid Bottom	PLACA Deslizamiento Inf
10	420-21236	8	PARAFUSO	SCREW	TORNILLO
11	425-1612	8	PORCA	NUT	TUERCA
	87362783	1	CAÇAMBA Conj. (2,3m3) (3,0YD) (Z-bar)	BUCKET Assy. (2,3m3) (3,0YD) (Z-bar)	CUCHARA Conj. (2,3m3) (3,0YD) (Z-bar)
1	87534032	1	CAÇAMBA	BUCKET	CUCHARA
2	8500334	1	LÂMINA LATERAL LE	EDGE LH SIDE	LÁMINA LATERAL Izq.
3	8500331	1	LÂMINA LATERAL LD	EDGE RH SIDE	LÁMINA LATERAL Der.
4	436293A1	1	LÂMINA	EDGE	LÁMINA
5	8500178	2	LÂMINA Cortante Externa	EDGE Cutting Outer	LÁMINA Cortante Externa
6	8500177	1	LÂMINA Cortante Central	EDGE Cutting Center	LÁMINA Cortante Central
7	87607618	14	PARAFUSO	SCREW	TORNILLO
8	329-1016	14	PORCA	NUT	TUERCA
9	8500180	2	PLACA Deslizamento Inf	PLATE Skid Bottom	PLACA Deslizamiento Inf
10	420-21236	8	PARAFUSO	SCREW	TORNILLO
11	425-1612	8	PORCA	NUT	TUERCA
	87362802	1	CAÇAMBA Conj. (2,5m3) (3,25YD) (Z-bar)	BUCKET Assy. (2,5m3) (3,25YD) (Z-bar)	CUCHARA Conj. (2,5m3) (3,25YD) (Z-bar)
1	87534036	1	CAÇAMBA	BUCKET	CUCHARA
2	436307A1	1	LÂMINA LATERAL LE	EDGE LH SIDE	LÁMINA LATERAL Izq.
3	436306A1	1	LÂMINA LATERAL LD	EDGE RH SIDE	LÁMINA LATERAL Der.
4	436293A1	1	LÂMINA	EDGE	LÁMINA
5	8500178	2	LÂMINA Cortante Externa	EDGE Cutting Outer	LÁMINA Cortante Externa
6	8500177	1	LÂMINA Cortante Central	EDGE Cutting Center	LÁMINA Cortante Central
7	87607618	14	PARAFUSO	SCREW	TORNILLO
8	329-1016	14	PORCA	NUT	TUERCA
9	8500180	2	PLACA Deslizamento Inf	PLATE Skid Bottom	PLACA Deslizamiento Inf
10	420-21236	8	PARAFUSO	SCREW	TORNILLO
11	425-1612	8	PORCA	NUT	TUERCA
	87362814	1	CAÇAMBA Conj. (2,7m3) (3,5YD) (Z-bar)	BUCKET Assy. (2,7m3) (3,5YD) (Z-bar)	CUCHARA Conj. (2,7m3) (3,5YD) (Z-bar)
1	87534040	1	CAÇAMBA	BUCKET	CUCHARA
2	8500434	1	LÂMINA LATERAL LE	EDGE LH SIDE	LÁMINA LATERAL Izq.
3	8500431	1	LÂMINA LATERAL LD	EDGE RH SIDE	LÁMINA LATERAL Der.
4	436293A1	1	LÂMINA	EDGE	LÁMINA
5	8500178	2	LÂMINA Cortante Externa	EDGE Cutting Outer	LÁMINA Cortante Externa
6	8500177	1	LÂMINA Cortante Central	EDGE Cutting Center	LÁMINA Cortante Central
7	87607618	14	PARAFUSO	SCREW	TORNILLO
8	329-1016	14	PORCA	NUT	TUERCA
9	8500180	2	PLACA Deslizamento Inf	PLATE Skid Bottom	PLACA Deslizamiento Inf
10	420-21236	8	PARAFUSO	SCREW	TORNILLO
11	425-1612	8	PORCA	NUT	TUERCA

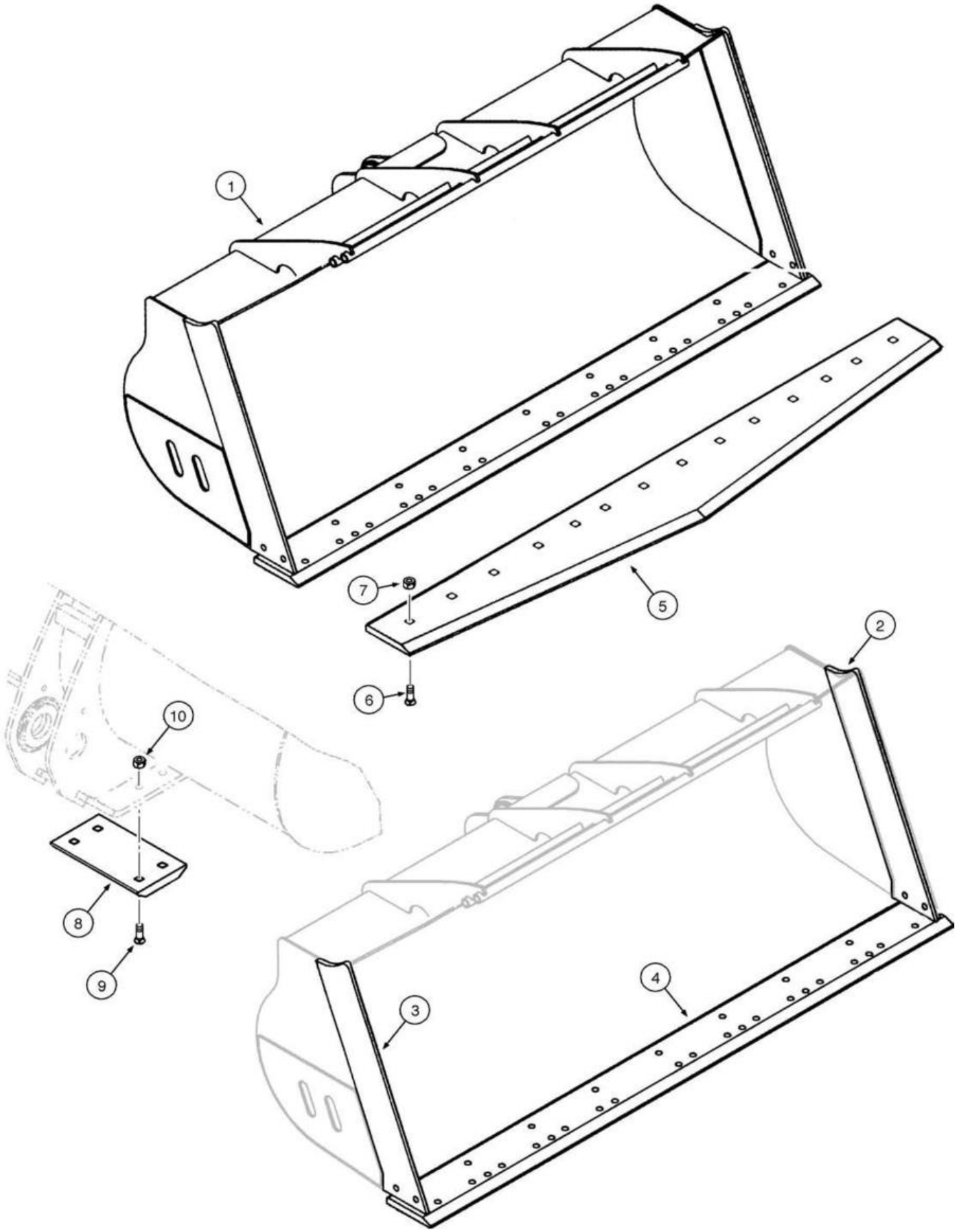
1
2
3
4
5
6
7
8
9
10

ITEM REF.	PEÇA Nº PART Nº PIEZA Nº	QTD. QTY. CANT.	DESCRIÇÃO (Português)	DESCRIPTION (English)	DESCRIPCIÓN (Español)
	87612060	1	CAÇAMBA Conj. (1,9m3) (2,5YD) (Z-bar)	BUCKET Assy. (1,9m3) (2,5YD) (Z-bar)	CUCHARA Conj. (1,9m3) (2,5YD) (Z-bar)
1	87611860	1	CAÇAMBA	BUCKET	CUCHARA
2	87620308	1	LÂMINA LATERAL LE	EDGE LH SIDE	LÁMINA LATERAL Izq.
3	87620152	1	LÂMINA LATERAL LD	EDGE RH SIDE	LÁMINA LATERAL Der.
4	436293A1	1	LÂMINA	EDGE	LÁMINA
5	87615418	1	LÂMINA TRIANGULAR Cortante	EDGE TRIANGULAR Cutting	LÁMINA TRIANGULAR Cortante
6	87604618	16	PARAFUSO	SCREW	TORNILLO
7	429-1016	16	PORCA	NUT	TUERCA
8	8500180	2	PLACA Deslizamento Inf	PLATE Skid Bottom	PLACA Deslizamiento Inf
9	420-21236	8	PARAFUSO	SCREW	TORNILLO
10	425-1612	8	PORCA	NUT	TUERCA

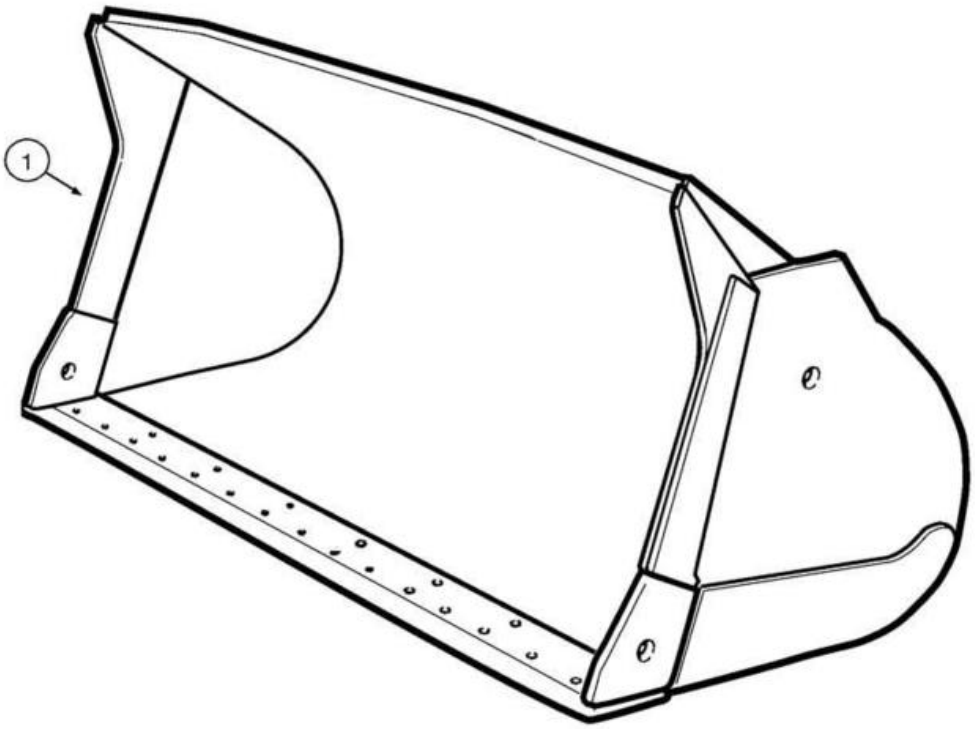
1

ITEM REF.	PEÇA Nº PART Nº PIEZA Nº	QTD. QTY. CANT.	DESCRIÇÃO (Português)	DESCRIPTION (English)	DESCRIPCIÓN (Español)
1	87306410	1	CAÇAMBA Conj. (2,4m3) (XT)	BUCKET Assy. (2,4m3) (XT)	CUCHARA Conj. (2,4m3) (XT)

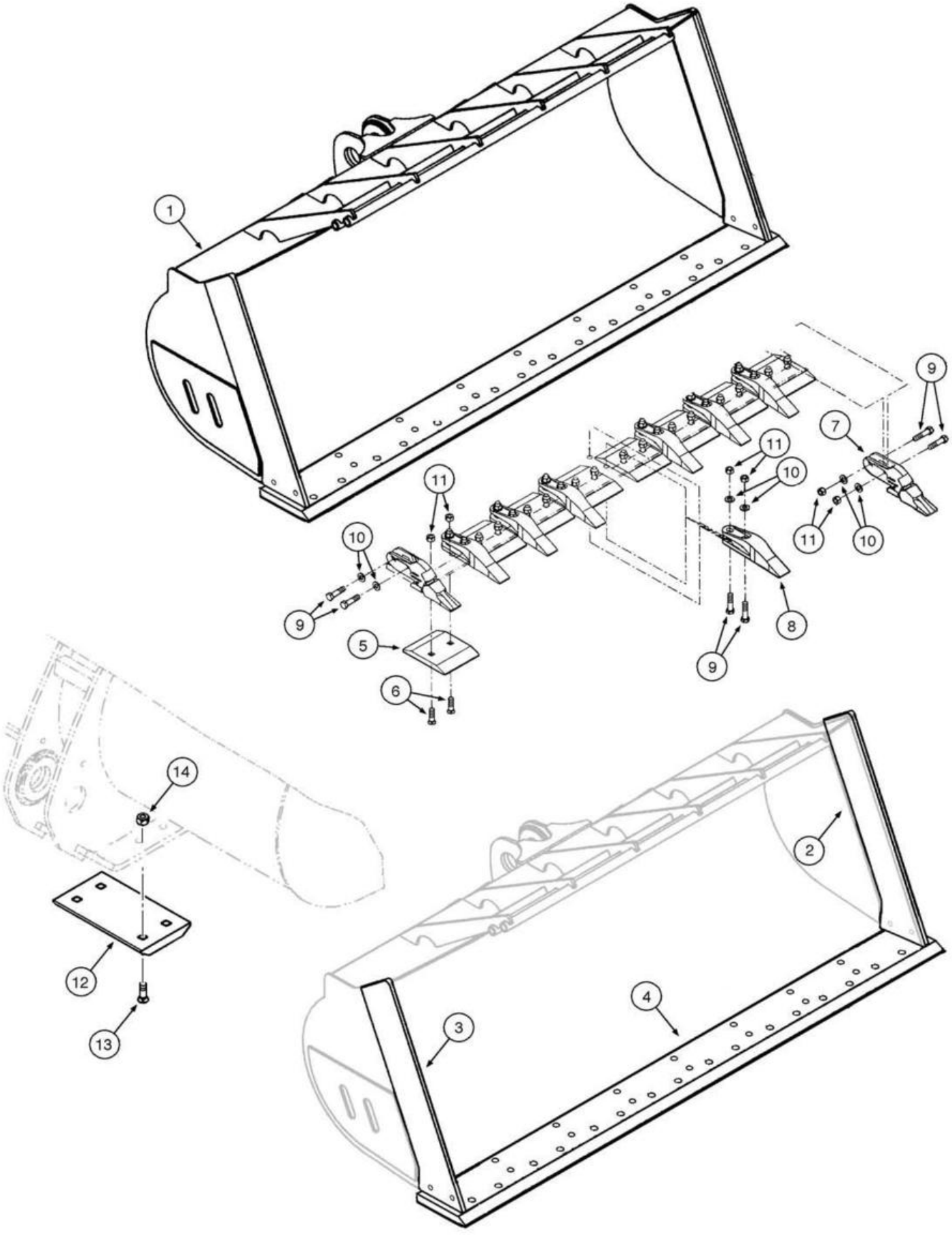
1
9
7
11
10
11
10
10
9
5
6
9
8
11
10
14
12
13
2
4
3

ITEM REF.	PEÇA Nº PART Nº PIEZA Nº	QTD. QTY. CANT.	DESCRIÇÃO (Português)	DESCRIPTION (English)	DESCRIPCIÓN (Español)
	87612055	1	CAÇAMBA Conj. (1,9m3) (2.5YD) (Z-bar)	BUCKET Assy. (1,9m3) (2.5YD) (Z-bar)	CUCHARA Conj. (1,9m3) (2.5YD) (Z-bar)
1	87611860	1	CAÇAMBA	BUCKET	CUCHARA
2	87620308	1	LÂMINA LATERAL LE	EDGE LH SIDE	LÁMINA LATERAL Izq.
3	87620152	1	LÂMINA LATERAL LD	EDGE RH SIDE	LÁMINA LATERAL Der.
4	436293A1	1	LÂMINA	EDGE	LÁMINA
5	8500182	8	LÂMINA	EDGE	LÁMINA
6	87607618	16	PARAFUSO	BOLT	TORNILLO
7	8501200	2	DENTES Laterais	TOOTH Corner	DIENTES Laterales
8	254813A1	7	DENTES Centrais	TEETH Center	DIENTES Centrales
9	326-1665	18	PARAFUSO	SCREW	TORNILLO
10	496-21106	18	ARRUELA	WASHER	ARANDELA
11	429-1016	34	PORCA	NUT	TUERCA
12	8500180	2	PLACA Deslizamento Inf	PLATE Skid Bottom	PLACA Deslizamiento Inf
13	420-21236	8	PARAFUSO	SCREW	TORNILLO
14	425-1612	8	PORCA	NUT	TUERCA
	87360946	1	CAÇAMBA Conj. (2,3m3) (3.0YD) (Z-bar)	BUCKET Assy. (2,3m3) (3.0YD) (Z-bar)	CUCHARA Conj. (2,3m3) (3.0YD) (Z-bar)
1	87534032	1	CAÇAMBA	BUCKET	CUCHARA
2	8500334	1	LÂMINA LATERAL LE	EDGE LH SIDE	LÁMINA LATERAL Izq.
3	8500331	1	LÂMINA LATERAL LD	EDGE RH SIDE	LÁMINA LATERAL Der.
4	436293A1	1	LÂMINA	EDGE	LÁMINA
5	8500182	8	LÂMINA	EDGE	LÁMINA
6	87607618	16	PARAFUSO	BOLT	TORNILLO
7	8501200	2	DENTES Laterais	TOOTH Corner	DIENTES Laterales
8	254813A1	7	DENTES Centrais	TEETH Center	DIENTES Centrales
9	326-1665	18	PARAFUSO	SCREW	TORNILLO
10	496-21106	18	ARRUELA	WASHER	ARANDELA
11	429-1016	34	PORCA	NUT	TUERCA
12	8500180	2	PLACA Deslizamento Inf	PLATE Skid Bottom	PLACA Deslizamiento Inf
13	420-21236	8	PARAFUSO	SCREW	TORNILLO
14	425-1612	8	PORCA	NUT	TUERCA
	87362801	1	CAÇAMBA Conj. (2,5m3) (3.25YD) (Z-bar)	BUCKET Assy. (2,5m3) (3.25YD) (Z-bar)	CUCHARA Conj. (2,5m3) (3.25YD) (Z-bar)
1	87534036	1	CAÇAMBA	BUCKET	CUCHARA
2	436307A1	1	LÂMINA LATERAL LE	EDGE LH SIDE	LÁMINA LATERAL Izq.
3	436306A1	1	LÂMINA LATERAL LD	EDGE RH SIDE	LÁMINA LATERAL Der.
4	436293A1	1	LÂMINA	EDGE	LÁMINA
5	8500182	8	LÂMINA	EDGE	LÁMINA
6	87607618	16	PARAFUSO	BOLT	TORNILLO
7	8501200	2	DENTES Laterais	TOOTH Corner	DIENTES Laterales
8	254813A1	7	DENTES Centrais	TEETH Center	DIENTES Centrales
9	326-1665	18	PARAFUSO	SCREW	TORNILLO
10	496-21106	18	ARRUELA	WASHER	ARANDELA
11	429-1016	34	PORCA	NUT	TUERCA
12	8500180	2	PLACA Deslizamento Inf	PLATE Skid Bottom	PLACA Deslizamiento Inf
13	420-21236	8	PARAFUSO	SCREW	TORNILLO
14	425-1612	8	PORCA	NUT	TUERCA

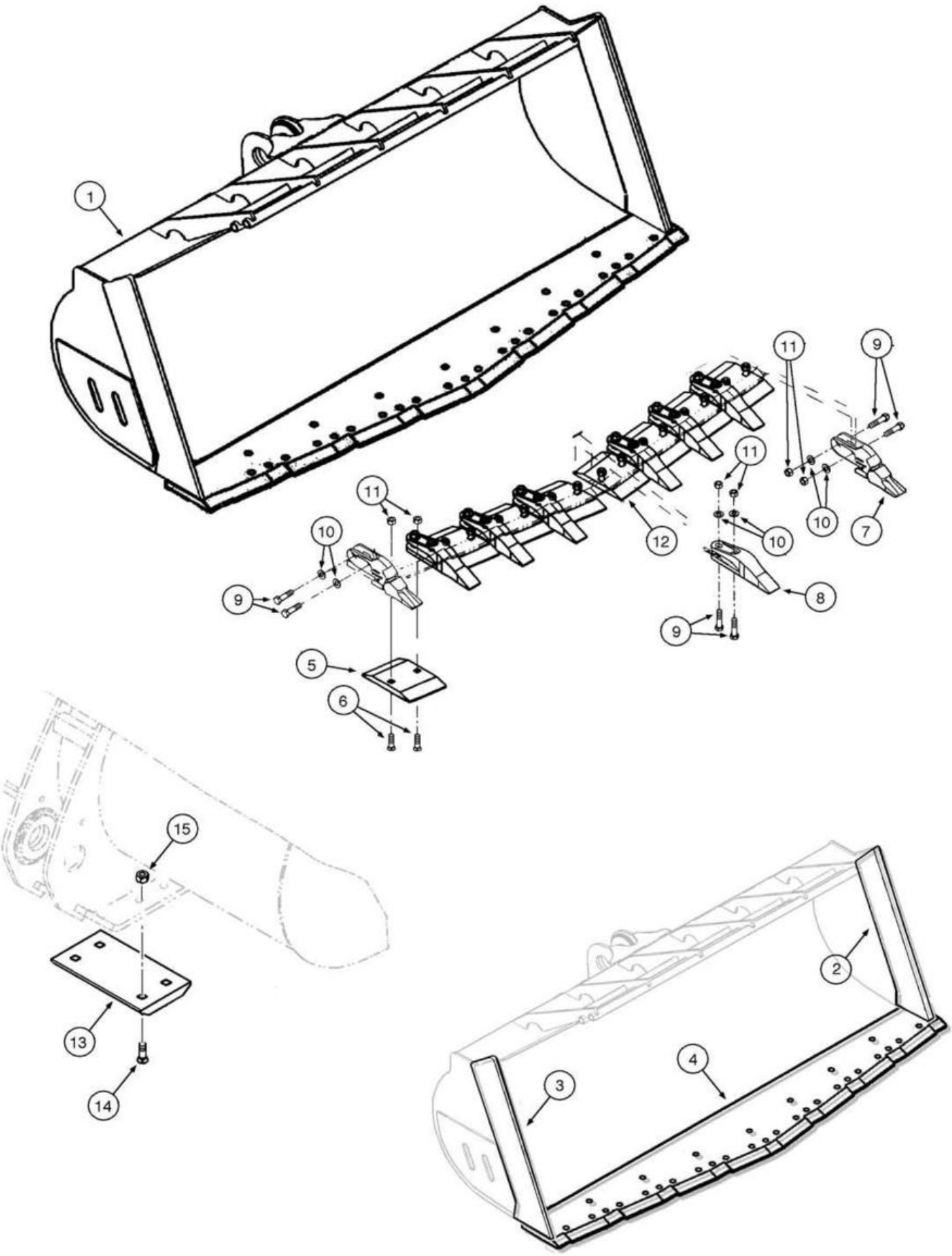
1
11
9
11
10
12
10
7
11
10
9
8
9
5
6
15
13
14
2
4
3

ITEM REF.	PEÇA Nº PART Nº PIEZA Nº	QTD. QTY. CANT.	DESCRIÇÃO (Português)	DESCRIPTION (English)	DESCRIPCIÓN (Español)
	87570606	1	CAÇAMBA Conj. (1,9m3) (2.5YD) (Z-bar)	BUCKET Assy. (1,9m3) (2.5YD) (Z-bar)	CUCHARA Conj. (1,9m3) (2.5YD) (Z-bar)
1	87563651	1	CAÇAMBA	BUCKET	CUCHARA
2	87563669	1	LÂMINA LATERAL LE	EDGE LH SIDE	LÁMINA LATERAL Izq.
3	87563656	1	LÂMINA LATERAL LD	EDGE RH SIDE	LÁMINA LATERAL Der.
4	87563674	1	LÂMINA	EDGE	LÁMINA
5	87566681	4	LÂMINA	EDGE	LÁMINA
6	87507618	16	PARAFUSO	SCREW	TORNILLO
7	8501200	2	DENTES Laterais	TOOTH Corner	DIENTES Laterales
8	254813A1	7	DENTES Centrais	TEETH Center	DIENTES Centrales
9	326-1656	18	PARAFUSO	SCREW	TORNILLO
10	496-21106	18	ARRUELA	WASHER	ARANDELA
11	429-1016	34	PORCA	NUT	TUERCA
12	87563653	4	LÂMINA	EDGE	LÁMINA
13	8500180	2	PLACA Deslizamento Inf	PLATE Skid Bottom	PLACA Deslizamiento Inf
14	420-21236	8	PARAFUSO	SCREW	TORNILLO
15	425-1612	8	PORCA	NUT	TUERCA

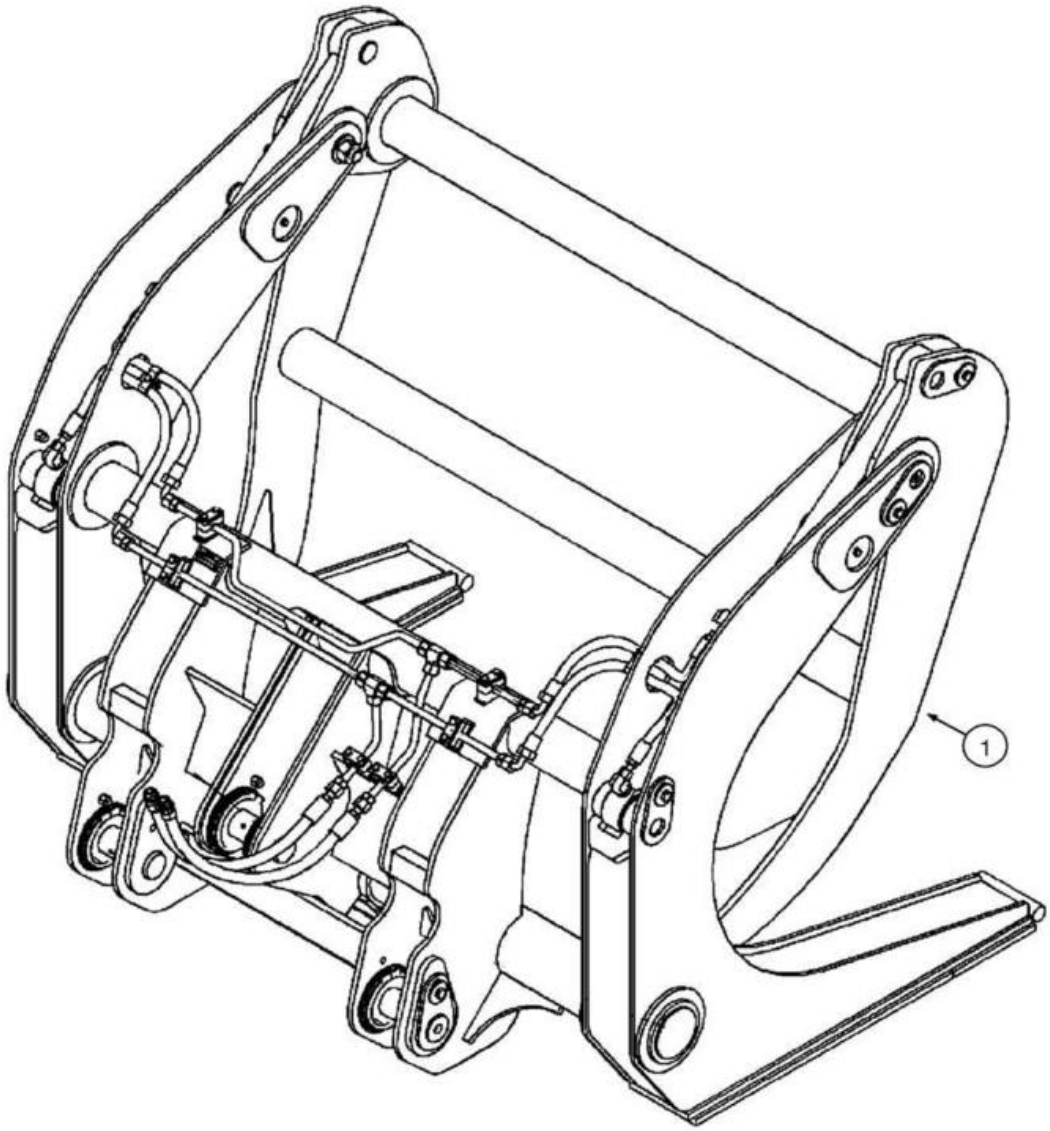
1

ITEM REF.	PEÇA Nº PART Nº PIEZA Nº	QTD. QTY. CANT.	DESCRIÇÃO (Português)	DESCRIPTION (English)	DESCRIPCIÓN (Español)
1	87587564	1	GARFO Conj.	FORK Assy.	TONEDOR Conj.

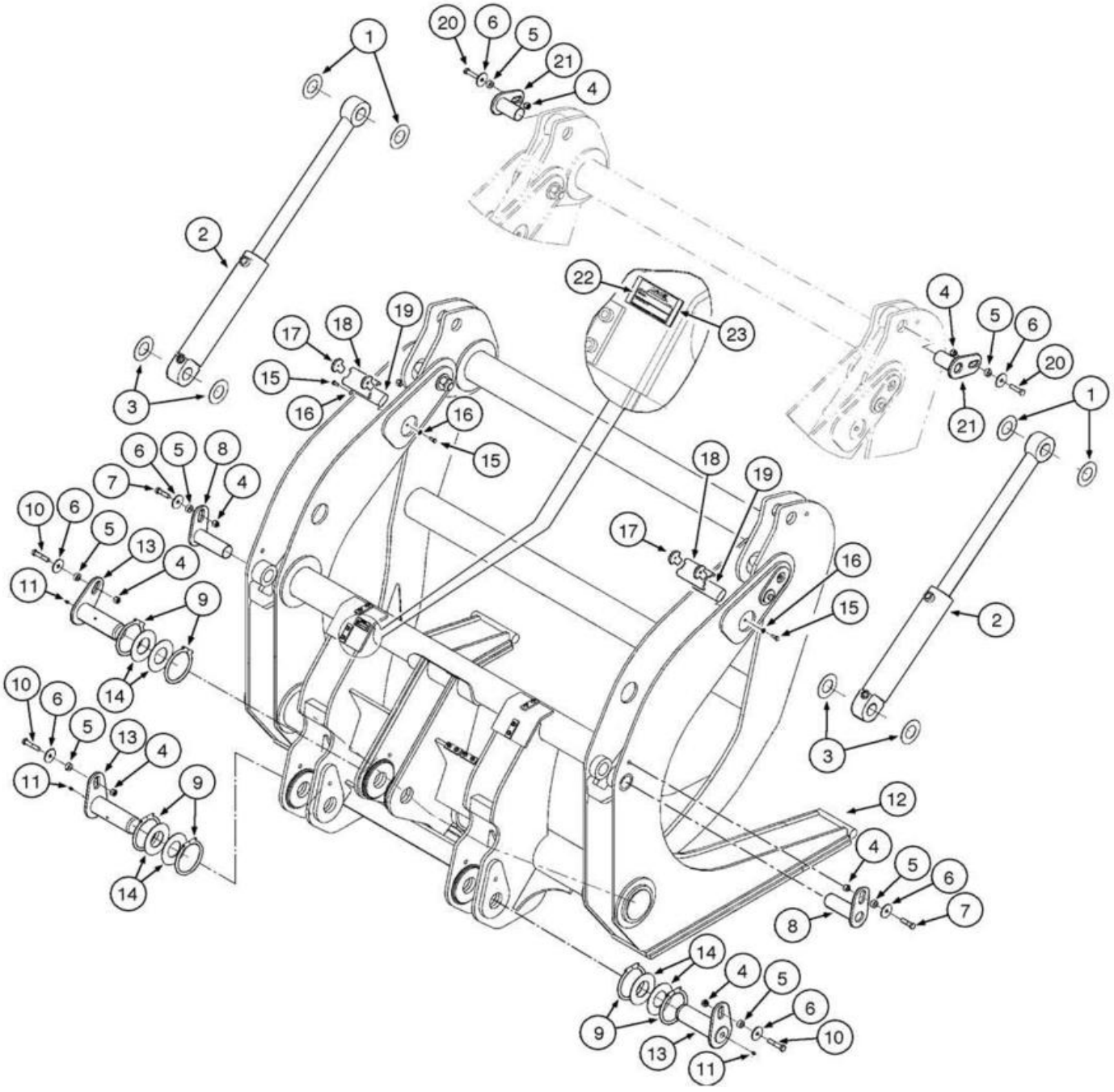
1
20
6
5
21
4
2
22
23
17
18
19
15
16
3
7
8
10
13
11
9
14
12

ITEM REF.	PEÇA Nº PART Nº PIEZA Nº	QTD. QTY. CANT.	DESCRIÇÃO (Português)	DESCRIPTION (English)	DESCRIPCIÓN (Español)
	REF	1	GARFO Conj. **(p.9-24)** **(Nota 1)**	FORK Assy. **(p.9-24)** **(Note 1)**	TONEDOR Conj. **(p.9-24)** **(Nota 1)**
1	87662595	4	ARRUELA	WASHER	ARANDELA
2	87581414	2	CILINDRO	CYLINDER	GATO
3	87662596	4	ARRUELA	WASHER	ARANDELA
4	832-10416	7	PORCA	NUT	TUERCA
5	L125100	7	ESPAÇADOR	SPACER	ESPACIADOR
6	496-81025	7	ARRUELA	WASHER	ARANDELA
7	827-16060	2	PARAFUSO	BOLT	TORNILLO
8	87581415	2	PINO	PIN	PASADOR
9	87362492	6	ANEL-O	O-RING	ANILLO O
10	827-16080	3	PARAFUSO	BOLT	TORNILLO
11	219-1	3	GRAXEIRA	GREASE FITTING	ENGRASADOR
12	87662594	1	GARFO	FORK	TONEDOR
13	L128351	3	PINO	PIN	PASADOR
14	L118835	6	ARRUELA	WASHER	ARANDELA
15	627-10025	4	PARAFUSO	BOLT	TORNILLO
16	895-10010	4	ARRUELA	WASHER	ARANDELA
17	87581425	4	PLACA	PLATE	PLACA
18	87581420	2	PLACA	PLATE	PLACA
19	87581421	2	BLOCO	BLOCK	BLOQUE
20	628-16065	2	PARAFUSO	BOLT	TORNILLO
21	87581416	2	PINO	PIN	PASADOR
22	T41159	1	DECALQUE	DECAL	CALCOMANIA
23	149840A1	1	PLACA	PLATE	PLACA

Nota 1: Inclui os itens da página 6-28
Note 1: Includes items on page 6-28
Nota 1: Incluye los itens de la página 6-26

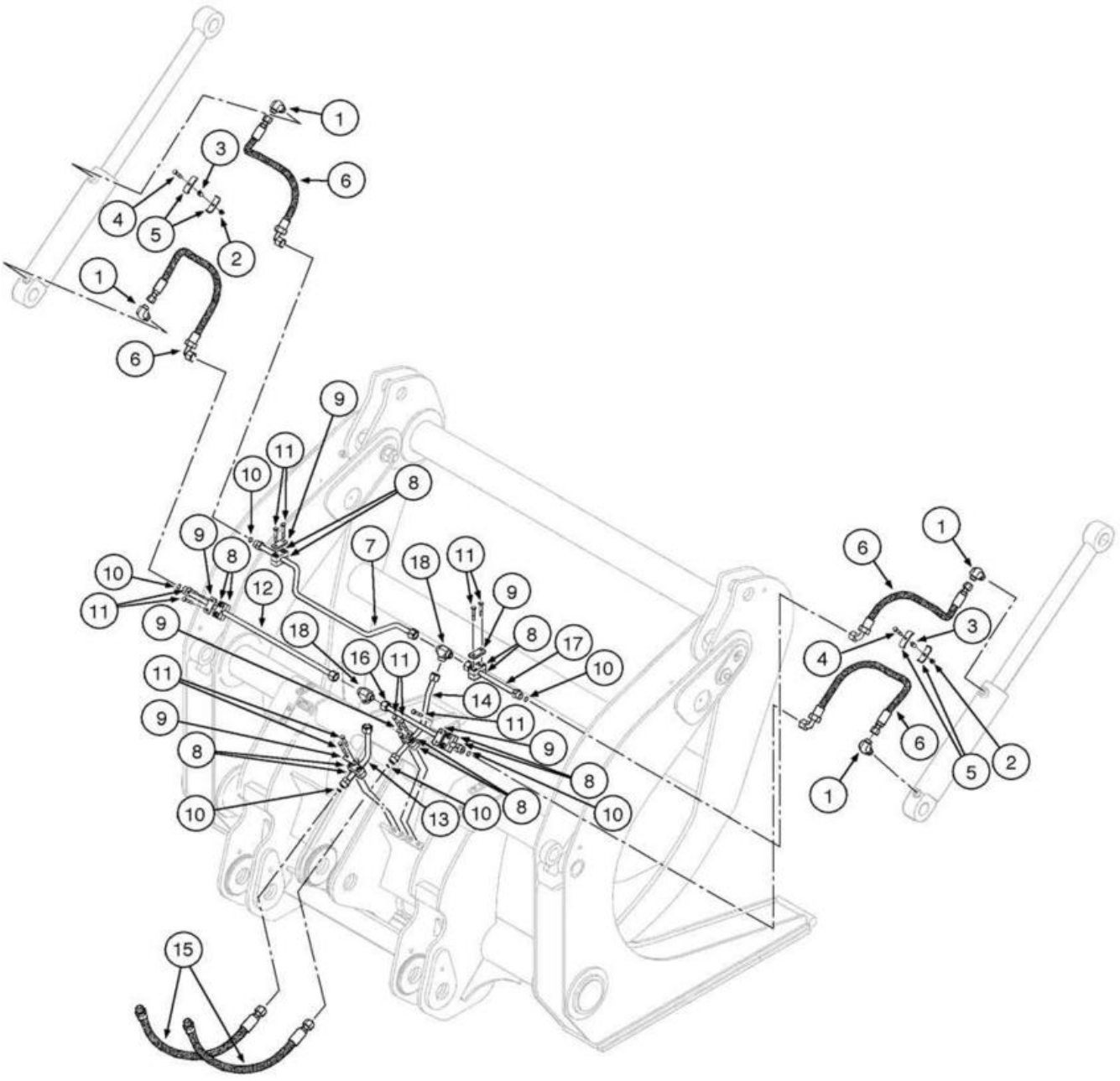
1
3
6
4
5
2
1
6
9
11
10
8
9
8
7
18
11
10
12
9
11
9
18
8
17
16
11
10
14
11
9
11
9
8
8
10
13
10
8
10
15
1
6
3
4
6
5
2
1

ITEM REF.	PEÇA Nº PART Nº PIEZA Nº	QTD. QTY. CANT.	DESCRIÇÃO (Português)	DESCRIPTION (English)	DESCRIPCIÓN (Español)
	REF	1	GARFO Conj. (p.9-24) **(Nota 1)**	FORK Assy. (p.9-24) **(Note 1)**	TONEDOR Conj. (p.9-24) **(Nota 1)**
1	75236506	4	COTOVELO	ELBOW	CODO
2	832-10410	2	PORCA	NUT	TUERCA
3	R46493	2	ESPAÇADOR	SPACER	ESPACIADOR
4	814-10055	2	PARAFUSO	BOLT	TORNILLO
5	D143846	4	ABRAÇADEIRA	CLAMP	ABRAZADERA
6	87662597	4	MANGUEIRA	HOSE	MANGUERA
7	87587566	1	TUBO	TUBE	TUBO
8	379374A1	6	ABRAÇADEIRA	CLAMP	ABRAZADERA
9	367658A1	6	PLACA	PLATE	PLACA
10	238-6018	6	ANEL-O	O-RING	ANILLO O
11	827-10060	12	PARAFUSO	BOLT	TORNILLO
12	87587568	1	TUBO	TUBE	TUBO
13	87588177	1	TUBO	TUBE	TUBO
14	87588175	1	TUBO	TUBE	TUBO
15	87578180	2	MANGUEIRA	HOSE	MANGUERA
16	87588173	1	TUBO	TUBE	TUBO
17	87587570	1	TUBO	TUBE	TUBO
18	701-427	2	CONEXÃO	FITTING	CONEXIÓN

Nota 1: Inclui os itens da página 6-26
Note 1: Includes items on page 6-26
Nota 1: Incluye los itens de la página 6-26

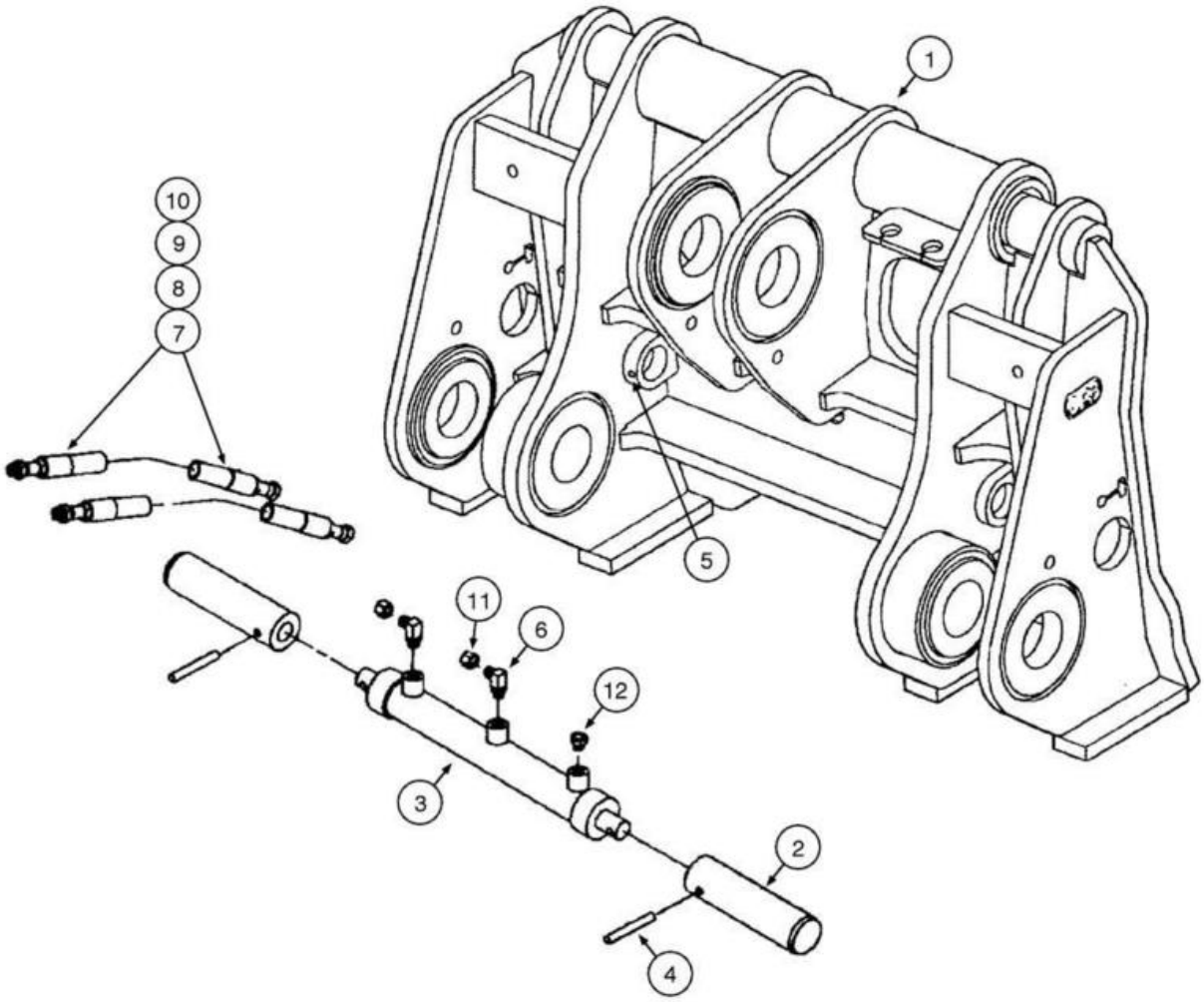
1
10
9
8
7
5
11
6
12
3
2
4

ITEM REF.	PEÇA Nº PART Nº PIEZA Nº	QTD. QTY. CANT.	DESCRIÇÃO (Português)	DESCRIPTION (English)	DESCRIPCIÓN (Español)
	87389856		ENGATE RÁPIDO (Z-bar) (JRB) Conj.	QUICK COMPLING (Z-bar) (JRB) Assy.	ACOPLADOR RÁPIDO (Z-bar) (JRB) Conj.
1	REF	1	ESTRUTURA	STRUCTURE	ESTRUCTURA
2	REF	2	ÊMBOLO	PLUNGER	ÉMBOLO
3	REF	1	CILINDRO	CYLINDER	GATO
4	REF	2	PINO (3/8x1-3/4)	PIN (3/8x1-3/4)	PASADOR (3/8x1-3/4)
5	REF	2	GRAXEIRA	FITTING-grease	ENGRASADOR
6	REF	2	COTOVELO (90º)	ELBOW (90º)	CODO (90º)
7	REF	2	MANGUEIRA Conj.	HOSE Assy.	MANGUERA Conj.
8	REF	1	CONEXÃO	FITTING	CONEXIÓN
9	REF		CONEXÃO	FITTING	CONEXIÓN
10	REF		MANGUEIRA (Z-bar)	HOSE (Z-bar)	MANGUERA (Z-bar)
11	REF	2	CONEXÃO	FITTING	CONEXIÓN
12	REF	1	BUJÃO	PLUG	TAPÓN

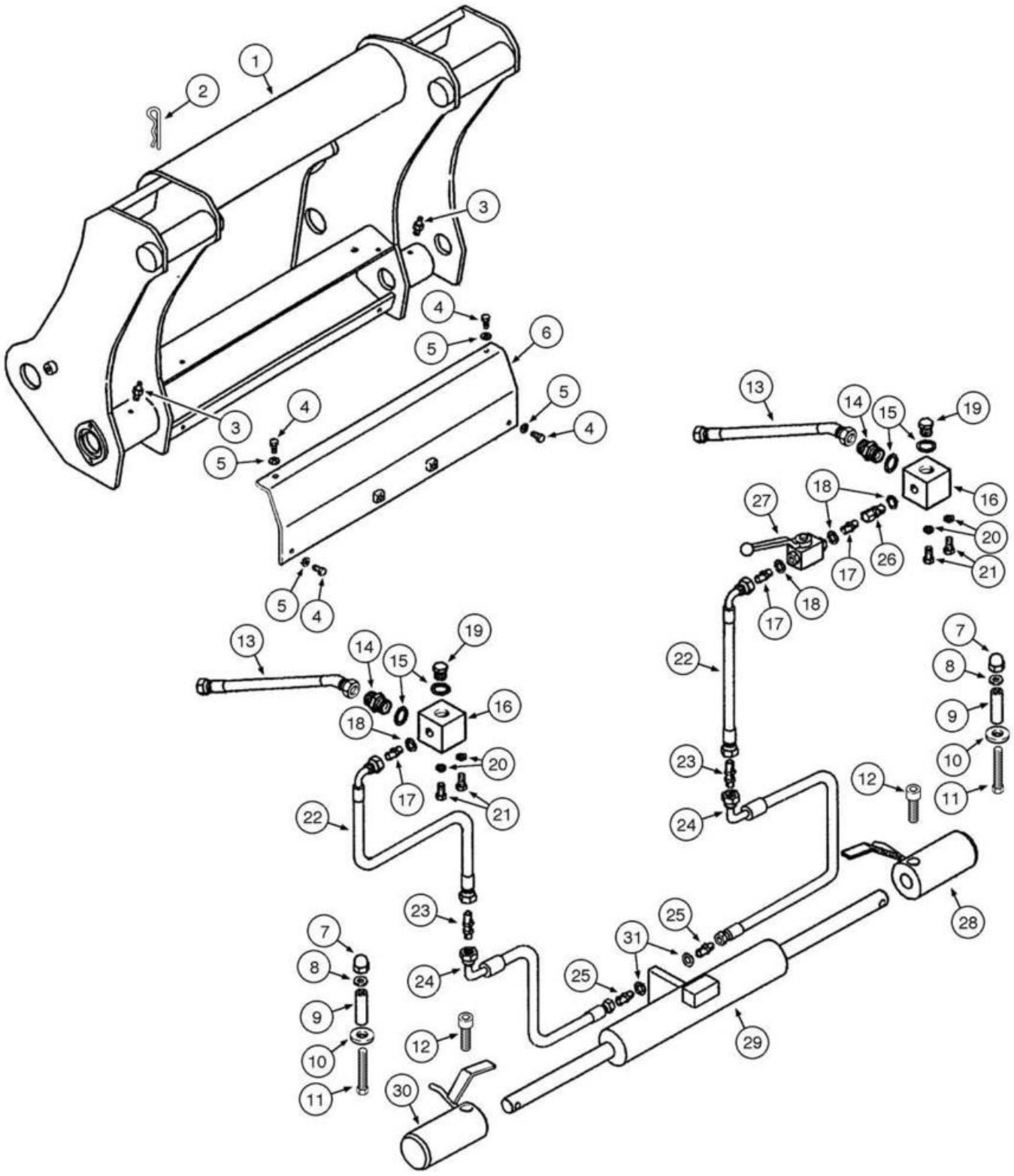
1
2
3
4
5
6
7
8
9
10
11
12
13
14
15
16
17
18
19
20
21
22
23
24
25
26
27
28
29
30
31

ITEM REF.	PEÇA Nº PART Nº PIEZA Nº	QTD. QTY. CANT.	DESCRIÇÃO (Português)	DESCRIPTION (English)	DESCRIPCIÓN (Español)
	87306411	1	ENGATE RÁPIDO (XT) (JRB) Conj.	QUICK COMPLING (XT) (JRB) Assy.	ACOPLADOR RÁPIDO (XT) (JRB) Conj.
1	87309854	1	ESTRUTURA	FRAME	ESTRUTURA
2	76066670	1	CONTRA-PINO	COTTER PIN	PASADOR HENDIDO
3	13407211	2	GRAXEIRA	FITTING-grease	ENGRASADOR
4	10979231	4	PARAFUSO	SCREW	TORNILLO
5	14496631	4	ARRUELA	WASHER	ARANDELA
6	87309855	1	TAMPA	COVER	TAPA
7	87379277	2	PORCA	NUT	TUERCA
8	87379273	2	ARRUELA	WASHER	ARANDELA
9	87379278	3	TUBO	TUBE	TUBO
10	87379272	2	ARRUELA	WASHER	ARANDELA
11	87379271	2	PARAFUSO	SCREW	TORNILLO
12	14420431	2	PARAFUSO	SCREW	TORNILLO
13	87379282	2	MANGUEIRA	HOSE	MANGUERA
14	76052774	2	CONEXÃO	FITTING	CONEXIÓN
15	76095626	2	ANEL Vedação	RING Seal	ANILLO Vedación
16	76052749	2	BLOCO	BLOCK	BLOQUE
17	76052751	3	CONEXÃO	FITTING	CONEXIÓN
18	76095621	4	ANEL Vedação	RING Seal	ANILLO Vedación
19	76052750	2	BUJÃO	PLUG	TAPÓN
20	76066693	4	ARRUELA	WASHER	ARANDELA
21	160434431	4	PARAFUSO	SCREW	TORNILLO
22	87379281	2	MANGUEIRA	HOSE	MANGUERA
23	76052748	2	CONEXÃO	FITTING	CONEXIÓN
24	87379279	2	MANGUEIRA	HOSE	MANGUERA
25	87379280	2	CONEXÃO	FITTING	CONEXIÓN
26	76052755	1	CONEXÃO	FITTING	CONEXIÓN
27	76052752	1	VÁLVULA	COCK	VÁLVULA
28	87309807	1	PINO LE	PIN LH	PASADOR Izq.
29	87309805	1	CILINDRO	CYLINDER	GATO
30	87309806	1	PINO LD	PIN RH	PASADOR Der.
31	87379283	2	ARRUELA	WASHER	ARANDELA

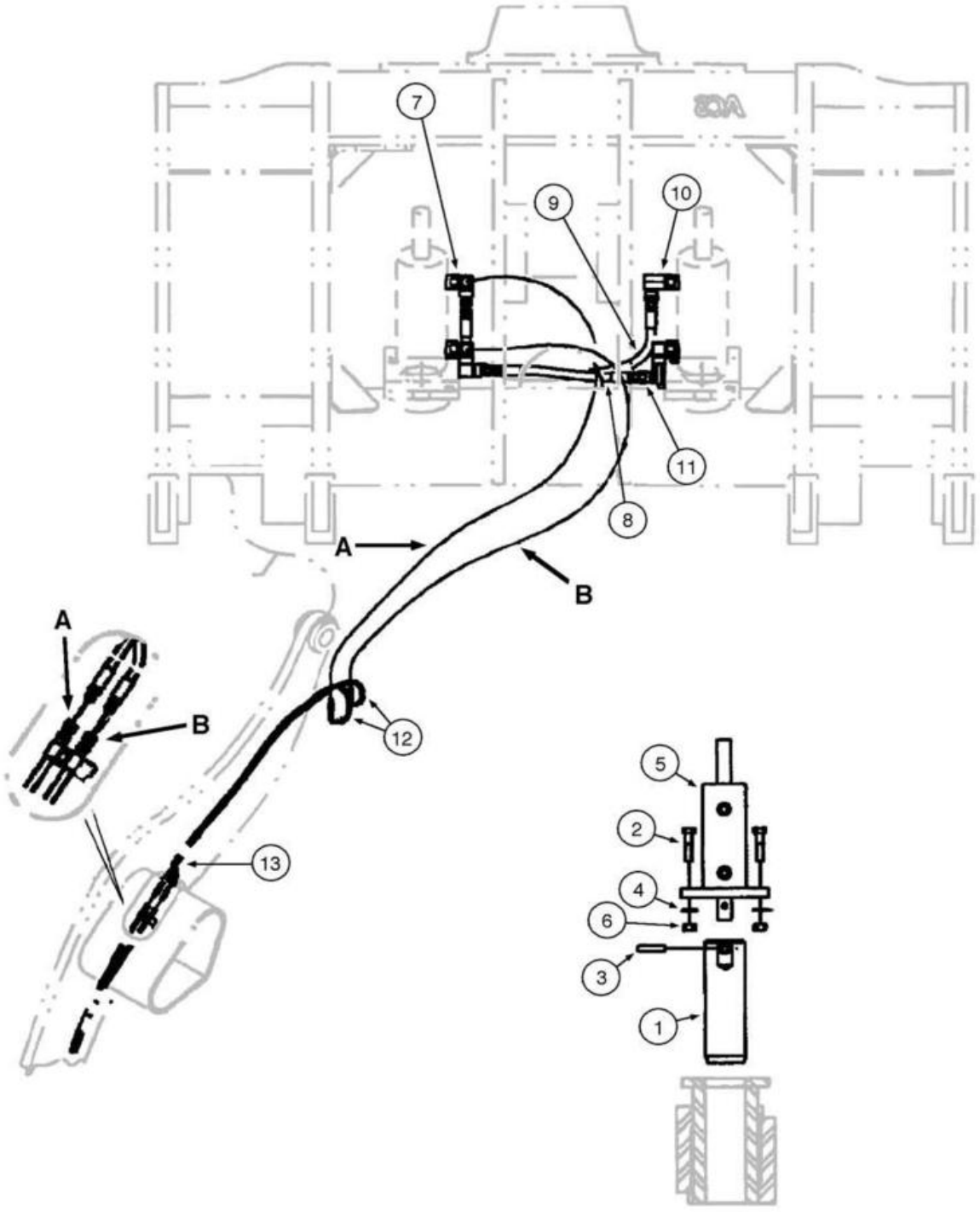
7
9
10
11
8
A
B
A
B
12
13
5
2
4
6
3
1

ITEM REF.	PEÇA Nº PART Nº PIEZA Nº	QTD. QTY. CANT.	DESCRIÇÃO (Português)	DESCRIPTION (English)	DESCRIPCIÓN (Español)
	8500679	1	ENGATE RÁPIDO (Z-bar) (ACS) Conj.	QUICK COMPLING (Z-bar) (ACS) Assy.	ACOPLADOR RÁPIDO (Z-bar) (ACS) Conj.
1	REF	2	PINO trava	PIN lock	PASADOR traba
2	REF	4	PARAFUSO	BOLT	PERNO
3	REF	2	PINO	PIN	PASADOR
4	REF	4	ARRUELA	WASHER	ARANDELA
5	REF	2	CILINDRO	CYLINDER	GATO
6	REF	4	PORCA	NUT	TUERCA
7	REF	2	CONEXÃO	FITTING	CONEXIÓN
8	REF	1	MANGUEIRA	HOSE	MANGUERA
9	REF	1	MANGUEIRA	HOSE	MANGUERA
10	REF	2	COTOVELO (90º)	ELBOW (90º)	CODO (90º)
11	REF	2	COTOVELO (90º)	ELBOW (90º)	CODO (90º)
12	REF	2	MANGUEIRA	HOSE	MANGUERA

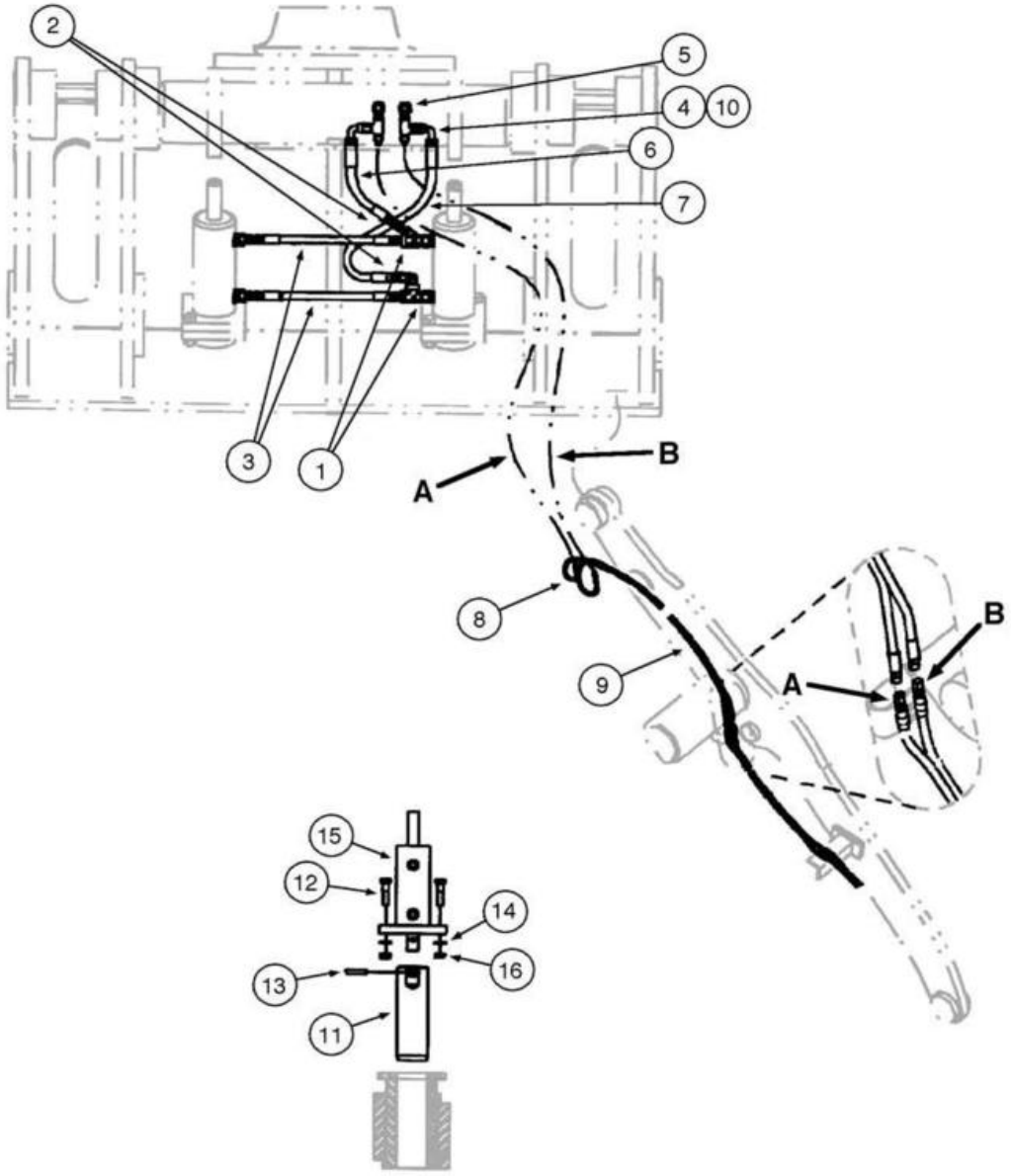
2
5
4
10
6
7
3
1
A
B
8
9
A
B
15
12
14
16
13
11

ITEM REF.	PEÇA Nº PART Nº PIEZA Nº	QTD. QTY. CANT.	DESCRIÇÃO (Português)	DESCRIPTION (English)	DESCRIPCIÓN (Español)
	87441106	1	ENGATE RÁPIDO (XT) (ACS) Conj.	QUICK COMPLING (XT) (ACS) Assy.	ACOPLADOR RÁPIDO (XT) (ACS) Conj.
1	REF	2	CONEXÃO T	TEE	CONECTOR T
2	REF	2	COTOVELO (90º)	ELBOW (90º)	CODO (90º)
3	REF	2	MANGUEIRA	HOSE	MANGUERA
4	REF	2	CONEXÃO T	TEE	CONECTOR T
5	REF	2	TAMPA Conexão	CAP Fitting	TAPA Conexión
6	REF	1	MANGUEIRA	HOSE	MANGUERA
7	REF	1	MANGUEIRA	HOSE	MANGUERA
8	REF	2	MANGUEIRA	HOSE	MANGUERA
9	REF	4	RETENTOR	RETAINER	RETENEDOR
10	REF	2	PORCA	NUT	TUERCA
11	REF	2	PINO trava	PIN lock	PASADOR traba
12	REF	4	PARAFUSO	BOLT	PERNO
13	REF	2	PINO	PIN	PASADOR
14	REF	4	ARRUELA	WASHER	ARANDELA
15	REF	2	CILINDRO	CYLINDER	GATO
16	REF	4	PORCA	NUT	TUERCA

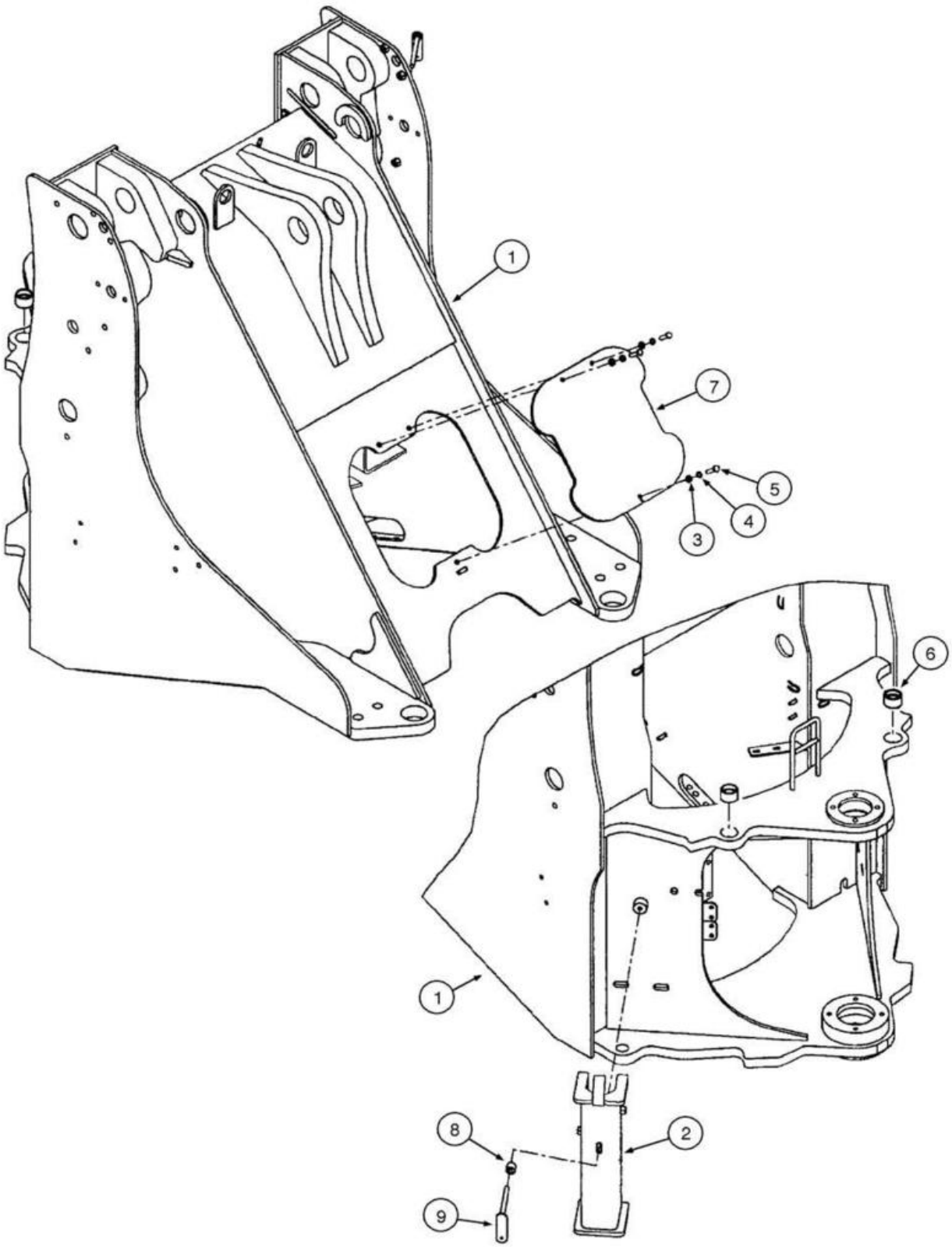
1
7
5
4
3
6
1
8
2
9

ITEM REF.	PEÇA Nº PART Nº PIEZA Nº	QTD. QTY. CANT.	DESCRIÇÃO (Português)	DESCRIPTION (English)	DESCRIPCIÓN (Español)
1	87342650	1	CHASSI Dianteiro (Z-bar)	CHASSIS Front (Z-bar)	BASTIDOR Delantero (Z-bar)
2	87435589	1	SUPORTE Articulação	SUPPORT Linkage	SOPORTE Articulación
3	895-11010	3	ARRUELA (M10x20x2)	WASHER (M10x20x2)	ARANDELA (M10x20x2)
4	892-11010	3	ARRUELA pressão (M10)	WASHER lock (M10)	ARANDELA cierre (M10)
5	827-10040	3	PARAFUSO (M10x40,10.9)	BOLT (M10x40,10.9)	PERNO (M10x40,10.9)
6	8500173	2	BUCHA	BUSHING	BUJE
7	8605898	1	TAMPA Válvula	COVER Valve	TAPA Válvula
8	8500877	1	ESPAÇADOR Bucha	SPACER Bushing	ESPACIADOR Buje
9	8500875	1	MAÇANETA Articulação	HANDLE Linkage	MANIJA Articulación

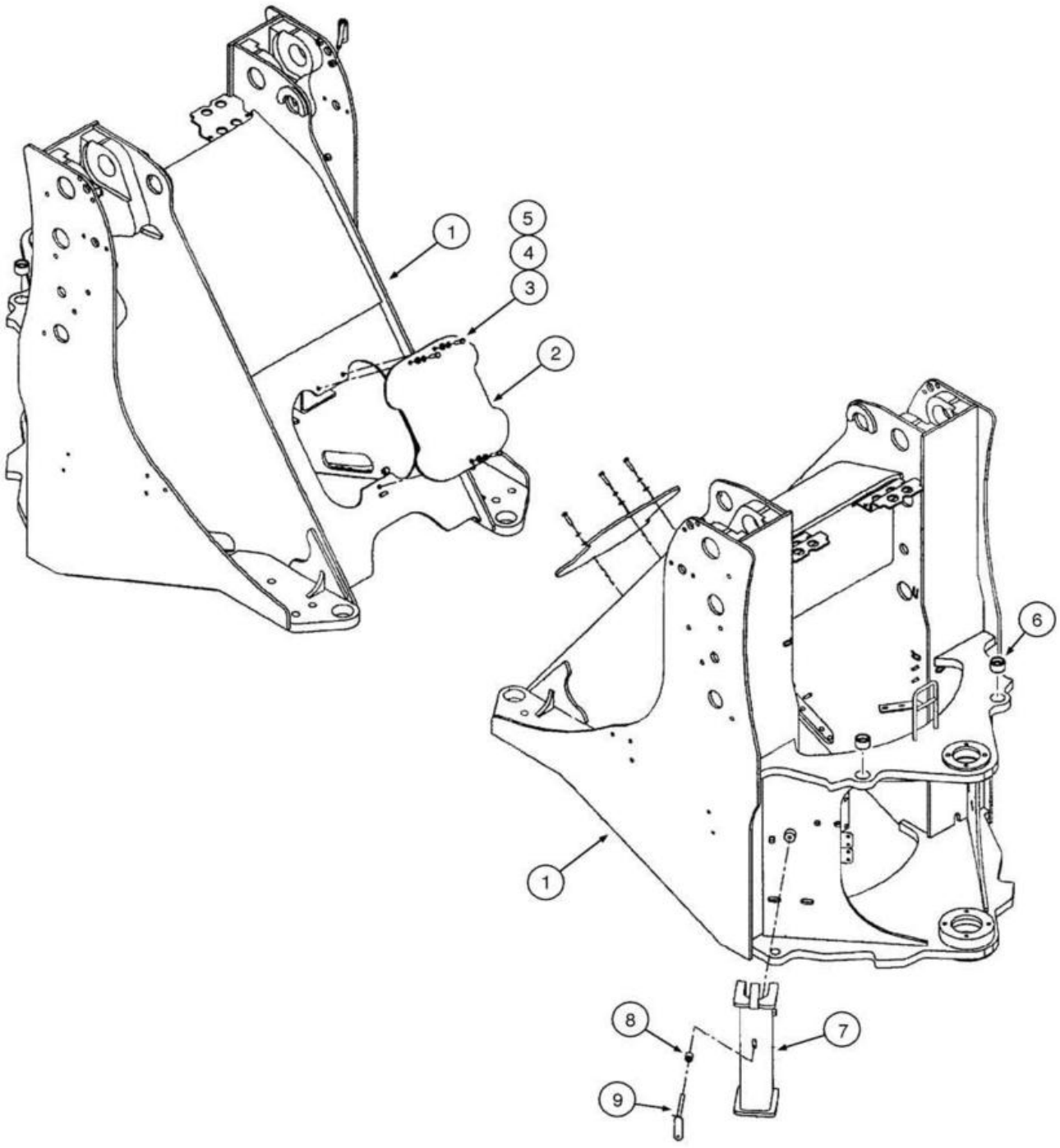
1
5
4
3
2
6
1
8
7
9

ITEM REF.	PEÇA Nº PART Nº PIEZA Nº	QTD. QTY. CANT.	DESCRIÇÃO (Português)	DESCRIPTION (English)	DESCRIPCIÓN (Español)
1	87342901	1	CHASSI Dianteiro (XT)	CHASSIS Front (XT)	BASTIDOR Delantero (XT)
2	8605898	1	TAMPA Válvula	COVER Valve	TAPA Válvula
3	895-11010	3	ARRUELA (M10x20x2)	WASHER (M10x20x2)	ARANDELA (M10x20x2)
4	892-11010	3	ARRUELA pressão (M10)	WASHER lock (M10)	ARANDELA cierre (M10)
5	827-10040	3	PARAFUSO (M10x40,10.9)	BOLT (M10x40,10.9)	PERNO (M10x40,10.9)
6	8500173	2	BUCHA	BUSHING	BUJE
7	87435589	1	SUPORTE Articulação	SUPPORT Linkage	SOPORTE Articulación
8	8500877	1	ESPAÇADOR Bucha	SPACER Bushing	ESPACIADOR Buje
9	8500875	1	MAÇANETA	HANDLE	MANIJA

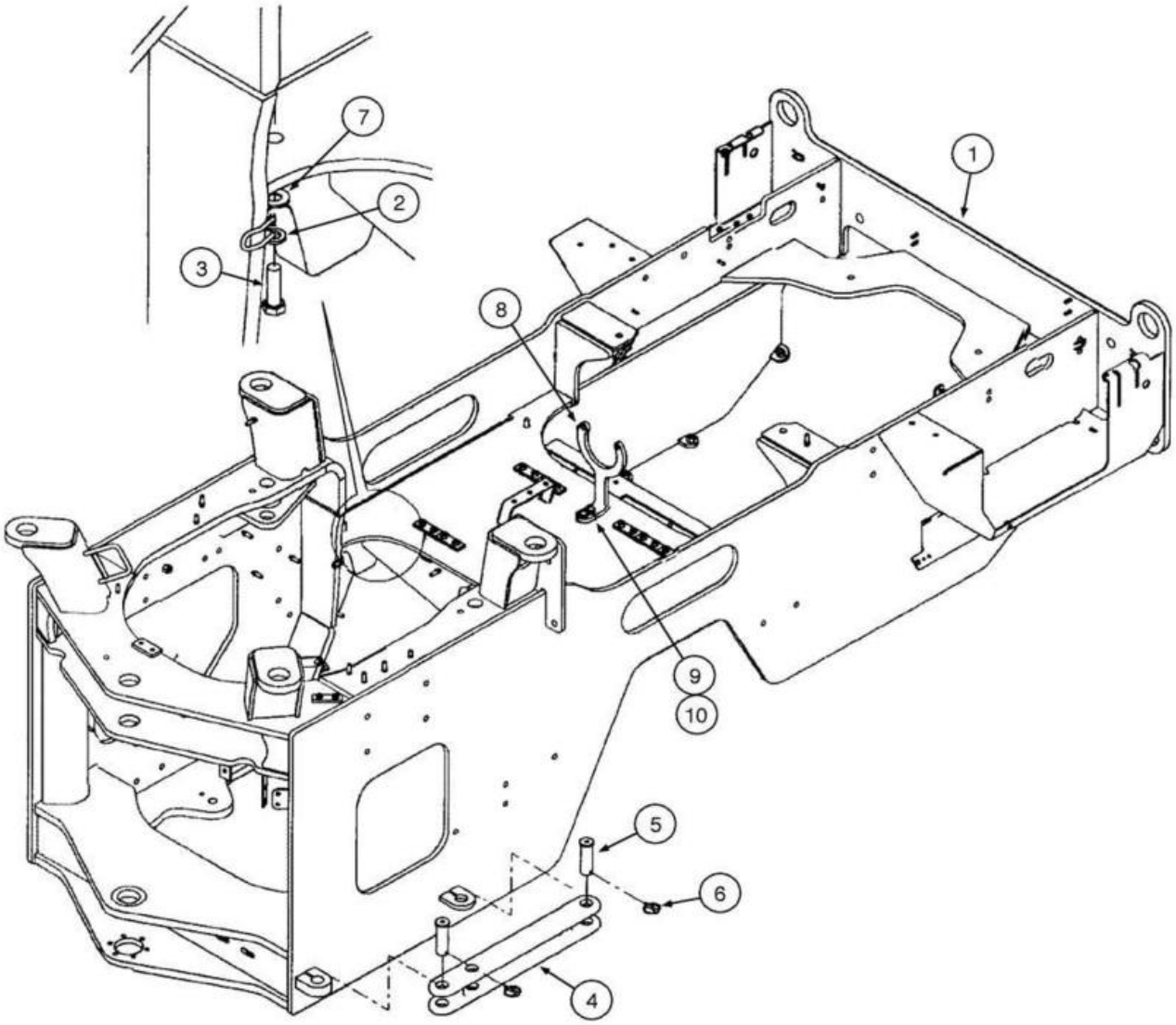
7
2
3
8
1
9
10
5
6
4

ITEM REF.	PEÇA Nº PART Nº PIEZA Nº	QTD. QTY. CANT.	DESCRIÇÃO (Português)	DESCRIPTION (English)	DESCRIPCIÓN (Español)
1	87577828	1	CHASSI Traseiro	CHASSIS Rear	BASTIDOR Trasero
2	892-11012	4	ARRUELA pressão	WASHER lock	ARANDELA cierre
3	627-12040	4	PARAFUSO (M12X40,10.9)	BOLT (M12X40,10.9)	PERNO (M12X40,10.9)
4	412067A1	1	BARRA Transporte/Serviço	BAR Transport/Service	BARRA Transporte/Servicio
5	126268A1	2	PINO Trava Articulação	PIN Articulation Lock	PASADOR Traba Articulación
6	A30338	2	PINO Segurança	PIN Security	PERNO Seguro
7	895-15012	4	ARRUELA	WASHER	ARANDELA
8	87333864	1	PROTETOR Cardã	GUARD Drive Shaft	PROTECTOR Eje Propulsor
9	896-11012	2	ARRUELA (M13.5x24.5x3)	WASHER (M13.5x24.5x3)	ARANDELA (M13.5x24.5x3)
10	627-12045	2	PARAFUSO (M12x45,10.9)	BOLT (M12x45,10.9)	PERNO (M12x45,10.9)

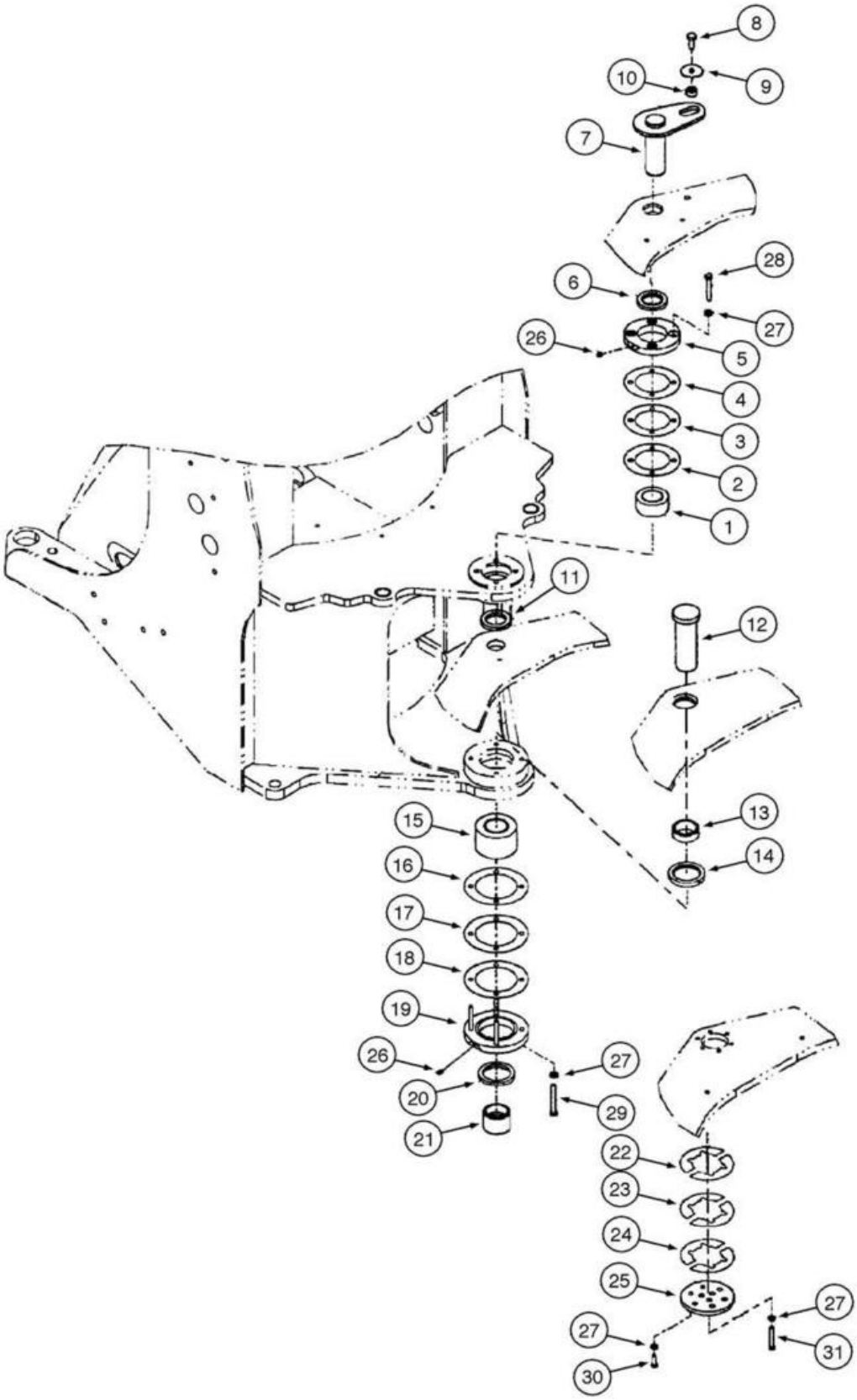
8
10
9
7
28
6
27
26
5
4
3
2
1
11
12
13
14
15
16
17
18
19
26
27
20
29
21
22
23
24
25
27
27
31
30

ITEM REF.	PEÇA Nº PART Nº PIEZA Nº	QTD. QTY. CANT.	DESCRIÇÃO (Português)	DESCRIPTION (English)	DESCRIPCIÓN (Español)
1	391276A1	1	MANCAL Superior Pivô	BEARING Upper Pivot	COJINETE Superior Pivote
2	L118986		CALÇO Pivô Superior (0,50mm) (UQN)	SHIM Upper Pivot (0,50mm) (UAR)	CALZO Pivote Superior (0,50mm) (UCN)
3	L119202		CALÇO Pivô Superior (0,25mm) (UQN)	SHIM Upper Pivot (0,25mm) (UAR)	CALZO Pivote Superior (0,25mm) (UCN)
4	L118987		CALÇO Pivô Superior (0,10mm) (UQN)	SHIM Upper Pivot (0,10mm) (UAR)	CALZO Pivote Superior (0,10mm) (UCN)
5	391280A1	1	RETENTOR Pivo Superior	RETAINER Upper Pivot	RETENEDOR Pivote Superior
6	391281A1	1	VEDADOR Inferior	SEAL Lower	VEDADOR Inferior
7	8606124	1	PINO Articulação Superior	PIN Upper Pivot	PASADOR Articulación Superior
8	627-12035	6	PARAFUSO	BOLT	PERNO
9	496-81025	1	ARRUELA	WASHER	ARANDELA
10	L125100	1	ESPAÇADOR Pino Superior	SPACER Upper Pin	ESPACIADOR Pasador Superior
11	391278A1	1	VEDADOR Inferior	SEAL Lower	VEDADOR Inferior
12	433264A1	1	PINO Articulação Inferior	PIN Lower Pivot	PASADOR Articulación Inferior
13	87623437	1	ESPAÇADOR Rolamento Superior	SPACER Upper Bearing	ESPACIADOR Rodamiento Superior
14	L118978	1	VEDADOR Inferior	SEAL Lower	VEDADOR Inferior
15	432765A1	1	MANCAL Inferior Pivô	BEARING Lower Pivot	COJINETE Inferior Pivote
16	L118990		CALÇO Pivô Inferior (0,10mm) (UQN)	SHIM Lower Pivot (0,10mm) (UAR)	CALZO Pivote Infrior (0,10mm) (UCN)
17	L118989		CALÇO Pivô Inferior (0,50mm) (UQN)	SHIM Lower Pivot (0,50mm) (UAR)	CALZO Pivote Inferior (0,50mm) (UCN)
18	L119203		CALÇO Pivô Inferior (0,25mm) (UQN)	SHIM Lower Pivot (0,25mm) (UAR)	CALZO Pivote Inferior (0,25mm) (UCN)
19	432909A1	1	RETENTOR Pivo Inferior	RETAINER Lower Pivot	RETENEDOR Pivote Inferior
20	L126168	1	VEDADOR Pivô Inferior	SEAL Lower Pivot	VEDADOR Pivote Inferior
21	87623438	1	ESPAÇADOR Rolamento Inferior	SPACER Lower Bearing	ESPACIADOR Rodamiento Inferior
22	L118983		CALÇO Partido (0,10mm) (UQN)	SHIM Half (0,10mm) (UAR)	CALZO Partido (0,10mm) (UCN)
23	L118980		CALÇO Partido (0,25mm) (UQN)	SHIM Half (0,25mm) (UAR)	CALZO Partido (0,25mm) (UCN)
24	L118982		CALÇO Partido (0,50mm) (UQN)	SHIM Half (0,50mm) (UAR)	CALZO Partido (0,50mm) (UCN)
25	L128375	1	PLACA Pino Inferior	PLATE Lower Pin	PLACA Pino Inferior
26	219-1	2	NIPLE Lubrificação	NIPPLE Lubrication	NIPLE Lubricación
27	896-11012	17	ARRUELA	WASHER	ARANDELA
28	827-12080	4	PARAFUSO	BOLT	PERNO
29	827-12100	4	PARAFUSO	BOLT	PERNO
30	627-12030	6	PARAFUSO	BOLT	PERNO
31	827-12070	3	PARAFUSO	BOLT	PERNO
	331-329		GRAXA **(Nota 1)**	GREASE **(Note 1)**	GRASA **(Nota 1)**

Nota 1: Usada nos itens 1, 7, 12, 15
Note 1: Used on items 1, 7, 12, 15
Nota 1: Utilizada en los itens 1, 7, 12, 15

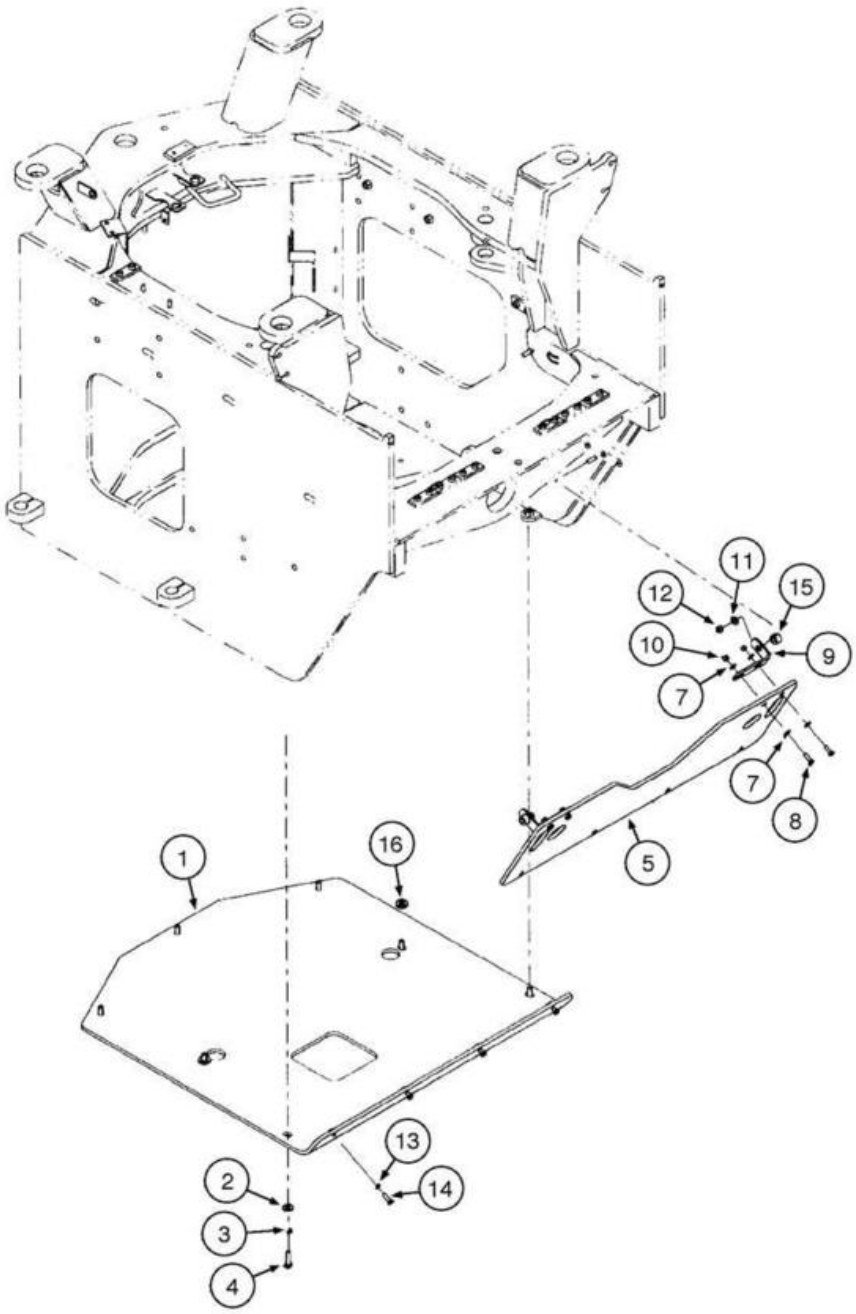
11
12
15
10
9
7
7
8
5
1
16
13
14
2
3
4

ITEM REF.	PEÇA Nº PART Nº PIEZA Nº	QTD. QTY. CANT.	DESCRIÇÃO (Português)	DESCRIPTION (English)	DESCRIPCIÓN (Español)
1	87593940	1	PLACA Deslizamento	PLATE Skid	PLACA Deslizamiento
2	896-15012	7	ARRUELA	WASHER	ARANDELA
3	892-11012	7	ARRUELA pressão	WASHER lock	ARANDELA cierre
4	627-12040	7	PARAFUSO	BOLT	PERNO
5	87593942	1	PLACA Deslizamento	PLATE Skid	PLACA Deslizamiento
7	895-15008	8	ARRUELA	WASHER	ARANDELA
8	614-8025	4	PARAFUSO	BOLT	PERNO
9	87593947	2	SUPORTE	BRACKET	SOPORTE
10	832-10408	4	PORCA	NUT	TUERCA
11	896-15010	2	ARRUELA	WASHER	ARANDELA
12	832-10410	2	PORCA trava	NUT lock	TUERCA traba
13	892-11008	4	ARRUELA pressão	WASHER lock	ARANDELA cierre
14	627-8025	4	PARAFUSO	BOLT	PERNO
15	372947A1	2	ESPAÇADOR	SPACER	ESPACIADOR
16	496-81022	2	ARRUELA	WASHER	ARANDELA

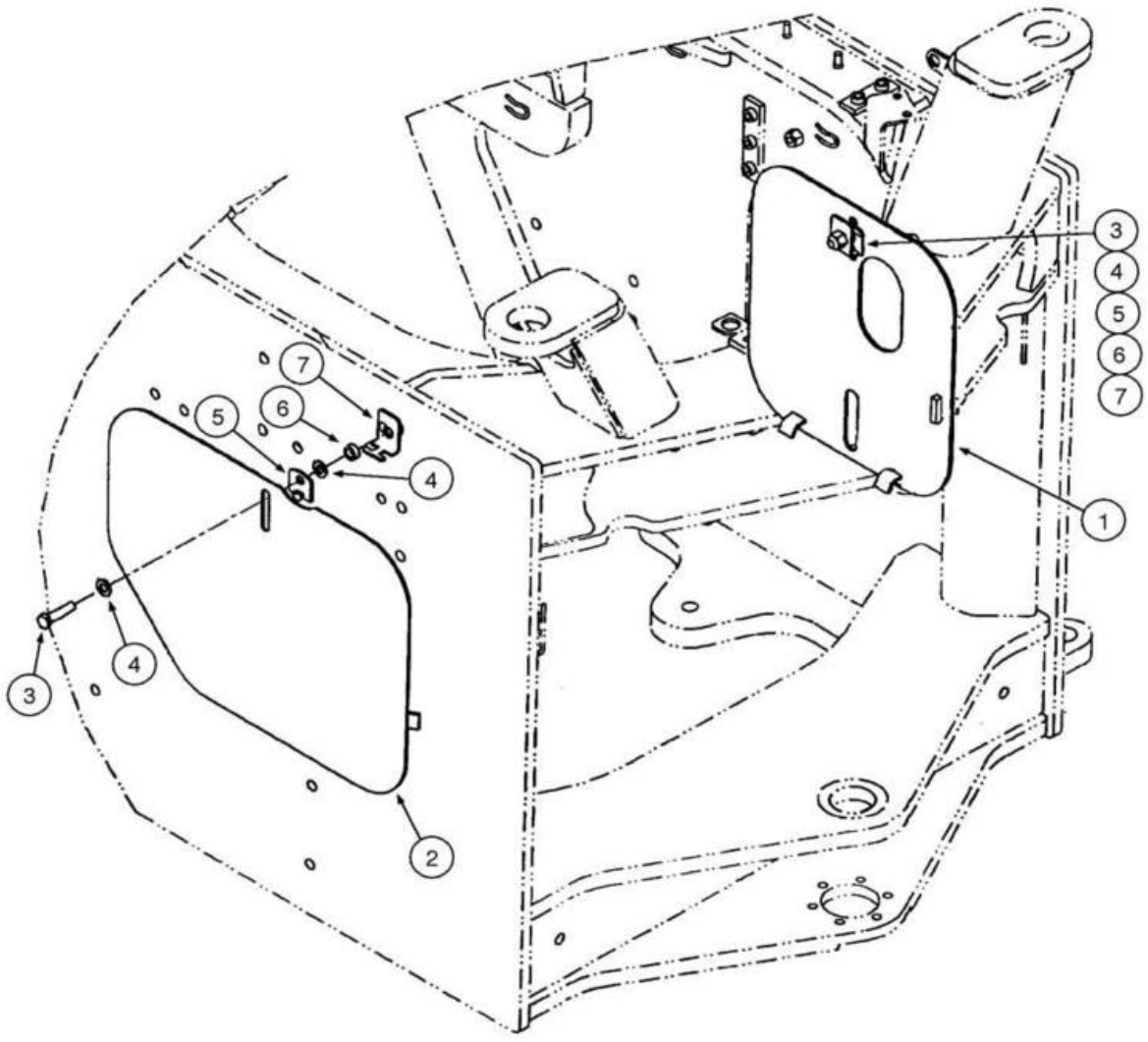
3
4
5
6
7
1
7
6
5
4
4
3
2

ITEM REF.	PEÇA Nº PART Nº PIEZA Nº	QTD. QTY. CANT.	DESCRIÇÃO (Português)	DESCRIPTION (English)	DESCRIPCIÓN (Español)
1	8602211	1	TAMPA LE	COVER LH	TAPA Izq.
2	8602212	1	TAMPA LD	COVER RH	TAPA Der.
3	827-12050	2	PARAFUSO	BOLT	PERNO
4	896-11012	4	ARRUELA	WASHER	ARANDELA
5	87404139	2	ESPAÇADOR	SPACER	ESPACIADOR
6	D35859	2	ESPAÇADOR	SPACER	ESPACIADOR
7	87404138	2	ABRAÇADEIRA	CLAMP	ABRAZADERA

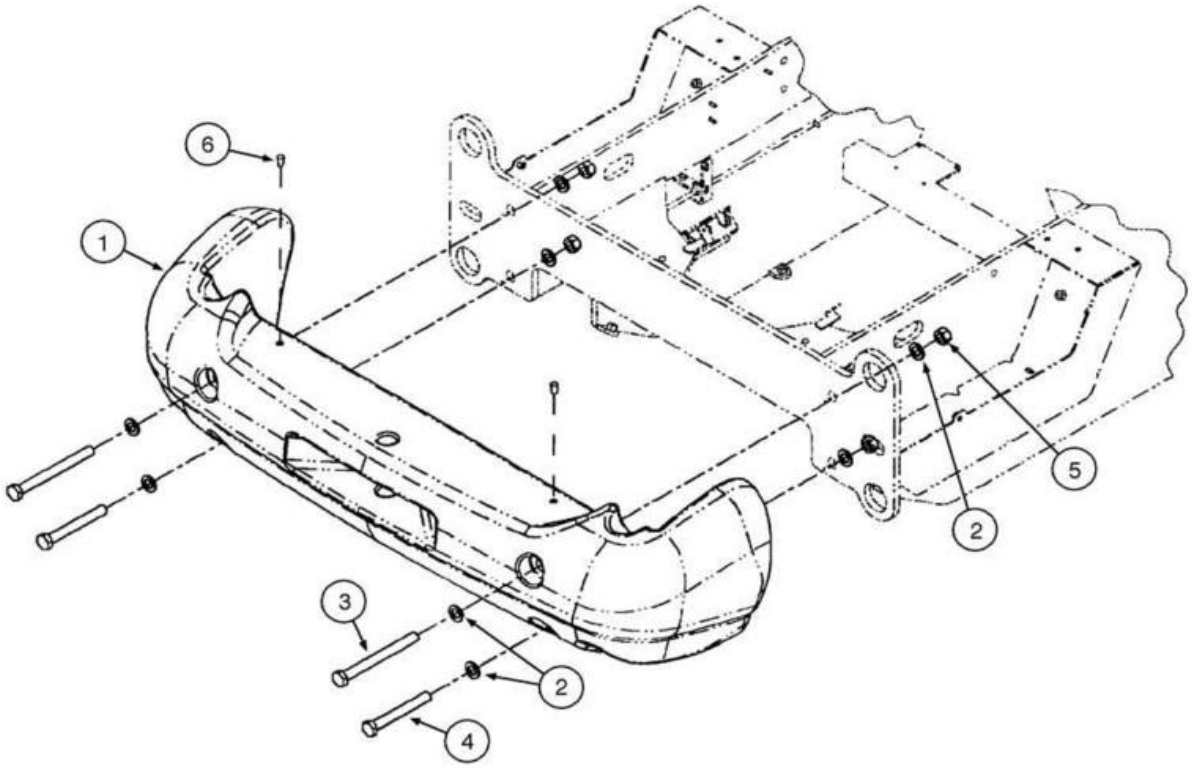
6
1
5
2
3
2
4

ITEM REF.	PEÇA Nº PART Nº PIEZA Nº	QTD. QTY. CANT.	DESCRIÇÃO (Português)	DESCRIPTION (English)	DESCRIPCIÓN (Español)
1	87447103	1	CONTRAPESO Traseiro (2225lbs)	COUNTERWEIGHT Rear (2225lbs)	CONTRAPESO Trasero (2225lbs)
2	896-11024	8	ARRUELA	WASHER	ARANDELA
3	827-24250	2	PARAFUSO	BOLT	PERNO
4	827-24190	2	PARAFUSO	BOLT	PERNO
5	829-1424	4	PORCA	NUT	TUERCA
6	87308200	2	BUJÃO Plástico	PLUG Plastic	TAPÓN Plástico
7	19-1041	1	TRAVA (não ilustrado)	LOCK (not shown)	TRABA (no ilustrado)
8	87516266	1	PINO Gancho (não ilustrado)	PIN Hitch (not shown)	PERNO Enganche (no ilustrado)

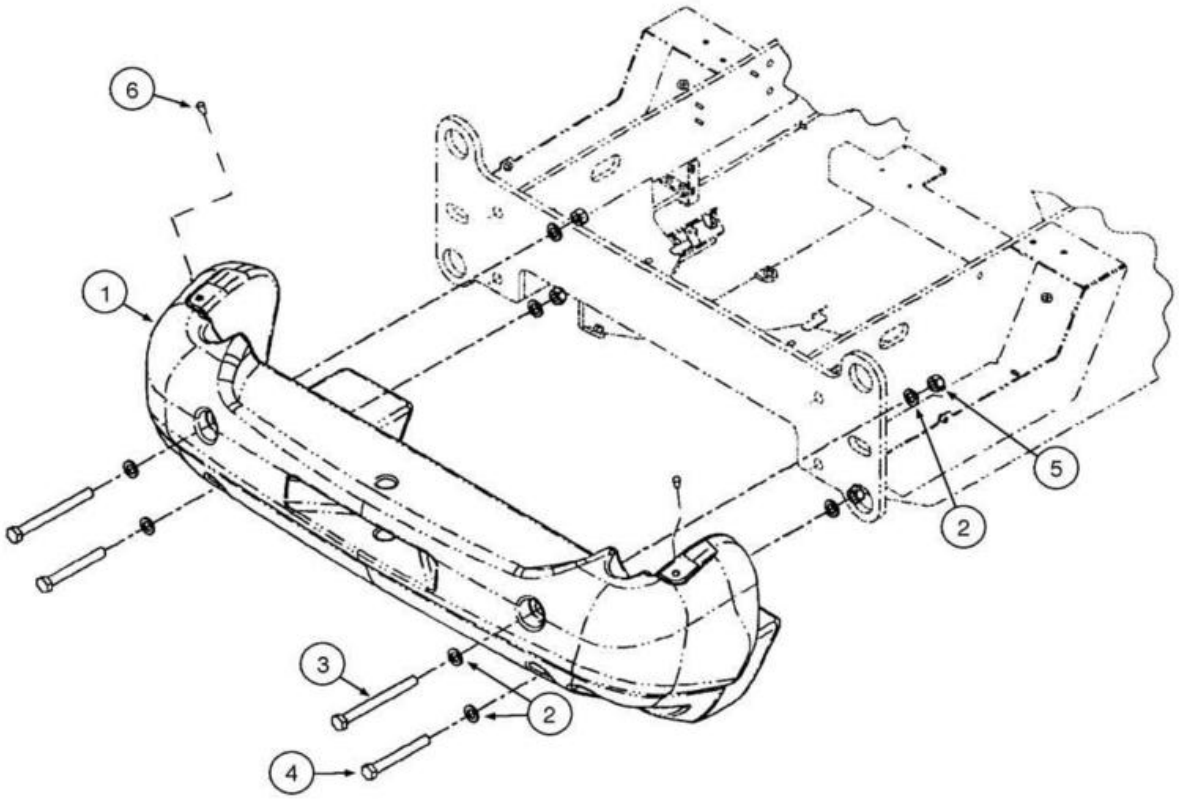
6
1
5
2
3
2
4

ITEM REF.	PEÇA Nº PART Nº PIEZA Nº	QTD. QTY. CANT.	DESCRIÇÃO (Português)	DESCRIPTION (English)	DESCRIPCIÓN (Español)
1	87447101	1	CONTRAPESO Traseiro (3450lbs)	COUNTERWEIGHT Rear (3450lbs)	CONTRAPESO Trasero (3450lbs)
2	896-11024	8	ARRUELA	WASHER	ARANDELA
3	827-24250	2	PARAFUSO	BOLT	PERNO
4	827-24190	2	PARAFUSO	BOLT	PERNO
5	829-1424	4	PORCA	NUT	TUERCA
6	87308200	2	BUJÃO Plástico	PLUG Plastic	TAPÓN Plástico
7	19-1041	1	TRAVA (não ilustrado)	LOCK (not shown)	TRABA (no ilustrado)
8	87516266	1	PINO Gancho (não ilustrado)	PIN Hitch (not shown)	PERNO Enganche (no ilustrado)

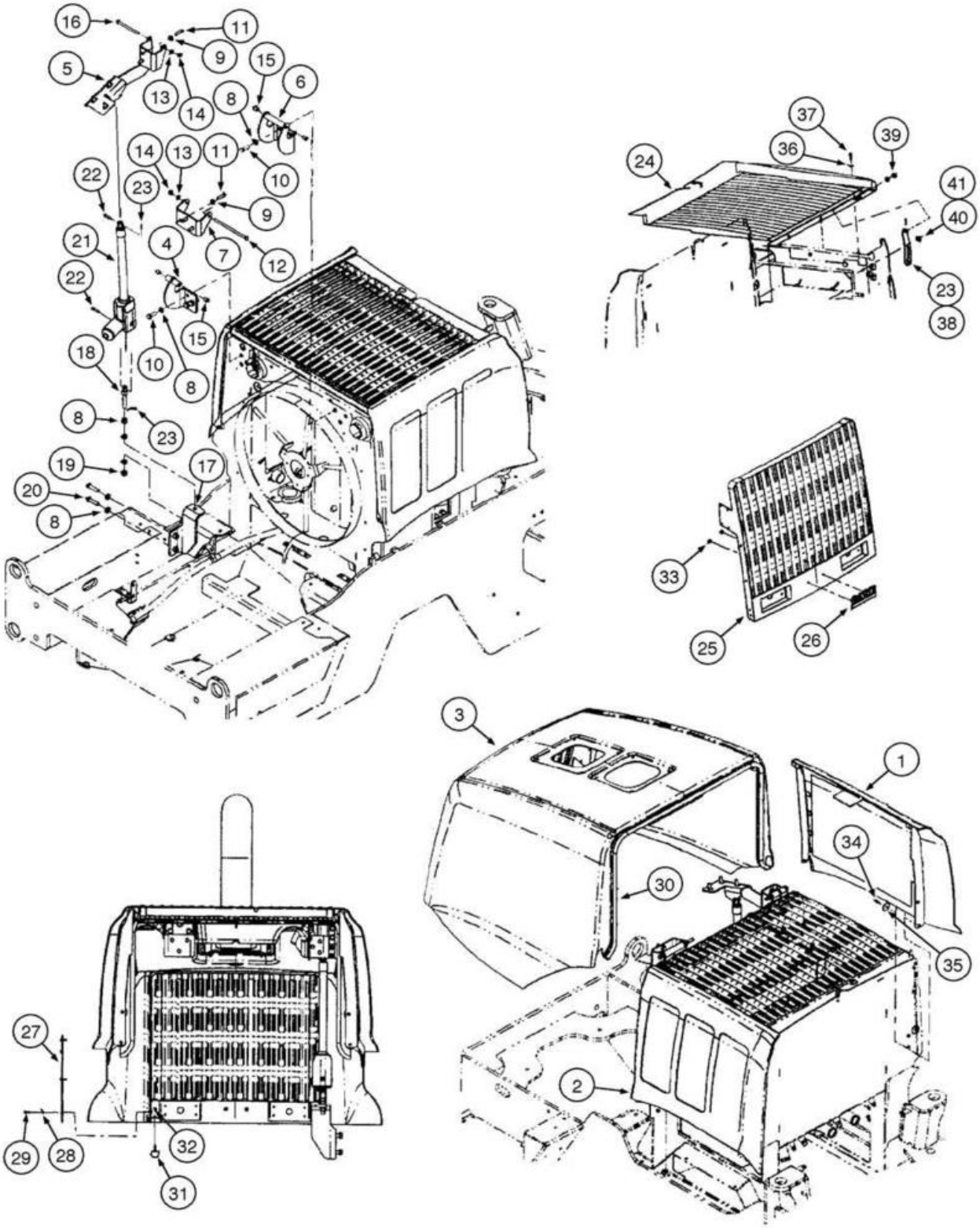
16
11
9
15
5
6
13
14
8
14
13
11
10
22
23
9
21
4
7
12
22
15
18
10
8
8
23
19
17
20
8
24
37
36
39
41
40
23
38
33
25
26
3
1
34
30
35
2
27
29
28
32
31

ITEM REF.	PEÇA Nº PART Nº PIEZA Nº	QTD. QTY. CANT.	DESCRIÇÃO (Português)	DESCRIPTION (English)	DESCRIPCIÓN (Español)
1	87308668	1	PAINEL Radiadores LE	PANEL Radiators LH	TABLERO Radiadores Izq.
2	87308682	1	PAINEL Radiadores LD	PANEL Radiators RH	TABLERO Radiadores Der.
3	87432252	1	CAPÔ Motor	HOOD Engine	CAPÓ Motor
4	8605371	1	GANCHO Trinco	HOOK Latch	GANCHO Picaporte
5	8602717	1	DOBRADIÇA Capuz LE	HINGE Hood LH	BISAGRA Capó Izq.
6	8605372	1	DOBRADIÇA Capuz LD	HINGE Hood RH	BISAGRA Capó Der.
7	8501151	1	DOBRADIÇA Capuz LD	HINGE Hood RH	BISAGRA Capó Der.
8	896-11016	10	ARRUELA	WASHER	ARANDELA
9	896-15012	8	ARRUELA	WASHER	ARANDELA
10	627-16040	6	PARAFUSO	BOLT	PERNO
11	627-12040	8	PARAFUSO	BOLT	PERNO
12	827-12220	1	PARAFUSO	BOLT	PERNO
13	896-11012	2	ARRUELA	WASHER	ARANDELA
14	832-10412	2	PORCA trava	NUT lock	TUERCA traba
15	382495A1	4	BUCHA	BUSHING	BUJE
16	827-12140	1	PARAFUSO	BOLT	PERNO
17	8602409	1	SUPORTE Base Elétrica	BRACKET Electric Jack	SOPORTE Base Elétrica
18	8501161	1	HASTE	ROD	VASTAGO
19	829-1416	2	PORCA (M16)	NUT (M16)	TUERCA (M16)
20	827-16060	2	PARAFUSO	BOLT	PERNO
21	8602475	1	ATUADOR Capuz	ACTUATOR Hood	ACTUADOR Capó
22	729-1040	2	PINO forquilha	PIN clevis	PASADOR horqilla
23	733-3220	2	PINO elástico	SPLIT PIN	PINO elástico
24	87308388	1	TELA Superior	SCREEN Top	TELA Superior
25	87323859	1	GRADE	GRILLE	PARILLA
26	186989A1	1	PLACA Emblema Case	PLATE Case Emblem	PLACA Emblema Case
27	444931A1	2	PLACA	PLATE	PLACA
28	892-11006	6	ARRUELA pressão	WASHER lock	ARANDELA cierre
29	627-6025	6	PARAFUSO	BOLT	PERNO
30	8605846	1	VEDADOR Capuz	SEAL Hood	VEDACIÓN Capó
31	N7673	2	BATENTE Borracha	BUFFER Rubber	TOPE Goma
32	425-145	2	PORCA	NUT	TUERCA
33	131-431	2	PORCA trava	NUT lock	TUERCA traba
34	87021830	4	PARAFUSO	BOLT	TORNILLO
35	495-81144	6	ARRUELA	WASHER	ARANDELA
36	892-11008	3	ARRUELA pressão	WASHER lock	ARANDELA cierre
37	627-8025	3	PARAFUSO	BOLT	PERNO
38	8602476	1	BARRA	BAR	BARRA
39	895-15010	2	ARRUELA	WASHER	ARANDELA
40	895-15006	1	ARRUELA	WASHER	ARANDELA
41	832-10406	1	PORCA	NUT	TUERCA

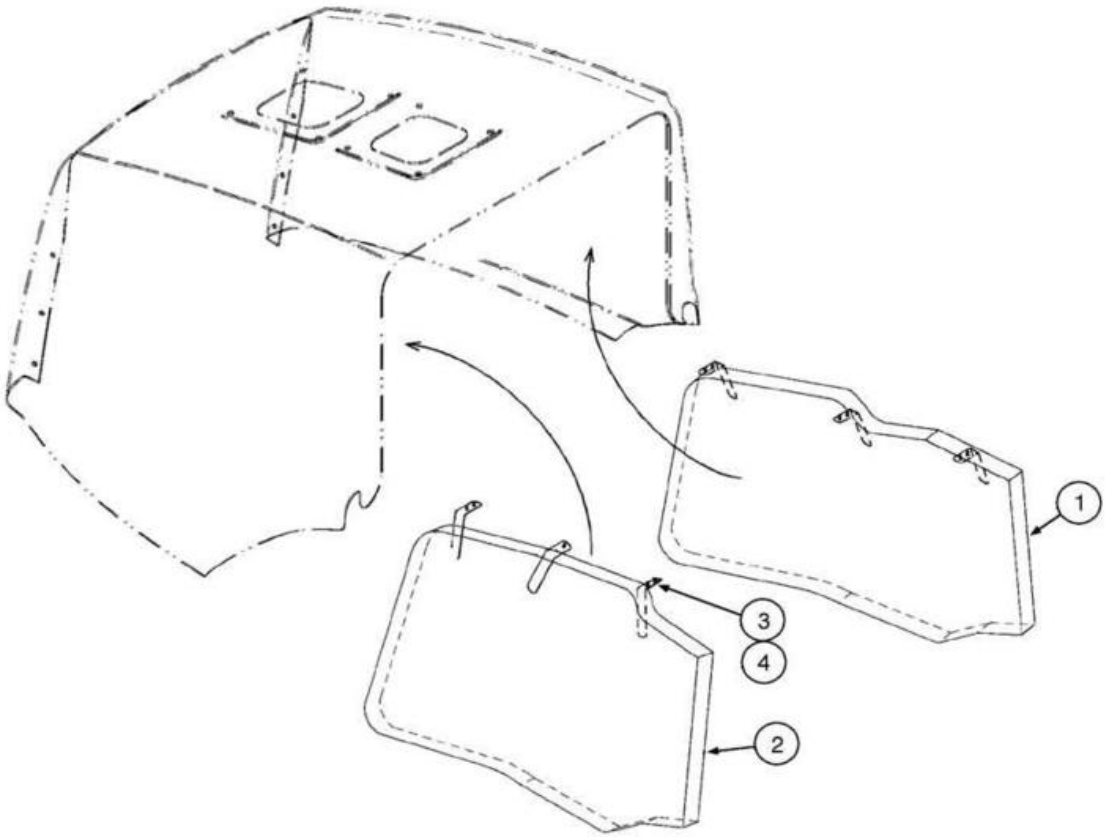
1
3
4
2

ITEM REF.	PEÇA Nº PART Nº PIEZA Nº	QTD. QTY. CANT.	DESCRIÇÃO (Português)	DESCRIPTION (English)	DESCRIPCIÓN (Español)
1	8605485	1	ESPUMA Isolamento	FOAM Insulation	ESPUMA Aislamento
2	8605484	1	ESPUMA Isolamento	FOAM Insulation	ESPUMA Aislamento
3	8604993	6	SUPORTE	BRACKET	SOPORTE
4	760-14413	12	PARAFUSO Auto Atarraxante	BOLT Self Tapping	TORNILLO Autoroscante

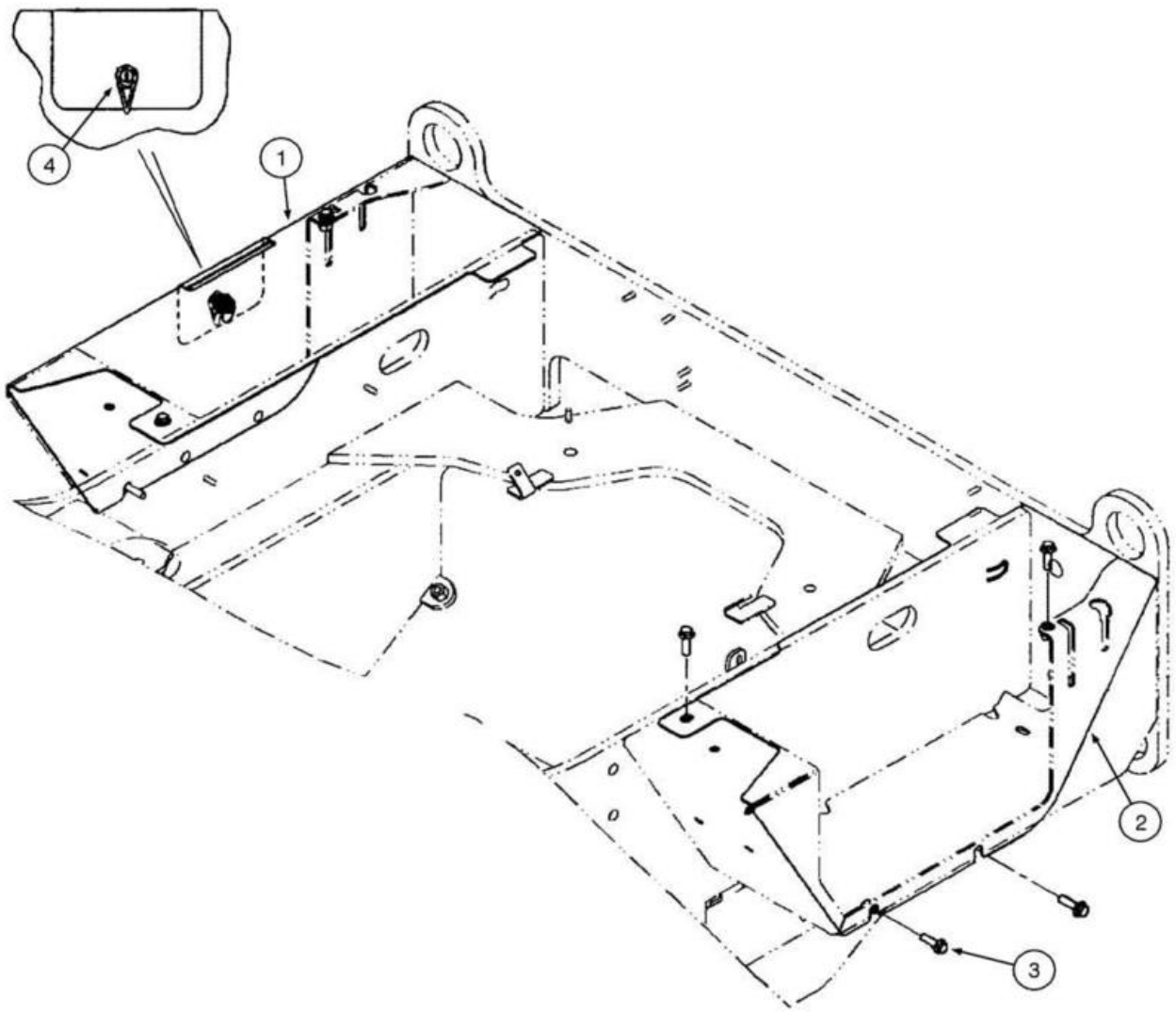
4
1
2
3

ITEM REF.	PEÇA Nº PART Nº PIEZA Nº	QTD. QTY. CANT.	DESCRIÇÃO (Português)	DESCRIPTION (English)	DESCRIPCIÓN (Español)
1	87585843	1	TAMPA Bateria	COVER Battery	TAPA Batería
2	87585844	1	TAMPA Bateria	COVER Battery	TAPA Batería
3	844-10035	8	PARAFUSO	BOLT	PERNO
4	8602791	1	TRAVA	LOCK	TRABA

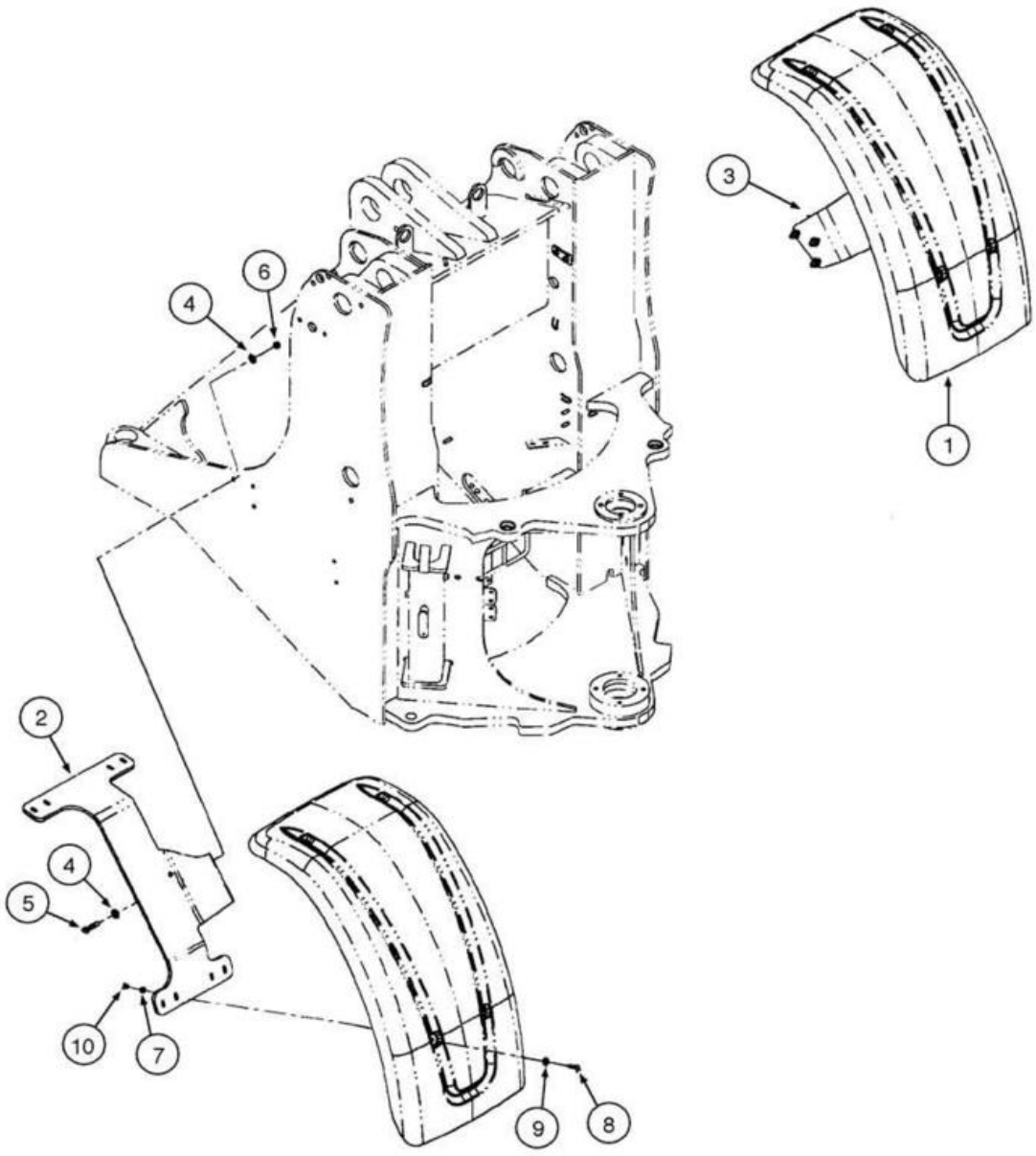
1
2
3
4
4
5
6
7
8
9
10

ITEM REF.	PEÇA Nº PART Nº PIEZA Nº	QTD. QTY. CANT.	DESCRIÇÃO (Português)	DESCRIPTION (English)	DESCRIPCIÓN (Español)
1	87355957	2	PÁRA-LAMA dianteiro	FENDER Front	GUARDABARROS Del.
2	87355960	1	SUPORTE LE	BRACKET LH	SOPORTE Izq
3	87355962	1	SUPORTE LD	BRACKET RH	SOPORTE Der
4	896-15012	12	ARRUELA	WASHER	ARANDELA
5	827-12050	6	PARAFUSO	BOLT	PERNO
6	829-1412	6	PORCA	NUT	TUERCA
7	896-15008	8	ARRUELA	WASHER	ARANDELA
8	627-8035	8	PARAFUSO	BOLT	PERNO
9	895-25008	8	ARRUELA	WASHER	ARANDELA
10	832-10408	8	PORCA	NUT	TUERCA

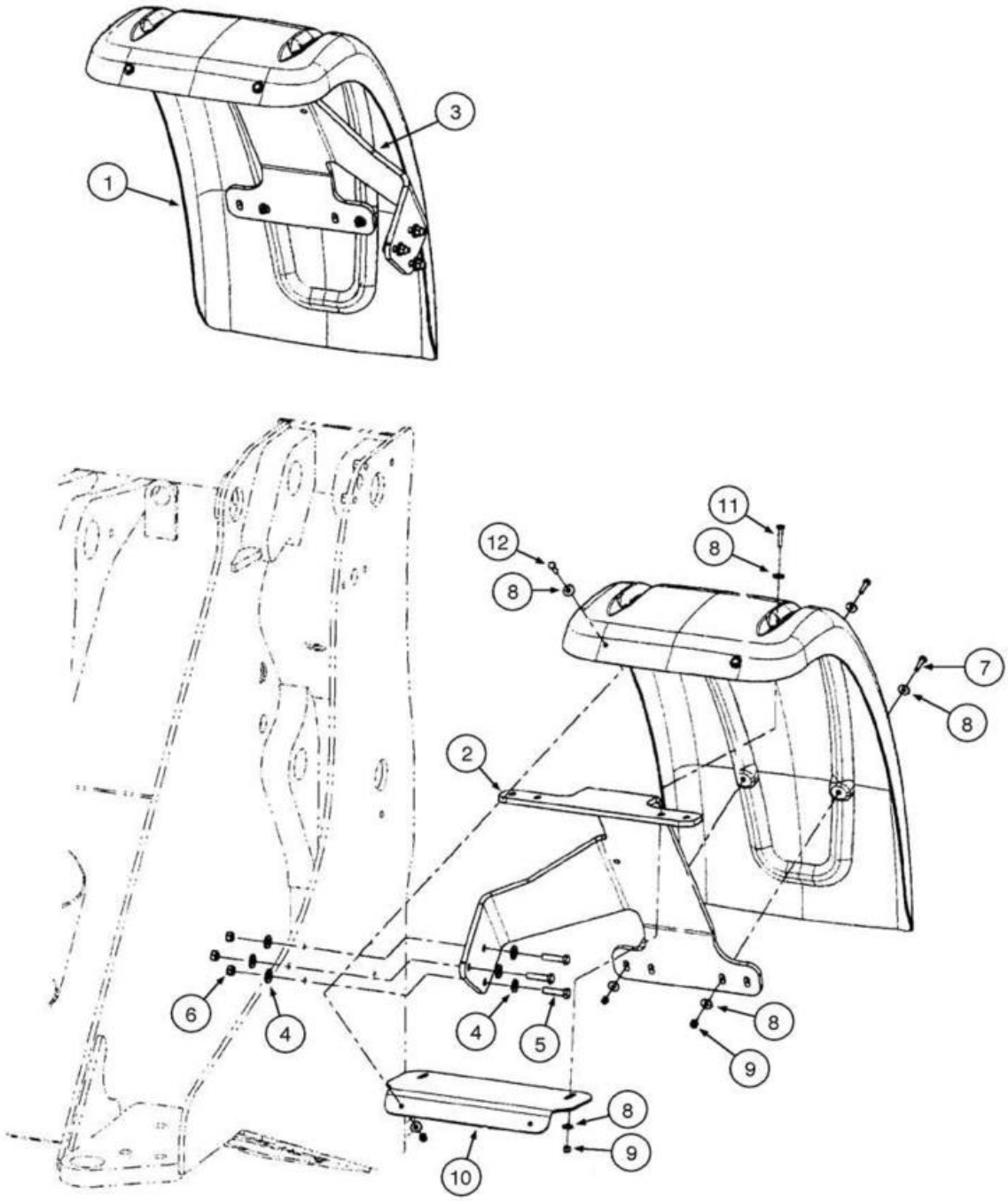
1
3
2
4
4
5
6
7
8
8
8
8
8
8
9
9
10
11
12

ITEM REF.	PEÇA Nº PART Nº PIEZA Nº	QTD. QTY. CANT.	DESCRIÇÃO (Português)	DESCRIPTION (English)	DESCRIPCIÓN (Español)
1	87355957	2	PÁRA-LAMA dianteiro (se usado)	FENDER Front (if used)	GUARDABARROS Del. (si utilizado)
2	87355960	1	SUPORTE LE Pára-lama	BRACKET LH Fender	SOPORTE Izq Guardabarros
3	87355962	1	SUPORTE LD Pára-lamas	BRACKET RH Fender	SOPORTE Der Guardabarros
4	896-15012	12	ARRUELA	WASHER	ARANDELA
5	827-12050	6	PARAFUSO	BOLT	PERNO
6	829-1412	6	PORCA	NUT	TUERCA
7	627-8035	4	PARAFUSO	BOLT	PERNO
8	895-25008	24	ARRUELA	WASHER	ARANDELA
9	832-10408	12	PORCA	NUT	TUERCA
10	87620991	2	SUPORTE Pára-lama Largo	BRACKET Wide Fender	SOPORTE Guardabarros Ancho
11	827-8040	4	PARAFUSO	BOLT	PERNO
12	627-8030	4	PARAFUSO	BOLT	PERNO

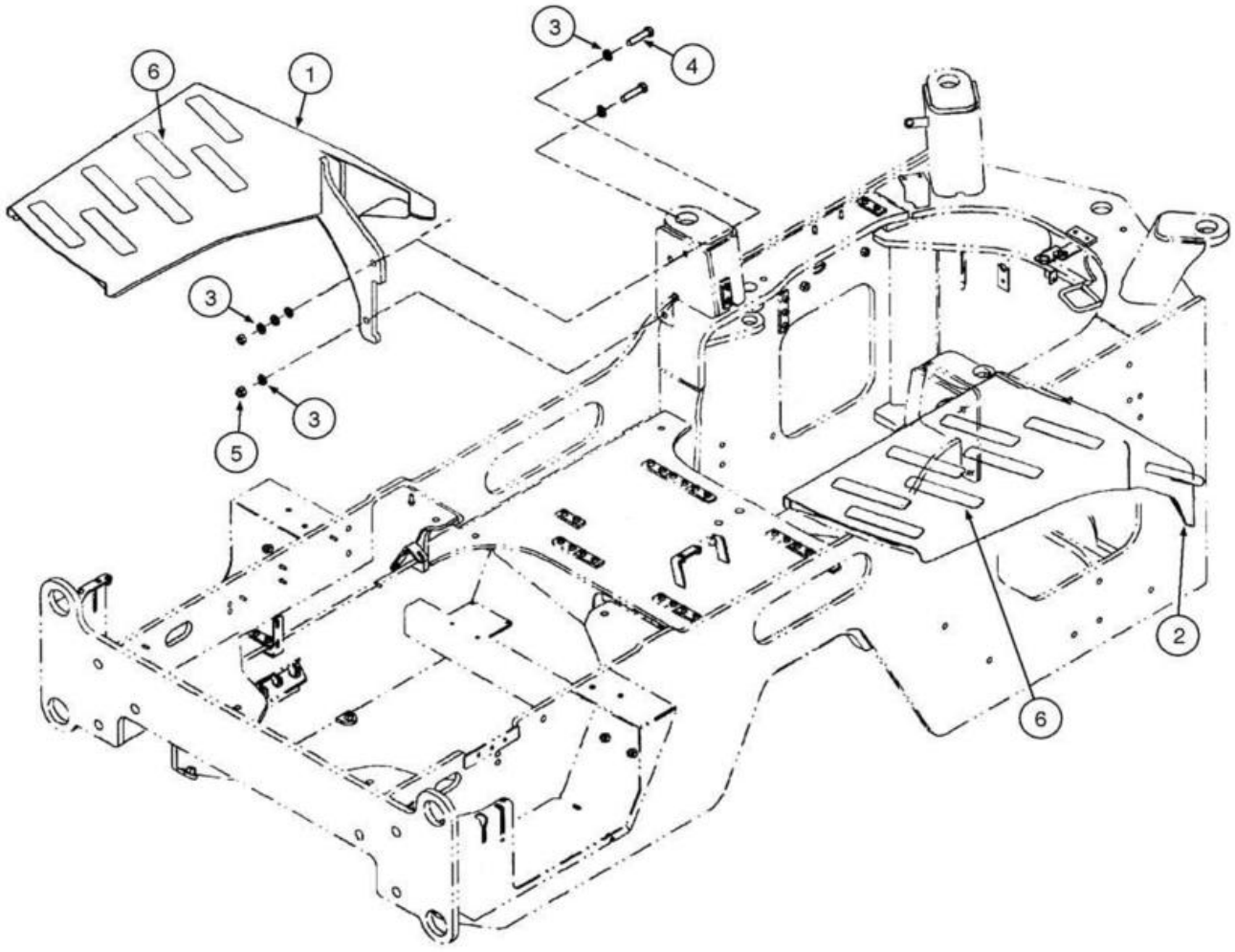
3
4
6
1
3
3
5
2
6

ITEM REF.	PEÇA Nº PART Nº PIEZA Nº	QTD. QTY. CANT.	DESCRIÇÃO (Português)	DESCRIPTION (English)	DESCRIPCIÓN (Español)
1	87391291	1	SUPORTE Plataforma LE	SUPPORT LH Platform	SOPORTE Plataforma Izq.
2	87393386	1	SUPORTE Plataforma LD	SUPPORT RH Platform	SOPORTE Plataforma Der.
3	896-11016	12	ARRUELA	WASHER	ARANDELA
4	827-16070	4	PARAFUSO	BOLT	PERNO
5	829-1416	4	PORCA	NUT	TUERCA
6	D55216	14	ANTI-DERRAPANTE (2x9")	PAD Anti-Skid (2x9")	ANTI-DESLIZANTE (2x9")

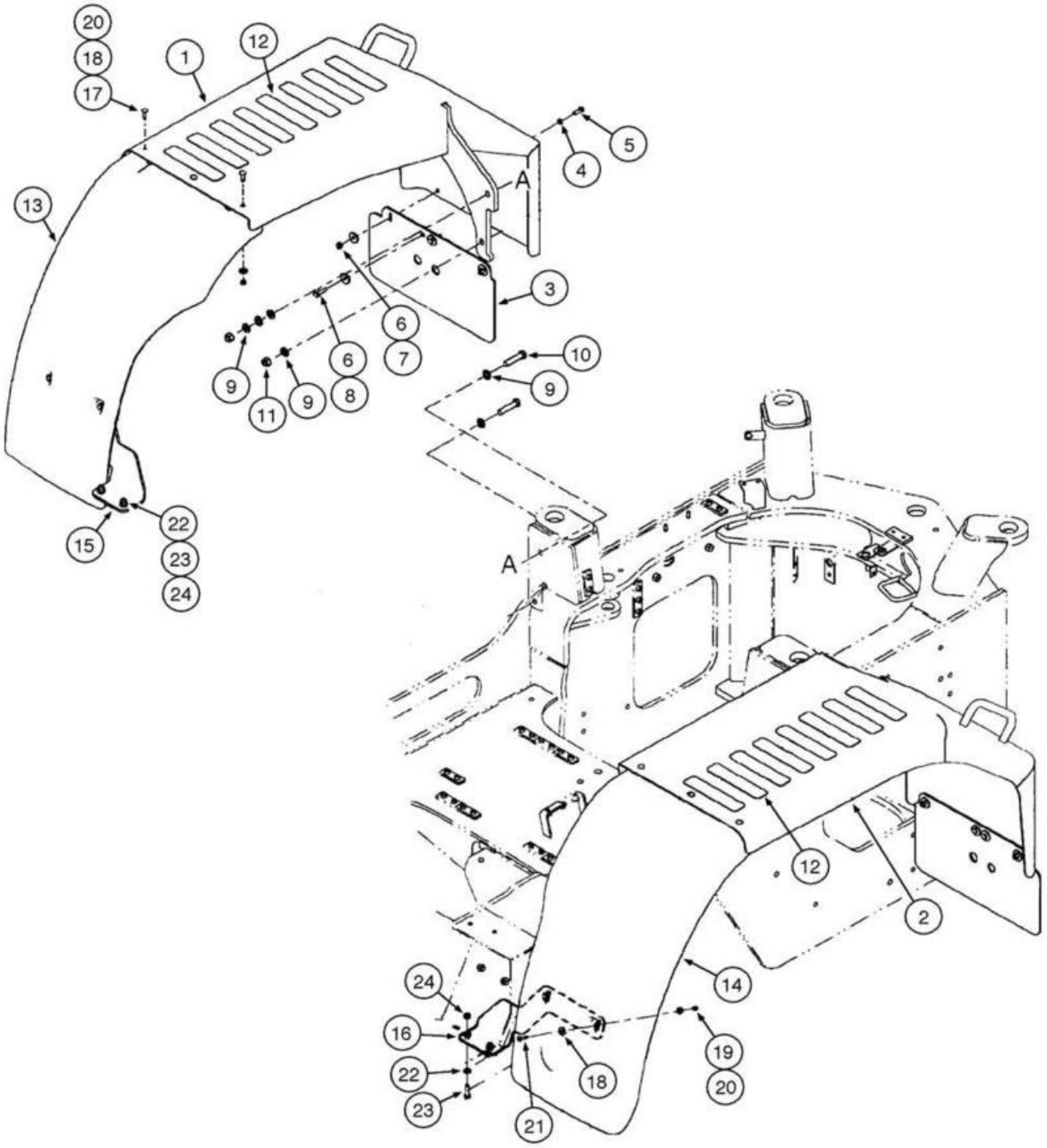
20
18
17
1
12
5
4
A
13
3
6
7
6
8
9
11
9
10
9
15
22
23
24
A
12
2
24
16
22
23
21
18
14
19
20

ITEM REF.	PEÇA Nº PART Nº PIEZA Nº	QTD. QTY. CANT.	DESCRIÇÃO (Português)	DESCRIPTION (English)	DESCRIPCIÓN (Español)
1	87391289	1	SUPORTE Plataforma LE	SUPPORT LH Platform	SOPORTE Plataforma Izq.
2	87393382	1	SUPORTE Plataforma LD	SUPPORT RH Platform	SOPORTE Plataforma Der.
3	87347285	2	PÁRA-BARRO Traseiro	MUDFLAP Rear	PARABARROS Trasero
4	895-11010	4	ARRUELA	WASHER	ARANDELA
5	627-10030	4	PARAFUSO	BOLT	PERNO
6	39519	8	ARRUELA	WASHER	ARANDELA
7	832-10410	4	PORCA trava	NUT lock	TUERCA traba
8	627-10040	4	PARAFUSO	BOLT	TORNILLO
9	896-11016	12	ARRUELA	WASHER	ARANDELA
10	827-16070	4	PARAFUSO	BOLT	PERNO
11	829-1416	4	PORCA	NUT	TUERCA
12	D55216	16	ANTI-DERRAPANTE	PAD Anti-Skid	ANTI-DESLIZANTE
13	87368009	1	PÁRA-LAMA Traseiro LE	FENDER Rear LH	GUARDABARRO Trasero Izq
14	87368010	1	PÁRA-LAMA Traseiro LD	FENDER Rear RH	GUARDABARRO Trasero Der
15	87368011	1	SUPORTE LE	BRACKET LH	SOPORTE Izq
16	87368012	1	SUPORTE LD	BRACKET RH	SOPORTE Der
17	612-6	6	PARAFUSO Arredondado	BOLT Carriage	TORNILLO Redondeado
18	895-25008	10	ARRUELA	WASHER	ARANDELA
19	896-15008	4	ARRUELA	WASHER	ARANDELA
20	832-10408	10	PORCA	NUT	TUERCA
21	627-8030	4	PARAFUSO	BOLT	PERNO
22	896-11012	8	ARRUELA	WASHER	ARANDELA
23	627-12035	4	PARAFUSO	BOLT	PERNO
24	829-1412	4	PORCA	NUT	TUERCA

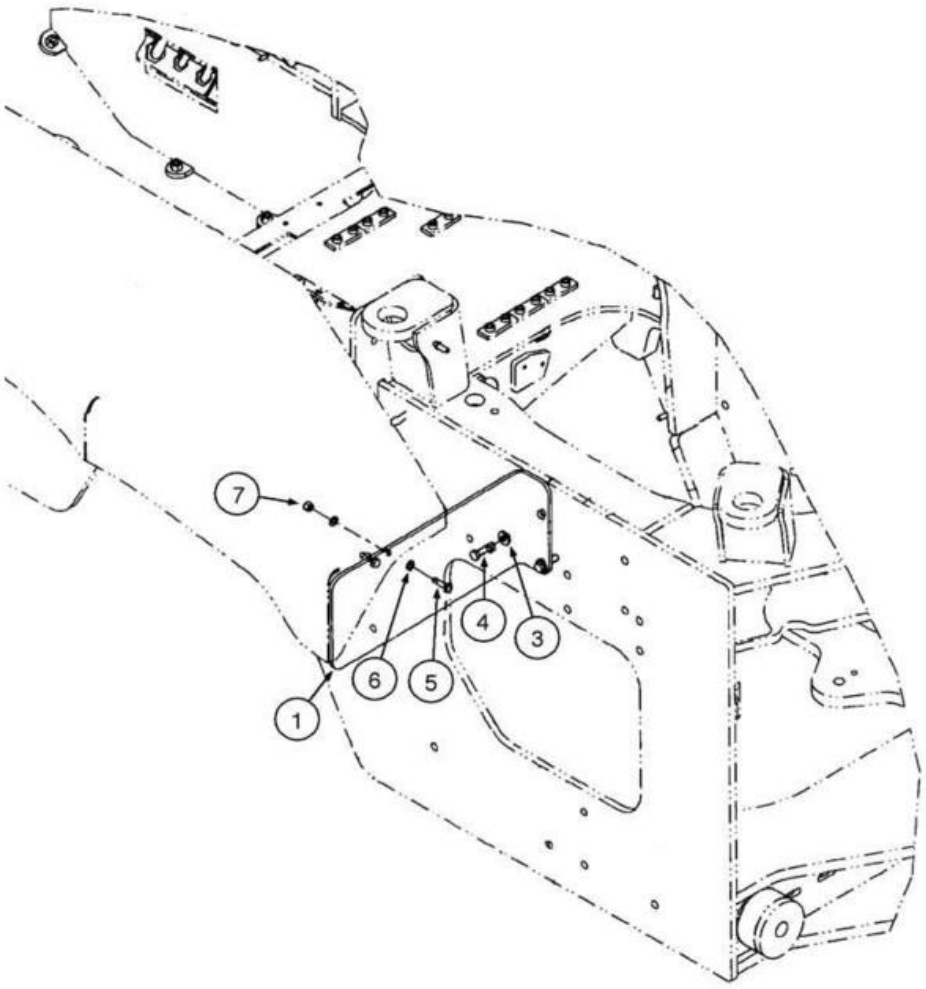
7
4
3
6
5
1

ITEM REF.	PEÇA Nº PART Nº PIEZA Nº	QTD. QTY. CANT.	DESCRIÇÃO (Português)	DESCRIPTION (English)	DESCRIPCIÓN (Español)
1	87327021	1	SUPORTE Traseiro LD	SUPPORT RH Rear	SOPORTE Trasero Der.
3	896-15012	2	ARRUELA	WASHER	ARANDELA
4	627-12045	2	PARAFUSO	BOLT	PERNO
5	627-10035	2	PARAFUSO	BOLT	PERNO
6	895-11010	4	ARRUELA	WASHER	ARANDELA
7	832-10410	2	PORCA trava	NUT lock	TUERCA traba

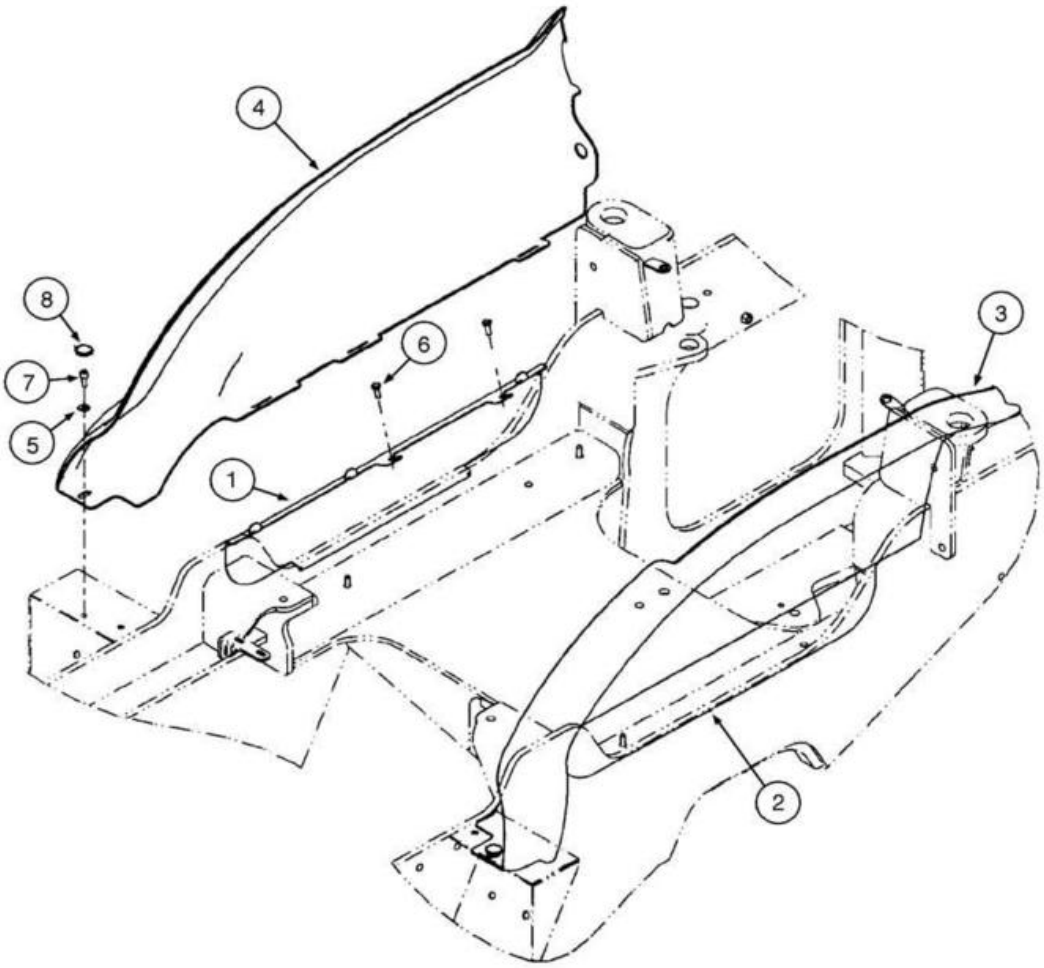
4
8
7
5
6
1
3
2

ITEM REF.	PEÇA Nº PART Nº PIEZA Nº	QTD. QTY. CANT.	DESCRIÇÃO (Português)	DESCRIPTION (English)	DESCRIPCIÓN (Español)
1	87591692	1	PROTETOR LE	GUARD LH (Tan)	PROTECTOR Izq. (Canela)
2	87597587	1	PROTETOR LD	GUARD RH (Tan)	PROTECTOR Der. (Canela)
3	87360593	1	PÁRA-LAMA traseiro LD (Bege)	FENDER Rear RH (Tan)	GUARDABARRO trasero Der. (Canela)
4	87360678	1	PÁRA-LAMA traseiro LE (Bege)	FENDER Rear LH (Tan)	GUARDABARRO trasero Izq. (Canela)
5	895-25010	2	ARRUELA	WASHER	ARANDELA
6	844-10025	4	PARAFUSO	BOLT	PERNO
7	864-10025	2	PARAFUSO	BOLT	TORNILLO
8	87323866	2	BOTÃO Acabamento	KNOB Finishing	BOTÓN Acabado

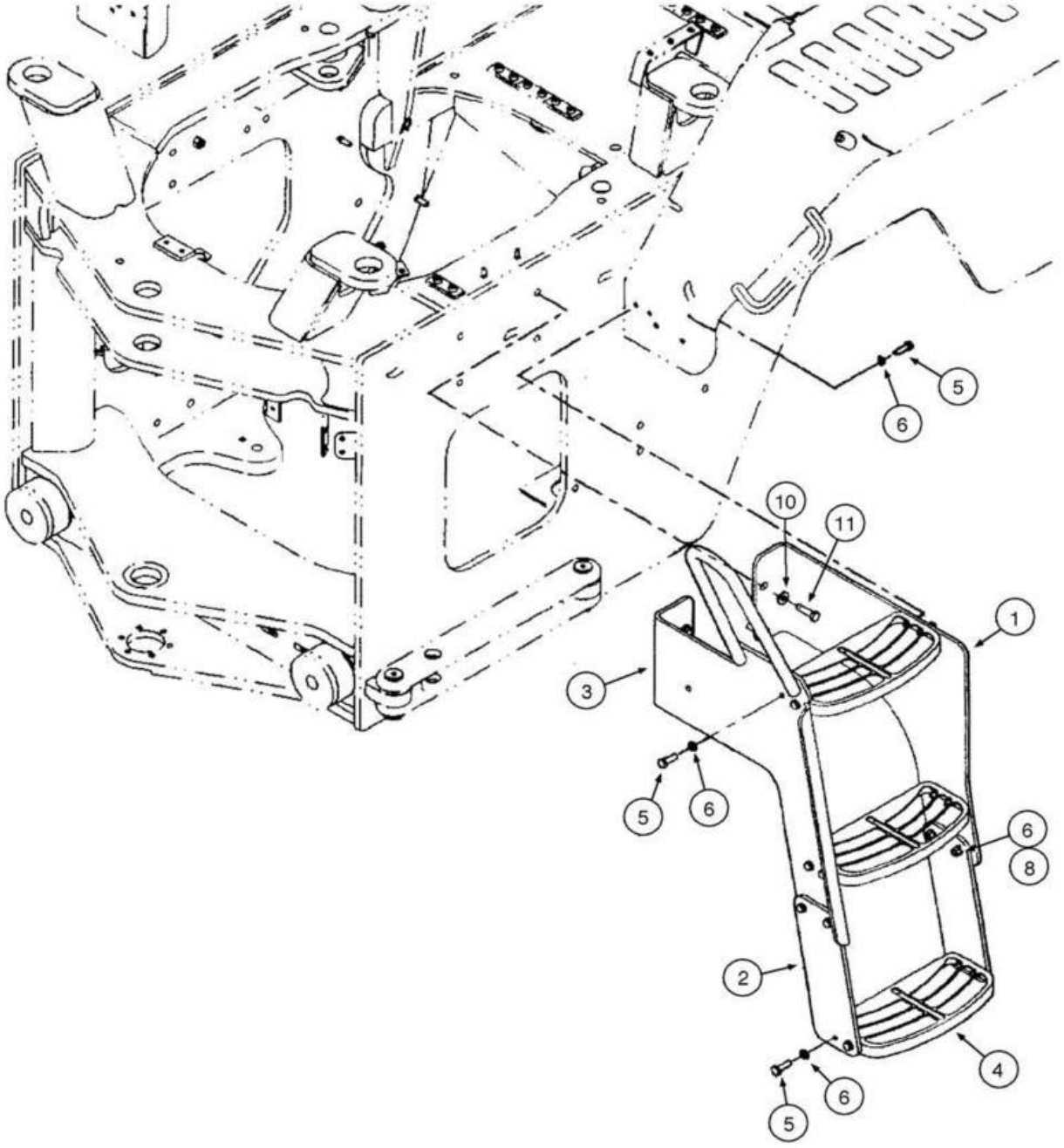
10
11
1
3
5
6
6
8
2
4
5
6
5
6

ITEM REF.	PEÇA Nº PART Nº PIEZA Nº	QTD. QTY. CANT.	DESCRIÇÃO (Português)	DESCRIPTION (English)	DESCRIPCIÓN (Español)
1	87316039	1	SUPORTE LE (Bege)	BRACKET LH (Tan)	SOPORTE Izq. (Canela)
2	87434096	2	CINTA Inferior	STRAP Lower	PRECINTA Inferior
3	87526475	1	SUPORTE LE (Bege)	BRACKET LH (Tan)	SOPORTE Izq. (Canela)
4	87434472	3	DEGRAU	STEP (Tan)	ESCALÓN (Canela)
5	627-10035	16	PARAFUSO	BOLT	PERNO
6	895-11010	32	ARRUELA	WASHER	ARANDELA
8	832-10410	16	PORCA trava	NUT lock	TUERCA traba
10	896-15012	4	ARRUELA	WASHER	ARANDELA
11	627-12045	4	PARAFUSO	BOLT	PERNO

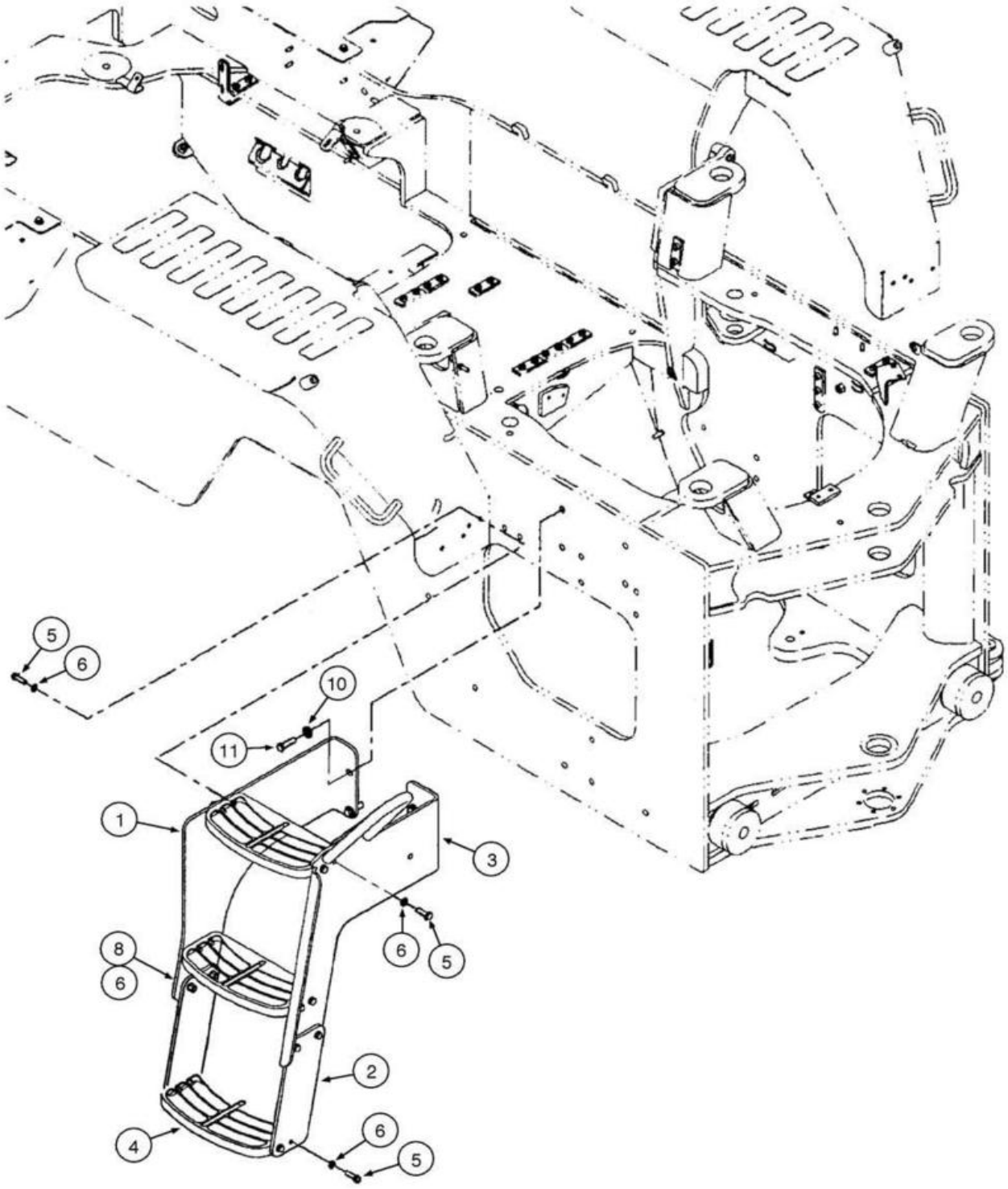
5
6
10
11
1
3
6
5
8
6
2
4
6
5

ITEM REF.	PEÇA Nº PART Nº PIEZA Nº	QTD. QTY. CANT.	DESCRIÇÃO (Português)	DESCRIPTION (English)	DESCRIPCIÓN (Español)
1	87316046	1	SUPORTE LD (Bege)	BRACKET RH (Tan)	SOPORTE Der. (Tan)
2	87434096	2	CINTA Inferior	STRAP Lower	PRECINTA Inferior
3	87526478	1	SUPORTE LD (Bege)	BRACKET RH (Tan)	SOPORTE Der. (Tan)
4	87434472	3	DEGRAU	STEP (Tan)	ESCALÓN (Canela)
5	827-10035	16	PARAFUSO (M10x35;10.9)	BOLT (M10x35;10.9)	TORNILLO (M10x35;10.9)
6	895-11010	32	ARRUELA	WASHER	ARANDELA
8	832-10410	16	PORCA trava	NUT lock	TUERCA traba
10	896-15012	5	ARRUELA	WASHER	ARANDELA
11	627-12045	5	PARAFUSO	BOLT	PERNO

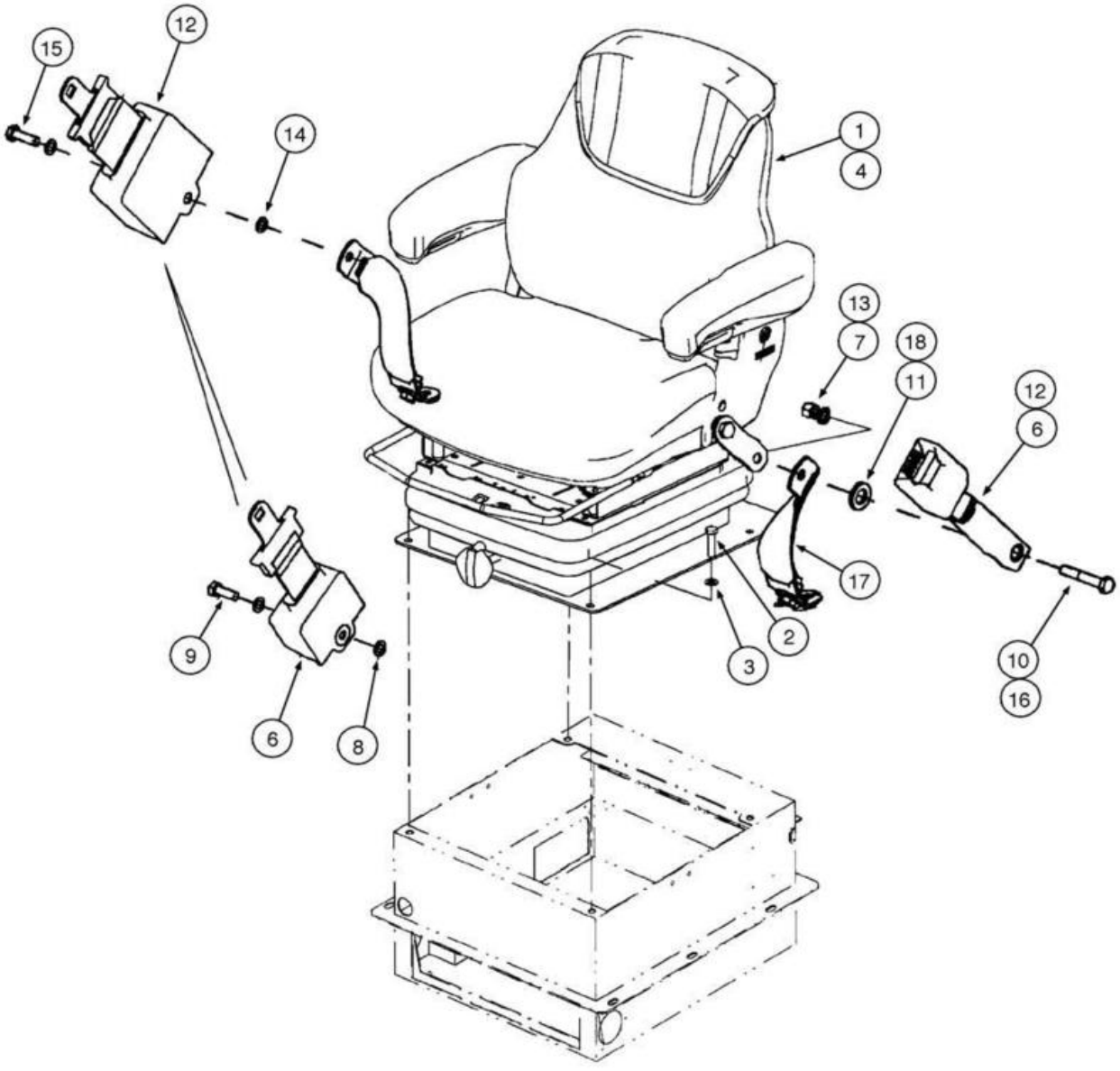
15
12
14
1
4
13
7
18
11
12
6
17
9
6
8
2
3
10
16

ITEM REF.	PEÇA Nº PART Nº PIEZA Nº	QTD. QTY. CANT.	DESCRIÇÃO (Português)	DESCRIPTION (English)	DESCRIPCIÓN (Español)
1	87398039	1	ASSENTO Tecido Suspensão Mecânica	SEAT Cloth Mech Suspension	ASIENTO Tejido Suspensión Mecánica
2	627-10040	4	PARAFUSO	BOLT	TORNILLO
3	895-11010	4	ARRUELA	WASHER	ARANDELA
4	87398040	1	ASSENTO Tecido Susp Ar	SEAT Cloth Air Suspension	ASIENTO Tejido Susp Aire
5	121412A1	1	FUSÍVEL (10A) (Banco Susp.) (não ilustrado)	FUSE (10A) (Suspension Seat) (not shown)	FUSIBLE (10A) (Asiento Susp.) (no ilustrado)
6	249116A1	1	CINTO DE SEGURANÇA (51mm) (se usado)	SEAT BELT (51mm) (if used)	CINTURÓN DE SEGURIDAD (51mm) (si utilizado)
7	832-10410	2	PORCA trava	NUT lock	TUERCA traba
8	895-18010	4	ARRUELA	WASHER	ARANDELA
9	627-10030	1	PARAFUSO	BOLT	PERNO
10	827-10060	1	PARAFUSO	BOLT	PERNO
11	896-11016	1	ARRUELA	WASHER	ARANDELA
12	249117A1	1	CINTO DE SEGURANÇA (76mm) (se usado)	SEAT BELT (76mm) (if used)	CINTURÓN DE SEGURIDAD (76mm) (si utilizado)
13	832-10410	2	PORCA trava	NUT lock	TUERCA traba
14	895-18010	4	ARRUELA	WASHER	ARANDELA
15	627-10035	1	PARAFUSO	BOLT	PERNO
16	827-10060	1	PARAFUSO	BOLT	PERNO
17	87545658	1	JODO Cinta	KIT TETHER	JUEGO Cinta
18	896-11016	1	ARRUELA	WASHER	ARANDELA

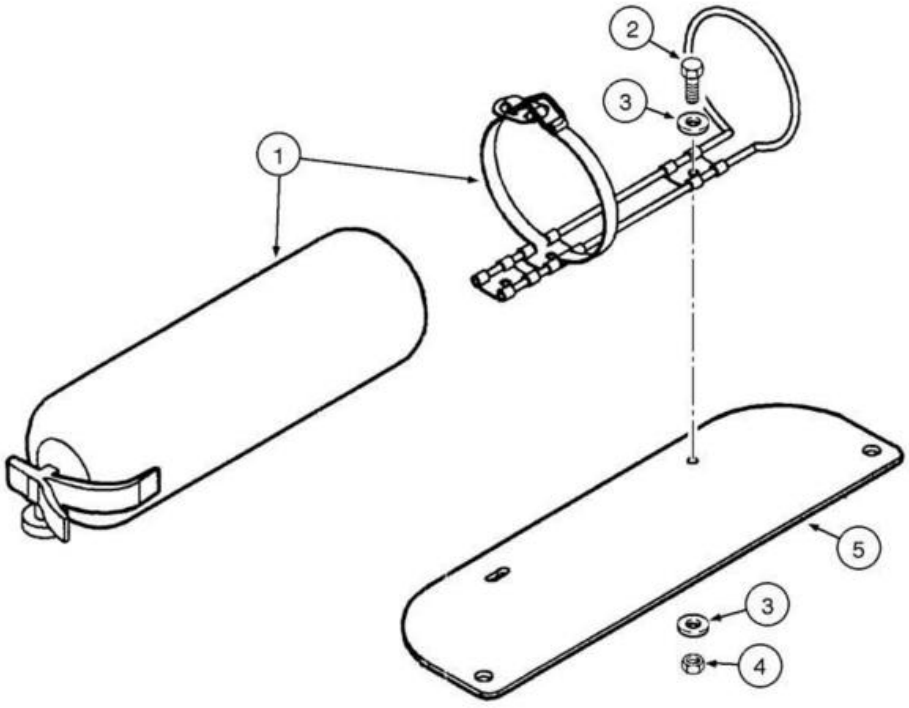
2
3
1
5
3
4

ITEM REF.	PEÇA Nº PART Nº PIEZA Nº	QTD. QTY. CANT.	DESCRIÇÃO (Português)	DESCRIPTION (English)	DESCRIPCIÓN (Español)
1	75211345	1	EXTINTOR de Incêndio	FIRE EXTINGUISHER	EXTINTOR de Incendio
2	627-6020	2	PARAFUSO	SCREW	TORNILLO
3	12644421	4	ARRUELA	WASHER	ARANDELA
4	12575421	2	PORCA	NUT	TUERCA
5	87699772	1	SUPORTE	SUPPORT	SOPORTE

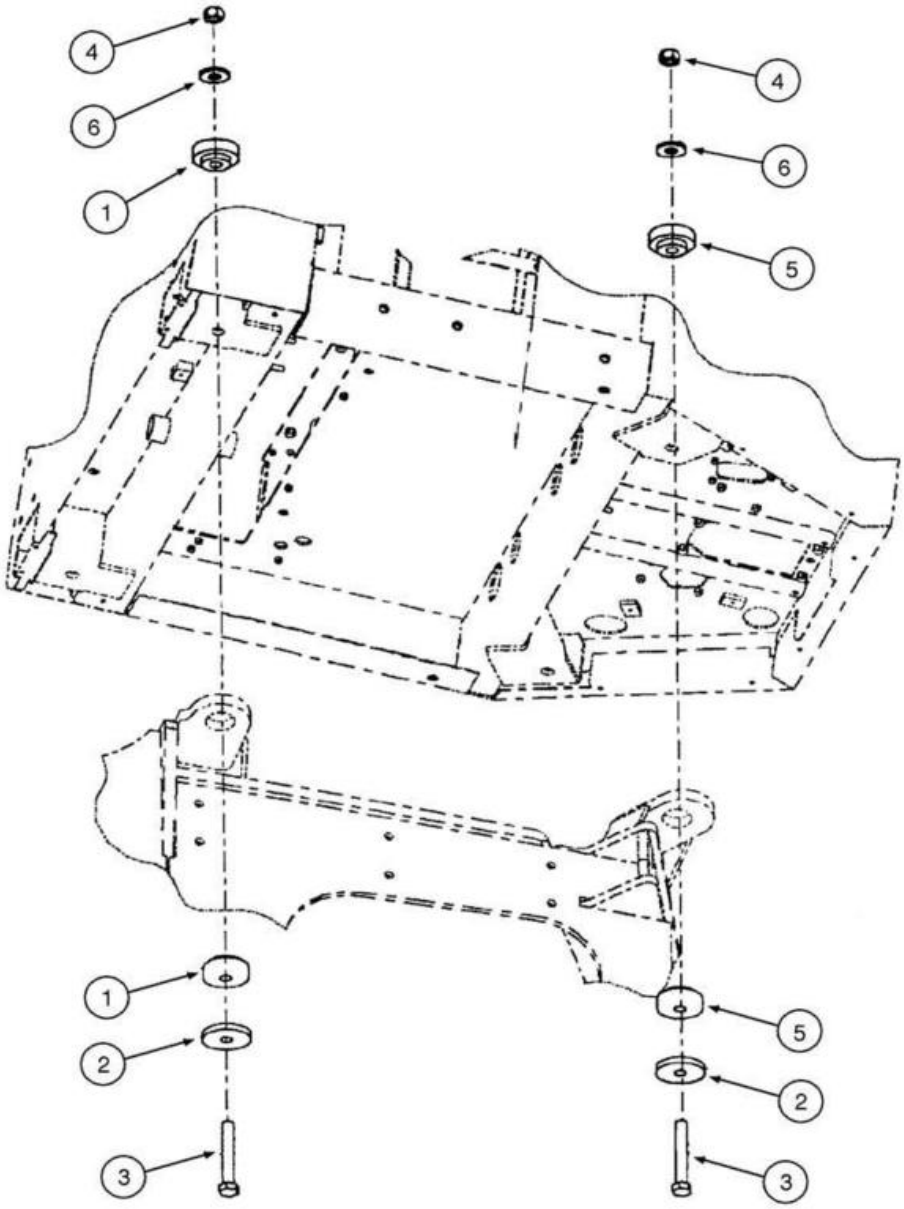
4
6
1
4
6
5
1
2
3
5
2
3

ITEM REF.	PEÇA Nº PART Nº PIEZA Nº	QTD. QTY. CANT.	DESCRIÇÃO (Português)	DESCRIPTION (English)	DESCRIPCIÓN (Español)
1	358981A1	4	COXIM Borracha Traseiro	MOUNTING Rubber Rear	COJIN Goma Delantero
2	1332154C1	4	ARRUELA	WASHER	ARANDELA
3	326-1488	4	PARAFUSO	BOLT	PERNO
4	329-1014	4	PORCA	NUT	TUERCA
5	358982A1	4	COXIM Borracha Dianteiro	MOUNTING Rubber Front	COJIN Goma Trasero
6	396-41094	4	ARRUELA	WASHER	ARANDELA

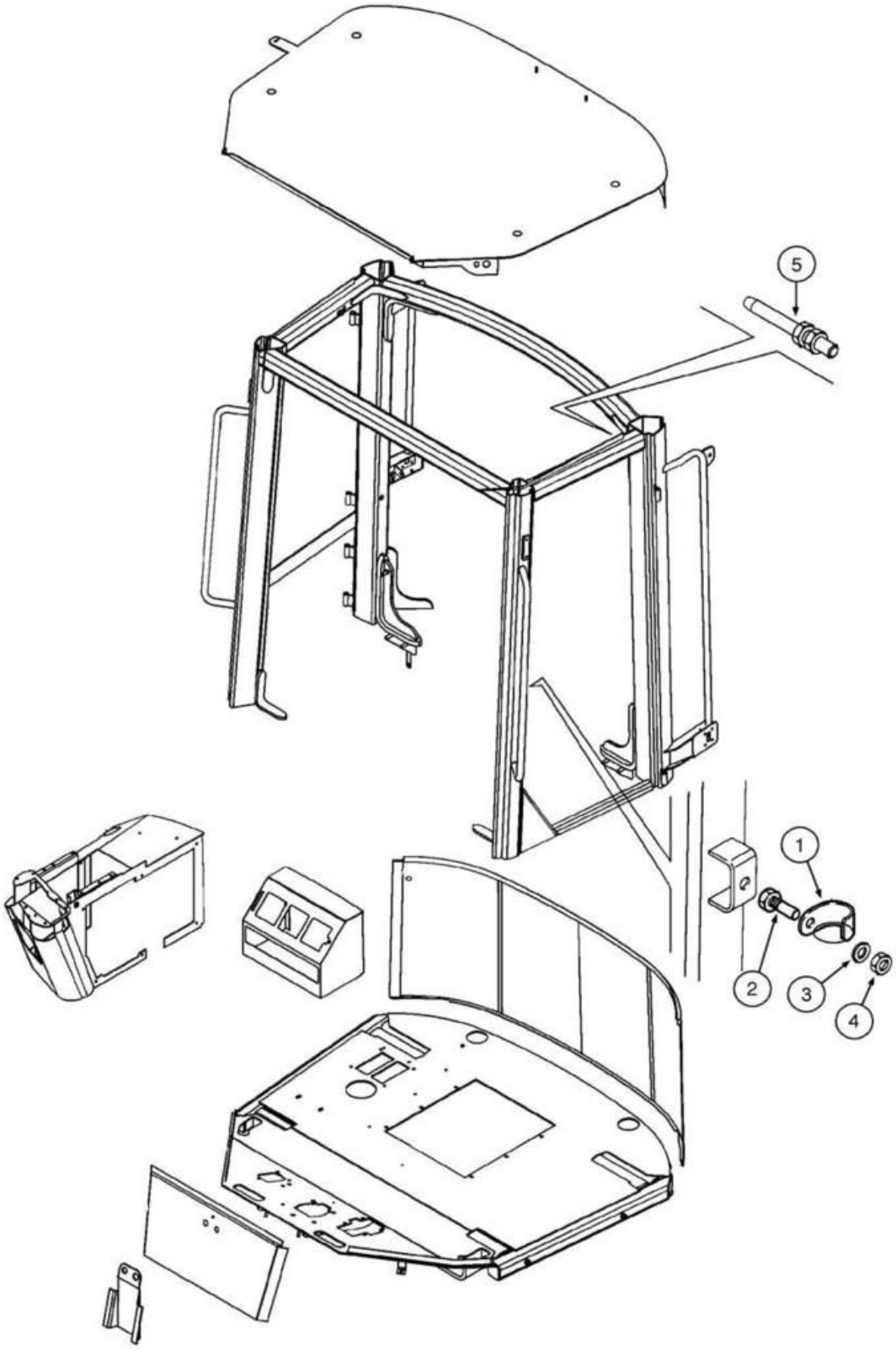
5
1
2
3
4

ITEM REF.	PEÇA Nº PART Nº PIEZA Nº	QTD. QTY. CANT.	DESCRIÇÃO (Português)	DESCRIPTION (English)	DESCRIPCIÓN (Español)
	76303148	1	CABINE Estrutura Conj.	CAB Structure Assy.	CABINA Estrutura Conj.
1	4227178	1	TRAVA Trinco Porta	LOCK Door Latch	TRABA Picaporte Puerta
2	10902824	1	PARAFUSO	BOLT	TORNILLO
3	14496534	1	ARRUELA	WASHER	ARANDELA
4	15896214	1	PORCA	NUT	TUERCA
5	87325760	1	INTERRUPTOR	SWITCH	INTERRUPTOR

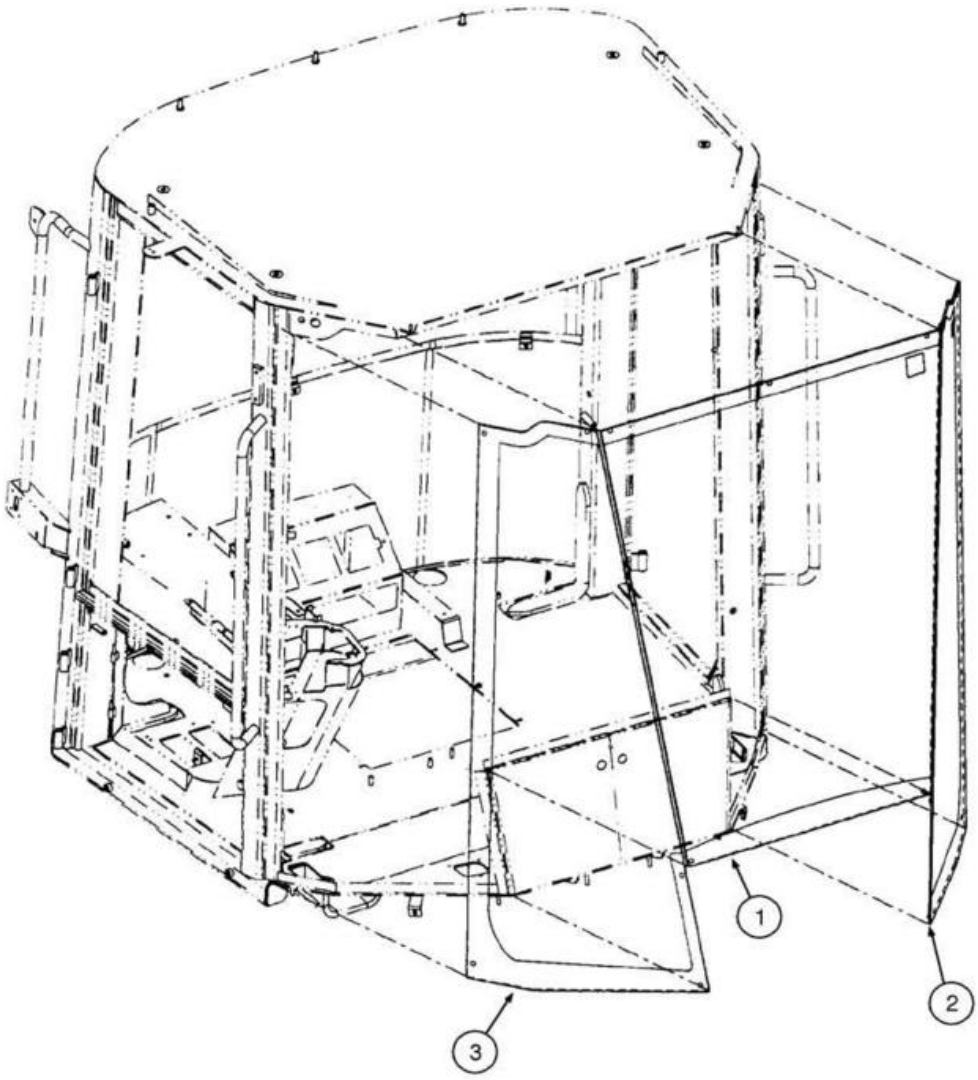
1
2
3

ITEM REF.	PEÇA Nº PART Nº PIEZA Nº	QTD. QTY. CANT.	DESCRIÇÃO (Português)	DESCRIPTION (English)	DESCRIPCIÓN (Español)
1	76303237	1	VIDRO Dianteiro Central	GLASS Front Center	CRISTAL Delantero Central
2	76303238	1	VIDRO Dianteiro LE	GLASS Front LH	CRISTAL Delantero Izq.
3	76303239	1	VIDRO Dianteiro LD	GLASS Front RH	CRISTAL Delantero Der.
4	322197950	17	ESPAÇADOR (DIA11)	SPACER (DIA11)	ESPACIADOR (DIA11)
5	345-101-B		SEALADOR (732RTV) (UQN)	SEALANT (732RTV) (UAR)	SEALADOR (732RTV) (UCN)
6	87337003		ADESIVO (Sika) (UQN)	ADHESIVE (Sika) (UAR)	ADHESIVO (Sika) (UCN)
7	87324751		ATIVADOR (Sika) (UQN)	ACTIVATOR (Sika) (UAR)	ATIVADOR (Sika) (UCN)

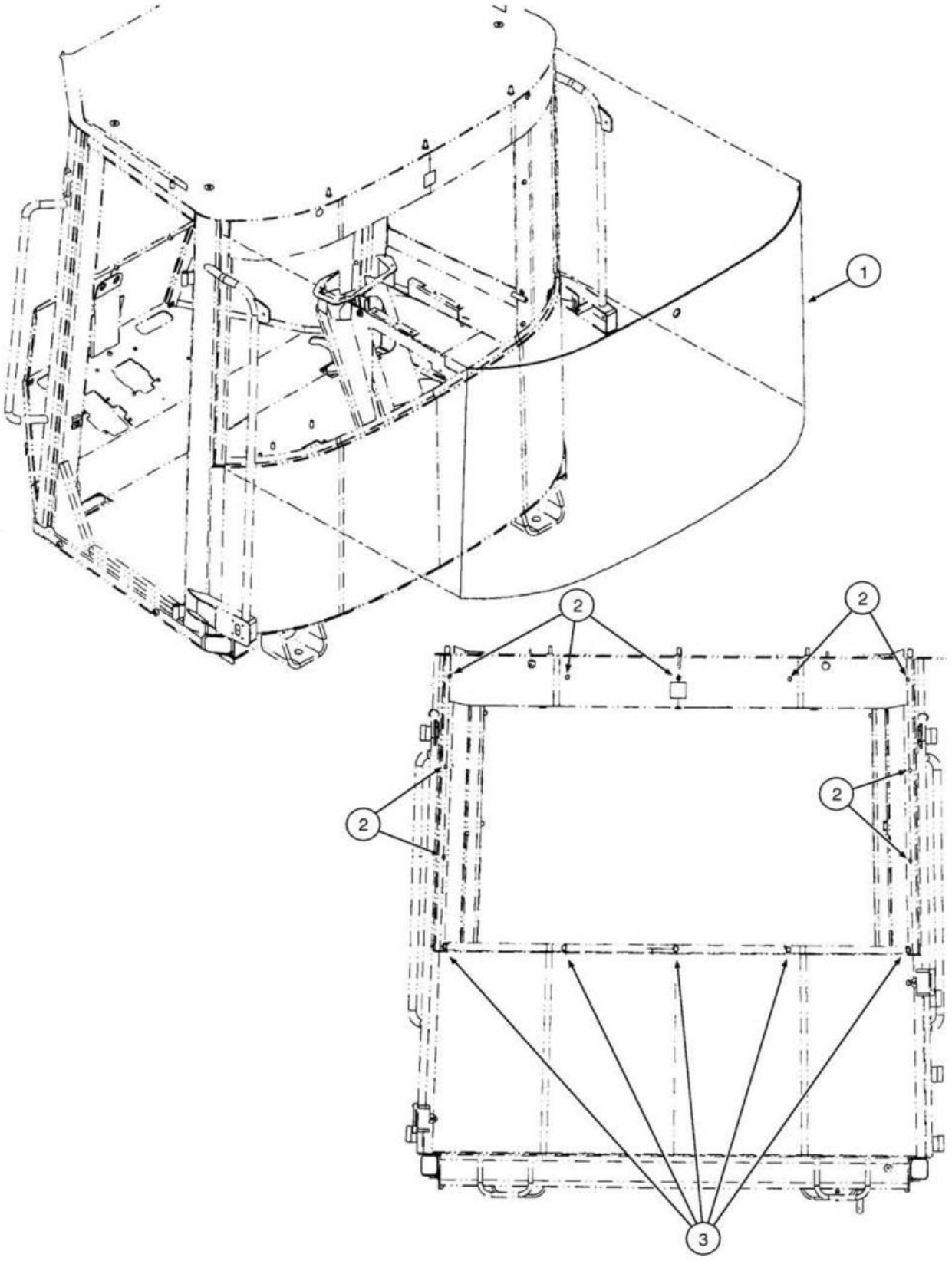
1
2
2
2
2
3

ITEM REF.	PEÇA Nº PART Nº PIEZA Nº	QTD. QTY. CANT.	DESCRIÇÃO (Português)	DESCRIPTION (English)	DESCRIPCIÓN (Español)
1	76303171	1	VIDRO traseiro	GLASS Rear	CRISTAL trasero
2	322197950	9	ESPAÇADOR (DIA11)	SPACER (DIA11)	ESPACIADOR (DIA11)
3	76303582	5	ESPAÇADOR (DIA16)	SPACER (DIA16)	ESPACIADOR (DIA16)
4	87337003		ADESIVO (Sika) (UQN)	ADHESIVE (Sika) (UAR)	ADHESIVO (Sika) (UCN)
5	87324751		ATIVADOR (Sika) (UQN)	ACTIVATOR (Sika) (UAR)	ATIVADOR (Sika) (UCN)

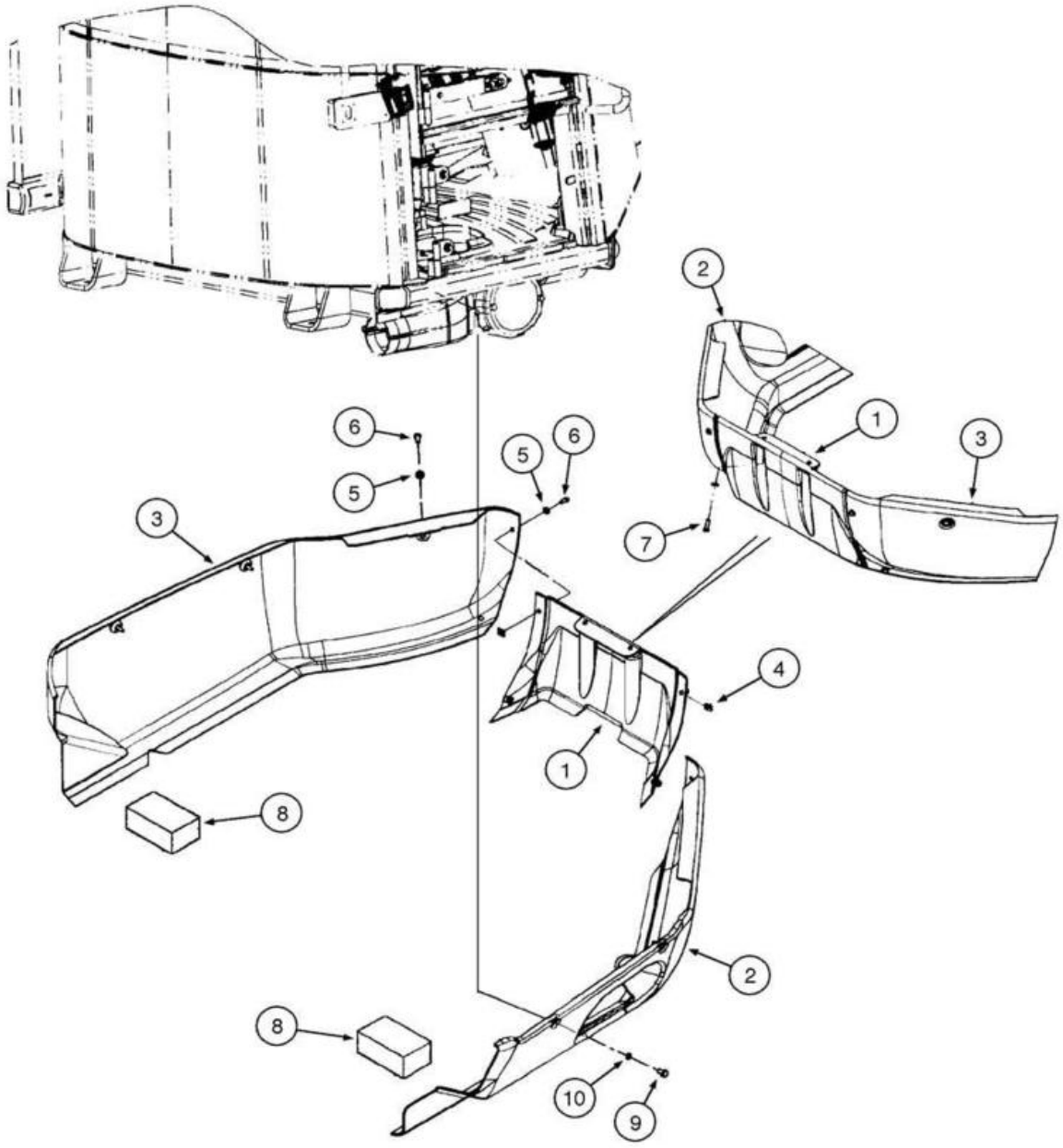
2
1
3
6
5
6
5
3
7
4
1
8
2
8
10
9

ITEM REF.	PEÇA Nº PART Nº PIEZA Nº	QTD. QTY. CANT.	DESCRIÇÃO (Português)	DESCRIPTION (English)	DESCRIPCIÓN (Español)
1	87389202	1	SAIA Plástica	SKIRT Center Plastic	FALDA Plástica
2	87389199	1	SAIA Plástica	SKIRT RH Plastic	FALDA Plástica
3	87389196	1	SAIA Plástica	SKIRT LH Plastic	FALDA Plástica
4	833-40408	4	PORCA	NUT	TUERCA
5	895-15008	12	ARRUELA	WASHER	ARANDELA
6	627-8025	6	PARAFUSO	BOLT	PERNO
7	829-1408	2	PORCA	NUT	TUERCA
8	87532611	2	VEDADOR	SEAL	VEDADOR
9	87547661	4	PARAFUSO (M10x16)	BOLT (M10x16)	PERNO (M10x16)
10	432444A1	4	ESPAÇADOR	SPACER	ESPACIADOR

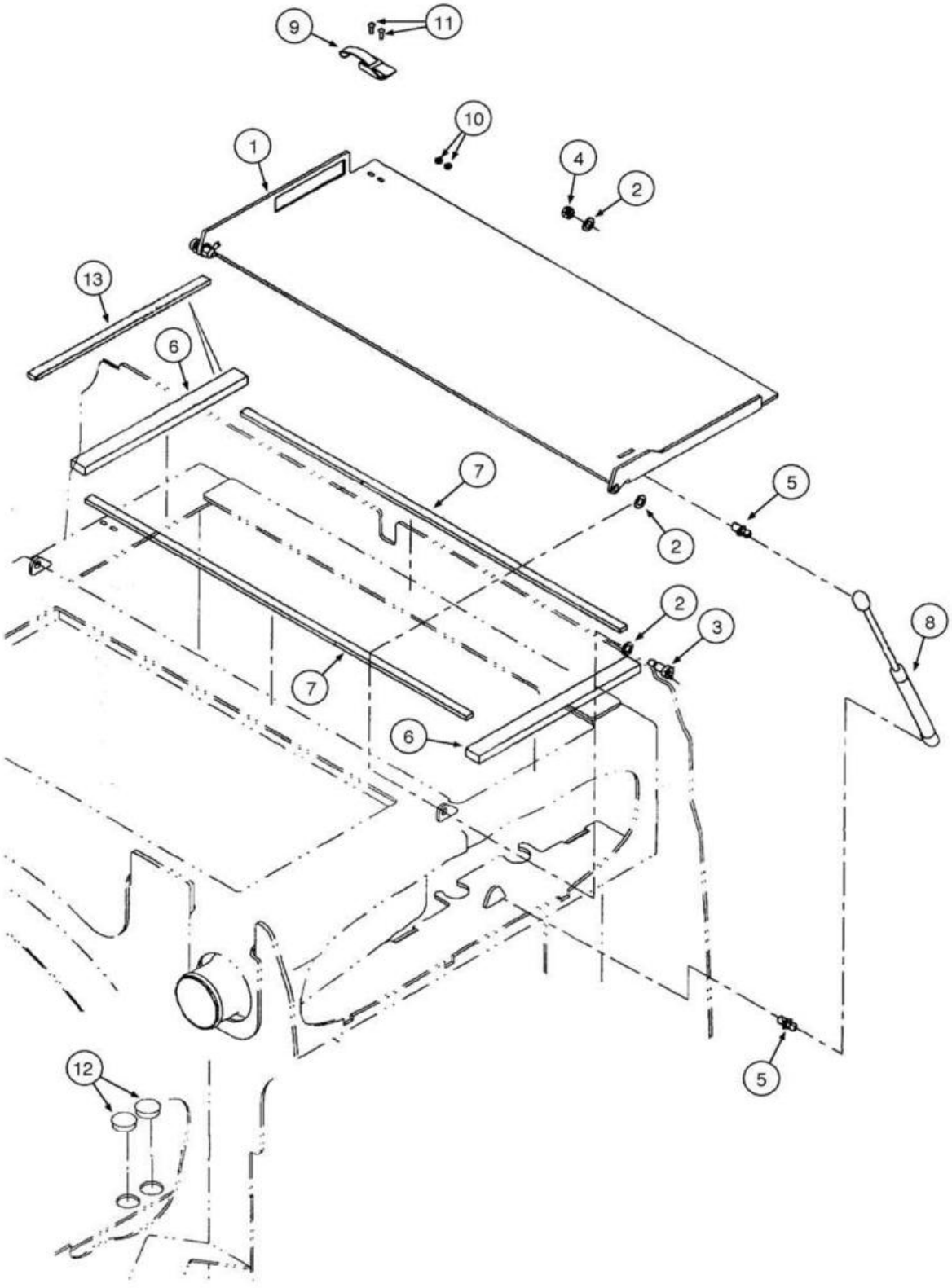
9
11
10
1
4
2
13
6
7
5
2
2
3
8
7
6
12
5

ITEM REF.	PEÇA Nº PART Nº PIEZA Nº	QTD. QTY. CANT.	DESCRIÇÃO (Português)	DESCRIPTION (English)	DESCRIPCIÓN (Español)
1	8602727	1	PLACA	PLATE	PLACA
2	895-18010	6	ARRUELA	WASHER	ARANDELA
3	561-703	2	PARAFUSO	BOLT	TORNILLO
4	832-10408	2	PORCA	NUT	TUERCA
5	350662A1	2	PRISIONEIRO	STUD	ESPARRAGO
6	8602498	1	VEDADOR	SEAL	VEDADOR
7	8500133	2	VEDADOR Resfriador Óleo	SEAL Oil Cooler	VEDADOR Enfriador Aceite
8	252550A2	1	MOLA à Gás	GAS STRUT Cylinder	RESORTE a Gas
9	60-4640T1	1	TRINCO	LATCH	PICAPORTE
10	225-14108	2	PORCA	NUT	TUERCA
11	440-1088	2	PARAFUSO	BOLT	TORNILLO
12	353-414	2	BUJÃO	PLUG	TAPÓN
13	87432328	1	VEDADOR	SEAL	VEDADOR

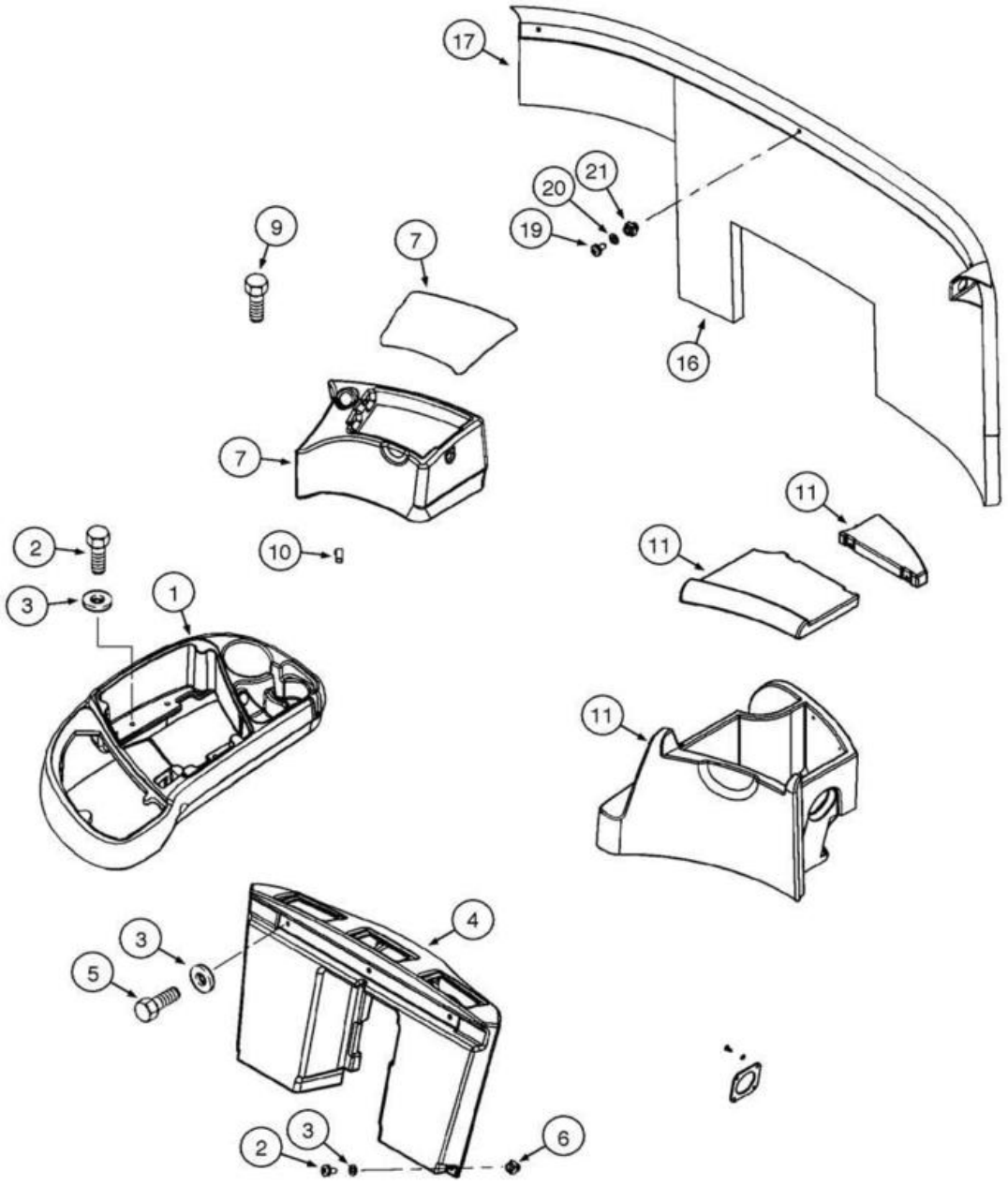
17
21
20
19
9
7
16
7
11
11
2
10
3
1
11
4
3
5
3
2
6

ITEM REF.	PEÇA Nº PART Nº PIEZA Nº	QTD. QTY. CANT.	DESCRIÇÃO (Português)	DESCRIPTION (English)	DESCRIPCIÓN (Español)
1	76303033	1	CONSOLE	CONSOLE	CONSOLA
2	840-1630	8	PARAFUSO	BOLT	TORNILLO
3	895-11006	11	ARRUELA	WASHER	ARANDELA
4	76303040	1	CONSOLE	CONSOLE	CONSOLA
5	614-6012	3	PARAFUSO	BOLT	PERNO
6	833-40306	2	PORCA	NUT	TUERCA
7	76303042	1	PORTA OBJETOS	STORAGE BOX	PORTA OBJETOS
9	847-3616	4	PARAFUSO	BOLT	TORNILLO
10	76046110	10	PROTETOR (M6)	GROMMET (M6)	PROTECTOR (M6)
11	76303013	1	CAIXA FRIA	COOL BOX	CAJA Fría
14	86503049	2	PARAFUSO (não ilustrado)	BOLT (not shown)	TORNILLO (no ilustrado)
15	14778414	1	PARAFUSO (M6x20) (não ilustrado)	BOLT (M6x20) (not shown)	TORNILLO (M6x20) (no ilustrado)
16	76303422	1	PAINEL	PANEL	TABLERO
17	76303425	1	PAINEL Traseiro	PANEL Rear	TABLERO Trasero
19	840-1616	3	PARAFUSO	BOLT	TORNILLO
20	895-11006	3	ARRUELA	WASHER	ARANDELA
21	833-40306	3	PORCA	NUT	TUERCA

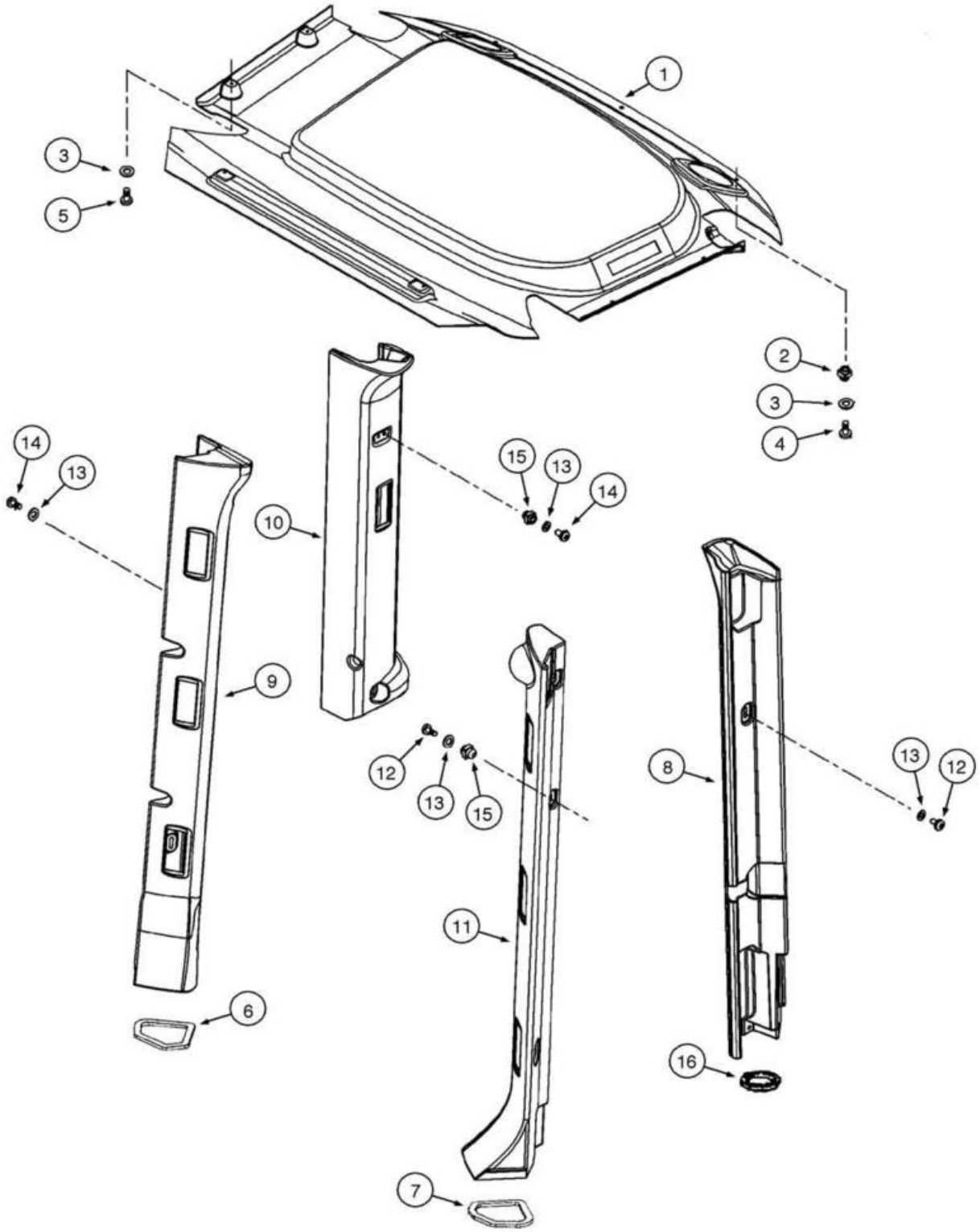
1
3
5
2
3
4
14
13
10
15
13
14
9
12
13
15
11
8
13
12
16
6
7

ITEM REF.	PEÇA Nº PART Nº PIEZA Nº	QTD. QTY. CANT.	DESCRIÇÃO (Português)	DESCRIPTION (English)	DESCRIPCIÓN (Español)
1	76303481	1	FORRAÇÃO Teto	ROOF Lining	ACABADO Techo
2	833-40306	3	PORCA	NUT	TUERCA
3	79076208	7	ARRUELA	WASHER	ARANDELA
4	13313017	3	PARAFUSO	BOLT	TORNILLO
5	13313017	4	PARAFUSO	BOLT	TORNILLO
6	76303521	1	JUNTA LE	GASKET LH	JUNTA Izq.
7	76303522	1	JUNTA LD	GASKET RH	JUNTA Der.
8	76303037	1	PAINEL Acabamento Tras LD	TRIM PANEL Rear RH	PANEL Acabado Tras Der.
9	76303039	1	PAINEL Acabamento Tras LD	TRIM PANEL Front RH	PANEL Acabado Tras Der.
10	76303036	1	PAINEL Acabamento Tras LE	TRIM PANEL Rear LH	PANEL Acabado Tras Izq.
11	76303038	1	PAINEL Acabamento Tras LE	TRIM PANEL Front LH	PANEL Acabado Tras Izq.
12	840-1630	2	PARAFUSO	BOLT	TORNILLO
13	895-25006	10	ARRUELA	WASHER	ARANDELA
14	840-1612	7	PARAFUSO	BOLT	TORNILLO
15	76301020	1	PORCA trava (M6)	NUT lock (M6)	TUERCA traba (M6)
16	76303500	1	JUNTA LE	GASKET LH	JUNTA Izq.

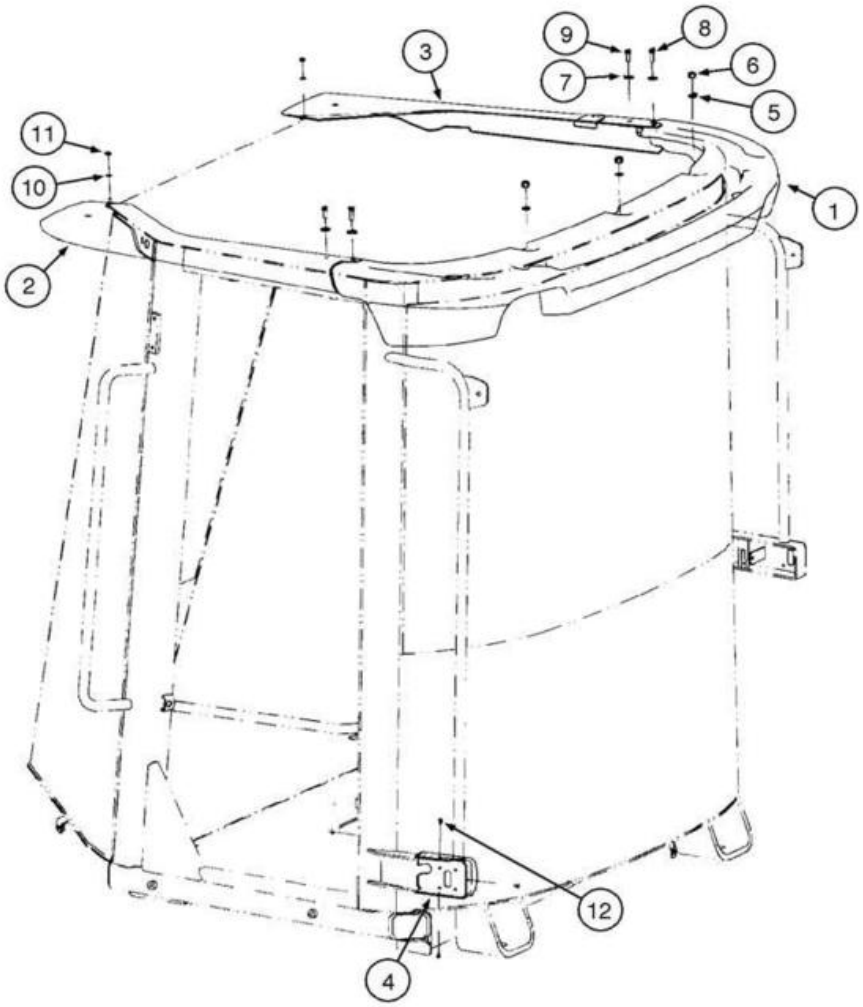
1
2
3
4
5
6
7
8
9
10
11
12

ITEM REF.	PEÇA Nº PART Nº PIEZA Nº	QTD. QTY. CANT.	DESCRIÇÃO (Português)	DESCRIPTION (English)	DESCRIPCIÓN (Español)
1	76303024	1	MOLDURA Acabam Traseira	MOULDING Finishing Rear	MOLDURA Acabado Trasera
2	76303194	1	MOLDURA Acabam Dianteira LE	MOULDING Finishing LH Front	MOLDURA Acabado Delantera Izq
3	76303195	1	MOLDURA Acabam Dianteira LD	MOULDING Finishing RH Front	MOLDURA Acabado Delantera Der
4	76303025	1	SUPORTE Trinco Porta	BRACKET Door Latch	SOPORTE
5	895-11010	3	ARRUELA	WASHER	ARANDELA
6	832-10410	3	PORCA trava	NUT lock	TUERCA traba
7	895-25008	4	ARRUELA	WASHER	ARANDELA
8	614-8025	2	PARAFUSO	BOLT	PERNO
9	614-8020	2	PARAFUSO	BOLT	PERNO
10	895-11006	2	ARRUELA	WASHER	ARANDELA
11	825-1406	2	PORCA	NUT	TUERCA
12	540-717	3	PARAFUSO	BOLT	TORNILLO

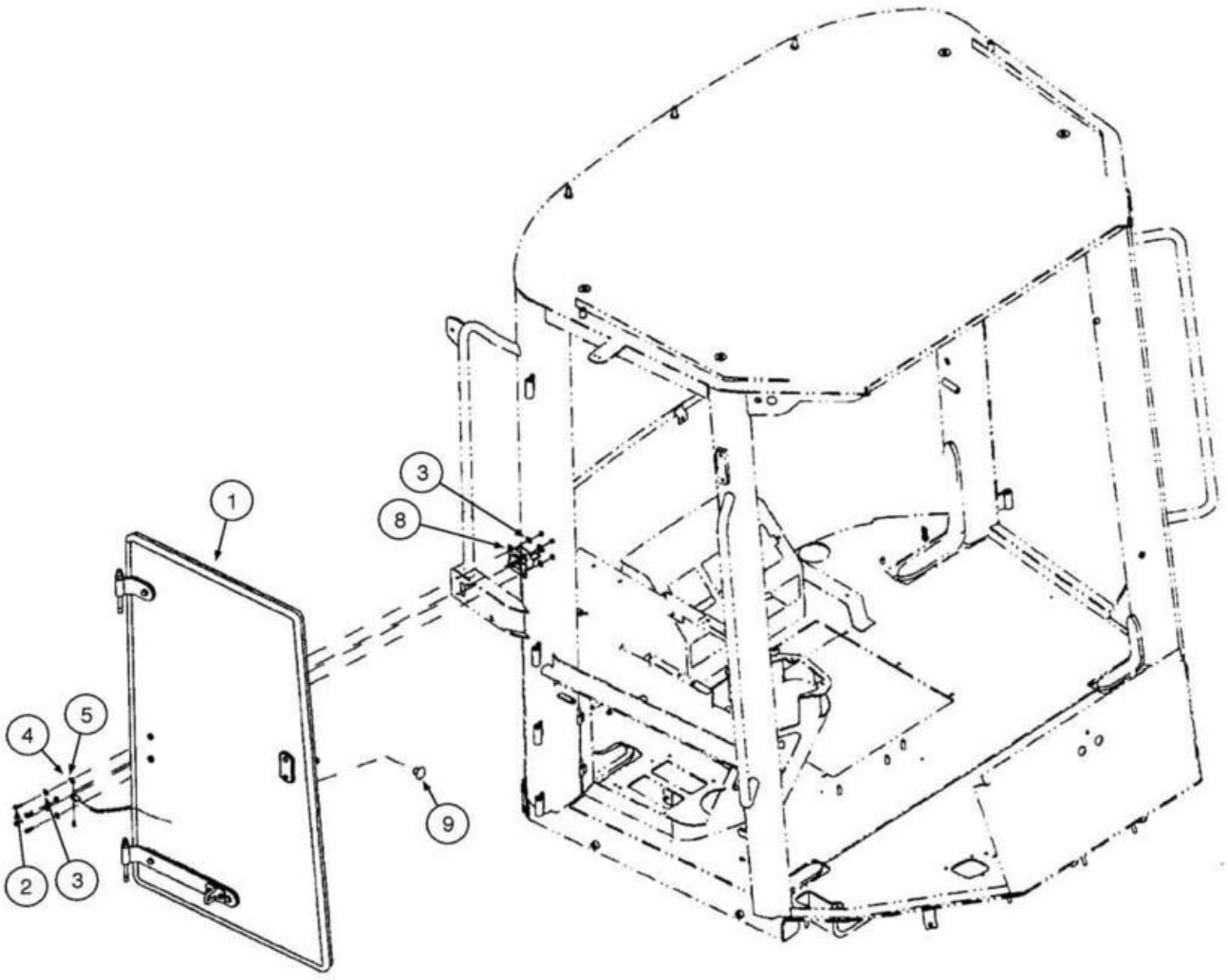
1
2
3
4
5
8
9

ITEM REF.	PEÇA Nº PART Nº PIEZA Nº	QTD. QTY. CANT.	DESCRIÇÃO (Português)	DESCRIPTION (English)	DESCRIPCIÓN (Español)
1	REF	1	JANELA SUPERIOR LD Conj. **(p.9-100)**	WINDOW UPPER RH Assy. **(p.9-100)**	VENTANA SUPERIOR Der. Conj. **(p.9-100)**
2	614-6016	4	PARAFUSO (M6x16,8.8)	BOLT (M6x16,8.8)	PERNO (M6x16,8.8)
3	87664049	8	ARRUELA (M9x16x1.6) (se usado)	WASHER (M9x16x1.6) (with used)	ARANDELA (M9x16x1.6) (se utilizado)
4	895-11005	1	ARRUELA (M5x10x1)	WASHER (M5x10x1)	ARANDELA (M5x10x1)
5	732-1610	1	PINO elástico (M1.6x10)	SPLIT PIN (M1.6x10)	PINO elástico (M1.6x10)
6	71485274	1	PINO (não ilustrado)	PIN (not shown)	PASADOR (no ilustrado)
7	76303590	1	CABO Trava Janela (não ilustrado)	CABLE Window Unlock (not shown)	CABLE Traba Ventana (no ilustrado)
8	4227178	1	TRAVA	LOCK	TRABA
9	76303157	1	MANOPLA	KNOB	PERILLA

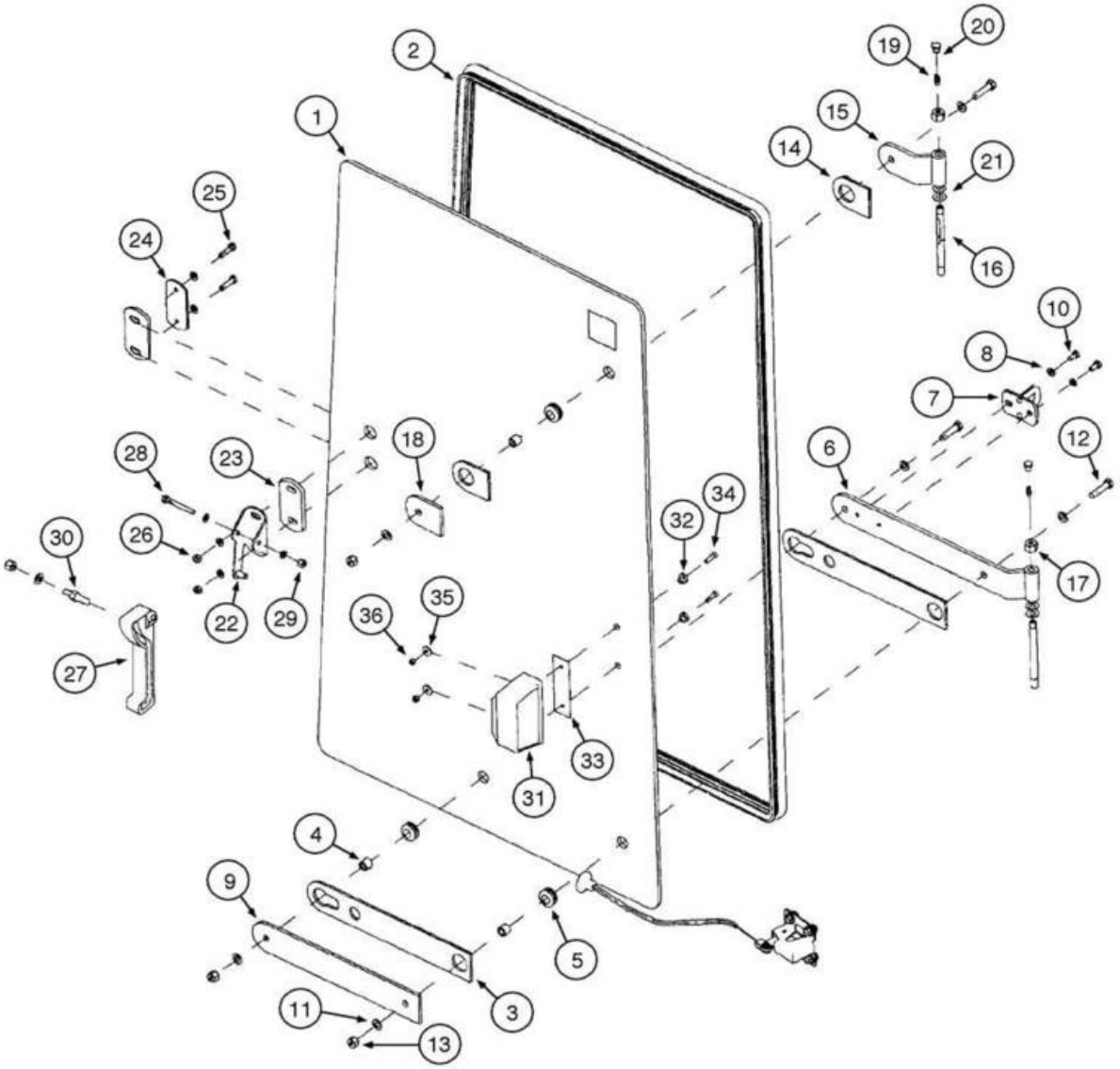
1
2
3
4
5
6
7
8
9
10
11
12
13
14
15
16
17
18
19
20
21
22
23
24
25
26
27
28
29
30
31
32
33
34
35
36

ITEM REF.	PEÇA Nº PART Nº PIEZA Nº	QTD. QTY. CANT.	DESCRIÇÃO (Português)	DESCRIPTION (English)	DESCRIPCIÓN (Español)
	87644535	1	JANELA SUPERIOR LD Conj.	WINDOW UPPER RH Assy.	VENTANA SUPERIOR Der. Conj.
1	76303230	1	VIDRO	GLASS	VIDRIO
2	76303242	1	VEDADOR	SEAL	VEDADOR
3	76303159	2	JUNTA	GASKET	JUNTA
4	816213301	3	ESPAÇADOR	SPACER	ESPACIADOR
5	4227144	3	ANEL Borracha	RING Rubber	ANILLO Goma
6	76303231	1	DOBRADIÇA	HINGE	BISAGRA
7	76303154	1	SUPORTE	BRACKET	SOPORTE
8	895-11006	8	ARRUELA	WASHER	ARANDELA
9	76303210	1	PLACA	PLATE	PLACA
10	614-6012	2	PARAFUSO	BOLT	PERNO
11	895-11008	7	ARRUELA	WASHER	ARANDELA
12	814-8035	3	PARAFUSO	BOLT	PERNO
13	832-10408	4	PORCA	NUT	TUERCA
14	76303193	2	JUNTA	GASKET	JUNTA
15	76303248	1	DOBRADIÇA	HINGE	BISAGRA
16	3805129	2	PINO	PIN	PASADOR
17	832-10410	2	PORCA trava	NUT lock	TUERCA traba
18	76303192	1	PLACA	PLATE	PLACA
19	76043510	2	CONECTOR	CONNECTOR	CONECTOR
20	87522522	2	TAMPA Graxa	CAP Grease	TAPA Grasa
21	F64046	4	ARRUELA encosto	WASHER Thrust	ARANDELA apoyo
22	76303250	1	SUPORTE	BRACKET	SOPORTE
23	87522593	2	JUNTA	GASKET	JUNTA
24	76303323	1	PLACA	PLATE	PLACA
25	614-6025	2	PARAFUSO	BOLT	PERNO
26	825-1406	6	PORCA	NUT	TUERCA
27	76043538	1	MAÇANETA	HANDLE	MANIJA
28	614-6050	1	PARAFUSO	BOLT	PERNO
29	832-10406	1	PORCA	NUT	TUERCA
30	3805251	1	PINO	PIN	PASADOR
31	97399C1	1	MAÇANETA	HANDLE	MANIJA
32	F64198	2	BUCHA	BUSHING	BUJE
33	R54047	1	ALMOFADA	PAD	ALMOHADA
34	87629047	2	PARAFUSO (M5x20)	BOLT (M5x20)	TORNILLO (M5x20)
35	895-25005	2	ARRUELA	WASHER	ARANDELA
36	825-1405	2	PORCA	NUT	TUERCA

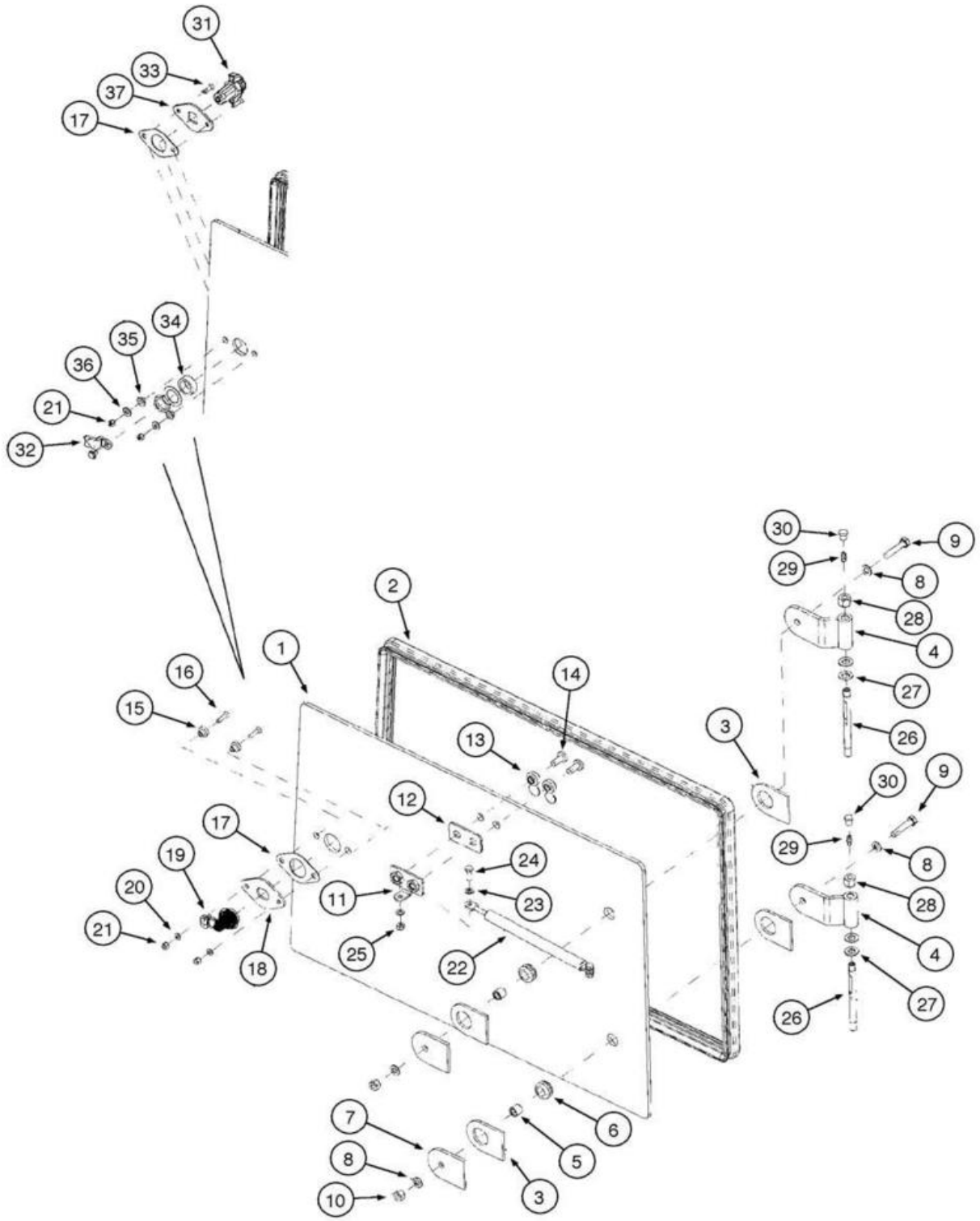
31
33
37
17
35
34
36
21
32
2
1
16
15
14
13
3
12
17
19
20
21
18
11
24
23
25
22
30
9
29
8
28
4
27
26
7
8
10
6
5
3

ITEM REF.	PEÇA Nº PART Nº PIEZA Nº	QTD. QTY. CANT.	DESCRIÇÃO (Português)	DESCRIPTION (English)	DESCRIPCIÓN (Español)
1	76303460	1	VIDRO	GLASS	VIDRIO
2	76303240	1	VEDADOR	SEAL	VEDADOR
3	76303193	4	JUNTA	GASKET	JUNTA
4	76303248	2	DOBRADIÇA	HINGE	BISAGRA
5	816213301	2	ESPAÇADOR	SPACER	ESPACIADOR
6	4227144	2	ANEL Borracha	RING Rubber	ANILLO Goma
7	76303192	2	PLACA	PLATE	PLACA
8	87664049	4	ARRUELA	WASHER	ARANDELA
9	16044024	2	PARAFUSO (M8x40,8.8)	BOLT (M8x40,8.8)	PERNO (M8x40,8.8)
10	832-10408	2	PORCA (M8x1.25)	NUT (M8x1.25)	TUERCA (M8x1.25)
11	76303463	1	SUPORTE	BRACKET	SOPORTE
12	76303461	1	JUNTA	GASKET	JUNTA
13	87537993	2	CAPA	CAP	CAPA
14	840-1820	2	PARAFUSO (M8x20)	SCREW (M8x20)	TORNILLO (M8x20)
15	F64198	2	BUCHA	BUSHING	BUJE
16	13311217	2	PARAFUSO (M5x20)	SCREW (M5x20)	TORNILLO (M5x20)
17	76303458	1	JUNTA	GASKET	JUNTA
18	76303459	1	PLACA	PLATE	PLACA
19	76303249	1	TRAVA Porta	LOCK Door	TRABA Puerta
20	895-11005	2	ARRUELA (M5x10x1)	WASHER (M5x10x1)	ARANDELA (M5x10x1)
21	832-10405	2	PORCA trava (M5x.8)	NUT lock (M5x.8)	TUERCA traba (M5x.8)
22	76303455	1	MOLA à Gás	GAS STRUT Cylinder	RESORTE a Gas
23	895-11006	4	ARRUELA (M6)	WASHER (M6)	ARANDELA (M6)
24	614-6016	2	PARAFUSO (M6x16,8.8)	BOLT (M6x16,8.8)	PERNO (M6x16,8.8)
25	832-10406	2	PORCA (M6x1)	NUT (M6x1)	TUERCA (M6x1)
26	3805129	2	PINO	PIN	PASADOR
27	F64046	4	ARRUELA	WASHER	ARANDELA
28	832-10410	2	PORCA trava (M10x1.5)	NUT lock (M10x1.5)	TUERCA traba (M10x1.5)
29	76043510	2	CONECTOR	CONNECTOR	CONECTOR
30	87522522	2	TAMPA Graxa	CAP Grease	TAPA Grasa
31	87628359	1	TRINCO Porta	LATCH Door	PICAPORTE Puerta
32	87628360	1	GARRA	PAWL	GARRA
33	87629047	2	PARAFUSO	SCREW	TORNILLO
34	87628362	1	ESPAÇADOR	SPACER	ESPACIADOR
35	109171C1	2	BUCHA	BUSHING	BUJE
36	195-81023	2	ARRUELA (#12)	WASHER (#12)	ARANDELA (#12)
37	87628364	1	PLACA	PLATE	PLACA

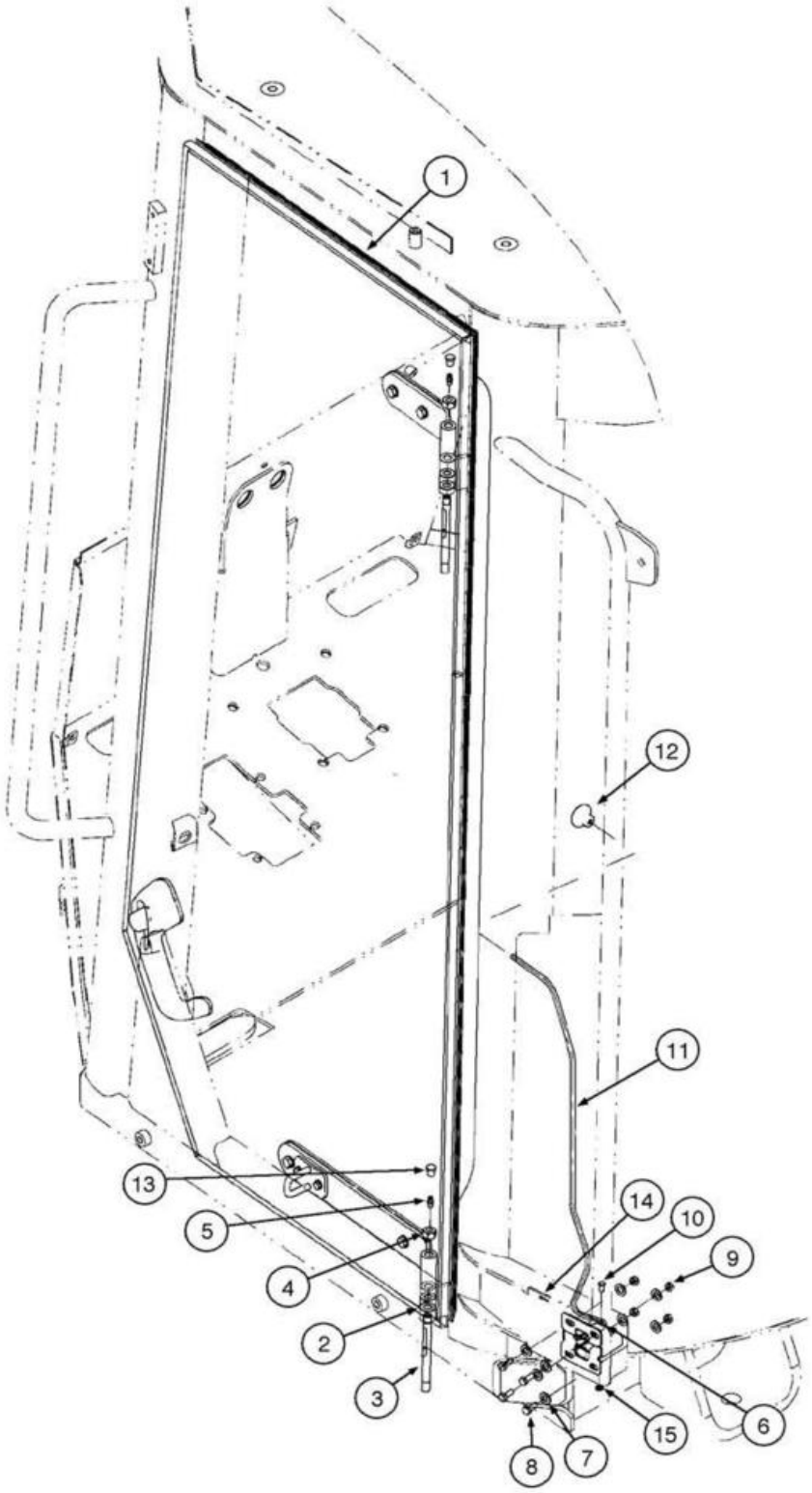
1
12
11
13
5
4
2
3
14
10
9
6
15
8
7

ITEM REF.	PEÇA Nº PART Nº PIEZA Nº	QTD. QTY. CANT.	DESCRIÇÃO (Português)	DESCRIPTION (English)	DESCRIPCIÓN (Español)
1	REF	1	PORTA **(p.9-106)**	DOOR **(p.9-106)**	PUERTA **(p.9-106)**
2	F64046	4	ARRUELA encosto	WASHER Thrust	ARANDELA apoyo
3	3805129	2	PINO	PIN	PASADOR
4	832-46410	2	PORCA trava	NUT lock	TUERCA traba
5	76043510	2	CONECTOR	CONNECTOR	CONECTOR
6	4227178	1	TRAVA	LOCK	TRABA
7	895-11008	8	ARRUELA	WASHER	ARANDELA
8	614-6016	4	PARAFUSO	BOLT	PERNO
9	825-1406	4	PORCA	NUT	TUERCA
10	71485274	1	PINO	PIN	PASADOR
11	76303589	1	CABO	CABLE	CABLE
12	76303157	1	MANOPLA	KNOB	PERILLA
13	87522522	2	TAMPA Graxa	CAP Grease	TAPA Grasa
14	732-1610	1	PINO elástico	SPLIT PIN	PINO elástico
15	895-11005	1	ARRUELA	WASHER	ARANDELA

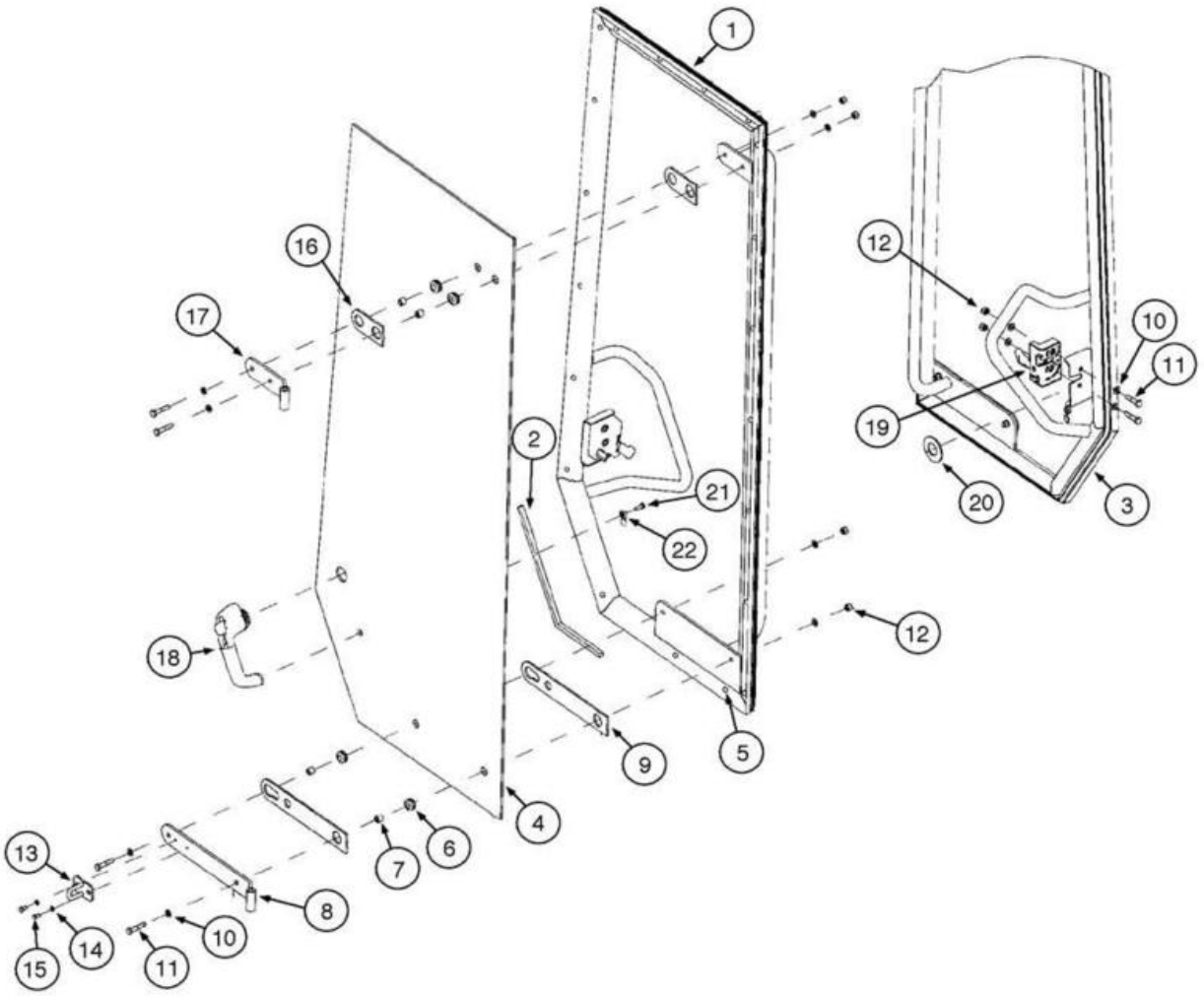
1
16
17
2
21
22
18
9
5
4
13
7
6
8
15
14
11
10
12
10
11
19
20
3
12

ITEM REF.	PEÇA Nº PART Nº PIEZA Nº	QTD. QTY. CANT.	DESCRIÇÃO (Português)	DESCRIPTION (English)	DESCRIPCIÓN (Español)
	87627075		PORTA LE Conj.	DOOR LH Assy.	PUERTA Izq. Conj.
1	76303224	1	QUADRO Porta	FRAME Door	CUADRO Puerta
2	87525153	1	VEDAÇÃO Porta	SEAL Door	VEDACIÓN Puerta
3	76303170	1	VEDAÇÃO Porta	SEAL Door	VEDACIÓN Puerta
4	76303212	1	VIDRO	GLASS	VIDRIO
5	322197950	20	ESPAÇADOR	SPACER	ESPACIADOR
6	4227144	4	ANEL Borracha	RING Rubber	ANILLO Goma
7	816213301	4	ESPAÇADOR	SPACER	ESPACIADOR
8	76303211	1	DOBRADIÇA	HINGE	BISAGRA
9	76303227	2	VEDADOR	SEAL	VEDADOR
10	895-11008	12	ARRUELA	WASHER	ARANDELA
11	814-8040	6	PARAFUSO	BOLT	PERNO
12	832-10408	6	PORCA	NUT	TUERCA
13	76303154	1	SUPORTE	BRACKET	SOPORTE
14	895-11006	2	ARRUELA	WASHER	ARANDELA
15	614-6012	2	PARAFUSO	BOLT	PERNO
16	76081747	2	JUNTA	GASKET	JUNTA
17	76303225	1	DOBRADIÇA	HINGE	BISAGRA
18	76303253	1	MAÇANETA	HANDLE	MANIJA
19	3805086	1	TRAVA	LOCK	TRABA
20	76303605	1	ARRUELA Borracha	WASHER Rubber	ARANDELA Goma
21	86511830	1	PARAFUSO	BOLT	TORNILLO
22	87528282	1	TAMPA	COVER	TAPA
	87337003		ADESIVO Sika (UQN)	ADHESIVE Sika (UAR)	ADHESIVO Sika (UCN)
	87321451		ATIVADOR Sika (UQN)	ACTIVATOR Sika (UAR)	ATIVADOR Sika (UCN)

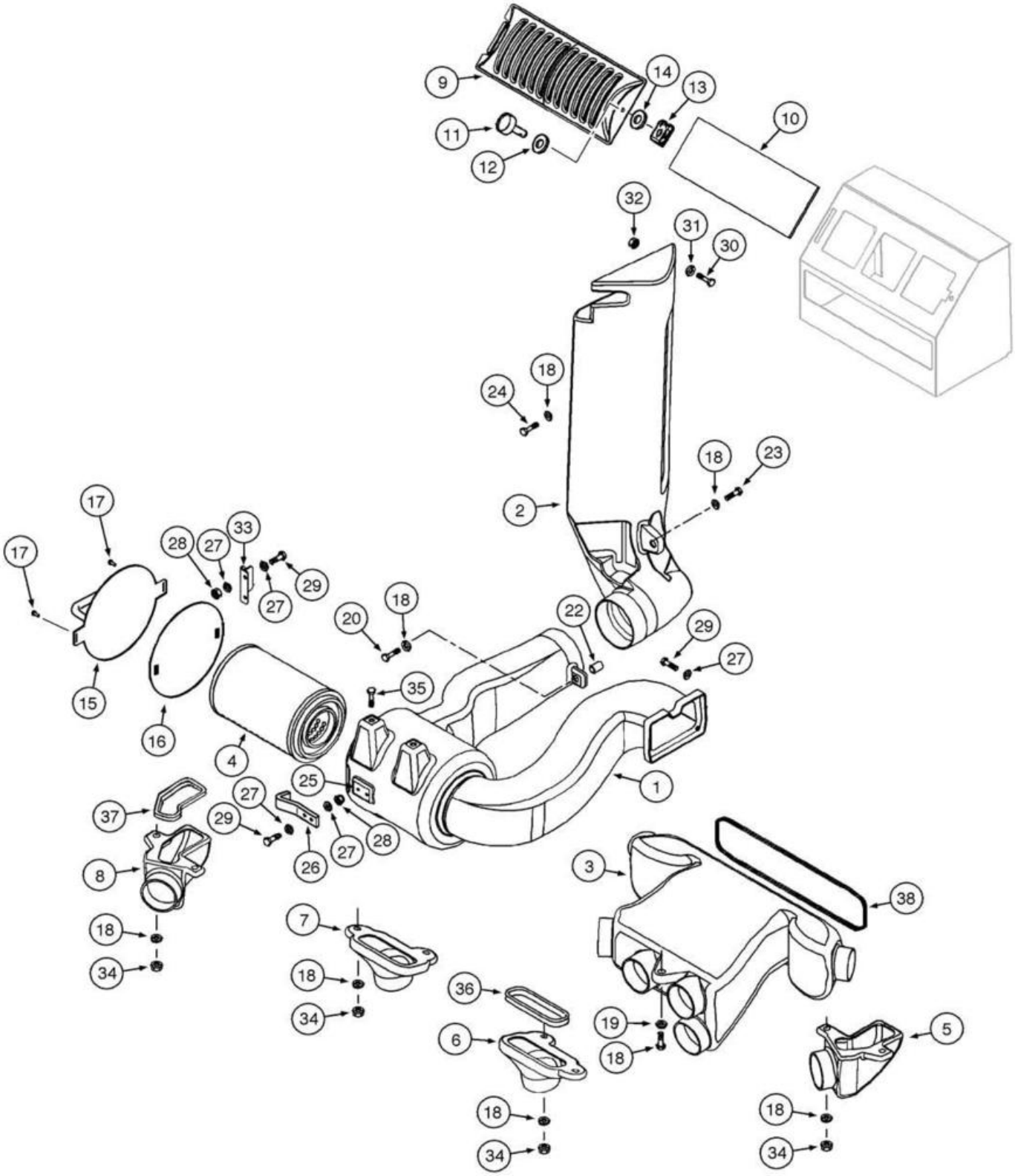
9
14
13
10
11
12
32
31
30
18
24
18
23
2
17
17
28
27
33
27
29
20
18
22
29
27
35
15
16
4
25
1
27
29
37
26
27
28
8
3
38
18
34
7
18
34
36
6
19
18
5
18
34
18
34

ITEM REF.	PEÇA Nº PART Nº PIEZA Nº	QTD. QTY. CANT.	DESCRIÇÃO (Português)	DESCRIPTION (English)	DESCRIPCIÓN (Español)
1	76303614	1	DUTO DE AR	AIR DUCT	DUTO DE AIRE
2	76303027	1	DUTO Ar	AIR DUCT	DUCTO Aire
3	76303023	1	DUTO	DUCT	DUCTO
4	76303305	1	FILTRO DE AR	AIR FILTER	FILTRO DE AIRE
5	87619954	1	DUTO	DUCT	DUCTO
6	87619955	1	DUTO	DUCT	DUCTO
7	87619956	1	DUTO	DUCT	DUCTO
8	87619957	1	DUTO	DUCT	DUCTO
9	76303331	1	GRADE	GRILLE	PARILLA
10	76303499	1	FILTRO Aquecedor	FILTER Heater	FILTRO Calentador
11	76303321	1	PINO	PIN	PASADOR
12	87610804	1	ARRUELA Borracha (D6.4x17)	WASHER Rubber (D6.4x17)	ARANDELA Goma (D6.4x17)
13	76303320	1	GRAMPO	CLIP	GRAPA
14	76303319	1	ARRUELA	WASHER	ARANDELA
15	76303615	1	TAMPA	COVER	TAPA
16	76303546	1	VEDADOR	SEAL	VEDADOR
17	422721300	2	PARAFUSO	BOLT	PERNO
18	895-11008	17	ARRUELA (M8x16x1.6)	WASHER (M8x16x1.6)	ARANDELA (M8x16x1.6)
18	87664049	17	ARRUELA (M9x16x1.6)	WASHER (M9x16x1.6)	ARANDELA (M9x16x1.6)
19	614-8035	3	PARAFUSO (M8x35x8.8)	BOLT (M8x35x8.8)	PERNO (M8x35x8.8)
20	779-14825	1	PARAFUSO	SCREW	TORNILLO
21	10519604	2	ARRUELA (M8x17x2) (não ilustrado)	WASHER (M8x17x2) (not shown)	ARANDELA (M8x17x2) (no ilustrado)
22	76303609	1	INSERTO (M8)	INSERT (M8)	INSERTO (M8)
22	832-10408	1	PORCA (M8x1.25)	NUT (M8x1.25)	TUERCA (M8x1.25)
23	16043824	1	PARAFUSO (M8x30,8.8)	BOLT (M8x30,8.8)	PERNO (M8x30,8.8)
24	16044324	1	PARAFUSO (M8x55,8.8)	BOLT (M8x55,8.8)	PERNO (M8x55,8.8)
25	87610851	2	TRAVA	LOCK	TRABA
26	76303617	1	SUPORTE	BRACKET	SOPORTE
27	895-11006	18	ARRUELA (M6)	WASHER (M6)	ARANDELA (M6)
28	832-10406	4	PORCA (M6x1)	NUT (M6x1)	TUERCA (M6x1)
29	614-6020	10	PARAFUSO (M6x20,8.8)	BOLT (M6x20,8.8)	PERNO (M6x20,8.8)
29	614-6016	4	PARAFUSO (M6x16,8.8)	BOLT (M6x16,8.8)	PERNO (M6x16,8.8)
30	16043624	1	PARAFUSO (M8x25,8.8)	BOLT (M8x25,8.8)	PERNO (M8x25,8.8)
31	895-25008	1	ARRUELA (M8x20x1.6)	WASHER (M8x20x1.6)	ARANDELA (M8x20x1.6)
31	87664051	1	ARRUELA (M9x24x2)	WASHER (M9x24x2)	ARANDELA (M9x24x2)
32	76303594	1	PORCA Quadrada	NUT Square	TUERCA Cuadrada
33	76303541	1	SUPORTE	BRACKET	SOPORTE
34	825-1408	8	PORCA (M8) (se utilizado)	NUT (M8) (if used)	TUERCA (M8) (si utilizado)
34	832-10408	8	PORCA (M8x1.25) (se utilizado)	NUT (M8x1.25) (if used)	TUERCA (M8x1.25) (si utilizado)
35	840-1818	2	PARAFUSO (M8x18)	SCREW (M8x18)	TORNILLO (M8x18)
35	840-1820	2	PARAFUSO (M8x20)	SCREW (M8x20)	TORNILLO (M8x20)
36	76303494	2	JUNTA	GASKET	JUNTA
37	76303495	2	JUNTA	GASKET	JUNTA
38	76303496	1	JUNTA	GASKET	JUNTA

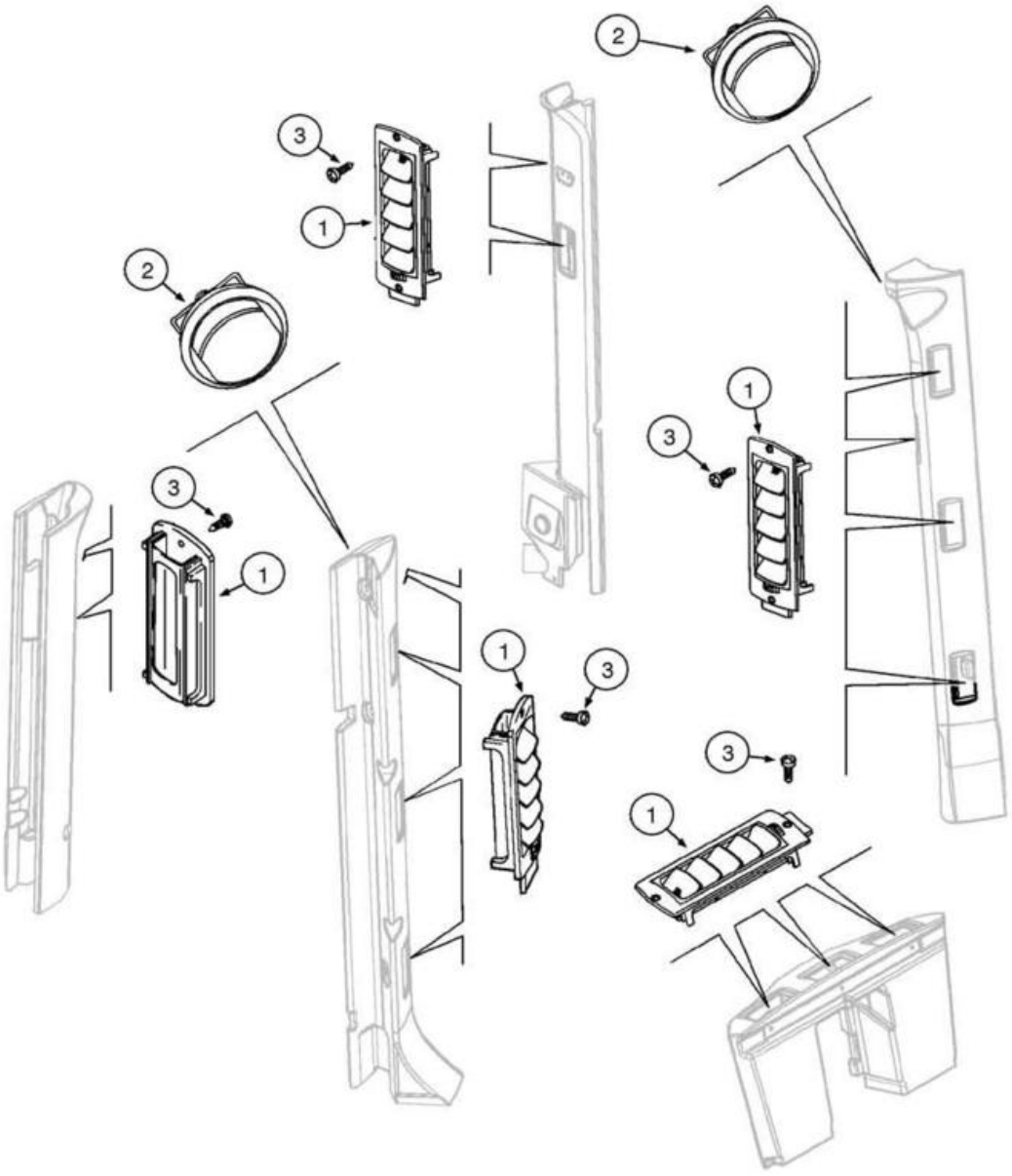
2
3
1
2
3
1
1
3
3
1
1
3
1

ITEM REF.	PEÇA Nº PART Nº PIEZA Nº	QTD. QTY. CANT.	DESCRIÇÃO (Português)	DESCRIPTION (English)	DESCRIPCIÓN (Español)
1	76079036	15	DIFUSOR Ar	AIR VENT	DIFUSOR Aire
2	76048980	2	DIFUSOR Ar	AIR VENT	DIFUSOR Aire
3	760-14113	30	PARAFUSO Auto Atarraxante (M3.5x13)	SCREW Self Tapping (M3.5x13)	TORNILLO Autoroscante (M3.5x13)
3	87619755	30	PARAFUSO Auto Atarraxante (M3x16)	SCREW Self Tapping (M3x16)	TORNILLO Autoroscante (M3x16)
4	76303265	1	DIFUSOR Ar (não ilustrado)	AIR VENT (not shown)	DIFUSOR Aire (no ilustrado)

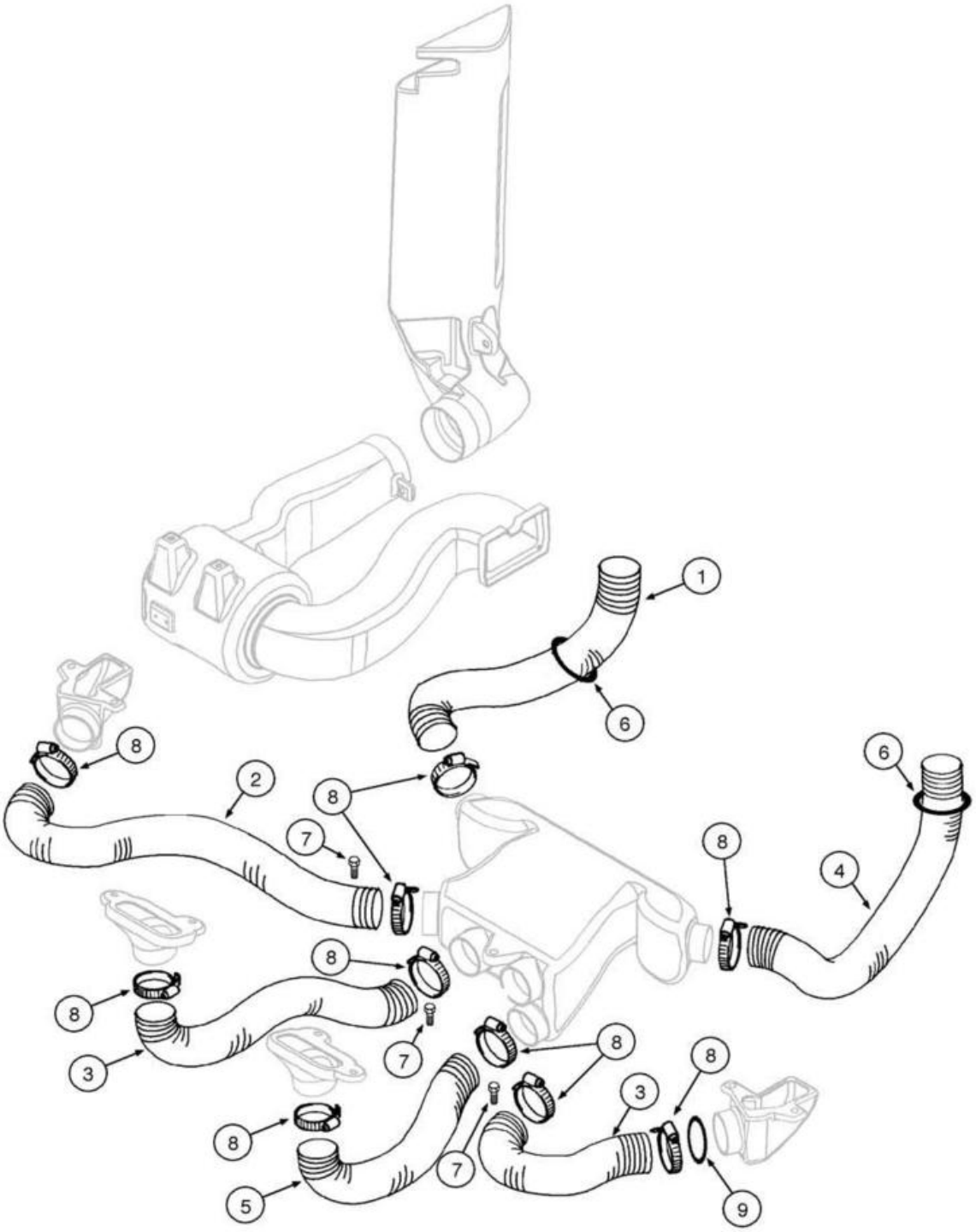
1
6
8
2
8
7
6
8
4
8
8
3
7
8
8
8
3
8
8
7
5
9

ITEM REF.	PEÇA Nº PART Nº PIEZA Nº	QTD. QTY. CANT.	DESCRIÇÃO (Português)	DESCRIPTION (English)	DESCRIPCIÓN (Español)
1	76303505	1	MANGUEIRA	HOSE	MANGUERA
2	76303502	1	TUBO	TUBE	TUBO
3	76303549	2	TUBO	TUBE	TUBO
4	76303504	1	TUBO	TUBE	TUBO
5	76303501	1	MANGUEIRA	HOSE	MANGUERA
6	76303500	2	JUNTA	GASKET	JUNTA
7	71485317	4	PARAFUSO	SCREW	TORNILLO
8	214-1444	12	ABRAÇADEIRA Mangueira (#44, 2.31/3.25)	CLAMP Hose (#44, 2.31/3.25)	ABRAZADERA Manguera (#44, 2.31/3.25)
9	87610848	4	JUNTA	GASKET	JUNTA

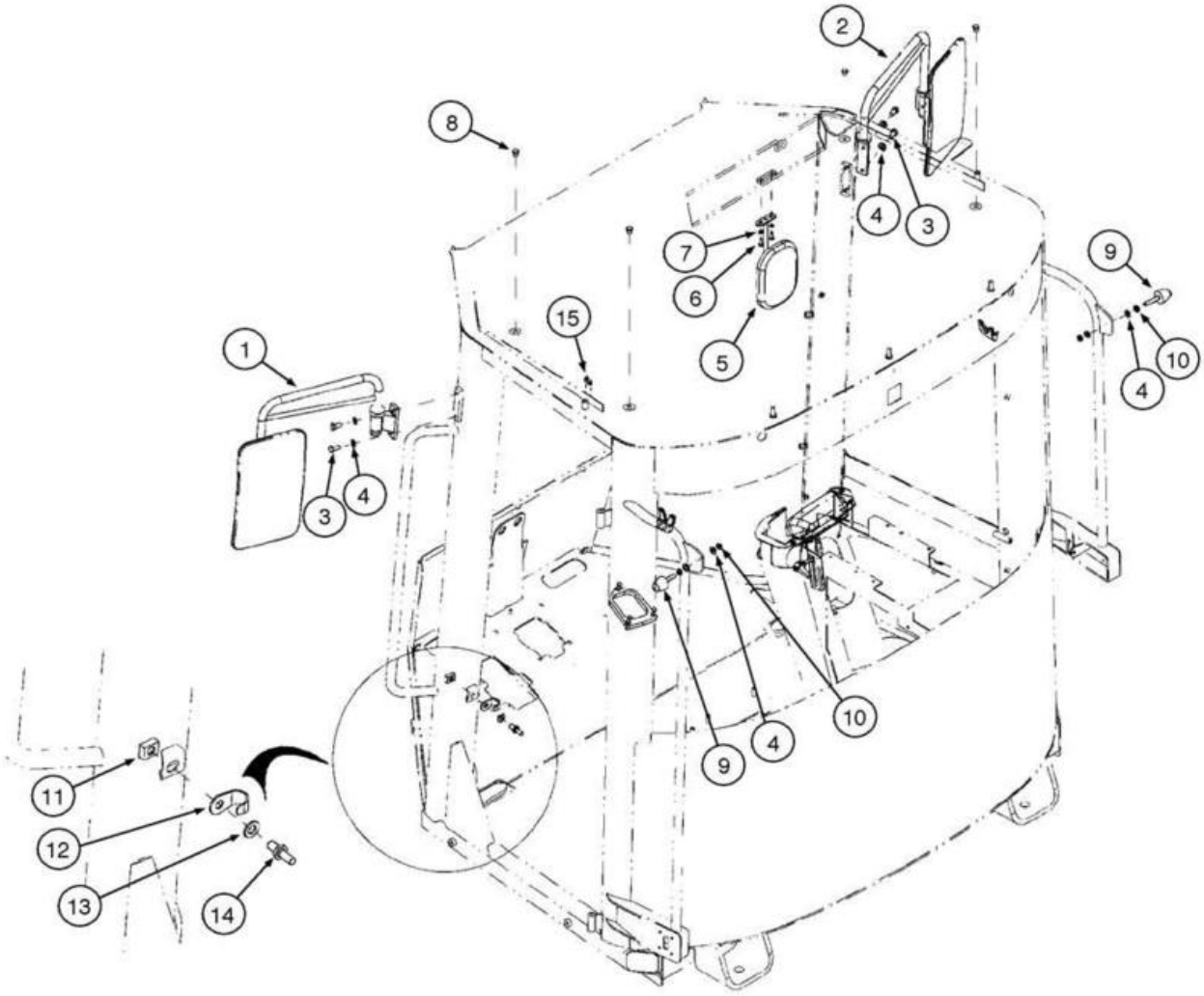
2
8
4
3
7
6
5
9
10
4
15
1
3
4
10
9
4
11
12
13
14

ITEM REF.	PEÇA Nº PART Nº PIEZA Nº	QTD. QTY. CANT.	DESCRIÇÃO (Português)	DESCRIPTION (English)	DESCRIPCIÓN (Español)
1	76303266	1	RETROVISOR LE	REAR VIEW MIRROR LH	RETROVISOR Izq
2	76303267	1	RETROVISOR LD	REAR VIEW MIRROR RH	RETROVISOR Der
3	614-10020	4	PARAFUSO	BOLT	PERNO
4	895-11010	8	ARRUELA	WASHER	ARANDELA
5	76048869	1	RETROVISOR	REAR VIEW MIRROR	RETROVISOR
6	840-1616	2	PARAFUSO	BOLT	TORNILLO
7	895-11006	2	ARRUELA	WASHER	ARANDELA
8	72114876	4	BUJÃO	PLUG	TAPÓN
9	76303588	2	BATENTE	BLOCK Insulation	TOPE
10	829-4410	4	PORCA	NUT	TUERCA
11	76067753	1	PLACA	PLATE	PLACA
12	76048628	1	PROTETOR	GUARD	PROTECTOR
13	895-11012	1	ARRUELA	WASHER	ARANDELA
14	76043511	1	PINO	PIN	PASADOR
15	87525493	1	VEDADOR	SEAL	VEDADOR

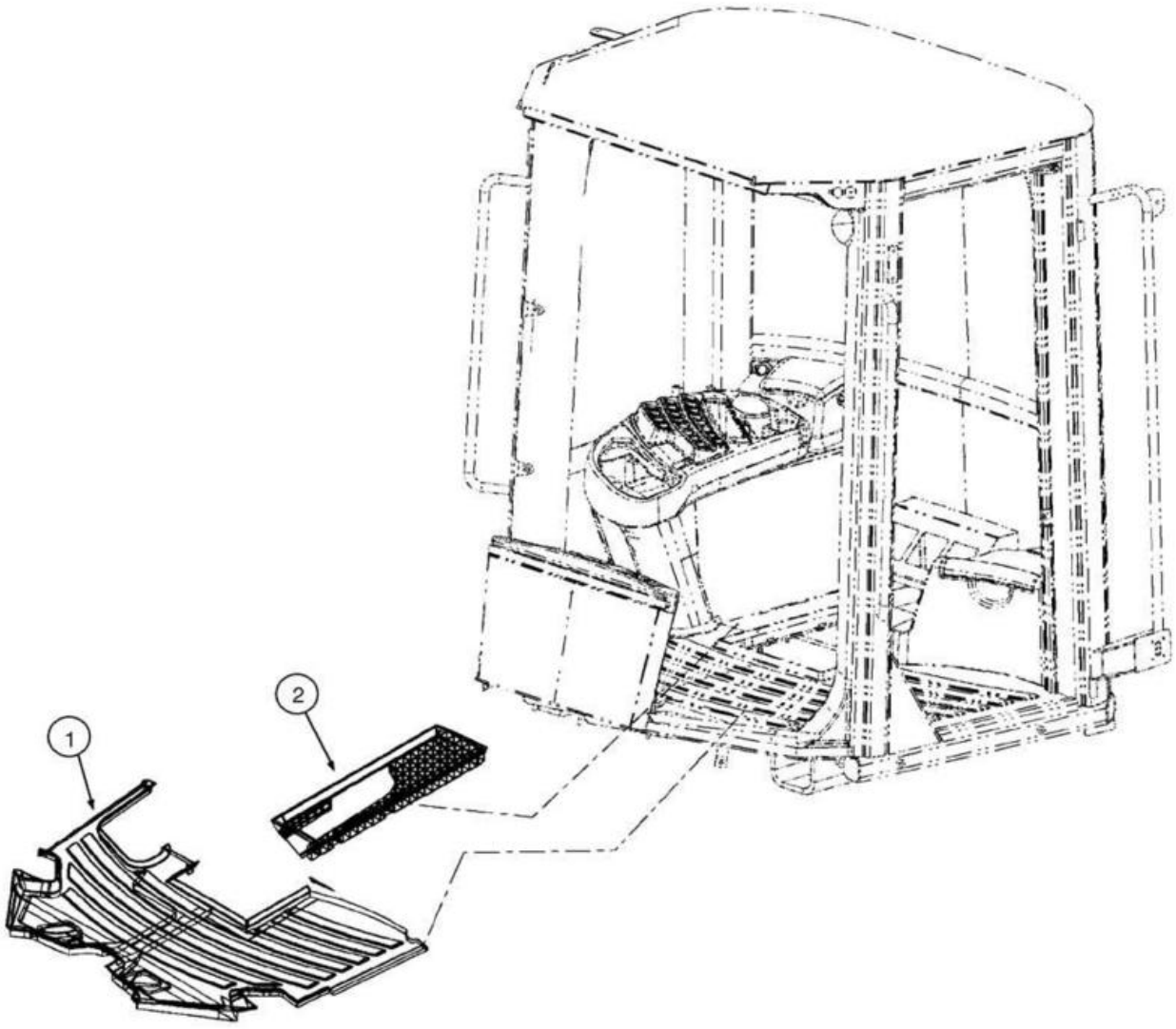
1
2

ITEM REF.	PEÇA Nº PART Nº PIEZA Nº	QTD. QTY. CANT.	DESCRIÇÃO (Português)	DESCRIPTION (English)	DESCRIPCIÓN (Español)
1	76303174	1	TAPETE Dianteiro	CARPET Front	ALFOMBRA Delantera
2	76303317	1	TAPETE Traseiro	CARPET Rear	ALFOMBRA Trasero

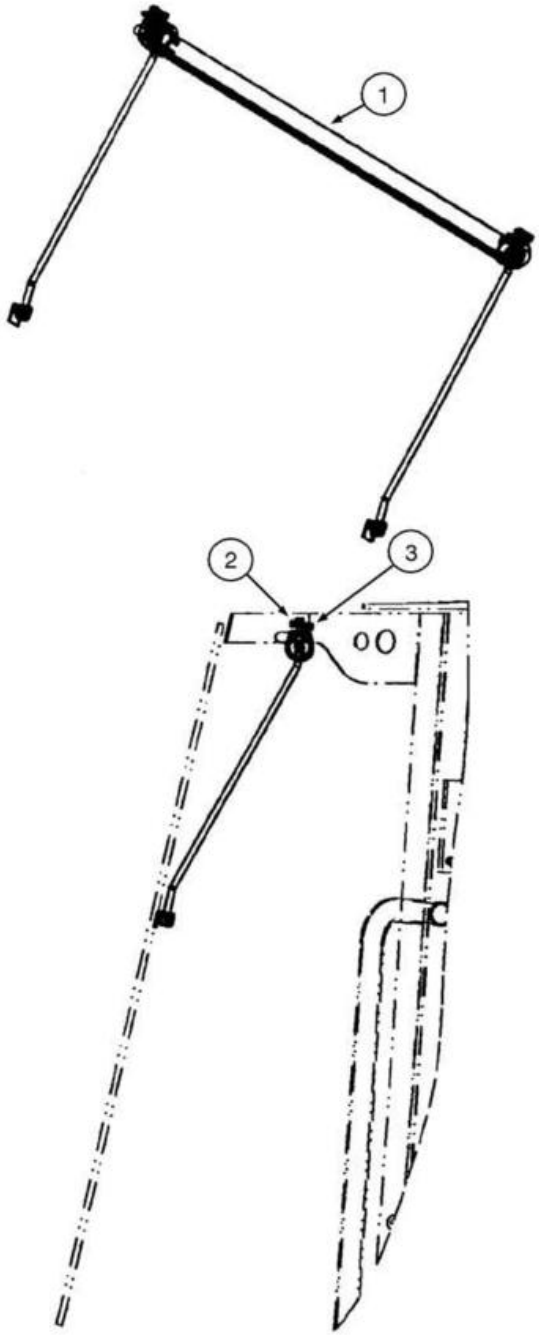
1
2
3

ITEM REF.	PEÇA Nº PART Nº PIEZA Nº	QTD. QTY. CANT.	DESCRIÇÃO (Português)	DESCRIPTION (English)	DESCRIPCIÓN (Español)
1	76303300	1	QUEBRA-SOL	SUN SHADE	PARASOL
2	760-17316	2	PARAFUSO Auto Atarraxante	BOLT Self Tapping	TORNILLO Autoroscante
3	833-40306	2	PORCA	NUT	TUERCA

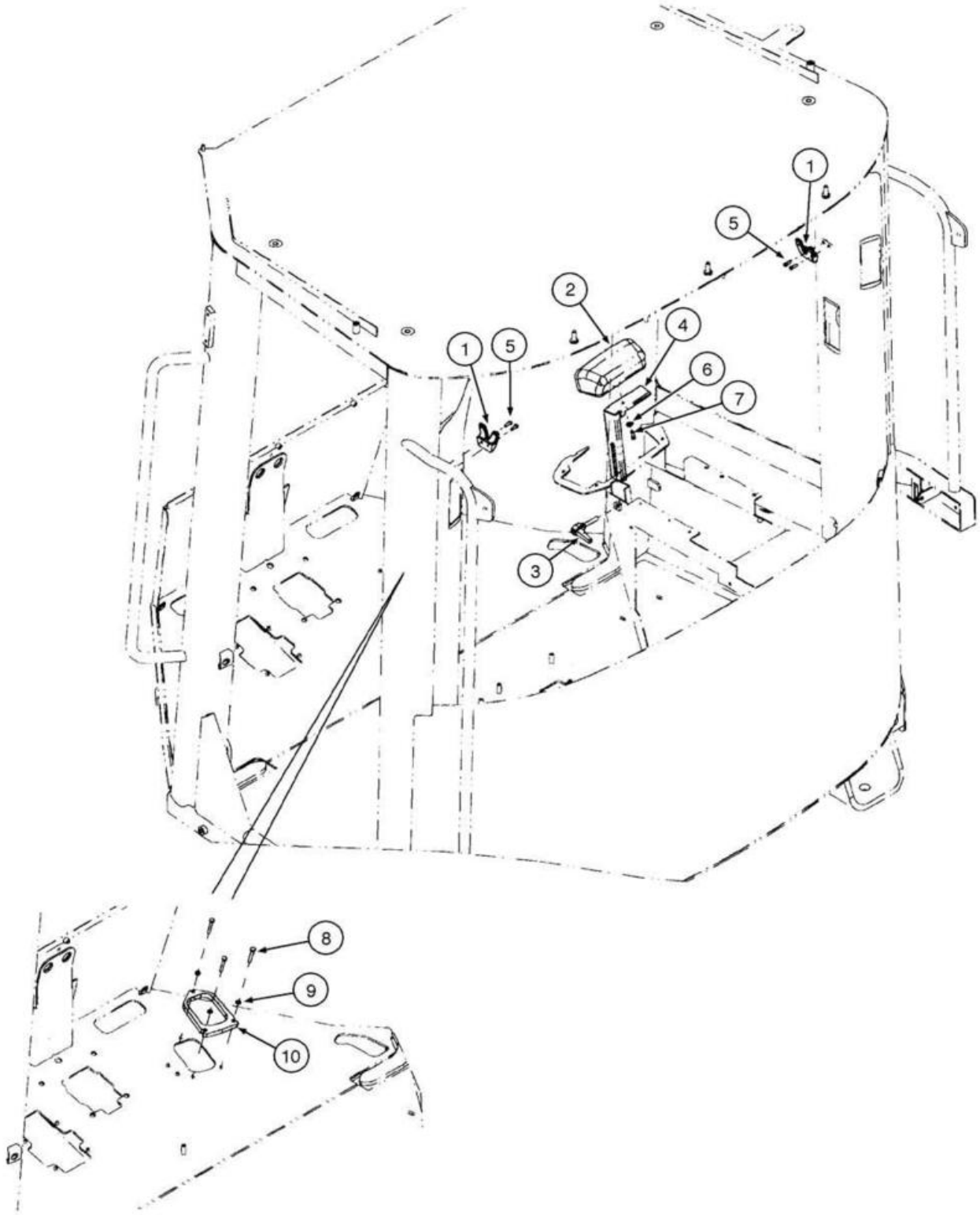
1
5
2
4
6
7
1
5
3
8
9
10

ITEM REF.	PEÇA Nº PART Nº PIEZA Nº	QTD. QTY. CANT.	DESCRIÇÃO (Português)	DESCRIPTION (English)	DESCRIPCIÓN (Español)
1	76067422	2	GANCHO	HOOK Coat	GANCHO
2	76303022	1	APOIO BRAÇO	ARMREST	APOYA BRAZO
3	76303338	1	MAÇANETA	HANDLE	MANIJA
4	76303337	1	SUPORTE	SUPPORT	SOPORTE
5	840-1516	4	PARAFUSO	BOLT	TORNILLO
6	896-16006	1	ARRUELA	WASHER	ARANDELA
7	614-6016	1	PARAFUSO	BOLT	PERNO
8	827-6040	3	PARAFUSO	BOLT	PERNO
9	895-11006	3	ARRUELA	WASHER	ARANDELA
10	87516291	1	PLACA	PLATE	PLACA

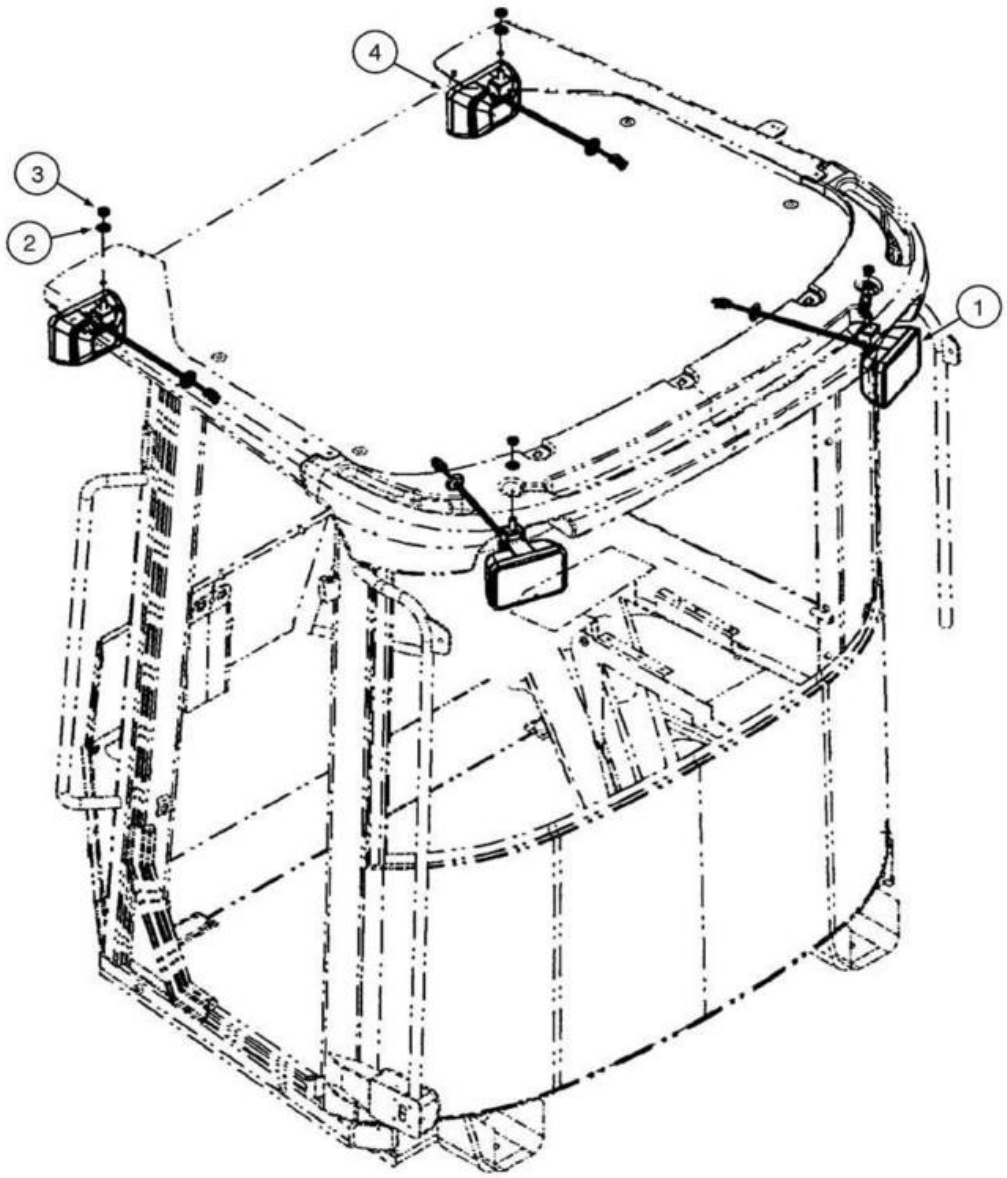
4
3
2
1

ITEM REF.	PEÇA Nº PART Nº PIEZA Nº	QTD. QTY. CANT.	DESCRIÇÃO (Português)	DESCRIPTION (English)	DESCRIPCIÓN (Español)
1	87613498	2	FAROL Trabalho Traseiro **(p.4-54)**	LIGHT Work Rear **(p.4-54)**	FARO Trabajo Trasero **(p.4-54)**
2	495-11053	4	ARRUELA	WASHER	ARANDELA
3	131-1402	4	PORCA trava	NUT lock	TUERCA traba
4	87627057	2	FAROL Trabalho Dianteiro **(p.4-54)**	LIGHT Work Front **(p.4-54)**	FARO Trabajo Delantero **(p.4-54)**

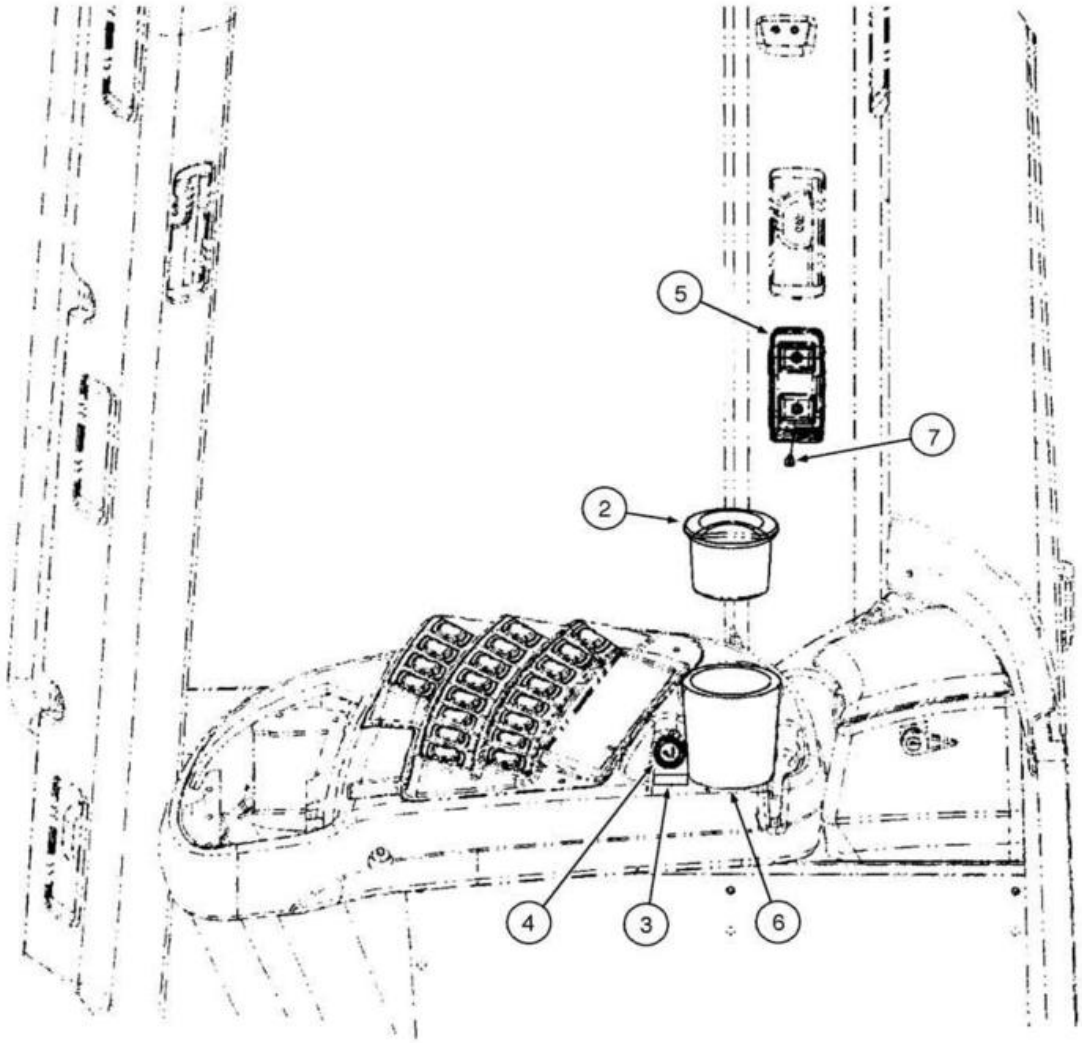
5
7
2
4
3
6

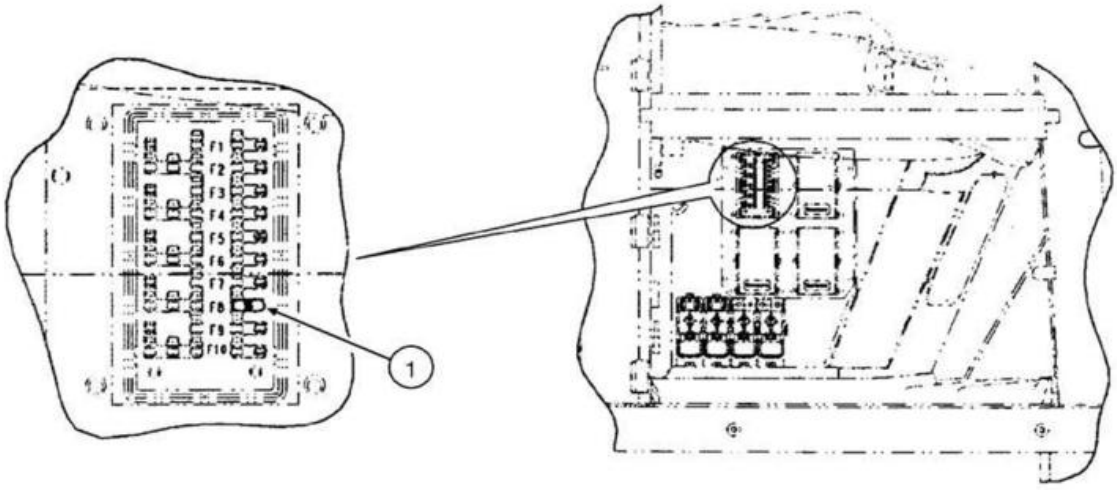
1

ITEM REF.	PEÇA Nº PART Nº PIEZA Nº	QTD. QTY. CANT.	DESCRIÇÃO (Português)	DESCRIPTION (English)	DESCRIPCIÓN (Español)
1	121413A1	1	FUSÍVEL (15A)	FUSE (15A)	FUSIBLE (15A)
2	302456A1	1	CINZEIRO	ASH TRAY	CENICERO
3	364741A1	1	DECALQUE (24V,10A)	DECAL (24V,10A)	CALCOMANIA (24V,10A)
4	87580853	1	ACENDEDOR CIGARROS (24V)	CIGARETTE LIGHTER (24V)	ENCENDEDOR CIGARRILLOS (24V)
5	76048849	1	CAIXA Telefone Celular	BOX Cell Phone	CAJA Teléfono Celular
6	87524648	1	SUPORTE Cinzeiro	HOLDER Ashtray	SOPORTE Cenicero
7	265-14512	2	PARAFUSO Auto Atarraxante	BOLT Self Tapping	TORNILLO Autoroscante

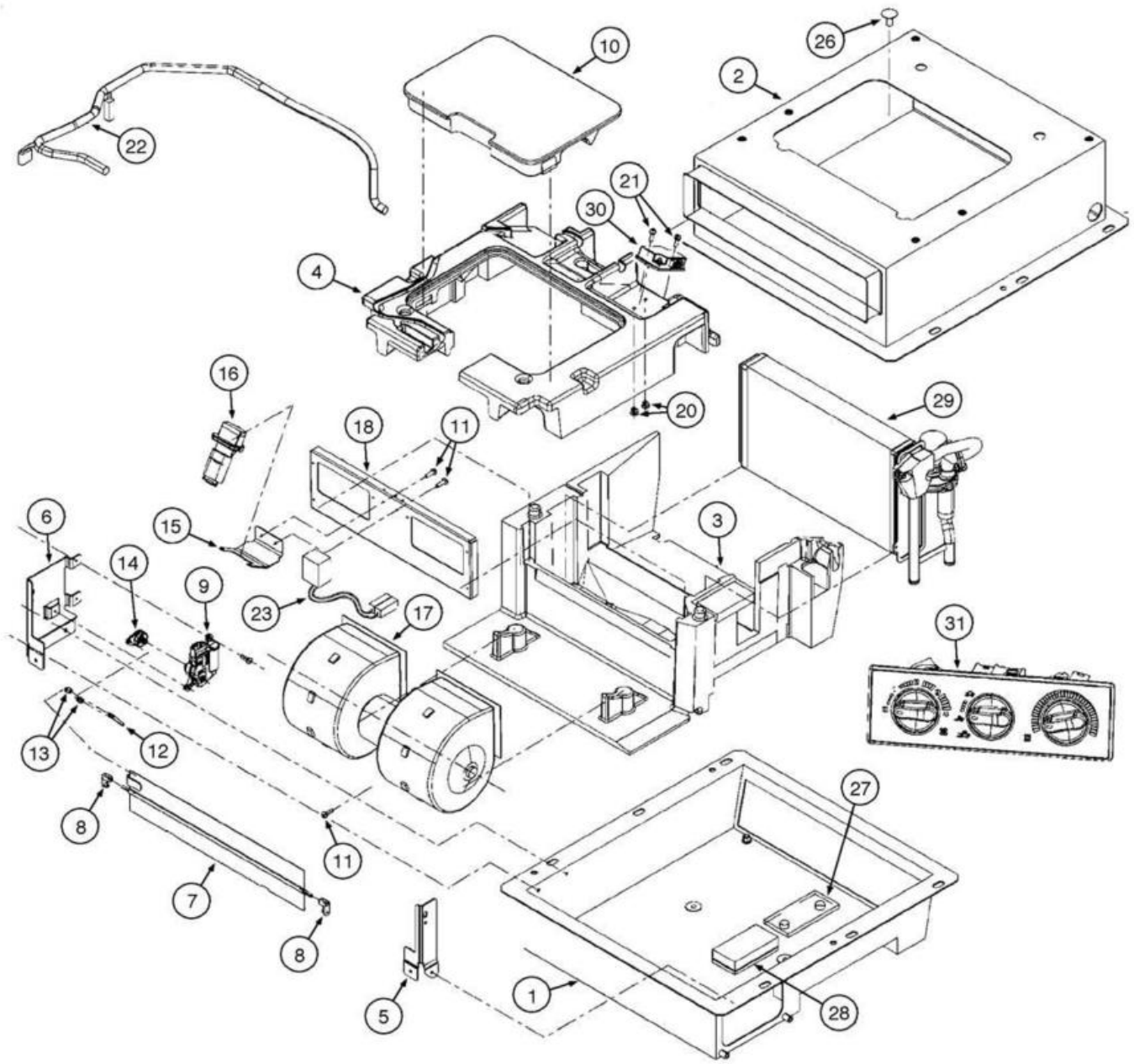
10
26
2
22
21
30
4
20
29
16
18
11
6
15
3
14
9
23
17
31
13
12
27
8
11
7
8
5
1
28

ITEM REF.	PEÇA Nº PART Nº PIEZA Nº	QTD. QTY. CANT.	DESCRIÇÃO (Português)	DESCRIPTION (English)	DESCRIPCIÓN (Español)
1	87529453	1	CAIXA Inferior	BOX Lower	CAJA Inferior
2	87529457	1	CAIXA Superior	BOX Upper	CAJA Superior
3	87529458	1	CAIXA Inferior	BOX Lower	CAJA Inferior
4	87529459	1	CAIXA Superior	BOX Upper	CAJA Superior
5	NSS	1	SUPORTE	BRACKET	SOPORTE
6	NSS	1	SUPORTE	BRACKET	SOPORTE
7	87643958	1	PLACA	PLATE	PLACA
8	87643957	2	BUCHA	BUSHING	BUJE
9	87528689	1	MOTOR Elétrico	MOTOR Electric	MOTOR Electrico
10	87529462	1	TAMPA	COVER	TAPA
11	NSS	13	PARAFUSO	SCREW	TORNILLO
12	87643954	1	HASTE	ROD Tie	VASTAGO
13	87643955	2	BUCHA	BUSHING	BUJE
14	87529617	1	ALAVANCA	LEVER	PALANCA
15	NSS	1	RETENTOR	RETAINER	RETENEDOR
16	87528688	1	RESISTOR	RESISTOR	RESISTOR
17	87528687	1	VENTILADOR Conj.	BLOWER Assy.	VENTILADOR Conj.
18	NSS	1	SUPORTE	BRACKET	SOPORTE
20	NSS	2	PARAFUSO	SCREW	TORNILLO
21	NSS	2	PARAFUSO	SCREW	TORNILLO
22	87529485	1	CHICOTE Aquecedor	Harness Heater	HAZ ELÉCTRICO Calentador
23	NSS	1	CABO Ventilador	FAN Cable	CABLE Ventilador
26	NSS	4	BUJÃO	PLUG	TAPÓN
27	NSS	1	VEDADOR	SEAL	VEDADOR
28	87577361	1	VEDADOR Espuma	SEAL Foam	VEDADOR Espuma
29	87529289	1	AQUECEDOR Conj.	HEATER Assy.	CALENTADOR Conj.
29	87529447	1	COLMÉIA Aquecedor	CORE Heater	NUCLEO Calentador
29	87529444	1	TUBO Aquecedor	TUBE Heater	TUBO Calentador
29	87529627	1	VÁLVULA Água (24V)	VALVE Water (24V)	VÁLVULA Agua (24V)
30	87529487	1	BLOCO Solenoide	BLOCK Solenoid	BLOQUE Solenoide
31	87529536	1	CONTROLE	CONTROL	CONTROL

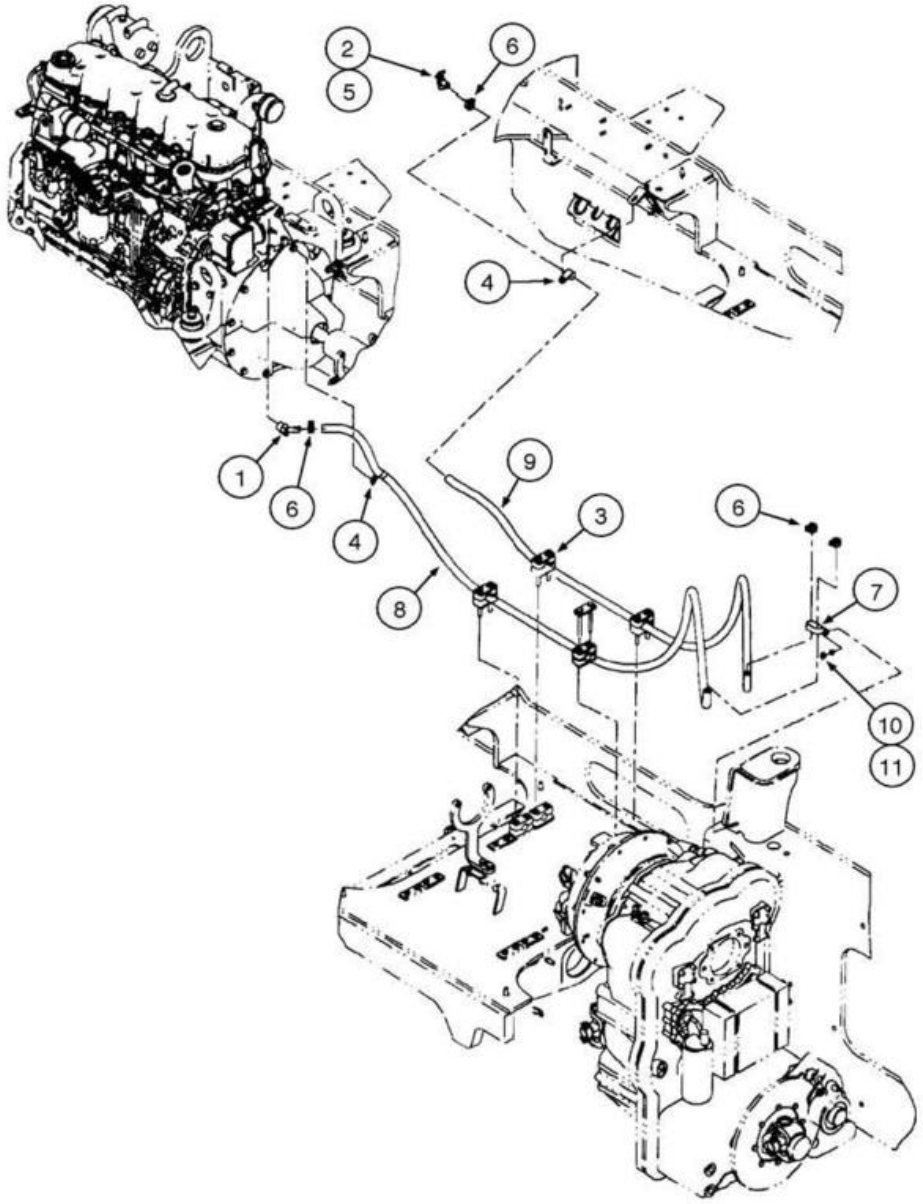
2
5
6
4
1
6
4
9
3
8
6
7
10
11

ITEM REF.	PEÇA Nº PART Nº PIEZA Nº	QTD. QTY. CANT.	DESCRIÇÃO (Português)	DESCRIPTION (English)	DESCRIPCIÓN (Español)
1	217-425	1	COTOVELO	ELBOW	CODO
2	301803R1	1	VÁLVULA Corte	VALVE Shut-Off	VÁLVULA Corte
3	367489A1	4	BLOCO	BLOCK	BLOQUE
4	515-24238	4	ABRAÇADEIRA	CLAMP	ABRAZADERA
5	345-87		LOCTITE 592	LOCTITE 592	LOCTITE 592
6	1954736C1	2	ABRAÇADEIRA Mangueira	CLAMP Hose	ABRAZADERA Manguera
7	31-1081	2	ABRAÇADEIRA	CLAMP	ABRAZADERA
8	1975801C1	1	MANGUEIRA Alimentação Aquecedor	HOSE Heater Supply	MANGUERA Alimentación Calentador
9	R55242	1	MANGUEIRA Retorno Aquecedor	HOSE Heater Return	MANGUERA Retorno Calentador
10	895-11008	1	ARRUELA	WASHER	ARANDELA
11	829-1410	1	PORCA	NUT	TUERCA

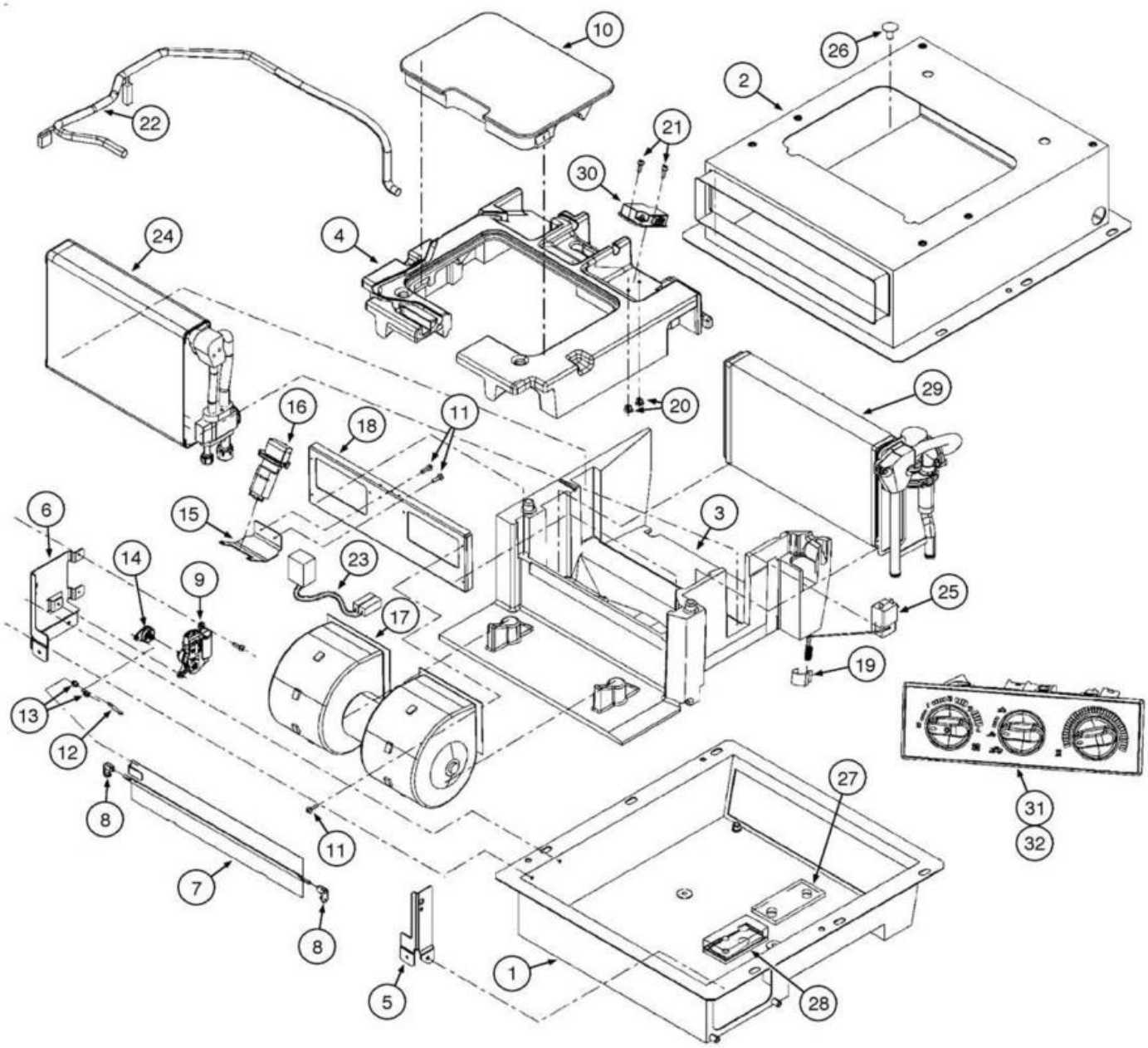
10
26
2
22
21
30
24
4
20
29
16
18
11
6
15
3
14
23
9
25
17
19
13
12
31
32
27
8
11
7
8
5
1
28

ITEM REF.	PEÇA Nº PART Nº PIEZA Nº	QTD. QTY. CANT.	DESCRIÇÃO (Português)	DESCRIPTION (English)	DESCRIPCIÓN (Español)
1	87529453	1	CAIXA Inferior	BOX Lower	CAJA Inferior
2	87529457	1	CAIXA Superior	BOX Upper	CAJA Superior
3	87529458	1	CAIXA Inferior	BOX Lower	CAJA Inferior
4	87529459	1	CAIXA Superior	BOX Upper	CAJA Superior
5	NSS	1	SUPORTE	BRACKET	SOPORTE
6	NSS	1	SUPORTE	BRACKET	SOPORTE
7	87643958	1	PLACA	PLATE	PLACA
8	87643957	2	BUCHA	BUSHING	BUJE
9	87528689	1	MOTOR Elétrico	MOTOR Electric	MOTOR Electrico
10	87529462	1	TAMPA	COVER	TAPA
11	NSS	13	PARAFUSO	SCREW	TORNILLO
12	87643954	1	HASTE	ROD Tie	VASTAGO
13	87643955	2	BUCHA	BUSHING	BUJE
14	87529617	1	ALAVANCA	LEVER	PALANCA
15	NSS	1	RETENTOR	RETAINER	RETENEDOR
16	87528688	1	RESISTOR	RESISTOR	RESISTOR
17	87528687	1	VENTILADOR Conj.	BLOWER Assy.	VENTILADOR Conj.
18	NSS	1	SUPORTE	BRACKET	SOPORTE
19	87577360	1	MOLA PRESILHA	CLIP SPRING	RESORTE PRESILLA
20	NSS	2	PARAFUSO	SCREW	TORNILLO
21	NSS	2	PARAFUSO	SCREW	TORNILLO
22	87529485	1	CHICOTE Aquecedor	Harness Heater	HAZ ELÉCTRICO Calentador
23	NSS	1	CABO Ventilador	FAN Cable	CABLE Ventilador
24	87529493	1	EVAPORADOR	EVAPORATOR	EVAPORADOR
24	87539495	1	VÁLVULA Expansão	VALVE Expansion	VALVULA Expanción
24	87529498	1	EVAPORADOR	EVAPORATOR	EVAPORADOR
24	87529505	1	TUBO	TUBE	TUBO
24	87529508	1	JUNÇÃO	JUNCTION	JUNCIÓN
25	87529621	1	TERMOSTATO	THERMOSTAT	TERMOSTATO
26	NSS	4	BUJÃO	PLUG	TAPÓN
27	NSS	1	VEDADOR	SEAL	VEDADOR
28	87577361	1	VEDADOR Espuma	SEAL Foam	VEDADOR Espuma
29	87529289	1	AQUECEDOR Conj.	HEATER Assy.	CALENTADOR Conj.
29	87529447	1	COLMÉIA Aquecedor	CORE Heater	NUCLEO Calentador
29	87529444	1	TUBO Aquecedor	TUBE Heater	TUBO Calentador
29	87529627	1	VÁLVULA Água	VALVE Water	VÁLVULA Agua
30	87529487	1	BLOCO Solenoide	BLOCK Solenoid	BLOQUE Solenoide
31	87529463	1	UNIDADE CONTROLE	CONTROL UNIT	UNIDAD CONTROL
32	87529474	1	CONTROLE	CONTROL	CONTROL

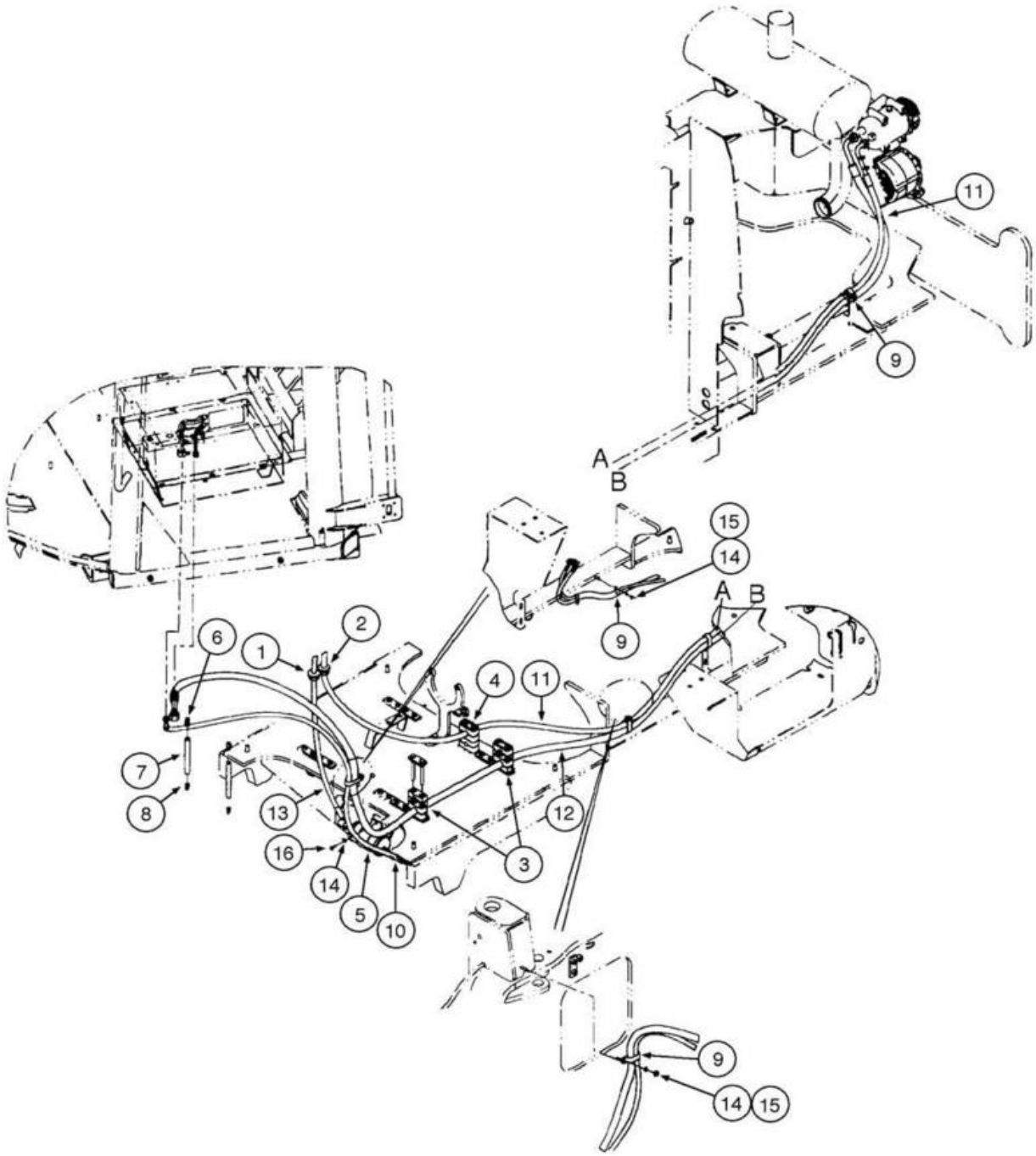
11
9
A
B
15
14
A B
9
6
1
2
4
11
7
8
13
12
16
3
14
5
10
9
14
15

ITEM REF.	PEÇA Nº PART Nº PIEZA Nº	QTD. QTY. CANT.	DESCRIÇÃO (Português)	DESCRIPTION (English)	DESCRIPCIÓN (Español)
1	198825C1	1	PROTETOR (5/8ID)	GROMMET (5/8ID)	PROTECTOR (5/8ID)
2	198826C1	1	PROTETOR (3/4ID)	GROMMET (3/4ID)	PROTECTOR (3/4ID)
3	367489A1	2	BLOCO Montagem Mangueira	BLOCK Hose Mounting	BLOQUE Montaje Manguera
4	379374A1	1	BLOCO Montagem Mangueira	BLOCK Hose Mounting	BLOQUE Montaje Manguera
5	87404588	1	RECPTOR-SECADOR	RECEIVER-DRYER	RECPTOR-SECADOR
6	1250522C3	2	COTOVELO Dreno	ELBOW Drain	CODO Drenaje
7	1977334C1	2	MANGUEIRA (610mm) (se usado)	HOSE (610mm) (if used)	MANGUERA (610mm) (si utilizado)
8	109239C2	2	VÁLVULA Dreno	VALVE Drain	VÁLVULA Drenaje
9	31-1081	3	ABRAÇADEIRA	CLAMP	ABRAZADERA
10	87524893	1	MANGUEIRA Secador (1640mm)	HOSE Receiver-Drier (1640mm)	MANGUERA Secador (1640mm)
11	87435181	1	MANGUEIRA Compres Condensador (3725mm)	HOSE Compressor Condenser (3725mm)	MANGUERA Compres Condensador (3725mm)
12	87440551	1	MANGUEIRA Cabine Compressor (3715mm)	HOSE Cab Compressor (3715mm)	MANGUERA Cabina Compresor (3715mm)
13	8602469	1	MANGUEIRA Condensador Secador (2000mm)	HOSE Condensor Dryer (2000mm)	MANGUERA Condensador Secador (2000mm)
14	895-11008	3	ARRUELA	WASHER	ARANDELA
15	829-1410	2	PORCA	NUT	TUERCA
16	627-8016	1	PARAFUSO	BOLT	PERNO

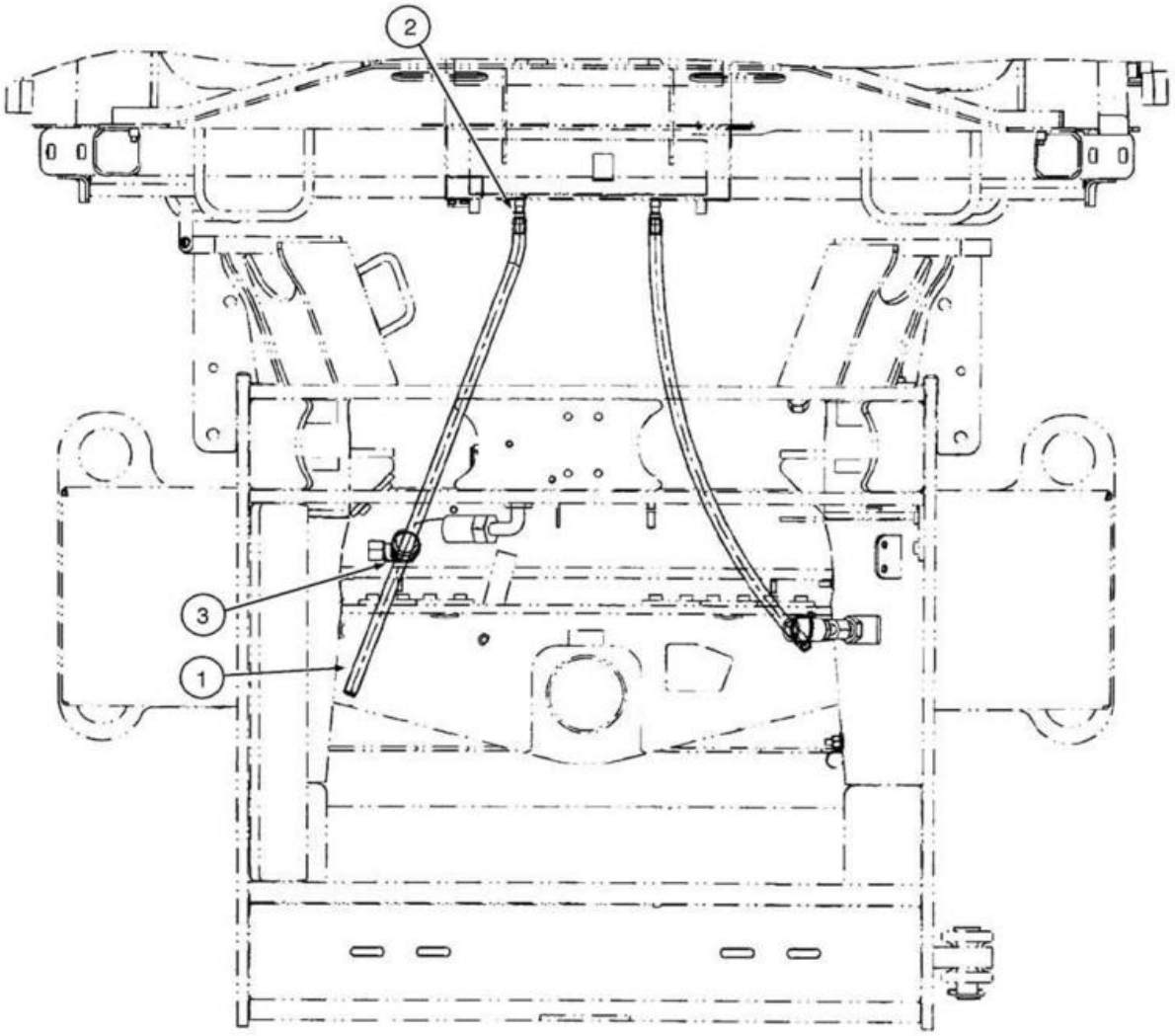
2
3
1

ITEM REF.	PEÇA Nº PART Nº PIEZA Nº	QTD. QTY. CANT.	DESCRIÇÃO (Português)	DESCRIPTION (English)	DESCRIPCIÓN (Español)
1	87587637	2	TUBO	TUBE	TUBO
2	87587636	2	CONEXÃO	FITTING	CONEXIÓN
3	L11541	2	CINTA	STRAP	PRECINTA

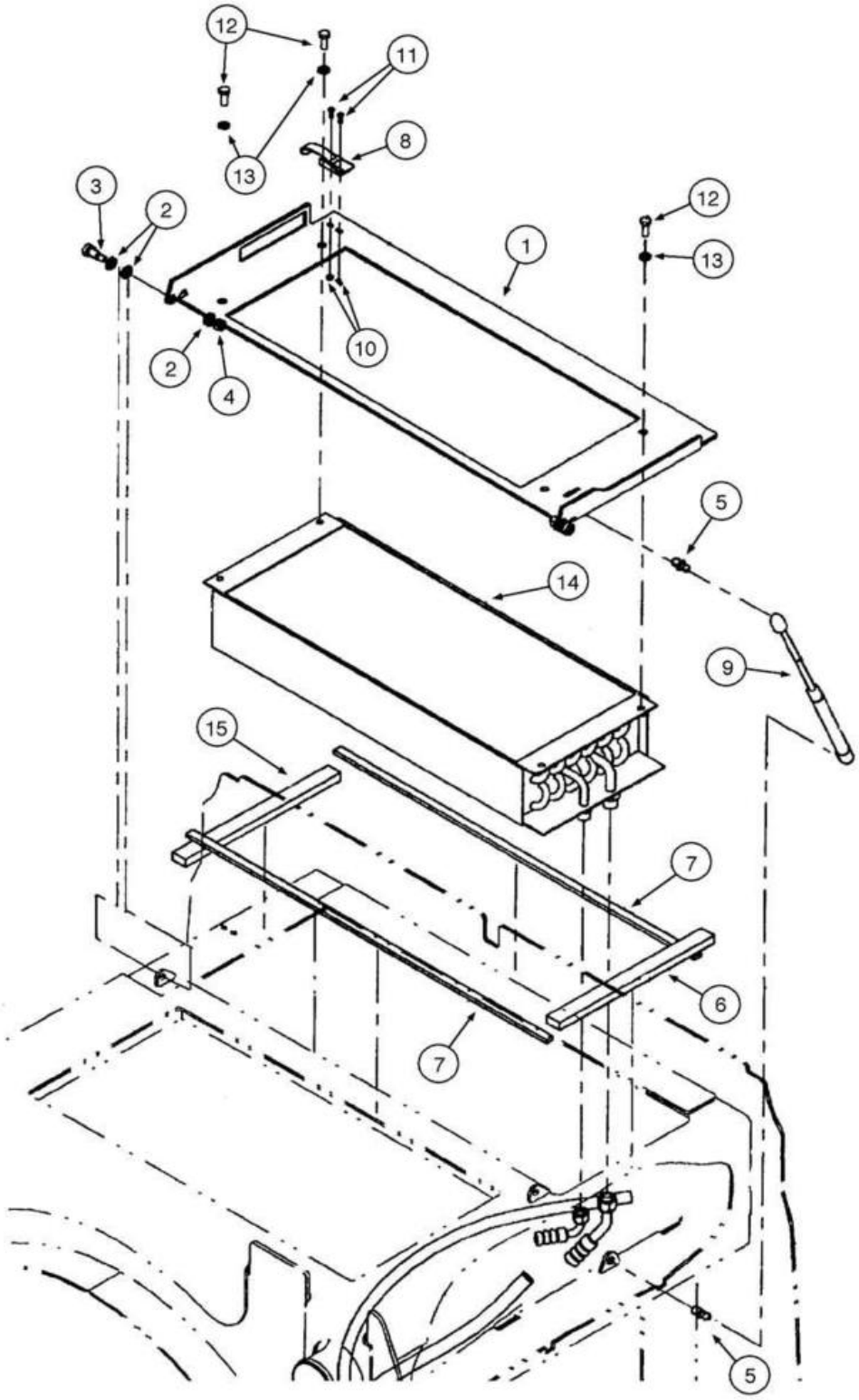
12
11
8
13
3
2
12
1
13
2
10
4
5
14
9
15
7
6
7
5

ITEM REF.	PEÇA Nº PART Nº PIEZA Nº	QTD. QTY. CANT.	DESCRIÇÃO (Português)	DESCRIPTION (English)	DESCRIPCIÓN (Español)
1	8602725	1	PLACA Condensador	PLATE Condenser	PLACA Condensador
2	895-18010	6	ARRUELA	WASHER	ARANDELA
3	561-703	2	PARAFUSO	BOLT	TORNILLO
4	832-10408	2	PORCA	NUT	TUERCA
5	350662A1	2	PRISIONEIRO	STUD	ESPARRAGO
6	8602498	1	VEDADOR	SEAL	VEDADOR
7	8500133	2	VEDADOR Resfriador Óleo	SEAL Oil Cooler	VEDADOR Enfriador Aceite
8	60-4640T1	1	TRINCO	LATCH	PICAPORTE
9	252550A2	1	MOLA à Gás	GAS STRUT Cylinder	RESORTE a Gas
10	225-14108	2	PORCA	NUT	TUERCA
11	440-1088	2	PARAFUSO	BOLT	TORNILLO
12	627-8020	4	PARAFUSO	BOLT	PERNO
13	892-11008	4	ARRUELA pressão	WASHER lock	ARANDELA cierre
14	8500878	1	CONDENSADOR Ar Condicionado	CONDENSER Air Conditioning	CONDENSADOR Aire Acondicionado
15	87432328	1	VEDADOR	SEAL	VEDADOR

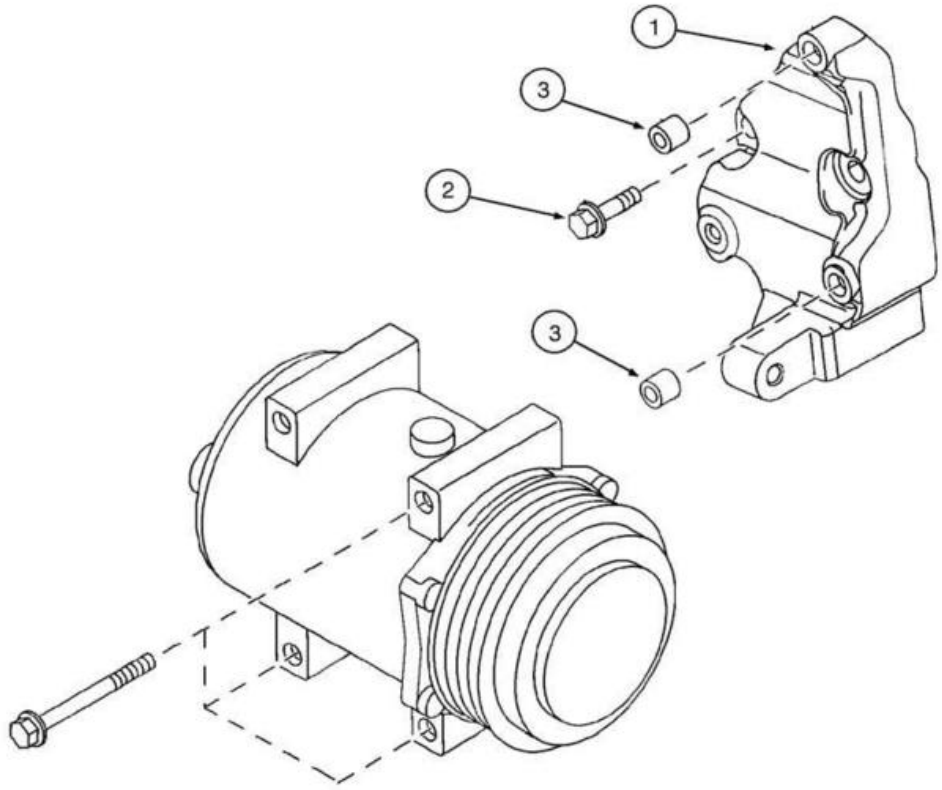
1
3
2
3

ITEM REF.	PEÇA Nº PART Nº PIEZA Nº	QTD. QTY. CANT.	DESCRIÇÃO (Português)	DESCRIPTION (English)	DESCRIPCIÓN (Español)
1	2852480	1	SUPORTE	SUPPORT	SOPORTE
2	2852803	3	PARAFUSO (M10x45)	BOLT (M10x45)	TORNILLO (M10x45)
3	2852481	2	PINO GUIA	DOWEL PIN	PASADOR GUIA

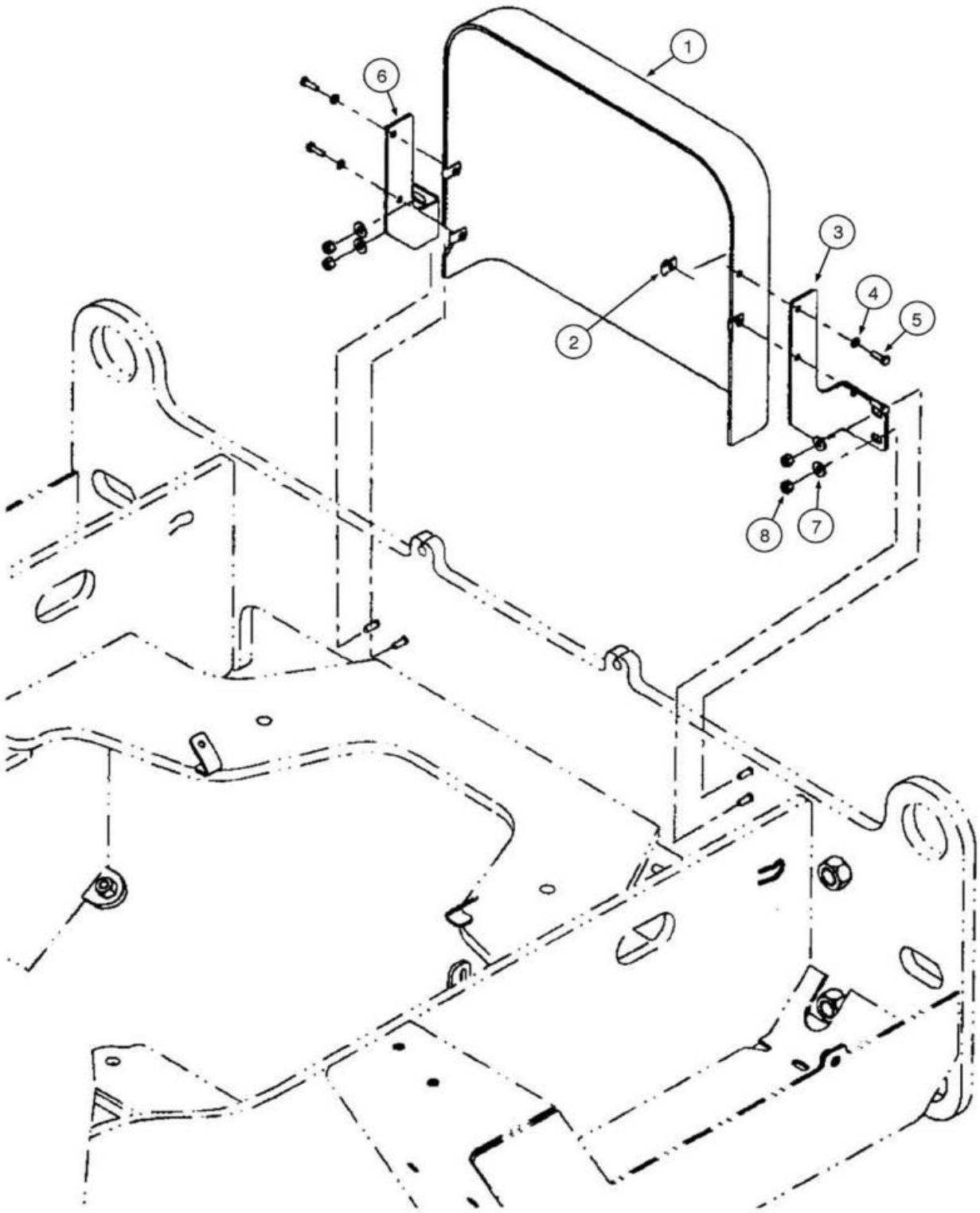
1
6
3
4
5
2
8
7

ITEM REF.	PEÇA Nº PART Nº PIEZA Nº	QTD. QTY. CANT.	DESCRIÇÃO (Português)	DESCRIPTION (English)	DESCRIPCIÓN (Español)
1	8501024	1	PROTETOR	GUARD	PROTECTOR
2	833-40306	4	PORCA	NUT	TUERCA
3	87528973	1	SUPORTE	BRACKET	SOPORTE
4	892-11006	4	ARRUELA pressão	WASHER lock	ARANDELA cierre
5	627-6020	4	PARAFUSO	BOLT	PERNO
6	87528970	1	SUPORTE Proteção LD Motor	BRACKET Engine Guard RH	SOPORTE Protección Der Motor
7	895-15008	4	ARRUELA	WASHER	ARANDELA
8	832-10408	4	PORCA	NUT	TUERCA

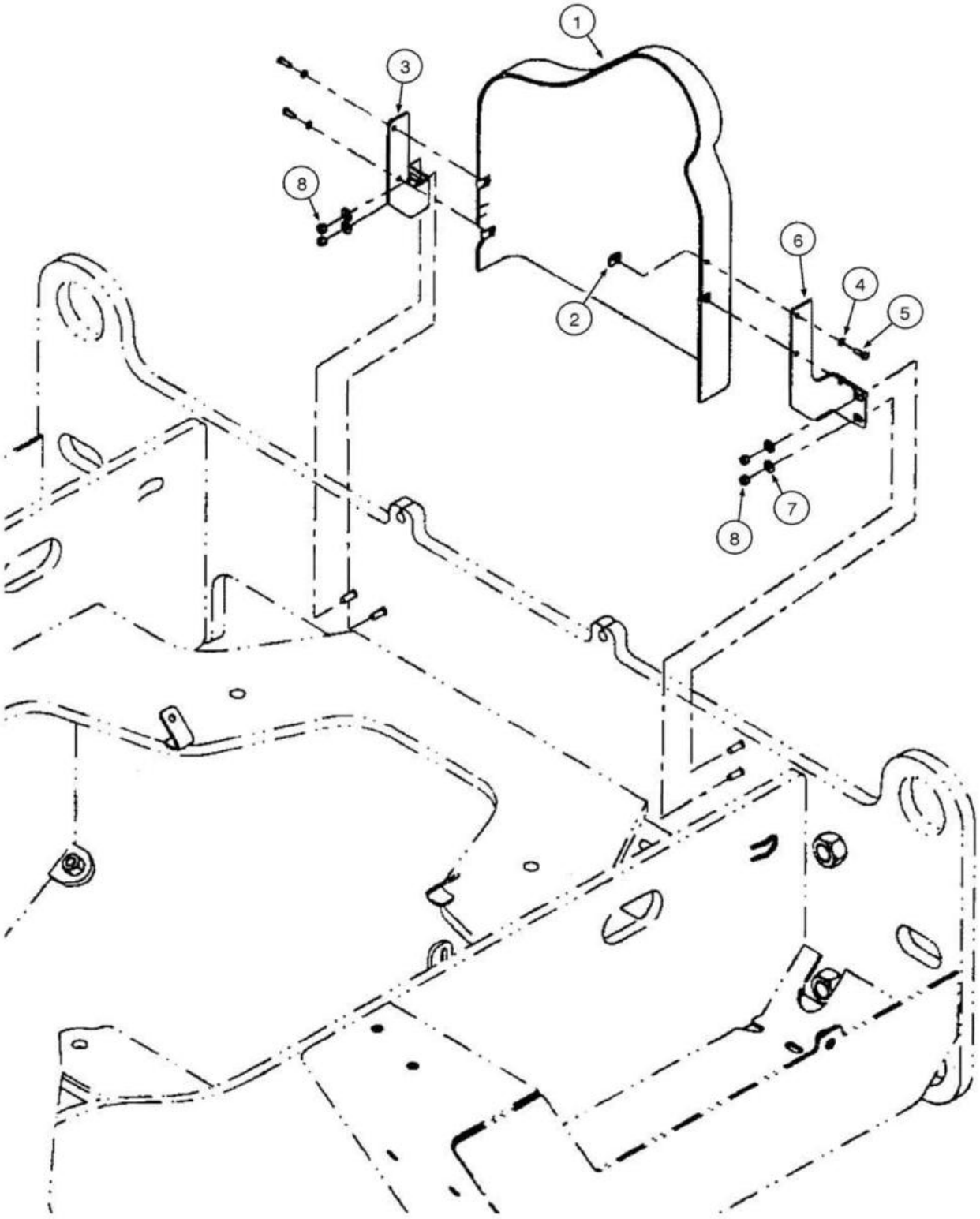
1
3
8
2
6
4
5
7
8

ITEM REF.	PEÇA Nº PART Nº PIEZA Nº	QTD. QTY. CANT.	DESCRIÇÃO (Português)	DESCRIPTION (English)	DESCRIPCIÓN (Español)
1	8501022	1	PROTETOR	GUARD	PROTECTOR
2	833-40306	4	PORCA	NUT	TUERCA
3	87528970	1	SUPORTE	BRACKET	SOPORTE
4	892-11006	4	ARRUELA pressão	WASHER lock	ARANDELA cierre
5	627-6020	4	PARAFUSO	BOLT	PERNO
6	87528973	1	SUPORTE Proteção LE Motor	BRACKET Engine Guard LH	SOPORTE Protección Izq Motor
7	895-15008	4	ARRUELA	WASHER	ARANDELA
8	832-10408	4	PORCA	NUT	TUERCA



1



1

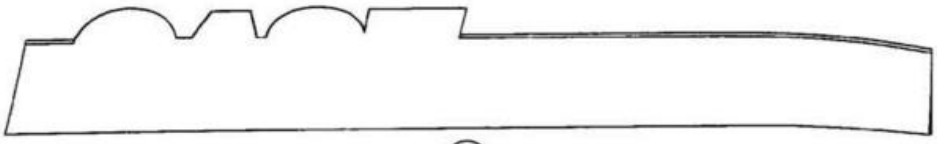

2

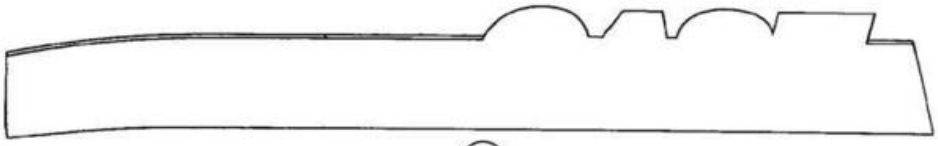

3



4

ITEM REF.	PEÇA Nº PART Nº PIEZA Nº	QTD. QTY. CANT.	DESCRIÇÃO (Português)	DESCRIPTION (English)	DESCRIPCIÓN (Español)
1	87519002	2	DECALQUE Modelo 721E	DECAL Model 721E	CALCOMANIA Modelo 721E
1	87519003	2	DECALQUE Modelo 721E XT	DECAL Model 721E XT	CALCOMANIA Modelo 721E XT
2	87519005	1	DECALQUE Capuz LD	DECAL Hood RH	CALCOMANIA Capo Der
3	87519004	1	DECALQUE Capuz LE	DECAL Hood LH	CALCOMANIA Capo Izq.
4	87519006	1	DECALQUE Logo Case	DECAL Case Logo	CALCOMANIA Logo Case

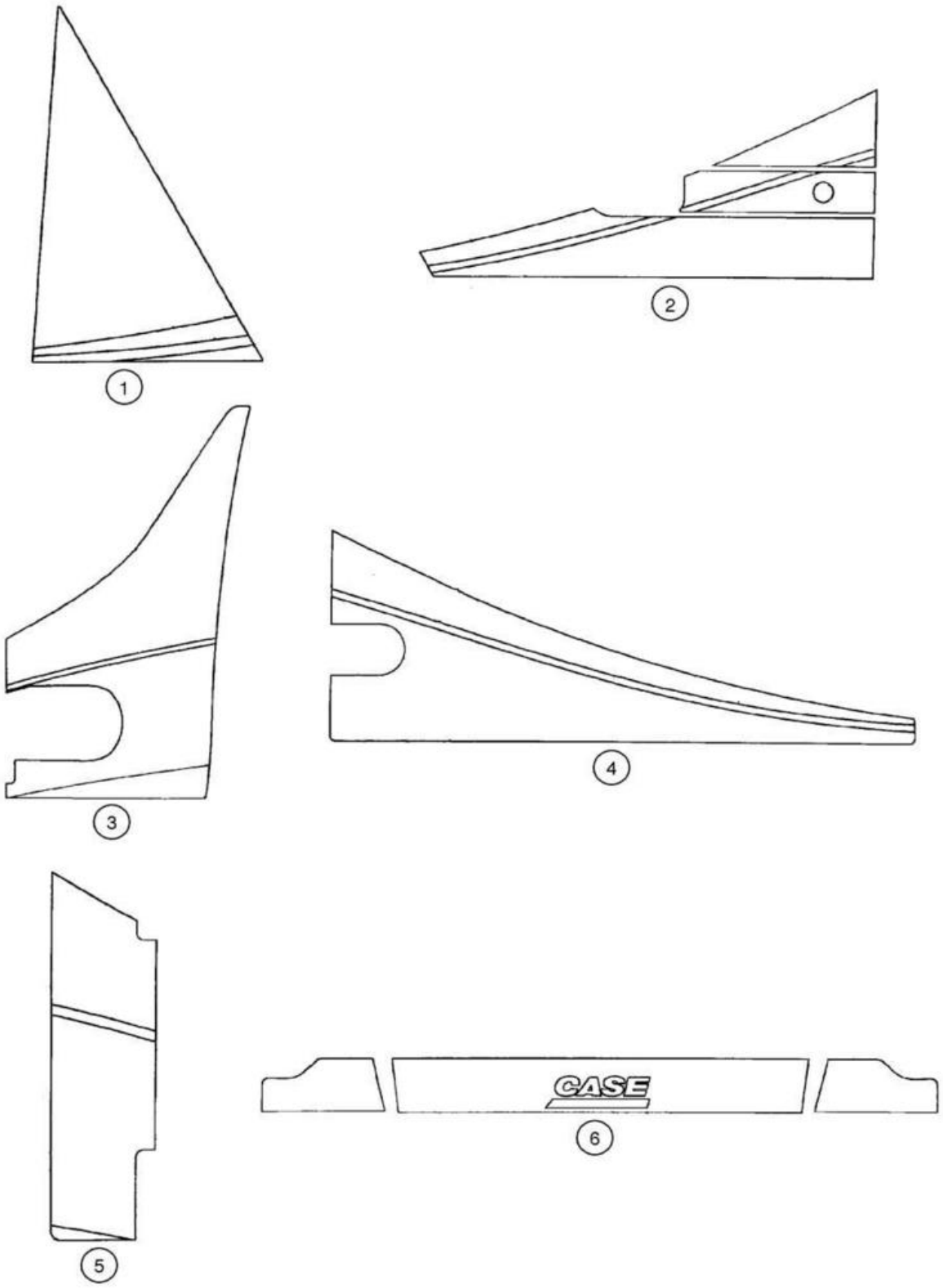
1
2
3
4
5
CASE
6

ITEM REF.	PEÇA Nº PART Nº PIEZA Nº	QTD. QTY. CANT.	DESCRIÇÃO (Português)	DESCRIPTION (English)	DESCRIPCIÓN (Español)
1	87546325	1	DECALQUE Cabine LE	DECAL Cab LH	CALCOMANIA Cabina Izq.
2	87546326	1	DECALQUE Cabine Porta LE	DECAL Cab, LH Door	CALCOMANIA Cabina Puerta Izq.
3	87546327	1	DECALQUE Cabine Traseira LE	DECAL Cab, LH Rear	CALCOMANIA Cabina Trasera Izq.
4	87546328	1	DECALQUE Cabine Traseira LD	DECAL Cab, RH Rear	CALCOMANIA Cabina Trasera Der.
5	87546329	1	DECALQUE Cabine Traseira LD	DECAL Cab, RH Rear	CALCOMANIA Cabina Trasera Der.
6	87546330	1	DECALQUE Cabine, Pára-sol	DECAL Cab, Sun Visor	CALCOMANIA Cabina, Parasol

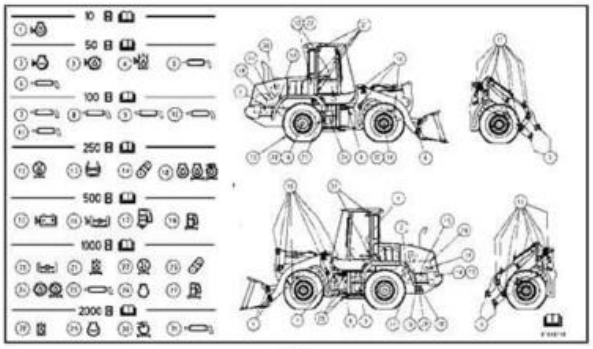

1

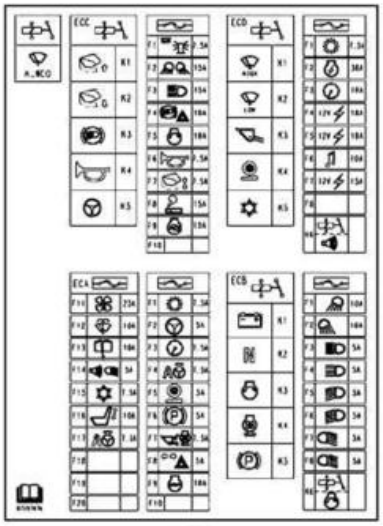

2

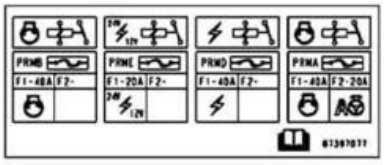

3



4



5

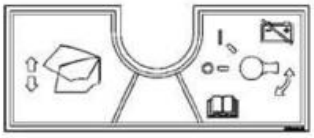

6

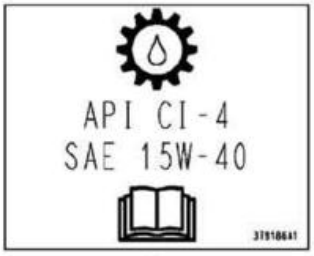

7

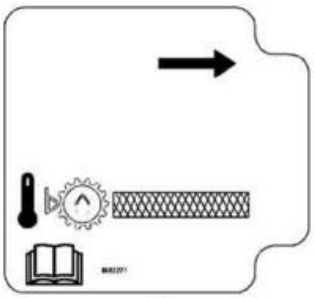

8



9



10



11



12



13



14



15



16



17



18

ITEM REF.	PEÇA Nº PART Nº PIEZA Nº	QTD. QTY. CANT.	DESCRIÇÃO (Português)	DESCRIPTION (English)	DESCRIPCIÓN (Español)
1	87688718	1	DECALQUE Tabela de Manutenção	DECAL Maintenance Chart	CALCOMANIA Tabla de Mantenimiento
2	87397076	1	DECALQUE Localização Fusíveis	DECAL Fuse Location	CALCOMANIA Ubicación Fusibles
3	87397077	1	DECALQUE Fusível	DECAL Fuse	CALCOMANIA Fusible
4	386741A2	1	DECALQUE Temperatura Fluido Hidr.	DECAL Hydr Fluid Temperature	CALCOMANIA Temperatura Fluido Hidr.
5	329051A1	1	DECALQUE Saída Emergência	DECAL Emergency Exit	CALCOMANIA Salida Emergencia
6	87524649	1	DECALQUE Desconectar Bateria	DECAL Battery Disconnect	CALCOMANIA Desconectar Batería
7	379186A1	1	DECALQUE 15W-40	DECAL 15W-40	CALCOMANIA 15W-40
8	8602227	1	DECALQUE Nível Fluido Transm	DECAL Transm Fluid Level	CALCOMANIA Nivel Fluido Transm
9	87397078	1	DECALQUE Fusíveis e Relés	DECAL Fuse and Relay	CALCOMANIA Fusibles y Relés
10	304083A1	2	DECALQUE Controle Condução	DECAL Ride Control	CALCOMANIA Control Conducción
11	E134402	1	DECALQUE Não Pisar	DECAL No Step	CALCOMANIA No Pisar
12	187864A1	2	DECALQUE Lubrificação	DECAL Lubrication	CALCOMANIA Lubricación
13	139728A1	4	DECALQUE Amarração	DECAL Tie Down	CALCOMANIA Amarradura
14	139729A1	4	DECALQUE Içamento	DECAL Lift	CALCOMANIA Izamiento
15	395895A1	1	DECALQUE Fluido Hidráulico	DECAL Hydraulic Fluid	CALCOMANIA Fluido Hidraulico
16	387149A1	1	DECALQUE Dreno Fluidos	DECAL Fluid Drains	CALCOMANIA Drenaje Fluidos
17	365935A2	1	DECALQUE 12 Volt	DECAL 12 Volt	CALCOMANIA 12 Volt
18	364741A1	1	DECALQUE 24 Volt	DECAL 24 Volt	CALCOMANIA 24 Volt
19	76085355	2	REFLETOR Âmbar (não ilustrado)	REFLECTOR Amber (not shown)	REFLECTOR Ámbar (no ilustrado)
20	614-6020	2	PARAFUSO (não ilustrado)	BOLT (not shown)	PERNO (no ilustrado)
21	832-10406	2	PORCA (não ilustrado)	NUT (not shown)	TUERCA (no ilustrado)
22	895-11006	2	ARRUELA (não ilustrado)	WASHER (not shown)	ARANDELA (no ilustrado)
23	895-25006	2	ARRUELA (não ilustrado)	WASHER (not shown)	ARANDELA (no ilustrado)

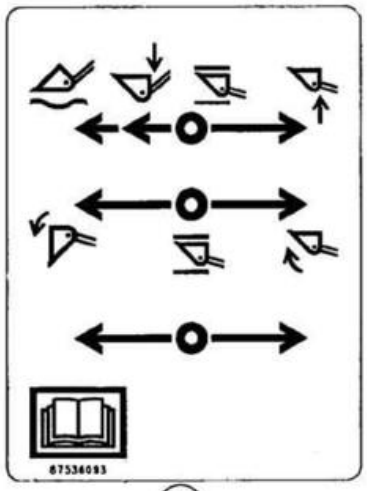

1

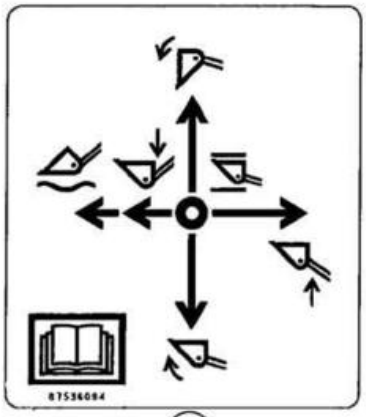

2

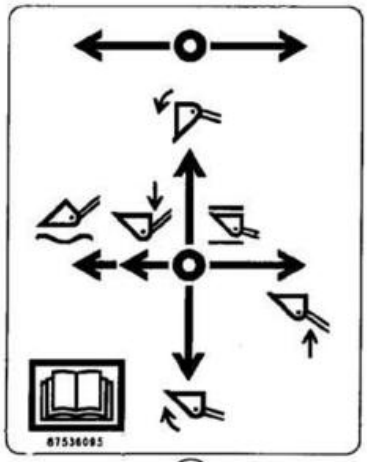

3

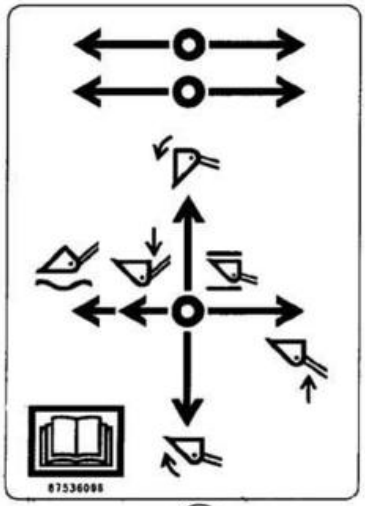

4

ITEM REF.	PEÇA Nº PART Nº PIEZA Nº	QTD. QTY. CANT.	DESCRIÇÃO (Português)	DESCRIPTION (English)	DESCRIPCIÓN (Español)
1	87536093	1	DECALQUE Controle 3 Alavancas	DECAL 3 Lever Control	CALCOMANIA Control 3 Palancas
2	87536094	1	DECALQUE Controle por Joystick	DECAL Joystick Control	CALCOMANIA Control por Joystick
3	87536095	1	DECALQUE Joystick e 1 Alavanca	DECAL Joystick and 1-Lever	CALCOMANIA Joystick y 1 Palanca
4	87536096	1	DECALQUE Joystick e 2 Alavancas	DECAL Joystick and 2-Levers	CALCOMANIA Joystick y 2 Palancas

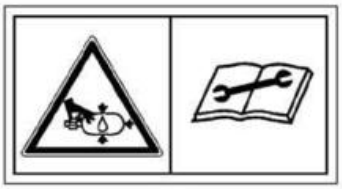

1

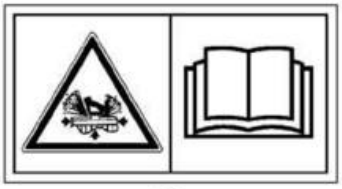

2

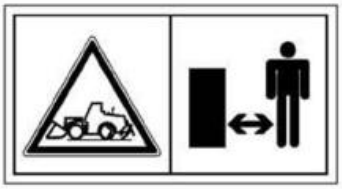

3

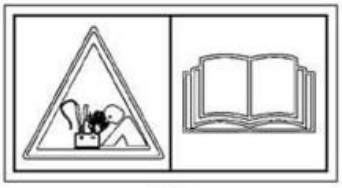

4

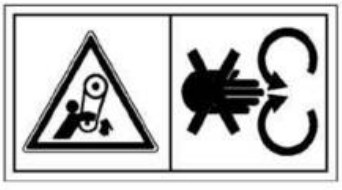

5

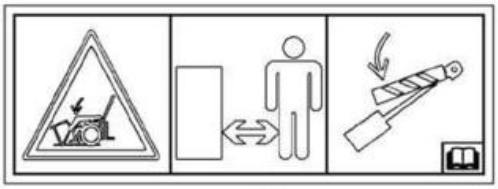

6



7



8



9



10



11



12

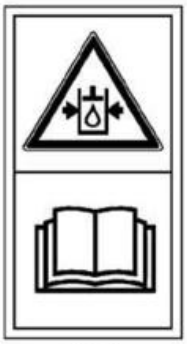

13



14



15

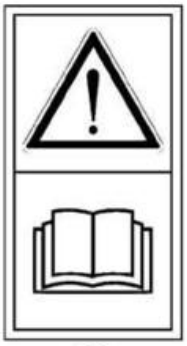

16

ITEM REF.	PEÇA Nº PART Nº PIEZA Nº	QTD. QTY. CANT.	DESCRIÇÃO (Português)	DESCRIPTION (English)	DESCRIPCIÓN (Español)
1	328903A1	2-3	DECALQUE Atenção Sistema Pressurizado	DECAL Warning Pressurized System	CALCOMANIA Atención Sistema Presurizado
2	329045A1	1	DECALQUE Atenção Líquido Quente	DECAL Warning Hot Liquid	CALCOMANIA Atención Líquido Caliente
3	328753A1	1	DECALQUE Perigo Atropelamento	DECAL Runover Hazard	CALCOMANIA Peligro Atropello
4	412476A1	2	DECALQUE Perigo Explosão	DECAL Explosion Hazard	CALCOMANIA Peligro Explosión
5	388113A1	1	DECALQUE Perigo Emaranhamento Correia	DECAL Belt Entanglement Hazard	CALCOMANIA Peligro Enredo Correa
6	412426A1	1	DECALQUE Perigo Esmagamento	DECAL Danger Crush Hazard	CALCOMANIA Peligro Aplastamiento
7	323695A1	2	DECALQUE Atenção Esmagamento	DECAL Warning Crush Hazard	CALCOMANIA Atención Aplastamiento
8	407741A1	1	DECALQUE Suporte Braço Levantamento	DECAL Lift Arm Support	CALCOMANIA Soporte Brazo Levantamiento
9	364917A1	1	DECALQUE Atenção Verif Acoplamento	DECAL Warning Check Attachment	CALCOMANIA Atención Comprob Acoplamiento
10	386241A1	1	DECALQUE Não Pular	DECAL Do Not Jump	CALCOMANIA No Saltar
11	329050A1	1	DECALQUE Cuidado Calçar Rodas	DECAL Caution Block Wheels	CALCOMANIA Cuidado Calzar Ruedas
12	334455A1	1	DECALQUE Perigo Partida Engrenado	DECAL Danger Starting In Gear	CALCOMANIA Peligro Arranque Engranado
13	333269A1	2	DECALQUE Atenção Sistema Pressurizado	DECAL Warning Pressurized System	CALCOMANIA Atención Sistema Presurizado
14	332511A1	3	DECALQUE Atenção Ventilador	DECAL Warning Fan	CALCOMANIA Atención Ventilador
15	329048A1	1	DECALQUE Atenção Esmagamento	DECAL Warning Crush Hazard	CALCOMANIA Atención Aplastamiento
16	256147A1	1	DECALQUE Leia Manual Operador	DECAL Read Operator's Manual	CALCOMANIA Leer Manual Operador

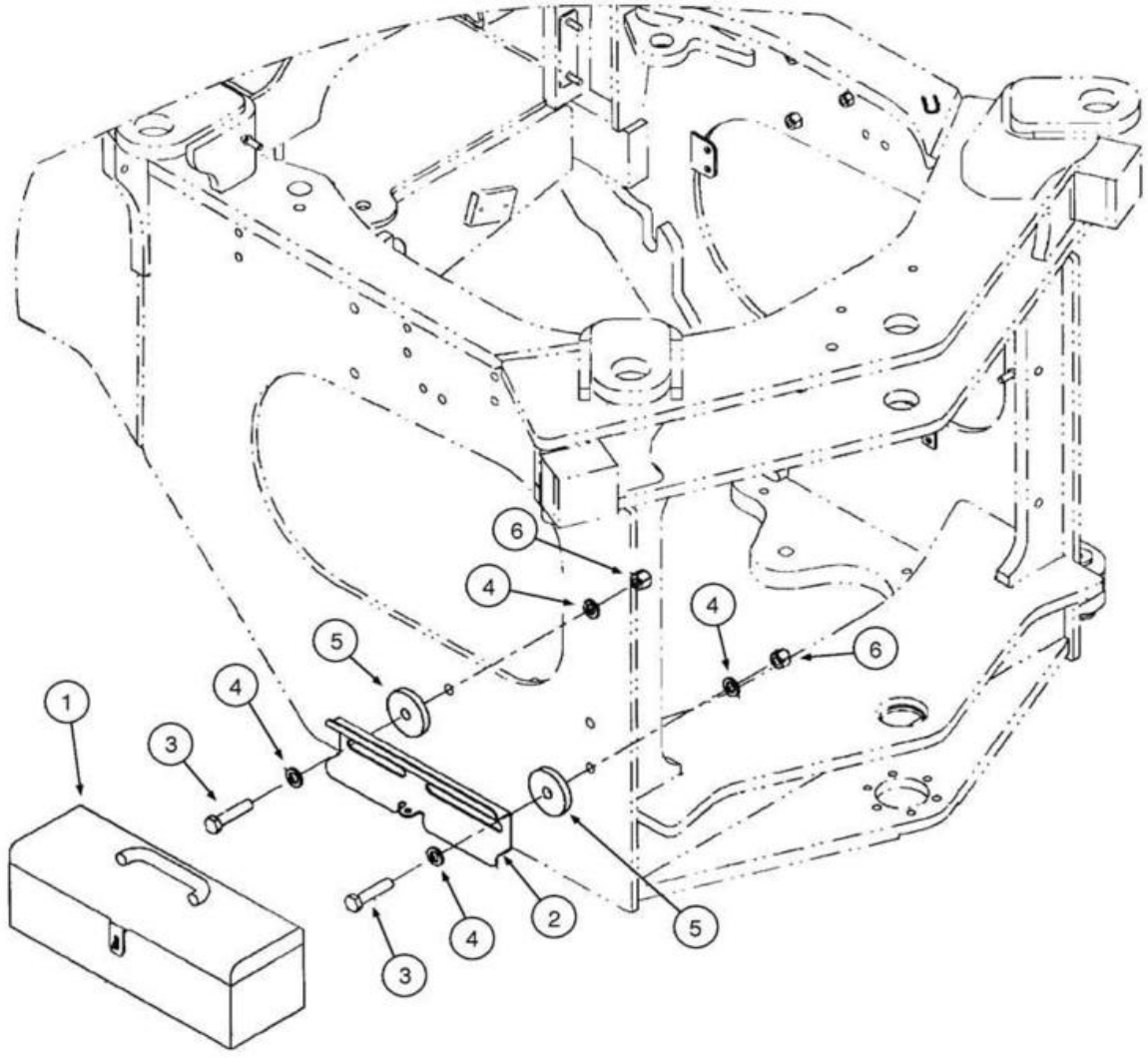
U
6
4
4
5
6
1
4
3
2
5
4
3

ITEM REF.	PEÇA Nº PART Nº PIEZA Nº	QTD. QTY. CANT.	DESCRIÇÃO (Português)	DESCRIPTION (English)	DESCRIPCIÓN (Español)
1	A181436	1	CAIXA FERRAMENTAS	TOOL BOX	CAJA HERRAMIENTAS
2	A181434	1	SUPORTE	SUPPORT	SOPORTE
3	827-16070	2	PARAFUSO	BOLT	PERNO
4	896-11016	4	ARRUELA	WASHER	ARANDELA
5	87403349	2	ESPAÇADOR	SPACER	ESPACIADOR
6	832-10416	2	PORCA trava	NUT lock	TUERCA traba

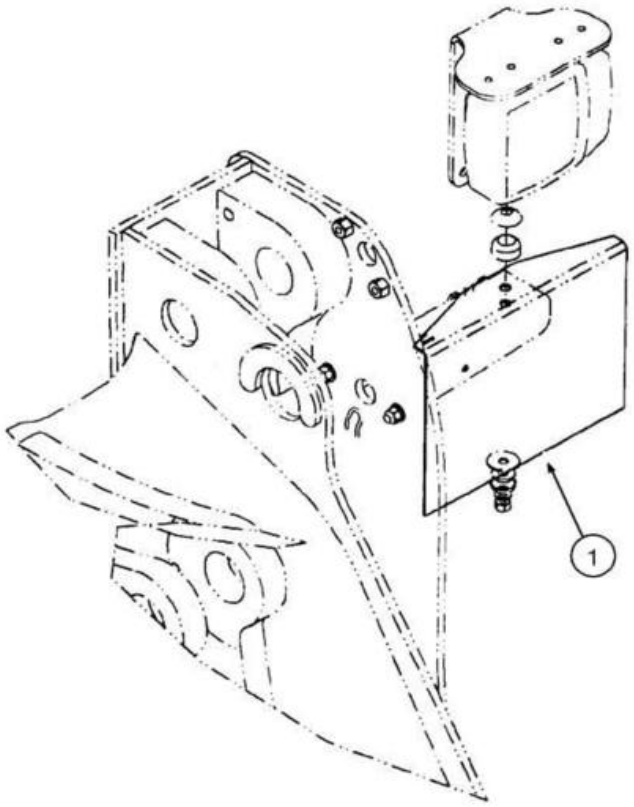
1

ITEM REF.	PEÇA Nº PART Nº PIEZA Nº	QTD. QTY. CANT.	DESCRIÇÃO (Português)	DESCRIPTION (English)	DESCRIPCIÓN (Español)
1	87571546	1	PLACA Licença	PLATE License	PLACA Licencia


CASE
721E

PEÇA Nº PART Nº PIEZA Nº	PAG. PG. PAG.	ITEM REF.	PEÇA Nº PART Nº PIEZA Nº	PAG. PG. PAG.	ITEM REF.	PEÇA Nº PART Nº PIEZA Nº	PAG. PG. PAG.	ITEM REF.	PEÇA Nº PART Nº PIEZA Nº	PAG. PG. PAG.	ITEM REF.
100-21244	5-22	5	1546497C1	9-2	11	201-308	6-4	10	238-6011	8-10	20
10519604	9-108	21	1546498C1	9-2	20	214-1406	3-2	5	238-6011	8-10	21
10902824	9-82	2	1546498C1	9-4	8	214-1406	8-2	6	238-6011	8-10	22
109171C1	9-102	35	1547924C1	2-8	3	214-1410	2-4	15	238-6011	8-10	23
109239C2	9-132	8	15688001	5-4	32	214-14104	8-22	15	238-6011	8-12	24
10979231	9-32	4	15896214	4-16	15	214-14104	8-24	3	238-6011	8-12	31
116893A1	9-8	35	15896214	9-82	4	214-14104	8-26	18	238-6011	8-48	11
117025A1	9-8	27	160434431	9-32	21	214-14136	8-32	8	238-6011	8-48	12
119321A1	6-48	11	16043624	9-108	30	214-1416	2-16	23	238-6011	8-48	13
120229A1	4-56	6	16043824	9-108	23	214-1436	2-4	8	238-6011	8-48	15
121410A1	4-18	6	16044024	9-102	9	214-1444	9-112	8	238-6011	8-56	8
121411A1	2-6	31	16044324	9-108	24	214-1472	5-24	13	238-6011	8-56	11
121411A1	4-18	9	16101721	5-4	14	214-1480	2-16	28	238-6011	8-58	8
121412A1	4-18	7	1610411	5-4	33	214-1704	2-4	21	238-6011	8-60	8
121412A1	4-66	5	16104111	5-4	18	214-1704	8-2	7	238-6011	8-62	9
121412A1	9-76	5	16104411	5-4	8	214-3188	2-16	15	238-6012	2-6	10
121413A1	4-18	8	16677734	2-48	3	217-1035	2-4	22	238-6012	2-6	11
121413A1	9-124	1	16677734	2-68	2	217-1227	2-18	7	238-6012	2-6	15
121415A1	4-18	4	18138424	2-28	7	217-132	3-2	34	238-6012	7-12	7
121416A1	4-18	5	18138424	3-10	8	217-152	2-4	11	238-6012	7-14	10
124639A1	8-42	1	182721A2	4-68	1	217-191	2-4	17	238-6012	7-14	19
1250522C3	9-132	6	186814A1	3-2	1	217-292	2-4	18	238-6012	7-14	20
1251791C1	3-4	9	186989A1	9-54	26	217-372	3-2	30	238-6012	7-14	25
12575421	9-78	4	187281A1	4-68	2	217-425	9-128	1	238-6012	8-10	35
126268A1	9-42	5	187864A1	9-148	12	217-445	8-4	7	238-6012	8-10	41
12644421	9-78	3	190117A1	8-48	1	217-92	3-2	8	238-6012	8-12	14
129-667	8-8	3	190117A1	8-48	2	218-1251	2-28	17	238-6012	8-32	15
131-1402	9-122	3	190117A1	8-48	3	218-1255	2-4	13	238-6012	8-40	2
131-141	8-2	21	190117A1	8-48	4	218-1256	8-6	7	238-6012	8-40	10
131-431	9-54	33	190117A1	8-48	5	218-335	8-6	6	238-6012	8-40	11
131-53	9-8	28	190117A1	8-48	6	218-5209	8-90	4	238-6012	8-40	12
13274211	4-16	6	190117A1	8-48	7	218-5209	8-90	19	238-6012	8-40	14
13276211	4-16	3	190117A1	8-48	8	218-755	2-4	14	238-6012	8-40	18
13276211	4-16	7	190117A1	8-48	9	218-756	2-28	18	238-6012	8-40	21
13276211	4-16	10	190117A1	8-48	10	219-1	5-22	22	238-6012	8-42	3
13276414	4-14	3	19-1041	9-50	7	219-1	8-68	19	238-6012	8-42	4
13276611	4-14	8	19-1041	9-52	7	219-1	9-6	26	238-6012	8-42	10
13311217	9-102	16	19-135	4-34	10	219-1	9-8	26	238-6012	8-42	15
13313017	9-94	4	193446A1	4-56	1	219-1	9-10	7	238-6012	8-50	2
13313017	9-94	5	1954736C1	9-128	6	219-1	9-12	6	238-6012	8-56	7
1332154C1	9-80	2	195-81023	9-102	36	219-1	9-26	11	238-6012	8-56	9
133595A1	6-66	11	19-6247	6-64	14	219-1	9-44	26	238-6012	8-56	10
13407211	9-32	3	196466A1	2-70	3	219-8	5-24	31	238-6012	8-56	11
13797721	5-4	26	1964725C1	4-8	28	219-8	6-64	31	238-6012	8-58	7
139728A1	9-148	13	1964726C1	4-8	27	221527A1	8-64	2	238-6012	8-58	9
139729A1	9-148	14	1964727C1	4-8	26	221527A1	8-66	4	238-6012	8-58	10
14306621	5-4	7	1964729C1	4-8	31	225-14108	9-90	10	238-6012	8-58	11
14420431	9-32	12	1964730C1	4-8	21	225-14108	9-136	10	238-6012	8-60	7
14496231	5-4	13	1964731C1	4-8	1	231-1446	8-50	11	238-6012	8-60	9
14496401	4-16	4	1964736C1	4-8	32	231-4248	4-4	9	238-6012	8-60	10
14496401	4-16	8	1964737C1	4-8	3	231-4248	4-6	11	238-6012	8-60	11
14496401	4-16	9	1964738C1	4-8	13	231-46110	4-8	23	238-6012	8-62	5
14496431	4-14	4	1964748C1	4-8	29	232-2448	2-6	12	238-6012	8-62	6
14496431	4-16	14	1964750C1	4-8	30	232364A1	4-16	2	238-6012	8-62	7
14496501	4-64	7	1964860C1	4-8		232388A1	8-40	3	238-6012	8-62	8
14496534	9-82	3	1964964C1	4-8	19	237-6006	8-8	5	238-6012	8-62	9
14496601	5-4	31	1964965C1	4-8	16	237-6016	6-4	10	238-6012	8-64	5
14496631	9-32	5	1964966C1	4-8	18	238270A1	5-6	2	238-6012	8-66	5
14496821	5-4	11	1964968C1	4-8	10	238-5011	8-8	6	238-6014	5-12	1
14778411	5-8	13	1964969C1	4-8	5	238-5210	3-4	10	238-6014	5-12	3
14778414	9-92	15	1975801C1	9-128	8	238-5214	3-4	7	238-6014	5-12	10
14778814	5-8	20	1977334C1	9-132	7	238-5222	8-12	10	238-6014	5-12	11
148682A1	6-66	4	198823C1	4-40	4	238-5231	5-22	13	238-6014	5-18	24
149299A1	6-66	2	198824C1	2-8	6	238-5232	6-40	9	238-6014	5-24	23
149840A1	9-26	23	198825C1	3-2	27	238-5233	5-22	12	238-6014	5-24	24
1542830C2	8-90	3	198825C1	8-4	3	238-5243	8-68	11	238-6014	7-8	15
1542830C2	8-90	6	198825C1	9-132	1	238-5244	8-68	9	238-6014	7-8	16
1542830C2	8-90	15	198826C1	3-2	26	238-5245	8-72	10	238-6014	7-14	2
1542831C1	5-20	7	198826C1	8-2	15	238-5245	8-72	11	238-6014	7-14	3
1542831C1	5-20	9	198826C1	9-132	2	238-5253	8-70	11	238-6014	8-48	14
1542833C1	8-90	9	198828C1	8-14	2	238-5254	8-70	9	238-6014	8-48	16
1542875C1	5-22	9	201-110	8-48	12	238-6011	5-14	5	238-6016	2-28	14
1542877C1	8-68		201-124	5-14	10	238-6011	5-14	6	238-6016	5-12	2
1542881C1	8-70		201-145	8-56	11	238-6011	5-18	4	238-6016	5-14	1
1542881C1	8-72		201-145	8-58	11	238-6011	5-18	5	238-6016	5-14	2
1546477C1	4-8	14	201-145	8-60	11	238-6011	5-18	20	238-6016	5-14	8
1546485C1	4-32	24	201-145	8-62	9	238-6011	7-12	15	238-6016	5-14	10

PEÇA Nº PART Nº PIEZA Nº	PAG. PG. PAG.	ITEM REF.	PEÇA Nº PART Nº PIEZA Nº	PAG. PG. PAG.	ITEM REF.	PEÇA Nº PART Nº PIEZA Nº	PAG. PG. PAG.	ITEM REF.	PEÇA Nº PART Nº PIEZA Nº	PAG. PG. PAG.	ITEM REF.
238-6016	5-18	1	238-6021	8-50	3	2852175	2-48	1	2854079	3-12	20
238-6016	5-18	2	238-6021	8-50	4	2852202	2-38	19	2854282	3-12	5
238-6016	5-18	3	238-6021	8-50	6	2852212	2-56	10	2854375	2-36	9
238-6016	5-18	11	238-6021	8-50	22	2852219	2-42	1	2854521	2-30	2
238-6016	5-18	23	238-6021	8-52	1	2852221	2-42	2	2854530	2-52	19
238-6016	5-24	14	238-6021	8-52	3	2852234	3-6	12	2854534	2-56	1
238-6016	5-24	22	238-6021	8-52	4	2852237	2-28	4	2854540	3-10	1
238-6016	5-24	25	238-6021	8-54	1	2852238	2-28	5	2854542	3-10	3
238-6016	7-6	4	238-6021	8-54	3	2852305	2-62	1	2854543	3-10	2
238-6016	7-8	2	238-6021	8-54	4	2852325	2-10	1	2854544	3-10	5
238-6016	7-8	3	238-6025	8-10	27	2852377	2-24	6	2854549	3-10	6
238-6016	7-8	10	238-6025	8-10	29	2852392	2-10	3	2854552	3-10	7
238-6016	7-8	11	238-6025	8-12	16	2852396	2-14	2	2854593	3-12	4
238-6016	7-12	5	238-6025	8-12	26	2852397	2-14	3	2854594	3-12	18
238-6016	7-12	12	238-6025	8-32	2	2852398	2-14	1	2854596	3-12	19
238-6016	7-14	24	238-6025	8-32	4	2852407	2-34	7	2854598	3-14	1
238-6016	8-10	3	238-6025	8-32	5	2852419	2-28	1	2854599	3-14	4
238-6016	8-10	4	238-6025	8-32	7	2852420	2-28	2	2854600	3-14	6
238-6016	8-12	15	238-6025	8-32	10	2852425	2-40	6	2854603	2-66	8
238-6016	8-16	4	238-6025	8-32	13	2852426	2-40	2	2854604	2-60	5
238-6016	8-18	2	238-6219	8-10	9	2852427	2-52	22	2854606	3-8	5
238-6016	8-20	2	238-6219	8-10	30	2852428	2-52	5	2854608	3-8	1
238-6016	8-20	5	238-6219	8-94	2	2852434	3-10	10	2854609	3-8	2
238-6016	8-20	7	238-6225	8-10	13	2852436	3-20	1	2854700	2-56	4
238-6018	2-6	5	238-6228	8-10	8	2852440	3-16	1	2854701	2-56	5
238-6018	2-6	6	248-1169	4-62	4	2852443	3-16	3	2854701	4-28	15
238-6018	2-6	22	248-1169	4-64	8	2852446	3-16	5	2854702	2-56	6
238-6018	2-6	23	248-1185	6-4	8	2852449	3-16	9	2854866	2-56	9
238-6018	5-14	3	248-23108	4-46	13	2852451	3-16	11	2855124	2-34	1
238-6018	5-14	10	249116A1	9-76	6	2852452	3-16	12	2855125	3-18	1
238-6018	7-10	9	249117A1	9-76	12	2852457	3-18	4	2855150	3-12	23
238-6018	7-10	15	252550A2	9-90	8	2852458	3-18	5	2855519	2-66	5
238-6018	7-12	6	252550A2	9-136	9	2852464	2-24	2	297850A1	4-22	21
238-6018	7-12	16	253347A1	4-12	15	2852468	2-10	5	297865A1	4-22	18
238-6018	7-14	4	253347A1	4-22	20	2852471	2-10	18	2992447	2-30	13
238-6018	8-4	5	253347A1	4-26	4	2852473	2-10	19	299456A1	2-20	6
238-6018	8-16	3	253347A1	4-34	9	2852476	4-2	3	301803R1	9-128	2
238-6018	8-18	1	253347A1	4-36	5	2852480	2-10	23	302456A1	9-124	2
238-6018	8-34	13	253347A1	4-44	9	2852480	9-138	1	302862A1	4-68	4
238-6018	8-36	12	253347A1	5-6	10	2852481	2-10	24	304083A1	9-148	10
238-6018	8-38	18	254026A1	2-4	7	2852481	9-138	3	307149A1	2-8	8
238-6018	9-28	10	254026A1	8-10	15	2852484	3-14	5	30714R1	7-2	24
238-6021	5-18	15	254026A1	8-12	8	2852488	3-6	10	3079389R1	4-8	4
238-6021	5-18	16	254813A1	9-20	8	2852496	2-10	6	3079392R91	4-8	9
238-6021	6-4	10	254813A1	9-20	8	2852496	2-10	10	3079410R1	4-8	20
238-6021	7-6	5	254813A1	9-20	8	2852500	3-14	2	31-1081	9-128	7
238-6021	8-12	32	254813A1	9-22	8	2852602	2-52	23	31-1081	9-132	9
238-6021	8-22	8	256147A1	9-152	16	2852729	2-38	22	31-2369	4-62	5
238-6021	8-22	11	258541A1	2-16	25	2852770	2-28	3	31-2370	4-60	3
238-6021	8-22	16	258541A1	2-20	12	2852773	2-50	3	31-2582	4-64	11
238-6021	8-24	4	265-14512	9-124	7	2852774	2-50	4	31-2940	8-2	16
238-6021	8-24	8	279492A1	4-26	5	2852776	2-52	24	313682A1	5-24	15
238-6021	8-24	10	282709A1	3-4	6	2852791	3-20	12	313683A1	5-24	16
238-6021	8-26	2	282775A1	5-8	5	2852793	3-20	11	318012A1	9-6	38
238-6021	8-26	4	2830076	2-38	1	2852794	3-16	10	318013A1	5-24	17
238-6021	8-26	13	2830158	2-66	8	2852801	2-36	6	320374A1	2-4	19
238-6021	8-26	15	2830222	2-52	9	2852803	2-10	22	321446A1	4-26	17
238-6021	8-28	11	2830222	2-52	13	2852803	9-138	2	321446A1	4-40	2
238-6021	8-28	12	2830304	2-30	15	2852804	3-6	7	322197950	4-22	34
238-6021	8-28	14	2830434	2-52	15	2852805	3-6	8	322197950	9-84	4
238-6021	8-28	24	2830444	2-58	3	2852817	3-12	3	322197950	9-86	2
238-6021	8-28	25	2830559	2-26	10	2852818	3-12	6	322197950	9-106	5
238-6021	8-28	28	2830705	2-54	13	2852820	3-12	10	3222214R1	6-42	15
238-6021	8-30	6	2830711	3-20	14	2852821	3-12	15	3222214R1	6-52	15
238-6021	8-30	8	2830733	3-20	13	2852825	3-12	28	323695A1	9-152	7
238-6021	8-30	15	2831016	2-30	12	2853537	3-10	4	324203A1	4-60	8
238-6021	8-30	28	2831274	2-54		2853604	2-26	9	326-1488	9-80	3
238-6021	8-30	29	2831297	2-66	3	2853606	2-36	5	326-1656	9-22	9
238-6021	8-34	9	2831298	2-66	1	2853728	2-28	10	326-1665	9-20	9
238-6021	8-34	11	283484A1	5-2	1	2853780	2-26	2	326-1665	9-20	9
238-6021	8-36	4	2852037	2-66	8	2853781	2-26	3	326-1665	9-20	9
238-6021	8-36	6	2852047	2-12	2	2853784	2-50	8	326845A1	4-18	1
238-6021	8-36	13	2852100	3-18	6	2853788	2-52	6	327569A1	6-66	11
238-6021	8-38	6	2852122	2-24	1	2853815	2-62	4	328082A1	5-24	18
238-6021	8-38	8	2852134	2-24	7	2853816	2-62	5	328082A1	8-28	9
238-6021	8-38	10	2852135	2-24	8	2854030	2-66	7	328082A1	8-30	12
238-6021	8-38	13	2852136	2-24	9	2854072	2-10	2	328082A1	9-6	27

PEÇA Nº PART Nº PIEZA Nº	PAG. PG. PAG.	ITEM REF.	PEÇA Nº PART Nº PIEZA Nº	PAG. PG. PAG.	ITEM REF.	PEÇA Nº PART Nº PIEZA Nº	PAG. PG. PAG.	ITEM REF.	PEÇA Nº PART Nº PIEZA Nº	PAG. PG. PAG.	ITEM REF.
328186A1	8-14	6	367658A1	8-26	9	391859A1	8-40	12	432765A1	9-44	15
328753A1	9-152	3	367658A1	8-28	3	393632A1	2-4	9	432909A1	9-44	19
328870A1	3-4	11	367658A1	8-30	3	394799A1	4-24	3	433264A1	9-44	12
328903A1	9-152	1	367658A1	8-34	12	395185A1	4-24	3	434975A1	9-6	7
329045A1	9-152	2	367658A1	8-36	10	39519	9-66	6	435593A1	9-6	13
329048A1	9-152	15	367658A1	8-38	14	395895A1	8-2	10	435593A1	9-8	34
329050A1	9-152	11	367658A1	8-44	3	395895A1	9-148	15	436293A1	9-14	4
329051A1	9-148	5	367658A1	8-46	2	396-41094	9-80	6	436293A1	9-14	4
329-1014	9-80	4	367658A1	9-28	9	396471A1	4-36	8	436293A1	9-14	4
329-1016	9-14	8	368055A1	4-46	10	396585A1	9-4	17	436293A1	9-14	4
329-1016	9-14	8	368055A1	4-48		396918A1	8-44	10	436293A1	9-16	4
329-1016	9-14	8	368056A1	4-46	9	397437A1	2-28	13	436293A1	9-20	4
329-1016	9-14	8	368056A1	4-48		398771A1	4-12	5	436293A1	9-20	4
329483A1	8-90	17	368775A1	9-8	32	398888A1	4-44	3	436293A1	9-20	4
331-329	9-44		371185A1	4-60	1	400833A2	8-62	11	436306A1	9-14	3
331759A1	6-32		372453A1	8-34	3	402390A1	8-62	13	436306A1	9-20	3
331908A1	6-24	13	372453A1	8-36	3	404635A1	4-32	16	436307A1	9-14	2
332511A1	9-152	14	372453A1	8-38	5	407632A1	2-28	19	436307A1	9-20	2
333269A1	9-152	13	372947A1	9-46	15	407741A1	9-152	8	437168A1	9-6	15
334455A1	9-152	12	373040A2	8-34	8	408142A1	4-48	2	437168A1	9-8	19
336039A1	8-68	8	374421A4	4-20	6	408143A1	4-48	3	437295A1	9-6	16
336042A1	8-70	8	374424A2	5-8	16	408196A1	2-20	13	437295A1	9-10	2
336042A1	8-72	8	374426A2	5-8	7	410108A1	8-96		440038A1	4-28	7
339521A1	8-72	2	374429A2	4-20	14	410566A1	8-96		440-1088	9-90	11
345-101-B	9-84	5	374430A2	4-20	3	410939A1	4-48	4	440-1088	9-136	11
345-49	6-64	20	374430A2	4-58	4	410940A1	4-48	5	441822A1	9-6	36
345-62	4-2	4	374431A2	4-20	5	410941A1	4-48	7	441822A1	9-12	10
345-75	4-2	5	374433A3	4-20	13	410942A1	4-48	6	441823A1	9-8	42
345-87	9-128	5	374434A2	5-8	6	411777A1	4-50	4	441824A1	9-8	41
347615A3	3-2	25	375518A1	9-6	34	411778A1	4-50	1	442157A1	9-6	33
349372A1	5-6	4	375518A1	9-12	8	412067A1	9-42	4	442158A1	9-6	18
350662A1	8-2	25	377899A1	4-40	11	412426A1	9-152	6	442158A1	9-10	1
350662A1	9-90	5	379139A1	8-42	1	412476A1	9-152	4	442303A1	8-42	2
350662A1	9-136	5	379149A2	9-2	12	419792A2	2-4	28	442702A1	5-22	1
353036A1	6-4	9	379149A2	9-4	9	420-21236	9-14	10	442703A1	5-22	6
353036A1	7-6	18	379186A1	9-148	7	420-21236	9-14	10	442704A1	5-22	
353-412	4-42	3	379374A1	7-14	7	420-21236	9-14	10	442711A1	5-22	4
353-414	8-18	9	379374A1	8-44	1	420-21236	9-14	10	442713A1	5-22	8
353-414	9-90	12	379374A1	8-46	1	420-21236	9-16	9	442717A1	5-22	20
358981A1	9-80	1	379374A1	9-28	8	420-21236	9-20	13	443136A1	9-6	14
358982A1	9-80	5	379374A1	9-132	4	420-21236	9-20	13	443136A1	9-8	21
361187A1	6-2	7	379587A2	8-2	13	420-21236	9-20	13	443541A1	9-2	4
361811A1	2-2	6	379611A1	6-2	6	420-21236	9-22	14	443565A1	6-6	2
364376A1	5-22	18	3805086	9-106	19	4227144	9-100	5	444416A1	7-2	27
364444A2	4-20	8	3805129	9-100	16	4227144	9-102	6	444931A1	9-54	27
364444A2	8-42	13	3805129	9-102	26	4227144	9-106	6	445786A1	4-40	3
364741A1	9-124	3	3805129	9-104	3	4227178	9-82	1	446178A1	8-72	9
364741A1	9-148	18	3805251	9-100	30	4227178	9-98	8	446179A1	8-70	10
364917A1	9-152	9	381232A1	2-4	3	4227178	9-104	6	446183A1	8-50	24
365191A1	4-10	2	382189A1	2-4	10	422721300	9-108	17	446195A1	8-72	15
365357A1	4-10	3	382495A1	9-54	15	4227225	5-4	10	446196A1	8-70	15
365523A1	8-70	3	38-33264	9-8	37	4227226	5-4	6	446330A1	8-70	2
365523A1	8-70	19	383868A1	7-4	3	425-107	4-4	14	446330A1	8-70	18
365523A1	9-6	11	383869A2	7-4	1	425-107	4-6	16	446335A1	8-70	
365523A1	9-8	7	383869A2	7-18	3	425-107	4-26	19	446336A1	8-70	4
365935A2	4-68	8	383873A1	7-4	7	425-1310	7-6	16	446339A1	8-70	13
365935A2	9-148	17	384138A1	4-60	4	425-145	9-54	32	446340A1	8-70	14
366904A1	3-4	16	384774A1	8-4	10	425-1612	9-14	11	446455A1	8-72	4
366905A1	3-4	15	384985A1	5-2	2	425-1612	9-14	11	446471A1	8-72	1
367489A1	7-8	5	386040R1	2-32	12	425-1612	9-14	11	446478A1	8-72	
367489A1	7-10	11	386241A1	9-152	10	425-1612	9-14	11	446479A1	8-72	
367489A1	8-16	5	386741A2	9-148	4	425-1612	9-16	10	446480A1	8-72	12
367489A1	8-18	3	387149A1	9-148	16	425-1612	9-20	14	446481A1	8-72	13
367489A1	8-20	4	388113A1	9-152	5	425-1612	9-20	14	4890088	3-6	2
367489A1	8-22	2	388744A1	8-90	11	425-1612	9-20	14	4890189	3-12	8
367489A1	8-24	15	388744A1	8-90	13	425-1612	9-22	15	4890190	3-12	9
367489A1	8-26	10	388813A1	4-68	7	426-8104	4-4	8	4890193	3-12	11
367489A1	8-28	2	389487A1	5-8	8	426-8104	4-6	10	4890634	3-6	3
367489A1	8-30	2	390208A2	8-12	6	426-820	4-4	18	4890635	3-6	6
367489A1	8-34	2	391133A1	8-22	18	426-820	4-6	20	4890700	3-6	14
367489A1	9-128	3	391133A1	8-24	2	427501A1	8-96	6	4890832	2-46	4
367489A1	9-132	3	391133A1	8-26	17	429-1016	9-16	7	4890833	2-40	8
367658A1	7-6	11	391133A1	8-32	9	429-1016	9-20	11	4890929	3-8	6
367658A1	7-10	13	391276A1	9-44	1	429-1016	9-20	11	4890964	3-12	24
367658A1	7-14	8	391278A1	9-44	11	429-1016	9-20	11	4890964	3-20	2
367658A1	8-22	3	391280A1	9-44	5	429-1016	9-22	11	4891024	2-54	14
367658A1	8-24	13	391281A1	9-44	6	432444A1	9-88	10	4891025	2-54	14

PEÇA Nº PART Nº PIEZA Nº	PAG. PG. PAG.	ITEM REF.	PEÇA Nº PART Nº PIEZA Nº	PAG. PG. PAG.	ITEM REF.	PEÇA Nº PART Nº PIEZA Nº	PAG. PG. PAG.	ITEM REF.	PEÇA Nº PART Nº PIEZA Nº	PAG. PG. PAG.	ITEM REF.
4891209	2-46	5	4895392	2-38	14	4899035	2-26	6	515-21302	4-30	4
4891252	2-12	1	4895393	2-10	7	4899036	2-24	3	515-22127	4-30	17
4891288	2-36	8	4895393	2-38	15	4899039	2-56	3	515-22190	2-4	25
4891353	2-38	6	4895406	2-54	10	4899046	2-62	3	515-22190	8-2	9
4891385	3-6	4	4895407	2-54	12	4899057	3-12	27	515-22254	5-18	36
4891385	3-12	22	4895408	2-54	9	4899063	2-46	3	515-23143	2-8	5
4892255	3-12	14	4895414	2-62	5	4899068	2-40	7	515-23143	8-2	8
4892708	2-66	2	4895424	2-56	7	4899068	2-60	3	515-23159	8-46	4
4892712	2-66	6	4895432	2-52	3	4899072	2-38	13	515-23175	8-40	15
4892714	2-66	4	4895432	2-56	2	4899073	2-44	3	515-23206	4-30	14
4892715	2-66	4	4895462	3-16	14	4899076	2-40	2	515-23206	4-32	15
4892762	2-10	20	4895477	3-12	12	4899078	2-44	2	515-23222	4-26	9
4892867	2-64	2	4895477	3-12	16	4899078	2-46	2	515-23270	4-26	16
4892871	2-30	11	4895483	3-8	3	4899078	3-12	25	515-23270	4-30	15
4892893	2-64	3	4895576	2-10	4	4899079	2-12	3	515-23317	8-6	2
4893234	2-30	12	4895605	2-38	10	4899079	2-36	7	515-23381	6-4	5
4893386	2-62	2	4895610	2-24	5	4899079	2-60	1	515-2379	4-26	22
4893389	3-6	9	4895610	2-28	12	4899079	2-68	4	515-24238	4-26	21
4893391	2-26	8	4895623	2-10	8	4899080	2-60	6	515-24238	7-8	18
4893464	3-20	6	4895625	2-10	9	4899081	2-54	1	515-24238	9-128	4
4893487	2-52	21	4895817	3-12	26	4899082	3-12	2	515-2495	9-6	29
4893739	3-8	4	4895910	2-50	1	4899085	2-58	7	515-25127	3-2	7
4893936	2-50	6	4896153	2-38	8	4899086	2-34	3	515-25159	3-2	28
4893962	3-6	5	4896329	3-18	3	4899087	2-34	5	515-25190	3-2	31
4894095	3-16	2	4896380	2-60	2	4899089	2-52	4	540-711	8-62	16
4894095	3-16	4	4896404	2-26	4	4899090	2-24	11	540-717	9-96	12
4894095	3-16	6	4896409	2-26	11	4899092	2-30	10	540-719	8-56	6
4894095	3-16	8	4896410	2-26	7	4899093	2-44	3	540-719	8-58	5
4894095	3-18	2	4896542	3-12	21	4899103	3-16	15	540-719	8-60	5
4894100	2-68	1	4896543	3-20	4	4899107	2-36	3	540-719	8-62	17
4894139	2-28	9	4896650	2-58	2	4899108	2-36	4	543-708	4-64	6
4894218	2-38	20	4896651	2-58	1	4899109	2-40	2	561-703	2-32	13
4894410	2-68	2	4896773	2-64	1	4899110	2-10	16	561-703	9-90	3
4894641	2-42	3	4896884	3-10	9	4899110	3-12	7	561-703	9-136	3
4894721	3-20	3	4896897	2-48	2	4899115	2-38	11	60-4640T1	9-90	9
4894816	2-52	18	4896939	2-44	4	4899124	3-12	1	60-4640T1	9-136	8
4895017	2-62	4	4896952	3-6	13	4899219	2-30	6	60-6359T1	4-58	6
4895031	2-52	20	4896991	2-50	5	4899239	2-50	7	612-6	9-66	17
4895038	2-38	4	4896996	3-16	16	4899242	2-30	16	614-10020	9-114	3
4895039	2-38	3	4897024	2-46	1	4899245	2-52	2	614-6012	9-92	5
4895040	2-38	7	4897106	2-54	5	4899257	2-52	1	614-6012	9-100	10
4895045	2-26	5	4897224	3-12	13	4899377	2-36	1	614-6012	9-106	15
4895049	2-38	9	4897224	3-20	5	4899436	2-36	11	614-6016	9-98	2
4895051	2-54	6	4897248	2-52	17	4899679	2-44	1	614-6016	9-102	24
4895052	2-54	8	4897277	3-16	13	4899803	2-38	16	614-6016	9-104	8
4895065	2-52	10	4897330	2-24	4	4899815	3-14	3	614-6016	9-108	29
4895065	2-52	14	4897330	2-28	11	4899824	2-10	11	614-6016	9-120	7
4895067	2-52	11	4897457	2-60	4	4899921	2-56	8	614-6020	4-56	3
4895068	2-52	7	4897481	2-24	10	4899926	2-30	8	614-6020	5-6	16
4895072	2-54	4	4897499	2-40	2	492-11044	4-4	13	614-6020	9-108	29
4895073	2-54	3	4897526	2-30	7	492-11044	4-6	15	614-6020	9-148	20
4895074	2-54	2	4897534	2-30	1	493-21020	8-8	4	614-6025	9-100	25
4895078	2-10	13	4897536	2-30	5	495-11041	8-10	21	614-6050	9-100	28
4895078	2-10	21	4897537	2-30	4	495-11041	8-50	10	614-8020	9-96	9
4895079	2-10	12	4897546	2-30	2	495-11053	9-122	2	614-8025	4-46	11
4895079	2-56	9	4897547	2-30	3	495-21063	4-8	22	614-8025	9-46	8
4895080	2-10	14	4897578	2-54	7	495-81144	9-54	35	614-8025	9-96	8
4895082	2-10	15	4897817	3-16	7	496-21053	2-6	13	614-8035	9-108	19
4895085	2-54	9	4897838	3-20	8	496-21106	6-64	4	627-10020	5-24	20
4895089	2-36	12	4897897	3-20	10	496-21106	9-20	10	627-10020	8-28	7
4895089	2-54	11	4898283	2-50	2	496-21106	9-20	10	627-10020	8-30	10
4895098	2-34	4	4898301	2-28	6	496-21106	9-20	10	627-10020	9-2	14
4895107	2-36	2	4898372	2-30	14	496-21106	9-22	10	627-10020	9-4	19
4895131	2-10	17	4898439	2-30	9	496-81022	9-46	16	627-10025	2-16	3
4895132	2-34	2	4898717	2-52		496-81025	2-2	7	627-10025	4-26	12
4895141	2-34	6	4898758	3-20	7	496-81025	5-24	19	627-10025	8-12	3
4895155	2-40	3	4898876	3-20	9	496-81025	9-6	20	627-10025	8-30	18
4895157	3-12	17	4898921	3-6	1	496-81025	9-8	23	627-10025	8-34	7
4895174	2-58	6	4899003	2-36	10	496-81025	9-10	4	627-10025	8-44	9
4895198	2-52	8	4899003	3-6	11	496-81025	9-12	3	627-10025	9-2	14
4895198	2-52	12	4899009	2-38	12	496-81025	9-26	6	627-10025	9-4	10
4895219	2-58	5	4899019	2-26	1	496-81025	9-44	9	627-10025	9-26	15
4895228	2-38	5	4899019	2-28	8	514-1107	6-52	2	627-10030	2-28	20
4895294	2-56	10	4899026	2-38	2	514-1315	6-40	6	627-10030	3-4	20
4895336	2-58	4	4899026	2-40	1	514-1315	6-66	9	627-10030	4-34	3
4895378	2-40	4	4899026	2-44	5	515-21159	4-34	11	627-10030	5-2	6
4895379	2-40	5	4899032	2-38	21	515-21190	4-40	12	627-10030	5-12	8

PEÇA Nº PART Nº PIEZA Nº	PAG. PG. PAG.	ITEM REF.	PEÇA Nº PART Nº PIEZA Nº	PAG. PG. PAG.	ITEM REF.	PEÇA Nº PART Nº PIEZA Nº	PAG. PG. PAG.	ITEM REF.	PEÇA Nº PART Nº PIEZA Nº	PAG. PG. PAG.	ITEM REF.
627-10030	5-18	30	627-8025	2-16	14	637-63193	7-6	4	700-115	7-12	5
627-10030	8-10	33	627-8025	2-32	14	637-63193	8-10	3	700-133	8-10	27
627-10030	8-40	17	627-8025	3-2	4	637-63193	8-10	4	700-133	8-12	26
627-10030	9-2	6	627-8025	4-26	7	637-64236	2-6	6	700-134	8-32	2
627-10030	9-66	5	627-8025	4-30	6	637-64236	2-6	22	700-153	5-14	6
627-10030	9-76	9	627-8025	4-32	9	637-64236	5-14	3	700-153	5-18	5
627-10035	6-64	19	627-8025	4-32	13	637-64236	5-18	3	700-153	8-10	23
627-10035	8-12	12	627-8025	4-36	2	637-64236	5-18	16	700-153	8-48	15
627-10035	8-36	16	627-8025	4-38	9	637-64236	7-10	9	700-157	7-14	10
627-10035	8-38	19	627-8025	5-18	33	637-64236	7-10	15	700-166	5-18	16
627-10035	9-4	5	627-8025	8-2	2	637-64236	7-12	6	700-169	7-14	2
627-10035	9-68	5	627-8025	8-18	7	637-64236	7-14	4	700-303	5-14	5
627-10035	9-72	5	627-8025	9-46	14	637-64236	8-4	6	700-303	5-18	4
627-10035	9-76	15	627-8025	9-54	37	637-64236	8-16	3	700-304	2-6	15
627-10040	5-18	35	627-8025	9-88	6	637-64236	8-18	1	700-304	8-42	4
627-10040	8-50	25	627-8030	2-6	27	637-64236	8-20	2	700-305	5-12	3
627-10040	9-66	8	627-8030	7-10	3	637-64296	7-6	5	700-305	5-24	23
627-10040	9-76	2	627-8030	7-12	3	637-64296	8-22	11	700-306	5-18	24
627-10065	4-40	7	627-8030	8-2	3	637-64296	8-22	16	700-306	8-10	4
627-12025	4-26	15	627-8030	8-6	3	637-64296	8-24	4	700-307	2-6	22
627-12025	9-2	9	627-8030	9-62	12	637-64296	8-24	8	700-307	7-10	15
627-12030	2-16	22	627-8030	9-66	21	637-64296	8-26	2	700-307	7-12	6
627-12030	8-64	4	627-8035	2-4	34	637-64296	8-26	13	700-307	7-14	4
627-12030	8-66	3	627-8035	8-14	4	637-64296	8-28	12	700-307	8-4	4
627-12030	9-2	17	627-8035	9-60	8	637-64296	8-28	14	700-308	8-22	11
627-12030	9-44	30	627-8035	9-62	7	637-64296	8-30	8	700-308	8-24	4
627-12035	2-20	4	628-16065	9-26	20	637-64296	8-30	15	700-308	8-26	13
627-12035	3-2	38	637-63093	5-14	5	637-64296	8-32	2	700-308	8-28	12
627-12035	7-6	2	637-63093	5-18	4	637-64296	8-32	7	700-308	8-30	8
627-12035	9-2	3	637-63093	8-10	20	637-64296	8-34	9	700-308	8-50	2
627-12035	9-4	16	637-63093	8-48	11	637-64296	8-36	4	700-309	8-32	13
627-12035	9-44	8	637-63113	2-6	10	637-64296	8-38	6	700-315	7-14	25
627-12035	9-66	23	637-63113	2-6	15	637-64296	8-50	2	700-315	8-10	41
627-12040	2-6	2	637-63113	5-14	6	637-64296	8-50	3	700-315	8-40	21
627-12040	2-16	18	637-63113	5-18	5	637-64296	8-52	1	700-315	8-62	5
627-12040	2-16	21	637-63113	5-18	20	637-64296	8-54	1	700-316	5-18	23
627-12040	3-4	18	637-63113	7-14	25	637-64296	8-64	2	700-316	8-10	3
627-12040	4-46	6	637-63113	8-10	22	637-64296	8-66	4	700-335	8-32	7
627-12040	8-10	10	637-63113	8-10	23	637-64386	8-10	27	700-343	7-8	2
627-12040	8-12	17	637-63113	8-10	35	637-64386	8-12	9	700-348	5-12	1
627-12040	8-74	5	637-63113	8-10	41	637-64386	8-12	26	700-368	7-12	7
627-12040	9-42	3	637-63113	8-40	10	637-64386	8-32	13	700-378	8-10	22
627-12040	9-46	4	637-63113	8-40	12	641-3320	6-36	13	700-387	7-10	9
627-12040	9-54	11	637-63113	8-40	21	700-100	8-10	20	700-392	5-18	20
627-12045	2-2	4	637-63113	8-42	3	700-100	8-48	11	700-406	8-56	10
627-12045	9-42	10	637-63113	8-42	4	700-101	2-6	10	700-406	8-58	10
627-12045	9-68	4	637-63113	8-48	15	700-101	8-10	35	700-406	8-60	10
627-12045	9-72	11	637-63113	8-56	7	700-101	8-40	10	700-412	7-8	15
627-12045	9-74	11	637-63113	8-56	10	700-101	8-42	3	701-123	5-14	1
627-16035	5-24	21	637-63113	8-58	7	700-101	8-56	7	701-123	5-18	1
627-16040	9-6	22	637-63113	8-58	10	700-101	8-58	7	701-174	8-32	5
627-16040	9-8	25	637-63113	8-58	11	700-101	8-60	7	701-319	2-6	11
627-16040	9-54	10	637-63113	8-60	7	700-101	8-62	6	701-319	8-40	11
627-16045	6-2	10	637-63113	8-60	10	700-101	8-64	5	701-320	5-12	11
627-16050	3-2	15	637-63113	8-60	11	700-101	8-66	5	701-320	8-48	16
627-16050	9-6	21	637-63113	8-62	5	700-102	5-12	10	701-329	8-48	13
627-16050	9-8	24	637-63113	8-62	6	700-102	7-8	16	701-329	8-56	8
627-20050	6-2	8	637-63113	8-64	5	700-103	5-18	11	701-329	8-58	8
627-6020	4-12	19	637-63113	8-66	5	700-103	7-6	4	701-329	8-60	8
627-6020	4-28	8	637-63133	7-12	7	700-104	2-6	6	701-339	8-26	15
627-6020	4-32	5	637-63133	7-14	2	700-104	8-16	3	701-339	8-28	28
627-6020	4-38	5	637-63133	7-14	10	700-104	8-18	1	701-339	8-38	8
627-6020	9-78	2	637-63153	5-12	1	700-105	7-6	5	701-339	8-50	4
627-6020	9-140	5	637-63153	5-12	2	700-105	8-22	16	701-340	7-12	12
627-6020	9-142	5	637-63153	5-12	3	700-105	8-24	8	701-342	2-6	23
627-6025	9-54	29	637-63153	5-12	10	700-105	8-26	2	701-346	7-8	10
627-8016	2-32	10	637-63153	5-18	24	700-105	8-28	14	701-361	8-16	4
627-8016	4-30	18	637-63153	5-24	22	700-105	8-30	15	701-361	8-18	2
627-8016	9-132	16	637-63153	5-24	23	700-105	8-34	9	701-361	8-20	5
627-8020	2-70	6	637-63153	7-8	2	700-105	8-36	4	701-366	8-28	25
627-8020	3-2	40	637-63153	7-8	15	700-105	8-38	6	701-366	8-30	28
627-8020	4-28	6	637-63153	7-8	16	700-105	8-50	3	701-366	8-36	6
627-8020	6-6	3	637-63153	7-12	5	700-105	8-52	1	701-366	8-38	10
627-8020	9-136	12	637-63193	2-6	5	700-105	8-54	1	701-415	8-20	7
627-8025	2-4	27	637-63193	2-28	16	700-107	2-6	5	701-416	7-14	3
627-8025	2-4	32	637-63193	5-18	11	700-115	5-12	2	701-418	8-50	6
627-8025	2-8	1	637-63193	5-18	23	700-115	5-24	22	701-421	8-10	21

PEÇA Nº PART Nº PIEZA Nº	PAG. PG. PAG.	ITEM REF.	PEÇA Nº PART Nº PIEZA Nº	PAG. PG. PAG.	ITEM REF.	PEÇA Nº PART Nº PIEZA Nº	PAG. PG. PAG.	ITEM REF.	PEÇA Nº PART Nº PIEZA Nº	PAG. PG. PAG.	ITEM REF.
701-422	8-40	2	76048924	5-8	23	76303244	4-64	9	76303609	9-108	22
701-422	8-42	10	76048930	5-4	19	76303246	4-62	2	76303614	9-108	1
701-422	8-62	8	76048941	5-4	22	76303248	9-100	15	76303615	9-108	15
701-423	5-24	24	76048955	5-4	21	76303248	9-102	4	76303617	9-108	26
701-427	9-28	18	76048980	9-110	2	76303249	9-102	19	779-14825	9-108	20
701-433	7-8	3	76052748	9-32	23	76303250	9-100	22	79028421	4-40	6
701-901	8-52	3	76052749	9-32	16	76303253	9-106	18	79076208	9-94	3
701-901	8-54	3	76052750	9-32	19	76303258	4-14	7	8.603.396	6-38	5
701-903	5-24	25	76052751	9-32	17	76303258	4-22	3	800-2190	6-8	18
701-906	5-14	8	76052752	9-32	27	76303259	4-14	2	800-2190	6-22	8
701-908	8-28	24	76052755	9-32	26	76303260	4-14	1	800-2190	6-24	8
701-908	8-30	29	76052774	9-32	14	76303260	4-22	7	800-44012	7-4	2
701-908	8-36	13	76053295	4-24	2	76303261	4-14	9	806-10030	6-64	24
701-908	8-38	13	76066670	9-32	2	76303261	4-22	35	811-12025	9-2	15
701-909	7-14	19	76066693	9-32	20	76303265	9-110	4	811-12025	9-4	11
701-909	8-40	14	76067422	9-120	1	76303266	9-114	1	814-10055	9-28	4
701-911	8-32	14	76067753	9-114	11	76303267	9-114	2	814-5030	3-4	13
701-911	8-42	14	76079036	9-110	1	76303278	5-4	3	814-5030	4-30	12
701-914	8-34	13	76081690	5-6	20	76303279	5-4	5	814-6080	9-10	14
701-914	8-36	12	76081747	9-106	16	76303295	5-6	3	814-6080	9-10	19
701-914	8-38	18	76085355	9-148	19	76303300	9-118	1	814-6110	5-12	15
701-917	8-12	24	76086854	5-18	14	76303305	9-108	4	814-6110	5-18	34
701-919	5-14	2	76088515	2-32	2	76303317	9-116	2	814-8035	9-100	12
701-919	5-18	2	76095621	9-32	18	76303319	4-22	14	814-8040	9-106	11
701-919	7-8	11	76095626	9-32	15	76303319	9-108	14	814-8140	2-6	19
701-922	8-32	4	761-17325	4-68	3	76303320	4-22	12	816213301	9-100	4
703-902	8-48	14	76300013	5-4	34	76303320	9-108	13	816213301	9-102	5
71103385	6-30	16	76300020	5-4	27	76303321	4-22	13	816213301	9-106	7
71103499	6-14		76300038	5-4	20	76303321	9-108	11	82022857	4-64	10
71103500	6-16		76301020	9-94	15	76303323	9-100	24	82024562	4-32	11
71103501	6-18		76303013	9-92	11	76303325	4-14	5	824-1404	4-4	16
71103502	6-20		76303017	5-8	1	76303325	4-22	2	824-1404	4-6	18
71103503	6-22		76303019	5-8	2	76303327	4-64	2	824-1404	4-26	20
71103507	7-2		76303020	5-8	3	76303329	4-14	11	824-1405	5-6	17
71103508	6-24		76303021	5-8	4	76303330	4-14	6	824-1405	8-4	12
71405746	5-6	19	76303022	9-120	2	76303331	9-108	9	825-1405	4-50	8
71476260	5-6	21	76303023	9-108	3	76303337	9-120	4	825-1405	9-100	36
71480988	4-68	9	76303024	9-96	1	76303338	9-120	3	825-1406	9-96	11
71480999	5-4	15	76303025	9-96	4	76303347	4-22	17	825-1406	9-100	26
71485202	4-22	16	76303027	9-108	2	76303422	9-92	16	825-1406	9-104	9
71485274	9-98	6	76303030	4-20	17	76303425	9-92	17	825-1408	4-64	5
71485274	9-104	10	76303033	9-92	1	76303450	5-8	11	825-1408	9-108	34
71485276	5-4	9	76303036	9-94	10	76303455	9-102	22	827-10035	9-74	5
71485317	9-112	7	76303037	9-94	8	76303458	9-102	17	827-10040	3-2	12
72114876	9-114	8	76303038	9-94	11	76303459	9-102	18	827-10040	9-38	5
729-1040	9-54	22	76303039	9-94	9	76303460	9-102	1	827-10040	9-40	5
732-1610	9-98	5	76303040	9-92	4	76303461	9-102	12	827-10045	4-4	6
732-1610	9-104	14	76303042	9-92	7	76303463	9-102	11	827-10045	4-6	7
733-3220	9-54	23	76303148	9-82		76303474	5-4	28	827-10050	6-2	12
733-3232	7-6	17	76303154	9-100	7	76303478	5-8	18	827-10060	8-34	5
75211345	9-78	1	76303154	9-106	13	76303481	9-94	1	827-10060	8-44	6
75235206	6-66	11	76303157	9-98	9	76303488	4-22	25	827-10060	8-46	3
75236506	9-28	1	76303157	9-104	12	76303489	4-22	4	827-10060	9-28	11
75253943	6-66	11	76303159	9-100	3	76303494	9-108	36	827-10060	9-76	10
75265185	6-66	11	76303170	9-106	3	76303495	9-108	37	827-10060	9-76	16
75327662	4-10	1	76303171	9-86	1	76303496	9-108	38	827-10070	3-2	23
760-14113	4-68	6	76303174	9-116	1	76303498	4-22	6	827-10070	7-6	10
760-14113	6-64	26	76303192	9-100	18	76303499	9-108	10	827-10070	7-10	16
760-14113	9-110	3	76303192	9-102	7	76303500	9-94	16	827-10070	8-28	4
760-14413	9-56	4	76303193	9-100	14	76303500	9-112	6	827-10070	8-30	4
760-17316	9-118	2	76303193	9-102	3	76303501	9-112	5	827-10075	7-6	12
76041998	4-58	2	76303194	9-96	2	76303502	9-112	2	827-10075	7-8	6
76043510	9-100	19	76303195	9-96	3	76303504	9-112	4	827-10080	8-34	6
76043510	9-102	29	76303208	4-14	10	76303505	9-112	1	827-10080	8-44	5
76043510	9-104	5	76303210	9-100	9	76303516	5-8	19	827-10090	6-4	4
76043511	9-114	14	76303211	9-106	8	76303521	9-94	6	827-10090	8-20	13
76043538	9-100	27	76303212	9-106	4	76303522	9-94	7	827-10090	8-28	18
76043560	4-22	31	76303224	9-106	1	76303541	9-108	33	827-10090	8-30	26
76043957	5-12	6	76303225	9-106	17	76303546	9-108	16	827-10090	8-36	18
76043977	4-62	3	76303227	9-106	9	76303549	9-112	3	827-10090	8-38	4
76046110	5-6	15	76303230	9-100	1	76303582	9-86	3	827-10100	7-14	9
76046110	5-8	10	76303231	9-100	6	76303588	9-114	9	827-10100	8-36	11
76046110	9-92	10	76303237	9-84	1	76303589	9-104	11	827-10100	8-44	4
76048394	5-4	16	76303238	9-84	2	76303590	9-98	7	827-10110	4-4	12
76048628	9-114	12	76303239	9-84	3	76303594	9-108	32	827-10110	4-6	14
76048849	9-124	5	76303240	9-102	2	76303605	9-106	20	827-10110	8-22	4
76048869	9-114	5	76303242	9-100	2	76303606	4-22	8	827-10110	8-24	14

PEÇA Nº PART Nº PIEZA Nº	PAG. PG. PAG.	ITEM REF.	PEÇA Nº PART Nº PIEZA Nº	PAG. PG. PAG.	ITEM REF.	PEÇA Nº PART Nº PIEZA Nº	PAG. PG. PAG.	ITEM REF.	PEÇA Nº PART Nº PIEZA Nº	PAG. PG. PAG.	ITEM REF.
827-10110	8-26	8	832-10405	9-102	21	832-10410	8-42	9	8500096	6-2	3
827-10110	8-34	4	832-10406	4-28	3	832-10410	8-44	8	8500105	2-6	1
827-10110	8-38	17	832-10406	4-30	3	832-10410	8-46	9	8500133	8-4	13
827-10140	8-10	37	832-10406	4-32	6	832-10410	8-50	14	8500133	9-90	7
827-10150	7-10	14	832-10406	4-34	13	832-10410	9-6	31	8500133	9-136	7
827-10150	7-14	14	832-10406	4-38	6	832-10410	9-28	2	8500136	8-2	24
827-10150	8-12	22	832-10406	4-40	14	832-10410	9-46	12	8500143	2-32	8
827-12050	9-48	3	832-10406	4-56	5	832-10410	9-66	7	8500144	2-32	7
827-12050	9-60	5	832-10406	5-12	17	832-10410	9-68	7	8500164	8-2	17
827-12050	9-62	5	832-10406	5-18	27	832-10410	9-72	8	8500165	8-2	18
827-12055	6-62	3	832-10406	8-42	7	832-10410	9-74	8	8500167	2-32	5
827-12060	6-64	16	832-10406	8-56	5	832-10410	9-76	7	8500167	8-4	2
827-12070	9-44	31	832-10406	8-58	12	832-10410	9-76	13	8500173	9-38	6
827-12080	9-44	28	832-10406	8-60	12	832-10410	9-96	6	8500173	9-40	6
827-12090	9-2	10	832-10406	8-62	3	832-10410	9-100	17	8500174	7-14	26
827-12100	9-44	29	832-10406	9-10	16	832-10410	9-102	28	8500177	9-14	6
827-12140	9-54	16	832-10406	9-10	21	832-10412	2-6	4	8500177	9-14	6
827-12220	9-54	12	832-10406	9-54	41	832-10412	6-64	17	8500177	9-14	6
827-16060	9-26	7	832-10406	9-100	29	832-10412	7-10	8	8500177	9-14	6
827-16060	9-54	20	832-10406	9-102	25	832-10412	9-54	14	8500178	9-14	5
827-16070	9-64	4	832-10406	9-108	28	832-10416	2-2	10	8500178	9-14	5
827-16070	9-66	10	832-10406	9-148	21	832-10416	3-2	14	8500178	9-14	5
827-16070	9-154	3	832-10408	2-4	33	832-10416	9-6	25	8500178	9-14	5
827-16075	9-10	5	832-10408	2-6	21	832-10416	9-10	6	8500180	9-14	9
827-16080	9-6	24	832-10408	2-8	9	832-10416	9-12	5	8500180	9-14	9
827-16080	9-12	4	832-10408	3-2	41	832-10416	9-26	4	8500180	9-14	9
827-16080	9-26	10	832-10408	4-10	5	832-10416	9-154	6	8500180	9-14	9
827-16090	9-6	23	832-10408	4-12	4	832-46410	9-104	4	8500180	9-16	8
827-16120	2-2	8	832-10408	4-26	8	833-40306	5-6	5	8500180	9-20	12
827-20190	9-8	33	832-10408	4-30	7	833-40306	5-8	9	8500180	9-20	12
827-22120	6-2	4	832-10408	4-32	10	833-40306	9-92	6	8500180	9-20	12
827-24130	6-40	3	832-10408	4-36	3	833-40306	9-92	21	8500180	9-22	13
827-24190	9-50	4	832-10408	4-38	10	833-40306	9-94	2	8500182	9-20	5
827-24190	9-52	4	832-10408	4-52	5	833-40306	9-118	3	8500182	9-20	5
827-24250	9-50	3	832-10408	4-60	5	833-40306	9-140	2	8500182	9-20	5
827-24250	9-52	3	832-10408	5-18	32	833-40306	9-142	2	8500183	2-6	14
827-6040	9-120	8	832-10408	5-24	26	833-40408	8-2	22	8500186	2-6	7
827-6050	4-32	18	832-10408	6-4	6	833-40408	9-88	4	8500195	8-18	4
827-6050	8-42	6	832-10408	7-10	5	837-6035	4-4	4	8500206	8-4	8
827-8020	4-32	17	832-10408	8-2	20	837-6035	4-6	5	8500206	8-14	5
827-8040	9-62	11	832-10408	8-6	5	840-1312	4-22	27	8500206	8-18	8
827-8060	4-32	8	832-10408	9-46	10	840-1412	5-8	15	8500209	7-14	18
827-8060	4-38	8	832-10408	9-60	10	840-1420	4-22	28	8500210	7-10	12
827-8060	7-18	8	832-10408	9-62	9	840-1512	4-22	22	8500227	5-24	1
827-8070	3-2	39	832-10408	9-66	20	840-1516	4-42	2	8500235	8-12	19
827-8100	2-6	18	832-10408	9-90	4	840-1516	9-120	5	8500249	5-18	25
827-8100	4-6	22	832-10408	9-100	13	840-1520	5-6	6	8500311	9-8	31
829-1406	4-32	25	832-10408	9-102	10	840-1612	9-94	14	8500331	9-14	3
829-1406	4-56	8	832-10408	9-106	12	840-1616	4-22	11	8500331	9-20	3
829-1408	4-28	14	832-10408	9-108	22	840-1616	5-6	14	8500334	9-14	2
829-1408	4-46	12	832-10408	9-108	34	840-1616	5-8	21	8500334	9-20	2
829-1408	7-18	9	832-10408	9-136	4	840-1616	9-92	19	8500375	2-20	8
829-1408	9-88	7	832-10408	9-140	8	840-1616	9-114	6	8500379	2-20	11
829-1410	4-26	18	832-10408	9-142	8	840-1620	4-22	10	8500382	2-20	14
829-1410	4-40	9	832-10410	2-16	17	840-1625	8-62	4	8500383	2-16	5
829-1410	8-86	64	832-10410	2-20	10	840-1630	8-56	13	8500387	8-10	1
829-1410	9-128	11	832-10410	2-28	22	840-1630	8-58	4	8500387	8-74	
829-1410	9-132	15	832-10410	3-2	11	840-1630	8-60	4	8500403	2-16	8
829-1412	2-20	7	832-10410	3-4	22	840-1630	9-92	2	8500411	8-40	16
829-1412	3-4	26	832-10410	4-4	11	840-1630	9-94	12	8500431	9-14	3
829-1412	4-46	7	832-10410	4-6	13	840-1818	9-108	35	8500434	9-14	2
829-1412	8-96	5	832-10410	4-34	4	840-1820	9-102	14	8500460	5-24	3
829-1412	9-60	6	832-10410	4-40	10	840-1820	9-108	35	8500471	2-6	24
829-1412	9-62	6	832-10410	5-18	29	843-2625	5-8	14	8500474	7-8	14
829-1412	9-66	24	832-10410	7-8	9	844-10025	9-70	6	8500480	7-8	1
829-1416	9-54	19	832-10410	7-8	20	844-10035	9-58	3	8500483	5-24	4
829-1416	9-64	5	832-10410	8-12	29	844-8045	7-4	4	8500501	8-12	2
829-1416	9-66	11	832-10410	8-20	12	847-3616	9-92	9	8500519	8-26	7
829-1420	9-8	30	832-10410	8-22	6	8500053	6-40	13	8500525	8-52	5
829-1424	6-40	5	832-10410	8-24	12	8500054	6-40	12	8500537	8-52	2
829-1424	9-50	5	832-10410	8-26	12	8500055	6-40	11	8500547	8-22	17
829-1424	9-52	5	832-10410	8-28	16	8500056	6-40	14	8500547	8-24	9
829-1510	6-8	4	832-10410	8-30	25	8500058	6-40	10	8500547	8-26	14
829-2310	4-2	2	832-10410	8-34	10	8500083	2-4	29	8500550	8-22	14
829-23414	5-2	4	832-10410	8-36	15	8500084	2-4	1	8500550	8-24	6
829-4410	9-114	10	832-10410	8-38	16	8500093	6-2	1	8500550	8-26	19
832-10405	5-6	9	832-10410	8-40	20	8500094	6-2	2	8500562	8-90	1

PEÇA Nº PART Nº PIEZA Nº	PAG. PG. PAG.	ITEM REF.	PEÇA Nº PART Nº PIEZA Nº	PAG. PG. PAG.	ITEM REF.	PEÇA Nº PART Nº PIEZA Nº	PAG. PG. PAG.	ITEM REF.	PEÇA Nº PART Nº PIEZA Nº	PAG. PG. PAG.	ITEM REF.
8500565	8-90	7	8602542	3-2	16	8602868	8-78		8603210	6-52	13
8500576	6-4	2	8602589	5-24	7	8602869	8-76	12	8603211	6-26	3
8500583	6-4	3	8602590	5-24	8	8602869	8-78	9	8603212	6-26	8
8500621	7-6	8	8602591	5-24	9	8602870	8-78	4	8603214	6-10	9
8500621	7-10	17	8602611	8-32	12	8602871	8-78	1	8603215	6-32	3
8500679	9-34		8602613	8-32	6	8602872	8-78	3	8603216	6-36	5
8500731	8-44	2	8602615	8-32	3	8602873	8-78	2	8603216	6-36	12
8500733	8-34	1	8602646	8-10	2	8602874	8-78	7	8603217	6-38	6
8500756	8-42	11	8602648	8-10	14	8602875	8-78	8	8603218	6-32	18
8500757	8-42	12	8602680	4-4	19	8602876	8-78	6	8603222	6-54	5
8500795	4-6	8	8602717	9-54	5	8602890	8-88	1	8603225	6-48	2
8500858	7-6	9	8602725	9-136	1	8602892	8-88	3	8603226	6-48	3
8500858	7-10	18	8602727	9-90	1	8602893	8-84	1	8603227	6-48	14
8500858	8-12	21	8602791	9-58	4	8602894	8-88	8	8603228	6-48	15
8500858	8-28	19	8602811	8-80		8602895	8-88	7	8603229	6-48	15
8500858	8-30	27	8602815	8-80		8602896	8-84	2	8603230	6-48	15
8500858	8-36	17	8602815	8-82		8602899	8-84	5	8603231	6-48	15
8500858	8-38	3	8602816	8-80	23	8602900	8-84	7	8603232	6-48	15
8500875	9-38	9	8602817	8-76	24	8602901	8-84		8603233	6-48	15
8500875	9-40	9	8602817	8-80	24	8602902	8-84	14	8603234	6-48	15
8500877	9-38	8	8602818	8-80	27	8602903	8-84		8603235	6-48	15
8500877	9-40	8	8602819	8-80	1	8602904	8-84	18	8603236	6-48	15
8500878	9-136	14	8602820	8-80	13	8602906	8-84	30	8603237	6-48	15
8500907	2-4	23	8602821	8-80	18	8602907	8-84	31	8603238	6-48	15
8500909	3-4	1	8602822	8-80	21	8602912	8-84	32	8603239	6-48	7
8501009	8-10	16	8602823	8-80	17	8602913	8-84	33	8603239	6-54	7
8501022	9-142	1	8602824	8-80	10	8602914	8-84		8603240	6-48	7
8501024	9-140	1	8602825	8-80	19	8602915	8-86	40	8603240	6-54	7
8501047	8-40	13	8602826	8-80	9	8602916	8-86		8603241	6-48	7
8501052	7-14	13	8602827	8-80	15	8602917	8-88	10	8603241	6-54	7
8501055	8-26	6	8602828	8-80	29	8602918	8-88	11	8603242	6-48	7
8501057	8-26	5	8602829	8-80	8	8602919	8-86	45	8603242	6-54	7
8501088	5-24	5	8602830	8-80	30	8602920	8-86	46	8603243	6-48	7
8501098	4-4	10	8602831	8-80	6	8602921	8-86	47	8603243	6-54	7
8501098	4-6	12	8602832	8-76	7	8602924	8-88	13	8603244	6-48	7
8501111	6-64	22	8602832	8-80	7	8602925	8-86	48	8603244	6-54	7
8501151	9-54	7	8602833	8-76	28	8602925	8-86	65	8603245	6-48	8
8501161	9-54	18	8602833	8-80	28	8602926	8-86	65	8603246	6-48	5
8501185	6-4	1	8602834	8-80	11	8602927	8-86		8603247	6-48	9
8501200	9-20	7	8602834	8-82		8602927	8-88	15	8603247	6-54	9
8501200	9-20	7	8602835	8-80	12	8602928	8-84	3	8603248	6-48	12
8501200	9-20	7	8602835	8-82	9	8602932	8-84	3	8603248	6-54	12
8501200	9-22	7	8602836	8-82	4	8603020	7-10	1	8603250	6-56	4
8501205	2-16	9	8602837	8-82	1	8603085	7-4	6	8603251	6-56	3
8501296	8-14	1	8602838	8-82	3	8603162	6-46	10	8603252	6-56	8
8501311	4-28	12	8602839	8-82	2	8603162	6-60	10	8603253	6-56	11
8501315	7-10	2	8602840	8-82	7	8603163	6-46	7	8603254	6-56	10
8501329	8-18	5	8602841	8-82	5	8603163	6-60	7	8603255	6-56	7
86000535	4-20	18	8602842	8-82	8	8603166	6-46	1	8603256	6-42	9
8602004	2-70	2	8602843	8-82	6	8603166	6-60	1	8603256	6-52	9
8602005	2-70	1	8602844	8-76	31	8603171	5-18	8	8603257	6-54	15
8602070	8-34	14	8602844	8-80	31	8603180	6-30	9	8603258	6-54	8
8602072	8-34	15	8602845	8-76		8603181	6-30	14	8603259	6-54	14
8602125	8-32	11	8602848	8-76		8603182	6-30	18	8603260	6-54	14
8602185	6-62	1	8602848	8-78		8603183	6-30	12	8603261	6-54	14
8602211	9-48	1	8602849	8-76	23	8603200	6-42	28	8603262	6-54	14
8602212	9-48	2	8602850	8-76	27	8603201	6-40	17	8603263	6-54	4
8602216	6-6	1	8602851	8-76	1	8603201	6-42	8	8603264	6-54	14
8602227	9-148	8	8602852	8-76	13	8603201	6-52	8	8603265	6-54	6
8602250	3-4	17	8602853	8-76	18	8603202	6-42	4	8603266	6-54	11
8602302	2-2	1	8602854	8-76	21	8603202	6-52	4	8603267	6-56	9
8602303	2-2	2	8602855	8-76	17	8603203	6-50	5	8603268	6-56	13
8602304	2-2	3	8602856	8-76	3	8603204	6-50	8	8603270	6-36	11
8602342	5-24	6	8602857	8-76	10	8603206	6-42	7	8603271	6-56	14
8602400	9-6	5	8602858	8-76	9	8603206	6-52	7	8603272	6-56	6
8602405	9-6	17	8602859	8-76	15	8603207	6-42	21	8603273	6-50	11
8602409	9-54	17	8602860	8-76	14	8603207	6-42	27	8603275	6-26	6
8602421	2-4	24	8602861	8-76	29	8603207	6-42	29	8603277	6-56	5
8602469	9-132	13	8602862	8-76	8	8603207	6-52	21	8603278	6-56	5
8602473	2-16	12	8602863	8-76	2	8603207	6-52	27	8603279	6-56	5
8602475	9-54	21	8602864	8-76	6	8603208	6-42	10	8603280	6-56	5
8602476	9-54	38	8602865	8-74	3	8603208	6-42	12	8603281	6-6	8
8602478	2-16	11	8602865	8-76	4	8603208	6-44	5	8603281	6-38	7
8602498	9-90	6	8602866	8-76	20	8603208	6-52	10	8603282	6-56	2
8602498	9-136	6	8602867	8-74	4	8603208	6-52	12	8603283	6-54	14
8602537	3-2	18	8602867	8-76	5	8603208	6-58	5	8603284	6-54	14
8602538	3-2	17	8602868	8-76	11	8603210	6-42	13	8603285	6-54	14

PEÇA Nº PART Nº PIEZA Nº	PAG. PG. PAG.	ITEM REF.	PEÇA Nº PART Nº PIEZA Nº	PAG. PG. PAG.	ITEM REF.	PEÇA Nº PART Nº PIEZA Nº	PAG. PG. PAG.	ITEM REF.	PEÇA Nº PART Nº PIEZA Nº	PAG. PG. PAG.	ITEM REF.
8603286	6-54	14	8603382	6-34	17	8603421	6-18	16	8603471	6-12	1
8603287	6-54	14	8603383	6-34	18	8603421	6-20	16	8603472	6-12	5
8603288	6-54	14	8603384	6-34	7	8603422	6-16	16	8603478	7-2	28
8603289	6-54	14	8603385	6-34	8	8603422	6-18	16	8603480	6-14	3
8603290	6-54	14	8603386	6-34	15	8603422	6-20	16	8603481	6-14	5
8603291	6-54	14	8603388	6-34	10	8603423	6-16	16	8603482	6-14	6
8603292	6-8	2	8603389	6-34	12	8603423	6-18	16	8603483	6-14	8
8603293	6-8	3	8603390	6-34	11	8603423	6-20	16	8603486	6-14	14
8603294	6-8	17	8603391	6-34	13	8603424	6-16	16	8603486	6-22	11
8603294	6-28	7	8603392	6-34	14	8603424	6-18	16	8603486	6-24	11
8603297	6-8	6	8603393	6-36	1	8603424	6-20	16	8603487	6-14	15
8603298	6-8	7	8603395	6-36	2	8603425	6-16	16	8603487	6-22	12
8603301	6-8	9	8603396	6-36	3	8603425	6-18	16	8603487	6-24	12
8603302	6-8	8	8603397	6-36	4	8603425	6-20	16	8603488	6-14	16
8603302	6-28	2	8603398	6-36	6	8603426	6-16	16	8603488	6-22	13
8603306	6-10	8	8603399	6-36	8	8603426	6-18	16	8603488	6-24	13
8603306	6-12	2	8603400	6-30	19	8603426	6-20	16	8603489	6-14	16
8603307	6-10	10	8603400	6-34	4	8603427	6-16	16	8603489	6-22	13
8603308	6-10	11	8603401	6-30	20	8603427	6-18	16	8603489	6-24	13
8603308	6-30	5	8603401	6-34	5	8603427	6-20	16	8603490	6-14	16
8603309	6-10	12	8603402	6-36	10	8603428	6-16	16	8603490	6-22	13
8603310	6-10	13	8603403	6-38	2	8603428	6-18	16	8603490	6-24	13
8603311	6-10	14	8603404	6-38	3	8603428	6-20	16	8603491	6-14	16
8603311	6-38	4	8603405	6-8	23	8603429	6-16	16	8603491	6-22	13
8603312	6-10	22	8603407	6-14	4	8603429	6-18	16	8603491	6-24	13
8603313	6-10	23	8603407	6-16	4	8603429	6-20	16	8603492	6-14	16
8603314	6-10	16	8603407	6-18	4	8603430	6-14	17	8603492	6-22	13
8603315	6-10	17	8603407	6-20	4	8603430	6-16	17	8603492	6-24	13
8603315	6-30	4	8603407	6-22	4	8603430	6-18	17	8603493	6-14	16
8603316	6-10	15	8603407	6-24	4	8603430	6-20	9	8603493	6-22	13
8603318	6-10	21	8603408	6-16	6	8603431	6-14	18	8603493	6-24	13
8603319	6-10	20	8603408	6-18	6	8603431	6-16	18	8603494	6-14	16
8603323	6-12	6	8603408	6-20	20	8603431	6-18	18	8603494	6-22	13
8603328	7-2	23	8603408	6-22	18	8603431	6-20	8	8603494	6-24	13
8603331	7-2	1	8603408	6-24	18	8603432	6-14	19	8603495	6-14	16
8603332	7-2	7	8603409	6-14	7	8603432	6-16	19	8603495	6-22	13
8603333	7-2	11	8603409	6-16	7	8603432	6-18	19	8603495	6-24	13
8603334	7-2	5	8603409	6-18	7	8603432	6-20	7	8603496	6-14	16
8603335	7-2	15	8603409	6-20	21	8603434	6-14	22	8603496	6-22	13
8603336	7-2	16	8603409	6-22	19	8603434	6-16	22	8603496	6-24	13
8603337	7-2	17	8603409	6-24	19	8603435	6-20	25	8603497	6-14	16
8603341	7-2	10	8603410	6-16	8	8603435	6-22	1	8603497	6-14	16
8603342	7-2	32	8603410	6-18	8	8603435	6-24	1	8603497	6-22	13
8603343	7-2	6	8603410	6-20	22	8603436	6-14	2	8603497	6-24	13
8603345	7-2	12	8603410	6-22	20	8603436	6-16	2	8603498	6-14	16
8603346	7-2	14	8603410	6-24	20	8603436	6-18	2	8603498	6-22	13
8603347	7-2	13	8603411	6-16	12	8603436	6-20	2	8603498	6-24	13
8603348	7-2	4	8603411	6-18	12	8603436	6-22	2	8603499	6-14	16
8603349	7-2	8	8603411	6-20	12	8603436	6-24	2	8603499	6-22	13
8603350	7-2	9	8603412	6-16	13	8603450	6-22	6	8603499	6-24	13
8603351	7-2	31	8603412	6-18	13	8603450	6-24	6	8603500	6-14	16
8603353	6-28	3	8603412	6-20	13	8603452	6-20	24	8603500	6-22	13
8603354	6-28	4	8603413	6-16	14	8603452	6-22	22	8603500	6-24	13
8603357	6-10	18	8603413	6-18	14	8603452	6-24	22	8603501	6-14	16
8603357	6-34	2	8603413	6-20	14	8603453	6-22	17	8603501	6-22	13
8603358	6-10	19	8603414	6-16	15	8603453	6-24	17	8603501	6-24	13
8603358	6-34	3	8603414	6-18	15	8603454	6-22	16	8603502	6-14	20
8603359	6-32	19	8603414	6-20	15	8603454	6-24	16	8603503	6-14	21
8603360	6-32	22	8603415	6-16	16	8603455	6-14	9	8603504	6-14	1
8603361	6-32	23	8603415	6-18	16	8603455	6-16	9	8603504	6-18	1
8603362	6-32	24	8603415	6-20	16	8603455	6-18	9	8603504	6-26	2
8603363	6-30	15	8603416	6-16	16	8603455	6-20	18	8603505	6-14	23
8603365	6-32	1	8603416	6-18	16	8603455	6-22	15	8603505	6-16	1
8603366	6-32	2	8603416	6-20	16	8603455	6-24	15	8603505	6-18	22
8603367	6-32	4	8603417	6-16	16	8603456	6-14	11	8603505	6-20	1
8603368	6-32	5	8603417	6-18	16	8603456	6-16	11	8603506	6-14	10
8603369	6-32	6	8603417	6-20	16	8603456	6-18	11	8603506	6-16	10
8603370	6-32	7	8603418	6-16	16	8603456	6-20	17	8603506	6-18	10
8603371	6-32	8	8603418	6-18	16	8603456	6-22	14	8603506	6-20	19
8603372	6-32	9	8603418	6-20	16	8603456	6-24	14	8603507	6-16	3
8603374	6-32	10	8603419	6-16	16	8603461	6-8	10	8603508	6-16	21
8603375	6-32	12	8603419	6-18	16	8603463	6-8	11	8603510	6-18	3
8603376	6-32	14	8603419	6-20	16	8603466	6-8	14	8603511	6-20	23
8603377	6-32	15	8603420	6-16	16	8603466	6-10	4	8603512	6-18	21
8603378	6-34	1	8603420	6-18	16	8603467	6-10	7	8603513	6-20	3
8603380	6-34	19	8603420	6-20	16	8603468	6-10	6	8603515	6-20	5
8603381	6-34	16	8603421	6-16	16	8603469	6-10	5	8603516	6-22	3

PEÇA Nº PART Nº PIEZA Nº	PAG. PG. PAG.	ITEM REF.	PEÇA Nº PART Nº PIEZA Nº	PAG. PG. PAG.	ITEM REF.	PEÇA Nº PART Nº PIEZA Nº	PAG. PG. PAG.	ITEM REF.	PEÇA Nº PART Nº PIEZA Nº	PAG. PG. PAG.	ITEM REF.
8603517	6-22	21	8603594	6-50	4	8603805	6-30	2	8604718	6-26	4
8603517	6-24	21	8603596	6-50	3	8603825	6-54		8604719	6-26	5
8603518	6-22	5	8603597	6-50	2	8603825	6-56		8604719	6-26	7
8603518	6-24	5	8603599	6-50	10	8603826	6-54	1	8604721	6-26	12
8603519	6-24	3	8603600	6-50	9	8603827	6-52	30	8604725	6-20	11
8603520	6-26	1	8603601	6-50	6	8603827	6-54	2	8604802	8-8	
8603521	6-26	9	8603602	6-50	7	8603828	6-52	1	8604876	8-100	25
8603524	7-2	30	8603603	6-42	2	8603829	6-42	1	8604876	8-102	25
8603525	6-28	1	8603604	6-42	3	8604228	6-8	16	8604938	8-84	
8603526	6-28	6	8603607	6-42	24	8604229	6-8	20	8604953	8-78	5
8603527	6-28	5	8603608	6-42	25	8604231	2-18	6	8604954	8-76	30
8603527	6-44	21	8603608	6-44	23	8604255	8-100		8604955	8-76	26
8603527	6-58	21	8603610	6-44	15	8604255	8-102		8604955	8-80	26
8603531	6-30	10	8603611	6-44	16	8604270	6-64	5	8604956	8-76	22
8603532	6-30	11	8603612	6-44	6	8604443	3-4	3	8604956	8-80	22
8603533	6-30	7	8603614	6-44	13	8604506	7-18	4	8604957	8-76	19
8603534	6-30	8	8603615	6-44	9	8604521	8-98		8604958	8-76	25
8603537	6-30	6	8603617	6-44	10	8604522	8-98	6	8604958	8-80	25
8603538	6-32	17	8603618	6-44	8	8604523	8-98	7	8604959	8-76	16
8603540	7-2	2	8603621	6-50		8604525	8-98	9	8604959	8-80	16
8603541	7-2	3	8603622	6-36	9	8604527	8-96	29	8604960	8-76	
8603545	6-56	1	8603623	6-32	11	8604528	8-96	7	8604960	8-80	
8603546	6-56		8603624	6-32	16	8604529	8-96	8	8604963	8-76	32
8603547	6-56	5	8603625	6-32	20	8604530	8-96		8604963	8-80	32
8603548	6-56	12	8603626	6-30	17	8604531	8-96		8604964	8-76	33
8603549	6-42	5	8603628	6-30	13	8604532	8-96	19	8604964	8-80	33
8603549	6-52	5	8603629	6-36	7	8604533	8-96	20	8604965	8-76	34
8603550	6-42	11	8603635	6-8	22	8604534	8-96	21	8604965	8-80	34
8603550	6-52	11	8603636	6-8	24	8604535	8-96	22	8604975	6-48	10
8603551	6-42	16	8603641	6-30	3	8604536	8-96		8604975	6-54	10
8603551	6-52	16	8603643	6-16	20	8604537	8-96	26	8604976	6-54	
8603552	6-42	18	8603643	6-18	20	8604538	8-96	27	8604993	9-56	3
8603552	6-52	18	8603643	6-20	10	8604539	8-96	28	8605053	8-90	8
8603553	6-42	20	8603652	7-2	29	8604540	8-98		8605056	8-90	10
8603553	6-52	20	8603669	6-52	25	8604541	8-98		8605059	8-90	12
8603554	6-42	19	8603675	6-58	18	8604542	8-98	20	8605062	8-90	14
8603554	6-52	19	8603694	6-42	26	8604543	8-100	1	8605066	8-90	16
8603556	6-58	23	8603694	6-52	26	8604543	8-102	1	8605069	8-90	18
8603558	6-44	2	8603695	6-52	31	8604544	8-100	2	8605070	8-90	5
8603558	6-58	2	8603697	6-46		8604544	8-102	2	8605073	8-90	2
8603559	6-44	3	8603725	6-42	23	8604545	8-100	14	8605078	2-18	4
8603559	6-58	3	8603725	6-52	23	8604545	8-102	14	8605079	2-18	5
8603560	6-58	15	8603727	6-42	6	8604546	8-100		8605139	2-18	3
8603561	6-44	14	8603727	6-42	17	8604546	8-102		8605140	2-18	2
8603561	6-58	14	8603727	6-52	6	8604548	8-100	20	8605158	5-16	2
8603562	6-44	17	8603727	6-52	17	8604548	8-102	20	8605159	5-16	
8603562	6-58	17	8603729	6-10	2	8604549	8-100	21	8605160	5-16	
8603563	6-58	16	8603730	6-52	25	8604549	8-102	21	8605161	5-16	16
8603564	6-58	6	8603731	6-52	25	8604550	8-98	15	8605163	5-16	
8603565	6-44	20	8603732	6-52	25	8604578	8-88	5	8605216	8-42	1
8603565	6-58	20	8603778	6-8	5	8604590	8-86		8605261	5-22	
8603566	6-44	19	8603779	6-10	24	8604593	8-100		8605262	8-72	
8603566	6-58	19	8603779	6-34	6	8604593	8-102		8605292	8-2	30
8603567	6-44	22	8603786	6-32	13	8604614	6-8	21	8605293	8-2	29
8603567	6-58	22	8603787	6-32	21	8604674	6-64	3	8605314	6-46	5
8603568	6-58	13	8603788	6-46	11	8604675	6-64	10	8605314	6-60	5
8603571	6-44	12	8603788	6-60	11	8604675	6-64	12	8605315	6-46	4
8603571	6-58	12	8603789	6-48	7	8604676	6-8	13	8605315	6-60	4
8603572	6-58	10	8603789	6-54	7	8604677	6-8	15	8605371	9-54	4
8603575	6-44	4	8603790	6-44	11	8604678	6-8	19	8605372	9-54	6
8603575	6-58	4	8603791	6-48	7	8604689	6-10	1	8605484	9-56	2
8603577	6-46	6	8603791	6-54	7	8604690	6-12	3	8605485	9-56	1
8603577	6-60	6	8603792	6-48	7	8604691	6-12	7	8605615	6-48	1
8603579	6-46	3	8603792	6-54	7	8604692	6-12	4	8605616	6-48	13
8603579	6-60	3	8603793	6-48	7	8604701	6-14	12	8605616	6-54	13
8603580	6-46	2	8603793	6-54	7	8604701	6-22	9	8605618	6-48	16
8603580	6-60	2	8603794	6-48	7	8604701	6-24	9	8605619	6-50	1
8603583	6-46	8	8603794	6-54	7	8604702	6-14	13	8605680	4-52	3
8603583	6-60	8	8603795	6-48	6	8604702	6-22	10	8605683	4-52	1
8603584	6-46	9	8603795	6-54	3	8604702	6-24	10	8605684	4-52	2
8603584	6-60	9	8603796	6-46	13	8604705	6-16	5	8605738	4-36	7
8603585	6-46	12	8603796	6-60	12	8604705	6-18	5	8605784	4-2	1
8603585	6-60	13	8603799	6-42	14	8604706	6-8	12	8605799	2-32	15
8603589	6-52	24	8603799	6-52	14	8604712	6-10	3	8605800	2-32	16
8603591	6-48		8603800	6-52	3	8604716	6-22	7	8605846	9-54	30
8603592	6-50	4	8603802	6-8	1	8604716	6-24	7	8605898	9-38	7
8603593	6-50	4	8603804	6-30	1	8604717	6-26	10	8605898	9-40	2

PEÇA Nº PART Nº PIEZA Nº	PAG. PG. PAG.	ITEM REF.	PEÇA Nº PART Nº PIEZA Nº	PAG. PG. PAG.	ITEM REF.	PEÇA Nº PART Nº PIEZA Nº	PAG. PG. PAG.	ITEM REF.	PEÇA Nº PART Nº PIEZA Nº	PAG. PG. PAG.	ITEM REF.
8606002	7-6	13	87315248	4-16	21	87342650	9-38	1	87362814	9-14	
8606005	8-2	19	87315249	4-16	20	87342845	9-8	1	87364063	7-16	
8606006	8-2	26	87315250	4-16	16	87342849	9-8	18	87364586	8-94	3
8606124	9-44	7	87315269	4-32	3	87342853	9-8	17	87364593	8-94	5
863-10020	6-64	25	87316039	9-72	1	87342901	9-40	1	87364595	8-94	6
863-20070	6-40	16	87316046	9-74	1	87346069	5-18	7	87364605	4-16	18
864-10025	9-70	7	87318066	8-22	1	87347285	9-66	3	87365409	5-20	2
864-12035	6-62	5	87318066	8-24	1	87347864	2-6	26	87365413	5-20	3
864-5016	8-4	9	87318066	8-26	1	87347865	2-6	25	87365418	5-20	4
864-5020	5-6	13	87318066	8-72		87348306	9-8	3	87365420	5-20	5
864-6025	4-52	6	87318069	8-72	18	87348711	4-32	1	87365420	8-94	4
864-8025	7-18	5	87318399	8-12	5	87348713	4-28	10	87365422	5-20	6
864-8030	7-18	6	87318402	8-10	6	87349019	8-56	3	87365425	5-20	8
864-8080	8-102	23	87318403	8-10	5	87350044	4-20	4	87365427	5-20	10
86503049	9-92	14	87318612	4-16	13	87350045	4-20	9	87365429	5-20	11
86509545	4-22	24	87318620	4-16	11	87350047	4-20	11	87365429	5-20	13
86511830	9-106	21	87318627	4-16	12	87350048	4-20	10	87365430	5-20	12
86521965	8-2	11	87318627	4-32	21	87350049	2-6	30	87365709	2-20	2
86597760	5-18	3	87318825	4-68	5	87350049	4-20	7	87365731	2-20	1
86597760	8-12	33	87318986	4-18	2	87350052	4-20	2	87367885	8-10	26
86597760	8-20	2	87321451	9-106		87350054	4-20	1	87367945	8-10	25
86598103	8-12	33	87323827	3-2	9	87350055	4-20	12	87367960	8-10	38
86632602	5-4	30	87323859	9-54	25	87350055	8-50	15	87368009	9-66	13
86636814	5-24	31	87323866	9-70	8	87350062	4-28	9	87368010	9-66	14
86636814	6-64	30	87323967	4-44	6	87350064	4-32	19	87368011	9-66	15
86642312	8-68	18	87324042	2-4	30	87350066	4-32	20	87368012	9-66	16
86642312	8-70	20	87324389	8-62	12	87350087	4-30	16	87368206	8-10	28
86642312	8-72	17	87324722	4-12	10	87351224	8-40	7	87368421	8-10	40
86982439	5-22	21	87324751	9-84	7	87351646	5-24	11	87368422	8-10	42
86982442	8-68	16	87324751	9-86	5	87351705	4-46	2	87369342	8-12	13
86982444	8-70	16	87324778	9-4	2	87351714	4-46	1	87369394	8-12	23
86982444	8-72	16	87324796	8-68	17	87351718	4-46	4	87371084	4-20	16
86988366	6-6	4	87324809	8-28	1	87351752	4-26	1	87371383	5-10	1
86988366	8-2	14	87324809	8-30	1	87351908	4-32	2	87371635	4-16	17
86989637	6-26	11	87324809	8-68		87353999	4-32	12	87372088	8-96	1
86989637	7-2	26	87324868	4-12	8	87354000	4-28	1	87372240	4-22	5
86990311	6-64	9	87324875	4-12	9	87354290	7-12	14	87372241	4-16	1
86991683	2-6		87324979	4-12	11	87354290	7-14	15	87372246	4-62	1
87021830	9-54	34	87325208	2-4	2	87354477	8-56	9	87372247	4-64	1
87026656	4-68	12	87325760	4-24	4	87354477	8-58	9	87372804	5-8	17
87300128	4-28	16	87325760	9-82	5	87354477	8-60	9	87372814	5-6	1
87304560	9-4	1	87325996	7-14	12	87354477	8-62	7	87372968	5-14	4
87305431	8-50	20	87325997	7-12	13	87354480	7-12	10	87373112	7-6	15
87306410	9-18	1	87325998	7-8	13	87354481	7-12	9	87373118	9-10	11
87306411	9-32		87325998	7-14	6	87355957	9-60	1	87373119	9-10	10
87307240	4-36	6	87325999	7-14	5	87355957	9-62	1	87373120	9-10	9
87307825	3-2	29	87326000	7-14	17	87355960	9-60	2	87373694	5-18	21
87307826	8-50	27	87326008	7-10	6	87355960	9-62	2	87375601	8-40	25
87307827	8-50	28	87326262	7-14	22	87355962	9-60	3	87375602	8-40	23
87308200	9-50	6	87326263	7-14	21	87355962	9-62	3	87375604	8-40	6
87308200	9-52	6	87326268	7-14	23	87358040	3-2	32	87375605	8-40	5
87308388	9-54	24	87326981	8-20	1	87358043	3-2	33	87375606	8-40	9
87308668	9-54	1	87327021	9-68	1	87358691	4-44	5	87375607	8-40	4
87308682	9-54	2	87327325	4-30	1	87358695	6-58	8	87375609	8-40	8
87308835	5-24	10	87327335	4-32	22	87358698	6-58	11	87376486	8-40	24
87308943	8-8		87327346	4-32	23	87358699	6-58	9	87376487	8-40	22
87308945	8-8	7	87328377	8-20		87358702	6-58	7	87376662	4-22	1
87309174	9-10	12	87329253	4-12	6	87359047	4-40	1	87377313	7-12	8
87309184	9-10	13	87333783	8-40	1	87360070	7-18		87377337	7-6	7
87309805	9-32	29	87333864	9-42	8	87360593	9-70	3	87379271	9-32	11
87309806	9-32	30	87337003	9-84	6	87360678	9-70	4	87379272	9-32	10
87309807	9-32	28	87337003	9-86	4	87360946	9-20		87379273	9-32	8
87309854	9-32	1	87337003	9-106		87361215	6-44		87379277	9-32	7
87309855	9-32	6	87339339	7-8	4	87361215	6-46		87379278	9-32	9
87310689	9-4	7	87339340	7-8	12	87361216	6-58		87379279	9-32	24
87311762	8-88	2	87340015	2-32	18	87361216	6-60		87379280	9-32	25
87311763	8-88	6	87340016	8-96		87362183	2-6	8	87379281	9-32	22
87311763	8-88	8	87340016	8-98		87362184	2-6	9	87379282	9-32	13
87311765	8-84	6	87340017	8-100		87362185	8-20	6	87379283	9-32	31
87311766	8-88	14	87340019	8-102		87362189	8-16	1	87381953	2-32	1
87311768	8-88	12	87340284	2-32	17	87362190	8-16	2	87382200	4-34	1
87311900	8-88	6	87341862	4-16	5	87362492	9-10	17	87384993	4-46	3
87312068	8-2	23	87341862	4-22	15	87362492	9-26	9	87385246	5-12	5
87312068	8-4	14	87342166	7-6	1	87362494	9-10	18	87389196	9-88	3
87312626	4-18	3	87342166	7-16		87362783	9-14		87389199	9-88	2
87312843	4-16	19	87342584	9-6	1	87362801	9-20		87389202	9-88	1
87314314	6-64	6	87342638	2-16	24	87362802	9-14		87389856	9-30	

PEÇA Nº PART Nº PIEZA Nº	PAG. PG. PAG.	ITEM REF.	PEÇA Nº PART Nº PIEZA Nº	PAG. PG. PAG.	ITEM REF.	PEÇA Nº PART Nº PIEZA Nº	PAG. PG. PAG.	ITEM REF.	PEÇA Nº PART Nº PIEZA Nº	PAG. PG. PAG.	ITEM REF.
87389871	7-6	14	87437485	8-68	1	87453765	8-92		87528970	9-142	3
87391289	9-66	1	87437495	8-68		87453766	8-92		87528973	9-140	3
87391291	9-64	1	87437496	8-68	4	87453767	8-92		87528973	9-142	6
87393382	9-66	2	87437909	6-44	7	87453768	8-92		87529279	7-12	17
87393386	9-64	2	87437915	6-44	1	87453769	8-92		87529279	7-14	16
87393431	8-50	1	87437916	6-58	1	87453770	8-92		87529289	9-126	29
87393431	8-92	1	87439403	6-64	13	87453771	8-92		87529289	9-130	29
87393434	8-50	7	87439453	7-2	18	87453772	8-92		87529444	9-126	29
87393456	3-2	42	87439461	4-60	2	87453784	8-20	9	87529444	9-130	29
87393646	8-50	5	87439688	8-22	13	87453786	8-20	8	87529447	9-126	29
87394744	5-12	9	87439688	8-24	7	87507618	9-22	6	87529447	9-130	29
87397076	9-148	2	87439689	8-22	12	87515559	8-62	10	87529453	9-126	1
87397077	9-148	3	87439689	8-24	5	87515619	4-58	5	87529453	9-130	1
87397078	9-148	9	87439731	8-22	9	87515810	4-42	1	87529457	9-126	2
87397102	4-58	1	87439733	8-54	5	87516266	9-50	8	87529457	9-130	2
87397416	4-6	4	87439867	8-30	31	87516266	9-52	8	87529458	9-126	3
87398039	9-76	1	87439869	8-30	30	87516291	9-120	10	87529458	9-130	3
87398040	9-76	4	87439871	8-28	27	87516506	8-56	2	87529459	9-126	4
87398113	7-18	1	87439873	8-28	26	87516506	8-58	2	87529459	9-130	4
87398114	7-18	2	87440117	8-68		87516506	8-60	2	87529462	9-126	10
87398116	7-18		87440463	8-54	2	87517052	4-24	1	87529462	9-130	10
87398129	8-20	10	87440537	8-36	5	87517128	5-8	12	87529463	9-130	31
87398558	4-28	4	87440540	8-36	7	87517748	7-8	17	87529474	9-130	32
87400460	3-2	6	87440542	8-38	9	87518857	4-38	1	87529485	9-126	22
87403347	8-50	8	87440544	8-38	7	87519002	9-144	1	87529485	9-130	22
87403349	9-154	5	87440551	9-132	12	87519003	9-144	1	87529487	9-126	30
87403649	8-72	14	87441106	9-36		87519004	9-144	3	87529487	9-130	30
87403964	9-2	1	87441197	8-32	1	87519005	9-144	2	87529493	9-130	24
87403966	9-2	7	87441197	8-70		87519006	9-144	4	87529498	9-130	24
87404138	9-48	7	87441328	6-46	16	87519285	3-2	46	87529505	9-130	24
87404139	9-48	5	87441328	6-60	16	87519301	3-2	44	87529508	9-130	24
87404588	9-132	5	87441374	8-30	19	87519301	3-2	48	87529536	9-126	31
87426452	2-28	15	87442515	8-50	18	87519307	3-2	45	87529617	9-126	14
87427823	5-12	12	87442516	8-50	19	87519307	3-2	49	87529617	9-130	14
87430084	9-2	19	87442518	8-50	21	87519452	6-38	1	87529621	9-130	25
87430084	9-4	13	87442545	8-50	16	87519793	5-12	4	87529627	9-126	29
87432166	6-44	18	87442547	8-50	17	87519795	5-24	2	87529627	9-130	29
87432252	9-54	3	87442965	8-70		87519796	5-18	22	87532611	9-88	8
87432278	8-70	1	87444057	8-28	8	87519797	5-14	7	87533290	8-92	
87432290	8-70	17	87444057	8-30	14	87521418	6-46	14	87534032	9-14	1
87432305	8-70		87444440	8-36	2	87521418	6-60	14	87534032	9-20	1
87432328	9-90	13	87444440	8-38	2	87521419	6-46	15	87534036	9-14	1
87432328	9-136	15	87444554	8-22	10	87521419	6-60	15	87534036	9-20	1
87432563	8-98		87444556	8-22	7	87521823	7-14	11	87534040	9-14	1
87433494	5-18	15	87444561	8-28	17	87521824	5-18	19	87534053	8-62	14
87433778	9-8	16	87444561	8-30	23	87521826	5-18	17	87534058	5-10	
87433782	9-8	9	87444574	8-30	5	87522101	6-64	27	87534063	5-14	3
87434096	9-72	2	87444576	8-28	13	87522522	9-100	20	87535471	2-16	1
87434096	9-74	2	87444578	8-30	7	87522522	9-102	30	87535472	2-16	16
87434472	9-72	4	87444580	8-28	10	87522522	9-104	13	87535473	2-16	7
87434472	9-74	4	87444684	8-30	9	87522593	9-100	23	87536075	8-2	4
87435181	9-132	11	87444686	8-28	5	87523729	8-62	15	87536083	8-4	
87435224	3-4	5	87445404	3-2	6	87523840	5-18	12	87536091	2-4	12
87435505	3-4	8	87445673	8-50	23	87524648	9-124	6	87536093	9-150	1
87435589	9-38	2	87446110	6-34	9	87524649	9-148	6	87536094	9-150	2
87435589	9-40	7	87446948	2-4	4	87524893	9-132	10	87536095	9-150	3
87436140	6-64	11	87446950	2-4	6	87525153	9-106	2	87536096	9-150	4
87436735	6-52	22	87447101	9-52	1	87525216	5-4	17	87536817	4-34	6
87436738	6-42	22	87447103	9-50	1	87525218	5-4	23	87537981	5-4	4
87436779	8-28	20	87449519	3-4	23	87525220	5-4	24	87537993	9-102	13
87436779	8-30	21	87450044	6-40	8	87525221	5-4	25	87539260	8-10	17
87436780	8-28	21	87450466	8-12	25	87525374	3-2	19	87539260	8-94	
87436780	8-30	22	87450970	3-4	25	87525493	4-22	33	87539262	8-84	
87436860	8-36	8	87450971	3-4	24	87525493	9-114	15	87539262	8-88	
87436860	8-38	11	87452362	5-22		87526283	5-4	12	87539263	8-84	
87436863	8-36	9	87452362	5-24	12	87526294	5-4	29	87539263	8-88	
87436863	8-38	12	87452364	5-22		87526424	4-64	3	87539264	8-84	
87437072	9-8	20	87452365	5-22	16	87526475	9-72	3	87539264	8-88	
87437075	8-46	6	87452593	2-22	1	87526478	9-74	3	87539265	8-84	
87437102	9-2	16	87452747	8-10	39	87528282	9-106	22	87539265	8-88	
87437102	9-4	12	87452747	8-12	20	87528687	9-126	17	87539266	8-84	
87437159	9-8	38	87452747	8-36	1	87528687	9-130	17	87539266	8-88	
87437170	8-46	5	87452747	8-38	1	87528688	9-126	16	87539267	8-84	
87437183	9-8	36	87453403	8-50	26	87528688	9-130	16	87539267	8-88	
87437223	9-8	39	87453639	9-8	11	87528689	9-126	9	87539495	9-130	24
87437274	9-12	7	87453761	8-92		87528689	9-130	9	87541330	2-8	7
87437353	9-12	1	87453762	8-92		87528970	9-140	6	87541330	8-6	1

PEÇA Nº PART Nº PIEZA Nº	PAG. PG. PAG.	ITEM REF.	PEÇA Nº PART Nº PIEZA Nº	PAG. PG. PAG.	ITEM REF.	PEÇA Nº PART Nº PIEZA Nº	PAG. PG. PAG.	ITEM REF.	PEÇA Nº PART Nº PIEZA Nº	PAG. PG. PAG.	ITEM REF.
87542219	7-4	5	87593947	9-46	9	87643957	9-126	8	893-11010	5-2	7
87542710	4-30	9	87597587	9-70	2	87643957	9-130	8	895-10010	9-26	16
87545658	9-76	17	87604618	9-16	6	87643958	9-126	7	895-11003	4-22	26
87546325	9-146	1	87607227	7-12	2	87643958	9-130	7	895-11004	4-22	29
87546326	9-146	2	87607618	9-14	7	87644535	9-100		895-11005	3-4	14
87546327	9-146	3	87607618	9-14	7	87659631	8-26	3	895-11005	4-30	11
87546328	9-146	4	87607618	9-14	7	87659635	8-26	16	895-11005	5-6	7
87546329	9-146	5	87607618	9-14	7	87662594	9-26	12	895-11005	8-4	11
87546330	9-146	6	87607618	9-20	6	87662595	9-26	1	895-11005	9-98	4
87546449	5-4		87607618	9-20	6	87662596	9-26	3	895-11005	9-102	20
87546471	5-4	2	87607618	9-20	6	87662597	9-28	6	895-11005	9-104	15
87546472	5-4	1	87609806	5-20	1	87664049	9-98	3	895-11006	4-22	9
87547181	4-4	1	87610413	6-62	4	87664049	9-102	8	895-11006	4-28	2
87547181	4-6	1	87610804	9-108	12	87664049	9-108	18	895-11006	4-30	2
87547661	9-88	9	87610848	9-112	9	87664051	9-108	31	895-11006	4-32	4
87549248	3-2	35	87610851	9-108	25	87685384	6-64	1	895-11006	4-34	12
87549589	4-34	5	87611860	9-14	1	87685392	6-64	7	895-11006	4-38	4
87553178	7-6	6	87611860	9-16	1	87685400	6-2		895-11006	4-40	13
87563043	8-98	8	87611860	9-20	1	87685400	6-4		895-11006	4-56	4
87563044	5-12	13	87612055	9-20		87685400	6-6		895-11006	5-6	12
87563651	9-22	1	87612060	9-16		87685400	6-8		895-11006	5-8	22
87563653	9-22	12	87613428	9-8	6	87685400	6-10		895-11006	9-10	15
87563656	9-22	3	87613428	9-8	10	87685400	6-12		895-11006	9-10	20
87563669	9-22	2	87613430	9-6	2	87685400	6-14		895-11006	9-92	3
87563674	9-22	4	87613431	9-8	13	87685400	6-16		895-11006	9-92	20
87564081	6-64	2	87613433	9-6	4	87685400	6-18		895-11006	9-96	10
87564081	6-64	8	87613434	9-6	8	87685400	6-20		895-11006	9-100	8
87566681	9-22	5	87613434	9-6	41	87685400	6-22		895-11006	9-102	23
87567190	6-64	18	87613435	9-8	12	87685400	6-24		895-11006	9-106	14
87569920	5-18	18	87613436	9-6	6	87685400	6-26		895-11006	9-108	27
87570606	9-22		87613444	9-6	3	87685400	6-28		895-11006	9-114	7
87571546	9-156	1	87613445	9-8	4	87685400	6-30		895-11006	9-120	9
87571957	6-66	1	87613446	9-8	5	87685400	6-32		895-11006	9-148	22
87572375	2-32	3	87613447	9-8	2	87685400	6-34		895-11008	4-12	3
87572378	2-32	4	87613497	4-54	3	87685400	6-36		895-11008	4-26	6
87575774	9-6	40	87613498	4-54	1	87685400	6-38		895-11008	4-28	5
87577360	9-130	19	87613498	9-122	1	87685400	7-2		895-11008	4-30	5
87577361		28	87615418	9-16	5	87685431	6-40	1	895-11008	4-32	7
87577361		28	87617083	4-30	10	87688718	9-148	1	895-11008	4-36	1
87577828	9-42	1	87617168	8-90	16	87699772	9-78	5	895-11008	4-38	7
87578180	9-28	15	87617171	8-20	3	87803261	2-26	12	895-11008	4-46	8
87579939	8-94	1	87617944	9-14		892-11004	4-4	15	895-11008	4-64	4
87579940	8-94	7	87619559	6-40	2	892-11004	4-6	17	895-11008	5-18	31
87579941	8-94	8	87619755	9-110	3	892-11005	4-50	7	895-11008	8-2	27
87579942	8-94	9	87619954	9-108	5	892-11006	2-4	31	895-11008	8-6	4
87579943	8-94	10	87619955	9-108	6	892-11006	4-56	7	895-11008	9-100	11
87579944	8-94	11	87619956	9-108	7	892-11006	5-6	18	895-11008	9-104	7
8757998	4-66	4	87619957	9-108	8	892-11006	9-54	28	895-11008	9-106	10
87579996	4-68	10	87620152	9-14	3	892-11006	9-140	4	895-11008	9-108	18
87579997	4-68	11	87620152	9-16	3	892-11006	9-142	4	895-11008	9-128	10
87580003	7-10	10	87620152	9-20	3	892-11008	2-4	26	895-11008	9-132	14
87580058	4-66	1	87620308	9-16	2	892-11008	2-6	29	895-11010	4-34	2
87580853	9-124	4	87620308	9-20	2	892-11008	2-32	9	895-11010	5-2	8
87581414	9-26	2	87620368	9-14	2	892-11008	4-28	13	895-11010	7-2	25
87581415	9-26	8	87620692	4-20	15	892-11008	7-18	7	895-11010	7-8	8
87581416	9-26	21	87620991	9-62	10	892-11008	8-2	28	895-11010	8-10	32
87581420	9-26	18	87623437	9-44	13	892-11008	8-14	3	895-11010	8-12	4
87581421	9-26	19	87623438	9-44	21	892-11008	8-18	6	895-11010	8-20	11
87581425	9-26	17	87625614	8-68	2	892-11008	9-46	13	895-11010	8-28	15
87581480	5-16		87627057	4-54	2	892-11008	9-54	36	895-11010	8-30	16
87581481	5-16	1	87627057	9-122	4	892-11008	9-136	13	895-11010	8-30	24
87585139	2-8	10	87627075	9-106		892-11010	3-2	22	895-11010	8-34	16
87585843	9-58	1	87628359	9-102	31	892-11010	5-12	7	895-11010	8-36	14
87585844	9-58	2	87628360	9-102	32	892-11010	5-24	27	895-11010	8-38	15
87587564	9-24	1	87628362	9-102	34	892-11010	8-30	17	895-11010	8-44	7
87587566	9-28	7	87628364	9-102	37	892-11010	8-36	19	895-11010	8-46	8
87587568	9-28	12	87629047	9-100	34	892-11010	8-38	19	895-11010	9-4	3
87587570	9-28	17	87629047	9-102	33	892-11010	9-2	13	895-11010	9-6	30
87587636	9-134	2	87634219	8-10	24	892-11010	9-4	4	895-11010	9-38	3
87587637	9-134	1	87638910	8-56	12	892-11010	9-38	4	895-11010	9-40	3
87588173	9-28	16	87638911	8-58	6	892-11010	9-40	4	895-11010	9-66	4
87588175	9-28	14	87638912	8-60	6	892-11012	4-58	3	895-11010	9-68	6
87588177	9-28	13	87642053	9-10	8	892-11012	8-10	19	895-11010	9-72	6
87590238	2-18		87643954	9-126	12	892-11012	9-2	18	895-11010	9-74	6
87591692	9-70	1	87643954	9-130	12	892-11012	9-4	15	895-11010	9-76	3
87593940	9-46	1	87643955	9-126	13	892-11012	9-42	2	895-11010	9-96	5
87593942	9-46	5	87643955	9-130	13	892-11012	9-46	3	895-11010	9-114	4

PEÇA Nº PART Nº PIEZA Nº	PAG. PG. PAG.	ITEM REF.	PEÇA Nº PART Nº PIEZA Nº	PAG. PG. PAG.	ITEM REF.	PEÇA Nº PART Nº PIEZA Nº	PAG. PG. PAG.	ITEM REF.	PEÇA Nº PART Nº PIEZA Nº	PAG. PG. PAG.	ITEM REF.
895-11012	4-4	7	896-11012	4-6	19	A186295	4-50	2	L125100	9-12	2
895-11012	8-10	11	896-11012	4-12	2	A186295	4-50	5	L125100	9-26	5
895-11012	9-114	13	896-11012	4-26	14	A187504	4-8	17	L125100	9-44	10
895-11014	5-2	5	896-11012	4-46	5	A189616	4-4	3	L125836	8-2	12
895-15006	4-56	2	896-11012	6-62	2	A189616	4-6	3	L125983	9-2	8
895-15006	9-54	40	896-11012	6-64	15	A19101	6-66	3	L126051	4-12	13
895-15008	2-6	20	896-11012	7-6	3	A20058	6-66	6	L126051	4-26	2
895-15008	2-6	28	896-11012	8-10	18	A30338	9-42	6	L126168	9-44	20
895-15008	2-8	11	896-11012	8-64	3	D121972	4-38	2	L126256	4-12	7
895-15008	3-2	3	896-11012	8-66	2	D143846	9-28	5	L126713	4-12	17
895-15008	4-10	4	896-11012	9-2	2	D35859	9-48	6	L126713	4-44	4
895-15008	4-26	13	896-11012	9-4	14	D44696	2-16	20	L126936	3-2	20
895-15008	4-30	13	896-11012	9-42	9	D55216	9-64	6	L126936	4-38	11
895-15008	4-32	14	896-11012	9-44	27	D55216	9-66	12	L127108	9-6	35
895-15008	4-60	6	896-11012	9-48	4	D95143	5-22	14	L127108	9-12	9
895-15008	5-18	37	896-11012	9-54	13	D95145	8-68	7	L127553	4-26	10
895-15008	6-4	7	896-11012	9-66	22	D95146	9-8	14	L127554	4-12	14
895-15008	7-10	4	896-11016	2-2	9	D95147	8-72	3	L127554	4-22	19
895-15008	7-12	4	896-11016	3-2	13	D95147	9-6	10	L127554	4-26	3
895-15008	9-46	7	896-11016	6-2	11	D95147	9-8	8	L127554	4-34	8
895-15008	9-88	5	896-11016	9-12	11	D95148	8-70	7	L127554	4-36	4
895-15008	9-140	7	896-11016	9-54	8	D95148	8-72	7	L127554	4-44	8
895-15008	9-142	7	896-11016	9-64	3	D95148	9-6	9	L127554	5-6	11
895-15010	2-28	21	896-11016	9-66	9	D95148	9-8	43	L127555	4-26	11
895-15010	2-32	11	896-11016	9-76	11	D955145	8-68	3	L127676	4-12	12
895-15010	4-40	8	896-11016	9-76	18	E134402	9-148	11	L127771	2-16	10
895-15010	7-8	19	896-11016	9-154	4	E135229	6-6	9	L127996	5-2	3
895-15010	8-28	6	896-11020	6-2	9	F53473	5-24	29	L128351	9-26	13
895-15010	8-30	11	896-11020	6-40	15	F53473	6-64	28	L128375	9-44	25
895-15010	8-40	19	896-11020	9-8	29	F53473	8-28	23	L128472	8-50	9
895-15010	8-42	8	896-11022	6-2	5	F53473	8-30	20	L128515	8-4	1
895-15010	9-54	39	896-11022	6-40	7	F53473	9-6	32	L128971	6-66	11
895-15012	9-42	7	896-11024	6-40	4	F64046	9-100	21	L129707	4-44	7
895-18010	2-20	9	896-11024	6-66	10	F64046	9-102	27	L18331	2-70	7
895-18010	3-4	21	896-11024	9-50	2	F64046	9-104	2	L18331	3-2	36
895-18010	4-26	23	896-11024	9-52	2	F64198	9-100	32	L18331	4-12	16
895-18010	5-18	28	896-15008	9-60	7	F64198	9-102	15	L18331	4-22	30
895-18010	8-84	4	896-15008	9-66	19	G100444	5-22	17	L18331	4-28	11
895-18010	9-76	8	896-15010	2-16	2	G100449	5-22	19	L18331	4-30	8
895-18010	9-76	14	896-15010	3-2	21	G101994	8-68	13	L18331	4-34	7
895-18010	9-90	2	896-15010	6-64	23	G101995	8-68	14	L18331	4-38	3
895-18010	9-136	2	896-15010	8-22	5	G101996	8-68	15	L18331	4-40	5
895-25005	5-6	8	896-15010	8-24	11	G102425	5-22	10	L18331	4-44	2
895-25005	9-100	35	896-15010	8-26	11	G109298	5-22	11	L18331	4-56	9
895-25006	4-12	18	896-15010	8-46	7	G109300	8-68	10	L18331	5-14	9
895-25006	5-12	16	896-15010	8-50	13	G110251	8-68		L18331	5-18	6
895-25006	5-18	26	896-15010	9-46	11	G110252	8-68	12	L18331	5-24	30
895-25006	8-42	5	896-15012	3-4	19	J903652	2-20	5	L18331	6-64	32
895-25006	8-56	4	896-15012	7-10	7	J905114	2-70	4	L18331	7-12	11
895-25006	8-58	3	896-15012	8-12	18	J911901	2-4	16	L18331	8-10	43
895-25006	8-60	3	896-15012	8-50	12	J918275	4-8	34	L18331	8-28	22
895-25006	8-62	2	896-15012	8-74	6	L101181	3-2	24	L18331	8-30	13
895-25006	9-94	13	896-15012	9-6	28	L11541	2-4	20	L18331	8-46	10
895-25006	9-148	23	896-15012	9-46	2	L11541	4-24	5	L18331	9-4	18
895-25008	9-60	9	896-15012	9-54	9	L11541	4-44	1	L18331	9-6	39
895-25008	9-62	8	896-15012	9-60	4	L11541	4-60	7	L19664	6-66	8
895-25008	9-66	18	896-15012	9-62	4	L11541	9-134	3	L30669	2-16	29
895-25008	9-96	7	896-15012	9-68	3	L115548	2-4	5	L30671	2-16	27
895-25008	9-108	31	896-15012	9-72	10	L115548	8-12	7	L54694	5-24	31
895-25010	9-70	5	896-15012	9-74	10	L115549	2-32	6	L54694	6-64	29
896-11006	5-12	14	896-16006	9-120	6	L115549	2-32	19	N7673	9-54	31
896-11008	2-16	13	962-10035	8-84	3	L118834	9-8	40	P0236317R	6-20	6
896-11008	2-70	5	962-6016	8-88	4	L118835	9-26	14	R46493	9-28	3
896-11008	4-6	21	97399C1	9-100	31	L118978	9-44	14	R54047	9-100	33
896-11008	4-52	4	9992069	8-12	33	L118980	9-44	23	R54363	4-12	1
896-11010	3-2	10	A12301	8-12	11	L118982	9-44	24	R55242	9-128	9
896-11010	4-4	5	A12306	8-10	31	L118983	9-44	22	S108245	9-6	37
896-11010	4-6	6	A14141	8-10	7	L118986	9-44	2	S92653	9-6	12
896-11010	5-24	28	A14157	8-10	12	L118987	9-44	4	S92653	9-8	15
896-11010	6-64	21	A15084	4-50	3	L118989	9-44	17	T103750	3-2	2
896-11010	9-2	5	A15084	4-50	6	L118990	9-44	16	T41159	9-26	22
896-11012	2-2	5	A171099	2-8	4	L119202	9-44	3			
896-11012	2-6	3	A171099	8-2	5	L119203	9-44	18			
896-11012	2-16	19	A181434	9-154	2	L125100	5-24	32			
896-11012	2-20	3	A181436	9-154	1	L125100	9-6	19			
896-11012	3-2	37	A184395	2-8	2	L125100	9-8	22			
896-11012	4-6	9	A186194	4-8	12	L125100	9-10	3			