RUTHZIL TRATOR COMERCIAL DE PEÇAS LTDA 11 97083-6812 ROLANDO CITRANGULO

JOHN DEERE

DEZEMBRO 2013

CATÁLOGO DE PEÇAS

7225J Tractor

PC8506P (dez-13) Português

John Deere Montenegro
South America Edition
Litho in Brazil (Revised)
COPYRIGHT © 2013
DEERE & COMPANY
Moline, Illinois
All rights reserved

Primary Pictorial Index
Index d'illustrations principal
Índice pictórico principal
Índice primario de ilustraciones

PUBM2072 A.1

20-	1
20-	2
20-	3
030-	1
030-	2
030-	3

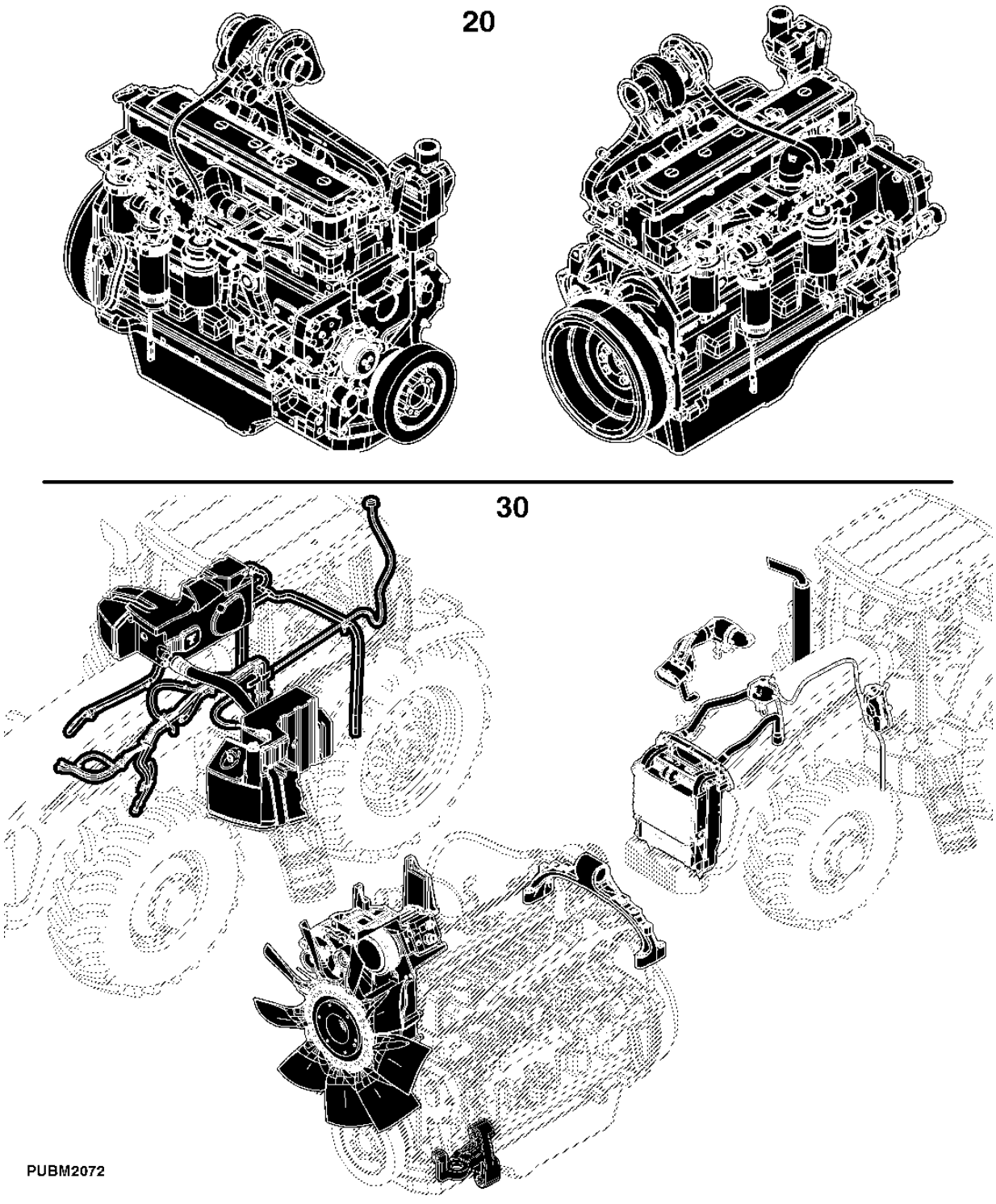

Primary Pictorial Index
Index d'illustrations principal
Índice pictórico principal
Índice primario de ilustraciones

PUBM2073 A.1

040-	1
040-	2
040-	3
040-	4
040-	5
040-	6
040-	7

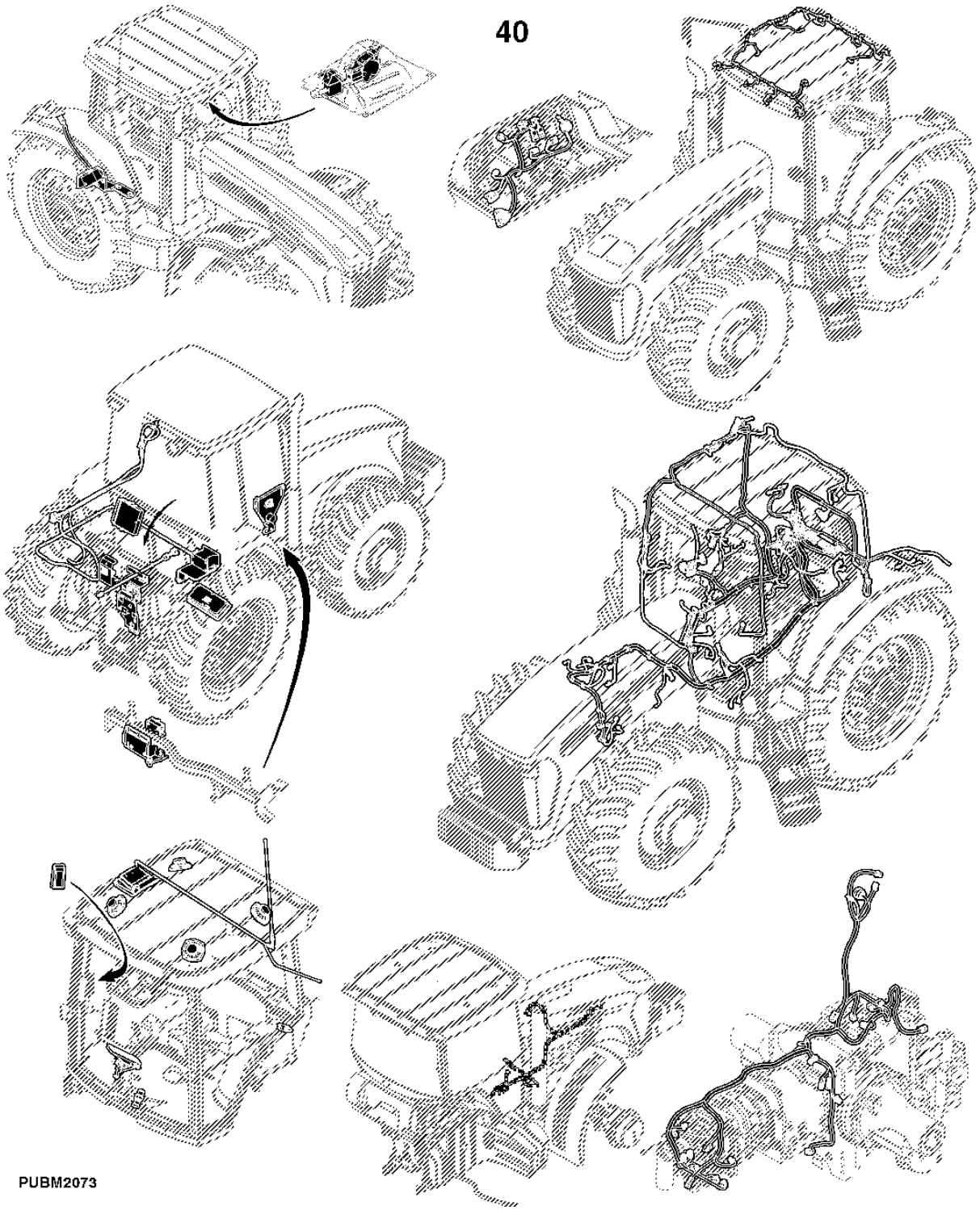

Primary Pictorial Index
Index d'illustrations principal
Índice pictórico principal
Índice primario de ilustraciones

PUBM2074 A.1

054-	1
054-	2
054-	3
056-	1
056-	2
056-	3

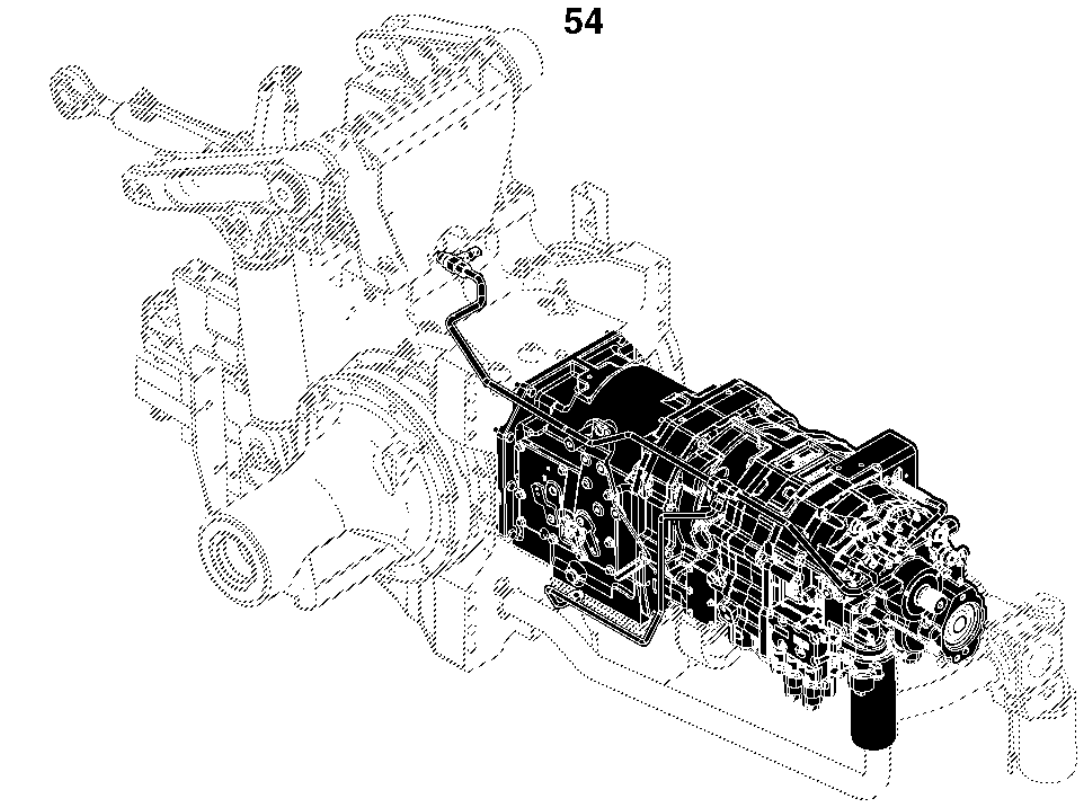

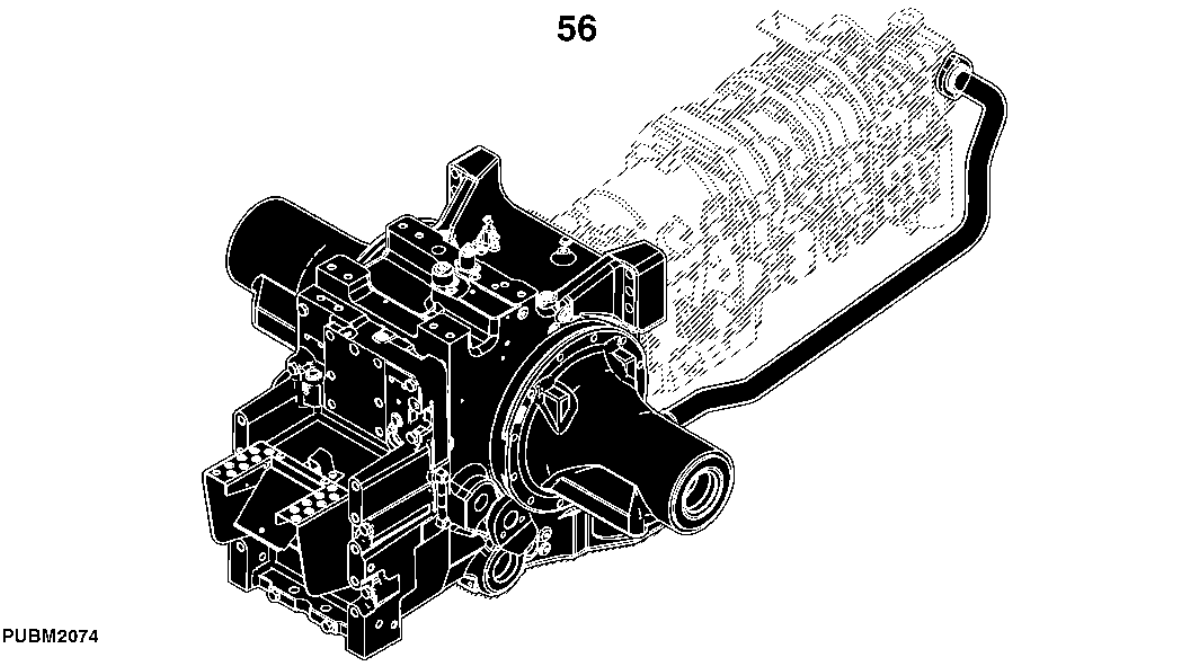

PUBM2074

Primary Pictorial Index
Index d'illustrations principal
Índice pictórico principal
Índice primario de ilustraciones

060-	
060-	2
060-	3

PUBM2075 A.1

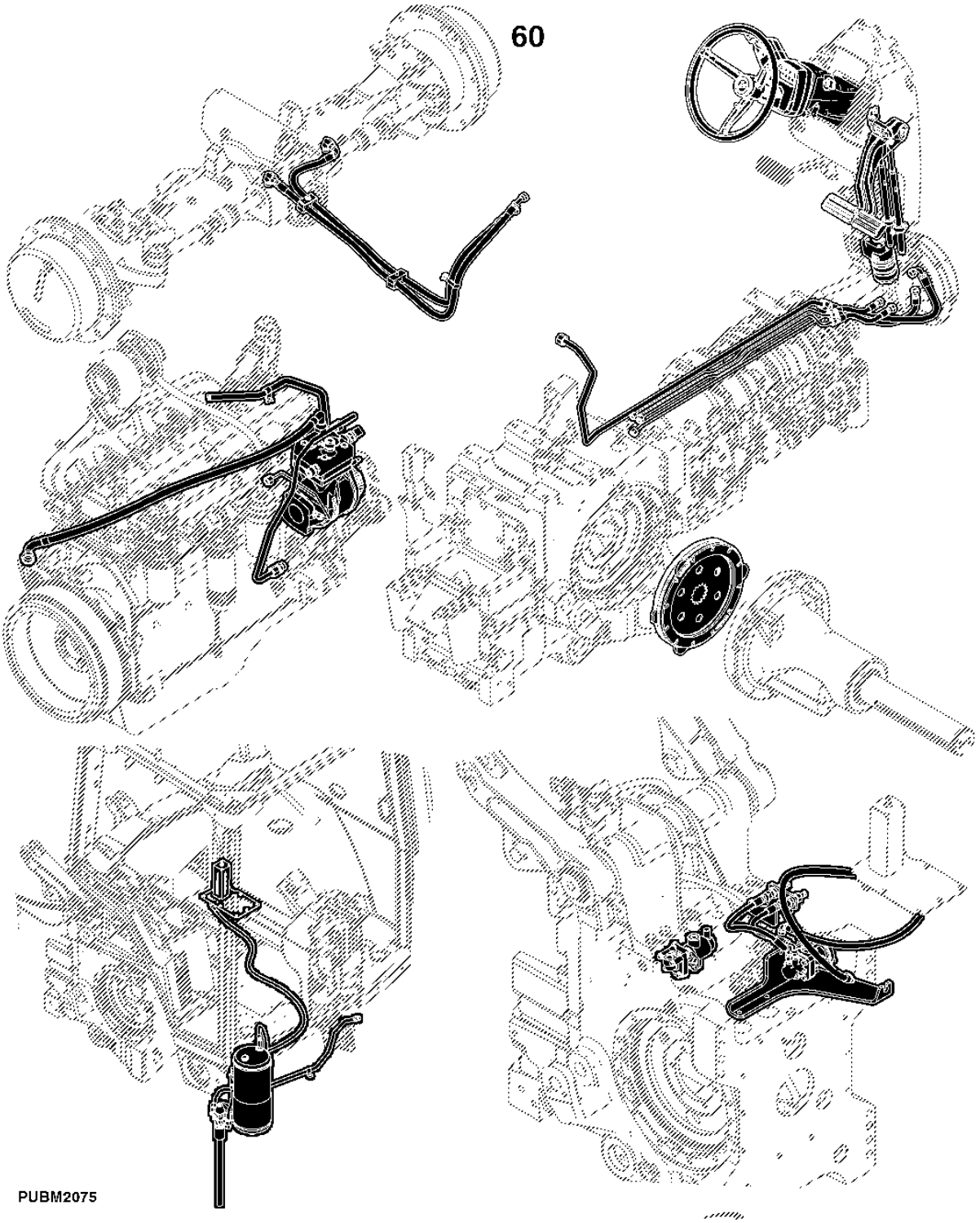

Primary Pictorial Index
Index d'illustrations principal
Índice pictórico principal
Índice primario de ilustraciones

070- 1
070- 2

PUBM2076 A.1

70

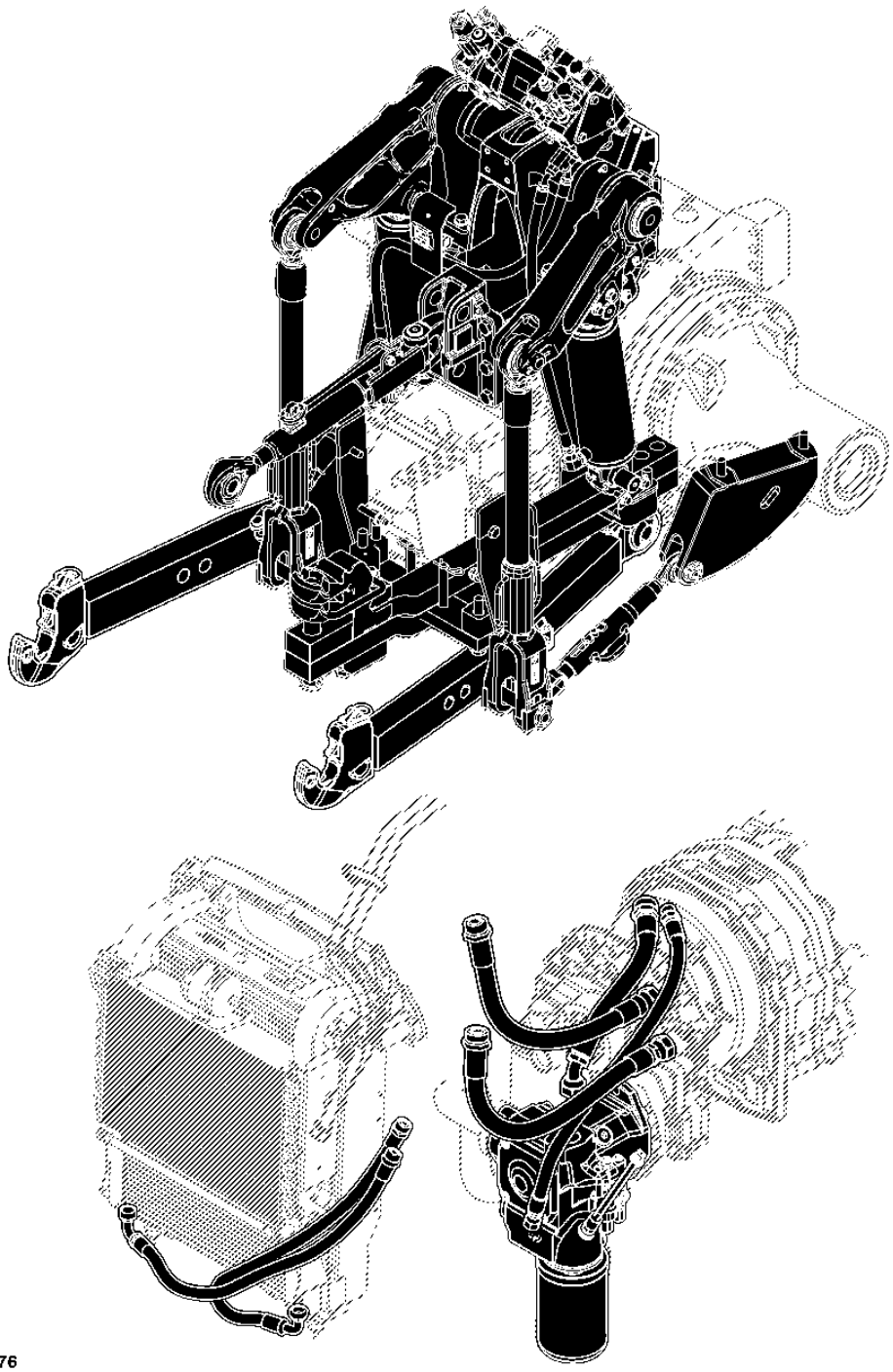

PUBM2076

Primary Pictorial Index
Index d'illustrations principal
Índice pictórico principal
Índice primario de ilustraciones

080- 1
083- 1

PUBM2077 A.1

80

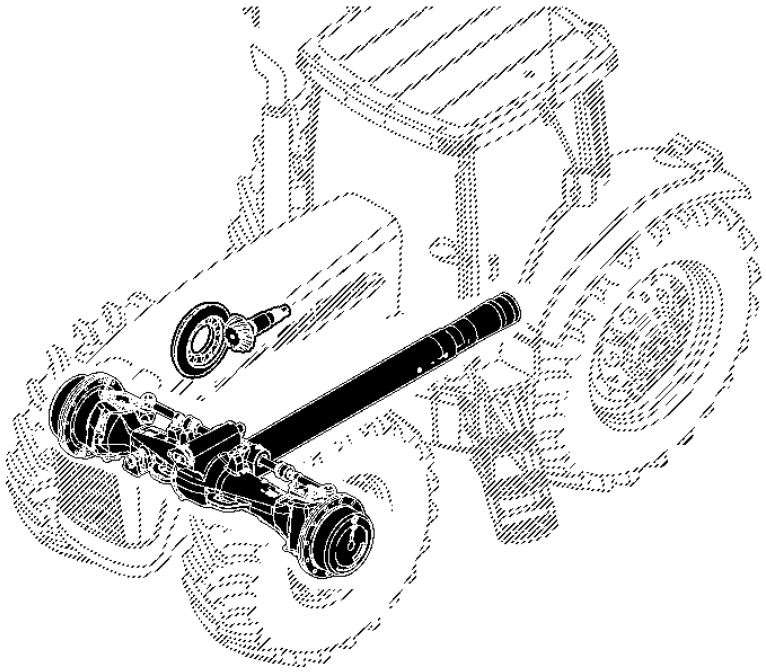

83

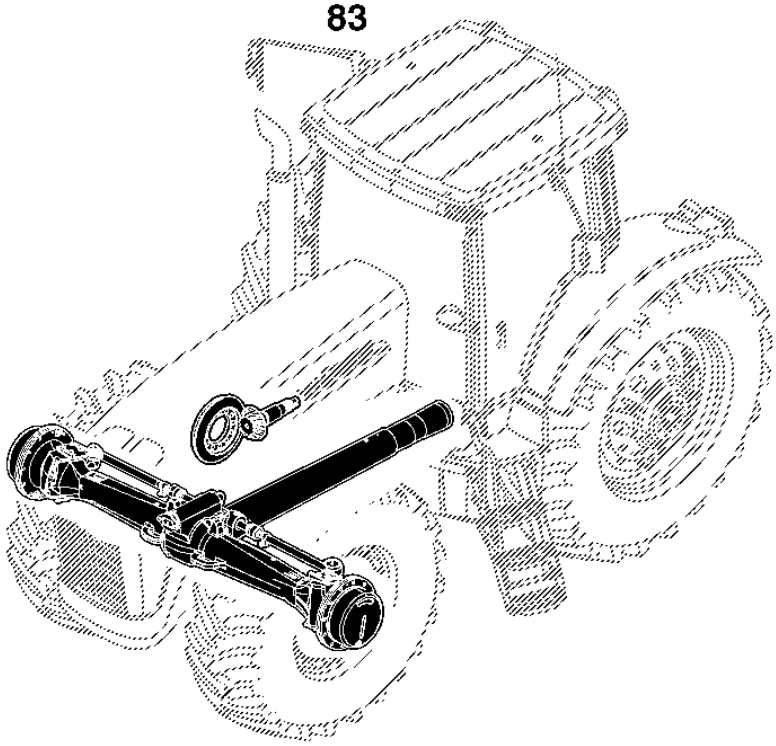

PUBM2077

Primary Pictorial Index
Index d'illustrations principal
Índice pictórico principal
Índice primario de ilustraciones

085-
085- 2

PUBM2078 A.1

85

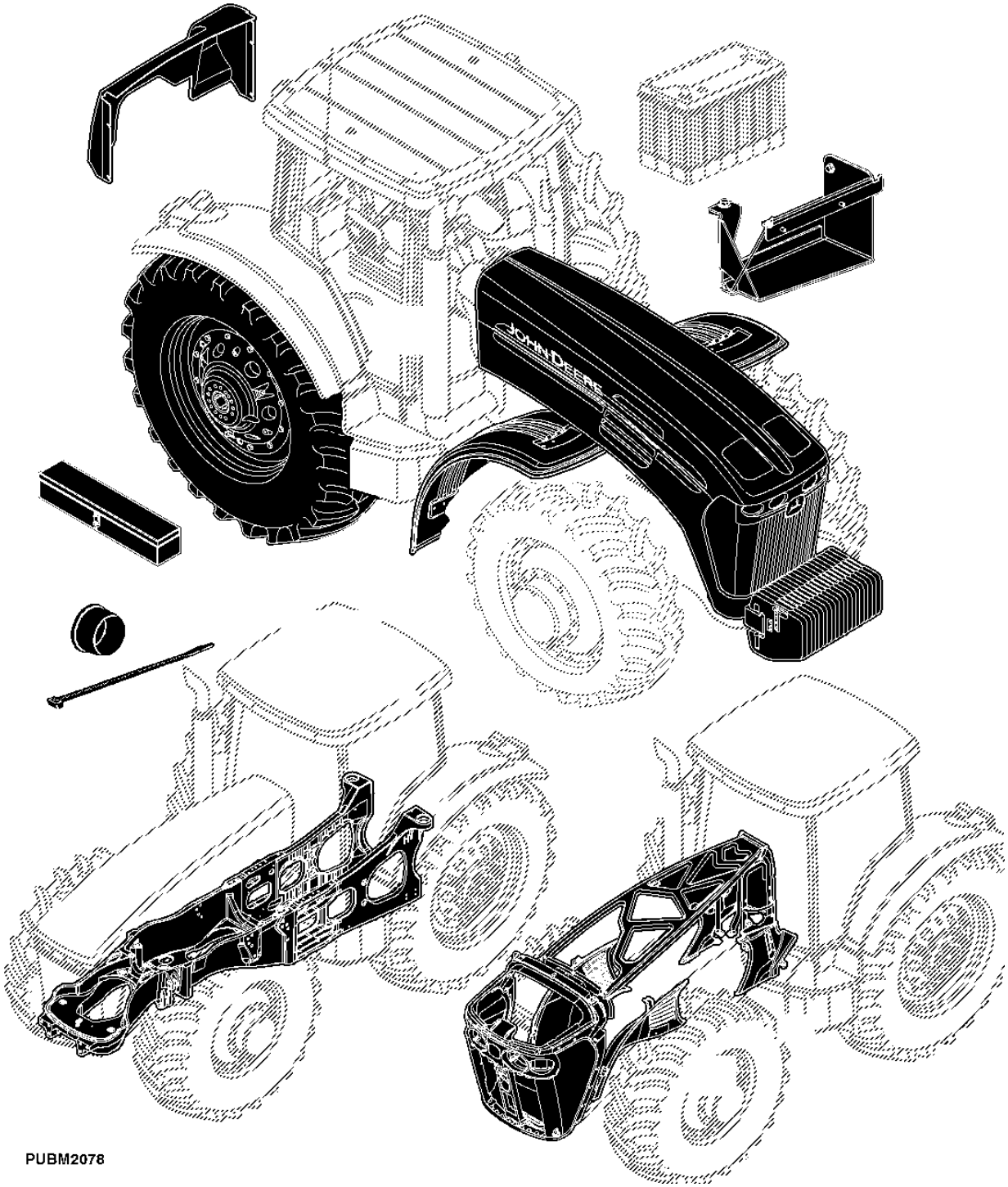

PUBM2078

Primary Pictorial Index
Index d'illustrations principal
Índice pictórico principal
Índice primario de ilustraciones

PUBM2079 A.1

090-	1
090-	2
090-	3
090-	4

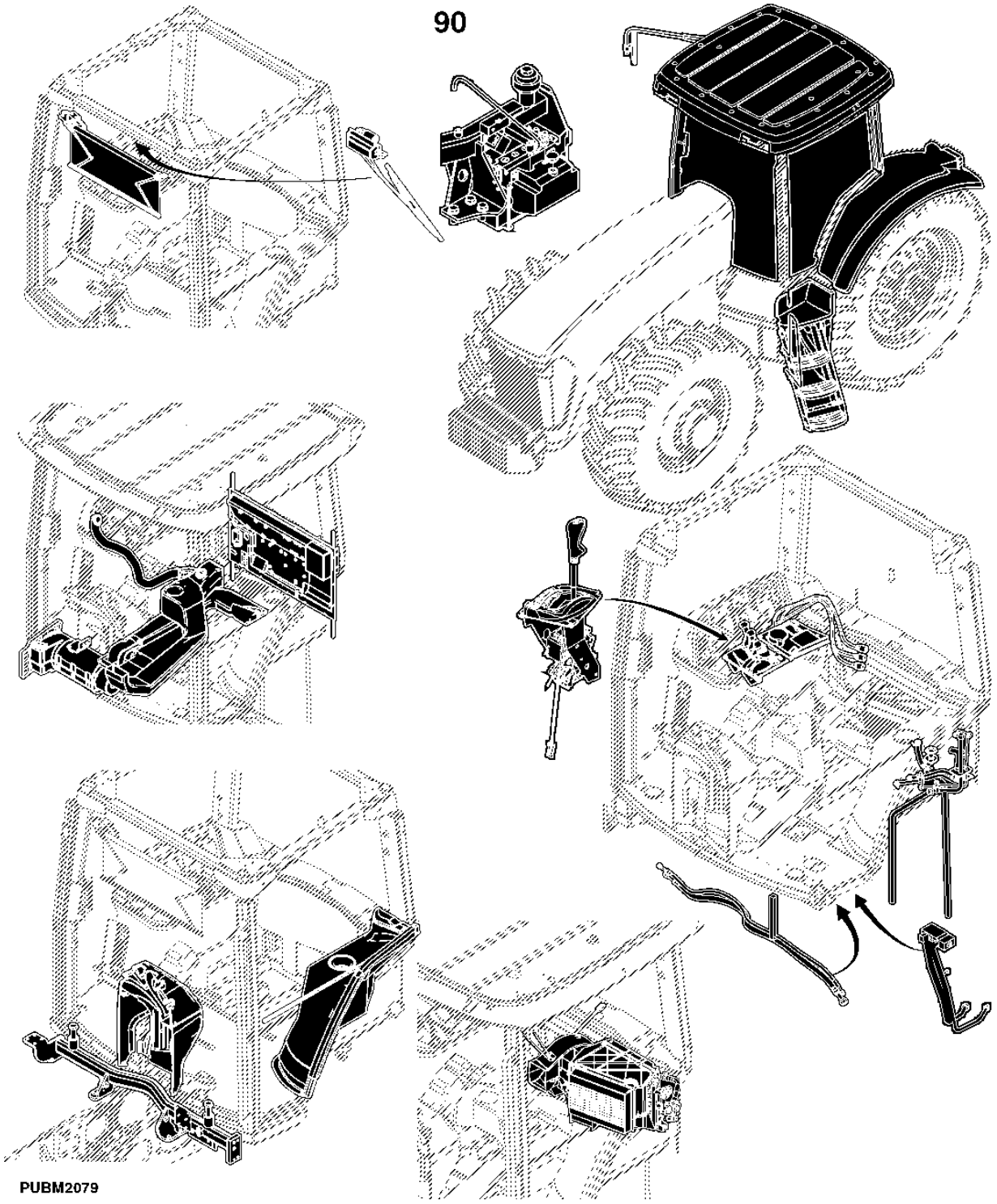

Primary Pictorial Index
Index d'illustrations principal
Índice pictórico principal
Índice primario de ilustraciones

092- 1
093- 1

PUBM2080 A.1

92

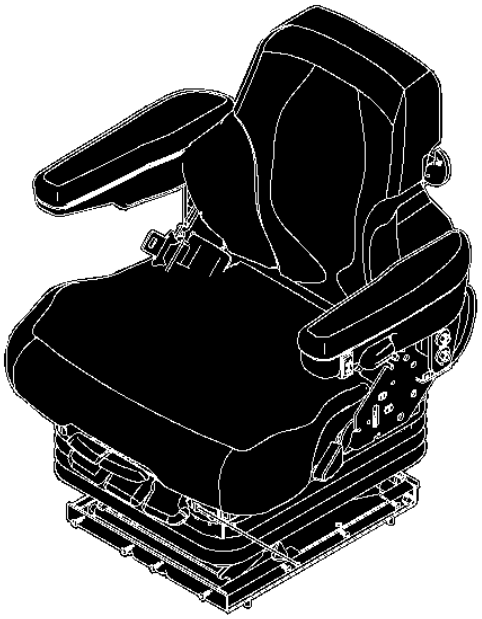

93

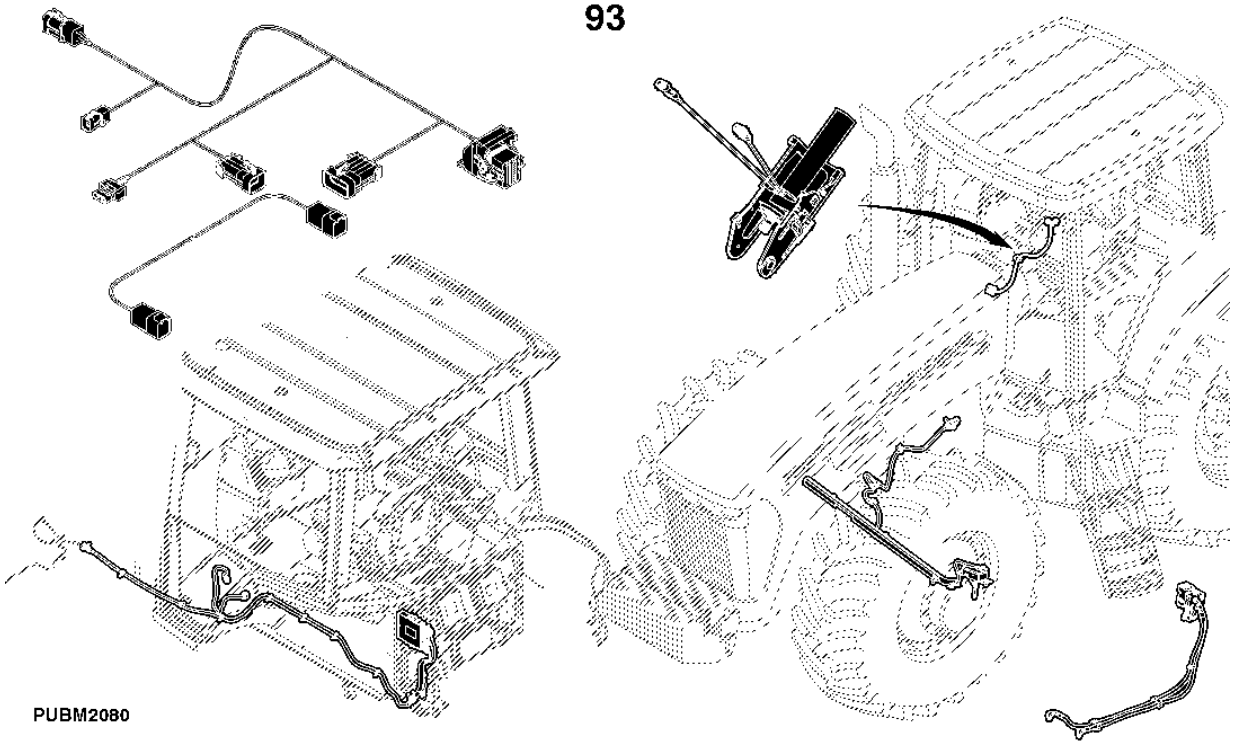

To The Customer

The part numbers in this Parts Catalog were correct at the time of publication. Per John Deere policy, we continuously improve our products. Therefore, when ordering parts verify the part numbers with your dealer.

SI Units of Measure

Metric dimensions are provided as applicable throughout this parts catalog.

Bolt and Cap Screw Strength Identification

Bolts and cap screws required to have high-strength qualities equivalent to metric property class 10.9 (SAE grade 8) or higher are identified throughout this catalog by the description 10.9, 12.9 or 14.9. All standard bolts and cap screws are metric property class 8.8 (SAE grade 5) or lower.

Illustrations

Illustrations in this catalog are only intended as a reference for dealers and customers. These illustrations do not necessarily represent the exact view of the parts.

Box-Enclosed Illustrations

Box-enclosed keyed parts in the illustration are available as a service assembly or an attachment. These parts may also include parts not available for service. The illustrations may not show all individual parts of an attachment. A box not keyed includes non-current parts.

Orientation Of Product

An arrow shown with an illustration is to indicate the direction of product forward travel. Right Hand (RH) and Left Hand (LH) sides are determined by product forward travel.

Orientation of Engine

Right Hand (RH) and Left Hand (LH) sides are determined by standing at flywheel and facing the engine.

John Deere Remanufactured Components

The REMAN parts listed in this catalog are intended for the repair or replacement of failed or worn original equipment components. John Deere Reman components are manufactured to stringent John Deere standards and produced to original John Deere specifications that incorporates the latest design and performance improvement updates.

Serial Number Listing Information

Serial number information is listed to show on which machines each part can be used; for example:

	–		**The part can be used on all products.**
000000	–		**The part can be used on products beginning with the serial number listed.**
	–	**000000**	**The part can be used on products up to and including the serial number listed.**
000000	–	**000000**	**The part can be used on products between and including the serial number listed.**

When XXXXXX's are listed in place of a serial number, a serial number change was made, but the exact serial number was not available at the time of publication.

Ag and Turf Tractor — Trademarks

ActiveCommand Steering™	GreenStar™	PowrQuad™
ActiveSeat™	Harvest Smart™	PowrReverser™
AirCushion™	HarvestLab™	PowrSync™
AutoPowr™	HillMaster™	ProDrive™
AutoQuad™	HydraFlex™	QuikTach™
AutoTrac™	iMatch™	Reman™
Bullet Rotor™	iTorque™	Roll-Gard™
ClimaTrak™	IVLOC™	Service ADVISOR™
ComfortCommand™	IVT™	StarFire™
ComfortGard™	JDLink™	StellarSupport™
CommandARM™	Load Command™	STS™
CommandCenter™	Mega Track™	SyncReverser™
CommandTouch™	Nothing Runs Like a Deere™	SyncroPlus™
CommandView™	Parallel Tracking™	SyncShift™
Contour-Master™	PermaClutch 2™	SyncShuttle™
COOL-GARD™	Phoenix™	TLS™ (Triple-Link Suspension)
Field Office™	Power Zero™	TMIII™
FieldCruise™	PowerGard™	TMII™
Funk™	PowerTech™	Vari-Cool™

Ag and Turf Tractor — Terms and Abbreviations

Phrase	Meaning	Phrase	Meaning
A/C	Air Conditioning	OD	Outside Diameter
ALSO ORDER	Also Order	OOS	Open Operator's Station
APPL	This Application Only	OPTION	Option
AR	As Required	OR	Or
ASSY	Complete Assembly	ORD	Order
ATC	Control Unit for ClimaTrak™	ORD W/	Order With
BCU	Basic Control Unit	OS	Oversize
BIF	Basic Informator	PC0	Power Module (Roof)
CNLA	Complete No Longer Available (Order Individual Parts)	PC5	Power Module (Transmission)
CTL	Cut To Length	PC6	Power Module (HF, CAB)
DSM	Distributed Tractor Informator Switch Module	PEC	Control Unit for PowrQuad™ / E-ICV
ECU	Engine Control Unit	PKG	Package of
EPC	PowrQuad™ PLUS Transmission Control Unit	PLC	Parking Lock Control Unit
EPQT	Electrically Operated PowrQuad™ Transmission	PRF	Performance Monitor
ETC	Electronic Temperature Control	PTO	Power Take-Off
FI	Field Installation Kit	RATIO	Ratio
FIP	Fuel Injection Pump	RCU	Reverser Control Unit
FOR	For	REAR	Rear
FRONT	Front	REMAN	Remanufactured
GSD	GreenStar™ Display	RH	Right Hand
HCS	Hydraulic Cab Suspension	SCV	Selective Control Valve
HTC	Heater Control Unit	SFA	Control Unit for Front Axle Suspension and/Or Cab Suspension
ID	Inside Diameter	SIC	E-SCV/E-ICV Control Unit
INCL	Includes	SSU	Control Unit for Steering System (AutoTrac™)
INCL KEYS	Including Keys	STD	Standard
IOOS	Isolated Open Operator's Station	SUB	Replaced by
JDL	JDLink™ Control Unit	SUB FOR	Substitute for
KIT	Kit	TCU	Transmission Control Unit (AutoPowr™/IVT™)
LGTH	Length	TEC	Tractor Equipment Control Unit
LH	Left Hand	TK	Thickness

Phrase	Meaning		Phrase	Meaning
LOW	Lower		TSC	Control Unit for MFWD Axle With TLS™ and Cab Suspension
MARKED	Marked		UIC	User Interface Control Unit
MF	Made From		UIM	User Interface Module
MFWD	Mechanical Front Wheel Drive		UP	Upper
M-ICV	Mechanical Operated Control Valve (Mid-Mounted)		USE WITH	Use With
M-SCV	Mechanical Operated Selective Control Valve		VTI	John Deere Isobus Display
NA	Not Applicable		W/	With
NLA	No Longer Available		W/O	Without
NSEP	Not Supplied Separately		Z	Gear and Sprocket Teeth Number

Product Identification Number, 17-Digit

PUBM2349 A.1



PUBM2349

1 - Tractor Manufacturer	1BM - JOHN DEERE MONTENEGRO
2 - Tractor Model	7225
3 - Model Suffix	J
4 - Check Letter	Calculated using the other 16 digits
5- Year of Manufacture	According to the Year of manufacture table
6 - Type of Transmission	According to Transmission Type Table
7 - Tractor Serial Number	123456 (Six Digits)

The product identification number is located at the RH side of the main frame.

Production Year Table (Digit 5)

Characters Used to Designate Tractor Production Year							
Year	**Code**	**Year**	**Code**	**Year**	**Code**	**Year**	**Code**
2008	8	2018	J	2028	W	2038	8
2009	9	2019	K	2029	X	2039	9
2010	A	2020	L	2030	Y	2040	A
2011	B	2021	M	2031	1	2041	B
2012	C	2022	N	2032	2	2042	C
2013	D	2023	P	2033	3	2043	D
2014	E	2024	R	2034	4	2044	E
2015	F	2025	S	2035	5	2045	F
2016	G	2026	T	2036	6	2046	G
2017	H	2027	V	2037	7	2047	H

Transmission Type Table (Digit 6)

Transmission Types for 6000 and 7000 Series Tractors
A - Syncroplus
D - PowrQuad 30 km/h
H - PowrQuad Plus 30 km/h
G - PowrQuad Plus 40 km/h

Transmission Types for 5000 Series Tractors
0 – Collar Shift, 9x3
1 – SR 12x12, Narrow
2 – PR 12x12, Narrow
3 – TSS 9x3, Narrow
4 – TSS 9x3
5 – SR 12x4
6 – PR 12x12
7 – PR 16x16
8 – TSS & HC
9 – PR & HC

MFWD Serial Number

LVP229 A.1

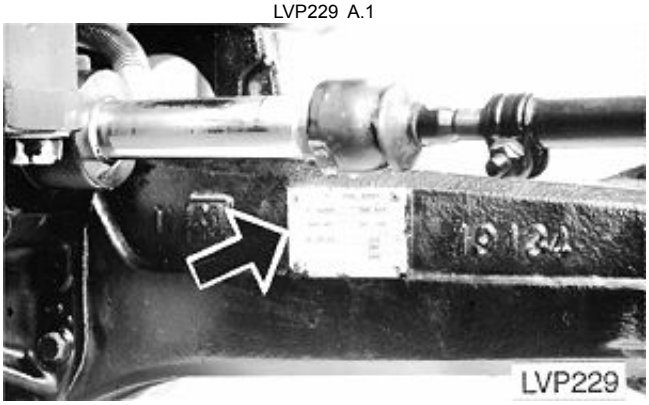

The MFWD Serial Number Plate is Located on the Right-Hand Side Rear Surface of the Front Axle Housing.

Engine Serial Number Plate — 4045 & 6068

RGP11355 A.1

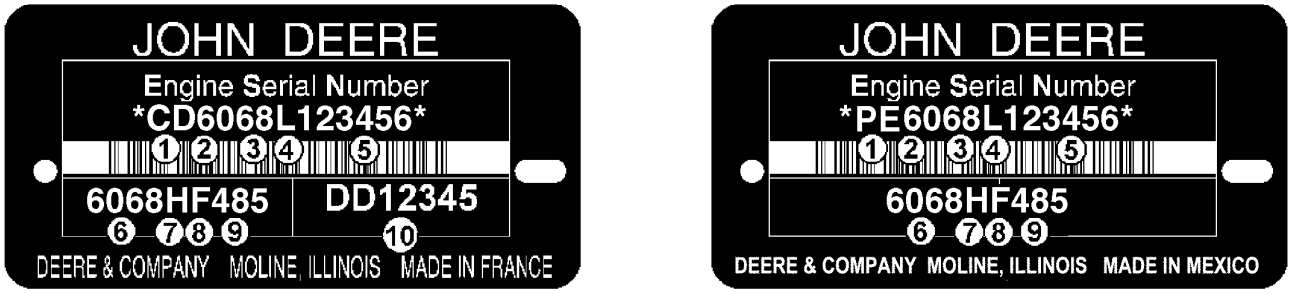

RGP11355

Engine Serial Number is Defined by 13 Characters	
First Line	Designates
1 — Two letters for engine factory designation	PE: Torreon, Mexico, CD: Saran, France, JX: Rosario, Argentina, UG: Teda, China
2 — One digit for number of cylinders.	4 Cylinder, 6 Cylinder
3 — Three digits for displacement in liters	045: 4.5 Liter, 068: 6.8 Liter
4 — One letter for emission level	B= Non-Certified C= Tier1/Stage I emission level G= Tier 2/Stage II emission level L= Tier 3/Stage IIIA emission level R= Interim Tier 4/Stage IIIB emission level
5 — Six digits	123456= Engine build sequence number. Sequence numbers start at 000001
Engine Type is Defined by 9 Alpha-Numerical Characters	
6 — Four digits	Same as items 2 and 3 above
7 — One letter for aspiration type	A= Turbocharged with air-to-water after-cooler D= Naturally Aspirated T= Turbocharged H= Turbocharged with air-to-air after cooler S= Turbocharged with air-to-sea water after-cooler
8 — One or two letters for OEM application	F: OEM, FM: Marine, FH: HazLoc, FN: Compressed Natural Gas
8 — One or two letters for John Deere Vehicle application	DW, KV: Construction, RW, LV, L, BM: Tractor, TJ: Forestry, H, Z, CQ : Combine, N: Picker/Sprayer, E: Windrower
9 — Two or three digits for version	485
10 — Two Letter and 5 or 6 digit for engine Part number	DD12345 (Saran Only Engines)

Short Block Serial Number Identification

RGP4460 A.1

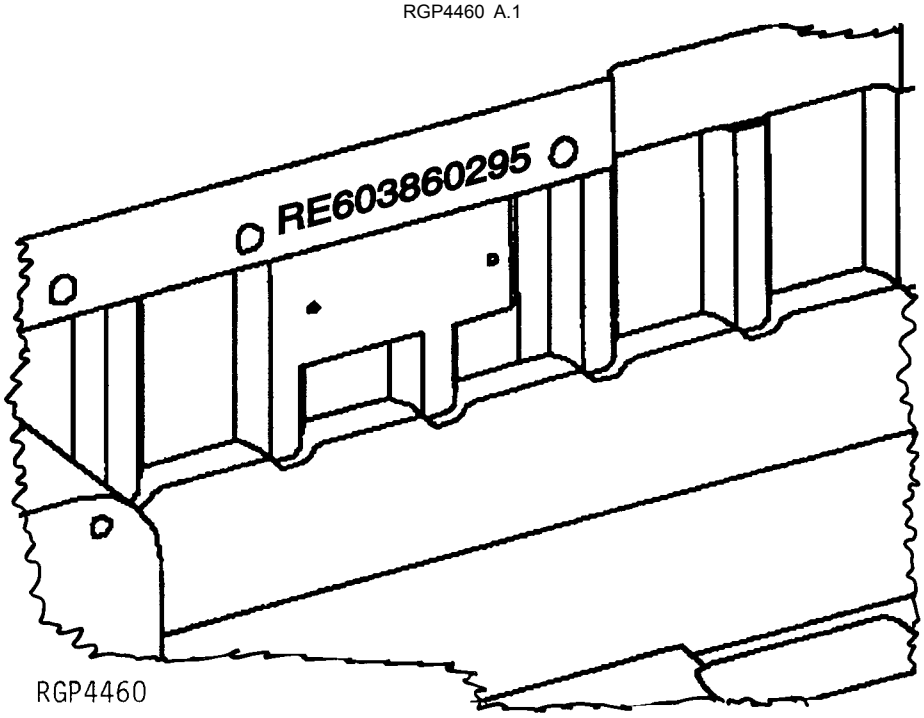

Serial number stamped into casting of block near previous serial number plate.

1.	RE60386	Service Part Number
2.	02	Month Assembled
3.	95	Year Assembled

PowrQuad™ Transmission, Component Serial Number

A.1

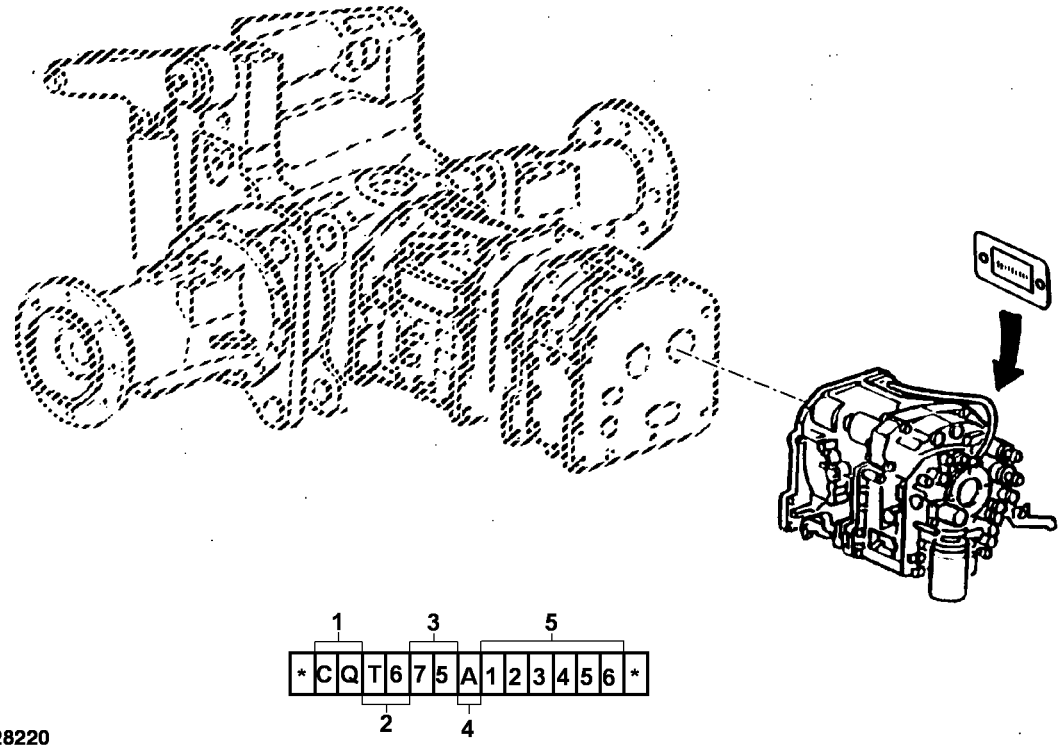

PY028220

1 - Component Manufacturer	BM - John Deere Montenegro
2 - Type of Transmission	TF - SYNCROPLUS
	T6 - PowrQuad™
3 - Tractor Model	7225J
4 - Hitch	A - With Hitch
	B - Without Hitch
5 - Component Serial Number	123456 (Six Digits)

Transmission Serial Number

A.1

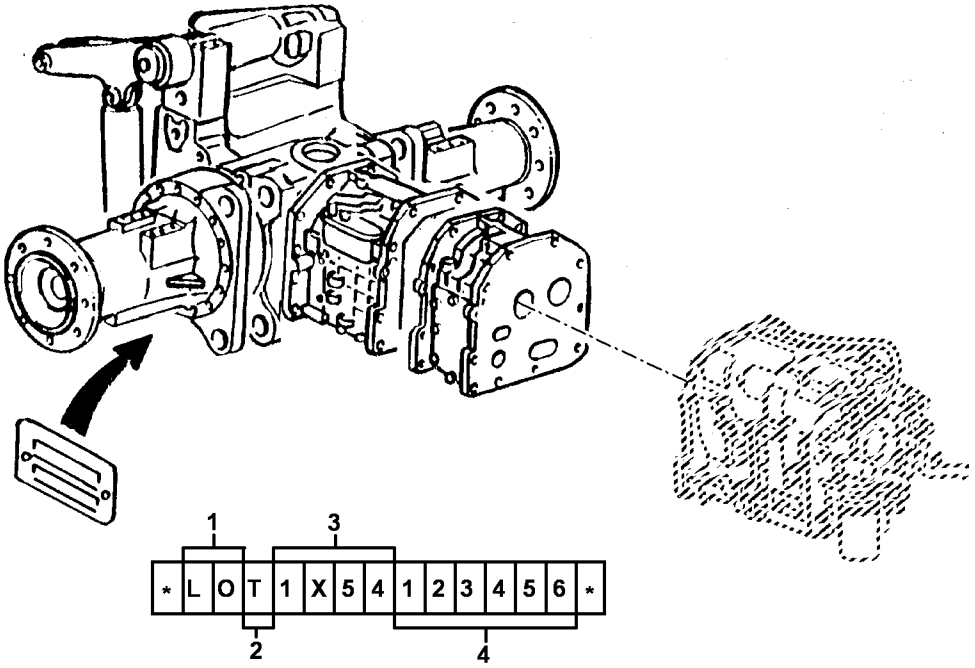

PY028268

1 - Component Manufacturer	LO - John Deere Mannheim
2 - Component Identification	T - Transmission
3 - Tractor Model	7225J
4 - Transmission Serial Number	123456 (Six Digits)

Au client

Les numéros de référence dans ce catalogue de pièces étaient corrects au moment de la publication. Chez John Deere, notre politique est celle d'une amélioration continue des produits que nous fabriquons. Lors de la commande de pièces, il est donc recommandé de vérifier les numéros de référence auprès du concessionnaire.

Unités de mesure SI

Les dimensions sont données en unités métriques, le cas échéant, dans ce catalogue pièces.

Identification de la résistance des boulons

Les boulons devant présenter des caractéristiques de haute résistance de qualité au moins équivalente à la classe de propriété métrique 10.9 (catégorie SAE 8) sont identifiés tout au long de ce catalogue par la description 10.9, 12.9 ou 14.9. Tous les boulons standard sont de classe de propriété métrique 8.8 (catégorie SAE 5) ou inférieure.

Illustrations

Les illustrations de ce catalogue ne sont fournies qu'à titre de référence pour les concessionnaires et les clients. Ces illustrations ne sont pas forcément une reproduction exacte de la vue des pièces.

Illustrations encadrées

Les pièces indiquées avec un numéro de légende dans l'encadré sont disponibles en tant qu'ensemble de rechange ou accessoire. Ces pièces peuvent aussi comporter des pièces non réparables/remplaçables. Il se peut que toutes les pièces d'un accessoire ne figurent pas dans une illustration. Un encadré sans légende contient des pièces périmées.

Orientation du produit

Les flèches sur certaines illustrations désignent le sens de marche avant du produit. Les côtés droit et gauche sont déterminés par rapport au sens de marche avant du produit.

Orientation du moteur

Les côtés droit et gauche sont déterminés en se mettant devant le volant-moteur et en faisant face au moteur.

Composants réusinés John Deere

Les pièces de REMAN répertoriées dans ce catalogue sont destinées à la réparation ou au remplacement de composants d'équipement d'origine qui sont cassés ou usés. Les composants John Deere Reman sont fabriqués selon les normes strictes de John Deere et de manière à être conformes aux spécifications d'origine John Deere comprenant les dernières améliorations apportées à la conception et en termes de rendement.

Informations concernant la liste des numéros de série

Le numéro de série est donné dans la liste pour indiquer sur quelles machines chaque pièce peut être utilisée.

	–		**La pièce peut être utilisée sur tous les produits.**
000000	–		**La pièce peut être utilisée sur tous les produits à partir du numéro de série indiqué.**
	–	**000000**	**La pièce peut être utilisée sur tous les produits jusqu'au numéro de série indiqué inclus.**
000000	–	**000000**	**La pièce peut être utilisée sur tous les produits entre les numéros de série indiqués inclus.**

Le XXXXXX à la place du numéro de série signale que celui-ci a été modifié mais que le nouveau numéro de série n'était pas encore disponible au moment de la publication du catalogue.

Tracteurs Ag and Turf — Marques commerciales

ActiveCommand Steering™	GreenStar™	PowrQuad™
ActiveSeat™	Harvest Smart™	PowrReverser™
AirCushion™	HarvestLab™	PowrSync™
AutoPowr™	HillMaster™	ProDrive™
AutoQuad™	HydraFlex™	QuikTach™
AutoTrac™	iMatch™	Reman™
Bullet Rotor™	iTorque™	Roll-Gard™
ClimaTrak™	IVLOC™	Service ADVISOR™
ComfortCommand™	IVT™	StarFire™
ComfortGard™	JDLink™	StellarSupport™
CommandARM™	Load Command™	STS™
CommandCenter™	Mega Track™	SyncReverser™
CommandTouch™	Nothing Runs Like a Deere™	SyncroPlus™
CommandView™	Parallel Tracking™	SyncShift™
Contour-Master™	PermaClutch 2™	SyncShuttle™
COOL-GARD™	Phoenix™	TLS™ (Triple-Link Suspension)
Field Office™	Power Zero™	TMIII™
FieldCruise™	PowerGard™	TMII™
Funk™	PowerTech™	Vari-Cool™

Tracteurs Ag and Turf Tractor — Terminologie et abréviations

Expression	Signification	Expression	Signification
A/C	Climatisation	OD	Diamètre extérieur
ALSO ORDER	À commander aussi	OOS	Poste de conduite sans cabine
APPL	Cette application uniquement	OPTION	Option
AR	Selon le besoin	OR	Ou
ASSY	Ensemble complet	ORD	Commander
ATC	Contrôleur pour ClimaTrak™	ORD W/	À commander avec
BCU	Unité de commande de base	OS	Surdimensionné
BIF	Informateur de base	PC0	Module d'alimentation (toit)
CNLA	Ensemble complet plus disponible (commander les pièces individuellement)	PC5	Module d'alimentation (transmission)
CTL	Couper à la longueur voulue; mise à longueur	PC6	Module d'alimentation (HF, CAB)
DSM	Module des interrupteurs répartis de boîtier d'instruments de tracteur	PEC	Contrôleur pour PowrQuad™ / E-ICV
ECU	Unité de commande du moteur	PKG	Paquet de
EPC	Unité de commande de la transmission PowrQuad™ PLUS	PLC	Unité de commande de verrouillage du stationnement
EPQT	Boîte PowrQuad™ électrique	PRF	Moniteur de performances
ETC	Commande de température électronique	PTO	Prise de force
FI	Kit d'installation sur site	RATIO	Rapport
FIP	Pompe d'injection de carburant	RCU	Unité de commande de l'inverseur
FOR	Pour	REAR	Arrière
FRONT	Avant	REMAN	Pièce réusinée
GSD	Console GreenStar™	RH	Côté droit
HCS	Suspension de cabine hydraulique	SCV	Distributeur sélectif
HTC	Unité de commande du chauffage	SFA	Unité de commande de suspension d'essieu avant et/ou suspension de cabine
ID	Diamètre intérieur	SIC	Unité de commande E-SCV/E-ICV
INCL	Comprend	SSU	Unité de commande de système de direction (AutoTrac™)
INCL KEYS	Clés comprises	STD	Standard
IOOS	Plate-forme de conduite isolée sans cabine	SUB	Remplacé par
JDL	Contrôleur JDLink™	SUB FOR	Remplace
KIT	Kit	TCU	Unité de commande de la transmission (AutoPowr™/IVT™)
LGTH	Longueur	TEC	Unité de commande d'équipement tracteur
LH	Côté gauche	TK	Épaisseur

Expression	Signification		Expression	Signification
LOW	Inférieur		TSC	Unité de commande pour pont avant avec TLS™ et suspension de cabine
MARKED	Marqué		UIC	Unité de commande d'interface utilisateur
MF	À fabriquer à partir de		UIM	Module d'interface utilisateur
MFWD	Pont avant		UP	Supérieur
M-ICV	Distributeur à commande mécanique (central)		USE WITH	À utiliser avec
M-SCV	Distributeur sélectif à commande mécanique		VTI	Console de système Isobus John Deere
NA	Sans objet		W/	Avec
NLA	Plus disponible		W/O	Sans
NSEP	Non disponible séparément		Z	Nombre de dents d'engrenage et de roue dentée

Product Identification Number, 17-Digit

PUBM2349 A.1



PUBM2349

1 - Tractor Manufacturer	1BM - JOHN DEERE MONTENEGRO
2 - Tractor Model	7225
3 - Model Suffix	J
4 - Check Letter	Calculated using the other 16 digits
5- Year of Manufacture	According to the Year of manufacture table
6 - Type of Transmission	According to Transmission Type Table
7 - Tractor Serial Number	123456 (Six Digits)

The product identification number is located at the RH side of the main frame.

Tableau Année de fabrication (chiffre 5)

Caractères servant à désigner l'année de fabrication du tracteur							
Année	**Code**	**Année**	**Code**	**Année**	**Code**	**Année**	**Code**
2008	8	2018	J	2028	W	2038	8
2009	9	2019	K	2029	X	2039	9
2010	A	2020	L	2030	Y	2040	A
2011	B	2021	M	2031	1	2041	B
2012	C	2022	N	2032	2	2042	C
2013	D	2023	P	2033	3	2043	D
2014	E	2024	R	2034	4	2044	E
2015	F	2025	S	2035	5	2045	F
2016	G	2026	T	2036	6	2046	G
2017	H	2027	V	2037	7	2047	H

Tableau Type de boîte de vitesses (chiffre 6)

Types de boîte de vitesses pour les tracteurs séries 6000 et 7000
A - Syncroplus
D - PowrQuad 30 km/h
H - PowrQuad Plus 30 km/h
G - PowrQuad Plus 40 km/h

Types de boîte de vitesses pour les tracteurs série 5000
0 – à manchons baladeurs, 9x3
1 – SR 12x12, étroit
2 – PR 12x12, étroit
3 – TSS 9x3, étroit
4 – TSS 9x3
5 – SR 12x4
6 – PR 12x12
7 – PR 16x16
8 – TSS et HC
9 – PR et HC

Numéro de série de pont avant

LVP229 A.1

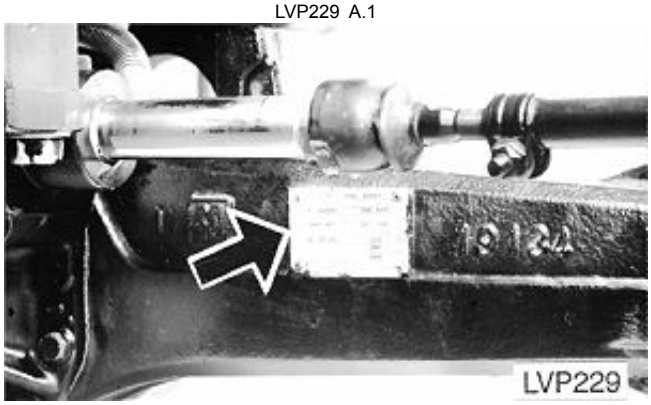

La plaque constructeur du pont avant se trouve sur la face arrière du côté droit du carter de l'essieu avant.

Plaque constructeur du moteur — 4045 et 6068

RGP11355 A.1

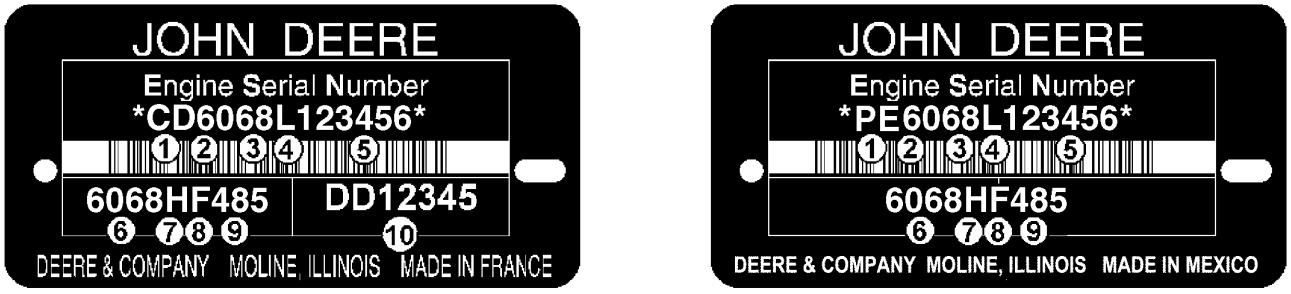

RGP11355

Le numéro de série du moteur se compose de 13 caractères	
Première ligne	Indique
1 — deux lettres désignant l'usine du moteur	PE: Torreon (Mexique), CD: Saran (France), JX: Rosario, Argentine, UG: Teda, Chine
2 — chiffre indiquant le nombre de vérins.	4 vérins, 6 vérins
3 — trois chiffres indiquant la cylindrée en litres	045: 4,5 litres, 068: 6,8 litres
4 — une lettre indiquant le niveau d'émissions	B= non certifié C= niveau d'émission Tier 1 / phase I G= niveau d'émission Tier 2 / phase II L= niveau d'émission Tier 3 / phase IIIA R= niveau d'émission Intérim Tier 4 / phase IIIB
5 — six chiffres	123456 = numéro de séquence de la version du moteur. Les numéros de séquence commencent à 000001
Le type de moteur se compose de 9 caractères alphanumériques	
6 — quatre chiffres	Identique aux éléments 2 et 3 ci-dessus
7 — une lettre indiquant le type d'aspiration	A= à turbocompresseur avec refroidisseur air-eau D= à aspiration naturelle T= à turbocompresseur H= à turbocompresseur avec refroidisseur air-air S= à turbocompresseur avec refroidisseur air-eau de mer
8 — une ou deux lettres indiquant l'application OEM	F: Fabricant d'équipement d'origine, FM: Marin, FH: HazLoc, FN: Gaz naturel comprimé
8 — une ou deux lettres indiquant l'application Véhicule John Deere	DW, KV: BTP, RW, LV, L, BM: Tracteur, TJ: Forestière, H, Z, CQ: Moissonneuse-batteuse, N: Extracteur-pulvérisateur, E: Faucheuse-andaineuse
9 — deux ou trois chiffres indiquant la version	485
10 — deux lettres et 5 ou 6 chiffres indiquant le numéro de pièce de moteur	DD12345 (moteurs Saran uniquement)

Identification du numéro de série du bloc avec équipage mobile

RGP4460 A.1

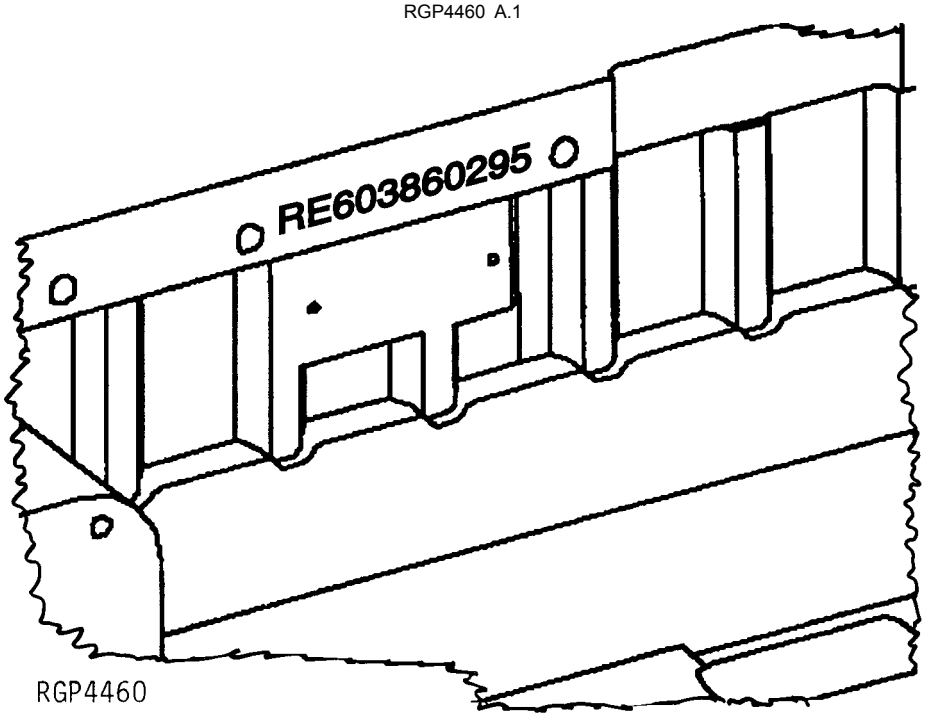

Numéro de série gravé sur le moulage du bloc, près de l'ancienne plaquette signalétique

1.	RE60386	Numéro de pièce de rechange
2.	02	Mois d'assemblage
3.	95	Année d'assemblage

Boîte PowrQuad™, numéro de série du composant

A.1

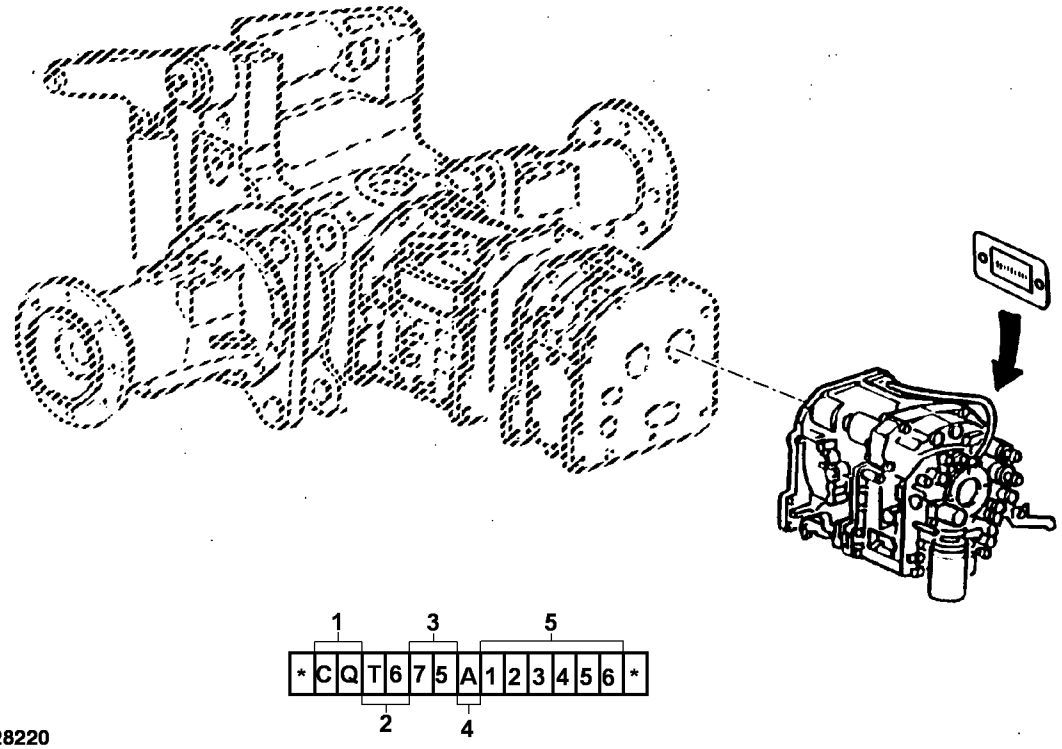

PY028220

1 - fabricant des composants	BM - John Deere Montenegro
2 - type de boîte de vitesses	TF - SYNCROPLUS
	T6 - PowrQuad
3 - modèle de tracteur	7225J
4 - attelage	A - avec attelage
	B - sans attelage
5 - numéro de série du composant	123456 (six chiffres)

Transmission Serial Number

A.1

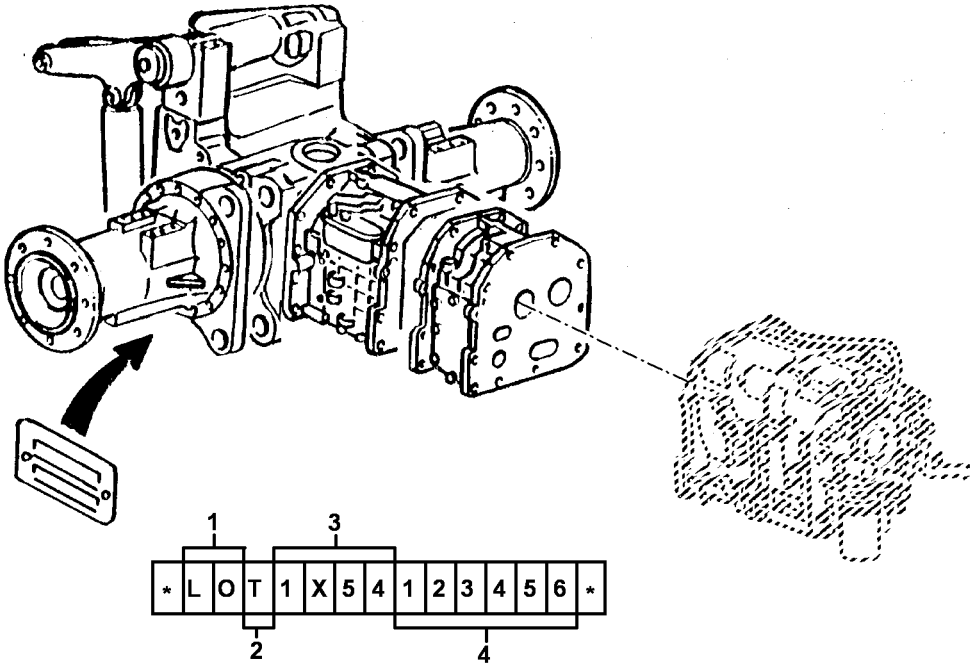

PY028268

1 - Component Manufacturer	LO - John Deere Mannheim
2 - Component Identification	T - Transmission
3 - Tractor Model	7225J
4 - Transmission Serial Number	123456 (Six Digits)

Ao Cliente

Os números de peça neste Catálogo de peças estavam corretos quando o catálogo foi publicado. De acordo com a política da John Deere, nossos produtos são aprimorados continuamente. Portanto, ao fazer um pedido de peças, verifique os números de peça com seu concessionário.

Unidades de Medida do SI

As dimensões métricas são fornecidas conforme aplicável do começo ao fim deste catálogo de peças.

Identificação de Resistência de Parafusos

Os parafusos que devem ter qualidades de alta resistência equivalentes à classe 10.9 do sistema métrico (SAE grau 8) ou superior são identificados do começo ao fim deste catálogo pela descrição 10.9, 12.9 ou 14.9. Todos os parafusos padrão são da classe 8.8 do sistema métrico (SAE grau 5) ou inferior.

Ilustrações

As ilustrações neste catálogo destinam-se apenas como uma referência para concessionários e clientes. Estas ilustrações não representam necessariamente a visualização exata das peças.

Ilustrações Exibidas em Caixas

As peças com legenda exibidas em caixas na ilustração estão disponíveis como um conjunto de serviço ou um acessório. Essas peças também podem incluir peças não disponíveis para serviço. As ilustrações podem não mostrar todas as peças individuais de um acessório. Uma caixa sem legenda inclui peças não atuais.

Orientação do Produto

Uma seta mostrada com uma ilustração destina-se a indicar a direção do movimento de avanço do produto. Os lados Direito (RH) e Esquerdo (LH) são determinados pelo movimento de avanço do produto.

Orientação do Motor

Os lados Direito (RH) e Esquerdo (LH) são determinados estando no volante do motor e de frente para o motor.

Componentes John Deere Remanufaturados

As peças REMAN listadas neste catálogo destinam-se ao reparo ou substituição de componentes originais do equipamento que apresentem defeito ou desgate. Os componentes John Deere Reman são fabricados conforme os rigorosos padrões John Deere e produzidos conforme as especificações originais John Deere que incorporam as mais recentes melhorias de projeto e desempenho.

Informações da Listagem de Números de Série

As informações sobre número de série são listadas para mostrar em quais máquinas cada peça pode ser utilizada, por exemplo:

	–		**A peça pode ser utilizada em todos os produtos.**
000000	–		**A peça pode ser usada em produtos que começam com o número de série listado.**
	–	**000000**	**A peça pode ser usada em produtos até (e incluindo) o número de série listado.**
000000	–	**000000**	**A peça pode ser usada em produtos entre (e incluindo) os números de série listados.**

Quando XXXXXX é listado no lugar do número de série, uma alteração no número de série foi feita, porém o número de série exato não estava disponível quando o catálogo foi publicado.

Trator Ag and Turf — Marcas Comerciais

ActiveCommand Steering™	GreenStar™	PowrQuad™
ActiveSeat™	Harvest Smart™	PowrReverser™
AirCushion™	HarvestLab™	PowrSync™
AutoPowr™	HillMaster™	ProDrive™
AutoQuad™	HydraFlex™	QuikTach™
AutoTrac™	iMatch™	Reman™
Bullet Rotor™	iTorque™	Roll-Gard™
ClimaTrak™	IVLOC™	Service ADVISOR™
ComfortCommand™	IVT™	StarFire™
ComfortGard™	JDLink™	StellarSupport™
CommandARM™	Load Command™	STS™
CommandCenter™	Mega Track™	SyncReverser™
CommandTouch™	Nothing Runs Like a Deere™	SyncroPlus™
CommandView™	Parallel Tracking™	SyncShift™
Contour-Master™	PermaClutch 2™	SyncShuttle™
COOL-GARD™	Phoenix™	TLS™ (Suspensão Articulada Tripla)
Field Office™	Power Zero™	TMIII™
FieldCruise™	PowerGard™	TMII™
Funk™	PowerTech™	Vari-Cool™

Trator Ag and Turf — Termos e Abreviações

Frase	Significado	Frase	Significado
A/C	Ar Condicionado	OD	Diâmetro Externo
ALSO ORDER	Encomende Também	OOS	Estação do Operador Aberta
APPL	Somente Nesta Aplicação	OPTION	Opção
AR	Conforme Necessário	OR	Ou
ASSY	Conjunto Completo	ORD	Encomendar
ATC	Unidade de Controle para ClimaTrak™	ORD W/	Encomendar Com
BCU	Unidade de Controle Básico	OS	Tamanho Superior
BIF	Informante Básico	PC0	Módulo de Alimentação (Teto)
CNLA	Completo Não Mais Disponível (Encomende Peças Individuais)	PC5	Módulo de Alimentação (Transmissão)
CTL	Cortar no Comprimento Correto	PC6	Módulo de Alimentação (HF, CAB)
DSM	Módulo de Interruptores Distribuídos do Informante do Trator	PEC	Unidade de Controle para PowrQuad™ / E-ICV
ECU	Unidade de Controle do Motor	PKG	Pacote de
EPC	Unidade de Controle da Transmissão PowrQuad™ PLUS	PLC	Unidade de Controle do Bloqueio de Estacionamento
EPQT	Transmissão Operada Eletricamente PowrQuad™	PRF	Monitor de Desempenho
ETC	Controle Eletrônico de Temperatura	PTO	Tomada de Potência
FI	Kit de Instalação em Campo	RATIO	Relação
FIP	Bomba de Injeção de Combustível	RCU	Unidade de Controle do Reversor
FOR	Para	REAR	Traseira
FRONT	Dianteira	REMAN	Remanufaturado
GSD	Monitor GreenStar™	RH	Do Lado Direito
HCS	Suspensão Hidráulica da Cabine	SCV	Válvula de Controle Seletivo
HTC	Unidade de Controle do Aquecedor	SFA	Unidade de Controle para Suspensão do Eixo Dianteiro e/ou Suspensão da Cabine
ID	Diâmetro Interno	SIC	Unidade de Controle E-SCV/E-ICV
INCL	Inclui	SSU	Unidade de Controle para Sistema de Direção (AutoTrac™)
INCL KEYS	Incluindo Chaves	STD	Padrão
IOOS	Estação do Operador Aberta Isolada	SUB	Substituído por
JDL	Unidade de Controle JDLink™	SUB FOR	Substituto para
KIT	Kit	TCU	Unidade de Controle da Transmissão (AutoPowr™/IVT™)
LGTH	Comprimento	TEC	Unidade de Controle de Equipamento do Trator
LH	Do Lado Esquerdo	TK	Espessura

Frase	Significado		Frase	Significado
LOW	Inferior		TSC	Unidade de Controle para Eixo da TDM com TLS™ e Suspensão da Cabine
MARKED	Marcado		UIC	Unidade de Controle da Interface do Usuário
MF	Fabricação de		UIM	Módulo da Interface do Usuário
MFWD	Tração Dianteira Mecânica		UP	Superior
M-ICV	Válvula de Controle Operada Mecanicamente (Montagem Intermediária)		USE WITH	Usar com
M-SCV	Válvula de Controle Seletivo Operada Mecanicamente		VTI	Monitor Isobus John Deere
NA	Não Aplicável		W/	Com
NLA	Não Está Mais Disponível		W/O	Sem
NSEP	Não Fornecido Separadamente		Z	Número de Dentes da Engrenagem e da Roda Dentada

Product Identification Number, 17-Digit

PUBM2349 A.1



PUBM2349

1 - Tractor Manufacturer	1BM - JOHN DEERE MONTENEGRO
2 - Tractor Model	7225
3 - Model Suffix	J
4 - Check Letter	Calculated using the other 16 digits
5- Year of Manufacture	According to the Year of manufacture table
6 - Type of Transmission	According to Transmission Type Table
7 - Tractor Serial Number	123456 (Six Digits)

The product identification number is located at the RH side of the main frame.

Tabela de Ano de Fabricação (5 Dígitos)

Caracteres Utilizados para Designar o Ano de Produção do Trator							
Ano	**Código**	**Ano**	**Código**	**Ano**	**Código**	**Ano**	**Código**
2008	8	2018	J	2028	W	2038	8
2009	9	2019	K	2029	X	2039	9
2010	A	2020	L	2030	Y	2040	A
2011	B	2021	M	2031	1	2041	B
2012	C	2022	N	2032	2	2042	C
2013	D	2023	P	2033	3	2043	D
2014	E	2024	R	2034	4	2044	E
2015	F	2025	S	2035	5	2045	F
2016	G	2026	T	2036	6	2046	G
2017	H	2027	V	2037	7	2047	H

Tabela de Tipo de Transmissão (6 Dígitos)

Tipos de Transmissão para Tratores das Séries 6000 e 7000
A - Syncroplus
D - PowrQuad 30 km/h
H - PowrQuad Plus 30 km/h
G - PowrQuad Plus 40 km/h

Tipos de Transmissão para Tratores da Série 5000
0 – Colar Deslocador, 9x3
1 – SR 12x12, Estreita
2 – PR 12x12, Estreita
3 – TSS 9x3, Estreita
4 – TSS 9x3
5 – SR 12x4
6 – PR 12x12
7 – PR 16x16
8 – TSS e HC
9 – PR e HC

Número de Série da TDM

LVP229 A.1

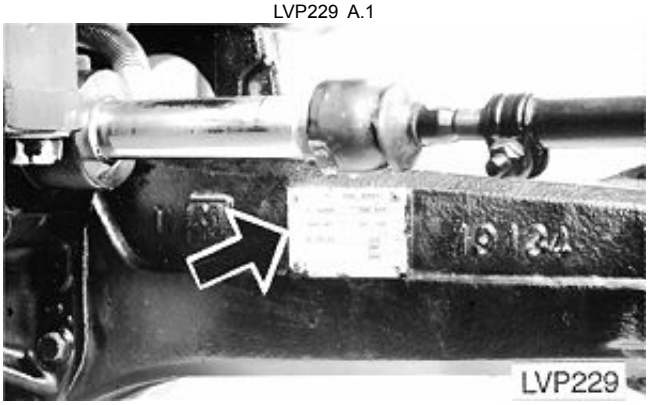

A Placa do Número de Série da TDM Está Localizada na Superfície Traseira do Lado Direito do Alojamento do Eixo Dianteiro.

Placa do Número de Série do Motor — 4045 e 6068

RGP11355 A.1

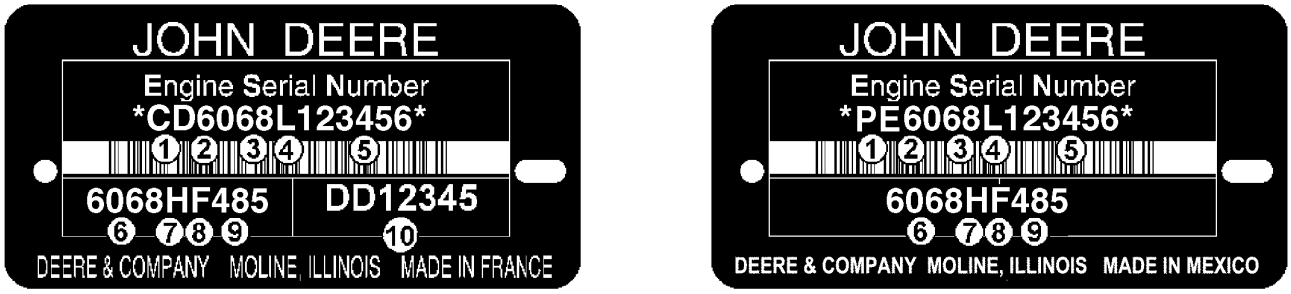

RGP11355

O Número de Série do Motor é Definido por 13 Caracteres	
Primeira Linha	Indica
1 — Duas letras para designação da fábrica do motor	PE: Torreon, México, CD: Saran, França, JX: Rosario, Argentina, UG: Teda, China
2 — Um dígito para o número de cilindros.	4 Cilindros, 6 Cilindros
3 — Três dígitos para cilindradas em litros	045: 4,5 Litros, 068: 6,8 Litros
4 — Uma letra para o nível de emissão	B= Não Certificado C= Nível de emissão Classe 1/Estágio I G= Nível de emissão Classe 2/Estágio II L= Nível de emissão Classe 3/Estágio IIIA R= Nível de emissão Interim Classe 4/Estágio IIIB
5 — Seis dígitos	123456= Número sequencial de fabricação do motor. Os números sequenciais começam em 000001
O Tipo de Motor é Definido por 9 Caracteres Alfanuméricos	
6 — Quatro dígitos	Igual aos itens 2 e 3 acima
7 — Uma letra para o tipo de aspiração	A= Turbocomprimido com aftercooler ar-água D= Naturalmente Aspirado T= Turbocomprimido H= Turbocomprimido com aftercooler ar-ar S= Turbocomprimido com aftercooler ar-água marinha
8 — Uma ou duas letras para aplicação OEM	F: OEM, FM: Marítimo, FH: HazLoc, FN: Gás Natural Comprimido
8 — Uma ou duas letras para aplicação de Veículo John Deere	DW, KV: Construção, RW, LV, L, BM: Trator, TJ: Florestal, H, Z, CQ : Colheitadeira, N: Colhedora/Pulverizador, E: Segadora Condicionadora
9 — Dois ou três dígitos para versão	485
10 — Duas Letras e 5 ou 6 dígitos para o Número de peça do motor	DD12345 (Motores Somente de Saran)

Identificação do Número de Série do Bloco Curto

RGP4460 A.1

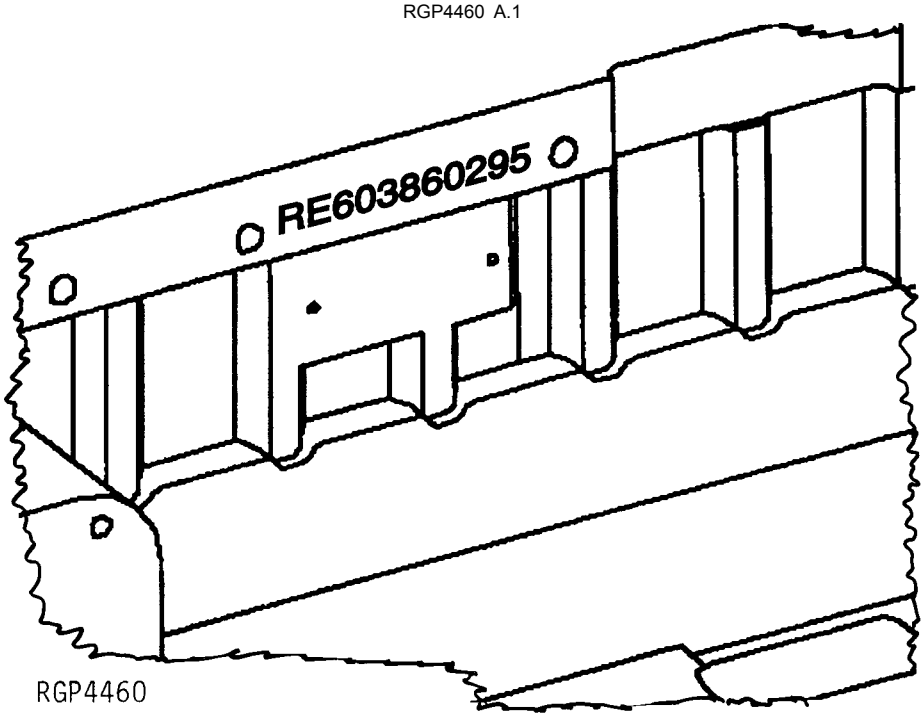

Número de série estampado na peça fundida do bloco perto da placa do número de série anterior.

1.	RE60386	Número de Peça de Serviço
2.	02	Mês de Montagem
3.	95	Ano de Montagem

Transmissão PowrQuad™, Número de Série do Componente

A.1

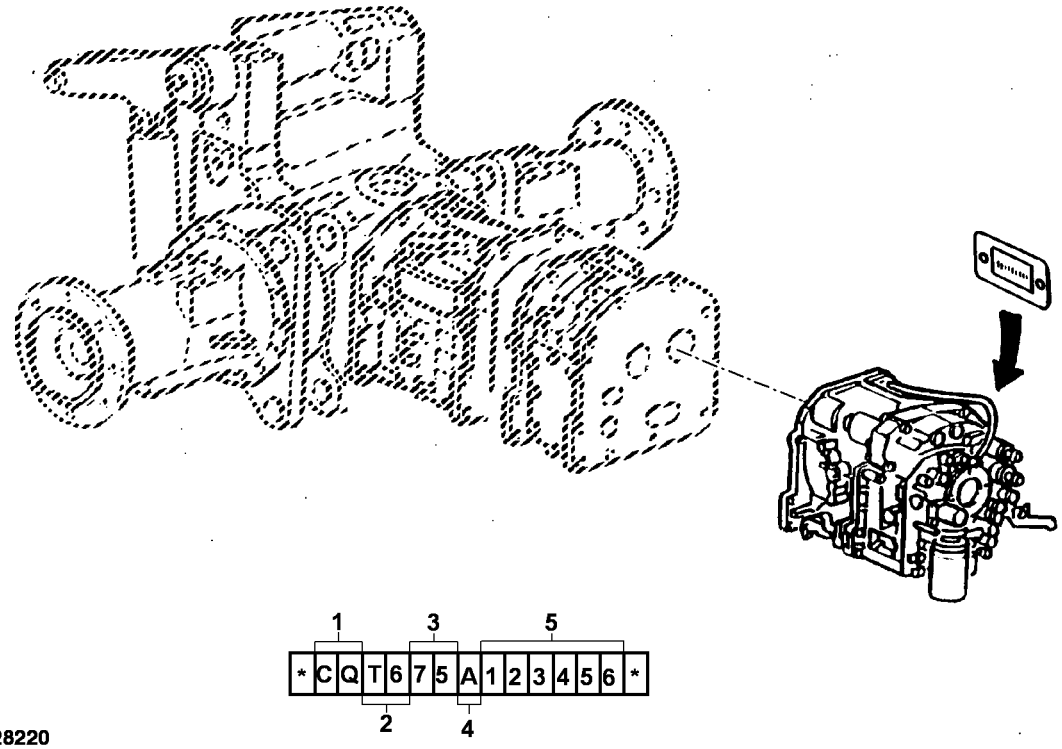

PY028220

1 - Fabricante do Componente	BM - John Deere Montenegro
2 - Tipo de Transmissão	TF - SYNCROPLUS
	T6 - PowrQuad™
3 - Modelo do Trator	7225J
4 - Engate	A - Com Engate
	B - Sem Engate
5 - Número de Série do Componente	123456 (Seis Dígitos)

Transmission Serial Number

A.1

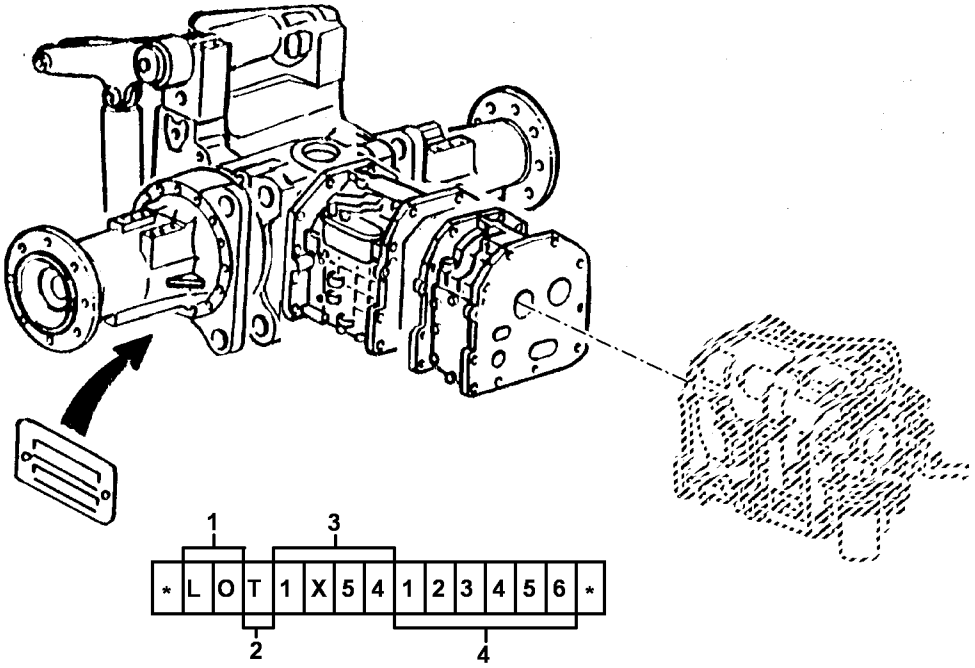

PY028268

1 - Component Manufacturer	LO - John Deere Mannheim
2 - Component Identification	T - Transmission
3 - Tractor Model	7225J
4 - Transmission Serial Number	123456 (Six Digits)

Al cliente

Los números de pieza en este catálogo de piezas eran correctos al momento de la publicación. Conforme a la política de John Deere, mejoramos los productos continuamente. Por lo tanto, al pedir piezas, consultar al concesionario para verificar los números de pieza.

Unidades de medida SI

Siempre que sea aplicable, en todo este catálogo de piezas las dimensiones se indican en el sistema métrico.

Identificación de resistencia de pernos y tornillos

Los pernos y tornillos que deben tener características de resistencia alta equivalentes al valor de sistema métrico 10,9 (grado 8 de SAE) o superior se identifican en este catálogo con la descripción 10,9; 12,9 ó 14,9. Todos los pernos y tornillos estándar son del valor de sistema métrico 8,8 (grado 5 de SAE) o inferior.

Ilustraciones

El propósito de las ilustraciones de este catálogo es únicamente servir de referencia para los concesionarios y clientes. Estas ilustraciones no necesariamente representan la vista exacta de las piezas.

Ilustraciones encerradas en cuadros

Los componentes con referencias encerradas en cuadros en la ilustración están disponibles como un conjunto de mantenimiento o un accesorio. Estas piezas pueden incluir otras que no estén disponibles como piezas de repuesto. Es posible que en las ilustraciones no se muestren todos los componentes individuales de un accesorio. Un cuadro sin referencia incluye componentes no actuales.

Orientación del producto

Una flecha junto a una ilustración sirve para indicar el sentido de avance del producto. Los lados derecho (RH) e izquierdo (LH) se determinan en función del sentido de avance del producto.

Orientación del motor

Los lados derecho (RH) e izquierdo (LH) se determinan al pararse junto al volante mirando hacia el motor.

Componentes remanufacturados de John Deere

Los componentes REMAN listadao en este catálogo están destinados a la reparación o la sustitución de componentes originales averiados o desgastados. Los componentes Reman de John Deere están fabricados bajo estrictas normas de John Deere y realizados según las especificaciones originales de John Deere que incorporan las últimas actualizaciones y mejoras del diseño y del rendimiento.

Información de lista de número de serie

La información de número de serie se lista para indicar las máquinas en las cuales se puede usar un componente; por ejemplo:

	–		**El componente puede usarse en todos los productos.**
000000	–		**El componente puede usarse en los productos a partir del número de serie listado.**
	–	**000000**	**El componente puede usarse en los productos hasta e inclusive el número de serie listado.**
000000	–	**000000**	**El componente puede usarse en los productos entre e inclusive el número de serie listado.**

Cuando XXXXXX aparece en lugar de un número de serie, quiere decir que se modificó el número de serie, pero el número de serie preciso no estaba disponible al momento de la publicación.

Tractores — Agricultura y Jardinería — Marcas comerciales

ActiveCommand Steering™	GreenStar™	PowrQuad™
ActiveSeat™	Harvest Smart™	PowrReverser™
AirCushion™	HarvestLab™	PowrSync™
AutoPowr™	HillMaster™	ProDrive™
AutoQuad™	HydraFlex™	QuikTach™
AutoTrac™	iMatch™	Reman™
Bullet Rotor™	iTorque™	Roll-Gard™
ClimaTrak™	IVLOC™	Service ADVISOR™
ComfortCommand™	IVT™	StarFire™
ComfortGard™	JDLink™	StellarSupport™
CommandARM™	Load Command™	STS™
CommandCenter™	Mega Track™	SyncReverser™
CommandTouch™	Nothing Runs Like a Deere™	SyncroPlus™
CommandView™	Parallel Tracking™	SyncShift™
Contour-Master™	PermaClutch 2™	SyncShuttle™
COOL-GARD™	Phoenix™	TLS™ (Sistema de suspensión multipunto)
Field Office™	Power Zero™	TMIII™
FieldCruise™	PowerGard™	TMII™
Funk™	PowerTech™	Vari-Cool™

Tractores — Agricultura y Jardinería — Términos y abreviaturas

Frase	Significado	Frase	Significado
A/C	Aire acondicionado	OD	Diámetro exterior
ALSO ORDER	Pedir también	OOS	Plataforma de conducción abierta
APPL	Esta aplicación solamente	OPTION	Opción
AR	Según se requiera	OR	O
ASSY	Conjunto completo	ORD	Pedir
ATC	Unidad de control para ClimaTrak™	ORD W/	Pedir con
BCU	Unidad de control básico	OS	Sobretamaño
BIF	Nodo de datos	PC0	Módulo de alimentación (techo)
CNLA	Conjunto completo ya no disponible (pedir las piezas por separado)	PC5	Módulo de alimentación (transmisión)
CTL	Cortar según se requiera	PC6	Módulo de alimentación (HF, cabina)
DSM	Módulo de interruptores de información distribuida del tractor	PEC	Unidad de control para PowrQuad™/Válvula indep. de accionam. eléctrico
ECU	Unidad de control del motor	PKG	Paquete de
EPC	Unidad de control de transmisión PowrQuad™ PLUS	PLC	Unidad de control de bloqueo de estacionamiento
EPQT	Transmisión de accionamiento eléctrico PowrQuad™	PRF	Monitor de rendimiento
ETC	Control de temperatura electrónico	PTO	Toma de fuerza
FI	Juego de instalación en campo	RATIO	Relación
FIP	Bomba de inyección de combustible	RCU	Unidad de control del inversor
FOR	Para	REAR	Parte trasera
FRONT	Frente, frontal	REMAN	Remanufacturado
GSD	Pantalla GreenStar™	RH	Lado derecho
HCS	Suspensión hidráulica de cabina	SCV	Válvula de mando a distancia
HTC	Unidad de control del calefactor	SFA	Unidad de control para suspensión de eje delantero y / o de cabina
ID	Diámetro interior	SIC	Unidad de control de válvula independiente/válvula de mando a distancia de accionamiento eléctrico
INCL	Incluye	SSU	Unidad de control del sistema de dirección (AutoTrac™)
INCL KEYS	Incluye elementos	STD	Estándar
IOOS	Plataforma de conducción abierta aislada	SUB	Sustituido por
JDL	Unidad de control de JDLink™	SUB FOR	Sustitución para
KIT	Juego, kit	TCU	Unidad de control de transmisión (AutoPowr™/IVT™)
LGTH	Largo	TEC	Unidad de control de equipo de tractor

Frase	Significado		Frase	Significado
LOW	Bajo, inferior		TSC	Unidad de control de eje de TDM con TLS™ y suspensión de cabina
MARKED	Marcado		UIC	Unidad de control de interfaz de usuario
MF	Fabricado de		UIM	Módulo de interfaz de usuario
MFWD	Tracción delantera mecánica		UP	Arriba, superior
M-ICV	Válvula de control de accionamiento mecánico (montaje central)		USE WITH	Usar con
M-SCV	Válvula de mando a distancia de accionamiento mecánico		VTI	Pantalla Isobus de John Deere
NA	No corresponde		W/	Con
NLA	Ya no está disponible		W/O	Sin
NSEP	No disponible por separado		Z	Número de dientes de engranajes y ruedas dentadas

Product Identification Number, 17-Digit

PUBM2349 A.1

1BM7815XC9A123456
1 2 3 4 5 6 7

PUBM2349

1 - Tractor Manufacturer	1BM - JOHN DEERE MONTENEGRO
2 - Tractor Model	7225
3 - Model Suffix	J
4 - Check Letter	Calculated using the other 16 digits
5- Year of Manufacture	According to the Year of manufacture table
6 - Type of Transmission	According to Transmission Type Table
7 - Tractor Serial Number	123456 (Six Digits)

The product identification number is located at the RH side of the main frame.

Tabla de años de fabricación (Dígito 5)

Caracteres empleados para designar el año de fabricación del tractor							
Año	**Código**	**Año**	**Código**	**Año**	**Código**	**Año**	**Código**
2008	8	2018	J	2028	W	2038	8
2009	9	2019	K	2029	X	2039	9
2010	A	2020	L	2030	Y	2040	A
2011	B	2021	M	2031	1	2041	B
2012	C	2022	N	2032	2	2042	C
2013	D	2023	P	2033	3	2043	D
2014	E	2024	R	2034	4	2044	E
2015	F	2025	S	2035	5	2045	F
2016	G	2026	T	2036	6	2046	G
2017	H	2027	V	2037	7	2047	H

Tabla de tipos de transmisión (dígito 6)

Tipos de transmisiones de tractores series 6000 y 7000
A - Syncroplus
D - PowrQuad 30 km/h
H - PowrQuad Plus 30 km/h
G - PowrQuad Plus 40 km/h

Tipos de transmisiones de tractores serie 5000
0 – Collar Shift, 9x3
1 – SR 12x12, angosto
2 – PR 12x12, angosto
3 – TSS 9x3, angosto
4 – TSS 9x3
5 – SR 12x4
6 – PR 12x12
7 – PR 16x16
8 – TSS y HC
9 – PR y HC

Número de serie de TDM

LVP229 A.1

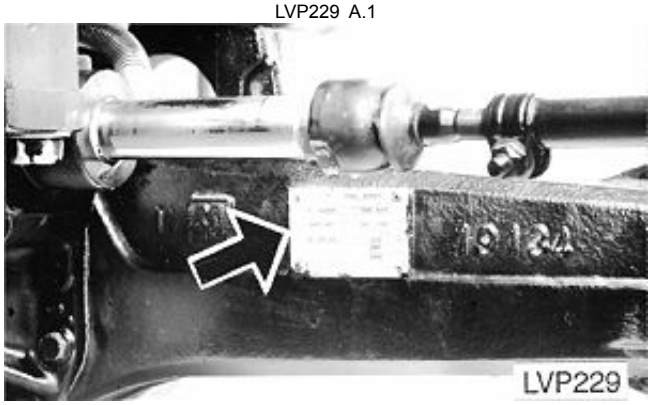

La chapa de número de serie de TDM se encuentra en la superficie derecha trasera de la caja del eje delantero.

Chapa de número de serie de motor — 4045 y 6068

RGP11355 A.1

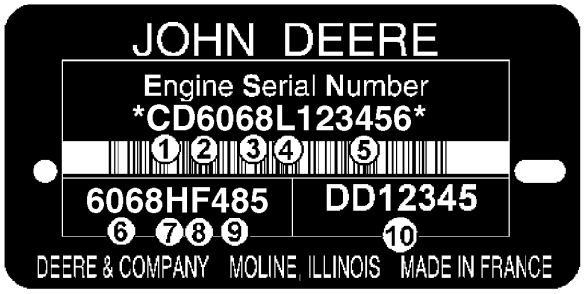



RGP11355

El número de serie del motor consta de 13 caracteres	
Primer renglón	Designa
1 — Dos letras para designar la fábrica del motor	PE: Torreón, México; CD: Saran, Francia; JX: Rosario, Argentina, UG: Teda, China
2 — Un dígito para la cantidad de cilindros.	4 cilindros, 6 cilindros
3 — Tres dígitos para la cilindrada en litros	045: 4,5 litros, 068: 6,8 l
4 — Una letra para el nivel de emisiones	B= Sin certificación C= Nivel de emisiones Tier1/Fase I G= Nivel de emisiones Tier 2/Fase II L= Nivel de emisiones Tier 3/Fase IIIA R= Nivel de emisiones Tier 4 interino/Fase IIIB
5 — Seis dígitos	123456= Número secuencial de fabricación del motor. Los números secuenciales empiezan en 000001
El tipo de motor consta de 9 caracteres alfanuméricos	
6 — Cuatro dígitos	Igual a los puntos 2 y 3 anteriores
7 — Una letra para indicar el tipo de aspiración	A= Turboalimentado con enfriador de aire de carga tipo aire-agua D= Motor atmosférico T= Turboalimentado H= Turboalimentado con enfriador de aire de carga tipo aire-aire S= Turboalimentado con enfriador de aire tipo aire-agua de mar
8 — Una o dos letras para máquinas OEM	F: OEM; FM: Marino; FH: Ubicaciones peligrosas; FN: Gas natural comprimido
8 — Una o dos letras para máquinas John Deere	DW, KV: Construcción, RW, LV, L, BM: Tractor, TJ: Silvicultura, H, Z, CQ: Cosechadora, N: Cosechadora/pulverizador, E: Segadora hileradora
9 — Dos o tres dígitos para indicar la versión	485
10 — Dos letras y 5 o 6 dígitos para el número de pieza del motor	DD12345 (solo motores fabricados en Saran)

Identificación de número de serie de bloque corto

RGP4460 A.1

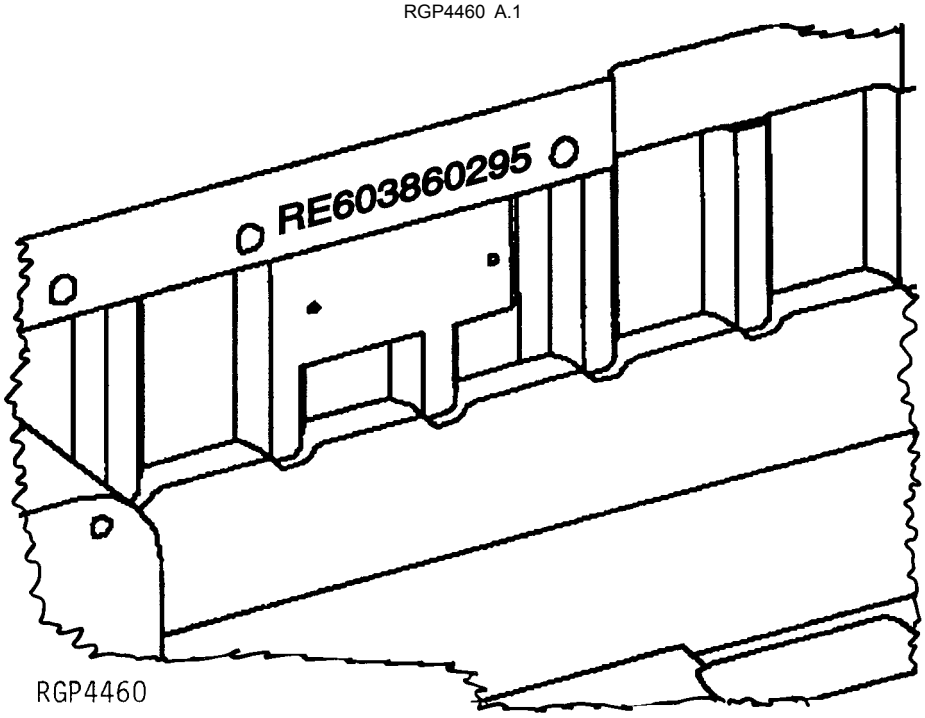

El número de serie está estampado en la pieza fundida del bloque, cerca de la chapa del número de serie anterior.

1.	RE60386	Número de pieza de repuesto
2.	02	Mes de fabricación
3.	95	Año de fabricación

Transmisión PowrQuad™, número de serie del componente

A.1

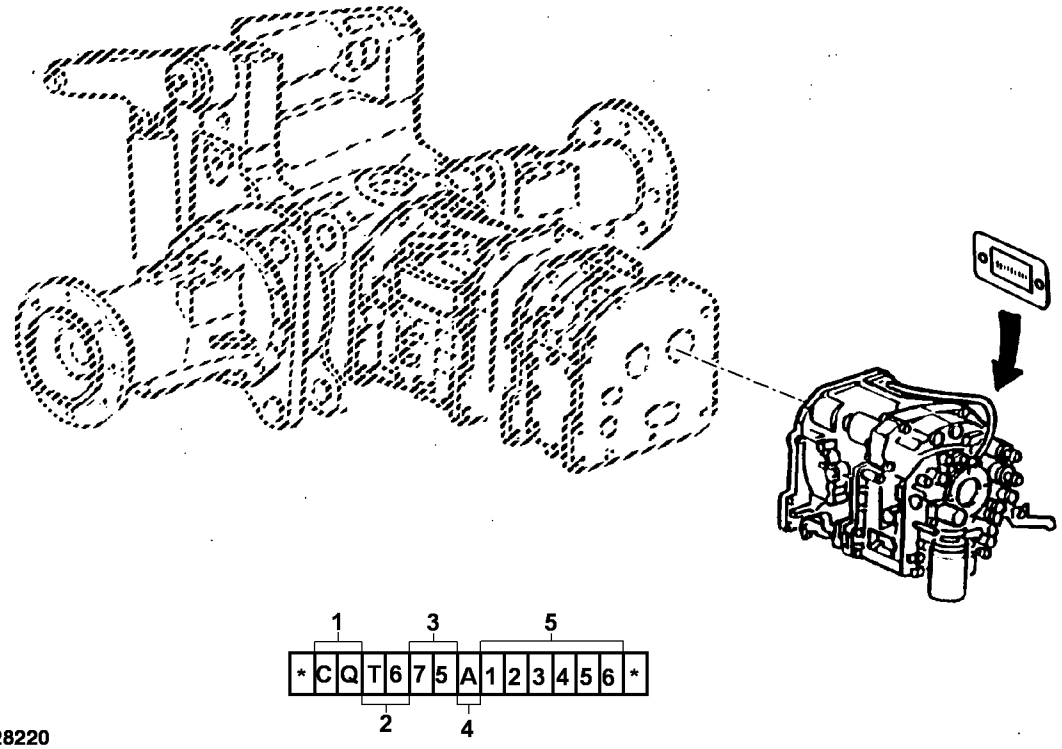

PY028220

1 - Fabricante del componente	BM - John Deere Montenegro
2 - Tipo de transmisión	TF - SYNCROPLUS
	T6 - PowrQuad™
3 - Modelo de tractor	7225J
4 - Enganche	A - Con enganche
	B - Sin enganche
5 - Número de serie del componente	123456 (seis dígitos)

Transmission Serial Number

A.1

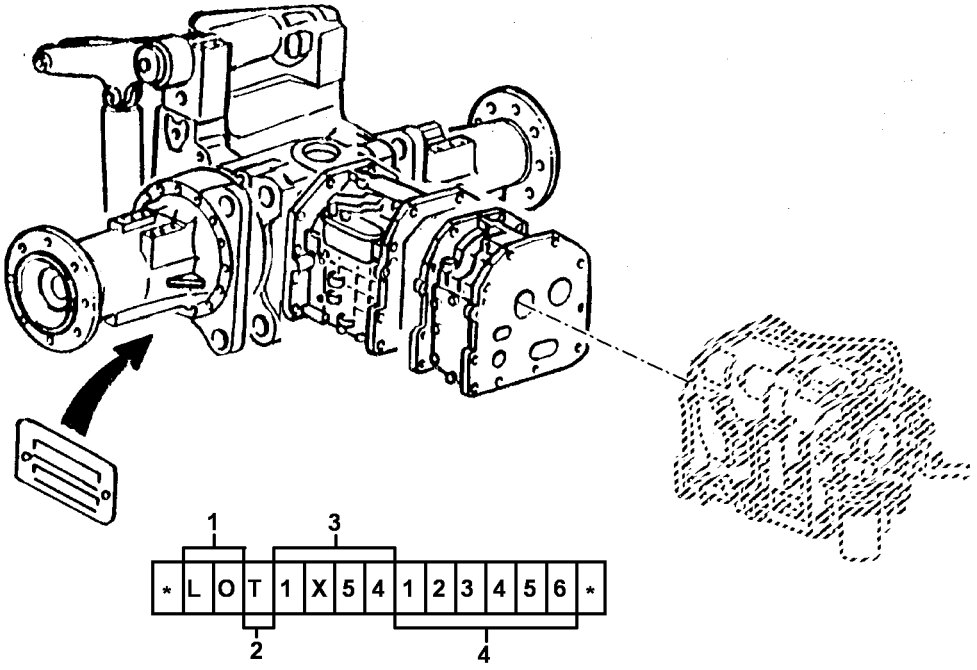

PY028268

1 - Component Manufacturer	LO - John Deere Mannheim
2 - Component Identification	T - Transmission
3 - Tractor Model	7225J
4 - Transmission Serial Number	123456 (Six Digits)

Conteúdo

20 Motor 6068HBM01 67
030 PERIFERICOS DO MOTOR, TANQUE E SISTEMA DE ADMISSAO 149
040 SISTEMA ELETRICO 183
054 TRANSMISSAO POWRQUAD 299
056 DIFERENCIAL E TDP TRASEIRA 353
060 SISTEMA DE DIRECAO E FREIO 387
070 SISTEMA HIDRAULICO 443
080 MFWD EIXO (SERVICO INTENSIVO) 505
083 MFWD EIXO (SERVICO INTENSIVO 3M) 523
085 RODAS, DIVERSOS 541
090 PLATAFORMA DO OPERADOR 591
092 ASSENTO 673
093 AUTOTRAC 685

Índice alfabético

Página

1144 Rocker Arm Cover ... 70
1202 Oil Filler Neck - Left Hand Side ... 72
1320 Crankshaft Pulley ... 74
1409 FLYWHEEL HOUSING ... 76
1580 FLYWHEEL ... 77
169Z FUEL INJECTION PUMP ... 78
17CP AIR INLET ... 80
1988 OIL PAN ... 82
2001 WATER PUMP PULLEY ... 84
2154 THERMOSTAT COVER ... 85
2255 THERMOSTAT ... 86
28AC EXHAUST MANIFOLD ... 87
2997 VENTILATING SYSTEM ... 88
30AN Starter Motor ... 90
35EJ FUEL FILTER ... 92
3614 FRONT PLATE ... 94
3799 FUEL PUMP - COVER ... 96
3926 THERMOSTAT HOUSING ... 98
4001 ENGINE OIL DIPSTICK ... 100
4337 STARTING AID ... 101
4440 TIMING GEAR COVER ... 102
4633 CYLINDER BLOCK ... 104
4712 CRANKSHAFT / BEARINGS ... 106
4834 CONNECTING RODS AND PISTONS ... 108
4905 ROCKER ARM / SHAFT / TAPPET / PUSH ROD ... 110
5024 OIL PUMP ... 112
5128 Cylinder Head ... 114
5204 AUXILIARY DRIVE - COVER ... 116
5701 WATER PUMP INLET ... 117
5903 OIL COOLER ... 118
6299 ALTERNATOR BRACKET - HARDWARE ... 119
63CP FUEL LINES ... 120
65HH TURBOCHARGER ... 122
6698 WATER TEMPERATURE SENSOR - PLUG ... 124
6736 SENSORS ... 126
7-PIN OUTLET AND HARNESS ... 276
7635 SWITCH AND SENSOR, OIL PRESSURE ... 128
81A2 Water Separator / Primary Fuel Filter ... 130
84BV WIRING HARNESS ... 132
8797 BELT TENSIONER HARDWARE ... 133
8893 Engine Oil Filter ... 134
9801 LIFT STRAPS ... 136
9901 Engine Gasket Kit ... 140
9901 Piston Liner Kit ... 138
9901 REPLACEMENT ENGINE ... 146
9901 Service Kit, Injector Nozzle ... 144
9901 Short Block Assembly ... 142

A

Adapter, Blower Motor ... 653
Aftercooler ... 156
Aftercooler Hoses ... 168
Aftercooler Pipes ... 168
Aftercooler, Air Intake ... 168
AIR BRAKE CONTROL VALVE, TRAILER ... 424
AIR BRAKE COUPLERS, TRAILER ... 432
AIR BRAKE MANUAL CONTROL VALVE, TRAILER ... 426
AIR BRAKE VALVE, EXTENSION SPRING ... 424
Air circulation ducts ... 654
AIR CIRCULATION DUCTS ... 654
Air Circulation Seal ... 654
Air Cleaner ... 170
AIR COMPRESSOR ... 434
AIR COMPRESSOR (AIR SEAT) ... 680
AIR CONDITIONING(MANUAL), WIRING HARNESS ... 240, 241
Air Filter Element ... 170
Air Filter Housing ... 170
Air Filter, Primary ... 170
Air Filter, Secondary ... 170
AIR INTAKE (17CP) ... 80
Air Intake System ... 170
AIR LINE SEAT KIT ... 683
AIR SEAT SHOCK OBSORBER ... 680
AIR SEAT SUSPENSION ... 680
AIR SPRING SEAT KIT ... 682
AIR TANK, TRAILER AIR BRAKE ... 430
Alternator ... 194
ALTERNATOR BRACKETS HARDWARE (6299) ... 119
ANTENNA, RADIO ... 270
Arm, Clutch Pedal ... 640
ARMREST, LH TIP-UP ... 678
ARMRESTS ... 678
ARMRESTS, SEAT ... 678
ARTICULATED ARMREST ... 678
Assembly, Fuel Tank ... 174, 176
Assembly, Seat ... 674
Assembly, Short Block-9901-6068HBM01 ... 142
Attachment, Clutch/8-Rib Pulley ... 164
ATTENUATOR, BRAKE VALVE ... 420
AUTOTRAC ROCKER SWITCH (ARMREST) ... 256, 262
AUTOTRAC TRANSMISSION COOLER HOSES ... 686
AUTOTRAC WHEEL ANGLE SENSOR ... 688
AUTOTRAC WIRING HARNESS ... 694, 696, 698
AUXILIARY DRIVE COVER (5204) ... 116
AXLE (100MM), REAR W/HD PLANETARY GEARS ... 378
AXLE HOUSING (LH) ... 508
AXLE HOUSING (RH) ... 524
AXLE HOUSING BREATHER (L.H.) (MFWD) ... 508
Axle Housing, LH, 3M ... 526
AXLE HOUSING, MFWD LH, ... 508
AXLE HOUSING, MFWD R.H. ... 524
Axle Housing, RH ... 510

B

Backup Alarm Kit ... 274
BALL JOINT, MFWD ... 518, 528
BASE, RADIO ANTENNA ... 270
BATTERY ... 190
Battery and Cables ... 192
BATTERY AND SUPPORT ... 564
BATTERY BRACKET ... 564
BEARING KIT, CRANKSHAFT (4712) ... 106
BEARINGS / CONNECTING ROD (4834) ... 108
BEARINGS / CRANKSHAFT (4712) ... 106
Belt Tensioner ... 160
BEZEL BRACKET, RADIO ... 268
BEZEL, RADIO ... 268
BLEED SCREW AND HOSES, TRAILER BRAKE ... 438
BLEED VALVE, CYLINDER BLOCK (4633) ... 104
Block Assembly, Short-9901-6068HBM01 ... 142
BLOCK, CYLINDER (4633) ... 104
Blower Motor ... 653
Blower Motor Housing ... 653
Blower Motor, Adapter ... 653
Blower, Pressurizer ... 653
BLOWER/PRESSURIZER ... 653
BOARD, TERMINAL ... 293
BOOT ATTACHING HARDWARE (AIR SEAT) ... 680
BOOT, BRAKE VALVE ... 408
BOWDEN CABLE RETAINER ASSEMBLY ... 342
BRACE, REAR FENDER ... 602, 646
BRACKET, BATTERY ... 564
BRACKET, BRAKE VALVE ... 408
Bracket, Cab Fresh Air Filter ... 652
BRACKET, FRONT FENDER (MFWD) ... 588
BRACKET, GPS RECEIVER, GREENSTAR ... 238, 278
Bracket, Heater/Air Conditioning Compartment ... 658
BRACKET, HITCH CONTROL ... 273
BRACKET, LOAD CENTER ... 266
BRACKET, RADAR ... 265
Bracket, Selective Control Levers and linkage (3 SCV) ... 666
BRACKET, STARTING CIRCUIT RELAY ... 283
BRACKET, STEERING VALVE ... 403
BRACKET, TOOLBOX ... 544
BRAKE COVERS KIT ... 408
BRAKE DISK ... 416
BRAKE DISKS ... 416
BRAKE OIL LINES ... 420
BRAKE PEDALS ... 418
BRAKE PLATE ... 416
BRAKE PLATE SPRING ... 416
BRAKE REAR OIL LINES ... 422
BRAKE VALVE ... 410
BRAKE VALVE ATTENUATOR ... 420
BRAKE VALVE BRACKET ... 408
BRAKE VALVE HARDWARE KIT ... 412
BRAKE VALVE OVERHAUL KIT ... 414
BREATHER, AXLE HOUSING (L.H) (MFWD) ... 508
BULKHEAD WIRING HARNESS - GSD ... 246

C

CAB CONTROL, TRAILER AIR BRAKE ... 428

Índice alfabético - continuação

Página

CAB CONTROLLER ... 278
CAB FRAME ... 596
Cab Fresh Air Filter Cover ... 652
Cab Mounts ... 598
CAB MOUNTS ... 598
Cab Mounts and Isolators ... 598
Cab Rear Cover ... 584
CABLE RETAINER ASSEMBLY, BOWDEN ... 342
CABLE, GROUND ... 198
CABLE, PUSH-PULL, RANGE SHIFTING ... 343
CABLE, RADIO ANTENNA ... 270
CABLE, RANGE SHIFT ... 343
Cable, Selective Control Valve ... 670
CAM FOLLOWER (4905) ... 110
CAM, PTO (TYPE 1,2) ... 360
CAMSHAFT (4633) ... 104
CAP, W/O RADIO ... 270
CARRIER, MFWD FINAL DRIVE (HEAVY DUTY) ... 520, 532
CASE, DIFFERENTIAL ... 370
CAST REAR WHEEL ... 560
CAST REAR WHEEL SLEEVE ... 560
CAST REAR WHEELS ... 560
CENTER LINK (10050) ... 476
CENTER LINK (14000) ... 474
CENTER LINK (4600KGF) ... 476
CENTER LINK (6350KGF) ... 474
Chassis Wiring Harness, Schematic-7 ... 216
CIGAR LIGHTER ... 248
CLAMP, HEATER HOSE ... 656
CLOCK (EUROPEAN VERSION) ... 248
CLOTH BACKREST, SEAT ... 676
CLOTH SEAT CUSHION ... 676
CLUTCH HOUSING, MFWD ... 382
CLUTCH HOUSING, REAR PTO ... 364
Clutch Pedal ... 640
CLUTCH PEDAL ... 640
COLD WEATHER STARTING AID (4337) ... 101
COLUMN, STEERING ... 392
COMPLETE SEAT ... 674
Compressor ... 160
Compressor Clutch ... 164
Compressor Clutch/Stator/Dust Cover ... 164
Compressor Dust Cover ... 164
COMPRESSOR HARDWARE KIT ... 163
COMPRESSOR HARDWARE SET ... 163
COMPRESSOR PARTS ... 162
COMPRESSOR, TRAILER AIR BRAKE SEAL KIT ... 436
CONDUIT ... 295
CONDUIT, ELECTRICAL ... 295
CONNECTING RODS AND PISTONS (4834) ... 108
Connections ... 180
CONNECTOR ... 292, 293
CONNECTOR (1-, 2- OR 20-TERMINAL) ... 246
CONNECTOR (METRI-PACK) ... 290
CONNECTOR (WEATHER PACK) ... 286
CONNECTOR, METRI-PACK ... 288
Console Control ... 638
CONSOLE LIGHT ... 202
CONSOLE, CONTROL ... 250
CONTROL CONSOLE ... 250, 638
Control Console (W/CAB) ... 638
Control Valve (EH Valve) ... 400, 401
CONTROL VALVE, TRAILER AIR BRAKE ... 424
CONTROL, HITCH ... 273
CONTROLLER, ENGINE (ECU) ... 277
Controls and Switches, Console ... 248
CONVENIENCE OUTLET ... 248
COOLANT TEMPERATURE SENSOR ... 126
COOLER, OIL (5903) ... 118
CORNER POST DISPLAY ... 262
COUNTERSHAFT, REAR PTO (2 SPEED) (TYPE 1/2) ... 358
COUPLERS, TRAILER AIR BRAKE ... 432
COUPLING, STEERING VALVE ... 403
Cover Plate (W/O PTO Shifters) ... 660
COVER PLATE (W/OUT PTO SHIFTERS) ... 660
COVER, AUXILIARY DRIVE (5204) ... 116
Cover, Cab Fresh Air Filter ... 652
Cover, Clutch Pedal Spring ... 640
Cover, Cowl Assembly ... 634
Cover, Door Handle ... 624
COVER, DRAFT LINK SUPPORT ... 470
COVER, FRONT, TRANSMISSION ... 158, 320, 434
COVER, FUEL PUMP (3799) ... 96

Página

Cover, Heater/Air Conditioning Compartment ... 658
Cover, Inner Roof ... 616
Cover, Oil Filler Neck-1202-6068HBM01 ... 72
Cover, Outer Roof ... 618
Cover, Pump Drive Cover Assembly ... 304
COVER, RADAR SUPPORT ... 265
Cover, Rear Upholstery ... 604
Cover, Rocker Arm-1144-6068HBM01 ... 70
Cover, Shifter ... 340
COVER, STARTING CIRCUIT RELAY ... 283
COVER, THERMOSTAT (2154) ... 85
COVER, TIMING GEAR (4440) ... 102
COWL ASSEMBLY ... 634
Cowl Cover, Assembly ... 634
CRANKSHAFT / BEARINGS (4712) ... 106
Cross and Bearing Assembly, Universal Joint ... 380
CYLINDER BLOCK WITH CAMSHAFT (4633) ... 104
Cylinder Head Gasket-5128-6068HBM01 ... 114
Cylinder Head-5128-6068HBM01 ... 114
CYLINDER LINER (4834) ... 108
CYLINDER LINER PACKING (9901) (HFJ85)-9901-6068HBM01 ... 138

D

DAUL BEAM RADAR KIT ... 265
DECAL, HOOD (9530, 9630) ... 590
DECAL, MODEL DESIGNATION (9530, 9630) ... 590
DECALS ... 590
DELUXE PIVOT FRONT FENDER ... 588
DIFFERENTIAL ... 372
DIFFERENTIAL CASE ... 370
DIFFERENTIAL DRIVE SHAFT ... 334
DIFFERENTIAL SPIRAL BEVEL GEAR W/SHAFT ... 334
Differential, 4WD ... 538
Differential, MFWD ... 514
Differential, MFWD Axle Heavy Duty ... 514
Differential, MFWD Heavy Duty 3M ... 538
DIODE, LOAD CENTER ... 266
DIPSTICK, OIL (4001) ... 100
DIRECT DRIVE CLUTCH ... 310
DISK, BRAKE ... 416
Display, GS2 - 1800 ... 254
DOME LIGHT AND SWITCH ... 214
DOME SWITCH, DOOR ... 259
DOOR HANDLE AND LOCK ... 624
Door Handle And Lock (Cab) ... 624
Door Handle, L.H. ... 626
DOOR L.H. ... 626
DOOR LIGHT SWITCH ... 259
Door, L.H. ... 626
DRAFT LINK SUPPORT ... 470
DRAFT LINKS ... 468
DRAWBAR (CATEGORY III) ... 480
DRAWBAR KIT (CATEGORY III) ... 480
DRAWER ... 684
DRIVE GEAR, MFWD ... 334
DRIVE SHAFT, DIFFERENTIAL ... 334
DRIVE SHAFT, PTO OUTPUT (2 SPEED) (TYPE 1/2) ... 356
DRIVESHAFT ... 346
DRUM, REAR PTO CLUTCH ... 364
Duct, Air Circulation ... 654

E

EH VALVE (AUTOTRAC) ... 690
ELBOW, VENT (2997) ... 88
ELECTRICAL CONDUIT ... 295
ELECTRICAL CONNECTOR AND TERMINAL KIT ... 285
Electrical Connectors ... 284
ELECTRICAL CONNECTORS ... 293
ELECTRICAL CONNECTORS AND TERMINALS ... 292
ELECTRICAL CONNECTORS AND TERMINALS STORAGE TRAY ... 285
ELECTRICAL JUNCTION BLOCK ... 248
ELECTRICAL PLUG ... 292
Electro Hydraulic Steering Control Unit (EH Valve) ... 400, 401
ELECTRO HYDRAULIC STEERING CONTROL UNIT (EH VALVE) ... 690
ELECTRO HYDRAULIC STEERING CONTROL UNIT (EH VALVE) (AUTOTRAC) ... 690
ELECTRONIC CONTROL UNIT FOR ENGINE (ECU) ... 277

Índice alfabético - continuação

Página

Element, Fuel Filter-81A2-6068HBM01 ... 130
Element, Oil Filter-8893-6068HBM01 ... 134
ENGINE CONTROLLER (ECU) ... 277
Engine Gasket Kit-9901-6068HBM01 ... 140
Engine Mounting ... 152
Engine Mounting System ... 152
ENGINE OIL PRESSURE SENSOR(7635) ... 128
ENGINE SPEED CONTROL (ARMREST) ... 280
ENGINE SPEED, SENSOR (6745) ... 126
Engine Suspension ... 152
ENGINE, SERVICE (9901) ... 146
EXHAUST MANIFOLD (28AC) ... 87
Exhaust Pipe ... 154
Exhaust Valve-5128-6068HBM01 ... 114
EXPANSION VALVE REFRIGERANT LINES ... 650
EXTENSION SPRING, AIR BRAKE VALVE ... 424
Extension Spring, Range Shifting ... 664
EXTENSION, FRONT FENDER (MFWD) ... 588
Extension,Fender Front,Lower,LH ... 608
Extension,Fender Front,Lower,RH ... 608

F

Fan ... 160
Fan Belt ... 160
Fan Drive Pulleys, Fan Belt, Tensioner and Support ... 160
Fan Pulley ... 160
Fan Shroud Assembly ... 166
Fan Shroud, Radiator ... 166
FENDER UPHOLSTERY ... 606
FENDER UPHOLSTERY, L.H. ... 606
FENDER, FRONT (MFWD) ... 588
FENDER, REAR ... 602, 646
Field Assembly, Hitch Kit ... 504
Filter Element, Oil-8893-6068HBM01 ... 134
Filter Element-81A2-6068HBM01 ... 130
FILTER SCREEN, DIFFERENTIAL ... 370
Filter, Cab Fresh Air ... 652
FILTER, FUEL, PRE/PRIMARY (35EJ) ... 92
Filter, Oil-8893-6068HBM01 ... 134
FINAL DRIVE, MFWD (HEAVY DUTY) ... 520, 532
FLASHER (EUROPEAN VERSION) ... 248
FLEX BOX ... 692
FLEX BOX (AUTOTRAC) ... 692
Floodlamp, Pedestal Mount Worklamp ... 208
Floodlamp, Rear Roof Worklamp ... 210
Floodlamp, Work Lamp ... 206
FLOOR ... 608
Floor Mat ... 610
FLOOR MAT ... 610
FLYWHEEL (1580) ... 77
FLYWHEEL HOUSING (1409) ... 76
FOOT THROTTLE ... 264
FOOTREST ... 608
FORE-AFT ATTENUATOR BLOCK (AIR SEAT) ... 680
FORE-AFT ISOLATOR CONTROL (AIR SEAT) ... 680
FOUR-SPEED SHIFTING HOUSING (WITH MECHANICAL REVERSER CONTROL) ... 322
FRAME, SEAT ... 676
Fresh Air Filter Cover ... 652
FRESH AIR FILTER HOUSING ... 652
Fresh Air Filter Housing, Cab ... 652
Fresh Air Filter, Cab ... 652
Front and Rear Windshield Wiper ... 636
FRONT AND REAR WINDSHIELD WIPER ... 636
Front and Rear Windshield Wiper, Kit ... 632
Front and Rear Wiper Assembly Kit ... 636
FRONT COVER,TRANSMISSION ... 158, 320, 434
Front Engine Bundle ... 178
FRONT FENDER (MFWD) ... 588
FRONT FENDER BRACKET (MFWD) ... 588
FRONT FENDER EXTENSION (MFWD) ... 588
FRONT FENDER SPACER (MFWD) ... 588
FRONT FENDER SUPPORT (MFWD) ... 588
Front Grille ... 568
Front Grille Seal ... 574
FRONT MID-BODY WORK LAMPS ... 208
FRONT PLATE (3614) ... 94
FRONT PLATE AND IDLER GEAR ... 94
FRONT SUNSHADE (W/ REAR VIEW MIRROR) ... 644
Front Sunshade (W/Rear View Mirror) ... 644
FRONT SUPPORT, REAR PTO ... 366, 368

Página

Front Weight Kit ... 578
Front Weight Mounting Parts, Kit ... 582
FRONT WEIGHTS (- XXXXX) ... 576
Front Weights (XXXXX -) ... 577
Front Weights, Support (- XXXXX) ... 576
Front Weights, Support (XXXXX -) ... 577
FRONT WHEEL ASSEMBLY (MFWD) (12 BOLT) (8-POSITION) ... 548
FRONT WHEELS ... 550
FRONT WHEELS (MFWD) ... 548
Front Wheels, Agro Forestry ... 556
FRONT, SIDE PANELS ... 575
Fuel Cooler ... 156
FUEL FILTER GASKET KIT (35EJ) ... 92
FUEL FILTER LINES (63CP) ... 120
FUEL FILTER, PRE/PRIMARY (35EJ) ... 92
Fuel Filter, Primary-81A2-6068HBM01 ... 130
Fuel Hoses ... 180
FUEL INJECTION LINES ... 78
FUEL INJECTION PUMP ... 78
Fuel Lines ... 178, 180
FUEL LINES (63CP) ... 120
Fuel Lines And Connections ... 180
Fuel Lines, Front Engine Bundle ... 178
FUEL PUMP - COVER (3799) ... 96
Fuel Tank ... 174, 176
Fuel Tank Assembly, LH ... 174
Fuel Tank Assembly, RH ... 176
Fuel Transfer Pump-81A2-6068HBM01 ... 130
FUSE BOX / SYMBOLS ... 252
FUSE EXTRACTOR TOOL ... 266
FUSE, LOAD CENTER ... 266

G

Gas operated Cylinder, Rear Window ... 622
GASKET KIT FOR AIR COMPRESSOR (TRAILER AIR BRAKE) ... 436
Gasket, Blower Motor ... 653
Gasket, Rocker Arm Cover-1144-6068HBM01 ... 70
GASKET, THERMOSTAT HOUSING (3926) ... 98
GASKET, TIMING GEAR COVER (4440) ... 102
GAUGE, PTO HOUSING (TYPE 1,2) ... 360
GEAR (A-RANGE) ... 334
GEAR (B-RANGE) ... 334
GEAR (C-RANGE) ... 334
GEAR (D-RANGE) ... 334
GEAR, DIFFERENTIAL SPIRAL BEVEL, W/SHAFT ... 334
GEAR, FLYWHEEL RING (1580) ... 77
GEAR, MFWD DRIVE ... 334
GEAR, OIL PUMP (5024) ... 112
GEAR, UPPER IDLER (3614) ... 94
GEARS, MFWD CLUTCH ... 384
GPS - POSITION RECEIVER (GREENSTAR) ... 252
GREENSTAR BRACKET, GPS RECEIVER ... 238, 278
GreenStar™ Display 2630 ... 255
GREENSTAR WIRING HARNESS, GPS RECEIVER ... 238, 278
GREENSTAR, WIRING HARNESS, GPS ... 238, 278
GREENSTAR, WIRING HARNESS, GPS (EUROPEAN VERSION) ... 238, 278
Grille, Front ... 568
Grille, Front (Center) ... 212
GROUND CABLE ... 198
GS2 Display - 1800 ... 254
GS2 DISPLAY - 1800 ... 254
Guard, Powrquad Driveshaft ... 346
GUIDE BAR, AIR SEAT SUSPENSION ... 680
Guide, Cover Plate ... 660
Guide, Range Shifting Components ... 664

H

Handle and Lock, Door ... 624
HARDWARE KIT, BRAKE VALVE ... 412
Harness Wiring, Tail Light ... 200
HARNESS, HEAT SWITCH(LEATHER) ... 676
HARNESS, WIRING ... 78
HARNESS, WIRING (84BV) ... 132
HARNESS, WIRING, AUTOTRAC ... 694, 696, 698
Head, Cylinder-5128-6068HBM01 ... 114
Headlight (Driving H4)(RH Driving) ... 212
Headliner ... 614
HEADLINER ... 614

Índice alfabético - continuação

Página

Headliner, Canopy ... 614
Heat Shield ... 154
Heat Shield, Hood ... 570
HEATER HOSE CLAMP ... 656
HEATER HOSES ... 656
HEATER/AIR CONDITIOINING COMPARTMENT COVER ... 658
Heater/Air Conditioning Compartment Cover ... 658
HEATER/AIR CONDITIONING MODULE ASSEMBLY ... 646
HEIGHT SWITCH, SEAT ... 678
HINGE, HOOD ... 566
HITCH CONTROL ... 273
HITCH CONTROL BRACKET ... 273
HITCH CONTROL VALVE ... 490
Hitch Kit, Field Assembly ... 504
HOLDER, PUSH- PULL CABLE ... 342
Hood ... 570
HOOD DECAL (9530, 9630) ... 590
HOOD LATCH ... 569
HOOD PIVOT SPRING ... 566
HOOD SUPPORT ... 566
Hood, Seals ... 574
HOOK BOLT, BATTERY ... 564
HORN ... 272
HOSE IDENTIFICATION KIT ... 464, 486
HOSES AND BLEED SCREW, TRAILER BRAKE ... 438
HOSES, HEATER ... 656
HOSES,TRANSMISSION COOLER,AUTOTRAC ... 686
Housing Rear Axle ... 378
Housing, 4 Speed Housing ... 322
HOUSING, 4-SPEED SHIFTING (WITH MECHANICAL REVERSER CONTROL) ... 322
Housing, Cab Fresh Air Filter ... 652
HOUSING, CLUTCH, REAR PTO ... 364
HOUSING, DIFFERENTIAL ... 372
HOUSING, FLYWHEEL (1409) ... 76
HOUSING, INTERMEDIATE/ OIL COOLER (5903) ... 118
HOUSING, MFWD CLUTCH ... 382
Housing, MFWD Heavy Duty Axle 3M, LH ... 526
HOUSING, OIL PUMP (5024) ... 112
Housing, Planetary Brake Assembly ... 312
HOUSING, PTO, CAM, SHIFTERS AND GAUGE (TYPE 1,2) ... 360
Housing, Range Box ... 330
HOUSING, RANGE BOX ... 332
HOUSING, THERMOSTAT (3926) ... 98
HOUSING, TRANSMISSION CONTROL VALVE AND VALVES ... 324
HUB (A-B RANGE) ... 334
HUB (C-D RANGE) ... 332
HUB, DIFFERENTIAL ... 372
HUB, DIFFERENTIAL BEVEL PINION ... 372
Hub, Piston, Retainer, MFWD Clutch ... 382
Hub, Rear Wheels, Agro Forestry ... 554
HYDRAULIC AND TRANSMISSION OIL ... 445
HYDRAULIC DIFFERENTIAL LOCK LABEL ... 260
HYDRAULIC DIFFERENTIAL LOCK SWITCH ... 260
HYDRAULIC LINES (45 CM3) ... 448
HYDRAULIC LINES (63 CM3) ... 452
HYDRAULIC PUMP (45 CM3) ... 446
HYDRAULIC PUMP (63 CM3) ... 450
HYDRAULIC PUMP LINES ... 502
HYDRAULIC PUMP SEAL KIT ... 454
Hydraulic Pump, Inlet Oil Lines ... 376

I

IDENTIFICATION KIT, HOSE ... 464, 486
IMPLEMENT GATEWAY ... 691
IMPLEMENT GATEWAY (AUTOTRAC) ... 691
INJECTION NOZZLE ... 78
Injection Nozzle Kit-9901-6068HBM01 ... 144
INLET PRIORITY VALVE ... 482
INLET PRIORITY VALVE LINES ... 484
INLET, WATER PUMP (5701) ... 117
Inner Roof ... 616
INNER ROOF ... 616
INPUT PLANETARY ASSEMBLY ... 316
INPUT SHAFT, RANGE BOX ... 332
Input Yoke / Bearings ... 536
Input Yoke And Bearings ... 512
Input Yoke, MFWD Heavy Duty Axle 3M ... 536
Input Yoke, MFWD, Heavy Duty ... 512
INSTRUMENT CONTROL UNIT (ICU) ... 282
INSTRUMENT CONTROL UNIT (ICU) (EUROPEAN VERSION) ... 248
INSTRUMENT CONTROL UNIT (ICU) (NORTH AMERICAN VERSION) ... 248
Intake Valve-5128-6068HBM01 ... 114
INTAKE, AIR (17CP) ... 80
INTERMEDIATE HOUSING/ OIL COOLER (5903) ... 118
Isolator, Refrigerant Lines ... 648
Isolator, Windshield, Cab ... 628

K

KEY SWITCH ... 258, 276
KINGPIN, MFWD ... 516, 534
Kit , Front Weight, 8 Weight ... 582
Kit - Trailer Brake, Dual Air Line ... 440
KIT, BRAKE COVERS ... 408
KIT, BRAKE VALVE HARDWARE ... 412
KIT, BRAKE VALVE OVERHAUL ... 414
KIT, CYLINDER LINER (9901) (HFJ85)-9901-6068HBM01 ... 138
KIT, DRAWBAR (CATEGORY III) ... 480
KIT, ELECTRICAL CONNECTOR AND TERMINAL ... 285
Kit, Engine Gasket-9901-6068HBM01 ... 140
KIT, HOSE IDENTIFICATION ... 464, 486
Kit, Injector Nozzle-9901-6068HBM01 ... 144
KIT, RADAR ... 265
KIT, RADIO KNOB ... 268
KIT, REPAIR TERMINAL ... 294
KIT, SEAL (A/C COMPRESSOR) ... 162
KIT, SEAL (TRAILER AIR BRAKE COMPRESSOR) ... 436
KIT, SEAT (AIR LINE) ... 683
KIT, SEAT (AIR SPRING) ... 682
KIT, TERMINAL REPAIR ... 294
KIT, TRAILER AIR BRAKE ... 430
KNOBS, RADIO ... 268

L

L.H. Door ... 626
LABEL, CONSOLE CONTROLS ... 248
LABEL, HYDRAULIC DIFFERENTIAL LOCK ... 260
LABEL, LOAD CENTER ... 266
LABEL, TOOLBOX ... 544
Lamp, Amber Warning ... 204
Lamp, Courtesy, Assembly ... 202
Lamp, Dome, Assembly, Entrance ... 214
LATCH, HOOD ... 569
LEATHER BACK CUSHION ... 676
LEATHER CUSHION ... 676
LEATHER UPPER SEAT (W/HEATER) ... 676
Level Gauge, Sight ... 374
LEVER, STEERING COLUMN ... 396
LEVERS, RANGE SHIFTER ... 340
Levers, Selective Control (3 SCV) ... 666
Levers, Selective Control (4 SCV) ... 668
LEVERS, SELECTIVE CONTROL 4 AND 5 (ARMREST) ... 256, 262
LH Step ... 612
LH, Fuel Tank ... 174
LIFT CYLINDER (100 MM) ... 464
LIFT CYLINDER LINES ... 462
Lift Links ... 466
LIFT LINKS ... 446, 448, 450, 452, 454, 456, 458, 462, 484, 502
LIFT STRAPS (9801) ... 136
LINE, STEERING ... 406
LINE, STEERING VALVE ... 404
LINE, TURBOCHARGER (65HH) ... 122
LINE,STEERING VALVE (AUTOTRAC) ... 686
LINER, CYLINDER (4834) ... 108
LINES, BRAKE OIL ... 420
LINES, BRAKE REAR OIL ... 422
LINES, FUEL FILTER (63CP) ... 120
LINES, FUEL INJECTION ... 78
LINES, FUEL(63CP) ... 120
Lines, Refrigerant ... 648
LINK, CENTER (10050) ... 476
LINK, CENTER (14000) ... 474
Linkage, Selective Control (3 SCV) ... 666
Linkage, Selective Control (4 SCV) ... 668
LINKS, DRAFT ... 468
LINKS, LIFT ... 446, 448, 450, 452, 454, 456, 458, 462, 466, 484, 502
LOAD CENTER ... 266
LOAD CENTER BRACKET ... 266
LOAD CENTER DIODE ... 266

Índice alfabético - continuação

Página

LOAD CENTER FUSE ... 266
LOAD CENTER LABEL ... 266
LOAD CENTER RELAY ... 266
LOAD CENTER TERMINAL BOARD ... 266
LOCK,PARK ... 338
Louver, Air Circulation Ducts ... 654
Louver, Control Console ... 638
Louver, Cowl Assembly ... 634

M

MAGNETIC SENSORS (RANGE BOX) ... 344
Main Frame ... 586
MAIN,FRAME ... 586
MANIFOLD, EXHAUST (28AC) ... 87
MANUAL CONTROL VALVE, TRAILER AIR BRAKE ... 426
METRI-PACK CONNECTORS ... 288
METRI-PACK TERMINALS ... 288
METRI-PACK TERMINALS AND CONNECTORS ... 288, 290
MFWD AXLE HOUSING, LH, ... 508
MFWD AXLE HOUSING, R.H. ... 524
MFWD Axle Housing, RH, Heavy Duty ... 510
MFWD AXLE PIVOT PIN ... 530
MFWD CLUTCH ... 384
MFWD CLUTCH GEARS ... 384
MFWD CLUTCH HOUSING ... 382
MFWD CLUTCH PLATES ... 384
MFWD DRIVE GEAR ... 334
MFWD FINAL DRIVE (HEAVY DUTY) ... 520, 532
MFWD HUB CARRIER AND PLANETARY DRIVE (HEAVY DUTY) ... 520, 532
MFWD Pivot ... 506
MFWD PIVOT ... 530
MFWD STEERING ARM AND KNUCKLE ... 516, 534
Mirror, Outer Rear View ... 642
Module, Transmission ... 350
Monitor Wiring Harness (AUTEQ) ... 296
Motor Starter-30AN-6068HBM01 ... 90
Mounting Bolts, Transmission ... 330
MOUNTING PARTS ... 330
Muffler ... 154
Muffler and Exhaust Pipe ... 154

N

Neck, Oil Filler and Cover-1202-6068HBM01 ... 72
NOZZLE, INJECTION ... 78

O

OIL COOLER (5903) ... 118
OIL DIPSTICK (4001) ... 100
OIL FILL TUBE, DIFFERENTIAL CASE ... 370
Oil Filler Neck and Cover-1202-6068HBM01 ... 72
Oil Filter, PQT Transmission ... 328
Oil Filter-8893-6068HBM01 ... 134
Oil Line,Charge Pump Suction ... 376
OIL LINES, BRAKE REAR ... 422
Oil Lines, Transmission System ... 348
OIL PAN (1988) ... 82
Oil Pressure Lines, Powrquad Transmission ... 348
OIL PRESSURE SENSOR(7635) ... 128
OIL PUMP (5024) ... 112
OIL SWITCH (7635) ... 128
OIL, TRANSMISSION AND HYDRAULIC ... 445
OPERATOR PRESENCE SWITCH (SEAT) ... 234
ORIFICE, CYLINDER BLOCK (4633) ... 104
OUTER MIRROR ... 642
Outer Roof ... 618
OUTER ROOF ... 618
OUTPUT SHAFT, TRANSMISSION ... 314
Outside rear view mirror ... 642
OUTSIDE REAR VIEW MIRROR ... 642
OVERHAUL KIT, BRAKE VALVE ... 414
OVERHAUL KIT, HYDROSTATIC STEERING PUMP ... 402

P

PAN, OIL (1988) ... 82
PANEL ASSEMBLY, SIDE ... 575
Panel, Control Console ... 638
PANEL, SCV SET-UP ... 248
PARKING LOCK ... 338
PEDAL, PIVOT RELEASE ... 398
PEDALS, BRAKE ... 418
PISTON (4834) ... 108
PISTON LINER KIT (9901) (HFJ85)-9901-6068HBM01 ... 138
PISTON RINGS (4834) ... 108
PISTON, REAR PTO ... 364
PIVOT ASSEMBLY, STEERING (AUTOTRAC) ... 700
Pivot Pin, MFWD Axle ... 506
PIVOT PIN, MFWD AXLE ... 530
PIVOT RELEASE PEDAL ... 398
PIVOT SHAFT, HOOD ... 566
PIVOT, STEERING COLUMN ... 394, 702
PIVOT, STEERING COLUMN (AUTOTRAC) ... 704, 705
PLANET PINION, MFWD FINAL DRIVE (HEAVY DUTY) ... 520, 532
PLANETARY BRAKE ... 312
PLASTIC PLUG ... 546
PLASTIC PLUG AND TIE BANDS ... 546
PLATE WITH GEAR, CLUTCH, REAR PTO ... 364
PLATE, BRAKE ... 416
Plate, Cover,PTO Shifters ... 660
Plate, Cover,Secondary Brake ... 608
Plate, Door Handle ... 624
PLATE, FRONT (3614) ... 94
Plate, Seat Valve Access ... 608
Plate,Active Seat Valve Mounting ... 608
PLATES, MFWD CLUTCH ... 384
PLUG, PLASTIC ... 546
PLUG, TEMPERATURE SENSOR ... 124
POSITION SENSOR, ROCKSHAFT ... 460
Post Upholstery ... 600
POTENTIOMETER, DRAFT LINK ... 470
POWERQUAD TRANSMISSION WIRING HARNESS ... 230
Powershaft Shield, Drivelin (MFWD) ... 380
PowrQuad™ Transmission ... 350
Pressure Hose, A/C ... 648
PRESSURE SENSOR (7635) ... 128
PRESSURE SWITCHES/SENDING UNITS ... 326
Primary Fuel Filter-81A2-6068HBM01 ... 130
PTO CAM, HOUSING, SHIFTERS AND GAUGE (TYPE 1/2) ... 360
PTO CAM,HOUSING, SHIFTERS AND GAUGE (TYPE 1,2) ... 360
PTO CLUTCH DRUM - REAR ... 364
PTO CLUTCH HOUSING ... 364
PTO COUNTERSHAFT (2 SPEED)(TYPE 1/2) ... 358
PTO COUNTERSHAFT, REAR (2 SPEED) (TYPE 1/2) ... 358
PTO FRONT SUPPORT ... 366, 368
PTO Master Shield ... 362
PTO OUTPUT DRIVE SHAFT (1-3/8")(2 SPEED)(540/1000 RPM)(TYPE 1/2) ... 356
PTO OUTPUT DRIVE SHAFT (2 SPEED) (TYPE 1/2) ... 356
Pulley, Crankshaft-1320-6068HBM01 ... 74
PULLEY, TENSIONER HARDWARE (8797) ... 133
PULLEY, WATER PUMP (2001) ... 84
Pump Drive Cover ... 304
PUMP DRIVE COVER ... 304
PUMP, FUEL INJECTION ... 78
Pump, Fuel Transfer-81A2-6068HBM01 ... 130
PUMP, OIL (5024) ... 112
PUMP, WATER (4440) ... 102
Push Pull Cable, Selective Control Valve ... 670
PUSH ROD/ROCKER ARM/SHAFT/TAPPET (4905) ... 110

Q

Quadrant, Range shifting ... 662
Quick Disconnect Couplers ... 500
QUICK DISCONNECT COUPLERS ... 496, 498
Quik-Tatch Front Weights Mounting Parts, Kit ... 580

R

RADAR ... 265
RADAR BRACKET ... 265
RADAR KIT ... 265
RADAR SHIELD ... 265
RADAR SUPPORT COVER ... 265
Radiator ... 156
Radiator / Aftercooler ... 156

Índice alfabético - continuação

Página

Radiator Coolant Expansion Tank, Radiator Lines and Heater Hoses ... 158
Radiator Hose ... 172
Radiator Hoses ... 172
Radiator Hoses and Mounting ... 172
RADIO (CAB HARNESS) ... 268
RADIO AND BRACKETS ... 268
RADIO ANTENNA ... 270
RADIO ANTENNA BASE ... 270
RADIO ANTENNA CABLE ... 270
RADIO ANTENNA GROUND PLANE ... 270
RADIO ANTENNA KIT (RTK) ... 272
RADIO BEZEL ... 268
RADIO BEZEL BRACKET ... 268
RADIO KNOB KIT ... 268
RADIO KNOBS ... 268
Rail, Shift Fork, Shifter Shaft ... 336
RAISE/LOWER SEAT SWITCH ... 234
RANGE BOX HOUSING ... 332
RANGE BOX INPUT SHAFT ... 332
RANGE SHIFT CABLES ... 343
RANGE SHIFTER LEVERS ... 340
Range Shifting Components ... 662, 664
Range Shifting Components (4) ... 664
RANGE SHIFTING COMPONENTS (4) ... 662
REAR AXLE (100MM) W/HD PLANETARY GEARS ... 378
REAR AXLE (100MM), W/ HEAVY DUTY PLANETARY GEARS ... 378
Rear Axle, Final Drives ... 378
Rear Axle, Housing ... 378
Rear Cover, Cab ... 584
REAR FENDER ... 602, 646
REAR HOOD SUPPORT ... 572
REAR PTO OUTPUT SHAFT ... 368
REAR SCV BRACKET ... 456
Rear Upholstery ... 604
REAR UPHOLSTERY ... 604
Rear View Mirror, Outside ... 642
REAR WHEEL, CAST ... 560
Rear Wheels, Agro Forestry ... 554
REAR WINDOW ... 622
REAR WORK LIGHT (FENDER) ... 206
REFRIGERANT LINES ... 648
Refrigerant Lines, Cab ... 648
REFRIGERANT LINES, EXPANSION VALVE ... 650
REFRIGERANT LINES/EXPANSION VALVE ... 650
RELAY, LOAD CENTER ... 266
RELAY, STARTING CIRCUIT ... 283
RELEASE PEDAL, PIVOT ... 398
REMAN CAMSHAFT (4633) ... 104
REMAN CONNECTING ROD ... 108
REMAN CRANKSHAFT ... 106
REMAN CRANKSHAFT (4712) ... 106
Reman Cylinder Head-5128-6068HBM01 ... 114
REMAN FUEL INJECTION PUMP ... 78
REMAN INJECTION NOZZLE ... 78
Reman Injection Nozzle-9901-6068HBM01 ... 144
REMAN OIL PUMP (5024) ... 112
REMAN WATER PUMP ... 102
Reservoir, Windshield Washer ... 630
Retainer, Front Sunshade ... 644
RETAINING SHAFT (AIR SEAT) ... 680
REVERSE BRAKE HOUSING ... 308
RH, Fuel Tank ... 176
RIM, FRONT WHEEL (MFWD) 12 BOLT) (8-POSITION) ... 548
RING GEAR AND HUB, MFWD FINAL DRIVE (HEAVY DUTY) ... 520, 532
Ring Gear and Pinion, MFWD Axle Heavy Duty ... 514
Ring Gear And Pinion, MFWD Heavy Duty 3M ... 538
RING GEAR, FLYWHEEL (1580) ... 77
RING KIT, PISTON (4834) ... 108
ROCKER ARM/SHAFT/TAPPET/PUSH ROD (4905) ... 110
ROCKSHAFT ... 458
ROCKSHAFT POSITION SENSOR ... 460
ROD, BRAKE PEDAL ... 418
Roof, Inner ... 616
Roof, Outer ... 618

S

SCREEN, DIFFERENTIAL ... 370
Screen, Suction Line ... 376
SCV, Cable ... 670
SEAL KIT, A/C COMPRESSOR ... 162
Seal Kit, Fuel Filter-81A2-6068HBM01 ... 130
SEAL KIT, HYDROSTATIC STEERING PUMP ... 402
Seal, Air Circulation ... 654
Seat Assembly ... 674
SEAT FRAME ... 676
SEAT HEIGHT SWITCH ... 678
SEAT KIT (AIR LINE) ... 683
SEAT KIT (AIR SPRING) ... 682
SEAT KIT, ARM REST ... 678
SEAT KIT, TOP FRAME ... 676
SEAT KITS ... 676
SEAT OPERATOR PRESENCE SWITCH ... 234
SEAT RAISE/LOWER SWITCH ... 234
SEAT SUPPORT ... 684
SEAT WIRING HARNESS ... 234
SEAT, UPPER LEATHER (W/HEATER) ... 676
SELECTIVE CONTROL BRACKET (ARMREST) ... 256, 262
SELECTIVE CONTROL LEVER SENSOR (ARMREST) ... 256, 262
Selective Control Levers (3 SCV) ... 666
Selective Control Levers (4 SCV) ... 668
SELECTIVE CONTROL LEVERS (ARMREST) ... 256
SELECTIVE CONTROL LEVERS 4 AND 5 (ARMREST) ... 256, 262
SELECTIVE CONTROL LEVERS 4 AND 5 WIRING HARNESS (ARMREST) ... 256, 262
Selective Control Levers and Linkage (3 SCV) ... 666
Selective Control Levers And Linkage (3 scv) ... 666
Selective Control Levers and Linkage (4 SCV) ... 668
Selective Control Levers And Linkage (4 scv) ... 668
SELECTIVE CONTROL VALVE ... 492, 496
SELECTIVE CONTROL VALVE CABLE ... 670
Selective Control Valve Cables ... 670
SENDING UNITS / PRESSURE SWITCHES ... 326
SENDING UNITS/PRESSURE SWITCHES ... 326
Sensor, Air Filter Restriction Indicator ... 170
SENSOR, COOLANT TEMPERATURE ... 126
SENSOR, ENGINE SPEED (6745) ... 126
SENSOR, ROCKSHAFT POSITION ... 460
SENSOR, SELECTIVE CONTROL LEVER (ARMREST) ... 256, 262
SENSOR, TEMPERATURE PLUG (6698) ... 124
Sensor, Water in Fuel-81A2-6068HBM01 ... 130
SENSOR, WHEEL ANGLE ... 688
SENSORS ... 126
SERVICE ENGINE (9901) ... 146
Service Kit For Injector Nozzle-9901-6068HBM01 ... 144
SET-UP PANEL (SUP) ... 248
Shade Curtain, Front ... 644
SHAFT, DIFFERENTIAL DRIVE ... 334
SHAFT, HOOD CONTROL PIVOT ... 566
Shaft, PQT/AQT Output ... 314
Shaft, PTO Input W/ PTO ... 368
SHAFT, RANGE BOX INPUT ... 332
SHAFT, REAR PTO INPUT ... 364
SHAFT, STEERING ... 396
SHAFT, STEERING ARM, MFWD ... 516, 534
SHAFT/TAPPET/PUSH ROD/ROCKER ARM (4905) ... 110
SHAFTS, SHIFTER ... 336
SHIELD - MFWD CLUTCH HOUSING ... 382
Shield, Driveline, Assembly ... 380
SHIELD, PTO MASTER ... 362
SHIELD, RADAR ... 265
Shield, Starter Motor ... 196
Shift Control, Transmission ... 336
SHIFTER LEVERS, RANGE ... 340
Shifter Rod, Range Shifting ... 662
SHIFTER SHAFTS ... 336
Shifter, Range Shifting Components ... 662
SHIFTERS, PTO (TYPE 1,2) ... 360
SHOCK CABLE (AIR SEAT SUSPENSION) ... 680
SHOCK OBSORBER, AIR SEAT ... 680
Short Block Assembly-9901-6068HBM01 ... 142
Shroud ... 166
Shrouds, Engine ... 166
SIDE PANEL ASSEMBLY ... 575
SLEEVE, CAST REAR WHEEL ... 560
Sliding Shield, Range Shifting Components ... 664
SOLENOID VALVE ... 386
SOLENOID VALVE, MFWD CLUTCH HOUSING ... 382
SPACER, ARMREST ... 678
SPACER, FRONT FENDER (MFWD) ... 588
Speed Sensor PTO, Housing, Range Box ... 344
SPIRAL BEVEL GEAR W/SHAFT, DIFFERENTIAL ... 334
Spring Clutch Pedal ... 640

Índice alfabético - continuação

Página

SPRING, BRAKE PLATE ... 416
SPRING, HOOD PIVOT ... 566
STABILIZER BAR ... 478
STANDARD HOOD LIGHTING ... 212
Starter Motor Shield ... 196
Starter Motor-30AN-6068HBM01 ... 90
STARTING AID (4337) ... 101
STARTING CIRCUIT RELAY ... 283
STARTING CIRCUIT RELAY BRACKET ... 283
STARTING CIRCUIT RELAY COVER ... 283
STARTING CIRCUIT RELAY WIRING HARNESS ... 283
STATIONARY RIGHT-HAND GLASS ... 620
Stationary, R.H.Glass ... 620
Stator, A/C ... 164
Steel Disk Wheels (Dual) (100 mm Axles) ... 558
STEEL DISK WHEELS (DUAL) (100 MM AXLES) ... 552
STEEL DISK WHEELS (INNER AND DUAL) (100 MM AXLE) ... 552
Steering Arm and Knuckle ... 516
STEERING ARM AND KNUCKLE ... 534
STEERING ARM AND KNUCKLE, MFWD ... 516, 534
STEERING COLUMN ... 392
STEERING COLUMN AND MOUNTING ... 392
STEERING COLUMN PIVOT ... 394, 702, 704, 705
STEERING COLUMN PIVOT (AUTOTRAC) ... 704, 705
STEERING COLUMN WIRING HARNESS, AUTOTRAC ... 696
STEERING CONTROL UNIT, ELECTRO HYDRAULIC (EH VALVE) (AUTOTRAC) ... 690
STEERING CYLINDER AND TIE RODS ... 518, 528
STEERING CYLINDER, MFWD ... 518, 528
STEERING LINE ... 406
STEERING PIVOT ASSEMBLY ... 700
STEERING PIVOT ASSEMBLY (AUTOTRAC) ... 700
STEERING PUMP SEAL KIT, HYDROSTATIC ... 402
STEERING SHAFT ... 396
STEERING UNIVERSAL JOINT ... 394, 702
STEERING VALVE ... 399
STEERING VALVE BRACKET ... 403
STEERING VALVE LINE ... 404
STEERING VALVE LINE (AUTOTRAC) ... 686
STEERING VALVE LINES ... 404, 686
STEERING VALVE SEAL KIT ... 402
STEERING WHEEL ... 390
STORAGE TRAY,ELECTRICAL CONNECTORS AND TERMINALS ... 285
SUCTION CONTROL VALVE ... 78
Suction Hose, A/C ... 648
SUCTION LINE, TRANSMISSION OIL PUMP (POWRQUAD) ... 376
SUN GEARS ... 315
Sun Gears, Input Planetary Carrier ... 315
Sunshade, Front ... 644
SUPPORT SEAT ... 684
SUPPORT, DRAFT LINK ... 470
SUPPORT, FRONT FENDER (MFWD) ... 588
Support, Headliner ... 614
SUPPORT, PTO FRONT ... 366, 368
SUPPORT, TOOLBOX ... 544
Support, Windshield, Front ... 628
SUPPORT,HOOD ... 566
SUPPORT,REAR HOOD ... 572
SUSPENSION, AIR SEAT ... 680
Sway Block and Support ... 472
SWITCH AND SENSOR, OIL PRESSURE(7635) ... 128
SWITCH, A/C / HEATING FAN ... 248
SWITCH, A/C COMPRESSOR ... 248
SWITCH, DOME, DOOR ... 259
SWITCH, FIELD CRUISE ... 248
SWITCH, FRONT WIPER/WASHER ... 248
SWITCH, HAZARD LIGHTS ... 248
SWITCH, HYDRAULIC DIFFERENTIAL LOCK ... 260
SWITCH, KEY ... 258, 276
SWITCH, MAIN LIGHTS ... 248
SWITCH, MFWD ... 248
SWITCH, OPERATOR PRESENCE ... 676
SWITCH, OPERATOR PRESENCE (SEAT) ... 234
SWITCH, RAISE/LOWER SEAT ... 234
SWITCH, REAR WIPER/WASHER ... 248
SWITCH, RIDE FIRMNESS ... 678
SWITCH, SEAT HEATER ... 678
SWITCH, SEAT HEIGHT ... 678
SWITCH, WORK LIGHTS ... 248
SYNCHRONIZER ... 334
SYNCHRONIZER (C-D RANGE) ... 332

T

TACHOMETER SWITCH AND WIRING ... 126
Tail Light ... 200
TANK, TRAILER AIR BRAKE AIR ... 430
TAPPET/PUSH ROD/ROCKER ARM/SHAFT (4905) ... 110
TEMPERATURE SENSOR PLUG (6698) ... 124
TENSIONER PULLEY, HARDWARE (8797) ... 133
TERMINAL ... 292
TERMINAL (METRI-PACK) ... 290
TERMINAL (WEATHER PACK) ... 286
TERMINAL 1-, 2- OR 20- CONNECTORS ... 246
TERMINAL BOARD ... 293
TERMINAL REPAIR KIT ... 294
TERMINALS, METRI-PACK ... 288
THERMOSTAT (2255) ... 86
THERMOSTAT COVER (2154) ... 85
THERMOSTAT HOUSING (3926) ... 98
THROTTLE, FOOT ... 264
THRUST BEARING , CRANKSHAFT (4712) ... 106
TIE ROD END, MFWD ... 518, 528
TIE ROD, MFWD ... 518, 528
TIMING GEAR COVER (4440) ... 102
TIP-UP ARMREST (LH AND RH) ... 678
Tire and Wheel Assembly, Front Wheels, Agro Forestry ... 556
Tire, Rear Wheels, Agro Forestry ... 554
TOOLBOX ... 544
TOOLBOX BRACKET ... 544
TOOLBOX LABEL ... 544
TOOLBOX SUPPORT ... 544
TRACK SPACING 66" ... 548
TRACTION CLUTCH/ HOUSING PLANETARY BRAKE ... 306
TRAILER AIR BRAKE AIR TANK ... 430
TRAILER AIR BRAKE BLEED SCREW AND HOSES ... 438
TRAILER AIR BRAKE CAB CONTROL ... 428
TRAILER AIR BRAKE COMPRESSOR SEAL KIT ... 436
TRAILER AIR BRAKE CONTROL VALVE ... 424, 438
TRAILER AIR BRAKE COUPLERS ... 432
TRAILER AIR BRAKE KIT ... 430
TRAILER AIR BRAKE MANUAL CONTROL VALVE ... 426
TRANSMISION OIL LINES ... 348
TRANSMISSION AND HYDRAULIC OIL ... 445
TRANSMISSION CONTROL VALVE HOUSING AND VALVES ... 324
TRANSMISSION COOLER HOSES,AUTOTRAC ... 686
TRANSMISSION FRONT COVER ... 158, 320, 434
TRANSMISSION OIL FILLER NECK ... 374
TRANSMISSION OIL FILTER ... 328
TRANSMISSION OIL PUMP ... 318
TRANSMISSION OUTPUT SHAFT ... 314
TRANSMISSION TO MFWD DRIVE SHAFT ... 380
TRANSMISSION WIRING HARNESS (PQT) ... 230
TUBE, OIL PUMP INTAKE (5024) ... 112
Tube, Rear PTO Filler Tube, Sight Gauge ... 374
TUBE, THERMOSTAT HOUSING (3926) ... 98
TURBOCHARGER, OIL LINES (65HH) ... 122
Turning Light ... 204

U

U-JOINT, MFWD ... 516, 534
Universal Driveshaft, Engine to Transmission ... 346
Universal Joint Yoke Assembly ... 380
UNIVERSAL JOINT, STEERING ... 394, 702
UPHOLSTERY, FENDER, L.H. ... 606

V

VALVE ACTUATING MECHANISM (4905) ... 110
VALVE STACK ... 488
VALVE STACK SPACER ... 494
VALVE, BRAKE ... 410
VALVE, ELECTRO HYDRAULIC (EH) (AUTOTRAC) ... 690
VALVE, ELECTRO-HYDRAULIC, DIFF. CASE ... 370
VALVE, SOLENOID ... 386
VALVE, SOLENOID - MFWD CLUTCH HOUSING ... 382
VALVE, STEERING ... 399
VALVE, SUCTION CONTROL ... 78
VALVE, TRAILER AIR BRAKE CONTROL ... 424
VALVE, TRAILER AIR BRAKE MANUAL CONTROL ... 426
VALVE, TRANSMISSION CONTROL AND HOUSING ... 324
VENT ELBOW (2997) ... 88

Índice alfabético - continuação

Página

VENTILATING SYSTEM (2997) 88

W

WARNING ALARM 248
WARNING/TURNING LIGHT (ROOF) 204
Water in Fuel Sensor-81A2-6068HBM01 130
WATER PUMP (4440) 102
WATER PUMP AND PULLEY (2001) 84
WATER PUMP INLET (5701) 117
Water Pump, Reservoir, Windshield Washer 630
Water Separator-81A2-6068HBM01 130
WEATHERPACK TERMINALS AND CONNECTORS 286
Weights, Steel Disk Rear Wheels 562
WEIGHTS, WHEEL 563
WHEEL ANGLE SENSOR 688
WHEEL ANGLE SENSOR, AUTOTRAC 688
WHEEL CENTER, (MFWD) (12 BOLT, 8 - POSITION) 548
Wheel Weights 563
WHEEL, FRONT (MFWD) (12 BOLT) (8-POSTITION) 548
WHEEL, STEERING 390
WHEELS, STEEL DISK (INNER AND DUAL) (100 MM AXLE) 552
Window R.H.,Stationary 620
Window, Rear 622
Windowpane, Rear Window 622
WINDSHIELD 628
Windshield And Rear Washer Kit 630
WINDSHIELD AND REAR WASHER KIT 630
Windshield, Cab 628
Wiper Arm, Front and Rear Windshield Wiper 636
Wiper Motor, Front and Rear Windshield 636
WIRING HARNESS (84BV) 132
Wiring Harness ,Cab (2/5) 222
Wiring Harness (Cab Power) 232
WIRING HARNESS (CAB) GREENSTAR 238
Wiring Harness ,Engine And Chassis (1/2) 216
WIRING HARNESS (EVAPORATOR) 241
WIRING HARNESS (MANUAL AIR CONDITIONING) 241
WIRING HARNESS (SEAT) 234
WIRING HARNESS, AUTOTRAC 694, 696, 698
WIRING HARNESS, CAB (1/3) 220
Wiring Harness, Cab (1/5) 220
WIRING HARNESS, CAB (2/3) 224, 236, 242
Wiring Harness, Cab (3/5) 224
Wiring Harness, Cab (4/5) 226
Wiring Harness, Cab (5/5) 228
Wiring Harness, Console 236
Wiring Harness, Engine And Chassis (2/2) 218
WIRING HARNESS. FUEL INJECTION PUMP 78
WIRING HARNESS, GPS RECEIVER GREENSTAR 238, 278
WIRING HARNESS, GPS, GREENSTAR 238, 278
WIRING HARNESS, GPS, GREENSTAR (EUROPEAN VERSION) 238, 278
Wiring Harness, Hood 242
Wiring Harness, Manual Air Conditioning 240
WIRING HARNESS, RADAR 265
Wiring Harness, Roof 244
WIRING HARNESS, SEAT 234
WIRING HARNESS, SELECTIVE CONTROL LEVERS 4 AND 5 (ARMREST) 256, 262
WIRING HARNESS, SERVICE ADVISOR 248
WIRING HARNESS, STARTING CIRCUIT RELAY 283
WIRING HARNESS,POWERQUAD TRANSMISSION 230
WORK LIGHT, CAB ROOF, REAR 210

Sectional Pictorial Index
Index d'illustrations par sections.
Índice pictórico por seção
Índice de ilustraciones por secciones

RGP14120 A.1

1144-	70
1202-	72
1320-	74
1409-	76
1580-	77
169Z-	78
17CP-	80
1988-	82
2001-	84
2154-	85
2255-	86
28AC-	87
2997-	88
30AN-	90
35EJ-	92
3614-	94
3799-	96
3926-	98
4001-	100
4337-	101

6068HBM01

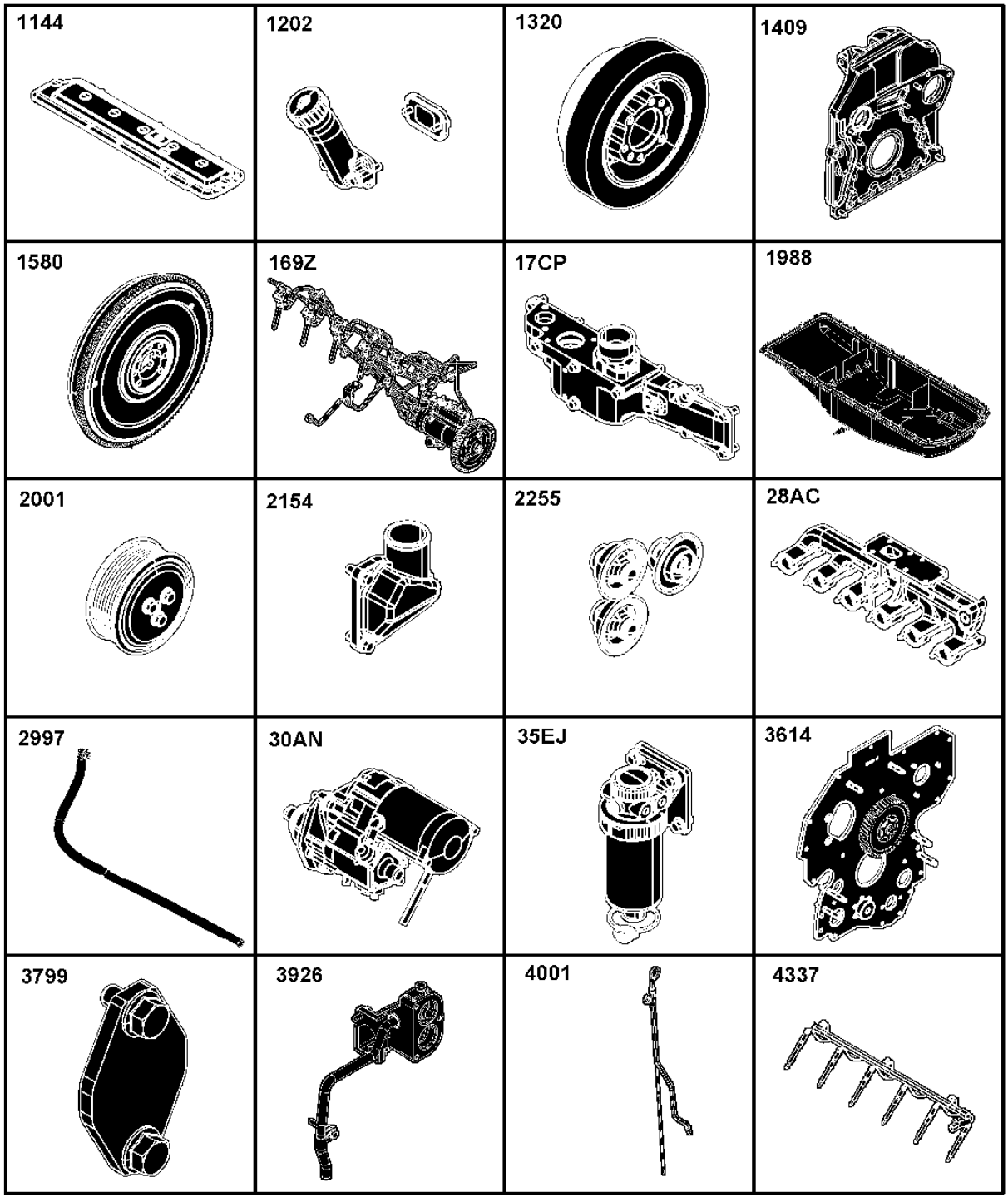

RGP14120

Sectional Pictorial Index
Index d'illustrations par sections.
Índice pictórico por seção
Índice de ilustraciones por secciones

RGP14121 A.1

4440-	102
4633-	104
4712-	106
4834-	108
4905-	110
5024-	112
5128-	
5204-	116
5701-	117
5903-	118
6299-	119
63CP-	120
65HH-	122
6698-	124
6745-	126
7635-	128
81A2-	130
84BV-	132
8797-	133
8893-	134
9801-	136

6068HBM01

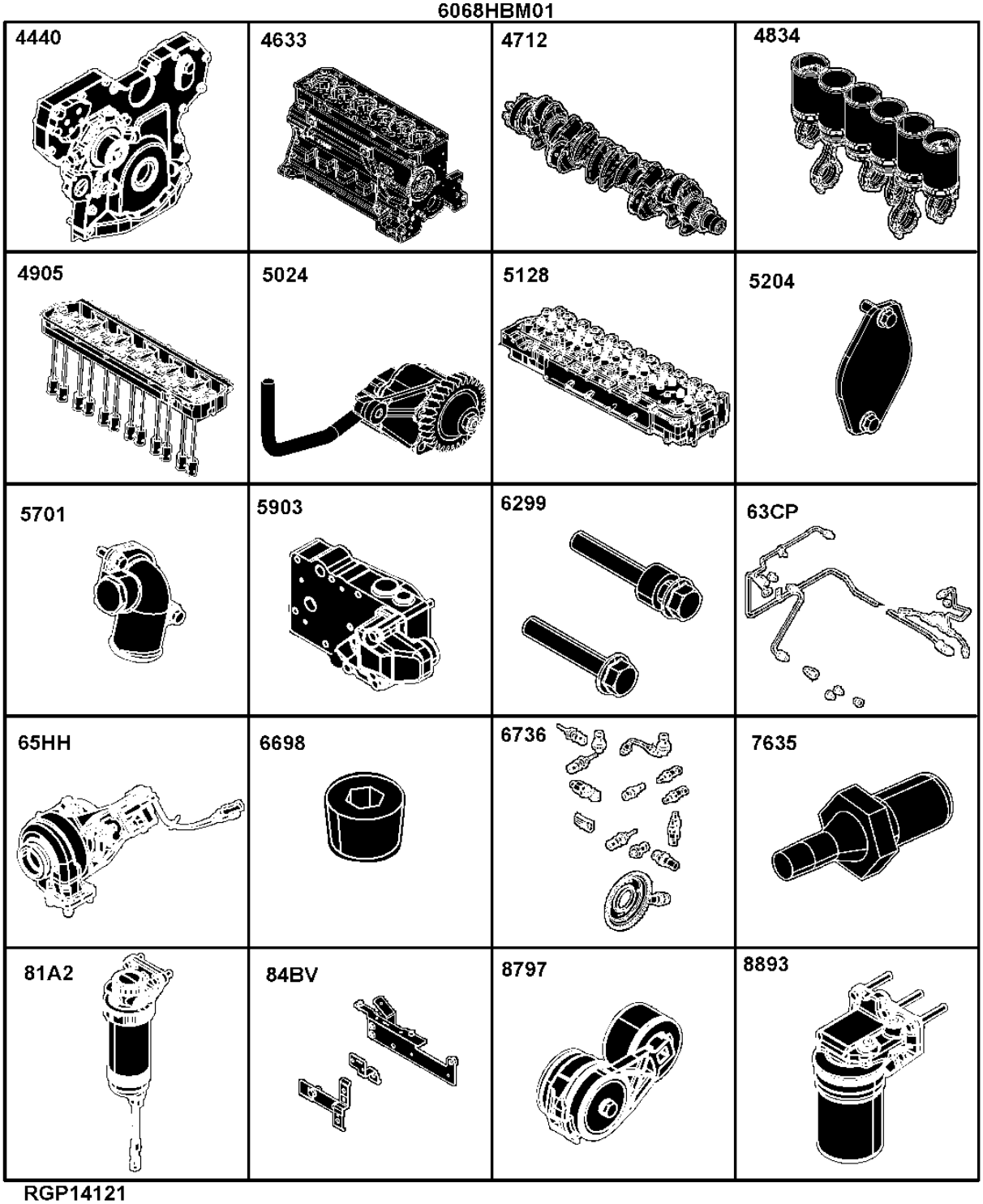

RGP14121

Sectional Pictorial Index
Index d'illustrations par sections.
Índice pictórico por seção
Índice de ilustraciones por secciones

RGP14128 A.1

6068HBM01

9801 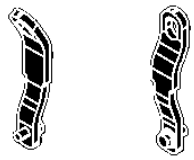	**9901** 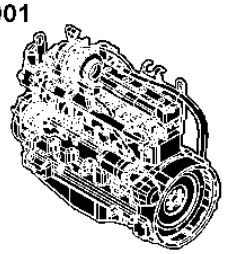		

RGP14128

1144 Rocker Arm Cover
1144 Cache-culbuteurs
1144 Tampa do balancim
1144 Tapa de balancines

RE527023PCDC02 A.1

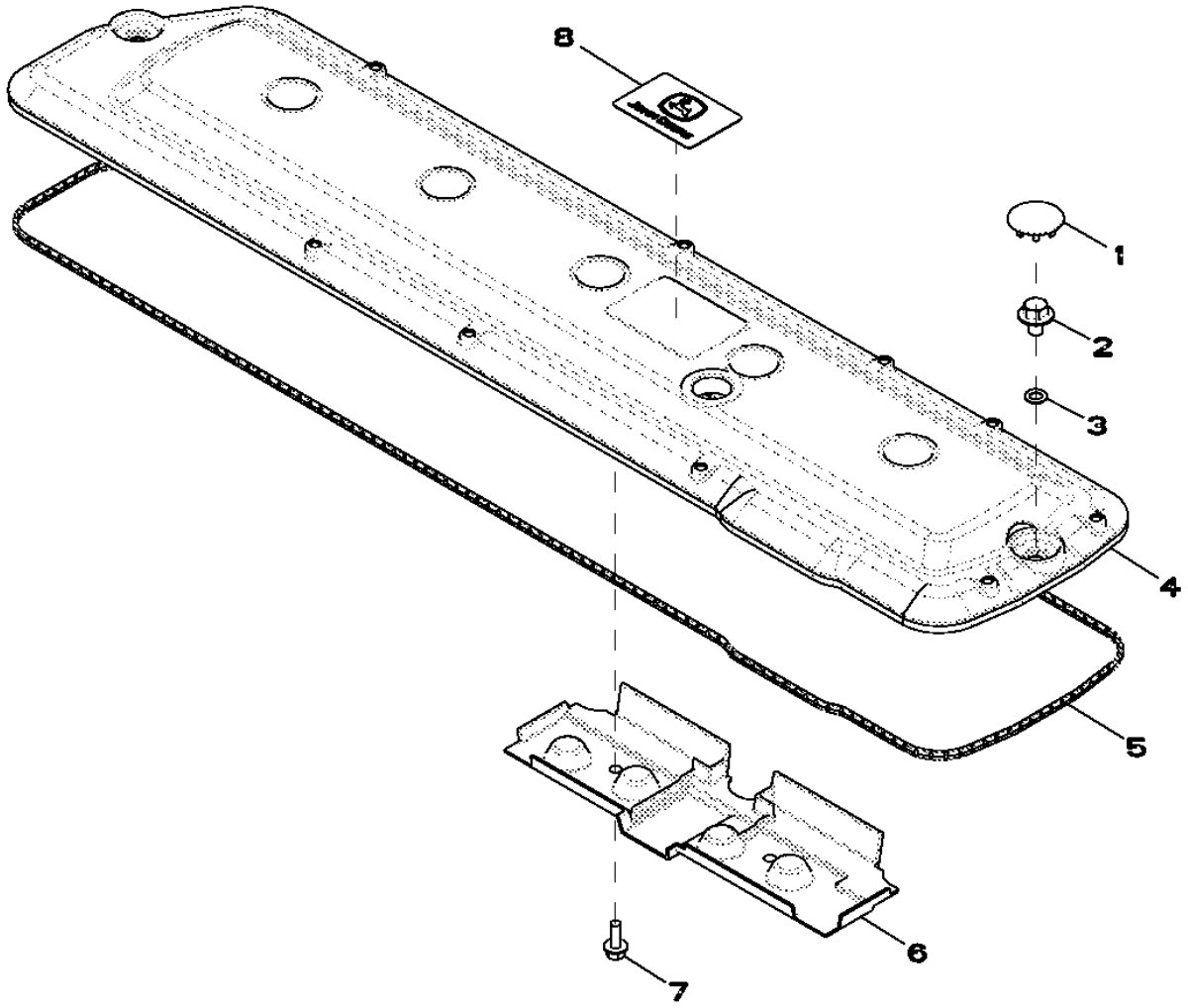

RE527023PCDC02

Item	Nº peça	Descrição	Qtde	Nº série motor	Notas
1	H23125	Plugue	7		
2	R521390	Parafuso	7		
3	R123575	Anel o	7		
4	R522198	Tampa de válvula	1		
5	R524497	Junta	1		
6	R515555	Defletor	1		
7	19M7775	Parafuso	2		M6 X 16
8	R521401	EmblEma	1		

1202 Oil Filler Neck - Left Hand Side
1202 Goulotte de remplissage d'huile - de gauche
1202 Gargalo de Enchimento de Óleo - Lado Esquerdo
1202 Cuello de llenado de aceite - Lado izquierdo

RE59356PCDE02 A.1

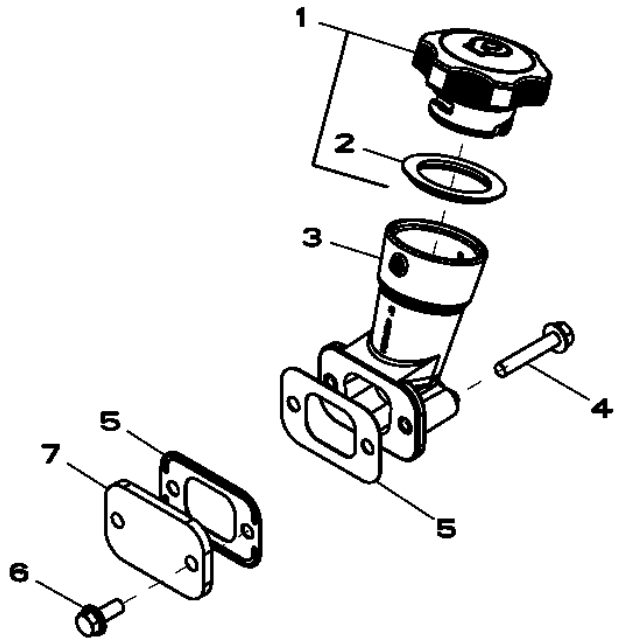

RE59356PCDE02

Item	*Nº peça*	*Descrição*	*Qtde*	*Nº série motor*	*Notas*
1	RE535560	Tampa do abasTecimenTo	1		(SUB FOR RE500005)
2	R502902	Junta de vedação	1		ID= 44MM
3	RE501377	Bocal de enchimento	1		
4	RE67239	Parafuso	2		(A)
5	R136495	Junta	2		
6	RE67238	Parafuso	2		(A)
7	R116296	Capa	1		

(A) Threads With Pre-Applied Sealant
Filetages avec produit d'étanchéité préappliqué
Roscas com Vedante Pré-aplicado
Roscas con pasta selladora preaplicada

1320 Crankshaft Pulley
1320 Poulie de vilebrequin
1320 Polia do Virabrequim
1320 Polea de cigüeñal

1320_RE508845_PCD A.1

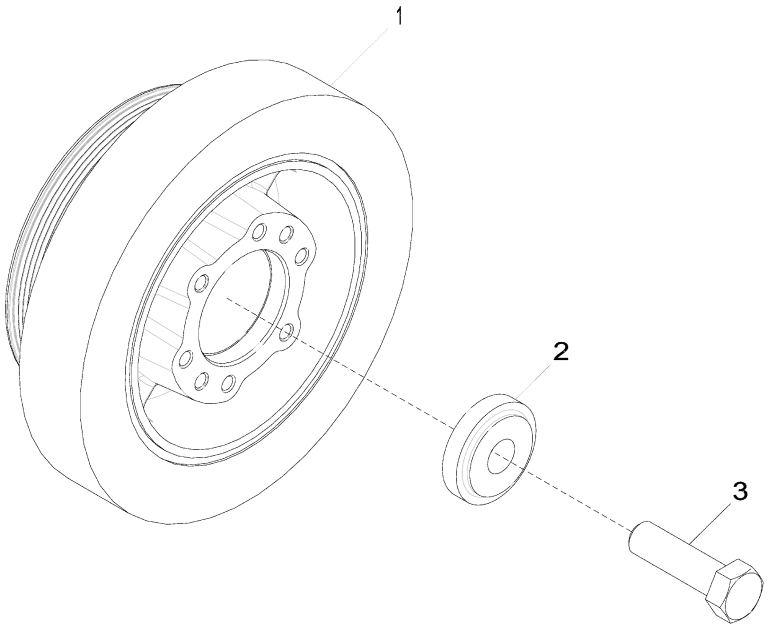

1320_RE508845_PCD

Item	*Nº peça*	*Descrição*	*Qtde*	*Nº série motor*	*Notas*
1	RE508578	Polia	1		OD = 188 mm
2	R517237	Bucha	1		
3	R516648	Parafuso sextavado	1		

1409 FLYWHEEL HOUSING
1409 FLYWHEEL HOUSING
1409 (CARCACA DO VOLANTE)
1409 (CAJA DEL VOLANTE MOTOR)

RE57764PCDE03 A.1

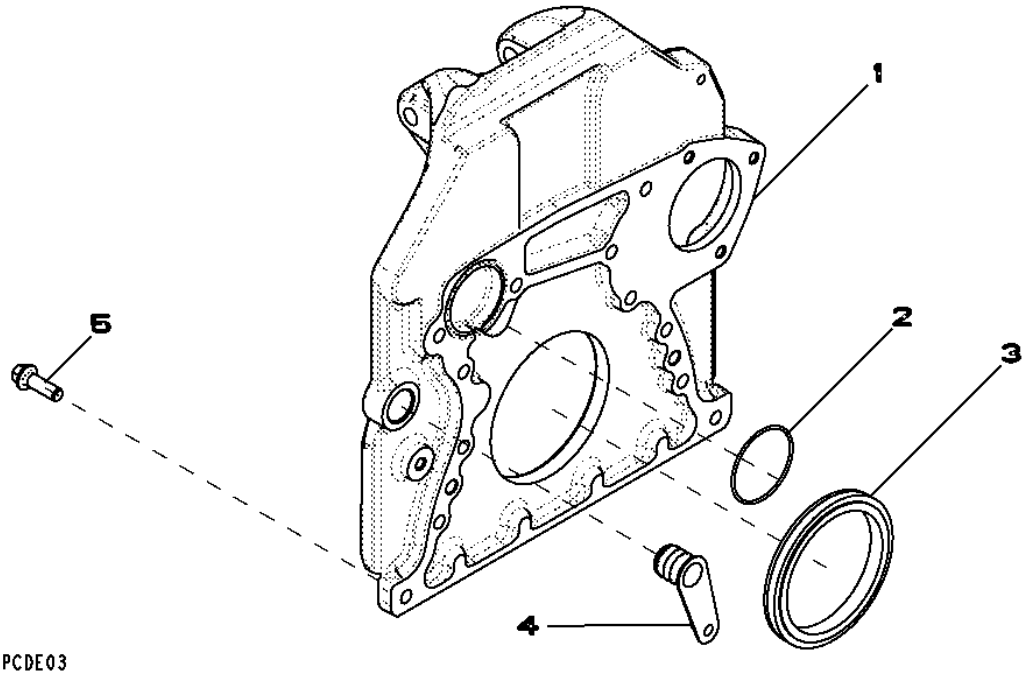

Item	*Nº peça*	*Descrição*	*Qtde*	*Nº série motor*	*Notas*
1	R524023	Carcaça	1		
2	R61467	Anel o	1		
3	RE44574	Vedação	1		
4	R131769	Plugue	1		
5	R135918	Parafuso	12		

1580 FLYWHEEL
1580 FLYWHEEL
1580 (VOLANTE MOTOR)
1580 (VOLANTE)

RE509853PCDD02 A.1

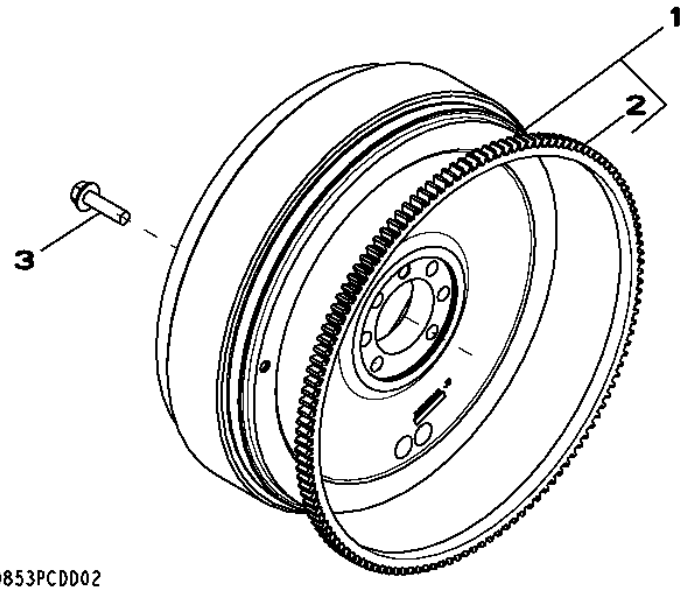

Item	*Nº peça*	*Descrição*	*Qtde*	*Nº série motor*	*Notas*
1	RE509854	Volante	1		(MARKED R505742)
2	R28811	Coroa	1		
3	19M7813	Parafuso	6		M12 X 45

169Z FUEL INJECTION PUMP
POMPE D'INJECTION DE CARBURANT 169Z
169Z BOMBA DE INJECAO
169Z BOMBA DE INYECCION

RE524623PCDF02 A.1

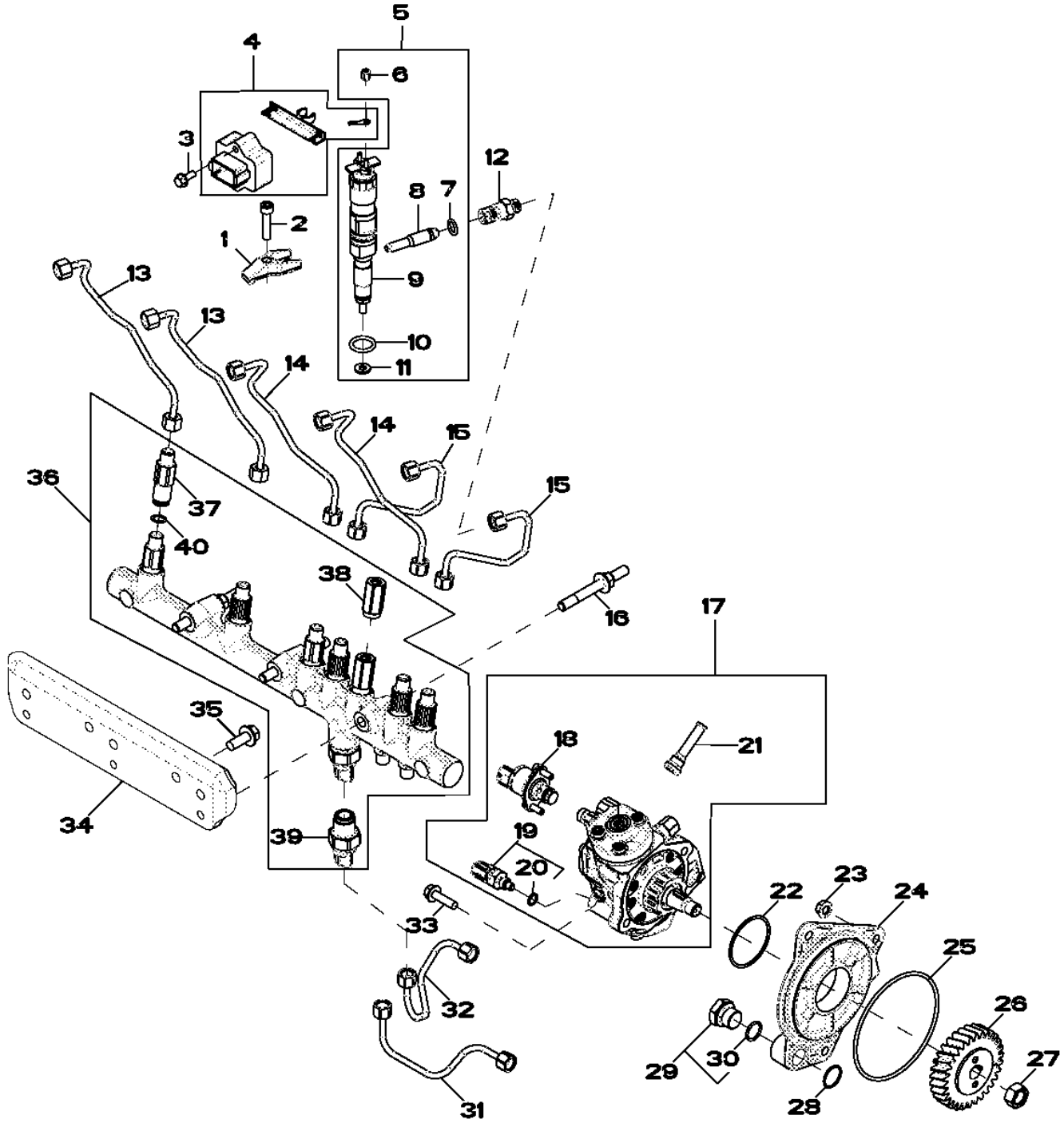

Item	Nº peça	Descrição	Qtde	Nº série motor	Notas
1	R518345	Braçadeira	6		
2	R504781	Parafuso sextavado	6		
3	19M7775	Parafuso	2		M6 X 16
4	RE509093	Chicote	1		
5	RE524382	Bico injetor	6		
	SE501926	Bico injetor remanufaturado	6		(REMAN FOR RE524382)
6	R134920	Porca	12		
7	R65397	Anel o	6		12.370 X 2.616 mm (0.487" X 0.103")
8	RE522594	Tubo	6		LGTH= 61MM
9	.....	Bico injetor	6		(ORDER RE524382)NSEP, (TYPE 70 - 1200CC)
10	R505452	Anel o	6		
11	R515535	Arruela	6		
12	R515044	Conexão	6		(ALSO ORDER R65397)
13	RE523249	Linha de combustivel	2		(SUB FOR RE507541)
14	RE507540	Linha de combustivel	2		
15	RE507539	Linha de combustivel	2		
16	R529168	Pino	3		
17	RE527528	Bombainjetora combustível	1		(SUB FOR RE522595)
	SE501916	Bombainjet.combust. reman.	1		(REMAN FOR RE527528)
18	RE534109	VálVula de controle	1		(SUB FOR RE532250 OR RE534110)
19	RE516336	SenSor temperatura combuStí	1		
20	R524234	Anel o	1		
21	RE516999	Peneira	1		
22	R516125	Anel o	1		
23	14M7298	Porca com flange	3		M8
24	R504577	Adaptador	1		
25	R55453	Anel o	1		
26	R502541	EngrEnagem	1		Z= 30
27	R91360	Porca	1		
28	R116031	Anel o	1		
29	RE517370	Conexão	1		
30	51M7044	Anel o	1		17.300 X 2.200 mm
31	RE527055	Linha de combustivel	1		(SUB FOR RE507538)
32	RE527054	Linha de combustivel	1		(SUB FOR RE507537)
33	19M7868	Parafuso	2		M8 X 30
34	R521530	Apoio	1		
35	19M7785	Parafuso	2		M10 X 25
36	RE520928	Trilho	1		(SUB FOR RE522596)
37	RE515636	Limitador	6		
38	RE516335	VálVula de alíVio de press.	1		
39	RE520930	SenSor	1		
40	R515454	Calço	6		

17CP AIR INLET
17CP AIR INLET
17CP (ADMISION DE AIRE)
17CP (ENTRADA DE AIRE)

RE531515PCDB01 A.1

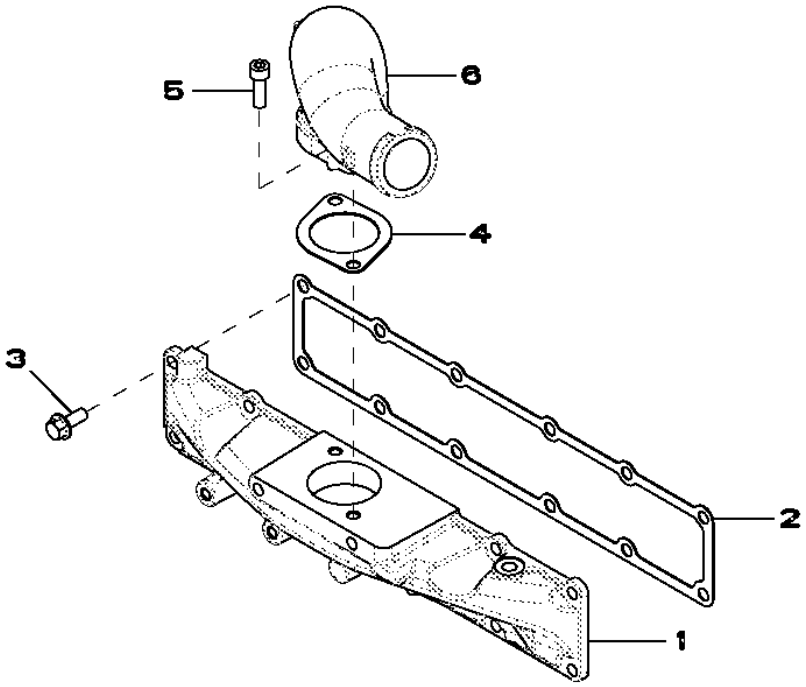

Item	Nº peça	Descrição	Qtde	Nº série motor	Notas
1	R524483	Capa	1		
2	R515030	Junta	1		
3	19M7785	Parafuso	9		M10 X 25
4	R521061	Junta	1		
5	19M8337	Parafuso	2		M10 X 30
6	R521482	Admissão de ar	1		

1988 OIL PAN
1988 OIL PAN
1988 (CARTER DE OLEO)
1988 (CARTER DE ACEITE)

RE515677PCDF01 A.1

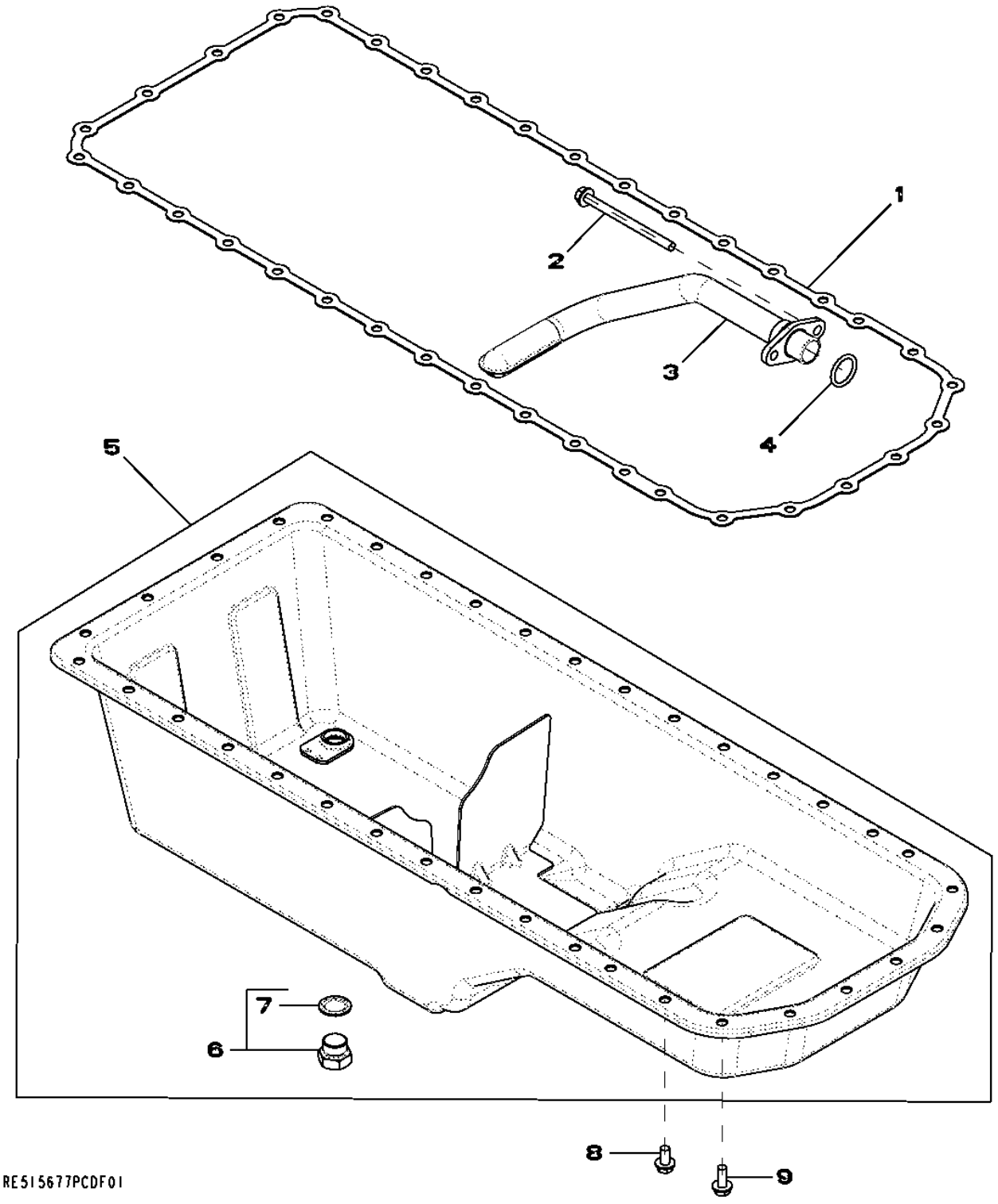

Item	Nº peça	Descrição	Qtde	Nº série motor	Notas
1	R521498	Junta	1		
2	19M10075	Parafuso	2		M8 X 110
3	RE515881	Entrada da Bombade óleo	1		
4	R61871	Anel o	1		
5	RE526901	Cárter	1		
6	RE523251	Tampão	1		
7	R519742	Vedação	1		
8	19M8163	Parafuso	30		M8 X 16
9	19M8062	Parafuso	6		M8 X 20

2001 WATER PUMP PULLEY
2001 WATER PUMP PULLEY
2001 (POLIA DA BOMBA DE AGUA)
2001 (POLEA DE LA BOMBA DE AGUA)

RE58175PCDD02 A.1

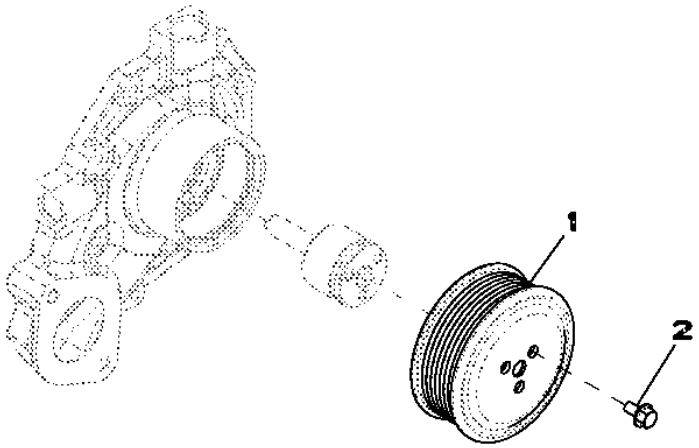

RE58175PCDD02

Item	*Nº peça*	*Descrição*	*Qtde*	*Nº série motor*	*Notas*
1	R115250	Polia	1		
2	19M7774	Parafuso	3		M6 X 12

2154 THERMOSTAT COVER
2154 THERMOSTAT COVER
2154 (TAMPA DO TERMOSTATO)
2154 (TAPA TERMOSTATO)

RE522740PCDB02 A.1

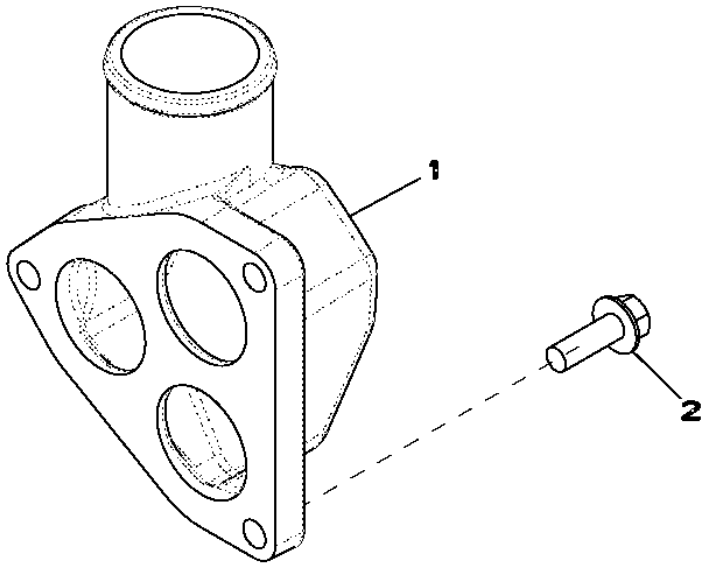

RE522740PCDB02

Item	*Nº peça*	*Descrição*	*Qtde*	*Nº série motor*	*Notas*
1	R519491	Capa	1		
2	19M7786	Parafuso	3		M10 X 30

2255 THERMOSTAT
2255 THERMOSTAT
2255 (TERMOSTATO)
2255 (TERMOSTATO)

RE522818PCDE03 A.1

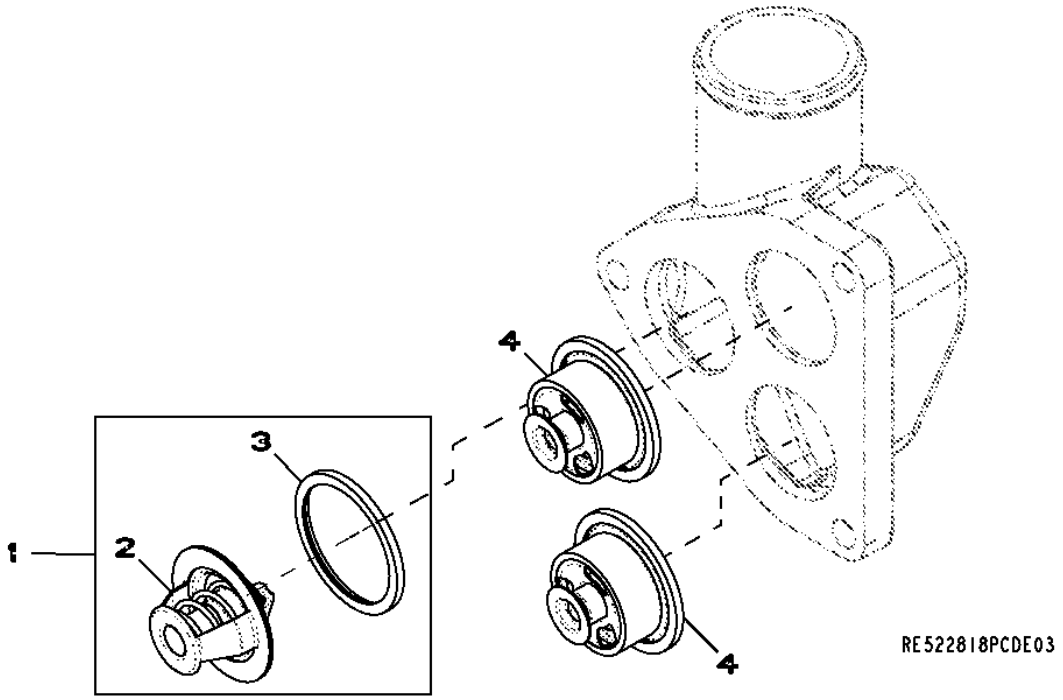

Item	*Nº peça*	*Descrição*	*Qtde*	*Nº série motor*	*Notas*
1	.....	TermosTaTo	1		(ORDER RE33705 AND R521548)
2	RE33705	TermosTaTo	1		
3	R521548	Vedação	1		
4	RE538806	TermosTaTo	2		

28AC EXHAUST MANIFOLD
28AC EXHAUST MANIFOLD
28AC (COLETOR DO ESCAPE)
28AC (COLECTOR DE ESCAPE)

RE532229PCDA01 A.1

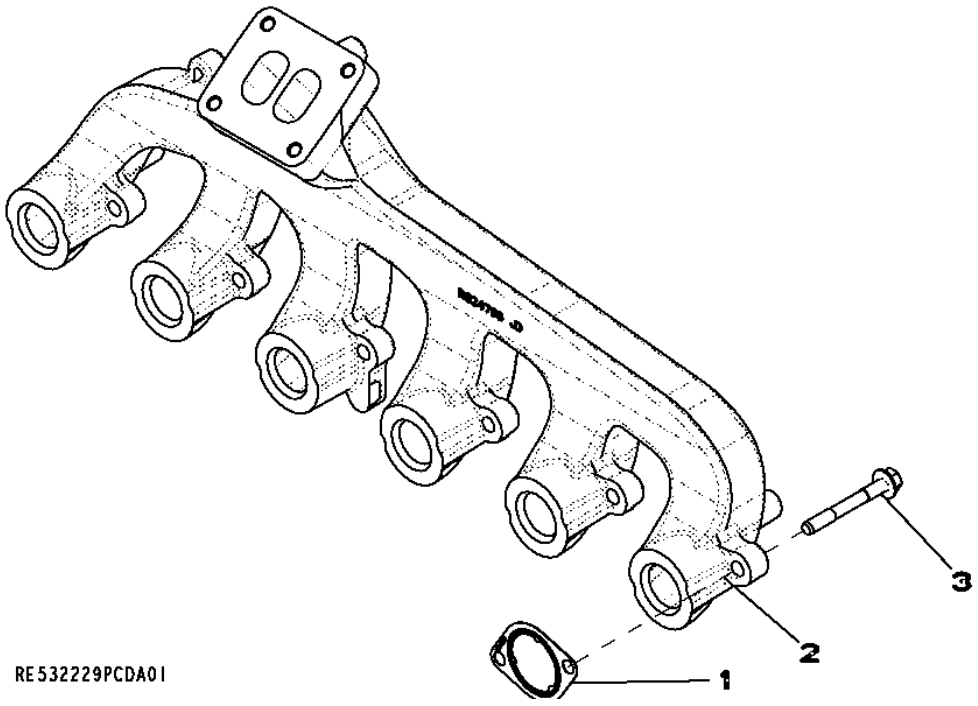

Item	*Nº peça*	*Descrição*	*Qtde*	*Nº série motor*	*Notas*
1	R519488	Junta	6		
2	R524796	Coletor de escape	1		
3	R522554	Parafuso sextavado	12		

2997 VENTILATING SYSTEM
2997 VENTILATING SYSTEM
2997 (SISTEMA DE VENTILACAO)
2997 (SISTEMA DE VENTILACION)

RE532163PCDA03 A.1

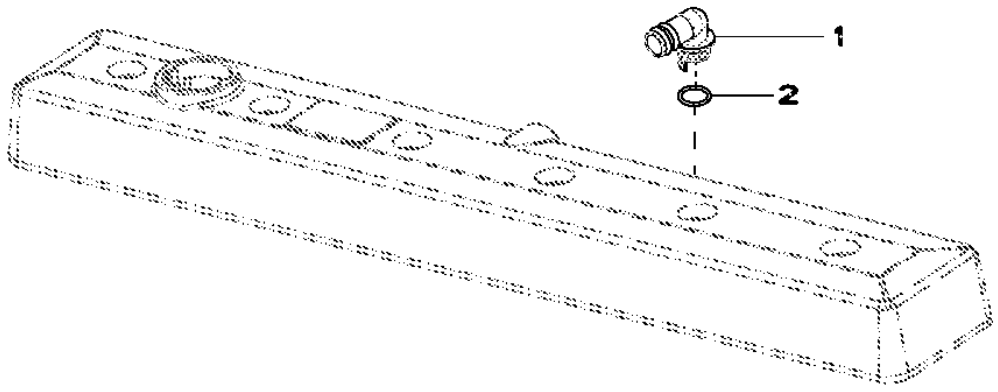

RE532163PCDA03

Item	*Nº peça*	*Descrição*	*Qtde*	*Nº série motor*	*Notas*
1	R120467	Conexão em ângulo	1		
2	R72328	Anel o	1		

30AN Starter Motor
30AN Démarreur
30AN Motor de Partida
30AN Motor de arranque

30AN_RE539194_PCD A.1

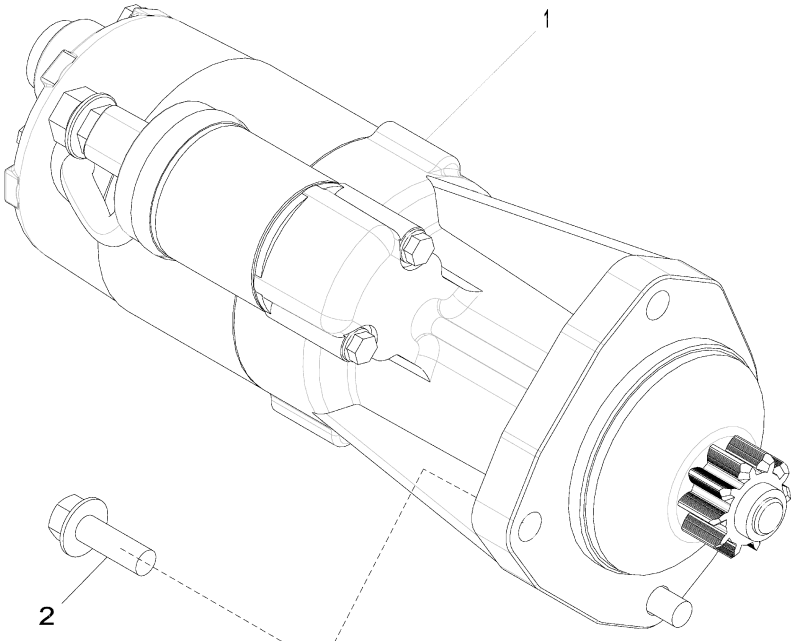

30AN_RE539194_PCD

Item	*Nº peça*	*Descrição*	*Qtde*	*Nº série motor*	*Notas*
1	RE529593	Motor de partida	1	-XXXXXX	(A) ORDER RE501298; ORDER WITH AL212805, AL212806
	RE501298	Kit para motor de partida	1	XXXXXX-	(B)
	SE501403	Motor de partida remanufat.	1	XXXXXX-	REMAN FOR RE501298
2	19M7786	Parafuso	3		M10 X 30

(A) Prestolite
Prestolite
Prestolite
Prestolite

(B) Denso
Denso
Denso
Denso

35EJ FUEL FILTER
35EJ FUEL FILTER
35EJ (FILTRO DE COMBUSTVEL)
35EJ (FILTRO DE COMBUSTIBLE)

RE527177PCDB01 A.1

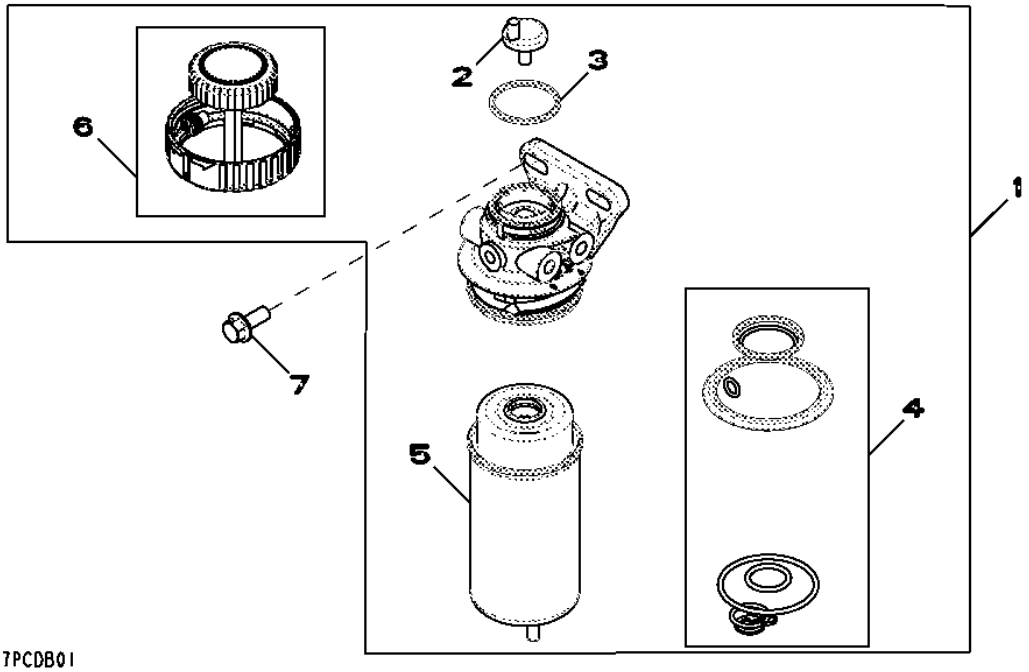

Item	*Nº peça*	*Descrição*	*Qtde*	*Nº série motor*	*Notas*
1	RE525802	Filtro	1		
2	RE60854	Kit da válvula	1		
3	RE516512	Kit - anel o	1		
4	RE516553	Kit retentor	1		
5	RE524723	Filtro de combustível	1		
6	RE526834	Kit do filtro	1		
7	19M7785	Parafuso	1		M10 X 25

3614 FRONT PLATE
3614 FRONT PLATE
3614 (PLACA DIANTEIRA)
3614 (PLACA DELANTERA)

RE506566PCDD04 A.1

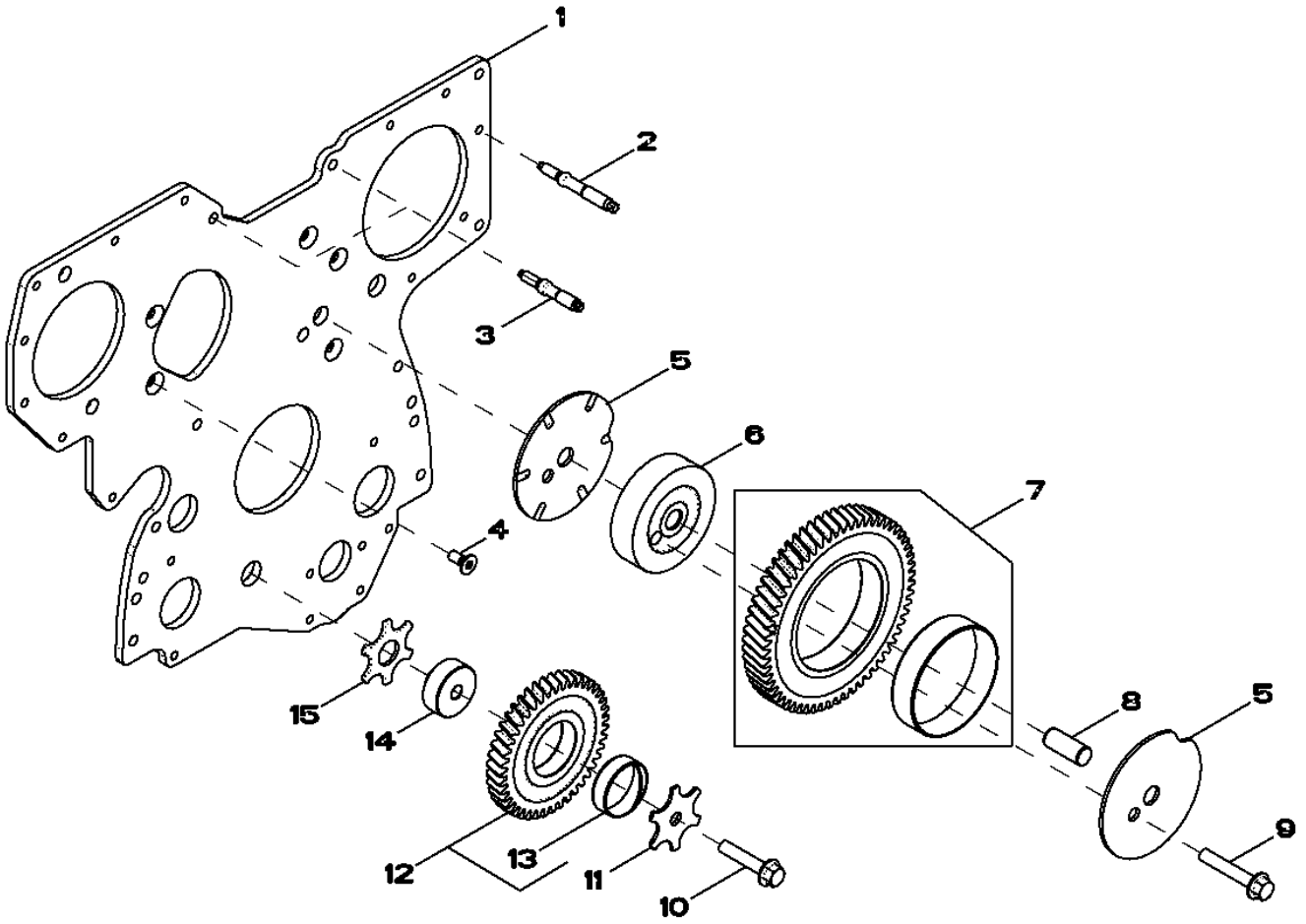

RE506566PCDD04

Item	Nº peça	Descrição	Qtde	Nº série motor	Notas
1	R504282	Placa	1		
2	R520139	Pino	7		
3	R134518	Pino	2		
4	R136475	Parafuso	5		
5	R515494	Arruela de encosto	2		
6	R504843	Eixo	1		
7	RE508489	EngrEnagem	1		
8	R515408	Pino de centragem	1		
9	19M8844	Parafuso	1		M10 X 60
10	19M8966	Parafuso	1		M10 X 50
11	R131283	Arruela de encosto	1		
12	RE56369	EngrEnagem	1		
13	R114193	Bucha	1		
14	R114194	Eixo	1		
15	R101225	Arruela de encosto	1		

3799 FUEL PUMP - COVER
3799 FUEL PUMP - COVER
3799
3799

RE59619PCDD02 A.1

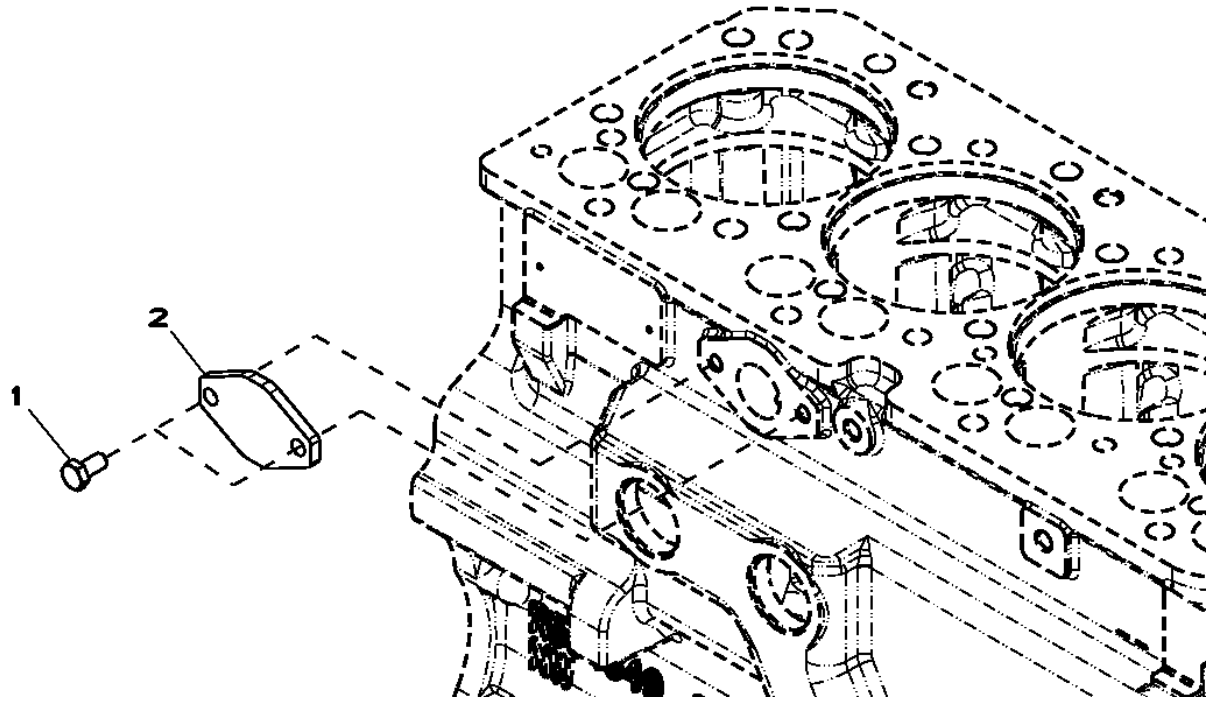

Item	*Nº peça*	*Descrição*	*Qtde*	*Nº série motor*	*Notas*
1	RE66334	Parafuso sextavado	2		(A) M8 X 16
2	R123396	Capa	1		

(A) THREADS WITH PRE-APPLIED SEALANT
THREADS WITH PRE-APPLIED SEALANT
ROSCAS REVESTIDAS COM SELANTE PRE-APLICADO
ROSCAS CON PASTA SELLADORA PREAPLICADA

3926 THERMOSTAT HOUSING
3926 THERMOSTAT HOUSING
3926 (CARCACA DO TERMOSTATO)
3926 (CARCASA DE TERMOSTATO)

RE531514PCDB02 A.1

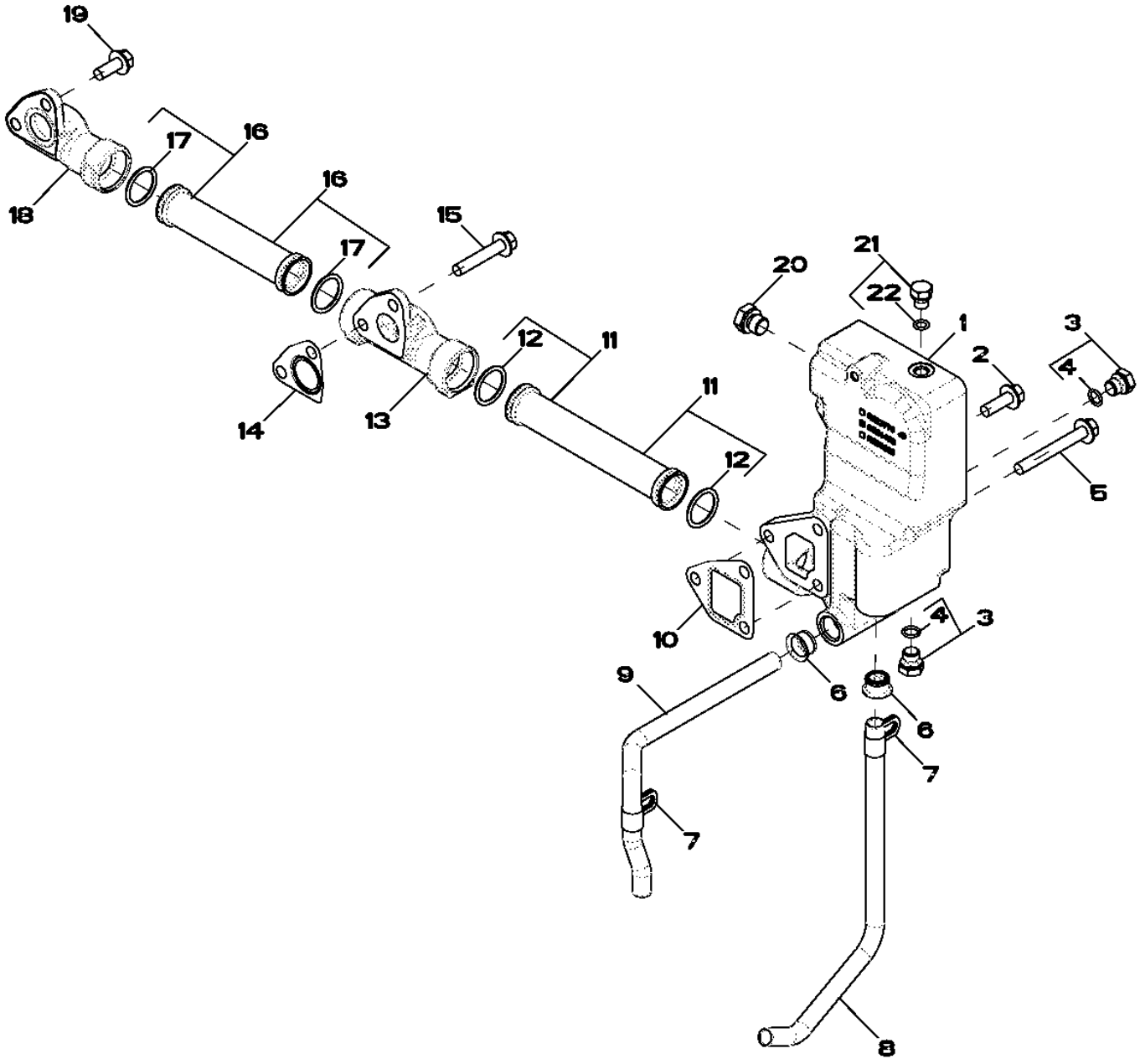

RE531514PCDB02

Item	Nº peça	Descrição	Qtde	Nº série motor	Notas
1	R524482	Carcaça	1		
2	19M7786	Parafuso	1		M10 X 30
3	RE46684	Tampão	3		
4	51M7041	Anel o	1		11.300 X 2.200 mm
5	19M7810	Parafuso	2		M10 X 80
6	R123226	Vedação	2		
7	R128415	Braçadeira	2		
8	R519517	Tubo	1		
9	R519025	Tubo	1		
10	R505479	Junta	1		
11	RE516026	Tubo	1		
12	R63185	Anel o	2		
13	R519737	Coletor	1		
14	R505480	Junta	2		
15	19M8528	Parafuso	1		M10 X 55
16	RE523250	Tubo	1		
17	R63185	Anel o	2		
18	R504754	Coletor	1		
19	19M7785	Parafuso	3		M10 X 25
20	RE52242	Tampão de dreno	1		
21	RE46686	Conexão	1		
22	51M7040	Anel o	1		9.300 X 2.200 mm

4001 ENGINE OIL DIPSTICK
4001 ENGINE OIL DIPSTICK
4001 (VARETA DE NIVEL DE OLEO DO MOTOR)
4001 (ASPILLA PARA MEDIR EL NIVEL DE ACEITE DEL MOTOR)

RE59700PCDD02 A.1

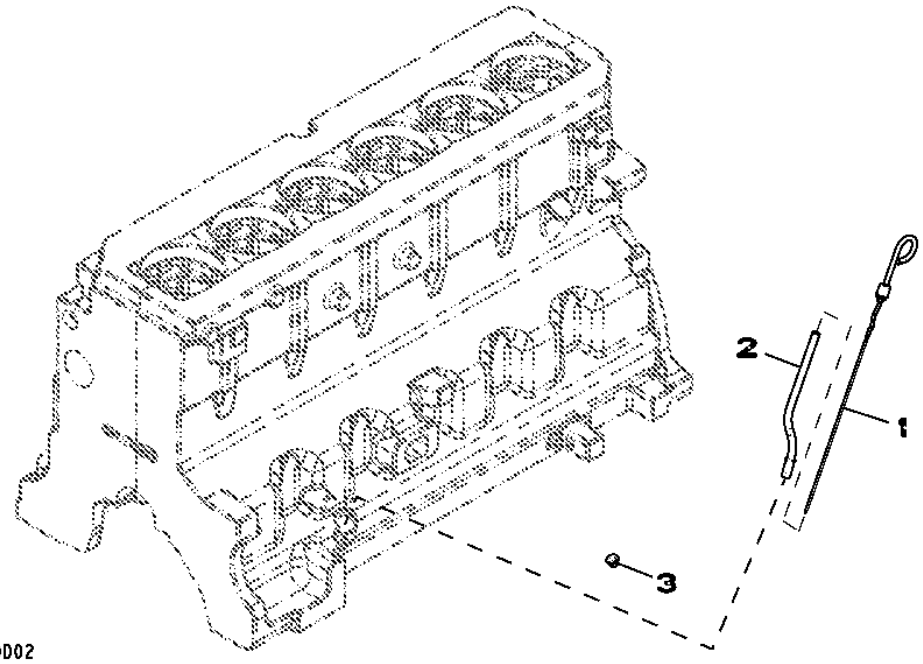

Item	*Nº peça*	*Descrição*	*Qtde*	*Nº série motor*	*Notas*
1	RE69243	Vareta de niVel	1		
2	R130055	Tubo vareTa de nível	1		
3	R502725	Plugue	1		

4337 STARTING AID
4337 STARTING AID
4337 (AUXILIO PARA PARTIDA)
4337 (TERMOARRANQUE)

RE530154PCDA01 A.1

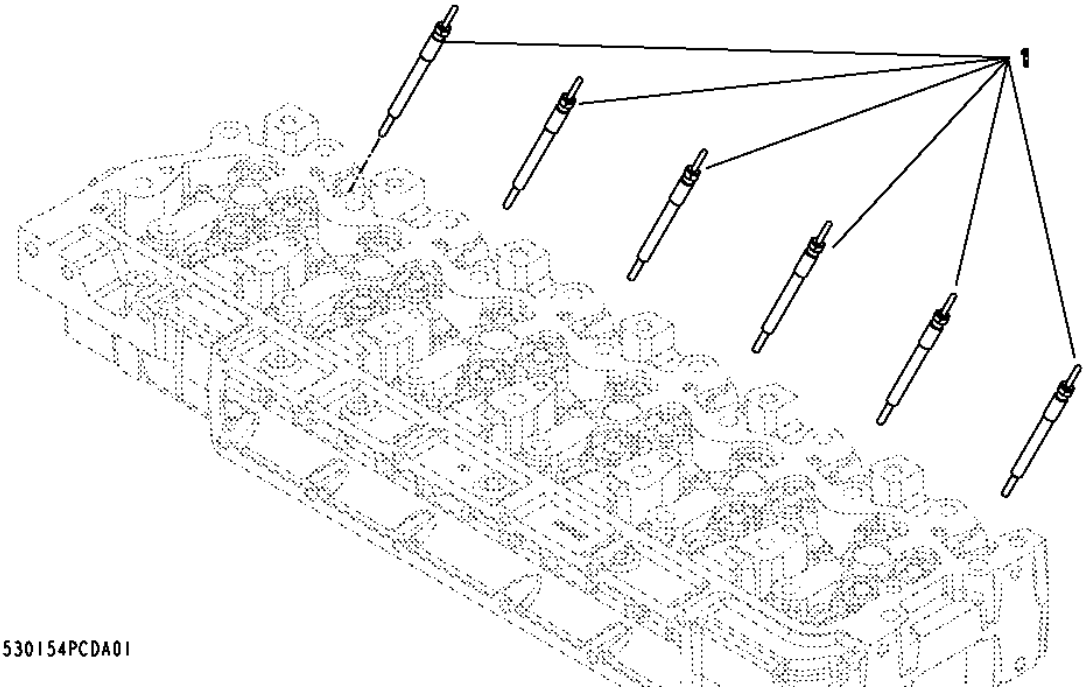

Item	*Nº peça*	*Descrição*	*Qtde*	*Nº série motor*	*Notas*
1	RE504580	Vela incandescente	6		

4440 TIMING GEAR COVER
4440 TIMING GEAR COVER
4440 (TAMPA ENGR. COMANDO DE VALVULAS)
4440 (TAPA DE LA DISTRIBUCION)

RE524576PCDD02 A.1

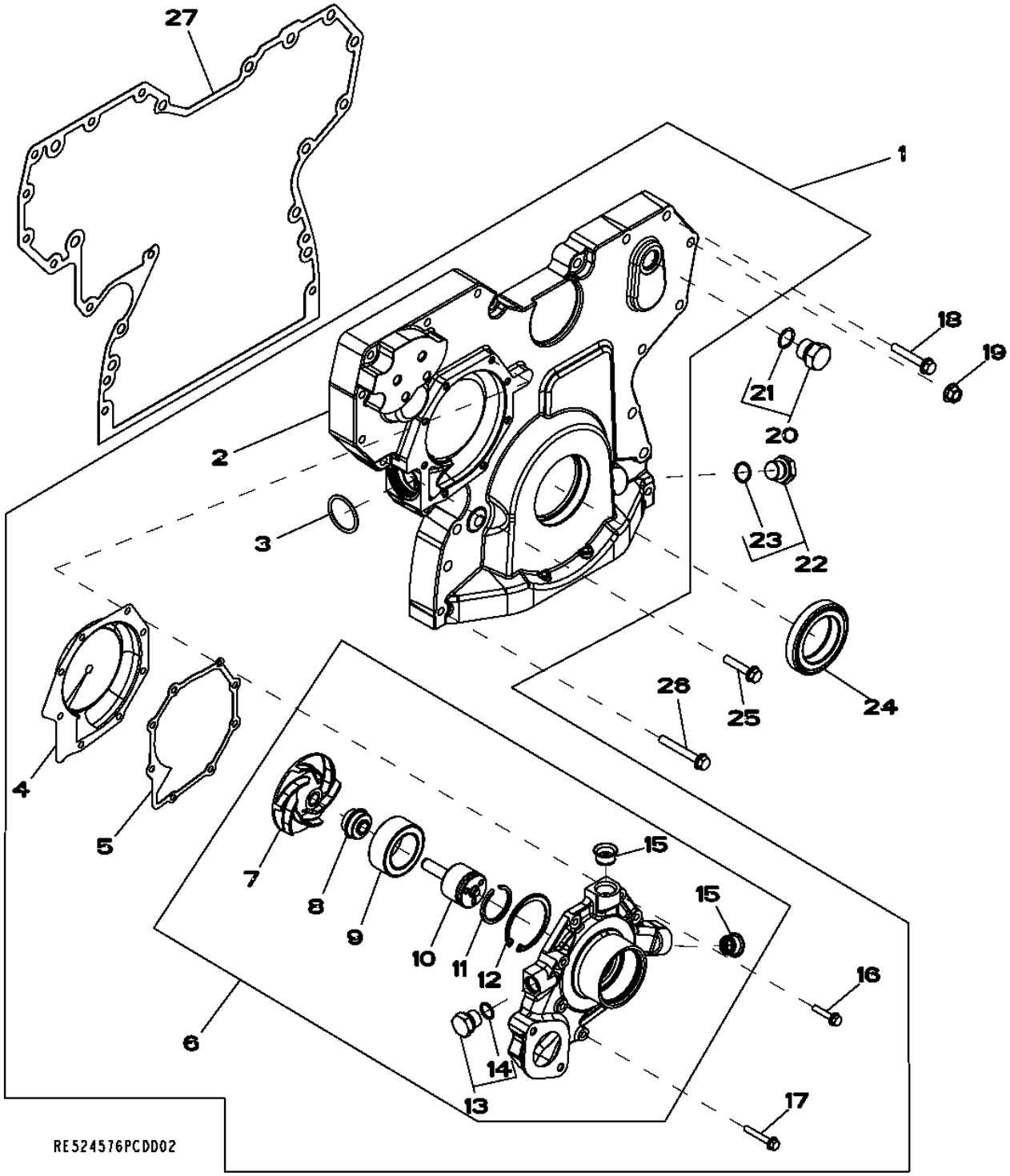

Item	Nº peça	Descrição	Qtde	Nº série motor	Notas
1	RE523168	Capa	1		
2	.....	Capa	1		NSEP (ORDER RE523168) (MARKED R503596)
3	R504734	Anel o	1		
4	RE508566	Inserto	1		(A)
5	R123417	Junta	1		
6	RE523169	Bombad'água	1		(ALSO ORDERRE508566)
	SE501227	Bombad'água remanufaturada	1		(REMAN FOR RE523169)
7	.....	Impulsor	1		(ORDER RE523169)
8	.....	Vedação	1		(ORDER RE523169)
9	.....	Rolamento	1		(ORDER RE523169)
10	.....	Eixo	1		(ORDER RE523169)
11	A364R	Anel de pressão	1		
12	R71228	Anel	1		
13	RE46685	Tampão	1		
14	51M7043	Anel o	1		15.300 X 2.200 mm
15	R123226	Vedação	2		
16	19M7796	Parafuso	5		M6 X 30
17	19M7797	Parafuso	3		M6 X 40
18	19M7800	Parafuso	8		M8 X 50
19	14M7296	Porca com flange	9		M10
20	RE46687	Tampão de dreno	1		
21	51M7045	Anel o	1		19.300 X 2.200 mm
22	RE517370	Conexão	1		
23	51M7044	Anel o	1		17.300 X 2.200 mm
24	RE538097	Vedação	1		(SUB FOR RE505515)
25	19M8317	Parafuso	1		M8 X 40
26	19M7801	Parafuso	3		M8 X 60
27	R526944	Junta	1		(SUB FOR R523184)

(A) INCLUDE INSTRUCTIONS
COMPREND LES INSTRUCTIONS
INCLUDE INSTRUCTIONS
INCLUYE INSTRUCCIONES

4633 CYLINDER BLOCK
4633 CYLINDER BLOCK
4633 (BLOCO DO CILINDRO)
4633 (BLOQUE DE CILINDROS)

RE522134PCDC03 A.1

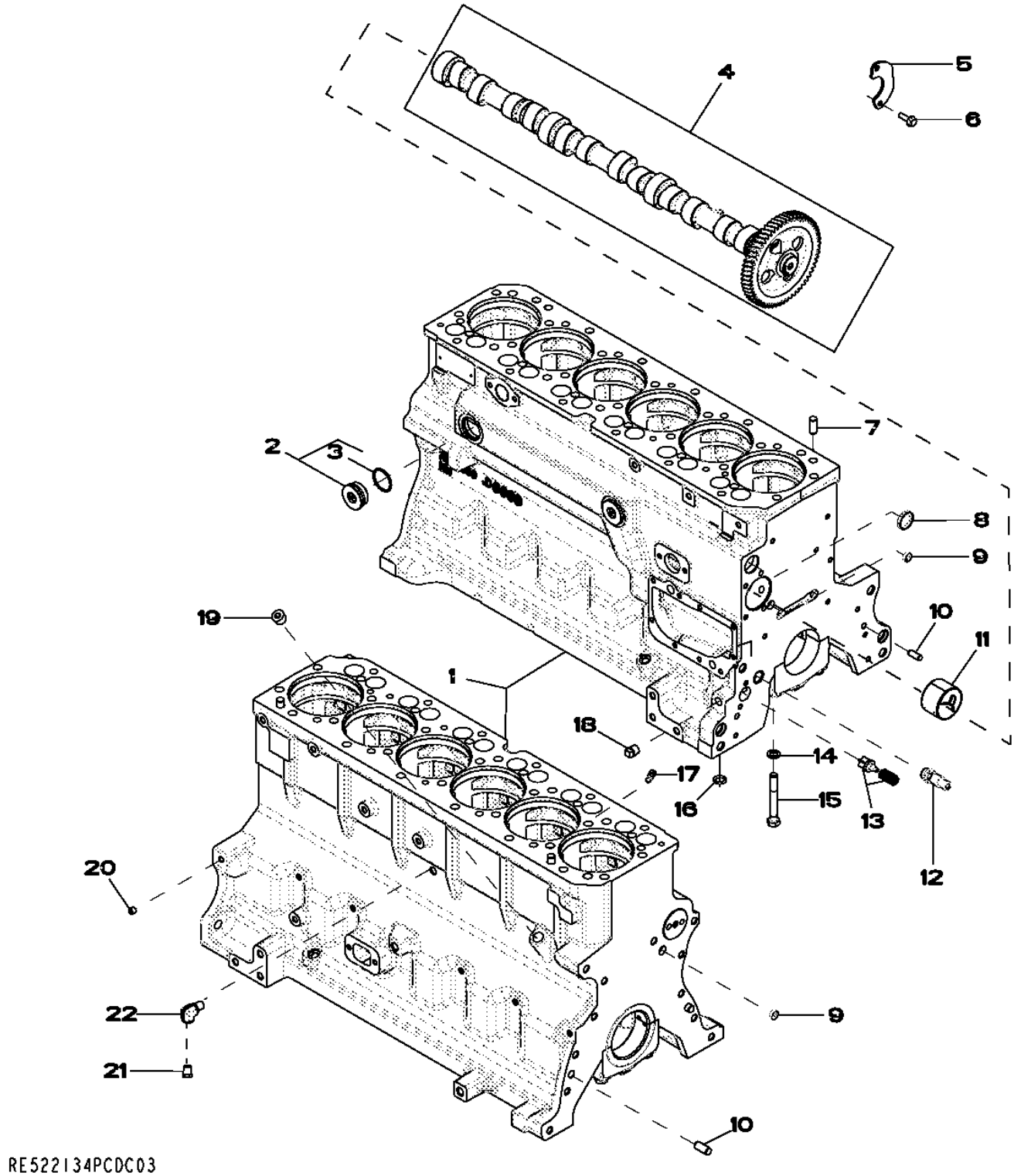

Item	Nº peça	Descrição	Qtde	Nº série motor	Notas
1	.....	Bloco de cilindro	1		(MARKED R504850) (ORDER RE528638)
2	RE508185	Conexão	2		1-5/8"-12UN
3	U13639	Anel o	1		
4	RE528950	Eixo de cames	1		(MARKED R518861)
	SE501812	Comando de Válvulas Reman	1		(REMAN FOR RE528950)
5	R132518	Placa	1		
6	19M8999	Parafuso	2		M8 X 25
7	R48685	Pino de centragem	4		
8	R116466	Plugue	1		
9	T18891	Plugue	2		OD= 16MM
10	R26650	Pino de centragem	2		
11	R119874	Bucha	1		(ALSO ORDER TY6333)
12	RE505501	VálVula de sangria	1		
13	RE63674	VálVula	1		KIT
14	T20168	Arruela	14		
15	T23474	Parafuso sextavado	14		
16	R97185	Anel o	1		
17	R131182	Orifício	6		
18	15H695	Tampão	1		3/8",
19	15H584	Tampão	1		1/2",
20	RE71255	Tampão	7		(A) 1/8"-27NPT
21	RE507807	Tampão	1		(A) 1/4"-18NPT
22	RE537834	Conexão em ângulo	1		(A)

(A) THREADS WITH PRE-APPLIED SEALANT
THREADS WITH PRE-APPLIED SEALANT
ROSCAS REVESTIDAS COM SELANTE PRE-APLICADO
ROSCAS CON PASTA SELLADORA PREAPLICADA

4712 CRANKSHAFT / BEARINGS
4712 CRANKSHAFT / BEARINGS
4712 (VIRABREQUIM / ROLAMENTOS)
4712 (CIGUENAL / COJINETE)

RE506346PCDE01 A.1

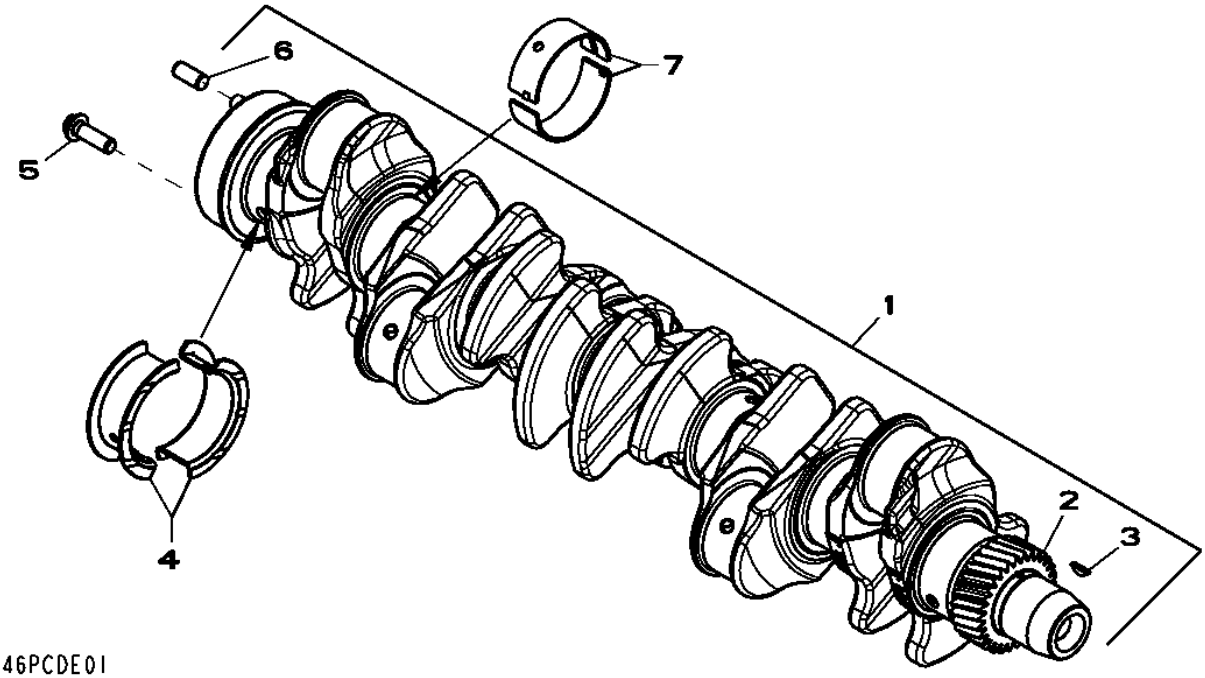

Item	*Nº peça*	*Descrição*	*Qtde*	*Nº série motor*	*Notas*
1	RE505921	Virabrequim	1		(A) ASSY, INCL KEYS 2, 3, 6 (ALSO ORDER RE516340 AND RE44574)
	SE501655	Virabrequim remanufaturado	1		(B) (REMAN FOR RE505921)
2	R120631	EngrEnagem	1		Z= 30
3	R505609	Chaveta	1		LGTH= 18.5MM
4	RE65168	Conj. do rolamento	1		STD (MARKED R123563 AND R123564)
	RE65912	Rolamento axial	AR		(A) US -0.254MM, (MARKED R130574 AND R130575)
5	R135918	Parafuso	6		
6	R48685	Pino de centragem	1		
7	RE65165	Conj. do rolamento	4		STD (MARKED R123561 AND R123562)
	RE65911	Rolamento	AR		(A) US -0.254MM, (MARKED R130576 AND R130577)

(A) GRINDING GUIDELINES : SEE CTM104
GRINDING GUIDELINES : SEE CTM104
DIRETRIZES PARA RETIFICA: VER CTM206
INSTRUCCIONES REFERENTE AL RECTIFICADO : VER CTM107

(B) WITH BEARINGS
WITH BEARINGS
WITH BEARINGS
WITH BEARINGS

4834 CONNECTING RODS AND PISTONS
4834 CONNECTING RODS AND PISTONS
4834 (BIELAS E PISTOES)
4834 (BIELA Y PISTONES)

RE522135PCDB02 A.1

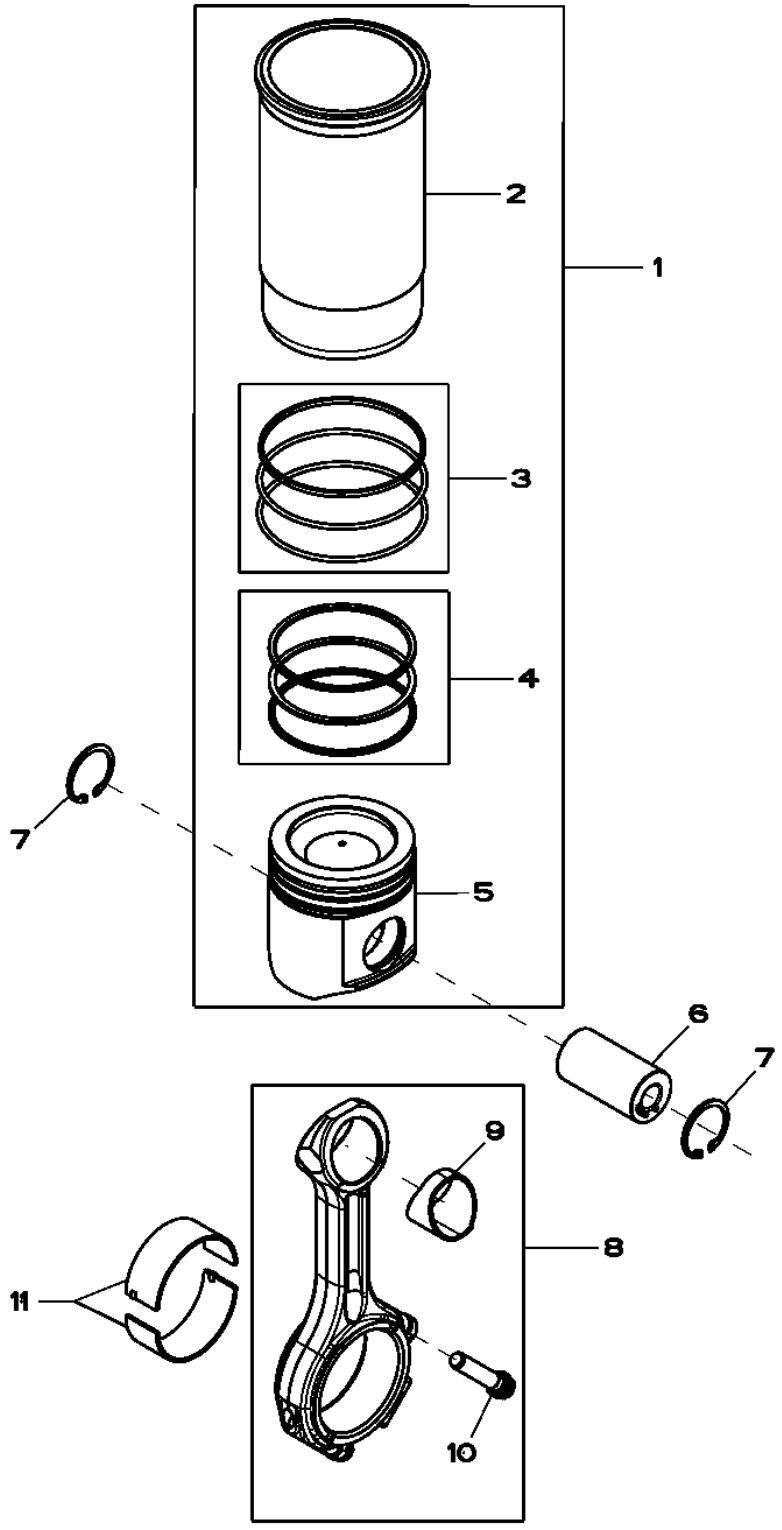

Item	*Nº peça*	*Descrição*	*Qtde*	*Nº série motor*	*Notas*
1	RE524450	Kit pistão e camisa	6		
2	.....	Camisa de cilindro	1		NSEP (ORDER RE524450)
3	AR65507	Kit - anel o	1		PACKG (3)
4	RE524453	Kit anéis de pistão	1		PACKG (3)
5	.....	Pistão	1		NSEP(MARKED RE521616) (ORDER RE524450)
6	R502755	Pino do Pistão	6		OD= 41MM, LGTH= 77MM
7	R54114	Anel de pressão	12		
8	RE500608	Biela	6		
	SE501094	Biela remanufaturada	6		(REMAN FOR RE500608)
9	R114082	Bucha	1		
10	R501124	Parafuso	2		A= 61MM, M12
11	RE65908	Rolamento	6		STD (MARKED (2) R113698)
	RE65909	Rolamento	AR		(A) ID -0.254MM, (KIT (2) R130578)

(A) GRINDING GUIDELINES : SEE CTM104
GRINDING GUIDELINES : SEE CTM104
DIRETRIZES PARA RETIFICA: VER CTM206
INSTRUCCIONES REFERENTE AL RECTIFICADO : VER CTM107

4905 ROCKER ARM / SHAFT / TAPPET / PUSH ROD
4905 ROCKER ARM / SHAFT / TAPPET / PUSH ROD
4905 (BALANCIM / EIXO / TUCHO / HASTE DE COMANDO)
4905 (BALANCIN / ARBOL / BOTADOR / VARILLA DE EMPUJE)

RE522136PCDE03 A.1

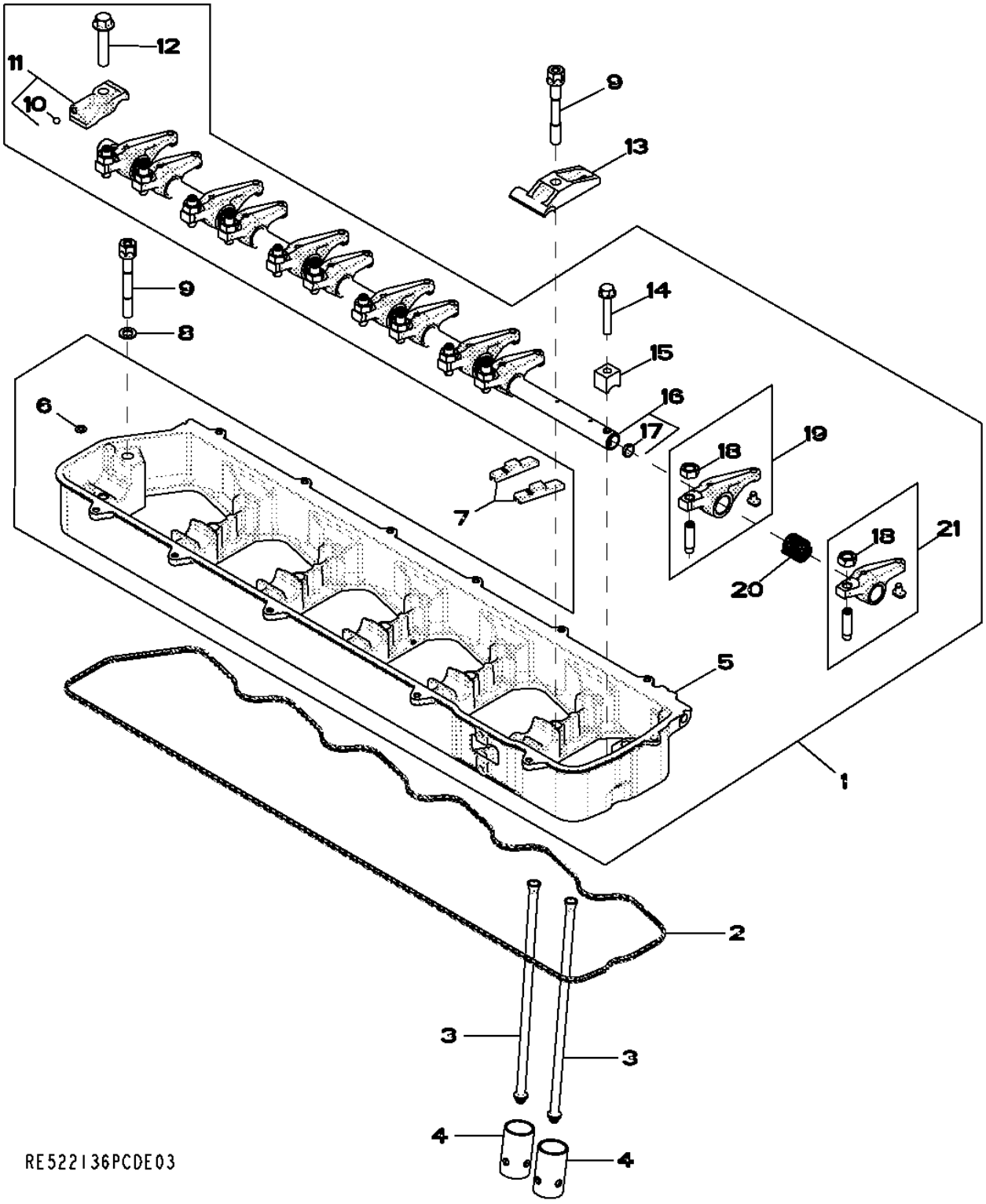

Item	Nº peça	Descrição	Qtde	Nº série motor	Notas
1	RE533148	Eixo do balancim	1		
2	R524496	Junta	1		
3	R504209	Vareta	12		
4	R123565	Peça acionada Pelo came	12		
5	.....	Carcaça	1		NSEP (MARKED R518809 OR R525452) (ORD RE533148)
6	R520867	Anel o	1		
7	R502341	Ponte da válvula	12		
8	24M7096	Arruela	2		10.500 X 18 X 1.600 mm
9	R521458	Parafuso	7		
10	R69281	Esfera	1		
11	RE523032	Tampa	1		
12	19M8966	Parafuso	1		M10 X 50
13	R516140	Correia	5		
14	19M9170	Parafuso	1		M8 X 50
15	R504631	Braçadeira	1		
16	RE516491	Eixo do balancim	1		(MARKED R504782)
17	30M7004	Plugue	2		
18	14M7148	Porca	12		M10
19	RE504210	Balancim	6		(B)
20	R505543	Mola	6		
21	RE523023	Balancim	6		(A)

(A) INTAKE
INTAKE
ADMISSAO
ADMISION

(B) EXHAUST
EXHAUST
ESCAPE
ESCAPE

5024 OIL PUMP
5024 OIL PUMP
5024 (BOMBA DE OLEO)
5024 (BOMBA DE ACEITE)

RE522137PCDC02 A.1

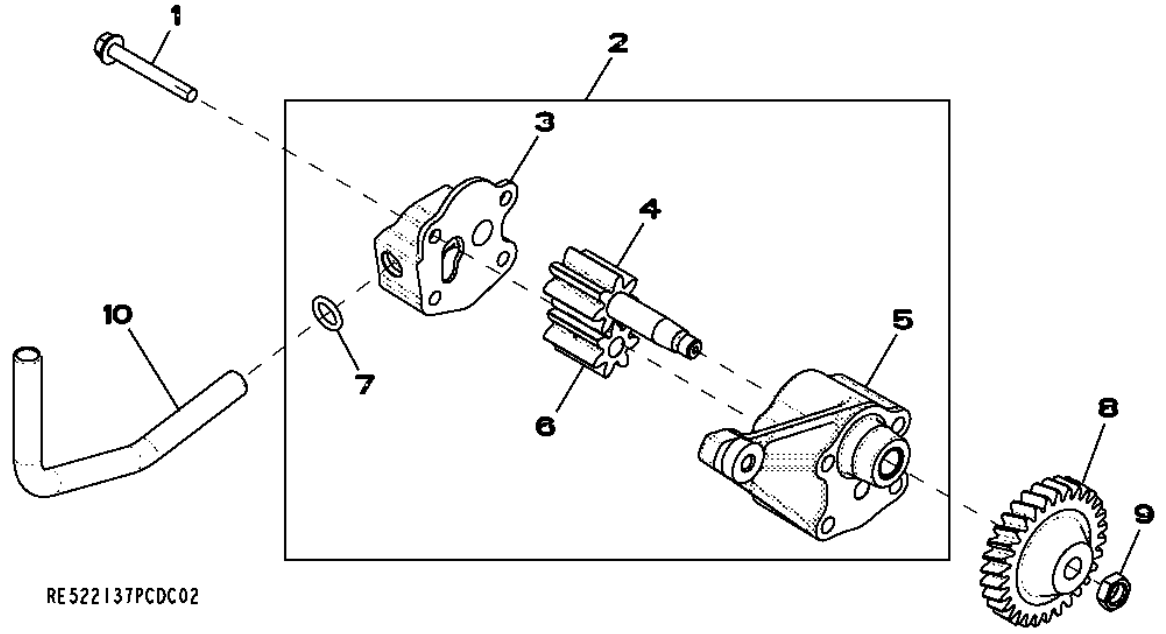

Item	*Nº peça*	*Descrição*	*Qtde*	*Nº série motor*	*Notas*
1	19M7802	Parafuso	2		M8 X 65
2	RE521756	Bombade óleo	1		
	SE501813	Bombade óleo remanufatur.	1		(REMAN FOR RE521756)
3	.....	Capa	1		NSEP (ORDER RE521756)
4	.....	EngrEnagem	1		NSEP (ORDER RE521756)
5	.....	Carcaça	1		NSEP (ORDER RE521756)
6	.....	EngrEnagem	1		NSEP (ORDER RE521756)
7	R97185	Anel o	1		
8	R120638	EngrEnagem	1		
9	14M7066	Porca	1		M12
10	R526838	Tubo de óleo	1		

5128 Cylinder Head
5128 Culasse
5128 Cabeçote dos Cilindros
5128 Culata

5128_RE531717_PCD C.4

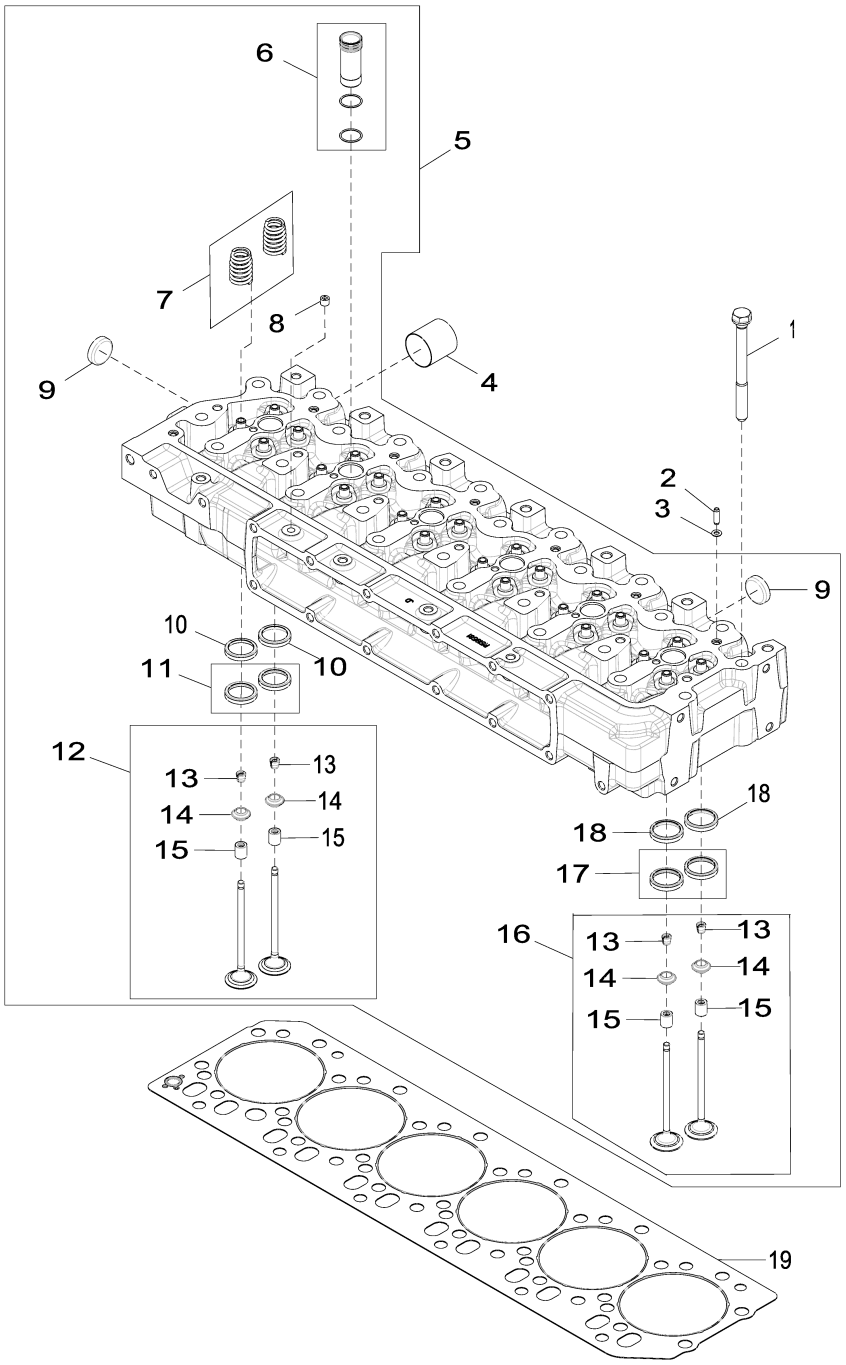

5128_RE531717_PCD

Item	Nº peça	Descrição	Qtde	Nº série motor	Notas
1	R534091	Parafuso sextavado	26		
2	R521544	Bucha	2		
3	R520867	Anel o	7		
4	R502512	Luva	6		
5	RE521639	Cabeçote	1		NLA; ORDER RE553421
	SE501583	Cabeça do cilindro remanuf.	1		REMAN FOR RE521639
	RE553421	Cabeçote	1		SUB FOR RE521639
6	RE543935	Luva	6		SUB FOR RE517435
7	RE531223	Conj. de peças da mola	12		
8	RE42713	Tampão	1		
9	CD16284	Plugue	4		
10	R515033	Inserto de assento válvula	12		
11	RE518083	Inserto de assento válvula	6		
12	RE518081	Kit da válvula	6		(A) INCLUDES (2) R502370; NLA; ORDER RE557891
	RE557891	Kit da válvula	6		(A) INCLUDES (2) RE519115, (4) R534978; SUB FOR RE518081
13	R534978	RetentoR	48		
14	R502367	Tampa	24		
15	RE526519	Vedação	24		
16	RE557890	Kit da válvula	6		(B) INCLUDES (2) RE519115, (4) R534978; SUB FOR RE531221
17	RE518082	Inserto de assento válvula	6		
18	R515034	Inserto de assento válvula	12		
19	R116516	Vedação de cilindro	1		

(A) Exhaust
Échappement
Escape
Escape

(B) Intake
Admission
Admissão
Admisión

5204 AUXILIARY DRIVE - COVER
5204 AUXILIARY DRIVE - COVER
5204
5204

RE59264PCDD04 A.1

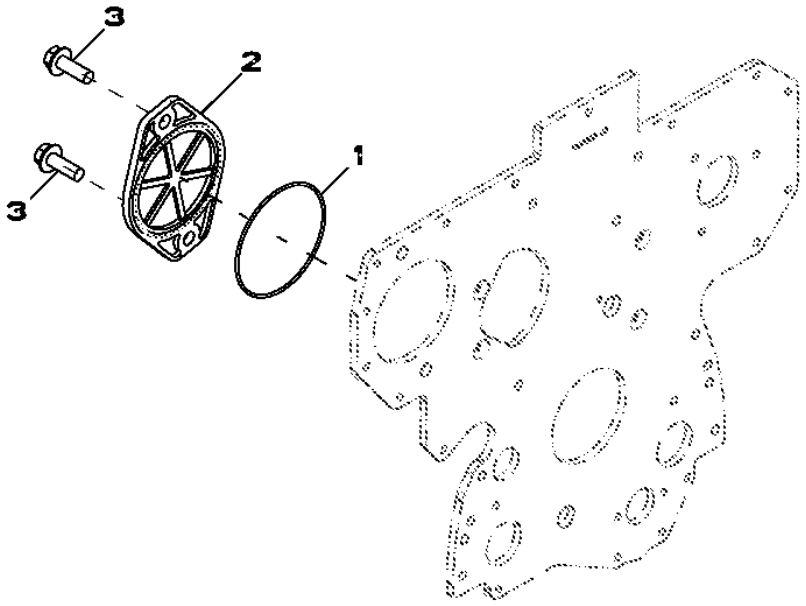

Item	*Nº peça*	*Descrição*	*Qtde*	*Nº série motor*	*Notas*
1	T20758	Anel o	1		
2	R135757	Capa	1		
3	19M7790	Parafuso	2		M12 X 35

5701 WATER PUMP INLET
5701 WATER PUMP INLET
5701 (ENTRADA DA BOMBA DE AGUA)
5701 (ENTRADA DE BOMBA DE AGUA)

RE59313PCDD02 A.1

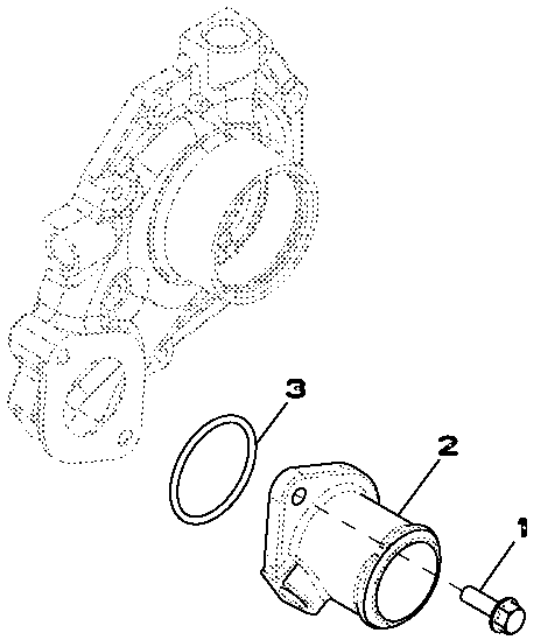

RE59313PCDD02

Item	*Nº peça*	*Descrição*	*Qtde*	*Nº série motor*	*Notas*
1	19M7867	Parafuso	2		M8 X 25
2	R121634	Carcaça	1		
3	R89944	Anel o	1		

5903 OIL COOLER
5903 OIL COOLER
5903 (RESFRIADOR DO OLEO)
5903 (ENFRIADOR DE ACEITE)

RE59756PCDD02 A.1

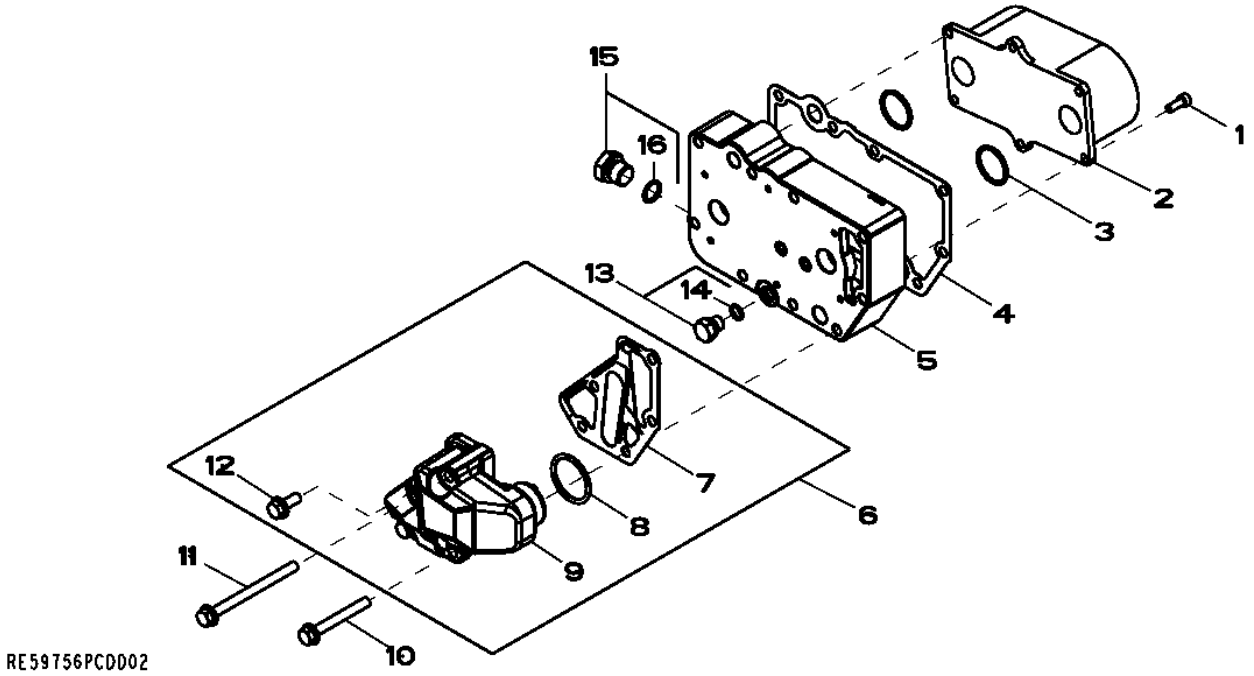

Item	*Nº peça*	*Descrição*	*Qtde*	*Nº série motor*	*Notas*
1	RE67231	Parafuso	6		(A)
2	RE59298	ResfRiadoR de óleo	1		(B)
3	T122075	Anel o	2		
4	R123501	Junta	1		
5	R123471	Carcaça	1		
6	RE508599	Adaptador	1		
7	R501428	Junta	1		
8	R504734	Anel o	1		
9	.....	Adaptador	1		NSEP (MARKED R502811) (ORDER RE508599)
10	19M7802	Parafuso	2		M8 X 65
11	19M7970	Parafuso	2		M8 X 100
12	RE67238	Parafuso	1		(A) M8 X 20
13	RE46686	Conexão	1		M12 X 1.5
14	51M7040	Anel o	1		9.300 X 2.200 mm
15	RE46685	Tampão	1		M18 X 1.5
16	51M7043	Anel o	1		15.300 X 2.200 mm

(A) THREADS WITH PRE-APPLIED SEALANT
THREADS WITH PRE-APPLIED SEALANT
ROSCAS REVESTIDAS COM SELANTE PRE-APLICADO
ROSCAS CON PASTA SELLADORA PREAPLICADA

(B) 9 PLATES
9 PLATES
9 PLACAS
9 PLACAS

6299 ALTERNATOR BRACKET - HARDWARE
6299 ALTERNATOR BRACKET - HARDWARE
6299
6299

RE59830PCDE02 A.1

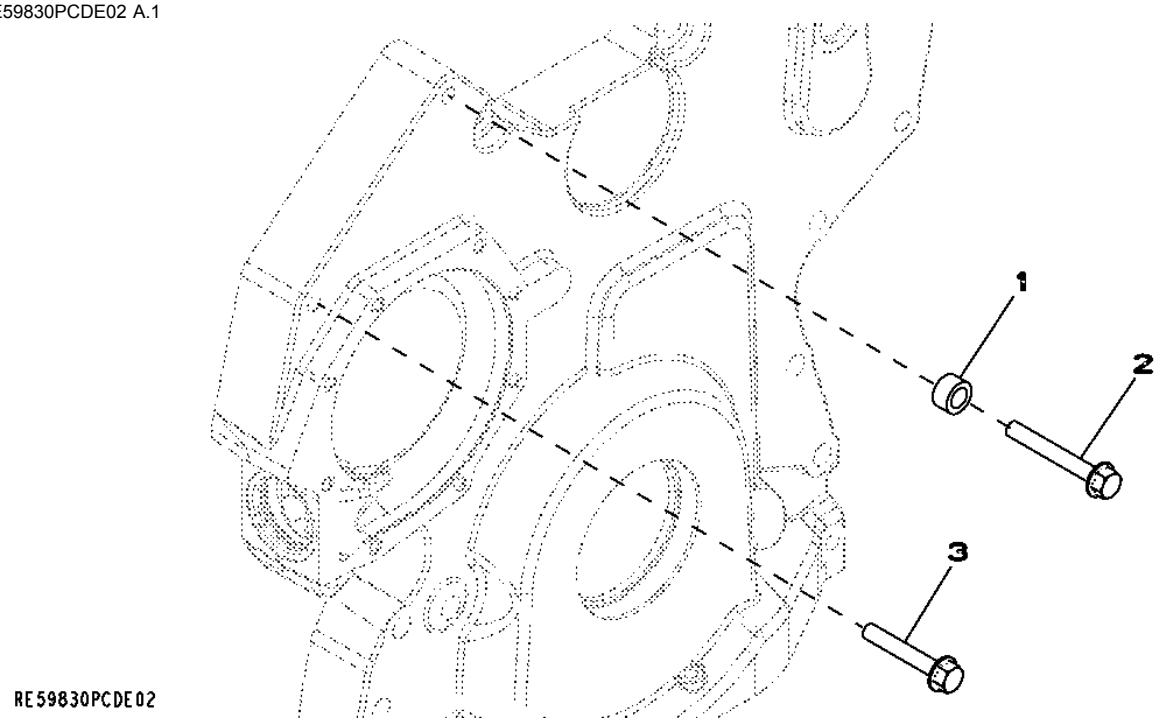

Item	*Nº peça*	*Descrição*	*Qtde*	*Nº série motor*	*Notas*
1	28H860	Arruela	1		0.423" X 0.675" X 3/8"
2	19M7801	Parafuso	1		M8 X 60
3	19M7800	Parafuso	1		M8 X 50

63CP FUEL LINES
63CP FUEL LINES
63CP TUBULACOES DE COMBUSTIVEL
63CP TUBERIAS DE COMBUSTIBLE

RE539288PCDC01 A.1

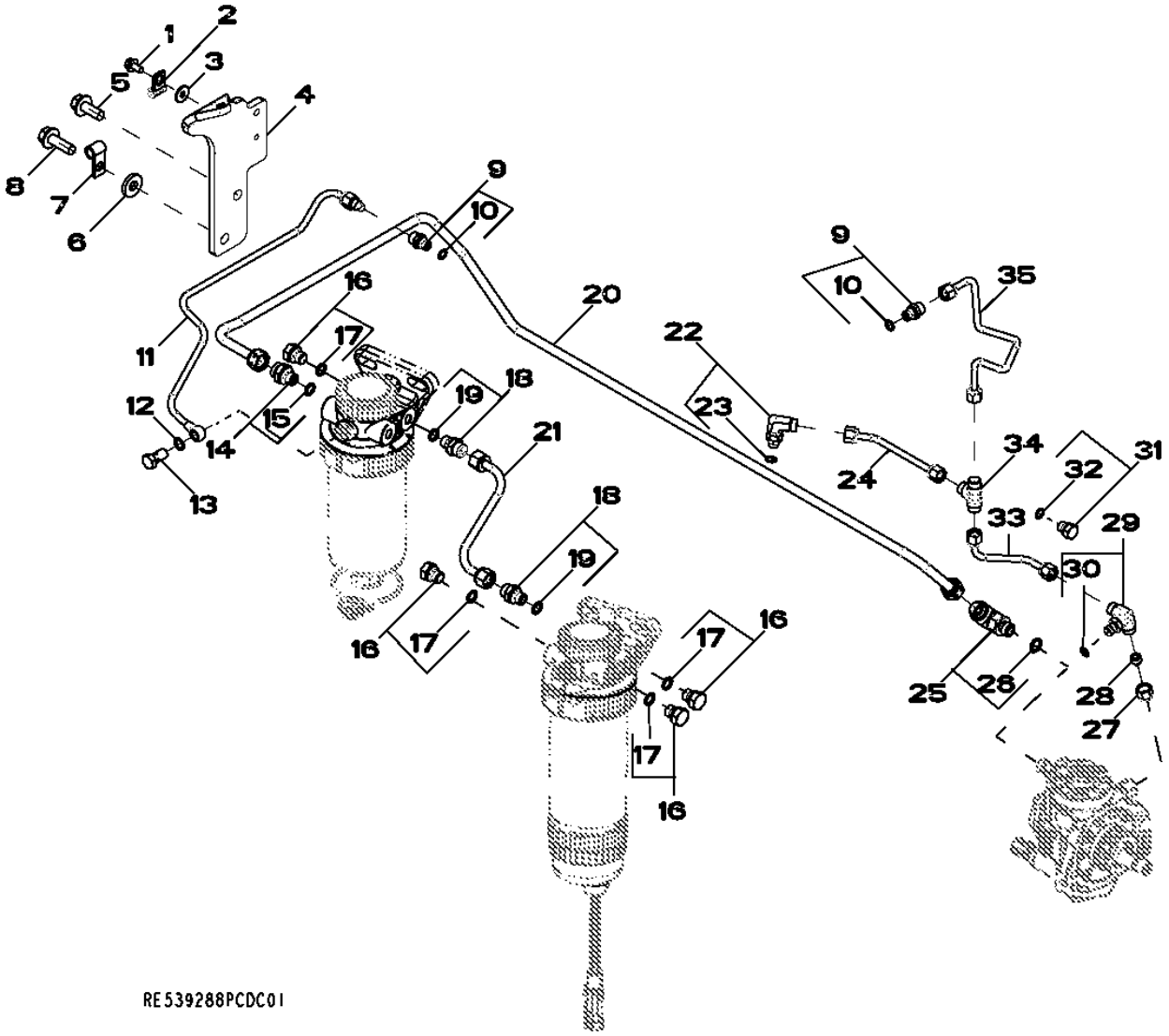

Item	Nº peça	Descrição	Qtde	Nº série motor	Notas
1	19M7774	Parafuso	1		M6 X 12
2	AH87142	Presilha	1		
3	24M7139	Arruela	1		6.400 X 18 X 1.600 mm
4	R522094	Apoio	1		
5	19M7785	Parafuso	1		M10 X 25
6	24M7213	Arruela	1		10.500 X 25 X 4 mm
7	T13814	Braçadeira	1		
8	19M7786	Parafuso	1		M10 X 30
9	RE60028	Conexão	2		
10	51M7039	Anel o	1		8.100 X 1.600 mm
11	RE527294	Linha de combustivel	1		
12	R62107	Arruela	2		
13	38M7009	Parafuso oco	1		
14	RE60030	Conexão	1		
15	51M7040	Anel o	1		9.300 X 2.200 mm
16	RE46686	Conexão	4		
17	51M7040	Anel o	1		9.300 X 2.200 mm
18	RE60029	Adaptador	2		
19	51M7040	Anel o	1		9.300 X 2.200 mm
20	RE525961	Linha de combustivel	1		
21	RE525382	Tubulação	1		
22	RE502173	Conexão	1		
23	51M7039	Anel o	1		8.100 X 1.600 mm
24	RE523464	Linha de combustivel	1		
25	RE502174	Conexão em ângulo	1		
26	51M7041	Anel o	1		11.300 X 2.200 mm
27	R123593	Porca de tubo	1		
28	AR85519	Plugue	1		
29	RE524220	Conexão	1		
30	51M7039	Anel o	1		8.100 X 1.600 mm
31	RE60071	Conexão	1		
32	51M7039	Anel o	1		8.100 X 1.600 mm
33	RE523629	Linha de combustivel	1		
34	R97061	Conexão em t	1		
35	RE523462	Linha de combustivel	1		

65HH TURBOCHARGER
65HH TURBOCHARGER
65HH (TURBOCOMPRESSOR)
65HH (TURBOCARGADOR)

RE516964PCDF02 A.1

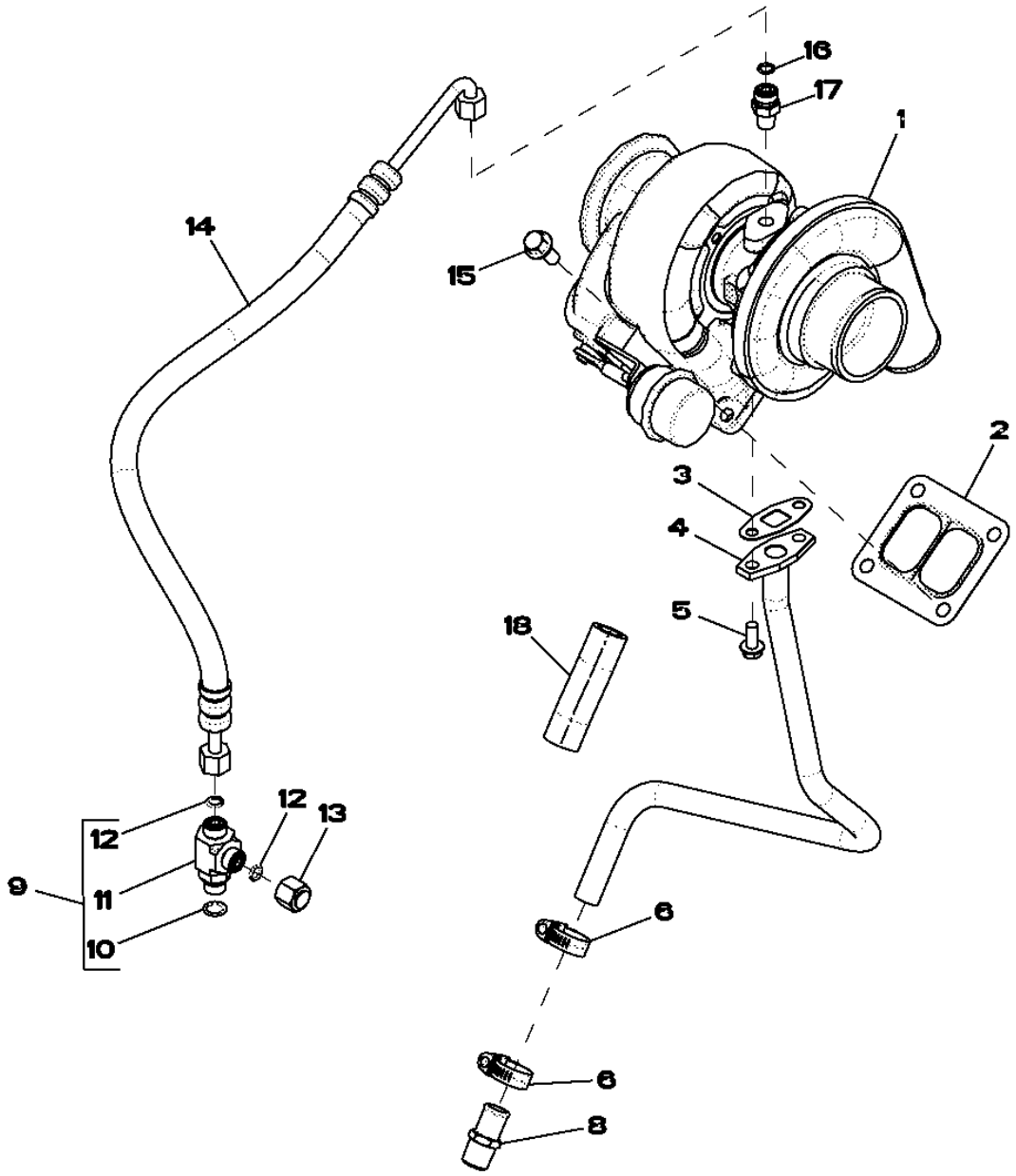

Item	Nº peça	Descrição	Qtde	Nº série motor	Notas
1	RE519833	TurboalimenTador	1		
	SE502372	TurboalimenTador remanufaT.	1		REMAN FOR RE519833
2	R123572	Junta	1		
3	R123570	Junta	1		
4	RE515882	Tubulação	1		
5	19M8062	Parafuso	2		M8 X 20
6	RE65978	Braçadeira	2		
7	R115138	Mangueira	1		(CUT FROM R120013)
8	RE54885	Conexão de mangueira	1		
9	61M5165	Conexão em t	1		
10	51M7042	Anel o	1		13.300 X 2.200 mm
11	38H5165	Conexão em t	1		
12	T77613	Anel o	2		
13	38H1415	Conexão	1		
14	RE503215	Mangueira	1		
15	19M7785	Parafuso	4		M10 X 25
16	R63548	Anel o	1		
17	M87733	Adaptador	1		

6698 WATER TEMPERATURE SENSOR - PLUG
6698 WATER TEMPERATURE SENSOR - PLUG
6698
6698

RE500556PCDD02 A.1

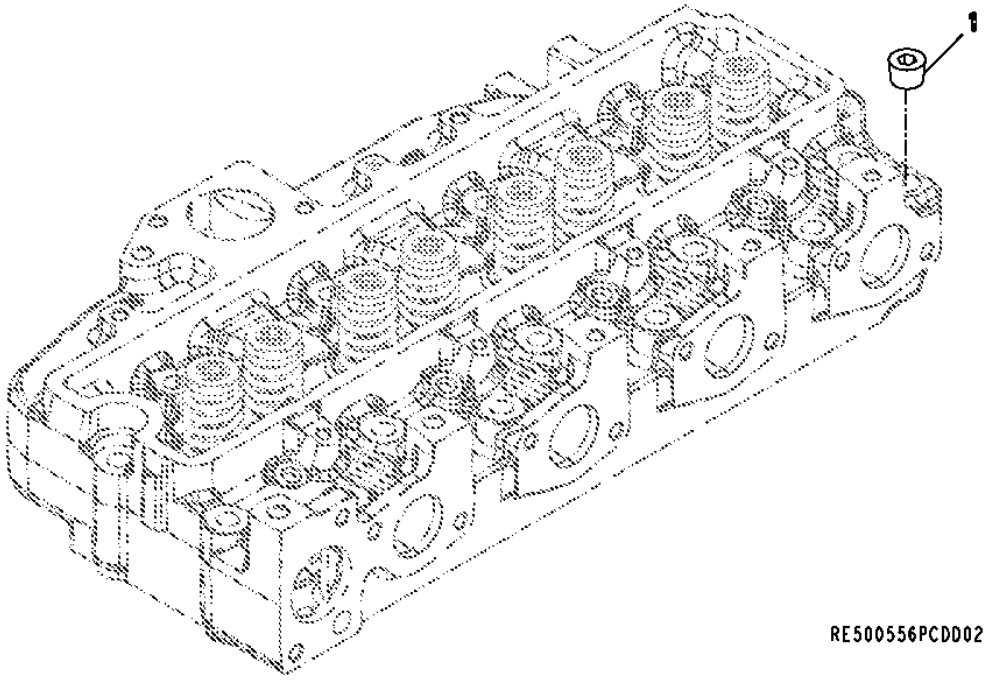

Item	*Nº peça*	*Descrição*	*Qtde*	*Nº série motor*	*Notas*
1	15H624	Tampão	1		1/2"

6736 SENSORS
6736 SENSORS
6736 (SENSORES)
6736 (SENSORES)

RE531546PCDA01 A.1

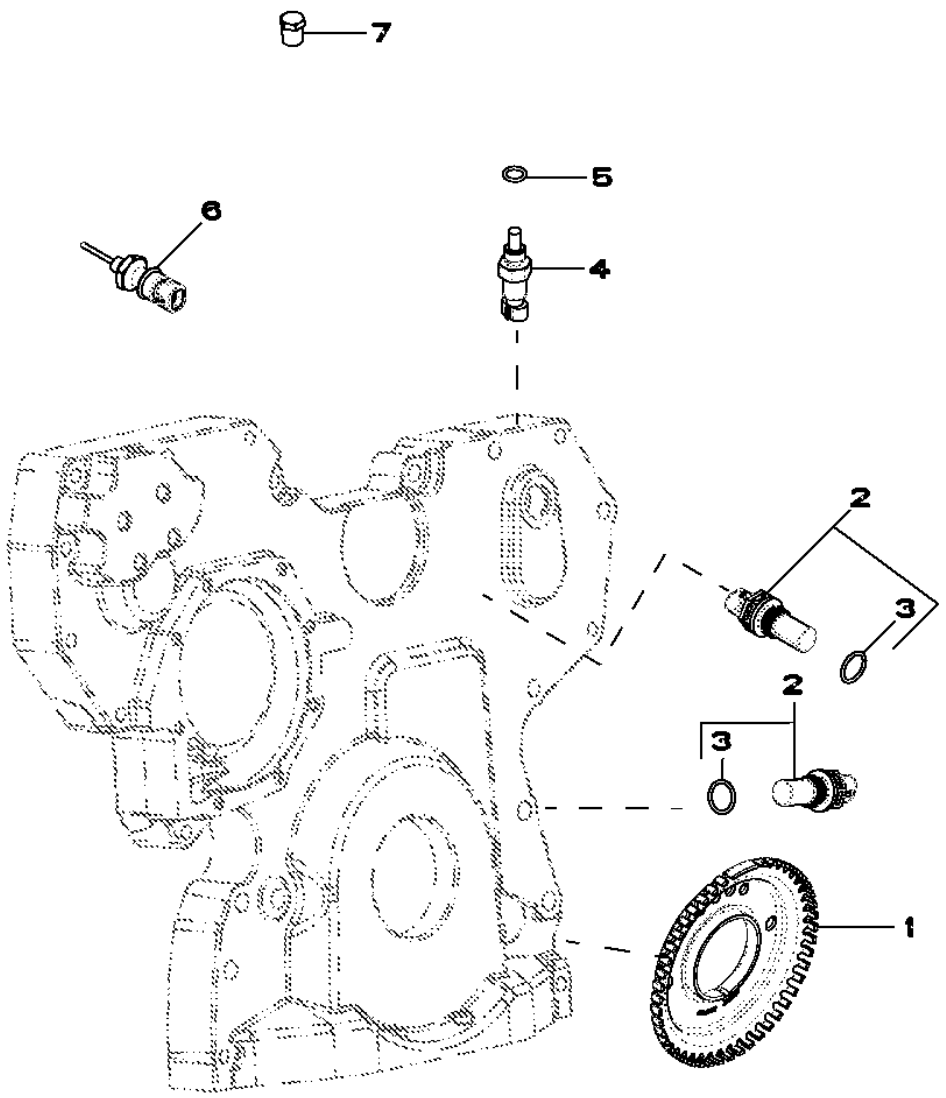

RE531546PCDA01

Item	*Nº peça*	*Descrição*	*Qtde*	*Nº série motor*	*Notas*
1	R517471	Roda	1		
2	RE519144	SenSor	2		(A)
3	51M7044	Anel o	1		17.300 X 2.200 mm
4	RE52722	SenSor de temperatura	1		(B)
5	51M7041	Anel o	1		11.300 X 2.200 mm
6	RE522823	SenSor de temperatura	1		
7	RE507807	Tampão	1		

(A) ENGINE SPEED SENSOR
CAPTEUR MAGNETIQUE DU REGIME MOTEUR
ENGINE SPEED SENSOR
SENSOR VELOCIDAD DEL MOTOR

(B) COOLANT TEMPERATURE
TEMPERATURE D'EAU
COOLANT TEMPERATURE
AGUA TEMPERATURA

7635 SWITCH AND SENSOR, OIL PRESSURE
7635 SWITCH AND SENSOR, OIL PRESSURE
7635 (PRESSOSTATO DE OLEO)
7635 (INTERRUPTOR Y SENSOR, PRESION DE ACEITE)

RE516046PCDE02 A.1

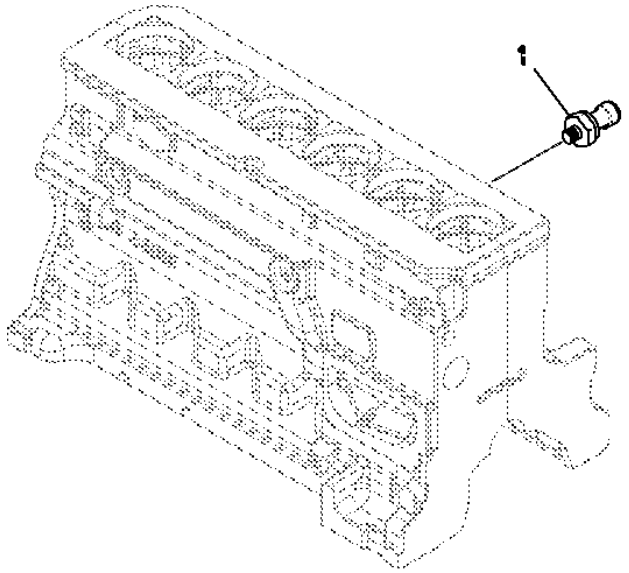

RE516046PCDE02

Item	*Nº peça*	*Descrição*	*Qtde*	*Nº série motor*	*Notas*
1	RE167207	SenSor	1		

81A2 Water Separator / Primary Fuel Filter
81A2 Séparateur d'eau / préfiltre à carburant
81A2 Separador de Água / Filtro de Combustível Primário
81A2 Separador de agua/filtro primario de combustible

RE526372PCDE02 A.1

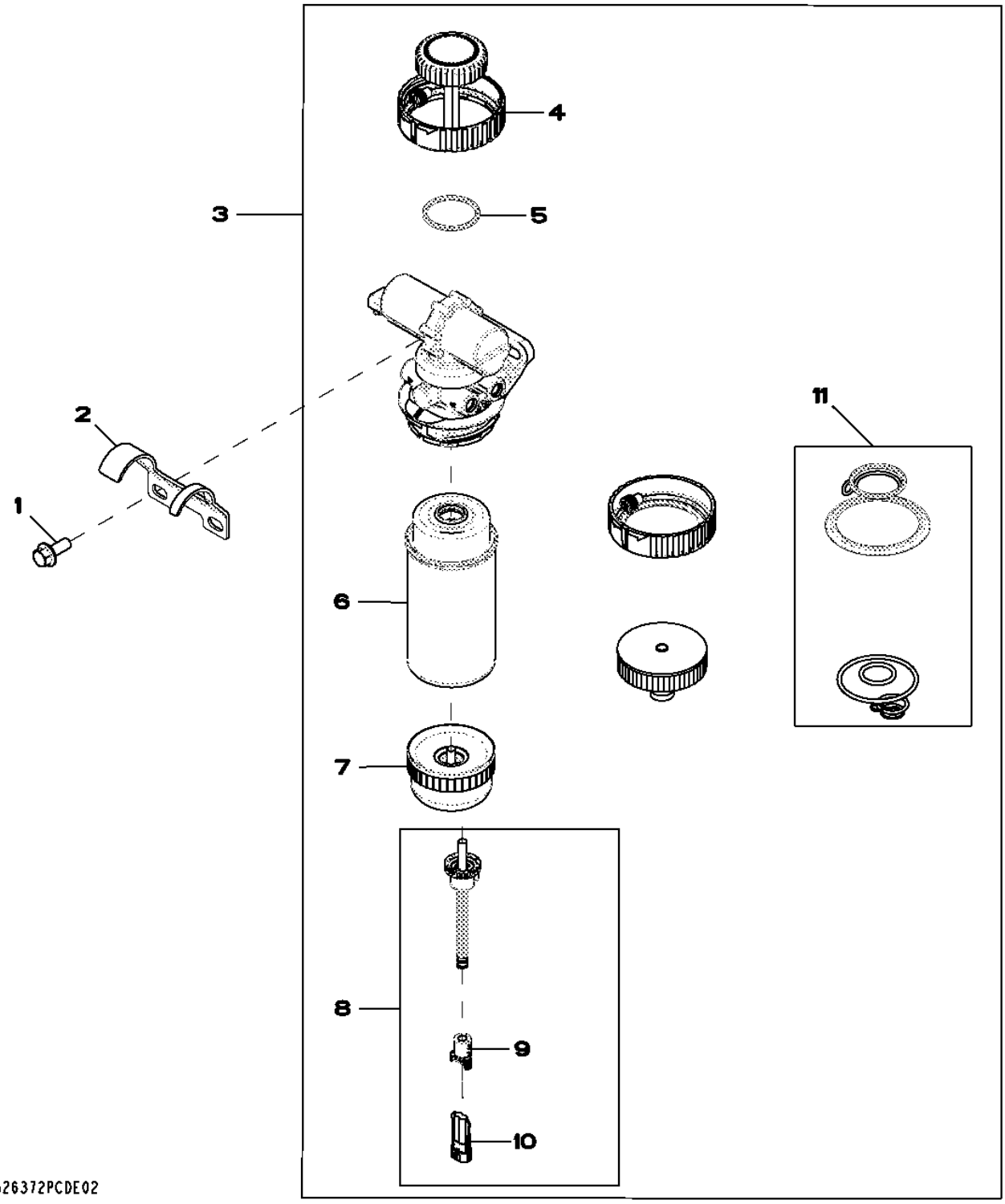

Item	*Nº peça*	*Descrição*	*Qtde*	*Nº série motor*	*Notas*
1	19M7785	Parafuso	2		M10 X 25
2	R525528	Apoio	1		
3	RE530385	Filtro	1		(A) (ALSO ORDER R525528 AND (2) 19M7785)
4	RE526834	Kit do filtro	1		
5	RE516512	Kit - anel o	1		
6	RE529643	Elemento de filtro	1		
7	RE51650	Copo de sedimentação	1		
8	RE519696	SenSor	1		
9	57M9556	Acessório conexão elétrica	1		
10	57M7256	Alojam. conector elétrico	1		
11	RE516553	Kit retentor	1		

(A) Includes Fuel Filter and Fuel Pump
Filtre à carburant et pompe à carburant compris
Inclui o Filtro de Combustível e a Bomba de Combustível
Incluye filtro de combustible y bomba de combustible

84BV WIRING HARNESS
84BV WIRING HARNESS
84BV CHICOTE ELETRICO DO MOTOR
84BV GRUPO DE CABLES

RE544351PCDA01 A.1

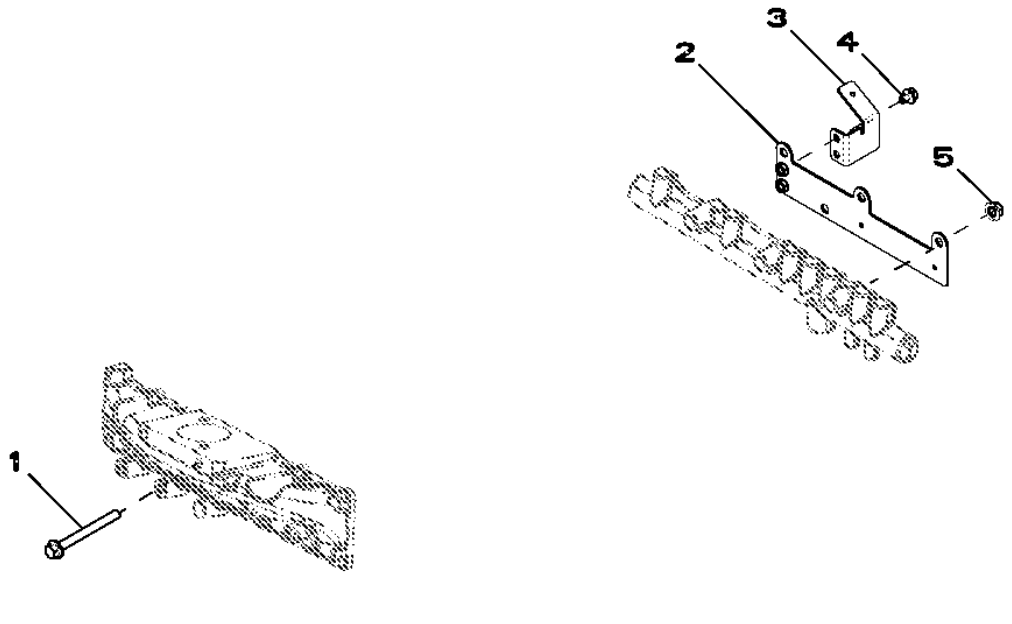

Item	*Nº peça*	*Descrição*	*Qtde*	*Nº série motor*	*Notas*
1	19M7812	Parafuso	2		M10 X 100
2	RE529804	Apoio	1		
3	R521540	Apoio	1		
4	RE524730	Parafuso sextavado	2		
5	14M7296	Porca com flange	3		M10

8797 BELT TENSIONER HARDWARE
8797 BELT TENSIONER HARDWARE
8797
8797 (TENSOR DE CORREA)

RE523645PCDA02 A.1

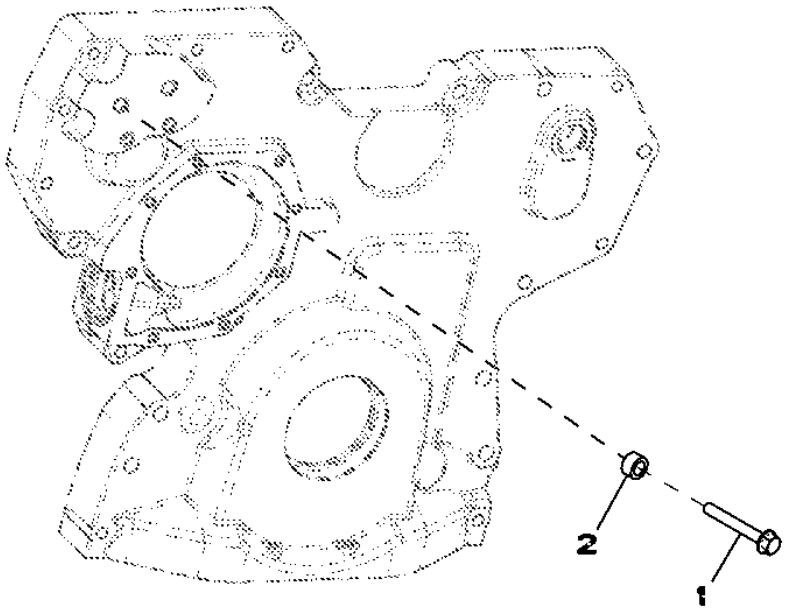

RE523645PCDA02

Item	*Nº peça*	*Descrição*	*Qtde*	*Nº série motor*	*Notas*
1	19M7801	Parafuso	2		M8 X 60
2	28H860	Arruela	1		0.423" X 0.675" X 3/8"

8893 Engine Oil Filter
8893 Filtre à huile moteur
8893 Filtro do Óleo do Motor
8893 Filtro de aceite de motor

RE539287PCDC01 A.1

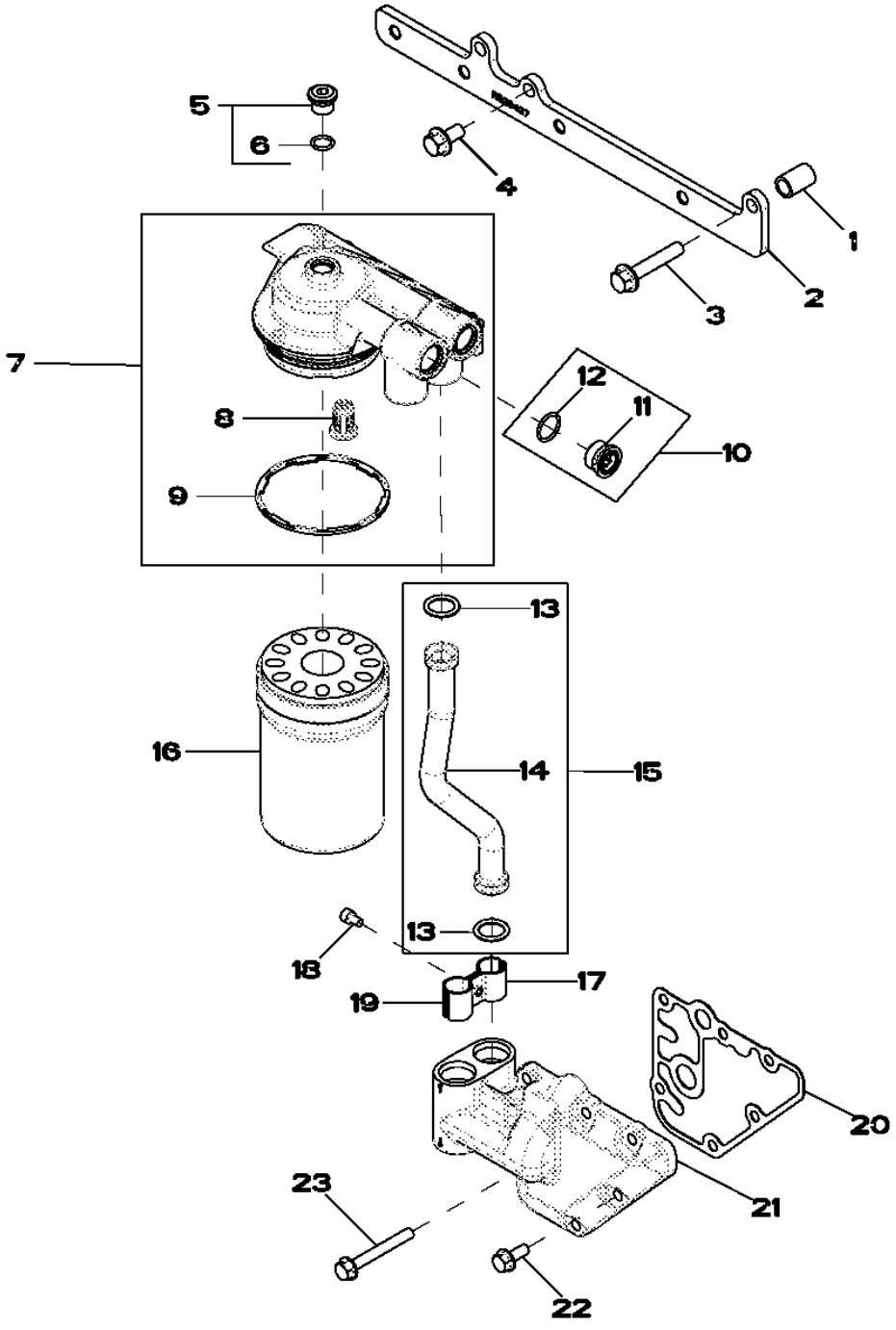

Item	Nº peça	Descrição	Qtde	Nº série motor	Notas
1	28H1495	Espaçador	2		0.493" X 0.675" X 1"
2	R528437	Apoio	1		
3	19M8528	Parafuso	2		M10 X 55
4	19M7784	Parafuso	3		M10 X 20
5	RE52242	Tampão de dreno	1		
6	51M7042	Anel o	1		13.300 X 2.200 mm
7	RE504563	Cabeçote do filtro	1		
8	RE504543	VálVula	1		
9	R502513	Vedação	1		
10	RE505232	Conexão	2		
11	R116115	Conexão	1		
12	51M7045	Anel o	1		19.300 X 2.200 mm
13	R517488	Anel o	2		
14	R515344	Tubo de óleo	1		
15	RE520397	Tubo	2		
16	RE504836	Filtro de óleo	1		SUB FOR RE541420
17	R518146	Semi-braçadeira	2		
18	19M9560	Parafuso	2		M6 X 10
19	R518145	Semi-braçadeira	2		
20	R123525	Junta	1		
21	R504153	Adaptador	1		
22	RE67238	Parafuso	1		
23	19M7802	Parafuso	5		M8 X 65

9801 LIFT STRAPS
9801 LIFT STRAPS
9801 (CINTAS DE ELEVACAO)
9801 (CINTAS DE ELEVACION)

RE53353PCDF03 A.1

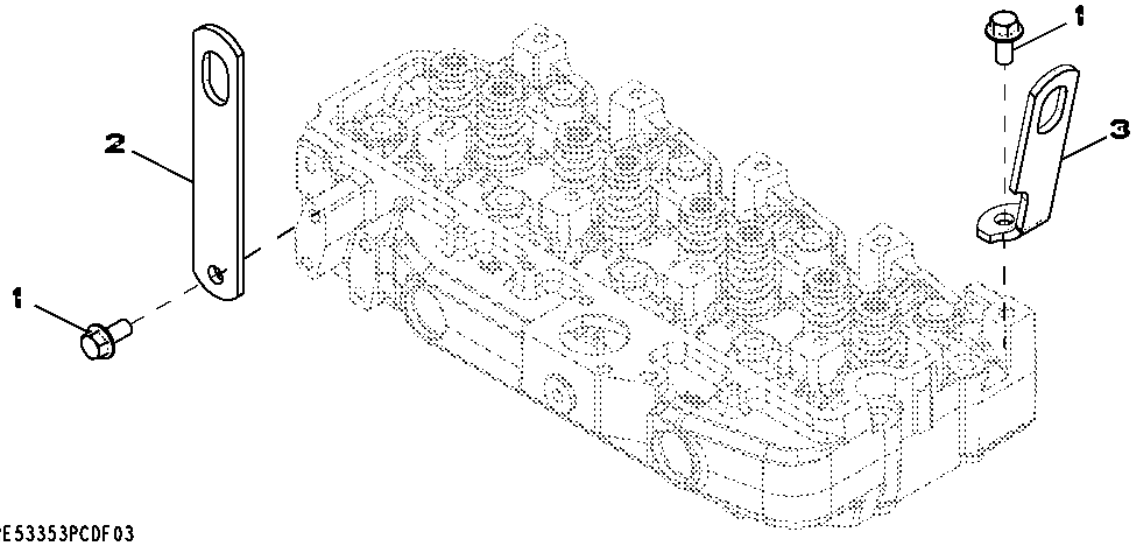

Item	*Nº peça*	*Descrição*	*Qtde*	*Nº série motor*	*Notas*
1	19M7788	Parafuso	2		M12 X 25
2	R502329	Correia	1		(REAR)
3	R502175	Suporte	1		

9901 Piston Liner Kit
9901 Kit de chemise de piston
9901 Kit de Camisa do Pistão
9901 Juego de camisas de pistón

RE524450PCDB02 A.1

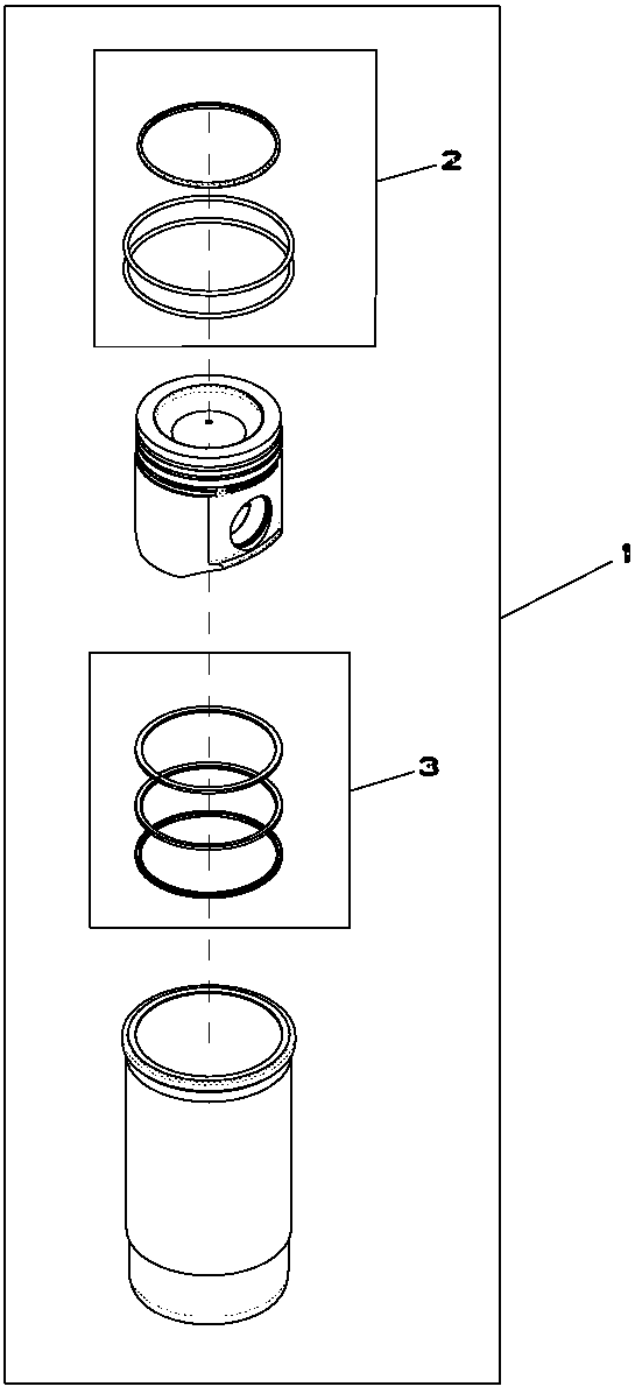

RE524450PCDB02

Item	Nº peça	Descrição	Qtde	Nº série motor	HFJ85	Notas
1	RE524450	Kit pistão e camisa	1		X	
2	AR65507	Kit - anel o	1		X	
3	RE524453	Kit anéis de pistão	1		X	

9901 Engine Gasket Kit
9901 Kit de joints moteur
9901 Kit de Juntas do Motor
9901 Juego de juntas de motor

RE527832PCDA01 A.1

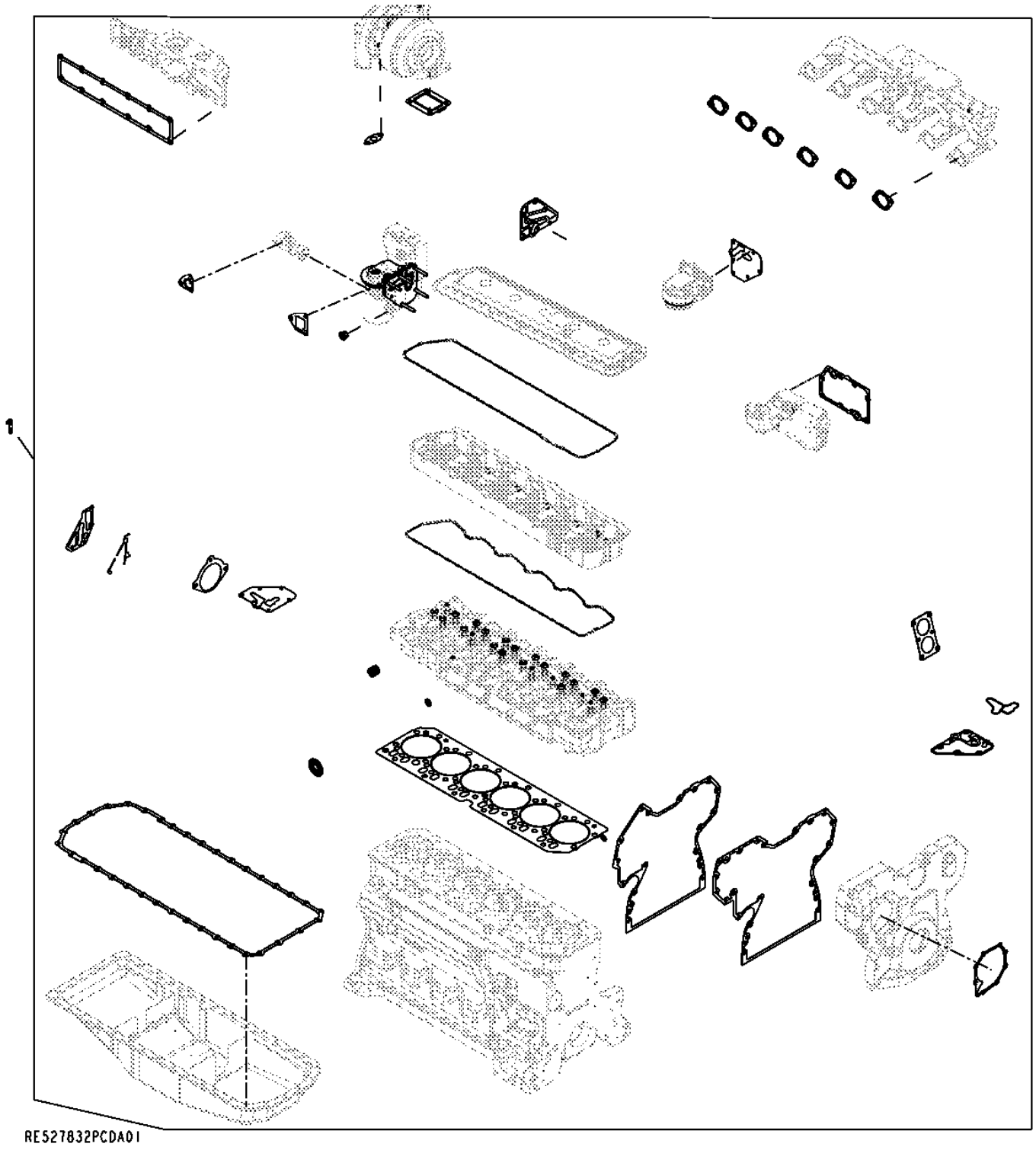

Item	*Nº peça*	*Descrição*	*Qtde*	*Nº série motor*	*Notas*
1	RE527832	Kit de juntas	1		

9901 Short Block Assembly
9901 Bloc avec équipage mobile
9901 Conjunto do Bloco Curto
9901 Bloque de motor corto

RE528638PCDD02 A.1

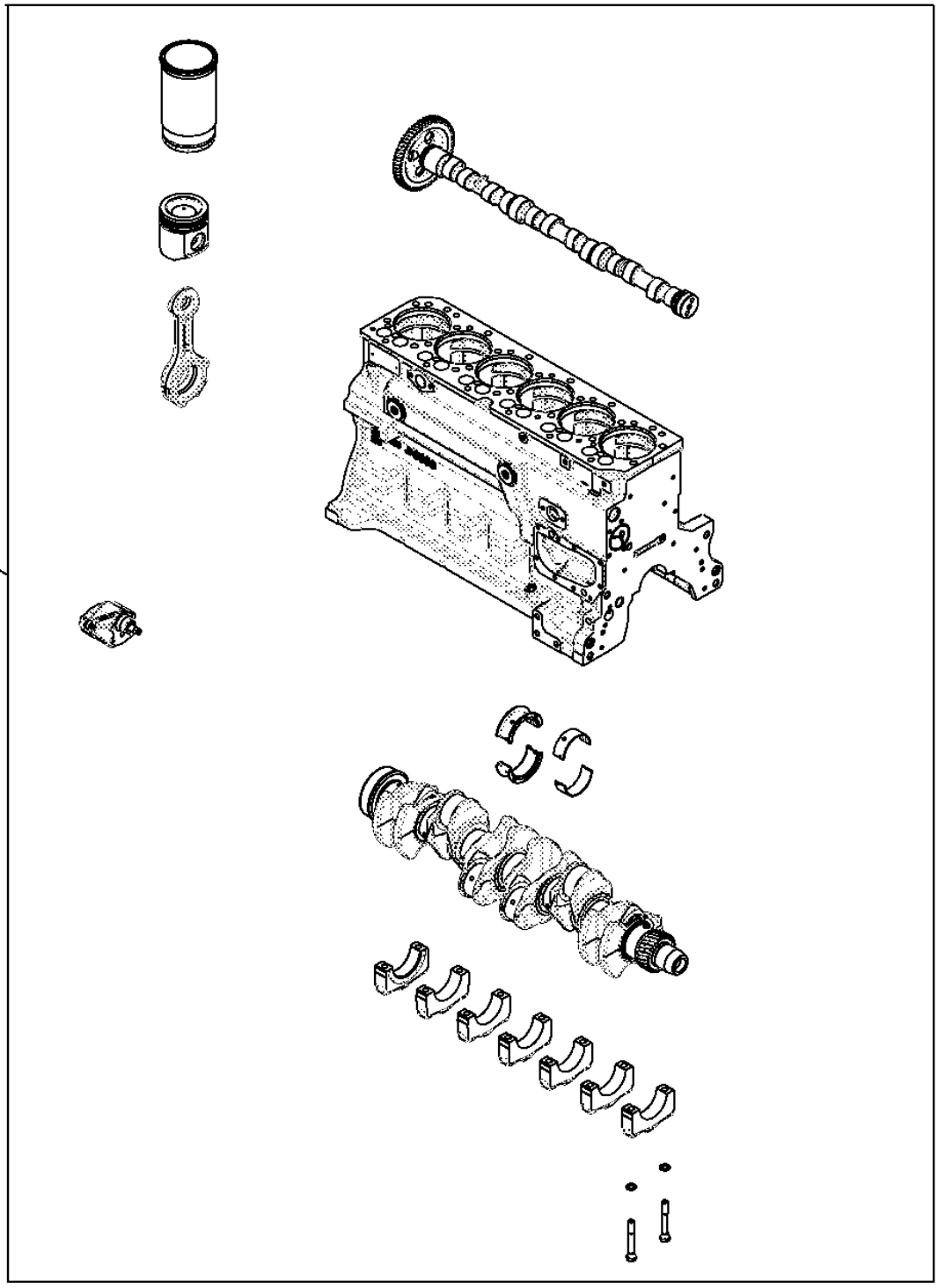

Item	*Nº peça*	*Descrição*	*Qtde*	*Nº série motor*	*Notas*
1	RE528638	Bloco de cil.c/peças móveis	1		

9901 Service Kit, Injector Nozzle
9901 Kit d'entretien, injecteurs
9901 Kit de Manutenção do Bico Injetor
9901 Conjunto de mantenimiento, inyector

9901_RE546780_PCD A.1

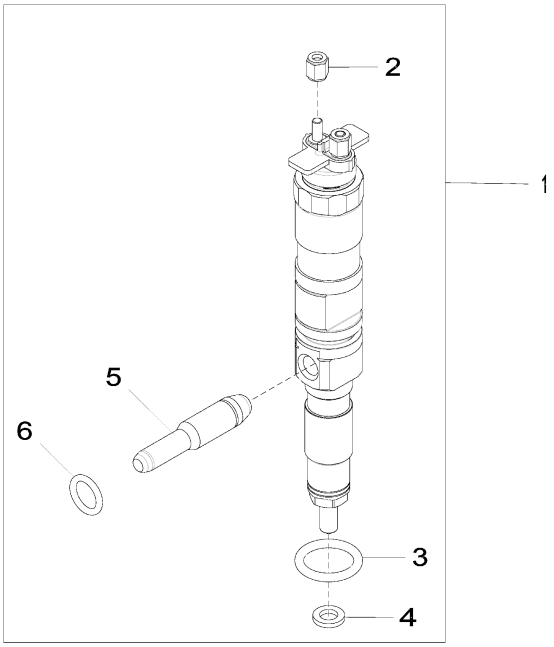

9901_RE546780_PCD

Item	Nº peça	Descrição	Qtde	Nº série motor	Notas
1	RE546780	Kit do bocal	1		
2	R134920	Porca	2		
3	R505452	Anel o	1		
4	R131051	Arruela	1		
5	RE522594	Tubo	1		
6	R65397	Anel o	1		

9901 REPLACEMENT ENGINE
9901 REPLACEMENT ENGINE
9901 (AUSTAUSCHMOTOR)
9901 (MOTOR DE RECAMBIO)

RGP13289 A.1

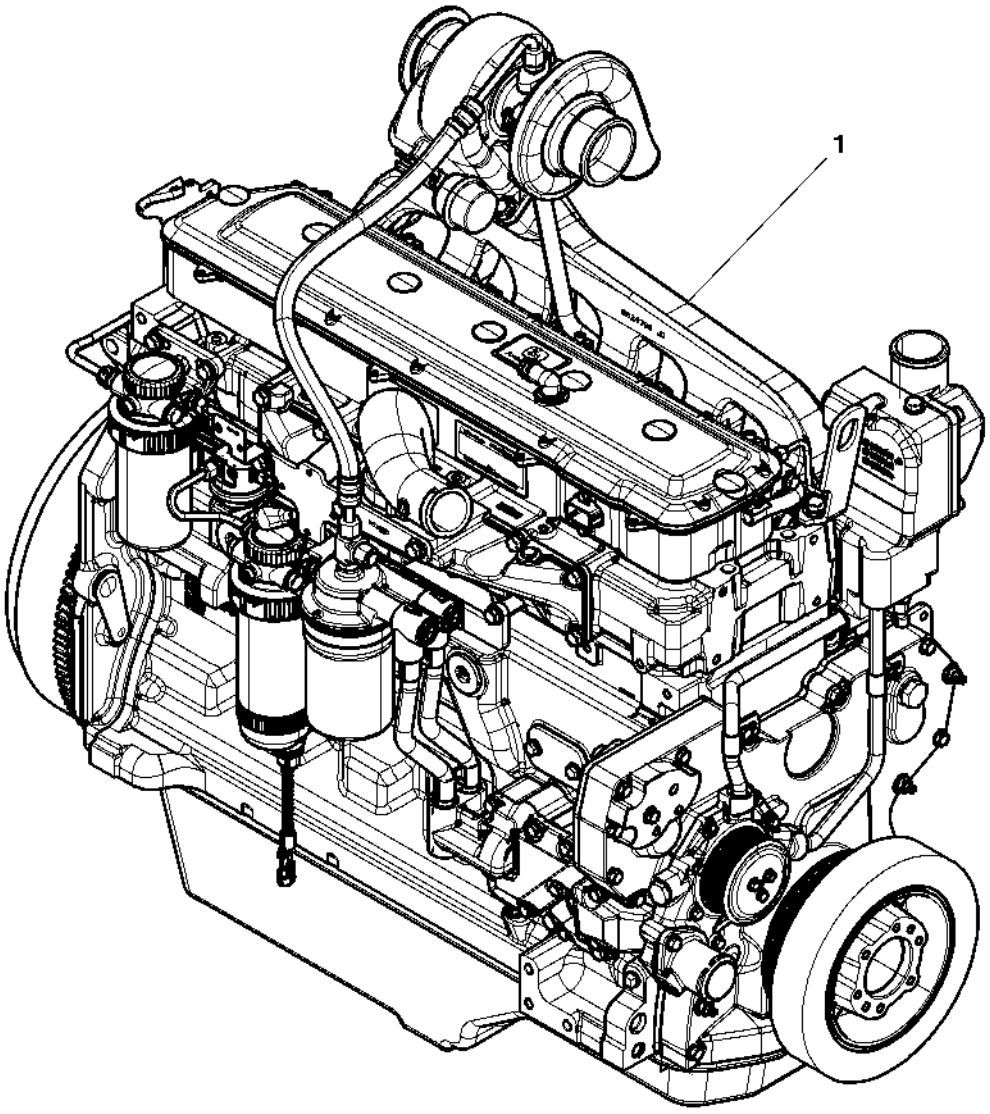

RGP13289

Item	*Nº peça*	*Descrição*	*Qtde*	*Nº série motor*	*Notas*
1	RE538897	Motor a diesel	1		

Sectional Pictorial Index
Index d'illustrations par sections.
Índice pictórico por seção
Índice de ilustraciones por secciones

PUBM2070 A.1

1-	152
5-	160
6-	162
7-	163
8-	164
9-	166

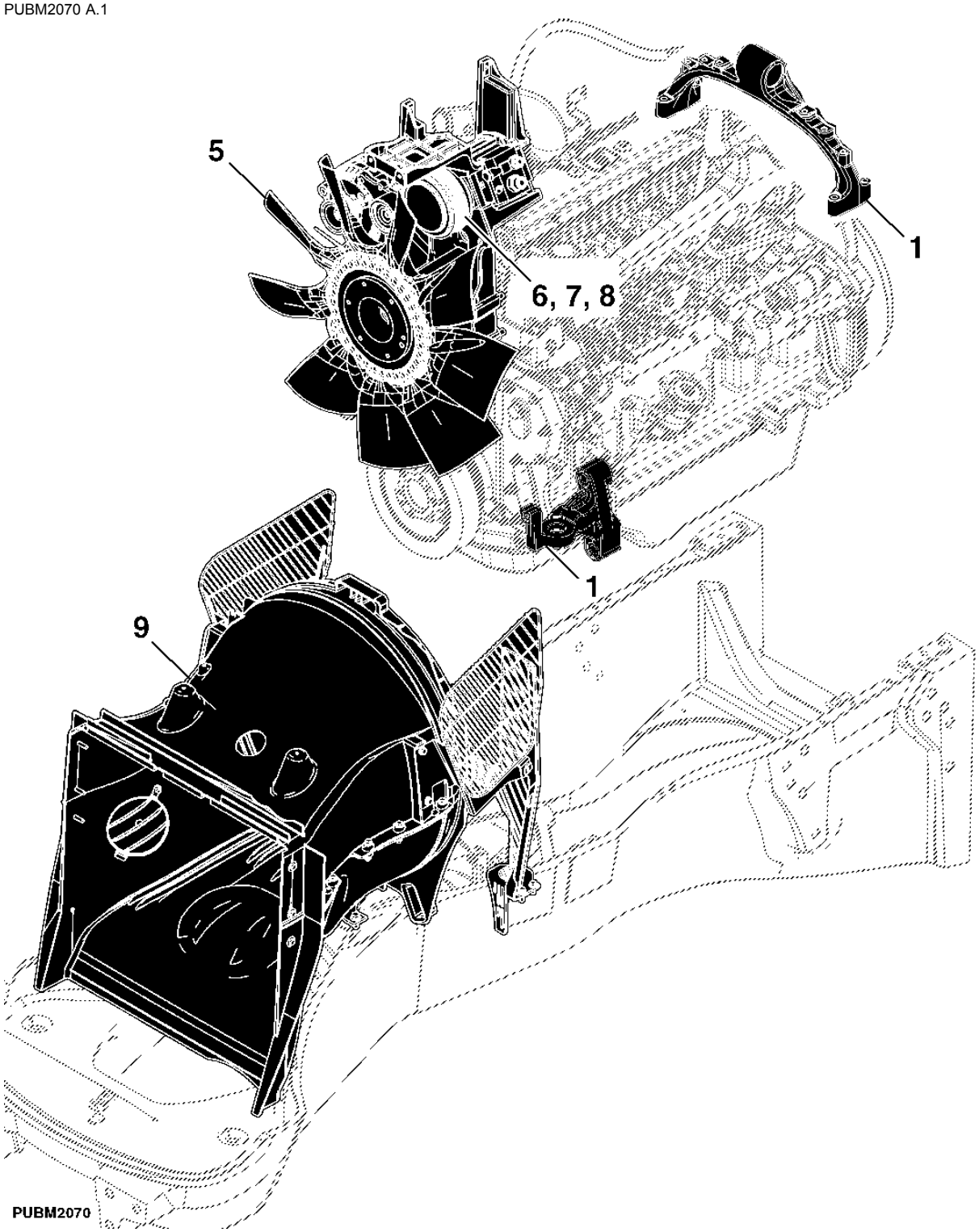

Sectional Pictorial Index
Index d'illustrations par sections.
Índice pictórico por seção
Índice de ilustraciones por secciones

PUBM2071 A.1

2-	154
3-	156
4-	158
10-	168
11-	170
12-	172

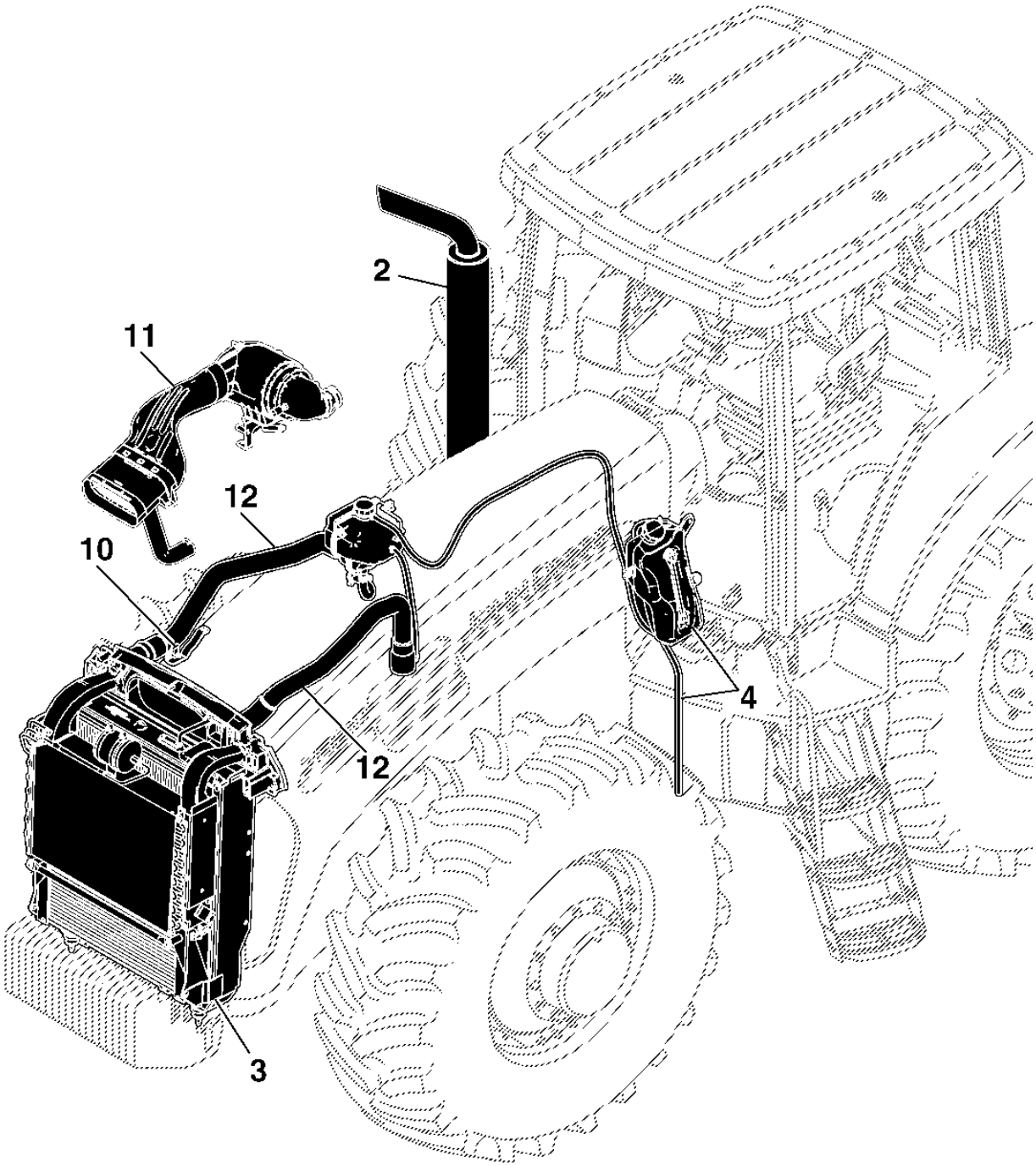

PUBM2071

Sectional Pictorial Index
Index d'illustrations par sections.
Índice pictórico por seção
Índice de ilustraciones por secciones

PUBM1995 A.1

13-	174
14-	176
15-	178
16-	180

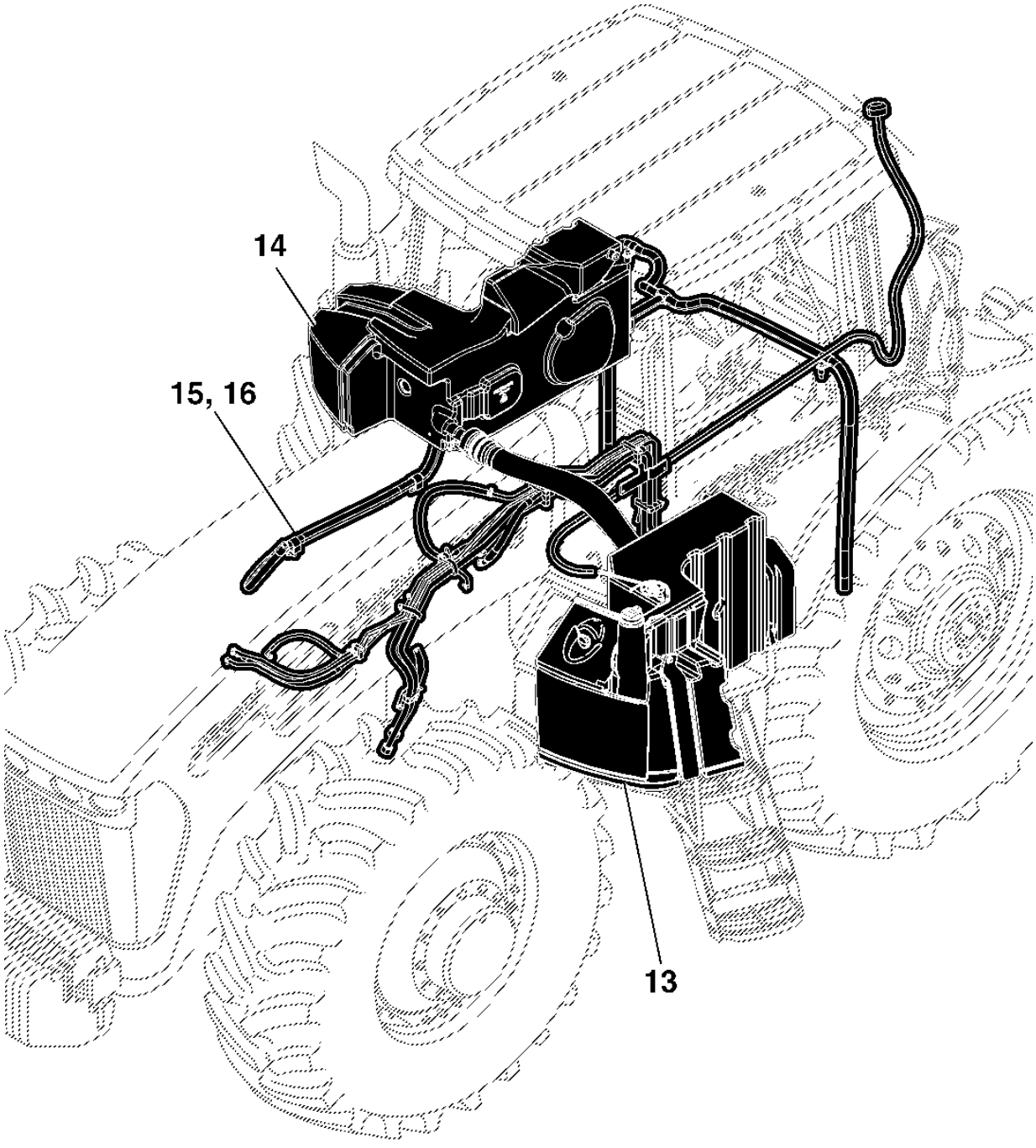

PUBM1995

Engine Mounting System
Système de montage du moteur
Sistema de Montagem do Motor
Sistema de montaje del motor

PUBM2656 A.1

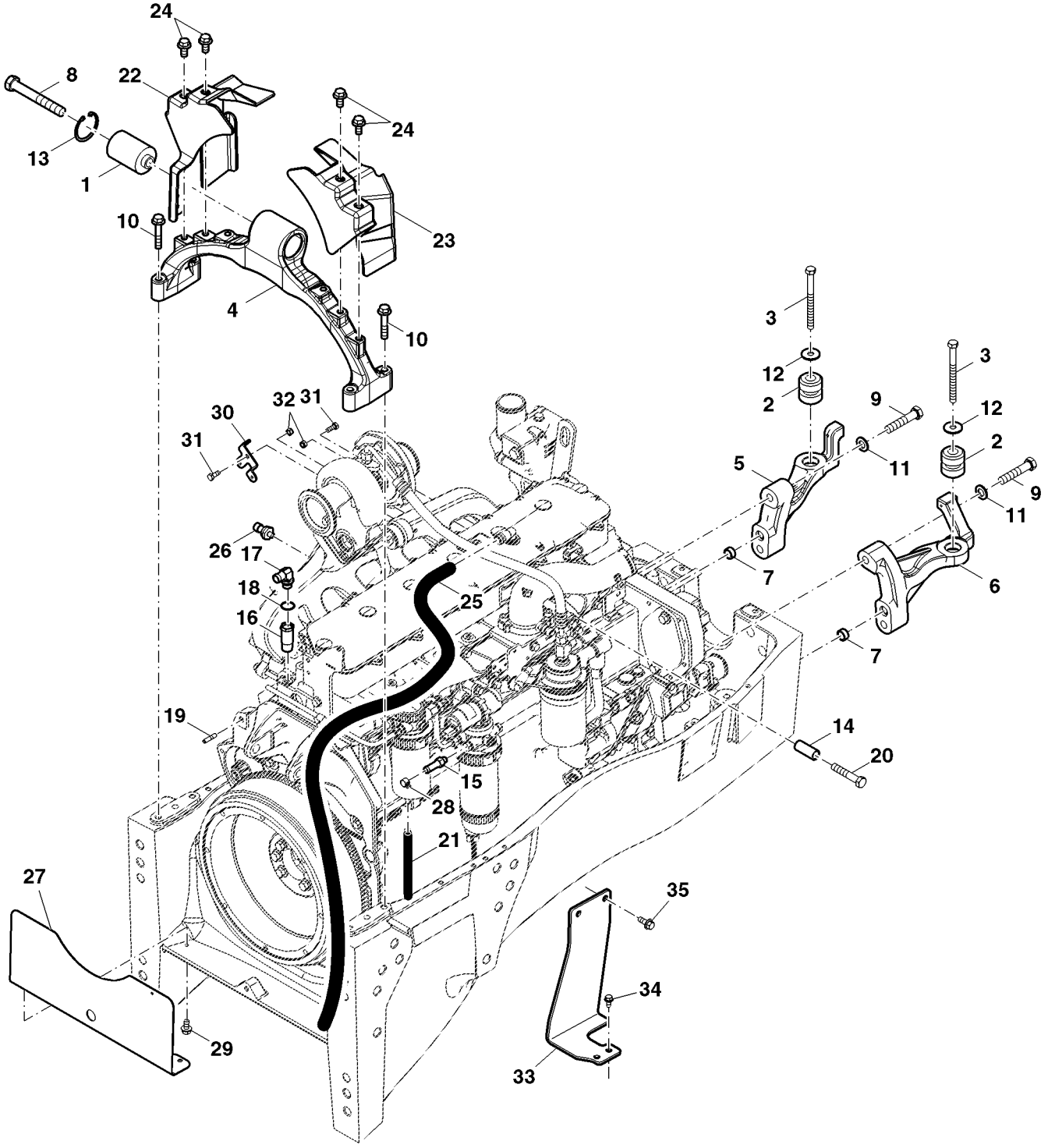

PUBM2656

Item	Nº peça	Descrição	Qtde	Nº série trator	Notas
1	RE181435	Isolador	1		
2	RE60720	Isolador	2		
3	R107975	Parafuso	2		
4	R200418	Suporte	1		
5	MN10727	Peças de montagem	1		LH, ORDER R234523
6	MN10728	Peças de montagem	1		RH, ORDER R234524
7	T26929	Bucha	2		
8	19H2001	Parafuso sextavado	1		3/4" X 5-1/2"
9	19M7720	Parafuso sextavado	4		M16 X 80
10	19M7816	Parafuso	4		M12 X 65
11	24M7053	Arruela	4		17 X 30 X 3 mm
12	24M7180	Arruela	2		13 X 37 X 3 mm
13	40M7043	Anel de pressão	1		
14	T143538	Espaçador	1		
15	RE211525	Conexão de mangueira	1		
16	R254183	Conexão	1		
17	AL116423	Conexão	1		
18	51M7043	Anel o	1		15.300 X 2.200 mm
19	R117158	Pino	1		
20	19M8566	Parafuso sextavado	1		M14 X 75
21	CQ29167	Mangueira	1		LGTH = 200 mm
22	R270446	Capa	1		LH
23	R270447	Capa	1		RH
24	19M7788	Parafuso	4		M12 X 25
25	R150812	Tubo	1		
26	RE167207	SenSor	1		
27	R183173	Blindagem	1		ORDER MN10525
28	R56101	Presilha	1		
29	19M7865	Parafuso	2		M8 X 16
30	R240888	Apoio	1		
31	19M7139	Parafuso sextavado	2		M8 X 20
32	14M7166	Porca de segurança	2		M8
33	R331444	Suporte	1		
34	19M7865	Parafuso	2		M8 X 16
35	19M7785	Parafuso	2		M10 X 25

Muffler and Exhaust Pipe
Silencieux et tuyau d'échappement
Silencioso e Tubo de Escape
Silenciador y tubo de escape

PUBM2755A A.1

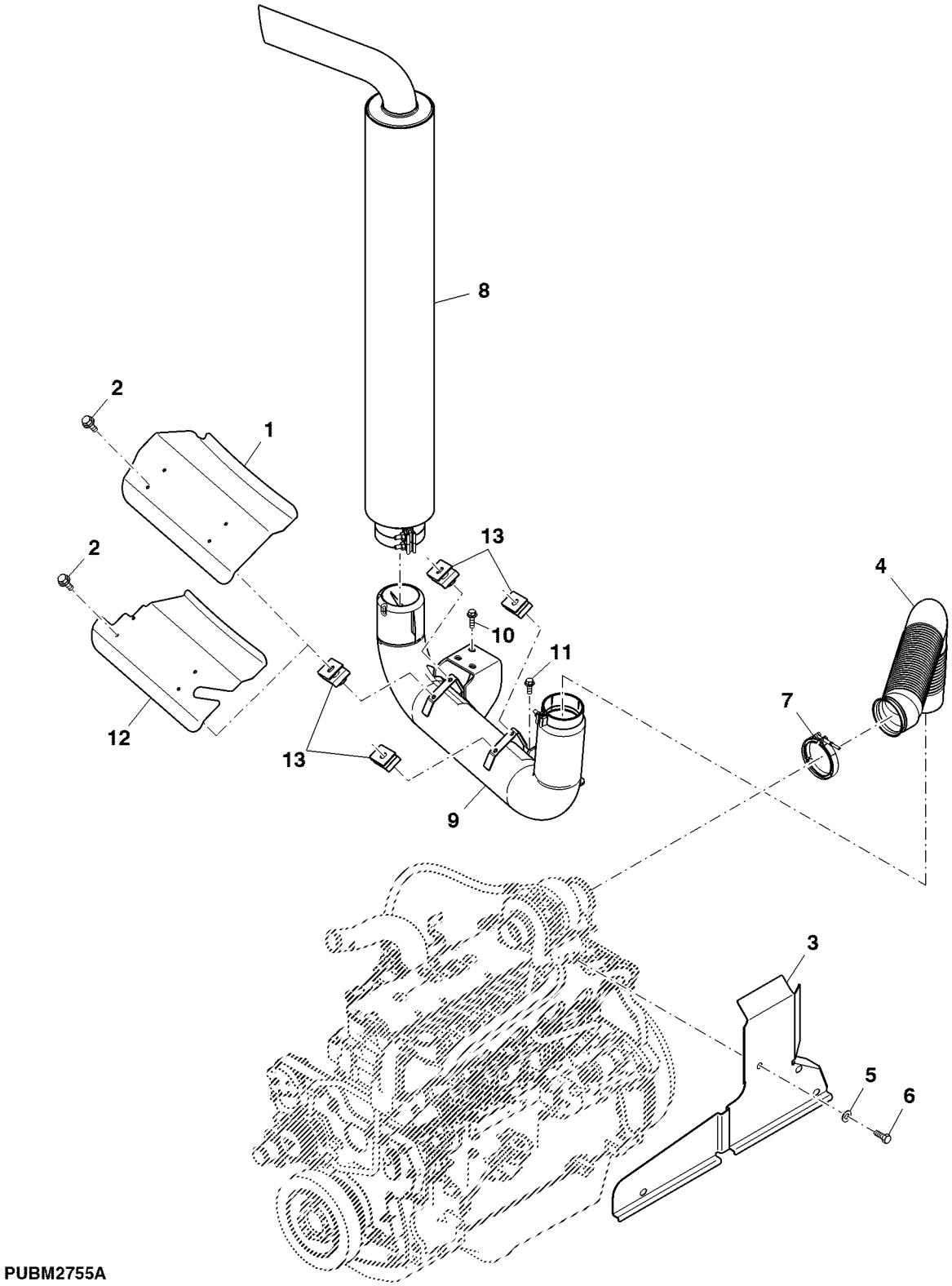

PUBM2755A

Item	*Nº peça*	*Descrição*	*Qtde*	*Nº série trator*	*Notas*
1	R224411	Blindagem	1		
2	19M7775	Parafuso	4		M6 X 16
3	R545291	Blindagem	1		SUB FOR RE260948
4	RE206289	Cano de descarga	1		SUB FOR RE223506 AND RE558893
5	12M6191	Arrela de disco	8		12.200 X 25 X 1.500 mm
6	19M7938	Parafuso sextavado	4		M10 X 20
7	RE166242	Braçadeira	1		
8	RE200884	SilencioSo	1		
9	RE219768	Cano de descarga	AR		
10	19M7789	Parafuso	3		M12 X 30
11	19M7789	Parafuso	2		M12 X 30
12	R192253	Blindagem	4		ORDER MN10527
13	M84972	Porca	4		

Radiator / Aftercooler
Radiateur/Refroidisseur d'air de suralimentation
Radiador / Aftercooler
Radiador/posenfriador

PUBM2779 A.1

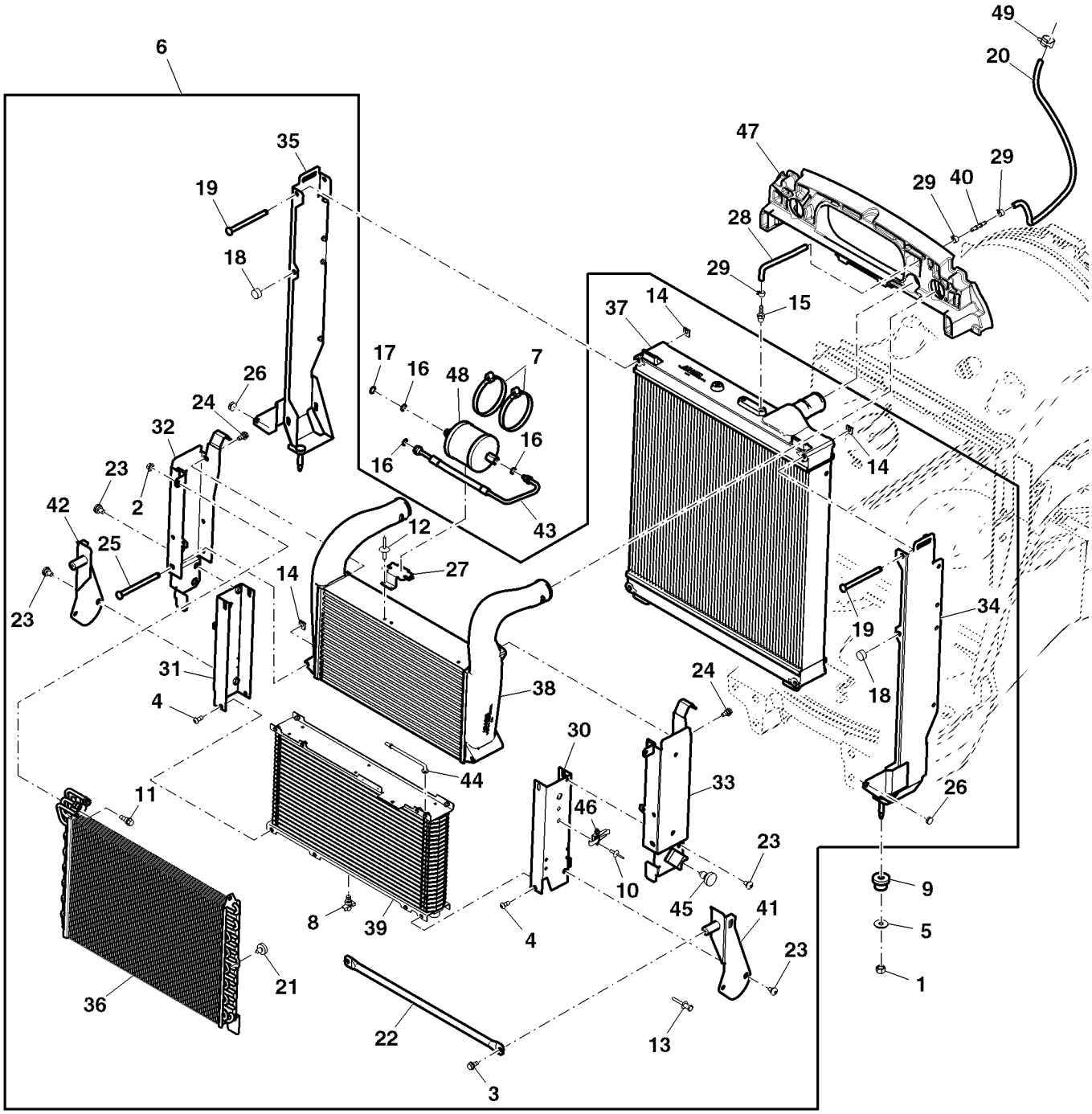

PUBM2779

Item	Nº peça	Descrição	Qtde	Nº série trator	Notas
1	14M7275	Porca	2		M12
2	14M7298	Porca com flange	2		M8
3	19M7865	Parafuso	2		M8 X 16
4	21M7462	Parafuso	4		M8 X 18
5	24M7180	Arruela	2		13 X 37 X 3 mm
6	RE226369	Módulo	2		ASSY
7	AL150169	Abraçadeira para mangueira	2		
8	AT13740	VálVula de dreno	1		
9	AT139776	Isolador	2		
10	AT44188	Rebite	4		
11	H169568	Parafuso	2		
12	H85233	Rebite	4		
13	H86981	Rebite	1		
14	R122267	Braçadeira	6		
15	R130951	Conexão	1		
16	R183409	Anel o	4		
17	R183410	Anel o	3		
18	R209721	Pára-choque	2		
19	R226331	Pino fixador	6		
20	R226342	Mangueira	1		
21	R230791	Pára-choque	2		
22	R235093	Alavanca	1		
23	R235094	Parafuso	4		
24	R235095	Parafuso	2		
25	R235096	Pino de centragem	2		
26	R235098	Rebite	2		
27	R245829	Apoio	1		
28	R248396	Mangueira	1		
29	R56101	Presilha	3		
30	RE226354	Perfil "u"	1		
31	RE226355	Perfil "u"	2		
32	RE226357	Perfil "u"	1		Lower, Front
33	RE226361	Perfil "u"	1		Upper, Front
34	RE226362	Perfil "u"	1		LH
35	RE226363	Perfil "u"	1		RH
36	RE226365	ResfRiadoR de combustível	1		
37	RE226366	RadiadoR	1		
38	RE226367	Pós-resfriador	1		
39	RE566555	ResfRiadoR de óleo	1		SUB FOR RE226493
40	RE227937	VálVula de retenção	1		
41	RE235088	Apoio	1		LH
42	RE235089	Apoio	2		RH
43	RE248822	Mangueira	1		
44	RE250367	TiranTe	1		
45	RE252363	êmbolo	1		
46	RE252364	Trava	2		
47	RE258916	Vedação	1		
48	RE291794	Depósito Desumidificador	1		
49	R310225	Presilha	1		
..	CQ38349	Líquido de arrefecimento	AR		

Radiator Coolant Expansion Tank, Radiator Lines and Heater Hoses
Vase d'expansion de liquide refroidissement radiateur, conduites et flexibles de chauffage
Tanque de Expansão do Líquido de Arrefecimento do Radiador, Linhas do Radiador e Mangueiras do Aquecedor
Depósito de expansión de refrigerante de radiador, tuberías de radiador y mangueras de calefactor

PUBM2754 A.1

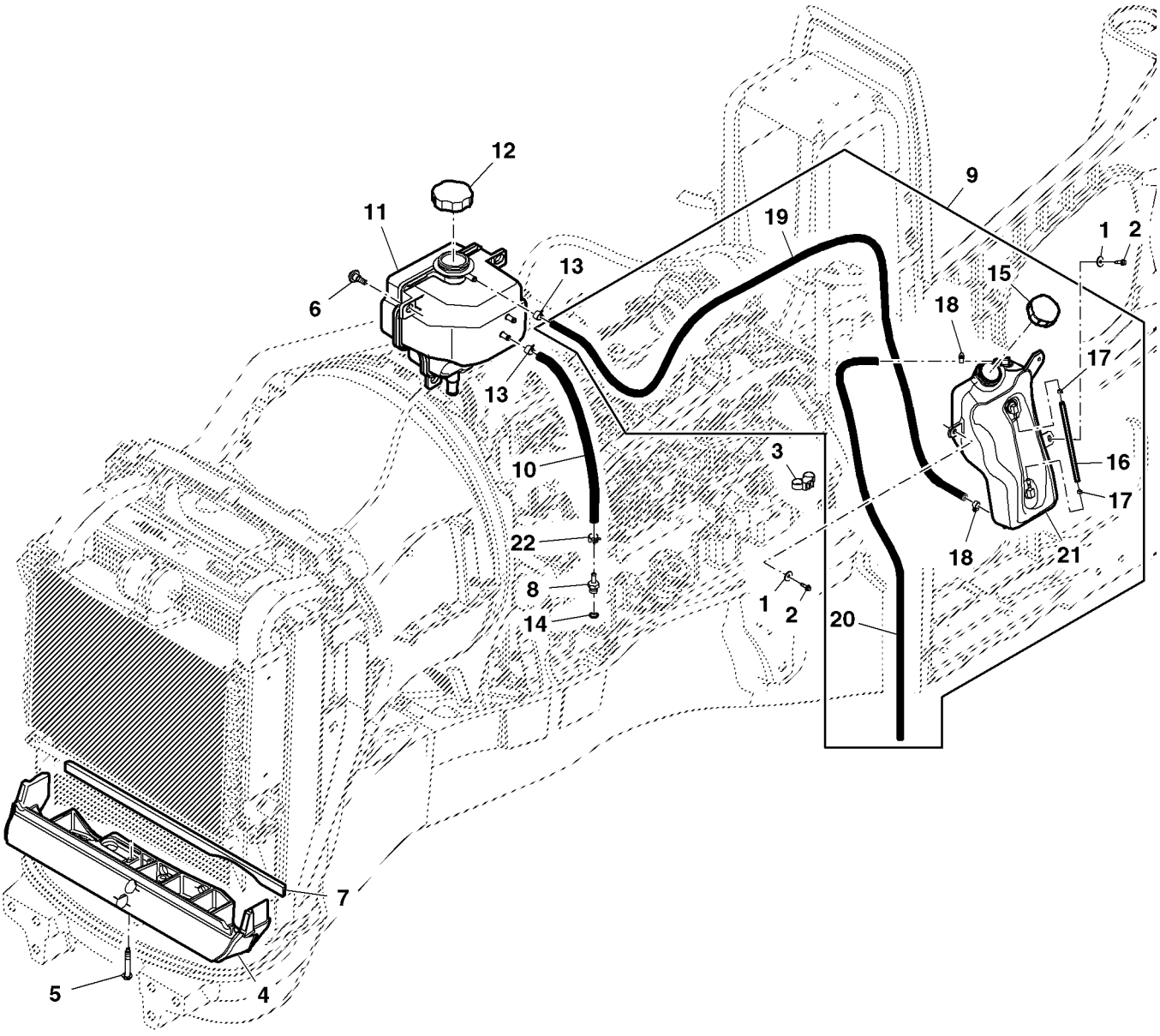

PUBM2754

Item	*Nº peça*	*Descrição*	*Qtde*	*Nº série trator*	*Notas*
1	24M7100	Arruela	1		6.600 X 22 X 2 mm
2	37M7131	Parafuso	1		M6 X 20
3	R213663	Braçadeira	1		
4	R226682	Vedação	1		
5	R250832	Parafuso	1		
6	R253764	Parafuso	1		
7	R254016	Vedação	1		
8	RE252000	Conexão	1		
9	RE201362	Tanque	AR		
10	R305836	Mangueira	1		
11	RE323153	Tanque	1		INCLUDES AT322214, SUB FOR RE257981
12	RE43593	Tampa do abasTecimenTo	1	-XXXXX	USE WITH RE257981
	AT322214	Tampa do abasTecimenTo	1	XXXXX-	USE WITH RE323153
13	R310225	Presilha	2		SUB FOR R56101
14	51M7040	Anel o	1		9.300 X 2.200 mm
15	RE63194	Tampa do abasTecimenTo	1		
16	R202340	Medidor	1		
17	R249145	Braçadeira	2		
18	TY22462	Braçadeira	2		
19	R181829	Mangueira do radiador	1		
20	R183139	Mangueira do radiador	1		
21	RE201363	Tanque	1		
22	R56101	Presilha	1		

Fan Drive Pulleys, Fan Belt, Tensioner and Support
Poulies, courroie, tendeur et support d'entraînement de ventilateur
Polias de Acionamento do Ventilador, Correia do Ventilador, Tensor e Suporte
Poleas de mando de ventilador, correa, tensor y soporte

PUBM3045 A.1

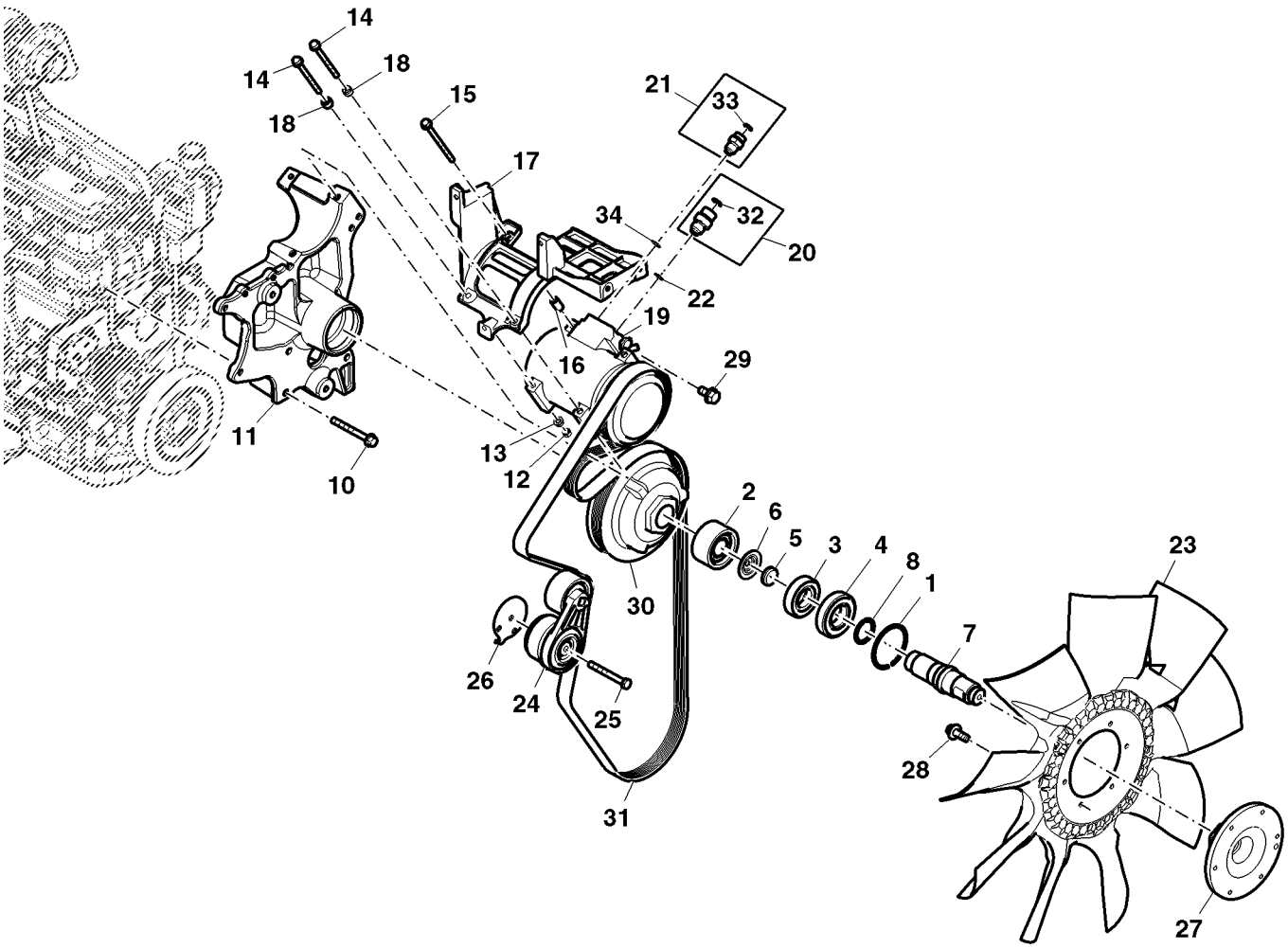

PUBM3045

Item	Nº peça	Descrição	Qtde	Nº série trator	Notas
1	M3649T	Anel de pressão	1		
2	RE232483	Polia	1		
3	RE239458	Rolamento de esfeRas	1		
4	RE508764	Rolamento de esfeRas	1		
5	R116466	Plugue	1		
6	R242392	Proteção contra Pó	1		
7	R244287	Eixo	1		
8	T15509	Anel de pressão	1		
9	19M7804	Parafuso	1		M10 X 40
10	19M7811	Parafuso	4		M10 X 90
11	R244291	Apoio	1		
12	14M7273	Porca	1		M8
13	14M7298	Porca com flange	1		M8
14	19M7970	Parafuso	3		M8 X 100
15	19M8006	Parafuso	1		M8 X 120
16	28H3390	Espaçador	1		0.364" X 0.540" X 1"
17	R226346	Apoio	1		
18	L115093	Pino elástico	4		
19	AH169875	Compressor	1		
20	RE227256	Adaptador	1		
21	RE227257	Adaptador	1		
22	R183411	Anel o	1		
23	RE245935	Ventilador	1		
24	RE232242	Tensionador de correia	1		
25	19M8197	Parafuso sextavado	1		M10 X 85
26	R518210	Espaçador	1		
27	R259720	Adaptador	1		
28	R254492	Parafuso sextavado	6		
29	19M7865	Parafuso	1		M8 X 16
30	R264324	Polia	1		
31	R288922	Correia trapezoidal	1		SUB FOR MN10296
32	R227258	Anel o	1		
33	R227261	Anel o	1		
34	R183410	Anel o	1		

COMPRESSOR PARTS
PIECES DE COMPRESSEUR
PECAS DO COMPRESSOR
PIEZAS DEL COMPRESOR

RXP9436 A.1

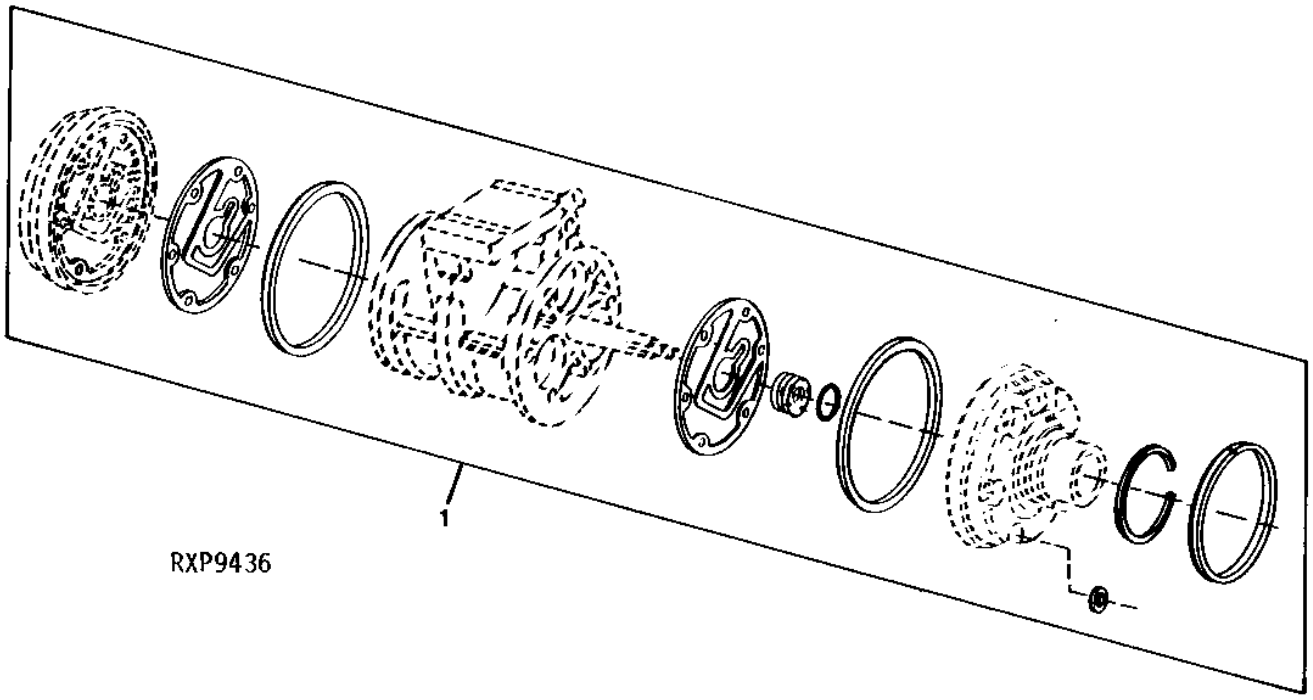

Item	*Nº peça*	*Descrição*	*Qtde*	*Nº série trator*	*Notas*
1	RE52509	Kit retentor	1		

COMPRESSOR HARDWARE SET
COLIS DE PIECES DE COMPRESSEUR
JOGO DE PEÇAS DE FIXAÇÃO DO COMPRESSOR
JUEGO DE DE PIEZAS DEL COMPRESOR

RXP010449 A.1

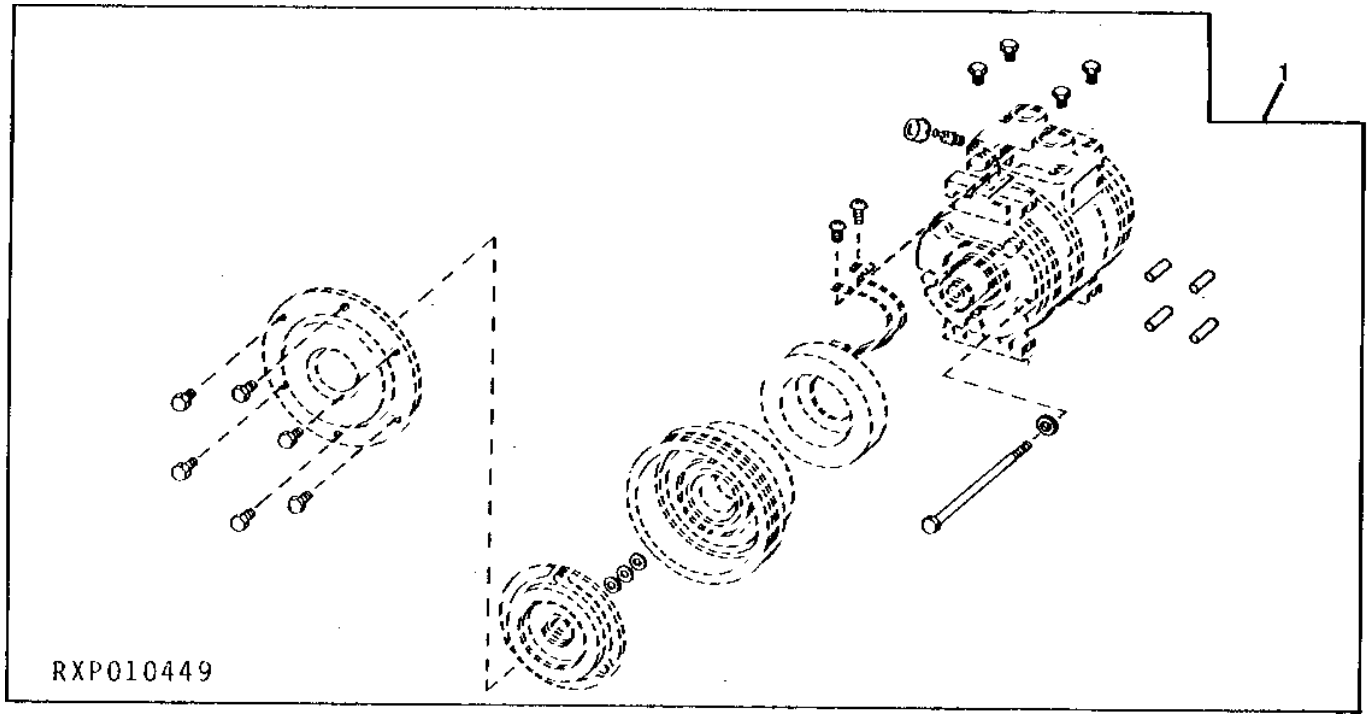

Item	*Nº peça*	*Descrição*	*Qtde*	*Nº série trator*	*Notas*
1	RE52507	Kit de peças de montagem	1		

Compressor Clutch/Stator/Dust Cover
Embrayage du compresseur/stator/capuchon pare-poussière
Embreagem do Compressor / Estator / Tampa Contra Poeira
Embrague de compresor / estator / guardapolvo

RXP011046 A.1

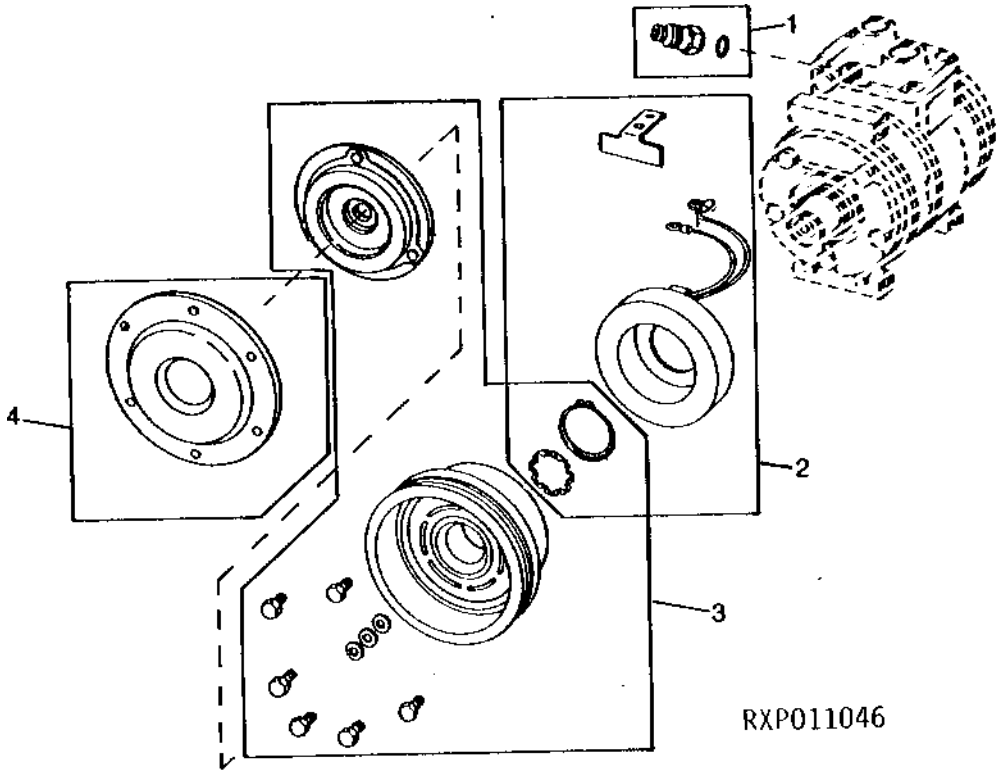

Item	*Nº peça*	*Descrição*	*Qtde*	*Nº série trator*	*Notas*
1	RE52506	VálV. controladora de fluxo	1		
2	RE52510	Estator	1		
3	RE52508	Kit embreagem	1		
4	R115743	Capa	1		

Fan Shroud Assembly
Ensemble de déflecteur de ventilateur
Conjunto da Cobertura do Ventilador
Conjunto de envuelta de ventilador

PUBM2756 A.1

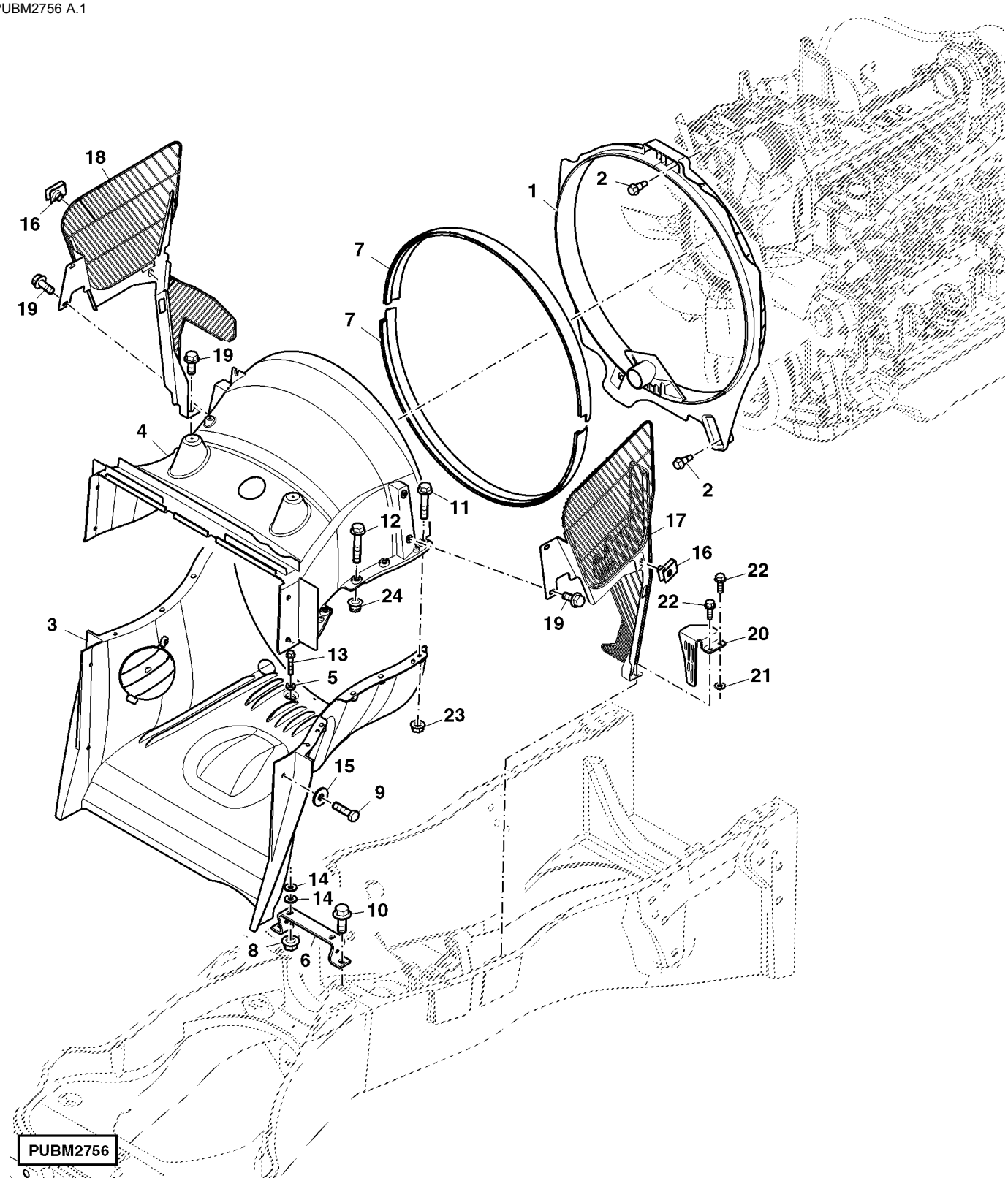

Item	Nº peça	Descrição	Qtde	Nº série trator	Notas
1	R263588	Adutor	1		
2	R264980	Parafuso	4		
3	RE226499	Adutor	1		Lower
4	RE237111	Adutor	1		Upper
5	24H1781	Arruela	1		13/32" X 7/8" X 1/4"
6	R183211	Apoio	1		
7	R226619	Isolador	2		
8	14M7296	Porca com flange	AR		M10
9	19M7288	Parafuso sextavado	8		M8 X 30
10	19M7785	Parafuso	2		M10 X 25
11	19M7798	Parafuso	2		M8 X 40
12	19M7799	Parafuso	7		M8 X 45
13	19M8528	Parafuso	2		M10 X 55
14	24M7178	Arruela	4		10.500 X 30 X 2.500 mm
15	24M7207	Arruela	6		8.400 X 24 X 2 mm
16	M84971	Porca	2		
17	MN10750	Proteção	1		LH, ORDER RE260067
18	MN10751	Proteção	1		RH, ORDER RE260068
19	19M7866	Parafuso	6		M8 X 20
20	R326819	Proteção	1		LH, Lower
21	24M7238	Arruela	1		8.700 X 17 X 2 mm
22	19M7867	Parafuso	2		M8 X 25
23	14M7298	Porca com flange	2		M8
24	14M7396	Porca de segurança	7		M8

Aftercooler Pipes
Tuyaux du refroidisseur d'air de suralimentation
Tubos do Resfriamento Posterior
Tuberías de posenfriador

PUBM1977 A.1

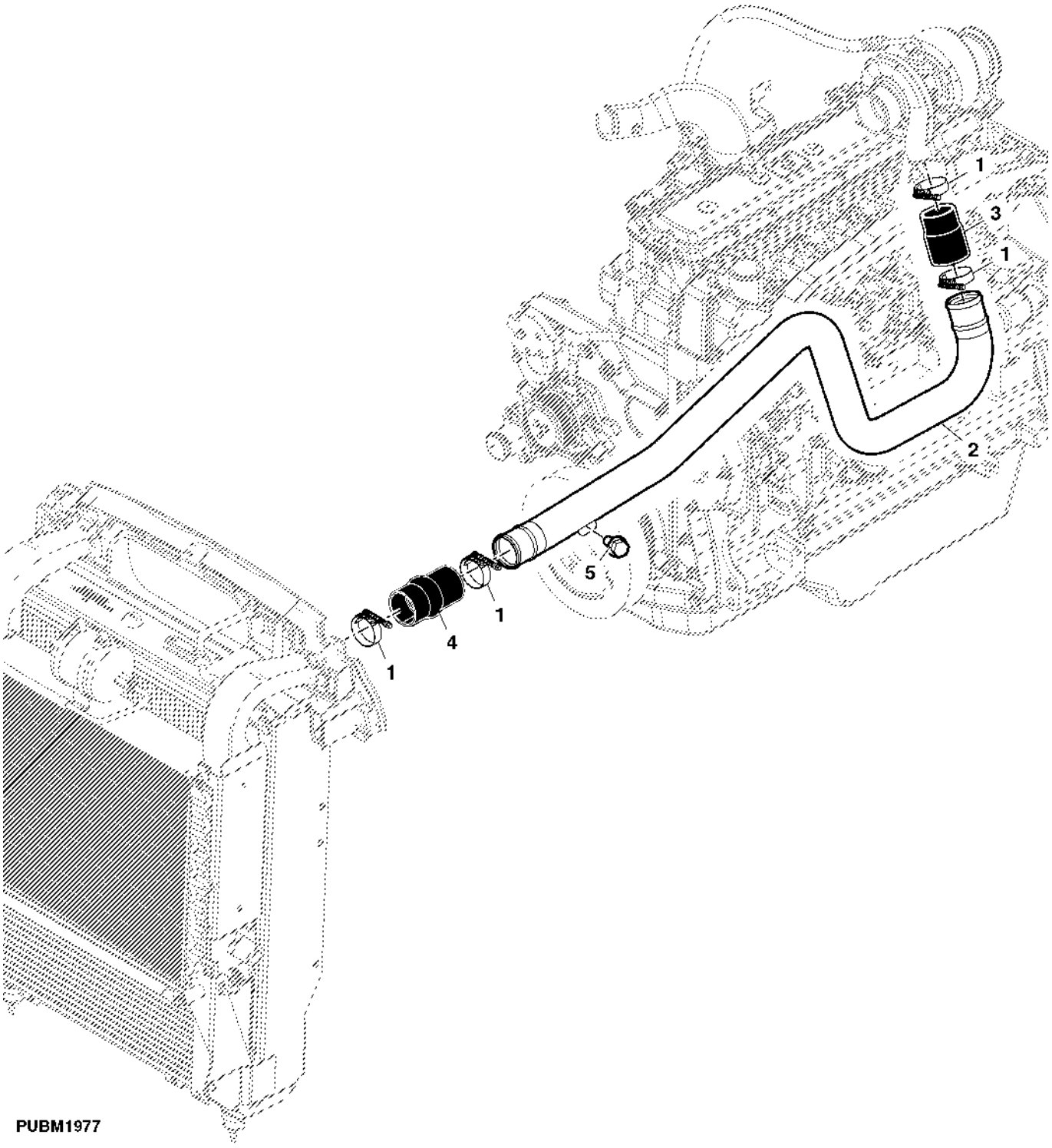

Item	*Nº peça*	*Descrição*	*Qtde*	*Nº série trator*	*Notas*
1	RE56098	Braçadeira	4		
2	RE257590	Tubo	1		
3	R240444	Mangueira	1		
4	R259248	Mangueira	1		
5	19M7865	Parafuso	1		M8 X 16

Air Intake System
Circuit d'admission d'air
Sistema de Admissão de Ar
Sistema de admisión de aire

PUBM3214 A.1

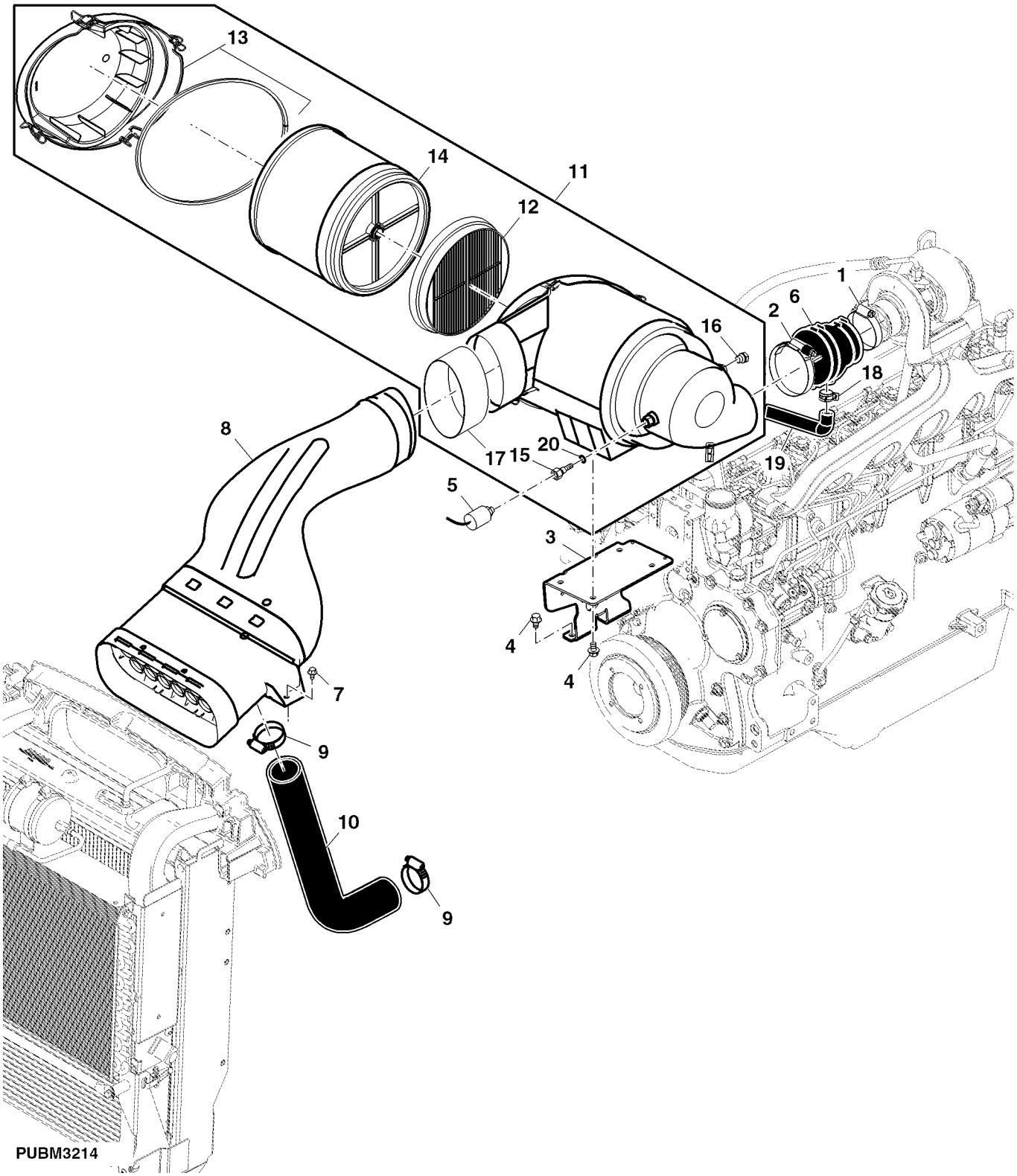

Item	*Nº peça*	*Descrição*	*Qtde*	*Nº série trator*	*Notas*
1	RE52702	Braçadeira	1		
2	RE52703	Abraçadeira para mangueira	1		
3	R226514	Suporte	1		
4	19M7783	Parafuso	6		M10 X 16
5	RE12176	SenSor de reStrição de ar	1		
6	R250490	Mangueira	1		
	RE250492	Mangueira	1		(A)
7	M117141	Parafuso	2		
8	RE196946	Pré-filtro	1		
9	RE40436	Braçadeira	2		
10	R226517	Mangueira	1		
11	RE245265	Purificador de ar	1		ASSY
12	RE181915	Filtro de ar	1		(C)
13	RE183175	Capa	1		
14	RE196945	Filtro de ar	1		(B)
15	RE239083	Adaptador	1		
16	RE46684	Tampão	1		
17	R207138	Cinta	1		
18	R117721	Braçadeira	1		(A)
19	T103707	Mangueira	1		(A)
20	R77673	Anel o	1		

(A) W/ Air Compressor
Avec compresseur d'air
Com Compressor de Ar
Con compresor de aire

(B) Primary
Primaire
Primário
Primario

(C) Secondary
Secondaire
Secundário
Secundario

Radiator Hoses
Flexibles de radiateur
Mangueiras do Radiador
Mangueras del radiador

PUBM1986 A.1

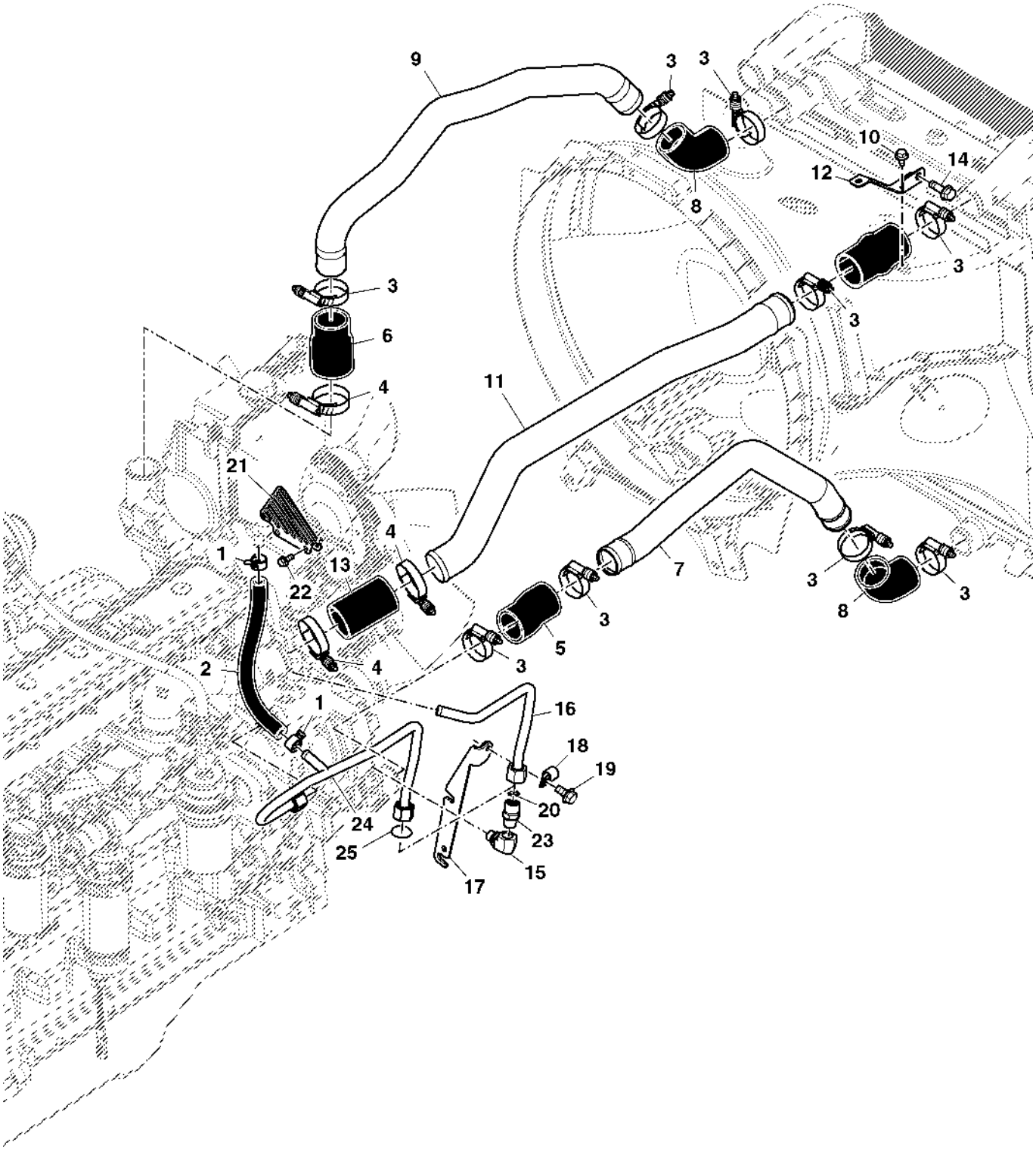

PUBM1986

Item	*Nº peça*	*Descrição*	*Qtde*	*Nº série trator*	*Notas*
1	R117721	Braçadeira	2		
2	R257569	Mangueira	1		
3	RE56098	Braçadeira	AR		
4	AH170895	Braçadeira	3		
5	R196306	Mangueira	1		
6	R226483	Mangueira do radiador	1		
7	R248694	Tubo	1		
8	R248704	Mangueira	2		
9	R248693	Tubo	1		
10	M117141	Parafuso	2		
11	RE250502	Tubo	1		
12	R250577	Apoio	1		
13	R259319	Mangueira	1		
14	19M7867	Parafuso	1		M8 X 25
15	RE202113	Conexão	1		
16	RE251443	Tubulação	1		
17	RE251817	Apoio	1		
18	R46414	Braçadeira	1		
19	19M7865	Parafuso	1		M8 X 16
20	T77932	Anel o	1		
21	R246756	Proteção	1		
22	19M7866	Parafuso	2		M8 X 20
23	R132900	Adaptador	1		
24	RE251250	Tubulação	1		(A)
25	U13639	Anel o	1		(A)

(A) W/ Air Brake
Avec frein pneumatique
Com Freio Pneumático
Con freno neumático

Fuel Tank Assembly, LH
Réservoir de carburant, gauche
Montagem do Tanque de Combustível, Esquerdo
Conjunto de depósito de combustible, lado izquierdo

PUBM1827 A.1

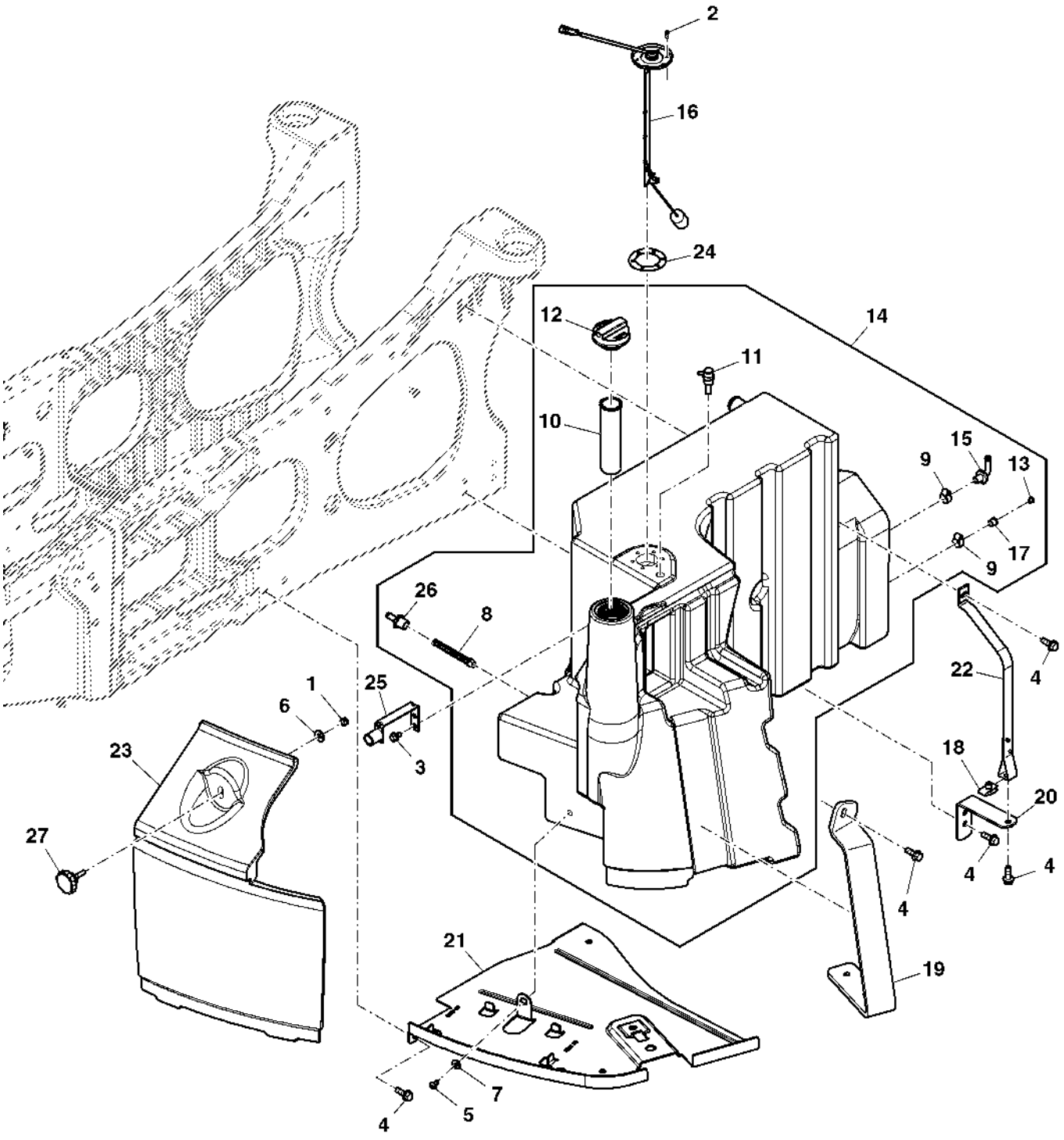

PUBM1827

Item	Nº peça	Descrição	Qtde	Nº série trator	Notas
1	14M7517	Porca de segurança	1		M10
2	19M7640	Parafuso sextavado	6		M5 X 12
3	19M7783	Parafuso	2		M10 X 16
4	19M7790	Parafuso	AR		M12 X 35
5	19M8599	Parafuso	1		M8 X 20
6	24M7178	Arruela	1		10.500 X 30 X 2.500 mm
7	24M7298	Arruela	1		8.400 X 25 X 2 mm
8	AH165504	Filtro de combustível	1		
9	AT18904	Braçadeira	2		
10	CQ29104	Filtro	1		
11	DQ61739	RespiRo	1		
12	DQ72095	Tampa do abasTecimenTo	1		
13	L2646N	Tampão	1		
14	RE290815	Tanque de combusTível	1		ASSY
15	RE290817	Conexão	1		
16	RE302167	Emissor combustível	1		
17	N30405	Adaptador	1		
18	R120213	Porca	2		
19	R181355	Correia	1		
20	MN10648	Cantoneira	1		
21	R194877	Suporte	1		SUB FOR MN10528
22	MN10650	Correia	1		
23	R282831	Capa	1		
24	R95430	Junta	1		
25	RE195695	Apoio	1		
26	RE268733	Filtro de combustível	1		ORDER AH165504, AND R219487
	R219487	Conexão	1		
27	RE191669	Botão	1		

Fuel Tank Assembly, RH
Réservoir de carburant, droit
Montagem do Tanque de Combustível, Direito
Conjunto de depósito de combustible, lado derecho

PUBM1828 A.1

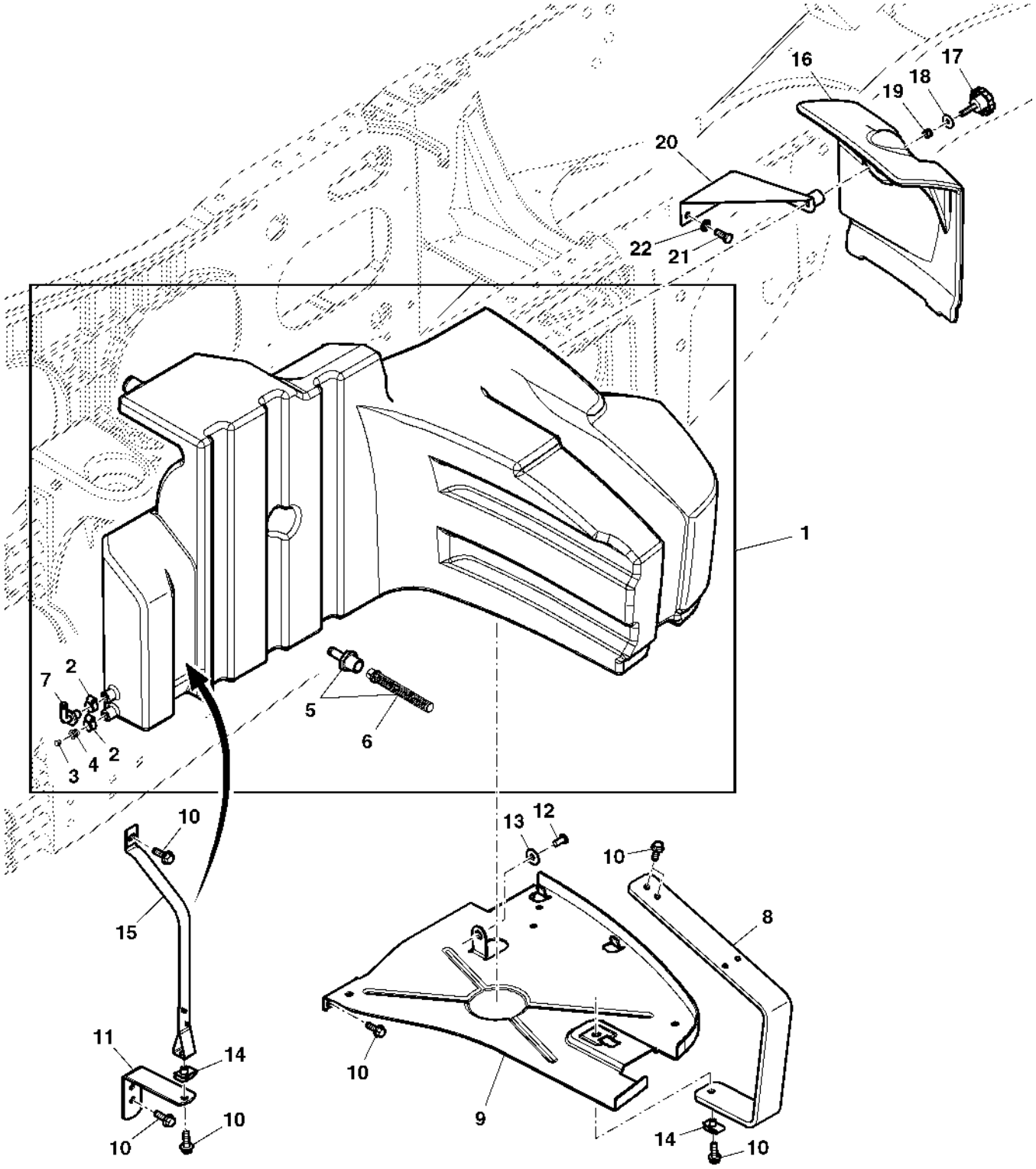

PUBM1828

Item	Nº peça	Descrição	Qtde	Nº série trator	Notas
1	RE290816	Tanque de combusTível	1		ASSY
2	AT18904	Braçadeira	2		
3	L2646N	Tampão	1		
4	N30405	Adaptador	1		
5	RE268733	Filtro de combustível	1		ORDER AH165504, AND R219487
	R219487	Conexão	1		
6	AH165504	Filtro de combustível	1		
7	RE290817	Conexão	1		
8	R181363	Correia	1		
9	MN10529	Suporte	1		
10	19M7790	Parafuso	7		M12 X 35
11	MN10648	Cantoneira	1		
12	19M8599	Parafuso	1		M8 X 20
13	24M7298	Arruela	1		8.400 X 25 X 2 mm
14	R120213	Porca	1		
15	MN10650	Correia	1		
16	R282832	Capa	1		
17	RE191669	Botão	1		
18	24M7178	Arruela	1		10.500 X 30 X 2.500 mm
19	14M7517	Porca de segurança	1		M10
20	MN10646	Apoio	1		
21	19M8011	Parafuso sextavado	1		M12 X 30
22	24M7345	Arruela	1		13.500 X 24 X 2.500 mm

Fuel Lines, Front Engine Bundle
Conduites d'alimentation, colis moteur avant
Linhas de Combustível, Pacote Dianteiro do Motor
Tuberías de combustible, conjunto de motor frontal

PUBM1834 A.1

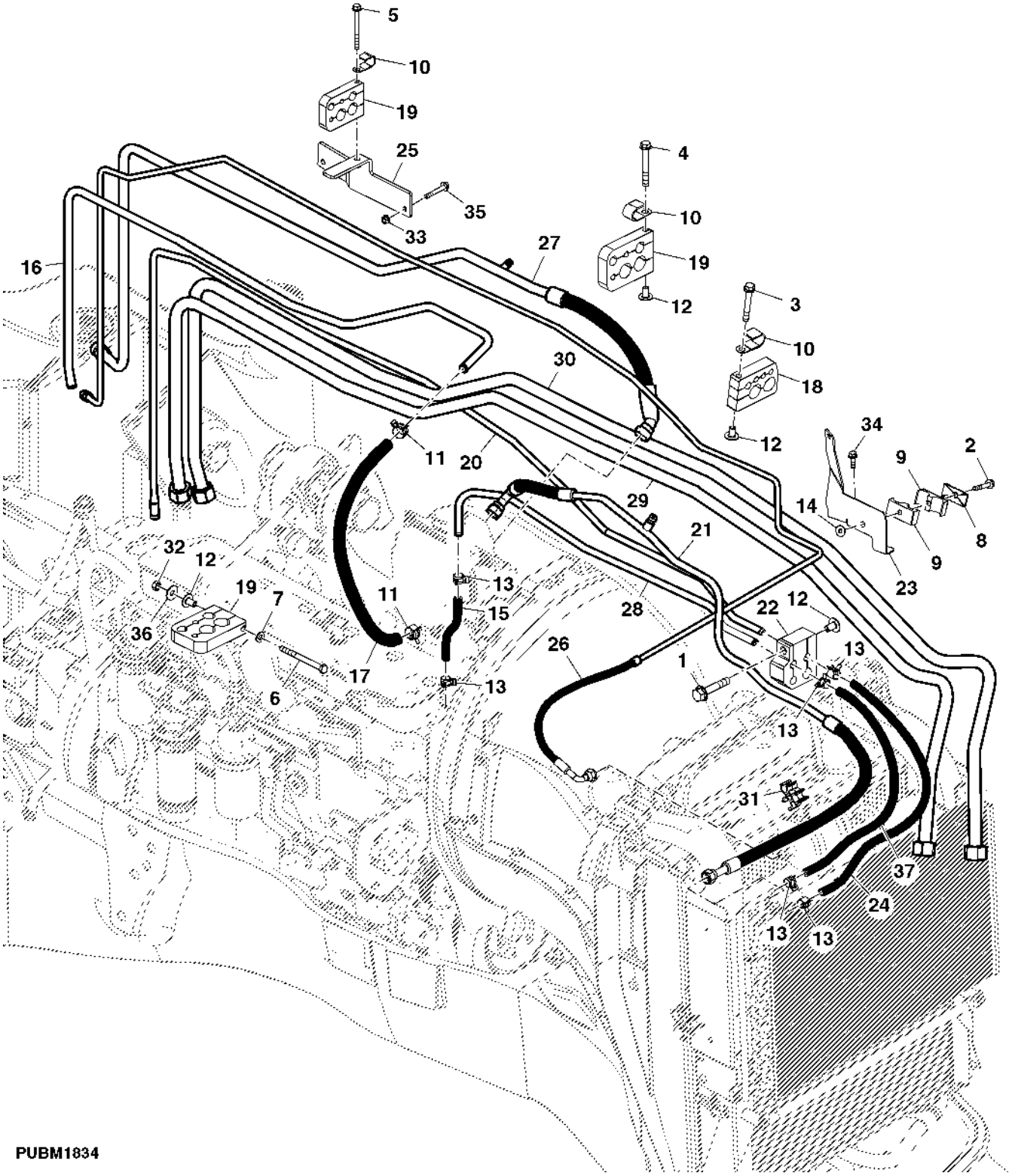

Item	Nº peça	Descrição	Qtde	Nº série trator	Notas
1	19M7798	Parafuso	1		M8 X 40
2	19M7800	Parafuso	1		M8 X 50
3	19M7801	Parafuso	2		M8 X 60
4	19M7803	Parafuso	2		M8 X 70
5	19M7913	Parafuso	1		M8 X 90
6	19M9789	Parafuso sextavado	1		M8 X 100
7	24M7238	Arruela	1		8.700 X 17 X 2 mm
8	H112567	Placa	1		
9	H115379	Braçadeira	2		
10	R72853	Braçadeira	3		
11	R117721	Braçadeira	2		
12	R187365	Porca	6		
13	R202160	Braçadeira	6		
14	R219562	Porca	1		
15	R230610	Mangueira	1		
16	R239344	Tubulação	1		
17	R239345	Mangueira	1		
18	R239377	Grampo	2		
19	R239378	Grampo	4		
20	R248710	Linha de combustivel	1		
21	RE258793	Mangueira	1		
22	R248714	Grampo	1		
23	R250764	Apoio	2		
24	R258795	Mangueira	1		
25	RE202458	Apoio	1		
26	RE248708	Mangueira	2		
27	RE258792	Mangueira	1		
28	R248709	Linha de combustivel	1		
29	RE259048	Tubulação de óleo	1		
30	RE259050	Tubulação de óleo	1		
31	R248715	Braçadeira	3		
32	14M7273	Porca	1		M8
33	14M7298	Porca com flange	2		M8
34	19M7867	Parafuso	2		M8 X 25
35	19M8319	Parafuso	2		M8 X 50
36	24M7207	Arruela	1		8.400 X 24 X 2 mm
37	R258794	Mangueira	1		

Fuel Lines And Connections
Conduites de carburant et raccords
Linhas de Combustível e Conexões
Tuberías de combustible y conexiones

PUBM2837 A.1

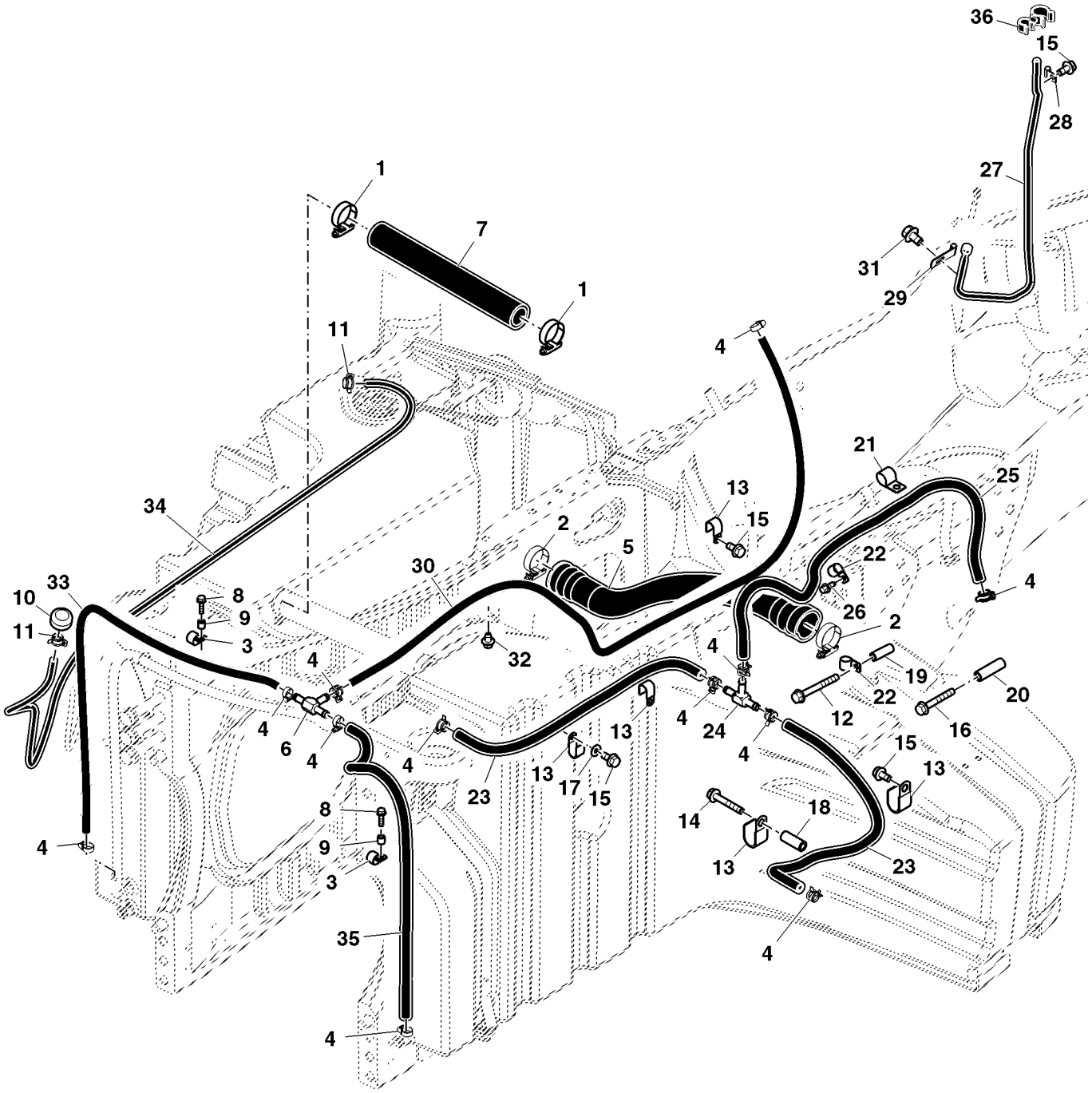

PUBM2837

Item	Nº peça	Descrição	Qtde	Nº série trator	Notas
1	AE43629	Abraçadeira para mangueira	2		
2	AH170895	Braçadeira	2		
3	AH78237	Braçadeira	2		
4	AL37489	Braçadeira	AR		SUB FOR R184863
5	R197706	Tubo	1		
6	R210930	Conexão em t	1		
7	R224203	Mangueira	1		
8	19M7868	Parafuso	5		M8 X 30
9	28H3376	Espaçador	2		0.364" X 0.540" X 9/16"
10	RE52504	RespiRo	1		
11	R56101	Presilha	2		
12	19M7803	Parafuso	1		M8 X 70
13	R72853	Braçadeira	5		
14	19M7800	Parafuso	1		M8 X 50
15	19M7865	Parafuso	5		M8 X 16
16	19M7979	Parafuso	4		M8 X 55
17	24M7207	Arruela	1		8.400 X 24 X 2 mm
18	28H3396	Bucha	1		0.364" X 0.540" X 1-3/8"
19	28H3402	Espaçador	1		0.493" X 0.675" X 2"
20	28H3419	Espaçador	1		0.364" X 0.540" X 1-3/4"
21	R329586	Braçadeira	1		SUB FOR R72659
22	N191985	Presilha	2		
23	R199189	Mangueira	1		
24	R199195	Conexão em t	1		
25	R272002	Mangueira	1		
26	37M7076	Parafuso	1		
27	RE226640	Linha de combustivel	1		
28	AH76882	Presilha	1		
29	R132927	Braçadeira	1		
30	R211572	Mangueira	1		
31	19M7783	Parafuso	1		M10 X 16
32	37M7083	Parafuso	2		M8 X 12
33	.....	Mangueira	1		CTL 1063 mm, MF TY22553
34	R325636	Mangueira	1		
35	R301936	Mangueira	1		
36	R232182	Presilha	1		

Sectional Pictorial Index
Index d'illustrations par sections.
Índice pictórico por seção
Índice de ilustraciones por secciones

PUBM2056 B.1

1-	190
2-	192
3-	194
4-	196
5-	198
6-	200
7-	202
8-	204
9-	206
10-	208
11-	210
12-	212
13-	214
63-	296

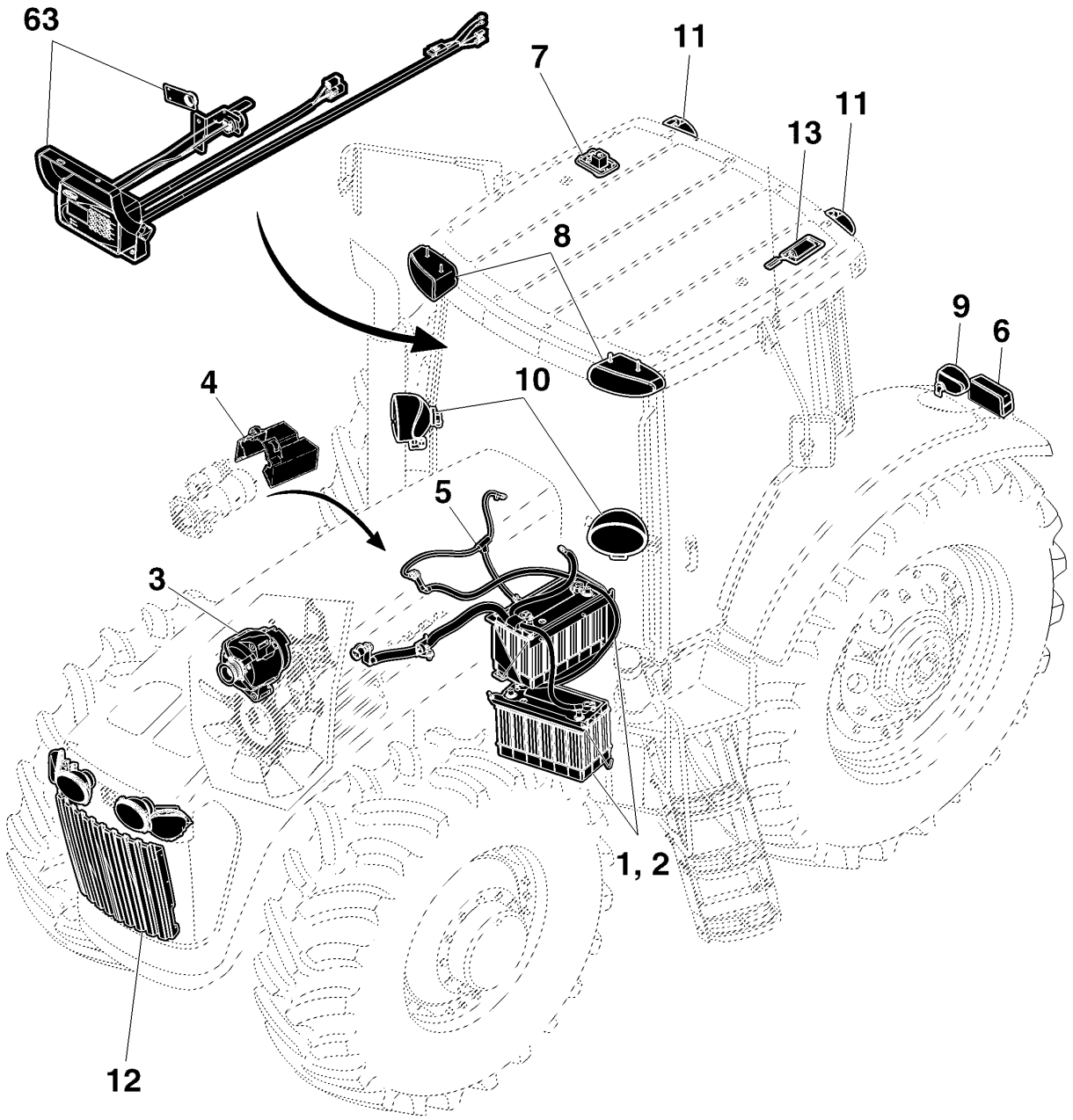

PUBM2056

Sectional Pictorial Index
Index d'illustrations par sections.
Índice pictórico por seção
Índice de ilustraciones por secciones

PUBM2799 A.1

14-	216
60-	218
15-	220
16-	222
17-	224
61-	226
62-	228
38-	266

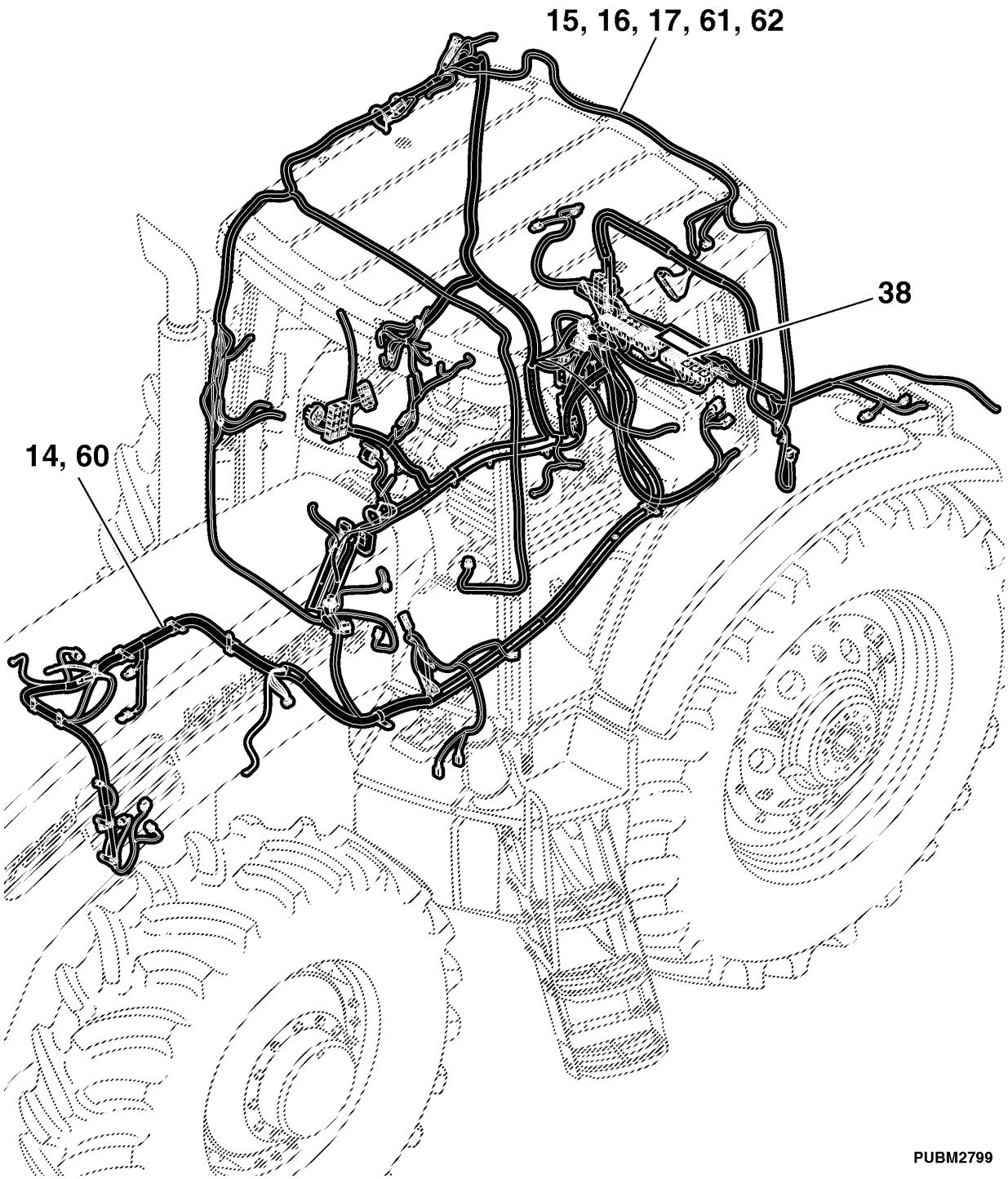

Sectional Pictorial Index
Index d'illustrations par sections.
Índice pictórico por seção
Índice de ilustraciones por secciones

PUBM2058 A.1

18-	230
19-	232
20-	234
21-	236
22-	238

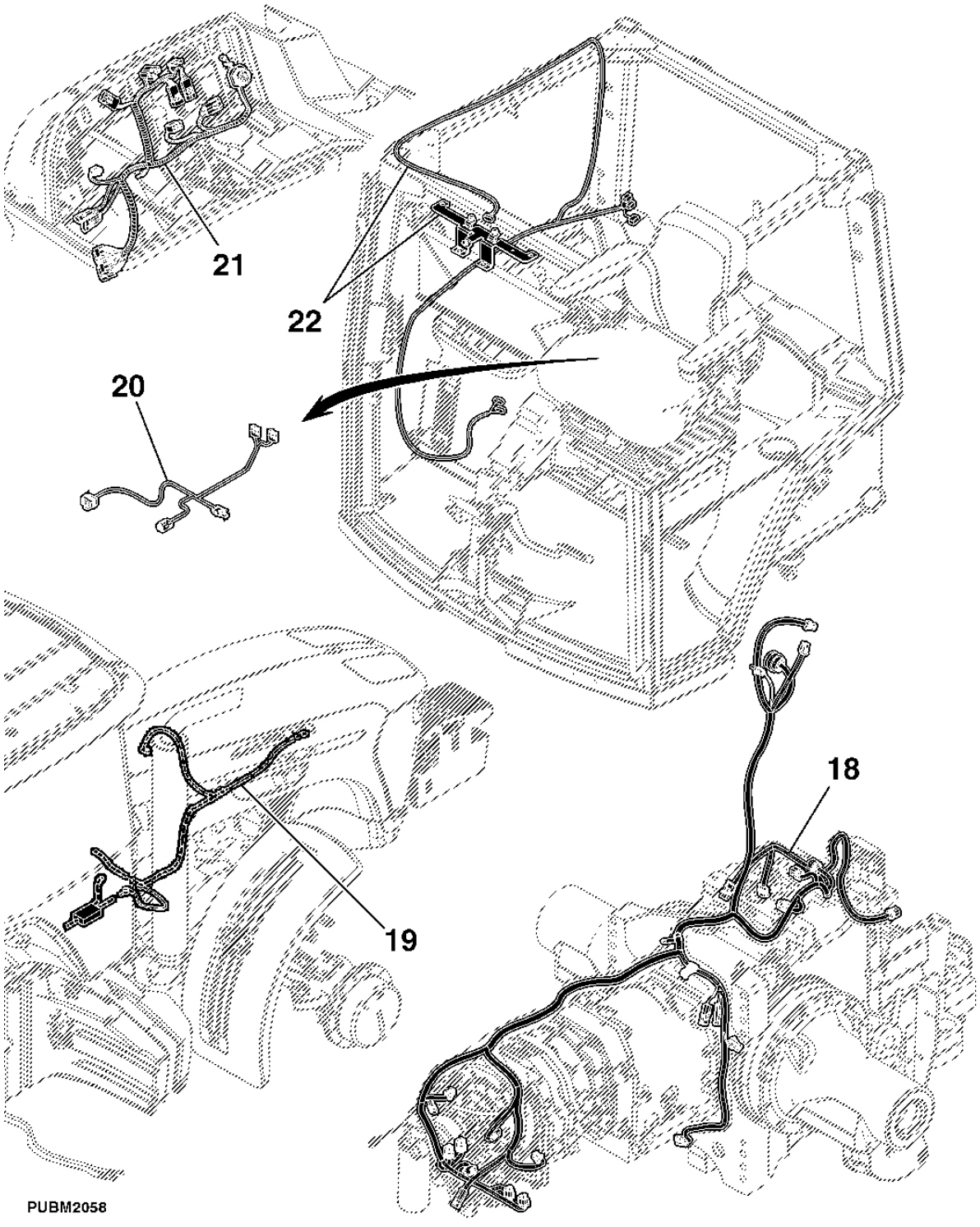

Sectional Pictorial Index
Index d'illustrations par sections.
Índice pictórico por seção
Índice de ilustraciones por secciones

PUBM2154 A.1

23-	240
24-	241
25-	242
26-	244
27-	246
28-	248
29-	250
30-	252

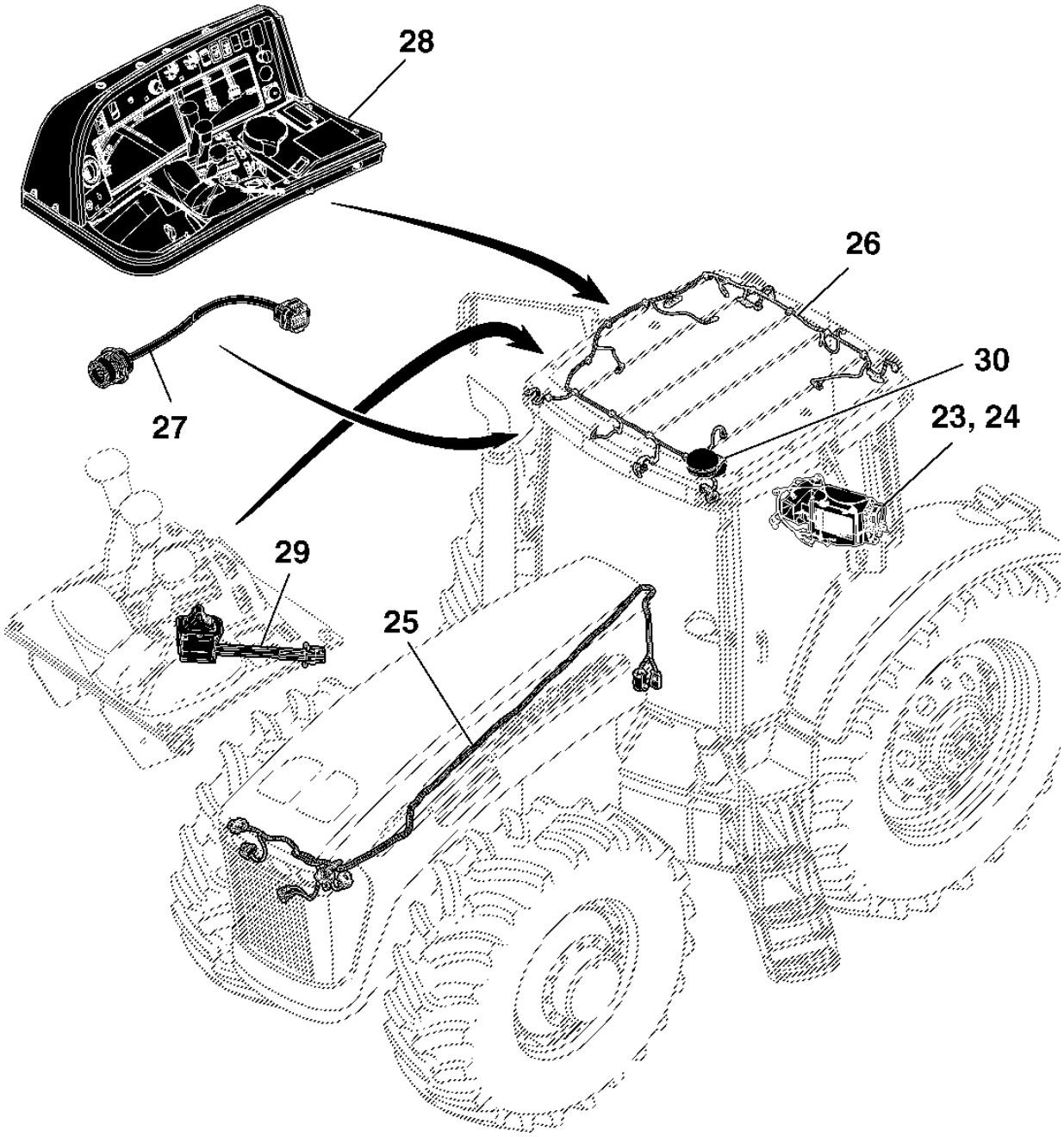

PUBM2154

Sectional Pictorial Index
Index d'illustrations par sections.
Índice pictórico por seção
Índice de ilustraciones por secciones

PUBM2155 A.1

31-	256
32-	258
33-	259
34-	260
35-	262
36-	264
37-	265
39-	268
40-	270
41-	272

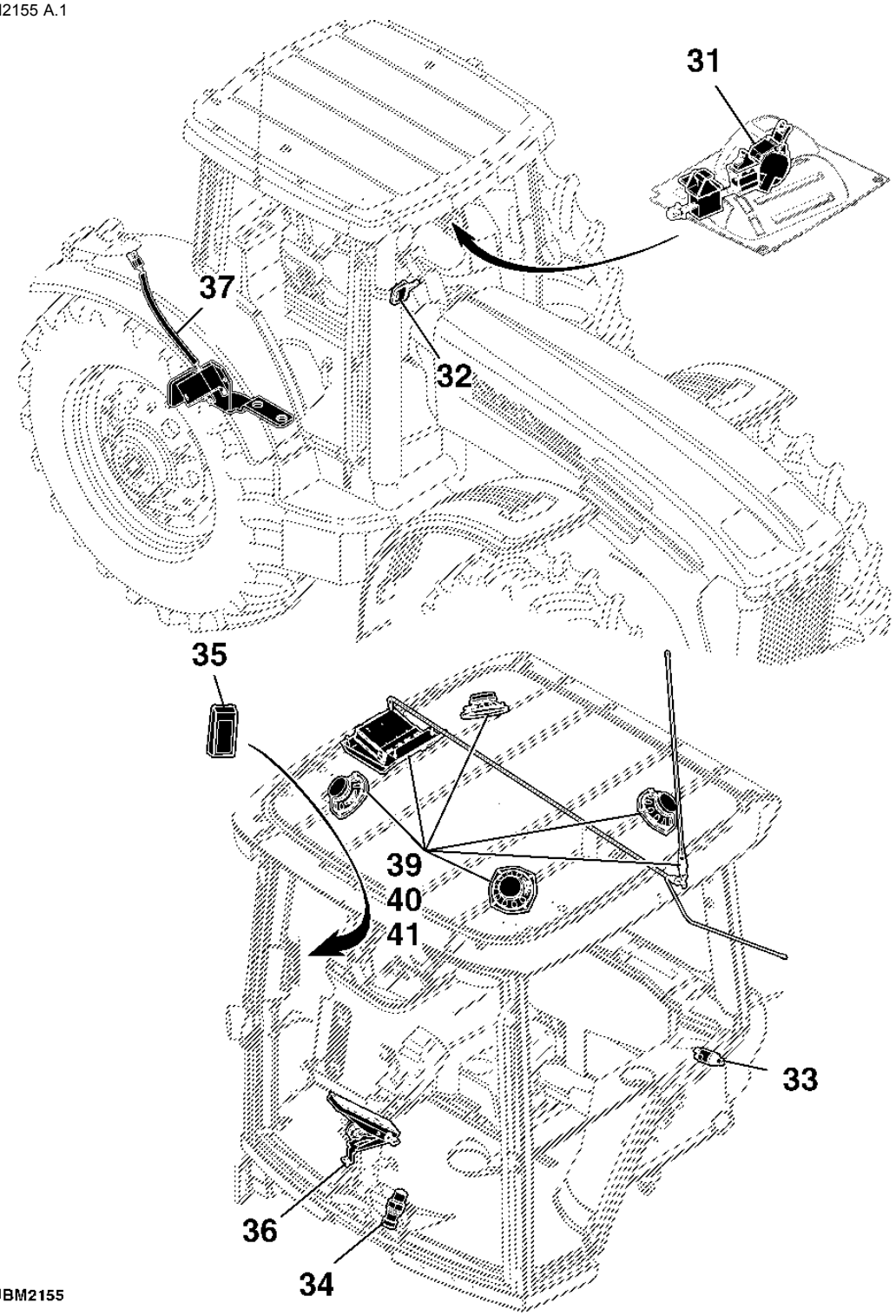

PUBM2155

Sectional Pictorial Index
Index d'illustrations par sections.
Índice pictórico por seção
Índice de ilustraciones por secciones

PUBM2717 B.1

44-	276
45-	277
46-	278
47-	280
48-	282
49-	283
50-	284
42-	273
43-	274
59-	255
64-	254

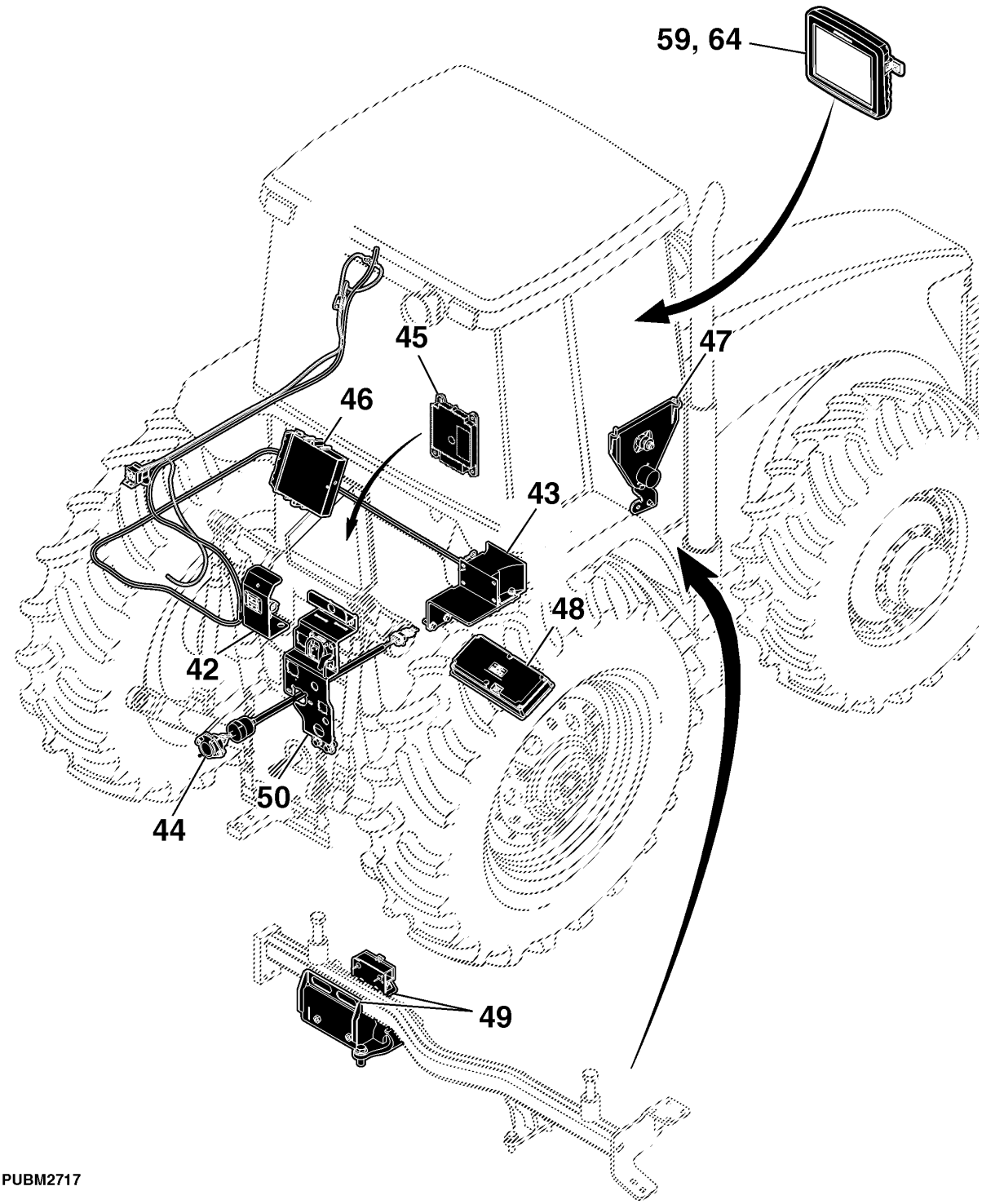

PUBM2717

Sectional Pictorial Index
Index d'illustrations par sections.
Índice pictórico por seção
Índice de ilustraciones por secciones

PUBM2157 A.1

51-	285
52-	286
53-	288
54-	290
55-	292
56-	293
57-	294
58-	295

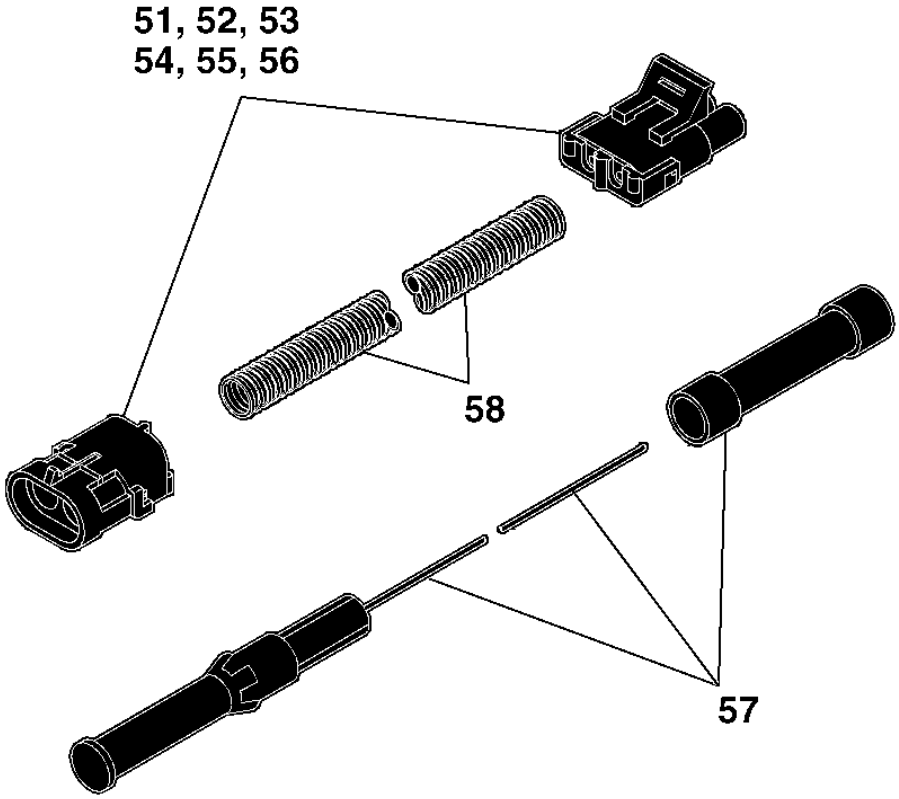

PUBM2157

BATTERY
BATTERIE
BATERIA
CAJA DE BATERIA

PUBM1958 A.1

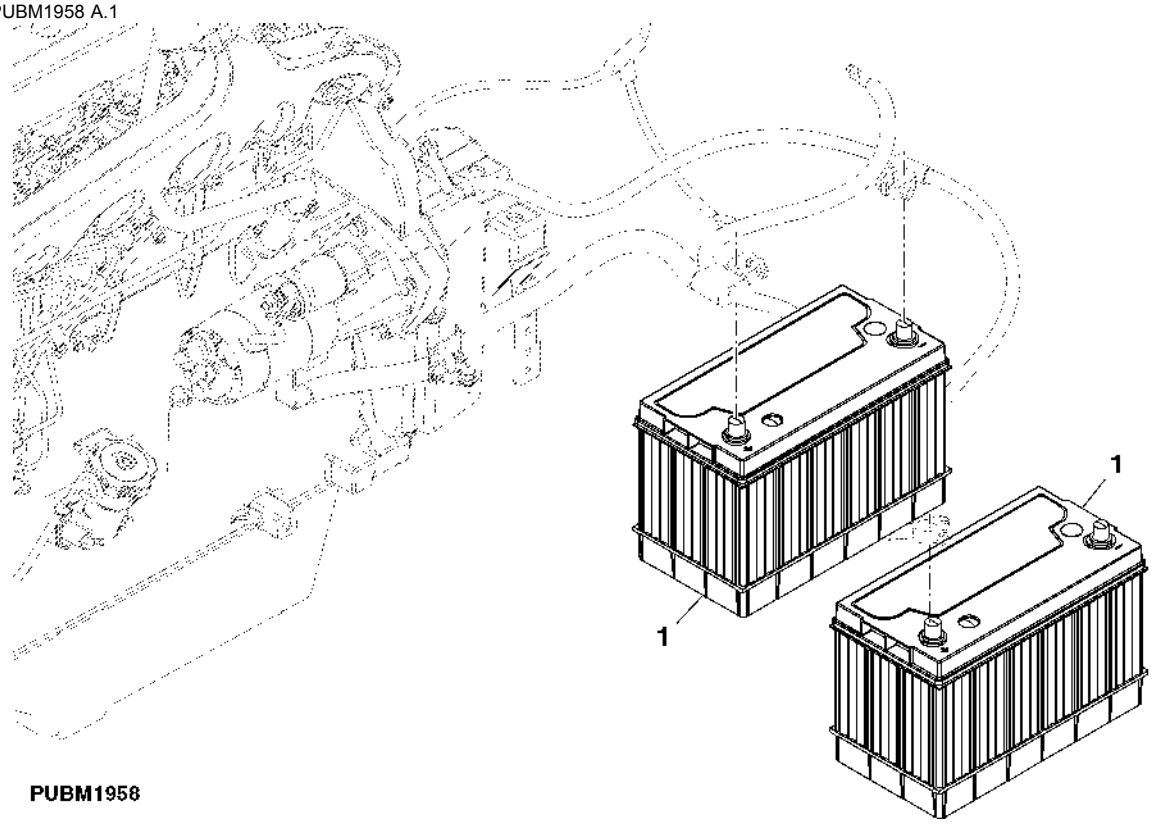

PUBM1958

Item	*Nº peça*	*Descrição*	*Qtde*	*Nº série trator*	*Notas*
1	SJ10989	Bateria com carga úmida	2		100AH, 750A, SUB FOR DQ68477

Battery and Cables
Batterie et câbles
Bateria e Cabos
Batería y cables

PUBM1901 A.1

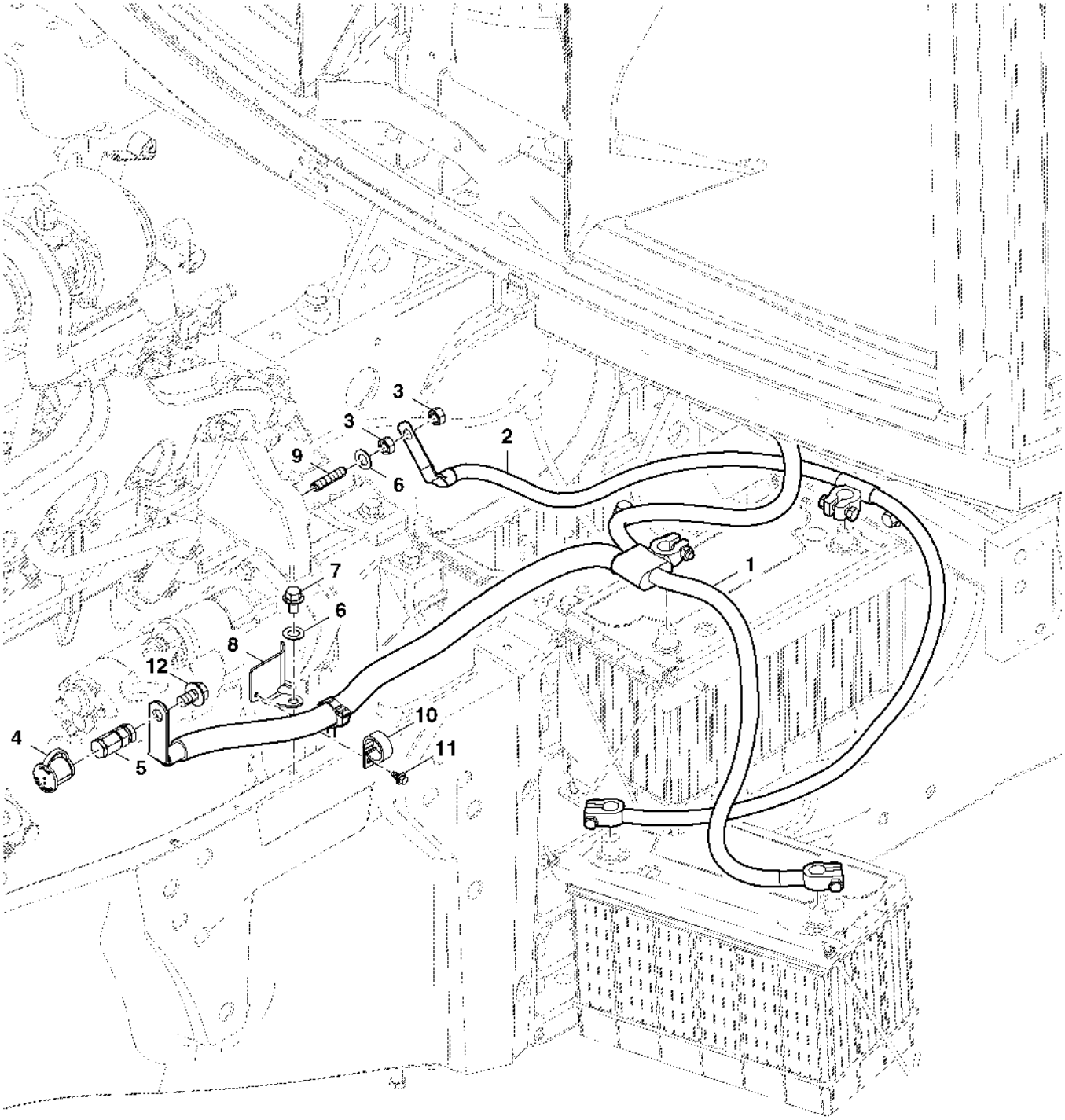

PUBM1901

Item	Nº peça	Descrição	Qtde	Nº série trator	Notas
1	RE323691	Cabo da bateria	1	-000873	
	RE181369	Cabo	1	000874-	
2	RE181370	Cabo	1		
3	14M7274	Porca	2		M10
4	R96066	Capa	1		
5	R135871	Terminal conecTor eléTrico	1		
6	12H242	Arruela de pressão	1		1/2"
7	19M7783	Parafuso	1		M10 X 16
8	R219794	Apoio	1		
9	R117158	Pino	1		
10	R220250	Braçadeira	1		
11	37M7089	Parafuso	1		M6 X 12
12	19M7787	Parafuso	1		M12 X 20

Alternator
Alternateur
Alternador
Alternador

PUBM3018 A.1

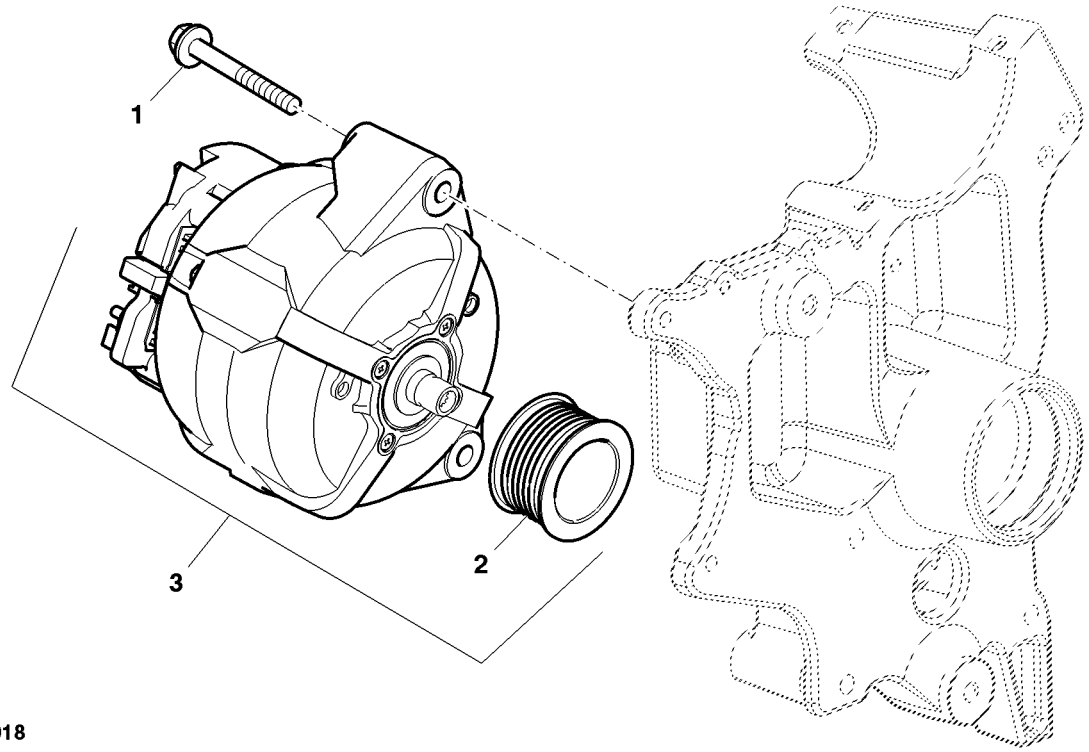

PUBM3018

Item	*Nº peça*	*Descrição*	*Qtde*	*Nº série trator*	*Notas*
1	19M8977	Parafuso	2		M10 X 85
2	R186317	Polia	1		
3	RE210793	Alternador	1	-001635	200A/12V
	RE558695	Alternador	1	001636-	120A/14V USE WITH RE55991

Starter Motor Shield
Garant de démarreur
Protetor do Motor de Partida
Protección de motor de arranque

PUBM1435 A.1

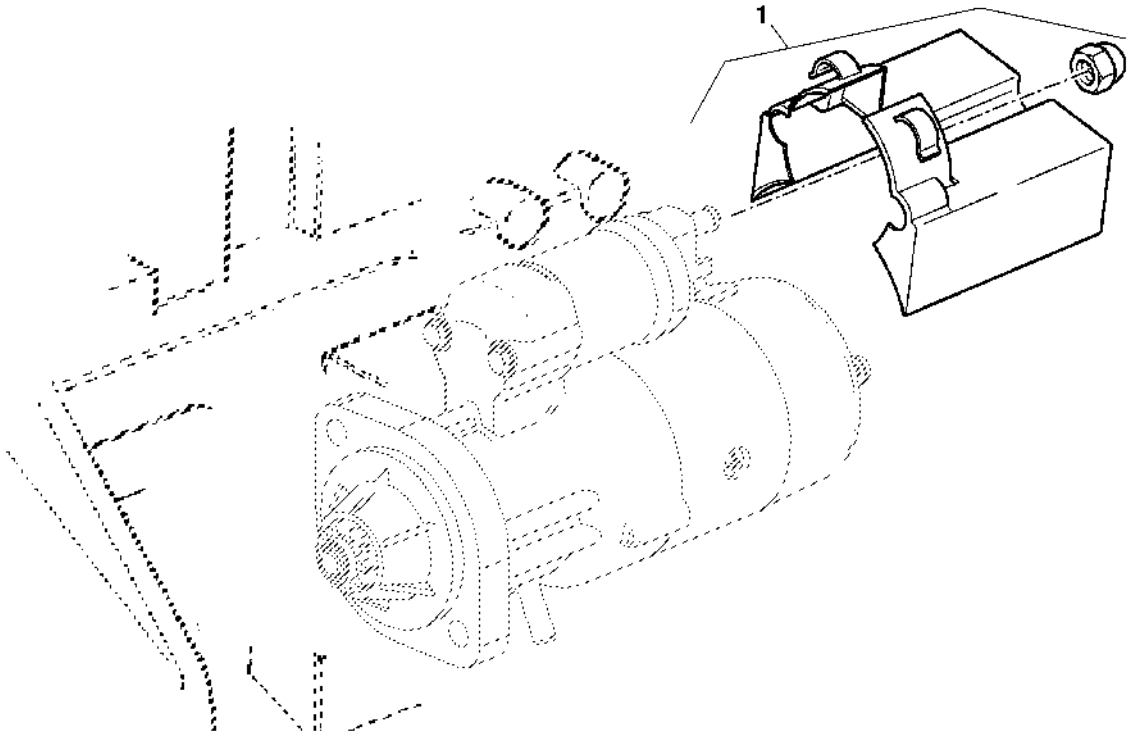

PUBM1435

Item	Nº peça	Descrição	Qtde	Nº série trator	Notas
1	RE530306	Kit	1		

GROUND CABLE
CABLE DE MASSE
CABO NEGATIVO
CABLE A MASA

PUBM1957 A.1

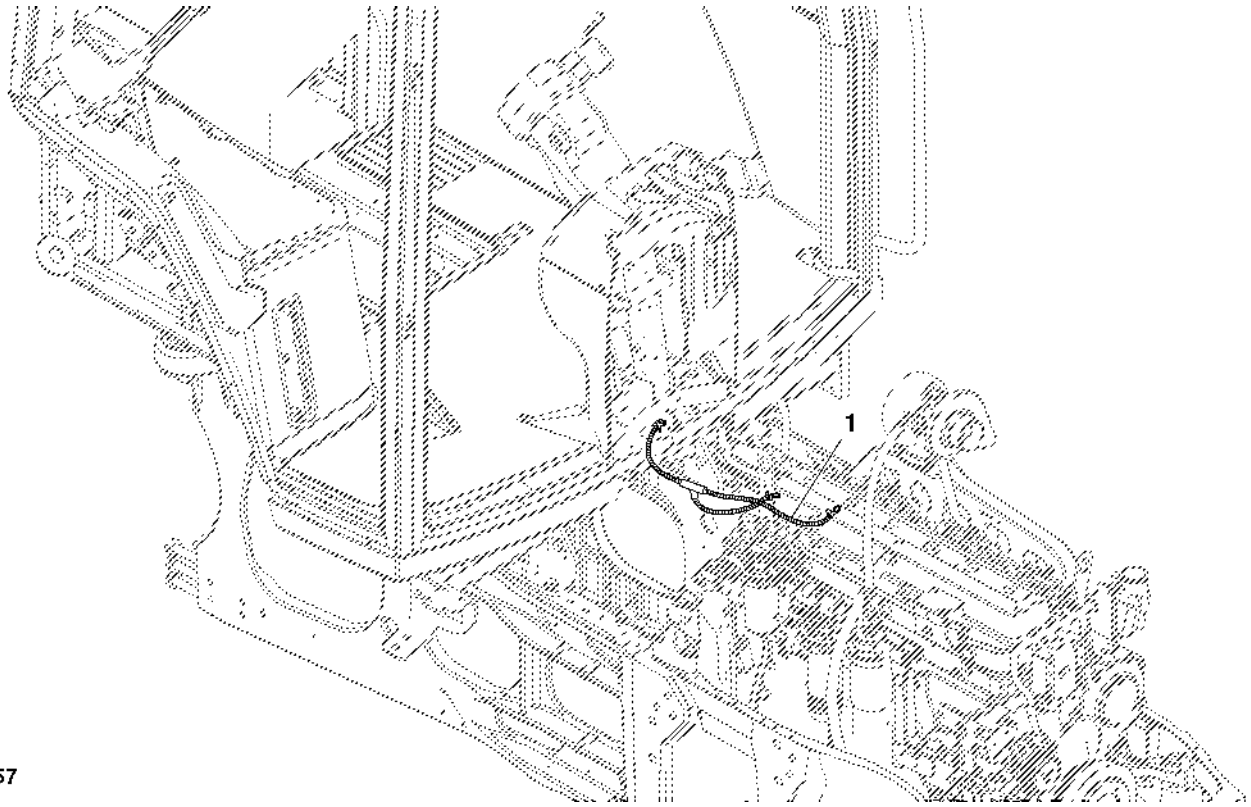

PUBM1957

Item	*Nº peça*	*Descrição*	*Qtde*	*Nº série trator*	*Notas*
1	RE187196	Cabo negativo	1		

Tail Light
Feu arrière
Lanterna Traseira
Luz trasera

PUBM1860 A.1

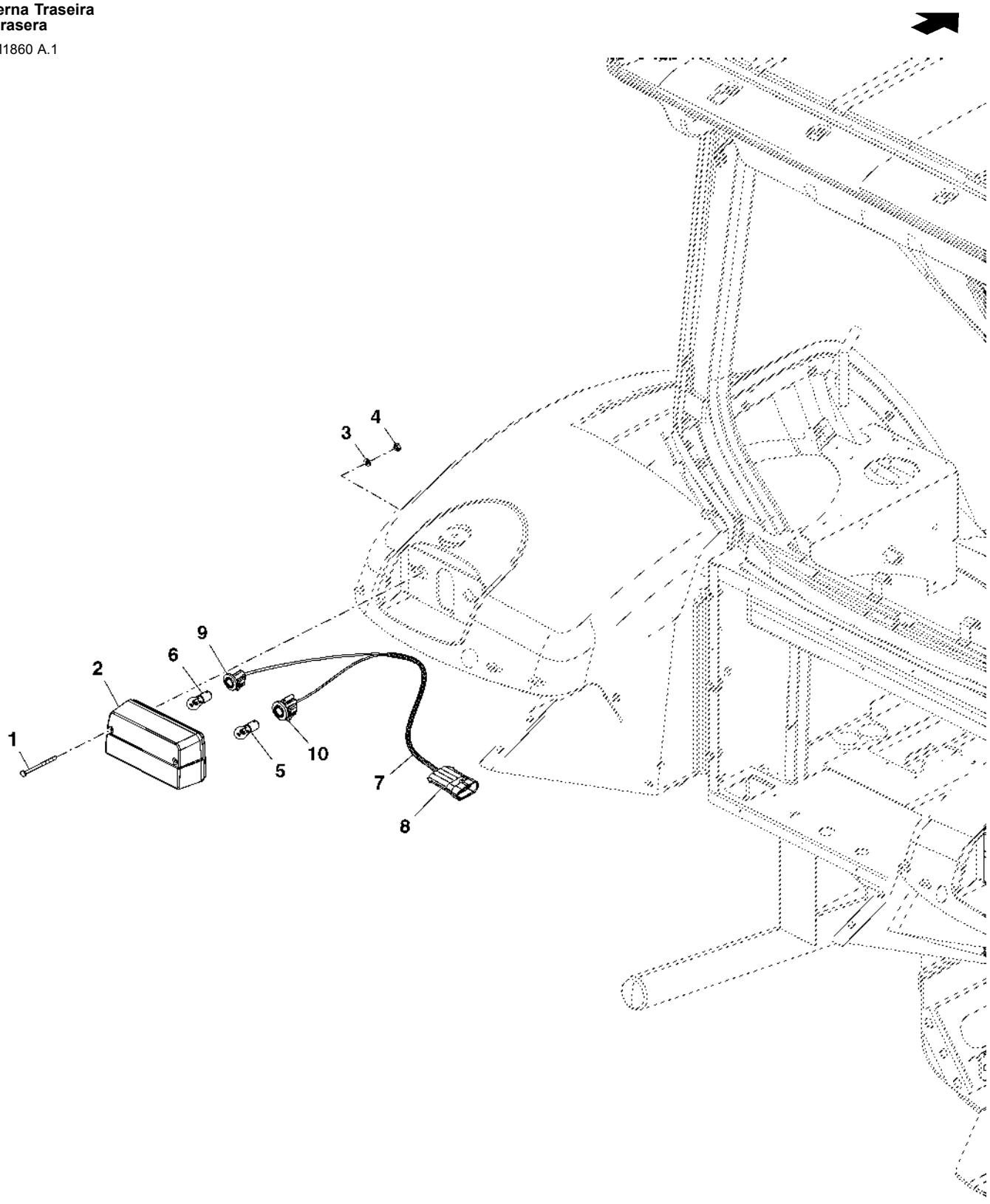

PUBM1860

Item	Nº peça	Descrição	Qtde	Nº série trator	Notas
1	21M7452	Parafuso	2		M6 X 90
2	RE67285	Luz traseira	1		
3	24M7244	Arruela	2		6.400 X 12 X 1.600 mm
4	14M7480	Porca	2		M5
5	R133301	Lâmpada	1		21W(GE1057)
6	R133302	Lâmpada	1		21W/5W(GE1077)
7	RE71246	Chicote	1		
8	57M8415	Alojam. conector elétrico	1		(A)
	57M7469	Conj mont Conector elétrico	1		
9	57M7803	Alojam. conector elétrico	1		(B)
	57M8060	Terminal conecTor eléTrico	1		
10	57M7804	Alojam. conector elétrico	1		(C)
	57M8060	Terminal conecTor eléTrico	1		

(A) CAB HARNESS
Faisceau de cabine
Chicote da Cabine
Grupo de cables de cabina

(B) TURN LAMP
Feu de direction
Lanterna Direcional
Luz de giro

(C) TAIL/BREAK LAMP
Feu arrière/stop
Lanterna Traseira/Luz do Freio
Luz trasera/de frenos

CONSOLE LIGHT
ECLAIRAGE DE LA CONSOLE
LUZES DO CONSOLE
LUZ DE LA CONSOLA

PUBM2034 A.1

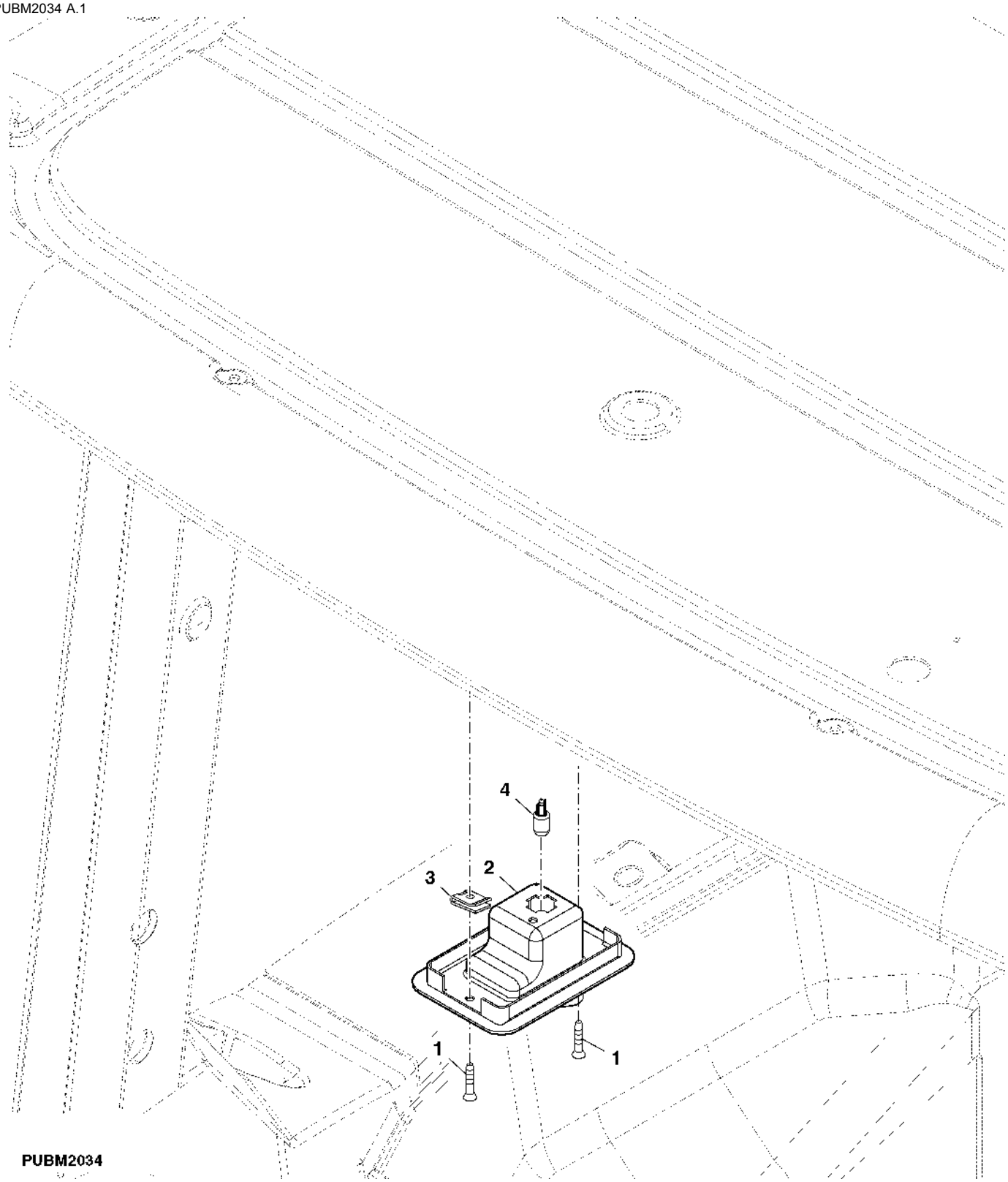

Item	*Nº peça*	*Descrição*	*Qtde*	*Nº série trator*	*Notas*
1	37H203	Parafuso	2		
2	RE57892	Farol	1		
3	R52130	Porca de segurança	2		
4	AR48015	Lâmpada	1		

WARNING/TURNING LIGHT (ROOF)
FEU D'AVERTISSEMENT/CLIGOTANT (TOIT)
SINALEIRA DIRECIONAL/DE ADVERTENCIA (TETO)
LUZ DE ADVERTENCIA/VIRAJE (TECHO)

PUBM1851 A.1

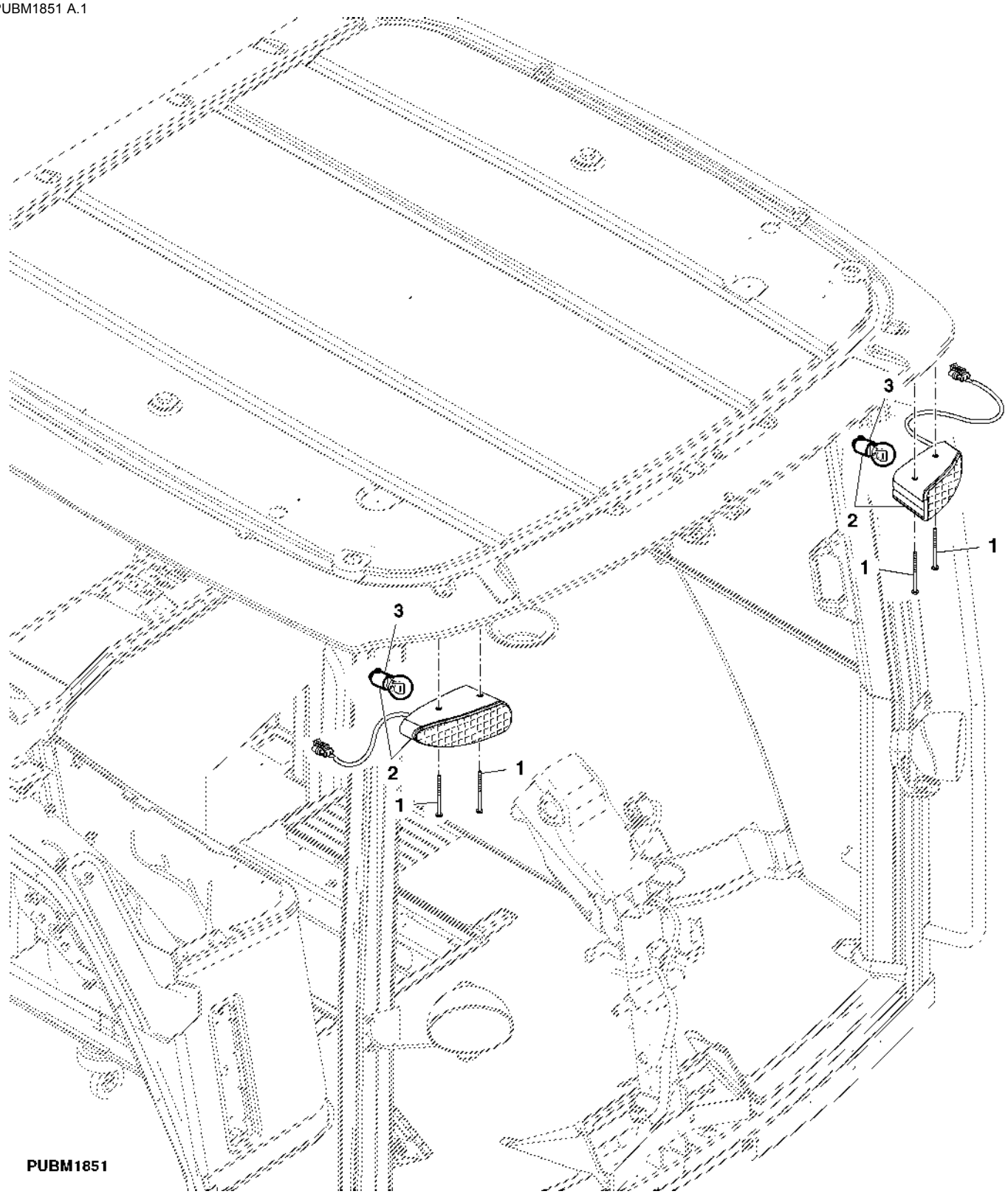

Item	*Nº peça*	*Descrição*	*Qtde*	*Nº série trator*	*Notas*
1	21M7452	Parafuso	4		M6 X 90
2	RE217551	Farol	2		
3	RE49778	Lâmpada	2		

REAR WORK LIGHT (FENDER)
PHARE DE LABOUR (GARDE-BOUE)
LUZ DE TRABALHO TRASEIRA (PARA-LAMA)
FARO AUXILIAR (GUARDABARRO)

PUBM1882 A.1

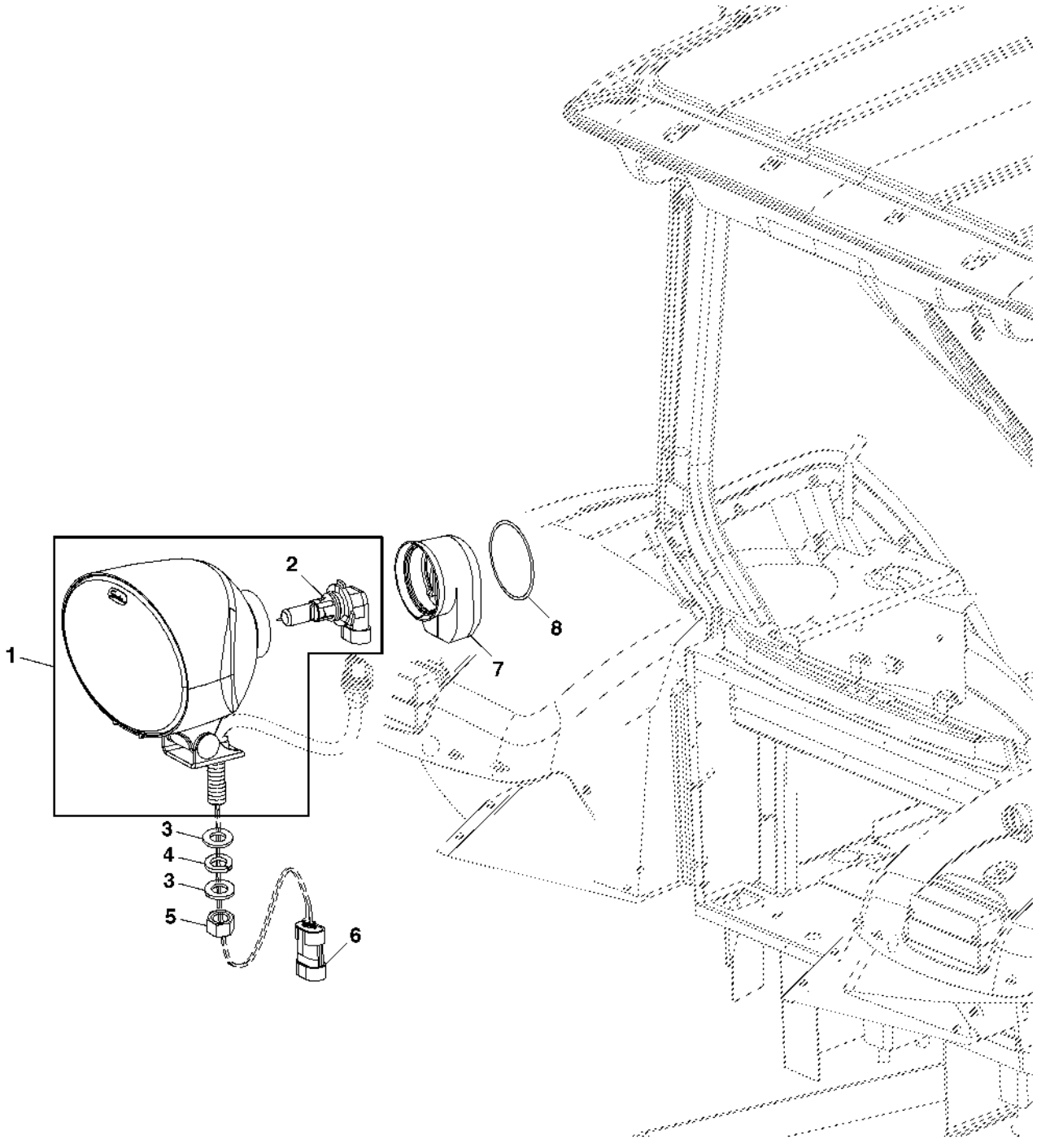

PUBM1882

Item	Nº peça	Descrição	Qtde	Nº série trator	Notas
1	RE255988	Farol de serviço	1		
2	RE179326	Lâmpada	1		
3	24M7047	Arruela	2		13 X 24 X 2.500 mm
4	12H301	Arruela de pressão	1		1/2"
5	14M7168	Porca de segurança	1		M12
6	57M7256	Alojam. conector elétrico	1		
	57M7289	Disp fechamento conec elétr	1		
7	R175462	Protetor	1		
8	R252736	Cinta	1		

FRONT MID-BODY WORK LAMPS
PROJECTEURS DE CEINTURE AVANT
LAMPADAS DE TRABALHO DIANTEIRAS DA LATERAL DA CABINE
LUCES DE TRABAJO CENTRALES DELANTERAS

PUBM1853 A.1

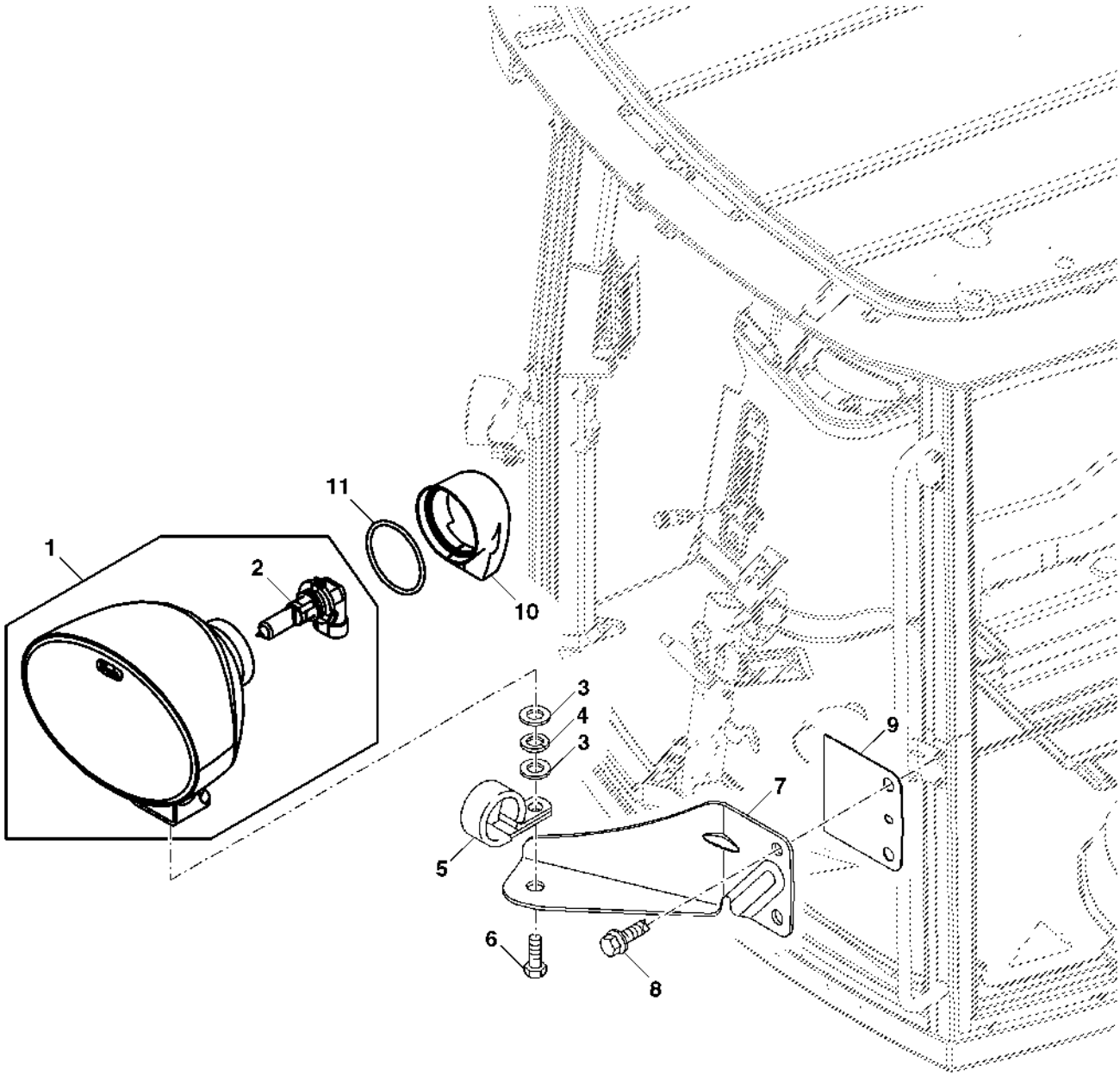

PUBM1853

Item	Nº peça	Descrição	Qtde	Nº série trator	Notas
1	RE179973	Farol de serviço	1		
2	RE179326	Lâmpada	1		
3	24M7047	Arruela	2		13 X 24 X 2.500 mm
4	12H301	Arruela de pressão	1		1/2"
5	AH76883	Presilha	1		
6	19M7285	Parafuso sextavado	1		M12 X 30
7	MN10593	Braçadeira	1		
8	37M7265	Parafuso	2		M8 X 25
9	R254929	Junta	1		
10	R175462	Protetor	1		
11	R252736	Inserto	1		

WORK LIGHT, CAB ROOF, REAR
PHARES DE TRAVAIL ARRIERE SUR PAVILLON
LUZES DE TRABALHO, TETO DA CABINE, TRASEIRO
FAROS DE TRABAJO EN TECHO TRASERO

PUBM1837 A.1

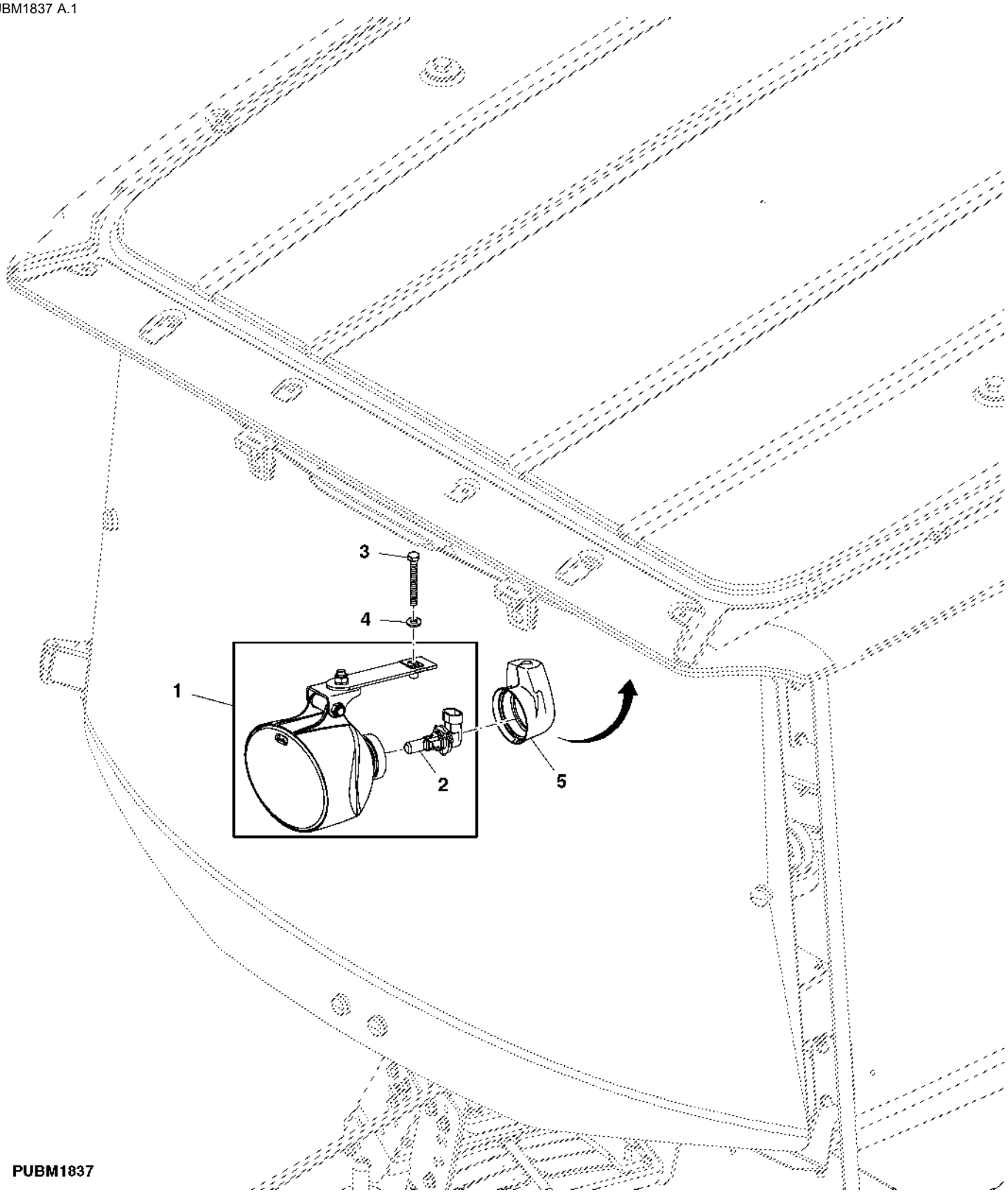

Item	Nº peça	Descrição	Qtde	Nº série trator	Notas
1	RE173602	Farol de serviço	1		
2	RE179326	Lâmpada	1		
3	19M7274	Parafuso sextavado	1		M8 X 70
4	24H1822	Arruela	1		11/32" X 7/8" X 1/16"
5	R175462	Protetor	1		

STANDARD HOOD LIGHTING
ECLAIRAGE DE CAPOT STANDARD
ILUMINACAO-PADRAO DO CAPO
LUCES ESTANDAR DE CAPO

PUBM1839 A.1

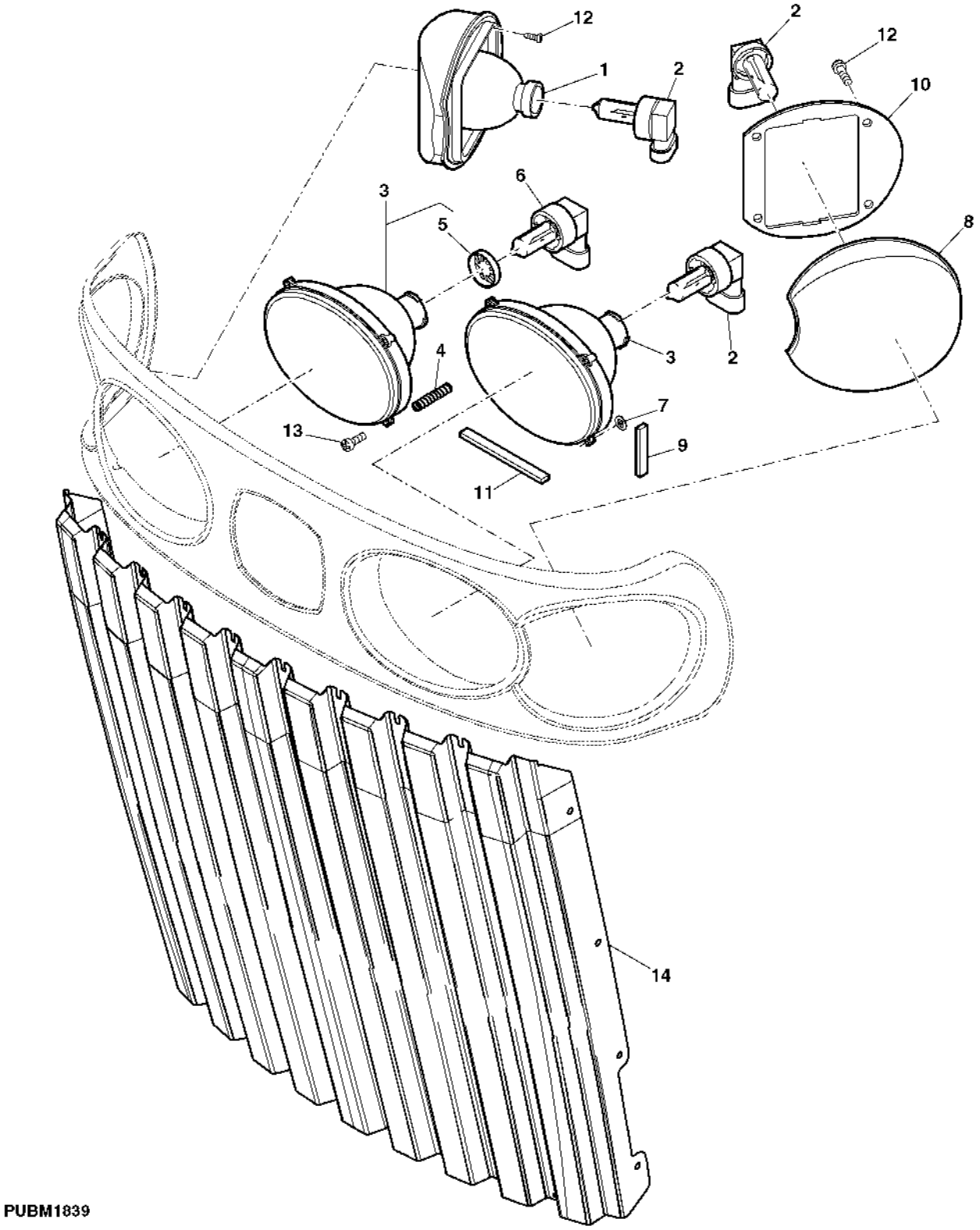

PUBM1839

Item	Nº peça	Descrição	Qtde	Nº série trator	Notas
1	RE181913	Farol dianteiro	1		
2	RE185880	Lâmpada	3		
3	RE181963	Farol dianteiro	2		
4	R195278	Mola de compressão	6		
5	L79050	Proteção contra Pó	1		
6	57M7166	Lâmpada	1		
7	M73135	Porca de Pressão	6		
8	RE181916	Farol dianteiro	1		
9	R207529	Isolador	1		
10	R207528	Vedação	1		
11	R207530	Isolador	1		
12	37M7348	Parafuso	2		
13	37M7373	Parafuso	6		
14	R181978	Grade	1		

DOME LIGHT AND SWITCH
PLAFONNIER ET INTERRUPTEUR
LUZ DE TETO E INTERRUPTOR
LUZ DEL TECHO E INTERRUPTOR

PUBM1963 A.1

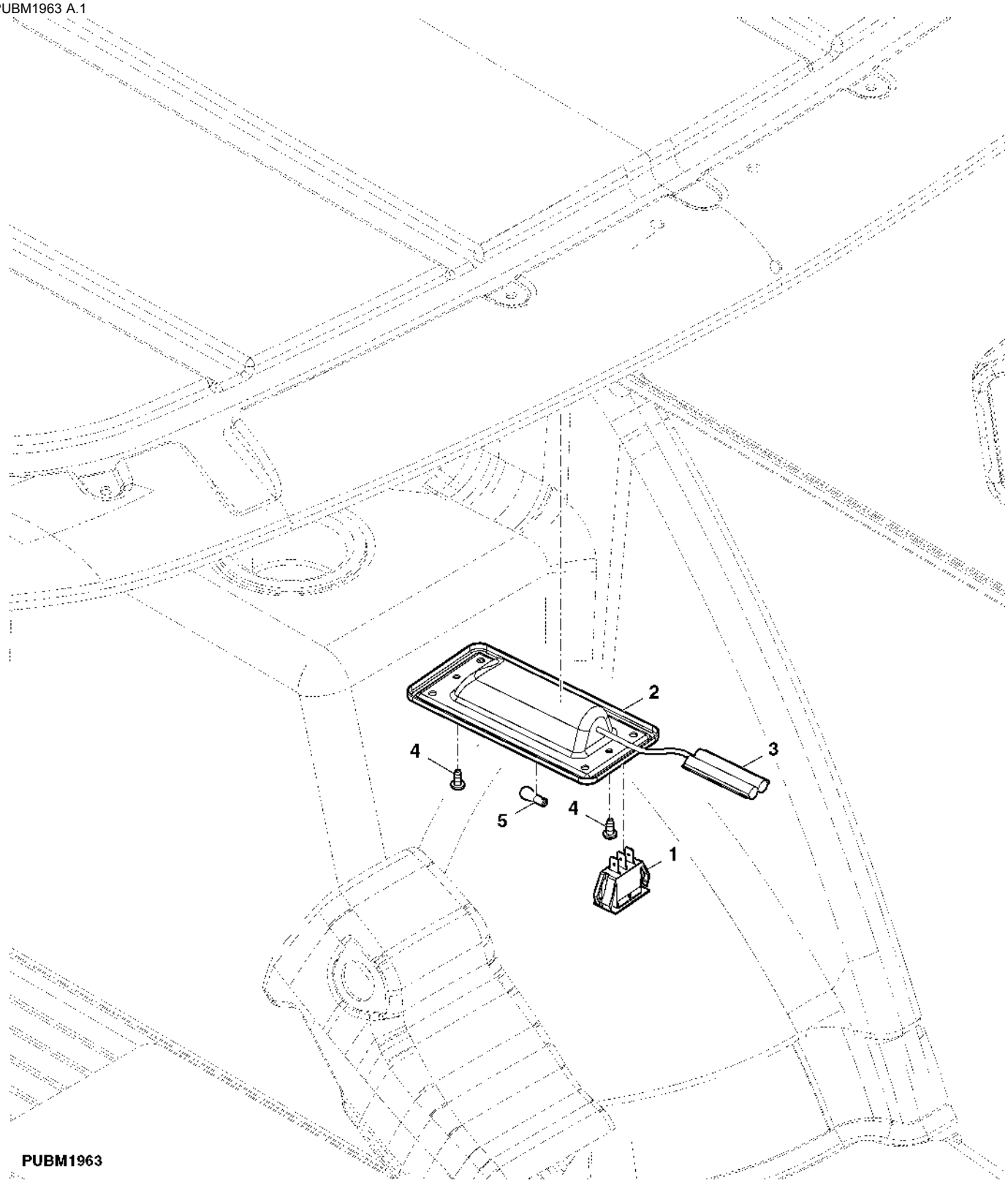

Item	*Nº peça*	*Descrição*	*Qtde*	*Nº série trator*	*Notas*
1	RE48838	Interruptor de alavanca	1		
2	RE44590	Farol	1		
3	.....	Conector	1		
4	37M7063	Parafuso	2		
5	RE47095	Lâmpada	1		

Wiring Harness ,Engine And Chassis (1/2)
Faisceau, moteur et châssis (1/2)
Chicote Elétrico, Motor e Chassi (1/2)
Grupo de cables, motor y chasis (1/2)

PUBM2768A A.1

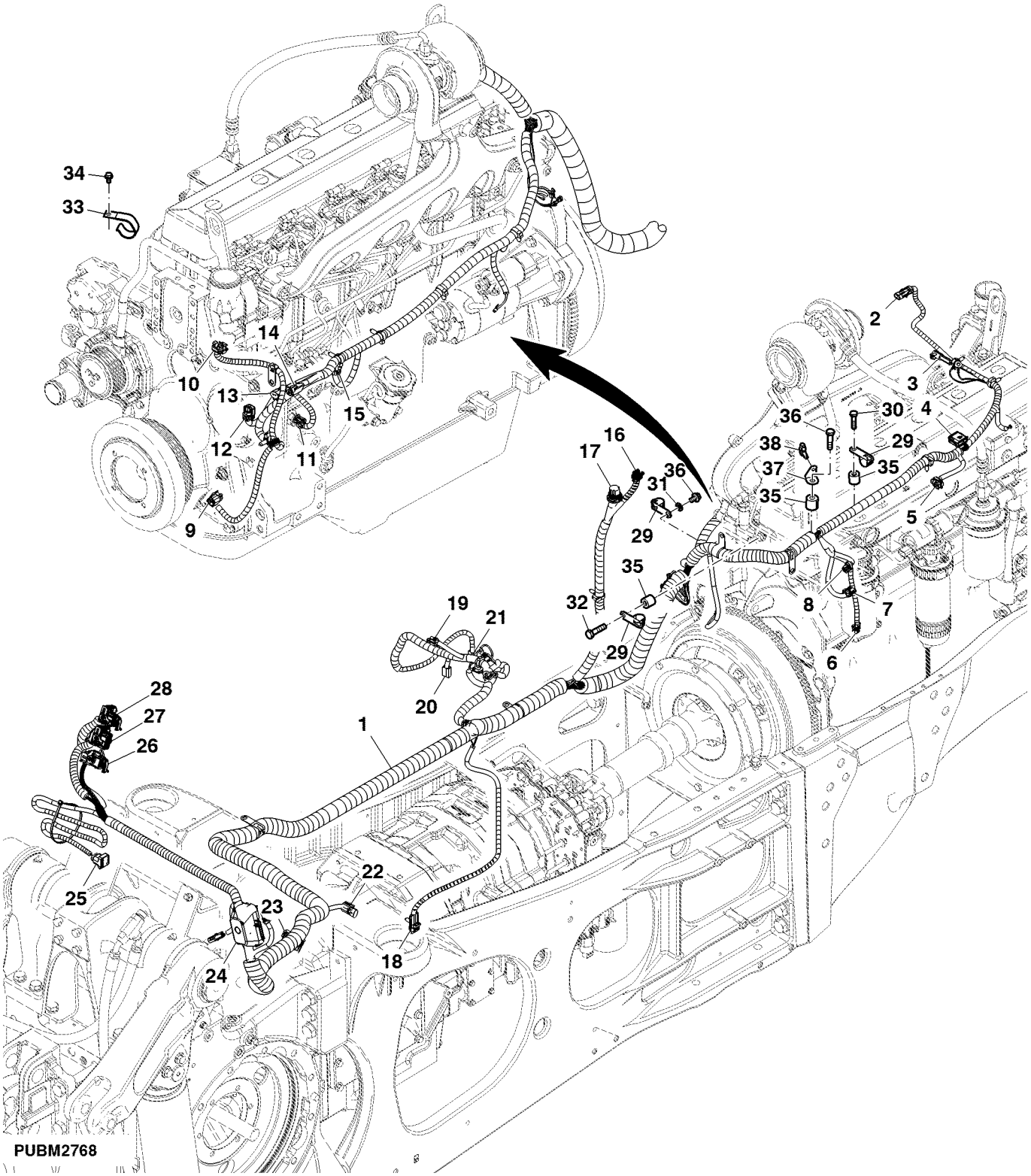

Item	Nº peça	Descrição	Qtde	Nº série trator	Notas
1	RE306030	Chicote do Chassi	1	-001412	
	RE559917	Chicote do Chassi	1	001413-	
2	R78053	Conj mont Conector elétrico	1		(A)
3	57M7293	Alojam. conector elétrico	1		(B)
	57M7295	Disp fechamento conec elétr	1		
4	57M8963	Alojam. conector elétrico	1		(C)
	57M8009	Disp fechamento conec elétr	1		
5	57M8924	Alojam. conector elétrico	1		(D)
	57M8633	Acessório conexão elétrica	1		
6	57M8625	Alojam. conector elétrico	1		(E)
	57M8624	Disp fechamento conec elétr	1		
7	57M8161	Alojam. conector elétrico	1		(F)
	57M8162	Conj mont Conector elétrico	1		
8	57M7254	Alojam. conector elétrico	1		(G)
	57M7289	Disp fechamento conec elétr	1		
9	57M8924	Alojam. conector elétrico	1		(H)
	57M8633	Acessório conexão elétrica	1		
10	57M8924	Alojam. conector elétrico	1		(I)
	57M8633	Acessório conexão elétrica	1		
11	57M8625	Alojam. conector elétrico	1		(J)
	57M8624	Disp fechamento conec elétr	1		
12	57M8924	Alojam. conector elétrico	1		(K)
	57M8633	Acessório conexão elétrica	1		
13	57M8400	Alojam. conector elétrico	1		(L)
14	57M8403	Alojam. conector elétrico	1		(PCV1 /HP PUMP)
15	57M8246	Alojam. conector elétrico	1		(M)
	57M8247	Conj mont Conector elétrico	1		

(A) AIR FILTER REST SWITCH
Interrupteur d'accoudoir du filtre à air
Interruptor de Restrição do Filtro de Ar
Interruptor de restricción de filtro de aire

(B) A/C CLUTCH
Embrayage de climatisation
Embreagem do Ar-condicionado
Embrague de aire acondicionado

(C) Fuel Injector
Injecteur
Injetor de Combustível
Inyector de combustible

(D) Manifold Air Temperature
Température d'air du collecteur
Temperatura do Ar do Coletor
Temperatura de aire de colector

(E) INLET FUEL PRESSURE
Pression de carburant d'entrée
Pressão do Combustível de Entrada
Presión de entrada de combustible

(F) LIFT PUMP
Pompe de relevage
Bomba de Elevação
Bomba de elevación

(G) Water in Fuel Sensor
Capteur de présence d'eau dans le carburant
Sensor de Água no Combustível
Sensor de agua en combustible

(H) Coolant Temprature
Température du liquide de refroidissement
Temperatura do Líquido de Arrefecimento
Temperatura de refrigerante

(I) Engine Crank Sensor
Capteur de régime de vilebrequin moteur
Sensor do Virabrequim do Motor
Sensor de giro del motor

(J) Oil Pressure
Pression d'huile
Pressão do Óleo
Presión de aceite

(K) ENGINE CAM SENSOR
Capteur de came moteur
Sensor do Came do Motor
Sensor de árbol de levas del motor

(L) Fuel Temperature
Température de carburant
Temperatura do Combustível
Temperatura del combustible

(M) Rail Pressure
Pression de rampe
Pressão do Trilho
Presión de conducto

Wiring Harness, Engine And Chassis (2/2)
Faisceau, moteur et châssis (2/2)
Chicote Elétrico, Motor e Chassi (2/2)
Grupo de cables, motor y chasis (2/2)

PUBM2768A A.1

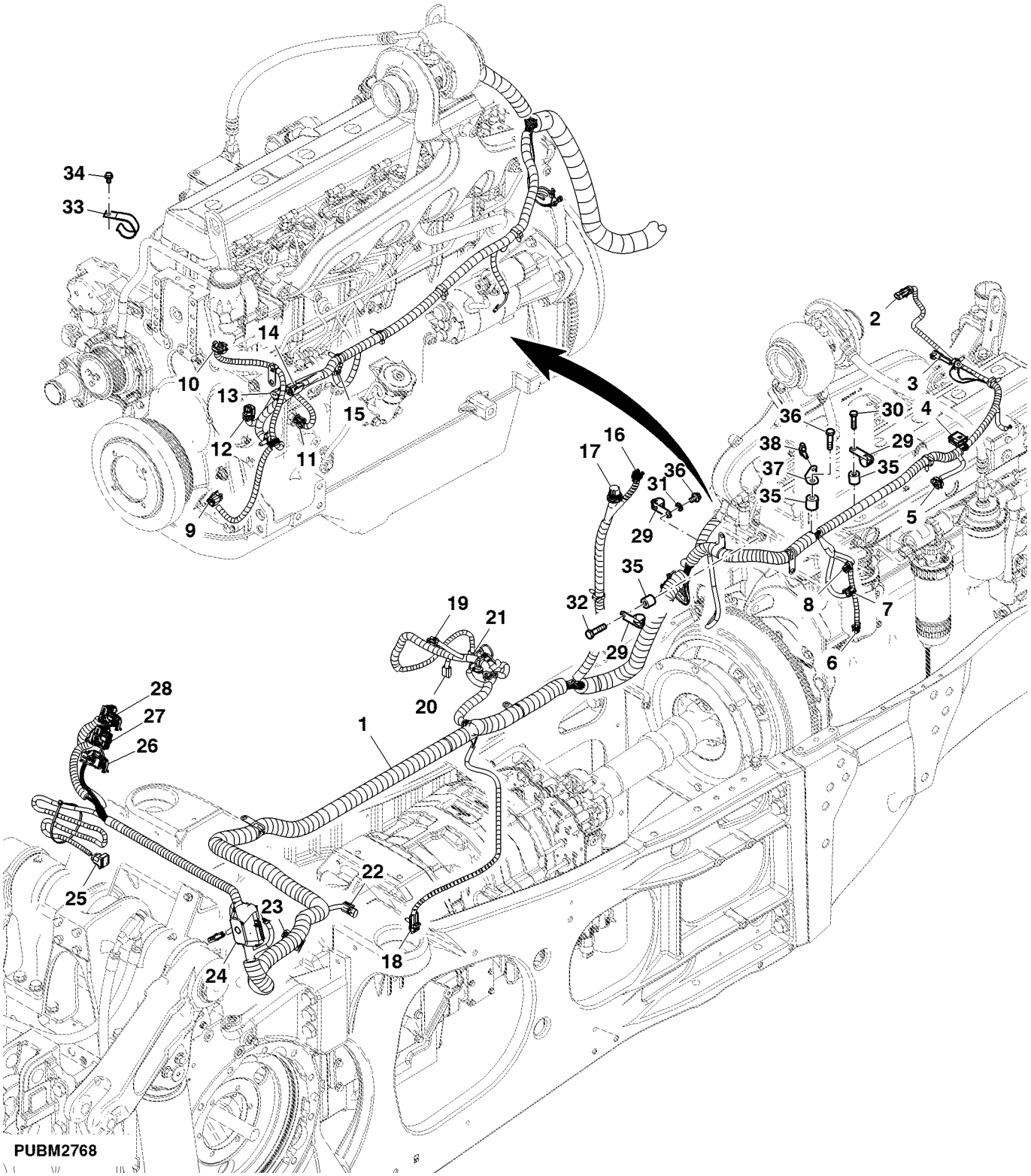

Item	Nº peça	Descrição	Qtde	Nº série trator	Notas
16	57M7280	Alojam. conector elétrico	1		(A)
	57M7274	Acessório conexão elétrica	1		
17	57M7358	Lâmpada	1		(B)
	57M7540	Terminal conecTor eléTrico	1		
18	57M7257	Alojam. conector elétrico	1		(C)
	57M7290	Conj mont Conector elétrico	1		
19	57M7254	Alojam. conector elétrico	1		(D)
	57M7289	Disp fechamento conec elétr	1		
20	57M7144	Alojam. conector elétrico	1		(E)
21	57M7144	Alojam. conector elétrico	1		(F)
22	57M7256	Alojam. conector elétrico	1		(G)
	57M7289	Disp fechamento conec elétr	1		
23	57M8193	Conj mont Conector elétrico	1		
	57M8326	Conj mont Conector elétrico	1		
24	57M7693	Alojam. conector elétrico	1		(H)
	57M7694	Terminal conecTor eléTrico	1		
	R78052	Conj mont Conector elétrico	1		
25	57M7260	Alojam. conector elétrico	1		
	57M7291	Conj mont Conector elétrico	1		
26	57M8523	Alojam. conector elétrico	1		ECU J3
	57M8528	Tampa de conecTor eléTrico	1		
27	57M8527	Alojam. conector elétrico	1		ECU J2
	57M8529	Tampa de conecTor eléTrico	1		
28	57M8519	Alojam. conector elétrico	1		ECU J1
	57M8528	Tampa de conecTor eléTrico	1		
29	57M8824	Acessório conexão elétrica	3		
30	19M7382	Parafuso sextavado	2		M10 X 40
31	24M7028	Arruela	1		10.500 X 20 X 2 mm
32	19M8317	Parafuso	1		M8 X 40
33	AH117301	Braçadeira	1		
34	19M7865	Parafuso	2		M8 X 16
35	A73012	Espaçador	3		
36	19M7783	Parafuso	1		M10 X 16
37	R539550	Apoio	1		
38	57M8902	Presilha	1		

(A) HEAD LIGHT CONNECTOR
CONNECTEUR DE PHARE
CONECTOR DO FAROL
CONECTOR DE FAROS PRINCIPALES

(B) HOOD HARNESS
FAISCEAU DE CAPOT
CHICOTE DO CAPÔ
GRUPO DE CABLES DE CAPÓ

(C) RADAR
RADAR
RADAR
RADAR

(D) FUEL LEVEL
NIVEAU DE CARBURANT
NÍVEL DE COMBUSTÍVEL
NIVEL DE COMBUSTIBLE

(E) Front washer pump
Pompe de lave-glace avant
Bomba do lavador dianteiro
Bomba de lavaparabrisas

(F) Rear washer pump
Pompe de lave-glace arrière
Bomba do lavador traseiro
Bomba de lavacristal trasero

(G) AIR BRAKE PRESSURE
PRESSION DE FREIN PNEUMATIQUE
PRESSÃO DO FREIO PNEUMÁTICO
PRESIÓN DE FRENO NEUMÁTICO

(H) TO CAB HARNESS
VERS LE FAISCEAU CABINE
PARA O CHICOTE DA CABINE
AL GRUPO DE CABLES DE CABINA

Wiring Harness, Cab (1/5)
Faisceau, cabine (1/5)
Chicote Elétrico, Cabine (1/5)
Grupo de cables, cabina (1/5)

PUBM1939 A.1

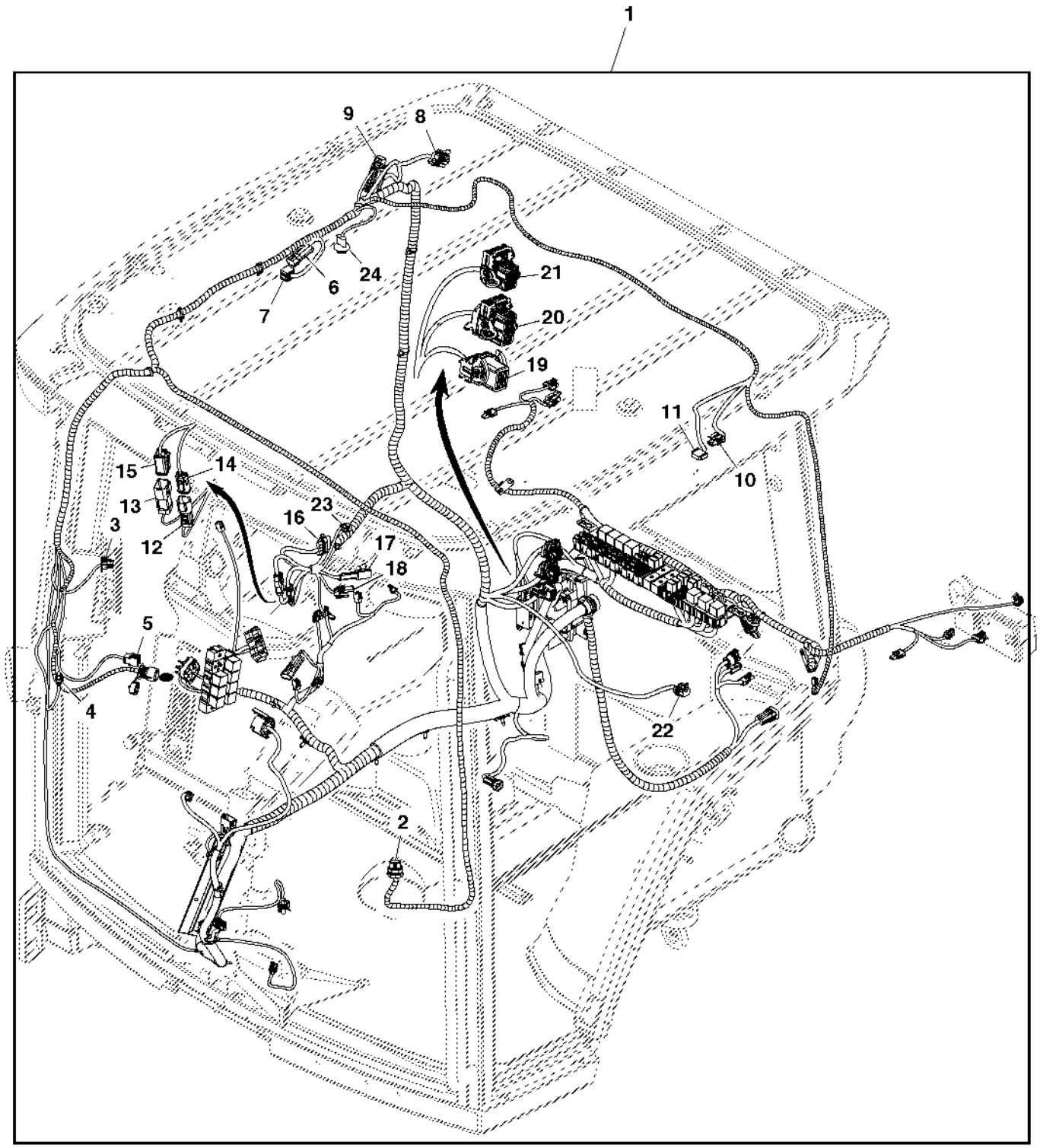

PUBM1939

Item	Nº peça	Descrição	Qtde	Nº série trator	Notas
1	RE307688	Chicotes da cabine	1		
2	57M8839	Alojam. conector elétrico	1		(A)
	57M8129	Terminal conecTor eléTrico	1		
3	57M7714	Conj mont Conector elétrico	1		(B)
	57M7719	Disp fechamento conec elétr	1		
4	57M8839	Alojam. conector elétrico	1		(C)
	57M8129	Terminal conecTor eléTrico	1		
5	57M7713	Conj mont Conector elétrico	1		(D)
	57M7718	Disp fechamento conec elétr	1		
6	57M7256	Alojam. conector elétrico	1		(E)
	57M7289	Disp fechamento conec elétr	1		
7	57M9127	Terminal conecTor eléTrico	1		(F)
8	57M7261	Alojam. conector elétrico	1		(G)
	57M7296	Acessório conexão elétrica	1		
9	57M8944	Alojam. conector elétrico	1		(H)
	57M8943	Disp fechamento conec elétr	1		

(A) LEFT BELTLINE FLOOD
PROJECTEUR DE CEINTURE CABINE GAUCHE
HOLOFOTE DA LINHA MÉDIA ESQUERDO
FARO DE LÍNEA CENTRAL IZQUIERDA DE CABINA

(B) CORNER POST TACH
COMPTE-TOURS DE CONSOLE D'ANGLE
TACÔMETRO DA COLUNA DE CANTO
TACÓMETRO DE POSTE DERECHO

(C) RIGHT BELTLINE FLOOD
PROJECTEUR DE CEINTURE CABINE DROIT
HOLOFOTE DA LINHA MÉDIA DIREITO
FARO DE LÍNEA CENTRAL DERECHO DE CABINA

(D) ISO CONNECTOR
CONNECTEUR ISO
CONECTOR ISO
ENCHUFE ISO

(E) BEACON LIGHT
GYROPHARE
LUZ GIRATÓRIA
LUZ DE AVISO GIRATORIA

(F) RADIO CONNECTORS
CONNECTEURS RADIO
CONECTORES DO RÁDIO
ENCHUFES DE RADIO

(G) OUTER ROOF CAN CONNECTOR
CONNECTEUR DE CAN DE TOIT EXTÉRIEUR
CONECTOR CAN DO TETO EXTERNO
ENCHUFE DE CAN DE TECHO EXTERIOR

(H) OUTER ROOF HARNESS
FAISCEAU DE TOIT EXTÉRIEUR
CHICOTE DO TETO EXTERNO
GRUPO DE CABLES DE TECHO EXTERIOR

Wiring Harness ,Cab (2/5)
Faisceau, cabine (2/5)
Chicote Elétrico, Cabine (2/5)
Grupo de cables, cabina (2/5)

PUBM1939 A.1

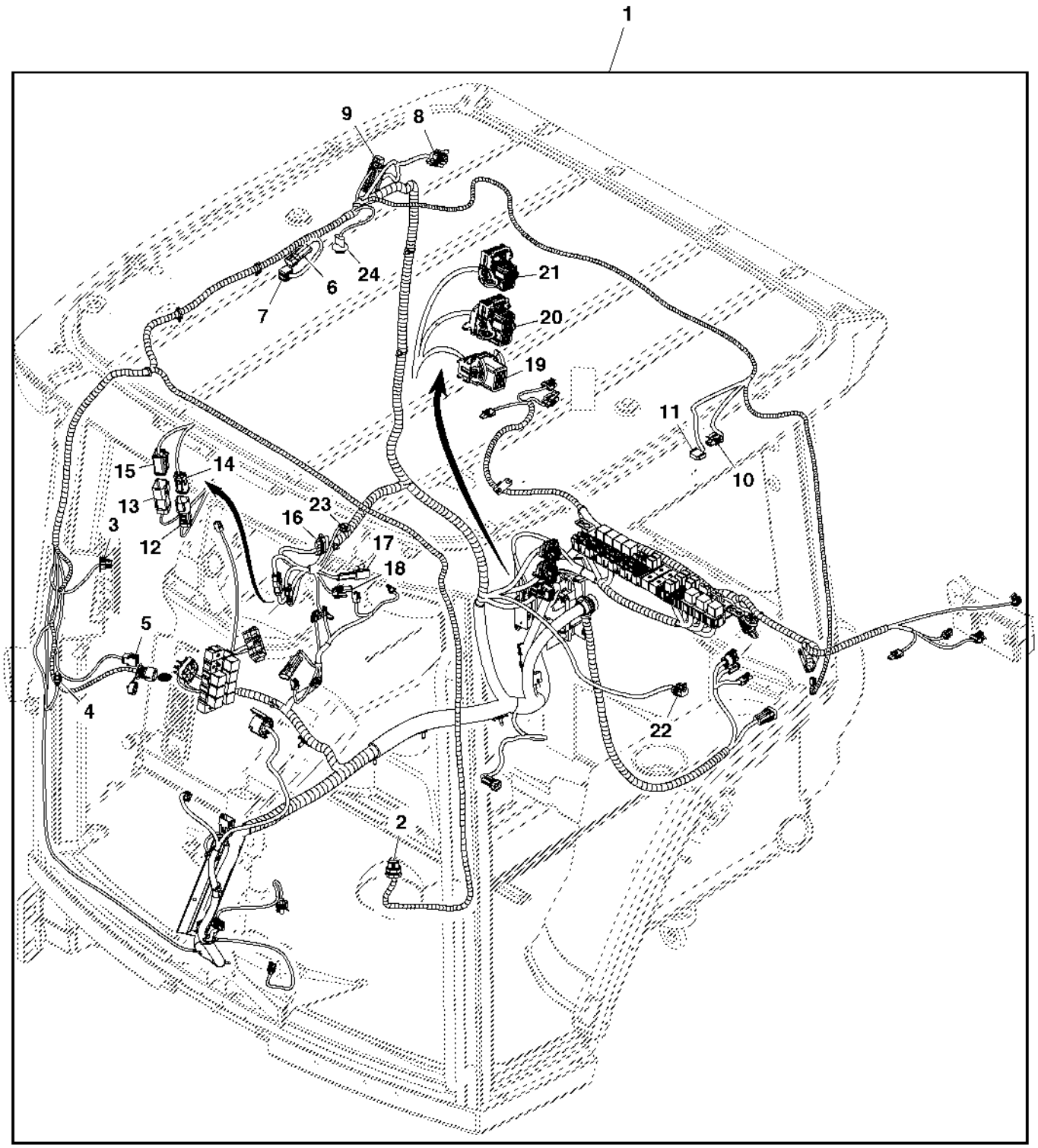

PUBM1939

Item	Nº peça	Descrição	Qtde	Nº série trator	Notas
10	57M7254	Alojam. conector elétrico	1		(A)
	57M7289	Disp fechamento conec elétr	1		
11	57M8825	Alojam. conector elétrico	1		(B)
12	57M8023	Alojam. conector elétrico	1		(C)
	57M7621	Disp fechamento conec elétr	1		
13	57M8017	Alojam. conector elétrico	1		(D)
	57M7619	Disp fechamento conec elétr	1		
14	57M8021	Conj mont Conector elétrico	1		(C)
	57M8022	Disp fechamento conec elétr	1		
15	57M8015	Conj mont Conector elétrico	1		(D)
	57M8016	Disp fechamento conec elétr	1		
16	57M7840	Alojam. conector elétrico	1		SERVICE ADVISOR™
	57M7469	Conj mont Conector elétrico	1		
17	57M7293	Alojam. conector elétrico	1		(ISO)
	57M7295	Disp fechamento conec elétr	1		
18	57M7294	Alojam. conector elétrico	1		(RADAR)
	57M7295	Disp fechamento conec elétr	1		
19	57M8523	Alojam. conector elétrico	1		(J3)
	57M5828	Conj mont Conector elétrico	1		
20	57M8527	Alojam. conector elétrico	1		(J2)
	57M8529	Tampa de conecTor eléTrico	1		
21	57M8519	Alojam. conector elétrico	1		(J1)
	57M8528	Tampa de conecTor eléTrico	1		
22	57M7696	Alojam. conector elétrico	1		(E)
	57M7698	Terminal conecTor eléTrico	1		
23	57M7784	Conj mont Conector elétrico	1		(F)
	57M7723	Conj mont Conector elétrico	1		
24	57M7458	Alojam. conector elétrico	1		

(A) Dome Light
Plafonnier
Luz do Teto
Luz de cabina

(B) DOME LAMP SWITCH
INTERRUPTEUR DE PLAFONNIER
INTERRUPTOR DA LUZ DO TETO
INTERRUPTOR DE LUZ DE TECHO INTERIOR DE CABINA

(C) IMPLEMENT CAN POWER CONNECTOR
CONNECTEUR D'ALIMENTATION DE CAN D'ÉQUIPEMENT
CONECTOR DE ALIMENTAÇÃO DO CAN DO IMPLEMENTO
ENCHUFE DE ALIMENTACIÓN DE CAN DE APERO

(D) IMPLEMENT CAN CAB CONNECTOR
CONNECTEUR DE CABINE DE CAN D'ÉQUIPEMENT
CONECTOR DA CABINE DO CAN DO IMPLEMENTO
ENCHUFE DE CABINA DE CAN DE APERO

(E) A/C SYSTEM
CIRCUIT DE CLIMATISATION
SISTEMA DE AR CONDICIONADO
SISTEMA DE AIRE ACONDICIONADO

(F) Backup Alarm
Avertisseur sonore de marche arrière
Alarme de Ré
Alarma de retroceso

Wiring Harness, Cab (3/5)
Faisceau, cabine (3/5)
Chicote Elétrico, Cabine (3/5)
Grupo de cables, cabina (3/5)

PUBM1940 A.1

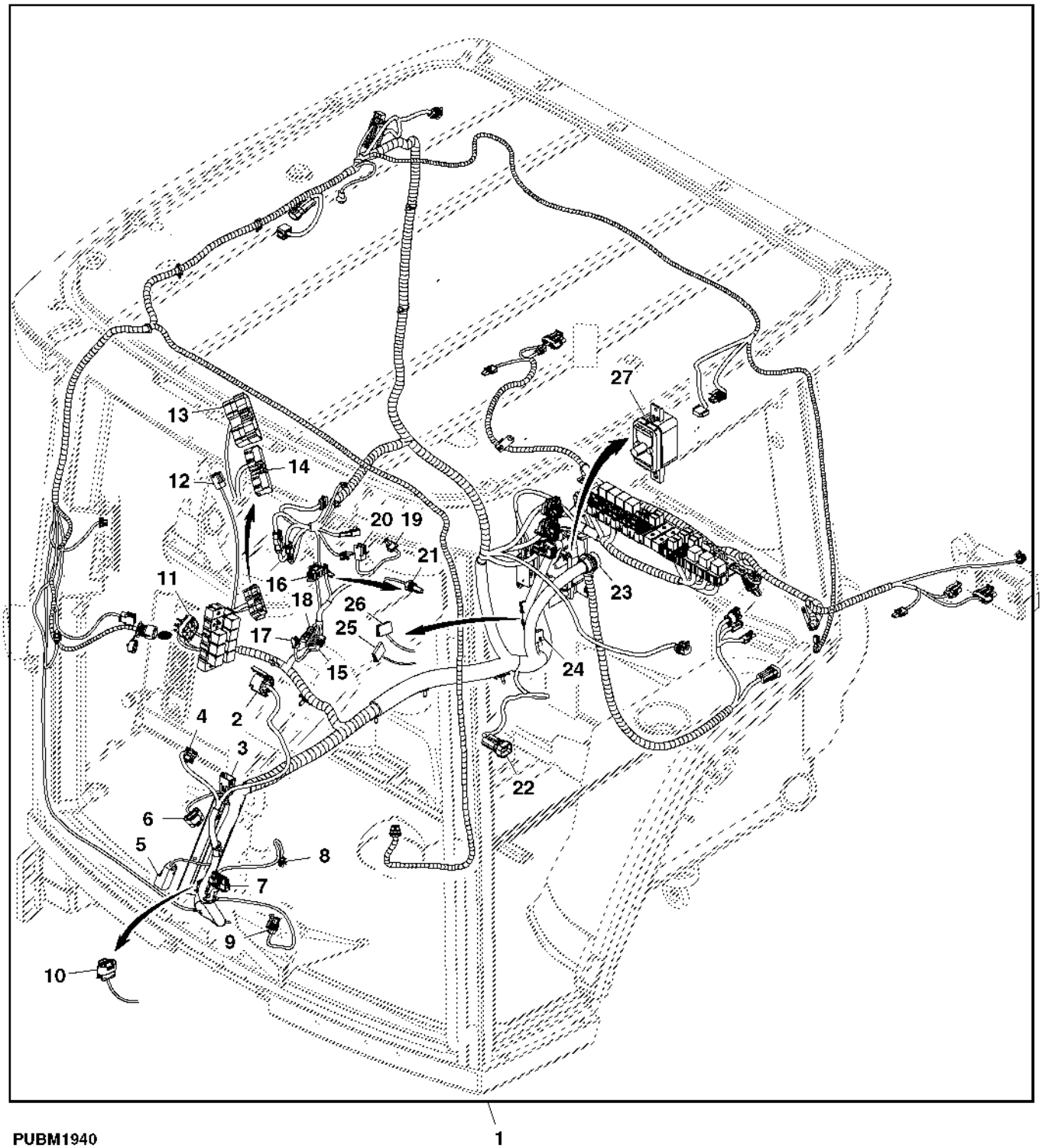

PUBM1940

Item	Nº peça	Descrição	Qtde	Nº série trator	Notas
1	RE307688	Chicotes da cabine	1		
2	R250370	Interruptor	1		(A)
3	57M7633	Conj mont Conector elétrico	1		(B)
	57M7682	Disp fechamento conec elétr	1		
4	57M7472	Conector	1		(C)
5	57M7785	Alojam. conector elétrico	1		(D)
	57M7789	Alojam. conector elétrico	1		
6	57M7717	Conj mont Conector elétrico	1		(E)
	57M7722	Conj mont Conector elétrico	1		
7	57M8919	Alojam. conector elétrico	1		(F)
8	57M7328	Alojam. conector elétrico	1		(G)
	57M7289	Disp fechamento conec elétr	1		
9	57M7254	Alojam. conector elétrico	1		(H)
	57M7289	Disp fechamento conec elétr	1		
10	57M8919	Alojam. conector elétrico	1		(I)
	57M9112	Conect elétr tomada cavidad	1		
11	RE186986	Bloco de união	1		(J)
12	57M7713	Conj mont Conector elétrico	1		(K)
	57M7718	Disp fechamento conec elétr	1		

(A) Key switch
Contacteur de démarrage
Chave de partida
Llave de contacto

(B) REVERSE MODULE
MODULE MARCHE ARRIÈRE
MÓDULO DE RÉ
MÓDULO DE RETROCESO

(C) BRAKE SWITCHES
CONTACTEURS DE FREIN
INTERRUPTORES DO FREIO
INTERRUPTORES DE FRENO

(D) CLUTCH ENGAGED SWITCH
INTERRUPTEUR D'EMBRAYAGE
INTERRUPTOR DE EMBREAGEM ENGATADA
INTERRUPTOR DE EMBRAGUE CONECTADO

(E) STEERING COLUMN MODULE
MODULE DE COLONNE DE DIRECTION
MÓDULO DA COLUNA DE DIREÇÃO
MÓDULO DE COLUMNA DE DIRECCIÓN

(F) PRESSURIZER MOTOR
PÉDALE D'EMBRAYAGE
PEDAL DA EMBREAGEM
PEDAL DEL EMBRAGUE

(G) CLUTCH PEDAL
INTERRUPTEUR DE BLOCAGE DU DIFFÉRENTIEL
INTERRUPTOR DO BLOQUEIO DO DIFERENCIAL
INTERRUPTOR DE BLOQUEO DE DIFERENCIAL

(H) DIFF LOCK SWITCH
MOTEUR DE PRESSURISATION
MOTOR DO PRESSURIZADOR
MOTOR PRESURIZADOR

(I) FOOT THROTTLE
PÉDALE D'ACCÉLÉRATION
PEDAL DO ACELERADOR
PEDAL ACELERADOR

(J) RIGHT AUX POWER JUNCTION BLOCK
BLOC DE RACCORDEMENT D'ALIMENTATION AUX. DROIT
BLOCO DE JUNÇÃO DA ALIMENTAÇÃO AUXILIAR DIREITA
BLOQUE DE EMPALMES DE ALIMENTACIÓN AUXILIAR DERECHO

(K) AUTOSHIFT RESUME
RETOUR AU CHANGEMENT DE VITESSES AUTOMATIQUE
RETORNO DO AUTOSHIFT
REANUDACIÓN DE AUTOSHIFT

Wiring Harness, Cab (4/5)
Faisceau, cabine (4/5)
Chicote Elétrico, Cabine (4/5)
Grupo de cables, cabina (4/5)

PUBM1940 A.1

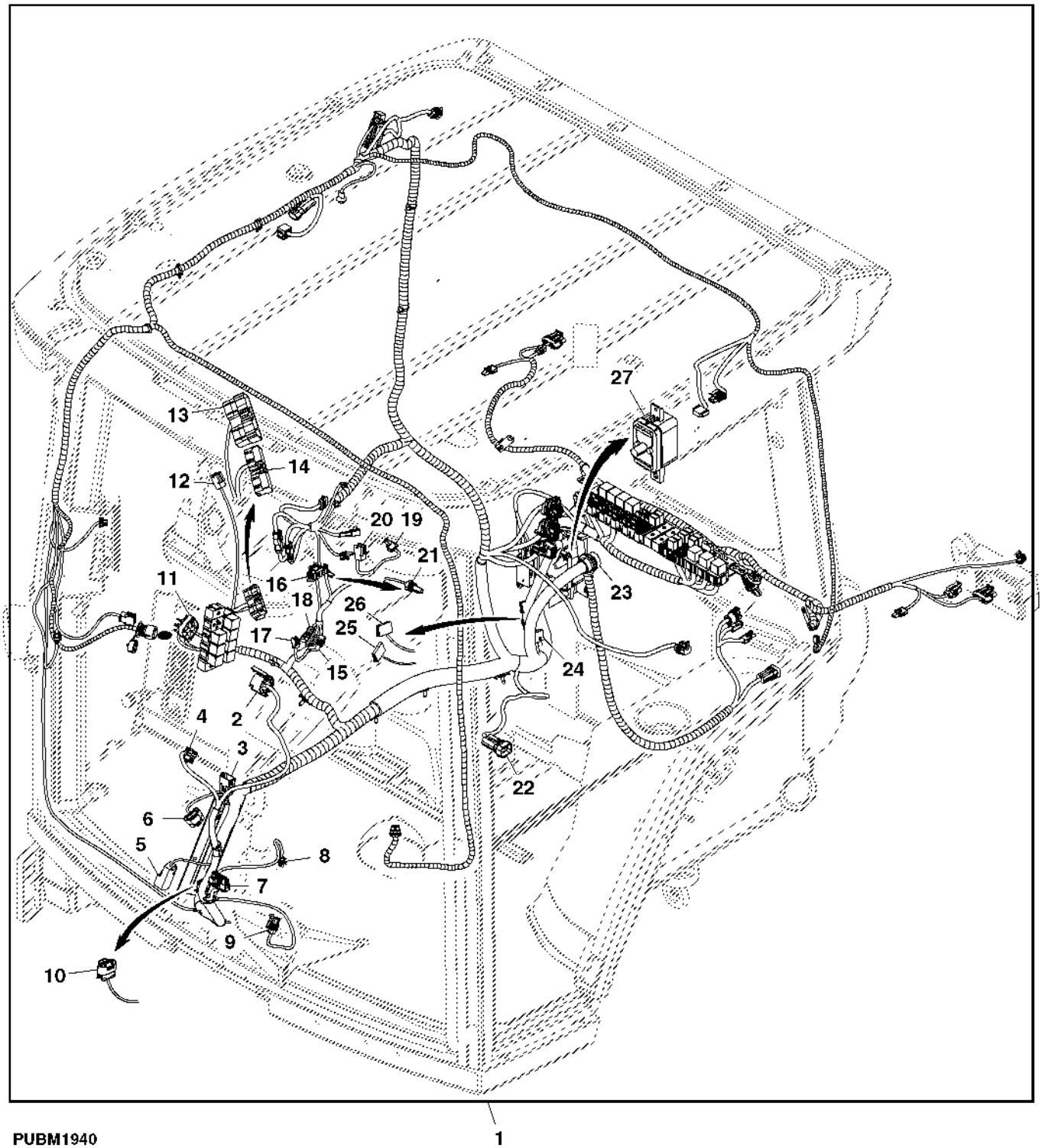

Item	Nº peça	Descrição	Qtde	Nº série trator	Notas
13	57M8857	Alojam. conector elétrico	1		(A)
	57M8859	Disp fechamento conec elétr	1		
	57M8860	Disp fechamento conec elétr	1		
14	57M8858	Alojam. conector elétrico	1		(B)
	57M8857	Alojam. conector elétrico	1		
	57M8860	Disp fechamento conec elétr	1		
15	57M8416	Alojam. conector elétrico	1		(C)
	57M7469	Conj mont Conector elétrico	1		
16	57M7255	Alojam. conector elétrico	1		(D)
	57M7290	Conj mont Conector elétrico	1		
17	57M7256	Alojam. conector elétrico	1		(E)
	57M7289	Disp fechamento conec elétr	1		
18	57M7708	Conj mont Conector elétrico	1		(F)
19	57M7712	Conj mont Conector elétrico	1		(G)
	57M7718	Disp fechamento conec elétr	1		
20	57M7713	Conj mont Conector elétrico	1		(IMS SWITCH)
	57M7718	Disp fechamento conec elétr	1		
21	57M7713	Conj mont Conector elétrico	1		(H)
	57M7718	Disp fechamento conec elétr	1		
22	57M7263	Alojam. conector elétrico	1		(I)
	57M7291	Conj mont Conector elétrico	1		
23	57M7666	Alojam. conector elétrico	1		
	57M7765	Arruela de pressão	1		
	57M8035	Porca	1		
24	57M8847	Alojam. conector elétrico	1		(SPLICE PACK 1)
	57M8848	Disp fechamento conec elétr	1		
	57M8849	Tampa de conecTor eléTrico	1		
25	57M8847	Alojam. conector elétrico	1		(SPLICE PACK 2)
	57M8848	Disp fechamento conec elétr	1		
26	57M8847	Alojam. conector elétrico	1		(SPLICE PACK 3)
	57M8848	Disp fechamento conec elétr	1		
27	57M7695	Terminal conecTor eléTrico	1		(J)
	57M8891	Acessório conexão elétrica	1		
	57M9436	Alojam. conector elétrico	1		

(A) DRIVER INFO CONNECTOR 2
CONNECTEUR DRIVER INFO 2
CONECTOR 2 DE INFORMAÇÕES DO MOTORISTA
CONECTOR 2 DE INFORMACIÓN DE CONDUCTOR

(B) DRIVER INFO CONNECTOR 1
CONNECTEUR DRIVER INFO 1
CONECTOR 1 DE INFORMAÇÕES DO MOTORISTA
CONECTOR 1 DE INFORMACIÓN DE CONDUCTOR

(C) UP/DOWN SHIFT LEVER
LEVIER DE SÉLECTION HAUT-BAS
ALAVANCA DE CÂMBIO PARA CIMA/PARA BAIXO
PALANCA DE CAMBIOS ASCENDENTES/DESCENDENTES

(D) UP/DOWN SHIFT SWITCH
TOUCHE DE PASSAGE DES VITESSES HAUT-BAS
INTERRUPTOR DE CÂMBIO PARA CIMA/PARA BAIXO
INTERRUPTOR DE CAMBIOS ASCENDENTES/DESCENDENTES

(E) PARK SWITCH
CONTACTEUR DE FREIN DE STATIONNEMENT
INTERRUPTOR DE ESTACIONAMENTO
INTERRUPTOR DE ESTACIONAMIENTO

(F) REAR HITCH
ATTELAGE ARRIÈRE
ENGATE TRASEIRO
ENGANCHE TRASERO

(G) Rear PTO switch
Interrupteur de prise de force arrière
Interruptor da TDP Traseira
Interruptor de TDF trasera

(H) HAND THROTTLE
MANETTE D'ACCÉLÉRATION
ACELERADOR DE MÃO
PALANCA DEL ACELERADOR

(I) MANUAL SEAT
SIÈGE MANUEL
ASSENTO MANUAL
ASIENTO MANUAL

(J) Chassis Harness
Faisceau de châssis
Chicote do Chassi
Grupo de cables de chasis

Wiring Harness, Cab (5/5)
Faisceau, cabine (5/5)
Chicote Elétrico, Cabine (5/5)
Grupo de cables, cabina (5/5)

PUBM2805 A.1

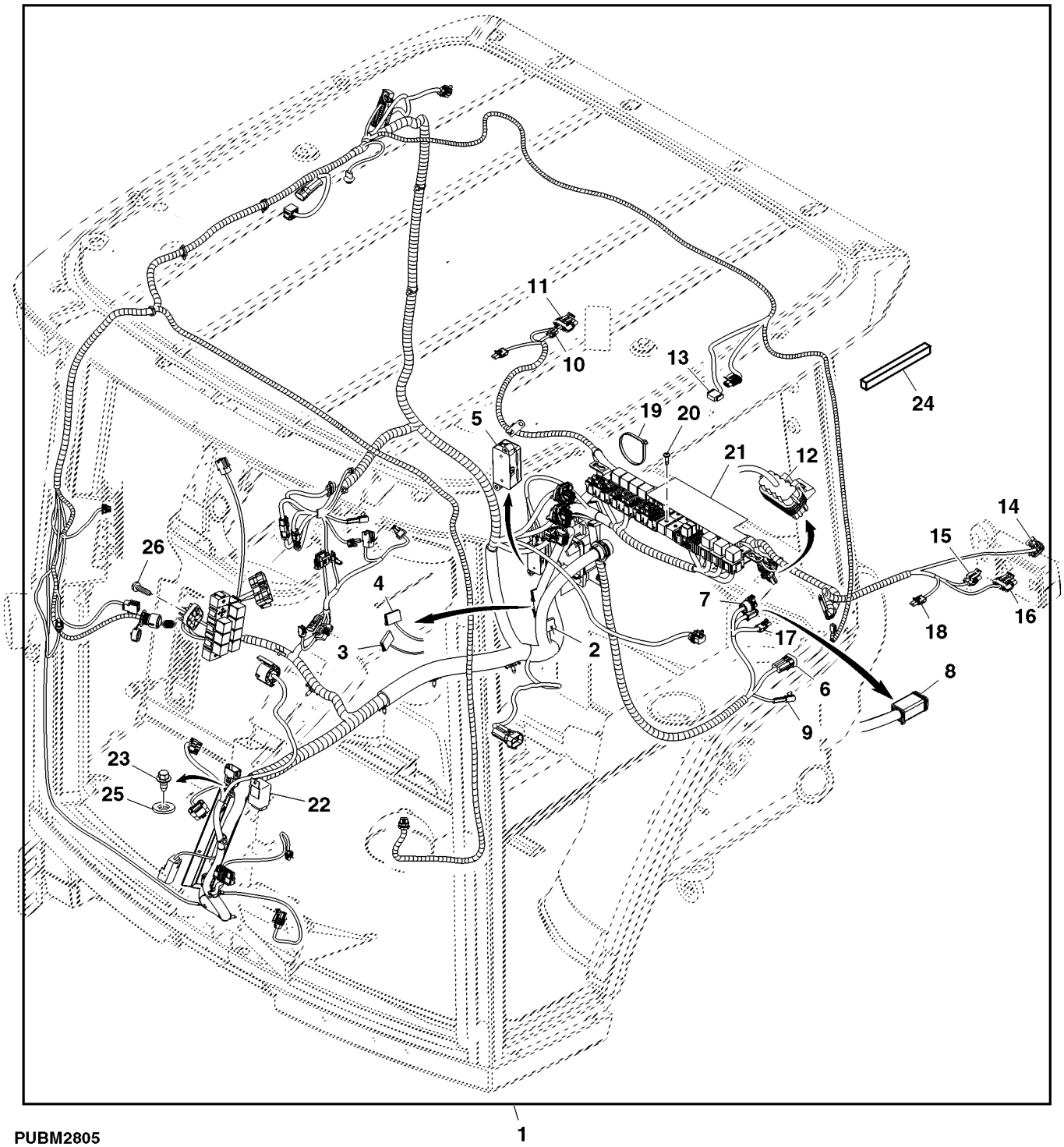

PUBM2805

Item	Nº peça	Descrição	Qtde	Nº série trator	Notas
1	RE307688	Chicotes da cabine	1		
2	57M8847	Terminal conecTor eléTrico	1		(SPLICE PACK 6)
	57M8848	Disp fechamento conec elétr	1		
	57M8849	Tampa de conecTor eléTrico	1		
3	57M8848	Terminal conecTor eléTrico	1		(SPLICE PACK 7)
	57M8848	Disp fechamento conec elétr	1		
	57M8849	Tampa de conecTor eléTrico	1		
4	57M8847	Terminal conecTor eléTrico	1		(SPLICE PACK 8)
	57M8848	Disp fechamento conec elétr	1		
	57M8849	Tampa de conecTor eléTrico	1		
5	RE48875	Bloco de união	1		
6	57M7697	Conj mont Conector elétrico	1		(A)
	57M7699	Terminal conecTor eléTrico	1		
7	RE210023	Conj mont Conector elétrico	1		(B)
8	57M8015	Conj mont Conector elétrico	1		(B)
	57M8016	Disp fechamento conec elétr	1		
9	57M7293	Alojam. conector elétrico	1		(C)
	57M7295	Disp fechamento conec elétr	1		
10	57M7254	Alojam. conector elétrico	1		(D)
	57M7289	Disp fechamento conec elétr	1		
11	57M8416	Alojam. conector elétrico	1		(E)
	57M7469	Conj mont Conector elétrico	1		
12	57M7262	Alojam. conector elétrico	1		(F)
	57M8907	Disp fechamento conec elétr	1		
13	57M7255	Alojam. conector elétrico	1		(SSU CONNECTOR)
	57M7290	Conj mont Conector elétrico	1		
	57M7290	Conj mont Conector elétrico	1		
14	57M7260	Alojam. conector elétrico	1		(G)
	57M7291	Conj mont Conector elétrico	1		
15	57M7254	Alojam. conector elétrico	1		(H)
	57M7289	Disp fechamento conec elétr	1		
16	57M8416	Alojam. conector elétrico	1		(I)
	57M7469	Conj mont Conector elétrico	1		
17	RE12363	Terminal conecTor eléTrico	1		(J)
	R78053	Conj mont Conector elétrico	1		
18	RE12363	Terminal conecTor eléTrico	1		(K)
	R78053	Conj mont Conector elétrico	1		
19	R105388	Cinta	1		
	R76477	Cinta	3		
20	19M8649	Parafuso	8		M6 X 20
21	R322420	Etiqueta	1		(SUB FOR R219320)
22	AL32891	Lampejador	1		
23	37M7059	Parafuso	1		M5 X 12, SUB FOR 37M7089
24	R125869	Apoio	1		
25	24M7028	Arruela	1		10.500 X 20 X 2 mm
26	37M7061	Parafuso	2		M5 X 20

(A) TRAILER CONNECTOR
CONNECTEUR DE REMORQUE
CONECTOR TRAILER
ENCHUFE DE REMOLQUE

(B) IMPLEMENT CAN DATA
DONNÉES CAN D'ÉQUIPEMENT
DADOS DO CAN DO IMPLEMENTO
DATOS CAN DE APERO

(C) Engine Harness
Faisceau moteur
Chicote do Motor
Grupo de cables del motor

(D) RIGHT REAR FENDER FLOOD
PROJECTEUR D'AILE ARRIÈRE DROIT
HOLOFOTE DO PARA-LAMA TRASEIRO DIREITO
LUZ DEL GUARDABARROS TRASERO DERECHO

(E) RIGHT TAIL LAMP
FEU ARRIÈRE DROIT
LANTERNA TRASEIRA DIREITA
LUZ TRASERA DERECHA

(F) TECU CONNECTOR
CONNECTEUR TECU
CONECTOR TECU
ENCHUFE DE TECU

(G) LEFT HITCH UP/DOWN SWITCH
INTERRUPTEUR DE RELEVAGE/ABAISSEMENT D'ATTELAGE
INTERRUPTOR ESQUERDO DE ELEVAÇÃO/ABAIXAMENTO DO ENGATE
INTERRUPTOR IZQUIERDO DE ELEVAR/BAJAR ENGANCHE

(H) LEFT REAR FENDER FLOOD
PROJECTEUR D'AILE ARRIÈRE GAUCHE
HOLOFOTE DO PARA-LAMA TRASEIRO ESQUERDO
FARO DE GUARDABARROS TRASERO IZQUIERDO

(I) LEFT TAIL LAMP
FEU ARRIÈRE GAUCHE
LANTERNA TRASEIRA ESQUERDA
LUZ TRASERA IZQUIERDA

(J) HITCH DOWN SWITCH
INTERRUPTEUR D'ABAISSEMENT D'ATTELAGE
INTERRUPTOR DE ABAIXAMENTO DO ENGATE
INTERRUPTOR DE BAJADA DE ENGANCHE

(K) LEFT EXTREMITY LIGHT
FEU D'EXTRÉMITÉ GAUCHE
LUZ DA EXTREMIDADE ESQUERDA
LUZ DE GÁLIBO IZQUIERDA

TRANSMISSION WIRING HARNESS (PQT)
FAISCEAU TRANSMISSION (PQT)
CHICOTE ELETRICO TRANSMISSAO (PQT)
GRUPO DE CABLES DE TRANSMISION (PQT)

PUBM1910 A.1

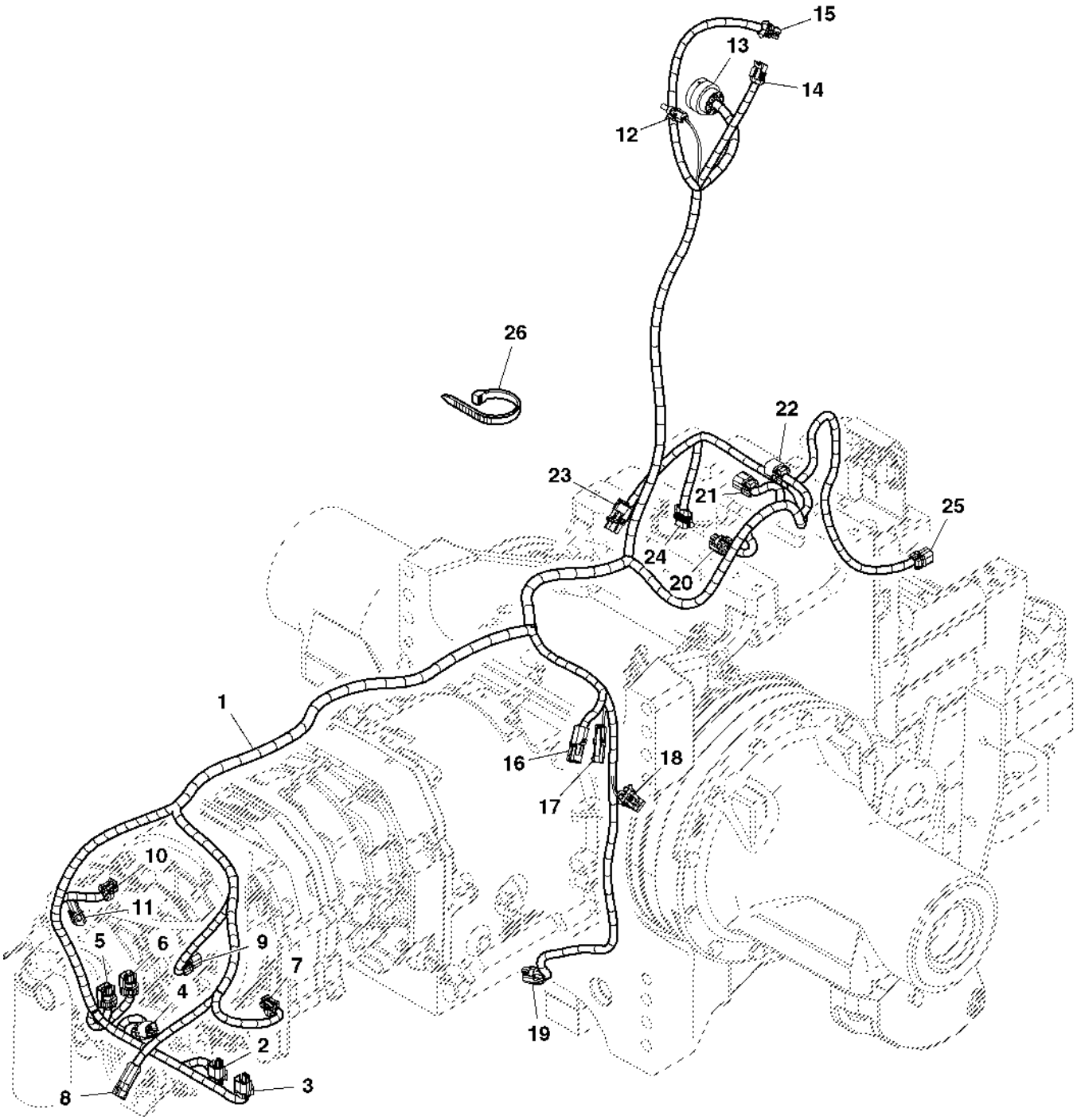

PUBM1910

Item	Nº peça	Descrição	Qtde	Nº série trator	Notas
1	RE297561	Chicote	1		
2	57M8924	Alojam. conector elétrico	1		
	57M8633	Acessório conexão elétrica	1		
3	57M8924	Alojam. conector elétrico	1		
	57M8633	Acessório conexão elétrica	1		
4	57M8924	Alojam. conector elétrico	1		
	57M8633	Acessório conexão elétrica	1		(ENABLE SOLENOID)
5	57M8924	Alojam. conector elétrico	1		(FORWARD SOLENOID)
	57M8633	Acessório conexão elétrica	1		
6	57M8924	Alojam. conector elétrico	1		(REVERSE SOLENOID)
	57M8633	Acessório conexão elétrica	1		
7	57M8625	Alojam. conector elétrico	1		(ENABLE PRESS)
	57M8624	Disp fechamento conec elétr	1		
8	57M7256	Alojam. conector elétrico	1		(TRANS FILTER REST SWITCH)
	57M7289	Disp fechamento conec elétr	1		
9	57M8924	Alojam. conector elétrico	1		(HYDRAULIC OIL TEMPERATURE)
	57M8633	Acessório conexão elétrica	1		
10	57M8625	Alojam. conector elétrico	1		(TRANSMISSION OIL PRESS)
	57M8624	Disp fechamento conec elétr	1		
11	57M7256	Alojam. conector elétrico	1		(TRANSMISSION FILTER SWITCH)
	57M7289	Disp fechamento conec elétr	1		
12	RE12362	Conj mont Conector elétrico	1		(GROUND)
13	57M7667	Conj mont Conector elétrico	1		(PQT ENGINE HARNESS)
14	57M7254	Alojam. conector elétrico	1		(HITCH RAISE)
	57M7289	Disp fechamento conec elétr	1		
15	57M7254	Alojam. conector elétrico	1		(HITCH LOWER)
	57M7289	Disp fechamento conec elétr	1		
16	R78053	Conj mont Conector elétrico	1		(WHEEL SPEED)
17	R78052	Conj mont Conector elétrico	1		
18	57M7255	Alojam. conector elétrico	1		(TOP SHAFT SPEED)
	57M7317	Acessório conexão elétrica	1		
19	57M8924	Alojam. conector elétrico	1		(MFWD SOLENOID)
	57M8633	Acessório conexão elétrica	1		
20	57M8924	Alojam. conector elétrico	1		(REAR PTO OIL TEMP)
	57M8633	Acessório conexão elétrica	1		
21	57M8924	Alojam. conector elétrico	1		(REAR DIFFLOCK SOLENOID)
	57M8633	Acessório conexão elétrica	1		
22	57M8633	Acessório conexão elétrica	1		
	57M8924	Alojam. conector elétrico	1		(REAR PTO SOLENOID)
23	RE12364	Conj mont Conector elétrico	1		(ROCKSHAFT POSITION SENSOR)
24	57M7255	Alojam. conector elétrico	1		
	57M7317	Acessório conexão elétrica	1		(DRAFT SENSOR)
25	57M8924	Alojam. conector elétrico	1		(REAR PTO SPEED)
	57M8633	Acessório conexão elétrica	1		
26	R44302	Cinta	2		

Wiring Harness (Cab Power)
Faisceaux (alimentation cabine)
Chicote Elétrico (Alimentação da Cabine)
Grupo de cables (alimentación de cabina)

PUBM2806 A.1

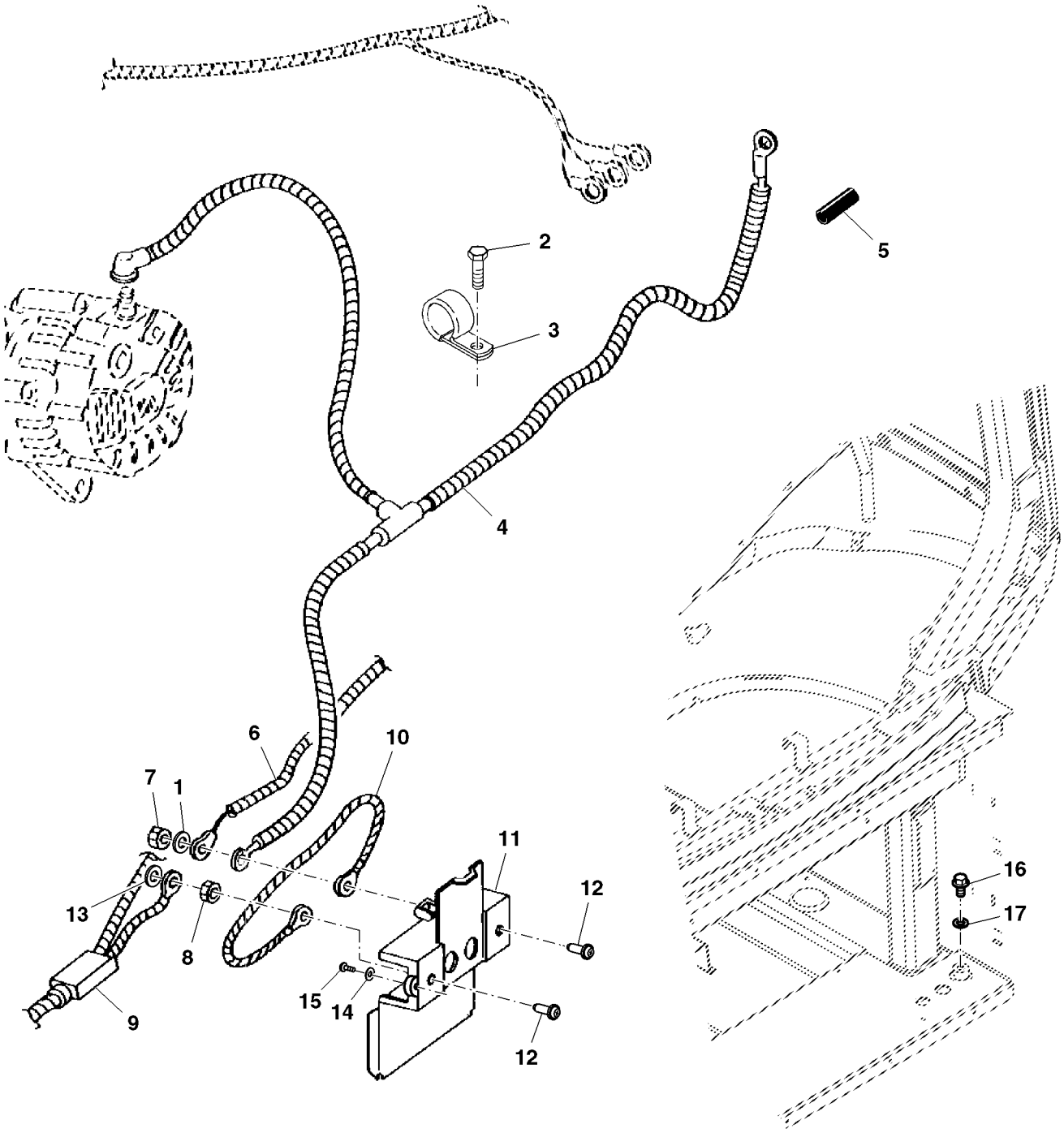

PUBM2806

Item	Nº peça	Descrição	Qtde	Nº série trator	Notas
1	12H291	Arruela de pressão	1		5/16"
2	37M7058	Parafuso	1		M8 X 20
3	R114103	Braçadeira	1		
4	RE187197	Cabo	1		(+)
5	R281023	Mangueira	1		
6	.....	Chicote	1		
7	14M7273	Porca	1		M8
8	14M7274	Porca	1		M10
9	RE323691	Cabo da bateria	1	-000873	(+)
	RE181369	Cabo	1	000874-	
10	RE49736	Terminal	1		
11	RE48867	Bloco de união	1		
12	R55326	Rebite	2		
13	12M7033	Arruela de pressão	1		10.500 mm
14	R291684	Arruela	2		
15	R52931	Parafuso	2		
16	19M7167	Parafuso sextavado	1		M10 X 25
17	24M7028	Arruela	1		10.500 X 20 X 2 mm

WIRING HARNESS (SEAT)
FAISCEAU DE CABLES (SIEGE)
CHICOTE ELECTRICO (ASSENTO)
GRUPO DE CABLES (ASIENTO)

RXA0097165 A.1

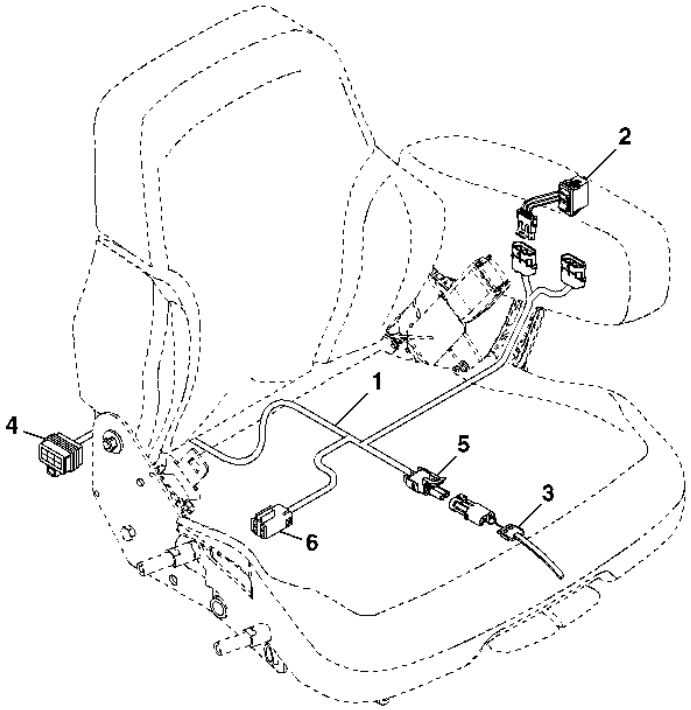

RXA0097165

Item	*Nº peça*	*Descrição*	*Qtde*	*Nº série trator*	*Notas*
1	RE225255	Chicote	1		
2	RE225257	Interruptor	1		
3	RE43526	Interruptor	1		
4	57M7260	Alojam. conector elétrico	1		
	57M7291	Conj mont Conector elétrico	1		
5	RE12363	Terminal conecTor eléTrico	1		
6	57M7789	Alojam. conector elétrico	1		
	57M7724	Conj mont Conector elétrico	1		

Wiring Harness, Console
Faisceau, console
Chicote Elétrico, Console
Grupo de cables, consola

PUBM1895 A.1

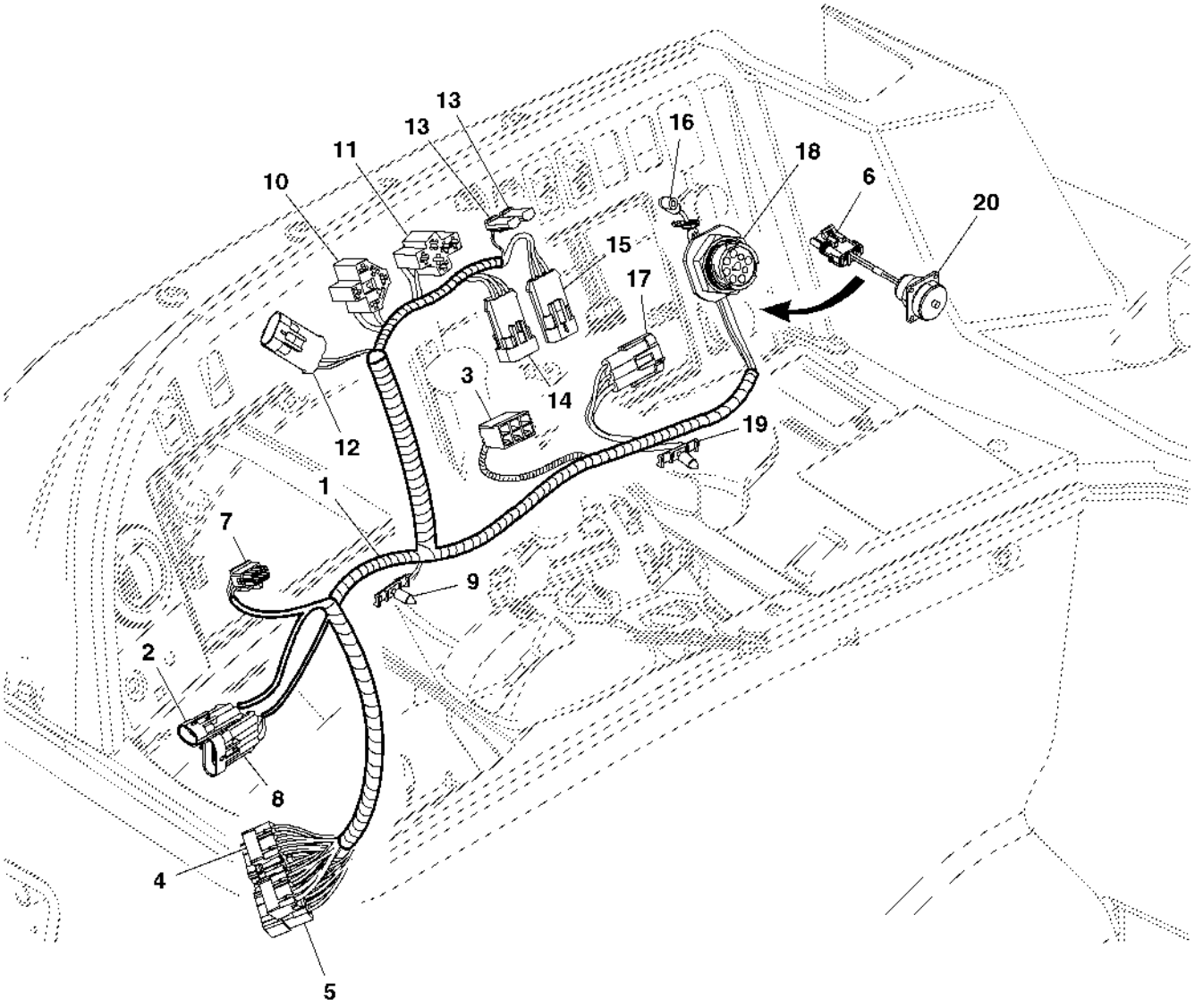

PUBM1895

Item	Nº peça	Descrição	Qtde	Nº série trator	Notas
1	RE297557	Chicote	1		
2	57M7256	Alojam. conector elétrico	1		(A)
	57M7289	Disp fechamento conec elétr	1		
3	L39317	Terminal conecTor eléTrico	1		(B)
4	57M8858	Alojam. conector elétrico	1		
	57M8859	Disp fechamento conec elétr	1		
	57M8860	Disp fechamento conec elétr	1		
5	57M8857	Alojam. conector elétrico	1		
	57M8859	Disp fechamento conec elétr	1		
	57M8860	Disp fechamento conec elétr	1		
6	RE12363	Terminal conecTor eléTrico	1		
7	57M8802	Alojam. conector elétrico	1		(C)
	57M8783	Alojam. conector elétrico	1		
8	57M7839	Conj mont Conector elétrico	1		IMP CAN
	57M7469	Conj mont Conector elétrico	1		
9	57M8835	Acessório conexão elétrica	1		
10	RE46735	Conj mont Conector elétrico	1		(D)
11	57M8758	Alojam. conector elétrico	1		(E)
	57M8757	Disp fechamento conec elétr	1		
	57M8759	Disp fechamento conec elétr	1		
12	57M7257	Alojam. conector elétrico	1		(F)
	57M7317	Acessório conexão elétrica	1		
13	57M8815	Alojam. conector elétrico	2		(G)
14	57M7263	Alojam. conector elétrico	1		(J)
	57M7291	Conj mont Conector elétrico	1		
15	57M7257	Alojam. conector elétrico	1		(H)
	57M7317	Acessório conexão elétrica	1		
16	.....	Terminal conecTor eléTrico	1		(I)
17	R78054	Conj mont Conector elétrico	1		
18	57M9181	Vedação cabo conect elétric	1		SERVICE ADVISOR™
	51M9182	Terminal conecTor eléTrico	1		
19	57M8835	Acessório conexão elétrica	1		
20	RE297563	Chicote	1		RH CONSOLE

(A) WARNING HORN
AVERTISSEUR SONORE D'ALERTE
BUZINA DE ADVERTÊNCIA
BOCINA DE ADVERTENCIA

(B) TURN SIGNAL, WARNING FLASHER
CLIGNOTANT, FEU DE DÉTRESSE
LANTERNA DIRECIONAL, PISCA-PISCA DE ADVERTÊNCIA
CAJA DE INTERMITENCIA DE GIRO, ADVERTENCIA

(C) INFOCENTER DISPLAY
CONSOLE INFOCENTER
MONITOR INFOCENTER
PANTALLA INFOCENTER

(D) Front wiper switch
Interrupteur d'essuie-glace avant
Interruptor do limpador dianteiro
Interruptor de limpiaparabrisas

(E) ROAD LIGHT
FEU DE ROUTE
LUZ DE ESTRADA
FARO DE CARRETERA

(F) FILELD LIGHT SWITCH
INTERRUPTEUR DE PHARE DE TRAVAIL
INTERRUPTOR DA LUZ DE CAMPO
INTERRUPTOR DE FARO DE CAMPO

(G) WARNING SWITCH
INTERRUPTEUR D'AVERTISSEMENT
INTERRUPTOR DE ADVERTÊNCIA
INTERRUPTOR DE ADVERTENCIA

(H) REAR WIPER SWITCH
INTERRUPTEUR D'ESSUIE-GLACE ARRIÈRE
INTERRUPTOR DO LIMPADOR TRASEIRO
INTERRUPTOR DE LIMPIACRISTAL TRASERO

(I) Cigar lighter
Allume-cigares
Acendedor de cigarros
Encendedor

(J) Switch MFWD
Pont avant d'interrupteur
MFWD do Interruptor
Interruptor de MFWD

WIRING HARNESS (CAB) GREENSTAR
PASSAGE DU FAISCEAU DE CABLES (CABINE) GREENSTAR
CHICOTE ELETRICO (CABINE) GREENSTAR
GRUPO DE CABLES (CABINA) GREENSTAR

RXA0086049 A.1

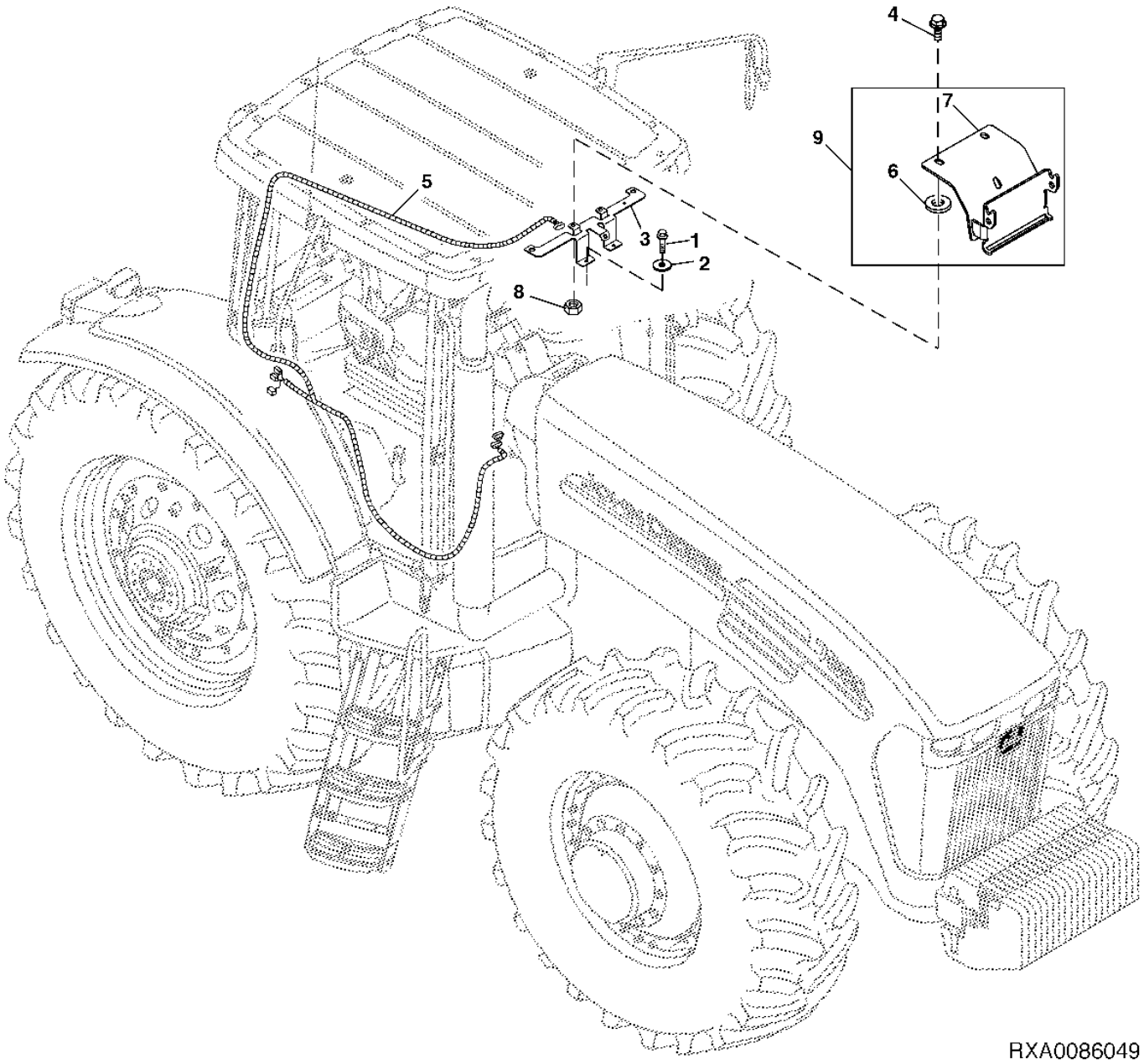

Item	Nº peça	Descrição	Qtde	Nº série trator	Notas
1	R117569	Parafuso	2		
2	24M7100	Arruela	2		6.600 X 22 X 2 mm
3	RE220821	Apoio	1		
4	A78491	Parafuso	3		M8 X 37.740
5	RE297559	Chicote	1		
6	B32209	Arruela	3		
7	RE221797	Apoio	1		
8	14M7233	Porca soldável	3		M8
9	RE221798	Kit do suporte	1		

Wiring Harness, Manual Air Conditioning
Faisceau, climatisation manuelle
Chicote Elétrico, Ar-condicionado Manual
Grupo de cables, aire acondicionado manual

PUBM1785 A.1

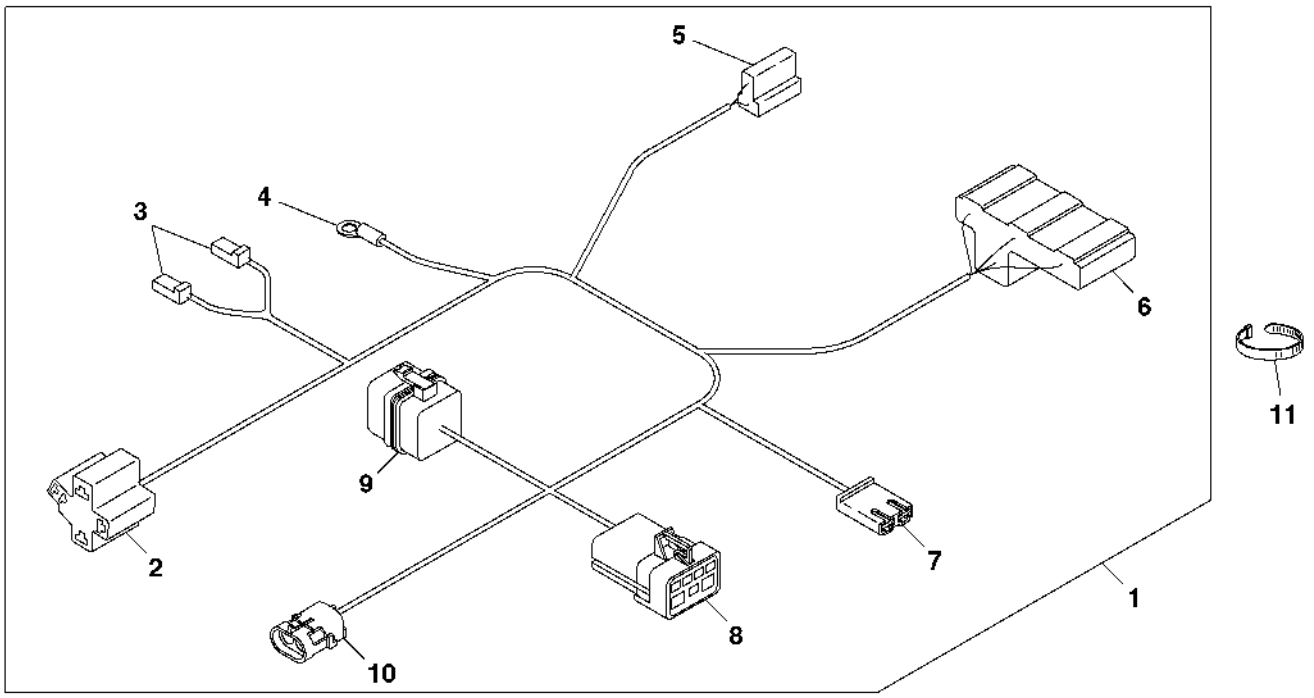

PUBM1785

Item	*Nº peça*	*Descrição*	*Qtde*	*Nº série trator*	*Notas*
1	RE297558	Chicote	1		
2	RE46734	Conj mont Conector elétrico	1		(A)
3	T28583	Alojam. conector elétrico	2		(B)
4	57M7568	Terminal conecTor eléTrico	1		CAB
5	R77476	Conj mont Conector elétrico	1		(C)
6	57M7457	Alojam. conector elétrico	1		(D)
7	R77480	Conj mont Conector elétrico	1		(E)
8	57M7697	Conj mont Conector elétrico	1		
9	ET15766	Alojam. conector elétrico	1		
	M75140	Presilha	1		
10	57M7328	Alojam. conector elétrico	1		(F)
	57M7258	Vedação conector elétrico	1		
11	R105388	Cinta	1		
	R44302	Cinta	1		

(A) Blower switch
Interrupteur de soufflante
Interruptor do ventilador
Interruptor de ventilador

(B) AC ON/OFF SWITCH
CONTACTEUR MARCHE/ARRÊT DE CLIMATISATION
INTERRUPTOR LIGA/DESLIGA DO AR-CONDICIONADO
INTERRUPTOR DE ENCENDIDO/APAGADO DE AIRE ACONDICIONADO

(C) BLOWER MOTOR
MOTEUR DE SOUFFLANTE
MOTOR DE VENTILADOR
MOTOR DE VENTILADOR

(D) RESISTOR NETWORK
RÉSEAU DE RÉSISTANCE
REDE DE RESISTORES
RED DE RESISTORES

(E) AC DE-ICING SWITCH
INTERRUPTEUR DE DÉGIVRAGE DE CLIMATISATION
INTERRUPTOR DE DEGELO DO AR-CONDICIONADO
INTERRUPTOR DE DESCONGELACIÓN DE AIRE ACONDICIONADO

(F) AC HI/LOW SWITCH
CONTACTEUR HAUT-BAS DE CLIMATISATION
INTERRUPTOR ALTA/BAIXA DO AR-CONDICIONADO
CONMUTADOR DE AIRE ACONDICIONADO ALTO/BAJO

WIRING HARNESS (EVAPORATOR)
FAISCEAU DE CABLES (EVAPORATEUR)
CHICOTE (EVAPORADOR)
SIN GRUPO DE CABLES DEL MOTOR (EVAPORADOR)

PUBM1786 A.1

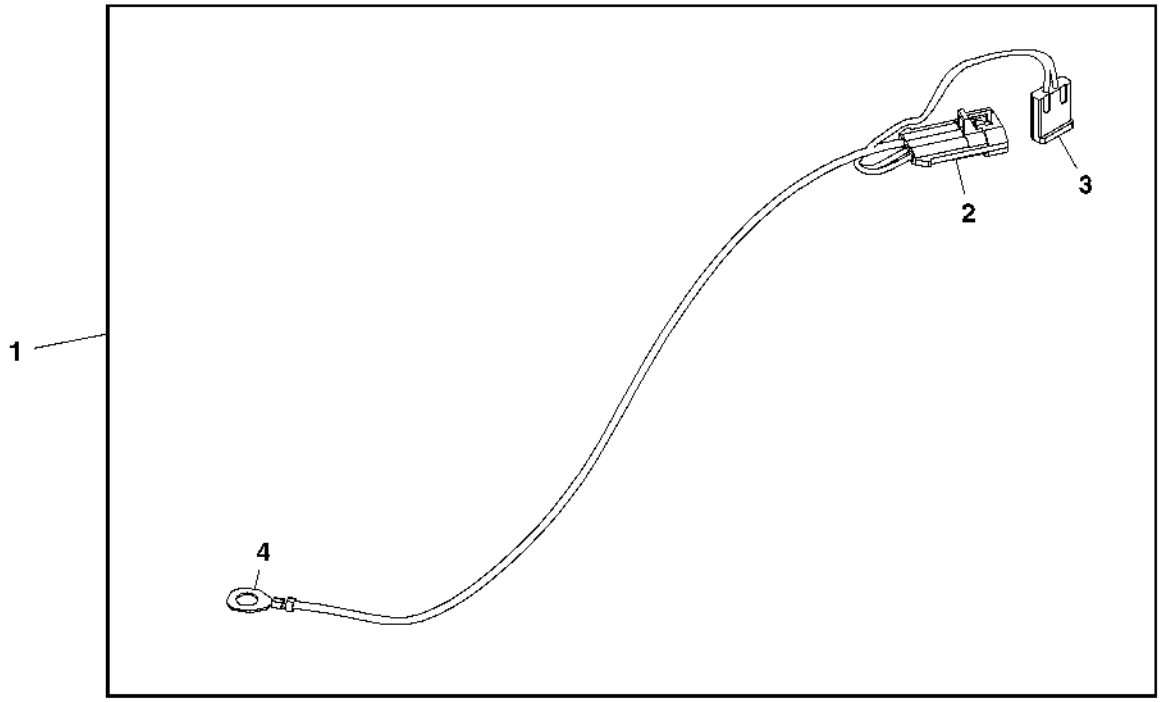

PUBM1786

Item	*Nº peça*	*Descrição*	*Qtde*	*Nº série trator*	*Notas*
1	RE297562	Chicote	1		
2	57M7257	Alojam. conector elétrico	1		D-ICING SWITCH
	57M7317	Acessório conexão elétrica	1		A/C HARNESS
3	R77480	Conj mont Conector elétrico	1		
4	57M7568	Terminal conecTor eléTrico	1		CAB GROUND

Wiring Harness, Hood
Faisceau, capot
Chicote Elétrico, Capô
Grupo de cables, capó

PUBM1898 A.1

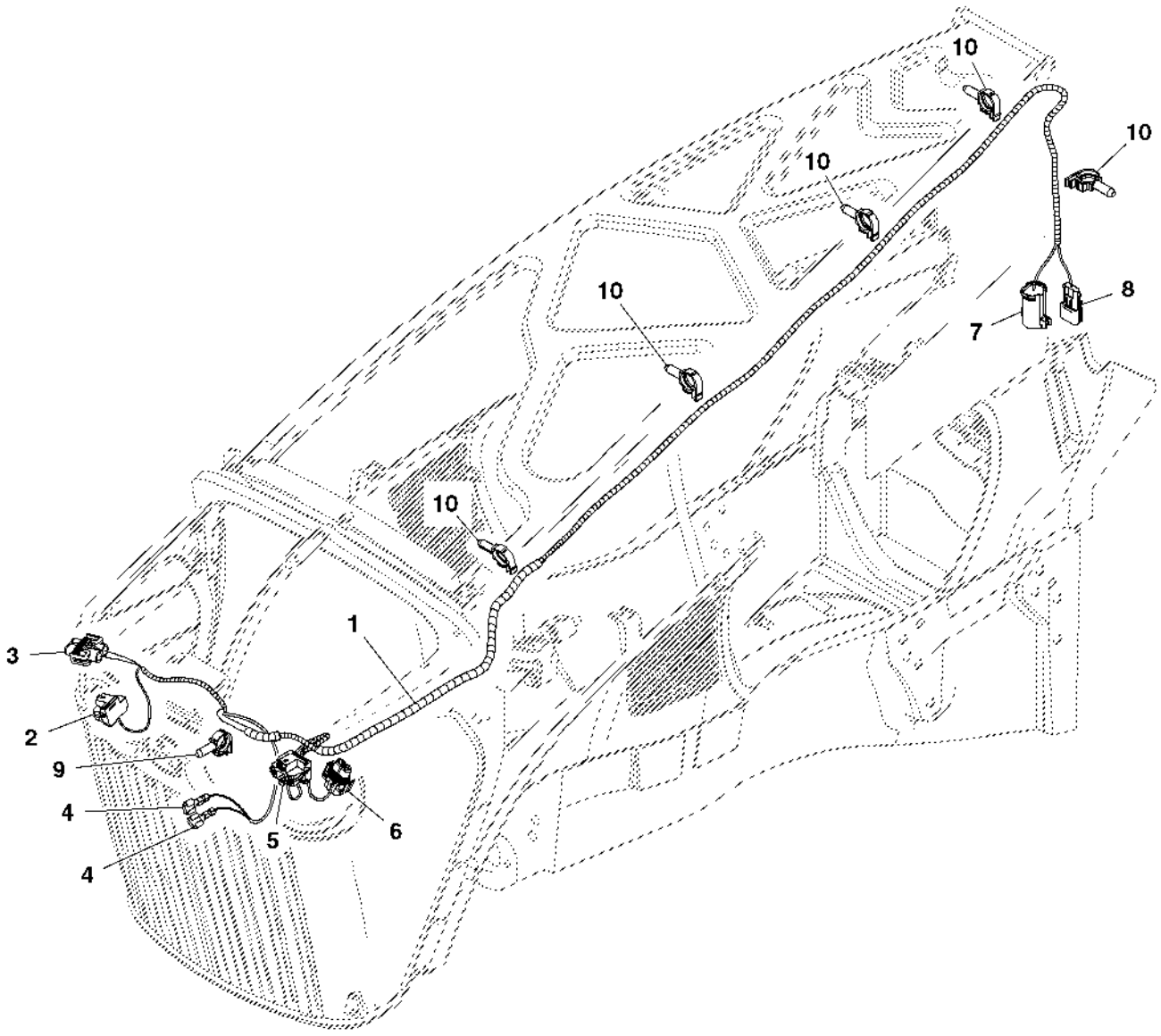

PUBM1898

Item	Nº peça	Descrição	Qtde	Nº série trator	Notas
1	RE297555	Chicote	1		
2	57M8921	Alojam. conector elétrico	1		(A)
3	57M8934	Alojam. conector elétrico	1		(B)
4	.....	Terminal	2		(C)
5	57M8934	Alojam. conector elétrico	1		(D)
6	57M8921	Alojam. conector elétrico	1		(E)
	57M7371	Conj mont Conector elétrico	1		
7	57M7539	Alojam. conector elétrico	1		(F)
	57M7540	Terminal conecTor eléTrico	1		
8	57M7305	Alojam. conector elétrico	1		(F)
	57M7307	Conj mont Conector elétrico	1		
9	57M8903	Presilha	1		
10	57M8902	Presilha	4		

(A) LEFT FLOOD
PROJECTEUR GAUCHE
HOLOFOTE ESQUERDO
FARO IZQUIERDO

(B) LEFT HI/LO BEAM LAMP
FEU DE ROUTE/CROISEMENT GAUCHE
LÂMPADA FAROL ALTO/BAIXO ESQUERDO
LUZ DE CRUCE/LARGA IZQUIERDA

(C) Horn
Avertisseur sonore
Buzina
Bocina

(D) RIGHT HI/LO BEAM LAMP
FEU DE ROUTE/CROISEMENT DROIT
LÂMPADA FAROL ALTO/BAIXO DIREITO
LUZ DE CRUCE/LARGA DERECHA

(E) RIGHT FLOOD
PROJECTEUR DROIT
HOLOFOTE DIREITO
FARO DERECHO

(F) Engine Harness
Faisceau moteur
Chicote do Motor
Grupo de cables del motor

Wiring Harness, Roof
Faisceau, toit
Chicote Elétrico, Teto
Grupo de cables, techo

PUBM1911 A.1

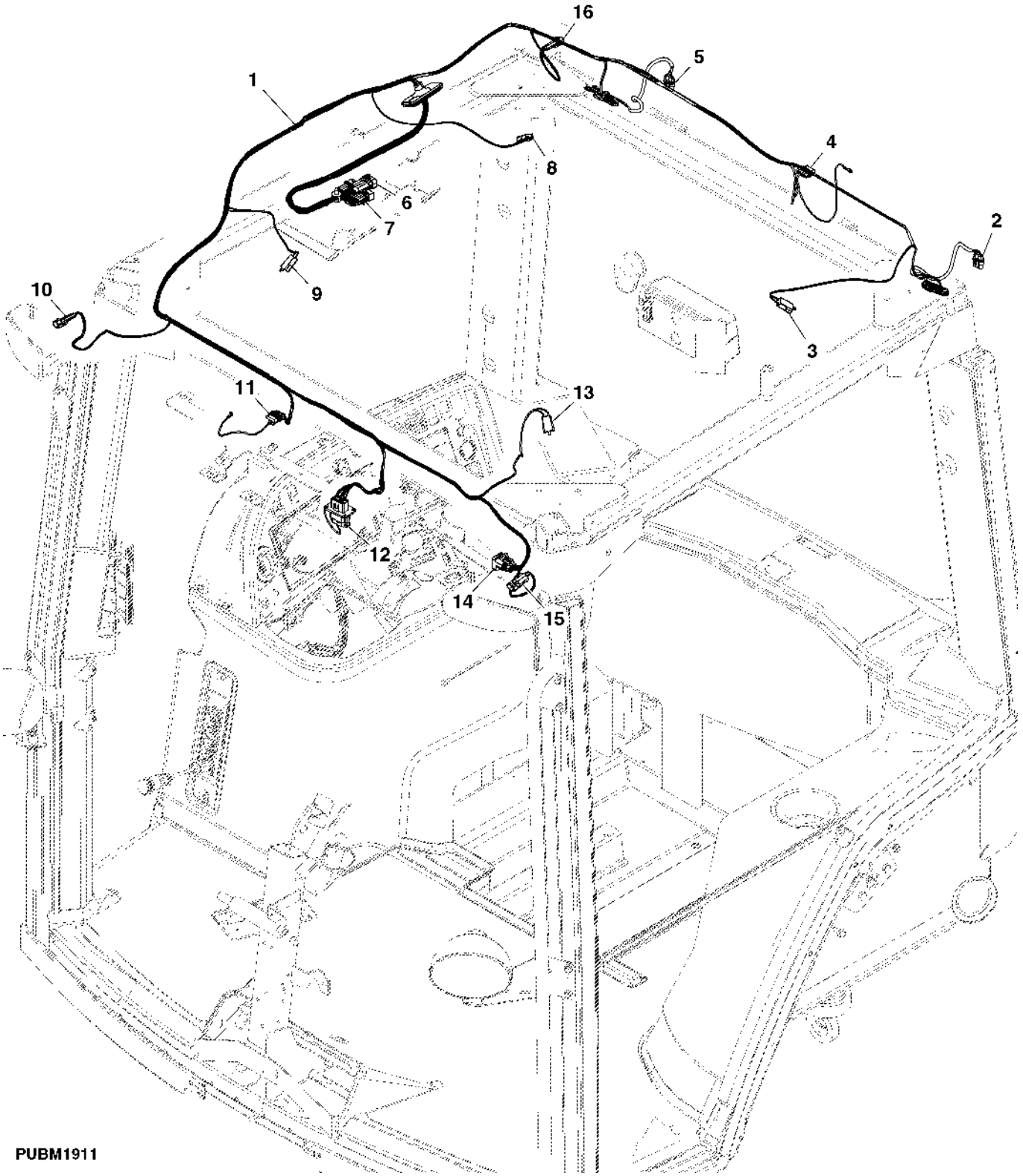

Item	Nº peça	Descrição	Qtde	Nº série trator	Notas
1	RE297559	Chicote	1		
2	57M8839	Alojam. conector elétrico	1		(A)
	57M8129	Terminal conecTor eléTrico	1		
3	Z70805	Conj mont Conector elétrico	1		(B)
4	57M8416	Alojam. conector elétrico	1		(C)
	57M7469	Conj mont Conector elétrico	1		
5	57M8839	Alojam. conector elétrico	1		(D)
	57M8129	Terminal conecTor eléTrico	1		
6	57M8070	Alojam. conector elétrico	1		(E)
	57M8076	Terminal conecTor eléTrico	1		
7	57M7264	Alojam. conector elétrico	1		(E)
	57M7283	Disp fechamento conec elétr	1		
8	Z70805	Conj mont Conector elétrico	1		(F)
9	Z70805	Conj mont Conector elétrico	1		(G)
10	57M7256	Alojam. conector elétrico	1		(H)
	57M7289	Disp fechamento conec elétr	1		
11	57M7469	Conj mont Conector elétrico	1		(I)
	57M7289	Disp fechamento conec elétr	1		
12	57M9069	Alojam. conector elétrico	1		(J)
	57M7682	Disp fechamento conec elétr	1		
13	Z70805	Conj mont Conector elétrico	1		(K)
14	57M7260	Alojam. conector elétrico	1		(L)
	57M7291	Conj mont Conector elétrico	1		
15	57M7256	Alojam. conector elétrico	1		(M)
	57M7289	Disp fechamento conec elétr	1		
16	57M7256	Alojam. conector elétrico	1		(N)

(A) LEFT REAR ROOF FLOODS
PROJECTEURS ARRIÈRE GAUCHES
HOLOFOTES TRASEIROS ESQUERDOS DO TETO
FAROS DE PARTE TRASERA IZQUIERDA DE TECHO

(B) LEFT REAR SPEAKER
HAUT-PARLEUR ARRIÈRE GAUCHE
ALTO-FALANTE TRASEIRO ESQUERDO
ALTAVOZ TRASERO IZQUIERDO

(C) REAR MOTOR
MOTEUR ARRIÈRE
MOTOR TRASEIRO
MOTOR TRASERO

(D) RIGHT REAR ROOF FLOODS
PROJECTEURS ARRIÈRE DROITS
HOLOFOTES TRASEIROS DIREITOS DO TETO
FAROS DE PARTE TRASERA DERECHA DE TECHO

(E) CAB INTERCONNECT
INTERCONNEXION CABINE
INTERCONEXÃO DA CABINE
INTERCONEXIÓN DE CABINA

(F) RIGHT REAR SPEAKER
HAUT-PARLEUR ARRIÈRE DROIT
ALTO-FALANTE TRASEIRO DIREITO
ALTAVOZ TRASERO DERECHO

(G) RIGHT FRONT SPEAKER
HAUT-PARLEUR AVANT DROIT
ALTO-FALANTE DIANTEIRO DIREITO
ALTAVOZ DELANTERO DERECHO

(H) RIGHT FRONT ROOF WARNING
AVERTISSEMENT DE TOIT AVANT DROIT
ADVERTÊNCIA DIANTEIRA DIREITA DO TETO
ADVERTENCIA DELANTERA DERECHA DE TECHO

(I) Front wiper motor
Moteur d'essuie-glace avant
Motor do limpador dianteiro
Motor de limpiaparabrisas

(J) GPS RECEIVER
RÉCEPTEUR GPS
RECEPTOR GPS
RECEPTOR GPS

(K) LEFT FRONT SPEAKER
HAUT-PARLEUR AVANT GAUCHE
ALTO-FALANTE DIANTEIRO ESQUERDO
ALTAVOZ DELANTERO IZQUIERDO

(L) IMPLEMENT CAN TERMINATING DEVICE
DISPOSITIF DE TERMINAISON DE CAN DE L'ÉQUIPEMENT
DISPOSITIVO DE TERMINAÇÃO DO CAN DO IMPLEMENTO
DISPOSITIVO DE TERMINACIÓN DE CAN DE APERO

(M) LEFT FRONT ROOF WARNING
AVERTISSEMENT DE TOIT AVANT GAUCHE
ADVERTÊNCIA DIANTEIRA ESQUERDA DO TETO
ADVERTENCIA DELANTERA IZQUIERDA DE TECHO

(N) RIGHT REAR ROOF WARNING
AVERTISSEMENT DE TOIT ARRIÈRE DROIT
ADVERTÊNCIA TRASEIRA DIREITA DO TETO
ADVERTENCIA TRASERA DERECHA DE TECHO

BULKHEAD WIRING HARNESS - GSD
FASCEAU DE FILS DE CLOISON - GSD
CHICOTE ELETRICO - GSD
ARNES DE ALAMBRADO - GSD

PUBM1906 A.1

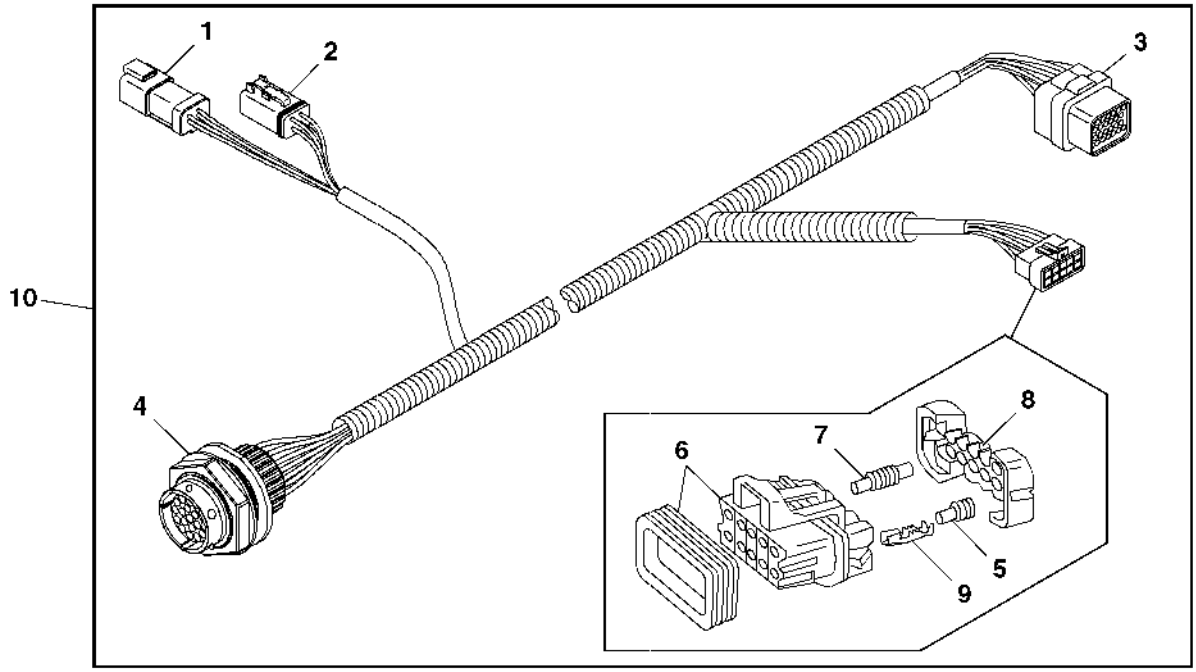

PUBM1906

Item	*Nº peça*	*Descrição*	*Qtde*	*Nº série trator*	*Notas*
1	57M8017	Alojam. conector elétrico	1		
	57M7619	Disp fechamento conec elétr	1		
2	57M8015	Conj mont Conector elétrico	1		
	57M8016	Disp fechamento conec elétr	1		
3	57M8606	Alojam. conector elétrico	1		
4	57M9231	Alojam. conector elétrico	1		
	57M8947	Acessório conexão elétrica	1		
5	57M9215	Vedação conector elétrico	1		
6	57M7262	Alojam. conector elétrico	1		
7	57M7258	Vedação conector elétrico	1		
8	57M8907	Disp fechamento conec elétr	1		
9	R104846	Terminal conecTor eléTrico	1		
10	PF80793	Chicote do painel de instru	1		

Controls and Switches, Console
Commandes et interrupteurs, console
Controles e Interruptores, Console
Controles e interruptores, consola

PUBM2069 A.1

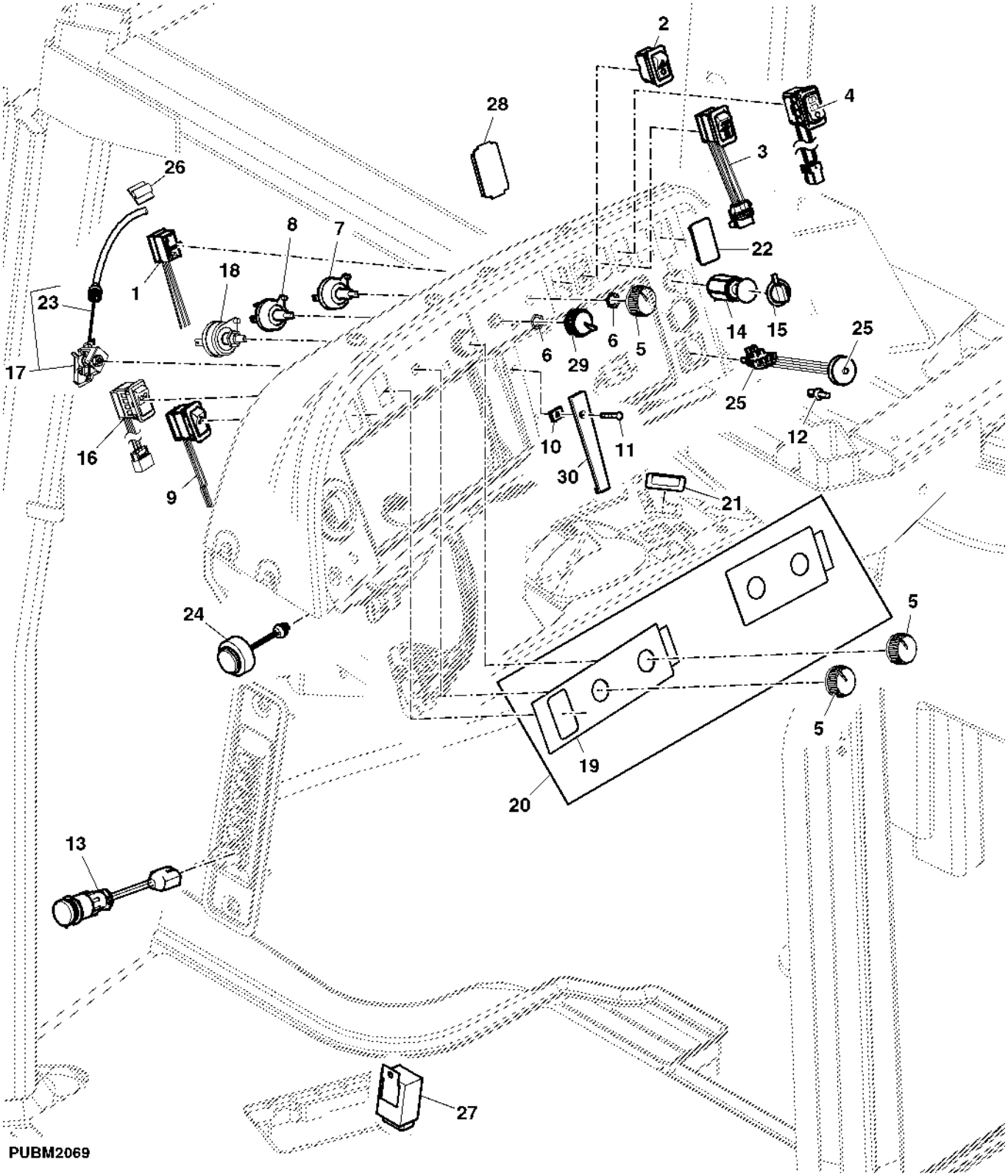

Item	Nº peça	Descrição	Qtde	Nº série trator	Notas
1	RE183929	Interruptor de alavanca	1		
2	RE55036	Interruptor de alavanca	1		
3	RE55477	Interruptor de alavanca	1		MFWD
4	RE55476	Interruptor de alavanca	1		
5	AL76568	Botão	3		
6	R44165	Porca de segurança	2		
7	RE154222	Interruptor	1		(B) (C)
8	RE46634	Interruptor	1		
9	RE258928	Interruptor de alavanca	1		(AUTO TRACK)
10	R64822	Porca	1		
11	37H215	Parafuso	2		
12	R108166	Rebite	4		
13	RE67015	Adaptador	1		(A)
14	AR56766	Carcaça	1		
15	R131671	Plugue	1		
16	RE165815	Interruptor de alavanca	1		
17	RE46742	Controle	1		(B)
18	RE43497	Interruptor	1		(B)
19	R255948	Etiqueta	1		
20	RE256148	Peças de montagem	1		
21	M115279	Plugue	1		(W/O AUTOTRACK)
22	N202894	Plugue	1		
23	RE58614	Cabo de puxar e empurrar	1		
24	RE49727	Buzina	1		
25	RE297563	Chicote	1		(A)
26	R47474	Presilha	1		
27	AL32891	Lampejador	1		
28	R189715	Painel	1		
29	RE61418	Botão	1		SERVICE ADVISOR™
30	R191931	RetentoR	1		

(A) CONVENIENCE OUTLET
PRISE DE COURANT AUXILIAIRE
TOMADA DE CONVENIENCIA
TOMACORRIENTE AUXILIAR

(B) STANDARD
STANDARD
PADRAO
STANDAR

(C) FIELD LIGHT
PROJECTEUR DE TRAVAIL
LUZ DE CAMP
LUZ DE TRABAJO

CONTROL CONSOLE
CONSOLE DE SELECTION
CONSOLE DE CONTROLE
CONSOLA DE CONTROL

PUBM1833 A.1

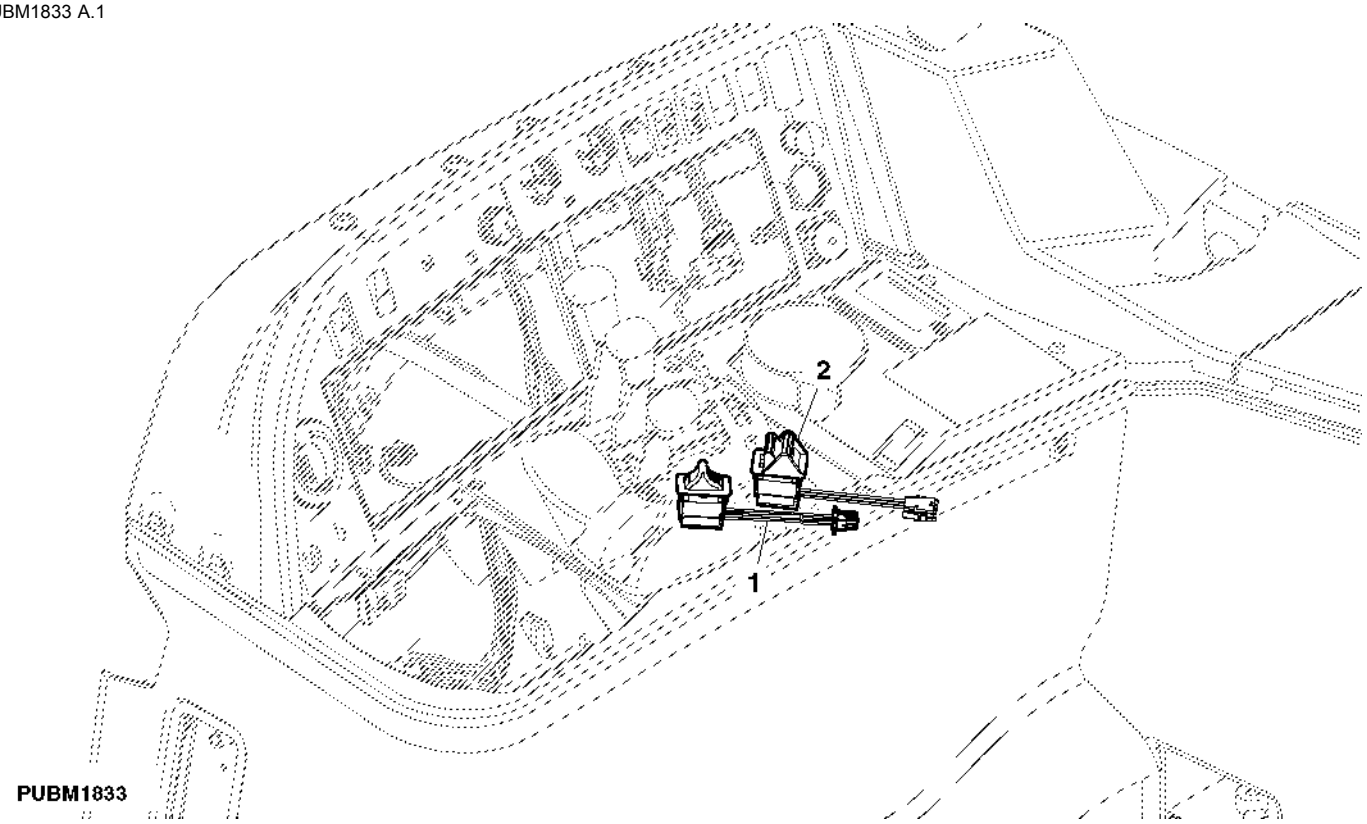

Item	*Nº peça*	*Descrição*	*Qtde*	*Nº série trator*	*Notas*
1	RE223554	Interruptor de alavanca	1		IMS
2	RE160963	Interruptor de alavanca	1		PTO

GPS - POSITION RECEIVER (GREENSTAR)
RECEPTEUR DE POSITIONNEMENT GPS (GREENSTAR)
RECEPTOR DE POSICAO - GPS (GREENSTAR)
RECEPTOR DE POSICION - GPS (GREENSTAR)

PUBM2813 A.1

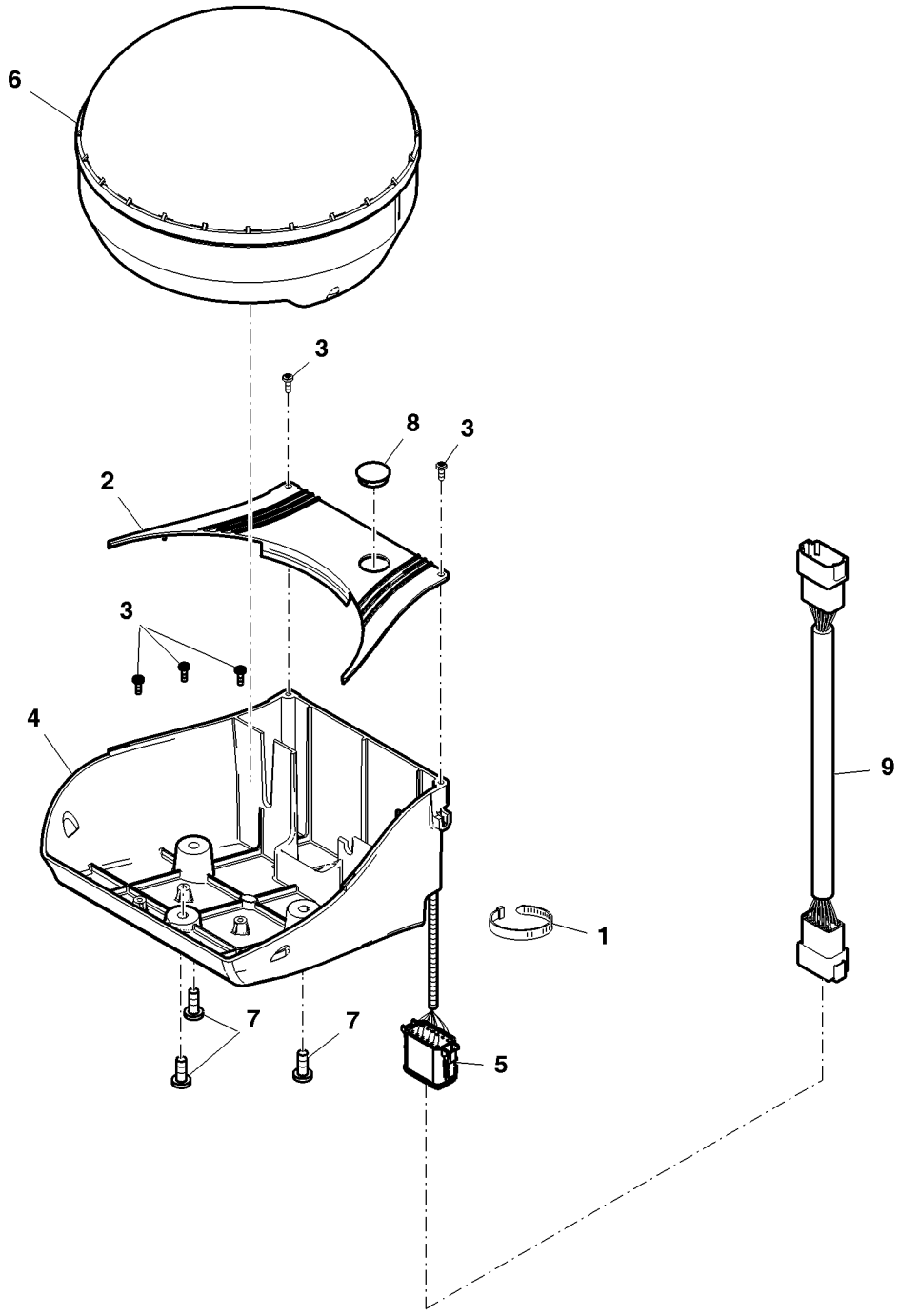

PUBM2813

Item	Nº peça	Descrição	Qtde	Nº série trator	Notas
1	PF13123	Cinta	1		
2	PF11335	Apoio	1		
3	PF11600	Parafuso	3		
4	PF80824	Apoio	1		
5	PFP10469	Chicote	1		
6	PF81163	ReceptoR de posição	1		
7	21M7246	Parafuso	3		M6 X 16
8	PF13379	Plugue	1		
9	PFP10470	Chicote	1		

GS2 DISPLAY - 1800
AFFICHAGE - CN3 - 1800
MOSTRADOR - CN3 - 1800
PANTALLA - CN3 - 1800

HP19604 A.1

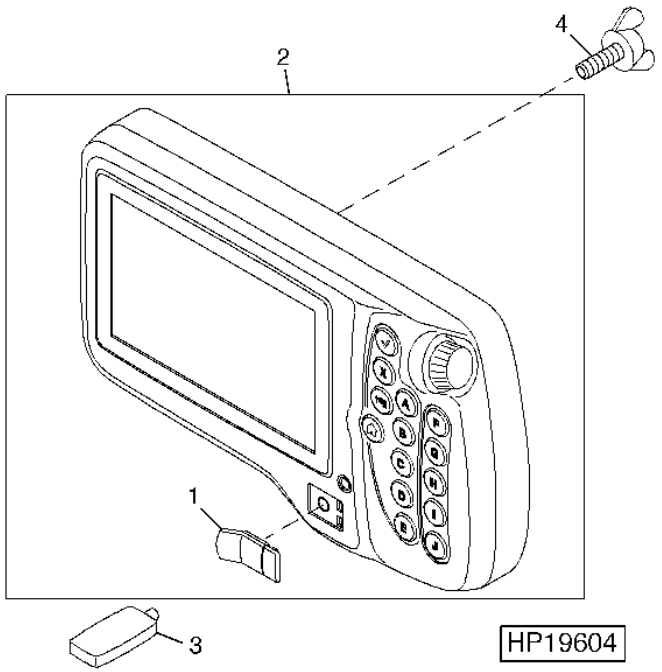

Item	*Nº peça*	*Descrição*	*Qtde*	*Nº série*	*Notas*
1	PF13301	Capa	1		
2	PF81259	Módulo Monitor Green-Star	1		(A)
	PG200930	Módulo do Monitor Reman	1		Reman
3	PF13131	Firmware	1		(B) NLA
4	21M1689	Parafuso borboleta	2		M6 X 12

(A) GS2 1800 WITHOUT MANUALS; FOR REPLACEMENT ONLY
GS2 1800 SANS MANUELS, POUR REMPLACEMENT SEULEMENT
GS2 1800 SEM MANUAIS, ÁPENAS PARA REPOSIÞO
GS2 1800 SIN MANUALES, SOLAMENTE PARA SUSTITUIRLOS

(B) 2 GB USB STORAGE DEVICE
DISPOSITIF DE STOCKAGE USB 2 GO
DISPOSITIVO DE ARMAZENAMENTO USB DE 2 GB
DISPOSITIVO DE ALMACENAMIENTO 2 GBUSB

GreenStar™ Display 2630
Console GreenStar™ 2630
Monitor GreenStar™ 2630
Pantalla GreenStar™ 2630

PUPC100059 A.1

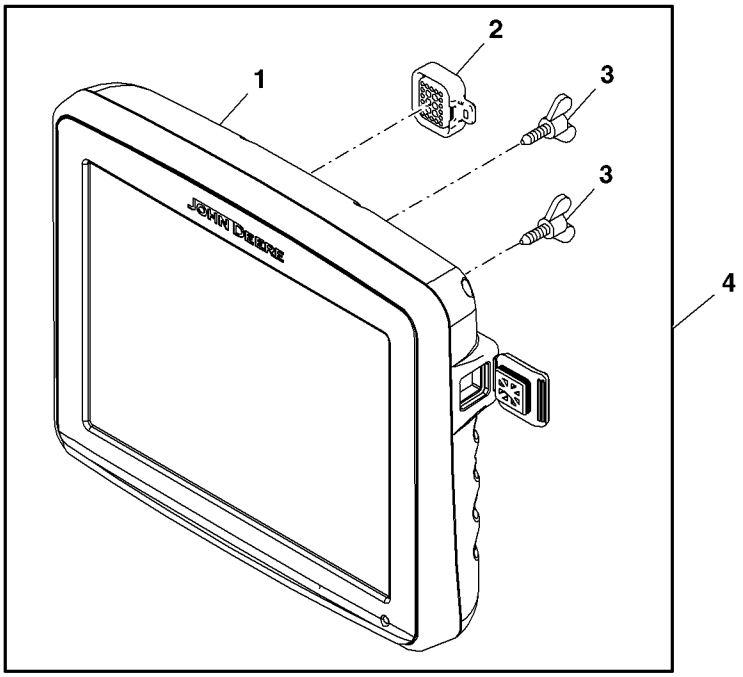

PUPC100059

Item	*Nº peça*	*Descrição*	*Qtde*	*Nº série*	*Notas*
1	.....	Módulo Monitor Green-Star	1		(A)
2	PF81358	Tampa	1		(B)
3	21M1689	Parafuso borboleta	2		M6 X 12
4	PF91091	Conjs prontos p/carregamen.	1		(A)
..	PFA10058	Módulo Monitor Green-Star	1		(C)

(A) GS3 2630 Display
Console GS3 2630
Monitor GS3 2630
Pantalla GS3 2630

(B) Video connector cap
Capuchon de connecteur vidéo
Tampa do conector de vídeo
Tapa para enchufe de vídeo

(C) GS3 2630 Display (For service) (Does not include Manuals)
Console GS3 2630 (pour l'entretien) (ne comprend pas les manuels)
Monitor GS3 2630 (Para serviço) (Não inclui Manuais)
Pantalla GS3 2630 (como repuesto) (no incluye manuales)

SELECTIVE CONTROL LEVERS (ARMREST)
DISTRIBUTEURS SELECTIFS LEVIERS (ACCOUDOIR)
ALAVANCAS DO CONTROLE SELETIVO (APOIO DO BRACO)
PALANCAS DE CONTROL SELECTIVO (APOYABRAZOS)

PUBM1888 A.1

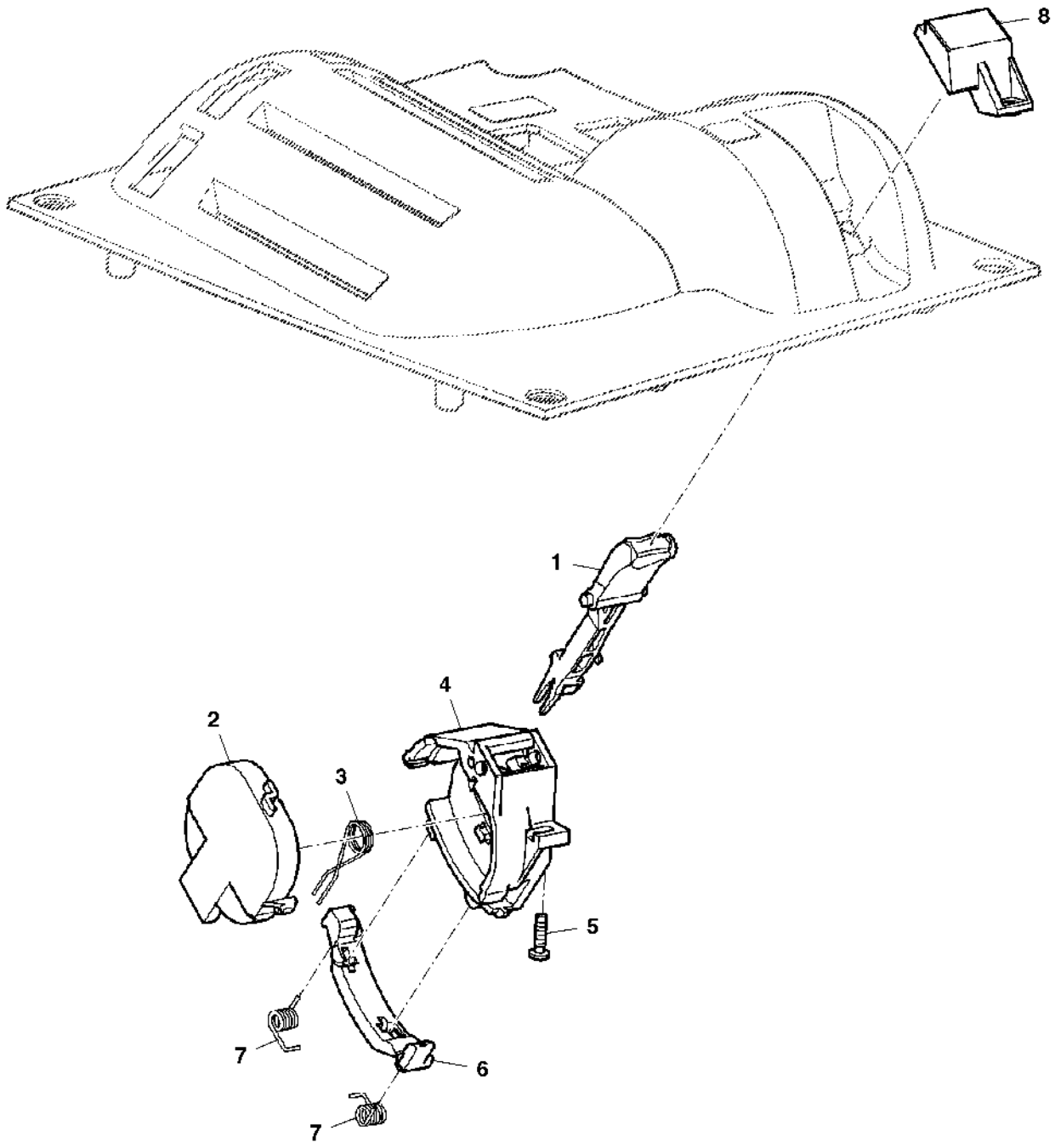

PUBM1888

Item	Nº peça	Descrição	Qtde	Nº série trator	Notas
1	RE216533	Alavanca de controle	1		
2	RE267676	Potenciômetro	1		
3	R125879	Mola de torção	1		
4	R171535	Apoio	1		
5	R115850	Parafuso	1		
6	R125878	Braço	1		
7	R217571	Mola de torção	2		
8	R162124	Capa	1		(A)

(A) W/O HITCH
W/O ATTELAGE
SEM LEVANTE
SIN LEVANTE

KEY SWITCH
CONTACTEUR A CLE
CHAVE DE PARTIDA
INTERRUPTOR DE LLAVE DE CONTACTO

CQ302953 A.1

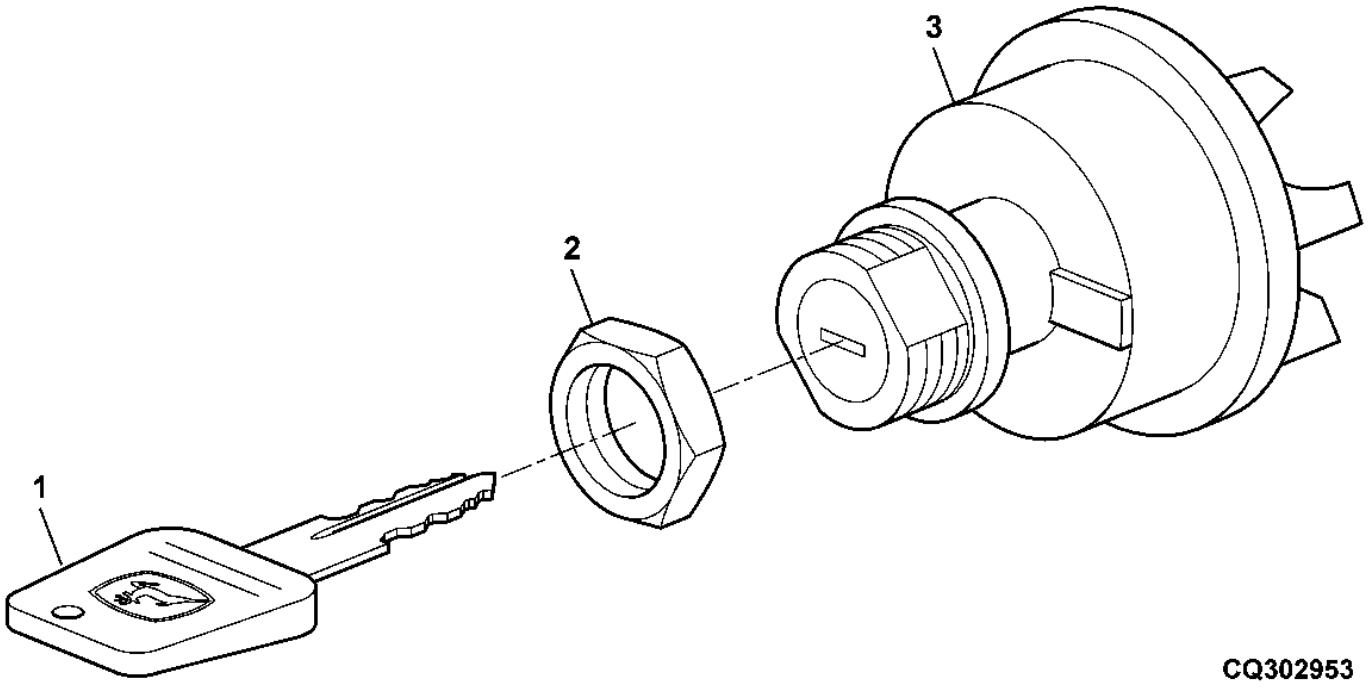

Item	*Nº peça*	*Descrição*	*Qtde*	*Nº série trator*	*Notas*
1	RE183935	Chave	1		
2	R115974	Porca	1		
3	RE61717	Interruptor giratório	1		

DOOR LIGHT SWITCH
PORTE, INTERRUPTEUR D'ECLAIRAGE
INTERRUPTOR DA LUZ DA PORTA
INTERRUPTOR DE LUZ DE PUERTA

RXA0073335 A.1

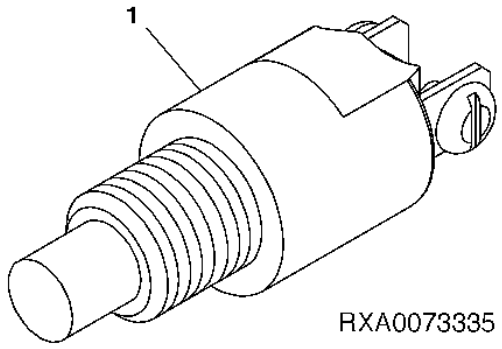

Item	*Nº peça*	*Descrição*	*Qtde*	*Nº série trator*	*Notas*
1	RE51234	Interruptor de apertar	1		

HYDRAULIC DIFFERENTIAL LOCK SWITCH
INTERRUPTEUR DE BLOCAGE HYDRAULIQUE DE DIFFERENTIEL
INTERRUPTOR DE TRAVAMENTO DO DIFERENCIAL HIDRAULICO
INTERRUPTOR DE LA TRABA HIDRAULICO DEL DIFERENCIAL

RXA0072311 A.1

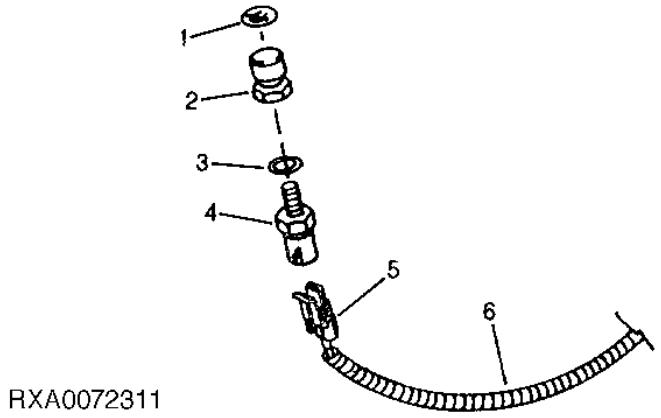

RXA0072311

Item	*Nº peça*	*Descrição*	*Qtde*	*Nº série trator*	*Notas*
1	L80302	Etiqueta	1		
2	RE43637	Atuador	1		
3	51M7042	Anel o	1		13.300 X 2.200 mm
4	RE46534	Interruptor	1		
5	.....	Conector	1		
6	RE272398	Chicote do Chassi	1		

CORNER POST DISPLAY
AFFICHAGE, MONTANT D'ANGLE
MOSTRADOR DA COLUNA DO CANTO
PANTALLA DE POSTE DE ESQUINA

PUBM2038 A.1

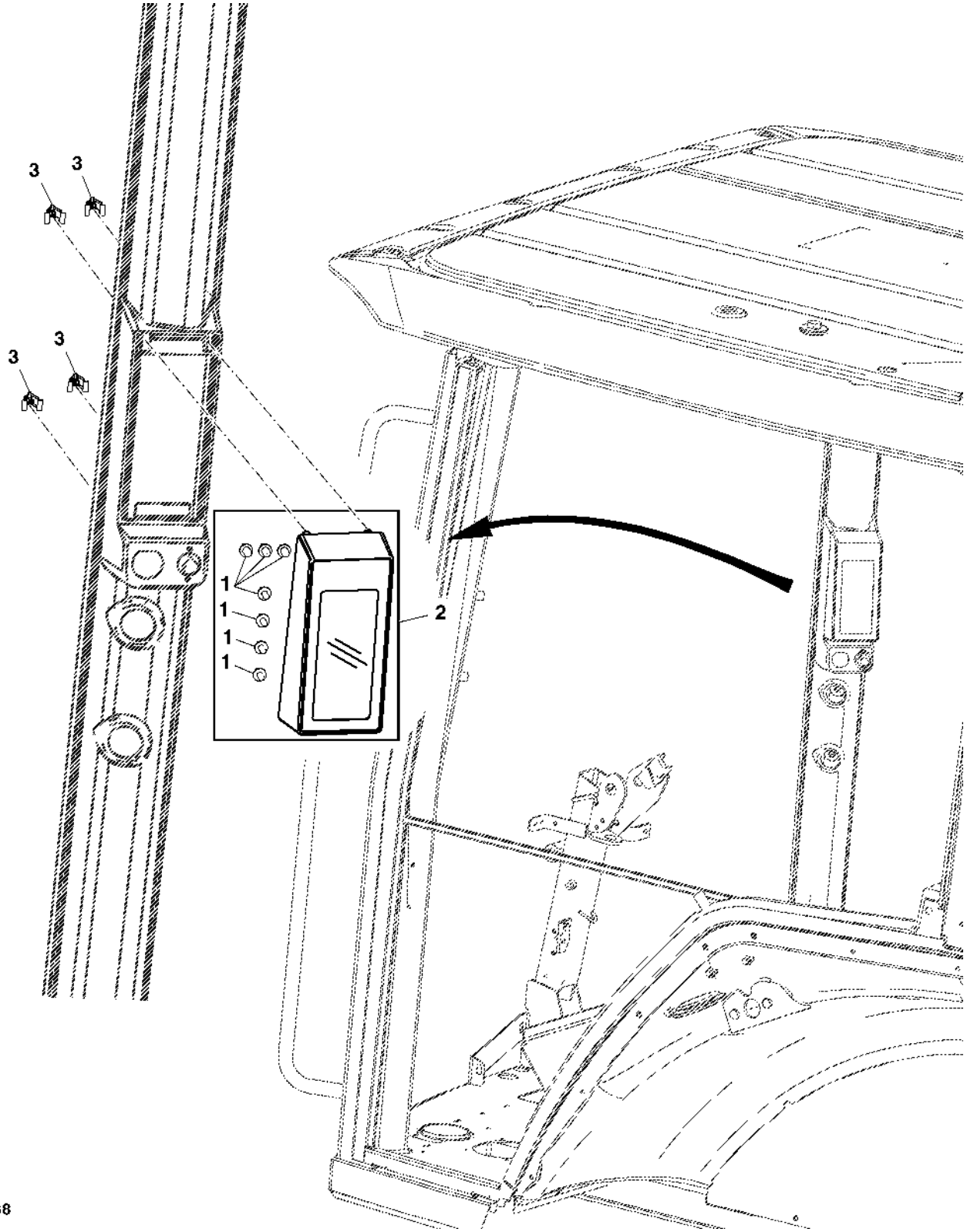

Item	*Nº peça*	*Descrição*	*Qtde*	*Nº série trator*	*Notas*
1	R107890	Lâmpada	4		(0.09 AMPS)
	R117645	Lâmpada	3		(0.10-0.15 AMPS)
2	RE325413	Módulo do Monitor	1		SUB FOR RE246544
3	R120160	Presilha	4		

FOOT THROTTLE
PEDALE D'ACCELERATION
PEDAL DO ACELERADOR
ACELERADOR DE PIE

PUBM1892 A.1

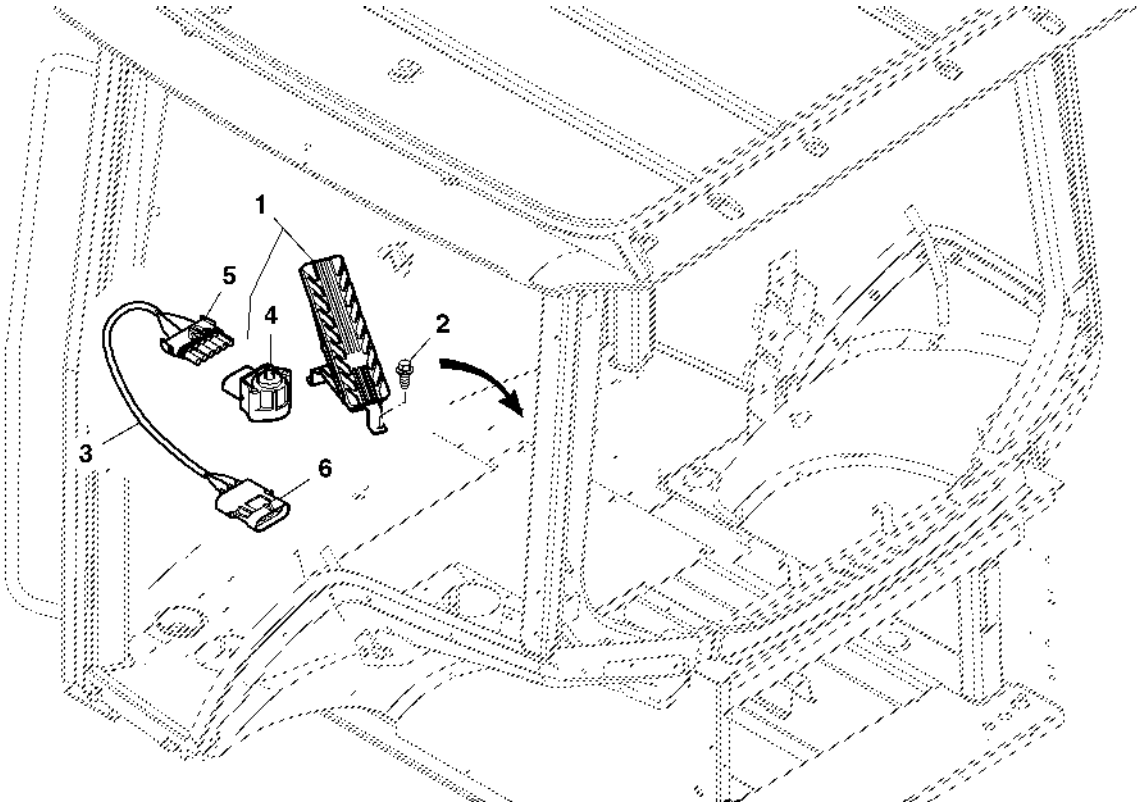

PUBM1892

Item	*Nº peça*	*Descrição*	*Qtde*	*Nº série trator*	*Notas*
1	RE324865	Acelerador	1		SUB FOR RE223399
2	37M7090	Parafuso	3		M6 X 16
3	RE228541	Chicote	1		
4	RE243770	SenSor	1		
5	57M8906	Alojam. conector elétrico	1		
6	R78054	Conj mont Conector elétrico	1		

DAUL BEAM RADAR KIT
RADAR A DEUX FAISCEAUX
SUPORTE DUPLO DO KIT DO RADAR
RADAR DE HAZ DOBLE

PUBM1695 A.1

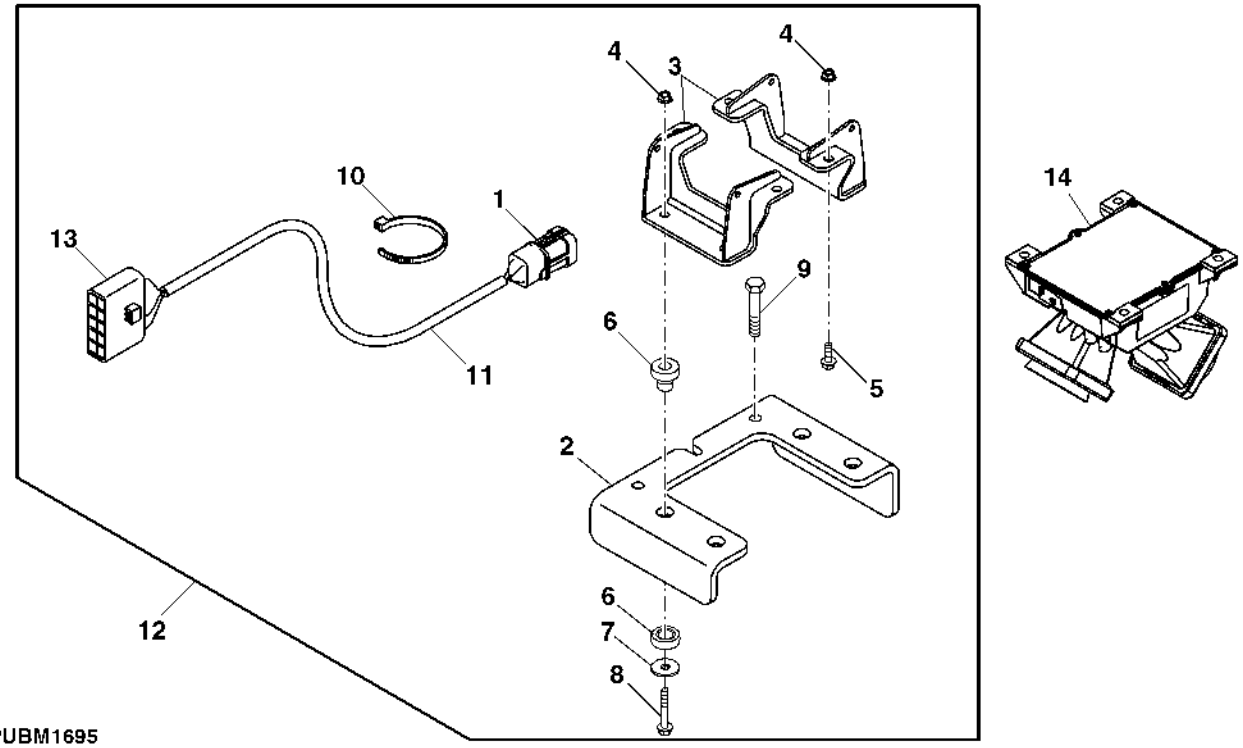

Item	*Nº peça*	*Descrição*	*Qtde*	*Nº série trator*	*Notas*
1	T138822	Conj mont Conector elétrico	1		(A)
	R78064	Conect elétr tomada cavidad	1		
2	R250016	Apoio	1		
3	RE242603	Apoio	2		
4	14M7298	Porca com flange	8		M8
5	19M7867	Parafuso	4		M8 X 25
6	RE242959	Isolador	4		
7	24M7101	Arruela	4		11 X 34 X 3 mm
8	19M7979	Parafuso	4		M8 X 55
9	19M7790	Parafuso	3		M12 X 35
10	R44302	Cinta	1		
11	RE252125	Chicote do radar	1		
12	RE250705	Peças de montagem	1		
13	57M7262	Alojam. conector elétrico	1		(B)
	57M8907	Disp fechamento conec elétr	1		
14	RE278980	SenSor vel. real de deSloca	1		

(A) RADAR
RADAR
RADAR
RADAR

(B) Chassis
Châssis
Chassi
Chasis

LOAD CENTER
POINT D'ALIMENTATION GENERALE
CENTRAL DE CARGA
CENTRO DE CARGA

RXA0086510 A.1

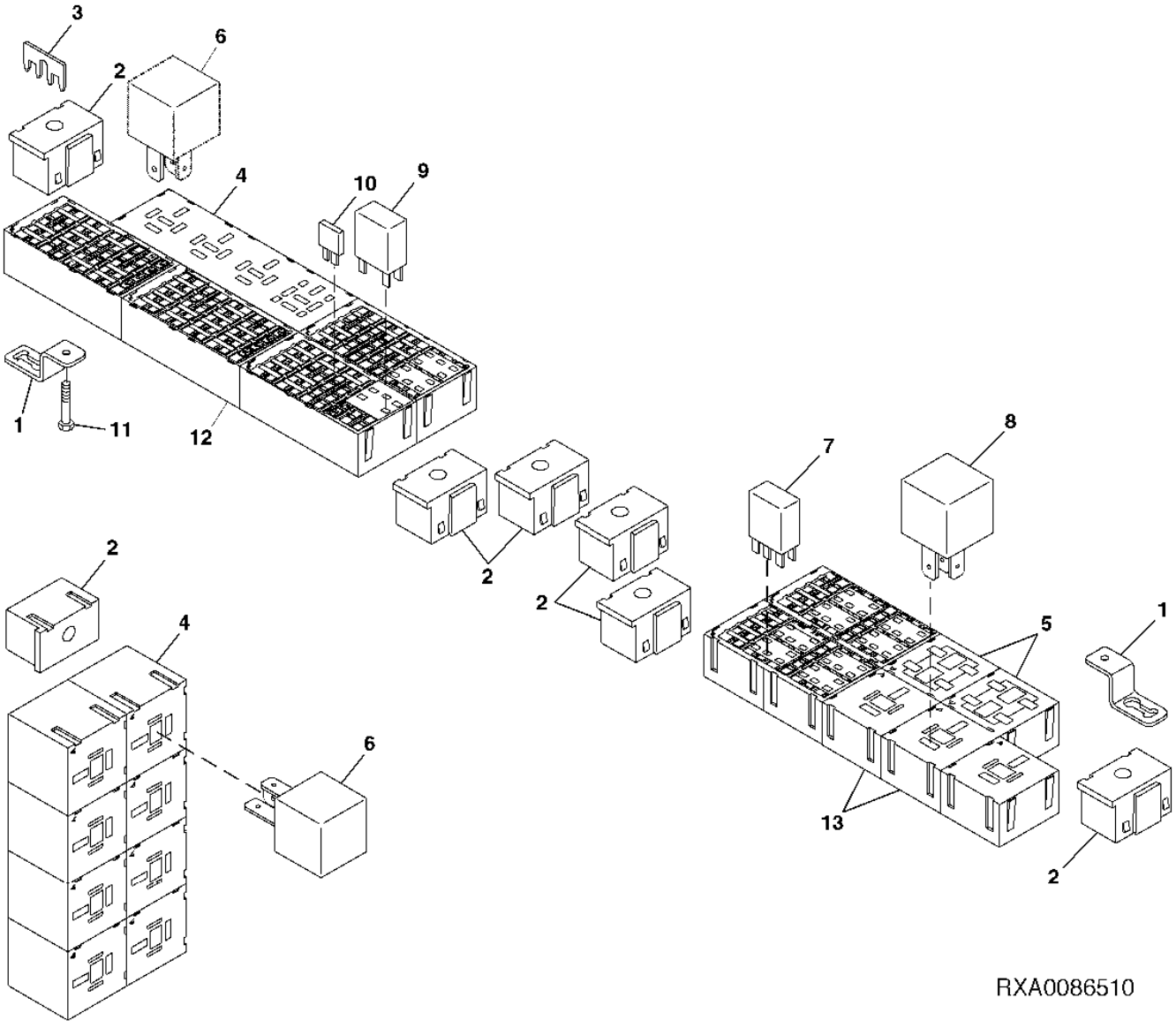

Item	Nº peça	Descrição	Qtde	Nº série trator	Notas
1	R208235	Apoio	2		
2	RE191390	Suporte	8		
3	R212178	Isolador	1		
4	57M8750	Receptáculo	3		
	57M8757	Disp fechamento conec elétr	3		
5	57M8752	Acessório conexão elétrica	2		
	57M8753	Acessório conexão elétrica	4		
6	RE240999	Relé	12		
7	AT308380	Relé	10		
8	811828300	Relé	3		
9	57M8914	Relé	1		
10	57M7689	Fusível	22		10 AMP
	57M7691	Fusível	12		20 AMP
	57M8163	Fusível	12		30 AMP
	57M8800	Fusível	2		50 AMP
	57M8801	Fusível	1		60 AMP
	57M8799	Fusível	1		40 AMP
	AN205067	Diodo	1		
11	19M8649	Parafuso	2		M6 X 20
12	57M8756	Acessório conexão elétrica	6		
13	57M8754	Acessório conexão elétrica	3		
	57M8755	Disp fechamento conec elétr	3		
..	RE194287	Ferramenta especial	1		

RADIO AND BRACKETS
RADIO ET SUPPORTS
RADIO E SUPORTES
RADIO Y SOPORTES

PUBM1908 A.1

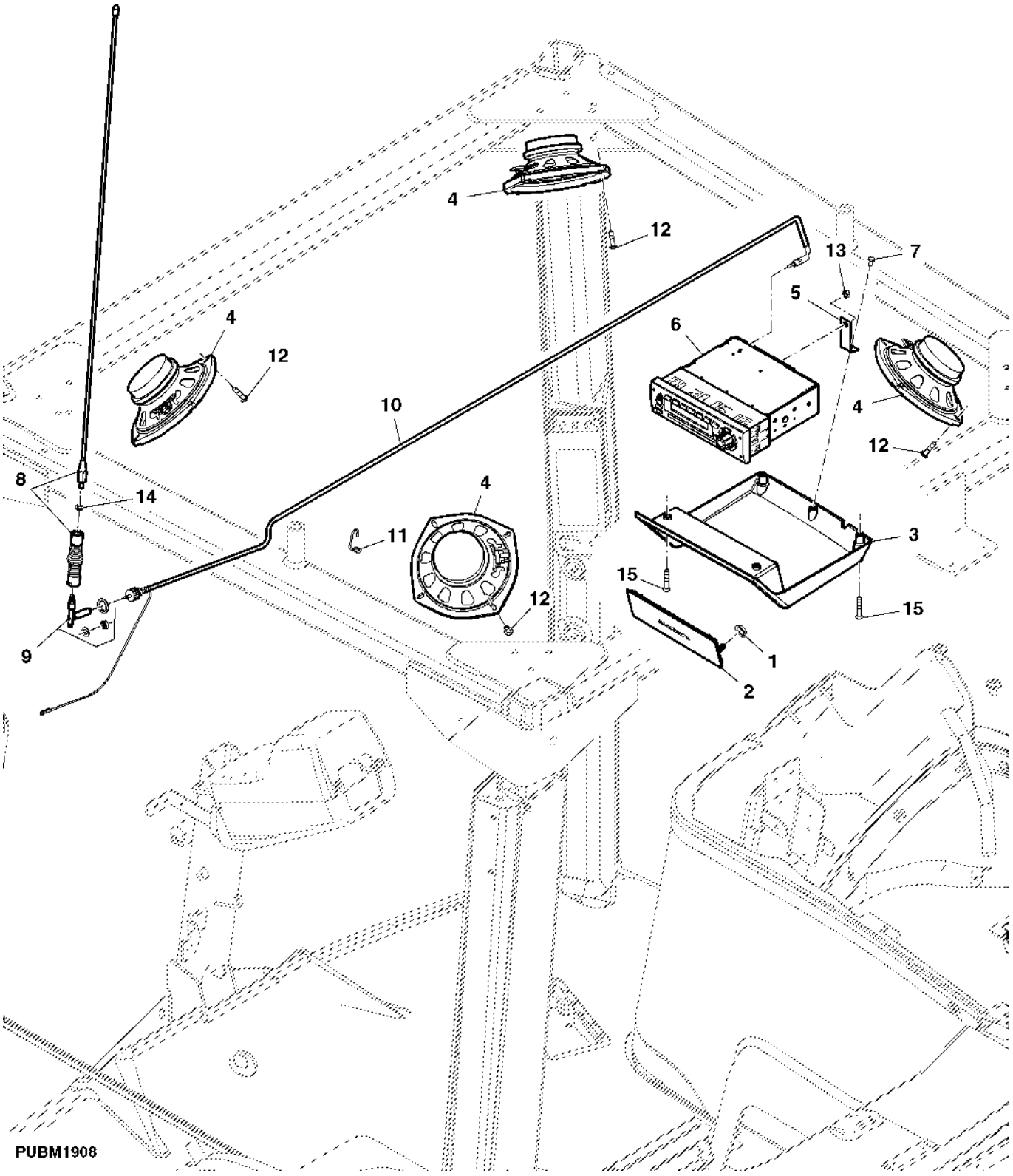

Item	Nº peça	Descrição	Qtde	Nº série trator	Notas
1	H117239	Porca de Pressão	2		(B)
2	H132795	Painel	1		(B)
3	R95800	Moldura	1		
4	RE254829	Alto-Falante	1		
5	R113042	Apoio	1		
6	RE334178	Rádio	1		(A) SUB FOR RE289629, RE321106
7	21M7395	Parafuso	1		M4 X 8
8	RE247791	Antena	1		
9	RE252087	Antena	1		
10	RE281646	Cabo da antena	1		
11	R126033	Gancho	1		
12	37M7218	Parafuso	8		
13	14M7297	Porca	1		M5
14	R95800	Moldura	1		
15	37M7369	Parafuso	4		

(A) AM/FM STEREO/WEATHERBAND/COMPACT DISK
AM/FM STEREO/BANDE METEO/DISQUE COMPACT
AM/FM ESTEREO C/ CD
RADIO AM/FM ESTEREO C/ CD

(B) W/O RADIO
W/O RADIO
SEM RADIO
SIN RADIO

RADIO ANTENNA
RADIO, ANTENNE
ANTENA DO RADIO
ANTENA DE RADIO

RXA0084822 A.1

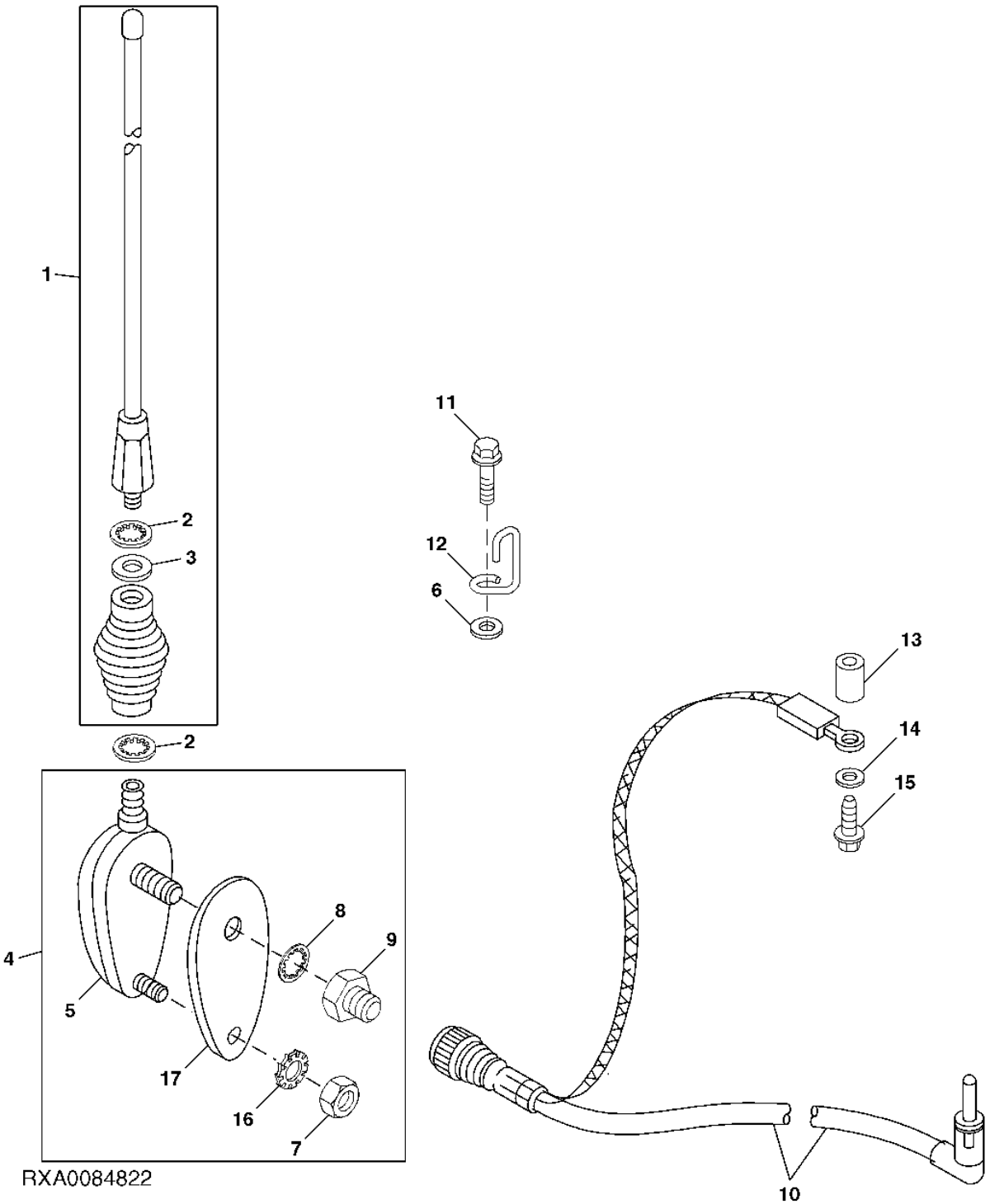

RXA0084822

Item	Nº peça	Descrição	Qtde	Nº série trator	Notas
1	RE247791	Antena	1		
2	12H302	Arruela de pressão	1		1/4"
3	T143167	Anel o	1		
4	RE252087	Antena	1		
5	RE252092	Antena	1		
6	24M7100	Arruela	1		6.600 X 22 X 2 mm
7	14H786	Porca	1		1/4"
8	12H292	Arruela de pressão	1		1/2"
9	R76695	Porca	1		
10	RE281646	Cabo da antena	1		
11	R117569	Parafuso	1		
12	R126033	Gancho	1		
13	R194717	Espaçador	1		
14	24H1291	Arruela	1		21/64" X 1-15/32" X 7/64"
15	19M7801	Parafuso	1		M8 X 60
16	12H356	Arruela de pressão	1		1/4"
17	RE252821	Espaçador	1		

RADIO ANTENNA KIT (RTK)
JEU DE PIECES D'ANTENNE RADIO (RTK)
KIT DA ANTENA DO RADIO
JUEGO DE ANTENA DE RADIO (RTK)

PUBM2654 A.1

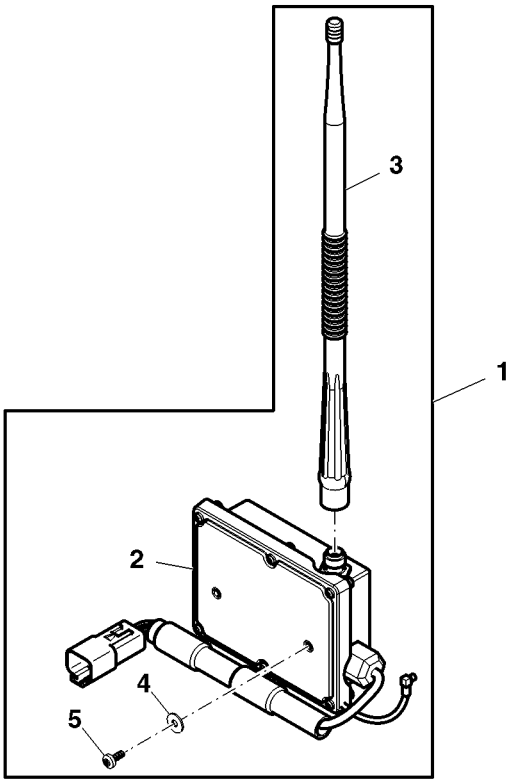

PUBM2654

Item	*Nº peça*	*Descrição*	*Qtde*	*Nº série trator*	*Notas*
1	PF81305	Conjs prontos p/carregamen.	1		(SUB FOR PF90640)
2	PF81340	Rádio	1		
3	PF81301	Antena	1		
4	24M7146	Arruela	2		4.300 X 12 X 1 mm
5	PF11703	Parafuso	2		

HITCH CONTROL
COMMANDE D'ATTELAGE
CONTROLE DO ENGATE
CONTROLES DEL ENGANCHE

PUBM1909 A.1

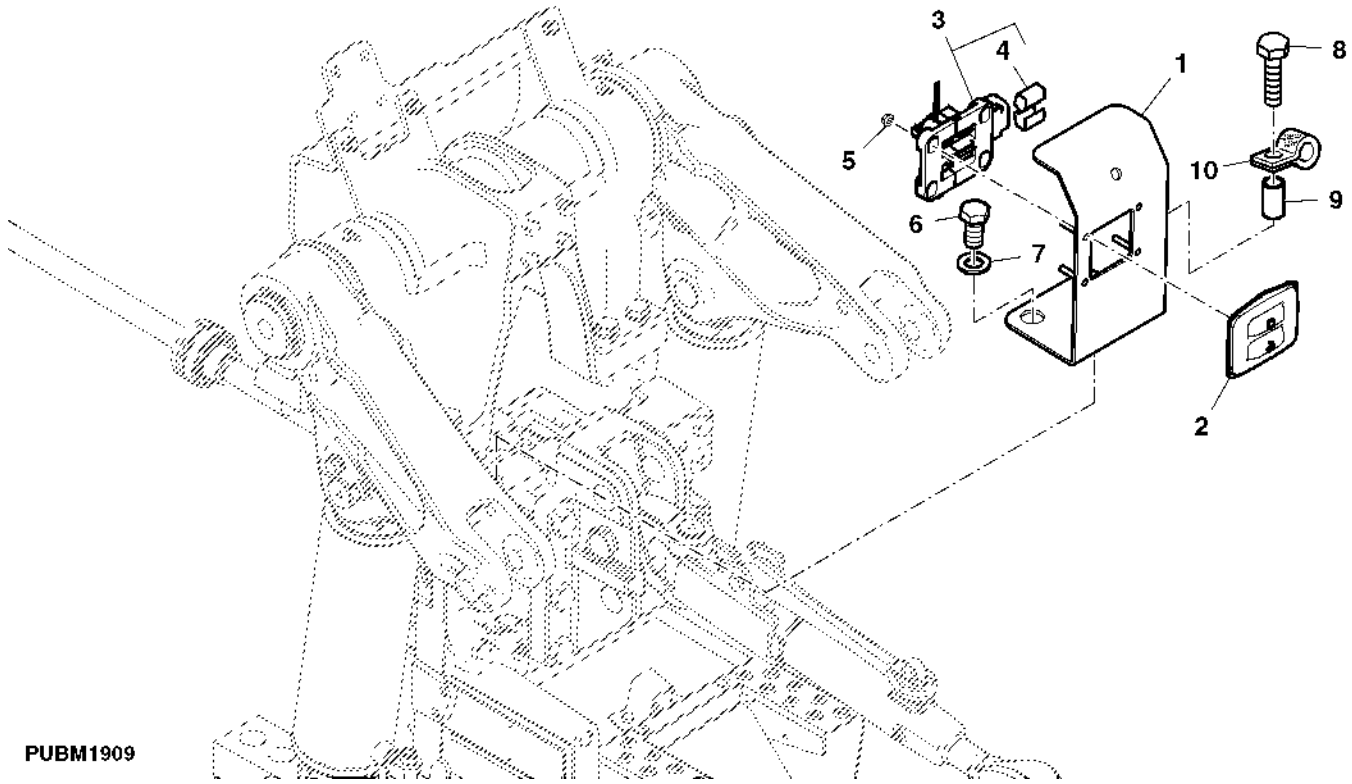

Item	*Nº peça*	*Descrição*	*Qtde*	*Nº série trator*	*Notas*
1	MN10658	Apoio	1		
2	L154458	Protetor	1		
3	AL172871	Controle	1		
4	L168608	Presilha	1		
5	M136173	Porca de segurança	4		
6	19M8029	Parafuso sextavado	1		M16 X 30
7	24M7053	Arruela	1		17 X 30 X 3 mm
8	19M7720	Parafuso sextavado	1		M16 X 80
9	R117718	Bucha	1		
10	R194708	Braçadeira	1		

Backup Alarm Kit
Kit d'alarme de marche arrière
Kit do Alarme de Marcha à Ré
Juego de alarma de retroceso

PUBM1581 A.1

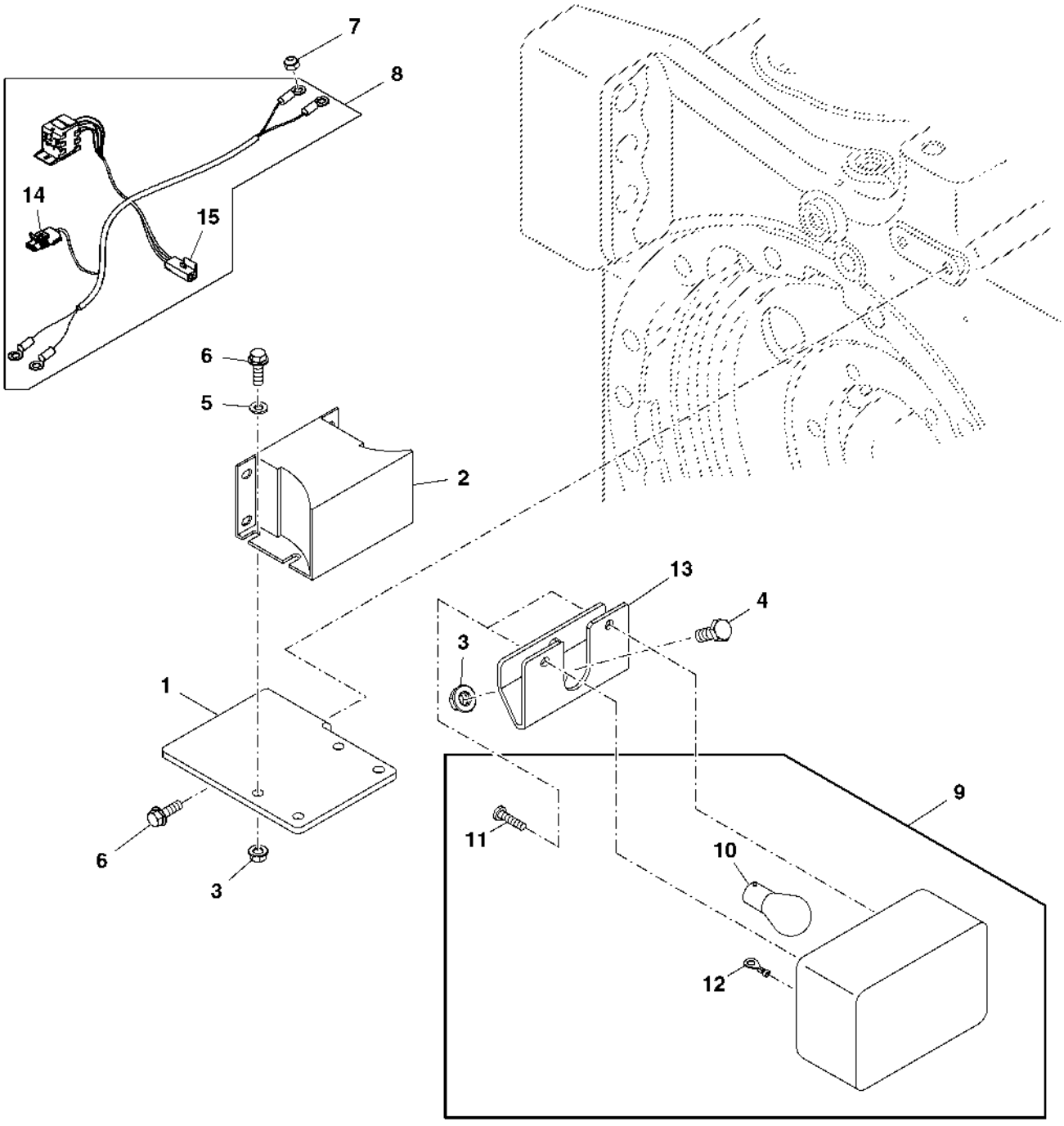

PUBM1581

Item	Nº peça	Descrição	Qtde	Nº série trator	Notas
1	R215463	Apoio	1		SUB FOR MN10822
2	AT120461	Alarme de marcha	1		
3	14M7298	Porca com flange	AR	-001083	M8
4	19M7139	Parafuso sextavado	AR	-001083	M8 X 20
5	24M7055	Arruela	AR		8.400 X 16 X 1.600 mm
6	19M7867	Parafuso	AR		M8 X 25
7	M63431	Porca de segurança	2		
8	RE219059	Chicote	1		
9	RE307575	Kit luz de emergência	1	-001083	
10	57M7014	Lâmpada	1		
11	21M7022	Parafuso	2		M5 X 20
12	57M7559	Terminal conecTor eléTrico	2		
13	R310258	Apoio	1	-001083	
14	57M8829	Acessório conexão elétrica	1		
15	57M7785	Alojam. conector elétrico	1		
	57M7724	Conj mont Conector elétrico	1		

7-PIN OUTLET AND HARNESS
PRISE 7 PLOTS ET FAISCEAU
TOMADA DE 7 PINOS E CHICOTE
ENCHUFE DE 7 POLOS Y GRUPO DE CABLES

PUBM1913 A.1

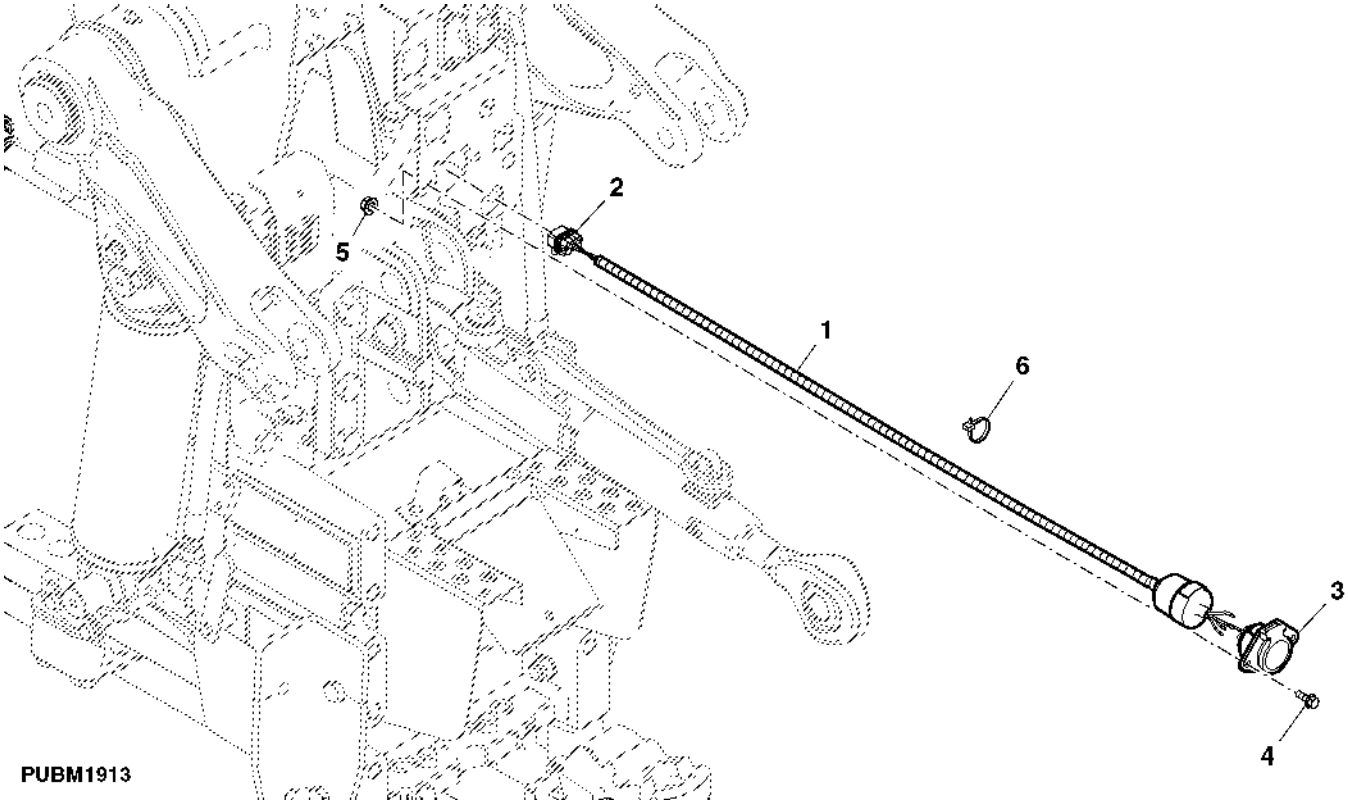

Item	*Nº peça*	*Descrição*	*Qtde*	*Nº série trator*	*Notas*
1	AL174735	Tomada de saída	1		
2	57M7696	Alojam. conector elétrico	1		
3	AL81625	Tomada de saída	1		
4	19M7775	Parafuso	2		M6 X 16
5	14M7303	Porca com flange	2		M6
6	R44302	Cinta	1		

ELECTRONIC CONTROL UNIT FOR ENGINE (ECU)
BOITIER DE COMMANDE ELECTRONIQUE POUR MOTEUR (ECU)
UNIDADE DE CONTROLE ELETRONICO PARA MOTOR (ECU)
UNIDAD DE CONTROL ELECTRONICO PARA MOTOR (ECU)

PUBM1943 A.1

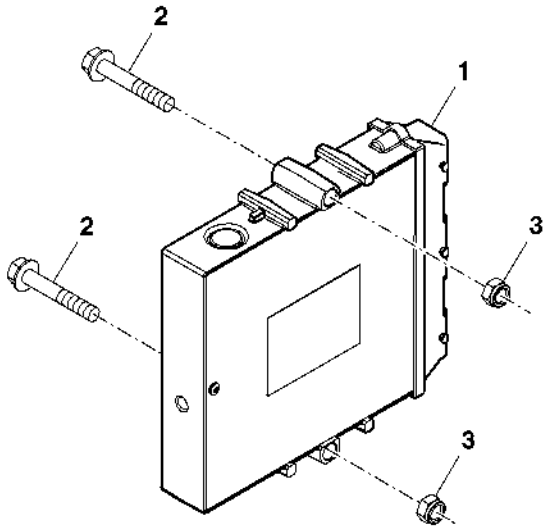

PUBM1943

Item	*Nº peça*	*Descrição*	*Qtde*	*Nº série trator*	*Notas*
1	RE531808	Unidade de controle eletrôn	1		
2	19M8319	Parafuso	2		M8 X 50
3	14M7166	Porca de segurança	2		M8

CAB CONTROLLER
CONTROLEUR DE CABINE
CONTROLADOR DA CABINE
UNIDAD DE CONTROL DE CABINA

PUBM1886 A.1

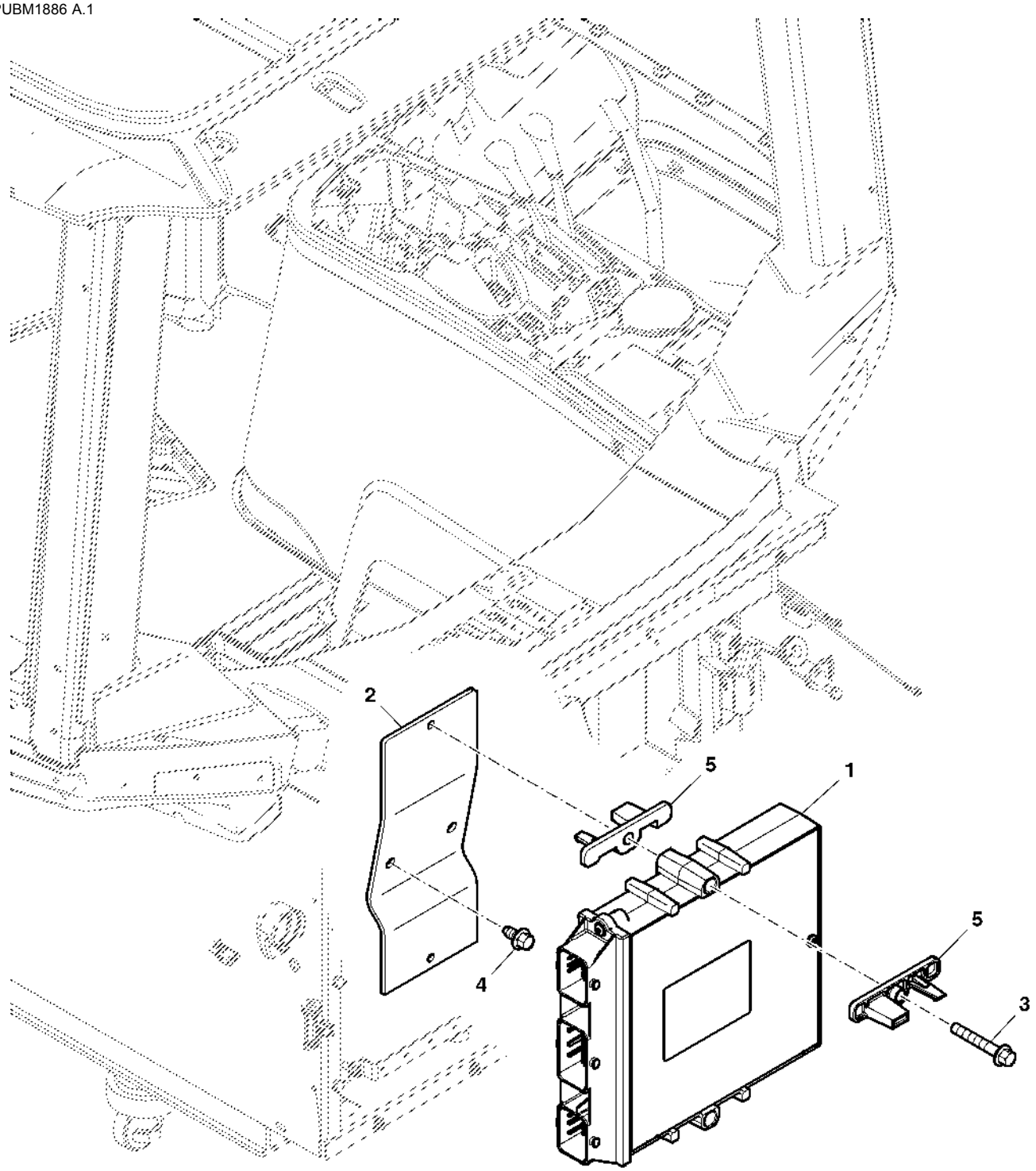

PUBM1886

Item	*Nº peça*	*Descrição*	*Qtde*	*Nº série trator*	*Notas*
1	RE251623	Unidade de controle eletrôn	1		
2	N304440	Apoio	1		
3	19M7834	Parafuso	2		M6 X 45
4	37M7089	Parafuso	2		M6 X 12
5	R231112	Isolador	4		

ENGINE SPEED CONTROL (ARMREST)
COMMANDE DE REGIME MOTEUR (ACCOUDOIR)
CONTROLE DE VELOCIDADE DO MOTOR (APOIO DO BRACO)
CONTROL DE VELOCIDAD DEL MOTOR (APOYABRAZOS)

RXA0086052 A.1

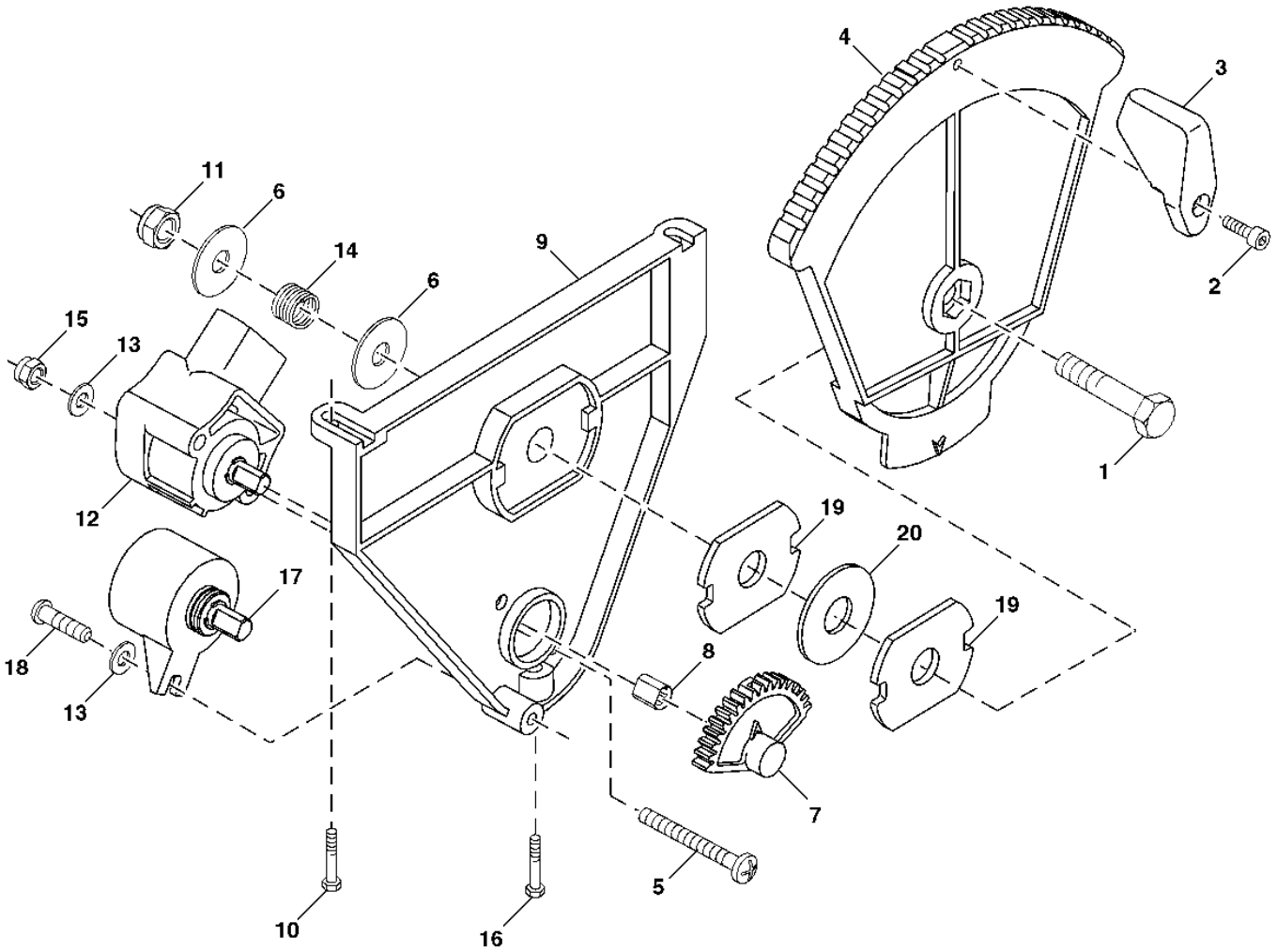

RXA0086052

Item	Nº peça	Descrição	Qtde	Nº série trator	Notas
1	19M7177	Parafuso sextavado	1		M6 X 35
2	19M8825	Parafuso	1		M3 X 10
3	R153185	Botão	1		
4	R110682	Alavanca	1		
5	21M7475	Parafuso	2		M4 X 35
6	R112513	Arruela	2		
7	R129518	EngrEnagem	1		
8	R118453	Presilha	1		
9	R124812	Apoio	1		
10	37M7340	Parafuso	2		
11	14M7165	Porca de segurança	1		M6
12	RE240198	SenSor	1		
13	24M7117	Arruela	AR		4.300 X 9 X 0.800 mm
14	R124873	Mola	1		
15	14M7264	Porca de segurança	2		M4
16	R117569	Parafuso	1		
17	RE56400	Potenciômetro	1		
18	H111706	Parafuso	1		
19	R122339	Arruela	2		
20	R259090	Arruela	1		

INSTRUMENT CONTROL UNIT (ICU)
UNITÉ DE COMMANDE D'INSTRUMENTS (ICU)
ICU (UNIDADE DE CONTROLE DOS INSTRUMENTOS)
UNIDAD DE CONTROL DE INSTRUMENTOS (ICU)

RXA0095969 A.1

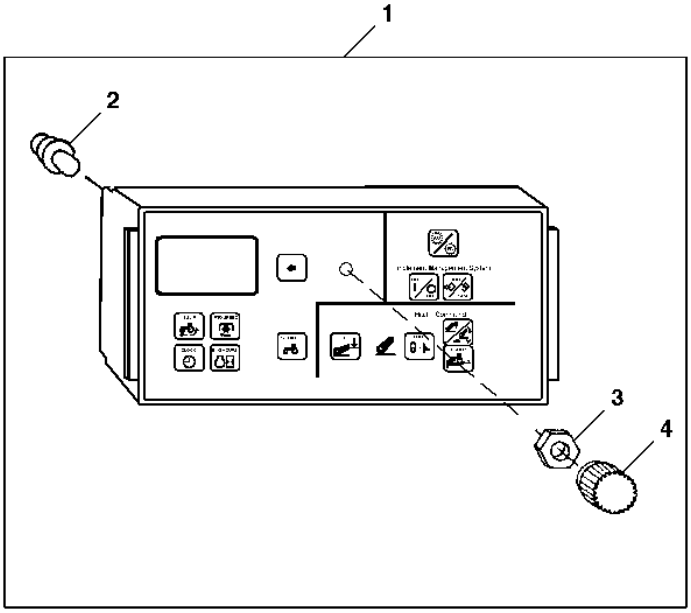

RXA0095969

Item	*Nº peça*	*Descrição*	*Qtde*	*Nº série trator*	*Notas*
1	RE183708	Monitor de veículo	1		PowrQuad Plus
	RE237977	Monitor de veículo	1		AutoQuad
2	R107890	Lâmpada	10		(PC37)
3	R121797	Porca	1		
4	R222397	Botão	1		

STARTING CIRCUIT RELAY
RELAIS DU CIRCUIT DE MARRAGE
RELE DO CIRCUITO DE PARTIDA
RELE DEL CIRCUITO DE ARRANQUE

PUBM1796 A.1

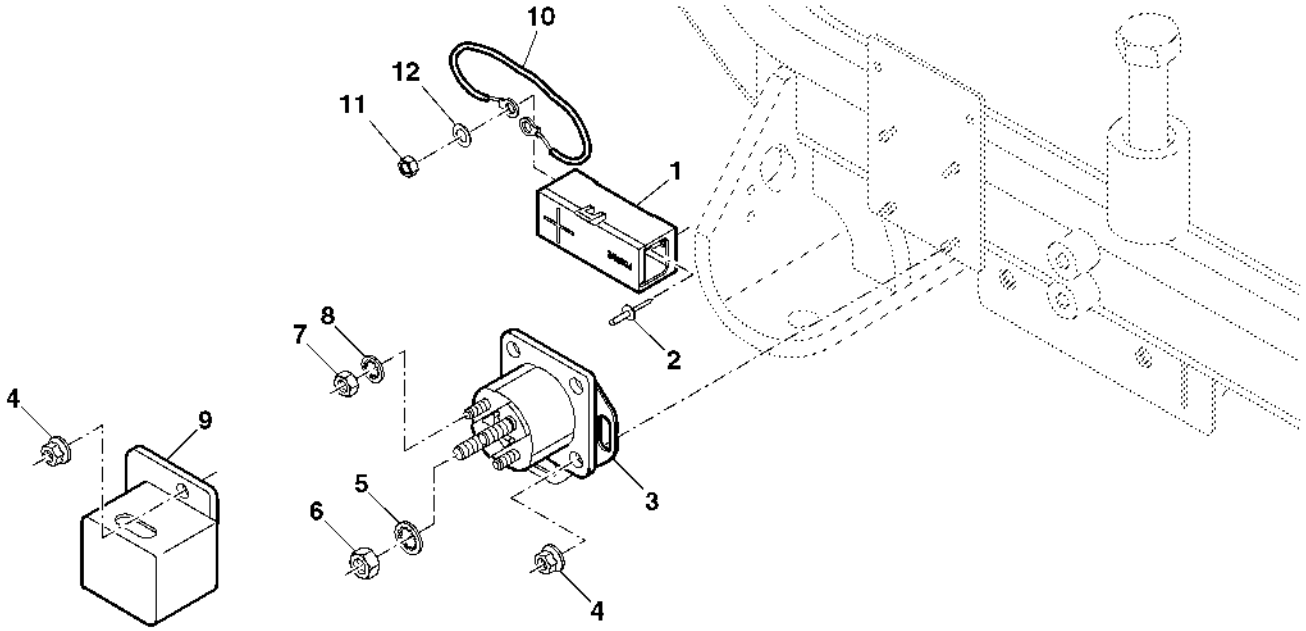

PUBM1796

Item	*Nº peça*	*Descrição*	*Qtde*	*Nº série trator*	*Notas*
1	R48867	Bloco de união	1		
2	R55326	Rebite	2		
3	RE164448	Relé de paRtida	1		
4	14M7303	Porca com flange	4		M6
5	12H291	Arruela de pressão	3		5/16"
6	14H785	Porca	1		5/16"
7	14H631	Porca	2		0.190"
8	12H295	Arruela de pressão	2		0.190"
9	R264946	Capa	1		
10	RE49736	Terminal	1		
11	14M7273	Porca	2		M8
12	12M7033	Arruela de pressão	1		10.500 mm

Electrical Connectors
Connecteurs électriques
Conectores Elétricos
Conectores eléctricos

PUBM1893 A.1

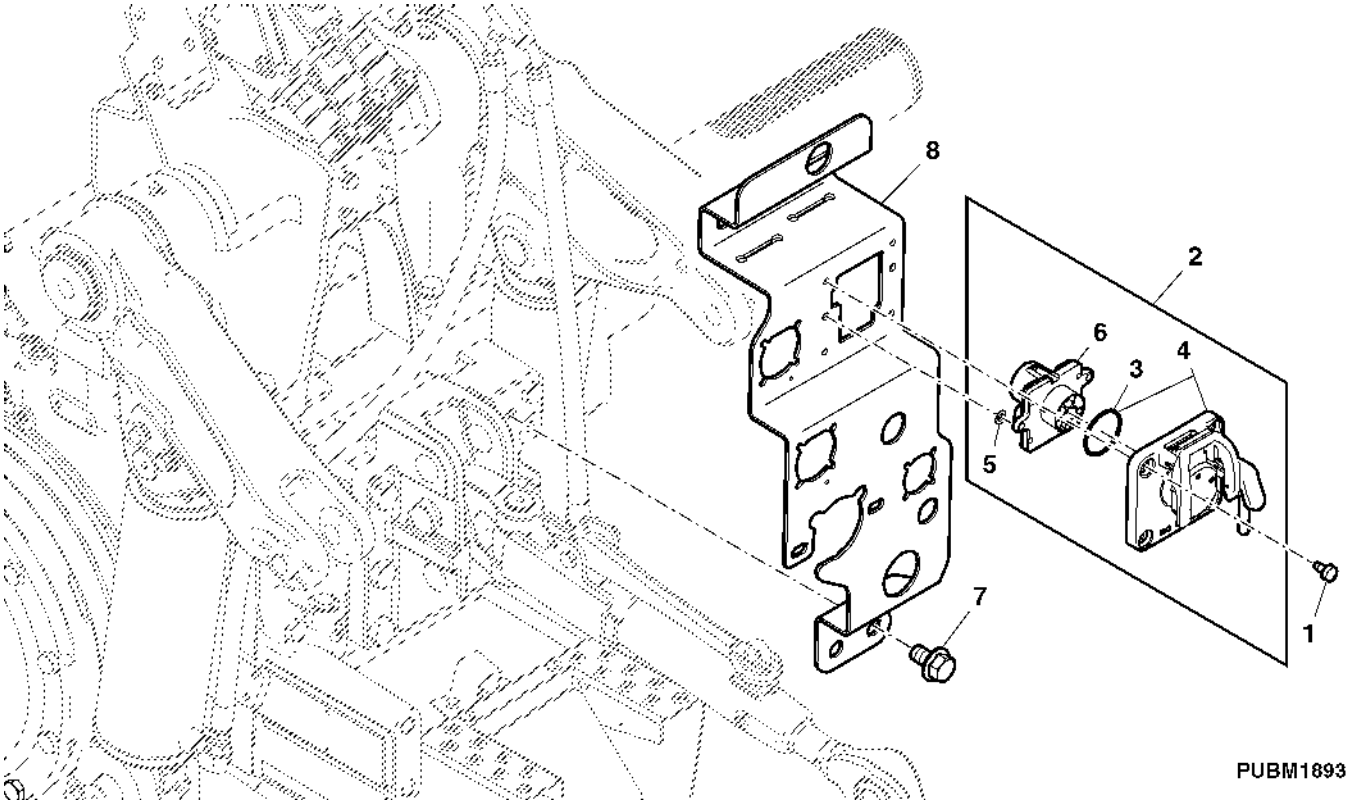

Item	*Nº peça*	*Descrição*	*Qtde*	*Nº série trator*	*Notas*
1	19M7787	Parafuso	4		M12 X 20
2	RE208786	Conj mont Conector elétrico	1		
3	R201046	Anel o	1		
4	RE201032	Tampa de conecTor eléTrico	1		
5	R205342	Porca de Pressão	2		
6	RE201033	Módulo	1		
	RE216684	Tampa de conecTor eléTrico	1		(A)
7	37M7122	Parafuso	4		M6 X 12
8	RE262749	Apoio	1		

ELECTRICAL CONNECTOR AND TERMINAL KIT
JEU DE CONNECTEURS ELECTRIQUES ET DE BORNES
KIT DE CONECTORES ELETRICOS E TERMINAIS
JUEGO DE CONECTORES Y BORNES ELECTRICOS

RXP010001 A.1

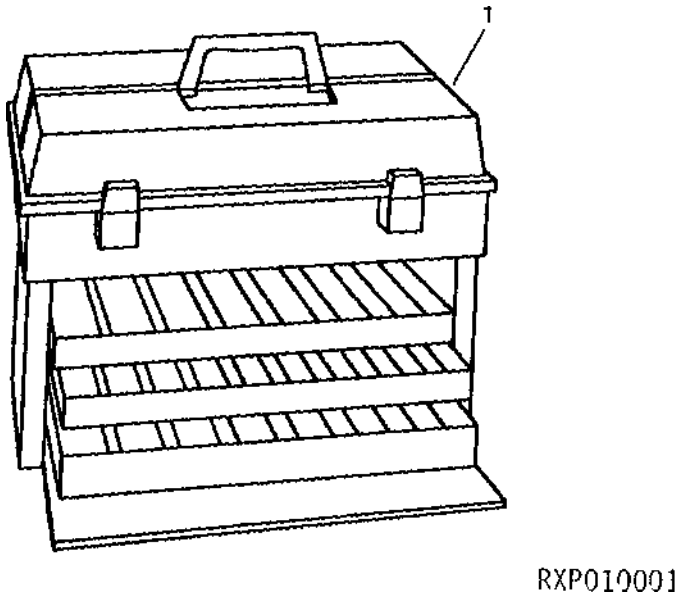

Item	*Nº peça*	*Descrição*	*Qtde*	*Nº série trator*	*Notas*
1	TY26194	Kit do reparo elétrico	1		(A)

(A) KIT INCLUDES CONNECTORS, TERMINALS AND STORAGE TRAY
LE JEU COMPREND DES CONNECTEURS, DES FICHES ET UN VIDE-POCHES
KIT INCLUI CONECTORES, TERMINAIS E BANDEJA DE ARMAZENAGEM
EL JUEGO INCLUYS LOS CONNECTORES,BORNES Y BANDEJA DE ALMACENAMIENTO

WEATHERPACK TERMINALS AND CONNECTORS
CONNECTEURS ET BORNES
CONECTORES E TERMINAIS WEATHERPACK
TERMINALES Y CONEXIONES WEATHERPPACK

RE031301 A.1

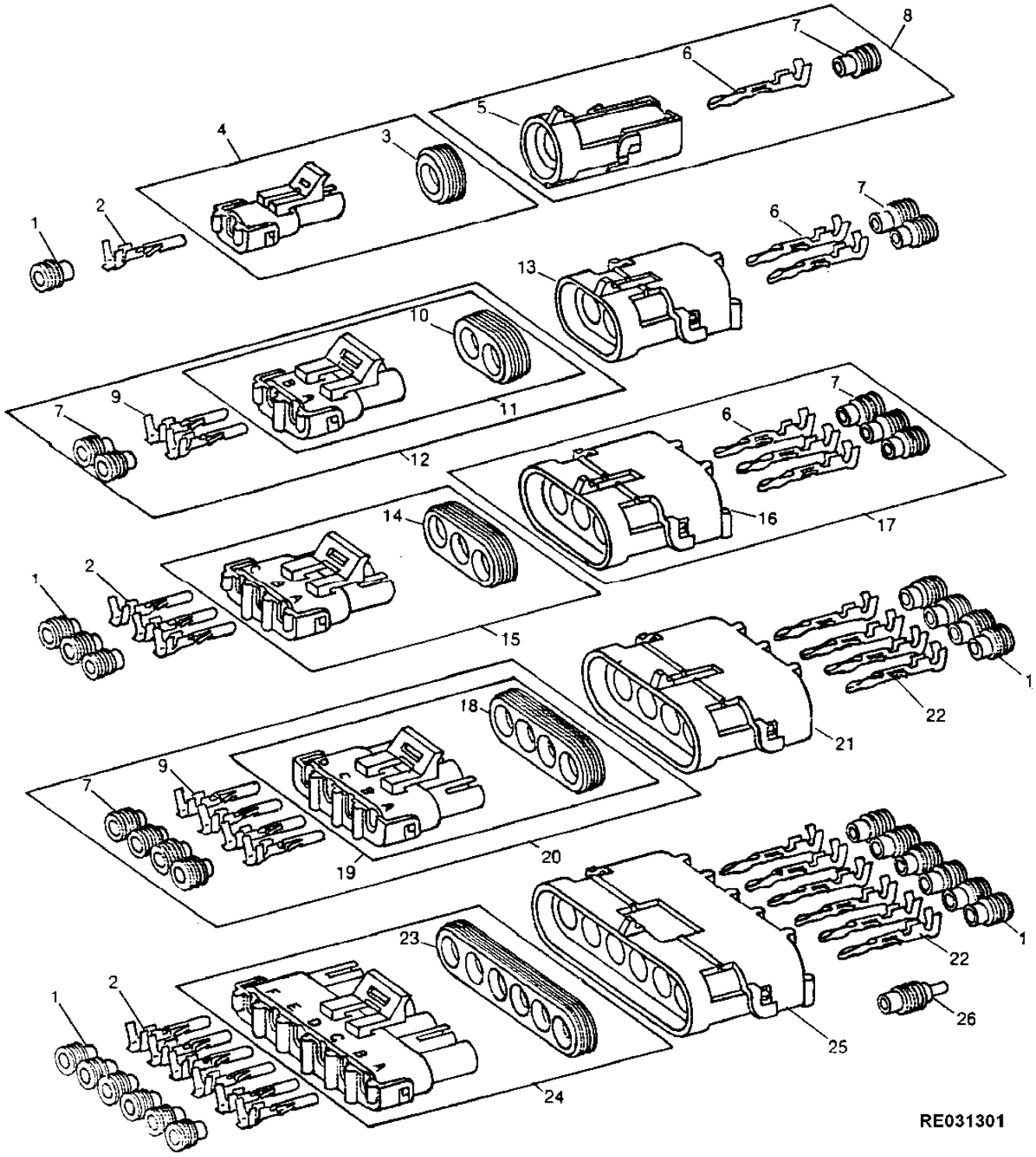

Item	Nº peça	Descrição	Qtde	Nº série trator	Notas
1	R78063	Vedação conector elétrico	1		(PKG (40)) , (16 GA.)
	R78059	Conj mont Conector elétrico	1		(PKG (40)) , (18-20 GA.)
	R78062	Vedação conector elétrico	1		(PKG (40)) , (14 GA.)
2	R78057	Terminal conecTor eléTrico	1		(PKG (40)) , (18-20 GA.) (NO. 19)
	R78060	Terminal conecTor eléTrico	1		(PKG (40)) , (14-16 GA.) (NO. 15)
3	R78047	Vedação	1		(PKG (5))
4	RE12362	Conj mont Conector elétrico	1		(PKG (3))
5	R78052	Conj mont Conector elétrico	1		(PKG (3))
6	R78061	Terminal conecTor eléTrico	1		(PKG (40)) , (14-16 GA.) (NO. 15)
7	R78063	Vedação conector elétrico	1		
8	RE12334	Conj mont Conector elétrico	1		
9	R78060	Terminal conecTor eléTrico	1		
10	R78048	Acessório conexão elétrica	1		(PKG (5))
11	RE12363	Terminal conecTor eléTrico	1		(PKG (3))
12	RE12331	Conj mont Conector elétrico	1		
13	R78053	Conj mont Conector elétrico	1		(PKG (3))
14	R78049	Vedação	1		(PKG (5))
15	RE12364	Conj mont Conector elétrico	1		(PKG (3))
16	R78054	Conj mont Conector elétrico	1		(PKG (3))
17	RE12332	Conj mont Conector elétrico	1		
18	R78050	Vedação	1		(PKG (5))
19	RE12365	Conj mont Conector elétrico	1		(PKG (2))
20	RE12333	Conj mont Conector elétrico	1		
21	R78055	Conj mont Conector elétrico	1		(PKG (2))
22	R78061	Terminal conecTor eléTrico	1		
	R78058	Conj mont Conector elétrico	1		(PKG (40)) , (18-20 GA.) (NO. 19)
23	R78051	Vedação	1		(PKG (5))
24	RE12366	Conj mont Conector elétrico	1		(PKG (2))
25	R78056	Conj mont Conector elétrico	1		(PKG (2))
26	R78064	Conect elétr tomada cavidad	1		(PKG (40))

METRI-PACK TERMINALS AND CONNECTORS
COSSES ET CONNECTEURS METRI-PACK
CONECTORES E TERMINAIS METRI-PACK
TERMINALES Y CONECTORES METRI-PACK

RXP020749 A.1

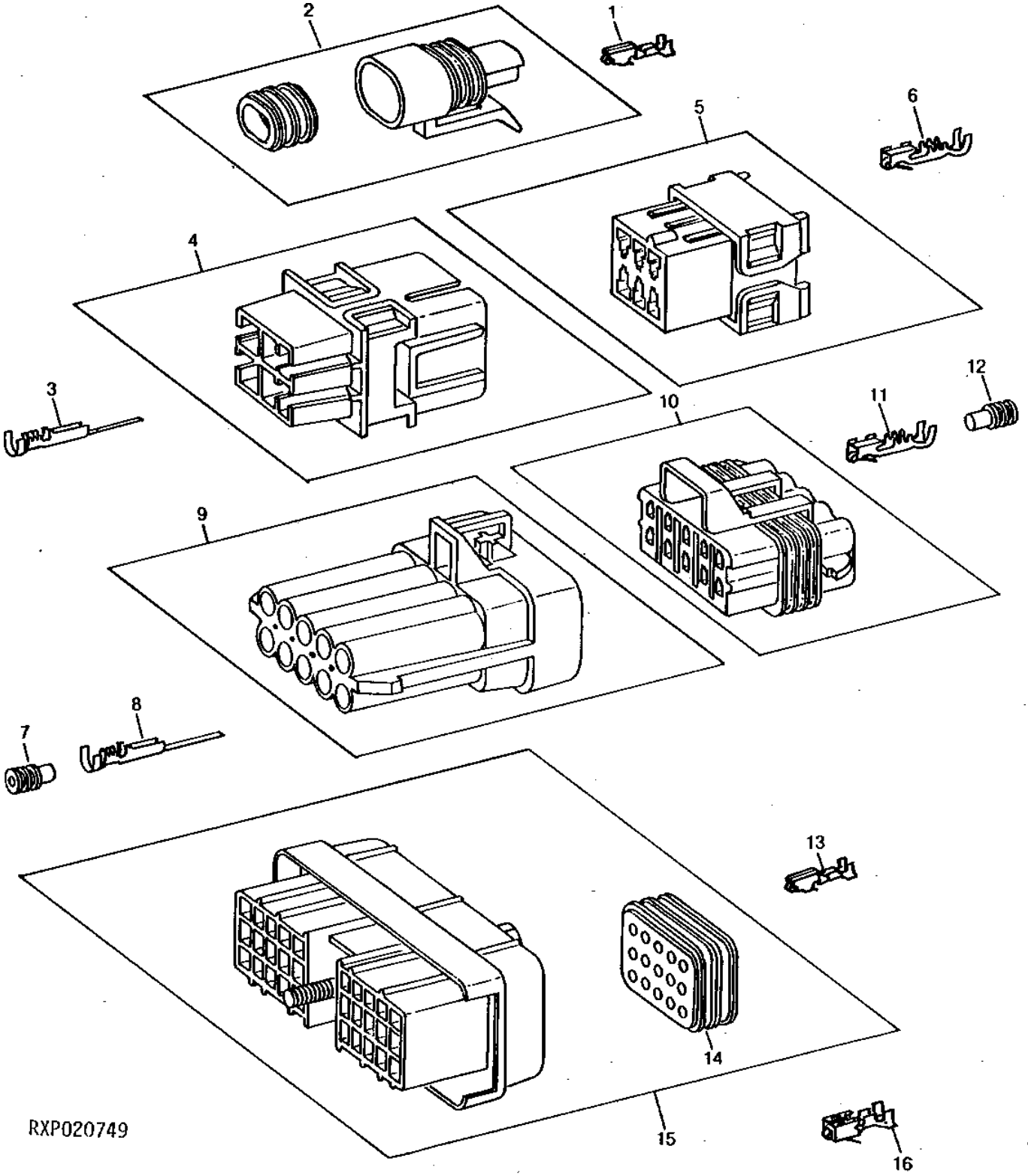

Item	Nº peça	Descrição	Qtde	Nº série trator	Notas
1	R104701	Terminal conecTor eléTrico	2		(PKG (10)) , (14-16 GA)
2	57M7278	Alojam. conector elétrico	1		(FEMALE)
	57M7257	Alojam. conector elétrico	1		(MALE)
3	R104923	Terminal conecTor eléTrico	6		(PKG (10)) , (14-16 GA)
4	R104920	Conj mont Conector elétrico	1		
5	R104922	Conj mont Conector elétrico	1		
6	R104921	Terminal conecTor eléTrico	6		(PKG (10) , (14-16 GA)
7	R78063	Vedação conector elétrico	10		(PKG (40) , (16 GA)
	R104701	Terminal conecTor eléTrico	10		
8	R104919	Terminal conecTor eléTrico	10		(PKG (10)) , (18 GA)
9	57M7265	Alojam. conector elétrico	1		
10	57M7262	Alojam. conector elétrico	1		
11	R104846	Terminal conecTor eléTrico	10		(PKG (10)) , (16 GA)
12	R78063	Vedação conector elétrico	10		
13	R104701	Terminal conecTor eléTrico	30		
14	R104700	Vedação conector elétrico	2		
15	RE41949	Conj mont Conector elétrico	1		
16	R104936	Terminal conecTor eléTrico	1		(PKG (10)) , (14-16 GA)
	R104937	Terminal conecTor eléTrico	1		(PKG (10)) , (18 GA)
	R104938	Terminal conecTor eléTrico	1		(PKG (10)) , (12 GA.)

METRI-PACK TERMINALS AND CONNECTORS
COSSES ET CONNECTEURS METRI-PACK
CONECTORES E TERMINAIS METRI-PACK
TERMINALES Y CONECTORES METRI-PACK

RXP011000 A.1

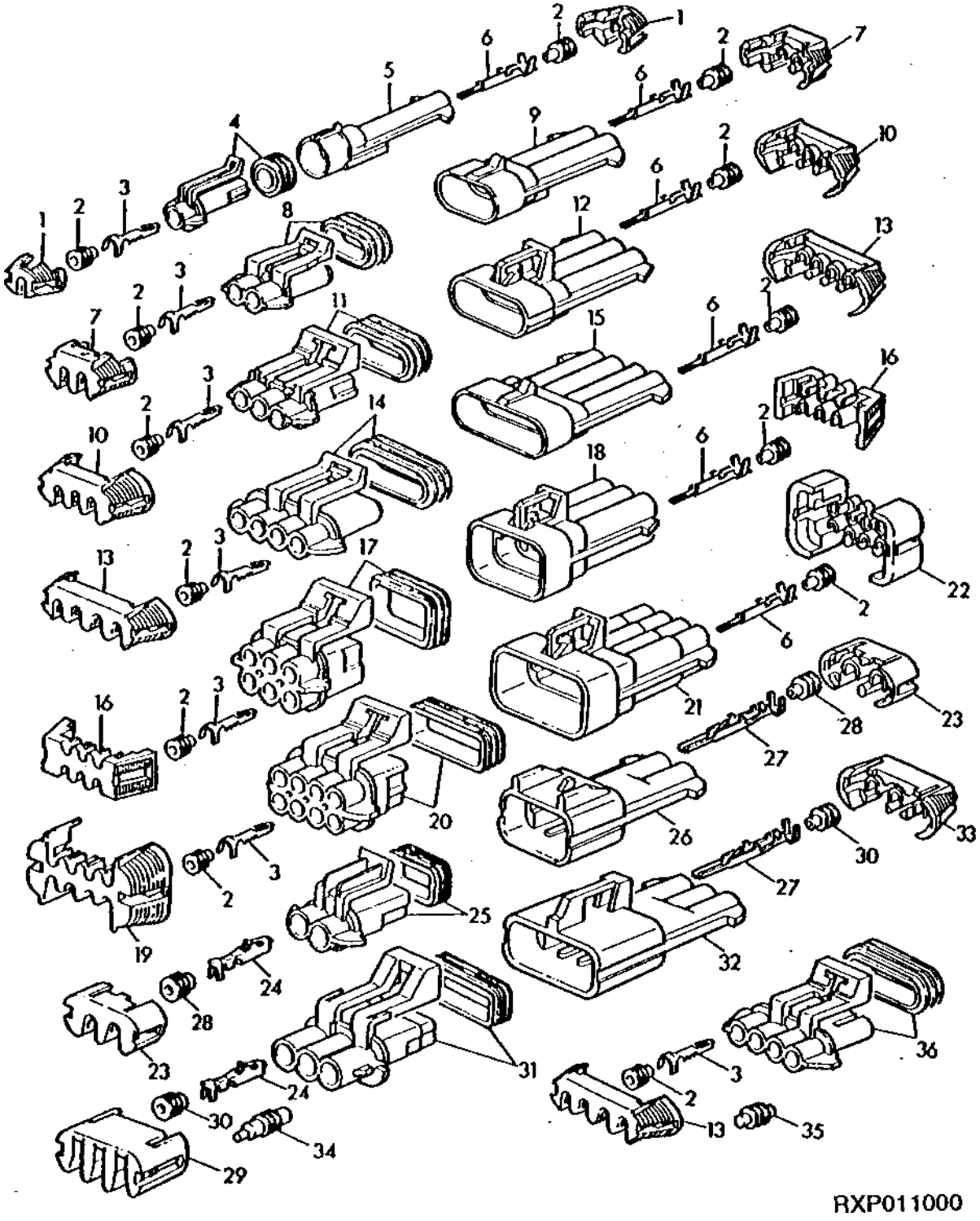

Item	Nº peça	Descrição	Qtde	Nº série trator	Notas
1	57M7315	Acessório conexão elétrica	AR		
2	57M7258	Vedação conector elétrico	AR		
3	R104846	Terminal conecTor eléTrico	AR		(16 GA.)
4	57M7266	Alojam. conector elétrico	AR		
5	57M7267	Alojam. conector elétrico	AR		
6	R104919	Terminal conecTor eléTrico	AR		(16 GA.)
7	57M7316	Disp fechamento conec elétr	AR		
8	57M7254	Alojam. conector elétrico	AR		
	57M7328	Alojam. conector elétrico	AR		
9	57M7256	Alojam. conector elétrico	AR		
10	57M7290	Conj mont Conector elétrico	AR		(SUB FOR 57M7317)
11	57M7255	Alojam. conector elétrico	AR		
12	57M7257	Alojam. conector elétrico	AR		
13	57M7318	Acessório conexão elétrica	AR		
14	57M7247	Alojam. conector elétrico	AR		
15	57M7244	Alojam. conector elétrico	AR		
16	57M7291	Conj mont Conector elétrico	AR		
17	57M7260	Alojam. conector elétrico	AR		
18	57M7263	Alojam. conector elétrico	AR		
19	57M7296	Acessório conexão elétrica	AR		
20	57M7261	Alojam. conector elétrico	AR		
21	57M7264	Alojam. conector elétrico	AR		
22	57M7283	Disp fechamento conec elétr	AR		
23	57M7306	Disp fechamento conec elétr	AR		
24	57M7298	Terminal conecTor eléTrico	AR		(14-16 GA)
	57M7299	Terminal conecTor eléTrico	AR		(12 GA.)
25	57M7309	Alojam. conector elétrico	AR		
26	57M7304	Alojam. conector elétrico	AR		
27	57M7286	Terminal conecTor eléTrico	AR		(12 GA.)
	57M7277	Terminal conecTor eléTrico	AR		(14-16 GA.)
28	R78063	Vedação conector elétrico	AR		
29	57M7274	Acessório conexão elétrica	AR		
30	R78059	Conj mont Conector elétrico	AR		
31	57M7280	Alojam. conector elétrico	AR		
32	57M7305	Alojam. conector elétrico	AR		
33	57M7307	Conj mont Conector elétrico	AR		
34	R78064	Conect elétr tomada cavidad	AR		
35	57M7259	Conect elétr tomada cavidad	AR		
36	57M7364	Alojam. conector elétrico	AR		

ELECTRICAL CONNECTORS AND TERMINALS
CONNECTEURS ET COSSES ELECTRIQUES
CONECTORES ELETRICOS E TERMINAIS
CONECTORES Y TERMINALES ELECTRICOS

RXP8696 A.1

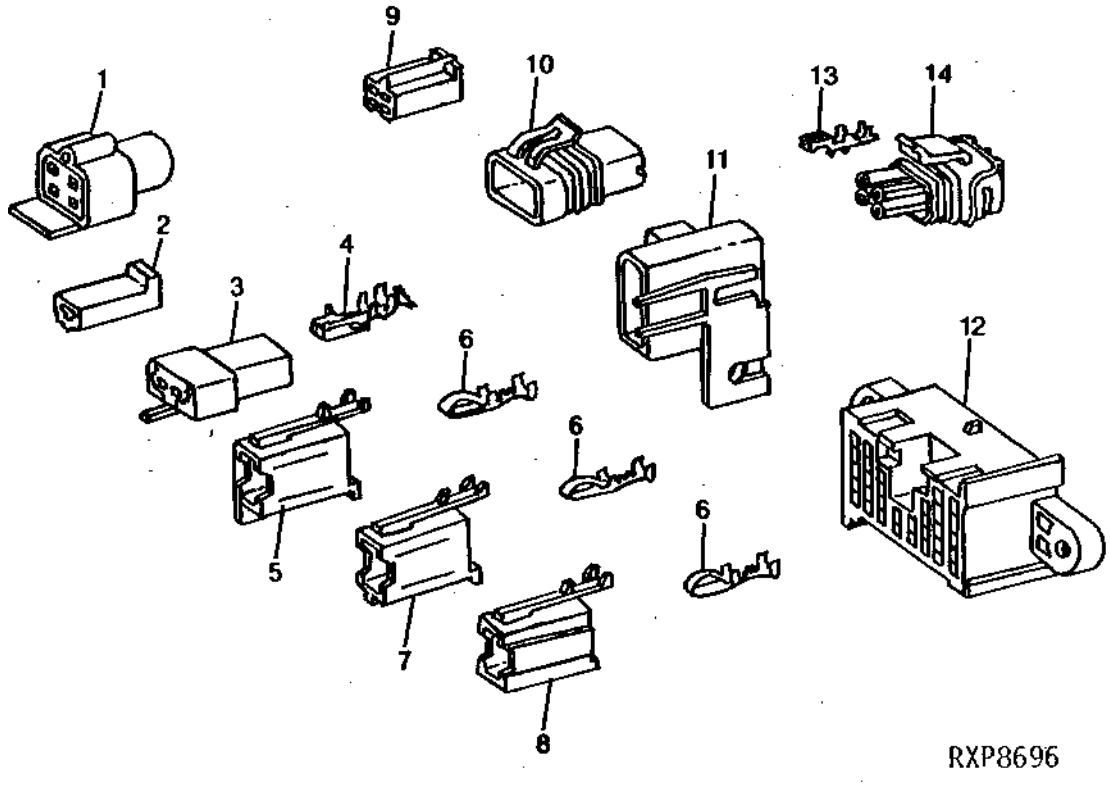

Item	*Nº peça*	*Descrição*	*Qtde*	*Nº série trator*	*Notas*
1	T24166	Conj mont Conector elétrico	1		(PKG (10))
2	R104926	Conj mont Conector elétrico	1		(PKG (10))
3	R104927	Conj mont Conector elétrico	1		(PKG (10))
4	R104928	Terminal conecTor eléTrico	AR		(PKG (10))
5	R104929	Conj mont Conector elétrico	1		(PKG (10))
6	R104932	Terminal conecTor eléTrico	AR		(PKG (10)) , (18-20 GA)
7	R104930	Conj mont Conector elétrico	1		(PKG (10))
8	R104931	Conj mont Conector elétrico	1		(PKG (10))
9	T24167	Conj mont Conector elétrico	1		(ORD W/ R65595 OR U4662)
10	R104570	Conj mont Conector elétrico	1		
11	R104572	Tampa	1		
12	R104934	Conj mont Conector elétrico	1		
13	R104571	Terminal conecTor eléTrico	1		(PKG (10)) , (12 GA.)
	R104933	Terminal conecTor eléTrico	1		(PKG (10)) , (14-16 GA.)
14	RE42193	Conj mont Conector elétrico	1		

ELECTRICAL CONNECTORS
CONNECTEURS ELECTRIQUES
CONECTORES ELETRICOS
CONECTORES ELECTRICOS

RE032189 A.1

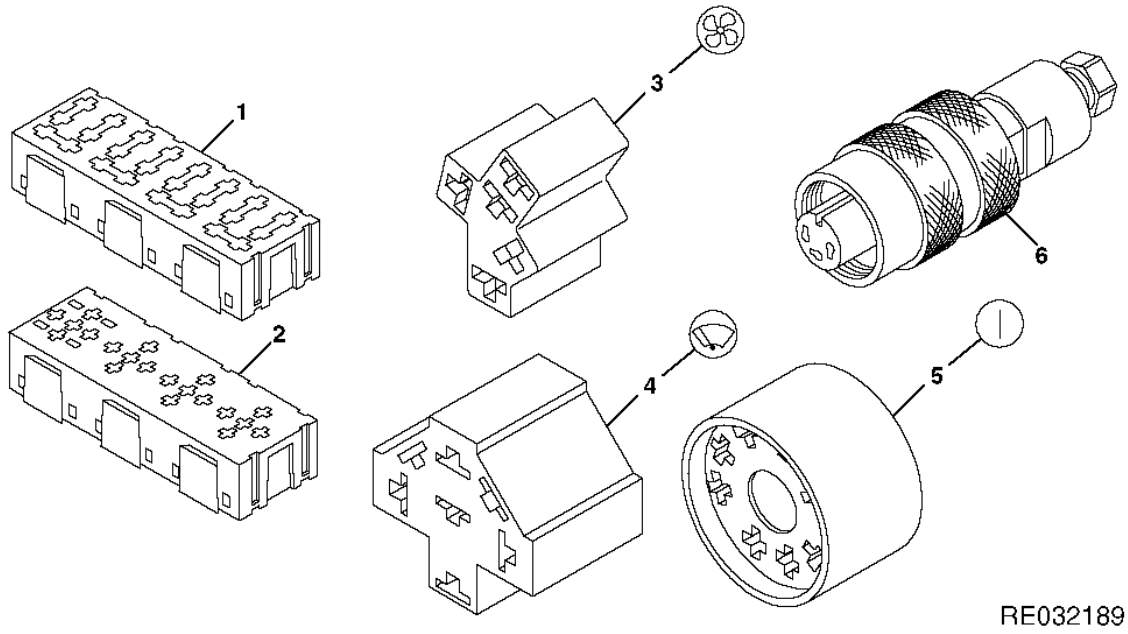

Item	*Nº peça*	*Descrição*	*Qtde*	*Nº série trator*	*Notas*
1	RE43737	Acessório conexão elétrica	3		(A)
2	RE49724	Acessório conexão elétrica	6		(B)
3	RE46734	Conj mont Conector elétrico	1		
4	RE46735	Conj mont Conector elétrico	1		
5	RE46736	Conj mont Conector elétrico	1		
6	RE29584	Conj mont Conector elétrico	1		

(A) FUSE
FUSIBLE
FUSIVEL
FUSIBLE

(B) RELAY
RELAIS
RELE
RELES

TERMINAL REPAIR KIT
JEU DE PIECES (DE REPARATION) DE COSSE
KIT DE REPAROS DE TERMINAIS
JUECO DE REPARACION DE TERMINAL

RXP8713 A.1

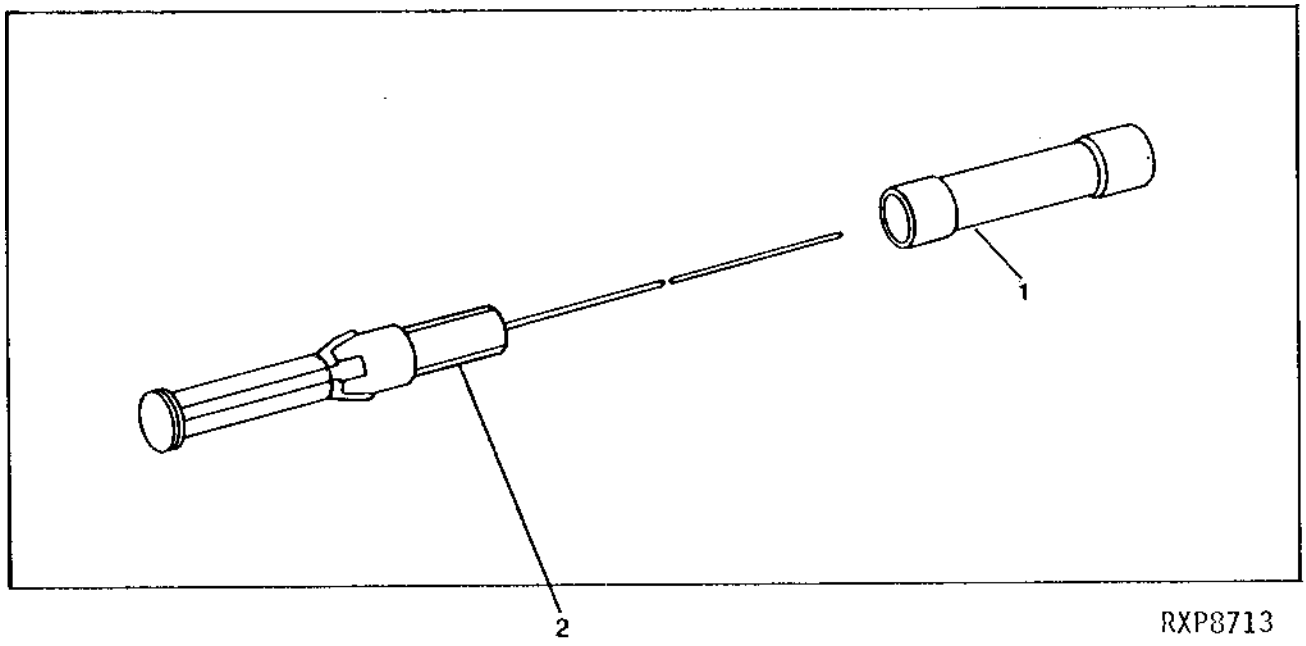

Item	*Nº peça*	*Descrição*	*Qtde*	*Nº série trator*	*Notas*
1	R32027	Terminal conecTor eléTrico	1		
2	RE42113	Terminal	1		

CONDUIT
GAINE DE TUBULAIRE
CONDUITE
VAINA

RXP010999 A.1

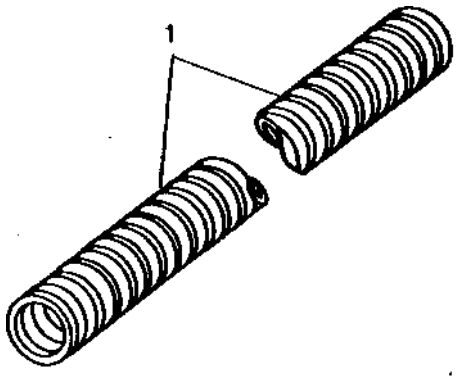

RXP010999

Item	*Nº peça*	*Descrição*	*Qtde*	*Nº série trator*	*Notas*
1	R93219	Conduíde	1		6.3 X 3048MM, (CUT FROM TY26184)
	R93220	Conduíde	1		10.4 X 3048MM, (CUT FROM TY26186)
	R93221	Conduíde	1		15.9 X 3048MM, (CUT FROM TY26189)
	R93222	Conduíde	1		25.4 X 3048MM, (CUT FROM TY26191)

Monitor Wiring Harness (AUTEQ)
Faisceau de moniteur (AUTEQ)
Chicote Elétrico do Monitor (AUTEQ)
Grupo de cables de monitor (AUTEQ)

ETN18172A0 A.1

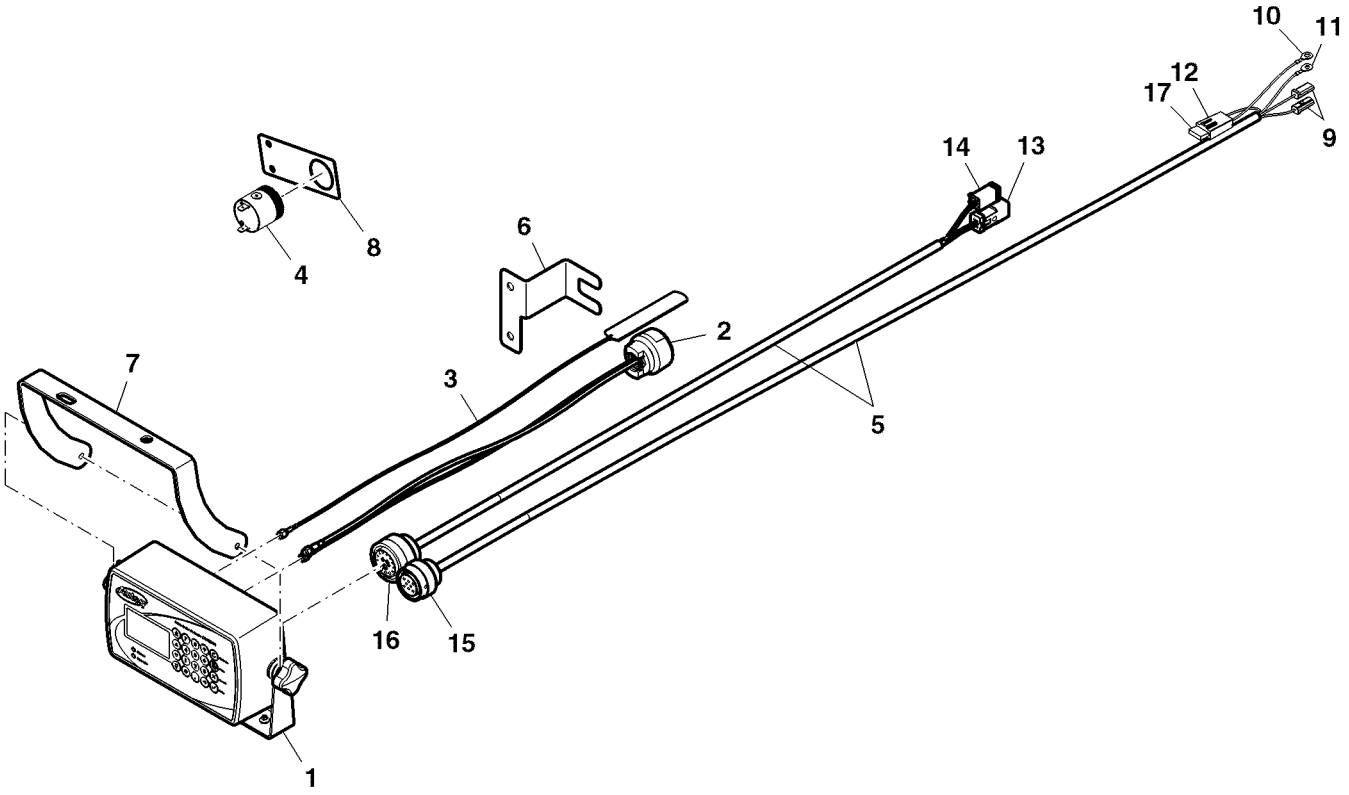

ETN18172A0

Item	*Nº peça*	*Descrição*	*Qtde*	*Nº série*	*Notas*
1	RE330538	Monitor de rendimento	2		
2	RE330677	Kit da antena	2		
3	RE330678	Kit da antena	2		
4	RE331168	Buzina	2		
5	RE330564	Chicote do monitor	1		
6	R330532	Apoio	1		
7	R330533	Apoio	1		
8	R330577	Suporte	1		
9	57M8815	Alojam. conector elétrico	2		
10	57M8830	Terminal conecTor eléTrico	1		
11	57M8895	Disp fechamento conec elétr	1		
12	57M8829	Acessório conexão elétrica	1		
13	57M8017	Alojam. conector elétrico	1		
14	57M8015	Conj mont Conector elétrico	1		
15	57M7646	Conj mont Conector elétrico	1		
16	57M7655	Alojam. conector elétrico	1		
17	57M7125	Fusível	1		

Sectional Pictorial Index
Index d'illustrations par sections.
Índice pictórico por seção
Índice de ilustraciones por secciones

PUBM1934 A.1

1-	304
2-	306
3-	308
4-	310
5-	312
6-	314
7-	315
8-	316
9-	318
10-	320
11-	322
12-	324
13-	326

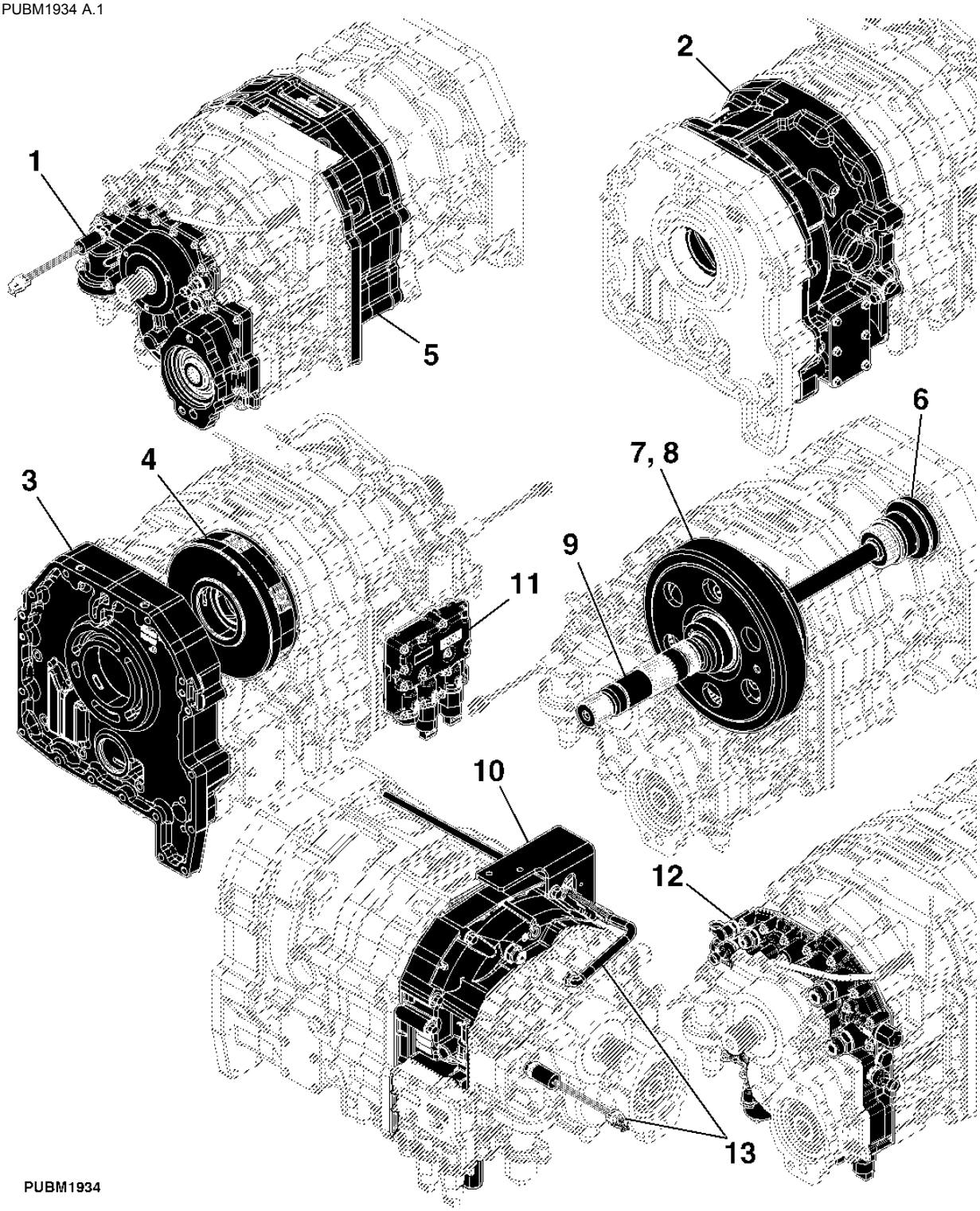

PUBM1934

Sectional Pictorial Index
Index d'illustrations par sections.
Índice pictórico por seção
Índice de ilustraciones por secciones

PUBM1935 A.1

14-	328
15-	330
16-	332
17-	334
18-	336
20-	340
22-	343

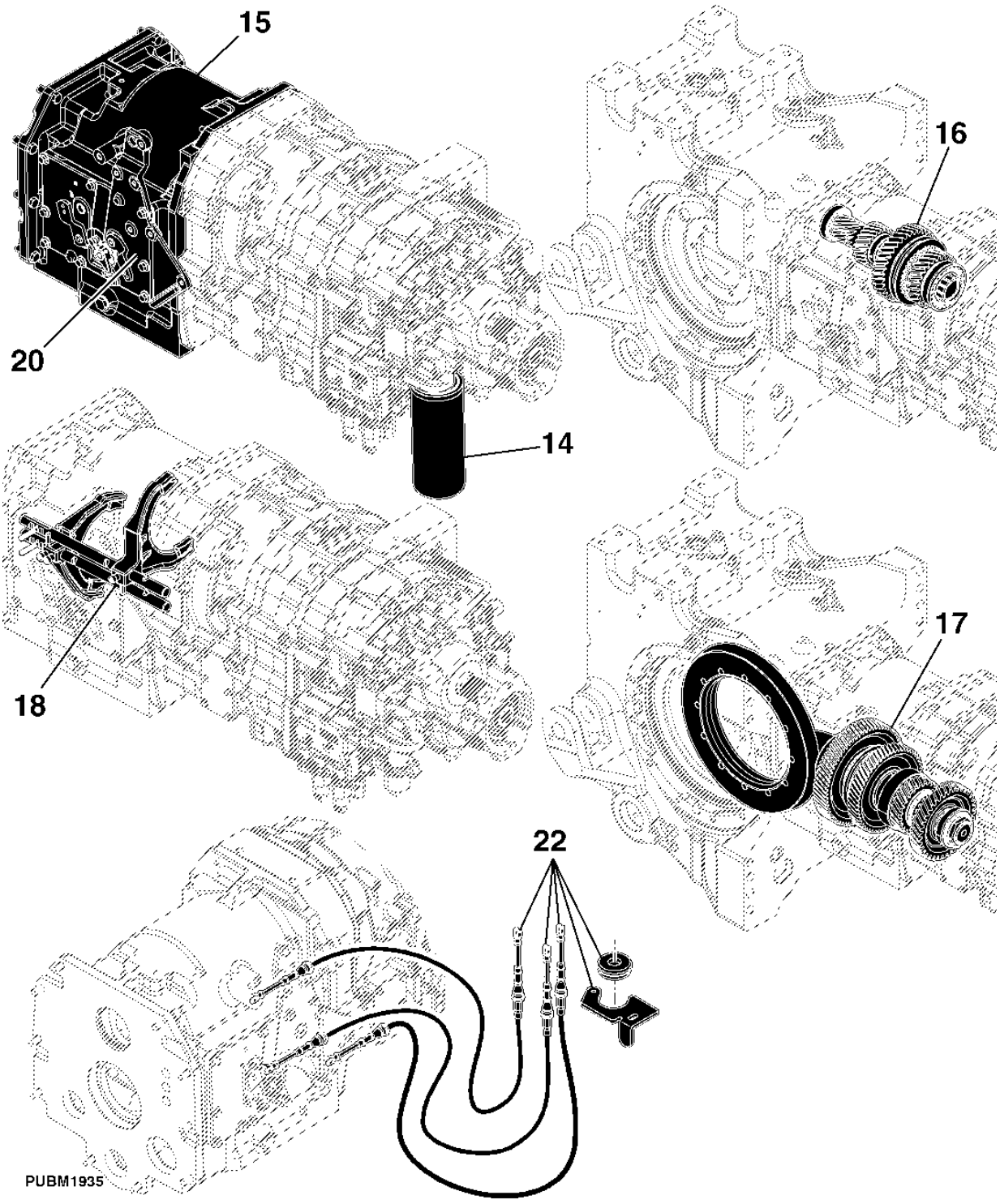

Sectional Pictorial Index
Index d'illustrations par sections.
Índice pictórico por seção
Índice de ilustraciones por secciones

PUBM2111 A.1

19-	338
21-	342
23-	344
24-	346
25-	348

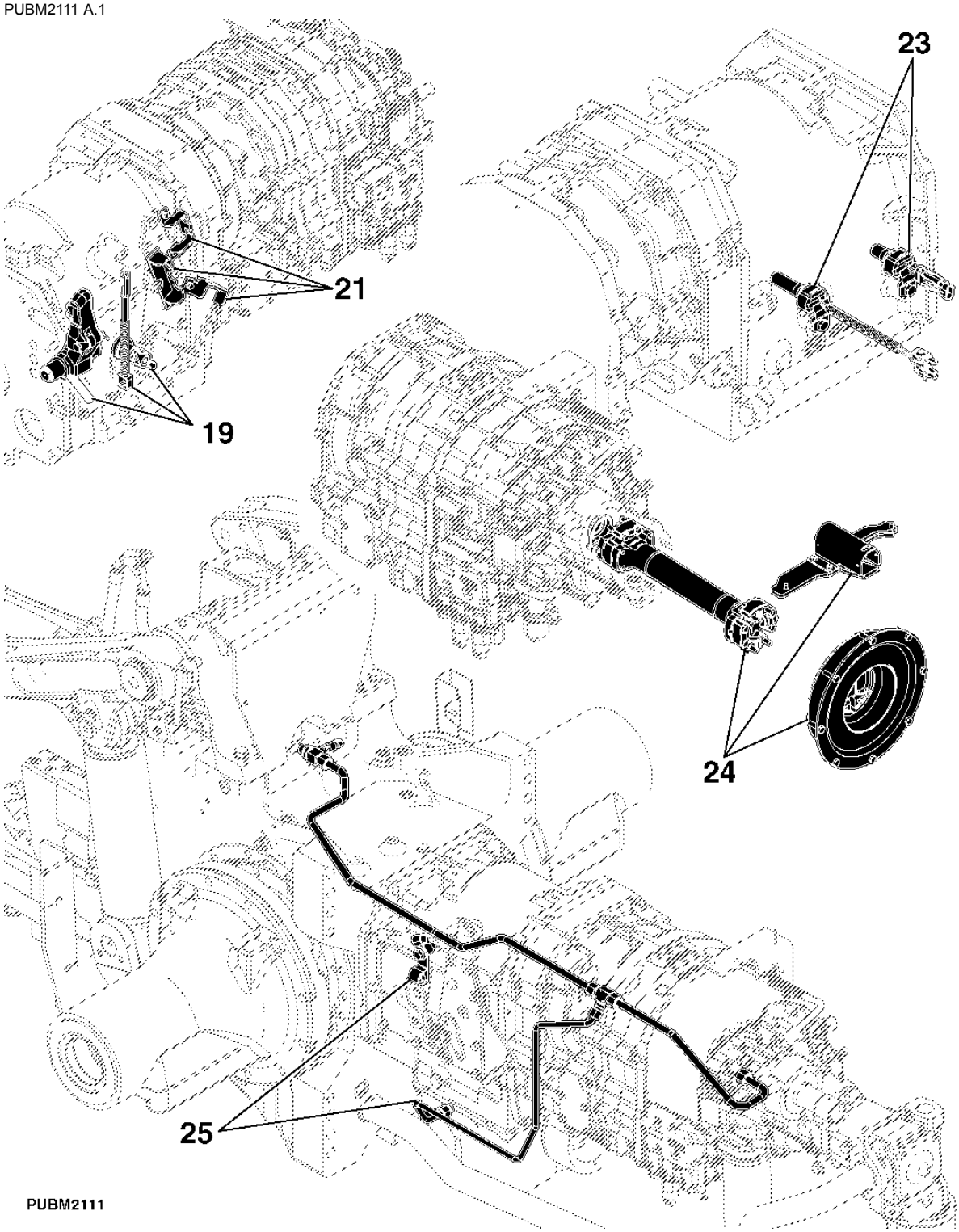

Sectional Pictorial Index
Index d'illustrations par sections.
Índice pictórico por seção
Índice de ilustraciones por secciones

PUBM2845 A.1

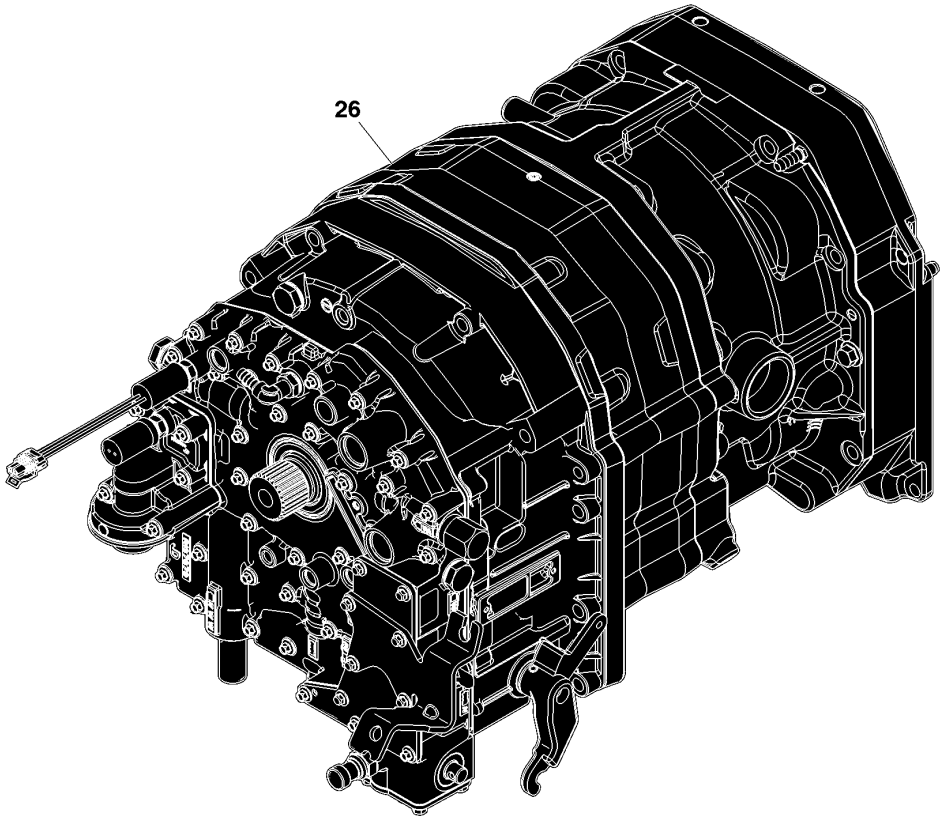

PUBM2845

PUMP DRIVE COVER
COUVERCLE D'ENTRAINEMENT DE POMPE
TAMPA DO ACIONAMENTO DA BOMBA
CUBIERTA DE MANDO DE BOMBA

PUBM1850 A.1

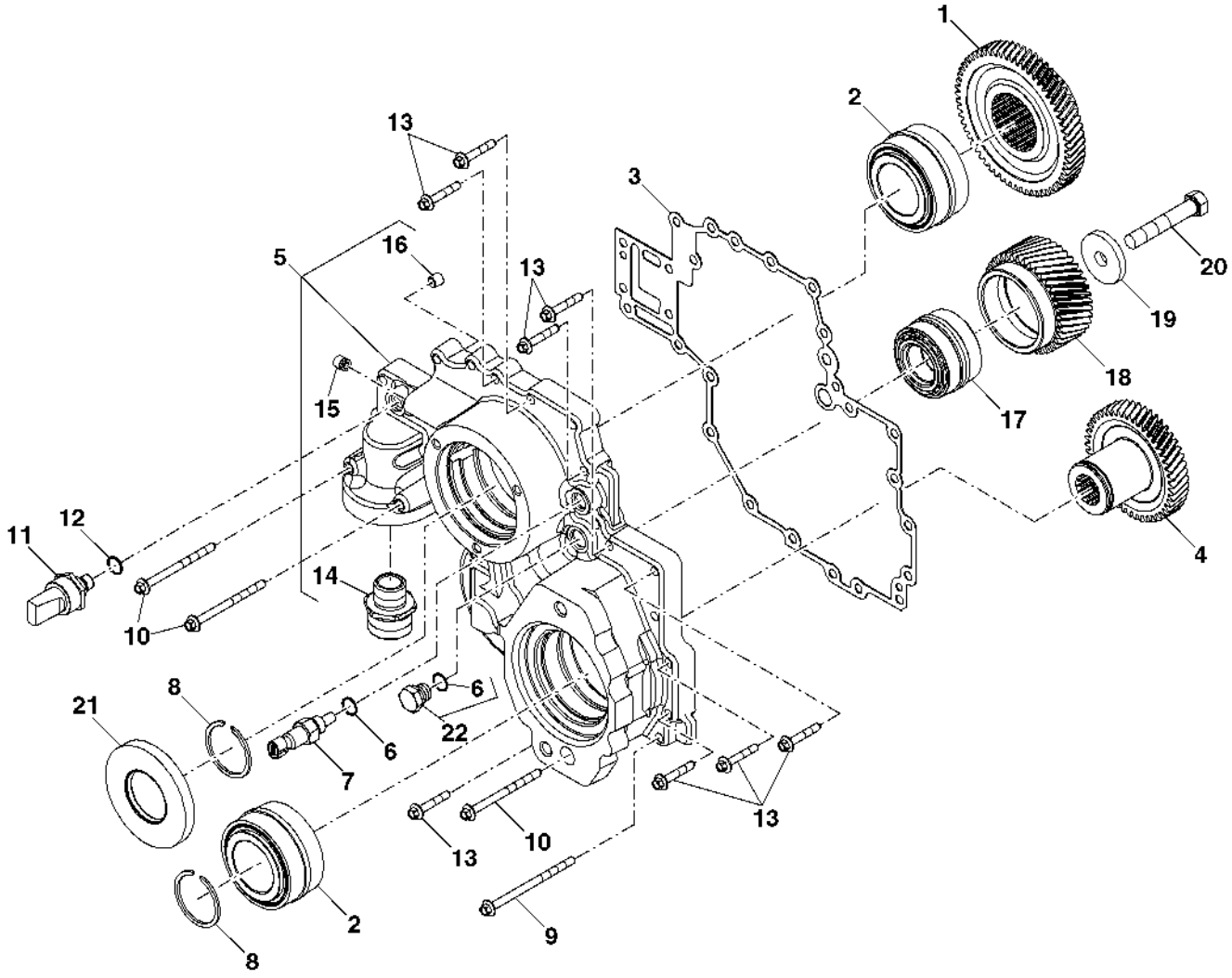

PUBM1850

Item	Nº peça	Descrição	Qtde	Nº série trator	Notas
1	R259897	EngrEnagem	1		
2	RE190861	Rolamento	2		
3	R183305	Junta	1		
4	R259899	EngrEnagem	1		HS 10.9
5	RE262636	Capa	1		
6	51M7041	Anel o	2		11.300 X 2.200 mm,
7	RE65836	SenSor temp. água	1		
8	R48747	Anel de pressão	AR		2.08 MM (.082")
	R48749	Anel de pressão	AR		2.24 MM (.088")
	R48750	Anel de pressão	AR		2.31 MM (.091")
	R96515	Anel de pressão	AR		2.45 MM (.096")
	R96517	Anel de pressão	AR		2.63 MM (.104")
	T15258	Anel de pressão	AR		1.57 MM (.062")
	T27432	Anel de pressão	AR		2.74 MM (.108")
	A2597R	Anel de pressão	AR		2.90 MM (.114")
	40M7339	Anel de pressão	AR		1.50 MM (.059")
9	R189128	Parafuso	14		
10	R109066	Parafuso	3		
11	RE212878	Interrup. de pressão	1		
12	51M7040	Anel o	1		9.300 X 2.200 mm,
13	R189126	Parafuso	8		
14	R232191	Conexão	1		
15	AT107509	Plugue	1		
16	T71307	Orifício	1		
17	RE230713	Rolamento	1		
18	R259898	EngrEnagem	1		
19	T20217	Arruela	1		0.510" X 1.730" X 1/4"
20	R259305	Parafuso	1		
21	RE183307	Vedação	1		
22	RE46684	Tampão	1		

TRACTION CLUTCH/ HOUSING PLANETARY BRAKE
EMBRAYAGE MARCHE AVANT / CARTER D'EMBRAYAGE MARCHE ARRIERE
EMBREAGEM DE TRACAO/ CARCACA FREIO PLANETARIO
EMBRAGUE DE TRACCION / CAJA DEL FRENO DE RETROCESO

PUBM1321 A.1

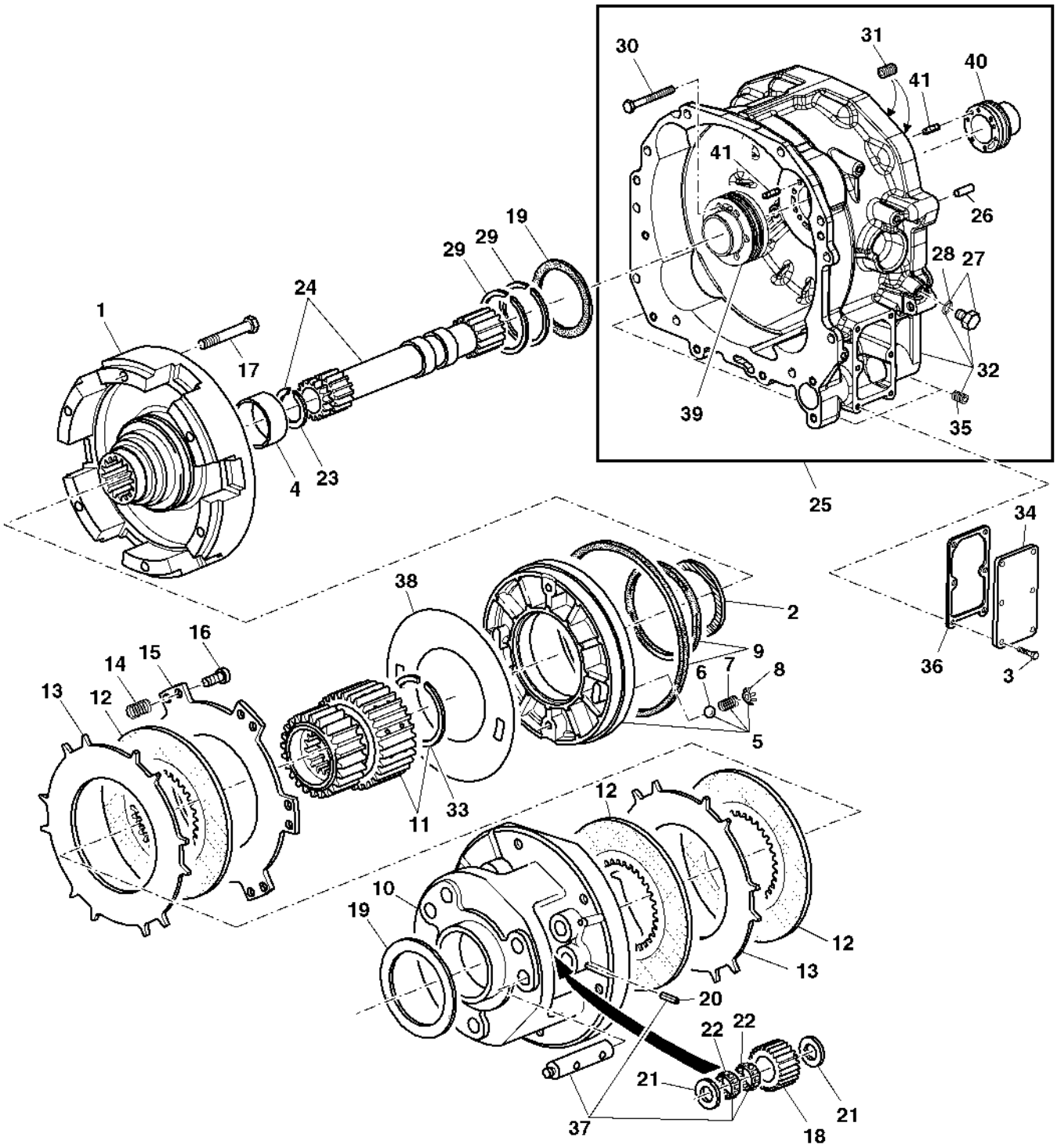

PUBM1321

Item	Nº peça	Descrição	Qtde	Nº série trator	Notas
1	RE243077	Tambor	1		INCL KEY 4
2	R219747	Arruela de encosto	1		
3	R153675	Parafuso	6		M6 X 16
4	R104655	Bucha	1		
5	RE56033	Pistão	1		
6	400R	Esfera	2		
7	R79018	Mola de compressão	2		
8	R87395	Arruela de elástica	2		
9	RE47305	Kit retentor	1		
10	R227718	Porta-Planetários	1		
11	RE219260	Cubo	1		
12	RE321692	Disco de embreagem	5		
13	R96805	Plato da embreagem	4		
14	R248052	Mola de compressão	12		
15	R96806	Plato da embreagem	1		
16	R104734	Pino	12		
17	19M8197	Parafuso sextavado	6		M10 X 85, (SUB FORR275242)
18	R227731	Planetário	6		
19	R87210	Arruela de encosto	1		
20	RE34603	Pino elástico	6		
21	AR253251	Arruela de encosto	12		
22	RE56404	Rolamento de agulhas	12		
23	R107206	Anel de pressão	1		
24	R220028	Eixo	1		INCL.KEY23
25	AL170691	Carcaça	1		MARKED R251670 (INCL. KEYS 26, 27, 28, 31, 35, 39, 40, 41, 42, 43)
26	44M7070	Pino de centragem	2		
27	RE46684	Tampão	1		
28	51M7041	Anel o	1		11.300 X 2.200 mm
29	R33167	Anel	2		
30	R247895	Parafuso allen	6		
31	RE261756	Assento de válvula	2		
32	RE251672	Carcaça	1		MARKED R251670 (INCL. KEYS 27, 28, 35)
33	R113671	Anel de pressão	1		
34	R156647	Placa	1		
35	R121580	Tampão	2		
36	R158505	Junta	1		
37	R227799	Eixo com pinhão	6		
38	R255603	Calço	AR		TK= 0, 4MM (0.016")
	R255604	Calço	AR		TK= 0, 8MM (0.031")
39	R251675	Luva	1		
40	R251678	Luva	1		
41	R38295	Agulha de rolamento	4		

REVERSE BRAKE HOUSING
EMBRAYAGE MARCHE ARRIERE
INVERSOR HIDRAULICO
INVERSOR HIDRAULICO

PY018323 A.1

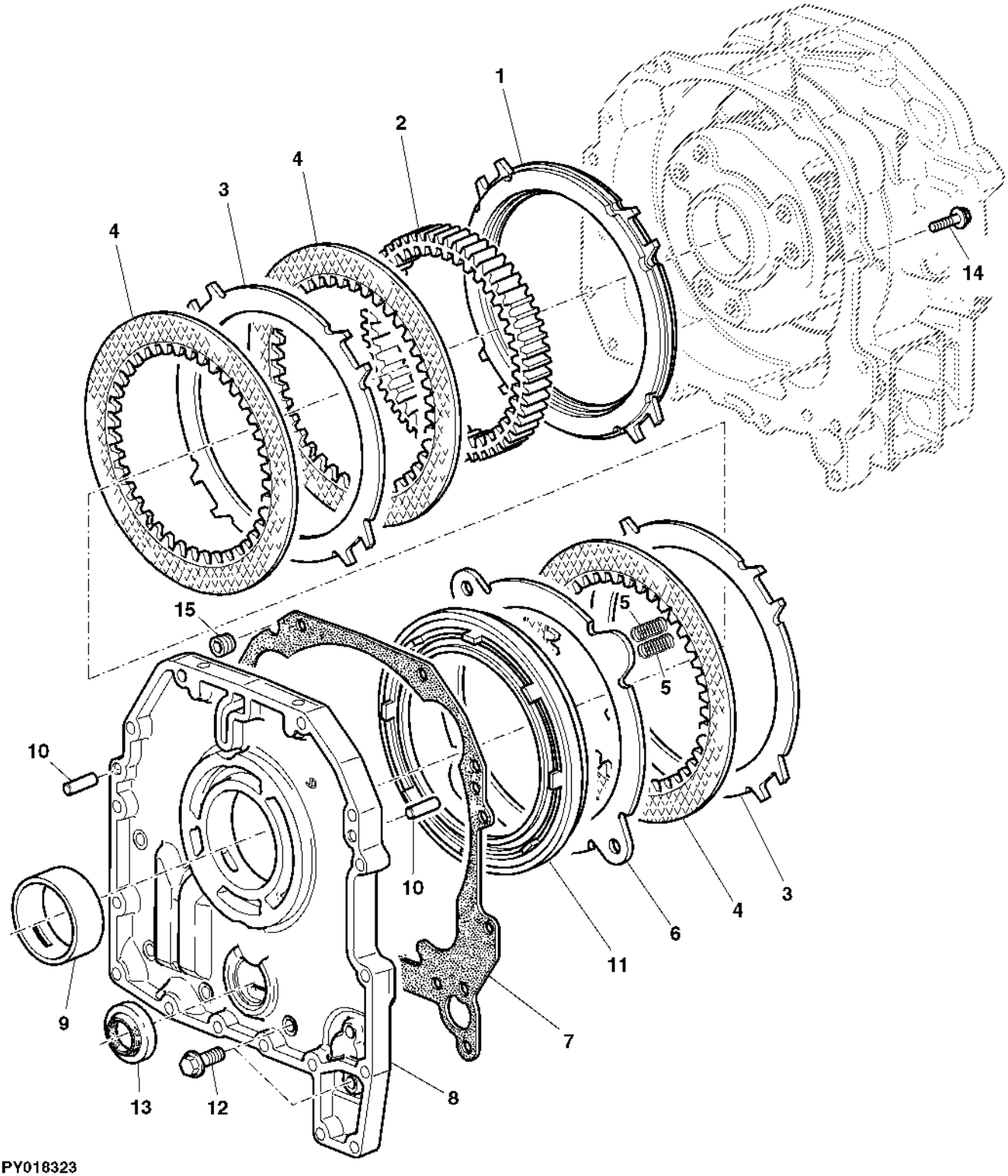

PY018323

Item	*Nº peça*	*Descrição*	*Qtde*	*Nº série trator*	*Notas*
1	R176471	Espaçador	1		
2	R122139	Coroa	1		
3	R95378	Plato da embreagem	4		
4	RE321696	Disco de freio	5		
5	R235713	Mola de compressão	8		
6	R95422	Disco	1		
7	R281577	Junta	1		
8	R244137	Carcaça	1		NSEP, ORDER RE555960
9	R124438	Bucha	1		
10	44M7070	Pino de centragem	4		
11	R105391	Pistão	1		
12	R153679	Parafuso	6		M10 X 75
13	RE39262	Vedação	1		
14	R153676	Parafuso	2		M10 X 30
15	R111085	Conexão	1		

DIRECT DRIVE CLUTCH
EMBRAYAGE DE TRANSMISSION DIRECTE
EMBREAGEM DE TRANSMISSAO DIRETA
EMBRAGUE DE TRANSMISION DIRECTA

PY004788 A.1

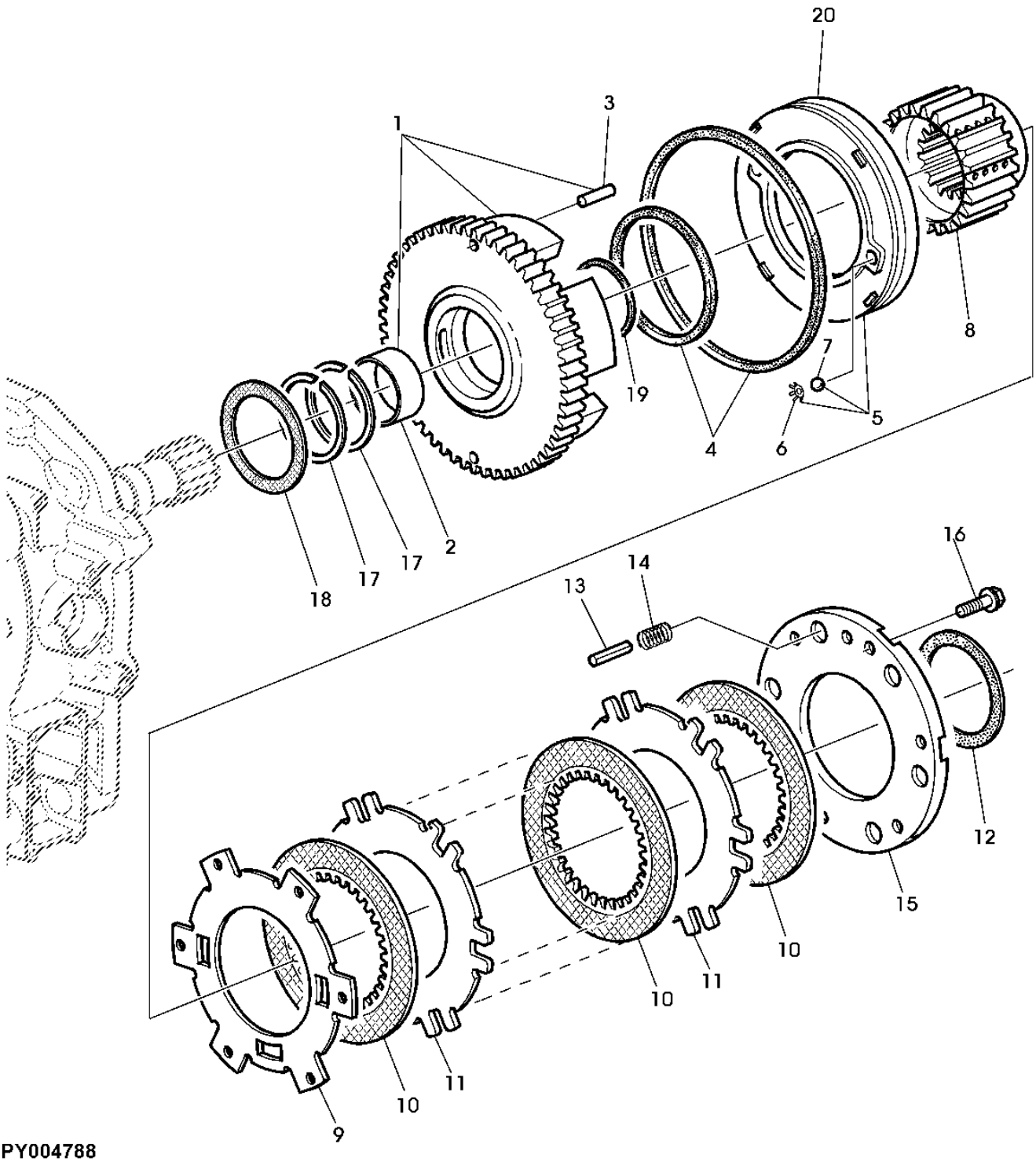

PY004788

Item	Nº peça	Descrição	Qtde	Nº série trator	Notas
1	RE220766	Tambor	1		
2	R104738	Bucha	1		
3	R38295	Agulha de rolamento	2		
4	RE47294	Kit embreagem	1		
5	RE56036	Pistão	1		
6	R87395	Arruela de elástica	2		
7	400R	Esfera	2		
8	R101187	EngrEnagem sol	1		
9	R220471	Plato da embreagem	1		
10	RE239058	Disco com estriado interno	4		
11	R216294	Plato da embreagem	3		
12	R101170	Arruela	1		
13	R153297	Pino	6		
14	R125065	Mola	6		LGTH= 30, 00MM (1-3/16")
15	R209936	Capa	1		
16	R275240	Parafuso sextavado	6		M8 X 30, ORDER 19M7288
17	R39322	Anel	2		
18	R105040	Arruela de encosto	1		
19	R95835	Arruela de encosto	1		
20	R120477	Pistão	1		

PLANETARY BRAKE
FREIN DE PLANETAIRE
FREIOS DAS PLANETARIAS
TREN DE PLANETARIOS DE FRENO

PUBM1874 A.1

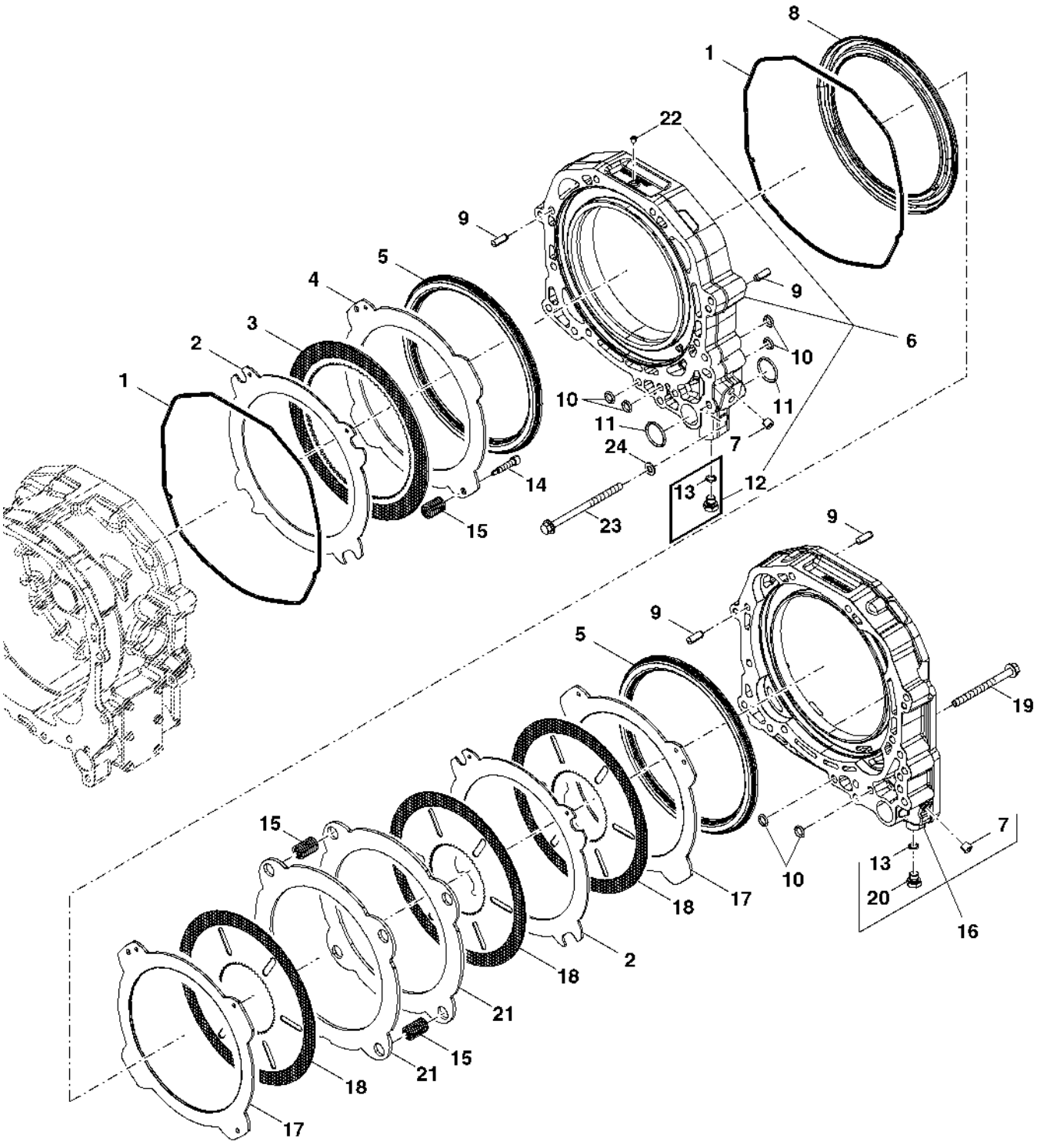

PUBM1874

Item	*Nº peça*	*Descrição*	*Qtde*	*Nº série trator*	*Notas*
1	R188518	Junta de vedação	2		
2	R216291	Plato da embreagem	2		
3	RE151059	Disco com estriado interno	1		
4	R216293	Plato da embreagem	1		
5	R101214	Pistão	2		
6	RE244125	Carcaça	1		MARKED R244123
7	R121580	Tampão	3		
8	R95316	Pistão	1		
9	44M7070	Pino de centragem	4		
10	R158521	Anel o	14		
11	R158523	Anel o	2		
12	RE46684	Tampão	2		INCLUDES 51M7041
13	51M7041	Anel o	3		11.300 X 2.200 mm
14	R173443	Parafuso	2		
15	R101169	Mola	8		
16	RE244129	Carcaça	1		MARKED R244126
17	R216292	Plato da embreagem	2		
18	RE273492	Disco com estriado interno	3		
19	19M7944	Parafuso	8		M10 X 120
20	RE221608	Tampão de dreno	1		INCLUDES 51M7041
21	R209938	Disco de freio	2		TK= 5 mm
22	R130606	Tampão	1		ORDER 15H560
23	19M7958	Parafuso	1		M10 X 150
24	24M7028	Arruela	1		10.500 X 20 X 2 mm

TRANSMISSION OUTPUT SHAFT
ABRE DE SORTIE DE TRANSMISSION
EIXO DE SAIDA DA TRANSMISSAO
EJE DE SALIDA DE LA TRANSMISION

PUBM1875 A.1

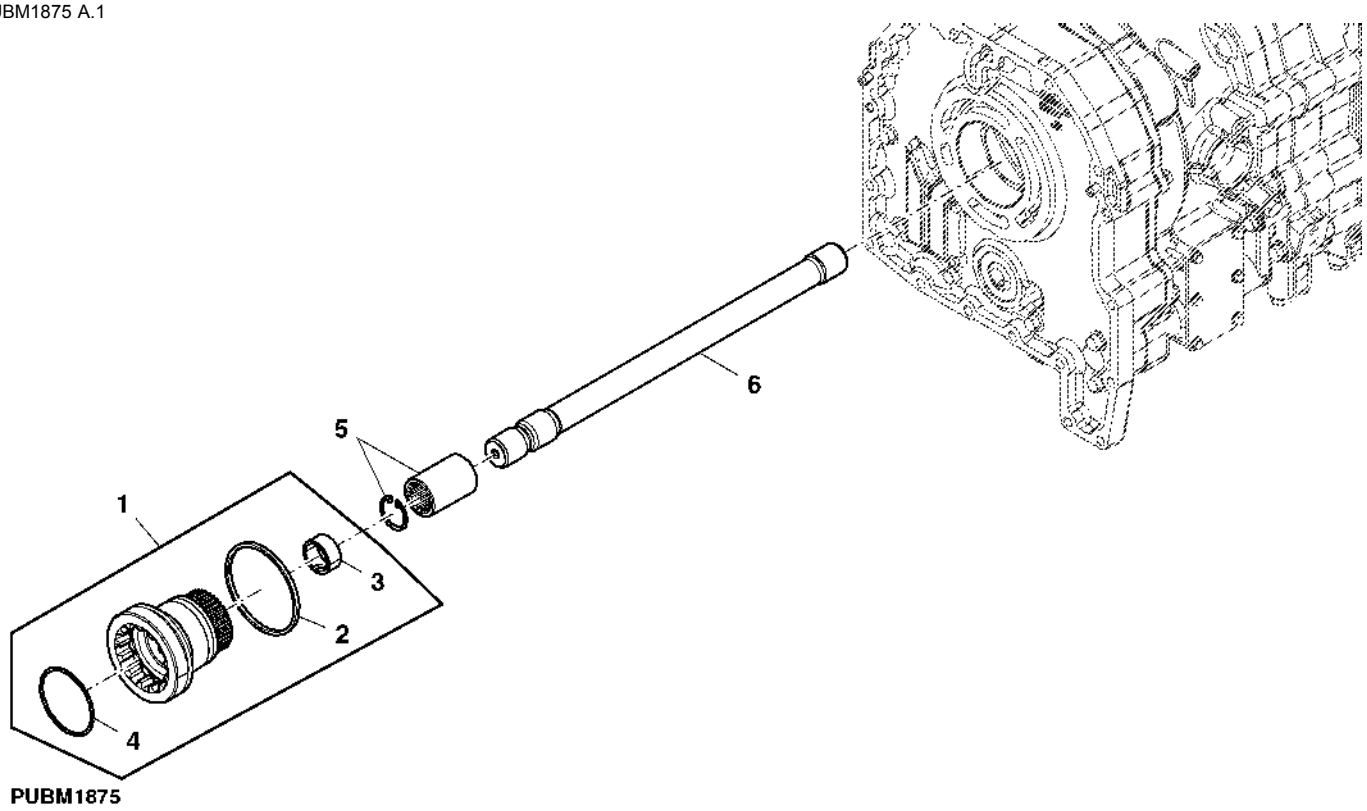

PUBM1875

Item	*Nº peça*	*Descrição*	*Qtde*	*Nº série trator*	*Notas*
1	RE201075	Eixo	1		
2	R112955	Anel	1		
3	R92241	Bucha	1		
4	R112857	Anel o	1		
5	RE47326	Anel de pressão	1		
6	R104741	Eixo	1		LGTH= 460MM (18-1/8")

SUN GEARS
PLANETAIRES
ENGRENAGENS SOLARES
PINONES SOLARES

PUBM1876 A.1

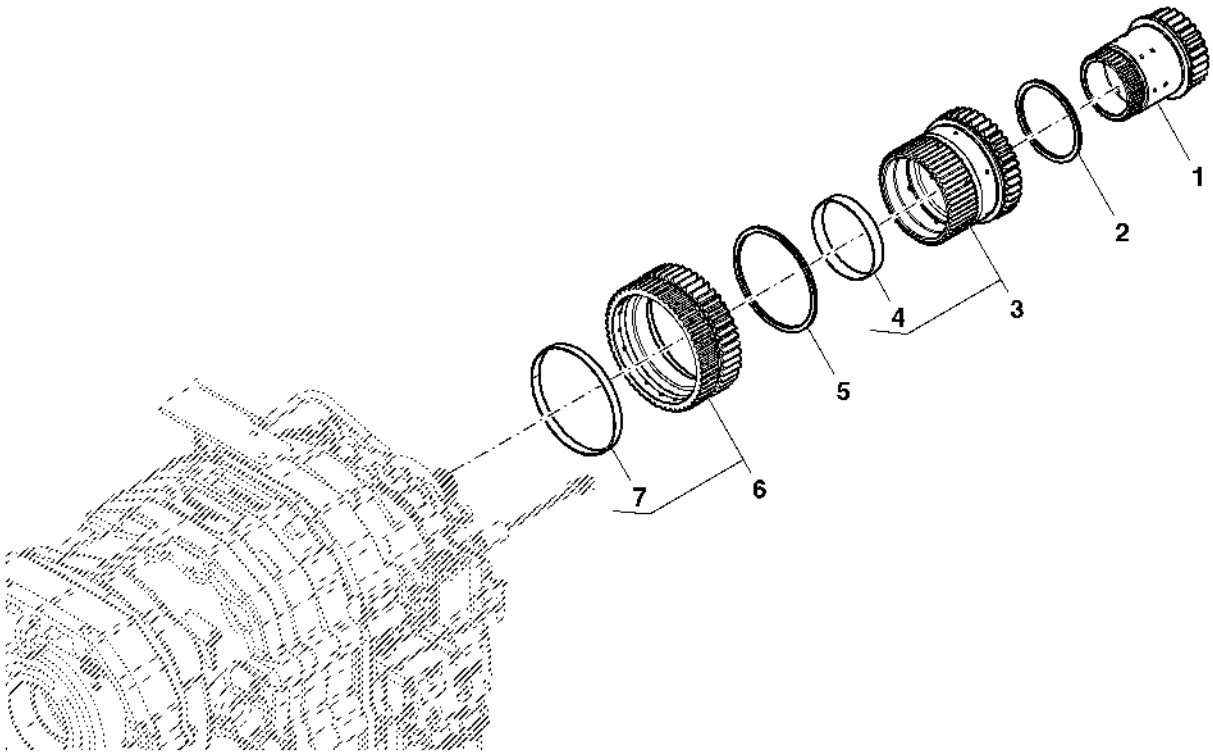

PUBM1876

Item	*Nº peça*	*Descrição*	*Qtde*	*Nº série trator*	*Notas*
1	RE228608	EngrEnagem	1		
2	R95895	Arruela de encosto	1		
3	RE228607	EngrEnagem	1		
4	R219255	Bucha	1		
5	R95835	Arruela de encosto	1		
6	RE245565	EngrEnagem	1		
7	R214122	Arruela	1		

INPUT PLANETARY ASSEMBLY
PLANÉTAIRE D'ENTRÉE
CONJUNTO DE PLANETARIOS DE ENTRADA
TREN DE PLANETARIOS DE ENTRADA

LX048781 A.1

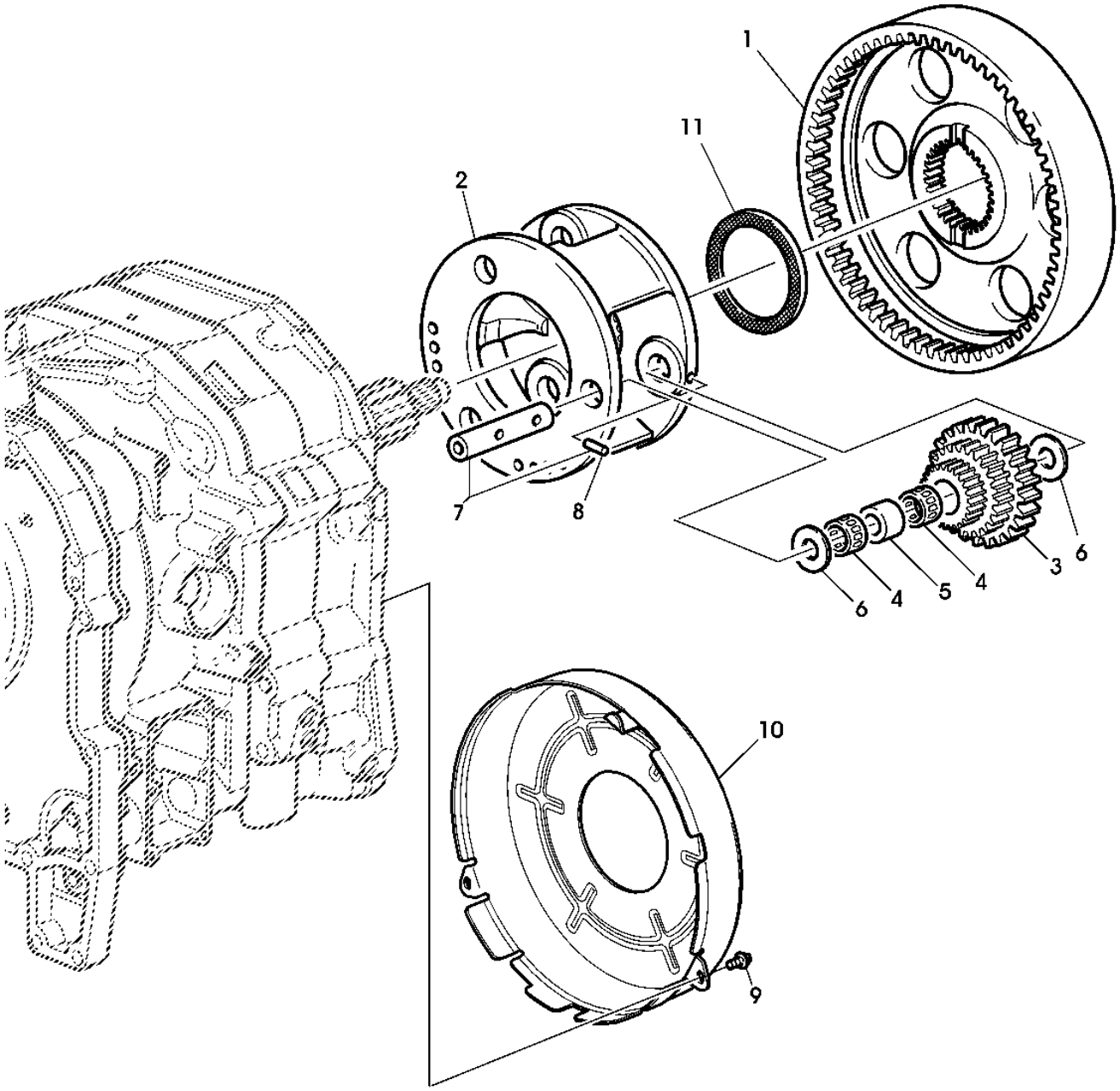

LX048781

Item	*Nº peça*	*Descrição*	*Qtde*	*Nº série*	*Notas*
1	R245934	Coroa	1		
2	R228266	Porta-Planetários	1		
3	R227060	EngrEnagem	3		
4	RE228488	Rolamento	6		
5	R228601	Espaçador	3		
6	AR253251	Arruela de encosto	6		
7	RE47279	Eixo	3		NLA; ORDER R101178
	R101178	Eixo com pinhão	3		
8	RE34603	Pino elástico	3		
9	R115215	Parafuso	2		
10	R212399	Blindagem	1		
11	R228268	Arruela	1		

TRANSMISSION OIL PUMP
POMPE A HUILE DE TRANSMISSION
BOMBA DE OLEO DA TRANSMISSAO
BOMBA DE ENGRASE DE LA TRANSMISSION

PUBM1877 A.1

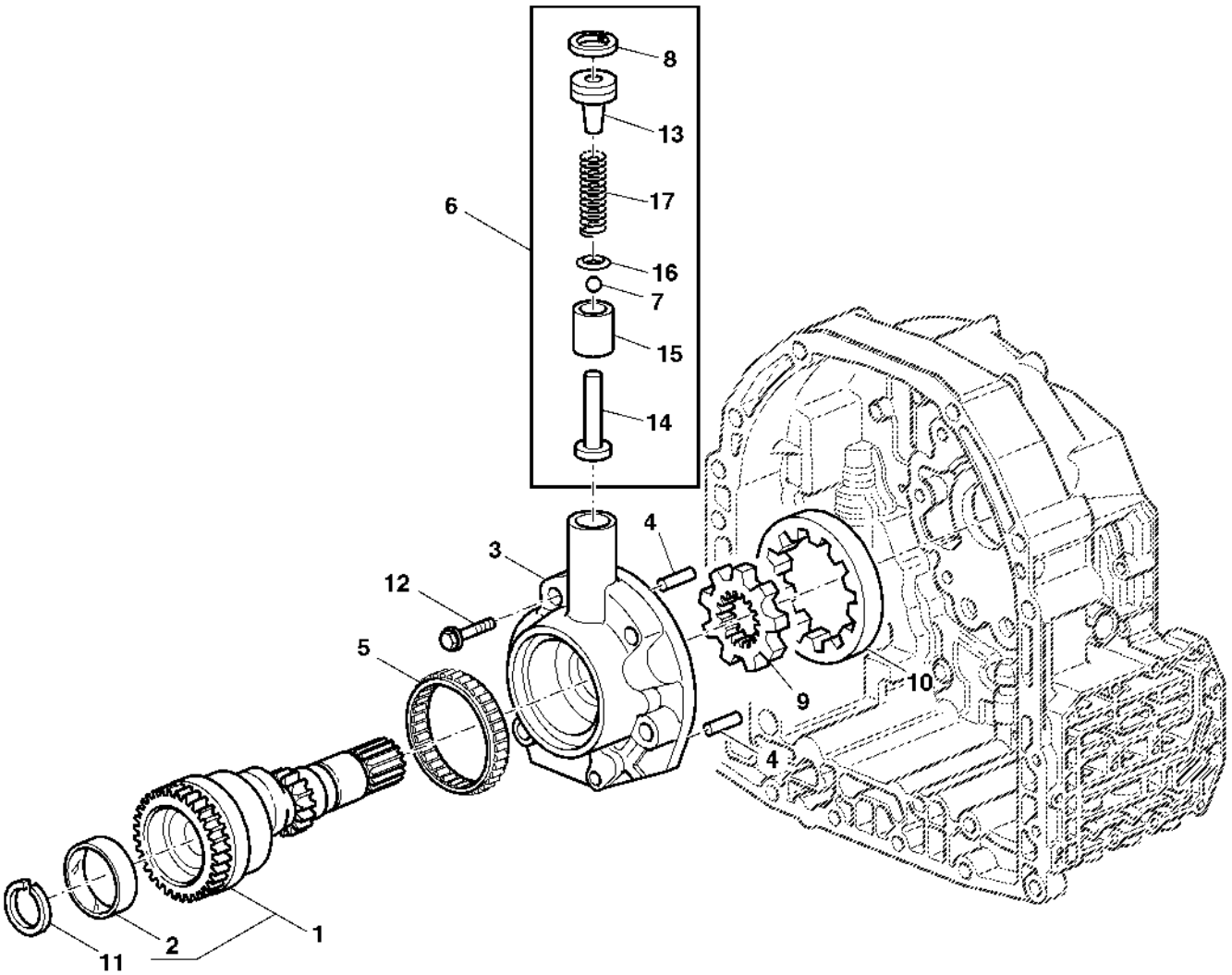

PUBM1877

Item	Nº peça	Descrição	Qtde	Nº série trator	Notas
1	RE266226	Eixo de acionamento	1		
2	R214121	Bucha	1		
3	R109001	Carcaça	1		
4	R30587	Pino de centragem	2		
5	JD10269	Rolamento cilíndRico	1		
6	RE47291	Kit do reparo de bomba	1		
7	R79639	Esfera	1		
8	40M7256	Anel de pressão	1		
9	R108926	EngrEnagem	1		
10	R108928	EngrEnagem	1		
11	R40712	Anel de pressão	1		
12	R106825	Parafuso	6		
13	RE40448	RetentoR	1		
14	R100991	Pino	1		LGTH= 47MM
15	R100989	Pistão	1		
16	R100988	RetentoR	1		
17	R101239	Mola	1		

TRANSMISSION FRONT COVER
CARTER AVANT
TAMPA DIANTEIRA DA TRANSMISSAO
CUBIERTA DELANTERA DE LA TRANSMISION

PUBM1842 A.1

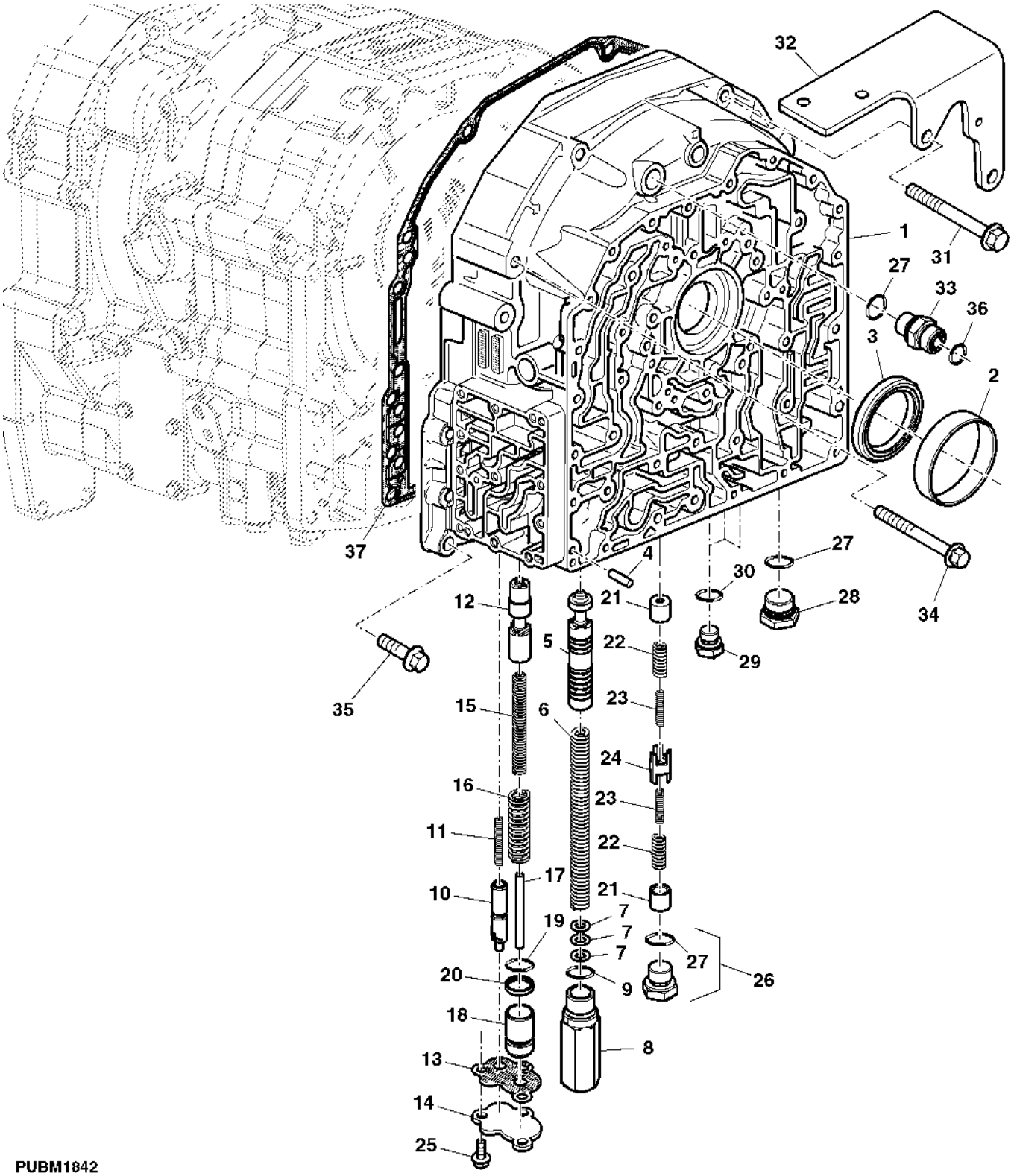

PUBM1842

Item	Nº peça	Descrição	Qtde	Nº série trator	Notas
1	R289609	Capa	1		
2	R191122	Luva	1		
3	RE188273	Vedação	1		
4	R38295	Agulha de rolamento	1		
5	R120947	VálVula	1		
6	R304025	Mola de compressão	1		
7	R86638	Calço	4		
8	RE308180	Plugue	1		
9	51M7045	Anel o	2		19.300 X 2.200 mm
10	R176198	VálVula	1		
11	R54174	Mola	1		
12	R252208	VálVula de carretel	1		
13	R171413	Junta	1		
14	R171412	Capa	1		
15	R299263	Mola de compressão	1		
16	R299262	Mola de compressão	1		
17	R299264	Pino	1		
18	R299265	Pistão	1		
19	P48347	Anel o	1		
20	R112976	Vedação	1		
21	R241994	VálVula de carretel	2		
22	R249707	Mola de compressão	2		
23	R273530	Mola de compressão	1		
24	R273498	VálVula de carretel	1		
25	19M7775	Parafuso	6		M6 X 16
26	RE238616	Tampão de dreno	1		
27	51M7043	Anel o	1		15.300 X 2.200 mm
28	RE221609	Tampão de dreno	1		
29	RE46684	Tampão	5		
30	51M7041	Anel o	5		11.300 X 2.200 mm
31	19M7811	Parafuso	2		M10 X 90
32	R240098	Apoio	1		
33	61M5003	Adaptador	1		
34	R112063	Parafuso	3		
35	R115141	Parafuso	8		
36	T77857	Anel o	1		
37	R321236	Junta	1		(SUB FOR R202640)

HOUSING, 4-SPEED SHIFTING (WITH MECHANICAL REVERSER CONTROL)
CARTER, BOITE 4 VITESSES (AVEC COMMANDE MECANIQUE D'INVERSEUR)
CARCACA (COM CONTROLE DE REVERSAO MECANICA)
CARCASA, TRANSMISION DE 4 MARCHAS (CON ACCIONAMIENTO MECANICO DEL INVERSOR)

PUBM1843 A.1

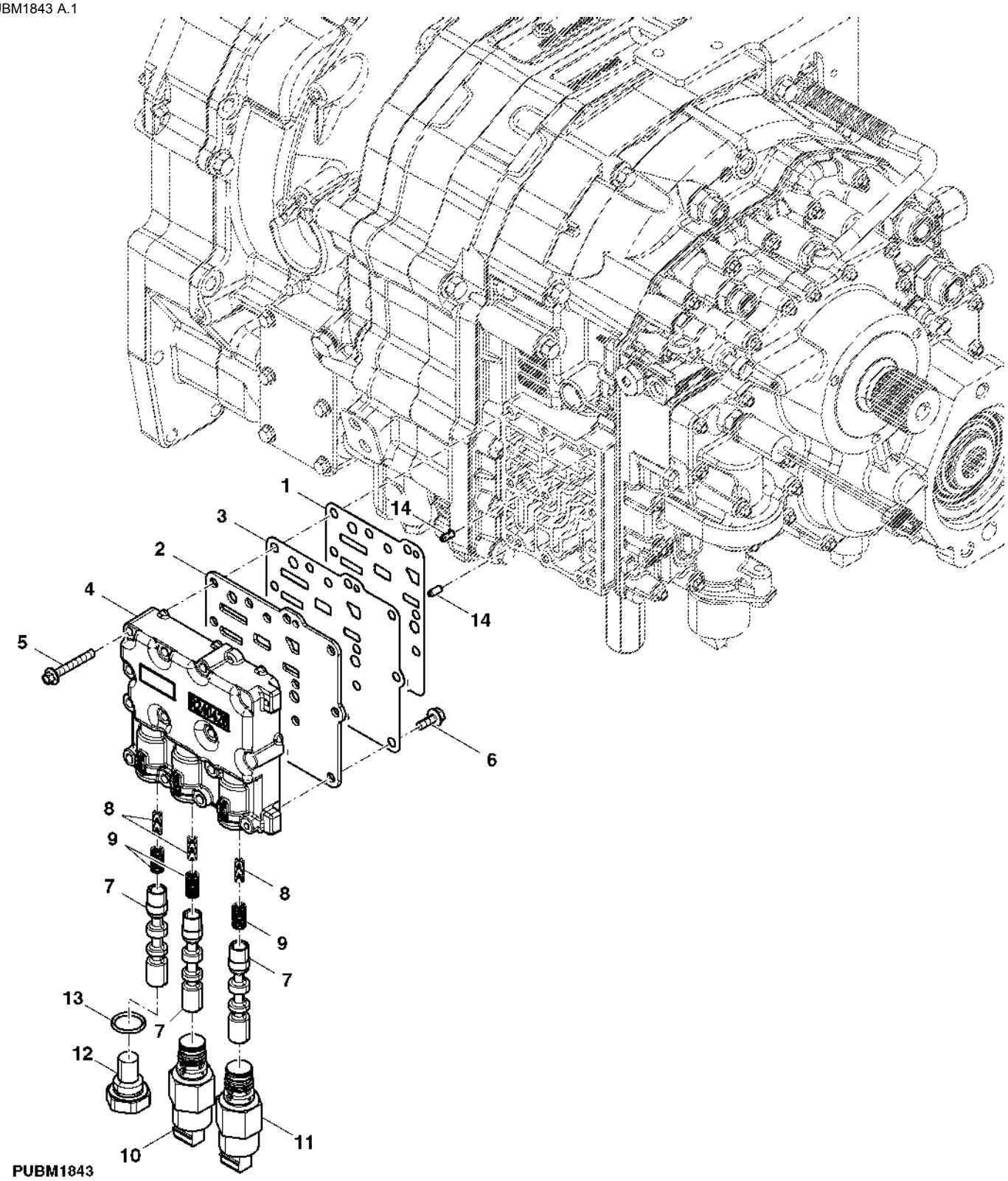

Item	*Nº peça*	*Descrição*	*Qtde*	*Nº série trator*	*Notas*
1	R213485	Junta	1		
2	R213348	Placa	1		
3	R213484	Junta	1		
4	R240426	Carcaça	1		
5	R186727	Parafuso	11		
6	19M7775	Parafuso	3		M6 X 16
7	R212401	Carretel	3		
8	R194658	Mola de compressão	3		
9	R194659	Mola de compressão	3		
10	RE183369	VálVula solenóide	1		
11	RE183407	VálVula solenóide	1		
12	R214778	Plugue	1		
13	T57247	Anel o	1		
14	34M7126	Pino elástico	2		5 X 12 mm

TRANSMISSION CONTROL VALVE HOUSING AND VALVES
SOUPAPES ET CARTER DE DISTRIBUTEUR DE BOITE DE VITESSE
ALOJAMENTO DA VALVULA DE CONTROLE DA TRANSMISSAO E VALVULAS
VALVULAS Y CARCASA DE VALVULA DE CONTROL DE TRANSMISION

PUBM1844 A.1

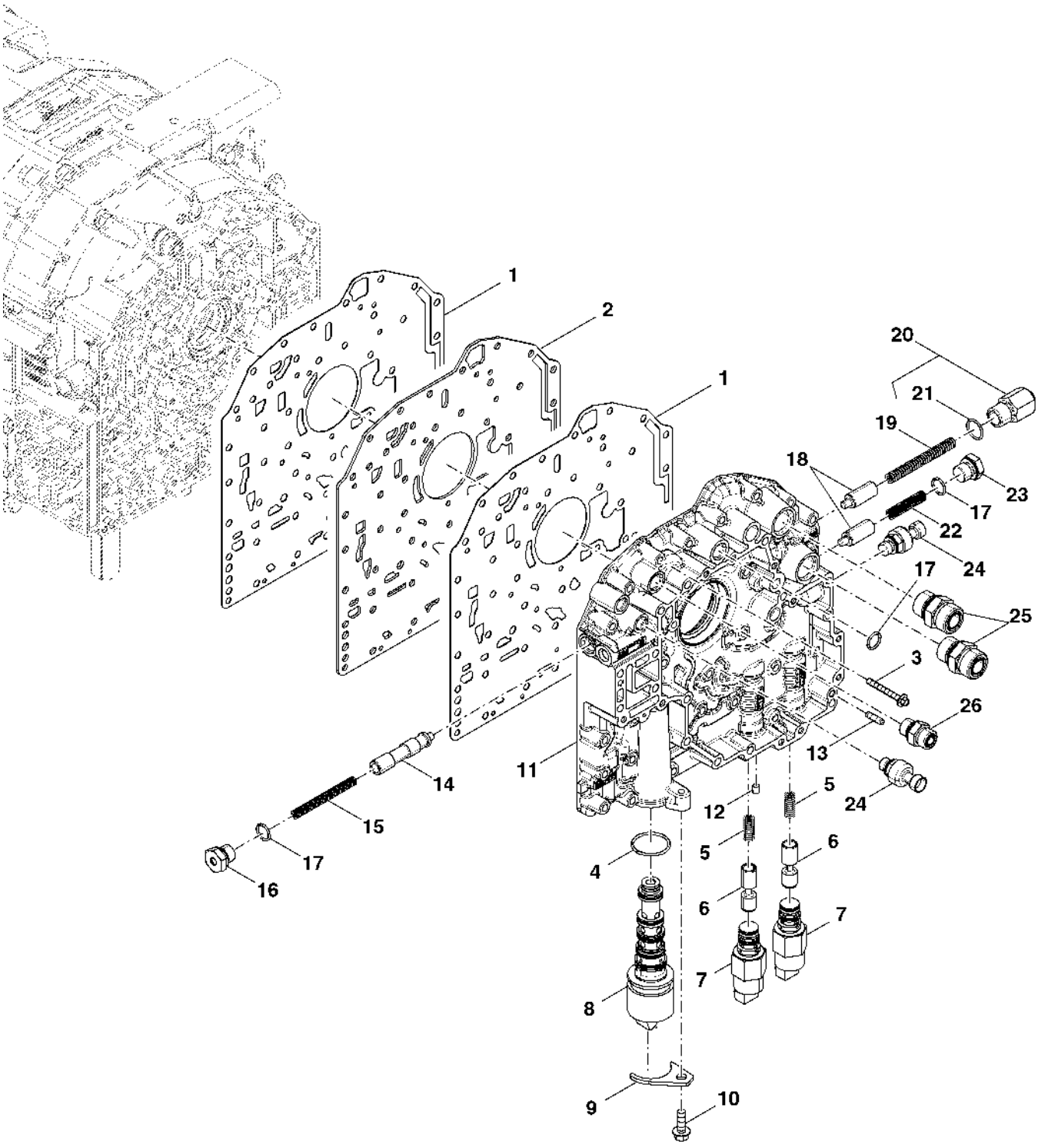

PUBM1844

Item	Nº peça	Descrição	Qtde	Nº série trator	Notas
1	R336841	Junta	2		SUB FOR R185106
2	R185108	Placa	1		
3	R109067	Parafuso	32		
4	U41966	Anel o	1		
5	R163423	Mola de compressão	1		
6	R163424	Carretel de válvula	1		
7	RE183407	VálVula solenóide	1		
8	RE177539	VálVula	1		
9	R95045	Braçadeira	1		
10	19M7867	Parafuso	3		M8 X 25
11	R197473	Carcaça	1		
12	15H560	Tampão	1		1/16"
13	R38295	Agulha de rolamento	2		
14	R95076	VálVula	1		
15	R95077	Mola	1		
16	RE238616	Tampão de dreno	1		
17	51M7043	Anel o	1		15.300 X 2.200 mm
18	R95081	VálVula	2		
19	R95084	Mola	1		
20	RE58660	Conexão	1		
21	51M7045	Anel o	2		19.300 X 2.200 mm
22	R116040	Mola	1		
23	RE46685	Tampão	2		
24	RE217077	SenSor preS. óleo tranSm.	2		
25	61M5005	Adaptador	2		
26	61M5003	Adaptador	1		

SENDING UNITS / PRESSURE SWITCHES
CAPTEURS / MANOCONTACTS
UNIDADES DE ENVIO / INTERRUPTORES DE PRESSAO
SENSORES/MANOCONTACTOS DE PRESION

PUBM1845 A.1

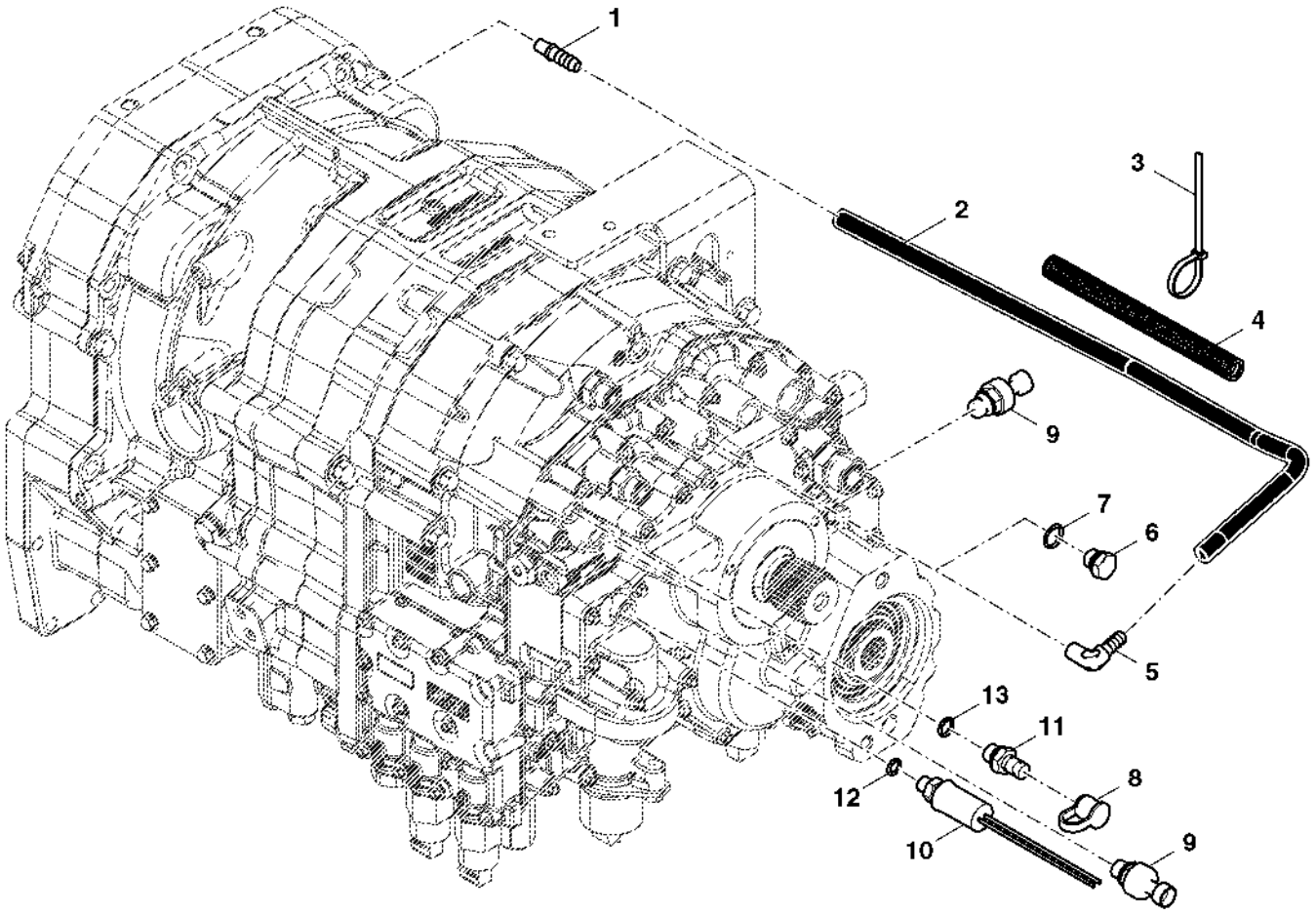

PUBM1845

Item	Nº peça	Descrição	Qtde	Nº série trator	Notas
1	R111085	Conexão	1		
2	R95398	Mangueira	1		
3	R44302	Cinta	1		
4	R107638	Conduíde	1		
5	R112945	Conexão em ângulo	1		
6	R113419	Adaptador	1		
7	51M7043	Anel o	3		15.300 X 2.200 mm
8	R77175	Capa	1		
9	RE217077	SenSor preS. óleo tranSm.	1		
10	RE212878	Interrup. de pressão	1		
11	RE190805	Engate de diagnostico	1		
12	51M7040	Anel o	2		9.300 X 2.200 mm
13	51M7041	Anel o	1		11.300 X 2.200 mm

TRANSMISSION OIL FILTER
FILTRE A HUILE DE TRANSMISSION
FILTRO DE OLEO DA TRANSMISSAO
FILTRO DE ACEITE DE LA TRANSMISION

PUBM1880 A.1

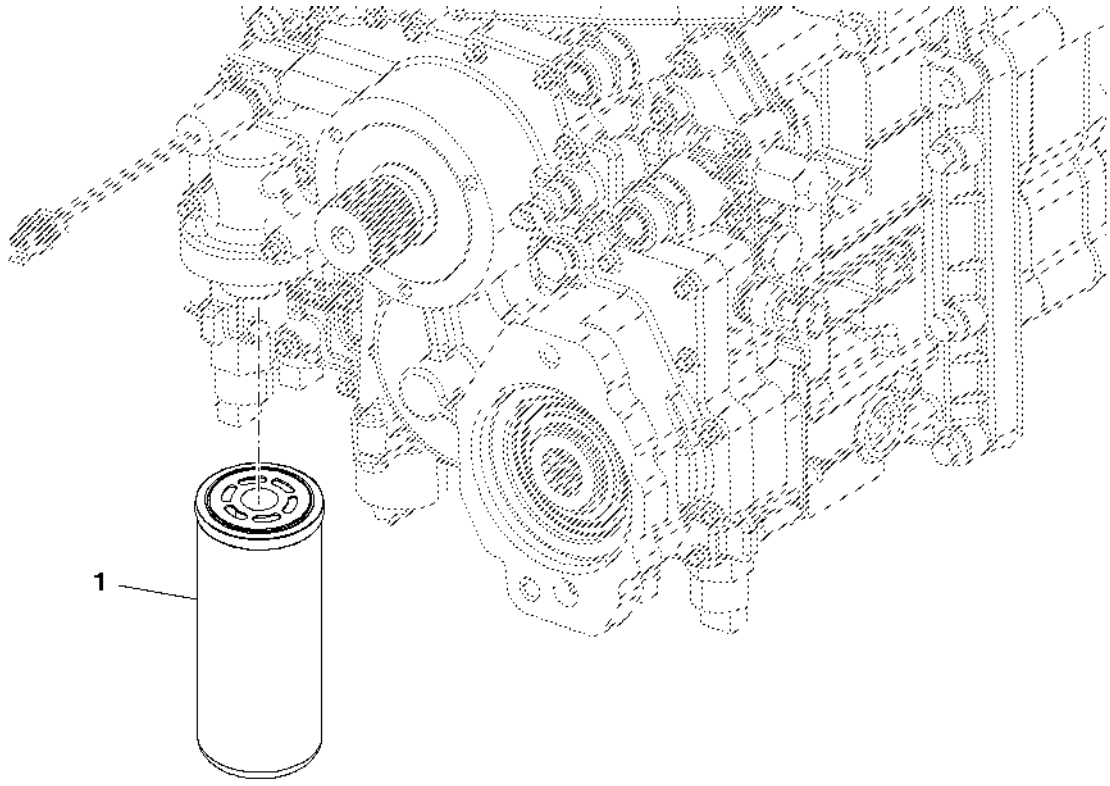

PUBM1880

Item	*Nº peça*	*Descrição*	*Qtde*	*Nº série trator*	*Notas*
1	RE205726	Filtro de óleo hidráulico	1		

MOUNTING PARTS
ELEMENTS DE FIXATION
PECAS DE MONTAGEM
PIEZAS DE MONTAJE

PUBM1846 A.1

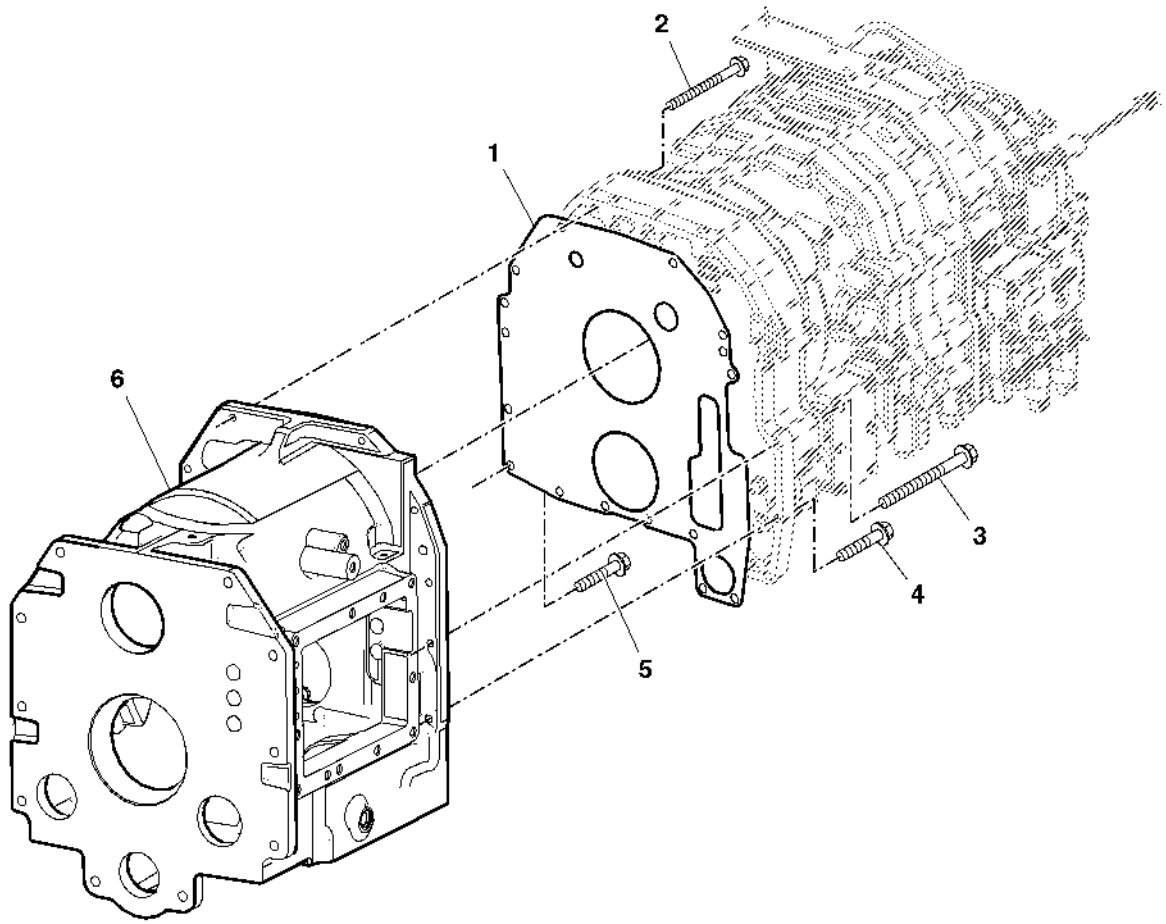

PUBM1846

Item	Nº peça	Descrição	Qtde	Nº série trator	Notas
1	R544199	Junta	1		SUB FOR R324596
2	R113464	Parafuso	2		
3	19M7812	Parafuso	4		M10 X 100
4	19M8162	Parafuso	6		M10 X 40
5	19M7785	Parafuso	2		M10 X 25
6	R241984	Carcaça	1		

RANGE BOX INPUT SHAFT
ARBRE PRIMAIRE DE BOITE DE GAMME
EIXO DE ENTRADA DA CAIXA DE GRUPOS
EJE DE ENTRADA DE LA CAJA DE ENGRANAJES

PUBM1879 A.1

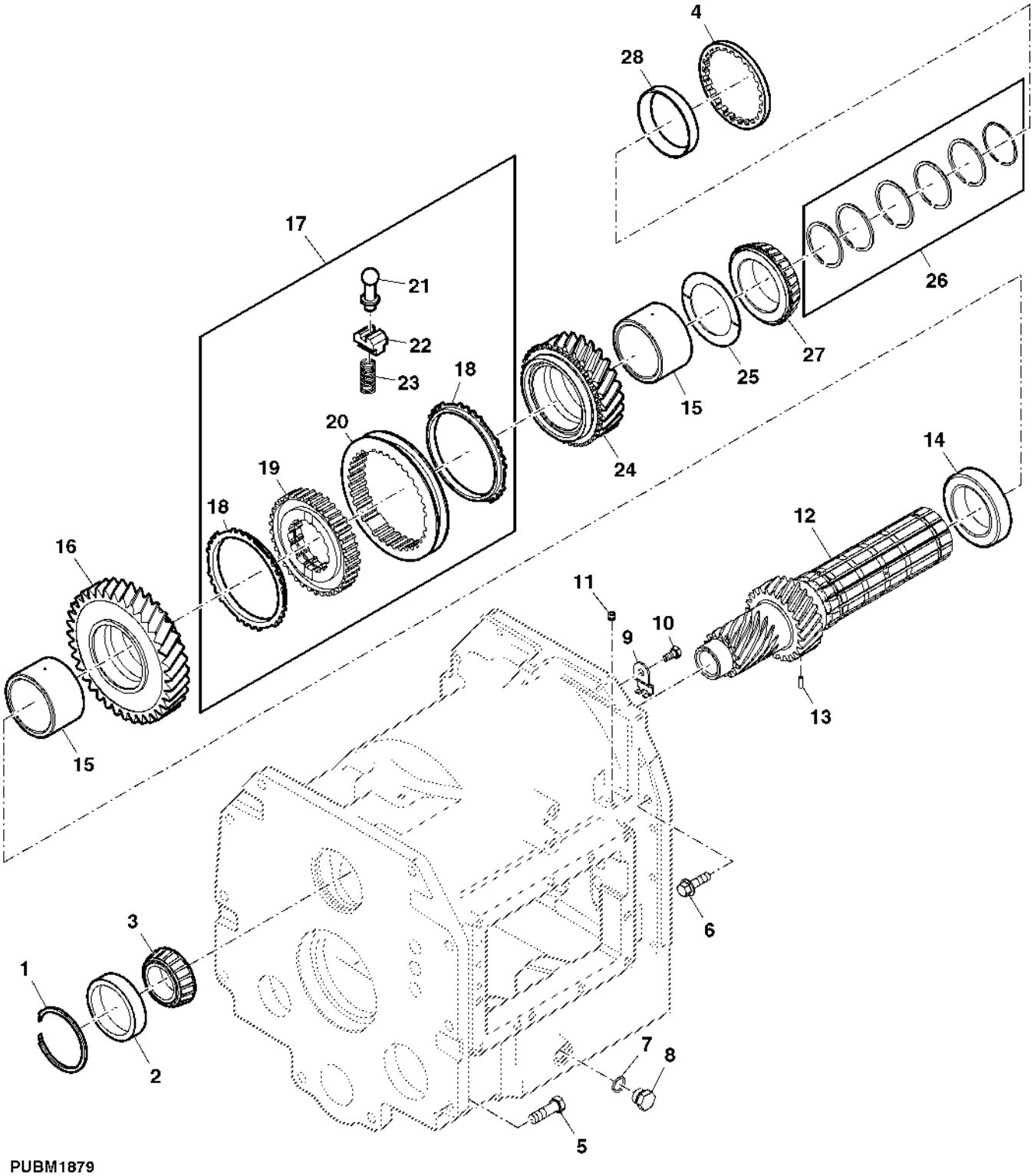

Item	Nº peça	Descrição	Qtde	Nº série trator	Notas
1	R109909	Anel de pressão	1		
2	R225099	Capa de rolamento	1		
3	R225100	Cone de rolamento	1		
4	R106843	Anel	1		
5	19M7387	Parafuso sextavado	10		M12 X 40
6	R153677	Parafuso	2		
7	R26375	Anel o	1		
8	R39112	Conexão	1		
9	R106839	RetentoR	1		
10	T106596	Parafuso	1		SUB FOR R88246
11	AT107510	Plugue	1		
12	R323577	Eixo	1		(A) SUB FOR R224802
13	RE34603	Pino elástico	1		
14	R202390	Espaçador	1		
15	R289929	Luva	2		
16	R120389	EngrEnagem	1		(B)
17	RE286937	Sincronizador	1		(C)
18	R113616	Anel	2		
19	R293026	Cubo	1		(C)
20	R110494	Anel de câmbio	1		
21	R113617	Pino	3		
22	R110485	Cone de válvula	3		
23	R110487	Mola de compressão	3		
24	R119981	EngrEnagem	1		(D)
25	R120387	Arruela de encosto	1		
26	RE47325	Anel de pressão	1		
27	R253951	Cone de rolamento	1		
28	R253954	Capa de rolamento	1		

(A) A/B RANGE
A/B GAMMA
GRUPO A/B
GAMA A/B

(B) D RANGE
D GAMMA
GRUPO D
GAMA D

(C) C/D RANGE
C/D GAMMA
GRUPO C/D
GAMA C/D

(D) C RANGE
C GAMMA
GRUPO C
GAMA C

DIFFERENTIAL DRIVE SHAFT
ARBRE D'ENTRAINEMENT DU DIFFERENTIEL
EIXO PROPULSOR DO DIFERENCIAL
EJE IMPULSOR DEL DIFERENCIAL

PUBM1878 A.1

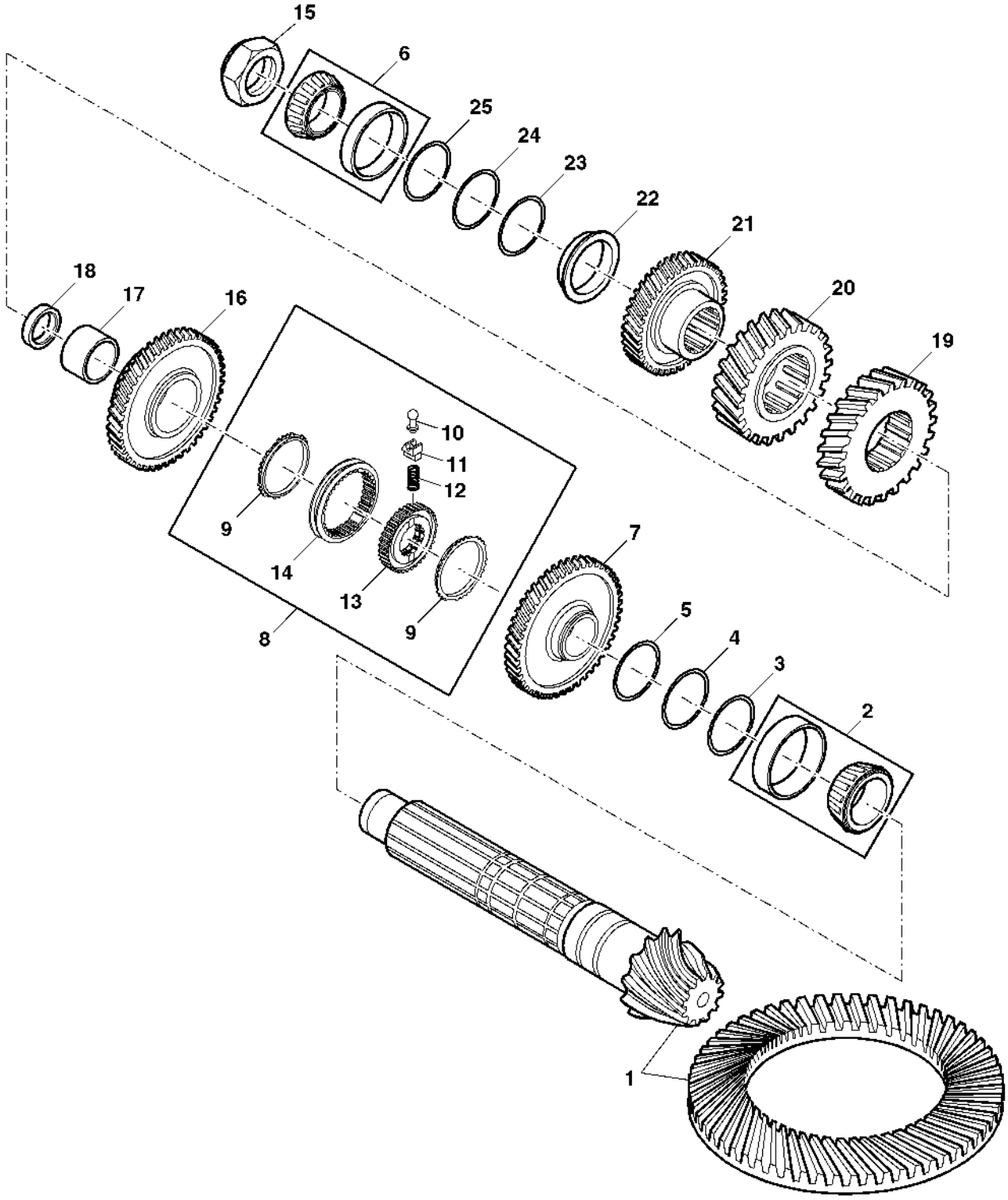

PUBM1878

Item	Nº peça	Descrição	Qtde	Nº série trator	Notas
1	RE199238	Coroa	1		(MARKED R199236 AND R199237)
2	RE49486	Rolamento de Rolos cônicos	1		
3	R35365	Calço	3		
4	R35366	Calço	3		
5	R35367	Calço	4		
6	RE205621	Rolamento de Rolos cônicos	1		
7	R158540	EngrEnagem	1		(A)
8	RE286934	Sincronizador	1		
9	R113616	Anel	2		
10	R113617	Pino	3		
11	R110485	Cone de válvula	3		
12	R110487	Mola de compressão	3		
13	R293025	Cubo	1		
14	R245109	Anel de câmbio	1		
15	R51200	Porca de segurança	1		
16	R315637	EngrEnagem	1		(B) (SUB FOR R224804)
17	R153139	Luva	1		
18	R202389	Espaçador	1		
19	R93255	EngrEnagem helicoidal	1		
20	R122521	EngrEnagem	1		(D)
21	R119982	EngrEnagem	1		(C)
22	R202394	Espaçador	1		
23	R115998	Calço	3		
24	R115999	Calço	4		
25	R116000	Calço	6		

(A) A RANGE
A GAMMA
GRUPO A
GAMA A

(B) B RANGE
B GAMMA
GRUPO B
GAMA B

(C) C RANGE
C GAMMA
GRUPO C
GAMA C

(D) D RANGE
D GAMMA
GRUPO D
GAMA D

SHIFTER SHAFTS
ARBRES A BALADEURS
EIXOS DE CAMBIO
EJES DEL MECANISMO DE CAMBIOS

PUBM1847 A.1

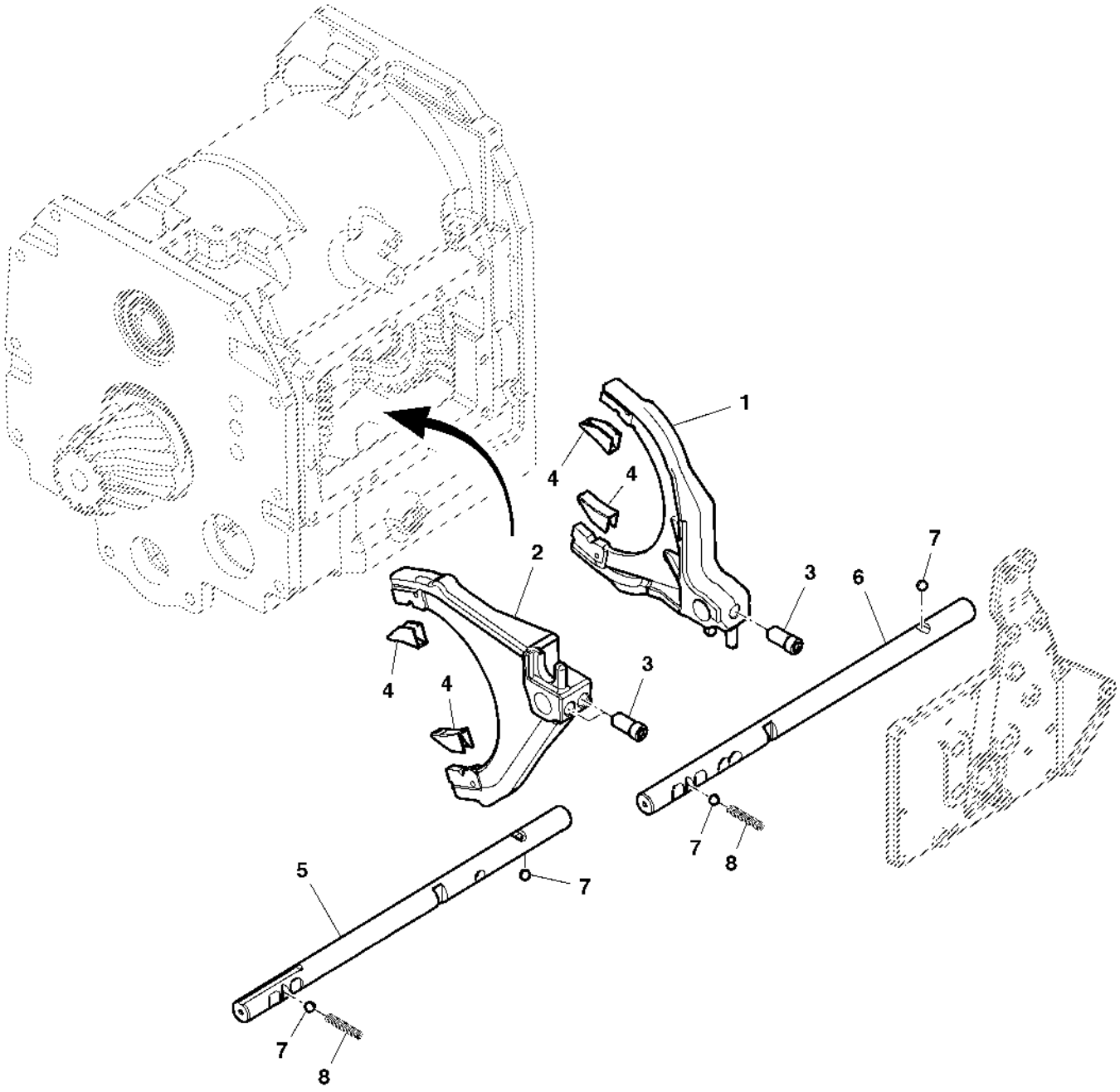

PUBM1847

Item	Nº peça	Descrição	Qtde	Nº série trator	Notas
1	RE52254	Comutador	1		(B) INCL KEY 4
2	RE166785	Comutador	1		(A) INCL KEY 4
3	R122638	Parafuso de fenda	3		
4	R119187	Presilha	4		
5	R198017	Trilho	1		(B)
6	R198018	Trilho	1		(A)
7	R26552	Esfera	4		
8	R54575	Mola de compressão	2		

(A) A/B RANGE
A/B GAMMA
GRUPO A/B
GAMA A/B

(B) C/D RANGE
C/D GAMMA
GRUPO C/D
GAMA C/D

PARKING LOCK
FREIN DE STATIONNEMENT
TRAVA DE ESTACIONAMENTO
BLOQUEO DEESTACIONAMIENTO

PUBM3331 A.1

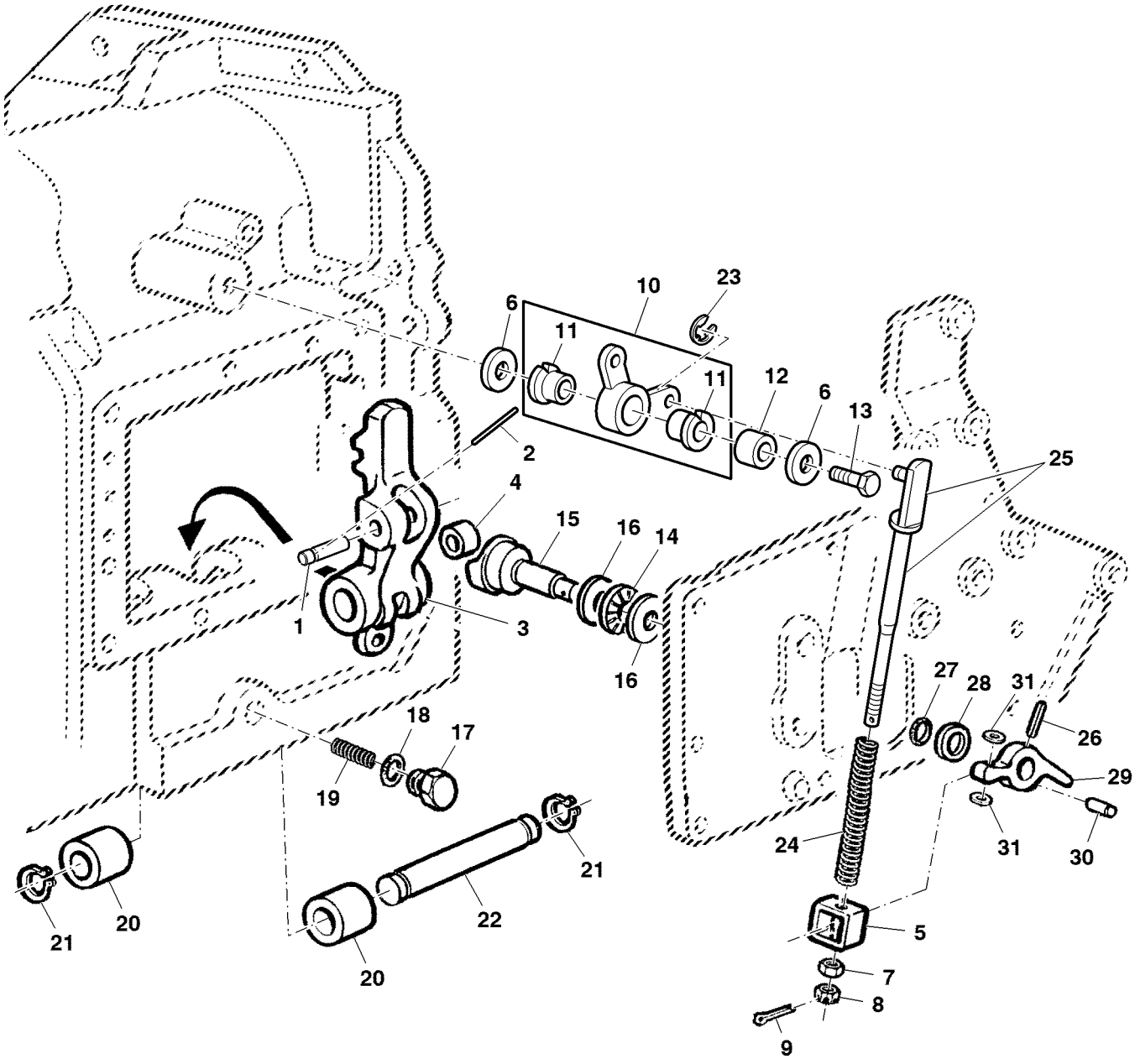

PUBM3331

Item	Nº peça	Descrição	Qtde	Nº série trator	Notas
1	R322429	Pino	1		
2	34M7213	Pino elástico	1		4 X 35 mm
3	R322427	Lingüeta	1		SUB FOR R93800
4	R66670	Rolete	1		
5	R136015	Presilha	1		
6	24M7178	Arruela	1		10.500 X 30 X 2.500 mm
7	14H649	Porca	1		1/4"
8	14H980	Porca	1		1/4"
9	11M7105	Contra-pino	2		1.600 X 12 mm
10	AL111764	Braço	1		
11	L111587	Bucha	2		
12	L111452	Bucha	1		
13	19M7724	Parafuso sextavado	1		M10 X 45
14	JD8856	Rolamento de agulhas	1		
15	R173276	Came	1		
16	JD9812	Pista de rolamento axial	2		
17	R39112	Conexão	1		
18	R26375	Anel o	1		
19	R34352	Mola de compressão	1		
20	R202387	Bucha	2		
21	A38413	Anel	2		
22	R93803	Pino fixador	1		
23	40M7042	Anel de pressão	1		
24	R115957	Mola de compressão	1		
25	RE54611	TiranTe	1		
26	34H103	Pino elástico	1		1/4" X 1-1/4"
27	B2762R	Anel o	1		
28	R167548	Anel vedação em "v'	1		
29	R167549	Braço	1		
30	44M7119	Pino de centragem	1		
31	R136003	Arruela	2		

RANGE SHIFTER LEVERS
LEVIERS DE CHANGEMENT DE GAMME
ALAVANCAS DE MUDANCA DE GRUPOS
SELECTORES DE MARCHA

PUBM1849 A.1

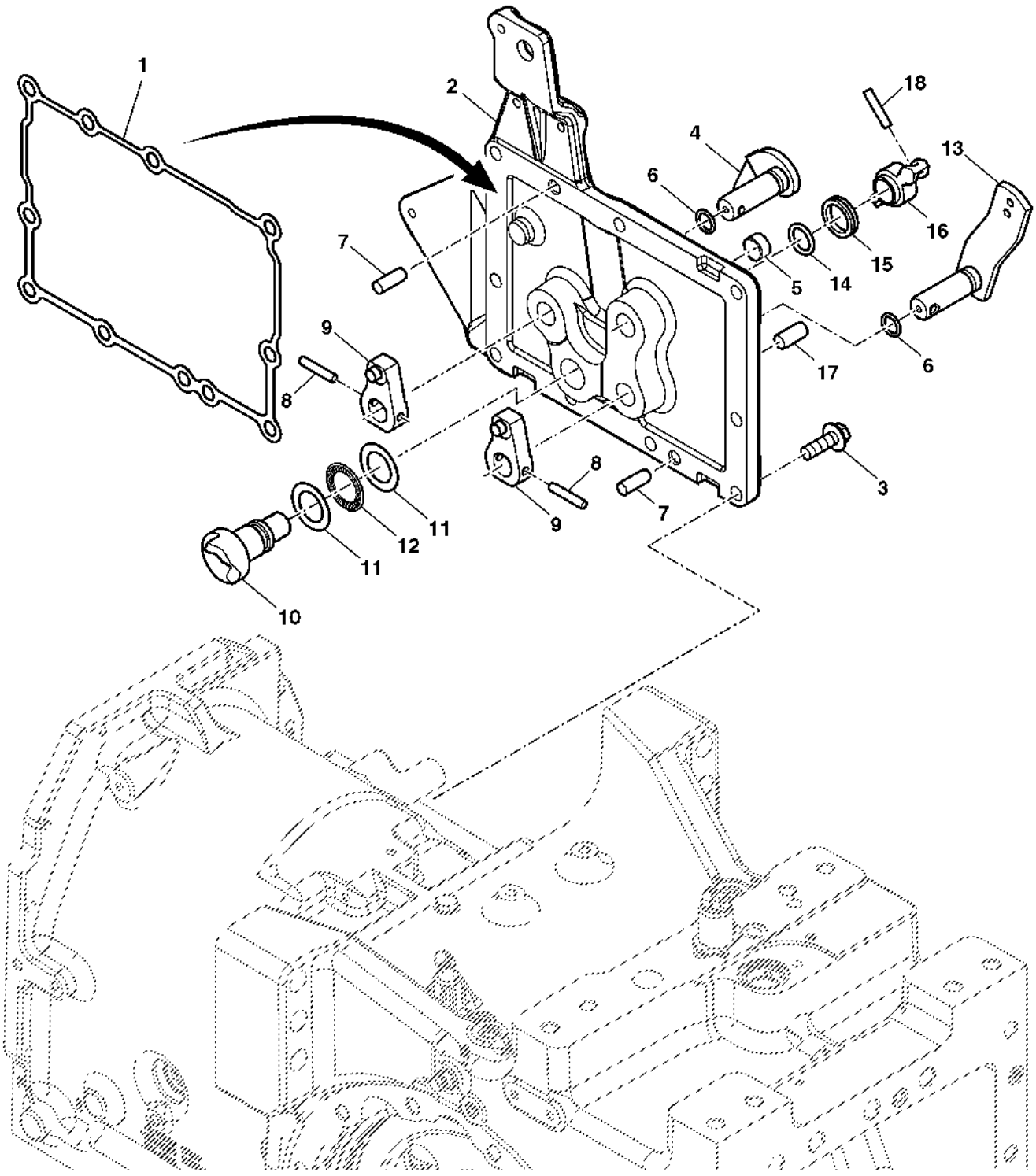

PUBM1849

Item	*Nº peça*	*Descrição*	*Qtde*	*Nº série trator*	*Notas*
1	R270941	Junta	1		
2	RE55844	Capa	1		
3	R153676	Parafuso	9		
4	RE55562	Eixo	1		(B)
5	T12083	Plugue	1		
6	R459R	Anel o	2		
7	44M7070	Pino de centragem	2		
8	R119832	Pino elástico	2		
9	R125392	Braço	2		
10	R173276	Came	1		
11	JD9812	Pista de rolamento axial	2		
12	JD8856	Rolamento de agulhas	1		
13	RE55561	Eixo	1		(A)
14	B2762R	Anel o	1		
15	R167548	Anel vedação em "v'	1		
16	R167549	Braço	1		
17	44M7119	Pino de centragem	1		
18	34H103	Pino elástico	1		1/4" X 1-1/4", NLA; ORD R119832
..	DT5171	Selante	1		
..	DT5090	Adesivo	1		LOCTITE 277

(A) A/B RANGE
A/B GAMMA
GRUPO A/B
GAMA A/B

(B) C/D RANGE
C/D GAMMA
GRUPO C/D
GAMA C/D

BOWDEN CABLE RETAINER ASSEMBLY
SUPPORT DES CABLES SOUS GAINE
CONJUNTO DE FIXADORES DE CABO BOWDEN
CONJUNTO RETENCION DE CABLES DE MANDO

PUBM1869 A.1

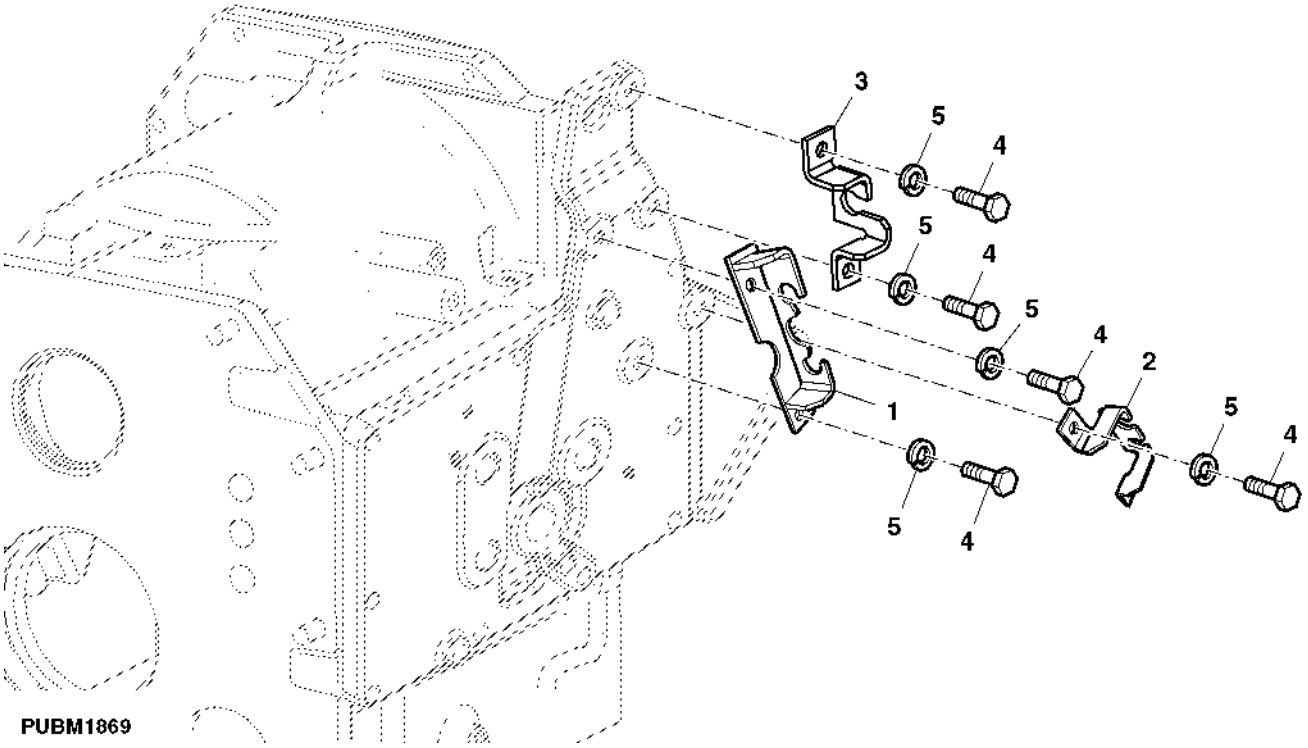

Item	*Nº peça*	*Descrição*	*Qtde*	*Nº série trator*	*Notas*
1	AL165645	Suporte	1		(A)
2	L156376	Suporte	1		(B)
3	L100627	Suporte	1		(C)
4	19M7162	Parafuso sextavado	6		M8 X 16
5	24M7055	Arruela	6		8.400 X 16 X 1.600 mm

(A) RANGE A-B/E
GAMMES A-B/E
GRUPO A-B/E
GAMA A-B/E

(B) RANGE C-D
GAMMES C-D
GRUPO C-D
GAMA C-D

(C) PARKING LOCK
FREIN DE STATIONNEMENT
TRAVA DE ESTACIONAMENTO
BLOQUEO DE APARCAMIENTO

RANGE SHIFT CABLES
CABLES DE CHANGEMENT DE GAMME
CABOS DE MUDANCA DE GRUPOS
CABLES DE CAMBIO DE GAMAS

PUBM1870 A.1

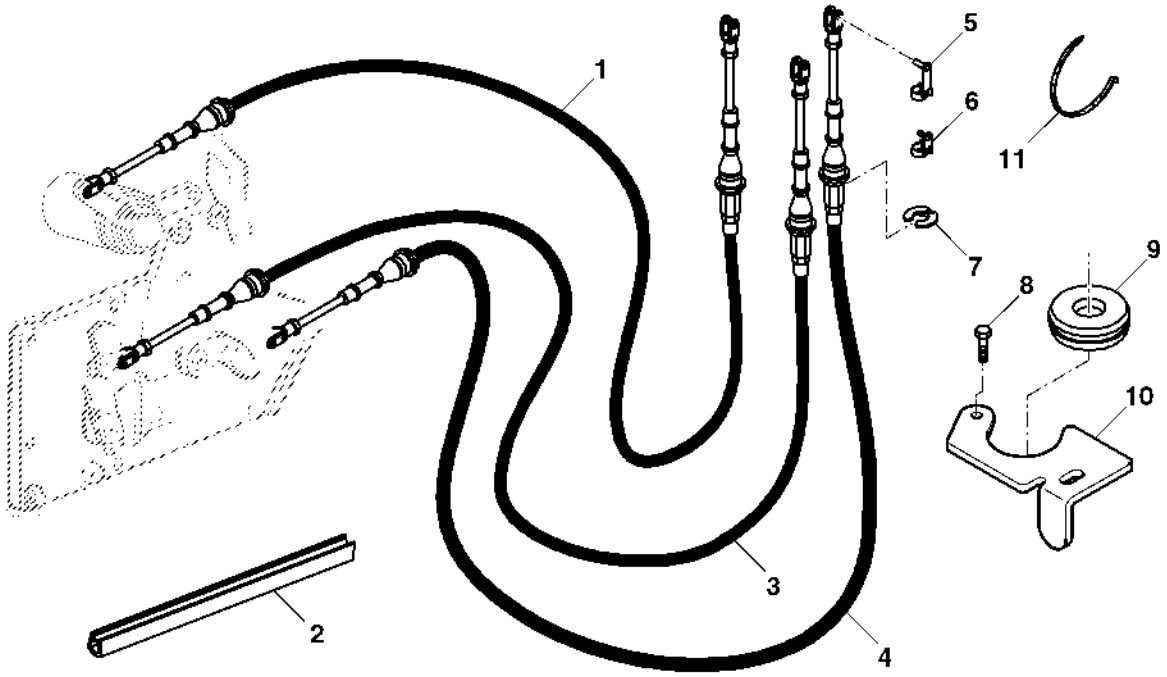

PUBM1870

Item	*Nº peça*	*Descrição*	*Qtde*	*Nº série trator*	*Notas*
1	RE185504	Cabo de puxar e empurrar	1		(C)
2	R250500	Isolador	1		
3	RE216818	Cabo de puxar e empurrar	1		(A)
4	RE185508	Cabo de puxar e empurrar	1		(B)
5	AL153825	Pino fixador	4		
6	AL79050	Pino fixador	1		
7	L79076	Anel de pressão	4		
8	37M7089	Parafuso	1		M6 X 12
9	T46876	Passa-fio	1		
10	MN10681	Apoio	1		
11	R105388	Cinta	AR		

(A) RANGE A-B
GAMMES A-B
GRUPO A-B
GAMA A-B

(B) RANGE C-D
GAMMES C-D
GRUPO C-D
GAMA C-D

(C) PARKING LOCK
FREIN DE STATIONNEMENT
TRAVA DE ESTACIONAMENTO
BLOQUEO DE APARCAMIENTO

MAGNETIC SENSORS (RANGE BOX)
CAPTEURS MAGNETIQUES DE LA BOITE DE CHANGEMENT DE GAMME
SENSORS MAGNETICO (CAIXA DE GRUPOS)
SENSORES MAGNETICOS DE CAJA DE GAMAS

PUBM1871 A.1

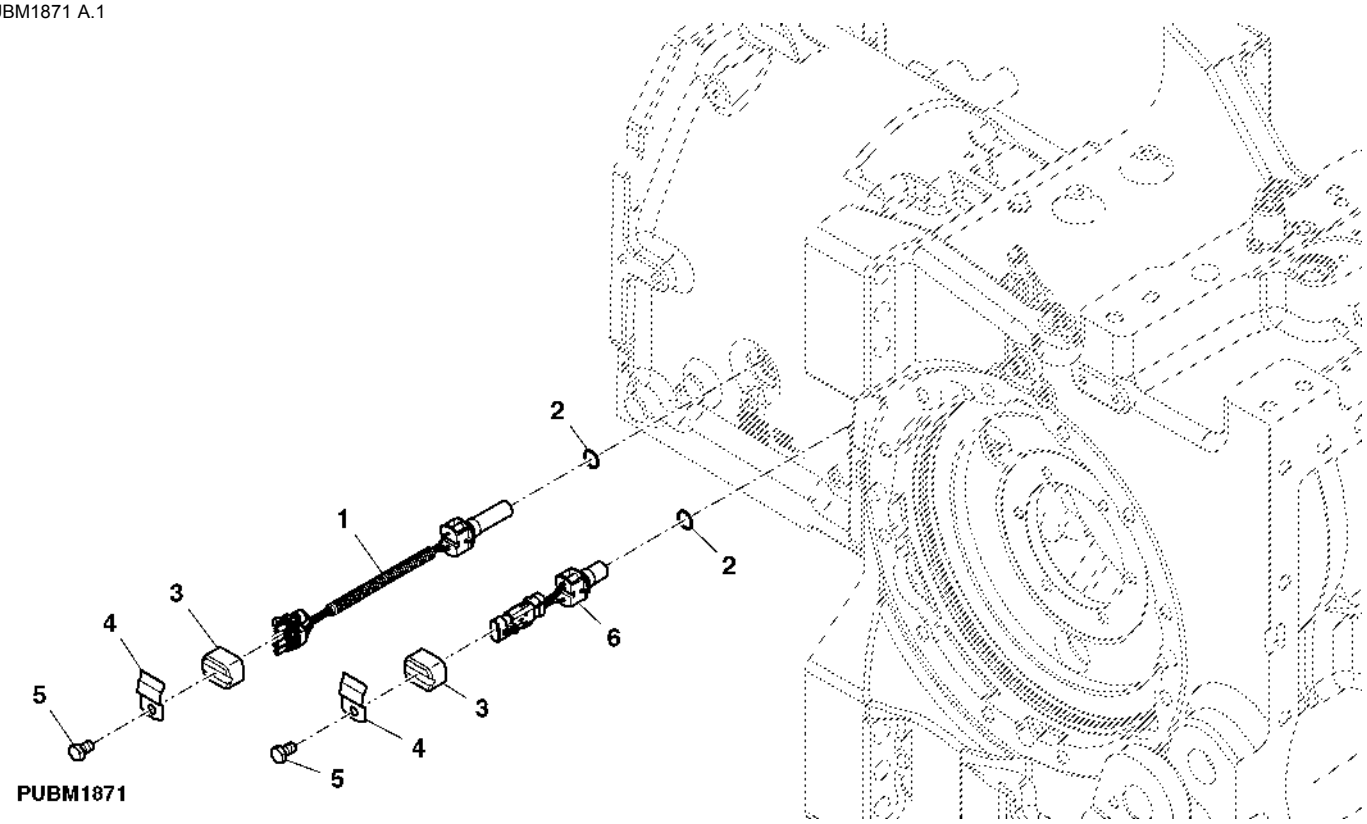

Item	*Nº peça*	*Descrição*	*Qtde*	*Nº série trator*	*Notas*
1	RE295936	SenSor	1		
2	R375R	Anel o	2		
3	R69185	Tampa	2		
4	R66477	Braçadeira	2		
5	19M7557	Parafuso sextavado	2		M10 X 16
6	RE295938	SenSor	1		

DRIVESHAFT
ARBRE D'ENTRAINEMENT
EIXO PROPULSOR
EJE DE MANDO

PUBM2795 A.2

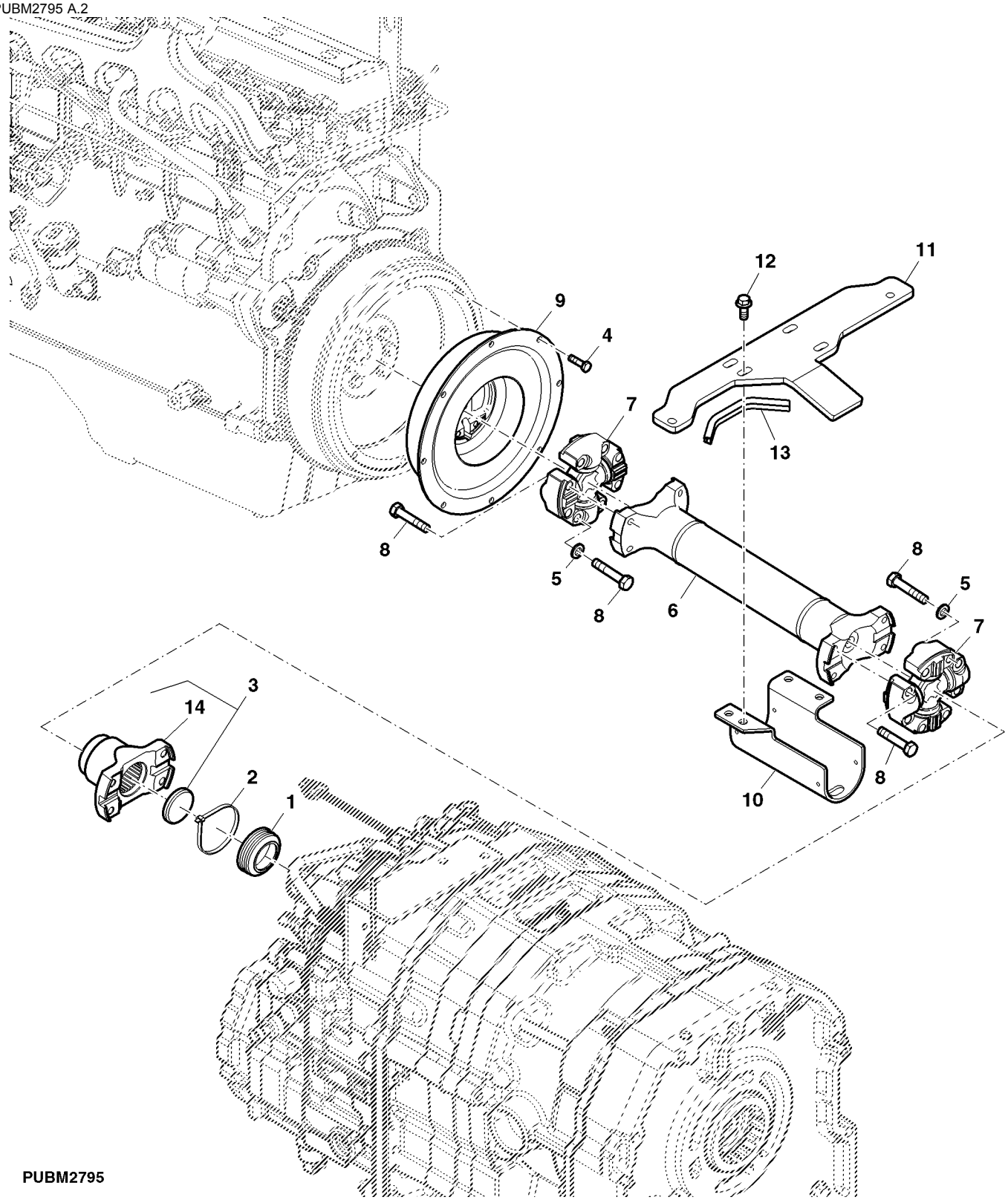

PUBM2795

Item	Nº peça	Descrição	Qtde	Nº série trator	Notas
1	R151814	Protetor	1		
2	R105388	Cinta	1		
3	RE61882	Forquilha	1		SUB FOR MN10661
4	19M7169	Parafuso sextavado	8		M10 X 35
5	24M7431	Arruela	8		10.700 X 18.500 X 2.500 mm
6	RE253208	Eixo cardã	1		
7	RE52347	Cruzeta com rolamento	2		
8	R151507	Parafuso sextavado	16		
9	RE70472	Amortecedor de torção	1		
10	RE312896	Suporte	1		
11	R312895	Suporte	1		
12	19M7789	Parafuso	4		M12 X 30
13	R338885	Isolador	1		SUB FOR R283936
14	RE61882	Forquilha	1		

TRANSMISION OIL LINES
CONDUITES D'HUILE DE LA BOITE
LINHAS DE OLEO TRANSMISSAO
CONDUCTOS DE ACEITE DE LA TRANSMISION

PUBM1873 A.1

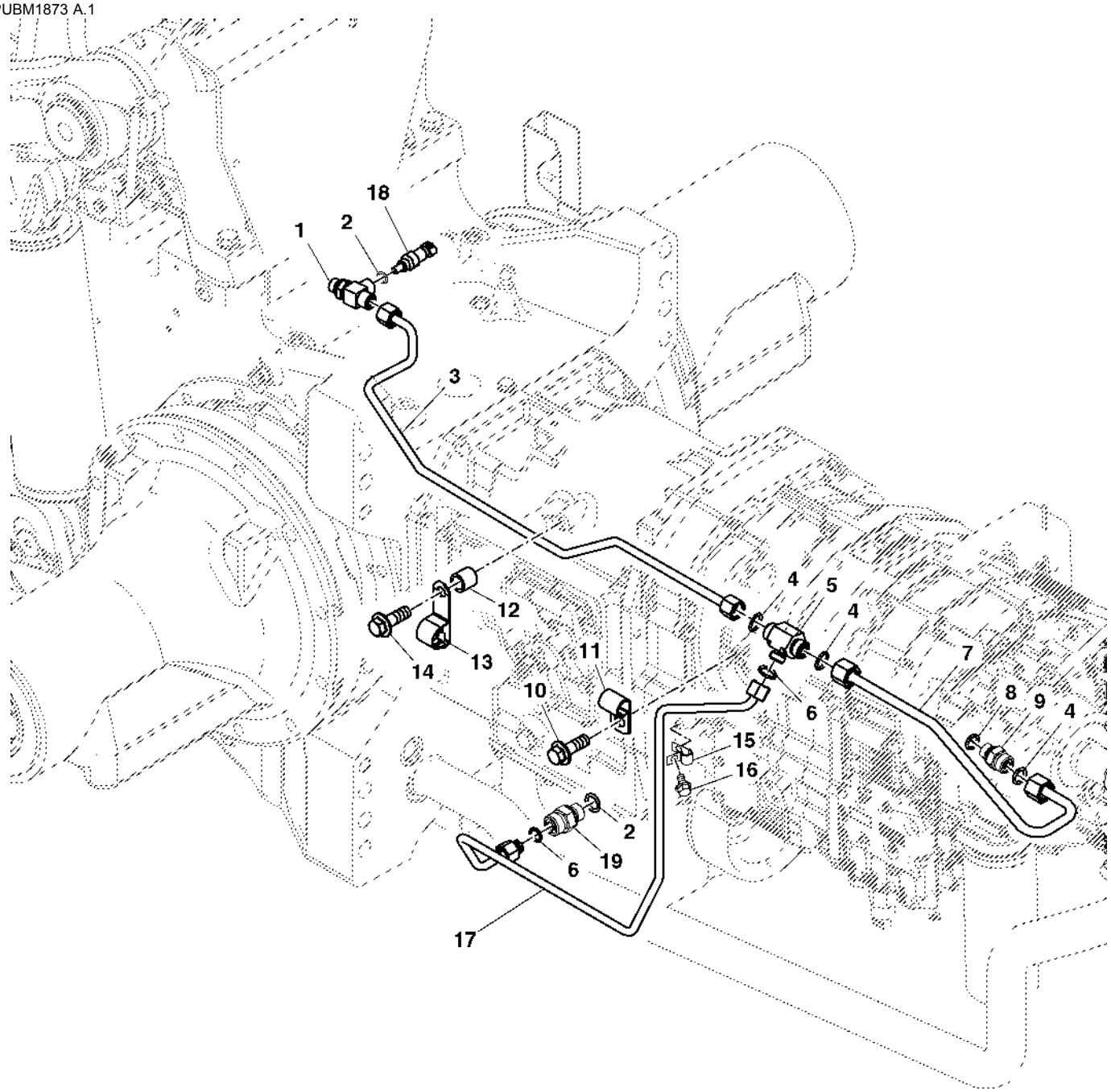

PUBM1873

Item	Nº peça	Descrição	Qtde	Nº série trator	Notas
1	RE207990	Conexão em t	1		
2	51M7041	Anel o	1		11.300 X 2.200 mm
3	RE217397	Tubulação	1		
4	T77857	Anel o	AR		
5	38H5148	Conexão em t	1		
6	T77613	Anel o	1		
7	RE191546	Tubulação de óleo	1		
8	51M7043	Anel o	AR		15.300 X 2.200 mm
9	38H5003	Adaptador	1		
10	R153690	Parafuso	1		
11	T24802	Presilha	1		
12	28H3381	Espaçador	1		0.493" X 0.675" X 5/8"
13	H75541	Braçadeira	1		
14	R153676	Parafuso	1		
15	T13814	Braçadeira	1		
16	R153690	Parafuso	1		
17	RE189865	Tubulação de óleo	1		
18	RE52722	SenSor de temperatura	1		
19	RE46684	Tampão	1		

PowrQuad™ Transmission
Boîte PowrQuad™
Transmissão PowrQuad™
Transmisión PowrQuad™

PUBM2730 A.1

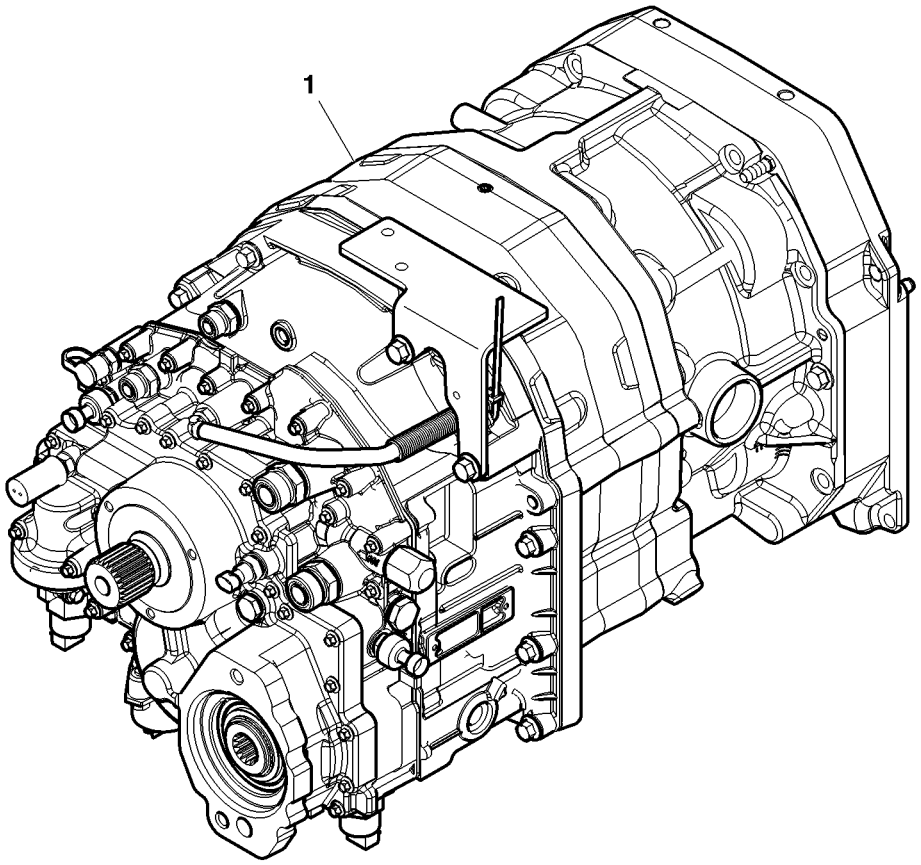

PUBM2730

Item	*Nº peça*	*Descrição*	*Qtde*	*Nº série*	*Notas*
1	AR281637	Transmissão	1		

Sectional Pictorial Index
Index d'illustrations par sections.
Índice pictórico por seção
Índice de ilustraciones por secciones

PUBM1932 A.1

1-	356
2-	358
3-	360
4-	362
5-	364
6-	366
9-	372
10-	374

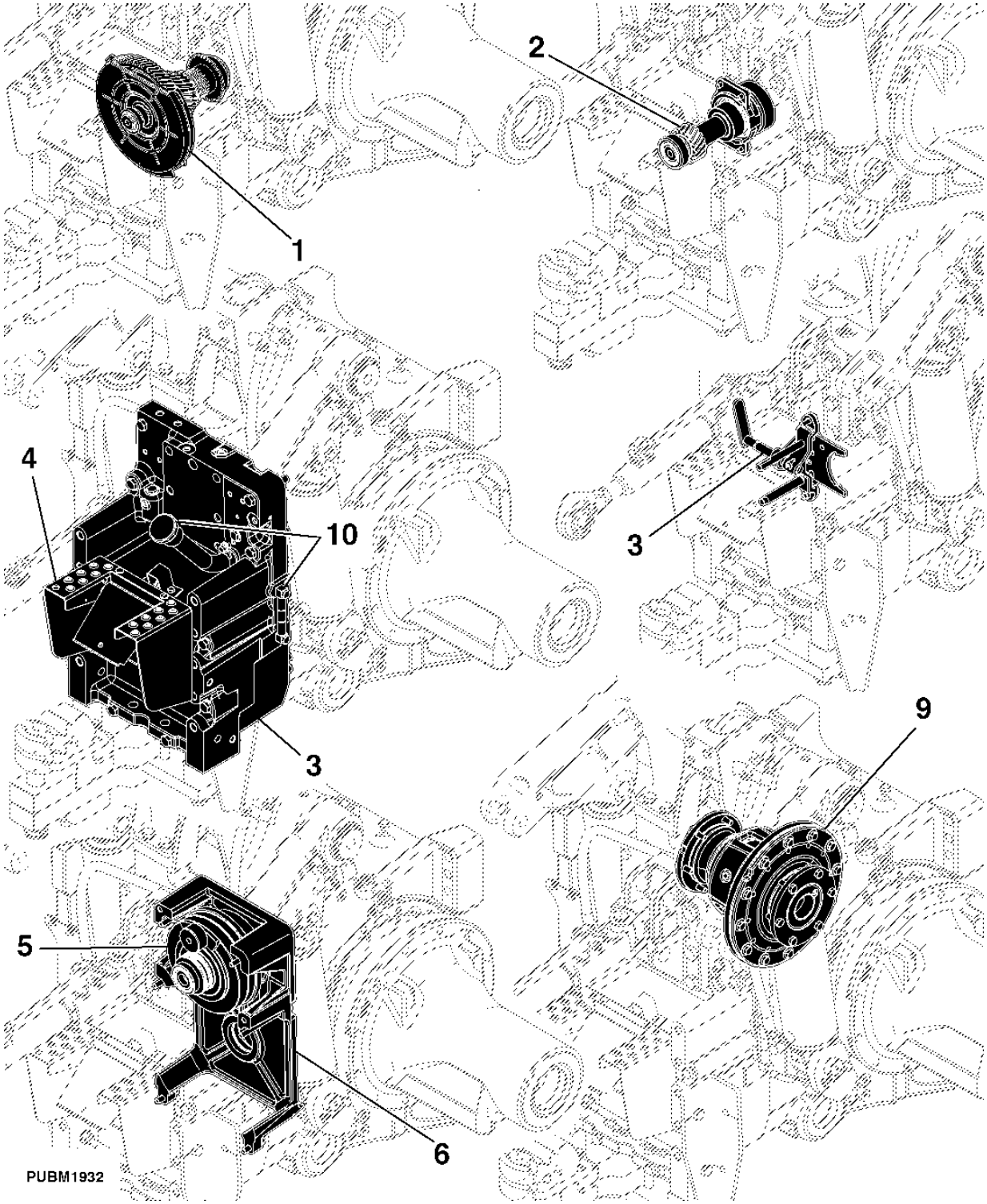

Sectional Pictorial Index
Index d'illustrations par sections.
Índice pictórico por seção
Índice de ilustraciones por secciones

PUBM1936 A.1

7-	368
8-	370
12-	378
14-	382
15-	384
16-	386

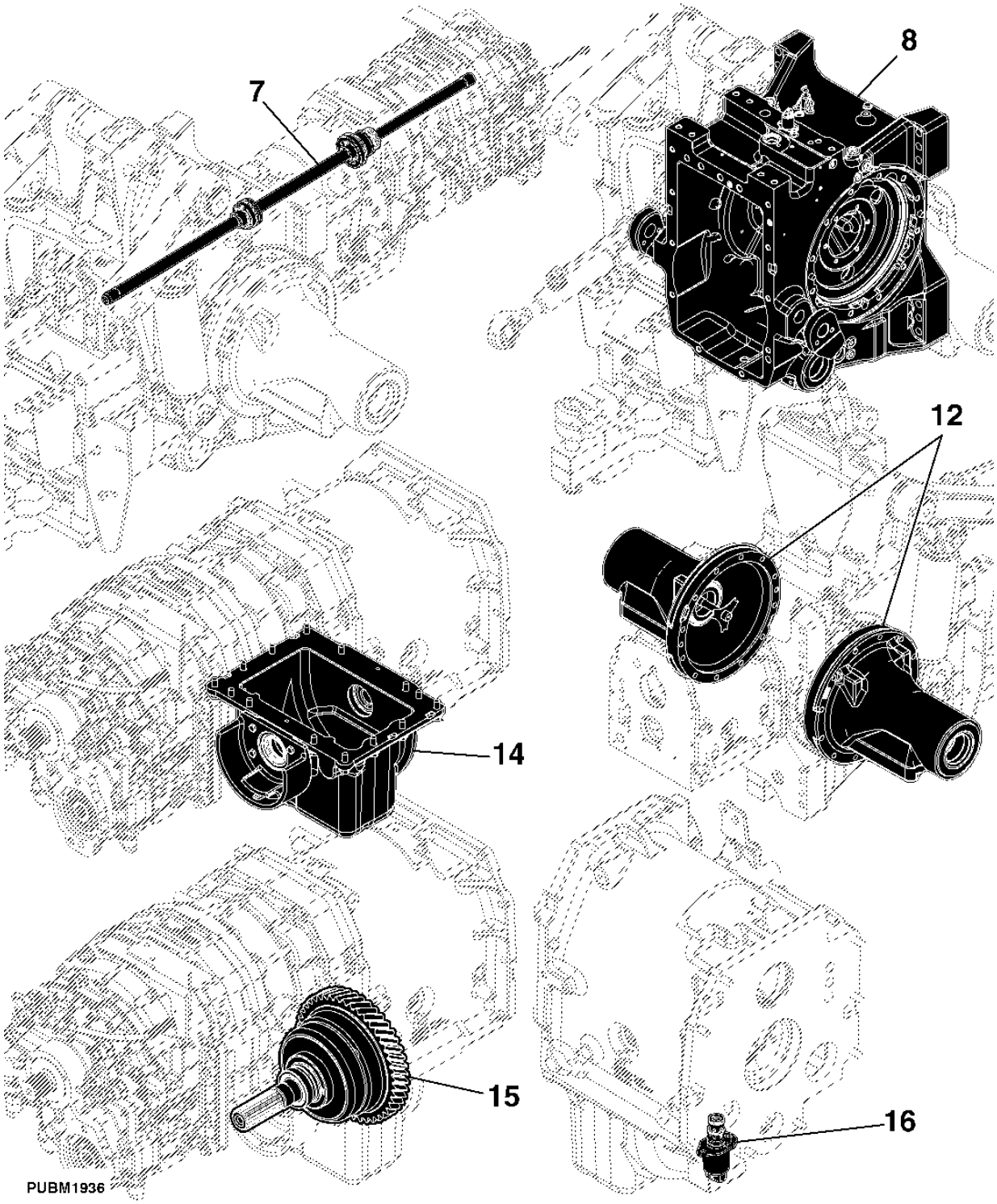

Sectional Pictorial Index
Index d'illustrations par sections.
Índice pictórico por seção
Índice de ilustraciones por secciones

11- 376
13- 380

PUBM2113 A.1

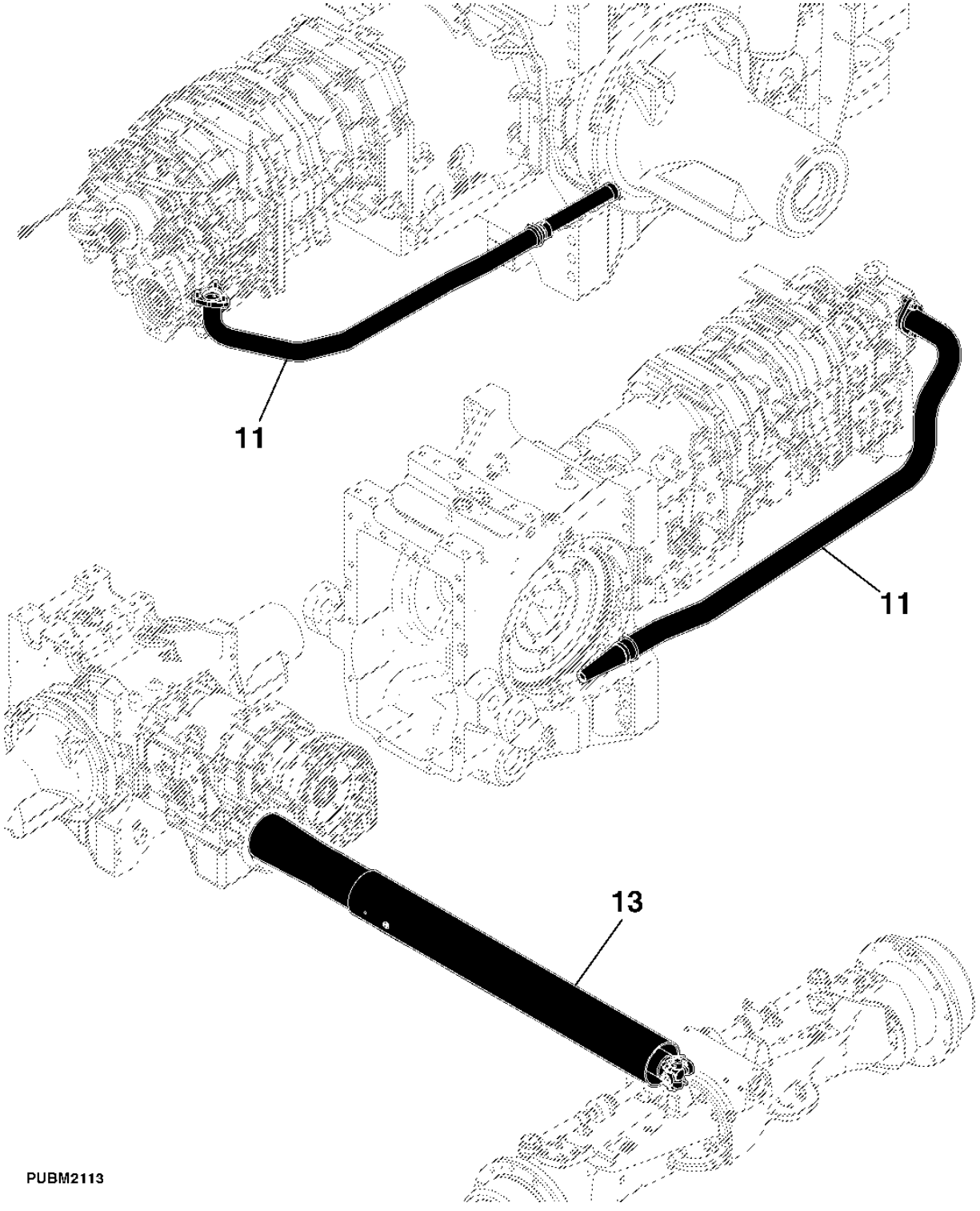

PTO OUTPUT DRIVE SHAFT (1-3/8")(2 SPEED)(540/1000 RPM)(TYPE 1/2)
ARBRE DE SORTIE DE PDF (1-3/8")(2 RAPPORTS)(540/1000 RPM)(TYPE 1/2)
EIXO DE ACIONAMENTO DA SAIDA DA TDP (EIXO DE 1-3/8) (2 VELOCIDADE) (540/1000 RPM)(TIPO 1/2)
EJE IMPULSOR DE SALIDA DE LA TDF (1-3/8") (2 MARCHAS) (540/1000 RPM) (TIPO 1/2)

PUBM1919 A.1

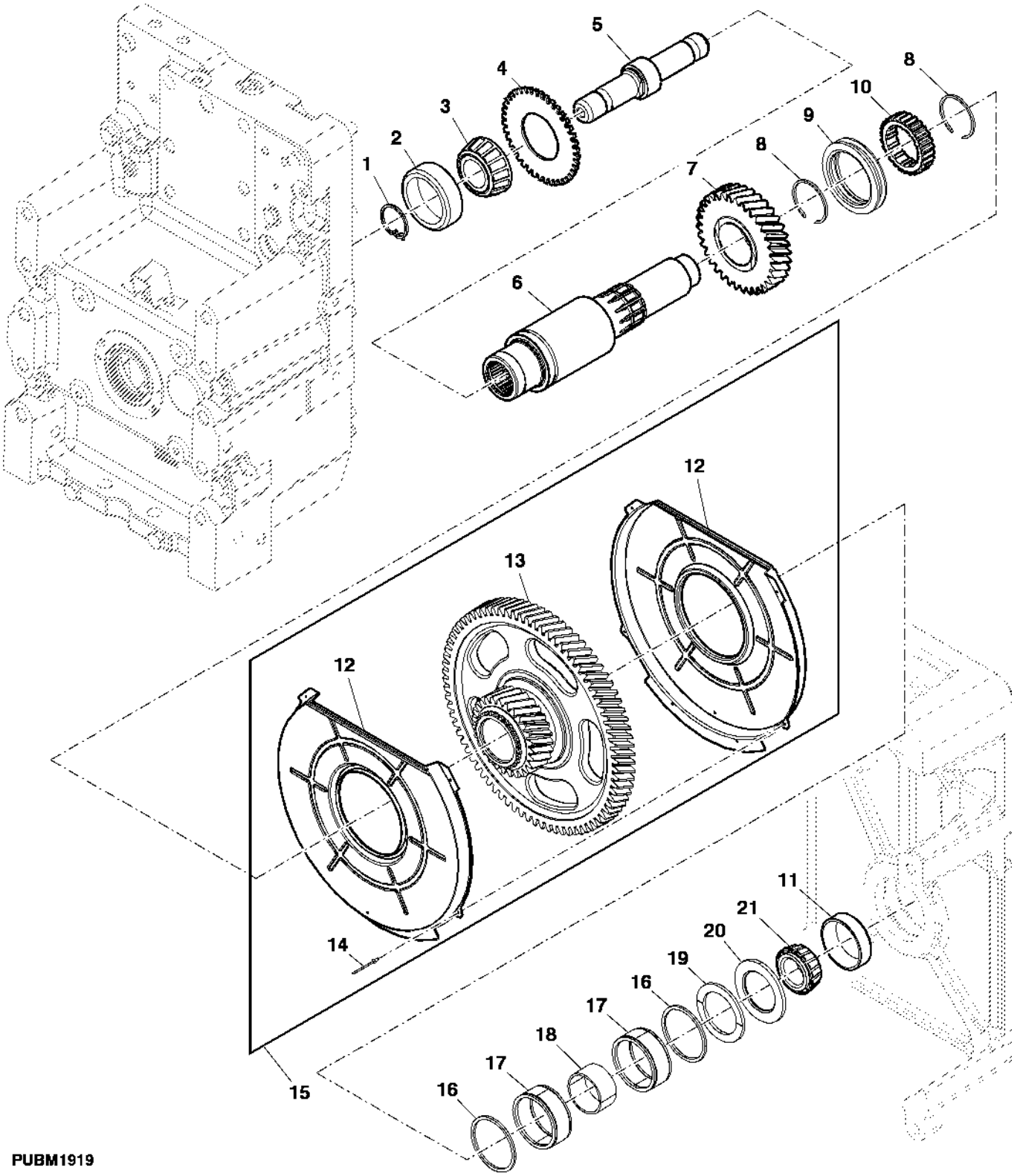

PUBM1919

Item	Nº peça	Descrição	Qtde	Nº série trator	Notas
1	R232481	Anel de pressão	1		SUB FOR R129680
2	JD7292	Capa de rolamento	1		
3	JD7378	Cone de rolamento	1		
4	R185116	Roda fônica	1		
5	L173283	Eixo	1		SUB FOR L173282
6	R230862	Eixo	1		
7	R334404	EngrEnagem	1		SUB FOR R268819
8	L33035	Anel de pressão	2		
9	R330903	Anel de câmbio	1		SUB FOR R164389
10	R164252	Anel de câmbio	1		
11	JD8247	Capa de rolamento	1		
12	R183267	Capa	2		
13	R227914	EngrEnagem helicoidal	1		
14	R126821	Rebite	6		
15	RE228295	EngrEnagem helicoidal	1		
16	R95147	Arruela de encosto	2		
17	JD10070	Rolamento de agulhas	2		
18	R227915	Espaçador	1		
19	R266090	Arruela de encosto	1		
20	R227892	Arruela de encosto	1		
21	JD10527	Cone de rolamento	1		

PTO COUNTERSHAFT (2 SPEED)(TYPE 1/2)
ARBRE DE RENVOI DE LA PDF (2 RAPPORTS)(TYPE 1/2)
CONTRA-EIXO DA TDP (2 VELOCIDADE)(TIPO 1/2)
CONTRAEJE LA TDF (2 MARCHAS) (TIPO 1/2)

PUBM1920 A.1

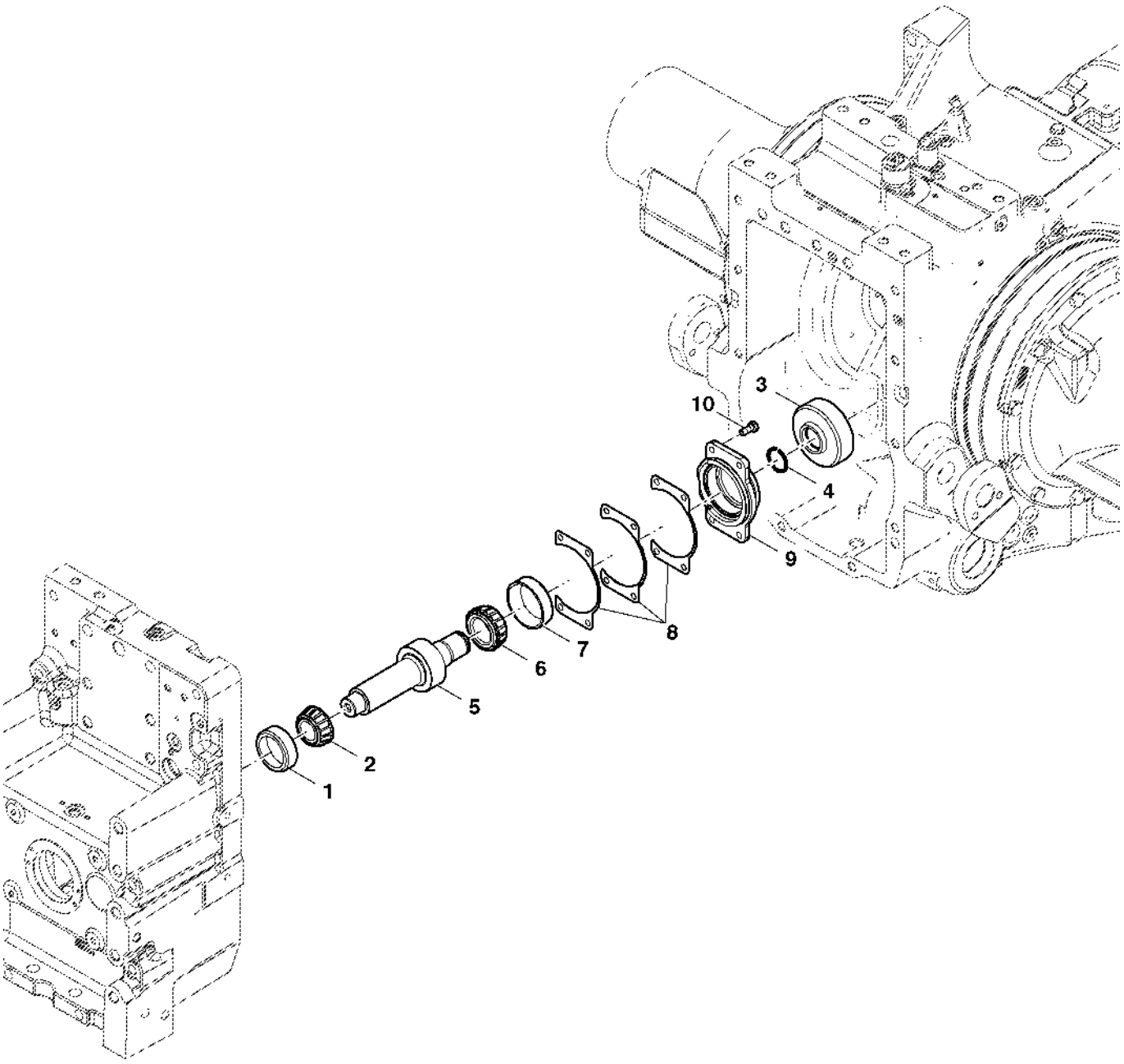

PUBM1920

Item	Nº peça	Descrição	Qtde	Nº série trator	Notas
1	JD7421	Capa de rolamento	1		
2	JD8183	Cone de rolamento	1		
3	R184452	EngrEnagem helicoidal	1		
4	R49434	Anel de pressão	1		
5	R184056	Eixo secundário	1		
6	JD7228	Cone de rolamento	1		
7	JD7278	Capa de rolamento	1		
8	R104906	Calço	AR		TK = 0.25 mm
	R104905	Calço	AR		TK = 0.13 mm
	R104904	Calço	AR		TK = 0.08 mm
9	R183223	Mancal	1		
10	R87789	Paraf. auto-frenante	4		

PTO CAM, HOUSING, SHIFTERS AND GAUGE (TYPE 1/2)
CARTER DE PRISE DE FORCE (TYPE 1/2)
CAME, ALOJAMENTO, CAMBIADORES E INDICADOR DA TDP (TIPO 1/2)
CAJA DE LA TOMA DE FUERZA (TIPO 1/2)

PUBM2159 A.1

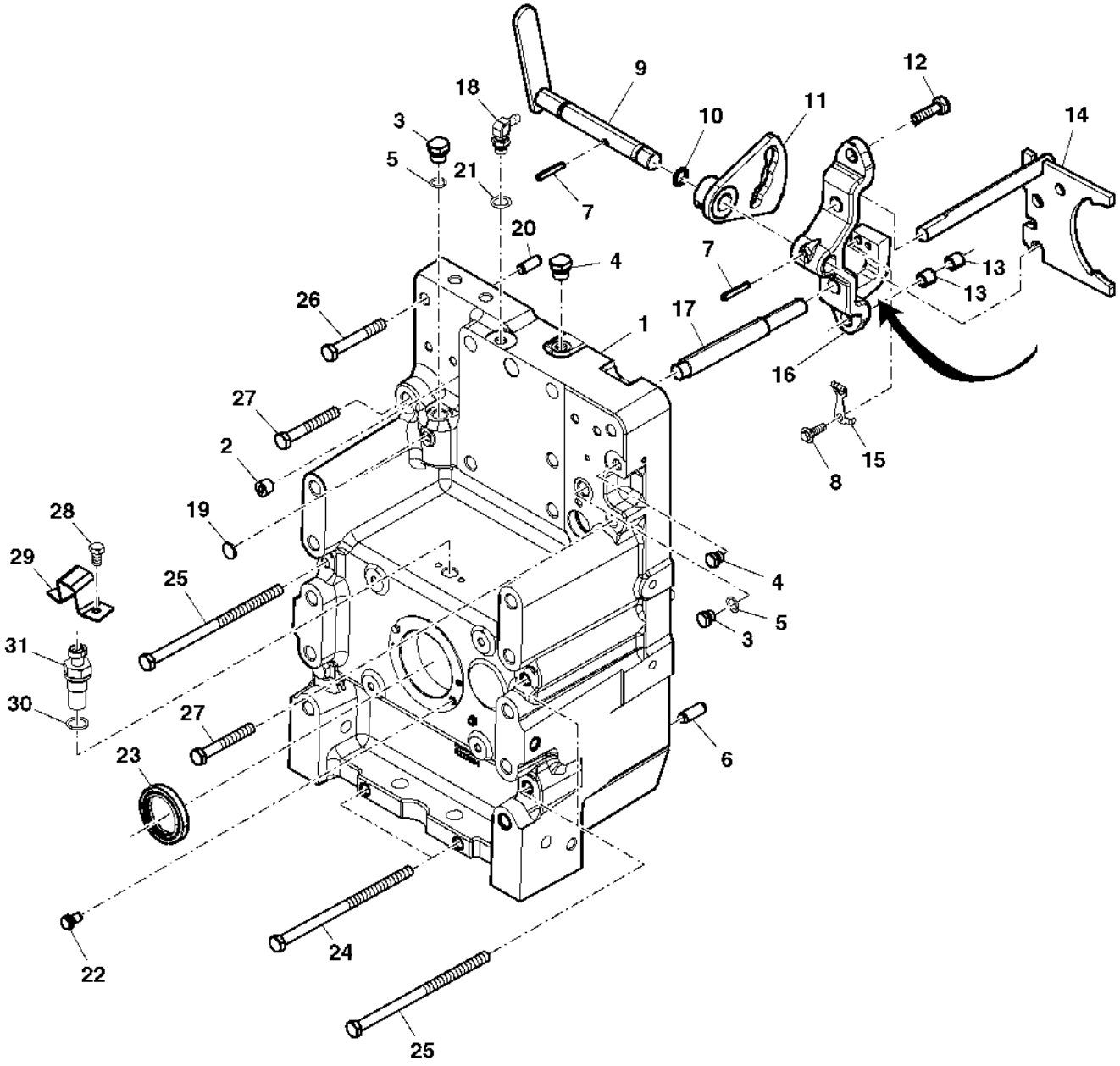

PUBM2159

Item	Nº peça	Descrição	Qtde	Nº série trator	Notas
1	R183195	Carcaça	1		
2	15H558	Tampão	1		1/8"
3	RE46716	Conexão	3		
4	RE46684	Tampão	2		
5	51M7042	Anel o	1		13.300 X 2.200 mm
6	A776R	Pino	2		
7	34M7216	Pino elástico	2		6 X 35 mm
8	R119203	Parafuso	1		
9	RE249905	Eixo	1		
10	R459R	Anel o	1		
11	RE187123	Came	1		
12	R112886	Paraf. auto-frenante	2		
13	T25532	Bucha	2		
14	RE185117	Comutador	1		
15	RE66109	Mola	1		
16	R218698	Suporte	1		
17	R218700	Pino fixador	1		
18	AL78652	Conexão em ângulo	1		
19	30H6	Plugue	1		9/16"
20	R48685	Pino de centragem	2		
21	51M7041	Anel o	1		11.300 X 2.200 mm
22	R27329	Parafuso	2		
23	RE38725	Vedação	1		
24	19M9292	Parafuso sextavado	2		M16 X 285
25	19M7642	Parafuso sextavado	4		M16 X 260
26	19M7135	Parafuso sextavado	1		M16 X 70
27	19M7501	Parafuso sextavado	3		M16 X 110
28	R88246	Parafuso sextavado	2		
29	MN10638	Blindagem	1		
30	51M7044	Anel o	1		17.300 X 2.200 mm
31	RE519144	SenSor	1		

PTO Master Shield
Garant de PTO
Blindagem Principal da PTO
Protección principal de PTO

PUBM2711 A.1

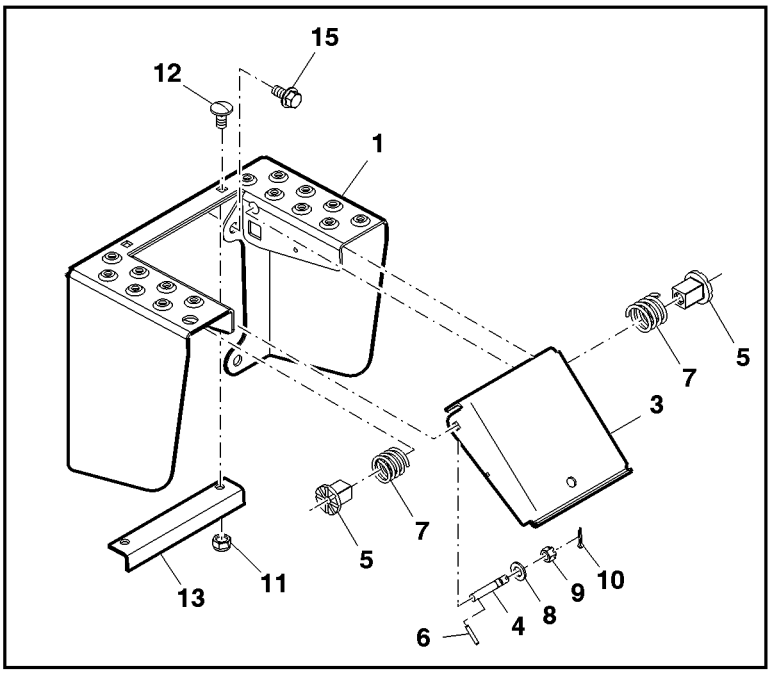

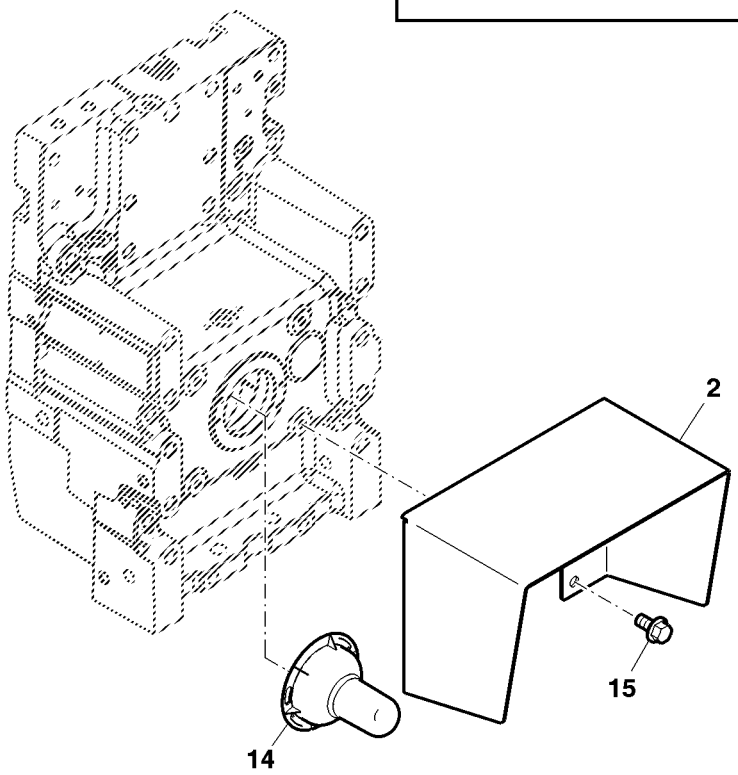

PUBM2711

Item	*Nº peça*	*Descrição*	*Qtde*	*Nº série trator*	*Notas*
1	MN10758	Blindagem	1	-000327	
	R117608	Blindagem	1	-000327	
2	CQ61730	Blindagem	1	000328-	
3	R117430	Porta	1		
4	R112541	Pino	2		
5	R112540	Limitador	2		
6	34M7213	Pino elástico	2		4 X 35 mm
7	R135508	Mola de compressão	2		
8	24M7040	Arruela	2		11 X 20 X 2 mm
9	14M7462	Porca	2		M8
10	11M7008	Contra-pino	2		2 X 14 mm
11	14M7166	Porca de segurança	2		M8
12	03M7183	Parafuso	2		M8 X 16
13	R117431	Cantoneira	1		
14	L12974	Tampa	1		SUB FOR L64456
15	19M7784	Parafuso	4		M10 X 20

PTO CLUTCH HOUSING
CARTER D'EMBRAYAGE DE PDF
ALOJAMENTO DA EMBREAGEM DA TDP
CARTER DEL EMBRAGUE

PUBM1101 A.1

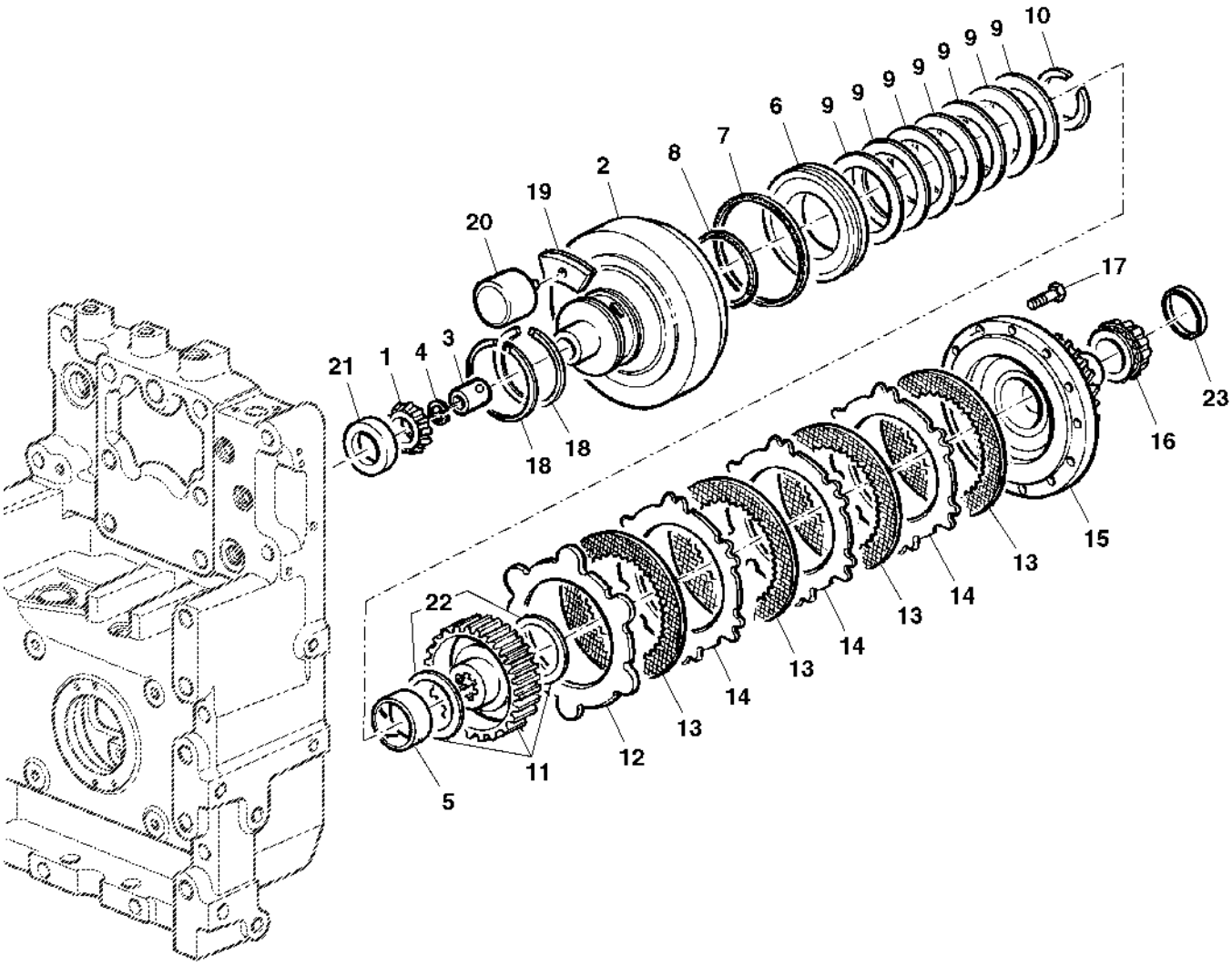

PUBM1101

Item	Nº peça	Descrição	Qtde	Nº série trator	Notas
1	JD9076	Cone de rolamento	1		
2	R178010	Tambor	1		
3	R265395	VálVula	1		
4	R52876	Anel de pressão	1		
5	R50222	Bucha	1		
6	R129757	Pistão	1		
7	R129975	Junta de vedação	1		
8	R43381	Arruela	1		
9	R70027	Arrela de disco	7		
10	R43383	Anel de pressão	1		
11	RE259079	Cubo	1		
12	R95109	Plato da embreagem	1		
13	RE65291	Disco com estriado interno	5		
14	R95110	Plato da embreagem	4		
15	R183199	Placa	1		
16	JD8161	Cone de rolamento	1		
17	R104713	Parafuso sextavado	6		
18	R190635	Anel	2		
19	RE204190	Placa	1		
20	R93467	Pistão	1		
21	JD9133	Capa de rolamento	1		
22	R76674	Arruela	2		
23	JD7425	Capa de rolamento	1		

PTO FRONT SUPPORT
SUPPORT AVANT DE PDF
SUPORTE DIANTEIRO DA TDP
SOPORTE DELANTERO DE LA TDF

PUBM1924 A.1

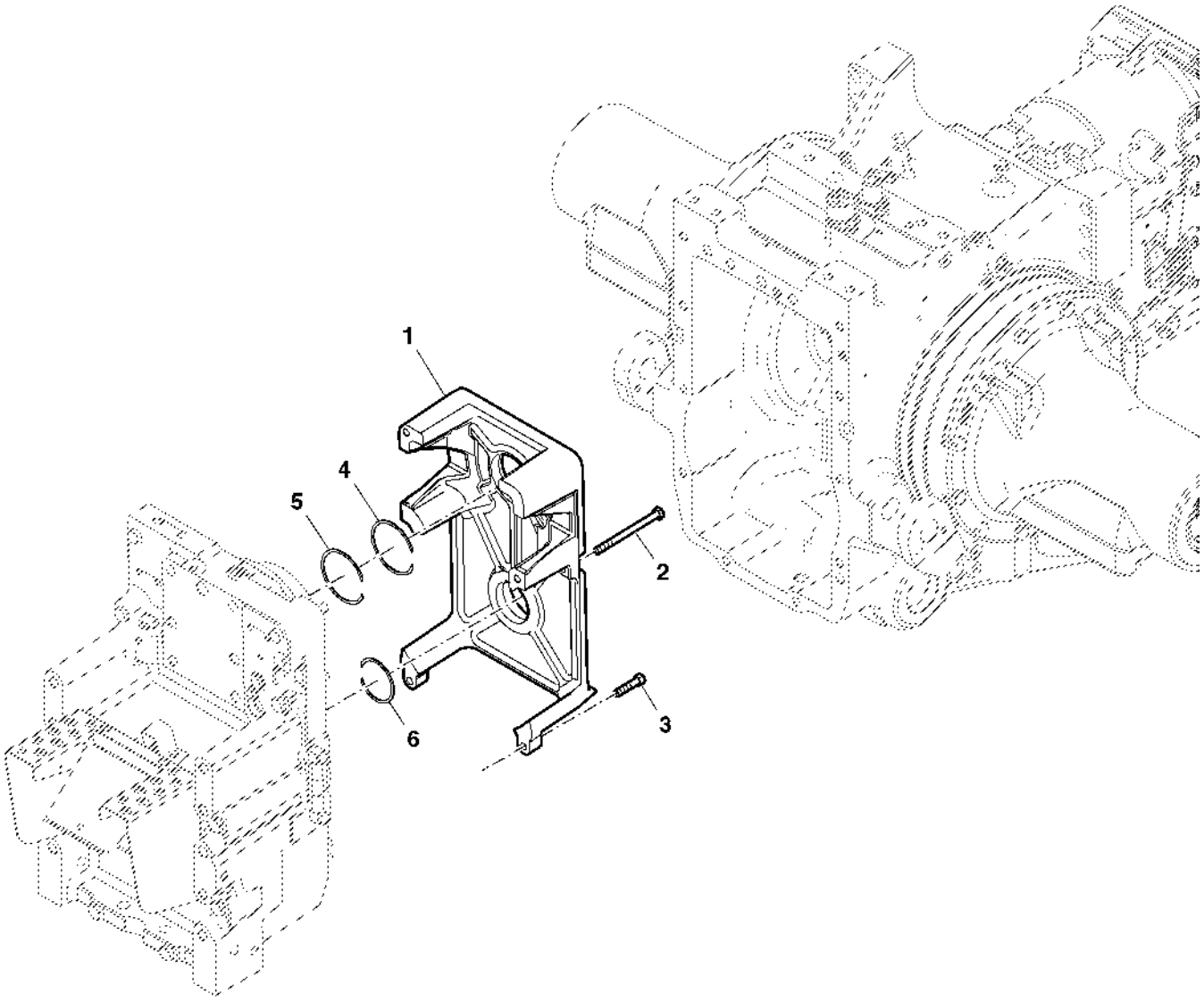

PUBM1924

Item	Nº peça	Descrição	Qtde	Nº série trator	Notas
1	R254463	Suporte	1		
2	R128837	Paraf. auto-frenante	4		
3	R194045	Parafuso sextavado	2		
4	R93495	Anel de pressão	AR		TK = 2.29 mm
	R93496	Anel de pressão	AR		TK = 2.42 mm
	R93497	Anel de pressão	AR		TK = 2.55 mm
	R93498	Anel de pressão	AR		TK = 2.68 mm
	R93499	Anel de pressão	AR		TK = 2.16 mm
5	R271088	Anel de pressão	AR		TK = 2.03 mm
6	R95153	Anel de pressão	AR		TK = 2.34 mm
	R95154	Anel de pressão	AR		TK = 2.47 mm
	R95155	Anel de pressão	AR		TK = 2.60 mm
	R95156	Anel de pressão	AR		TK = 2.73 mm
	R95157	Anel de pressão	AR		TK = 2.21 mm
	R326332	Anel de pressão	AR		TK = 1.95 mm

REAR PTO OUTPUT SHAFT
ARBRE D ENTRAINEMENT, PRISE DE FORCE ARRIERE
EIXO SAIDA TDP TRASEIRA
EJE DE SALIDA, TDF TRASERA

PUBM1925 A.1

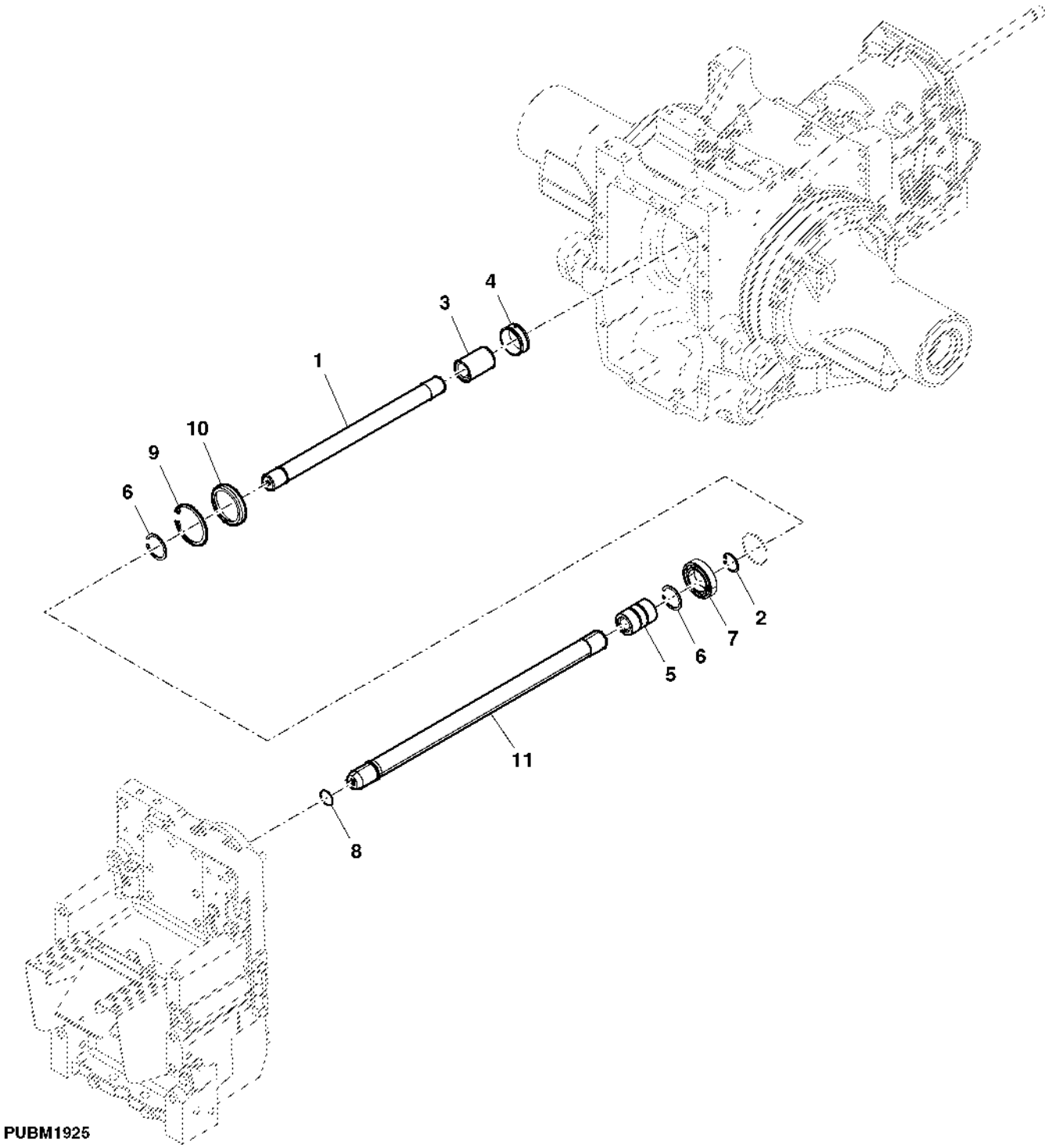

Item	*Nº peça*	*Descrição*	*Qtde*	*Nº série trator*	*Notas*
1	R97250	Eixo	1		LGTH = 423 mm (16-21/32"), (POWRQUAD)
2	40M1854	Anel de pressão	2		
3	R93278	Luva estriada	1		
4	R95424	Vedação	1		
5	R199219	Luva estriada	1		
6	BP13616	Anel de pressão	1		ORDER FH312217
7	JD8510	Rolamento de esfeRas	1		
8	R69721	Anel de pressão	1		
9	40M5099	Anel de pressão	1		
10	R199216	Anel	1		
11	R183292	Eixo	1		LGTH = 543 mm

DIFFERENTIAL CASE
CARTER DE DIFFERENTIEL
CAIXA DO DIFERENCIAL
CAJA DEL DIFERENCIAL

PUBM3302 A.1

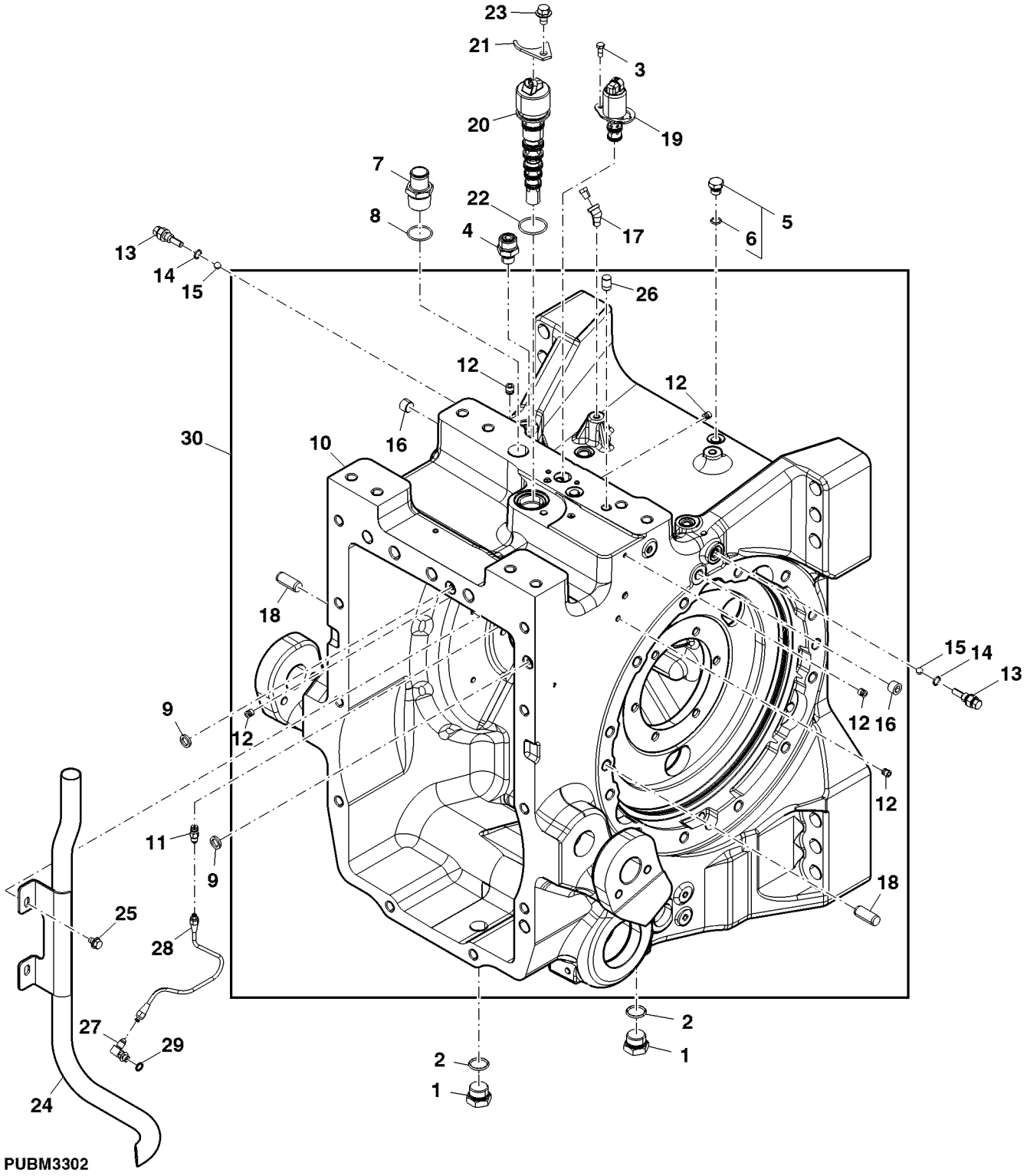

Item	Nº peça	Descrição	Qtde	Nº série trator	Notas
1	R84262	Tampão	2		
2	F3171R	Anel o	2		
3	19M7560	Parafuso sextavado	2		M6 X 16
4	61M5010	Adaptador	1		
5	RE46684	Tampão	1		
6	51M7041	Anel o	1		11.300 X 2.200 mm
7	R49518	Conexão	1		
8	R26287	Anel o	1		
9	F2741R	Junta de vedação	2		
10	R317410	Caixa de câmbio	1		
11	R39832	Adaptador	1		
12	AT107510	Plugue	6		
13	RE42567	Tampão	2		
14	R26286	Anel o	1		
15	R42849	Esfera	2		
16	R116373	Tampão	3		
17	15H219	Conexão em ângulo	1		1/8"
18	R54380	Pino de centragem	4		
19	RE211156	VálVula solenóide	1		
20	RE324802	VálVula solenóide	1		SUB FOR RE203830
21	R95045	Braçadeira	1		
22	U41966	Anel o	1		
23	19M7783	Parafuso	1		M10 X 16
24	RE185366	Tubulação de óleo	1		
25	T100529	Parafuso	2		
26	R32210	Pino de centragem	1		
27	AR26746	Conexão em ângulo	1		
28	RE186314	Tubulação de óleo	1		
29	R26287	Anel o	1		
30	RE570545	Caixa de câmbio	1		
..	DT5171	Selante	1		

DIFFERENTIAL
DIFFERENZIALE
DIFERENCIAL
DIFERENCIAL

LX048698 A.1

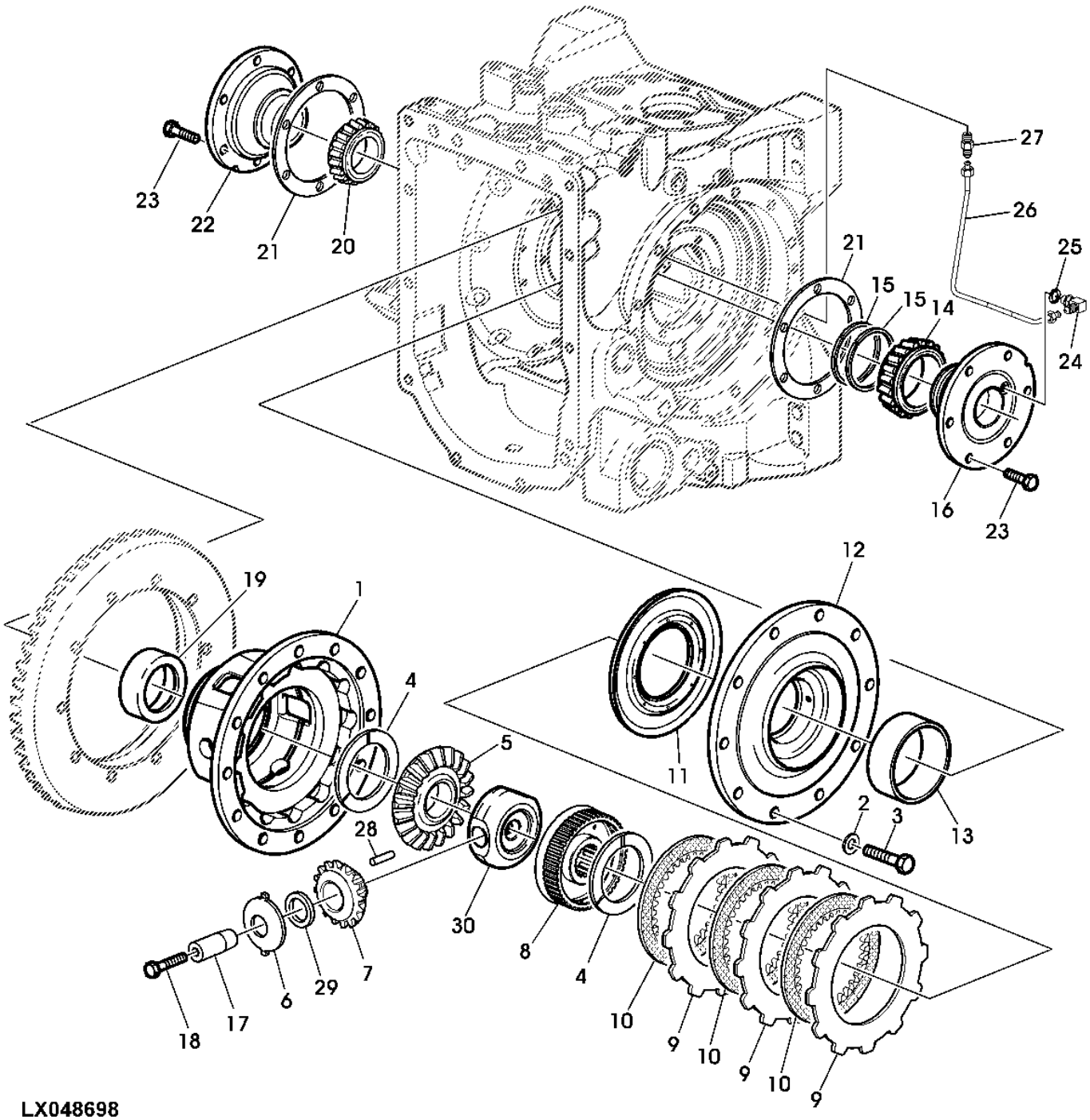

LX048698

Item	Nº peça	Descrição	Qtde	Nº série trator	Notas
1	R129583	Carcaça	1		
2	M123520	Arruela	12		SUB FOR 24H937
3	R129585	Paraf. auto-frenante	12		
4	R93623	Arruela de encosto	2		
5	R63477	Coroa	1		
6	R59460	Arruela de encosto	3		
7	R134726	Pinhão	3		
8	R66715	Coroa	1		
9	R34857	Plato da embreagem	3		
10	RE294023	Disco	3		
11	R95116	Pistão	1		
12	R290636	Capa	1		
13	JD8290	Capa de rolamento	1		
14	JD8191	Cone de rolamento	1		
15	R39322	Anel	2		
16	R93885	Mancal	1		
17	R134415	Eixo	3		
18	R134414	Parafuso	3		
19	JD8259	Capa de rolamento	1		
20	JD8954	Cone de rolamento	1		
21	R46323	Calço	AR		TK = 0.076 mm (0.003")
	R46324	Calço	AR		TK = 0.127 mm (0.005")
	R46325	Calço	AR		TK = 0.254 mm (0.010")
22	R93890	Mancal	1		
23	R251072	Parafuso	12		
24	AR26746	Conexão em ângulo	1		
25	R26287	Anel o	1		
26	RE186314	Tubulação de óleo	1		
27	R39832	Adaptador	1		
28	R68171	Agulha de rolamento	AR		
29	R68167	Arruela	3		
30	R129557	Cubo	1		

TRANSMISSION OIL FILLER NECK
GOULOTTE DE REMPLISSAGE D HUILE DE TRANSMISSION
BOCAL DE ENCHIMENTO DO OLEO DA TRANSMISSAO
BOCA DE LLENADO PARA ACEITE DEL CAMBIO

PUBM1927 A.1

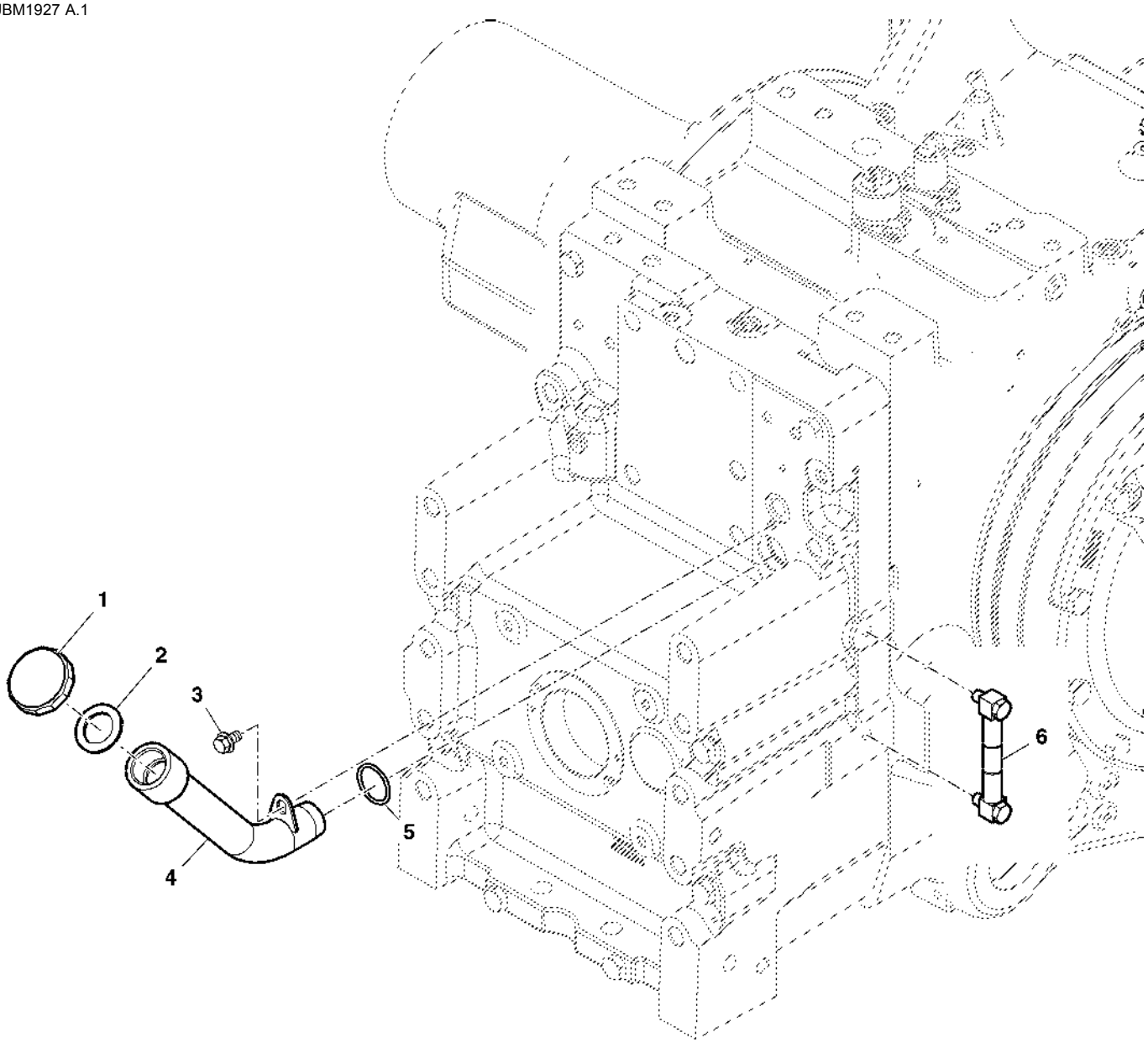

PUBM1927

Item	Nº peça	Descrição	Qtde	Nº série trator	Notas
1	AL165074	Tampa do abasTecimenTo	1		INCLUDES T21564
2	T21564	Arruela	1		
3	19M7783	Parafuso	2		M10 X 16
4	MN10247	Bocal de enchimento	1		
5	U10289	Anel o	1		
6	RE250666	Indicador de nível	1		

SUCTION LINE, TRANSMISSION OIL PUMP (POWRQUAD)
POMPE A HUILE DE TRANSMISSION, CONDUITE D'ASPIRATION (POWRQUAD)
LINHA DE SUCCAO, BOMBA DE OLEO DA TRANSMISSAO (POWRQUAD)
TUBERIA DE ASPIRACION, BOMBA DE ENGRASE DE LA TRANSMISION (POWRQUAD)

PUBM1959 A.1

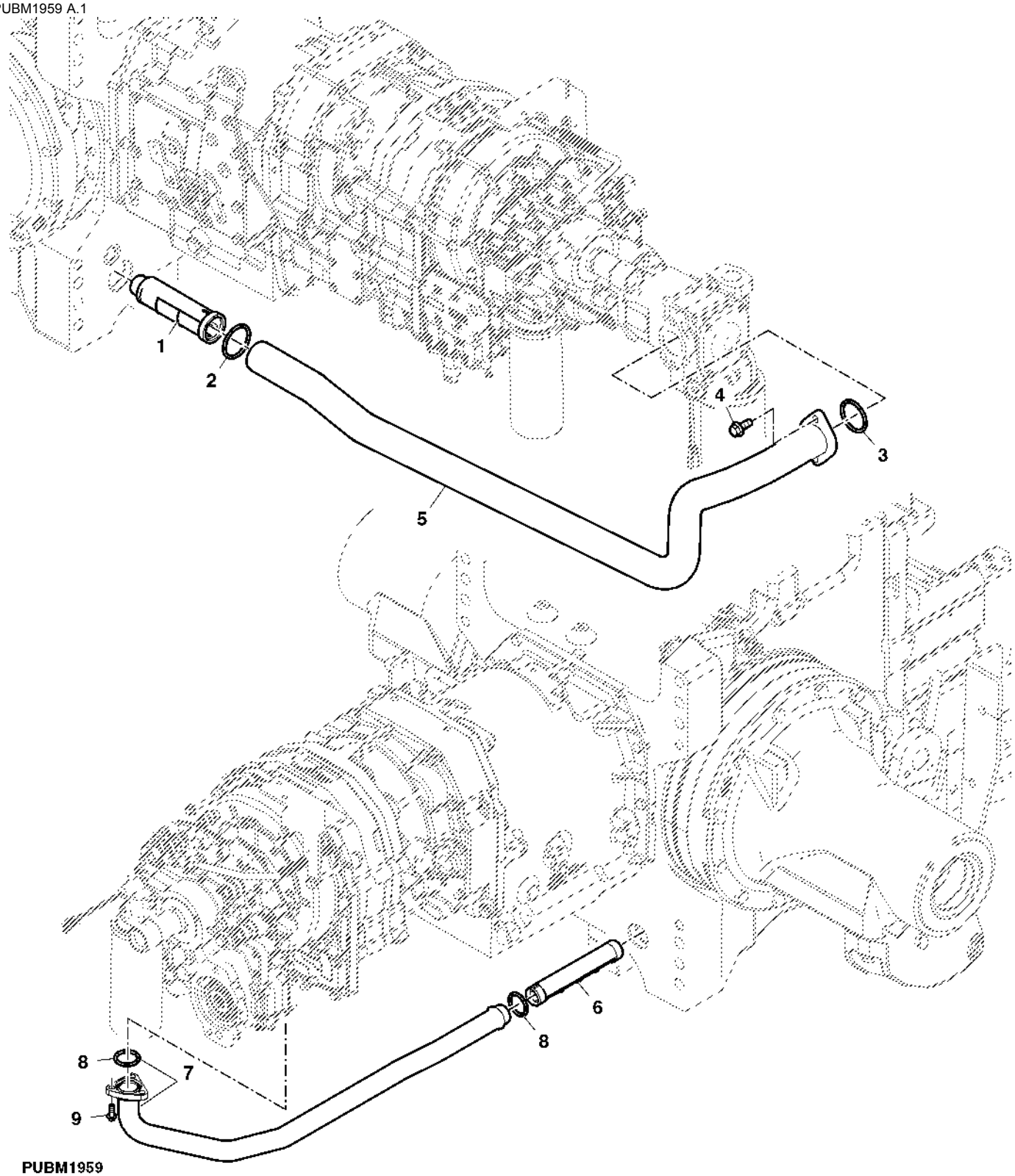

PUBM1959

Item	Nº peça	Descrição	Qtde	Nº série trator	Notas
1	R253763	Peneira	1		
2	R26863	Anel o	1		
3	L2104N	Anel o	1		
4	19M7789	Parafuso	2		M12 X 30
5	RE258700	Tubulação de óleo	1		
6	R332777	Peneira	1		SUB FOR R233810
7	RE244228	Tubulação de óleo	1		
8	A4540R	Anel o	2		
9	R112296	Parafuso	3		

REAR AXLE (100MM), W/ HEAVY DUTY PLANETARY GEARS
ESSIEU ARRIÈRE (100 MM), AVEC SATELLITES RENFORCÉS
EIXO TRASEIRO (100 MM), COM ENGRENAGENS PLANETÁRIAS DE SERVIÇO PESADO
EJE TRASERO (100 MM), CON ENGRANAJES PLANETARIOS REFORZADOS

PUBM1929 B.1

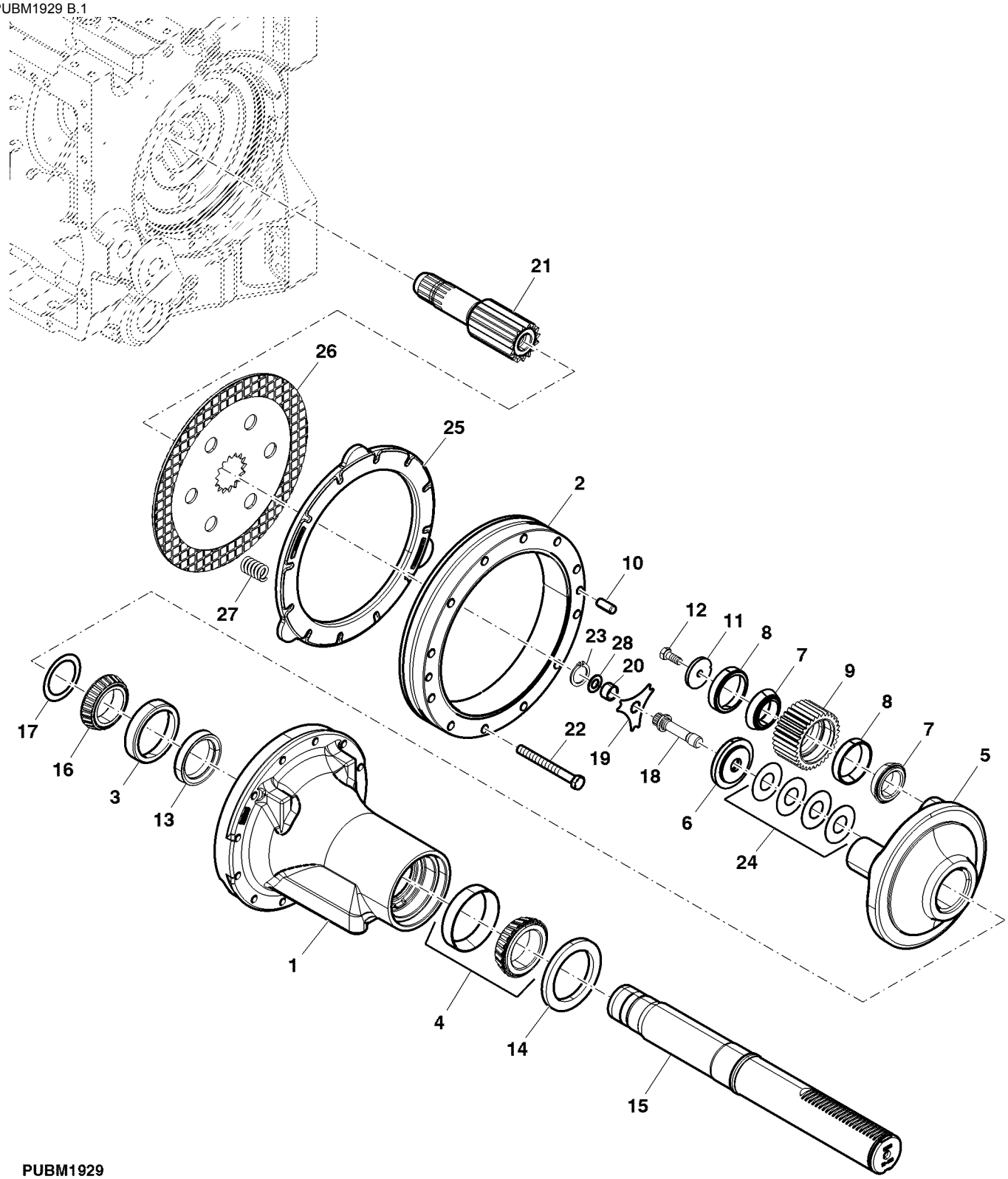

PUBM1929

Item	Nº peça	Descrição	Qtde	Nº série trator	Notas
1	R225947	Carcaça	1		
2	R225107	Coroa	1		
3	JD8248	Capa de rolamento	1		
4	RE50957	Rolamento de Rolos cônicos	1		
5	R153611	Porta-Planetários	1		
6	R93173	Espaçador	1		
7	JD7378	Cone de rolamento	3		
8	JD7292	Capa de rolamento	6		
9	R225113	Planetário	3		
10	R54380	Pino de centragem	2		
11	R122193	Arruela	3		
12	R113494	Parafuso sextavado	3		
13	R112071	Bucha	1		
14	RE168641	Vedação	1		
15	R305694	Eixo	1		(A)
	R305695	Eixo	1		(B)
16	JD8951	Cone de rolamento	1		
17	R71712	Calço	1		
18	R94714	Parafuso sextavado	1		
19	R62498	Placa	1		
20	R162308	Tampa	1		
21	R225109	EngrEnagem sol	1		
22	R189917	Paraf. de roda	12		
23	R59843	Anel de pressão	1		
24	R61461	Calço	AR		TK = 0.076 mm
	R59440	Calço	AR		TK = 0.51 mm
	R59439	Calço	AR		TK = 0.13 mm
	R79989	Calço	AR		TK = 0.178 mm
25	R226506	Placa	1		
26	RE292441	Disco de freio	1		
27	R232883	Mola de compressão	3		
28	F2380R	Arruela	3		

(A) Short Rear Axle
Essieu arrière court
Eixo Traseiro Curto
Eje trasero corto

(B) Long Rear Axle
Essieu arrière long
Eixo Traseiro Longo
Eje trasero largo

TRANSMISSION TO MFWD DRIVE SHAFT
ARBRE DE LIAISON ENTRE LA TRANSMISSION ET LE PONT AVANT
EIXO DE ACIONAMENTO TRANSMISSAO A TDM
EJE MOTRIZ ENTRE LA TRANSMISION Y LA TMRD

PUBM1931 A.1

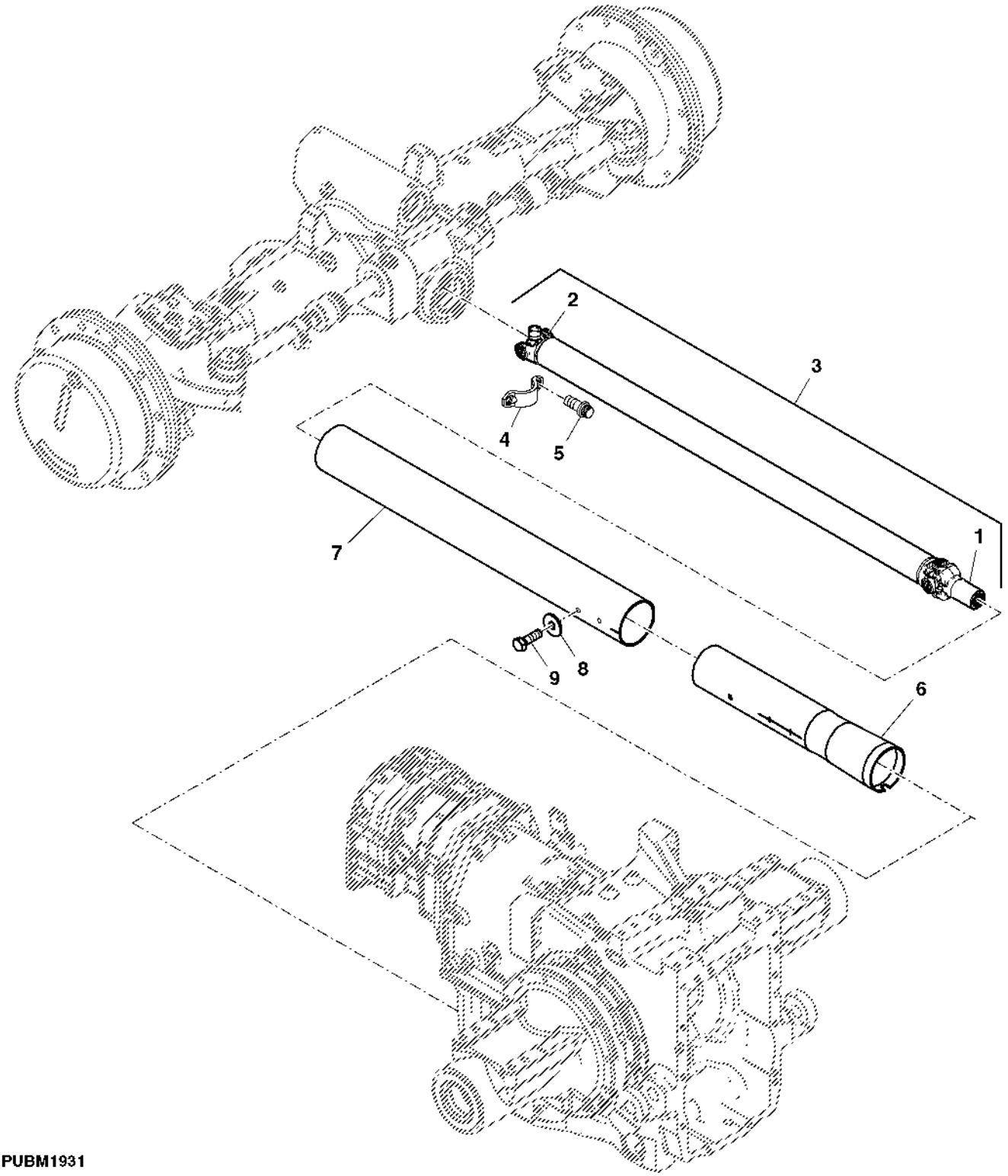

PUBM1931

Item	*Nº peça*	*Descrição*	*Qtde*	*Nº série trator*	*Notas*
1	DQ43007	Luva	1		
2	DQ43004	Cruzeta	1		
3	RE268614	Forquilha	6		
4	MN10662	Braçadeira	2		
5	R85169	Parafuso	4		
6	RE159951	Blindagem	1		REAR
7	R181008	Proteção de junta universal	1		FRONT
8	24M7298	Arruela	3		8.400 X 25 X 2 mm
9	R299841	Paraf. auto-frenante	3		

MFWD CLUTCH HOUSING
CARTER D'EMBRAYAGE DE TAM
ALOJAMENTO DA EMBREAGEM DA TDM
CAJA DEL EMBRAGUE DE LA TDM

PUBM1635 A.1

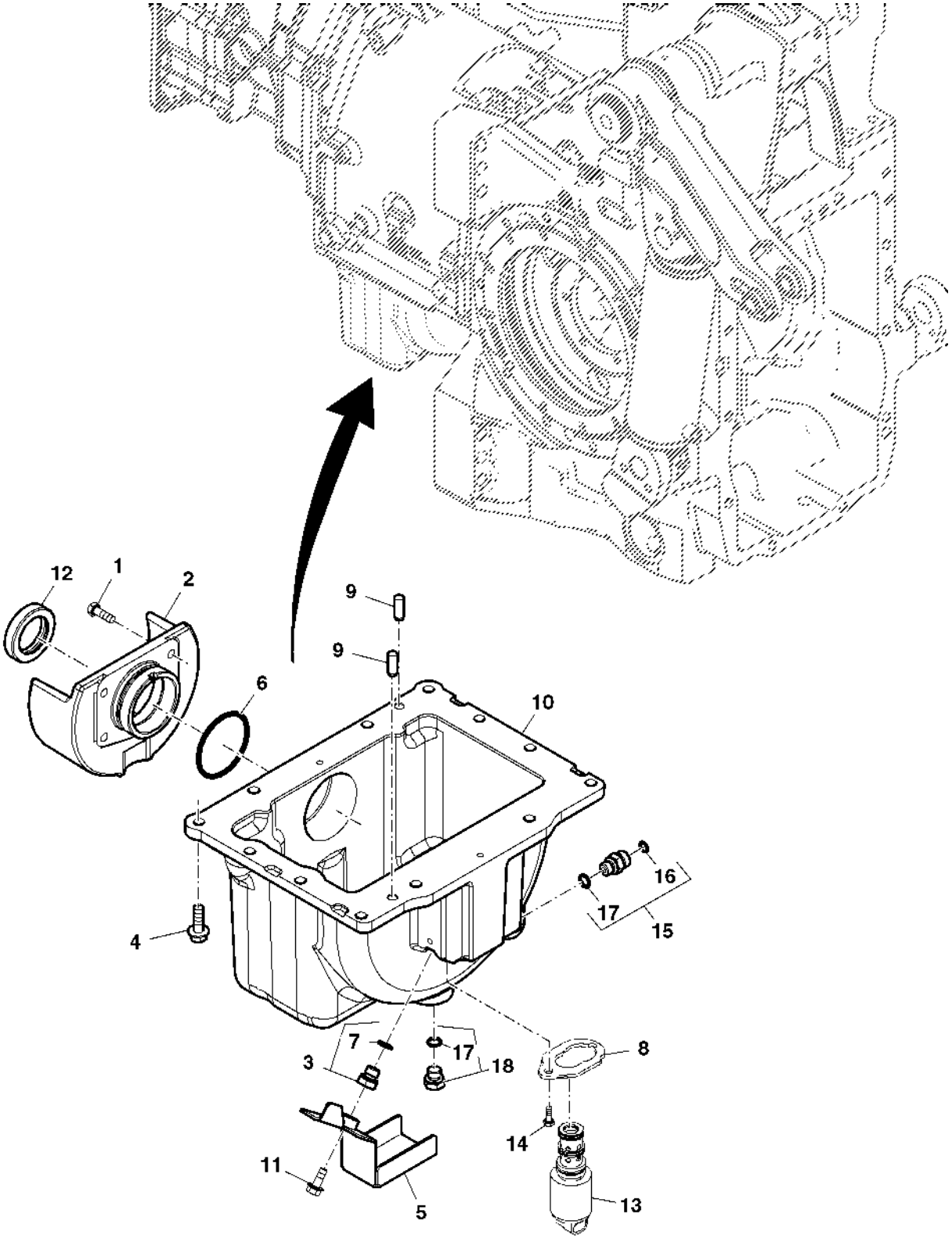

PUBM1635

Item	Nº peça	Descrição	Qtde	Nº série trator	Notas
1	19M7163	Parafuso sextavado	4		M8 X 25
2	R115202	Mancal	1		
3	RE221608	Tampão de dreno	1		
4	19M7786	Parafuso	12		M10 X 30
5	RE232037	Blindagem	1		SUB FOR MN10756
6	U12331	Anel o	1		
7	51M7041	Anel o	1		11.300 X 2.200 mm
8	R211082	Braçadeira	1		
9	44M7070	Pino de centragem	2		
10	R134578	Carcaça	1		
11	19M7866	Parafuso	1		M8 X 20
12	RE33083	Vedação	1		
13	RE211156	VálVula solenóide	1		INCLUDES R211082
14	19M7560	Parafuso sextavado	2		M6 X 16
15	61M5002	Adaptador	1		
16	T77613	Anel o	1		
17	51M7041	Anel o	1		11.300 X 2.200 mm
18	RE46684	Tampão	1		
..	DT5173	óleo	AR		

MFWD CLUTCH
EMBRAYAGE DE TAM
EMBREAGEM DA TDM
EMBRAGUE DE TDM

PUBM1620 B.1

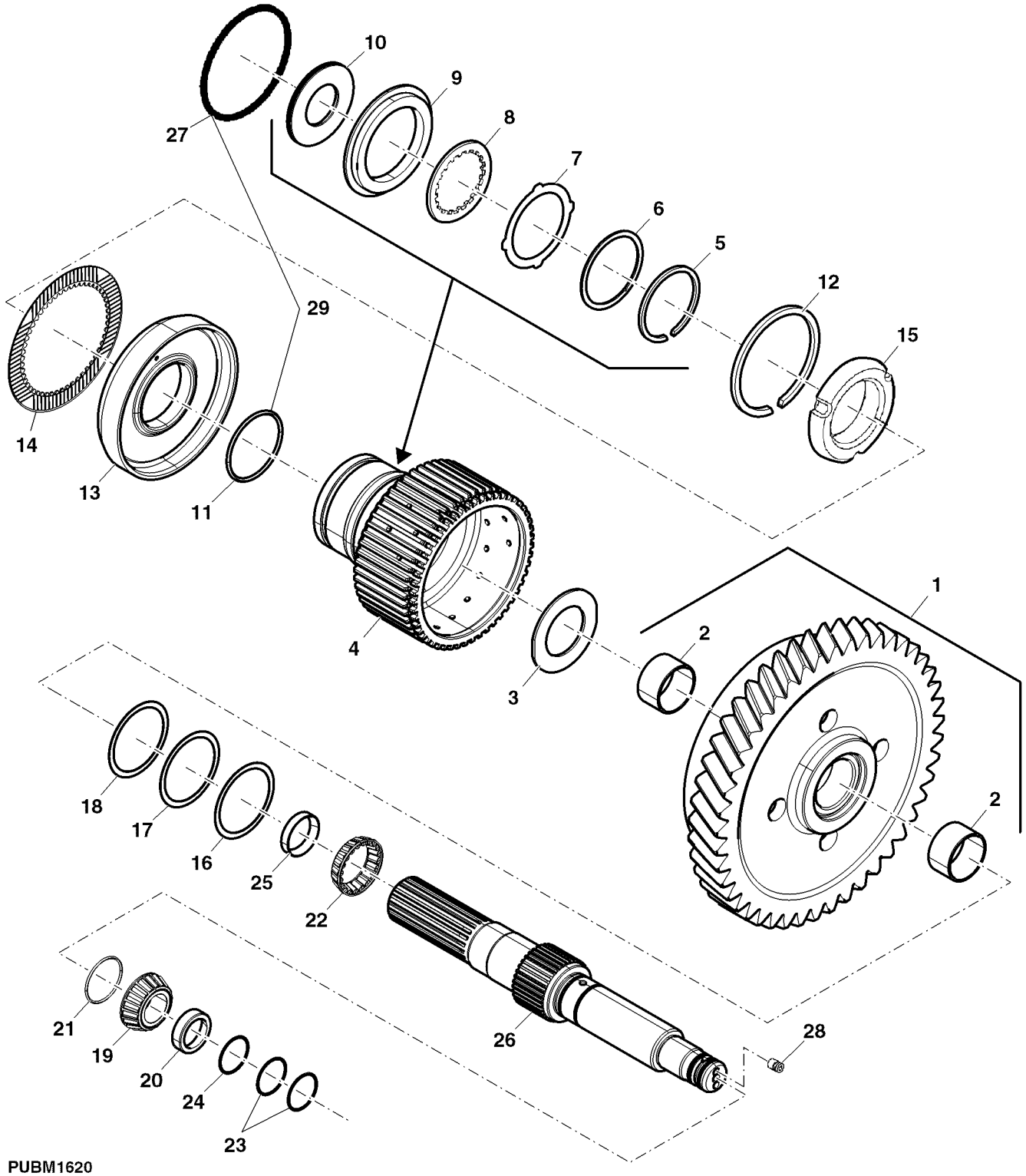

PUBM1620

Item	Nº peça	Descrição	Qtde	Nº série trator	Notas
1	RE191245	EngrEnagem helicoidal	1		MARKED R189027, POWRQUAD (30K/40K)
2	R107621	Bucha	2		
3	R107620	Arruela de encosto	1		
4	R187321	Cubo	1		
5	R188348	Anel de pressão	1		
6	R188349	Placa	1		
7	R271542	Disco	7		
8	RE326611	Disco de embreagem	8		SUB FOR RE34868
9	R188798	Placa	1		SUB FOR R187322
10	R95453	Placa	1		
11	.....	Junta de vedação	1		NSEP; ORDER RE47385
12	R63739	Anel de pressão	1		
13	R256272	Pistão	1		
14	R95455	Arruela	3		
15	R256275	RetentoR	1		
16	R49002	Calço	3		
17	R49003	Calço	3		
18	R49004	Calço	4		
19	JD8979	Cone de rolamento	1		
20	JD8267	Capa de rolamento	1		
21	R93317	Arruela	1		
22	JD10527	Cone de rolamento	1		
23	R39283	Anel	2		
24	R129726	Anel o	2		
25	JD8247	Capa de rolamento	1		
26	R181288	Eixo	1		
27	.....	Vedação	1		NSEP; ORDER RE47385
28	AT107509	Plugue	2		
29	RE47385	Kit do pistão	1		
..	DT5171	Selante	1		

SOLENOID VALVE
ELECTROVANNE
VALVULA SOLENOIDE
VALVULA DE SOLENOIDE

RXA0069066 A.1

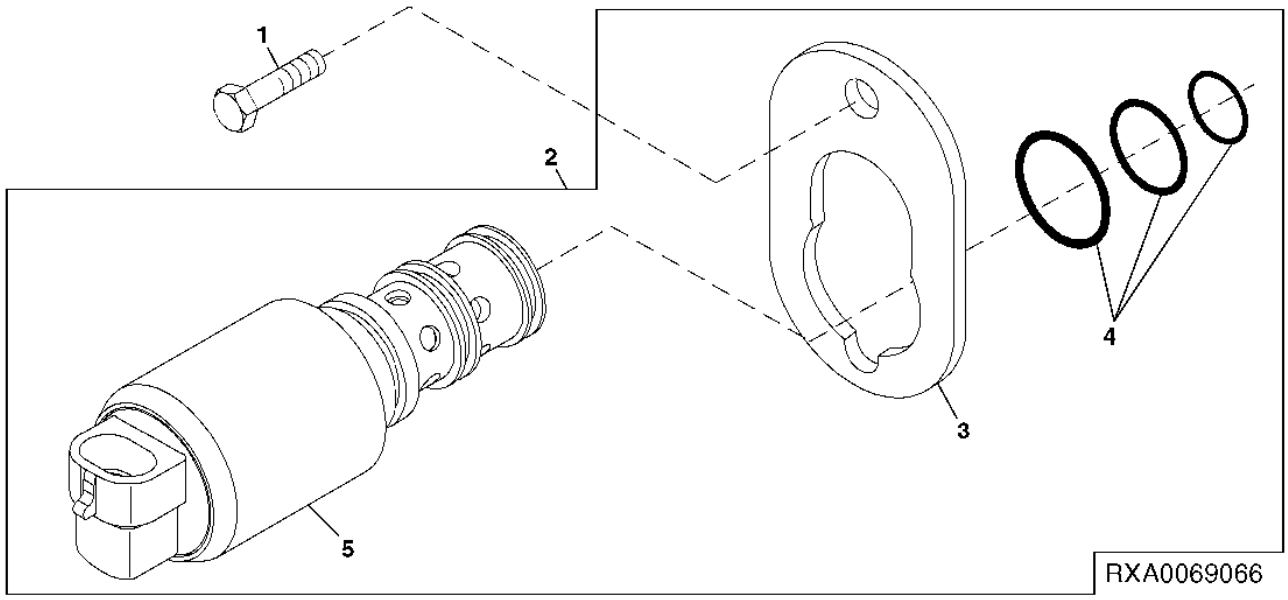

Item	*Nº peça*	*Descrição*	*Qtde*	*Nº série trator*	*Notas*
1	19M7560	Parafuso sextavado	2		M6 X 16
2	RE211156	VálVula solenóide	1		
3	R211082	Braçadeira	1		
4	RE47392	Kit - anel o	1		
5	RE211157	VálVula solenóide	1		

Sectional Pictorial Index
Index d'illustrations par sections.
Índice pictórico por seção
Índice de ilustraciones por secciones

PUM12568 A.1

1-	390
2-	392
3-	394
4-	396
5-	398
6-	399
7-	402
8-	403
9-	404
12-	408
13-	410
14-	412
15-	414
27-	400
28-	401

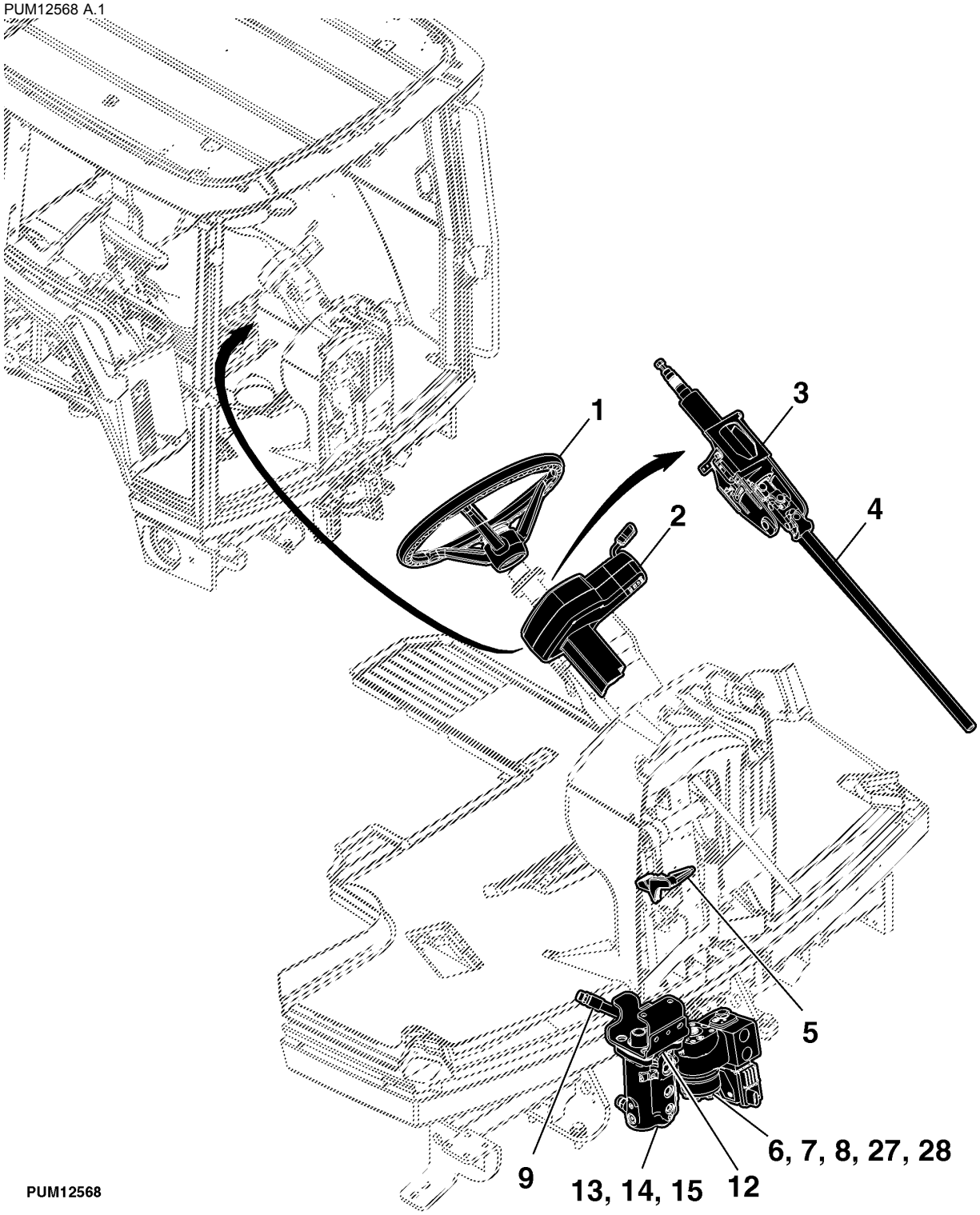

PUM12568

Sectional Pictorial Index
Index d'illustrations par sections.
Índice pictórico por seção
Índice de ilustraciones por secciones

PUBM1971 A.1

11-	406
16-	416
17-	418
18-	420
19-	422

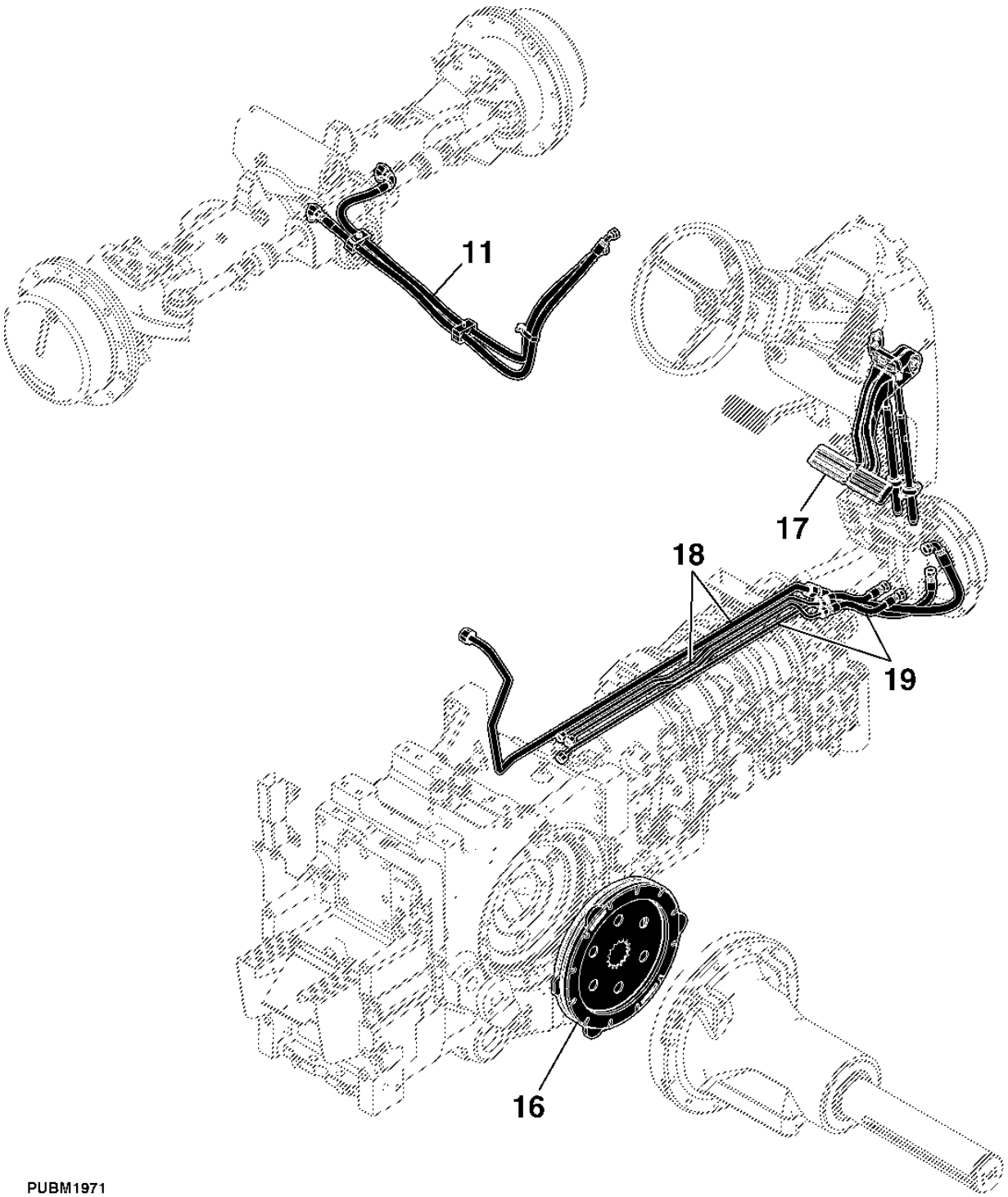

PUBM1971

Sectional Pictorial Index
Index d'illustrations par sections.
Índice pictórico por seção
Índice de ilustraciones por secciones

PUBM2052 A.1

20-	424
21-	426
22-	428
23-	430
24-	432
25-	434
26-	436
10-	438

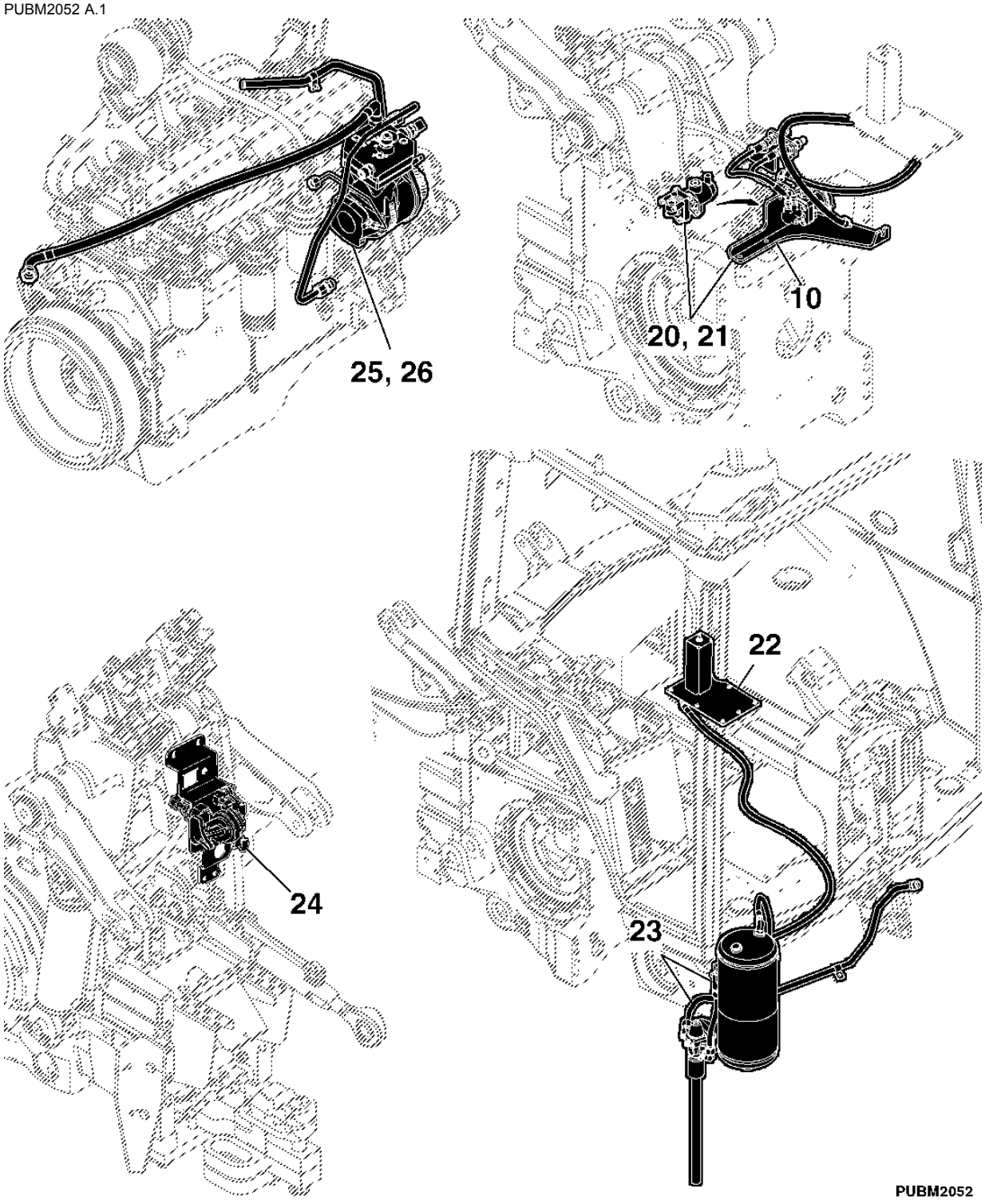

STEERING WHEEL
VOLANT
VOLANTE
VOLANTE DE DIRECCION

PUBM1855 A.1

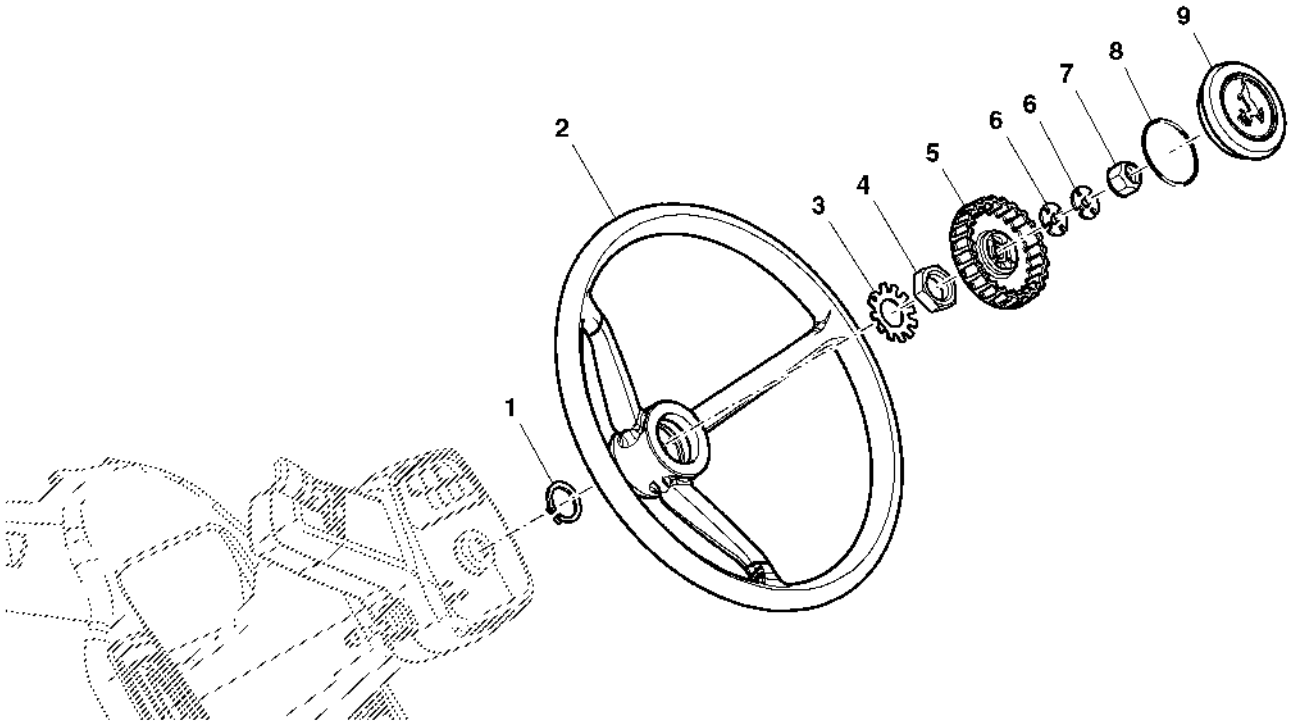

PUBM1855

Item	*Nº peça*	*Descrição*	*Qtde*	*Nº série trator*	*Notas*
1	R114841	Anel de pressão	1		
2	RE39719	Volante de direção	1		
3	R259492	Arruela de pressão	1		
4	14M7257	Porca	1		M20
5	R117432	Botão	1		
6	L100436	Arruela	2		
7	14M7327	Porca de segurança	1		M8
8	B3690R	Anel o	1		
9	AL155227	Capa	1		

STEERING COLUMN AND MOUNTING
COLONNE DE DIRECTION ET MONTURE
COLUNA E SUPORTE DA DIRECAO
COLUMNA DE DIRECCION Y MONTAJE

PUBM1856 A.1

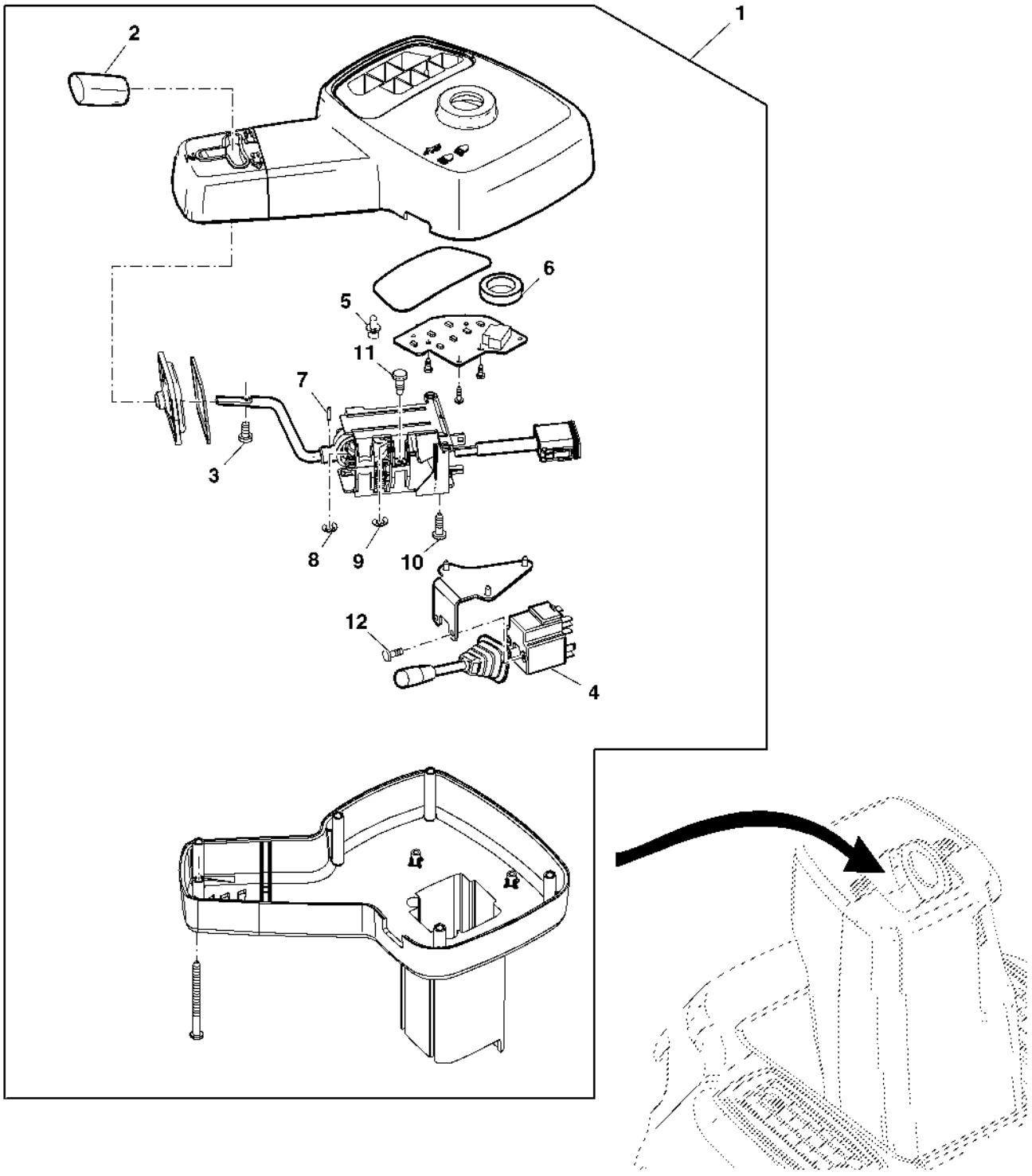

PUBM1856

Item	Nº peça	Descrição	Qtde	Nº série trator	Notas
1	RE241622	Módulo	1		
2	R164403	Botão	1		
3	21M7494	Parafuso	1		M3 X 6
4	RE194478	Interruptor	1		
5	R107890	Lâmpada	7		
6	R117220	Arruela	1		
7	34M7159	Pino elástico	1		3 X 12 mm
8	40M7251	Anel de pressão	1		
9	40M7082	Anel de pressão	1		
10	37M7360	Parafuso	4		
11	37M7100	Parafuso	3		
12	21M7495	Parafuso	2		M4 X 10

STEERING COLUMN PIVOT
COLONNE DE DIRECTION, PIVOT
PIVO DA COLUNA DA DIRECAO
PIVOTE DE COLUMNA DE DIRECCION

PUBM1857 A.1

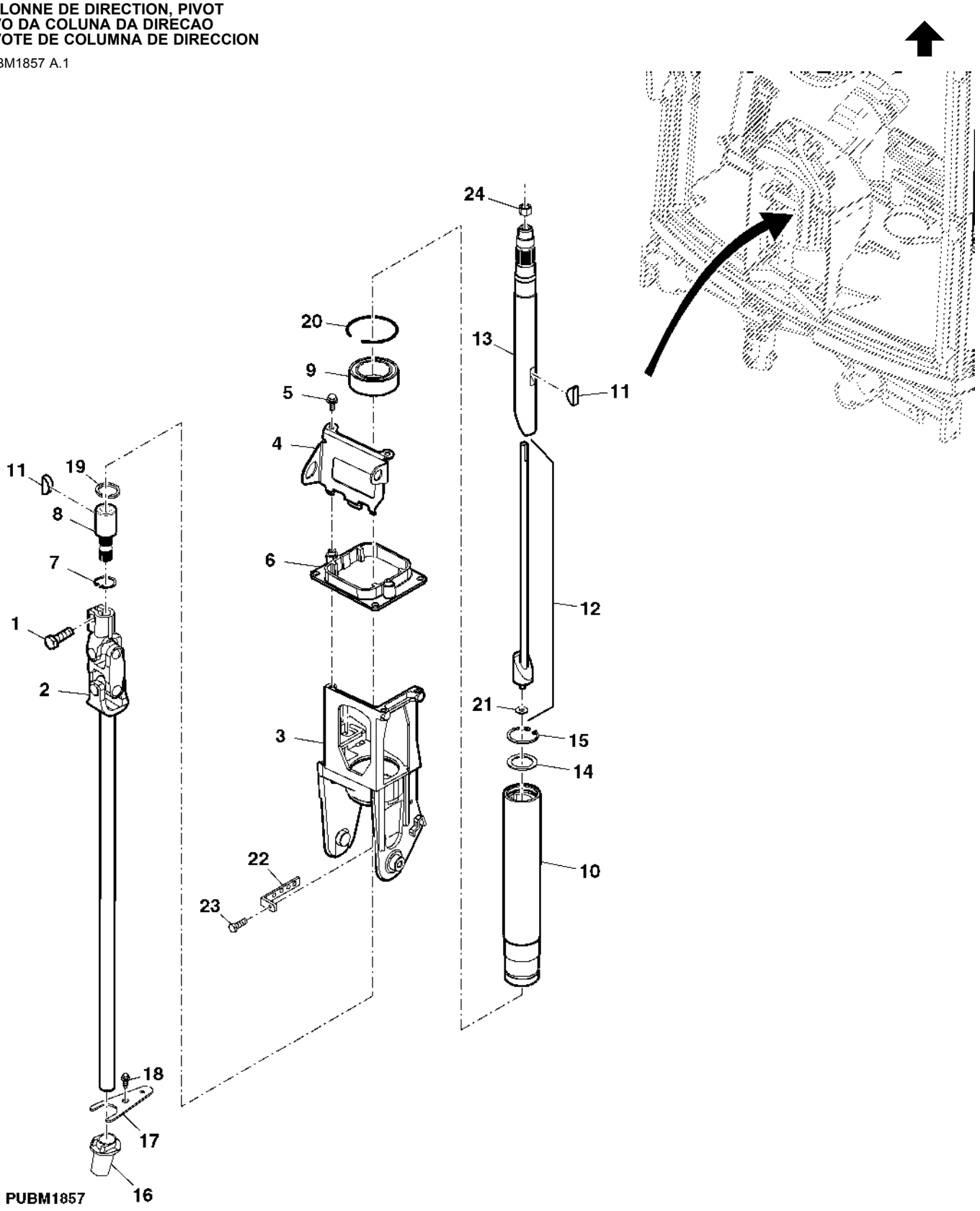

Item	Nº peça	Descrição	Qtde	Nº série trator	Notas
1	19M8584	Parafuso sextavado	1		M10 X 30, HS 10.9
2	RE173363	Junta univ. c/eixo	1		
3	R306836	Pivô	1		
4	MN10665	Apoio	1		
5	19M7775	Parafuso	3		M6 X 16, HS 10.9
6	R184546	Guia	1		
7	40M7256	Anel de pressão	1		
8	R242501	Extremo	1		
9	RE212762	Rolamento de esfeRas	1		
10	R209502	Carcaça	1		
11	26H86	Chaveta	2		5/16" X 1"
12	RE57594	TiranTe	1		
13	R209893	Eixo	1		
14	24H1439	Arruela	1		1" X 1-3/8" X 0.060"
15	40M1858	Anel de pressão	1		
16	R194112	Passa-fio	1		
17	R126911	Correia	1		
18	37M7090	Parafuso	1		M6 X 16
19	A364R	Anel de pressão	1		
20	R205486	Anel de pressão	1		
21	24H1283	Arruela	1		7/32" X 1/2" X 0.049"
22	R202609	Cantoneira	2		
23	19M7297	Parafuso sextavado	AR		M8 X 12
24	14M7327	Porca de segurança	1		M8

STEERING SHAFT
ARBRE DE DIRECTION INFERIEUR
EIXO DA DIRECAO
EJE DE DIRECCION

PUBM1858 A.1

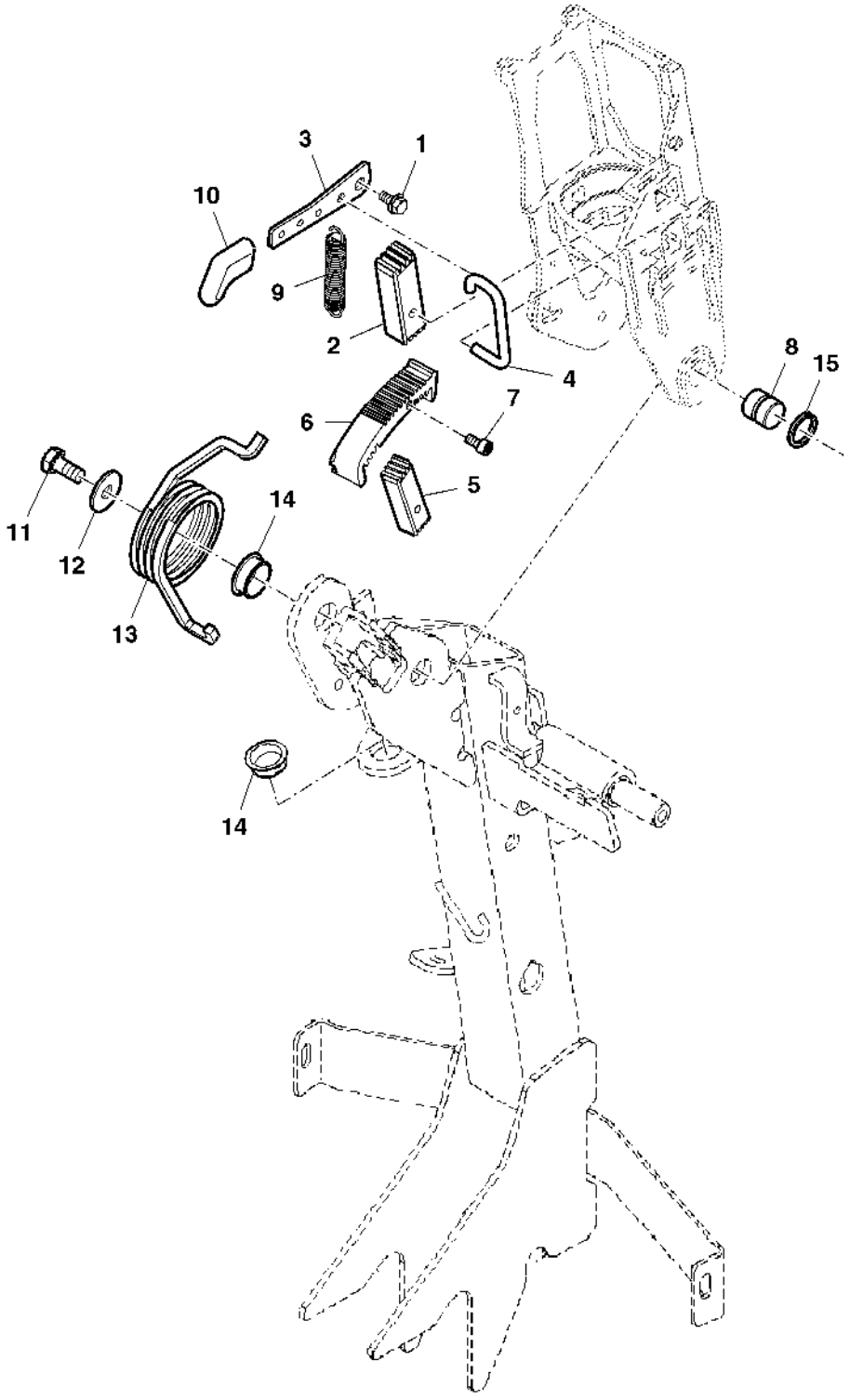

PUBM1858

Item	Nº peça	Descrição	Qtde	Nº série trator	Notas
1	19M7774	Parafuso	1		M6 X 12, HS 10.9
2	R126570	Lingüeta	1		
3	R107563	Alavanca	1		
4	R120055	TiranTe	1		
5	R126570	Lingüeta	1		
6	R126569	Setor	1		
7	19M7887	Parafuso	1		M5 X 10, HS 12.9
8	R121466	Pino de centragem	1		
9	H80128	Mola de tração	1		
10	L76191	Alavanca	1		
11	19M7932	Parafuso sextavado	1		M8 X 16, HS 10.9
12	24M7207	Arruela	1		8.400 X 24 X 2 mm
13	R107548	Mola de torção	1		
14	R111774	Bucha	2		
15	R73380	Anel de pressão	1		

PIVOT RELEASE PEDAL
PEDALE DE DEVERROUILLAGE DE PIVOT
PEDAL DE LIBERACAO DO PIVO
PEDAL DE LIBERACION DE PIVOTE

PUBM1859 A.1

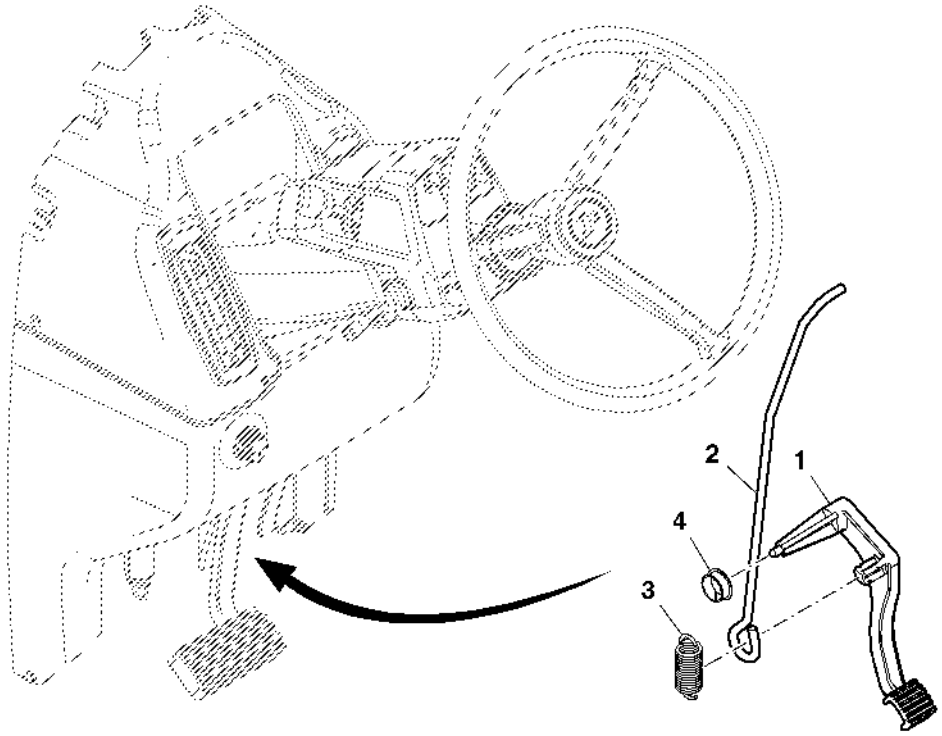

PUBM1859

Item	*Nº peça*	*Descrição*	*Qtde*	*Nº série trator*	*Notas*
1	R107551	Pedal	1		
2	R182132	TiranTe	1		
3	R60730	Mola de tração	1		
4	R111774	Bucha	1		

STEERING VALVE
UNITE DE DIRECTION
VALVULA DA DIRECAO
VALVULA DE DIRECCION

PUBM1861 A.1

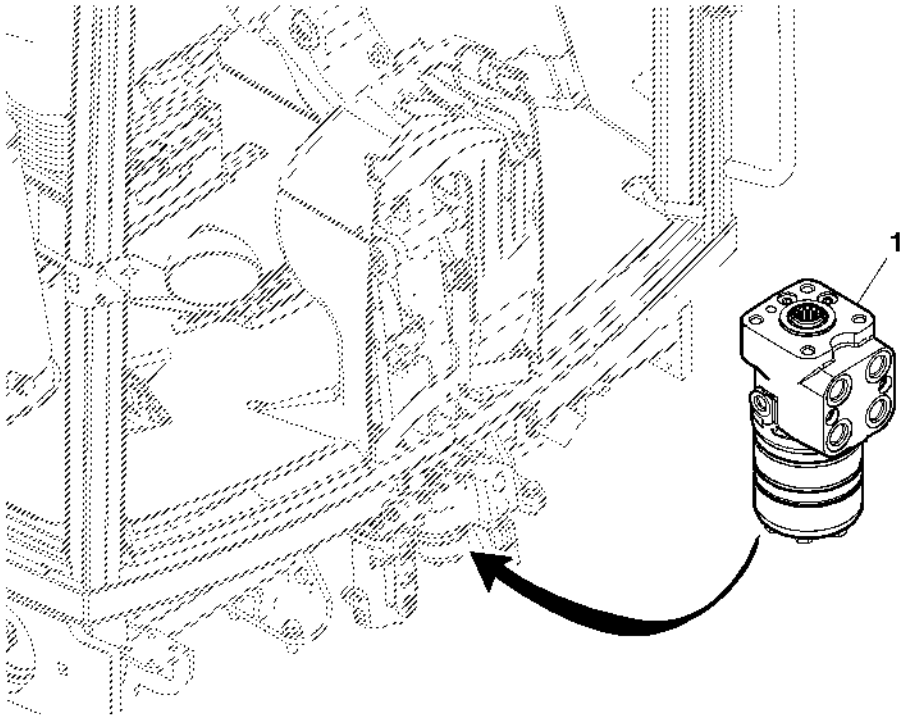

PUBM1861

Item	*Nº peça*	*Descrição*	*Qtde*	*Nº série trator*	*Notas*
1	RE186401	VálVula de controle	1		

Electro Hydraulic Steering Control Unit (EH Valve)
Unité de commande de direction électrohydraulique (vanne électrohydraulique)
Unidade de Controle da Direção Eletro-hidráulica (Válvula Eletro-hidráulica)
Unidad de control de dirección electrohidráulica (válvula electrohidráulica)

RXA0101325 A.1

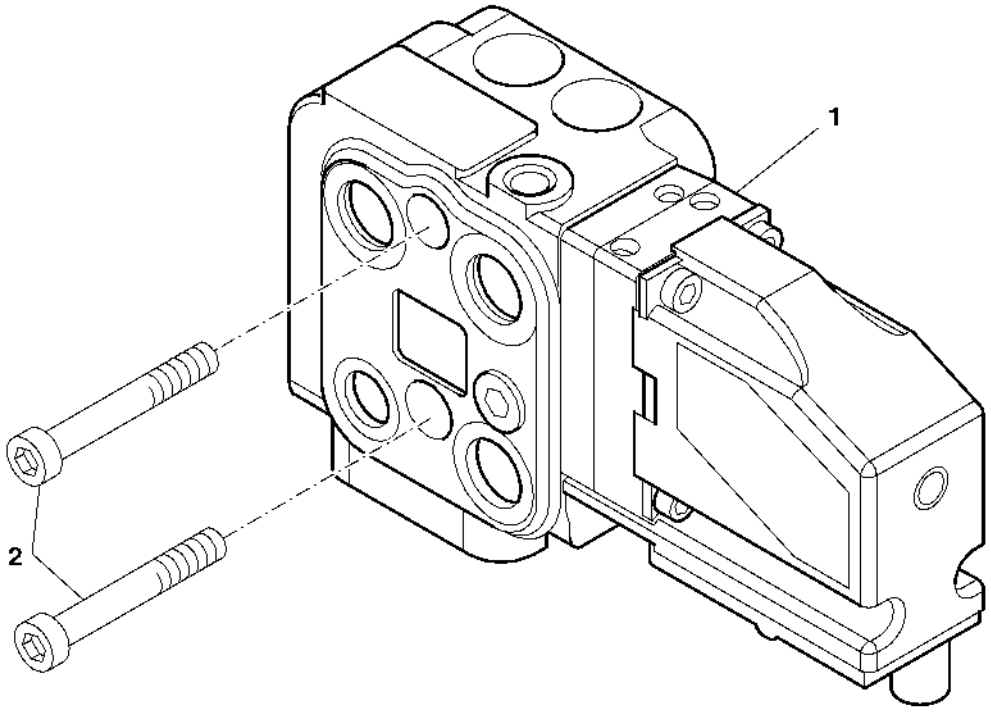

RXA0101325

Item	*Nº peça*	*Descrição*	*Qtde*	*Nº série trator*	*Notas*
1	RE260752	VálV.elet.hid. proporcional	1		
	AN207258	Kit retentor	1		
2	R211104	Parafuso	2		
..	AT324966	Kit retentor	1		

Electro Hydraulic Steering Control Unit (EH Valve)
Unité de commande de direction électrohydraulique (vanne électrohydraulique)
Unidade de Controle da Direção Eletro-hidráulica (Válvula Eletro-hidráulica)
Unidad de control de dirección electrohidráulica (válvula electrohidráulica)

RXA0098588 A.1

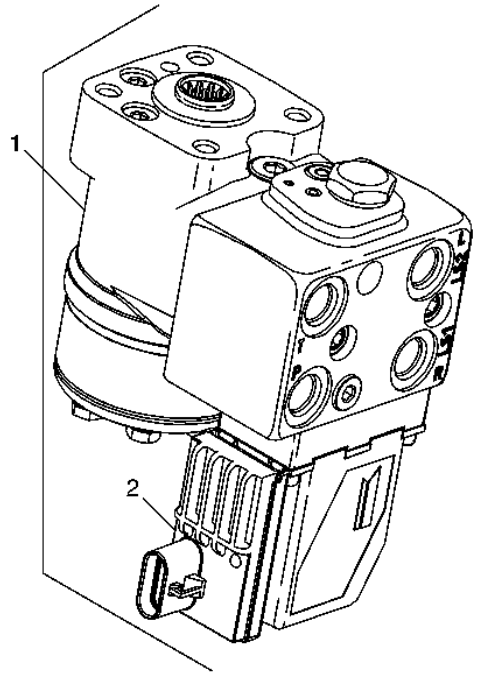

RXA0098588

Item	*Nº peça*	*Descrição*	*Qtde*	*Nº série trator*	*Notas*
1	RE290043	VálVula de controle	1		NLA; ORDER RE332996
	RE332996	VálVula de controle	1		SUB FOR RE290043
2	RE290610	VálV.elet.hid. proporcional	1		

STEERING VALVE SEAL KIT
JEU DE JOINTS DE L'UNITE DE DIRECTION
KIT DE VEDACAO DA VALVULA DA DIRECAO
JUEGO DE SELLOS DE VALVULA DE LA DIRECCION

RE032288 A.1

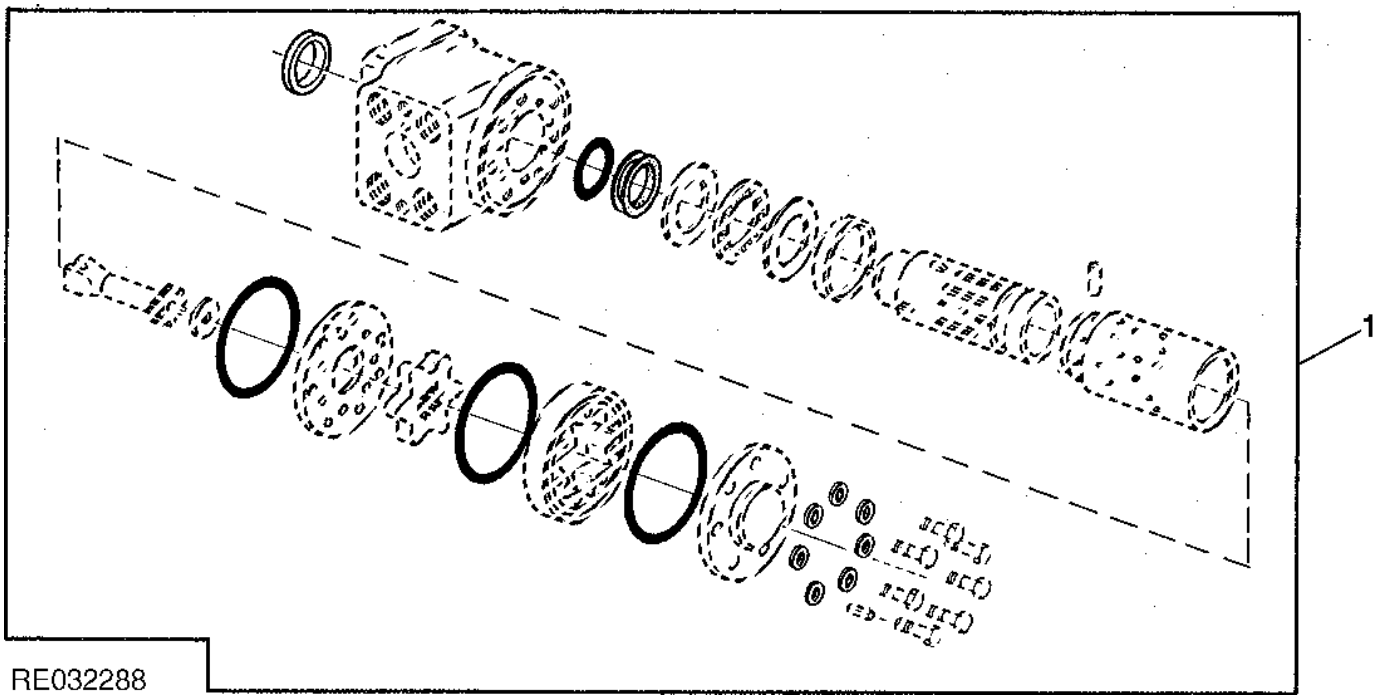

Item	*Nº peça*	*Descrição*	*Qtde*	*Nº série trator*	*Notas*
1	AL112819	Kit retentor	1		

STEERING VALVE BRACKET
DISTRIBUTEUR DE DIRECTION, SUPPORT
SUPORTE DA VALVULA DA DIRECAO
VALVULA DE DIRECCION, SOPORTE

PUBM1829 A.1

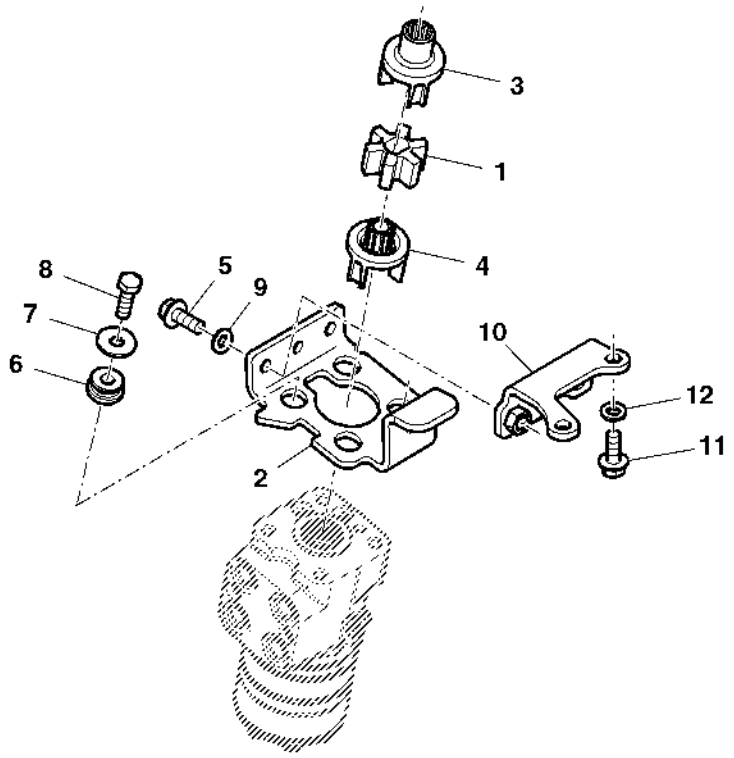

PUBM1829

Item	*Nº peça*	*Descrição*	*Qtde*	*Nº série trator*	*Notas*
1	R126636	Isolador	1		
2	MN10763	Apoio	1		
3	R126640	Luva estriada	1		
4	R126641	Luva estriada	1		
5	19M7550	Parafuso sextavado	2		M10 X 35, HS 10.9
6	AT116162	Isolador	4		
7	24M7178	Arruela	4		10.500 X 30 X 2.500 mm
8	19M7168	Parafuso sextavado	4		M10 X 30
9	24M7239	Arruela	2		10.700 X 21 X 2.500 mm
10	MN10691	Apoio	1		
11	19M7167	Parafuso sextavado	2		M10 X 25
12	24M7346	Arruela	2		11 X 20 X 2 mm

STEERING VALVE LINES
CONDUITES DES SOUPAPES DE DIRECTION
LINHAS DA VALVULA DA DIRECAO
LINEAS DE LA VALVULA DE LA DIRECCION

RXA0093118 A.1

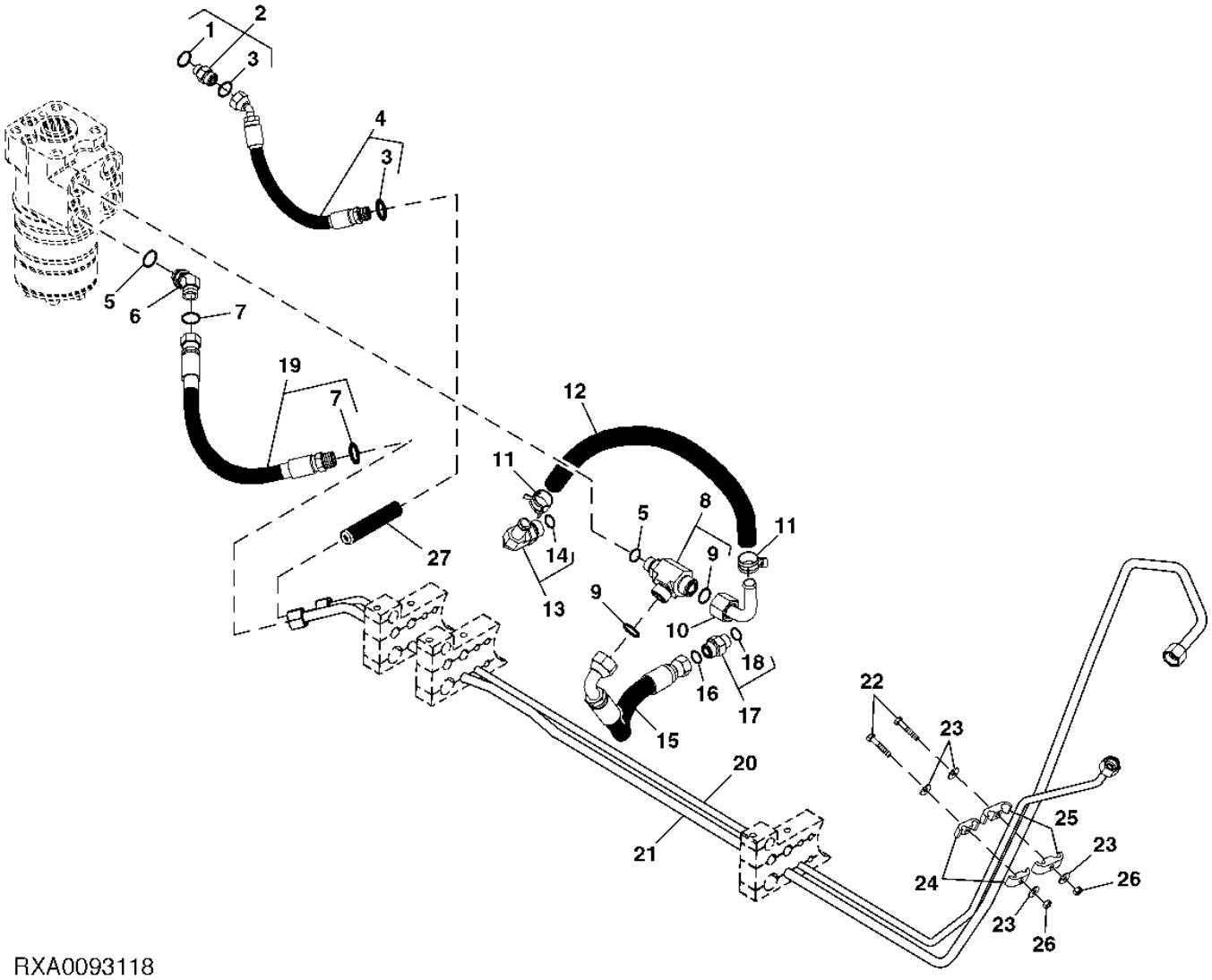

RXA0093118

Item	Nº peça	Descrição	Qtde	Nº série trator	Notas
1	51M7040	Anel o	1		(A) 9.300 X 2.200 mm
2	61M5008	Adaptador	1		W/AUTOTRAC
	61M5016	Conexão em ângulo	1		W/O AUTOTRAC
3	T77613	Anel o	AR		
4	RE201211	Mangueira hidraulica-fabric	1		(A)
5	51M7043	Anel o	AR		15.300 X 2.200 mm
6	61M5153	Adaptador	1		(B)
7	T77857	Anel o	AR		
8	61M5170	Conexão em t	1		(C)
9	T77932	Anel o	2		
10	RE180515	Tubulação de óleo	1		
11	R117721	Braçadeira	2		
12	R213278	Mangueira	1		LGTH=1X484MM, (MF TY22554)
13	R136464	Conexão	1		
14	51M7045	Anel o	1		19.300 X 2.200 mm
15	RE223168	Mangueira hidraulica-fabric	1		(C)
16	T77857	Anel o	1		
17	61M5003	Adaptador	1		
18	51M7043	Anel o	1		15.300 X 2.200 mm
19	RE201209	Mangueira hidraulica-fabric	1		(B)
20	RE201210	Tubulação de óleo	1		(A)
21	RE216034	Tubulação de óleo	1		(B)
22	19M6755	Parafuso sextavado	2		M6 X 35
23	24M7139	Arruela	4		6.400 X 18 X 1.600 mm
24	R201229	Semi-braçadeira	AR		
25	R201228	Semi-braçadeira	2		
26	14M7272	Porca	2		M6
27	H23932	Isolador	1		

(A) LOAD SENSE
DETECTION DE CHARGE
SENSOR DE CARGA
DETECCION DE CARG

(B) STEERING PRESSURE
PRESSION DE DIRECTION
PRESSAO DA DIRECAO
PRESION DE LA DIRECCION

(C) RETURN
RETOUR
RETORNO
RETORNO

STEERING LINE
CONDUITES DU SYSTEME DE DIRECTION AUTOTRAC
LINHA DA DIRECAO
LINEA DE LA DIRECCION

PUBM2040 A.1

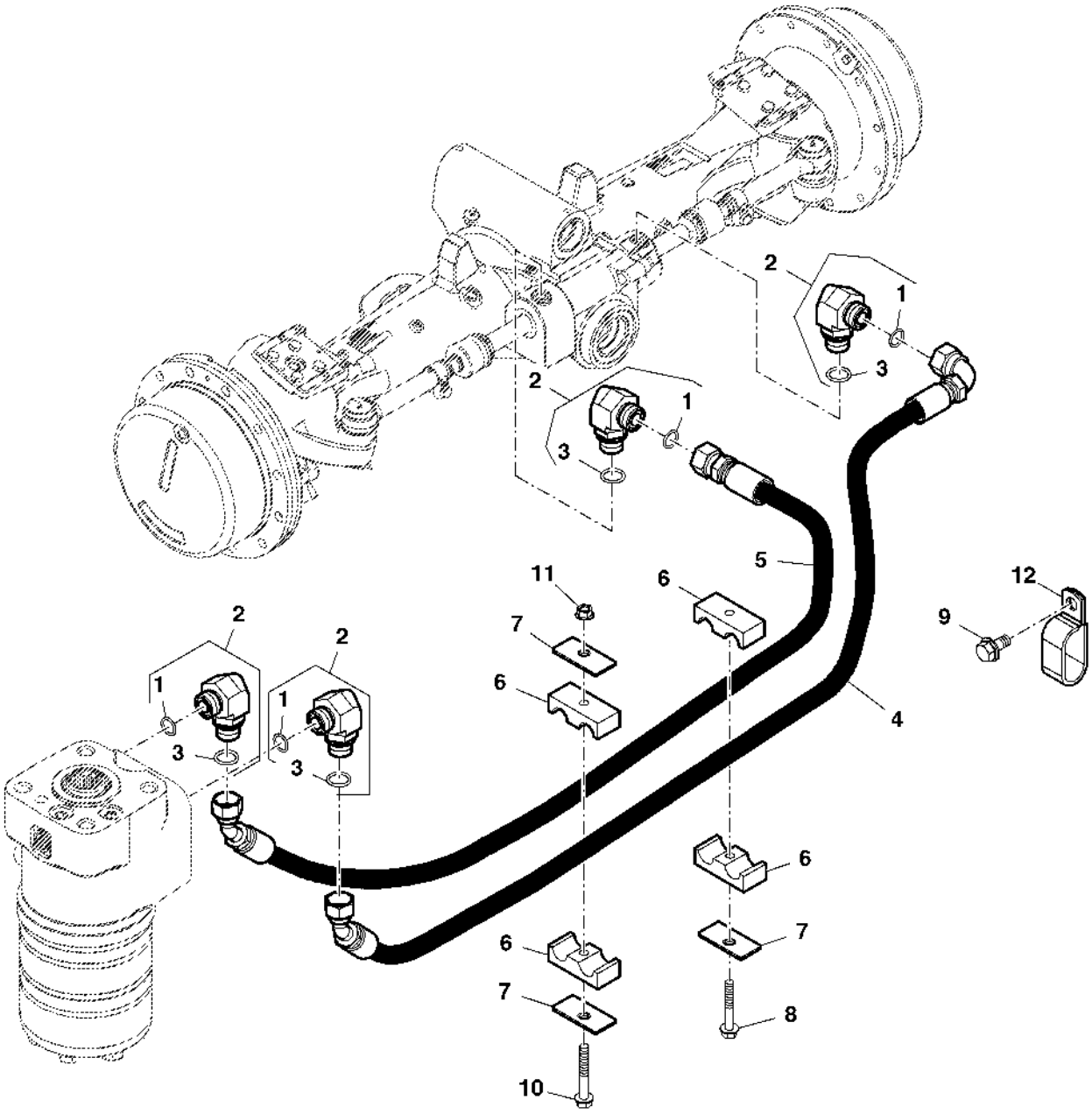

PUBM2040

Item	Nº peça	Descrição	Qtde	Nº série trator	Notas
1	T77857	Anel o	2		
2	61M5017	Conexão em ângulo	2		
3	51M7043	Anel o	2		15.300 X 2.200 mm
4	RE245665	Mangueira hidraulica-fabric	1		
5	RE245666	Mangueira hidraulica-fabric	1		
6	H150983	Braçadeira	1		
7	H112567	Placa	1		
8	19M7979	Parafuso	1		M8 X 55
9	19M7865	Parafuso	1		M8 X 16
10	19M7801	Parafuso	1		M8 X 60
11	14M7298	Porca com flange	1		M8
12	AH77869	Presilha	1		

BRAKE VALVE BRACKET
SUPPORT DE CLAPET DE FREIN
SUPORTE DA VALVULA DO FREIO
SOPORTE DE VALVULA DE FRENO

PUBM1603 A.1

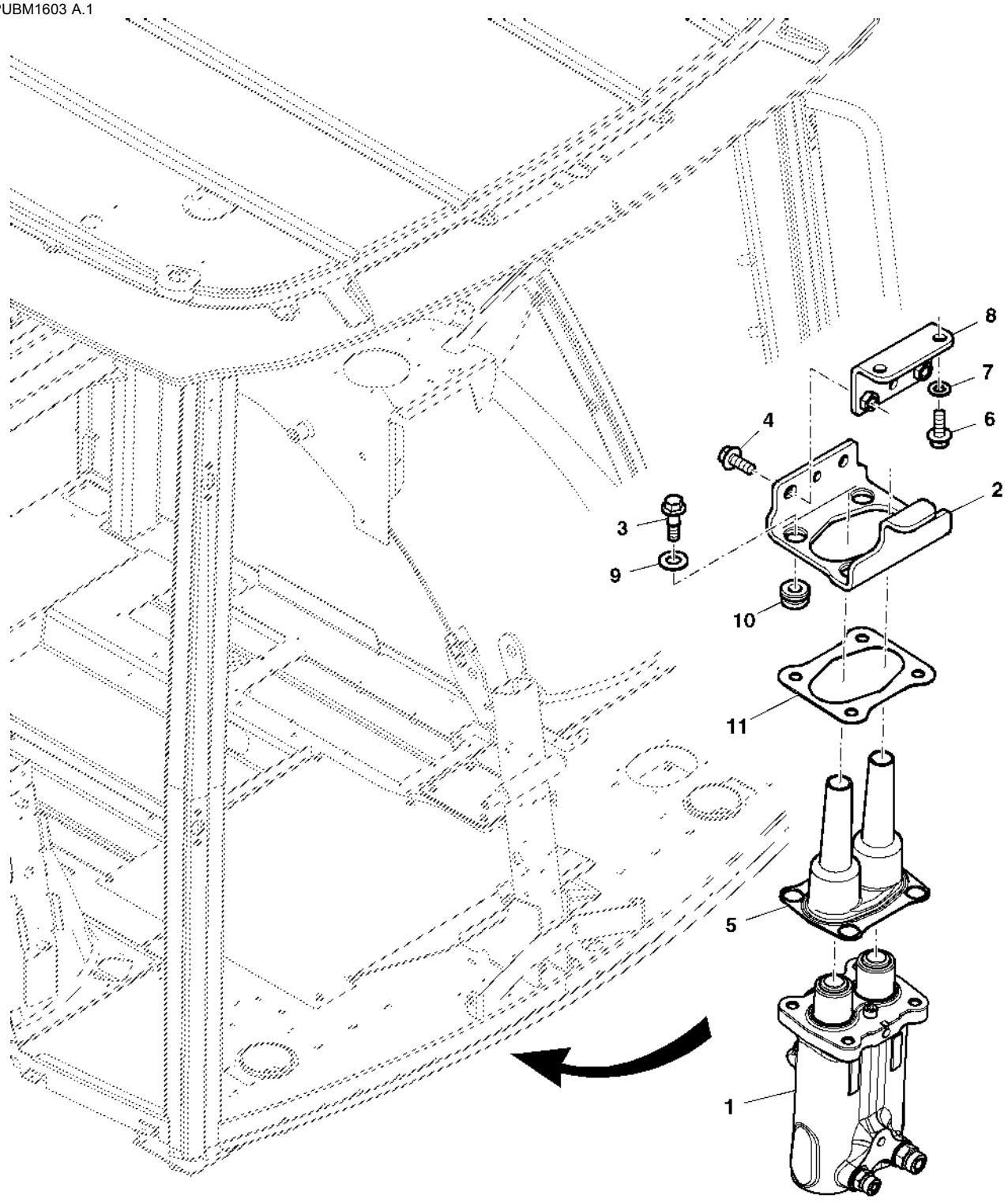

PUBM1603

Item	*Nº peça*	*Descrição*	*Qtde*	*Nº série trator*	*Notas*
1	RE263240	VálVula de controle	1		
2	R214274	Apoio	1		
3	19M7835	Parafuso	4		M10 X 35
4	19M7785	Parafuso	2		M10 X 25, HS 10.9
5	R126571	Protetor	1		
6	19M7167	Parafuso sextavado	2		M10 X 25
7	24M7346	Arruela	2		11 X 20 X 2 mm
8	MN10692	Suporte	1		
9	24M7136	Arruela	4		10.500 X 27 X 2 mm
10	AT116162	Isolador	4		
11	R213131	Junta	1		

BRAKE VALVE
MAITRE-CYLINDRE
VALVULA DO FREIO
VALVULA DEL FRENO

PUBM2325 A.1

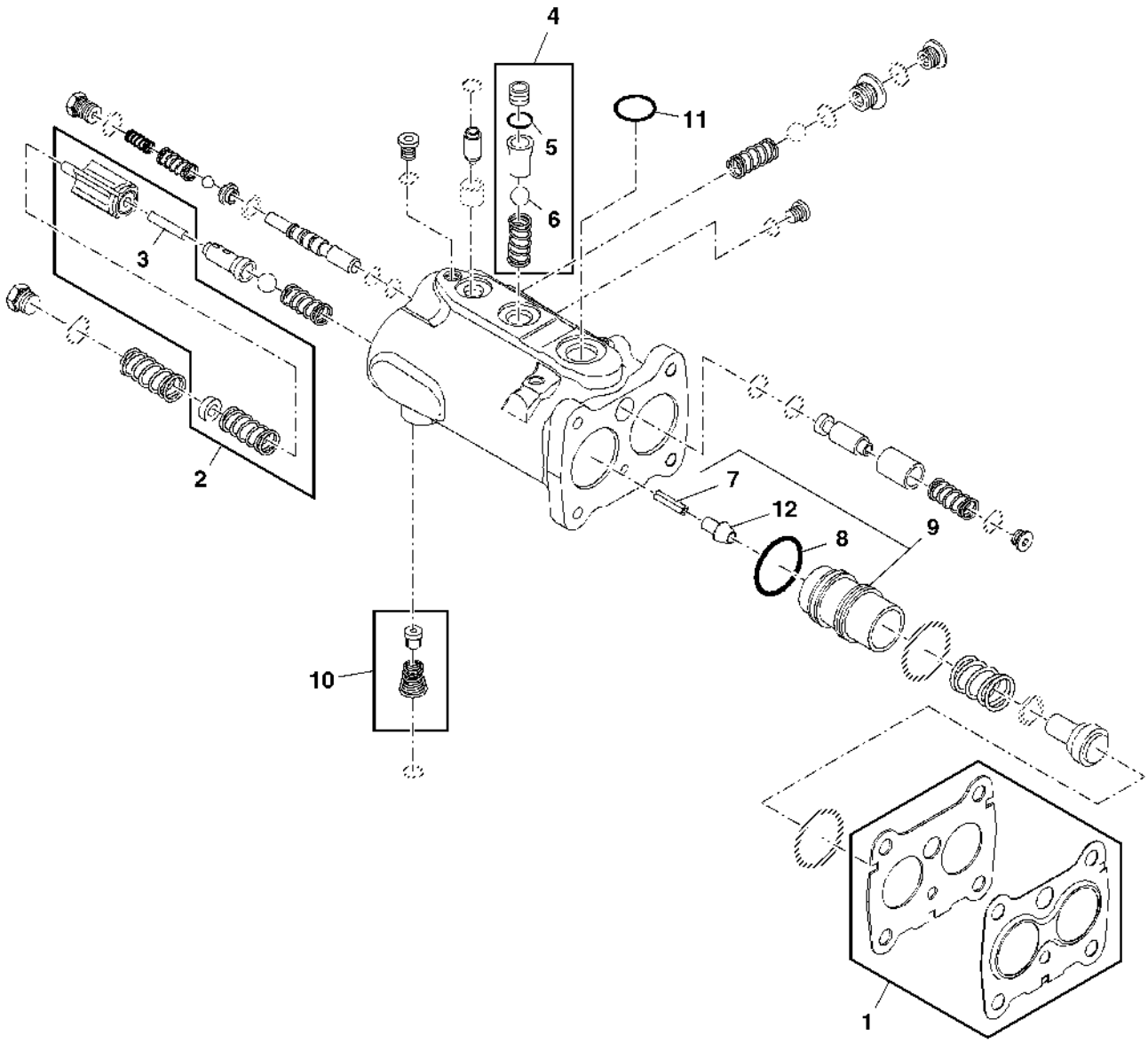

PUBM2325

Item	Nº peça	Descrição	Qtde	Nº série trator	Notas
1	RE60531	Kit do freio	1		
2	RE175238	Kit do freio	1		INCL KEY 3
3	R60755	Agulha de rolamento	1		
4	RE155450	VálVula de retenção	1		INCL KEY 5 & 6
5	R28776	Anel o	1		
6	R26552	Esfera	1		
7	25M7038	Pino com ranhura	2		5 X 16 mm
8	R124462	Anel de pistão	2		
9	RE249952	Kit do pistão	1		(INCL KEYS 7, 8 & 12)
10	RE175240	Kit de peças de montagem	1		
11	51M7045	Anel o	1		19.300 X 2.200 mm
12	RE249932	Cone de válvula	1		

BRAKE VALVE HARDWARE KIT
JEU DE BOULONNERIE DE SOUPAPE DE FREIN
KIT DE REPARO DA VALVULA DO FREIO
CONJUNTO DE SUJETADORES DE LA VALVULA DEL FRENO

PUBM2327 A.1

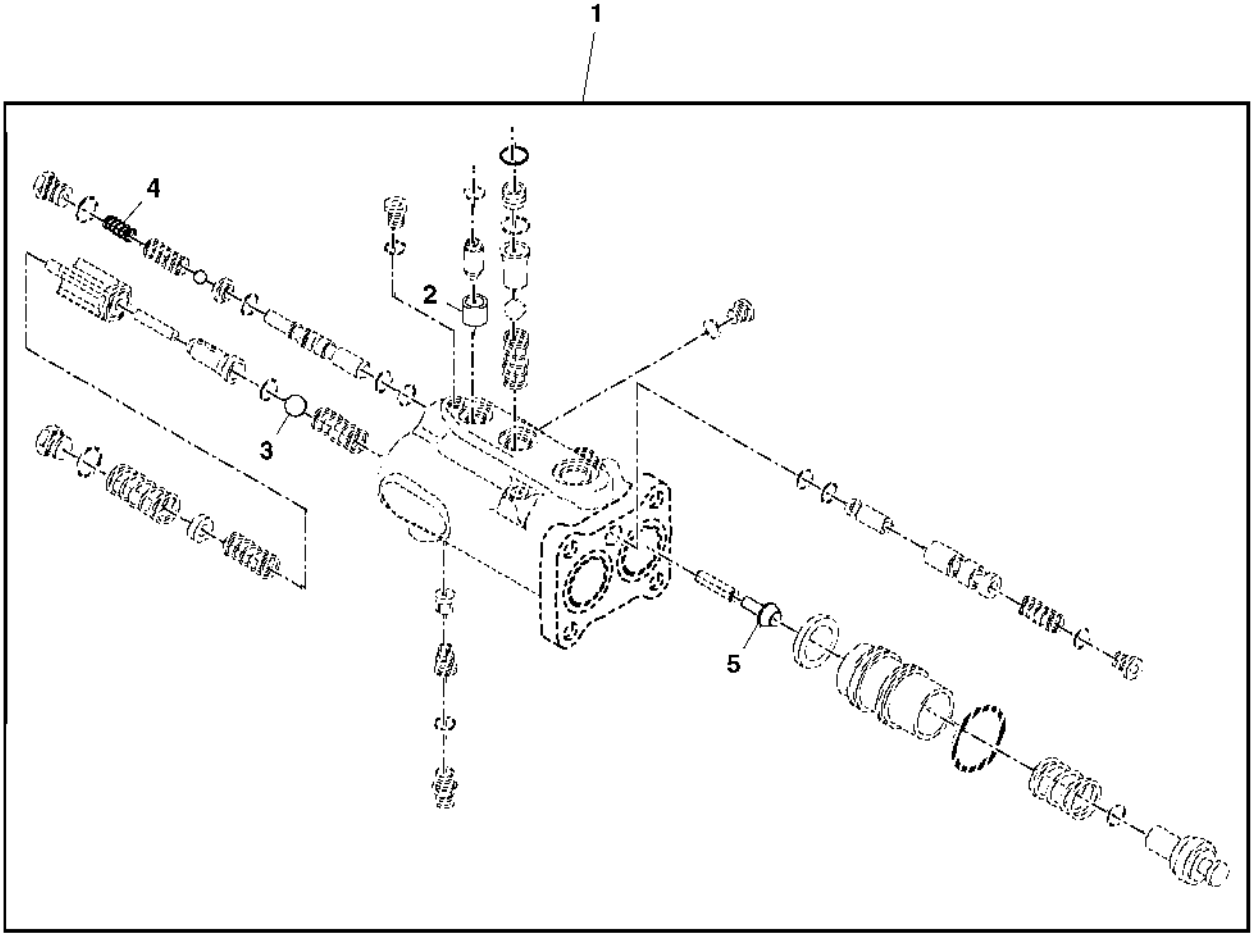

PUBM2327

Item	*Nº peça*	*Descrição*	*Qtde*	*Nº série trator*	*Notas*
1	RE249953	Kit do freio	1		(INCL KEYS 2, 3, 4 AND 5)
2	N191770	Orifício	1		
3	R26552	Esfera	1		
4	R132843	Mola de compressão	1		
5	RE249952	Kit do pistão	1		

BRAKE VALVE OVERHAUL KIT
JEU DE PIECES DE REMPLACEMENT DE SOUPAPE DE FREIN
KIT DE VEDACAO DA VALVULA DO FREIO
JUEGO DE REVISION DEL FRENO DE VALVULA

PUBM2326 A.1

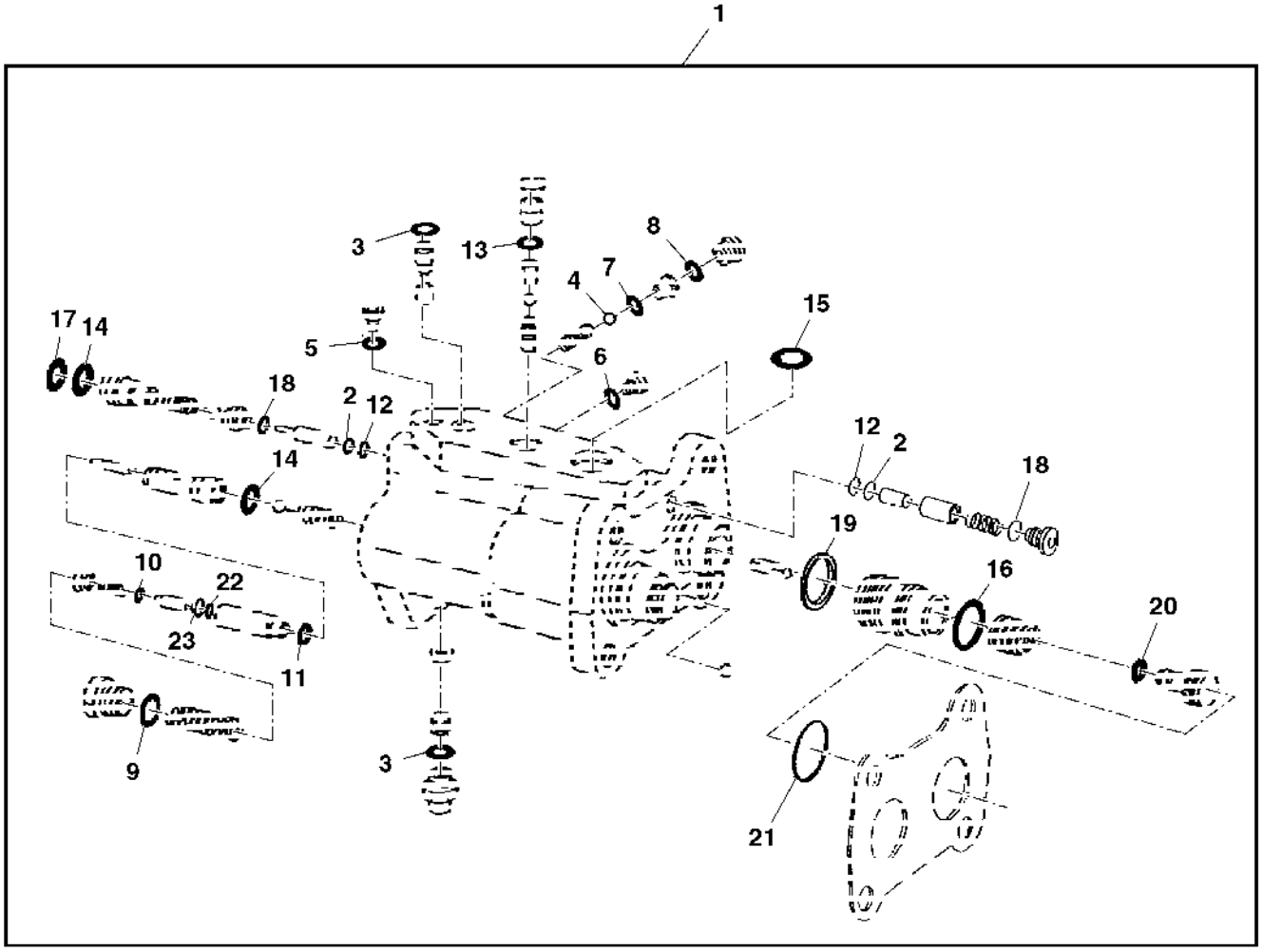

PUBM2326

Item	Nº peça	Descrição	Qtde	Nº série trator	Notas
1	RE157111	Kit do freio	1		INCL KEYS 2 TO 23
2	T42571	Anel de apoio	2		
3	51M7041	Anel o	3		11.300 X 2.200 mm
4	R113061	Esfera	1		
5	R30903	Anel o	1		
6	R30903	Anel o	4		
7	R26287	Anel o	1		
8	R26448	Anel o	1		
9	U17409	Anel o	2		
10	A4365R	Anel o	2		
11	R10093	Anel o	2		
12	R108066	Anel o	2		
13	R28776	Anel o	1		
14	T77932	Anel o	3		
15	51M7045	Anel o	1		19.300 X 2.200 mm
16	R124463	Anel o	2		
17	R113054	Anel de apoio	1		
18	R113057	Junta de vedação	2		
19	R124462	Anel de pistão	2		
20	R124464	Vedação	2		
21	R108041	Vedação	2		
22	R108067	Vedação	2		
23	R108042	Anel de apoio	2		

BRAKE DISKS
DISQUES DE FREIN
FREIO DE DISCO
DISCOS DE FRENO

PUBM1887 A.1

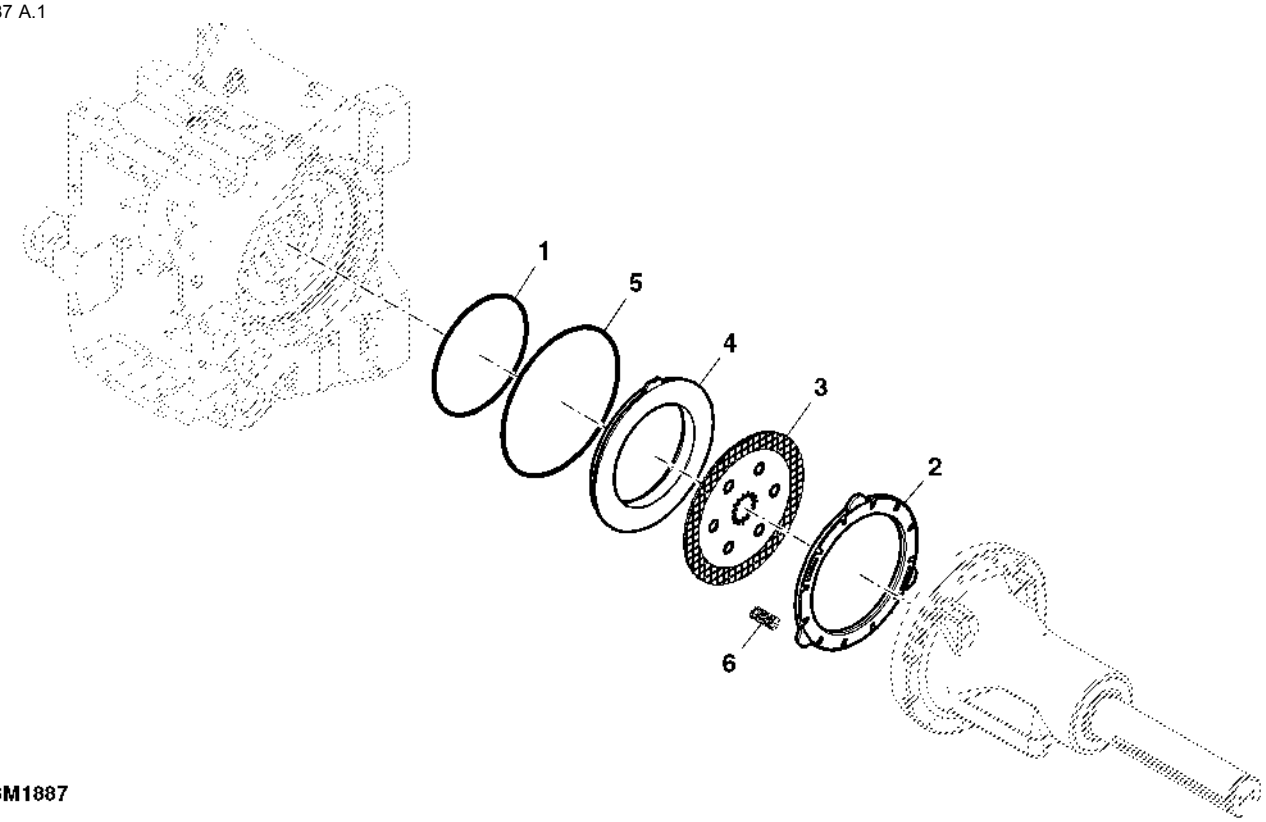

PUBM1887

Item	*Nº peça*	*Descrição*	*Qtde*	*Nº série trator*	*Notas*
1	R191059	Anel de apoio	2		
2	R226506	Placa	2		
3	RE323612	Disco de freio	2		SUB FOR RE292441
4	R190750	Pistão	2		
5	R164990	Junta de vedação	2		
6	R232883	Mola de compressão	6		

BRAKE PEDALS
PEDALES DE FREIN
PEDAIS DE FREIO
PEDAL DE FRENO

PUBM1862 A.1

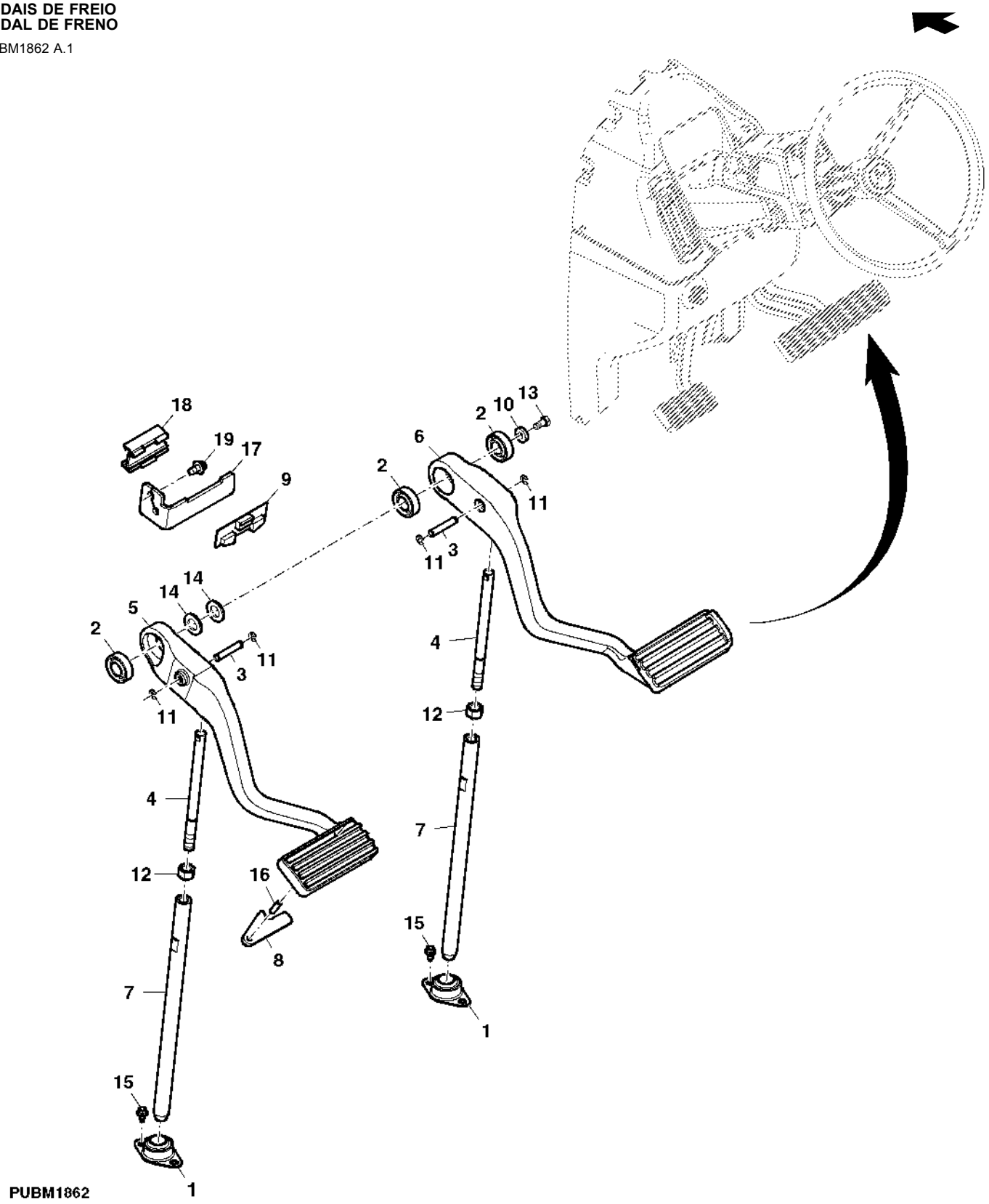

Item	Nº peça	Descrição	Qtde	Nº série trator	Notas
1	RE65233	Rolamento	2		
2	JD8535	Rolamento de esfeRas	3		
3	R254812	Pino fixador	2		
4	R126384	TiranTe	2		
5	R124312	Pedal	1		
6	R124313	Pedal	1		
7	R287109	TiranTe	2		
8	R50879	Braço	1		SUB FOR MN10764
9	RE66277	Interruptor de apertar	1		
10	R56397	Arruela	2		
11	R72654	Anel de pressão	4		
12	14M7275	Porca	2		M12
13	19M7932	Parafuso sextavado	2		M8 X 16, HS (10.9)
14	24M7053	Arruela	2		17 X 30 X 3 mm
15	37M7089	Parafuso	4		M6 X 12
16	34H312	Pino elástico	1		1/4" X 1"
17	MN10674	Apoio	1		
18	R124716	RetentoR	1		
19	37M7092	Parafuso	2		M8 X 16

BRAKE OIL LINES
CONDUITES D'HUILE DE FREIN
LINHAS DO OLEO DO FREIO
TUBERIAS DE ACEITE DEL FRENO

PUBM3305 A.1

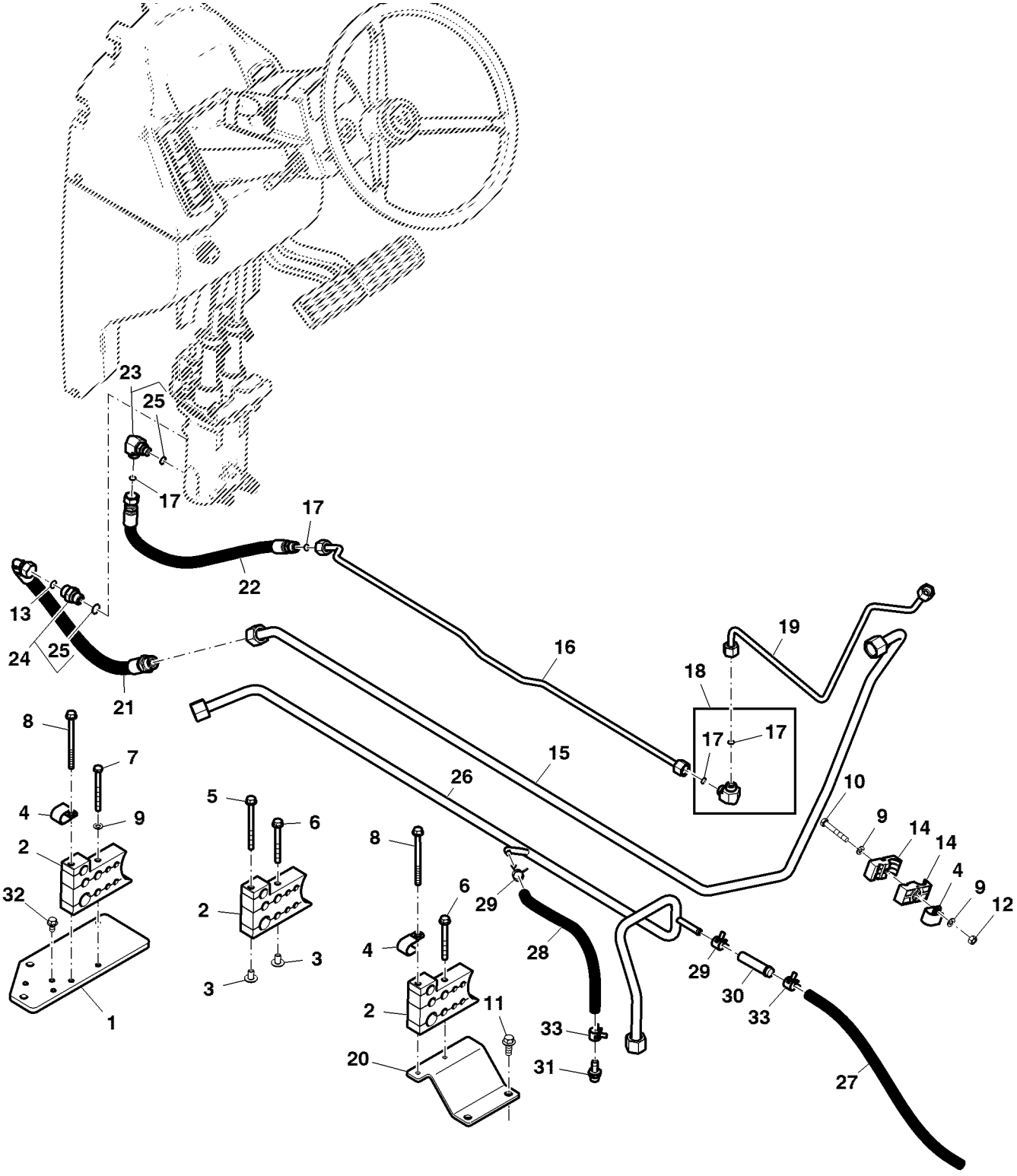

PUBM3305

Item	Nº peça	Descrição	Qtde	Nº série trator	Notas
1	R240097	Apoio	1		
2	R210130	Braçadeira	3		
3	R187365	Porca	2		
4	R72853	Braçadeira	3		
5	19M7970	Parafuso	1		M8 X 100
6	19M8039	Parafuso	2		M8 X 80
7	19M8038	Parafuso sextavado	1		M8 X 85
8	19M7873	Parafuso	2		M8 X 110
9	24M7055	Arruela	5		8.400 X 16 X 1.600 mm
10	19M7981	Parafuso sextavado	2		M8 X 55
12	14M7273	Porca	2		M8
13	T77857	Anel o	1		
14	R129325	Braçadeira	4		
15	RE268366	Tubulação de óleo	1		
16	RE338621	Tubulação de óleo	1		
17	T77613	Anel o	4		
18	61M5233	Conexão em ângulo	1		
19	RE201747	Tubulação de óleo	1		
20	R201223	Apoio	1		
21	RE223148	Mangueira hidraulica-fabric	1		
22	RE201332	Mangueira hidraulica-fabric	1		
23	61M5016	Conexão em ângulo	1		
24	61M5003	Adaptador	1		
25	51M7041	Anel o	1		11.300 X 2.200 mm
26	RE233122	Tubulação de óleo	1		
27	R202449	Mangueira	1		CTL 467MM, (MF TY22561)
28	R222527	Mangueira hidráulica	1		CTL 340MM, (MF TY22561)
29	R202160	Braçadeira	4		
30	RE215512	Mangueira hidráulica	1		
31	R265822	Conexão	1		
32	19M7865	Parafuso	2		M8 X 16
33	AL37489	Braçadeira	2		

BRAKE REAR OIL LINES
CONDUITES ARRIERE D'HUILE DE FREIN
LINHAS TRASEIRAS DO OLEO DO FREIO / TDP
TUBERIAS TRASERAS DE ACEITE DEL FRENO

PUBM1899 A.1

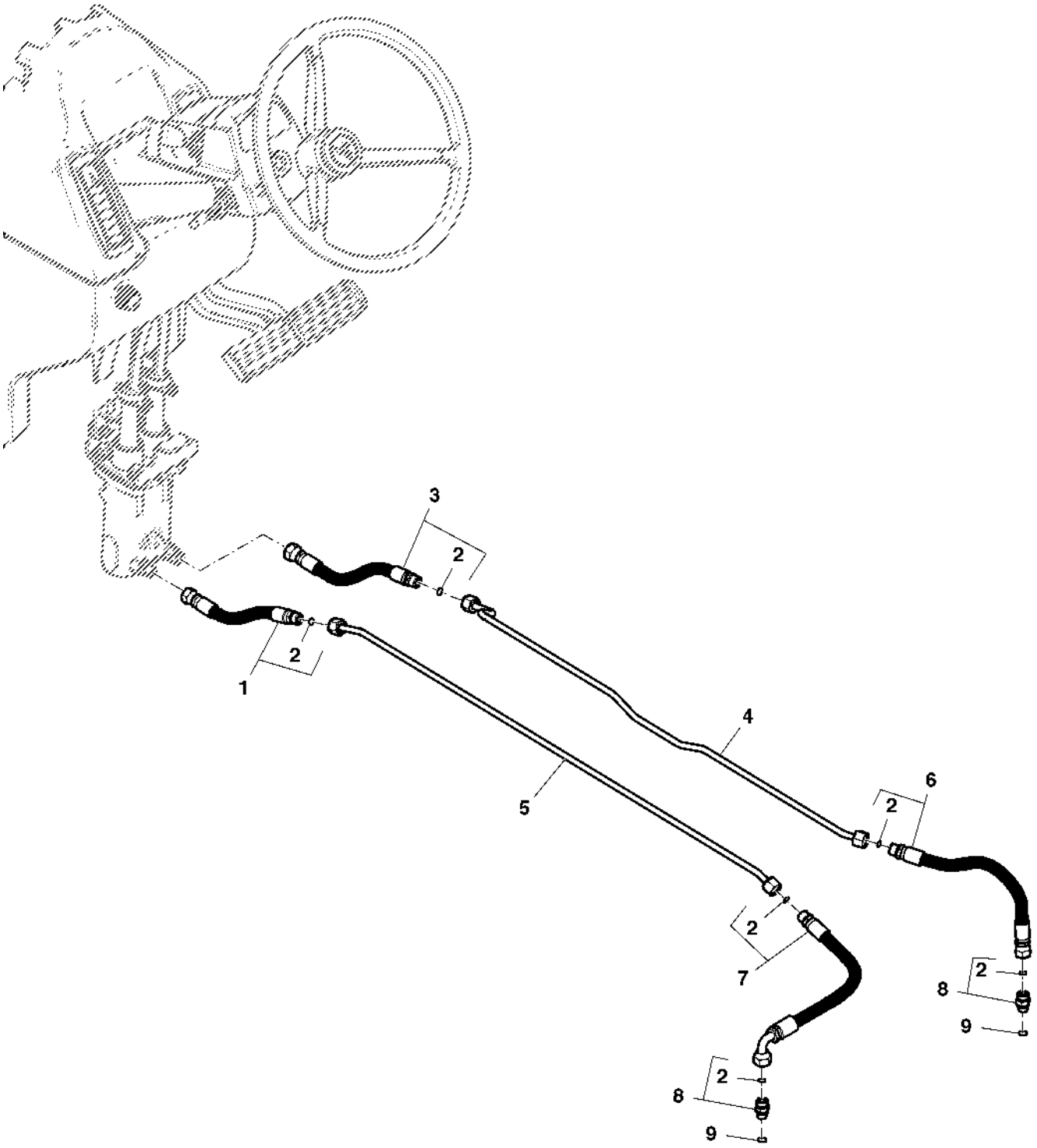

PUBM1899

Item	Nº peça	Descrição	Qtde	Nº série trator	Notas
1	RE201218	Mangueira hidráulica	1		
2	T77613	Anel o	AR		
3	RE201215	Mangueira hidráulica	1		
4	RE201216	Tubulação de óleo	1		
5	RE201219	Tubulação de óleo	1		
6	RE201217	Mangueira hidráulica	1		
7	RE201220	Mangueira hidráulica	1		
8	61M5002	Adaptador	2		
9	51M7041	Anel o	1		11.300 X 2.200 mm

TRAILER AIR BRAKE CONTROL VALVE
REMORQUE, DISTIBUTEUR DU FREIN A AIR COMPRIME
VALVULA DE CONTROLE DO FREIO PNEUMATICO DO CARRO DE TRANSPORTE
VALVULA DE CONTROL DE FRENOS DE AIRE DEL REMOLQUE

PUBM1863 A.1

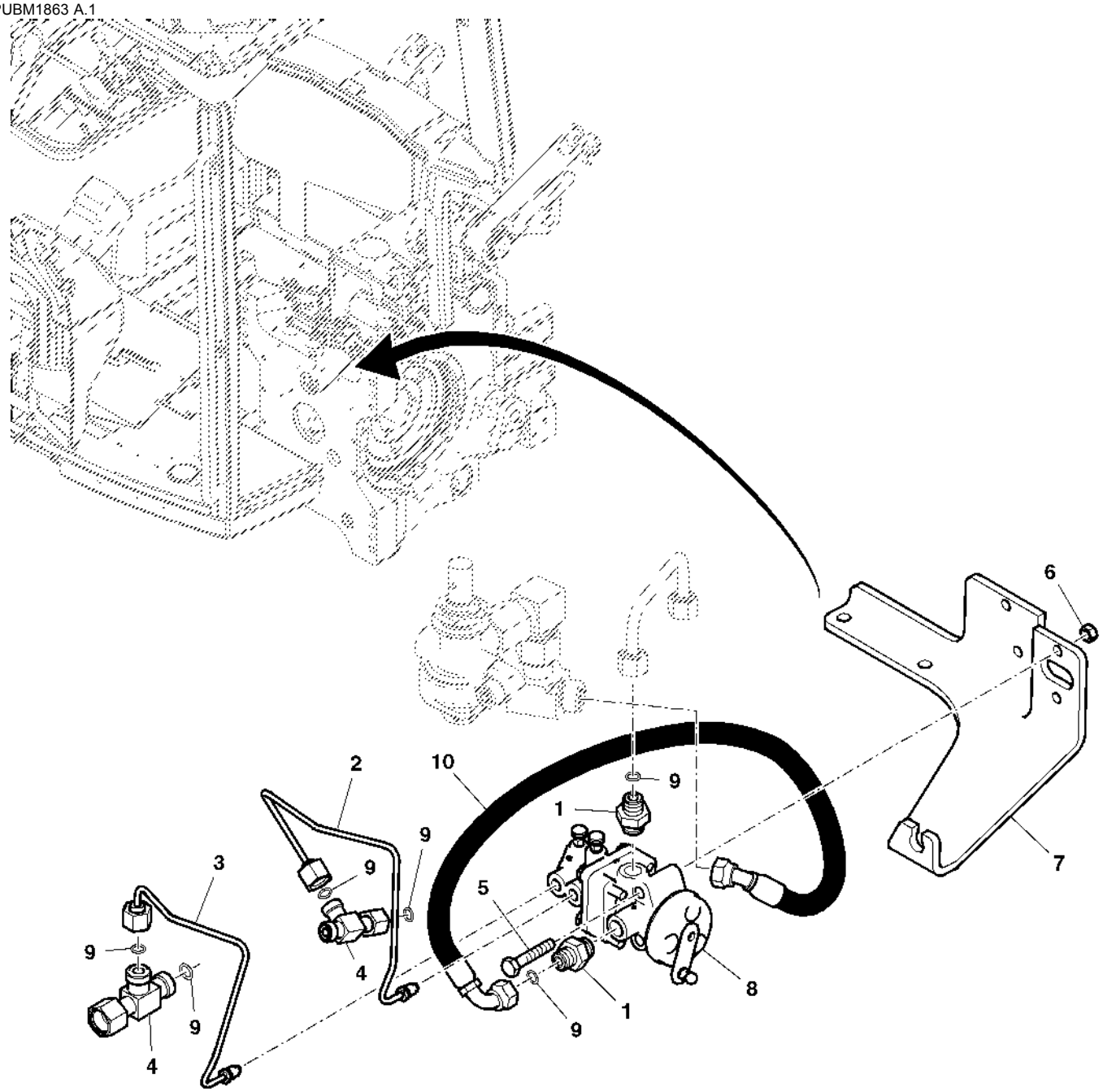

PUBM1863

Item	*Nº peça*	*Descrição*	*Qtde*	*Nº série trator*	*Notas*
1	RE202688	Conexão	2		
2	RE202666	Linha do freio	1		
3	RE202667	Linha do freio	1		
4	RE201583	VálVula de retenção	2		
5	19M7185	Parafuso sextavado	2		M8 X 60
6	14M7273	Porca	2		M8
7	MN10641	Apoio	1		
8	AL81937	VálVula de controle remoto	1		
9	T77613	Anel o	AR		
10	RE202517	Mangueira	1		

TRAILER AIR BRAKE MANUAL CONTROL VALVE
DISTRIBUTEUR MANUEL DE FREIN A AIR DE REMORQUE
VALVULA DE CONTROLE MANUAL DO FREIO PNEUMATICO DO CARRO DE TRANSPORTE
VALVULA DE CONTROL MANUAL DE FRENOS DE AIRE DEL REMOLQUE

PUBM1864 A.1

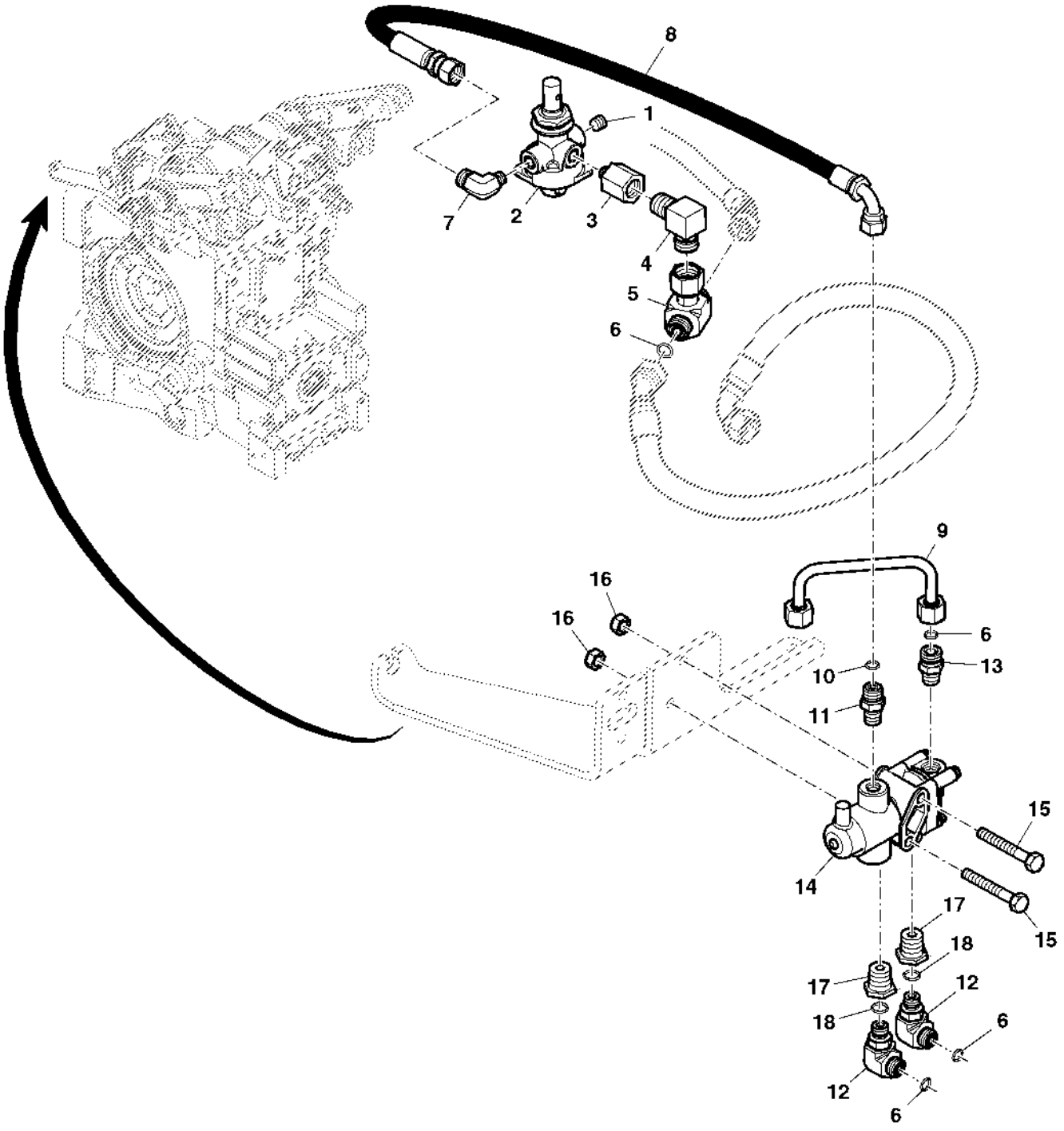

PUBM1864

Item	Nº peça	Descrição	Qtde	Nº série trator	Notas
1	15H558	Tampão	1		1/8"
2	RE221851	VálVula de controle	1		
3	RE202658	Adaptador	1		
4	R87907	Conexão em ângulo	1		
5	61M5144	Conexão em t	1		
6	T77613	Anel o	5		
7	RE202639	Conexão em ângulo	1		
8	RE202502	Mangueira hidráulica	1		
9	RE202518	Tubulação	1		
10	T77814	Anel o	1		
11	T80938	Adaptador	1		
12	61H1004	Conexão em ângulo	2		
13	T78646	Adaptador	1		
14	RE192537	VálVula de controle	1		
15	19M7274	Parafuso sextavado	2		M8 X 70
16	14M7273	Porca	2		M8
17	R213007	RedutoR	2		
18	R26448	Anel o	2		

TRAILER AIR BRAKE CAB CONTROL
COMMANDE DE CABINE DE FREIN A AIR DE REMORQUE
CONTROLE NA CABINE DO FREIO PNEUMATICO DO CARRO DE TRANSPORTE
CONTROL DE FRENOS DE AIRE DEL REMOLQUE EN CABINA

PUBM1865 A.1

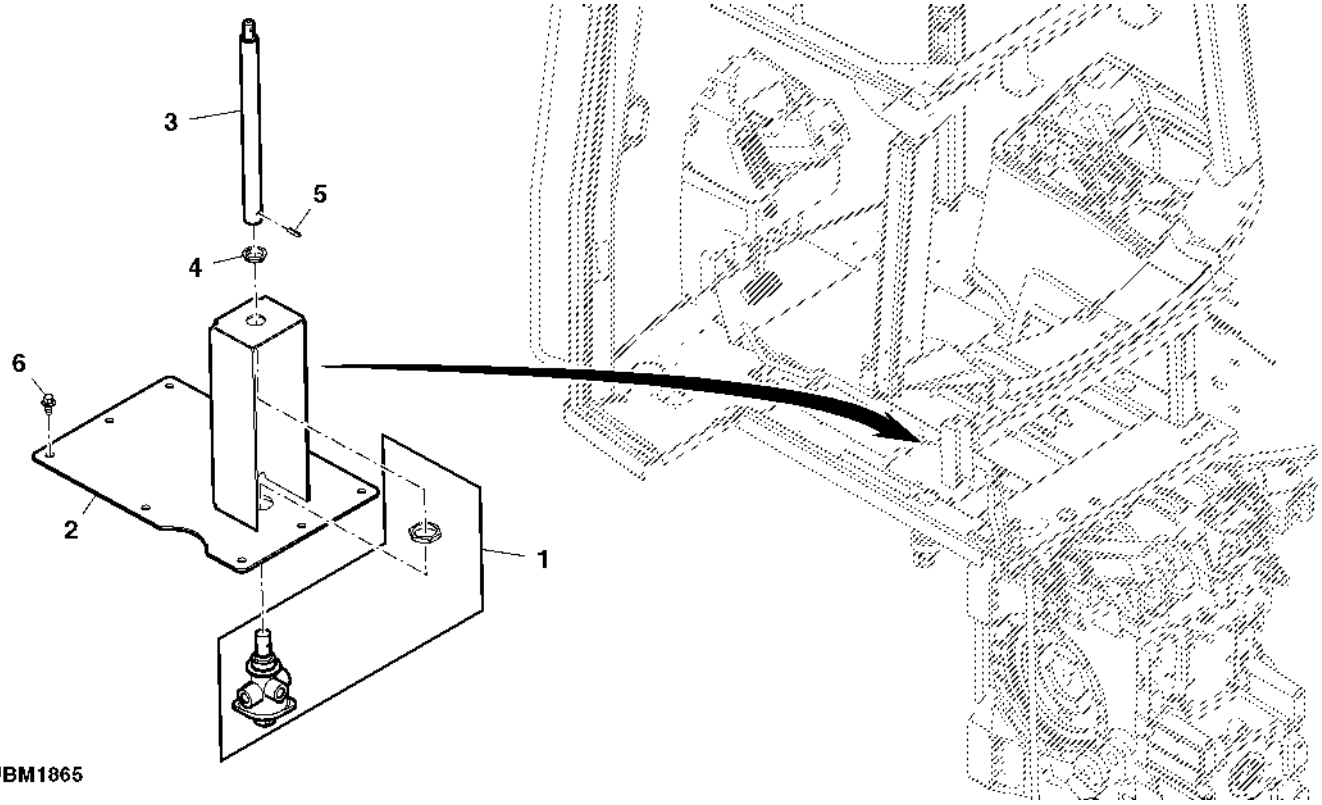

Item	*Nº peça*	*Descrição*	*Qtde*	*Nº série trator*	*Notas*
1	RE221851	VálVula de controle	1		
2	RE216055	Suporte	1		SUB FOR MN10689; USE WITH MN10869 kit
3	R193708	Extensão	1		
4	R209446	Arruela	1		
5	34M7095	Pino elástico	2		4 X 14 mm
6	37M7089	Parafuso	8		M6 X 12

TRAILER AIR BRAKE AIR TANK
REMORQUE, RESERVOIR DU FREIN A AIR COMPRIME
TANQUE DE AR DO FREIO PNEUMATICO DO CARRO DE TRANSPORTE
TANQUE DE AIRE DE FRENOS DE AIRE DEL REMOLQUE

PUBM1866 A.1

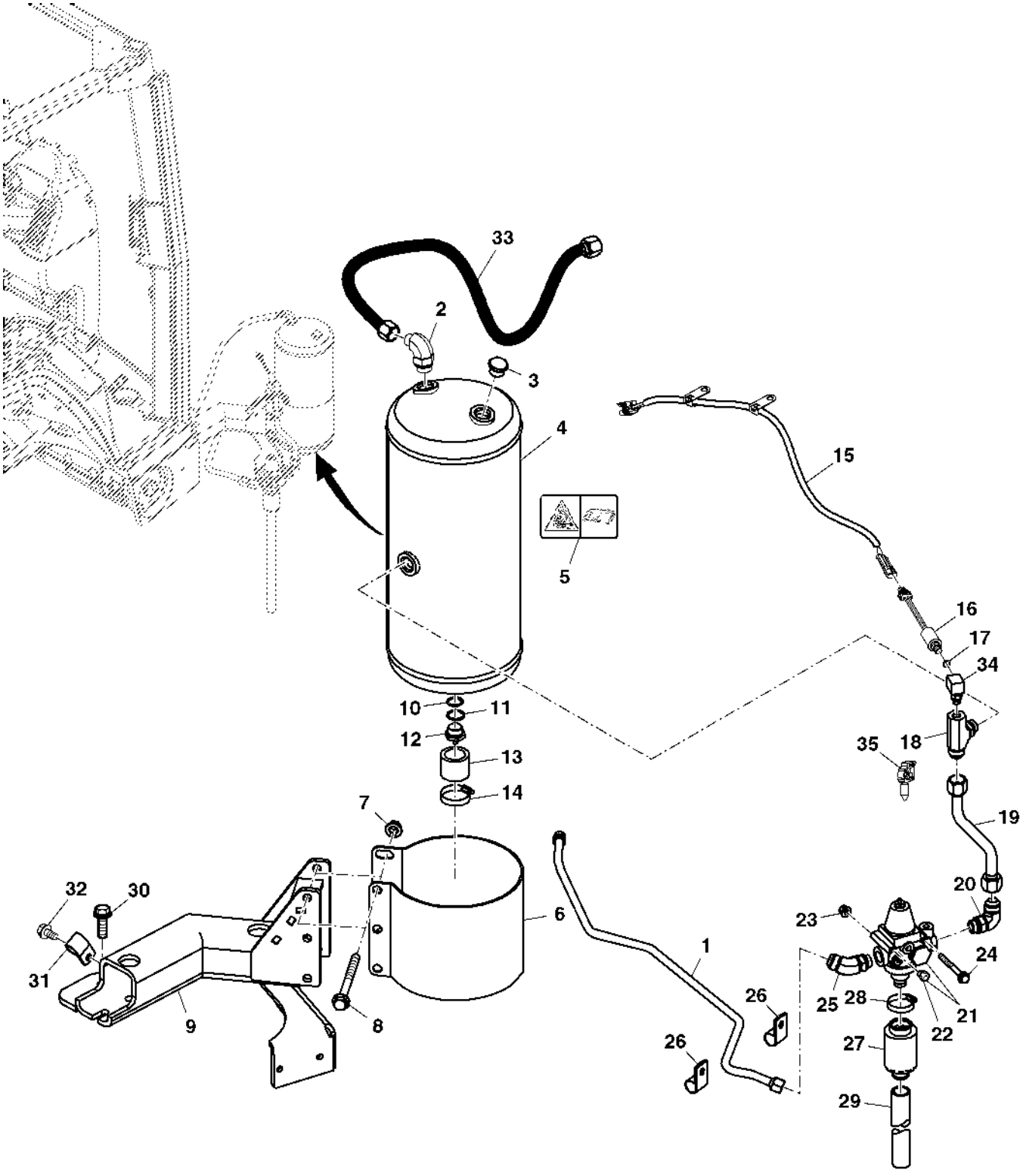

PUBM1866

Item	Nº peça	Descrição	Qtde	Nº série trator	Notas
1	RE254035	Tubulação	1		
2	RE212396	Conexão em ângulo	1		
3	R117315	Tampão	1		
4	RE236296	ReseRvatóRio	1	-xxxxx	
	AL161451	ReseRvatóRio	1	xxxxx-	
5	L113583	Etiqueta	1		
6	R271286	Braçadeira	1		SUB FOR MN10643
7	14M7299	Porca com flange	3		M12
8	19M7838	Parafuso	3		M12 X 130
9	MN10645	Suporte	1		
10	L53827	Anel	1		
11	L63816	Arruela	1		
12	AL68589	VálVula de dreno	1		
13	R150662	Tubo	1		
14	AR21839	Braçadeira	1		
15	RE150545	Chicote	1		
16	RE212869	Interrup. de pressão	1		
17	51M7040	Anel o	1		9.300 X 2.200 mm
18	RE213142	Conexão em t	1		
19	RE213583	Tubulação	1		
20	RE213180	Conexão em ângulo	1		
21	RE159802	VálVula de controle	1		
22	RE159805	Tampão	1		
23	14M7298	Porca com flange	2		M8
24	19M8039	Parafuso	2		M8 X 80
25	RE213165	Conexão em ângulo	1		
26	R213784	Abraçadeira para mangueira	2		
27	AL111719	Amortecedor	1		
28	AR21839	Braçadeira	1		
29	R150664	Tubo	1		
30	19M7791	Parafuso	1		M12 X 40
31	T24959	Braçadeira	1		
32	19M7865	Parafuso	1		M8 X 16
33	RE212330	Mangueira hidraulica-fabric	1		
34	RE219616	Conexão em ângulo	1		
35	H141394	Presilha	1		

TRAILER AIR BRAKE COUPLERS
REMORQUE, RACCORDS DU FREIN A AIR COMPRIME
ACOPLADORES DO FREIO PNEUMATICO DO CARRO DE TRANSPORTE
ACOPLADORES DE FRENOS DE AIRE DEL REMOLQUE

PUBM2640 A.1

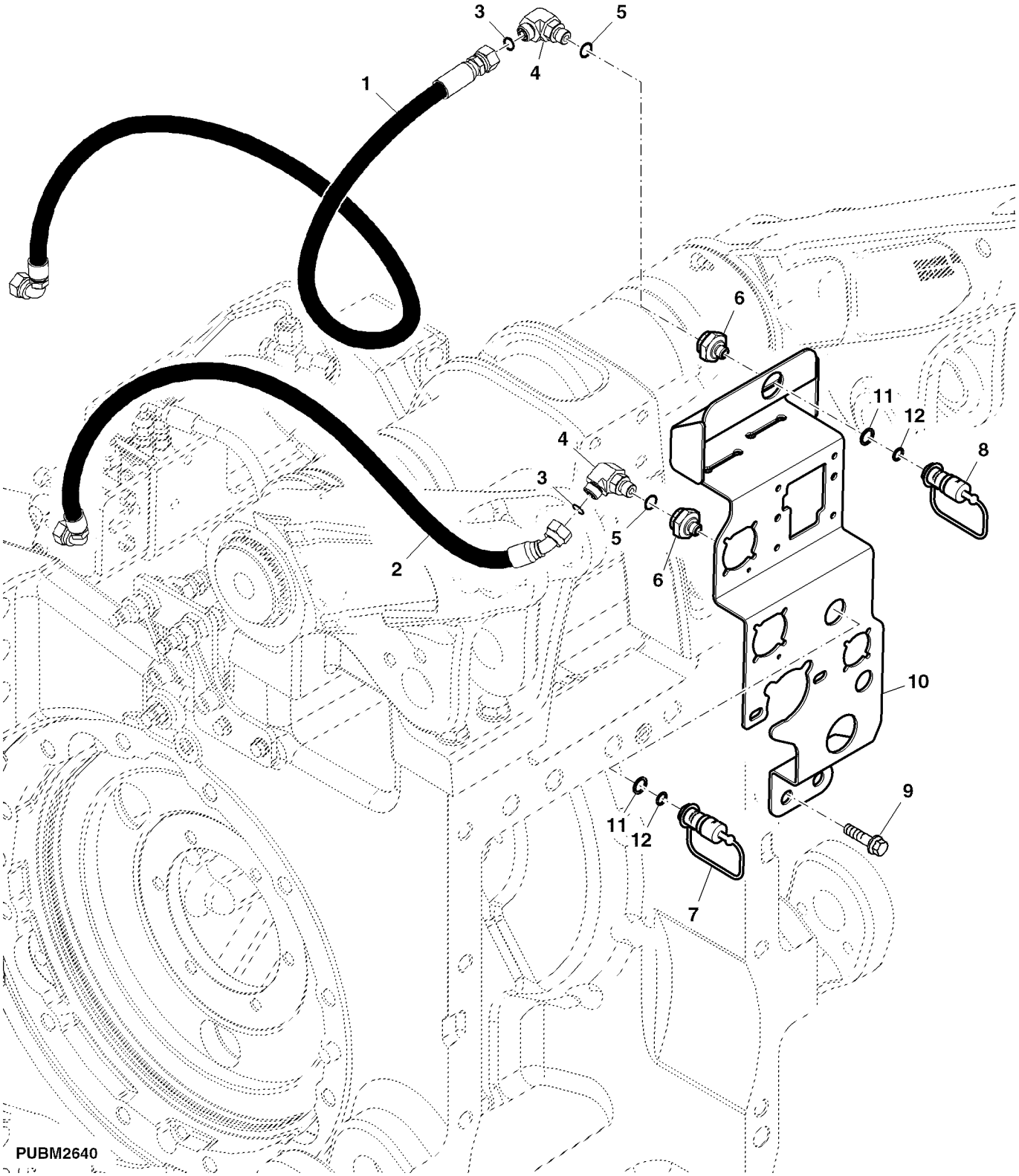

Item	Nº peça	Descrição	Qtde	Nº série trator	Notas
1	RE202665	Mangueira	1		
2	RE202664	Mangueira	1		
3	T77613	Anel o	2		
4	61H1004	Conexão em ângulo	2		
5	R26448	Anel o	2		
6	RE331264	Conexão	2		
7	RE331265	Engate pneumát. rápido	1		
8	RE331266	Engate pneumát. rápido	1		
9	19M7787	Parafuso	4		M12 X 20
10	RE262749	Apoio	1		
11	L170444	Anel de apoio	2		
12	51M7042	Anel o	2		13.300 X 2.200 mm

AIR COMPRESSOR
COMPRESSEUR
COMPRESSOR DE AR
COMPRESSOR DE AIRE

PUBM1991 A.1

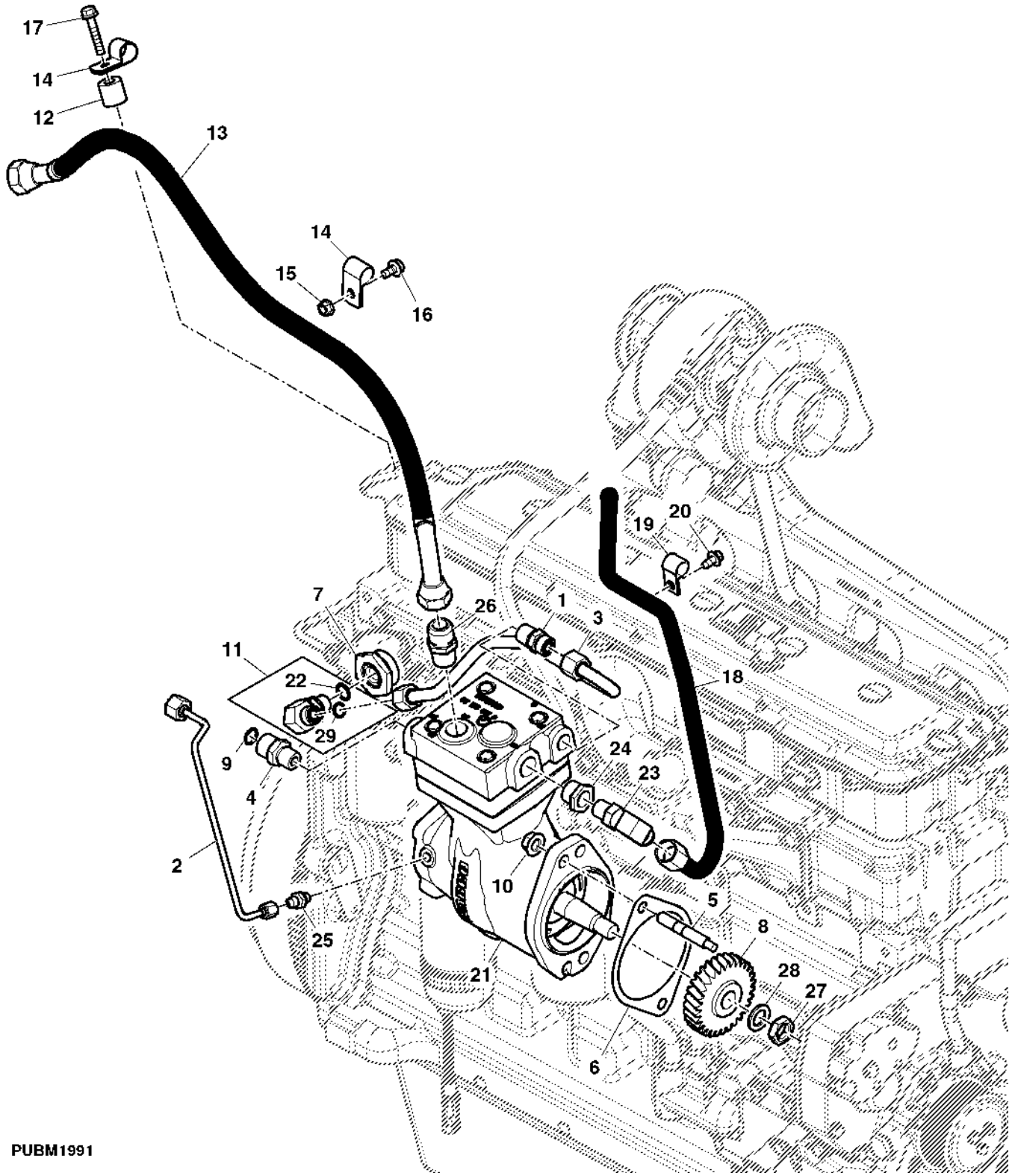

PUBM1991

Item	Nº peça	Descrição	Qtde	Nº série trator	Notas
1	M87683	Adaptador	1		
2	RE265926	Tubulação de óleo	1		
3	RE326589	Tubulação	1		
4	R132900	Adaptador	1		
5	R134228	Pino	2		
6	R134465	Junta	1		
7	R135334	Adaptador	1		
8	R518726	EngrEnagem	1		
9	T77932	Anel o	2		
10	14M7299	Porca com flange	2		M12
11	RE264960	Conexão em ângulo	1		
12	A73012	Espaçador	1		
13	RE254036	Mangueira	1		
14	R213784	Abraçadeira para mangueira	2		
15	14M7298	Porca com flange	1		M8
16	19M7865	Parafuso	1		M8 X 16
17	19M8318	Parafuso	1		M8 X 45
18	RE246905	Tubulação	1		
19	R46414	Braçadeira	1		
20	37M7092	Parafuso	1		M8 X 16
21	RE250671	Compressor	1		
22	51M7043	Anel o	1		15.300 X 2.200 mm
23	RE247525	Conexão em ângulo	1		
24	15H589	Luva roscada	1		1/2"
25	RE201703	Conexão	1		
26	R30935	Adaptador	1		
27	14M7209	Porca	1		M18
28	24M7098	Arruela	1		19 X 30 X 3 mm
29	T77857	Anel o	1		

GASKET KIT FOR AIR COMPRESSOR (TRAILER AIR BRAKE)
JEU DE JOINTS POUR COMPRESSEUR (FREIN PNEUMATIQUE DE REMORQUE)
KIT DE VEDACAO PARA O COMPRESSOR DE AR (FREIO A AR DO REBOQUE)
JUEGO DE JUNTAS PARA COMPRESOR DE AIRE (FRENO NEUMATICO PARA REMOLQUE)

RXA0088002 A.1

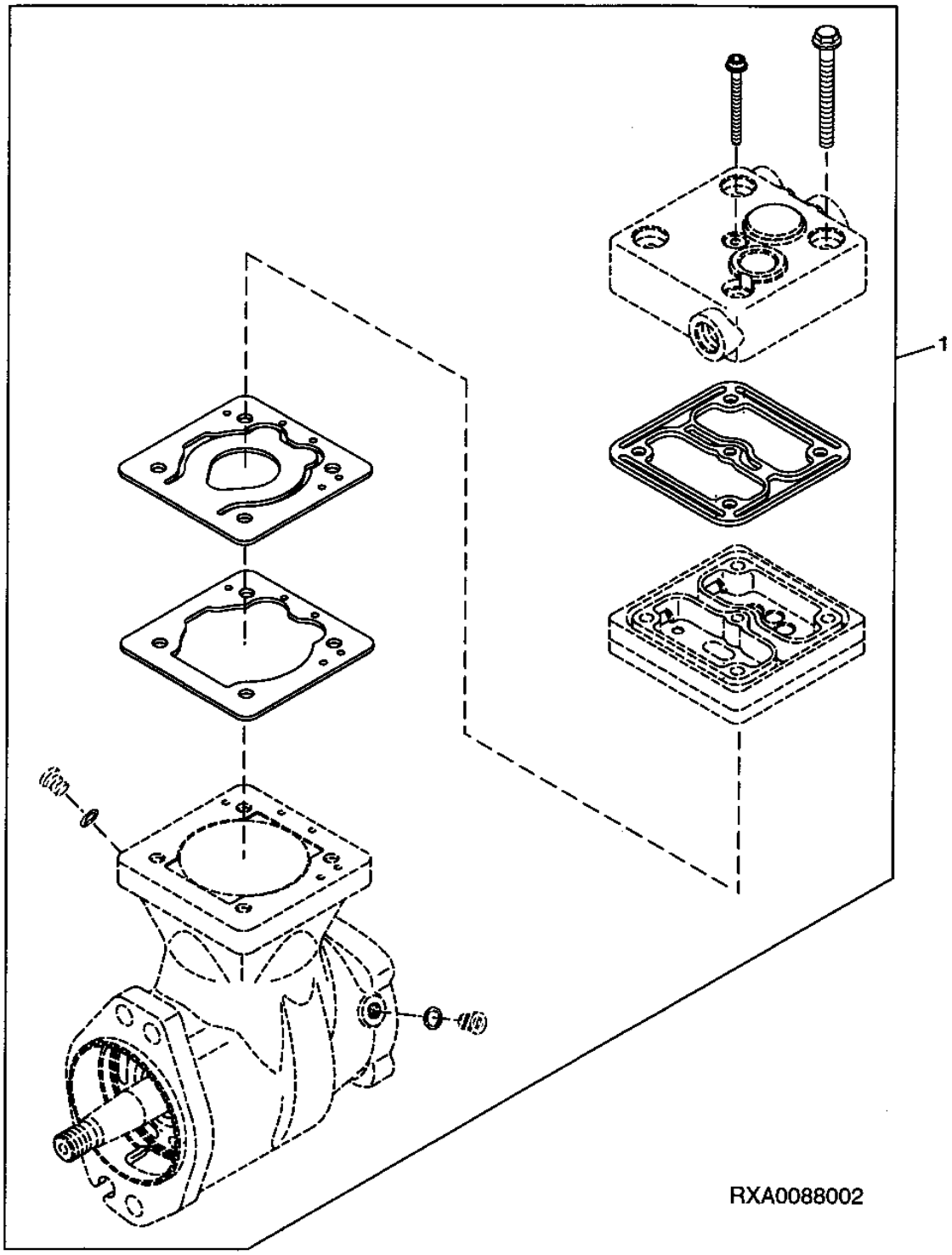

Item	*Nº peça*	*Descrição*	*Qtde*	*Nº série trator*	*Notas*
1	RE253788	Kit retentor	1		

TRAILER AIR BRAKE CONTROL VALVE
REMORQUE, DISTIBUTEUR DU FREIN A AIR COMPRIME
VALVULA DE CONTROLE DO FREIO PNEUMATICO DO CARRO DE TRANSPORTE
VALVULA DE CONTROL DE FRENOS DE AIRE DEL REMOLQUE

PUBM2817 A.1

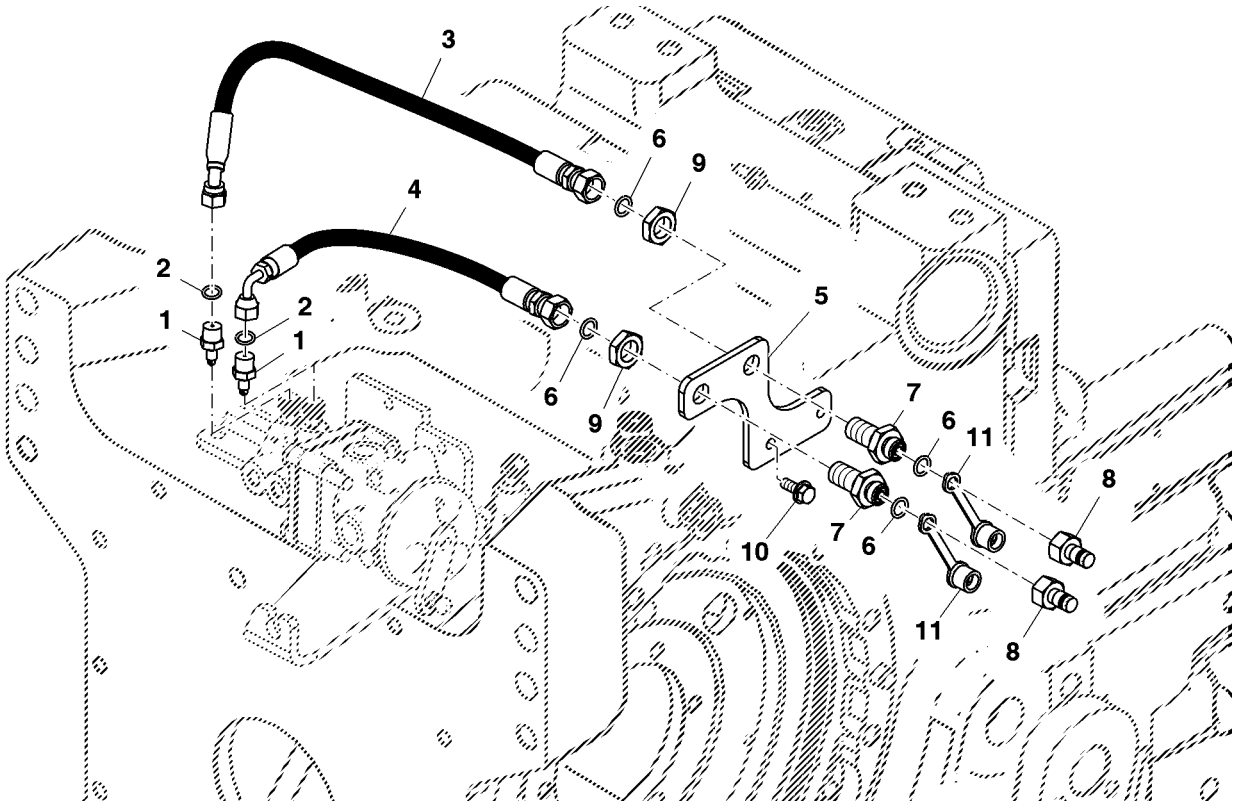

PUBM2817

Item	*Nº peça*	*Descrição*	*Qtde*	*Nº série trator*	*Notas*
1	RE252545	Conexão	2		
2	T77814	Anel o	1		
3	RE253492	Mangueira hidraulica-fabric	1		
4	RE253493	Mangueira hidraulica-fabric	1		
5	MN10642	Apoio	1		
6	T77613	Anel o	4		
7	38H5100	Conexão de união	2		
8	RE60701	Engate de diagnostico	2		
9	38H5091	Porca	2		11/16"
10	19M7866	Parafuso	2		M8 X 20
11	R77175	Capa	2		

Kit - Trailer Brake, Dual Air Line
Kit - frein de remorque, deux conduites d'air
Kit - Freio do Reboque, Linha de Ar Dupla
Juego - freno de remolque, tubería de aire doble

PUBM3194 A.1

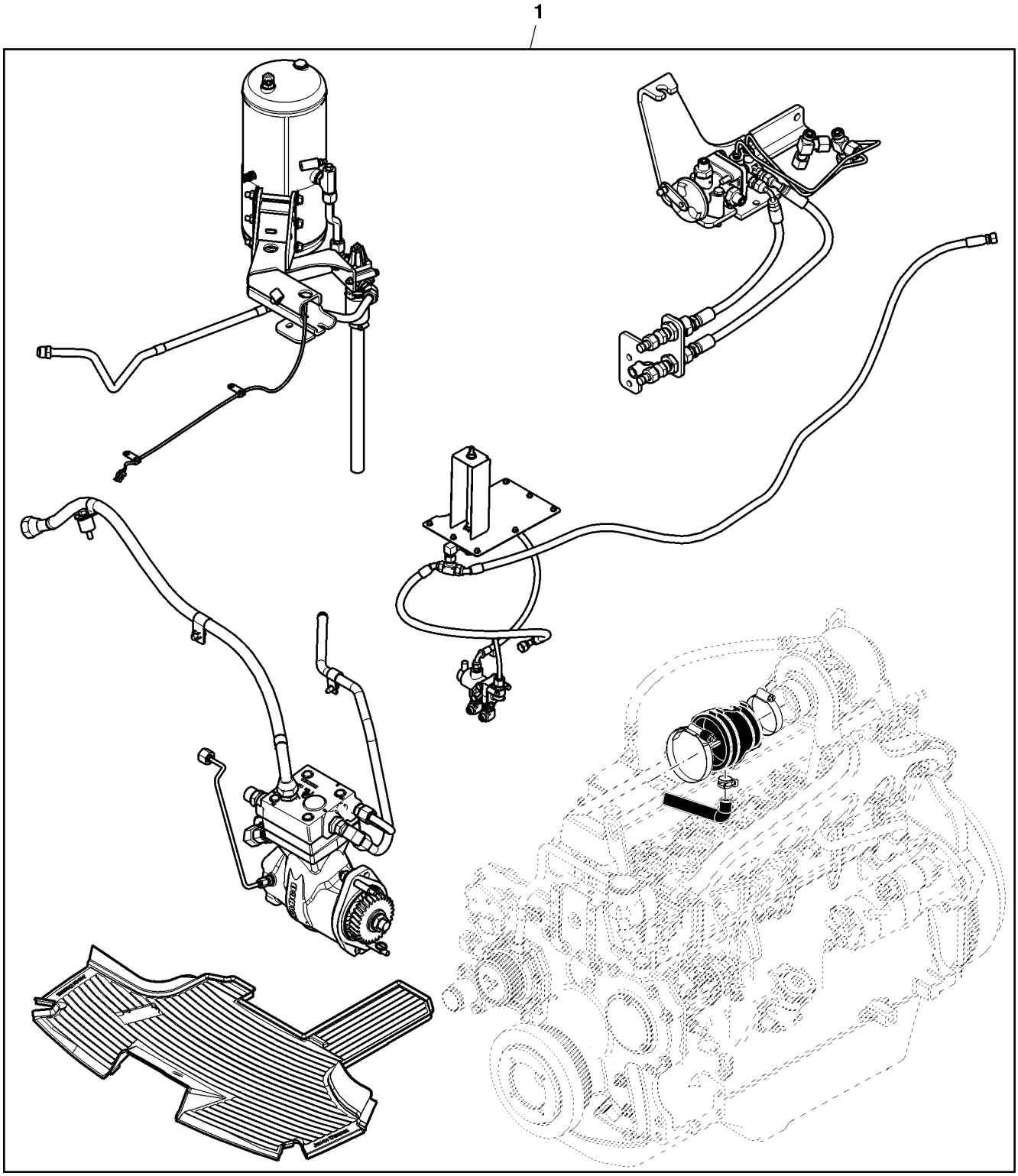

PUBM3194

Item	*Nº peça*	*Descrição*	*Qtde*	*Nº série*	*Notas*
1	MN10869	Conjs prontos p/carregamen.	1		Kit, ORDER ALL CHILD PARTS

Sectional Pictorial Index
Index d'illustrations par sections.
Índice pictórico por seção
Índice de ilustraciones por secciones

PUBM2894 A.1

1-	445
2-	446
4-	450
6-	454
7-	456
8-	458
9-	460
10-	462
11-	464
12-	466
13-	468
15-	474
17-	480
28-	472
29-	504

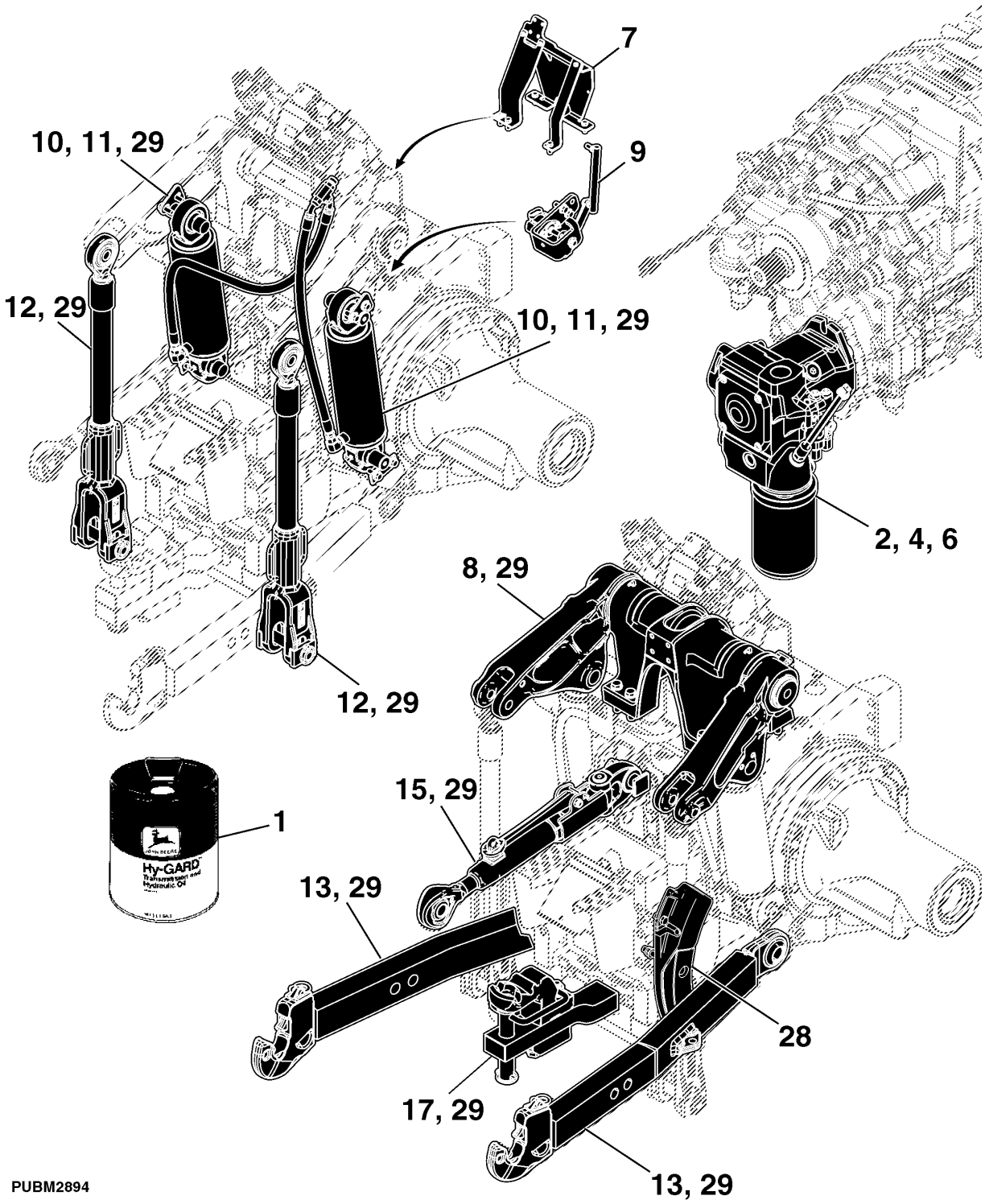

PUBM2894

Sectional Pictorial Index
Index d'illustrations par sections.
Índice pictórico por seção
Índice de ilustraciones por secciones

PUBM2153 A.1

3-	448
5-	452
14-	470
16-	478
18-	482
19-	484
20-	486
21-	488
22-	490
23-	492
24-	494
25-	496
26-	498
27-	502

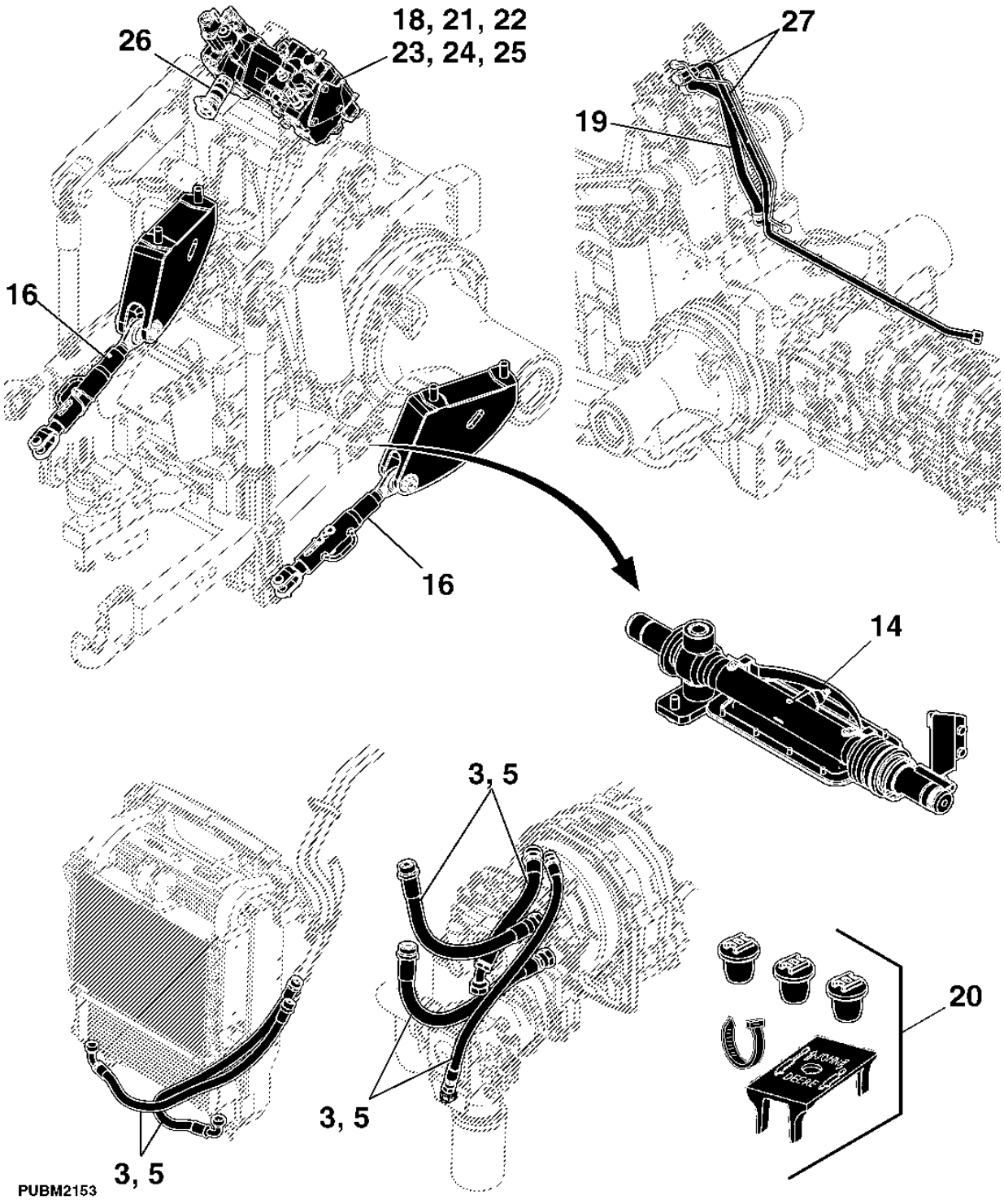

TRANSMISSION AND HYDRAULIC OIL
HUILE DE TRANSMISSION ET HUILE HYDRAULIQUE
OLEO DE TRANSMISSAO E HIDRAULICO
ACEITE DE TRANSMISION E HIDRAULICO

RE026740 A.1



RE026740

Item	*Nº peça*	*Descrição*	*Qtde*	*Nº série trator*	*Notas*
1	AR69444	HY-Gard	1		19 L (5 GAL)
	AR69445	HY-Gard	1		208 L (55 GAL)
2	TY22043	Bio Hy-Gard	1		(1 GAL)
	TY22044	Bio Hy-Gard	1		19 L (5 GAL)
	TY22063	Bio Hy-Gard	1		208 L (55 GAL)

HYDRAULIC PUMP (45 CM3)
POMPE HYDRAULIQUE (45 CM3)
BOMBA HIDRAULICA (45 CM3)
BOMBAS HIDRAULICAS (45 CM3)

PUBM1980 A.1

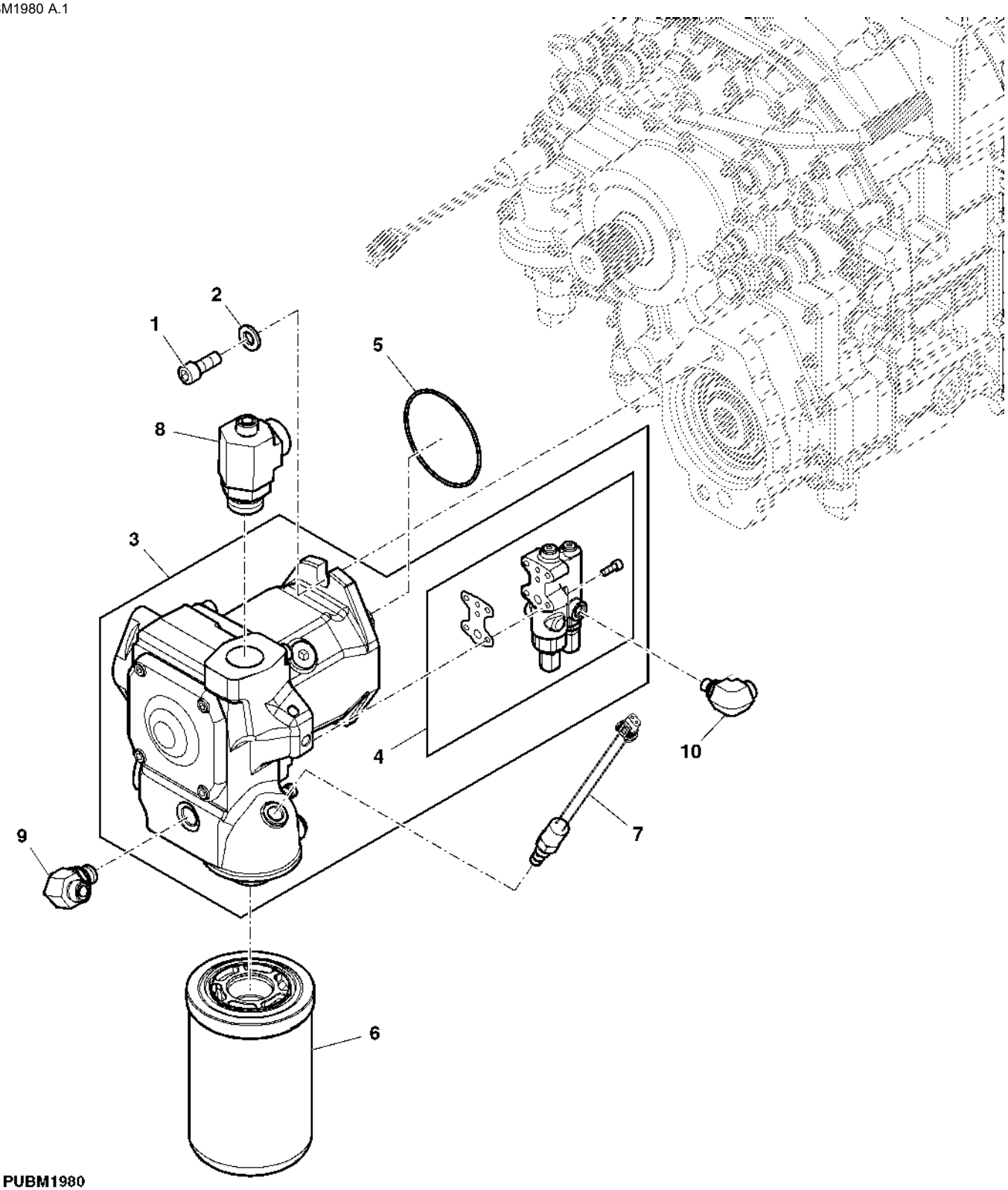

Item	*Nº peça*	*Descrição*	*Qtde*	*Nº série trator*	*Notas*
1	19M7988	Parafuso	2		M12 X 30
2	24M7240	Arruela	2		13 X 25 X 3 mm
3	RE198342	Bombahidráulica	1		
4	RE213005	Controlador, bomba/válvula	1		
	T201525	Vedação	4		
5	U42703	Anel o	1		
6	RE273801	Filtro de óleo hidráulico	1		
7	RE216215	Interrup. de pressão	1		
8	61M5231	Conexão em t	1		
9	61M5017	Conexão em ângulo	1		
10	61M5022	Conexão em ângulo	1		
..	RE213004	Bomba	1		(A)

(A) CHECK VALVE KIT
KIT DE CLAPET ANTIRETOUR
KIT DE VALVULAS DE RETENCAO
JUEGO DE VALVULA DE RETENCION

HYDRAULIC LINES (45 CM3)
CONDUITES HYDRAULIQUES (45 CM3)
LINHAS HIDRAULICAS (45 CM3)
LINEAS HIDRAULICAS (45 CM3)

PUBM2791 A.1

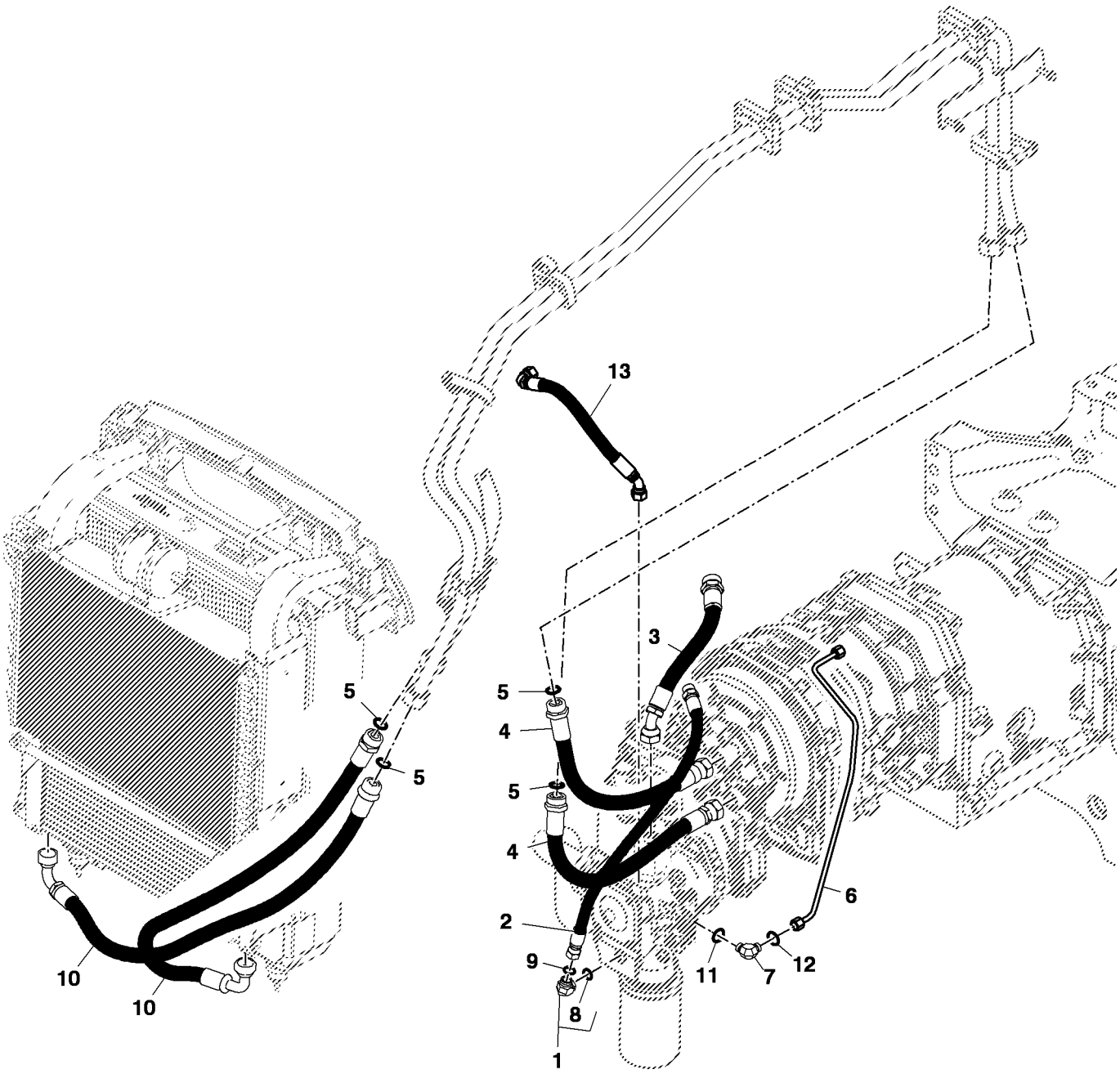

PUBM2791

Item	Nº peça	Descrição	Qtde	Nº série trator	Notas
1	61M5017	Conexão em ângulo	1		
2	RE202447	Mangueira hidraulica-fabric	1		
3	RE250986	Mangueira hidraulica-fabric	1		SUB FOR RE213011
4	RE259053	Mangueira hidraulica-fabric	2		
5	T76938	Anel o	4		
6	RE201206	Tubulação de óleo	1		
7	61M5022	Conexão em ângulo	1		
8	51M7043	Anel o	1		15.300 X 2.200 mm
9	T77857	Anel o	2		
10	RE230603	Mangueira hidraulica-fabric	2		
11	51M7040	Anel o	1		9.300 X 2.200 mm
12	T77613	Anel o	1		
13	RE313556	Mangueira hidraulica-fabric	1		

HYDRAULIC PUMP (63 CM3)
POMPE HYDRAULIQUE (63 CM3)
BOMBA HIDRAULICA (63 CM3)
BOMBAS HIDRAULICAS (63 CM3)

PUBM2011 A.1

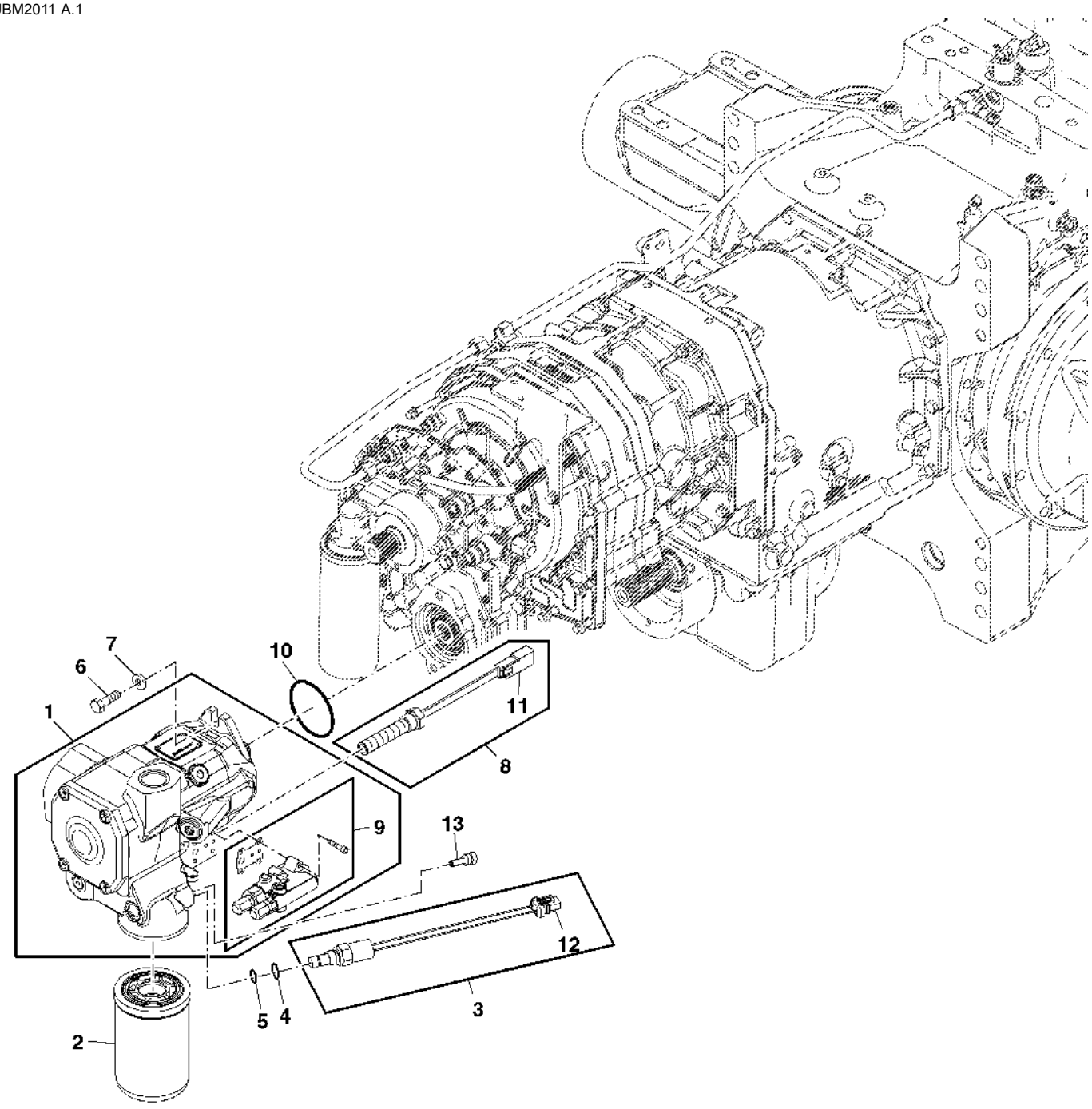

PUBM2011

Item	Nº peça	Descrição	Qtde	Nº série trator	Notas
1	RE240475	Bombahidráulica	1		
	RE265030	Kit retentor	1		
2	RE273801	Filtro de óleo hidráulico	1		
3	RE216215	Interrup. de pressão	1		
4	51M7041	Anel o	1		11.300 X 2.200 mm
5	R27976	Anel o	1		
6	19M7988	Parafuso	2		M12 X 30
7	24M7240	Arruela	2		13 X 25 X 3 mm
8	RE262598	Aquecedor	1		
9	RE213005	Controlador, bomba/válvula	1		
	T201525	Vedação	1		
10	U42703	Anel o	1		
11	57M7533	Alojam. conector elétrico	1		
12	57M7254	Alojam. conector elétrico	1		
	57M7289	Disp fechamento conec elétr	1		
13	RE276164	Guia	1		
..	RE265031	Kit retentor	1		(A)

(A) CHECK VALVE KIT
KIT DE CLAPET ANTIRETOUR
KIT DE VALVULAS DE RETENCAO
JUEGO DE VALVULA DE RETENCION

HYDRAULIC LINES (63 CM3)
CONDUITES HYDRAULIQUES (63 CM3)
LINHAS HIDRAULICAS (63 CM3)
LINEAS HIDRAULICAS (63 CM3)

PUBM3164 B.1

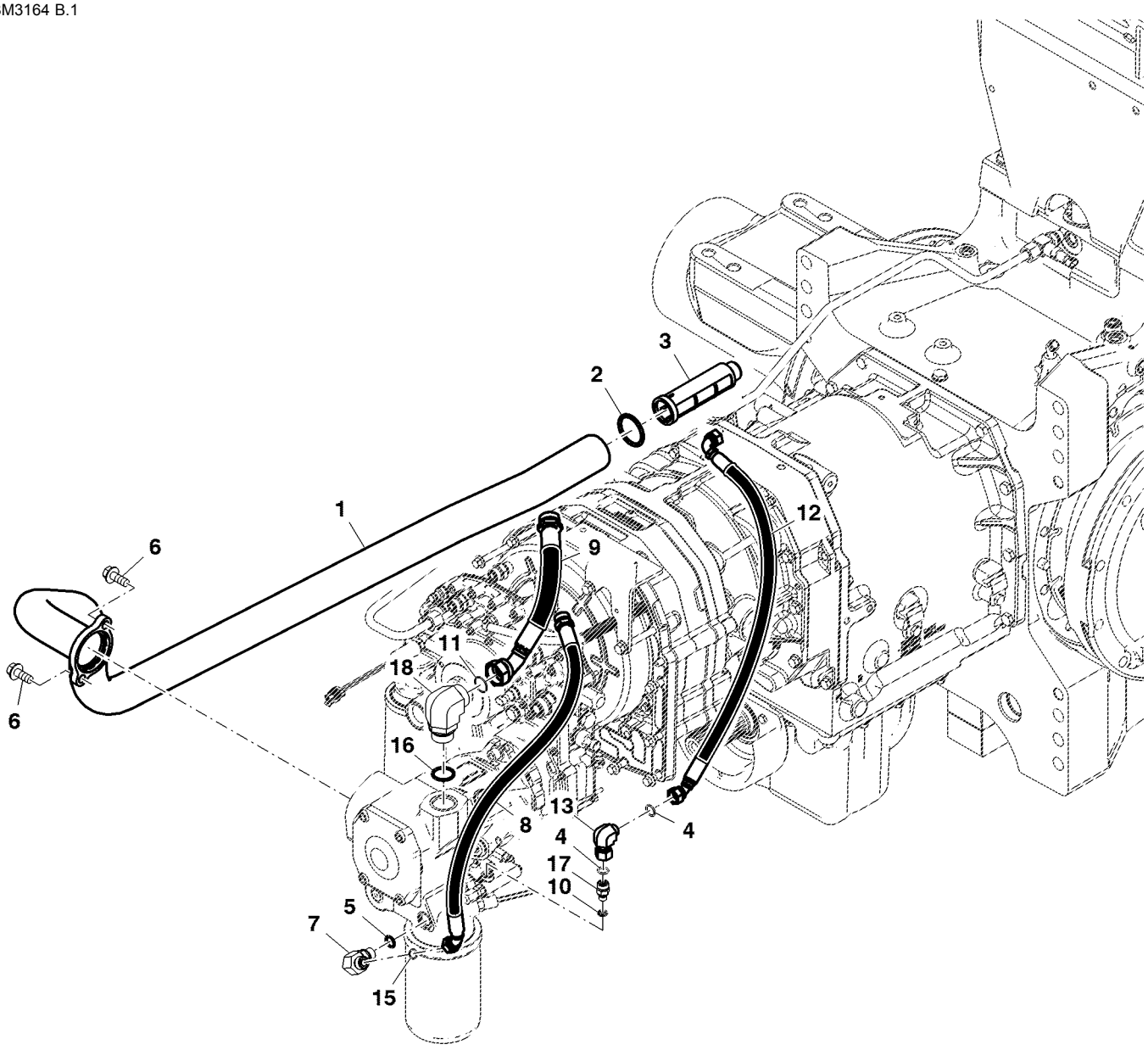

PUBM3164

Item	Nº peça	Descrição	Qtde	Nº série trator	Notas
1	RE258701	Tubulação de óleo	1		
2	R26863	Anel o	2		
3	R253763	Peneira	1		
4	T77613	Anel o	2		
5	51M7043	Anel o	1		15.300 X 2.200 mm
6	19M7789	Parafuso	2		M12 X 30
7	61M5017	Conexão em ângulo	1		
8	RE251406	Mangueira hidraulica-fabric	1		
9	RE250986	Mangueira hidraulica-fabric	1		
10	51M7040	Anel o	1		9.300 X 2.200 mm
11	T76938	Anel o	2		
12	RE254613	Mangueira hidraulica-fabric	1		
13	61M5145	Conexão em ângulo	1		
14	61M5013	Adaptador	1		
15	T77857	Anel o	1		
16	51M7048	Anel o	1		29.600 X 2.900 mm
17	61M5008	Adaptador	1		
18	61M5231	Conexão em t	1		SUB FOR 61M5020

HYDRAULIC PUMP SEAL KIT
JEU DE JOINTS D'ETANCHEITE DE LA POMPE HYDRAULIQUE
KIT VEDACAO DA BOMBA HIDRAULICA
JUEGO DE RETENES (BOMBA HIDRAULICA)

PUBM1981 A.1

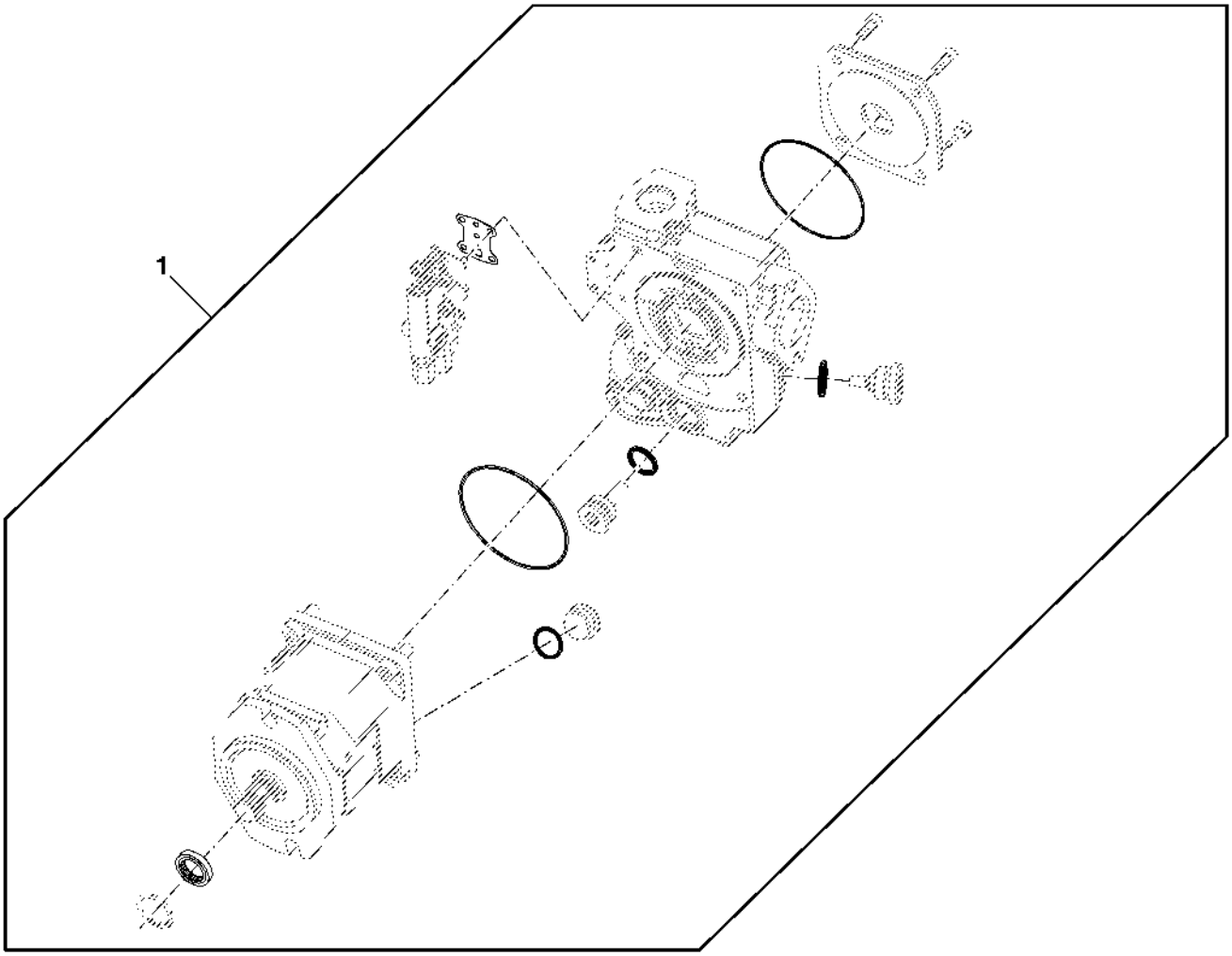

PUBM1981

Item	Nº peça	Descrição	Qtde	Nº série trator	Notas
1	RE209732	Bomba	1		(A)
	RE265030	Kit retentor	1		(B)

(A) 45CC PUMP
45CC POMPE
45CC BOMBA
45CC BOMBA

(B) 63CC PUMP
63CC POMPE
63CC BOMBA
63CC BOMBA

REAR SCV BRACKET
SUPPORT DE DISTRIBUTEUR SELECTIF ARRIERE
SUPORTE TRASEIRO DA VCR
ESCUADRA PARA VCS TRASERA

PUBM2002 A.1

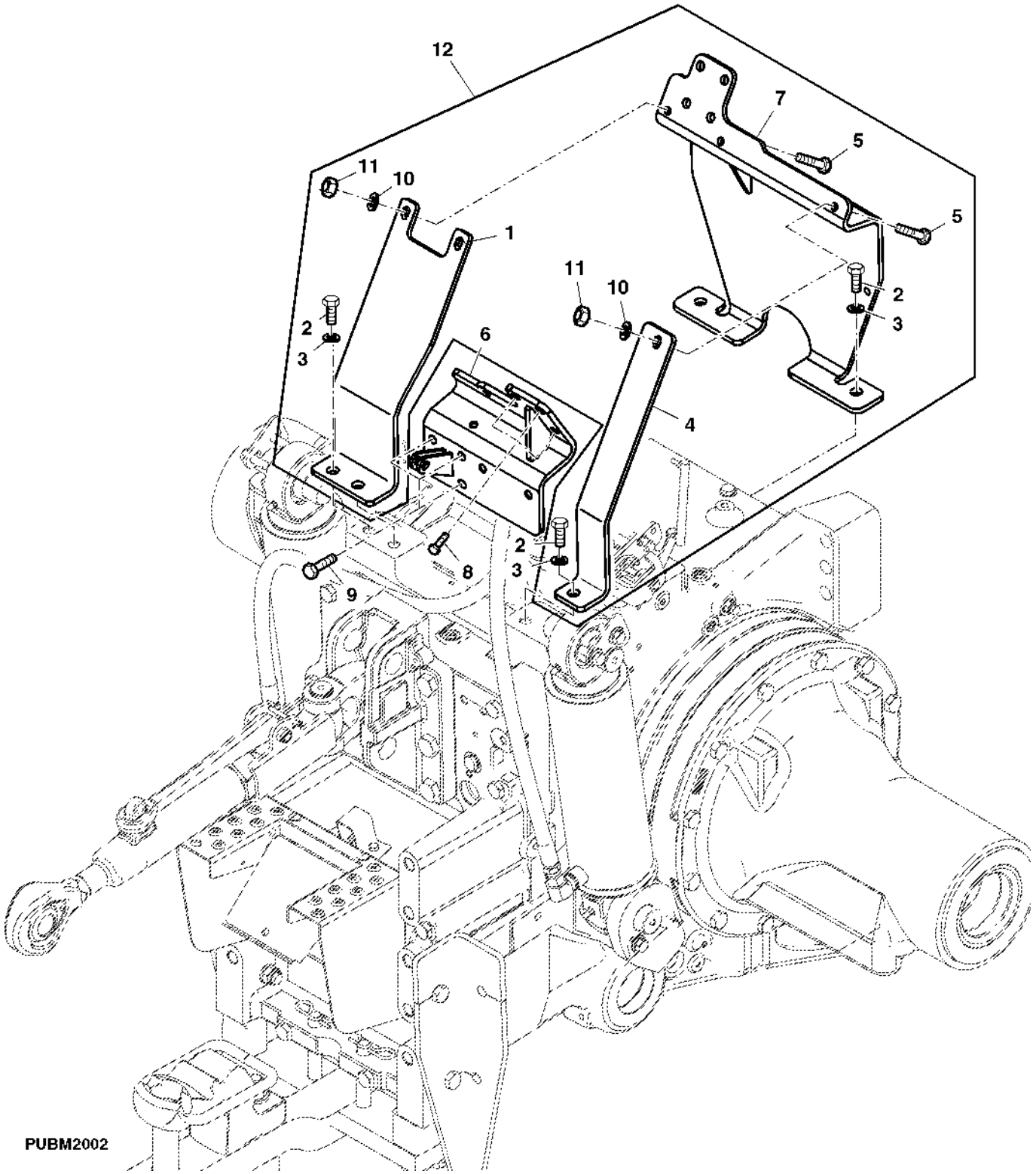

Item	*Nº peça*	*Descrição*	*Qtde*	*Nº série trator*	*Notas*
1	R254229	Apoio	1		(B)
2	19M7489	Parafuso sextavado	5		M16 X 45
3	12M7069	Arruela de pressão	5		16 mm
4	R254228	Apoio	1		(B)
5	19M7662	Parafuso sextavado	3		M10 X 30
6	RE254224	Apoio	1		(B)
7	RE223804	Apoio	1		(A) (C)
8	19M7872	Parafuso sextavado	4		M12 X 25
9	19M8011	Parafuso sextavado	4		M12 X 30
10	12M7066	Arruela de pressão	3		10 mm
11	14M7274	Porca	3		M10
12	RE254181	Apoio	1		(B)

(A) W/ HITCH
W/ ATTELAGE
COM LEVANTE
CON LEVANTE

(B) W/O HITCH
W/O ATTELAGE
SEM LEVANTE
SIN LEVANTE

(C) Also Use With FI Kit MN10741
À utiliser aussi avec le kit FI MN10741
Use Também com o Kit FI MN10741
Usar también con juego de instalación en campo MN10741

ROCKSHAFT
RELEVAGE
LEVANTE HIDRAULICO
ELEVADOR HIDRAULICO

PUBM2003 A.1

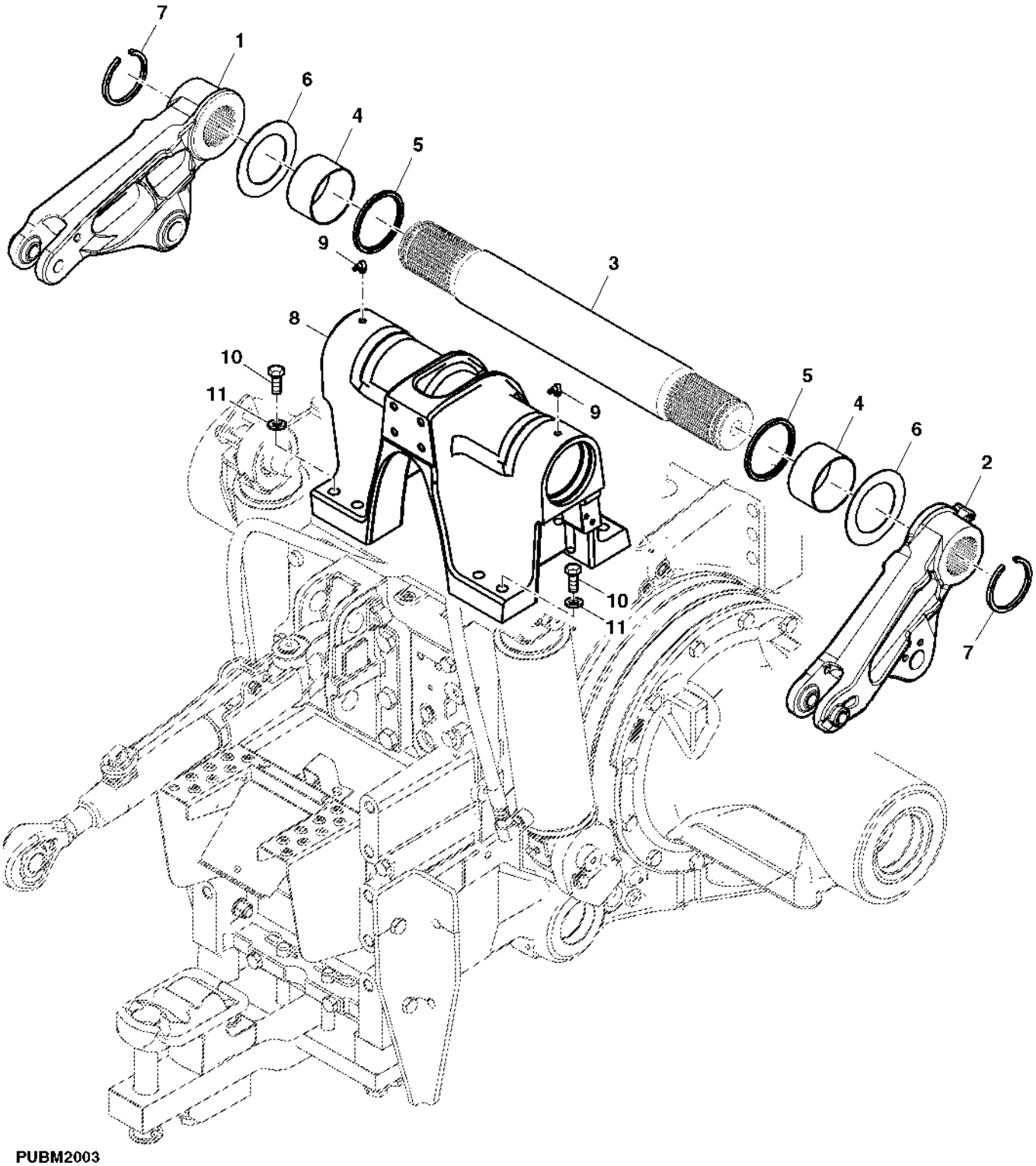

PUBM2003

Item	Nº peça	Descrição	Qtde	Nº série trator	Notas
1	R244964	Braço elevador	1		LH
2	R244965	Braço elevador	1		RH
3	R193680	Eixo oscilante	1		
4	R182102	Bucha	2		
5	R135001	Vedação	2		
6	MN10640	Arruela	2		
7	R53658	Anel de pressão	2		
8	R237735	Suporte	1		
9	JD7799	Conexão de lubrificação	2		
10	19M7720	Parafuso sextavado	8		M16 X 80
11	24M7338	Arruela	8		17 X 30 X 3 mm
..	DT5079	Graxa	1		
..	DT5171	Selante	1		
..	DT5267	Graxa	1		(A)
..	L102219	Graxa	1		(A)

(A) Use With FI Kit MN10741
À utiliser avec le kit FI MN10741
Use com o Kit FI MN10741
Usar con juego de instalación en campo MN10741

ROCKSHAFT POSITION SENSOR
CAPTEUR DE POSITION DE L'ARBRE DE RELEVAGE
SENSOR DE POSICAO DO LEVANTE HIDRAULICO
SENSOR DE POSICION DEL EJE OSCILANTE

PUBM2004 A.1

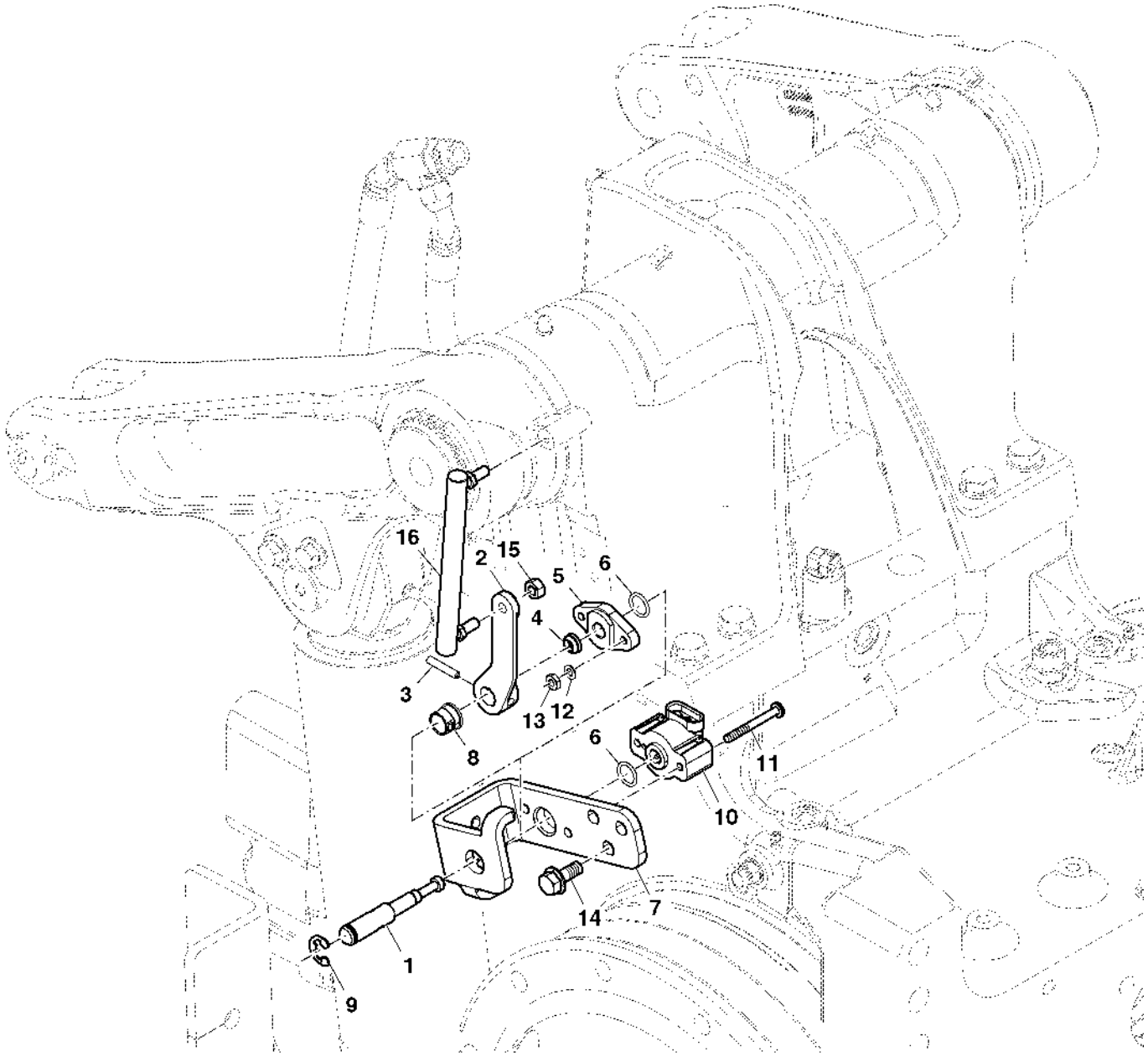

PUBM2004

Item	Nº peça	Descrição	Qtde	Nº série trator	Notas
1	R111692	Eixo	1		
2	R40915	Alavanca	1		
3	R56504	Pino elástico	1		
4	R112679	Vedação	1		
5	R86457	Suporte	1		
6	P48347	Anel o	2		
7	R199553	Apoio	1		SUB FOR MN10639
8	R41076	Passa-fio	1		
9	R26871	Anel de pressão	1		
10	AA76374	SenSor	1		SUB FOR RE216242
11	21H1390	Parafuso	2		0.190" X 1-3/4"
12	12H295	Arruela de pressão	2		0.190"
13	14H631	Porca	2		0.190"
14	19M7866	Parafuso	2		M8 X 20
15	14H860	Porca	1		1/4"
16	RE54029	Haste de ligação	1		

LIFT CYLINDER LINES
CONDUITES DE VERIN DE RELEVAGE
LINHAS DO CILINDRO DE SUSPENSAO
LINEAS DEL CILINDRO DE ELEVACION

PUBM1975 A.1

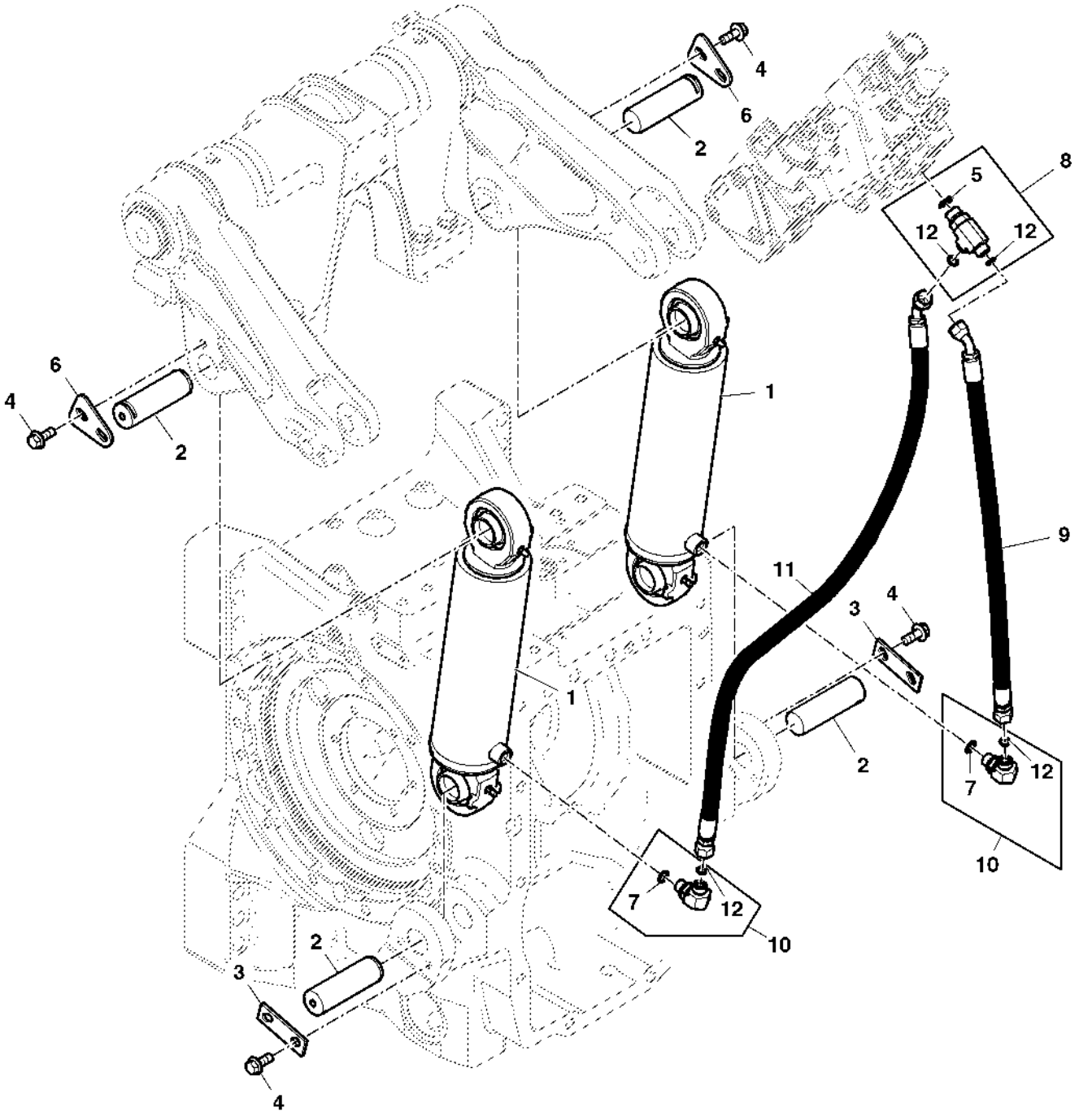

PUBM1975

Item	Nº peça	Descrição	Qtde	Nº série trator	Notas
1	RE232429	Cilindro hidráulico	2		100 MM
	RE232428	Cilindro hidráulico	2		90 MM
2	R184486	Pino fixador	4		
3	MN10637	Placa	2		ORDER R190157
	R190157	Placa	2		
4	19M7789	Parafuso	8		M12 X 30
5	51M7045	Anel o	1		19.300 X 2.200 mm
6	R177496	Placa	2		
7	51M7043	Anel o	1		15.300 X 2.200 mm
8	61M5040	Conexão em t	1		
9	RE201688	Mangueira hidraulica-fabric	1		
10	61M5017	Conexão em ângulo	2		
11	RE201689	Mangueira hidraulica-fabric	1		
12	T77857	Anel o	4		

LIFT CYLINDER (100 MM)
VERIN DE RELEVAGE (100 MM)
CILINDRO DE SUSPENSAO (100 MM)
CILINDRO DE ELEVACION (100 MM)

PUBM2112 A.1

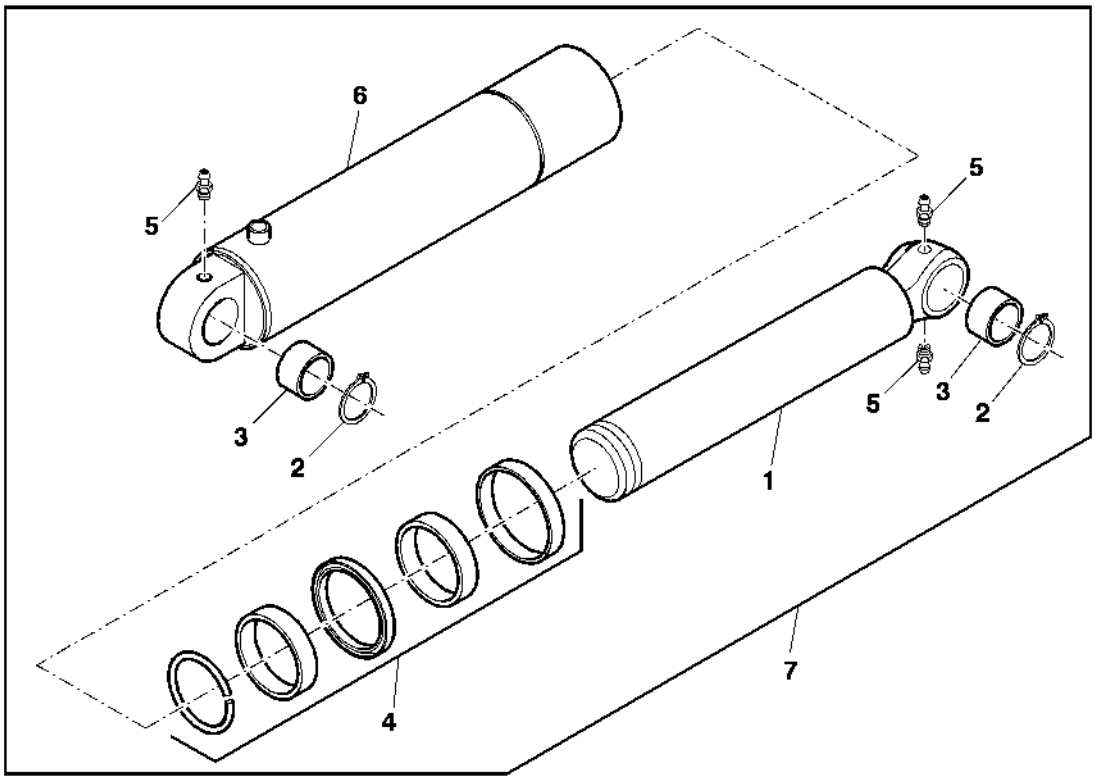

PUBM2112

Item	*Nº peça*	*Descrição*	*Qtde*	*Nº série trator*	*Notas*
1	.....	TiranTe	1		
2	H211934	Anel de pressão	2		
3	AH208773	Bucha	2		
4	AH214615	Kit cilindro hidráulico	1		
	AH151508	Vedação	1		
5	JD7798	Conexão de lubrificação	3		
6	.....	Camisa do cilindro hidr.	1		
7	RE232429	Cilindro hidráulico	2		

Lift Links
Bielles de relevage
Braços de Elevação
Tensores laterales

PUBM2009 A.1

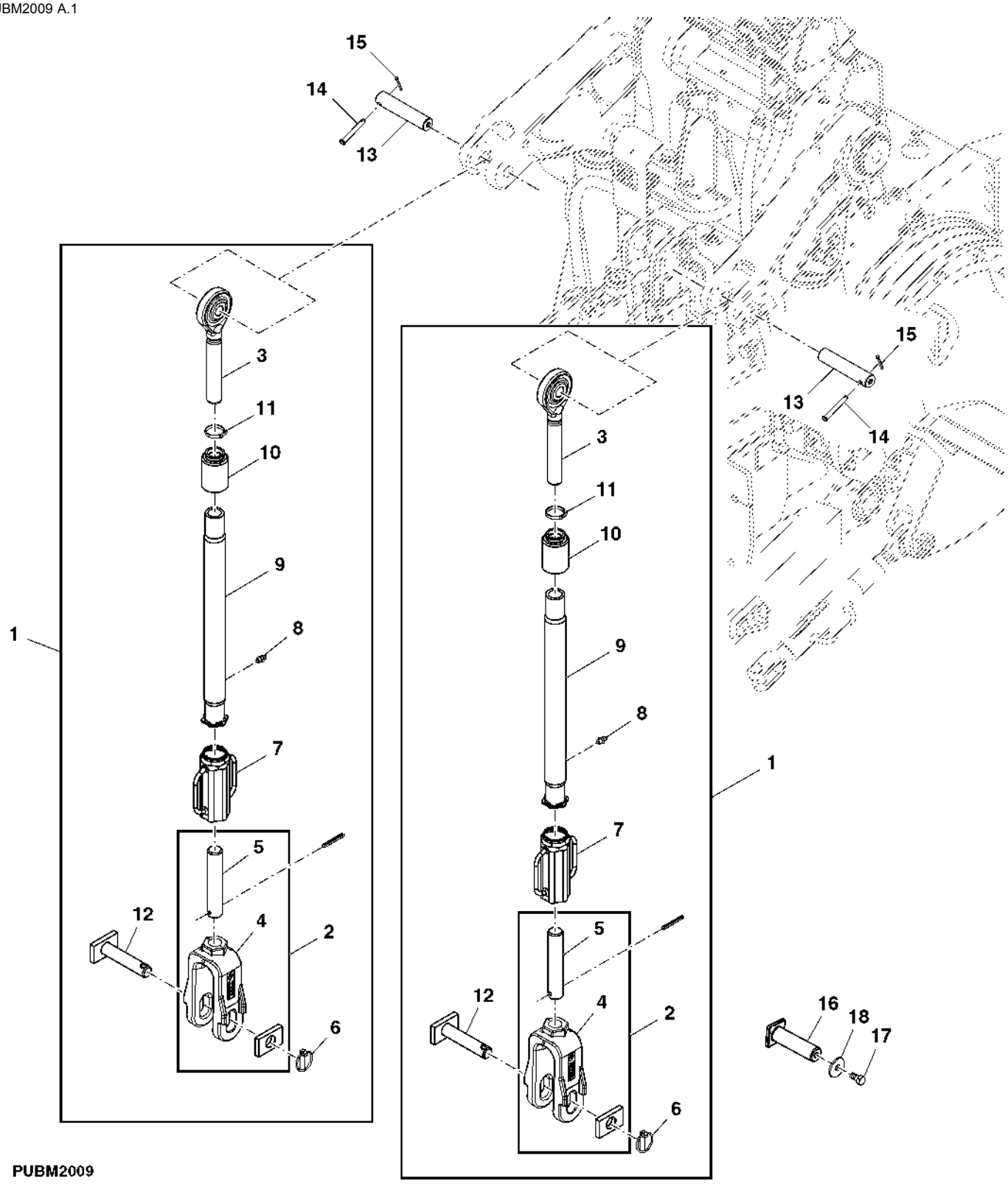

PUBM2009

Item	Nº peça	Descrição	Qtde	Nº série trator	Notas
1	RE322918	Tensor laTeral	2	-002754	
	RE561318	Tensor laTeral	2	002755-	
2	RE322917	Tensor laTeral	2		
3	RE322919	Tensor laTeral	2		
4	R322926	Forquilha	2		
5	R322927	Tensor laTeral	2		
6	RE322920	Pino fixador	2		
7	RE322921	Fechadura	2	-002754	
	RE561319	Fechadura	2	002755-	
8	SU292606	Conexão de lubrificação	2		
9	RE322922	Tubo	2		
10	R322930	Capa	2		
11	R322931	Braçadeira	2		
12	RE322925	Pino	2		
13	R79916	Pino de centragem	2		(A)
14	R69166	Pino	2		(A)
15	11M7059	Contra-pino	2		(A) 3.200 X 20 mm
16	R208665	Pino fixador	2		(A)
17	19M8017	Parafuso sextavado	2		(A) M12 X 20
18	24M7102	Arruela	2		(A) 13.500 X 44 X 4 mm

(A) Also Use With FI Kit MN10741
À utiliser aussi avec le kit FI MN10741
Use Também com o Kit FI MN10741
Usar también con juego de instalación en campo MN10741

DRAFT LINKS
BARRES DE TRACTION
BRACO DE LEVANTE
BRAZOS DE TIRO

PUBM2750 A.1

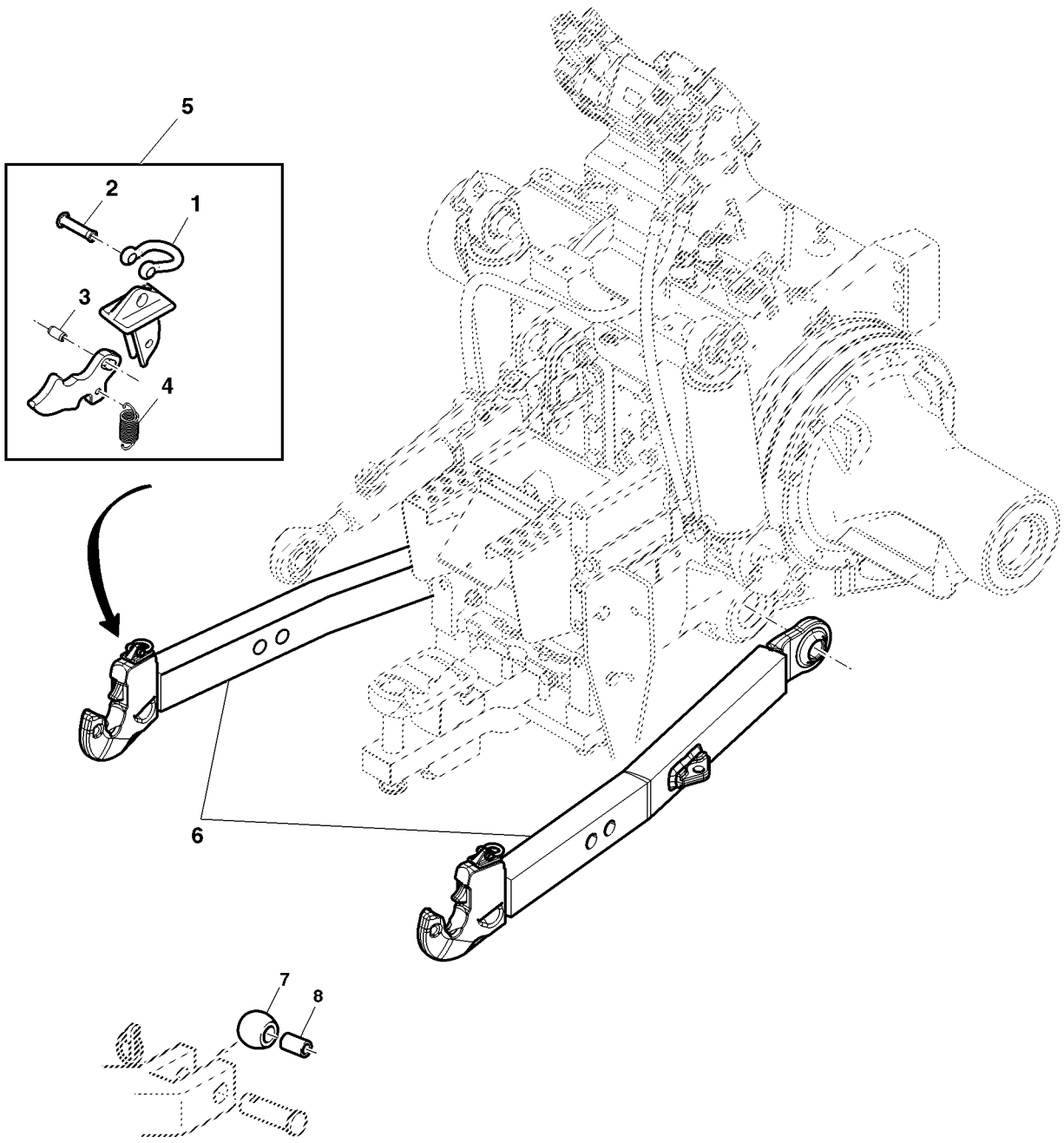

PUBM2750

Item	Nº peça	Descrição	Qtde	Nº série trator	Notas
1	L115082	Trava	1		
2	L115083	Rebite	1		
3	34M7064	Pino elástico	1		8 X 18 mm
4	L115353	Mola de tração	1		
5	AL117727	Lingüeta	1		
6	RE322915	Extremo do braco	1		LH
	RE322916	Braço de elevação	1		RH
7	L40829	Esfera	1		
8	L40793	Bucha	1		

DRAFT LINK SUPPORT
SUPPORT DE BARRE DE TRACTION
SUPORTE DOS BRACOS DE LEVANTE
SOPORTE DEL BRAZO DE TIRO

PUBM2006 A.1

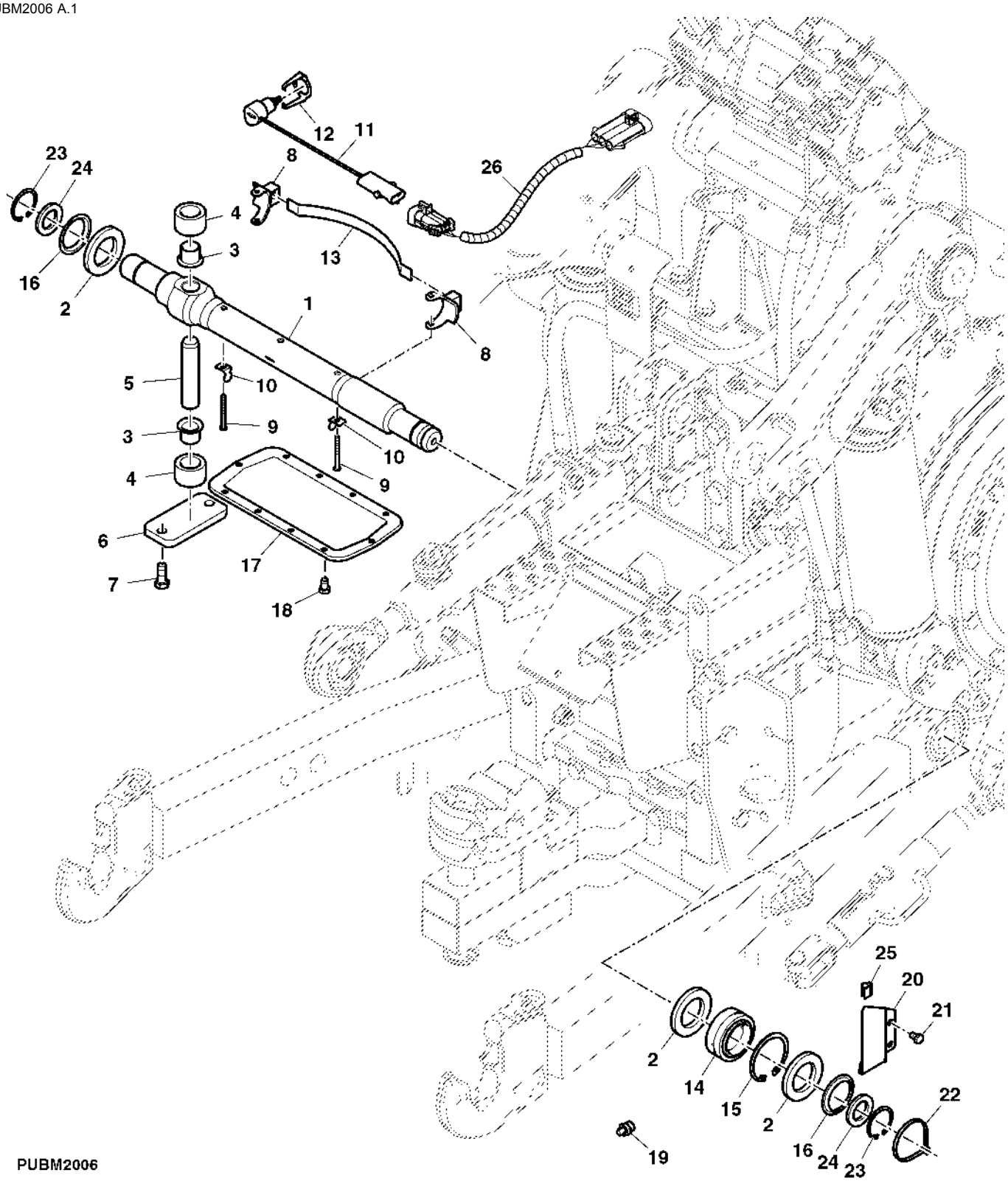

PUBM2006

Item	Nº peça	Descrição	Qtde	Nº série trator	Notas
1	R182321	Eixo	1		
2	R108086	Vedação	3		
3	R108088	Bucha	2		
4	R108089	Luva	2		
5	R108090	Pino fixador	1		
6	R108091	Placa	1		
7	19M7285	Parafuso sextavado	2		M12 X 30
8	R111582	Apoio	2		
9	R115771	Pino fixador	2		
10	R113392	Presilha	2		
11	RE43738	SenSor de carga	1		
12	R108093	Presilha	1		
13	R108094	RefoRço	1		
14	AT128773	Bucha auto-compensadora	1		
15	40M5099	Anel de pressão	1		
16	R108095	RetentoR Redondo	2		
17	R108097	Capa	1		SUB FOR MN10516
18	19M7300	Parafuso sextavado	10		M6 X 10
19	JD7798	Conexão de lubrificação	1		
20	R254180	Blindagem	1		
21	19M7297	Parafuso sextavado	2		M8 X 12, HS 10.9
22	R105388	Cinta	1		
23	40M7300	Anel de pressão	2		
24	MN10635	Arruela	2		NLA; ORDER R185315
	R185315	Arruela	2		
25	L102323	Braçadeira	1		
26	RE227771	Chicote do sensor	1		

Sway Block and Support
Cale de débattement et support
Suporte e Bloco Estabilizador
Bloque estabilizador y soporte

PUBM2586 A.1

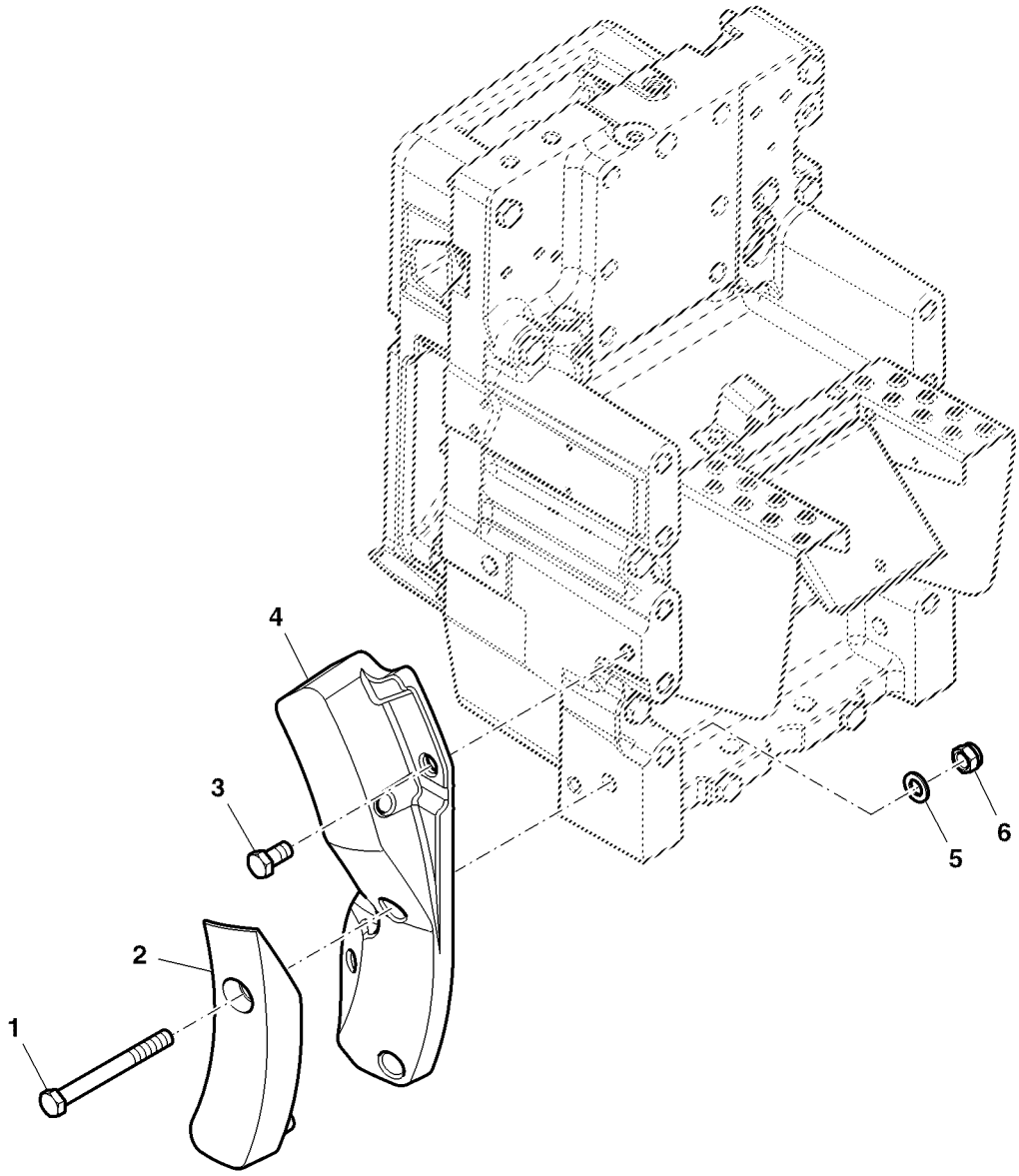

PUBM2586

Item	*Nº peça*	*Descrição*	*Qtde*	*Nº série*	*Notas*
1	19M7954	Parafuso sextavado	2		M16 X 150
2	R184433	Bloco de oscilação	1		LH
	R184432	Bloco de oscilação	1		RH
3	19M8029	Parafuso sextavado	4		M16 X 30
4	R184431	Suporte	1		LH
	R184430	Suporte	1		RH
5	24M7338	Arruela	2		17 X 30 X 3 mm
6	14M7328	Porca de segurança	2		M16

CENTER LINK (6350KGF)
BARRE DE POUSSEE (6350KGF)
BRACO CENTRAL (6350KGF)
BRAZO CENTRAL (6350KGF)

PUBM2007 A.1

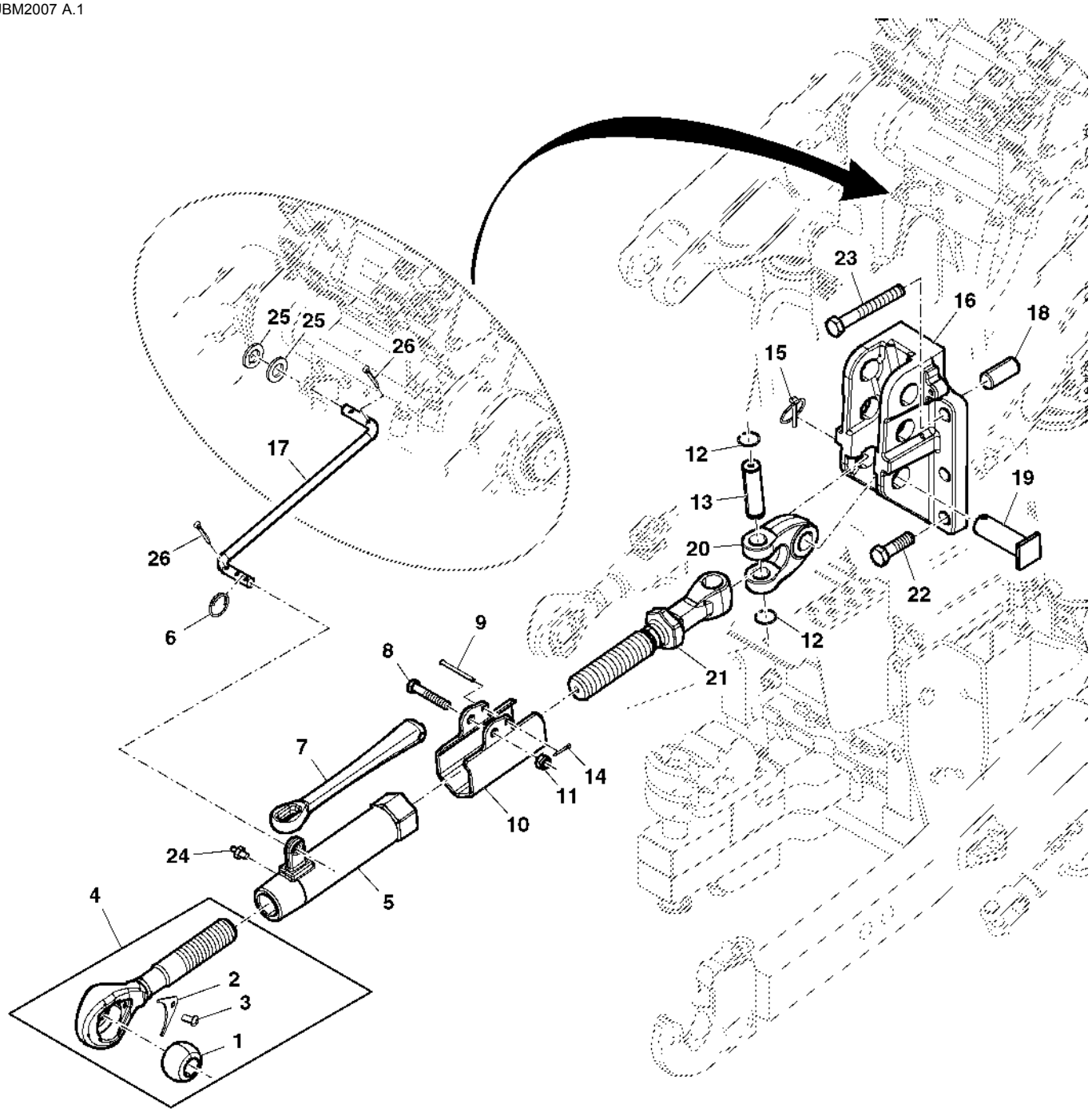

PUBM2007

Item	Nº peça	Descrição	Qtde	Nº série trator	Notas
1	R245290	Esfera	1		
2	R245207	RetentoR	1		
3	R235299	Parafuso	1		
4	RE244577	Tensor cenTral	1		
5	R154440	Engate de reboque	1		
6	R80436	Anel	1		(A)
7	R200878	Alavanca	1		
8	19M7214	Parafuso sextavado	1		M12 X 70
9	R29340	Pino fixador	1		
10	R236775	Anel de travamento	1		
11	14M7319	Porca de segurança	1		M12
12	F534R	Anel de pressão	2		
13	R67619	Pino	1		
14	11M7079	Contra-pino	1		2.500 X 12 mm
15	AA21292	Pino de engate ráPido	1		(A)
16	R227569	Apoio	1		(A)
17	R184470	Gancho	1		(A)
18	R35482	Pino de centragem	1		(A)
19	R184518	Pino	1		(A)
20	RE191065	Tensor cenTral	1		
21	RE189123	Extremidade da ligação	1		
22	19M9161	Parafuso sextavado	1		(A) M20 X 65
23	19M9141	Parafuso sextavado	2		(A) M20 X 150
24	JD7798	Conexão de lubrificação	1		
25	24M7345	Arruela	2		(A) 13.500 X 24 X 2.500 mm
26	11M7021	Contra-pino	2		(A) 4 X 25 mm

(A) Also Use With FI Kit MN10741
À utiliser aussi avec le kit FI MN10741
Use Também com o Kit FI MN10741
Usar también con juego de instalación en campo MN10741

CENTER LINK (4600KGF)
BARRE DE POUSSEE (4600KGF)
TENSOR CENTRAL (4600KGF)
BRAZO CENTRAL (4600KGF)

PUBM1978 A.1

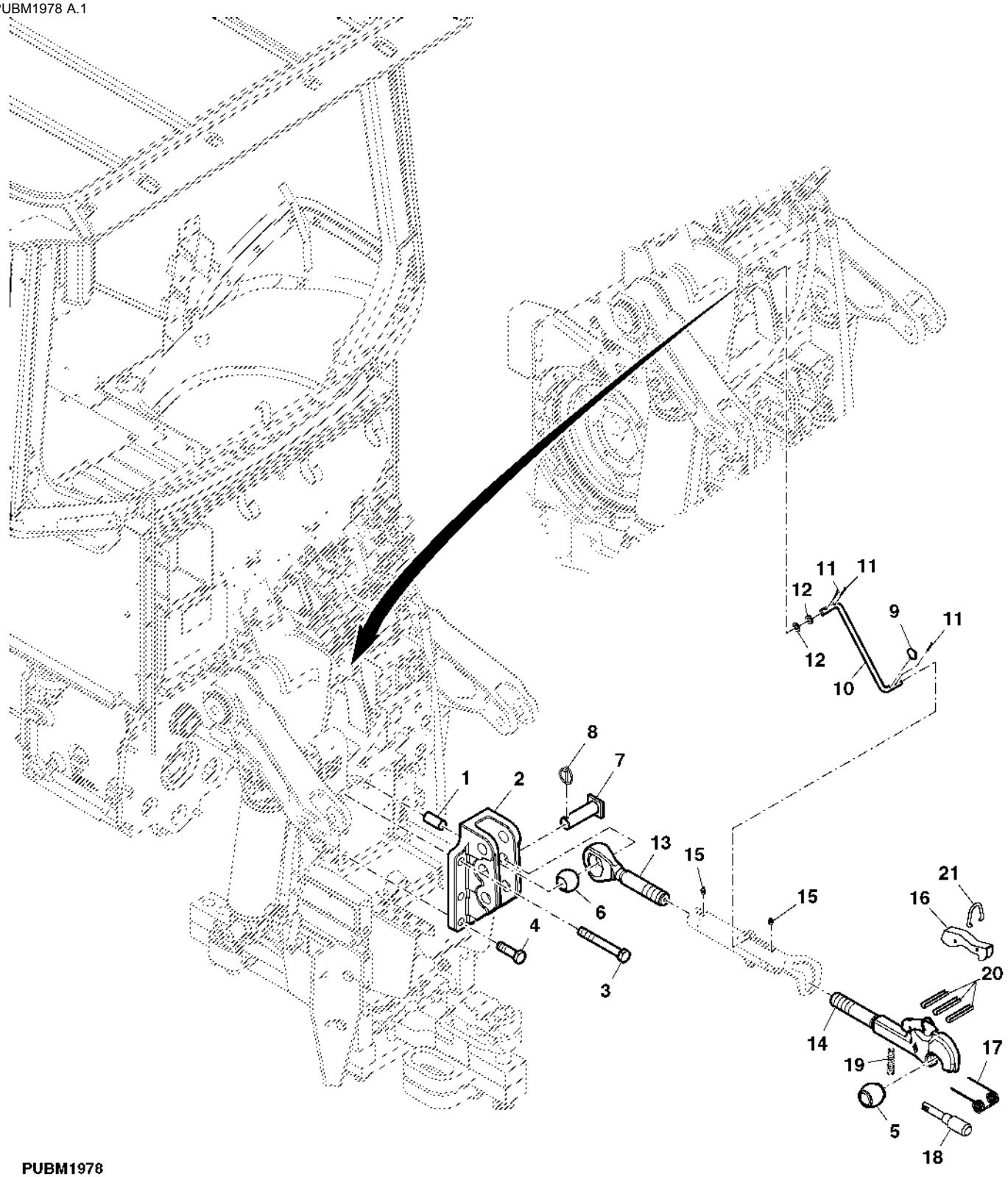

Item	Nº peça	Descrição	Qtde	Nº série trator	Notas
1	R35482	Pino de centragem	1		
2	R199474	Apoio	1		
3	19M9141	Parafuso sextavado	1		M20 X 150
4	19M9161	Parafuso sextavado	1		M20 X 65
5	L35439	Esfera	1		(A)
6	R191635	Esfera	1		
7	R190356	Pino fixador	1		
8	AR62151	Pino de engate ráPido	1		
9	R80436	Anel	2		(A)
10	MN10634	Gancho	1		(A)
11	11M7021	Contra-pino	3		(A) 4 X 25 mm
12	24M7345	Arruela	2		(A) 13.500 X 24 X 2.500 mm
13	RE184509	Extremidade da ligação	1		
14	AL75794	Extremidade da ligação	1		
15	JD7798	Conexão de lubrificação	2		
16	L35442	Alavanca	1		
17	L35444	Mola de torção	1		
18	L35441	Pino fixador	1		
19	L35443	Mola	1		
20	34M7039	Pino elástico	3		6 X 28 mm
21	L35037	Grampo	1		

(A) Also Use With FI Kit MN10741
À utiliser aussi avec le kit FI MN10741
Use Também com o Kit FI MN10741
Usar también con juego de instalación en campo MN10741

STABILIZER BAR
BRAS STABILISATEUR
BARRA ESTABILIZADORA
BARRA ESTABILIZADORA

PUBM3301 A.2

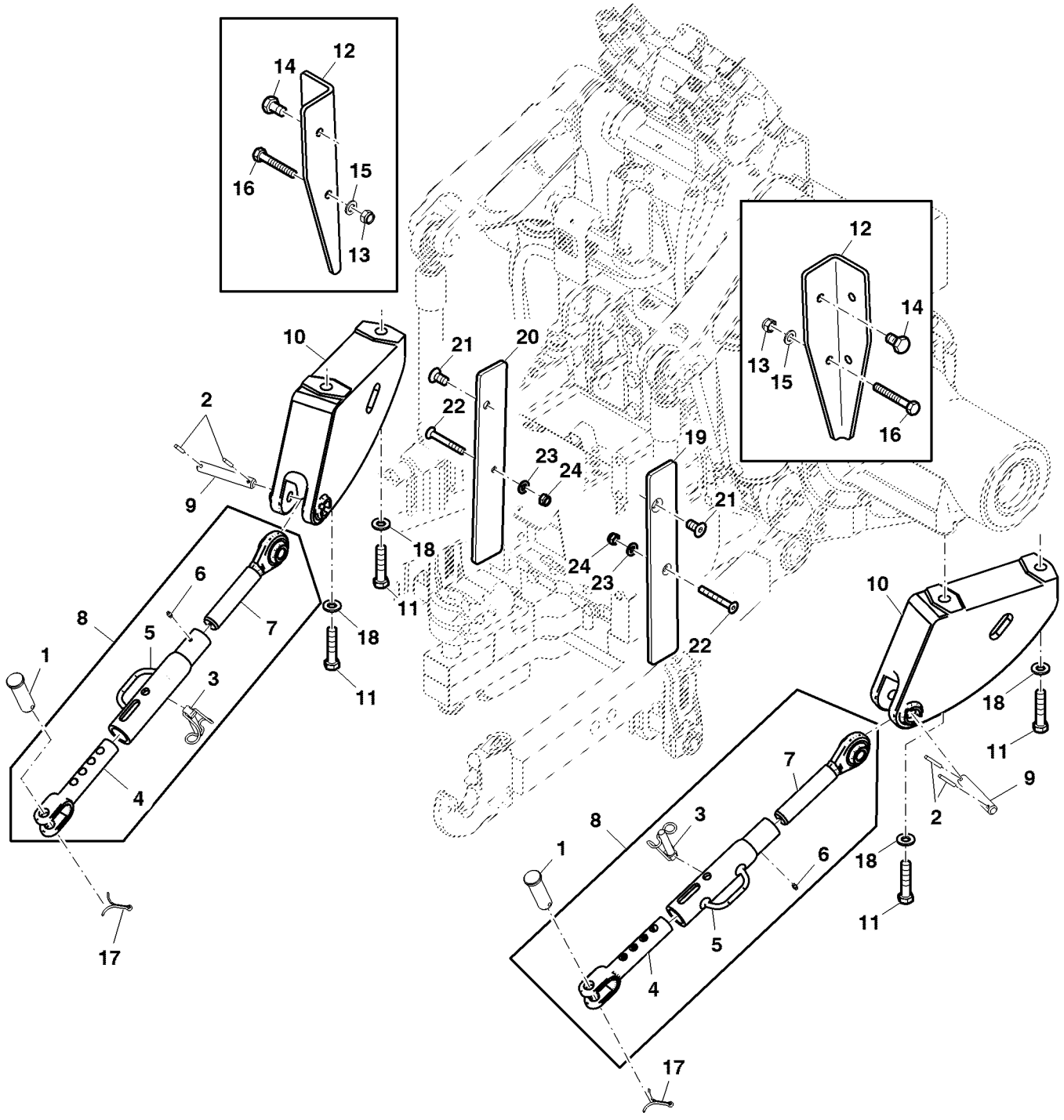

PUBM3301

Item	Nº peça	Descrição	Qtde	Nº série trator	Notas
1	L77493	Pino fixador	2		SUB FOR R202668
2	34M7255	Pino elástico	AR		6 X 50 mm
3	L202151	Pino elástico	2		
4	SU292160	Bloco de oscilação	2		
5	RE322913	Tubo	2		
6	SU292606	Conexão de lubrificação	2		
7	AL201900	Ligação	2		
8	RE561114	Kit do estabilizador	2		SUB FOR RE322914
	AL214096	Estabilizador	1		SUB FOR AL201899
9	R200893	Pino	2		
10	R200451	Apoio	2		
11	19M9414	Parafuso sextavado	4		M20 X 80, SUB FOR 19M9133
12	R199499	Limitador	2	-XXXXXX	SUB FOR MN10530
13	14M7328	Porca de segurança	2		M16
14	19M8035	Parafuso sextavado	2		M16 X 35
15	24M7338	Arruela	2		17 X 30 X 3 mm
16	19M8485	Parafuso sextavado	2		M16 X 90
17	11M7054	Contra-pino	2		6.300 X 32 mm, SUB FOR 11M7021
18	24M7242	Arruela	4		21.400 X 42 X 5 mm
19	R540214	Limitador	1	XXXXXX-	
20	R540215	Limitador	1	XXXXXX-	
21	19M8575	Parafuso	2		M16 X 30
22	19M8898	Parafuso	2		M12 X 90
23	24M7240	Arruela	2		13 X 25 X 3 mm
24	14M7319	Porca de segurança	2		M12

DRAWBAR (CATEGORY III)
BARRE D'ATTELATGE OSCILLANTE (CATEGORIE III)
BARRA DE TRACAO (CATEGORIA III)
BARRA DE TIRO (CATEGORIA III)

PUBM2008 A.1

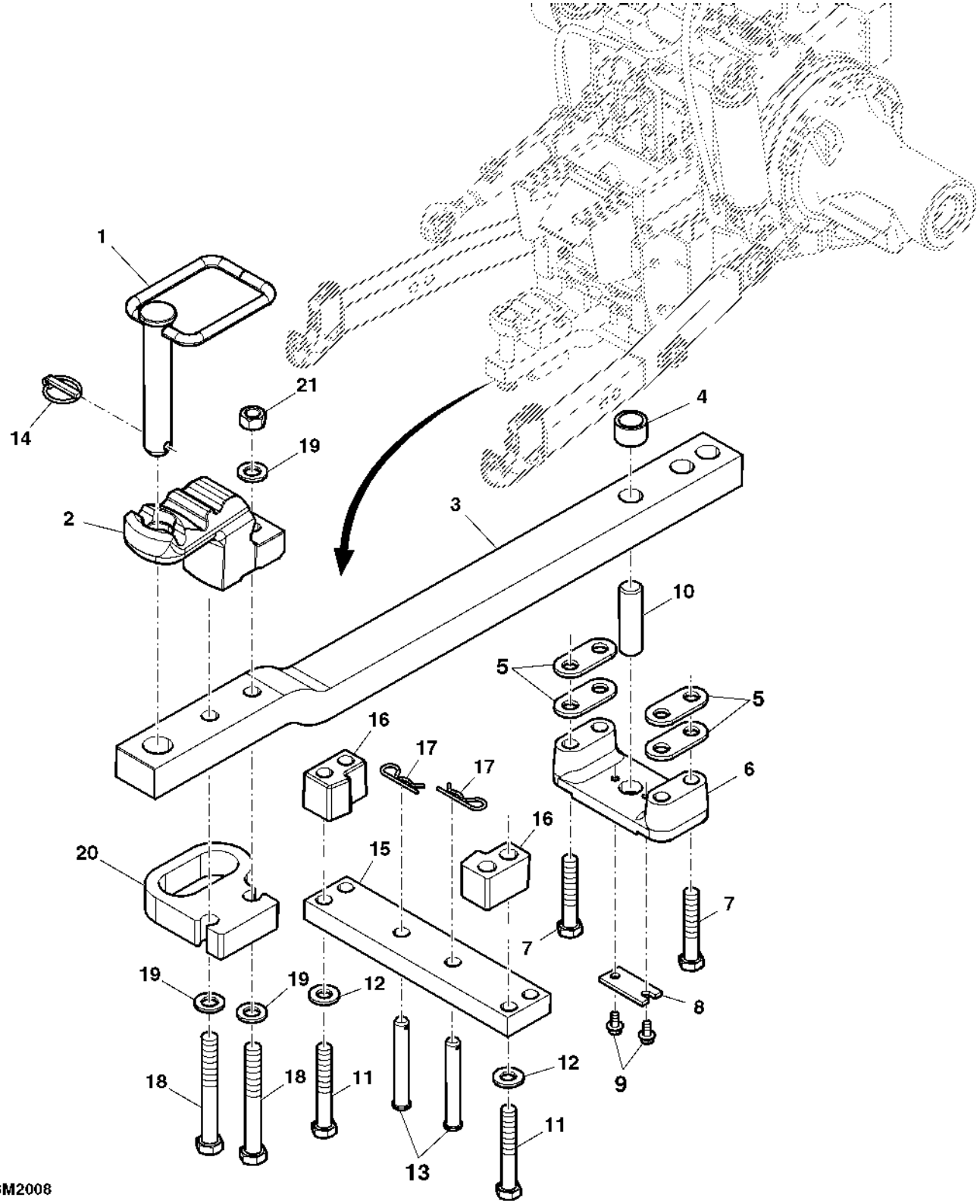

Item	Nº peça	Descrição	Qtde	Nº série trator	Notas
1	RE150871	Pino fixador	1		
2	R537390	Correia	1		SUB FOR R132544
3	R297786	Barra de tração	1		
4	R185317	Bucha	1		
5	R121788	Correia	4		
6	R182336	Suporte	1		
7	19M9136	Parafuso sextavado	4		M20 X 110
8	MN10636	RetentoR	1		
9	19M7784	Parafuso	2		M10 X 20
10	R184436	Pino	1		
11	19M9139	Parafuso sextavado	4		M20 X 130
12	24M7242	Arruela	4		21.400 X 42 X 5 mm
13	R195320	Pino	2		
14	AR62150	Pino de engate ráPido	1		
15	R182334	Correia	1		
16	R115454	Espaçador	2		
17	A3581R	Pino de trava	2		
18	R156614	Parafuso sextavado	2		
19	R52006	Arruela	4		
20	R156615	RetentoR	1		
21	R114125	Porca	2		

INLET PRIORITY VALVE
SOUPAPE DE PRIORITE
VALVULA PRIORITARIA DE ENTRADA
VALVULA DE PRIORIDAD DE ENTRADA

PUBM1930 A.1

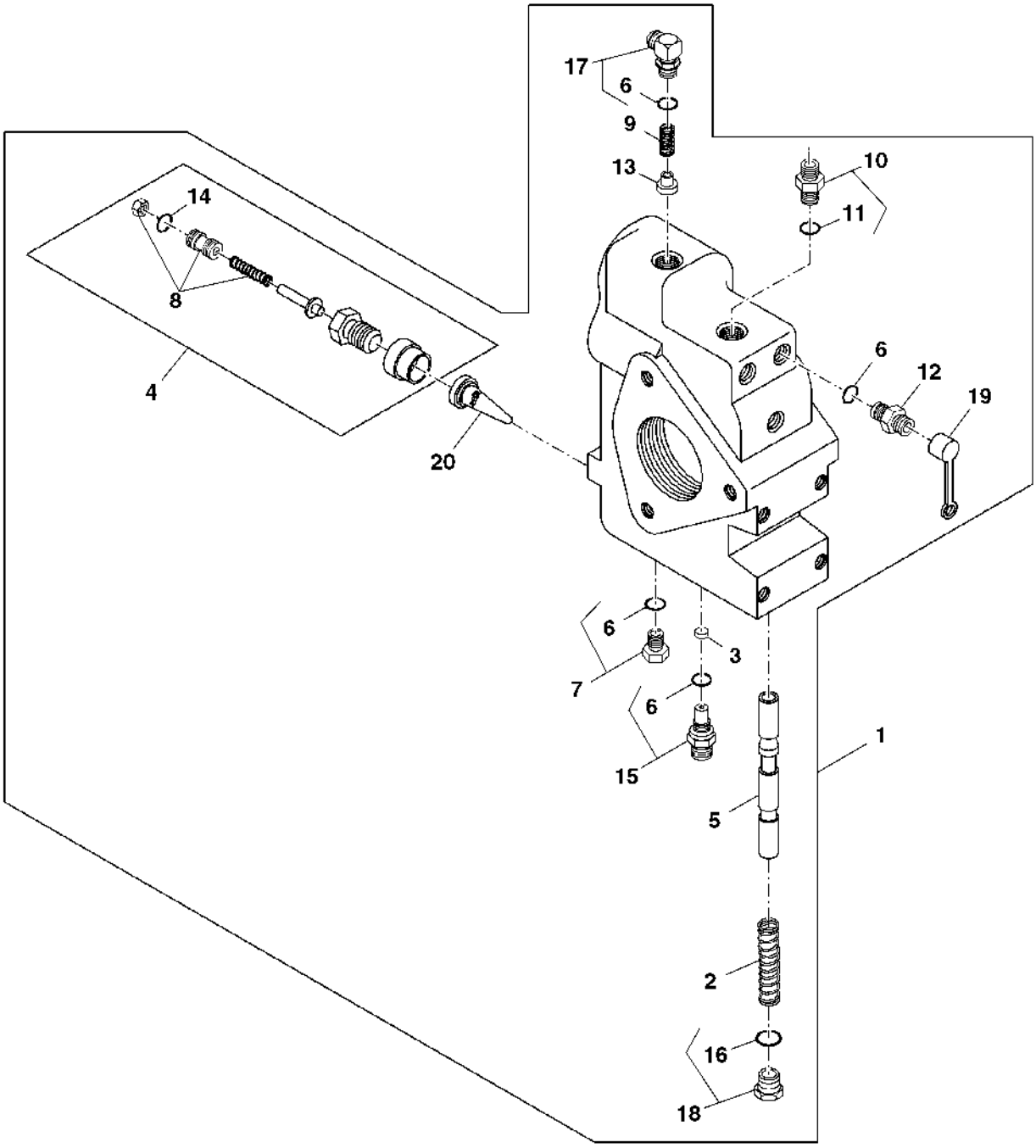

PUBM1930

Item	Nº peça	Descrição	Qtde	Nº série trator	Notas
1	RE254025	Bloco de válvulas	1		
2	R111298	Mola de compressão	1		
3	R111292	Disco	1		
4	RE39397	VálVula de alíVio de press.	1		
5	RE207825	Carretel de válvula	1		
6	51M7041	Anel o	3		11.300 X 2.200 mm
7	RE46684	Tampão	1		
8	RE62446	Kit da válvula	1		
9	R111297	Mola de compressão	1		
10	61M5003	Adaptador	1		
11	51M7043	Anel o	1		15.300 X 2.200 mm
12	RE190805	Engate de diagnostico	3		
13	R111296	Cone de válvula	1		
14	R79060	Anel o	1		
15	RE154027	Adaptador	1		
16	R26375	Anel o	1		
17	61M5016	Conexão em ângulo	1		
18	RE49624	Tampão	1		
19	R77175	Capa	3		
20	R58832	Filtro	1		

INLET PRIORITY VALVE LINES
CONDUITES DE SOUPAPE PRIORITAIRE D'ADMISSION
LINHAS DA VALVULA DE ENTRADA PRIORITARIA
LINEAS DE LA VALVULA PRIORITARIA DE ENTRADA

PUBM2020 A.1

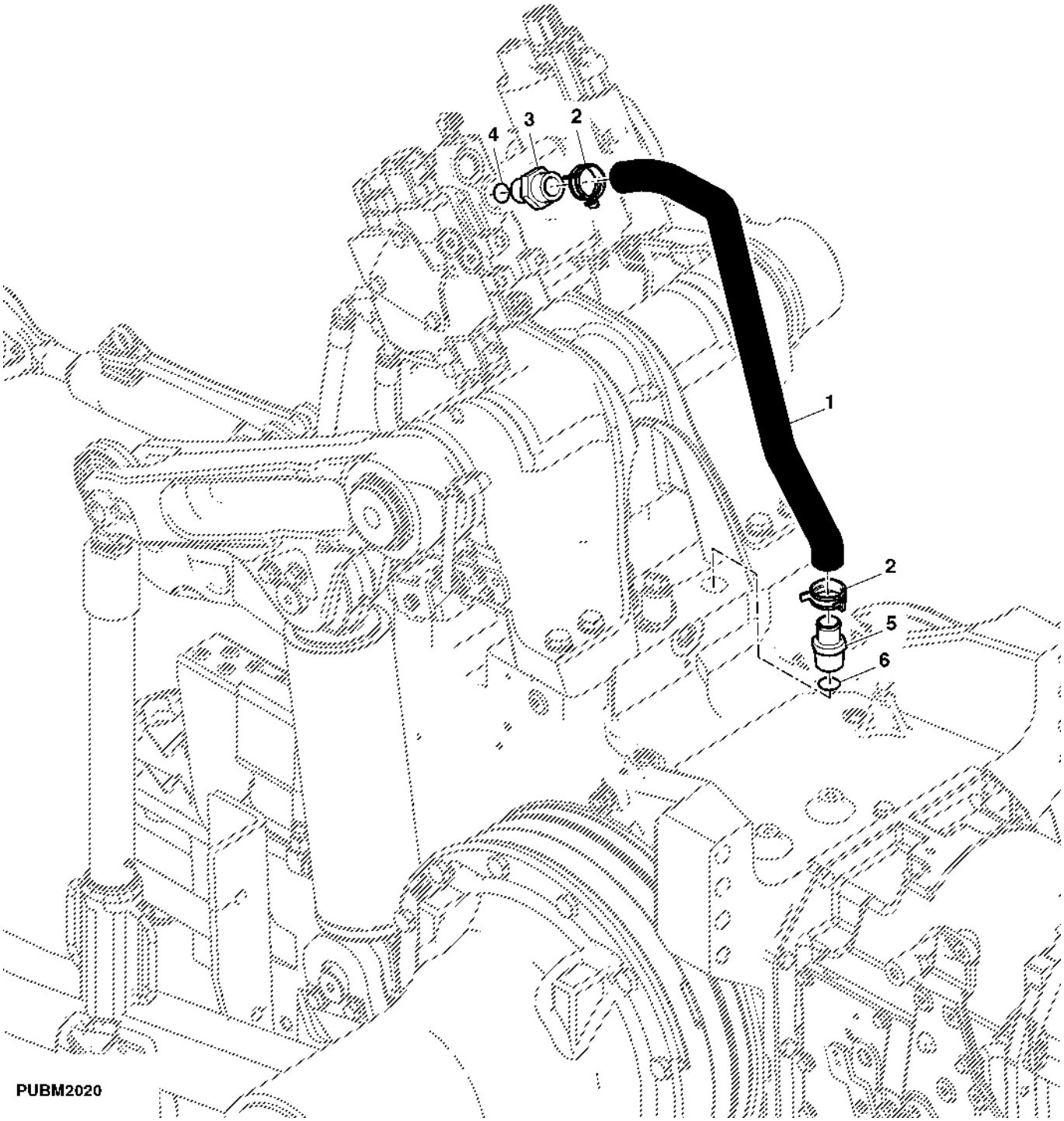

Item	*Nº peça*	*Descrição*	*Qtde*	*Nº série trator*	*Notas*
1	R281029	Mangueira hidráulica	1		
2	R132609	Braçadeira	2		
3	RE56814	Adaptador	1		
4	51M7048	Anel o	1		29.600 X 2.900 mm
5	R49518	Conexão	1		
6	R26287	Anel o	1		

HOSE IDENTIFICATION KIT
KIT D?IDENTIFICATION DE FLEXIBLES
KIT DE IDENTIFICACAO DAS MANGUEIRAS
JUEGO DE IDENTIFICACION DE MANGUERAS

PUBM2821 A.1

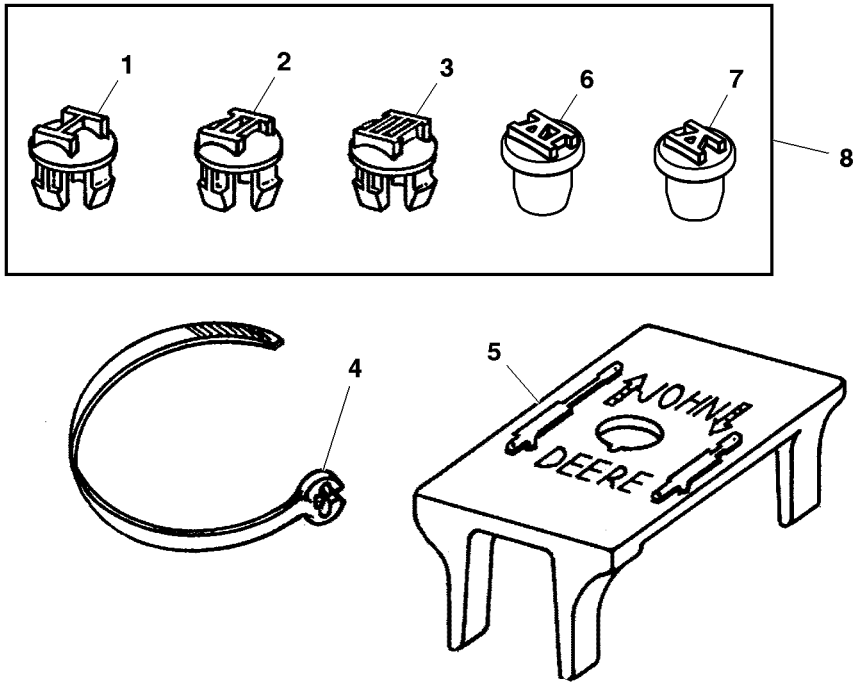

PUBM2821

Item	*Nº peça*	*Descrição*	*Qtde*	*Nº série trator*	*Notas*
1	R96132	Plugue	1		NSEP, ORD RE52364
2	R96133	Plugue	1		NSEP, ORD RE52364
3	R96134	Plugue	1		NSEP, ORD RE52364
4	R76477	Cinta	AR		
5	R76459	Etiqueta	AR		
6	R96135	Plugue	1		NSEP, ORD RE52364
7	R115615	Plugue	1		NSEP, ORD RE52364
8	RE52364	Plugue	1		

VALVE STACK
BLOC DE DISTRIBUTEURS
COMANDO HIDRAULICO
MANDO HIDRAULICO

PUBM1969 A.1

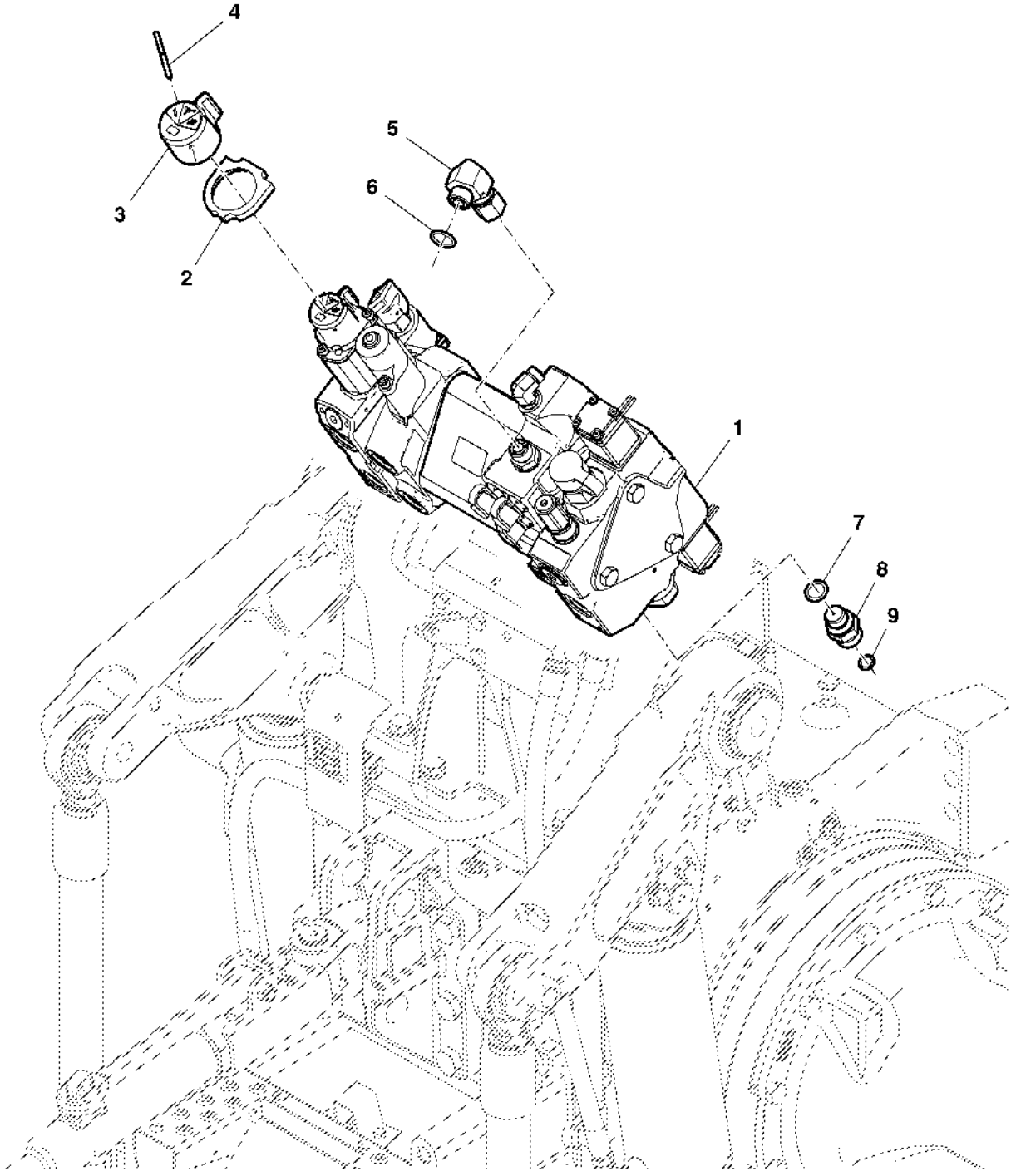

PUBM1969

Item	Nº peça	Descrição	Qtde	Nº série trator	Notas
1	RE252751	Bloco de válvulas	1		W/HITCH VLV, 1 DEL/2 LOW SCV ;NLA; ORDER RE252753
	RE252752	Bloco de válvulas	1		NO HITCH, 1 DELUXE/2 LOW SCV ;NLA; ORDER RE252754
	RE252753	Bloco de válvulas	1		(W/HITCH VLV, 2 DEL/1 LOW SCV)
	RE252754	Bloco de válvulas	1		(NO HITCH, 2 DELUXE/1 LOW SCV)
	RE319250	Bloco de válvulas	1		(W/HITCH VLV, 3 DE LUXE/1 LOW)
	RE319251	Bloco de válvulas	1		(NO HITCH VLV 3 DE LUXE/1 LOW)
	RE252749	Bloco de válvulas	1		W/HITCH VLV, 1 DEL/1 LOW SCV
2	R126667	Vedação	1		
3	R95491	Botão	1		
4	R250305	Pino com ranhura	1		
5	61M5107	Conexão em ângulo	1		
6	T77857	Anel o	1		
7	T77613	Anel o	1		
8	RE201569	Adaptador	1		
9	51M7041	Anel o	1		11.300 X 2.200 mm

HITCH CONTROL VALVE
DISTRIBUTEUR DU RELEVAGE
VALVULA DE CONTROLE DO LEVANTE HIDRAULICO
VALVULE DE CONTROL DEL ELEVADOR HIDRAULICO

PUBM1923 A.1

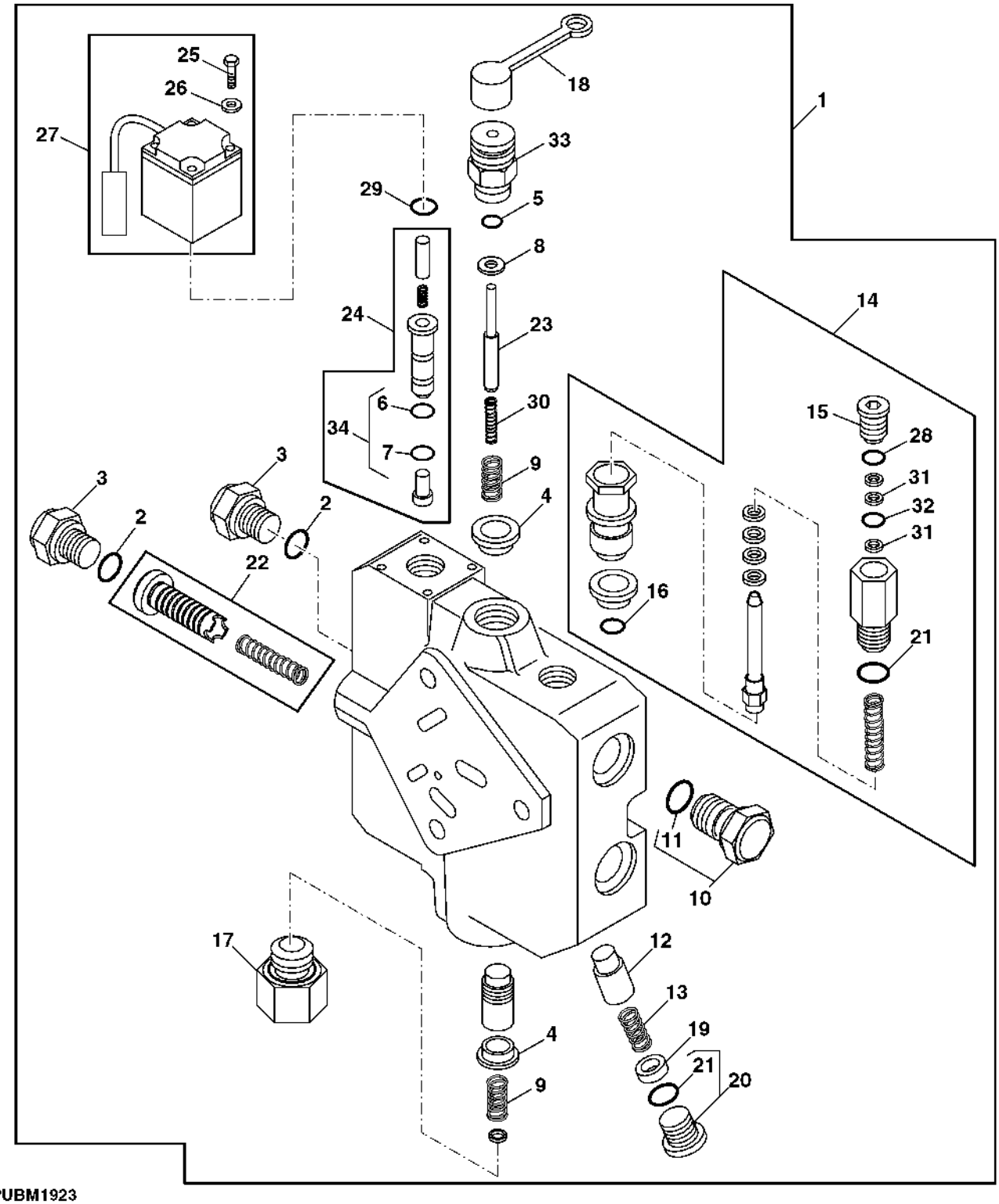

PUBM1923

Item	Nº peça	Descrição	Qtde	Nº série trator	Notas
1	RE215491	VálVula de controle	1		(A)
2	U12547	Anel o	1		
3	T76502	Conexão	1		
4	R111486	Placa	2		
5	T44604	Anel o	1		
6	R63548	Anel o	2		
7	T81686	Anel o	2		
8	R111489	Arruela	1		
9	R111487	Mola de compressão	2		
10	RE46687	Tampão de dreno	1		
11	51M7045	Anel o	1		19.300 X 2.200 mm
12	R111288	Cone de válvula	1		
13	R111526	Mola de compressão	1		
14	RE39396	VálVula de alíVio de press.	1		
15	R111493	Tampão	1		
16	R63548	Anel o	1		
17	RE179258	Tampão	1		
18	L65322	Proteção contra Pó	1		
19	R111308	Anel	1		
20	RE49624	Tampão	1		
21	R47150	Anel o	2		
22	RE50338	Kit do engate	1		
23	R111496	Pino fixador	1		
24	RE50337	Kit do engate	1		
25	19M8842	Parafuso	8		M4 X 60
26	12H315	Arruela de pressão	8		0.164"
27	RE215492	VálVula solenóide	2		
28	T70177	Anel o	1		
29	R111532	Anel o	2		
30	R114850	Mola de compressão	1		
31	R111235	Anel de apoio	2		
32	R111234	Anel o	1		
33	RE179259	Tampão	1		
34	RE179329	Kit retentor	1		

(A) Also Use With FI Kit MN10741
À utiliser aussi avec le kit FI MN10741
Use Também com o Kit FI MN10741
Usar también con juego de instalación en campo MN10741

SELECTIVE CONTROL VALVE
DISTRIBUTEUR AUXILIAIRE
VALVULA DE CONTROLE REMOTO
VALVULA DE MANDO A DISTANCIA

RXA0095421 A.1

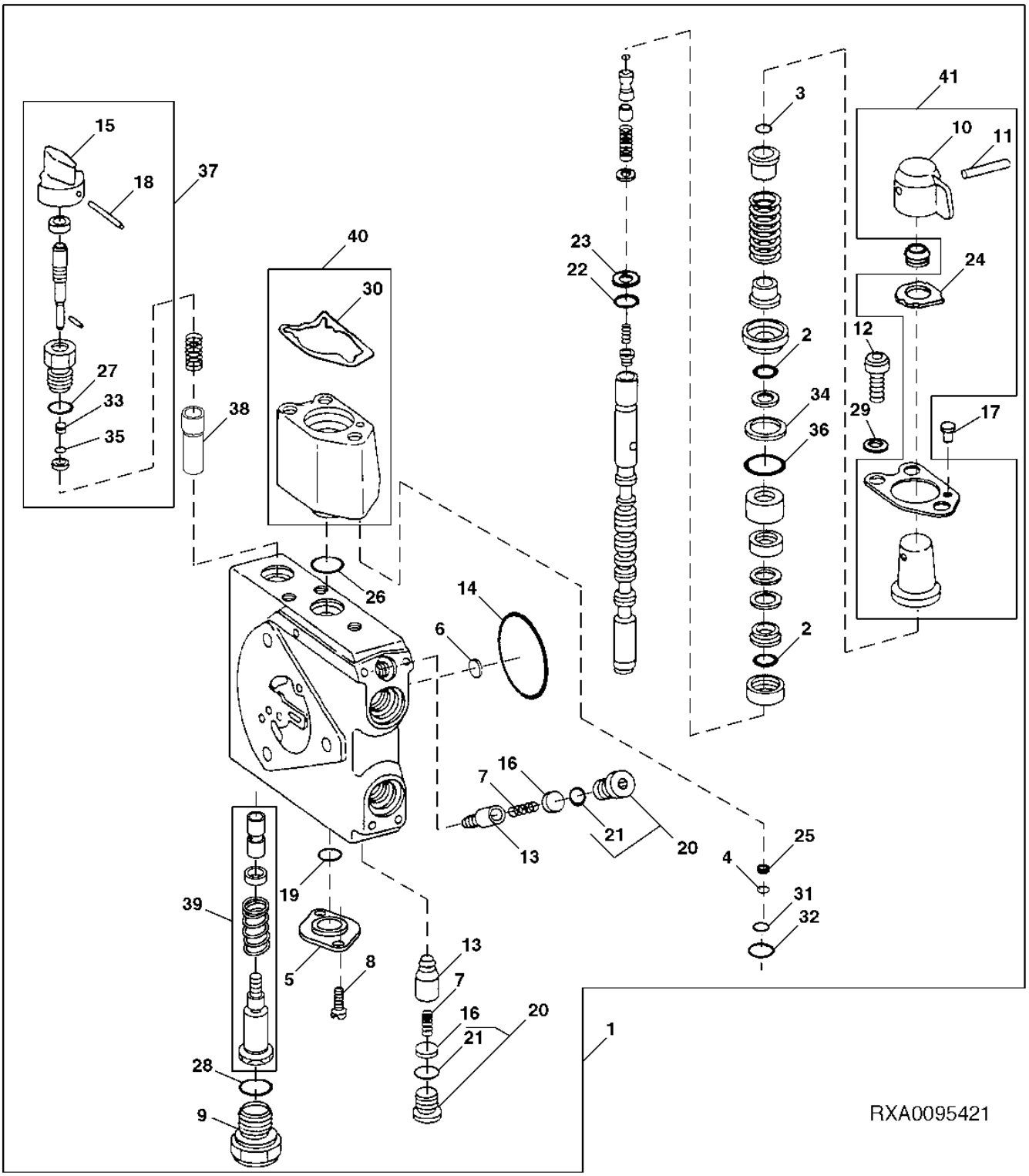

Item	Nº peça	Descrição	Qtde	Nº série trator	Notas
1	RE239127	Bloco de válvulas	1		
2	E69117	Anel o	2		
3	R28782	Anel o	1		
4	R26976	Anel o	1		
5	AL118383	Flange	1		
6	R95493	Disco	1		
7	R111238	Mola de compressão	2		
8	19M7768	Parafuso	2		M6 X 16
9	R111242	Tampão	1		
10	R95491	Botão	1		
11	R250305	Pino com ranhura	1		
12	19M8706	Parafuso	3		M6 X 75
13	R111288	Cone de válvula	2		
14	R95494	Anel o	1		
15	R95490	Botão	1		
16	R111308	Anel	2		
17	R113228	Plugue	1		
18	34H184	Pino elástico	1		1/8" X 1-1/8",
19	R241161	Anel o	1		
20	RE49624	Tampão	2		
21	R26375	Anel o	2		
22	R111524	Anel o	1		
23	R113225	Anel de apoio	1		
24	R126667	Vedação	1		
25	R113223	Anel de apoio	1		
26	R113229	Anel o	1		
27	R26906	Anel o	1		
28	U17409	Anel o	1		
29	R118192	Arruela de pressão	3		
30	R118092	Junta	AR		
31	R113224	Anel o	AR		
32	R113226	Anel o	1		
33	R113218	Anel de apoio	1		
34	R111504	Anel de apoio	1		
35	R117942	Anel o	1		
36	R111527	Anel o	1		
37	RE246313	Kit do reparo	1		
38	RE239125	Conjunto do Controle	1		
39	RE239124	Kit do reparo	1		
40	RE67001	Kit do reparo	1		
41	RE63381	Limitador	1		
..	R117738	Graxa	AR		.27KG (1.5 OZ)

VALVE STACK SPACER
PIECE D'ECARTEMENT DE BLOC DE DISTRIBUTEURS
ESPACADOR DO COMANDO DE VALVULAS
ESPACIADOR DEL BLOQUE DE VALVULAS

RXA0069942 A.1

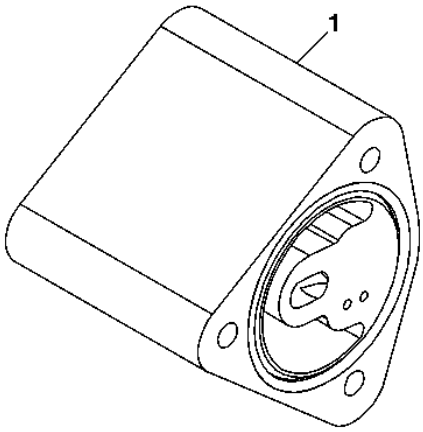

RXA0069942

Item	*Nº peça*	*Descrição*	*Qtde*	*Nº série trator*	*Notas*
1	RE200987	Bloco de válvulas	1		

SELECTIVE CONTROL VALVE
DISTRIBUTEUR AUXILIAIRE
VALVULA DE CONTROLE REMOTO
VALVULA DE MANDO A DISTANCIA

LX017397 A.1

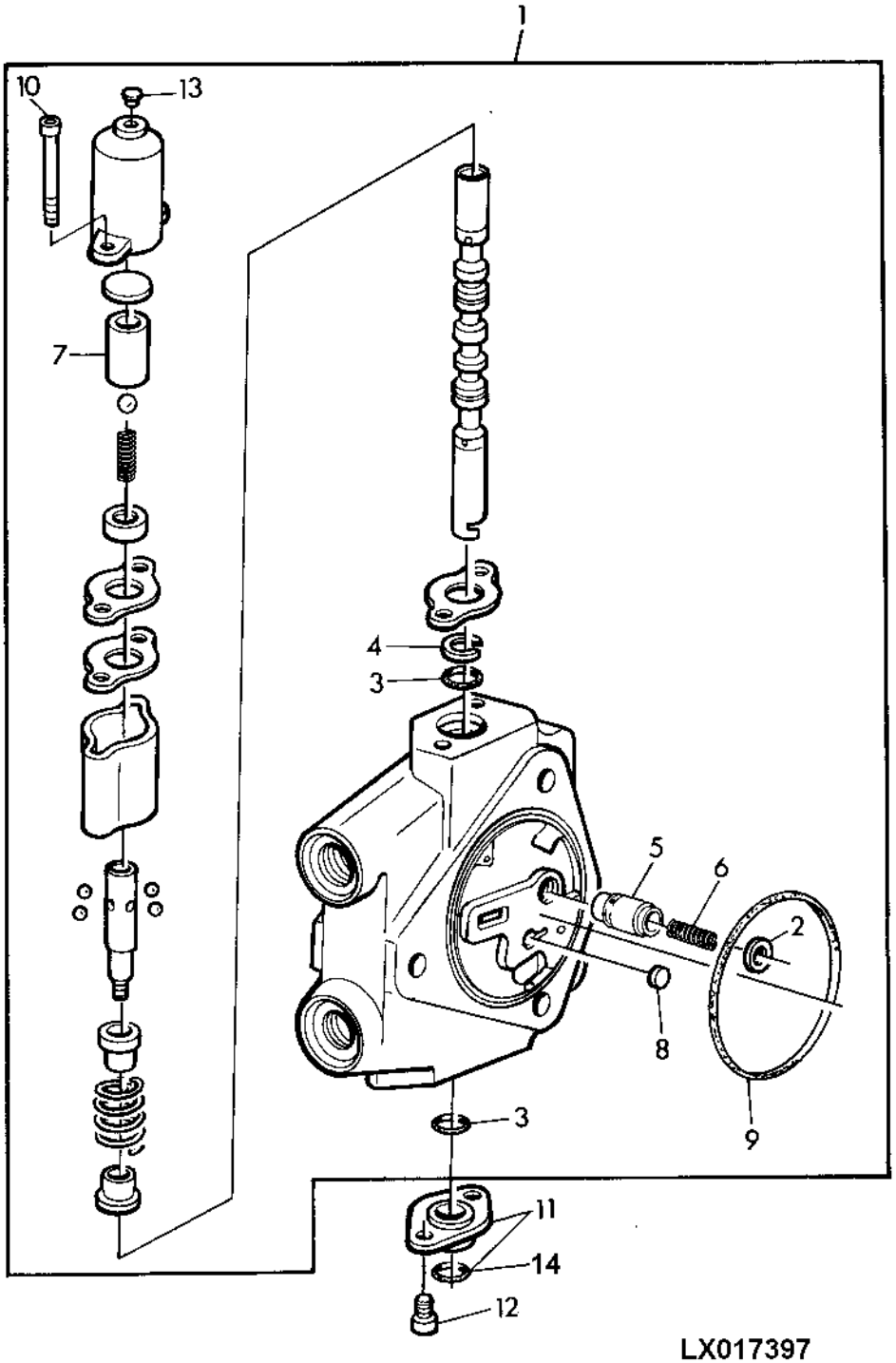

Item	Nº peça	Descrição	Qtde	Nº série trator	Notas
1	AL75841	VálVula de controle remoto	AR		
2	T77857	Anel o	1		
3	R241161	Anel o	2		
4	R111206	Vedação	1		
5	R111278	Cone de válvula	1		
6	R113209	Mola	1		
7	R115952	Luva	1		
8	R95493	Disco	1		
9	R95494	Anel o	1		
10	19M8705	Parafuso	2		M6 X 65
11	AL118383	Flange	1		
12	19M7768	Parafuso	2		M6 X 16
13	R113228	Plugue	1		
14	L37733	Anel o	1		

QUICK DISCONNECT COUPLERS
ACCOUPLEMENT RAPIDE
ENGATE RAPIDO
ACOPLAMIENTO HIDRAULICO RAPIDO

PUBM2031 A.1

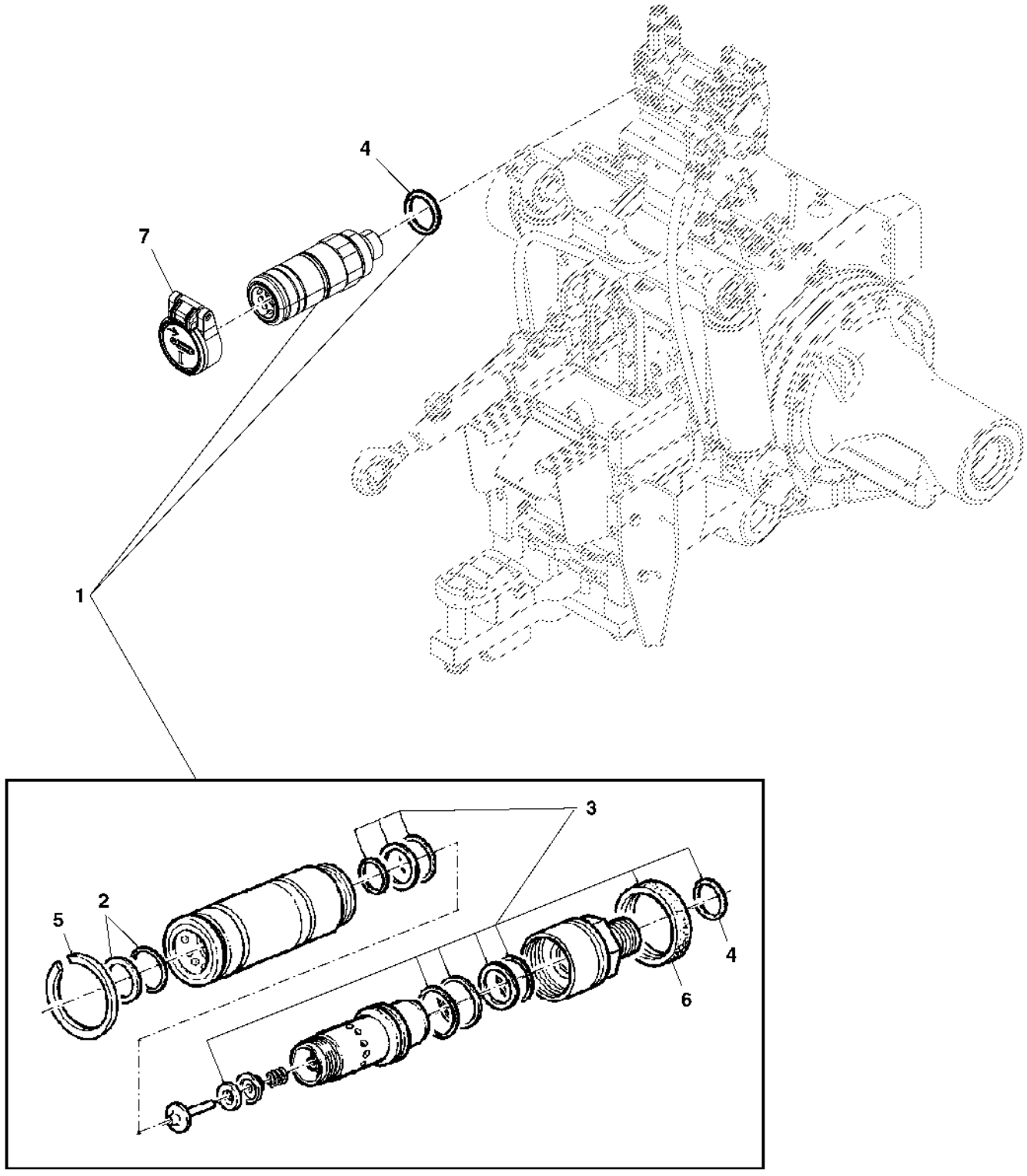

PUBM2031

Item	Nº peça	Descrição	Qtde	Nº série trator	Notas
1	AL166180	Conexão engate rápido	AR		NLA; ORDER AL166181 AND 40M7102
	AL166181	Conexão engate rápido	AR		
2	AL205022	Kit retentor	1		
3	AL112953	Kit retentor	1		
4	51M7045	Anel o	AR		19.300 X 2.200 mm
5	40M7102	Anel de pressão	1		
6	L112370	Capa	1		
7	RE268228	Tampa	1		(A)
	RE268229	Tampa	1		(A)
	RE268230	Tampa	1		(B)
	RE268231	Tampa	1		(B)
	RE268232	Tampa	1		(C)
	RE268233	Tampa	1		(C)
	RE319252	Tampa	1		(D)
	RE319253	Tampa	1		(D)

(A) Green
Vert
Verde
Verde

(B) Blue
Bleu
Azul
Azul

(C) Brown
Marron
Marrom
Marrón

(D) Black
Noir
Preto
Negro

Quick Disconnect Couplers
Raccords rapides
Acopladores de Desconexão Rápida
Acoplamientos de desconexión rápida

PUBM2826 A.1

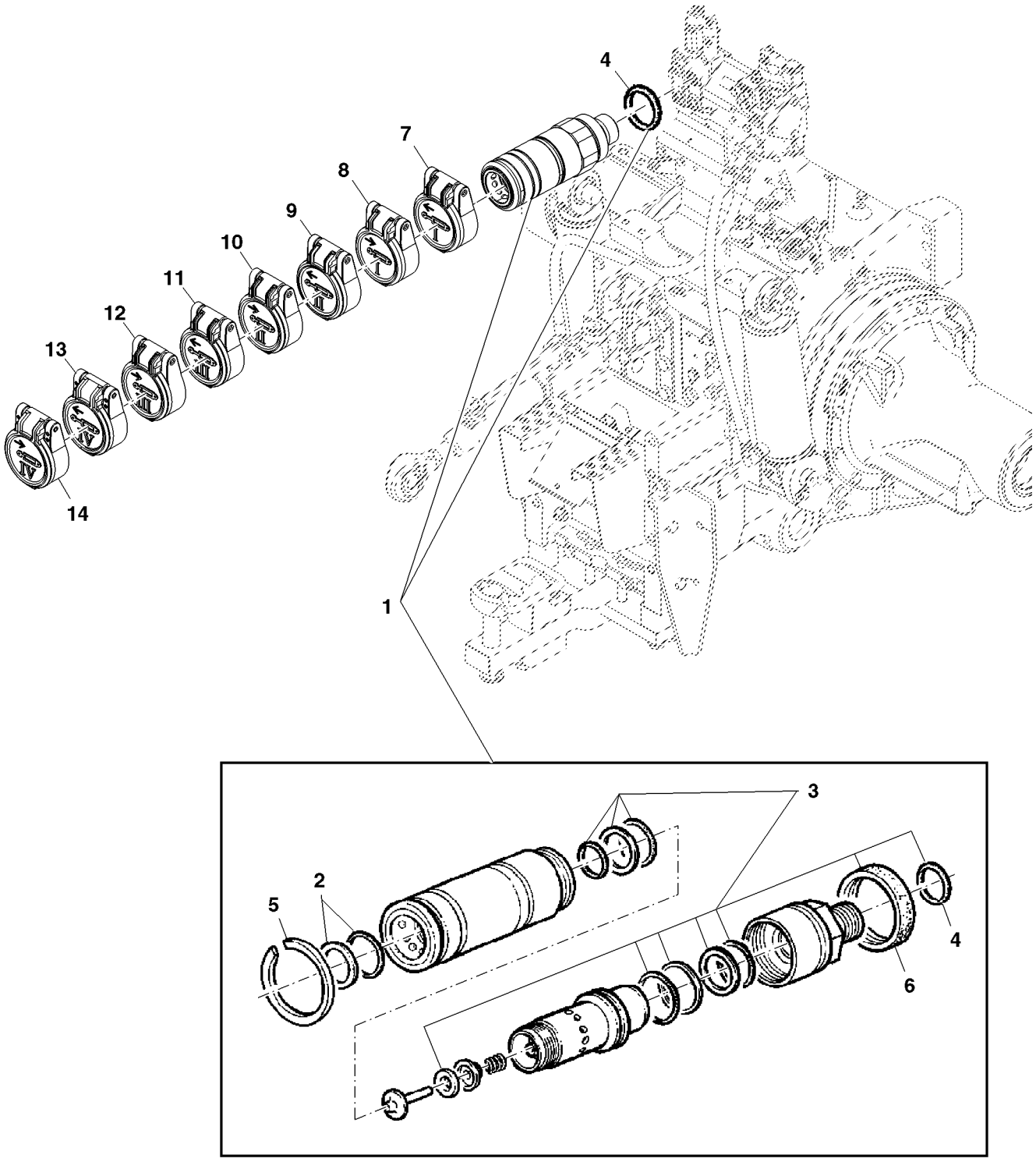

PUBM2826

Item	Nº peça	Descrição	Qtde	Nº série trator	Notas
1	AL166180	Conexão engate rápido	AR		NLA; ORDER AL166181 AND 40M7102
	AL166181	Conexão engate rápido	AR		
2	AL205022	Kit retentor	1		
3	AL112953	Kit retentor	1		
4	51M7045	Anel o	AR		19.300 X 2.200 mm
5	40M7102	Anel de pressão	1		
6	L112370	Capa	1		
7	RE268228	Tampa	1		
8	RE268229	Tampa	1		
9	RE268230	Tampa	1		
10	RE268231	Tampa	1		
11	RE268232	Tampa	1		
12	RE268233	Tampa	1		
13	RE319252	Tampa	1		
14	RE319253	Tampa	1		

HYDRAULIC PUMP LINES
TUYAUTERIES HYDRAULIQUES
LINHAS DA BOMBA HIDRAULICA
TUBERIAS DE ACEITE HYDRAULICO

PUBM3303 A.1

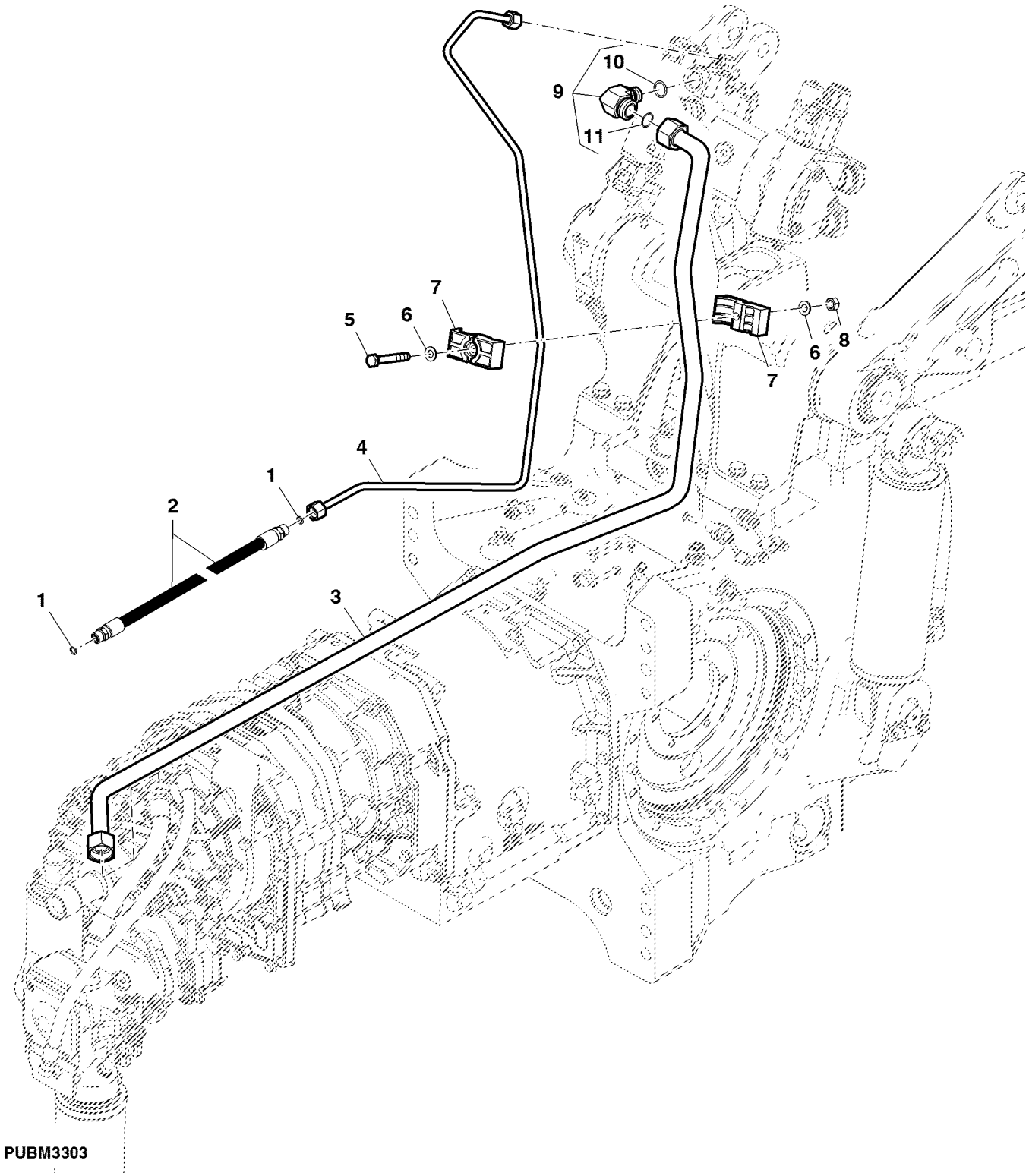

PUBM3303

Item	Nº peça	Descrição	Qtde	Nº série trator	Notas
1	T77613	Anel o	2		
2	RE201207	Mangueira hidraulica-fabric	1		
3	RE201204	Tubulação de óleo	1		
4	RE201333	Tubulação de óleo	1		
5	19M7981	Parafuso sextavado	2		M8 X 55
6	24M7055	Arruela	4		8.400 X 16 X 1.600 mm
7	R129325	Braçadeira	4		
8	14M7273	Porca	2		M8
9	61M5028	Conexão em ângulo	1		
10	51M7047	Anel o	1		23.600 X 2.900 mm
11	T76938	Anel o	1		23.520 X 1.780 mm (0.926" X 0.070")

Field Assembly, Hitch Kit
Montage sur le terrain, kit d'attelage
Montagem em Campo, Kit de Engate
Para instalación en campo, juego de enganche

PUBM2735 A.1

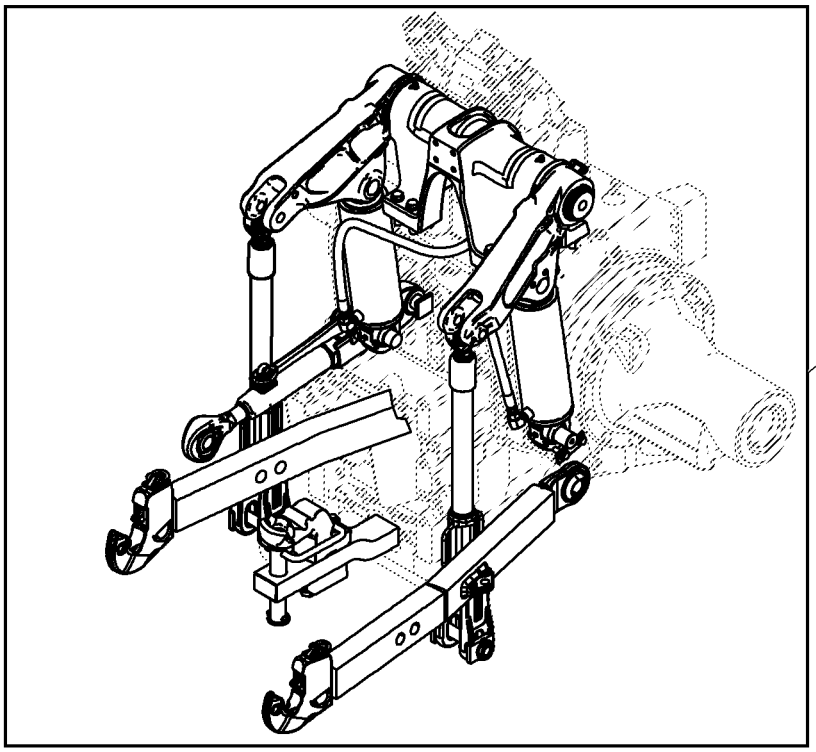

PUBM2735

Item	*Nº peça*	*Descrição*	*Qtde*	*Nº série*	*Notas*
1	MN10744	Kit do engate	1		

Sectional Pictorial Index
Index d'illustrations par sections.
Índice pictórico por seção
Índice de ilustraciones por secciones

PUBM2025 A.1

1-	506
2-	508
3-	510
4-	512
5-	514
6-	516
7-	518
8-	520

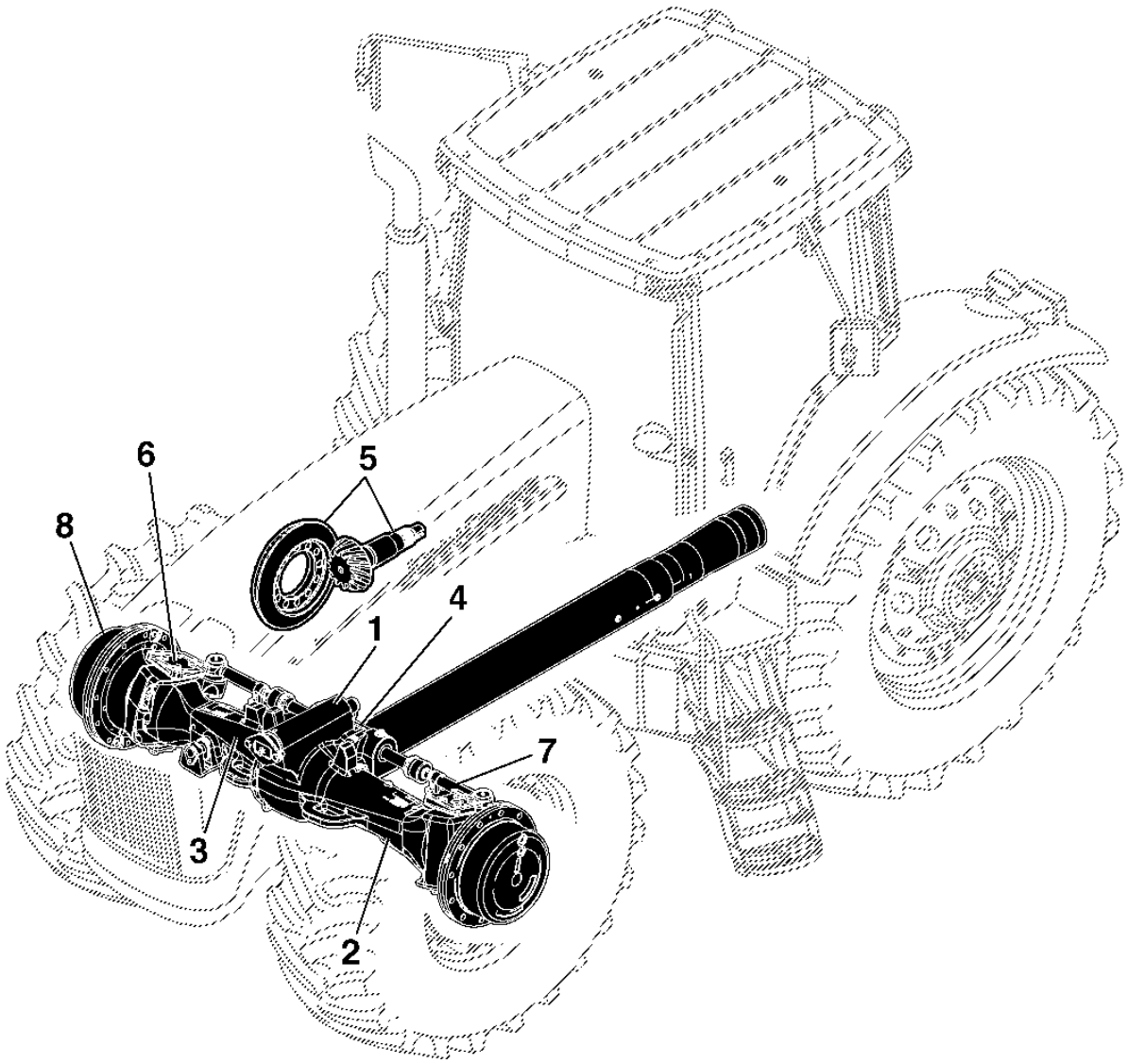

PUBM2025

MFWD Pivot
Pivot MFWD
Pivô da MFWD
Pivote de MFWD

PUBM2745 A.1

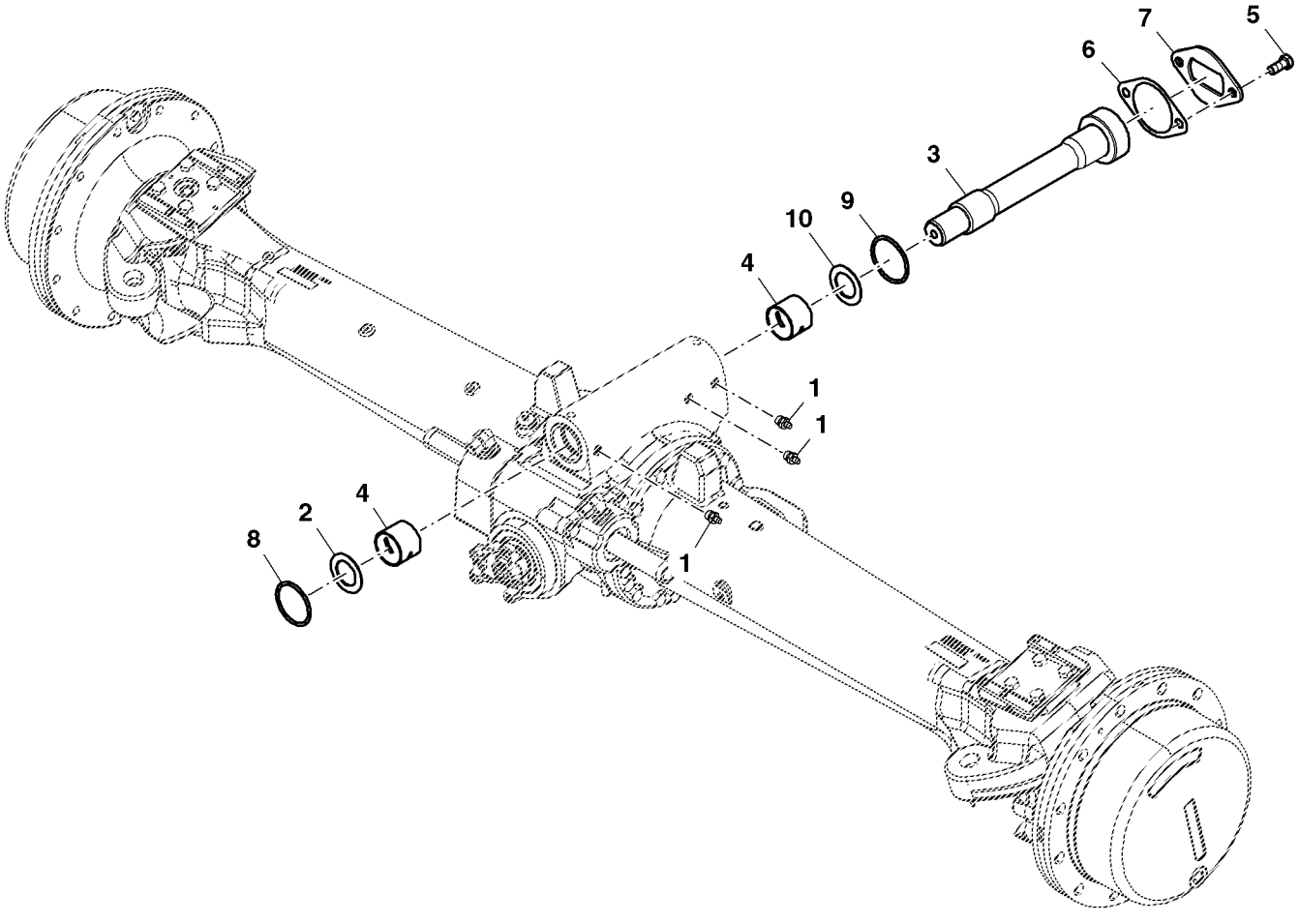

PUBM2745

Item	*Nº peça*	*Descrição*	*Qtde*	*Nº série trator*	*Notas*
1	JD7759	Conexão de lubrificação	3		
2	R271869	Arruela	1		
3	R271873	Pino	1		
4	R131405	Bucha	2		
5	19M8035	Parafuso sextavado	2		M16 X 35
6	R132090	Calço	6		
7	R96006	RetentoR	1		
8	R132025	Anel o	1		
9	R131817	Anel o	1		
10	R271868	Arruela	1		
..	DT5267	Graxa	1		

AXLE HOUSING (LH)
TROMPETTE D ESSIEU (LH)
ALOJAMENTO DO EIXO (LH)
CAJA DEL EJE (LH)

PUBM1967 A.1

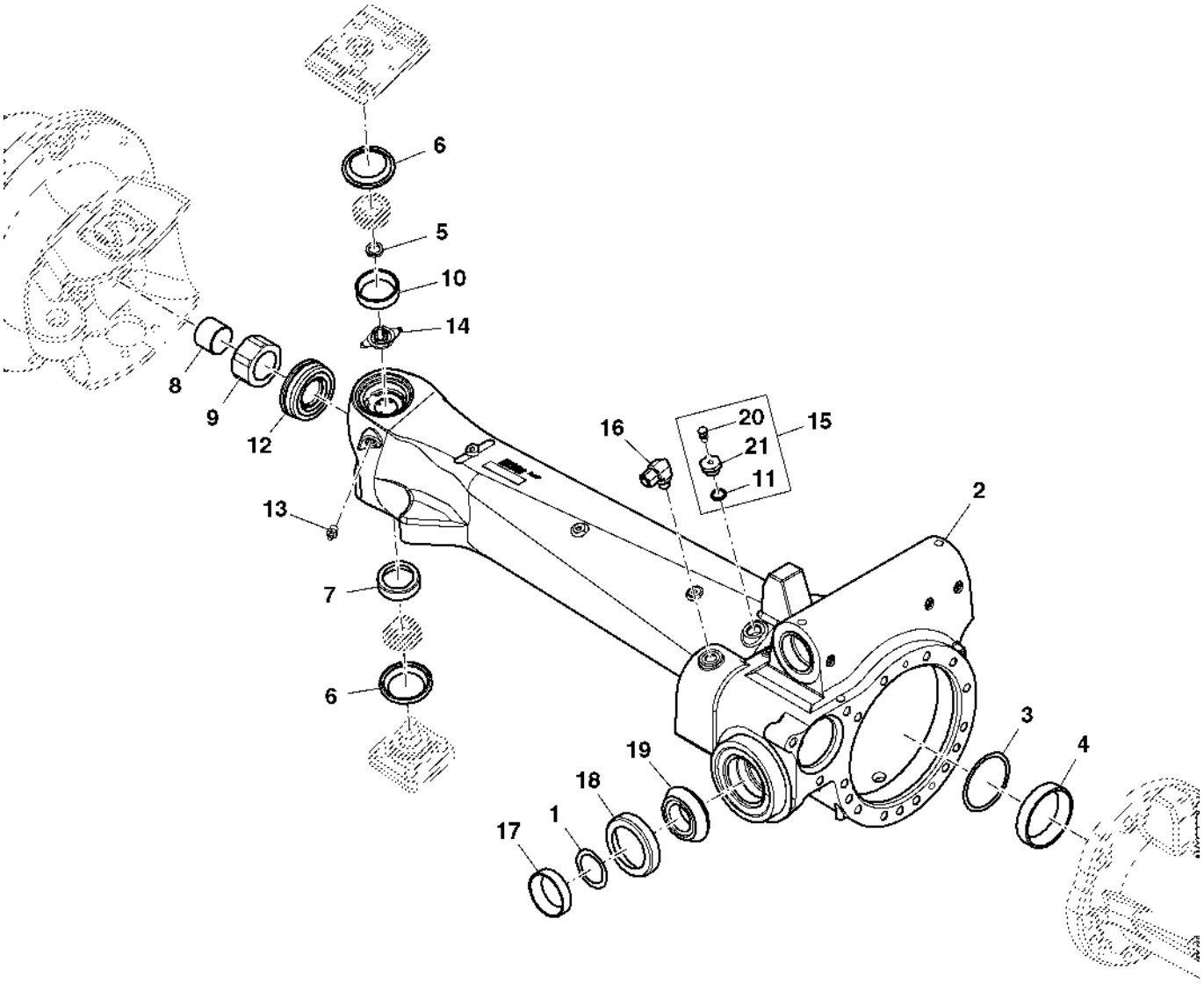

PUBM1967

Item	Nº peça	Descrição	Qtde	Nº série trator	Notas
1	R222251	Calço	3		TK= 0.08MM
	R222252	Calço	4		TK= 0.13MM
	R222253	Calço	4		TK= 0.25MM
2	R287766	Carcaça	1		
3	R131996	Calço	2		TK= 0.08MM
	R131997	Calço	1		TK= 0.13MM
	R131998	Calço	1		TK= 0.18MM
	R131999	Calço	4		TK= 0.25MM
	R132000	Calço	1		TK= 0.50MM
	R132001	Calço	1		TK= 1.00MM
4	JD7292	Capa de rolamento	1		
5	R231299	Vedação	1		
6	RE238667	Vedação	2		
7	R72090	Capa de rolamento	1		
8	R130069	Bucha	1		
9	R133871	Espaçador	1		
10	JD7424	Capa de rolamento	1		
11	P47889	Anel o	1		
12	RE185799	Vedação	1		
13	JD7759	Conexão de lubrificação	4		
14	R259666	Placa	1		
15	RE163490	RespiRo	1		
16	.....	Plugue	1		
17	JD9109	Capa de rolamento	1		
18	JD10354	Capa de rolamento	1		
19	JD10353	Cone de rolamento	1		
20	RE62981	VálVula de alíVio de press.	1		
21	R163489	Plugue	1		
..	DT5269	Lubrificante	1		

Axle Housing, RH
Carter d'essieu, droit
Carcaça do Eixo, Direito
Carcasa de eje, lado derecho

PUBM1989 A.1

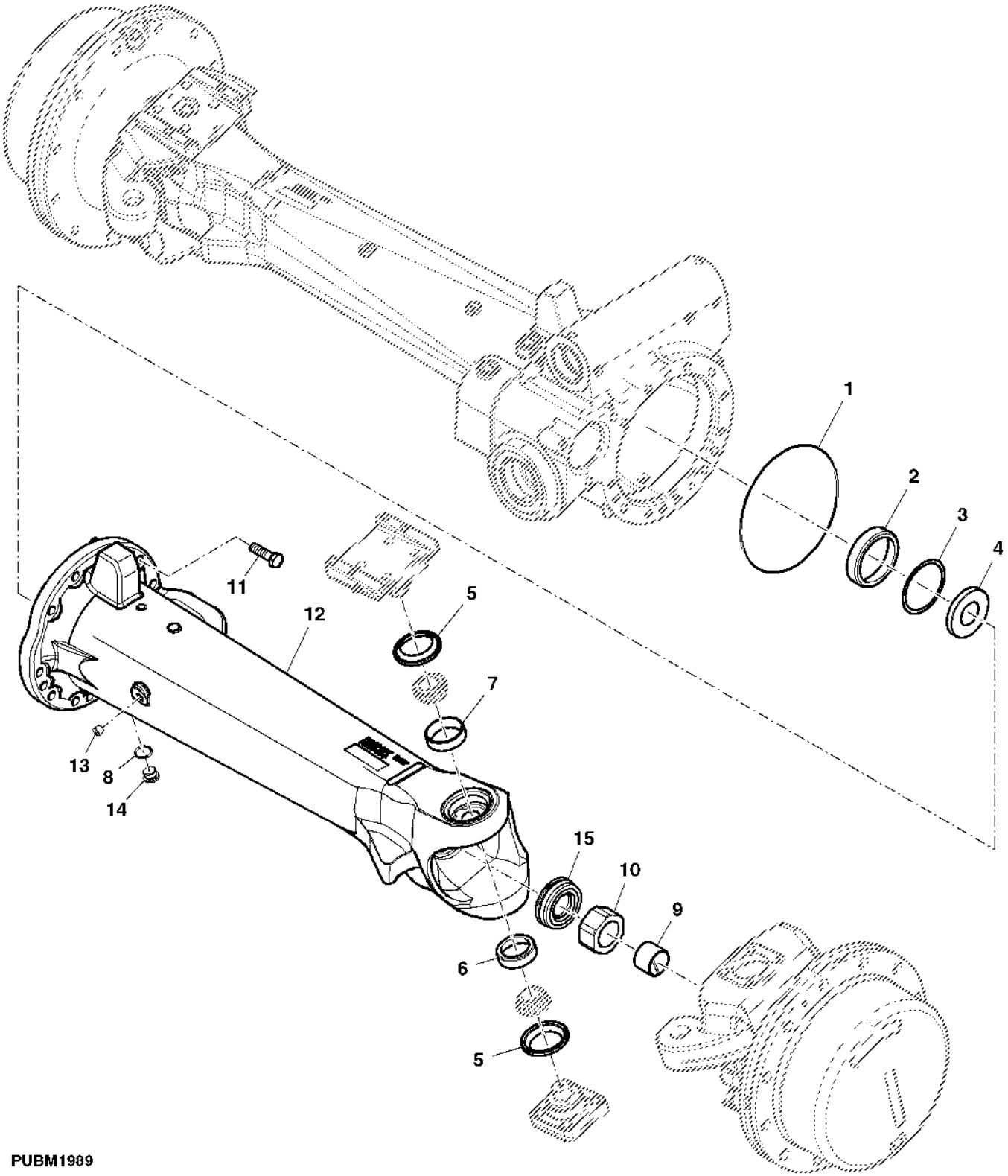

Item	Nº peça	Descrição	Qtde	Nº série trator	Notas
1	R57050	Anel o	1		
2	JD7292	Capa de rolamento	1		
3	R131996	Calço	AR		TK = 0.08 mm
	R131997	Calço	AR		TK = 0.13 mm
	R131998	Calço	AR		TK = 0.18 mm
	R131999	Calço	AR		TK = 0.25 mm
	R132000	Calço	AR		TK = 0.50 mm
	R132001	Calço	AR		TK = 1.00 mm
4	R150907	Plugue	1		
5	RE238667	Vedação	1		
6	R72090	Capa de rolamento	1		
7	JD7424	Capa de rolamento	1		
8	P47889	Anel o	1		
9	R130069	Bucha	1		
10	R133871	Espaçador	1		
11	19M7489	Parafuso sextavado	AR		M16 X 45
12	R287712	Carcaça	1		
13	15H666	Tampão	1		3/8"
14	R98012	Tampão	1		
15	RE185799	Vedação	1		

Input Yoke And Bearings
Chape d'entrée et roulements
Garfo de Entrada e Rolamentos
Horquilla de entrada y cojinetes

PUBM2742 A.1

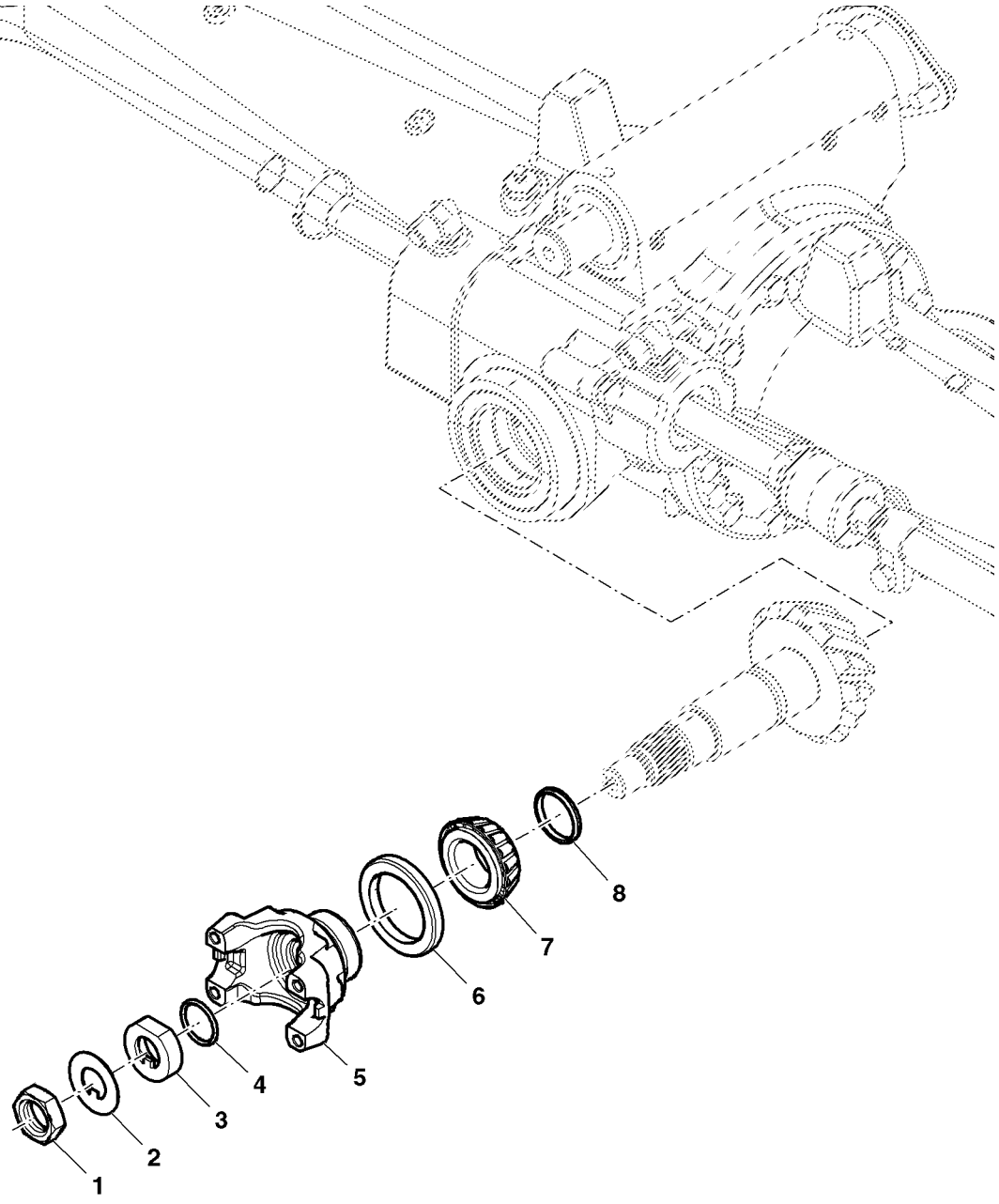

PUBM2742

Item	*Nº peça*	*Descrição*	*Qtde*	*Nº série trator*	*Notas*
1	14M7425	Porca	1		M27
2	R82984	Placa de segurança	1		
3	R105412	Espaçador	1		
4	U12037	Anel o	1		
5	R100461	Forquilha	1		
6	RE32442	Vedação	1		
7	JD9043	Cone de rolamento	1		
8	R83474	Anel	1		

Differential, MFWD
Différentiel, de pont avant
Diferencial, MFWD
Diferencial, TDM

PUBM1324 A.1

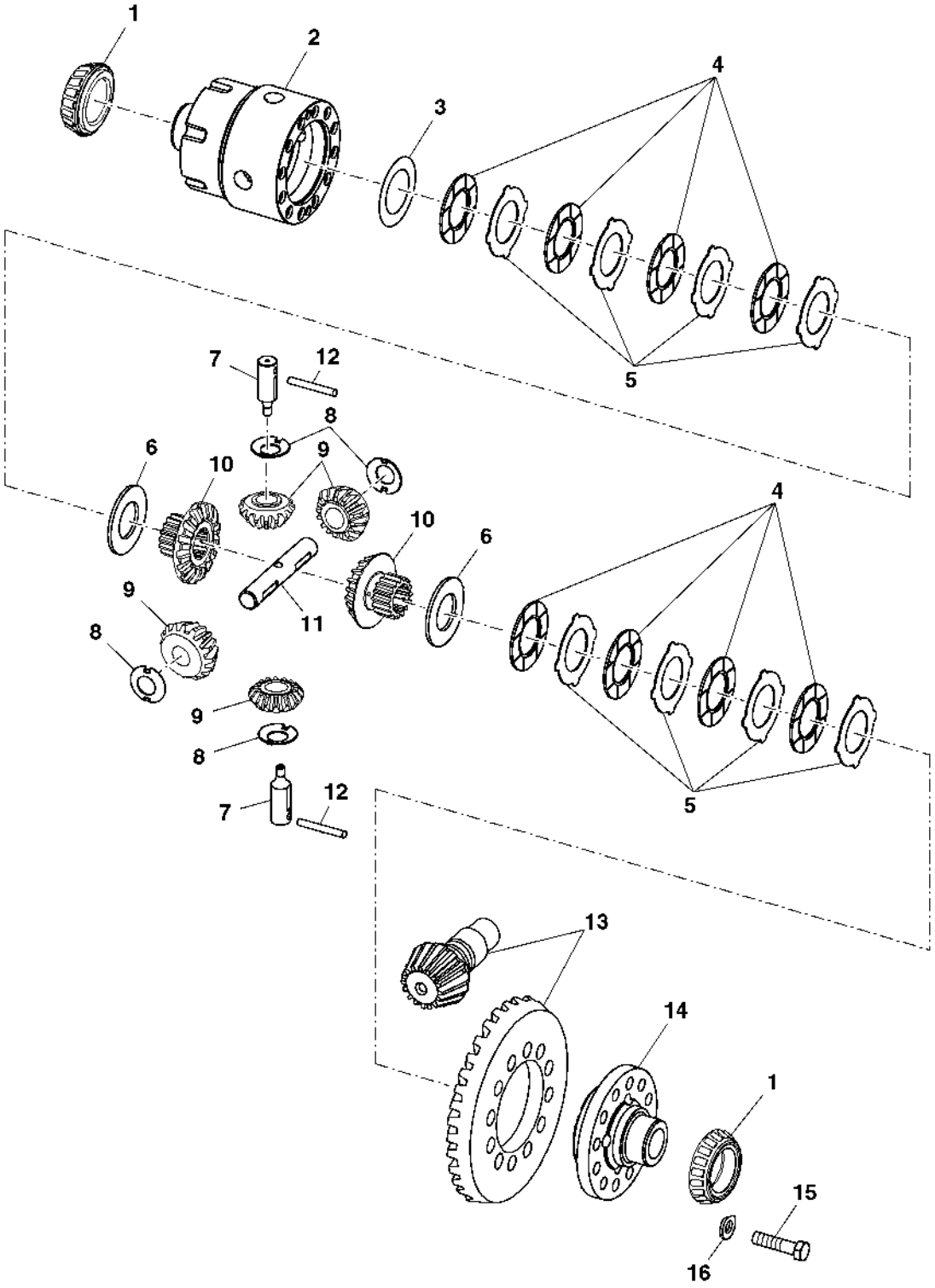

PUBM1324

Item	Nº peça	Descrição	Qtde	Nº série trator	Notas
1	JD7242	Cone de rolamento	2		
2	R133867	Carcaça	1		
3	R132971	Calço	2		TK = 0.13 mm
	R83559	Calço	2		TK = 0.25 mm
	R83560	Calço	2		TK = 0.38 mm
4	RE294014	Disco	8		
5	R82908	Placa	8		
6	R131336	Espaçador	2		
7	R131511	Eixo	2		
8	R135876	Arruela de encosto	4		
9	R237709	Pinhão	1		
10	R237713	Coroa	1		
11	R131346	Eixo	1		
12	R62129	Agulha de rolamento	2		
13	RE225144	Coroa e pinhão	1		
14	R130753	Carcaça	1		
15	19M8995	Parafuso sextavado	12		M16 X 65
16	24M7195	Arruela	12		17 X 30 X 3 mm

Steering Arm and Knuckle
Bras de direction et fusée
Braço de Direção e Junta
Brazo y mangueta de dirección

PUBM2850 A.1

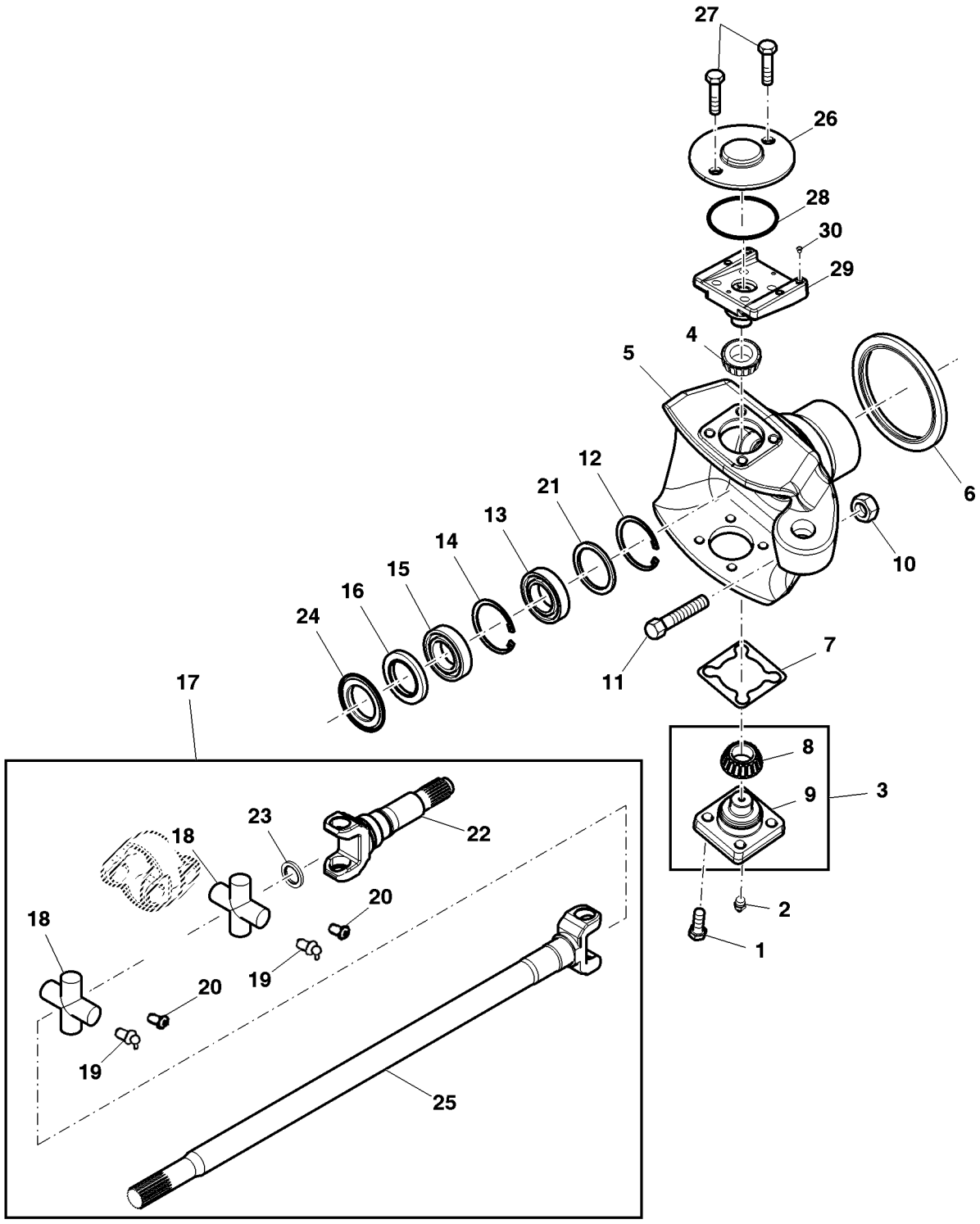

PUBM2850

Item	Nº peça	Descrição	Qtde	Nº série trator	Notas
1	19M7489	Parafuso sextavado	8		M16 X 45
2	JD7759	Conexão de lubrificação	1		
3	RE67161	Pino mestre	1		
4	JD8968	Cone de rolamento	1		
5	R155627	Ponta de eixo	1		RH
	R155628	Ponta de eixo	1		LH
6	RE154869	Vedação	1		
7	R131673	Calço	AR		TK = 0.13 mm
	R131675	Calço	AR		TK = 0.25 mm
	R131676	Calço	AR		TK = 1.00 mm
	R131985	Calço	AR		TK = 0.08 mm
8	AR94761	Cone de rolamento	1		
9	R131810	Pino mestre	1		
10	14M7277	Porca	1		M20
11	R133288	Parafuso	1		
12	40M7302	Anel de pressão	1		
13	JD9346	Rolamento de esfeRas	1		SUB FORJD7123
14	40M1873	Anel de pressão	1		
15	RE65591	Vedação	1		
16	RE65592	Vedação	1		
17	RE250838	Junta univ. c/eixo	1		
18	RE65621	Cruzeta com rolamento	2		
19	58M5578	Conexão de lubrificação	4		
20	15M7033	Tampão	4		
21	R250848	Arruela	1		
22	R250839	Forquilha	1		
23	30M7020	Plugue	1		
24	R157679	Defletor De óleo	1		
25	R153307	Junta univ. c/eixo	1		
26	R231203	Plugue	1		
27	19M7598	Parafuso sextavado	2		M4 X 10
28	51M7097	Anel o	1		18 X 2.500 mm
29	R287739	Pino mestre	1		
	R287736	Pino mestre	1		
30	C19658	Plugue	1		
..	DT5079	Graxa	1		
..	DT5037	Selante	1		

STEERING CYLINDER AND TIE RODS
TROMPETTE D ESSIEU
CILINDROS DE DIRECAO E HASTES DE LIGACAO
CAJA DEL EJE

PUBM2122 A.1

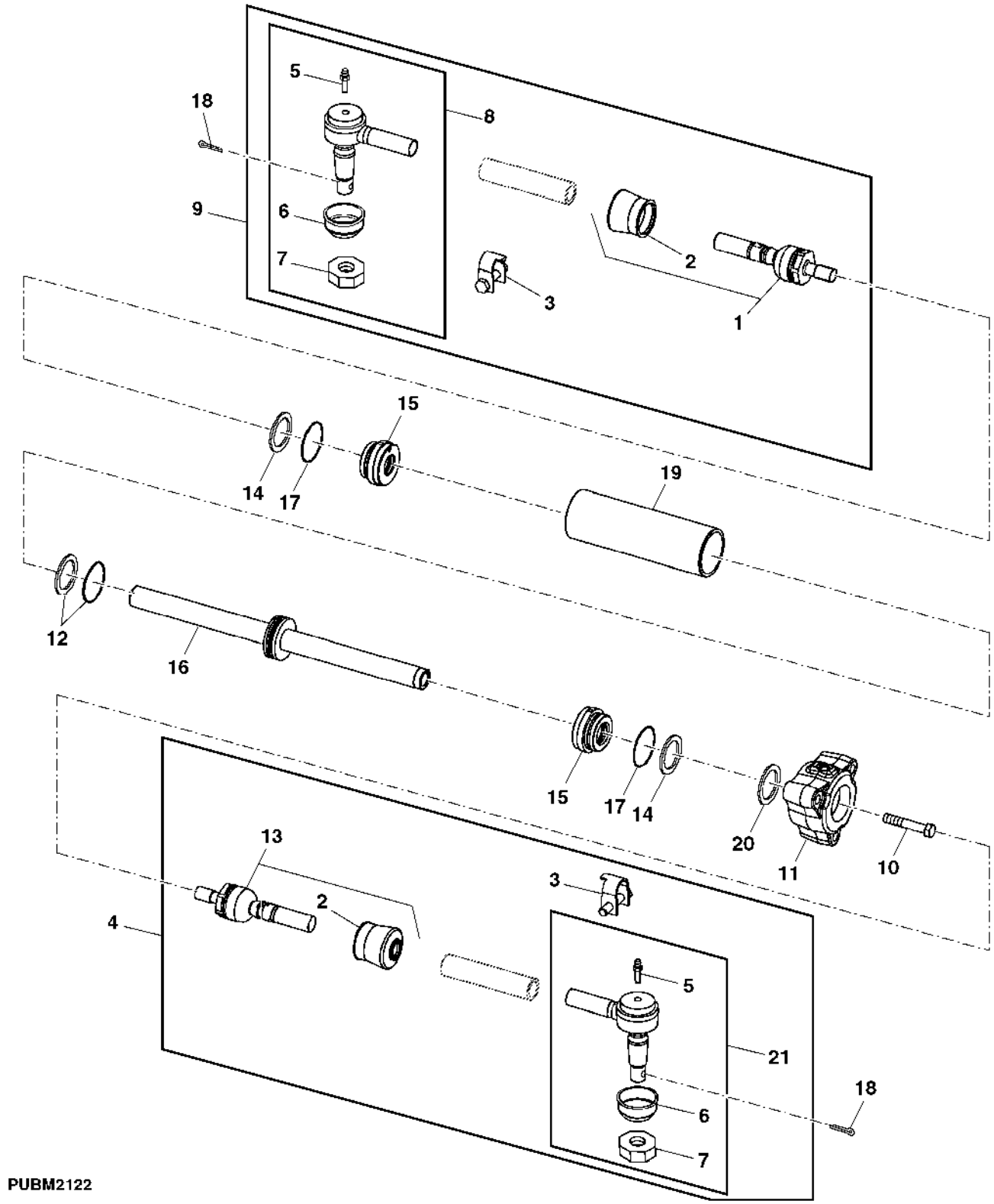

PUBM2122

Item	Nº peça	Descrição	Qtde	Nº série trator	Notas
1	RE214056	Soquete p/ junta eSférica	1		
2	RE214059	Kit retentor	2		
3	RE239172	Braçadeira	2		
4	RE261923	Haste de ligação	1		RH; SUB FOR RE293413
5	JD7797	Conexão de lubrificação	2		
6	R214060	Protetor	2		
7	14H848	Porca	2		1-1/8"
8	RE261926	Terminal da barra de direçã	1		LH; SUB FOR RE300112
9	RE261924	Haste de ligação	1		LH; SUB FOR RE293414
10	19M7489	Parafuso sextavado	8		M16 X 45
11	R181511	Tampa	1		
12	AH148539	Vedação	1		
13	RE214055	Soquete p/ junta eSférica	1		
14	A5598R	Anel o	3		
15	AH232119	Guia do pistão cil hidr	2		
16	RE284619	Cilindro hidráulico	1		
17	R79122	Anel de apoio	2		
18	11H249	Contra-pino	2		1/4" X 2"
19	H227259	Camisa do cilindro hidr.	1		
20	R132002	Calço	2		TK= 0.08MM
	R132003	Calço	1		TK= 0.18MM
	R132004	Calço	1		TK= 0.50MM
	R132005	Calço	2		TK= 1.00MM
	R132804	Calço	4		TK= 0.25MM
	R132805	Calço	1		TK= 0.13MM
21	RE261925	Terminal da barra de direçã	1		RH; SUB FOR RE299986

MFWD HUB CARRIER AND PLANETARY DRIVE (HEAVY DUTY)
MOYEU ET REDUCTEUR PLANETAIRE D?ESSIEU AV.MOT(POUR SERVICE SEVERE)
ACIONAMENTO PLANETARIO E CARREGADOR DO CUBO DA TDM (SERVICO PESADO)
SOPORTE DE BRIDA Y REDUCC.POR PLANETARIOS DE FWD(SERVICIO SEVERO)

RXA0092938 A.1

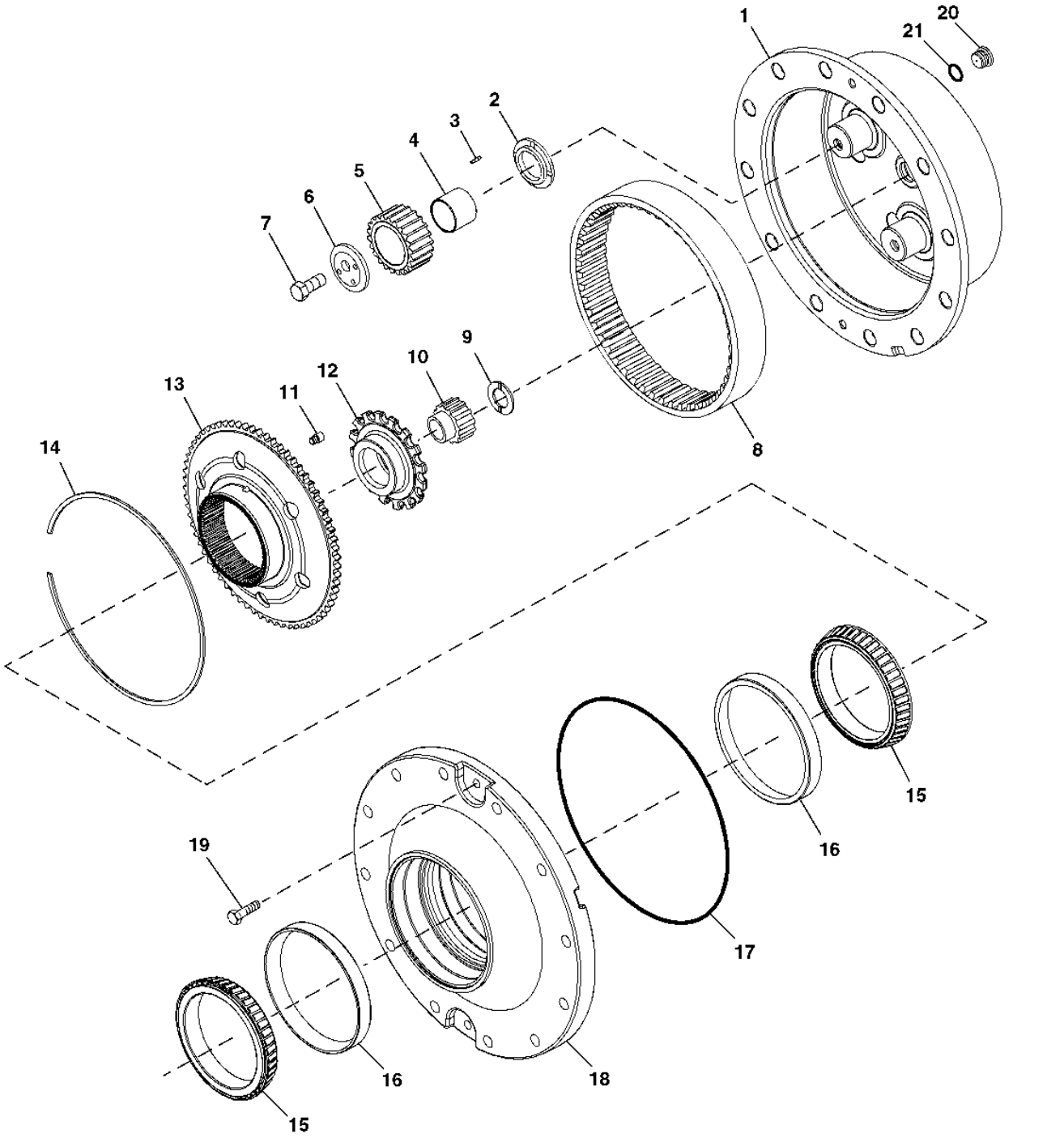

Item	Nº peça	Descrição	Qtde	Nº série trator	Notas
1	R296945	Porta-Planetários	1		
2	R168091	Arruela de encosto	3		
3	R121283	Agulha de rolamento	AR		
4	R121362	Pista do rolamento	3		
5	R121282	Planetário	3		
6	R92871	RetentoR	3		
7	R112888	Parafuso sextavado	3		
8	R237707	Coroa	1		
9	R238225	Arruela de encosto	1		
10	R259958	EngrEnagem	1		
11	R91842	Parafuso	1		
12	R171858	RetentoR	1		
13	R99499	Cubo	1		
14	R99673	Anel de pressão	1		
15	JD9050	Cone de rolamento	2		
16	JD9115	Capa de rolamento	2		
17	R87047	Anel	1		
18	R104756	Cubo	1		
19	19M8011	Parafuso sextavado	2		M12 X 30
20	R98012	Tampão	1		
21	P47889	Anel o	1		
..	DT5269	Lubrificante	1		

Sectional Pictorial Index
Index d'illustrations par sections.
Índice pictórico por seção
Índice de ilustraciones por secciones

PUBM2026 A.1

1-	524
2-	526
3-	528
4-	530
5-	532
6-	534
7-	536
8-	538

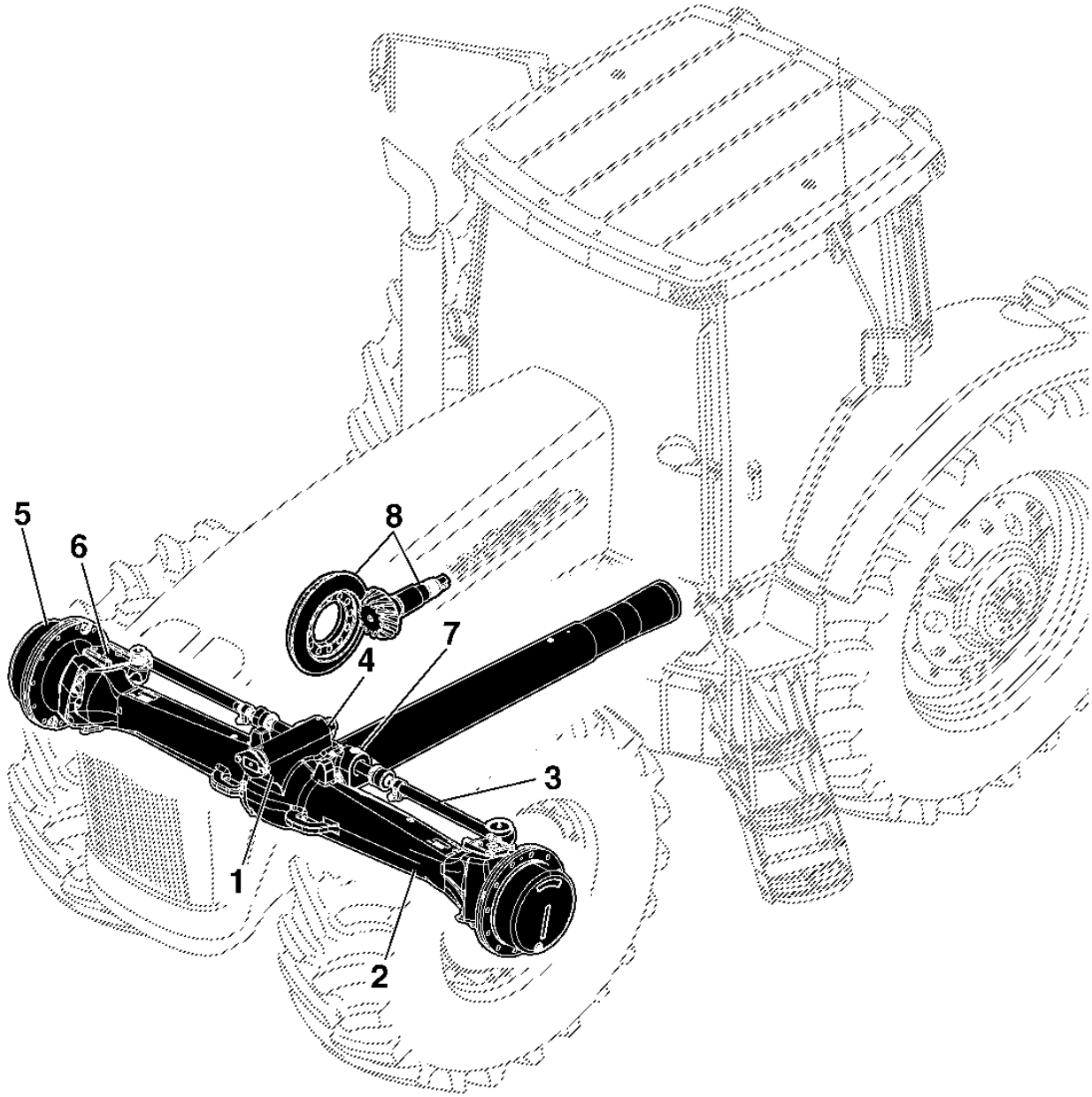

PUBM2026

AXLE HOUSING (RH)
TROMPETTE D ESSIEU (RH)
ALOJAMENTO DO EIXO (RH)
CAJA DEL EJE (RH)

PUBM1074A A.1

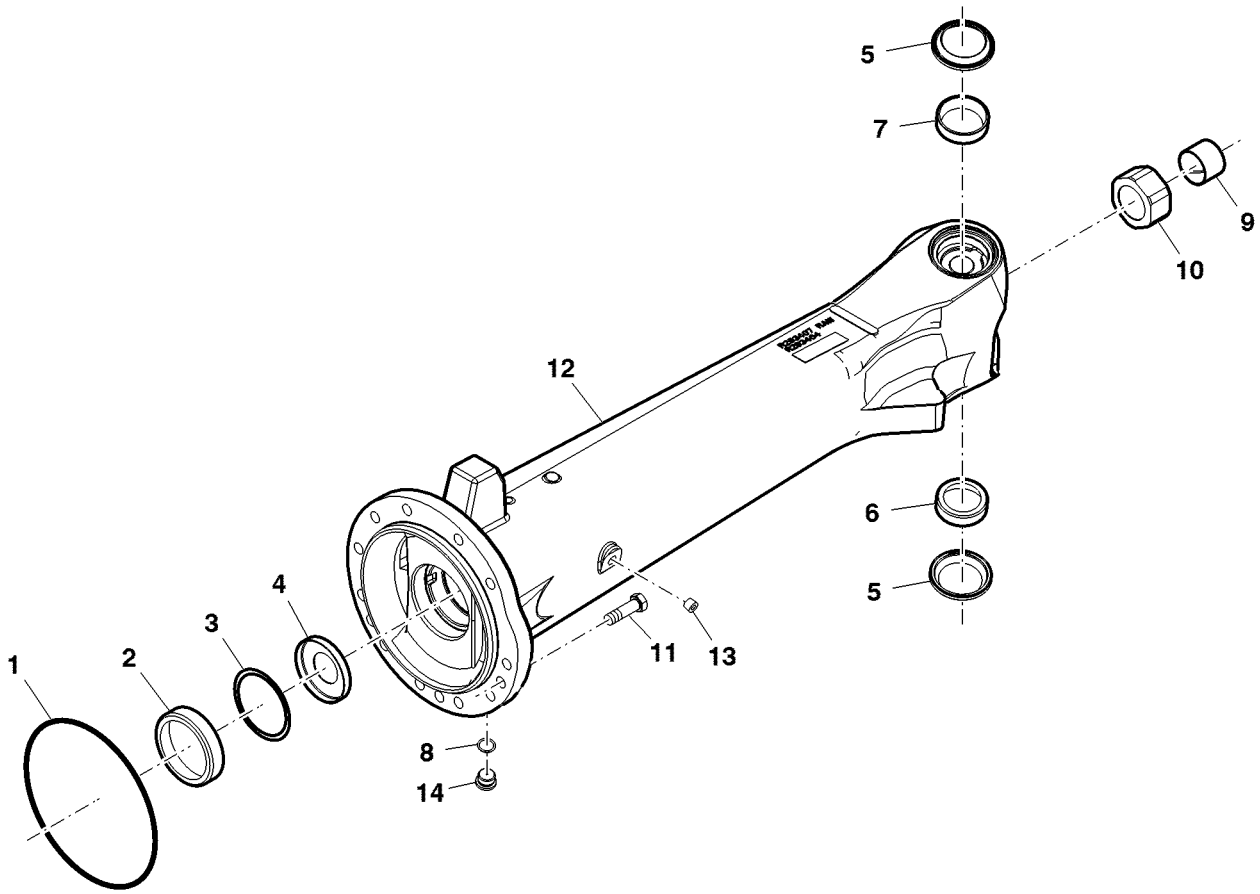

PUBM1074A

Item	Nº peça	Descrição	Qtde	Nº série trator	Notas
1	R57050	Anel o	1		
2	JD7292	Capa de rolamento	1		
3	R131996	Calço	AR		TK = 0.08 mm
	R131997	Calço	AR		TK = 0.13 mm
	R131998	Calço	AR		TK = 0.18 mm
	R131999	Calço	AR		TK = 0.25 mm
	R132000	Calço	AR		TK = 0.50 mm
	R132001	Calço	AR		TK = 1.00 mm
4	R150907	Plugue	1		
5	RE238667	Vedação	2		
6	R72090	Capa de rolamento	1		
7	JD7424	Capa de rolamento	1		
8	P47889	Anel o	1		
9	R130069	Bucha	1		
10	R133871	Espaçador	1		
11	19M8295	Parafuso sextavado	AR		M16 X 55
12	R293404	Carcaça	1		
13	15H666	Tampão	1		3/8"
14	R98012	Tampão	1		

Axle Housing, LH, 3M
Carter d'essieu, gauche, 3M
Carcaça do Eixo, Esquerdo, 3M
Carcasa de eje, lado izquierdo, 3M

ETN14130C A.1

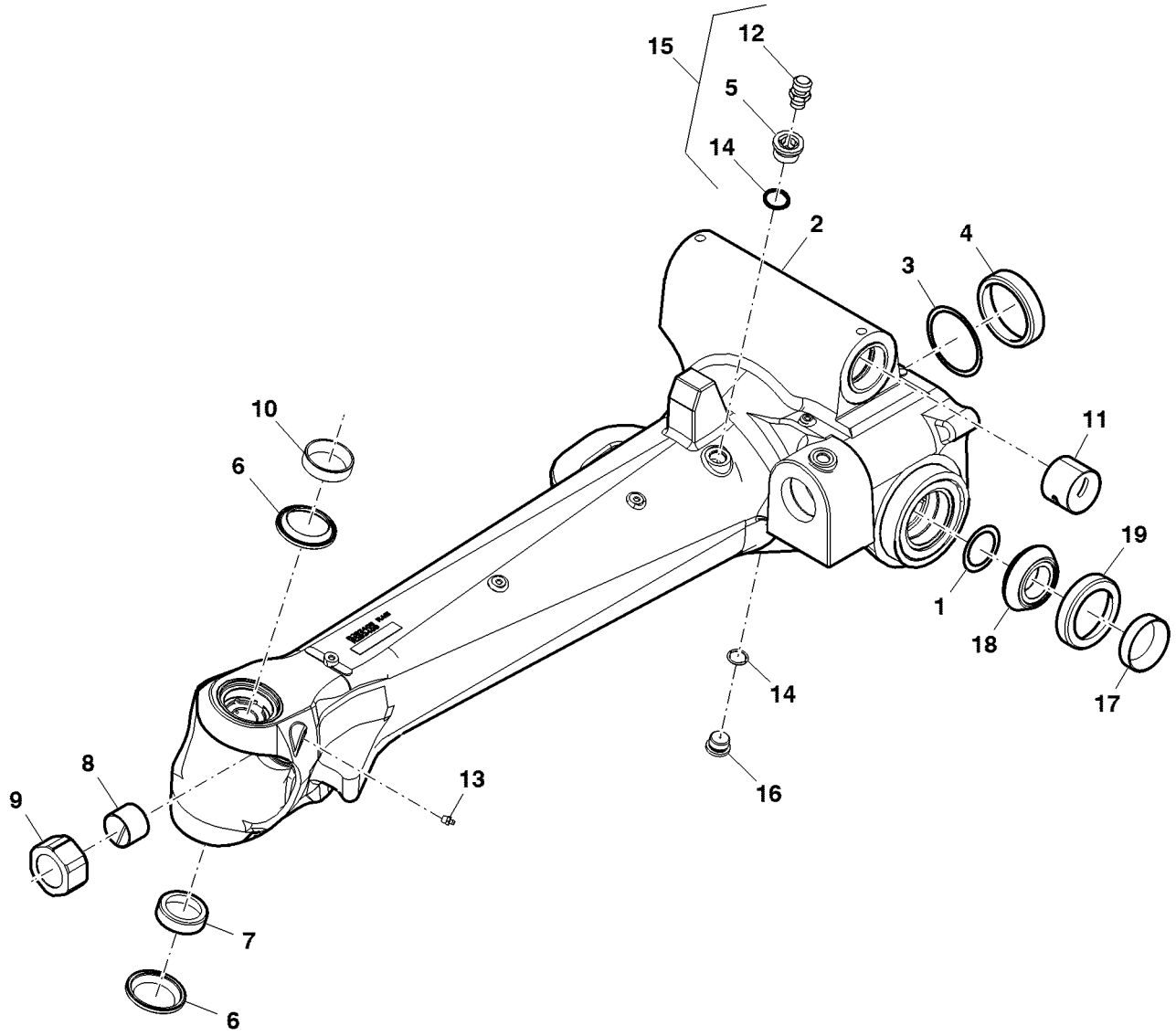

ETN14130C

Item	*Nº peça*	*Descrição*	*Qtde*	*Nº série*	*Notas*
1	R222251	Calço	3		TK = 0.08 mm
	R222252	Calço	4		TK = 0.13 mm
	R222253	Calço	4		TK = 0.25 mm
2	R293408	Carcaça	1		
3	R131996	Calço	2		TK = 0.08 mm
	R131997	Calço	AR		TK = 0.13 mm
	R131998	Calço	AR		TK = 0.18 mm
	R131999	Calço	AR		TK = 0.25 mm
	R132000	Calço	AR		TK = 0.50 mm
	R132001	Calço	AR		TK = 1.00 mm
4	JD7292	Capa de rolamento	1		
5	R163489	Plugue	1		
6	RE238667	Vedação	2		
7	R72090	Capa de rolamento	1		
8	R130069	Bucha	1		
9	R133871	Espaçador	1		
10	JD7424	Capa de rolamento	1		
11	R131405	Bucha	2		
12	RE62981	VálVula de alíVio de press.	1		
13	JD7759	Conexão de lubrificação	1		
14	P47889	Anel o	2		
15	RE163490	RespiRo	1		
16	R98012	Tampão	1		
17	JD9109	Capa de rolamento	1		
18	JD10354	Capa de rolamento	1		
19	JD10353	Cone de rolamento	1		
..	DT5269	Lubrificante	1		

STEERING CYLINDER AND TIE RODS
PISTON DE DIRECTION ET BARRES D?ACCOUPLEMENT
CILINDROS DE DIRECAO E HASTES DE LIGACAO
CAJA DEL EJE

PUBM1195 A.1

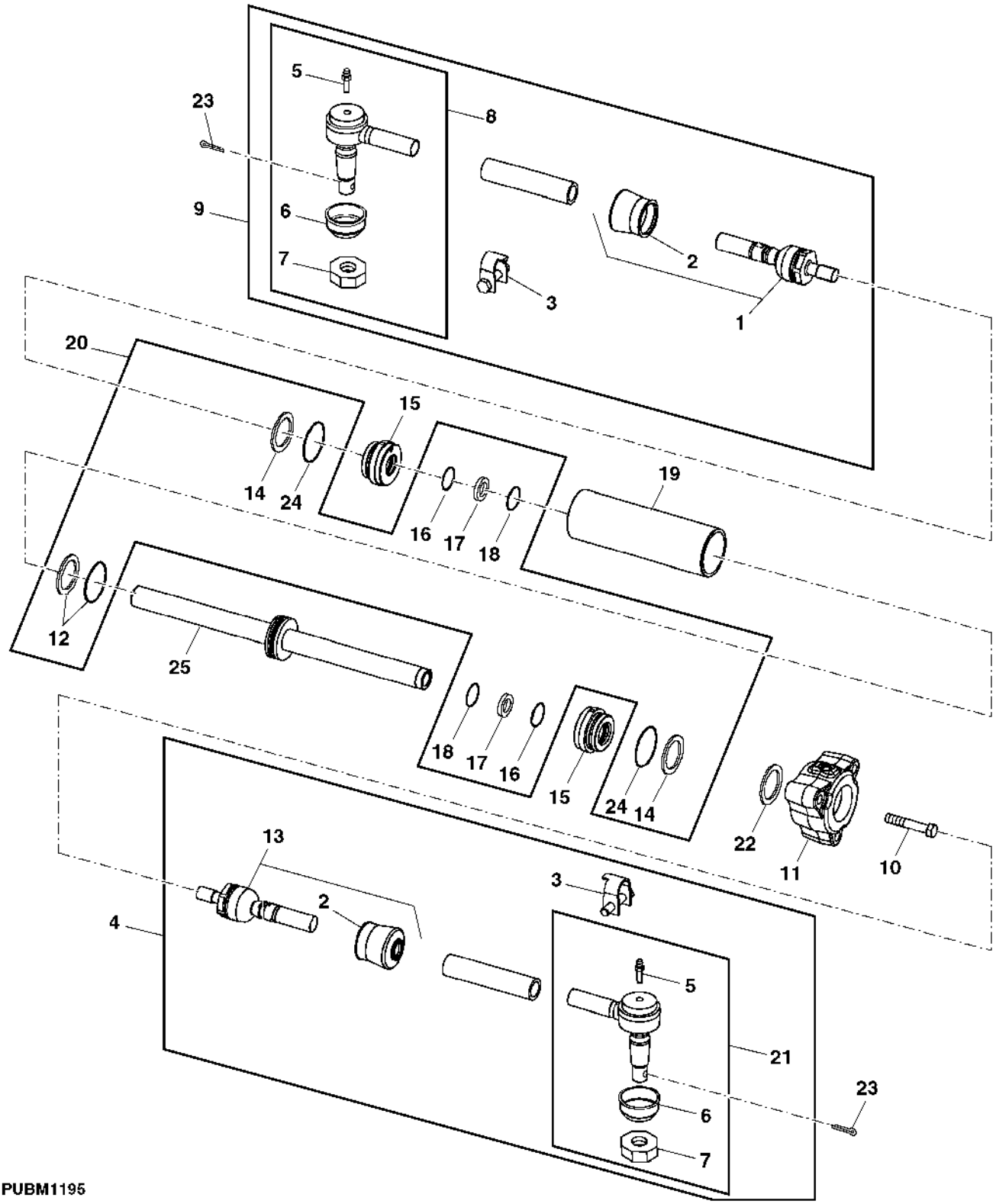

PUBM1195

Item	Nº peça	Descrição	Qtde	Nº série trator	Notas
1	RE214056	Soquete p/ junta eSférica	1		
2	RE214059	Kit retentor	2		
3	RE239172	Braçadeira	2		
4	RE293413	Haste de ligação	1		R.H.
5	JD7797	Conexão de lubrificação	2		
6	R214060	Protetor	2		
7	14H848	Porca	2		1-1/8"
8	RE293414	Haste de ligação	1		LH; SUB FOR RE300112
9	RE293414	Haste de ligação	1		L.H.
10	19M7489	Parafuso sextavado	8		M16 X 45
11	R181511	Tampa	1		
12	AH148539	Vedação	1		
13	RE214055	Soquete p/ junta eSférica	1		
14	A5598R	Anel o	3		
15	H164150	Guia do pistão cil hidr	2		
16	H156587	Vedação	2		
17	H157947	Anel de desgaste	2		
18	H155655	Vedação	2		
19	H164151	Camisa do cilindro hidr.	1		
20	AH157509	Kit cilindro hidráulico	1		
21	RE293413	Haste de ligação	1		SUB FOR RE299986
22	R132002	Calço	2		TK= 0.08MM
	R132003	Calço	1		TK= 0.18MM
	R132004	Calço	1		TK= 0.50MM
	R132005	Calço	2		TK= 1.00MM
	R132804	Calço	4		TK= 0.25MM
	R132805	Calço	1		TK= 0.13MM
23	11H249	Contra-pino	2		1/4" X 2"
24	R79122	Anel de apoio	2		
25	RE284619	Cilindro hidráulico	1		

MFWD PIVOT
PIVOT DE PONT AVANT
PIVO DA TDM
PIVOTE DE TDM

PUBM2745 A.1

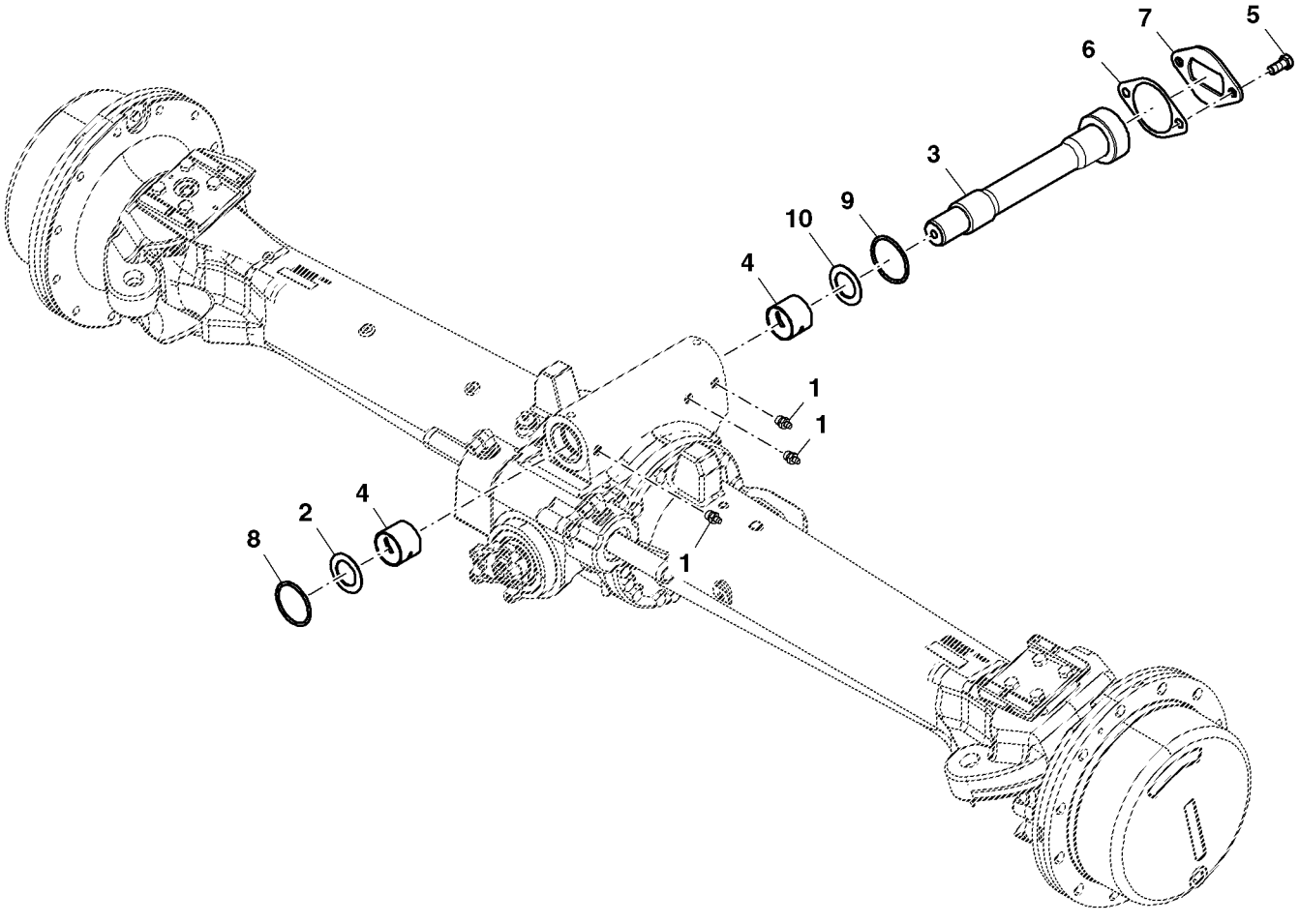

PUBM2745

Item	Nº peça	Descrição	Qtde	Nº série trator	Notas
1	JD7759	Conexão de lubrificação	3		
2	R271869	Arruela	1		
3	R271873	Pino	1		
4	R131405	Bucha	2		
5	19M8035	Parafuso sextavado	2		M16 X 35
6	R132090	Calço	6		
7	R96006	RetentoR	1		
8	R132025	Anel o	1		
9	R131817	Anel o	1		
10	R271868	Arruela	1		
..	DT5267	Graxa	1		

MFWD HUB CARRIER AND PLANETARY DRIVE (HEAVY DUTY)
MOYEU ET REDUCTEUR PLANETAIRE D ESSIEU AV.MOT(POUR SERVICE SEVERE)
ACIONAMENTO PLANETARIO E CARREGADOR DO CUBO DA TDM (SERVICO PESADO)
SOPORTE DE BRIDA Y REDUCC.POR PLANETARIOS DE FWD(SERVICIO SEVERO)

RXA0092938 A.1

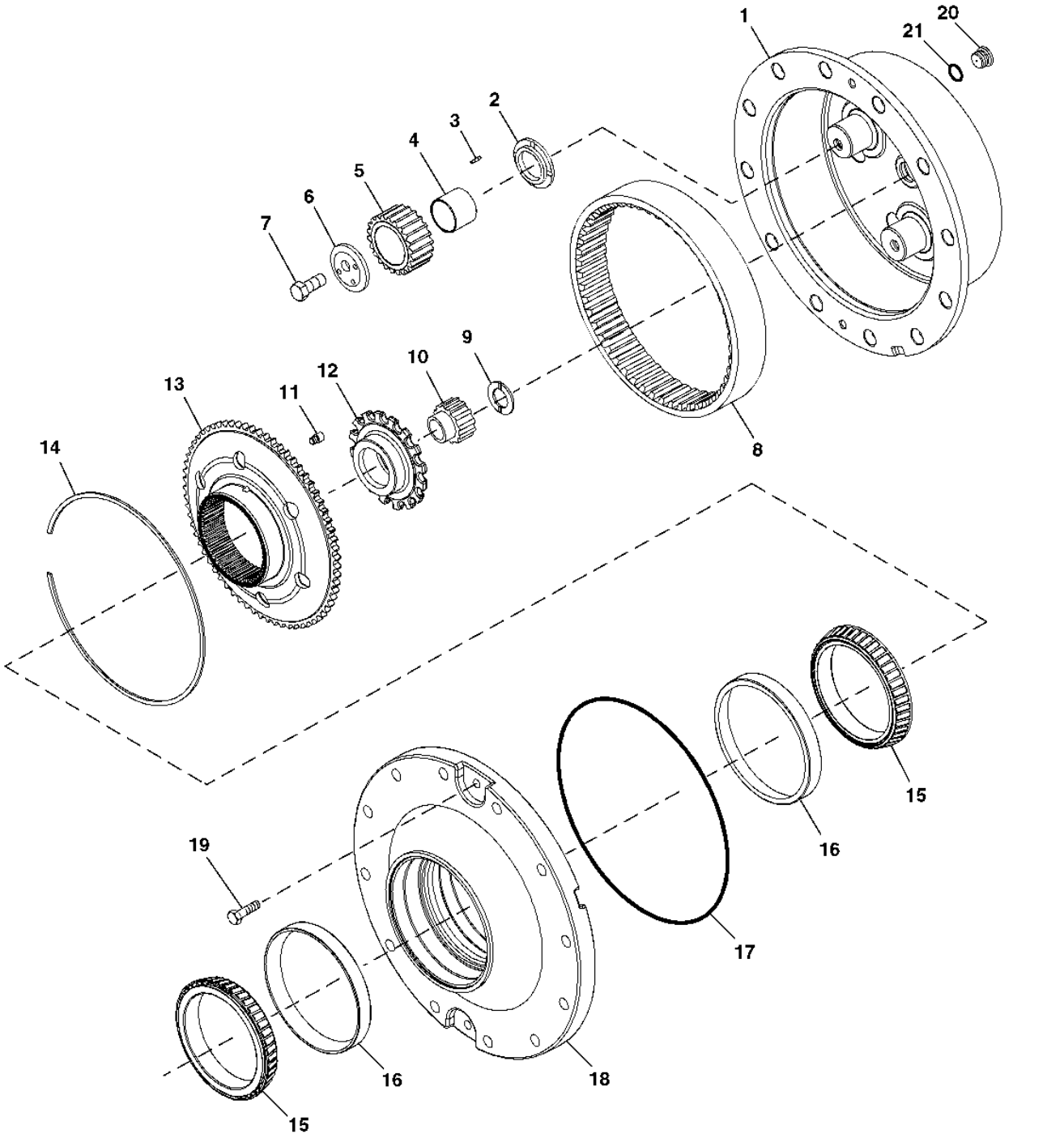

Item	Nº peça	Descrição	Qtde	Nº série trator	Notas
1	R296945	Porta-Planetários	1		
2	R168091	Arruela de encosto	3		
3	R121283	Agulha de rolamento	AR		
4	R121362	Pista do rolamento	3		
5	R121282	Planetário	3		
6	R92871	RetentoR	3		
7	R112888	Parafuso sextavado	3		
8	R237707	Coroa	1		
9	R238225	Arruela de encosto	1		
10	R259958	EngrEnagem	1		
11	R91842	Parafuso	1		
12	R171858	RetentoR	1		
13	R99499	Cubo	1		
14	R99673	Anel de pressão	1		
15	JD9050	Cone de rolamento	2		
16	JD9115	Capa de rolamento	2		
17	R87047	Anel	1		
18	R104756	Cubo	1		
19	19M8011	Parafuso sextavado	2		M12 X 30
20	R98012	Tampão	1		
21	P47889	Anel o	1		

STEERING ARM AND KNUCKLE
BRAS ET ARTICULATION DE DIRECTION
BRACO E ARTICULACAO DA DIRECAO
ROTULA Y BRAZO DE LA DIRECCION

PUBM3191 A.1

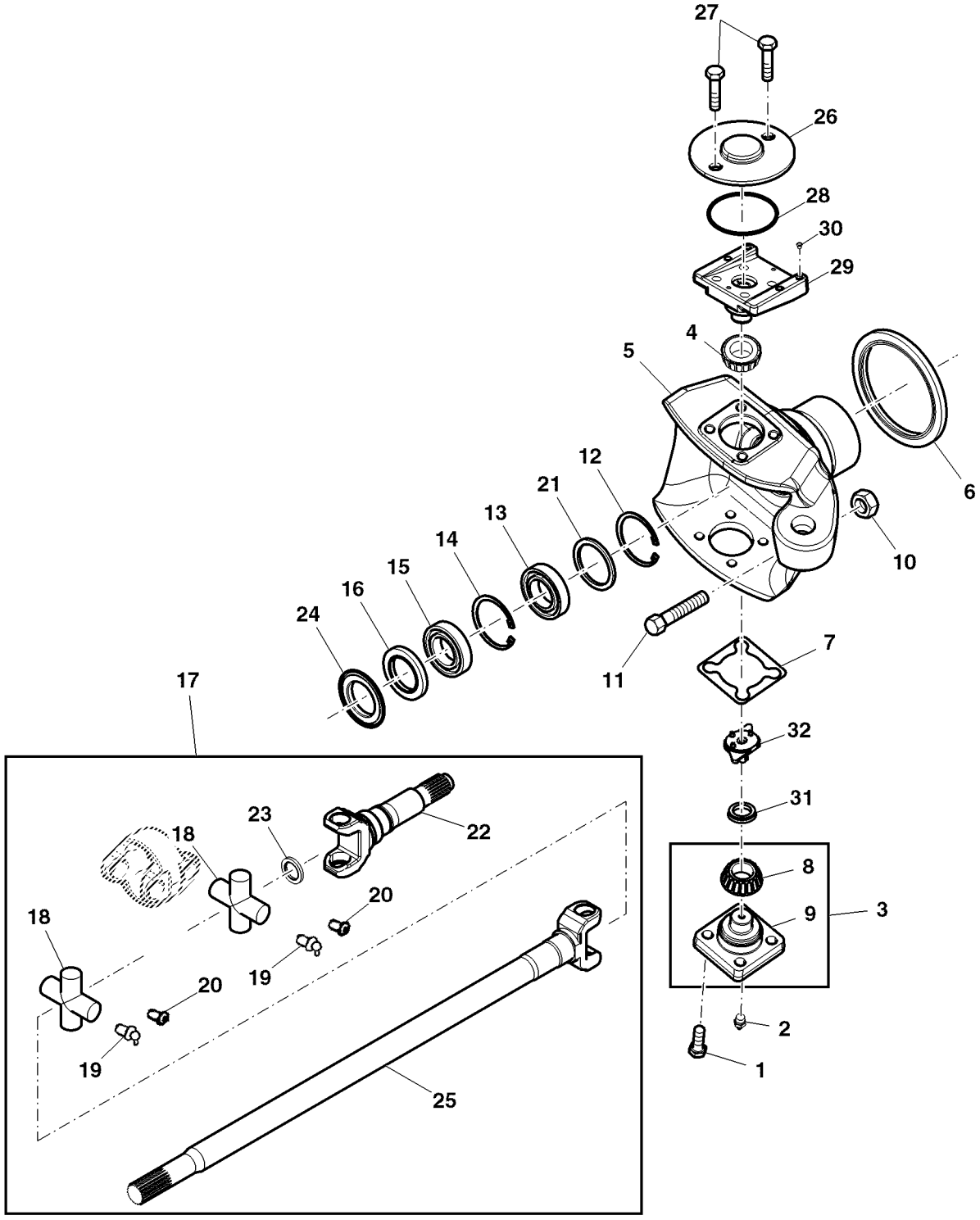

PUBM3191

Item	Nº peça	Descrição	Qtde	Nº série trator	Notas
1	19M7489	Parafuso sextavado	8		M16 X 45
2	JD7759	Conexão de lubrificação	1		
3	RE67161	Pino mestre	1		
4	JD8968	Cone de rolamento	1		
5	R155627	Ponta de eixo	1		RH
	R155628	Ponta de eixo	1		LH
6	RE154869	Vedação	1		SUB FOR RE282252
7	R131673	Calço	2		TK= 0.13MM
	R131675	Calço	2		TK= 0.25MM
	R131676	Calço	2		TK= 1.00MM
	R131985	Calço	2		TK= 0.08MM
8	AR94761	Cone de rolamento	1		
9	R131810	Pino mestre	1		
10	14M7277	Porca	1		M20
11	R133288	Parafuso	1		
12	40M7302	Anel de pressão	1		
13	JD7123	Rolamento de esfeRas	1		
14	40M1873	Anel de pressão	1		
15	RE65591	Vedação	1		
16	RE65592	Vedação	1		
17	RE293412	Junta universal	1		
18	RE65621	Cruzeta com rolamento	2		
19	58M5578	Conexão de lubrificação	4		
20	15M7033	Tampão	4		
21	R250848	Arruela	1		
22	R250839	Forquilha	1		
23	30M7020	Plugue	1		
24	R157679	Defletor De óleo	1		
25	R293410	Junta universal	1		
26	R231203	Plugue	1		(A)
27	19M7598	Parafuso sextavado	2		(A) M4 X 10
28	51M7097	Anel o	1		(A) 18 X 2.500 mm
29	R287739	Pino mestre	1		
	R287736	Pino mestre	1		
30	C19658	Plugue	1		
31	R231299	Vedação	1		LH
32	R259666	Placa	1		LH
..	DT5079	Graxa	1		
..	DT5037	Selante	1		

(A) W/O AUTOTRAC
W/O AUTOTRAC
W/O AUTOTRAC
W/O AUTOTRAC

Input Yoke / Bearings
Chape d'entrée/Roulements
Braço de Ligação de Entrada / Rolamentos
Horquilla de entrada / cojinetes

PUBM1956 A.1

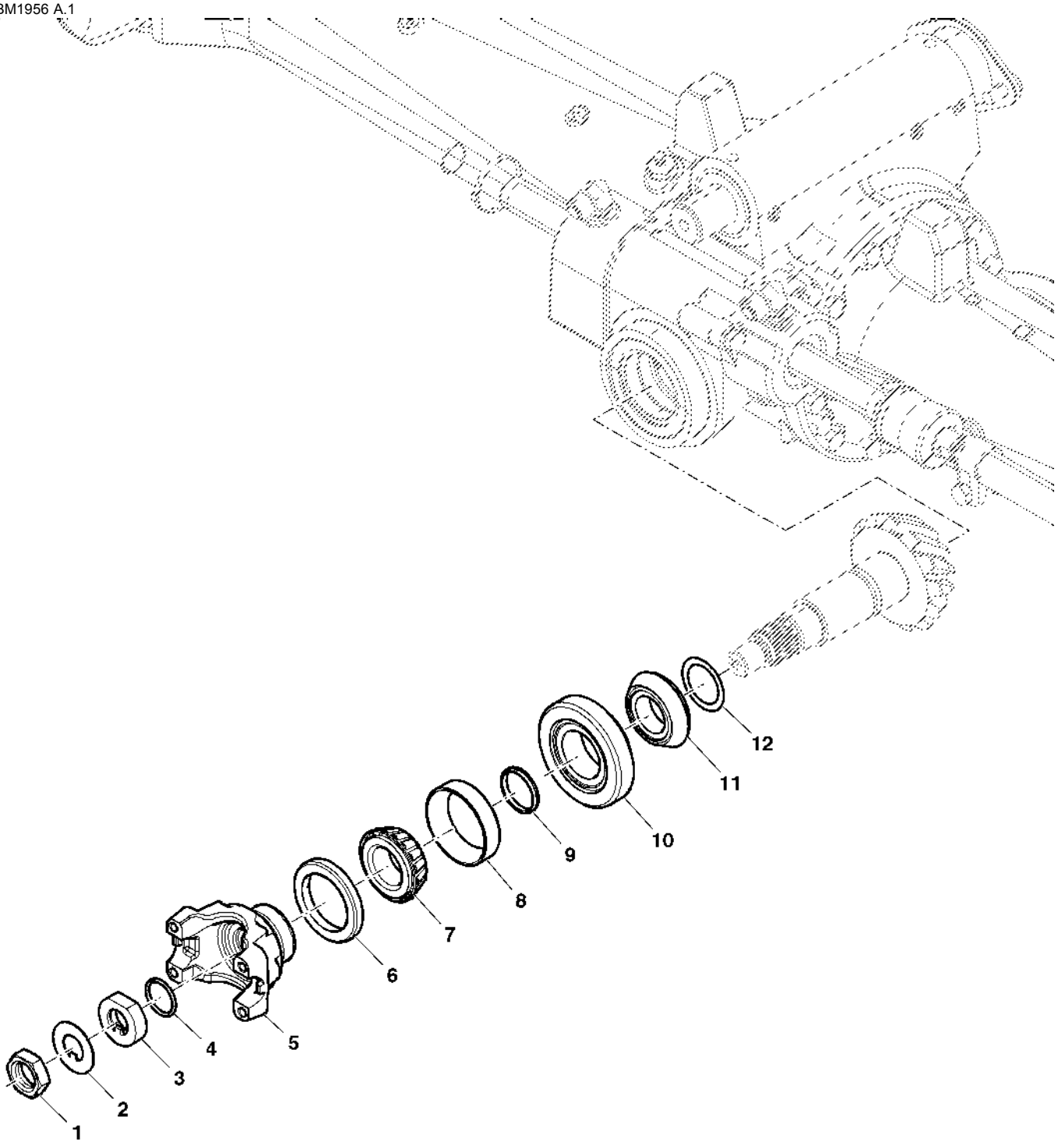

PUBM1956

Item	Nº peça	Descrição	Qtde	Nº série trator	Notas
1	14M7425	Porca	1		M27
2	R82984	Placa de segurança	1		
3	R105412	Espaçador	1		
4	U12037	Anel o	1		
5	R100461	Forquilha	1		
6	RE32442	Vedação	1		
7	JD9043	Cone de rolamento	1		
8	JD9109	Capa de rolamento	1		
9	R83474	Anel	1		
10	JD10354	Capa de rolamento	1		
11	JD10353	Cone de rolamento	1		
12	R222251	Calço	AR		TK = 0.08 mm
	R222252	Calço	AR		TK = 0.13 mm
	R222253	Calço	AR		TK = 0.25 mm
..	DT5079	Graxa	1		

Differential, 4WD
Différentiel, 4WD
Diferencial, 4WD
Diferencial, 4WD

PUBM1324 A.1

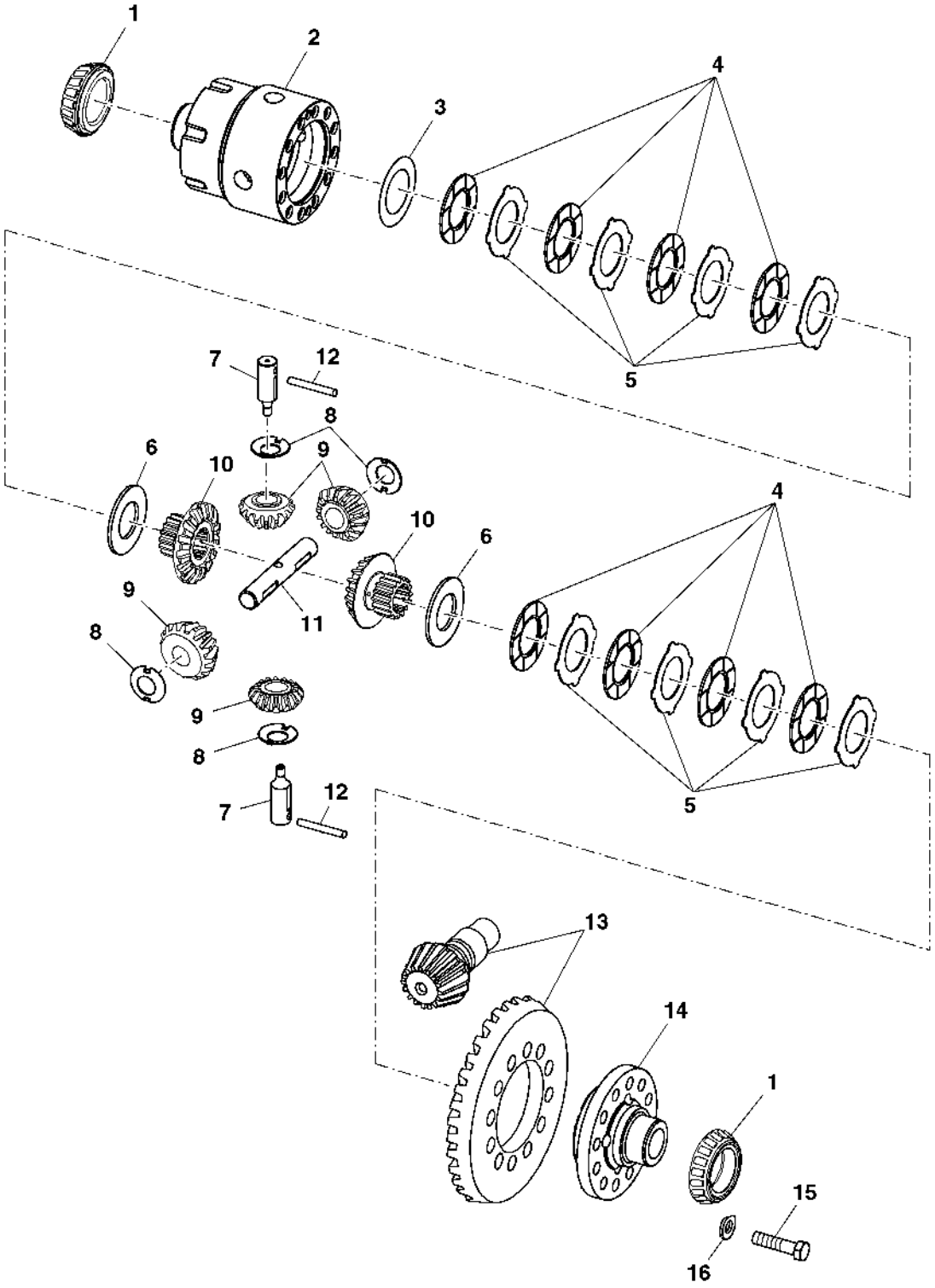

PUBM1324

Item	Nº peça	Descrição	Qtde	Nº série trator	Notas
1	JD7242	Cone de rolamento	2		
2	R133867	Carcaça	1		
3	R132971	Calço	2		TK = 0.13MM
	R83559	Calço	2		TK = 0.25MM
	R83560	Calço	2		TK = 0.38MM
4	RE294014	Disco	8		
5	R82908	Placa	8		
6	R131336	Espaçador	2		
7	R131511	Eixo	2		
8	R135876	Arruela de encosto	4		
9	R237709	Pinhão	1		
10	R237713	Coroa	1		
11	R131346	Eixo	1		
12	R62129	Agulha de rolamento	2		
13	RE225144	Coroa e pinhão	1		
14	R130753	Carcaça	1		
15	19M8995	Parafuso sextavado	AR		M16 X 65
16	24M7195	Arruela	AR		17 X 30 X 3 mm

Sectional Pictorial Index
Index d'illustrations par sections.
Índice pictórico por seção
Índice de ilustraciones por secciones

PUBM3193 A.1

3-	548
4-	550
5-	552
6-	560
7-	562
8-	563
9-	564
11-	568
13-	570
17-	576
18-	584
20-	588
21-	590
22-	578
23-	580
25-	558
24-	582

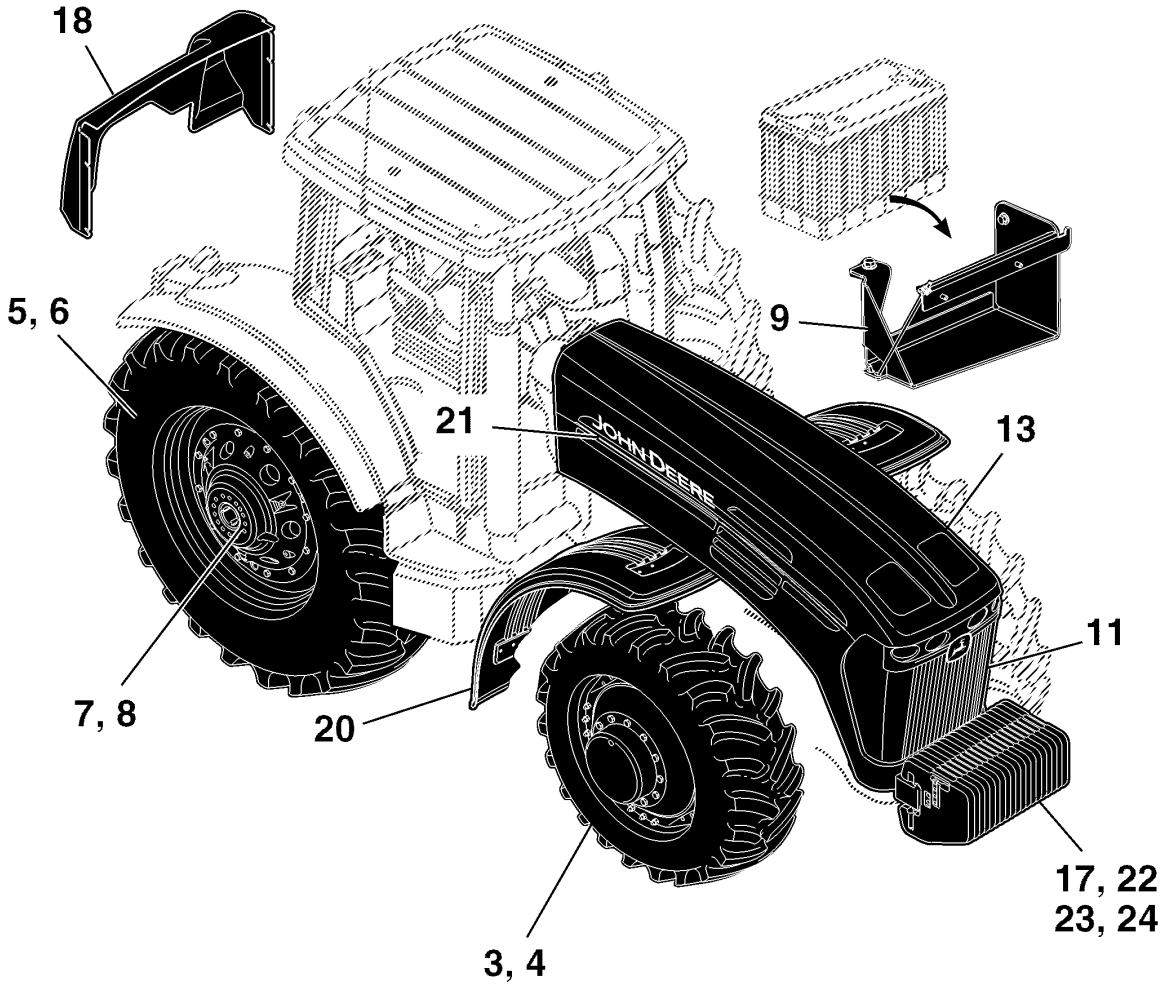

PUBM3193

Sectional Pictorial Index
Index d'illustrations par sections.
Índice pictórico por seção
Índice de ilustraciones por secciones

PUBM2028 A.1

1-	544
2-	546
10-	566
12-	569
14-	572
15-	574
16-	575
19-	586

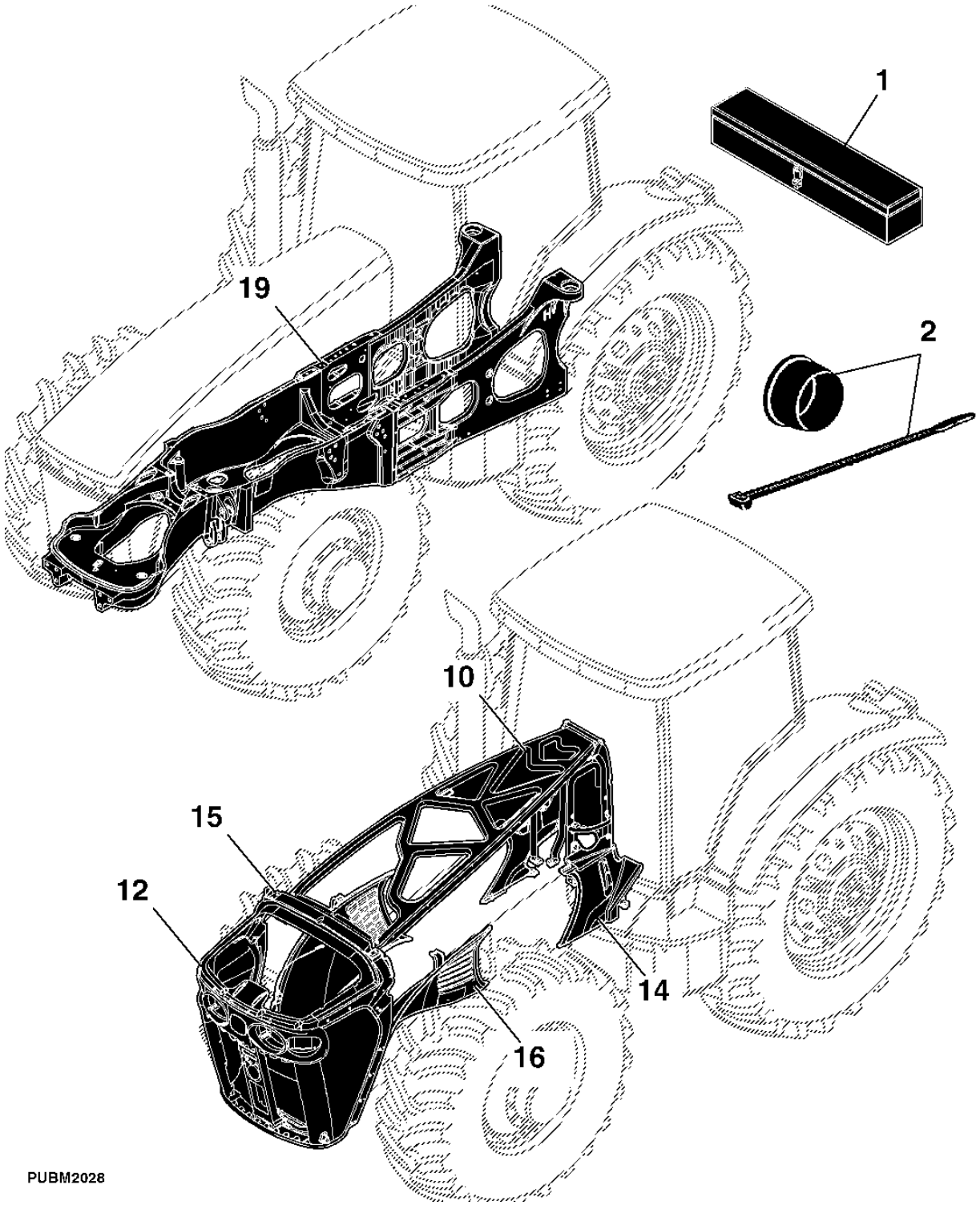

PUBM2028

TOOLBOX
BOITE A OUTILS
CAIXA DE FERRAMENTAS
CAJA DE HERRAMIENTAS

PUBM2653 A.1

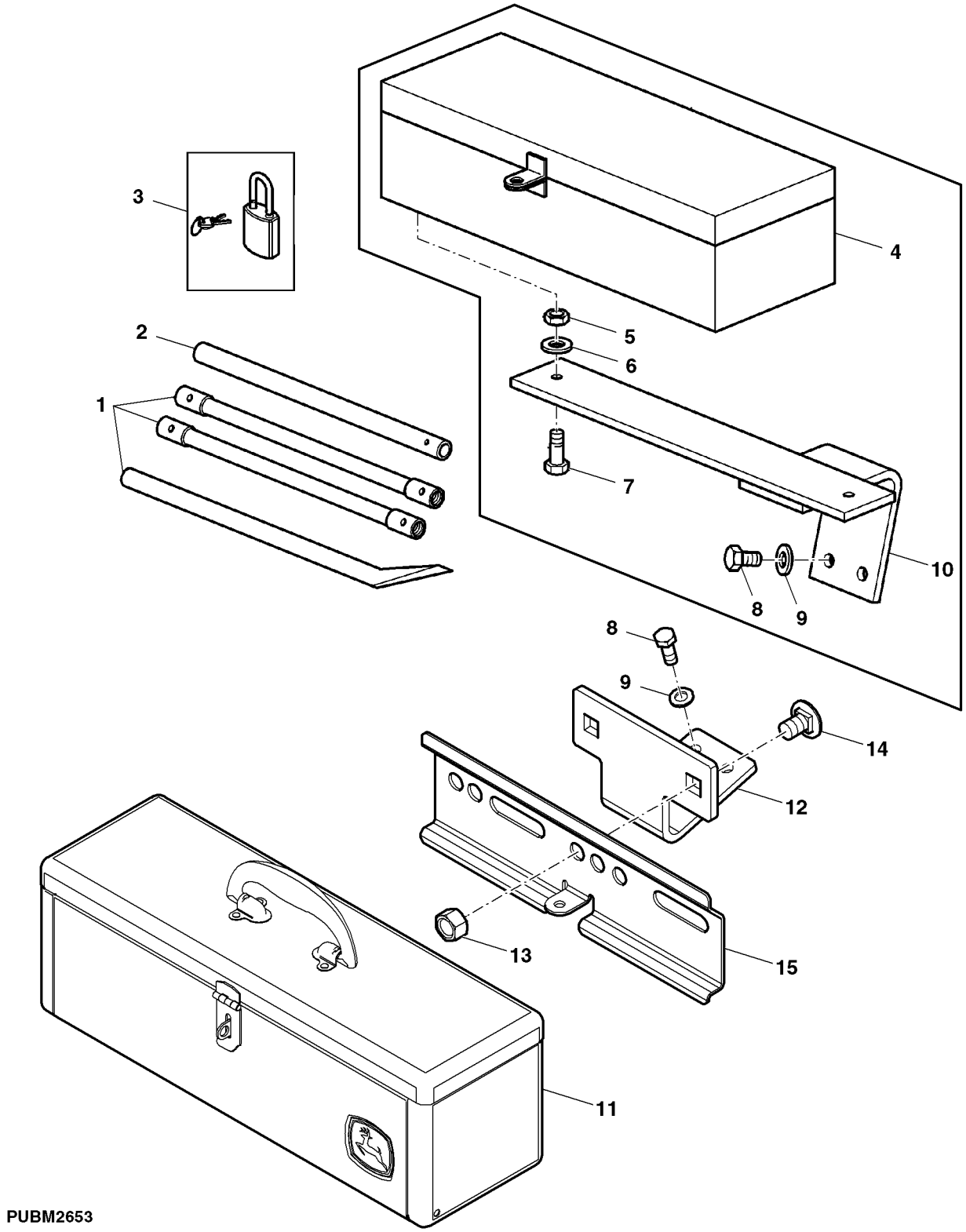

PUBM2653

Item	Nº peça	Descrição	Qtde	Nº série trator	Notas
1	DQ55614	Ferramenta	1		
2	CQ55615	Bucha	1		
3	DQ04397	Fechadura	1		
4	DQ33769	Caixa de ferramentas	1	-000538	
5	14M7029	Porca	2	-000538	M8
6	24M7207	Arruela	2	-000538	8.400 X 24 X 2 mm
7	19M7139	Parafuso sextavado	2	-000538	M8 X 20
8	19M7402	Parafuso sextavado	2		M10 X 25
9	24M7346	Arruela	2		11 X 20 X 2 mm
10	DQ57248	Suporte	1	-000538	
11	RE275592	Caixa de ferramentas	1	000539-	
12	R333831	Apoio	1	000539-	
13	14M7276	Porca	2	000539-	M16
14	03M7349	Parafuso	2	000539-	M16 X 25
15	L39119	Viga	1	000539-	

PLASTIC PLUG AND TIE BANDS
BOUCHON EN PLASTIQUE ET COLLIERS
PLUGS DE PLASTICO E ABRACADEIRAS
TAPON DE PLASTICO Y TIRAS DE RETENCION

PUBM1383 A.1

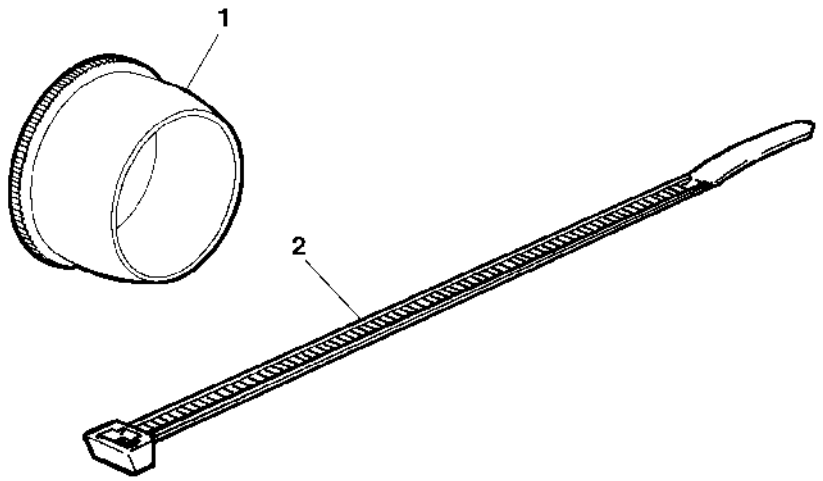

PUBM1383

Item	*Nº peça*	*Descrição*	*Qtde*	*Nº série trator*	*Notas*
1	99M7043	Plugue	AR		OD= 7.0MM
	99M7016	Plugue	AR		OD= 9.0MM
	99M7015	Plugue	AR		OD= 11.0MM
	99M7095	Plugue	AR		OD= 13.0MM
	99M7009	Plugue	AR		OD= 14.5MM
	99M7032	Plugue	AR		OD= 15.5MM
	99M7057	Plugue	AR		OD= 18.0MM
	99M7115	Plugue	AR		OD= 22.4MM
	99M7130	Plugue	AR		OD= 29.0MM
	CQ47666	Plugue	AR		OD= 30.0MM
	99M7098	Plugue	AR		OD= 6, 0MM
	99M7056	Plugue	AR		OD= 31.8MM
2	R44302	Cinta	AR		LGTH 190MM
	H77698	Cinta	AR		LGTH 360MM
	L41858	Cinta	AR		LGHT 360MM
	CQ03768	Braçadeira	AR		LGHT 230MM
	CQ28556	Braçadeira	AR		

FRONT WHEELS (MFWD)
ROUSES AVANT (MFWD)
RODAS DIANTEIRAS (TDM)
RUEDAS DELANTERAS (MFWD)

PUBM1903 A.1

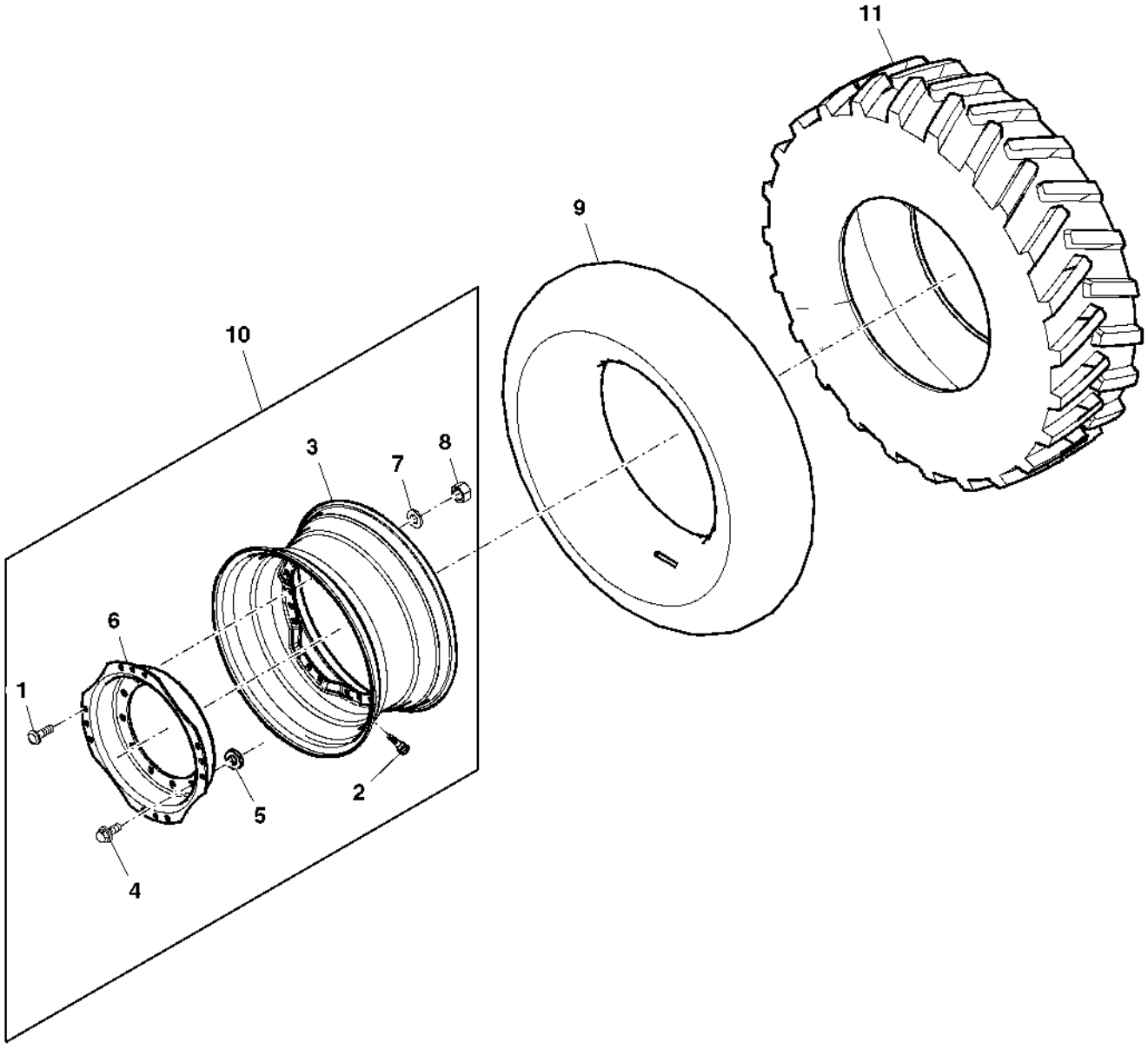

PUBM1903

Item	Nº peça	Descrição	Qtde	Nº série trator	Notas
1	R175576	Parafuso	24		
2	AT25226	VálVula do pneu	2		
3	RE156606	Aro	2		DW18LX28
	RE156608	Roda	2		DW15AX30; Use With 16.9R30 144A8 R1W TL FS
4	19M8224	Parafuso sextavado	AR		M20 X 60, HS 10.9
5	24M7242	Arruela	AR		21.400 X 42 X 5 mm
6	R156497	Disco de roda	2		W28; Use With 16.9R30 144A8 R1W TL FS
	R156498	Disco de roda	2		600/65R28
7	24M7241	Arruela	24		17 X 34 X 4 mm
8	14M7276	Porca	24		M16
9	CQ28563	câmara de ar, pneu	2		Use With 16.9R30 144A8 R1W TL FS
10	RE156708	Roda	2		DW15AX30; Use With 16.9R30 144A8 R1W TL FS
	RE323968	Roda	2		DW18LX28
11	R131512	Pneu	2		16.9R30 144A8 R1
	R326968	Pneu	2		600/65R28 147A8
..	RE324052	Montagem da roda e pneu	2		

FRONT WHEELS
ROUES AVANT
RODADO DIANTEIRO
RUEDAS DELANTERAS

PUBM3132 A.1

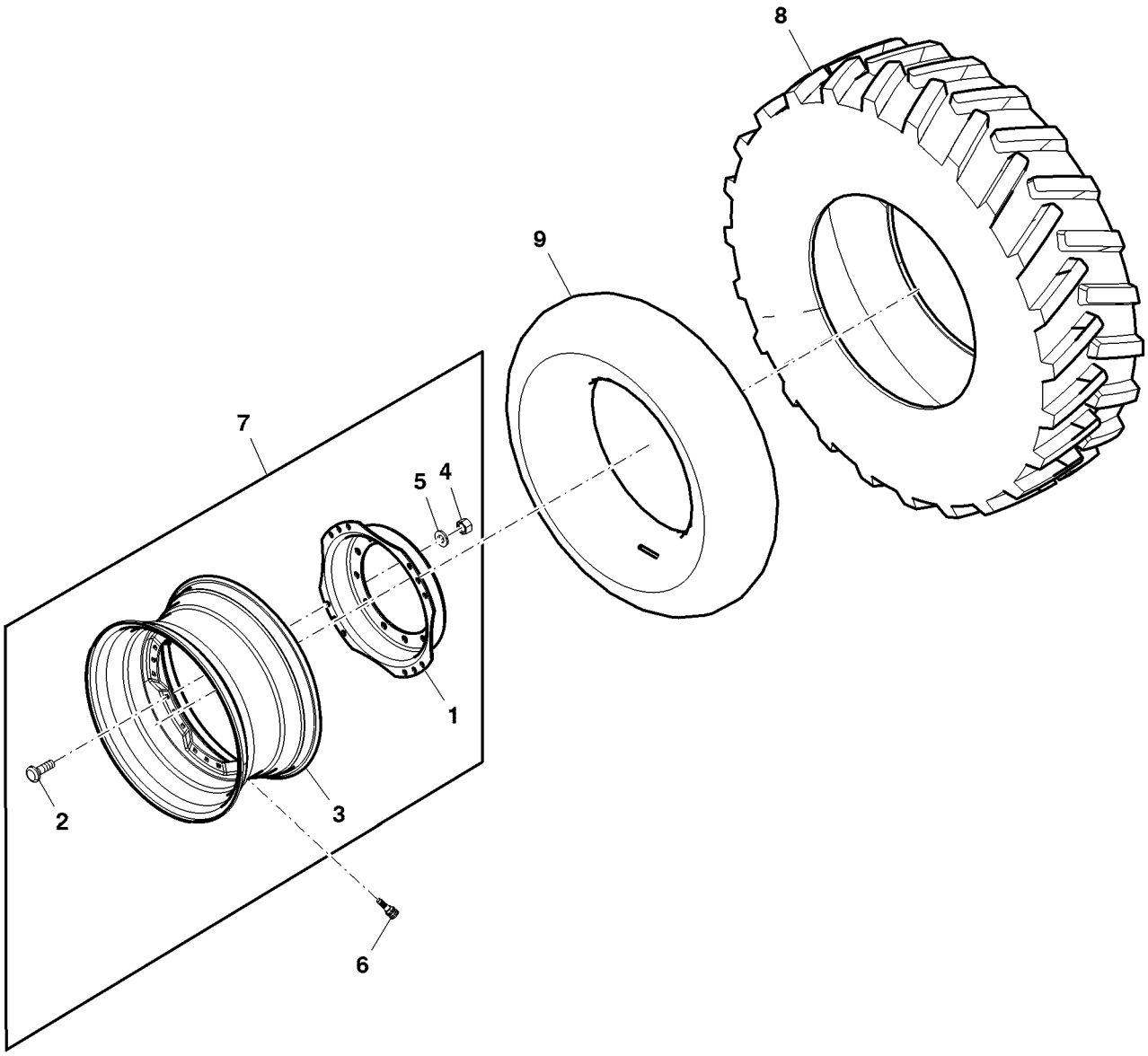

PUBM3132

Item	Nº peça	Descrição	Qtde	Nº série trator	Notas
1	R156497	Disco de roda	2		W28; USE WITH 480/70R28; 16.9-28 R1 10PR
2	R112424	Parafuso	24		
3	RE156605	Aro	2		W15LX28
4	14M7276	Porca	24		M16
5	24M7241	Arruela	24		17 X 34 X 4 mm
6	AT25226	VálVula do pneu	2		600/60-30.5 12B R1
7	RE156700	Roda	2		W15LX28; USE WITH 480/70R28; 16.9-28 R1 10PR
	RE310078	Roda	2		18.4-26 10/12PR12B R1
	RE294403	Aro e roda central	2		600/60-30.5 12B R1
8	H221190	Pneu	2		18.4-26 10/12PR12B R1
	R116825	Pneu	2		16.9R28 136A8 R1W TL GY ST
	R294402	Pneu	2		600/60-30.5 153A8 R1
	CQ42276	Pneu	2		16.9-28 R1 10 PR
	CQ42276	Pneu	2		16.9-28 R1 10PR
9	CQ26972	câmara de ar, pneu	2		18.4-26 10/12PR12B R1
	DQ42277	câmara de ar, pneu	2		16.9-28; USE WITH 16.9-28 R1 10PR

STEEL DISK WHEELS (DUAL) (100 MM AXLES)
ROUES A DISQUES EN ACIER (DOUBLES) (ESSIEUX DE 100 MM)
RODAS DE DISCO DE ACO (DUPLAS) (EIXOS DE 100 MM)
RUEDAS DE DISCO DE ACERO (DOBLES) (EJES 100 MM)

PUBM2969 A.1

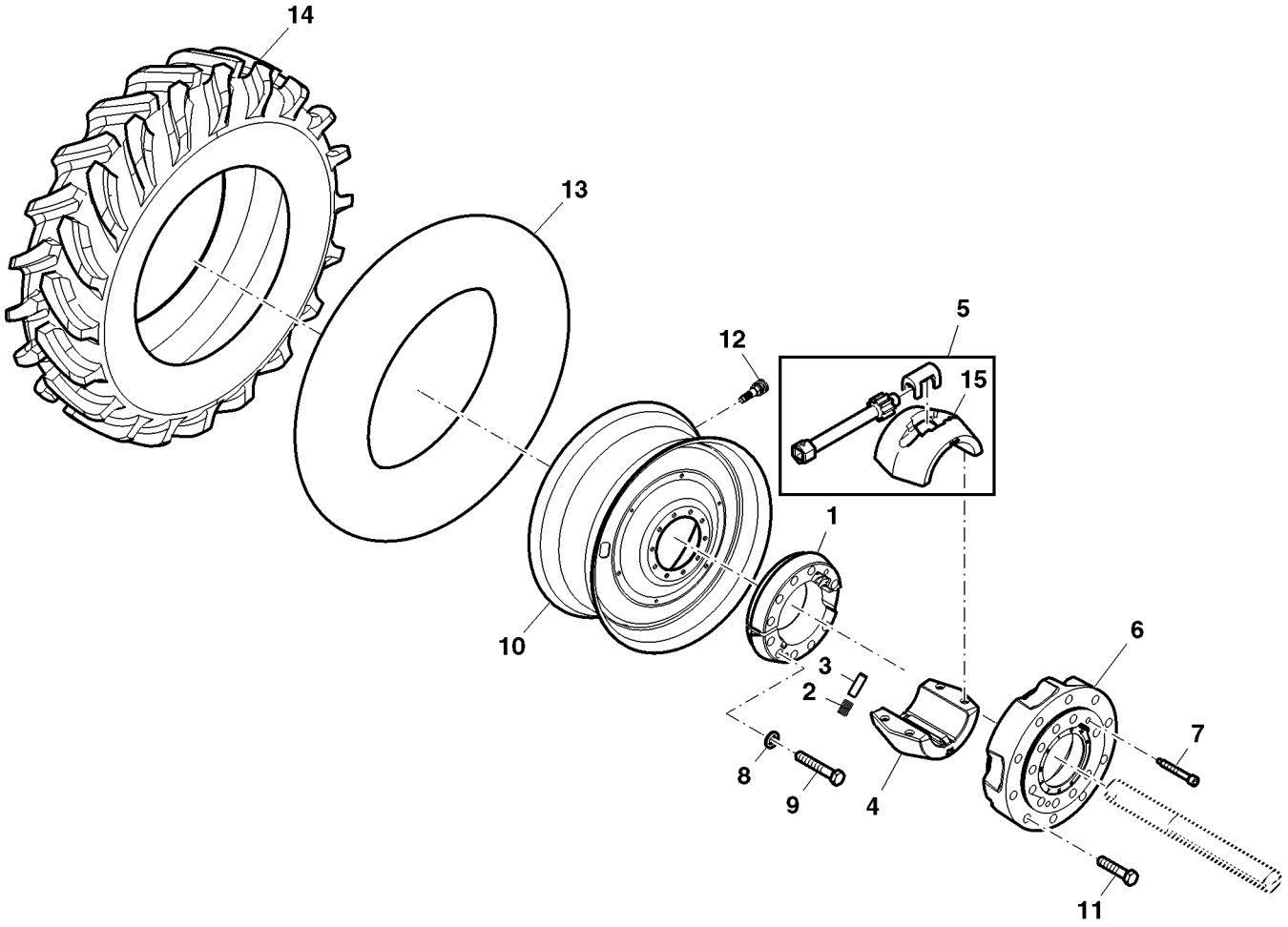

PUBM2969

Item	Nº peça	Descrição	Qtde	Nº série trator	Notas
1	R212196	Cubo	2	-XXXXX	
2	R51719	Mola de compressão	8		
3	34M7275	Pino elástico	8		10 X 30 mm
4	R207935	Semi-caSquilho	2	-XXXXX	
5	RE251591	Semi-caSquilho	2	-XXXXX	
6	R299784	Cubo	2	-XXXXX	SUB FOR R192506
7	R182940	Parafuso sextavado	4	-XXXXX	
8	R52006	Arruela	AR	-XXXXX	
9	R111434	Parafuso sextavado	AR		
10	RE233551	Roda	2		DW18AX42; Use With 20.8R42 155A8 R1W TL FS
11	R111437	Parafuso sextavado	AR		
12	AT25226	VálVula do pneu	2		
13	RE236810	câmara de ar, pneu	2		20.8-42
14	R128815	Pneu	2		20.8R42 155A8 R1W TL FS
	R124849	Pneu	2		20.8R42 155A8 GY, R2, 10X
	R236809	Pneu	2		20.8D42 10PR R1 TT FS
15	R207936	Semi-caSquilho	2		

Rear Wheels, Agro Forestry
Roues arrière, agroforesterie
Rodas Traseiras, Agrossilvicultura
Ruedas traseras, Agro Forestry

ETN18693A A.1

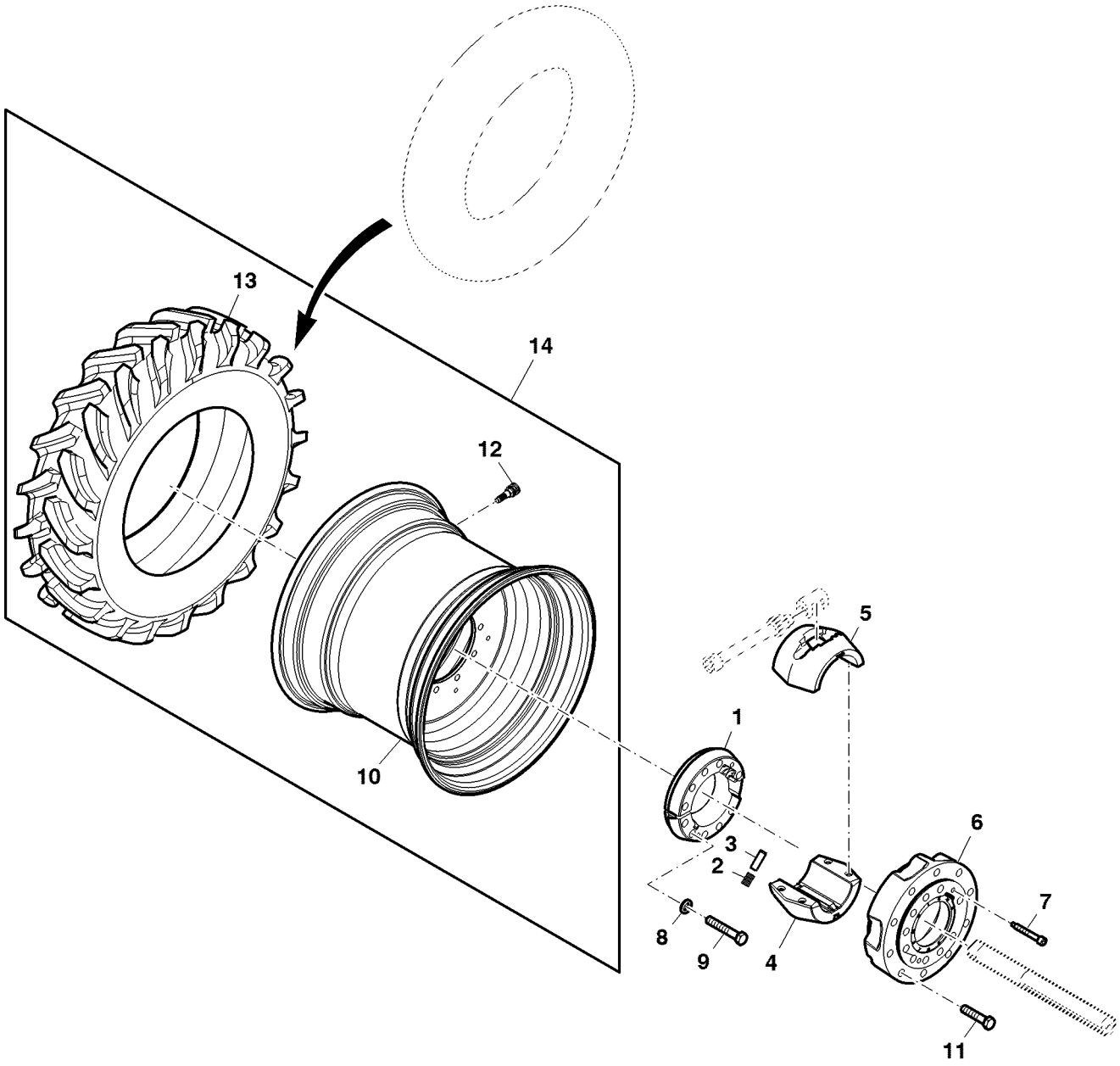

ETN18693A

Item	Nº peça	Descrição	Qtde	Nº série trator	Notas
1	R212196	Cubo	2		
3	34M7275	Pino elástico	8		10 X 30 mm
4	R207935	Semi-caSquilho	2		
5	R207936	Semi-caSquilho	2		
6	R299784	Cubo	2		
7	R182940	Parafuso sextavado	4		
8	R52006	Arruela	20		
9	R111434	Parafuso sextavado	10		
10	RE333877	Montagem da roda e pneu	2		
11	R111437	Parafuso sextavado	10		
12	AT25226	VálVula do pneu	2		
13	R333876	Pneu	2		30.5L 32 R1
14	RE333875	Montagem da roda e pneu	2		30.5L 32 R1

Front Wheels, Agro Forestry
Roues avant, agroforesterie
Rodas Dianteiras, Agrossilvicultura
Ruedas delanteras, Agro Forestry

ETN18708A A.1

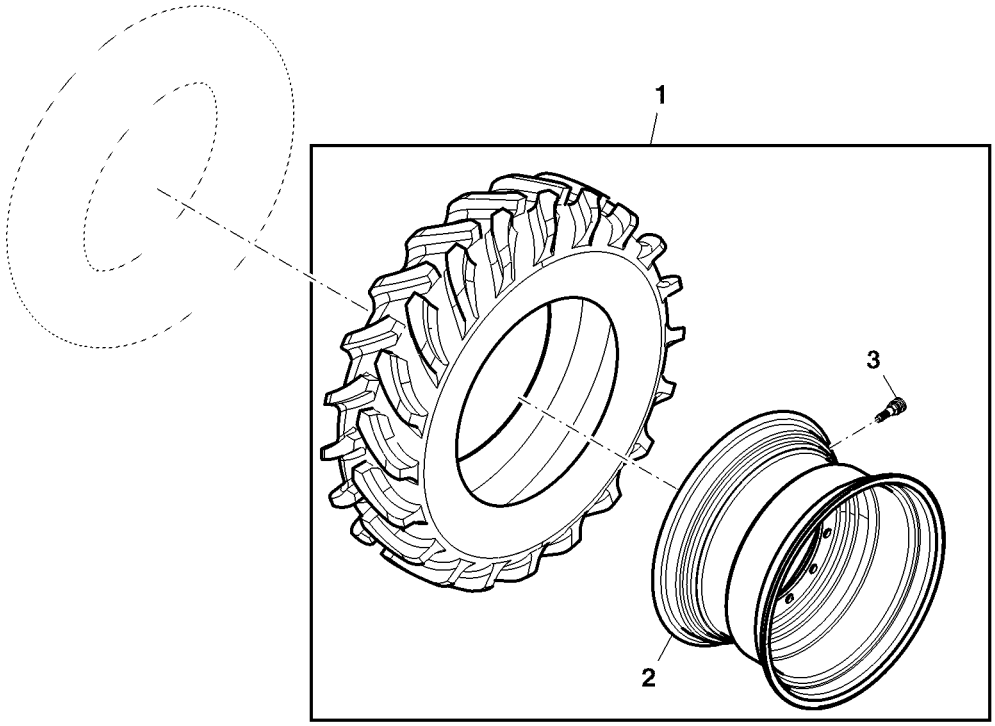

ETN18708A

Item	*Nº peça*	*Descrição*	*Qtde*	*Nº série*	*Notas*
1	RE333962	Montagem da roda e pneu	1		
2	RE333965	Roda	2		DW16 X 26
3	AT25226	VálVula do pneu	2		

Steel Disk Wheels (Dual) (100 mm Axles)
Roues à disque en acier, intérieur/double, essieux de 9999 mm
Rodas de Disco de Aço (Dupla), (Eixos de 100 mm)
Ruedas de disco de acero, interiores / dobles, ejes de 9999 mm

PUBM3218 A.1

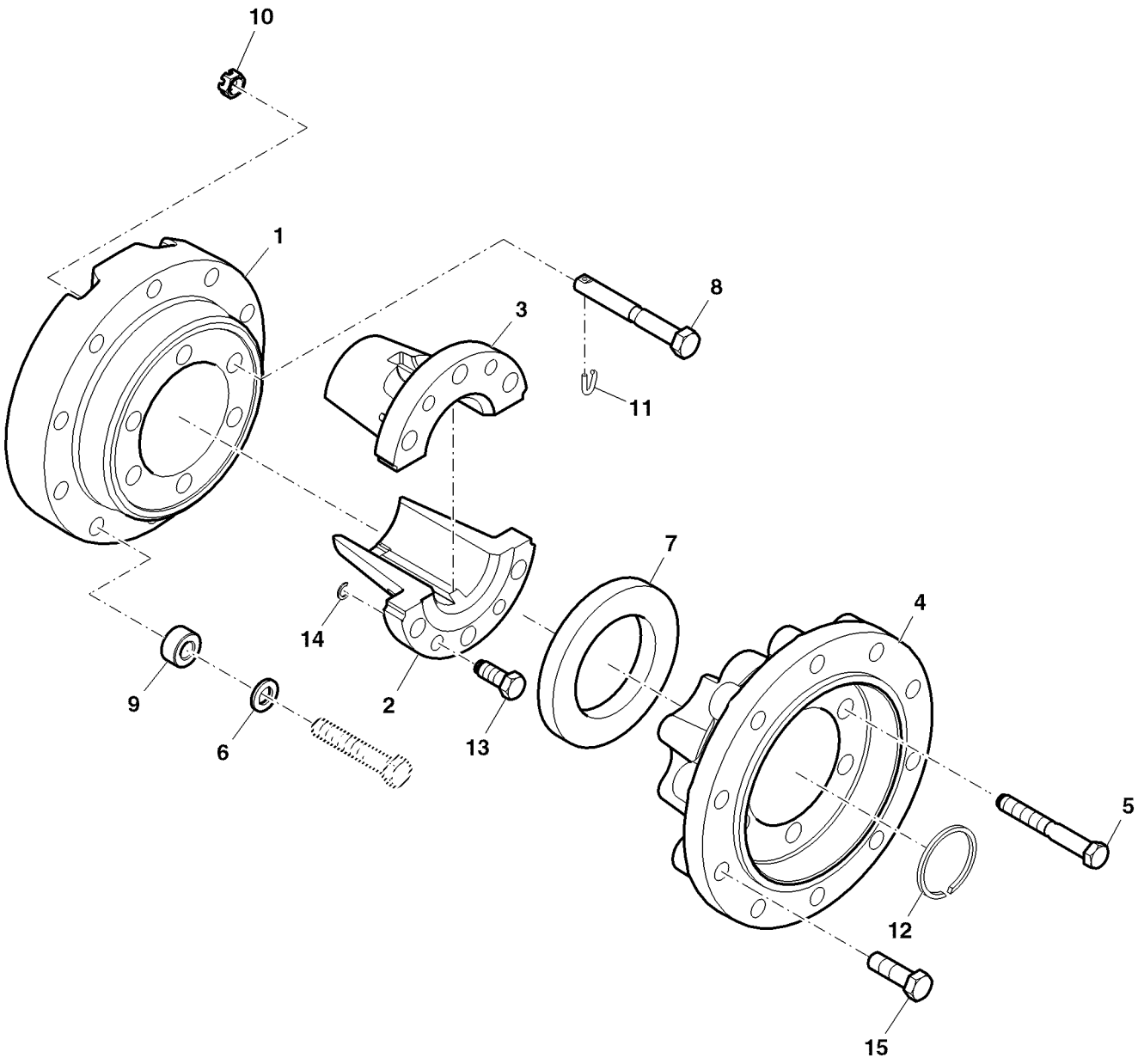

PUBM3218

Item	*Nº peça*	*Descrição*	*Qtde*	*Nº série*	*Notas*
1	R111007	Peça fundida em bruto	1	XXXXX-	
	R111103	Luva	1	XXXXX-	
2	R124249	Luva	1	XXXXX-	
4	R298758	Cubo	1	XXXXX-	
5	R109823	Parafuso sextavado	1	XXXXX-	
6	R52006	Arruela	1	XXXXX-	
7	R99437	Arruela	1	XXXXX-	
8	R111009	Parafuso sextavado	1	XXXXX-	
9	R113692	Espaçador	1	XXXXX-	
10	R111010	Porca	1	XXXXX-	
11	R125475	Pino	1	XXXXX-	
12	R53659	Anel de pressão	1	XXXXX-	
13	R109147	Parafuso sextavado	1	XXXXX-	
14	A4883R	Anel de pressão	1	XXXXX-	
15	R131667	Parafuso sextavado	1	XXXXX-	

CAST REAR WHEELS
ROUES ARRIERE FONTE
RODAS TRASEIRAS FUNDIDAS
RUEDAS TRASERAS DE FUNDICION

PUBM2893 A.1

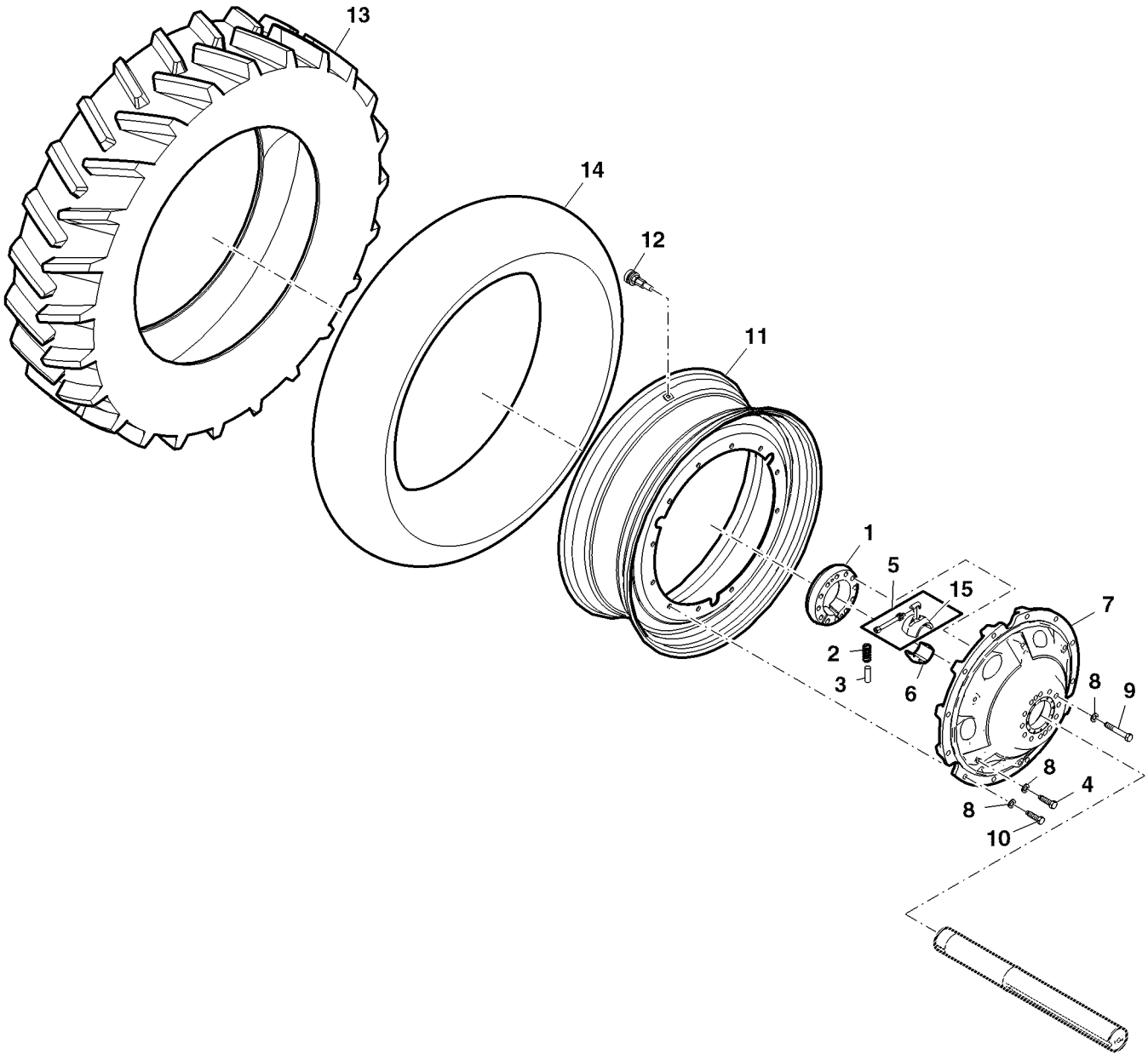

PUBM2893

Item	Nº peça	Descrição	Qtde	Nº série trator	Notas
1	R212196	Cubo	2		
2	R51719	Mola de compressão	8		
3	34M7275	Pino elástico	8		10 X 30 mm
4	R131667	Parafuso sextavado	AR		
5	RE251591	Semi-caSquilho	2		
6	R207935	Semi-caSquilho	2		
7	R304356	Cubo	2		
8	R52006	Arruela	AR		
9	R111434	Parafuso sextavado	AR		
10	R182940	Parafuso sextavado	4		
11	RE174770	Roda	2		WITH 710/70R38 166A8 FS, R1W
	RE327557	Roda	2		WITH 710/70R38 166A8 FS, R1W(FAC), SUB FOR RE208443; ORDER RE208543
	RE310079	Roda	2		DW27AX32, 10B 2P 16D 7R 70
	RE294405	Aro e roda central	2		850/60-38 175A8 R1 TB
	RE234587	Roda	2		DW18AX42; Use With 20.8R42 155A8 R1W TL FS
12	AT25226	VálVula do pneu	2		
	AH86866	Plugue	2		
13	H126298	Pneu	2		30.5L-32 14PLY R1
	H163252	Pneu	2		800/65R32 172A8
	R128815	Pneu	2		20.8R42 155A8 R1W TL FS
	R294401	Pneu	2		850/60-38 175A8 R1 TB
	R131230	Pneu	2		710/70R38 166A8
14	CQ26972	câmara de ar, pneu	2		18.4X 26
	RE236810	câmara de ar, pneu	2		20.8–42
15	R207936	Semi-caSquilho	2		

Weights, Steel Disk Rear Wheels
Roues, roues arrière à disque d'acier
Pesos, Rodas Traseiras de Disco em Aço
Contrapesos, ruedas traseras de disco de acero

PUBM3243 A.1

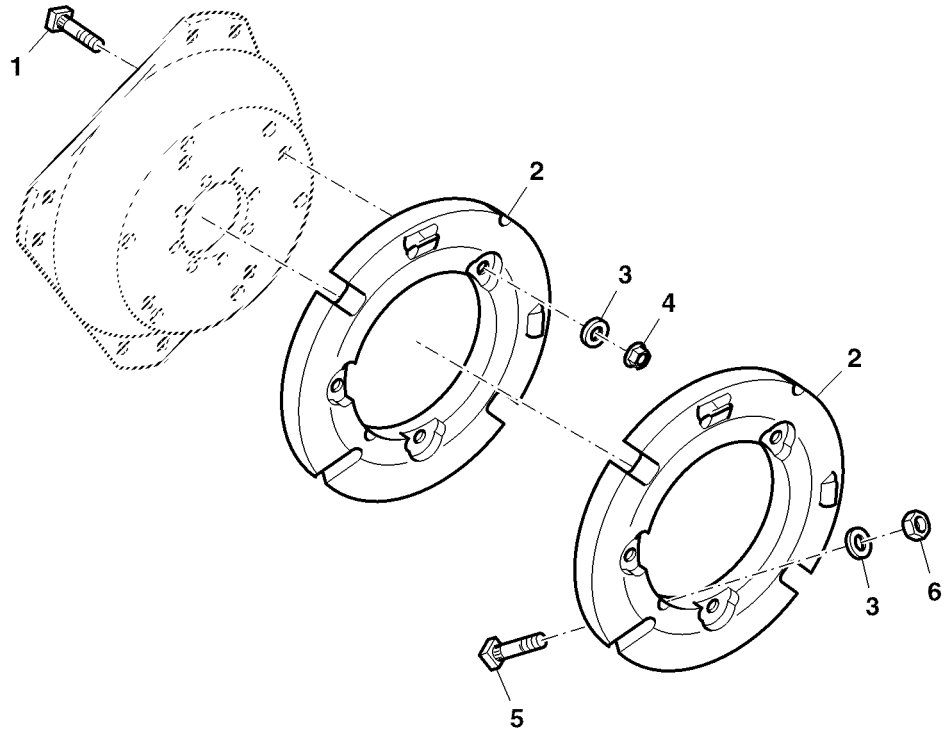

PUBM3243

Item	*Nº peça*	*Descrição*	*Qtde*	*Nº série*	*Notas*
1	19M7417	Parafuso sextavado	12		M16 X 65, SUB FOR 19M7759
2	R310080	Peso	10		49 kg
3	24M7049	Arruela	18		17.500 X 30 X 3 mm
4	14M7291	Porca com flange	12		M16, SUB FOR 14M7276
5	R81272	Parafuso	6		SUB FOR CQ26402
6	14H800	Porca	6		5/8"

Wheel Weights
Masses de roue
Contrapesos de Roda
Contrapesos de rueda

PUBM1822 A.1

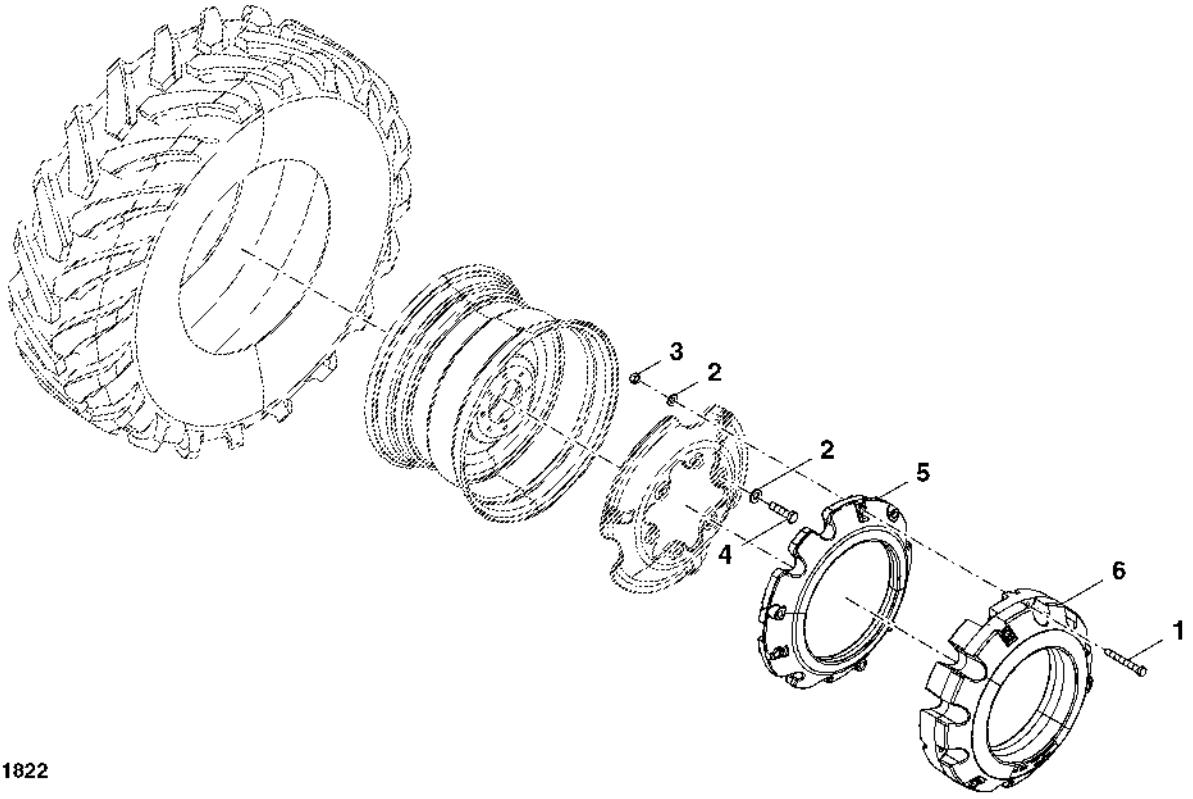

PUBM1822

Item	*Nº peça*	*Descrição*	*Qtde*	*Nº série trator*	*Notas*
1	R170746	Parafuso sextavado	6		(B)
	R210763	Parafuso sextavado	6		(A) (C)
2	24M7242	Arruela	6		(A) (B) (C) 21.400 X 42 X 5 mm
3	14M7277	Porca	6		(A) (B) (C) M20
4	19M8100	Parafuso sextavado	6		(C) M20 X 180
5	R167153	Kit do peso	AR		(C) 72 kg
6	R207782	Kit do peso	AR		(A) (B) (C) 205 kg

(A) Use With 2 Weight
À utiliser avec la masse 2
Use com 2 Pesos
Usar con 2 contrapesos

(B) Use With 4 Weight
À utiliser avec la masse 4
Use com 4 Pesos
Usar con 4 contrapesos

(C) Use With 6 Weight
À utiliser avec la masse 6
Use com 6 Pesos
Usar con 6 contrapesos

BATTERY AND SUPPORT
BATTERIE ET SUPPORT
BATERIA E SUPORTE
BATERIA Y SOPORTE

PUBM2064 A.1

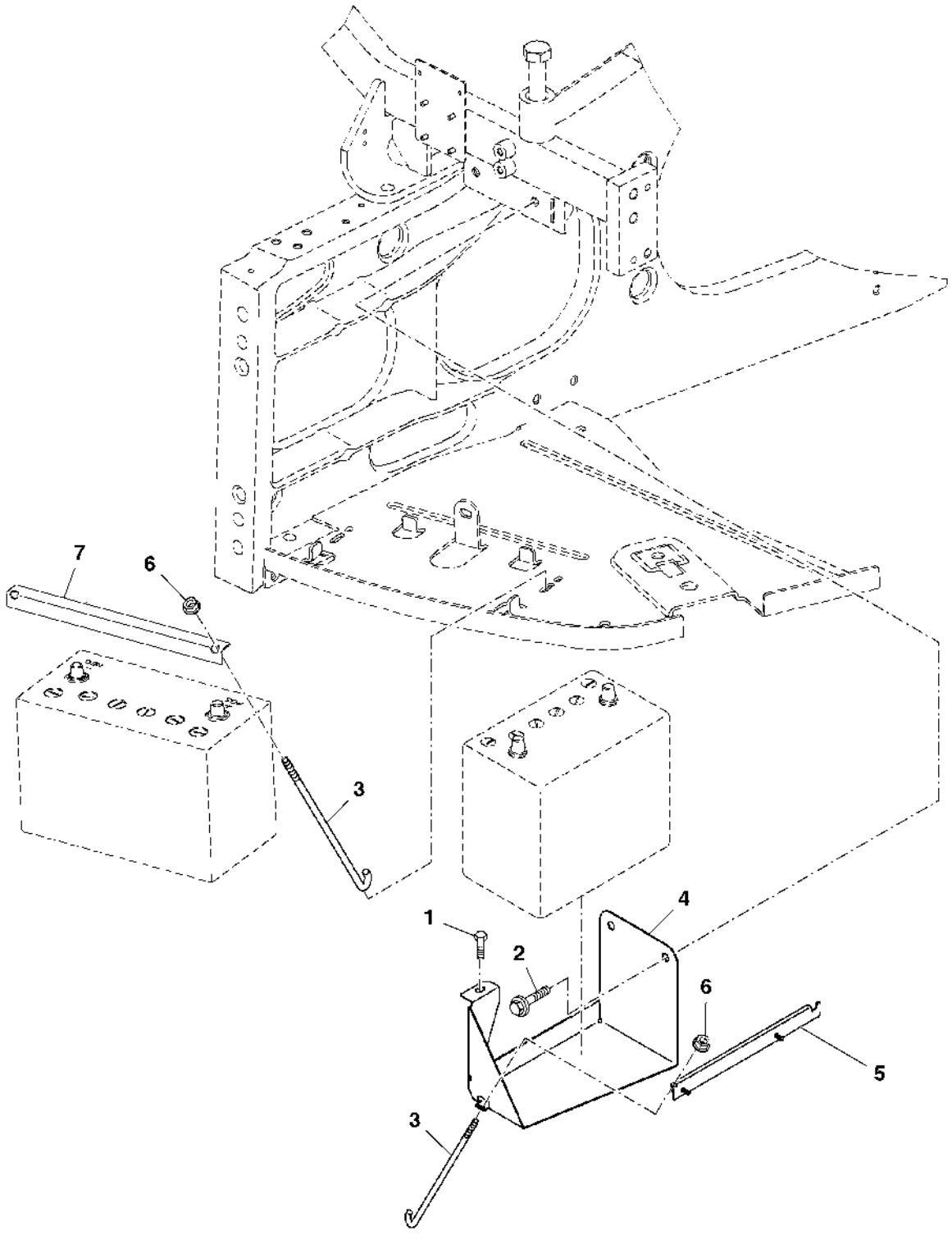

PUBM2064

Item	Nº peça	Descrição	Qtde	Nº série trator	Notas
1	19M7788	Parafuso	1		M12 X 25
2	19M7783	Parafuso	2		M10 X 16
3	R127270	Paraf. com gancho	3		
4	R182269	Apoio	1		
5	R132275	Apoio	1		SUB FOR MN10653
6	14M7397	Porca de segurança	3		M6
7	L158303	Suporte	1		

HOOD SUPPORT
SUPPORT DE CAPOT
SOPORTE DO CAPO
SOPORTE DEL CAPO

PUBM2752 A.1

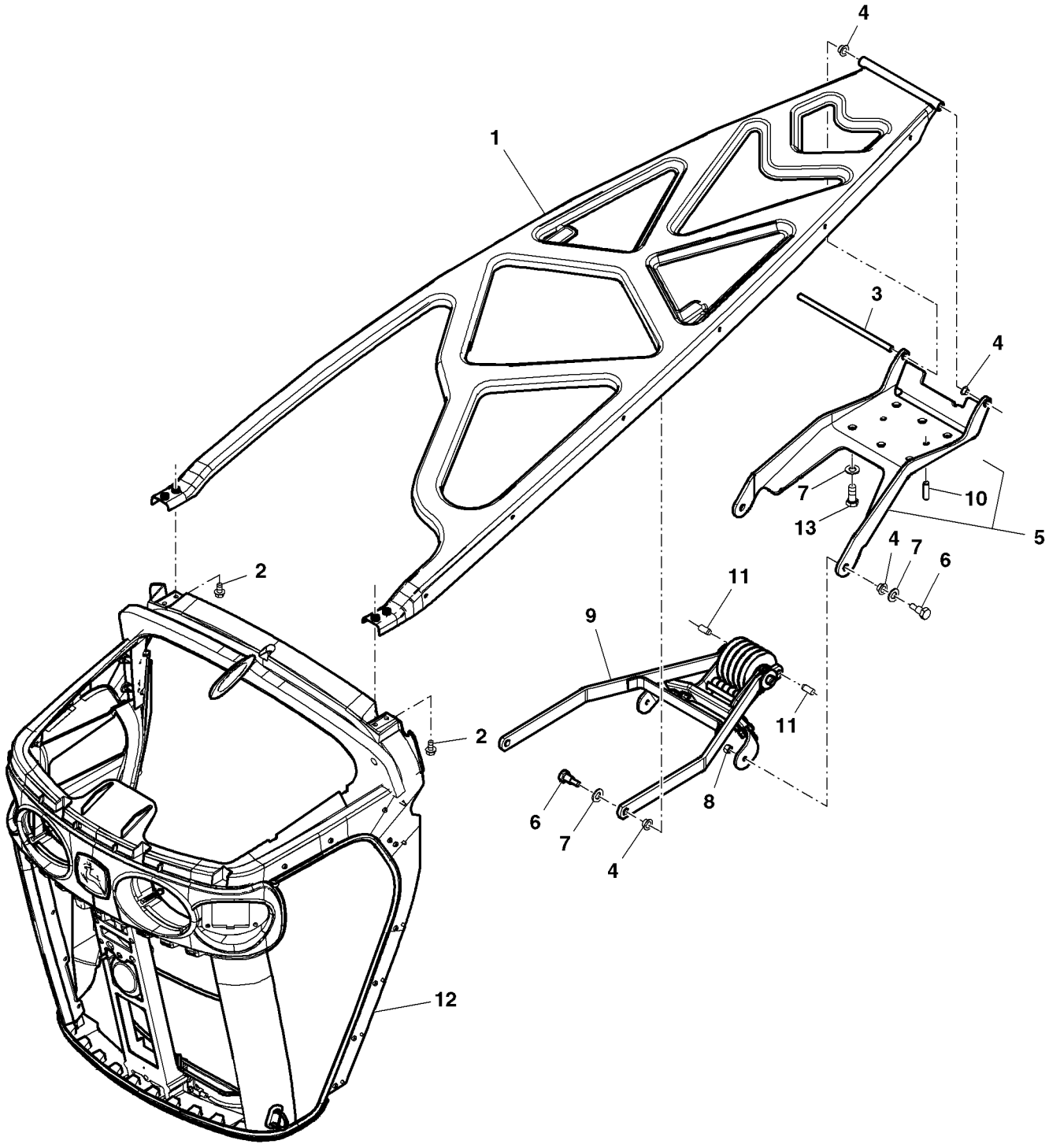

PUBM2752

Item	Nº peça	Descrição	Qtde	Nº série trator	Notas
1	RE346217	RefoRço	1		SUB FOR RE218282
2	19M7865	Parafuso	4		M8 X 16
3	R181974	Pino	1		
4	R201080	Arruela	6		
5	RE212735	Dobradiça	1		
6	R208851	Parafuso	4		
7	24M7047	Arruela	8		13 X 24 X 2.500 mm
8	14M7327	Porca de segurança	2		M8
9	RE206295	Articulação	1		
10	L110067	Pino de centragem	2		
11	44M7036	Pino de centragem	2		
12	R226657	Estrutura	1		
13	19M8011	Parafuso sextavado	4		M12 X 30

Front Grille
Calandre avant
Grade Dianteira
Parrilla delantera

PUBM2736 A.1

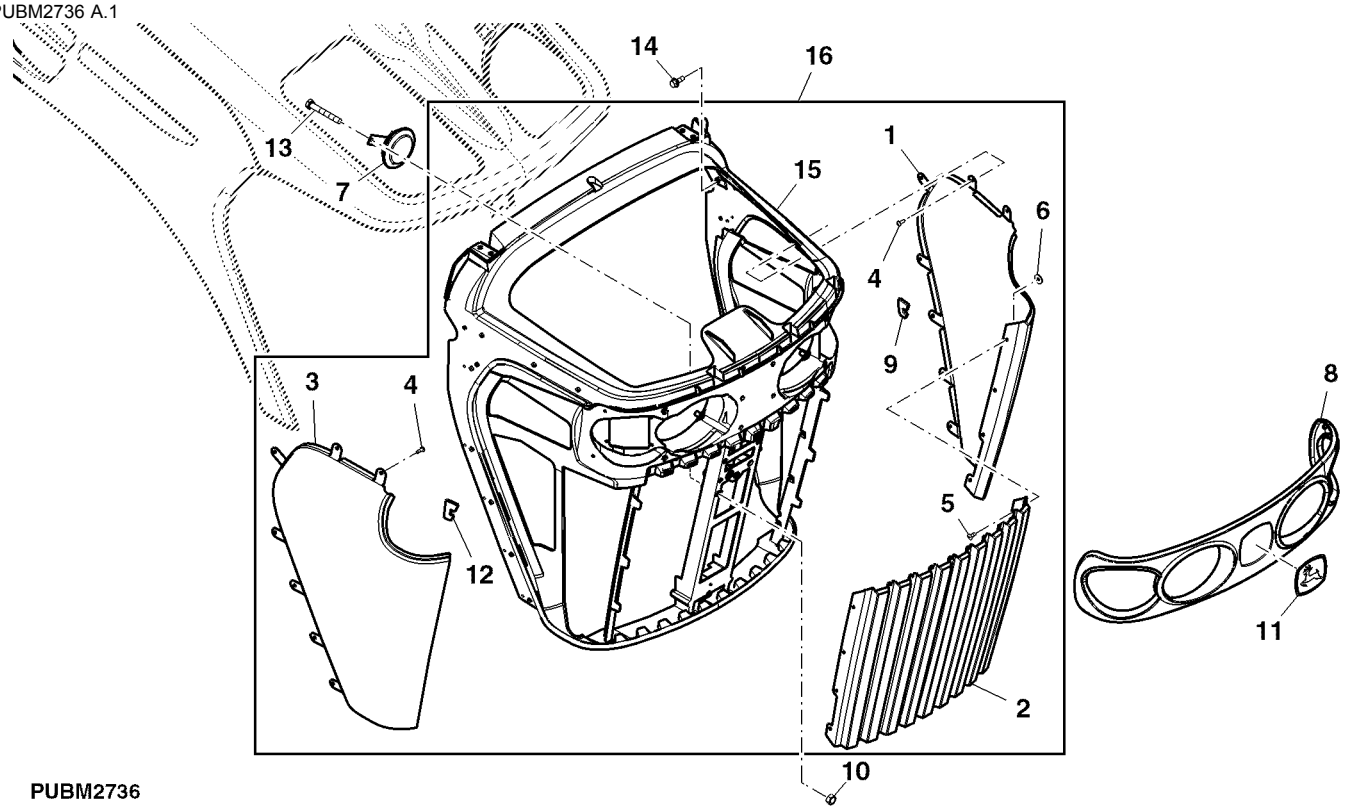

PUBM2736

Item	*Nº peça*	*Descrição*	*Qtde*	*Nº série trator*	*Notas*
1	R181980	Grade	1		LH
2	R181978	Grade	1		
3	R181979	Grade	1		RH
4	37M7348	Parafuso	AR		
5	R54477	Rebite	8		
6	24M7138	Arruela	8		5.300 X 15 X 1.200 mm
7	AL203265	Buzina	1		
8	R181981	Carcaça	1		
9	R209908	Vedação	1		
10	14M7273	Porca	1		M8
11	JD5861	Etiqueta	1		
12	R209907	Vedação	1		RH
13	19M7185	Parafuso sextavado	1		M8 X 60
14	19M7775	Parafuso	2		M6 X 16
15	.....	Estrutura	1		NSEP, ORDER RE229168
16	RE229168	Estrutura	1		

HOOD LATCH
VERROU DE CAPOT
TRAVA DO CAPO
PESTILLO DEL CAPO

PUBM2719 A.1

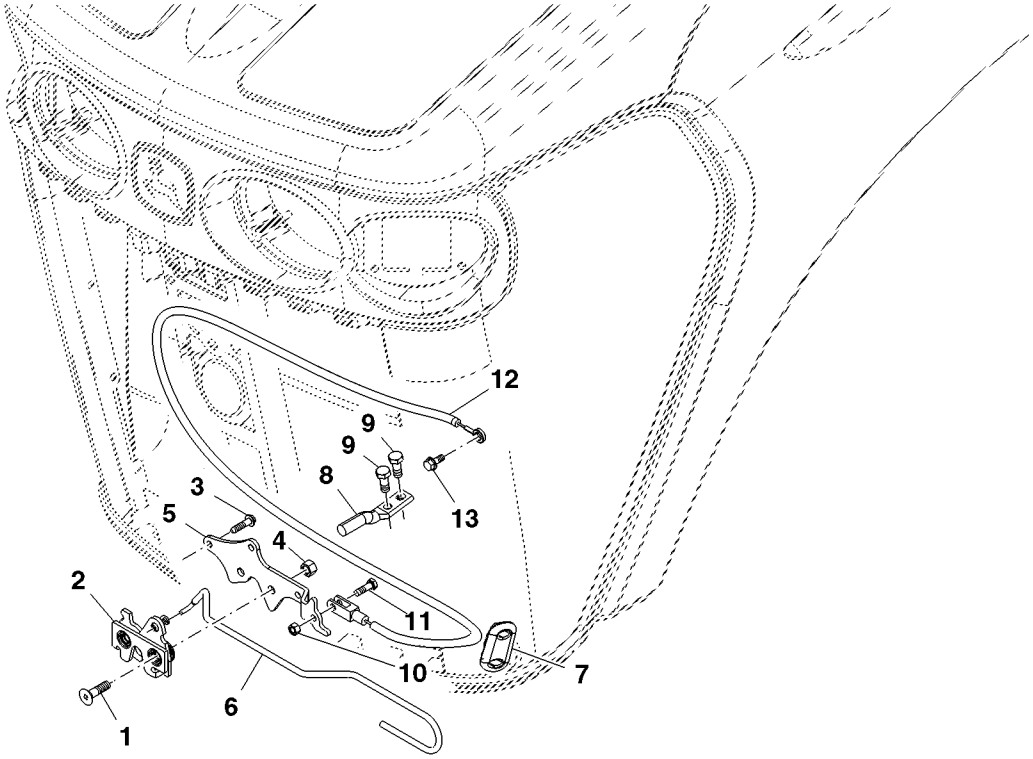

PUBM2719

Item	*Nº peça*	*Descrição*	*Qtde*	*Nº série trator*	*Notas*
1	19M9182	Parafuso	1		M8 X 30
2	RE205602	Trava	1		
3	37M7199	Parafuso	3		
4	14M7327	Porca de segurança	2		M8
5	R196763	Apoio	1		
6	R222050	Alavanca	1		
7	RE209964	Capa	1		
8	R198032	Trinco	1		
9	19M7139	Parafuso sextavado	2		M8 X 20
10	14M7528	Porca de segurança	1		M6
11	19M7077	Parafuso sextavado	1		M6 X 20
12	RE219261	Cabo	1		
13	19M7866	Parafuso	1		M8 X 20

Hood
Capot
Capô
Capó

ETN16796A A.1

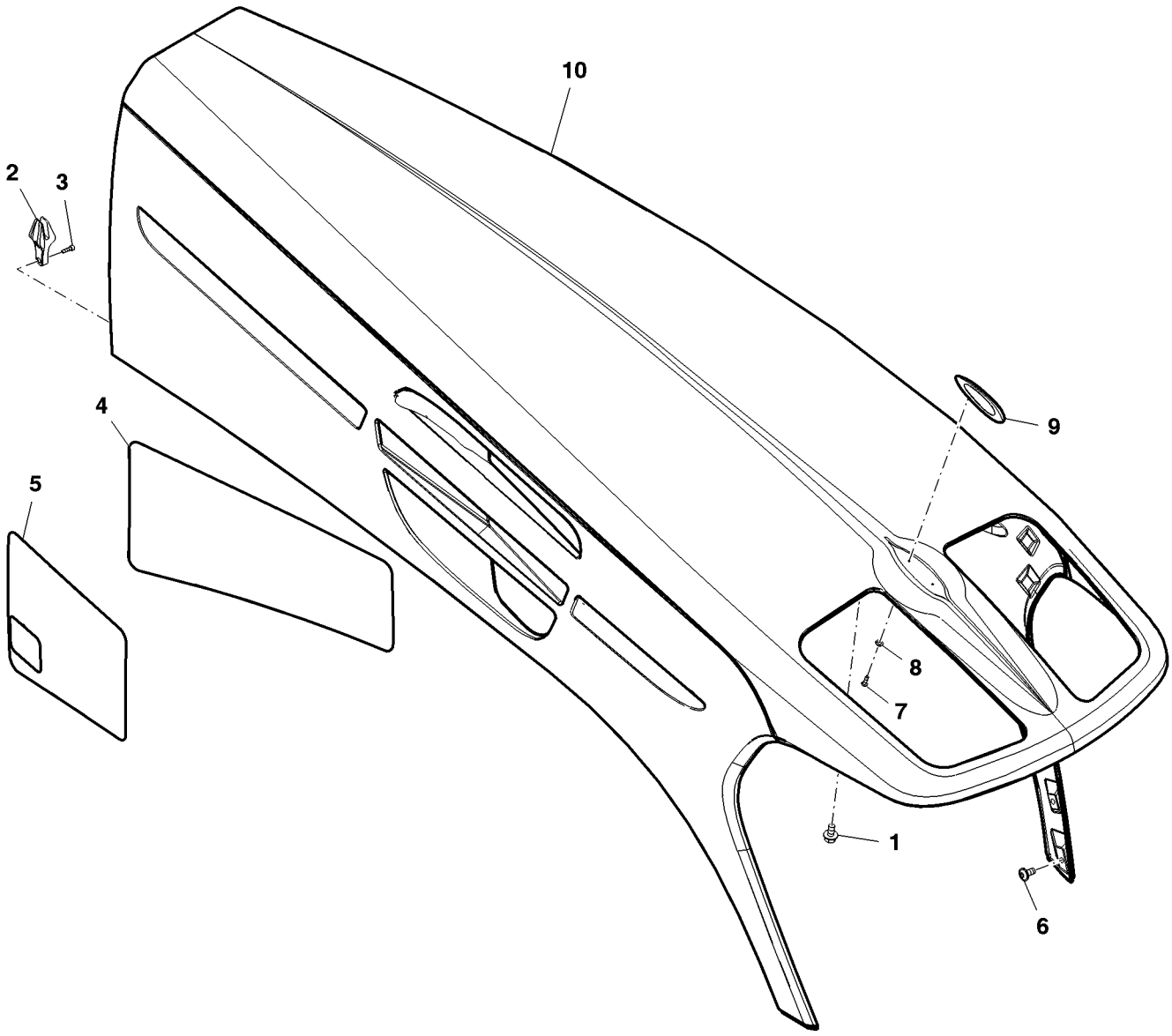

ETN16796A

Item	*Nº peça*	*Descrição*	*Qtde*	*Nº série*	*Notas*
1	19M7774	Parafuso	1		M6 X 12
2	R200828	Guia	2		
3	19M7603	Parafuso	4		M6 X 20
4	R242495	Proteção térmica	1		
5	R256375	Proteção térmica	1		
6	19M8851	Parafuso	4		M6 X 12
7	37M7340	Parafuso	2		
8	24M7087	Arruela	2		5.500 X 10 X 1 mm
9	R169906	Dispositivo	1		
10	RE308452	Capô	1		

REAR HOOD SUPPORT
SUPPORT DE CAPOT DE ARRIERE
APOIO DO CAPO TRASEIRO
SOPORTE DEL CAPO TRASERO

PUBM2655 A.1

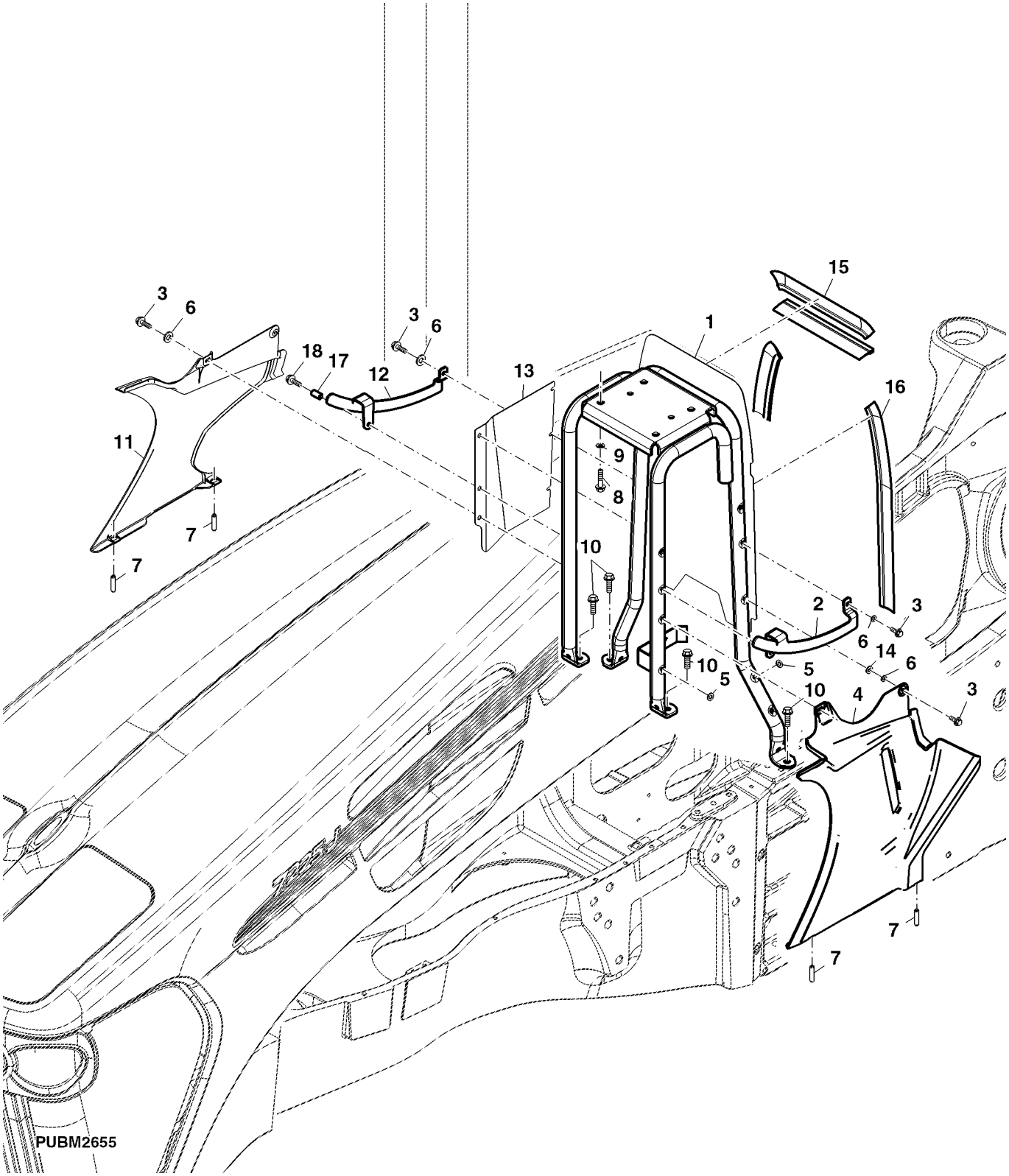

Item	Nº peça	Descrição	Qtde	Nº série trator	Notas
1	RE239212	Suporte	1		
2	R218522	Apoio	1		LH
3	37M7131	Parafuso	AR		M6 X 20
4	R234466	Painel	1		LH REAR SIDE
5	24M7100	Arruela	2		6.600 X 22 X 2 mm
6	24M7139	Arruela	4		6.400 X 18 X 1.600 mm
7	34M7217	Pino elástico	4		8 X 35 mm
8	19M8011	Parafuso sextavado	4		M12 X 30
9	24M7047	Arruela	4		13 X 24 X 2.500 mm
10	19M7788	Parafuso	4		M12 X 25
11	R234465	Painel	1		RH REAR SIDE
12	R218521	Apoio	1		RH
13	R545237	Proteção térmica	1		SUB FOR MN10759
14	24M7250	Arruela	1		6.400 X 17 X 3 mm
15	R250674	Isolador	1		
16	R258926	Isolador	1		
17	28H3376	Espaçador	2		0.364" X 0.540" X 9/16"
18	37M7104	Parafuso	2		M6 X 30

Front Grille Seal
Joint de calandre avant
Vedação da Grade Dianteira
Sello de rejilla frontal

PUBM1813 A.1

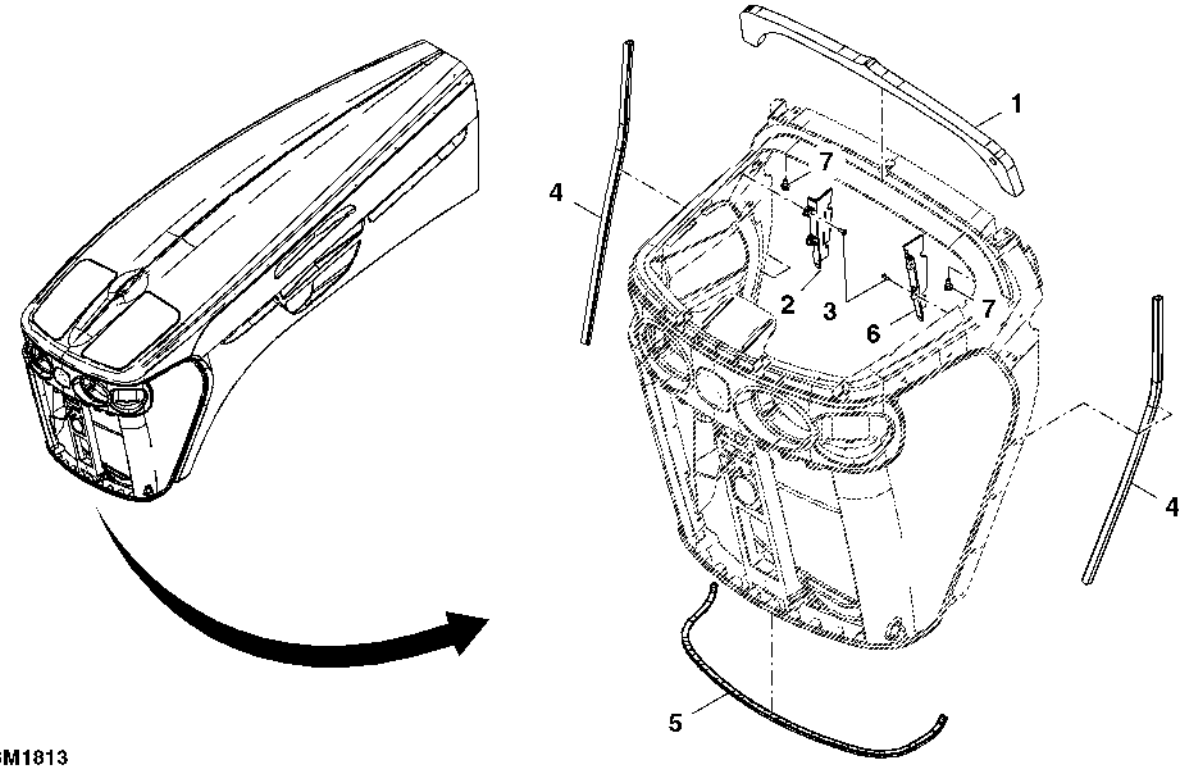

PUBM1813

Item	*Nº peça*	*Descrição*	*Qtde*	*Nº série trator*	*Notas*
1	R231311	Vedação	1		
2	R192465	Apoio	1		
3	37M7348	Parafuso	AR		
4	R237212	Isolador	2		
5	R237209	Isolador	1		
6	R192464	Apoio	1		
7	19M7865	Parafuso	4		M8 X 16

SIDE PANEL ASSEMBLY
PROTECTIONS LATERALES
CONJUNTO DE PAINEIS LATERAIS
ESCUDOS LATERALES

RXA0092240 A.1

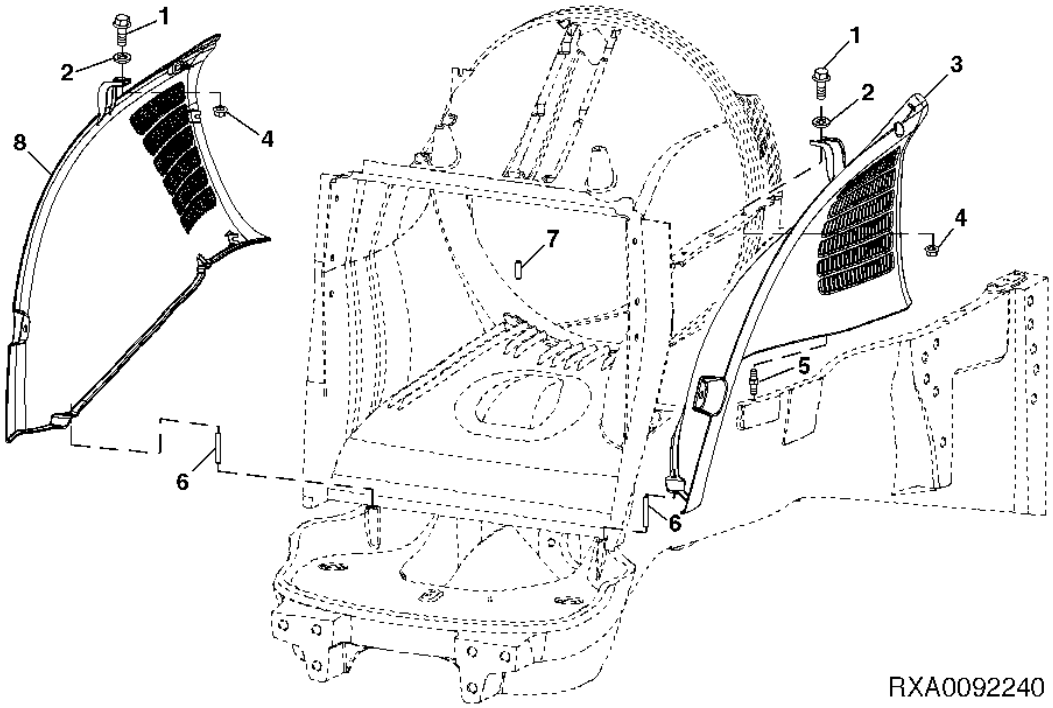

Item	*Nº peça*	*Descrição*	*Qtde*	*Nº série trator*	*Notas*
1	H169568	Parafuso	2		
2	R230227	Arruela	2		
3	R270023	Painel	1		LH
4	14M7298	Porca com flange	2		M8
5	R202202	Pino	2		
6	34M7049	Pino elástico	2		8 X 50 mm
7	34M7124	Pino elástico	1		8 X 30 mm
8	R270020	Painel	1		RH

FRONT WEIGHTS (- XXXXX)
MASSES AVANT (- XXXXX)
PESOS DIANTEIROS (- XXXXX)
CONTRAPESOS DELANTEROS (- XXXXX)

PUBM1820 A.1

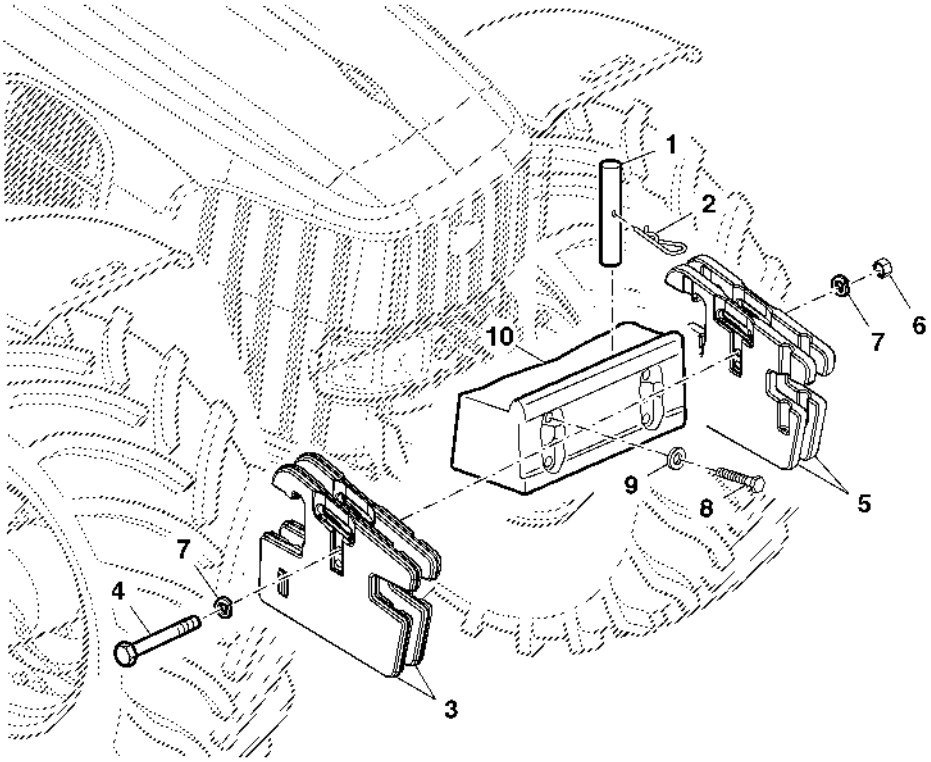

PUBM1820

Item	*Nº peça*	*Descrição*	*Qtde*	*Nº série trator*	*Notas*
1	L169060	Pino fixador	2		SUB FOR T32146
2	L18955	Pino de engate ráPido	2		
3	L38450	Peso	AR		50 Kg, RH
4	19M7882	Parafuso	1		(A) M16 X 170
	19M8976	Parafuso sextavado	1		(B) M16 X 320
5	L38449	Peso	AR		50 Kg, LH
6	14M7276	Porca	1		M16
7	12M7044	Arruela de pressão	2		18.500 mm
8	19M9141	Parafuso sextavado	4		M20 X 150
9	24M7242	Arruela	4		21.400 X 42 X 5 mm
10	R215715	Suporte	1		

(A) Use With 4 Front Weight
À utiliser avec la masse frontale 4
Use com 4 Pesos Dianteiros
Usar con 4 contrapesos delanteros

(B) Use With 8 Front Weight
À utiliser avec la masse frontale 8
Use com 8 Pesos Dianteiros
Usar con 8 contrapesos delanteros

Front Weights (XXXXX -)
Masses avant (XXXXX -)
Contrapesos Dianteiros (XXXXX -)
Contrapesos delanteros (XXXXX -)

PUBM3312 A.1

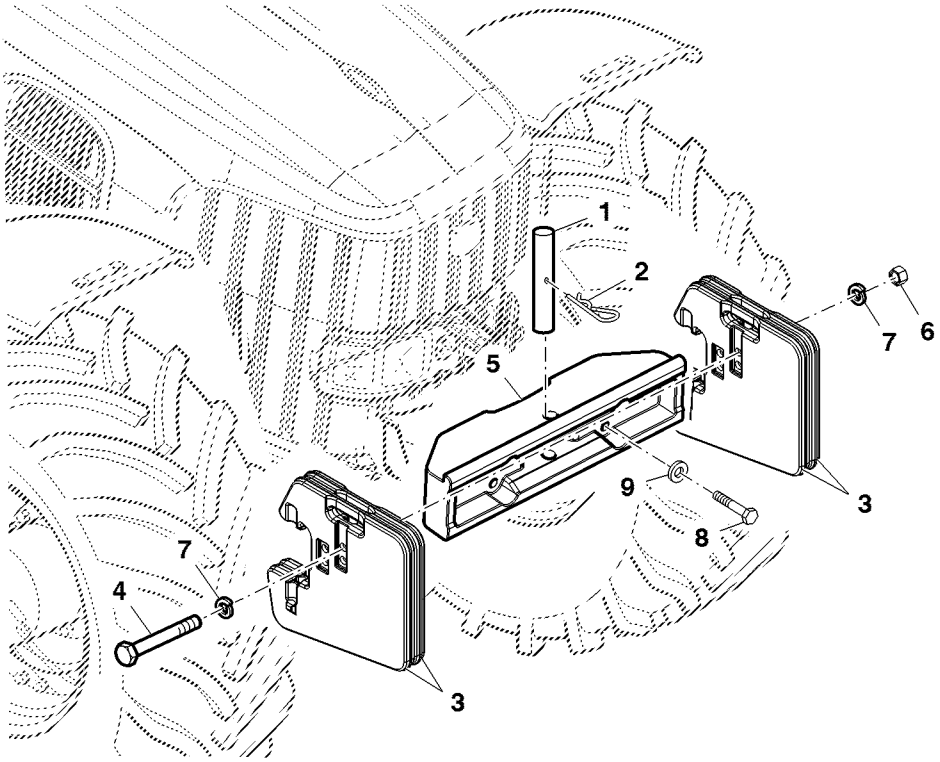

PUBM3312

Item	*Nº peça*	*Descrição*	*Qtde*	*Nº série trator*	*Notas*
1	L169060	Pino fixador	1		
2	L18955	Pino de engate ráPido	1		
3	R545180	Peso	AR		50 kg
4	19M7882	Parafuso	1		(A) M16 X 170
	19M8976	Parafuso sextavado	1		(B) M16 X 320
5	SU22902	Suporte	1		
6	14M7276	Porca	1		M16
7	12M7044	Arruela de pressão	2		18.500 mm
8	19M9142	Parafuso sextavado	4		M20 X 160
9	24M7242	Arruela	4		21.400 X 42 X 5 mm

(A) Use With 4 Front Weight
À utiliser avec la masse frontale 4
Use com 4 Pesos Dianteiros
Usar con 4 contrapesos delanteros

(B) Use With 8 Front Weight
À utiliser avec la masse frontale 8
Use com 8 Pesos Dianteiros
Usar con 8 contrapesos delanteros

Front Weight Kit
Kit de masse frontale
Kit do Peso Dianteiro
Juego de contrapesos delanteros

PUBM3073 A.1

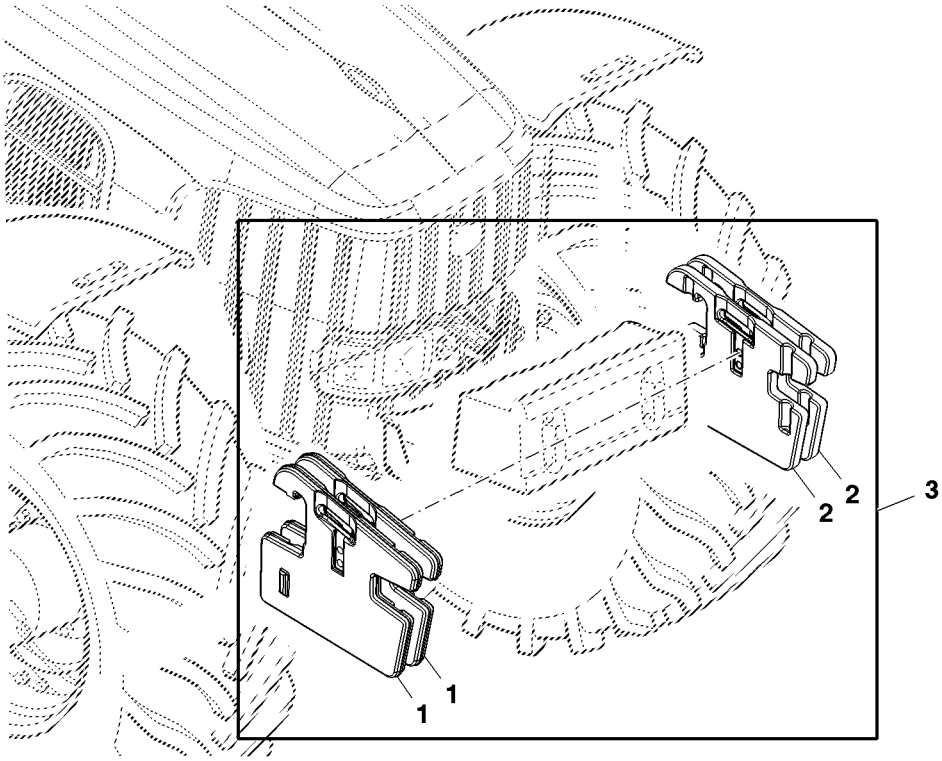

PUBM3073

Item	*Nº peça*	*Descrição*	*Qtde*	*Nº série*	*Notas*
1	L38450	Peso	1		50kg, RH
2	L38449	Peso	1		50kg, RH
3	PS630005	Contrapeso	1		50kg, Kit; ORDER L38450, L38449

Quik-Tatch Front Weights Mounting Parts, Kit
Pièces de montage des masses frontales Quik-Tatch, kit
Peças de Montagem de Contrapesos Dianteiros Quik-Tatch, Kit
Piezas de montaje de contrapesos Quik-Tatch delanteros, juego

PUBM3074 A.1

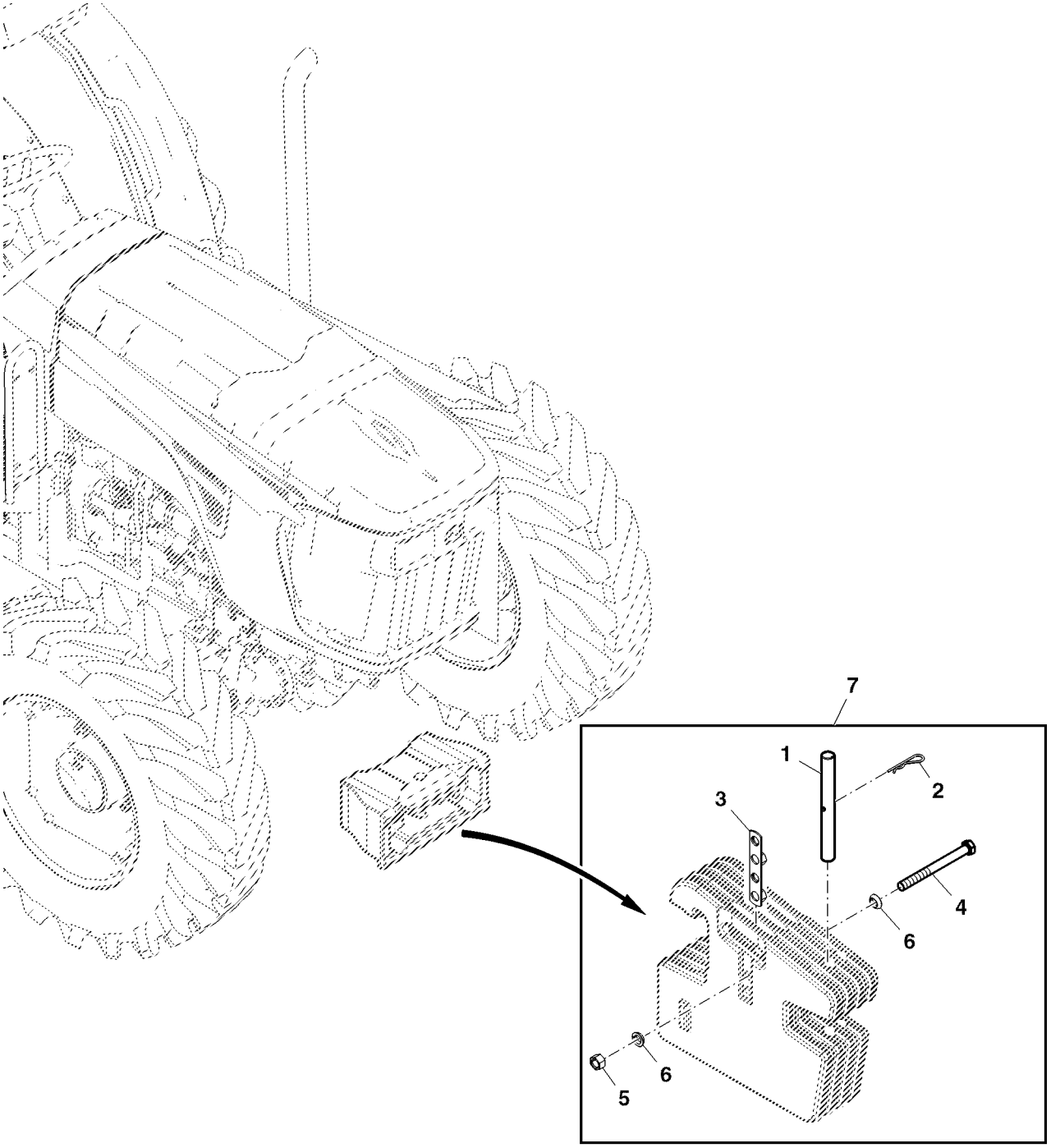

PUBM3074

Item	*Nº peça*	*Descrição*	*Qtde*	*Nº série*	*Notas*
1	T32146	Pino fixador	2		
2	L18955	Pino de engate ráPido	2		
3	DQ70291	RetentoR	3		
4	19M8485	Parafuso sextavado	1		(A) M16 X 90
	19M7882	Parafuso	1		(B) M16 X 170
	19M9024	Parafuso sextavado	1		(C) M16 X 250
	19M8976	Parafuso sextavado	1		(D) M16 X 320
	19M9426	Parafuso sextavado	3		(E) M16 X 270
5	14M7276	Porca	AR		M16
6	12M7044	Arruela de pressão	2		18.500 mm
7	PS630018	Conjs prontos p/carregamen.	1		FI Kit

(A) Use With Counter Weight 2
Use With Counter Weight 2
Usar Com Contrapeso 2
Use With Counter Weight 2

(B) Use With Counter Weight 4
À utiliser avec le contrepoids 4
Usar Com Contrapeso 4
Usar con contrapeso 4

(C) Use With Counter Weight 6
Use With Counter Weight 6
Usar Com Contrapeso 6
Usar con contrapeso 6

(D) Use With Counter Weight 8
À utiliser avec le contrepoids 8
Usar Com Contrapeso 8
Usar con contrapeso 8

(E) Use With More Than 8 Front Weights
À utiliser avec plus de 8 masses frontales
Use com Mais de 8 Pesos Dianteiros
Usar con más de 8 pesos delanteros

Front Weight Mounting Parts, Kit
Pièces de montage de masse frontale, kit
Peças de Montagem de Contrapeso Dianteiro, Kit
Piezas de montaje de contrapeso delantero, juego

PUBM3086 A.1

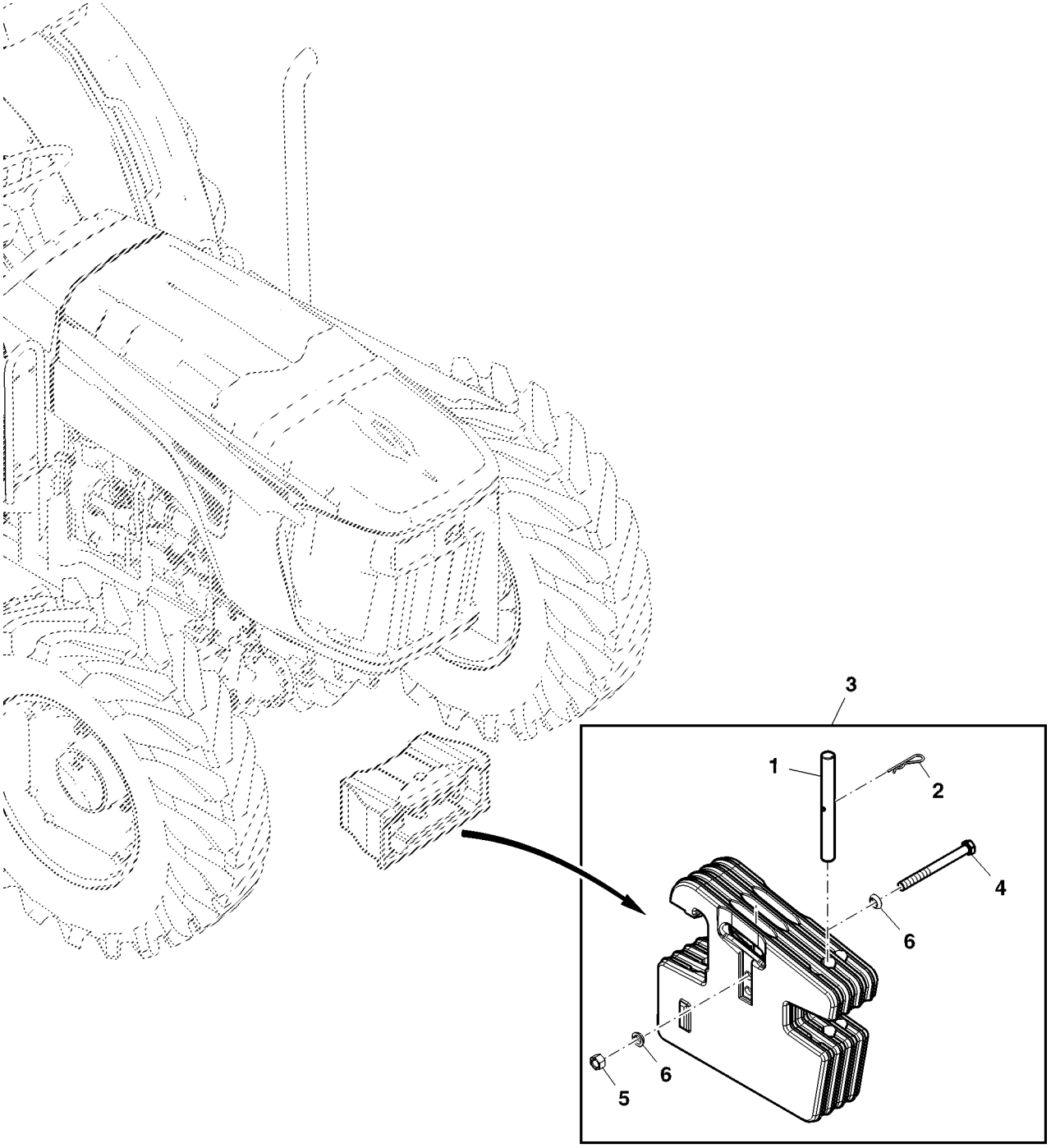

PUBM3086

Item	*Nº peça*	*Descrição*	*Qtde*	*Nº série*	*Notas*
1	L169060	Pino fixador	2		SUB FOR T32146
2	L18955	Pino de engate ráPido	2		
3	PS7815002	Número p/ ideNt. de partes	1		FI Kit; 8 Weight
4	19M8976	Parafuso sextavado	1		M16 X 320
5	14M7276	Porca	1		M16
6	12M7044	Arruela de pressão	2		18.500 mm

Cab Rear Cover
Habillage arrière de cabine
Tampa Traseira da Cabine
Cubierta trasera de cabina

RXA0077371 A.1

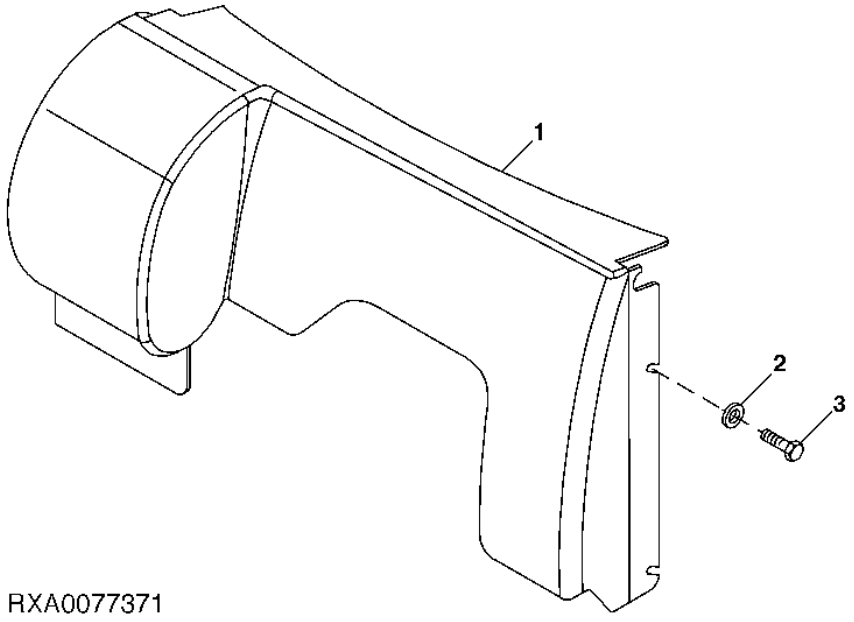

Item	*Nº peça*	*Descrição*	*Qtde*	*Nº série trator*	*Notas*
1	R234069	Capa	1		
2	24M7207	Arruela	4		8.400 X 24 X 2 mm
3	37M7084	Parafuso	4		M8 X 25

Main Frame
Châssis principal
Estrutura Principal
Bastidor principal

RXA0092664 A.1

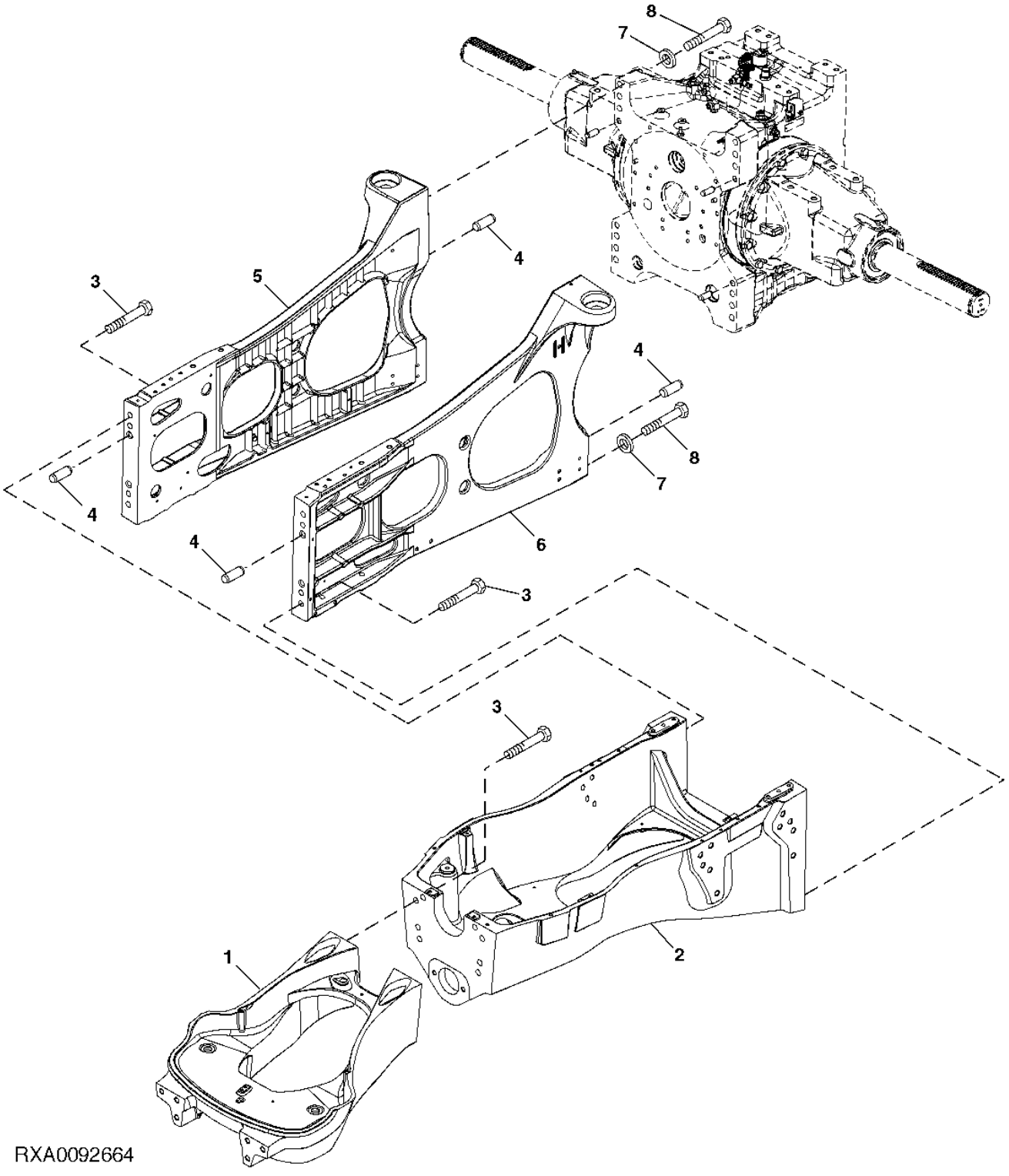

Item	*Nº peça*	*Descrição*	*Qtde*	*Nº série*	*Notas*
1	R196605	Estrutura	1		
2	R236261	Estrutura principal	1		
3	19M9134	Parafuso sextavado	16		M20 X 80
4	A776R	Pino	8		
5	R238564	Estrutura	1		RH
6	R250114	Estrutura	1		LH
7	R94361	Arruela	12		
8	19M9152	Parafuso sextavado	12		M20 X 120

DELUXE PIVOT FRONT FENDER
AILE AVANT A PIVOT DE LUXE
PARA-CHOQUE DIANTEIRO DO PIVO DE LUXO
GUARDABARROS DELANTERO DE PIVOTE, VERSION DE LUJO

PUBM1836 A.1

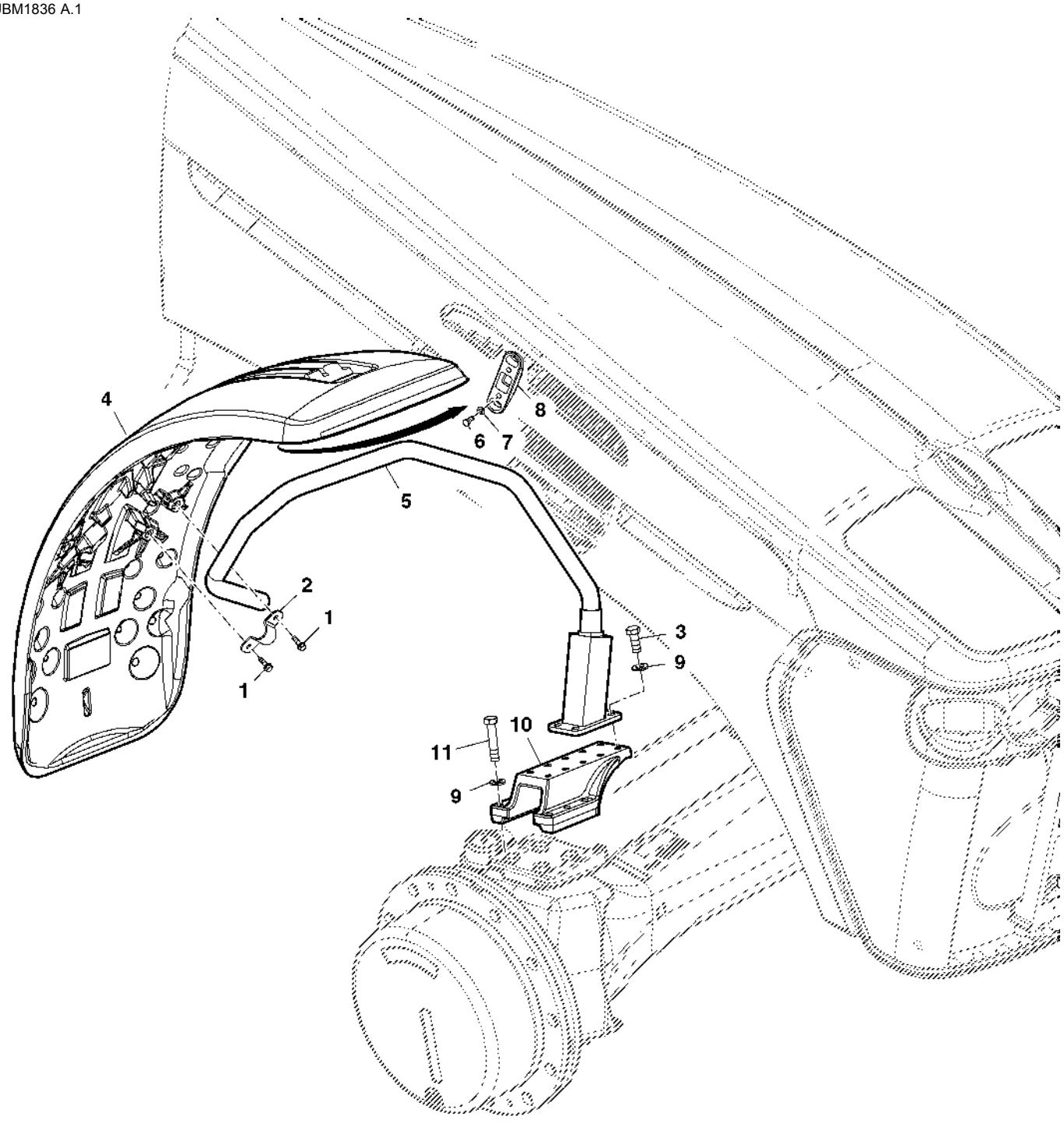

PUBM1836

Item	Nº peça	Descrição	Qtde	Nº série trator	Notas
1	19M7867	Parafuso	6		M8 X 25
	19M7866	Parafuso	12		M8 X 20, FI
2	R214344	Braçadeira	3		
3	19M8011	Parafuso sextavado	4		M12 X 30
	19M7403	Parafuso sextavado	8		M12 X 35, FI
4	RE223406	Pára-lama	1		(B) LH
	RE223407	Pára-lama	1		(B) RH
	RE223408	Pára-lama	1		(A) LH
	RE223409	Pára-lama	1		(A) RH
5	MN10760	Suporte	1		LH, ORDER RE234882
	MN10761	Suporte	1		RH, ORDER RE234883
6	19M7139	Parafuso sextavado	2		M8 X 20
7	24M7036	Arruela	2		9 X 16 X 1.600 mm
8	RE213549	Pára-choque	1		
9	24M7345	Arruela	8		13.500 X 24 X 2.500 mm
10	MN10821	Placa	2		ORDER R234888
11	19M7363	Parafuso sextavado	8		M12 X 60

(A) WIDE
LARGE
LARGO
ANCHO

(B) NARROW
ETROIT
ESTREITO
ANGOSTO

DECALS
DECALCOMANIES
CALCOMANIA
CALCOMANIA

PUBM1905 A.1

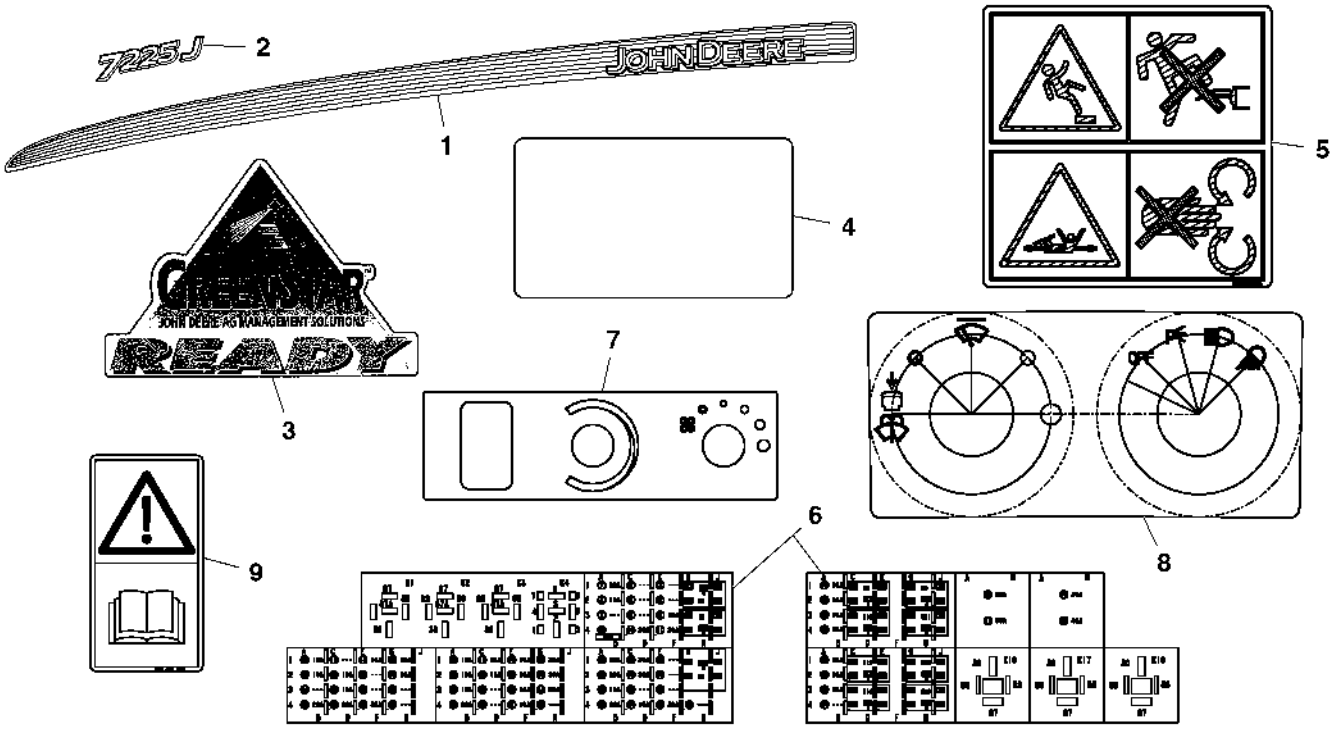

PUBM1905

Item	*Nº peça*	*Descrição*	*Qtde*	*Nº série trator*	*Notas*
1	R232196	Etiqueta	1		RH
	R232197	Etiqueta	1		LH
2	R308262	Etiqueta	1		RH 7225J
	R308261	Etiqueta	1		LH 7225J
3	N302284	Etiqueta	1		
4	R255949	Etiqueta	1		
5	R277644	Etiqueta	1		NLA
6	R322420	Etiqueta	1		(SUB FOR R219320)
7	R255948	Etiqueta	1		
8	R213241	Etiqueta	1		
9	CC40740	Etiqueta	1		

Sectional Pictorial Index
Index d'illustrations par sections.
Índice pictórico por seção
Índice de ilustraciones por secciones

PUBM2014 A.1

1-	596
2-	598
3-	600
4-	602
5-	604
6-	606
7-	608
8-	610
9-	612
10-	614
11-	616
12-	618
19-	634
23-	642

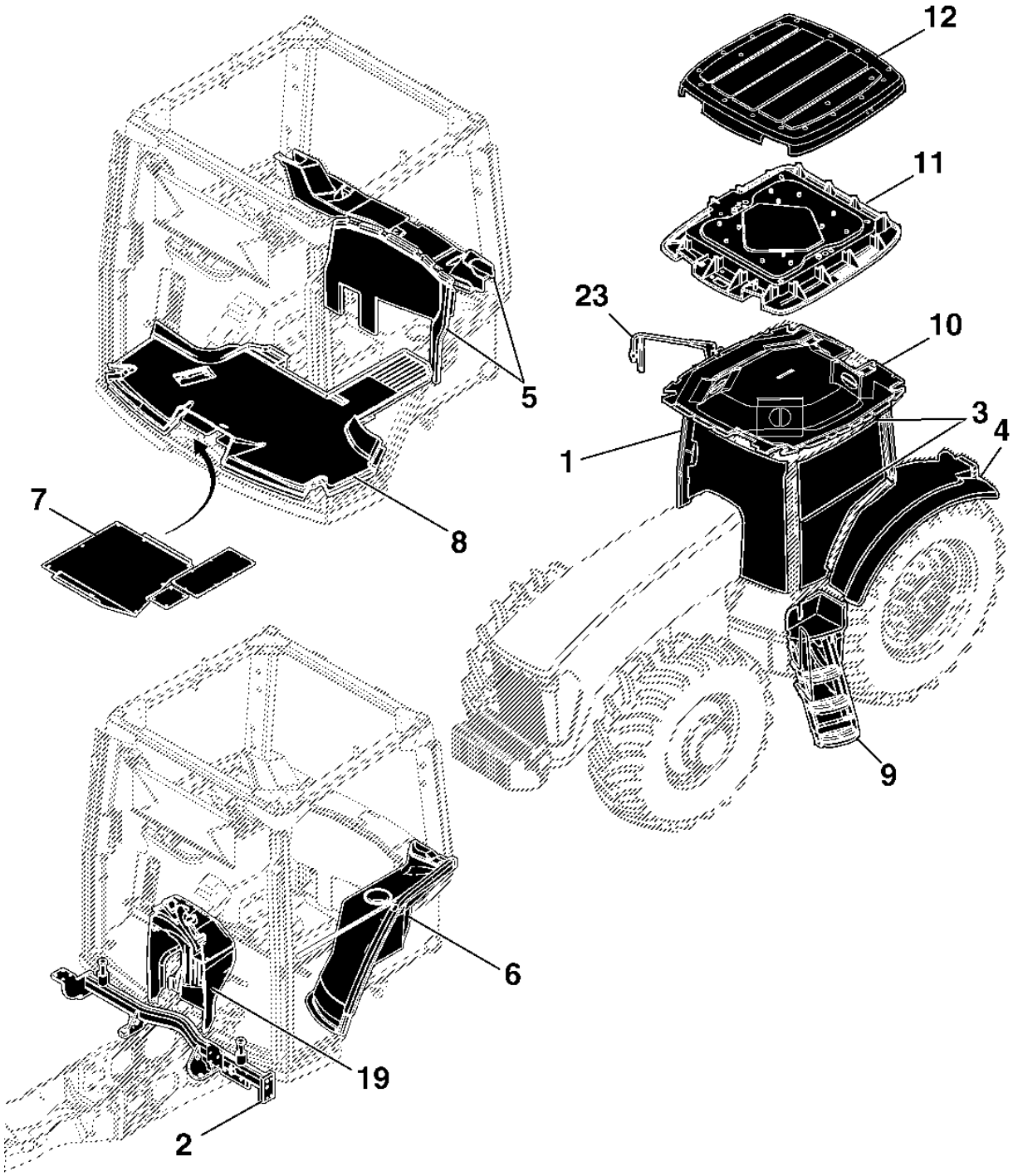

PUBM2014

Sectional Pictorial Index
Index d'illustrations par sections.
Índice pictórico por seção
Índice de ilustraciones por secciones

PUBM2082 A.1

13-	620
14-	622
15-	624
16-	626
17-	628
18-	630
20-	636
21-	638
22-	640
24-	644

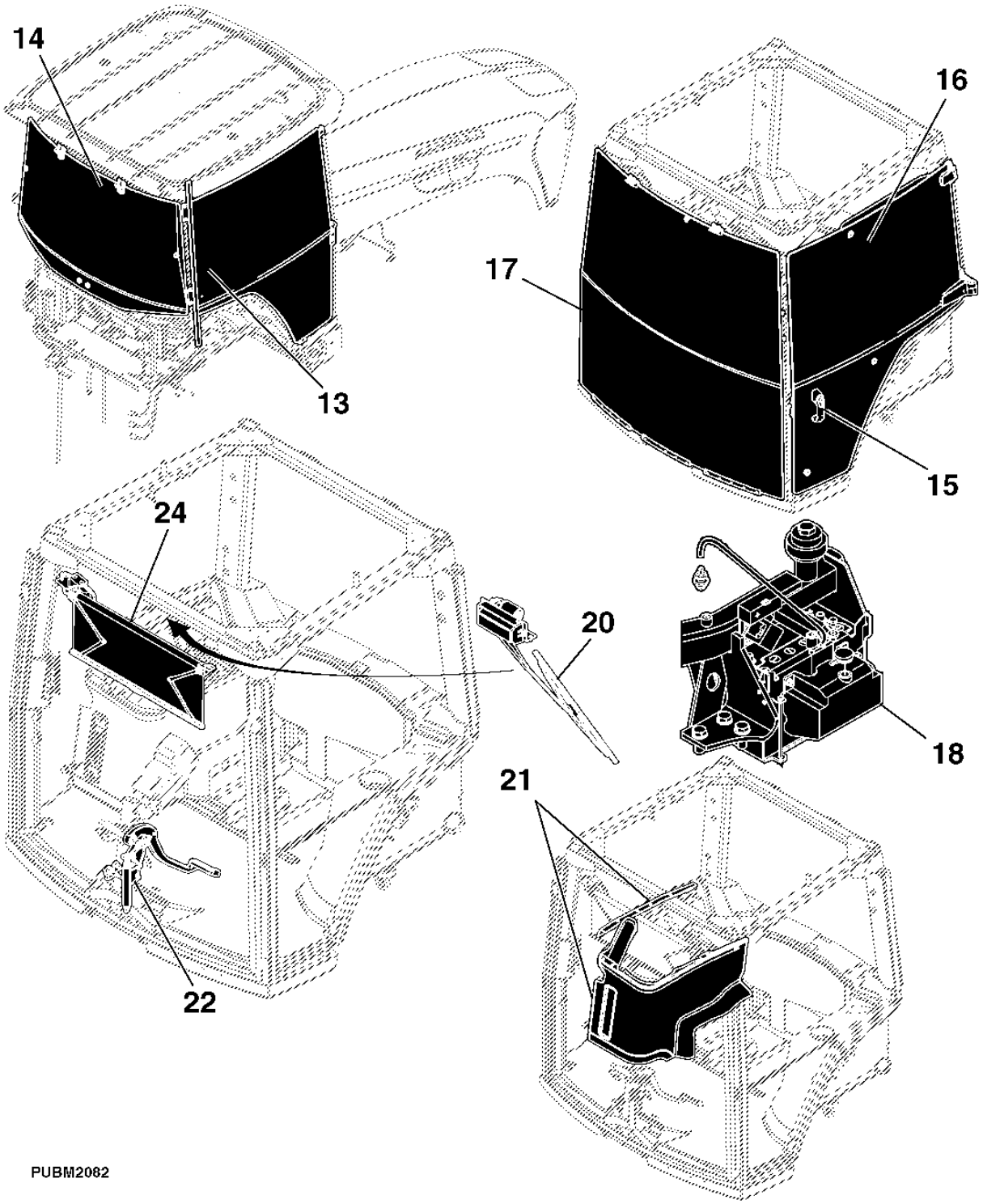

Sectional Pictorial Index
Index d'illustrations par sections.
Índice pictórico por seção
Índice de ilustraciones por secciones

PUBM2016 A.1

25-	646
28-	652
29-	653
30-	654
32-	658

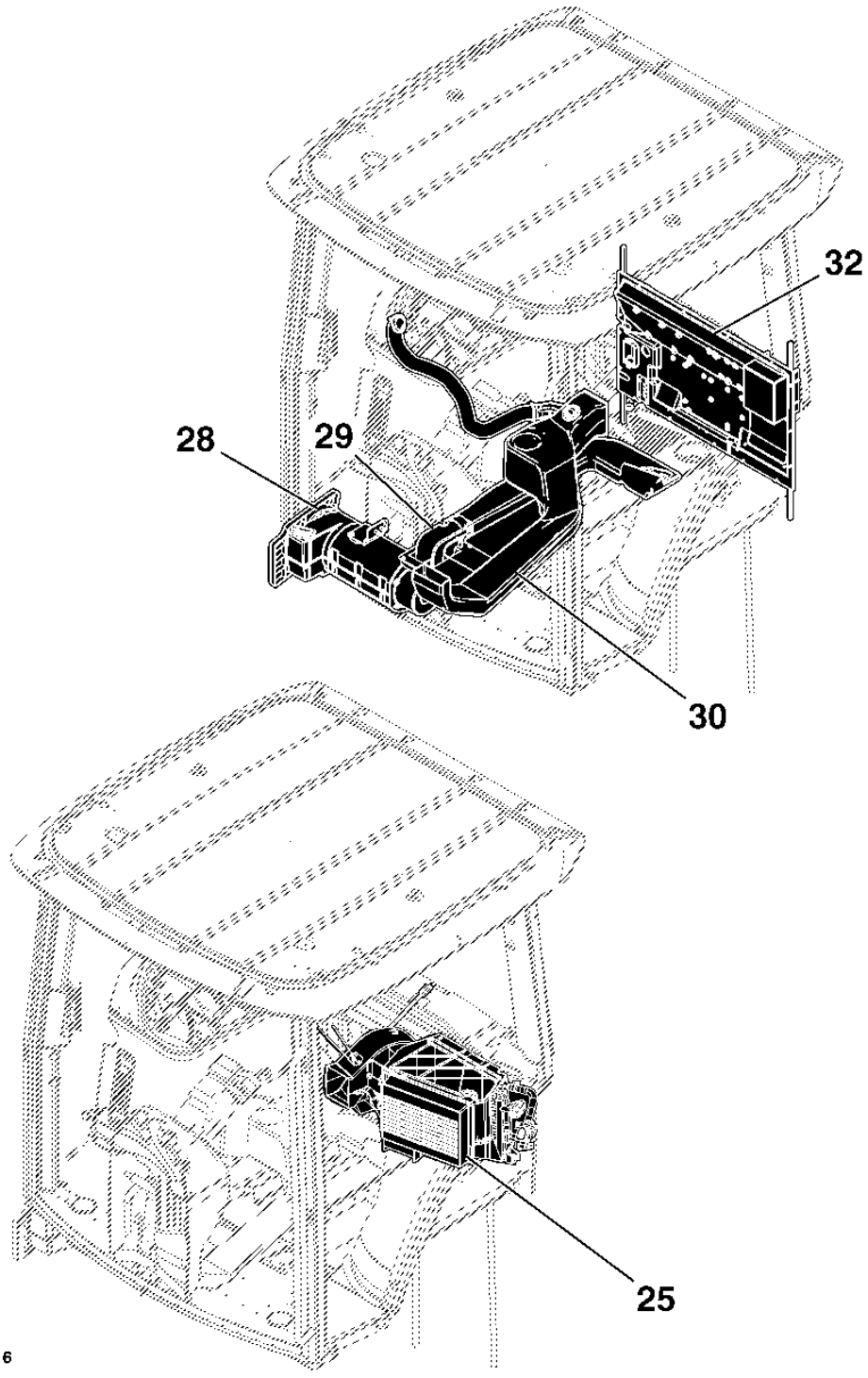

Sectional Pictorial Index
Index d'illustrations par sections.
Índice pictórico por seção
Índice de ilustraciones por secciones

PUBM2051 A.1

26-	648
27-	650
31-	656
33-	660
34-	662
35-	664
36-	666
37-	668
38-	670

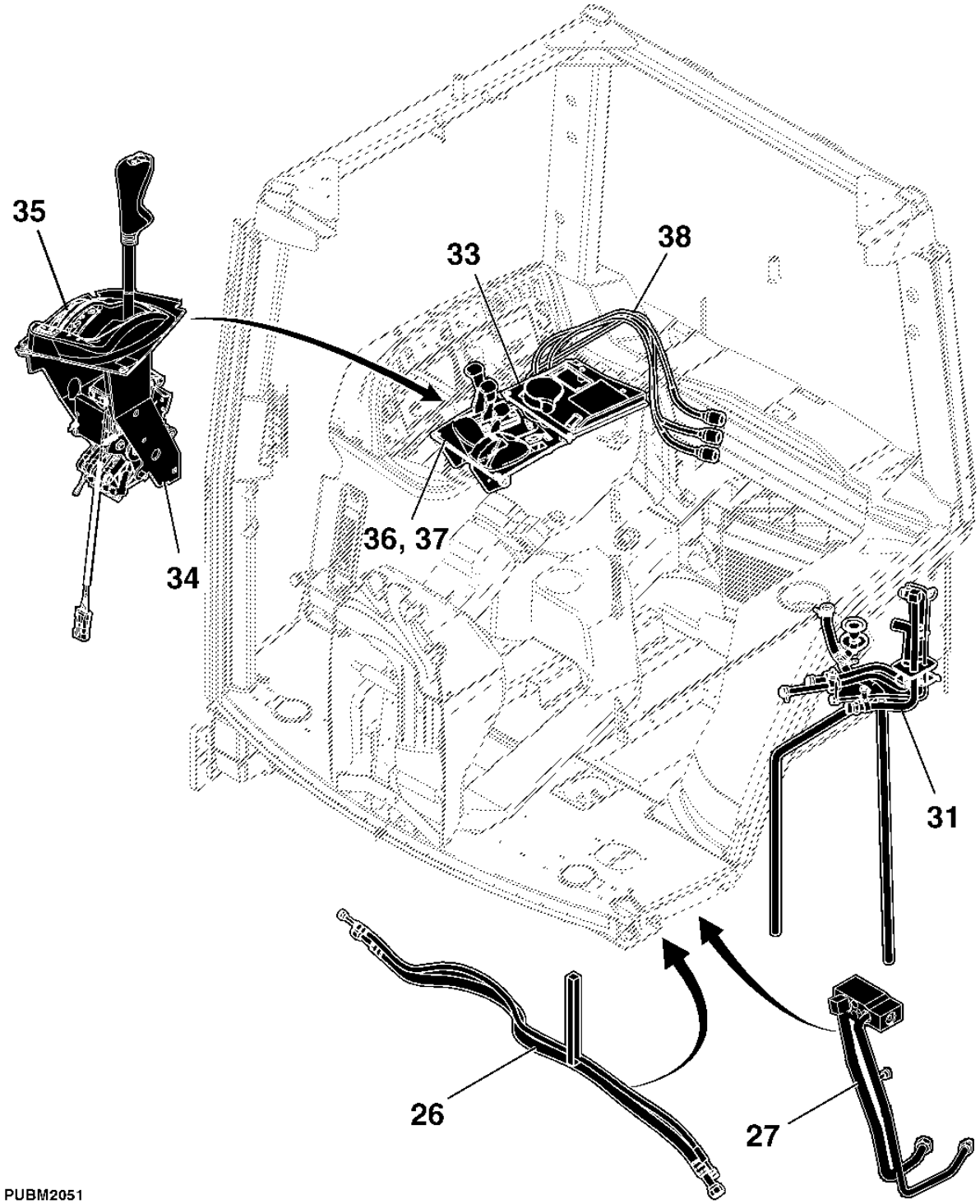

PUBM2051

CAB FRAME
CADRE CABINE
ESTRUTURA DA PLATAFORMA DO OPERADOR
BASTIDOR CABINA

ETN2041 A.1

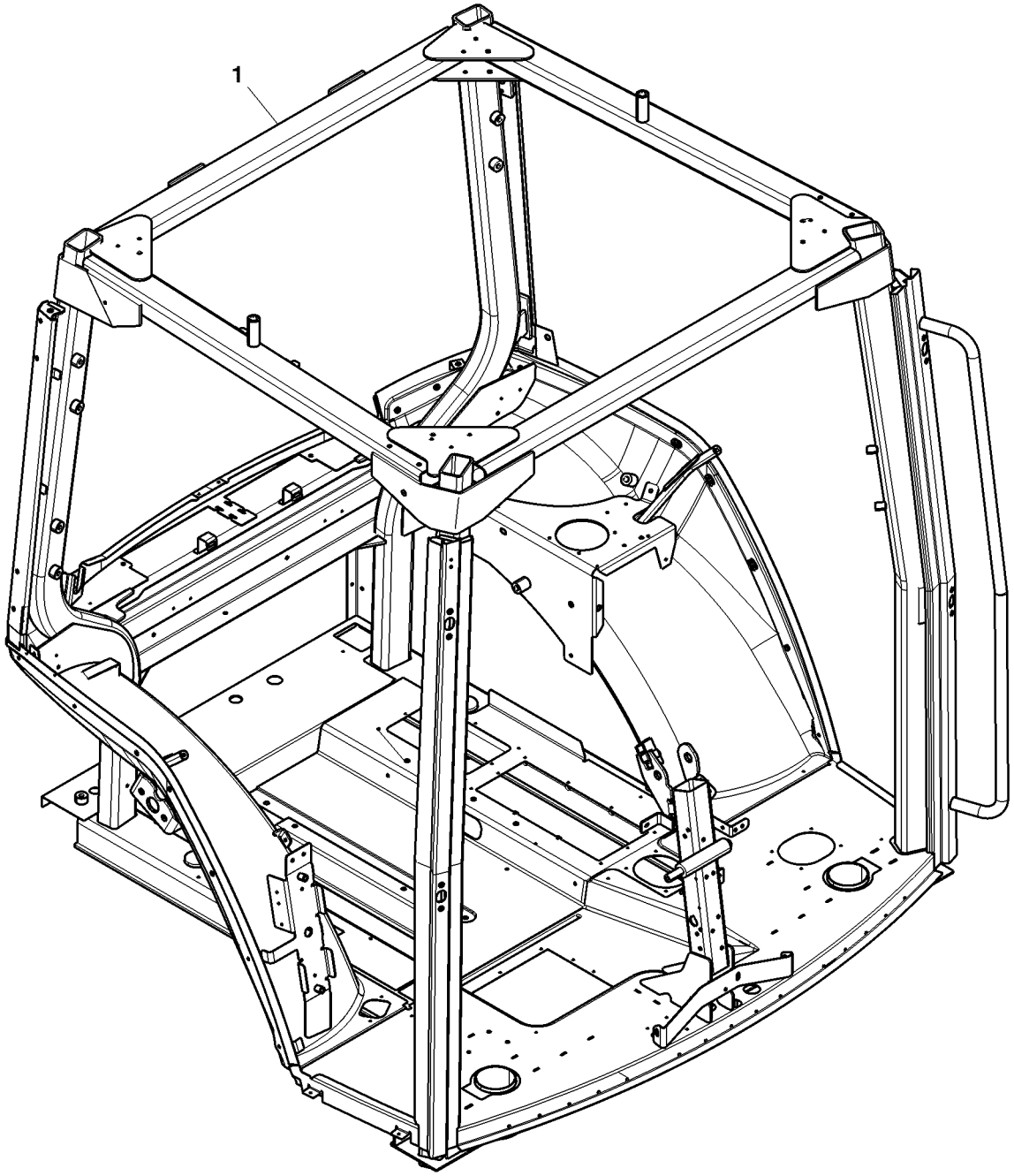

ETN2041

Item	*Nº peça*	*Descrição*	*Qtde*	*Nº série trator*	*Notas*
1	RE233188	Estrutura	1		

CAB MOUNTS
MONTURES CABINE
SUPORTES DE CABINE
CABINA MONTAJES

PUBM1952 A.1

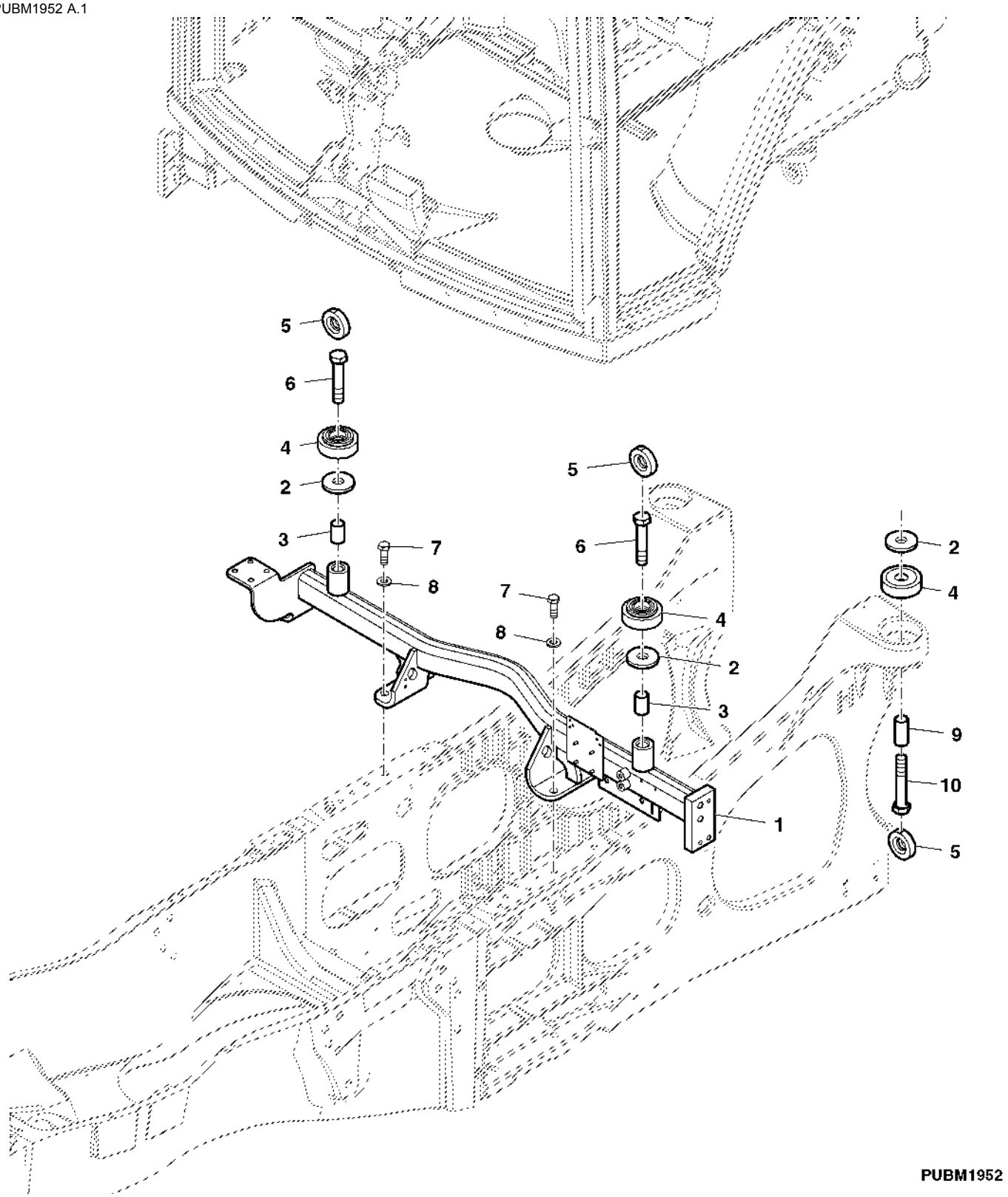

Item	Nº peça	Descrição	Qtde	Nº série trator	Notas
1	RE275472	Isolador	1		
2	R87656	Arruela	4		
3	R128179	Espaçador	2		
4	RE62910	Isolador	4		
5	RE62901	Isolador	4		
6	19M7903	Parafuso sextavado	2		M24 X 120
7	19M7489	Parafuso sextavado	4		M16 X 45
8	24M7241	Arruela	4		17 X 34 X 4 mm
9	R187135	Espaçador	2		
10	19M7937	Parafuso sextavado	2		M24 X 140, SUB FOR 19M9146

Post Upholstery
Garniture intérieure de montant
Revestimento da Coluna
Tapizado de poste

PUBM2807 A.1

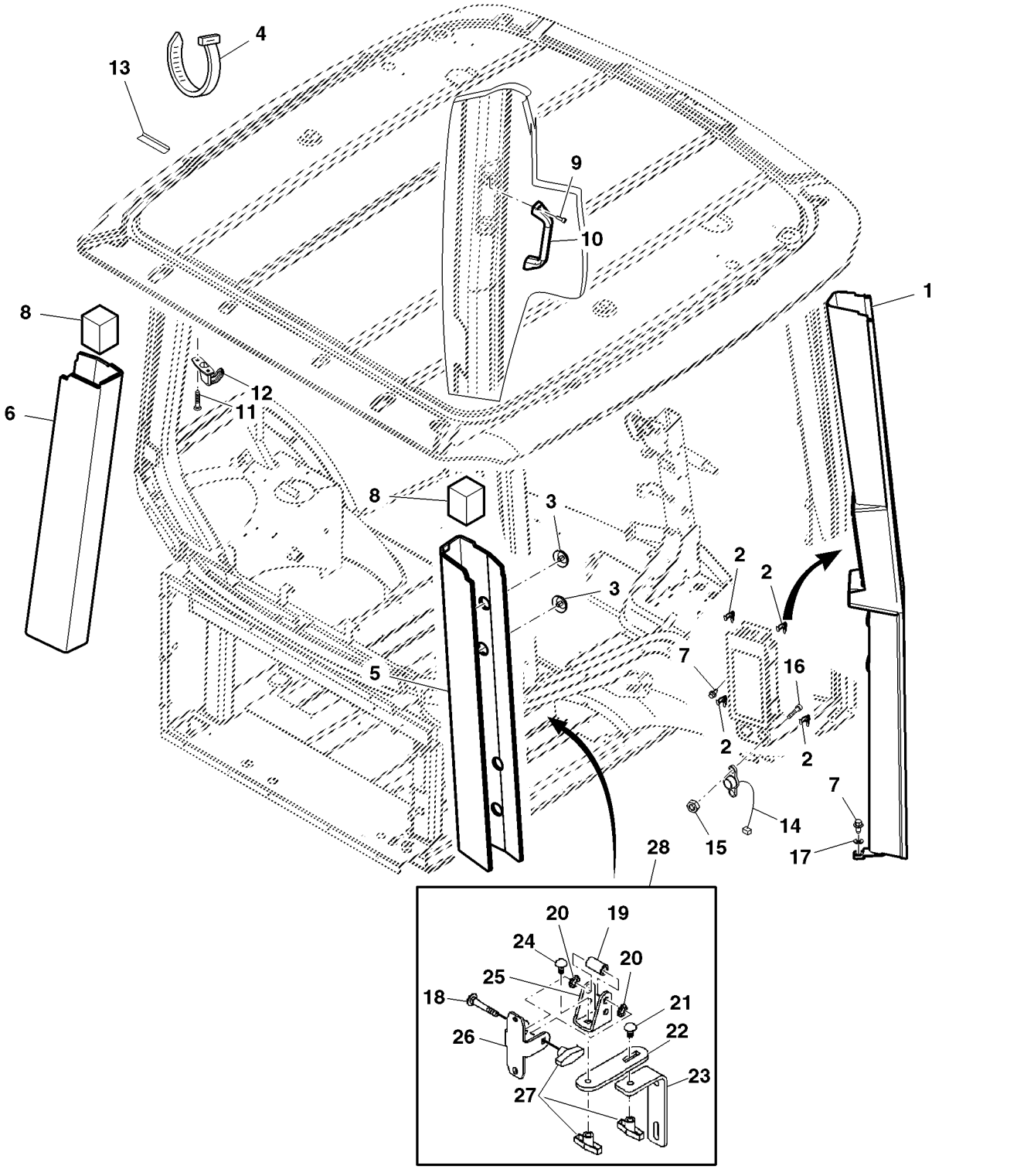

PUBM2807

Item	*Nº peça*	*Descrição*	*Qtde*	*Nº série*	*Notas*
1	R247730	Capa	1		(A)
	R124330	Capa	1		
2	R120160	Presilha	4		
3	R110408	Botão	8		
4	R44302	Cinta	1		
5	R257816	Isolamento acústico	1		RH
6	R257815	Isolamento acústico	1		LH
7	37M7089	Parafuso	2		M6 X 12
8	R55327	Isolador	2		
9	19M8666	Parafuso	2		M6 X 16
10	L57250	Alavanca	1		
11	R128728	Parafuso	2		
12	L102023	Gancho	1		
13	L116305	Etiqueta	2		
14	RE248995	Chicote	1		
15	14M7196	Porca	2		M3
16	19M9805	Parafuso allen	2		M3 X 16
17	24M7100	Arruela	2		6.600 X 22 X 2 mm
18	03M7233	Parafuso	1		M10 X 70
19	T143534	Espaçador	1		
20	N209692	Arruela de pressão	2		
21	03M7191	Parafuso	3		M10 X 25
22	R255897	Apoio	1		
23	R255898	Cantoneira	1		
24	03M7192	Parafuso	1		M10 X 30
25	R244202	Apoio	1		
26	R237730	Apoio	1		
27	N209668	Botão	3		
28	PF90385	Apoio	1		

(A) W/ RH Door
Avec porte droite
Com Porta Direita
Con puerta derecha

REAR FENDER
AILES ARRIERE
PARA-LAMA TRASEIRO
GUARDABARROS TRASEROS

ETN15839C A.1

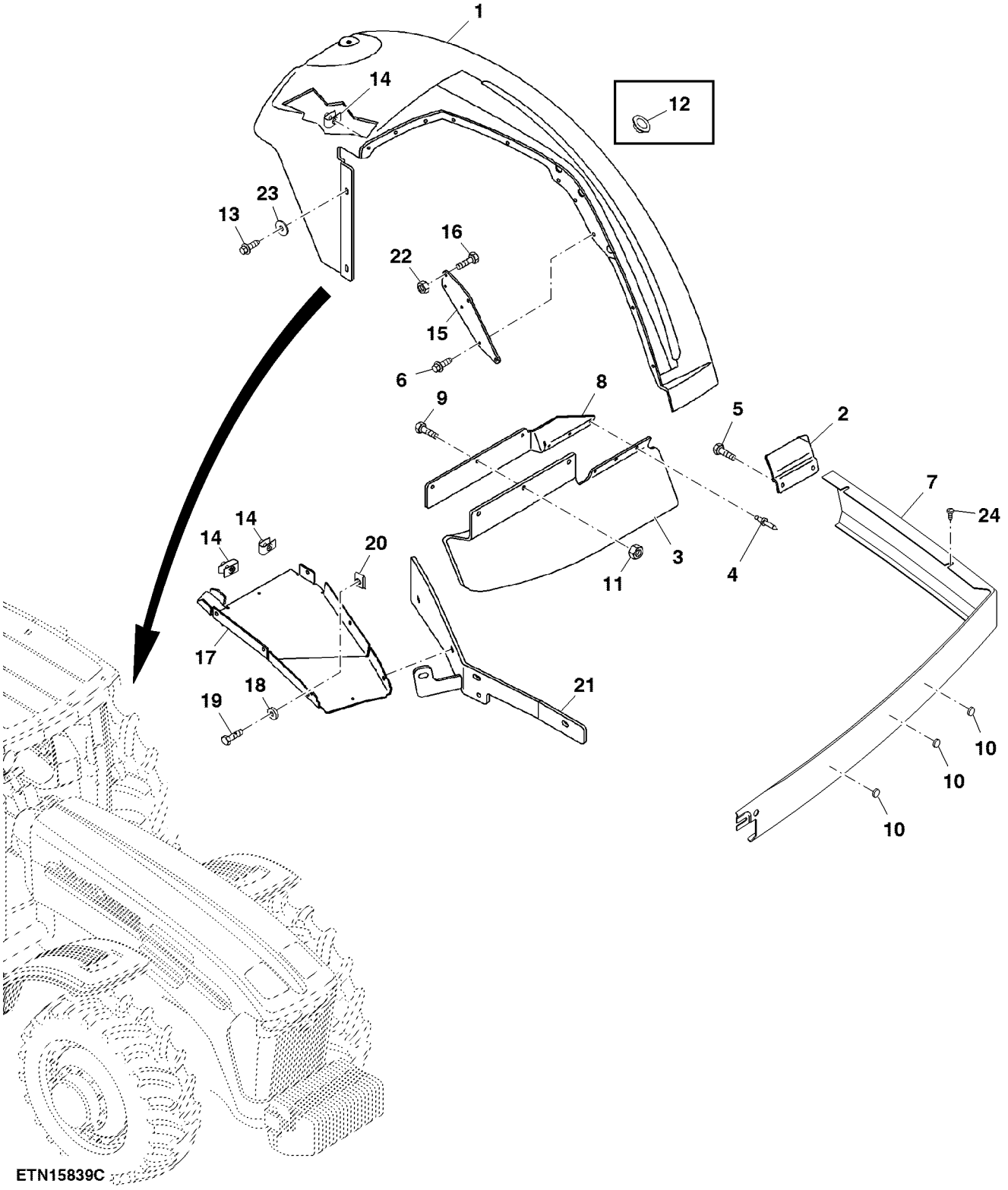

Item	Nº peça	Descrição	Qtde	Nº série trator	Notas
1	RE267633	Pára-lama	1		RH
	RE267634	Pára-lama	1		LH
2	MN10673	Apoio	1		
3	R192279	Pára-lama	1		RH
	R171714	Pára-lama	1		LH
4	R79033	Rebite	6		
5	19M7162	Parafuso sextavado	2		M8 X 16
6	37M7058	Parafuso	12		M8 X 20
7	R248411	Painel	1		RH; SUB FOR MN10541
	R167960	Levantador	1		LH; SUB FOR MN10519
8	MN10520	Apoio	1		RH
	MN10521	Apoio	1		LH
9	19M7863	Parafuso	6		M6 X 25
10	R114059	Isolador	AR		
11	R151387	Porca	6		
12	R191396	Plugue	1		
13	37M7084	Parafuso	10		M8 X 25
14	R134098	Porca	4		
15	R175892	Placa	1		SUB FOR MN10522
16	37M7092	Parafuso	6		M8 X 16
17	MN10517	Blindagem	1		RH
	R163019	Blindagem	1		LH, SUB FOR MN10518
18	24M7139	Arruela	12		6.400 X 18 X 1.600 mm
19	19M7863	Parafuso	12		M6 X 25
20	M84972	Porca	12		
21	RE184370	RefoRço	1		RH, SUB FOR MN10544
	RE184371	RefoRço	1		LH, SUB FOR MN10594
22	14M7298	Porca com flange	6		M8
23	24M7207	Arruela	2		8.400 X 24 X 2 mm
24	37M7185	Parafuso	4		

REAR UPHOLSTERY
SELLERIE-GARNITURE ARRIERE
REVESTIMENTO TRASEIRO
TAPIZADO TRASERO

PUBM1938 A.1

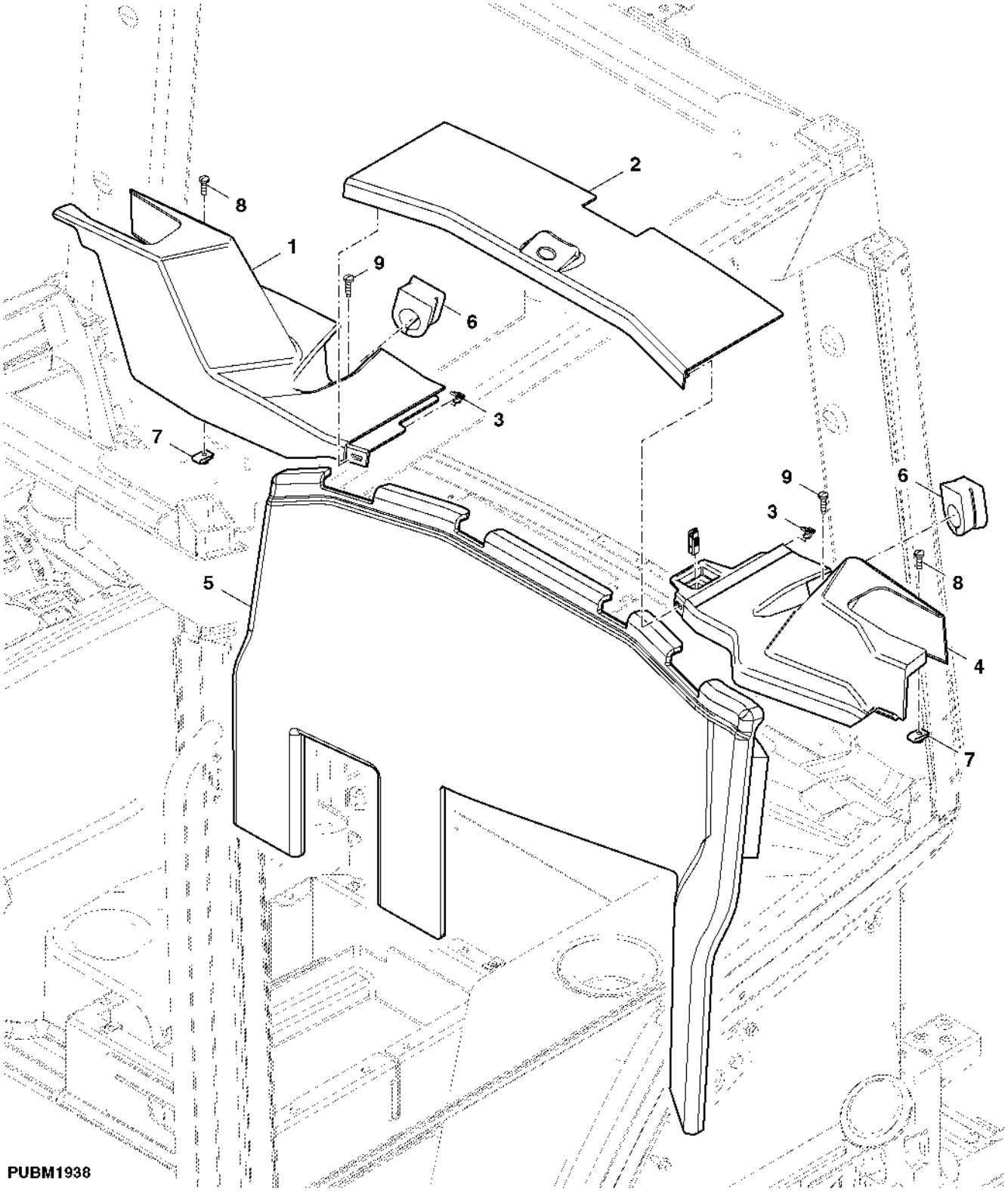

Item	Nº peça	Descrição	Qtde	Nº série trator	Notas
1	R229271	Capa	1		
2	R185496	Capa	1		
3	R120160	Presilha	2		
4	R187566	Capa	1		
5	R221537	Isolamento acústico	1		
6	L76331	Passa-fio	2		
7	M84972	Porca	2		
8	21M7296	Parafuso	2		M6 X 20
9	37M7258	Parafuso	2		M6 X 25
..	RE194287	Porta-fusível	1		

FENDER UPHOLSTERY
SELLERIE-GARNITURE DE GARDE-BOUE
REVESTIMENTO DO PARA-LAMA
TAPIZADO DEL GUARDABARRO

PUBM1937 A.1

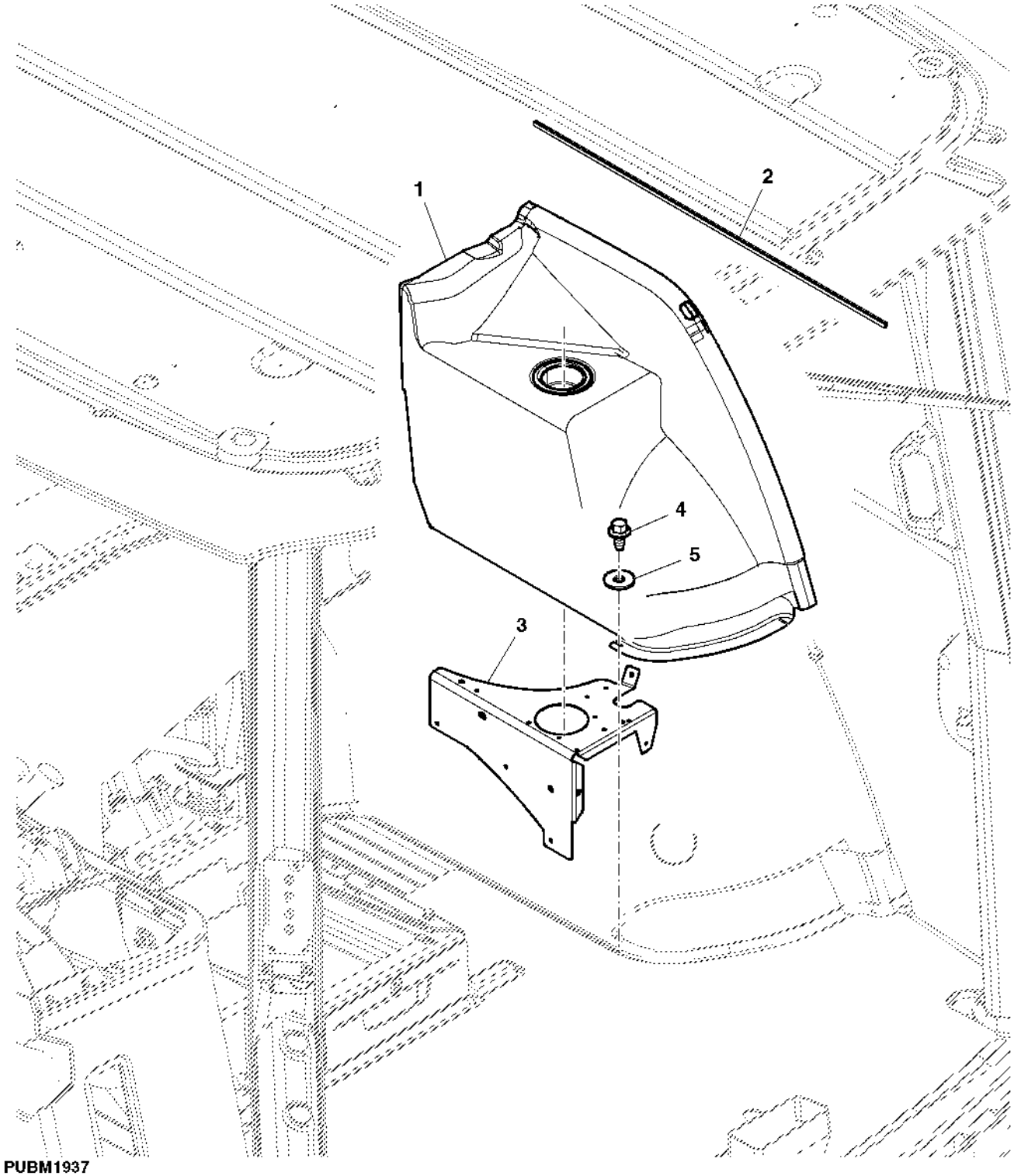

PUBM1937

Item	*Nº peça*	*Descrição*	*Qtde*	*Nº série trator*	*Notas*
1	RE221541	Isolamento acústico	1		
2	R238033	Apoio	1		
3	R184251	Apoio	1		
4	37M7089	Parafuso	2		M6 X 12
5	24M7139	Arruela	4		6.400 X 18 X 1.600 mm

FLOOR
PLANCHER
PISO
PISO

PUBM1999 A.1

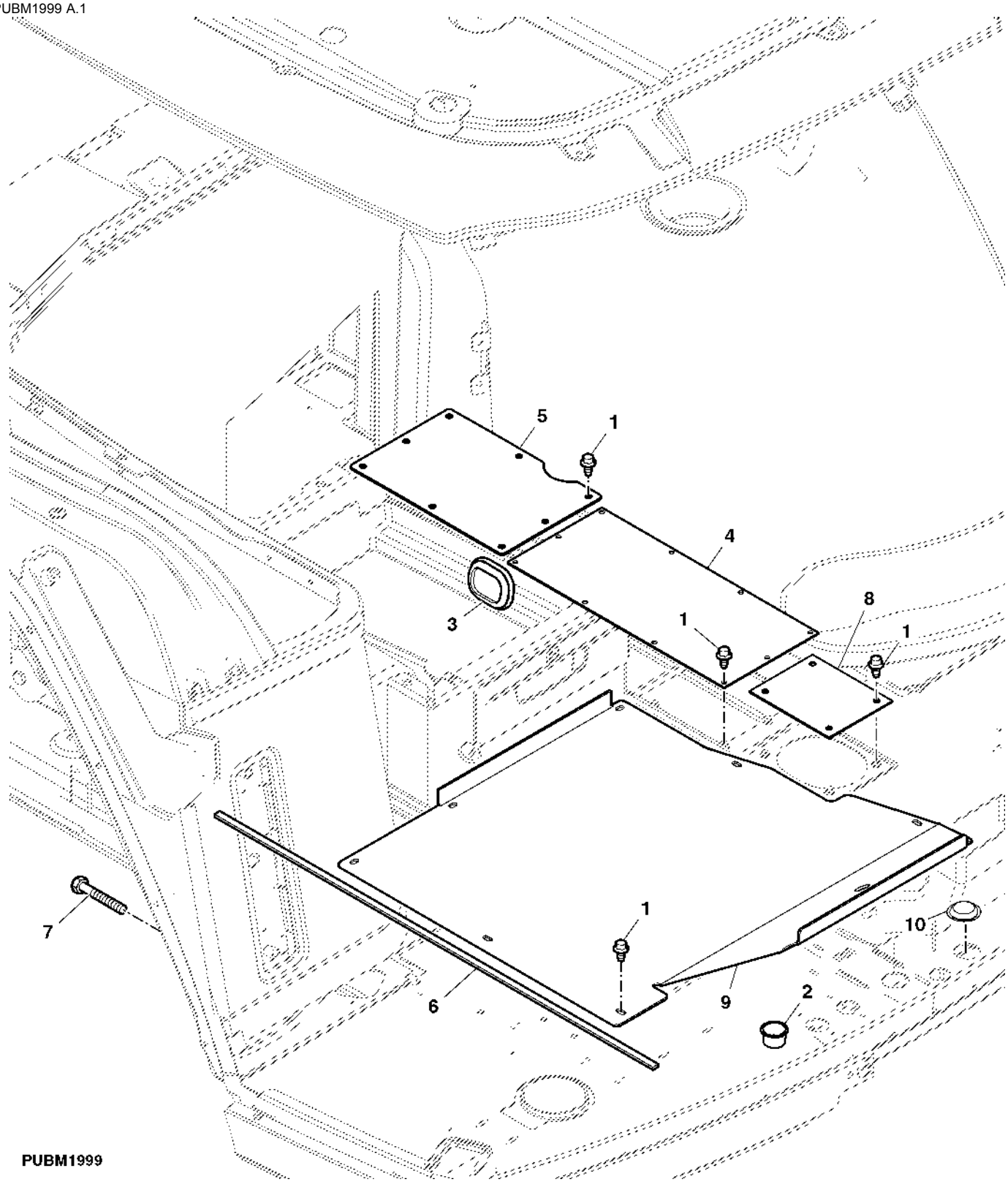

Item	Nº peça	Descrição	Qtde	Nº série trator	Notas
1	37M7089	Parafuso	18		M6 X 12
2	B2984R	Plugue	1		
3	R167721	Plugue	1		
4	R190301	Placa	1		SUB FOR MN10526
5	R203365	Placa	1		SUB FOR MN10531
6	R81988	Apoio	AR		
7	19M7862	Parafuso	3		M6 X 20
8	R120515	Placa	1		SUB FOR MN10757
	R120515	Placa	1		
9	R124255	Descanso para os pés	1		

FLOOR MAT
TAPIS
TAPETE
ALFOMBRILLA

PUBM1962 A.1

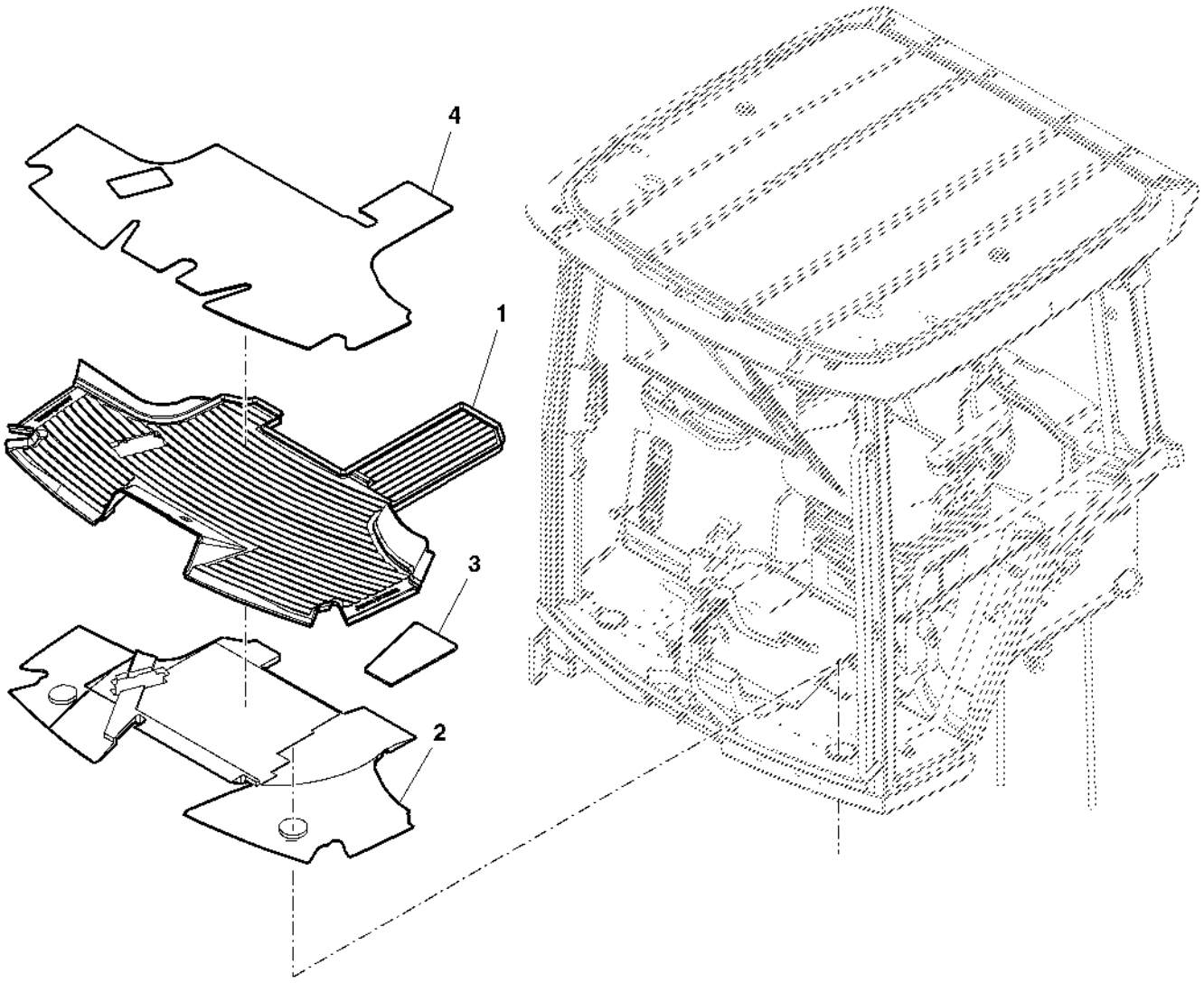

PUBM1962

Item	Nº peça	Descrição	Qtde	Nº série trator	Notas
1	R196510	TapeTe	1		(A) ORD R244471
	R196512	TapeTe	1		(B) ORD R244471
2	R221926	Espaçador	1		
3	RE235907	Barreira absorvente de ruíd	1		
4	R221529	Capa	1		

(A) W/O AIR BRAKE
W/O FREIN A AIR COMPRIME
SEM FREIO PNEUMATICO
W/O FRENOS NEUMATICOS

(B) W/ AIR BRAKE
W/ FREIN A AIR COMPRIME
COM FREIO PNEUMATICO
W/ FRENOS NEUMATICOS

LH Step
Marchepied gauche
Degrau Esquerdo
Escalón izquierdo

ETN102230A A.1

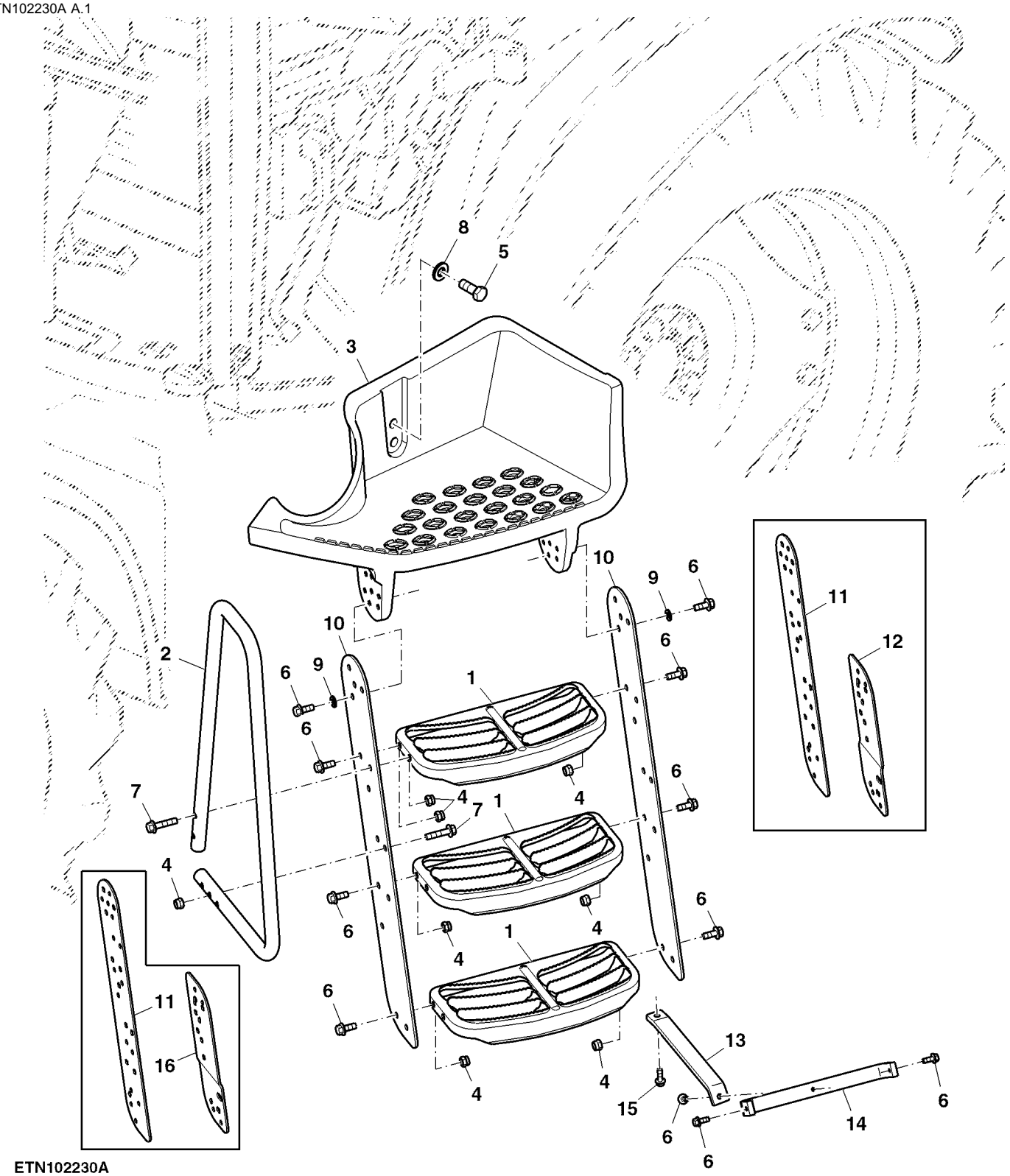

ETN102230A

Item	*Nº peça*	*Descrição*	*Qtde*	*Nº série*	*Notas*
1	R151799	Degrau	3		SUB FOR MN10671
2	R203354	Corrimão	1		
3	R256866	Plataforma	1		SUB FOR MN10686
4	14M7517	Porca de segurança	15		M10
5	19M7488	Parafuso sextavado	2		M16 X 40
6	19M7785	Parafuso	19		M10 X 25
7	19M7805	Parafuso	4		M10 X 45
8	24M7241	Arruela	2		17 X 34 X 4 mm
9	24M7346	Arruela	8		11 X 20 X 2 mm
10	R540221	Placa	2		
11	R214673	Placa	2		
12	R222839	Placa	1		SUB FOR MN10538
13	R222017	Suporte	1		
14	R214675	Placa	1		SUB FOR MN10535
15	19M7786	Parafuso	1		M10 X 30
16	R222840	Placa	1		SUB FOR MN10539

HEADLINER
PLAFOND DE CABINE
CABECALHO
GUARNICION DE TECHO

PUBM1979 A.1

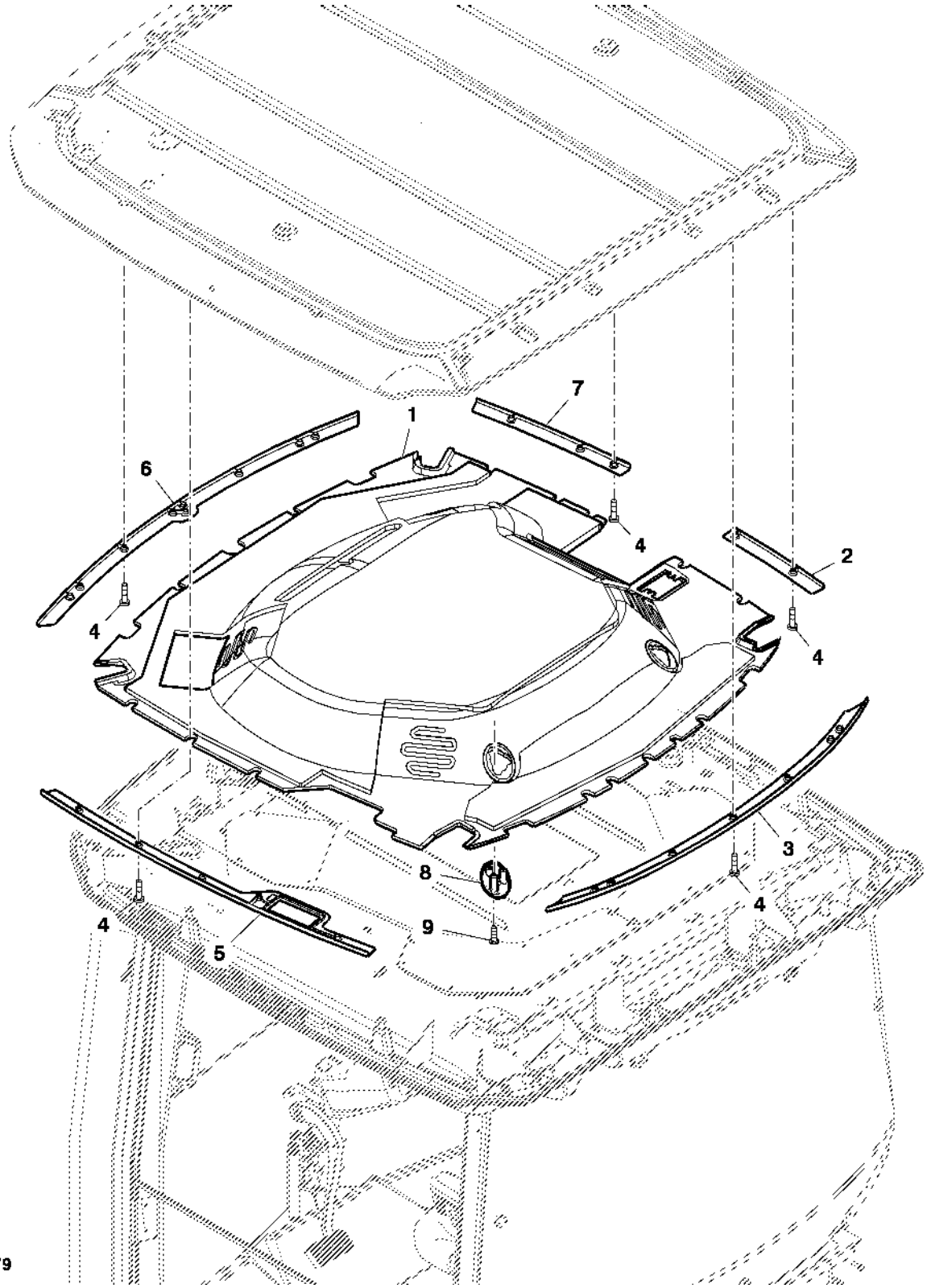

Item	Nº peça	Descrição	Qtde	Nº série trator	Notas
1	R244138	Guarnição de teto	1		ALSO ORDER (2) R218922
	R218922	Tira	2		
2	R127703	Suporte	1		RH, REAR
3	R127700	Suporte	1		REAR
4	R126355	Parafuso	20		
5	R127701	Suporte	1		LH
6	R127699	Suporte	1		FRONT
7	R127702	Suporte	1		RH, FRONT
8	R222607	Moldura	2		
9	37M7218	Parafuso	6		

INNER ROOF
TOIT INTERIEUR
TETO INTERNO
TECHO INTERNO

PUBM1982 A.1

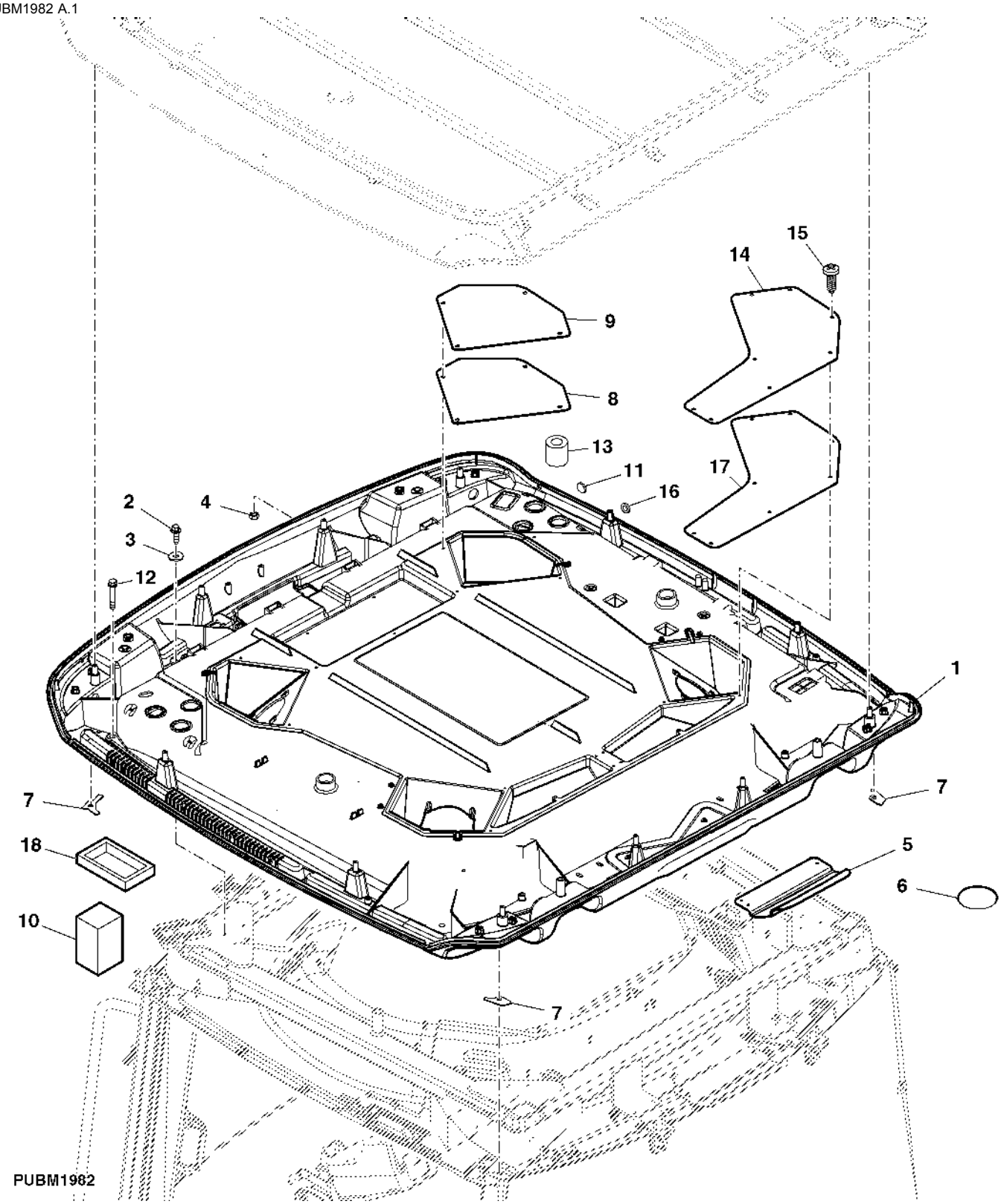

Item	*Nº peça*	*Descrição*	*Qtde*	*Nº série trator*	*Notas*
1	RE251317	TeTo	1		
2	37M7084	Parafuso	4		M8 X 25
3	24M7207	Arruela	14		8.400 X 24 X 2 mm
4	14M7273	Porca	4		M8
5	R222255	Capa	1		
6	R204258	Capa	AR		
7	RE71267	Vedação	1		
8	R221451	Capa	1		SUB FOR MN10536
9	RE235442	Vedação	1		
10	R55327	Isolador	2		
11	R65477	Plugue	1		
12	19M7979	Parafuso	4		M8 X 55, HS 10.9
13	R127767	Isolador	2		
14	RE235441	Vedação	1		
15	H123995	Parafuso	27		
16	M92026	Plugue	1		(A)
	R41440	Passa-fio	1		(B)
17	R235304	Capa	2		
18	R264159	Vedação	2		

(A) W/O Radio and Auteq On Board Computer
Sans radio et ordinateur de bord Auteq
Sem Rádio e Computador Integrado Auteq
Sin radio y computadora integrada Auteq

(B) W/ Radio or W/ Auteq On Board Computer
Avec radio et ordinateur de bord Auteq
Com Rádio ou Computador Integrado Auteq
Con radio o con computadora integrada Auteq

OUTER ROOF
TOIT EXTERIEUR
TETO EXTERNO
TECHO EXTERNO

PUBM1944 A.1

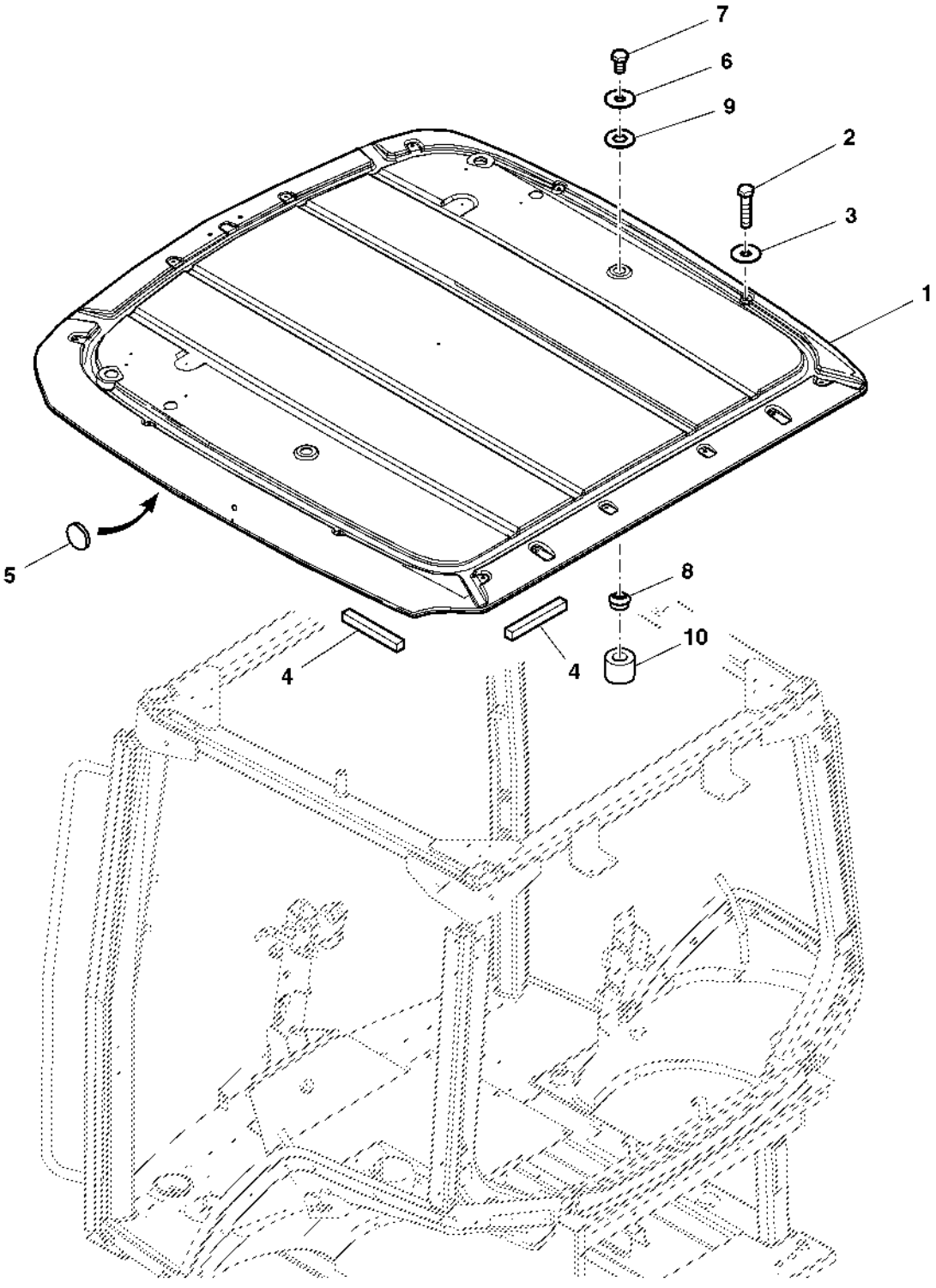

PUBM1944

Item	*Nº peça*	*Descrição*	*Qtde*	*Nº série trator*	*Notas*
1	RE209416	TeTo	1		
2	R117569	Parafuso	12		
3	24M7100	Arruela	12		6.600 X 22 X 2 mm
4	R125869	Apoio	3		
5	R204258	Capa	2		
6	24M7315	Arruela	2		17 X 50 X 3 mm
7	19M7394	Parafuso sextavado	2		M16 X 25
8	R152119	Espaçador	2		
9	R152120	Vedação	2		
10	R127767	Isolador	2		

STATIONARY RIGHT-HAND GLASS
VITRE FIXE COTE DROIT
VIDRO TRASEIRO DIREITO
CRISTAL FIJO DERECHO

ETN2142 A.1

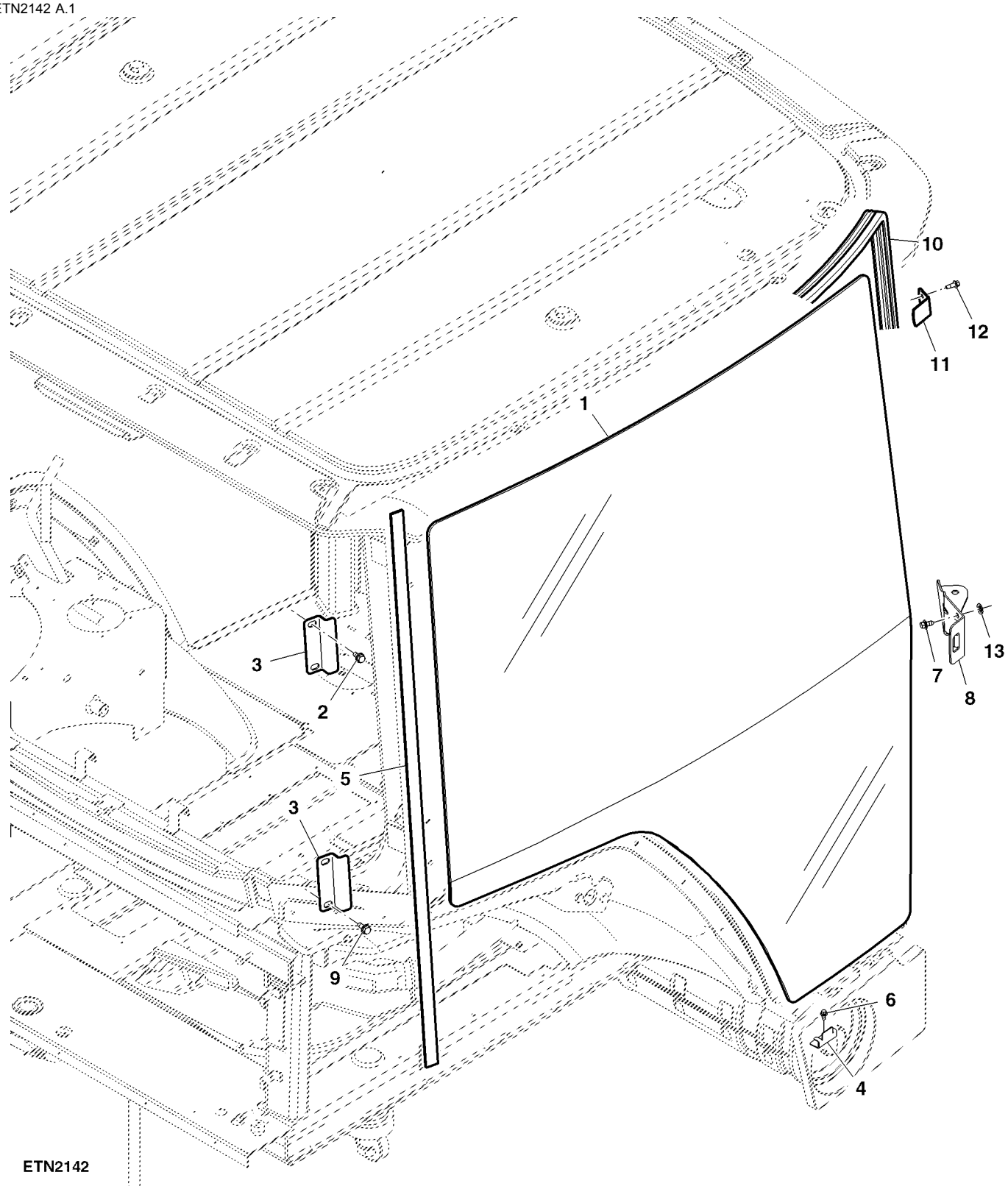

Item	Nº peça	Descrição	Qtde	Nº série trator	Notas
1	R182028	Janela	1		NLA; ORDER R537498
	R537498	Janela	1		
2	19M9357	Parafuso	2		M8 X 16, UP
3	R208468	Braçadeira	2		SUB FOR MN10680
4	R240058	Braçadeira	1		SUB FOR MN10684
5	R161786	Isolador	1		
6	37M7089	Parafuso	1		M6 X 12
7	37M7257	Parafuso	1		M8 X 16
8	R208474	Braçadeira	1		SUB FOR MN10534
9	19M9357	Parafuso	2		M8 X 16
10	R241400	Isolador	1		
11	R240059	Cantoneira	1		SUB FOR MN10685
12	37M7160	Parafuso	2		M6 X 16
13	24M7265	Arruela	2		9 X 16 X 1.600 mm

REAR WINDOW
VITRE ARRIERE
JANELA TRASEIRA
VENTANA TRASERA

ETN2137 A.1

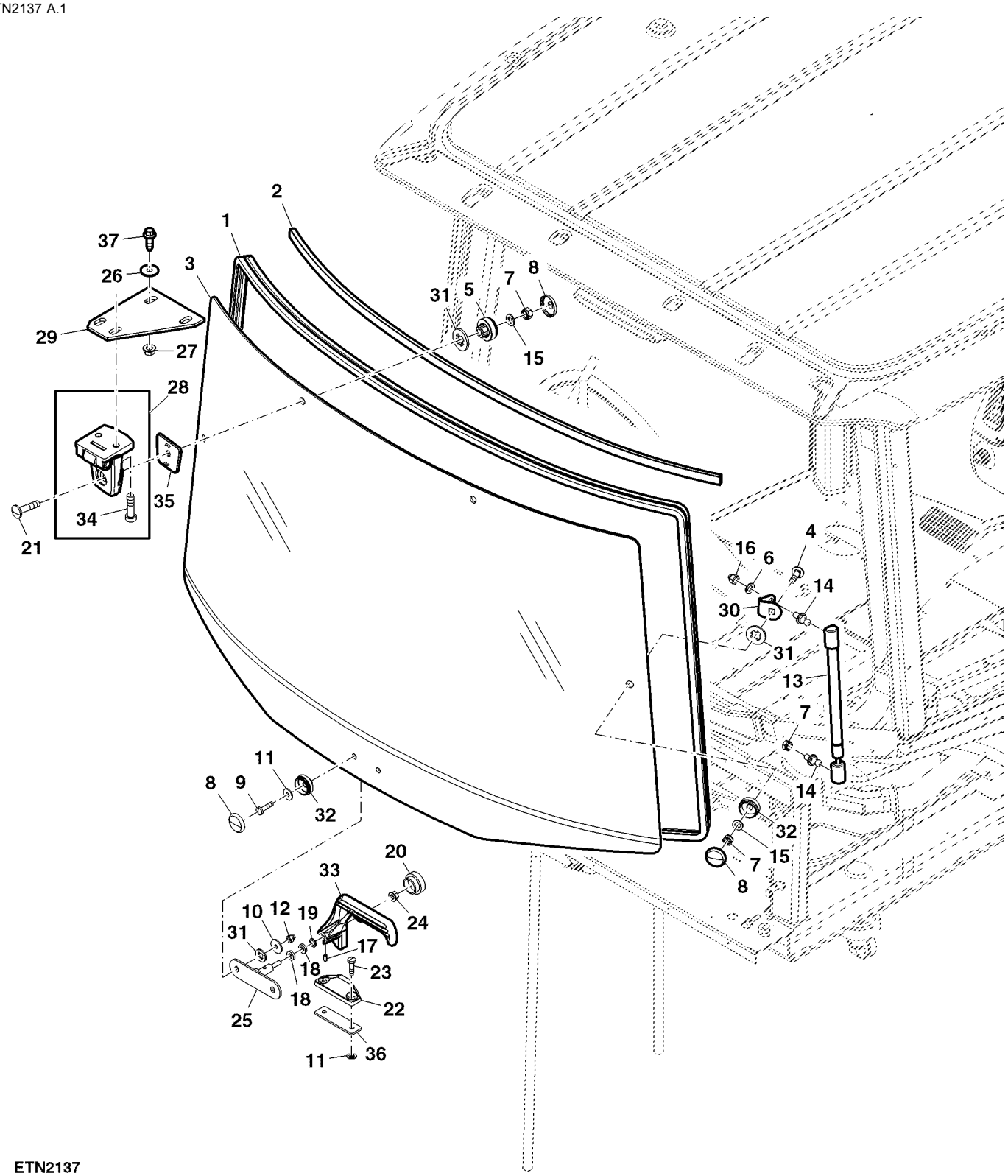

ETN2137

Item	Nº peça	Descrição	Qtde	Nº série trator	Notas
1	R249464	Isolador	1		
2	R234302	Vedação	1		UP
3	R127903	Vidraça	1		NLA; ORDER R537492
	R537492	Vidraça	1		
4	03M7309	Parafuso	2		M8 X 25
5	L78851	Bucha	4		
6	24M7265	Arruela	2		9 X 16 X 1.600 mm
7	14M7166	Porca de segurança	3		M8
8	L78703	Tampa	1		
9	21M7310	Parafuso	2		M6 X 25
10	24M7309	Arruela	2		6.600 X 22 X 2 mm
11	24M7251	Arruela	3		6.400 X 18 X 1.600 mm
12	14M7376	Porca de segurança	2		M6
13	RE234166	Cilindro operado a gás	2		
14	R237474	Pino esférico	4		
15	24M7036	Arruela	4		9 X 16 X 1.600 mm
16	14M7478	Porca de segurança	2		M8
17	34M7126	Pino elástico	1		5 X 12 mm
18	T27260	Arruela	2		
19	24M7044	Arruela	1		13 X 20 X 2 mm
20	99M7109	Plugue	1		
21	03M7331	Parafuso	2		M8 X 35
22	R259461	Trava	1		
23	37M7258	Parafuso	2		M6 X 25
24	14M7608	Porca com flange	1		M6
25	AL173630	Apoio	1		
26	24M7207	Arruela	4		8.400 X 24 X 2 mm
27	14M7298	Porca com flange	4		M8
28	AL163210	Dobradiça	1		RH
	AL163211	Dobradiça	1		LH
29	MN10667	Placa	1		
30	MN10668	Trava	2		
31	L78704	Arruela de vedação	6		
32	L78705	Bucha	2		
33	L168271	Alavanca	1		
34	19M7555	Parafuso	2		M8 X 30
35	L111419	Junta	2		
36	MN10675	Correia	1		
37	37M7084	Parafuso	4		M8 X 25

DOOR HANDLE AND LOCK
POIGNEE ET SERRURE
TRAVA E ALAVANCA DA PORTA
MANILLA Y CERRADURA

ETN2140 A.1

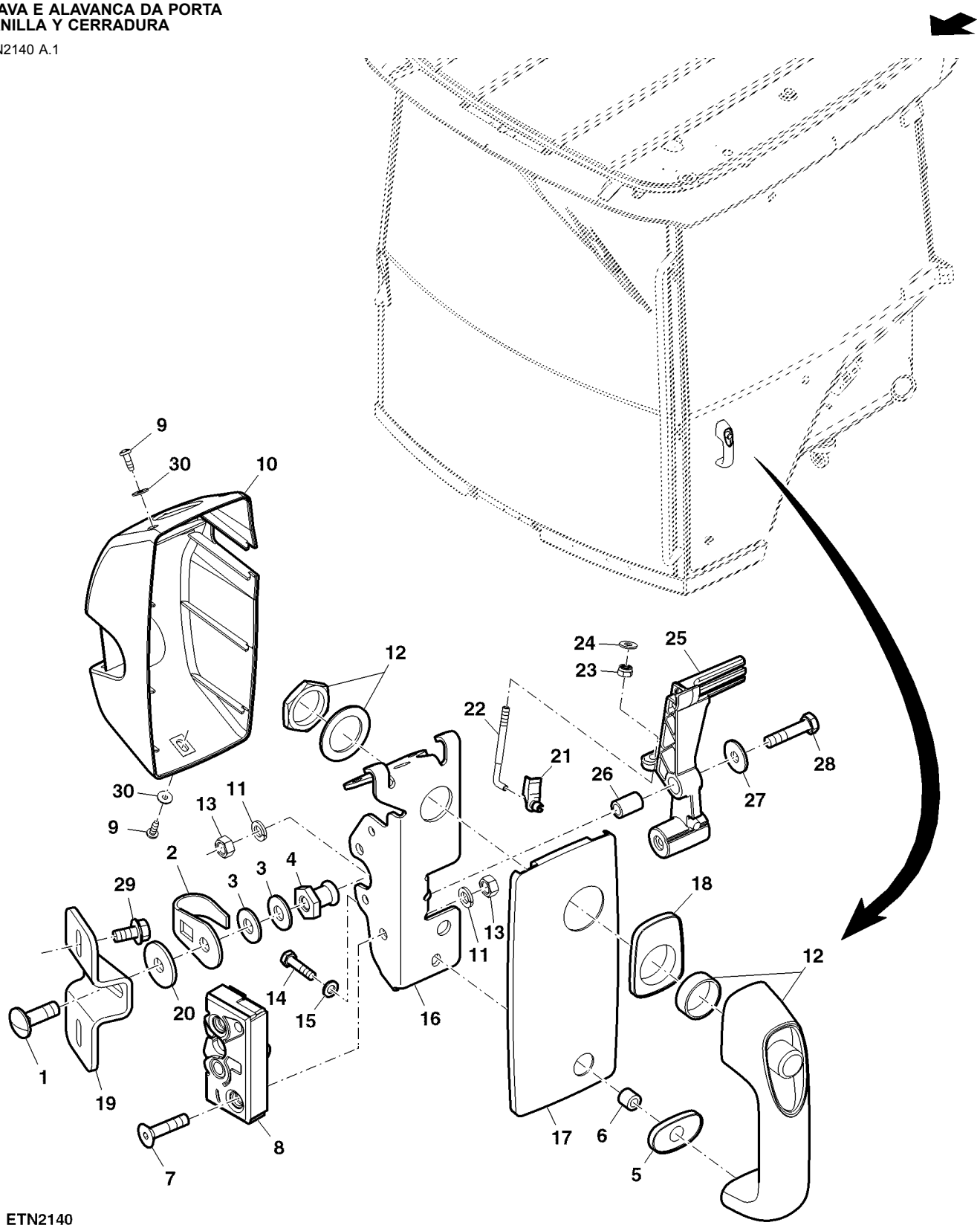

ETN2140

Item	Nº peça	Descrição	Qtde	Nº série trator	Notas
1	03M7192	Parafuso	1		M10 X 30
2	L113717	Grampo	1		
3	24H1219	Arruela	2		7/16" X 1" X 0.083"
4	R134619	Trinco	1		
5	L113907	Arruela de vedação	1		
6	L78691	Bucha	1		
7	19M9165	Parafuso	2		M8 X 35
8	RE254953	Trava	1		
9	37M7277	Parafuso	3		SUB FOR L102588
10	R205343	Capa	1		
11	12M7065	Arruela de pressão	3		8 mm
12	AL113174	Alavanca	1		
13	14M7273	Porca	3		M8
14	19M7286	Parafuso sextavado	1		M6 X 25
15	24M7088	Arruela	1		6.600 X 12 X 1.600 mm
16	L113440	Cantoneira	1		
17	L113436	Placa	1		
18	L113908	Arruela de vedação	1		
19	MN10669	Suporte	1		
20	24M7101	Arruela	1		11 X 34 X 3 mm
21	R82445	RetentoR	1		
22	R82444	Paraf. com gancho	1		
23	U45916	Porca de segurança	1		
24	24H1283	Arruela	1		7/32" X 1/2" X 0.049"
25	R256413	Alavanca articulada	1		
26	M112442	Bucha	1		
27	24M7207	Arruela	1		8.400 X 24 X 2 mm
28	19M7298	Parafuso sextavado	1		M8 X 35
29	19M7865	Parafuso	2		M8 X 16
30	24M7419	Arruela	3		4.300 X 12 X 1 mm

DOOR L.H.
PORTE COTE GAUCHE
PORTA ESQ
PUERTA IZQUIERDA

PUBM1890 A.1

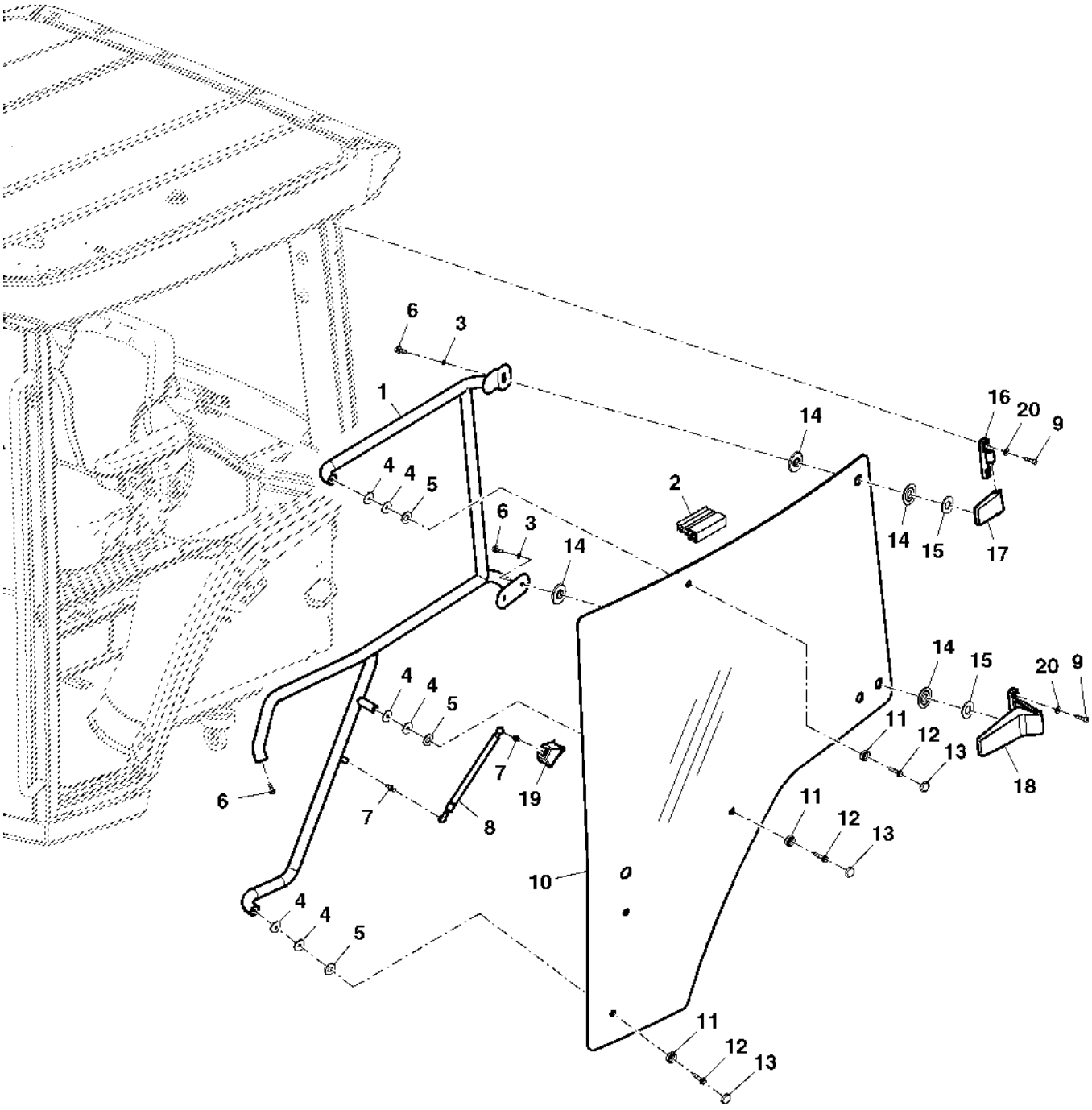

PUBM1890

Item	Nº peça	Descrição	Qtde	Nº série trator	Notas
1	RE210096	Alavanca	1		
2	R241400	Isolador	3		
3	12M7032	Arruela de pressão	6		8.400 mm
4	L58890	Arruela	6		SUB FOR MN10664
5	R131261	Arruela	3		
6	19M7866	Parafuso	4		M8 X 20
7	R237474	Pino esférico	1		
8	RE234165	Cilindro operado a gás	1		
9	19M9356	Parafuso	4		M8 X 30
10	R210099	Porta	1		NLA; ORDER R537491
11	L78851	Bucha	3		
12	19M8323	Parafuso	3		M8 X 40
13	L78703	Tampa	3		
14	L155606	Arruela de vedação	6		
15	Z22491	Arruela	3		
16	RE208272	Dobradiça	1		
17	RE46587	Dobradiça	1		
18	RE208274	Dobradiça	1		
19	R124309	Capa	1		
20	R210137	Arruela	4		

WINDSHIELD
PARE-BRISE
PARABRISA
PARABRISA

PUBM1868 A.1

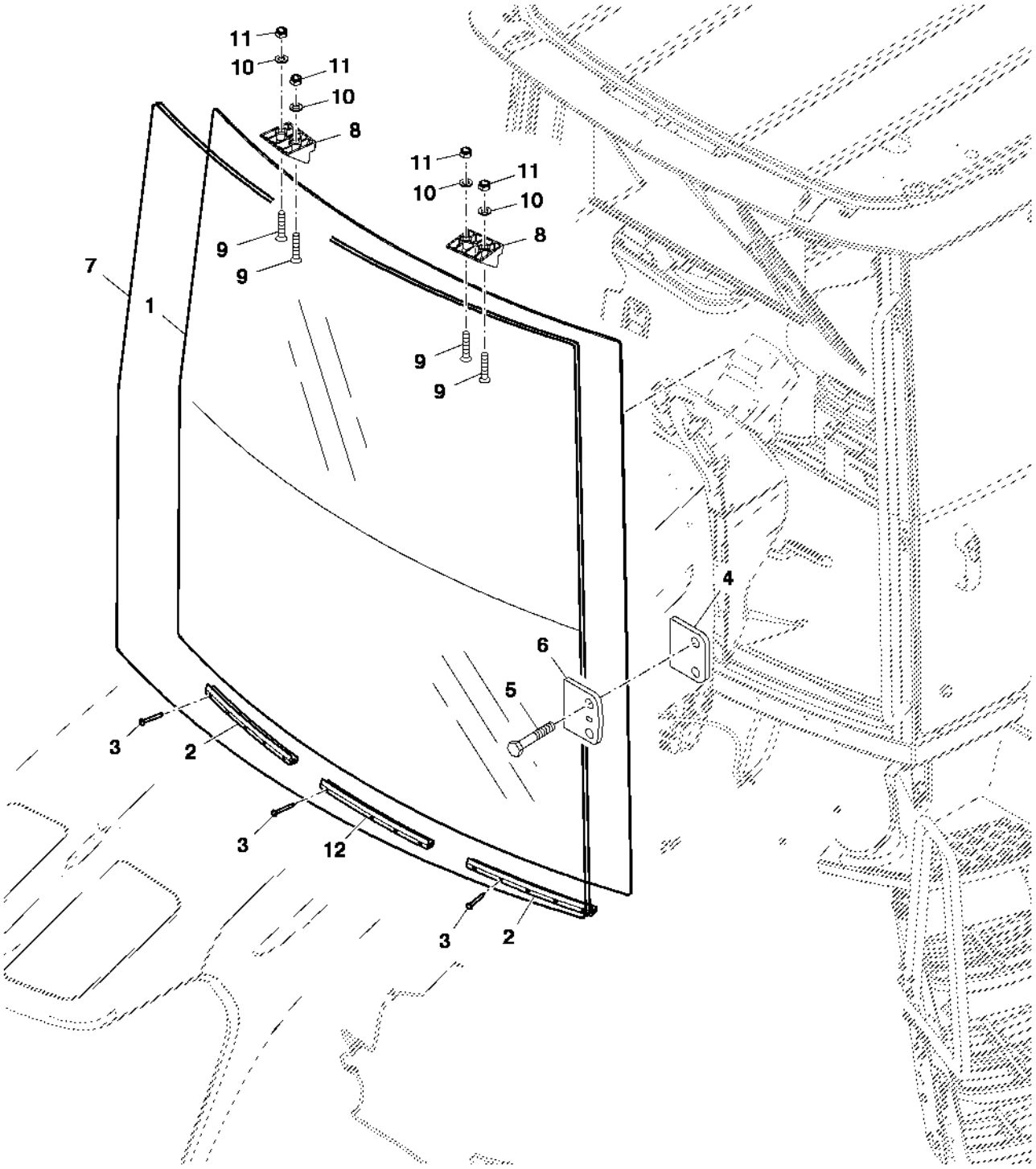

PUBM1868

Item	Nº peça	Descrição	Qtde	Nº série trator	Notas
1	R196390	Pára-brisa	1		NLA; ORDER R537489
	R537489	Pára-brisa	1		
2	R119890	Suporte	2		
3	R81456	Parafuso	14		
4	R178686	Correia	2		SUB FOR MN10672
5	37M7257	Parafuso	4		M8 X 16
6	R254930	Junta	2		
7	R232304	Isolador	1		
8	R212331	Suporte	2		UP
9	R161886	Parafuso	4		
10	24M7036	Arruela	4		9 X 16 X 1.600 mm
11	14M7166	Porca de segurança	4		M8
12	R228315	Suporte	1		

WINDSHIELD AND REAR WASHER KIT
JEU DE LAVE-GLAVE AVANT ET ARRIERE
KIT DE PARA-BRISA E LAVADOR TRASEIRO
CONJUNTO DE LAVAPARABRISAS DELANTERO Y TRASERO

PUBM1604 A.1

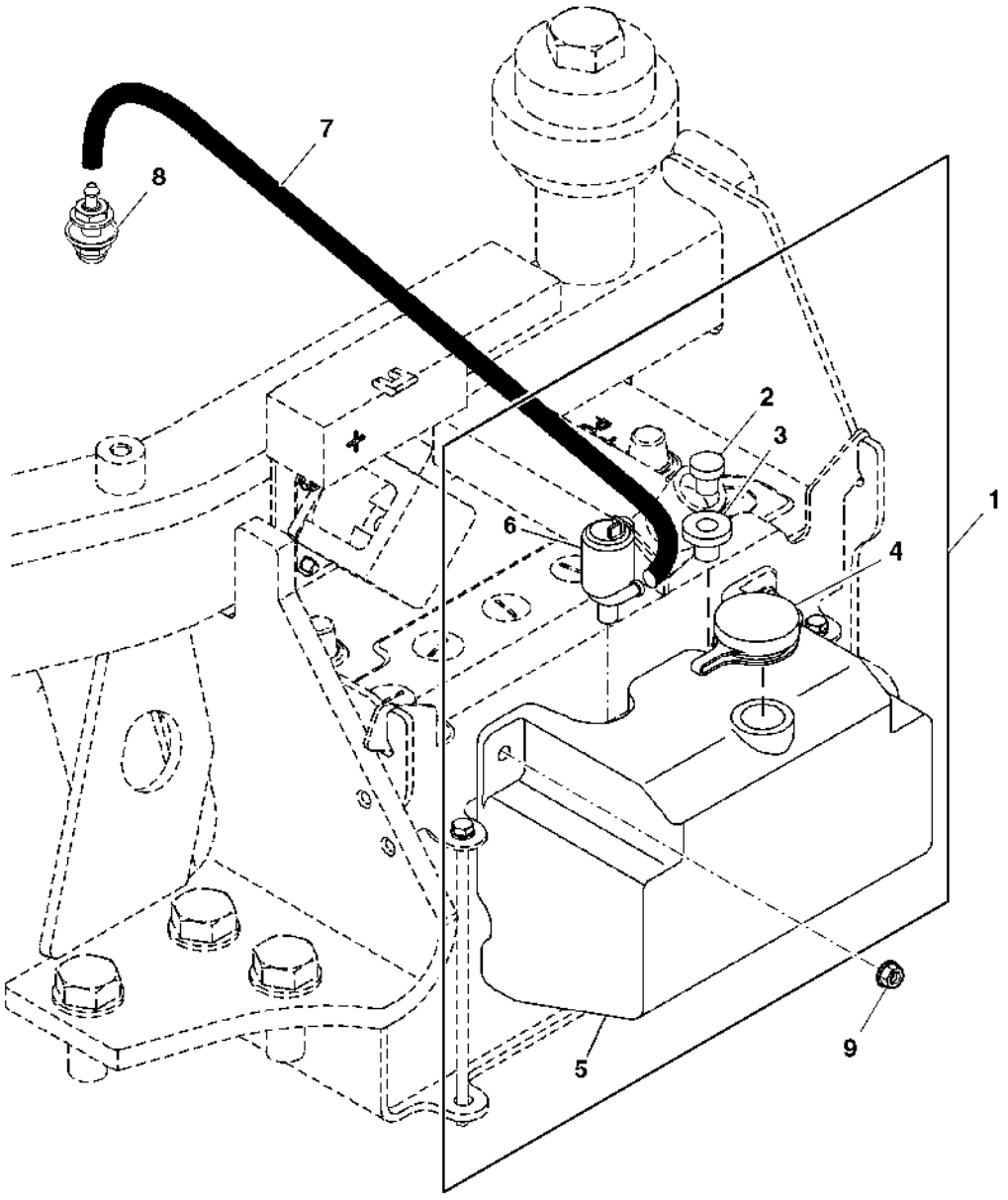

PUBM1604

Item	*Nº peça*	*Descrição*	*Qtde*	*Nº série trator*	*Notas*
1	AL205624	ReseRvatóRio	1		
2	L205801	Plugue	2		
3	L205800	Passa-fio	2		
	L80014	Passa-fio	1		(A) FI
4	L205799	Tampa do abasTecimenTo	1		
5	L205798	ReseRvatóRio	1		
6	AL205623	Bombad'água	2		
	AL79013	Bomba	1		(A) FI
7	L170458	Mangueira	1		ORDER L112247; SUB FOR L155455
	L112247	Mangueira	1		
	R120653	Mangueira	1		(A) CTL 4500 mm, FI; MF TY25139
8	AL35642	Bico	2		
9	14M7298	Porca com flange	2		M8

(A) USE WITH FI PS7815000
À UTILISER AVEC FI PS7815000
USE COM FI PS7815000
USAR CON JUEGO DE INSTALACIÓN EN CAMPO PS7815000

Front and Rear Windshield Wiper, Kit
Essuie-glace pare-brise avant et arrière, kit
Limpador do Para-brisa Dianteiro e Traseiro, Kit
Limpiaparabrisas trasero y delantero, juego

PUBM3085 A.1

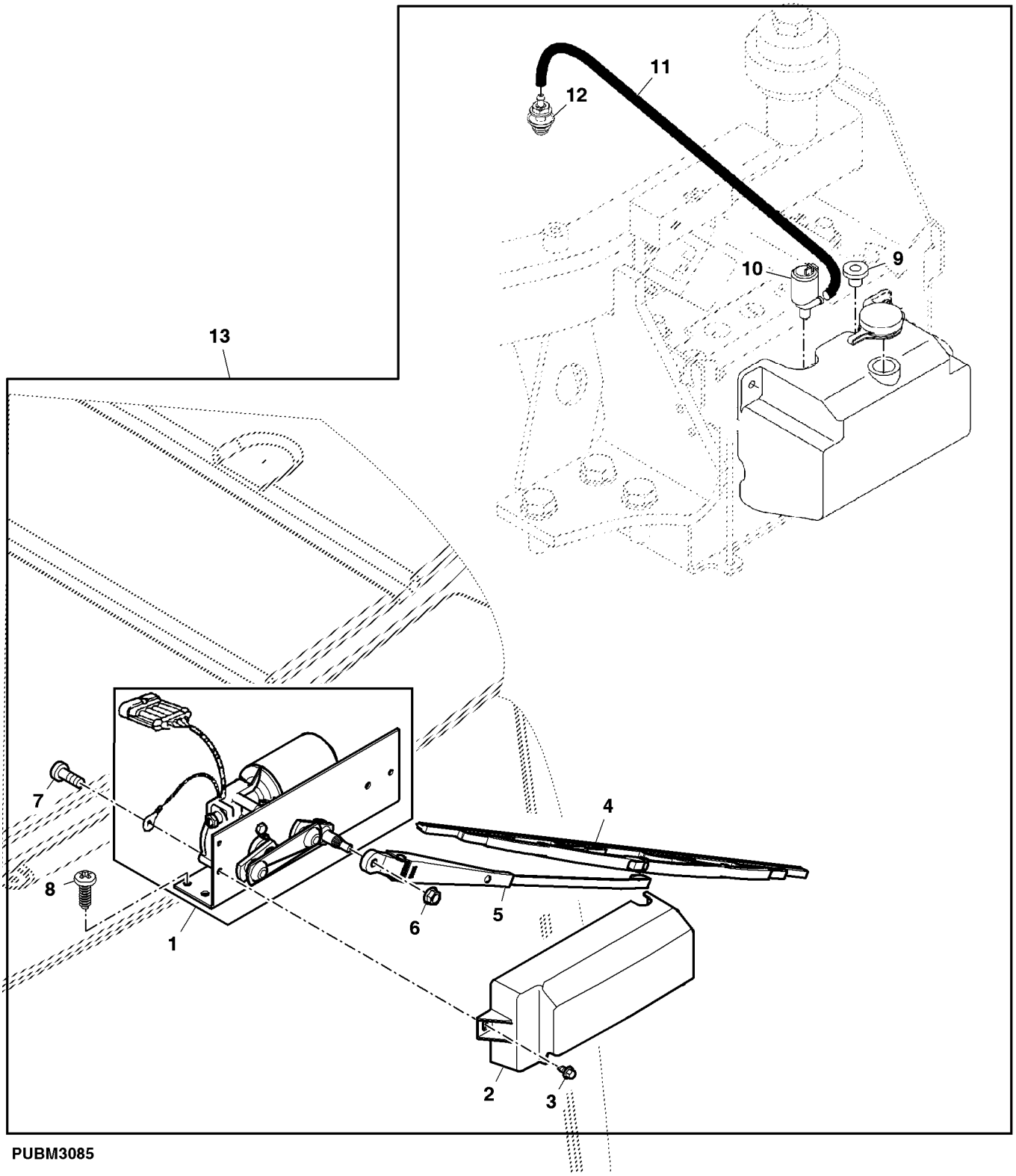

PUBM3085

Item	*Nº peça*	*Descrição*	*Qtde*	*Nº série*	*Notas*
1	RE151494	Motor do limp. pára-brisa	1		
2	R161356	Blindagem	1		
3	37M7089	Parafuso	2		M6 X 12
4	RE24201	Palheta do limP. Pára-brisa	1		
5	RE245399	Haste limp. de pára-brisa	1		
6	14M7298	Porca com flange	1		M8
7	37M7059	Parafuso	1		M5 X 12
8	H123995	Parafuso	3		
9	L80014	Passa-fio	1		
10	AL79013	Bomba	1		
11	R120653	Mangueira	1		
12	AL35642	Bico	2		
13	PS7815000	Conjs prontos p/carregamen.	1		Kit; ORDER KEYS 1–12

COWL ASSEMBLY
ENSEMBLE DE CAPOTAGE
CONJUNTO DA CAPOTA
CONJUNTO DE CUBIERTA DEL MOTOR

PUBM1984 A.1

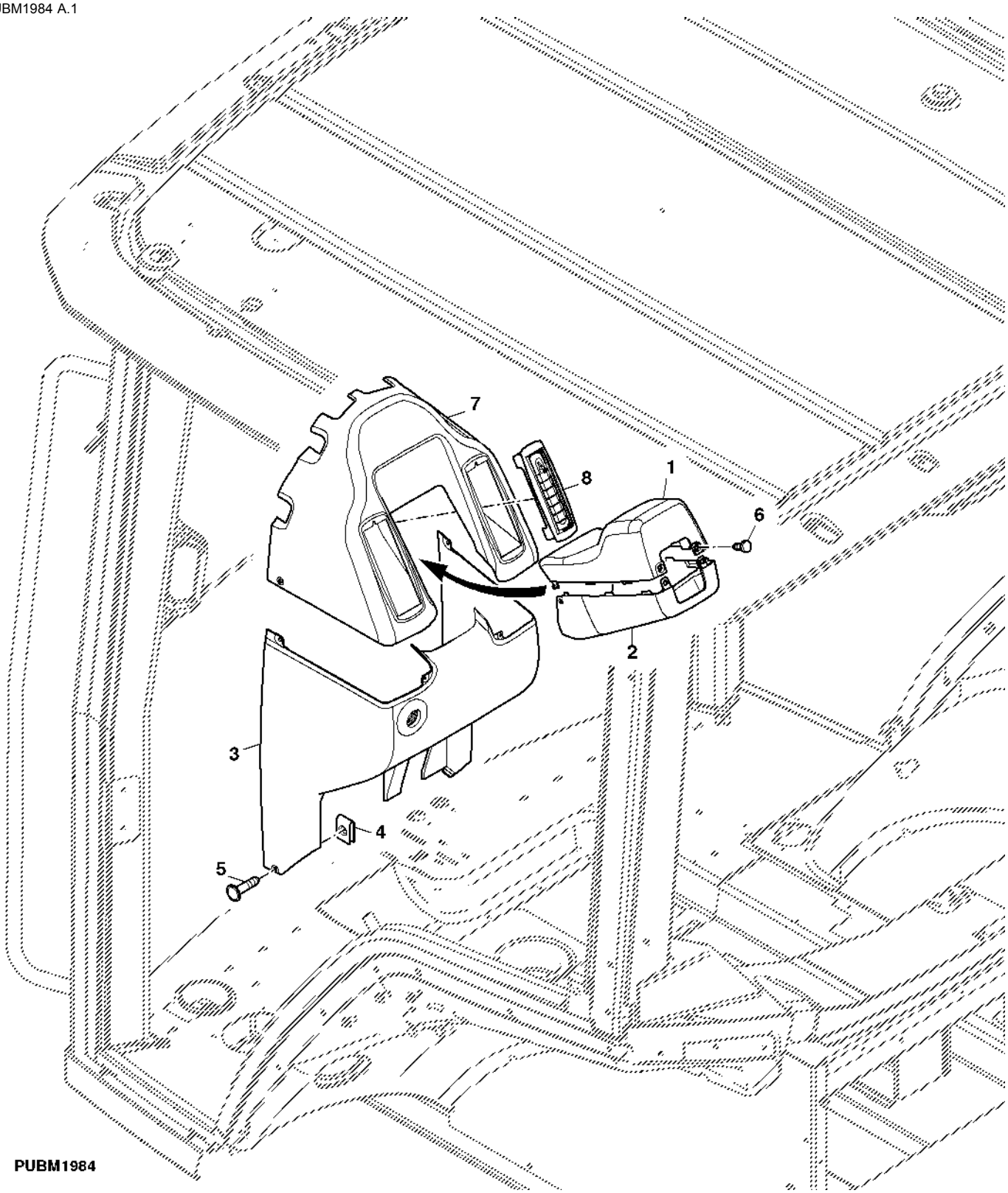

Item	Nº peça	Descrição	Qtde	Nº série trator	Notas
1	R241158	Capa	1		(B)
	R241157	Capa	1		(A)
2	R241156	Capa	1		
3	R222162	Capota	1		
4	M84972	Porca	6		
5	37M7185	Parafuso	2		
6	37M7235	Parafuso	2		
7	R178679	Capota	1		
8	RE179236	Veneziana de aeração	2		

(A) W/ ETHER AID
W/ AIDE AU DEMARRAGE A L'ETHER
W/ PARTIDA AUXILIAR A ETER
W/ ETER AUXILIAR

(B) W/O ETHER AID
W/O AIDE AU DEMARRAGE A L'ETHER
W/O PARTIDA AUXILIAR A ETER
W/O ETER AUXILIAR

FRONT AND REAR WINDSHIELD WIPER
ESSUIE-GLACE AVANT/ARRIERE
LIMPADOR DO PARA-BRISA DIANTEIRO E TRASEIRO
LIMPIADOR DE PARABRISAS FRONTE/TRASERO

PUBM1985 A.1

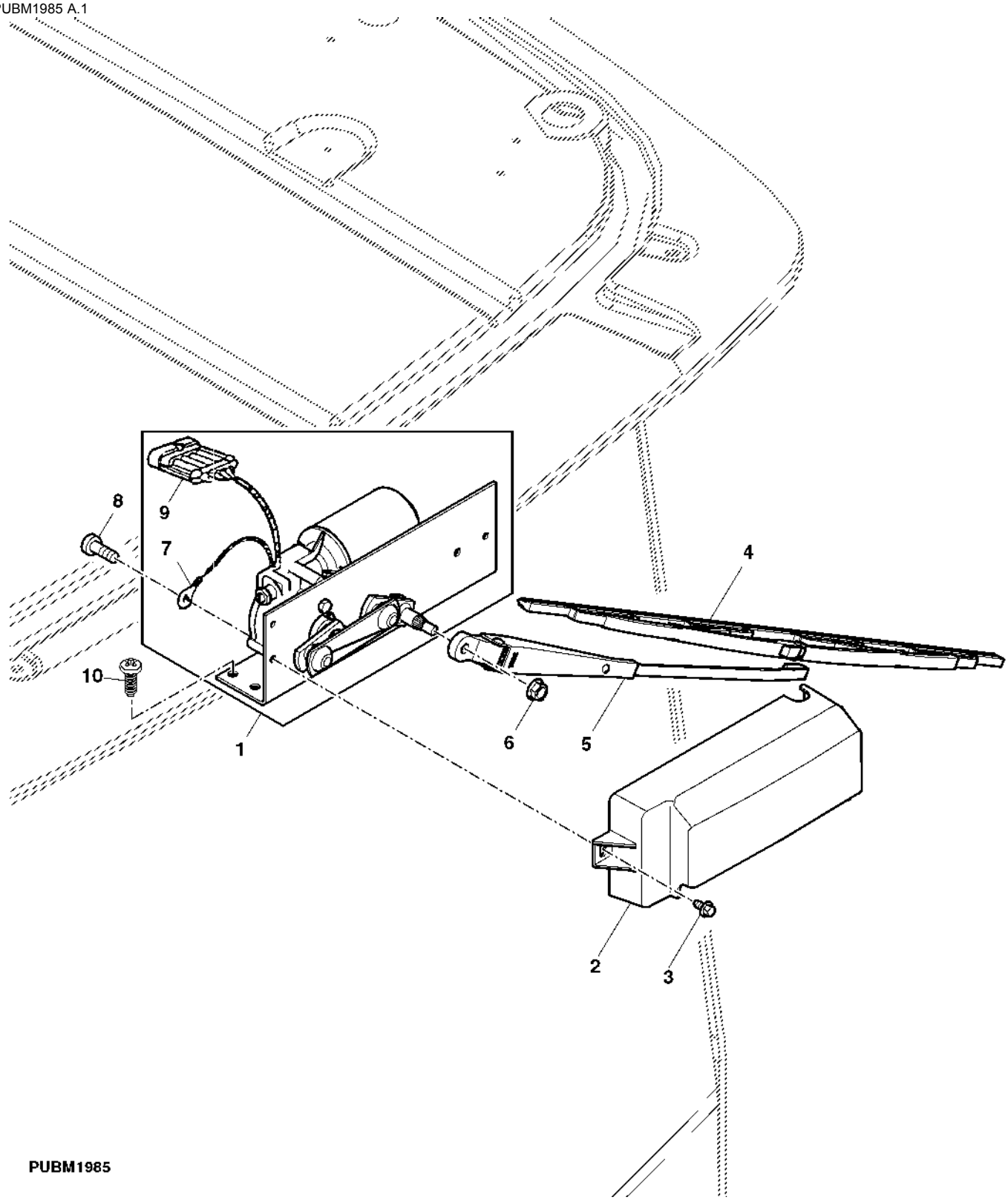

Item	Nº peça	Descrição	Qtde	Nº série trator	Notas
1	RE151494	Motor do limp. pára-brisa	1		
2	R161356	Blindagem	1		
3	37M7089	Parafuso	2		M6 X 12
4	RE24201	Palheta do limP. Pára-brisa	1		
5	RE245399	Haste limp. de pára-brisa	1		
6	14M7298	Porca com flange	1		M8
7	57M7031	Terminal conecTor eléTrico	1		
8	37M7059	Parafuso	1		M5 X 12
9	57M7244	Alojam. conector elétrico	1		
	R104919	Terminal conecTor eléTrico	4		
	57M7528	Acessório conexão elétrica	4		
	57M7469	Conj mont Conector elétrico	1		
10	H123995	Parafuso	3		

CONTROL CONSOLE
CONSOLE DE COMMANDE
CONSOLE DE CONTROLE
CONSOLA DE CONTROL

ETN10723 A.1

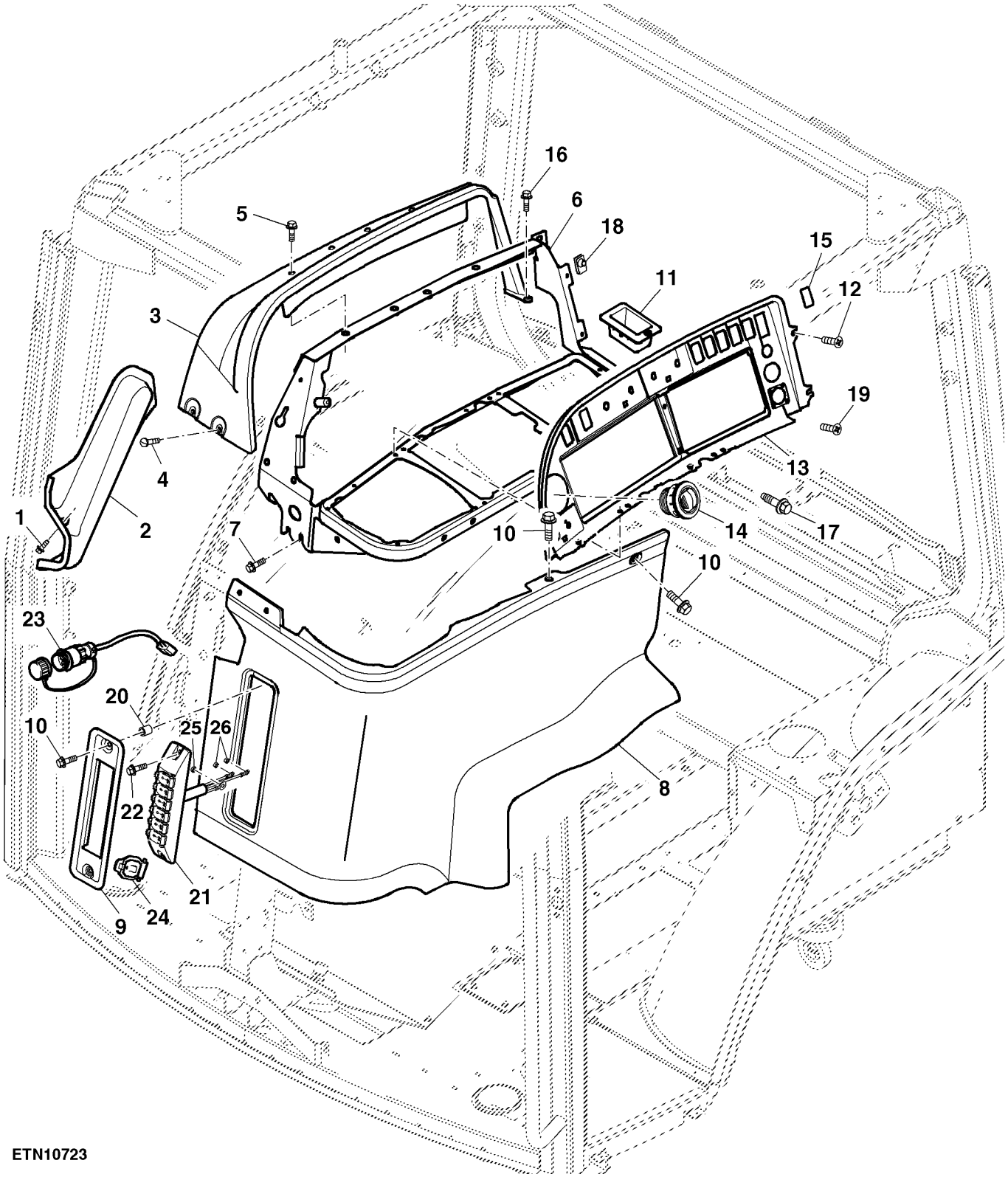

ETN10723

Item	Nº peça	Descrição	Qtde	Nº série trator	Notas
1	37M7160	Parafuso	1		M6 X 16
2	R206415	Capa	1		ORDER RE328889
3	R185490	Console	1		
4	21M7423	Parafuso	2		M6 X 30
5	19M8751	Parafuso	4		M10 X 16
6	RE251092	Estrutura	1		
7	37M7092	Parafuso	4		M8 X 16, SUB FOR 37M7083
8	RE328889	Isolamento acústico	1		SUB FOR RE221544
9	R248569	Moldura	1		
	R248571	Moldura	1		(A)
10	37M7385	Parafuso	AR		
11	R212866	Inserto	1		
12	H92711	Parafuso	2		
13	RE240141	Moldura	1		
14	RE191648	Veneziana de aeração	1		
15	R189715	Painel	1		
16	37M7384	Parafuso	1		
17	M117141	Parafuso	1		
18	M84972	Porca	2		
19	37M7095	Parafuso	2		
20	28H1686	Espaçador	2		0.364" X 0.540" X 5/8"
21	RE68495	Tira	1		
22	37M7384	Parafuso	2		
23	RE67019	Tampa	6		
24	RE67015	Adaptador	1		
25	14M7194	Porca	1		M6
26	14M7297	Porca	2		M5

(A) W/O POWER STRIP
W/O MULTIPRISE
W/O REGUA DE ENERGIA
W/O REGLETA DE ALIMENTACION

CLUTCH PEDAL
PEDALE D?EMBRAYAGE
PEDAL DE EMBREAGEM
PEDAL DEL EMBRAGUE

PUBM1949 A.1

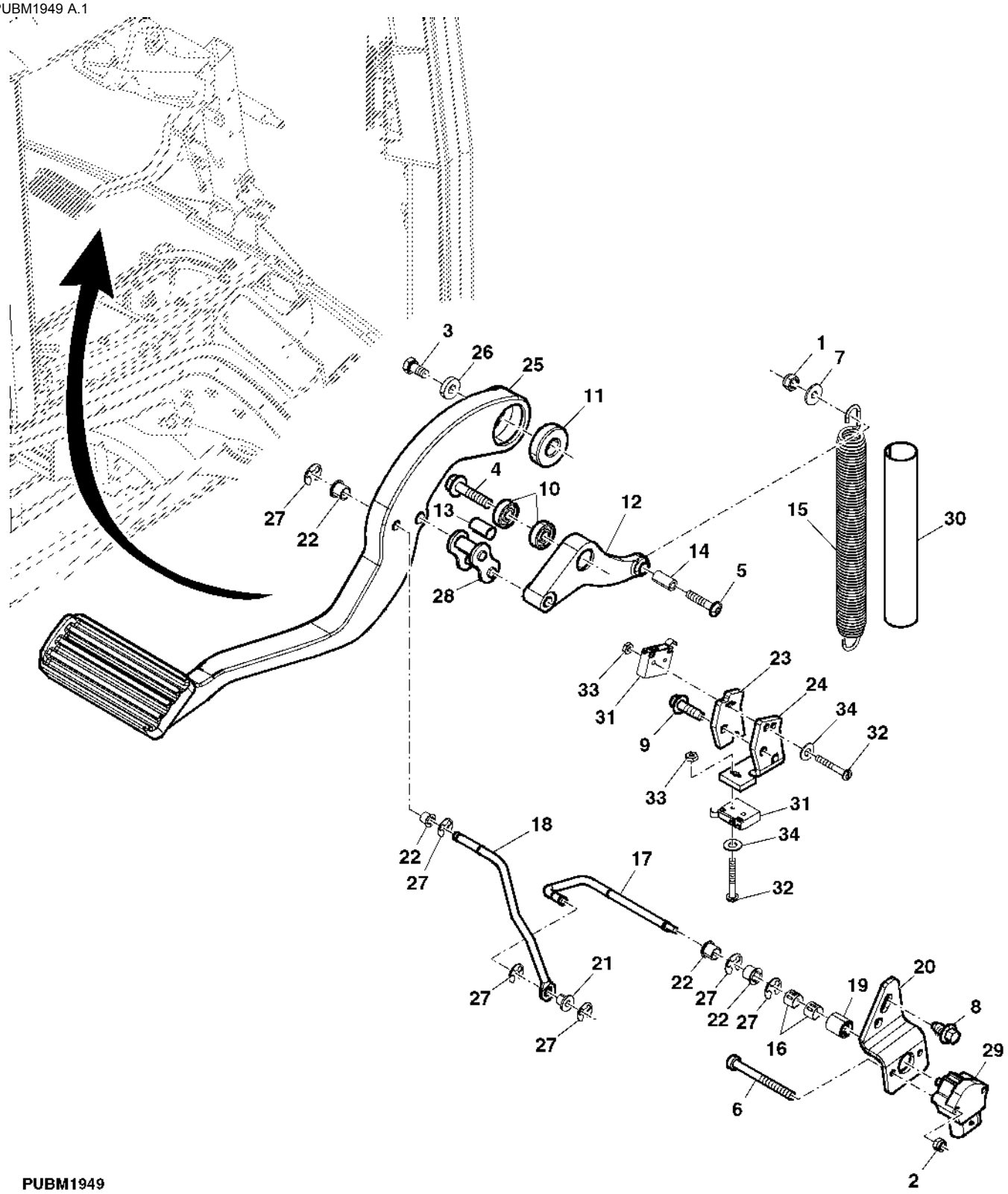

PUBM1949

Item	Nº peça	Descrição	Qtde	Nº série trator	Notas
1	14M7165	Porca de segurança	1		M6
2	14M7264	Porca	2		
3	19M7932	Parafuso sextavado	1		M8 X 16
4	19M8291	Parafuso	2		M8 X 35
5	19M8903	Parafuso	1		M6 X 30
6	19M9158	Parafuso	2		M4 X 40
7	24H1287	Arruela	1		9/32" X 5/8" X 0.065"
8	37M7092	Parafuso	2		M8 X 16
9	37M7265	Parafuso	2		M8 X 25
10	JD10181	Rolamento de esfeRas	2		
11	JD8535	Rolamento de esfeRas	1		
12	R127831	Braço	1		
13	R127832	Bucha	2		
14	R131501	Bucha	1		
15	R215560	Mola de tração	1		
16	R161080	Presilha	2		
17	R185054	Ligação	1		
18	R185063	Ligação	1		
19	R185089	Adaptador	1		
20	R185374	Apoio	1		SUB FOR MN10762
21	R189697	Arruela	1		
22	R189698	Arruela	4		
23	R197684	Placa	1		
24	R197685	Apoio	1		
25	R199943	Pedal	1		
26	R56397	Arruela	1		
27	R72654	Anel de pressão	6		
28	RE165649	Elo de corrente	1		
29	RE243769	SenSor	1		
30	R214535	Capa	1		
31	RE171427	Interruptor	1		
32	21H1485	Parafuso	2		0.086" X 5/8"
33	14H1099	Porca	2		0.086"
34	12H359	Arruela de pressão	2		0.086"

OUTSIDE REAR VIEW MIRROR
RETROVISEUR EXTERIEUR
ESPELHO RETROVISOR EXTERNO
ESPEJO RETROVISOR EXTERIOR

PUBM2099 A.1

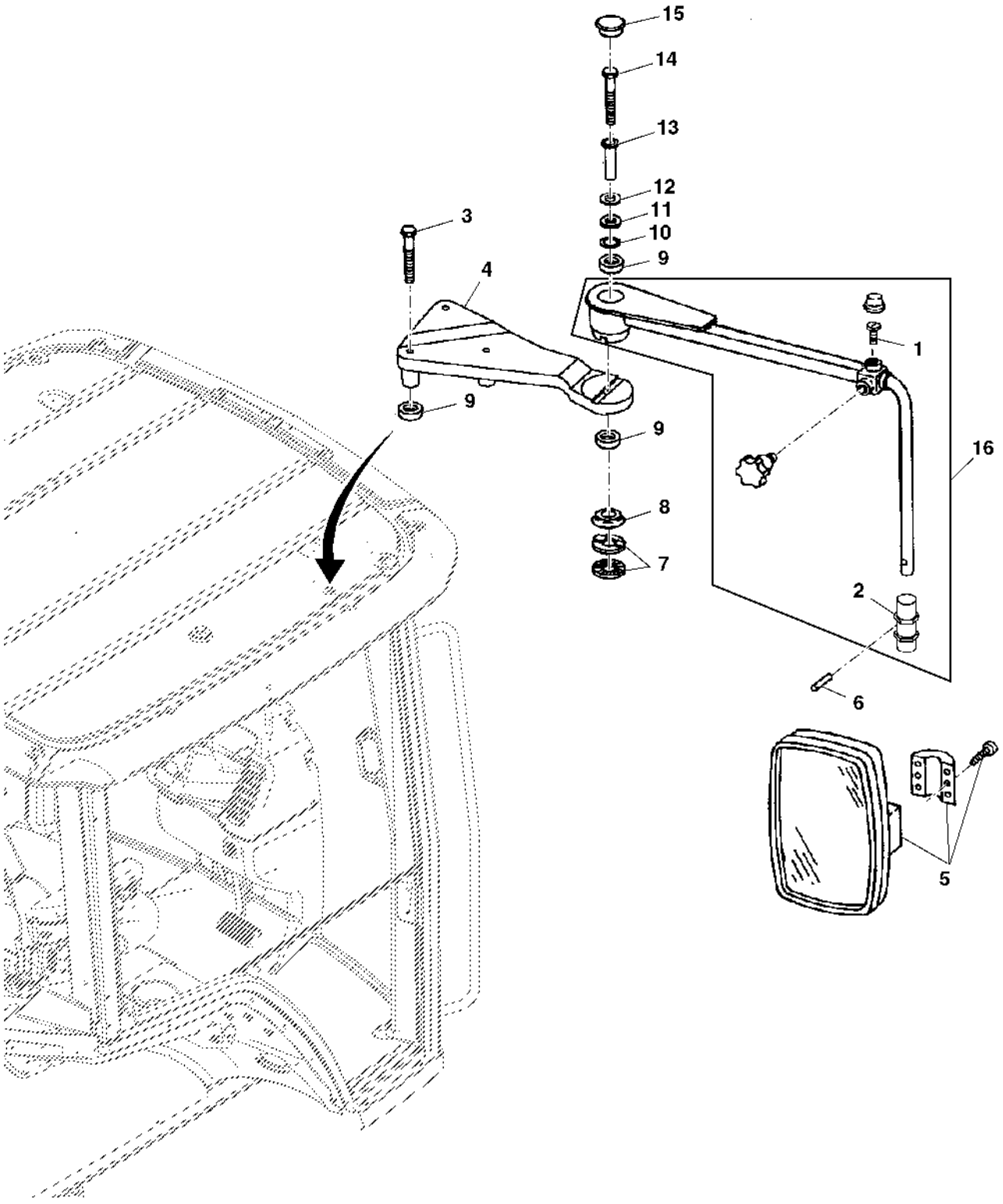

PUBM2099

Item	Nº peça	Descrição	Qtde	Nº série trator	Notas
1	21M7423	Parafuso	4		M6 X 30
2	L79784	Adaptador	2		
3	19M8403	Parafuso sextavado	6		M8 X 75
4	R227187	Apoio	1		LH
	R227701	Apoio	1		RH
5	AL78021	RetRovisoR	2		
6	34H312	Pino elástico	2		1/4" X 1"
7	R125634	Came	4		
8	R242373	Vedação	2		
9	R127769	Vedação	6		
10	51M7042	Anel o	2		13.300 X 2.200 mm
11	R48450	Arruela	2		
12	12M6601	Arrela de disco	2		14.200 X 28 X 1.500 mm
13	R125844	Espaçador	18		
14	19M7875	Parafuso sextavado	2		M10 X 70
15	R155065	Plugue	1		HS 10.9
16	RE263262	Suporte	2		

FRONT SUNSHADE (W/ REAR VIEW MIRROR)
PARE-SOLEIL AVANT (W/ RETROVISEUR)
PARA-SOL DIANTEIRO (COM ESPELHO RETROVISOR)
SOMBRILLA DELANTERA (W/ ESPEJO RETROVISOR)

PUBM1838 A.1

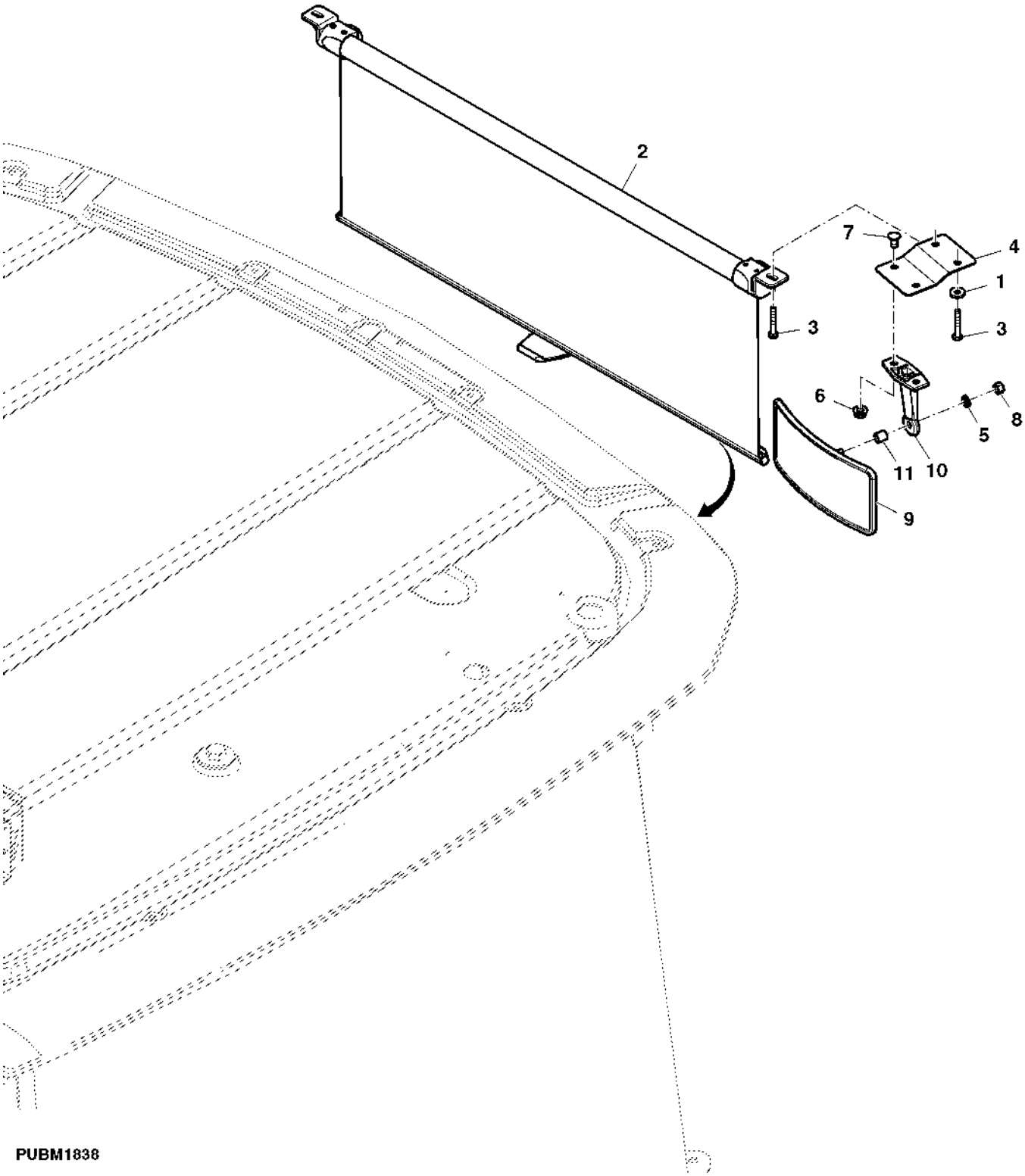

Item	Nº peça	Descrição	Qtde	Nº série trator	Notas
1	24H1923	Arruela	1		9/32" X 3/4" X 0.120"
2	RE197867	Cortina	1		
3	R128728	Parafuso	3		
4	R197870	Adaptador	1		
5	12M7065	Arruela de pressão	1		8 mm
6	14M7424	Porca com flange	2		M8
7	21M7511	Parafuso	2		M8 X 16
8	14H785	Porca	1		5/16"
9	AT186760	RetRovisoR	1		
10	L75379	Apoio	1		
11	R54701	Espaçador	1		

HEATER/AIR CONDITIONING MODULE ASSEMBLY
MODULE CHAUFFAGE/CLIMATISATION
CONJUNTO DO MODULO DO AQUECEDOR/AR CONDICIONADO
MODULO DE CALEFACCION/ACONDICIONAMIENTO DE AIRE

PUBM1831 A.1

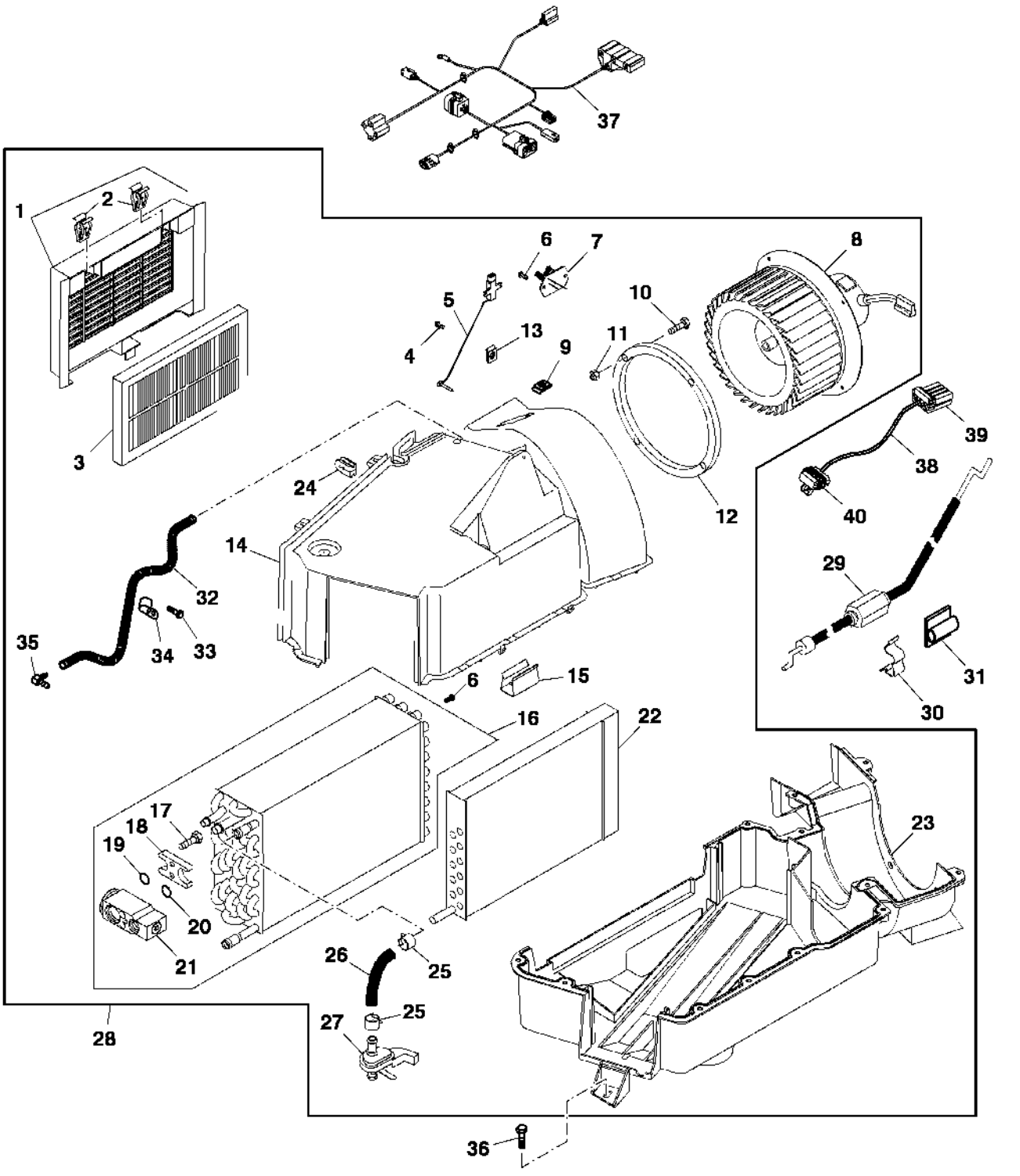

PUBM1831

Item	Nº peça	Descrição	Qtde	Nº série trator	Notas
1	RE163675	Moldura	1		
2	R120160	Presilha	2		
3	RE187966	Filtro de ar	1		
4	H85092	Parafuso	2		
5	RE244318	Interruptor	1		(ALSO ORDER RE313022)
6	37M7073	Parafuso	6		
7	RE49636	ResistoR	1		
8	RE208336	Motor	1		
9	M74782	Porca	4		
10	T178251	Parafuso sextavado	4		
11	M84972	Porca	4		
12	R162769	Vedação	1		
13	R50279	Porca	2		
14	R190722	Carcaça	1		
15	R96248	Presilha	AR		
16	RE286345	Evaporador	1		
17	PT11778	Parafuso	2		
18	L77943	Placa	1		
19	R113050	Anel o	1		
20	R33259	Anel o	1		
21	RE283957	VálVula	1		
22	RE286346	Aquecedor	1		
23	R244664	Carcaça	1		
24	R163985	Passa-fio	2		
25	T184924	Abraçadeira para mangueira	1		
26	R125454	Mangueira do radiador	1		
27	RE263090	VálVula	1		(USE WITHRE286340)
28	RE3270703	PART MISSING IN WISE	1		SUB FOR RE286340
29	RE58614	Cabo de puxar e empurrar	1		
30	L57881	Presilha	1		
31	R47474	Presilha	1		
32	R220514	Tubulação	1		
33	T184620	Parafuso	1		
34	R222727	Abraçadeira para mangueira	1		
35	R237040	Conexão de mangueira	1		
36	37M7091	Parafuso	3		M6 X 25
37	RE227764	Chicote	1		(USE WITH RE244318)
38	RE313022	Chicote	1		
39	57M10452	Alojam. conector elétrico	1		
40	57M7281	Disp fechamento conec elétr	1		
	57M7290	Conj mont Conector elétrico	1		

REFRIGERANT LINES
CONDUITES DE REFRIGERANT
LINHAS DE REFRIGERACAO
LINEAS DE REFRIGERANTE

ETN1872A A.1

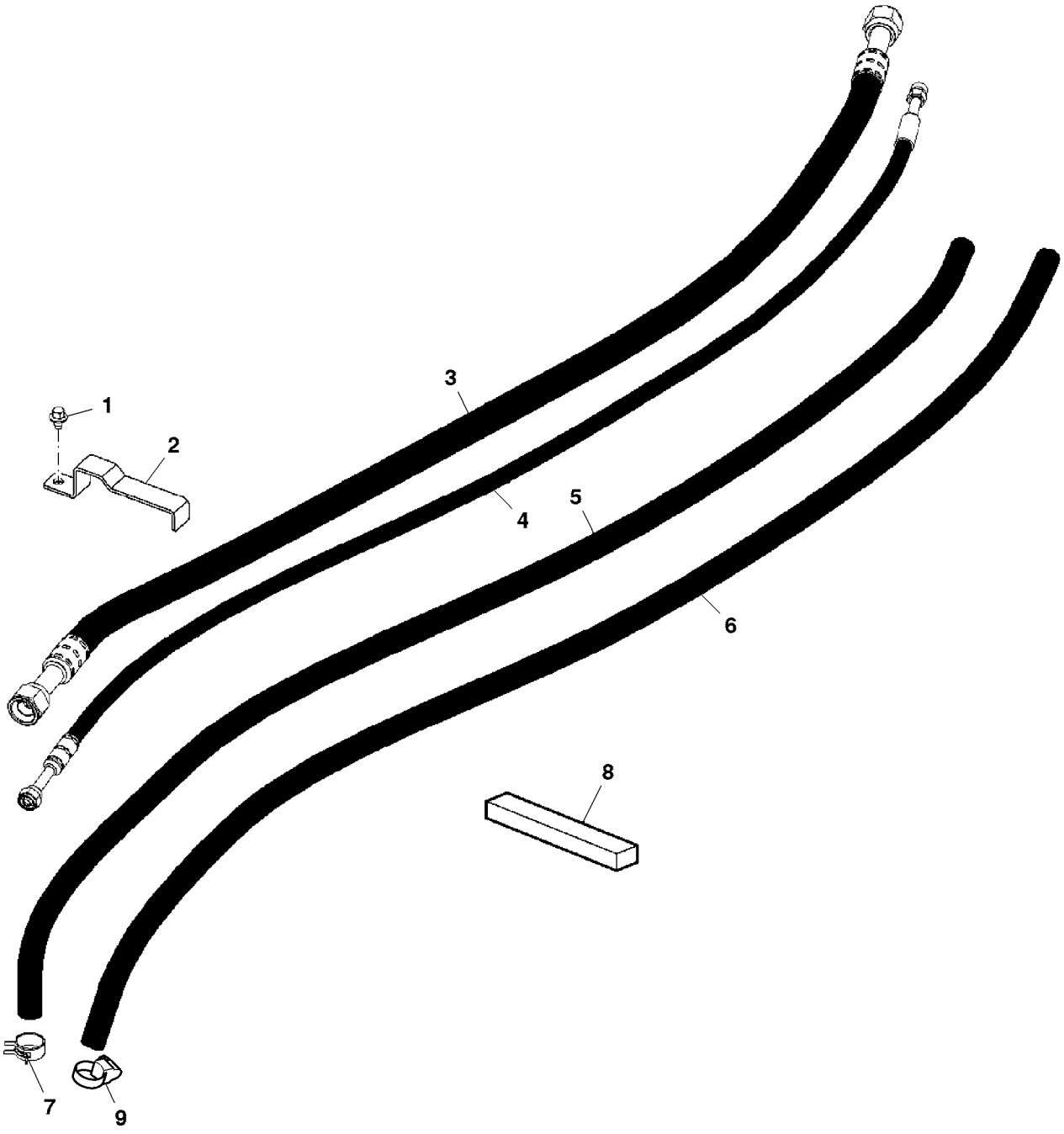

ETN1872A

Item	Nº peça	Descrição	Qtde	Nº série trator	Notas
1	37M7058	Parafuso	1		M8 X 20
2	R193187	Apoio	1		
3	RE202240	Mangueira	1		
4	RE202239	Mangueira	1		
5	R223603	Mangueira	1		ORD TY22328, CTL 2000 mm
6	R223604	Mangueira	1		ORD TY22328, CTL 2000 mm
7	T184924	Abraçadeira para mangueira	AR		
8	R122029	Isolador	1		
9	AL118565	Braçadeira	1		

REFRIGERANT LINES/EXPANSION VALVE
CONDUITES DE REFRIGERANT/SOUPAPE DE DETENTE
LINHAS DE REFRIGERANTE/VALVULA DE EXPANSAO
LINEAS DE REFRIGERANTE/VALVULA DE EXPANSION

RXA0059937 A.1

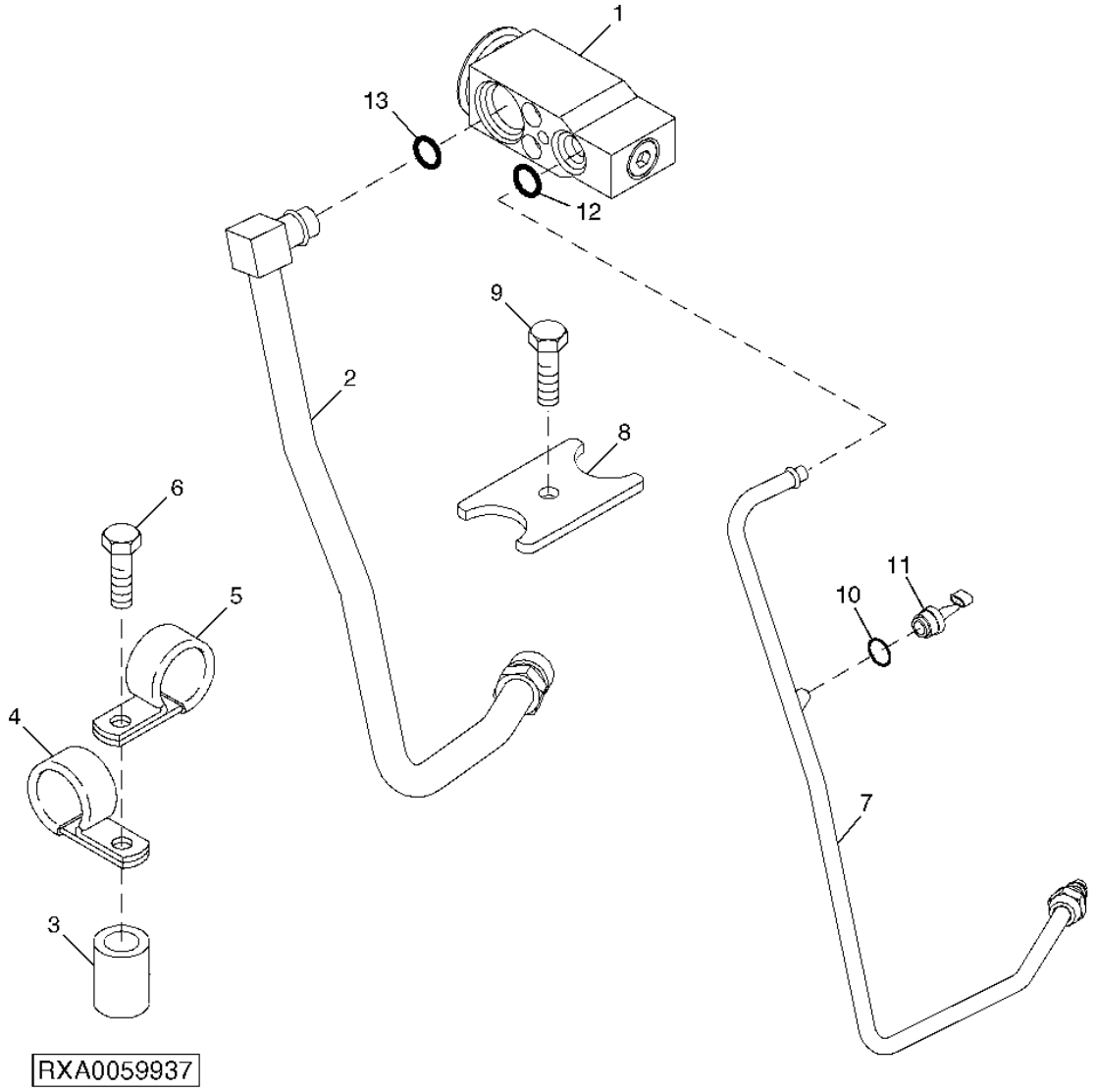

Item	*Nº peça*	*Descrição*	*Qtde*	*Nº série trator*	*Notas*
1	RE174764	VálVula	1		
2	RE212905	Tubulação	1		
3	28H3390	Espaçador	1		0.364" X 0.540" X 1"
4	AH78237	Braçadeira	1		
5	H75541	Braçadeira	1		
6	37M7058	Parafuso	1		M8 X 20
7	RE212906	Tubulação	1		
8	R125223	Placa	1		
9	19M8666	Parafuso	1		M6 X 16
10	R183409	Anel o	AR		
11	RE157329	Interruptor	1		
12	R183409	Anel o	1		
13	R183412	Anel o	1		

FRESH AIR FILTER HOUSING
FILTRE A AIR FRAIS, BOITIER
ALOJAMENTO DO FILTRO DE AR DA CABINE
CAJA DE FILTRO DE AIRE FRESCO

RXA0066334 A.1

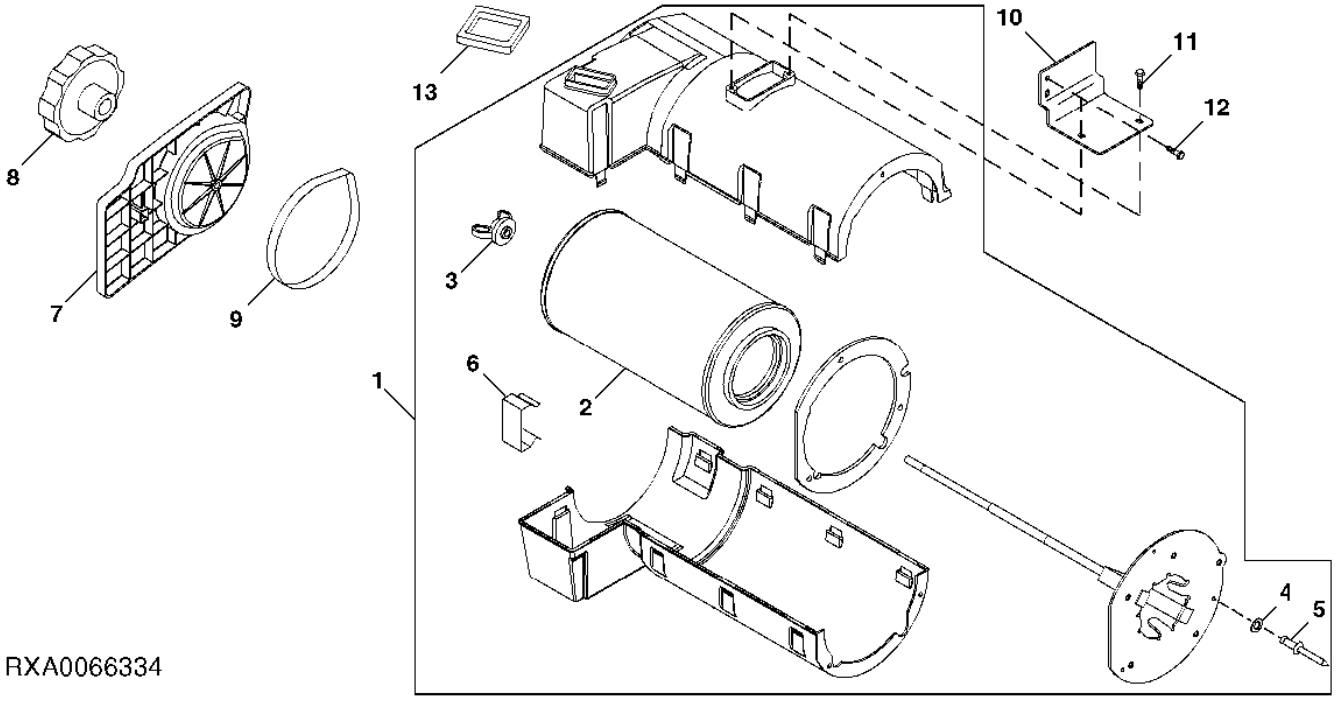

Item	*Nº peça*	*Descrição*	*Qtde*	*Nº série trator*	*Notas*
1	RE196534	Módulo	1		
2	RE24619	Filtro de ar	1		
3	R131394	Porca borboleta	1		3/8"
4	24M7087	Arruela	3		5.500 X 10 X 1 mm
5	16M7099	Rebite	3		5 mm
6	R96248	Presilha	9		
7	R294620	Capa	1		
8	RE237356	Botão	1		
9	R194115	Junta	1		
10	MN10682	Apoio	1		
11	M117141	Parafuso	2		
12	37M7087	Parafuso	2		M10 X 25
13	R135056	Junta	1		

BLOWER/PRESSURIZER
SOUFFLANTE/PRESSURISEUR
VENTILADOR / PRESSURIZADOR
SOPLADOR/PRESURIZADOR

CQ303013 A.1

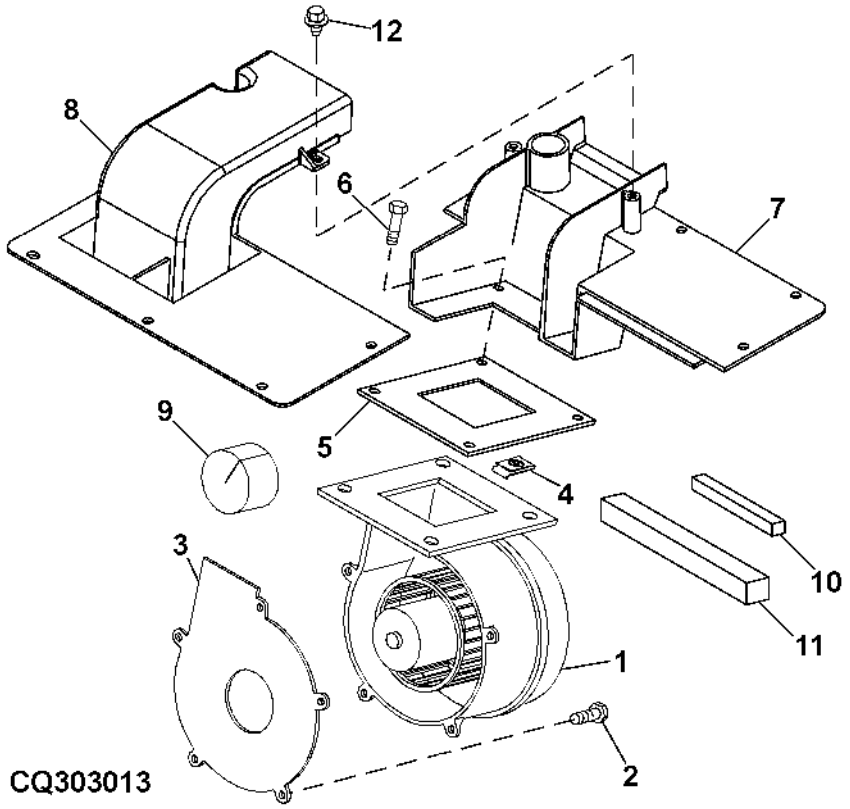

Item	*Nº peça*	*Descrição*	*Qtde*	*Nº série trator*	*Notas*
1	RE237675	Ventilador soprador	1		
2	19M7774	Parafuso	5		M6 X 12, HS 10.9
3	R150394	Junta	1		
4	M84972	Porca	4		
5	R133899	Junta	1		
6	19M7775	Parafuso	4		M6 X 16
7	R193833	Adaptador	1		
8	R193834	Adaptador	1		
9	R125467	Vedação	1		
10	R83066	Isolador	5		
11	R122029	Isolador	1		
12	M117141	Parafuso	2		

AIR CIRCULATION DUCTS
CONDUITS DE CIRCULATION D?AIR
DUTOS DE CIRCULACAO DE AR
CONDUCTOS DE CIRCULACION DE AIRE

ETN2145 A.1

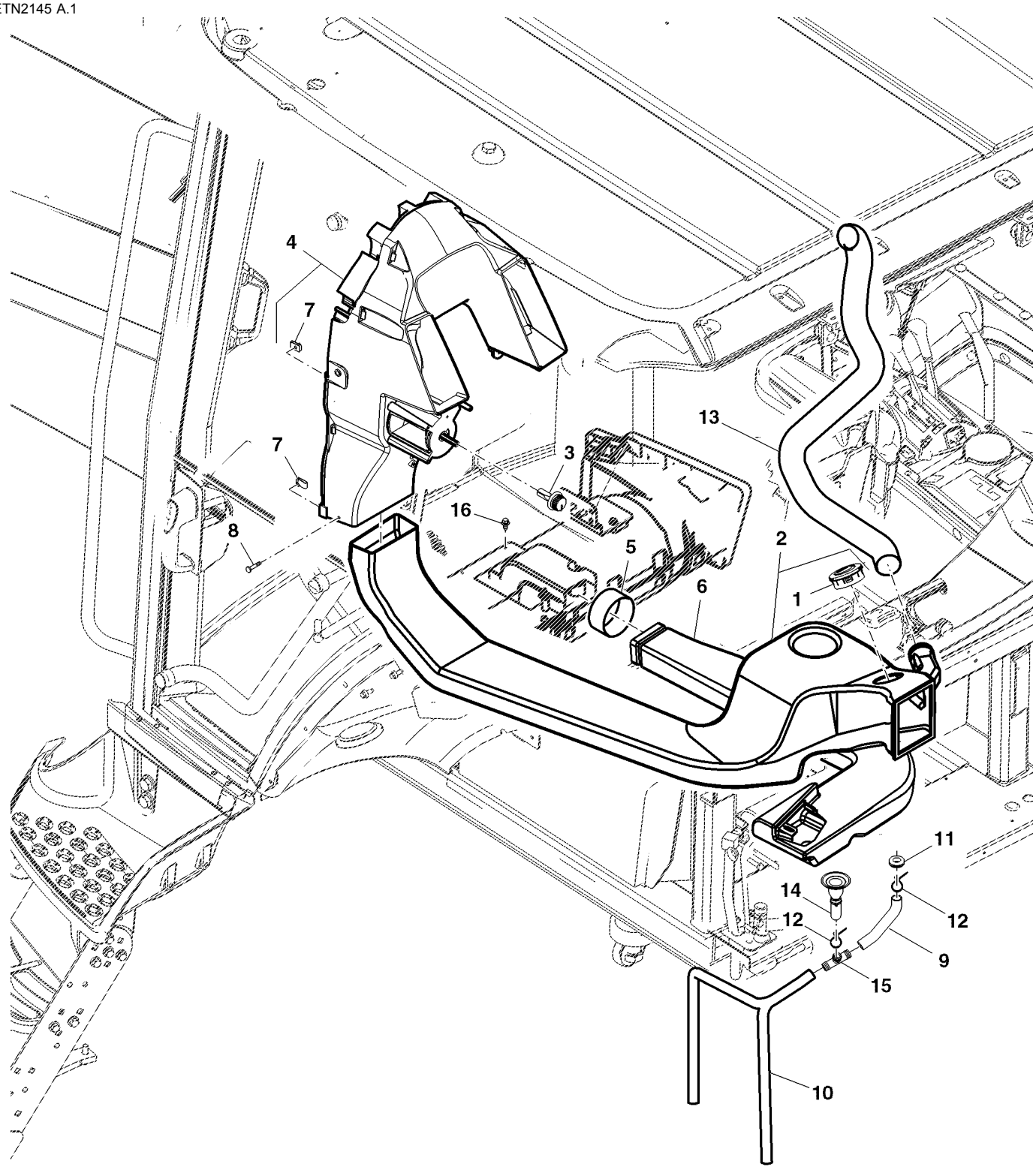

ETN2145

Item	*Nº peça*	*Descrição*	*Qtde*	*Nº série trator*	*Notas*
1	RE208432	Veneziana de aeração	1		
2	RE203675	Duto de ar	1		
3	RE191541	Botão	1		
4	RE190897	Duto de ar	1		
5	R124495	Vedação	1		
6	R170127	Duto de ar	1		
7	M84972	Porca	2		
8	21M7423	Parafuso	4		M6 X 30
9	R222176	Mangueira	1		
10	R290013	Tubulação	1		
11	R115350	Passa-fio	1		
12	R44302	Cinta	4		
13	RE191647	Duto de ar	1		(A)
14	RE220511	Tubulação	1		
15	R115893	Conexão em t	1		
16	37M7089	Parafuso	10		M6 X 12

(A) CONTROL CONSOLE
CONSOLE DE COMMANDE
CONSOLE DE CONTROLE
CONSOLA DE CONTROL

HEATER HOSES
FLEXIBLE DE CHAUFFAGE
MANGUEIRAS DO AQUECEDOR
MANGUERA DEL CALEFACTOR

RXA0071291 A.1

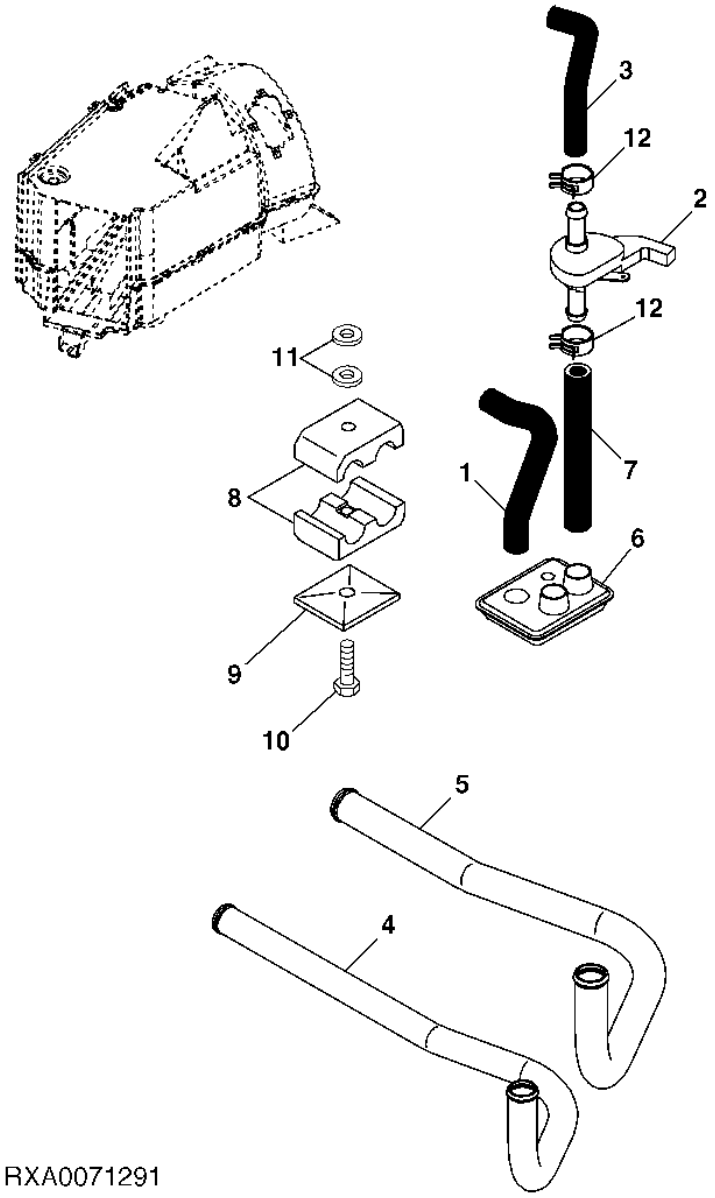

Item	Nº peça	Descrição	Qtde	Nº série trator	Notas
1	R125454	Mangueira do radiador	1		
2	AT193500	VálVula operada a mão	1		
3	R281026	Mangueira do radiador	1		
4	R257166	Tubulação	1		
5	R257167	Tubulação	1		
6	R186697	Passa-fio	1		
7	R134646	Mangueira do radiador	1		
8	H120847	Braçadeira	2		
9	H121168	Placa	1		
10	19M7802	Parafuso	1		M8 X 65
11	24H1781	Arruela	2		13/32" X 7/8" X 1/4"
12	T184924	Abraçadeira para mangueira	2		

HEATER/AIR CONDITIOINING COMPARTMENT COVER
COUVERCLE DE COMPARTIMENT CHAFFAGE/CLIMATISATION
TAMPA DO COMPARTIMENTO DO AQUECEDOR/AR CONDICIONADO
TAPA DEL COMPARTIMENTO DE CALEFACCION/ACONDICIONAMIENTO DE AIRE

PUBM1953 A.1

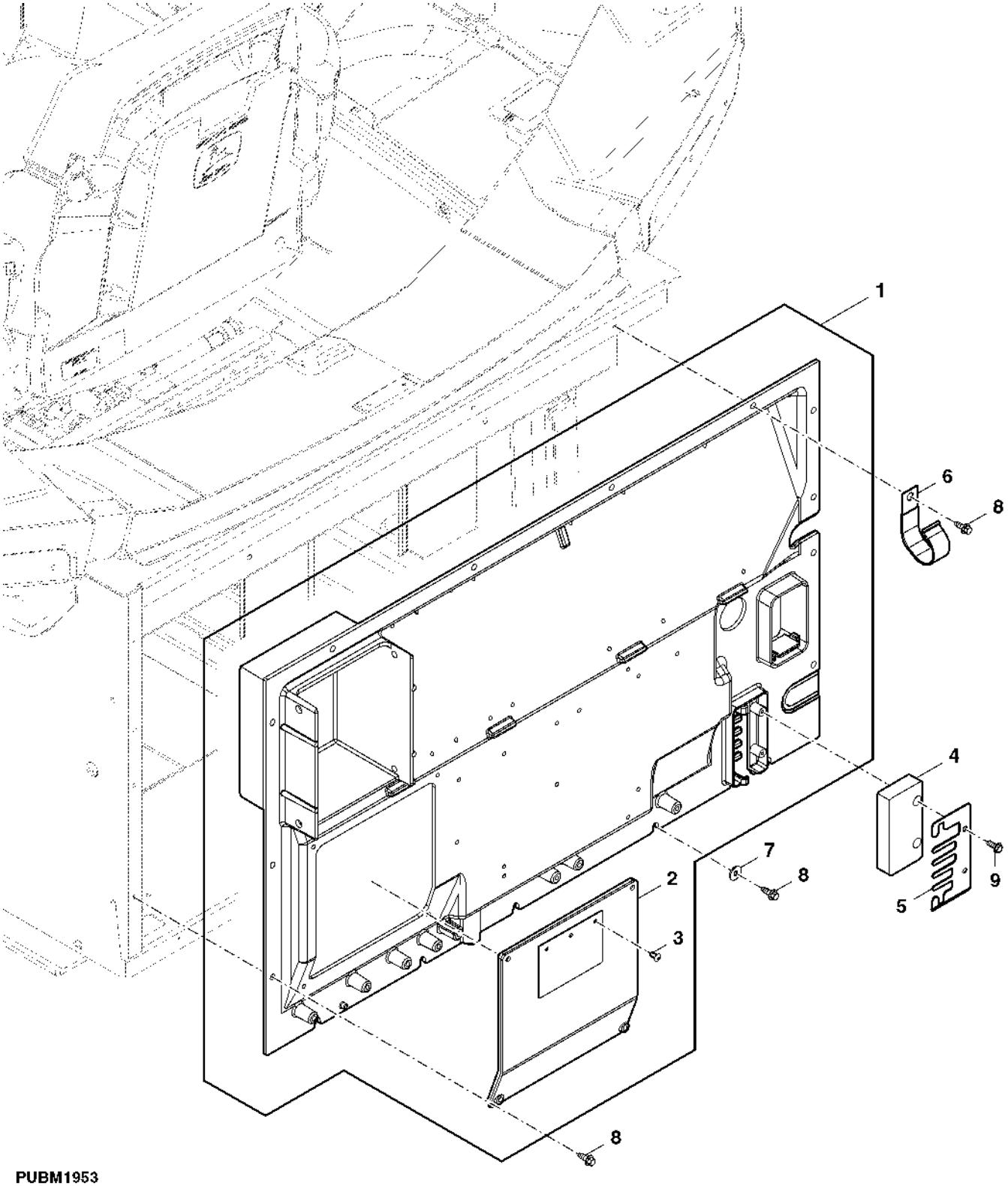

Item	*Nº peça*	*Descrição*	*Qtde*	*Nº série trator*	*Notas*
1	RE223994	Capa	1		
2	RE65502	Capa	1		
3	L39134	Rebite	3		
4	R212188	Vedação	1		
5	R256868	Apoio	1		
6	AH117301	Braçadeira	3		
7	24M7139	Arruela	3		6.400 X 18 X 1.600 mm
8	37M7090	Parafuso	3		M6 X 16
9	37M7298	Parafuso	AR		

COVER PLATE (W/OUT PTO SHIFTERS)
PLAQUE-COUVERCLE (W/OUT BALADEURS DE PDF)
PROTECAO (SEM TDP)
PLACA DE CUBIERTA (W/OUT CAMBIADORES DE LA TDF)

PUBM1907 A.1

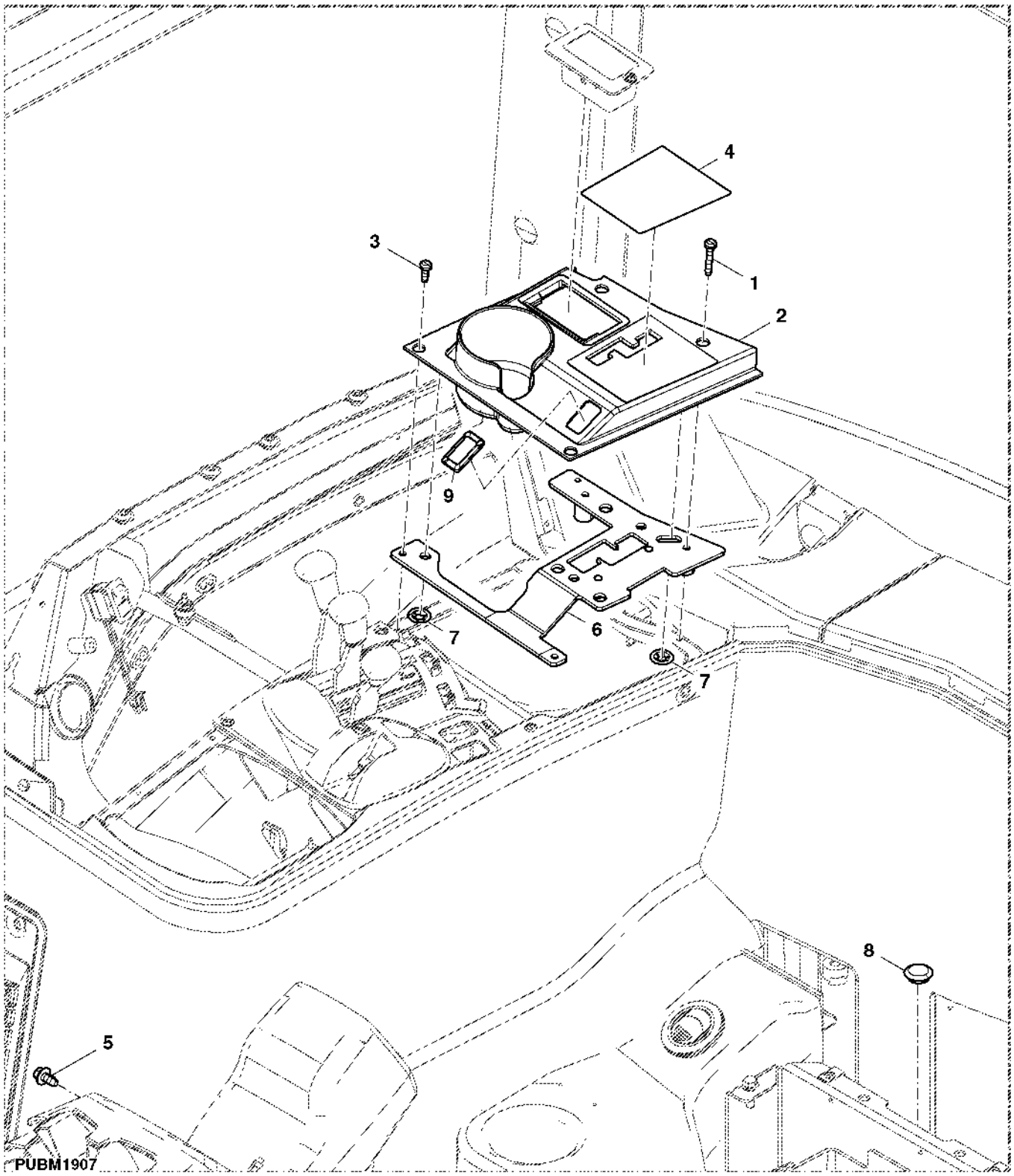

Item	Nº peça	Descrição	Qtde	Nº série trator	Notas
1	37M7385	Parafuso	2		
2	R184402	Guia	1		
3	37M7384	Parafuso	2		
4	R184376	Capa	1		
5	37M7092	Parafuso	1		M8 X 16
6	RE190894	Guia	1		
7	M147618	Porca de Pressão	5		
8	R117237	Plugue	1		
9	M115279	Plugue	1		

RANGE SHIFTING COMPONENTS (4)
COMMANDE DES GAMMES (4)
ALAVANCAS DE CONTROLE DA VALVULA DE CONTROLE REMOTO (4)
COMPONENTES DE CAMBIO DE GRUPOS (4)

RXA0078819 A.1

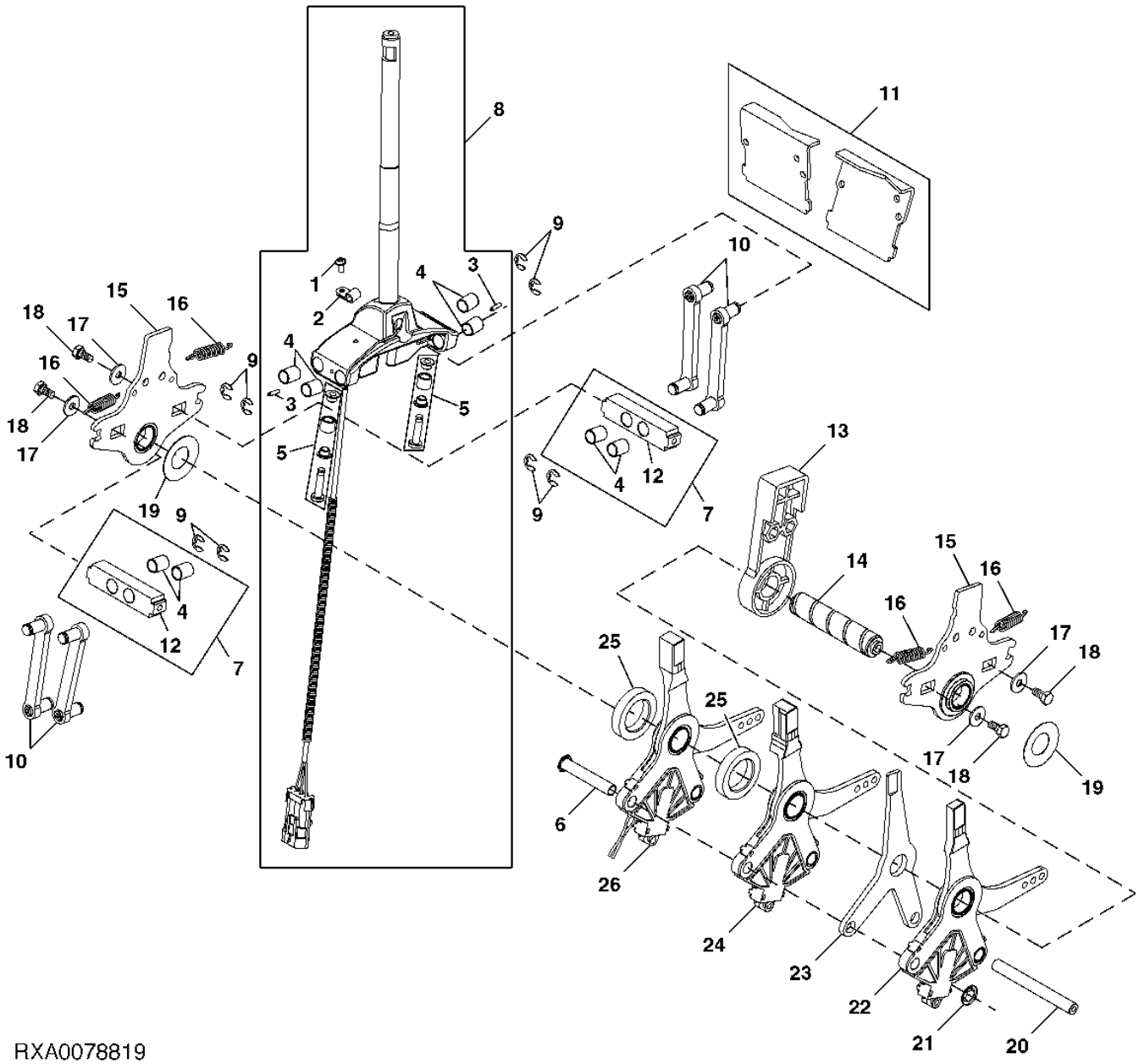

Item	Nº peça	Descrição	Qtde	Nº série trator	Notas
1	19M9036	Parafuso	1		M4 X 10
2	L157438	Presilha	1		
3	34M7159	Pino elástico	2		3 X 12 mm
4	L152269	Bucha	8		
5	AL162790	Kit da bucha	2		
6	L156575	Rebite	1		
7	AL162922	Viga	1		
8	RE228696	Haste do câmbio	1		
9	40M7042	Anel de pressão	8		
10	AL158176	Alavanca	4		
11	AL163492	Kit do came	1		
12	L155828	Viga	2		
13	L166220	Limitador	2		
14	L155831	Pino fixador	1		
15	AL166234	Suporte	2		
16	L158581	Mola de tração	4		
17	24M7251	Arruela	4		6.400 X 18 X 1.600 mm
18	19M6614	Parafuso sextavado	4		M6 X 12
19	L153917	Arrela de disco	2		
20	L155832	Pino fixador	1		
21	L157330	Arruela de pressão	1		
22	AL170122	Quadrante	1		
23	L166221	Alavanca	1		
24	AL170121	Quadrante	1		
25	L156750	Arruela	2		
26	AL170119	Quadrante	1		
..	RE254013	Comutador	1		

Range Shifting Components (4)
Composants de passage des gammes (4)
Componentes de Mudança de Faixa (4)
Componentes del cambio de grupos (4)

PUBM3130 A.1

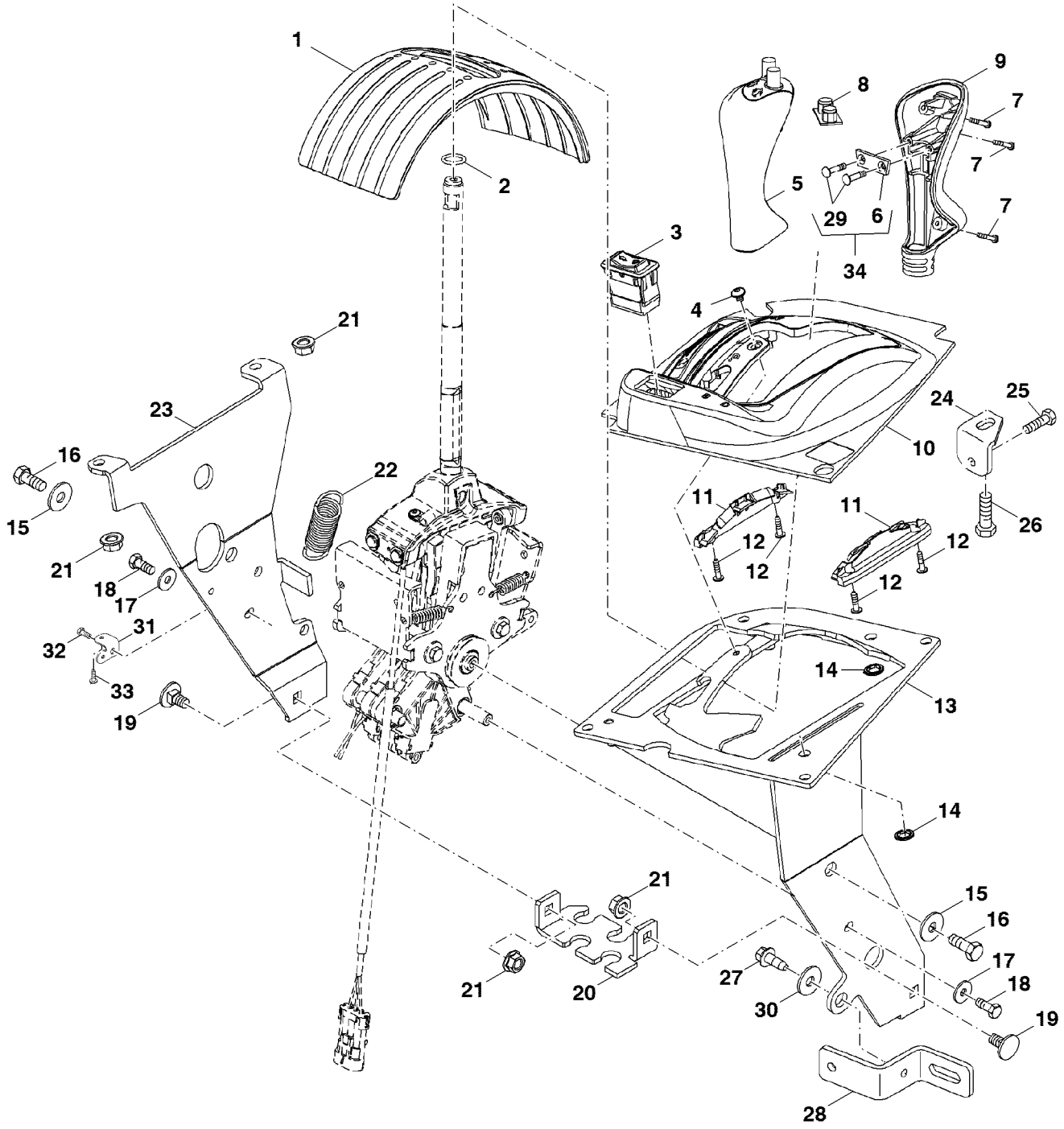

PUBM3130

Item	Nº peça	Descrição	Qtde	Nº série trator	Notas
1	L158620	Blindagem lisa	1		
2	L53890	Anel o	1		
3	AL162303	Interruptor	1		
4	19M9260	Parafuso	1		M5 X 6
5	AL162998	Manete	1		
6	L158463	Braçadeira	1		NSEP; ORD AL201259
7	37M7389	Parafuso	3		
8	L158461	Interruptor	1		
9	L158438	Botão	1		
10	R202869	Painel	1		
11	L157272	Guia	2		
12	37M7179	Parafuso	4		
13	RE184255	Suporte	1		
14	L80358	RetentoR	2		
15	24M7207	Arruela	2		8.400 X 24 X 2 mm
16	19M7139	Parafuso sextavado	2		M8 X 20
17	24M7139	Arruela	6		6.400 X 18 X 1.600 mm
18	19M6614	Parafuso sextavado	6		M6 X 12
19	03M7183	Parafuso	2		M8 X 16
20	L157491	Apoio	1		
21	14M7416	Porca com flange	4		M8
22	L155835	Mola de tração	1		
23	R184253	Suporte	1		
24	R199969	Apoio	1		
25	37M7089	Parafuso	1		M6 X 12
26	37M7255	Parafuso	1		
27	37M7090	Parafuso	1		M6 X 16
28	R207813	Apoio	1		
29	37M7348	Parafuso	2		
30	24M7139	Arruela	1		6.400 X 18 X 1.600 mm
31	R240137	Apoio	1		
32	37M7089	Parafuso	1		M6 X 12
33	37M7255	Parafuso	1		
34	AL201259	Braçadeira	1		INCLUDES L158463, (2) 37M7348

Selective Control Levers And Linkage (3 scv)
Leviers de distributeur auxiliaire et tringlerie (distributeur auxiliaire 3)
Articulação e Alavancas do Controle Seletivo (3 SCV)
Palancas y varillaje de mando a distancia (3 SCV)

PUBM1960 A.1

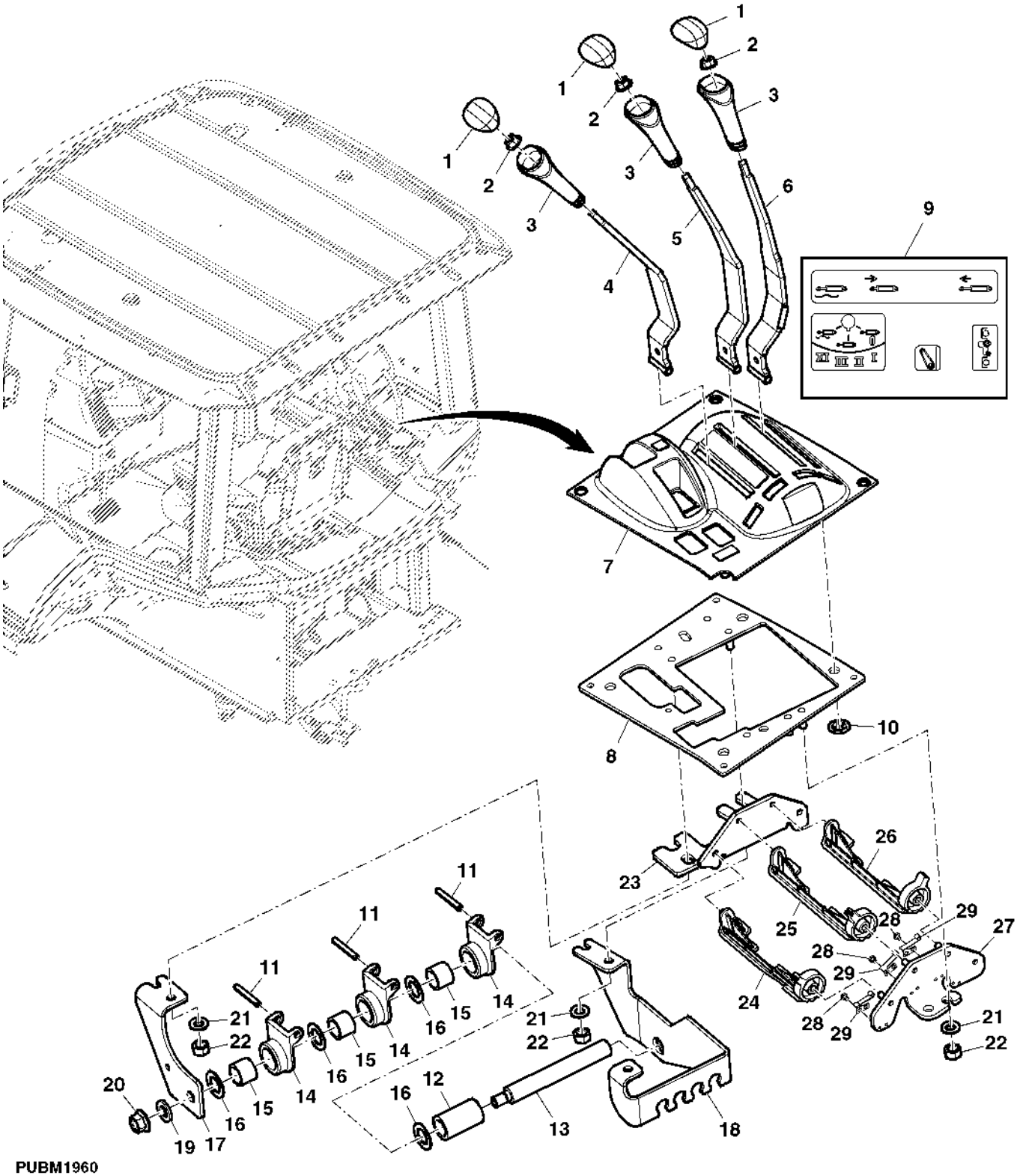

Item	Nº peça	Descrição	Qtde	Nº série trator	Notas
1	M113899	Inserto	3		
2	M111717	Porca de Pressão	3		
3	L77747	Botão	3		
4	RE180551	Alavanca	1		
5	RE180552	Alavanca	1		
6	RE181400	Alavanca	1		
7	R180563	Carcaça	1		
8	RE259361	Placa	1		
9	RE195929	Kit adesivos	1		
10	M147618	Porca de Pressão	AR		
11	34H385	Pino elástico	3		1/4" X 1-3/4"
12	R184419	Espaçador	1		
13	R180557	Pino	1		
14	R184410	Pivô	3		
15	JD9954	Rolamento cilíndRico	3		
16	E39637	Pista de rolamento axial	4		
17	R259359	Apoio	1		
18	R184407	Apoio	1		
19	24M7111	Arruela	1		13 X 25 X 3 mm
20	14M7299	Porca com flange	1		M12
21	24M7055	Arruela	7		8.400 X 16 X 1.600 mm
22	14M7273	Porca	7		M8
23	R322377	Apoio	1		SUB FOR R322377
24	R184417	Limitador	1		
25	R208241	Limitador	1		
26	R208242	Limitador	1		
27	RE208376	Apoio	1		
28	21M7350	Parafuso	6		M3 X 4
29	R113356	Mola	1		

Selective Control Levers And Linkage (4 scv)
Leviers de distributeur auxiliaire et tringlerie (distributeur auxiliaire 4)
Articulação e Alavancas do Controle Seletivo (4 SCV)
Palancas y varillaje de mando a distancia (4 SCV)

RXA0089669 A.1

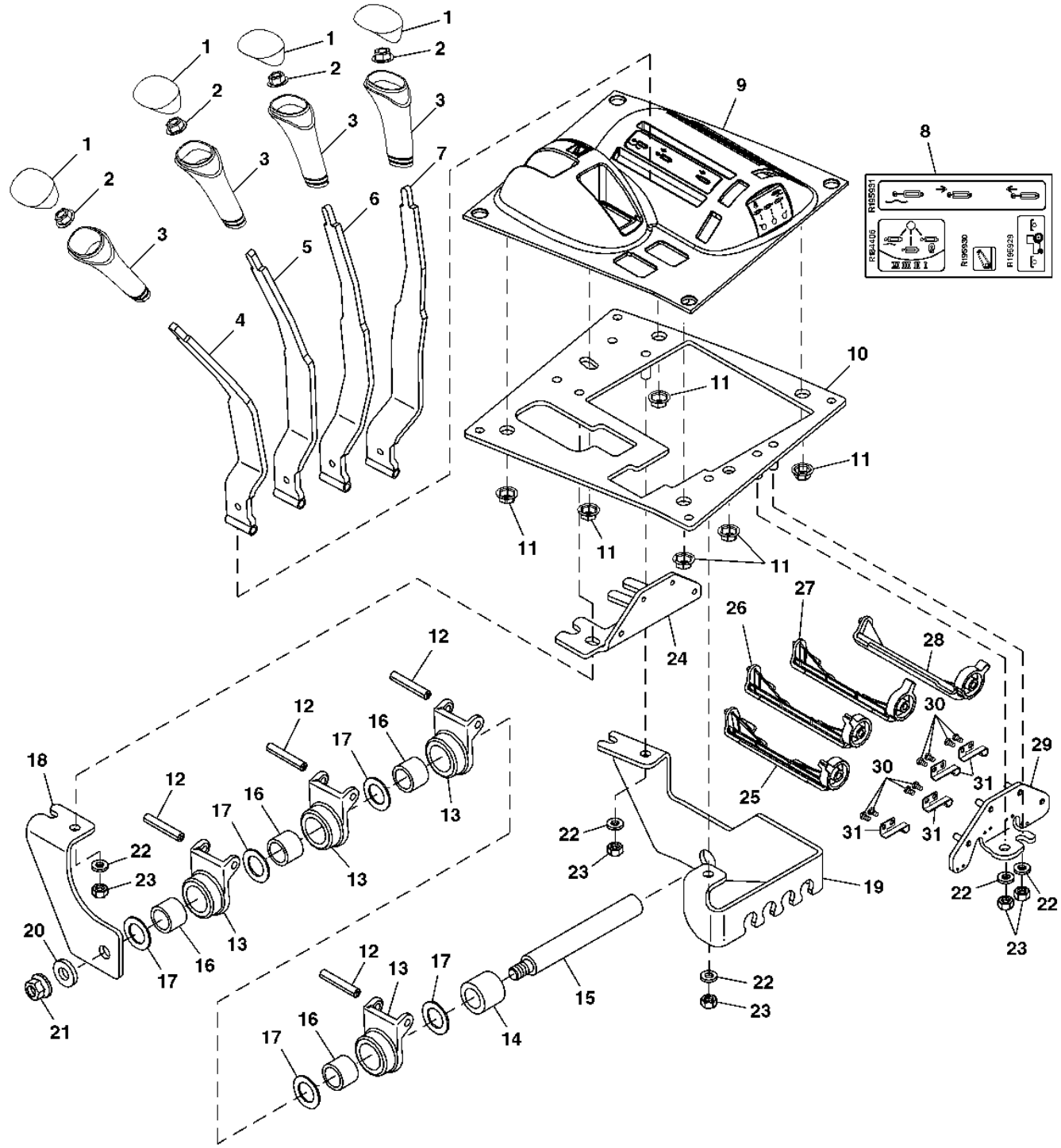

Item	Nº peça	Descrição	Qtde	Nº série trator	Notas
1	M113899	Inserto	4		
2	M111717	Porca de Pressão	4		
3	L77747	Botão	4		
4	RE180551	Alavanca	1		
5	RE180552	Alavanca	1		
6	RE181400	Alavanca	1		
7	RE181401	Alavanca	1		
8	RE195929	Kit adesivos	1		
9	R180563	Carcaça	1		
10	RE259361	Placa	1		
11	M147618	Porca de Pressão	6		
12	34H385	Pino elástico	4		1/4" X 1-3/4"
13	R184410	Pivô	4		
14	R195356	Espaçador	1		
15	R180557	Pino	1		
16	JD9954	Rolamento cilíndRico	4		
17	E39637	Pista de rolamento axial	5		
18	R259359	Apoio	1		
19	R184407	Apoio	1		
20	24M7111	Arruela	1		13 X 25 X 3 mm
21	14M7299	Porca com flange	1		M12
22	24M7055	Arruela	7		8.400 X 16 X 1.600 mm
23	14M7273	Porca	7		M8
24	R322377	Apoio	1		SUB FOR R180555
25	R184417	Limitador	1		
26	R208241	Limitador	1		
27	R208242	Limitador	1		
28	R184418	Limitador	1		
29	RE208376	Apoio	1		
30	21M7350	Parafuso	8		M3 X 4
31	R113356	Mola	4		

SELECTIVE CONTROL VALVE CABLE
CABLE DE DISTRIBUTEUR SELECTIF
CABO DA VALVULA DE CONTROLE REMOTO
CABLE DE VALVULA DE CONTROL SELECTIVO

PUBM1961 A.1

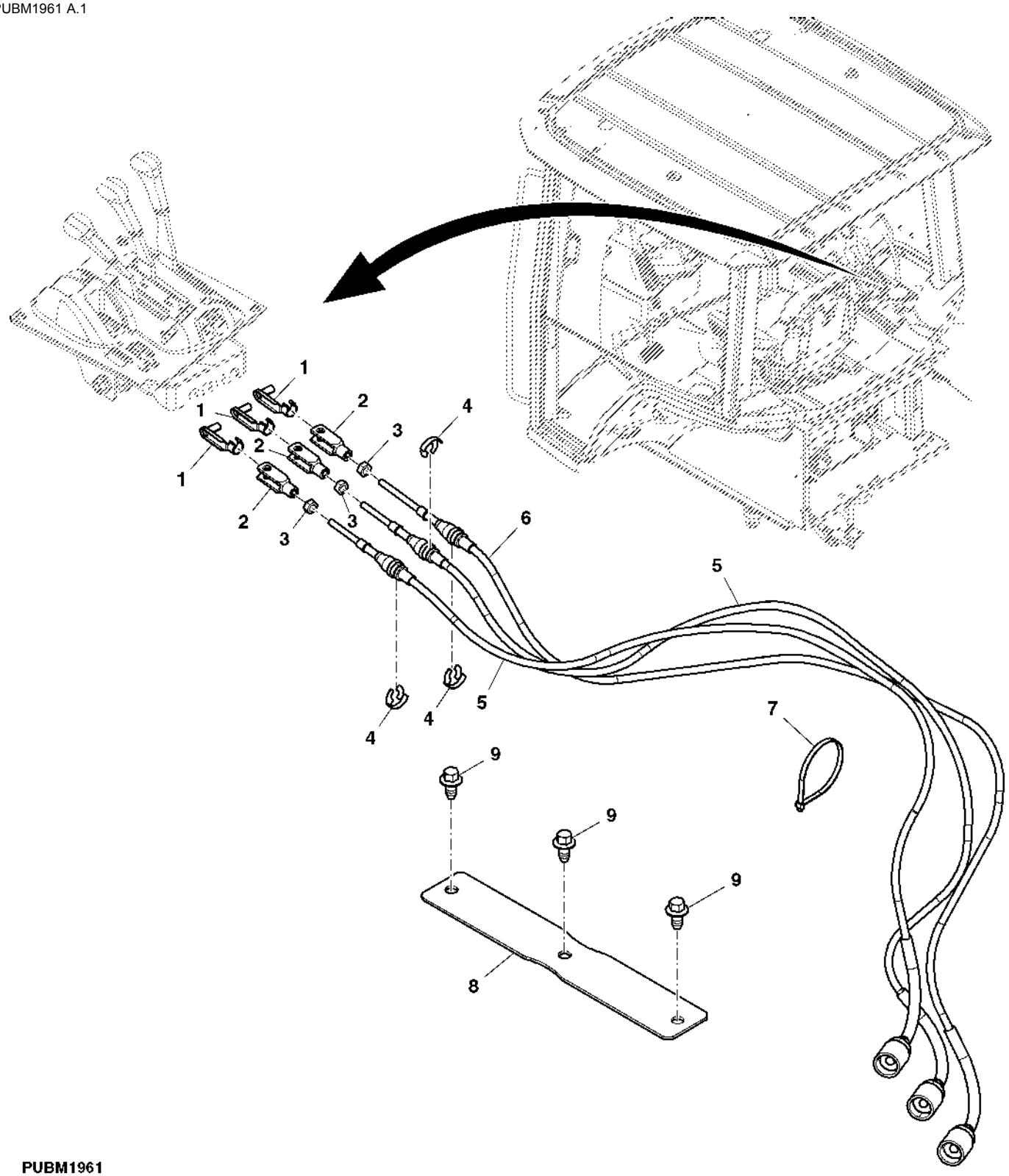

PUBM1961

Item	Nº peça	Descrição	Qtde	Nº série trator	Notas
1	45M7080	Pino de trava	AR		
2	L80052	Forquilha	4		
3	14M7272	Porca	4		M6
4	L79076	Anel de pressão	AR		
5	RE219271	Cabo de puxar e empurrar	2		
6	RE219272	Cabo de puxar e empurrar	1		
7	R105388	Cinta	AR		
8	R229809	Placa	1		
9	37M7384	Parafuso	3		

Sectional Pictorial Index
Index d'illustrations par sections.
Índice pictórico por seção
Índice de ilustraciones por secciones

PUBM1997 A.1

1-	674
2-	676
3-	678
4-	680
5-	682
6-	683
7-	684

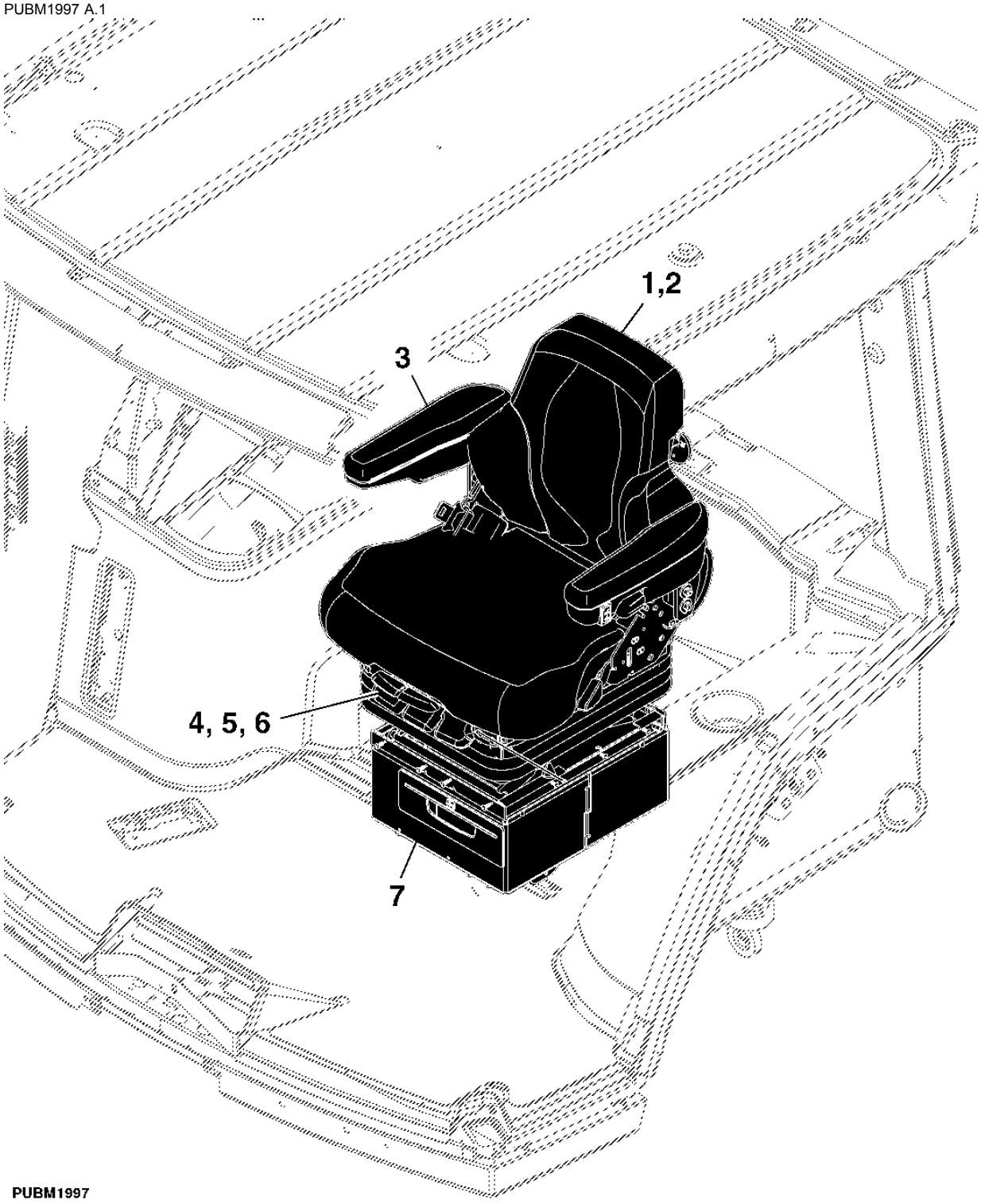

PUBM1997

COMPLETE SEAT
SIEGE COMPLET
ASSENTO COMPLETO
JUEGO DE SELLOS

PUBM1993 A.1

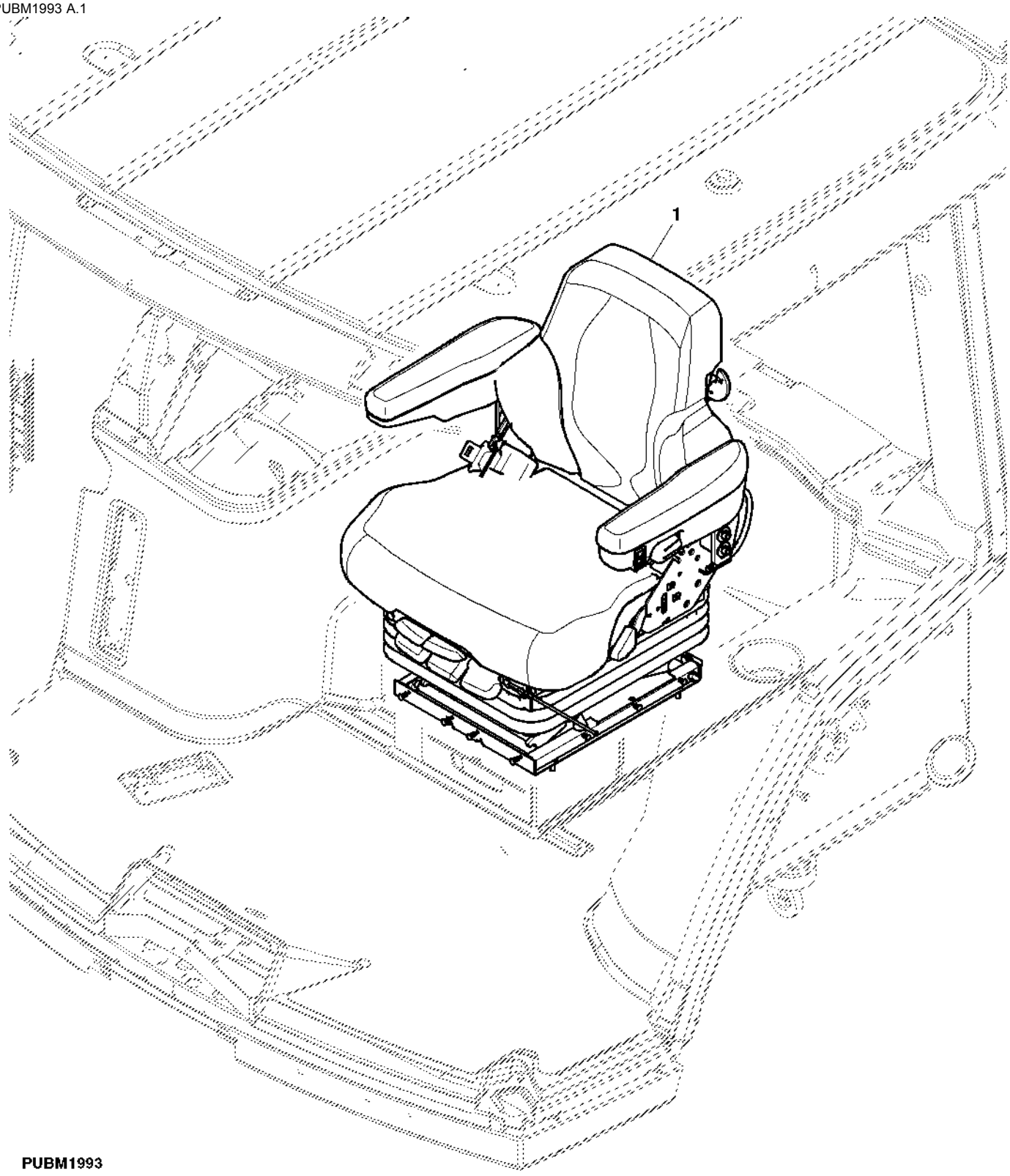

Item	Nº peça	Descrição	Qtde	Nº série trator	Notas
1	RE267624	Assento	1		

SEAT KITS
ENSEMBLE DE SIEGE
KITS DO ASSENTO
JUEGO DE SELLOS

ETN2332A01 A.1

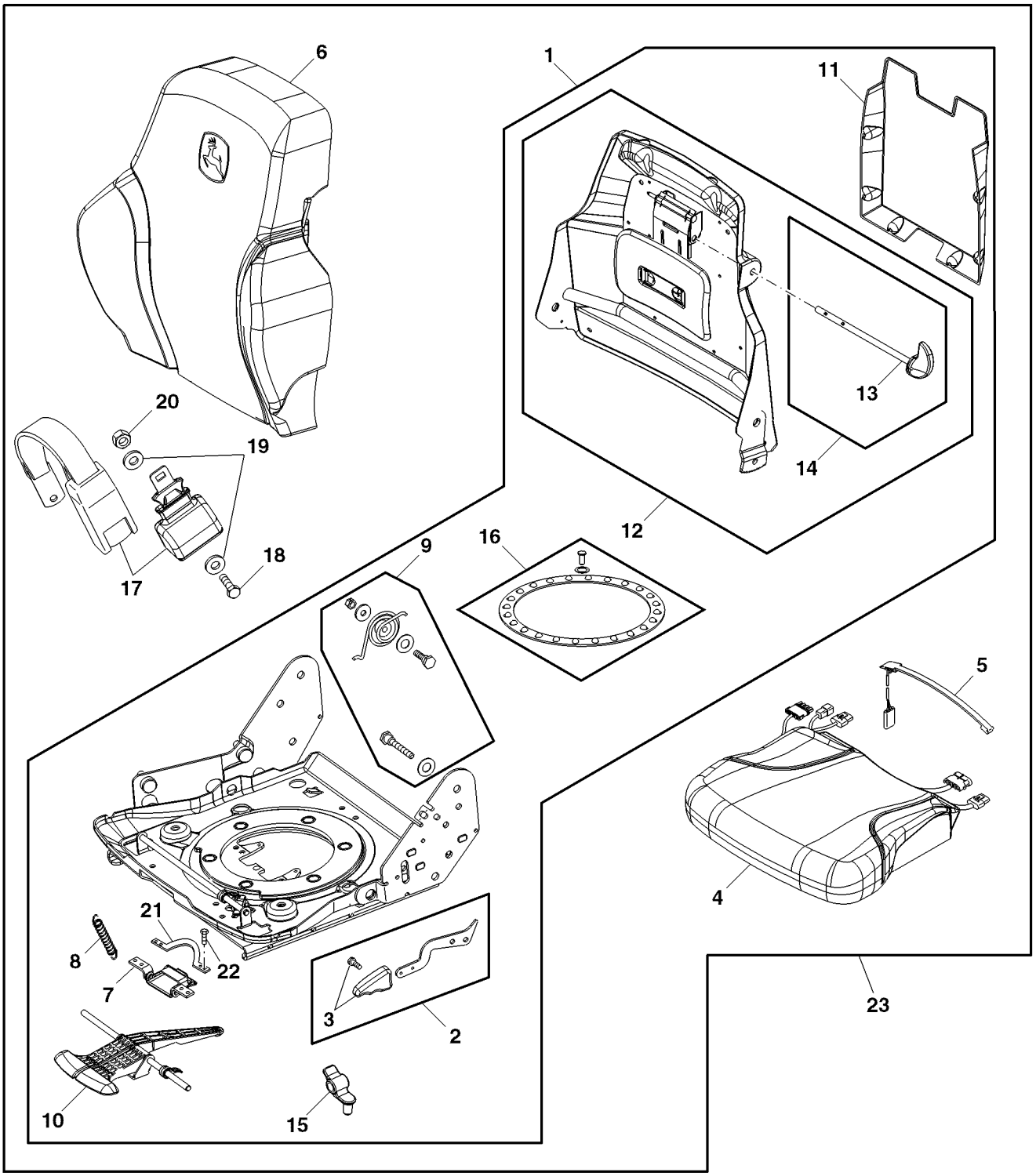

ETN2332A01

Item	Nº peça	Descrição	Qtde	Nº série trator	Notas
1	RE234797	Kit p/assento	1		(A)
2	AT209225	Kit botão do assento	1		
3	AT209025	Kit botão do assento	1		
4	RE312760	Coxim	1		(C) SUB FOR RE239595
5	RE43526	Interruptor	1		
6	RE168331	Coxim	1		(B) (C)
7	RE321514	Kit p/assento	1		(E)
8	RE166323	Kit p/assento	1		
9	RE166298	Kit p/assento	1		
10	RE166312	Controle	1		
11	RE13541	Kit do suporte	1		
12	RE166297	Kit p/assento	1		
13	AT209024	Kit p/assento	1		
14	AT209026	Kit p/assento	1		
15	RE257585	Kit articulação do assento	1		(D)
16	RE234803	Kit articulação do assento	1		
17	RE244303	Cinto de segurança	1		
18	19H3547	Parafuso sextavado	1		7/16" X 1"
19	24M7044	Arruela	2		13 X 20 X 2 mm
20	R168723	Porca de segurança	1		
21	R312762	Placa	1		
22	19M7286	Parafuso sextavado	4		M6 X 25, USE WITH R312762
23	RE271484	Kit p/assento	1		

(A) LH/RH TIP-UP ARMREST
LH/RH ACCOUDOIR REPLIANT DE GAUCHE
LH/RH APOIO DO BRACO MOVEL
LH/RH APOYABRAZOS INCLINABLE IZQUIERDO

(B) AIR SEAT
SIEGE PNEUMATIQUE
ASSENTO A AR
ASIENTO NEUMATICO

(C) FABRIC
TISSU
TECIDO
TEXTIL

(D) SWIVEL LATCH
LOQUET DE PIVOTEMENT
TRAVA GIRATORIA
TRABA DE GIRO

(E) SLIDE LATCH
LOQUET DE COULISSEMENT
TRAVA DESLIZANTE
TRABA DE DESLIZAMIENTO

ARMRESTS
ACCOUDOIR
APOIOS DO BRACO
REPOSABRAZOS

RXA0093213 A.1

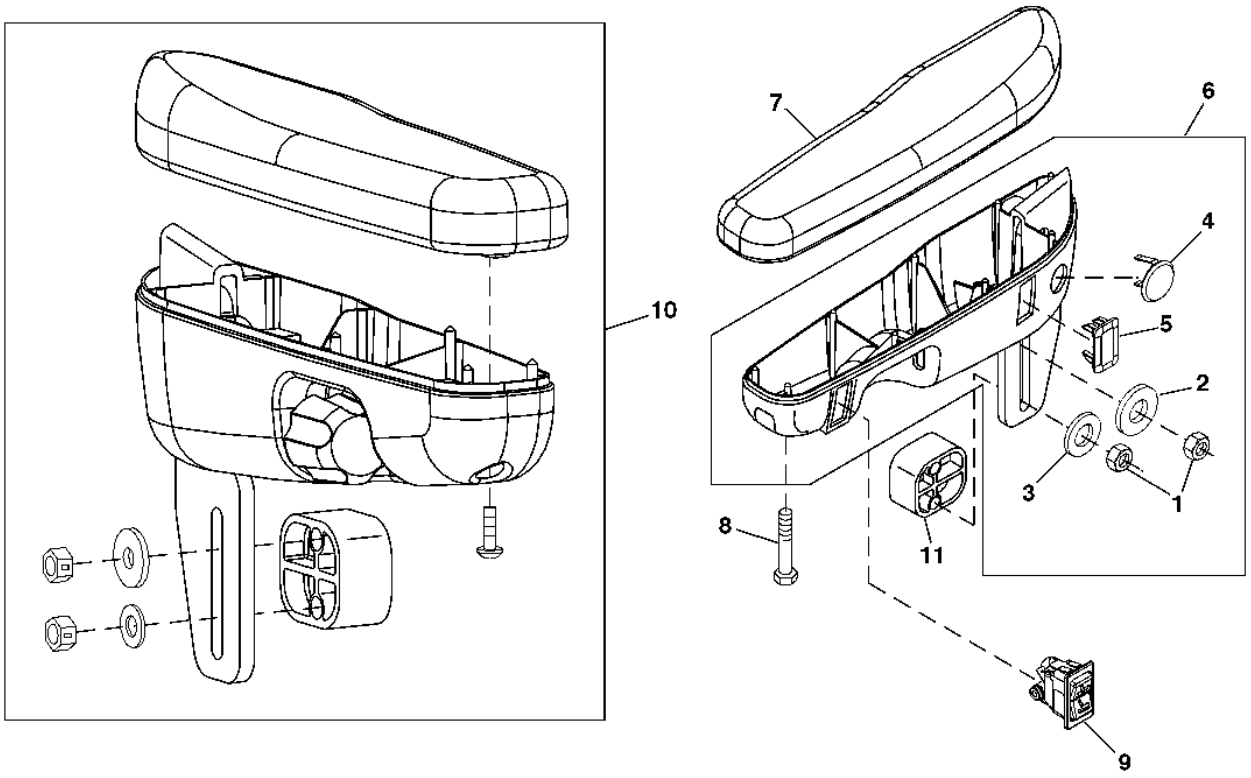

RXA0093213

Item	Nº peça	Descrição	Qtde	Nº série trator	Notas
1	14H1076	Porca	2		3/8"
2	24H1136	Arruela	1		11/32" X 11/16" X 0.065"
3	24H1305	Arruela	1		13/32" X 13/16" X 0.065"
4	R234805	Plugue	1		
5	M115279	Plugue	1		
6	RE233383	Kit do apoio para braço	1		L.H.
7	AT350320	Apoio	1		(A) INCL KEY 8
	AT350318	Apoio	1		(B) INCL KEY 8
8	21M7296	Parafuso	1		M6 X 20
9	RE225257	Interruptor	1		
10	RE268429	Kit do apoio para braço	1		R.H.
11	T205672	Espaçador	1		
..	T177591	Parafuso	1		(USE WITH RE233383)

(A) BLACK
NOIR
NEGRO
NEGRO

(B) BROWN
MARRON
MARROM
MARRON

AIR SEAT SUSPENSION
SUSPENSION PNEUMATIQUE DE SIEGE
SUSPENSAO DO ASSENTO A AR
SUSPENSION DE ASIENTO NEUMATICO

RXA0086161 A.1

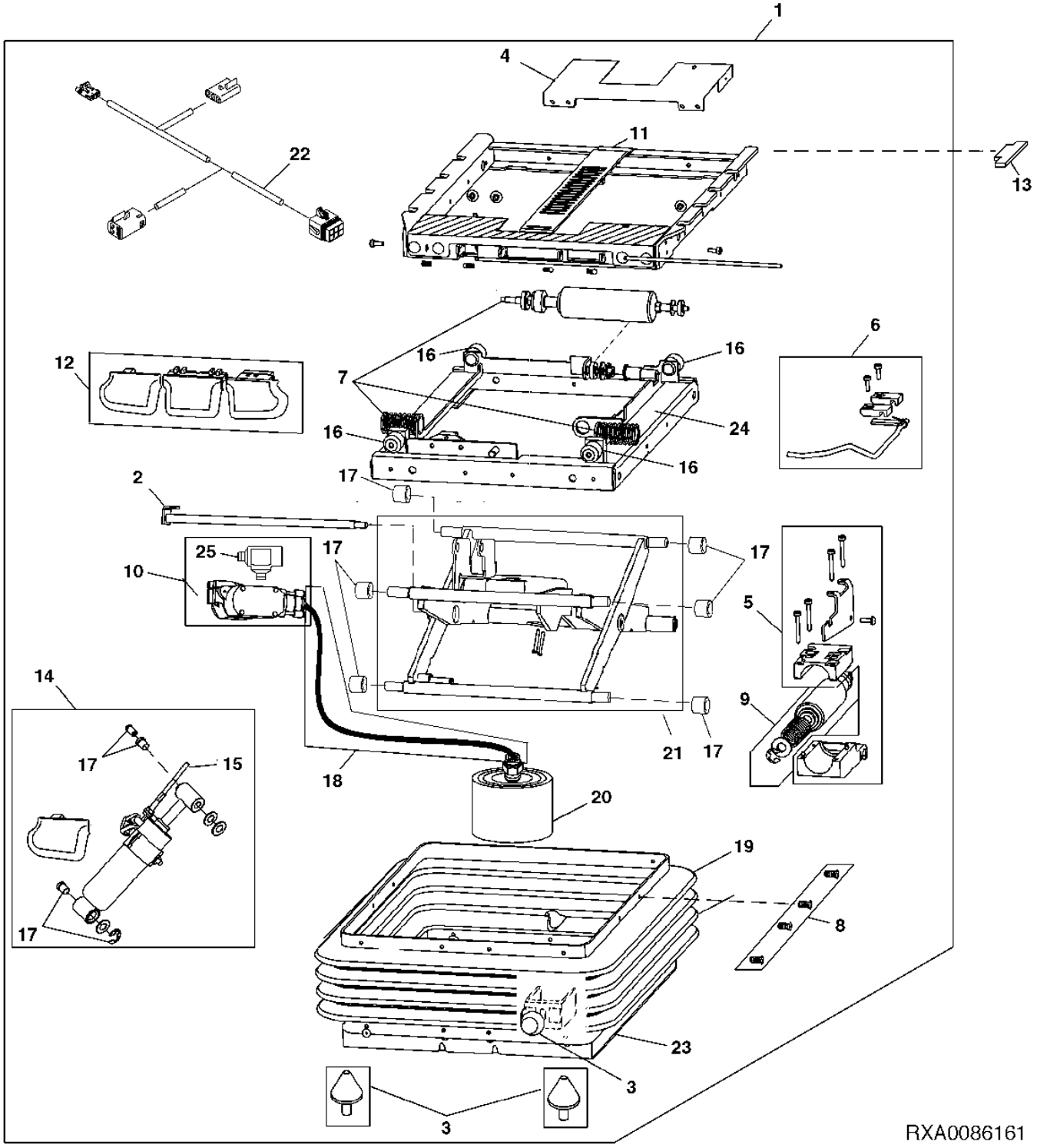

Item	Nº peça	Descrição	Qtde	Nº série trator	Notas
1	RE331298	Kit absorvedor choque asse	1		
	RE225254	SuSpenSão do aSSento	1		SUB FOR RE320626
2	RE166328	Kit do eixo	1		(A)
3	RE188726	Pára-choque	1		(B)
4	RE332924	Kit da cobertura	1		(C) SUB FOR RE166332
5	RE246423	Grampo	1		(F)
6	RE166340	Kit do isolador	1		(G)
7	RE166337	Atenuador	1		(H)
8	RE167426	Kit p/assento	1		(I)
9	RE188716	Kit absorvedor choque asse	1		(J)
10	RE331260	Kit do compressor	1		(K) SUB FOR RE225256
11	RE189405	Carcaça	1		(L)
12	RE166334	Kit botão do assento	1		(M)
13	AT209020	Kit p/assento	1		(N)
14	RE182488	Kit absorvedor choque asse	1		
15	RE189402	Kit da cabine	1		(D)
16	RE166336	Kit do rolete	1		(E)
17	RE166335	Kit rolamento do assento	1		
18	RE246424	Tubulação	1		(O)
19	R167427	Kit suspensão do assento	1		
20	RE331277	Kit p/ assento	1		SUB FOR RE250900
21	RE202669	Peças de montagem	1		
22	RE225255	Chicote	1		
23	RE225715	Carcaça	1		
24	RE224846	Carcaça	1		SUB FOR RE285158
25	RE255699	Conexão em t	1		

(A) RETAINING SHAFT
ARBRE DE RETINUE
EIXO DE FIXACAO
EJE RETENEDOR

(B) SUSPENSION BUMPER
BUTOIR DE SUSPENSION
PARA-CHOQUE DA SUSPENSAO
BLOQUE PARACHOQUES DE SUSPENSION

(C) COVER PLATE
PLAQUE-COUVERACLE
TAMPA DE COPERTURA
PLACA DE CUBIERTA

(D) SHOCK CABLE
CABLE D'AMORTISSEUR
CABO DE CHOQUE
CABLE AMORTIGUADOR

(E) ISOLATER ROLLER
ROULEAU D'ISOLATION
ROLETE ISOLANTE
RODILLO AMORTIGUADOR

(F) FORE-AFT ATTENUATOR BLOCK
BLOC D'ATTENUATEUR SURL'AZE LONGITUDINAL
BLOCO ATENUADOR DO AVANCO E RECUO
BLOQUE ATENUADOR LONGITUDINAL

(G) FORE-AFT ISOLATOR CONTROL
COMMANDE D'ISOLATION LONGITUDINALE
CONTROLE DO ISOLADOR DO AVANCO E RECUO
CONTROL AMORTIGUADOR LONGITUDINAL

(H) LATERAL ATTENUATOR
ATTENUATEUR LATERAL
ATENUADOR LATERAL
ATENUADOR DE MOVIMIENTO LATERAL

(I) BOOT ATTACHING HARDWARE
BOULONNERIE DE FIXATION DE SABOT
FERRAGENS DE FIXACAO DA CAPA
TORNILLERIA DE FIJACION DE FUNDA

(J) FORE-AFT ATTENUATOR
ATTENUATEUR LONGITUDINAL
ATENUADOR DO AVANCO E RECUO
ATENUADOR DE MOVIMIENTO LONGITUDINAL

(K) AIR COMPRESSOR
COMPRESSEUR D'AIR
COMPRESSOR DE AR
COMPRESOR DE AIRE

(L) LATERAL ISOLATOR HOUSING
LOGEMENT D'ISOLATEUR LATERAL
ALOJAMENTO DO ISOLADOR LATERAL
CAJA DE AMORTIGUADOR LATERAL

(M) SUSPENSION KNOB
BOUTON DE SUSPENSION
MANIPULO DA SUSPENSAO
PERILLA DE SUSPENSION

(N) SLIDE PUCK
DISQUE DE GLISSEMENT
CURSOR DESLIZANTE
CORREDERA

(O) AIR LINE
CONDUITE D'AIR
LINHA DE AR
LINEA NEUMATICA

SEAT KIT (AIR SPRING)
KIT DE SIEGE (RESSORT PNEUMATIQUE)
KIT DO ASSENTO (PNEUMATICO)
JUEGO DE SELLOS (RESORTE NEUMATICO)

RXA0102549 A.1

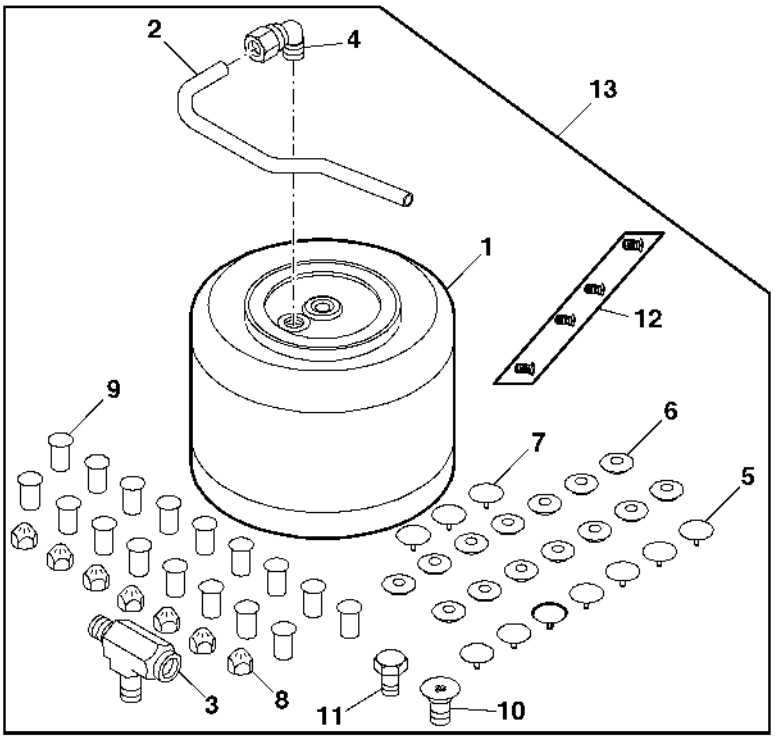

RXA0102549

Item	*Nº peça*	*Descrição*	*Qtde*	*Nº série trator*	*Notas*
1	.....	Kit p/ assento	1		
2	.....	Tubo	1		
3	RE250902	Conexão em t	1		
4	RE305670	Conexão em ângulo	1		6.35 MM (1/4") AIR LINE ONLY
	RE306260	Conexão em ângulo	1		4 MM (5/32") AIR LINE ONLY
5	.....	Rebite	7		
6	.....	Rebite	13		
7	.....	Rebite	3		
8	.....	Porca	7		
9	.....	GUIA DA NAVALHA	17		
10	.....	Parafuso	1		
11	.....	Parafuso	1		
12	RE167426	Kit p/assento	1		
13	RE250900	Kit p/ assento	1		

SEAT KIT (AIR LINE)
ENSEMBLE DE SIEGE (CONDUITE D'AIR)
KIT DO ASSENTO (LINHA DE AR)
JUEGO PARA ASIENTO (LINEA NEUMATICA)

RXA0086158 A.1

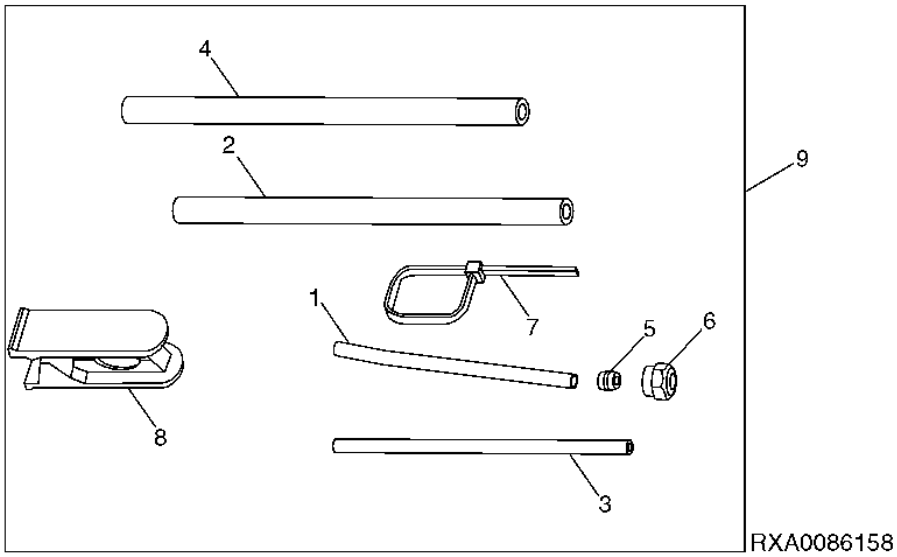

Item	*Nº peça*	*Descrição*	*Qtde*	*Nº série cabine*	*Notas*
1	.....	Tubo	1		
2	.....	Tubo	1		
3	.....	Tubo	1		
4	.....	Tubo	1		
5	.....	União	1		
6	.....	Conexão	1		
7	.....	Cinta	1		
8	.....	Ferramenta especial	1		
9	RE246424	Kit p/assento	1		

SEAT SUPPORT
SUPPORT DE SIEGE
SUPORTE DO ASSENTO
SOPORTE DEL ASIENTO

RXA0092898 A.1

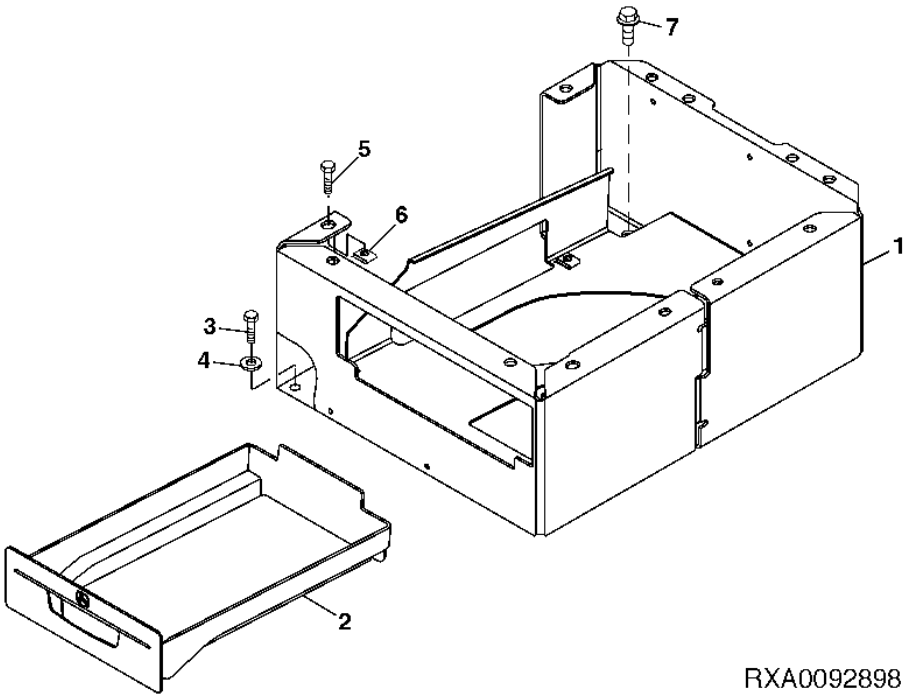

Item	*Nº peça*	*Descrição*	*Qtde*	*Nº série trator*	*Notas*
1	RE169920	Suporte	1		
2	R161928	Gaveta	1		USE WITH RE338136
3	19M7166	Parafuso sextavado	4		M10 X 20
4	24M7207	Arruela	4		8.400 X 24 X 2 mm
5	19M7866	Parafuso	4		M8 X 20, (SUB FOR 19M7867)
6	M84971	Porca	4		
7	19M7865	Parafuso	6		M8 X 16

Sectional Pictorial Index
Index d'illustrations par sections.
Índice pictórico por seção
Índice de ilustraciones por secciones

PUBM1996 A.1

1-	686
2-	688
3-	690
4-	691
5-	692
6-	694
7-	696
8-	698
9-	700
10-	702
11-	704
12-	705

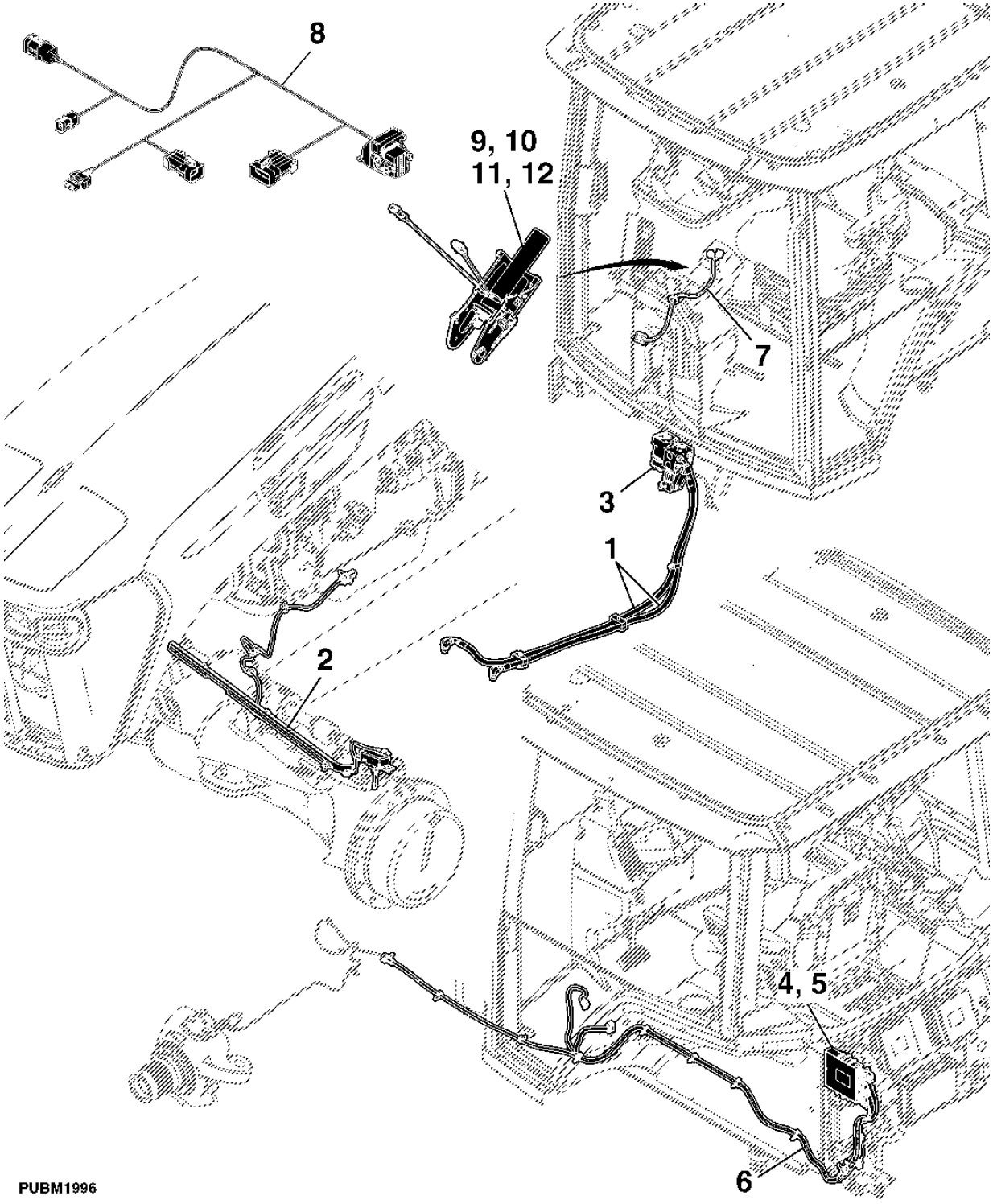

STEERING VALVE LINES
CONDUITES DES SOUPAPES DE DIRECTION
LINHAS DA VALVULA DA DIRECAO
LINEAS DE LA VALVULA DE LA DIRECCION

PUBM2041 A.1

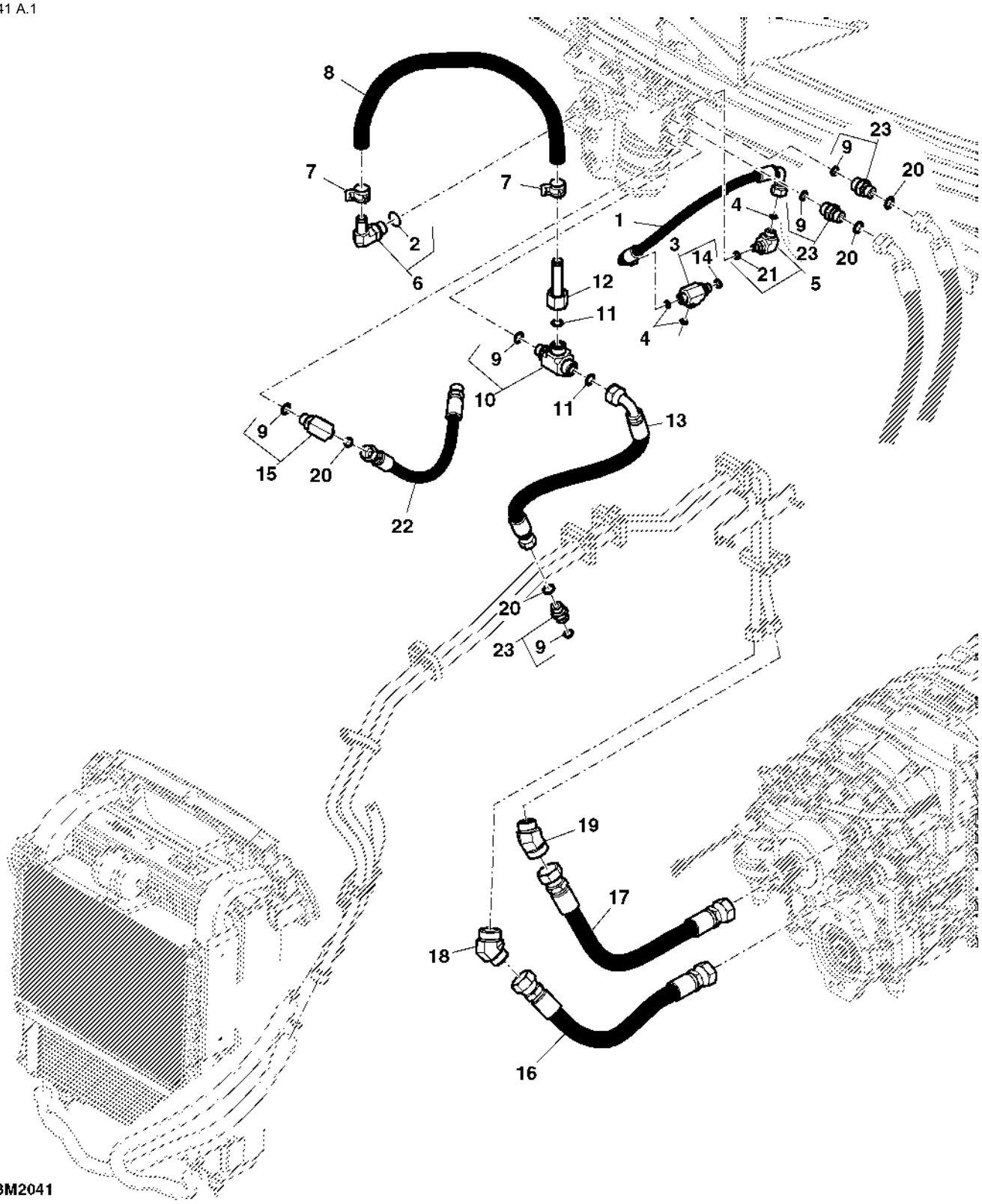

PUBM2041

Item	Nº peça	Descrição	Qtde	Nº série trator	Notas
1	RE319319	Mangueira hidraulica-fabric	1		
2	51M7045	Anel o	1		19.300 X 2.200 mm
3	RE216862	VálVula	1		
4	T77613	Anel o	3		
5	61M5022	Conexão em ângulo	1		
6	R136464	Conexão	1		
7	R117721	Braçadeira	2		
8	R213278	Mangueira	1		LGTH=1X484MM, (MF TY22554)
9	51M7043	Anel o	8		15.300 X 2.200 mm
10	61M5170	Conexão em t	1		
11	T77932	Anel o	2		
12	RE220558	Tubulação	1		
13	RE196319	Mangueira hidraulica-fabric	1		
14	51M7041	Anel o	1		11.300 X 2.200 mm
15	61M5071	Conexão em ângulo	1		
16	RE224808	Mangueira hidraulica-fabric	1		(B)
17	RE224809	Mangueira hidraulica-fabric	1		(A)
18	RE224807	Conexão de união	1		
19	RE224806	Conexão de união	1		
20	T77857	Anel o	AR		
21	51M7040	Anel o	AR		9.300 X 2.200 mm
22	RE201209	Mangueira hidraulica-fabric	1		
23	61M5003	Adaptador	2		

(A) RETURN LINE
TUBE DE RETOUR
LINHA DE RETORNO
TUBO DE RETORNO

(B) SUPPLY LINES
CONDUITES D'ALIMENTATION
LINHA DE ALIMENTACAO
LINEAS DE SUMINISTROS

WHEEL ANGLE SENSOR
CAPTEUR DE BRAQUAGE
SENSOR DE ANGULO DA DIRECAO
SENSOR DE ANGULO DE RUEDAS

PUBM1947 A.1

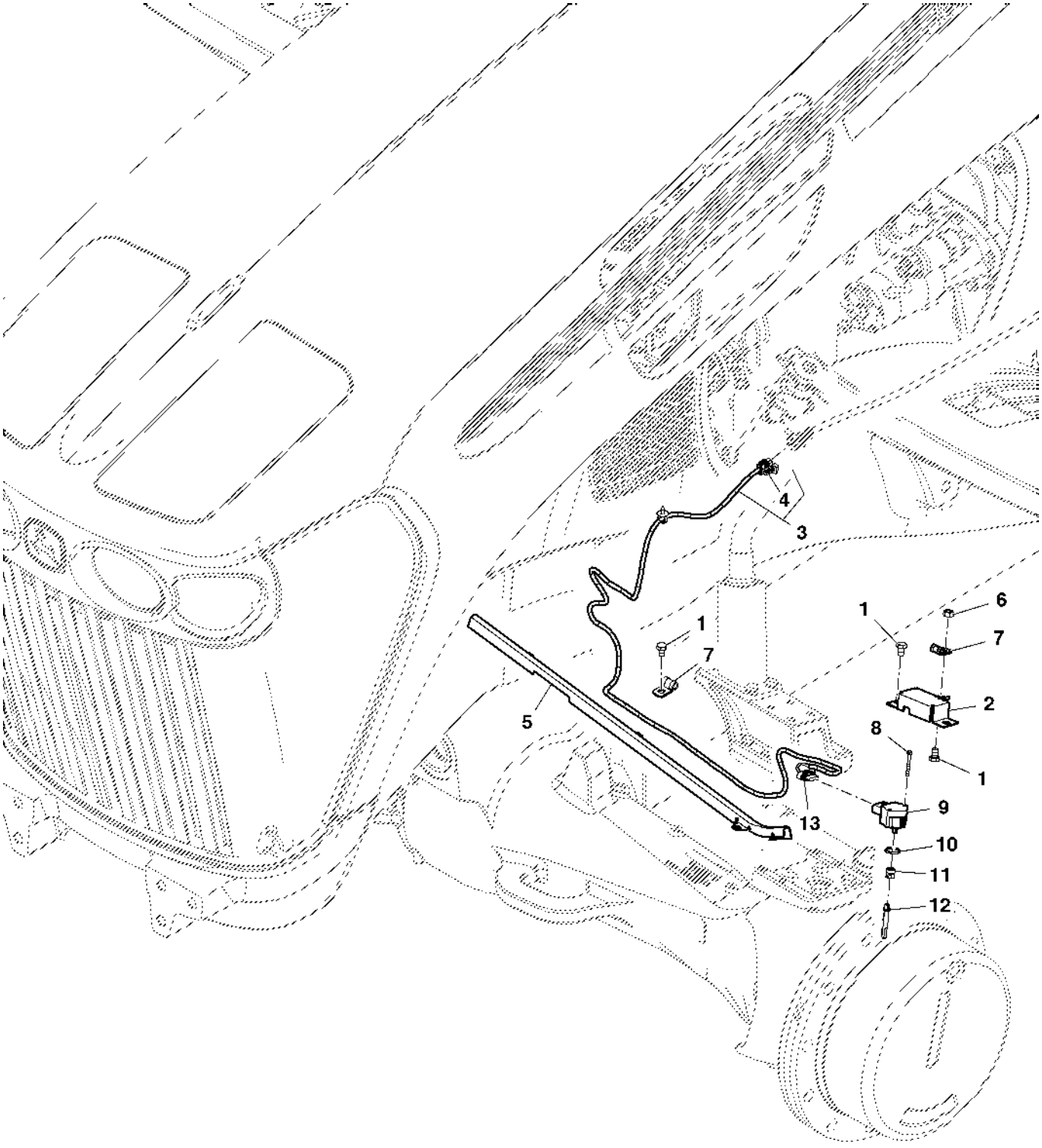

PUBM1947

Item	Nº peça	Descrição	Qtde	Nº série trator	Notas
1	19M7964	Parafuso sextavado	8		M8 X 12
2	MN10687	Blindagem	1		
3	RE239525	Chicote do Chassi	1		
4	57M7260	Alojam. conector elétrico	1		
5	R329716	Blindagem	1		SUB FOR R228475AUTOTRACK
	R334571	Blindagem	1		SUB FOR R299987
6	14M7273	Porca	2		M8
7	R255993	Braçadeira	4		
8	19M9368	Parafuso sextavado	2		M4 X 35
9	RE243767	SenSor	1		
10	51M7097	Anel o	1		18 X 2.500 mm
11	L165796	Adaptador	1		
12	R259703	Eixo	1		
13	57M9207	Alojam. conector elétrico	1		

ELECTRO HYDRAULIC STEERING CONTROL UNIT (EH VALVE)
ELECTRO L?ORGANE DE COMMANDE HYDRAULIQUE QUI DIRIGE (LA SOUPAPE DE EH)
UNIDADE DE CONTROLE ELETRO-HIDRAULICA (VALVULA ELETRO-HIDRAULICA)
EL ELECTRO LA UNIDAD HIDRAULICA DEL CONTROL QUE DIRIGE (VALVULA DE EH)

PUBM3224 A.1

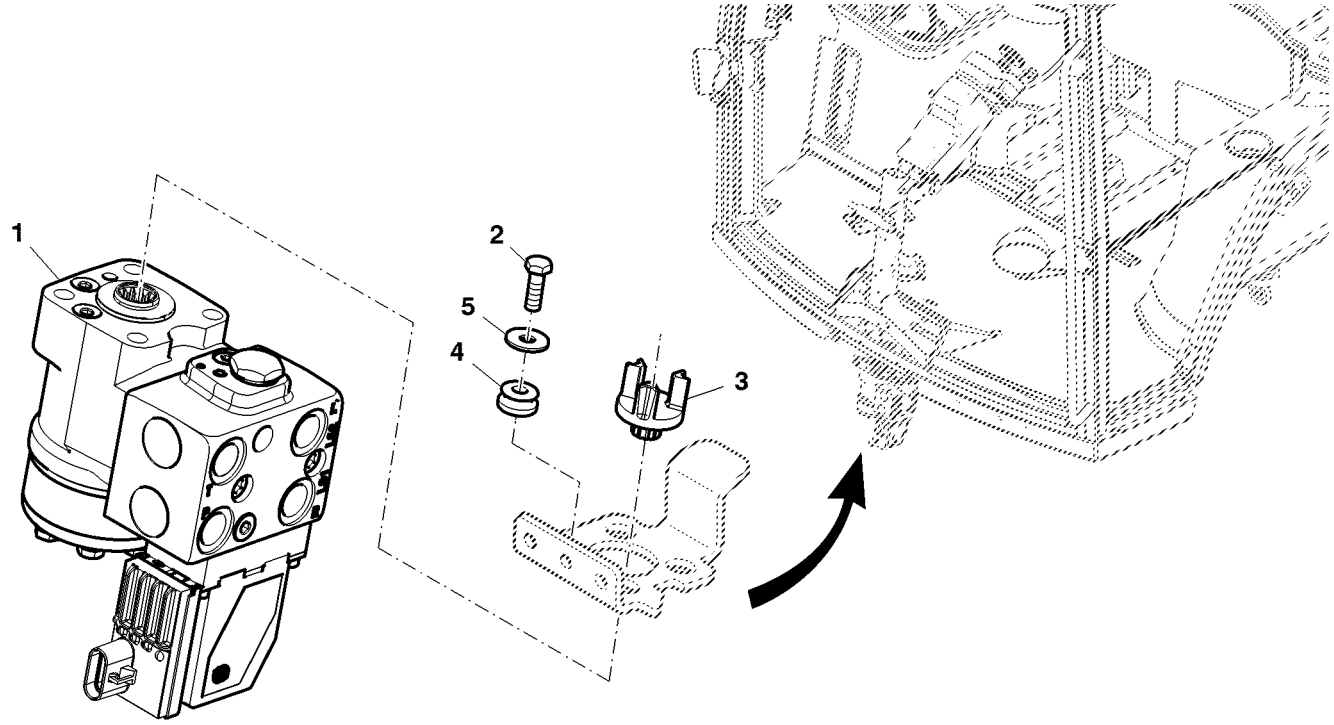

PUBM3224

Item	*Nº peça*	*Descrição*	*Qtde*	*Nº série trator*	*Notas*
1	RE290043	VálVula de controle	1		
2	19M7168	Parafuso sextavado	4		M10 X 30
3	R126641	Luva estriada	1		
4	AT116162	Isolador	4		
5	24M7178	Arruela	4		10.500 X 30 X 2.500 mm

IMPLEMENT GATEWAY
PASSERELLE D'ACCESSOIRE
ENTRADA DO IMPLEMENTO
PORTICO DE ACCESORIO

RXA0092611 A.1

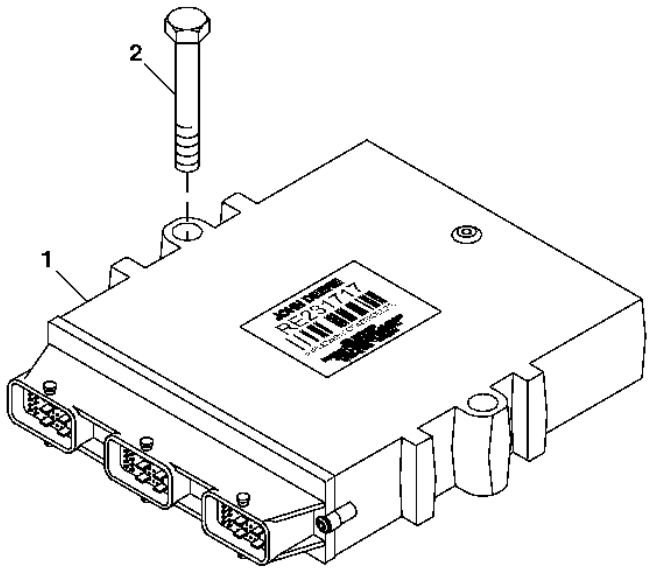

RXA0092611

Item	*Nº peça*	*Descrição*	*Qtde*	*Nº série trator*	*Notas*
1	RE231717	Unidade de controle eletrôn	1		(TEC)
2	R219317	Parafuso	2		

FLEX BOX
FLEX BOX
FLEXBOX
CAJA FLEXIBLE

PUBM1948 A.1

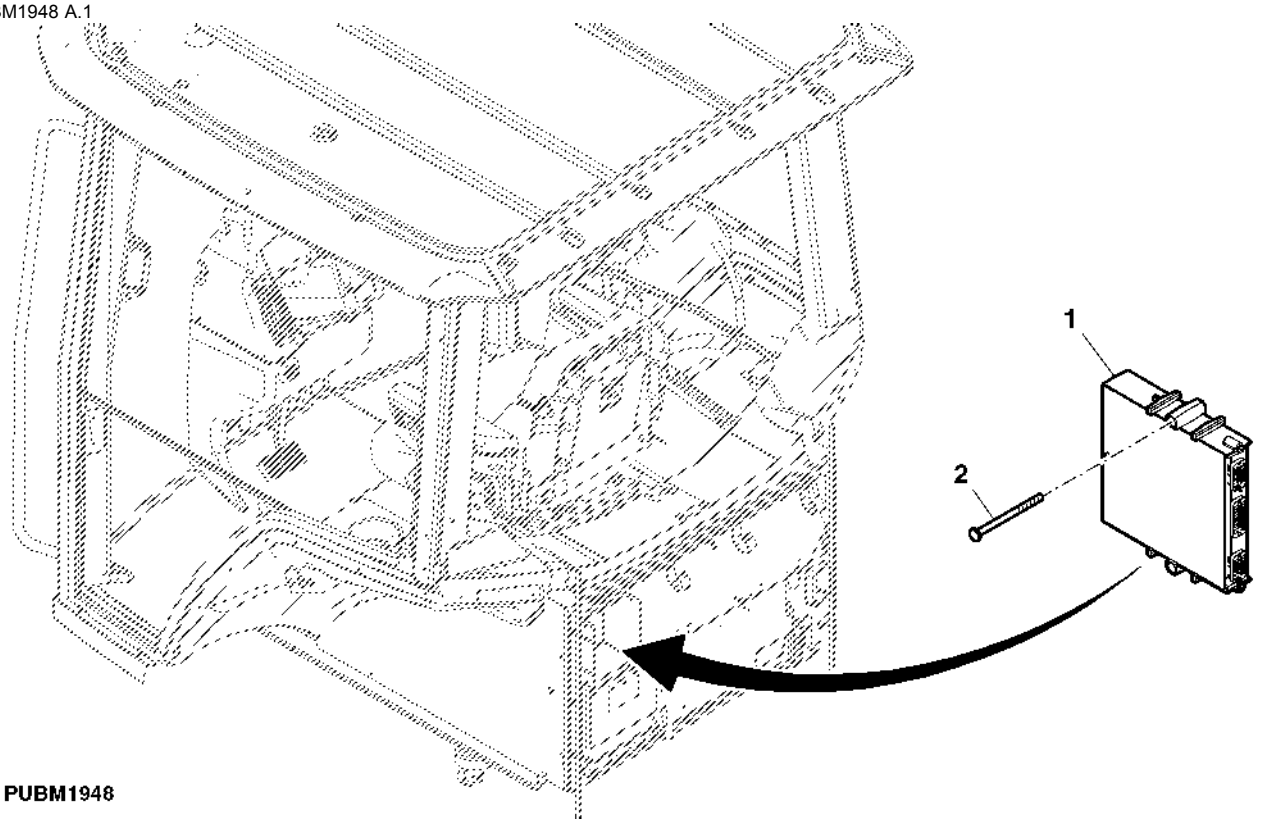

PUBM1948

Item	*Nº peça*	*Descrição*	*Qtde*	*Nº série trator*	*Notas*
1	RE251348	Controlador eletrô. de dire	1		
2	R219318	Parafuso	2		

WIRING HARNESS, AUTOTRAC
FAISCEAU DE CABLES, AUTOTRAC
CHICOTE ELETRICO, AUTOTRAC
GRUPO DE CABLES, AUTOTRAC

PUBM3177 A.1

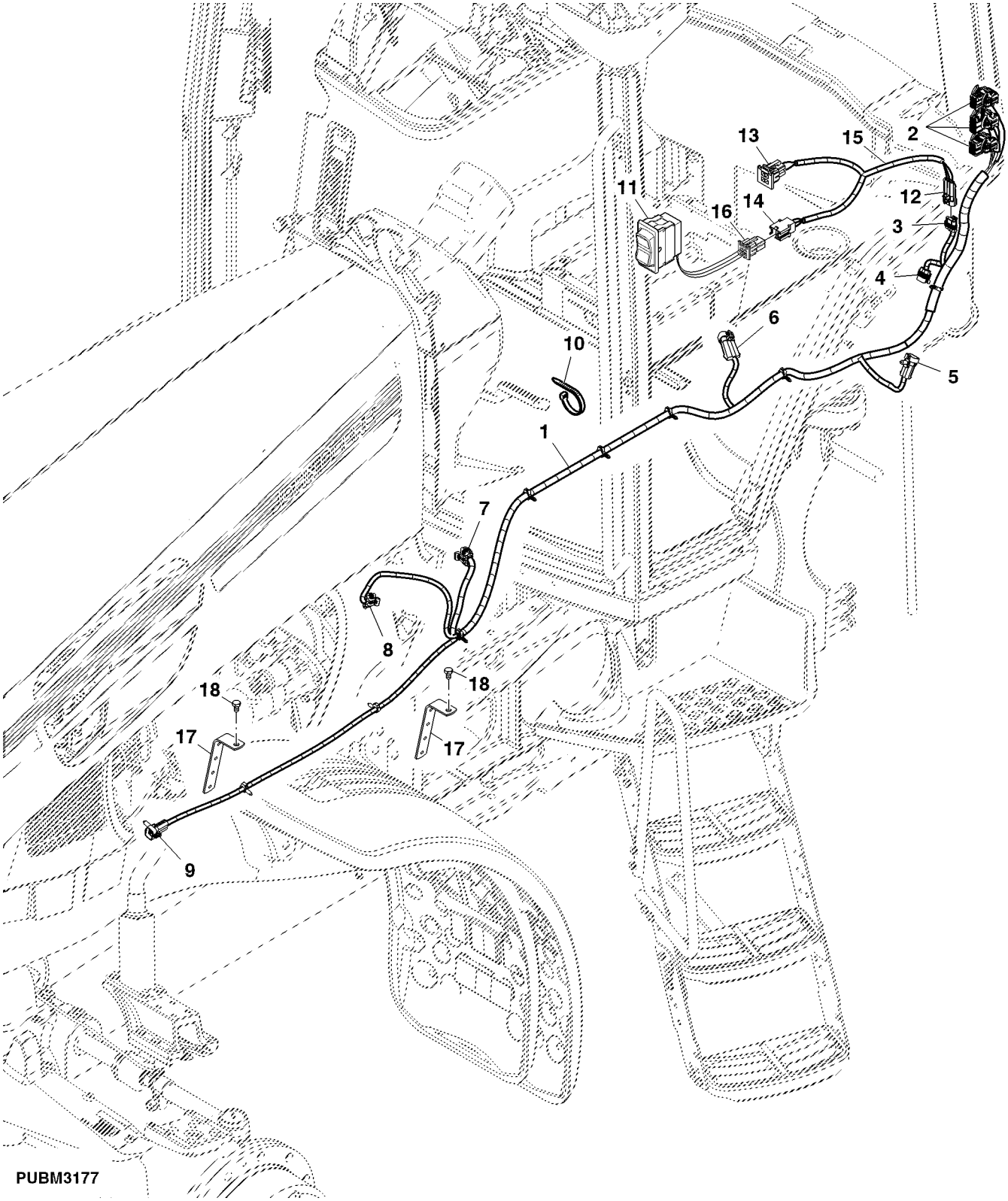

Item	Nº peça	Descrição	Qtde	Nº série trator	Notas
1	RE271620	Chicote	1		
2	.....	Conj mont Conector elétrico	1		(A)
3	57M7255	Alojam. conector elétrico	1		(B)
	57M7290	Conj mont Conector elétrico	1		
4	57M7257	Alojam. conector elétrico	1		(C)
	57M7290	Conj mont Conector elétrico	1		
5	57M7260	Alojam. conector elétrico	1		(D)
	57M7291	Conj mont Conector elétrico	1		
6	57M7263	Alojam. conector elétrico	1		(E)
	57M7291	Conj mont Conector elétrico	1		
7	57M7262	Alojam. conector elétrico	1		(F)
8	57M7840	Alojam. conector elétrico	1		(G)
	57M7469	Conj mont Conector elétrico	1		
9	57M7263	Alojam. conector elétrico	1		
	57M7291	Conj mont Conector elétrico	1		
10	RE258807	Cinta	1		
11	RE258928	Interruptor de alavanca	1		
12	57M7257	Alojam. conector elétrico	1		
13	57M7712	Conj mont Conector elétrico	1		(PQT APS CAB)
14	57M7713	Conj mont Conector elétrico	1		(APS SWITCH)
15	RE217209	Chicote	1		
16	57M7221	Conj mont Conector elétrico	1		
17	R202609	Cantoneira	2		
18	19M7297	Parafuso sextavado	2		M8 X 12

(A) VEHICLE CONTROLLER
CONTRÔLEUR DE VÉHICULE
CONTROLADOR DO VEÍCULO
UNIDAD DE CONTROL DE VEHÍCULO

(B) APS HARNESS CONNECTION
CONNEXION DE FAISCEAU DE SERVOTRANSMISSION AUTOMATIQUE
CONEXÃO DO CHICOTE DA APS
CONEXIÓN DE GRUPO DE CABLES DE APS

(C) APS HARNESS CONNECTION
CONNEXION DE FAISCEAU DE SERVOTRANSMISSION AUTOMATIQUE
CONEXÃO DO CHICOTE DA APS
CONEXIÓN DE GRUPO DE CABLES DE APS

(D) CAN TERMINATOR OR EXTENSION
TERMINAISON CAN OU EXTENSION
EXTENSÃO OU TERMINADOR DO CAN
TERMINACIÓN O EXTENSIÓN DE CAN

(E) WHEEL ANGLE SENSOR INTERCONNECT
INTERCONNEXION DE CAPTEUR DE BRAQUAGE
INTERCONEXÃO DO SENSOR DE ÂNGULO DA RODA
INTERCONEXIÓN DE SENSOR DE ÁNGULO DE DIRECCIÓN

(F) STEERING COLUMN
COLONNE DE DIRECTION
COLUNA DE DIREÇÃO
COLUMNA DE DIRECCIÓN

(G) Steering Valve
Unité de direction
Válvula de Direção
Válvula de dirección

STEERING COLUMN WIRING HARNESS, AUTOTRAC
FAISCEAU DE FILS DE COLONNE DE DIRECTION,AUTOTRAC
CHICOTE DA COLUNA DA DIRECAO, AUTOTRAC
ARNES DE ALAMBRADO DE COLUMNA DE LA DIRECCION,AUTOTRAC

PUBM1987 A.1

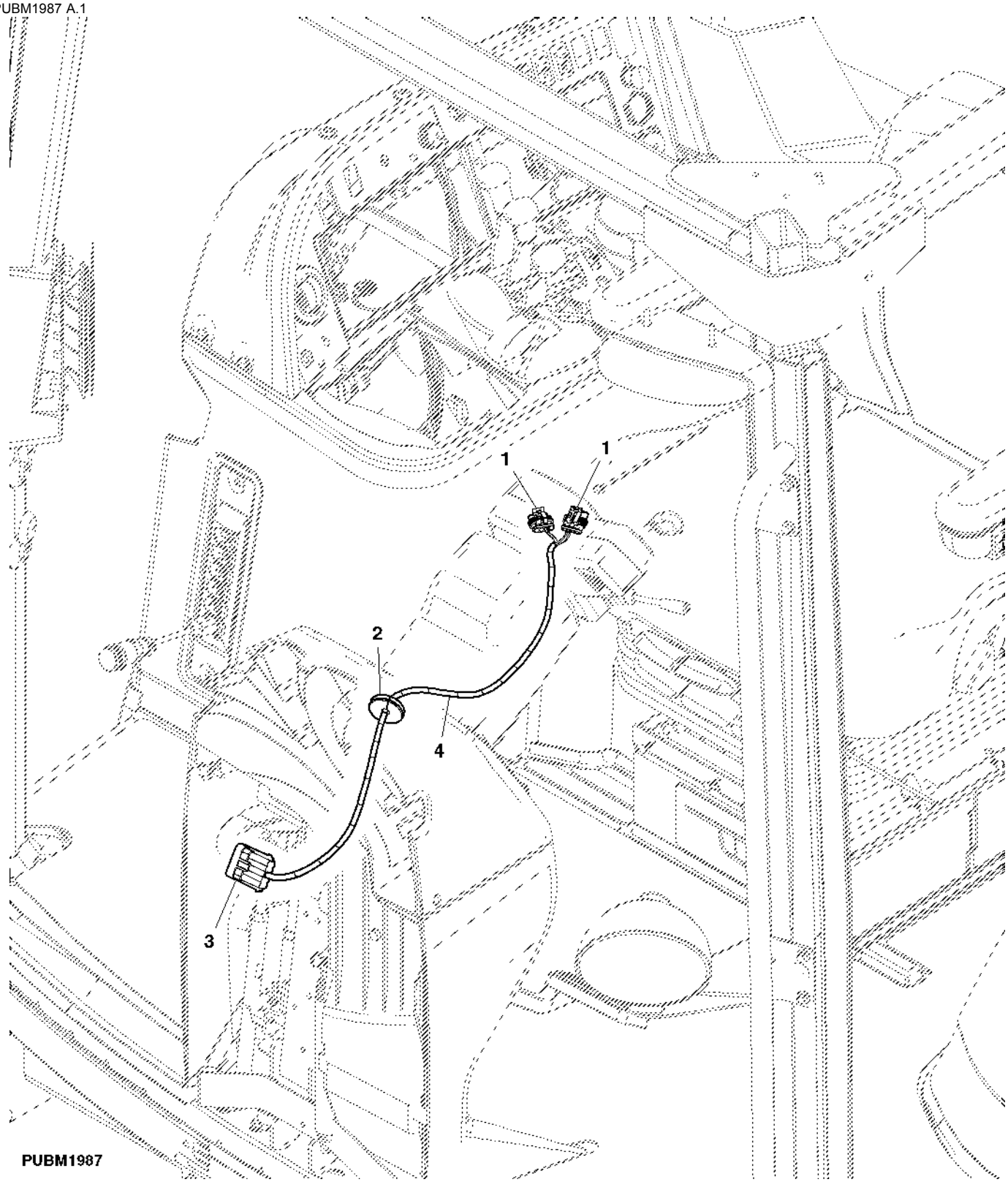

Item	*Nº peça*	*Descrição*	*Qtde*	*Nº série trator*	*Notas*
1	57M9075	Alojam. conector elétrico	2		(A)
2	R112645	Passa-fio	1		
3	57M7265	Alojam. conector elétrico	1		(B)
4	RE199697	Chicotes da cabine	1		

(A) STEERING INPUT DEVICE
CAPTEUR DE POSITION DU VOLANT
DISPOSITIVO DE ENTRADA DA DIREÇÃO
DISPOSITIVO DE CONTROL DE DIRECCIÓN

(B) Chassis Harness
Faisceau de châssis
Chicote do Chassi
Grupo de cables de chasis

WIRING HARNESS, AUTOTRAC
FAISCEAU DE CABLES, AUTOTRAC
CHICOTE ELETRICO, AUTOTRAC
GRUPO DE CABLES, AUTOTRAC

PUBM2044 A.1

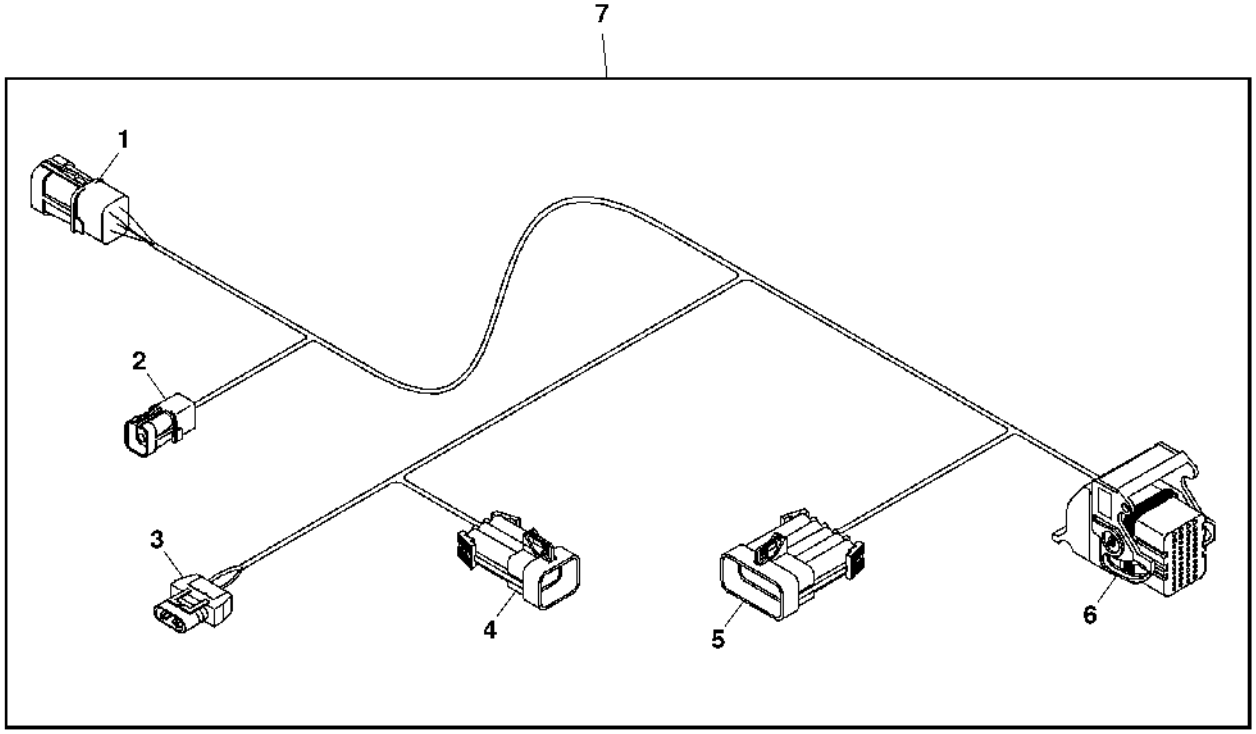

PUBM2044

Item	Nº peça	Descrição	Qtde	Nº série trator	Notas
1	57M7535	Terminal conecTor eléTrico	1		
2	57M7628	Conj mont Conector elétrico	1		
3	57M7260	Alojam. conector elétrico	1		
4	57M7236	Conector	1		
5	57M7265	Alojam. conector elétrico	1		
6	57M8527	Alojam. conector elétrico	1		
7	RE237919	Chicote	1		

STEERING PIVOT ASSEMBLY
PIVOT DE DIRECTION
CONJUNTO DO PIVO DA DIRECAO
CONJUNTO DE PIVOTE DE LA DIRECCION

PUBM1990 A.1

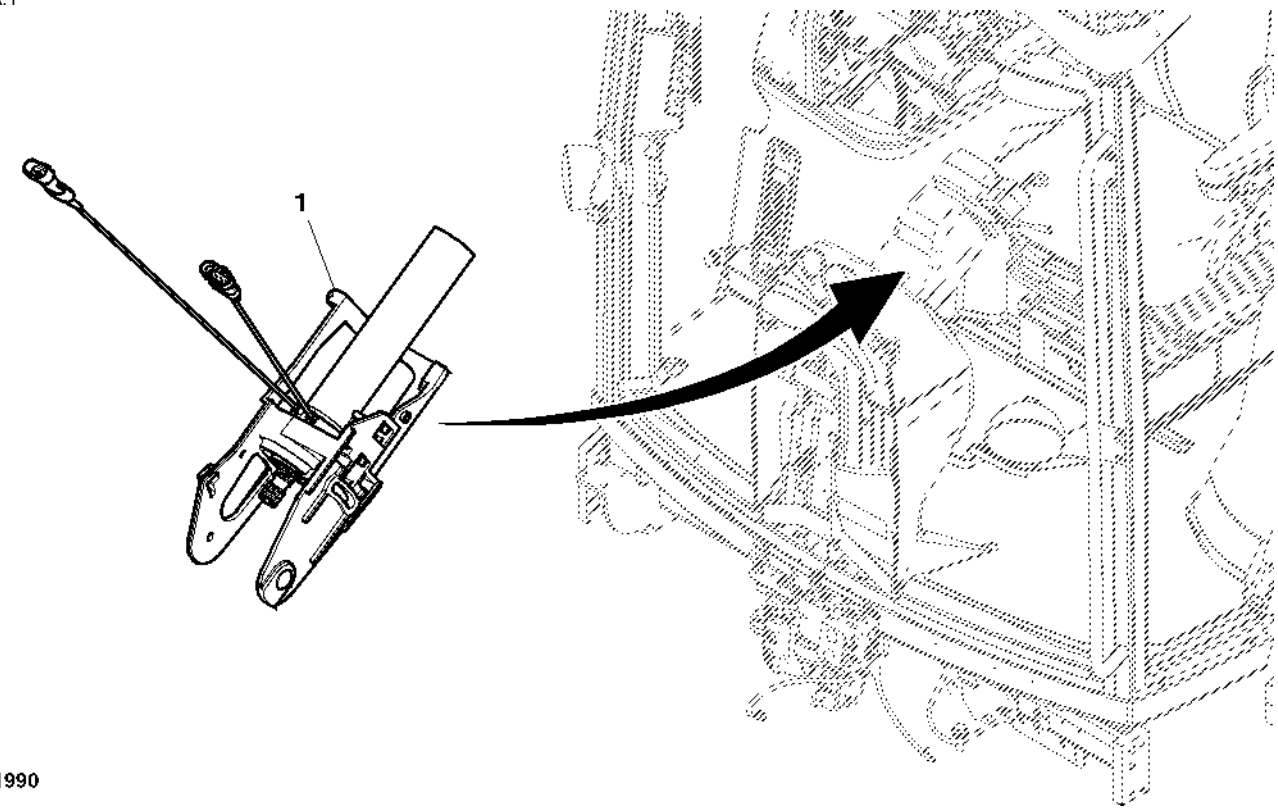

PUBM1990

Item	*Nº peça*	*Descrição*	*Qtde*	*Nº série trator*	*Notas*
1	AR234907	Pivô	1		W/ HOUSING/SENSOR
	RE226156	Pivô	1		(A)

(A) DO NOT SERVICE INDIVIDUAL PARTS (COMPLETE ASSEMBLY)
NE PAS ENTRETENIR LES PIECES INDIVIDUELLEMENT (ENSEMBLE COMPLET)
DO NAO FACA MANUTENCAO EM PECAS INDIVIDUAIS (CONJUNTO COMPLETO)
DO NO DARLE MANTENIMIENTO A PIEZAS INDIVIDUALES (CONJUNTO COMPLETO)

STEERING COLUMN PIVOT
COLONNE DE DIRECTION, PIVOT
PIVO DA COLUNA DA DIRECAO
PIVOTE DE COLUMNA DE DIRECCION

PUBM1998 A.1

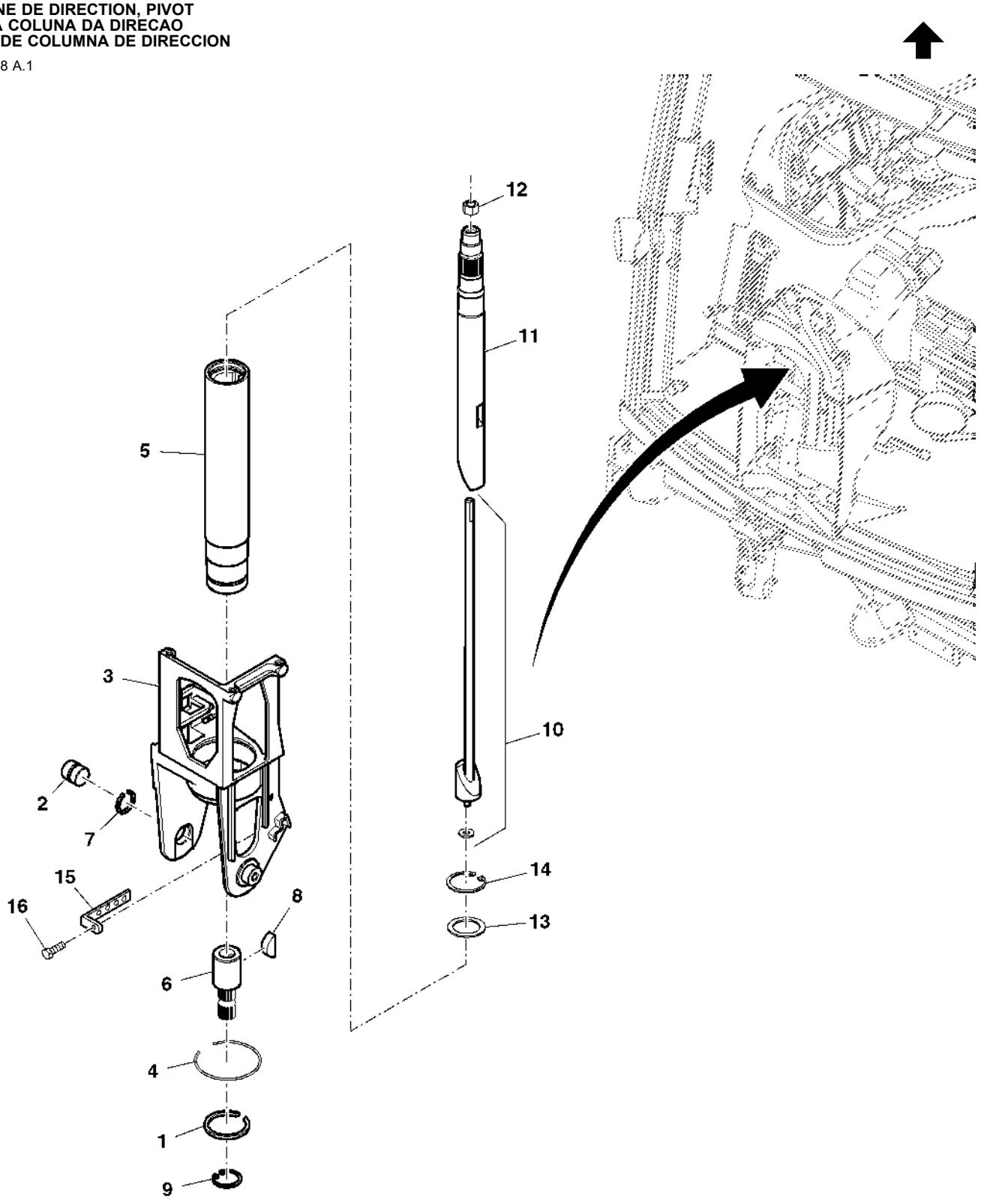

PUBM1998

Item	Nº peça	Descrição	Qtde	Nº série trator	Notas
1	19M8584	Parafuso sextavado	1		M10 X 30
2	R121466	Pino de centragem	1		
3	R306836	Pivô	1		SUB FOR R126039
4	R205486	Anel de pressão	1		
5	R209502	Carcaça	1		
6	R242501	Extremo	1		
7	R73380	Anel de pressão	1		
8	26H86	Chaveta	2		5/16" X 1"
9	40M7256	Anel de pressão	1		
10	RE57594	TiranTe	1		
11	R209893	Eixo	2		
12	14M7327	Porca de segurança	1		M8
13	24H1439	Arruela	1		1" X 1-3/8" X 0.060"
14	40M1858	Anel de pressão	1		
15	R202609	Cantoneira	2		
16	19M7297	Parafuso sextavado	2		M8 X 12

STEERING COLUMN PIVOT
COLONNE DE DIRECTION, PIVOT
PIVO DA COLUNA DA DIRECAO
PIVOTE DE COLUMNA DE DIRECCION

RXA0069064 A.1

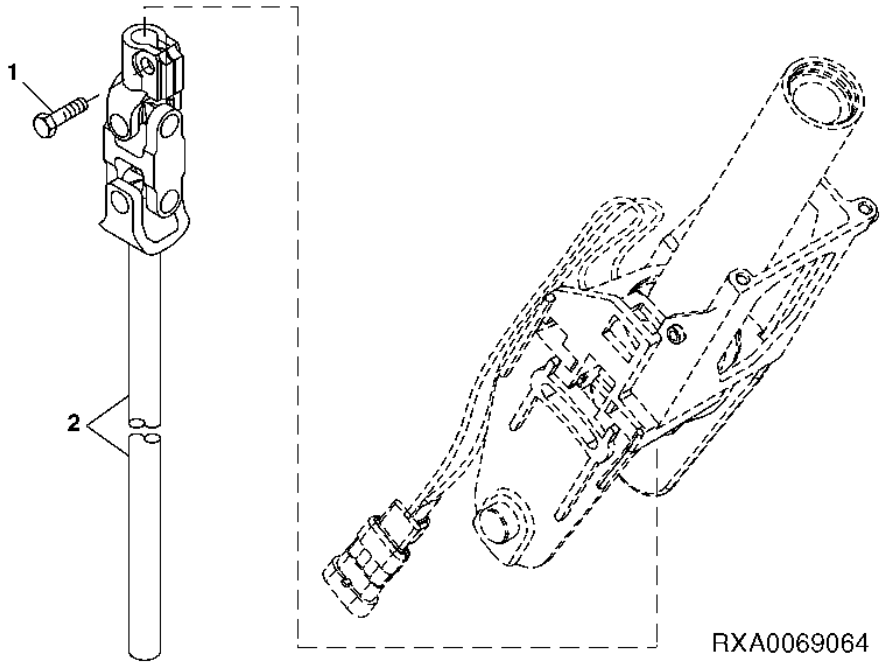

Item	*Nº peça*	*Descrição*	*Qtde*	*Nº série trator*	*Notas*
1	19M8584	Parafuso sextavado	1		M10 X 30
2	RE173363	Junta univ. c/eixo	1		

STEERING COLUMN PIVOT
COLONNE DE DIRECTION, PIVOT
PIVO DA COLUNA DA DIRECAO
PIVOTE DE COLUMNA DE DIRECCION

RXA0069124 A.1

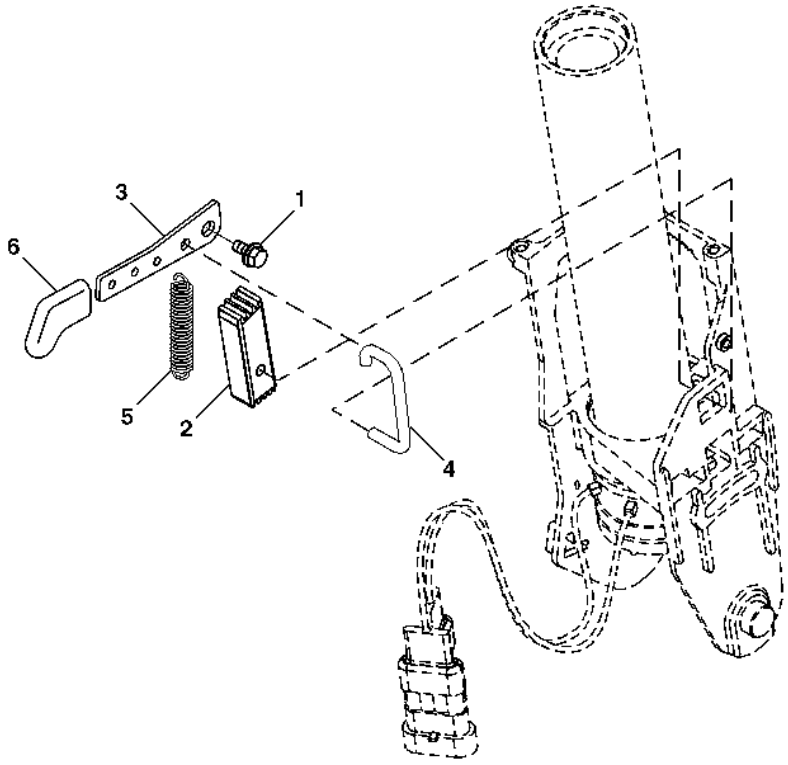

RXA0069124

Item	*Nº peça*	*Descrição*	*Qtde*	*Nº série trator*	*Notas*
1	19M7774	Parafuso	1		M6 X 12
2	R126570	Lingüeta	1		
3	R107563	Alavanca	1		
4	R120055	TiranTe	1		
5	H80128	Mola de tração	1		
6	L76191	Alavanca	1		

Índice numérico

Nº peça	Item	Página
.....	15	568
03M7183	12	363
03M7183	19	665
03M7191	21	601
03M7192	24	601
03M7192	1	625
03M7233	18	601
03M7309	4	623
03M7331	21	623
03M7349	14	545
11H249	18	519
11H249	23	529
11M7008	10	363
11M7021	26	475
11M7021	11	477
11M7021	17	479
11M7054	17	479
11M7059	15	467
11M7079	14	475
11M7105	9	339
12H242	6	193
12H291	1	233
12H291	5	283
12H292	8	271
12H295	8	283
12H295	12	461
12H301	4	207
12H301	4	209
12H302	2	271
12H315	26	491
12H356	16	271
12H359	34	641
12M6191	5	155
12M6601	12	643
12M7032	3	627
12M7033	13	233
12M7033	12	283
12M7044	7	576
12M7044	7	577
12M7044	6	581
12M7044	6	583
12M7065	11	625
12M7065	5	645
12M7066	10	457
12M7069	3	457
14H1076	1	679
14H1099	33	641
14H631	7	283
14H631	13	461
14H649	7	339
14H785	6	283
14H785	8	645
14H786	7	271
14H800	6	562
14H848	7	519
14H848	7	529
14H860	15	461
14H980	8	339
14M7029	5	545
14M7066	9	112
14M7148	18	111
14M7165	11	281
14M7165	1	641
14M7166	32	153
14M7166	3	277
14M7166	11	363
14M7166	7	623
14M7166	11	629
14M7168	5	207
14M7194	25	639
14M7196	15	601
14M7209	27	435
14M7233	8	239
14M7257	4	390
14M7264	15	281
14M7264	2	641
14M7272	26	405
14M7272	3	671
14M7273	12	161
14M7273	32	179
14M7273	7	233
14M7273	11	283
14M7273	12	421
14M7273	6	425
14M7273	16	427
14M7273	8	503
14M7273	10	568
14M7273	4	617
14M7273	13	625
14M7273	22	667
14M7273	23	669
14M7273	6	689
14M7274	3	193
14M7274	8	233
14M7274	11	457
14M7275	1	157
14M7275	12	419
14M7276	13	545
14M7276	8	549
14M7276	4	551
14M7276	4	562
14M7276	6	576
14M7276	6	577
14M7276	5	581
14M7276	5	583
14M7277	10	517
14M7277	10	535
14M7277	3	563
14M7291	4	562
14M7296	19	103
14M7296	5	132
14M7296	8	167
14M7297	13	269
14M7297	26	639
14M7298	2	157
14M7298	13	161
14M7298	23	167
14M7298	33	179
14M7298	4	265
14M7298	3	275
14M7298	11	407
14M7298	23	431
14M7298	15	435
14M7298	4	575
14M7298	22	603
14M7298	27	623
14M7298	9	631
14M7298	6	633
14M7298	6	637
14M7298	23	79
14M7299	7	431
14M7299	10	435
14M7299	20	667
14M7299	21	669
14M7303	5	276
14M7303	4	283
14M7319	11	475
14M7319	24	479
14M7327	7	390
14M7327	24	395
14M7327	8	567
14M7327	4	569
14M7327	12	703
14M7328	6	473
14M7328	13	479
14M7376	12	623
14M7396	24	167
14M7397	6	565
14M7416	21	665
14M7424	6	645
14M7425	1	513
14M7425	1	537
14M7462	9	363
14M7478	16	623
14M7480	4	201
14M7517	1	175
14M7517	19	177
14M7517	4	613
14M7528	10	569
14M7608	24	623
15H219	17	371
15H558	2	361
15H558	1	427
15H560	22	313
15H560	12	325
15H584	19	105
15H589	24	435
15H624	1	124
15H666	13	511
15H666	13	525
15H695	18	105
15M7033	20	517
15M7033	20	535
16M7099	5	652
19H2001	8	153
19H3547	18	677
19M10075	2	83
19M6614	18	663
19M6614	18	665
19M6755	22	405
19M7077	11	569
19M7135	26	361
19M7139	31	153
19M7139	4	275
19M7139	7	545
19M7139	9	569
19M7139	6	589
19M7139	16	665
19M7162	4	342
19M7162	5	603
19M7163	1	383
19M7166	3	684
19M7167	16	233
19M7167	11	403
19M7167	6	409
19M7168	8	403
19M7168	2	690
19M7169	4	347
19M7177	1	281
19M7185	5	425
19M7185	13	568
19M7214	8	475
19M7274	3	211
19M7274	15	427
19M7285	6	209
19M7285	7	471
19M7286	14	625
19M7286	22	677
19M7288	9	167
19M7288	16	311
19M7297	23	395
19M7297	21	471
19M7297	18	695
19M7297	16	703
19M7298	28	625
19M7300	18	471
19M7363	11	589
19M7382	30	219
19M7387	5	333
19M7394	7	619
19M7402	8	545
19M7403	3	589
19M7417	1	562
19M7488	5	613
19M7489	2	457
19M7489	11	511
19M7489	1	517
19M7489	10	519
19M7489	10	529
19M7489	1	535
19M7489	7	599
19M7501	27	361
19M7550	5	403
19M7555	34	623
19M7557	5	344
19M7560	3	371
19M7560	14	383
19M7560	1	386
19M7598	27	517
19M7598	27	535
19M7603	3	571
19M7640	2	175
19M7642	25	361
19M7662	5	457
19M7720	9	153
19M7720	8	273
19M7720	10	459
19M7724	13	339
19M7759	1	562
19M7768	8	493
19M7768	12	497
19M7774	1	121

Índice numérico - continuação

Nº peça	Item	Página
19M7774	1	397
19M7774	1	571
19M7774	2	653
19M7774	1	705
19M7774	2	84
19M7775	2	155
19M7775	4	276
19M7775	25	321
19M7775	6	323
19M7775	5	395
19M7775	14	568
19M7775	6	653
19M7775	7	71
19M7775	3	79
19M7783	4	171
19M7783	3	175
19M7783	31	181
19M7783	7	193
19M7783	36	219
19M7783	23	371
19M7783	3	375
19M7783	2	565
19M7784	4	135
19M7784	15	363
19M7784	9	481
19M7785	5	121
19M7785	15	123
19M7785	1	131
19M7785	3	131
19M7785	35	153
19M7785	10	167
19M7785	5	331
19M7785	4	409
19M7785	6	613
19M7785	35	79
19M7785	3	81
19M7785	7	92
19M7785	19	99
19M7786	8	121
19M7786	4	383
19M7786	15	613
19M7786	2	85
19M7786	2	91
19M7786	2	99
19M7787	12	193
19M7787	1	284
19M7787	9	433
19M7788	1	136
19M7788	24	153
19M7788	1	565
19M7788	10	573
19M7789	10	155
19M7789	11	155
19M7789	12	347
19M7789	4	377
19M7789	6	453
19M7789	4	463
19M7790	3	116
19M7790	4	175
19M7790	10	177
19M7790	9	265
19M7791	30	431
19M7796	16	103
19M7797	17	103
19M7798	11	167
19M7798	1	179
19M7799	12	167
19M7800	18	103
19M7800	3	119
19M7800	2	179
19M7800	14	181
19M7801	26	103
19M7801	2	119
19M7801	1	133
19M7801	3	179
19M7801	15	271
19M7801	10	407
19M7802	1	112
19M7802	10	118
19M7802	23	135
19M7802	10	657
19M7803	4	179
19M7803	12	181
19M7804	9	161
19M7805	7	613
19M7810	5	99
19M7811	10	161
19M7811	31	321
19M7812	1	132
19M7812	3	331
19M7813	3	77
19M7816	10	153
19M7834	3	279
19M7835	3	409
19M7838	8	431
19M7862	7	609
19M7863	19	603
19M7863	9	603
19M7865	29	153
19M7865	34	153
19M7865	3	157
19M7865	29	161
19M7865	5	169
19M7865	19	173
19M7865	15	181
19M7865	34	219
19M7865	9	407
19M7865	32	421
19M7865	32	431
19M7865	16	435
19M7865	2	567
19M7865	7	574
19M7865	29	625
19M7865	7	684
19M7866	19	167
19M7866	22	173
19M7866	11	383
19M7866	10	438
19M7866	14	461
19M7866	13	569
19M7866	1	589
19M7866	6	627
19M7866	5	684
19M7867	1	117
19M7867	22	167
19M7867	14	173
19M7867	34	179
19M7867	5	265
19M7867	6	275
19M7867	10	325
19M7867	1	589
19M7867	5	684
19M7868	8	181
19M7868	33	79
19M7872	8	457
19M7873	8	421
19M7875	14	643
19M7882	4	576
19M7882	4	577
19M7882	4	581
19M7887	7	397
19M7903	6	599
19M7913	5	179
19M7932	11	397
19M7932	13	419
19M7932	3	641
19M7937	10	599
19M7938	6	155
19M7944	19	313
19M7954	1	473
19M7958	23	313
19M7964	1	689
19M7970	11	118
19M7970	14	161
19M7970	5	421
19M7979	16	181
19M7979	8	265
19M7979	8	407
19M7979	12	617
19M7981	10	421
19M7981	5	503
19M7988	1	447
19M7988	6	451
19M8006	15	161
19M8011	21	177
19M8011	9	457
19M8011	19	521
19M8011	19	533
19M8011	13	567
19M8011	8	573
19M8011	3	589
19M8017	17	467
19M8029	6	273
19M8029	3	473
19M8035	14	479
19M8035	5	507
19M8035	5	531
19M8038	7	421
19M8039	6	421
19M8039	24	431
19M8062	5	123
19M8062	9	83
19M8100	4	563
19M8162	4	331
19M8163	8	83
19M8197	25	161
19M8197	17	307
19M8224	4	549
19M8291	4	641
19M8295	11	525
19M8317	25	103
19M8317	32	219
19M8318	17	435
19M8319	35	179
19M8319	2	277
19M8323	12	627
19M8337	5	81
19M8403	3	643
19M8485	16	479
19M8485	4	581
19M8528	3	135
19M8528	13	167
19M8528	15	99
19M8566	20	153
19M8575	21	479
19M8584	1	395
19M8584	1	703
19M8584	1	704
19M8599	5	175
19M8599	12	177
19M8649	20	229
19M8649	11	267
19M8666	9	601
19M8666	9	651
19M8705	10	497
19M8706	12	493
19M8751	5	639
19M8825	2	281
19M8842	25	491
19M8844	9	95
19M8851	6	571
19M8898	22	479
19M8903	5	641
19M8966	12	111
19M8966	10	95
19M8976	4	576
19M8976	4	577
19M8976	4	581
19M8976	4	583
19M8977	1	194
19M8995	15	515
19M8995	15	539
19M8999	6	105
19M9024	4	581
19M9036	1	663
19M9133	11	479
19M9134	3	587
19M9136	7	481
19M9139	11	481
19M9141	23	475
19M9141	3	477
19M9141	8	576
19M9142	8	577
19M9146	10	599
19M9152	8	587
19M9158	6	641
19M9161	22	475
19M9161	4	477
19M9165	7	625

Índice numérico - continuação

Nº peça	Item	Página
19M9170	14	111
19M9182	1	569
19M9260	4	665
19M9292	24	361
19M9356	9	627
19M9357	2	621
19M9357	9	621
19M9368	8	689
19M9414	11	479
19M9426	4	581
19M9560	18	135
19M9789	6	179
19M9805	16	601
21H1390	11	461
21H1485	32	641
21M1689	4	254
21M1689	3	255
21M7022	11	275
21M7246	7	253
21M7296	8	605
21M7296	8	679
21M7310	9	623
21M7350	28	667
21M7350	30	669
21M7395	7	269
21M7423	4	639
21M7423	1	643
21M7423	8	655
21M7452	1	201
21M7452	1	205
21M7462	4	157
21M7475	5	281
21M7494	3	393
21M7495	12	393
21M7511	7	645
24H1136	2	679
24H1219	3	625
24H1283	21	395
24H1283	24	625
24H1287	7	641
24H1291	14	271
24H1305	3	679
24H1439	14	395
24H1439	13	703
24H1781	5	167
24H1781	11	657
24H1822	4	211
24H1923	1	645
24H937	2	373
24M7028	31	219
24M7028	25	229
24M7028	17	233
24M7028	24	313
24M7036	7	589
24M7036	15	623
24M7036	10	629
24M7040	8	363
24M7044	19	623
24M7044	19	677
24M7047	3	207
24M7047	3	209
24M7047	7	567
24M7047	9	573
24M7049	3	562
24M7053	11	153
24M7053	7	273
24M7053	14	419
24M7055	5	275
24M7055	5	342
24M7055	9	421
24M7055	6	503
24M7055	21	667
24M7055	22	669
24M7087	8	571
24M7087	4	652
24M7088	15	625
24M7096	8	111
24M7098	28	435
24M7100	1	159
24M7100	2	239
24M7100	6	271
24M7100	5	573
24M7100	17	601
24M7100	3	619
24M7101	7	265
24M7101	20	625
24M7102	18	467
24M7111	19	667
24M7111	20	669
24M7117	13	281
24M7136	9	409
24M7138	6	568
24M7139	3	121
24M7139	23	405
24M7139	6	573
24M7139	18	603
24M7139	5	607
24M7139	7	659
24M7139	17	665
24M7139	30	665
24M7146	4	272
24M7178	14	167
24M7178	6	175
24M7178	18	177
24M7178	6	339
24M7178	7	403
24M7178	5	690
24M7180	12	153
24M7180	5	157
24M7195	16	515
24M7195	16	539
24M7207	15	167
24M7207	36	179
24M7207	17	181
24M7207	12	397
24M7207	6	545
24M7207	2	584
24M7207	23	603
24M7207	3	617
24M7207	26	623
24M7207	27	625
24M7207	15	665
24M7207	4	684
24M7213	6	121
24M7238	21	167
24M7238	7	179
24M7239	9	403
24M7240	2	447
24M7240	7	451
24M7240	23	479
24M7241	7	549
24M7241	5	551
24M7241	8	599
24M7241	8	613
24M7242	18	479
24M7242	12	481
24M7242	5	549
24M7242	2	563
24M7242	9	576
24M7242	9	577
24M7244	3	201
24M7250	14	573
24M7251	11	623
24M7251	17	663
24M7265	13	621
24M7265	6	623
24M7298	7	175
24M7298	13	177
24M7298	8	381
24M7309	10	623
24M7315	6	619
24M7338	11	459
24M7338	5	473
24M7338	15	479
24M7345	22	177
24M7345	25	475
24M7345	12	477
24M7345	9	589
24M7346	12	403
24M7346	7	409
24M7346	9	545
24M7346	9	613
24M7419	30	625
24M7431	5	347
25M7038	7	411
26H86	11	395
26H86	8	703
28H1495	1	135
28H1686	20	639
28H3376	9	181
28H3376	17	573
28H3381	12	349
28H3390	16	161
28H3390	3	651
28H3396	18	181
28H3402	19	181
28H3419	20	181
28H860	1	119
28H860	2	133
30H6	19	361
30M7004	17	111
30M7020	23	517
30M7020	23	535
34H103	26	339
34H103	18	341
34H184	18	493
34H312	16	419
34H312	6	643
34H385	11	667
34H385	12	669
34M7039	20	477
34M7049	6	575
34M7064	3	469
34M7095	5	428
34M7124	7	575
34M7126	14	323
34M7126	17	623
34M7159	7	393
34M7159	3	663
34M7213	2	339
34M7213	6	363
34M7216	7	361
34M7217	7	573
34M7255	2	479
34M7275	3	553
34M7275	3	555
34M7275	3	561
37H203	1	203
37H215	11	249
37M7058	2	233
37M7058	6	603
37M7058	1	649
37M7058	6	651
37M7059	23	229
37M7059	7	633
37M7059	8	637
37M7061	26	229
37M7063	4	215
37M7073	6	647
37M7076	26	181
37M7083	32	181
37M7083	7	639
37M7084	3	584
37M7084	13	603
37M7084	2	617
37M7084	37	623
37M7087	12	652
37M7089	11	193
37M7089	23	229
37M7089	4	279
37M7089	8	343
37M7089	15	419
37M7089	6	428
37M7089	7	601
37M7089	4	607
37M7089	1	609
37M7089	6	621
37M7089	3	633
37M7089	3	637
37M7089	16	655
37M7089	25	665
37M7089	32	665
37M7090	2	264
37M7090	18	395
37M7090	8	659
37M7090	27	665
37M7091	36	647
37M7092	19	419
37M7092	20	435

Índice numérico - continuação

Nº peça	Item	Página
37M7092	16	603
37M7092	7	639
37M7092	8	641
37M7092	5	661
37M7095	19	639
37M7100	11	393
37M7104	18	573
37M7122	7	284
37M7131	2	159
37M7131	3	573
37M7160	12	621
37M7160	1	639
37M7179	12	665
37M7185	24	603
37M7185	5	635
37M7199	3	569
37M7218	12	269
37M7218	9	615
37M7235	6	635
37M7255	26	665
37M7255	33	665
37M7257	7	621
37M7257	5	629
37M7258	9	605
37M7258	23	623
37M7265	8	209
37M7265	9	641
37M7277	9	625
37M7298	9	659
37M7340	10	281
37M7340	7	571
37M7348	12	213
37M7348	4	568
37M7348	3	574
37M7348	29	665
37M7348	34	665
37M7360	10	393
37M7369	15	269
37M7373	13	213
37M7384	16	639
37M7384	22	639
37M7384	3	661
37M7384	9	671
37M7385	10	639
37M7385	1	661
37M7389	7	665
38H1415	13	123
38H5003	9	349
38H5091	9	438
38H5100	7	438
38H5148	5	349
38H5165	11	123
38M7009	13	121
400R	6	307
400R	7	311
40M1854	2	369
40M1858	15	395
40M1858	14	703
40M1873	14	517
40M1873	14	535
40M5099	9	369
40M5099	15	471
40M7042	23	339
40M7042	9	663
40M7043	13	153
40M7082	9	393
40M7102	1	499
40M7102	5	499
40M7102	1	501
40M7102	5	501
40M7251	8	393
40M7256	8	319
40M7256	7	395
40M7256	9	703
40M7300	23	471
40M7302	12	517
40M7302	12	535
40M7339	8	305
44M7036	11	567
44M7070	26	307
44M7070	10	309
44M7070	9	313
44M7070	7	341
44M7070	9	383
44M7119	30	339
44M7119	17	341
45M7080	1	671
51M7039	10	121
51M7039	23	121
51M7039	30	121
51M7039	32	121
51M7040	14	118
51M7040	15	121
51M7040	17	121
51M7040	19	121
51M7040	14	159
51M7040	12	305
51M7040	12	327
51M7040	1	405
51M7040	17	431
51M7040	11	449
51M7040	10	453
51M7040	21	687
51M7040	22	99
51M7041	26	121
51M7041	5	127
51M7041	6	305
51M7041	28	307
51M7041	12	313
51M7041	13	313
51M7041	20	313
51M7041	30	321
51M7041	13	327
51M7041	2	349
51M7041	21	361
51M7041	6	371
51M7041	17	383
51M7041	7	383
51M7041	3	415
51M7041	25	421
51M7041	9	423
51M7041	4	451
51M7041	6	483
51M7041	9	489
51M7041	14	687
51M7041	4	99
51M7042	10	123
51M7042	6	135
51M7042	3	260
51M7042	5	361
51M7042	12	433
51M7042	10	643
51M7043	14	103
51M7043	16	118
51M7043	18	153
51M7043	27	321
51M7043	17	325
51M7043	7	327
51M7043	8	349
51M7043	18	405
51M7043	5	405
51M7043	3	407
51M7043	22	435
51M7043	8	449
51M7043	5	453
51M7043	7	463
51M7043	11	483
51M7043	9	687
51M7044	23	103
51M7044	3	127
51M7044	30	361
51M7044	30	79
51M7045	21	103
51M7045	12	135
51M7045	9	321
51M7045	21	325
51M7045	14	405
51M7045	11	411
51M7045	15	415
51M7045	5	463
51M7045	11	491
51M7045	4	499
51M7045	4	501
51M7045	2	687
51M7047	10	503
51M7048	16	453
51M7048	4	485
51M7097	28	517
51M7097	28	535
51M7097	10	689
51M9182	18	237
57M10452	39	647
57M5828	19	223
57M7014	10	275
57M7031	7	637
57M7125	17	297
57M7144	20	219
57M7144	21	219
57M7166	6	213
57M7221	16	695
57M7236	4	699
57M7244	15	291
57M7244	9	637
57M7247	14	291
57M7254	8	217
57M7254	19	219
57M7254	10	223
57M7254	9	225
57M7254	10	229
57M7254	15	229
57M7254	14	231
57M7254	15	231
57M7254	8	291
57M7254	12	451
57M7255	16	227
57M7255	13	229
57M7255	18	231
57M7255	24	231
57M7255	11	291
57M7255	3	695
57M7256	10	131
57M7256	6	207
57M7256	22	219
57M7256	6	221
57M7256	17	227
57M7256	11	231
57M7256	8	231
57M7256	2	237
57M7256	10	245
57M7256	15	245
57M7256	16	245
57M7256	9	291
57M7257	18	219
57M7257	12	237
57M7257	15	237
57M7257	2	241
57M7257	2	289
57M7257	12	291
57M7257	12	695
57M7257	4	695
57M7258	10	240
57M7258	7	246
57M7258	2	291
57M7259	35	291
57M7260	25	219
57M7260	14	229
57M7260	4	234
57M7260	14	245
57M7260	17	291
57M7260	4	689
57M7260	5	695
57M7260	3	699
57M7261	8	221
57M7261	20	291
57M7262	12	229
57M7262	6	246
57M7262	13	265
57M7262	10	289
57M7262	7	695
57M7263	22	227
57M7263	14	237
57M7263	18	291
57M7263	6	695
57M7263	9	695
57M7264	7	245
57M7264	21	291
57M7265	9	289
57M7265	3	697
57M7265	5	699

Índice numérico - continuação

Nº peça	Item	Página
57M7266	4	291
57M7267	5	291
57M7274	16	219
57M7274	29	291
57M7277	27	291
57M7278	2	289
57M7280	16	219
57M7280	31	291
57M7281	40	647
57M7283	7	245
57M7283	22	291
57M7286	27	291
57M7289	6	207
57M7289	8	217
57M7289	19	219
57M7289	22	219
57M7289	6	221
57M7289	10	223
57M7289	8	225
57M7289	9	225
57M7289	17	227
57M7289	10	229
57M7289	15	229
57M7289	11	231
57M7289	14	231
57M7289	15	231
57M7289	8	231
57M7289	2	237
57M7289	10	245
57M7289	11	245
57M7289	15	245
57M7289	12	451
57M7290	18	219
57M7290	16	227
57M7290	13	229
57M7290	10	291
57M7290	40	647
57M7290	3	695
57M7290	4	695
57M7291	25	219
57M7291	22	227
57M7291	14	229
57M7291	4	234
57M7291	14	237
57M7291	14	245
57M7291	16	291
57M7291	5	695
57M7291	6	695
57M7291	9	695
57M7293	3	217
57M7293	17	223
57M7293	9	229
57M7294	18	223
57M7295	3	217
57M7295	17	223
57M7295	18	223
57M7295	9	229
57M7296	8	221
57M7296	19	291
57M7298	24	291
57M7299	24	291
57M7304	26	291
57M7305	8	243
57M7305	32	291
57M7306	23	291
57M7307	8	243
57M7307	33	291
57M7309	25	291
57M7315	1	291
57M7316	7	291
57M7317	18	231
57M7317	24	231
57M7317	12	237
57M7317	15	237
57M7317	2	241
57M7317	10	291
57M7318	13	291
57M7328	8	225
57M7328	10	240
57M7328	8	291
57M7358	17	219
57M7364	36	291
57M7371	6	243
57M7457	6	240
57M7458	24	223
57M7469	8	201
57M7469	16	223
57M7469	15	227
57M7469	11	229
57M7469	16	229
57M7469	8	237
57M7469	11	245
57M7469	4	245
57M7469	9	637
57M7469	8	695
57M7472	4	225
57M7528	9	637
57M7533	11	451
57M7535	1	699
57M7539	7	243
57M7540	17	219
57M7540	7	243
57M7559	12	275
57M7568	4	240
57M7568	4	241
57M7619	13	223
57M7619	1	246
57M7621	12	223
57M7628	2	699
57M7633	3	225
57M7646	15	297
57M7655	16	297
57M7666	23	227
57M7667	13	231
57M7682	3	225
57M7682	12	245
57M7689	10	267
57M7691	10	267
57M7693	24	219
57M7694	24	219
57M7695	27	227
57M7696	22	223
57M7696	2	276
57M7697	6	229
57M7697	8	240
57M7698	22	223
57M7699	6	229
57M7708	18	227
57M7712	19	227
57M7712	13	695
57M7713	5	221
57M7713	12	225
57M7713	20	227
57M7713	21	227
57M7713	14	695
57M7714	3	221
57M7717	6	225
57M7718	5	221
57M7718	12	225
57M7718	19	227
57M7718	20	227
57M7718	21	227
57M7719	3	221
57M7722	6	225
57M7723	23	223
57M7724	6	234
57M7724	15	275
57M7765	23	227
57M7784	23	223
57M7785	5	225
57M7785	15	275
57M7789	5	225
57M7789	6	234
57M7803	9	201
57M7804	10	201
57M7839	8	237
57M7840	16	223
57M7840	8	695
57M8009	4	217
57M8015	15	223
57M8015	8	229
57M8015	2	246
57M8015	14	297
57M8016	15	223
57M8016	8	229
57M8016	2	246
57M8017	13	223
57M8017	1	246
57M8017	13	297
57M8021	14	223
57M8022	14	223
57M8023	12	223
57M8035	23	227
57M8060	10	201
57M8060	9	201
57M8070	6	245
57M8076	6	245
57M8129	2	221
57M8129	4	221
57M8129	2	245
57M8129	5	245
57M8161	7	217
57M8162	7	217
57M8163	10	267
57M8193	23	219
57M8246	15	217
57M8247	15	217
57M8326	23	219
57M8400	13	217
57M8403	14	217
57M8415	8	201
57M8416	15	227
57M8416	11	229
57M8416	16	229
57M8416	4	245
57M8519	28	219
57M8519	21	223
57M8523	26	219
57M8523	19	223
57M8527	27	219
57M8527	20	223
57M8527	6	699
57M8528	26	219
57M8528	28	219
57M8528	21	223
57M8529	27	219
57M8529	20	223
57M8606	3	246
57M8624	11	217
57M8624	6	217
57M8624	10	231
57M8624	7	231
57M8625	11	217
57M8625	6	217
57M8625	10	231
57M8625	7	231
57M8633	10	217
57M8633	12	217
57M8633	5	217
57M8633	9	217
57M8633	19	231
57M8633	2	231
57M8633	20	231
57M8633	21	231
57M8633	22	231
57M8633	25	231
57M8633	3	231
57M8633	4	231
57M8633	5	231
57M8633	6	231
57M8633	9	231
57M8750	4	267
57M8752	5	267
57M8753	5	267
57M8754	13	267
57M8755	13	267
57M8756	12	267
57M8757	11	237
57M8757	4	267
57M8758	11	237
57M8759	11	237
57M8783	7	237
57M8799	10	267
57M8800	10	267
57M8801	10	267
57M8802	7	237
57M8815	13	237
57M8815	9	297
57M8824	29	219

Índice numérico - continuação

Nº peça	Item	Página
57M8825	11	223
57M8829	14	275
57M8829	12	297
57M8830	10	297
57M8835	19	237
57M8835	9	237
57M8839	2	221
57M8839	4	221
57M8839	2	245
57M8839	5	245
57M8847	24	227
57M8847	25	227
57M8847	26	227
57M8847	2	229
57M8847	4	229
57M8848	24	227
57M8848	25	227
57M8848	26	227
57M8848	2	229
57M8848	3	229
57M8848	4	229
57M8849	24	227
57M8849	2	229
57M8849	3	229
57M8849	4	229
57M8857	13	227
57M8857	14	227
57M8857	5	237
57M8858	14	227
57M8858	4	237
57M8859	13	227
57M8859	4	237
57M8859	5	237
57M8860	13	227
57M8860	14	227
57M8860	4	237
57M8860	5	237
57M8891	27	227
57M8895	11	297
57M8902	38	219
57M8902	10	243
57M8903	9	243
57M8906	5	264
57M8907	12	229
57M8907	8	246
57M8907	13	265
57M8914	9	267
57M8919	10	225
57M8919	7	225
57M8921	2	243
57M8921	6	243
57M8924	10	217
57M8924	12	217
57M8924	5	217
57M8924	9	217
57M8924	19	231
57M8924	2	231
57M8924	20	231
57M8924	21	231
57M8924	22	231
57M8924	25	231
57M8924	3	231
57M8924	4	231
57M8924	5	231
57M8924	6	231
57M8924	9	231
57M8934	3	243
57M8934	5	243
57M8943	9	221
57M8944	9	221
57M8947	4	246
57M8963	4	217
57M9069	12	245
57M9075	1	697
57M9112	10	225
57M9127	7	221
57M9181	18	237
57M9207	13	689
57M9215	5	246
57M9231	4	246
57M9436	27	227
57M9556	9	131
58M5578	19	517
58M5578	19	535
61H1004	12	427
61H1004	4	433
61M5002	15	383
61M5002	8	423
61M5003	33	321
61M5003	26	325
61M5003	17	405
61M5003	24	421
61M5003	10	483
61M5003	23	687
61M5005	25	325
61M5008	2	405
61M5008	17	453
61M5010	4	371
61M5013	14	453
61M5016	2	405
61M5016	23	421
61M5016	17	483
61M5017	2	407
61M5017	9	447
61M5017	1	449
61M5017	7	453
61M5017	10	463
61M5020	18	453
61M5022	10	447
61M5022	7	449
61M5022	5	687
61M5028	9	503
61M5040	8	463
61M5071	15	687
61M5107	5	489
61M5144	5	427
61M5145	13	453
61M5153	6	405
61M5165	9	123
61M5170	8	405
61M5170	10	687
61M5231	8	447
61M5231	18	453
61M5233	18	421
811828300	8	267
99M7009	1	546
99M7015	1	546
99M7016	1	546
99M7032	1	546
99M7043	1	546
99M7056	1	546
99M7057	1	546
99M7095	1	546
99M7098	1	546
99M7109	20	623
99M7115	1	546
99M7130	1	546
A2597R	8	305
A3581R	17	481
A364R	11	103
A364R	19	395
A38413	21	339
A4365R	10	415
A4540R	8	377
A4883R	14	559
A5598R	14	519
A5598R	14	529
A73012	35	219
A73012	12	435
A776R	6	361
A776R	4	587
A78491	4	239
AA21292	15	475
AA76374	10	461
AE43629	1	181
AH117301	33	219
AH117301	6	659
AH148539	12	519
AH148539	12	529
AH151508	4	464
AH157509	20	529
AH165504	26	175
AH165504	8	175
AH165504	5	177
AH165504	6	177
AH169875	19	161
AH170895	4	173
AH170895	2	181
AH208773	3	464
AH214615	4	464
AH232119	15	519
AH76882	28	181
AH76883	5	209
AH77869	12	407
AH78237	3	181
AH78237	4	651
AH86866	12	561
AH87142	2	121
AL111719	27	431
AL111764	10	339
AL112819	1	402
AL112953	3	499
AL112953	3	501
AL113174	12	625
AL116423	17	153
AL117727	5	469
AL118383	5	493
AL118383	11	497
AL118565	9	649
AL150169	7	157
AL153825	5	343
AL155227	9	390
AL158176	10	663
AL161451	4	431
AL162303	3	665
AL162790	5	663
AL162922	7	663
AL162998	5	665
AL163210	28	623
AL163211	28	623
AL163492	11	663
AL165074	1	375
AL165645	1	342
AL166180	1	499
AL166180	1	501
AL166181	1	499
AL166181	1	501
AL166234	15	663
AL170119	26	663
AL170121	24	663
AL170122	22	663
AL170691	25	307
AL172871	3	273
AL173630	25	623
AL174735	1	276
AL201259	34	665
AL201899	8	479
AL201900	7	479
AL203265	7	568
AL205022	2	499
AL205022	2	501
AL205623	6	631
AL205624	1	631
AL212805	1	91
AL212806	1	91
AL214096	8	479
AL32891	22	229
AL32891	27	249
AL35642	8	631
AL35642	12	633
AL37489	4	181
AL37489	33	421
AL68589	12	431
AL75794	14	477
AL75841	1	497
AL76568	5	249
AL78021	5	643
AL78652	18	361
AL79013	6	631
AL79013	10	633
AL79050	6	343
AL81625	3	276
AL81937	8	425
AN205067	10	267
AN207258	1	400
AR21839	14	431
AR21839	28	431
AR234907	1	700
AR253251	21	307

Índice numérico - continuação

Nº peça	Item	Página
AR253251	6	317
AR26746	27	371
AR26746	24	373
AR281637	1	351
AR48015	4	203
AR56766	14	249
AR62150	14	481
AR62151	8	477
AR65507	3	109
AR65507	2	139
AR69444	1	445
AR69445	1	445
AR85519	28	121
AR94761	8	517
AR94761	8	535
AT107509	15	305
AT107509	28	385
AT107510	11	333
AT107510	12	371
AT116162	6	403
AT116162	10	409
AT116162	4	690
AT120461	2	275
AT128773	14	471
AT13740	8	157
AT139776	9	157
AT186760	9	645
AT18904	9	175
AT18904	2	177
AT193500	2	657
AT209020	13	681
AT209024	13	677
AT209025	3	677
AT209026	14	677
AT209225	2	677
AT25226	2	549
AT25226	6	551
AT25226	12	553
AT25226	12	555
AT25226	3	556
AT25226	12	561
AT308380	7	267
AT322214	11	159
AT322214	12	159
AT324966	..	400
AT350318	7	679
AT350320	7	679
AT44188	10	157
AUTO	21	249
B2762R	27	339
B2762R	14	341
B2984R	2	609
B32209	6	239
B3690R	8	390
BP13616	6	369
C19658	30	517
C19658	30	535
CC40740	9	590
CD16284	9	115
CQ03768	2	546
CQ26402	5	562
CQ26972	9	551
CQ26972	14	561
CQ28556	2	546
CQ28563	9	549
CQ29104	10	175
CQ29167	21	153
CQ38349	..	157
CQ42276	8	551
CQ47666	1	546
CQ55615	2	545
CQ61730	2	363
DQ04397	3	545
DQ33769	4	545
DQ42277	9	551
DQ43004	2	381
DQ43007	1	381
DQ55614	1	545
DQ57248	10	545
DQ61739	11	175
DQ68477	1	190
DQ70291	3	581
DQ72095	12	175
DT5037	..	517
DT5037	..	535
DT5079	..	459
DT5079	..	517
DT5079	..	535
DT5079	..	537
DT5090	..	341
DT5171	..	341
DT5171	..	371
DT5171	..	385
DT5171	..	459
DT5173	..	383
DT5267	..	459
DT5267	..	507
DT5267	..	531
DT5269	..	509
DT5269	..	521
DT5269	..	527
E39637	16	667
E39637	17	669
E69117	2	493
ET15766	9	240
F2380R	28	379
F2741R	9	371
F3171R	2	371
F534R	12	475
FH312217	6	369
H111706	18	281
H112567	8	179
H112567	7	407
H115379	9	179
H117239	1	269
H120847	8	657
H121168	9	657
H123995	15	617
H123995	8	633
H123995	10	637
H126298	13	561
H132795	2	269
H141394	35	431
H150983	6	407
H155655	18	529
H156587	16	529
H157947	17	529
H163252	13	561
H164150	15	529
H164151	19	529
H169568	11	157
H169568	1	575
H211934	2	464
H221190	8	551
H227259	19	519
H23125	1	71
H23932	27	405
H75541	13	349
H75541	5	651
H77698	2	546
H80128	9	397
H80128	5	705
H85092	4	647
H85233	12	157
H86981	13	157
H92711	12	639
JD10070	17	357
JD10181	10	641
JD10269	5	319
JD10353	19	509
JD10353	19	527
JD10353	11	537
JD10354	18	509
JD10354	18	527
JD10354	10	537
JD10527	21	357
JD10527	22	385
JD5861	11	568
JD7123	13	517
JD7123	13	535
JD7228	6	359
JD7242	1	515
JD7242	1	539
JD7278	7	359
JD7292	2	357
JD7292	8	379
JD7292	4	509
JD7292	2	511
JD7292	2	525
JD7292	4	527
JD7378	3	357
JD7378	7	379
JD7421	1	359
JD7424	10	509
JD7424	7	511
JD7424	7	525
JD7424	10	527
JD7425	23	365
JD7759	1	507
JD7759	13	509
JD7759	2	517
JD7759	13	527
JD7759	1	531
JD7759	2	535
JD7797	5	519
JD7797	5	529
JD7798	5	464
JD7798	19	471
JD7798	24	475
JD7798	15	477
JD7799	9	459
JD8161	16	365
JD8183	2	359
JD8191	14	373
JD8247	11	357
JD8247	25	385
JD8248	3	379
JD8259	19	373
JD8267	20	385
JD8290	13	373
JD8510	7	369
JD8535	2	419
JD8535	11	641
JD8856	14	339
JD8856	12	341
JD8951	16	379
JD8954	20	373
JD8968	4	517
JD8968	4	535
JD8979	19	385
JD9043	7	513
JD9043	7	537
JD9050	15	521
JD9050	15	533
JD9076	1	365
JD9109	17	509
JD9109	17	527
JD9109	8	537
JD9115	16	521
JD9115	16	533
JD9133	21	365
JD9346	13	517
JD9812	16	339
JD9812	11	341
JD9954	15	667
JD9954	16	669
L100436	6	390
L100627	3	342
L102023	12	601
L102219	..	459
L102323	25	471
L110067	10	567
L111419	35	623
L111452	12	339
L111587	11	339
L112247	7	631
L112370	6	499
L112370	6	501
L113436	17	625
L113440	16	625
L113583	5	431
L113717	2	625
L113907	5	625
L113908	18	625
L115082	1	469
L115083	2	469
L115093	18	161
L115353	4	469
L116305	13	601

Índice numérico - continuação

Nº peça	Item	Página
L12974	14	363
L152269	4	663
L153917	19	663
L154458	2	273
L155455	7	631
L155606	14	627
L155828	12	663
L155831	14	663
L155832	20	663
L155835	22	665
L156376	2	342
L156575	6	663
L156750	25	663
L157272	11	665
L157330	21	663
L157438	2	663
L157491	20	665
L158303	7	565
L158438	9	665
L158461	8	665
L158463	34	665
L158463	6	665
L158581	16	663
L158620	1	665
L165796	11	689
L166220	13	663
L166221	23	663
L168271	33	623
L168608	4	273
L169060	1	576
L169060	1	577
L169060	1	583
L170444	11	433
L170458	7	631
L173282	5	357
L173283	5	357
L18955	2	576
L18955	2	577
L18955	2	581
L18955	2	583
L202151	3	479
L205798	5	631
L205799	4	631
L205800	3	631
L205801	2	631
L2104N	3	377
L2646N	13	175
L2646N	3	177
L33035	8	357
L35037	21	477
L35439	5	477
L35441	18	477
L35442	16	477
L35443	19	477
L35444	17	477
L37733	14	497
L38449	5	576
L38449	2	578
L38449	3	578
L38450	3	576
L38450	1	578
L38450	3	578
L39119	15	545
L39134	3	659
L39317	3	237
L40793	8	469
L40829	7	469
L41858	2	546
L53827	10	431
L53890	2	665
L57250	10	601
L57881	30	647
L58890	4	627
L63816	11	431
L64456	14	363
L65322	18	491
L75379	10	645
L76191	10	397
L76191	6	705
L76331	6	605
L77493	1	479
L77747	3	667
L77747	3	669
L77943	18	647
L78691	6	625
L78703	8	623
L78703	13	627
L78704	31	623
L78705	32	623
L78851	5	623
L78851	11	627
L79050	5	213
L79076	7	343
L79076	4	671
L79784	2	643
L80014	3	631
L80014	9	633
L80052	2	671
L80302	1	260
L80358	14	665
M111717	2	667
M111717	2	669
M112442	26	625
M113899	1	667
M113899	1	669
M115279	21	249
M115279	9	661
M115279	5	679
M117141	7	171
M117141	10	173
M117141	17	639
M117141	11	652
M117141	12	653
M123520	2	373
M136173	5	273
M147618	7	661
M147618	10	667
M147618	11	669
M3649T	1	161
M63431	7	275
M73135	7	213
M74782	9	647
M75140	9	240
M84971	16	167
M84971	6	684
M84972	13	155
M84972	20	603
M84972	7	605
M84972	4	635
M84972	18	639
M84972	11	647
M84972	4	653
M84972	7	655
M87683	1	435
M87733	17	123
M92026	16	617
MN10247	4	375
MN10296	31	161
MN10516	17	471
MN10517	17	603
MN10518	17	603
MN10520	8	603
MN10521	8	603
MN10522	15	603
MN10525	27	153
MN10526	4	609
MN10527	12	155
MN10528	21	175
MN10529	9	177
MN10530	12	479
MN10531	5	609
MN10534	8	621
MN10535	14	613
MN10536	8	617
MN10538	12	613
MN10539	16	613
MN10593	7	209
MN10634	10	477
MN10635	24	471
MN10636	8	481
MN10637	3	463
MN10638	29	361
MN10639	7	461
MN10640	6	459
MN10641	7	425
MN10642	5	438
MN10643	6	431
MN10645	9	431
MN10646	20	177
MN10648	20	175
MN10648	11	177
MN10650	22	175
MN10650	15	177
MN10653	5	565
MN10658	1	273
MN10661	3	347
MN10662	4	381
MN10664	4	627
MN10665	4	395
MN10667	29	623
MN10668	30	623
MN10669	19	625
MN10671	1	613
MN10672	4	629
MN10673	2	603
MN10674	17	419
MN10675	36	623
MN10680	3	621
MN10681	10	343
MN10682	10	652
MN10684	4	621
MN10685	11	621
MN10686	3	613
MN10687	2	689
MN10689	2	428
MN10691	10	403
MN10692	8	409
MN10727	5	153
MN10728	6	153
MN10744	1	504
MN10750	17	167
MN10751	18	167
MN10756	5	383
MN10757	8	609
MN10758	1	363
MN10759	13	573
MN10760	5	589
MN10761	5	589
MN10762	20	641
MN10763	2	403
MN10764	8	419
MN10821	10	589
MN10822	1	275
MN10869	1	441
N191770	2	413
N191985	22	181
N202894	22	249
N209668	27	601
N209692	20	601
N302284	3	590
N30405	17	175
N30405	4	177
N304440	2	279
ORDER	6	103
P47889	11	509
P47889	8	511
P47889	21	521
P47889	8	525
P47889	14	527
P47889	21	533
P48347	19	321
P48347	6	461
PF11335	2	253
PF11600	3	253
PF11703	5	272
PF13123	1	253
PF13131	3	254
PF13301	1	254
PF13379	8	253
PF80793	10	246
PF80824	4	253
PF81163	6	253
PF81259	2	254
PF81301	3	272
PF81305	1	272
PF81340	2	272
PF81358	2	255
PF90385	28	601
PF90640	1	272

Índice numérico - continuação

Nº peça	Item	Página
PF91091	4	255
PFA10058	..	255
PFP10469	5	253
PFP10470	9	253
PG200930	2	254
PS630005	3	578
PS630018	7	581
PS7815000	13	633
PS7815002	3	583
PT11778	17	647
R100461	5	513
R100461	5	537
R10093	11	415
R100988	16	319
R100989	15	319
R100991	14	319
R101169	15	313
R101170	12	311
R101178	7	317
R101187	8	311
R101214	5	313
R101225	15	95
R101239	17	319
R104570	10	292
R104571	13	292
R104572	11	292
R104655	4	307
R104700	14	289
R104701	1	289
R104701	13	289
R104701	7	289
R104713	17	365
R104734	16	307
R104738	2	311
R104741	6	314
R104756	18	521
R104756	18	533
R104846	9	246
R104846	11	289
R104846	3	291
R104904	8	359
R104905	8	359
R104906	8	359
R104919	8	289
R104919	6	291
R104919	9	637
R104920	4	289
R104921	6	289
R104922	5	289
R104923	3	289
R104926	2	292
R104927	3	292
R104928	4	292
R104929	5	292
R104930	7	292
R104931	8	292
R104932	6	292
R104933	13	292
R104934	12	292
R104936	16	289
R104937	16	289
R104938	16	289
R105040	18	311
R105388	19	229
R105388	11	240
R105388	11	343
R105388	2	347
R105388	22	471
R105388	7	671
R105391	11	309
R105412	3	513
R105412	3	537
R106825	12	319
R106839	9	333
R106843	4	333
R107206	23	307
R107548	13	397
R107551	1	398
R107563	3	397
R107563	3	705
R107620	3	385
R107621	2	385
R107638	4	327
R107890	1	263
R107890	2	282
R107890	5	393
R107975	3	153
R108041	21	415
R108042	23	415
R108066	12	415
R108067	22	415
R108086	2	471
R108088	3	471
R108089	4	471
R108090	5	471
R108091	6	471
R108093	12	471
R108094	13	471
R108095	16	471
R108097	17	471
R108166	12	249
R108926	9	319
R108928	10	319
R109001	3	319
R109066	10	305
R109067	3	325
R109147	13	559
R109823	5	559
R109909	1	333
R110408	3	601
R110485	22	333
R110485	11	335
R110487	23	333
R110487	12	335
R110494	20	333
R110682	4	281
R111007	1	559
R111009	8	559
R111010	10	559
R111085	15	309
R111085	1	327
R111103	1	559
R111206	4	497
R111234	32	491
R111235	31	491
R111238	7	493
R111242	9	493
R111278	5	497
R111288	12	491
R111288	13	493
R111292	3	483
R111296	13	483
R111297	9	483
R111298	2	483
R111308	19	491
R111308	16	493
R111434	9	553
R111434	9	555
R111434	9	561
R111437	11	553
R111437	11	555
R111486	4	491
R111487	9	491
R111489	8	491
R111493	15	491
R111496	23	491
R111504	34	493
R111524	22	493
R111526	13	491
R111527	36	493
R111532	29	491
R111582	8	471
R111692	1	461
R111774	14	397
R111774	4	398
R112063	34	321
R112071	13	379
R112296	9	377
R112424	2	551
R112513	6	281
R112540	5	363
R112541	4	363
R112645	2	697
R112679	4	461
R112857	4	314
R112886	12	361
R112888	7	521
R112888	7	533
R112945	5	327
R112955	2	314
R112976	20	321
R113042	5	269
R113050	19	647
R113054	17	415
R113057	18	415
R113061	4	415
R113209	6	497
R113218	33	493
R113223	25	493
R113224	31	493
R113225	23	493
R113226	32	493
R113228	17	493
R113228	13	497
R113229	26	493
R113356	29	667
R113356	31	669
R113392	10	471
R113419	6	327
R113464	2	331
R113494	12	379
R113616	18	333
R113616	9	335
R113617	21	333
R113617	10	335
R113671	33	307
R113692	9	559
R113698	11	109
R114059	10	603
R114082	9	109
R114103	3	233
R114125	21	481
R114193	13	95
R114194	14	95
R114841	1	390
R114850	30	491
R115138	7	123
R115141	35	321
R115202	2	383
R115215	9	317
R115250	1	84
R115350	11	655
R115454	16	481
R115615	7	486
R115743	4	164
R115771	9	471
R115850	5	257
R115893	15	655
R115952	7	497
R115957	24	339
R115974	2	258
R115998	23	335
R115999	24	335
R116000	25	335
R116031	28	79
R116040	22	325
R116115	11	135
R116296	7	72
R116373	16	371
R116466	8	105
R116466	5	161
R116516	19	115
R116825	8	551
R117158	19	153
R117158	9	193
R117220	6	393
R117237	8	661
R117315	3	431
R117430	3	363
R117431	13	363
R117432	5	390
R117569	1	239
R117569	11	271
R117569	16	281
R117569	2	619
R117608	1	363
R117645	1	263
R117718	9	273
R117721	18	171

Índice numérico - continuação

Nº peça	Item	Página
R117721	1	173
R117721	11	179
R117721	11	405
R117721	7	687
R117738	..	493
R117942	35	493
R118092	30	493
R118192	29	493
R118453	8	281
R119187	4	337
R119203	8	361
R119832	18	341
R119832	8	341
R119874	11	105
R119890	2	629
R119981	24	333
R119982	21	335
R120013	7	123
R120055	4	397
R120055	4	705
R120160	3	263
R120160	2	601
R120160	3	605
R120160	2	647
R120213	18	175
R120213	14	177
R120387	25	333
R120389	16	333
R120467	1	88
R120477	20	311
R120515	8	609
R120631	2	106
R120638	8	112
R120653	7	631
R120653	11	633
R120947	5	321
R121282	5	521
R121282	5	533
R121283	3	521
R121283	3	533
R121362	4	521
R121362	4	533
R121466	8	397
R121466	2	703
R121580	35	307
R121580	7	313
R121634	2	117
R121788	5	481
R121797	3	282
R122029	8	649
R122029	11	653
R122139	2	309
R122193	11	379
R122267	14	157
R122339	19	281
R122521	20	335
R122638	3	337
R123226	15	103
R123226	6	99
R123396	2	96
R123417	5	103
R123471	5	118
R123501	4	118
R123525	20	135
R123561	7	106
R123562	7	106
R123563	4	106
R123564	4	106
R123565	4	111
R123570	3	123
R123572	2	123
R123575	3	71
R123593	27	121
R124249	2	559
R124255	9	609
R124309	19	627
R124312	5	419
R124313	6	419
R124330	1	601
R124438	9	309
R124462	8	411
R124462	19	415
R124463	16	415
R124464	20	415
R124495	5	655
R124716	18	419
R124812	9	281
R124849	14	553
R124873	14	281
R125065	14	311
R125223	8	651
R125392	9	341
R125454	26	647
R125454	1	657
R125467	9	653
R125475	11	559
R125634	7	643
R125844	13	643
R125869	24	229
R125869	4	619
R125878	6	257
R125879	3	257
R126033	11	269
R126033	12	271
R126039	3	703
R126355	4	615
R126384	4	419
R126569	6	397
R126570	2	397
R126570	5	397
R126570	2	705
R126571	5	409
R126636	1	403
R126640	3	403
R126641	4	403
R126641	3	690
R126667	2	489
R126667	24	493
R126821	14	357
R126911	17	395
R127270	3	565
R127699	6	615
R127700	3	615
R127701	5	615
R127702	7	615
R127703	2	615
R127767	13	617
R127767	10	619
R127769	9	643
R127831	12	641
R127832	13	641
R127903	3	623
R128179	3	599
R128415	7	99
R128728	11	601
R128728	3	645
R128815	14	553
R128815	13	561
R128837	2	367
R129325	14	421
R129325	7	503
R129518	7	281
R129557	30	373
R129583	1	373
R129585	3	373
R129680	1	357
R129726	24	385
R129757	6	365
R129975	7	365
R130055	2	100
R130069	8	509
R130069	9	511
R130069	9	525
R130069	8	527
R130574	4	106
R130575	4	106
R130576	7	106
R130577	7	106
R130578	11	109
R130606	22	313
R130753	14	515
R130753	14	539
R130951	15	157
R131051	4	145
R131182	17	105
R131230	13	561
R131261	5	627
R131283	11	95
R131336	6	515
R131336	6	539
R131346	11	515
R131346	11	539
R131394	3	652
R131405	4	507
R131405	11	527
R131405	4	531
R131501	14	641
R131511	7	515
R131511	7	539
R131512	11	549
R131667	15	559
R131667	4	561
R131671	15	249
R131673	7	517
R131673	7	535
R131675	7	517
R131675	7	535
R131676	7	517
R131676	7	535
R131769	4	76
R131810	9	517
R131810	9	535
R131817	9	507
R131817	9	531
R131985	7	517
R131985	7	535
R131996	3	509
R131996	3	511
R131996	3	525
R131996	3	527
R131997	3	509
R131997	3	511
R131997	3	525
R131997	3	527
R131998	3	509
R131998	3	511
R131998	3	525
R131998	3	527
R131999	3	509
R131999	3	511
R131999	3	525
R131999	3	527
R132000	3	509
R132000	3	511
R132000	3	525
R132000	3	527
R132001	3	509
R132001	3	511
R132001	3	525
R132001	3	527
R132002	20	519
R132002	22	529
R132003	20	519
R132003	22	529
R132004	20	519
R132004	22	529
R132005	20	519
R132005	22	529
R132025	8	507
R132025	8	531
R132090	6	507
R132090	6	531
R132275	5	565
R132518	5	105
R132544	2	481
R132609	2	485
R132804	20	519
R132804	22	529
R132805	20	519
R132805	22	529
R132843	4	413
R132900	23	173
R132900	4	435
R132927	29	181
R132971	3	515
R132971	3	539
R133288	11	517
R133288	11	535
R133301	5	201

Índice numérico - continuação

Nº peça	Item	Página
R133302	6	201
R133867	2	515
R133867	2	539
R133871	9	509
R133871	10	511
R133871	10	525
R133871	9	527
R133899	5	653
R134098	14	603
R134228	5	435
R134414	18	373
R134415	17	373
R134465	6	435
R134518	3	95
R134578	10	383
R134619	4	625
R134646	7	657
R134726	7	373
R134920	2	145
R134920	6	79
R135001	5	459
R135056	13	652
R135334	7	435
R135508	7	363
R135757	2	116
R135871	5	193
R135876	8	515
R135876	8	539
R135918	5	106
R135918	5	76
R136003	31	339
R136015	5	339
R136464	13	405
R136464	6	687
R136475	4	95
R136495	5	72
R150394	3	653
R150662	13	431
R150664	29	431
R150812	25	153
R150907	4	511
R150907	4	525
R151387	11	603
R151507	8	347
R151799	1	613
R151814	1	347
R152119	8	619
R152120	9	619
R153139	17	335
R153185	3	281
R153297	13	311
R153307	25	517
R153611	5	379
R153675	3	307
R153676	14	309
R153676	3	341
R153676	14	349
R153677	6	333
R153679	12	309
R153690	10	349
R153690	16	349
R154440	5	475
R155065	15	643
R155627	5	517
R155627	5	535
R155628	5	517
R155628	5	535
R156497	6	549
R156497	1	551
R156498	6	549
R156614	18	481
R156615	20	481
R156647	34	307
R157679	24	517
R157679	24	535
R158505	36	307
R158521	10	313
R158523	11	313
R158540	7	335
R161080	16	641
R161356	2	633
R161356	2	637
R161786	5	621
R161886	9	629
R161928	2	684
R162124	8	257
R162308	20	379
R162769	12	647
R163019	17	603
R163423	5	325
R163424	6	325
R163489	21	509
R163489	5	527
R163985	24	647
R164252	10	357
R164389	9	357
R164403	2	393
R164990	5	416
R167153	5	563
R167427	19	681
R167548	28	339
R167548	15	341
R167549	29	339
R167549	16	341
R167721	3	609
R167960	7	603
R168091	2	521
R168091	2	533
R168723	20	677
R169906	9	571
R170127	6	655
R170746	1	563
R171412	14	321
R171413	13	321
R171535	4	257
R171714	3	603
R171858	12	521
R171858	12	533
R173276	15	339
R173276	10	341
R173443	14	313
R175462	7	207
R175462	10	209
R175462	5	211
R175576	1	549
R175892	15	603
R176198	10	321
R176471	1	309
R177496	6	463
R178010	2	365
R178679	7	635
R178686	4	629
R180557	13	667
R180557	15	669
R180563	7	667
R180563	9	669
R181008	7	381
R181288	26	385
R181355	19	175
R181363	8	177
R181511	11	519
R181511	11	529
R181829	19	159
R181974	3	567
R181978	14	213
R181978	2	568
R181979	3	568
R181980	1	568
R181981	8	568
R182028	1	621
R182102	4	459
R182132	2	398
R182269	4	565
R182321	1	471
R182334	15	481
R182336	6	481
R182940	7	553
R182940	7	555
R182940	10	561
R183139	20	159
R183173	27	153
R183195	1	361
R183199	15	365
R183211	6	167
R183223	9	359
R183267	12	357
R183292	11	369
R183305	3	305
R183409	16	157
R183409	10	651
R183409	12	651
R183410	17	157
R183410	34	161
R183411	22	161
R183412	13	651
R184056	5	359
R184251	3	607
R184253	23	665
R184376	4	661
R184402	2	661
R184407	18	667
R184407	19	669
R184410	14	667
R184410	13	669
R184417	24	667
R184417	25	669
R184418	28	669
R184419	12	667
R184430	4	473
R184431	4	473
R184432	2	473
R184433	2	473
R184436	10	481
R184452	3	359
R184470	17	475
R184486	2	463
R184518	19	475
R184546	6	395
R184863	4	181
R185054	17	641
R185063	18	641
R185089	19	641
R185106	1	325
R185108	2	325
R185116	4	357
R185315	24	471
R185317	4	481
R185374	20	641
R185490	3	639
R185496	2	605
R186317	2	194
R186697	6	657
R186727	5	323
R187135	9	599
R187321	4	385
R187322	9	385
R187365	12	179
R187365	3	421
R187566	4	605
R188348	5	385
R188349	6	385
R188518	1	313
R188798	9	385
R189027	1	385
R189126	13	305
R189128	9	305
R189697	21	641
R189698	22	641
R189715	28	249
R189715	15	639
R189917	22	379
R190157	3	463
R190301	4	609
R190356	7	477
R190635	18	365
R190722	14	647
R190750	4	416
R191059	1	416
R191122	2	321
R191396	12	603
R191635	6	477
R191931	30	249
R192253	12	155
R192279	3	603
R192464	6	574
R192465	2	574
R192506	6	553
R193187	2	649
R193680	3	459

Índice numérico - continuação

Nº peça	Item	Página
R193708	3	428
R193833	7	653
R193834	8	653
R194045	3	367
R194112	16	395
R194115	9	652
R194658	8	323
R194659	9	323
R194708	10	273
R194717	13	271
R194877	21	175
R195278	4	213
R195320	13	481
R195356	14	669
R196306	5	173
R196390	1	629
R196510	1	611
R196512	1	611
R196605	1	587
R196763	5	569
R197473	11	325
R197684	23	641
R197685	24	641
R197706	5	181
R197870	4	645
R198017	5	337
R198018	6	337
R198032	8	569
R199189	23	181
R199195	24	181
R199216	10	369
R199219	5	369
R199236	1	335
R199237	1	335
R199474	2	477
R199499	12	479
R199553	7	461
R199943	25	641
R199969	24	665
R200418	4	153
R200451	10	479
R200828	2	571
R200878	7	475
R200893	9	479
R201046	3	284
R201080	4	567
R201223	20	421
R201228	25	405
R201229	24	405
R202160	13	179
R202160	29	421
R202202	5	575
R202340	16	159
R202387	20	339
R202389	18	335
R202390	14	333
R202394	22	335
R202449	27	421
R202609	22	395
R202609	17	695
R202609	15	703
R202668	1	479
R202869	10	665
R203354	2	613
R203365	5	609
R204258	6	617
R204258	5	619
R205342	5	284
R205343	10	625
R205486	20	395
R205486	4	703
R206415	2	639
R207138	17	171
R207528	10	213
R207529	9	213
R207530	11	213
R207782	6	563
R207813	28	665
R207935	4	553
R207935	4	555
R207935	6	561
R207936	15	553
R207936	5	555
R207936	15	561
R208235	1	267
R208241	25	667
R208241	26	669
R208242	26	667
R208242	27	669
R208468	3	621
R208474	8	621
R208665	16	467
R208851	6	567
R209446	4	428
R209502	10	395
R209502	5	703
R209721	18	157
R209893	13	395
R209893	11	703
R209907	12	568
R209908	9	568
R209936	15	311
R209938	21	313
R210099	10	627
R210130	2	421
R210137	20	627
R210763	1	563
R210930	6	181
R211082	13	383
R211082	8	383
R211082	3	386
R211104	2	400
R211572	30	181
R212178	3	267
R212188	4	659
R212196	1	553
R212196	1	555
R212196	1	561
R212331	8	629
R212399	10	317
R212401	7	323
R212866	11	639
R213007	17	427
R213131	11	409
R213241	8	590
R213278	12	405
R213278	8	687
R213348	2	323
R213484	3	323
R213485	1	323
R213663	3	159
R213784	26	431
R213784	14	435
R214060	6	519
R214060	6	529
R214121	2	319
R214122	7	315
R214274	2	409
R214344	2	589
R214535	30	641
R214673	11	613
R214675	14	613
R214778	12	323
R215463	1	275
R215560	15	641
R215715	10	576
R216291	2	313
R216292	17	313
R216293	4	313
R216294	11	311
R217571	7	257
R218521	12	573
R218522	2	573
R218698	16	361
R218700	17	361
R218922	1	615
R219255	4	315
R219317	2	691
R219318	2	692
R219320	21	229
R219320	6	590
R219487	26	175
R219487	5	177
R219562	14	179
R219747	2	307
R219794	8	193
R220028	24	307
R220250	10	193
R220471	9	311
R220514	32	647
R221451	8	617
R221529	4	611
R221537	5	605
R221926	2	611
R222017	13	613
R222050	6	569
R222162	3	635
R222176	9	655
R222251	1	509
R222251	1	527
R222251	12	537
R222252	1	509
R222252	1	527
R222252	12	537
R222253	1	509
R222253	1	527
R222253	12	537
R222255	5	617
R222397	4	282
R222527	28	421
R222607	8	615
R222727	34	647
R222839	12	613
R222840	16	613
R223603	5	649
R223604	6	649
R224203	7	181
R224411	1	155
R224802	12	333
R224804	16	335
R225099	2	333
R225100	3	333
R225107	2	379
R225109	21	379
R225113	9	379
R225947	1	379
R226331	19	157
R226342	20	157
R226346	17	161
R226483	6	173
R226506	25	379
R226506	2	416
R226514	3	171
R226517	10	171
R226619	7	167
R226657	12	567
R226682	4	159
R227060	3	317
R227187	4	643
R227258	32	161
R227261	33	161
R227569	16	475
R227701	4	643
R227718	10	307
R227731	18	307
R227799	37	307
R227892	20	357
R227914	13	357
R227915	18	357
R228266	2	317
R228268	11	317
R228315	12	629
R228475	5	689
R228601	5	317
R229271	1	605
R229809	8	671
R230227	2	575
R230610	15	179
R230791	21	157
R230862	6	357
R231112	5	279
R231203	26	517
R231203	26	535
R231299	5	509
R231299	31	535
R231311	1	574
R232182	36	181
R232191	14	305
R232196	1	590

Índice numérico - continuação

Nº peça	Item	Página
R232197	1	590
R232304	7	629
R232481	1	357
R232883	27	379
R232883	6	416
R233810	6	377
R234069	1	584
R234302	2	623
R234465	11	573
R234466	4	573
R234523	5	153
R234524	6	153
R234805	4	679
R234888	10	589
R235093	22	157
R235094	23	157
R235095	24	157
R235096	25	157
R235098	26	157
R235299	3	475
R235304	17	617
R235713	5	309
R236261	2	587
R236775	10	475
R236809	14	553
R237040	35	647
R237209	5	574
R237212	4	574
R237474	14	623
R237474	7	627
R237707	8	521
R237707	8	533
R237709	9	515
R237709	9	539
R237713	10	515
R237713	10	539
R237730	26	601
R237735	8	459
R238033	2	607
R238225	9	521
R238225	9	533
R238564	5	587
R239344	16	179
R239345	17	179
R239377	18	179
R239378	19	179
R240058	4	621
R240059	11	621
R240097	1	421
R240098	32	321
R240137	31	665
R240426	4	323
R240444	3	169
R240888	30	153
R241156	2	635
R241157	1	635
R241158	1	635
R241161	19	493
R241161	3	497
R241400	10	621
R241400	2	627
R241984	6	331
R241994	21	321
R242373	8	643
R242392	6	161
R242495	4	571
R242501	8	395
R242501	6	703
R244123	6	313
R244126	16	313
R244137	8	309
R244138	1	615
R244202	25	601
R244287	7	161
R244291	11	161
R244664	23	647
R244964	1	459
R244965	2	459
R245109	14	335
R245207	2	475
R245290	1	475
R245829	27	157
R245934	1	317
R246756	21	173
R247730	1	601
R247895	30	307
R248052	14	307
R248396	28	157
R248411	7	603
R248569	9	639
R248571	9	639
R248693	9	173
R248694	7	173
R248704	8	173
R248709	28	179
R248710	20	179
R248714	22	179
R248715	31	179
R249145	17	159
R249464	1	623
R249707	22	321
R250016	2	265
R250114	6	587
R250305	4	489
R250305	11	493
R250370	2	225
R250490	6	171
R250500	2	343
R250577	12	173
R250674	15	573
R250764	23	179
R250832	5	159
R250839	22	517
R250839	22	535
R250848	21	517
R250848	21	535
R251072	23	373
R251670	25	307
R251670	32	307
R251675	39	307
R251678	40	307
R252208	12	321
R252736	8	207
R252736	11	209
R253763	1	377
R253763	3	453
R253764	6	159
R253951	27	333
R253954	28	333
R254016	7	159
R254180	20	471
R254183	16	153
R254228	4	457
R254229	1	457
R254463	1	367
R254492	28	161
R254812	3	419
R254929	9	209
R254930	6	629
R255603	38	307
R255604	38	307
R255897	22	601
R255898	23	601
R255948	19	249
R255948	7	590
R255949	4	590
R255993	7	689
R256272	13	385
R256275	15	385
R256375	5	571
R256413	25	625
R256866	3	613
R256868	5	659
R257166	4	657
R257167	5	657
R257569	2	173
R257815	6	601
R257816	5	601
R258794	37	179
R258795	24	179
R258926	16	573
R259090	20	281
R259248	4	169
R259305	20	305
R259319	13	173
R259359	17	667
R259359	18	669
R259461	22	623
R259492	3	390
R259666	14	509
R259666	32	535
R259703	12	689
R259720	27	161
R259897	1	305
R259898	18	305
R259899	4	305
R259958	10	521
R259958	10	533
R26286	14	371
R26287	29	371
R26287	8	371
R26287	25	373
R26287	7	415
R26287	6	485
R263588	1	167
R26375	7	333
R26375	18	339
R26375	16	483
R26375	21	493
R264159	18	617
R264324	30	161
R26448	8	415
R26448	18	427
R26448	5	433
R264946	9	283
R264980	2	167
R265395	3	365
R26552	7	337
R26552	6	411
R26552	3	413
R265822	31	421
R266090	19	357
R26650	10	105
R26863	2	377
R26863	2	453
R26871	9	461
R268819	7	357
R26906	27	493
R26976	4	493
R270020	8	575
R270023	3	575
R270446	22	153
R270447	23	153
R270941	1	341
R271088	5	367
R271286	6	431
R271542	7	385
R271868	10	507
R271868	10	531
R271869	2	507
R271869	2	531
R271873	3	507
R271873	3	531
R272002	25	181
R27329	22	361
R273498	24	321
R273530	23	321
R275240	16	311
R275242	17	307
R277644	5	590
R27976	5	451
R281023	5	233
R281026	3	657
R281029	1	485
R281577	7	309
R282831	23	175
R282832	16	177
R283936	13	347
R287109	7	419
R287712	12	511
R287736	29	517
R287736	29	535
R287739	29	517
R287739	29	535
R28776	5	411
R28776	13	415
R287766	2	509
R28782	3	493
R28811	2	77

Índice numérico - continuação

Nº peça	Item	Página
R288922	31	161
R289609	1	321
R289929	15	333
R290013	10	655
R290636	12	373
R291684	14	233
R293025	13	335
R293026	19	333
R29340	9	475
R293404	12	525
R293408	2	527
R293410	25	535
R294401	13	561
R294402	8	551
R294620	7	652
R296945	1	521
R296945	1	533
R297786	3	481
R298758	4	559
R299262	16	321
R299263	15	321
R299264	17	321
R299265	18	321
R299784	6	553
R299784	6	555
R299841	9	381
R299987	5	689
R301936	35	181
R304025	6	321
R304356	7	561
R305694	15	379
R305695	15	379
R305836	10	159
R30587	4	319
R306836	3	395
R306836	3	703
R308261	2	590
R308262	2	590
R30903	5	415
R30903	6	415
R30935	26	435
R310080	2	562
R310225	49	157
R310225	13	159
R310258	13	275
R312762	21	677
R312762	22	677
R312895	11	347
R315637	16	335
R317410	10	371
R32027	1	294
R321236	37	321
R32210	26	371
R322377	23	667
R322377	24	669
R322420	21	229
R322420	6	590
R322427	3	339
R322429	1	339
R322926	4	467
R322927	5	467
R322930	10	467
R322931	11	467
R323577	12	333
R324596	1	331
R325636	34	181
R326332	6	367
R326819	20	167
R326968	11	549
R329586	21	181
R329716	5	689
R330532	6	297
R330533	7	297
R330577	8	297
R330903	9	357
R331444	33	153
R33167	29	307
R33259	20	647
R332777	6	377
R333831	12	545
R333876	13	555
R334404	7	357
R334571	5	689
R336841	1	325
R338885	13	347
R34352	19	339
R34857	9	373
R35365	3	335
R35366	4	335
R35367	5	335
R35482	18	475
R35482	1	477
R375R	2	344
R38295	41	307
R38295	3	311
R38295	4	321
R38295	13	325
R39112	8	333
R39112	17	339
R39283	23	385
R39322	17	311
R39322	15	373
R39832	11	371
R39832	27	373
R40712	11	319
R40915	2	461
R41076	8	461
R41440	16	617
R42849	15	371
R43381	8	365
R43383	10	365
R44165	6	249
R44302	26	231
R44302	11	240
R44302	10	265
R44302	6	276
R44302	3	327
R44302	2	546
R44302	4	601
R44302	12	655
R459R	6	341
R459R	10	361
R46323	21	373
R46324	21	373
R46325	21	373
R46414	18	173
R46414	19	435
R47150	21	491
R47474	26	249
R47474	31	647
R48450	11	643
R48685	7	105
R48685	6	106
R48685	20	361
R48747	8	305
R48749	8	305
R48750	8	305
R48867	1	283
R49002	16	385
R49003	17	385
R49004	18	385
R49434	4	359
R49518	7	371
R49518	5	485
R501124	10	109
R501428	7	118
R502175	3	136
R50222	5	365
R502329	2	136
R502341	7	111
R502367	14	115
R502370	12	115
R502512	4	115
R502513	9	135
R502541	26	79
R502725	3	100
R502755	6	109
R50279	13	647
R502811	9	118
R502902	2	72
R503596	2	103
R504153	21	135
R504209	3	111
R504282	1	95
R504577	24	79
R504631	15	111
R504734	3	103
R504734	8	118
R504754	18	99
R504781	2	79
R504782	16	111
R504843	6	95
R504850	1	105
R505452	3	145
R505452	10	79
R505479	10	99
R505480	14	99
R505543	20	111
R505609	3	106
R505742	1	77
R50879	8	419
R51200	15	335
R515030	2	81
R515033	10	115
R515034	18	115
R515044	12	79
R515344	14	135
R515408	8	95
R515454	40	79
R515494	5	95
R515535	11	79
R515555	6	71
R516125	22	79
R516140	13	111
R516648	3	75
R51719	2	553
R51719	2	561
R517237	2	75
R517471	1	127
R517488	13	135
R518145	19	135
R518146	17	135
R518210	26	161
R518345	1	79
R518726	8	435
R518809	5	111
R518861	4	105
R519025	9	99
R519488	1	87
R519491	1	85
R519517	8	99
R519737	13	99
R519742	7	83
R52006	19	481
R52006	8	553
R52006	8	555
R52006	6	559
R52006	8	561
R520139	2	95
R520867	6	111
R520867	3	115
R521061	4	81
R52130	3	203
R521390	2	71
R521401	8	71
R521458	9	111
R521482	6	81
R521498	1	83
R521530	34	79
R521540	3	132
R521544	2	115
R521548	1	86
R521548	3	86
R522094	4	121
R522198	4	71
R522554	3	87
R523184	27	103
R524023	1	76
R524234	20	79
R524482	1	99
R524483	1	81
R524496	2	111
R524497	5	71
R524796	2	87
R525452	5	111
R525528	2	131
R525528	3	131
R526838	10	112
R526944	27	103

Índice numérico - continuação

Nº peça	Item	Página
R528437	2	135
R52876	4	365
R529168	16	79
R52931	15	233
R534091	1	115
R534978	12	115
R534978	13	115
R534978	16	115
R53658	7	459
R53659	12	559
R537390	2	481
R537489	1	629
R537491	10	627
R537492	3	623
R537498	1	621
R539550	37	219
R540214	19	479
R540215	20	479
R540221	10	613
R54114	7	109
R54174	11	321
R54380	18	371
R54380	10	379
R544199	1	331
R54477	5	568
R545180	3	577
R545237	13	573
R545291	3	155
R54575	8	337
R54701	11	645
R55326	12	233
R55326	2	283
R55327	8	601
R55327	10	617
R55453	25	79
R56101	28	153
R56101	29	157
R56101	13	159
R56101	22	159
R56101	11	181
R56397	10	419
R56397	26	641
R56504	3	461
R57050	1	511
R57050	1	525
R58832	20	483
R59439	24	379
R59440	24	379
R59460	6	373
R59843	23	379
R60730	3	398
R60755	3	411
R61461	24	379
R61467	2	76
R61871	4	83
R62107	12	121
R62129	12	515
R62129	12	539
R62498	19	379
R63185	12	99
R63185	17	99
R63477	5	373
R63548	16	123
R63548	16	491
R63548	6	491
R63739	12	385
R64822	10	249
R65397	6	145
R65397	12	79
R65397	7	79
R65477	11	617
R65595	9	292
R66477	4	344
R66670	4	339
R66715	8	373
R67619	13	475
R68167	29	373
R68171	28	373
R69166	14	467
R69185	3	344
R69281	10	111
R69721	8	369
R70027	9	365
R71228	12	103
R71712	17	379
R72090	7	509
R72090	6	511
R72090	6	525
R72090	7	527
R72328	2	88
R72654	11	419
R72654	27	641
R72659	21	181
R72853	10	179
R72853	13	181
R72853	4	421
R73380	15	397
R73380	7	703
R76459	5	486
R76477	19	229
R76477	4	486
R76674	22	365
R76695	9	271
R77175	8	327
R77175	11	438
R77175	19	483
R77476	5	240
R77480	7	240
R77480	3	241
R77673	20	171
R78047	3	287
R78048	10	287
R78049	14	287
R78050	18	287
R78051	23	287
R78052	24	219
R78052	17	231
R78052	5	287
R78053	2	217
R78053	17	229
R78053	18	229
R78053	16	231
R78053	13	287
R78054	17	237
R78054	6	264
R78054	16	287
R78055	21	287
R78056	25	287
R78057	2	287
R78058	22	287
R78059	1	287
R78059	30	291
R78060	2	287
R78060	9	287
R78061	22	287
R78061	6	287
R78062	1	287
R78063	1	287
R78063	7	287
R78063	12	289
R78063	7	289
R78063	28	291
R78064	1	265
R78064	26	287
R78064	34	291
R79018	7	307
R79033	4	603
R79060	14	483
R79122	17	519
R79122	24	529
R79639	7	319
R79916	13	467
R79989	24	379
R80436	6	475
R80436	9	477
R81272	5	562
R81456	3	629
R81988	6	609
R82444	22	625
R82445	21	625
R82908	5	515
R82908	5	539
R82984	2	513
R82984	2	537
R83066	10	653
R83474	8	513
R83474	9	537
R83559	3	515
R83559	3	539
R83560	3	515
R83560	3	539
R84262	1	371
R85169	5	381
R86457	5	461
R86638	7	321
R87047	17	521
R87047	17	533
R87210	19	307
R87395	8	307
R87395	6	311
R87656	2	599
R87789	10	359
R87907	4	427
R88246	10	333
R88246	28	361
R89944	3	117
R91360	27	79
R91842	11	521
R91842	11	533
R92241	3	314
R92871	6	521
R92871	6	533
R93173	6	379
R93219	1	295
R93220	1	295
R93221	1	295
R93222	1	295
R93255	19	335
R93278	3	369
R93317	21	385
R93467	20	365
R93495	4	367
R93496	4	367
R93497	4	367
R93498	4	367
R93499	4	367
R93623	4	373
R93800	3	339
R93803	22	339
R93885	16	373
R93890	22	373
R94361	7	587
R94714	18	379
R95045	9	325
R95045	21	371
R95076	14	325
R95077	15	325
R95081	18	325
R95084	19	325
R95109	12	365
R95110	14	365
R95116	11	373
R95147	16	357
R95153	6	367
R95154	6	367
R95155	6	367
R95156	6	367
R95157	6	367
R95316	8	313
R95378	3	309
R95398	2	327
R95422	6	309
R95424	4	369
R95430	24	175
R95453	10	385
R95455	14	385
R95490	15	493
R95491	3	489
R95491	10	493
R95493	6	493
R95493	8	497
R95494	14	493
R95494	9	497
R95800	14	269
R95800	3	269
R95835	19	311
R95835	5	315
R95895	2	315
R96006	7	507

Índice numérico - continuação

Nº peça	Item	Página
R96006	7	531
R96066	4	193
R96132	1	486
R96133	2	486
R96134	3	486
R96135	6	486
R96248	15	647
R96248	6	652
R96515	8	305
R96517	8	305
R96805	13	307
R96806	15	307
R97061	34	121
R97185	16	105
R97185	7	112
R97250	1	369
R98012	14	511
R98012	20	521
R98012	14	525
R98012	16	527
R98012	20	533
R99437	7	559
R99499	13	521
R99499	13	533
R99673	14	521
R99673	14	533
RE12176	5	171
RE12331	12	287
RE12332	17	287
RE12333	20	287
RE12334	8	287
RE12362	12	231
RE12362	4	287
RE12363	17	229
RE12363	18	229
RE12363	5	234
RE12363	6	237
RE12363	11	287
RE12364	23	231
RE12364	15	287
RE12365	19	287
RE12366	24	287
RE13541	11	677
RE150545	15	431
RE150871	1	481
RE151059	3	313
RE151494	1	633
RE151494	1	637
RE154027	15	483
RE154222	7	249
RE154869	6	517
RE154869	6	535
RE155450	4	411
RE156605	3	551
RE156606	3	549
RE156608	3	549
RE156700	7	551
RE156708	10	549
RE157111	1	415
RE157329	11	651
RE159802	21	431
RE159805	22	431
RE159951	6	381
RE160963	2	250
RE163490	15	509
RE163490	15	527
RE163675	1	647
RE164448	3	283
RE165649	28	641
RE165815	16	249
RE166242	7	155
RE166297	12	677
RE166298	9	677
RE166312	10	677
RE166323	8	677
RE166328	2	681
RE166332	4	681
RE166334	12	681
RE166335	17	681
RE166336	16	681
RE166337	7	681
RE166340	6	681
RE166785	2	337
RE167207	1	128
RE167207	26	153
RE167426	8	681
RE167426	12	682
RE168331	6	677
RE168641	14	379
RE169920	1	684
RE171427	31	641
RE173363	2	395
RE173363	2	704
RE173602	1	211
RE174764	1	651
RE174770	11	561
RE175238	2	411
RE175240	10	411
RE177539	8	325
RE179236	8	635
RE179258	17	491
RE179259	33	491
RE179326	2	207
RE179326	2	209
RE179326	2	211
RE179329	34	491
RE179973	1	209
RE180515	10	405
RE180551	4	667
RE180551	4	669
RE180552	5	667
RE180552	5	669
RE181369	1	193
RE181369	9	233
RE181370	2	193
RE181400	6	667
RE181400	6	669
RE181401	7	669
RE181435	1	153
RE181913	1	213
RE181915	12	171
RE181916	8	213
RE181963	3	213
RE182488	14	681
RE183175	13	171
RE183307	21	305
RE183369	10	323
RE183407	11	323
RE183407	7	325
RE183708	1	282
RE183929	1	249
RE183935	1	258
RE184255	13	665
RE184370	21	603
RE184371	21	603
RE184509	13	477
RE185117	14	361
RE185366	24	371
RE185504	1	343
RE185508	4	343
RE185799	12	509
RE185799	15	511
RE185880	2	213
RE186314	28	371
RE186314	26	373
RE186401	1	399
RE186986	11	225
RE187123	11	361
RE187196	1	198
RE187197	4	233
RE187966	3	647
RE188273	3	321
RE188716	9	681
RE188726	3	681
RE189123	21	475
RE189402	15	681
RE189405	11	681
RE189865	17	349
RE190805	11	327
RE190805	12	483
RE190861	2	305
RE190894	6	661
RE190897	4	655
RE191065	20	475
RE191245	1	385
RE191390	2	267
RE191541	3	655
RE191546	7	349
RE191647	13	655
RE191648	14	639
RE191669	27	175
RE191669	17	177
RE192537	14	427
RE194287	..	267
RE194287	..	605
RE194478	4	393
RE195695	25	175
RE195929	9	667
RE195929	8	669
RE196319	13	687
RE196534	1	652
RE196945	14	171
RE196946	8	171
RE197867	2	645
RE198342	3	447
RE199238	1	335
RE199697	4	697
RE200884	8	155
RE200987	1	494
RE201032	4	284
RE201033	6	284
RE201075	1	314
RE201204	3	503
RE201206	6	449
RE201207	2	503
RE201209	19	405
RE201209	22	687
RE201210	20	405
RE201211	4	405
RE201215	3	423
RE201216	4	423
RE201217	6	423
RE201218	1	423
RE201219	5	423
RE201220	7	423
RE201332	22	421
RE201333	4	503
RE201362	9	159
RE201363	21	159
RE201569	8	489
RE201583	4	425
RE201688	9	463
RE201689	11	463
RE201703	25	435
RE201747	19	421
RE202113	15	173
RE202239	4	649
RE202240	3	649
RE202447	2	449
RE202458	25	179
RE202502	8	427
RE202517	10	425
RE202518	9	427
RE202639	7	427
RE202658	3	427
RE202664	2	433
RE202665	1	433
RE202666	2	425
RE202667	3	425
RE202669	21	681
RE202688	1	425
RE203675	2	655
RE203830	20	371
RE204190	19	365
RE205602	2	569
RE205621	6	335
RE205726	1	328
RE206289	4	155
RE206295	9	567
RE207825	5	483
RE207990	1	349
RE208272	16	627
RE208274	18	627
RE208336	8	647
RE208376	27	667
RE208376	29	669
RE208432	1	655
RE208443	11	561
RE208543	11	561

Índice numérico - continuação

Nº peça	Item	Página
RE208786	2	284
RE209416	1	619
RE209732	1	455
RE209964	7	569
RE210023	7	229
RE210096	1	627
RE210793	3	194
RE211156	19	371
RE211156	13	383
RE211156	2	386
RE211157	5	386
RE211525	15	153
RE212330	33	431
RE212396	2	431
RE212735	5	567
RE212762	9	395
RE212869	16	431
RE212878	11	305
RE212878	10	327
RE212905	2	651
RE212906	7	651
RE213004	..	447
RE213005	4	447
RE213005	9	451
RE213011	3	449
RE213142	18	431
RE213165	25	431
RE213180	20	431
RE213549	8	589
RE213583	19	431
RE214055	13	519
RE214055	13	529
RE214056	1	519
RE214056	1	529
RE214059	2	519
RE214059	2	529
RE215491	1	491
RE215492	27	491
RE215512	30	421
RE216034	21	405
RE216055	2	428
RE216215	7	447
RE216215	3	451
RE216242	10	461
RE216533	1	257
RE216684	6	284
RE216818	3	343
RE216862	3	687
RE217077	24	325
RE217077	9	327
RE217209	15	695
RE217397	3	349
RE217551	2	205
RE218282	1	567
RE219059	8	275
RE219260	11	307
RE219261	12	569
RE219271	5	671
RE219272	6	671
RE219616	34	431
RE219768	9	155
RE220511	14	655
RE220558	12	687
RE220766	1	311
RE220821	3	239
RE221541	1	607
RE221544	8	639
RE221608	20	313
RE221608	3	383
RE221609	28	321
RE221797	7	239
RE221798	9	239
RE221851	2	427
RE221851	1	428
RE223148	21	421
RE223168	15	405
RE223399	1	264
RE223406	4	589
RE223407	4	589
RE223408	4	589
RE223409	4	589
RE223506	4	155
RE223554	1	250
RE223804	7	457
RE223994	1	659
RE224806	19	687
RE224807	18	687
RE224808	16	687
RE224809	17	687
RE224846	24	681
RE225144	13	515
RE225144	13	539
RE225254	1	681
RE225255	1	234
RE225255	22	681
RE225256	10	681
RE225257	2	234
RE225257	9	679
RE225715	23	681
RE226156	1	700
RE226354	30	157
RE226355	31	157
RE226357	32	157
RE226361	33	157
RE226362	34	157
RE226363	35	157
RE226365	36	157
RE226366	37	157
RE226367	38	157
RE226369	6	157
RE226493	39	157
RE226499	3	167
RE226640	27	181
RE227256	20	161
RE227257	21	161
RE227764	37	647
RE227771	26	471
RE227937	40	157
RE228295	15	357
RE228488	4	317
RE228541	3	264
RE228607	3	315
RE228608	1	315
RE228696	8	663
RE229168	15	568
RE229168	16	568
RE230603	10	449
RE230713	17	305
RE231717	1	691
RE232037	5	383
RE232242	24	161
RE232428	1	463
RE232429	1	463
RE232429	7	464
RE232483	2	161
RE233122	26	421
RE233188	1	597
RE233383	..	679
RE233383	6	679
RE233551	10	553
RE234165	8	627
RE234166	13	623
RE234587	11	561
RE234797	1	677
RE234803	16	677
RE234882	5	589
RE234883	5	589
RE235088	41	157
RE235089	42	157
RE235441	14	617
RE235442	9	617
RE235907	3	611
RE236296	4	431
RE236810	13	553
RE236810	14	561
RE237111	4	167
RE237356	8	652
RE237675	1	653
RE237919	7	699
RE237977	1	282
RE238616	26	321
RE238616	16	325
RE238667	6	509
RE238667	5	511
RE238667	5	525
RE238667	6	527
RE239058	10	311
RE239083	15	171
RE239124	39	493
RE239125	38	493
RE239127	1	493
RE239172	3	519
RE239172	3	529
RE239212	1	573
RE239458	3	161
RE239525	3	689
RE239595	4	677
RE240141	13	639
RE240198	12	281
RE240475	1	451
RE240999	6	267
RE241622	1	393
RE24201	4	633
RE24201	4	637
RE242603	3	265
RE242959	6	265
RE243077	1	307
RE243767	9	689
RE243769	29	641
RE243770	4	264
RE244125	6	313
RE244129	16	313
RE244228	7	377
RE244303	17	677
RE244318	37	647
RE244318	5	647
RE244577	4	475
RE245265	11	171
RE245399	5	633
RE245399	5	637
RE245565	6	315
RE245665	4	407
RE245666	5	407
RE245935	23	161
RE24619	2	652
RE246313	37	493
RE246423	5	681
RE246424	18	681
RE246424	9	683
RE246544	2	263
RE246905	18	435
RE247525	23	435
RE247791	8	269
RE247791	1	271
RE248708	26	179
RE248822	43	157
RE248995	14	601
RE249905	9	361
RE249932	12	411
RE249952	9	411
RE249952	5	413
RE249953	1	413
RE250367	44	157
RE250492	6	171
RE250502	11	173
RE250666	6	375
RE250671	21	435
RE250705	12	265
RE250838	17	517
RE250900	20	681
RE250900	13	682
RE250902	3	682
RE250986	3	449
RE250986	9	453
RE251092	6	639
RE251250	24	173
RE251317	1	617
RE251348	1	692
RE251406	8	453
RE251443	16	173
RE251591	5	553
RE251591	5	561
RE251623	1	279
RE251672	32	307
RE251817	17	173
RE252000	8	159
RE252087	9	269
RE252087	4	271
RE252092	5	271

Índice numérico - continuação

Nº peça	Item	Página
RE252125	11	265
RE252363	45	157
RE252364	46	157
RE252545	1	438
RE252749	1	489
RE252751	1	489
RE252752	1	489
RE252753	1	489
RE252754	1	489
RE252821	17	271
RE253208	6	347
RE253492	3	438
RE253493	4	438
RE253788	1	437
RE254013	..	663
RE254025	1	483
RE254035	1	431
RE254036	13	435
RE254181	12	457
RE254224	6	457
RE254613	12	453
RE254829	4	269
RE254953	8	625
RE255699	25	681
RE255988	1	207
RE256148	20	249
RE257585	15	677
RE257590	2	169
RE257981	11	159
RE257981	12	159
RE258700	5	377
RE258701	1	453
RE258792	27	179
RE258793	21	179
RE258807	10	695
RE258916	47	157
RE258928	9	249
RE258928	11	695
RE259048	29	179
RE259050	30	179
RE259053	4	449
RE259079	11	365
RE259361	8	667
RE259361	10	669
RE260067	17	167
RE260068	18	167
RE260752	1	400
RE260948	3	155
RE261756	31	307
RE261923	4	519
RE261924	9	519
RE261925	21	519
RE261926	8	519
RE262598	8	451
RE262636	5	305
RE262749	8	284
RE262749	10	433
RE263090	27	647
RE263240	1	409
RE263262	16	643
RE264960	11	435
RE265030	1	451
RE265030	1	455
RE265031	..	451
RE265926	2	435
RE266226	1	319
RE267624	1	675
RE267633	1	603
RE267634	1	603
RE267676	2	257
RE268228	7	499
RE268228	7	501
RE268229	7	499
RE268229	8	501
RE268230	7	499
RE268230	9	501
RE268231	7	499
RE268231	10	501
RE268232	7	499
RE268232	11	501
RE268233	7	499
RE268233	12	501
RE268366	15	421
RE268429	10	679
RE268614	3	381
RE268733	26	175
RE268733	5	177
RE271484	23	677
RE271620	1	695
RE272398	6	260
RE273492	18	313
RE273801	6	447
RE273801	2	451
RE275472	1	599
RE275592	11	545
RE276164	13	451
RE278980	14	265
RE281646	10	269
RE281646	10	271
RE282252	6	535
RE283957	21	647
RE284619	16	519
RE284619	25	529
RE285158	24	681
RE286340	27	647
RE286340	28	647
RE286345	16	647
RE286346	22	647
RE286934	8	335
RE286937	17	333
RE289629	6	269
RE290043	1	401
RE290043	1	690
RE290610	2	401
RE290815	14	175
RE290816	1	177
RE290817	15	175
RE290817	7	177
RE291794	48	157
RE292441	26	379
RE292441	3	416
RE293412	17	535
RE293413	4	519
RE293413	21	529
RE293413	4	529
RE293414	9	519
RE293414	8	529
RE293414	9	529
RE294014	4	515
RE294014	4	539
RE294023	10	373
RE294403	7	551
RE294405	11	561
RE29584	6	293
RE295936	1	344
RE295938	6	344
RE297555	1	243
RE297557	1	237
RE297558	1	240
RE297559	5	239
RE297559	1	245
RE297561	1	231
RE297562	1	241
RE297563	20	237
RE297563	25	249
RE299986	21	519
RE299986	21	529
RE300112	8	519
RE300112	8	529
RE302167	16	175
RE305670	4	682
RE306030	1	217
RE306260	4	682
RE307575	9	275
RE307688	1	221
RE307688	1	225
RE307688	1	229
RE308180	8	321
RE308452	10	571
RE310078	7	551
RE310079	11	561
RE312760	4	677
RE312896	10	347
RE313022	38	647
RE313022	5	647
RE313556	13	449
RE319250	1	489
RE319251	1	489
RE319252	7	499
RE319252	13	501
RE319253	7	499
RE319253	14	501
RE319319	1	687
RE320626	1	681
RE321106	6	269
RE321514	7	677
RE321692	12	307
RE321696	4	309
RE322913	5	479
RE322914	8	479
RE322915	6	469
RE322916	6	469
RE322917	2	467
RE322918	1	467
RE322919	3	467
RE322920	6	467
RE322921	7	467
RE322922	9	467
RE322925	12	467
RE323153	11	159
RE323153	12	159
RE323612	3	416
RE323691	1	193
RE323691	9	233
RE323968	10	549
RE324052	..	549
RE32442	6	513
RE32442	6	537
RE324802	20	371
RE324865	1	264
RE325413	2	263
RE326589	3	435
RE326611	8	385
RE3270703	28	647
RE327557	11	561
RE328889	2	639
RE328889	8	639
RE330538	1	297
RE330564	5	297
RE330677	2	297
RE330678	3	297
RE33083	12	383
RE331168	4	297
RE331260	10	681
RE331264	6	433
RE331265	7	433
RE331266	8	433
RE331277	20	681
RE331298	1	681
RE332924	4	681
RE332996	1	401
RE333875	14	555
RE333877	10	555
RE333962	1	556
RE333965	2	556
RE334178	6	269
RE33705	1	86
RE33705	2	86
RE338136	2	684
RE338621	16	421
RE34603	20	307
RE34603	8	317
RE34603	13	333
RE346217	1	567
RE34868	8	385
RE38725	23	361
RE39262	13	309
RE39396	14	491
RE39397	4	483
RE39719	2	390
RE40436	9	171
RE40448	13	319
RE41949	15	289
RE42113	2	294
RE42193	14	292
RE42567	13	371
RE42713	8	115
RE43497	18	249
RE43526	3	234

Índice numérico - continuação

Nº peça	Item	Página
RE43526	5	677
RE43593	12	159
RE43637	2	260
RE43737	1	293
RE43738	11	471
RE44574	1	106
RE44574	3	76
RE44590	2	215
RE46534	4	260
RE46587	17	627
RE46634	8	249
RE46684	16	171
RE46684	22	305
RE46684	27	307
RE46684	12	313
RE46684	29	321
RE46684	19	349
RE46684	4	361
RE46684	5	371
RE46684	18	383
RE46684	7	483
RE46684	3	99
RE46685	13	103
RE46685	15	118
RE46685	23	325
RE46686	13	118
RE46686	16	121
RE46686	21	99
RE46687	20	103
RE46687	10	491
RE46716	3	361
RE46734	2	240
RE46734	3	293
RE46735	10	237
RE46735	4	293
RE46736	5	293
RE46742	17	249
RE47095	5	215
RE47279	7	317
RE47291	6	319
RE47294	4	311
RE47305	9	307
RE47325	26	333
RE47326	5	314
RE47385	11	385
RE47385	27	385
RE47385	29	385
RE47392	4	386
RE48838	1	215
RE48867	11	233
RE48875	5	229
RE49486	2	335
RE49624	18	483
RE49624	20	491
RE49624	20	493
RE49636	7	647
RE49724	2	293
RE49727	24	249
RE49736	10	233
RE49736	10	283
RE49778	3	205
RE500005	1	72
RE500608	8	109
RE501298	1	91
RE501377	3	72
RE502173	22	121
RE502174	25	121
RE503215	14	123
RE50337	24	491
RE50338	22	491
RE504210	19	111
RE504543	8	135
RE504563	7	135
RE504580	1	101
RE504836	16	135
RE505232	10	135
RE505501	12	105
RE505515	24	103
RE505921	1	106
RE507537	32	79
RE507538	31	79
RE507539	15	79
RE507540	14	79
RE507541	13	79
RE507807	21	105
RE507807	7	127
RE508185	2	105
RE508489	7	95
RE508566	4	103
RE508566	6	103
RE508578	1	75
RE508599	6	118
RE508599	9	118
RE508764	4	161
RE509093	4	79
RE50957	4	379
RE509854	1	77
RE51234	1	259
RE515636	37	79
RE515881	3	83
RE515882	4	123
RE516026	11	99
RE516335	38	79
RE516336	19	79
RE516340	1	106
RE516491	16	111
RE51650	7	131
RE516512	5	131
RE516512	3	92
RE516553	11	131
RE516553	4	92
RE516999	21	79
RE517370	22	103
RE517370	29	79
RE517435	6	115
RE518081	12	115
RE518082	17	115
RE518083	11	115
RE519115	12	115
RE519115	16	115
RE519144	2	127
RE519144	31	361
RE519696	8	131
RE519833	1	123
RE520397	15	135
RE520928	36	79
RE520930	39	79
RE521616	5	109
RE521639	5	115
RE521756	2	112
RE521756	3	112
RE521756	4	112
RE521756	5	112
RE521756	6	112
RE52242	5	135
RE52242	20	99
RE52254	1	337
RE522594	5	145
RE522594	8	79
RE522595	17	79
RE522596	36	79
RE522823	6	127
RE523023	21	111
RE523032	11	111
RE523168	1	103
RE523168	2	103
RE523169	10	103
RE523169	6	103
RE523169	7	103
RE523169	8	103
RE523169	9	103
RE523249	13	79
RE523250	16	99
RE523251	6	83
RE523462	35	121
RE523464	24	121
RE52347	7	347
RE523629	33	121
RE52364	8	486
RE524220	29	121
RE524382	5	79
RE524382	9	79
RE524450	1	109
RE524450	2	109
RE524450	5	109
RE524450	1	139
RE524453	4	109
RE524453	3	139
RE524723	5	92
RE524730	4	132
RE52504	10	181
RE52506	1	164
RE52507	1	163
RE52508	3	164
RE52509	1	162
RE52510	2	164
RE525382	21	121
RE525802	1	92
RE525961	20	121
RE526519	15	115
RE526834	4	131
RE526834	6	92
RE526901	5	83
RE52702	1	171
RE52703	2	171
RE527054	32	79
RE527055	31	79
RE52722	4	127
RE52722	18	349
RE527294	11	121
RE527528	17	79
RE527832	1	141
RE528638	1	105
RE528638	1	143
RE528950	4	105
RE529593	1	91
RE529643	6	131
RE529804	2	132
RE530306	1	197
RE530385	3	131
RE531221	16	115
RE531223	7	115
RE531808	1	277
RE532250	18	79
RE533148	1	111
RE533148	5	111
RE534109	18	79
RE534110	18	79
RE535560	1	72
RE537834	22	105
RE538097	24	103
RE538806	4	86
RE538897	1	147
RE54029	16	461
RE541420	16	135
RE543935	6	115
RE54611	25	339
RE546780	1	145
RE54885	8	123
RE55036	2	249
RE553421	5	115
RE55476	4	249
RE55477	3	249
RE55561	13	341
RE55562	4	341
RE555960	8	309
RE557890	16	115
RE557891	12	115
RE55844	2	341
RE558695	3	194
RE558893	4	155
RE55991	3	194
RE559917	1	217
RE56033	5	307
RE56036	5	311
RE56098	1	169
RE56098	3	173
RE561114	8	479
RE561318	1	467
RE561319	7	467
RE56369	12	95
RE56400	17	281
RE56404	22	307
RE566555	39	157
RE56814	3	485
RE570545	30	371
RE57594	12	395
RE57594	10	703
RE57892	2	203

Índice numérico - continuação

Nº peça	Item	Página
RE58614	23	249
RE58614	29	647
RE58660	20	325
RE59298	2	118
RE60028	9	121
RE60029	18	121
RE60030	14	121
RE60071	31	121
RE60531	1	411
RE60701	8	438
RE60720	2	153
RE60854	2	92
RE61418	29	249
RE61717	3	258
RE61882	14	347
RE61882	3	347
RE62446	8	483
RE62901	5	599
RE62910	4	599
RE62981	20	509
RE62981	12	527
RE63194	15	159
RE63381	41	493
RE63674	13	105
RE65165	7	106
RE65168	4	106
RE65233	1	419
RE65291	13	365
RE65502	2	659
RE65591	15	517
RE65591	15	535
RE65592	16	517
RE65592	16	535
RE65621	18	517
RE65621	18	535
RE65836	7	305
RE65908	11	109
RE65909	11	109
RE65911	7	106
RE65912	4	106
RE65978	6	123
RE66109	15	361
RE66277	9	419
RE66334	1	96
RE67001	40	493
RE67015	13	249
RE67015	24	639
RE67019	23	639
RE67161	3	517
RE67161	3	535
RE67231	1	118
RE67238	12	118
RE67238	22	135
RE67238	6	72
RE67239	4	72
RE67285	2	201
RE68495	21	639
RE69243	1	100
RE70472	9	347
RE71246	7	201
RE71255	20	105
RE71267	7	617
SE501094	8	109
SE501227	6	103
SE501403	1	91
SE501583	5	115
SE501655	1	106
SE501812	4	105
SE501813	2	112
SE501916	17	79
SE501926	5	79
SE502372	1	123
SJ10989	1	190
SU22902	5	577
SU292160	4	479
SU292606	8	467
SU292606	6	479
T100529	25	371
T103707	19	171
T106596	10	333
T12083	5	341
T122075	3	118
T13814	7	121
T13814	15	349
T138822	1	265
T143167	3	271
T143534	19	601
T143538	14	153
T15258	8	305
T15509	8	161
T177591	..	679
T178251	10	647
T184620	33	647
T184924	25	647
T184924	7	649
T184924	12	657
T18891	9	105
T201525	4	447
T201525	9	451
T20168	14	105
T20217	19	305
T205672	11	679
T20758	1	116
T21564	1	375
T21564	2	375
T23474	15	105
T24166	1	292
T24167	9	292
T24802	11	349
T24959	31	431
T25532	13	361
T26929	7	153
T27260	18	623
T27432	8	305
T28583	3	240
T32146	1	576
T32146	1	581
T32146	1	583
T42571	2	415
T44604	5	491
T46876	9	343
T57247	13	323
T70177	28	491
T71307	16	305
T76502	3	491
T76938	5	449
T76938	11	453
T76938	11	503
T77613	12	123
T77613	6	349
T77613	16	383
T77613	3	405
T77613	17	421
T77613	2	423
T77613	9	425
T77613	6	427
T77613	3	433
T77613	6	438
T77613	12	449
T77613	4	453
T77613	7	489
T77613	1	503
T77613	4	687
T77814	10	427
T77814	2	438
T77857	36	321
T77857	4	349
T77857	16	405
T77857	7	405
T77857	1	407
T77857	13	421
T77857	29	435
T77857	9	449
T77857	15	453
T77857	12	463
T77857	6	489
T77857	2	497
T77857	20	687
T77932	20	173
T77932	9	405
T77932	14	415
T77932	9	435
T77932	11	687
T78646	13	427
T80938	11	427
T81686	7	491
TRACK	21	249
TY22043	2	445
TY22044	2	445
TY22063	2	445
TY22462	18	159
TY22553	33	181
TY22554	12	405
TY22554	8	687
TY22561	27	421
TY22561	28	421
TY26184	1	295
TY26186	1	295
TY26189	1	295
TY26191	1	295
TY26194	1	285
TY6333	11	105
U10289	5	375
U12037	4	513
U12037	4	537
U12331	6	383
U12547	2	491
U13639	3	105
U13639	25	173
U17409	9	415
U17409	28	493
U41966	4	325
U41966	22	371
U42703	5	447
U42703	10	451
U45916	23	625
U4662	9	292
Z22491	15	627
Z70805	13	245
Z70805	3	245
Z70805	8	245
Z70805	9	245