Carregadeira 724K
PIN:1BZ724KX_ _C000001-
PIN:1BZ724KX_ _D000001-

RUTHZIL TRATOR COMERCIAL DE PEÇAS LTDA 11 97083-6812 ROLANDO CITRANGULO

JOHN DEERE

CATÁLOGO DE PEÇAS

Carregadeira 724K

PIN:1BZ724KX_ _C000001-
PIN:1BZ724KX_ _D000001-
PC11267P (mar-18) Português

Worldwide Construction and Forestry Division
Worldwide Edition
Printed in U.S.A. (Revised)
COPYRIGHT © 2018
DEERE & COMPANY
Moline, Illinois
All rights reserved

Índice pictórico principal
Primary Pictorial Index
Index d'illustrations principal
Основной иллюстрированный указатель
Índice primario de ilustraciones

TX1163669 A.1

01-	63
02A-	71
03-	153
04-	223
05-	471
09-	539
10-	569
11-	583
13-	591
15-	625
16-	631
17-	697
18-	719
19-	815
20-	839

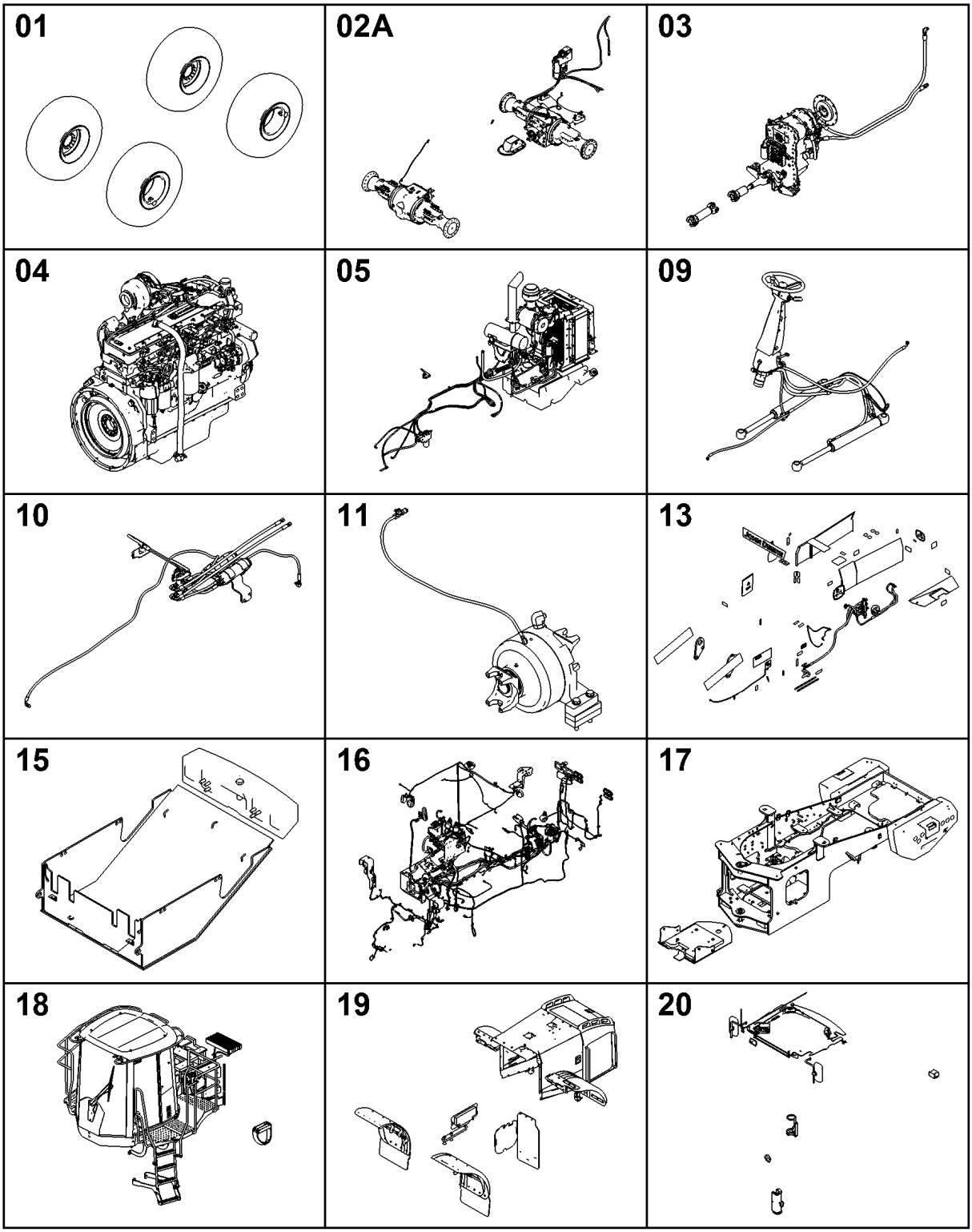

TX1163669

Índice pictórico principal
Primary Pictorial Index
Index d'illustrations principal
Основной иллюстрированный указатель
Índice primario de ilustraciones

21-	881
26-	905
31-	917

TX1162755 A.1

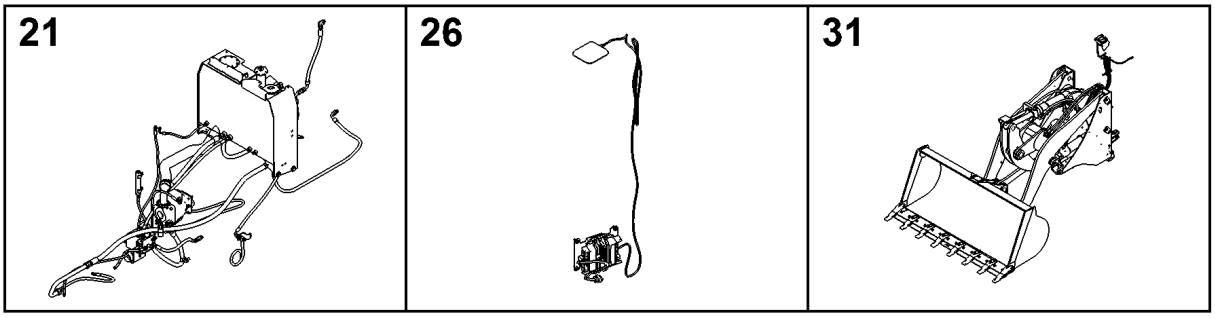

TX1162755

Carregadeira 724K

TX1040013A A.1



Carregadeira 724K

Motor 6090HDW09

Motor 6090HDW03

(Fabricado em 2014–)

(Especificações e projeto estão sujeitos a alterações sem aviso prévio)

Ao Cliente

Os números de peça neste Catálogo de peças estavam corretos quando o catálogo foi publicado. De acordo com a política da John Deere, nossos produtos são aprimorados continuamente. Portanto, ao fazer um pedido de peças, verifique os números de peça com seu concessionário.

Unidades de Medida do SI

As dimensões métricas são fornecidas conforme aplicável do começo ao fim deste catálogo de peças.

Identificação de Resistência de Parafusos

Os parafusos que devem ter qualidades de alta resistência equivalentes à classe 10.9 do sistema métrico (SAE grau 8) ou superior são identificados do começo ao fim deste catálogo pela descrição 10.9, 12.9 ou 14.9. Todos os parafusos padrão são da classe 8.8 do sistema métrico (SAE grau 5) ou inferior.

Informações do Nº de Série do Motor

As informações sobre número de série são listadas para mostrar em quais máquinas cada peça pode ser utilizada, por exemplo:

	–		**Pode ser usada em todos os tipos de motor.**
000000	–		**A peça pode ser usada em produtos que começam com o número de série listado.**
	–	**000000**	**A peça pode ser usada em produtos até (e incluindo) o número de série listado.**
000000	–	**000000**	**A peça pode ser usada em produtos entre (e incluindo) os números de série listados.**

Quando XXXXXX é listado no lugar do número de série, uma alteração no número de série foi feita, porém o número de série exato não estava disponível quando o catálogo foi publicado.

Seta de Direção

As setas são utilizadas com as ilustrações para indicar a parte dianteira da unidade. As laterais “Direita” e “Esquerda” são determinadas olhando-se na direção do deslocamento de avanço da máquina.

Ilustrações Exibidas em Caixas

As peças com legenda exibidas em caixas na ilustração estão disponíveis como um conjunto de serviço ou um acessório. Essas peças também podem incluir peças não disponíveis para serviço. As ilustrações podem não mostrar todas as peças individuais de um acessório. Uma caixa sem legenda inclui peças não atuais.

Listas de Produtos Completos

Os Produtos Completos estão listadas em negrito. Encomende separadamente. Não inclua em pedidos de peças de reposição.

Orientação do Motor

Os lados Direito (RH) e Esquerdo (LH) são determinados estando no volante do motor e de frente para o motor.

Componentes John Deere Remanufaturados

As peças REMAN listadas neste catálogo destinam-se ao reparo ou substituição de componentes originais do equipamento que apresentem defeito ou desgate. Os componentes John Deere Reman são fabricados conforme os rigorosos padrões John Deere e produzidos conforme as especificações originais John Deere que incorporam as mais recentes melhorias de projeto e desempenho.

Localização do Número de Série

Cada Carregadeira 724K possui seis placas de número de série: Uma para o número de identificação do produto, uma para a transmissão, uma para a bomba hidráulica, uma para o número de série do motor, uma para cada eixo e uma para a válvula de controle.

A placa do número de identificação do produto está localizada no lado esquerdo da estrutura do motor, perto do enchimento de óleo da transmissão.

A placa do número de série da transmissão está localizada na parte traseira direita inferior da caixa da transmissão.

A placa do número de série da bomba hidráulica está localizada na parte esquerda inferior da bomba hidráulica.

A placa do número de série do motor está localizada no lado esquerdo do motor, perto do separador de água.

As placas de número de série dos eixos estão localizadas no lado superior da caixa do diferencial de cada eixo.

A placa do número de série da válvula de controle está localizada na parte central traseira da válvula de controle.

Número de Identificação do Produto com 17 Dígitos

TX1160049 B.1



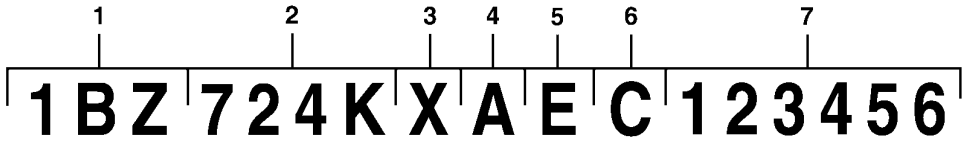

TX1160049

Chave			
1	Código Mundial	1BZ	John Deere Brasil
2	Identificador do Modelo	724K	Modelo da Máquina
3	Código de Opção da Máquina	Z	Controlador da Articulação Z: Barra Z H: Elevação Alta P: Powerllel™
4	Código de Segurança	A	Uso Exclusivo da Fábrica
5	Código do Ano de Fabricação	E	Código E..... 2014 F..... 2015 G..... 2016
6	Código de Emissões do Motor	C	Nível de Emissões C: Estágio II D: Classe 3 / Estágio III A
7	Número de Série da Máquina	123456	

Identificação do Nível de Emissões do Motor

Número do Modelo do Motor	PIN de 17 Dígitos (11º dígito)	Nível de Emissões
6090HDW09	xxxxxxxxxxCxxxxxx	Estágio II
6090HDW03	xxxxxxxxxxDxxxxxx	Classe 3 / Estágio III A

Placa do Número de Série do Motor — 6081 e 6090

RGP13838 A.1



RGP13838

O Número de Série do Motor é Definido por 13 Caracteres	
Primeira Linha	Indica
1 — Duas letras para designação da fábrica do motor	RG: Waterloo, EUA, JX: Rosario, Argentina
2 — Um dígito para o número de cilindros.	6 Cilindros
3 — Três dígitos para cilindrada em litros	081: 8,1 Litros, 090:9,0 Litros
4 — Uma letra para o tipo de aspiração	A= Turboalimentado com aftercooler ar-água D= Naturalmente Aspirado H= Turboalimentado com aftercooler ar-ar T= Turboalimentado S= Turboalimentado com aftercooler ar-água marinha
5 — Seis dígitos	123456= Número sequencial de fabricação do motor. Os números sequenciais começam em 000001
O Tipo de Motor é Definido por 9 Caracteres Alfanuméricos	
6 — Quatro dígitos	Igual aos itens 2 e 3 acima
7 — Uma letra para o tipo de aspiração	O mesmo do item 4 acima
8 — Uma ou duas letras para aplicação OEM	F: OEM, FM: Marítimo, FH: HazLoc, FN: Gás Natural Comprimido
8 — Uma ou duas letras para aplicação de Veículo John Deere	TJ: Florestal, RW: Trator, H, Z, CQ: Colheitadeira, N: Colhedora/Pulverizador, DW: Construção, T8: Colhedora de Cana de Açúcar
9 — Dois ou três dígitos para versão	485

Identificação do Nível de Emissões do Motor

Número do Modelo do Motor	PIN de 17 Dígitos (11º dígito)	Nível de Emissões
6090HDW09	xxxxxxxxxCxxxxxx	Estágio II
6090HDW03	xxxxxxxxxDxxxxxx	Classe 3 / Estágio III A

Códigos de Encomenda de Eixos TeamMate IV Série 1400 John Deere Para Construir Blocos

BASE MACHINE NUMBER = 2515P

A. ROTAÇÃO PRINCIPAL DE ENTRADA E PERCURSO DO EIXO	=A1 - HORÁRIO -NO SENTIDO DA ENTRADA - 1111
	=A2 - HORÁRIO -OPOSTO À ENTRADA - 1112
	=A3 - ANTI-HORÁRIO -NO SENTIDO DA ENTRADA - 1113
	=A4 - ANTI-HORÁRIO - OPOSTO À ENTRADA - 1114
B. REDUÇÃO DO CÔNICO ESPIRAL	=B1 - - 1201
	=B2 - CONJUNTO CÔNICO ESPIRAL 4,778:1 - 1202
	=B3 - CONJUNTO CÔNICO ESPIRAL 5,143:1 - 1203
	=B4 - CONJUNTO CÔNICO ESPIRAL 5,143:1 - 1204
	=B1 - CONJUNTO CÔNICO ESPIRAL 4,364:1 - 1211
	=B2 - CONJUNTO CÔNICO ESPIRAL 4,778:1 - 1212
	=B3 - CONJUNTO CÔNICO ESPIRAL 5,143:1 - 1213
C. TAMANHO E ESTILO DO GARFO DE ENTRADA	=C1 - GARFO DE ENTRADA 1550 COM PESCADOR DE ÓLEO - 1301
	=C2 - GARFO DE ENTRADA 1610 COM PESCADOR DE ÓLEO - 1302
	=C3 - GARFO DE ENTRADA 7C - 1303
	=C4 - GARFO DE ENTRADA 8.5C - 1304
D. DE FLANGE A FLANGE	=D1 - NENHUM (SEM SEMI-EIXOS/CARCAÇAS) - 1401
	=D2 - 76.9" (1953 MM) ROSCA 7/8", SEM FUROS MONT., SEM VARETA - 1402
	=D2 - 76.9" (1953 MM) ROSCA 7/8", COM FUROS MONT., SEM VARETA - 1412
	=D3 - 76.9" (1953 MM), ROSCA M20, COM FUROS MONT. - 1403
	=D3 - 76.9" (1953 MM), ROSCA M20 SEM FUROS MONT. -1413
	=D4 - 76.9" (1953 MM), ROSCA 7/8", COM FUROS MONT., (81.2" (2063) SE REDUÇÃO FINAL FOR 6,4:1) - 1404
	=D4 - 76.9" (1953 MM), ROSCA 7/8", SEM FUROS MONT., (81.2" (2063) SE REDUÇÃO FINAL FOR 6,4:1) - 1414
	=D5-SWEDA 100" (2540 MM), ROSCA 7/8", C/FUROS MONT., SEM VARETA - 1405
	=D6 - SWEDA 100" (2540 MM), ROSCA 7/8", C/FUROS MONT. - 1406
	=D6 - SWEDA 100" (2540 MM), ROSCA 7/8", SEM FUROS MONT. - 1416
	=D7 - SWEDA 100" (2540 MM), ROSCA 7/8", C/FUROS MONT. (CS) - 1407
	=D7- SWEDA 100" (2540 MM), ROSCA 7/8", SEM FUROS MONT. (CS) -1417

BASE MACHINE NUMBER = 2515P (Continued)

E. CARCAÇA DE ENTRADA E FREIO AUXILIAR	=E1 - CARCAÇA DE ENTRADA, MONTAGEM OSCILANTE, DÚCTIL - 1501
	=E1 - CARCAÇA DE ENTRADA, MONTAGEM OSCILANTE - 1511
	=E1 - CARCAÇA DE ENTRADA, MONTAGEM FIXA - 1521
	=E2 - CARCAÇA DE ENTRADA, MONTAGEM OSCILANTE HD - 1502
	=E2 - CARCAÇA DE ENTRADA, MONTAGEM FIXA HD - 1512
F. TIPO DE MONTAGEM	=F1 - MONTAGEM FIXA - 1601
	=F2 - OSCILAÇÃO, PIVÔ CENTRAL, SEM ARRUELA DE ENCOSTO - 1602
	=F3 - OSCILAÇÃO, PIVÔ CENTRAL, COM SUPORTES -1603
G. TIPO DE FREIO	=G1 - FREIOS DUPLOS, USE COM REDUÇÃO FINAL 4,800:1 - 1701
	=G1 - FREIOS DUPLOS, USE COM REDUÇÃO FINAL 6,400:1 - 1711
	=G1 - FREIOS DUPLOS, USE COM REDUÇÃO FINAL 7,640:1 - 1721
H. TIPO DE DIFERENCIAL	=H1 - DIFERENCIAL PADRÃO - 1821
	=H2 - BLOQUEIO HIDRÁULICO DO DIFERENCIAL COM CIRCUITO FECHADO - 1802
I. CAIXA DO DIFERENCIAL	=I1 - CAIXA DO DIFERENCIAL, ENGRENAGEM NA ESQUERDA, OSCILAÇÃO - 1901
	=I2 - CAIXA DO DIFERENCIAL, ENGRENAGEM NA DIREITA, OSCILAÇÃO - 1902
	=I3 - CAIXA DO DIFERENCIAL, ENGRENAGEM NA ESQUERDA, FIXA - 1903
J. REDUÇÃO FINAL	=J1 - SEM REDUÇÃO FINAL - 2001
	=J2 - CONJ. REDUÇÃO FINAL 4,800:1 - 2002
	=J3 - REDUÇÃO FINAL HD 6,400:1 - 2003
	=J4 - REDUÇÃO FINAL ED 6,400:1 - 2004
	=J5 - REDUÇÃO FINAL ED SWEDA 6,400:1 - 2005
	=J6 - REDUÇÃO FINAL 7,640:1 - 2006
K. ACABAMENTO	=K1 - NENHUM (ENTRE FÁBRICAS) - 2101
	=K2 - TINTA INDUSTRIAL AMARELA - 2102
	=K3 - TINTA PRETA BAIXO BRILHO - 2103
L. PEÇAS DIVERSAS	=L1 - ETIQUETA ID - 2201

Placa de Especificação e do Código de Configuração Eixo Série 1400

YZSN01 A.1

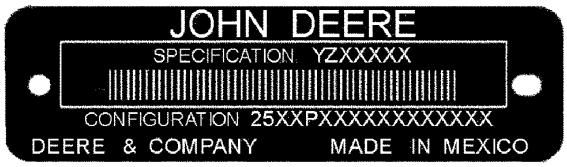

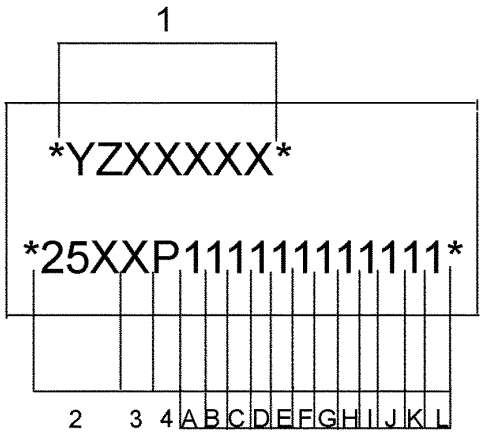

YZSN01

1	Número de Especificação — YZXXXXX
2	Código Principal da Máquina: 251 = Série 1400
3	Código da Família: 5 = Eixo TeamMate (TM) IV
4	Unidade Fabril: P = Motores John Deere
A	Rotação de Entrada: 1 = Horário; 2 = Horário; 3 = Anti-horário; 4 = Anti-horário
B	Redução do Cônico Espiral: 1 = 4,364:1 ; 2 = 4,778:1; 3 = 5,143:1; Material de Qualidade Superior 4 = 5,143:1
C	Garfo de Entrada: 1 = 1550 com pescador de óleo; 2 = 1610 com pescador de óleo; 3 = 7C; 4 = 8.5C
D	Largura entre Flanges da Carcaça do Eixo e Montagem da Roda: 1 = Nenhum (sem semieixos e carcaça); 2 = 1953 mm (76.9 in); Roscas 7/8 in; 3 = 1953,3 mm (76.9 in), Roscas M20; 4 = 1953,3 (76.9 in), roscas 7/8 (2063 mm (81.2 in) se a Redução Final for 6,400:1); 5 = SWEDA 2540 mm (100 in), roscas 7/8 in, Estria Abaulada
E	Carcaça de Entrada: 1 = Rolamento de Entrada Padrão; 2 = Rolamento de Entrada para Serviço Pesado
F	Tipo de Montagem: 1 = Montagem Fixa; 2 = Oscilação, Pivô Central, sem arruela de encosto, sem suportes; 3 = Oscilação, Pivô Central com suportes
G	1 = Freios Duplos
H	Tipo de Diferencial: 1 = Padrão; 2 = Bloqueio Hidráulico do Diferencial Com Circuito Fechado (Dif-Lok)
I	Caixa do Diferencial: 1 = Oscilante, Engrenagem na Esquerda; 2 = Oscilante, Engrenagem na Direita; 3 = Montagem Fixa, Engrenagem na Esquerda
J	Redução da Redução Final: 1 = Nenhuma (Sem Redução Final); 2 = 4,800:1 Padrão; 3 = 6,400:1 Serviço Extremo (HD); 4 = 6,400:1 Serviço Extremo (ED); 5 = 6,400:1 Serviço Extremo (ED SWEDA); 6 = 7,640:1
K	Acabamento: 1 = Nada (sem pintura); 2 = Tinta Industrial Amarela; 3 = Tinta Preta Baixo Brilho
L	Peças Diversas: 1 = Etiqueta de ID

Identificador do Manual

IMPORTANTE: Use apenas os manuais de apoio projetados para sua máquina específica. Se for escolhido um manual incorreto, pode ocorrer seleção incorreta de peças. Verifique o PIN (número de identificação do produto) ao escolher o manual correto.

Escolha dos Manuais de Apoio Corretos

Os equipamentos John Deere estão disponíveis em configurações de máquina diferentes dependendo dos diversos mercados em que são comercializadas. Há manuais de apoio diferentes para configurações de máquina diferentes.
Quando necessários, os PINs (números de identificação do produto) estão listados nas capas frontais dos manuais. Esses números são usados para identificar o manual de apoio correto de sua máquina.

Marcas Registradas

Ao longo deste catálogo de peças, você encontrará as seguintes marcas registradas da Deere & Company:

Best Bid™	CounterParts™	DEERE™ (Deere™)
Dura-Trax™	Fanggs™	Guardian™
HTH™	Jagz™	JDLink™
MARKS™	MIC™ [Centro de Informações da Máquina]	MTH™
Power Curve™	Powerllel™	PowerShift Plus™
Powerwize™	POWR SAVR™	PowrShift™
ProPath™	Quad-Cool™	Quik-Tatch™
SC-2™	Side-Tracker™	Stinger™
StructureALL™	Swamper™	TMC™ [Controle Total da Máquina]
ValueSelect™	Waratah™	Worksite Pro™
FlexBox™	Funk™	iTorque™
Phoenix™	Phoenix International™	PowerTech™
PowerTech™ E	PowerTech™ M	PowerTech™ Plus
Precision Joint™	SHIFT-O-MATIC™	SWEDA™ (Eixo Duplo Extremo Super Largo)
TeamMate™	TeamMate™II	TeamMate™ IV
TMII™	TMIII™	

Marcas Registradas

Ao longo deste catálogo de peças, você encontrará as seguintes marcas registradas da Deere & Company:

Best Bid™	CounterParts™	DEERE™ (Deere™)
Dura-Trax™	Fanggs™	Guardian™
HTH™	Jagz™	JDLink™
MARKS™	MIC™ [Centro de Informações da Máquina]	MTH™
Power Curve™	PowerIlel™	PowerShift Plus™
Powerwize™	POWR SAVR™	PowrShift™
ProPath™	Quad-Cool™	Quik-Tatch™
SC-2™	Side-Tracker™	Stinger™
StructureALL™	Swamper™	TMC™ [Controle Total da Máquina]
ValueSelect™	Waratah™	Worksite Pro™
FlexBox™	Funk™	iTorque™
Phoenix™	Phoenix International™	PowerTech™
PowerTech™ E	PowerTech™ M	PowerTech™ Plus
Precision Joint™	SHIFT-O-MATIC™	SWEDA™ (Eixo Duplo Extremo Super Largo)
TeamMate™	TeamMate™II	TeamMate™ IV
TMII™	TMIII™	

Observações e Abreviações

As seguintes observações e abreviações podem aparecer ao longo deste catálogo. Consulte a tabela a seguir para ver as traduções.

Frase	Significado	Frase	Significado
ALSO ORDER, ORD W/	Encomende Também	MFWD	Tração Dianteira Mecânica
AMP	Ampère	NA, NOT USED THIS APPL	Não utilizado nesta aplicação
APPL, APPL ONLY	Somente nesta aplicação	NLA	Não está mais disponível
AR	Conforme necessário	NSEP	Não disponível separadamente
ASSY	Conjunto completo	OD	Diâmetro externo
BOAC	Borda de corte aparafusada	OPTIONAL	Opcional
CCW	Sentido anti-horário	OR	Ou
COMPLETE	Completo	ORD, ORDER	Encomende
COMPLETE GOODS	Produtos completos	OS	Superdimensionado
CONVENIENCE ASSY, CA	Conjunto de conveniência	OUTER	Externo
CTL, CUT TO LENGTH	Cortar no comprimento	PKG, PACKG	Pacote, Pacote de
CW	Sentido horário	PTO	Tomada de Potência
ENGINE	Motor	RATIO	Relação
FOR	Para	REAR	Traseira
FRONT	Dianteira	REMAN	Remanufaturado
GAS	Gasolina	REPL	Substitui
HFWD	Tração Dianteira Hidráulica	RH	Direita
HP	Potência em HP	SN	Número de série
HS, HEAD MARKED	Alta resistência, cabeçote marcado	STD	Padrão
ID	Diâmetro interno	SUB	Substituído por
INCH	Polegada	SUB COMPONENTS	Componentes substitutos (do kit ou conjunto)
INCL KEYS	Inclui chaves…	SUB FOR	Substituto para
INCL, INCLUDES	Inclui…	TEETH, Z	Número de dentes da engrenagem
INCLUDES PARTS/ ITEMS MARKED	Inclui peças/itens marcados…	TK	Espessura
INTERNO	Interno	UP, UPPER	Superior
KIT	Kit	US	Subdimensionado
L	Número de elos	USE UNTIL EXHAUSTED	Use até esgotar
LF, LINE FILL	Enchimento da Linha	USE WITH	Use com
LGP	Baixa Pressão no Solo	VEC	Controlador Eletrônico do Veículo
LGTH	Comprimento	VLC	Central de Carga do Veículo
LH	Esquerda	W/	Com
LOW, LOWER	Inferior	W/O	Sem
LT	Esteira Longa	WHOLE GOODS	Produtos Completos
MAKE FROM, MF	Fabricação de	WT	Esteira Larga
MARKED	Marcado	XLT	Esteira Extra Longa
MATCHED SET	Conjunto correspondente		

724K Loader

TX1040013A A.1



724K Loader

Engine 6090HDW09

Engine 6090HDW03

(Manufactured 2014–)

(Specifications and design subject to change without notice)

To The Customer

The part numbers in this Parts Catalog were correct at the time of publication. Per John Deere policy, we continuously improve our products. Therefore, when ordering parts verify the part numbers with your dealer.

SI Units of Measure

Metric dimensions are provided as applicable throughout this parts catalog.

Bolt and Cap Screw Strength Identification

Bolts and cap screws required to have high-strength qualities equivalent to metric property class 10.9 (SAE grade 8) or higher are identified throughout this catalog by the description 10.9, 12.9 or 14.9. All standard bolts and cap screws are metric property class 8.8 (SAE grade 5) or lower.

Serial Number Listing Information

Serial number information is listed to show on which machines each part can be used; for example:

	–		**The part can be used on all products.**
000000	–		**The part can be used on products beginning with the serial number listed.**
	–	**000000**	**The part can be used on products up to and including the serial number listed.**
000000	–	**000000**	**The part can be used on products between and including the serial number listed.**

When XXXXXX's are listed in place of a serial number, a serial number change was made, but the exact serial number was not available at the time of publication.

Direction Arrow

Arrows are used with illustrations to indicate the front of the unit. “Right-Hand” and “Left-Hand” sides are determined by facing in direction of machine forward travel.

Box-Enclosed Illustrations

Box-enclosed keyed parts in the illustration are available as a service assembly or an attachment. These parts may also include parts not available for service. The illustrations may not show all individual parts of an attachment. A box not keyed includes non-current parts.

Complete Goods Listings

Complete Goods are listed in bold face type. Order separately. Do not include on replacement part order.

Orientation of Engine

Right Hand (RH) and Left Hand (LH) sides are determined by standing at flywheel and facing the engine.

John Deere Remanufactured Components

The REMAN parts listed in this catalog are intended for the repair or replacement of failed or worn original equipment components. John Deere Reman components are manufactured to stringent John Deere standards and produced to original John Deere specifications that incorporates the latest design and performance improvement updates.

Serial Number Location

Each 724K Loader has six serial number plates: One for the product identification number, one for the transmission, one for the hydraulic pump, one for the engine serial number, one for each axle, and one for the control valve.

The product identification number plate is located on the left side of the engine frame near the transmission oil fill.

The transmission serial number plate is located on the lower right rear of the transmission case.

The hydraulic pump serial number plate is located on the lower left of the hydraulic pump.

The engine serial number plate is located on the left side of the engine near the water separator.

The axle serial number plates are located on the top side of each differential case.

The control valve serial number plate is located on the rear center of the control valve.

17 Digit Product Identification Number

TX1160049 B.1



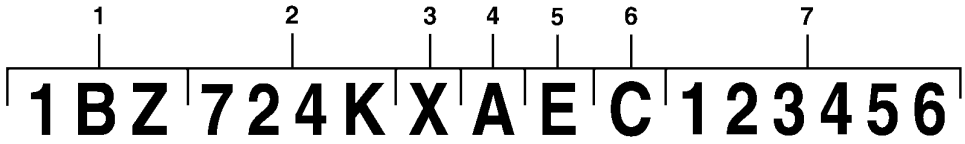

TX1160049

Key			
1	World Code	1BZ	John Deere Brazil
2	Model Identifier	724K	Machine Model
3	Machine Option Code	Z	Linkage Controller Z: Z-Bar H: High Lift P: Powerllel™
4	Security Code	A	Factory Use Only
5	Year Manufactured Code	E	Code E..... 2014 F..... 2015 G..... 2016
6	Engine Emissions Code	C	Emissions Level C: Stage II D: Tier 3 / Stage III A
7	Machine Serial Number	123456	

Engine Emissions Level Identification

Engine Model Number	17 Digit PIN (11th digit)	Emissions Level
6090HDW09	xxxxxxxxxxCxxxxxx	Stage II
6090HDW03	xxxxxxxxxxDxxxxxx	Tier 3 / Stage III A

Engine Serial Number Plate — 6081 & 6090

RGP13838 A.1



RGP13838

Engine Serial Number is Defined by 13 Characters	
First Line	Designates
1 — Two letters for engine factory designation	RG: Waterloo, USA, JX: Rosario, Argentina
2 — One digit for number of cylinders.	6 Cylinder
3 — Three digits for displacement in liters	081: 8.1 Liter, 090:9.0 Liter
4 — One letter for aspiration type	A= Turbocharged with air-to-water after-cooler D= Naturally Aspirated H= Turbocharged with air-to-air after cooler T= Turbocharged S= Turbocharged with air-to-sea water after-cooler
5 — Six digits	123456= Engine build sequence number. Sequence numbers start at 000001
Engine Type is Defined by 9 Alpha-Numerical Characters	
6 — Four digits	Same as items 2 and 3 above
7 — One letter for aspiration type	Same as items 4 above
8 — One or two letters for OEM application	F: OEM, FM: Marine, FH: HazLoc, FN: Compressed Natural Gas
8 — One or two letters for John Deere Vehicle application	TJ: Forestry, RW: Tractor, H, Z, CQ: Combine, N: Picker/Sprayer, DW: Construction, T8: Sugar Cane Harvester
9 — Two or three digits for version	485

Engine Emissions Level Identification

Engine Model Number	17 Digit PIN (11th digit)	Emissions Level
6090HDW09	xxxxxxxxxCxxxxxx	Stage II
6090HDW03	xxxxxxxxxDxxxxxx	Tier 3 / Stage III A

John Deere 1400 Series TeamMate IV Axle Order Codes To Building Blocks

BASE MACHINE NUMBER = 2515P

A. PRIMARY INPUT ROTATION & AXLE TRAVEL	=A1 - CW -TOWARD INPUT - 1111
	=A2 - CW - AWAY FROM INPUT - 1112
	=A3 - CCW - TOWARD INPUT - 1113
	=A4 - CCW - AWAY FROM INPUT - 1114
B. SPIRAL BEVEL REDUCTION	=B1 - - 1201
	=B2 - 4.778:1 SPIRAL BEVEL SET - 1202
	=B3 - 5.143:1 SPIRAL BEVEL SET - 1203
	=B4 - 5.143:1 SPIRAL BEVEL SET PREMIUM MATERIAL - 1204
	=B1 - 4.364:1 SPIRAL BEVEL SET - 1211
	=B2 - 4.778:1 SPIRAL BEVEL SET - 1212
	=B3 - 5.143:1 SPIRAL BEVEL SET - 1213
C. INPUT YOKE SIZE AND STYLE	=C1 - INPUT YOKE 1550 W/SLINGER - 1301
	=C2 - INPUT YOKE 1610 W/SLINGER - 1302
	=C3 - INPUT YOKE 7C - 1303
	=C4 - INPUT YOKE 8.5C - 1304
D. FLANGE TO FLANGE	=D1 - NONE(NO AXLE SHAFTS/HSGS) - 1401
	=D2 - 76.9" (1953 MM) 7/8" THREADED, NO MTG HOLES, NO DIPSTICK - 1402
	=D2 - 76.9" (1953 MM) 7/8" THREADED, W/MTG HOLES,NO DIPSTICK - 1412
	=D3 - 76.9" (1953 MM), M20 THREADED, W/MTG HOLES - 1403
	=D3 - 76.9" (1953 MM), M20 THREADED NO MTG HOLES -1413
	=D4 - 76.9" (1953 MM), 7/8" THREADED W/MTG HOLES, (81.2" (2063 IF 6.4:1 FINAL DRIVE)- 1404
	=D4 - 76.9" (1953 MM), 7/8" THREADED, NO MTG HOLES, (81.2" (2063) IF 6.4:1 FINAL DRIVE) - 1414
	=D5-SWEDA100"(2540 MM),7/8"THREADED,W/MTG HOLES,NO DIPSTICK- 1405
	=D6 - SWEDA 100"(2540 MM),7/8"THREADED,W/MTG HOLES - 1406
	=D6 -SWEDA 100" (2540 MM), 7/8"THREADED, NO MTG HOLES- 1416
	=D7 -SWEDA 100" (2540 MM), 7/8"THREADED, W/MTG HOLES (CS)- 1407
	=D7- SWEDA 100" (2540 MM),7/8"THREADED,NO MTG HOLES (CS) -1417

BASE MACHINE NUMBER = 2515P (Continued)

E.INPUT HSG & AUXILIARY BRAKE	=E1 - INPUT HOUSING, OSCILLATION MOUNTING, DUCTILE - 1501
	=E1 -INPUT HOUSING, OSCILLATION MOUNTING- 1511
	=E1 - INPUT HOUSING, FIXED MOUNTING - 1521
	=E2 - INPUT HOUSING, OSCILLATION MOUNTING HD - 1502
	=E2- INPUT HOUSING, FIXED MOUNTING HD - 1512
F.MOUNTING TYPE	=F1 - FIXED MOUNTING - 1601
	=F2 - OSCILLATION, CENTER PIVOT, NO THRUST WASHER - 1602
	=F3 - OSCILLATION, CENTER PIVOT, W/BRACKETS -1603
G.BRAKE TYPE	=G1 - DUAL BRAKES, USE WITH 4.800:1 FINAL DRIVE - 1701
	=G1 - DUAL BRAKES, USE WITH 6.400:1 FINAL DRIVE - 1711
	=G1 - DUAL BRAKES, USE WITH 7.640:1 FINAL DRIVE - 1721
H.DIFFERENTIAL TYPE	=H1 - STANDARD DIFFERENTIAL - 1821
	=H2 - CLOSED CIRCUIT HYDRAULIC DIFFERENTIAL LOCK - 1802
I. DIFFERENTIAL CASE	=I1 - DIFFERENTIAL CASE, GEAR ON LEFT, OSCILLATION - 1901
	=I2 - DIFFERENTIAL CASE, GEAR ON RIGHT, OSCILLATION - 1902
	=I3 - DIFFERENTIAL CASE, GEAR ON LEFT, FIXED - 1903
J.FINAL DRIVE	=J1 - NO FINAL DRIVE - 2001
	=J2 - 4.800:1 FINAL DRIVE ASSY - 2002
	=J3- 6.400:1 FINAL DRIVE HD - 2003
	=J4 - 6.400:1 FINAL DRIVE ED - 2004
	=J5 - 6.400:1 FINAL DRIVE ED SWEDA - 2005
	=J6 - 7.640:1 FINAL DRIVE - 2006
K. TRIM	=K1 - NOTHING (INTERFACTORY) - 2101
	=K2 - INDUSTRIAL YELLO PAINT - 2102
	=K3 - LOW GLOSS BLACK PAINT - 2103
L. MISC PARTS	=L1 - ID TAGE - 2201

Specification and Configuration Code Plate 1400 Series Axle

YZSN01 A.1

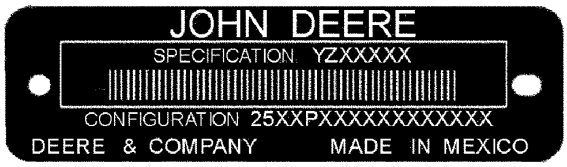

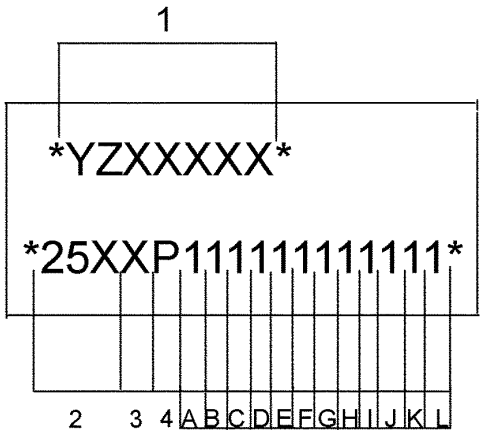

YZSN01

1	Specification Number — YZXXXXX
2	Master Machine Code: 251 = 1400 Series
3	Family Code: 5 = TeamMate (TM) IV Axle
4	Manufacturing Unit: P = Motores John Deere
A	Input Rotation: 1 = Clockwise; 2 = Clockwise; 3 = Counterclockwise ; 4 = Counterclockwise
B	Spiral Bevel Reduction: 1 = 4.364:1 ; 2 = 4.778:1; 3 = 5.143:1; 4 = 5.143:1 Premium Material
C	Input Yoke: 1 = 1550 w/slinger; 2 = 1610 w/ slinger; 3 = 7C; 4 = 8.5C
D	Axle Housing Flange-to-Flange Width and Wheel Mounting: 1 = None (no axle shafts and housing); 2 = 1953 mm(76.9 in); 7/8 in Threads; 3 = 1953.3 mm(76.9 in), M20 Threads; 4 = 1953.3(76.9 in), 7/8 threads (2063 mm (81.2 in) if 6.400:1 Final Drive); 5 = SWEDA 2540 mm (100 in), 7/8 in threads, Crowned Spline
E	Input Housing: 1 = Input Standard Bearing; 2 = Input Heavy Duty Bearing
F	Mounting Type: 1 = Fixed Mounting; 2 = Oscillation, Center Pivot, no thrust washer, no brackets; 3 = Oscillation, Center Pivot with brackets
G	1 = Dual Brakes
H	Differential Type: 1 = Standard; 2 = Closed Circuit Hydraulic Differential Lock (Dif-Lok)
I	Differential Case: 1 = Oscillating, Gear on Left; 2 = Oscillating, Gear on Right; 3 = Fixed Mount, Gear on Left
J	Final Drive Reduction: 1 = None (No Final Drive); 2 = 4.800:1 Standard; 3 = 6.400:1 Extreme Duty (HD); 4 = 6.400:1 Extreme Duty (ED); 5 = 6.400:1 Extreme Duty (ED SWEDA); 6 = 7.640:1
K	Trim: 1 = Nothing (no paint); 2 = Industrial Yellow Paint; 3 = Low Gloss Black Paint
L	Misc Parts: 1 = ID Tag

Manual Identifier

IMPORTANT: Use only supporting manuals designated for your specific machine. If an incorrect manual is chosen, improper parts selection may occur. Verify product identification number (PIN) when choosing the correct manual.

Choosing the Correct Supporting Manuals

John Deere equipment is available in different machine configurations based on the various markets into which they are sold. Different supporting manuals exist for different machine configurations.

When necessary, product identification numbers are listed on the front covers of the manuals. These numbers are used to identify the correct supporting manual for your machine.

Trademarks

Throughout this parts catalog, you may find the following Deere and Company trademarks:

Best Bid™	CounterParts™	DEERE™ (Deere™)
Dura-Trax™	Fanggs™	Guardian™
HTH™	Jagz™	JDLink™
MARKS™	MIC™ [Machine Information Center]	MTH™
Power Curve™	Powerllel™	PowerShift Plus™
Powerwize™	POWR SAVR™	PowrShift™
ProPath™	Quad-Cool™	Quik-Tatch™
SC-2™	Side-Tracker™	Stinger™
StructureALL™	Swamper™	TMC™ [Total Machine Control]
ValueSelect™	Waratah™	Worksite Pro™
FlexBox™	Funk™	iTorque™
Phoenix™	Phoenix International™	PowerTech™
PowerTech™ E	PowerTech™ M	PowerTech™ Plus
Precision Joint™	SHIFT-O-MATIC™	SWEDA™ (Super Wide Extreme Dual Axle)
TeamMate™	TeamMate™II	TeamMate™ IV
TMII™	TMIII™	

Trademarks

Throughout this parts catalog, you may find the following Deere and Company trademarks:

Best Bid™	CounterParts™	DEERE™ (Deere™)
Dura-Trax™	Fanggs™	Guardian™
HTH™	Jagz™	JDLink™
MARKS™	MIC™ [Machine Information Center]	MTH™
Power Curve™	Powerllel™	PowerShift Plus™
Powerwize™	POWR SAVR™	PowrShift™
ProPath™	Quad-Cool™	Quik-Tatch™
SC-2™	Side-Tracker™	Stinger™
StructureALL™	Swamper™	TMC™ [Total Machine Control]
ValueSelect™	Waratah™	Worksite Pro™
FlexBox™	Funk™	iTorque™
Phoenix™	Phoenix International™	PowerTech™
PowerTech™ E	PowerTech™ M	PowerTech™ Plus
Precision Joint™	SHIFT-O-MATIC™	SWEDA™ (Super Wide Extreme Dual Axle)
TeamMate™	TeamMate™II	TeamMate™ IV
TMII™	TMIII™	

Remarks and Abbreviations

The following remarks and abbreviations may appear throughout this parts catalog. Refer to the following table for translations.

Phrase	Meaning	Phrase	Meaning
ALSO ORDER, ORD W/	Also Order	MFWD	Mechanical Front Wheel Drive
AMP	Ampere	NA, NOT USED THIS APPL	Not used in this application
APPL, APPL ONLY	This application only	NLA	No longer available
AR	As required	NSEP	Not available separately
ASSY	Complete assembly	OD	Outside diameter
BOAC	Bolt-on cutting edge	OPTIONAL	Optional
CCW	Counterclockwise	OR	Or
COMPLETE	Complete	ORD, ORDER	Order
COMPLETE GOODS	Complete goods	OS	Oversize
CONVENIENCE ASSY, CA	Convenience assembly	OUTER	Outer
CTL, CUT TO LENGTH	Cut to length	PKG, PACKG	Package, Packet of
CW	Clockwise	PTO	Power Take Off
ENGINE	Engine	RATIO	Ratio
FOR	For	REAR	Rear
FRONT	Front	REMAN	Remanufactured
GAS	Gasoline	REPL	Replaces
HFWD	Hydraulic Front-Wheel Drive	RH	Right-hand
HP	Horsepower	SN	Serial number
HS, HEAD MARKED	High Strength, head marked	STD	Standard
ID	Inside diameter	SUB	Replaced by
INCH	Inch	SUB COMPONENTS	Substitute components (of the kit or assy)
INCL KEYS	Includes keys…	SUB FOR	Substitutes for
INCL, INCLUDES	Includes…	TEETH, Z	Number of gear teeth
INCLUDES PARTS/ ITEMS MARKED	Includes parts/items marked…	TK	Thickness
INNER	Inner	UP, UPPER	Upper
KIT	Kit	US	Undersize
L	Number of links	USE UNTIL EXHAUSTED	Use until exhausted
LF, LINE FILL	Line Fill	USE WITH	Use with
LGP	Low Ground Pressure	VEC	Vehicle Electronic Controller
LGTH	Length	VLC	Vehicle Load Center
LH	Left-hand	W/	With
LOW, LOWER	Lower	W/O	Without
LT	Long Track	WHOLE GOODS	Whole Goods
MAKE FROM, MF	Make from	WT	Wide Track
MARKED	Marked	XLT	Extra Long Track
MATCHED SET	Matched set		

Chargeur 724K

TX1040013A A.1



Chargeur 724K

Moteur 6090HDW09

Moteur 6090HDW03

(fabriqué 2014–)

(Les caractéristiques et la conception sont sujettes à modification sans préavis.)

Au client

Les numéros de référence dans ce catalogue de pièces étaient corrects au moment de la publication. Chez John Deere, notre politique est celle d'une amélioration continue des produits que nous fabriquons. Lors de la commande de pièces, il est donc recommandé de vérifier les numéros de référence auprès du concessionnaire.

Unités de mesure SI

Les dimensions sont données en unités métriques, le cas échéant, dans ce catalogue pièces.

Identification de la résistance des boulons

Les boulons devant présenter des caractéristiques de haute résistance de qualité au moins équivalente à la classe de propriété métrique 10.9 (catégorie SAE 8) sont identifiés tout au long de ce catalogue par la description 10.9, 12.9 ou 14.9. Tous les boulons standard sont de classe de propriété métrique 8.8 (catégorie SAE 5) ou inférieure.

Informations concernant la liste des numéros de série

Le numéro de série est donné dans la liste pour indiquer sur quelles machines chaque pièce peut être utilisée.

	–		**La pièce peut être utilisée sur tous les produits.**
000000	–		**La pièce peut être utilisée sur tous les produits à partir du numéro de série indiqué.**
	–	**000000**	**La pièce peut être utilisée sur tous les produits jusqu'au numéro de série indiqué inclus.**
000000	–	**000000**	**La pièce peut être utilisée sur tous les produits entre les numéros de série indiqués inclus.**

Le XXXXXX à la place du numéro de série signale que celui-ci a été modifié mais que le nouveau numéro de série n'était pas encore disponible au moment de la publication du catalogue.

Flèche directionnelle

Les flèches sont utilisées avec les illustrations pour indiquer l'avant de l'unité. Les côtés "droit" et "gauche" sont déterminés en faisant face au sens de marche avant de la machine.

Illustrations encadrées

Les pièces indiquées avec un numéro de légende dans l'encadré sont disponibles en tant qu'ensemble de rechange ou accessoire. Ces pièces peuvent aussi comporter des pièces non réparables/remplaçables. Il se peut que toutes les pièces d'un accessoire ne figurent pas dans une illustration. Un encadré sans légende contient des pièces périmées.

Listes de marchandises complètes

Les marchandises complètes sont indiquées en caractères gras. À commander séparément. Ne pas inclure sur la commande de pièces de rechange.

Orientation du moteur

Les côtés droit et gauche sont déterminés en se mettant devant le volant-moteur et en faisant face au moteur.

Composants réusinés John Deere

Les pièces de REMAN répertoriées dans ce catalogue sont destinées à la réparation ou au remplacement de composants d'équipement d'origine qui sont cassés ou usés. Les composants John Deere Reman sont fabriqués selon les normes strictes de John Deere et de manière à être conformes aux spécifications d'origine John Deere comprenant les dernières améliorations apportées à la conception et en termes de rendement.

Emplacement du numéro de série

Un chargeur 724K possède six plaques constructeurs: une pour le numéro d'identification de produit, une pour la boîte de vitesses, une pour la pompe hydraulique, une pour le numéro de série du moteur, une pour chacun de ses essieux et une pour le distributeur.

La plaque de numéro d'identification de produit se trouve sur le côté gauche du châssis du moteur, près de l'orifice de remplissage d'huile de transmission.

La plaque constructeur de boîte de vitesses se trouve sur la partie inférieure droite du carter de boîte de vitesses.

La plaque constructeur de la pompe hydraulique se trouve sur la partie inférieure gauche de la pompe hydraulique.

La plaque constructeur du moteur se trouve sur le côté gauche du moteur, près du séparateur d'eau.

La plaque constructeur de chaque essieu se trouve sur le côté supérieur de la boîte de différentiel.

La plaque constructeur du distributeur se trouve sur la partie centrale arrière du distributeur.

Numéro d'identification de produit à 17 chiffres

TX1160049 B.1



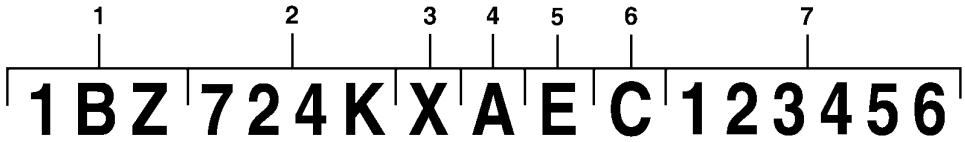

TX1160049

Clé			
1	Code international	1BZ	John Deere Brasil
2	Identificateur de modèle	724K	Modèle de machine
3	Code d'option de machine	Z	Contrôleur de tringlerie Z: Z-Bar H: Levage élevé P: Powerllel™
4	Code de sécurité	A	Utilisation en usine uniquement
5	Code d'année de fabrication	E	Code E..... 2014 F..... 2015 G..... 2016
6	Code d'émissions du moteur	C	Niveau d'émissions C: Phase II D: Tier 3 / phase III A
7	Numéro de série de la machine	123456	

Identification du niveau d'émissions du moteur

Numéro de modèle du moteur	NIP à 17 chiffres (11e chiffre)	Niveau d'émissions
6090HDW09	xxxxxxxxxxCxxxxxx	Phase II
6090HDW03	xxxxxxxxxxDxxxxxx	Tier 3 / phase III A

Plaque constructeur du moteur — 6081 et 6090

RGP13838 A.1



RGP13838

Le numéro de série du moteur se compose de 13 caractères	
Première ligne	Indique
1 — deux lettres désignant l'usine du moteur	RG: Waterloo (USA), JX: Rosario, Argentine
2 — chiffre indiquant le nombre de vérins.	6 vérins
3 — trois chiffres indiquant la cylindrée en litres	081: 8,1 litres, 090: 9,0 litres
4 — une lettre indiquant le type d'aspiration	A= à turbocompresseur avec refroidisseur air-eau D= à aspiration naturelle H= à turbocompresseur avec refroidisseur air-air T= à turbocompresseur S= à turbocompresseur avec refroidisseur air-eau de mer
5 — six chiffres	123456 = numéro de séquence de la version du moteur. Les numéros de séquence commencent à 000001
Le type de moteur se compose de 9 caractères alphanumériques	
6 — quatre chiffres	Identique aux éléments 2 et 3 ci-dessus
7 — une lettre indiquant le type d'aspiration	Identique aux éléments 4 ci-dessus
8 — une ou deux lettres indiquant l'application OEM	F: Fabricant d'équipement d'origine, FM: Marin, FH: HazLoc, FN: Gaz naturel comprimé
8 — une ou deux lettres indiquant l'application Véhicule John Deere	TJ: Forestière RW: Tracteur, H, Z, CQ: Moissonneuse-batteuse, N: Extracteur-pulvérisateur, DW: Construction, T8: Récolteuse-hacheuse de canne à sucre
9 — deux ou trois chiffres indiquant la version	485

Identification du niveau d'émissions du moteur

Numéro de modèle du moteur	NIP à 17 chiffres (11e chiffre)	Niveau d'émissions
6090HDW09	xxxxxxxxxxCxxxxxx	Phase II
6090HDW03	xxxxxxxxxxDxxxxxx	Tier 3 / phase III A

Codes de commande d'essieux John Deere série 1400 TeamMate IV pour les composants de base

BASE MACHINE NUMBER = 2515P

A. ROTATION ET COURSE D'ESSIEU D'ENTRÉE PRINCIPALE	=A1 - CW - VERS L'ENTRÉE - 1111
	=A2 - CW - À L'OPPOSÉ DE L'ENTRÉE - 1112
	=A3 - CCW - VERS L'ENTRÉE - 1113
	=A4 - CCW - À L'OPPOSÉ DE L'ENTRÉE - 1114
B. RÉDUCTION CONIQUE HÉLICOÏDAL	=B1 - - 1201
	=B2 - 4,778:1 JEU CONIQUE HÉLICOÏDAL - 1202
	=B3 - 5,143:1 JEU CONIQUE HÉLICOÏDAL - 1203
	=B4 - 5,143:1 MATÉRIAU DE PREMIÈRE QUALITÉ DE JEU CONIQUE HÉLICOÏDAL - 1204
	=B1 - 4,364:1 JEU CONIQUE HÉLICOÏDAL - 1211
	=B2 - 4,778:1 JEU CONIQUE HÉLICOÏDAL - 1212
	=B3 - 5,143:1 JEU CONIQUE HÉLICOÏDAL - 1213
C. DIMENSION ET STYLE DE LA CHAPE D'ENTRÉE	=C1 - CHAPE D'ENTRÉE 1550 AVEC RONDELLE DÉFLECTRICE - 1301
	=C2 - CHAPE D'ENTRÉE 1610 AVEC RONDELLE DÉFLECTRICE - 1302
	=C3 - CHAPE D'ENTRÉE 7C - 1303
	=C4 - CHAPE D'ENTRÉE 8,5C - 1304
D. FLASQUE À FLASQUE	=D1 - AUCUN (SANS ARBRE OU BOÎTIER D'ESSIEU) - 1401
	=D2 - 76.9 IN. (1953 MM) FILETAGE 7/8 IN., SANS TROUS DE MONTAGE, SANS JAUGE D'HUILE - 1402
	=D2 - 76.9 IN. (1953 MM) FILETAGE 7/8 IN., AVEC TROUS DE MONTAGE, SANS JAUGE D'HUILE - 1412
	=D3 - 76.9 IN. (1953 MM), FILETAGE M20, AVEC TROUS DE MONTAGE - 1403
	=D3 - 76.9 IN. (1953 MM), M20 FILETAGE SANS TROUS DE MONTAGE -1413
	=D4 - 76.9 IN. (1953 MM), FILETAGE 7/8 IN. AVEC TROUS DE MONTAGE, (81.2 IN. (2063 SI RÉDUCTION FINALE 6,4:1)- 1404
	=D4 - 76.9 IN. (1953 MM), FILETAGE 7/8 IN., SANS TROUS DE MONTAGE, (81.2 IN. (2063) SI RÉDUCTION FINALE 6,4:1)- 1414
	=D5-SWEDA100 IN.(2540 MM), FILETAGE 7/8 IN., AVEC TROUS DE MONTAGE, SANS JAUGE D'HUILE - 1405
	=D6 - SWEDA 100 IN.(2540 MM), FILETAGE 7/8 IN. AVEC TROUS DE MONTAGE - 1406
	=D6 -SWEDA 100 IN. (2540 MM), FILETAGE 7/8 IN., SANS TROUS DE MONTAGE- 1416
	=D7 - SWEDA 100 IN.(2540 MM), FILETAGE 7/8 IN. AVEC TROUS DE MONTAGE (CS)- 1407
	=D7- SWEDA 100 IN. (2540 MM),FILETAGE 7/8 IN.,SANS TROUS DE MONTAGE (CS) -1417

BASE MACHINE NUMBER = 2515P (Continued)

E.CARTER D'ENTRÉE ET FREIN AUXILIAIRE	=E1 - CARTER D'ENTRÉE, MONTAGE EN OSCILLATION, DUCTILE- 1501
	=E1 - CARTER D'ENTRÉE, MONTAGE EN OSCILLATION- 1511
	=E1 - CARTER D'ENTRÉE, MONTAGE FIXE - 1521
	=E2 - CARTER D'ENTRÉE, MONTAGE EN OSCILLATION HD - 1502
	=E2- CARTER D'ENTRÉE, MONTAGE FIXE HD - 1512
F.TYPE DE MONTAGE	=F1 - MONTAGE FIXE - 1601
	=F2 - OSCILLATION, PIVOT CENTRAL, SANS RONDELLE D'USURE - 1602
	=F3 - OSCILLATION, PIVOT CENTRAL, AVEC SUPPORTS -1603
G.TYPE DE FREIN	=G1 - DOUBLES FREINS, À UTILISER AVEC LA RÉDUCTION FINALE 4,800:1 - 1701
	=G1 - DOUBLES FREINS, À UTILISER AVEC LA RÉDUCTION FINALE 6,400:1 - 1711
	=G1 - DOUBLES FREINS, À UTILISER AVEC LA RÉDUCTION FINALE 7,640:1 - 1721
H.TYPE DE DIFFÉRENTIEL	=H1 - DIFFÉRENTIEL STANDARD - 1821
	=H2 - BLOCAGE HYDRAULIQUE DU DIFFÉRENTIEL À CIRCUIT FERMÉ - 1802
I. CARTER DE DIFFÉRENTIEL	=I1 - BOÎTIER DE DIFFÉRENTIEL, PIGNON SUR LA GAUCHE, OSCILLATION - 1901
	=I2 - BOÎTIER DE DIFFÉRENTIEL, PIGNON SUR LA DROITE, OSCILLATION - 1902
	=I3 - BOÎTIER DE DIFFÉRENTIEL, PIGNON SUR LA GAUCHE, FIXE - 1903
J.RÉDUCTION FINALE	=J1 - SANS RÉDUCTION FINALE - 2001
	=J2 - RÉDUCTION FINALE 4,800:1 - 2002
	=J3 - RÉDUCTION FINALE 6,400:1 HD - 2003
	=J4 - RÉDUCTION FINALE 6,400:1 ED - 2004
	=J5 - RÉDUCTION FINALE 6,400:1 ED SWEDA - 2005
	=J6 - RÉDUCTION FINALE 7,640:1 - 2006
K. GARNITURE	=K1 - RIEN (INTERFACTORY) - 2101
	=K2 - PEINTURE JAUNE INDUSTRIEL - 2102
	=K3 - PEINTURE NOIRE PEU BRILLANTE - 2103
L. PIÈCES DIVERSES	=L1 - ÉTIQUETTE D'IDENTIFICATION - 2201

Plaque de codes de configuration et de spécification Essieu série 1400

YZSN01 A.1

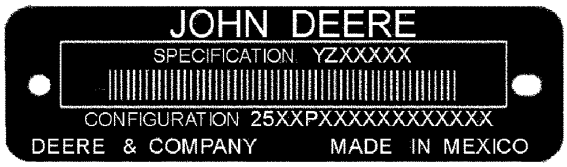

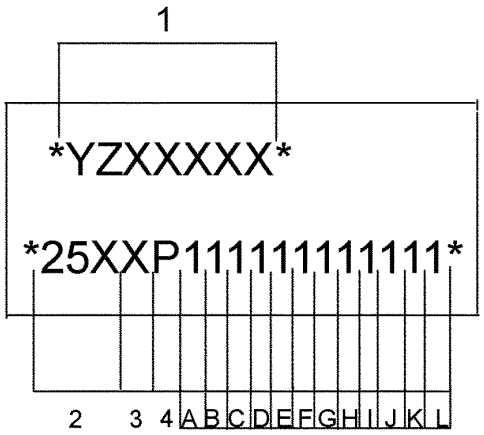

YZSN01

1	Numéro de spécification — YZXXXXX
2	Code de machine principale: 251 = série 1400
3	Code de famille: 5 = essieu IV TeamMate (TM)
4	Unité de production: P = moteurs John Deere
A	Rotation d'entrée: 1 = vers la droite; 2 = vers la droite: 3 = vers la gauche; 4 = vers la gauche
B	Réduction conique hélicoïdal: 1 = 4,364:1 ; 2 = 4,778:1; 3 = 5,143:1; 4 = 5,143:1 Matériau de première qualité
C	Chape d'entrée: 1 = 1550 avec rondelle déflectrice; 2 = 1610 avec rondelle déflectrice; 3 = 7C; 4 = 8,5C
D	Largeur flasque à flasque du carter d'essieu et montage de roue: 1 = aucun (aucun arbre ou carter d'essieu); 2 = 1953 mm(76.9 in); filetages 7/8 in; 3 = 1953,3 mm(76.9 in), filetages M20; 4 = 1953,3(76.9 in), filetages 7/8 (2063 mm (81.2 in) si réduction finale 6,400:1); 5 = SWEDA 2540 mm (100 in), filetages 7/8 in, cannelure bombée
E	Carter d'entrée: 1 = roulement standard d'entrée; 2 = roulement renforcé d'entrée
F	Type de montage: 1 = montage fixe; 2 = oscillation- pivot central, sans rondelle d'usure, sans supports; 3 = oscillation-pivot central avec supports
G	1 = doubles freins
H	Type de différentiel: 1 = standard; 2 = blocage hydraulique du différentiel à circuit fermé (Dif-Lok)
I	Boîtier de différentiel: 1 = oscillant, pignon sur la gauche; 2 = oscillant, pignon sur la droite; 3 = montage fixe, pignon sur la gauche
J	Réduction finale: 1 = aucune (sans réduction finale); 2 = 4,800:1 standard; 3 = 6,400:1 usage intensif (HD); 4 = 6,400:1 usage intensif (ED); 5 = 6,400:1 usage intensif (ED SWEDA); 6 = 7,640:1
K	Garniture: 1 = rien (sans peinture); 2 = peinture jaune industriel; 3 = peinture noire peu brillante
L	Pièces diverses: 1 = étiquette d´identification

Identificateur manuel

IMPORTANT: Utiliser uniquement les livrets connexes destinés à cette machine spécifique. Si le livret correct n'est pas choisi, une mauvaise sélection de pièces peut résulter. Vérifier le numéro d'identification du produit (NIP) lors du choix du livret.

Choix des livrets connexes corrects

Les équipements John Deere sont disponibles dans différentes configurations de machine, en fonction des divers marchés sur lesquels ils sont vendus. Différents livrets connexes existent pour différentes configurations de machine.
Lorsque cela est nécessaire, les numéros d'identification des produits sont notés sur la couverture des livrets. Ces numéros permettent d'identifier le livret connexe correct de la machine.

Marques commerciales

Les marques commerciales Deere and Company suivantes peuvent figurer dans ce catalogue de pièces:

Best Bid™	CounterParts™	DEERE™ (Deere™)
Dura-Trax™	Fanggs™	Guardian™
HTH™	Jagz™	JDLink™
MARKS™	MIC™ [Machine Information Center]	MTH™
Power Curve™	Powerllel™	PowerShift Plus™
Powerwize™	POWR SAVR™	PowrShift™
ProPath™	Quad-Cool™	Quik-Tatch™
SC-2™	Side-Tracker™	Stinger™
StructureALL™	Swamper™	TMC™ [Total Machine Control]
ValueSelect™	Waratah™	Worksite Pro™
FlexBox™	Funk™	iTorque™
Phoenix™	Phoenix International™	PowerTech™
PowerTech™ E	PowerTech™ M	PowerTech™ Plus
Precision Joint™	SHIFT-O-MATIC™	SWEDA™ (Super Wide Extreme Dual Axle)
TeamMate™	TeamMate™II	TeamMate™ IV
TMII™	TMIII™	

Marques commerciales

Les marques commerciales Deere and Company suivantes peuvent figurer dans ce catalogue de pièces:

Best Bid™	CounterParts™	DEERE™ (Deere™)
Dura-Trax™	Fanggs™	Guardian™
HTH™	Jagz™	JDLink™
MARKS™	MIC™ [Machine Information Center]	MTH™
Power Curve™	PowerIlel™	PowerShift Plus™
Powerwize™	POWR SAVR™	PowrShift™
ProPath™	Quad-Cool™	Quik-Tatch™
SC-2™	Side-Tracker™	Stinger™
StructureALL™	Swamper™	TMC™ [Total Machine Control]
ValueSelect™	Waratah™	Worksite Pro™
FlexBox™	Funk™	iTorque™
Phoenix™	Phoenix International™	PowerTech™
PowerTech™ E	PowerTech™ M	PowerTech™ Plus
Precision Joint™	SHIFT-O-MATIC™	SWEDA™ (Super Wide Extreme Dual Axle)
TeamMate™	TeamMate™II	TeamMate™ IV
TMII™	TMIII™	

Remarques et abréviations

Les remarques et les abréviations qui suivent peuvent figurer dans ce catalogue de pièces. Consulter le tableau suivant pour leurs explications.

Expression	Signification	Expression	Signification
ALSO ORDER, ORD W/	À commander également	MFWD	Pont avant mécanique
AMP	Ampère	NA, NOT USED THIS APPL	Non utilisé pour cette application
APPL, APPL UNIQUEMENT	Cette application uniquement	NLA	Plus disponible
AR	Selon le besoin	NSEP	Non disponible séparément
ASSY	Ensemble complet	OD	Diamètre extérieur
BOAC	Bord d'attaque boulonné	OPTIONAL	En option
CCW	Sens antihoraire	OR	Ou
COMPLETE	Complet	ORD, ORDER	Commander
COMPLETE GOODS	Marchandises complètes	OS	Surdimensionné
CONVENIENCE ASSY, CA	Ensemble utilitaire	OUTER	Extérieur
CTL, CUT TO LENGTH	Couper à la longueur voulue	PKG, PACKG	Ensemble, paquet de
CW	Vers la droite	PTO	Prise de force
ENGINE	Moteur	RATIO	Rapport
FOR	Pour	REAR	Arrière
FRONT	Avant	REMAN	Pièce réusinée
GAS	Essence	REPL	Remplace
HFWD	Traction avant hydrostatique	RH	Côté droit
HP	Puissance	SN	Numéro de série
HS, HEAD MARKED	Haute résistance, tête marquée	STD	Standard
ID	Diamètre intérieur	SUB	Remplacé par
INCH	Pouce	SUB COMPONENTS	Substituer les composants (du kit ou de l'ensemble)
INCL KEYS	Clés comprises…	SUB FOR	Remplace
INCL, INCLUDES	Comprend…	TEETH, Z	Nombre de dents d'engrenage
INCLUDES PARTS/ ITEMS MARKED	Comprend les pièces/articles marqué(e)s…	TK	Épaisseur
INNER	Intérieur	UP, UPPER	Supérieur
KIT	Kit	US	À cote inférieure
L	Nombre de maillons	USE UNTIL EXHAUSTED	Utiliser jusqu'á épuisement
LF, LINE FILL	Pris de la chaîne	USE WITH	À utiliser avec
LGP	Faible pression au sol	VEC	Contrôleur électronique du véhicule
LGTH	Longueur	VLC	Tableau électrique central du véhicule
LH	Côté gauche	W/	Avec
LOW, LOWER	Inférieur	W/O	Sans
LT	Chenille longue	WHOLE GOODS	Marchandises complètes
MAKE FROM, MF	À confectionner à partir de	WT	Chenille large
MARKED	Marqué	XLT	Chenille extra longue
MATCHED SET	Jeu apparié		

Погрузчик 724K

TX1040013A A.1



Погрузчик 724K

Двигатель 6090HDW09

Двигатель 6090HDW03

(год выпуска 2014–)

(Спецификации и конструкция могут быть изменены без уведомления)

Уведомление для заказчика

Номера деталей в этом каталоге запасных частей верны на момент его публикации. Политика компании John Deere заключается в непрерывном совершенствовании наших продуктов. Поэтому при заказе запасных частей проверяйте их номера по каталогу у своего дилера.

Единицы измерения по системе СИ

В этом каталоге запасных частей размеры даны в метрических единицах измерения по мере применимости.

Определение прочности болтов и винтов с головкой

Для болтов и винтов с головкой, имеющих высокий класс прочности, эквивалентный категории изделия 10.9 в метрических единицах (SAE 8) или выше, в этом каталоге приняты обозначения 10.9, 12.9 или 14.9. Все стандартные болты и винты с головкой относятся к категории изделия 8.8 в метрических единицах (SAE 5) или ниже.

Сведения о перечне серийных номеров

Сведения о серийных номерах даны для того, чтобы показать, для какой машины можно использовать ту или иную деталь, например:

	–		**Эту деталь можно использовать на всех машинах.**
000000	**–**		**Эту деталь можно использовать на машинах с серийными номерами, начиная с указанного в списке.**
	–	**000000**	**Эту деталь можно использовать на машинах с серийными номерами до серийного номера, указанного в списке, включительно.**
000000	**–**	**000000**	**Эту деталь можно использовать на машинах с серийными номерами, находящимися в диапазоне с серийным номером, указанным в списке, включительно.**

Если вместо серийного номера указано XXXXXX, это означает, что серийный номер был изменен, однако на момент публикации каталога точный серийный номер каталога еще не был известен.

Стрелка направления

На иллюстрациях стрелками обозначена передняя часть блока. Левую и правую стороны определяют по направлению переднего хода машины.

Иллюстрации, заключенные в рамку

Детали, снабженные кодом и заключенные в рамку на иллюстрации, доступны в качестве обслуживаемого узла либо навесного оборудования. В состав этих деталей могут также входить необслуживаемые детали. Полнота перечня отдельных комплектующих деталей навесного оборудования, представленного на иллюстрациях, не гарантируется. В рамке без кода приведены устарелые запасные части.

Списки изделий в сборе

Изделия в сборе выделены жирным шрифтом. Производите заказ отдельно. Не включайте в заказ на детали для замены.

Ориентация двигателя

Левую и правую стороны определяют, стоя у маховика и повернувшись лицом к двигателю.

Восстановленные узлы John Deere

Комплектующие детали REMAN, перечисленные в этом каталоге, предназначены для ремонта либо замены неисправных или изношенных оригинальных узлов оборудования. Узлы John Deere Reman производятся по жестким стандартам John Deere в соответствии с оригинальными спецификациями John Deere, содержащими новейшие конструктивные и эксплуатационные усовершенствования.

Расположение серийного номера

Каждый погрузчик 724K имеет шесть табличек с серийными номерами: идентификационным номером изделия, номером коробки передач, номером гидравлического насоса, серийным номером двигателя, номерами каждого моста и номером клапана управления.

Табличка с идентификационным номером изделия размещена с левой стороны рамы двигателя рядом с наливной горловиной трансмиссии.

Табличка с серийным номером трансмиссии находится в правой нижней части задней стороны картера трансмиссии.

Табличка с серийным номером гидравлического насоса расположена в левой нижней части насоса.

Табличка с серийным номером двигателя расположена на левой стороне двигателя рядом с водоотделителем.

Таблички с серийными номерами мостов расположены на верхней части каждого корпуса дифференциала.

Табличка с серийным номером клапана управления находится на задней центральной части клапана управления.

17-значный идентификационный номер изделия

TX1160049 B.1



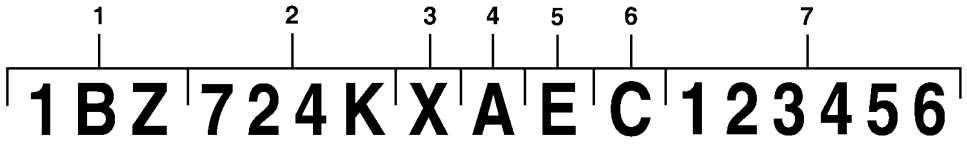

TX1160049

Код			
1	Всемирный код	1BZ	Завод компании John Deere в Бразилии
2	Идентификатор модели	724K	Модель машины
3	Код опции машины	Z	Контроллер тяги Z: Z-образный рычажный механизм H: высокий подъем P: Powerllel™
4	Защитный код	A	Только для использования на заводе
5	Код года изготовления	E	Код E..... 2014 F..... 2015 G..... 2016
6	Код уровня выбросов двигателя	C	Уровень выбросов C: Stage II D: Tier 3 / Stage III A
7	Серийный номер машины	123456	

Обозначение уровня выбросов двигателя

Номер модели двигателя	17-значный номер PIN (11-я цифра)	Уровень выбросов
6090HDW09	xxxxxxxxxCxxxxxx	Stage II
6090HDW03	xxxxxxxxxDxxxxxx	Tier 3 / Stage III A

Табличка с серийным номером двигателя — 6081 и 6090

RGP13838 A.1



RGP13838

Серийный номер двигателя состоит из 13 символов	
Первая строка	Значение
1 — две буквы обозначают завод-изготовитель двигателя	RG: Ватерлоо, США, JX: Росарио, Аргентина
2 — одна цифра обозначает число цилиндров.	6 цилиндра
3 — три цифры обозначают рабочий объем в литрах	081: 8,1 литра, 090:9,0 литров
4 — одна буква обозначает тип наддува	A= с турбонаддувом с воздушно-водяным доохладителем D= безнаддувный H= с турбонаддувом и воздушным доохлаждением T= с турбонаддувом S= с турбонаддувом с воздушно-водяным (морская вода) доохладителем
5 — шесть цифр	123456 = порядковый производственный номер двигателя. Порядковые номера начинаются с 000001
Тип двигателя обозначается 9 буквенно-цифровыми символами	
6 — четыре цифры	То же, что и предыдущие пункты 2 и 3
7 — одна буква обозначает тип наддува	То же, что и поз. 4 выше
8 — одна или две буквы обозначают тип применения OEM	F: OEM, FM: судовой, FH: HazLoc, FN: сжатый природный газ
8 — одна или две буквы для типа применения машины John Deere	TJ: Forestry, RW: Трактор H, Z, CQ: комбайн, N: Подборщик/опрыскиватель, DW: Строительство, T8: Комбайн для уборки сахарного тростника
9 — две или три цифры для обозначения версии	485

Обозначение уровня выбросов двигателя

Номер модели двигателя	**17-значный номер PIN (11-я цифра)**	**Уровень выбросов**
6090HDW09	xxxxxxxxxxCxxxxxx	Stage II
6090HDW03	xxxxxxxxxxDxxxxxx	Tier 3 / Stage III A

Коды заказа моста John Deere серии 1400 TeamMate IV для создания блоков

BASE MACHINE NUMBER = 2515P

A. ОСНОВНОЕ НАПРАВЛЕНИЕ ВРАЩЕНИЯ НА ВХОДЕ И ХОД МОСТА	=A1 — ПО ЧАСОВОЙ -КО ВХОДУ — 1111
	=A2 — ПО ЧАСОВОЙ — ОТ ВХОДА — 1112
	=A3 — ПРОТИВ ЧАСОВОЙ — КО ВХОДУ — 1113
	=A4 — ПРОТИВ ЧАСОВОЙ — ОТ ВХОДА — 1114
B. ПЕРЕДАТОЧНОЕ ЧИСЛО СПИРАЛЬНЫХ КОНИЧЕСКИХ ШЕСТЕРЕН	=B1 — 1201
	=B2 — 4,778:1 СПИРАЛЬНАЯ КОНИЧЕСКАЯ ПЕРЕДАЧА — 1202
	=B3 — 5,143:1 СПИРАЛЬНАЯ КОНИЧЕСКАЯ ПЕРЕДАЧА — 1203
	=B4 — 5,143:1 СПИРАЛЬНАЯ КОНИЧЕСКАЯ ПЕРЕДАЧА, МАТЕРИАЛ ВЫСОКОГО КАЧЕСТВА — 1204
	=B1 — 4,364:1 СПИРАЛЬНАЯ КОНИЧЕСКАЯ ПЕРЕДАЧА — 1211
	=B2 — 4,778:1 СПИРАЛЬНАЯ КОНИЧЕСКАЯ ПЕРЕДАЧА — 1212
	=B3 — 5,143:1 СПИРАЛЬНАЯ КОНИЧЕСКАЯ ПЕРЕДАЧА — 1213
C. РАЗМЕР И КОНФИГУРАЦИЯ ВХОДНОЙ ВИЛКИ	=C1 — ВХОДНАЯ ВИЛКА 1550 С МАСЛООТРАЖАТЕЛЕМ — 1301
	=C2 — ВХОДНАЯ ВИЛКА 1610 С МАСЛООТРАЖАТЕЛЕМ — 1302
	=C3 — ВХОДНАЯ ВИЛКА 7C — 1303
	=C4 — ВХОДНАЯ ВИЛКА 8,5C — 1304
D. ФЛАНЕЦ-ФЛАНЕЦ	=D1 — НЕТ (НЕТ ВАЛОВ/КАРТЕРА МОСТА) — 1401
	=D2 — 76,9" (1953 ММ РЕЗЬБА 7/8", БЕЗ МОНТАЖНЫХ ОТВЕРСТИЙ, БЕЗ МАСЛЯНОГО ЩУПА — 1402
	=D2 — 76,9" (1953 ММ), РЕЗЬБА 7/8", С МОНТАЖНЫМИ ОТВЕРСТИЯМИ, БЕЗ МАСЛЯНОГО ЩУПА — 1412
	=D3 — 76,9" (1953 ММ), РЕЗЬБА M20, С МОНТАЖНЫМИ ОТВЕРСТИЯМИ — 1403
	=D3 — 76,9 ДЮЙМА (1953 ММ) РЕЗЬБА M20, БЕЗ МОНТАЖНЫХ ОТВЕРСТИЙ — 1413
	=D4 — 76,9 ДЮЙМА (1953 ММ) РЕЗЬБА 7/8 ДЮЙМА, С МОНТАЖНЫМИ ОТВЕРСТИЯМИ, 81,2 ДЮЙМА (2063) ПРИ БОРТОВОЙ ПЕРЕДАЧЕ 6,4:1) — 1404
	=D4 — 76,9 ДЮЙМА (1953 ММ) РЕЗЬБА 7/8 ДЮЙМА, БЕЗ МОНТАЖНЫХ ОТВЕРСТИЙ, (81,2 ДЮЙМА (2063) ПРИ БОРТОВОЙ ПЕРЕДАЧЕ 6,4:1) — 1414
	=D5-SWEDA100" (2540 ММ), РЕЗЬБА 7/8", С МОНТАЖНЫМИ ОТВЕРСТИЯМИ, БЕЗ МАСЛЯНОГО ЩУПА — 1405
	=D6 — SWEDA 100" (2540 ММ), РЕЗЬБА 7/8", С МОНТАЖНЫМИ ОТВЕРСТИЯМИ — 1406
	=D6 — SWEDA 100" (2540 ММ), РЕЗЬБА 7/8", БЕЗ МОНТАЖНЫХ ОТВЕРСТИЙ — 1416
	=D7 — SWEDA 100" (2540 ММ), РЕЗЬБА 7/8", С МОНТАЖНЫМИ ОТВЕРСТИЯМИ (CS) — 1407
	=D7 — SWEDA 100 ДЮЙМОВ (2540 ММ), РЕЗЬБА 7/8 ДЮЙМА, БЕЗ МОНТАЖНЫХ ОТВЕРСТИЙ (CS) — 1417

BASE MACHINE NUMBER = 2515P (Continued)

E. КАРТЕР НА ВХОДЕ И ВСПОМОГАТЕЛЬНЫЙ ТОРМОЗ	=E1 — КАРТЕР НА ВХОДЕ, КАЧАЮЩЕЕСЯ КРЕПЛЕНИЕ, ЭЛАСТИЧНЫЙ — 1501
	=E1 — КАРТЕР НА ВХОДЕ, КАЧАЮЩЕЕСЯ КРЕПЛЕНИЕ — 1511
	=E1 — КАРТЕР НА ВХОДЕ, НЕПОДВИЖНОЕ КРЕПЛЕНИЕ — 1521
	=E2 — КАРТЕР НА ВХОДЕ, КАЧАЮЩЕЕСЯ КРЕПЛЕНИЕ HD — 1502
	=E2 — КАРТЕР НА ВХОДЕ, НЕПОДВИЖНОЕ КРЕПЛЕНИЕ HD — 1512
F. ТИП КРЕПЛЕНИЯ	=F1 — НЕПОДВИЖНОЕ КРЕПЛЕНИЕ — 1601
	=F2 — КАЧАЮЩЕЕСЯ, ЦЕНТРАЛЬНЫЙ ШАРНИР, БЕЗ УПОРНОЙ ШАЙБЫ — 1602
	=F3 — КАЧАЮЩИЙСЯ, ЦЕНТРАЛЬНЫЙ ШАРНИР С КРОНШТЕЙНАМИ — 1603
G. ТИП ТОРМОЗА	=G1 — ДВОЙНЫЕ ТОРМОЗА, ИСПОЛЬЗОВАНИЕ С БОРТОВОЙ ПЕРЕДАЧЕЙ 4,800:1 — 1701
	=G1 — ДВОЙНЫЕ ТОРМОЗА, ИСПОЛЬЗОВАНИЕ С БОРТОВОЙ ПЕРЕДАЧЕЙ 6,400:1 — 1711
	=G1 — ДВОЙНЫЕ ТОРМОЗА, ИСПОЛЬЗОВАНИЕ С БОРТОВОЙ ПЕРЕДАЧЕЙ 7,640:1 — 1721
H. ТИП ДИФФЕРЕНЦИАЛА	=H1 — СТАНДАРТНЫЙ ДИФФЕРЕНЦИАЛ — 1821
	=H2 — ЗАМКНУТЫЙ ГИДРАВЛИЧЕСКИЙ КОНТУР БЛОКИРОВКИ ДИФФЕРЕНЦИАЛА — 1802
I. КАРТЕР ДИФФЕРЕНЦИАЛА	=I1 — КАРТЕР ДИФФЕРЕНЦИАЛА, ШЕСТЕРНЯ СЛЕВА, КАЧАЮЩИЙСЯ — 1901
	=I2 — КАРТЕР ДИФФЕРЕНЦИАЛА, ШЕСТЕРНЯ СПРАВА, КАЧАЮЩИЙСЯ — 1902
	=I3 — КАРТЕР ДИФФЕРЕНЦИАЛА, ШЕСТЕРНЯ СЛЕВА, НЕПОДВИЖНЫЙ — 1903
J. КОНЕЧНАЯ ПЕРЕДАЧА	=J1 — БЕЗ КОНЕЧНОЙ ПЕРЕДАЧИ — 2001
	=J2 — УЗЕЛ БОРТОВОЙ ПЕРЕДАЧИ 4,800:1 — 2002
	=J3 — БОРТОВАЯ ПЕРЕДАЧА 6,400:1 HD — 2003
	=J4 — БОРТОВАЯ ПЕРЕДАЧА 6,400:1 ED — 2004
	=J5 — БОРТОВАЯ ПЕРЕДАЧА 6,400:1 ED SWEDA — 2005
	=J6 — БОРТОВАЯ ПЕРЕДАЧА 7,640:1 — 2006
K. ОТДЕЛКА	=K1 — НЕТ (ВНУТРИЗАВОДСКАЯ) — 2101
	=K2 — ПРОМЫШЛЕННАЯ ЖЕЛТАЯ КРАСКА — 2102
	=K3 — МАТОВАЯ ЧЕРНАЯ КРАСКА — 2103
L. РАЗЛИЧНЫЕ ДЕТАЛИ	=L1 — ИДЕНТИФИКАЦИОННАЯ ТАБЛИЧКА — 2201

Пластинка с кодами спецификации и конфигурации — мост серии 1400

YZSN01 A.1

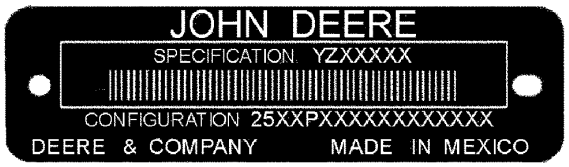

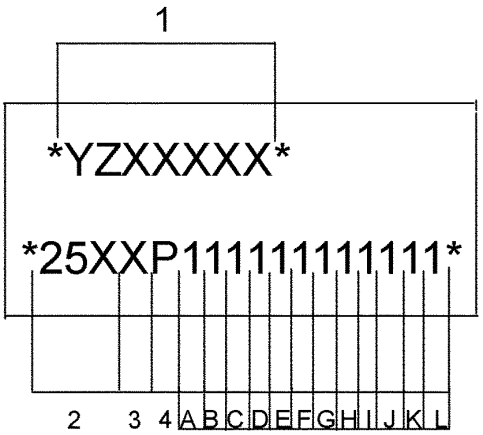

YZSN01

1	Номер спецификации — YZXXXXX
2	Основной код машины: 251 = серия 1400
3	Код семейства: 5 = мост TeamMate (TM) IV
4	Производственное подразделение: P = Motores John Deere
A	Вращение на входе: 1 = по часовой стрелке; 2 = по часовой стрелке; 3 = против часовой стрелки; 4 = против часовой стрелки
B	Понижение спиральных конических шестерен: 1 = 4,364:1; 2 = 4,778:1; 3 = 5,143:1; 4 = 5,143:1, материал высокого качества
C	Первичная серьга: 1 = 1550 с маслоотражателем; 2 = 1610 с маслоотражателем; 3 = 7C; 4 = 8,5C
D	Расстояние между фланцами картера моста и крепление колеса: 1 = нет (нет вала моста и корпуса); 2 = 1953 мм (76,9 дюйма); резьба 7/8 дюйма; 3 = 1953,3 мм (76,9 дюйма), резьба M20; 4 = 1953,3 (76,9 дюйма), резьба 7/8 (2063 мм (81,2 дюйма) при бортовой передаче 6,400:1); 5 = SWEDA 2540 мм (100 дюймов), резьба 7/8 дюйма, выпуклая планка
E	Кожух на входе: 1 = входной стандартный подшипник; 2 = входной подшипник для тяжелых режимов эксплуатации
F	Тип крепления: 1 = неподвижное крепление; 2 = качающееся, центральный шарнир, без упорной шайбы, без качающихся кронштейнов; 3 = качающееся, центральный шарнир с кронштейнами
GG	1 = сдвоенные тормоза
H	Тип дифференциала: 1 = стандартный; 2 = замкнутый гидравлический контур блокировки дифференциала (Dif-Lok)
I	Картер дифференциала: 1 = качающийся, шестерня слева; 2 = качающийся, шестерня справа; 3 = неподвижное крепление, шестерня слева
J	Понижение бортовой передачи: 1 = нет (нет бортовой передачи); 2 = 4,800:1 стандарт; 3 = 6,400:1 экстремально тяжелые условия эксплуатации (HD); 4 = 6,400:1 экстремально тяжелые условия эксплуатации (ED); 5 = 6,400:1 экстремально тяжелые условия эксплуатации (ED SWEDA); 6 = 7,640:1
K	Отделка: 1 = нет (без окраски) ; 2 = промышленная желтая краска; 3 = матовая черная краска
L	Различные детали: 1 = Идентификационная табличка

Идентификатор руководства

ВАЖНО. Используйте только сопроводительные руководства, предназначенные для конкретной машины. Использование других руководств может привести к неверному выбору деталей. Проверьте идентификационный номер изделия (PIN) при выборе надлежащего руководства.

Выбор надлежащих сопроводительных руководств

Оборудование John Deere предлагается в разных конфигурациях машин с учетом рынков, на которые они поставляются. Для разных конфигураций машины имеются разные руководства.

Идентификационные номера изделий при необходимости можно найти на передних обложках руководств. Эти номера используются в целях идентификации требуемого руководства для имеющейся машины.

Товарные знаки

В этом каталоге запасных частей можно встретить следующие товарные знаки Deere and Company:

Best Bid™	CounterParts™	DEERE™ (Deere™)
Dura-Trax™	Fanggs™	Guardian™
HTH™	Jagz™	JDLink™
MARKS™	MIC™ [информационный центр машины]	MTH™
Power Curve™	PowerIlel™	PowerShift Plus™
Powerwize™	POWR SAVR™	PowrShift™
ProPath™	Quad-Cool™	Quik-Tatch™
SC-2™	Side-Tracker™	Stinger™
StructureALL™	Swamper™	TMC™ [комплексное управление машиной]
ValueSelect™	Waratah™	Worksite Pro™
FlexBox™	Funk™	iTorque™
Phoenix™	Phoenix International™	PowerTech™
PowerTech™ E	PowerTech™ M	PowerTech™ Plus
Precision Joint™	SHIFT-O-MATIC™	SWEDA™ (сверхширокие спаренные мосты для сверхтяжелых условий эксплуатации)
TeamMate™	TeamMate™II	TeamMate™ IV
TMII™	TMIII™	

Товарные знаки

В этом каталоге запасных частей можно встретить следующие товарные знаки Deere and Company:

Best Bid™	CounterParts™	DEERE™ (Deere™)
Dura-Trax™	Fanggs™	Guardian™
HTH™	Jagz™	JDLink™
MARKS™	MIC™ [информационный центр машины]	MTH™
Power Curve™	PowerIlel™	PowerShift Plus™
Powerwize™	POWR SAVR™	PowrShift™
ProPath™	Quad-Cool™	Quik-Tatch™
SC-2™	Side-Tracker™	Stinger™
StructureALL™	Swamper™	TMC™ [комплексное управление машиной]
ValueSelect™	Waratah™	Worksite Pro™
FlexBox™	Funk™	iTorque™
Phoenix™	Phoenix International™	PowerTech™
PowerTech™ E	PowerTech™ M	PowerTech™ Plus
Precision Joint™	SHIFT-O-MATIC™	SWEDA™ (сверхширокие спаренные мосты для сверхтяжелых условий эксплуатации)
TeamMate™	TeamMate™II	TeamMate™ IV
TMII™	TMIII™	

Примечания и аббревиатуры

В настоящем каталоге запасных частей используются следующие примечания и аббревиатуры. Расшифровка приведена в нижеследующей таблице.

Фраза	Значение	Фраза	Значение
ALSO ORDER, ORD W/	Также закажите	MFWD	Механический привод на передние колеса
AMP	Ампер	NA, NOT USED THIS APPL	Не используется на этой машине
APPL, APPL ONLY	Только для этой машины	NLA	Выпуск прекращен
AR	По необходимости	NSEP	Отдельно не поставляется
ASSY	Узел в сборе	OD	Наружный диаметр
BOAC	Режущая кромка с болтовым креплением	OPTIONAL	Опциональный
CCW	Против часовой стрелки	OR	Или
COMPLETE	В сборе	ORD, ORDER	Заказ
COMPLETE GOODS	Изделия в сборе	OS	Увеличенный размер
CONVENIENCE ASSY, CA	Приспособление	OUTER	Внешний
CTL, CUT TO LENGTH	Отрежьте по длине	PKG, PACKG	Упаковка, комплект
CW	По часовой стрелке	PTO	Механизм отбора мощности
ENGINE	Двигатель	RATIO	Отношение
FOR	Для	REAR	Задний
FRONT	Передний	REMAN	Восстановленный
GAS	Бензин	REPL	Заменяет
HFWD	Гидравлический привод на передние колеса	RH	Правый
HP	Мощность в л.с.	SN	Серийный номер
HS, HEAD MARKED	Высокопрочный, маркированный на головке	STD	Стандартный
ID	Внутренний диаметр	SUB	Заменен на
INCH	Дюйм	SUB COMPONENTS	Компоненты-заменители (комплекта или узла)
INCL KEYS	Включая ключи…	SUB FOR	Вместо
INCL, INCLUDES	Содержит…	TEETH, Z	Количество зубьев шестерни
INCLUDES PARTS/ ITEMS MARKED	Содержит детали / маркированные элементы…	TK	Толщина
INNER	Внутренний	UP, UPPER	Верхний
KIT	Комплект	US	Уменьшенный размер
L	Количество тяг	USE UNTIL EXHAUSTED	Используйте полностью
LF, LINE FILL	Объем, необходимый для заполнения трубопровода	USE WITH	Используйте с
LGP	С низким давлением на грунт	VEC	Электронный контроллер машины
LGTH	Длина	VLC	Нагрузочный центр машины
LH	Левая сторона	W/	С
LOW, LOWER	Нижний	W/O	Без
LT	Длинная гусеница	WHOLE GOODS	Неразъемные изделия
MAKE FROM, MF	Изготовьте из	WT	Широкая гусеница
MARKED	Маркированный	XLT	Сверхдлинная гусеница
MATCHED SET	Подобранный комплект		

724K Loader

TX1040013A A.1



724K Loader

Engine 6090HDW09

Engine 6090HDW03

(Manufactured 2014–)

(Specifications and design subject to change without notice)

Al cliente

Los números de pieza en este catálogo de piezas eran correctos al momento de la publicación. Conforme a la política de John Deere, mejoramos los productos continuamente. Por lo tanto, al pedir piezas, consultar al concesionario para verificar los números de pieza.

Unidades de medida SI

Siempre que sea aplicable, en todo este catálogo de piezas las dimensiones se indican en el sistema métrico.

Identificación de resistencia de pernos y tornillos

Los pernos y tornillos que deben tener características de resistencia alta equivalentes al valor de sistema métrico 10,9 (grado 8 de SAE) o superior se identifican en este catálogo con la descripción 10,9; 12,9 ó 14,9. Todos los pernos y tornillos estándar son del valor de sistema métrico 8,8 (grado 5 de SAE) o inferior.

Información de lista de número de serie

La información de número de serie se lista para indicar las máquinas en las cuales se puede usar un componentes; por ejemplo:

	–		**El componente puede usarse en todos los productos.**
000000	–		**El componente puede usarse en los productos a partir del número de serie listado.**
	–	**000000**	**El componente puede usarse en los productos hasta e inclusive el número de serie listado.**
000000	–	**000000**	**El componente puede usarse en los productos entre e inclusive el número de serie listado.**

Cuando XXXXXX aparece en lugar de un número de serie, quiere decir que se modificó el número de serie, pero el número de serie preciso no estaba disponible al momento de la publicación.

Flecha de sentido

Las flechas se emplean en las ilustraciones para indicar la parte delantera de la unidad. Los lados "derecho" e "izquierdo" se determinan mirando en el sentido de avance de la máquina.

Ilustraciones encerradas en cuadros

Los componentes con referencias encerradas en cuadros en la ilustración están disponibles como un conjunto de mantenimiento o un accesorio. Estas piezas pueden incluir otras que no estén disponibles como piezas de repuesto. Es posible que en las ilustraciones no se muestren todos los componentes individuales de un accesorio. Un cuadro sin referencia incluye componentes no actuales.

Listas de mercancía completa

La mercancía completa se detalla en negrita. Pedir por separado. No incluir en el pedido de piezas de repuesto.

Orientación del motor

Los lados derecho (RH) e izquierdo (LH) se determinan al pararse junto al volante mirando hacia el motor.

Componentes remanufacturados de John Deere

Los componentes REMAN listadao en este catálogo están destinados a la reparación o la sustitución de componentes originales averiados o desgastados. Los componentes Reman de John Deere están fabricados bajo estrictas normas de John Deere y realizados según las especificaciones originales de John Deere que incorporan las últimas actualizaciones y mejoras del diseño y del rendimiento.

Posición de números de serie

Cada cargadora 724K tiene seis chapas de número de serie: Una para el número de identificación de producto, una para la transmisión, una para la bomba hidráulica, una para el número de serie del motor, una para cada eje y una para la válvula de control.

La chapa del número de identificación de producto se encuentra en el lado izquierdo del bastidor del motor, cerca del tubo de llenado de aceite de la transmisión.

La chapa de número de serie de la transmisión se encuentra en la parte inferior derecha de la caja de la transmisión.

La chapa de número de serie de la bomba hidráulica se encuentra en la parte inferior izquierda de la bomba hidráulica.

La chapa del número de serie del motor se encuentra en el lado izquierdo del motor, cerca del separador de agua.

Las chapas de número de serie de los ejes están ubicadas en la parte superior de cada cárter de diferencial.

La chapa de número de serie de la válvula de control se encuentra en el centro de la parte trasera de la válvula de control.

Número de identificación del producto de 17 dígitos

TX1160049 B.1



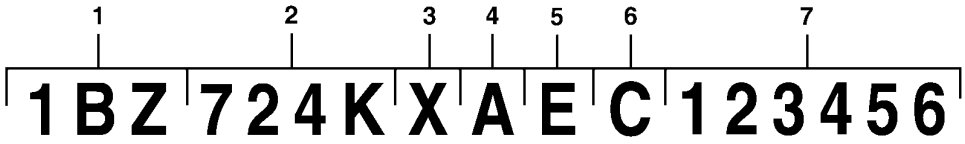

TX1160049

Leyenda			
1	Código mundial	1BZ	John Deere Brasil
2	Identificador de modelo	724K	Modelo de la máquina
3	Código de opciones de la máquina	Z	Unidad de control de varillaje Z: Barra en Z H: Elevación en alto P: Powerllel™
4	Código de seguridad	A	Solo para uso de fábrica
5	Código de año de fabricación	E	Código E..... 2014 F..... 2015 G..... 2016
6	Código de emisiones del motor	C	Nivel de emisiones C: Fase II D: Tier 3 / Fase III A
7	Número de serie de máquina	123456	

Identificación de nivel de emisiones de motor

Número de modelo del motor	PIN de 17 dígitos (11° dígito)	Nivel de emisiones
6090HDW09	xxxxxxxxxxCxxxxxx	Fase II
6090HDW03	xxxxxxxxxxDxxxxxx	Tier 3 / Fase III A

Chapa de número de serie de motor — 6081 y 6090

RGP13838 A.1



RGP13838

El número de serie del motor consta de 13 caracteres	
Primer renglón	Designa
1 — Dos letras para designar la fábrica del motor	RG: Waterloo, EE.UU., JX: Rosario, Argentina
2 — Un dígito para la cantidad de cilindros.	6 cilindros
3 — Tres dígitos para la cilindrada en litros	081: 8,1 litros; 090:9,0 litros
4 — Una letra para indicar el tipo de aspiración	A= Turbocompresor con posenfriador aire-agua D= Aspiración natural H= Turbocompresor con posenfriador aire-aire T= Turbocompresor S= Turbocompresor con posenfriador aire-agua de mar
5 — Seis dígitos	123456= Número secuencial de fabricación del motor. Los números secuenciales empiezan en 000001
El tipo de motor consta de 9 caracteres alfanuméricos	
6 — Cuatro dígitos	Igual a los puntos 2 y 3 anteriores
7 — Una letra para indicar el tipo de aspiración	Igual al punto 4 de arriba
8 — Una o dos letras para máquinas OEM	F: OEM; FM: Marino; FH: Ubicaciones peligrosas; FN: Gas natural comprimido
8 — Una o dos letras para máquinas John Deere	TJ: Silvicultura; RW: Tractor; H, Z, CQ: Cosechadora, N: Cosechadora/pulverizadora; DW: Construcción, T8: Cosechadora de caña de azúcar
9 — Dos o tres dígitos para indicar la versión	485

Identificación de nivel de emisiones de motor

Número de modelo del motor	PIN de 17 dígitos (11° dígito)	Nivel de emisiones
6090HDW09	xxxxxxxxxxCxxxxxx	Fase II
6090HDW03	xxxxxxxxxxDxxxxxx	Tier 3 / Fase III A

Códigos de pedido del eje IV TeamMate serie 1400 de John Deere para elementos principales

BASE MACHINE NUMBER = 2515P

A. ROTACIÓN DE ENTRADA PRINCIPAL Y RECORRIDO DEL EJE	=A1 - SENTIDO HORARIO - HACIA LA ENTRADA - 1111
	=A2 - SENTIDO HORARIO - HACIA EL LADO OPUESTO A LA ENTRADA - 1112
	=A3 - SENTIDO CONTRAHORARIO - HACIA LA ENTRADA - 1113
	=A4 - SENTIDO CONTRAHORARIO - HACIA EL LADO OPUESTO A LA ENTRADA - 1114
B. REDUCCION DEL ENGRANAJE CÓNICO EN ESPIRAL	=B1 - - 1201
	=B2 - CONJUNTO DE PIÑÓN CÓNICO HELICOIDAL 4,778:1 - 1202
	=B3 - CONJUNTO DE PIÑÓN CÓNICO HELICOIDAL 5,143:1 - 1203
	=B4 - MATERIAL DE PRIMERA CALIDAD DEL CONJUNTO DE PIÑÓN CÓNICO HELICOIDAL 5,143:1 - 1204
	=B1 - CONJUNTO DE PIÑÓN CÓNICO HELICOIDAL 4,364:1 - 1211
	=B2 - CONJUNTO DE PIÑÓN CÓNICO HELICOIDAL 4,778:1 - 1212
	=B3 - CONJUNTO DE PIÑÓN CÓNICO HELICOIDAL 5,143:1 - 1213
C. TAMAÑO Y DISEÑO DE LA HORQUILLA DE ENTRADA	=C1 - HORQUILLA DE ENTRADA 1550 CON ESLINGA - 1301
	=C2 - HORQUILLA DE ENTRADA 1610 CON ESLINGA - 1302
	=C3 - HORQUILLA DE ENTRADA 7C - 1303
	=C4 - HORQUILLA DE ENTRADA 8,5C - 1304
D. BRIDA A BRIDA	=D1 - NINGUNO (SIN SEMIEJES/CAJAS) - 1401
	=D2 - 76.9" (1953 MM) ROSCA DE 7/8", SIN ORIFICIOS DE MONTAJE, SIN VARILLA DE NIVEL - 1402
	=D2 - 76.9" (1953 MM) ROSCA DE 7/8", CON ORIFICIOS DE MONTAJE, SIN VARILLA DE NIVEL - 1412
	=D3 - 76.9" (1953 MM), ROSCA M20, CON ORIFICIOS DE MONTAJE - 1403
	=D3 - 76.9" (1953 MM), ROSCA M20 SIN ORIFICIOS DE MONTAJE -1413
	=D4 - 76.9" (1953 MM), ROSCA DE 7/8" CON ORIFICIOS DE MONTAJE, (81.2" (2063 SI LA REDUCCIÓN FINAL ES 6,4:1)- 1404
	=D4 - 76.9" (1953 MM), ROSCA DE 7/8", SIN ORIFICIOS DE MONTAJE, (81.2" (2063) SI LA REDUCCIÓN FINAL ES 6,4:1) - 1414
	=D5- SWEDA100" (2540 MM), ROSCA DE 7/8" CON ORIFICIOS DE MONTAJE, SIN VARILLA DE MEDICIÓN - 1405
	=D6 - SWEDA 100" (2540 MM), ROSCA DE 7/8" CON ORIFICIOS DE MONTAJE - 1406
	=D6 - SWEDA 100" (2540 MM), ROSCA DE 7/8" SIN ORIFICIOS DE MONTAJE - 1416
	=D7 - SWEDA 100" (2540 MM), ROSCA DE 7/8" CON ORIFICIOS DE MONTAJE (CS) - 1407
	=D7- SWEDA 100" (2540 MM), ROSCA DE 7/8", SIN ORIFICIOS DE MONTAJE (CS) -1417

BASE MACHINE NUMBER = 2515P (Continued)

E. CAJA DE ENTRADA Y FRENO AUXILIAR	=E1 - CAJA DE ENTRADA, MONTAJE CON OSCILACIÓN, DÚCTIL- 1501
	=E1 - CAJA DE ENTRADA, MONTAJE CON OSCILACIÓN - 1511
	=E1 - CAJA DE ENTRADA, MONTAJE FIJO - 1521
	=E2 - CAJA DE ENTRADA, MONTAJE CON OSCILACIÓN HD- 1502
	=E2 - CAJA DE ENTRADA, MONTAJE FIJO HD- 1512
F. TIPO DE MONTAJE	=F1 - MONTAJE FIJO - 1601
	=F2 - OSCILACIÓN, PIVOTE CENTRAL SIN ARANDELA DE EMPUJE - 1602
	=F3 - OSCILACIÓN, PIVOTE CENTRAL, CON SOPORTES -1603
G. TIPO DE FRENOS	=G1 - FRENOS DOBLES, USAR CON REDUCCIÓN FINAL 4,800:1 - 1701
	=G1 - FRENOS DOBLES, USAR CON REDUCCIÓN FINAL 6,400:1 - 1711
	=G1 - FRENOS DOBLES, USAR CON REDUCCIÓN FINAL 7,640:1 - 1721
H. TIPO DE DIFERENCIAL	=H1 - DIFERENCIAL ESTÁNDAR - 1821
	=H2 - BLOQUEO HIDRÁULICO DEL DIFERENCIAL DE CIRCUITO CERRADO - 1802
I. CÁRTER DE DIFERENCIAL	=I1 - CAJA DEL DIFERENCIAL, ENGRANAJE A LA IZQUIERDA, OSCILACIÓN - 1901
	=I2 - CÁRTER DEL DIFERENCIAL, ENGRANAJE A LA DERECHA, OSCILACIÓN - 1902
	=I3 - CÁRTER DEL DIFERENCIAL, ENGRANAJE A LA IZQUIERDA, FIJO - 1903
J. MANDO FINAL	=J1 - SIN MANDO FINAL - 2001
	=J2 - CONJUNTO DE REDUCCIÓN FINAL 4,800:1 - 2002
	=J3- REDUCCIÓN FINAL HD 6,400:1 - 2003
	=J4 - REDUCCIÓN FINAL ED 6,400:1 - 2004
	=J5 - REDUCCIÓN FINAL ED SWEDA 6,400:1 - 2005
	=J6 - REDUCCIÓN FINAL 7,640:1 - 2006
K. REVESTIMIENTO	=K1 - NINGUNA (INTERFABRIL) - 2101
	=K2 - PINTURA INDUSTRIAL AMARILLA - 2102
	=K3 - PINTURA NEGRA SEMINATE - 2103
L. VARIAS PIEZAS	=L1 - ETIQUETA DE IDENTIFICACIÓN - 2201

Chapa de especificaciones y código de configuración del eje serie 1400

YZSN01 A.1

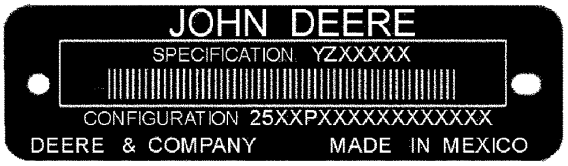

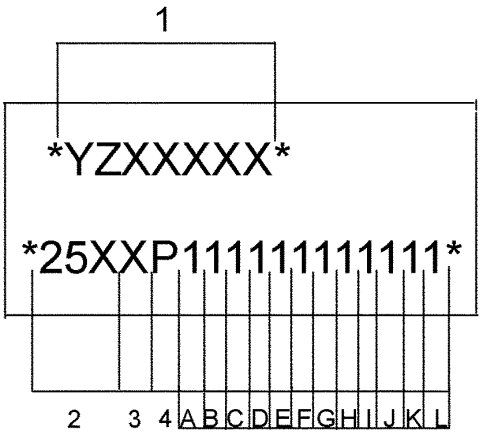

YZSN01

1	Número de especificación — YZXXXXX
2	Código de la máquina principal: 251 = Serie 1400
3	Código de la línea: 5 = Eje IV TeamMate (TM)
4	Unidad de fabricación: P = Motores John Deere
A	Rotación de entrada: 1 = Sentido horario; 2 = Sentido horario; 3 = Sentido contrahorario; 4 = Sentido contrahorario
B	Reducción de piñón cónico helicoidal: 1 = 4,364:1 ; 2 = 4,778:1; 3 = 5,143:1; 4 = 5,143:1 material de primera calidad
C	Horquilla de entrada: 1 = 1550 con eslinga; 2 = 1610 con eslinga; 3 = 7C; 4 = 8,5C
D	Brida de la caja del eje a espesor de la brida y montaje de la rueda: 1 = Ninguno (sin semiejes ni caja); 2 = 1953 mm (76.9 in); roscas de 7/8 in; 3 = 1953,3 mm (76.9 in), roscas M20; 4 = 1953,3 (76.9 in), roscas de 7/8 (2063 mm (81.2 in) si la reducción final es 6,400:1); 5 = SWEDA 2540 mm (100 in), roscas de 7/8 in, estría dentada
E	Caja de entrada: 1 = Cojinete de entrada estándar; 2 = Cojinete de entrada para trabajos pesados
F	Tipo de montaje: 1 = Montaje fijo; 2 = Oscilación, pivote central sin arandela ni escuadra; 3 = Oscilación, pivote central con escuadras
G	1 = Frenos duales
H	Tipo de diferencial: 1 = Estándar; 2 = Bloqueo hidráulico de circuito cerrado del diferencial (Bloq-Dif)
I	Cárter del diferencial: 1 = Oscilante, engranajes a la izquierda; 2 = Oscilante, engranajes a la derecha; 3 = Montaje fijo engranajes a la izquierda
J	Reducción final: 1 = Ninguna (sin reducción final); 2 = 4,800:1 estándar; 3 = 6,400:1 servicio extremo (HD); 4 = 6,400:1 servicio extremo (ED); 5 = 6,400:1 servicio extremo (ED SWEDA); 6 = 7,640:1
K	Pieza decorativa: 1 = Ninguna (sin pintura); 2 = Pintura industrial amarilla; 3 = Pintura negra semimate
L	Piezas de todo tipo: 1 = Etiqueta de identificación

Identificador manual

IMPORTANTE: Usar solamente los manuales designados para la máquina específica. El uso incorrecto del manual puede resultar en una selección de piezas incorrectas. Verificar el número de identificación del producto (PIN) al elegir el manual correcto.

Selección de manuales de ayuda correctos

Los equipos John Deere están disponibles en varias configuraciones de máquina según los mercados en los que se venden. Para las distintas configuraciones de máquina existen diferentes manuales.

En caso de ser necesario, los números de identificación del producto se detallan en las portadas de los manuales. Estos números se utilizan para identificar el manual de ayuda correcto para su máquina.

Marcas comerciales

En este catálogo de piezas pueden aparecer las siguientes marcas comerciales de Deere and Company:

Best Bid™	CounterParts™	DEERE™ (Deere™)
Dura-Trax™	Fanggs™	Guardian™
HTH™	Jagz™	JDLink™
MARKS™	MIC™ [Centro de información de máquina]	MTH™
Power Curve™	Powerllel™	PowerShift Plus™
Powerwize™	POWR SAVR™	Powrshift™
ProPath™	Quad-Cool™	Quik-Tatch™
SC-2™	Side-Tracker™	Stinger™
StructureALL™	Swamper™	TMC™ [Control total de la máquina]
ValueSelect™	Waratah™	Worksite Pro™
FlexBox™	Funk™	iTorque™
Phoenix™	Phoenix International™	PowerTech™
PowerTech™ E	PowerTech™ M	PowerTech™ Plus
Precision Joint™	SHIFT-O-MATIC™	SWEDA™ (Eje doble extremo súper ancho)
TeamMate™	TeamMate™II	TeamMate™ IV
TMII™	TMIII™	

Marcas comerciales

En este catálogo de piezas pueden aparecer las siguientes marcas comerciales de Deere and Company:

Best Bid™	CounterParts™	DEERE™ (Deere™)
Dura-Trax™	Fanggs™	Guardian™
HTH™	Jagz™	JDLink™
MARKS™	MIC™ [Centro de información de máquina]	MTH™
Power Curve™	Powerllel™	PowerShift Plus™
Powerwize™	POWR SAVR™	Powrshift™
ProPath™	Quad-Cool™	Quik-Tatch™
SC-2™	Side-Tracker™	Stinger™
StructureALL™	Swamper™	TMC™ [Control total de la máquina]
ValueSelect™	Waratah™	Worksite Pro™
FlexBox™	Funk™	iTorque™
Phoenix™	Phoenix International™	PowerTech™
PowerTech™ E	PowerTech™ M	PowerTech™ Plus
Precision Joint™	SHIFT-O-MATIC™	SWEDA™ (Eje doble extremo súper ancho)
TeamMate™	TeamMate™II	TeamMate™ IV
TMII™	TMIII™	

Comentarios y abreviaturas

Los siguientes comentarios y las abreviaturas pueden aparecer en este catálogo de piezas. Consultar la siguiente tabla para las traducciones.

Frase	Significado	Frase	Significado
ALSO ORDER, ORD W/	También pedir, pedir con	MFWD	Tracción delantera mecánica
AMP	Amperio	NA, NOT USED THIS APPL	ND, No se usa para esta aplicación
APPL, APPL ONLY	Solo esta aplicación	NLA	Ya no está disponible
AR	Según sea necesario	NSEP	No disponible por separado
ASSY	Conjunto completo	OD	Diámetro exterior
BOAC	Borde cortante atornillado	OPTIONAL	Opcional
CCW	En sentido contrahorario	OR	O
COMPLETE	Completo	ORD, ORDER	Pedir
COMPLETE GOODS	Mercancía completa	OS	Sobretamaño
CONVENIENCE ASSY, CA	Conjunto de comodidad	OUTER	Exterior
CTL, CUT TO LENGTH	Corte a medida	PKG, PACKG	Paquete, paquete de
CW	En sentido horario	PTO	Toma de fuerza
ENGINE	Motor	RATIO	Relación
FOR	Para	REAR	Parte trasera
FRONT	Parte delantera	REMAN	Remanufacturado
GAS	Gasolina	REPL	Reemplaza a
HFWD	Tracción delantera hidráulica	RH	Lado derecho
HP	Potencia de arrastre	SN	Número de serie
HS, HEAD MARKED	Alta resistencia, cabeza marcada	STD	Estándar
ID	Diámetro interior	SUB	Sustituido por
INCH	Pulgada	SUB COMPONENTS	Sustituir componentes (del juego o conjunto)
INCL KEYS	Incluye los elementos...	SUB FOR	Sustituir por
INCL, INCLUDES	Incluye…	TEETH, Z	Número de dientes de engranaje
INCLUDES PARTS/ ITEMS MARKED	Incluye las piezas/elementos marcados...	TK	Espesor
INNER	Interior	UP, UPPER	Superior
KIT	Juego	US	Subtamaño
L	Número de eslabones	USE UNTIL EXHAUSTED	Usar hasta que se acabe
LF, LINE FILL	Llenado de tubería	USE WITH	Usar con
LGP	Baja presión sobre el suelo	VEC	Unidad de control electrónico del vehículo
LGTH	Longitud	VLC	Centro de carga del vehículo
LH	Lado izquierdo	W/	Con
LOW, LOWER	Inferior	W/O	Sin
LT	Oruga larga	WHOLE GOODS	Mercancía completa
MAKE FROM, MF	Fabricar de	WT	Oruga ancha
MARKED	Marcado	XLT	Oruga extra larga
MATCHED SET	Conjunto combinado		

Conteúdo

01 Rodas, Pneus e Esteiras
0110 Rodas Motorizadas, Pneus e Fixações 65
02A Eixos, Diferenciais e Sistemas de Suspensão
0201 Suporte e Carcaça do Eixo de Acionamento (Incluindo Reduções Finais) 73
0242 Peças de Montagem do Eixo 81
0263 Linhas, Mangueiras e Conexões 85
0264 Filtro da Redução Final, Resfriador e Reservatório Auxiliar 91
02B Eixo Dianteiro com Bloqueio do Diferencial - Série 1400 TeamMate™ V YZ19839-YZ19839
0200B Eixo Dianteiro com Bloqueio do Diferencial - Série 1400 TeamMate™ V YZ19839 100
02C Eixo Traseiro com Diferencial Padrão - Série 1400 TeamMate™ V YZ19840-YZ19840
0200C Eixo Traseiro com Diferencial Padrão - Série 1400 TeamMate™ V YZ19840 116
02D Eixo Traseiro com Bloqueio do Diferencial - Série 1400 TeamMate™ V YZ19841-YZ19841
0200D Eixo Traseiro com Bloqueio do Diferencial - Série 1400 TeamMate™ V YZ19841 134
03 Transmissão
0325 Eixos de Acionamento de Entrada e Juntas Universais 155
0341 Carcaça, Tampas e Transmissões Completas 161
0350 Engrenagens, Eixos e Embreagens Power Shift 166
0351 Engrenagens, Eixos, Rolamentos e Vedações 215
0363 Linhas de Óleo da Transmissão 219
04A Motor 6090HDW09-RE556459
0400A Motor 6090HDW09 226
04B Motor 6090HDW03-RE554450
0400B Motor 6090HDW03 322
04C Motor 6090HDW03-DZ104926
0400C Motor 6090HDW03 398
05 Sistema Auxiliar do Motor
0505 Auxílios de Partida em Clima Frio 474
0511 Cobertura do Radiador e do Ventilador 479
0512 Ventilador 487
0515 Controles de Rotação do Motor 503
0520 Sistema de Admissão 507
0530 Sistema de Escape Externo 515
0540 Suporte do Motor 521
0560 Sistemas Externos de Suprimento de Combustível 529
09 Sistema da Direção
0962 Válvula e Controle da Direção 541
0963 Linhas, Mangueiras e Conexões da Direção 553
0965 Cilindros da Direção 559
10 Freios de Serviço
10 Freios de Serviço
1062 Válvula do Freio de Serviço 571
1063 Articulações, Mangueiras e Conexões do Freio de Serviço 575
1064 Reservatório e Acumulador 579
11 Freios de Estacionamento
1115 Articulação dos Controles 585
13 Diversos, Veículo
1322 Etiquetas e Marcas Comerciais 593
1330 Embarque e Acondicionamento 611
1369 Graxas, Óleos, Combustíveis e Líquidos de Arrefecimento 615
1370 Sistemas de Lubrificação 621
15 Acessório do Equipamento
1520 Engates e Pinos dos Engates 627

Conteúdo - continuação

16 Sistemas Elétricos do Veículo
1671 Baterias, Apoio e Cabos ... 633
1672 Alternador, Regulador e Fiação do Sistema de Carga ... 639
1673 Sistema de Iluminação do Veículo ... 643
1674 Chicote Elétrico e Interruptores (Se Não Estiverem Incluídos em Outra Parte) ... 661
1676 Instrumentos e Indicadores ... 689
17 Chassi da Estrutura ou Estrutura de Suporte
1741 Motor ou Estrutura Principal ... 699
1743 Dobradiças, Garfos e Pinos ... 703
1746 Proteções Inferiores da Estrutura (Se For Especial) ... 707
1749 Pesos do Chassi ... 715
18 Estação do Operador
1807 Itens Especiais de Controle de Ruído ... 723
1810 Compartimento do Operador ... 727
1811 ROPS, FOPS, OPS ou Estrutura do Chassi ... 733
1812 Plataforma ... 743
1813 Laterais, Portas, Proteções e Envidraçamento do Corpo ... 747
1814 Para-brisa e Limpadores ... 753
1816 Instrumentos e Estrutura de Montagem do Controle ... 759
1821 Assento e Cintos de Segurança ... 767
1822 Degraus e Apoios para as Mãos ... 775
1831 Aquecedor, Mangueiras e Controles ... 789
1832 Compressor e Acionamento do Sistema de Ar-condicionado ... 797
1833 Condensador, Evaporador e Linhas ... 801
1835 Pressurizador ... 809
19 Chapa de Metal e Estilo
1911 Capô e Suportes do Capô ... 817
1912 Proteções Laterais do Motor ... 821
1913 Proteções Diversas ... 825
1927 Para-lamas ... 831
20 Segurança, Conveniência e Diversos
2001 Rádio ... 841
2002 Espelho ... 845
2003 Extintor de Incêndio ... 851
2004 Dispositivos de Advertência Incluindo Buzina e Alarme de Marcha de Ré ... 855
2007 Quebra Sol ... 863
2008 Refletores e Sinalização de Veículo de Movimentação Lenta ... 866
2010 Diversos ... 869
2013 Antifurto ... 873
2014 Barra de Trava ... 877
21 Sistema Hidráulico Principal do Veículo
2161 Bombas e Acionamentos Hidráulicos ... 883
2162 Válvulas de Controle Seletivo Hidráulico e de Retenção de Carga ... 887
2163 Linhas e Mangueiras Hidráulicas ... 895
2164 Reservatório Hidráulico, Filtro e Resfriador ... 899
26 Comunicação Global do Veículo
2601 Controlador de Comunicação ... 907
31 Carregadeira
3101 Borda de Corte ... 919
3102 Caçamba (Incluindo Dentes) ... 925
3103 Garfos ... 970
3104 Acoplador do Acessório ... 972

Conteúdo - continuação

3141 Estrutura Principal 979
3143 Estrutura Móvel (Braço de Elevação etc.) 983
3145 Articulação da Carregadeira de Caçamba 987
3162 Válvulas de Controle e de Retenção de Carga 993
3163 Linhas, Mangueiras e Conexões 1051
3165 Cilindros Hidráulicos 1079
3166 Função de Controle Automático 1087

Índice alfabético

Página

1107 Tampa do balancim ... 226, 322, 398
1303 Polia e Amortecedor do Virabrequim ... 228, 324, 400
1401 Cobertura do volante do motor ... 230, 326, 402
1528 Volante do Motor ... 232, 328, 404
1603 Bomba de Injeção de Combustível ... 330, 406
1611 Sistema de Injeção de Combustível ... 234
1701 Coletor do Ar de Admissão ... 332, 408
1737 Coletor do Ar de Admissão ... 236
1914 Bandeja de Óleo ... 238, 334, 410
2-Lever Fingertip Pilot Controller Components ... 1002
2001 Bomba de Água ... 240, 336, 412
2107 Tampa do Termostato ... 242, 338, 414
2201 Termostato do Motor ... 244, 340, 416
2699 Bujão do Aquecedor do Líquido de Arrefecimento do Motor ... 246, 342, 418
2802 Coletor de Escape ... 248, 344, 420
2901 Sistema de Ventilação ... 250, 346, 422
3003 Motor de Partida ... 252, 348, 424
3502 Filtro de Combustível ... 254, 350, 426
3520 Filtro de Combustível ... 256
3902 Alojamento do Termostato ... 258, 352, 428
3rd Function Hydraulics, Joystick Control Kit (Z-Bar) ... 1020
4003 Vareta de Óleo do Motor ... 260, 354, 430
4397 Auxílio de Partida ... 262, 356, 432
4601 Bloco de Cilindros ... 264, 358, 434
4701 Virabrequim e Rolamentos ... 266, 360, 436
4801 Bielas e Pistões ... 268, 362, 438
4903 Mecanismo de Acionamento da Válvula ... 270, 364, 440
5003 Bomba de Óleo do Motor ... 272, 366, 442
5101 Cabeçote do Cilindro com Válvulas ... 368
5161 Cabeçote do Cilindro com Válvulas ... 274, 444
5203 Acionamento Auxiliar ... 276, 370, 446
5701 Entrada da Bomba de Água ... 372, 448
5708 Entrada da Bomba de Água ... 278
5922 Resfriador de Óleo e Filtro de Óleo ... 280, 374, 450
6293 Montagem do Alternador ... 282, 376, 452
6523 Turbocompressor ... 378
6523 Turbocompressor (- 019697) ... 284
65Z1 Turbocompressor ... 454
65Z1 Turbocompressor (011352 -) ... 286
7702 Tampa da Engrenagem de Distribuição ... 288, 380, 456
7899 Bujão de Montagem do Compressor de Ar ... 290, 382, 458
8491 Suportes do Chicote Elétrico do Motor ... 292, 460
8499 Suportes do Chicote Elétrico ... 384
8902 Recirculação do Gás de Escape ... 386, 462
8914 Recirculação do Gás de Escape ... 294
9801 Tirantes de Elevação ... 296, 388, 464
9901 Conjunto do Bloco Curto ... 306, 392, 466
9901 Diversos Kits Instalados em Campo ... 310
9901 Kit de Anéis de Pistão ... 312
9901 Kit de Camisa do Pistão ... 300
9901 Kit de Juntas do Motor ... 304
9901 Kit de Retífica do Motor ... 314, 316
9901 Kit do Cabeçote dos Cilindros ... 308
9901 Kit do Motor de Partida ... 302
9901 Motor de Reposição ... 298, 390, 468

A

Acumulador do Freio ... 580
Adesivos e Etiquetas, Sem Texto ... 596
Alarme de Marcha à Ré ... 858
Alavanca do Joystick sem Interruptor FNR ... 1024
Alternador de 100 A ... 640
Amortecedor de Acionamento ... 216
Amortecedores da Direção da Estrutura do Motor ... 704
Antena ... 908
Antena do Gateway Telemático Modular (MTG) JDLink™ ... 910
Apoio de Braço Direito para Controle na Ponta dos Dedos ... 760
Apoio de Braço Direito para Joystick de Direção ... 762
Aquecedor do Líquido de Arrefecimento do Bloco do Motor, 110 V (Não para o Brasil) ... 476
Aro de 3 Peças para Pneu 23.5R25 ... 66
Articulação da Lança da Carregadeira (Barra Z) ... 988
Articulação de Elevação Alta da Lança da Carregadeira (Barra Z) ... 990
Assento de Tecido ... 768

B

Barra de Travamento da Estrutura ... 826
Baterias e Cabos ... 634
Blindagens Laterais do Motor ... 822
Bloqueio da Lança ... 878
Bomba da Transmissão ... 182
Bomba e Motor de Acionamento do Ventilador ... 490
Bomba Hidráulica Principal ... 884
Bucket Pins For Spade Nose Bucket With Cutting Edge, 2.6 m³ (3.4 yd³) ... 930
Bucket Pins for Spade Nose Bucket With Cutting Edge, 3.05 m³ (4.0 yd³) ... 942
Bucket Pins for Spade Nose Bucket With Teeth, 2.6 m³ (3.4 yd³) ... 936
Bucket Pins For Spade Nose Bucket With Teeth, 3.05 m³ (4.0 yd³) ... 948
Buzina ... 856

C

Cabine ... 734
Caçamba com Engate de Alta Visibilidade de 4.0 yd³ com Dentes (Se Equipada) ... 964
Caçamba com Ponta Espada, 3,05 m³ (4.0 yd³), Barra Z ... 952
Caçamba Fixada por Pino com Borda de Corte (4.25 yd³) ... 958
Caçamba Fixada por Pino com Borda de Corte (4.75 yd³) ... 962
Caçamba Fixada por Pino com Dentes (4.25 yd³) ... 956
Caçamba Fixada por Pino com Dentes (4.75 yd³) ... 960
Caixa da Bateria ... 636
Câmera Traseira (Se Equipada) ... 860
Capô ... 818
Carcaça da Transmissão (com Conversor de Torque de Bloqueio) ... 178
Carcaça da Transmissão (sem Conversor de Torque de Bloqueio) ... 176
Chicote do MTG (Gateway Telemático Modular) do JDLink™ ... 912, 914
Chicote Elétrico ... 534
Chicote Elétrico da Cabine ... 666
Chicote Elétrico do Centro de Carga (Não para o Brasil) ... 672
Chicote Elétrico do Console Dianteiro ... 670
Chicote Elétrico do Módulo HVAC ... 668
Chicotes Elétricos da Cabine (Se Equipada) ... 664
Chicotes Elétricos Principais ... 662
Cilindro da Caçamba (Barra Z) ... 1084
Cilindro da Lança (Barra Z) ... 1082
Cilindro de Direção, Componentes ... 564
Cilindros da Direção ... 560
Cilindros da Lança e da Caçamba ... 1080
Cilindros de Direção NeverGrease™ (Se Equipada) ... 562
Cintas do Tanque de Combustível ... 710
Coletor da Bomba Hidráulica Principal ... 888
Coletor da Válvula de Controle da Transmissão ... 188
Coluna de Direção ... 544
Componentes do Chicote Elétrico da Teto da Cabine (Não para o Brasil) ... 674
Componentes do Cilindro de Direção, NeverGrease™ (Se Equipada) ... 566
Componentes do Controlador do Piloto com Joystick ... 1022
Componentes do Freio de Estacionamento ... 588
Componentes do Módulo do HVAC ... 806
Compressor do A/C e Linhas ... 798
Condensador do Ar-condicionado e Linhas ... 802
Conexões da Válvula de Controle da Carregadeira sem EPS (Balança de Carga Útil Integrada) ... 1026
Conexões e Reservatório de Óleo Hidráulico ... 900
Conjunto da Embreagem da Primeira Marcha ... 206
Conjunto da Embreagem da Ré ... 204
Conjunto da Embreagem da Segunda Marcha ... 208
Conjunto da Embreagem da Terceira Marcha ... 210
Conjunto da Embreagem de Avanço da Faixa Alta ... 212
Conjunto da Embreagem de Avanço da Faixa Baixa ... 202
Console de Direção para Joystick com Interruptor FNR ... 542
Console Dianteiro da Cabine, Tampas e Painéis ... 794
Contrapesos Principais ... 716
Controlador do Piloto de Quatro Alavancas ... 1000
Controlador do Piloto de Três Alavancas ... 998
Controlador Piloto com 2 Alavancas para Kit de Conversão do Controlador Piloto com Joystick ... 1012
Controlador Piloto com Joystick ... 1014
Controlador Piloto com Joystick com Interruptor FNR e Alavanca de Controle Auxiliar ... 1018
Controlador Piloto de 2 Alavancas ... 994
Controlador Piloto de 2 Alavancas, Conduíte e Suportes ... 996
Conversor de Torque ... 168
Conversor, 24 V para 12 V - 8 A ... 690
Conversor, de 24 V para 12 V - 15 A (Se Equipada) ... 692
Corrimãos ... 782
Corrimãos para os Degraus Direitos ... 786

Índice alfabético - continuação

Página

D

Degrau Suspenso Traseiro ... 776
Degraus do Lado Direito ... 784
Dentes da Caçamba com Segmentos (4.25 yd³ e 4.75 yd³) ... 920
Direção Orbital sem Direção Secundária ... 556
Duto de Ar Sob o Piso ... 748
Duto do Filtro de Ar Fresco ... 810
Dutos do HVAC (- 675962) ... 790

E

ECU (Unidade de Controle Eletrônico) ... 680
Eixo de Entrada da Transmissão ... 172
Eixo de Entrada da Transmissão (com Conversor de Torque de Bloqueio) ... 174
Eixo de Saída da Transmissão ... 194
Eixo Dianteiro ... 74
Eixo Traseiro ... 76
Eixo Traseiro com Bloqueio do Diferencial ... 78
Eixos de Acionamento para Transmissão de 4 Velocidades ... 156
Eixos de Acionamento para Transmissão de 5 Velocidades ... 158
Emblema de Veículo de Movimentação Lenta ... 866
Engate de Alta Visibilidade (Se Equipada) ... 972
Espelhos Externos ... 846
Estrutura da Carregadeira (Barra Z) ... 980
Estrutura do Motor ... 700
Etiquetas e Guarnição (Sem Texto) ... 600
Etiquetas e Guarnição, Bell 2106E ... 606
Etiquetas e Guarnição, sem Texto (não para o Brasil) ... 602
Etiquetas em Espanhol (não para o Brasil) ... 604
Etiquetas sem Texto (não para o Brasil) ... 598

F

Filtro de Ar Fresco da Cabine (Se Equipada) (Engine 6068HBZ06-DZ109561) ... 812
Filtro de Óleo da Transmissão ... 166
Filtro do Eixo Traseiro e Mangueiras ... 92
Filtro do Eixo Traseiro para Bloqueio do Diferencial ... 94
Freio de Estacionamento ... 586

G

Gancho para Casaco ... 874
Ganchos de Elevação ... 612
Garfos do Engate de Alta Visibilidade (Se Equipada) ... 970
Gateway Telemático Modular e Controlador de Módulo para Satélite JDLink™ ... 908
Guarnição da Cabine ... 740

I

Interruptor da Luz do Teto ... 644
Interruptor do Bloqueio do Diferencial ... 86

J

Joystick Pilot Controller With Forward Neutral Reverse (FNR) Switch ... 1016

K

Kit de Auxílio à Partida a Éter (Não para o Brasil) ... 474
Kit de Bloqueio Automático do Diferencial do Eixo ... 88
Kit de Borda de Corte Auxiliar ... 922
Kit de Caçamba com Engate de Alta Visibilidade de 4.0 yd³ (Se Equipada) ... 966
Kit de Chicote da Luz Giratória Dupla ... 678
Kit de Conversão da Quinta Função Elétrica ... 1006
Kit de Conversão de Acionamento do Ventilador Reversível ... 496
Kit de Conversão de Controlador Piloto de 2 Alavancas para 3 Alavancas ... 1008
Kit de Conversão de Pré-purificador de Ar ... 512
Kit de Conversão do Controlador Piloto com 3 a 4 Alavancas (Barra Z) ... 1010
Kit de Conversão do Controle da Suspensão ... 1030
Kit de Conversão do Sistema de Serviço Rápido ... 618
Kit de Desconexão do Pino (Barra Z) ... 1068
Kit de Engate de Alta Visibilidade (Se Equipada) ... 974
Kit de Linhas Hidráulicas do Engate de Alta Visibilidade Reforçado por Cabo ... 1076
Kit de Montagem do Extintor de Incêndio ... 852
Kit de Para-lamas Traseiros de Cobertura Total ... 832
Kit de Pressurização do Reservatório de Altitude Elevada ... 902
Kit de Proteção do Coletor da Bomba ... 892
Kit de Retenção da Alavanca de Controle Auxiliar ... 1004
Kit de Sistema de Monitoramento da Pressão dos Pneus (Não para o Brasil) ... 686
Kit de Suporte de Acessório ... 870
Kit de Suporte do Dispositivo Sinalizador ... 654
Kit do bujão ... 908
Kits de Serviço da Coluna de Direção ... 546
Kits de Serviço de Assento Padrão ... 770

L

Labels and Trim Bell (No Text) ... 608
Lança da Carregadeira (Barra Z) ... 984
Limpador de Para-brisa Dianteiro e Traseiro ... 754
Linhas de Graxa da Vedação do Eixo ... 622
Linhas de Óleo da Transmissão ... 220
Linhas de Óleo Internas da Transmissão ... 186
Linhas do Freio ... 576
Linhas do Piloto de Duas Funções ... 1052
Linhas do Piloto de Quatro Funções (Não para o Brasil) ... 1056
Linhas do Piloto de Três Funções ... 1054
Linhas Hidráulicas da Desconexão do Pino (Barra Z) ... 1064
Linhas Hidráulicas da Lança da Terceira Função ao Acoplador (Barra Z de Elevação Alta) ... 1070
Linhas Hidráulicas da Lança da Terceira Função ao Acoplador (Barra Z) ... 1072
Linhas Hidráulicas da Válvula de Desconexão do Pino (Barra Z) ... 1066
Linhas Hidráulicas do Acoplador de Alta Visibilidade Reforçado por Cabo (Barra Z) ... 1074
Linhas Hidráulicas Principais ... 896
Luz do Compartimento do Motor ... 656
Luzes de Deslocamento ... 646
Luzes de Deslocamento com Luzes da Marcação de LED (Se Equipada) ... 648
Luzes de Trabalho da Cabine ... 652
Luzes Traseiras ... 658

M

Mangueira da Direção Convencional ... 548
Mangueiras do Acionamento do Ventilador ... 492
Mangueiras do Acionamento do Ventilador Reversível ... 498
Mangueiras do Aquecedor ... 792
Mangueiras do Cilindro de Direção ... 554
Módulo ... 908
Módulo da Calefação-Ventilação e Ar-condicionado ... 804
Módulo de Interruptores Vedado ... 684

N

Nenhuma Etiqueta de Texto ... 594

P

Painéis e Tampas do Interior da Cabine ... 764
Para-lamas Dianteiros de Cobertura Total ... 836
Para-lamas Dianteiros e Traseiros de Cobertura Total ... 834
Pedal de Controle da Rotação do Motor ... 504
Pinos e Calços (Não de Caçamba) ... 926
Plataforma de Acesso e Degraus ... 778
Plataformas Traseiras ... 780
Porta da Cabine ... 736
Proteção contra Derramamento ... 968
Proteção do Tanque de Combustível, Engate Traseiro e Contrapeso ... 628
Proteções da Cabine ... 750
Proteções da Transmissão ... 828
Proteções Inferiores ... 712

Índice alfabético - continuação

Página

R

RE35712 Conjunto de Pinhão e Coroa de Entrada Cônico Espiral, Parte Traseira 116, 134
RE44166 Diferencial Padrão 118
Retorno à Escavação (Barra Z) (- 000023) 1088
Retorno à Escavação (Barra Z) (000024 -) 1090
Retorno ao Transporte / Liberação Automática da Altura da Lança (Barra Z) 1092
Retrovisor, Interno 848
Revestimento sem Recorte do Rádio 842

S

Seção da Válvula Auxiliar 1048
Seção da Válvula da Caçamba 1042
Seção da Válvula da Lança 1044
Seção da Válvula de Entrada 1040
Seção da Válvula de Saída 1046
Sensor de Pressão 68
Sensor de Rotação da Transmissão 180
Silencioso 516
Sistema de Absorção Acústica 724
Sistema de Admissão de Ar 508
Sistema de Admissão de Ar com Pré-purificador de Ar 510
Sistema de Arrefecimento 480, 482
Sistema de Arrefecimento e Filtragem do Eixo 96
Sistema de Combustível 530
Sistema de Combustível de Serviço Severo com Aquecedor 532
Sistema de Controle da Suspensão 1028
Sistema de Serviço Rápido 616
Sistema Hidráulico do Cilindro da Caçamba e da Lança (Barra Z) (Válvula de Controle de 2 Carretéis) 1058
Sistema Hidráulico do Cilindro da Caçamba e da Lança, 3 Carretéis (Barra Z) 1060
Sistema Hidráulico do Cilindro da Caçamba e da Lança, 4 Carretéis (Barra Z) 1062
Spade Nose Bucket With Cutting Edge, 2.6 m³ (3.4 yd³) 928
Spade Nose Bucket With Cutting Edge, 2.6 m³ (3.4 yd³) Kit 932
Spade Nose Bucket With Cutting Edge, 3.05 m³ (4.0 yd³) 940
Spade Nose Bucket With Cutting Edge, 3.05 m³ (4.0 yd³) Kit 944
Spade Nose Bucket With Teeth, 2.6 m³ (3.4 yd³) 934
Spade Nose Bucket With Teeth, 2.6 m³ (3.4 yd³) Kit 938
Spade Nose Bucket With Teeth, 3.05 m³ (4.0 yd³) 946
Spade Nose Bucket With Teeth, 3.05 m³ (4.0 yd³) Kit 950
Spade Nose Bucket, 3.05 M³ (4.0 YD³), Z-Bar Kit 954
Sun Visor 864
Suporte da Placa de Licença, Luz e Luz de Marcha à Ré 650
Suportes da Cabine 728
Suportes do Eixo 82
Suportes do Motor (Engine 6090HDW03-DZ104926) 526
Suportes do Motor (Engine 6090HDW03-RE554450) 524
Suportes do Motor (Engine 6090HDW09-RE556459) 522
Suspensão do Assento para Assento Padrão 772

T

Tampa do Bloqueio Manual do Diferencial 708
Tampa do Conector do Chicote Elétrico do Motor 682
Tampa e Junta da Transmissão 184
Tampas Cegas da Caçamba com Engate de Alta Visibilidade (Se Equipada) 976
Tanque de Combustível 536
Tanque e Bomba do Lavador de Para-brisa 756
Tapetes de Piso da Cabine (Não para o Brasil) 744
Teto 730
Tomada de Potência (com Conversor de Torque de Bloqueio) 200
Tomada de Potência (sem Conversor de Torque de Bloqueio) 198
Transmissão de 4 Velocidades 162
Transmissão de 5 Velocidades 164
Trava do Conversor de Torque 170
Tubo de Escape e Silencioso (Não para o Brasil) (Engine 6090HDW09, 6090HDW03-) 518

U

Unidade de Controle da Transmissão (TCU) 676
Unidade de controle eletrôn 908
Unidade de Monitor Avançado (ADU) 694

V

Válvula de Acionamento do Ventilador Reversível, Bomba e Motor .. 494
Válvula de Alívio do Conversor de Torque e Válvula de Pressão Mínima da Transmissão 196
Válvula de Controle da Transmissão (com Conversor de Torque de Bloqueio) 192
Válvula de Controle da Transmissão (sem Conversor de Torque de Bloqueio) 190
Válvula de Direção Orbital 550
Válvula de Dois Carretéis de Controle da Carregadeira 1034
Válvula de Quatro Carretéis de Controle da Carregadeira (Barra Z) 1038
Válvula de Três Carretéis de Controle da Carregadeira (Barra Z) .. 1036
Válvula do Bloqueio do Diferencial 484
Válvula do Controle do Percurso 1032
Válvula e Pedal do Freio de Serviço 572
Válvula Reguladora de Pressão, PRV 890
Válvula Solenoide de Acionamento do Ventilador Reversível 500
Ventilador 488
Vidro da Cabine 738

Y

YZ120751 Garfo de Entrada 120, 136
YZ120753 Redução Final 100, 122, 138
YZ121301 Pivô Central Duplo, Oscilante 124, 140
YZ121796 Eixo e Carcaça do Eixo; TMIV, Série 1400 .... 126, 142
YZ121797 CARCAÇA DO EIXO DE RODA E EIXO 102
YZ122722 Bloqueio do Diferencial 106, 144
YZ122724 Caixa, Bloco do Diferencial 108
YZ122726 Tampa 128, 146
YZ122729 Caixa, Bloco do Diferencial 130, 148
YZ122774 Acionamento da Engrenagem Cônica de Dentes Oblíquos, Esquerdo 110
YZ122777 Garfo do Eixo Dianteiro 104
YZ122781 Tampa 112
YZ123274 Conjunto do Freio Duplo 114, 132, 150

Índice pictórico por seção
Sectional Pictorial Index
Index d'illustrations par sections.
Иллюстрированный указатель секции
Índice de ilustraciones por secciones

TX1162041 A.1

01

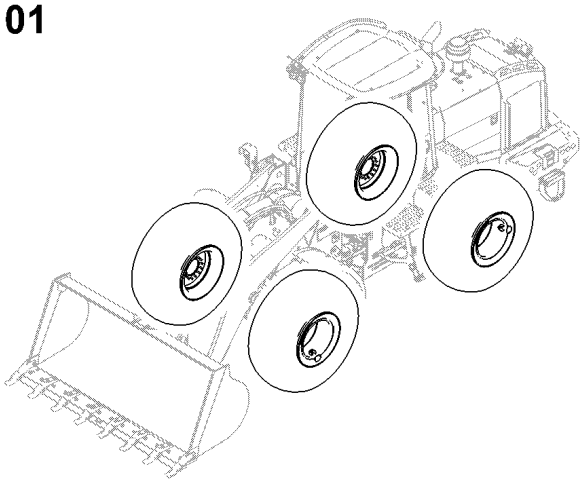

110

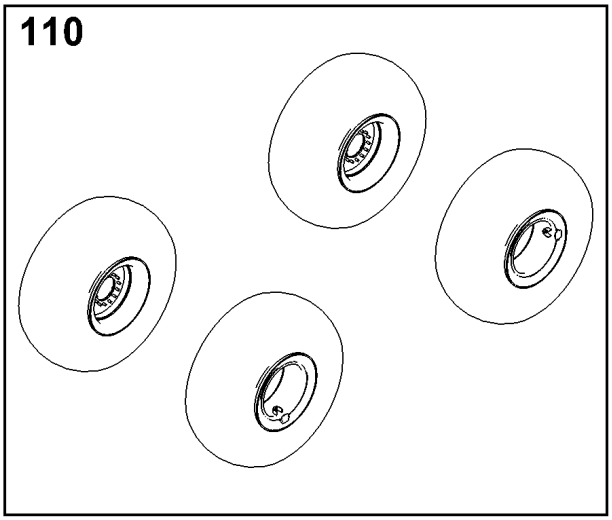

TX1162041

Índice pictórico por grupo funcional
Functional Group Pictorial Index
Index d'illustrations par groupes de fonctions
Иллюстрированный указатель функциональной группы
Índice de ilustraciones por grupos

TX1162042 A.1

110

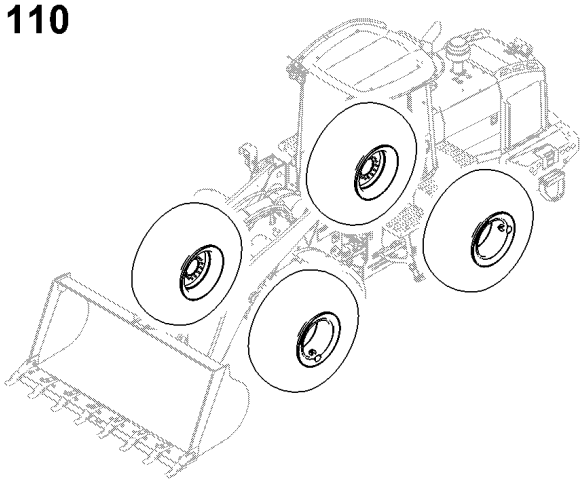

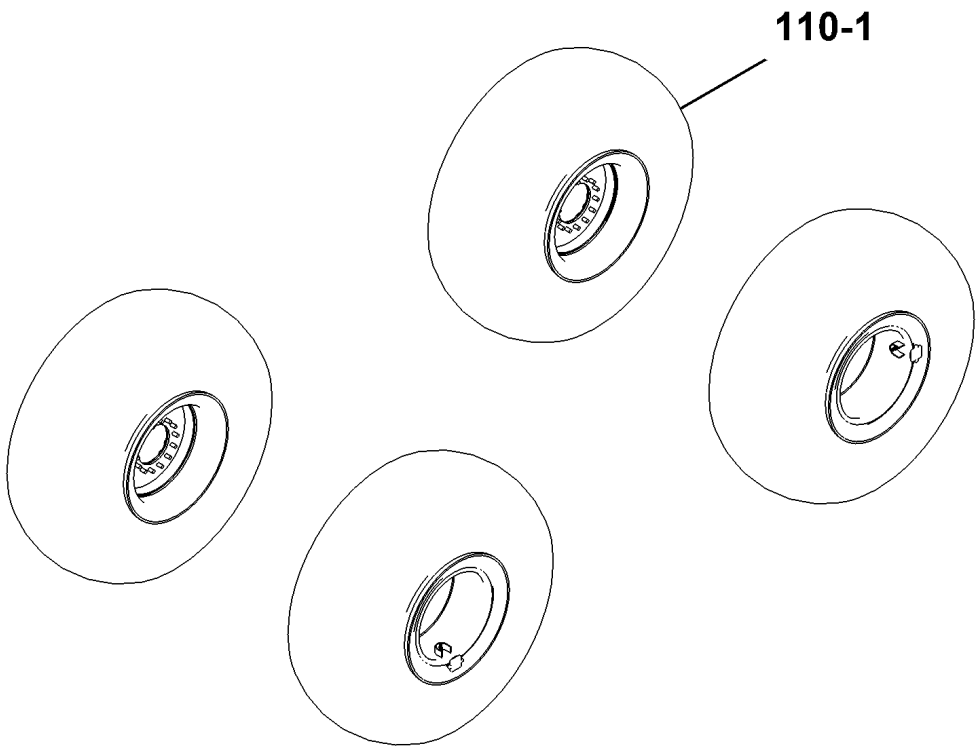

TX1162042

Aro de 3 Peças para Pneu 23.5R25
3-Piece Rim for 23.5R25 Tire
Jante 3 pièces de pneu 23,5R25
3-компонентный обод для шины 23.5R25
Aro de 3 piezas para neumático 23.5R25

AT377552_TX1095503 A.1

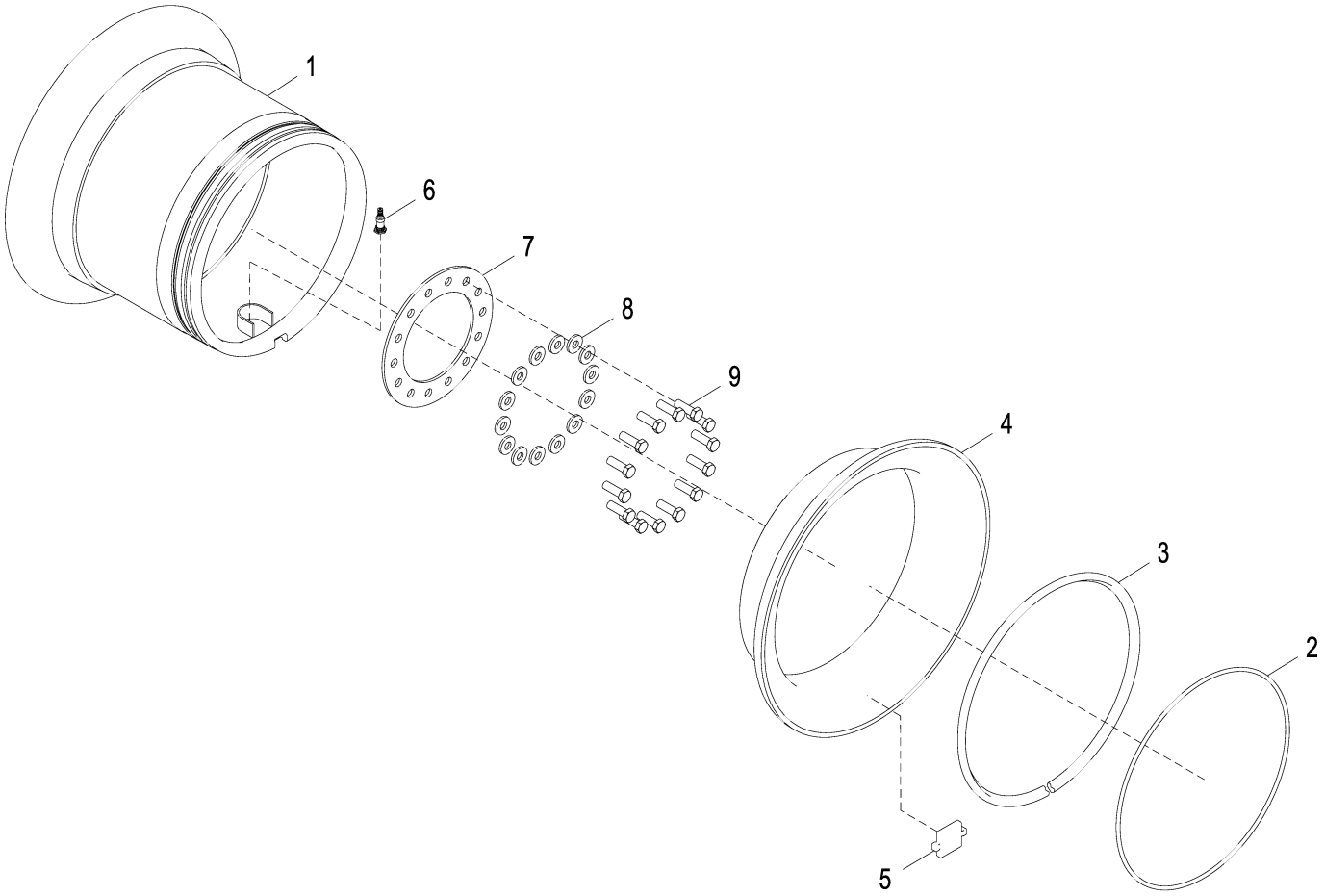

AT377552_TX1095503

Item	*Nº peça*	*Descrição*	*Qtde*	*Nº série*	*Notas*
1	AT377553	Roda	1		25" x 19.5"
2	R29480	Anel o	1		569.925 X 9.779 mm (22-7/16" X 0.385")
3	T55258	Aro de roda	1		
4	T224564	Aro de roda	1		
5	T168523	Chave	1		
6	AT335172	VálVula do pneu	1		
7	T387275	Anel	1		SUB FOR T213146
8	24M7242	Arruela	14		21.400 X 42 X 5 mm, SUB FOR T151797
9	19M8224	Parafuso sextavado	14		M20 X 60

Sensor de Pressão
Pressure Sensor
Capteur de pression
Датчик давления
Sensor de presión

ETN164934_XJ1249129 A.3

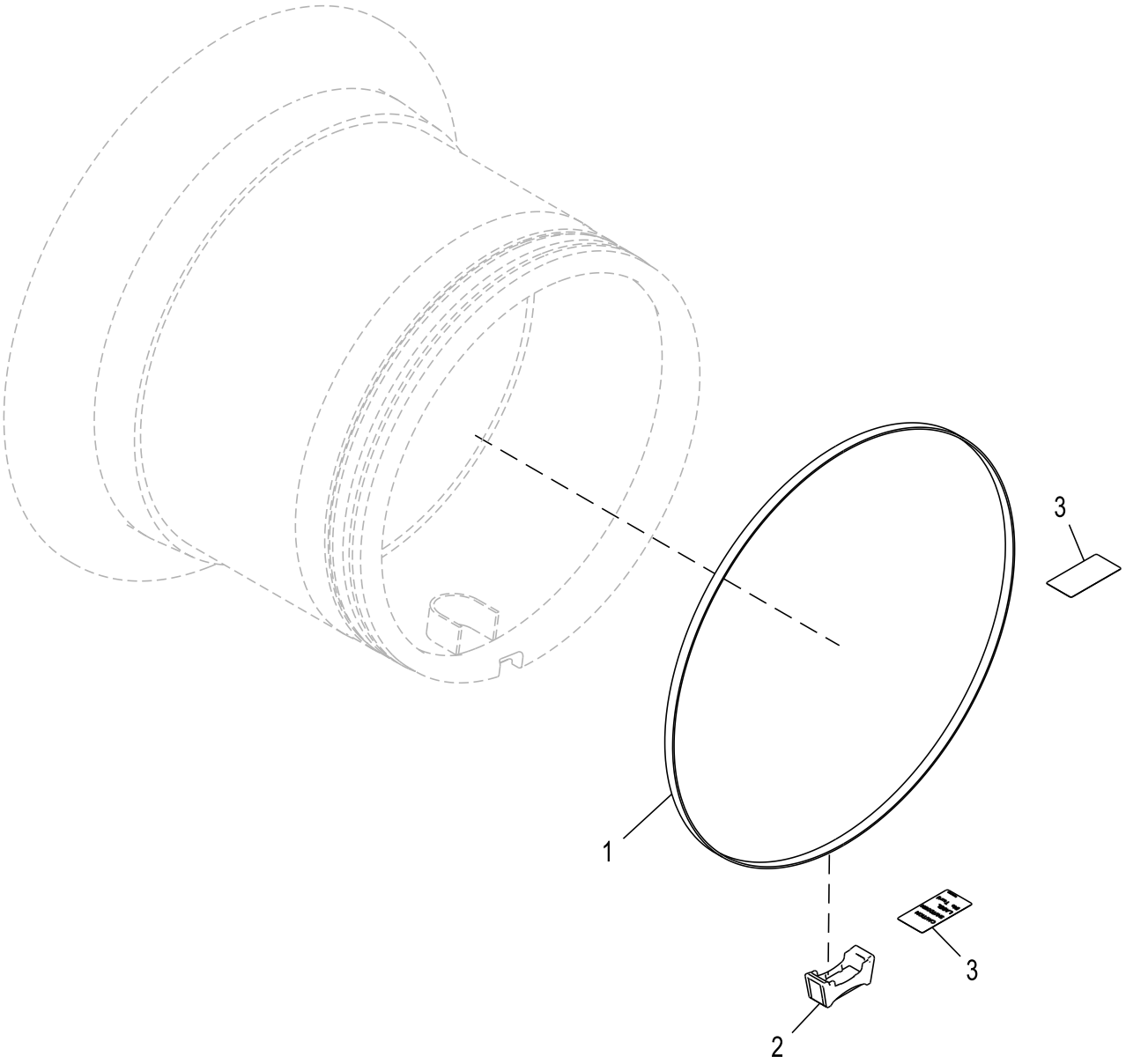

ETN164934_XJ1249129

Item	*Nº peça*	*Descrição*	*Qtde*	*Nº série*	*Notas*
1	T254240	Abraçadeira para mangueira	4		
2	AT337867	Transmissor	4		
3	T296326	Etiqueta	8		

Índice pictórico por seção
Sectional Pictorial Index
Index d'illustrations par sections.
Иллюстрированный указатель секции
Índice de ilustraciones por secciones

201- 73
242- 81
263- 85
264- 91

TX1162043 A.1

02A

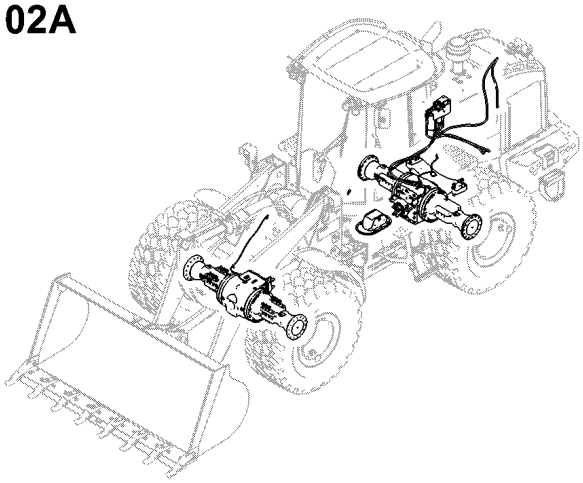

201

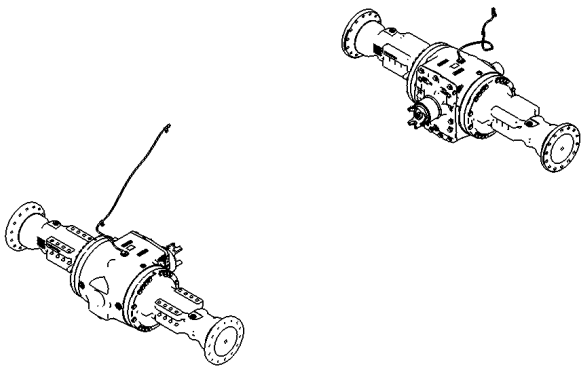

242

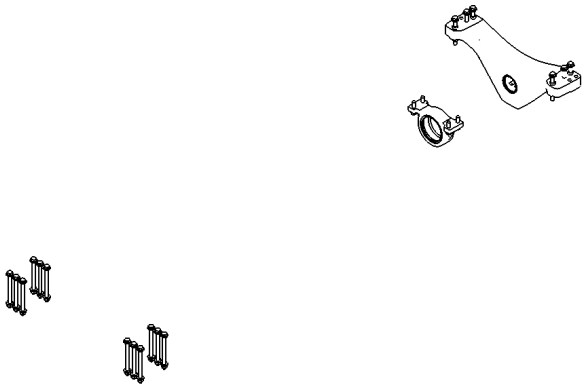

263

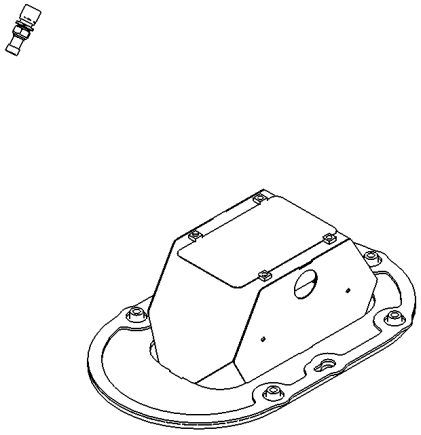

264

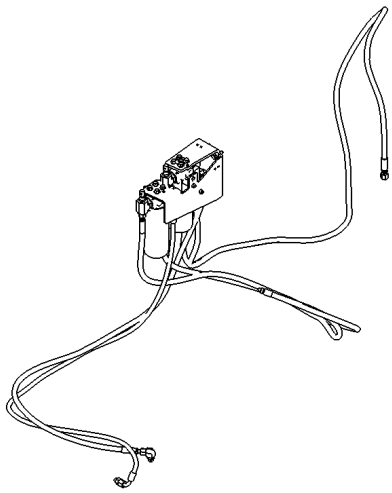

TX1162043

Índice pictórico por grupo funcional
Functional Group Pictorial Index
Index d'illustrations par groupes de fonctions
Иллюстрированный указатель функциональной группы
Índice de ilustraciones por grupos

1- 74
2- 76
3- 78

TX1162045 A.1

201

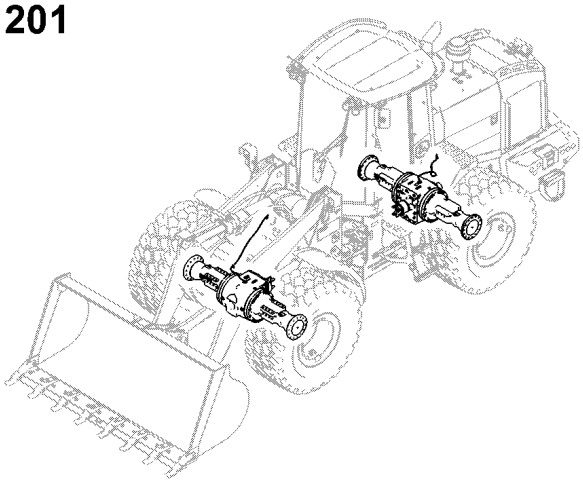

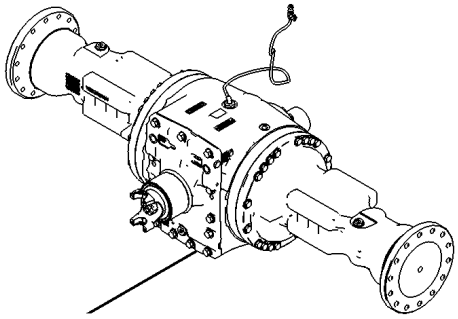

201-2, 201-3

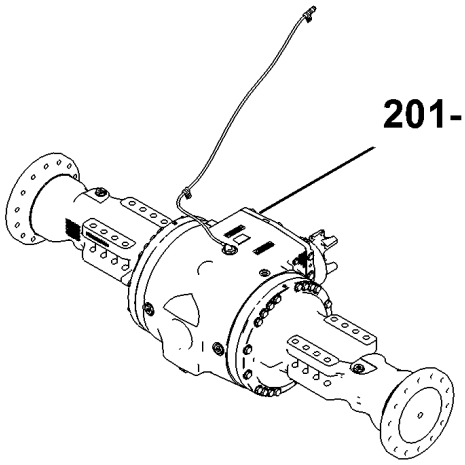

201-1

TX1162045

Eixo Dianteiro
Front Axle
Essieu avant
Пер. мост
Eje delantero

ETN107455_TX1154690 A.2

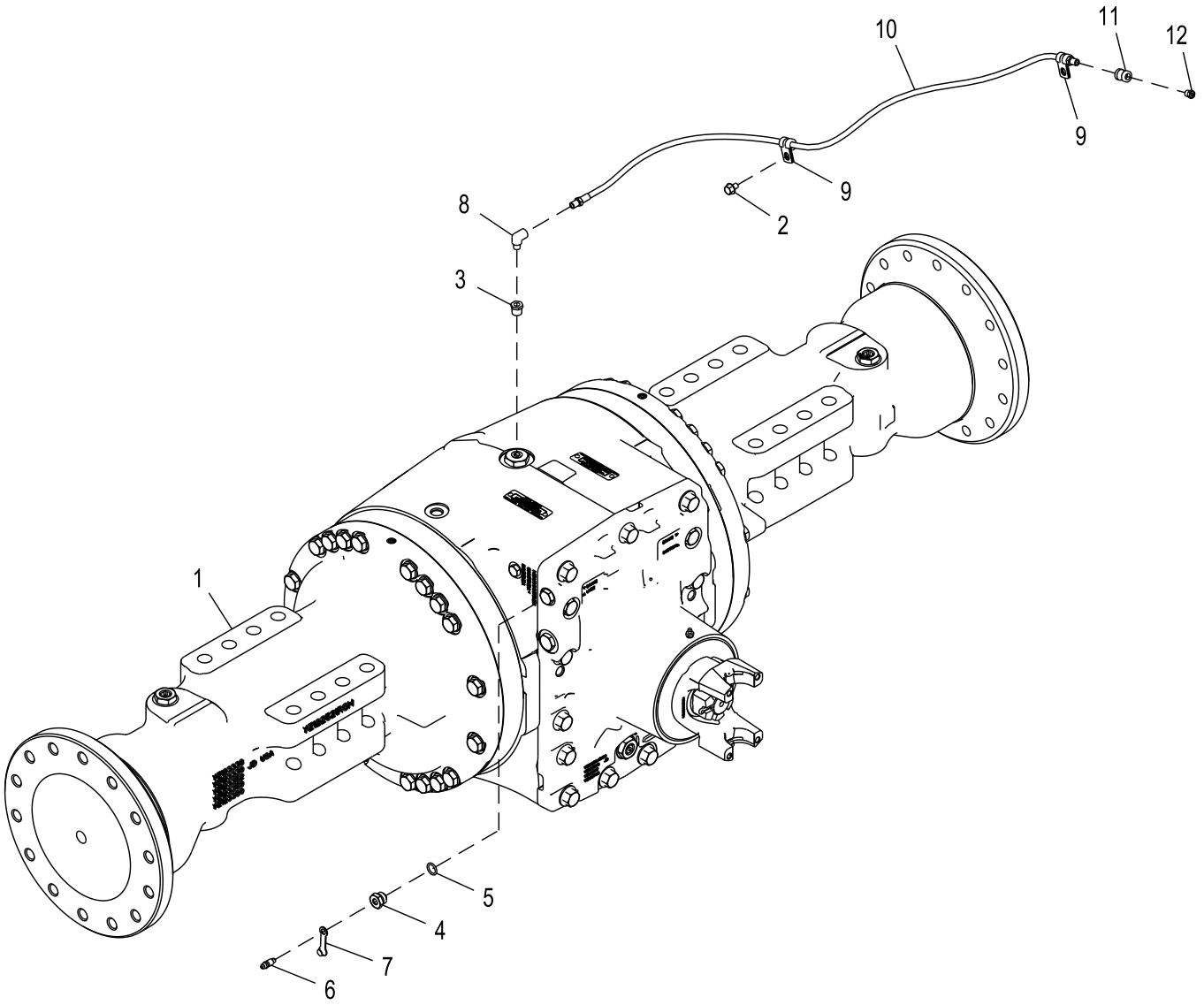

ETN107455_TX1154690

Item	*Nº peça*	*Descrição*	*Qtde*	*Nº série*	*Notas*
1	AT448329	Eixo dianteiro	1		MARKED YZ19839, SUB FOR AT412237
2	19M7864	Parafuso	1		M8 X 12
3	15H511	Luva roscada	1		1/8"
4	N199909	Adaptador	1		
5	R375R	Anel o	1		15.545 X 2.616 mm (0.612" X 0.103")
6	R21612	VálVula de sangria	1		
7	R100122	Tampa	1		
8	T56112	Conexão em ângulo	1		
9	T78974	Braçadeira	2		
10	AT207023	Mangueira hidráulica	1		
11	15H84	Engate	1		1/8"
12	AT208411	VálVula de alíVio de press.	1		

Eixo Traseiro
Rear Axle
Essieu arrière
Задний мост
Eje trasero

ETN107456_TX1154691 A.1

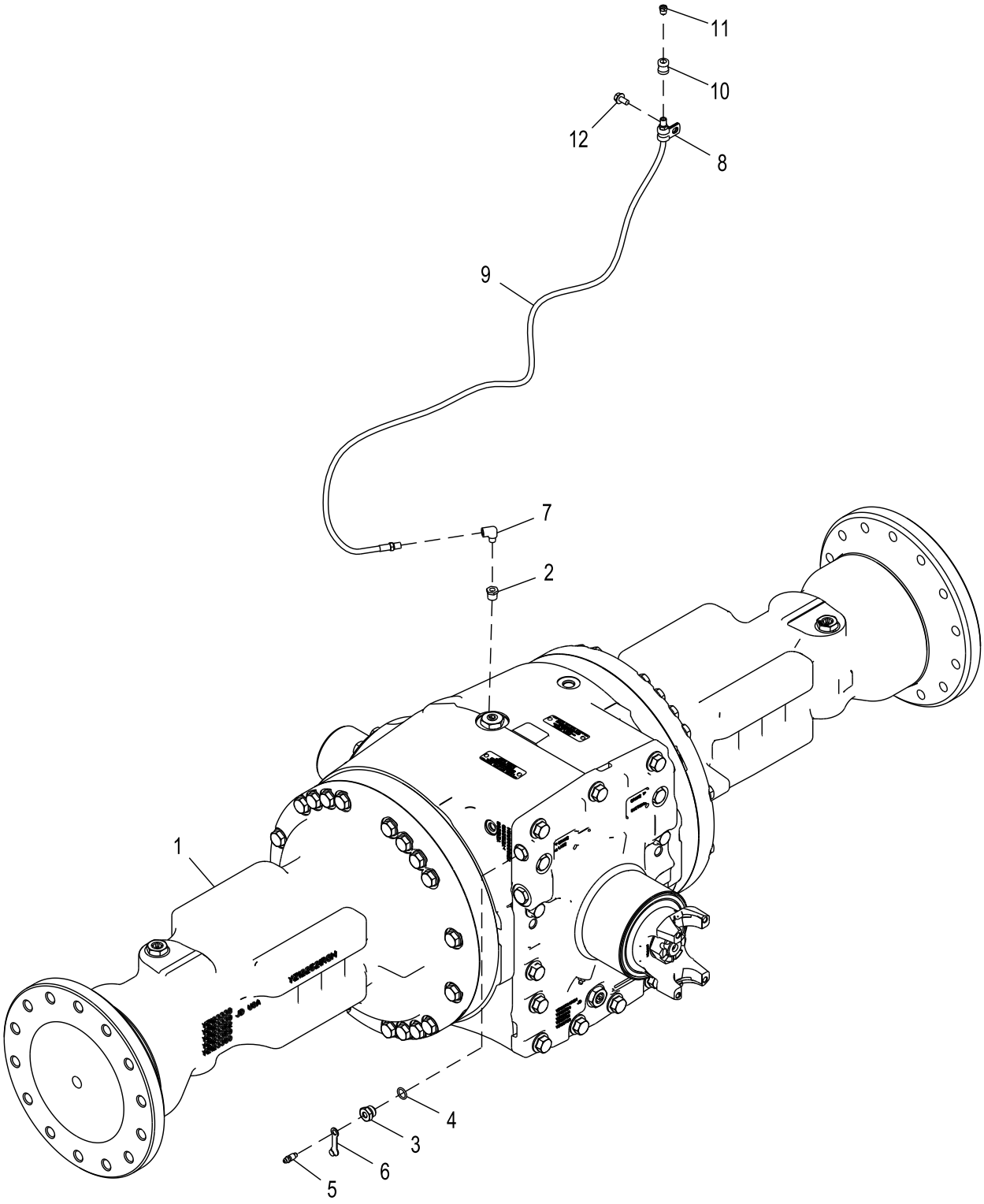

ETN107456_TX1154691

Item	*Nº peça*	*Descrição*	*Qtde*	*Nº série*	*Notas*
1	AT448332	Eixo traseiro	1		MARKED YZ19840, SUB FOR AT412238
2	15H511	Luva roscada	1		1/8"
3	N199909	Adaptador	1		
4	R375R	Anel o	1		15.545 X 2.616 mm (0.612" X 0.103")
5	R21612	VálVula de sangria	1		
6	R100122	Tampa	1		
7	T56112	Conexão em ângulo	1		
8	T75276	Braçadeira	1		
9	AT207023	Mangueira hidráulica	1		
10	15H84	Engate	1		1/8"
11	AT208411	VálVula de alíVio de press.	1		
12	19M7865	Parafuso	1		M8 X 16

Eixo Traseiro com Bloqueio do Diferencial
Rear Axle with Differential Lock
Essieu arrière avec blocage de différentiel
Задний мост с блокировкой дифференциала
Eje trasero con bloqueo del diferencial

ETN107457_TX1154692 A.1

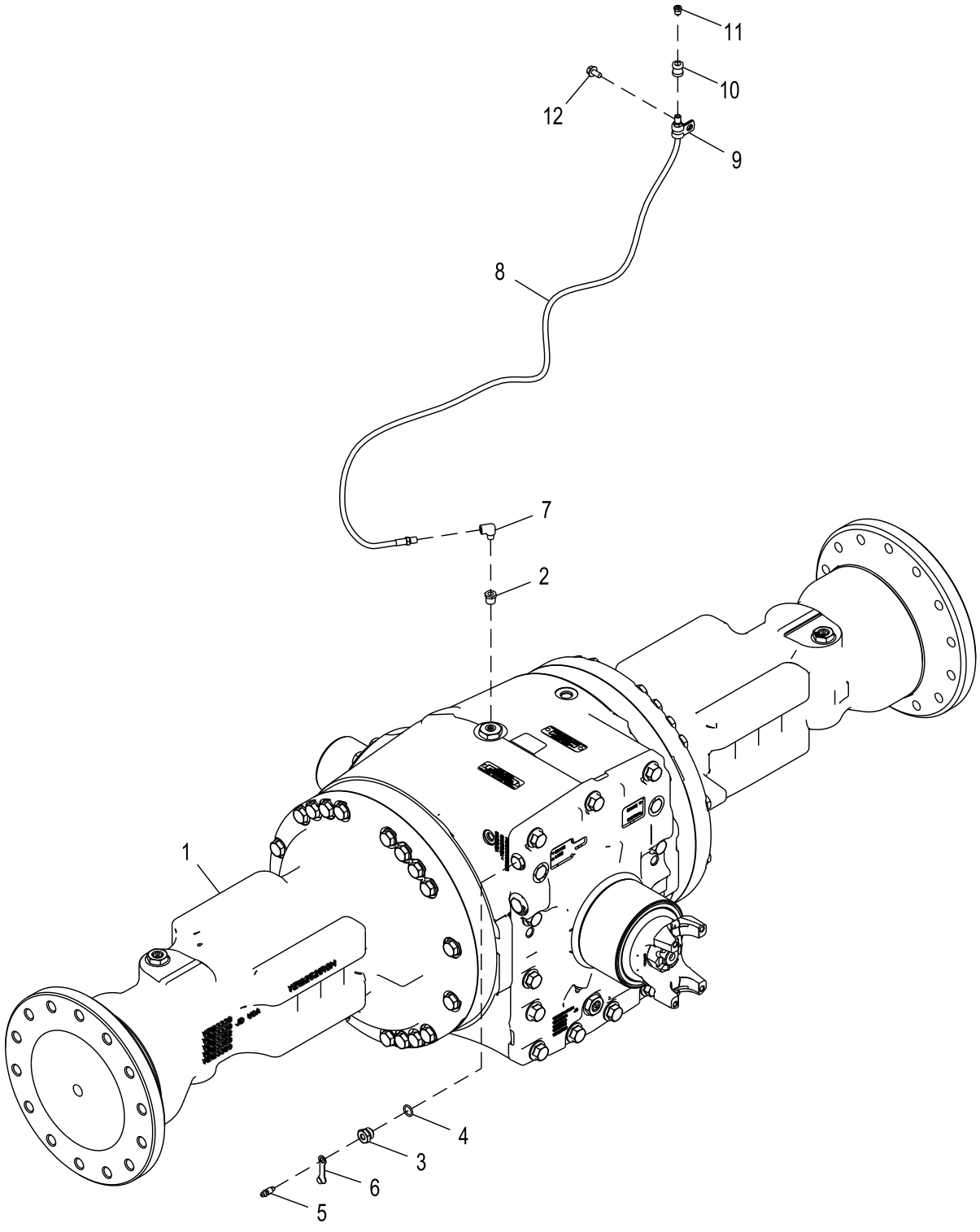

ETN107457_TX1154692

Item	*Nº peça*	*Descrição*	*Qtde*	*Nº série*	*Notas*
1	AT448334	Eixo traseiro	1		MARKED YZ19841, SUB FOR AT412239
2	15H511	Luva roscada	1		1/8"
3	N199909	Adaptador	1		
4	R375R	Anel o	1		15.545 X 2.616 mm (0.612" X 0.103")
5	R21612	VálVula de sangria	1		
6	R100122	Tampa	1		
7	T56112	Conexão em ângulo	1		
8	AT207023	Mangueira hidráulica	1		
9	T75276	Braçadeira	1		
10	15H84	Engate	1		1/8"
11	AT208411	VálVula de alíVio de press.	1		
12	19M7865	Parafuso	1		M8 X 16

Índice pictórico por grupo funcional
Functional Group Pictorial Index
Index d'illustrations par groupes de fonctions
Иллюстрированный указатель функциональной группы
Índice de ilustraciones por grupos

TX1162046 A.1

242

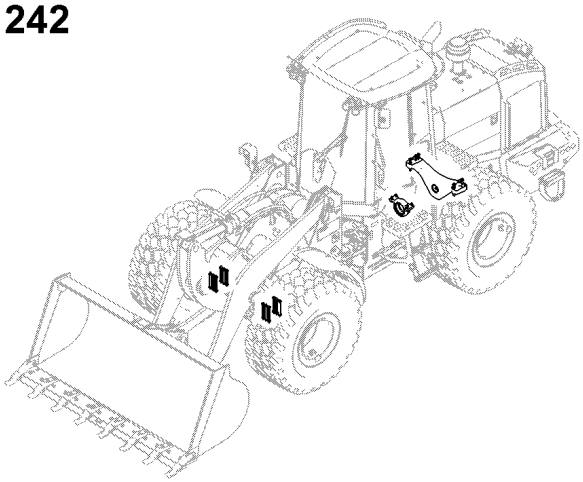

242-1

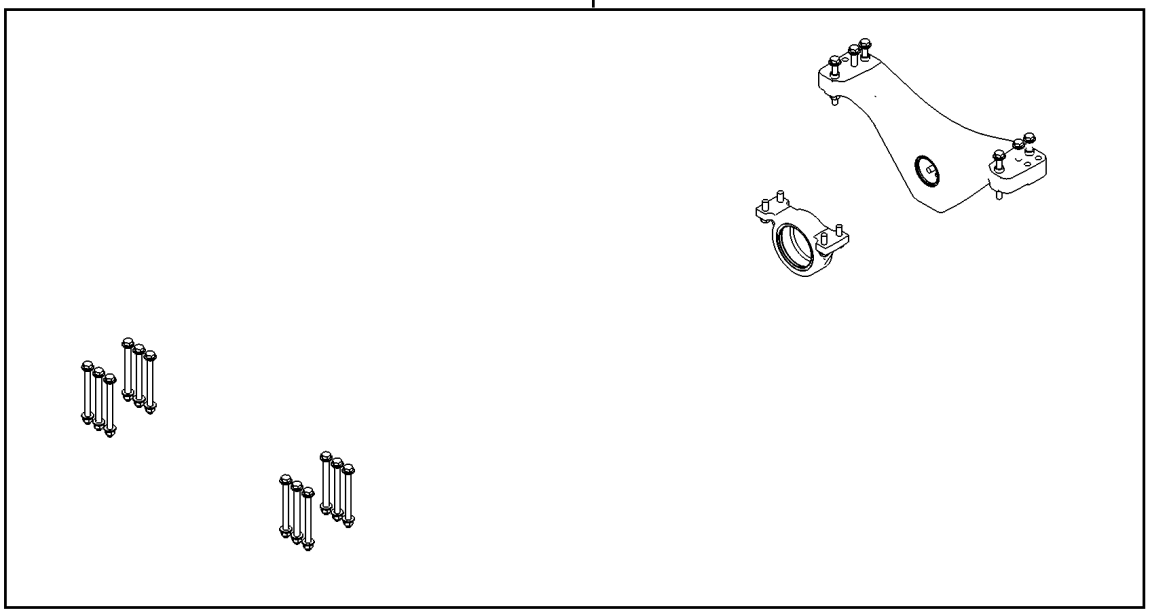

TX1162046

Suportes do Eixo
Axle Mounts
Supports de essieu
Крепления моста
Montajes de eje

ETN109647_TX1154695 B.1

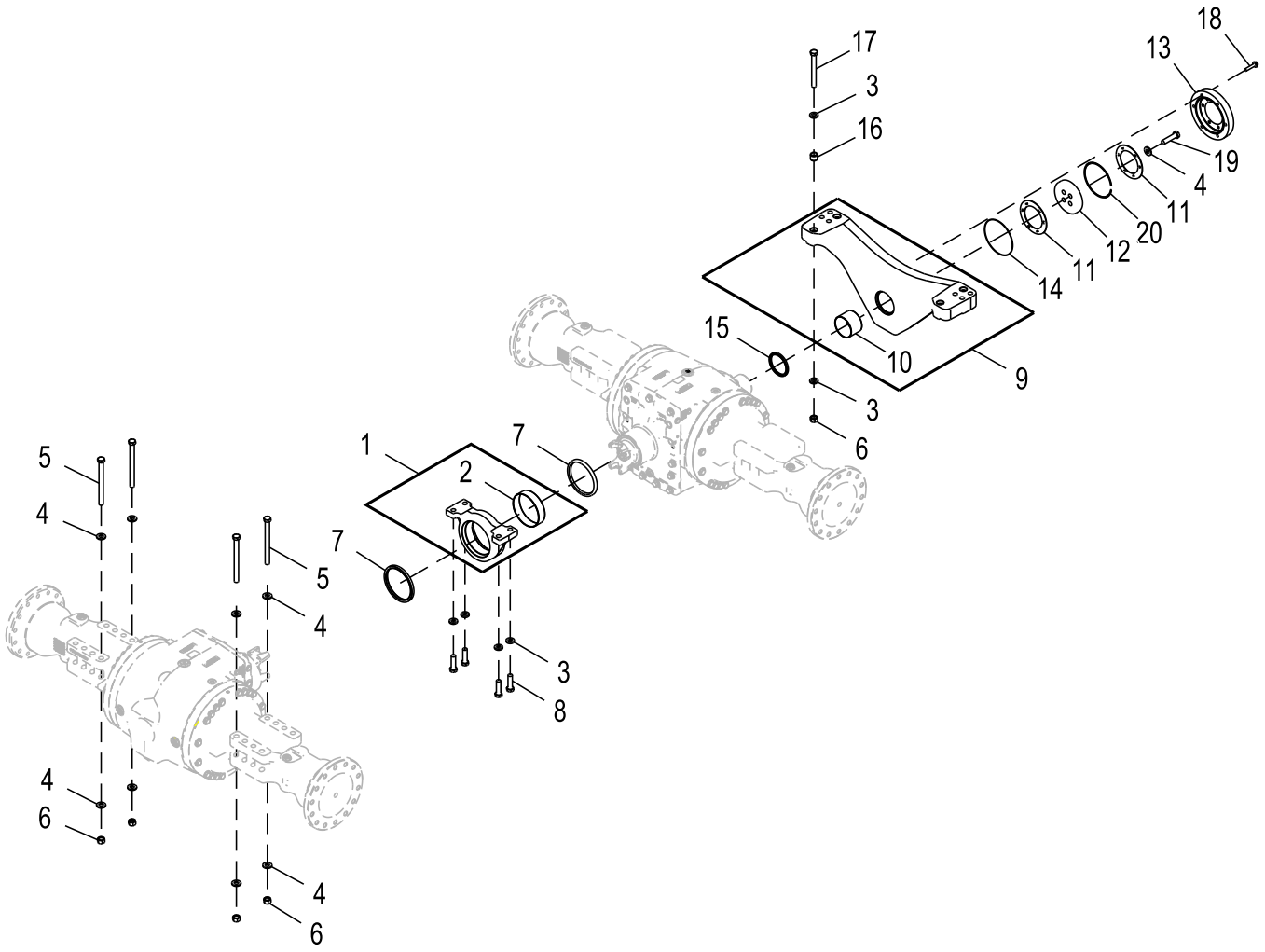

ETN109647_TX1154695

Item	*Nº peça*	*Descrição*	*Qtde*	*Nº série*	*Notas*
1	AT372240	Suporte eixo traSeiro	1		Eixo Traseiro
2	T227472	Bucha	1		
3	N231749	Arruela	16		
4	24M7242	Arruela	28		21.400 X 42 X 5 mm
5	19M7779	Parafuso sextavado	12		M20 X 240
6	14M7277	Porca	18		M20
7	AT358357	Vedação	2		
8	19M8639	Parafuso sextavado	4		M20 X 70
9	AT341702	Suporte	1		
10	T227479	Bucha	1		
11	T228638	Arruela de encosto	2		
12	T210215	Espaçador	1		
13	T227377	Capa	1		
14	R274003	Anel o	1		177.470 X 2.616 mm (6.987" X 0.103")
15	AT357584	Vedação	1		
16	T174463	Bucha	4		
17	19M8100	Parafuso sextavado	6		M20 X 180
18	19M7815	Parafuso	6		M12 X 60
19	19M7892	Parafuso sextavado	4		M20 X 80
20	4003450	Anel de pressão	1		

Índice pictórico por grupo funcional
Functional Group Pictorial Index
Index d'illustrations par groupes de fonctions
Иллюстрированный указатель функциональной группы
Índice de ilustraciones por grupos

1- 86
2- 88

TX1162047 A.1

263

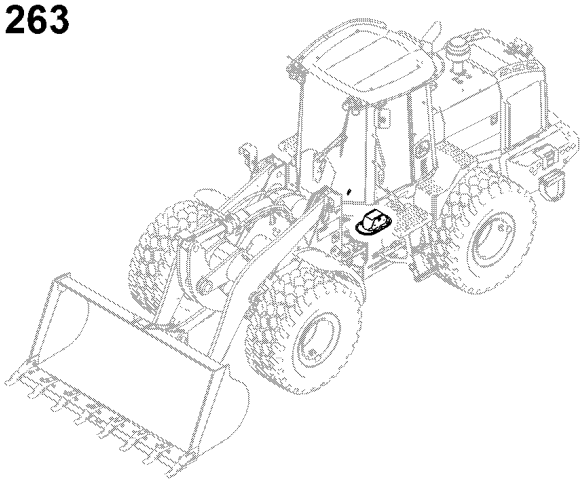

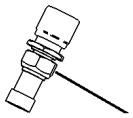

263-1

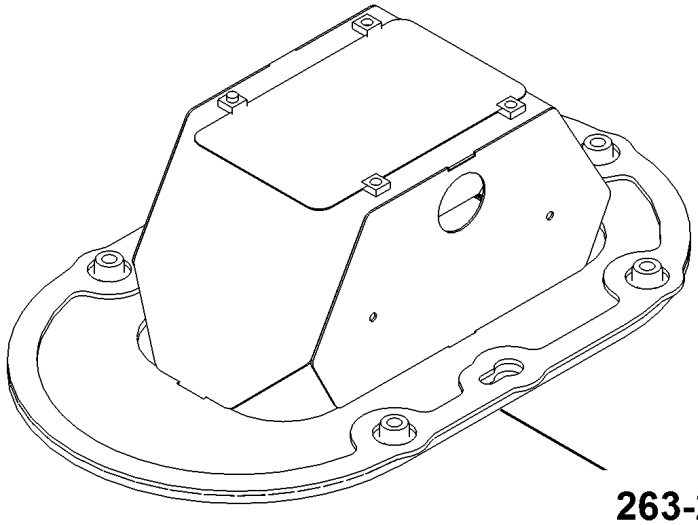

263-2

TX1162047

Interruptor do Bloqueio do Diferencial
Differential Lock Switch
Interrupteur de blocage du différentiel
Переключатель блокировки дифференциала
Interruptor de traba de diferencial

AT333237_TX1107314 A.1

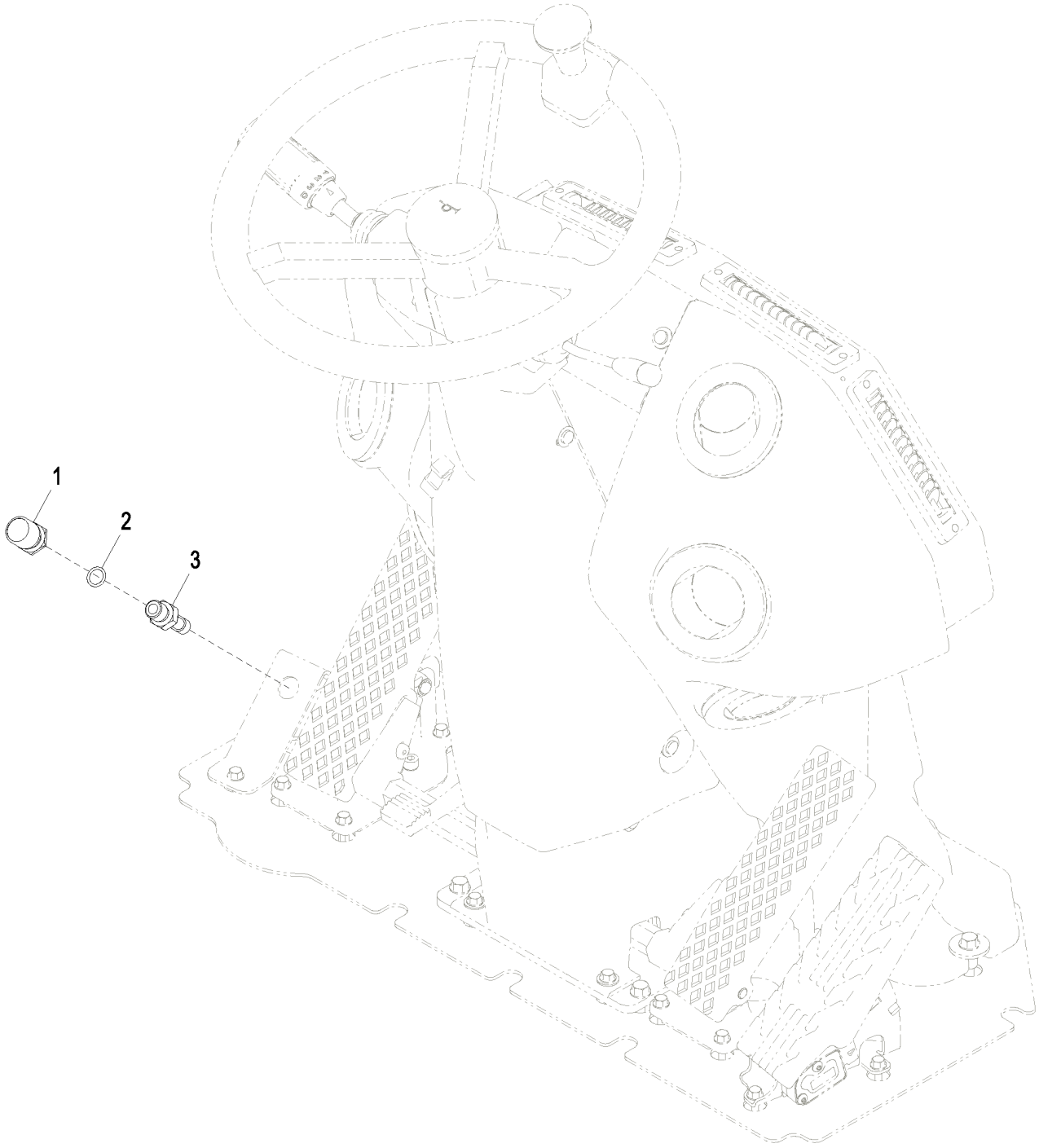

AT333237_TX1107314

Item	*Nº peça*	*Descrição*	*Qtde*	*Nº série*	*Notas*
1	RE43637	Atuador	1		
2	51M7042	Anel o	1		13.300 X 2.200 mm
3	RE46534	Interruptor	1		Bloqueio do Diferencial

Kit de Bloqueio Automático do Diferencial do Eixo
Automatic Axle Differential Lock Kit
Kit blocage du différentiel d'essieu automatique
Комплект автоматического устройства блокировки дифференциала моста
Juego de bloqueo automático del diferencial del eje

AT440322_TX1149444 A.1

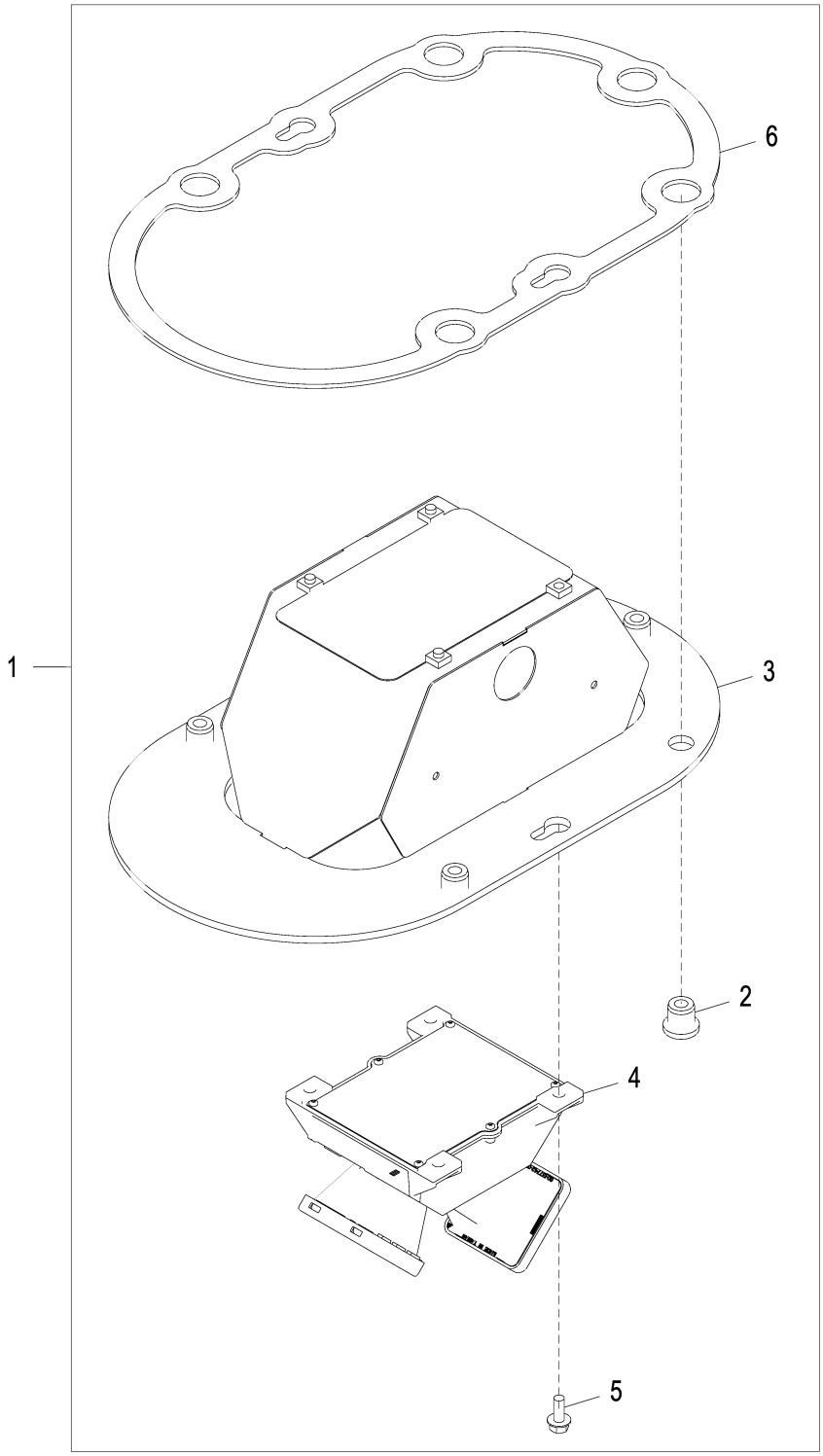

AT440322_TX1149444

Item	*Nº peça*	*Descrição*	*Qtde*	*Nº série*	*Notas*
1	AT440322	Bloqueio do diferencial	1		
2	AT116162	Isolador	5		
3	AT439059	Apoio	1		
4	AT340252	SenSor vel. real de deSloca	1		Unidade do RDR (Radar da Velocidade de Avanço)
5	19M7866	Parafuso	4		M8 X 20
6	R244400	Vedação	1		
7	AT344894	Chicote	1		Radar da Velocidade de Avanço, Não Ilustrado

Índice pictórico por grupo funcional
Functional Group Pictorial Index
Index d'illustrations par groupes de fonctions
Иллюстрированный указатель функциональной группы
Índice de ilustraciones por grupos

1- 92
2- 94

TX1162048 A.1

264

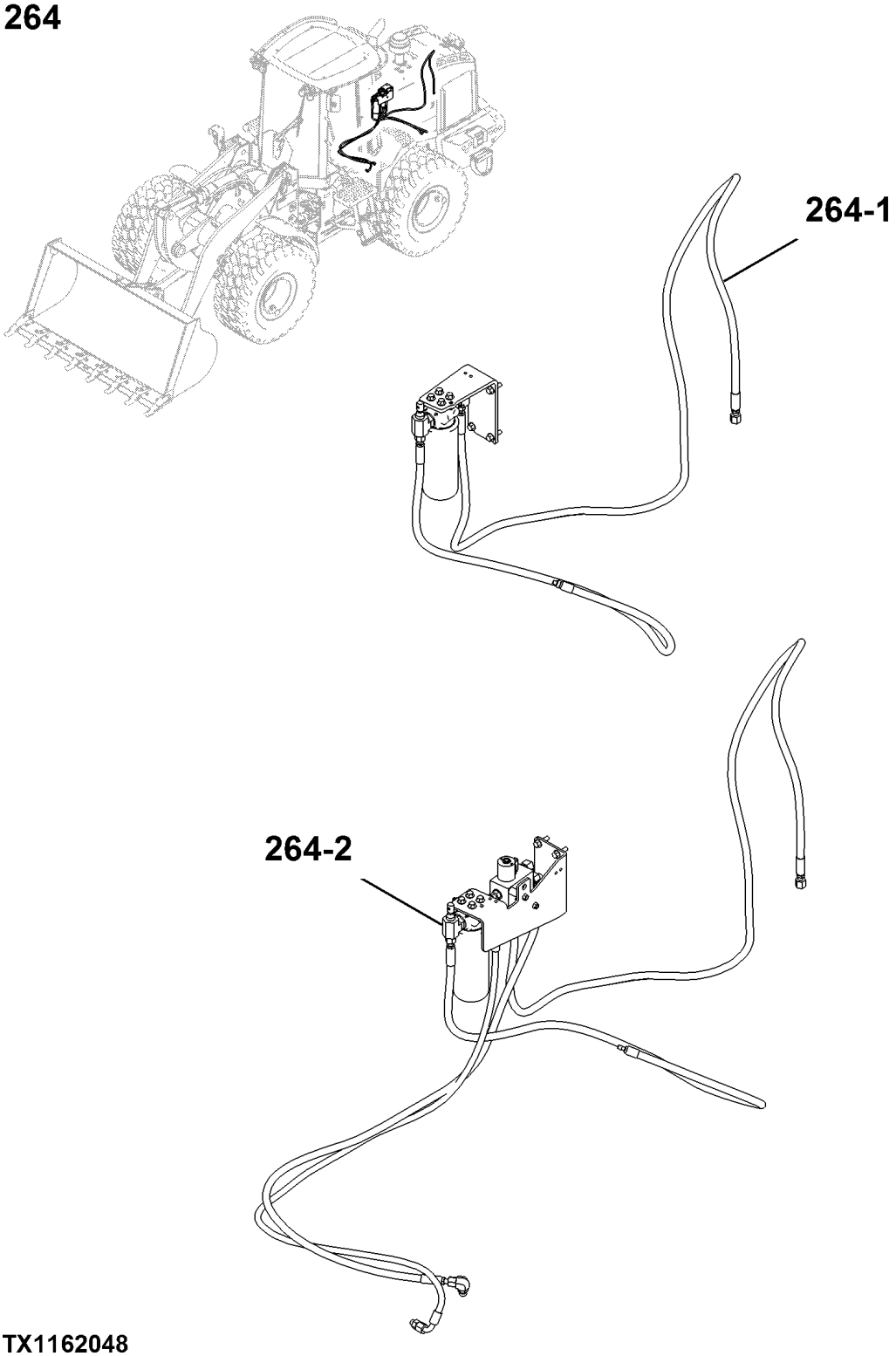

TX1162048

Filtro do Eixo Traseiro e Mangueiras
Rear Axle Filter and Hoses
Filtre et flexibles d'essieu arrière
Фильтр заднего моста и шланги
Filtro y mangueras del eje trasero

ETN109669_TX1154708 A.3

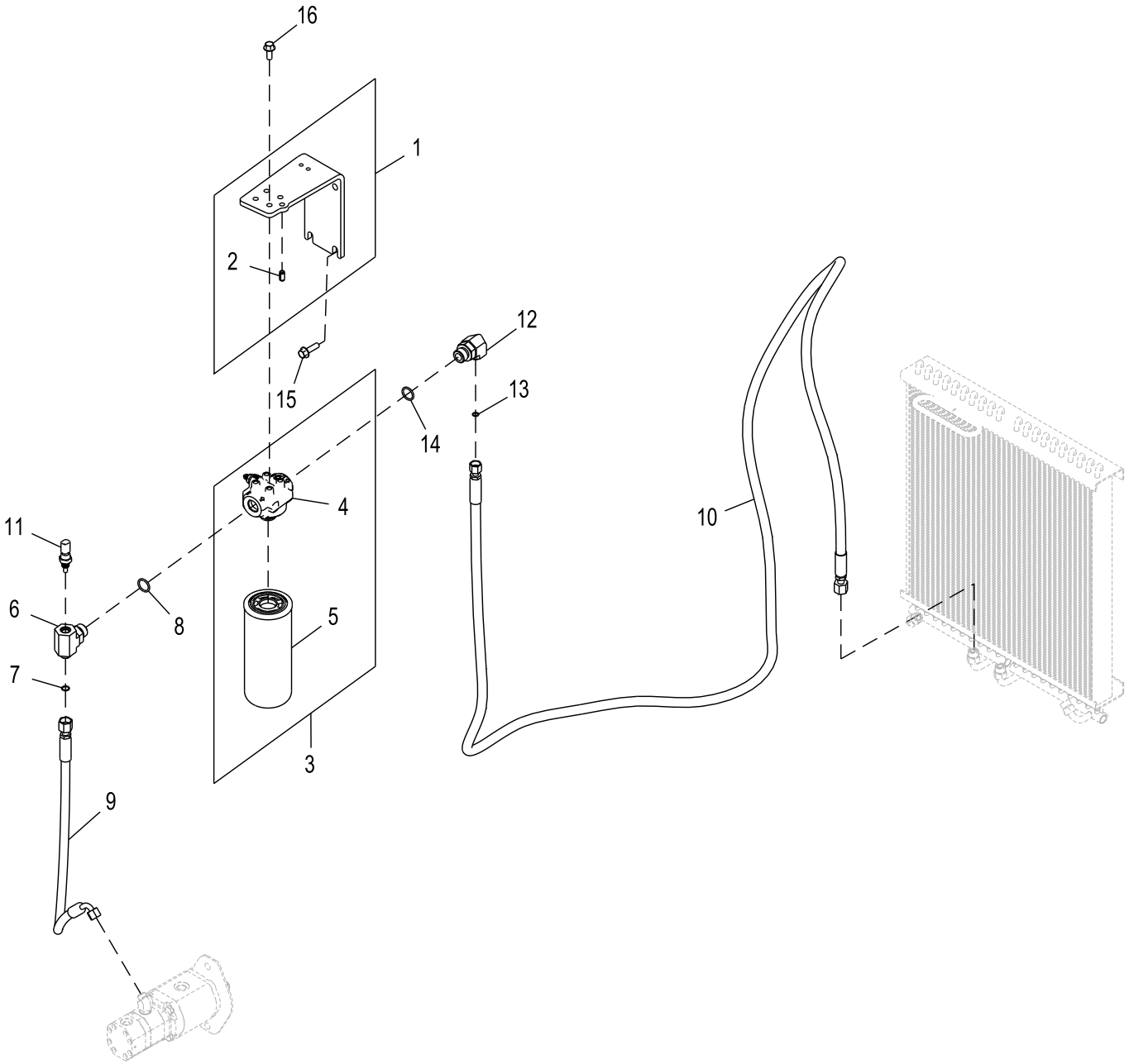

ETN109669_TX1154708

Item	*Nº peça*	*Descrição*	*Qtde*	*Nº série*	*Notas*
1	AT441691	Suporte	1		
2	34M7250	Pino elástico	1		10 X 20 mm
3	AT441901	Filtro	1		
4	AT417999	Cabeçote do filtro	1		INCLUDES AT349964
	AT349964	Interrup. de pressão	1		INCLUDES 12M7060, 14H778 AND T70177
	12M7060	Arruela	1		5.300 mm
	14H778	Porca	2		0.190"
	T70177	Anel o	1		
5	AH128449	Filtro de óleo hidráulico	1		
6	T278328	Conexão em t	1		
7	T77857	Anel o	1		12.421 X 1.778 mm (0.489" X 0.070")
8	U12547	Anel o	1		23.470 X 2.946 mm (0.924" X 0.116")
9	AT417411	Mangueira hidráulica	1		Bomba ao Filtro, Fabricar
10	AT428334	Mangueira hidráulica	1		Resfriador Traseiro ao Filtro, Fabricar
11	RE537637	SenSor temp. água	1		
12	38H1413	Conexão em ângulo	1		
13	T77613	Anel o	1		9.250 X 1.780 mm (0.364" X 0.070")
14	U12547	Anel o	1		23.470 X 2.946 mm (0.924" X 0.116")
15	19M7835	Parafuso	4		M10 X 35
16	19M7785	Parafuso	4		M10 X 25

Filtro do Eixo Traseiro para Bloqueio do Diferencial
Rear Axle Filter for Differential Lock
Filtre d'essieu arrière pour blocage du différentiel
Фильтр заднего моста для устройства блокировки дифференциала
Filtro de eje trasero para bloqueo del diferencial

ETN109670_TX1154710 A.1

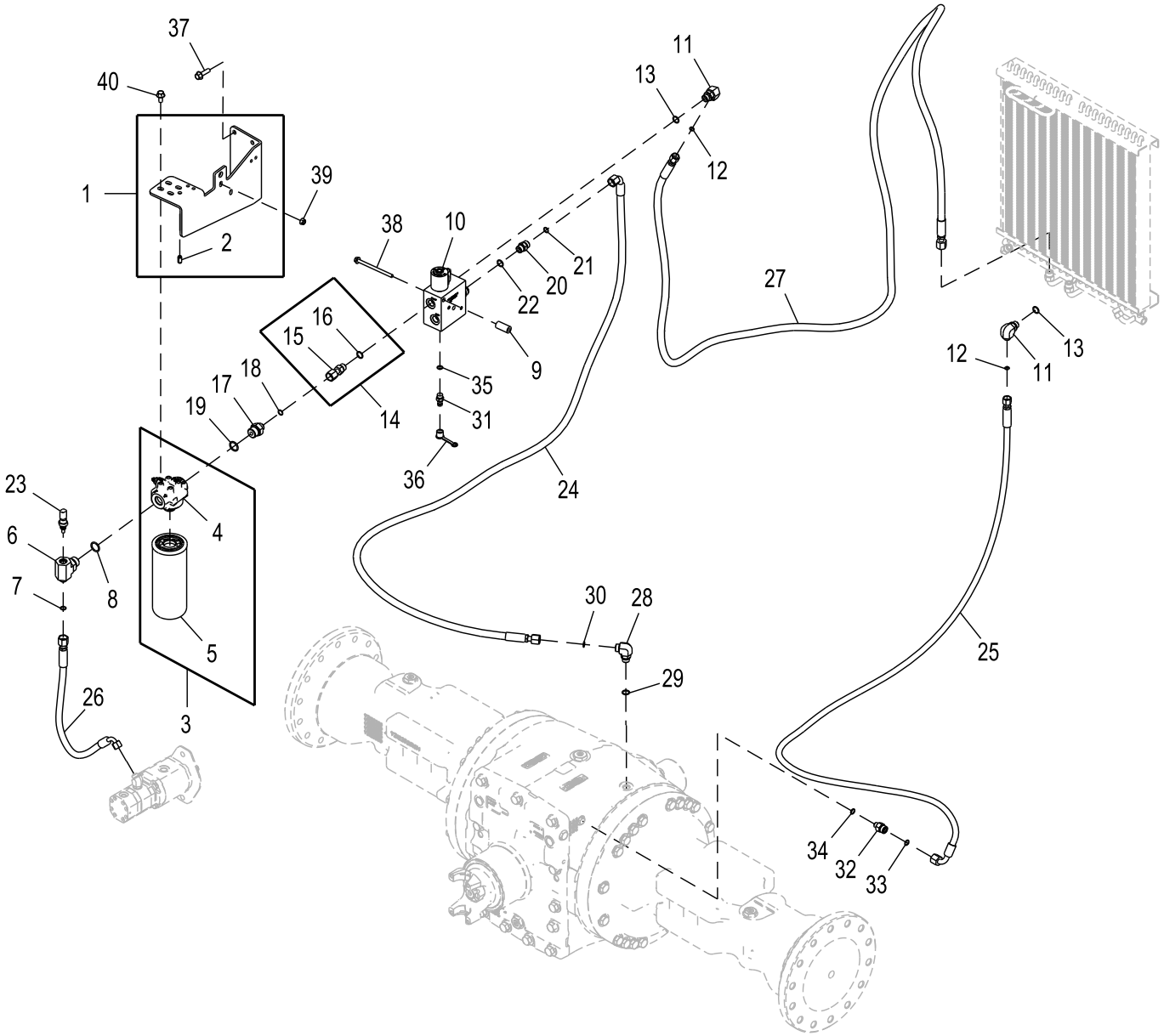

ETN109670_TX1154710

Item	*Nº peça*	*Descrição*	*Qtde*	*Nº série*	*Notas*
1	AT441690	Suporte	1		

2	34M7250	Pino elástico	1	10 X 20 mm
3	AT441901	Filtro	1	
4	AT417999	Cabeçote do filtro	1	
	AT349964	Interrup. de pressão	1	
	12M7060	Arruela	1	5.300 mm
	14H778	Porca	2	0.190"
	T70177	Anel o	1	
5	AH128449	Filtro de óleo hidráulico	1	
6	T278328	Conexão em t	1	
7	T77857	Anel o	1	12.421 X 1.778 mm (0.489" X 0.070")
8	U12547	Anel o	1	23.470 X 2.946 mm (0.924" X 0.116")
9	T257177	Bucha	2	
10	AT417241	VálVula	1	Válvula do Bloqueio do Diferencial, Componentes em Página Separada
11	38H1010	Conexão em ângulo	2	
12	T77613	Anel o	2	9.250 X 1.780 mm (0.364" X 0.070")
13	R26375	Anel o	2	16.358 X 2.210 mm (0.644" X 0.087")
14	61H1068	Adaptador	1	
15	38H1068	Adaptador	1	
16	R26375	Anel o	1	16.358 X 2.210 mm (0.644" X 0.087")
17	38H1175	Adaptador	1	
18	T77857	Anel o	1	12.421 X 1.778 mm (0.489" X 0.070")
19	U12547	Anel o	1	23.470 X 2.946 mm (0.924" X 0.116")
20	38H1161	Adaptador	1	
21	T77857	Anel o	1	12.421 X 1.778 mm (0.489" X 0.070")
22	R26375	Anel o	1	16.358 X 2.210 mm (0.644" X 0.087")
23	RE537637	SenSor temp. água	1	Sensor de Temperatura do Óleo do Eixo Traseiro
24	AT428142	Mangueira hidráulica	1	Fabricar
25	AT428139	Mangueira hidráulica	1	Fabricar
26	AT428138	Mangueira hidráulica	1	Fabricar
27	AT428334	Mangueira hidráulica	1	Resfriador Traseiro ao Filtro, Fabricar
28	38H1005	Conexão em ângulo	1	
29	R26375	Anel o	1	16.358 X 2.210 mm (0.644" X 0.087")
30	T77857	Anel o	1	12.421 X 1.778 mm (0.489" X 0.070")
31	AH125760	Engate hidr. rápido	1	
32	38H1173	Adaptador	1	
33	T77857	Anel o	1	12.421 X 1.778 mm (0.489" X 0.070")
34	R26448	Anel o	1	11.887 X 1.981 mm (0.468" X 5/64")
35	R26448	Anel o	1	11.887 X 1.981 mm (0.468" X 5/64")
36	R77175	Capa	1	
37	19M7835	Parafuso	4	M10 X 35
38	19M8006	Parafuso	2	M8 X 120
39	14M7298	Porca com flange	2	M8
40	19M7784	Parafuso	4	M10 X 20

Sistema de Arrefecimento e Filtragem do Eixo
Axle Cooling and Filtration System
Circuit de refroidissement et système de filtrage d'essieu
Система охлаждения и фильтрации моста
Sistema de enfriamiento y filtrado de eje

ETN109671_TX1154821 C.1

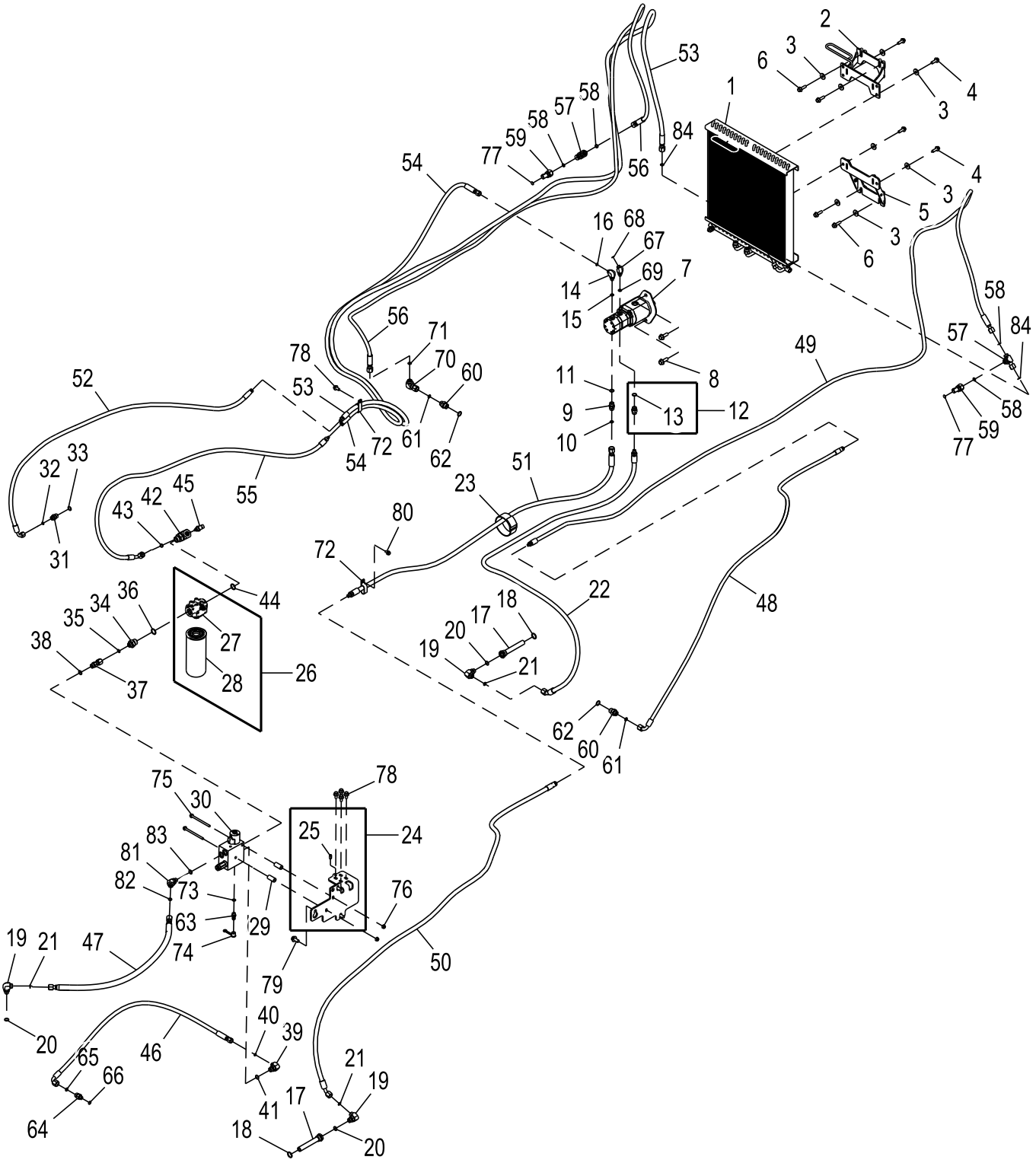

ETN109671_TX1154821

Item	*Nº peça*	*Descrição*	*Qtde*	*Nº série*	*Notas*
1	AT330592	ResfRiadoR de óleo	1		
2	AT330678	Apoio	1		
3	24M7296	Arruela	8		10.500 X 30 X 2.500 mm
4	19M7786	Parafuso	4		M10 X 30
5	AT330606	Apoio	1		
6	19M7835	Parafuso	4		M10 X 35
7	.....	Bombade óleo	1		Bomba Tripla de Circulação de Óleo do Eixo, NLA, FURNISH AT339536 AND AT339537
	AT339536	Bombade óleo	2		Acionamento do Ventilador com Suporte da Bomba do Eixo
	AT339537	Bombade óleo	3		Bomba Dupla de Circulação do Eixo
	AT340876	Kit retentor	1		Bomba Tripla
8	19M7790	Parafuso	2		M12 X 35
9	38H1161	Adaptador	1		
10	T77857	Anel o	1		12.421 X 1.778 mm (0.489" X 0.070")
11	R26375	Anel o	1		16.358 X 2.210 mm (0.644" X 0.087")
12	62H1002	Adaptador	1		
13	R26375	Anel o	1		16.358 X 2.210 mm (0.644" X 0.087")
14	38H1004	Conexão em ângulo	1		
15	R26448	Anel o	1		11.887 X 1.981 mm (0.468" X 5/64")
16	T77613	Anel o	1		9.250 X 1.780 mm (0.364" X 0.070")
17	AT220925	Filtro de óleo	2		
18	U12547	Anel o	2		23.470 X 2.946 mm (0.924" X 0.116")
19	38H1005	Conexão em ângulo	3		
20	R26375	Anel o	3		16.358 X 2.210 mm (0.644" X 0.087")
21	T77857	Anel o	3		12.421 X 1.778 mm (0.489" X 0.070")
22	AT371087	Mangueira hidráulica	1		Resfriador de Óleo ao Eixo, Fabricar
23	H77698	Cinta	1		SUB FOR T238029
24	AT441689	Suporte	1		
25	34M7250	Pino elástico	1		10 X 20 mm
26	AT441901	Filtro	1		
27	AT417999	Cabeçote do filtro	1		
	AT349964	Interrup. de pressão	1		
	12M7060	Arruela	1		5.300 mm
	14H778	Porca	2		0.190"
	T70177	Anel o	1		
28	AH128449	Filtro de óleo hidráulico	1		
29	T257177	Bucha	2		
30	AT417241	VálVula	1		Válvula do Bloqueio do Diferencial, Componentes em Página Separada
31	38H1171	Adaptador	1		
32	T77613	Anel o	1		9.250 X 1.780 mm (0.364" X 0.070")
33	R26375	Anel o	1		16.358 X 2.210 mm (0.644" X 0.087")
34	38H1175	Adaptador	1		
35	T77857	Anel o	1		12.421 X 1.778 mm (0.489" X 0.070")
36	U12547	Anel o	1		23.470 X 2.946 mm (0.924" X 0.116")
37	38H1068	Adaptador	1		
38	R26375	Anel o	1		16.358 X 2.210 mm (0.644" X 0.087")
39	38H1010	Conexão em ângulo	1		
40	T77613	Anel o	1		9.250 X 1.780 mm (0.364" X 0.070")
41	R26375	Anel o	1		16.358 X 2.210 mm (0.644" X 0.087")
42	T278328	Conexão em t	1		
43	T77857	Anel o	1		12.421 X 1.778 mm (0.489" X 0.070")
44	U12547	Anel o	1		23.470 X 2.946 mm (0.924" X 0.116")
45	RE537637	SenSor temp. água	1		
46	AT415562	Mangueira hidráulica	1		Bloqueio do Diferencial Dianteiro
47	AT435835	Mangueira hidráulica	1		Bloqueio do Diferencial Dianteiro, Fabricar
48	AT428346	Mangueira hidráulica	1		Resfriador de Óleo ao Eixo, Fabricar
49	AT415985	Mangueira hidráulica	1		Resfriador de Óleo ao Eixo, Fabricar
50	AT428345	Mangueira hidráulica	1		Bomba ao Eixo, Fabricar
51	AT428232	Mangueira hidráulica	1		Bomba ao Eixo, Fabricar
52	AT415987	Mangueira hidráulica	1		Resfriador de Óleo ao Coletor, Fabricar
53	AT415522	Mangueira hidráulica	1		Resfriador de Óleo ao Coletor, Fabricar
54	AT415519	Mangueira hidráulica	1		Bomba ao Filtro, Fabricar
55	AT433636	Mangueira hidráulica	1		Bomba ao Filtro, Fabricar
56	AT435938	Mangueira hidráulica	1		Resfriador de Óleo ao Eixo, Fabricar
57	38H1031	Conexão em t	2		
58	T77857	Anel o	4		12.421 X 1.778 mm (0.489" X 0.070")
59	AT312932	Conexão	2		
60	38H1174	Adaptador	2		
61	T77857	Anel o	2		12.421 X 1.778 mm (0.489" X 0.070")
62	R26906	Anel o	2		19.177 X 2.464 mm (0.755" X 0.097")
63	AH125760	Engate hidr. rápido	1		
64	38H1173	Adaptador	1		
65	T77857	Anel o	1		12.421 X 1.778 mm (0.489" X 0.070")
66	R26448	Anel o	1		11.887 X 1.981 mm (0.468" X 5/64")
67	38H1045	Conexão em ângulo	1		
68	T77613	Anel o	1		9.250 X 1.780 mm (0.364" X 0.070")
69	R26448	Anel o	1		11.887 X 1.981 mm (0.468" X 5/64")
70	38H1095	Conexão em ângulo	1		
71	T77857	Anel o	1		12.421 X 1.778 mm (0.489" X 0.070")
72	R56171	Presilha	2		
73	R26448	Anel o	1		11.887 X 1.981 mm (0.468" X 5/64")
74	R77175	Capa	1		
75	19M8006	Parafuso	2		M8 X 120

76	14M7298	Porca com flange	2	M8
77	T218003	Etiqueta	2	Óleo do Eixo/Caixa de Engrenagens
78	19M7784	Parafuso	5	M10 X 20
79	19M7788	Parafuso	3	M12 X 25
80	19M7865	Parafuso	1	M8 X 16
81	38H1046	Conexão em ângulo	1	
82	T77857	Anel o	1	12.421 X 1.778 mm (0.489" X 0.070")
83	R26375	Anel o	1	16.358 X 2.210 mm (0.644" X 0.087")
84	T77857	Anel o	4	12.421 X 1.778 mm (0.489" X 0.070")

YZ120753 Redução Final
YZ120753 Final Drive
YZ120753 Réduction finale
YZ120753 Главная передача
YZ120753 Reducción final

YZ120753_PCD C.3

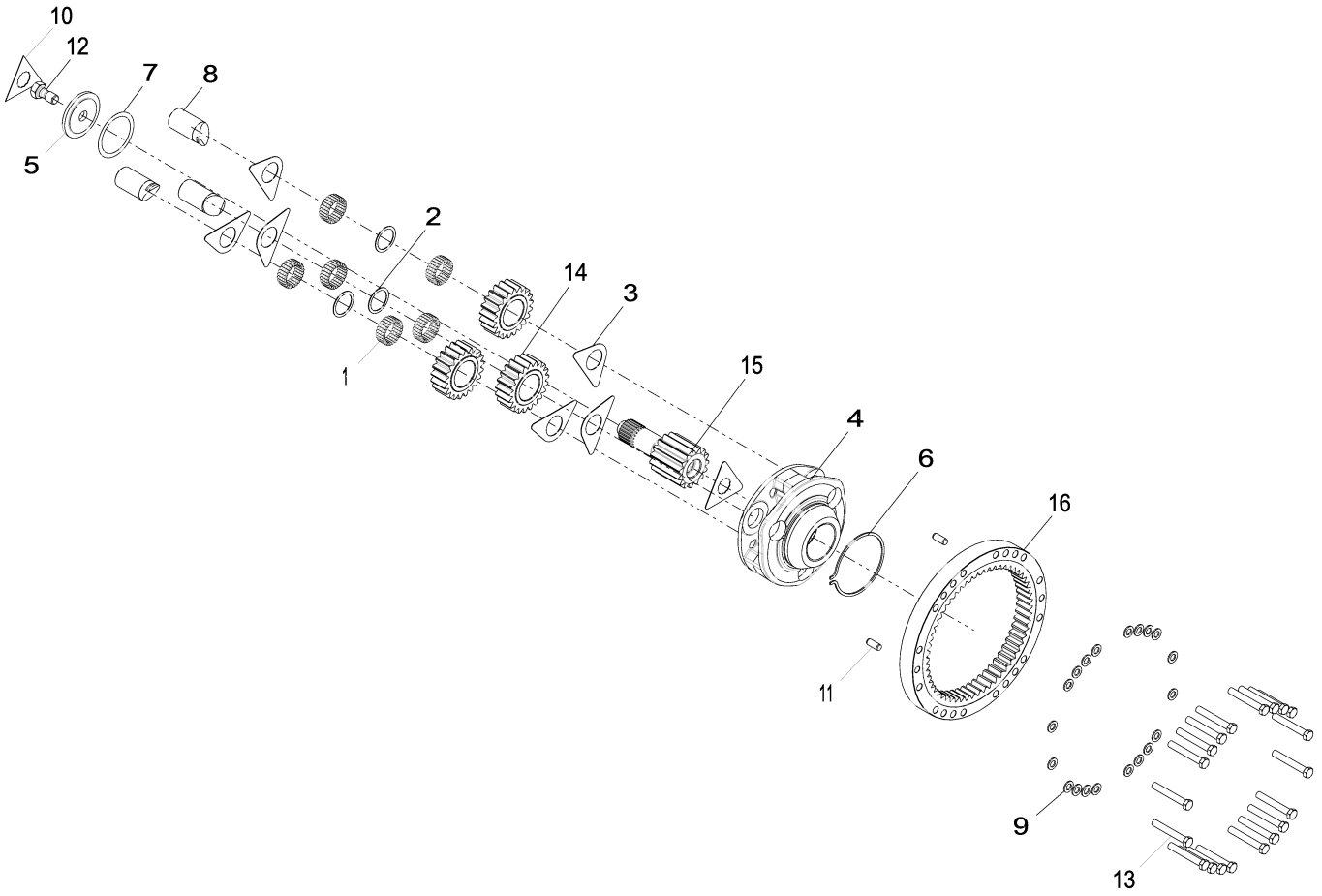

Item	*Nº peça*	*Descrição*	*Qtde*	*Nº série*	*Notas*
1	R109082	Agulha de rolamento	144		(A)
2	R109083	Arruela	3		(A)
3	R112079	Arruela de encosto	6		(A)
4	R116810	Porta-Planetários	1		(A)
5	R119270	Arruela	1		(A)
6	R33029	Anel de pressão	1		(A)
7	R52389	Calço	1		(A)
8	R97998	Eixo com pinhão	3		(A)
9	R135543	Arruela	20		(A)
10	YZ121119	Placa de segurança	1		(A) SUB FOR R26012
11	R54380	Pino de centragem	2		(A)
12	R82175	Parafuso sextavado	1		(A)
13	19M8620	Parafuso sextavado	20		(A) M16 X 110
14	YZ121125	Planetário	3		(A)
15	YZ121129	Eixo com pinhão	1		(A)
16	YZ120647	EngrEnagem	1		(A)

(A) Encomende o Dobro da Quantidade Se For Reparar as Duas Metades do Eixo
Order Double Quantity When Both Axle Halves Are Repaired
Commander une double quantité en cas de réparation des deux moitié de l'axe.
При ремонте обоих половин моста заказывайте двойное количество
Pedir doble cantidad cuando se reparan las dos mitades del eje

YZ121797 CARCAÇA DO EIXO DE RODA E EIXO
YZ121797 Axle Housing and Shaft
YZ121797 CARTER ET ARBRE D'ESSIEU
YZ121797 Вал и картер моста
YZ121797 Carcasa y flecha de eje

YZ121797A_PCD B.1

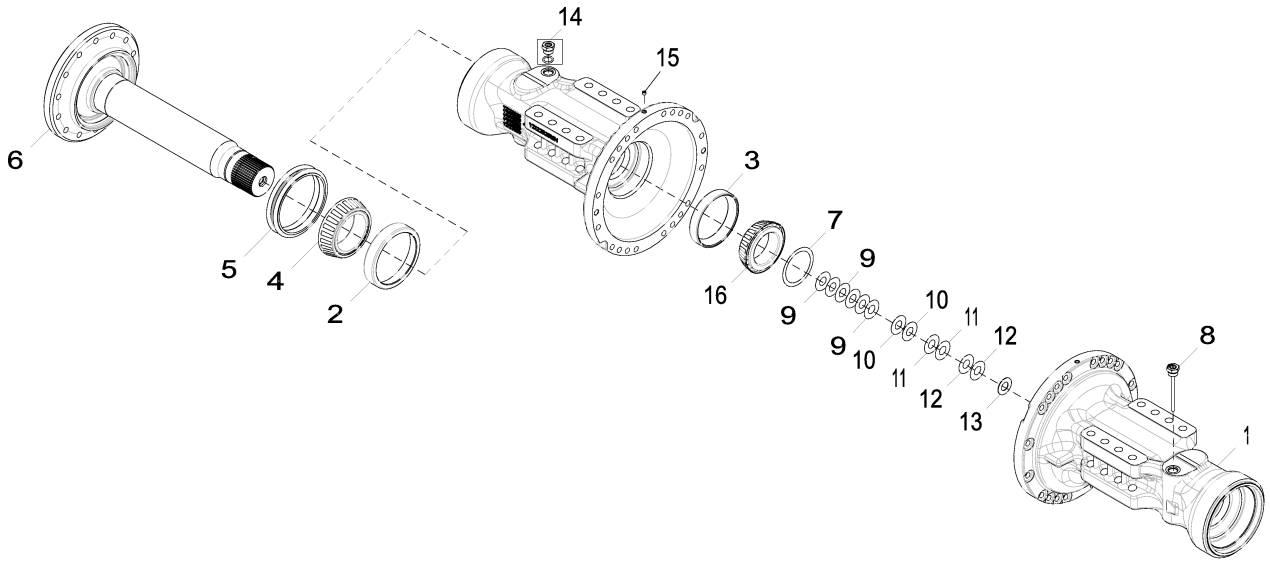

YZ121797A_PCD

Item	*Nº peça*	*Descrição*	*Qtde*	*Nº série*	*Notas*
1	YZ123359	Carcaça	1		MARKED YZ122521; SUB FOR YZ121516
2	YZ121530	Capa de rolamento	1		
3	YZ122235	Capa de rolamento	1		
4	YZ121529	Cone de rolamento	1		
5	YZ120453	Vedação	1		
6	YZ121495	Semi-eixo	1		MARKED YZ120324
7	R52389	Arruela	1		
8	YZ121220	Vareta de niVel	1		
9	R59439	Calço	6		0.127 mm
10	R59440	Calço	2		0.51 mm
11	R61461	Calço	2		0.076 mm
12	R79989	Calço	2		0.178 mm
13	F2380R	Arruela	1		
14	RE58664	Conexão	1		INCLUDES R84262 AND F3171R; ORDER R27175 AND F3171R
	R84262	Tampão	1		
	F3171R	Anel o	1		
	R27175	Tampão de dreno	1		
15	15H558	Tampão	1		1/8"
16	YZ122255	Cone de rolamento	1		

YZ122777 Garfo do Eixo Dianteiro
YZ122777 Front Axle Yoke
YZ122777 Chape d'essieu avant
YZ122777 Вилка перед. моста
YZ122777 Horquilla de eje delantero

YZ122777_PCD A.1

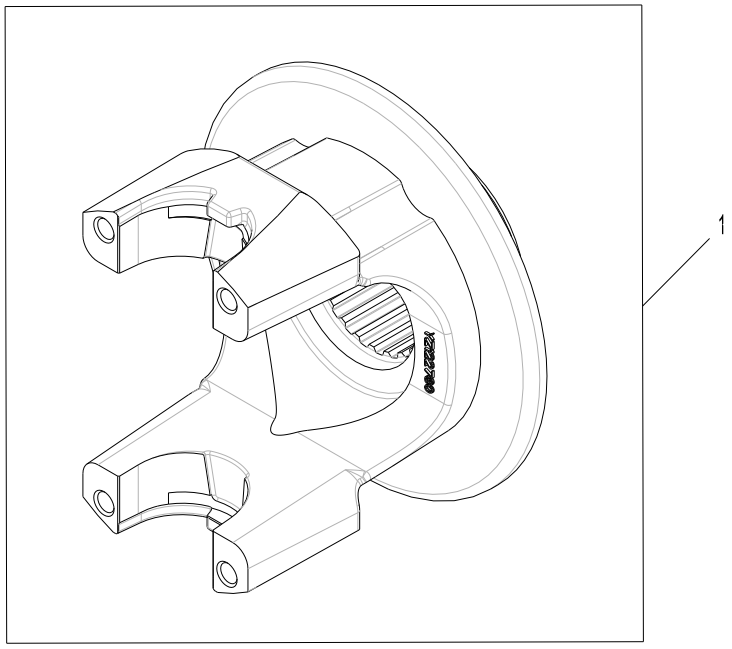

YZ122777_PCD

Item	*Nº peça*	*Descrição*	*Qtde*	*Nº série motor*	*Notas*
1	YZ122778	Forquilha	1		

YZ122722 Bloqueio do Diferencial
YZ122722 Differential Lock
YZ122722 Blocage de différentiel
YZ122722 Блокировка дифференциала
YZ122722 Bloqueo del diferencial

YZ122722_PCD D.1

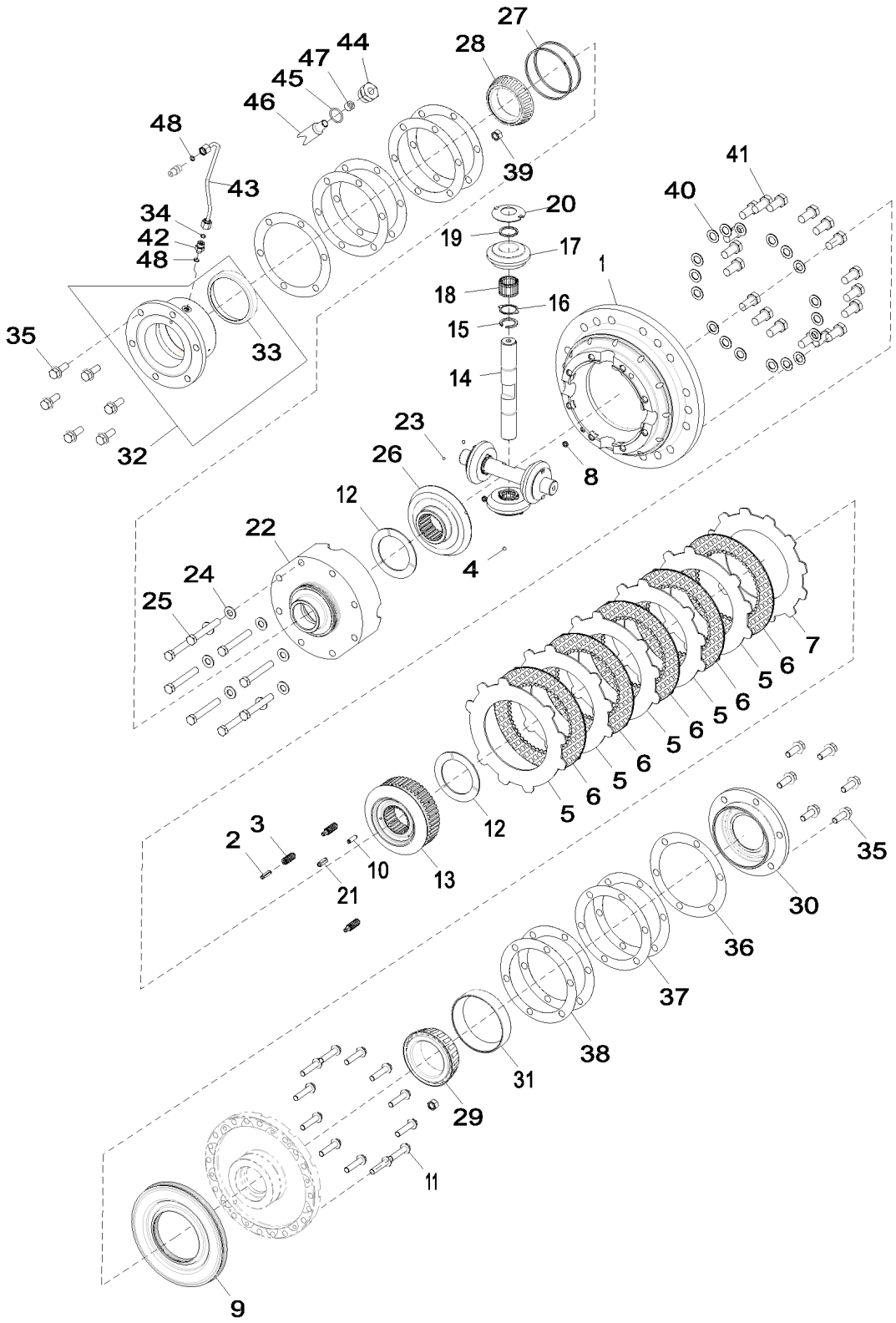

YZ122722_PCD

Item	*Nº peça*	*Descrição*	*Qtde*	*Nº série*	*Notas*
1	YZ120913	Carcaça	1		SUB FOR YZ120859
2	34H328	Pino elástico	3		5/16" X 1-1/8"
3	YZ120398	Mola de compressão	3		
4	400R	Esfera	2		
5	R34858	Plato da embreagem	5		
6	YZ121809	Disco de embreagem	5		
7	R34857	Plato da embreagem	1		
8	R60038	Junta de vedação	2		
9	R95116	Pistão	1		
10	34M7224	Pino elástico	1		8 X 26 mm
11	R116214	Parafuso	12		
12	R93623	Arruela de encosto	2		
13	YZ121134	Coroa	1		
14	R70111	Eixo com pinhão	2		
15	YZ120471	Anel	4		
16	R70113	Arruela de encosto	4		
17	R134726	Pinhão	1		ALSO ORDER R70115
18	R70115	Agulha de rolamento	26		
19	R70112	Arruela de encosto	4		
20	R59460	Arruela de encosto	4		
21	34H348	Pino elástico	1		3/8" X 1", SUB FOR 34H171
22	YZ120503	Carcaça	1		ORDER YZ120690; ALSO ORDER 34H348
	YZ120690	Carcaça	1		
23	H871R	Esfera	2		
24	24H1111	Arruela	8		17/32" X 1-1/16" X 0.090"
25	19H2668	Parafuso sextavado	8		1/2" X 3-1/2"
26	YZ121133	Coroa	1		
27	R34513	Anel	2		
28	YZ122227	Cone de rolamento	1		
29	YZ122371	Cone de rolamento	1		
30	YZ120389	Mancal	1		
31	YZ122370	Capa de rolamento	1		
32	YZ120507	Mancal	1		
33	YZ122231	Capa de rolamento	1		
34	T77814	Anel o	1		
35	R120194	Parafuso sextavado	12		
36	R46323	Calço	2		0.0008 mm
37	R46324	Calço	4		0.13 mm
38	R46325	Calço	4		0.25 mm
39	14M7275	Porca	2		M12, SUB FOR 14M7295
40	R85226	Arruela	18		
41	19H3718	Parafuso sextavado	18		5/8" X 1-3/8"
42	R115176	Adaptador	1		
43	YZ122723	Tubulação de óleo	1		
44	R112210	Adaptador	1		
45	U17409	Anel o	1		
46	R132574	Tubulação esTruTural	1		
47	R116373	Tampão	1		
48	R26287	Anel o	2		

YZ122724 Caixa, Bloco do Diferencial
YZ122724 Case, Differential Block
YZ122724 Carter, blocage de différentiel
YZ122724 Картер, дифференциальный блок
YZ122724 Cárter, bloque del diferencial

YZ122724_PCD D.1

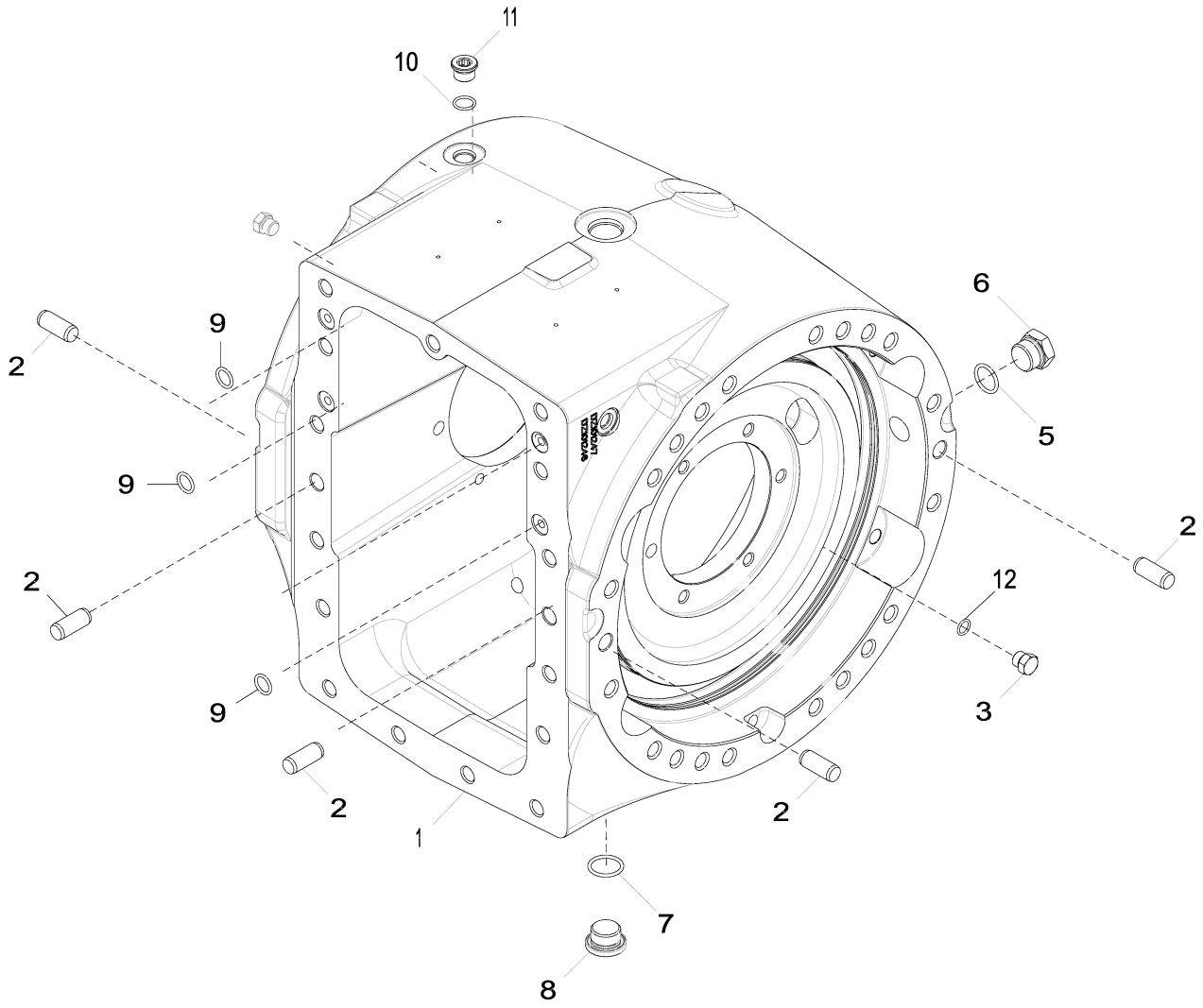

YZ122724_PCD

Item	*Nº peça*	*Descrição*	*Qtde*	*Nº série*	*Notas*
1	DZ101247	Caixa	1		MARKED YZ122909RGH; SUB FOR YZ122913
2	R54380	Pino de centragem	6		
3	R27218	Tampão	2		
5	F3171R	Anel o	2		
6	R84262	Tampão	2		
7	U17409	Anel o	1		
8	T78662	Tampão de dreno	1		
9	R375R	Anel o	4		
10	R26375	Anel o	1		
11	R33138	Conexão	1		
12	R26448	Anel o	1		

YZ122774 Acionamento da Engrenagem Cônica de Dentes Oblíquos, Esquerdo
YZ122774 Spiral Bevel Gear Drive, LH
YZ122774 Entraînement de pignon conique hélicoïdal, de gauche
YZ122774 Привод спиральной конической зубчатой передачи, левый
YZ122774 Transmisión de piñón cónico helicoidal, lado izquierdo

YZ122774_PCD A.1

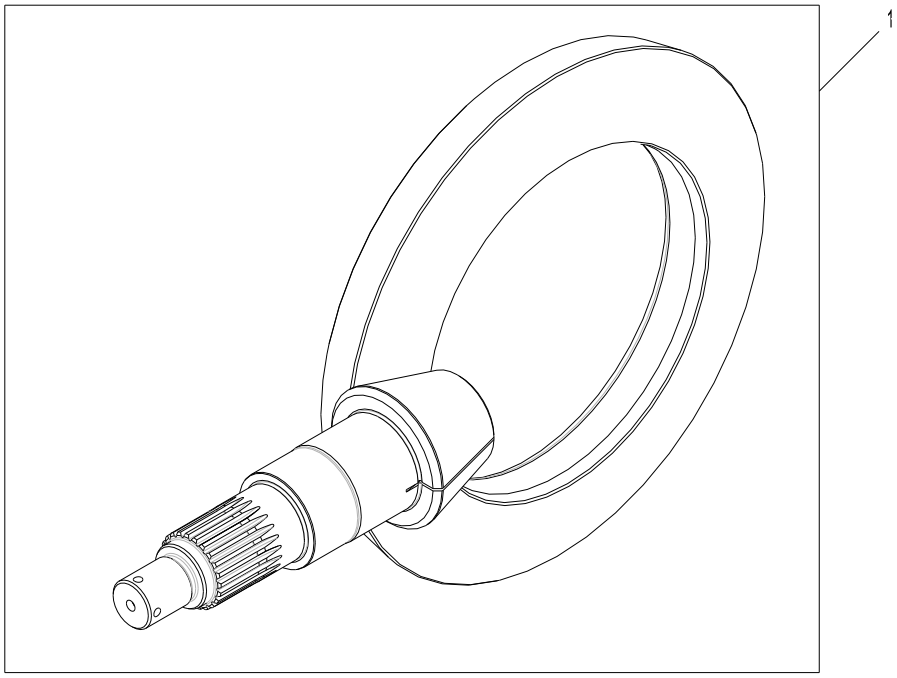

YZ122774_PCD

Item	*Nº peça*	*Descrição*	*Qtde*	*Nº série*	*Notas*
1	YZ122775	Coroa e pinhão	1		

YZ122781 Tampa
YZ122781 Cover
YZ122781 Couvercle
YZ122781 Крышка
YZ122781 Tapadera

YZ122781_PCD A.1

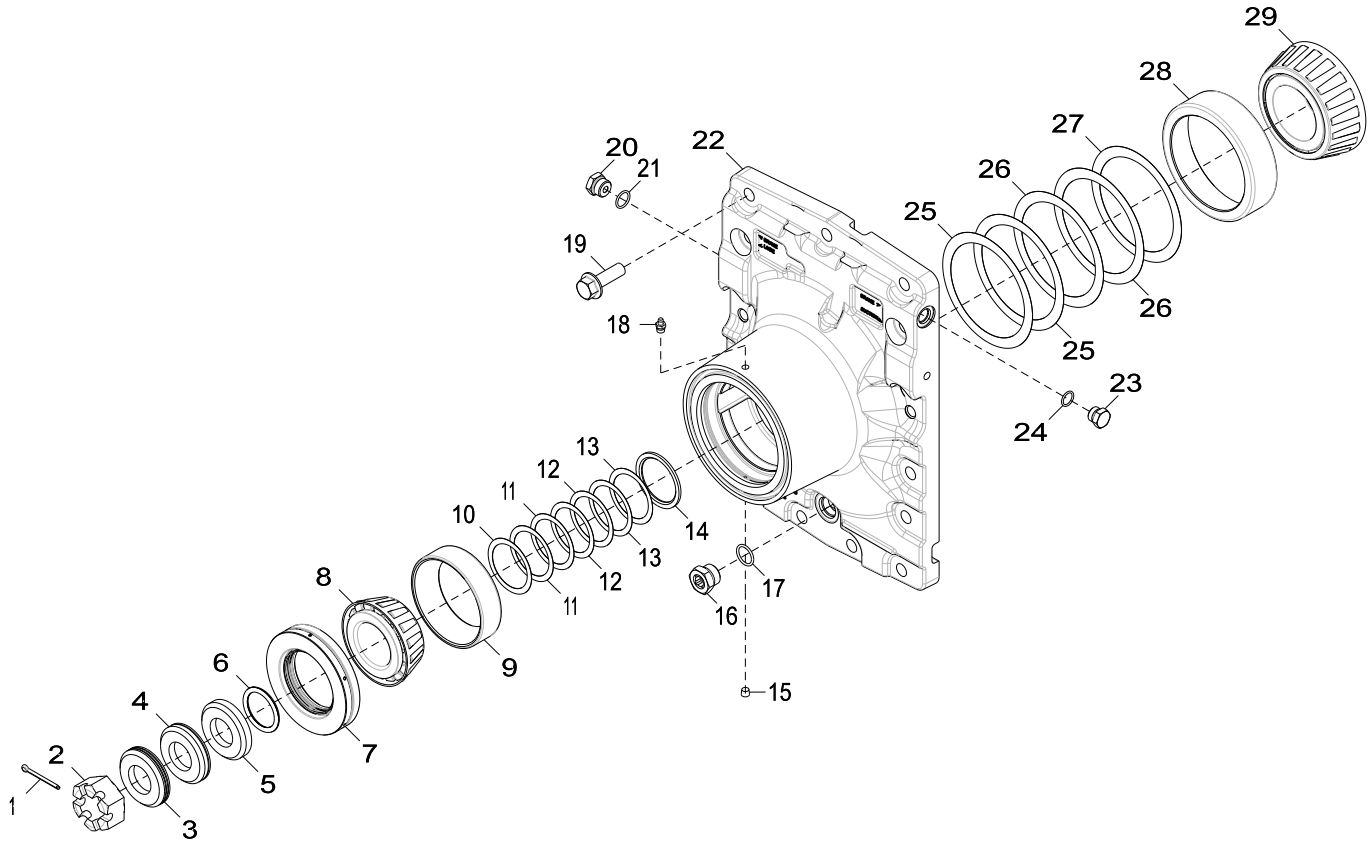

YZ122781_PCD

Item	*Nº peça*	*Descrição*	*Qtde*	*Nº série*	*Notas*
1	11M7032	Contra-pino	1		5 X 50 mm
2	R47598	Porca	1		
3	R48629	Arruela	1		
4	R48630	Arruela	1		ORDER R48629
5	R48631	Arruela	1		ORDER R48629
6	R44181	Anel o	1		
7	YZ122745	Vedação	1		
8	YZ122363	Cone de rolamento	1		
9	YZ122361	Capa de rolamento	1		
10	R47596	Calço	1		
11	R47595	Calço	2		
12	R47594	Calço	2		
13	R47593	Calço	2		
14	R75639	Arruela	1		
15	15H558	Tampão	1		1/8"
16	R84262	Tampão	1		
17	F3171R	Anel o	1		
18	JD7759	Conexão de lubrificação	1		
19	19M7794	Parafuso	15		M16 X 50
20	R27474	Tampão de dreno	1		
21	R26906	Anel o	1		
22	YZ123467	Capa	1		SUB FOR APPL YZ122783
23	R39112	Conexão	2		
24	R26375	Anel o	2		
25	R81362	Calço	2		
26	R81363	Calço	2		
27	R81364	Calço	1		
28	YZ122251	Capa de rolamento	1		
29	YZ122250	Cone de rolamento	1		

YZ123274 Conjunto do Freio Duplo
YZ123274 Dual Brake Assembly
YZ123274 Ensemble de doubles freins
YZ123274 Узел двойной тормозной системы
YZ123274 Conjunto de freno doble

YZ123274_PCD B.2

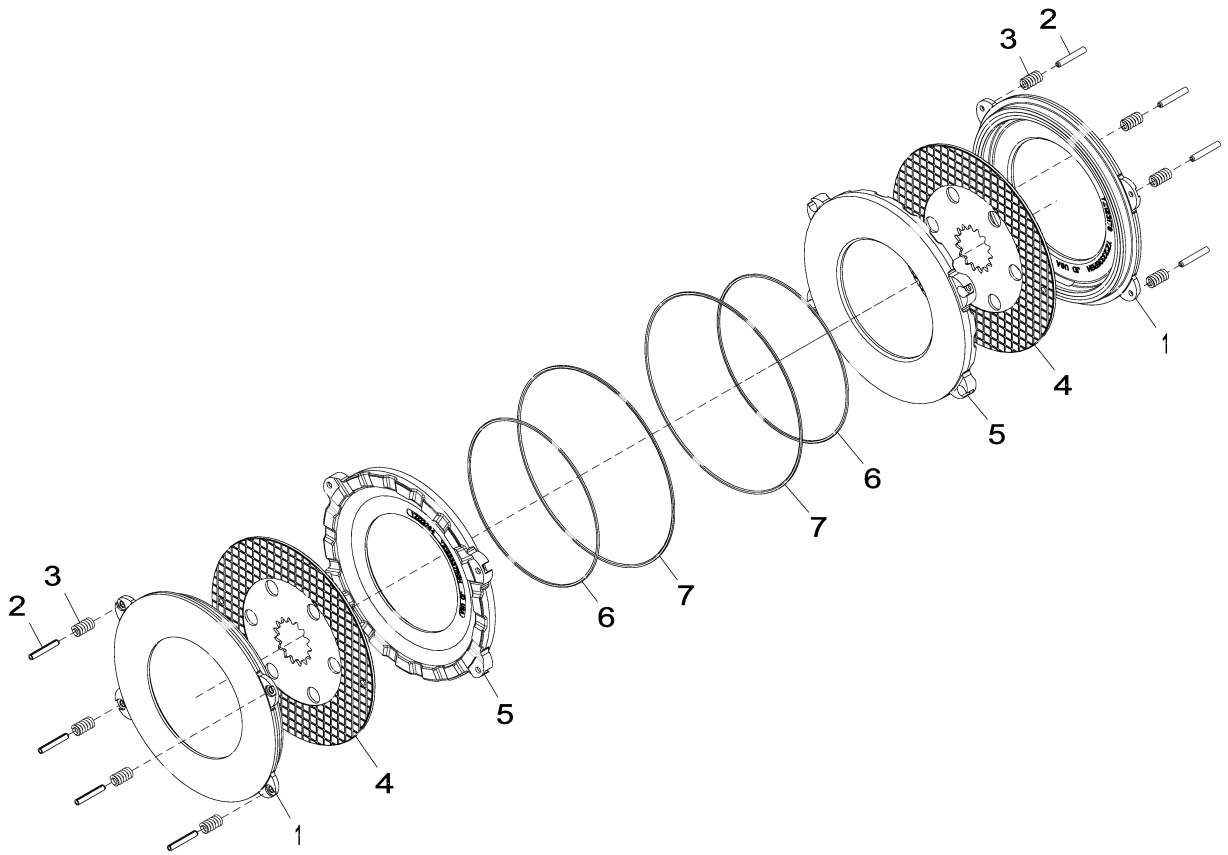

YZ123274_PCD

Item	*Nº peça*	*Descrição*	*Qtde*	*Nº série*	*Notas*
1	YZ123178	Pistão	1		
2	YZ123303	Pino elástico	4		
3	YZ123100	Mola de compressão	8		
4	YZ121814	Disco de freio	2		
5	YZ123264	Placa	2		
6	R131477	Vedação	2		SUB FOR YZ123335
7	R131478	Vedação	2		SUB FOR YZ123334

RE35712 Conjunto de Pinhão e Coroa de Entrada Cônico Espiral, Parte Traseira
RE35712 Spiral Bevel Input Pinion and Ring Gear Set, Rear
RE35712 Jeu de couronnes et de pignons d'entrée coniques hélicoïdaux, arrière
RE35712 Входная шестерня спиральнозубой конической передачи и набор зубчатых венцов, задний
RE35712 Juego de corona dentada y piñón de entrada de dientes helicoidales, trasero

RE165466_PCD B.2

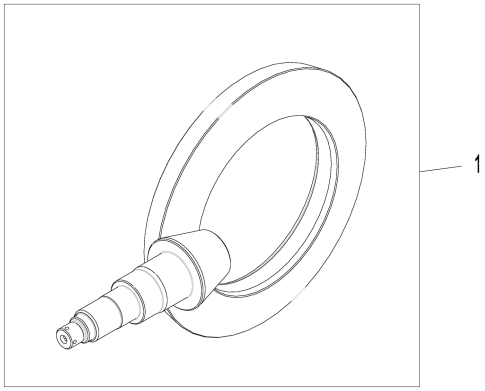

RE165466_PCD

Item	*Nº peça*	*Descrição*	*Qtde*	*Nº série*	*Notas*
1	YZ120642	Coroa	1		MARKED R165472 AND YZ120641; ALSO ORDER YZ120167
	YZ120167	Arruela	1		

RE44166 Diferencial Padrão
RE44166 Standard Differential
RE44166 Différentiel standard
RE44166 Стандартный дифференциал
RE44166 Diferencial estándar

RE44166_PCD B.1

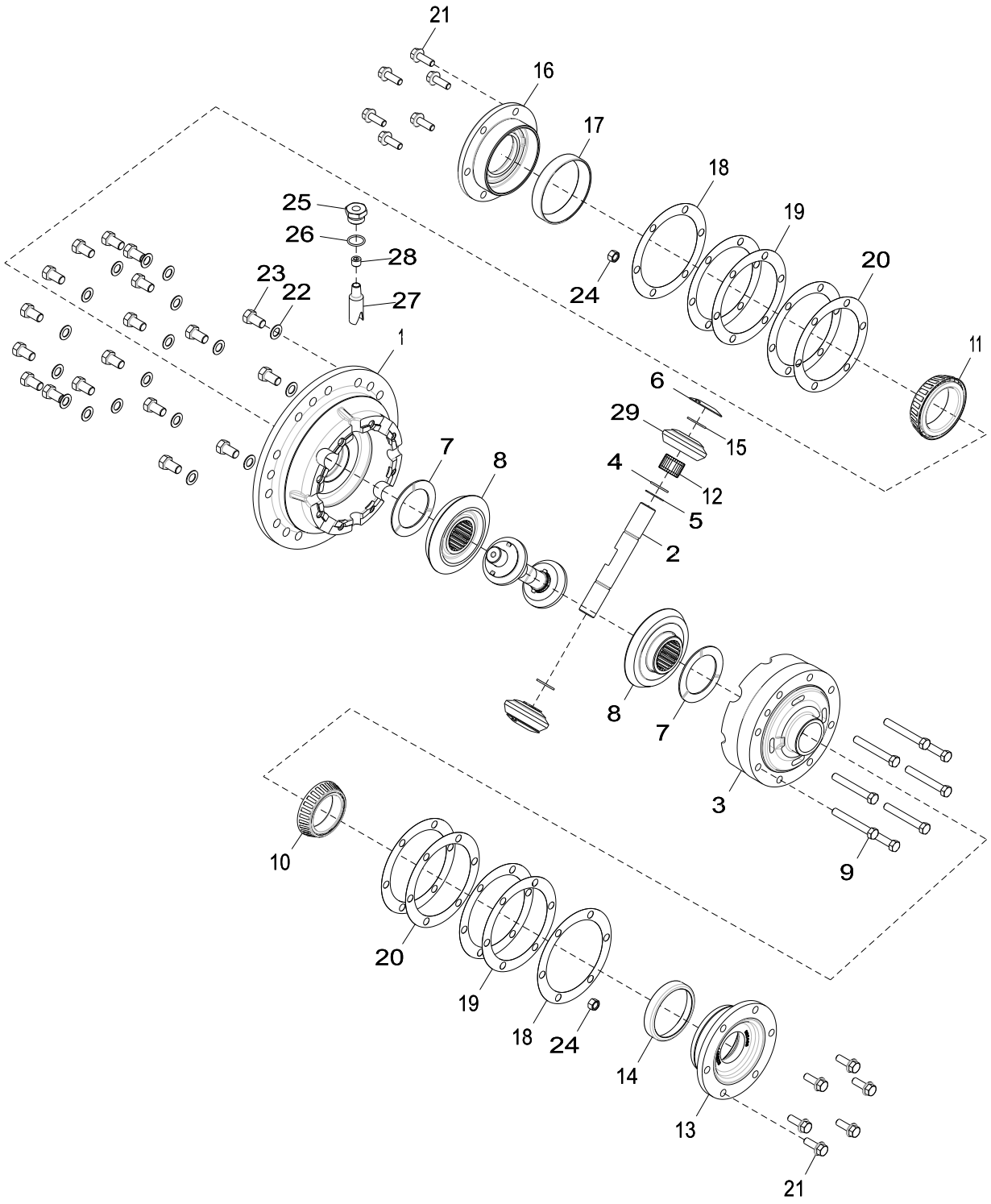

RE44166_PCD

Item	*Nº peça*	*Descrição*	*Qtde*	*Nº série*	*Notas*
1	YZ120645	Carcaça	1		
2	R70111	Eixo com pinhão	2		
3	R73008	Capa	1		
4	YZ120471	Anel	4		
5	R70113	Arruela de encosto	4		
6	R59460	Arruela de encosto	4		
7	R93623	Arruela de encosto	2		
8	YZ121133	Coroa	2		
9	R115439	Parafuso sextavado	8		
10	YZ122227	Cone de rolamento	1		
11	YZ122368	Cone de rolamento	1		
12	R70115	Agulha de rolamento	104		
13	R62465	Mancal	1		
14	YZ122231	Capa de rolamento	1		
15	R70112	Arruela de encosto	4		
16	R59419	Mancal	1		
17	YZ122246	Capa de rolamento	1		
18	R46323	Calço	2		0.008 mm
19	R46324	Calço	4		0.13 mm
20	R46325	Calço	4		0.25 mm
21	R120194	Parafuso sextavado	12		
22	R85226	Arruela	18		
23	R85225	Parafuso sextavado	18		SUB FOR R135514
24	14M7275	Porca	2		M12, SUB FOR 14M7295
25	R112210	Adaptador	1		
26	U17409	Anel o	1		
27	R132574	Tubulação esTruTural	1		
28	R116373	Tampão	1		
29	R134726	Pinhão	4		ALSO ORDER (26) R70115

YZ120751 Garfo de Entrada
YZ120751 Input Yoke
YZ120751 Chape d'entrée
YZ120751 Первичная вилка
YZ120751 Horquilla de entrada

YZ120751_PCD C.2

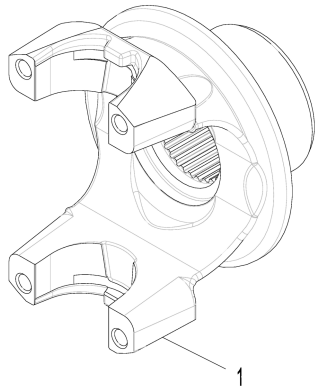

YZ120751_PCD

Item	*Nº peça*	*Descrição*	*Qtde*	*Nº série eixo*	*Notas*
1	YZ121887	Forquilha	1		(SUB FOR YZ120814)

YZ120753 Redução Final
YZ120753 Final Drive
YZ120753 Réduction finale
YZ120753 Главная передача
YZ120753 Reducción final

YZ120753_PCD C.3

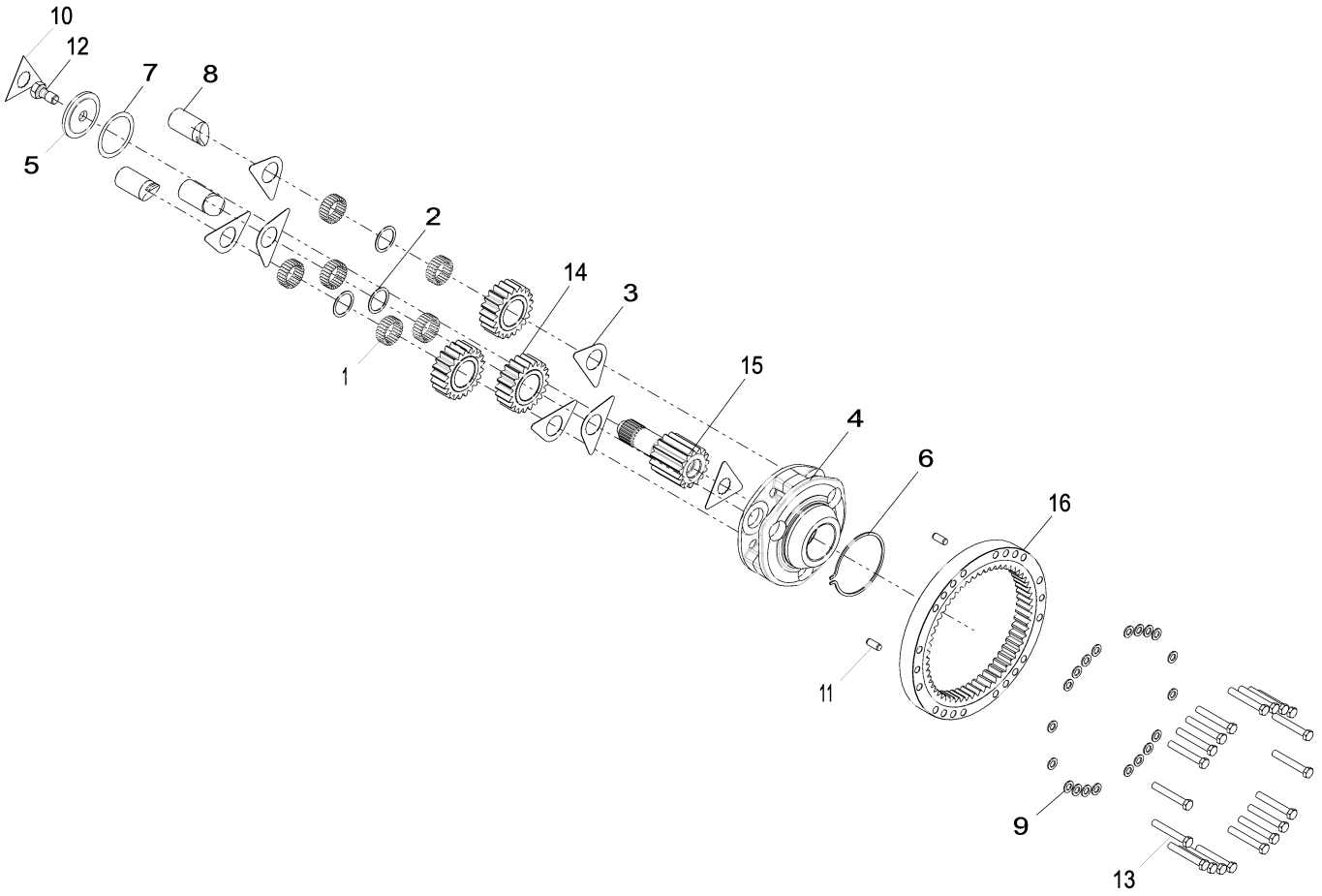

Item	*Nº peça*	*Descrição*	*Qtde*	*Nº série*	*Notas*
1	R109082	Agulha de rolamento	144		(A)
2	R109083	Arruela	3		(A)
3	R112079	Arruela de encosto	6		(A)
4	R116810	Porta-Planetários	1		(A)
5	R119270	Arruela	1		(A)
6	R33029	Anel de pressão	1		(A)
7	R52389	Calço	1		(A)
8	R97998	Eixo com pinhão	3		(A)
9	R135543	Arruela	20		(A)
10	YZ121119	Placa de segurança	1		(A) SUB FOR R26012
11	R54380	Pino de centragem	2		(A)
12	R82175	Parafuso sextavado	1		(A)
13	19M8620	Parafuso sextavado	20		(A) M16 X 110
14	YZ121125	Planetário	3		(A)
15	YZ121129	Eixo com pinhão	1		(A)
16	YZ120647	EngrEnagem	1		(A)

(A) Encomende o Dobro da Quantidade Se For Reparar as Duas Metades do Eixo
Order Double Quantity When Both Axle Halves Are Repaired
Commander une double quantité en cas de réparation des deux moitié de l'axe.
При ремонте обоих половин моста заказывайте двойное количество
Pedir doble cantidad cuando se reparan las dos mitades del eje

YZ121301 Pivô Central Duplo, Oscilante
YZ121301 Dual Center Pivot, Osc
YZ121301 Double pivot central, osc.
YZ121301 Двойной центральный шарнир, качающийся
YZ121301 Pivote central doble, oscilante

YZ121301_PCD A.1

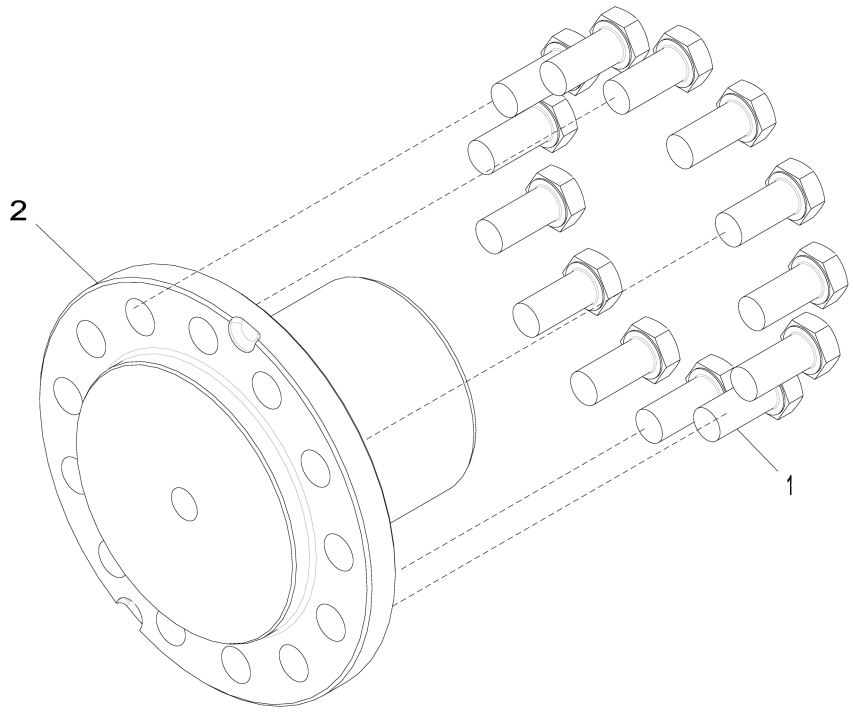

YZ121301_PCD

Item	*Nº peça*	*Descrição*	*Qtde*	*Nº série*	*Notas*
1	19M8035	Parafuso sextavado	13		M16 X 35
2	YZ121312	Pino	1		MARKED YZ121184

YZ121796 Eixo e Carcaça do Eixo; TMIV, Série 1400
YZ121796 Axle Housing and Shaft;TMIV,1400 Series
YZ121796 Carter et arbre d'essieu;TMIV,série 1400
YZ121796 Корпус и вал моста; TMIV, серия 1400
YZ121796 Carcasa del eje y eje, TMIV, serie 1400

YZ121796PCD A.1

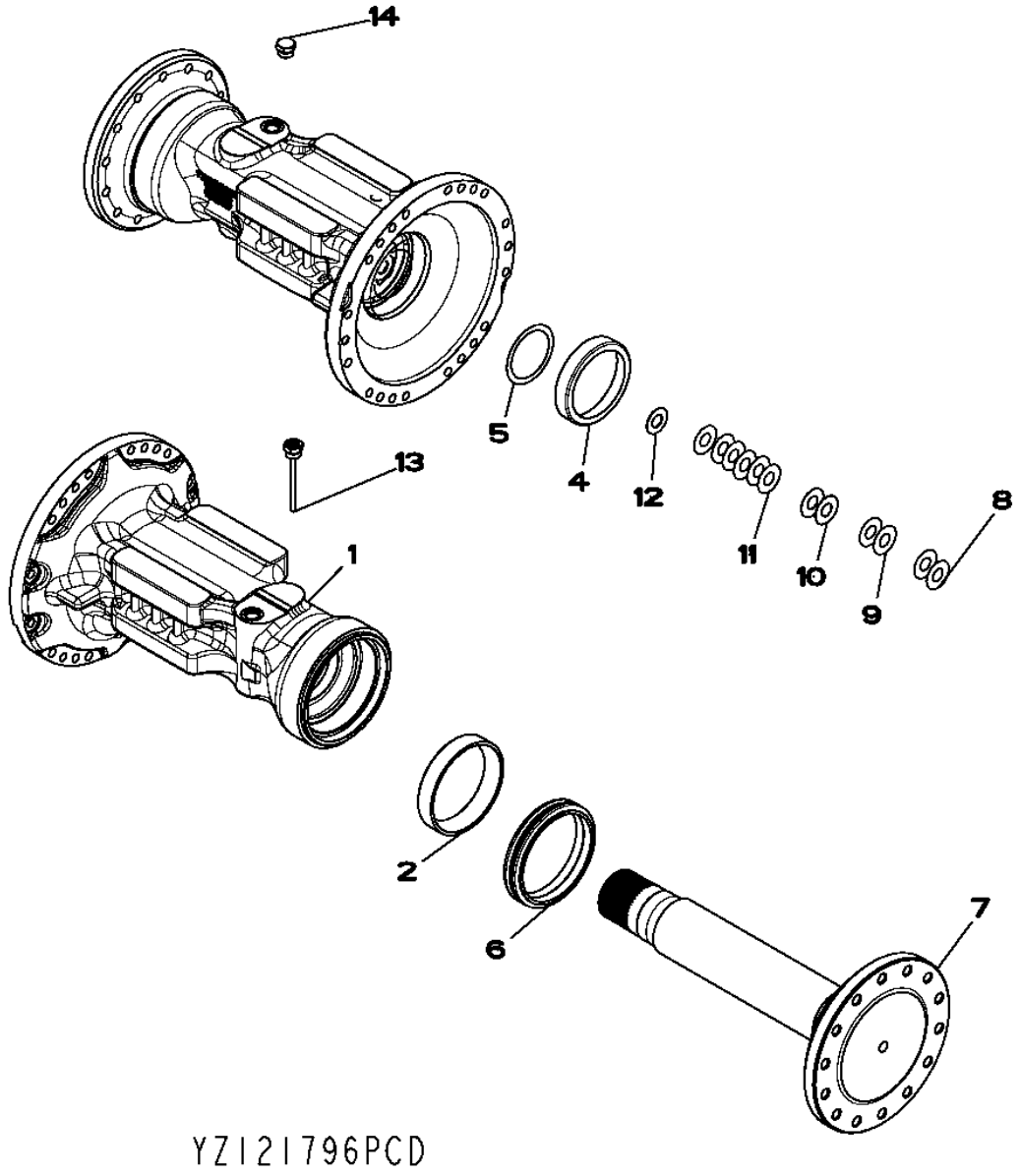

Item	*Nº peça*	*Descrição*	*Qtde*	*Nº série eixo*	*Notas*
1	YZ121516	Carcaça	1		(SUB FOR YZ121517)
2	YZ121530	Capa de rolamento	1		
3	YZ121529	Cone de rolamento	1		(NOT SHOWN)
4	JD8254	Capa de rolamento	1		
5	R52389	Calço	1		
6	YZ120453	Vedação	1		
7	YZ121495	Semi-eixo	1		
8	R79989	Calço	2		
9	R61461	Calço	2		
10	R59440	Calço	2		
11	R59439	Calço	6		
12	F2380R	Arruela	1		
13	YZ121220	Vareta de niVel	1		
14	RE58664	Conexão	1		
	R27175	Tampão de dreno	1		
	F3171R	Anel o	1		
15	R232685	Cone de rolamento	1		(NOT SHOWN)

YZ122726 Tampa
YZ122726 Cover
YZ122726 Couvercle
YZ122726 Крышка
YZ122726 Tapadera

YZ122726_PCD A.1

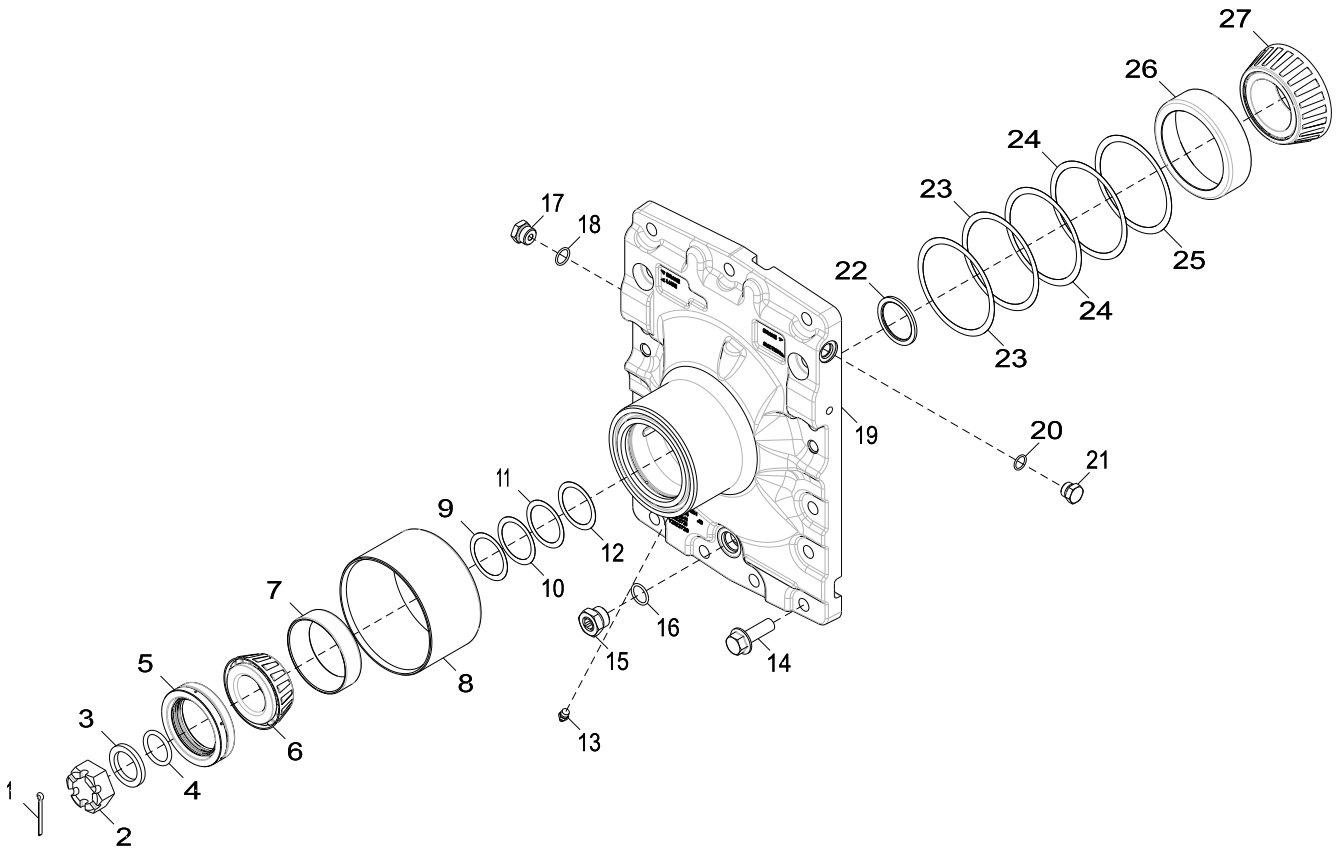

YZ122726_PCD

Item	*Nº peça*	*Descrição*	*Qtde*	*Nº série*	*Notas*
1	11M7032	Contra-pino	1		5 X 50 mm
2	R48776	Porca	1		
3	YZ120167	Arruela	1		
4	A4540R	Anel o	1		
5	YZ121724	Vedação	1		
6	YZ122369	Cone de rolamento	1		
7	YZ121166	Capa de rolamento	1		SUB FOR APPL YZ122236
8	YZ121326	Luva	1		
9	R51196	Calço	1		
10	R51197	Calço	1		
11	R51198	Calço	1		
12	R51199	Calço	1		
13	JD7759	Conexão de lubrificação	1		
14	19M7794	Parafuso	15		M16 X 50
15	R84262	Tampão	1		
16	F3171R	Anel o	1		
17	R27474	Tampão de dreno	1		
18	R26906	Anel o	1		
19	YZ123464	Capa	1		SUB FOR YZ122728, YZ123455
20	R26375	Anel o	2		
21	R39112	Conexão	2		
22	R56308	Espaçador	1		
23	R35365	Calço	2		
24	R35366	Calço	2		
25	R35367	Calço	1		
26	YZ122372	Capa de rolamento	1		
27	YZ122252	Cone de rolamento	1		

YZ122729 Caixa, Bloco do Diferencial
YZ122729 Case, Block Differential
YZ122729 Carter, différentiel de blocage
YZ122729 Картер, дифференциал блока
YZ122729 Cárter, bloque del diferencial

YZ122729_PCD C.2

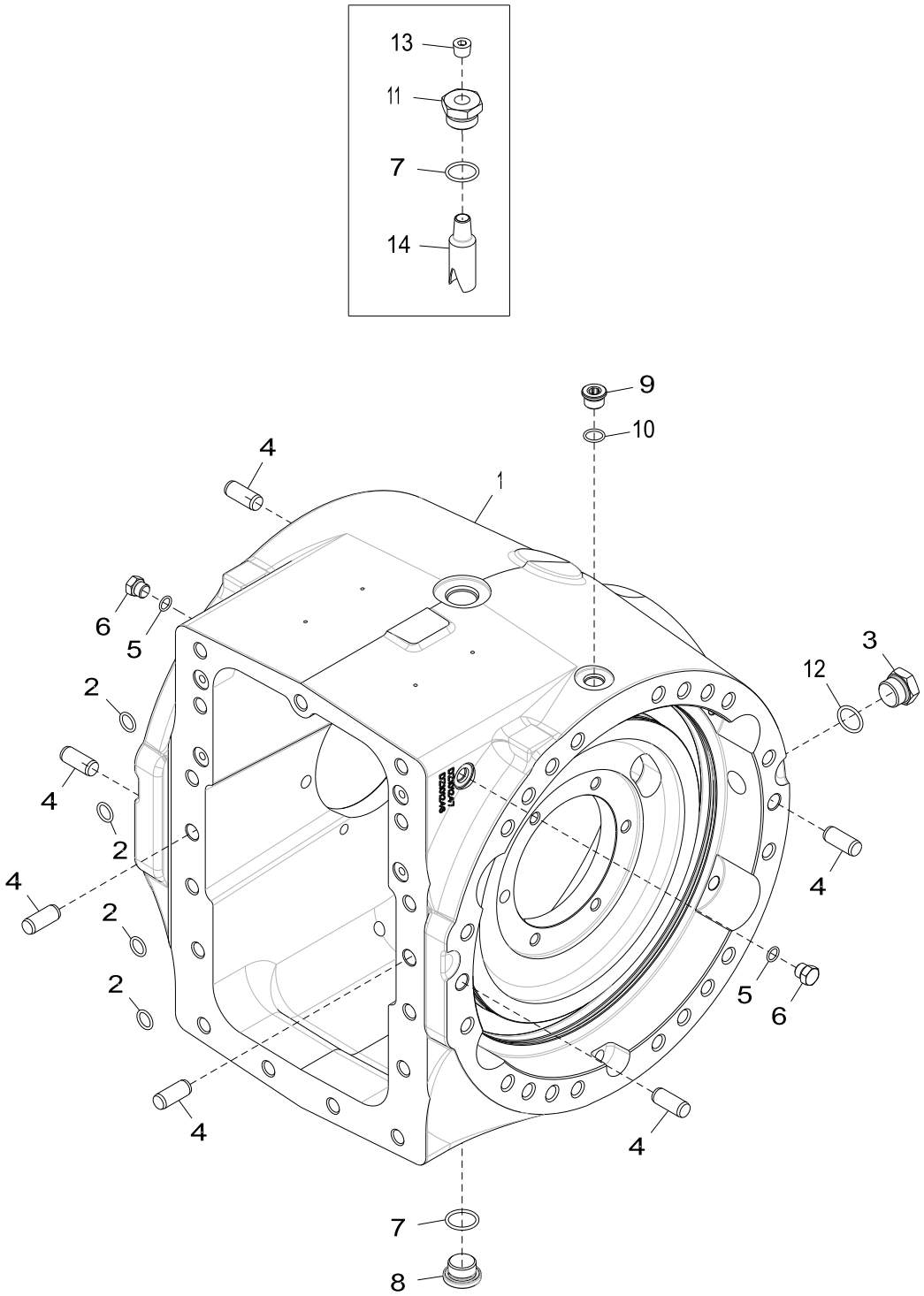

YZ122729_PCD

Item	*Nº peça*	*Descrição*	*Qtde*	*Nº série*	*Notas*
1	DZ101246	Caixa	1		SUB FOR YZ122912
2	R375R	Anel o	4		
3	R84262	Tampão	2		
4	R54380	Pino de centragem	6		
5	R26448	Anel o	2		
6	R27218	Tampão	2		
7	U17409	Anel o	2		
8	T78662	Tampão de dreno	1		
9	R33138	Conexão	1		
10	R26375	Anel o	1		
11	R112210	Adaptador	1		
12	F3171R	Anel o	2		
13	15H563	Tampão	1		3/8", SUB FOR R116373
14	R132574	Tubulação esTruTural	1		

YZ123274 Conjunto do Freio Duplo
YZ123274 Dual Brake Assembly
YZ123274 Ensemble de doubles freins
YZ123274 Узел двойной тормозной системы
YZ123274 Conjunto de freno doble

YZ123274_PCD B.2

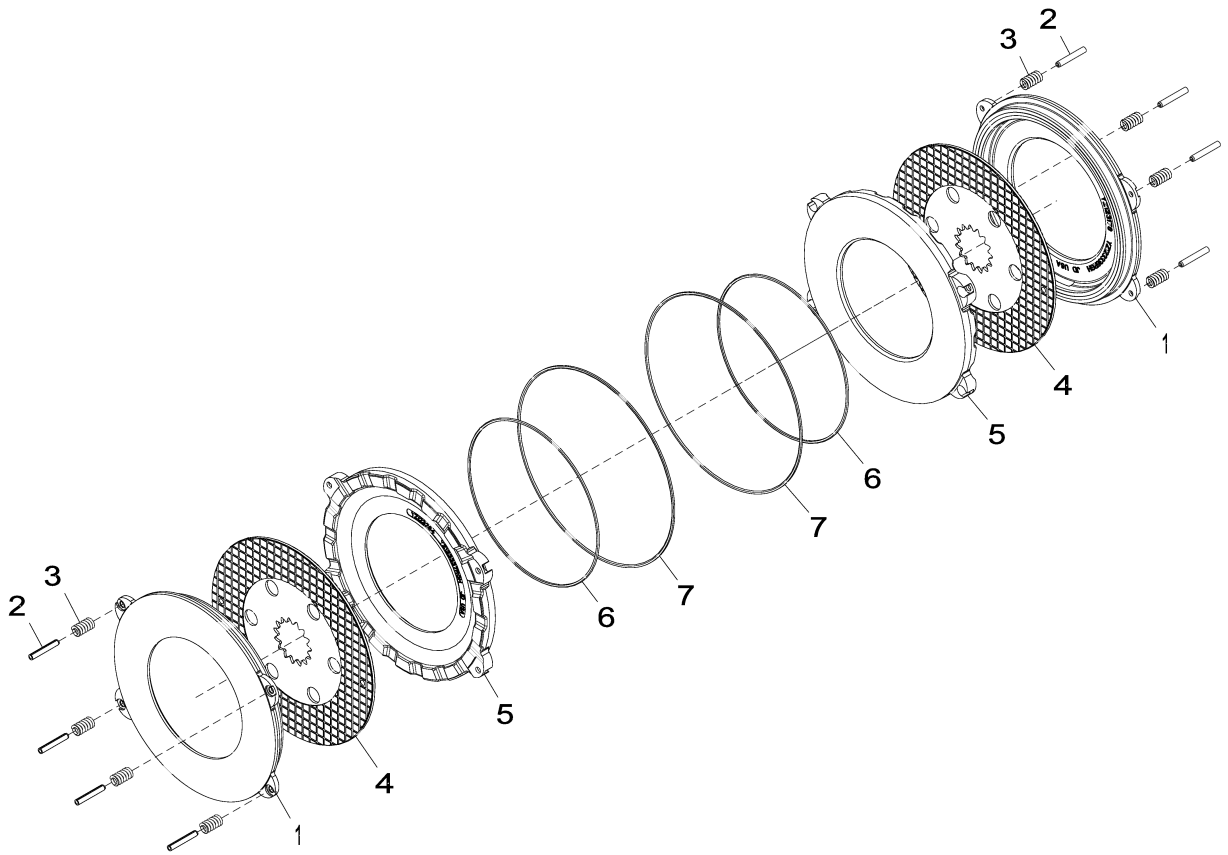

YZ123274_PCD

Item	*Nº peça*	*Descrição*	*Qtde*	*Nº série*	*Notas*
1	YZ123178	Pistão	1		
2	YZ123303	Pino elástico	4		
3	YZ123100	Mola de compressão	8		
4	YZ121814	Disco de freio	2		
5	YZ123264	Placa	2		
6	R131477	Vedação	2		SUB FOR YZ123335
7	R131478	Vedação	2		SUB FOR YZ123334

RE35712 Conjunto de Pinhão e Coroa de Entrada Cônico Espiral, Parte Traseira
RE35712 Spiral Bevel Input Pinion and Ring Gear Set, Rear
RE35712 Jeu de couronnes et de pignons d'entrée coniques hélicoïdaux, arrière
RE35712 Входная шестерня спиральнозубой конической передачи и набор зубчатых венцов, задний
RE35712 Juego de corona dentada y piñón de entrada de dientes helicoidales, trasero

RE165466_PCD B.2

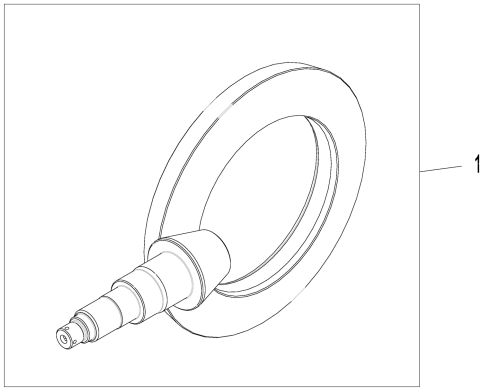

RE165466_PCD

Item	*Nº peça*	*Descrição*	*Qtde*	*Nº série*	*Notas*
1	YZ120642	Coroa	1		MARKED R165472 AND YZ120641; ALSO ORDER YZ120167
	YZ120167	Arruela	1		

YZ120751 Garfo de Entrada
YZ120751 Input Yoke
YZ120751 Chape d'entrée
YZ120751 Первичная вилка
YZ120751 Horquilla de entrada

YZ120751_PCD C.2

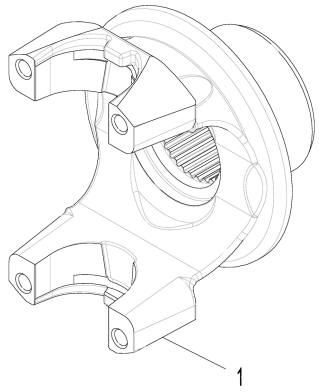

YZ120751_PCD

Item	*Nº peça*	*Descrição*	*Qtde*	*Nº série eixo*	*Notas*
1	YZ121887	Forquilha	1		(SUB FOR YZ120814)

YZ120753 Redução Final
YZ120753 Final Drive
YZ120753 Réduction finale
YZ120753 Главная передача
YZ120753 Reducción final

YZ120753_PCD C.3

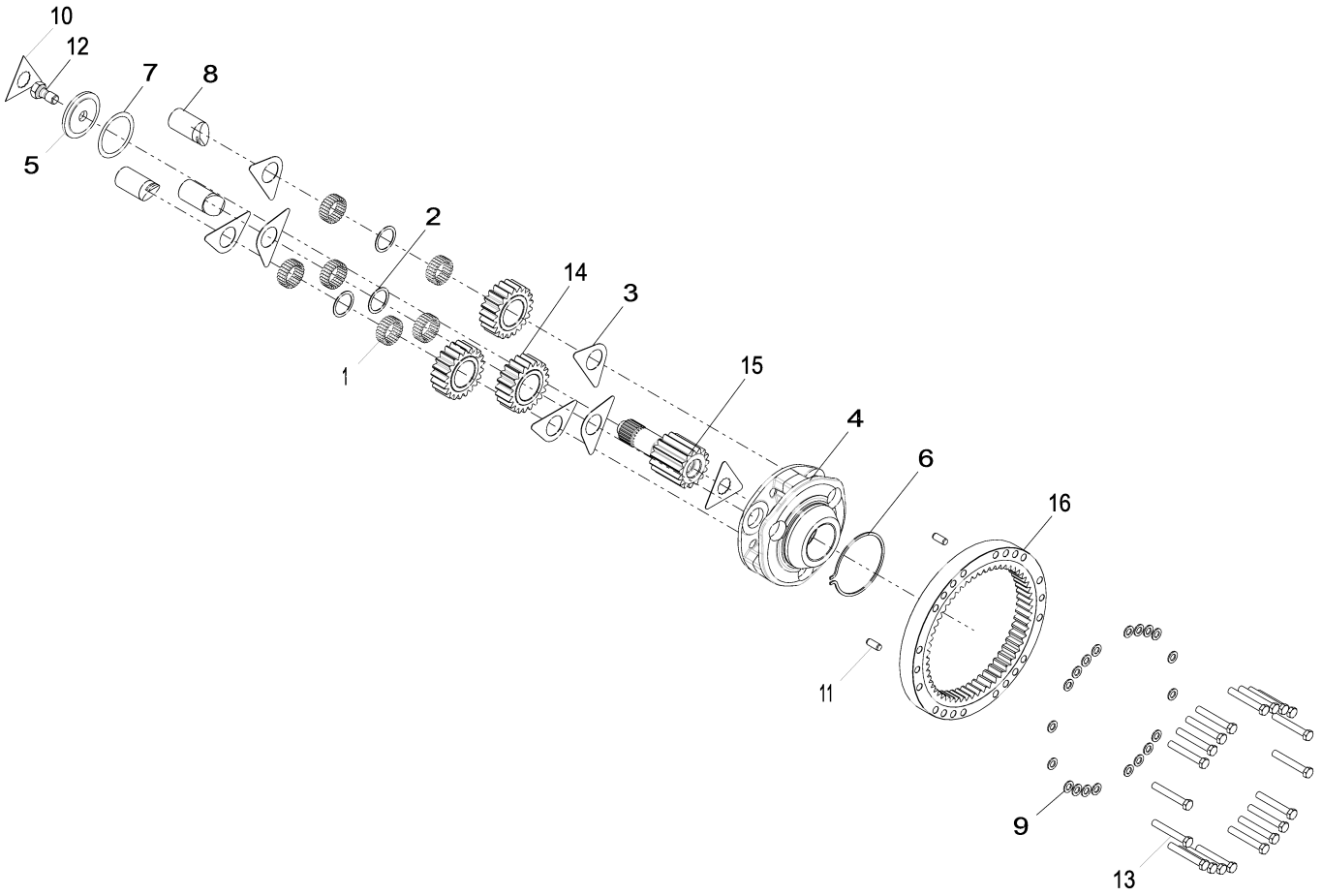

Item	*Nº peça*	*Descrição*	*Qtde*	*Nº série*	*Notas*
1	R109082	Agulha de rolamento	144		(A)
2	R109083	Arruela	3		(A)
3	R112079	Arruela de encosto	6		(A)
4	R116810	Porta-Planetários	1		(A)
5	R119270	Arruela	1		(A)
6	R33029	Anel de pressão	1		(A)
7	R52389	Calço	1		(A)
8	R97998	Eixo com pinhão	3		(A)
9	R135543	Arruela	20		(A)
10	YZ121119	Placa de segurança	1		(A) SUB FOR R26012
11	R54380	Pino de centragem	2		(A)
12	R82175	Parafuso sextavado	1		(A)
13	19M8620	Parafuso sextavado	20		(A) M16 X 110
14	YZ121125	Planetário	3		(A)
15	YZ121129	Eixo com pinhão	1		(A)
16	YZ120647	EngrEnagem	1		(A)

(A) Encomende o Dobro da Quantidade Se For Reparar as Duas Metades do Eixo
Order Double Quantity When Both Axle Halves Are Repaired
Commander une double quantité en cas de réparation des deux moitié de l'axe.
При ремонте обоих половин моста заказывайте двойное количество
Pedir doble cantidad cuando se reparan las dos mitades del eje

YZ121301 Pivô Central Duplo, Oscilante
YZ121301 Dual Center Pivot, Osc
YZ121301 Double pivot central, osc.
YZ121301 Двойной центральный шарнир, качающийся
YZ121301 Pivote central doble, oscilante

YZ121301_PCD A.1

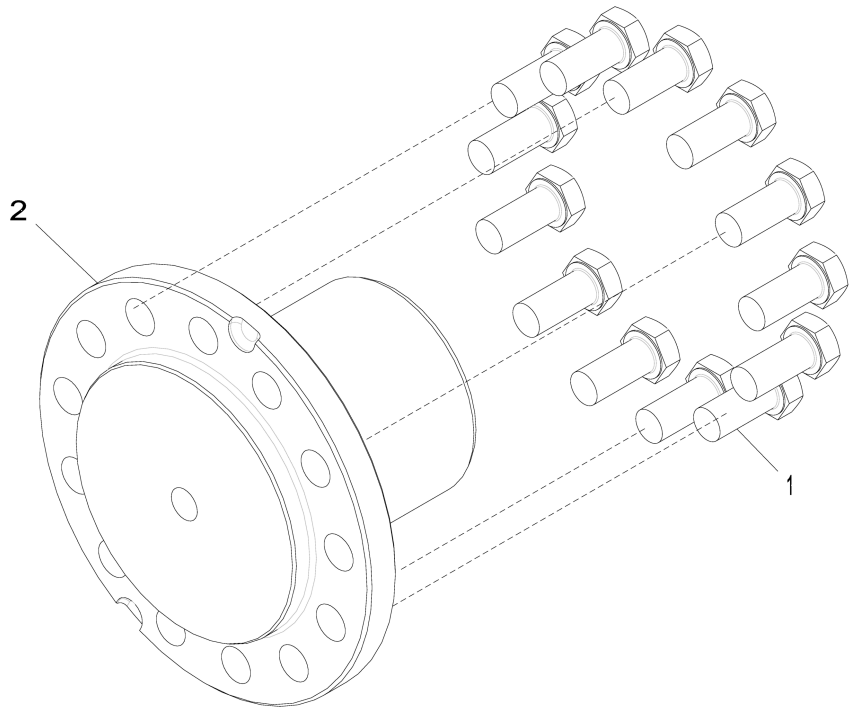

YZ121301_PCD

Item	*Nº peça*	*Descrição*	*Qtde*	*Nº série*	*Notas*
1	19M8035	Parafuso sextavado	13		M16 X 35
2	YZ121312	Pino	1		MARKED YZ121184

YZ121796 Eixo e Carcaça do Eixo; TMIV, Série 1400
YZ121796 Axle Housing and Shaft;TMIV,1400 Series
YZ121796 Carter et arbre d'essieu;TMIV,série 1400
YZ121796 Корпус и вал моста; TMIV, серия 1400
YZ121796 Carcasa del eje y eje, TMIV, serie 1400

YZ121796PCD A.1

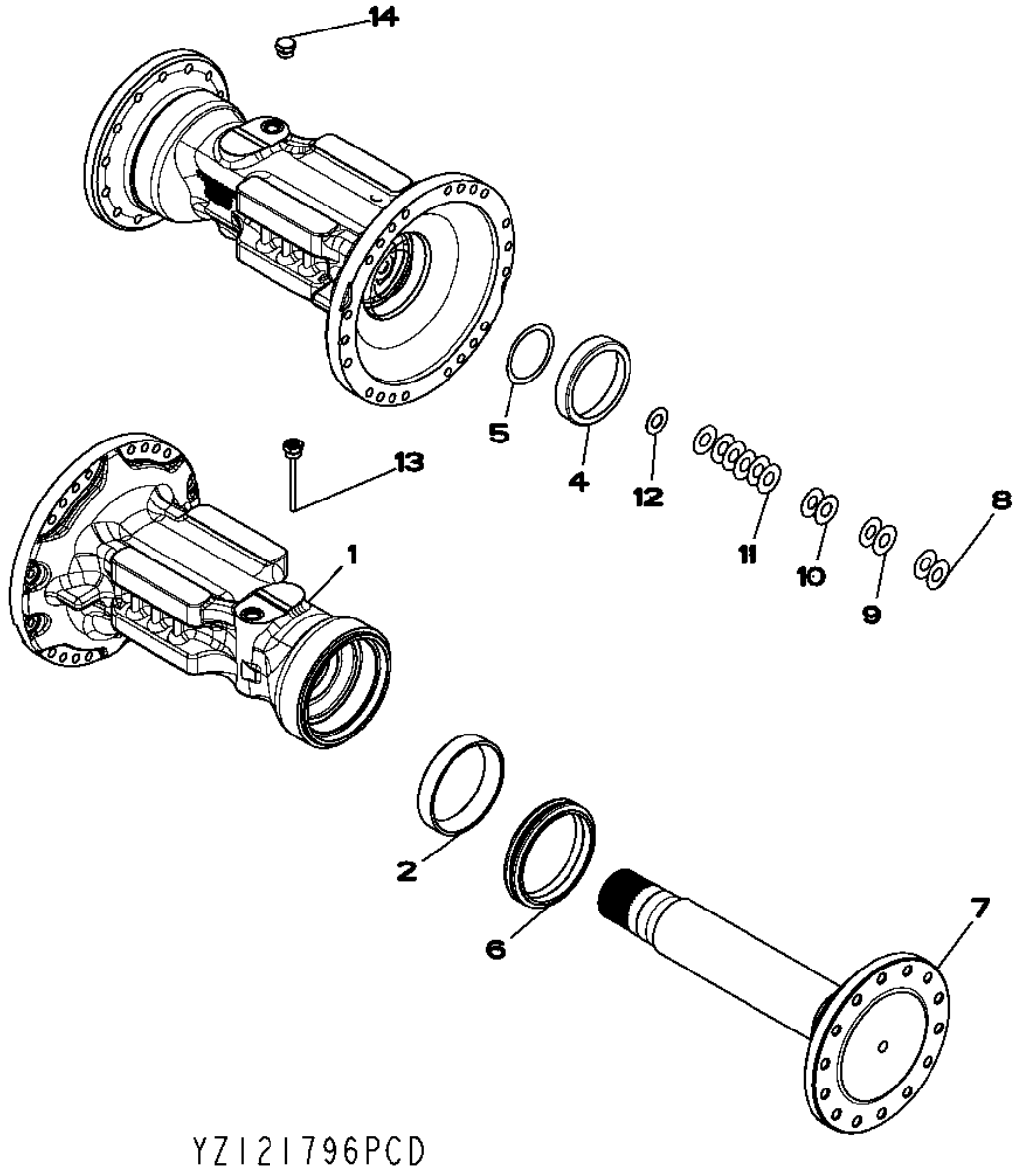

Item	*Nº peça*	*Descrição*	*Qtde*	*Nº série eixo*	*Notas*
1	YZ121516	Carcaça	1		(SUB FOR YZ121517)
2	YZ121530	Capa de rolamento	1		
3	YZ121529	Cone de rolamento	1		(NOT SHOWN)
4	JD8254	Capa de rolamento	1		
5	R52389	Calço	1		
6	YZ120453	Vedação	1		
7	YZ121495	Semi-eixo	1		
8	R79989	Calço	2		
9	R61461	Calço	2		
10	R59440	Calço	2		
11	R59439	Calço	6		
12	F2380R	Arruela	1		
13	YZ121220	Vareta de niVel	1		
14	RE58664	Conexão	1		
	R27175	Tampão de dreno	1		
	F3171R	Anel o	1		
15	R232685	Cone de rolamento	1		(NOT SHOWN)

YZ122722 Bloqueio do Diferencial
YZ122722 Differential Lock
YZ122722 Blocage de différentiel
YZ122722 Блокировка дифференциала
YZ122722 Bloqueo del diferencial

YZ122722_PCD D.1

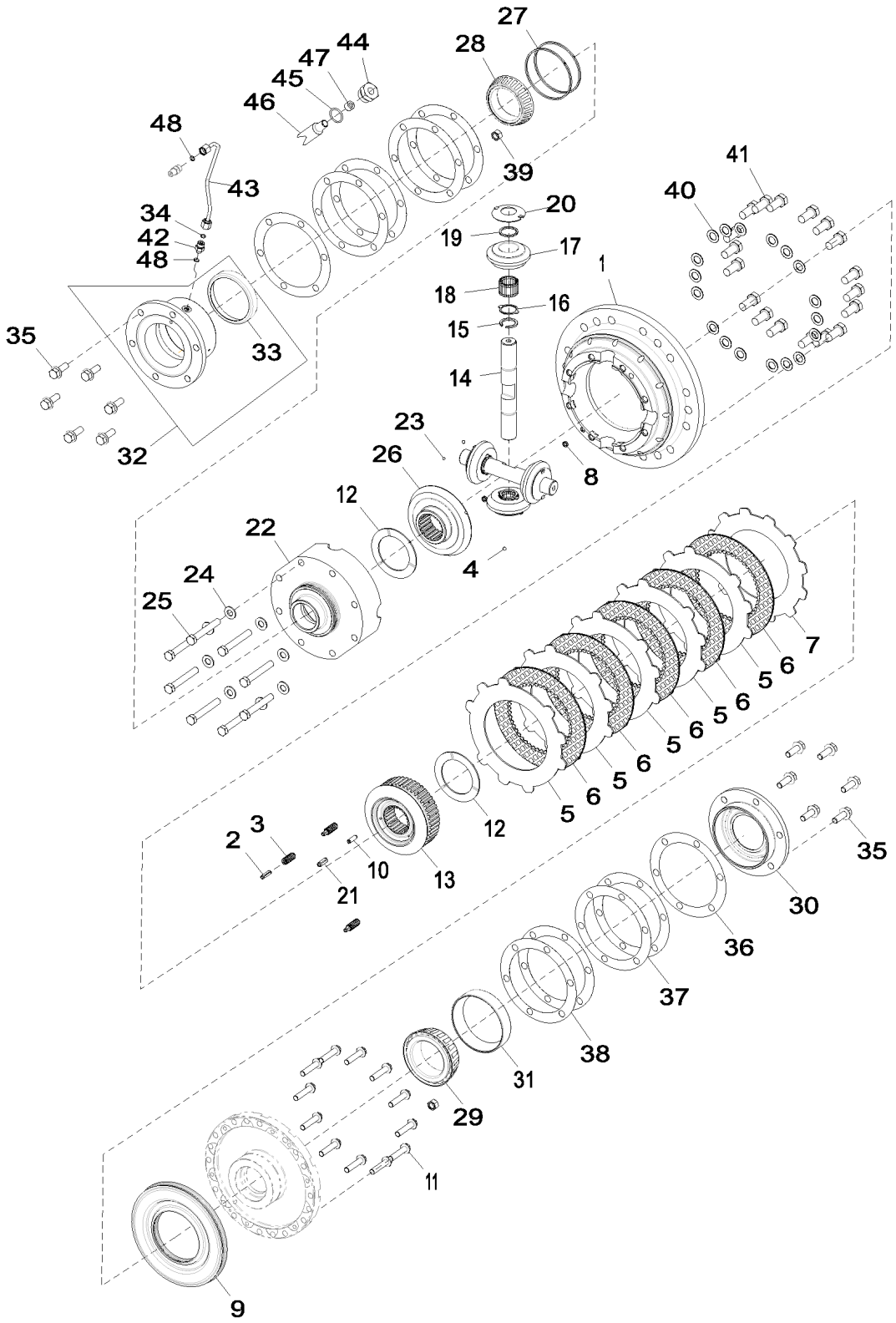

YZ122722_PCD

Item	*Nº peça*	*Descrição*	*Qtde*	*Nº série*	*Notas*
1	YZ120913	Carcaça	1		SUB FOR YZ120859
2	34H328	Pino elástico	3		5/16" X 1-1/8"
3	YZ120398	Mola de compressão	3		
4	400R	Esfera	2		
5	R34858	Plato da embreagem	5		
6	YZ121809	Disco de embreagem	5		
7	R34857	Plato da embreagem	1		
8	R60038	Junta de vedação	2		
9	R95116	Pistão	1		
10	34M7224	Pino elástico	1		8 X 26 mm
11	R116214	Parafuso	12		
12	R93623	Arruela de encosto	2		
13	YZ121134	Coroa	1		
14	R70111	Eixo com pinhão	2		
15	YZ120471	Anel	4		
16	R70113	Arruela de encosto	4		
17	R134726	Pinhão	1		ALSO ORDER R70115
18	R70115	Agulha de rolamento	26		
19	R70112	Arruela de encosto	4		
20	R59460	Arruela de encosto	4		
21	34H348	Pino elástico	1		3/8" X 1", SUB FOR 34H171
22	YZ120503	Carcaça	1		ORDER YZ120690; ALSO ORDER 34H348
	YZ120690	Carcaça	1		
23	H871R	Esfera	2		
24	24H1111	Arruela	8		17/32" X 1-1/16" X 0.090"
25	19H2668	Parafuso sextavado	8		1/2" X 3-1/2"
26	YZ121133	Coroa	1		
27	R34513	Anel	2		
28	YZ122227	Cone de rolamento	1		
29	YZ122371	Cone de rolamento	1		
30	YZ120389	Mancal	1		
31	YZ122370	Capa de rolamento	1		
32	YZ120507	Mancal	1		
33	YZ122231	Capa de rolamento	1		
34	T77814	Anel o	1		
35	R120194	Parafuso sextavado	12		
36	R46323	Calço	2		0.0008 mm
37	R46324	Calço	4		0.13 mm
38	R46325	Calço	4		0.25 mm
39	14M7275	Porca	2		M12, SUB FOR 14M7295
40	R85226	Arruela	18		
41	19H3718	Parafuso sextavado	18		5/8" X 1-3/8"
42	R115176	Adaptador	1		
43	YZ122723	Tubulação de óleo	1		
44	R112210	Adaptador	1		
45	U17409	Anel o	1		
46	R132574	Tubulação esTruTural	1		
47	R116373	Tampão	1		
48	R26287	Anel o	2		

YZ122726 Tampa
YZ122726 Cover
YZ122726 Couvercle
YZ122726 Крышка
YZ122726 Tapadera

YZ122726_PCD A.1

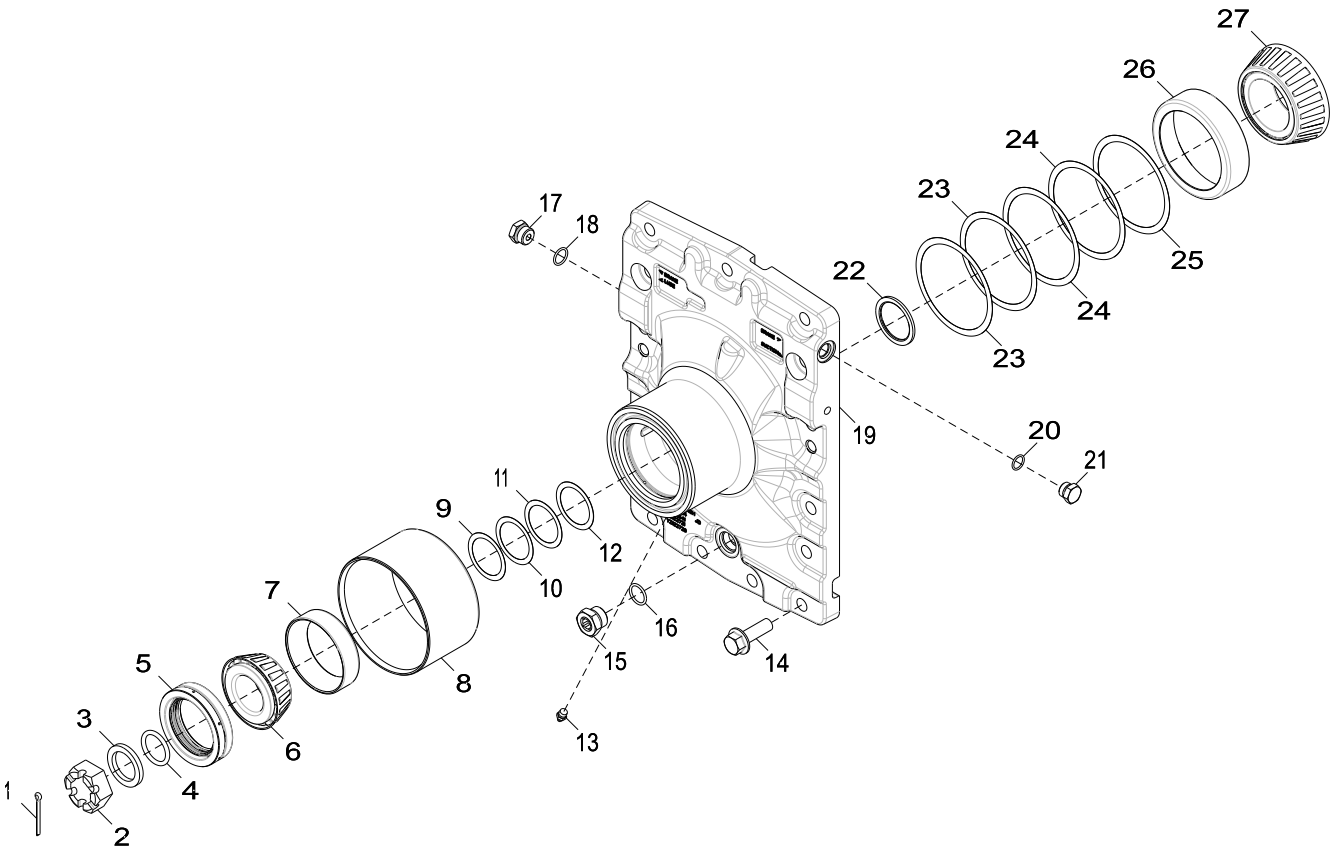

YZ122726_PCD

Item	*Nº peça*	*Descrição*	*Qtde*	*Nº série*	*Notas*
1	11M7032	Contra-pino	1		5 X 50 mm
2	R48776	Porca	1		
3	YZ120167	Arruela	1		
4	A4540R	Anel o	1		
5	YZ121724	Vedação	1		
6	YZ122369	Cone de rolamento	1		
7	YZ121166	Capa de rolamento	1		SUB FOR APPL YZ122236
8	YZ121326	Luva	1		
9	R51196	Calço	1		
10	R51197	Calço	1		
11	R51198	Calço	1		
12	R51199	Calço	1		
13	JD7759	Conexão de lubrificação	1		
14	19M7794	Parafuso	15		M16 X 50
15	R84262	Tampão	1		
16	F3171R	Anel o	1		
17	R27474	Tampão de dreno	1		
18	R26906	Anel o	1		
19	YZ123464	Capa	1		SUB FOR YZ122728, YZ123455
20	R26375	Anel o	2		
21	R39112	Conexão	2		
22	R56308	Espaçador	1		
23	R35365	Calço	2		
24	R35366	Calço	2		
25	R35367	Calço	1		
26	YZ122372	Capa de rolamento	1		
27	YZ122252	Cone de rolamento	1		

YZ122729 Caixa, Bloco do Diferencial
YZ122729 Case, Block Differential
YZ122729 Carter, différentiel de blocage
YZ122729 Картер, дифференциал блока
YZ122729 Cárter, bloque del diferencial

YZ122729_PCD C.2

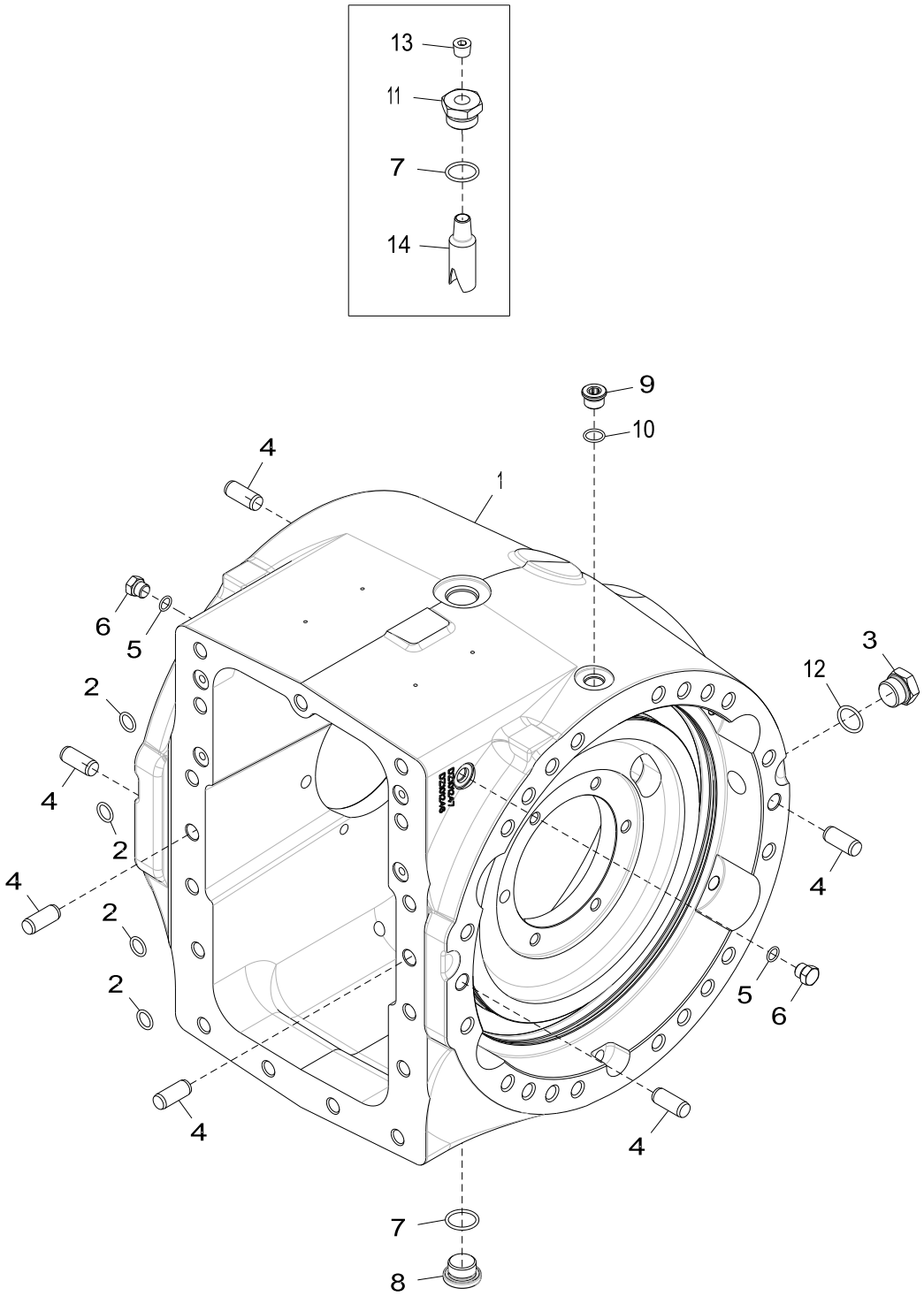

YZ122729_PCD

Item	*Nº peça*	*Descrição*	*Qtde*	*Nº série*	*Notas*
1	DZ101246	Caixa	1		SUB FOR YZ122912
2	R375R	Anel o	4		
3	R84262	Tampão	2		
4	R54380	Pino de centragem	6		
5	R26448	Anel o	2		
6	R27218	Tampão	2		
7	U17409	Anel o	2		
8	T78662	Tampão de dreno	1		
9	R33138	Conexão	1		
10	R26375	Anel o	1		
11	R112210	Adaptador	1		
12	F3171R	Anel o	2		
13	15H563	Tampão	1		3/8", SUB FOR R116373
14	R132574	Tubulação esTruTural	1		

YZ123274 Conjunto do Freio Duplo
YZ123274 Dual Brake Assembly
YZ123274 Ensemble de doubles freins
YZ123274 Узел двойной тормозной системы
YZ123274 Conjunto de freno doble

YZ123274_PCD B.2

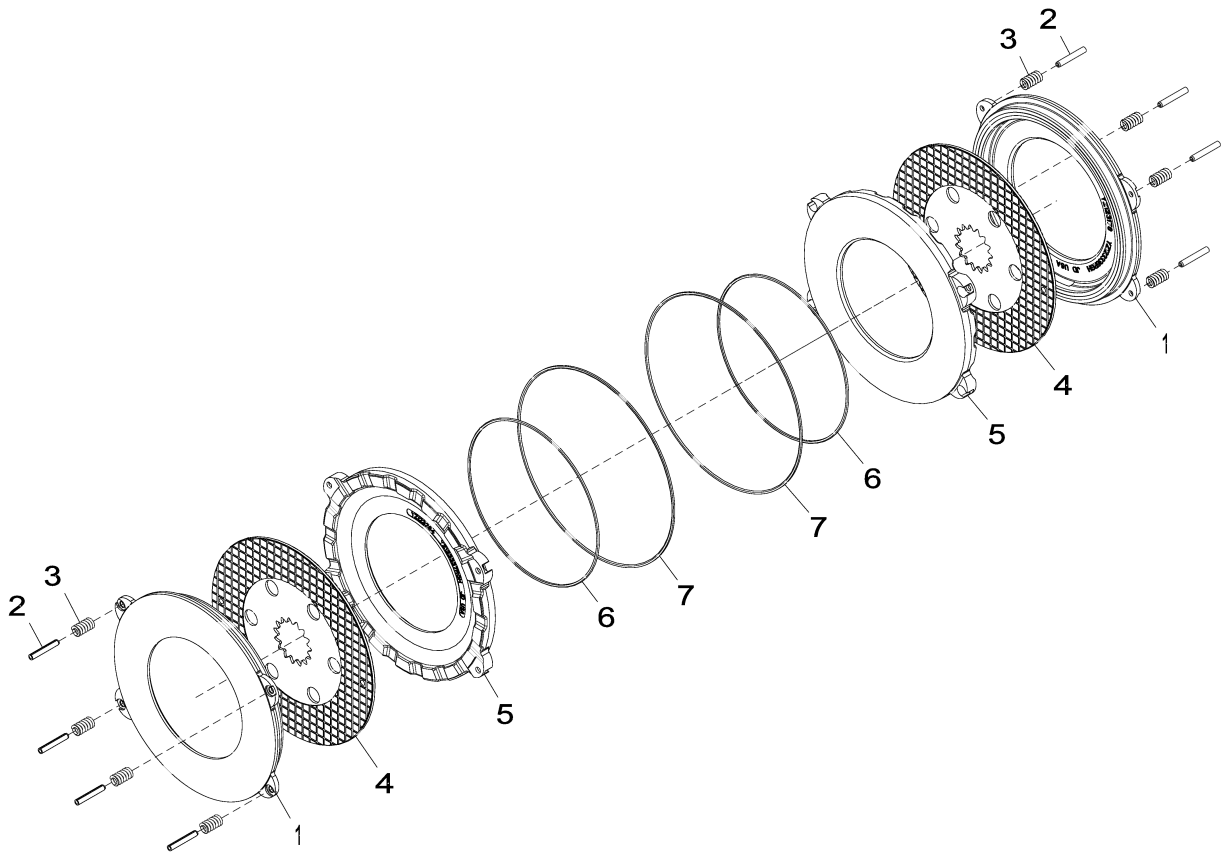

YZ123274_PCD

Item	*Nº peça*	*Descrição*	*Qtde*	*Nº série*	*Notas*
1	YZ123178	Pistão	1		
2	YZ123303	Pino elástico	4		
3	YZ123100	Mola de compressão	8		
4	YZ121814	Disco de freio	2		
5	YZ123264	Placa	2		
6	R131477	Vedação	2		SUB FOR YZ123335
7	R131478	Vedação	2		SUB FOR YZ123334

Índice pictórico por seção
Sectional Pictorial Index
Index d'illustrations par sections.
Иллюстрированный указатель секции
Índice de ilustraciones por secciones

TX1162049 A.1

325-	155
341-	161
350-	166
351-	215
363-	219

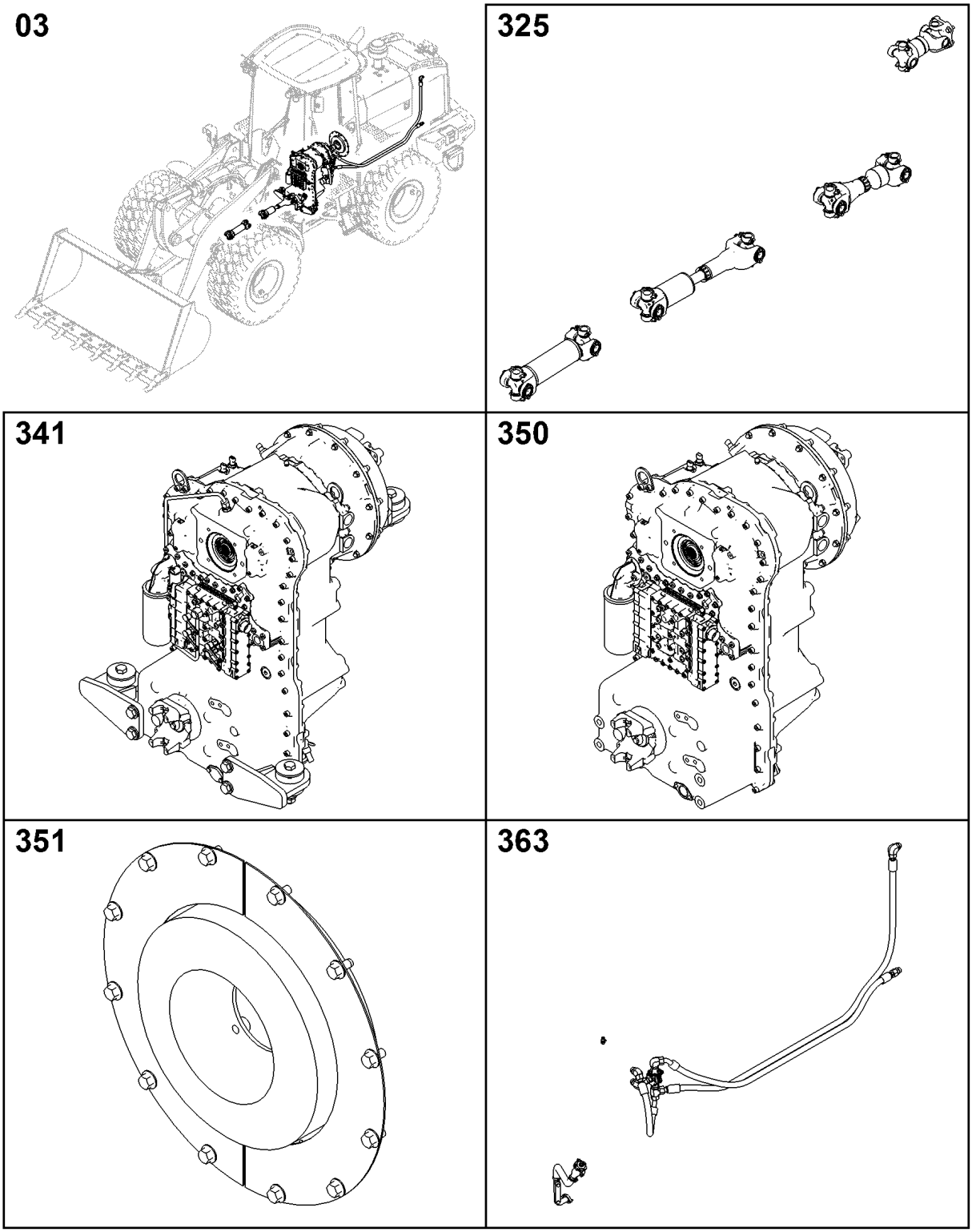

TX1162049

Índice pictórico por grupo funcional
Functional Group Pictorial Index
Index d'illustrations par groupes de fonctions
Иллюстрированный указатель функциональной группы
Índice de ilustraciones por grupos

1- 156
2- 158

TX1162050 A.1

325

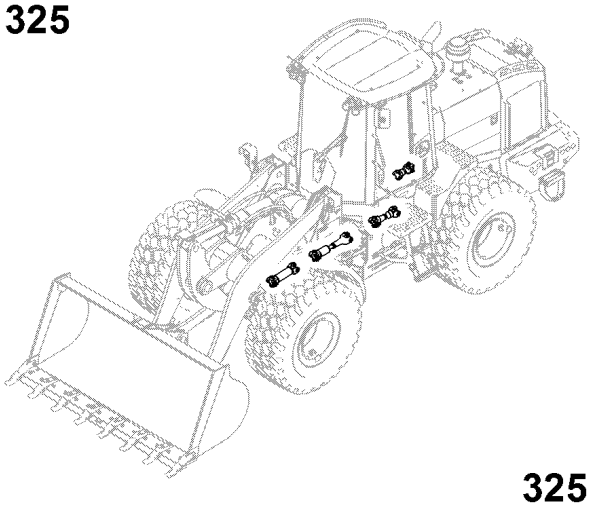

325-1, 325-2

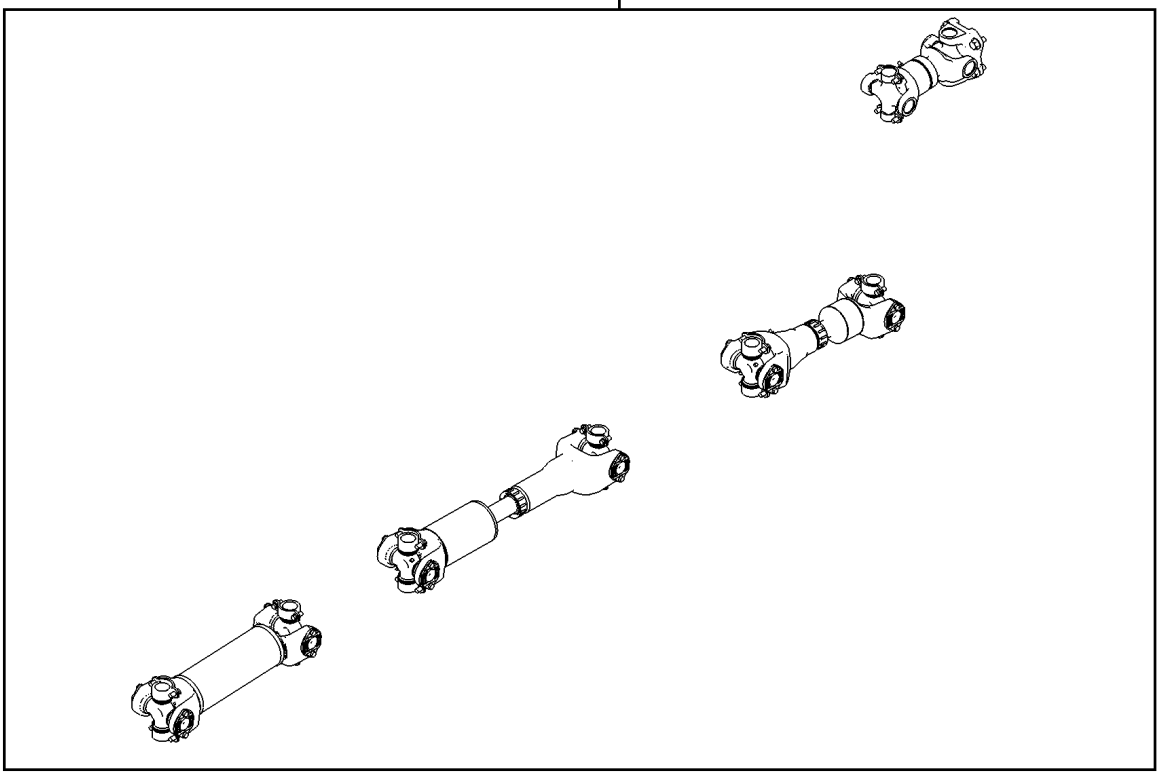

TX1162050

Eixos de Acionamento para Transmissão de 4 Velocidades
Drive Shafts for 4-Speed Transmission
Arbres d'entraînement pour boîte à 4 vitesses
Ведущие валы для 4-ступенчатой трансмиссии
Ejes de transmisión para transmisión de 4 marcha

ETN109679_TX1154715 A.1

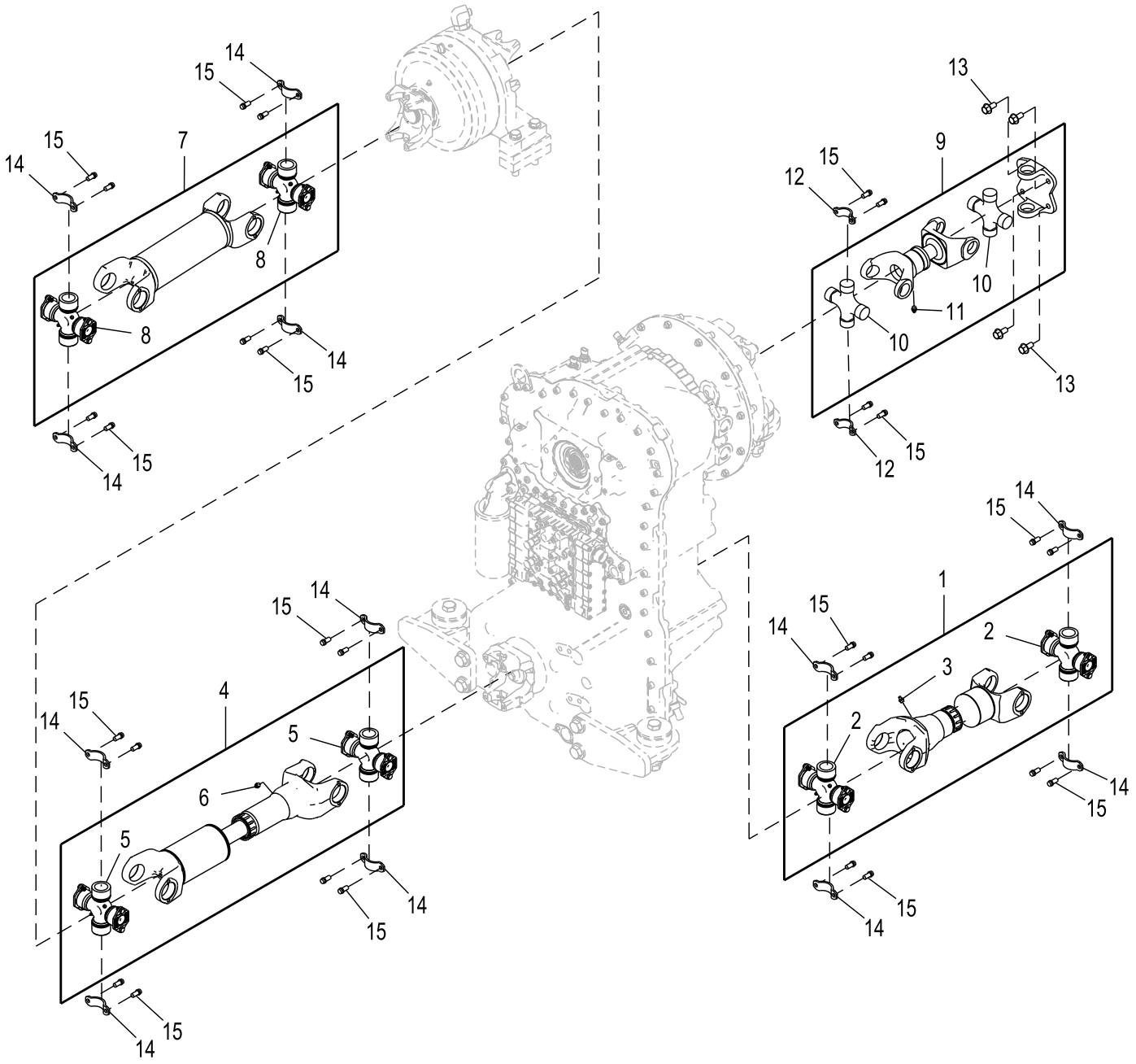

ETN109679_TX1154715

Item	*Nº peça*	*Descrição*	*Qtde*	*Nº série*	*Notas*
1	AT338374	Eixo cardã	1		Traseira

2	AT225137	Junta universal	2	
3	JD7759	Conexão de lubrificação	1	
4	AT225254	Eixo cardã	1	
5	AT225137	Junta universal	2	
6	JD7759	Conexão de lubrificação	1	
7	AT415049	Eixo cardã	1	
8	AT225137	Junta universal	2	
9	AT220954	Eixo cardã	1	Motor / Transmissão
10	AT207330	Junta universal	2	
11	JD7759	Conexão de lubrificação	1	
12	T203475	Braçadeira	2	
13	19M7788	Parafuso	4	M12 X 25
14	T203486	Braçadeira	12	
15	R85169	Parafuso	28	

Eixos de Acionamento para Transmissão de 5 Velocidades
Drive Shafts for 5-Speed Transmission
Arbres d'entraînement pour boîte à 5 vitesses
Приводные валы для 5-ступенчатой трансмиссии
Ejes de transmisión para transmisión de 5 marcha

ETN109680_TX1154717 A.1

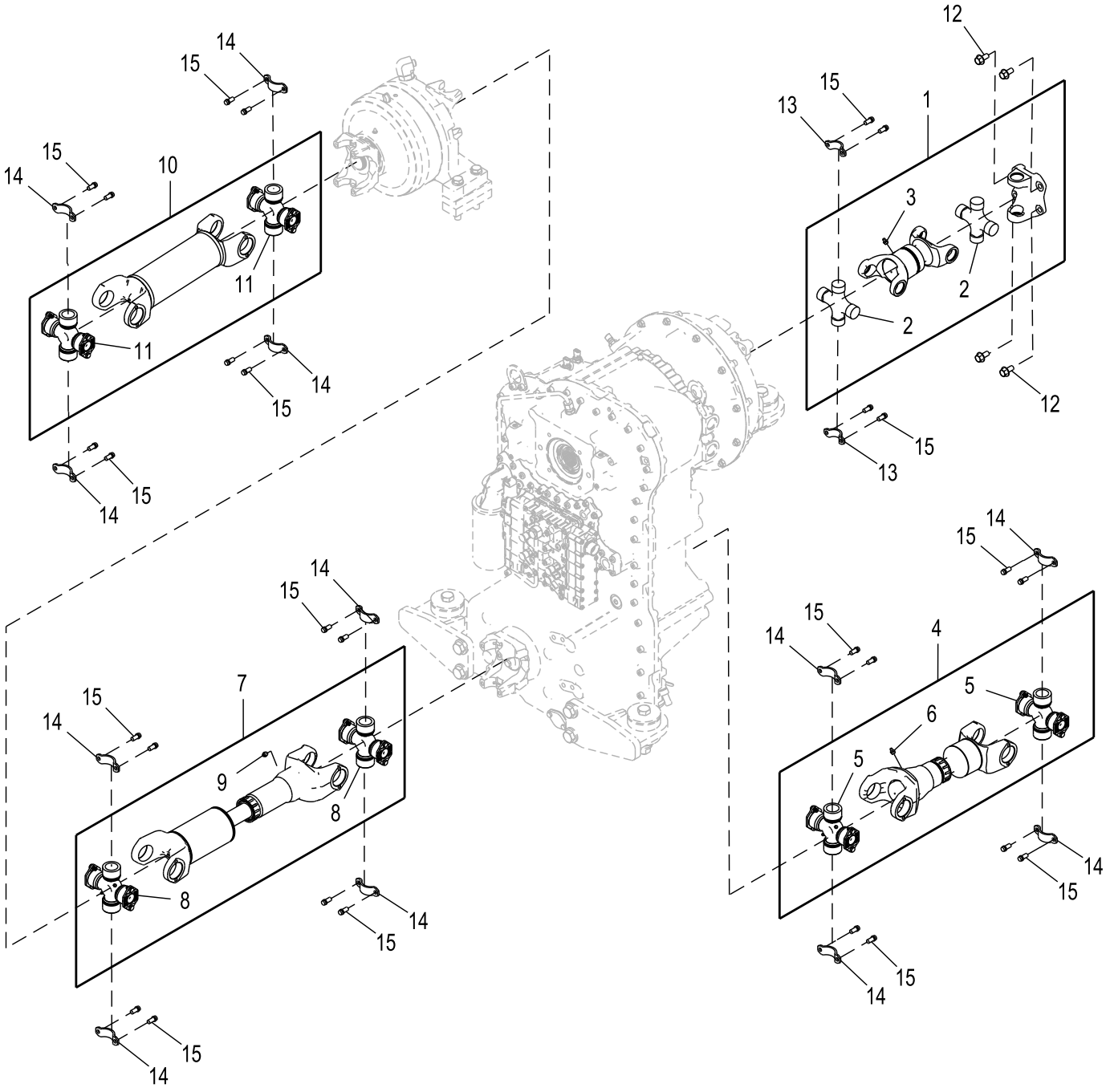

ETN109680_TX1154717

Item	*Nº peça*	*Descrição*	*Qtde*	*Nº série*	*Notas*
1	AT338346	Junta univ. c/eixo	1		Motor / Transmissão

2	AT207330	Junta universal	2	
3	JD7759	Conexão de lubrificação	1	
4	AT338374	Eixo cardã	1	Traseira
5	AT225137	Junta universal	2	
6	JD7759	Conexão de lubrificação	1	
7	AT225254	Eixo cardã	1	
8	AT225137	Junta universal	2	
9	JD7759	Conexão de lubrificação	1	
10	AT415049	Eixo cardã	1	
11	AT225137	Junta universal	2	
12	19M7788	Parafuso	4	M12 X 25
13	T203475	Braçadeira	2	
14	T203486	Braçadeira	12	
15	R85169	Parafuso	28	

Índice pictórico por grupo funcional
Functional Group Pictorial Index
Index d'illustrations par groupes de fonctions
Иллюстрированный указатель функциональной группы
Índice de ilustraciones por grupos

1- 162
2- 164

TX1162051 A.1

341

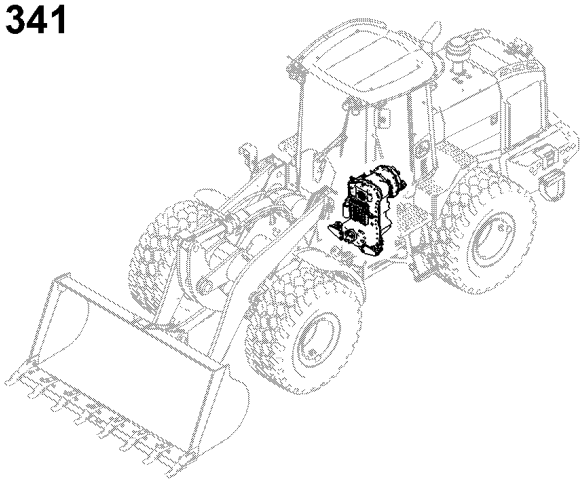

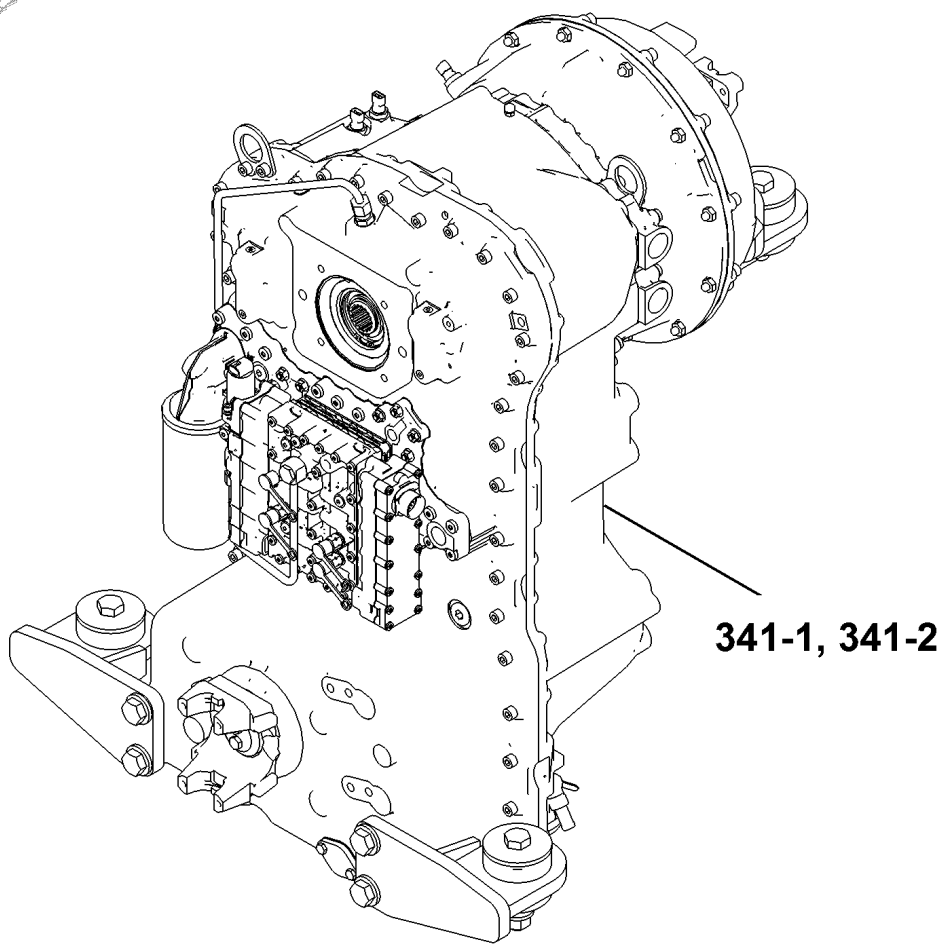

341-1, 341-2

TX1162051

Transmissão de 4 Velocidades
4-Speed Transmission
Boîte à 4 vitesses
4-ступенчатая трансмиссия
Transmisión de 4 marchas

ETN109642_TX1160053 A.1

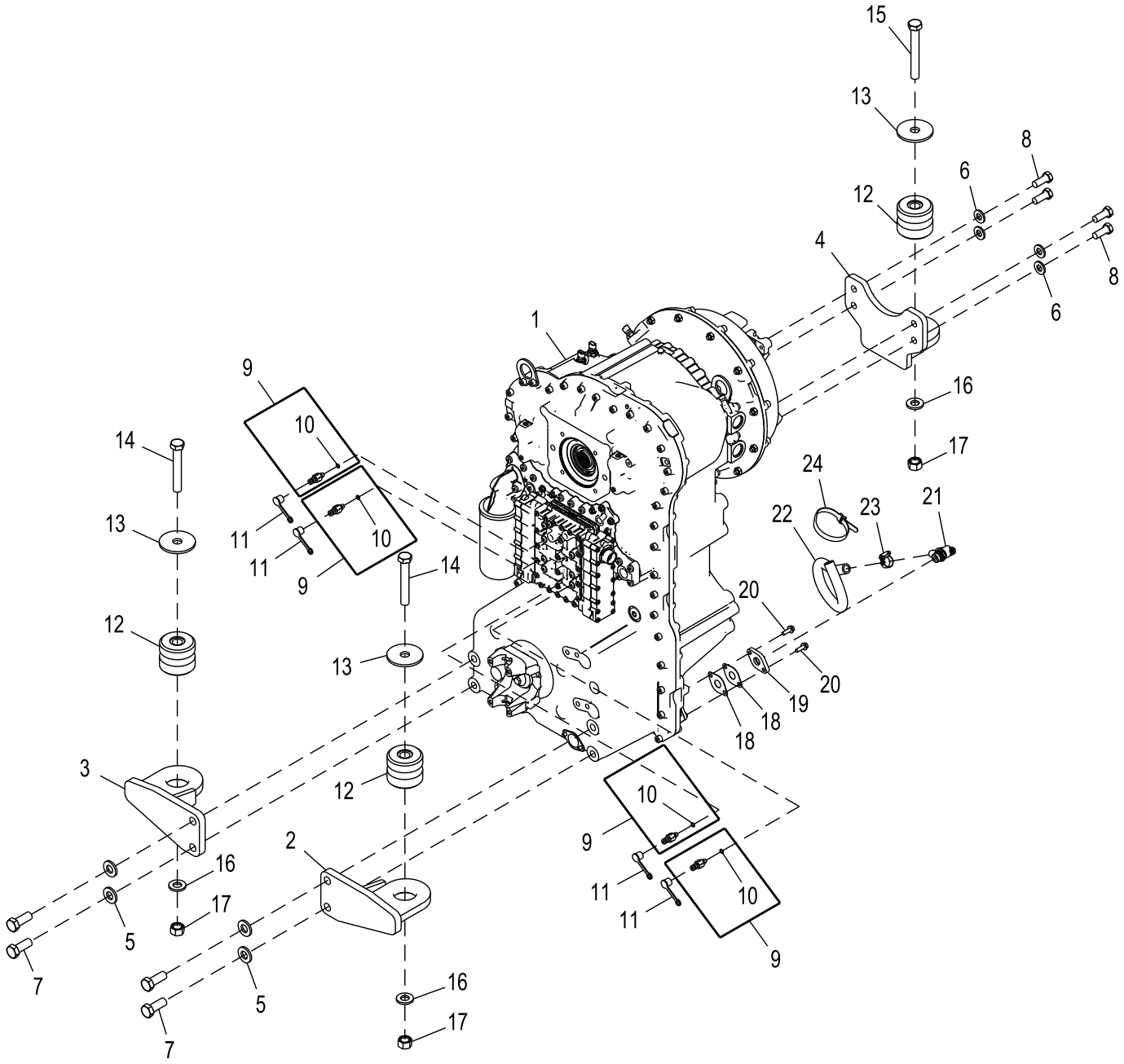

ETN109642_TX1160053

Item	*Nº peça*	*Descrição*	*Qtde*	*Nº série*	*Notas*
1	AT472409	Transmissão	1		Componentes em Páginas Separadas, SUB FOR AT333189
	PG200395	Transmissão remanufaTurada	1		REMAN FOR AT333189 AND AT472409
2	AT209703	Suporte	1		
3	AT209704	Suporte	1		
4	AT358893	Suporte	1		
5	24M7242	Arruela	4		21.400 X 42 X 5 mm
6	24M7241	Arruela	4		17 X 34 X 4 mm
7	19M7487	Parafuso sextavado	4		M20 X 50
8	19M7488	Parafuso sextavado	4		M16 X 40
9	AT202955	Engate de diagnostico	4		
10	51M7039	Anel o	1		8.100 X 1.600 mm
11	R77175	Capa	4		
12	AT165288	Isolador	3		
13	T42977	Arruela	3		
14	19M7968	Parafuso sextavado	2		M20 X 130
15	19M7921	Parafuso sextavado	1		M20 X 150
16	24M7242	Arruela	3		21.400 X 42 X 5 mm
17	14M7277	Porca	3		M20
18	T116604	Junta	2		
19	T216182	Adaptador	1		
20	19M7867	Parafuso	2		M8 X 25
21	RE507950	VálVula de dreno	1		
22	T29384	Mangueira	1		
23	AR21837	Abraçadeira para mangueira	1		
24	N189220	Cinta	1		

Transmissão de 5 Velocidades
5-Speed Transmission
Boîte 5 vitesses
5-ступенчатая трансмиссия
Transmisión de 5 marchas

ETN109644_TX1160054 A.4

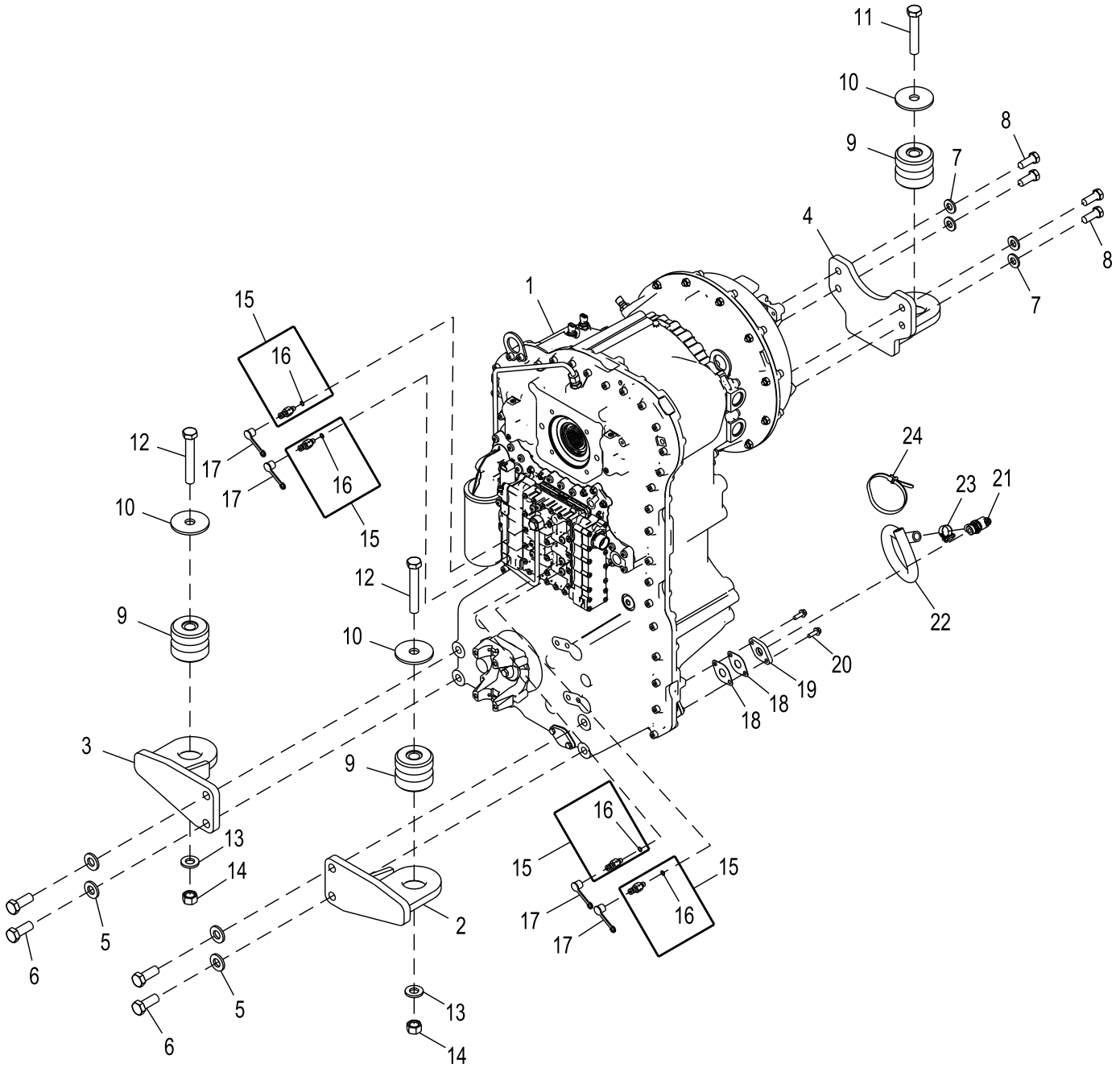

ETN109644_TX1160054

Item	*Nº peça*	*Descrição*	*Qtde*	*Nº série*	*Notas*
1	AT472410	Transmissão	1		SUB FOR AT334695
	PG200396	Transmissão remanufaTurada	1		REMAN FOR AT334695 AND AT472410
2	AT209703	Suporte	1		
3	AT209704	Suporte	1		
4	AT343600	Suporte	1		
5	24M7242	Arruela	4		21.400 X 42 X 5 mm
6	19M7487	Parafuso sextavado	4		M20 X 50
7	24M7241	Arruela	4		17 X 34 X 4 mm
8	19M7488	Parafuso sextavado	4		M16 X 40
9	AT165288	Isolador	3		
10	T42977	Arruela	3		23.012 X 88.900 X 6 mm (29/32" X 3-1/2" X 0.236")
11	19M7969	Parafuso sextavado	1		M20 X 110
12	19M7968	Parafuso sextavado	2		M20 X 130
13	24M7242	Arruela	2		21.400 X 42 X 5 mm
14	14M7277	Porca	2		M20
15	AT202955	Engate de diagnostico	4		
16	51M7039	Anel o	1		8.100 X 1.600 mm
17	R77175	Capa	4		
18	T116604	Junta	2		
19	T216182	Adaptador	1		
20	19M7867	Parafuso	2		M8 X 25
21	RE507950	VálVula de dreno	1		
22	T29384	Mangueira	1		
23	AR21837	Abraçadeira para mangueira	1		
24	N189220	Cinta	1		

Filtro de Óleo da Transmissão
Transmission Oil Filter
Filtre à huile de boîte
Фильтр трансмиссионного масла
Filtro de aceite de la transmisión

TX1150916 A.1



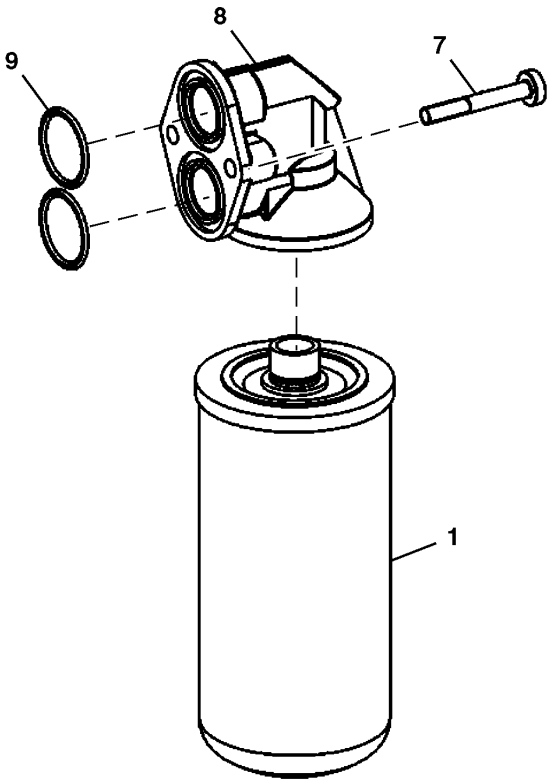

TX1150916

Item	*Nº peça*	*Descrição*	*Qtde*	*Nº série transmissão*	*Notas*
1	AT468647	Filtro de óleo	1		SUB FOR AT336140
7	T173819	Parafuso sextavado	2		
8	T177997	Cabeçote do filtro	1		
9	T242467	Anel o	2		

Conversor de Torque
Torque Converter
Convertisseur de couple
Гидротрансформатор
Convertidor de par

TX1041491 A.1

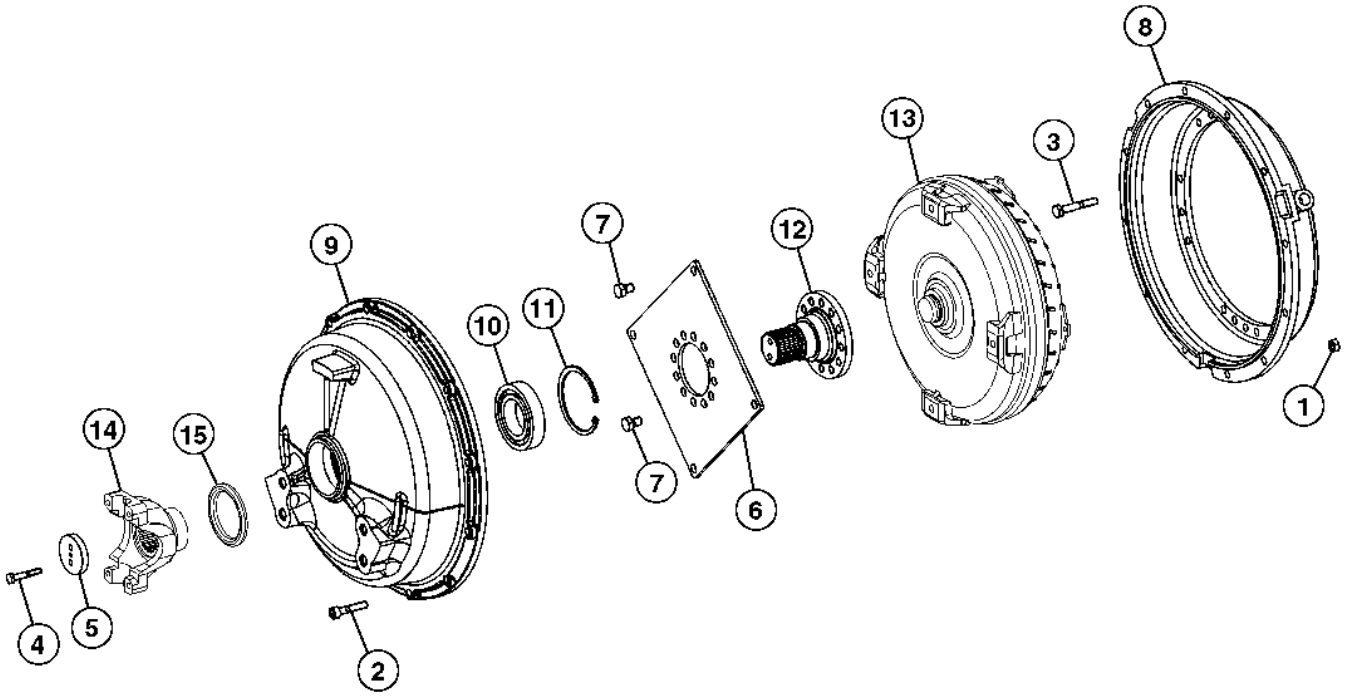

TX1041491

Item	*Nº peça*	*Descrição*	*Qtde*	*Nº série transmissão*	*Notas*
1	14M7274	Porca	12		M10
2	19M7179	Parafuso sextavado	12		M10 X 50
3	19M7742	Parafuso sextavado	18		M10 X 65
4	19M8397	Parafuso sextavado	2		M8 X 50
5	T116516	Espaçador	1		
6	T174386	Diafragma	1		
7	T174407	Parafuso sextavado	16		
8	T179276	Carcaça	1		
9	T195240	Carcaça	1		
10	T195242	Rolamento de esfeRas	1		ORDER T407907
	T407907	Rolamento de esfeRas	1		
11	T195243	Anel de pressão	1		
12	T242406	Eixo	1		
13	AT357957	Conversor	1		
	PG200412	Conversor de torque reman.	1		REMAN FOR AT357957
14	T171730	Forquilha	1		
15	T196792	Peneira	1		

Trava do Conversor de Torque
Lockup Torque Converter
Convertisseur de couple de verrouillage
Блокировка гидротрансформатора
Convertidor de par con bloqueo

TX1042993 A.1

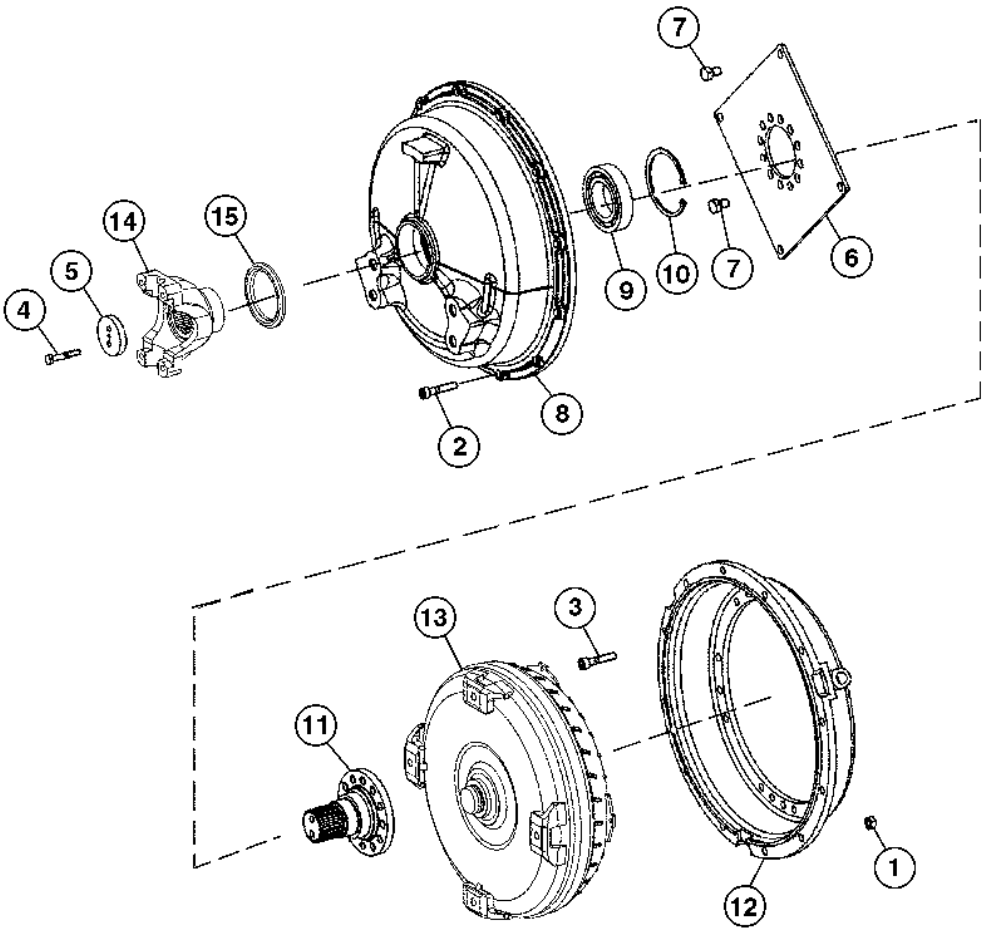

TX1042993

Item	*Nº peça*	*Descrição*	*Qtde*	*Nº série transmissão*	*Notas*
1	14M7274	Porca	12		M10
2	19M7179	Parafuso sextavado	12		M10 X 50
3	19M7742	Parafuso sextavado	18		M10 X 65
4	19M8397	Parafuso sextavado	2		M8 X 50
5	T116516	Espaçador	1		
6	T174386	Diafragma	1		
7	T174407	Parafuso sextavado	16		
8	T195240	Carcaça	1		
9	T195242	Rolamento de esfeRas	1		ORDER T407907
	T407907	Rolamento de esfeRas	1		
10	T195243	Anel de pressão	1		
11	T242406	Eixo	1		
12	T245593	Carcaça	1		
13	AT358082	Conversor	1		
	PG200413	Conversor de torque reman.	1		REMAN FOR AT358082
14	T171730	Forquilha	1		
15	T196792	Peneira	1		

Eixo de Entrada da Transmissão
Transmission Input Shaft
Arbre d'entrée de transmission
Входной вал трансмиссии
Eje de entrada de la transmisión

TX1035573 A.1

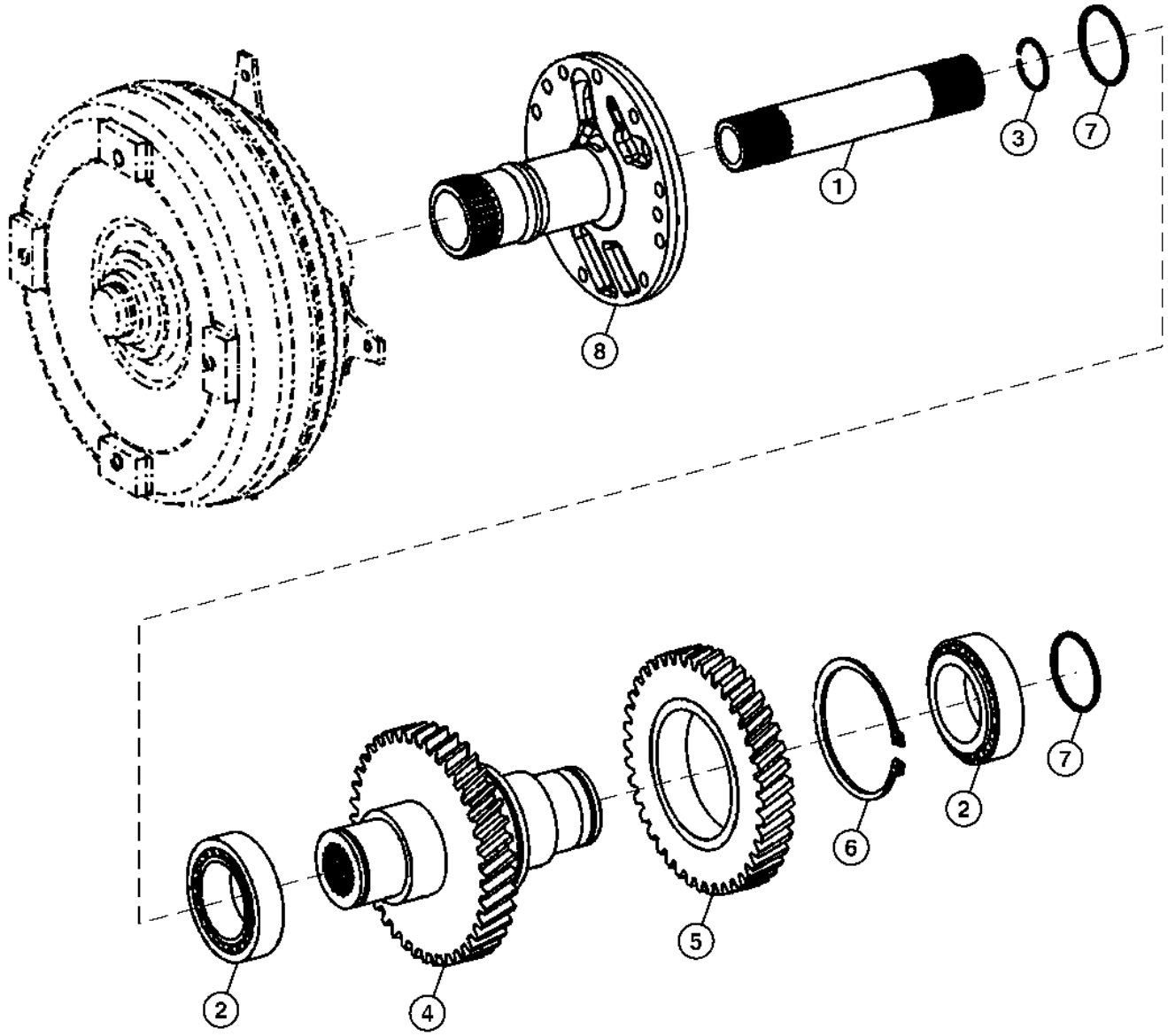

TX1035573

Item	*Nº peça*	*Descrição*	*Qtde*	*Nº série*	*Notas*
1	T171114	Eixo com pinhão	1		Eixo da Turbina
2	T310103	Rolamento	2		SUB FOR T171126
3	T171178	Anel de pressão	1		
4	T173807	Eixo	1		Eixo de Entrada
5	T173808	EngrEnagem	1		
6	T173809	Anel de pressão	1		
7	T181535	Anel de pistão	2		
8	T242441	Eixo	1		

Eixo de Entrada da Transmissão (com Conversor de Torque de Bloqueio)
Transmission Input Shaft (with Lock-up Torque Converter)
Arbre d'entrée de transmission (avec convertisseur de couple de verrouillage)
Входной вал трансмиссии (с блокировкой гидротрансформатора)
Eje de entrada de la transmisión (con convertidor de par bloqueable)

TX1043050 A.1

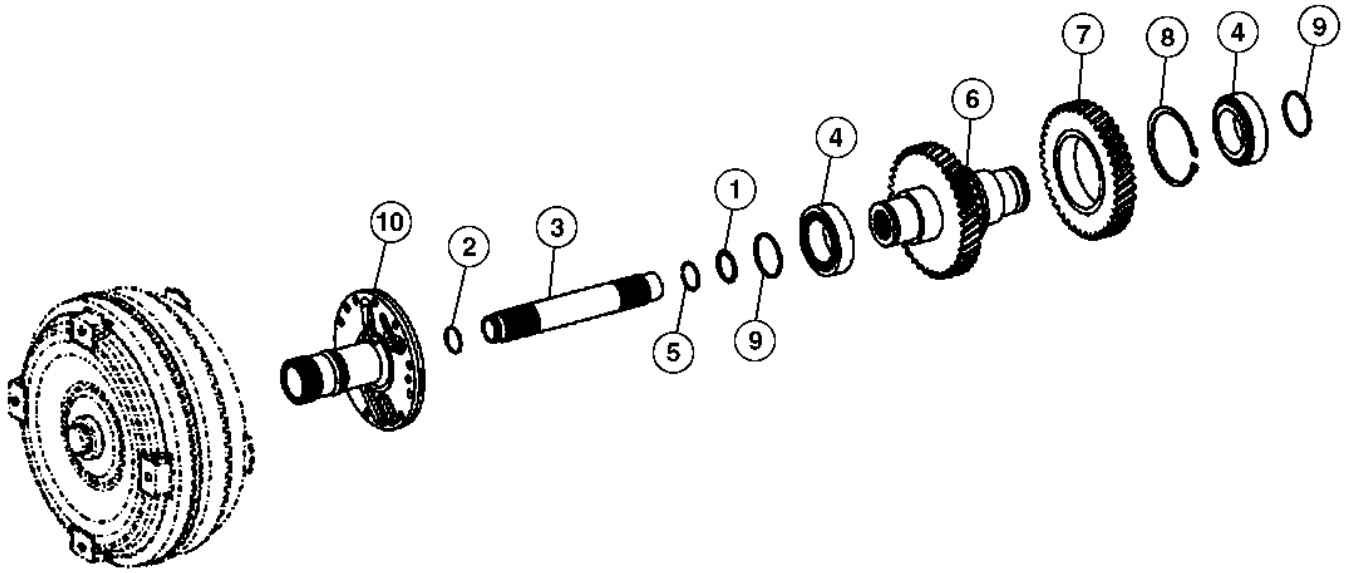

TX1043050

Item	*Nº peça*	*Descrição*	*Qtde*	*Nº série transmissão*	*Notas*
1	AT259325	Anel o	1		
2	AT259326	Anel de pistão	1		
3	AT259329	Eixo	1		
4	T310103	Rolamento	2		SUB FOR T171126, Importante - É Necessário Rolamento com Tolerância Alta Neste Local. Use SOMENTE Rolamentos Fornecidos pela Rede de Distribuição de Peças John Deere.
5	T171178	Anel de pressão	1		
6	T173807	Eixo	1		
7	T173808	EngrEnagem	1		
8	T173809	Anel de pressão	1		
9	T181535	Anel de pistão	2		
10	T242441	Eixo	1		

Carcaça da Transmissão (sem Conversor de Torque de Bloqueio)
Transmission Housing (without Lock-up Torque Converter)
Carter de boîte (sans convertisseur de couple de verrouillage)
Корпус трансмиссии (без блокировки гидротрансформатора)
Cárter de transmisión (sin convertidor de par bloqueable)

TX1194178 A.1

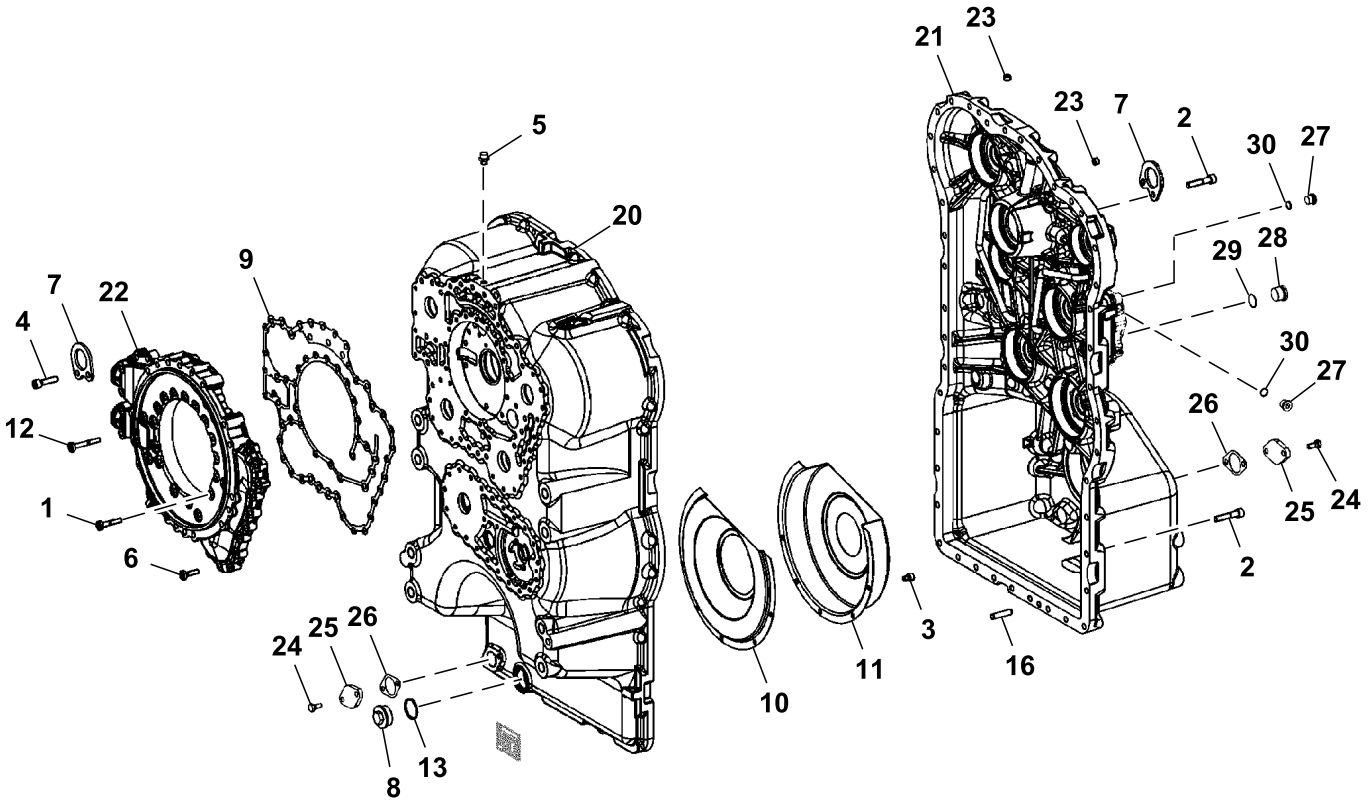

TX1194178

Item	*Nº peça*	*Descrição*	*Qtde*	*Nº série transmissão*	*Notas*
1	19M2972	Parafuso sextavado	21		M8 X 45
2	19M7658	Parafuso sextavado	42		M10 X 50
3	19M7964	Parafuso sextavado	5		M8 X 12
4	19M8338	Parafuso	2		M10 X 40
5	T116918	RespiRo	1		
6	T161208	Parafuso sextavado	15		
7	T171112	Placa	2		
8	T172094	Tampão de dreno	1		
9	T172795	Junta	1		
10	T173811	Adutor	1		
11	T173812	Adutor	1		
12	T173819	Parafuso sextavado	4		
13	T174107	Anel o	1		
16	T179691	Pino	2		
20	T242442	Carcaça	1		
21	AT379636	Carcaça	1		INCLUDES (4) T242446
22	T173063	Coletor	1		SUB FOR T242445
23	T242446	Plugue	4		
24	19M7932	Parafuso sextavado	4		M8 X 16
25	T144370	Placa	2		
26	T116604	Junta	2		
27	T122803	Tampão	2		
28	T173217	Tampão	1		
29	T174236	Anel o	1		
30	T175864	Anel o	2		

Carcaça da Transmissão (com Conversor de Torque de Bloqueio)
Transmission Housing (with Lock-up Torque Converter)
Carter de boîte (avec convertisseur de couple de verrouillage)
Корпус трансмиссии (с блокировкой гидротрансформатора)
Cárter de transmisión (con convertidor de par bloqueable)

TX1194179 A.1

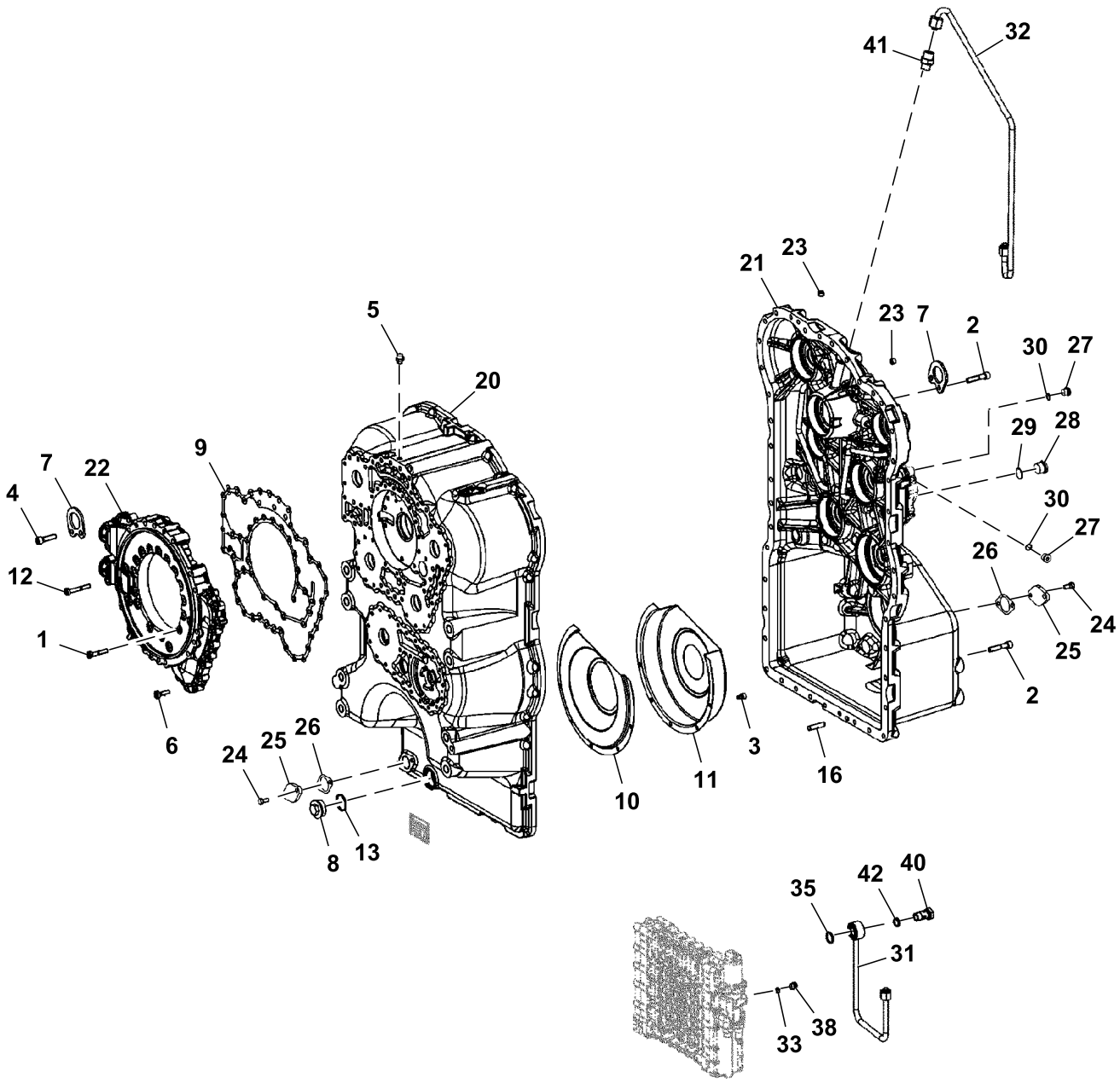

TX1194179

Item	*Nº peça*	*Descrição*	*Qtde*	*Nº série transmissão*	*Notas*
1	19M2972	Parafuso sextavado	21		M8 X 45
2	19M7658	Parafuso sextavado	42		M10 X 50
3	19M7964	Parafuso sextavado	5		M8 X 12
4	19M8338	Parafuso	2		M10 X 40
5	T116918	RespiRo	1		
6	T161208	Parafuso sextavado	15		
7	T171112	Placa	2		
8	T172094	Tampão de dreno	1		
9	T172795	Junta	1		
10	T173811	Adutor	1		
11	T173812	Adutor	1		
12	T173819	Parafuso sextavado	4		
13	T174107	Anel o	1		
16	T179691	Pino	2		
20	T242442	Carcaça	1		
21	T294893	Carcaça	1		
22	T242445	Carcaça	1		
23	T242446	Plugue	4		
24	19M7932	Parafuso sextavado	4		M8 X 16
25	T144370	Placa	2		
26	T116604	Junta	2		
27	T122803	Tampão	2		
28	T173217	Tampão	1		
29	T174236	Anel o	1		
30	T175864	Anel o	2		
31	AT358988	Tubo de óleo	1		
32	AT358989	Tubo de óleo	1		
33	T116416	Anel o	1		
35	T129611	Anel o	1		
38	T175862	Plugue	1		
40	T246013	Parafuso	1		
41	T246015	Tomada	1		
42	Z29864	Anel o	1		

Sensor de Rotação da Transmissão
Transmission Speed Sensor
Capteur de vitesse de transmission
Датчик скорости коробки передач
Sensor de velocidad de la transmisión

TX1013410 A.1

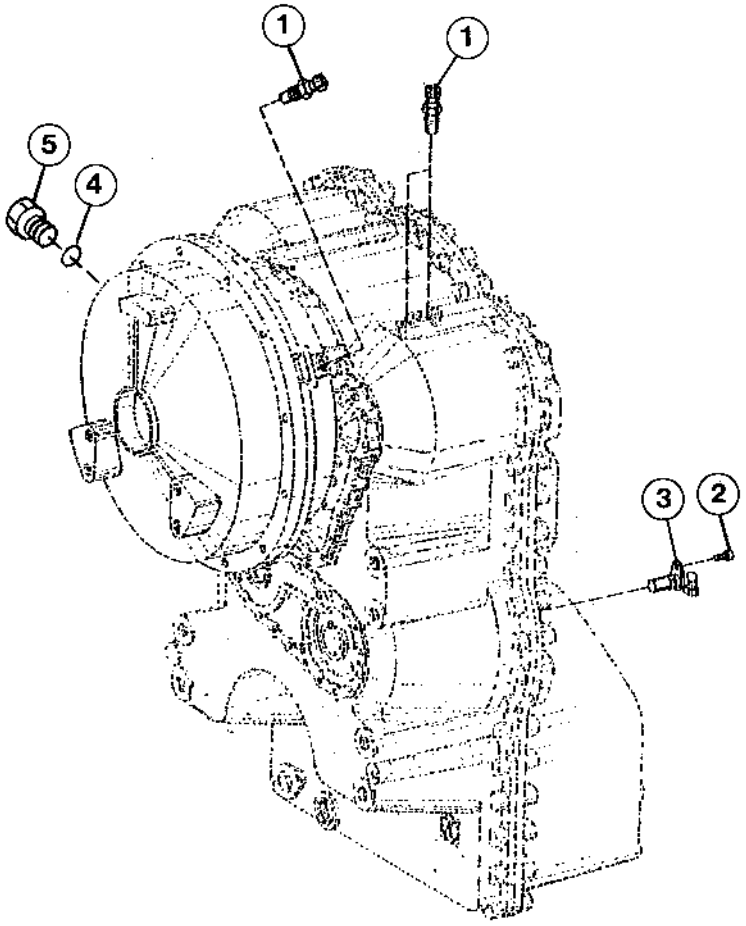

TX1013410

Item	*Nº peça*	*Descrição*	*Qtde*	*Nº série transmissão*	*Notas*
1	AT210773	SenSor	3		Sensor de Rotação de Entrada do Conversor de Torque, Sensor de Rotação da Embreagem Interna, Sensor de Rotação de Saída do Conversor de Torque
	R104558	Anel o	3		15 X 2 mm (0.591" X 0.079")
2	19M7932	Parafuso sextavado	1		M8 X 16
3	T179510	SenSor	1		Sensor de Rotação de Saída da Transmissão
	R73599	Anel o	1		15.545 X 2.616 mm (0.612" X 0.103")
4	T176796	Anel o	1		
5	AT175750	Plugue	1		

Bomba da Transmissão
Transmission Pump
Pompe à huile de boîte
Насос коробки передач
Bomba de aceite de la transmisión

TX1035549 A.1

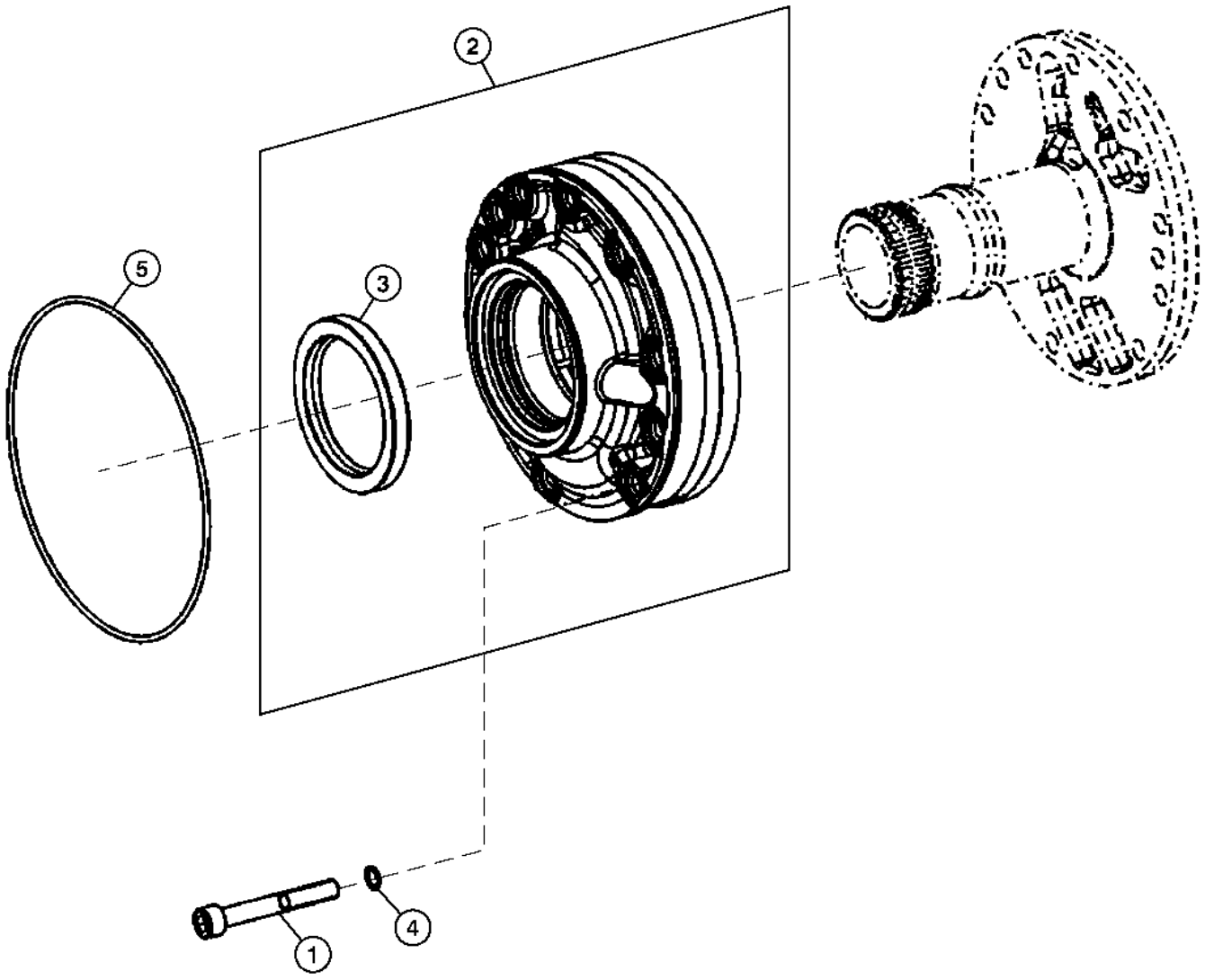

TX1035549

Item	*Nº peça*	*Descrição*	*Qtde*	*Nº série transmissão*	*Notas*
1	19M7329	Parafuso sextavado	10		M10 X 75
2	T225898	Bombade óleo	1		SUB FOR AT354192
3	T173399	Vedação	1		
4	T174239	Anel o	10		
5	T174240	Anel o	1		SUB FOR T242466

Tampa e Junta da Transmissão
Transmission Cover and Gasket
Couvercle et joint de transmission
Крышка и прокладка коробки передач
Cubierta de transmisión y empaquet.

TX1148514 A.1

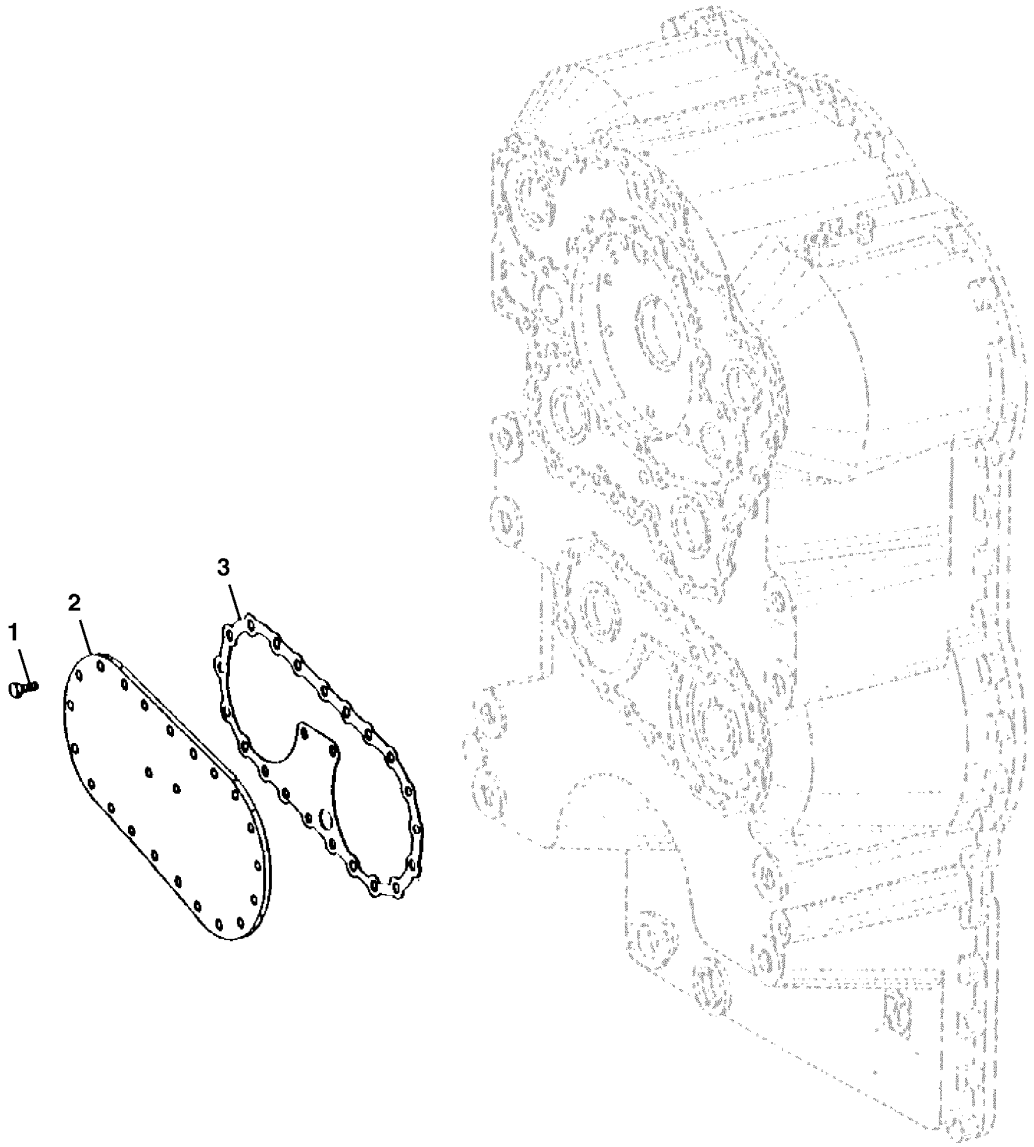

TX1148514

Item	*Nº peça*	*Descrição*	*Qtde*	*Nº série transmissão*	*Notas*
1	19M7284	Parafuso sextavado	23		M8 X 18
2	T172814	Capa	1		
3	T181474	Junta	1		

Linhas de Óleo Internas da Transmissão
Transmission Internal Oil Lines
Conduites d'huile internes de transmission
Внутр. маслопроводы трансмиссии
Líneas internas de aceite de la transmisión

TX1148516 A.1

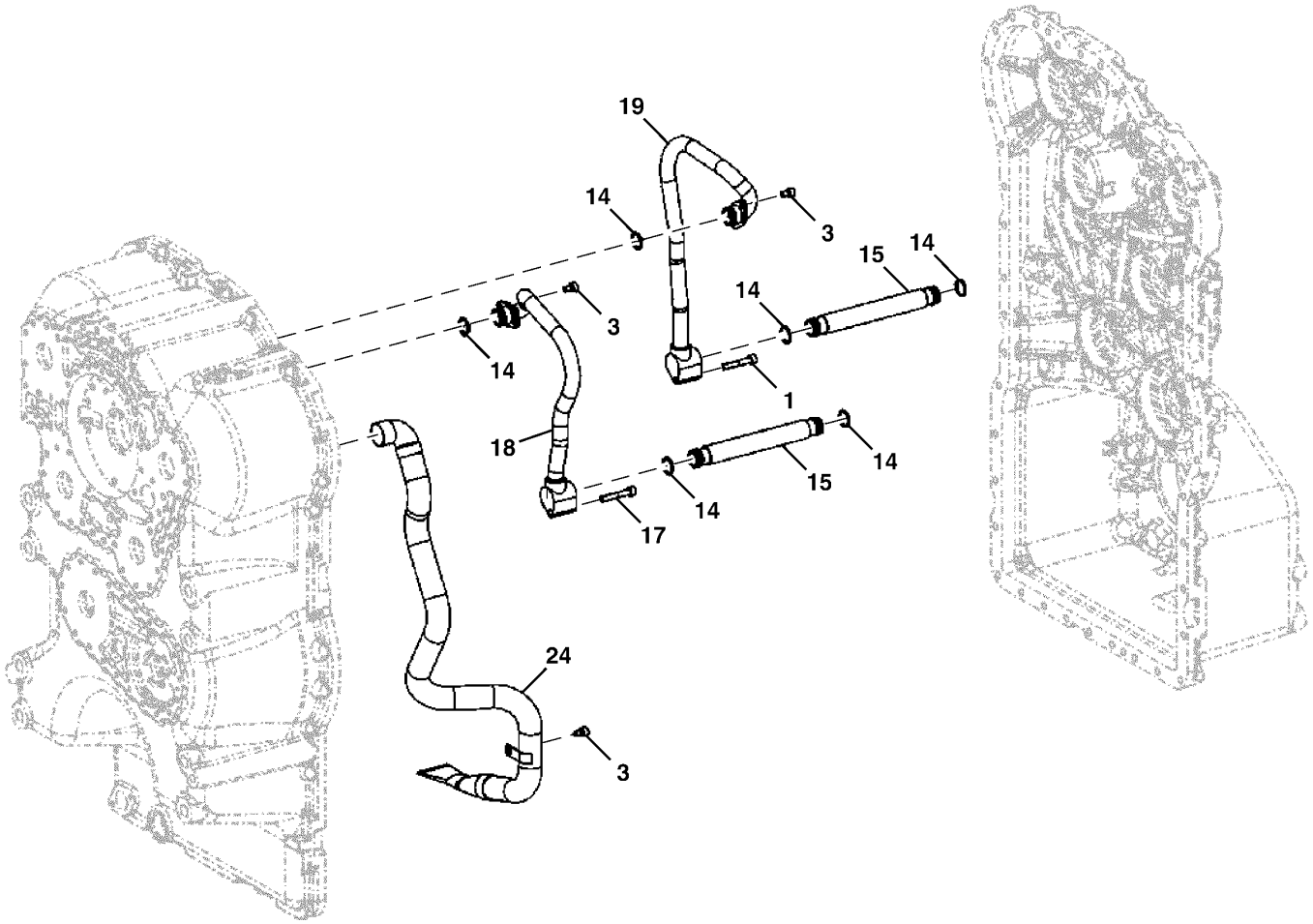

TX1148516

Item	*Nº peça*	*Descrição*	*Qtde*	*Nº série*	*Notas*
1	T181455	Parafuso sextavado	1		
3	19M7964	Parafuso sextavado	5		M8 X 12
14	T174234	Anel o	6		
15	T174389	Tubo	2		
17	T181455	Parafuso sextavado	1		
18	T398114	Tubo de óleo	1		SUB FOR T197462
19	T398115	Tubo de óleo	1		SUB FOR T197463
24	T398113	Tubo	1		SUB FOR T242448 OR T294892

Coletor da Válvula de Controle da Transmissão
Transmission Control Valve Manifold
Collecteur de distributeur de transmission
Коллектор рег. клапана трансмиссии
Colector de la válvula de control de transmisión

TX1148517 A.1

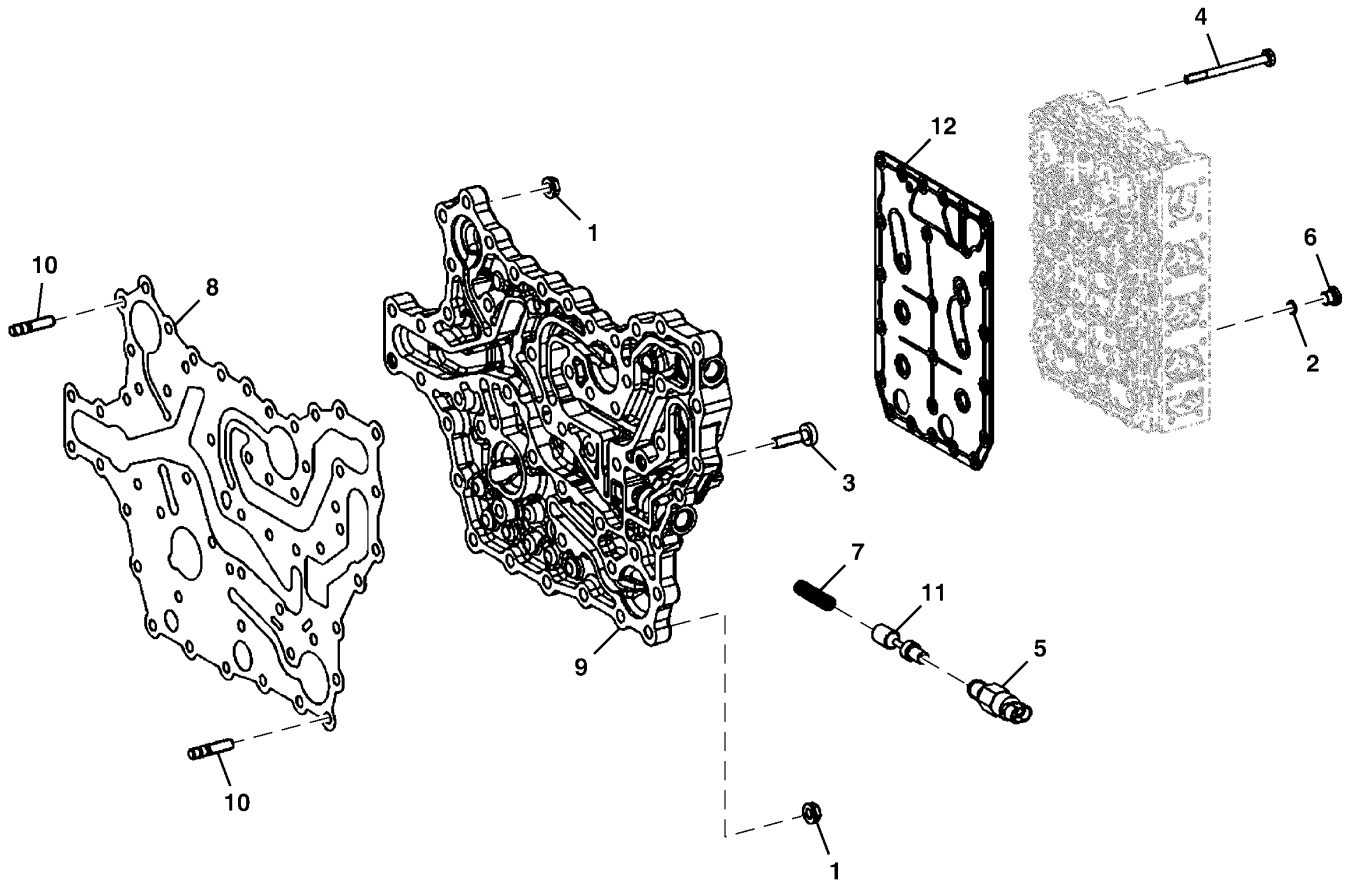

TX1148517

Item	*Nº peça*	*Descrição*	*Qtde*	*Nº série transmissão*	*Notas*
1	14M7298	Porca com flange	14		M8
2	AT321989	Anel o	8		
3	T161208	Parafuso sextavado	36		
4	T173123	Parafuso sextavado	23		
5	T173873	Interrup. de pressão	1		Interruptor de Restrição do Filtro do Óleo da Transmissão, (B20)
6	T175862	Plugue	8		
7	T177979	Mola	1		
8	T180480	Junta	1		
9	T180481	Coletor	1		
10	T180884	Pino	14		
11	T203742	Carretel de válvula	1		
12	T242459	Placa	1		

Válvula de Controle da Transmissão (sem Conversor de Torque de Bloqueio)
Transmission Control Valve (without Lock-up Torque Converter)
Soupape de commande de la transmission (sans convertisseur de couple de verrouillage)
Гидрораспределитель трансмиссии (без блокировки гидротрансформатора)
Válvula de control de transmisión (sin convertidor de par bloqueable)

TX1148518 A.1

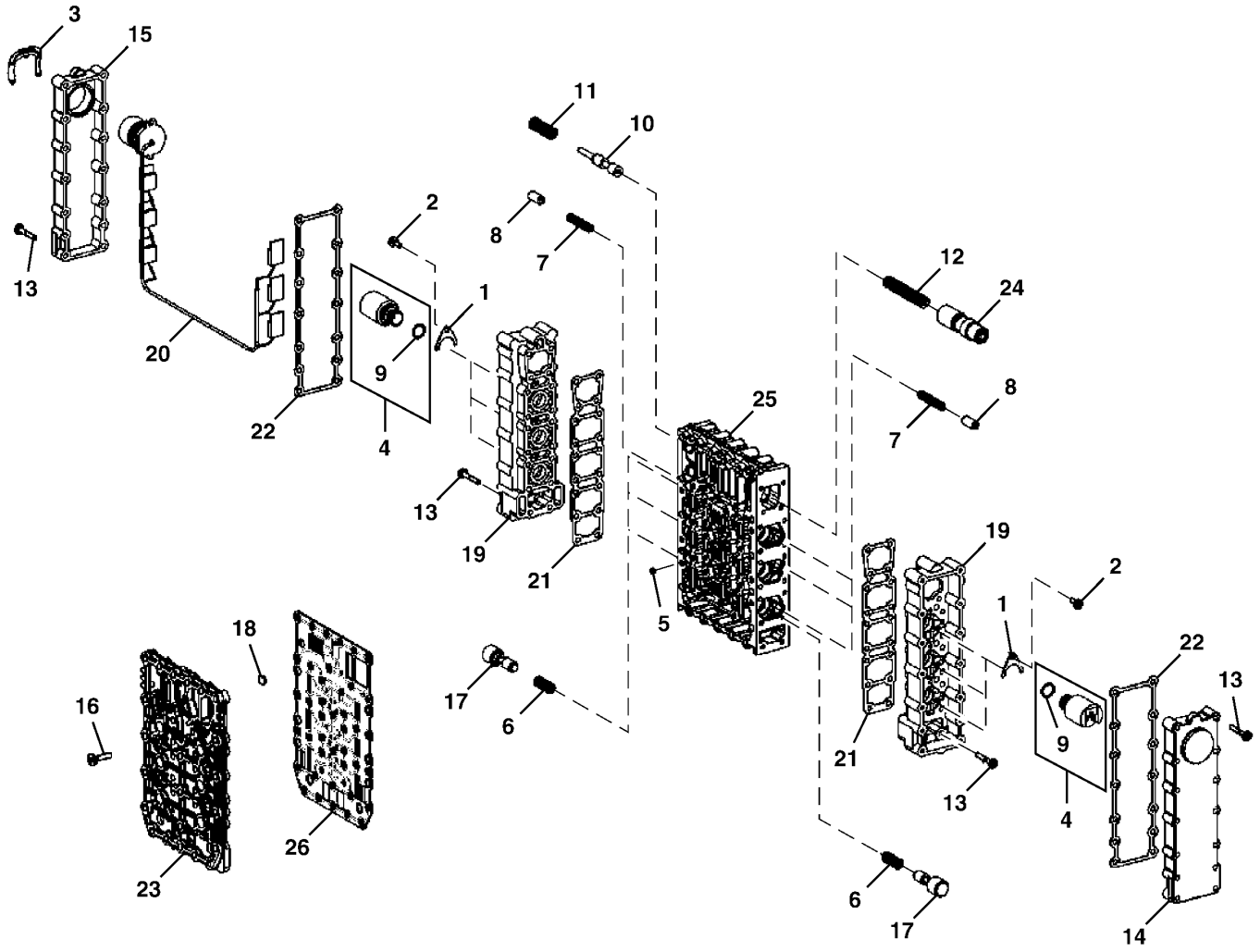

TX1148518

Item	*Nº peça*	*Descrição*	*Qtde*	*Nº série transmissão*	*Notas*
1	T144486	Placa	6		
2	T159602	Parafuso sextavado	6		
3	T161207	Braçadeira	1		
4	T169607	VálVula solenóide	6		
5	T169707	Orifício	6		
6	T169711	Mola de compressão	6		
7	T169712	Mola de compressão	6		
8	T169766	Pino fixador	6		
9	T170196	Anel o	1		
10	T173125	Pistão	1		
11	T173126	Mola de compressão	1		
12	T173128	Mola de compressão	1		
13	T173131	Parafuso sextavado	64		
14	T173138	Capa	1		
15	T173139	Capa	1		
16	T173144	Parafuso sextavado	18		
17	T173511	Pistão	6		
18	T174396	Peneira	6		
19	T177221	Carcaça	2		
20	T179721	Chicote	1		Chicote da Válvula de Controle da Transmissão, Inclui Sensor de Temperatura da Transmissão
21	T182196	Junta	2		
22	T182254	Junta	2		
23	T203767	Placa	1		
24	T205369	Pistão	1		
25	T177219	VálV. controladora de fluxo	1		SUB FOR T242462
26	T242465	Placa	1		

Válvula de Controle da Transmissão (com Conversor de Torque de Bloqueio)
Transmission Control Valve (with Lock-up Torque Converter)
Soupape de commande de la transmission (avec convertisseur de couple de verrouillage)
Гидрораспределитель трансмиссии (с блокировкой гидротрансформатора)
Válvula de control de transmisión (con convertidor de par bloqueable)

TX1043063 A.1

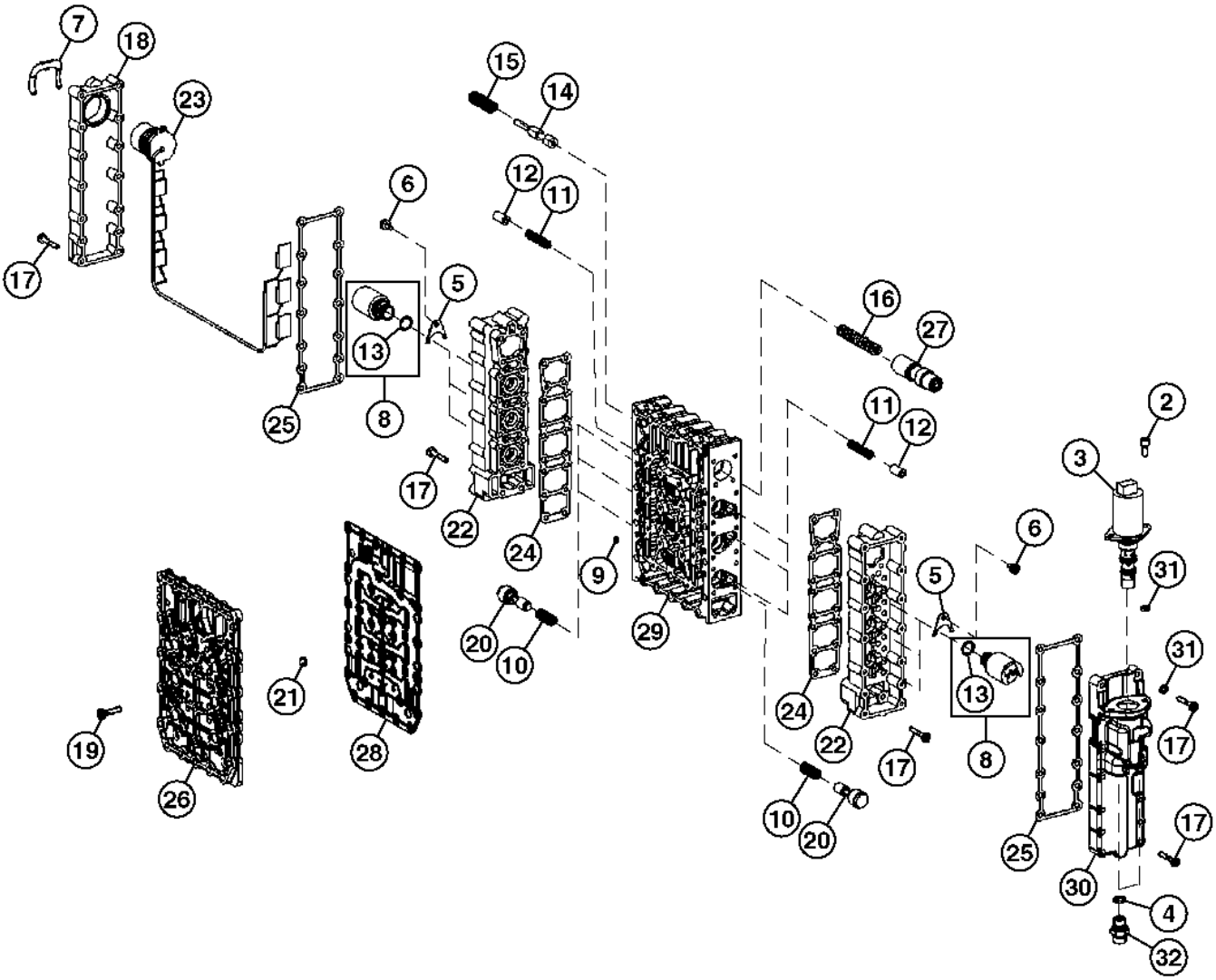

TX1043063

Item	*Nº peça*	*Descrição*	*Qtde*	*Nº série transmissão*	*Notas*
2	19M7768	Parafuso	2		M6 X 16
3	AT358990	VálVula solenóide	1		Solenoide da Trava do Conversor de Torque, (Y27)
4	T116420	Anel o	2		
5	T144486	Placa	6		
6	19M7600	Parafuso	6		M5 X 12
7	T161207	Braçadeira	1		
8	T169607	VálVula solenóide	6		
9	T169707	Orifício	6		
10	T169711	Mola de compressão	6		
11	T169712	Mola de compressão	6		
12	T169766	Pino fixador	6		
13	T170196	Anel o	1		
14	T173125	Pistão	1		
15	T173126	Mola de compressão	1		
16	T173128	Mola de compressão	1		
17	T173131	Parafuso sextavado	64		
18	T173139	Capa	1		
19	T173144	Parafuso sextavado	18		
20	T173511	Pistão	6		
21	T174396	Peneira	6		
22	T177221	Carcaça	2		
23	T179721	Chicote	1		Chicote da Válvula de Controle da Transmissão, Inclui Sensor de Temperatura da Transmissão
24	T182196	Junta	2		
25	T182254	Junta	2		
26	T203767	Placa	1		
27	T205369	Pistão	1		
28	T242465	Placa	1		
29	AT475756	VálVula de controle	1		SUB FOR T245895
30	T245896	Carcaça	1		
31	T245986	Anel	3		
32	T245987	Tomada	2		

Eixo de Saída da Transmissão
Transmission Output Shaft
Arbre de sortie de transmission
Выходной вал коробки передач
Eje de salida de la transmisión

TX1041559 A.1

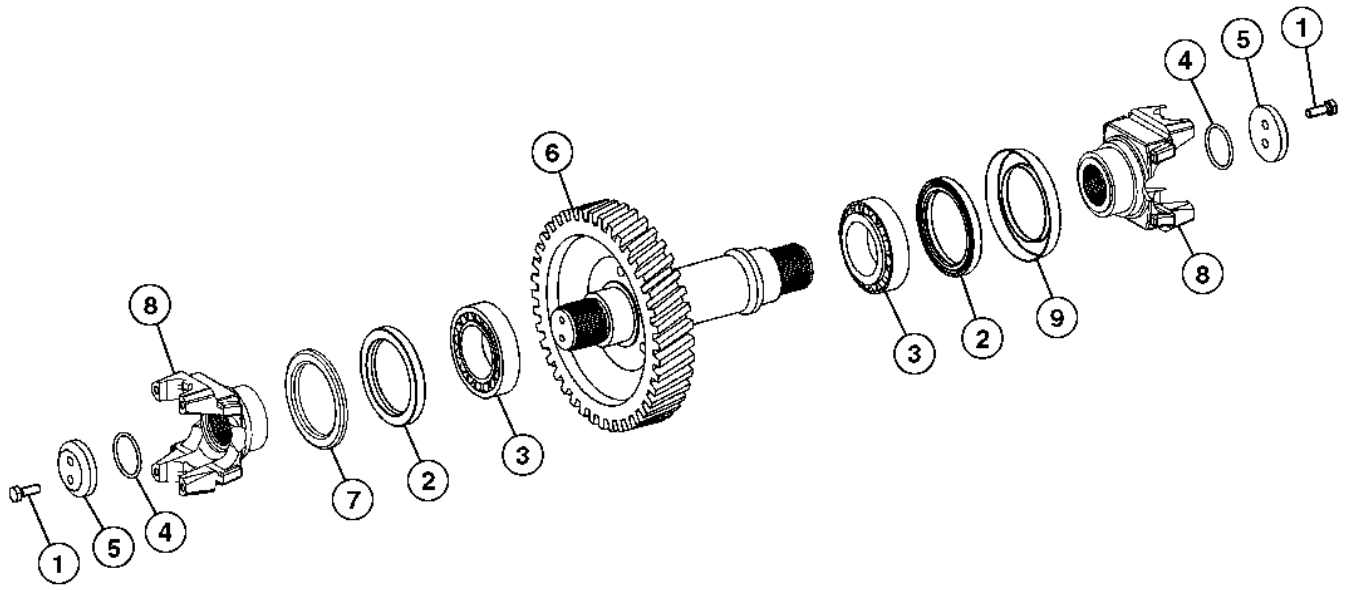

TX1041559

Item	*Nº peça*	*Descrição*	*Qtde*	*Nº série transmissão*	*Notas*
1	19M7168	Parafuso sextavado	4		M10 X 30
2	T116915	Vedação	2		
3	T310105	Rolamento	2		SUB FOR T173847, Importante - É Necessário Rolamento com Alta Tolerância Neste Local. Use Somente Rolamentos Fornecidos pela Rede de Distribuição de Peças John Deere.
4	T174237	Anel o	2		
5	T180957	Arruela	2		
6	T242436	Eixo	1		
7	T180753	Peneira	1		
8	T245478	Forquilha	2		
9	T242439	Blindagem de tela	1		

Válvula de Alívio do Conversor de Torque e Válvula de Pressão Mínima da Transmissão
Torque Converter Relief Valve and Transmission Minimum Pressure Valve
Clapet de décharge de convertisseur de couple et soupape de pression minimale de transmission
Клапан сброса давления гидротрансформатора и клапан минимального давления трансмиссии
Válvula de alivio de convertidor de par y válvula de presión mínima de transmisión

TX1124765 A.1

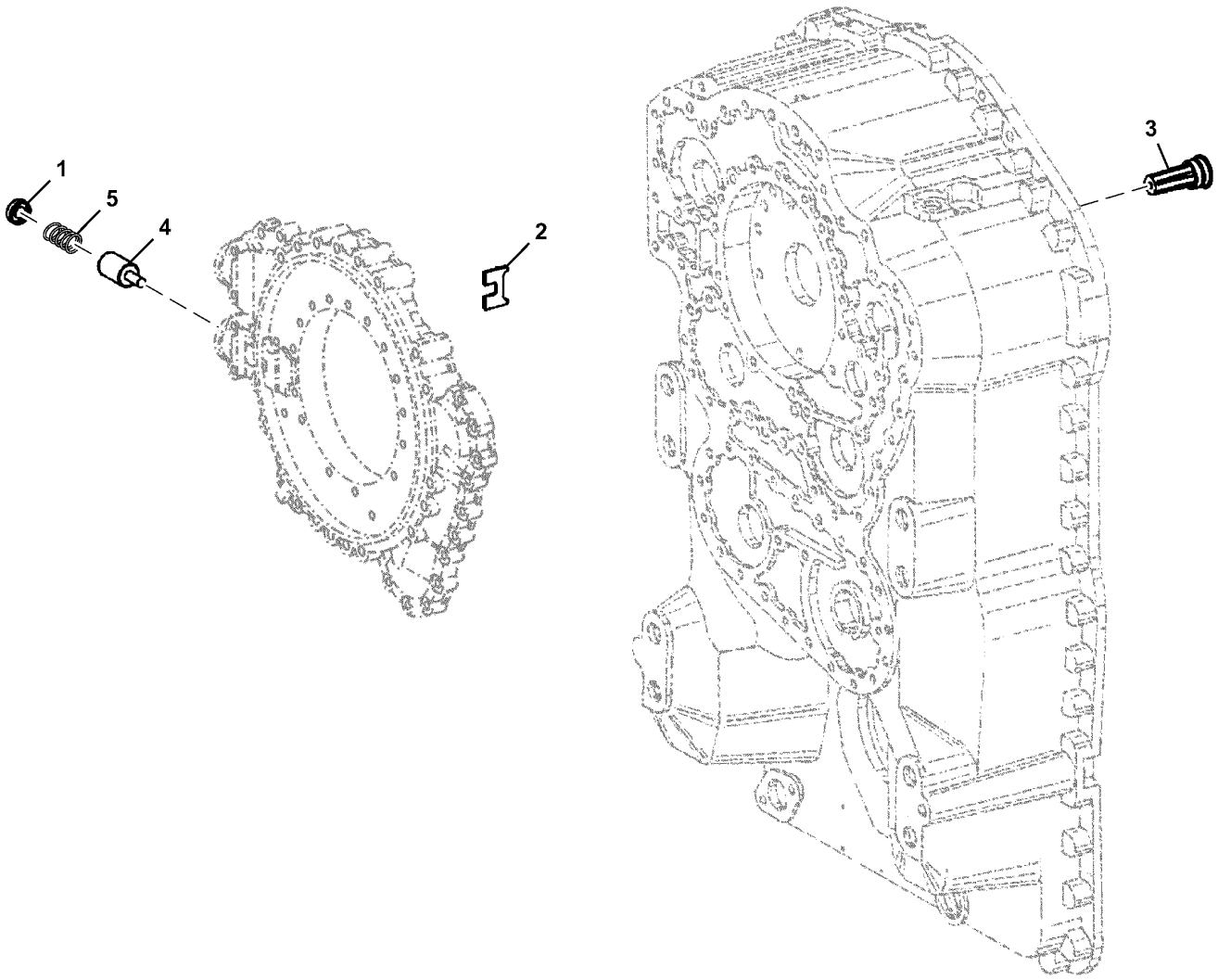

TX1124765

Item	*Nº peça*	*Descrição*	*Qtde*	*Nº série*	*Notas*
1	T173145	Placa	1		
2	T173146	Arruela	1		
3	T176526	VálV. controladora de fluxo	1		Válvula de Pressão Mínima da Transmissão
4	T176527	Pistão	1		Válvula de Alívio do Conversor de Torque
5	T176528	Mola de compressão	1		

Tomada de Potência (sem Conversor de Torque de Bloqueio)
Power Takeoff (without Lock-up Torque Converter)
Prise de force (sans convertisseur de couple de verrouillage)
Отбор мощности (без блокировки гидротрансформатора)
Toma de fuerza (sin convertidor de par bloqueable)

TX1042979 A.1

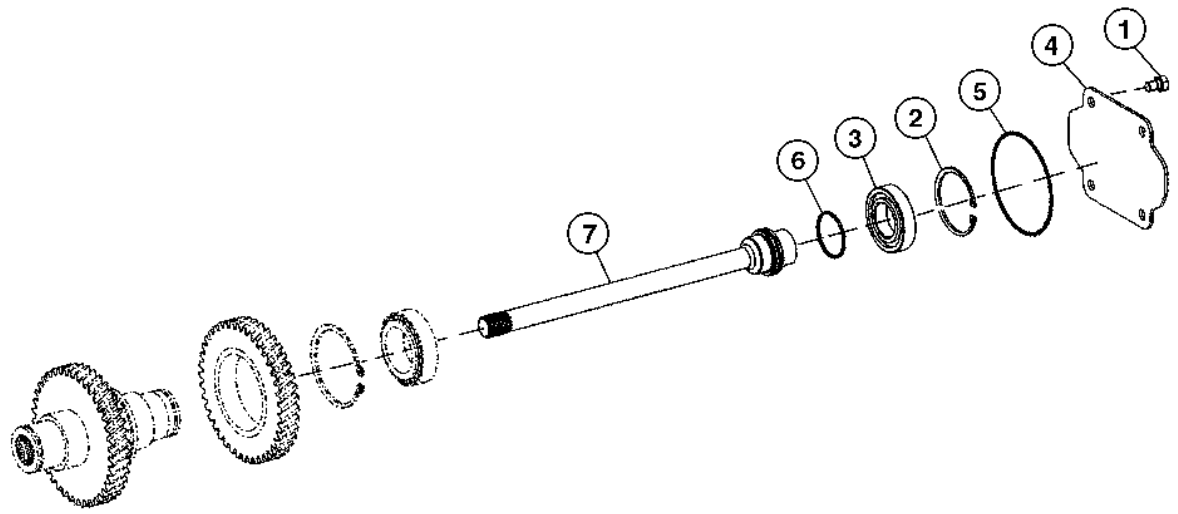

TX1042979

Item	*Nº peça*	*Descrição*	*Qtde*	*Nº série transmissão*	*Notas*
1	19M8017	Parafuso sextavado	4		M12 X 20
2	40M1872	Anel de pressão	1		
3	T171140	Rolamento de esfeRas	1		
4	T174405	Placa	1		
5	T174529	Anel o	1		
6	T181535	Anel de pistão	1		
7	T245500	Eixo	1		

Tomada de Potência (com Conversor de Torque de Bloqueio)
Power Takeoff (with Lock-up Torque Converter)
Prise de force (avec convertisseur de couple de verrouillage)
Отбор мощности (с блокировкой гидротрансформатора)
Toma de fuerza (con convertidor de par bloqueable)

TX1043051 A.1

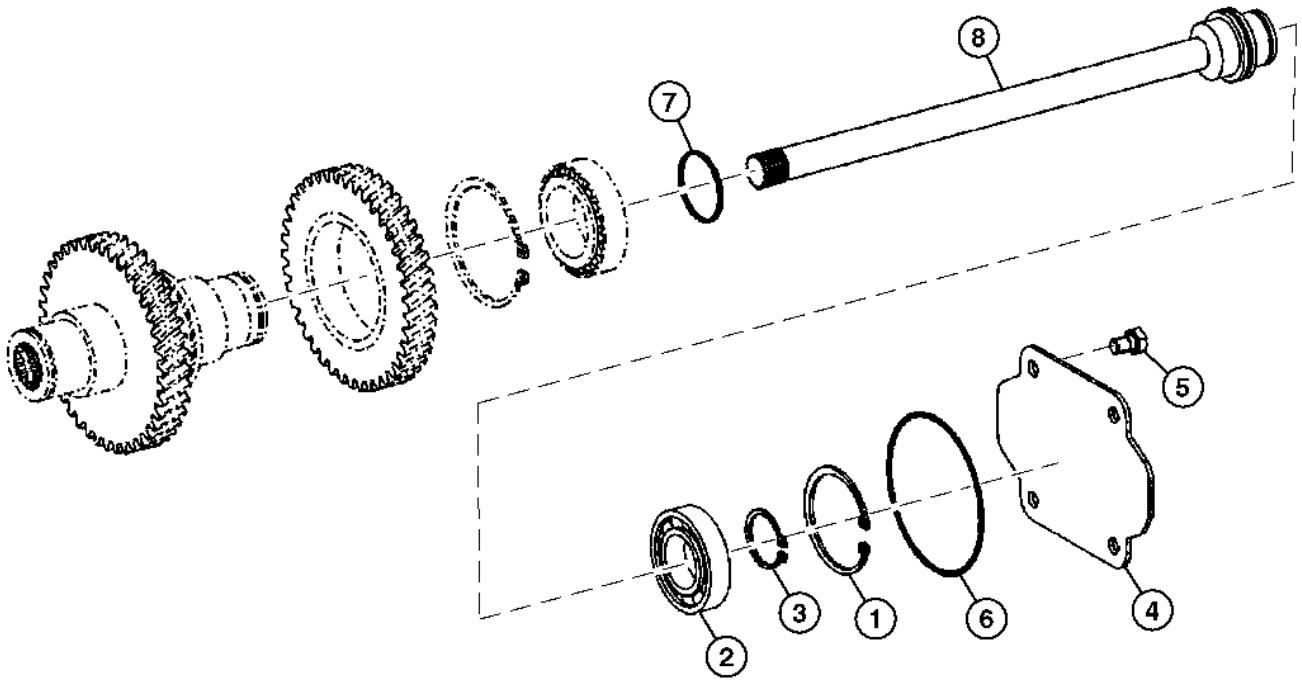

TX1043051

Item	*Nº peça*	*Descrição*	*Qtde*	*Nº série transmissão*	*Notas*
1	40M1872	Anel de pressão	1		
2	AT259443	Rolamento de esfeRas	1		
3	AT260443	Anel de pressão	1		2.20 mm
	T246008	Anel de pressão	1		2.25 mm
	AT260442	Anel de pressão	1		2.30 mm
	T246007	Anel de pressão	1		2.35 mm
	AT260441	Anel de pressão	1		2.40 mm
	T170193	Anel	1		2.50 mm, (SUB FOR T246100)
4	T174405	Placa	1		
5	T174407	Parafuso sextavado	4		
6	T174529	Anel o	1		
7	T181535	Anel de pistão	1		
8	T246002	Eixo	1		

Conjunto da Embreagem de Avanço da Faixa Baixa
Low Range Forward Clutch Assembly
Ensemble embrayage gamme basse marche avant
Узел муфты передн. нижн. перед.
Ensamble de embrague gama baja de avance

TX1194192 A.1

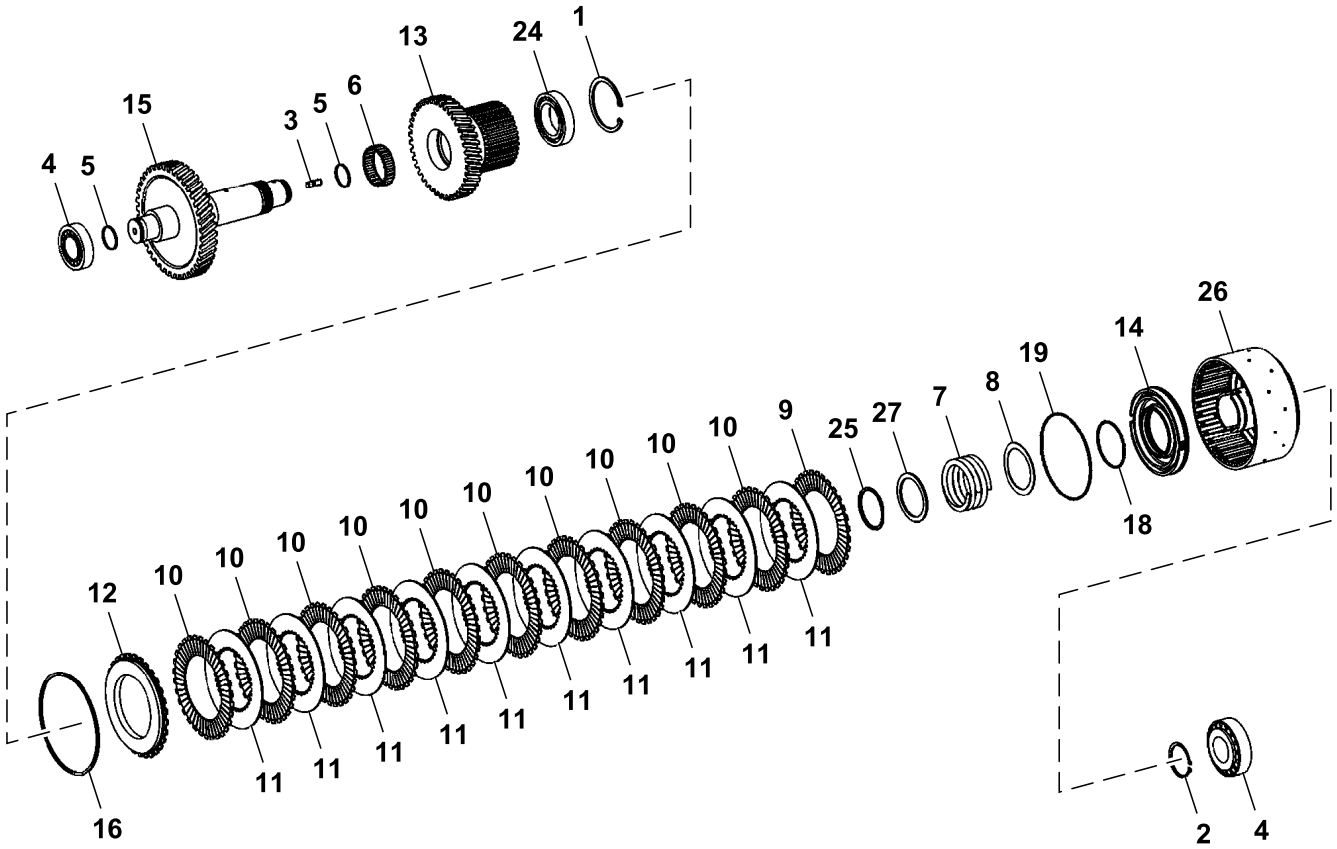

TX1194192

Item	*Nº peça*	*Descrição*	*Qtde*	*Nº série transmissão*	*Notas*
1	40M7060	Anel de pressão	1		
2	T159519	Anel de pressão	1		
3	T171153	Pino	1		
4	T294935	Rolamento	2		Use Only John Deere Parts Sourced Bearings, SUB FOR T171156
5	T172115	Anel de pistão	2		
6	T172302	Rolamento de agulhas	1		
7	T173065	Mola de compressão	1		
8	T173644	Anel	1		
9	T173840	Disco de embreagem	1		
10	T173841	Disco de embreagem	10		
11	T173842	Disco de embreagem	10		
12	T294875	Suplemento Sólido	1		SUB FOR T173844
13	T173848	Polia-guia	1		
14	T173853	Pistão	1		
15	T294889	Eixo	1		SUB FOR T173862
16	T181881	Anel de pressão	AR		2.4 mm
	T181882	Anel de pressão	AR		2.7 mm
	T181883	Anel de pressão	AR		3.0 mm
	T181884	Anel de pressão	AR		3.3 mm
	T173863	Anel de pressão	AR		3.6 mm
	T173864	Anel de pressão	AR		4.2 mm
18	T173958	Anel o	1		
19	T173960	Anel o	1		
24	T197553	Rolamento de esfeRas	1		
25	T242449	Anel de pressão	1		
26	T242455	EmbreagEm	1		
27	T242456	Calço	1		

Conjunto da Embreagem da Ré
Reverse Clutch Assembly
Embrayage d'inversion
Узел муфты заднего хода
Conjunto de embrague de retroceso

TX1194194 A.1

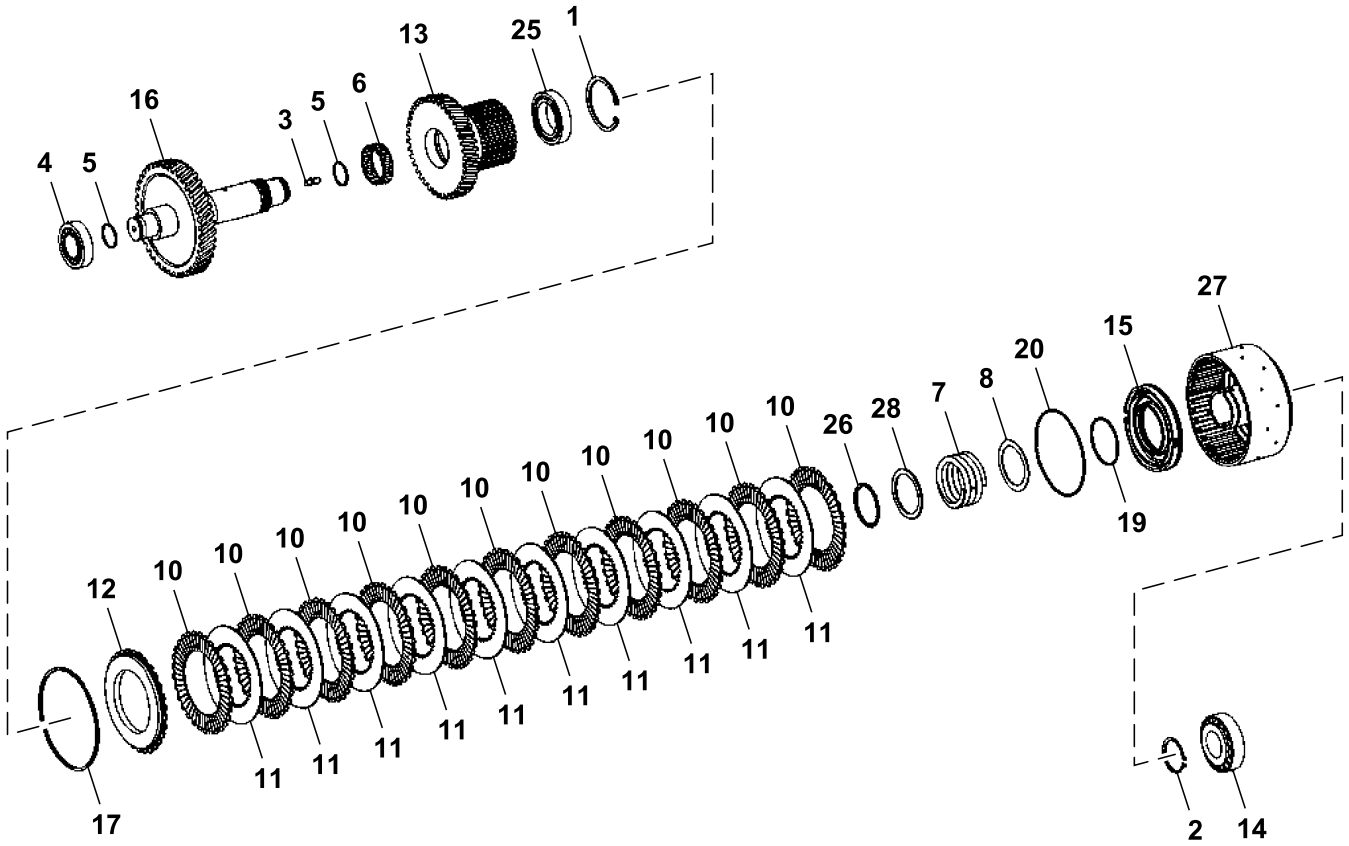

TX1194194

Item	*Nº peça*	*Descrição*	*Qtde*	*Nº série transmissão*	*Notas*
1	40M7060	Anel de pressão	1		
2	T159519	Anel de pressão	1		
3	T171153	Pino	1		
4	T294935	Rolamento	1		SUB FOR T171156, IMPORTANTE - É NECESSÁRIO ROLAMENTO COM ALTA TOLERÂNCIA NESTE LOCAL. USE SOMENTE ROLAMENTOS FORNECIDOS PELA REDE DE DISTRIBUIÇÃO DE PEÇAS JOHN DEERE.
5	T172115	Anel de pistão	2		
6	T172302	Rolamento de agulhas	1		
7	T173065	Mola de compressão	1		
8	T173644	Anel	1		
9	T173840	Disco de embreagem	1		
10	T173841	Disco de embreagem	10		
11	T173842	Disco de embreagem	10		
12	T294875	Suplemento Sólido	1		SUB FOR T173844
13	T173848	Polia-guia	1		
14	T310104	Rolamento	1		SUB FOR T173849, Importante - É Necessário Rolamento com Alta Tolerância Neste Local. Use Somente Rolamentos Fornecidos pela Rede de Distribuição de Peças John Deere.
15	T173853	Pistão	1		
16	T294890	Eixo	1		SUB FOR T173857
17	T181881	Anel de pressão	AR		2.4 mm
	T181882	Anel de pressão	AR		2.7 mm
	T181883	Anel de pressão	AR		3.0 mm
	T181884	Anel de pressão	AR		3.3 mm
	T173863	Anel de pressão	AR		3.6 mm
	T173864	Anel de pressão	AR		4.2 mm
19	T173958	Anel o	1		
20	T173960	Anel o	1		
25	T197553	Rolamento de esfeRas	1		
26	T242449	Anel de pressão	1		
27	T242455	EmbreagEm	1		
28	T242456	Calço	1		
30	AT357962	Kit embreagem	1		

Conjunto da Embreagem da Primeira Marcha
First Gear Clutch Assembly
Embrayage de première vitesse
Муфта сцепления первой передачи
Conjunto de embrague de primera marcha

TX1041505 A.1

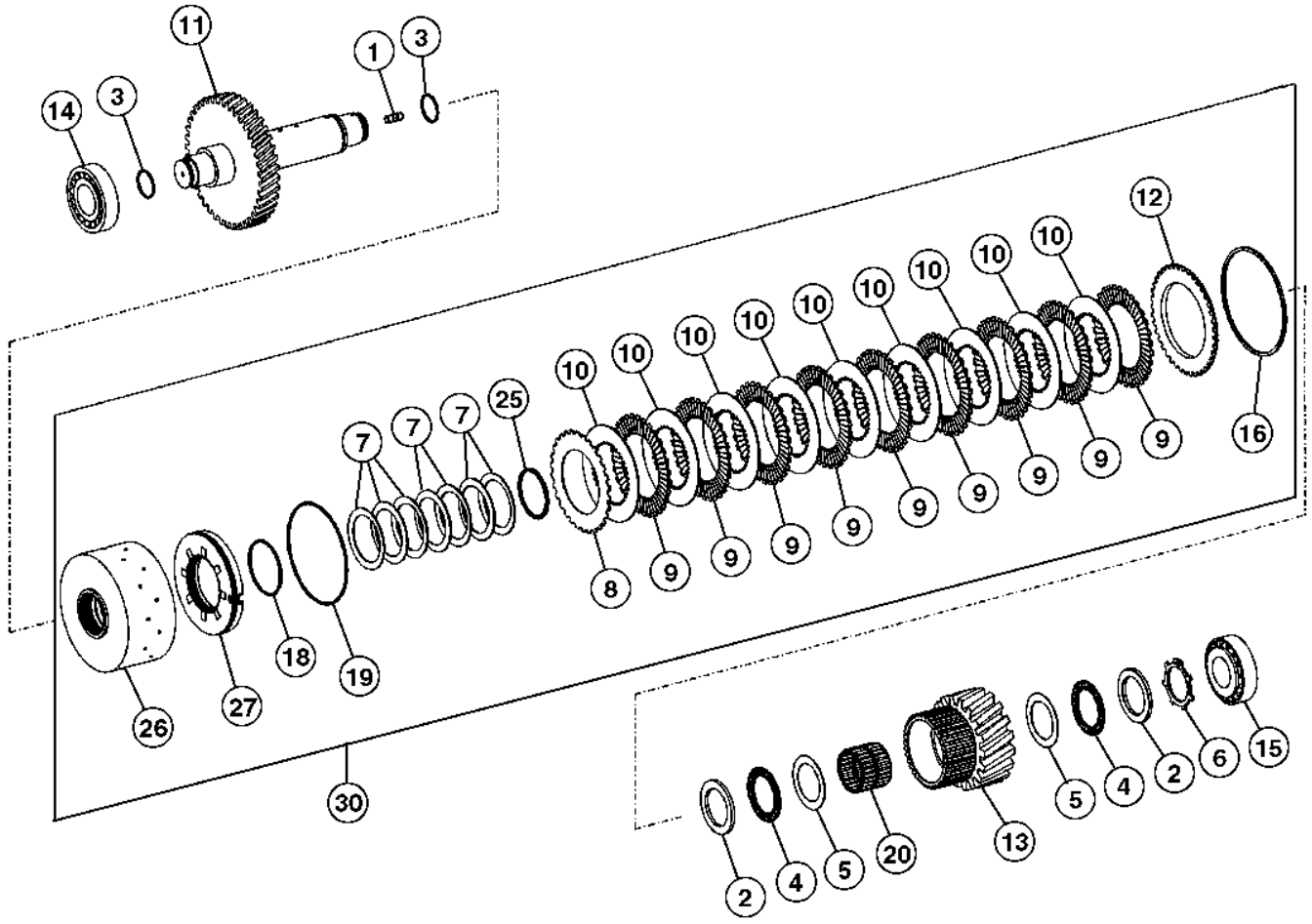

TX1041505

Item	Nº peça	Descrição	Qtde	Nº série transmissão	Notas
1	T171153	Pino	1		
2	T172104	Disco	2		
3	T172115	Anel de pistão	2		
4	T172129	Rolamento axial	2		
5	T172130	Arruela de encosto	2		
6	T173036	Anel de pressão	1		
7	T173839	Arrela de disco	7		
8	T173840	Disco de embreagem	1		
9	T173841	Disco de embreagem	9		
10	T173842	Disco de embreagem	9		
11	T294884	Eixo	1		SUB FOR T173843
12	T294875	Suplemento Sólido	1		SUB FOR T173844
13	T173845	Polia-guia	1		
14	T310105	Rolamento	1		SUB FOR T173847, Importante - É Necessário Rolamento com Tolerância Alta Neste Local. Use SOMENTE Rolamentos Fornecidos pela Rede de Distribuição de Peças John Deere.
15	T310104	Rolamento	1		SUB FOR T173849, Importante - É Necessário Rolamento com Tolerância Alta Neste Local. Use SOMENTE Rolamentos Fornecidos pela Rede de Distribuição de Peças John Deere.
16	T181881	Anel de pressão	AR		2.4 mm
	T181882	Anel de pressão	AR		2.7 mm
	T181883	Anel de pressão	AR		3.0 mm
	T181884	Anel de pressão	AR		3.3 mm
	T173863	Anel de pressão	AR		3.6 mm
	T173864	Anel de pressão	AR		4.2 mm
18	T173958	Anel o	1		
19	T174413	Anel o	1		
20	T179935	Rolamento de agulhas	1		
25	T242449	Anel de pressão	1		
26	T242450	EmbreagEm	1		
27	T242451	Pistão	1		
30	AT357958	Kit embreagem	1		

Conjunto da Embreagem da Segunda Marcha
Second Gear Clutch Assembly
Embrayage de seconde vitesse
Узел муфты второй передачи
Conjunto de embrague de segunda marcha

TX1041526 A.1

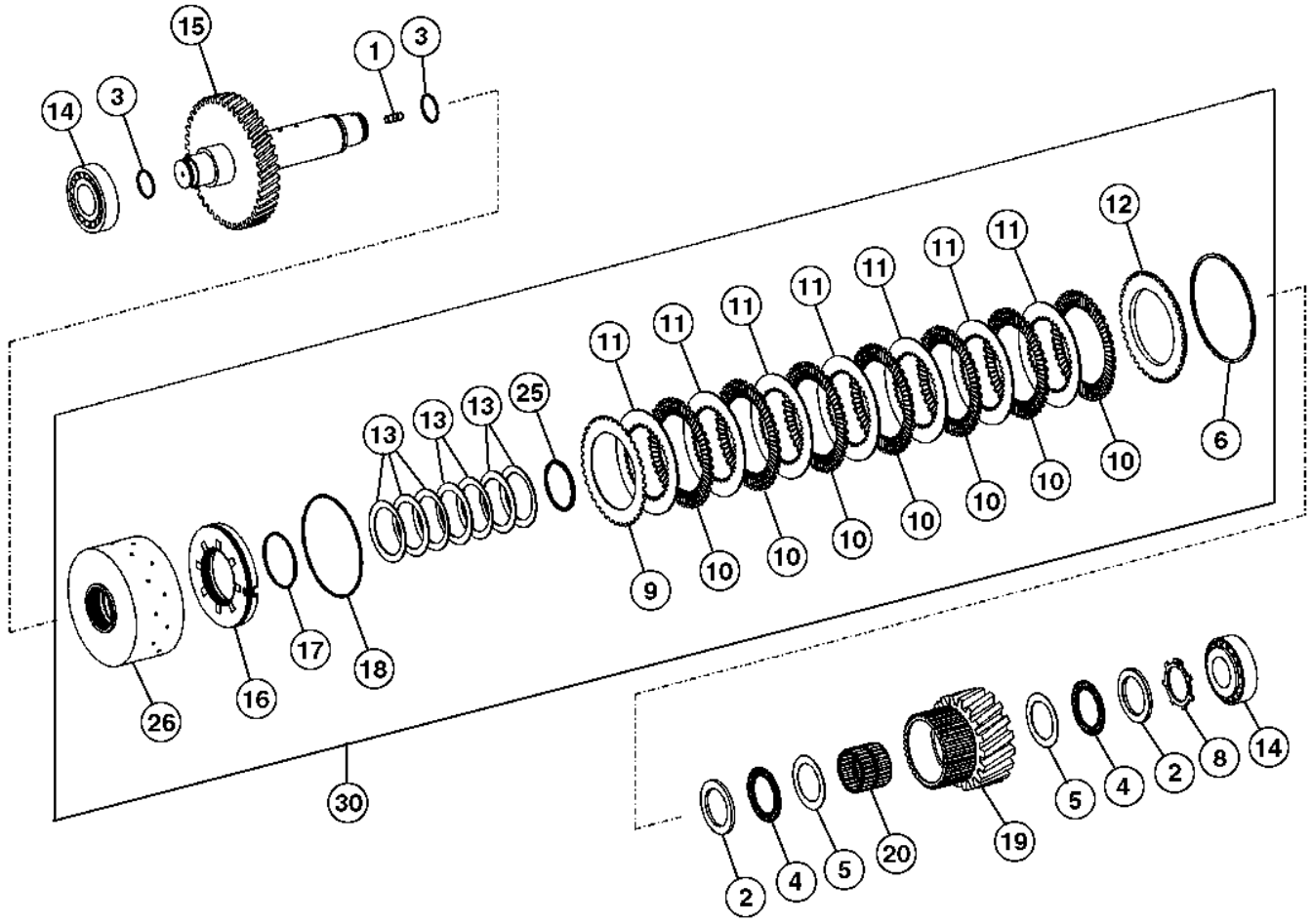

TX1041526

Item	*Nº peça*	*Descrição*	*Qtde*	*Nº série transmissão*	*Notas*
1	T171153	Pino	1		
2	T172104	Disco	2		
3	T172115	Anel de pistão	2		
4	T172129	Rolamento axial	2		
5	T172130	Arruela de encosto	2		
6	T181873	Anel de pressão	AR		2.4 mm
	T181874	Anel de pressão	AR		2.7 mm
	T181875	Anel de pressão	AR		3.0 mm
	T181876	Anel de pressão	AR		3.3 mm
	T172247	Anel de pressão	AR		3.6 mm
	T172251	Anel de pressão	AR		4.2 mm
8	T173036	Anel de pressão	1		
9	T173636	Disco com estriado externo	1		
10	T173637	Disco com estriado externo	7		
11	T173638	Disco com estriado interno	7		
12	T294876	Suplemento Sólido	1		SUB FOR T173639
13	T173839	Arrela de disco	7		
14	T310104	Rolamento	2		SUB FOR T173849, Importante - É Necessário Rolamento com Tolerância Alta Neste Local. Use SOMENTE Rolamentos Fornecidos pela Rede de Distribuição de Peças John Deere.
15	T294886	Eixo	1		SUB FOR T173851
16	T173853	Pistão	1		
17	T173958	Anel o	1		
18	T173960	Anel o	1		
19	T174392	Polia-guia	1		
20	T179594	Rolamento de agulhas	1		
25	T242449	Anel de pressão	1		
26	T242453	EmbreagEm	1		
30	AT357959	Kit embreagem	1		

Conjunto da Embreagem da Terceira Marcha
Third Gear Clutch Assembly
Embrayage de troisième vitesse
Узел муфты третьей передачи
Conjunto de embrague de tercera marcha

TX1041533 A.1

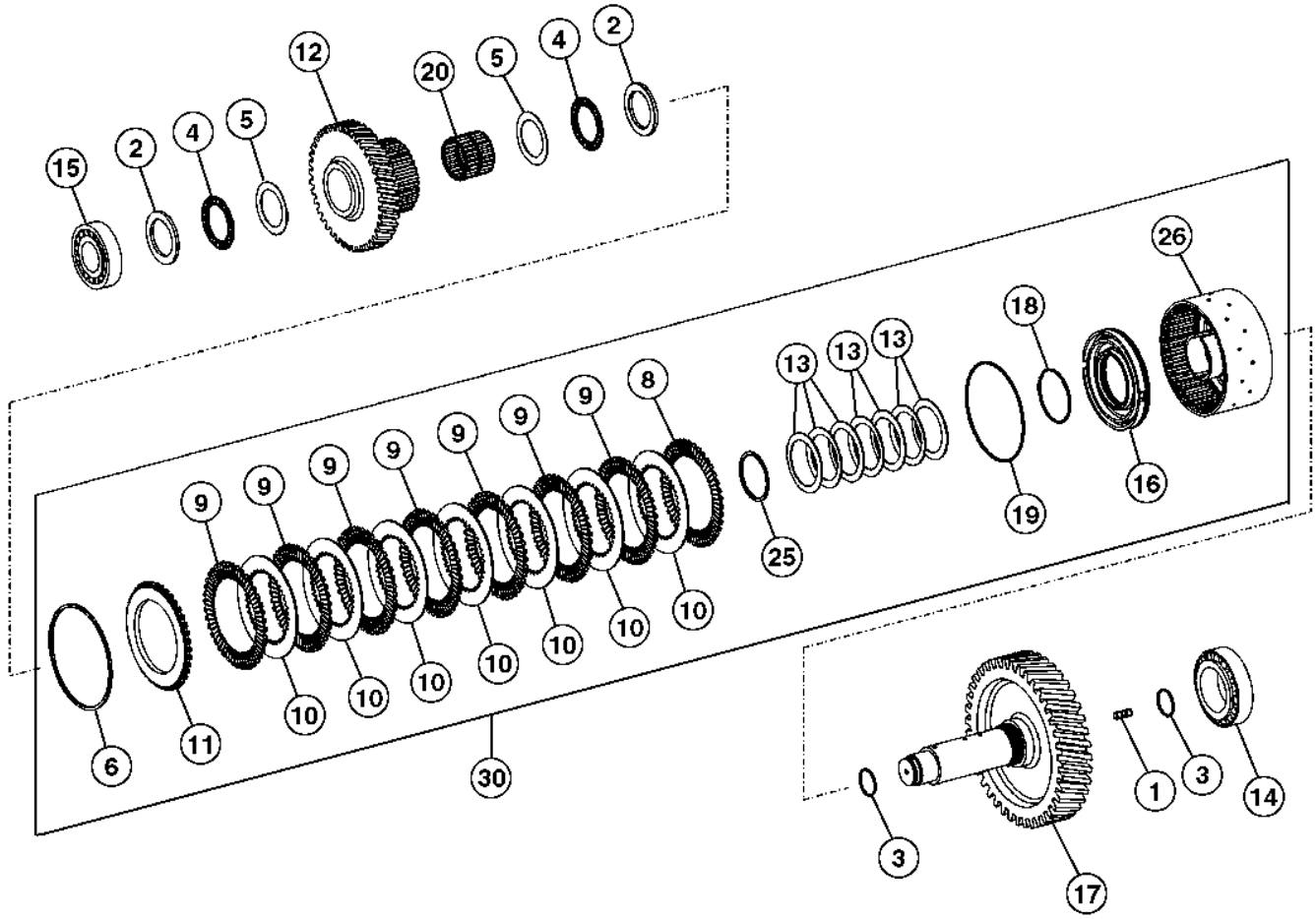

TX1041533

Item	*Nº peça*	*Descrição*	*Qtde*	*Nº série transmissão*	*Notas*
1	T171153	Pino	1		
2	T172104	Disco	2		
3	T172115	Anel de pistão	2		
4	T172129	Rolamento axial	2		
5	T172130	Arruela de encosto	2		
6	T181873	Anel de pressão	AR		2.4 mm
	T181874	Anel de pressão	AR		2.7 mm
	T181875	Anel de pressão	AR		3.0 mm
	T181876	Anel de pressão	AR		3.3 mm
	T172247	Anel de pressão	AR		3.6 mm
	T172251	Anel de pressão	AR		4.2 mm
8	T173636	Disco com estriado externo	1		
9	T173637	Disco com estriado externo	7		
10	T173638	Disco com estriado interno	7		
11	T294876	Suplemento Sólido	1		SUB FOR T173639
12	T173806	Polia-guia	1		
13	T173839	Arrela de disco	7		
14	T310105	Rolamento	1		SUB FOR T173847, Importante - É Necessário Rolamento com Tolerância Alta Neste Local. Use SOMENTE Rolamentos Fornecidos pela Rede de Distribuição de Peças John Deere.
15	T310104	Rolamento	1		SUB FOR T173849, Importante - É Necessário Rolamento com Tolerância Alta Neste Local. Use SOMENTE Rolamentos Fornecidos pela Rede de Distribuição de Peças John Deere.
16	T173853	Pistão	1		
17	T294887	Eixo	1		SUB FOR T173858
18	T173958	Anel o	1		
19	T173960	Anel o	1		
20	T179594	Rolamento de agulhas	1		
25	T242449	Anel de pressão	1		
26	T242453	EmbreagEm	1		
30	AT357960	Kit embreagem	1		

Conjunto da Embreagem de Avanço da Faixa Alta
High Range Forward Clutch Assembly
Ensemble d'embrayage marche avant gamme haute
Узел муфты пер. хода шир. диапазона
Ensamble de embrague de gama alta de avance

TX1041540 A.1

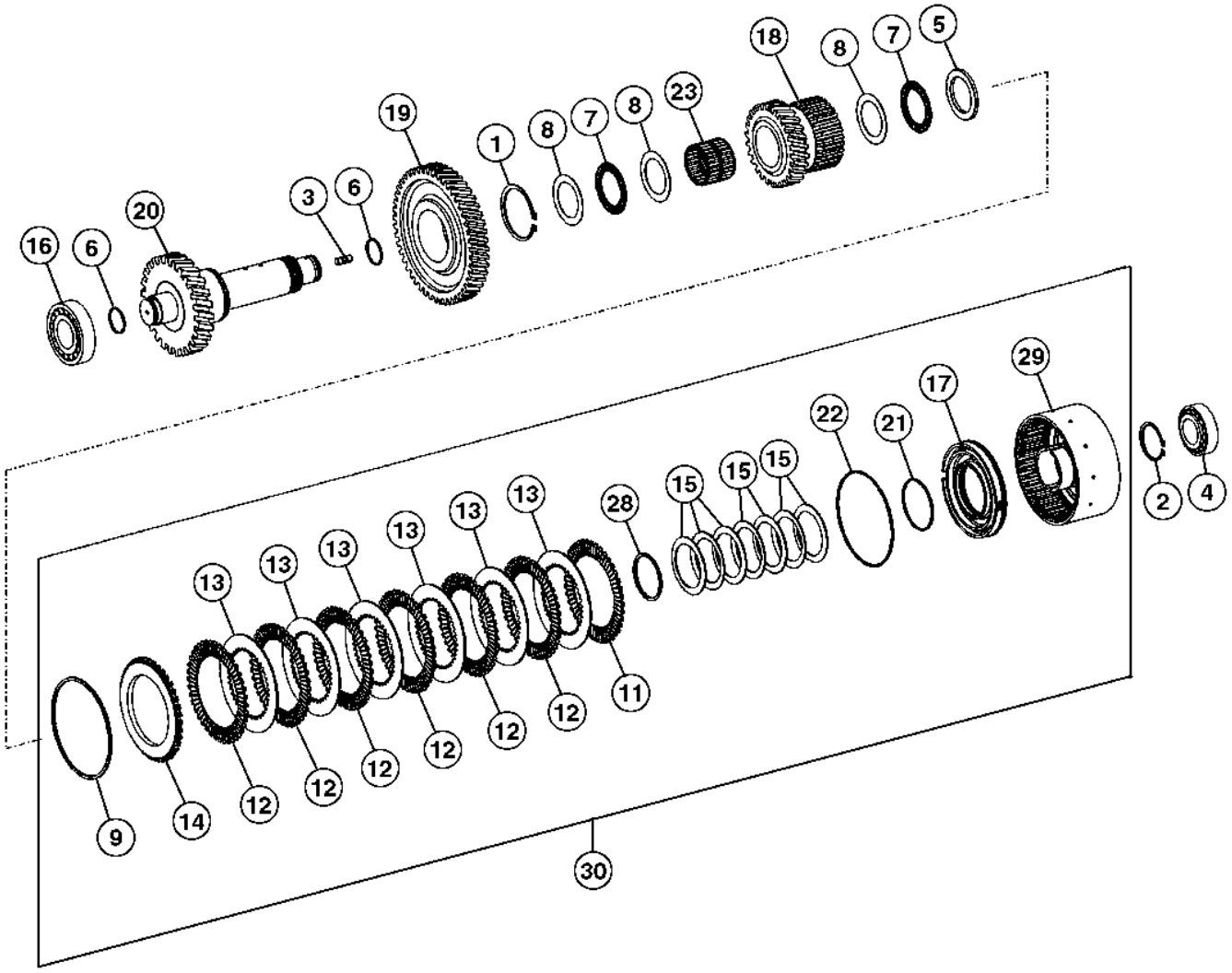

TX1041540

Item	*Nº peça*	*Descrição*	*Qtde*	*Nº série transmissão*	*Notas*
1	T158719	Anel de pressão	1		
2	T159519	Anel de pressão	1		
3	T171153	Pino	1		
4	T294935	Rolamento	1		SUB FOR T171156, Importante - É Necessário Rolamento com Tolerância Alta Neste Local. Use SOMENTE Rolamentos Fornecidos pela Rede de Distribuição de Peças John Deere.
5	T172104	Disco	1		
6	T172115	Anel de pistão	2		
7	T172129	Rolamento axial	2		
8	T172130	Arruela de encosto	3		
9	T181873	Anel de pressão	AR		2.4 mm
	T181874	Anel de pressão	AR		2.7 mm
	T181875	Anel de pressão	AR		3.0 mm
	T181876	Anel de pressão	AR		3.3 mm
	T172247	Anel de pressão	AR		3.6 mm
	T172251	Anel de pressão	AR		4.2 mm
11	T173636	Disco com estriado externo	1		
12	T173637	Disco com estriado externo	6		
13	T173638	Disco com estriado interno	6		
14	T294876	Suplemento Sólido	1		SUB FOR T173639
15	T173839	Arrela de disco	7		
16	T310104	Rolamento	1		SUB FOR T173849, Importante - É Necessário Rolamento com Tolerância Alta Neste Local. Use SOMENTE Rolamentos Fornecidos pela Rede de Distribuição de Peças John Deere.
17	T173853	Pistão	1		
18	T173855	Polia-guia	1		
19	T173859	EngrEnagem	1		
20	T294888	Eixo	1		SUB FOR T173860
21	T173958	Anel o	1		
22	T173960	Anel o	1		
23	T179594	Rolamento de agulhas	1		
28	T242449	Anel de pressão	1		
29	T245474	EmbreagEm	1		
30	AT357961	Kit embreagem	1		

Índice pictórico por grupo funcional
Functional Group Pictorial Index
Index d'illustrations par groupes de fonctions
Иллюстрированный указатель функциональной группы
Índice de ilustraciones por grupos

TX1162052 A.1

351

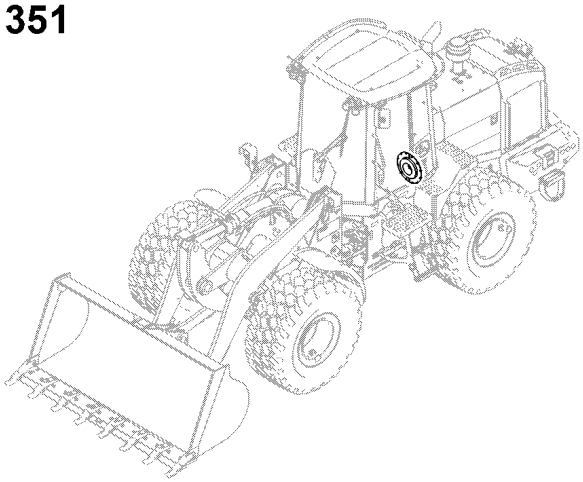

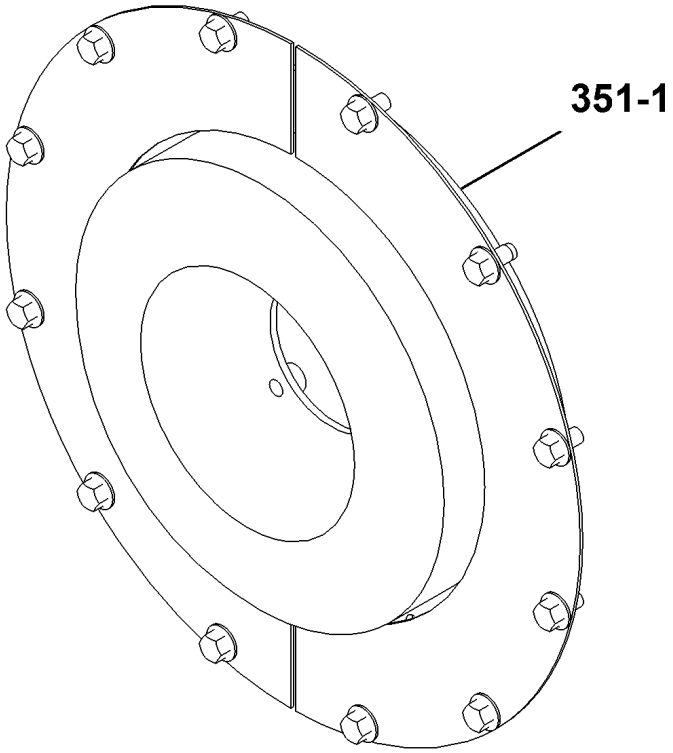

TX1162052

Amortecedor de Acionamento
Drive Damper
Amortisseur de torsion
Демпфер привода
Amortiguador de mando

ETN109650_TX1154718 A.1

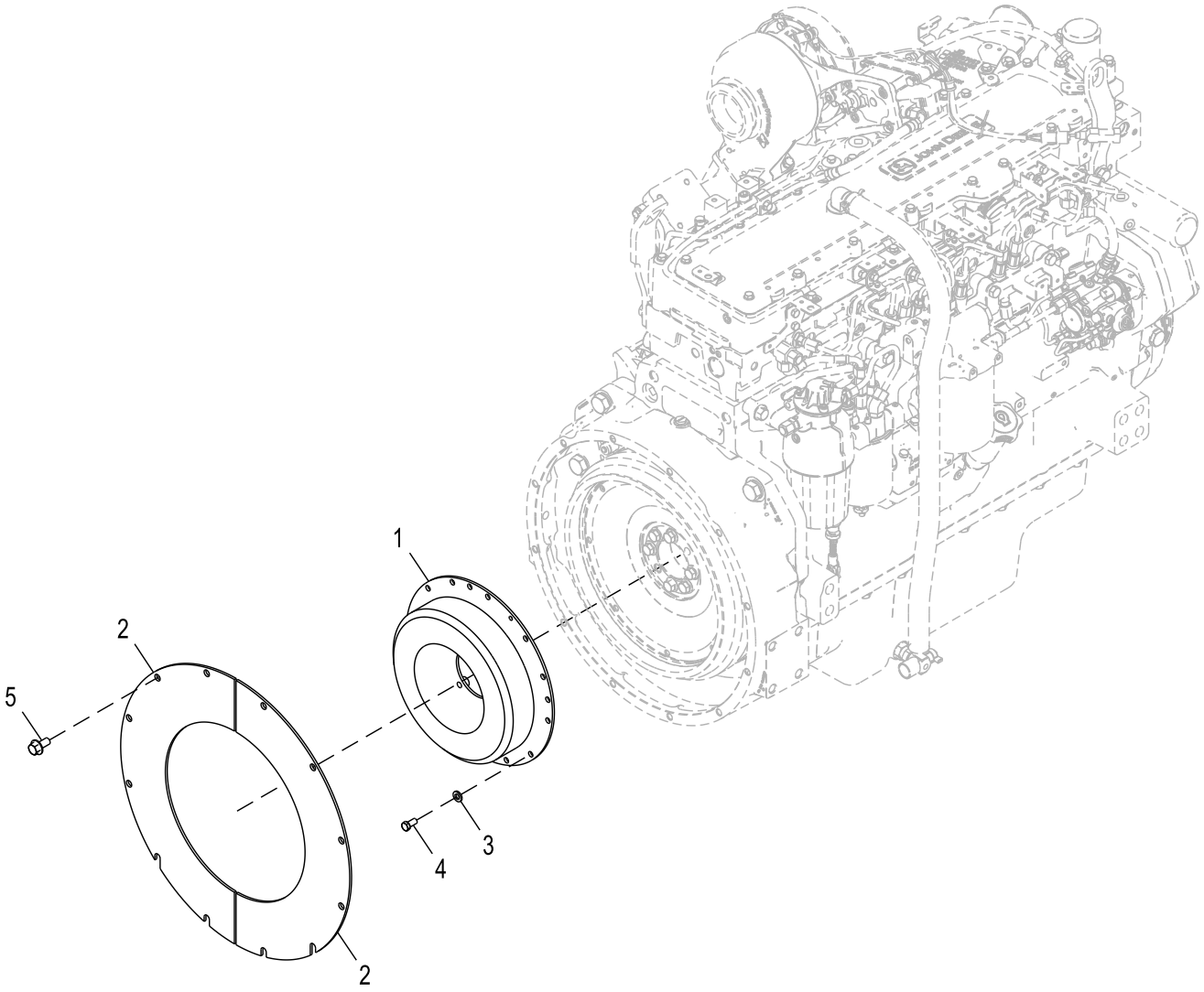

ETN109650_TX1154718

Item	*Nº peça*	*Descrição*	*Qtde*	*Nº série*	*Notas*
1	AT308994	Amortecedor de torção	1		ALSO ORDER (8) 19H1648
2	T207776	Capa	2		Volante do Motor
3	24H1864	Arruela	8		13/32" X 3/4" X 7/64"
4	19H1648	Parafuso sextavado	8		3/8" X 3/4", Não Reutilize - Substitua os Parafusos se Forem Removidos
5	19M7788	Parafuso	12		M12 X 25

Índice pictórico por grupo funcional
Functional Group Pictorial Index
Index d'illustrations par groupes de fonctions
Иллюстрированный указатель функциональной группы
Índice de ilustraciones por grupos

TX1162783 A.1

363

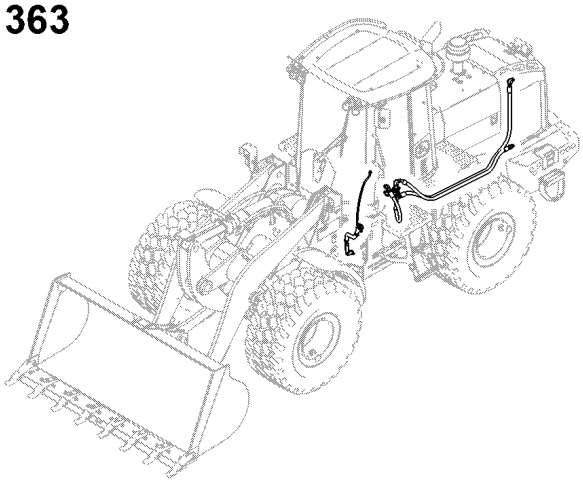

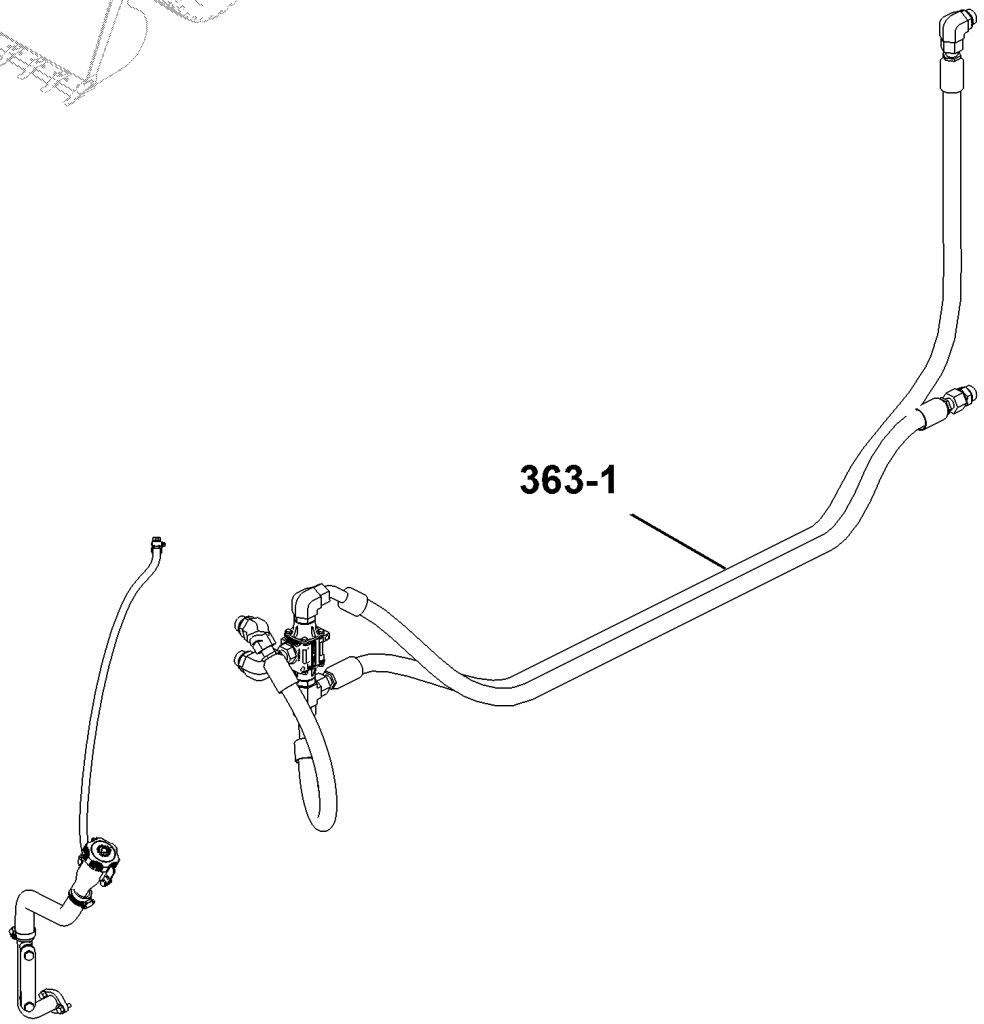

TX1162783

Linhas de Óleo da Transmissão
Transmission Oil Lines
Conduite d' huile de boîte de vitesses
Линии трансмиссионного масла
Tubería de aceite de transmisión

ETN109395_TX1154720 A.2

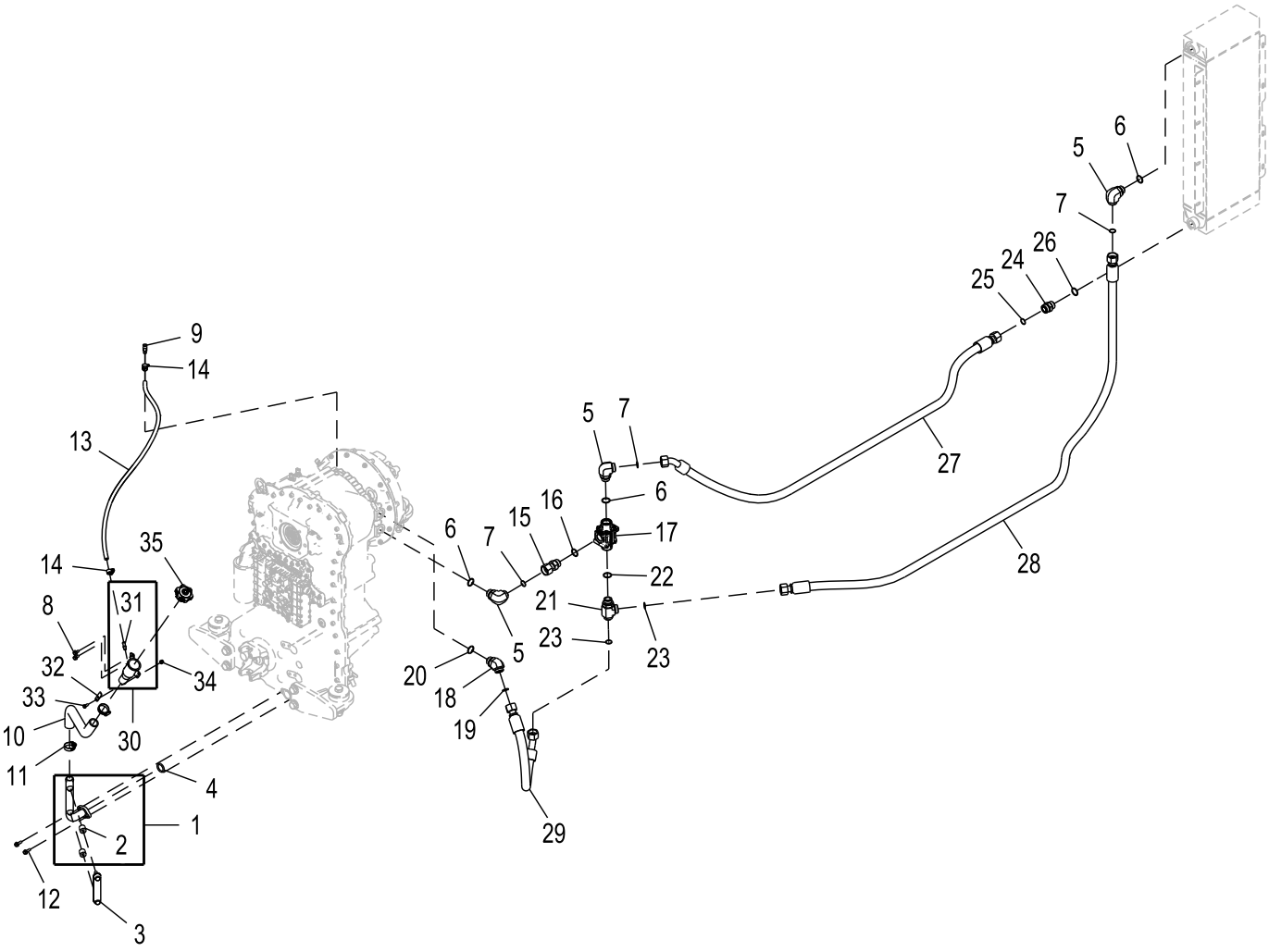

ETN109395_TX1154720

Item	*Nº peça*	*Descrição*	*Qtde*	*Nº série*	*Notas*
1	AT324881	Tubo	1		Enchimento da Transmissão

2	T121416	Bucha	2	
3	AT227279	Indicador de nível	1	Visor de Nível do Óleo da Transmissão
4	R105415	Anel o	1	31.110 X 5.334 mm (1.225" X 0.210")
5	38H1037	Conexão em ângulo	3	
6	R29936	Anel o	3	29.743 X 2.946 mm (1.171" X 0.116")
7	T76938	Anel o	3	23.520 X 1.780 mm (0.926" X 0.070")
8	19M7865	Parafuso	2	M8 X 16
9	T196587	Conexão em t	1	
10	T196984	Mangueira	1	
11	AR21839	Braçadeira	2	
12	19M7867	Parafuso	2	M8 X 25
13	.....	Mangueira em metro	1	MAKE FROM M87571, CTL 106.69 cm (3.5 ft)
14	TY22464	Braçadeira	2	
15	38H1071	Adaptador	1	
16	R29936	Anel o	1	29.743 X 2.946 mm (1.171" X 0.116")
17	AT325611	VálVula de controle	1	Válvula de Derivação Térmica
18	38H1049	Conexão em ângulo	1	
19	T76938	Anel o	1	23.520 X 1.780 mm (0.926" X 0.070")
20	R29936	Anel o	1	29.743 X 2.946 mm (1.171" X 0.116")
21	38H1027	Conexão em t	1	
22	R29936	Anel o	1	29.743 X 2.946 mm (1.171" X 0.116")
23	T76938	Anel o	2	23.520 X 1.780 mm (0.926" X 0.070")
24	38H1164	Adaptador	1	
25	T76938	Anel o	1	23.520 X 1.780 mm (0.926" X 0.070")
26	R29936	Anel o	1	29.743 X 2.946 mm (1.171" X 0.116")
27	AT334868	Mangueira hidráulica	1	Fabricar
28	AT334869	Mangueira hidráulica	1	Fabricar
29	AT317251	Mangueira hidráulica	1	Fabricar
30	AT227248	Bocal de enchimento	1	Enchimento de Óleo
31	R134954	Conexão de mangueira	1	
32	T196464	Correia	1	
33	19M7162	Parafuso sextavado	1	M8 X 16
34	14M7426	Porca de segurança	1	M8
35	AT361052	Tampa	1	

Índice pictórico por seção
Sectional Pictorial Index
Index d'illustrations par sections.
Иллюстрированный указатель секции
Índice de ilustraciones por secciones

RGP19945 A.1

6090HDW09_RE556459

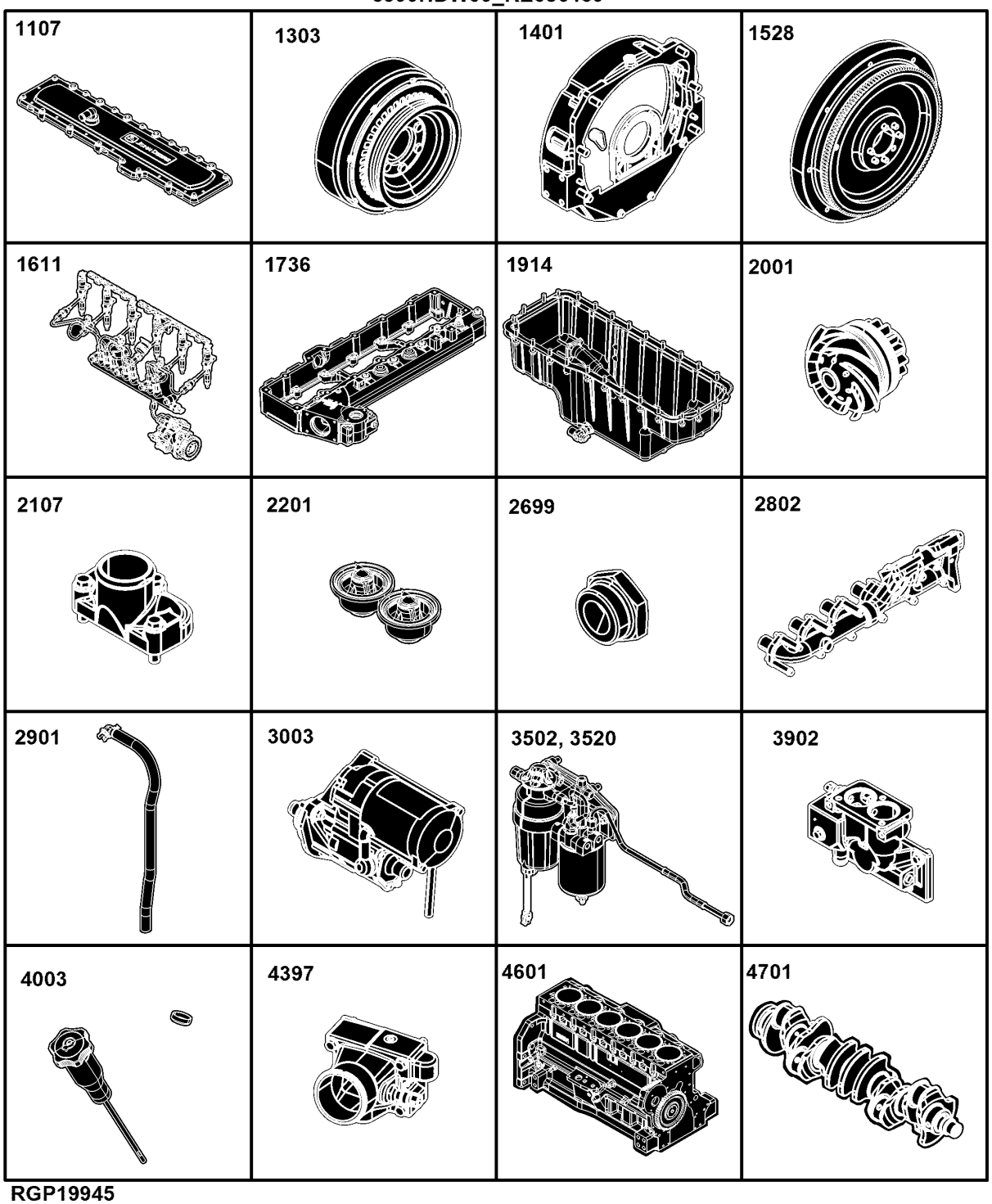

RGP19945

1107- 398
1303- 400
1401- 402
1528- 404
1611- 234
1736- 236
1914- 410
2001- 412
2107- 414
2201- 244
2699- 418
2802- 420
2901- 422
3003- 424
3502- 426
3520- 256
3902- 428
4003- 430
4397- 432
4601- 434
4701- 436

Índice pictórico por seção
Sectional Pictorial Index
Index d'illustrations par sections.
Иллюстрированный указатель секции
Índice de ilustraciones por secciones

RGP19950 A.1

6090HDW09_RE556459

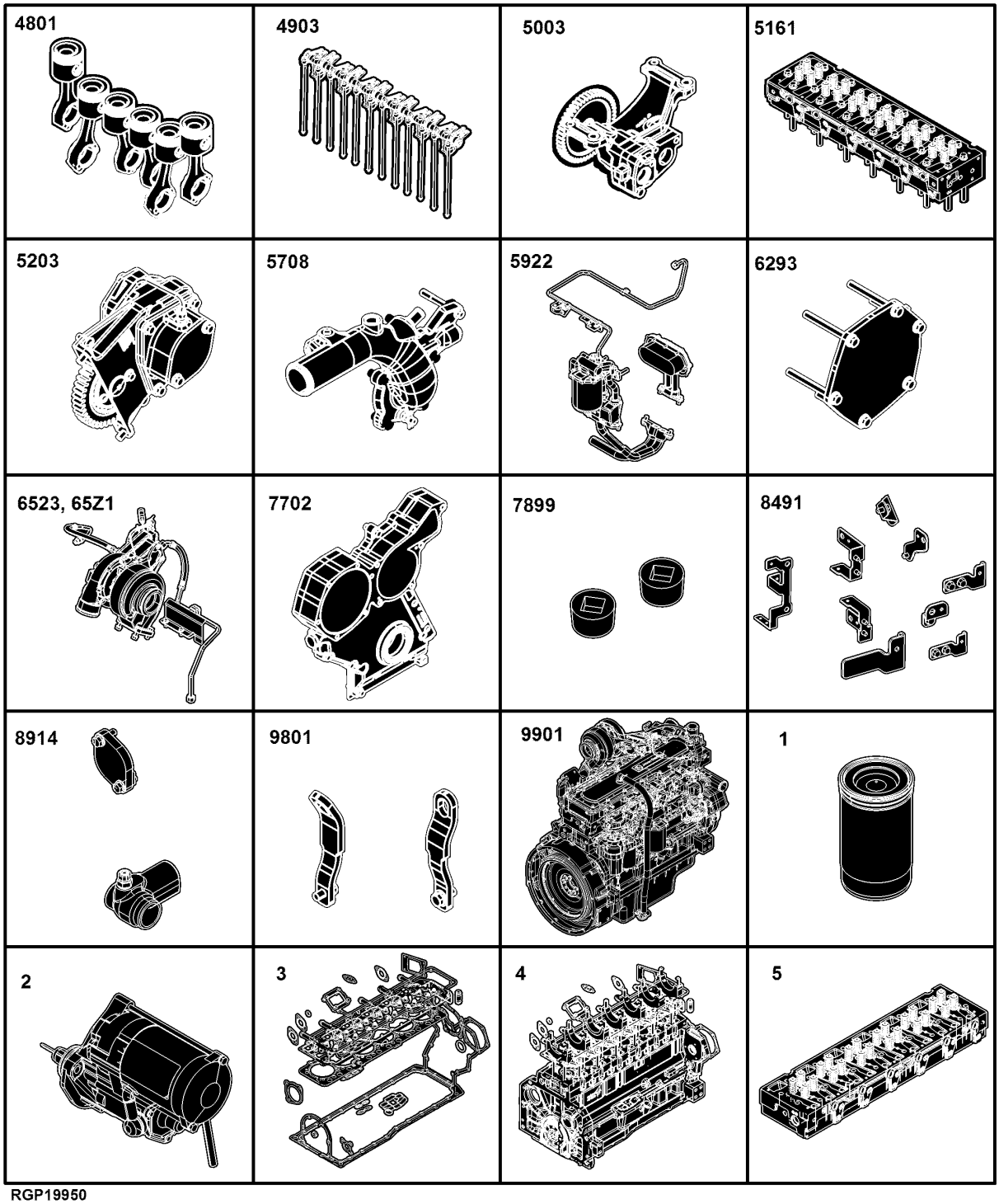

RGP19950

4801-	362
4903-	364
5003-	442
5161-	444
5203-	446
5708-	278
5922-	450
6293-	452
6523-	284
65Z1-	286
7702-	456
7899-	458
8491-	460
8914-	294
9801-	464
9901-	298
1-	300
2-	302
3-	304
4-	306
5-	308

Índice pictórico por seção
Sectional Pictorial Index
Index d'illustrations par sections.
Иллюстрированный указатель секции
Índice de ilustraciones por secciones

6- 310
7- 312
8- 314
8- 316

RGP19944 A.1

6090HDW09-RE556459

6 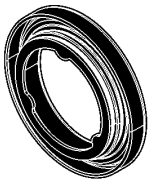	**7** 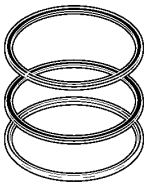	**8** 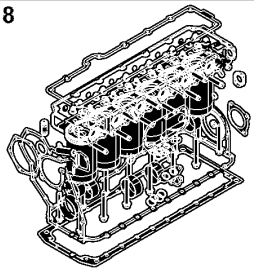	

RGP19944

1107 Tampa do balancim
1107 Rocker Arm Cover
1107 Cache-culbuteurs
1107 Крышка клапанного механизма
1107 Tapa de balancines

1107_RE525694_PCD A.4

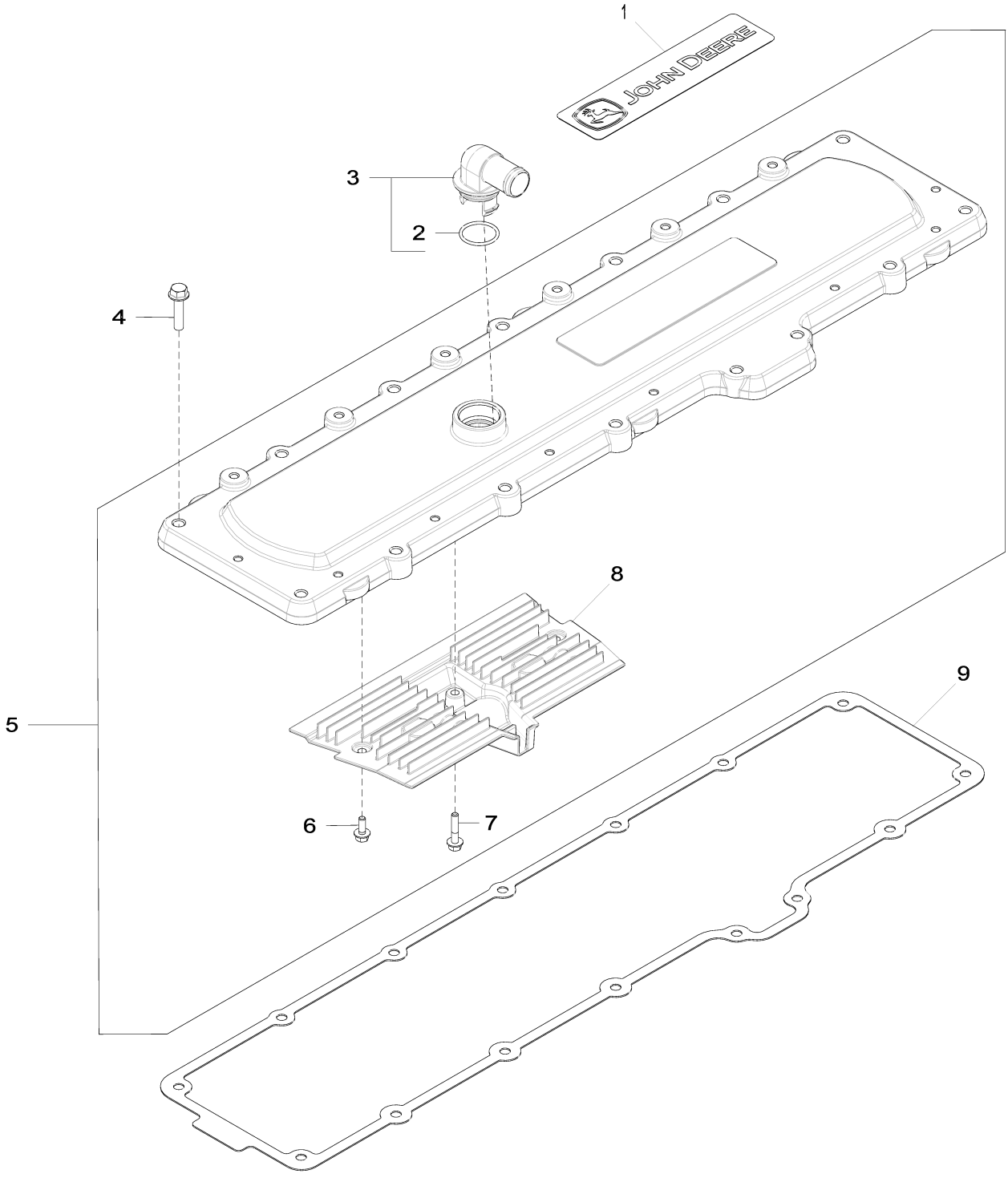

1107_RE525694_PCD

Item	*Nº peça*	*Descrição*	*Qtde*	*Nº série motor*	*Notas*
1	R519533	EmblEma	1		
2	T122075	Anel o	1		
3	RE529871	Conexão em ângulo	1		SUB FOR RE527976 OR R120467
4	19M8291	Parafuso	15		M8 X 35
5	RE536705	Capa	1		MARKED R545610; SUB FOR RE529972
6	19M7775	Parafuso	2		M6 X 16
7	19M7796	Parafuso	1		M6 X 30
8	R523317	RespiRo	1		
9	R527884	Junta	1		SUB FOR R518263

1303 Polia e Amortecedor do Virabrequim
1303 Crankshaft Pulley and Damper
1303 Poulie de vilebrequin et amortisseur
1303 Демпфер и шкив коленчатого вала
1303 Polea y amortiguador de cigüeñal

1303_RE523110_PCD A.1

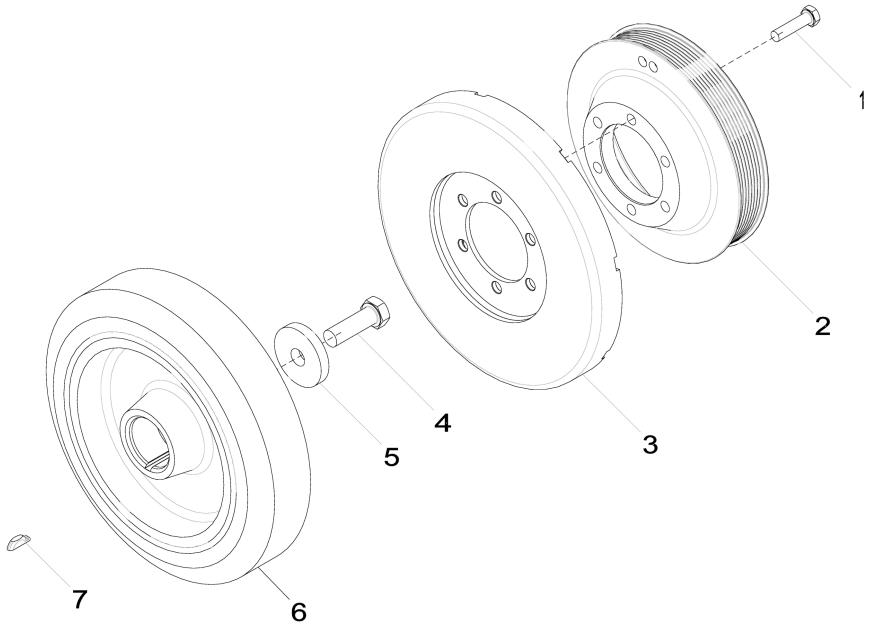

1303_RE523110_PCD

Item	*Nº peça*	*Descrição*	*Qtde*	*Nº série motor*	*Notas*
1	19M8637	Parafuso sextavado	6		M10 X 40
2	R518277	Polia	1		
3	RE57604	Amortecedor de torção	1		
4	19M8889	Parafuso sextavado	1		M16 X 50
5	R26333	Arruela	1		
6	RE520465	Amortecedor de torção	1		
7	R523306	Chave	1		SUB FOR R116311

1401 Cobertura do volante do motor
1401 Flywheel Housing
1401 Carter de volant-moteur
1401 Корпус маховика
1401 Caja de volante

1401_RE523597_PCD B.1

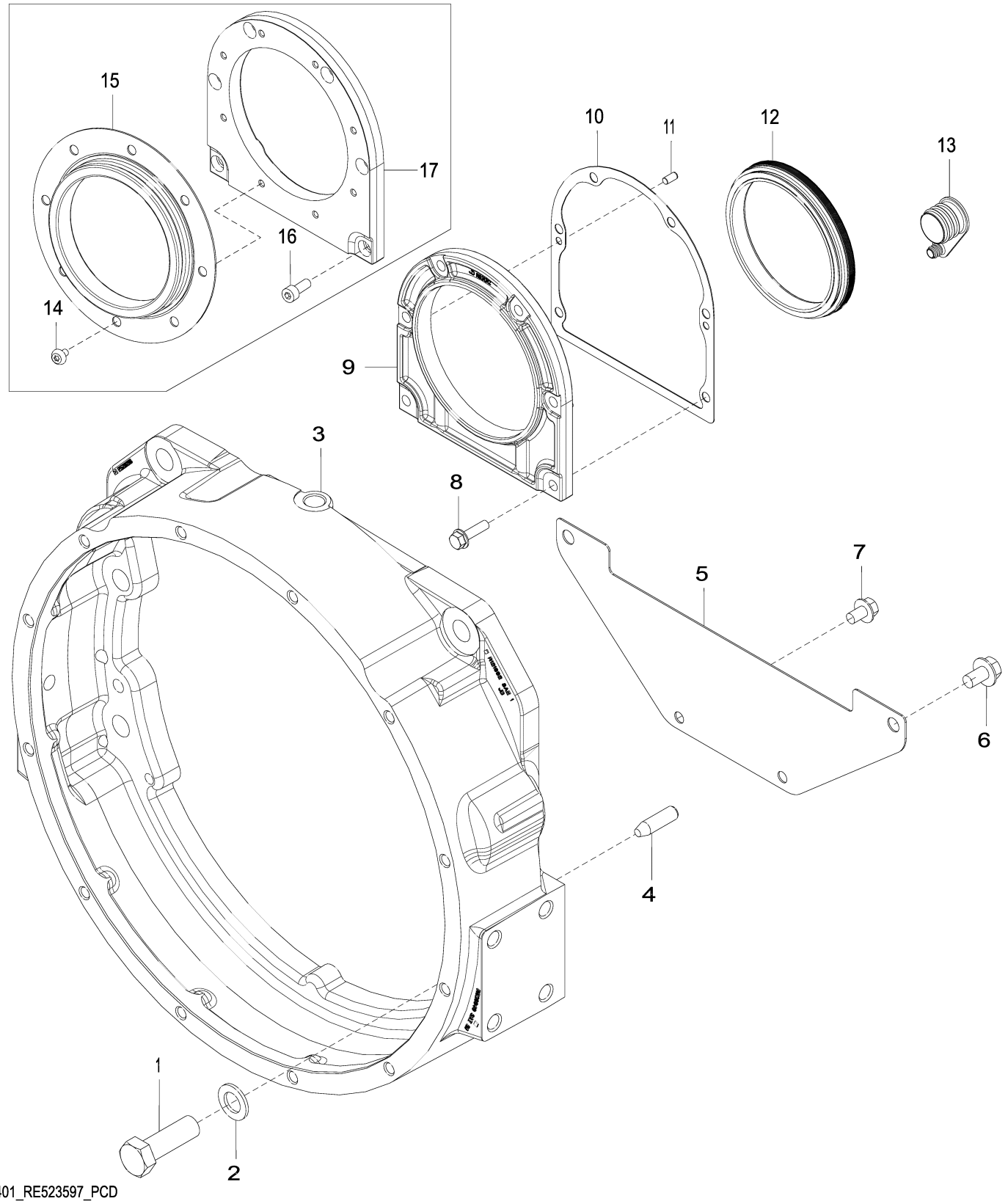

1401_RE523597_PCD

Item	*Nº peça*	*Descrição*	*Qtde*	*Nº série motor*	*Notas*
1	19M8224	Parafuso sextavado	6		M20 X 60
2	24M7353	Arruela	6		20 X 34 X 3 mm
3	R520216	Carcaça	1		MARKED R121692
4	H79910	Pino de centragem	2		
5	R519506	Capa	1		
6	19M7787	Parafuso	2		M12 X 20
7	19M7783	Parafuso	2		M10 X 16
8	19M7868	Parafuso	6		M8 X 30
9	R531312	Carcaça	1		MARKED R545426; USE WITH RE520036; SUB FOR R531570, R530233 AND R518551
10	R522768	Junta	1		SUB FOR R520504 OR R26058
11	F1743R	Pino de centragem	2		
12	RE520036	Vedação	1		USE WITH R531312 OR R531570; SUB FOR RE530121 OR RE521060
13	R121929	Plugue	1		
14	R522160	Parafuso	8		USE WITH RE530121
15	RE530121	Vedação	1		ORDER RE520036; USE WITH R518551 AND R522160
16	19M8446	Parafuso	6		M8 X 20, USE WITH R518551
17	R518551	Carcaça	1		ORDER R531312; USE WITH RE530121

1528 Volante do Motor
1528 Flywheel
1528 Volant-moteur
1528 Маховик
1528 Volante

1528_RE528925_PCD A.2

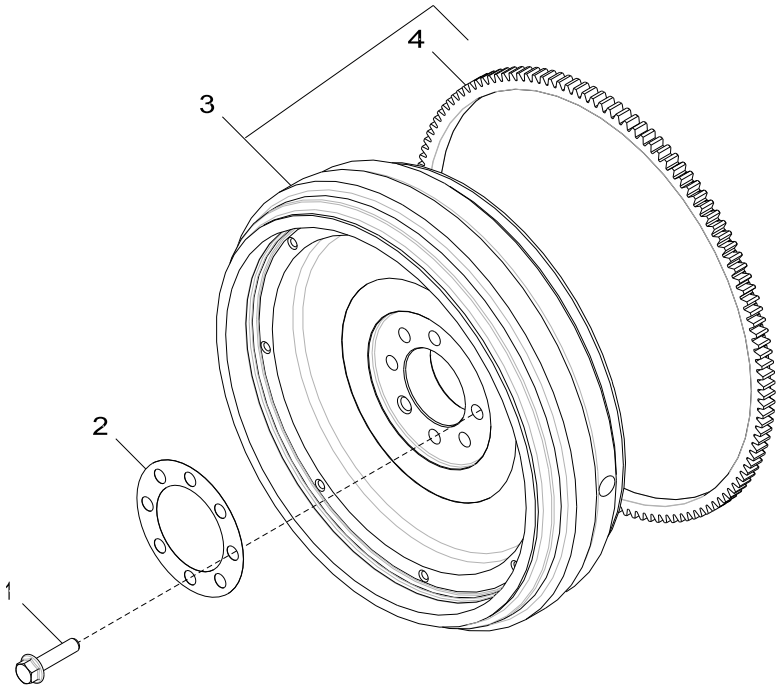

1528_RE528925_PCD

Item	*Nº peça*	*Descrição*	*Qtde*	*Nº série motor*	*Notas*
1	R519262	Parafuso	6		
2	R524748	Arruela	1		
3	RE56779	Volante	1		
4	R28811	Coroa	1		Z = 129

1611 Sistema de Injeção de Combustível
1611 Fuel Injection System
1611 Circuit d'injection de carburant
1611 Система впрыска топлива
1611 Sistema de inyección de combustible

1611_RE540689_PCD G.8

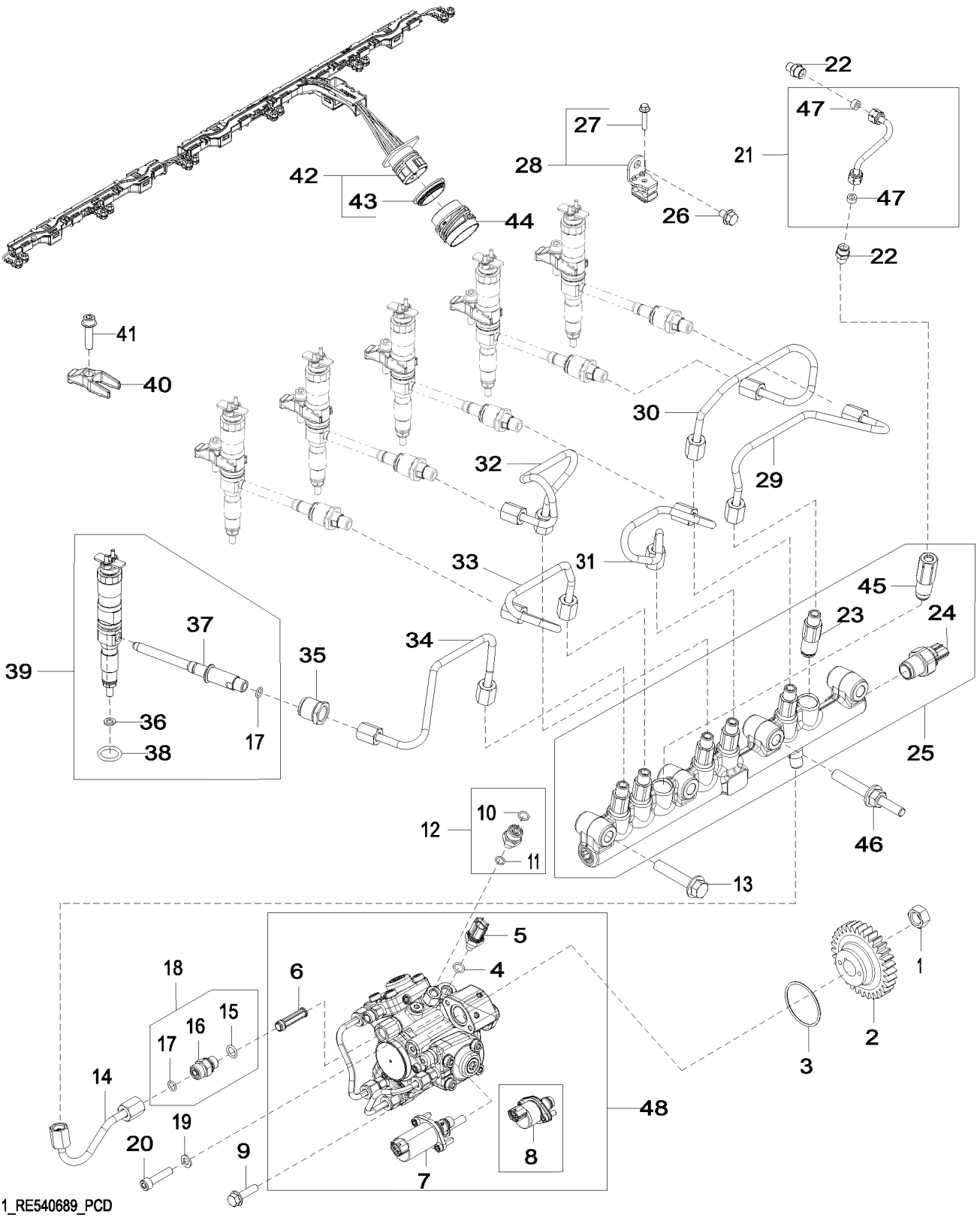

Item	Nº peça	Descrição	Qtde	Nº série motor	Notas
1	R91360	Porca	1		
2	R518254	EngrEnagem	1		Z = 32
3	R521040	Anel o	1		
4	R524234	Anel o	1		
5	RE516336	SenSor temperatura combuStí	1		INCLUDES R524234
6	RE524528	Kit do filtro	1		
7	RE572088	VálVula de controle	1		USE WITH RE571640
8	DZ105071	VálVula de controle da sucç	1		USE WITH RE546121; SUB FOR RE534733
9	19M7868	Parafuso	2		M8 X 30
10	T77613	Anel o	1		
11	51M7039	Anel o	1		8.100 X 1.600 mm
12	RE524399	Adaptador	1		
13	19M7815	Parafuso	2		M12 X 60
14	RE520030	Linha de combustivel	1		
15	51M7095	Anel o	1		11.300 X 2.200 mm
16	38H5002	Adaptador	1		
17	R63548	Anel o	6		
18	RE522616	Conexão	1		
19	24M7095	Arruela	1		8.400 X 15 X 1.600 mm
20	R504781	Parafuso sextavado	1		
21	RE520032	Tubulação	1		
22	RE506624	Adaptador	2		
23	RE515636	Limitador	6		
24	RE523811	SenSor	1		Sensor de Pressão do Trilho
25	RE521599	Trilho	1		
26	RE524730	Parafuso sextavado	3		
27	RE527756	Parafuso c/arruela	3		
28	RE525519	Braçadeira	3		
29	RE525513	Linha de combustivel	1		
30	RE525514	Linha de combustivel	1		
31	RE525515	Linha de combustivel	1		
32	RE525516	Linha de combustivel	1		
33	RE525517	Linha de combustivel	1		
34	RE525518	Linha de combustivel	1		
35	R518871	Porca de tubo	6		
36	R131051	Arruela	6		
37	RE531195	Conexão	6		
38	R505452	Anel o	6		
39	DZ100231	Kit do bocal	1		INCLUDES RE527756, R63548, R131051, RE531195 AND R505452; SUB FOR RE540691
40	R522417	Braçadeira	6		
41	RE528096	Parafuso c/arruela	6		
42	RE558114	Chicote	1		SUB FOR RE546835 OR RE535070
43	R532532	Anel de vedação	1		
44	R520441	Acessório conexão elétrica	1		
45	RE524529	VálVula de alíVio de press.	1		
46	R528305	Pino	2		
47	R51936	Arruela de vedação	2		
48	RE546121	Bombainjetora combustível	1		ORDER RE571640; SUB FOR RE534156
	SE501923	Bombainjet.combust. reman.	1		REMAN FOR RE546121
	RE571640	Bombainjetora combustível	1		ALSO ORDER R518254
	SE501922	Bombainjet.combust. reman.	1		REMAN FOR RE571640

1737 Coletor do Ar de Admissão
1737 Air Intake Manifold
1737 Collecteur d'admission
1737 Впускной воздушный коллектор
1737 Colector de admisión de aire

1737_RE567058_PCD C.1

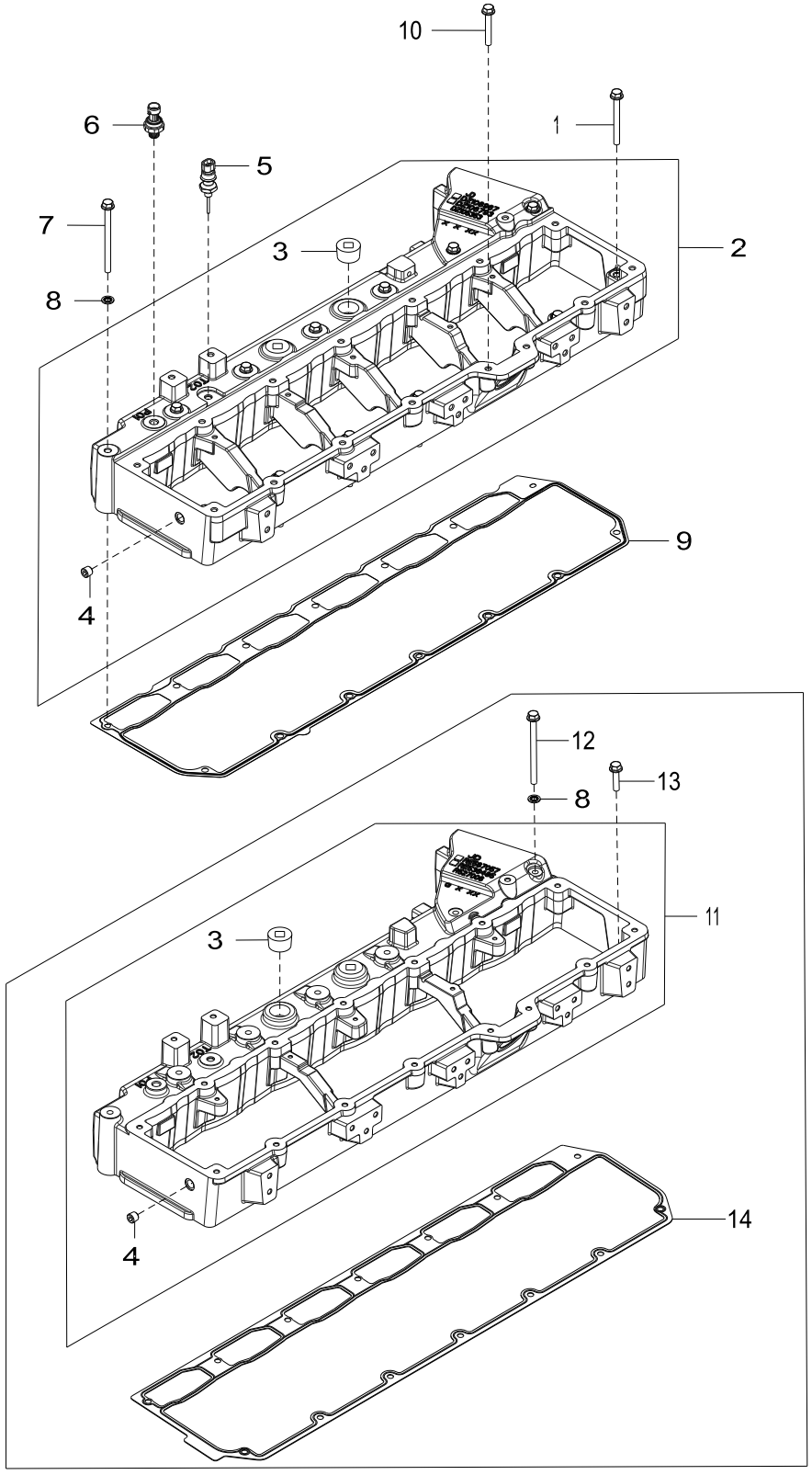

1737_RE567058_PCD

Item	Nº peça	Descrição	Qtde	Nº série motor	Notas
1	19M10219	Parafuso	6		M8 X 80
2	DZ106967	Coletor de admissão de ar	1		MARKED DZ105353
3	15H686	Tampão	2		1"
4	15H685	Tampão	1		1/4"
5	RE522823	SenSor de temperatura	1		
6	RE522723	SenSor de preSSão do ar	1		
7	19M7873	Parafuso	7		M8 X 110
8	R548750	Arruela de vedação	7		
9	R532724	Junta	1		USE WITH DZ106967
10	19M10270	Parafuso	1		M8 X 55
11	RE567057	Coletor de admissão de ar	1		MARKED R527006
12	19M7873	Parafuso	7		M8 X 110, USE WITH RE567057
13	R527684	Parafuso	7		USE WITH RE567057
14	R518260	Junta	1		ORDER DZ109633
	DZ109633	Junta	1		USE WITH RE567057

1914 Bandeja de Óleo
1914 Oil Pan
1914 Carter d'huile
1914 Масляный поддон
1914 Cárter de aceite

1914_RE525526_PCD B.1

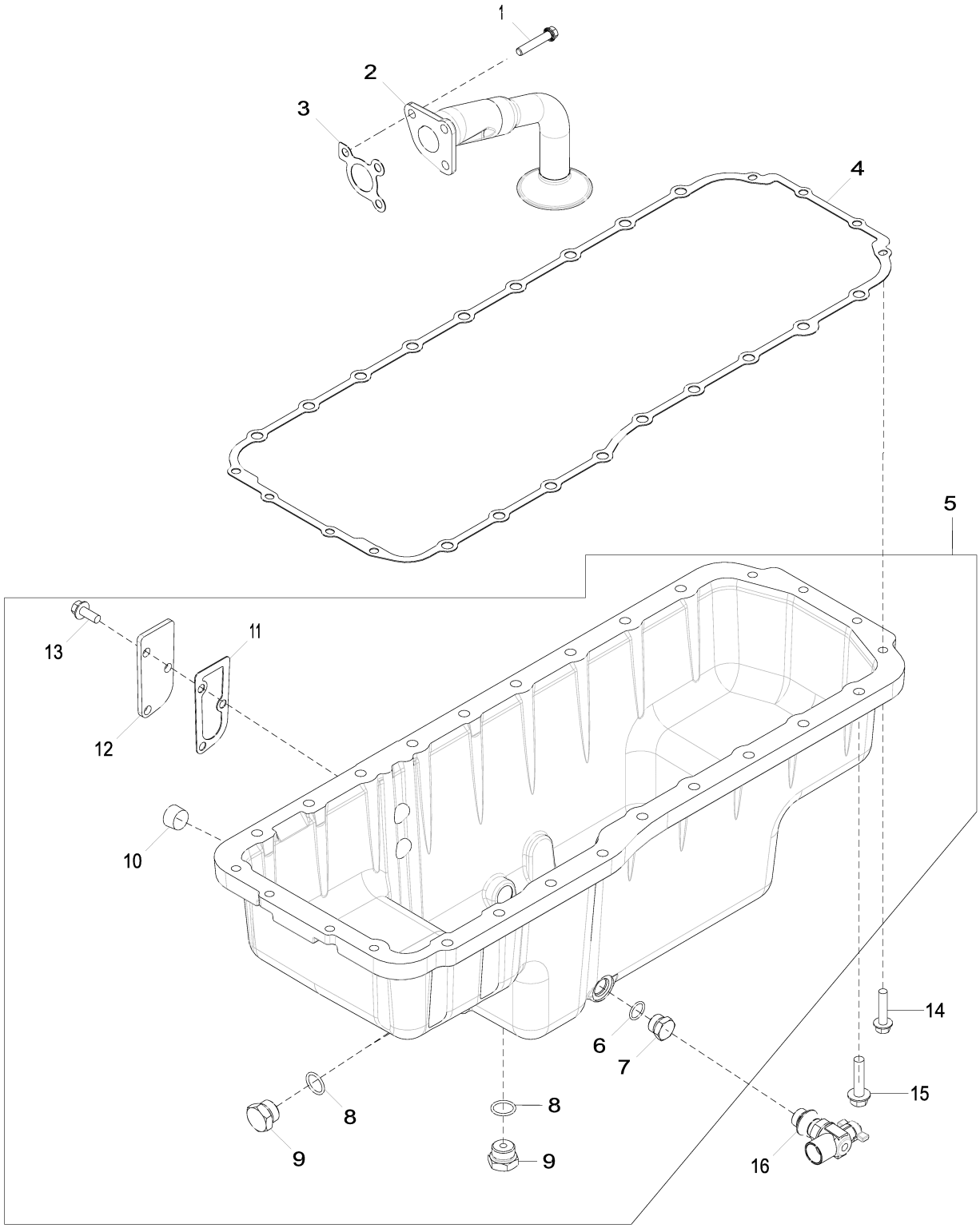

1914_RE525526_PCD

Item	*Nº peça*	*Descrição*	*Qtde*	*Nº série motor*	*Notas*
1	R536840	Parafuso	3		
2	RE523810	Entrada da Bombade óleo	1		SUB FOR RE62144
3	R100569	Junta	1		
4	R532464	Junta	1		SUB FOR RE520777
5	RE524846	Cárter	1		
6	R47151	Anel o	1		
7	R27474	Tampão de dreno	1		
8	R56751	Anel o	2		
9	R27175	Tampão de dreno	2		
10	15H690	Tampão	2		3/4"
11	RE63439	Junta	1		
12	R519285	Capa	1		
13	19M7785	Parafuso	3		M10 X 25
14	19M7805	Parafuso	8		M10 X 45
15	19M8306	Parafuso	18		M12 X 50
16	RE509097	VálVula de dreno	1		

2001 Bomba de Água
2001 Water Pump
2001 Pompe à eau
2001 Водяной насос
2001 Bomba de agua

2001_RE523116_PCD F.3

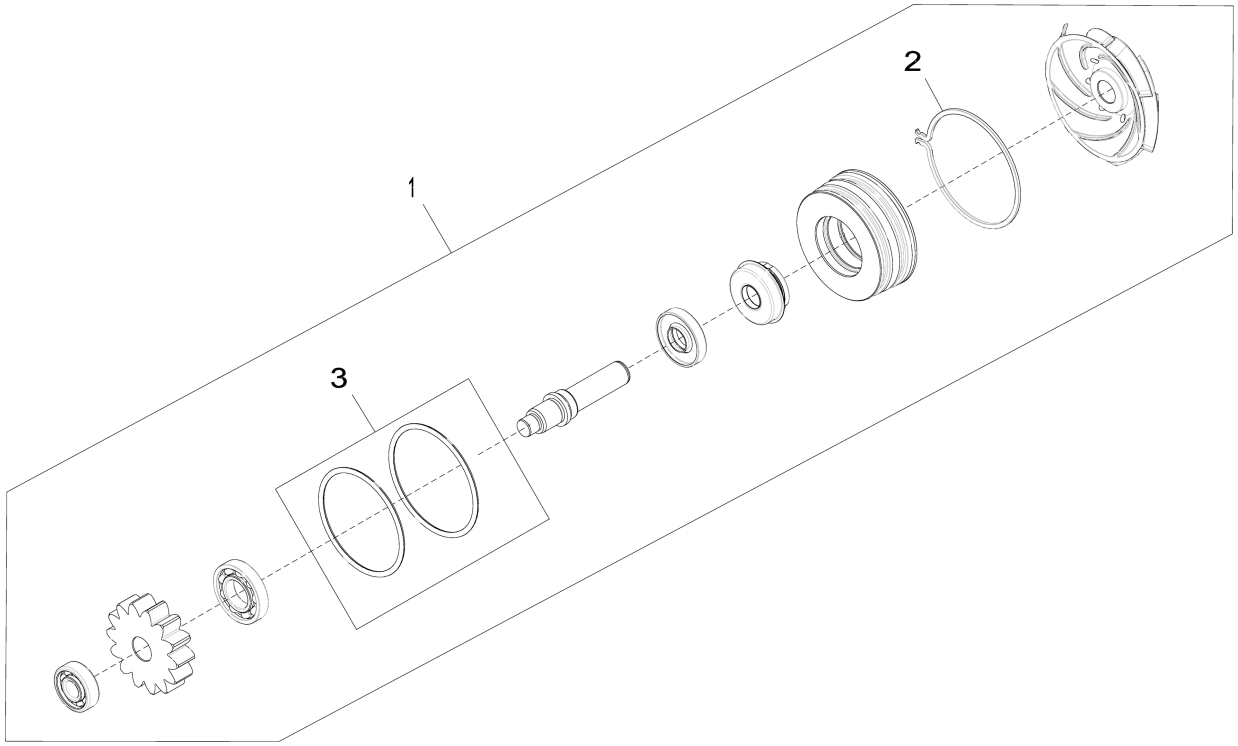

2001_RE523116_PCD

Item	*Nº peça*	*Descrição*	*Qtde*	*Nº série motor*	*Notas*
1	RE530194	Kit da bomba	1		SUB FOR RE523828
	SE501228	Bombad'água remanufaturada	1		REMAN FOR RE523828 OR RE530194
2	R520701	Anel de pressão	1		
3	RE509463	Kit - anel o	1		

2107 Tampa do Termostato
2107 Thermostat Cover
2107 Couvercle de thermostat
2107 Крышка термостата
2107 Tapa de termostato

2107_RE527033_PCD B.1

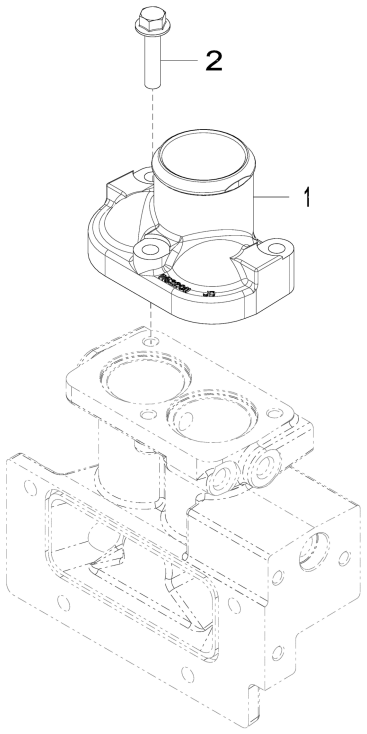

2107_RE527033_PCD

Item	*Nº peça*	*Descrição*	*Qtde*	*Nº série motor*	*Notas*
1	R522011	Capa	1		
2	19M8320	Parafuso	3		M10 X 45

2201 Termostato do Motor
2201 Engine Thermostat
2201 Thermostat du moteur
2201 Термостат двигателя
2201 Termostato del motor

2201_RE522968_PCD A.2

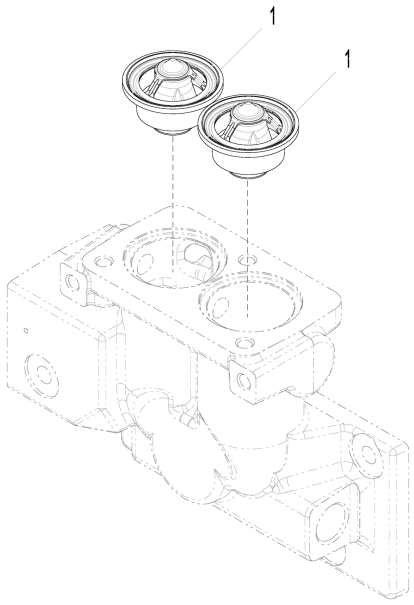

2201_RE522968_PCD

Item	*Nº peça*	*Descrição*	*Qtde*	*Nº série motor*	*Notas*
1	RE69581	TermosTaTo	2		ALSO ORDER R521548
	RE540550	TermosTaTo	2		ORDER DZ100553; SUB FOR APPL RE528652 OR RE535274
	DZ100553	TermosTaTo	2		
2	R521548	Vedação	2		Não Ilustrado, USE WITH RE69581

2699 Bujão do Aquecedor do Líquido de Arrefecimento do Motor
2699 Engine Coolant Heater Plug
2699 Connecteur de réchauffeur de liquide de refroidissement
2699 Заглушка нагревателя охлаждающей жидкости
2699 Conector del calentador de refrigerante del motor

2699_RE523120_PCD A.1

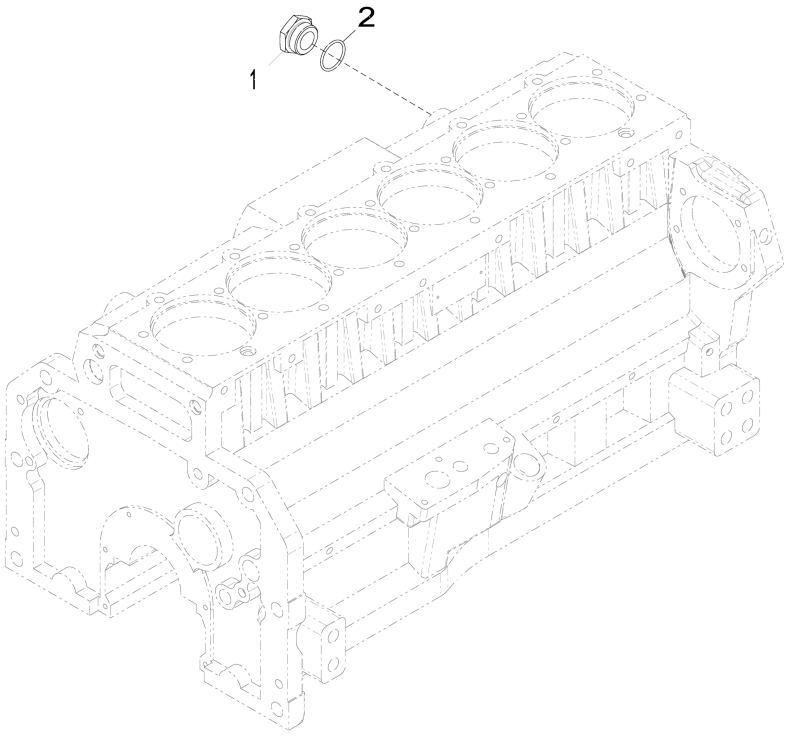

2699_RE523120_PCD

Item	*Nº peça*	*Descrição*	*Qtde*	*Nº série motor*	*Notas*
1	R39741	Tampão de dreno	1		
2	U13639	Anel o	1		

2802 Coletor de Escape
2802 Exhaust Manifold
2802 Collecteur d'échappement
2802 Выхлопной коллектор
2802 Colector de escape

2802_RE523121_PCD D.1

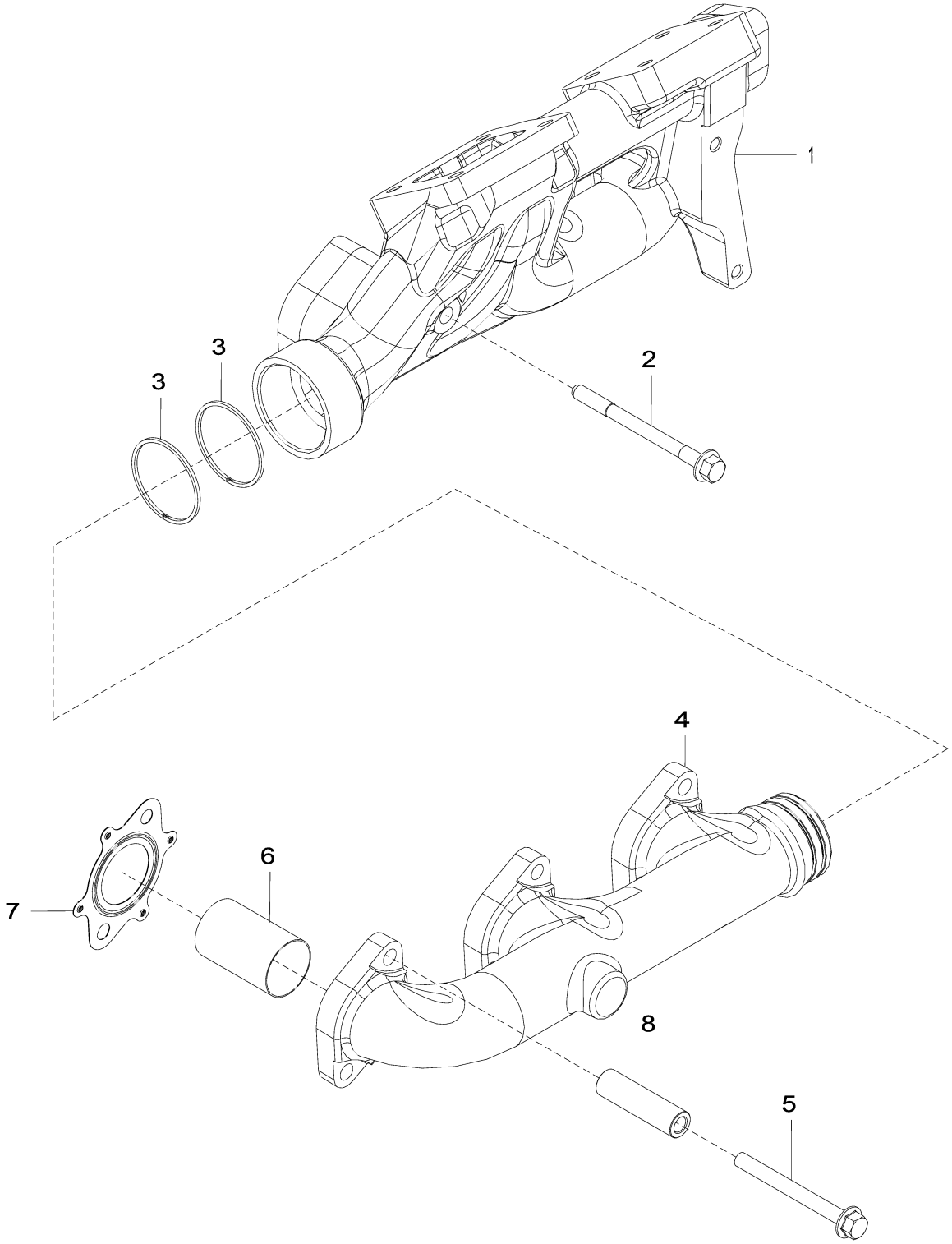

2802_RE523121_PCD

Item	*Nº peça*	*Descrição*	*Qtde*	*Nº série motor*	*Notas*
1	R518851	Coletor de escape	1		
2	R520410	Parafuso sextavado	1		
3	R135482	Anel	2		
4	R518852	Coletor de escape	1		
5	R521323	Parafuso	11		
6	R522574	Luva	6		SUB FOR R517267
7	R534605	Junta	6		SUB FOR APPL R519361
8	R520632	Espaçador	11		

2901 Sistema de Ventilação
2901 Ventilating System
2901 Système de ventilation
2901 Система вентиляции
2901 Sistema de ventilación

2901_RE523122_PCD A.3

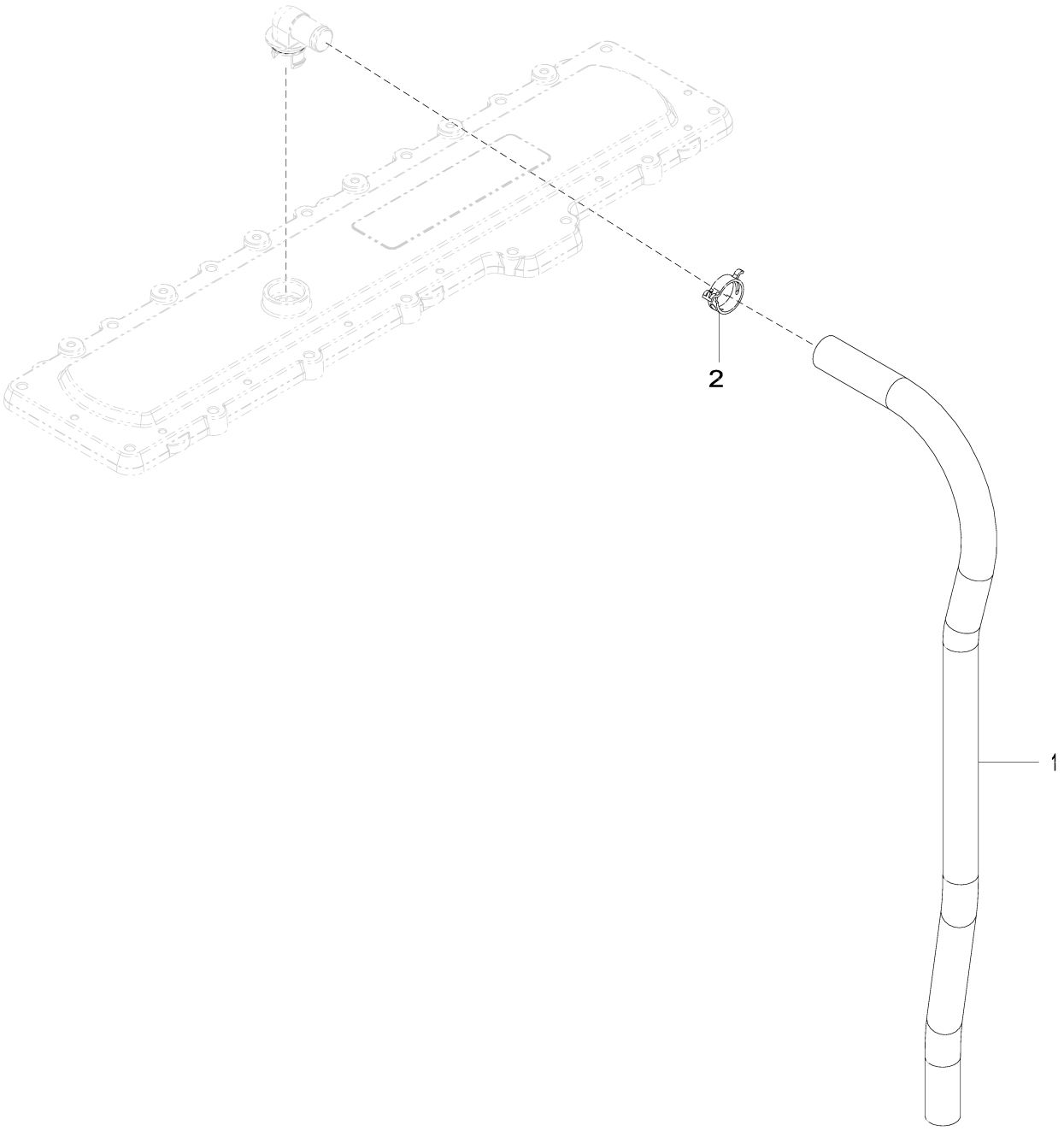

2901_RE523122_PCD

Item	*Nº peça*	*Descrição*	*Qtde*	*Nº série motor*	*Notas*
1	R522948	Mangueira	1		LGTH = 1100 mm, SUB FOR R522347
2	RE528750	Braçadeira	1		SUB FOR APPL RE527990

3003 Motor de Partida
3003 Starter Motor
3003 Démarreur
3003 Стартер
3003 Motor de arranque

3003_RE523590_PCD C.1

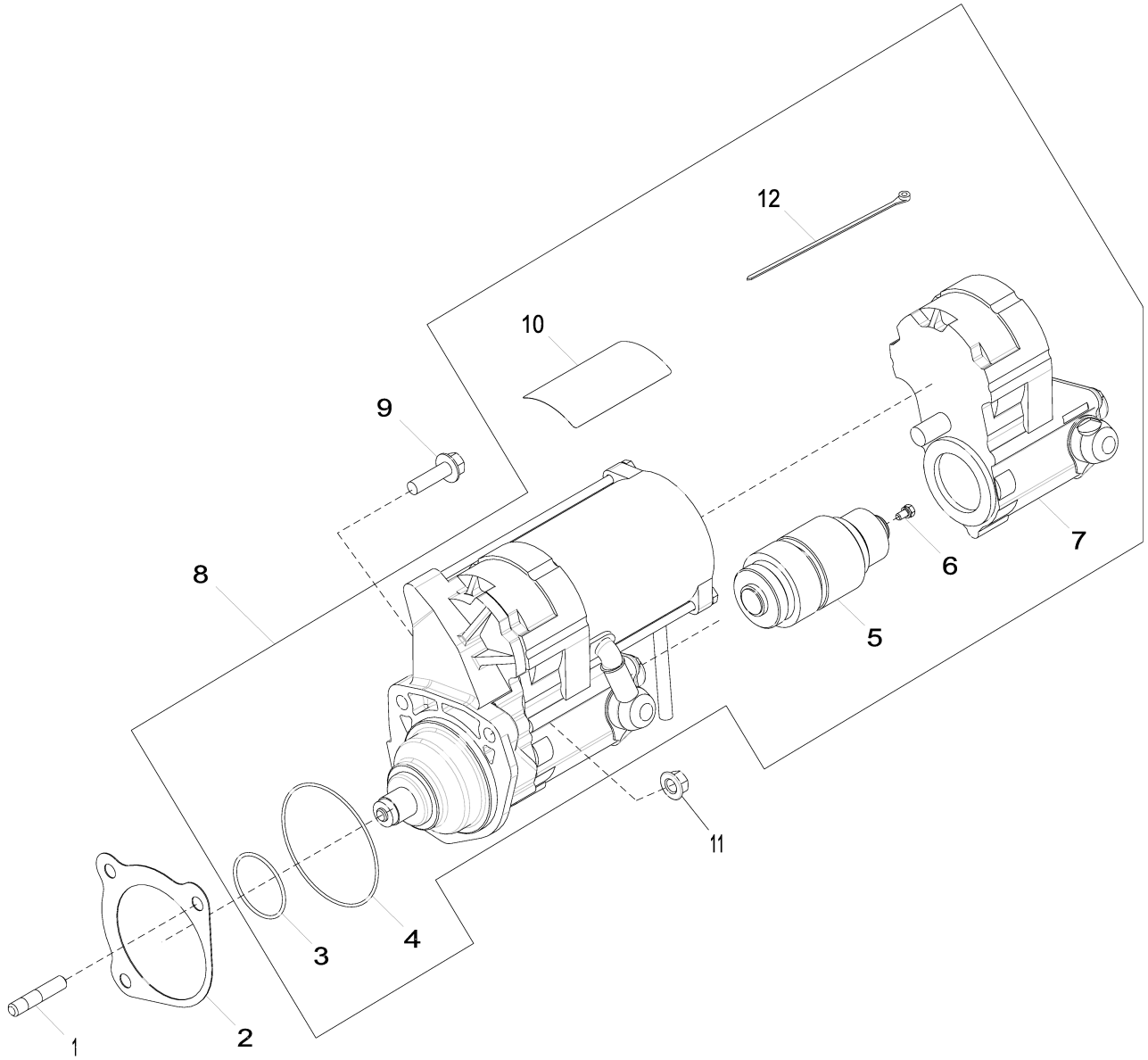

3003_RE523590_PCD

Item	*Nº peça*	*Descrição*	*Qtde*	*Nº série motor*	*Notas*
1	42M7036	Pino	2		
2	R53108	Junta	1		
3	R135510	Anel o	1		
4	R135509	Anel o	1		
5	RE70682	EmbreagEm	1		
6	RE71256	Parafuso c/arruela	1		
7	RE70678	Interruptor	1		
8	RE501150	Kit para motor de partida	1		
	SE501406	Motor de partida remanufat.	1		SUB FOR TY24443; REMAN FOR RE501150
9	19M7835	Parafuso	1		M10 X 35
10	T146102	Etiqueta	1		
	T146106	Adesivo de segurança	1		Espanhol
	T146104	Adesivo de segurança	1		Francês
	T146515	Adesivo de segurança	1		Alemão
	T146516	Adesivo de segurança	1		Italiano
11	14M7296	Porca com flange	2		M10
12	R96703	Cinta	1		

3502 Filtro de Combustível
3502 Fuel Filter
3502 Filtre à carburant
3502 Топливный фильтр
3502 Filtro de combustible

3502_RE523904_PCD C.1

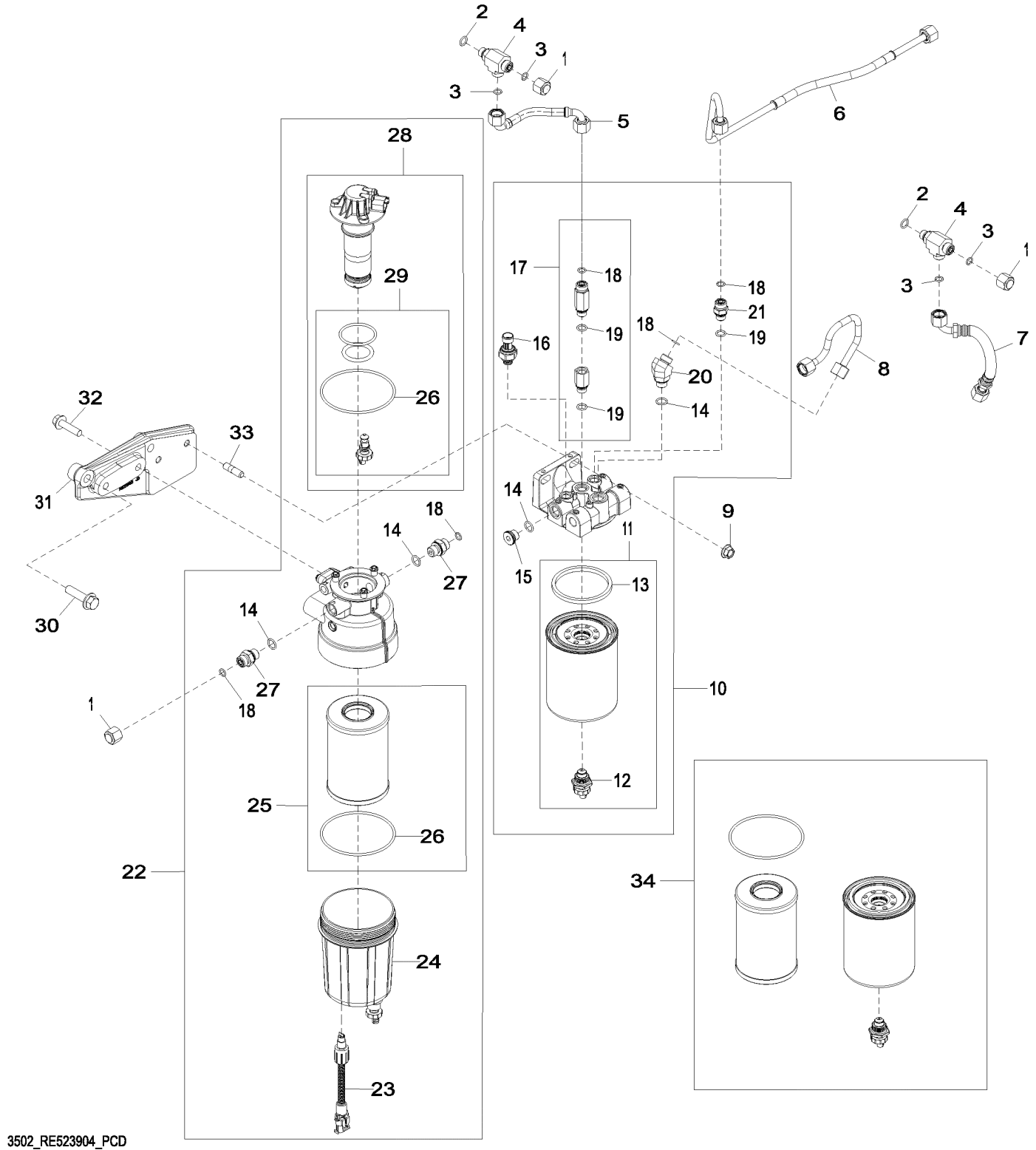

Item	Nº peça	Descrição	Qtde	Nº série motor	Notas
1	38H1415	Conexão	3		
2	51M7041	Anel o	2		11.300 X 2.200 mm
3	T77613	Anel o	4		
4	38H5067	Conexão em t	2		
5	RE548689	Linha de combustivel	1		SUB FOR RE531700
6	RE520044	Linha de combustivel	1		SUB FOR RE544621
7	RE525509	Linha de combustivel	1		
8	RE523346	Linha de combustivel	1		
9	14M7296	Porca com flange	2		M10
10	RE528865	Filtro	1		
11	.....	Elemento de filtro	1		2 Micron, Final, ORDER RE525523
12	RE523787	VálVula de dreno	1		
13	R501388	Junta de vedação	1		
14	51M7096	Anel o	4		13.300 X 2.200 mm
15	T122803	Tampão	1		
16	RE522794	SenSor	1		Sensor de Pressão do Combustível
17	RE528864	VálVula de sangria	1		
18	R63548	Anel o	5		
19	51M7095	Anel o	3		11.300 X 2.200 mm
20	38H5154	Conexão em ângulo	1		
21	38H5002	Adaptador	1		
22	RE539765	Filtro de combustível	1		
23	RE532949	SenSor	1		SUB FOR RE503590, Sensor de Água no Combustível
24	RE523785	Copo	1		
25	.....	Elemento de filtro	1		10 Micron, Primário, ORDER RE525523
26	R522921	Anel o	2		
27	38H5037	Adaptador	2		
28	RE539764	Bombade combustível	1		
29	RE523784	Kit retentor	1		
30	R550417	Pino	2		
31	R520102	Apoio	1		
32	19M7804	Parafuso	2		M10 X 40
33	42M7089	Pino	2		
34	RE525523	Elemento de filtro	1		Inclui os Filtros de Combustível Primário e Final

3520 Filtro de Combustível
3520 Fuel Filter
3520 Filtre à carburant
3520 Топливный фильтр
3520 Filtro de combustible

3520_RE539718_PCD B.1

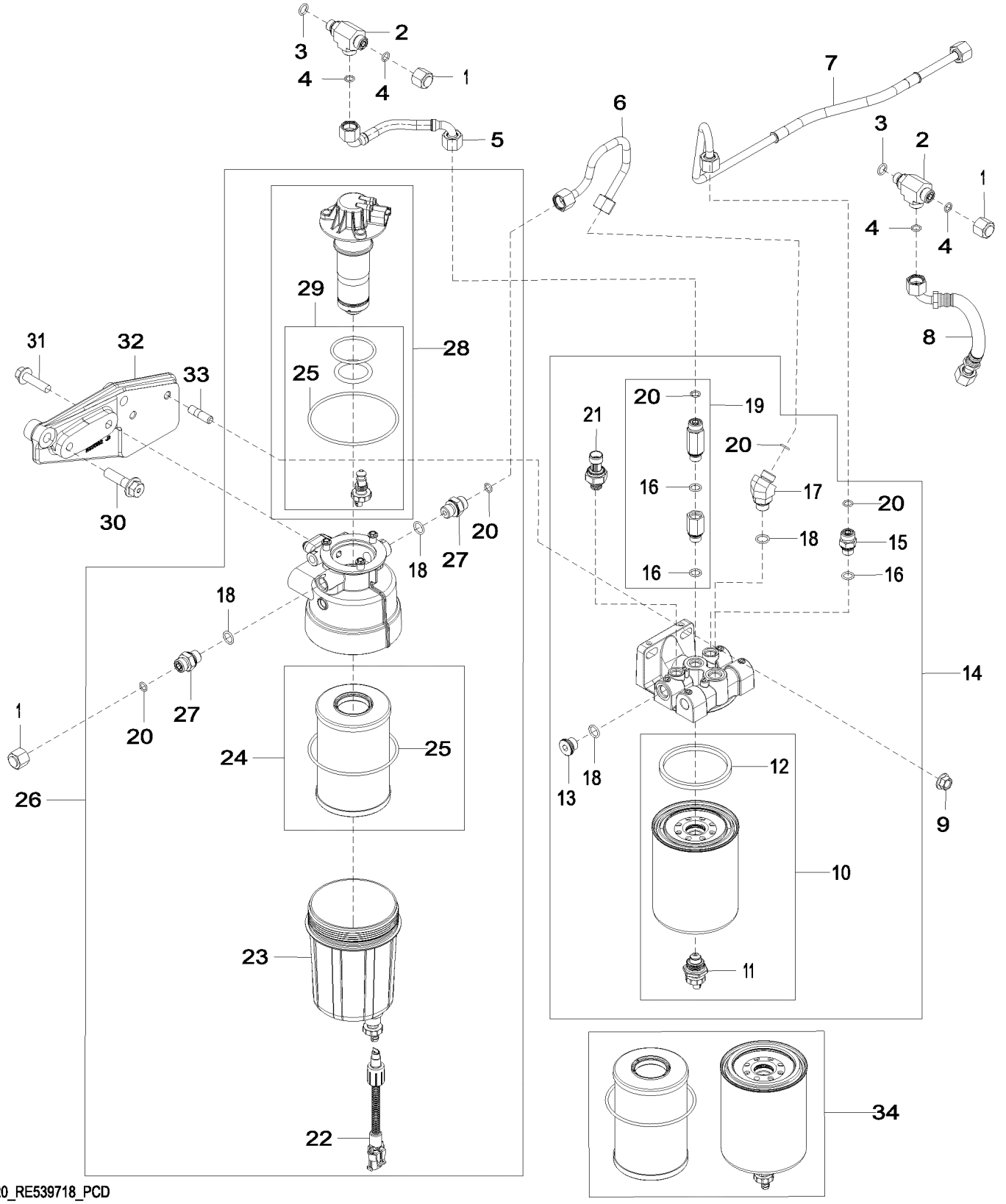

3520_RE539718_PCD

Item	Nº peça	Descrição	Qtde	Nº série motor	Notas
1	38H1415	Conexão	3		
2	38H5067	Conexão em t	2		
3	51M7041	Anel o	2		11.300 X 2.200 mm
4	T77613	Anel o	4		
5	RE548689	Linha de combustivel	1		SUB FOR RE531700
6	RE523346	Linha de combustivel	1		
7	RE520044	Linha de combustivel	1		SUB FOR RE544621
8	RE525509	Linha de combustivel	1		
9	14M7296	Porca com flange	2		M10
10	.....	Elemento de filtro	1		2 Micron, Final, ORDER RE525523
11	RE523787	VálVula de dreno	1		
12	R501388	Junta de vedação	1		
13	T122803	Tampão	1		
14	RE528865	Filtro	1		
15	38H5002	Adaptador	1		
16	51M7095	Anel o	3		11.300 X 2.200 mm
17	38H5154	Conexão em ângulo	1		
18	51M7096	Anel o	4		13.300 X 2.200 mm
19	RE528864	VálVula de sangria	1		
20	R63548	Anel o	5		
21	RE522794	SenSor	1		Sensor de Pressão do Combustível
22	RE503590	SenSor de umidade	1		ORDER RE532949
	RE532949	SenSor	1		Sensor de Água no Combustível
23	RE523785	Copo	1		
24	.....	Elemento de filtro	1		10 Micron, Primário, ORDER RE525523
25	R522921	Anel o	2		
26	RE541378	Filtro de combustível	1		SUB FOR RE539715
27	38H5037	Adaptador	2		
28	RE541377	Bombade combustível	1		
29	RE523784	Kit retentor	1		
30	R550417	Pino	2		
31	19M7804	Parafuso	2		M10 X 40, SUB FOR APPL 19M7813
32	R520102	Apoio	1		
33	42M7089	Pino	2		
34	RE525523	Elemento de filtro	1		Inclui os Filtros de Combustível Primário e Final

3902 Alojamento do Termostato
3902 Thermostat Housing
3902 Boîtier de thermostat
3902 Корпус термостата
3902 Caja de termostato

3902_RE523126_PCD B.3

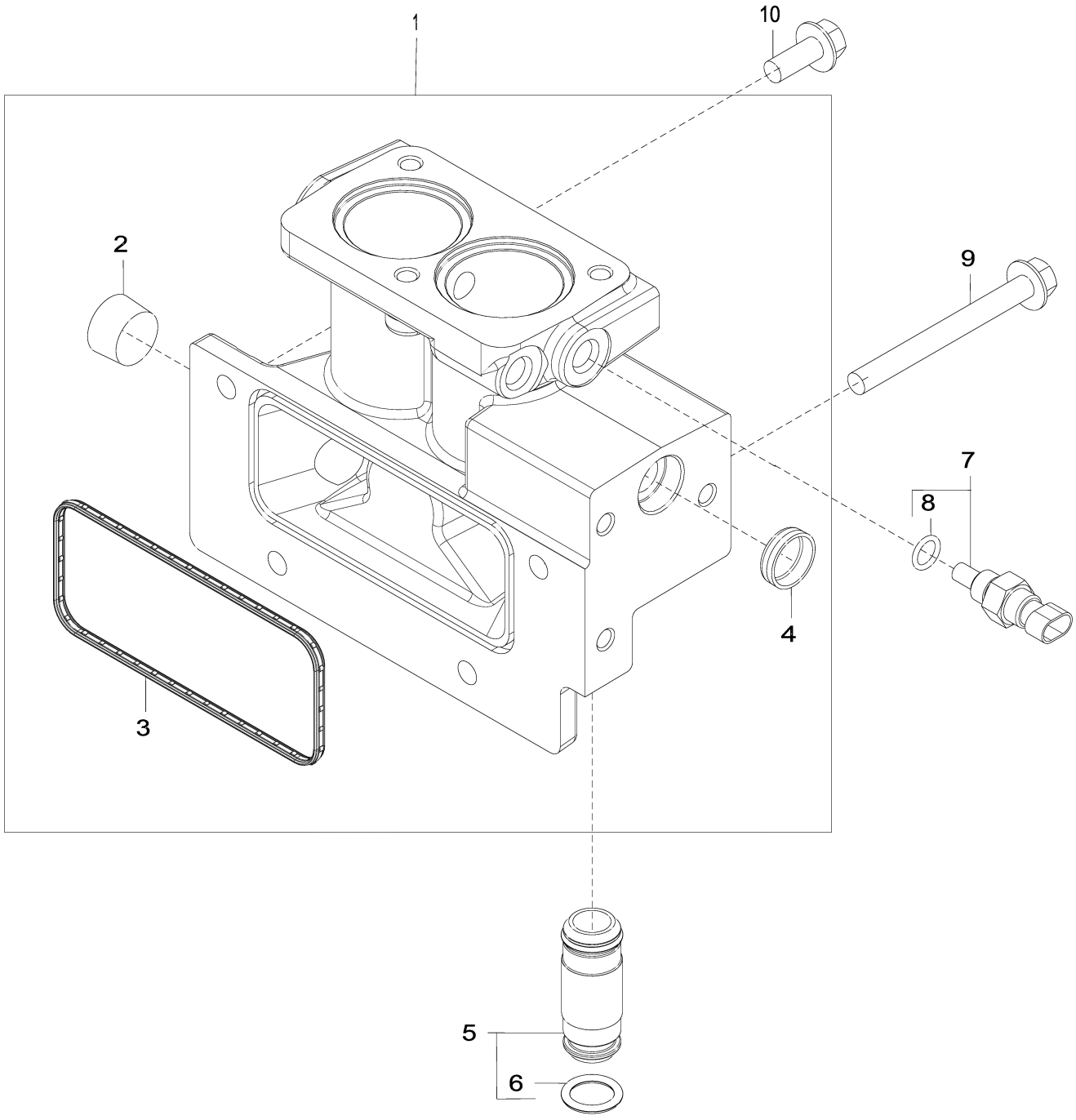

3902_RE523126_PCD

Item	*Nº peça*	*Descrição*	*Qtde*	*Nº série motor*	*Notas*
1	RE509340	Carcaça	1		MARKED R520138
2	15H690	Tampão	1		3/4"
3	R527592	Junta	1		
4	N102039	Plugue	1		
5	RE508648	Tubo	1		Desvio de Água
6	R504810	Anel o	2		
7	RE48419	SenSor	1		Sensor de Temperatura
8	51M7041	Anel o	1		11.300 X 2.200 mm
9	19M7812	Parafuso	1		M10 X 100
10	19M7785	Parafuso	3		M10 X 25

4003 Vareta de Óleo do Motor
4003 Engine Oil Dipstick
4003 Jauge à huile moteur
4003 Масломерный щуп двигателя
4003 Aspilla para medir el nivel de aceite de motor

4003_RE523127_PCD B.1

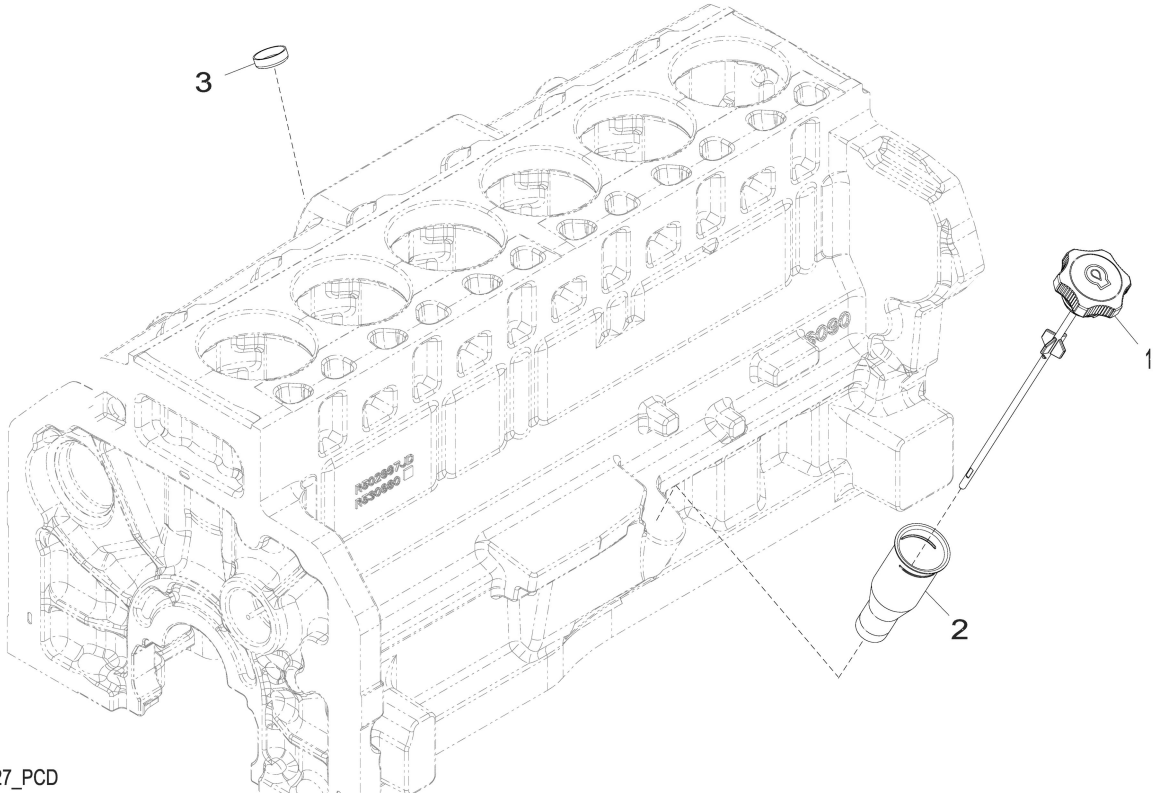

4003_RE523127_PCD

Item	*Nº peça*	*Descrição*	*Qtde*	*Nº série motor*	*Notas*
1	RE500218	Vareta de niVel	1		
2	R503983	Tubo vareTa de nível	1		
3	T35390	Plugue	1		

4397 Auxílio de Partida
4397 Starting Aid
4397 Aide au démarrage
4397 Вспомогательное пусковое устройство
4397 Auxiliar de arranque

4397_RE523304_PCD A.1

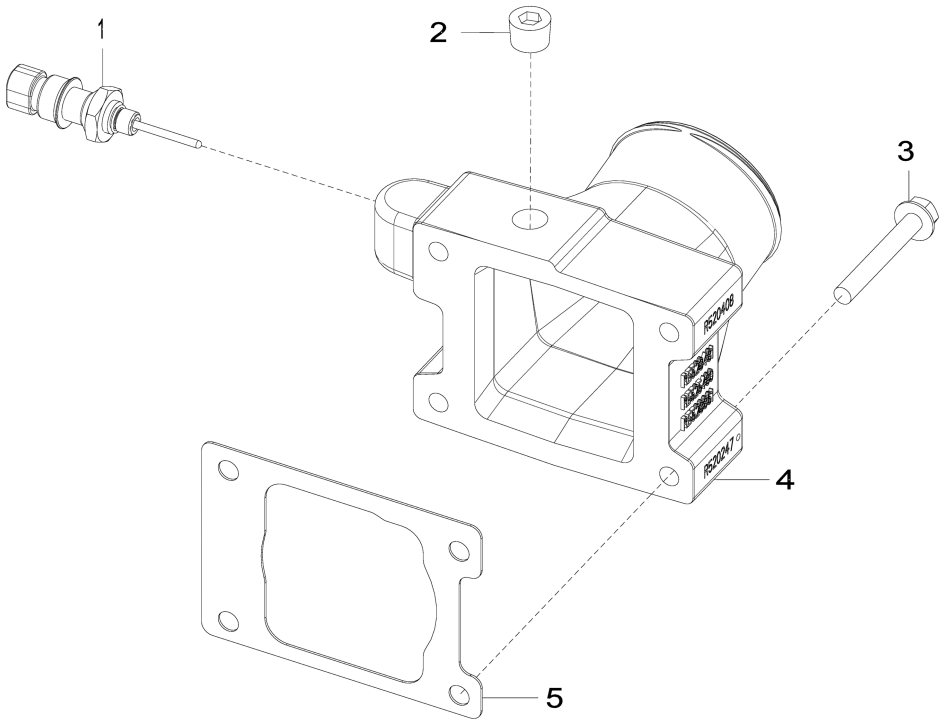

4397_RE523304_PCD

Item	*Nº peça*	*Descrição*	*Qtde*	*Nº série motor*	*Notas*
1	RE522823	SenSor de temperatura	1		Sensor de Temperatura do Ar
2	15H666	Tampão	1		3/8"
3	19M7801	Parafuso	4		M8 X 60
4	R520247	Admissão de ar	1		MARKED R520133 OR R520408 OR RE523481 OR RE525480 OR R520247; SUB FOR RE523861
5	R519414	Junta	1		

4601 Bloco de Cilindros
4601 Cylinder Block
4601 Bloc-cylindres
4601 Блок цилиндров
4601 Bloque de cilindros

4601_RE523129_PCD E.1

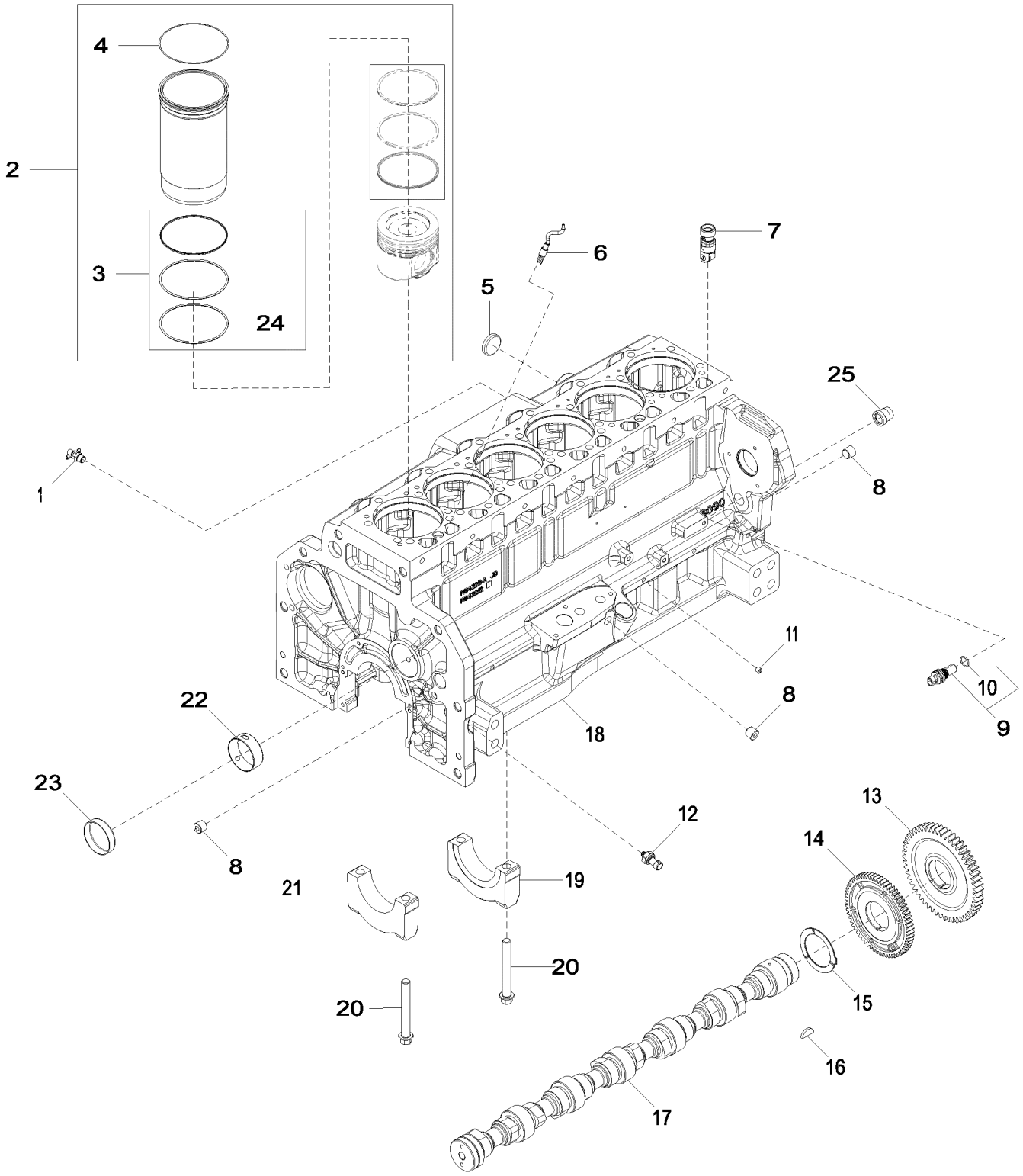

4601_RE523129_PCD

Item	Nº peça	Descrição	Qtde	Nº série motor	Notas
1	AT13740	VálVula de dreno	1		
2	DZ10211	Kit pistão e camisa	6		PISTON MARKED RE529264; SUB FOR RE545266 OR RE531072
3	RE541037	Kit - anel o	1		SUB FOR AR98850
4	R527468	Calço	1		TK = 0.004"
	R93948	Calço	1		(G) TK = 0.002"
	R528685	Calço	1		(G) TK = 0.006"
	R536310	Calço	1		(G) TK = 0.008"
	R536311	Calço	1		(G) TK = 0.010"
5	R43409	Plugue	1		
6	RE522991	Orifício	6		
7	RE555307	Rolo supoRte de came	12		SUB FOR RE540586 OR RE535576 OR RE519889
8	RE57836	Tampão	3		
9	RE519144	SenSor	2		(A)
10	51M7044	Anel o	1		17.300 X 2.200 mm
11	RE71255	Tampão	5		
12	RE167207	SenSor	1		(B)
13	R528098	EngrEnagem	1		(E) Z = 54, SUB FOR R518212
14	R518255	EngrEnagem	1		(F) Z = 64
15	R504811	Arruela	1		
16	26H91	Chaveta	1		3/16" X 1-1/4"
17	R522884	Eixo de cames	1		SUB FOR R520366
	SE501775	Comando de Válvulas Reman	1		REMAN FOR R522884
18	.....	Bloco de cilindro	1		MARKED R542211; ORDER DZ113610 OR DZ10597 OR DZ108012
	DZ10789	Bloco de cil.c/peças móveis	1		(C)
	DZ10597	Bloco de cil.c/peças móveis	1		(D) USE WITH CRANKSHAFT DZ105801; CRANKSHAFT MARKED DZ105799
	DZ108012	Bloco de cil.c/peças móveis	1		(D) USE WITH CRANKSHAFT RE542753; CRANKSHAFT MARKED DZ100385
19	R120954	Tampa do rolamenTo	1		
20	R519287	Parafuso sextavado	14		
21	R120953	Tampa do rolamenTo	6		
22	R527877	Bucha	6		
23	R82007	Plugue	1		
24	R54326	Anel o	6		
25	R518034	Bucha	1		

(A) Sensor do Captador Magnético
Magnetic Pick Up Sensor
Capteur magnétique
Магнитный датчик
Sensor de captador magnético

(B) Sensor de Pressão
Pressure Sensor
Capteur de pression
Датчик давления
Sensor de presión

(C) Para Motor Marítimo
For Marine Engine
Pour moteur marin
Для судовых двигателей
Para motor marino

(D) Para Motores Não Marítimos
For Non-Marine Engine
Pour moteur non marin
Для несудового двигателя
Para motor no marino

(E) Comando de Válvulas
Camshaft
Arbre à cames
Распределительный вал
Árbol de levas

(F) Acionamento da Bomba de Fornecimento de Combustível
Fuel Supply Pump Drive
Entraînement de pompe d'alimentation
Привод подающего топливного насоса
Transmisión de bomba de alimentación de combustible

(G) Não Ilustrado
Not Illustrated
Non illustres
Не показано
No se ilustra

4701 Virabrequim e Rolamentos
4701 Crankshaft and Bearings
4701 Vilebrequin et paliers
4701 Коленчатый вал и подшипники
4701 Cigüeñal y cojinetes

4701_RE523130_PCD B.3

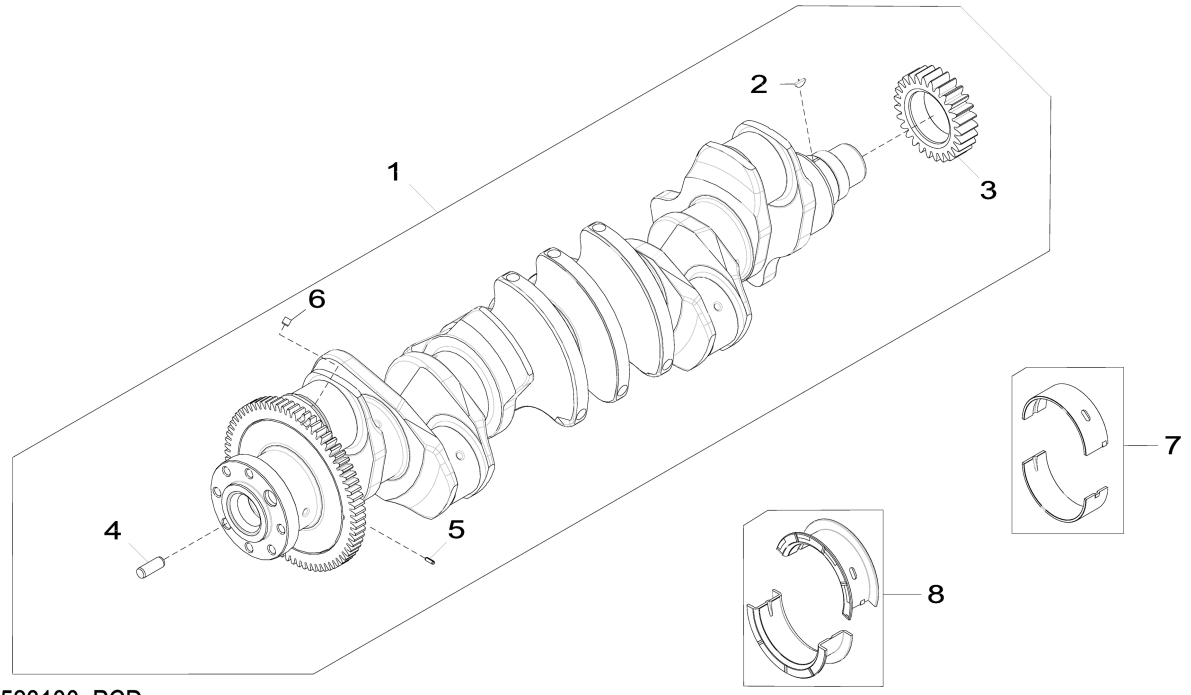

4701_RE523130_PCD

Item	*Nº peça*	*Descrição*	*Qtde*	*Nº série motor*	*Notas*
1	RE532615	Virabrequim	1		Não Ilustrado, SUB FOR RE530668; ORDER DZ105801; ALSO ORDER RE543639 SEAL KIT
	DZ105801	Virabrequim	1		MARKED DZ105799; SUB FOR RE534315 OR RE540429; ALSO ORDER RE542195 SEAL KIT
2	R120752	Chave	1		
3	R104587	EngrEnagem	1		
4	R41934	Pino de centragem	1		
5	34M7089	Pino de centragem	1		4 X 12 mm
6	AT107510	Plugue	6		
7	RE529319	Rolamento	6		KIT; MARKED R519427 AND R519428
8	RE529320	Rolamento axial	1		KIT; MARKED R519429 AND R519430
9	R32617	RetentoR	1		Não Ilustrado, USE WITH RE532615

4801 Bielas e Pistões
4801 Connecting Rods and Pistons
4801 Bielles et pistons
4801 Шатуны и поршни
4801 Biela y pistones

4801_RE523131_PCD E.3

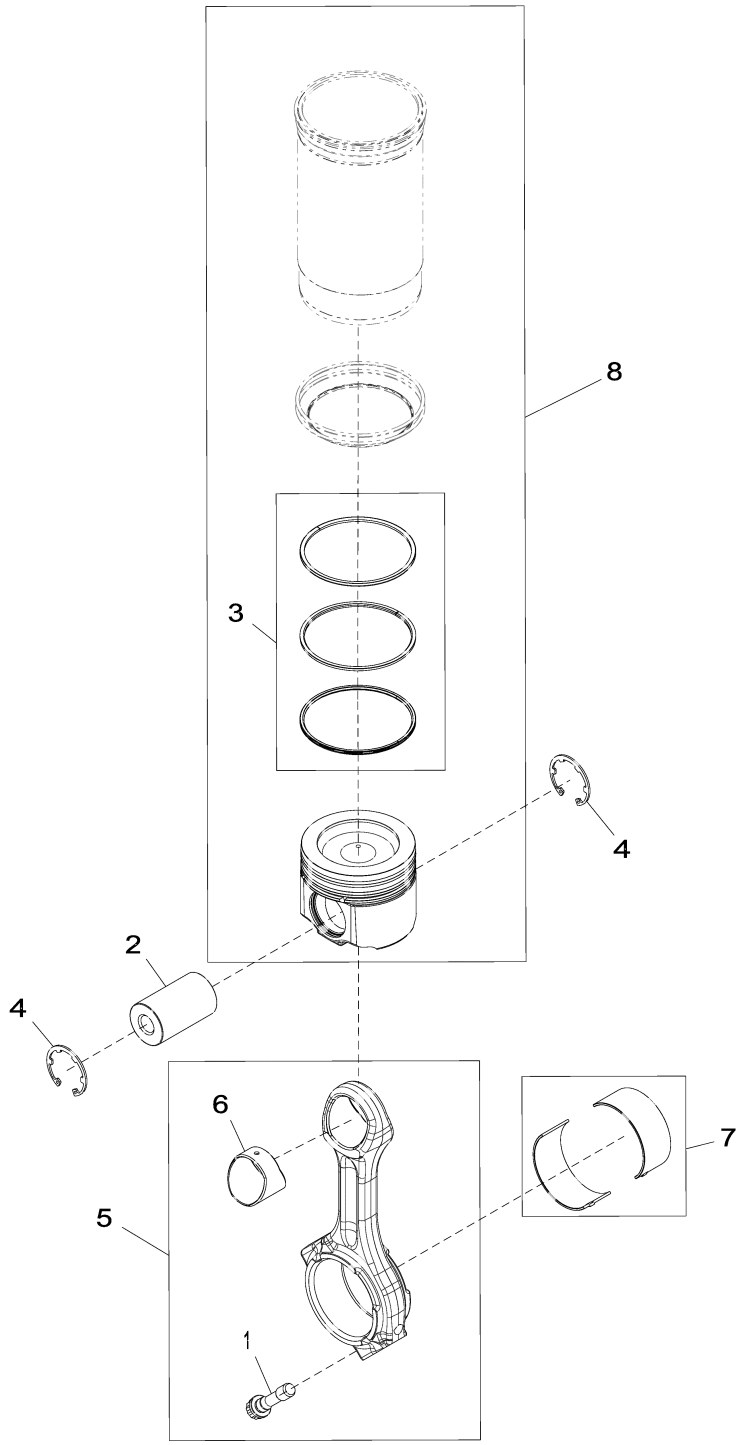

4801_RE523131_PCD

Item	Nº peça	Descrição	Qtde	Nº série motor	Notas
1	R542878	Parafuso sextavado	12		
2	DZ101959	Pino do Pistão	6		OD = 47 mm, LGTH = 79 mm, SUB FOR R517073
3	DZ10083	Anel de pistão	6		PKG (3) , SUB FOR RE539642
4	R519640	Anel de pressão	12		
5	DZ100117	Biela	6		MARKED DZ100421, SUB FOR RE517436 OR RE535554
	SE501759	Biela remanufaturada	AR		REMAN FOR RE535554
	SE501748	Biela remanufaturada	AR		REMAN FOR RE517436
6	R74008	Bucha	6		
7	RE529318	Rolamento	6		KIT; (2) R519454
8	DZ10211	Kit pistão e camisa	6		USE WITH PISTON MARKED RE529264
	DZ110134	Kit pistão e camisa	1		USE WITH PISTON MARKED RE555132
	DZ110135	Kit pistão e camisa	1		USE WITH PISTON MARKED DZ102298

4903 Mecanismo de Acionamento da Válvula
4903 Valve Actuating Mechanism
4903 Mécanisme d'actionnement de soupape
4903 Клапанный исполнительный механизм
4903 Mecanismo accionador de válvulas

4903_RE533305_PCD G.1

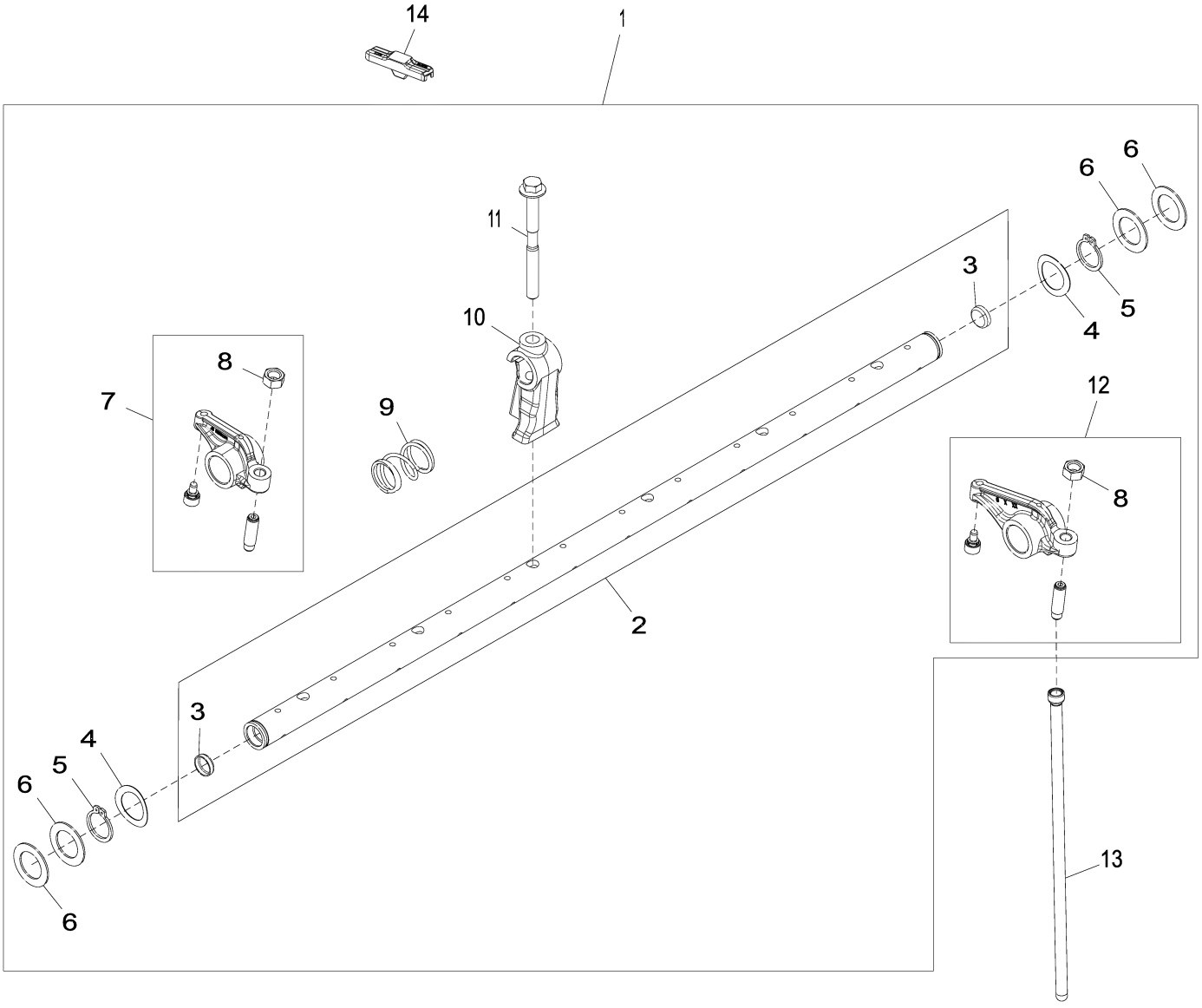

4903_RE533305_PCD

Item	*Nº peça*	*Descrição*	*Qtde*	*Nº série motor*	*Notas*
1	RE552368	Balancim	1		SUB FOR RE535979
2	RE535977	Eixo do balancim	1		
3	30M7024	Plugue	2		
4	R35022	Arruela	2		
5	40M7259	Anel de pressão	2		
6	R521316	Arruela	4		
7	RE552371	Balancim	6		Admissão, MARKED R535466; SUB FOR RE535935 OR RE519803
8	R528240	Porca	1		
9	R517522	Mola	5		
10	R526935	Pedestal	6		
11	R521261	Parafuso sextavado	6		
12	RE552370	Balancim	6		Escape, MARKED R535467; SUB FOR RE535934 OR RE519802
13	R536992	Vareta	12		SUB FOR RE554958 OR R533611
14	R526781	Guia	12		SUB FOR R519336

5003 Bomba de Óleo do Motor
5003 Engine Oil Pump
5003 Pompe à huile moteur
5003 Масляный насос двигателя
5003 Bomba de aceite de motor

5003_RE543185_PCD G.3

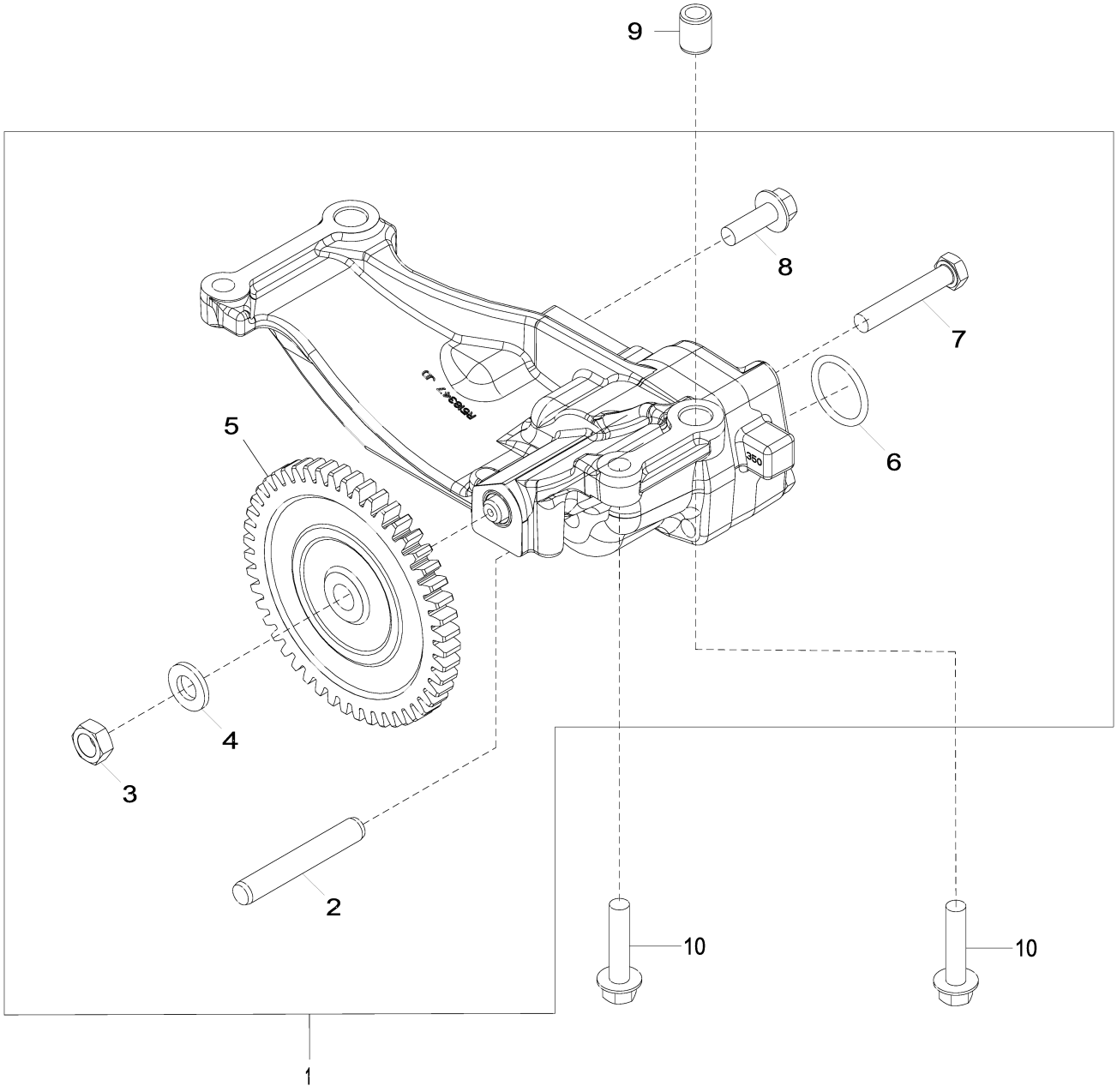

5003_RE543185_PCD

Item	*Nº peça*	*Descrição*	*Qtde*	*Nº série motor*	*Notas*
1	RE543187	Bombade óleo	1		MARKED R518347 OR R518350; SUB FOR RE533975
2	R62943	Pino de engate ráPido	1		
3	14H826	Porca	1		1/2"
4	T21242	Arruela	1		
5	R529397	EngrEnagem	1		Z = 48
6	R71732	Anel o	1		
7	19M9399	Parafuso sextavado	2		M10 X 60
8	19M7786	Parafuso	1		M10 X 30
9	R500642	Bucha	2		
10	19M9766	Parafuso	4		M10 X 45

5161 Cabeçote do Cilindro com Válvulas
5161 Cylinder Head With Valves
5161 Culasse avec soupapes
5161 Головка блока цилиндров с клапанами
5161 Culata con válvulas

5161_RE560488_PCD B.1

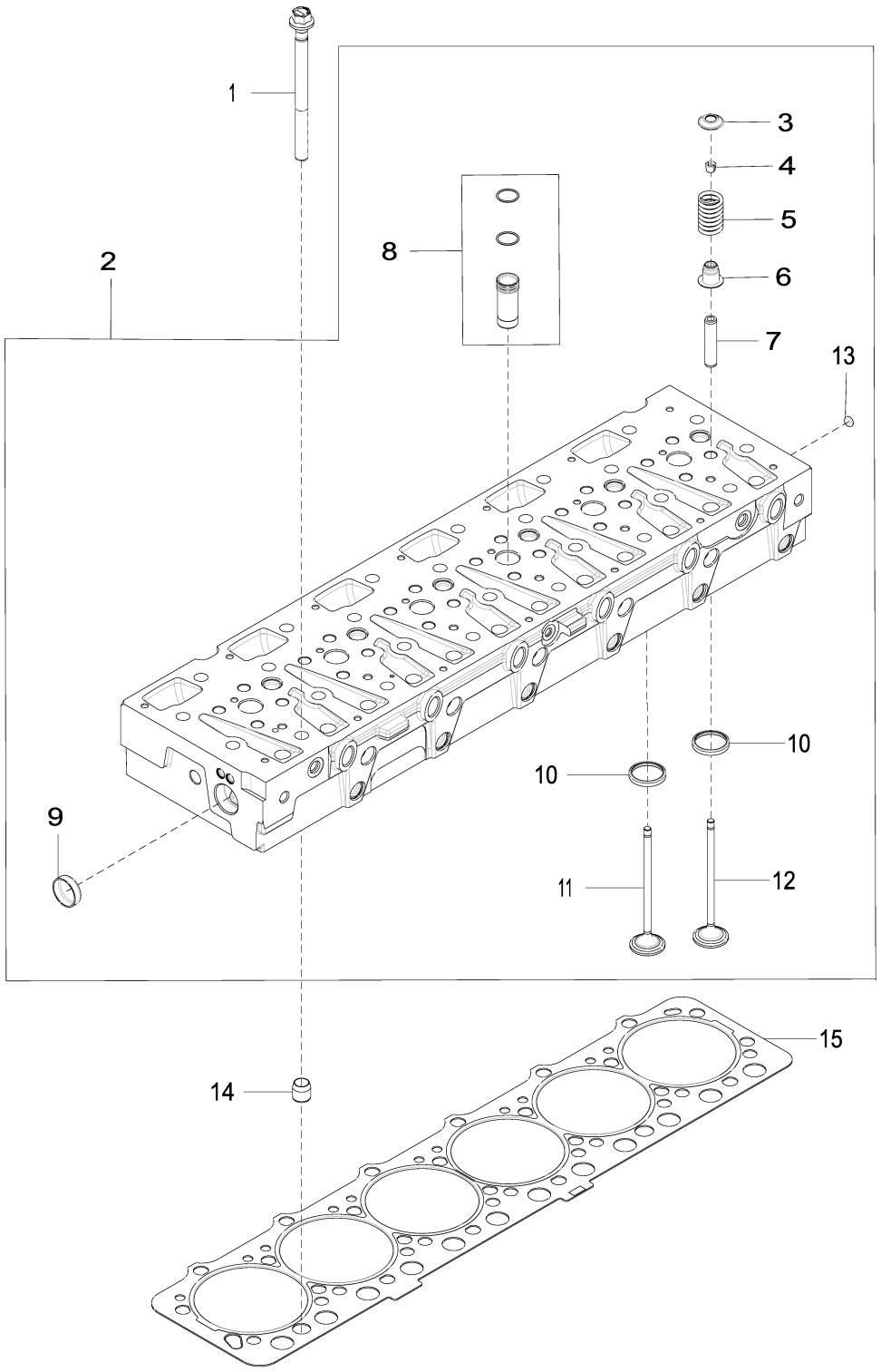

5161_RE560488_PCD

Item	*Nº peça*	*Descrição*	*Qtde*	*Nº série motor*	*Notas*
1	DZ100946	Parafuso sextavado	26		SUB FOR R121322 OR R536487
2	RE530370	Cabeçote	1		MARKED R525583
3	R518233	RetentoR	24		
4	R520798	RetentoR	48		
5	R504235	Mola	24		
6	RE529187	Vedação	24		
7	R527286	Guia	24		
8	RE543935	Luva	6		
9	T13519	Plugue	1		
10	R527285	Inserto de assento válvula	24		
11	R520223	VálVula de admissão	12		
12	R520224	VálVula de escape	12		
13	30M7029	Plugue	3		
14	R42340	Bucha	2		
15	R525541	Vedação de cilindro	1		

5203 Acionamento Auxiliar
5203 Auxiliary Drive
5203 Entraînement auxiliaire
5203 Вспомогательный привод
5203 Transmisión adicional

5203_RE525551_PCD F.3

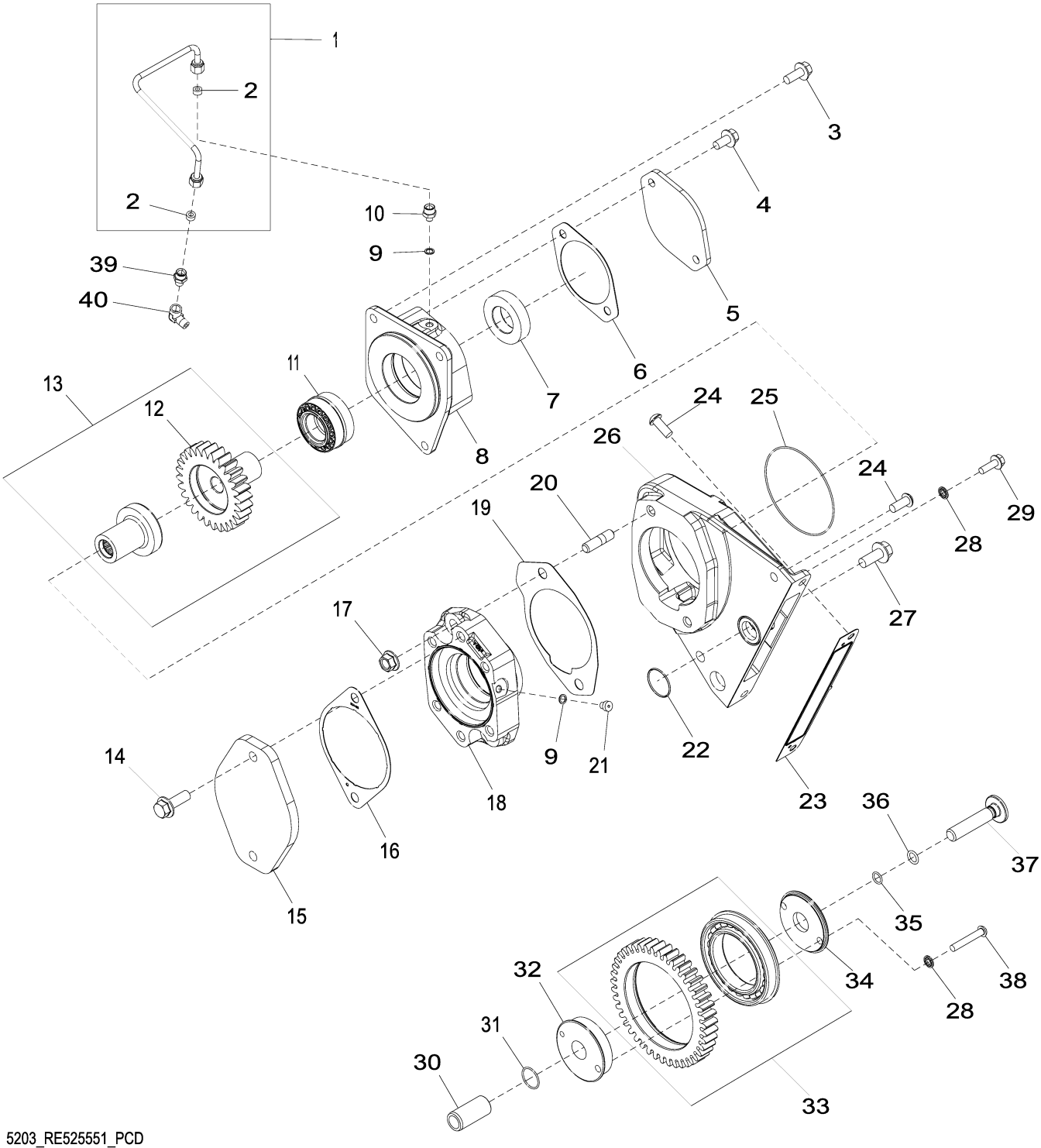

5203_RE525551_PCD

Item	Nº peça	Descrição	Qtde	Nº série motor	Notas
1	RE62825	Tubulação de óleo	1		
2	R51936	Arruela de vedação	2		
3	19M7785	Parafuso	3		M10 X 25
4	19M7784	Parafuso	2		M10 X 20
5	R85145	Capa	1		
6	R96935	Junta	1		
7	R112203	Bucha	1		
8	R520291	Carcaça	1		
9	R48693	Arruela	2		
10	R119653	Adaptador	1		
11	RE22514	Rolamento cilíndRico	1		
12	R112200	EngrEnagem	1		Z = 28
13	RE55335	EngrEnagem	1		Saída
14	19M7790	Parafuso	2		M12 X 35
15	DZ108890	Capa	1		
16	R522690	Junta	1		SUB FOR R134465
17	14M7299	Porca com flange	2		M12
18	R520295	Carcaça	1		MARKED R114310
19	R531534	Junta	1		
20	42M7069	Pino	2		
21	0215015	Tampão	1		SUB FOR TH101443
22	T145293	Anel o	1		ORDER AT159816
	AT159816	Kit retentor	1		Não Ilustrado
23	R524822	Junta	1		SUB FOR APPL R519270 OR R125670
24	21M7510	Parafuso	3		M10 X 25
25	E66413	Anel o	1		
26	R520292	Carcaça	1		
27	19M7789	Parafuso	1		M12 X 30
28	R116022	Vedação	2		
29	19M8999	Parafuso	1		M8 X 25
30	R116408	Eixo	1		
31	T106370	Anel o	1		
32	R520285	Suporte	1		
33	RE65939	EngrEnagem cil. reta	1		Z = 43, Polia Intermediária
34	R116401	Suporte	1		
35	R68718	Anel o	1		
36	R394R	Anel o	1		
37	R133900	Parafuso	1		
38	R536148	Parafuso	1		
39	RE502650	Conexão	1		
40	T12938	Conexão em ângulo	1		

5708 Entrada da Bomba de Água
5708 Water Pump Inlet
5708 Entrée de pompe à eau
5708 Впуск водяного насоса
5708 Entrada de bomba de agua

5708_RE532489_PCD D.1

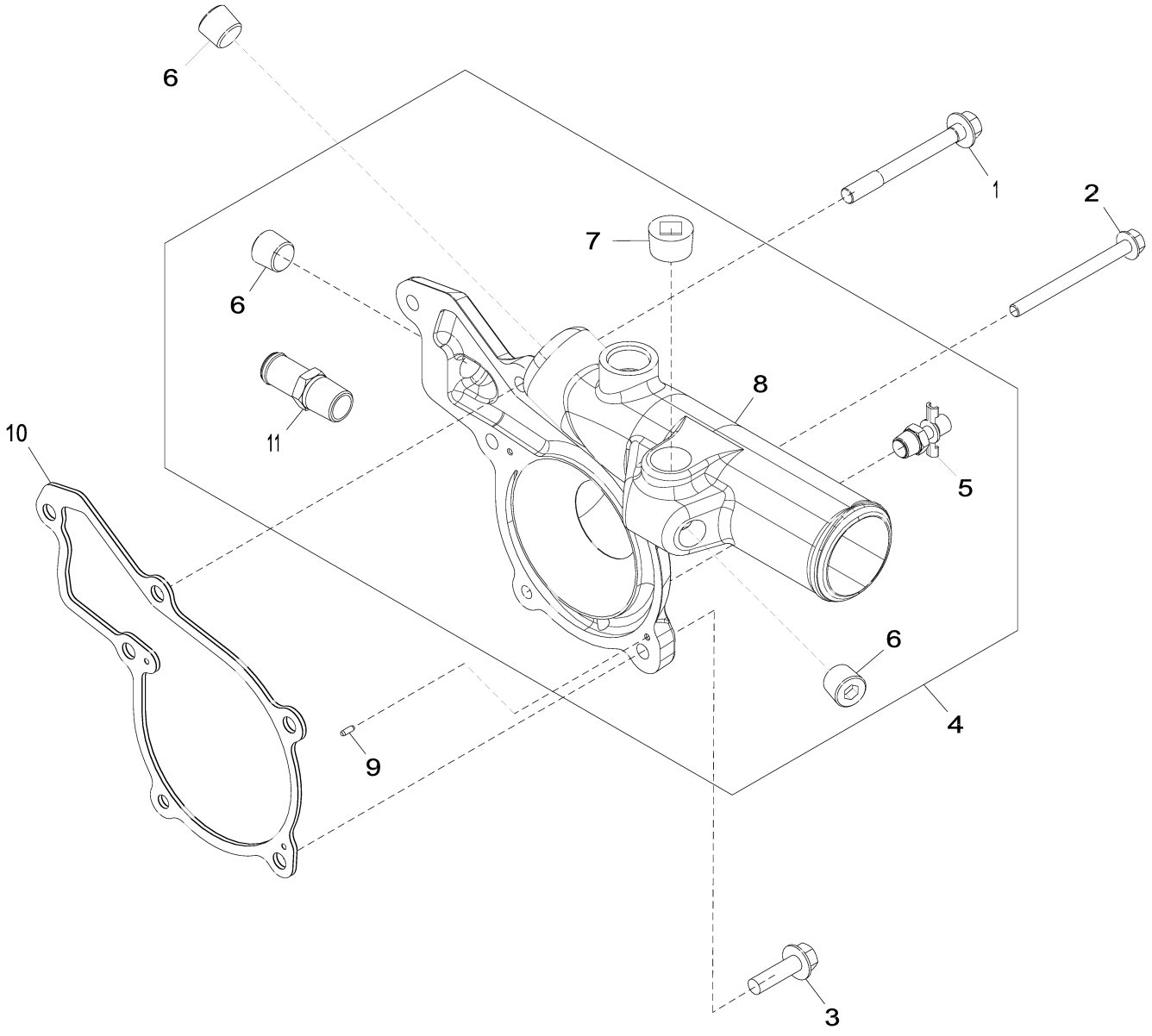

5708_RE532489_PCD

Item	*Nº peça*	*Descrição*	*Qtde*	*Nº série motor*	*Notas*
1	R532200	Parafuso	3		
2	R504604	Parafuso	1		
3	19M7835	Parafuso	2		M10 X 35
4	RE523340	Conexão da Bombade água	1		
5	AT13740	VálVula de dreno	1		
6	RE57836	Tampão	3		SUB FOR APPL 15H624
7	15H690	Tampão	1		3/4"
8	R518239	Capa	1		
9	R11086	Pino de centragem	2		
10	R119383	Junta	1		
11	R39503	Conexão	1		

5922 Resfriador de Óleo e Filtro de Óleo
5922 Oil Cooler and Oil Filter
5922 Refroidisseur d'huile et filtre à huile
5922 Маслоохладитель и масляный фильтр
5922 Enfriador y filtro de aceite

5922_RE528926_PCD C.2

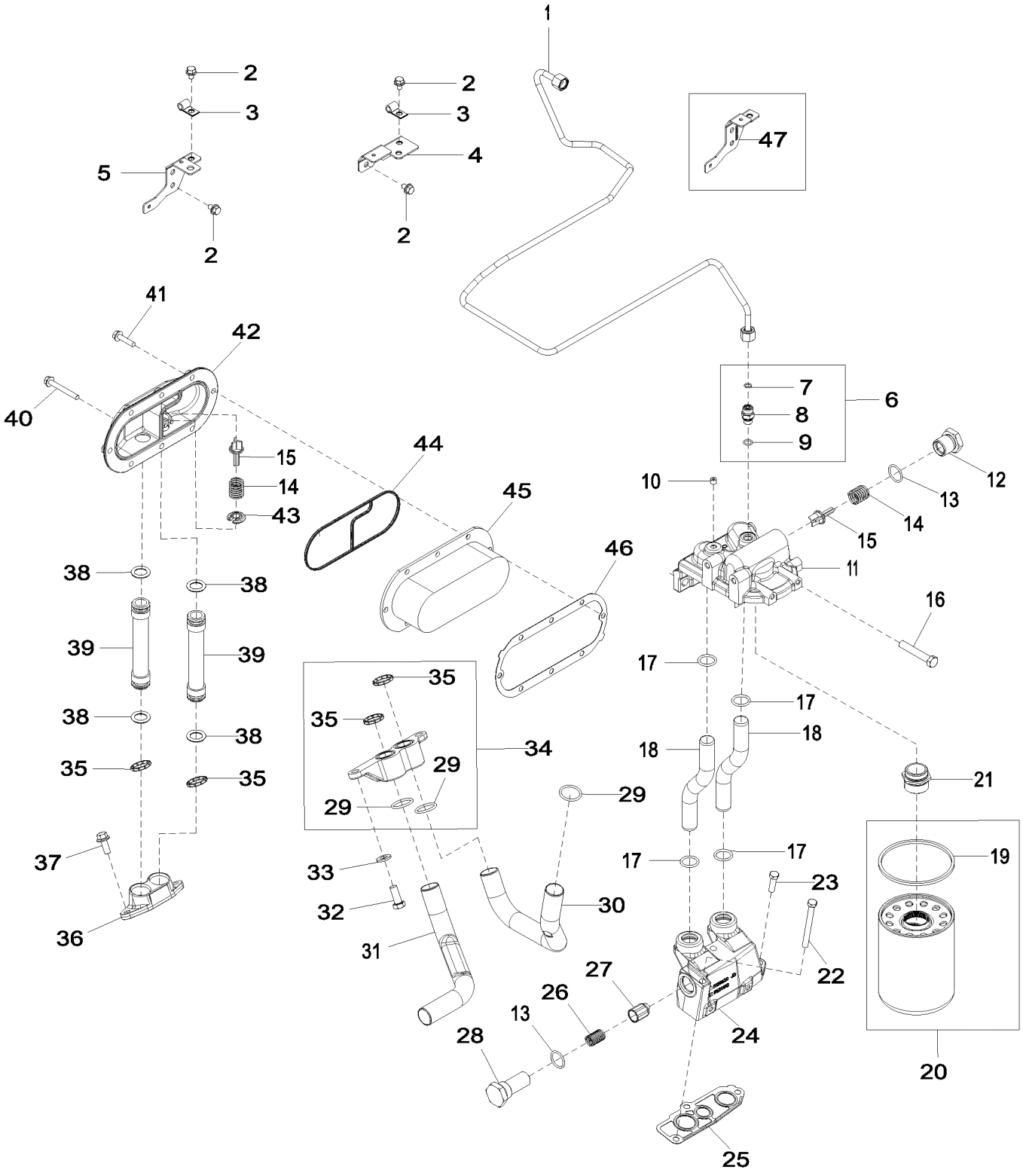

5922_RE528926_PCD

Item	Nº peça	Descrição	Qtde	Nº série motor	Notas
1	DZ108380	Tubulação de óleo	1		(B) SUB FOR RE524954 OR RE531858
2	RE524730	Parafuso sextavado	6		
3	T13814	Braçadeira	2		
4	RE525963	Apoio	1		
5	RE529920	Apoio	1		
6	RE522616	Conexão	1		
7	R63548	Anel o	1		
8	38H5002	Adaptador	1		
9	51M7095	Anel o	1		11.300 X 2.200 mm
10	RE71255	Tampão	1		
11	R526836	Base	1		SUB FOR R520824
12	R117073	Tampão	1		
13	U17409	Anel o	2		
14	R98064	Mola	1		
15	R500055	VálVula	2		(A)
16	19M7753	Parafuso sextavado	2		M12 X 70
17	R47153	Anel o	4		
18	R520869	Tubo	2		
19	DZ101882	Junta de vedação	1		
20	DZ101884	Kit do filtro	1		SUB FOR RE521548
21	R518382	Adaptador	1		
22	19H3445	Parafuso sextavado	2		3/8" X 3-3/4"
23	19H3239	Parafuso sextavado	1		3/8" X 1-1/4"
24	R520912	Carcaça	1		MARKED R129820
25	R119847	Junta	1		
26	R500330	Mola	1		
27	R124186	VálVula de alíVio de press.	1		
28	R129821	Tampão	1		
29	R71732	Anel o	3		
30	R518376	Tubo de óleo	1		
31	R524512	Tubo de óleo	1		SUB FOR R116718
32	19M3205	Parafuso sextavado	2		M12 X 30
33	24M7240	Arruela	2		13 X 25 X 3 mm
34	RE524007	Adaptador	1		MARKED R520491
35	R504669	Vedação	4		
36	R518353	Adaptador	1		
37	19M7785	Parafuso	2		M10 X 25
38	R505146	Anel o	4		
39	RE515781	Tubo de óleo	2		
40	19M7802	Parafuso	1		M8 X 65
41	19M7897	Parafuso	7		M8 X 35
42	R504289	Capa	1		
43	R504670	RetentoR	1		
44	R526807	Vedação	1		
45	AR55394	ResfRiadoR de óleo	1		
46	RE524105	Junta	1		SUB FOR R520645 OR R50417
47	RE525962	Apoio	1		ORDER RE529920

(A) Derivação
Bypass
Dérivation
Байпасная линия
Derivación

(B) Fornecimento de Óleo do Turbo
Turbo Oil Supply
Alimentation en huile de turbocompresseur
Масляный питающий трубопровод турбокомпрессора
Suministro de aceite de turbocompresor

6293 Montagem do Alternador
6293 Alternator Mounting
6293 Montage de l'alternateur
6293 Крепление генератора пер. тока
6293 Montaje de alternador

6293_RE524891_PCD A.2

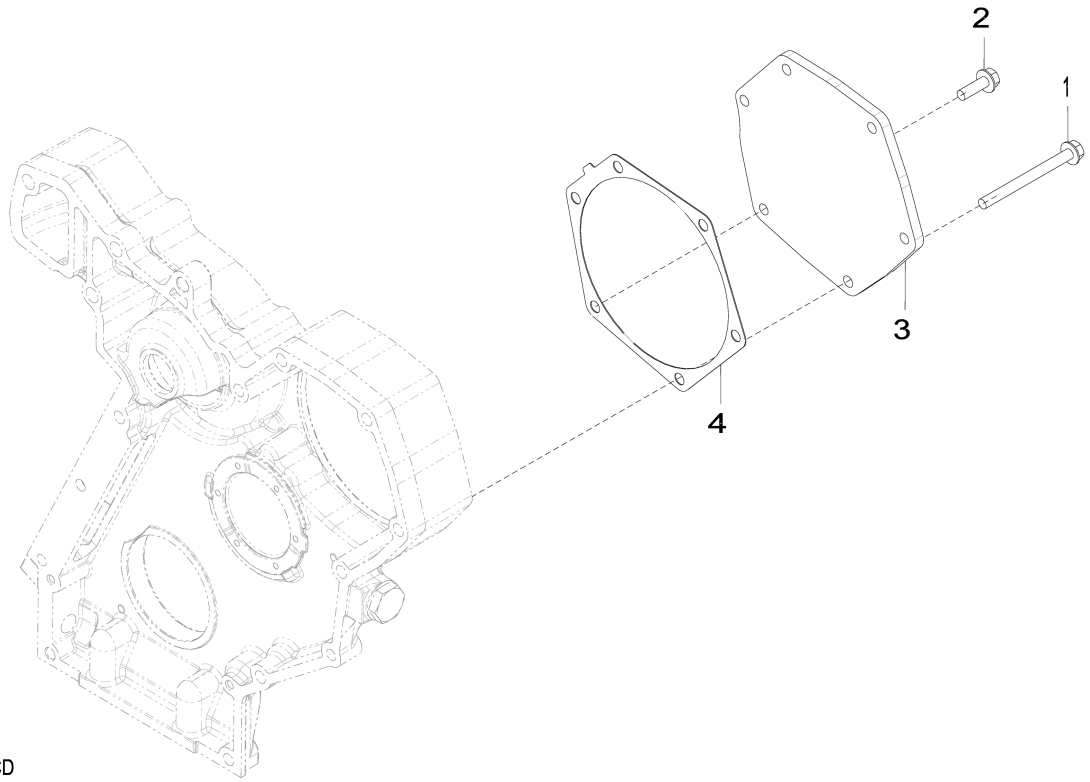

6293_RE524891_PCD

Item	*Nº peça*	*Descrição*	*Qtde*	*Nº série motor*	*Notas*
1	19M7913	Parafuso	5		M8 X 90
2	19M7867	Parafuso	1		M8 X 25
3	R520135	Capa	1		
4	R502011	Junta	1		

6523 Turbocompressor (- 019697)
6523 Turbocharger (- 019697)
6523 Turbocompresseur (- 019697)
6523 Турбонагнетатель (- 019697)
6523 Turbocompresor (- 019697)

6523_RE527188_PCD C.1

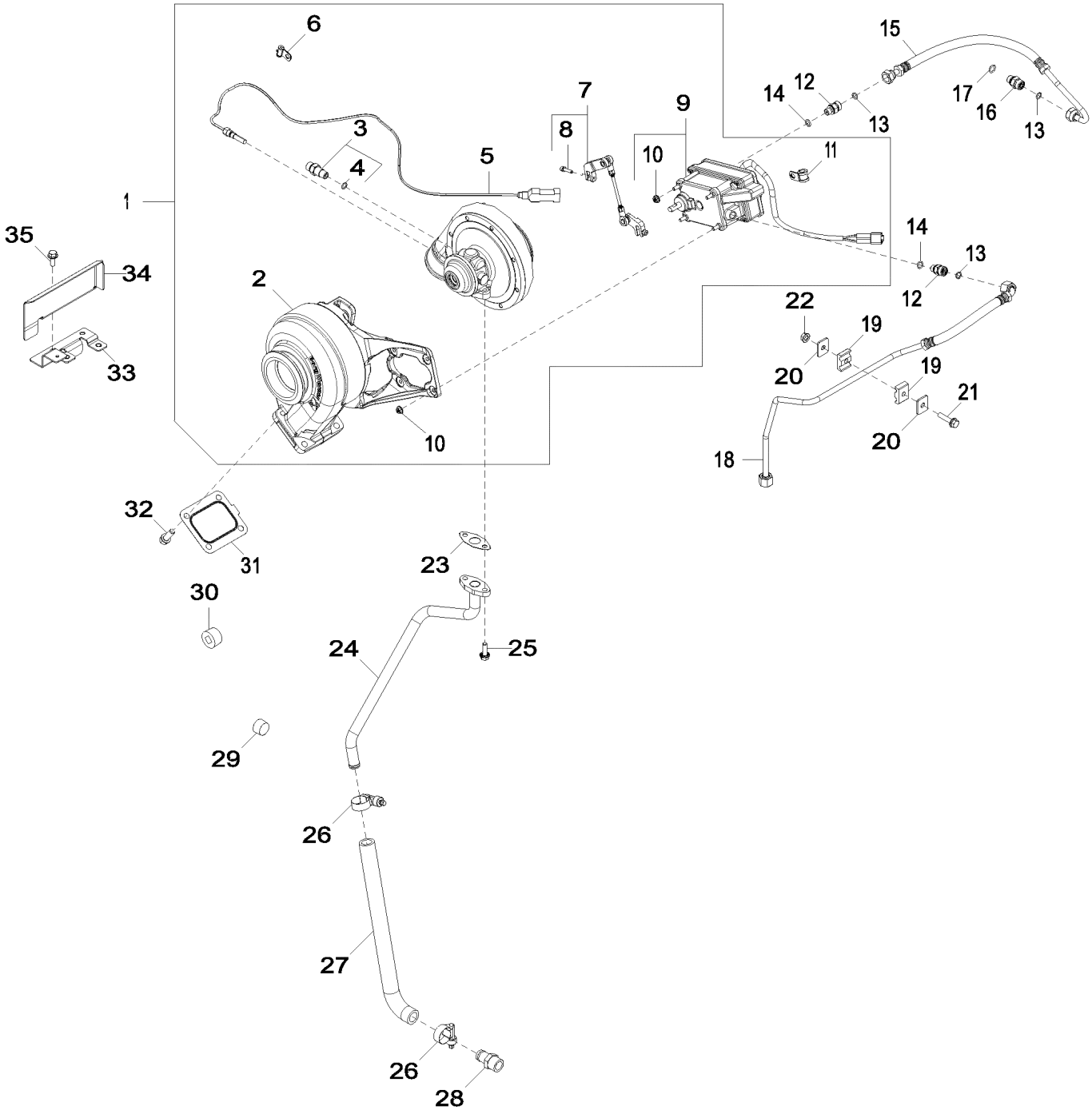

6523_RE527188_PCD

Item	Nº peça	Descrição	Qtde	Nº série motor	Notas
1	DZ108126	TurboalimenTador	1		SUB FOR RE525588 OR RE525808 OR RE534529 OR RE535698
	SE502347	TurboalimenTador remanufaT.	1		REMAN FOR DZ108126 OR RE535698
2	RE538120	Kit do turboalimentador	1		USE WITH RE535990
3	RE524231	Conexão	1		
4	R63548	Anel o	1		
5	RE523319	SenSor	1		Sensor de Rotação do VGT
6	R524453	Braçadeira	3		
7	RE535990	Articulação	1		Estilo Junta Esférica, MARKED 177665; USE WITH RE535698 OR DZ108126
	RE523819	Articulação	1		Estilo Junta de Pino, Não Ilustrado, MARKED 175505 OR 175506; USE WITH RE534529
8	RE528219	Parafuso c/arruela	2		
9	RE523491	Atuador	1		USE WITH RE535698; ALSO ORDER RE528219
	DZ108096	Atuador	1		24V, INCLUDES (4) E63524; ALSO ORDER RE528219; SUB FOR RE523491; USE WITH DZ108126
10	E63524	Porca	4		
11	R521407	Braçadeira	1		
12	38H5008	Adaptador	2		
13	T77613	Anel o	3		
14	51M7040	Anel o	2		9.300 X 2.200 mm
15	RE526292	Tubulação	1		Saída de Líquido de Arrefecimento do Atuador
16	38H5002	Adaptador	1		
17	51M7041	Anel o	1		11.300 X 2.200 mm
18	RE531783	Tubulação	1		Turbo Coolant Supply, SUB FOR RE526291 OR RE528829
19	H128515	Braçadeira	2		
20	H121163	Correia	2		
21	19M8291	Parafuso	1		M8 X 35
22	14M7298	Porca com flange	1		M8
23	R521158	Junta	1		
24	RE531903	Tubulação de óleo	1		SUB FOR RE527319
25	19M8063	Parafuso	2		M8 X 25
26	R524513	Abraçadeira para mangueira	2		
27	R522096	Mangueira	1		
28	RE524539	Conexão	1		
29	15H690	Tampão	1		3/4"
30	15H686	Tampão	1		1"
31	R535094	Junta	1		SUB FOR APPL R92097
32	R520121	Parafuso sextavado	4		
33	RE528831	Apoio	1		
34	R520786	Proteção térmica	1		
35	19M7866	Parafuso	2		M8 X 20

65Z1 Turbocompressor (011352 -)
65Z1 Turbocharger (011352 -)
65Z1 Turbocompresseur (011352 -)
65Z1 Турбонагнетатель (011352 -)
65Z1 Turbocompresor (011352 -)

65Z1_ETN131137_PCD B.2

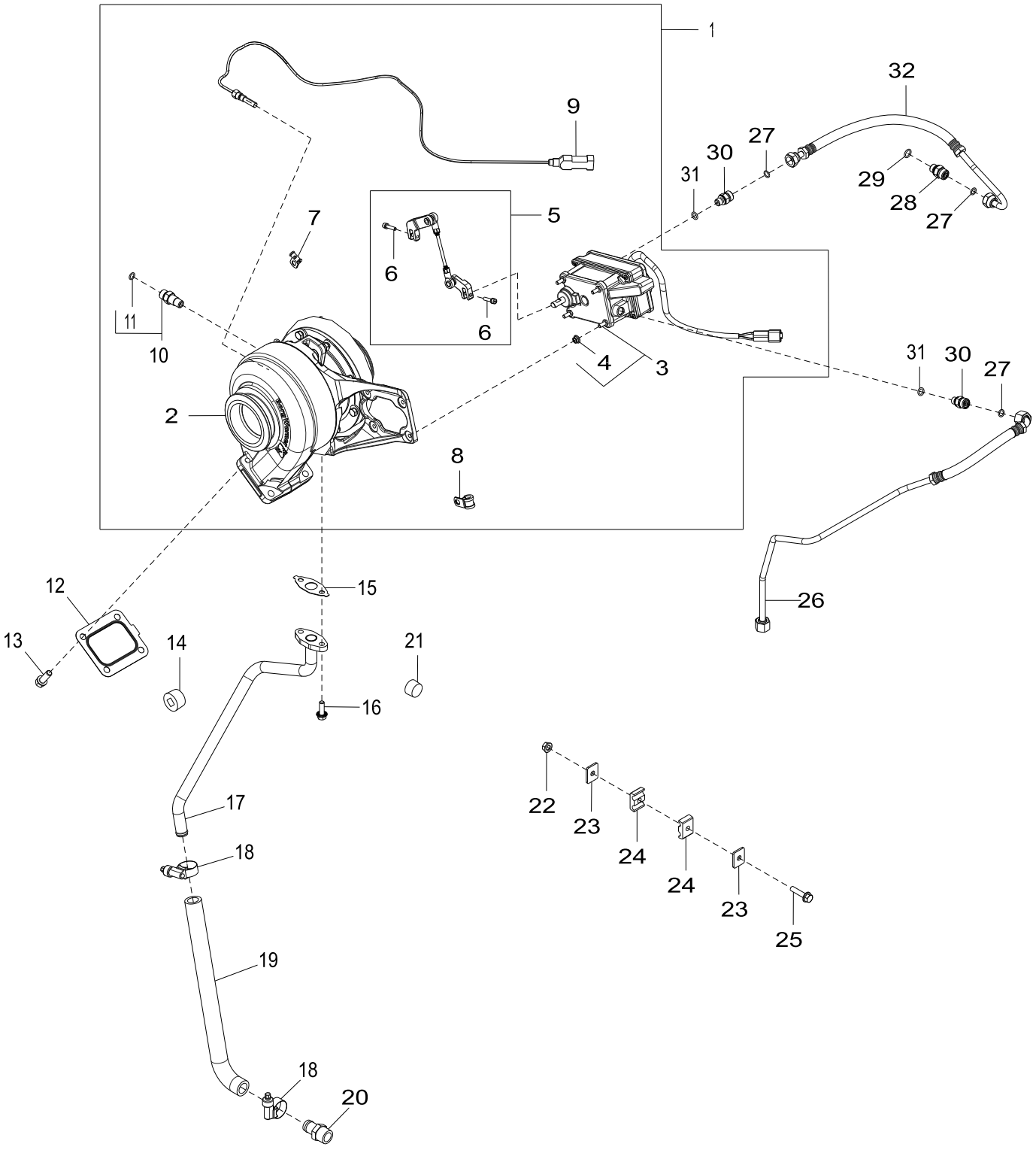

65Z1_ETN131137_PCD

Item	Nº peça	Descrição	Qtde	Nº série motor	Notas
1	RE535698	TurboalimenTador	1		Sem Rolo
	SE502347	TurboalimenTador remanufaT.	1		REMAN FOR RE535698
2	RE538120	Kit do turboalimentador	1		
3	DZ108096	Atuador	1		24 V, ALSO ORDER RE528219; SUB FOR RE523491
4	E63524	Porca	4		
5	RE535990	Articulação	1		Junta Esférica, MARKED 177665
6	RE528219	Parafuso c/arruela	2		
7	R524453	Braçadeira	3		
8	R521407	Braçadeira	1		
9	RE523319	SenSor	1		Sensor de Rotação do VGT (Turbocompressor de Geometria Variável)
10	RE524231	Conexão	1		
11	R63548	Anel o	1		
12	R535094	Junta	1		
13	R520121	Parafuso sextavado	4		
14	15H686	Tampão	1		1"
15	R521158	Junta	1		Retorno de Óleo do Turbo
16	19M8063	Parafuso	2		M8 X 25
17	RE531903	Tubulação de óleo	1		Dreno de Óleo do Turbo
18	R524513	Abraçadeira para mangueira	2		
19	R522096	Mangueira	1		Dreno de Óleo do Turbo
20	RE524539	Conexão	1		
21	15H690	Tampão	1		3/4"
22	14M7298	Porca com flange	1		M8
23	H121163	Correia	2		
24	H128515	Braçadeira	2		
25	19M8291	Parafuso	1		M8 X 35
26	RE531783	Tubulação	1		Entrada de Líquido de Arrefecimento do Atuador
27	T77613	Anel o	3		
28	38H5002	Adaptador	1		
29	51M7041	Anel o	2		11.300 X 2.200 mm
30	38H5008	Adaptador	2		
31	51M7040	Anel o	2		9.300 X 2.200 mm
32	RE526292	Tubulação	1		Saída de Líquido de Arrefecimento do Atuador

7702 Tampa da Engrenagem de Distribuição
7702 Timing Gear Cover
7702 Carter de distribution
7702 Крышка распределительной шестерни
7702 Tapa de distribución

7702_RE527932_PCD B.3

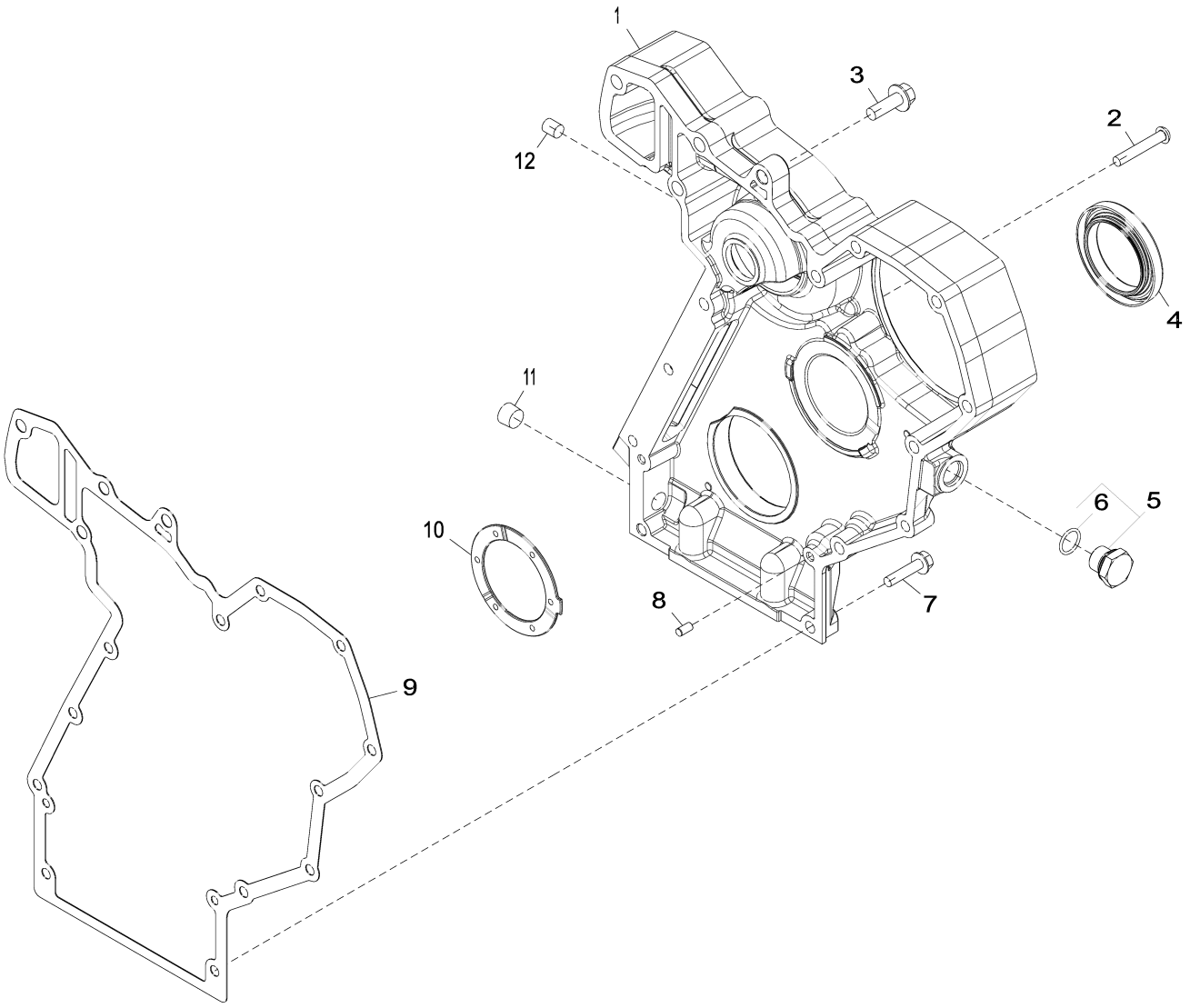

7702_RE527932_PCD

Item	*Nº peça*	*Descrição*	*Qtde*	*Nº série motor*	*Notas*
1	R520468	Capa	1		ORDER R532284
	R532284	Capa	1		MARKED DZ105601
2	R536148	Parafuso	2		SUB FOR 21M7473
3	19M7786	Parafuso	1		M10 X 30
4	RE542195	Vedação	1		SUB FOR RE529775; USE WITH RE534315
	RE543639	Kit retentor	1		SUB FOR RE534261; USE WITH RE532615
5	RE517370	Conexão	1		
6	51M7044	Anel o	1		17.300 X 2.200 mm
7	19M8291	Parafuso	3		M8 X 35
8	F1743R	Pino de centragem	2		
9	R119384	Junta	1		
10	R504811	Arruela	1		
11	15H666	Tampão	1		3/8"
12	R98527	Filtro	1		

7899 Bujão de Montagem do Compressor de Ar
7899 Air Compressor Mounting Plug
7899 Fiche du montage du compresseur d'air - fiche
7899 Заглушка крепежа воздушного компрессора
7899 Tapón de montaje del compresor de aire

7899_RE523150_PCD B.1

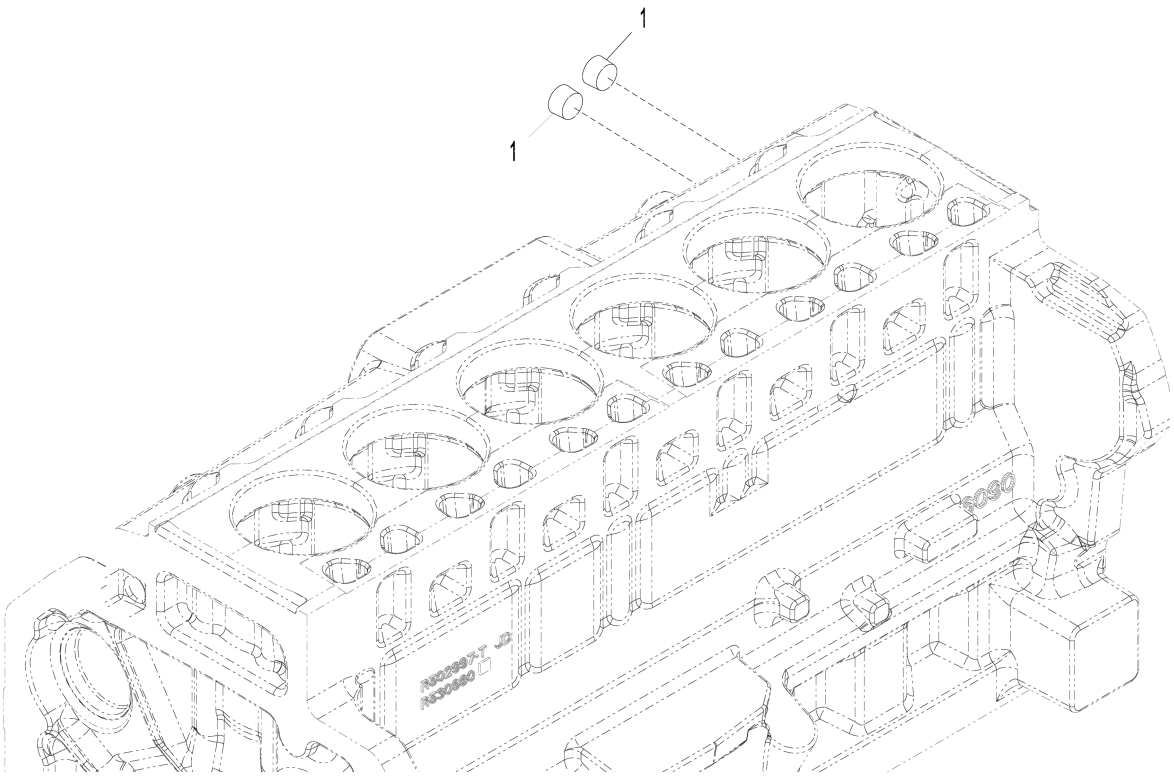

7899_RE523150_PCD

Item	*Nº peça*	*Descrição*	*Qtde*	*Nº série motor*	*Notas*
1	15H690	Tampão	2		3/4"

8491 Suportes do Chicote Elétrico do Motor
8491 Engine Wiring Harness Brackets
8491 Supports de faisceau moteur
8491 Кронштейны жгута проводов двигателя
8491 Soportes de grupo de cables del motor

8491_ETN133789_PCD B.1

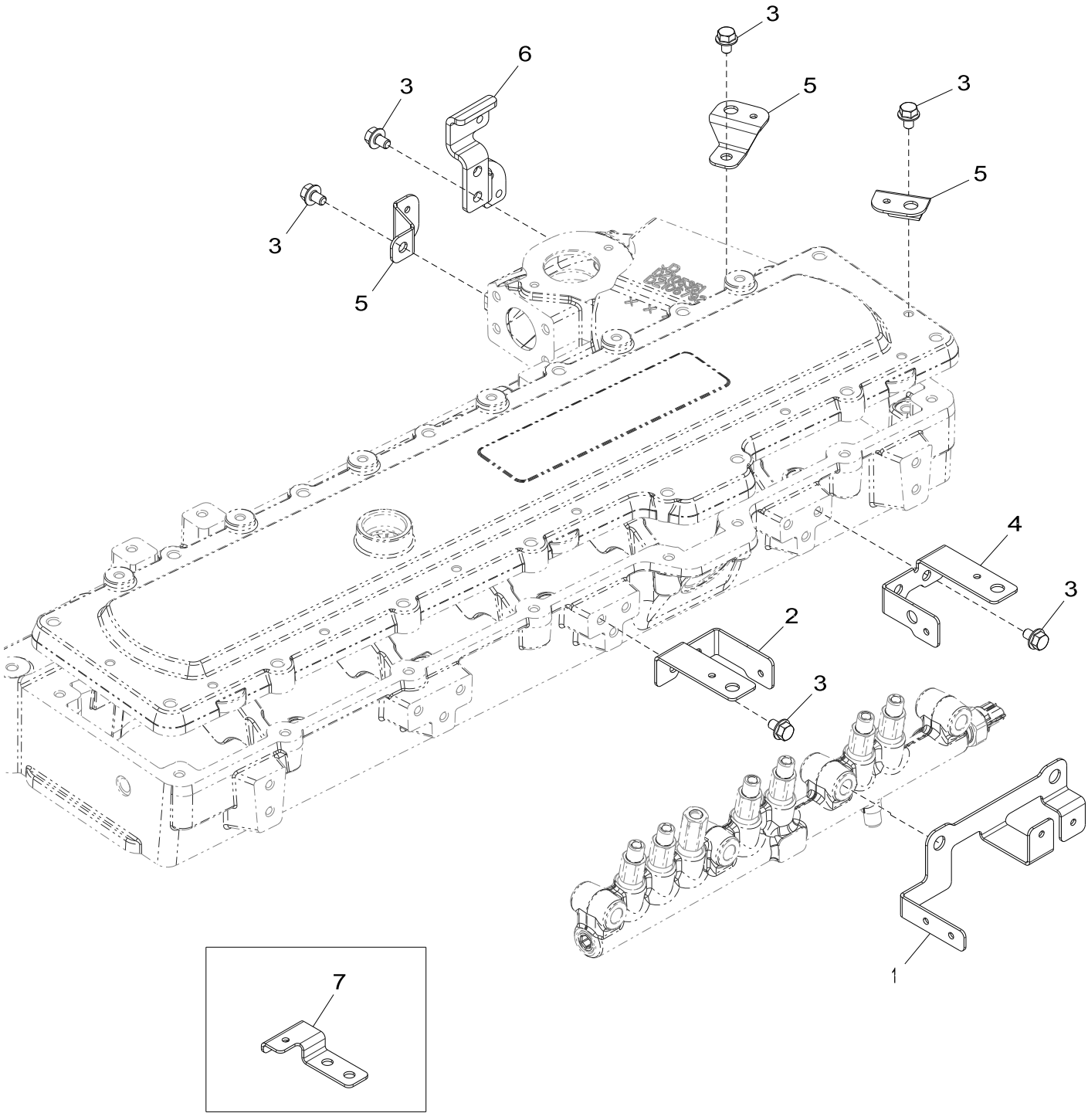

8491_ETN133789_PCD

Item	*Nº peça*	*Descrição*	*Qtde*	*Nº série*	*Notas*
1	R522014	Apoio	1		
2	R522797	Apoio	1		
3	RE524730	Parafuso sextavado	9		
4	R522799	Apoio	1		
5	R522798	Apoio	3		
6	DZ105939	Apoio	1		
7	R521288	Apoio	1		ORDER DZ105939

8914 Recirculação do Gás de Escape
8914 Exhaust Gas Recirculation
8914 Recirculation des gaz d'échappement
8914 Система рециркуляции отработавших газов
8914 Recirculación de gases de escape

8914_RE543941_PCD B.1

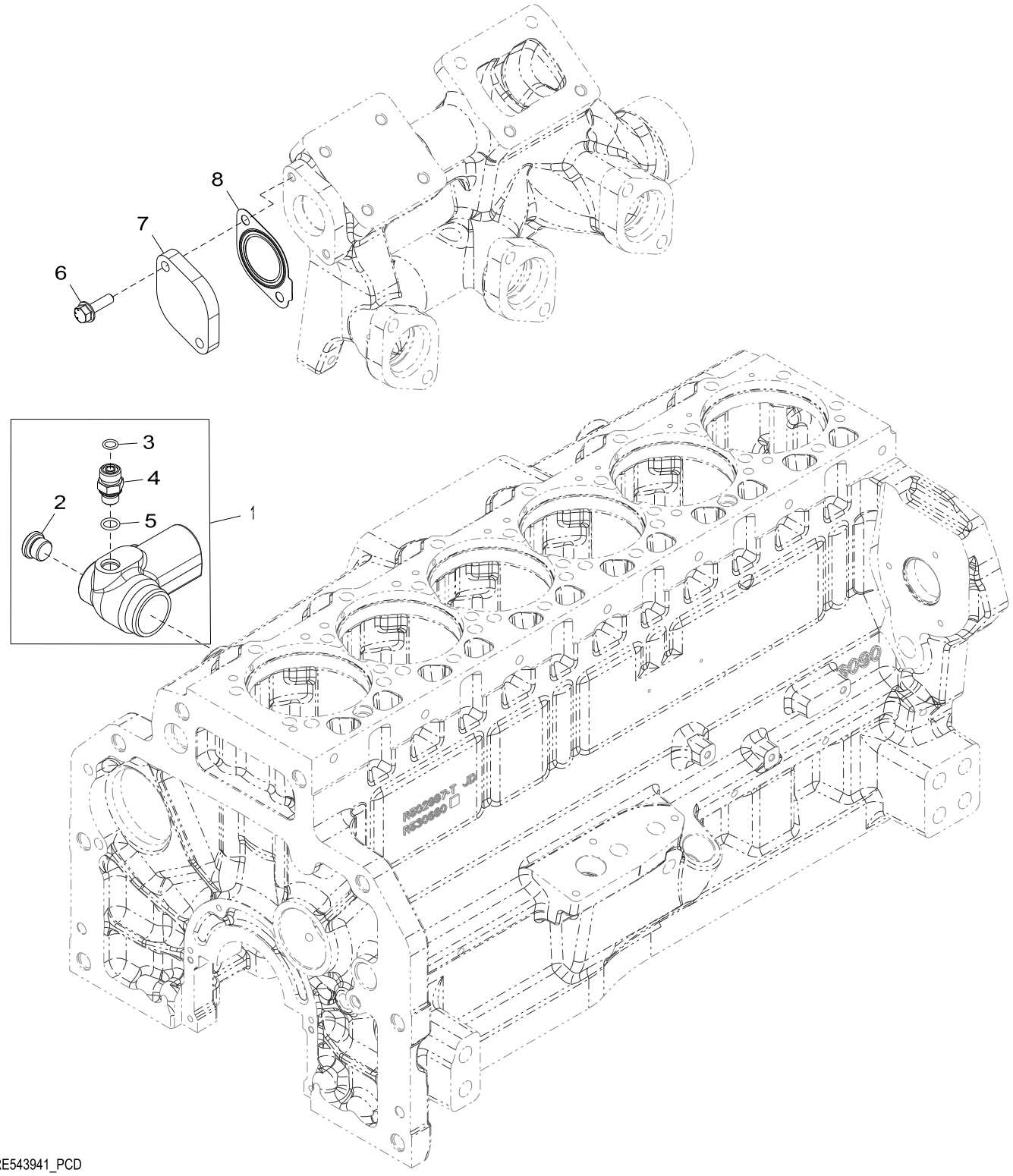

8914_RE543941_PCD

Item	*Nº peça*	*Descrição*	*Qtde*	*Nº série motor*	*Notas*
1	RE533018	Coletor de água	1		MARKED R521082
2	RE63751	Tampão	1		
3	T77613	Anel o	1		
4	38H5002	Adaptador	1		
5	51M7041	Anel o	1		11.300 X 2.200 mm
6	R519439	Parafuso sextavado	2		
7	R524329	Flange	1		
8	R518619	Junta	1		

9801 Tirantes de Elevação
9801 Lift Straps
9801 Oeillets de levage
9801 Подъемные ремни
9801 Cintas de elevación

9801_RE523156_PCD B.1

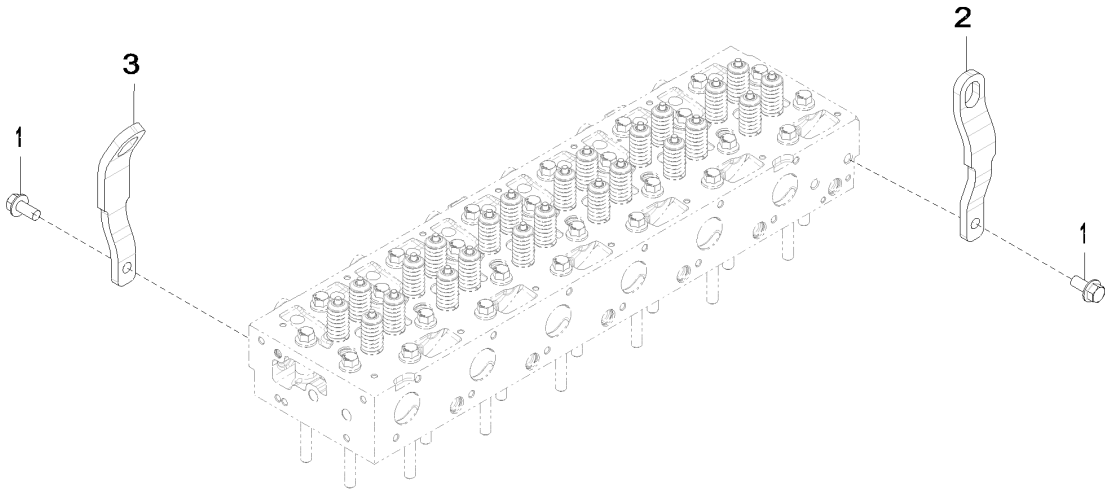

9801_RE523156_PCD

Item	*Nº peça*	*Descrição*	*Qtde*	*Nº série motor*	*Notas*
1	19M8832	Parafuso	2		M14 X 30
2	R520718	Correia	1		
3	R520755	Correia	1		SUB FOR APPL R504016

9901 Motor de Reposição
9901 Replacement Engine
9901 Moteur de rechange
9901 Запасной двигатель
9901 Motor de recambio

RGP13304 A.1

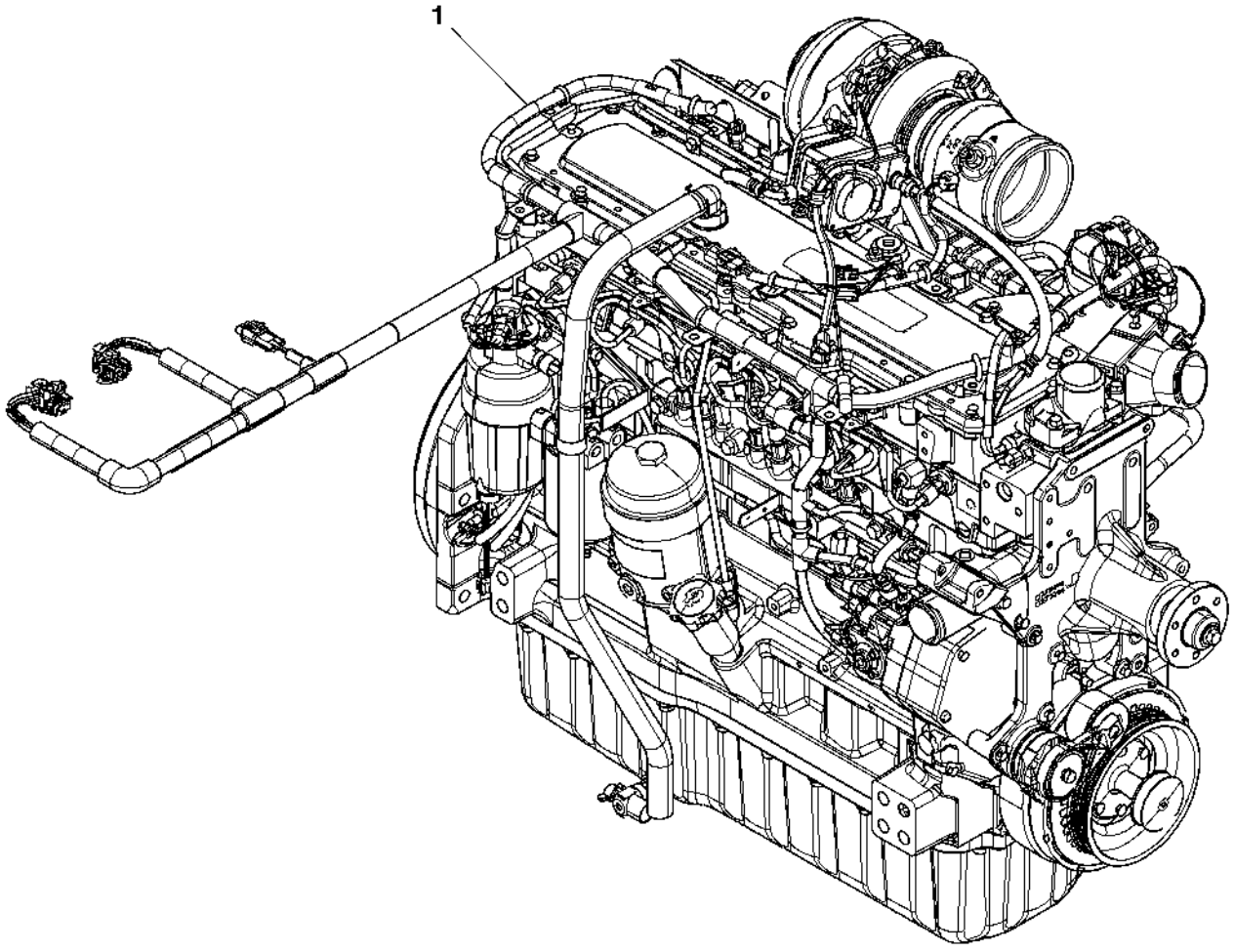

RGP13304

Item	*Nº peça*	*Descrição*	*Qtde*	*Nº série motor*	*Notas*
1	RE556459	Motor a diesel	1		(A) 6090HDW09–RE446459

(A) Pode Não Ser Conforme Ilustrado
May Not Be As Illustrated
Peut ne pas ressembler à l'image
Может отличаться от иллюстрации
Puede diferir de la ilustración

9901 Kit de Camisa do Pistão
9901 Piston Liner Kit
9901 Kit de chemise de piston
9901 Комплект гильзы поршня
9901 Juego de camisas de pistón

9901_DZ10211_PCD C.1

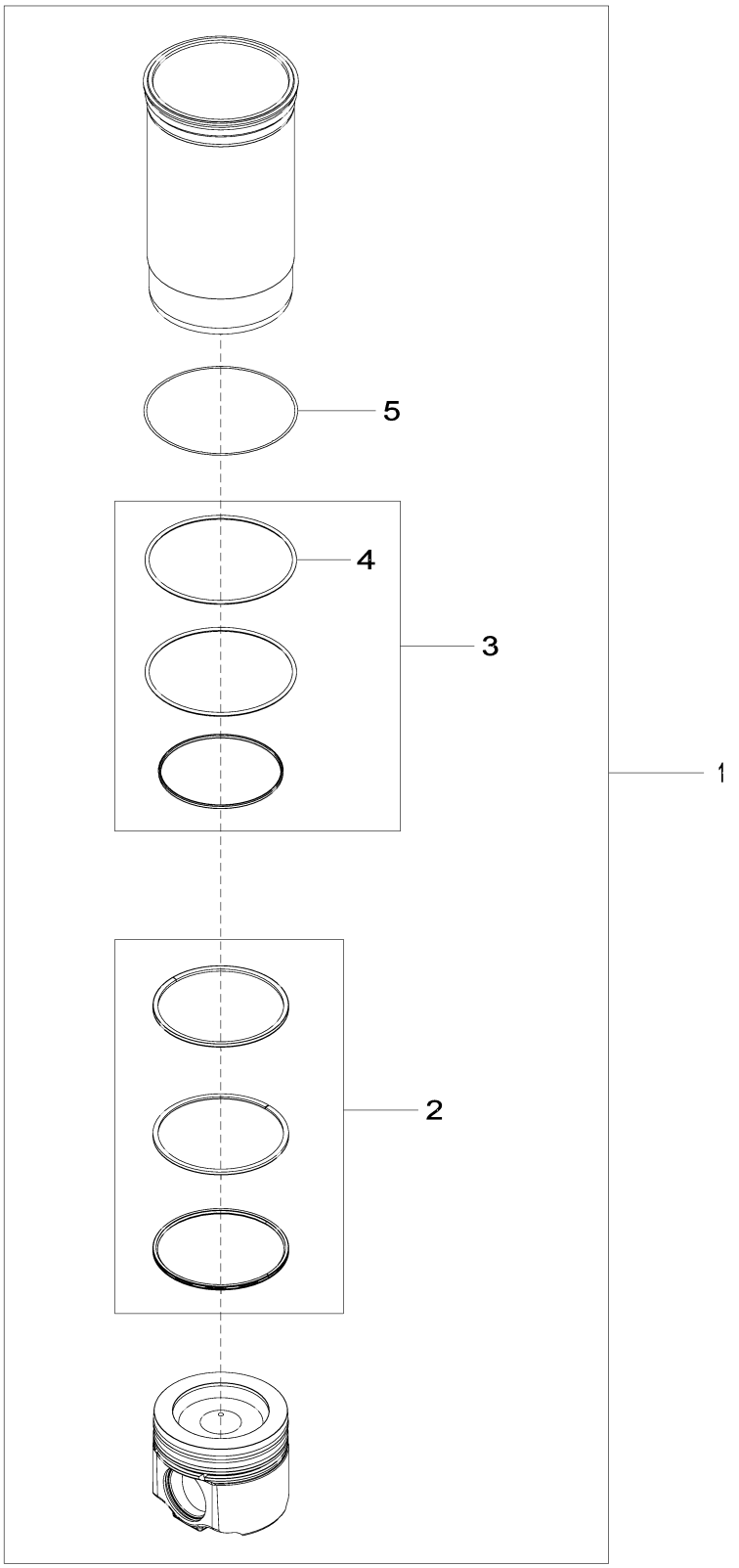

9901_DZ10211_PCD

Item	*Nº peça*	*Descrição*	*Qtde*	*Nº série motor*	*Notas*
1	DZ10211	Kit pistão e camisa	1		PISTON MARKED RE529264
2	DZ10083	Kit anéis de pistão	1		
3	RE541037	Kit - anel o	1		Cylinder Liner
4	R54326	Anel o	1		
5	R527468	Calço	1		

9901 Kit do Motor de Partida
9901 Starter Motor Kit
9901 Kit de démarreur
9901 Комплект стартера
9901 Juego de arrancador

9901_RE501150_PCD B.4

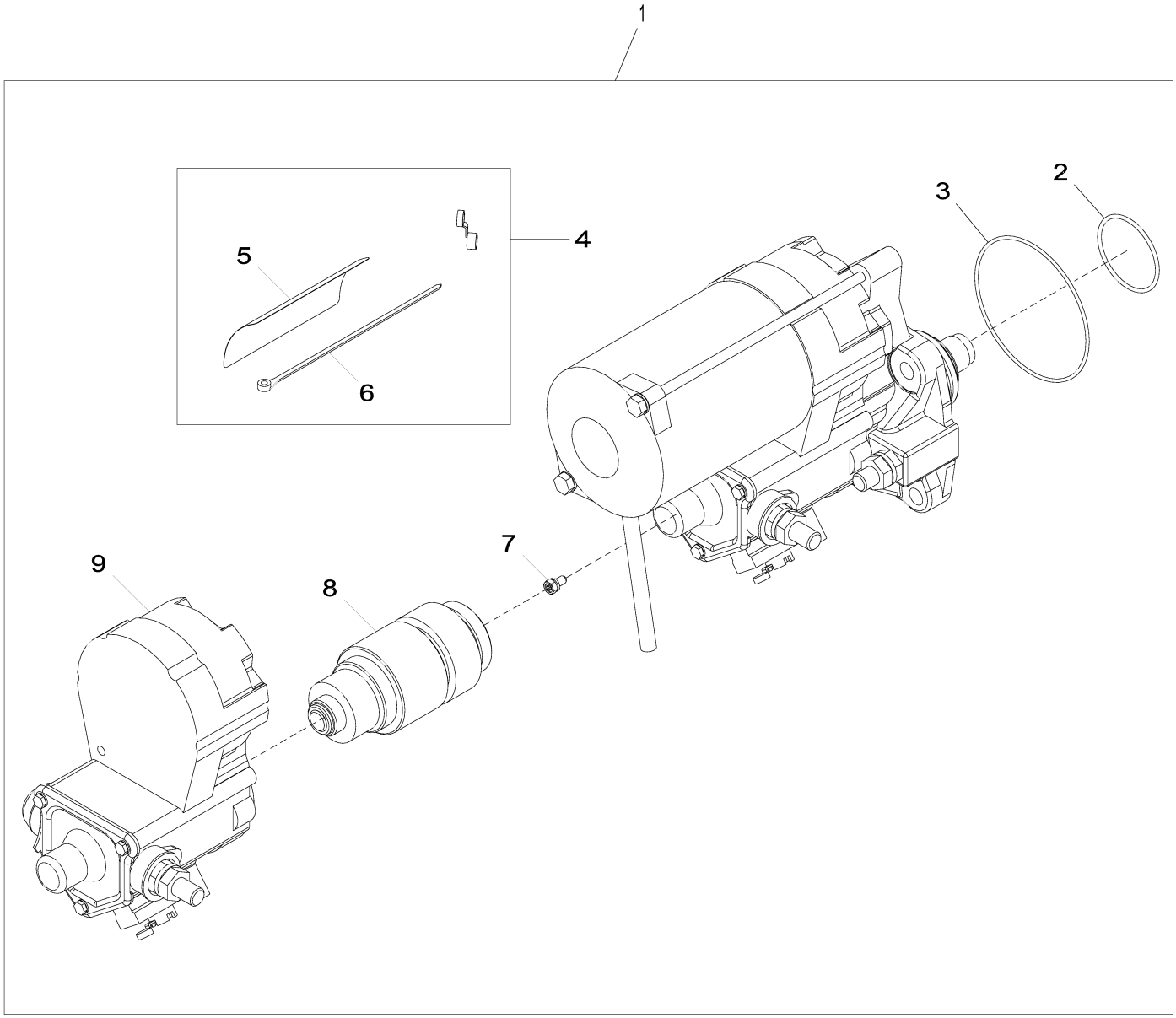

9901_RE501150_PCD

Item	*Nº peça*	*Descrição*	*Qtde*	*Nº série motor*	*Notas*
1	RE501150	Kit para motor de partida	1		24 V, Denso
	SE501406	Motor de partida remanufat.	AR		REMAN FOR RE501150
2	R135510	Anel o	1		
3	R135509	Anel o	1		
4	RE70756	Kit para motor de partida	1		
5	T146102	Etiqueta	1		
6	R96703	Cinta	1		
7	RE71256	Parafuso c/arruela	1		
8	RE70682	EmbreagEm	1		
9	RE70678	Interruptor	1		

9901 Kit de Juntas do Motor
9901 Engine Gasket Kit
9901 Jeu de joints du moteur
9901 Комплект прокладок двигателя
9901 Kit de empaquetaduras de motor

9901_RE528400_PCD E.2

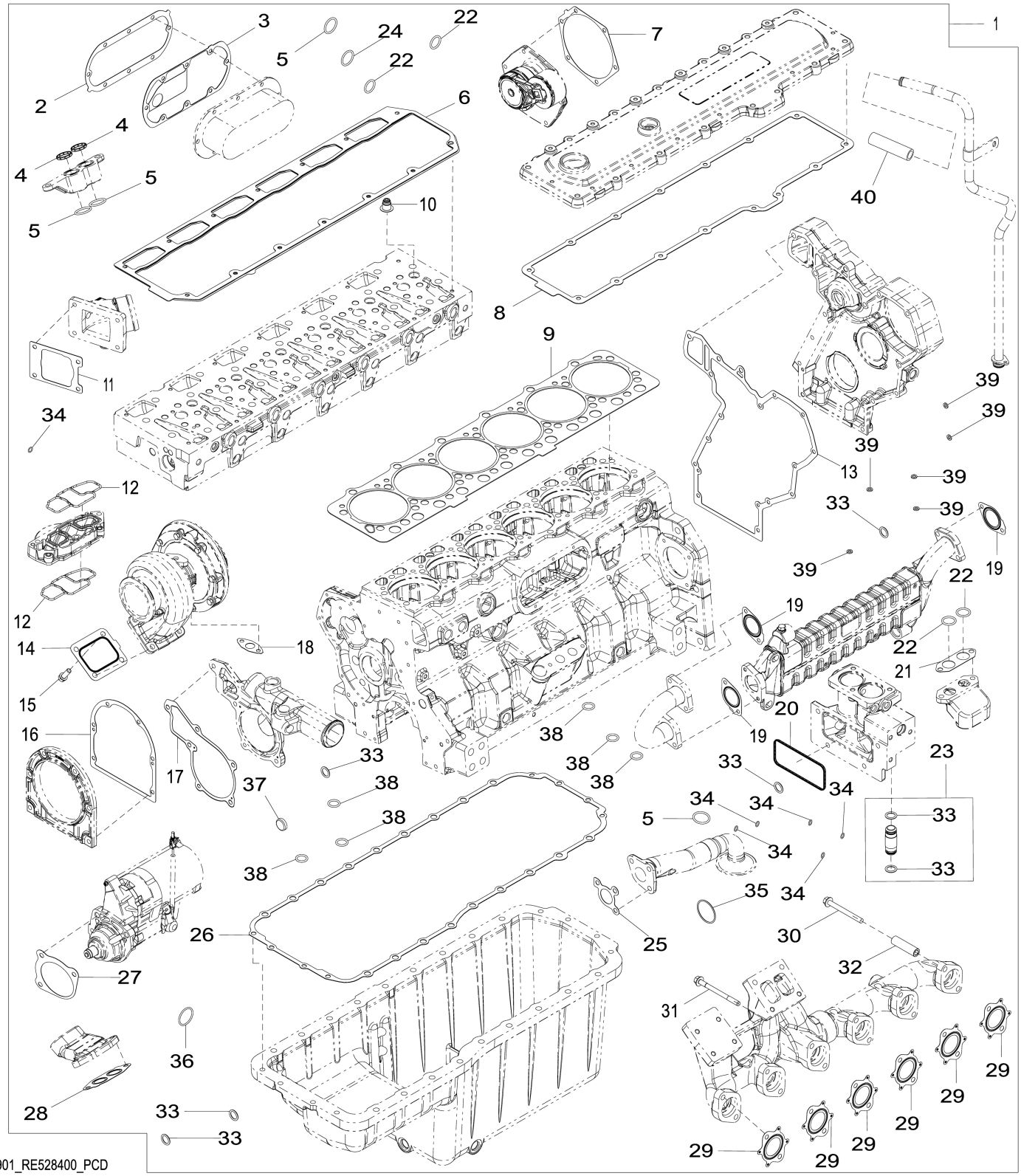

9901_RE528400_PCD

Item	Nº peça	Descrição	Qtde	Nº série motor	Notas
1	RE528400	Kit de juntas	1		Rebuild
2	RE524105	Junta	1		Oil Cooler Spacer
3	R132396	Junta	1		Oil Cooler Cover
4	R504669	Vedação	2		Adaptador
5	R71732	Anel o	4		
6	DZ109633	Junta	1		Coletor de Admissão, SUB FOR R518260
	R532724	Junta	1		Não Ilustrado, Coletor de Admissão
7	R502011	Junta	1		Tampa de Acesso à Bomba Injetora
8	R527884	Junta	1		Tampa do Braço do Balancim, SUB FOR R518263
9	R525541	Vedação de cilindro	1		SUB FOR R504829
10	RE529187	Vedação	24		Valve Stem Seal Assembly
11	R519414	Junta	1		Entrada
12	RE516171	Kit retentor	2		
13	R119384	Junta	1		Tampa da Engrenagem de Distribuição
14	R535094	Junta	1		Turbocompressor, SUB FOR APPL R92097
15	R520121	Parafuso sextavado	4		
16	R522768	Junta	1		Carcaça da Vedação de Óleo do Virabrequim
17	R119383	Junta	1		Tampa da Bomba de Água
18	R521158	Junta	1		Retorno de Óleo do Turbo
19	R518619	Junta	3		Tubo da EGR
20	R527592	Junta	1		Carcaça do Termostato, SUB FOR R515407
21	R520091	Junta	1		
22	R47153	Anel o	4		
23	RE508648	Tubo	1		Desvio de Água
24	U17409	Anel o	1		
25	R100569	Junta	1		Captador da Bomba de Óleo
26	R532464	Junta	1		Bandeja de Óleo, SUB FOR RE520777
	R520844	Junta	1		Não Ilustrado, Bandeja de Óleo
27	R53108	Junta	1		
28	R530687	Junta	1		SUB FOR R520547
29	R534605	Junta	6		Coletor de Escape
30	R521323	Parafuso	11		
31	R520410	Parafuso sextavado	1		
32	R520632	Espaçador	11		Coletor de Escape
33	R504810	Anel o	7		
34	R63548	Anel o	6		
35	R521040	Anel o	1		
36	U13639	Anel o	1		
37	R541574	Plugue	1		
38	R505452	Anel o	6		
39	R131051	Arruela	6		
40	R528286	Mangueira do radiador	1		LGTH = 100 mm, SUB FOR R519344
41	R519361	Junta	1		Não Ilustrado, Coletor de Escape, ORDER R534605

9901 Conjunto do Bloco Curto
9901 Short Block Assembly
9901 Bloc moteur embielle
9901 Укороченный блок в сборе
9901 Conjunto de bloque corto

9901_DZ10597_PCD D.1

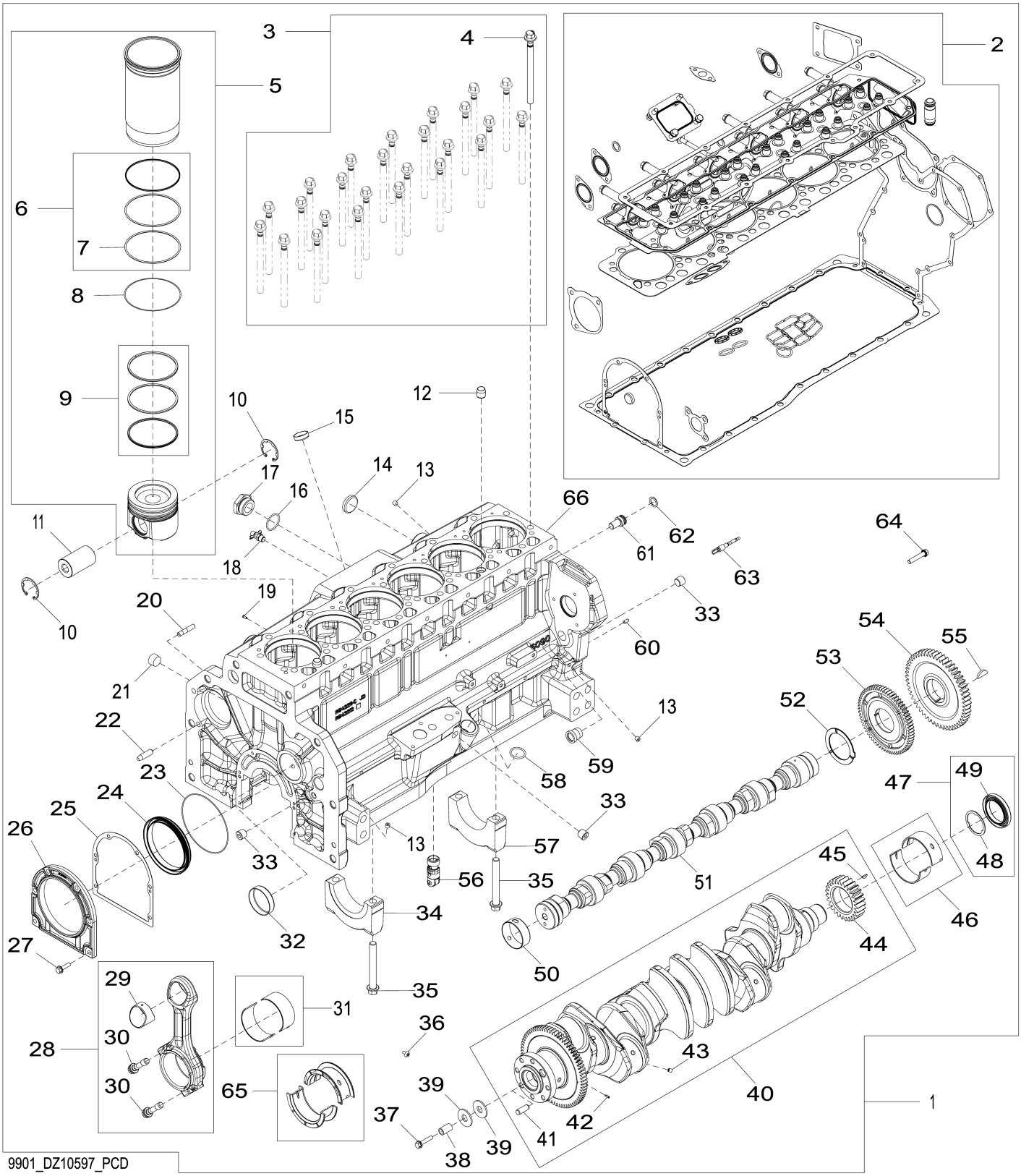

9901_DZ10597_PCD

Item	Nº peça	Descrição	Qtde	Nº série motor	Notas
1	DZ10597	Bloco de cil.c/peças móveis	1		
2	RE528400	Kit de juntas	1		Rebuild
3	RE528399	Kit do parafuso	1		Cabeçote do Cilindro, INCLUDES (26) DZ100946
4	DZ100946	Parafuso sextavado	26		
5	DZ10211	Kit pistão e camisa	6		PISTON MARKED RE529264
6	RE541037	Kit - anel o	6		
7	R54326	Anel o	6		
8	R527468	Calço	6		
9	DZ10083	Kit anéis de pistão	6		
10	R519640	Anel de pressão	12		Retenção
11	DZ101959	Pino do Pistão	6		SUB FOR R517073
12	R42340	Bucha	2		
13	RE71255	Tampão	7		
14	R43409	Plugue	1		
15	T35390	Plugue	1		
16	U13639	Anel o	1		
17	R39741	Tampão de dreno	1		
18	AT13740	VálVula de dreno	1		SUB FOR RE56403
19	37H44	Parafuso	2		0.154" X 3/8"
20	42M7036	Pino	1		
21	15H690	Tampão	4		3/4", Com Selante
22	H79910	Pino de centragem	2		
23	T80123	Anel o	1		
24	RE520036	Vedação	1		Óleo Traseira
25	R522768	Junta	1		Carcaça da Vedação de Óleo do Virabrequim
26	R531312	Carcaça	1		Crankshaft Oil Seal
27	19M7868	Parafuso	6		M8 X 30
28	DZ100117	Biela	6		MARKED DZ100421; SUB FOR RE535554
29	R74008	Bucha	6		
30	R542878	Parafuso sextavado	12		SUB FOR R501035
31	RE529318	Rolamento	6		Kit, R519453 AND R519454
32	R82007	Plugue	1		
33	RE57836	Tampão	3		Com Selante
34	R120954	Tampa do rolamenTo	1		Principal, Axial
35	R519287	Parafuso sextavado	14		
36	R522160	Parafuso	1		
37	19M8317	Parafuso	1		M8 X 40
38	28H1496	Espaçador	1		0.493" X 0.675" X 1-1/8"
39	24H1106	Arruela	2		11/16" X 1-3/4" X 0.134"
40	DZ105801	Virabrequim	1		MARKED DZ105799; SUB FOR RE540429
41	R41934	Pino de centragem	1		
42	34M7089	Pino de centragem	1		4 X 12 mm
43	AT107510	Plugue	6		
44	R104587	EngrEnagem	1		Z = 27
45	R120752	Chave	1		
46	RE529319	Rolamento	6		Kit, R519427 AND R519428
47	RE543639	Kit retentor	1		Virabrequim
48	R525888	Arruela	1		
49	RE542195	Vedação	1		Front Crankshaft
50	R527877	Bucha	6		Comando de Válvulas
51	R522884	Eixo de cames	1		ALSO ORDER R528098
52	R504811	Arruela	1		Axial
53	R518255	EngrEnagem	1		Z = 64, Fuel Supply Pump Drive
54	R528098	EngrEnagem	1		Z = 54, Comando de Válvulas
55	26H91	Chaveta	1		3/16" X 1-1/4", Woodruff
56	RE555307	Rolo supoRte de came	12		
57	R120953	Tampa do rolamenTo	6		Principal
58	R71732	Anel o	1		
59	R518034	Bucha	1		
60	F1743R	Pino de centragem	2		
61	R128670	Parafuso sextavado	1		
62	R56462	Anel o	1		SUB FOR R522412
63	RE522991	Orifício	6		Piston Cooling
64	R536840	Parafuso	3		
65	RE529320	Rolamento axial	1		Kit, R519429 AND R519430
66	.....	Bloco de cilindro	1		MARKED R542211; ORDER DZ10597

9901 Kit do Cabeçote dos Cilindros
9901 Cylinder Head Kit
9901 Kit de culasse
9901 Комплект головки блока цилиндров
9901 Juego de culata

9901_RE530370_PCD D.1

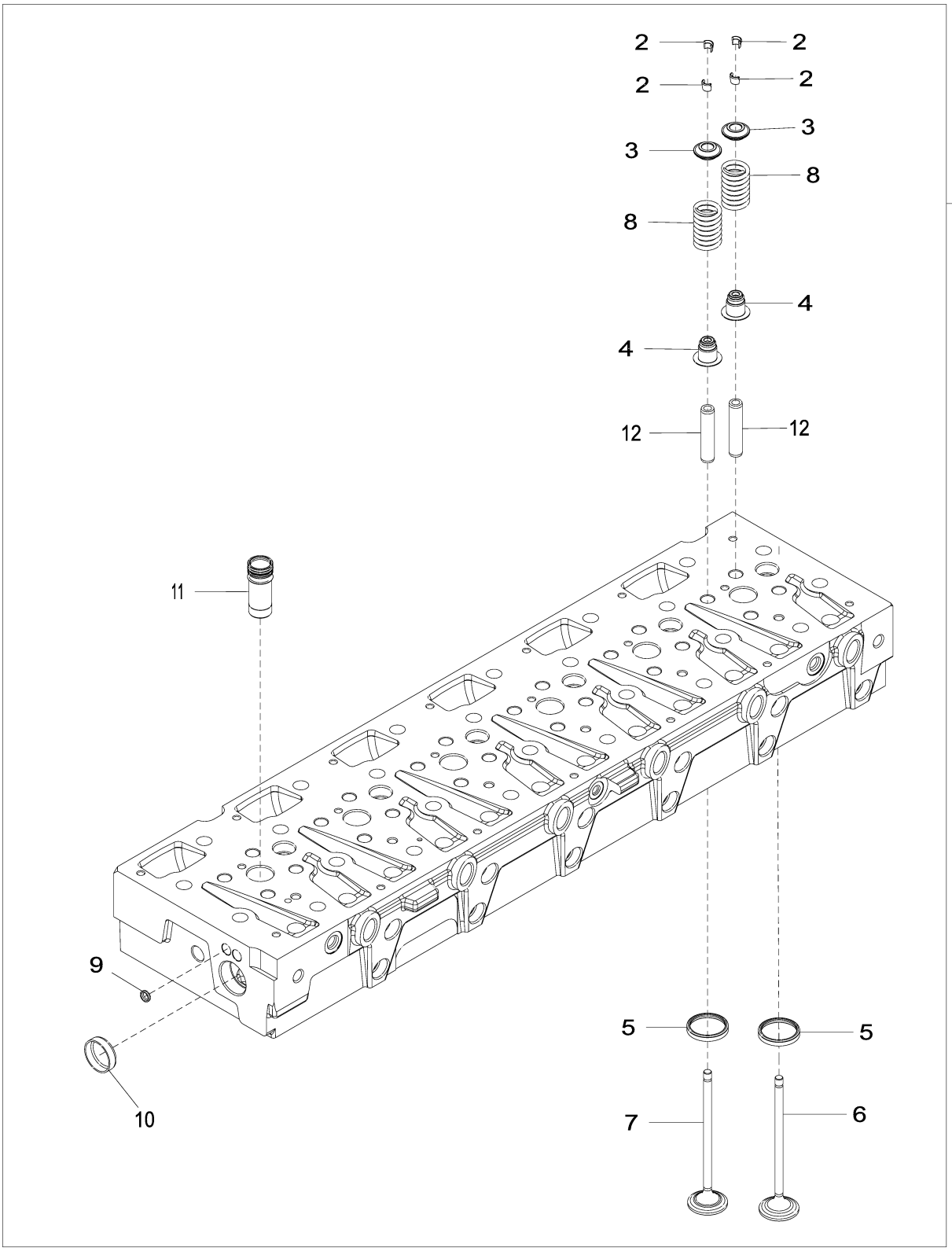

9901_RE530370_PCD

Item	*Nº peça*	*Descrição*	*Qtde*	*Nº série motor*	*Notas*
1	RE530370	Cabeçote	1		MARKED R525583
	SE501747	Cabeça do cilindro remanuf.	1		REMAN FOR RE530370
2	R520798	RetentoR	48		
3	R518233	RetentoR	24		
4	RE529187	Vedação	24		SUB FOR RE522591 OR RE526764
5	R527285	Inserto de assento válvula	24		SUB FOR R522049
6	R520224	VálVula de escape	12		
7	R520223	VálVula de admissão	12		
8	R504235	Mola	24		
9	30M7029	Plugue	3		
10	T13519	Plugue	1		
11	RE543935	Luva	6		
12	R527286	Guia	24		SUB FOR R520225

9901 Diversos Kits Instalados em Campo
9901 Field Installed Misc Kit
9901 Kit Divers installé sur le terrain
9901 Устанавливаемый в полевых условиях комплект различных деталей
9901 Juego de elementos varios de instalación en campo

9901_RE543639_PCD A.1

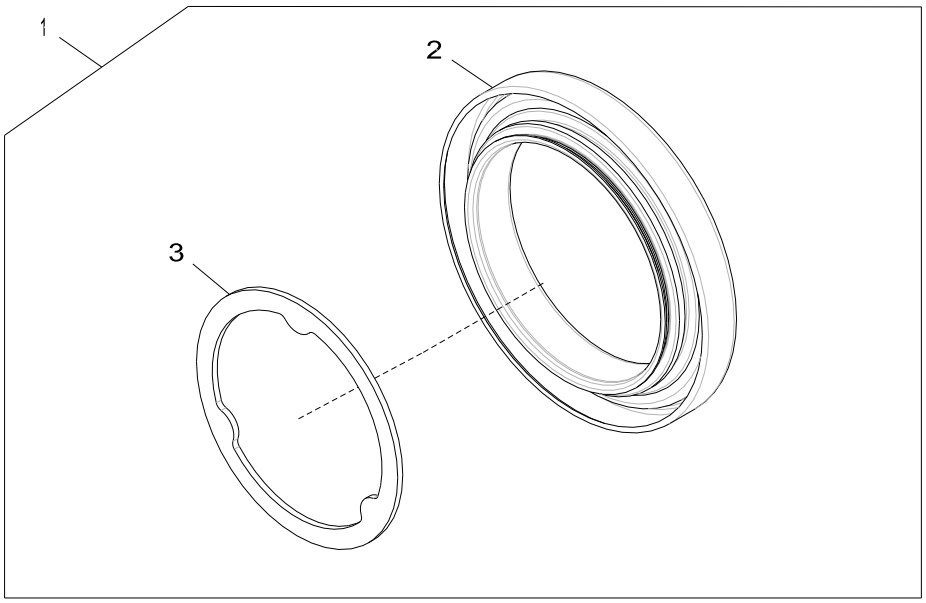

9901_RE543639_PCD

Item	*Nº peça*	*Descrição*	*Qtde*	*Nº série motor*	*Notas*
1	RE543639	Kit retentor	1		
2	RE542195	Vedação	1		
3	R525888	Arruela	1		

9901 Kit de Anéis de Pistão
9901 Piston Ring Kit
9901 Kit de segments de piston
9901 Комплект поршневых колец
9901 Juego de segmentos de pistón

9901_DZ10083_PCD B.2

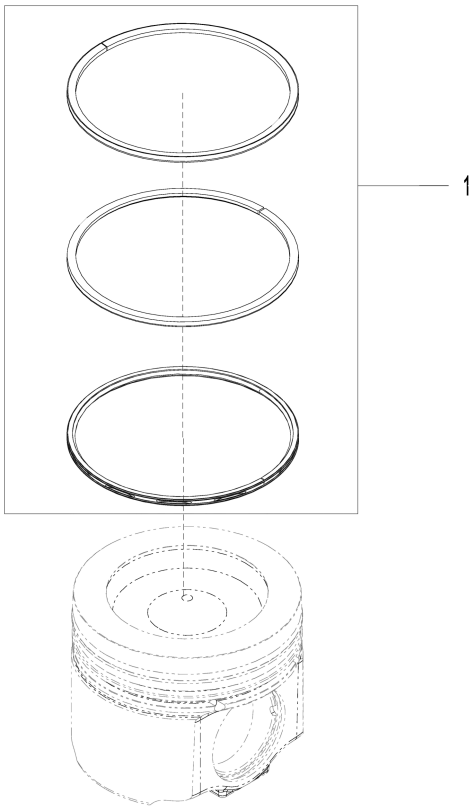

9901_DZ10083_PCD

Item	*Nº peça*	*Descrição*	*Qtde*	*Nº série motor*	*Notas*
1	DZ10083	Kit anéis de pistão	1		

9901 Kit de Retífica do Motor
9901 Engine Overhaul Kit
9901 Jeu de remise en état moteur
9901 Комплект для ремонта двигателя
9901 Conjunto reparación motor

9901_DZ10599_PCD C.1

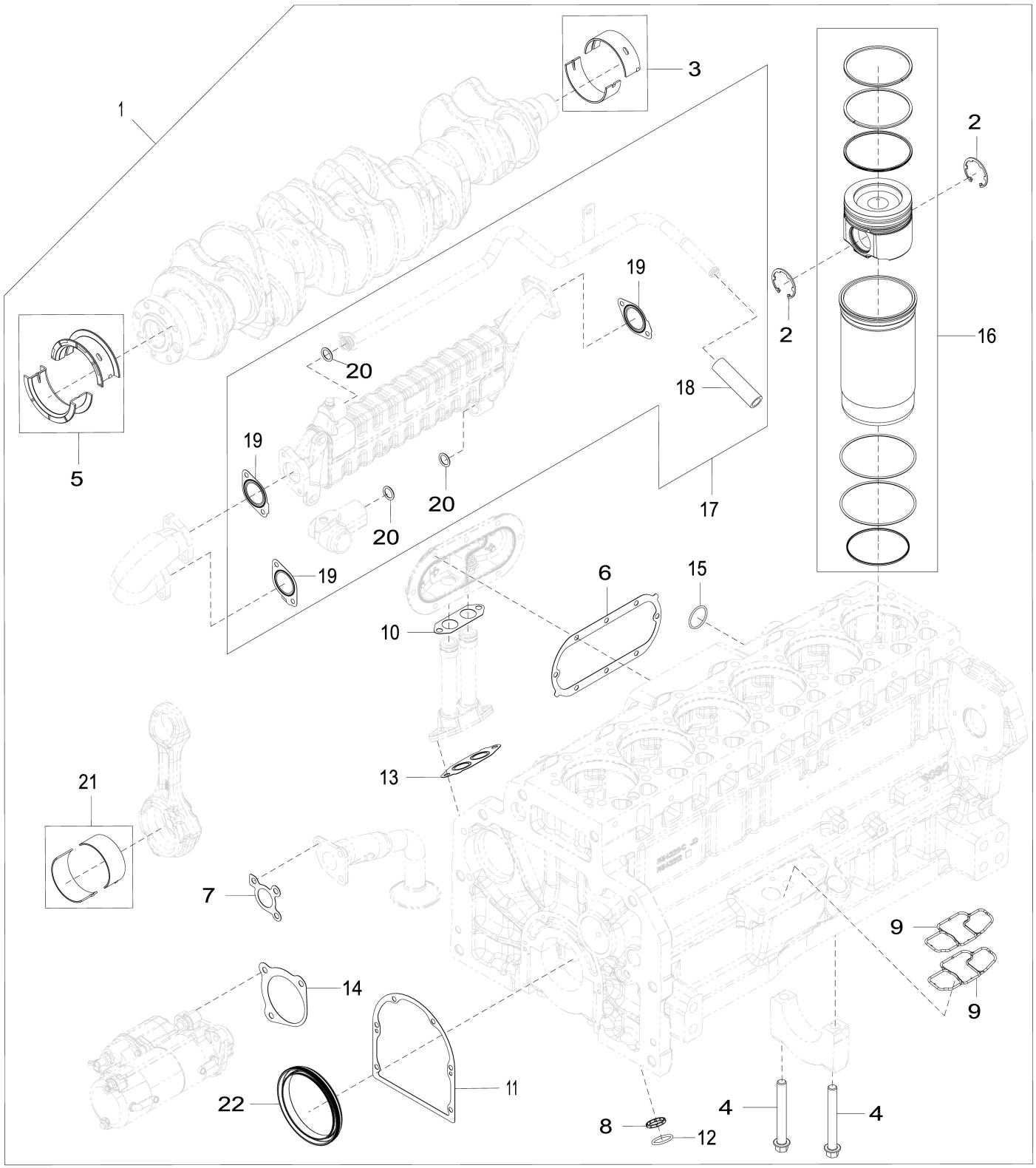

9901_DZ10599_PCD

Item	Nº peça	Descrição	Qtde	Nº série motor	Notas
1	DZ10599	Kit reparação do motor	1		SUB FOR RE531100, Kit, Page 1 of 2
2	R519640	Anel de pressão	12		
3	RE529319	Rolamento	6		
4	R519287	Parafuso sextavado	14		
5	RE529320	Rolamento axial	1		
6	RE524105	Junta	1		
	R132396	Junta	1		
7	R100569	Junta	1		
8	R504669	Vedação	2		
9	RE516171	Kit retentor	2		
10	R520091	Junta	1		
11	R522768	Junta	1		
12	R71732	Anel o	4		
13	R530687	Junta	1		
14	R53108	Junta	1		
15	U13639	Anel o	1		
16	DZ10211	Kit pistão e camisa	6		
17	RE528410	Kit de juntas	1		
18	R528286	Mangueira do radiador	1		
19	R518619	Junta	3		
20	R504810	Anel o	3		
21	RE529318	Rolamento	6		
22	RE520035	Vedação	1		

9901 Kit de Retífica do Motor
9901 Engine Overhaul Kit
9901 Jeu de remise en état moteur
9901 Комплект для ремонта двигателя
9901 Conjunto reparación motor

9901_DZ10599_PCDB A.1

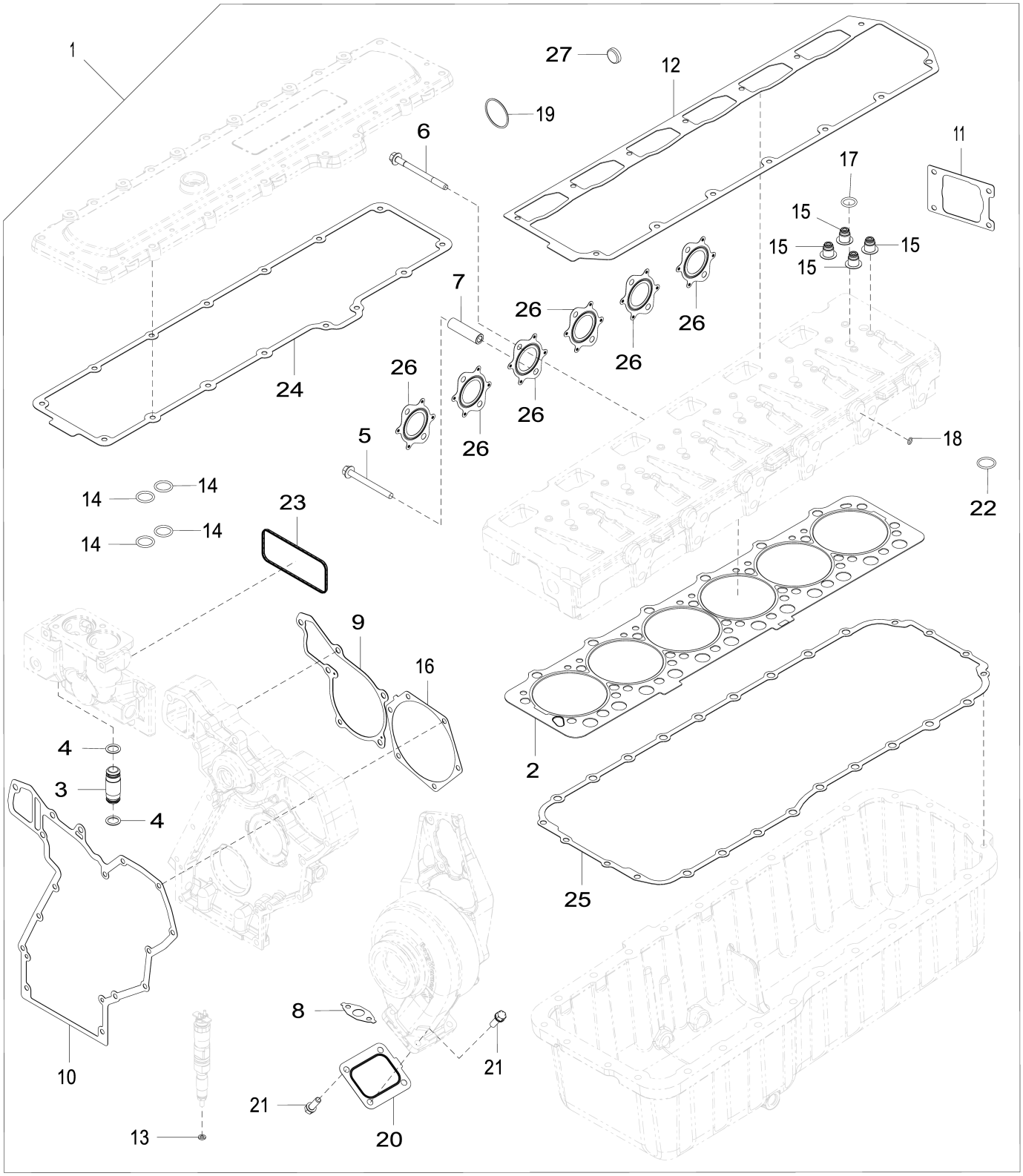

9901_DZ10599_PCDB

Item	*Nº peça*	*Descrição*	*Qtde*	*Nº série*	*Notas*
1	DZ10599	Kit reparação do motor	1		SUB FOR RE531100, Kit, Page 2 of 2
2	R525541	Vedação de cilindro	1		
3	RE508648	Tubo	1		INCLUDES (2) R504810
4	R504810	Anel o	2		
5	R521323	Parafuso	11		
6	R520410	Parafuso sextavado	1		
7	R520632	Espaçador	11		
8	R521158	Junta	1		
9	R119383	Junta	1		
10	R119384	Junta	1		
11	R519414	Junta	1		
12	DZ109633	Junta	1		
	R532724	Junta	1		
13	R131051	Arruela	6		
14	R47153	Anel o	4		
15	RE529187	Vedação	24		
16	R502011	Junta	1		
17	R505452	Anel o	6		
18	R63548	Anel o	6		
19	R521040	Anel o	1		
20	R535094	Junta	1		
21	R520121	Parafuso sextavado	4		
22	U17409	Anel o	1		
23	R527592	Junta	1		
24	R527884	Junta	1		
25	R532464	Junta	1		
	R520844	Junta	1		
26	R534605	Junta	6		
27	R541574	Plugue	1		

Índice pictórico por seção
Sectional Pictorial Index
Index d'illustrations par sections.
Иллюстрированный указатель секции
Índice de ilustraciones por secciones

RGP19949 A.1

6090HDW03-RE554450

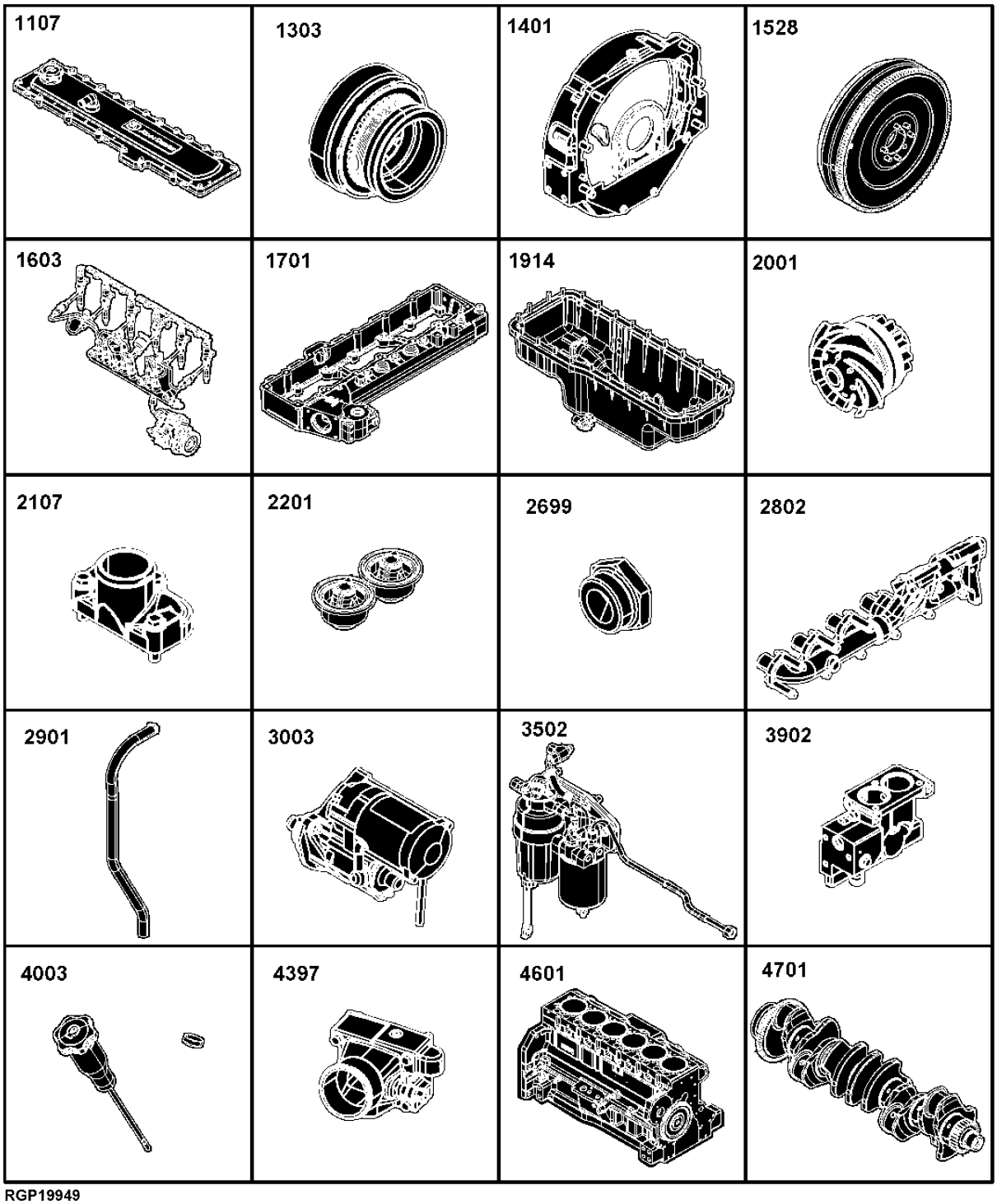

RGP19949

1107- 398
1303- 400
1401- 402
1528- 404
1603- 406
1701- 408
1914- 410
2001- 412
2107- 414
2201- 416
2699- 418
2802- 420
2901- 422
3003- 424
3502- 426
3902- 428
4003- 430
4397- 432
4601- 434
4701- 436

Índice pictórico por seção
Sectional Pictorial Index
Index d'illustrations par sections.
Иллюстрированный указатель секции
Índice de ilustraciones por secciones

RGP19947 A.1

6090HDW03 - RE554450

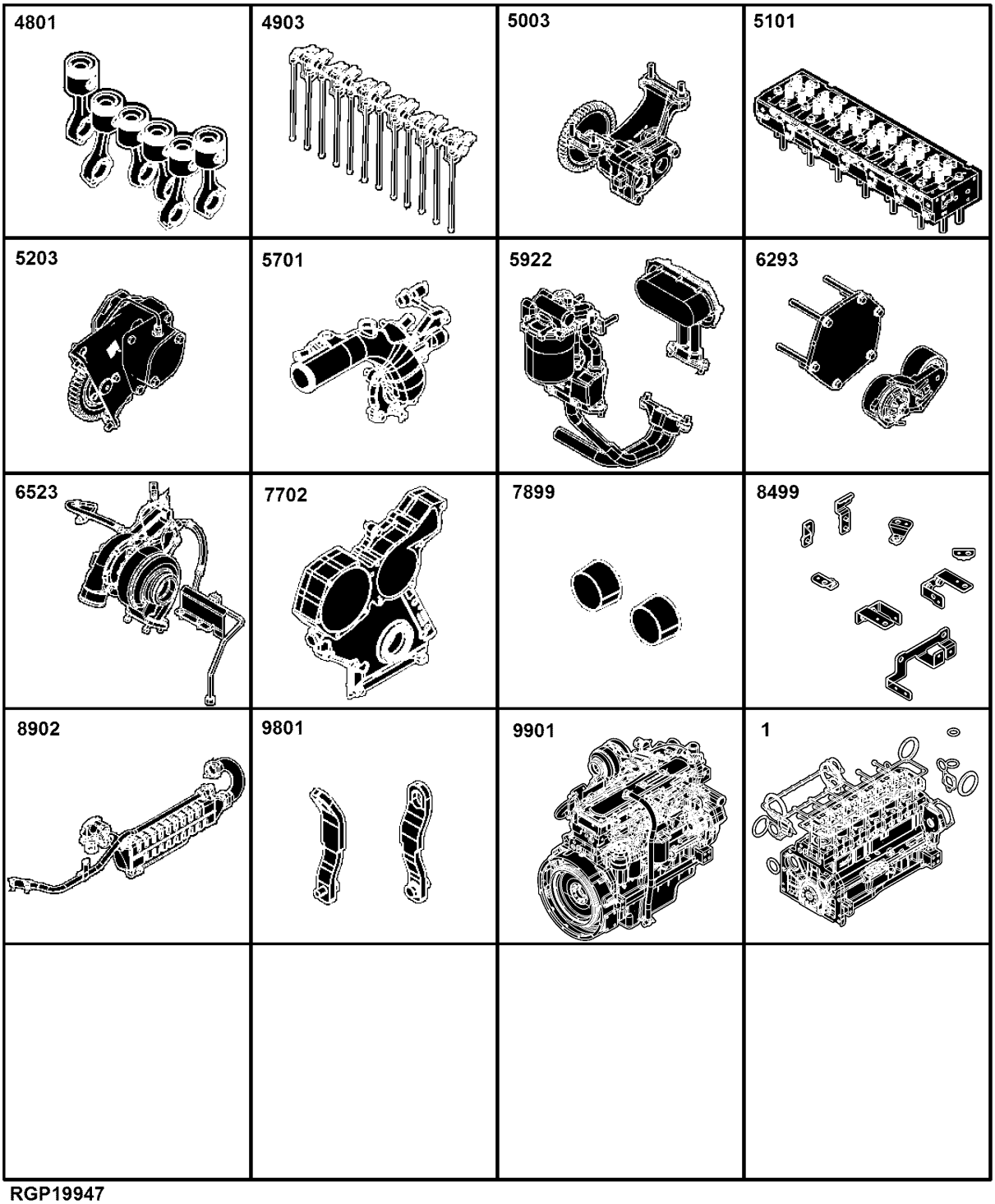

RGP19947

4801-	362
4903-	364
5003-	442
5101-	368
5203-	446
5701-	448
5922-	450
6293-	452
6523-	378
7702-	456
7899-	458
8499-	384
8902-	462
9801-	464
9901-	390
1-	466

1107 Tampa do balancim
1107 Rocker Arm Cover
1107 Cache-culbuteurs
1107 Крышка клапанного механизма
1107 Tapa de balancines

1107_RE525694_PCD A.4

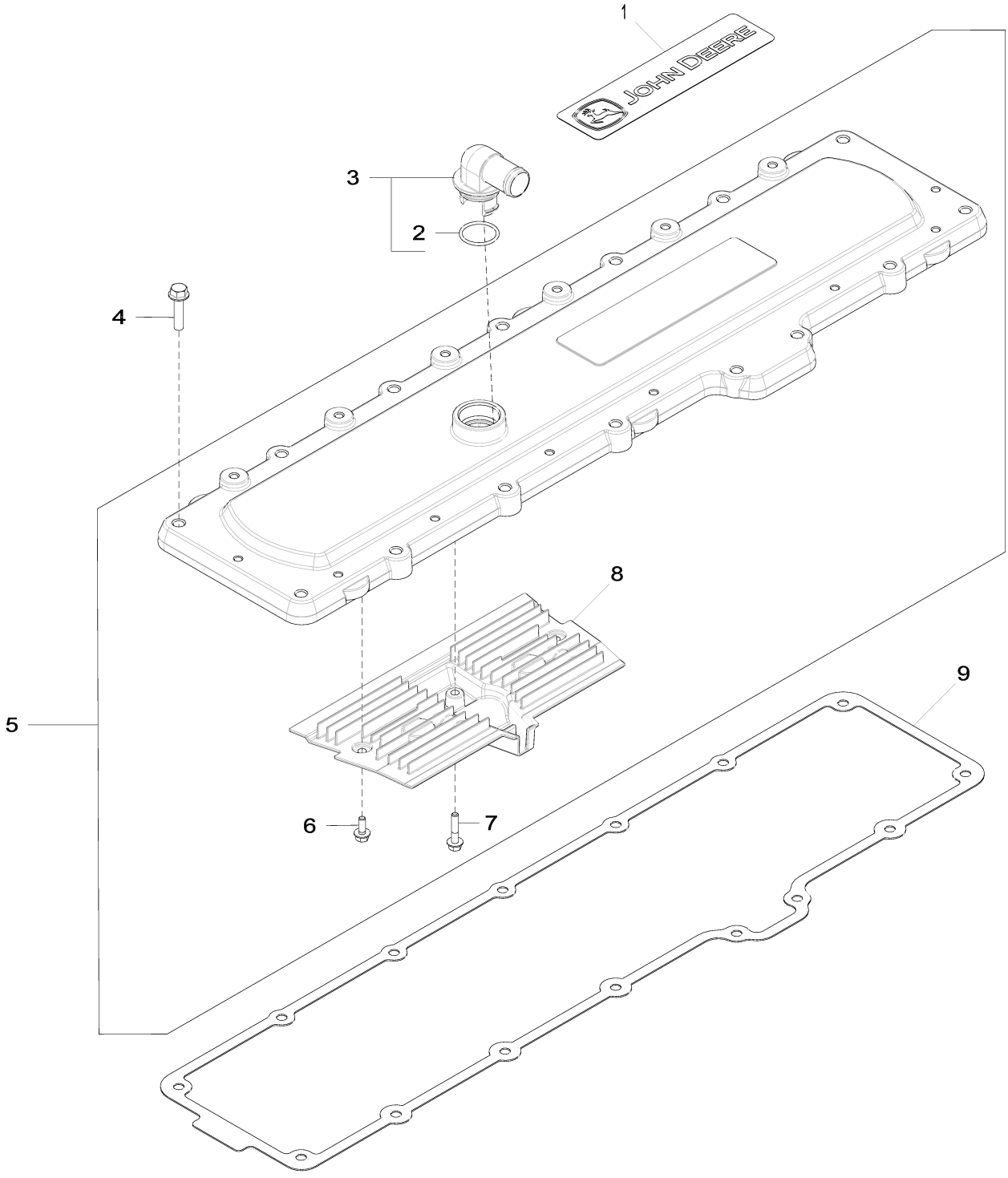

1107_RE525694_PCD

Item	*Nº peça*	*Descrição*	*Qtde*	*Nº série motor*	*Notas*
1	R519533	EmblEma	1		
2	T122075	Anel o	1		
3	RE529871	Conexão em ângulo	1		SUB FOR RE527976 OR R120467
4	19M8291	Parafuso	15		M8 X 35
5	RE536705	Capa	1		MARKED R545610; SUB FOR RE529972
6	19M7775	Parafuso	2		M6 X 16
7	19M7796	Parafuso	1		M6 X 30
8	R523317	RespiRo	1		
9	R527884	Junta	1		SUB FOR R518263

1303 Polia e Amortecedor do Virabrequim
1303 Crankshaft Pulley and Damper
1303 Poulie de vilebrequin et amortisseur
1303 Демпфер и шкив коленчатого вала
1303 Polea y amortiguador de cigüeñal

1303_RE523110_PCD A.1

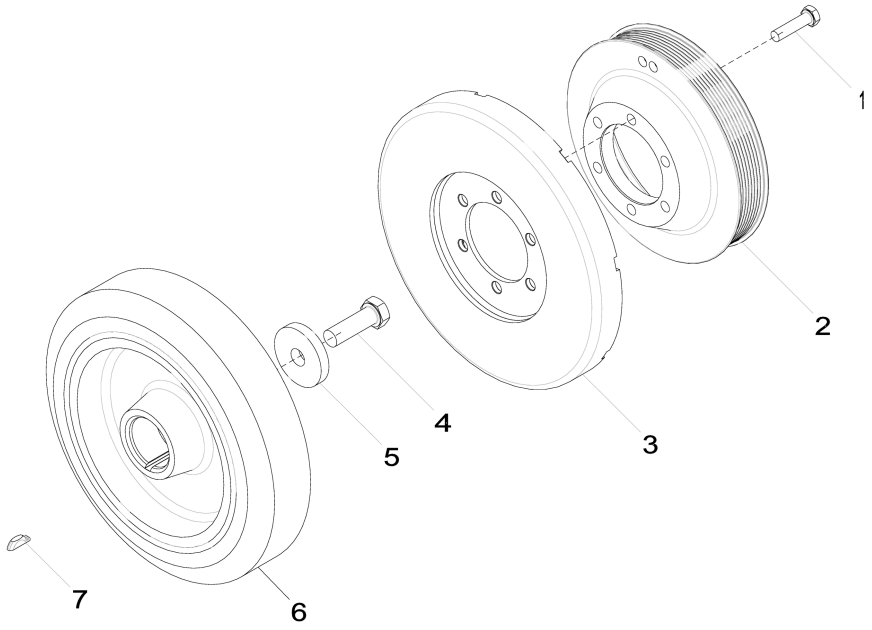

1303_RE523110_PCD

Item	*Nº peça*	*Descrição*	*Qtde*	*Nº série motor*	*Notas*
1	19M8637	Parafuso sextavado	6		M10 X 40
2	R518277	Polia	1		
3	RE57604	Amortecedor de torção	1		
4	19M8889	Parafuso sextavado	1		M16 X 50
5	R26333	Arruela	1		
6	RE520465	Amortecedor de torção	1		
7	R523306	Chave	1		SUB FOR R116311

1401 Cobertura do volante do motor
1401 Flywheel Housing
1401 Carter de volant-moteur
1401 Корпус маховика
1401 Caja de volante

1401_RE523597_PCD B.1

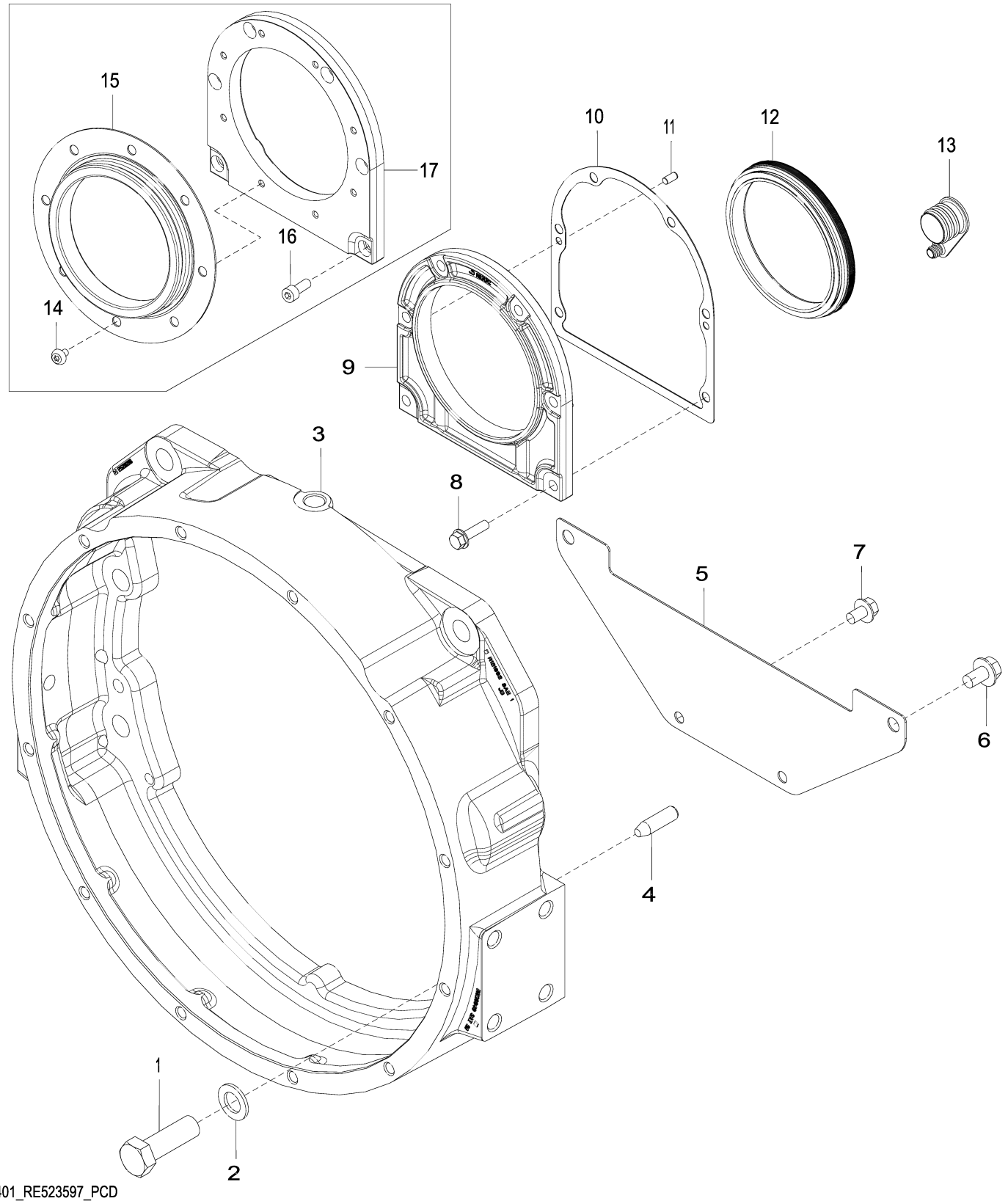

1401_RE523597_PCD

Item	*Nº peça*	*Descrição*	*Qtde*	*Nº série motor*	*Notas*
1	19M8224	Parafuso sextavado	6		M20 X 60
2	24M7353	Arruela	6		20 X 34 X 3 mm
3	R520216	Carcaça	1		MARKED R121692
4	H79910	Pino de centragem	2		
5	R519506	Capa	1		
6	19M7787	Parafuso	2		M12 X 20
7	19M7783	Parafuso	2		M10 X 16
8	19M7868	Parafuso	6		M8 X 30
9	R531312	Carcaça	1		MARKED R545426; USE WITH RE520036; SUB FOR R531570, R530233 AND R518551
10	R522768	Junta	1		SUB FOR R520504 OR R26058
11	F1743R	Pino de centragem	2		
12	RE520036	Vedação	1		USE WITH R531312 OR R531570; SUB FOR RE530121 OR RE521060
13	R121929	Plugue	1		
14	R522160	Parafuso	8		USE WITH RE530121
15	RE530121	Vedação	1		ORDER RE520036; USE WITH R518551 AND R522160
16	19M8446	Parafuso	6		M8 X 20, USE WITH R518551
17	R518551	Carcaça	1		ORDER R531312; USE WITH RE530121

1528 Volante do Motor
1528 Flywheel
1528 Volant-moteur
1528 Маховик
1528 Volante

1528_RE528925_PCD A.2

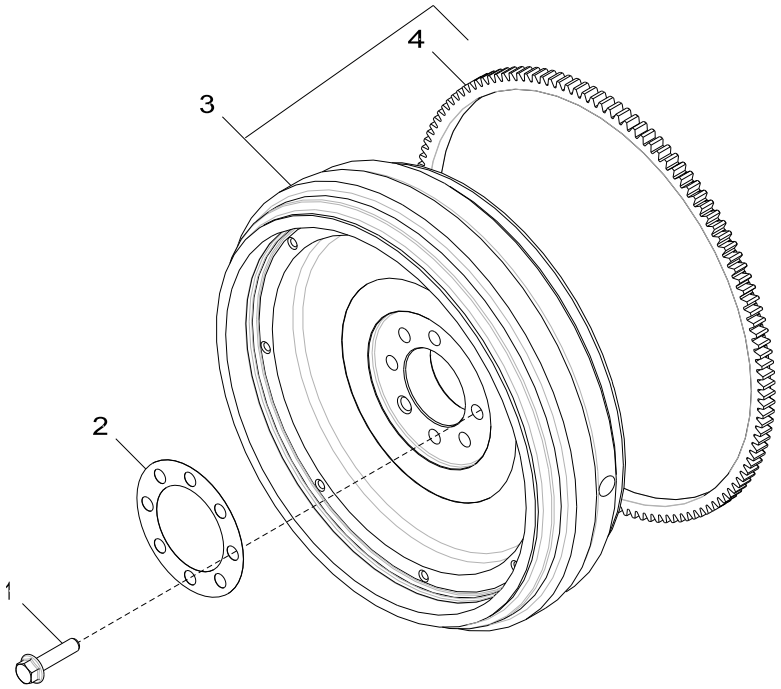

1528_RE528925_PCD

Item	*Nº peça*	*Descrição*	*Qtde*	*Nº série motor*	*Notas*
1	R519262	Parafuso	6		
2	R524748	Arruela	1		
3	RE56779	Volante	1		
4	R28811	Coroa	1		Z = 129

1603 Bomba de Injeção de Combustível
1603 Fuel Injection Pump
1603 Pompe d'injection
1603 Топливный впрыскивающий насос
1603 Bomba de inyección de combustible

1603_RE524203_PCD I.2

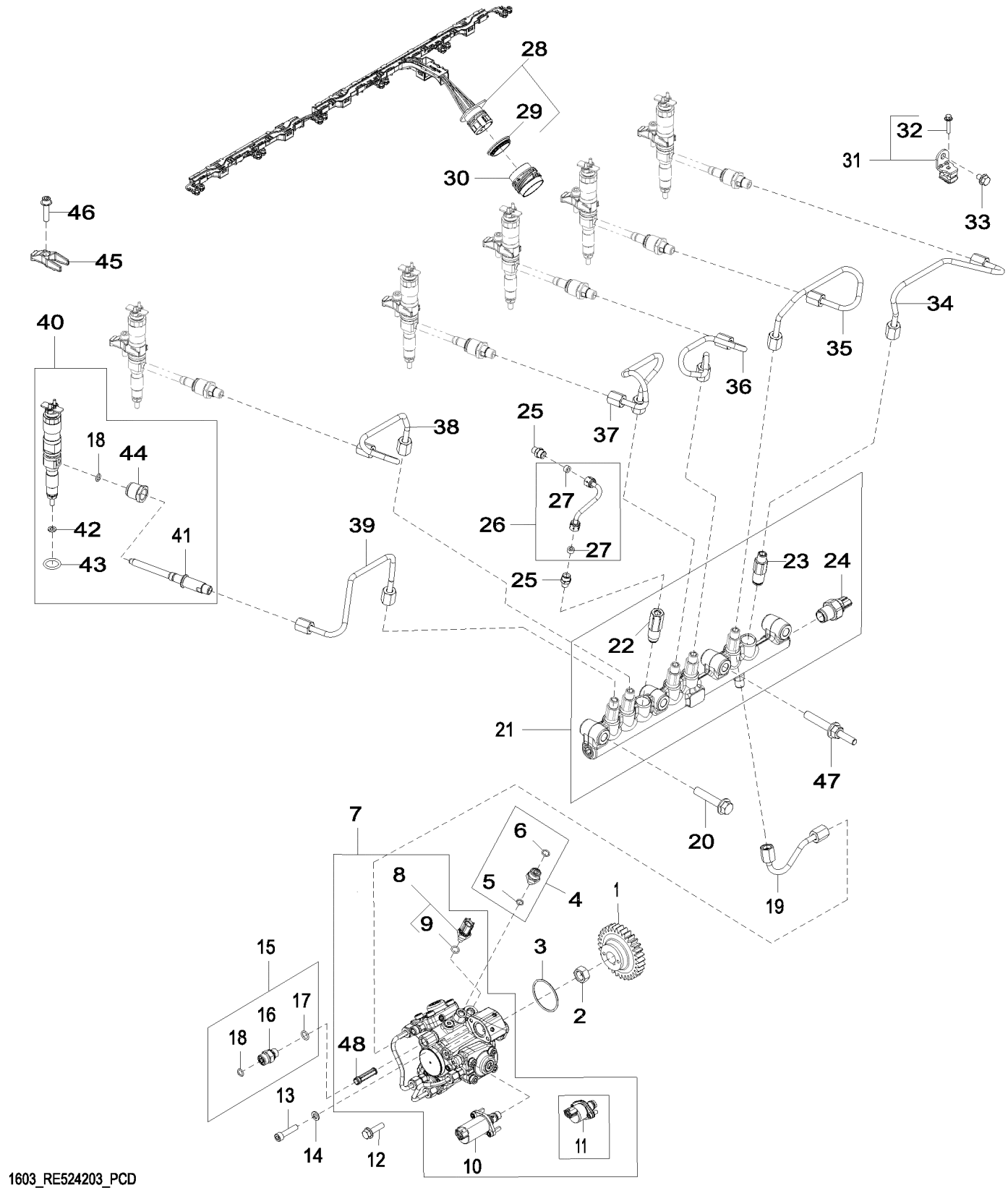

1603_RE524203_PCD

Item	Nº peça	Descrição	Qtde	Nº série motor	Notas
1	R518254	EngrEnagem	1		Z = 32
2	R91360	Porca	1		
3	R521040	Anel o	1		
4	RE524399	Adaptador	1		
5	51M7039	Anel o	1		8.100 X 1.600 mm
6	T77613	Anel o	1		
7	RE546126	Bombainjetora combustível	1		ORDER RE571640
	SE501922	Bombainjet.combust. reman.	1		REMAN FOR RE546126
	RE571640	Bombainjetora combustível	1		ALSO ORDER R518254
8	RE516336	SenSor temperatura combuStí	1		
9	R524234	Anel o	1		
10	RE572088	VálVula de controle	1		USE WITH RE571640
11	DZ105071	VálVula de controle da sucç	1		USE WITH RE546126; SUB FOR APPL RE534733 OR RE571641
12	19M7868	Parafuso	2		M8 X 30
13	R504781	Parafuso sextavado	1		
14	24M7095	Arruela	1		8.400 X 15 X 1.600 mm
15	RE522616	Conexão	1		
16	38H5002	Adaptador	1		ALSO ORDER R63548 AND 51M7095
17	51M7095	Anel o	1		11.300 X 2.200 mm
18	R63548	Anel o	7		
19	RE520030	Linha de combustivel	1		
20	19M7815	Parafuso	2		M12 X 60
21	RE521599	Trilho	1		
22	RE524529	VálVula de alíVio de press.	1		
23	RE515636	Limitador	6		
24	RE523811	SenSor	1		Sensor de Pressão do Trilho
25	RE506624	Adaptador	2		
26	RE520032	Tubulação	1		
27	R51936	Arruela de vedação	2		
28	RE558114	Chicote	1		SUB FOR RE522672, RE535070 OR RE546835
29	R532532	Anel de vedação	1		MARKED R526154
30	R520441	Acessório conexão elétrica	1		
31	RE525519	Braçadeira	3		
32	RE527756	Parafuso c/arruela	3		
33	RE524730	Parafuso sextavado	3		
34	RE525513	Linha de combustivel	1		
35	RE525514	Linha de combustivel	1		
36	RE525515	Linha de combustivel	1		
37	RE525516	Linha de combustivel	1		
38	RE525517	Linha de combustivel	1		
39	RE525518	Linha de combustivel	1		
40	DZ100223	Kit do bocal	6		SUB FOR RE528408 OR RE546777
	SE501948	Bico injetor remanufaturado	AR		REMAN FOR DZ100223, RE546777 OR RE528408
41	RE531195	Conexão	6		
42	R131051	Arruela	6		
43	R505452	Anel o	6		
44	R518871	Porca de tubo	6		
45	R522417	Braçadeira	6		
46	RE528096	Parafuso c/arruela	6		USE WITH R522417
47	R528305	Pino	2		
48	RE524528	Kit do filtro	1		

1701 Coletor do Ar de Admissão
1701 Air Intake Manifold
1701 Collecteur d'admission
1701 Впускной воздушный коллектор
1701 Colector de admisión de aire

1701_RE523114_PCD E.1

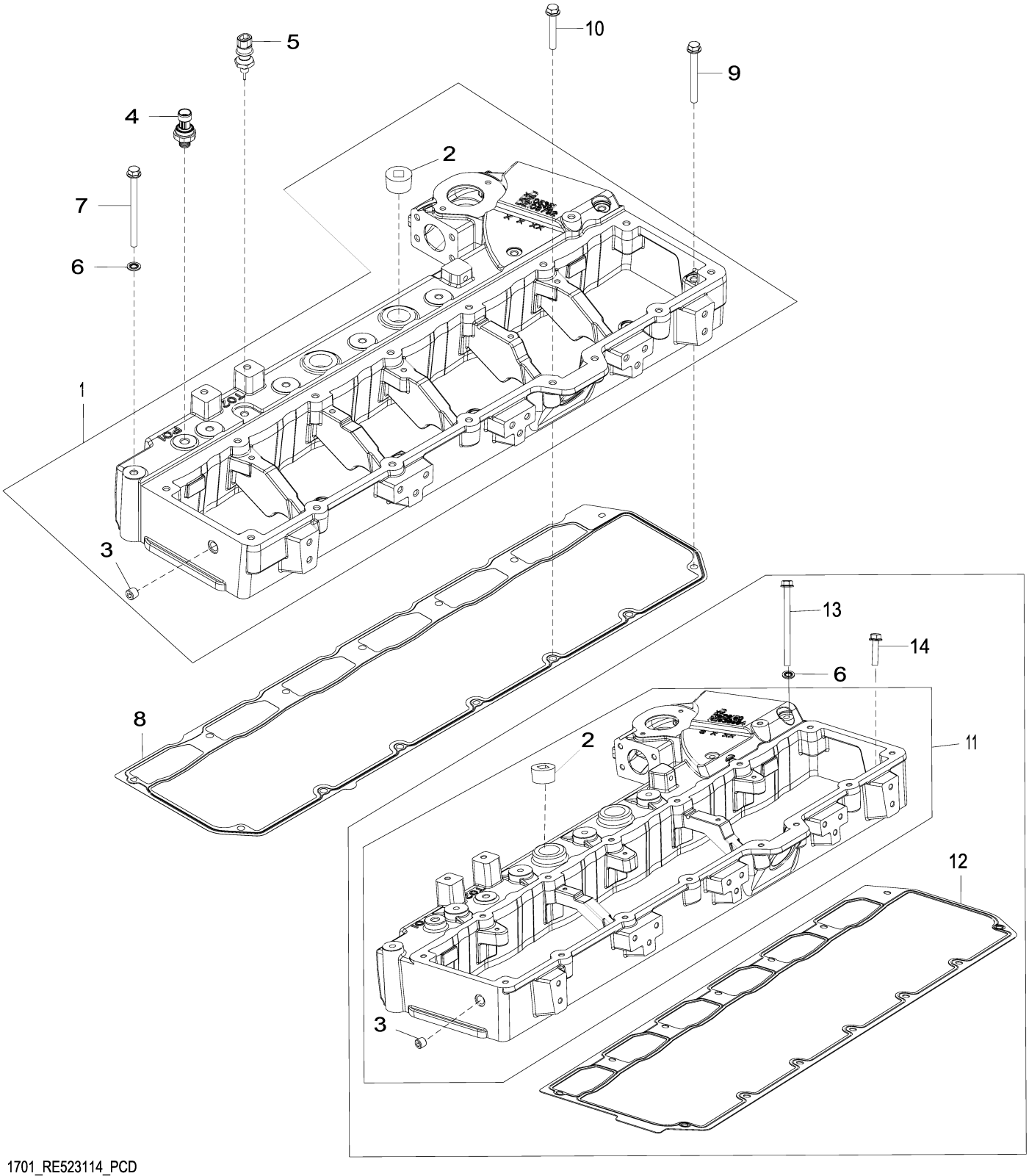

1701_RE523114_PCD

Item	Nº peça	Descrição	Qtde	Nº série motor	Notas
1	DZ106792	Coletor de admissão de ar	1		MARKED DZ105351
2	15H686	Tampão	2		1"
3	15H685	Tampão	1		1/4"
4	RE522723	SenSor de preSSão do ar	1		
5	RE522823	SenSor de temperatura	1		
6	R548750	Arruela de vedação	7		SUB FOR R520424
7	19M10075	Parafuso	7		M8 X 110, USE WITH DZ106792
8	R532724	Junta	1		USE WITH DZ106792
9	19M10219	Parafuso	6		M8 X 80, USE WITH DZ106792
10	19M10270	Parafuso	1		M8 X 55, USE WITH DZ106792
11	RE538564	Coletor de admissão de ar	1		SUB FOR RE536258 OR RE520442; MARKED R528150
12	R518260	Junta	1		ORDER DZ109633
	DZ109633	Junta	1		USE WITH RE538564
13	19M7873	Parafuso	7		M8 X 110, USE WITH RE538564
14	R527684	Parafuso	7		USE WITH RE538564

1914 Bandeja de Óleo
1914 Oil Pan
1914 Carter d'huile
1914 Масляный поддон
1914 Cárter de aceite

1914_RE525526_PCD B.1

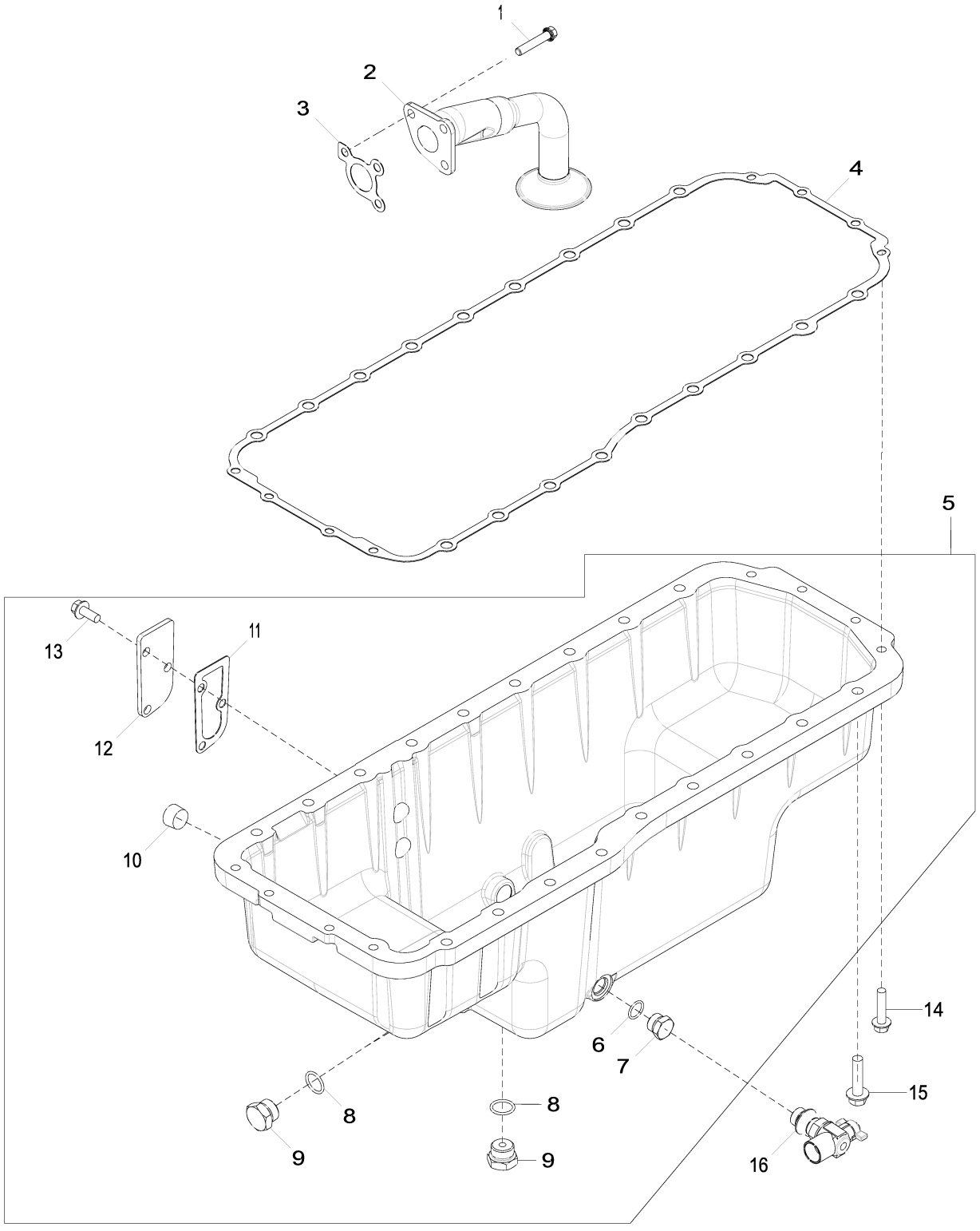

1914_RE525526_PCD

Item	Nº peça	Descrição	Qtde	Nº série motor	Notas
1	R536840	Parafuso	3		
2	RE523810	Entrada da Bombade óleo	1		SUB FOR RE62144
3	R100569	Junta	1		
4	R532464	Junta	1		SUB FOR RE520777
5	RE524846	Cárter	1		
6	R47151	Anel o	1		
7	R27474	Tampão de dreno	1		
8	R56751	Anel o	2		
9	R27175	Tampão de dreno	2		
10	15H690	Tampão	2		3/4"
11	RE63439	Junta	1		
12	R519285	Capa	1		
13	19M7785	Parafuso	3		M10 X 25
14	19M7805	Parafuso	8		M10 X 45
15	19M8306	Parafuso	18		M12 X 50
16	RE509097	VálVula de dreno	1		

2001 Bomba de Água
2001 Water Pump
2001 Pompe à eau
2001 Водяной насос
2001 Bomba de agua

2001_RE523116_PCD F.3

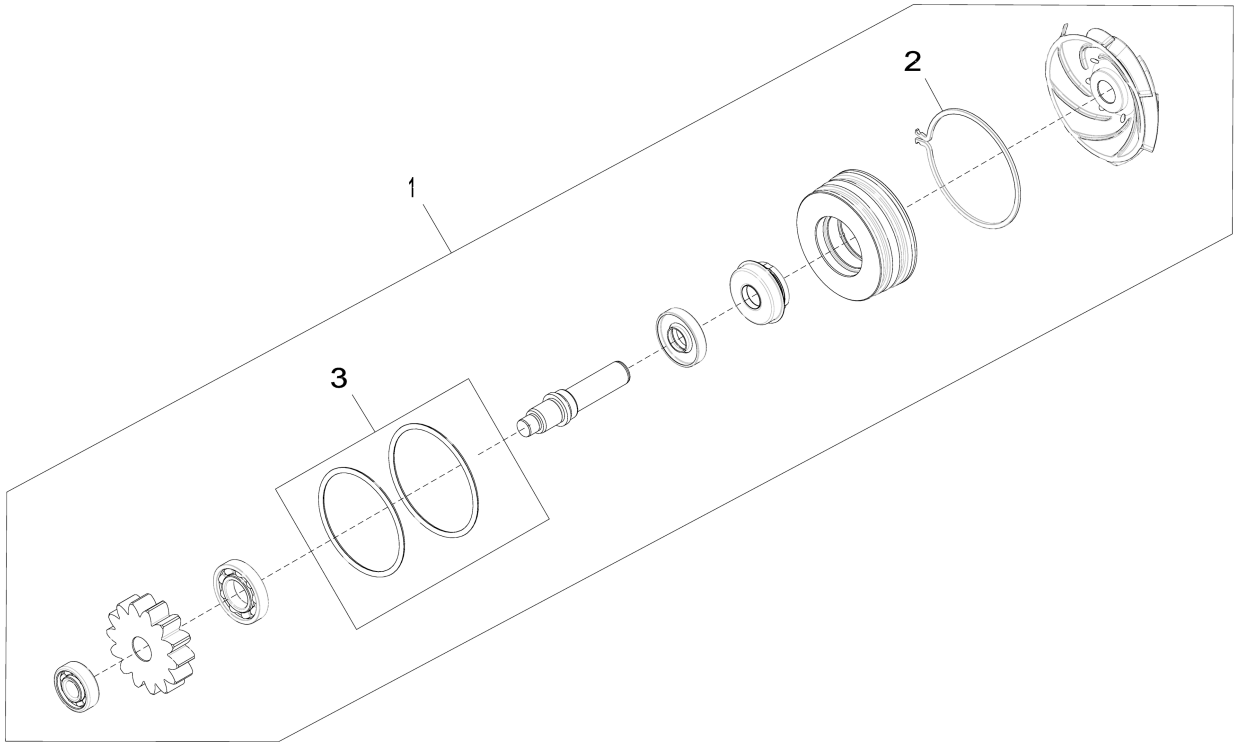

2001_RE523116_PCD

Item	*Nº peça*	*Descrição*	*Qtde*	*Nº série motor*	*Notas*
1	RE530194	Kit da bomba	1		SUB FOR RE523828
	SE501228	Bombad'água remanufaturada	1		REMAN FOR RE523828 OR RE530194
2	R520701	Anel de pressão	1		
3	RE509463	Kit - anel o	1		

2107 Tampa do Termostato
2107 Thermostat Cover
2107 Couvercle de thermostat
2107 Крышка термостата
2107 Tapa de termostato

2107_RE527033_PCD B.1

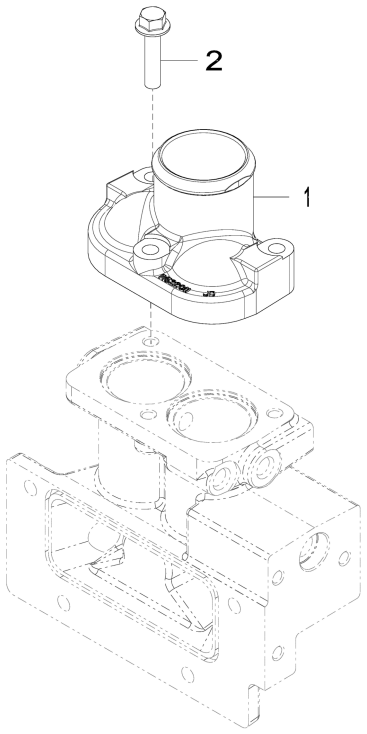

2107_RE527033_PCD

Item	*Nº peça*	*Descrição*	*Qtde*	*Nº série motor*	*Notas*
1	R522011	Capa	1		
2	19M8320	Parafuso	3		M10 X 45

2201 Termostato do Motor
2201 Engine Thermostat
2201 Thermostat du moteur
2201 Термостат двигателя
2201 Termostato del motor

2201_RE522968_PCD A.2

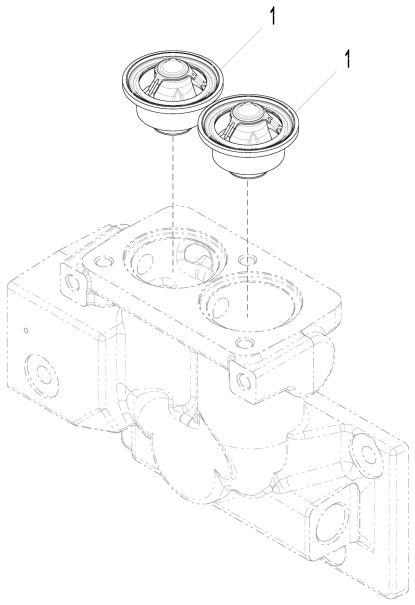

2201_RE522968_PCD

Item	*Nº peça*	*Descrição*	*Qtde*	*Nº série motor*	*Notas*
1	RE69581	TermosTaTo	2	-XXXXXX	ALSO ORDER R521548
	RE540550	TermosTaTo	2	XXXXXX-XXXXXX	ORDER DZ100553; SUB FOR APPL RE528652 OR RE535274
	DZ100553	TermosTaTo	2	XXXXXX-	
2	R521548	Vedação	2		Não Ilustrado, USE WITH RE69581

2699 Bujão do Aquecedor do Líquido de Arrefecimento do Motor
2699 Engine Coolant Heater Plug
2699 Connecteur de réchauffeur de liquide de refroidissement
2699 Заглушка нагревателя охлаждающей жидкости
2699 Conector del calentador de refrigerante del motor

2699_RE523120_PCD A.1

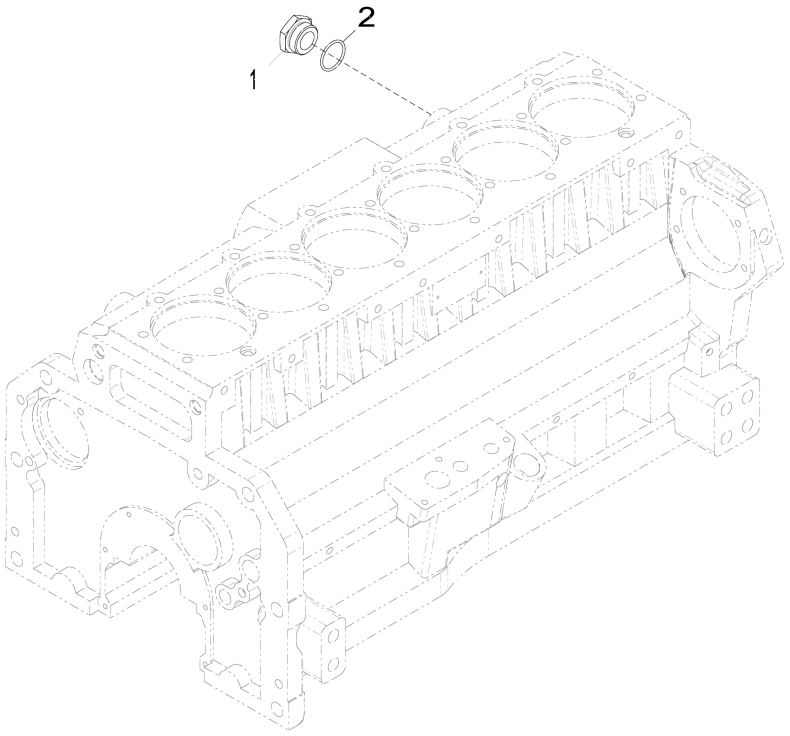

2699_RE523120_PCD

Item	*Nº peça*	*Descrição*	*Qtde*	*Nº série motor*	*Notas*
1	R39741	Tampão de dreno	1		
2	U13639	Anel o	1		

2802 Coletor de Escape
2802 Exhaust Manifold
2802 Collecteur d'échappement
2802 Выхлопной коллектор
2802 Colector de escape

2802_RE523121_PCD D.1

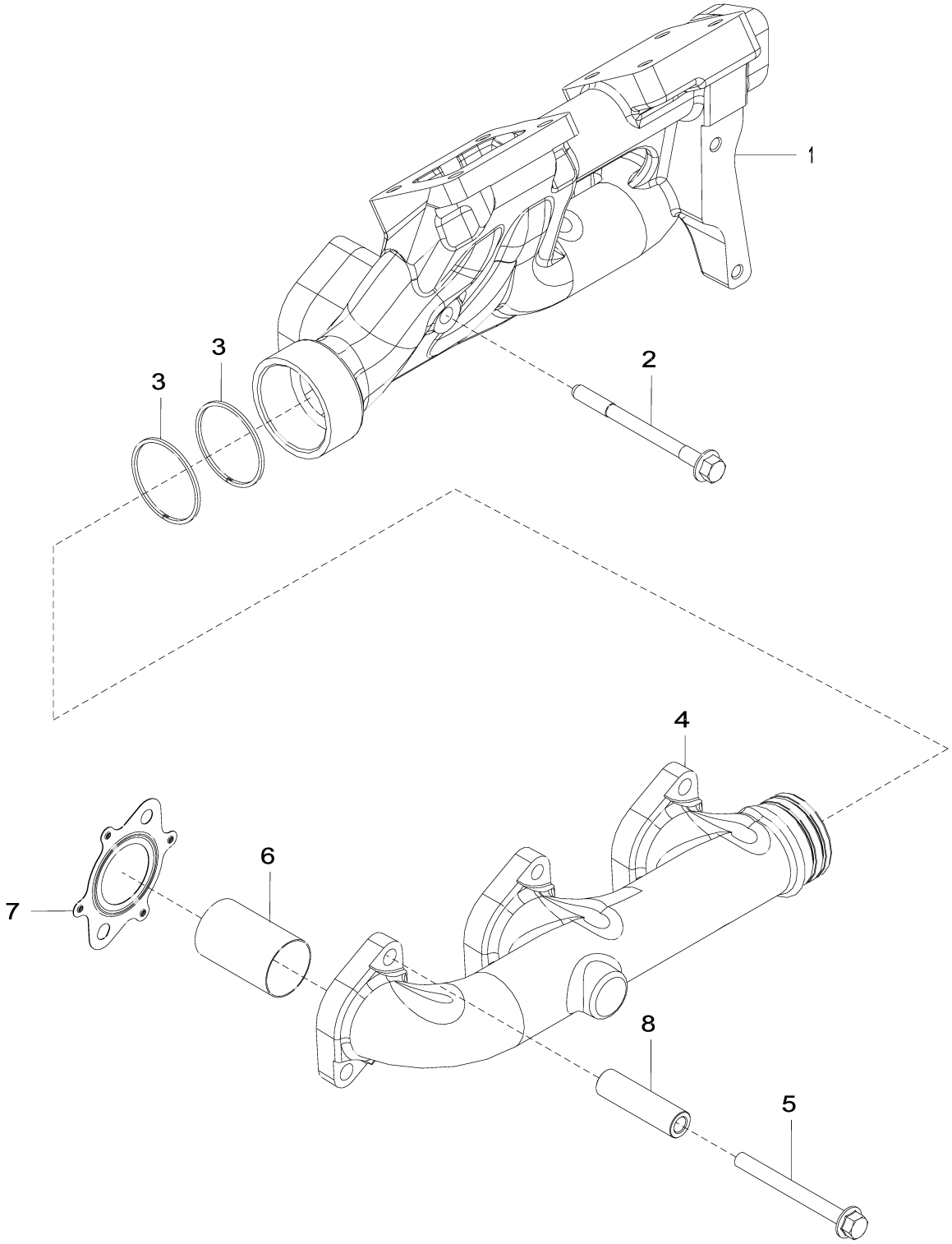

2802_RE523121_PCD

Item	*Nº peça*	*Descrição*	*Qtde*	*Nº série motor*	*Notas*
1	R518851	Coletor de escape	1		
2	R520410	Parafuso sextavado	1		
3	R135482	Anel	2		
4	R518852	Coletor de escape	1		
5	R521323	Parafuso	11		
6	R522574	Luva	6		SUB FOR R517267
7	R534605	Junta	6		SUB FOR APPL R519361
8	R520632	Espaçador	11		

2901 Sistema de Ventilação
2901 Ventilating System
2901 Système de ventilation
2901 Система вентиляции
2901 Sistema de ventilación

2901_RE523122_PCD A.3

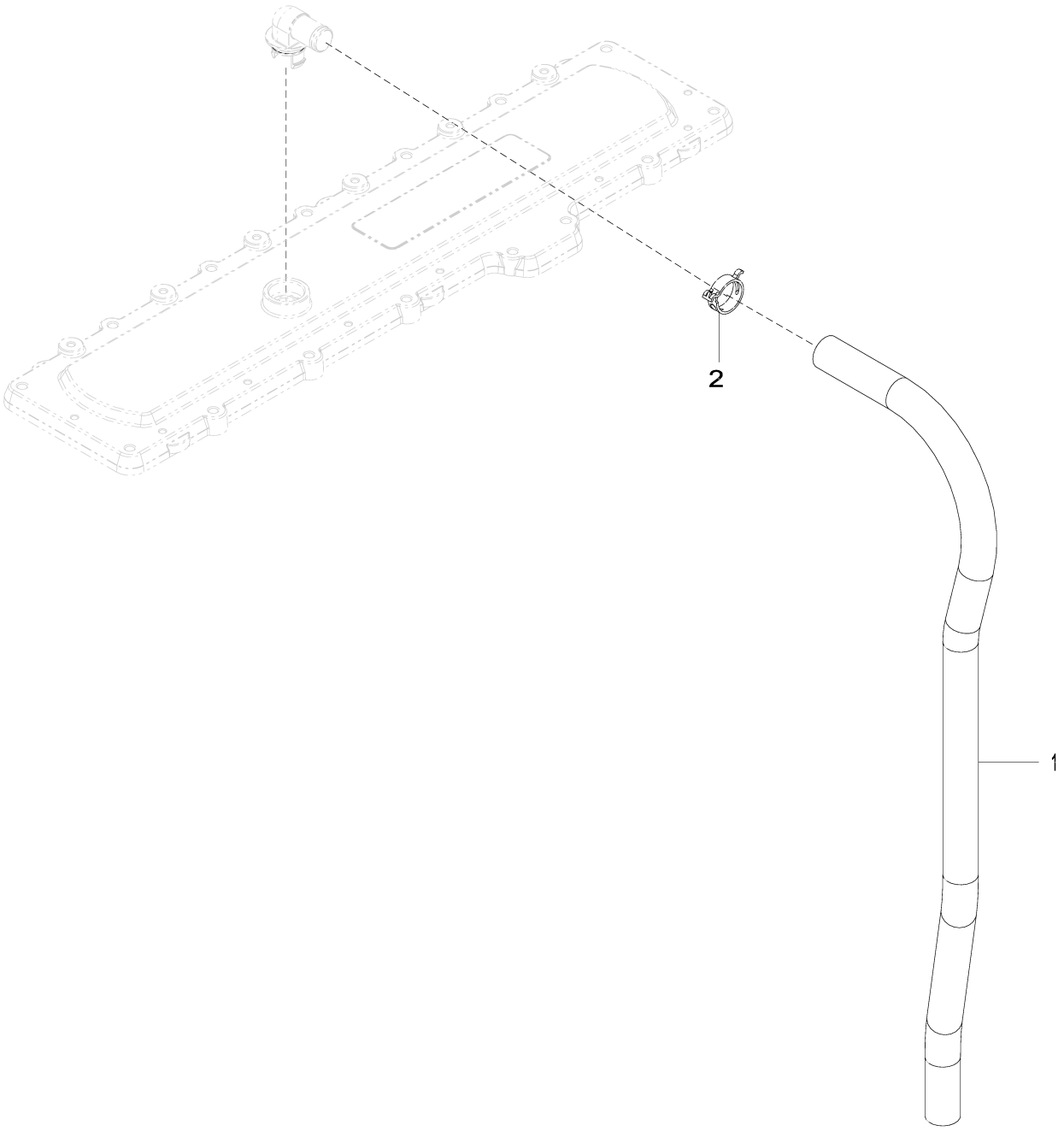

2901_RE523122_PCD

Item	*Nº peça*	*Descrição*	*Qtde*	*Nº série motor*	*Notas*
1	R522948	Mangueira	1		LGTH = 1100 mm, SUB FOR R522347
2	RE528750	Braçadeira	1		SUB FOR APPL RE527990

3003 Motor de Partida
3003 Starter Motor
3003 Démarreur
3003 Стартер
3003 Motor de arranque

3003_RE523590_PCD C.1

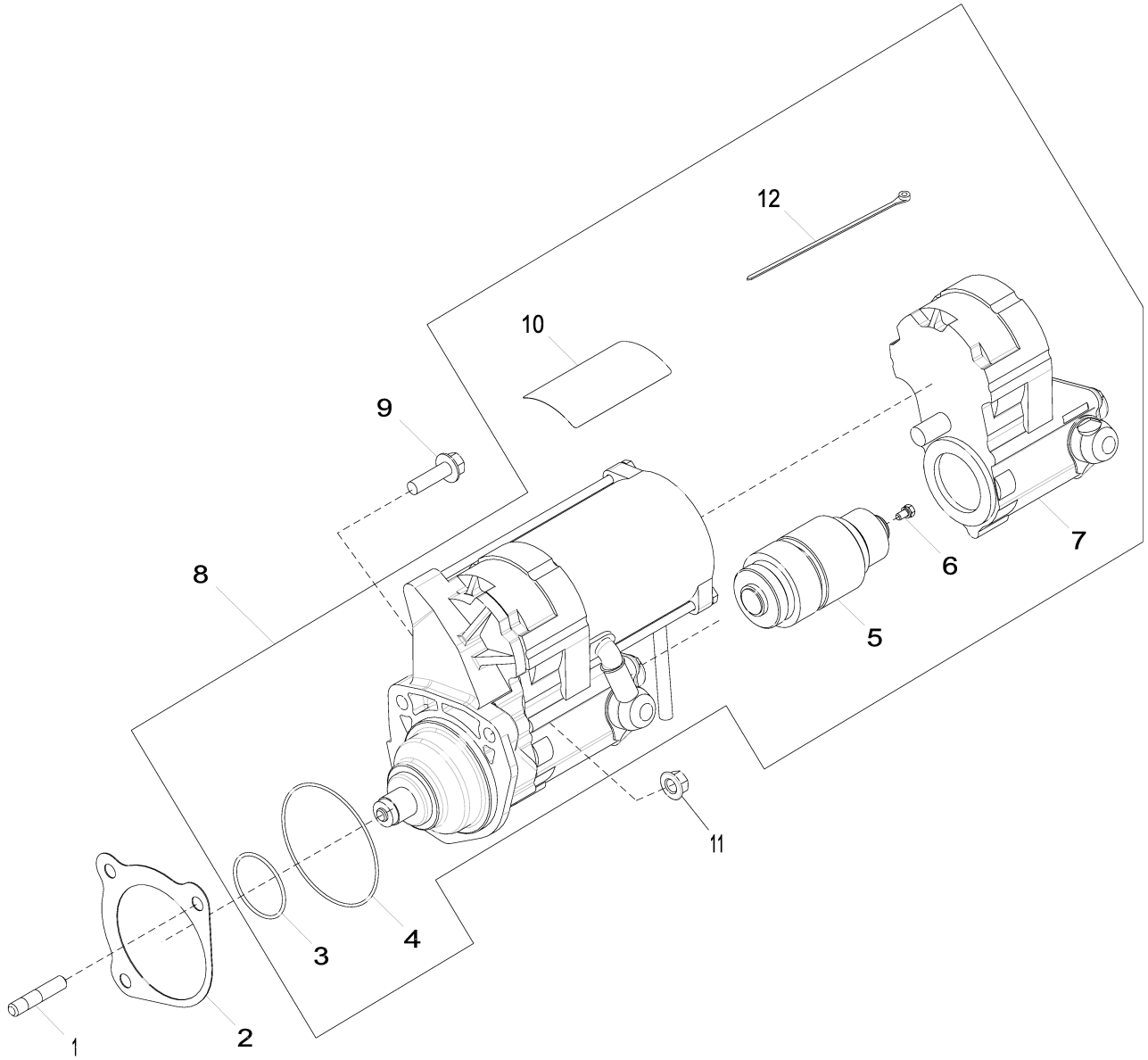

3003_RE523590_PCD

Item	*Nº peça*	*Descrição*	*Qtde*	*Nº série motor*	*Notas*
1	42M7036	Pino	2		
2	R53108	Junta	1		
3	R135510	Anel o	1		
4	R135509	Anel o	1		
5	RE70682	EmbreagEm	1		
6	RE71256	Parafuso c/arruela	1		
7	RE70678	Interruptor	1		
8	RE501150	Kit para motor de partida	1		
	SE501406	Motor de partida remanufat.	1		SUB FOR TY24443; REMAN FOR RE501150
9	19M7835	Parafuso	1		M10 X 35
10	T146102	Etiqueta	1		
	T146106	Adesivo de segurança	1		Espanhol
	T146104	Adesivo de segurança	1		Francês
	T146515	Adesivo de segurança	1		Alemão
	T146516	Adesivo de segurança	1		Italiano
11	14M7296	Porca com flange	2		M10
12	R96703	Cinta	1		

3502 Filtro de Combustível
3502 Fuel Filter
3502 Filtre à carburant
3502 Топливный фильтр
3502 Filtro de combustible

3502_RE523904_PCD C.1

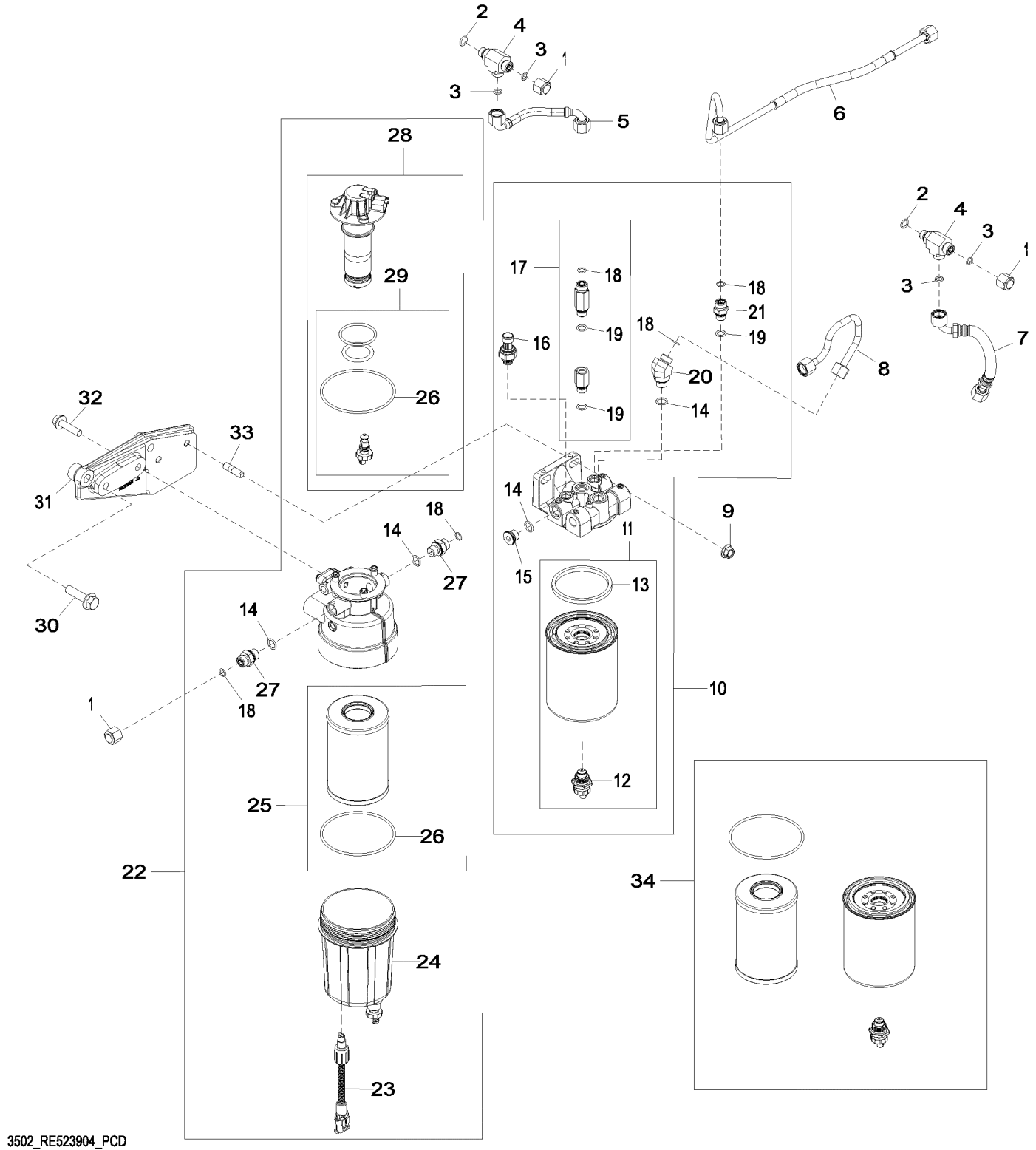

Item	Nº peça	Descrição	Qtde	Nº série motor	Notas
1	38H1415	Conexão	3		
2	51M7041	Anel o	2		11.300 X 2.200 mm
3	T77613	Anel o	4		
4	38H5067	Conexão em t	2		
5	RE548689	Linha de combustivel	1		SUB FOR RE531700
6	RE520044	Linha de combustivel	1		SUB FOR RE544621
7	RE525509	Linha de combustivel	1		
8	RE523346	Linha de combustivel	1		
9	14M7296	Porca com flange	2		M10
10	RE528865	Filtro	1		
11	.....	Elemento de filtro	1		2 Micron, Final, ORDER RE525523
12	RE523787	VálVula de dreno	1		
13	R501388	Junta de vedação	1		
14	51M7096	Anel o	4		13.300 X 2.200 mm
15	T122803	Tampão	1		
16	RE522794	SenSor	1		Sensor de Pressão do Combustível
17	RE528864	VálVula de sangria	1		
18	R63548	Anel o	5		
19	51M7095	Anel o	3		11.300 X 2.200 mm
20	38H5154	Conexão em ângulo	1		
21	38H5002	Adaptador	1		
22	RE539765	Filtro de combustível	1		
23	RE532949	SenSor	1		SUB FOR RE503590, Sensor de Água no Combustível
24	RE523785	Copo	1		
25	.....	Elemento de filtro	1		10 Micron, Primário, ORDER RE525523
26	R522921	Anel o	2		
27	38H5037	Adaptador	2		
28	RE539764	Bombade combustível	1		
29	RE523784	Kit retentor	1		
30	R550417	Pino	2		
31	R520102	Apoio	1		
32	19M7804	Parafuso	2		M10 X 40
33	42M7089	Pino	2		
34	RE525523	Elemento de filtro	1		Inclui os Filtros de Combustível Primário e Final

3902 Alojamento do Termostato
3902 Thermostat Housing
3902 Boîtier de thermostat
3902 Корпус термостата
3902 Caja de termostato

3902_RE523126_PCD B.3

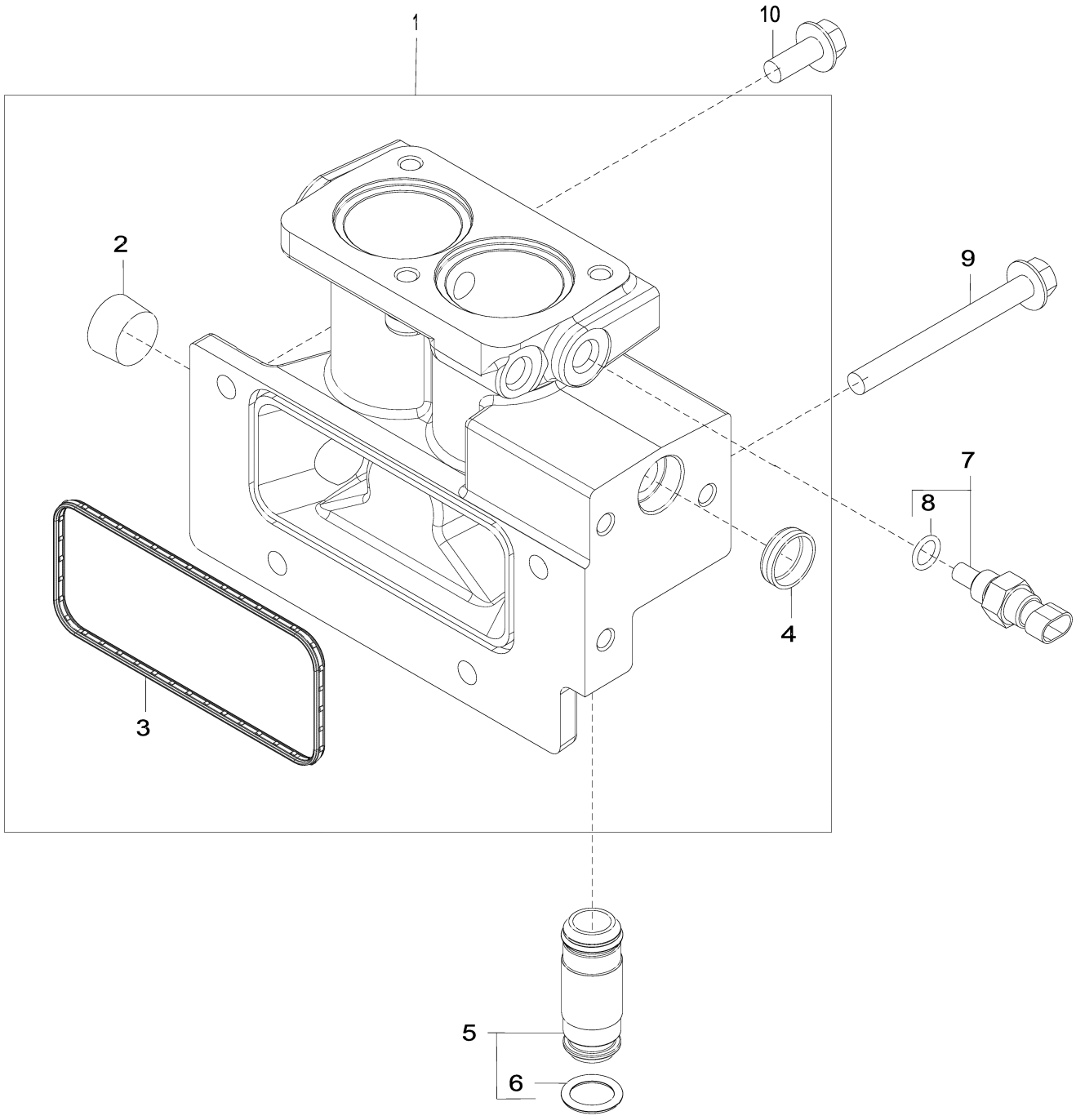

3902_RE523126_PCD

Item	*Nº peça*	*Descrição*	*Qtde*	*Nº série motor*	*Notas*
1	RE509340	Carcaça	1		MARKED R520138
2	15H690	Tampão	1		3/4"
3	R527592	Junta	1		
4	N102039	Plugue	1		
5	RE508648	Tubo	1		Desvio de Água
6	R504810	Anel o	2		
7	RE48419	SenSor	1		Sensor de Temperatura
8	51M7041	Anel o	1		11.300 X 2.200 mm
9	19M7812	Parafuso	1		M10 X 100
10	19M7785	Parafuso	3		M10 X 25

4003 Vareta de Óleo do Motor
4003 Engine Oil Dipstick
4003 Jauge à huile moteur
4003 Масломерный щуп двигателя
4003 Aspilla para medir el nivel de aceite de motor

4003_RE523127_PCD B.1

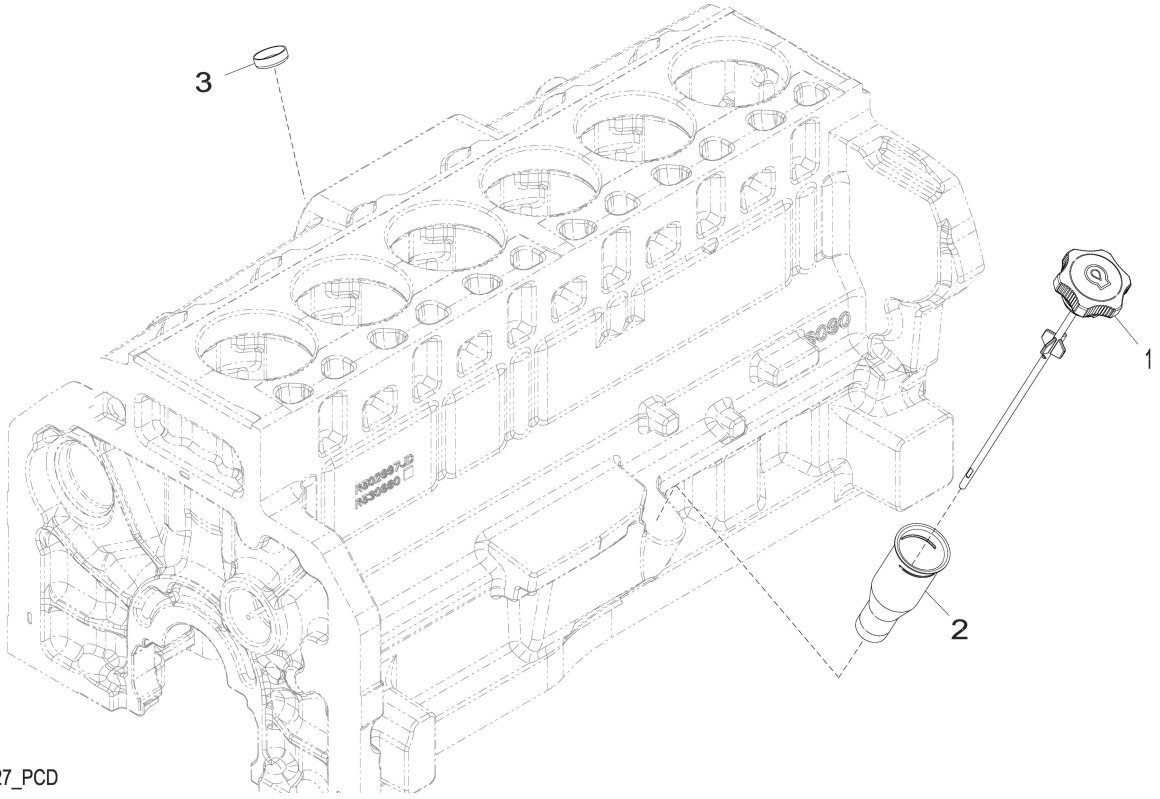

4003_RE523127_PCD

Item	Nº peça	Descrição	Qtde	Nº série motor	Notas
1	RE500218	Vareta de niVel	1		
2	R503983	Tubo vareTa de nível	1		
3	T35390	Plugue	1		

4397 Auxílio de Partida
4397 Starting Aid
4397 Aide au démarrage
4397 Вспомогательное пусковое устройство
4397 Auxiliar de arranque

4397_RE523304_PCD A.1

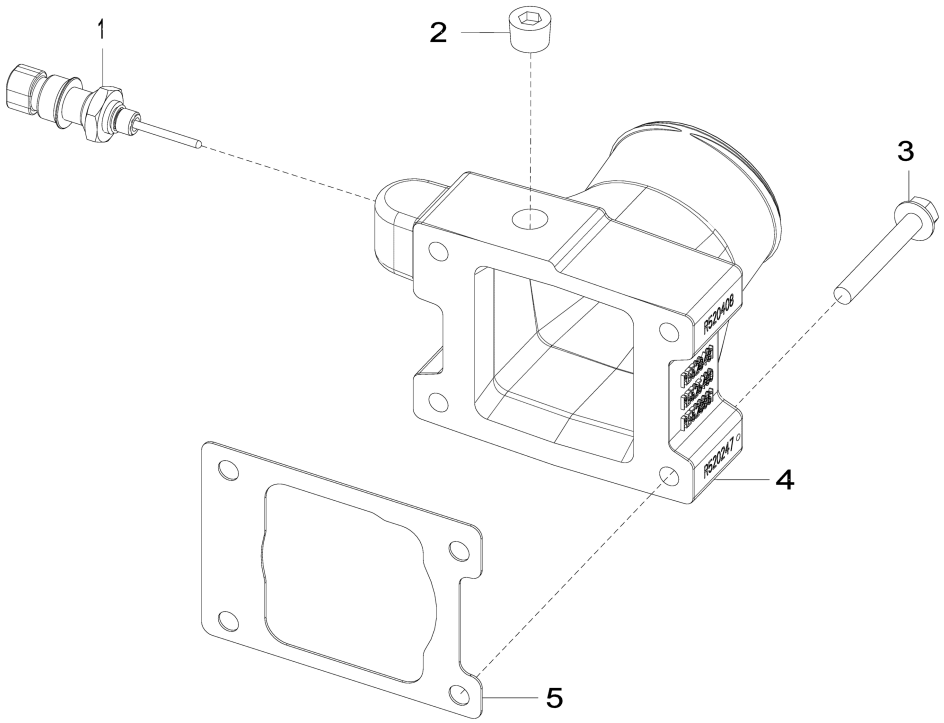

4397_RE523304_PCD

Item	*Nº peça*	*Descrição*	*Qtde*	*Nº série motor*	*Notas*
1	RE522823	SenSor de temperatura	1		Sensor de Temperatura do Ar
2	15H666	Tampão	1		3/8"
3	19M7801	Parafuso	4		M8 X 60
4	R520247	Admissão de ar	1		MARKED R520133 OR R520408 OR RE523481 OR RE525480 OR R520247; SUB FOR RE523861
5	R519414	Junta	1		

4601 Bloco de Cilindros
4601 Cylinder Block
4601 Bloc-cylindres
4601 Блок цилиндров
4601 Bloque de cilindros

4601_RE523129_PCD E.1

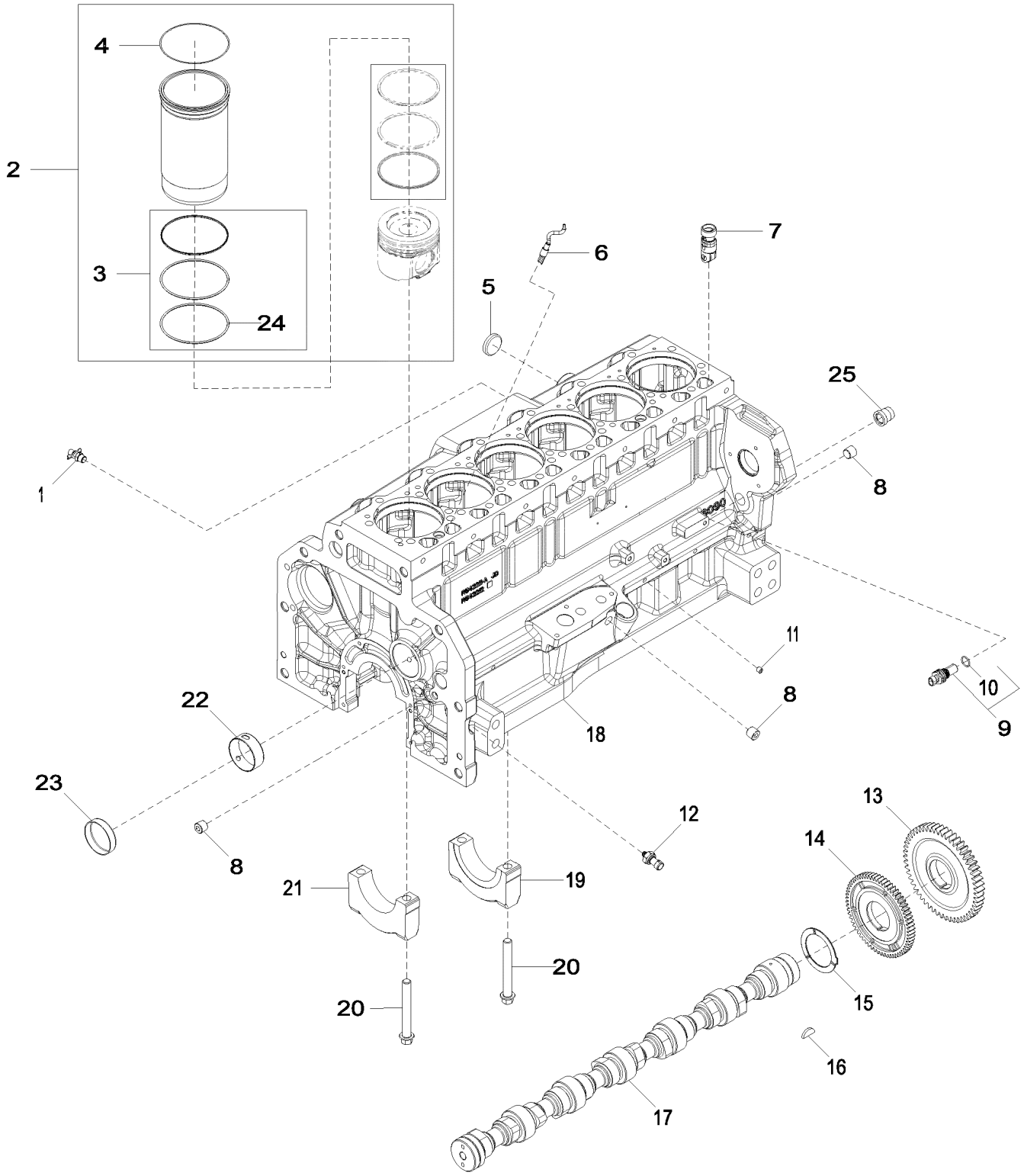

4601_RE523129_PCD

Item	Nº peça	Descrição	Qtde	Nº série motor	Notas
1	AT13740	VálVula de dreno	1		
2	DZ10211	Kit pistão e camisa	6		PISTON MARKED RE529264; SUB FOR RE545266 OR RE531072
3	RE541037	Kit - anel o	1		SUB FOR AR98850
4	R527468	Calço	1		TK = 0.004"
	R93948	Calço	1		(G) TK = 0.002"
	R528685	Calço	1		(G) TK = 0.006"
	R536310	Calço	1		(G) TK = 0.008"
	R536311	Calço	1		(G) TK = 0.010"
5	R43409	Plugue	1		
6	RE522991	Orifício	6		
7	RE555307	Rolo supoRte de came	12		SUB FOR RE540586 OR RE535576 OR RE519889
8	RE57836	Tampão	3		
9	RE519144	SenSor	2		(A)
10	51M7044	Anel o	1		17.300 X 2.200 mm
11	RE71255	Tampão	5		
12	RE167207	SenSor	1		(B)
13	R528098	EngrEnagem	1		(E) Z = 54, SUB FOR R518212
14	R518255	EngrEnagem	1		(F) Z = 64
15	R504811	Arruela	1		
16	26H91	Chaveta	1		3/16" X 1-1/4"
17	R522884	Eixo de cames	1		SUB FOR R520366
	SE501775	Comando de Válvulas Reman	1		REMAN FOR R522884
18	.....	Bloco de cilindro	1		MARKED R542211; ORDER DZ113610 OR DZ10597 OR DZ108012
	DZ10789	Bloco de cil.c/peças móveis	1		(C)
	DZ10597	Bloco de cil.c/peças móveis	1		(D) USE WITH CRANKSHAFT DZ105801; CRANKSHAFT MARKED DZ105799
	DZ108012	Bloco de cil.c/peças móveis	1		(D) USE WITH CRANKSHAFT RE542753; CRANKSHAFT MARKED DZ100385
19	R120954	Tampa do rolamenTo	1		
20	R519287	Parafuso sextavado	14		
21	R120953	Tampa do rolamenTo	6		
22	R527877	Bucha	6		
23	R82007	Plugue	1		
24	R54326	Anel o	6		
25	R518034	Bucha	1		

(A) Sensor do Captador Magnético
Magnetic Pick Up Sensor
Capteur magnétique
Магнитный датчик
Sensor de captador magnético

(B) Sensor de Pressão
Pressure Sensor
Capteur de pression
Датчик давления
Sensor de presión

(C) Para Motor Marítimo
For Marine Engine
Pour moteur marin
Для судовых двигателей
Para motor marino

(D) Para Motores Não Marítimos
For Non-Marine Engine
Pour moteur non marin
Для несудового двигателя
Para motor no marino

(E) Comando de Válvulas
Camshaft
Arbre à cames
Распределительный вал
Árbol de levas

(F) Acionamento da Bomba de Fornecimento de Combustível
Fuel Supply Pump Drive
Entraînement de pompe d'alimentation
Привод подающего топливного насоса
Transmisión de bomba de alimentación de combustible

(G) Não Ilustrado
Not Illustrated
Non illustres
Не показано
No se ilustra

4701 Virabrequim e Rolamentos
4701 Crankshaft and Bearings
4701 Vilebrequin et paliers
4701 Коленчатый вал и подшипники
4701 Cigüeñal y cojinetes

4701_RE523130_PCD B.3

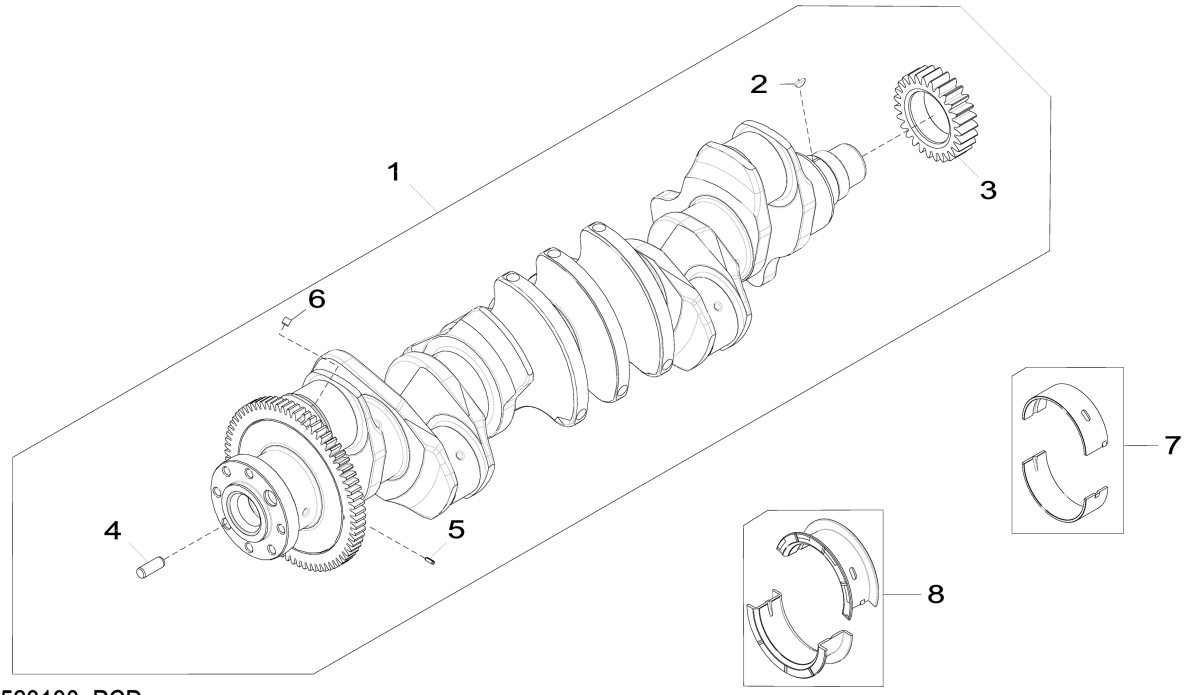

4701_RE523130_PCD

Item	*Nº peça*	*Descrição*	*Qtde*	*Nº série motor*	*Notas*
1	RE532615	Virabrequim	1		Não Ilustrado, SUB FOR RE530668; ORDER DZ105801; ALSO ORDER RE543639 SEAL KIT
	DZ105801	Virabrequim	1		MARKED DZ105799; SUB FOR RE534315 OR RE540429; ALSO ORDER RE542195 SEAL KIT
2	R120752	Chave	1		
3	R104587	EngrEnagem	1		
4	R41934	Pino de centragem	1		
5	34M7089	Pino de centragem	1		4 X 12 mm
6	AT107510	Plugue	6		
7	RE529319	Rolamento	6		KIT; MARKED R519427 AND R519428
8	RE529320	Rolamento axial	1		KIT; MARKED R519429 AND R519430
9	R32617	RetentoR	1		Não Ilustrado, USE WITH RE532615

4801 Bielas e Pistões
4801 Connecting Rods and Pistons
4801 Bielles et pistons
4801 Шатуны и поршни
4801 Biela y pistones

4801_RE523131_PCD E.3

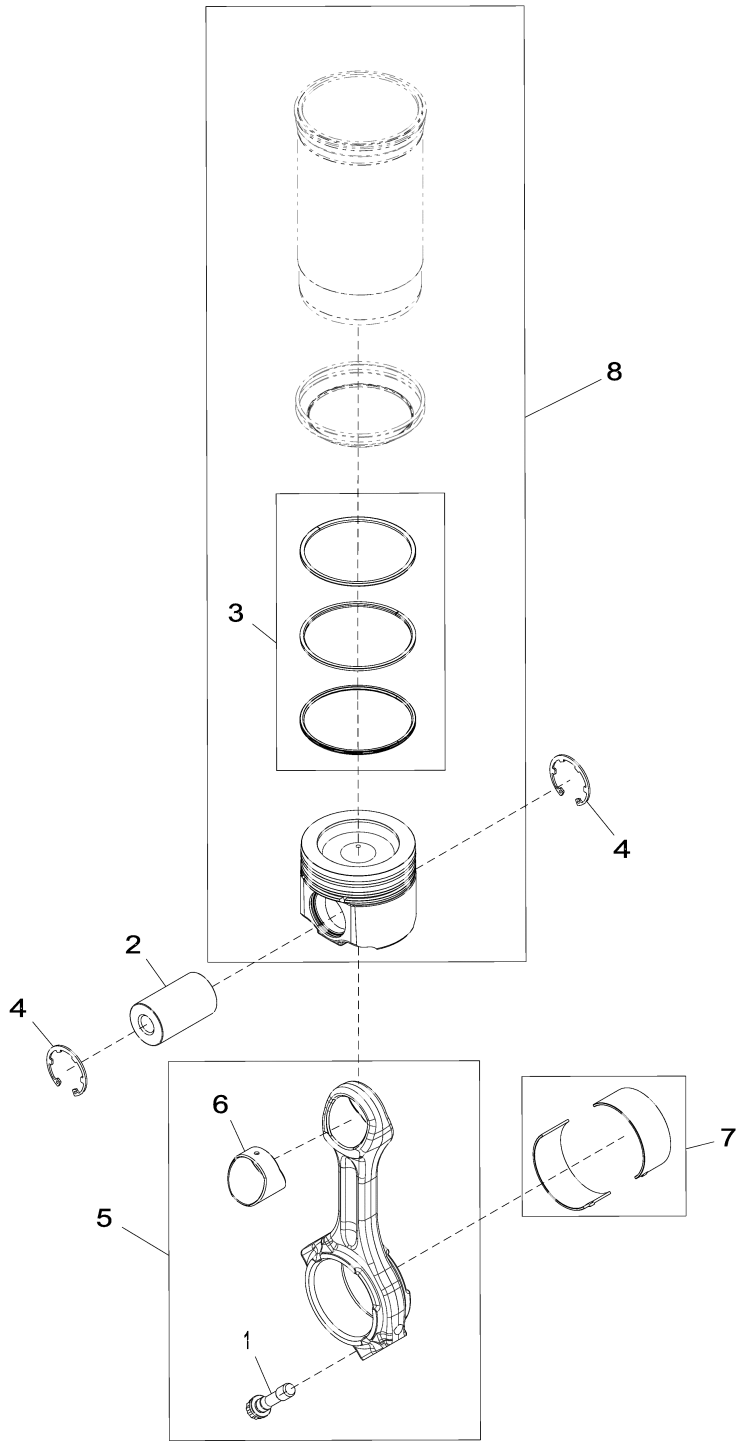

4801_RE523131_PCD

Item	Nº peça	Descrição	Qtde	Nº série motor	Notas
1	R542878	Parafuso sextavado	12		
2	DZ101959	Pino do Pistão	6		OD = 47 mm, LGTH = 79 mm, SUB FOR R517073
3	DZ10083	Anel de pistão	6		PKG (3) , SUB FOR RE539642
4	R519640	Anel de pressão	12		
5	DZ100117	Biela	6		MARKED DZ100421, SUB FOR RE517436 OR RE535554
	SE501759	Biela remanufaturada	AR		REMAN FOR RE535554
	SE501748	Biela remanufaturada	AR		REMAN FOR RE517436
6	R74008	Bucha	6		
7	RE529318	Rolamento	6		KIT; (2) R519454
8	DZ10211	Kit pistão e camisa	6		USE WITH PISTON MARKED RE529264
	DZ110134	Kit pistão e camisa	1		USE WITH PISTON MARKED RE555132
	DZ110135	Kit pistão e camisa	1		USE WITH PISTON MARKED DZ102298

4903 Mecanismo de Acionamento da Válvula
4903 Valve Actuating Mechanism
4903 Mécanisme d'actionnement de soupape
4903 Клапанный исполнительный механизм
4903 Mecanismo accionador de válvulas

4903_RE533305_PCD G.1

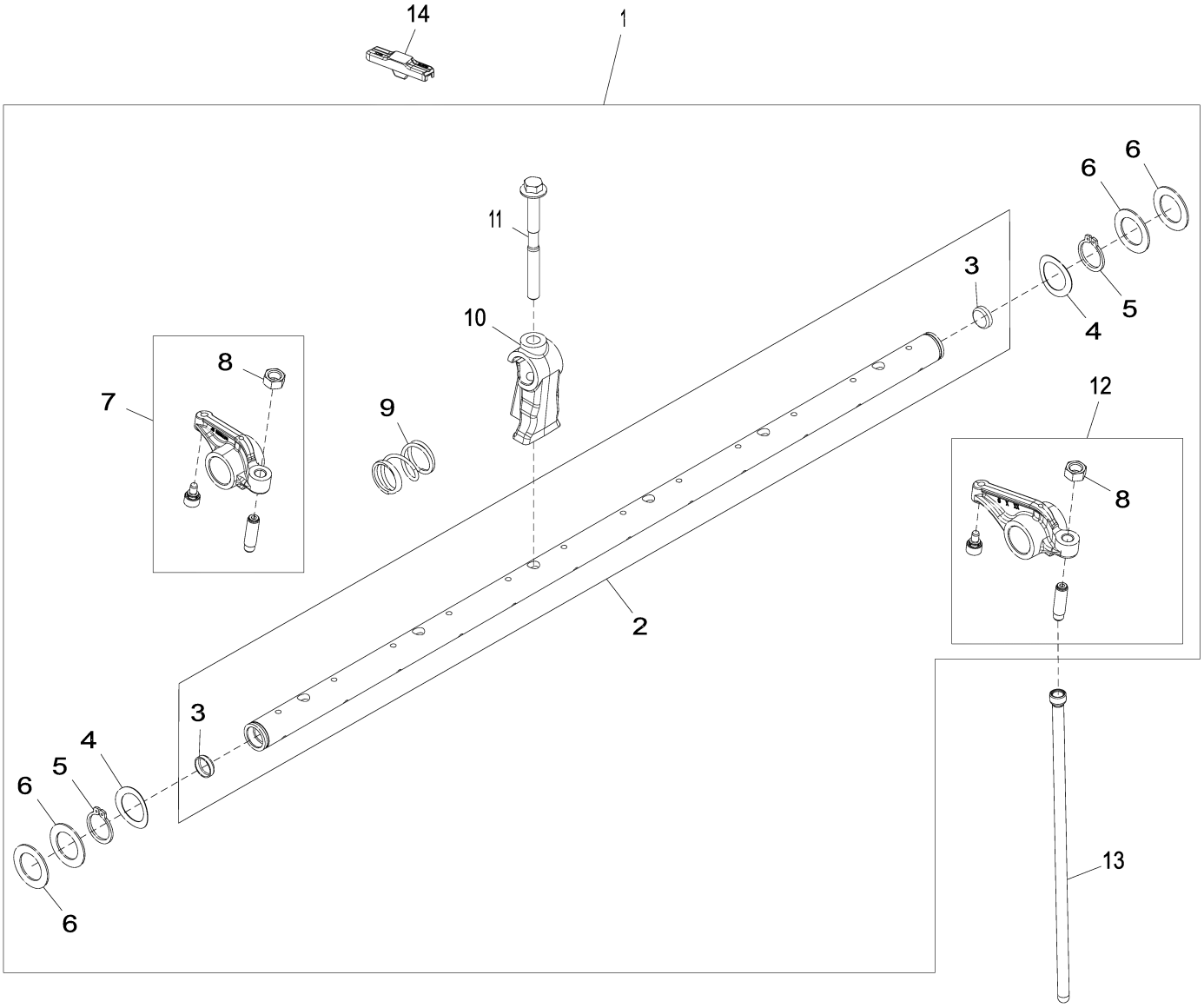

4903_RE533305_PCD

Item	Nº peça	Descrição	Qtde	Nº série motor	Notas
1	RE552368	Balancim	1		SUB FOR RE535979
2	RE535977	Eixo do balancim	1		
3	30M7024	Plugue	2		
4	R35022	Arruela	2		
5	40M7259	Anel de pressão	2		
6	R521316	Arruela	4		
7	RE552371	Balancim	6		Admissão, MARKED R535466; SUB FOR RE535935 OR RE519803
8	R528240	Porca	1		
9	R517522	Mola	5		
10	R526935	Pedestal	6		
11	R521261	Parafuso sextavado	6		
12	RE552370	Balancim	6		Escape, MARKED R535467; SUB FOR RE535934 OR RE519802
13	R536992	Vareta	12		SUB FOR RE554958 OR R533611
14	R526781	Guia	12		SUB FOR R519336

5003 Bomba de Óleo do Motor
5003 Engine Oil Pump
5003 Pompe à huile moteur
5003 Масляный насос двигателя
5003 Bomba de aceite de motor

5003_RE543185_PCD G.3

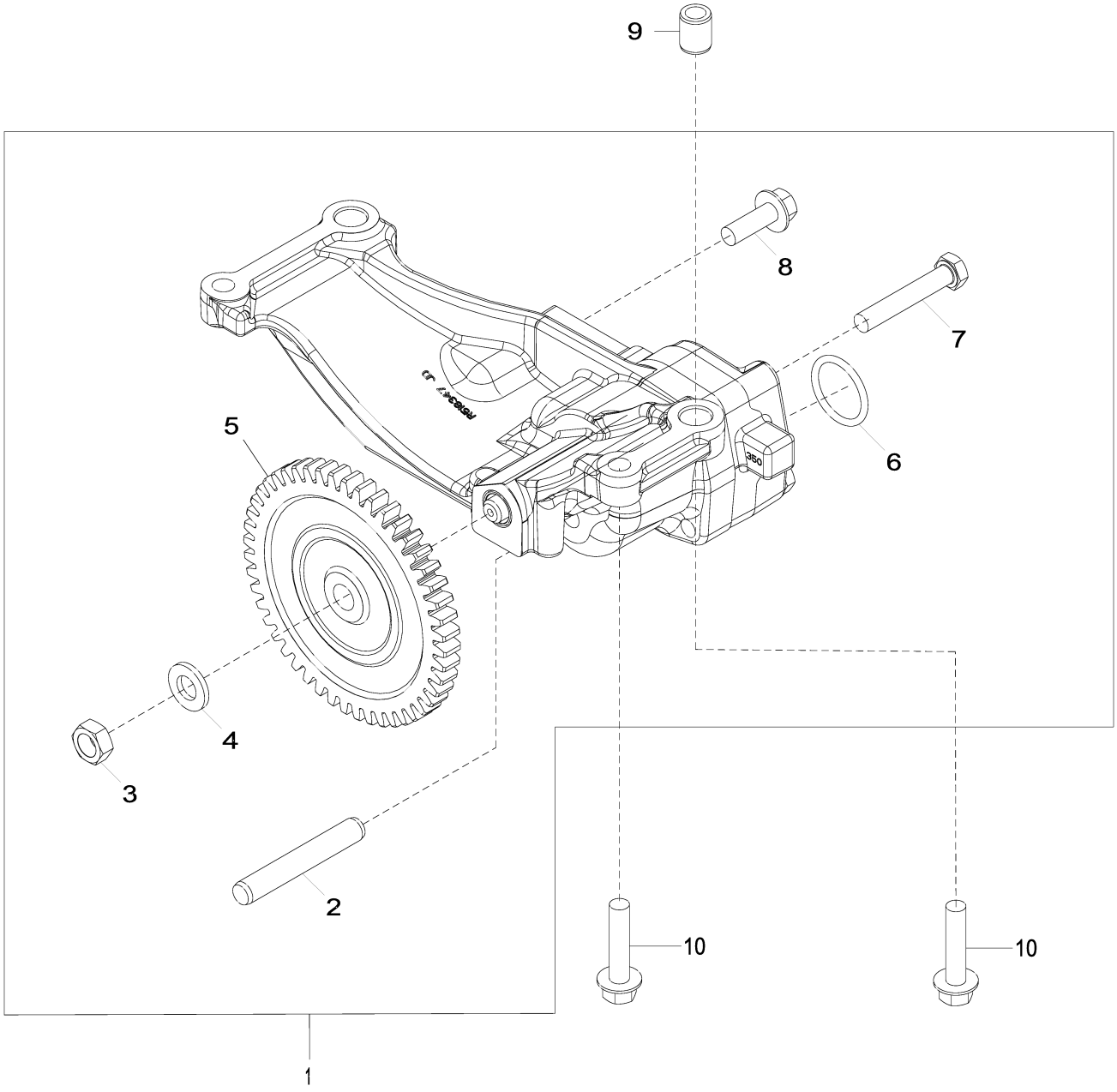

5003_RE543185_PCD

Item	*Nº peça*	*Descrição*	*Qtde*	*Nº série motor*	*Notas*
1	RE543187	Bombade óleo	1		MARKED R518347 OR R518350; SUB FOR RE533975
2	R62943	Pino de engate ráPido	1		
3	14H826	Porca	1		1/2"
4	T21242	Arruela	1		
5	R529397	EngrEnagem	1		Z = 48
6	R71732	Anel o	1		
7	19M9399	Parafuso sextavado	2		M10 X 60
8	19M7786	Parafuso	1		M10 X 30
9	R500642	Bucha	2		
10	19M9766	Parafuso	4		M10 X 45

5101 Cabeçote do Cilindro com Válvulas
5101 Cylinder Head with Valves
5101 Culasse avec soupapes
5101 Головка блока цилиндров с клапанами
5101 Culata con válvulas

5101_RE523134_PCD E.2

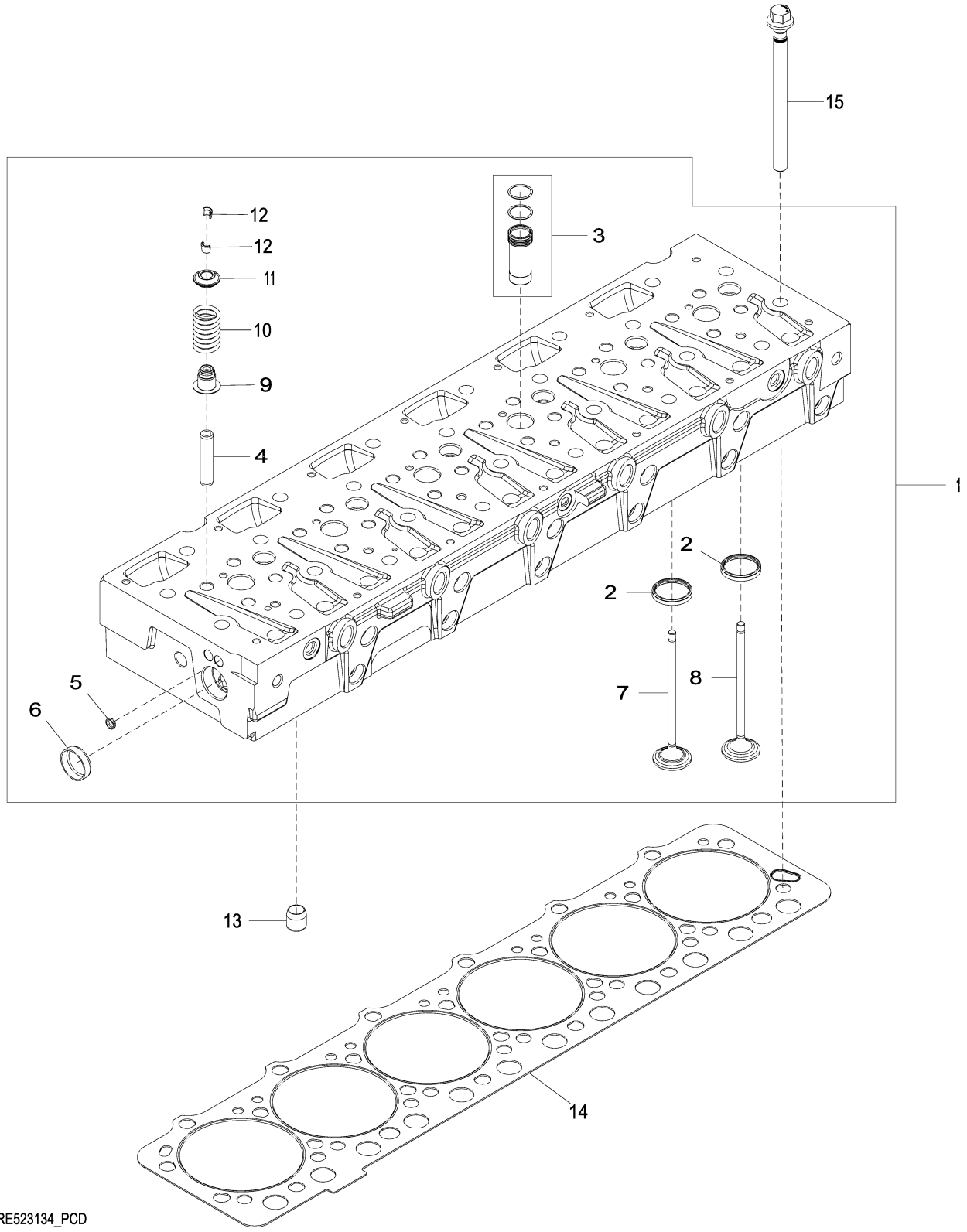

5101_RE523134_PCD

Item	Nº peça	Descrição	Qtde	Nº série motor	Notas
1	RE530370	Cabeçote	1		MARKED R525583
	SE501747	Cabeça do cilindro remanuf.	1		REMAN FOR RE530370
2	R527285	Inserto de assento válvula	24		SUB FOR R522049
3	RE543935	Luva	6		Injetor, SUB FOR RE517435
4	R527286	Guia	24		SUB FOR R520225
5	30M7029	Plugue	3		Metal
6	T13519	Plugue	1		
7	R520223	VálVula de admissão	12		
8	R520224	VálVula de escape	12		
9	RE529187	Vedação	24		
10	R504235	Mola	24		
11	R518233	RetentoR	24		
12	R520798	RetentoR	48		Trava
13	R42340	Bucha	2		Guia
14	DZ111356	Vedação de cilindro	1		
15	DZ100946	Parafuso sextavado	26		SUB FOR R121322 OR R536487
16	R504829	Vedação de cilindro	1		Não Ilustrado, ORDER DZ111356
17	R525541	Vedação de cilindro	1		Não Ilustrado, ORDER DZ111356

5203 Acionamento Auxiliar
5203 Auxiliary Drive
5203 Entraînement auxiliaire
5203 Вспомогательный привод
5203 Transmisión adicional

5203_RE525551_PCD F.3

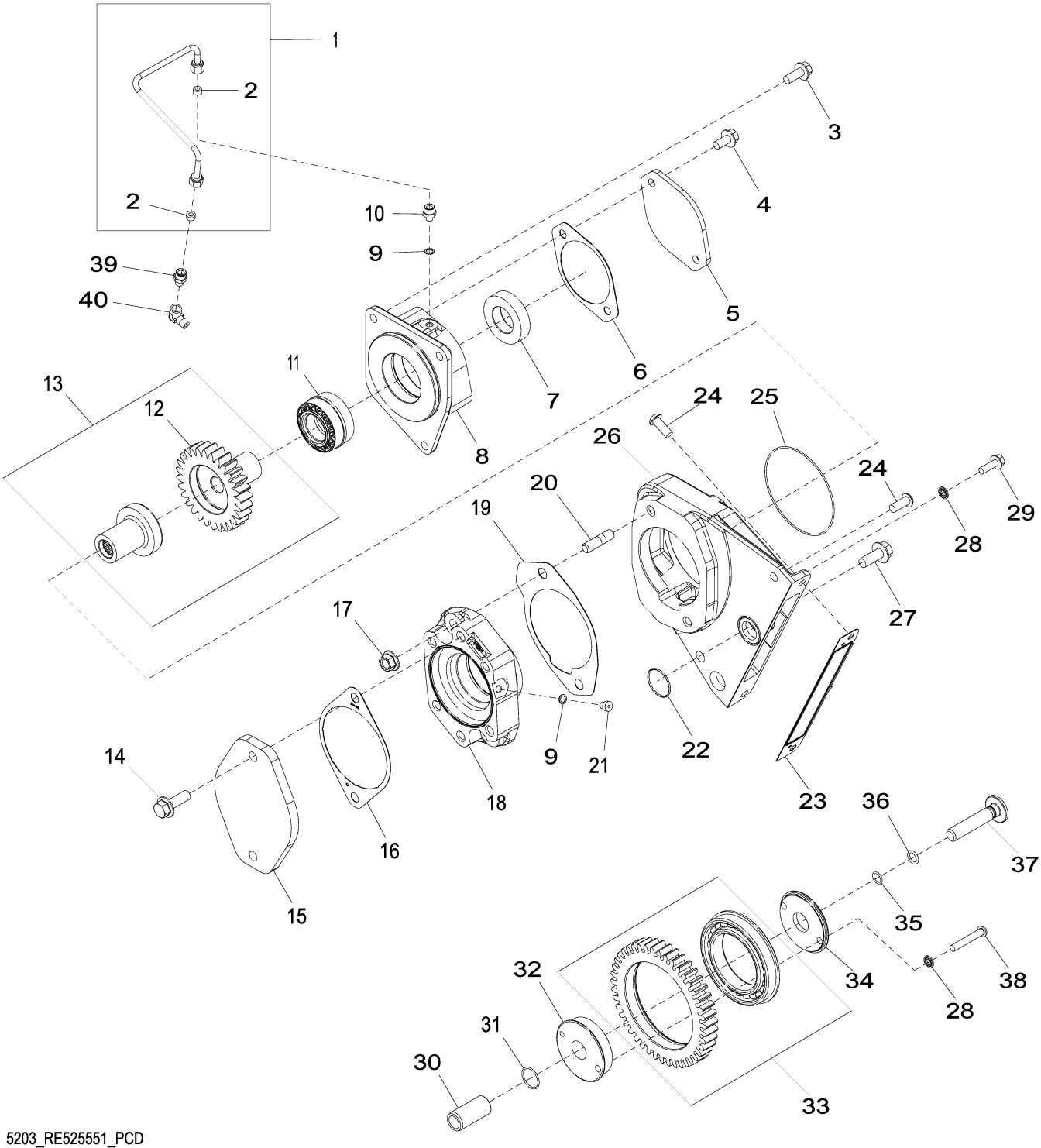

5203_RE525551_PCD

Item	Nº peça	Descrição	Qtde	Nº série motor	Notas
1	RE62825	Tubulação de óleo	1		
2	R51936	Arruela de vedação	2		
3	19M7785	Parafuso	3		M10 X 25
4	19M7784	Parafuso	2		M10 X 20
5	R85145	Capa	1		
6	R96935	Junta	1		
7	R112203	Bucha	1		
8	R520291	Carcaça	1		
9	R48693	Arruela	2		
10	R119653	Adaptador	1		
11	RE22514	Rolamento cilíndRico	1		
12	R112200	EngrEnagem	1		Z = 28
13	RE55335	EngrEnagem	1		Saída
14	19M7790	Parafuso	2		M12 X 35
15	DZ108890	Capa	1		
16	R522690	Junta	1		SUB FOR R134465
17	14M7299	Porca com flange	2		M12
18	R520295	Carcaça	1		MARKED R114310
19	R531534	Junta	1		
20	42M7069	Pino	2		
21	0215015	Tampão	1		SUB FOR TH101443
22	T145293	Anel o	1		ORDER AT159816
	AT159816	Kit retentor	1		Não Ilustrado
23	R524822	Junta	1		SUB FOR APPL R519270 OR R125670
24	21M7510	Parafuso	3		M10 X 25
25	E66413	Anel o	1		
26	R520292	Carcaça	1		
27	19M7789	Parafuso	1		M12 X 30
28	R116022	Vedação	2		
29	19M8999	Parafuso	1		M8 X 25
30	R116408	Eixo	1		
31	T106370	Anel o	1		
32	R520285	Suporte	1		
33	RE65939	EngrEnagem cil. reta	1		Z = 43, Polia Intermediária
34	R116401	Suporte	1		
35	R68718	Anel o	1		
36	R394R	Anel o	1		
37	R133900	Parafuso	1		
38	R536148	Parafuso	1		
39	RE502650	Conexão	1		
40	T12938	Conexão em ângulo	1		

5701 Entrada da Bomba de Água
5701 Water Pump Inlet
5701 Entrée de pompe à eau
5701 Впуск водяного насоса
5701 Entrada de bomba de agua

5701_RE523138_PCD D.3

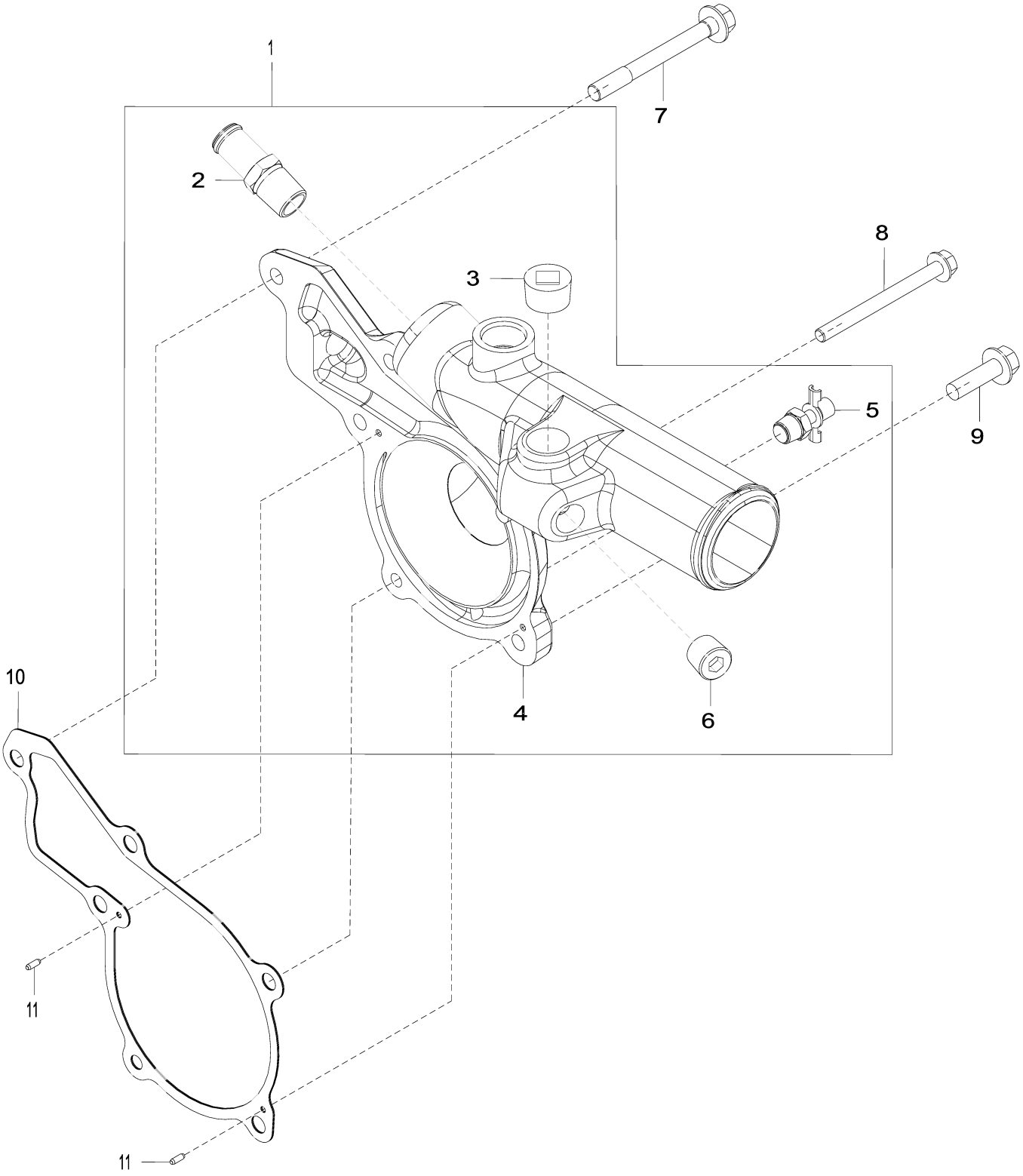

5701_RE523138_PCD

Item	*Nº peça*	*Descrição*	*Qtde*	*Nº série motor*	*Notas*
1	RE523340	Conexão da Bombade água	1		
2	R39503	Conexão	1		
3	15H690	Tampão	1		3/4"
4	R518239	Capa	1		
5	AT13740	VálVula de dreno	1		
6	RE57836	Tampão	2		Roscas com Selante Pré-aplicado
7	R532200	Parafuso	3		
8	R504604	Parafuso	1		
9	19M7835	Parafuso	2		M10 X 35, SUB FOR APPL 19M7786
10	R119383	Junta	1		
11	R11086	Pino de centragem	2		

5922 Resfriador de Óleo e Filtro de Óleo
5922 Oil Cooler and Oil Filter
5922 Refroidisseur d'huile et filtre à huile
5922 Маслоохладитель и масляный фильтр
5922 Enfriador y filtro de aceite

5922_RE528926_PCD C.2

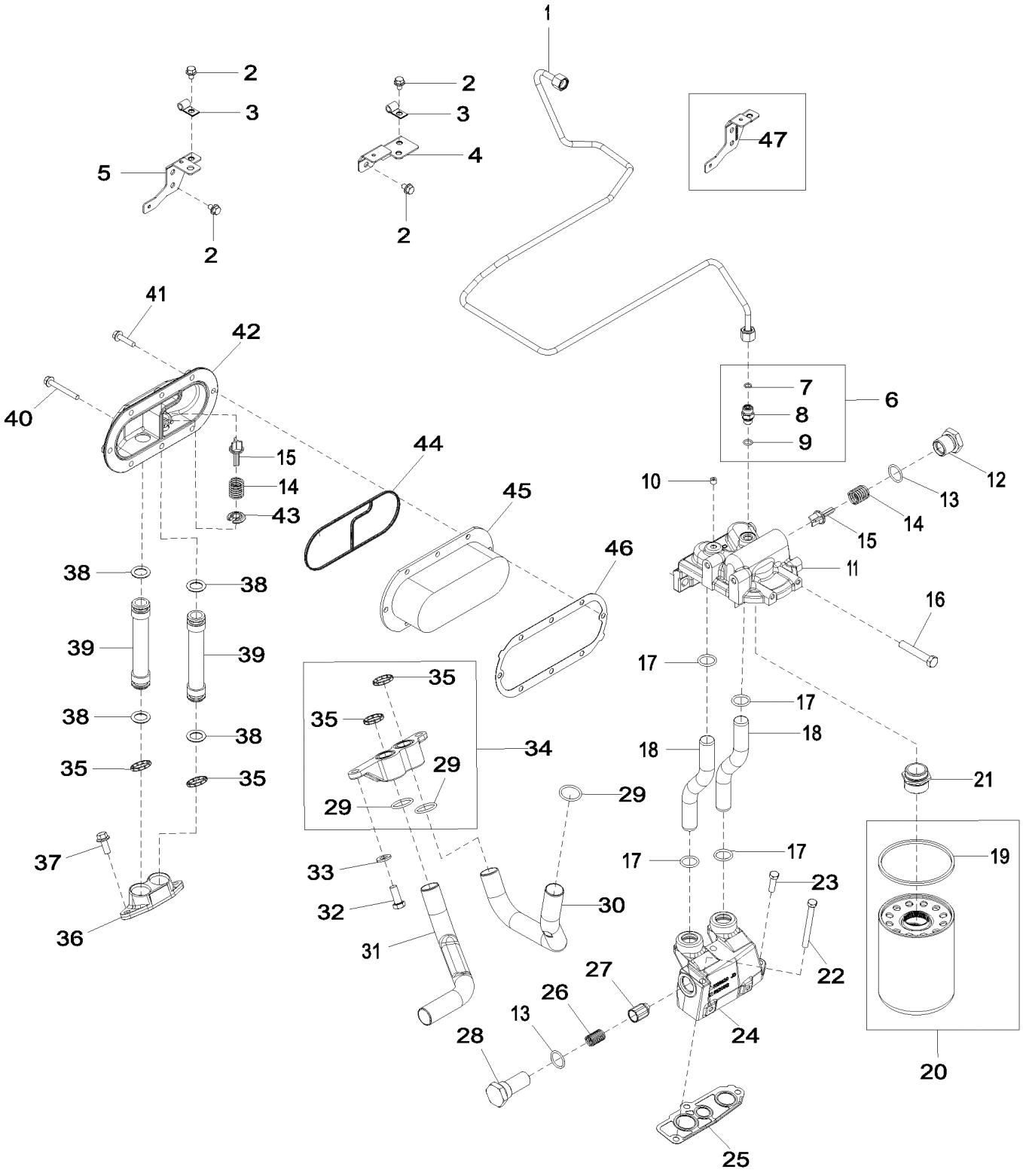

5922_RE528926_PCD

Item	Nº peça	Descrição	Qtde	Nº série motor	Notas
1	DZ108380	Tubulação de óleo	1		(B) SUB FOR RE524954 OR RE531858
2	RE524730	Parafuso sextavado	6		
3	T13814	Braçadeira	2		
4	RE525963	Apoio	1		
5	RE529920	Apoio	1		
6	RE522616	Conexão	1		
7	R63548	Anel o	1		
8	38H5002	Adaptador	1		
9	51M7095	Anel o	1		11.300 X 2.200 mm
10	RE71255	Tampão	1		
11	R526836	Base	1		SUB FOR R520824
12	R117073	Tampão	1		
13	U17409	Anel o	2		
14	R98064	Mola	1		
15	R500055	VálVula	2		(A)
16	19M7753	Parafuso sextavado	2		M12 X 70
17	R47153	Anel o	4		
18	R520869	Tubo	2		
19	DZ101882	Junta de vedação	1		
20	DZ101884	Kit do filtro	1		SUB FOR RE521548
21	R518382	Adaptador	1		
22	19H3445	Parafuso sextavado	2		3/8" X 3-3/4"
23	19H3239	Parafuso sextavado	1		3/8" X 1-1/4"
24	R520912	Carcaça	1		MARKED R129820
25	R119847	Junta	1		
26	R500330	Mola	1		
27	R124186	VálVula de alíVio de press.	1		
28	R129821	Tampão	1		
29	R71732	Anel o	3		
30	R518376	Tubo de óleo	1		
31	R524512	Tubo de óleo	1		SUB FOR R116718
32	19M3205	Parafuso sextavado	2		M12 X 30
33	24M7240	Arruela	2		13 X 25 X 3 mm
34	RE524007	Adaptador	1		MARKED R520491
35	R504669	Vedação	4		
36	R518353	Adaptador	1		
37	19M7785	Parafuso	2		M10 X 25
38	R505146	Anel o	4		
39	RE515781	Tubo de óleo	2		
40	19M7802	Parafuso	1		M8 X 65
41	19M7897	Parafuso	7		M8 X 35
42	R504289	Capa	1		
43	R504670	RetentoR	1		
44	R526807	Vedação	1		
45	AR55394	ResfRiadoR de óleo	1		
46	RE524105	Junta	1		SUB FOR R520645 OR R50417
47	RE525962	Apoio	1		ORDER RE529920

(A) Derivação
Bypass
Dérivation
Байпасная линия
Derivación

(B) Fornecimento de Óleo do Turbo
Turbo Oil Supply
Alimentation en huile de turbocompresseur
Масляный питающий трубопровод турбокомпрессора
Suministro de aceite de turbocompresor

6293 Montagem do Alternador
6293 Alternator Mounting
6293 Montage de l'alternateur
6293 Крепление генератора пер. тока
6293 Montaje de alternador

6293_RE524891_PCD A.2

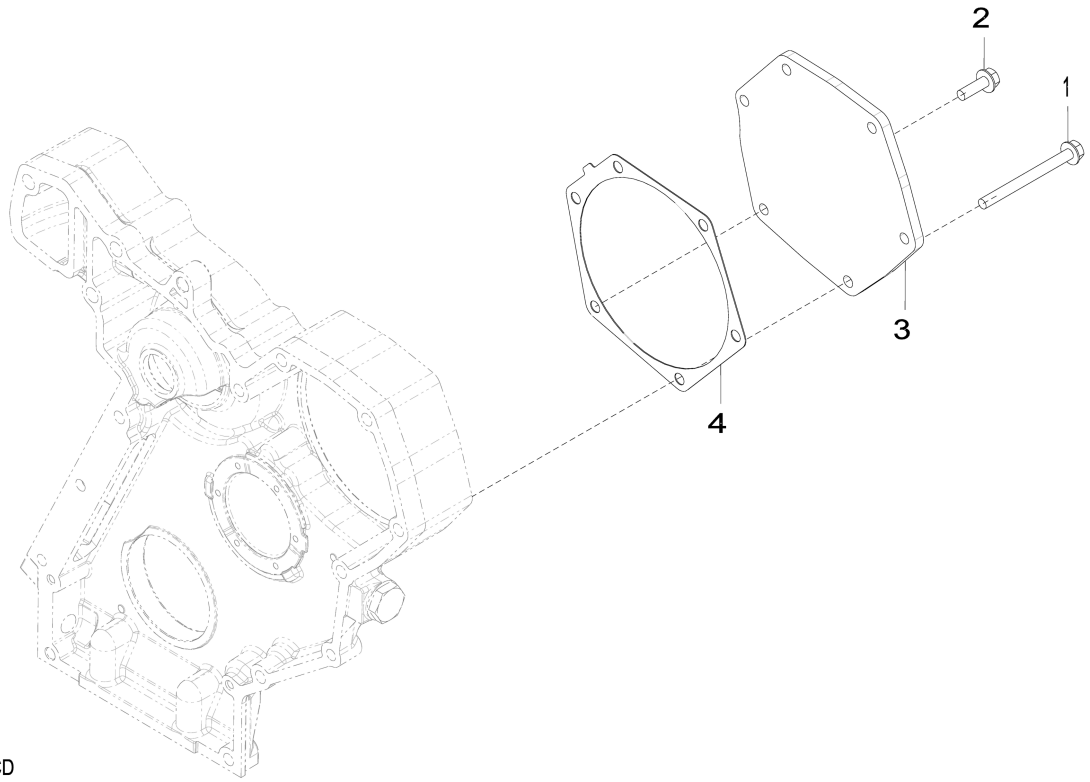

6293_RE524891_PCD

Item	*Nº peça*	*Descrição*	*Qtde*	*Nº série motor*	*Notas*
1	19M7913	Parafuso	5		M8 X 90
2	19M7867	Parafuso	1		M8 X 25
3	R520135	Capa	1		
4	R502011	Junta	1		

6523 Turbocompressor
6523 Turbocharger
6523 Turbocompresseur
6523 Турбонагнетатель
6523 Turbocompresor

6523_RE527188_PCD C.1

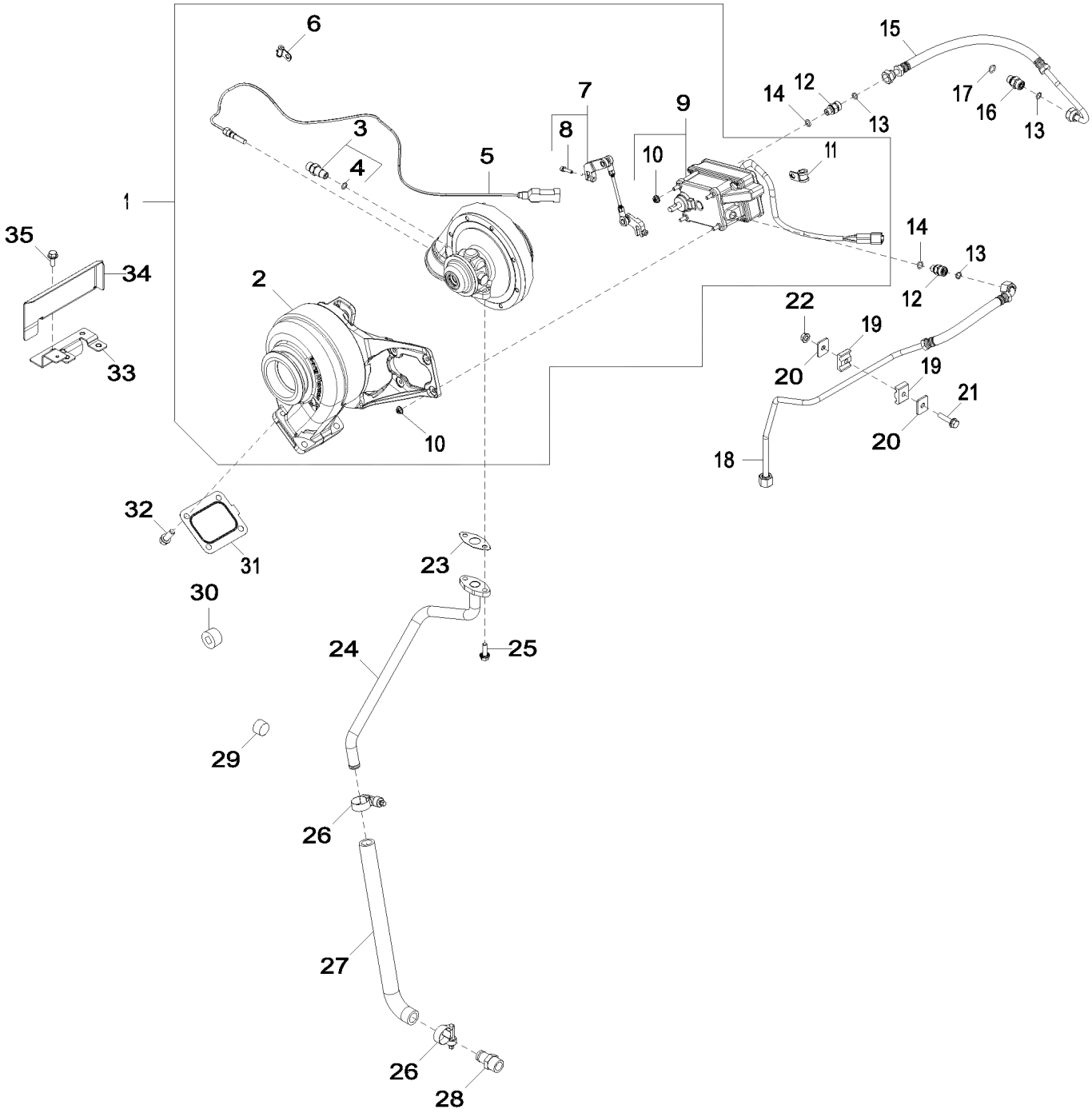

6523_RE527188_PCD

Item	Nº peça	Descrição	Qtde	Nº série motor	Notas
1	DZ108126	TurboalimenTador	1		SUB FOR RE525588 OR RE525808 OR RE534529 OR RE535698
	SE502347	TurboalimenTador remanufaT.	1		REMAN FOR DZ108126 OR RE535698
2	RE538120	Kit do turboalimentador	1		ALSO ORDER RE535990
3	RE524231	Conexão	1		
4	R63548	Anel o	1		
5	RE523319	SenSor	1		Sensor de Rotação do VGT
6	R524453	Braçadeira	3		
7	RE535990	Articulação	1		Estilo Junta Esférica, MARKED 177665; USE WITH RE535698 OR DZ108126
	RE523819	Articulação	1		Estilo Junta de Pino, Não Ilustrado, MARKED 175505 OR 175506; USE WITH RE534529
8	RE528219	Parafuso c/arruela	2		
9	RE523491	Atuador	1		USE WITH RE535698; ALSO ORDER RE528219
	DZ108096	Atuador	1		24V, INCLUDES (4) E63524; ALSO ORDER RE528219; SUB FOR RE523491; USE WITH DZ108126
10	E63524	Porca	4		
11	R521407	Braçadeira	1		
12	38H5008	Adaptador	2		
13	T77613	Anel o	3		
14	51M7040	Anel o	2		9.300 X 2.200 mm
15	RE526292	Tubulação	1		Saída de Líquido de Arrefecimento do Atuador
16	38H5002	Adaptador	1		
17	51M7041	Anel o	1		11.300 X 2.200 mm
18	RE531783	Tubulação	1		Turbo Coolant Supply, SUB FOR RE526291 OR RE528829
19	H128515	Braçadeira	2		
20	H121163	Correia	2		
21	19M8291	Parafuso	1		M8 X 35
22	14M7298	Porca com flange	1		M8
23	R521158	Junta	1		
24	RE531903	Tubulação de óleo	1		SUB FOR RE527319
25	19M8063	Parafuso	2		M8 X 25
26	R524513	Abraçadeira para mangueira	2		
27	R522096	Mangueira	1		
28	RE524539	Conexão	1		
29	15H690	Tampão	1		3/4"
30	15H686	Tampão	1		1"
31	R535094	Junta	1		SUB FOR APPL R92097
32	R520121	Parafuso sextavado	4		
33	RE528831	Apoio	1		
34	R520786	Proteção térmica	1		
35	19M7866	Parafuso	2		M8 X 20

7702 Tampa da Engrenagem de Distribuição
7702 Timing Gear Cover
7702 Carter de distribution
7702 Крышка распределительной шестерни
7702 Tapa de distribución

7702_RE527932_PCD B.3

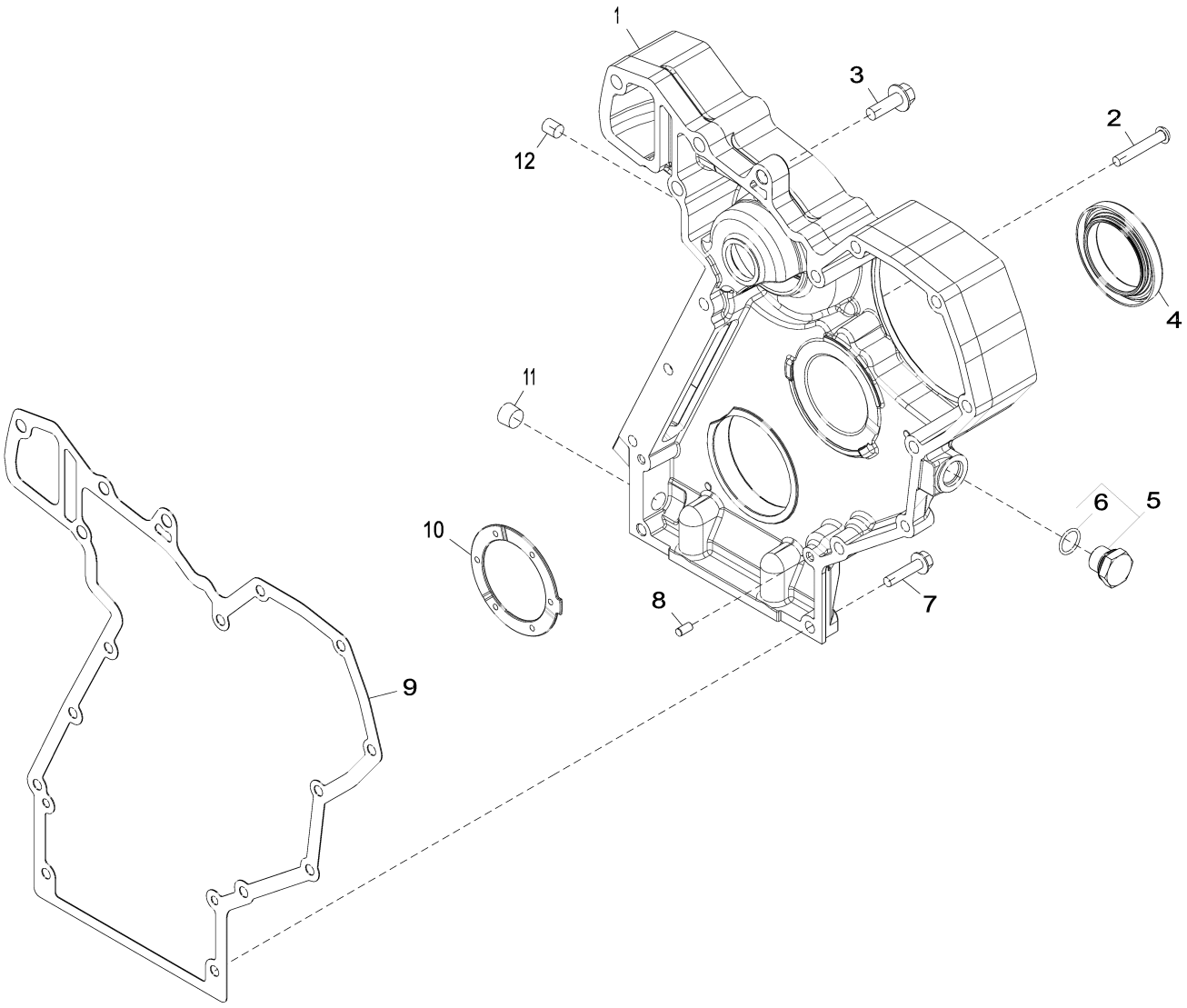

7702_RE527932_PCD

Item	*Nº peça*	*Descrição*	*Qtde*	*Nº série motor*	*Notas*
1	R520468	Capa	1		ORDER R532284
	R532284	Capa	1		MARKED DZ105601
2	R536148	Parafuso	2		SUB FOR 21M7473
3	19M7786	Parafuso	1		M10 X 30
4	RE542195	Vedação	1		SUB FOR RE529775; USE WITH RE534315
	RE543639	Kit retentor	1		SUB FOR RE534261; USE WITH RE532615
5	RE517370	Conexão	1		
6	51M7044	Anel o	1		17.300 X 2.200 mm
7	19M8291	Parafuso	3		M8 X 35
8	F1743R	Pino de centragem	2		
9	R119384	Junta	1		
10	R504811	Arruela	1		
11	15H666	Tampão	1		3/8"
12	R98527	Filtro	1		

7899 Bujão de Montagem do Compressor de Ar
7899 Air Compressor Mounting Plug
7899 Fiche du montage du compresseur d'air - fiche
7899 Заглушка крепежа воздушного компрессора
7899 Tapón de montaje del compresor de aire

7899_RE523150_PCD B.1

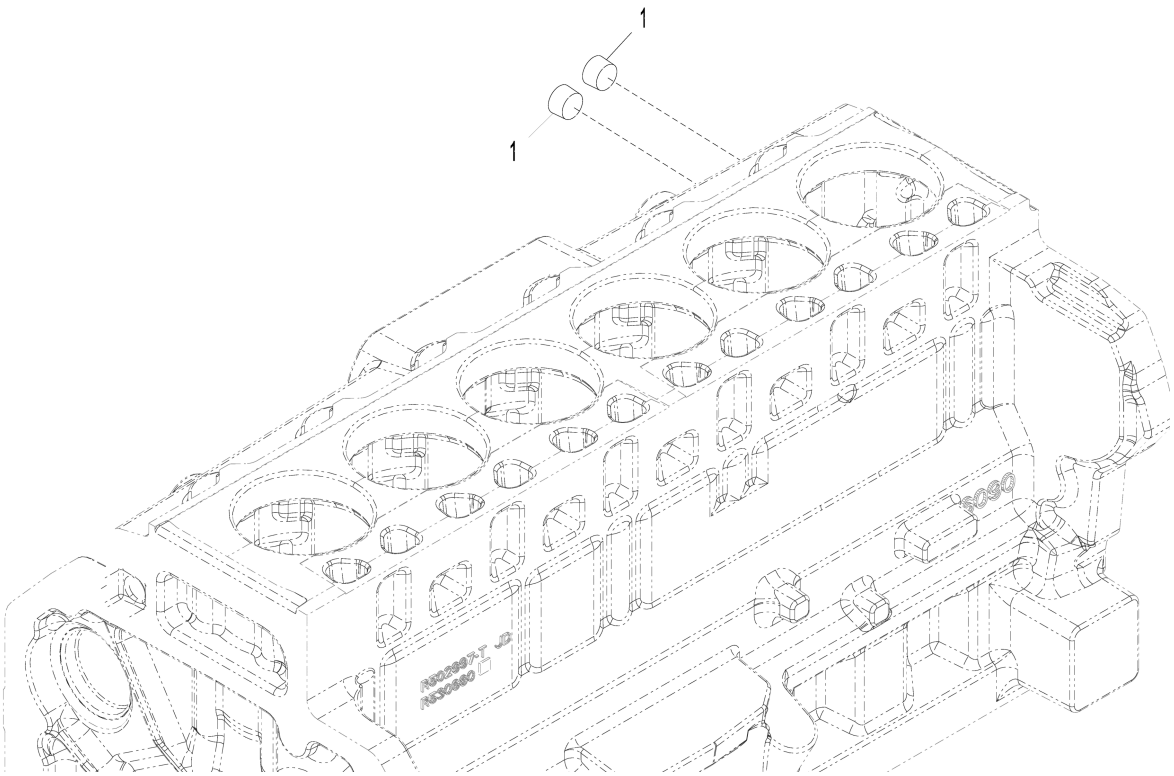

7899_RE523150_PCD

Item	*Nº peça*	*Descrição*	*Qtde*	*Nº série motor*	*Notas*
1	15H690	Tampão	2		3/4"

8499 Suportes do Chicote Elétrico
8499 Wiring Harness Brackets
8499 Supports de faisceau
8499 Кронштейны жгута проводов
8499 Soportes del grupo de cables

8499_RE525372_PCD B.1

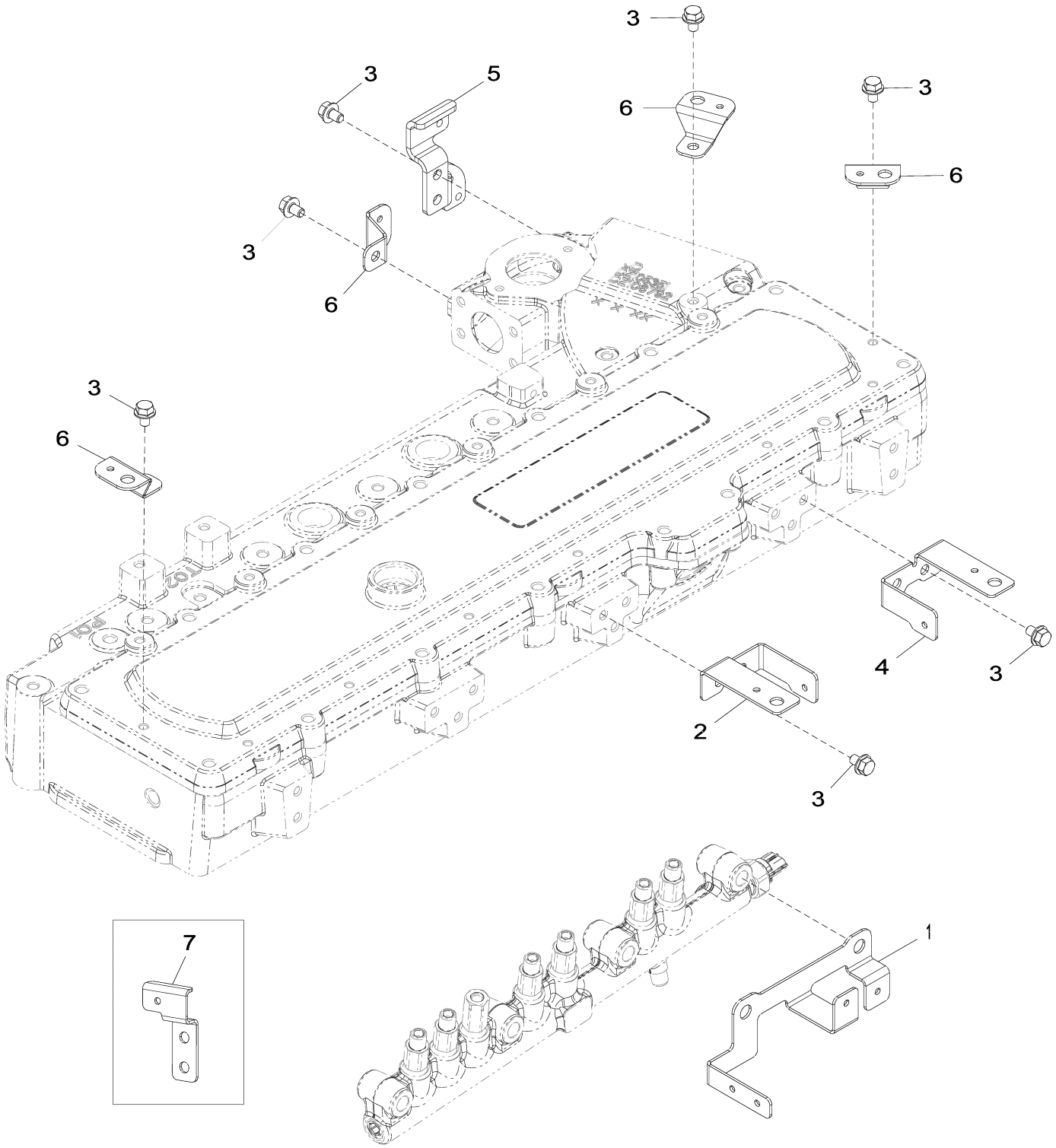

8499_RE525372_PCD

Item	*Nº peça*	*Descrição*	*Qtde*	*Nº série motor*	*Notas*
1	R522014	Apoio	1		
2	R522797	Apoio	1		SUB FOR R521067
3	RE524730	Parafuso sextavado	10		
4	R522799	Apoio	1		SUB FOR R521269
5	DZ105939	Apoio	1		
6	R522798	Apoio	4		SUB FOR R523313, R522798 OR R522013
7	R521288	Apoio	1		ORDER DZ105939

8902 Recirculação do Gás de Escape
8902 Exhaust Gas Recirculation
8902 Recirculation des gaz d'échappement
8902 Система рециркуляции выхлопных газов
8902 Recirculación de gases de escape

8902_RE523152_PCD D.2

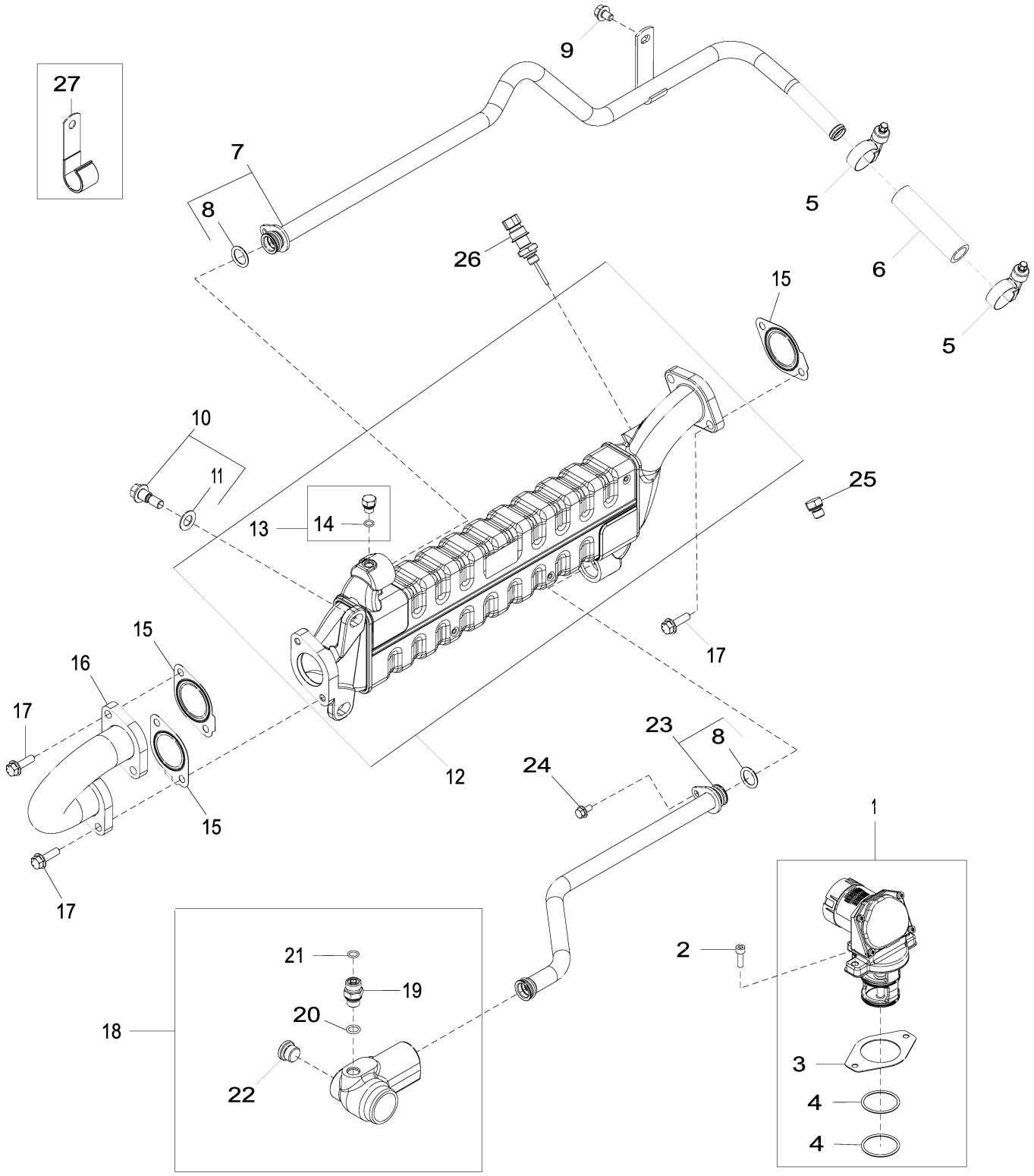

8902_RE523152_PCD

Item	Nº peça	Descrição	Qtde	Nº série motor	Notas
1	DZ109985	VálVula reciclag gás exaust	1		SUB FOR RE555033 OR RE537144 OR RE522544 OR RE528297 OR RE532850 OR RE535294
2	19M8627	Parafuso	2		M6 X 20
3	R519989	Anel o	2		
4	R519398	Junta	1		
5	R524513	Abraçadeira para mangueira	2		SUB FOR APPL R191781
6	R528286	Mangueira do radiador	1		LGTH = 100 mm, Líquido de Arrefecimento, SUB FOR R519344
7	RE546588	Tubo	1		Retorno de Líquido de Arrefecimento da EGR
	RE522368	Tubo	1		Não Ilustrado, Retorno de Líquido de Arrefecimento da EGR, ORDER RE546588
8	R504810	Anel o	3		
9	RE524730	Parafuso sextavado	1		
10	R519426	Parafuso	2		
11	12M1646	Arruela	2		13 X 24 X 1.200 mm
12	DZ101011	Trocador de calor	1		SUB FOR RE522210
13	RE60071	Conexão	1		
14	51M7039	Anel o	1		8.100 X 1.600 mm
15	R518619	Junta	3		
16	RE523377	Tubo	1		EGR
17	R519439	Parafuso sextavado	6		
18	RE526285	Coletor de água	1		
19	38H5002	Adaptador	1		
20	51M7041	Anel o	1		11.300 X 2.200 mm
21	T77613	Anel o	1		
22	RE63751	Tampão	2		
23	RE526287	Tubulação	1		Fornecimento de Líquido de Arrefecimento, SUB FOR RE522367
24	19M7774	Parafuso	2		M6 X 12
25	RE528232	Tampão	1		
26	RE522824	SenSor de temperatura	1		
27	R42045	Presilha	1		USE WITH RE522368

9801 Tirantes de Elevação
9801 Lift Straps
9801 Oeillets de levage
9801 Подъемные ремни
9801 Cintas de elevación

9801_RE523156_PCD B.1

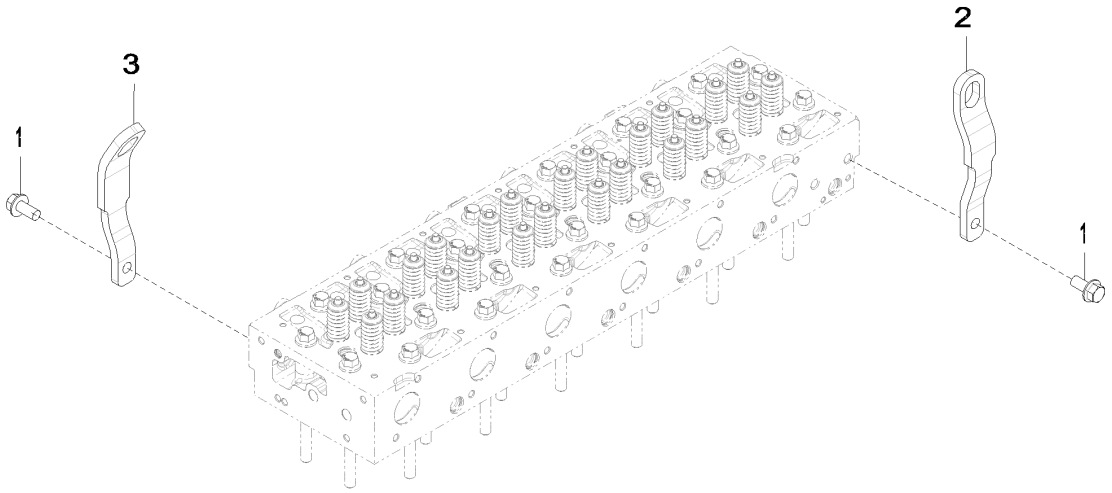

9801_RE523156_PCD

Item	*Nº peça*	*Descrição*	*Qtde*	*Nº série motor*	*Notas*
1	19M8832	Parafuso	2		M14 X 30
2	R520718	Correia	1		
3	R520755	Correia	1		SUB FOR APPL R504016

9901 Motor de Reposição
9901 Replacement Engine
9901 Moteur de rechange
9901 Запасной двигатель
9901 Motor de recambio

RGP13921 A.1

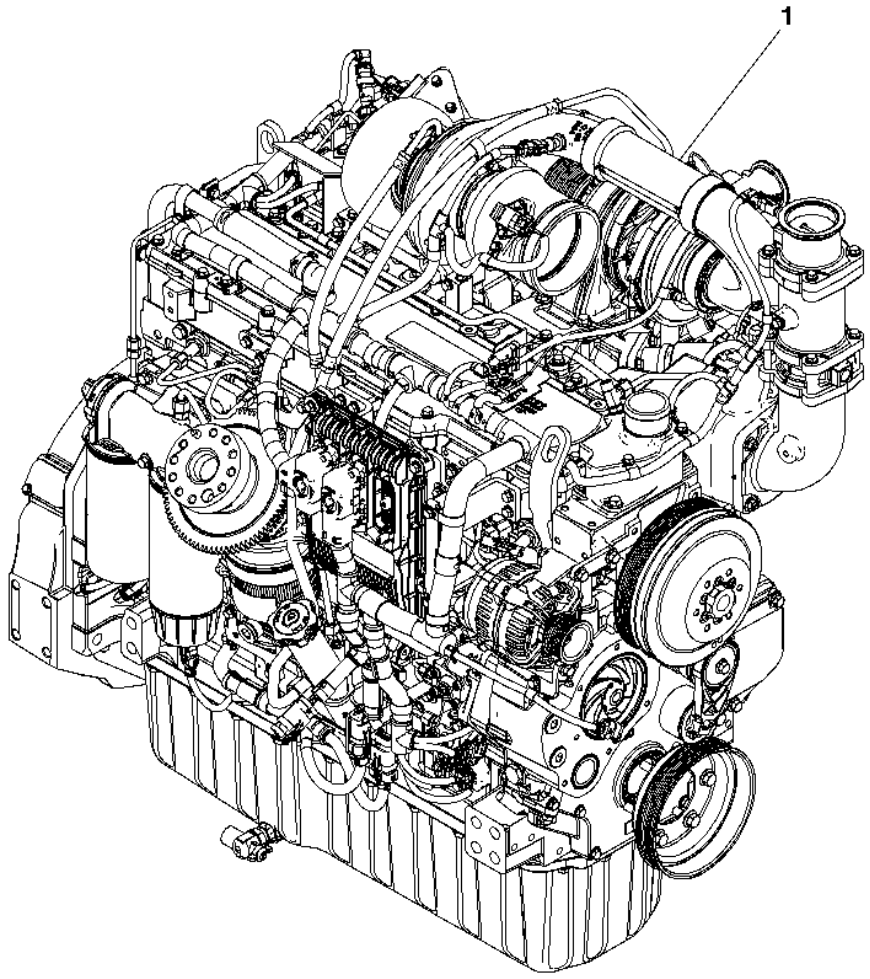

RGP13921

Item	*Nº peça*	*Descrição*	*Qtde*	*Nº série motor*	*Notas*
1	RG37932	Motor a diesel	1		(A) (B) 6090HDW03

(A) Pode Não Ser Conforme Ilustrado
May Not Be as Illustrated
Peut ne pas ressembler à l'image
Может отличаться от рисунка
Puede diferir de la ilustración

(B) Classe III
Tier III
Tier III
Tier III
Tier III

9901 Conjunto do Bloco Curto
9901 Short Block Assembly
9901 Bloc moteur embielle
9901 Укороченный блок в сборе
9901 Conjunto de bloque corto

9901_DZ10789_PCD B.2

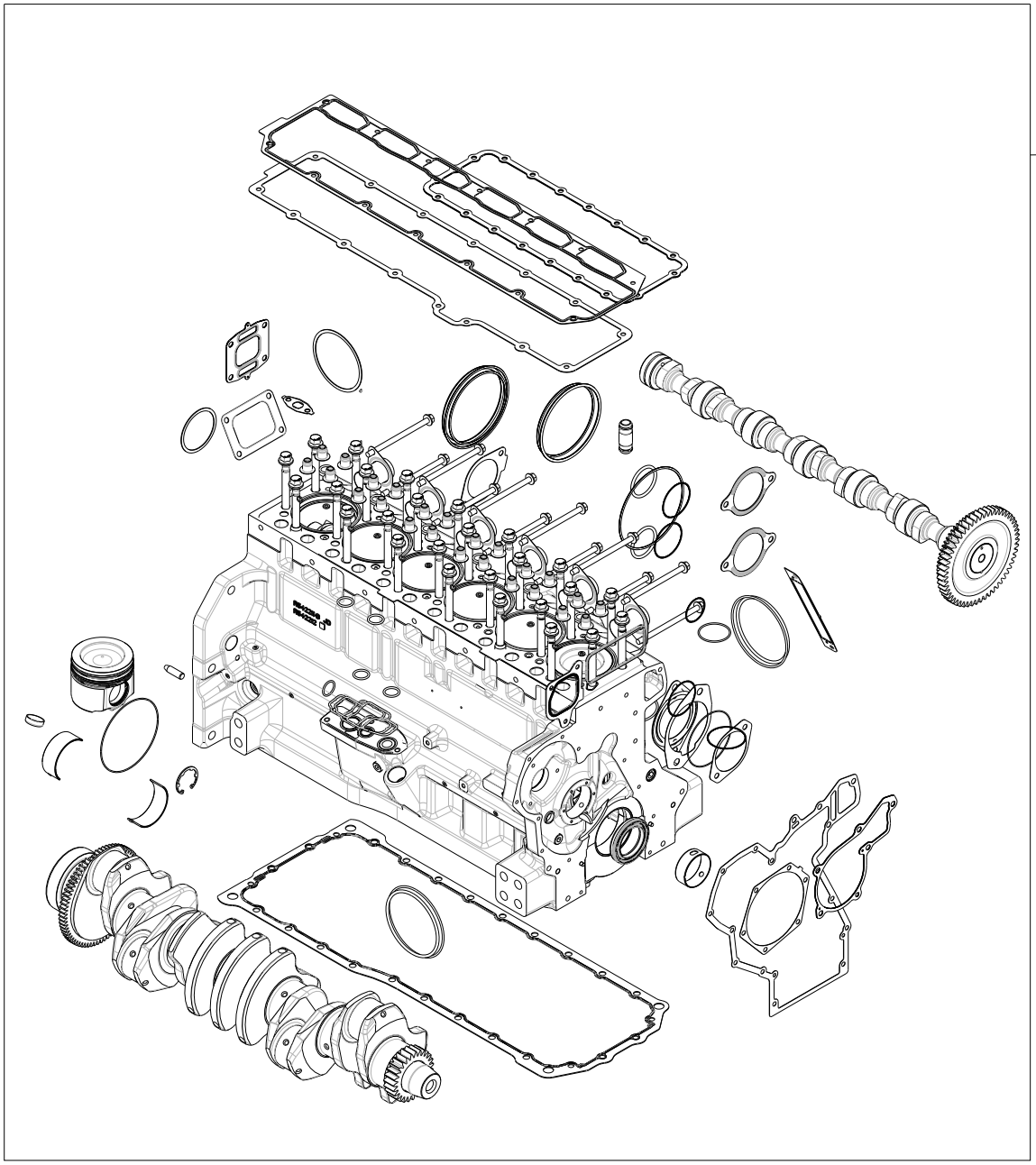

9901_DZ10789_PCD

Item	*Nº peça*	*Descrição*	*Qtde*	*Nº série motor*	*Notas*
1	DZ10789	Bloco de cil.c/peças móveis	1		

Índice pictórico por seção
Sectional Pictorial Index
Index d'illustrations par sections.
Иллюстрированный указатель секции
Índice de ilustraciones por secciones

RGP20362A A.1

1107-	398
1303-	400
1401-	402
1528-	404
1603-	406
1701-	408
1914-	410
2001-	412
2107-	414
2201-	416
2699-	418
2802-	420
2901-	422
3003-	424
3502-	426
3902-	428
4003-	430
4397-	432
4601-	434
4701-	436

6090HDW03-DZ104926



RGP20362A

Índice pictórico por seção
Sectional Pictorial Index
Index d'illustrations par sections.
Иллюстрированный указатель секции
Índice de ilustraciones por secciones

RGP20363A A.1

4801-	438
4903-	440
5003-	442
5161-	444
5203-	446
5701-	448
5922-	450
6293-	452
65Z1-	454
7702-	456
7899-	458
8491-	460
8902-	462
9801-	464
9901-	466
1-	468

6090HDW03-DZ104926

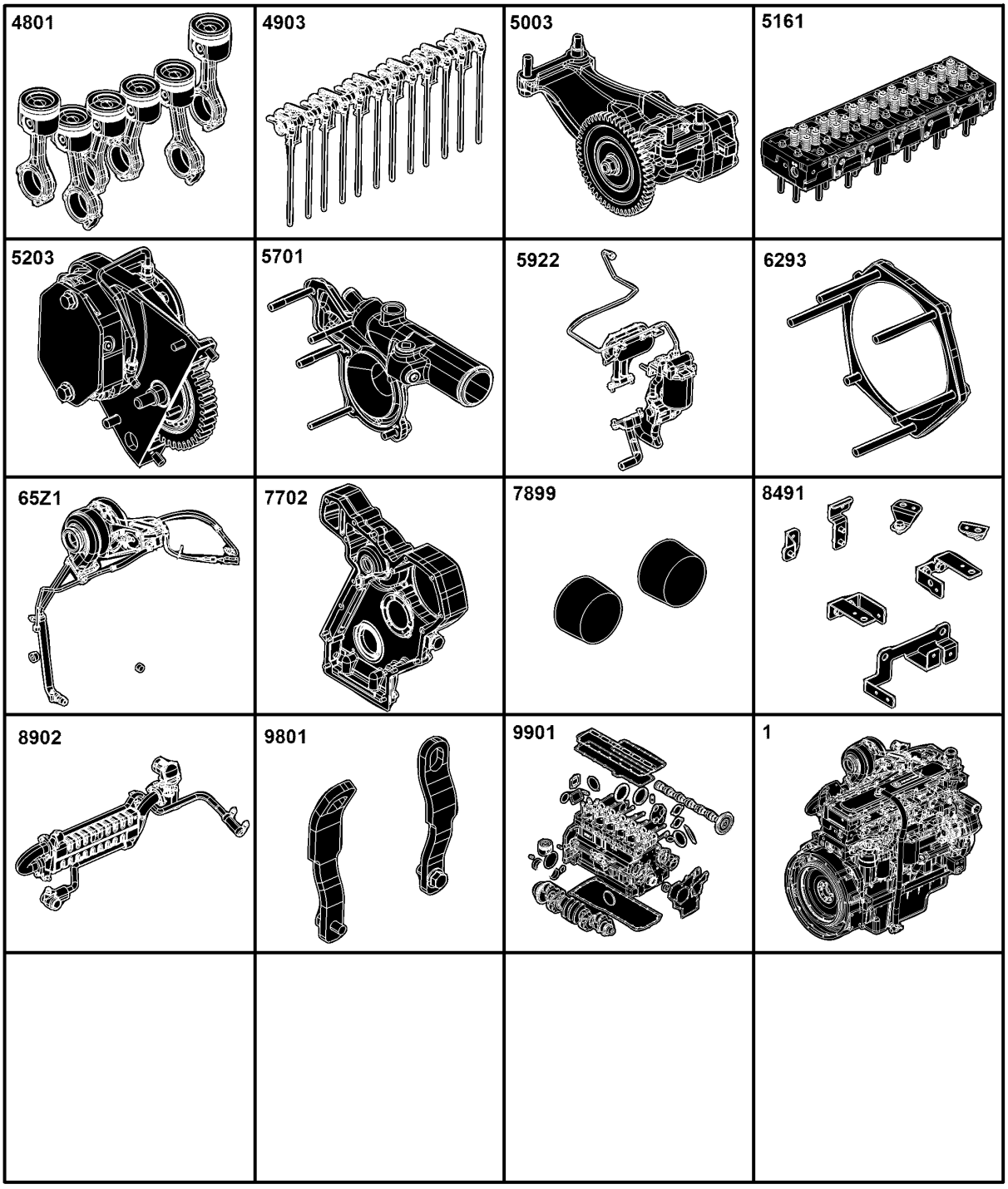

RGP20363A

1107 Tampa do balancim
1107 Rocker Arm Cover
1107 Cache-culbuteurs
1107 Крышка клапанного механизма
1107 Tapa de balancines

1107_RE525694_PCD A.4

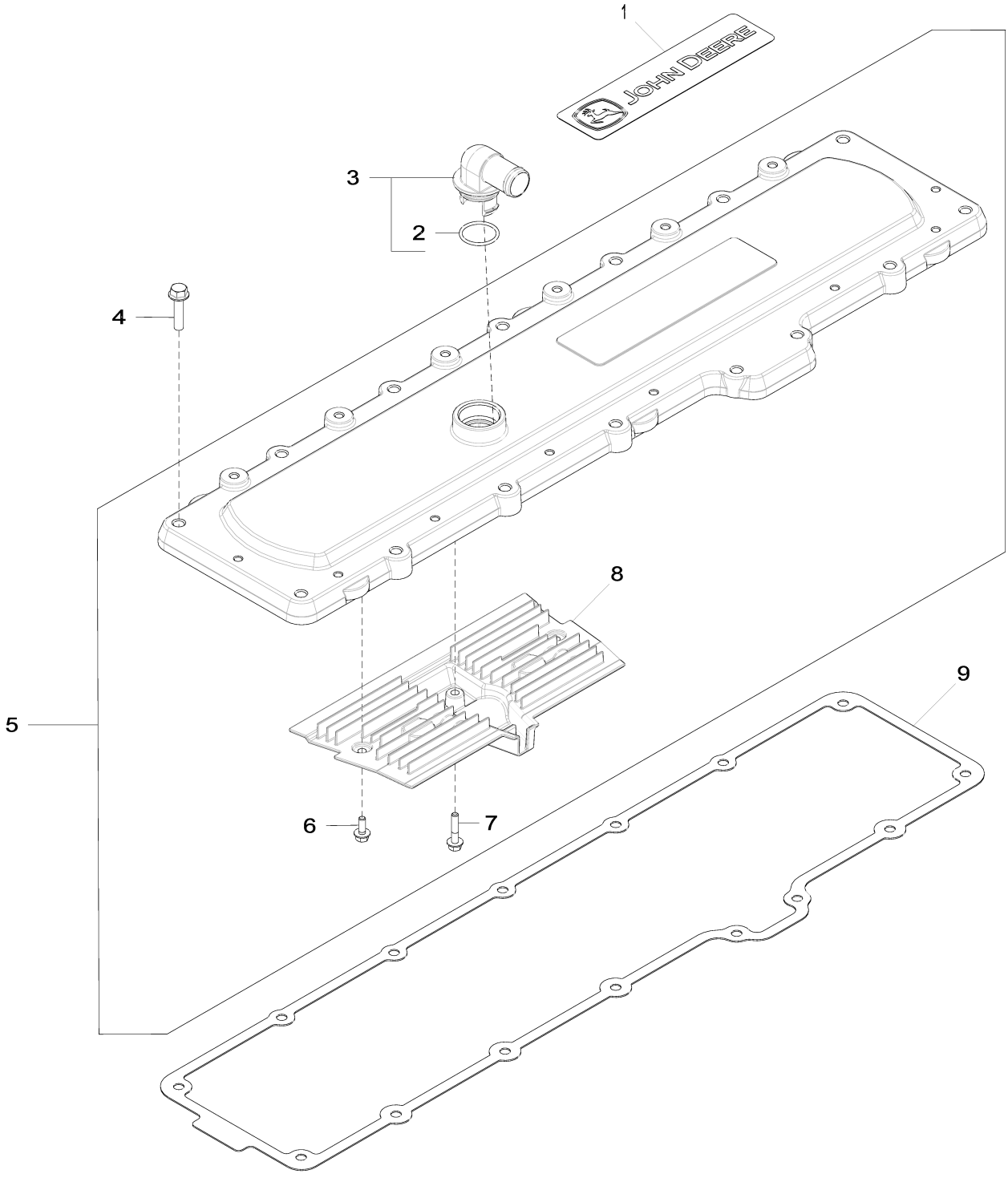

1107_RE525694_PCD

Item	Nº peça	Descrição	Qtde	Nº série motor	Notas
1	R519533	EmblEma	1		
2	T122075	Anel o	1		
3	RE529871	Conexão em ângulo	1		SUB FOR RE527976 OR R120467
4	19M8291	Parafuso	15		M8 X 35
5	RE536705	Capa	1		MARKED R545610; SUB FOR RE529972
6	19M7775	Parafuso	2		M6 X 16
7	19M7796	Parafuso	1		M6 X 30
8	R523317	RespiRo	1		
9	R527884	Junta	1		SUB FOR R518263

1303 Polia e Amortecedor do Virabrequim
1303 Crankshaft Pulley and Damper
1303 Poulie de vilebrequin et amortisseur
1303 Демпфер и шкив коленчатого вала
1303 Polea y amortiguador de cigüeñal

1303_RE523110_PCD A.1

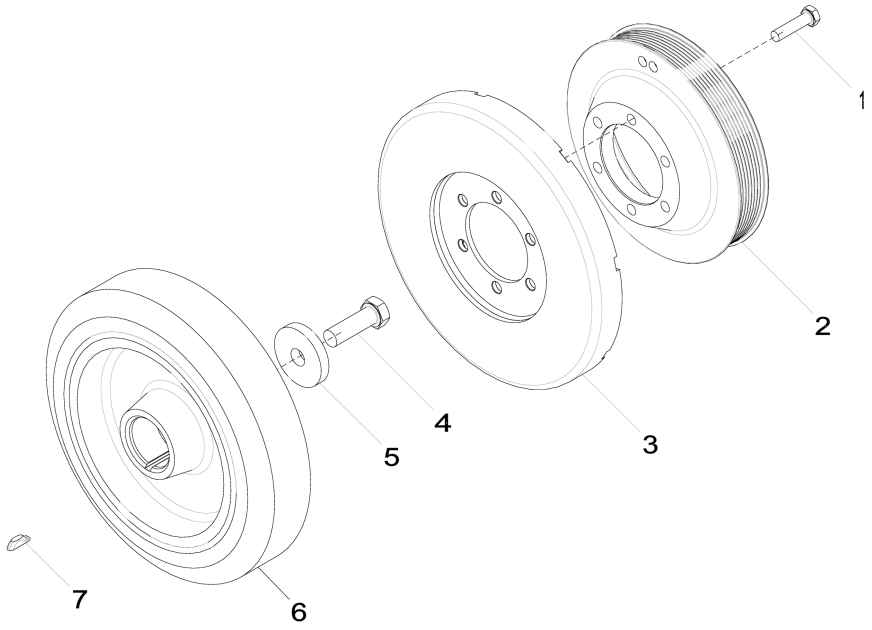

1303_RE523110_PCD

Item	*Nº peça*	*Descrição*	*Qtde*	*Nº série motor*	*Notas*
1	19M8637	Parafuso sextavado	6		M10 X 40
2	R518277	Polia	1		
3	RE57604	Amortecedor de torção	1		
4	19M8889	Parafuso sextavado	1		M16 X 50
5	R26333	Arruela	1		
6	RE520465	Amortecedor de torção	1		
7	R523306	Chave	1		SUB FOR R116311

1401 Cobertura do volante do motor
1401 Flywheel Housing
1401 Carter de volant-moteur
1401 Корпус маховика
1401 Caja de volante

1401_RE523597_PCD B.1

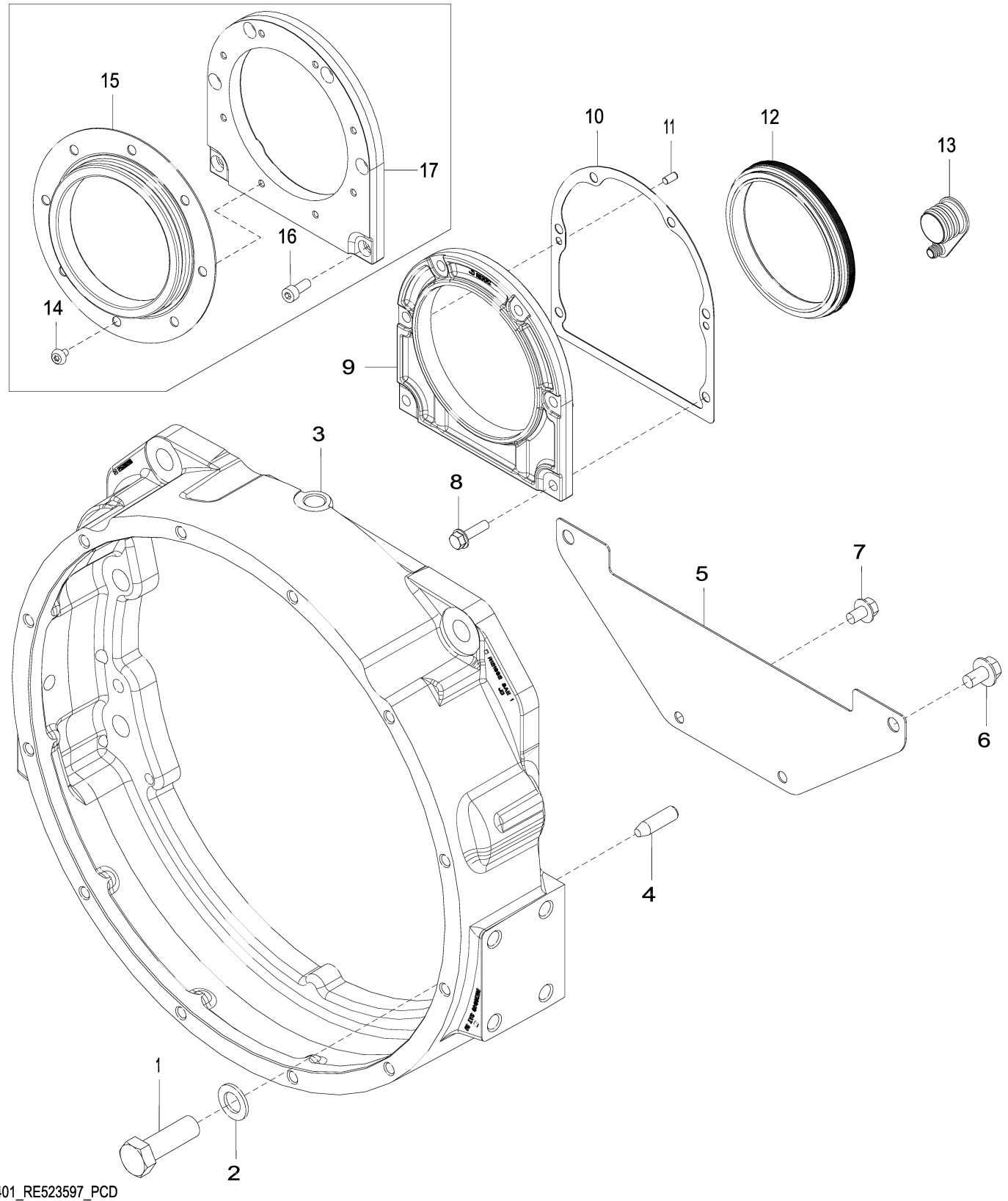

1401_RE523597_PCD

Item	Nº peça	Descrição	Qtde	Nº série motor	Notas
1	19M8224	Parafuso sextavado	6		M20 X 60
2	24M7353	Arruela	6		20 X 34 X 3 mm
3	R520216	Carcaça	1		MARKED R121692
4	H79910	Pino de centragem	2		
5	R519506	Capa	1		
6	19M7787	Parafuso	2		M12 X 20
7	19M7783	Parafuso	2		M10 X 16
8	19M7868	Parafuso	6		M8 X 30
9	R531312	Carcaça	1		MARKED R545426; USE WITH RE520036; SUB FOR R531570, R530233 AND R518551
10	R522768	Junta	1		SUB FOR R520504 OR R26058
11	F1743R	Pino de centragem	2		
12	RE520036	Vedação	1		USE WITH R531312 OR R531570; SUB FOR RE530121 OR RE521060
13	R121929	Plugue	1		
14	R522160	Parafuso	8		USE WITH RE530121
15	RE530121	Vedação	1		ORDER RE520036; USE WITH R518551 AND R522160
16	19M8446	Parafuso	6		M8 X 20, USE WITH R518551
17	R518551	Carcaça	1		ORDER R531312; USE WITH RE530121

1528 Volante do Motor
1528 Flywheel
1528 Volant-moteur
1528 Маховик
1528 Volante

1528_RE528925_PCD A.2

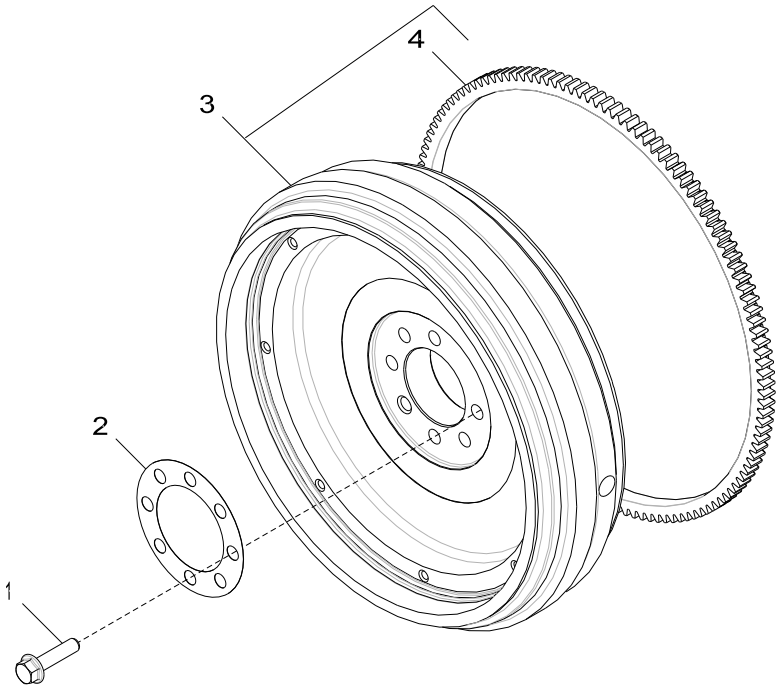

1528_RE528925_PCD

Item	*Nº peça*	*Descrição*	*Qtde*	*Nº série motor*	*Notas*
1	R519262	Parafuso	6		
2	R524748	Arruela	1		
3	RE56779	Volante	1		
4	R28811	Coroa	1		Z = 129

1603 Bomba de Injeção de Combustível
1603 Fuel Injection Pump
1603 Pompe d'injection
1603 Топливный впрыскивающий насос
1603 Bomba de inyección de combustible

1603_RE524203_PCD I.2

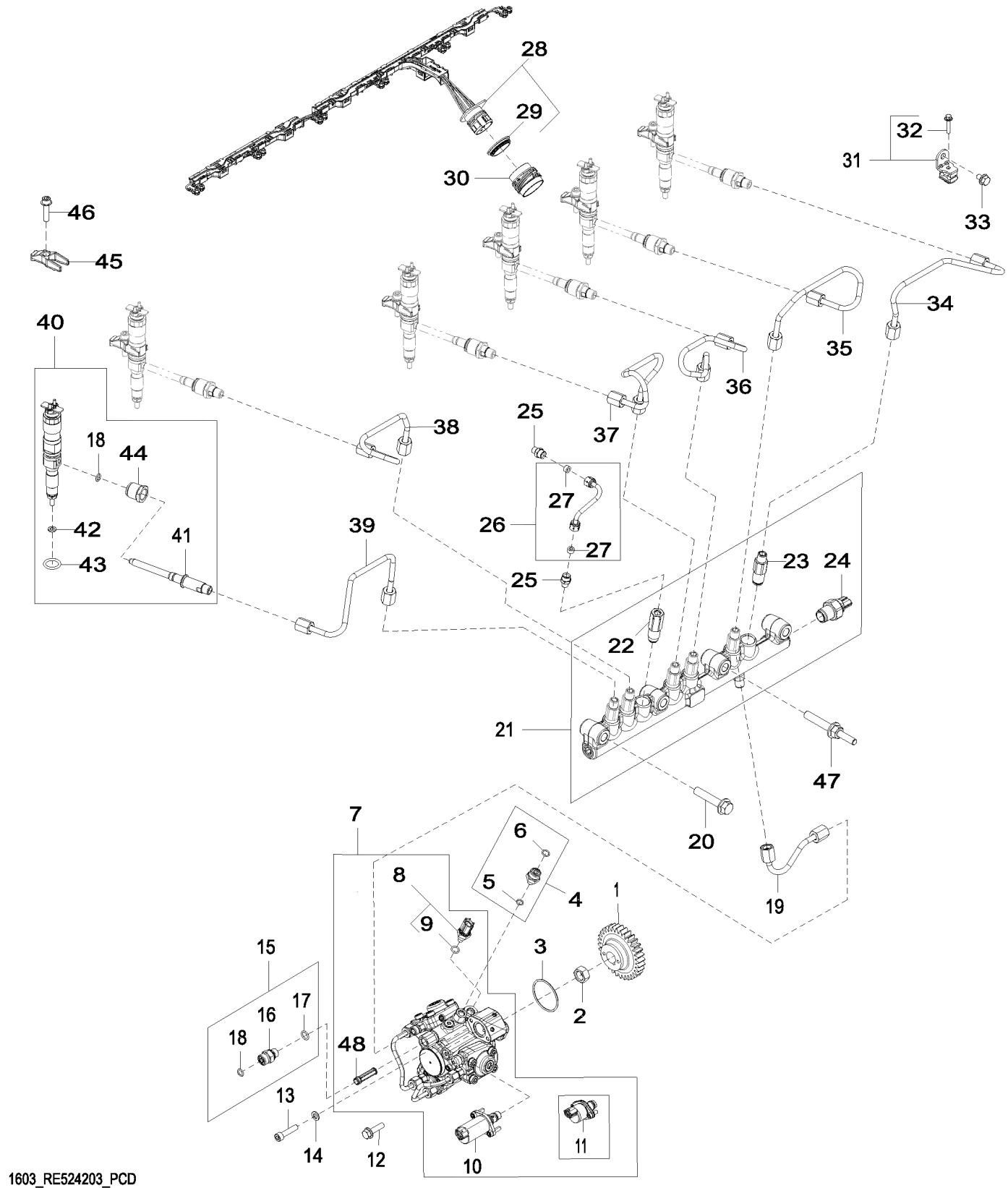

1603_RE524203_PCD

Item	Nº peça	Descrição	Qtde	Nº série motor	Notas
1	R518254	EngrEnagem	1		Z = 32
2	R91360	Porca	1		
3	R521040	Anel o	1		
4	RE524399	Adaptador	1		
5	51M7039	Anel o	1		8.100 X 1.600 mm
6	T77613	Anel o	1		
7	RE546126	Bombainjetora combustível	1		ORDER RE571640
	SE501922	Bombainjet.combust. reman.	1		REMAN FOR RE546126
	RE571640	Bombainjetora combustível	1		ALSO ORDER R518254
8	RE516336	SenSor temperatura combuStí	1		
9	R524234	Anel o	1		
10	RE572088	VálVula de controle	1		USE WITH RE571640
11	DZ105071	VálVula de controle da sucç	1		USE WITH RE546126; SUB FOR APPL RE534733 OR RE571641
12	19M7868	Parafuso	2		M8 X 30
13	R504781	Parafuso sextavado	1		
14	24M7095	Arruela	1		8.400 X 15 X 1.600 mm
15	RE522616	Conexão	1		
16	38H5002	Adaptador	1		ALSO ORDER R63548 AND 51M7095
17	51M7095	Anel o	1		11.300 X 2.200 mm
18	R63548	Anel o	7		
19	RE520030	Linha de combustivel	1		
20	19M7815	Parafuso	2		M12 X 60
21	RE521599	Trilho	1		
22	RE524529	VálVula de alíVio de press.	1		
23	RE515636	Limitador	6		
24	RE523811	SenSor	1		Sensor de Pressão do Trilho
25	RE506624	Adaptador	2		
26	RE520032	Tubulação	1		
27	R51936	Arruela de vedação	2		
28	RE558114	Chicote	1		SUB FOR RE522672, RE535070 OR RE546835
29	R532532	Anel de vedação	1		MARKED R526154
30	R520441	Acessório conexão elétrica	1		
31	RE525519	Braçadeira	3		
32	RE527756	Parafuso c/arruela	3		
33	RE524730	Parafuso sextavado	3		
34	RE525513	Linha de combustivel	1		
35	RE525514	Linha de combustivel	1		
36	RE525515	Linha de combustivel	1		
37	RE525516	Linha de combustivel	1		
38	RE525517	Linha de combustivel	1		
39	RE525518	Linha de combustivel	1		
40	DZ100223	Kit do bocal	6		SUB FOR RE528408 OR RE546777
	SE501948	Bico injetor remanufaturado	AR		REMAN FOR DZ100223, RE546777 OR RE528408
41	RE531195	Conexão	6		
42	R131051	Arruela	6		
43	R505452	Anel o	6		
44	R518871	Porca de tubo	6		
45	R522417	Braçadeira	6		
46	RE528096	Parafuso c/arruela	6		USE WITH R522417
47	R528305	Pino	2		
48	RE524528	Kit do filtro	1		

1701 Coletor do Ar de Admissão
1701 Air Intake Manifold
1701 Collecteur d'admission
1701 Впускной воздушный коллектор
1701 Colector de admisión de aire

1701_RE523114_PCD E.1

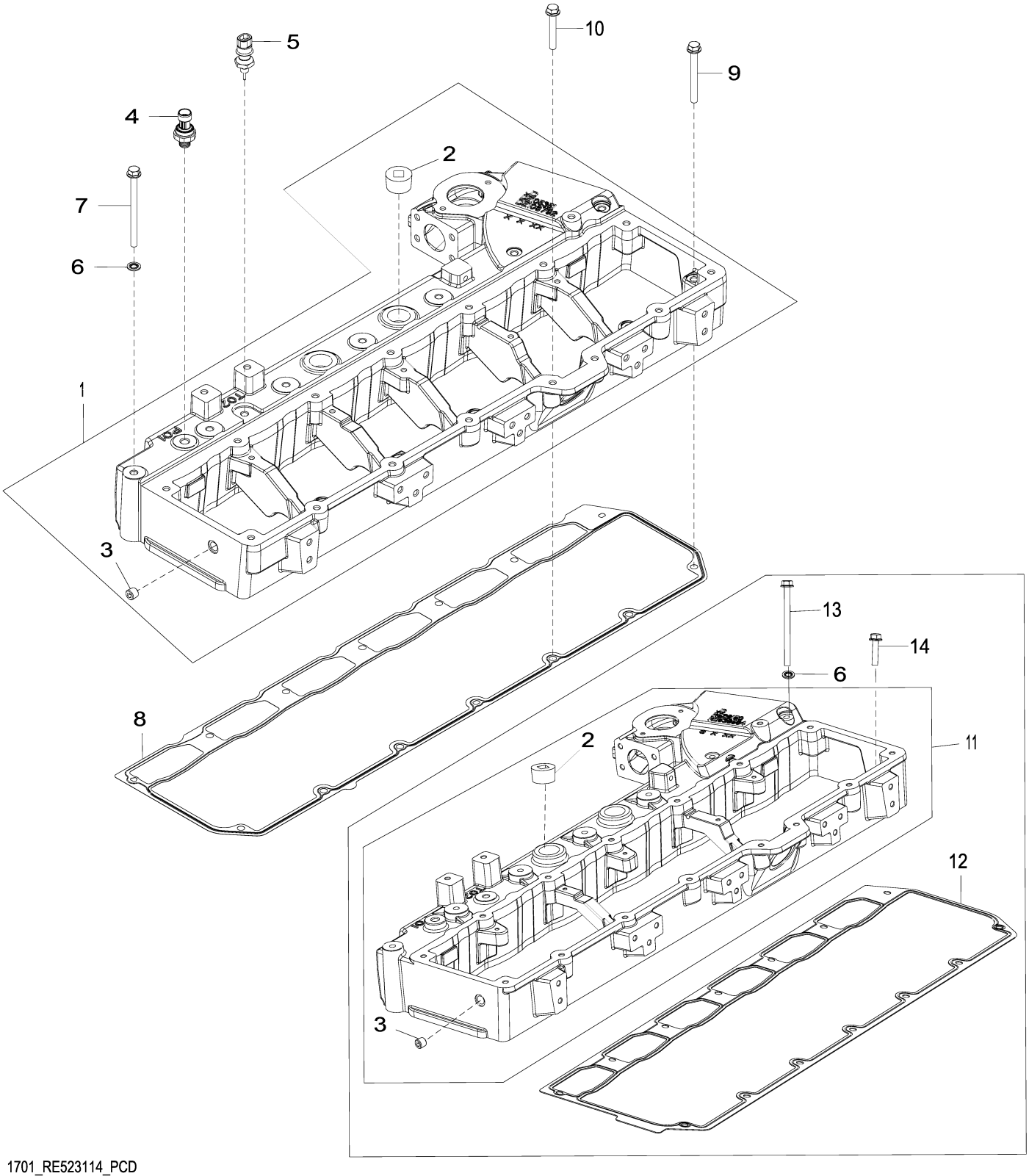

1701_RE523114_PCD

Item	*Nº peça*	*Descrição*	*Qtde*	*Nº série motor*	*Notas*
1	DZ106792	Coletor de admissão de ar	1		MARKED DZ105351
2	15H686	Tampão	2		1"
3	15H685	Tampão	1		1/4"
4	RE522723	SenSor de preSSão do ar	1		
5	RE522823	SenSor de temperatura	1		
6	R548750	Arruela de vedação	7		SUB FOR R520424
7	19M10075	Parafuso	7		M8 X 110, USE WITH DZ106792
8	R532724	Junta	1		USE WITH DZ106792
9	19M10219	Parafuso	6		M8 X 80, USE WITH DZ106792
10	19M10270	Parafuso	1		M8 X 55, USE WITH DZ106792
11	RE538564	Coletor de admissão de ar	1		SUB FOR RE536258 OR RE520442; MARKED R528150
12	R518260	Junta	1		ORDER DZ109633
	DZ109633	Junta	1		USE WITH RE538564
13	19M7873	Parafuso	7		M8 X 110, USE WITH RE538564
14	R527684	Parafuso	7		USE WITH RE538564

1914 Bandeja de Óleo
1914 Oil Pan
1914 Carter d'huile
1914 Масляный поддон
1914 Cárter de aceite

1914_RE525526_PCD B.1

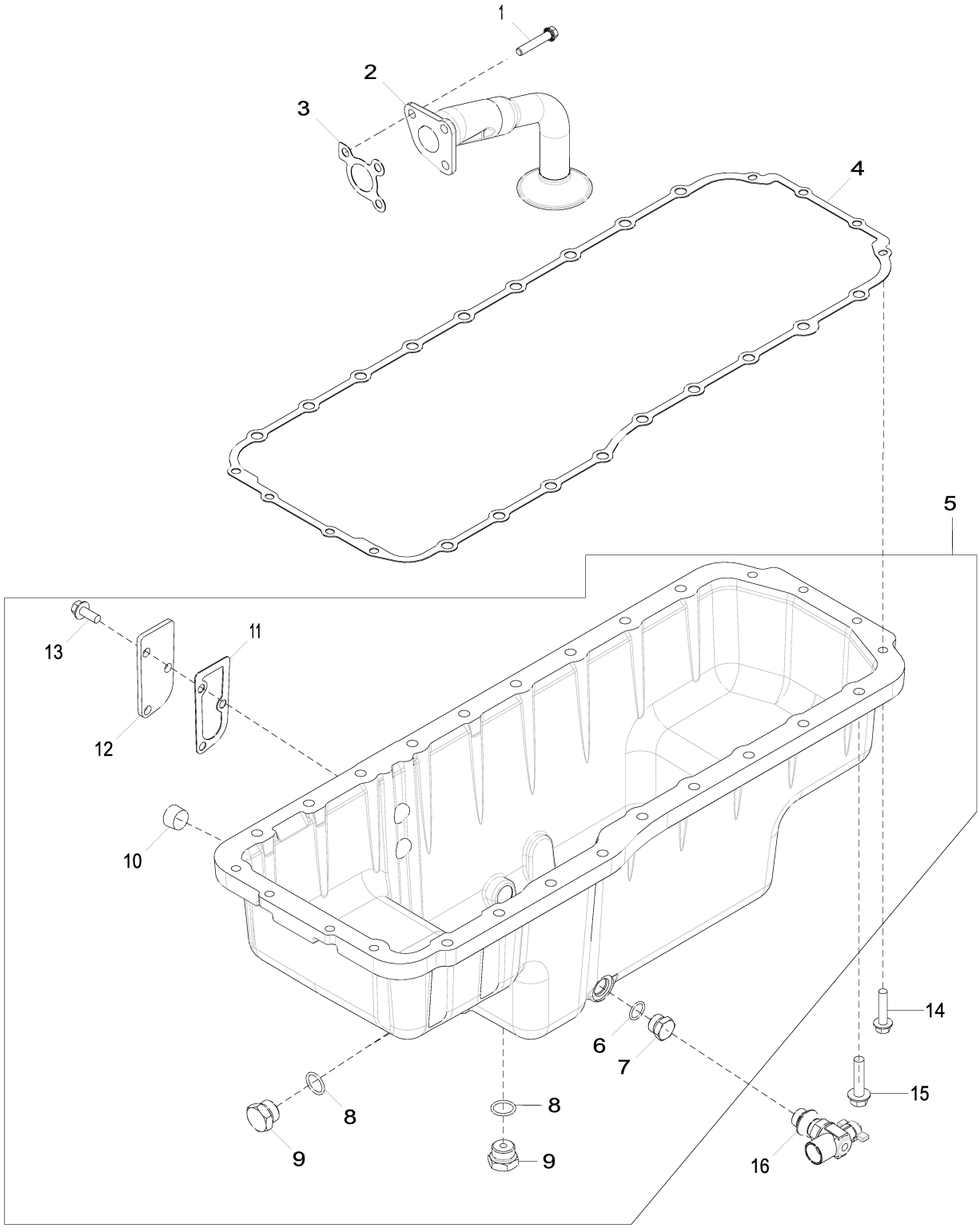

1914_RE525526_PCD

Item	*Nº peça*	*Descrição*	*Qtde*	*Nº série motor*	*Notas*
1	R536840	Parafuso	3		
2	RE523810	Entrada da Bombade óleo	1		SUB FOR RE62144
3	R100569	Junta	1		
4	R532464	Junta	1		SUB FOR RE520777
5	RE524846	Cárter	1		
6	R47151	Anel o	1		
7	R27474	Tampão de dreno	1		
8	R56751	Anel o	2		
9	R27175	Tampão de dreno	2		
10	15H690	Tampão	2		3/4"
11	RE63439	Junta	1		
12	R519285	Capa	1		
13	19M7785	Parafuso	3		M10 X 25
14	19M7805	Parafuso	8		M10 X 45
15	19M8306	Parafuso	18		M12 X 50
16	RE509097	VálVula de dreno	1		

2001 Bomba de Água
2001 Water Pump
2001 Pompe à eau
2001 Водяной насос
2001 Bomba de agua

2001_RE523116_PCD F.3

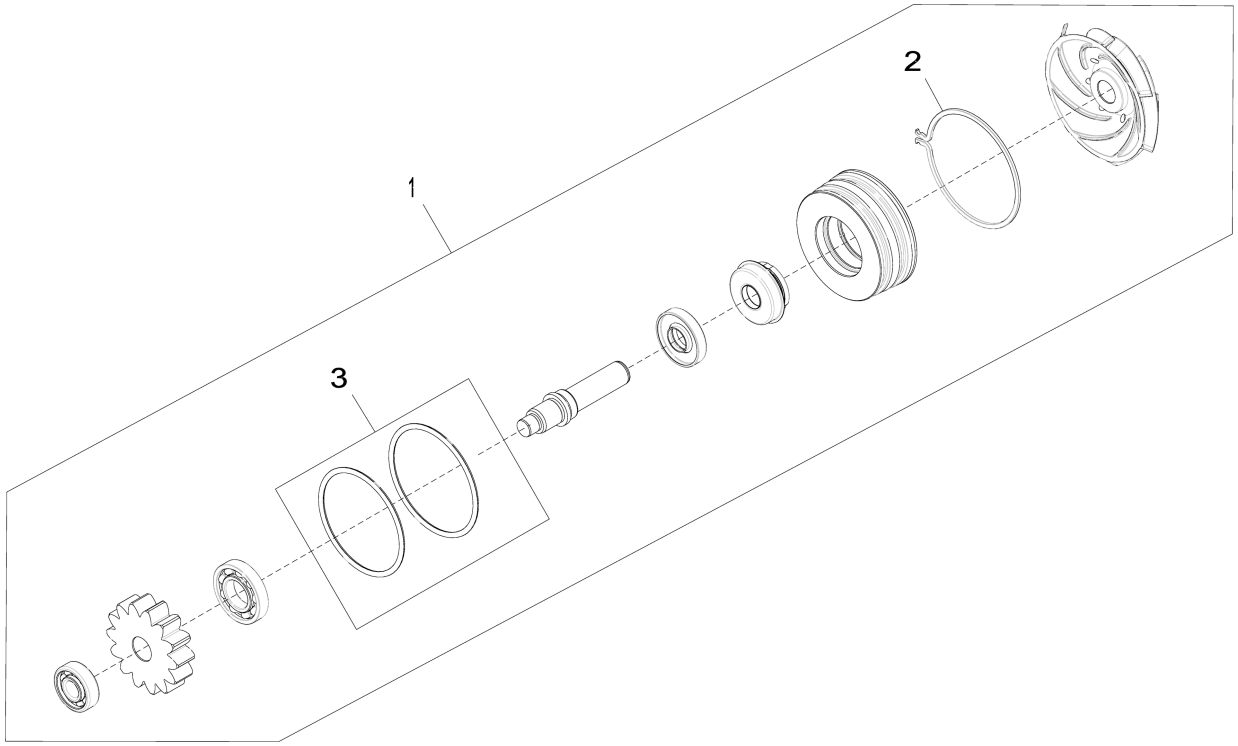

2001_RE523116_PCD

Item	*Nº peça*	*Descrição*	*Qtde*	*Nº série motor*	*Notas*
1	RE530194	Kit da bomba	1		SUB FOR RE523828
	SE501228	Bombad'água remanufaturada	1		REMAN FOR RE523828 OR RE530194
2	R520701	Anel de pressão	1		
3	RE509463	Kit - anel o	1		

2107 Tampa do Termostato
2107 Thermostat Cover
2107 Couvercle de thermostat
2107 Крышка термостата
2107 Tapa de termostato

2107_RE527033_PCD B.1

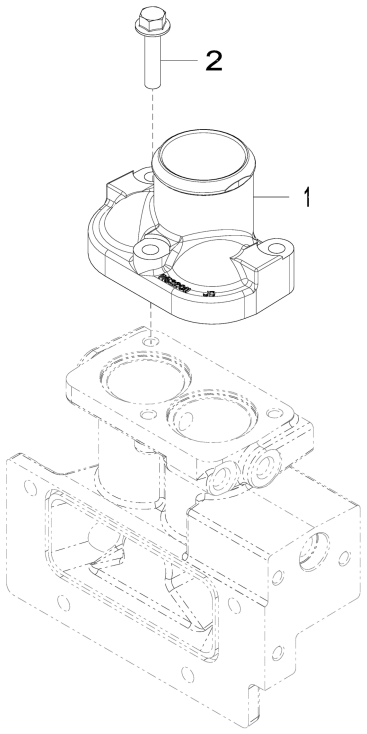

2107_RE527033_PCD

Item	*Nº peça*	*Descrição*	*Qtde*	*Nº série motor*	*Notas*
1	R522011	Capa	1		
2	19M8320	Parafuso	3		M10 X 45

2201 Termostato do Motor
2201 Engine Thermostat
2201 Thermostat du moteur
2201 Термостат двигателя
2201 Termostato del motor

2201_RE522968_PCD A.2

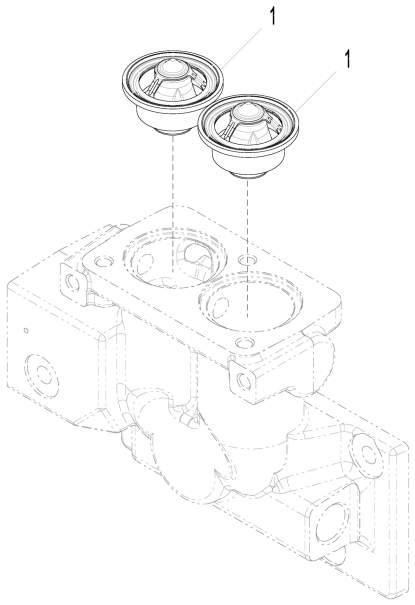

2201_RE522968_PCD

Item	*Nº peça*	*Descrição*	*Qtde*	*Nº série motor*	*Notas*
1	RE69581	TermosTaTo	2	-XXXXXX	ALSO ORDER R521548
	RE540550	TermosTaTo	2	XXXXXX-XXXXXX	ORDER DZ100553; SUB FOR APPL RE528652 OR RE535274
	DZ100553	TermosTaTo	2	XXXXXX-	
2	R521548	Vedação	2		Não Ilustrado, USE WITH RE69581

2699 Bujão do Aquecedor do Líquido de Arrefecimento do Motor
2699 Engine Coolant Heater Plug
2699 Connecteur de réchauffeur de liquide de refroidissement
2699 Заглушка нагревателя охлаждающей жидкости
2699 Conector del calentador de refrigerante del motor

2699_RE523120_PCD A.1

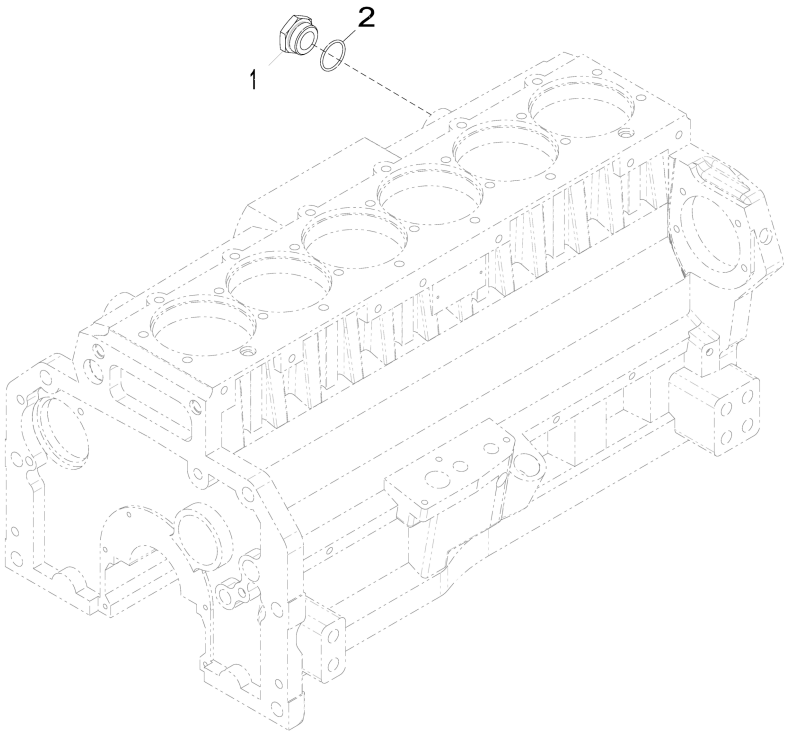

2699_RE523120_PCD

Item	*Nº peça*	*Descrição*	*Qtde*	*Nº série motor*	*Notas*
1	R39741	Tampão de dreno	1		
2	U13639	Anel o	1		

2802 Coletor de Escape
2802 Exhaust Manifold
2802 Collecteur d'échappement
2802 Выхлопной коллектор
2802 Colector de escape

2802_RE523121_PCD D.1

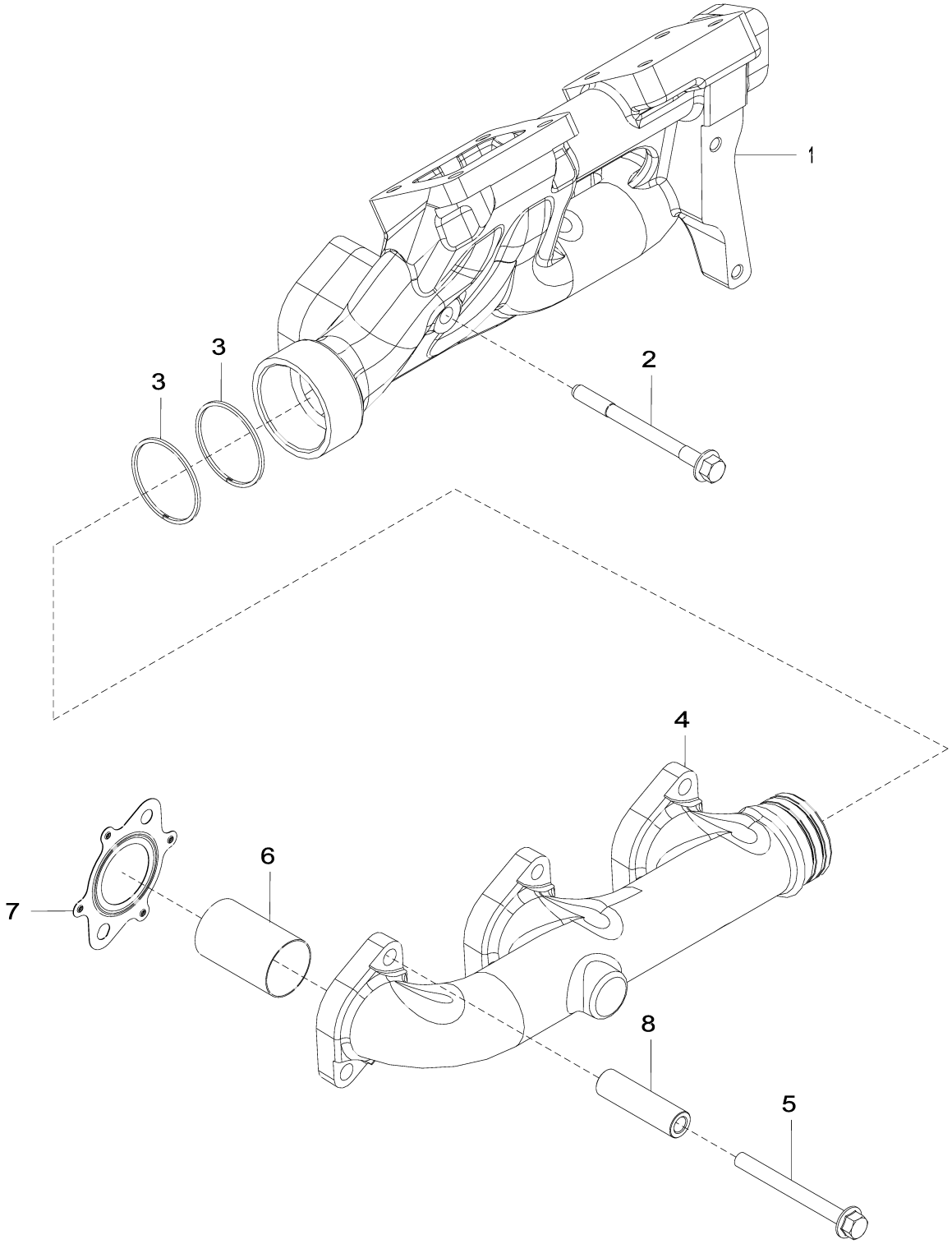

2802_RE523121_PCD

Item	*Nº peça*	*Descrição*	*Qtde*	*Nº série motor*	*Notas*
1	R518851	Coletor de escape	1		
2	R520410	Parafuso sextavado	1		
3	R135482	Anel	2		
4	R518852	Coletor de escape	1		
5	R521323	Parafuso	11		
6	R522574	Luva	6		SUB FOR R517267
7	R534605	Junta	6		SUB FOR APPL R519361
8	R520632	Espaçador	11		

2901 Sistema de Ventilação
2901 Ventilating System
2901 Système de ventilation
2901 Система вентиляции
2901 Sistema de ventilación

2901_RE523122_PCD A.3

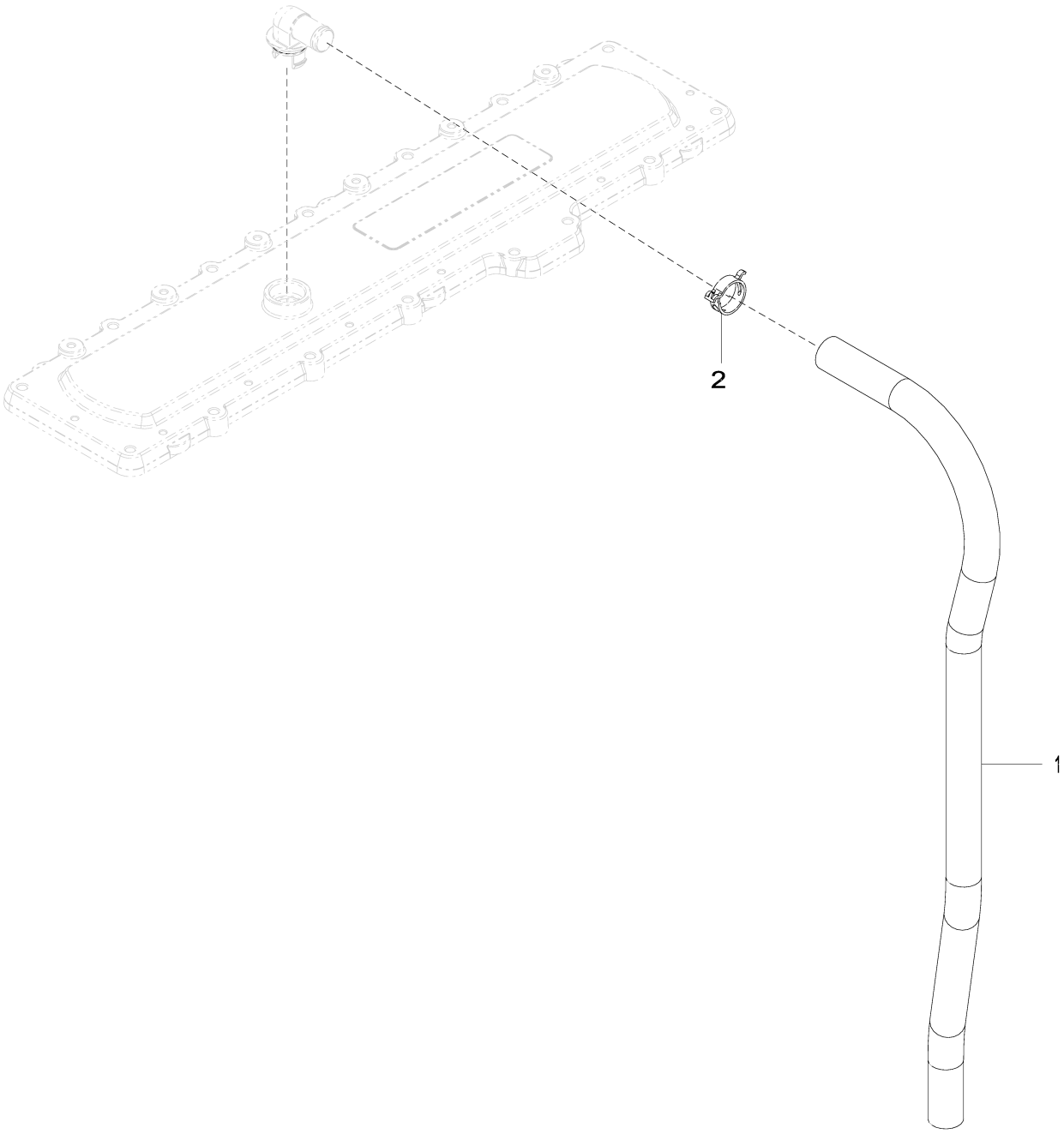

2901_RE523122_PCD

Item	*Nº peça*	*Descrição*	*Qtde*	*Nº série motor*	*Notas*
1	R522948	Mangueira	1		LGTH = 1100 mm, SUB FOR R522347
2	RE528750	Braçadeira	1		SUB FOR APPL RE527990

3003 Motor de Partida
3003 Starter Motor
3003 Démarreur
3003 Стартер
3003 Motor de arranque

3003_RE523590_PCD C.1

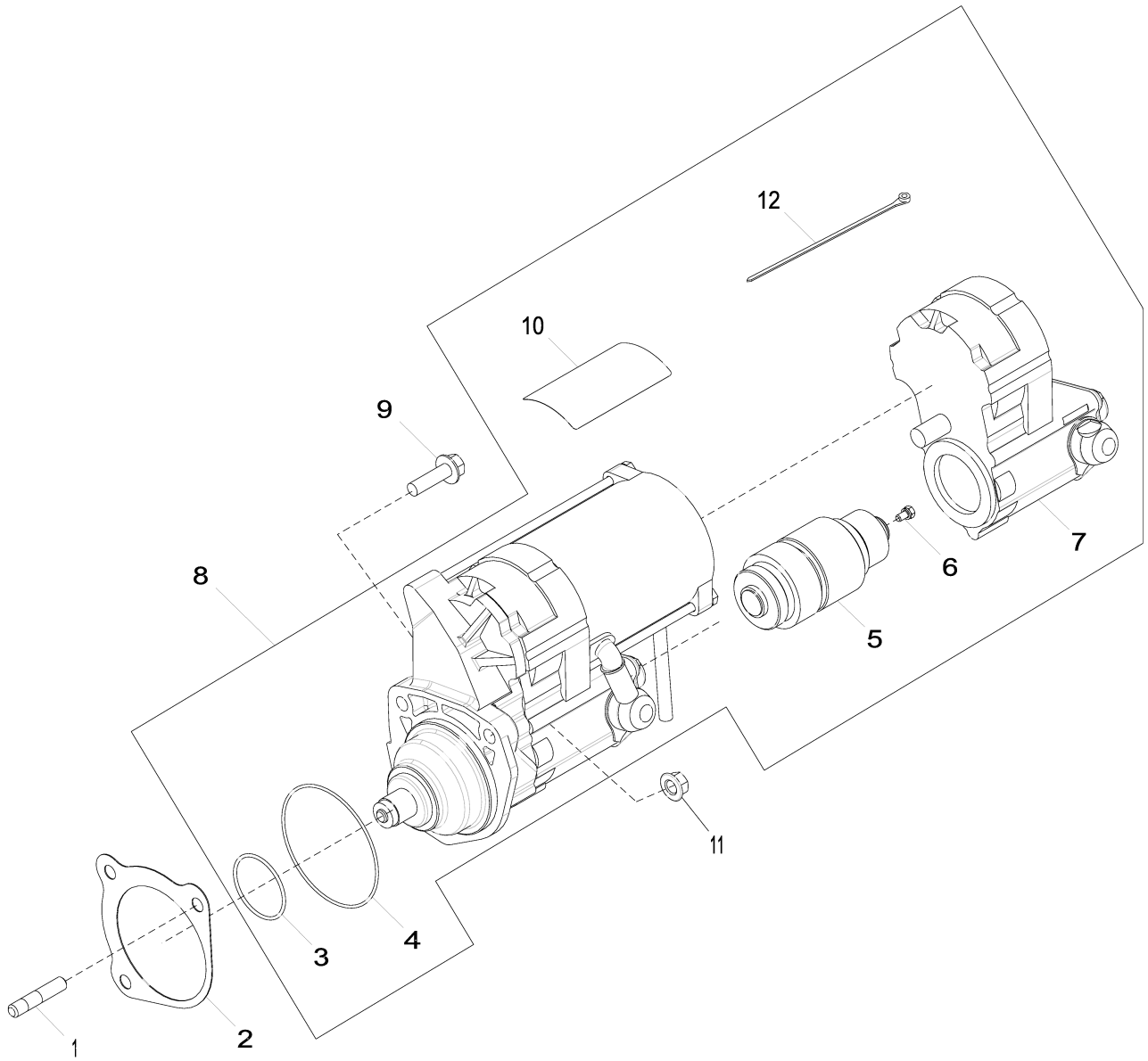

3003_RE523590_PCD

Item	Nº peça	Descrição	Qtde	Nº série motor	Notas
1	42M7036	Pino	2		
2	R53108	Junta	1		
3	R135510	Anel o	1		
4	R135509	Anel o	1		
5	RE70682	EmbreagEm	1		
6	RE71256	Parafuso c/arruela	1		
7	RE70678	Interruptor	1		
8	RE501150	Kit para motor de partida	1		
	SE501406	Motor de partida remanufat.	1		SUB FOR TY24443; REMAN FOR RE501150
9	19M7835	Parafuso	1		M10 X 35
10	T146102	Etiqueta	1		
	T146106	Adesivo de segurança	1		Espanhol
	T146104	Adesivo de segurança	1		Francês
	T146515	Adesivo de segurança	1		Alemão
	T146516	Adesivo de segurança	1		Italiano
11	14M7296	Porca com flange	2		M10
12	R96703	Cinta	1		

3502 Filtro de Combustível
3502 Fuel Filter
3502 Filtre à carburant
3502 Топливный фильтр
3502 Filtro de combustible

3502_RE523904_PCD C.1

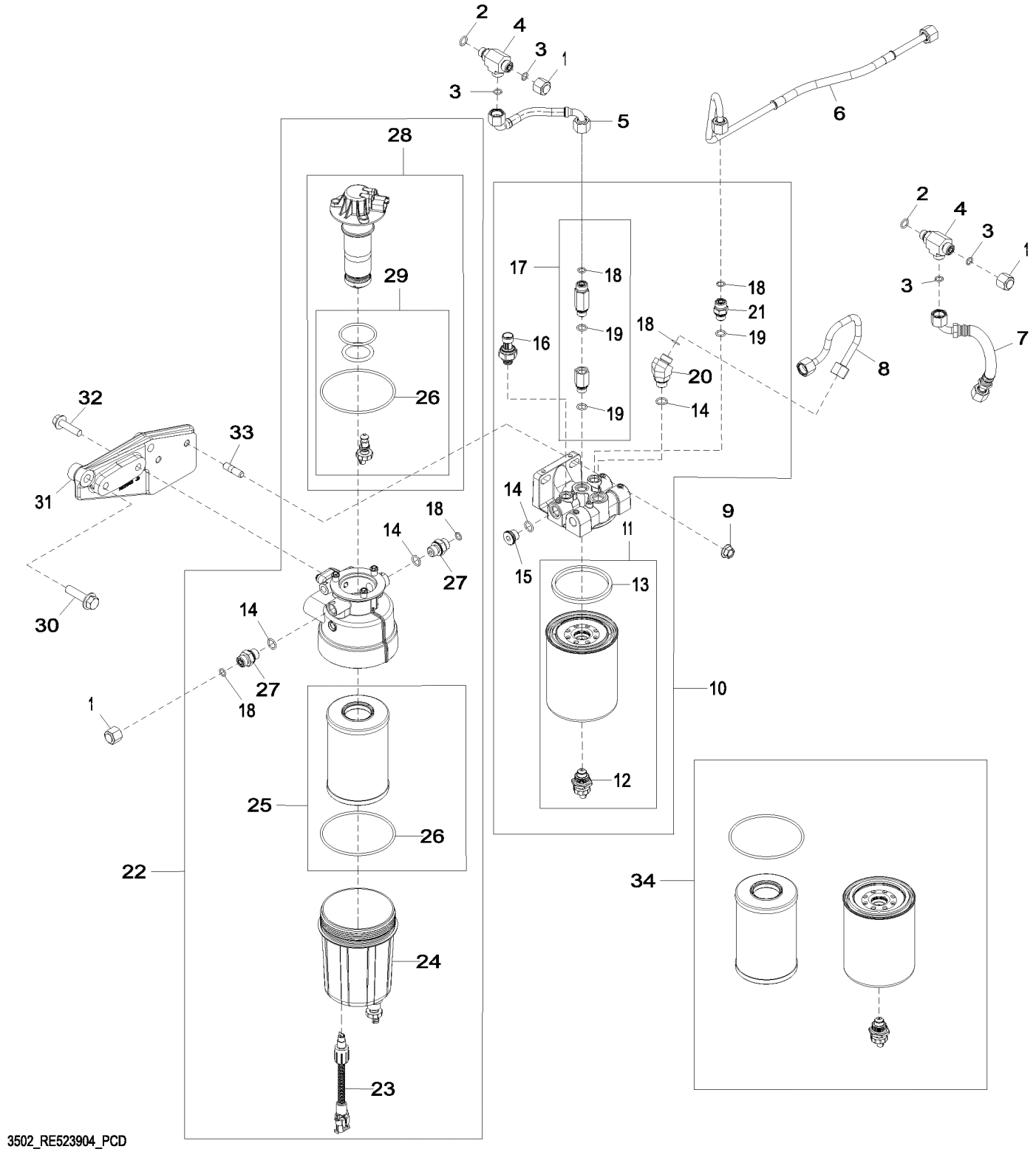

Item	Nº peça	Descrição	Qtde	Nº série motor	Notas
1	38H1415	Conexão	3		
2	51M7041	Anel o	2		11.300 X 2.200 mm
3	T77613	Anel o	4		
4	38H5067	Conexão em t	2		
5	RE548689	Linha de combustivel	1		SUB FOR RE531700
6	RE520044	Linha de combustivel	1		SUB FOR RE544621
7	RE525509	Linha de combustivel	1		
8	RE523346	Linha de combustivel	1		
9	14M7296	Porca com flange	2		M10
10	RE528865	Filtro	1		
11	.....	Elemento de filtro	1		2 Micron, Final, ORDER RE525523
12	RE523787	VálVula de dreno	1		
13	R501388	Junta de vedação	1		
14	51M7096	Anel o	4		13.300 X 2.200 mm
15	T122803	Tampão	1		
16	RE522794	SenSor	1		Sensor de Pressão do Combustível
17	RE528864	VálVula de sangria	1		
18	R63548	Anel o	5		
19	51M7095	Anel o	3		11.300 X 2.200 mm
20	38H5154	Conexão em ângulo	1		
21	38H5002	Adaptador	1		
22	RE539765	Filtro de combustível	1		
23	RE532949	SenSor	1		SUB FOR RE503590, Sensor de Água no Combustível
24	RE523785	Copo	1		
25	.....	Elemento de filtro	1		10 Micron, Primário, ORDER RE525523
26	R522921	Anel o	2		
27	38H5037	Adaptador	2		
28	RE539764	Bombade combustível	1		
29	RE523784	Kit retentor	1		
30	R550417	Pino	2		
31	R520102	Apoio	1		
32	19M7804	Parafuso	2		M10 X 40
33	42M7089	Pino	2		
34	RE525523	Elemento de filtro	1		Inclui os Filtros de Combustível Primário e Final

3902 Alojamento do Termostato
3902 Thermostat Housing
3902 Boîtier de thermostat
3902 Корпус термостата
3902 Caja de termostato

3902_RE523126_PCD B.3

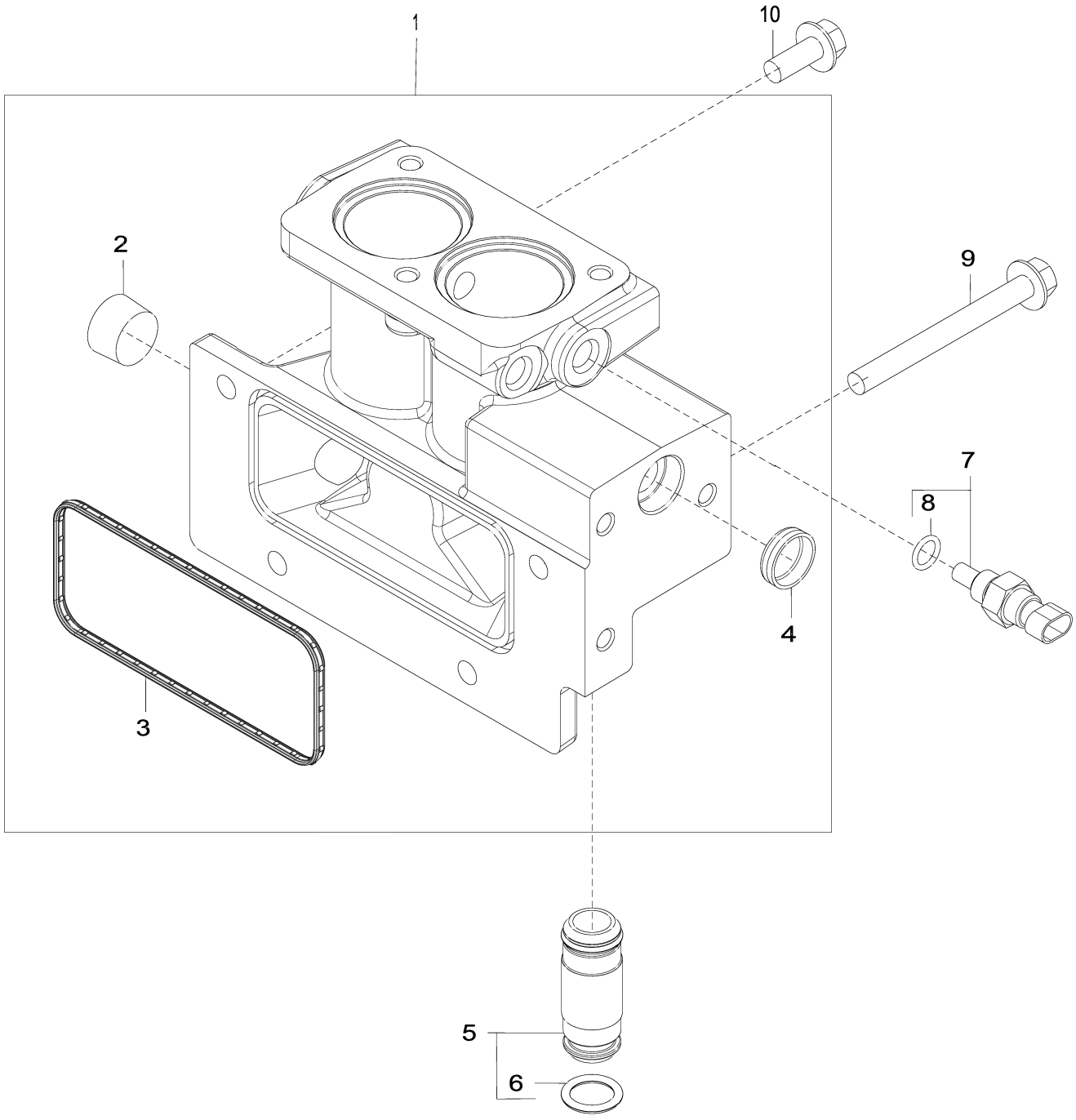

3902_RE523126_PCD

Item	*Nº peça*	*Descrição*	*Qtde*	*Nº série motor*	*Notas*
1	RE509340	Carcaça	1		MARKED R520138
2	15H690	Tampão	1		3/4"
3	R527592	Junta	1		
4	N102039	Plugue	1		
5	RE508648	Tubo	1		Desvio de Água
6	R504810	Anel o	2		
7	RE48419	SenSor	1		Sensor de Temperatura
8	51M7041	Anel o	1		11.300 X 2.200 mm
9	19M7812	Parafuso	1		M10 X 100
10	19M7785	Parafuso	3		M10 X 25

4003 Vareta de Óleo do Motor
4003 Engine Oil Dipstick
4003 Jauge à huile moteur
4003 Масломерный щуп двигателя
4003 Aspilla para medir el nivel de aceite de motor

4003_RE523127_PCD B.1

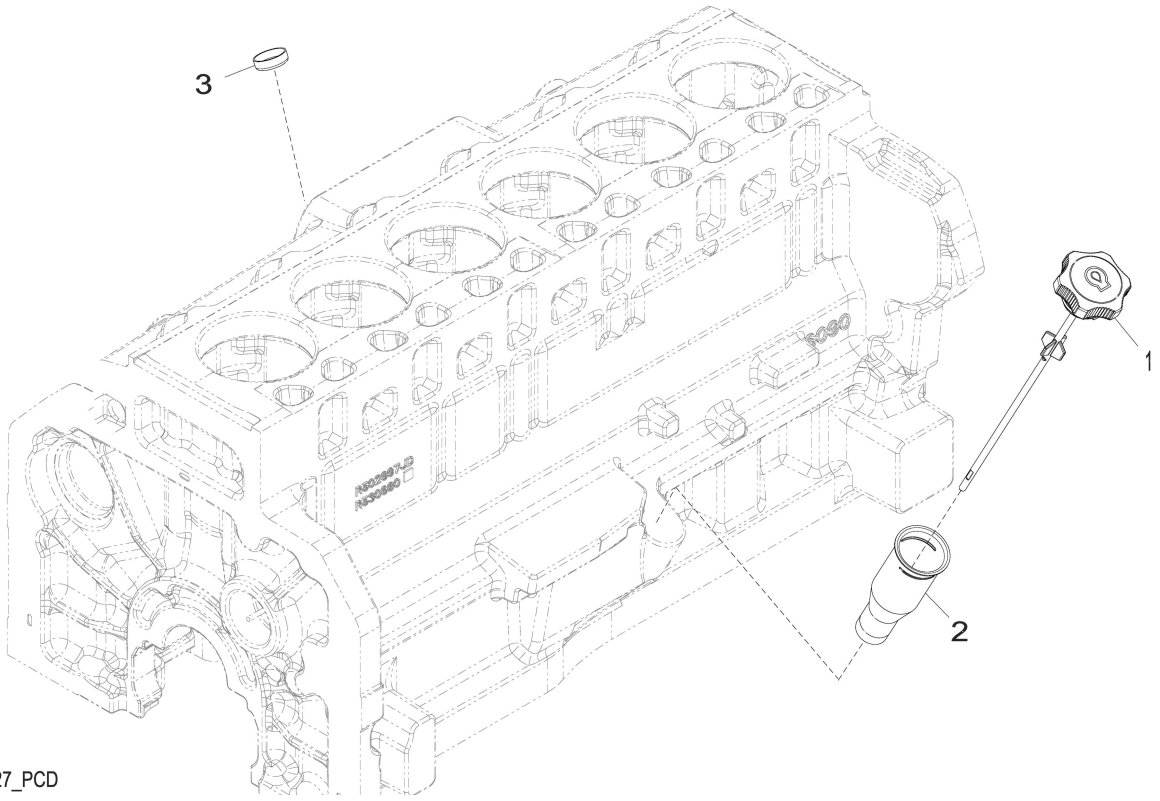

4003_RE523127_PCD

Item	*Nº peça*	*Descrição*	*Qtde*	*Nº série motor*	*Notas*
1	RE500218	Vareta de niVel	1		
2	R503983	Tubo vareTa de nível	1		
3	T35390	Plugue	1		

4397 Auxílio de Partida
4397 Starting Aid
4397 Aide au démarrage
4397 Вспомогательное пусковое устройство
4397 Auxiliar de arranque

4397_RE523304_PCD A.1

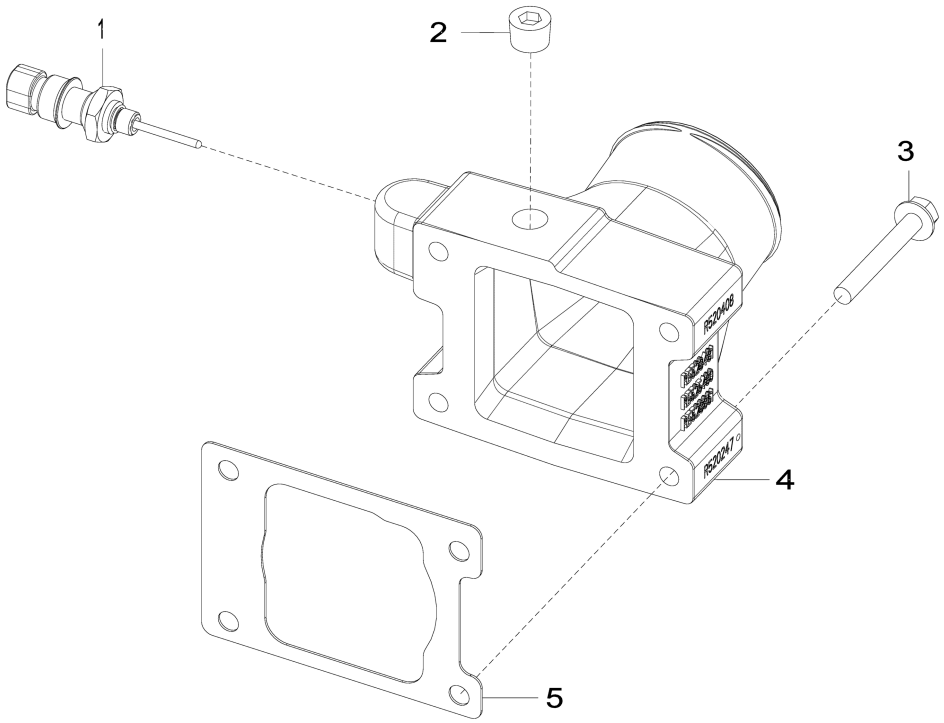

4397_RE523304_PCD

Item	*Nº peça*	*Descrição*	*Qtde*	*Nº série motor*	*Notas*
1	RE522823	SenSor de temperatura	1		Sensor de Temperatura do Ar
2	15H666	Tampão	1		3/8"
3	19M7801	Parafuso	4		M8 X 60
4	R520247	Admissão de ar	1		MARKED R520133 OR R520408 OR RE523481 OR RE525480 OR R520247; SUB FOR RE523861
5	R519414	Junta	1		

4601 Bloco de Cilindros
4601 Cylinder Block
4601 Bloc-cylindres
4601 Блок цилиндров
4601 Bloque de cilindros

4601_RE523129_PCD E.1

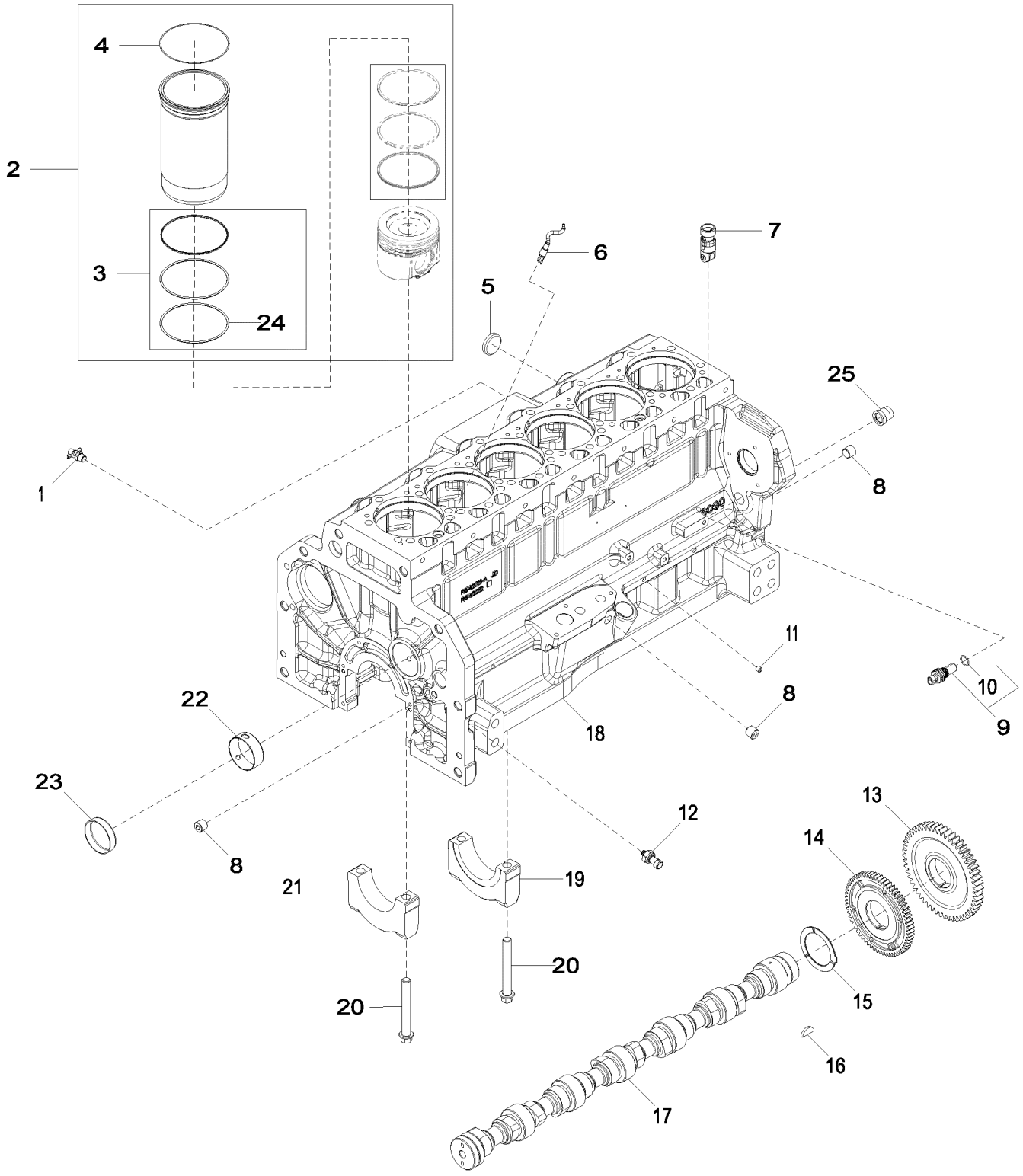

4601_RE523129_PCD

Item	Nº peça	Descrição	Qtde	Nº série motor	Notas
1	AT13740	VálVula de dreno	1		
2	DZ10211	Kit pistão e camisa	6		PISTON MARKED RE529264; SUB FOR RE545266 OR RE531072
3	RE541037	Kit - anel o	1		SUB FOR AR98850
4	R527468	Calço	1		TK = 0.004"
	R93948	Calço	1		(G) TK = 0.002"
	R528685	Calço	1		(G) TK = 0.006"
	R536310	Calço	1		(G) TK = 0.008"
	R536311	Calço	1		(G) TK = 0.010"
5	R43409	Plugue	1		
6	RE522991	Orifício	6		
7	RE555307	Rolo supoRte de came	12		SUB FOR RE540586 OR RE535576 OR RE519889
8	RE57836	Tampão	3		
9	RE519144	SenSor	2		(A)
10	51M7044	Anel o	1		17.300 X 2.200 mm
11	RE71255	Tampão	5		
12	RE167207	SenSor	1		(B)
13	R528098	EngrEnagem	1		(E) Z = 54, SUB FOR R518212
14	R518255	EngrEnagem	1		(F) Z = 64
15	R504811	Arruela	1		
16	26H91	Chaveta	1		3/16" X 1-1/4"
17	R522884	Eixo de cames	1		SUB FOR R520366
	SE501775	Comando de Válvulas Reman	1		REMAN FOR R522884
18	.....	Bloco de cilindro	1		MARKED R542211; ORDER DZ113610 OR DZ10597 OR DZ108012
	DZ10789	Bloco de cil.c/peças móveis	1		(C)
	DZ10597	Bloco de cil.c/peças móveis	1		(D) USE WITH CRANKSHAFT DZ105801; CRANKSHAFT MARKED DZ105799
	DZ108012	Bloco de cil.c/peças móveis	1		(D) USE WITH CRANKSHAFT RE542753; CRANKSHAFT MARKED DZ100385
19	R120954	Tampa do rolamenTo	1		
20	R519287	Parafuso sextavado	14		
21	R120953	Tampa do rolamenTo	6		
22	R527877	Bucha	6		
23	R82007	Plugue	1		
24	R54326	Anel o	6		
25	R518034	Bucha	1		

(A) Sensor do Captador Magnético
Magnetic Pick Up Sensor
Capteur magnétique
Магнитный датчик
Sensor de captador magnético

(B) Sensor de Pressão
Pressure Sensor
Capteur de pression
Датчик давления
Sensor de presión

(C) Para Motor Marítimo
For Marine Engine
Pour moteur marin
Для судовых двигателей
Para motor marino

(D) Para Motores Não Marítimos
For Non-Marine Engine
Pour moteur non marin
Для несудового двигателя
Para motor no marino

(E) Comando de Válvulas
Camshaft
Arbre à cames
Распределительный вал
Árbol de levas

(F) Acionamento da Bomba de Fornecimento de Combustível
Fuel Supply Pump Drive
Entraînement de pompe d'alimentation
Привод подающего топливного насоса
Transmisión de bomba de alimentación de combustible

(G) Não Ilustrado
Not Illustrated
Non illustres
Не показано
No se ilustra

4701 Virabrequim e Rolamentos
4701 Crankshaft and Bearings
4701 Vilebrequin et paliers
4701 Коленчатый вал и подшипники
4701 Cigüeñal y cojinetes

4701_RE523130_PCD B.3

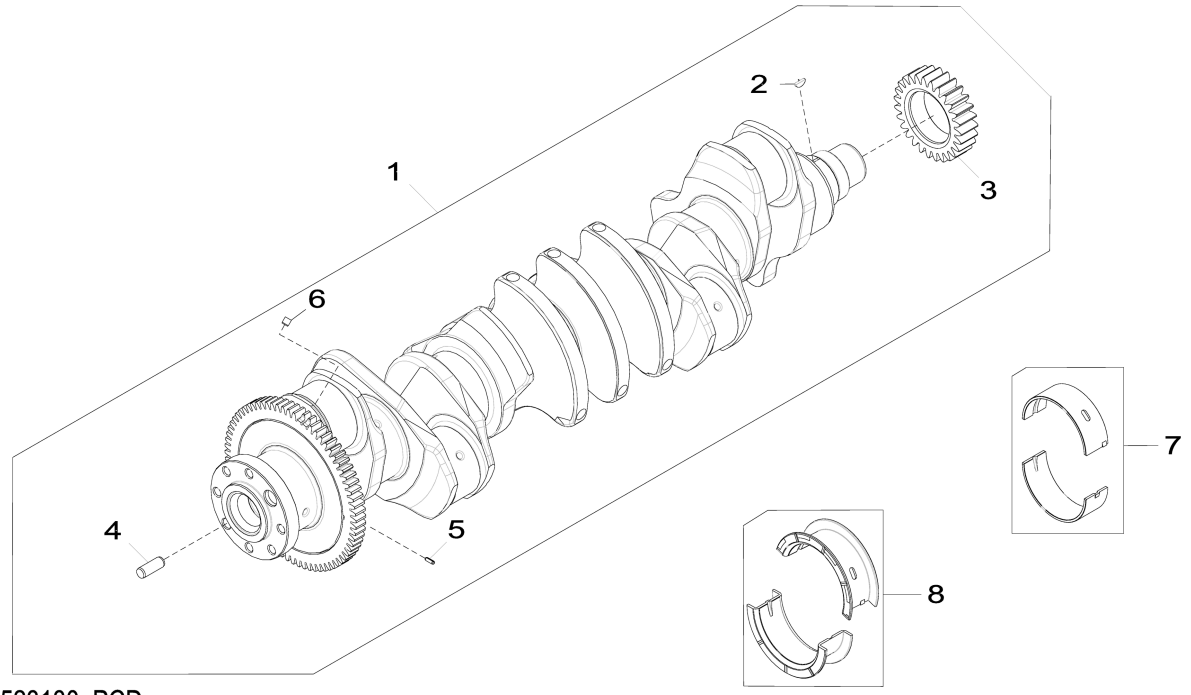

4701_RE523130_PCD

Item	*Nº peça*	*Descrição*	*Qtde*	*Nº série motor*	*Notas*
1	RE532615	Virabrequim	1		Não Ilustrado, SUB FOR RE530668; ORDER DZ105801; ALSO ORDER RE543639 SEAL KIT
	DZ105801	Virabrequim	1		MARKED DZ105799; SUB FOR RE534315 OR RE540429; ALSO ORDER RE542195 SEAL KIT
2	R120752	Chave	1		
3	R104587	EngrEnagem	1		
4	R41934	Pino de centragem	1		
5	34M7089	Pino de centragem	1		4 X 12 mm
6	AT107510	Plugue	6		
7	RE529319	Rolamento	6		KIT; MARKED R519427 AND R519428
8	RE529320	Rolamento axial	1		KIT; MARKED R519429 AND R519430
9	R32617	RetentoR	1		Não Ilustrado, USE WITH RE532615

4801 Bielas e Pistões
4801 Connecting Rods and Pistons
4801 Bielles et pistons
4801 Шатуны и поршни
4801 Biela y pistones

4801_RE523131_PCD E.3

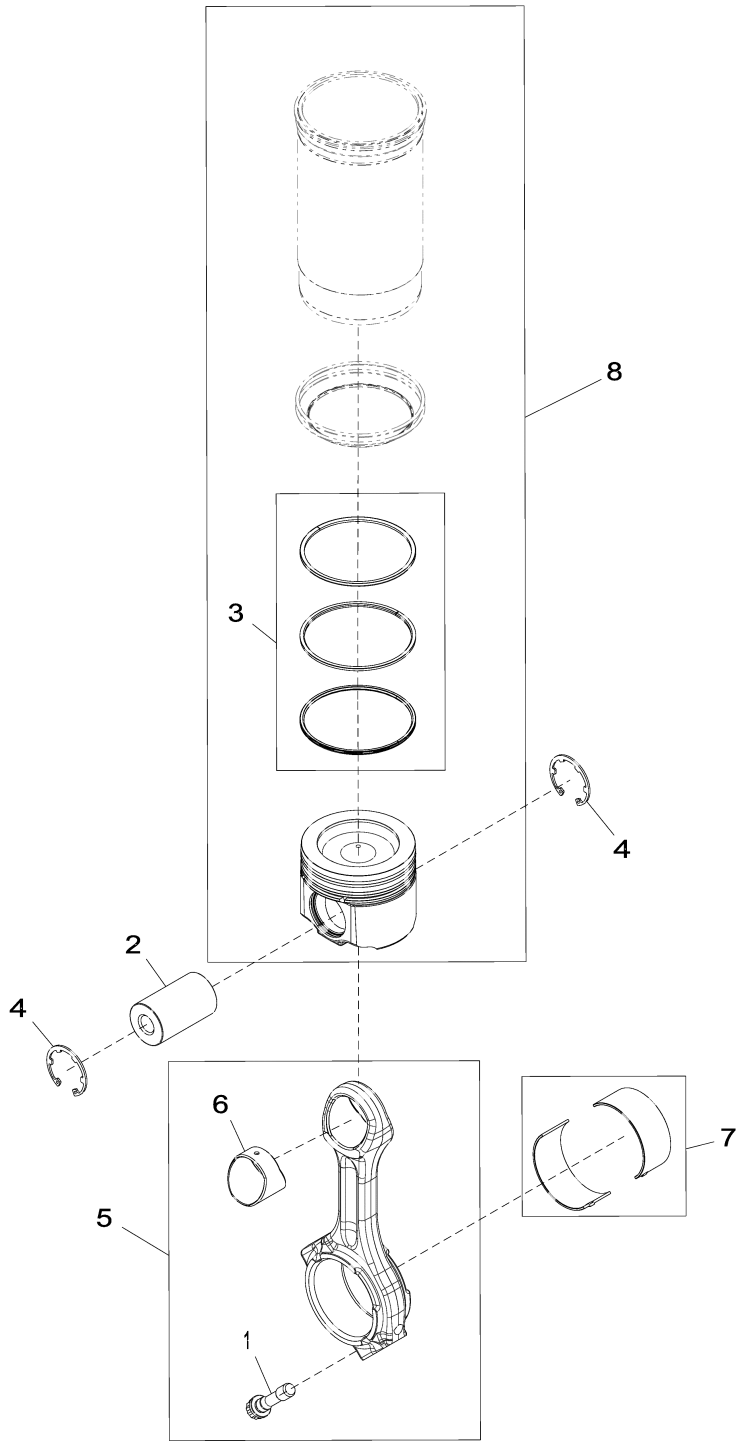

4801_RE523131_PCD

Item	*Nº peça*	*Descrição*	*Qtde*	*Nº série motor*	*Notas*
1	R542878	Parafuso sextavado	2		SUB FOR R501035
2	DZ101959	Pino do Pistão	6		OD = 47 mm; LGTH = 79 mm, SUB FOR R517073
3	DZ10083	Anel de pistão	1		PKG (3) , SUB FOR RE539642
4	R519640	Anel de pressão	12		
5	DZ100117	Biela	6		MARKED DZ100421; SUB FOR RE535554 OR RE517436
	SE501759	Biela remanufaturada	6		REMAN FOR RE535554
6	R74008	Bucha	1		
7	RE529318	Rolamento	6		
8	DZ10211	Kit pistão e camisa	6		SUB FOR RE545266 OR RE571507

4903 Mecanismo de Acionamento da Válvula
4903 Valve Actuating Mechanism
4903 Mécanisme d'actionnement de soupape
4903 Клапанный исполнительный механизм
4903 Mecanismo accionador de válvulas

4903_RE533305_PCD G.1

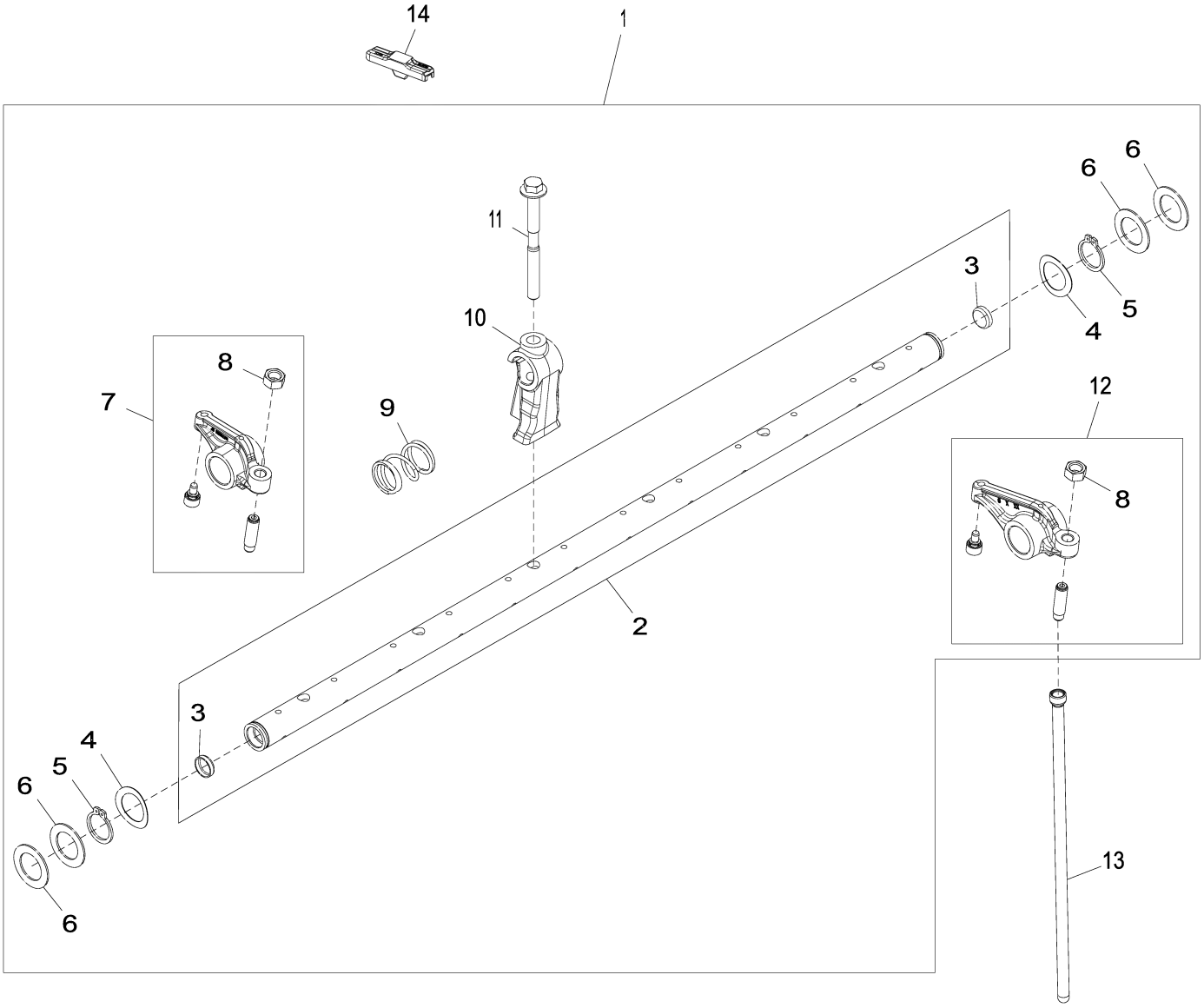

4903_RE533305_PCD

Item	Nº peça	Descrição	Qtde	Nº série motor	Notas
1	RE552368	Balancim	1		SUB FOR RE535979
2	RE535977	Eixo do balancim	1		
3	30M7024	Plugue	2		
4	R35022	Arruela	2		
5	40M7259	Anel de pressão	2		
6	R521316	Arruela	4		
7	RE552371	Balancim	6		Admissão, MARKED R535466; SUB FOR RE535935 OR RE519803
8	R528240	Porca	1		
9	R517522	Mola	5		
10	R526935	Pedestal	6		
11	R521261	Parafuso sextavado	6		
12	RE552370	Balancim	6		Escape, MARKED R535467; SUB FOR RE535934 OR RE519802
13	R536992	Vareta	12		SUB FOR RE554958 OR R533611
14	R526781	Guia	12		SUB FOR R519336

5003 Bomba de Óleo do Motor
5003 Engine Oil Pump
5003 Pompe à huile moteur
5003 Масляный насос двигателя
5003 Bomba de aceite de motor

5003_RE543185_PCD G.3

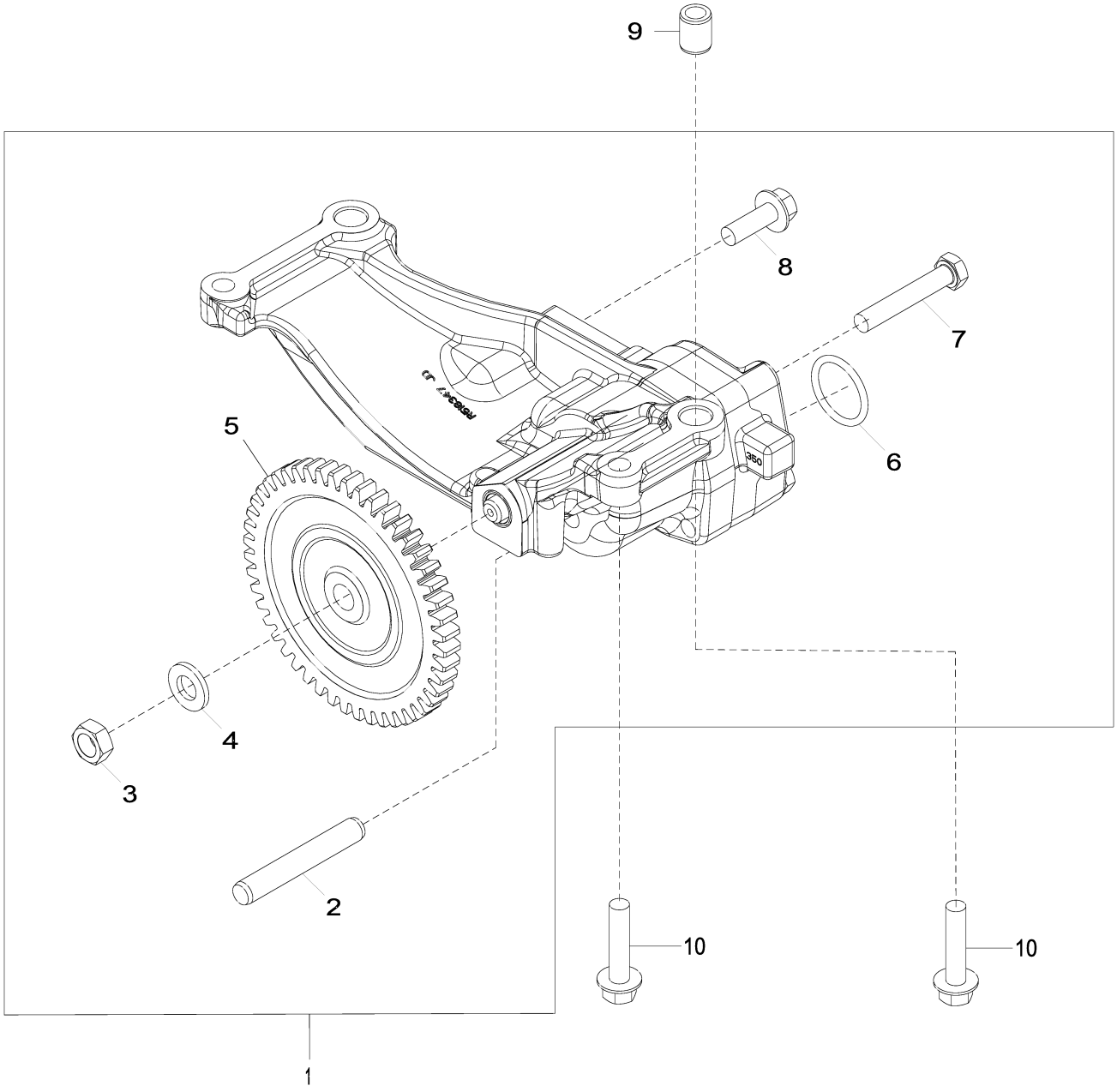

5003_RE543185_PCD

Item	Nº peça	Descrição	Qtde	Nº série motor	Notas
1	RE543187	Bombade óleo	1		MARKED R518347 OR R518350; SUB FOR RE533975
2	R62943	Pino de engate ráPido	1		
3	14H826	Porca	1		1/2"
4	T21242	Arruela	1		
5	R529397	EngrEnagem	1		Z = 48
6	R71732	Anel o	1		
7	19M9399	Parafuso sextavado	2		M10 X 60
8	19M7786	Parafuso	1		M10 X 30
9	R500642	Bucha	2		
10	19M9766	Parafuso	4		M10 X 45

5161 Cabeçote do Cilindro com Válvulas
5161 Cylinder Head With Valves
5161 Culasse avec soupapes
5161 Головка блока цилиндров с клапанами
5161 Culata con válvulas

5161_RE560488_PCD B.1

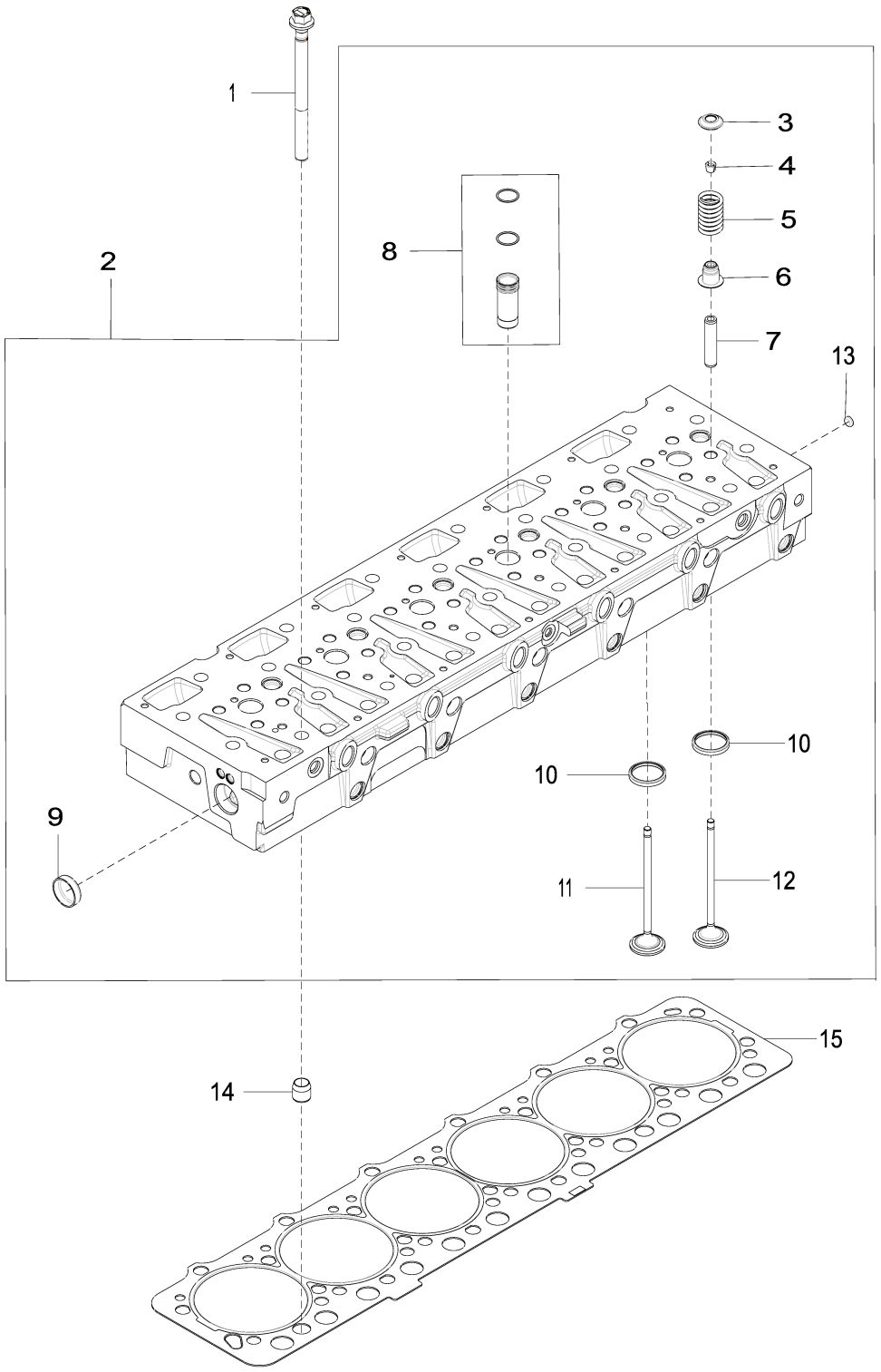

5161_RE560488_PCD

Item	*Nº peça*	*Descrição*	*Qtde*	*Nº série motor*	*Notas*
1	DZ100946	Parafuso sextavado	26		SUB FOR R121322 OR R536487
2	RE530370	Cabeçote	1		MARKED R525583
3	R518233	RetentoR	24		
4	R520798	RetentoR	48		
5	R504235	Mola	24		
6	RE529187	Vedação	24		
7	R527286	Guia	24		
8	RE543935	Luva	6		
9	T13519	Plugue	1		
10	R527285	Inserto de assento válvula	24		
11	R520223	VálVula de admissão	12		
12	R520224	VálVula de escape	12		
13	30M7029	Plugue	3		
14	R42340	Bucha	2		
15	R525541	Vedação de cilindro	1		

5203 Acionamento Auxiliar
5203 Auxiliary Drive
5203 Entraînement auxiliaire
5203 Вспомогательный привод
5203 Transmisión adicional

5203_RE525551_PCD F.3

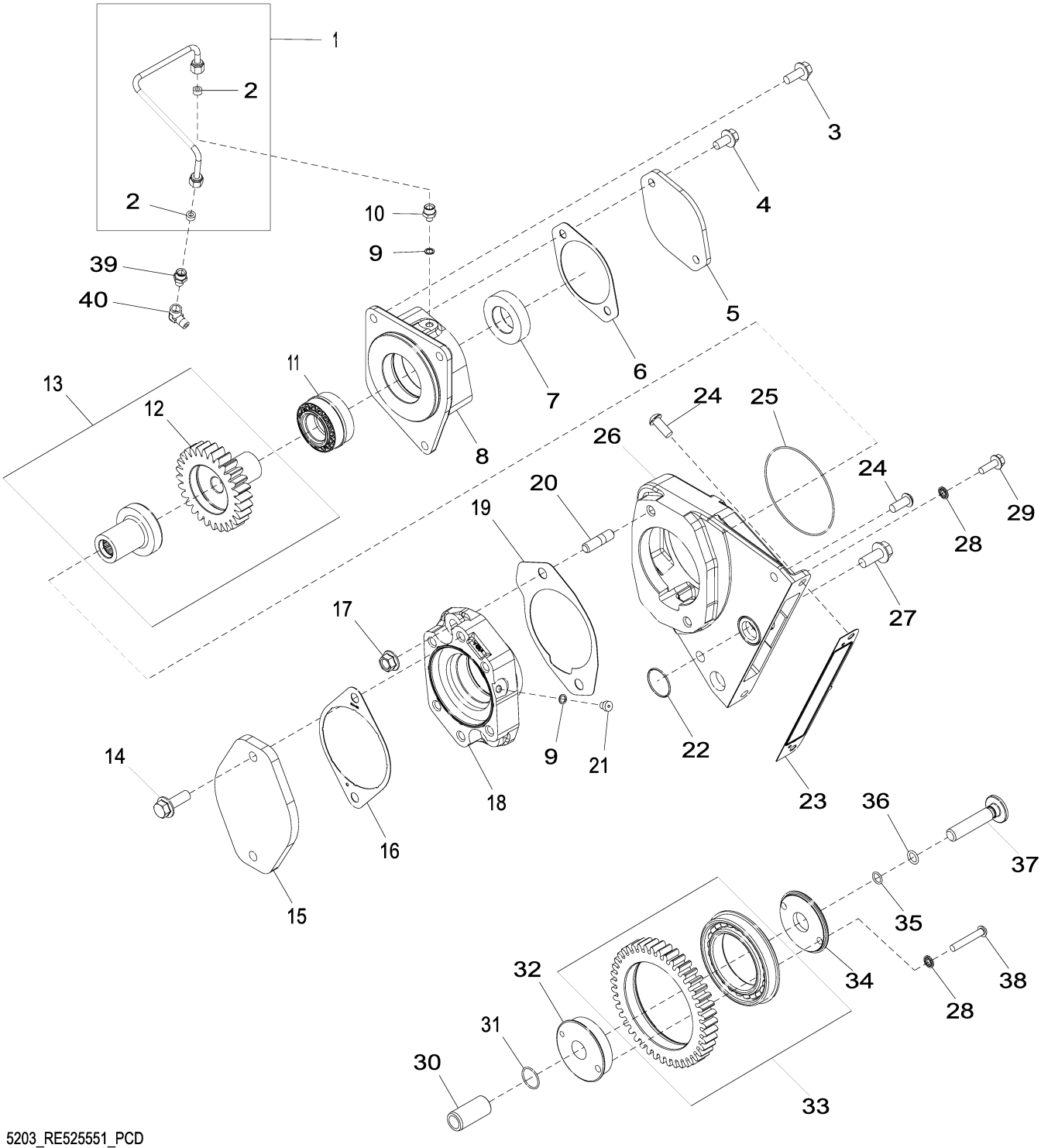

5203_RE525551_PCD

Item	Nº peça	Descrição	Qtde	Nº série motor	Notas
1	RE62825	Tubulação de óleo	1		
2	R51936	Arruela de vedação	2		
3	19M7785	Parafuso	3		M10 X 25
4	19M7784	Parafuso	2		M10 X 20
5	R85145	Capa	1		
6	R96935	Junta	1		
7	R112203	Bucha	1		
8	R520291	Carcaça	1		
9	R48693	Arruela	2		
10	R119653	Adaptador	1		
11	RE22514	Rolamento cilíndRico	1		
12	R112200	EngrEnagem	1		Z = 28
13	RE55335	EngrEnagem	1		Saída
14	19M7790	Parafuso	2		M12 X 35
15	DZ108890	Capa	1		
16	R522690	Junta	1		SUB FOR R134465
17	14M7299	Porca com flange	2		M12
18	R520295	Carcaça	1		MARKED R114310
19	R531534	Junta	1		
20	42M7069	Pino	2		
21	0215015	Tampão	1		SUB FOR TH101443
22	T145293	Anel o	1		ORDER AT159816
	AT159816	Kit retentor	1		Não Ilustrado
23	R524822	Junta	1		SUB FOR APPL R519270 OR R125670
24	21M7510	Parafuso	3		M10 X 25
25	E66413	Anel o	1		
26	R520292	Carcaça	1		
27	19M7789	Parafuso	1		M12 X 30
28	R116022	Vedação	2		
29	19M8999	Parafuso	1		M8 X 25
30	R116408	Eixo	1		
31	T106370	Anel o	1		
32	R520285	Suporte	1		
33	RE65939	EngrEnagem cil. reta	1		Z = 43, Polia Intermediária
34	R116401	Suporte	1		
35	R68718	Anel o	1		
36	R394R	Anel o	1		
37	R133900	Parafuso	1		
38	R536148	Parafuso	1		
39	RE502650	Conexão	1		
40	T12938	Conexão em ângulo	1		

5701 Entrada da Bomba de Água
5701 Water Pump Inlet
5701 Entrée de pompe à eau
5701 Впуск водяного насоса
5701 Entrada de bomba de agua

5701_RE523138_PCD D.3

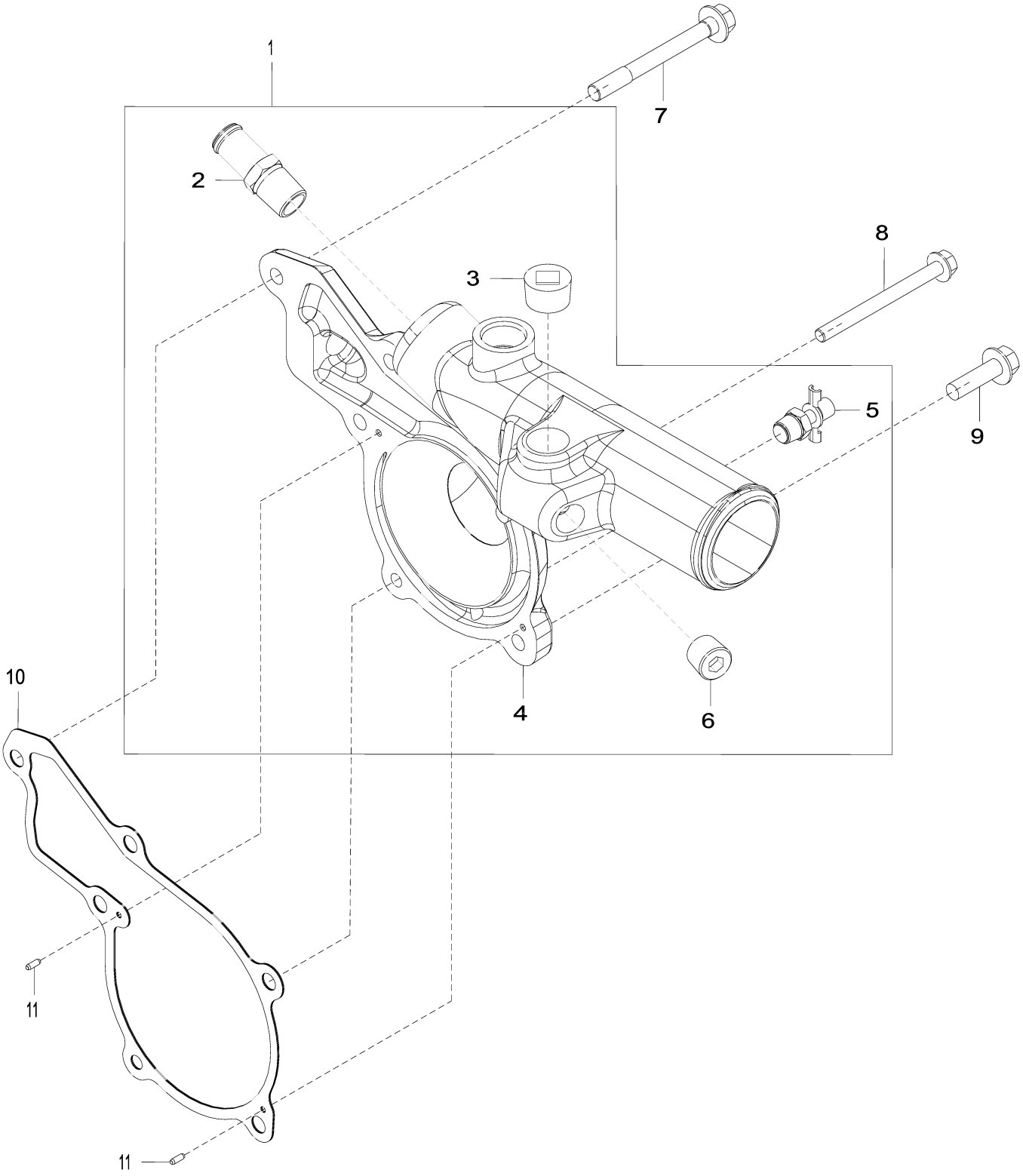

5701_RE523138_PCD

Item	Nº peça	Descrição	Qtde	Nº série motor	Notas
1	RE523340	Conexão da Bombade água	1		
2	R39503	Conexão	1		
3	15H690	Tampão	1		3/4"
4	R518239	Capa	1		
5	AT13740	VálVula de dreno	1		
6	RE57836	Tampão	2		Roscas com Selante Pré-aplicado
7	R532200	Parafuso	3		
8	R504604	Parafuso	1		
9	19M7835	Parafuso	2		M10 X 35, SUB FOR APPL 19M7786
10	R119383	Junta	1		
11	R11086	Pino de centragem	2		

5922 Resfriador de Óleo e Filtro de Óleo
5922 Oil Cooler and Oil Filter
5922 Refroidisseur d'huile et filtre à huile
5922 Маслоохладитель и масляный фильтр
5922 Enfriador y filtro de aceite

5922_RE528926_PCD C.2

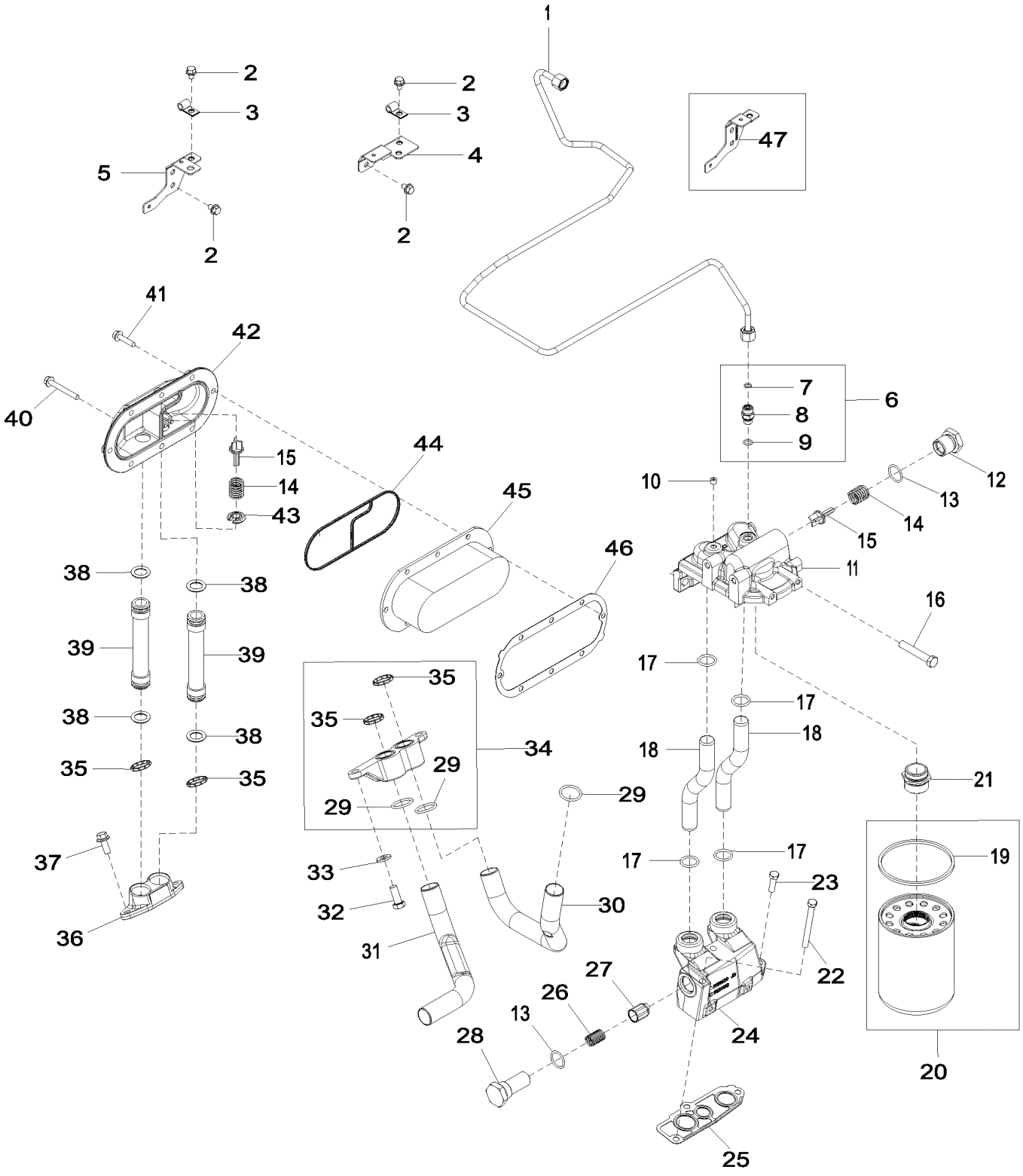

5922_RE528926_PCD

Item	Nº peça	Descrição	Qtde	Nº série motor	Notas
1	DZ108380	Tubulação de óleo	1		(B) SUB FOR RE524954 OR RE531858
2	RE524730	Parafuso sextavado	6		
3	T13814	Braçadeira	2		
4	RE525963	Apoio	1		
5	RE529920	Apoio	1		
6	RE522616	Conexão	1		
7	R63548	Anel o	1		
8	38H5002	Adaptador	1		
9	51M7095	Anel o	1		11.300 X 2.200 mm
10	RE71255	Tampão	1		
11	R526836	Base	1		SUB FOR R520824
12	R117073	Tampão	1		
13	U17409	Anel o	2		
14	R98064	Mola	1		
15	R500055	VálVula	2		(A)
16	19M7753	Parafuso sextavado	2		M12 X 70
17	R47153	Anel o	4		
18	R520869	Tubo	2		
19	DZ101882	Junta de vedação	1		
20	DZ101884	Kit do filtro	1		SUB FOR RE521548
21	R518382	Adaptador	1		
22	19H3445	Parafuso sextavado	2		3/8" X 3-3/4"
23	19H3239	Parafuso sextavado	1		3/8" X 1-1/4"
24	R520912	Carcaça	1		MARKED R129820
25	R119847	Junta	1		
26	R500330	Mola	1		
27	R124186	VálVula de alíVio de press.	1		
28	R129821	Tampão	1		
29	R71732	Anel o	3		
30	R518376	Tubo de óleo	1		
31	R524512	Tubo de óleo	1		SUB FOR R116718
32	19M3205	Parafuso sextavado	2		M12 X 30
33	24M7240	Arruela	2		13 X 25 X 3 mm
34	RE524007	Adaptador	1		MARKED R520491
35	R504669	Vedação	4		
36	R518353	Adaptador	1		
37	19M7785	Parafuso	2		M10 X 25
38	R505146	Anel o	4		
39	RE515781	Tubo de óleo	2		
40	19M7802	Parafuso	1		M8 X 65
41	19M7897	Parafuso	7		M8 X 35
42	R504289	Capa	1		
43	R504670	RetentoR	1		
44	R526807	Vedação	1		
45	AR55394	ResfRiadoR de óleo	1		
46	RE524105	Junta	1		SUB FOR R520645 OR R50417
47	RE525962	Apoio	1		ORDER RE529920

(A) Derivação
Bypass
Dérivation
Байпасная линия
Derivación

(B) Fornecimento de Óleo do Turbo
Turbo Oil Supply
Alimentation en huile de turbocompresseur
Масляный питающий трубопровод турбокомпрессора
Suministro de aceite de turbocompresor

6293 Montagem do Alternador
6293 Alternator Mounting
6293 Montage de l'alternateur
6293 Крепление генератора пер. тока
6293 Montaje de alternador

6293_RE524891_PCD A.2

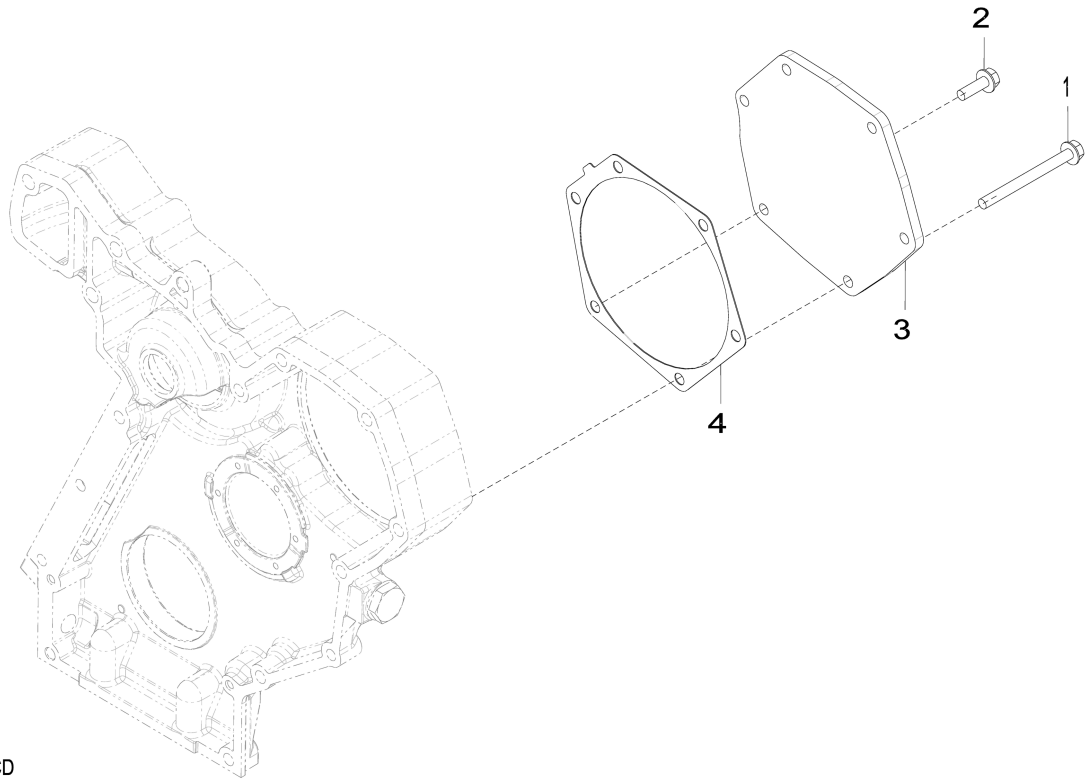

6293_RE524891_PCD

Item	*Nº peça*	*Descrição*	*Qtde*	*Nº série motor*	*Notas*
1	19M7913	Parafuso	5		M8 X 90
2	19M7867	Parafuso	1		M8 X 25
3	R520135	Capa	1		
4	R502011	Junta	1		

65Z1 Turbocompressor
65Z1 Turbocharger
65Z1 Turbocompresseur
65Z1 Турбонагнетатель
65Z1 Turbocompresor

65Z1_ETN131137_PCD B.2

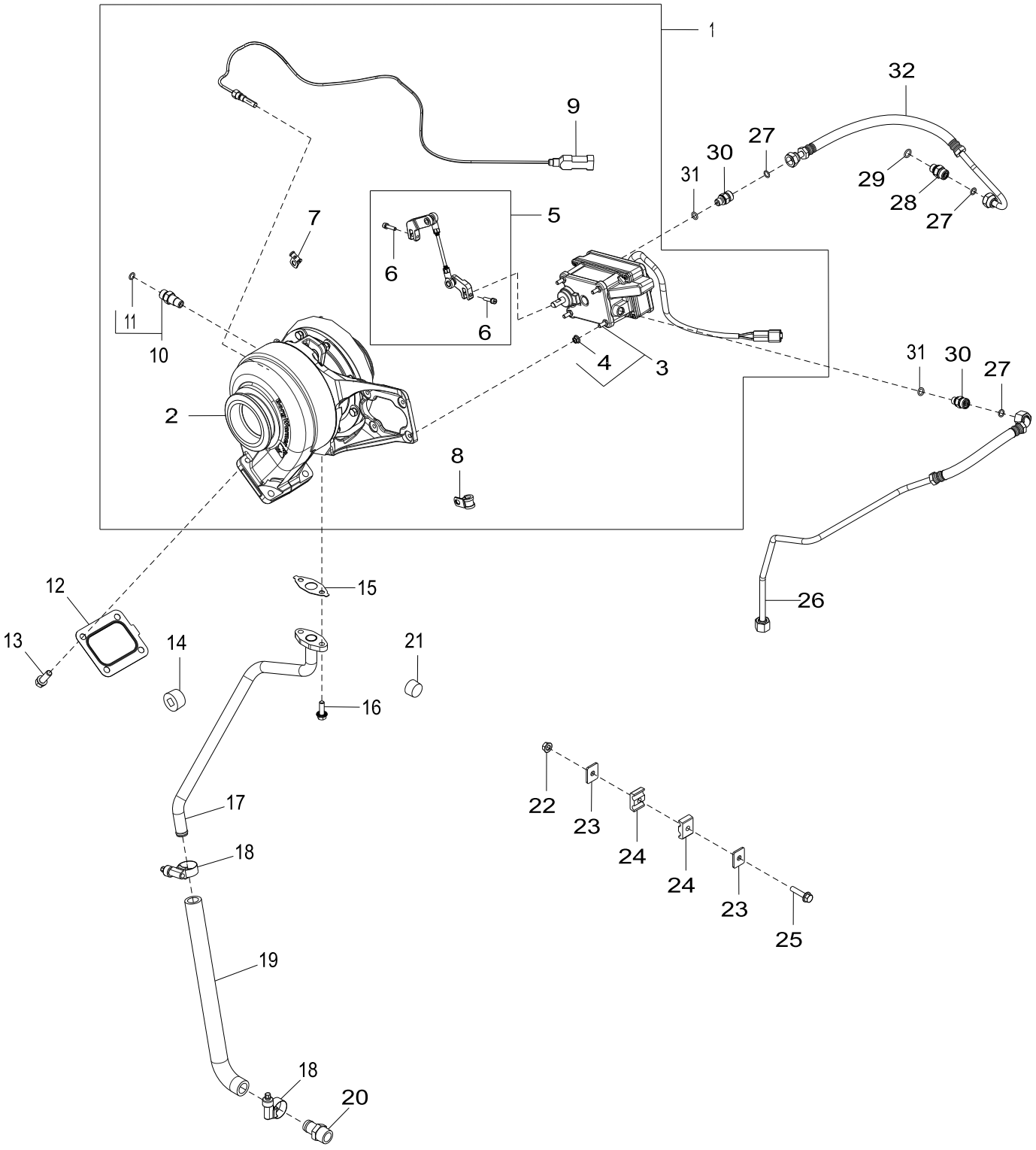

65Z1_ETN131137_PCD

Item	Nº peça	Descrição	Qtde	Nº série motor	Notas
1	RE535698	TurboalimenTador	1		Sem Rolo
	SE502347	TurboalimenTador remanufaT.	1		REMAN FOR RE535698
2	RE538120	Kit do turboalimentador	1		
3	DZ108096	Atuador	1		24 V, ALSO ORDER RE528219; SUB FOR RE523491
4	E63524	Porca	4		
5	RE535990	Articulação	1		Junta Esférica, MARKED 177665
6	RE528219	Parafuso c/arruela	2		
7	R524453	Braçadeira	3		
8	R521407	Braçadeira	1		
9	RE523319	SenSor	1		Sensor de Rotação do VGT (Turbocompressor de Geometria Variável)
10	RE524231	Conexão	1		
11	R63548	Anel o	1		
12	R535094	Junta	1		
13	R520121	Parafuso sextavado	4		
14	15H686	Tampão	1		1"
15	R521158	Junta	1		Retorno de Óleo do Turbo
16	19M8063	Parafuso	2		M8 X 25
17	RE531903	Tubulação de óleo	1		Dreno de Óleo do Turbo
18	R524513	Abraçadeira para mangueira	2		
19	R522096	Mangueira	1		Dreno de Óleo do Turbo
20	RE524539	Conexão	1		
21	15H690	Tampão	1		3/4"
22	14M7298	Porca com flange	1		M8
23	H121163	Correia	2		
24	H128515	Braçadeira	2		
25	19M8291	Parafuso	1		M8 X 35
26	RE531783	Tubulação	1		Entrada de Líquido de Arrefecimento do Atuador
27	T77613	Anel o	3		
28	38H5002	Adaptador	1		
29	51M7041	Anel o	2		11.300 X 2.200 mm
30	38H5008	Adaptador	2		
31	51M7040	Anel o	2		9.300 X 2.200 mm
32	RE526292	Tubulação	1		Saída de Líquido de Arrefecimento do Atuador

7702 Tampa da Engrenagem de Distribuição
7702 Timing Gear Cover
7702 Carter de distribution
7702 Крышка распределительной шестерни
7702 Tapa de distribución

7702_RE527932_PCD B.3

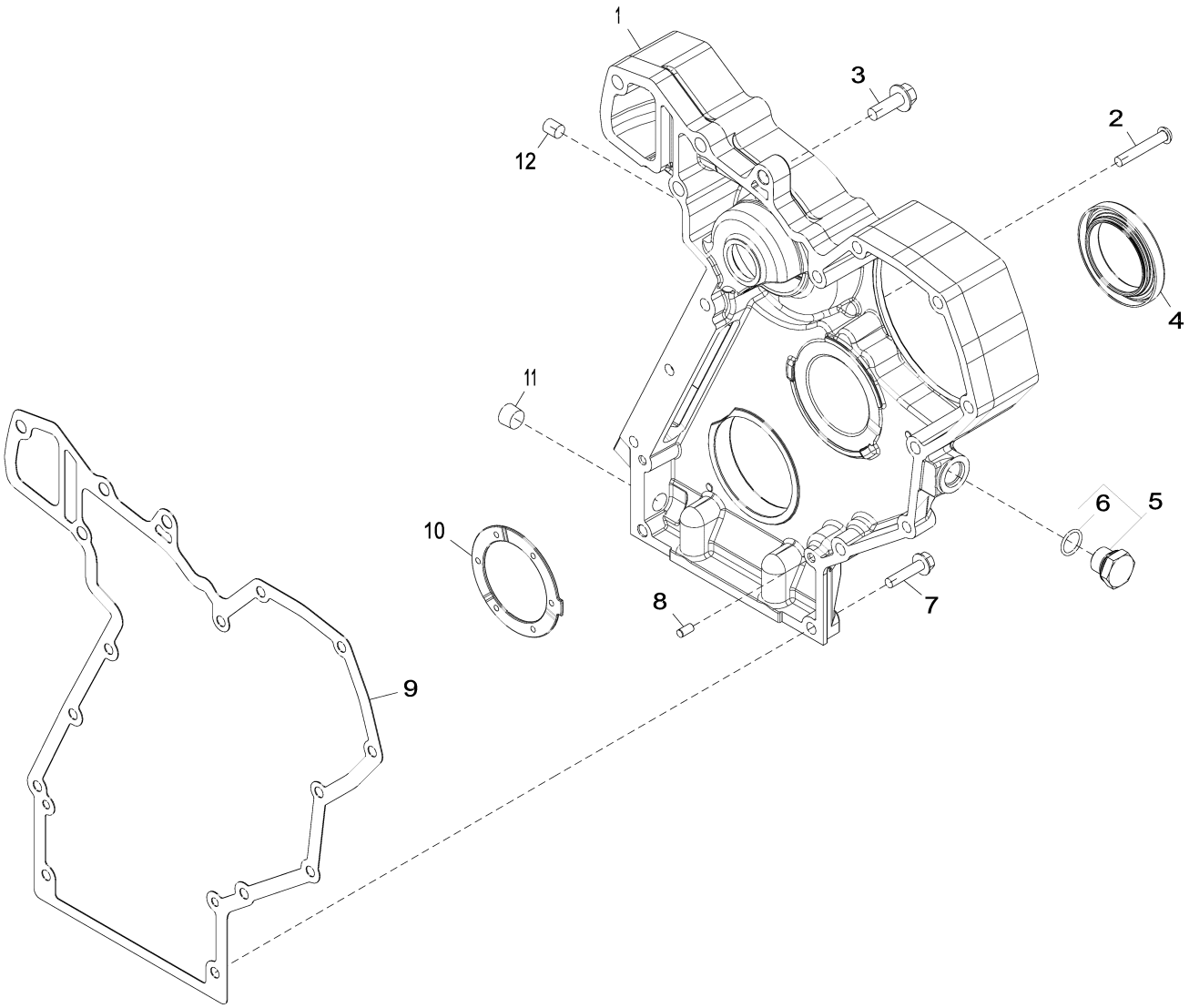

7702_RE527932_PCD

Item	*Nº peça*	*Descrição*	*Qtde*	*Nº série motor*	*Notas*
1	R520468	Capa	1		ORDER R532284
	R532284	Capa	1		MARKED DZ105601
2	R536148	Parafuso	2		SUB FOR 21M7473
3	19M7786	Parafuso	1		M10 X 30
4	RE542195	Vedação	1		SUB FOR RE529775; USE WITH RE534315
	RE543639	Kit retentor	1		SUB FOR RE534261; USE WITH RE532615
5	RE517370	Conexão	1		
6	51M7044	Anel o	1		17.300 X 2.200 mm
7	19M8291	Parafuso	3		M8 X 35
8	F1743R	Pino de centragem	2		
9	R119384	Junta	1		
10	R504811	Arruela	1		
11	15H666	Tampão	1		3/8"
12	R98527	Filtro	1		

7899 Bujão de Montagem do Compressor de Ar
7899 Air Compressor Mounting Plug
7899 Fiche du montage du compresseur d'air - fiche
7899 Заглушка крепежа воздушного компрессора
7899 Tapón de montaje del compresor de aire

7899_RE523150_PCD B.1

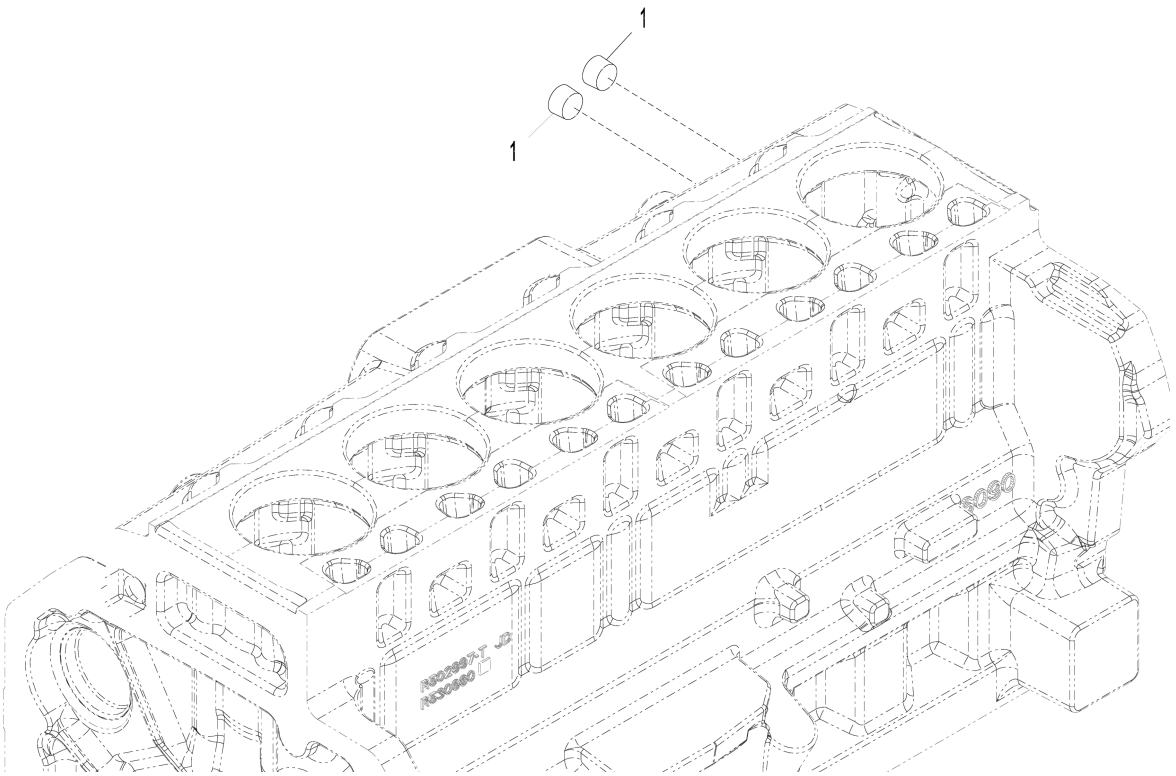

7899_RE523150_PCD

Item	*Nº peça*	*Descrição*	*Qtde*	*Nº série motor*	*Notas*
1	15H690	Tampão	2		3/4"

8491 Suportes do Chicote Elétrico do Motor
8491 Engine Wiring Harness Brackets
8491 Supports de faisceau moteur
8491 Кронштейны жгута проводов двигателя
8491 Soportes de grupo de cables del motor

8491_ETN133789_PCD B.1

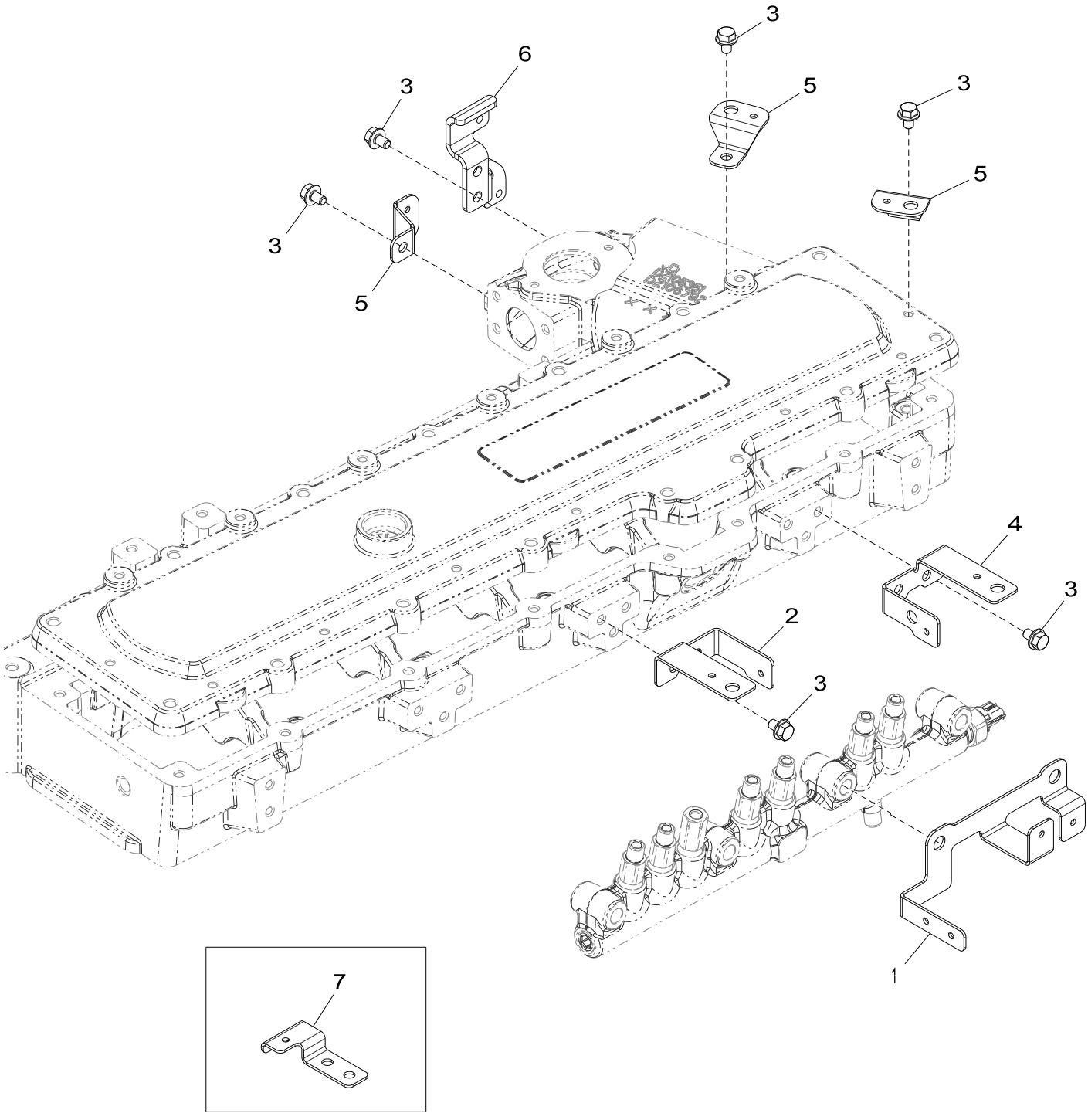

8491_ETN133789_PCD

Item	*Nº peça*	*Descrição*	*Qtde*	*Nº série*	*Notas*
1	R522014	Apoio	1		
2	R522797	Apoio	1		
3	RE524730	Parafuso sextavado	9		
4	R522799	Apoio	1		
5	R522798	Apoio	3		
6	DZ105939	Apoio	1		
7	R521288	Apoio	1		ORDER DZ105939

8902 Recirculação do Gás de Escape
8902 Exhaust Gas Recirculation
8902 Recirculation des gaz d'échappement
8902 Система рециркуляции выхлопных газов
8902 Recirculación de gases de escape

8902_RE523152_PCD D.2

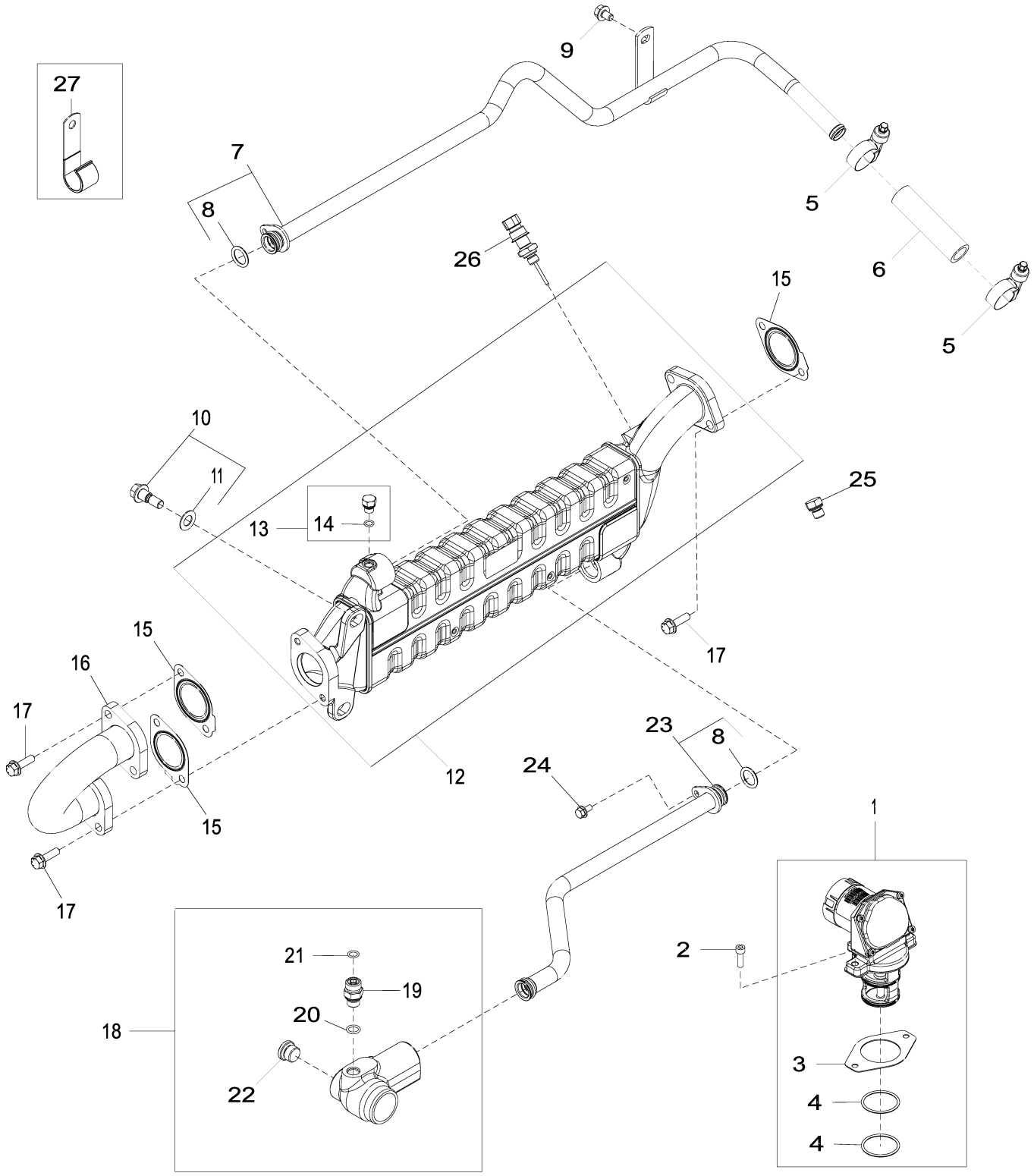

8902_RE523152_PCD

Item	Nº peça	Descrição	Qtde	Nº série motor	Notas
1	DZ109985	VálVula reciclag gás exaust	1		SUB FOR RE555033 OR RE537144 OR RE522544 OR RE528297 OR RE532850 OR RE535294
2	19M8627	Parafuso	2		M6 X 20
3	R519989	Anel o	2		
4	R519398	Junta	1		
5	R524513	Abraçadeira para mangueira	2		SUB FOR APPL R191781
6	R528286	Mangueira do radiador	1		LGTH = 100 mm, Líquido de Arrefecimento, SUB FOR R519344
7	RE546588	Tubo	1		Retorno de Líquido de Arrefecimento da EGR
	RE522368	Tubo	1		Não Ilustrado, Retorno de Líquido de Arrefecimento da EGR, ORDER RE546588
8	R504810	Anel o	3		
9	RE524730	Parafuso sextavado	1		
10	R519426	Parafuso	2		
11	12M1646	Arruela	2		13 X 24 X 1.200 mm
12	DZ101011	Trocador de calor	1		SUB FOR RE522210
13	RE60071	Conexão	1		
14	51M7039	Anel o	1		8.100 X 1.600 mm
15	R518619	Junta	3		
16	RE523377	Tubo	1		EGR
17	R519439	Parafuso sextavado	6		
18	RE526285	Coletor de água	1		
19	38H5002	Adaptador	1		
20	51M7041	Anel o	1		11.300 X 2.200 mm
21	T77613	Anel o	1		
22	RE63751	Tampão	2		
23	RE526287	Tubulação	1		Fornecimento de Líquido de Arrefecimento, SUB FOR RE522367
24	19M7774	Parafuso	2		M6 X 12
25	RE528232	Tampão	1		
26	RE522824	SenSor de temperatura	1		
27	R42045	Presilha	1		USE WITH RE522368

9801 Tirantes de Elevação
9801 Lift Straps
9801 Oeillets de levage
9801 Подъемные ремни
9801 Cintas de elevación

9801_RE523156_PCD B.1

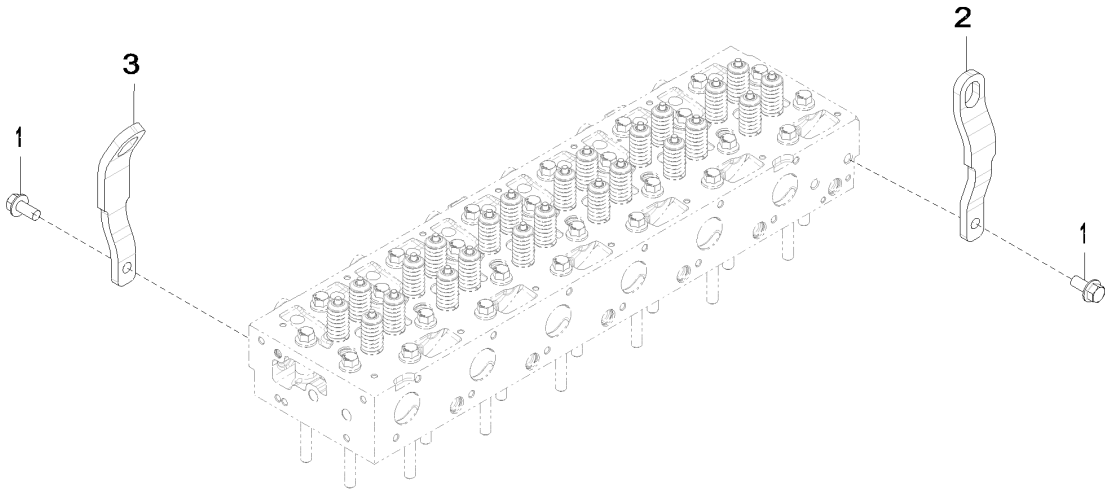

9801_RE523156_PCD

Item	*Nº peça*	*Descrição*	*Qtde*	*Nº série motor*	*Notas*
1	19M8832	Parafuso	2		M14 X 30
2	R520718	Correia	1		
3	R520755	Correia	1		SUB FOR APPL R504016

9901 Conjunto do Bloco Curto
9901 Short Block Assembly
9901 Bloc moteur embielle
9901 Укороченный блок в сборе
9901 Conjunto de bloque corto

9901_DZ10789_PCD B.2

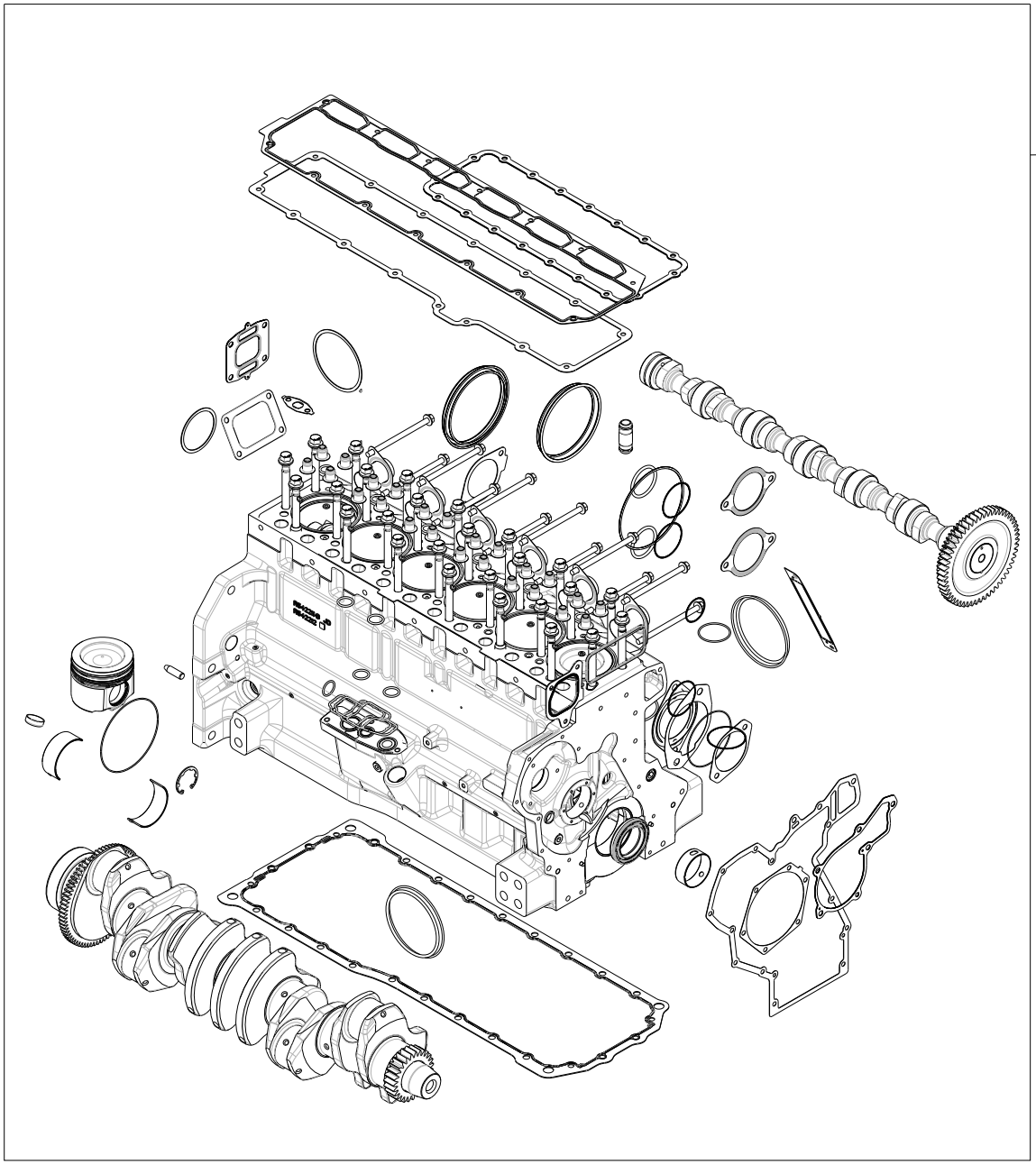

9901_DZ10789_PCD

Item	*Nº peça*	*Descrição*	*Qtde*	*Nº série motor*	*Notas*
1	DZ10789	Bloco de cil.c/peças móveis	1		

9901 Motor de Reposição
9901 Replacement Engine
9901 Moteur de rechange
9901 Запасной двигатель
9901 Motor de recambio

RGP20365 A.1

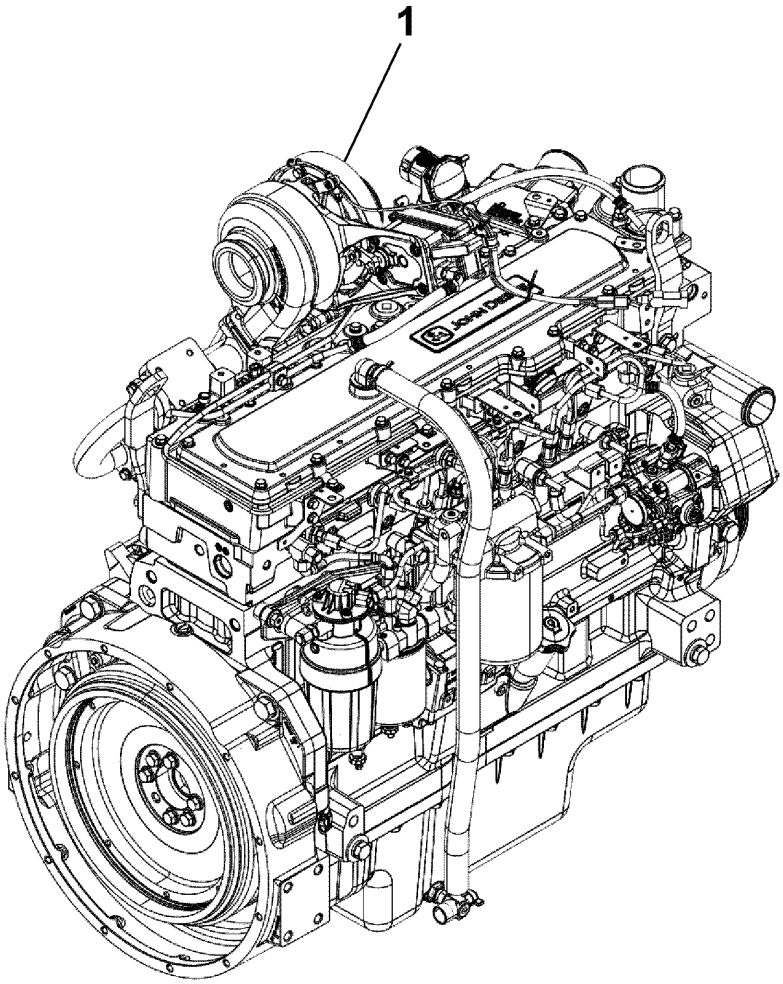

RGP20365

Item	*Nº peça*	*Descrição*	*Qtde*	*Nº série*	*Notas*
1	RG37932	Motor a diesel	1		(A) (B) 6090HDW03–DZ104926

(A) Pode Não Ser Conforme Ilustrado
May Not Be as Illustrated
Peut ne pas ressembler à l'image
Может отличаться от рисунка
Puede diferir de la ilustración

(B) Classe 3 / Estágio III A
Tier 3/ Stage III A
Tier 3 / phase III A
Tier 3 / Stage III A
Tier 3/ Fase III A

Índice pictórico por seção
Sectional Pictorial Index
Index d'illustrations par sections.
Иллюстрированный указатель секции
Índice de ilustraciones por secciones

511-	479
512-	487
515-	503
520-	507

TX1163458 A.1

05

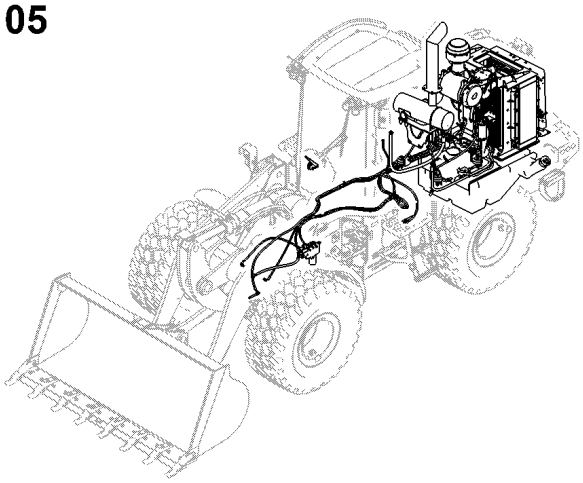

511

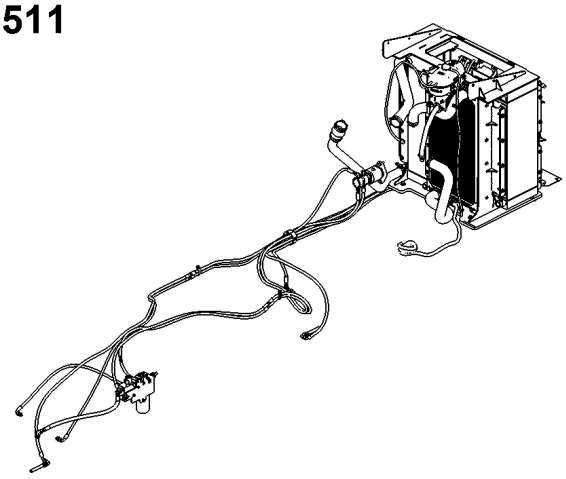

512

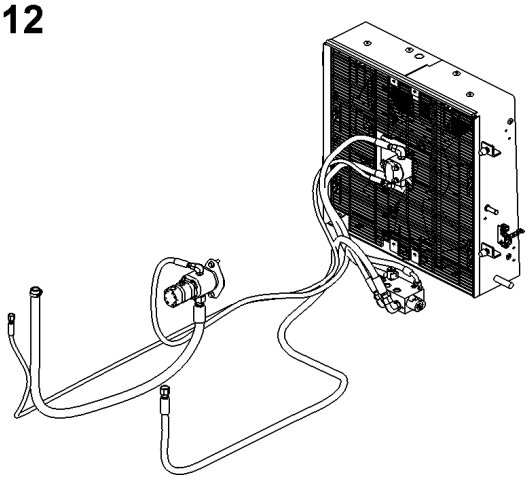

515

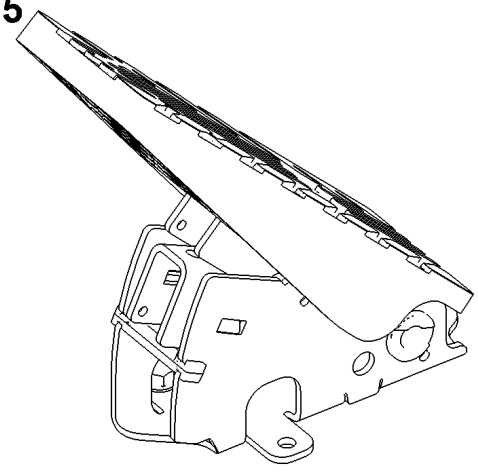

520

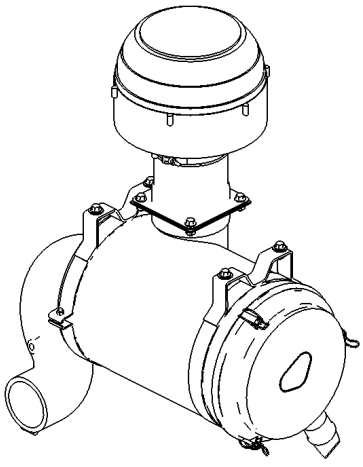

TX1163458

Índice pictórico por seção
Sectional Pictorial Index
Index d'illustrations par sections.
Иллюстрированный указатель секции
Índice de ilustraciones por secciones

530- 515
540- 521
560- 529

TX1163484 A.1

05

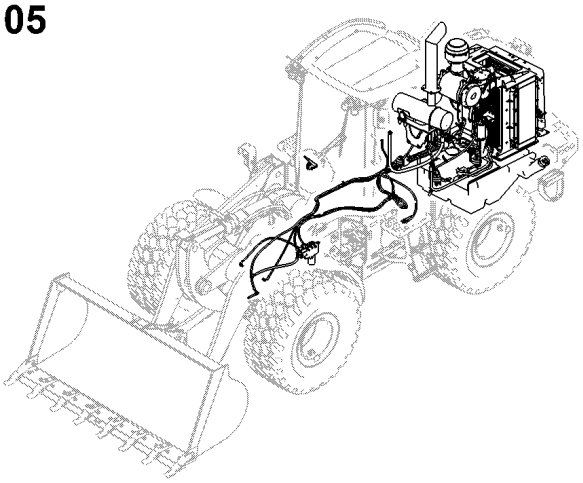

530

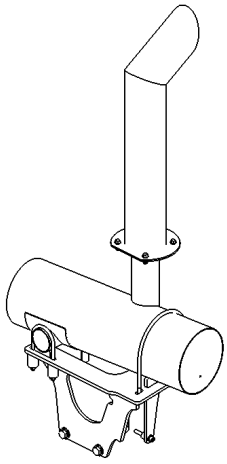

540

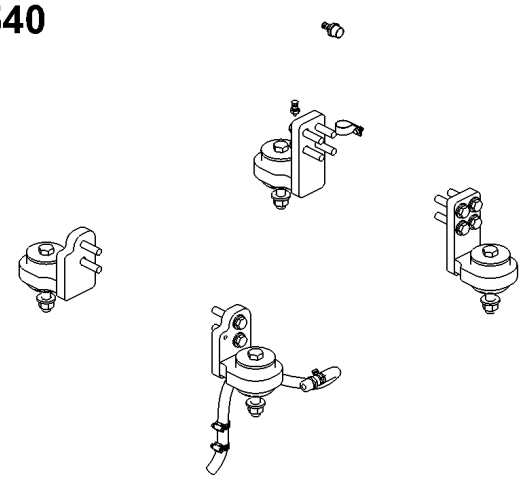

560

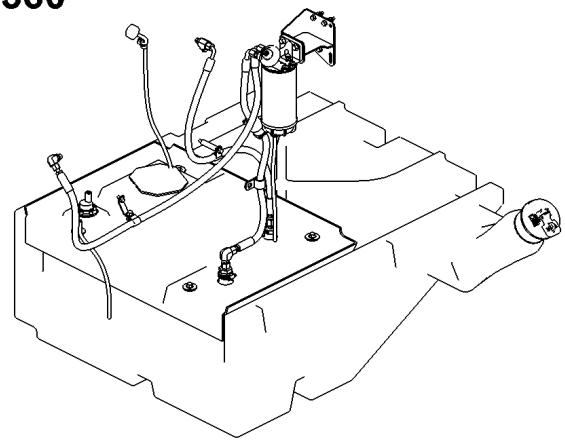

TX1163484

Kit de Auxílio à Partida a Éter (Não para o Brasil)
Ether Start Aid Kit (Not for Brazil)
Kit aide au démarrage à l'éther (pas pour le Brésil)
Комплект средства для запуска с эфиром (не для Бразилии)
Juego de auxiliar de arranque de éter (No para Brasil)

AT461043_TX1197246 A.1

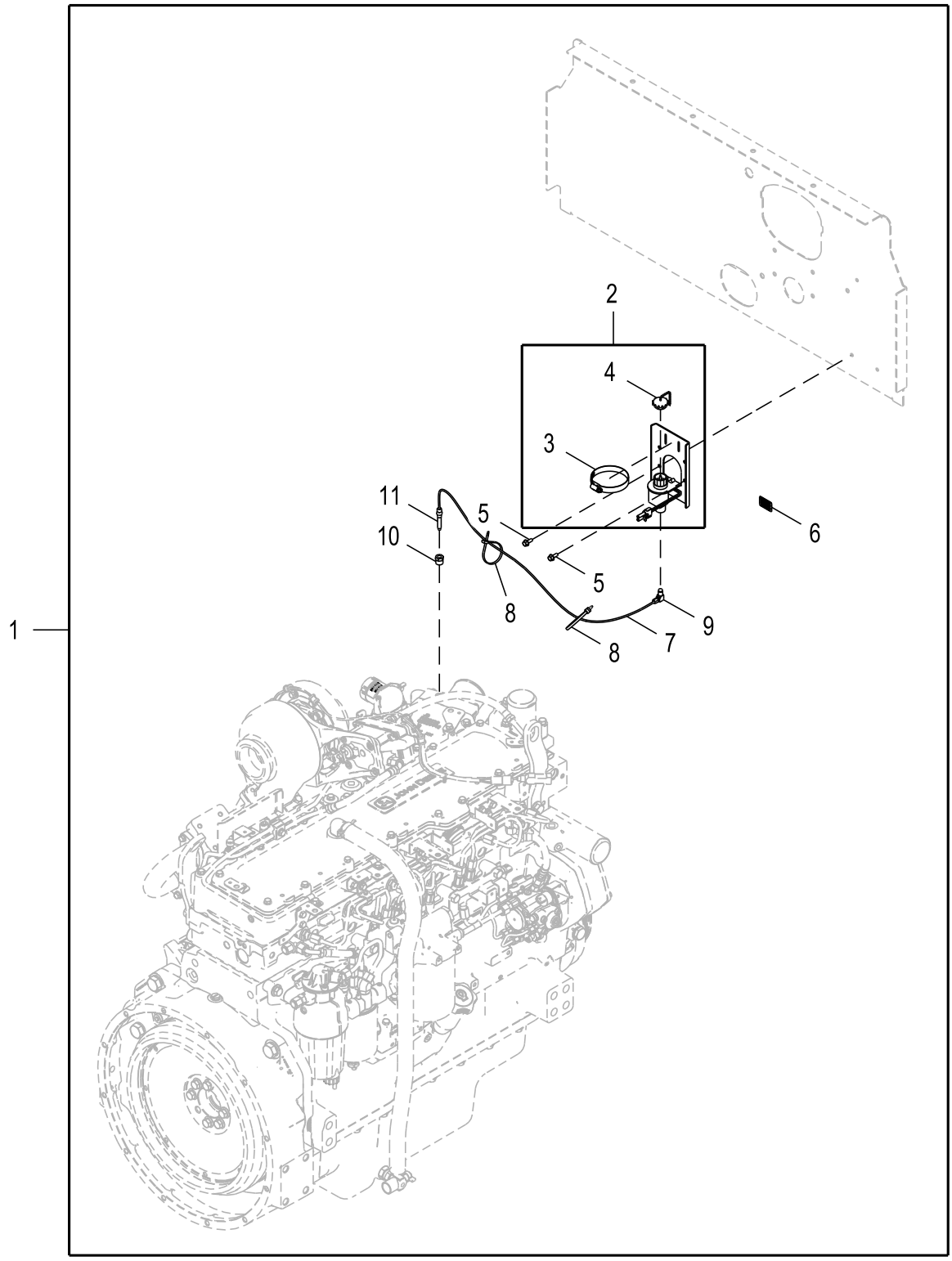

AT461043_TX1197246

Item	*Nº peça*	*Descrição*	*Qtde*	*Nº série*	*Notas*
1	**AT461043**	**Termoarranque**	**1**		**Pacotes de Produto**
2	AT345746	Solenóide	1		
3	TY22472	Braçadeira	1		
4	AT171539	Tampa	1		
5	19M7775	Parafuso	2		M6 X 16
6	T42170	Etiqueta	1		
7	.....	Tubulação	1		MAKE FROM T78593, CTL 822.96 mm (2.7 ft)
8	R44302	Cinta	2		
9	AT358852	Conexão em ângulo	1		
10	N30405	Adaptador	1		
11	AT358934	Bico	1		

Aquecedor do Líquido de Arrefecimento do Bloco do Motor, 110 V (Não para o Brasil)
Engine Block Coolant Heater, 110 V (Not for Brazil)
Réchauffeur de liquide de refroidissement de bloc-moteur, 110 V (pas pour le Brésil)
Нагреватель охлаждающей жидкости блока цилиндров двигателя, 110 V (не для Бразилии)
Calentador de refrigerante del bloque de motor, 110 V (No para Brasil)

TX1037684 A.1

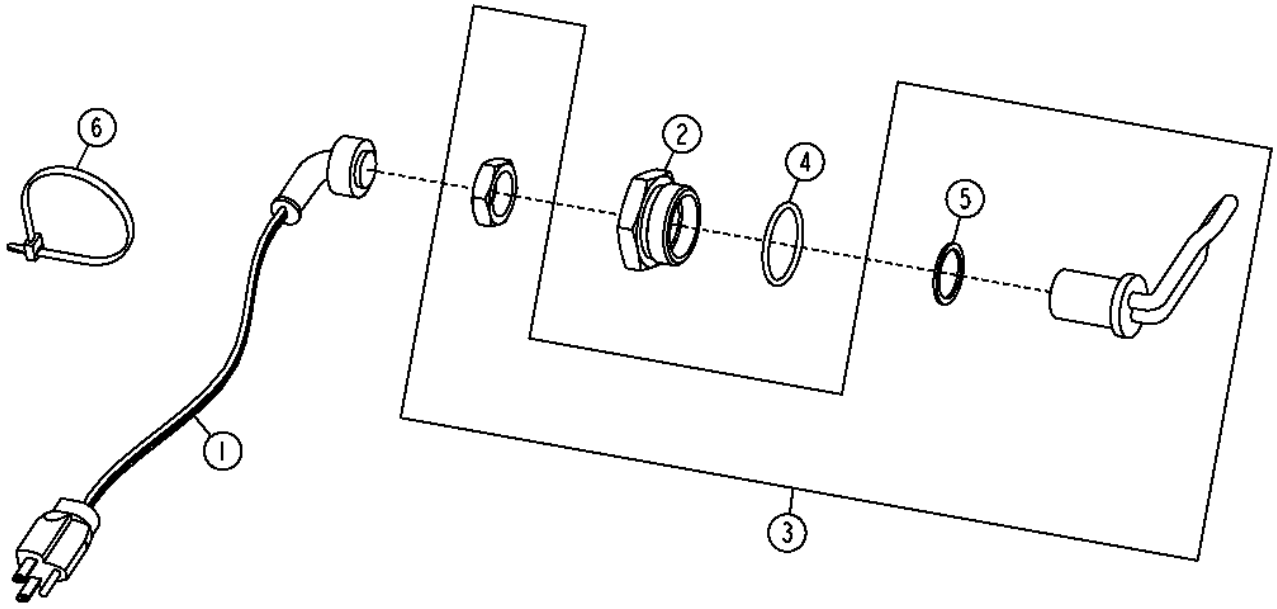

TX1037684

Item	*Nº peça*	*Descrição*	*Qtde*	*Nº série*	*Notas*
1	AR50411	Cabo elétrico	1		
2	R54123	Adaptador	1		
3	RE524676	Elemento de aquecimento	1		110 V
4	U13639	Anel o	1		37.465 X 2.997 mm (1.475" X 0.118")
5	R206883	Arruela	1		25.800 X 31.750 X 1.600 mm (1-1/64" X 1-1/4" X 1/16")
6	R44302	Cinta	1		

Índice pictórico por grupo funcional
Functional Group Pictorial Index
Index d'illustrations par groupes de fonctions
Иллюстрированный указатель функциональной группы
Índice de ilustraciones por grupos

1- 480
2- 482
3- 96

TX1163445 A.1

511

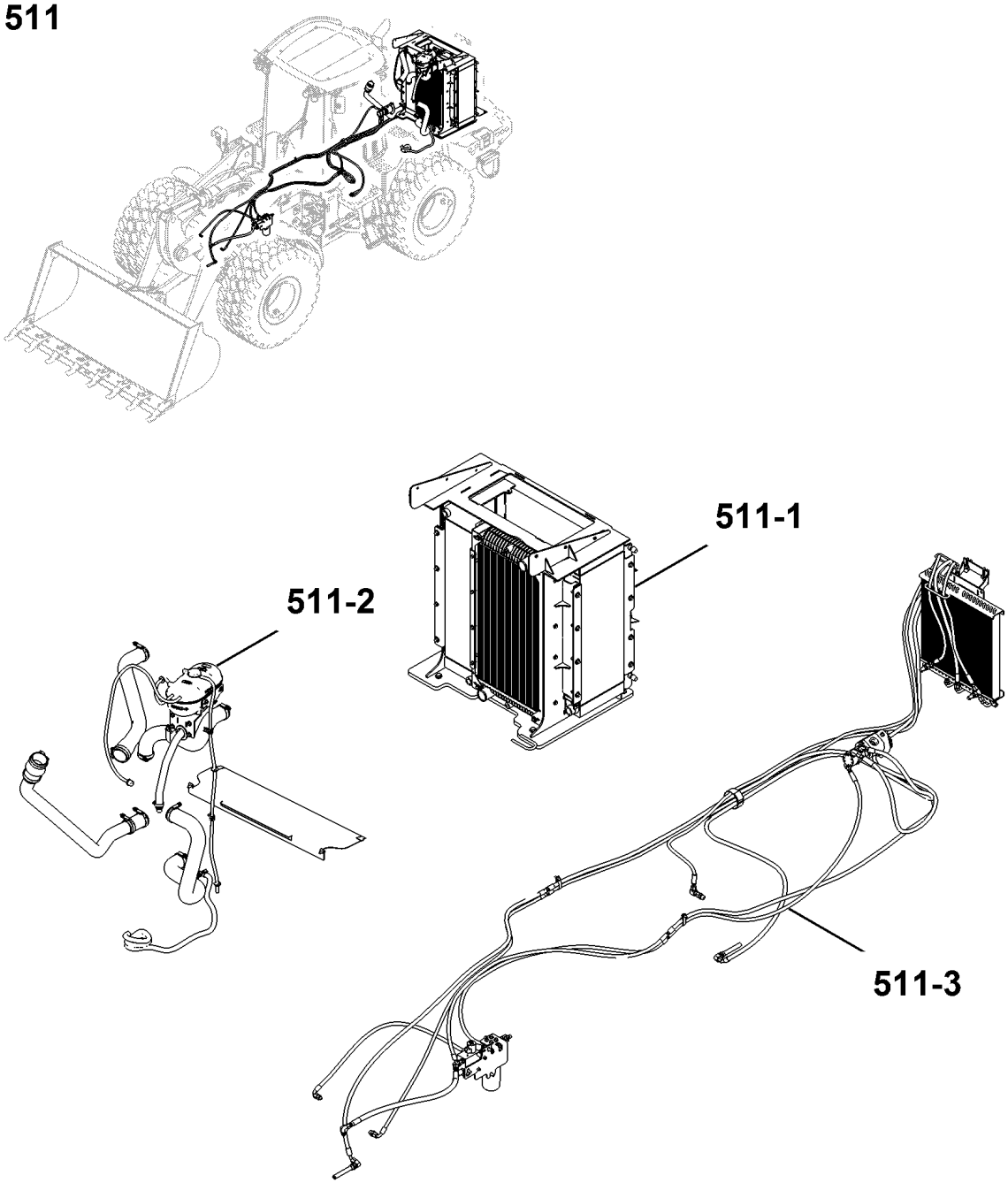

TX1163445

Sistema de Arrefecimento
Cooling Package
Ensemble de refroidissement
Комплект элементов системы охлаждения
Conjunto de enfriamiento

ETN109668_TX1154818 A.1

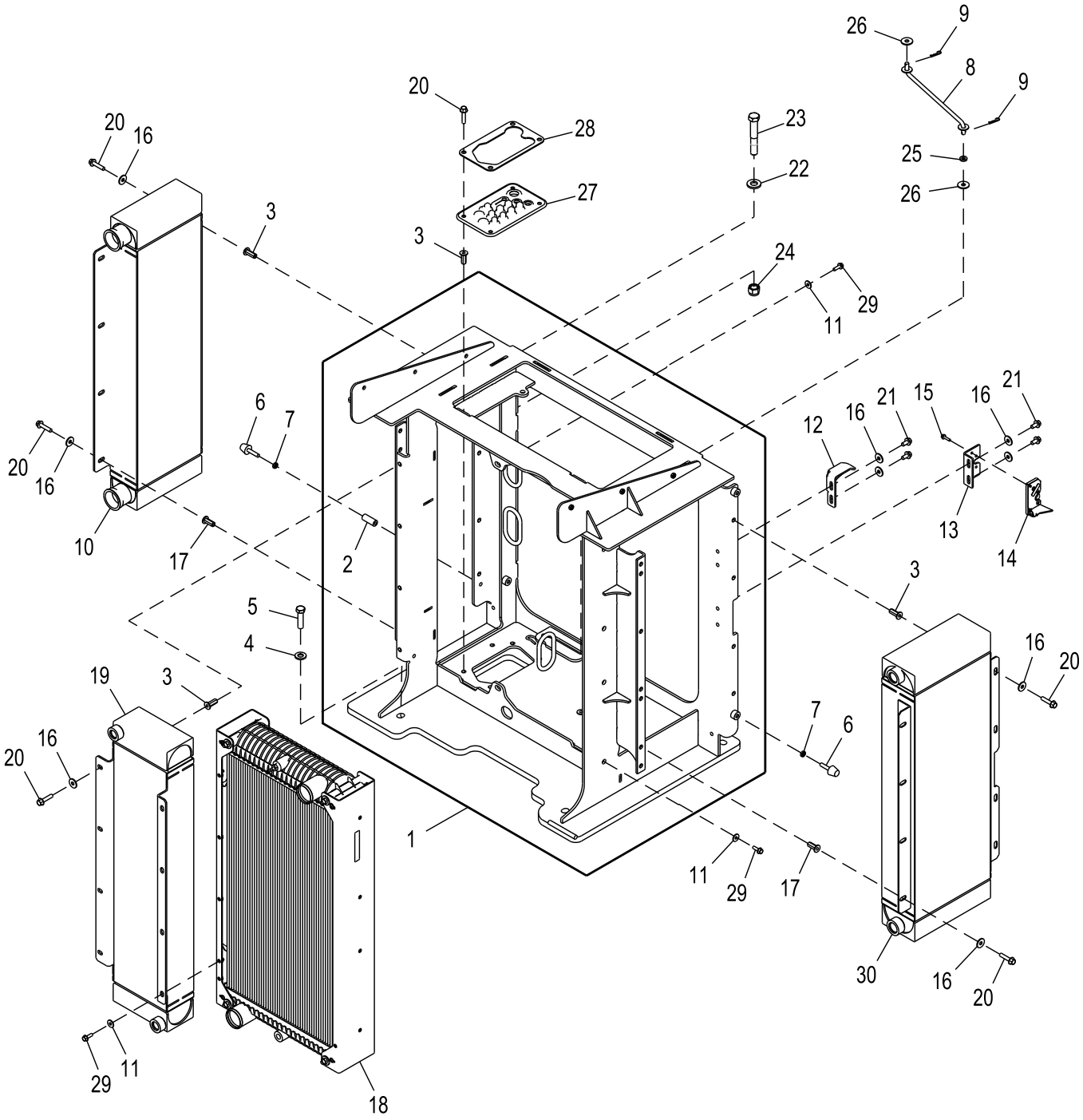

ETN109668_TX1154818

Item	*Nº peça*	*Descrição*	*Qtde*	*Nº série*	*Notas*
1	AT427751	Estrutura	1		
2	T122329	Bucha	2		
3	T148410	Porca	19		
4	24M7241	Arruela	4		17 X 34 X 4 mm
5	19M7759	Parafuso sextavado	4		M16 X 60
6	AT306690	Pára-choque	4		
7	14M7152	Porca	4		M10
8	AT312053	TiranTe	1		
9	J16931	Pino	2		
10	AT347015	ResfRiadoR de óleo	1		CAC (Resfriador de Ar)
11	24M7298	Arruela	10		8.400 X 25 X 2 mm
12	T288862	Placa	1		
13	T182554	Apoio	1		
14	AT321320	Trava	1		Porta Traseira
15	19M7863	Parafuso	4		M6 X 25
16	24M7296	Arruela	24		10.500 X 30 X 2.500 mm
17	T148409	Porca	9		
18	AT333696	RadiadoR	1		
19	AT332614	ResfRiadoR de óleo	1		Resfriador de óleo hidráulico
20	19M7805	Parafuso	24		M10 X 45
21	19M7784	Parafuso	4		M10 X 20
22	24M7242	Arruela	1		21.400 X 42 X 5 mm
23	T224760	Parafuso	1		
24	14M7554	Porca de segurança	1		M20
25	T27260	Arruela	1		
26	24H1330	Arruela	2		15/32" X 1-3/8" X 7/64"
27	T197427	Passa-fio	1		
28	T201589	Anel de vedação	1		
29	19M7867	Parafuso	10		M8 X 25
30	AT336546	ResfRiadoR de óleo	1		Resfriador de Óleo da Transmissão

Sistema de Arrefecimento
Cooling System
Circuit de refroidissement
Система охлаждения
Sistema de enfriamiento

ETN109672_TX1154820 A.1

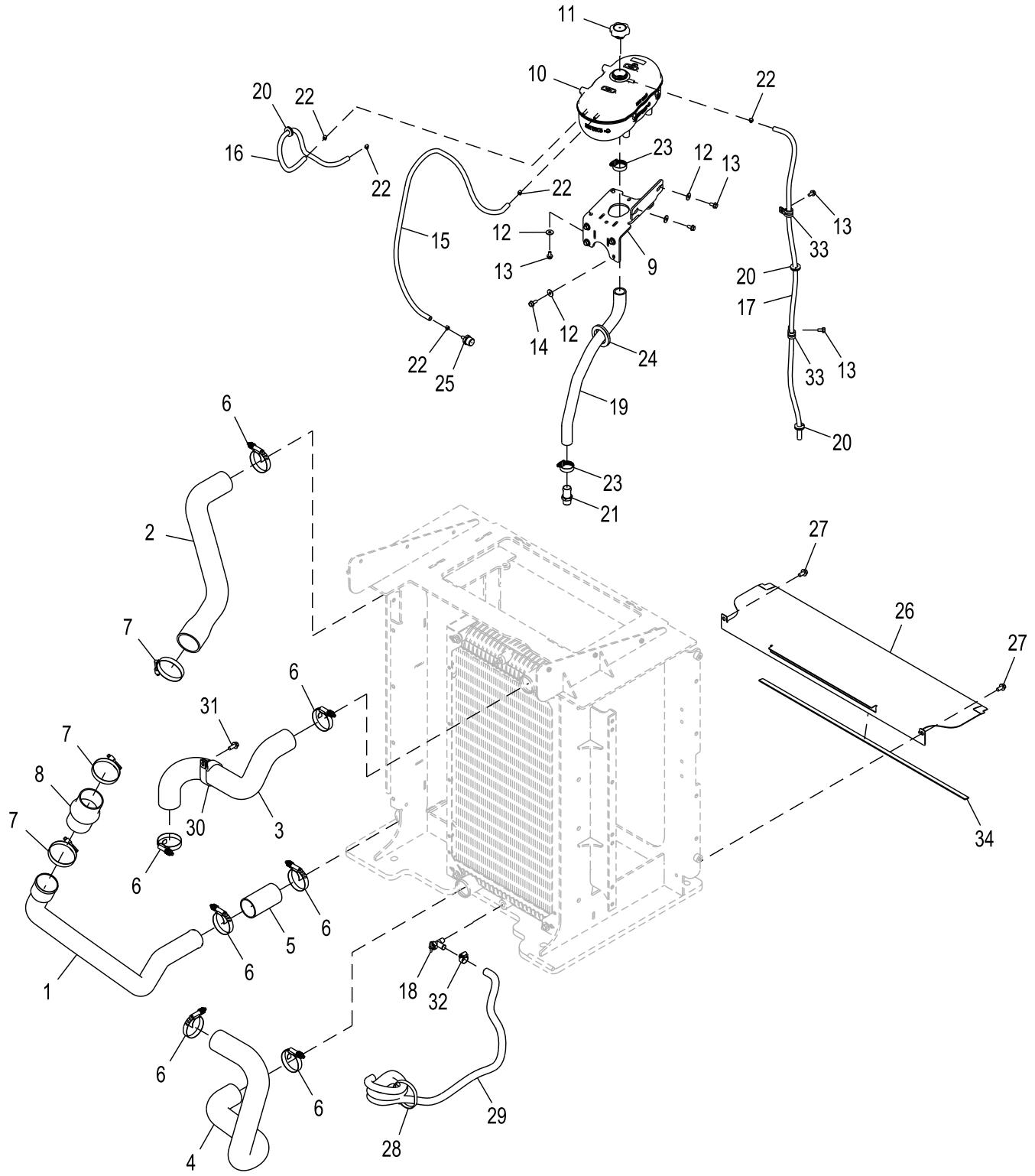

ETN109672_TX1154820

Item	*Nº peça*	*Descrição*	*Qtde*	*Nº série*	*Notas*
1	T332307	Tubo	1		Radiador de Ar, Inferior

2	T227847	Tubo	1	Radiador de Ar, Superior
3	T241811	Mangueira do radiador	1	Superior
4	T227849	Mangueira do radiador	1	Inferior
5	T181778	Mangueira	1	Radiador de Ar
6	AH170895	Braçadeira	7	
7	RE52702	Braçadeira	3	
8	R164193	Mangueira	1	
9	AT332096	Suporte	1	
10	AT322957	Tanque	1	5.8 Liter
11	AT372657	Tampa do abasTecimenTo	1	
12	24M7298	Arruela	8	8.400 X 25 X 2 mm
13	19M7865	Parafuso	6	M8 X 16
14	19M7866	Parafuso	4	M8 X 20
15	.....	Mangueira em metro	1	MAKE FROM TY22324, CTL 125 cm (4.1 ft)
16	.....	Mangueira em metro	1	MAKE FROM TY22324, CTL 64.01 cm (2.1 ft)
17	.....	Mangueira em metro	1	MAKE FROM TY22324, CTL 137.16 cm (4.5 ft)
18	AT35831	VálVula de dreno	1	Válvula de Fechamento
19	T228055	Mangueira do radiador	1	
20	R115350	Passa-fio	3	
21	T37796	Conexão de mangueira	1	
22	TY22462	Braçadeira	5	
23	AR21839	Braçadeira	2	
24	T47338	Passa-fio	1	
25	T222360	Conexão de mangueira	1	
26	T254687	Blindagem	1	
27	19M7784	Parafuso	2	M10 X 20
28	N189220	Cinta	1	
29	.....	Mangueira em metro	1	MAKE FROM TY22324, CTL 176.78 cm (5.8 ft)
30	T162575	Braçadeira	1	
31	19M7785	Parafuso	1	M10 X 25
32	AR21837	Abraçadeira para mangueira	1	
33	T74416	Braçadeira	2	
34	.....	Isolador	1	MAKE FROM T66419, CTL 97.54 cm (3.2 ft)

Válvula do Bloqueio do Diferencial
Differential Lock Valve
Vanne d'arrêt du différentiel
Клапан блокировки дифференциала
Válvula de bloqueo de diferencial

AT417241_TX1160810 A.1

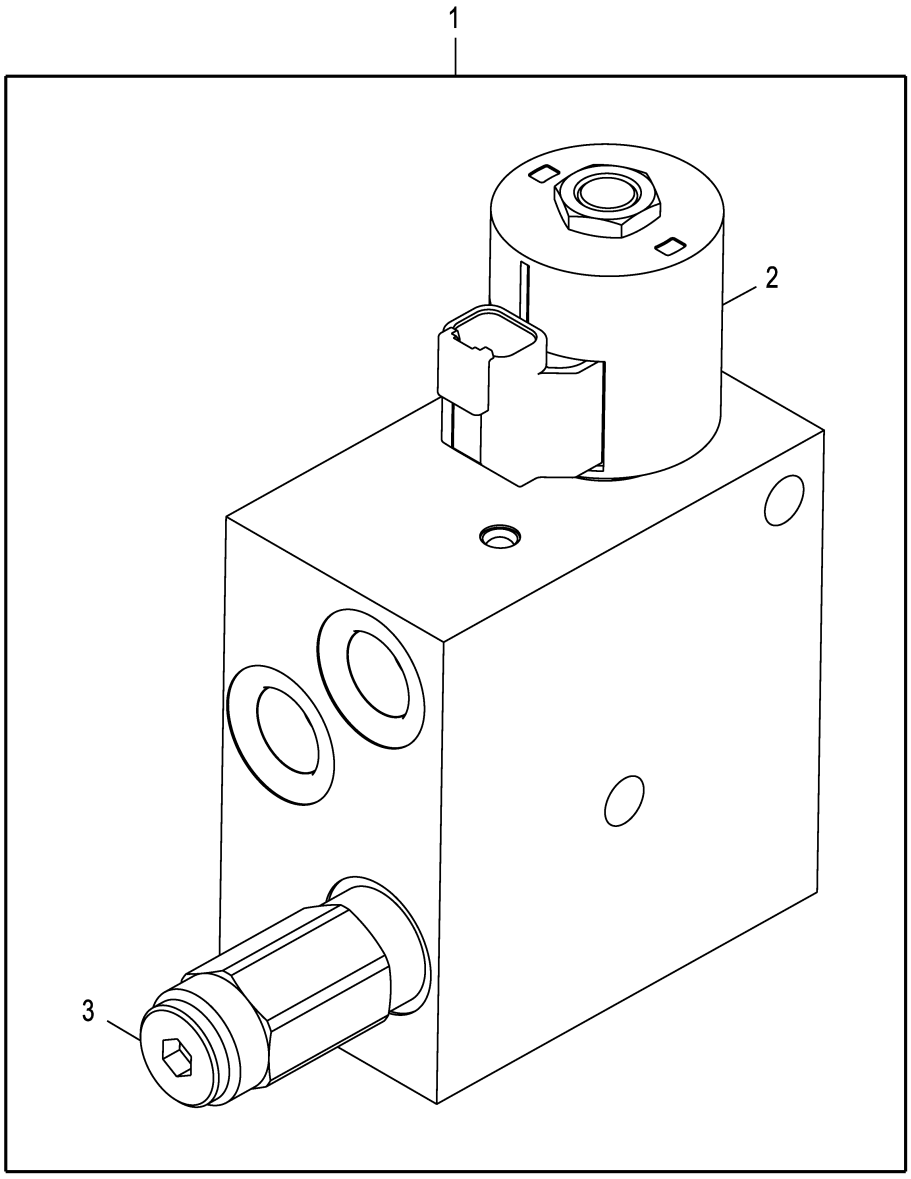

AT417241_TX1160810

Item	*Nº peça*	*Descrição*	*Qtde*	*Nº série*	*Notas*
1	AT417241	VálVula	1		
2	AT351888	VálVula solenóide	1		INCLUDES AT423342 AND T225291
	AT423342	VálVula solenóide	1		
	T225291	Porca	1		
	AT324909	Kit retentor	1		
3	AT417484	VálVula de alíVio de press.	1		
	AT316676	Kit retentor	1		

Índice pictórico por grupo funcional
Functional Group Pictorial Index
Index d'illustrations par groupes de fonctions
Иллюстрированный указатель функциональной группы
Índice de ilustraciones por grupos

TX1163461 A.1

1-	488
2-	490
3-	492
4-	494
5-	496
6-	498

512

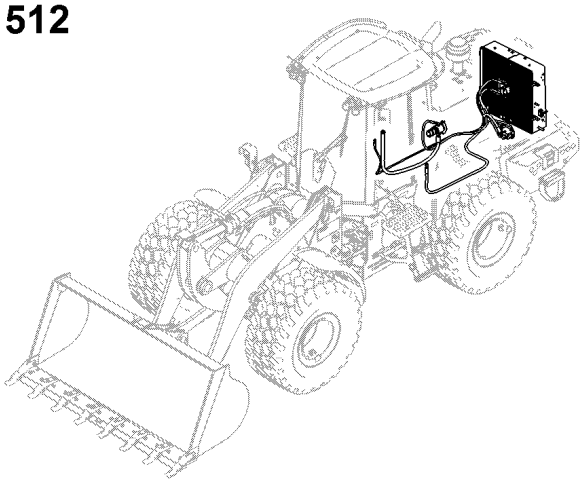

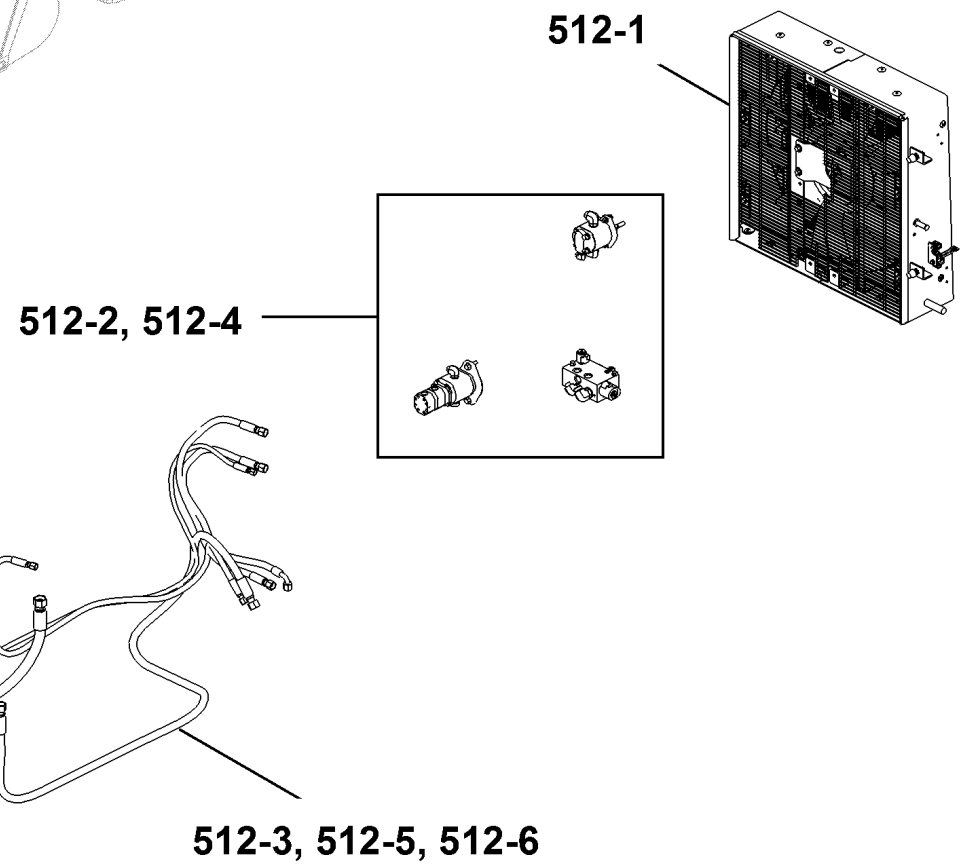

TX1163461

Ventilador
Fan
Ventilateur
Вентилятор
Ventilador

ETN109665_TX1154835 A.1

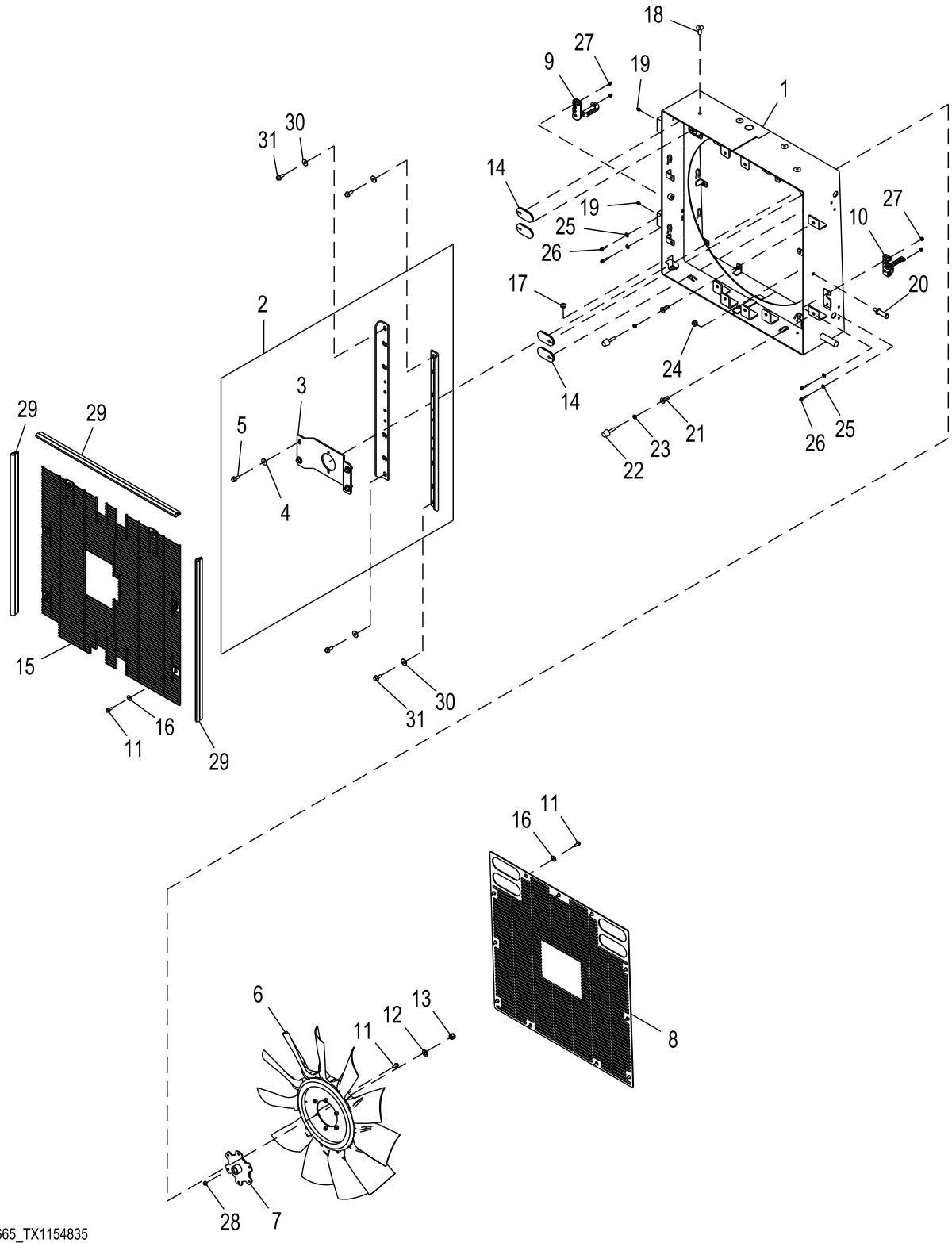

ETN109665_TX1154835

Item	*Nº peça*	*Descrição*	*Qtde*	*Nº série*	*Notas*
1	AT395191	Porta	1		
2	AT395731	Apoio	1		
3	T206643	Placa	1		
4	24M7296	Arruela	4		10.500 X 30 X 2.500 mm
5	19M7785	Parafuso	4		M10 X 25
6	AT359719	Ventilador	1		32 in.
7	AT210712	Cubo	1		
8	T225427	Proteção	1		
9	AT306930	Trava	1		Porta Traseira, Direita
10	AT306931	Trava	1		Porta Traseira, Esquerda
11	19M7866	Parafuso	23		M8 X 20
12	24M7338	Arruela	1		17 X 30 X 3 mm
13	14M7540	Porca de segurança	1		M14
14	T201546	Passa-fio	4		
15	AT395729	Proteção	1		
16	24M7298	Arruela	18		8.400 X 25 X 2 mm
17	T162238	Passa-fio	1		
18	H173411	Porca	4		
19	JD7759	Conexão de lubrificação	2		
20	AT301711	Trinco	1		
21	T148409	Porca	2		
22	AT306690	Pára-choque	2		
23	14M7152	Porca	2		M10
24	14M7299	Porca com flange	1		M12
25	24M7139	Arruela	4		6.400 X 18 X 1.600 mm
26	19M7833	Parafuso	4		M6 X 35
27	14M7397	Porca de segurança	4		M6
28	14M7298	Porca com flange	6		M8
29	T224770	Isolador	3		
30	24M7296	Arruela	4		10.500 X 30 X 2.500 mm
31	19M7785	Parafuso	4		M10 X 25

Bomba e Motor de Acionamento do Ventilador
Fan Drive Pump and Motor
Pompe et moteur d'entraînement de ventilateur
Насос и двигатель привода вентилятора
Bomba y motor de transmisión del ventilador

ETN109401_TX1154900 A.1

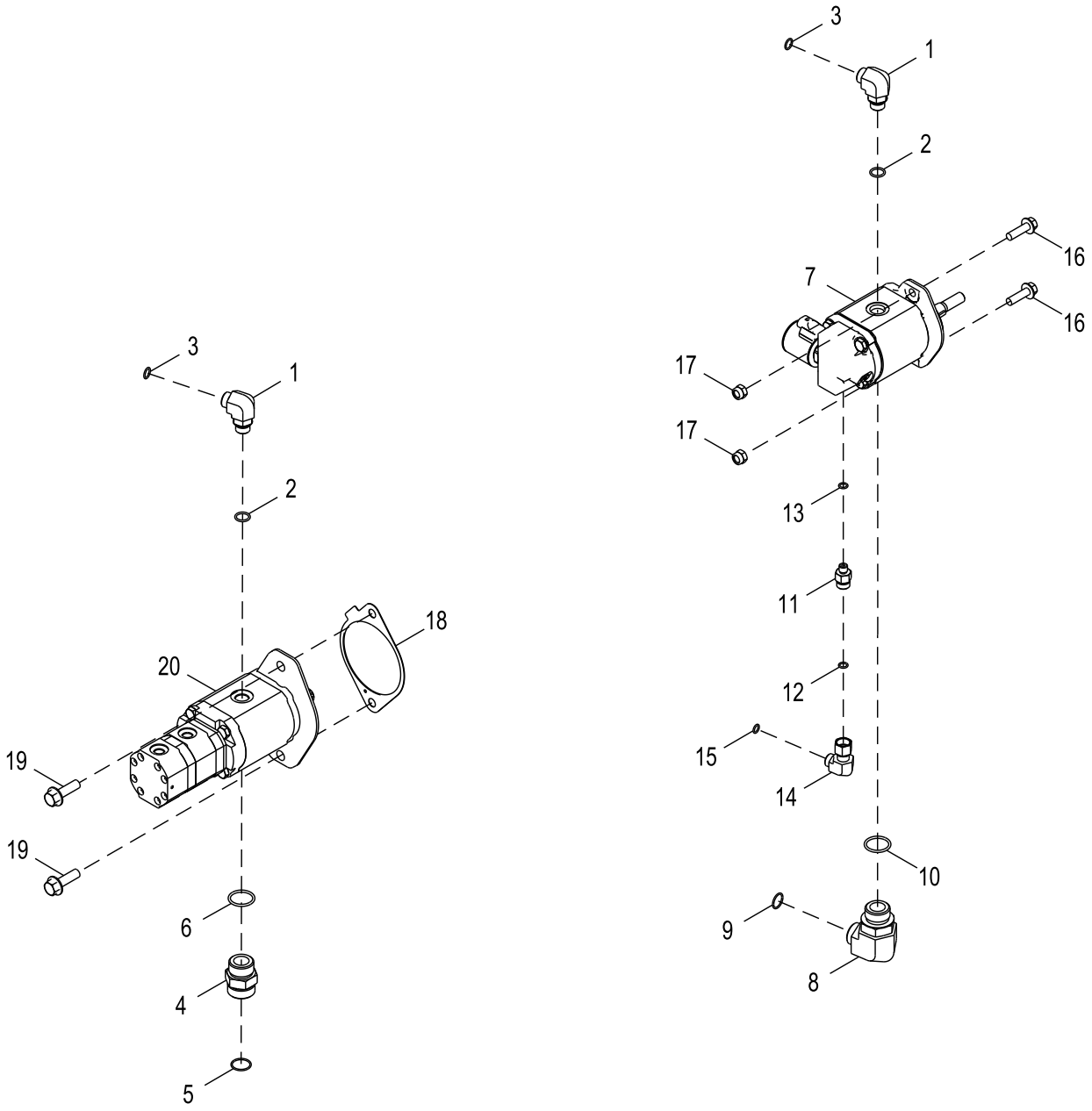

ETN109401_TX1154900

Item	*Nº peça*	*Descrição*	*Qtde*	*Nº série*	*Notas*
1	38H1005	Conexão em ângulo	2		
2	R26375	Anel o	2		16.358 X 2.210 mm (0.644" X 0.087")
3	T77857	Anel o	2		12.421 X 1.778 mm (0.489" X 0.070")
4	38H1164	Adaptador	1		
5	T76938	Anel o	1		
6	R29936	Anel o	1		29.743 X 2.946 mm (1.171" X 0.116")
7	AT339532	Motor hidráulico	1		
8	38H1052	Conexão em ângulo	1		
9	T77858	Anel o	1		
10	R29936	Anel o	1		29.743 X 2.946 mm (1.171" X 0.116")
11	38H1309	Adaptador	1		
12	T77613	Anel o	1		9.250 X 1.780 mm (0.364" X 0.070")
13	R28782	Anel o	1		8.915 X 1.829 mm (0.351" X 0.072")
14	38H1094	Conexão em ângulo	1		
15	T77613	Anel o	1		9.250 X 1.780 mm (0.364" X 0.070")
16	19M7835	Parafuso	2		M10 X 35
17	14M7517	Porca de segurança	2		M10
18	T350654	Junta	1		SUB FOR R522690
19	19M7791	Parafuso	2		M12 X 40
20	.....	Bombade óleo	1		Bomba Tripla de Circulação de Óleo do Eixo, NLA, ORDER AT339536 AND AT339537
	AT339536	Bombade óleo	1		Acionamento do Ventilador
	AT339537	Bombade óleo	1		Circulação do Eixo
	AT340876	Kit retentor	1		

Mangueiras do Acionamento do Ventilador
Fan Drive Hoses
Flexibles d'entraînement de ventilateur
Шланги привода вентилятора
Mangueras de mando de ventilador

ETN109399_TX1154901 A.2

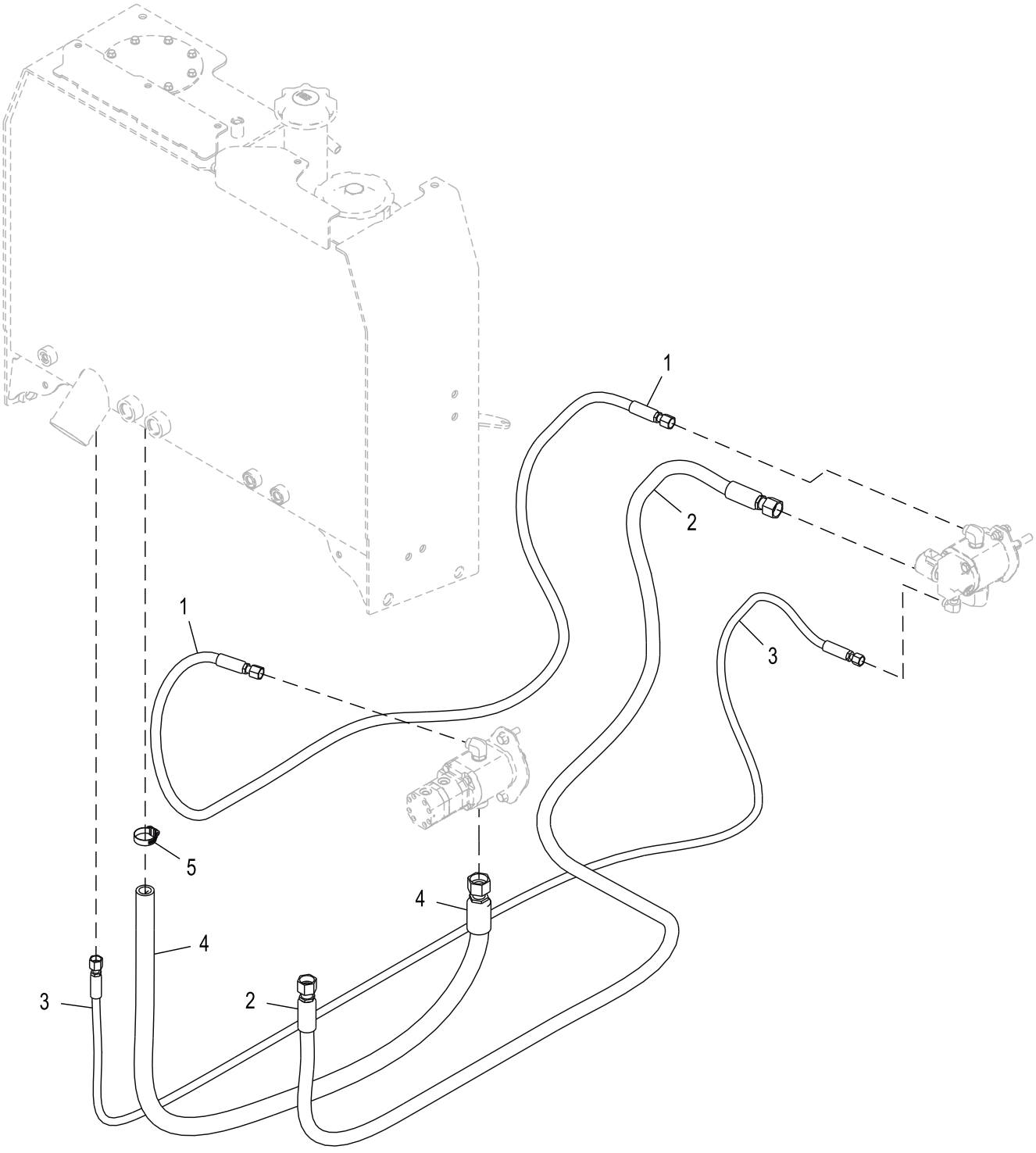

ETN109399_TX1154901

Item	*Nº peça*	*Descrição*	*Qtde*	*Nº série*	*Notas*
1	AT343059	Mangueira hidráulica	1		Fabricar
2	AT344612	Mangueira hidráulica	1		Fabricar
3	AT345170	Mangueira hidráulica	1		Fabricar
4	AT343056	Mangueira hidráulica	1		Fabricar
5	AR21839	Braçadeira	1		

Válvula de Acionamento do Ventilador Reversível, Bomba e Motor
Reversing Fan Drive Valve, Pump and Motor
Soupape, pompe et moteur d'entraînement de ventilateur réversible
Клапан, насос и двигатель привода реверсивного вентилятора
Válvula de mando del ventilador reversible, bomba y motor

ETN109402_TX1154908 A.1

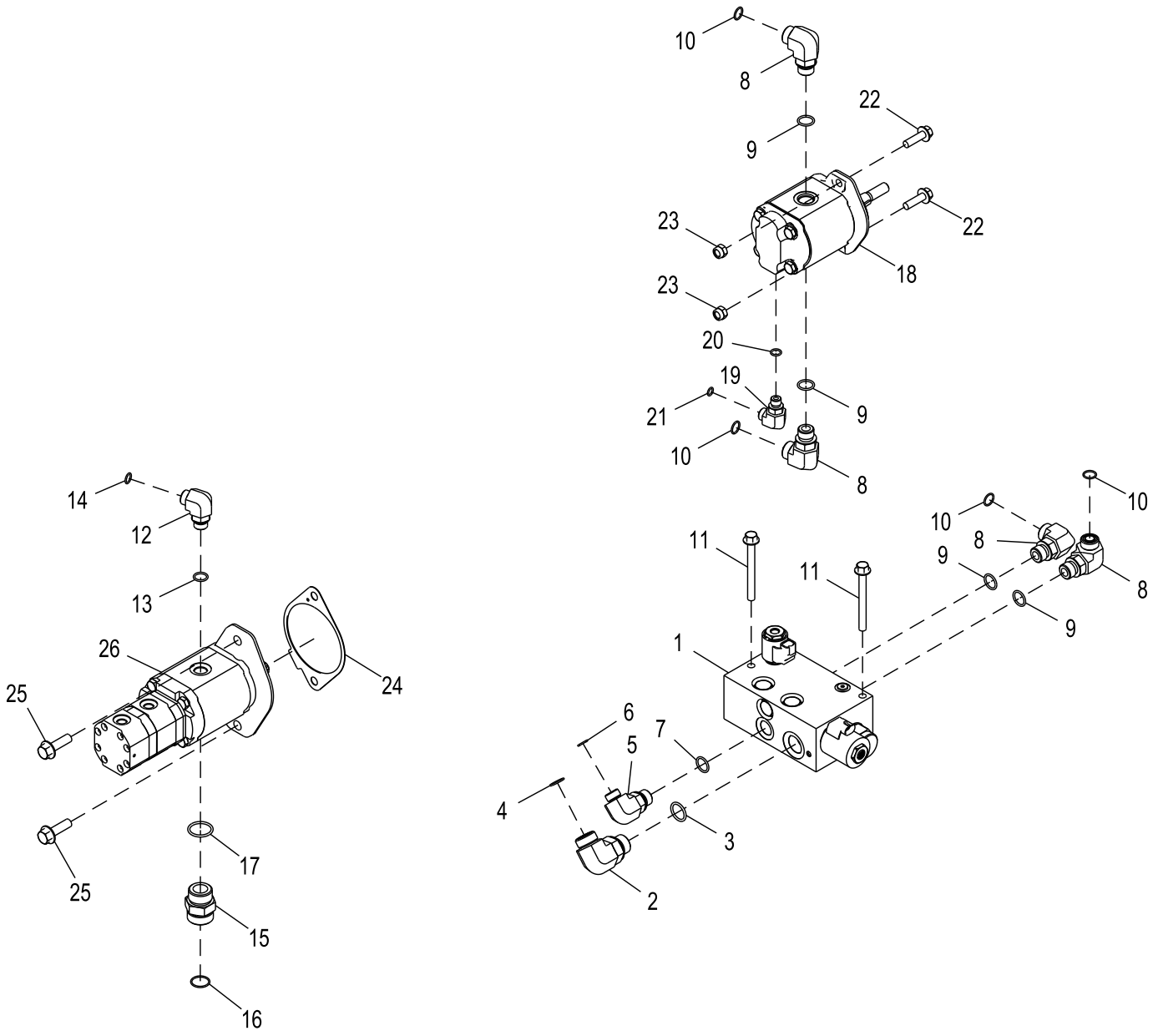

ETN109402_TX1154908

Item	*Nº peça*	*Descrição*	*Qtde*	*Nº série*	*Notas*
1	AT225805	VálVula solenóide	1		Acionamento do Ventilador Reversível, Componentes em Página Separada
2	38H1007	Conexão em ângulo	1		
3	U12547	Anel o	1		
4	T77858	Anel o	1		18.771 X 1.778 mm (0.739" X 0.070")
5	38H1012	Conexão em ângulo	1		
6	T77857	Anel o	1		12.421 X 1.778 mm (0.489" X 0.070")
7	R26906	Anel o	1		19.177 X 2.464 mm (0.755" X 0.097")
8	38H1006	Conexão em ângulo	4		
9	R26906	Anel o	4		19.177 X 2.464 mm (0.755" X 0.097")
10	T77932	Anel o	4		15.596 X 1.778 mm (0.614" X 0.070")
11	19M7812	Parafuso	2		M10 X 100
12	38H1005	Conexão em ângulo	1		
13	R26375	Anel o	1		
14	T77857	Anel o	1		12.421 X 1.778 mm (0.489" X 0.070")
15	38H1164	Adaptador	1		
16	T76938	Anel o	1		23.520 X 1.780 mm (0.926" X 0.070")
17	R29936	Anel o	1		29.743 X 2.946 mm (1.171" X 0.116")
18	AT339533	Motor hidráulico	1		
	AT332575	Kit retentor	1		
19	38H1004	Conexão em ângulo	1		
20	R26448	Anel o	1		11.887 X 1.981 mm (0.468" X 5/64")
21	T77613	Anel o	1		9.250 X 1.780 mm (0.364" X 0.070")
22	19M7835	Parafuso	2		M10 X 35
23	14M7517	Porca de segurança	2		M10
24	T350654	Junta	1		SUB FOR R522690
25	19M7791	Parafuso	2		M12 X 40
26	.....	Bombade óleo	1		Bomba Tripla de Circulação de Óleo do Eixo, NLA, ORDER AT339536 AND AT339537
	AT339536	Bombade óleo	1		Acionamento do Ventilador
	AT339537	Bombade óleo	1		Circulação do Eixo
	AT340876	Kit retentor	1		

Kit de Conversão de Acionamento do Ventilador Reversível
Reversing Fan Drive Conversion Kit
Jeu d'adaptation d'entraînement du ventilateur d'inversion
Набор средств для модернизации привода реверсивного вентилятора
Juego de conversión de ventilador reversible

AT440381_TX1155087 A.1

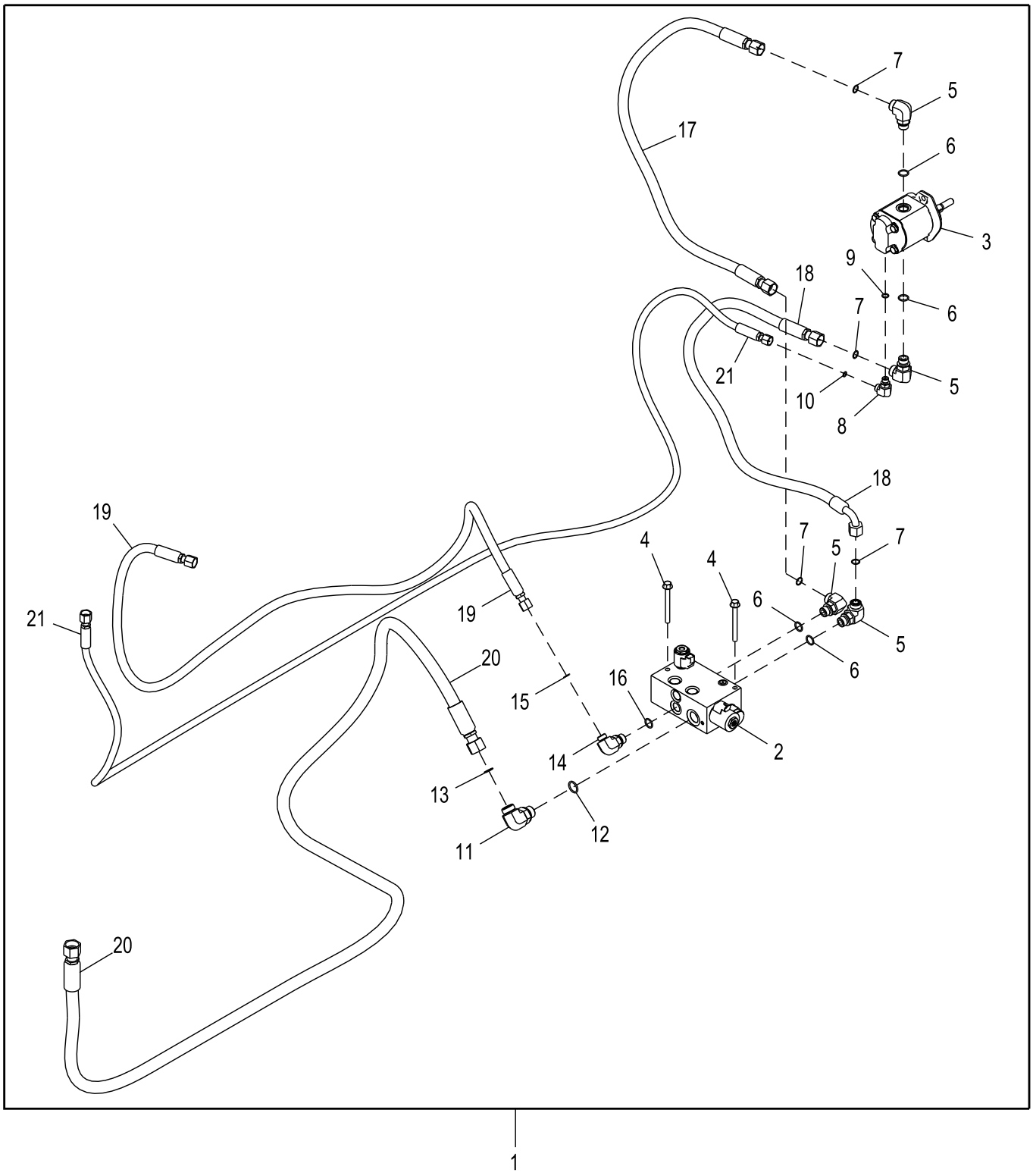

AT440381_TX1155087

Item	*Nº peça*	*Descrição*	*Qtde*	*Nº série*	*Notas*
1	**AT440381**	**Kit da válvula**	**1**		**Pacotes de Produto**
2	AT225805	VálVula solenóide	1		Acionamento do Ventilador Reversível, Componentes em Página Separada
3	AT339533	Motor hidráulico	1		
	AT332575	Kit retentor	1		
4	19M7812	Parafuso	2		M10 X 100
5	38H1006	Conexão em ângulo	4		
6	R26906	Anel o	4		19.177 X 2.464 mm (0.755" X 0.097")
7	T77932	Anel o	4		15.596 X 1.778 mm (0.614" X 0.070")
8	38H1004	Conexão em ângulo	1		
9	R26448	Anel o	1		
10	T77613	Anel o	1		9.250 X 1.780 mm (0.364" X 0.070")
11	38H1007	Conexão em ângulo	1		
12	U12547	Anel o	1		
13	T77858	Anel o	1		18.771 X 1.778 mm (0.739" X 0.070")
14	38H1012	Conexão em ângulo	1		
15	T77857	Anel o	1		
16	R26906	Anel o	1		19.177 X 2.464 mm (0.755" X 0.097")
17	AT342490	Mangueira hidráulica	1		
18	AT316333	Mangueira	1		
19	AT448293	Mangueira hidráulica	1		SUB FOR AT343339, Fabricar
20	AT343370	Mangueira hidráulica	1		
21	AT345170	Mangueira hidráulica	1		Fabricar

Mangueiras do Acionamento do Ventilador Reversível
Reversing Fan Drive Hoses
Flexibles d'entraînement du ventilateur d'inversion
Приводные шланги реверсивного вентилятора
Mangueras de transmisión de ventilador reversible

ETN109400_TX1154905 A.2

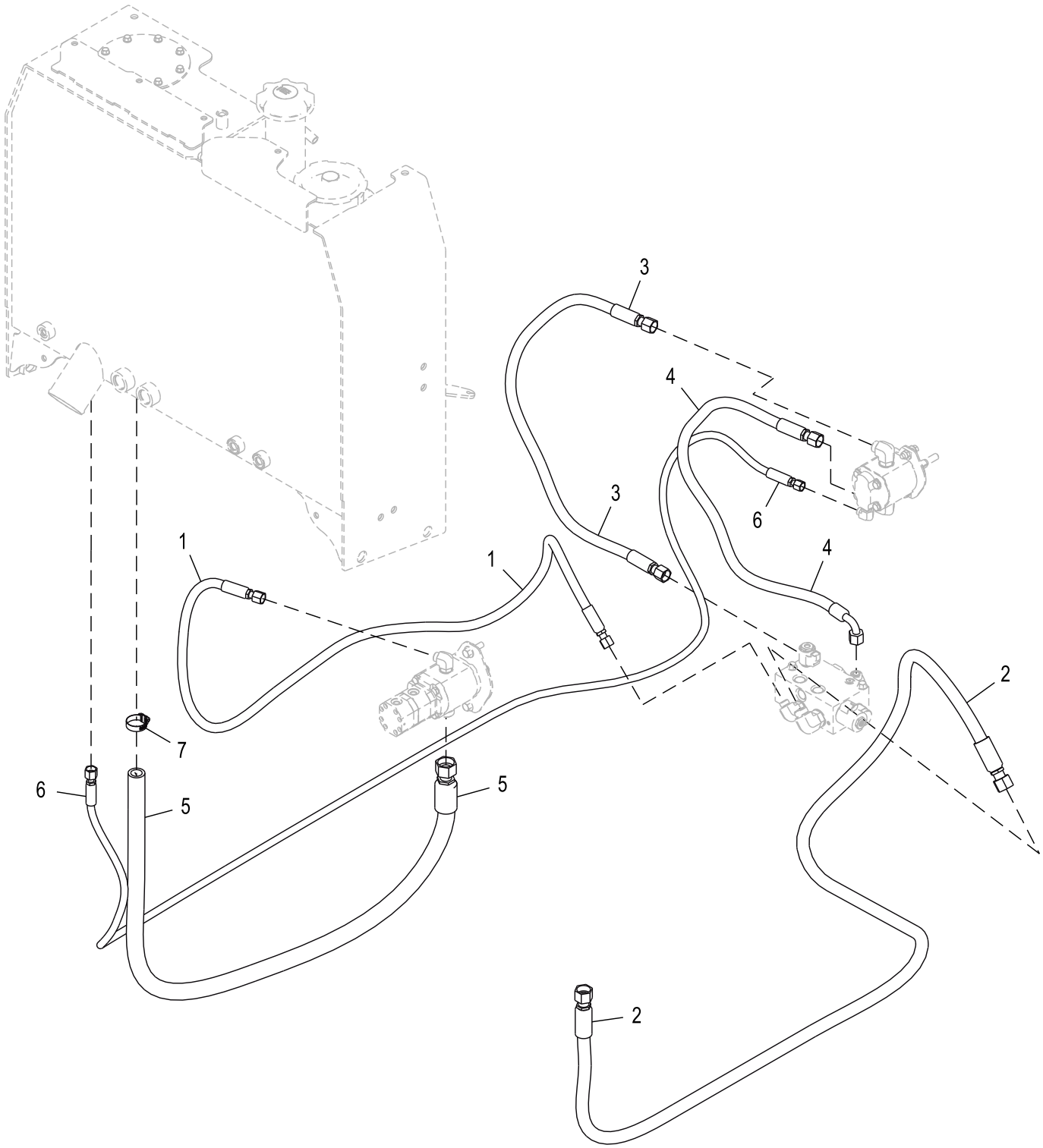

ETN109400_TX1154905

Item	*Nº peça*	*Descrição*	*Qtde*	*Nº série*	*Notas*
1	AT448293	Mangueira hidráulica	1		SUB FOR AT343339, Fabricar
2	AT343370	Mangueira hidráulica	1		
3	AT342490	Mangueira hidráulica	1		
4	AT316333	Mangueira	1		
5	AT343056	Mangueira hidráulica	1		Fabricar
6	AT345170	Mangueira hidráulica	1		Fabricar
7	AR21839	Braçadeira	1		

Válvula Solenoide de Acionamento do Ventilador Reversível
Reversing Fan Drive Solenoid Valve
Électrovanne d'entraînement de ventilateur d'inversion
Соленоидный клапан привода реверсивного вентилятора
Electroválvula de transmisión del ventilador reversible

TX1145990 A.1

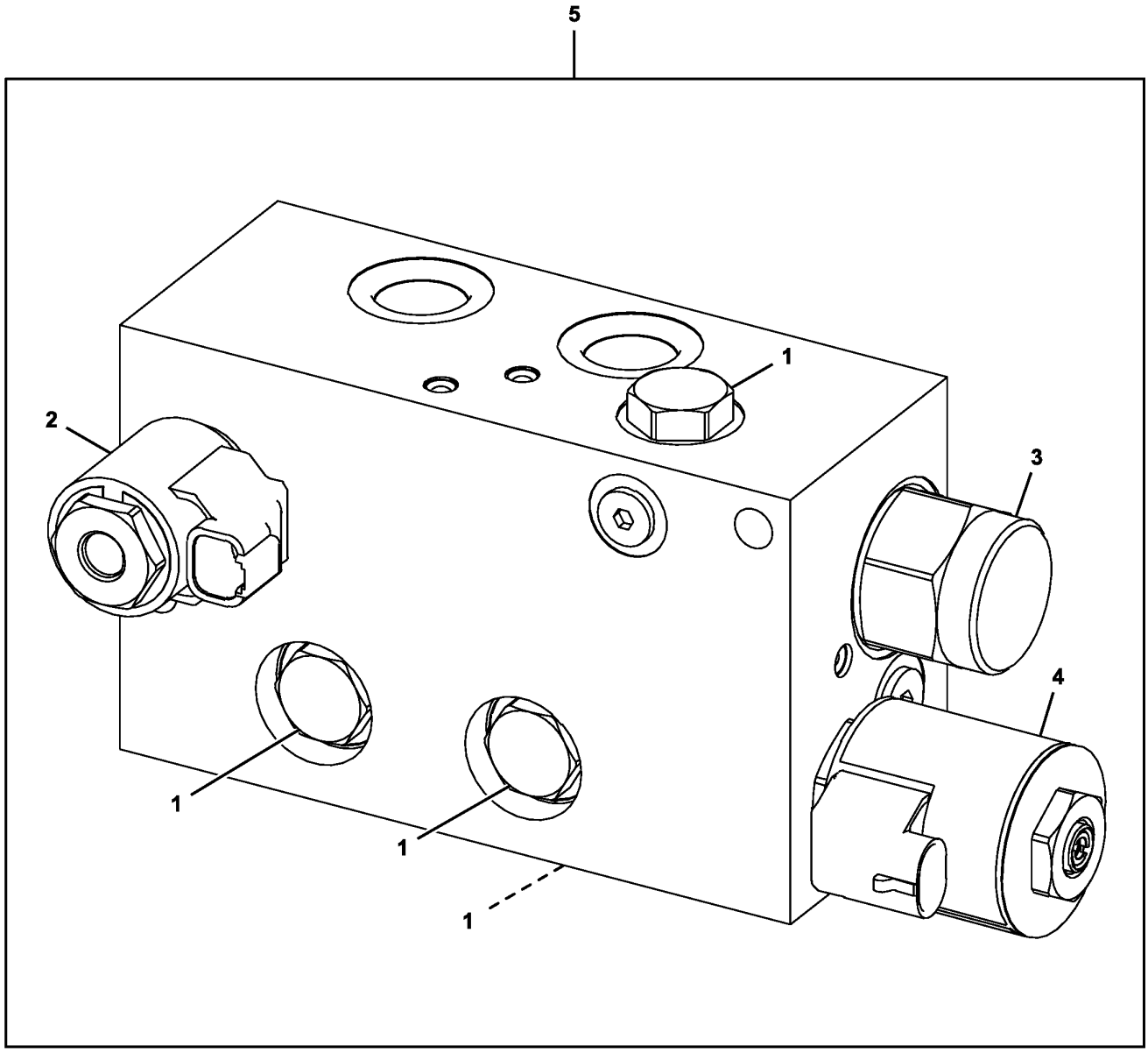

TX1145990

Item	*Nº peça*	*Descrição*	*Qtde*	*Nº série*	*Notas*
1	AT224570	VálVula de retenção	4		
	AT224862	Kit retentor	1		
2	AT429042	VálVula solenóide	1		Solenoide do Ventilador Reversível
	AT224706	Kit retentor	1		
	AT423341	VálVula solenóide	1		
	T225291	Porca	1		
3	AT226109	VálVula de controle	1		Válvula Direcional Acionada por Piloto
	AT226110	Kit retentor	1		
4	AT432517	VálVula de alíVio de press.	1		Solenoide de Controle do Ventilador Proporcional
	AT224864	Kit retentor	1		
	AT423340	VálVula solenóide	1		
	T225294	Porca	1		
5	AT225805	VálVula solenóide	1		

Índice pictórico por grupo funcional
Functional Group Pictorial Index
Index d'illustrations par groupes de fonctions
Иллюстрированный указатель функциональной группы
Índice de ilustraciones por grupos

TX1162059 B.1

515

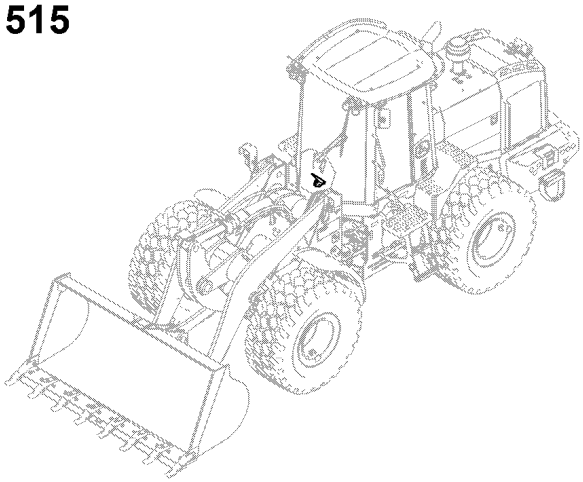

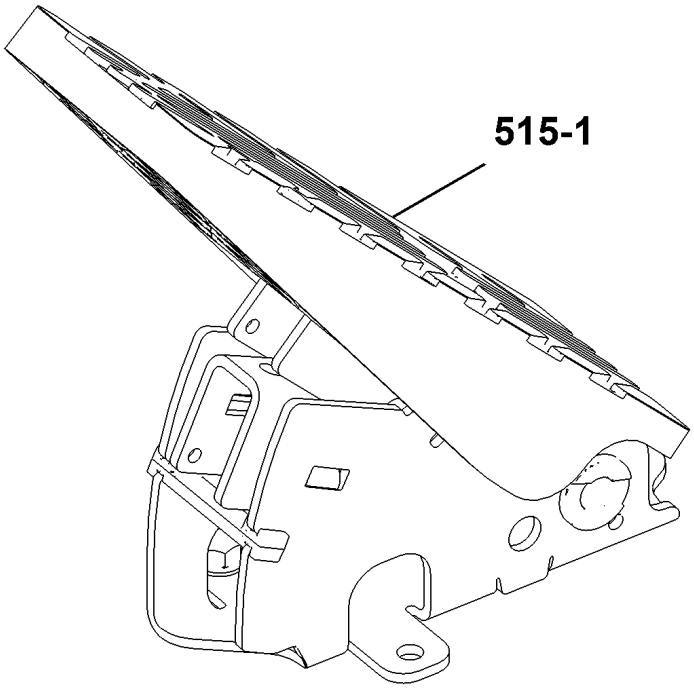

TX1162059

Pedal de Controle da Rotação do Motor
Engine Speed Control Pedal
Pédale commande régime moteur
Педаль управления скоростью вращения двиг.
Pedal de control de velocidad de motor

AT328031_TX1104564 A.2

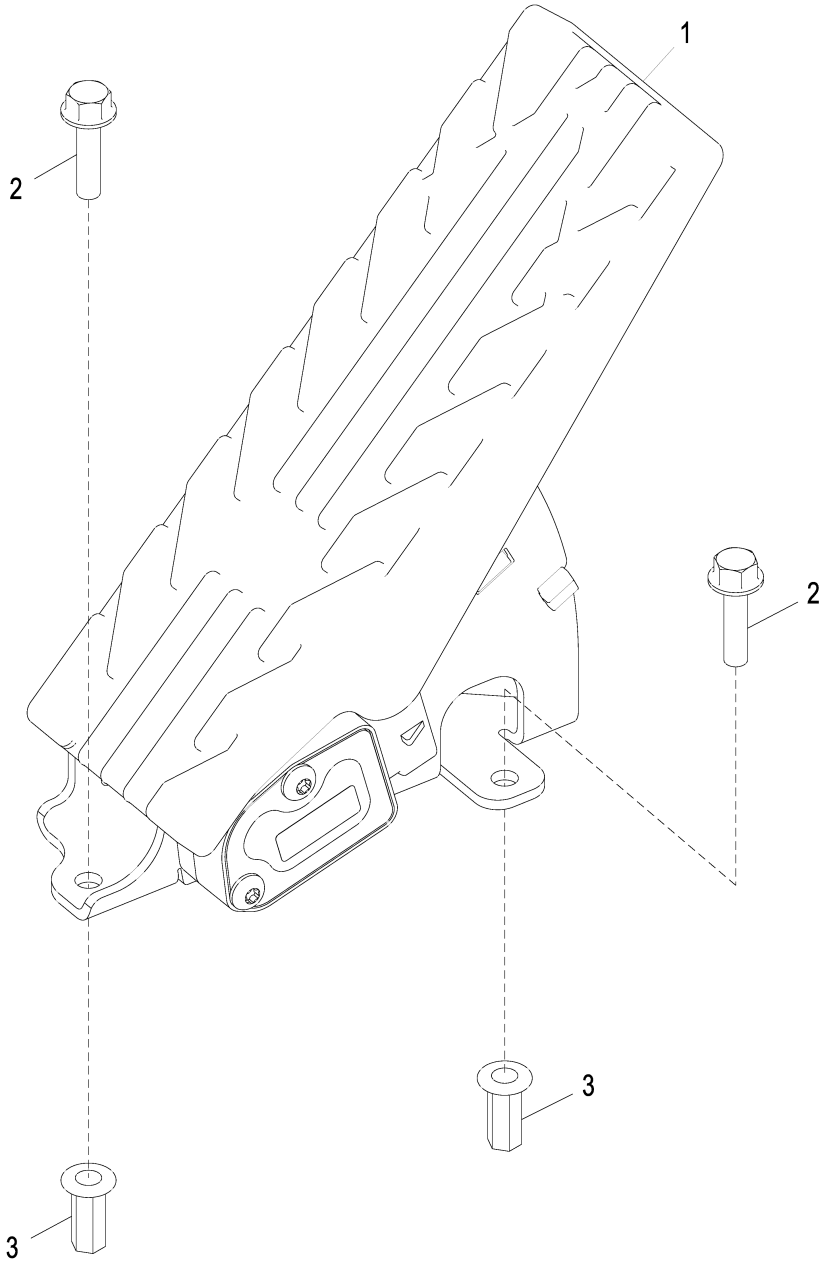

AT328031_TX1104564

Item	*Nº peça*	*Descrição*	*Qtde*	*Nº série*	*Notas*
1	AT444061	Pedal	1		SUB FOR AT330209, Acelerador
2	19M7863	Parafuso	2		M6 X 25
3	T196077	Porca	2		M6

Índice pictórico por grupo funcional
Functional Group Pictorial Index
Index d'illustrations par groupes de fonctions
Иллюстрированный указатель функциональной группы
Índice de ilustraciones por grupos

1- 508
2- 510
3- 512

TX1163468 A.1

520

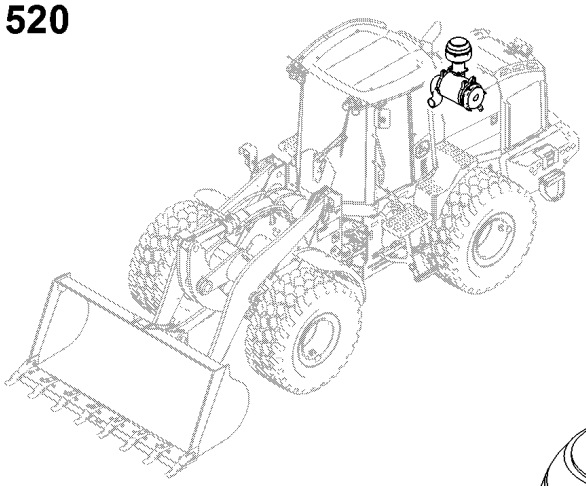

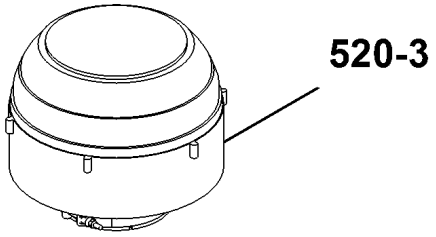

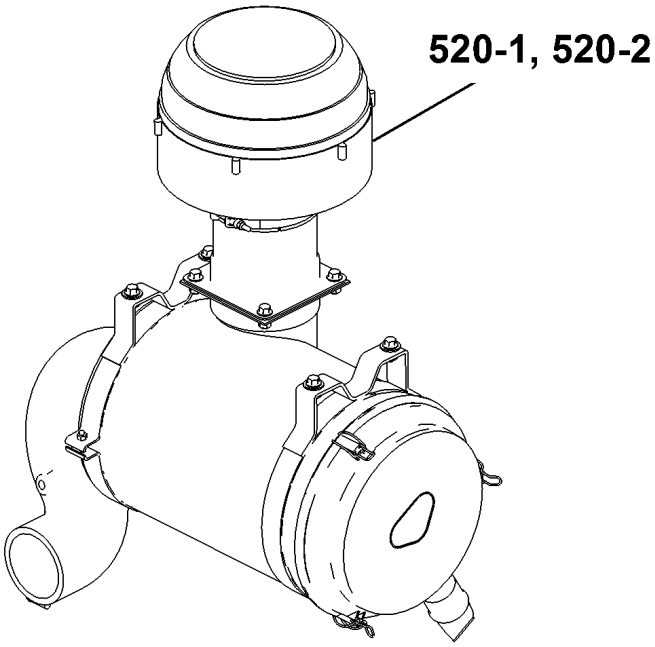

TX1163468

Sistema de Admissão de Ar
Air Intake System
Circuit d'admission d'air
Система впуска воздуха
Sistema de admisión de aire

ETN109645_TX1154877 A.2

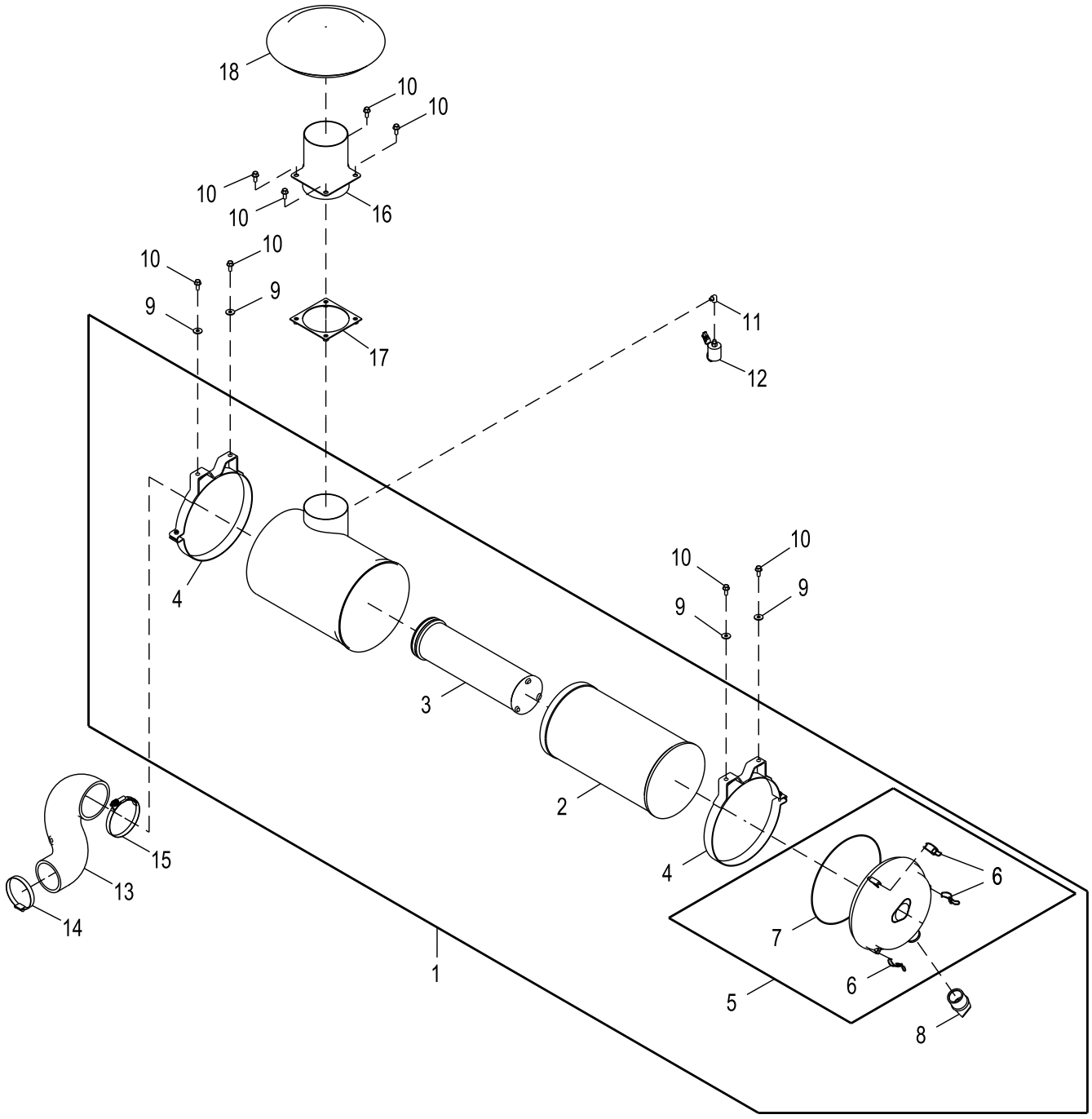

ETN109645_TX1154877

Item	*Nº peça*	*Descrição*	*Qtde*	*Nº série*	*Notas*
1	AT225114	Purificador de ar	1		
2	AT223226	Elemento de filtro	1		Primário
	AT474307	Filtro de ar	1		Primário, Somente Manipulador de Resíduos
3	AT175224	Elemento de filtro	1		Secundária
4	AT209152	Cinta	2		
5	AT175222	Capa	1		
6	AT180588	Trava	3		
7	T161929	Anel o	1		300.990 X 3.048 mm (11.850" X 0.120")
8	T158495	VálVula	1		Descarga de Poeira
9	24M7296	Arruela	4		10.500 X 30 X 2.500 mm
10	19M7785	Parafuso	8		M10 X 25
11	T56112	Conexão em ângulo	1		
12	RE68255	SenSor	1		Indicador de Restrição do Filtro de Ar
13	T229239	Mangueira	1		Admissão de Ar
14	RE67746	Abraçadeira para mangueira	1		
15	RE67747	Braçadeira	1		
16	AT225491	Chaminé da entrada de ar	1		
17	AT223810	Placa	1		
18	AR70105	Tampa	1		Coluna de Ar

Sistema de Admissão de Ar com Pré-purificador de Ar
Air Intake System with Air Precleaner
Système d'admission avec préfiltre à air
Воздухозаборная система с предварительным очистителем воздуха
Sistema de admisión de aire con prefiltro de aire

ETN109646_TX1154876 A.3

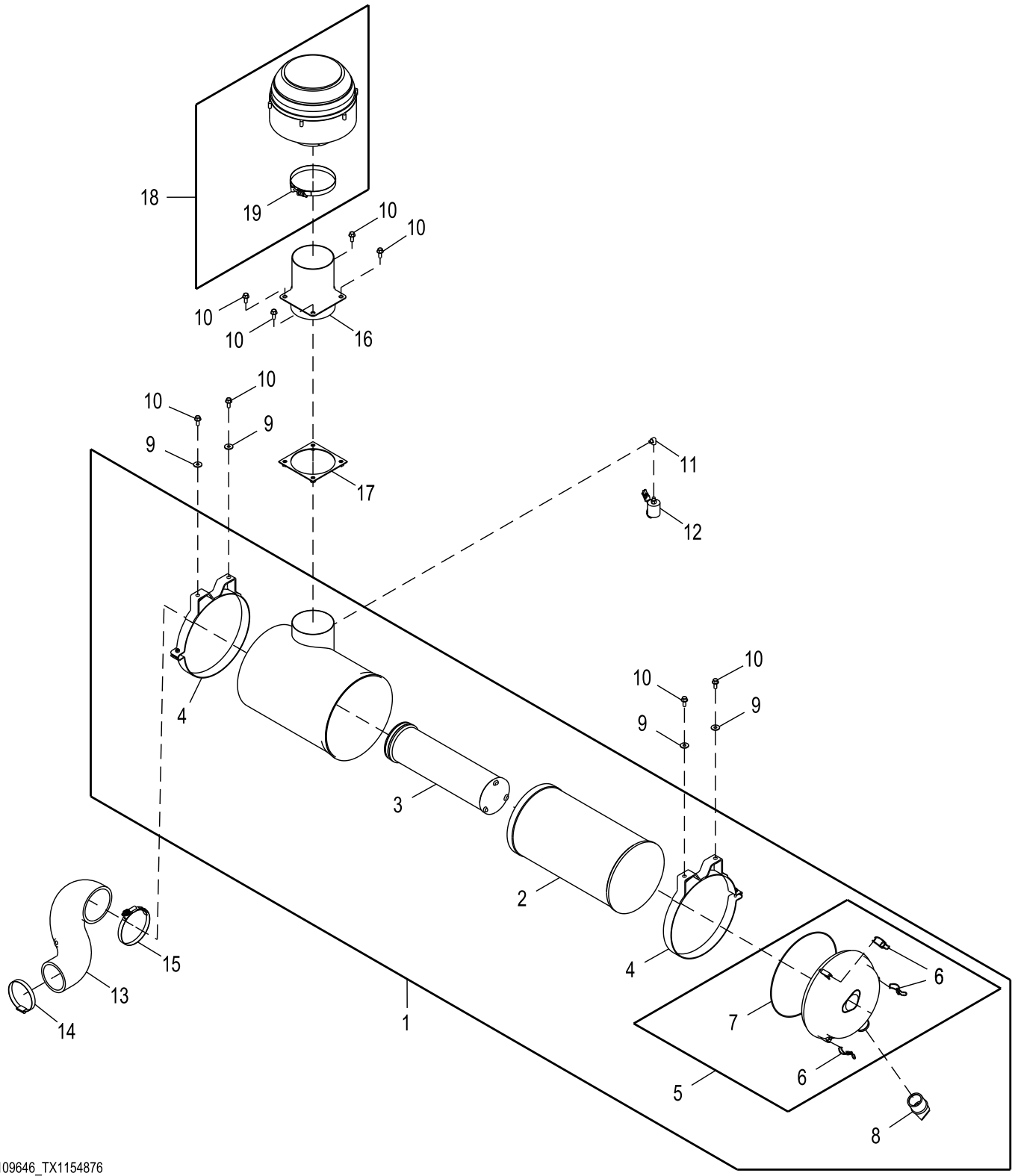

ETN109646_TX1154876

Item	*Nº peça*	*Descrição*	*Qtde*	*Nº série*	*Notas*
1	AT225114	Purificador de ar	1		
2	AT223226	Elemento de filtro	1		Primário
	AT474307	Filtro de ar	1		Primário, Somente Manipulador de Resíduos
3	AT175224	Elemento de filtro	1		Secundária
4	AT209152	Cinta	2		
5	AT175222	Capa	1		
6	AT180588	Trava	3		
7	T161929	Anel o	1		300.990 X 3.048 mm (11.850" X 0.120")
8	T158495	VálVula	1		Descarga de Poeira
9	24M7296	Arruela	4		10.500 X 30 X 2.500 mm
10	19M7785	Parafuso	8		M10 X 25
11	T56112	Conexão em ângulo	1		
12	RE68255	SenSor	1		Indicador de Restrição do Filtro de Ar
13	T229239	Mangueira	1		
14	RE67746	Abraçadeira para mangueira	1		
15	RE67747	Braçadeira	1		
16	AT225491	Chaminé da entrada de ar	1		
17	AT223810	Placa	1		
18	AT184015	Pré-filtro	1		
19	AT53440	Braçadeira	1		

Kit de Conversão de Pré-purificador de Ar
Air Precleaner Conversion Kit
Jeu d'adaptation de préfiltre à air
Набор средств для модернизации предварительного очистителя воздуха
Juego de conversión de prefiltro

AT440382_TX1154879 A.1

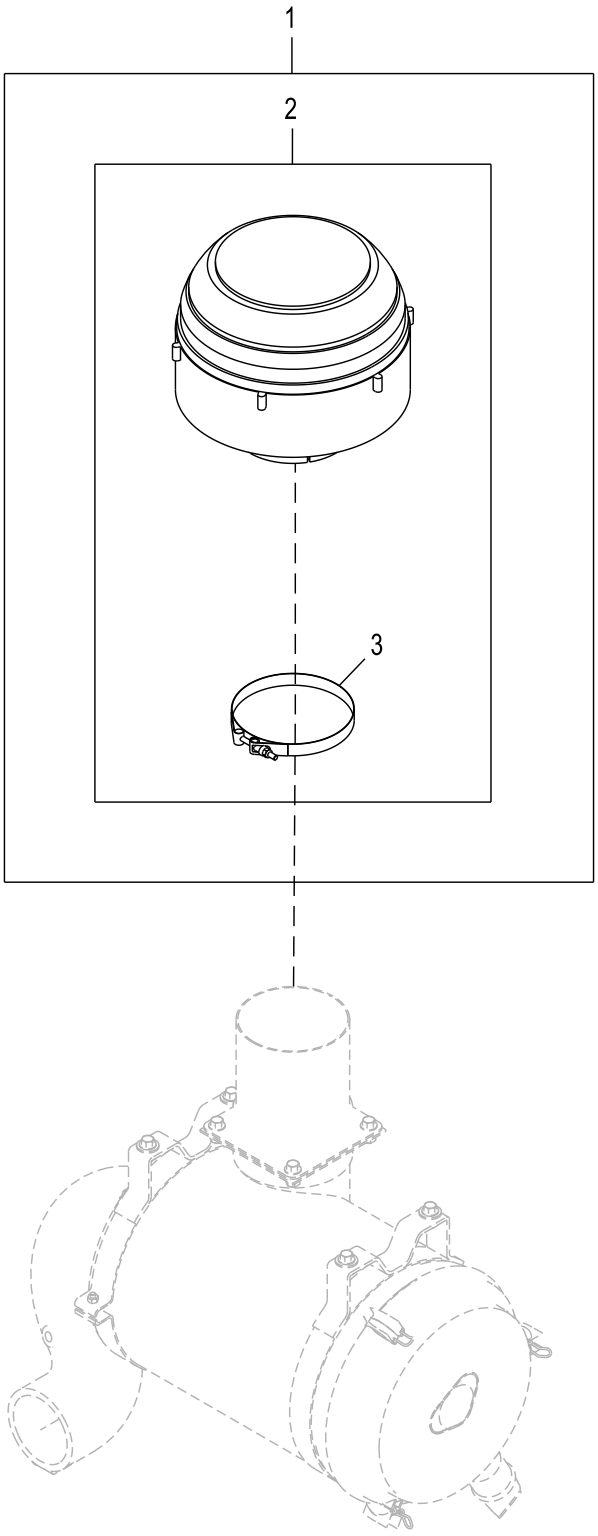

AT440382_TX1154879

Item	*Nº peça*	*Descrição*	*Qtde*	*Nº série*	*Notas*
1	**AT440382**	**Pré-filtro**	**1**		**Pacotes de Produto**
2	AT184015	Pré-filtro	1		
3	AT53440	Braçadeira	1		

Índice pictórico por grupo funcional
Functional Group Pictorial Index
Index d'illustrations par groupes de fonctions
Иллюстрированный указатель функциональной группы
Índice de ilustraciones por grupos

TX1163496 A.1

530

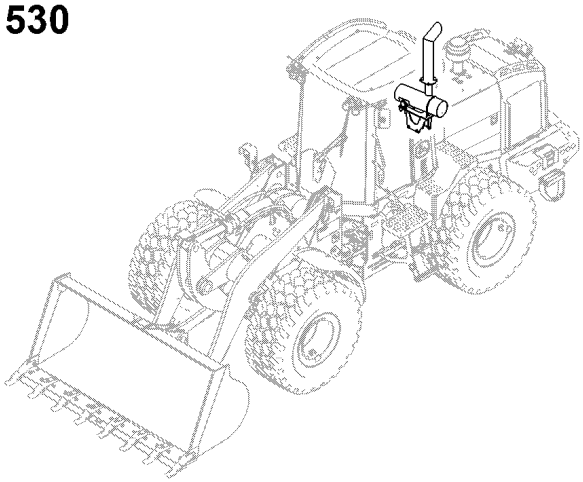

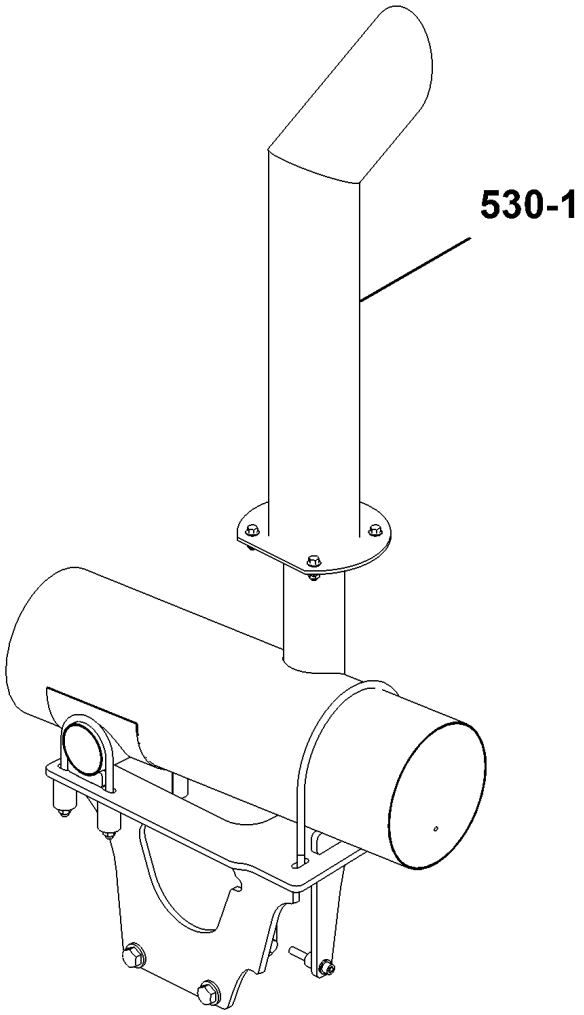

TX1163496

Silencioso
Muffler
Silencieux
Глушитель
Silenciador

ETN107639_TX1154885 B.1

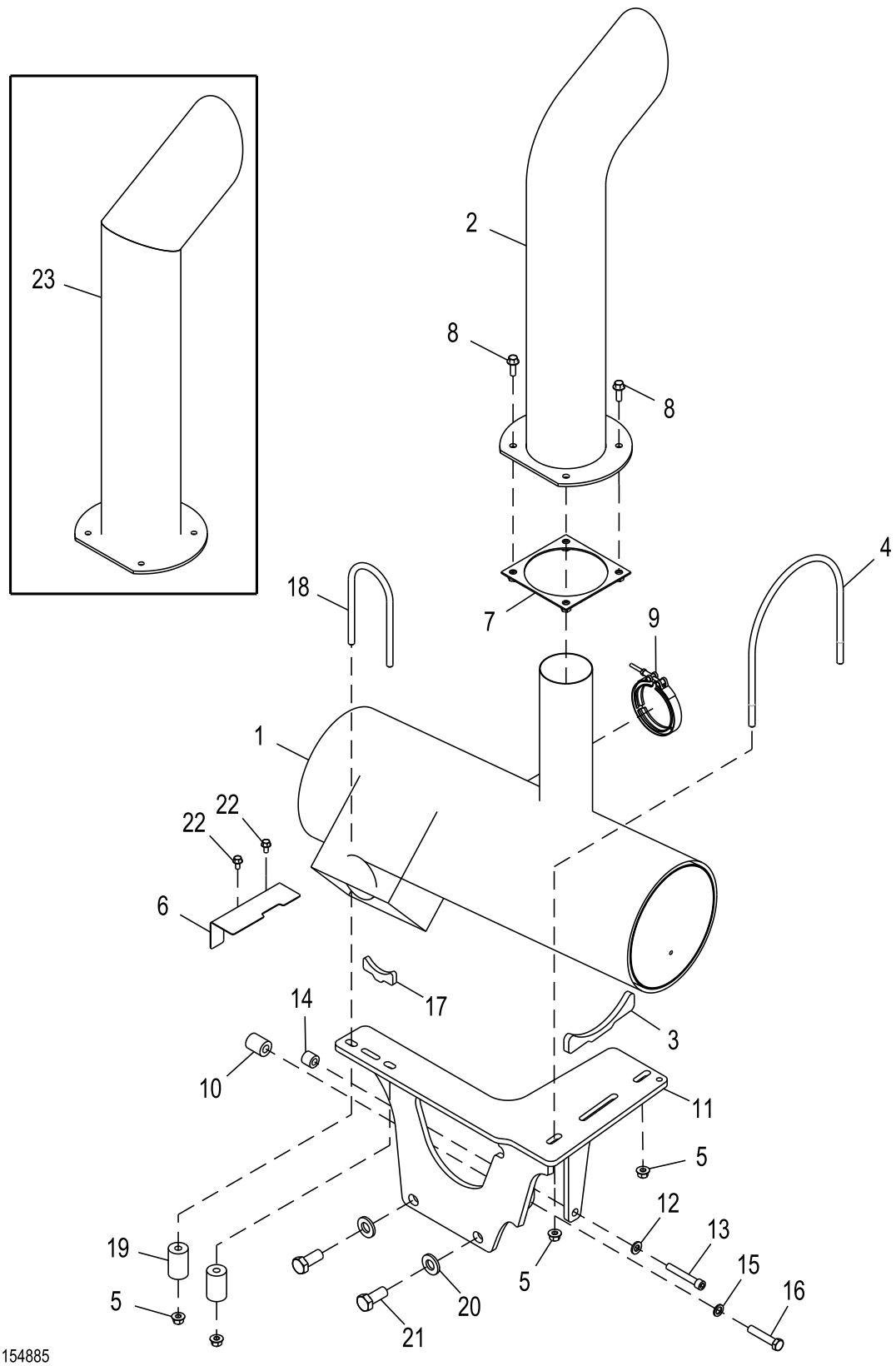

ETN107639_TX1154885

Item	*Nº peça*	*Descrição*	*Qtde*	*Nº série*	*Notas*
1	AT335891	SilencioSo	1		
2	AT470047	Cano de descarga	1	001001-	Preto
3	T227191	Suporte	1		
4	T227192	Parafuso u	1		
5	E80242	Porca de segurança	4		
6	T250831	Proteção térmica	1		
7	AT223810	Placa	1		
8	19M7786	Parafuso	4		M10 X 30
9	AT222597	Braçadeira	1		
10	T229237	Espaçador	1		
11	AT364020	Apoio	1		
12	24M7240	Arruela	1		13 X 25 X 3 mm
13	T188856	Parafuso	1		
14	T251676	Bucha	1		
15	24M7427	Arruela	1		15 X 24 X 2.500 mm
16	19M10017	Parafuso sextavado	1		M14 X 70
17	T251622	Suporte	1		
18	T251621	Parafuso u	1		
19	T216740	Espaçador	2		
20	24M7242	Arruela	2		21.400 X 42 X 5 mm
21	19M7950	Parafuso sextavado	2		M20 X 45
22	19M7865	Parafuso	2		M8 X 16
23	AT431309	Cano de descarga	1	-001000	

Tubo de Escape e Silencioso (Não para o Brasil) (Engine 6090HDW09, 6090HDW03-)
Muffler and Exhaust Pipe (Not for Brazil) (Engine 6090HDW09, 6090HDW03-)
Tuyau d'échappement et silencieux (pas pour le Brésil) (Engine 6090HDW09, 6090HDW03-)
Глушитель и выхлопная труба (не для Бразилии) (Engine 6090HDW09, 6090HDW03-)
Tubo de escape y silenciador (no para Brasil) (Engine 6090HDW09, 6090HDW03-)

ETN143643_TX1197292 A.2

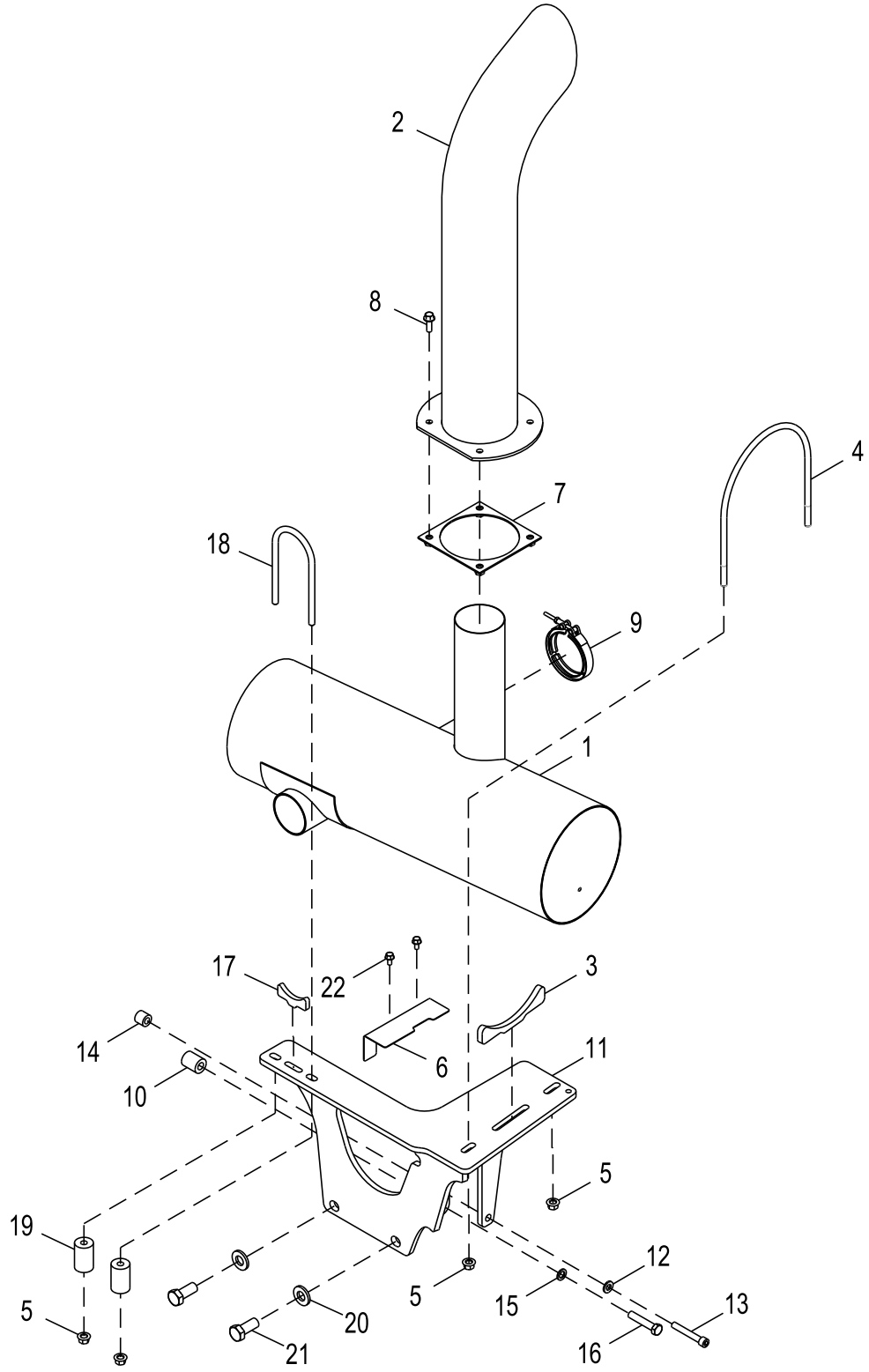

ETN143643_TX1197292

Item	*Nº peça*	*Descrição*	*Qtde*	*Nº série*	*Notas*
1	AT335891	SilencioSo	1		
2	AT223888	Cano de descarga	1		Cromo
	AT220962	Cano de descarga	1	-001000	Preto
	AT470047	Cano de descarga	1	001001-	
3	T227191	Suporte	1		
4	T227192	Parafuso u	1		
5	E80242	Porca de segurança	4		
6	T250831	Proteção térmica	1		
7	AT223810	Placa	1		
8	19M7786	Parafuso	4		M10 X 30
9	AT222597	Braçadeira	1		
10	T229237	Espaçador	1		
11	AT364020	Apoio	1		
12	24M7240	Arruela	1		13 X 25 X 3 mm
13	T188856	Parafuso	1		
14	T251676	Bucha	1		
15	24M7427	Arruela	1		15 X 24 X 2.500 mm
16	19M10017	Parafuso sextavado	1		M14 X 70
17	T251622	Suporte	1		
18	T251621	Parafuso u	1		
19	T216740	Espaçador	2		
20	24M7242	Arruela	2		21.400 X 42 X 5 mm
21	19M7950	Parafuso sextavado	2		M20 X 45
22	19M7865	Parafuso	2		M8 X 16

Índice pictórico por grupo funcional
Functional Group Pictorial Index
Index d'illustrations par groupes de fonctions
Иллюстрированный указатель функциональной группы
Índice de ilustraciones por grupos

TX1163502 A.1

540

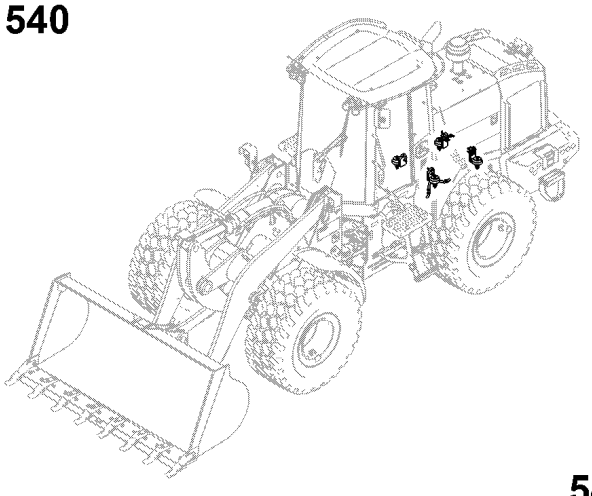

540-1

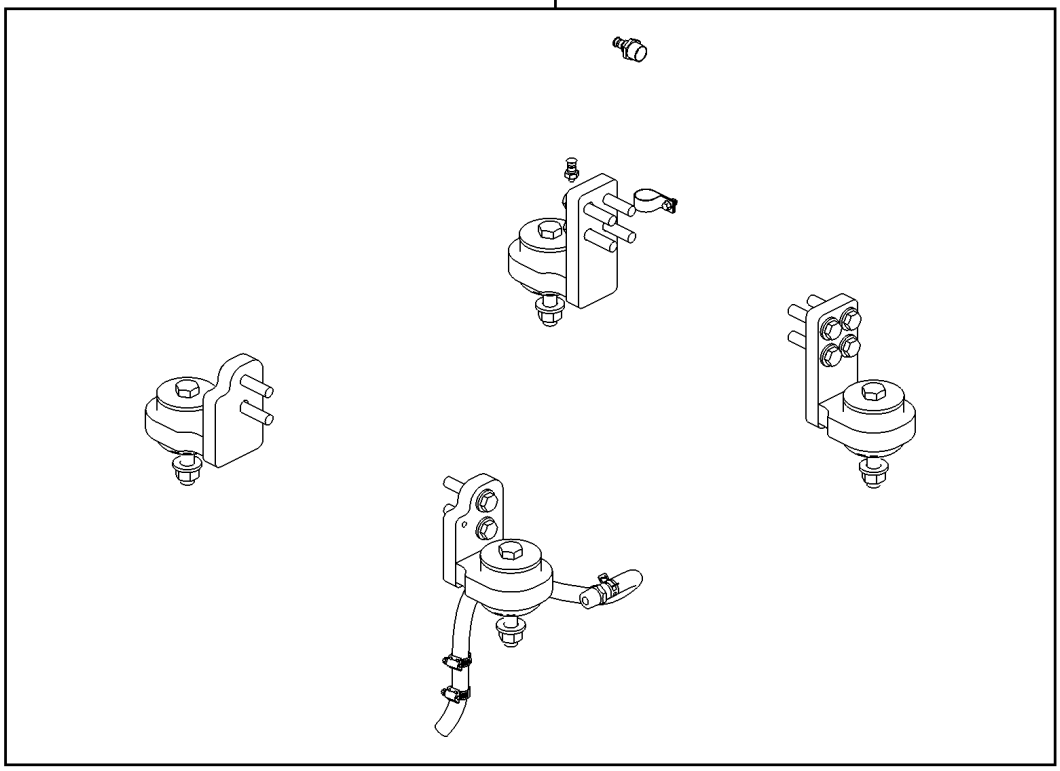

TX1163502

Suportes do Motor (Engine 6090HDW09-RE556459)
Engine Mounts (Engine 6090HDW09-RE556459)
Supports du moteur (Engine 6090HDW09-RE556459)
Крепления двигателя (Engine 6090HDW09-RE556459)
Montajes de motor (Engine 6090HDW09-RE556459)

ETN101973_TX1154793 A.1

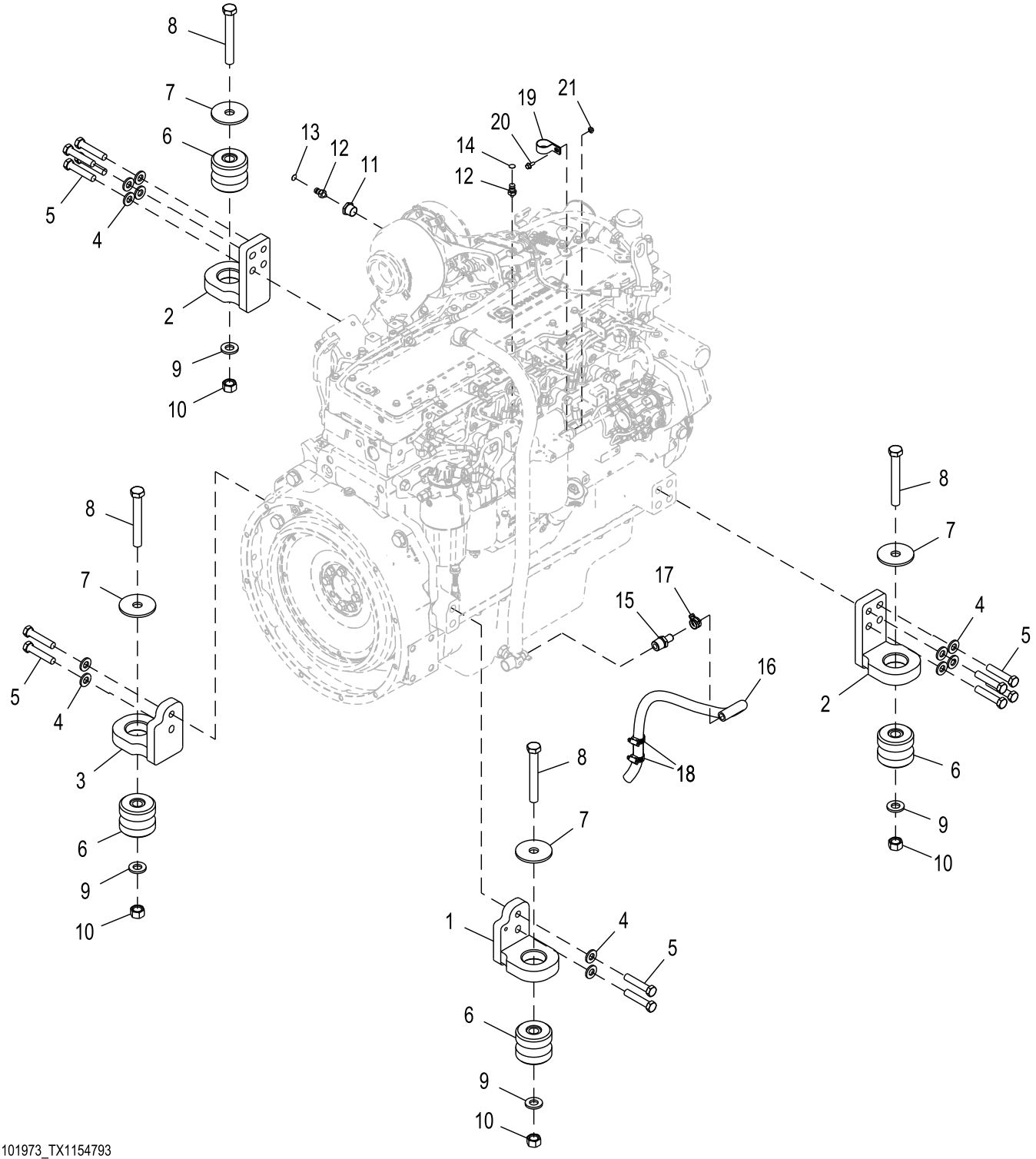

ETN101973_TX1154793

Item	*Nº peça*	*Descrição*	*Qtde*	*Nº série*	*Notas*
1	AT441326	Suporte	1		
2	AT370199	Suporte	2		
3	AT441327	Suporte	1		
4	24M7241	Arruela	12		17 X 34 X 4 mm
5	19M7720	Parafuso sextavado	12		M16 X 80
6	AT223527	Isolador	4		
7	T42977	Arruela	4		
8	19M7921	Parafuso sextavado	4		M20 X 150
9	24M7242	Arruela	4		21.400 X 42 X 5 mm
10	14M7277	Porca	4		M20
11	15H518	Luva roscada	1		1/8"
12	AT306133	Conexão	2		
13	T339949	Etiqueta	1		SUB FOR T217789, Líquido de Arrefecimento do Motor
14	T217790	Etiqueta	1		Óleo do Motor
15	R41071	Conexão	1		
16	.....	Mangueira em metro	1		MAKE FROM TY22328, CTL 80.77 cm (2.65 ft)
17	T184924	Abraçadeira para mangueira	1		
18	AR21837	Abraçadeira para mangueira	2		
19	T162675	Braçadeira	1		
20	19M7775	Parafuso	1		M6 X 16
21	14M7303	Porca com flange	1		M6

Suportes do Motor (Engine 6090HDW03-RE554450)
Engine Mounts (Engine 6090HDW03-RE554450)
Supports du moteur (Engine 6090HDW03-RE554450)
Крепления двигателя (Engine 6090HDW03-RE554450)
Montajes de motor (Engine 6090HDW03-RE554450)

ETN143954_TX1197728 A.2

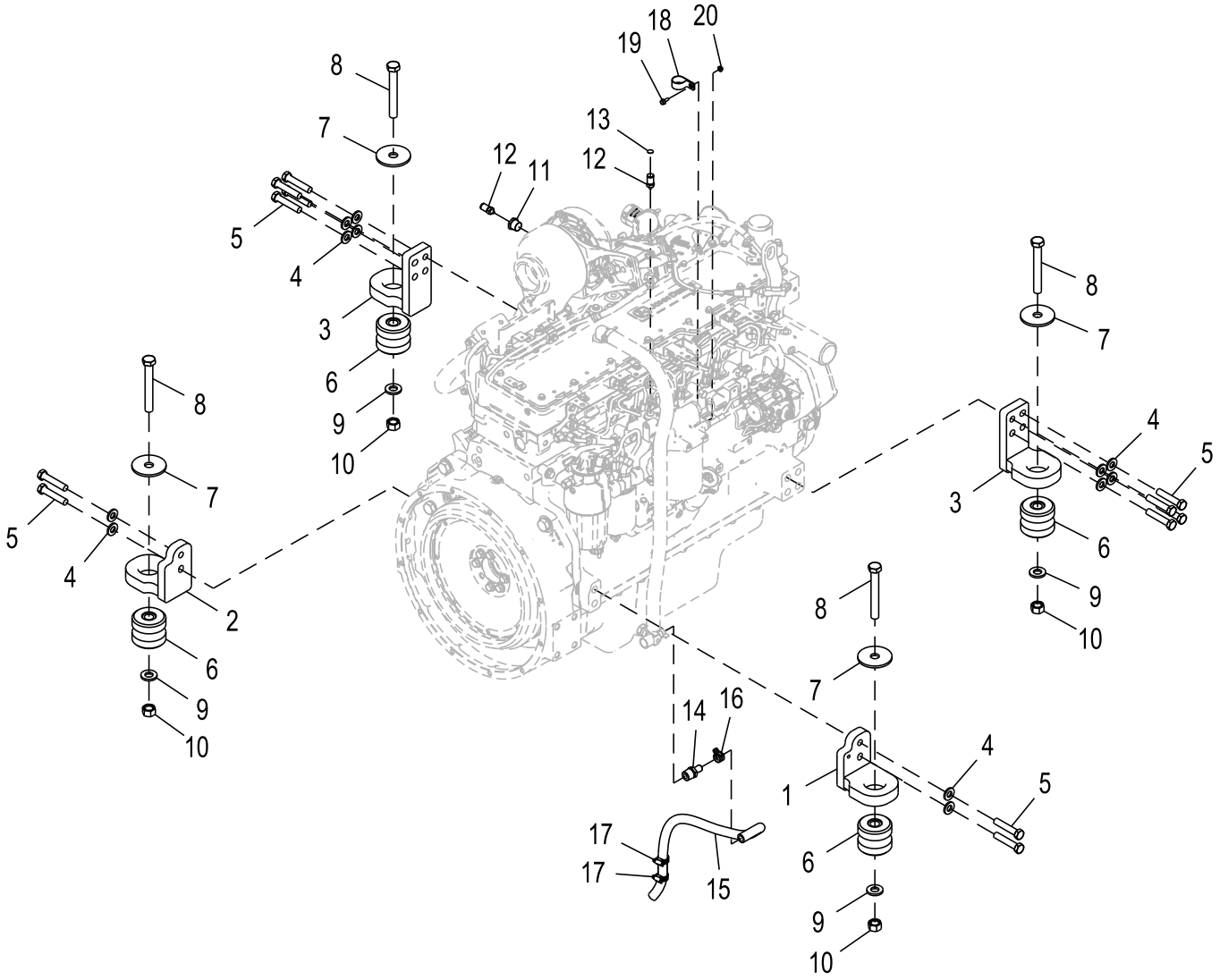

ETN143954_TX1197728

Item	*Nº peça*	*Descrição*	*Qtde*	*Nº série*	*Notas*
1	AT441326	Suporte	1		
2	AT441327	Suporte	1		
3	AT370199	Suporte	2		
4	24M7241	Arruela	12		17 X 34 X 4 mm
5	19M7720	Parafuso sextavado	12		M16 X 80
6	AT223527	Isolador	4		
7	T42977	Arruela	4		
8	19M7921	Parafuso sextavado	4		M20 X 150
9	24M7242	Arruela	4		21.400 X 42 X 5 mm
10	14M7277	Porca	4		M20
11	15H518	Luva roscada	1		1/8"
12	AT306133	Conexão	2		
13	T217790	Etiqueta	1		Óleo do Motor
14	R41071	Conexão	1		
15	.....	Mangueira em metro	1		MAKE FROM TY22328, CTL 80.77 cm (2.65 ft)
16	T184924	Abraçadeira para mangueira	1		
17	AR21837	Abraçadeira para mangueira	2		
18	T162675	Braçadeira	1		
19	19M7775	Parafuso	1		M6 X 16
20	14M7303	Porca com flange	1		M6

Suportes do Motor (Engine 6090HDW03-DZ104926)
Engine Mounts (Engine 6090HDW03-DZ104926)
Supports du moteur (Engine 6090HDW03-DZ104926)
Крепления двигателя (Engine 6090HDW03-DZ104926)
Montajes de motor (Engine 6090HDW03-DZ104926)

ETN156858_TX1232808 B.2

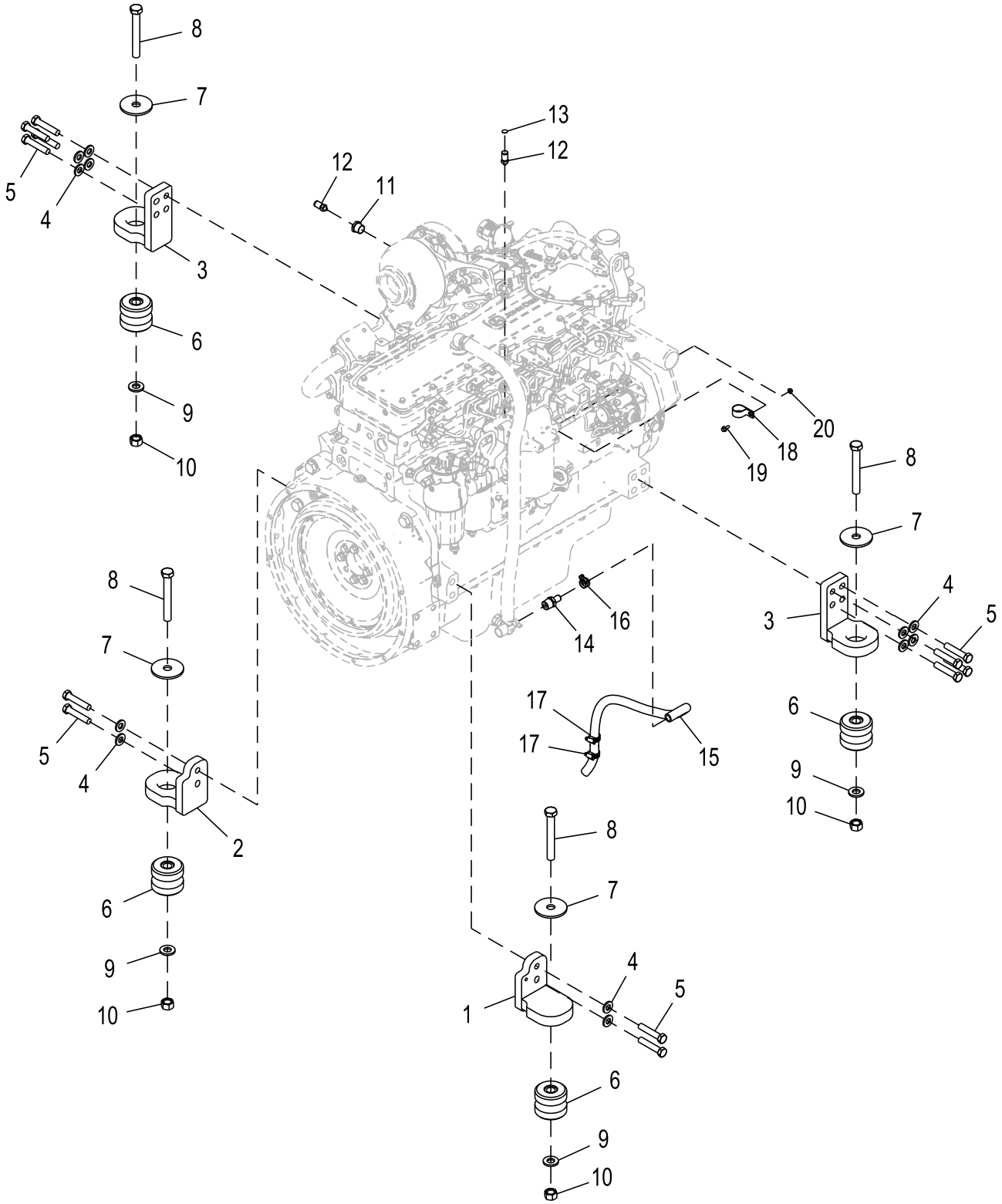

ETN156858_TX1232808

Item	*Nº peça*	*Descrição*	*Qtde*	*Nº série*	*Notas*
1	AT441326	Suporte	1		
2	AT441327	Suporte	1		
3	AT370199	Suporte	2		
4	24M7241	Arruela	12		17 X 34 X 4 mm
5	19M7720	Parafuso sextavado	12		M16 X 80
6	AT223527	Isolador	4		
7	T42977	Arruela	4		
8	19M7921	Parafuso sextavado	4		M20 X 150
9	24M7242	Arruela	4		21.400 X 42 X 5 mm
10	14M7277	Porca	4		M20
11	15H518	Luva roscada	1		1/8"
12	AT306133	Conexão	2		
13	T217790	Etiqueta	1		
14	R41071	Conexão	1		
15	.....	Mangueira em metro	1		MF TY22328, CTL 80.77 cm (31.8 in)
16	T184924	Abraçadeira para mangueira	1		
17	AR21837	Abraçadeira para mangueira	2		
18	T162675	Braçadeira	1		
19	19M7775	Parafuso	1		M6 X 16
20	14M7303	Porca com flange	1		M6

Índice pictórico por grupo funcional
Functional Group Pictorial Index
Index d'illustrations par groupes de fonctions
Иллюстрированный указатель функциональной группы
Índice de ilustraciones por grupos

TX1163507 A.1

560

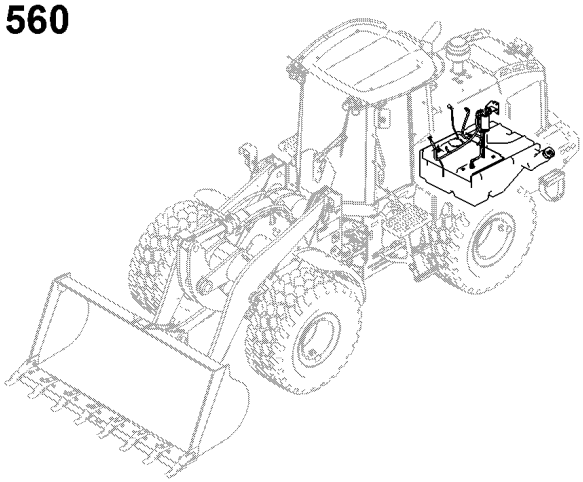

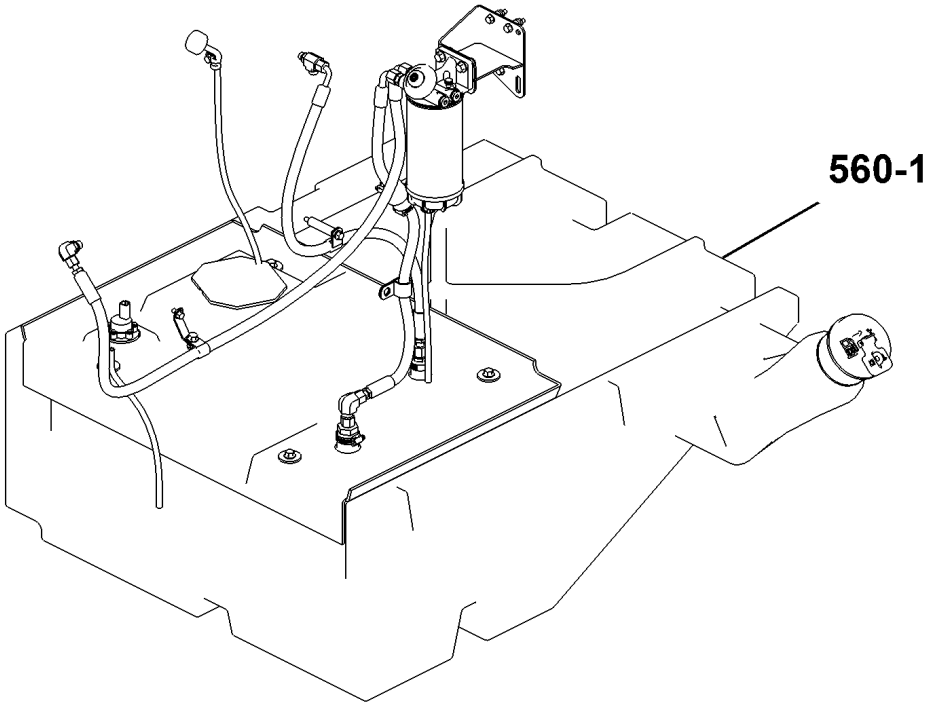

TX1163507

Sistema de Combustível
Fuel System
Circuit de carburant
Топливная система
Sistema de combustible

ETN109656_TX1154891 B.2

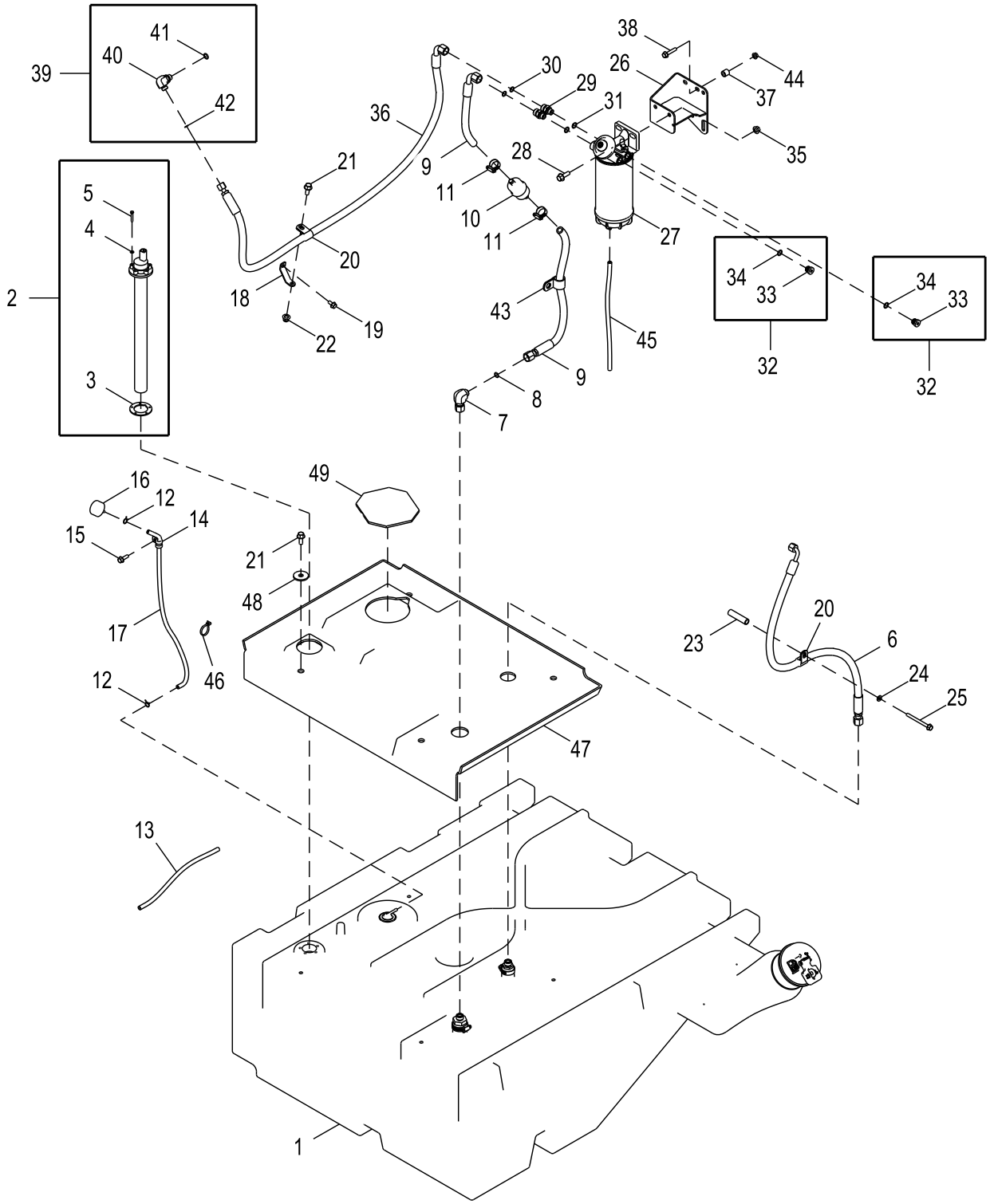

ETN109656_TX1154891

Item	*Nº peça*	*Descrição*	*Qtde*	*Nº série*	*Notas*
1	AT414826	Tanque de combusTível	1		Componentes em Página Separada
2	AT227937	Emissor combustível	1		
3	T196733	Junta	1		
4	24M7027	Arruela	5		5.300 X 10 X 1 mm
5	19M7317	Parafuso	5		M5 X 30
6	AT336747	Mangueira hidráulica	1		
7	38H1095	Conexão em ângulo	1		
8	T77857	Anel o	1		12.421 X 1.778 mm (0.489" X 0.070")
9	AT367039	Mangueira hidráulica	1		
10	AT223493	Filtro de combustível	1		
11	AR21837	Abraçadeira para mangueira	2		
12	T13254	Braçadeira	2		
13	.....	Mangueira em metro	1		MAKE FROM T79477, CTL 53.34 cm (1.75 ft)
14	T75276	Braçadeira	1		
15	19M7867	Parafuso	1		M8 X 25
16	RE52504	RespiRo	1		
17	.....	Mangueira em metro	1		MAKE FROM T79477, CTL 60.96 cm (2 ft)
18	T234768	Apoio	1		
19	19M7865	Parafuso	1		M8 X 16
20	T70659	Braçadeira	2		
21	19M7785	Parafuso	5		M10 X 25
22	14M7400	Porca de segurança	1		M10
23	28H3399	Espaçador	1		0.493" X 0.675" X 2-3/4"
24	24M7238	Arruela	1		8.700 X 17 X 2 mm
25	19M7913	Parafuso	1		M8 X 90
26	AT369351	Apoio	1		
27	AT433553	Filtro	1		Filtro de Combustível Auxiliar
	AT433554	Filtro de combustível	1		
	AT433555	Copo de sedimentação	1		24 V
28	19M7786	Parafuso	2		M10 X 30
29	38H5135	Conexão	2		
30	T77857	Anel o	2		12.421 X 1.778 mm (0.489" X 0.070")
31	51M7042	Anel o	2		13.300 X 2.200 mm
32	RE225377	Tampão	2		
33	T122803	Tampão	1		
34	51M7042	Anel o	1		13.300 X 2.200 mm
35	14M7296	Porca com flange	2		M10
36	AT371104	Mangueira hidráulica	1		
37	28H3381	Espaçador	3		0.493" X 0.675" X 5/8"
38	19M7798	Parafuso	3		M8 X 40
39	61M5035	Conexão em ângulo	1		
40	38H5035	Conexão em ângulo	1		
41	51M7042	Anel o	1		13.300 X 2.200 mm
42	T77613	Anel o	1		9.250 X 1.780 mm (0.364" X 0.070")
43	T153974	Braçadeira	1		
44	14M7298	Porca com flange	3		M8
45	.....	Mangueira em metro	1		MAKE FROM T79477, CTL 53.34 cm (1.75 ft)
46	R44302	Cinta	8		
47	T316418	Capa	1		
48	24M7102	Arruela	4		13.500 X 44 X 4 mm
49	T316425	Capa	1		

Sistema de Combustível de Serviço Severo com Aquecedor
Severe Duty Fuel System with Heater
Circuit d'alimentation à usage intensif avec chauffage
Топливная система для сверхтяжелых условий эксплуатации с обогревателем
Sistema de combustible para servicio severo con calentador

ETN143728_TX1197316 A.3

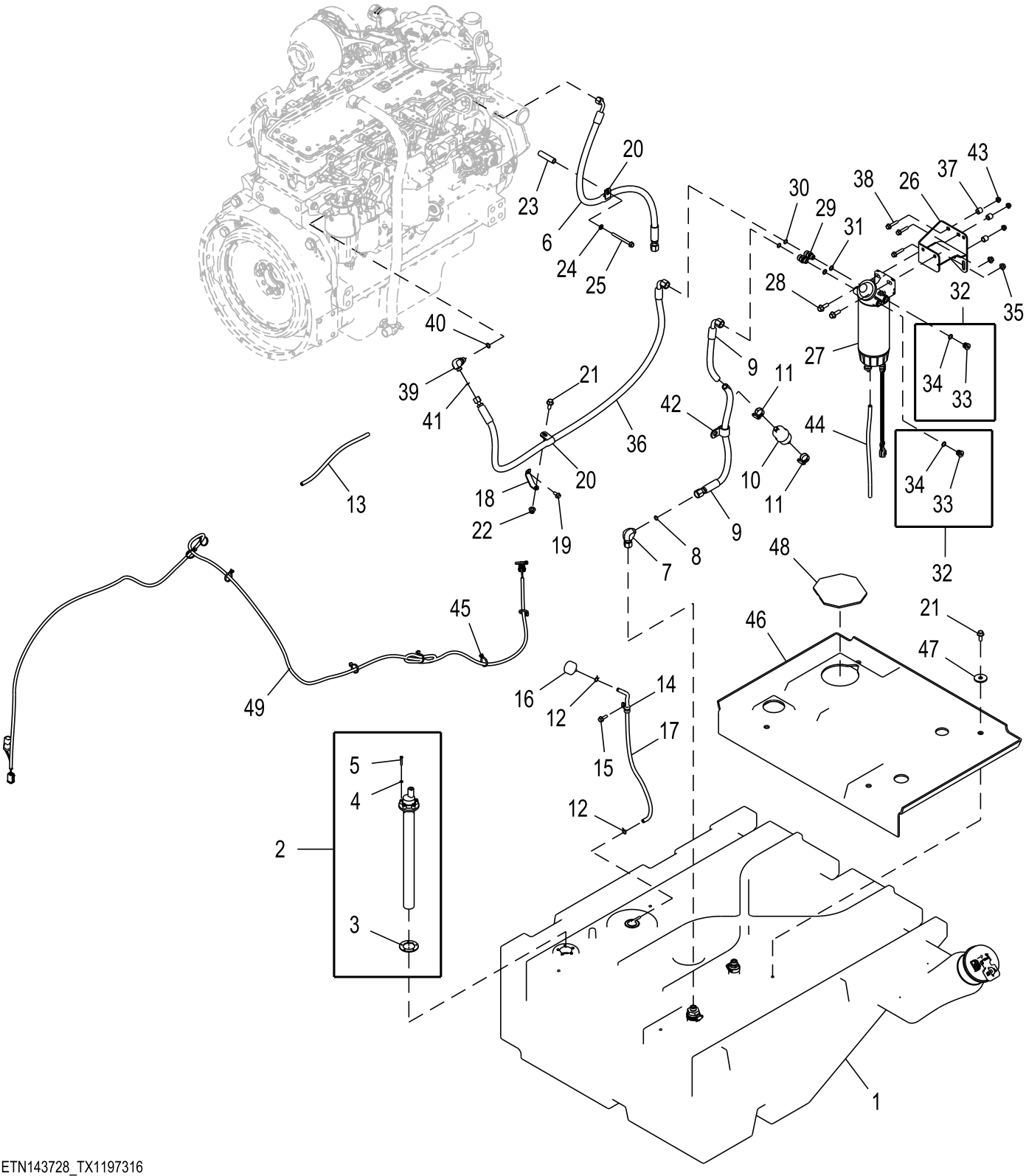

ETN143728_TX1197316

Item	*Nº peça*	*Descrição*	*Qtde*	*Nº série*	*Notas*
1	AT414826	Tanque de combusTível	1		Componentes em Página Separada
2	AT227937	Emissor combustível	1		
3	T196733	Junta	1		
4	24M7027	Arruela	5		5.300 X 10 X 1 mm
5	19M7317	Parafuso	5		M5 X 30
6	AT336747	Mangueira hidráulica	1		
7	38H1095	Conexão em ângulo	1		
8	T77857	Anel o	1		
9	AT367039	Mangueira hidráulica	1		
10	AT223493	Filtro de combustível	1		
11	AR21837	Abraçadeira para mangueira	2		
12	T13254	Braçadeira	2		
13	.....	Mangueira em metro	1		CTL 53.34 cm (21.000 in), MF T79477
14	T75276	Braçadeira	1		
15	19M7867	Parafuso	1		M8 X 25
16	RE52504	RespiRo	1		
17	.....	Mangueira em metro	1		CTL 60.96 cm (24.000 in), MF T79477
18	T234768	Apoio	1		
19	19M7865	Parafuso	1		M8 X 16
20	T70659	Braçadeira	2		
21	19M7785	Parafuso	5		M10 X 25
22	14M7400	Porca de segurança	1		M10
23	28H3399	Espaçador	1		0.493" X 0.675" X 2-3/4"
24	24M7238	Arruela	1		8.700 X 17 X 2 mm
25	19M7913	Parafuso	1		M8 X 90
26	AT369351	Apoio	1		
27	AT387534	Filtro	1		
	AT365869	Elemento de filtro	1		
	AT374689	Chicote	1		Aquecedor
	AT387539	Copo de sedimentação	1		
	AT387540	SenSor químico	1		Três Fios, Água no Combustível
28	19M7786	Parafuso	2		M10 X 30
29	38H5135	Conexão	1		ALSO ORDER 51M7042 AND T77857
30	T77857	Anel o	1		
31	51M7042	Anel o	1		13.300 X 2.200 mm
32	RE225377	Tampão	2		
33	T122803	Tampão	1		
34	51M7042	Anel o	1		13.300 X 2.200 mm
35	14M7296	Porca com flange	2		M10
36	AT371104	Mangueira hidráulica	1		
37	28H3381	Espaçador	3		0.493" X 0.675" X 5/8"
38	19M7798	Parafuso	3		M8 X 40
39	38H5035	Conexão em ângulo	1		
40	51M7042	Anel o	1		13.300 X 2.200 mm
41	T77613	Anel o	1		
42	T153974	Braçadeira	1		
43	14M7298	Porca com flange	3		M8
44	.....	Mangueira em metro	1		CTL 53.34 cm (21.000 in), MF T79477
45	R44302	Cinta	8		
46	T316418	Capa	1		
47	24M7102	Arruela	4		13.500 X 44 X 4 mm
48	T316425	Capa	1		
49	AT446177	Chicote	1		Components on Seperate Page

Chicote Elétrico
Wiring Harness
Faisceau de fils
Жгут проводки
Grupo de cables

AT446177_XJ1252937 A.2

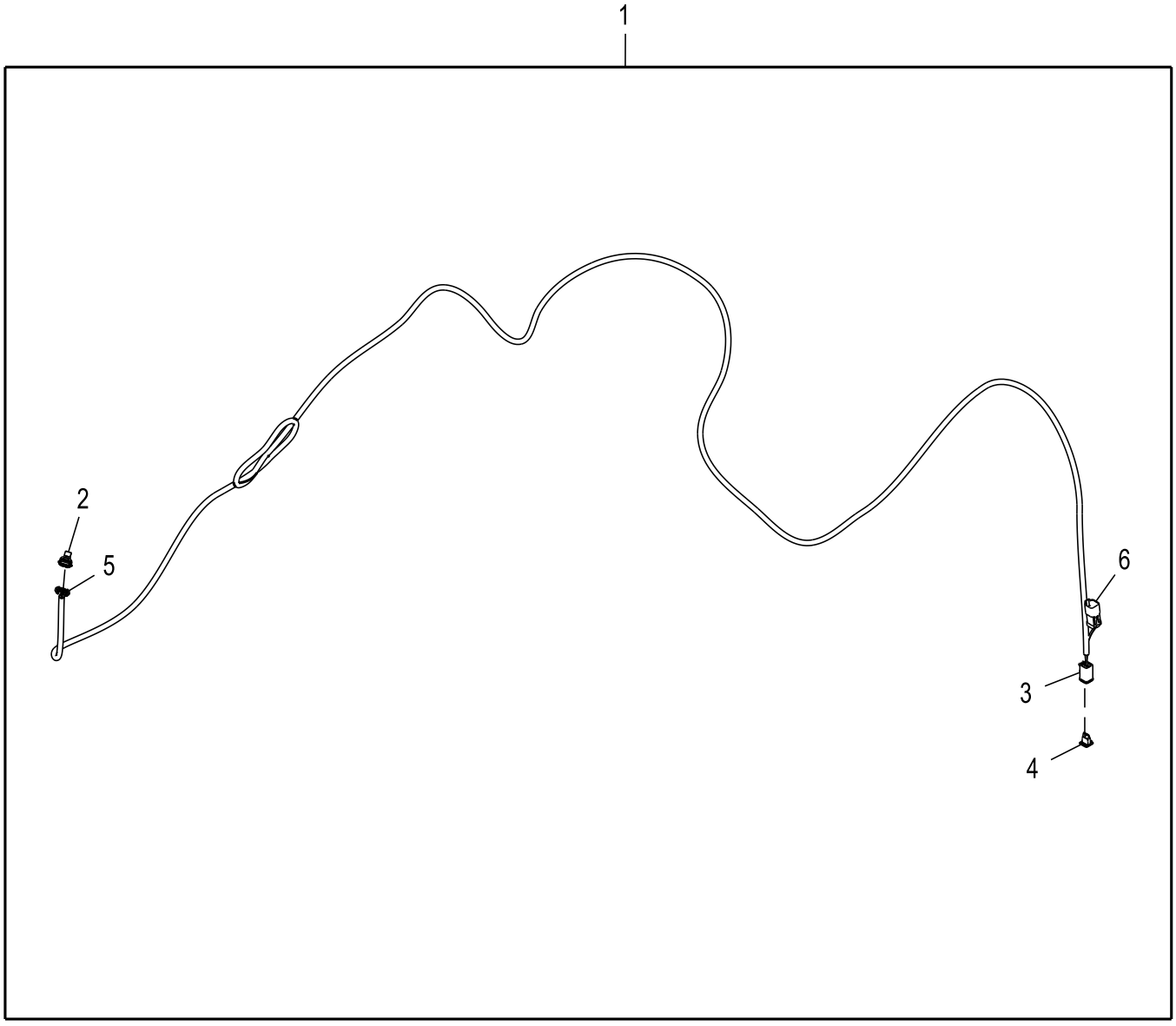

AT446177_XJ1252937

Item	*Nº peça*	*Descrição*	*Qtde*	*Nº série*	*Notas*
1	AT446177	Chicote	1		Chicote de Ligação do Aquecedor
2	57M7309	Alojam. conector elétrico	1		
	57M7297	Terminal conecTor eléTrico	2		
	R78059	Conj mont Conector elétrico	2		
	57M7306	Disp fechamento conec elétr	1		
3	57M8012	Conj mont Conector elétrico	1		
	R78065	Terminal conecTor eléTrico	5		
	R78069	Conect elétr tomada cavidad	1		
	57M8013	Disp fechamento conec elétr	1		
4	57M8013	Disp fechamento conec elétr	1		
5	57M7306	Disp fechamento conec elétr	1		
6	57M8014	Alojam. conector elétrico	1		
	R78066	Terminal conecTor eléTrico	5		
	R78069	Conect elétr tomada cavidad	1		

Tanque de Combustível
Fuel Tank
Réservoir à combustible
Топливный бак
Tanque de combustible

AT361034_TX1072038 A.3

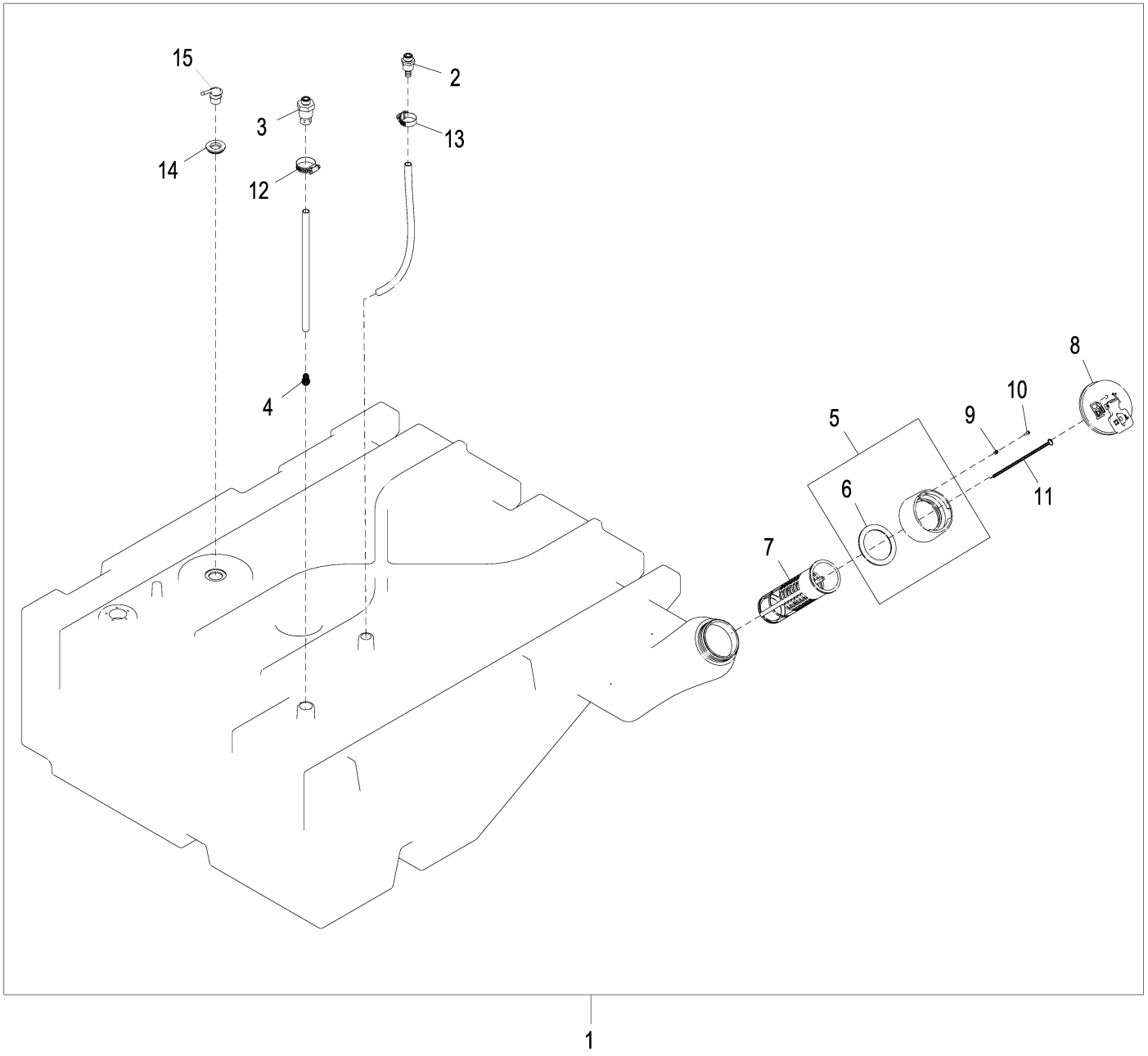

AT361034_TX1072038

Item	*Nº peça*	*Descrição*	*Qtde*	*Nº série*	*Notas*
1	AT414826	Tanque de combusTível	1		SUB FOR AT361034
2	R193666	Conexão	1		
3	RE194040	Conexão	1		
4	R194311	Mola de compressão	1		
5	AH165079	Adaptador	1		
6	H172014	Junta	1		
7	AH162914	Coador	1		
8	AT346094	Tampa	1		
9	H174831	âncora	1		
10	T164203	Parafuso	1		
11	AH159448	Corrente de elos	1		
12	AR21839	Braçadeira	1		
13	AR54815	Braçadeira	1		SUB FOR AT21839
14	R114023	Passa-fio	1		
15	R237815	RespiRo	1		

Índice pictórico por seção
Sectional Pictorial Index
Index d'illustrations par sections.
Иллюстрированный указатель секции
Índice de ilustraciones por secciones

962- 541
963- 553
965- 559

TX1162064 A.1

09

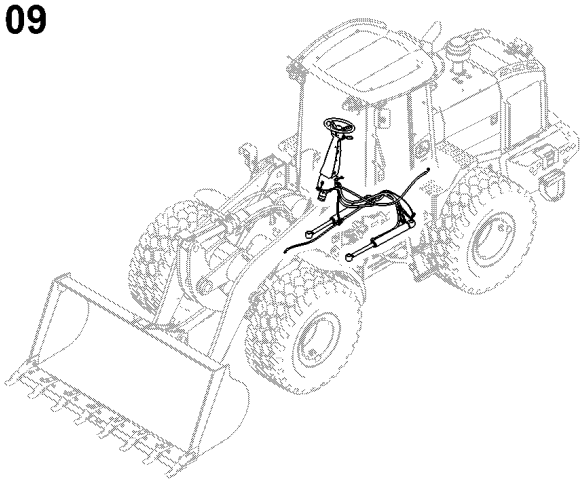

962

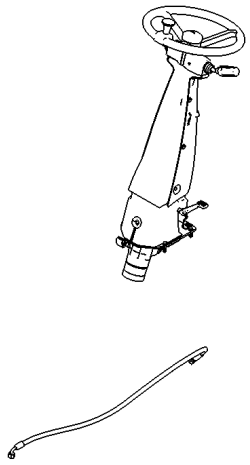

963

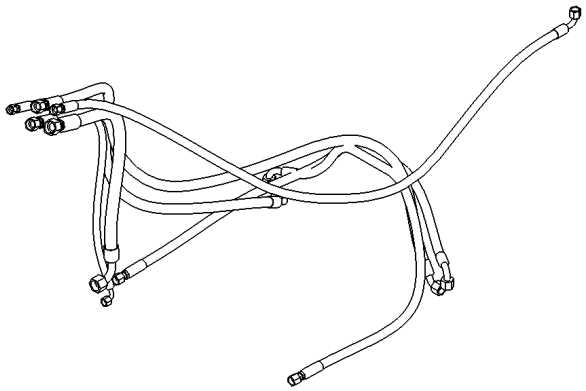

965

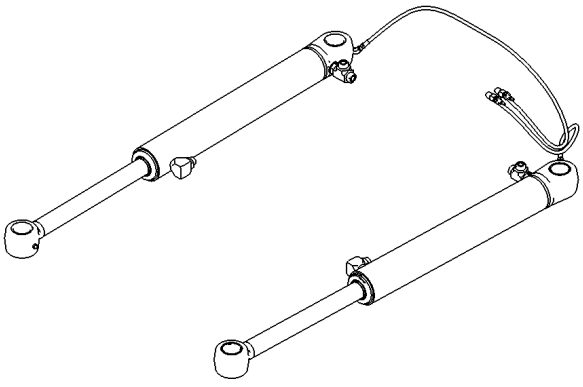

TX1162064

Índice pictórico por grupo funcional
Functional Group Pictorial Index
Index d'illustrations par groupes de fonctions
Иллюстрированный указатель функциональной группы
Índice de ilustraciones por grupos

1- 542
2- 544
3- 548
4- 550

TX1162065 A.1

962

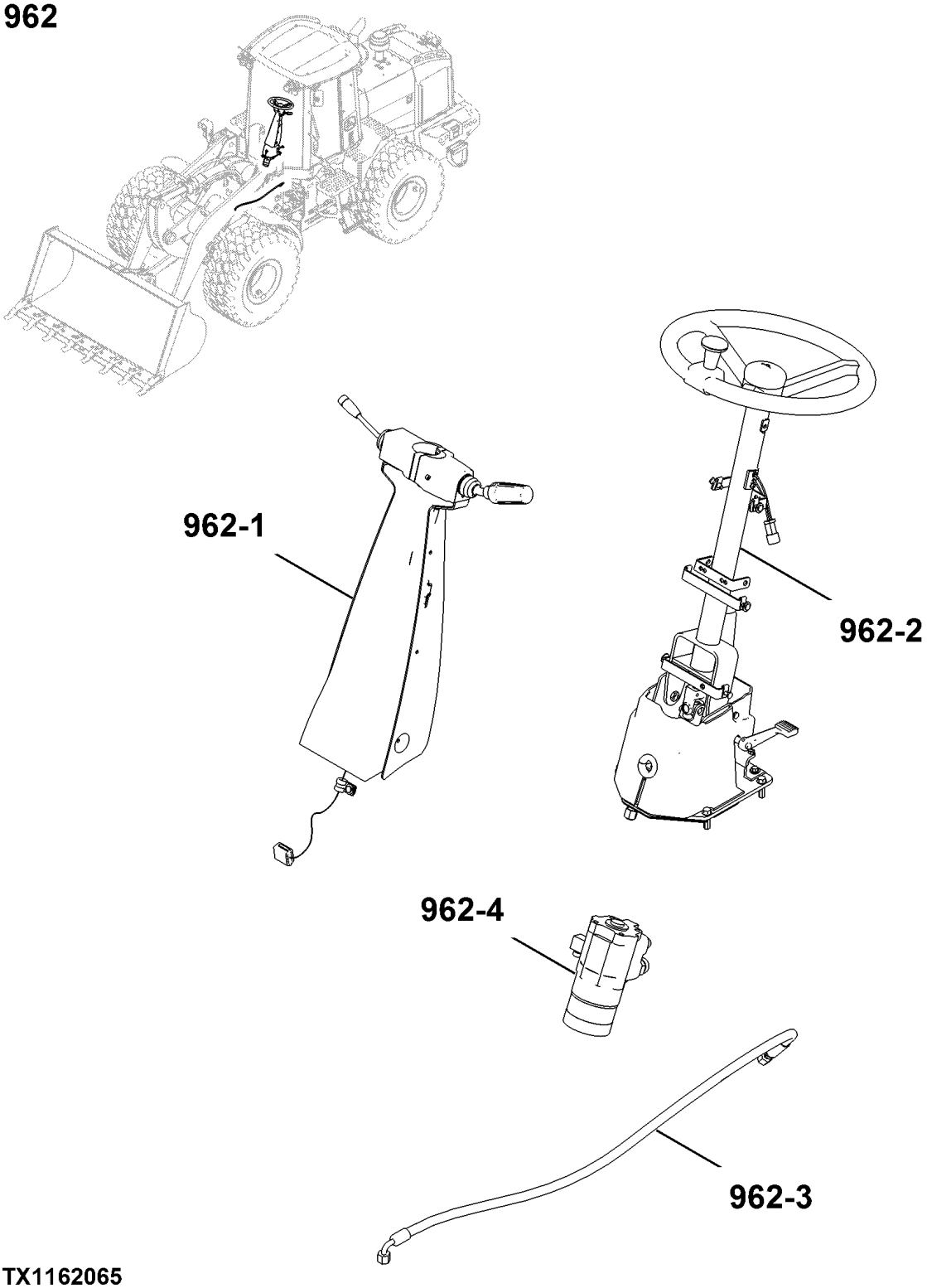

TX1162065

Console de Direção para Joystick com Interruptor FNR
Steering Console for Joystick with FNR Switch
Console de direction manche à balai avec sélecteur de sens de marche
Консоль рулевого управления для джойстика с переключателем FNR
Consola de dirección para palanca multifunción con selector de sentido de marcha

AT339514_TX1078868 C.1

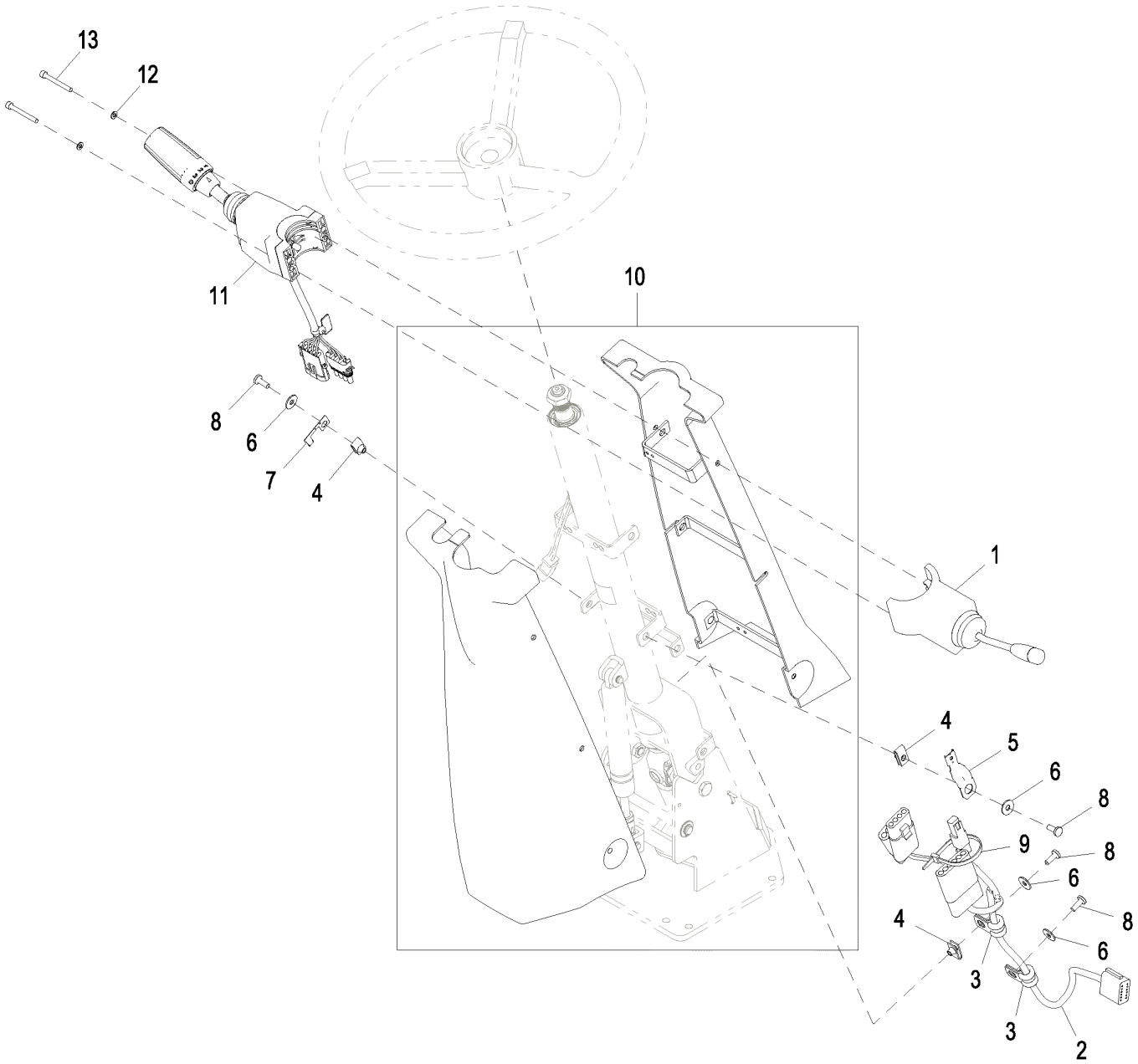

AT339514_TX1078868

Item	*Nº peça*	*Descrição*	*Qtde*	*Nº série*	*Notas*
1	AT353427	Interruptor	1		Lanterna Direcional
2	AT417970	Chicote	1		Console Dianteiro, Componentes em Página Separada, SUB FOR AT339688
3	T75276	Braçadeira	2		
4	M84972	Porca	3		
5	57M8736	Acessório conexão elétrica	1		
6	T134530	Arruela	4		
7	57M10310	Acessório conexão elétrica	1		
8	21M7292	Parafuso	4		M6 X 16
9	R44302	Cinta	1		
10	AT442731	Capa	1		SUB FOR AT342433
11	AT378210	Interruptor	1		Interruptor FNR / de Seleção de Marcha da Coluna de Direção
12	24M7027	Arruela	2		5.300 X 10 X 1 mm
13	19M9384	Parafuso	2		M5 X 45

Coluna de Direção
Steering Column
Colonne de direction
Рулевая колонка
Columna de dirección

ETN135073_TX1238076 A.1

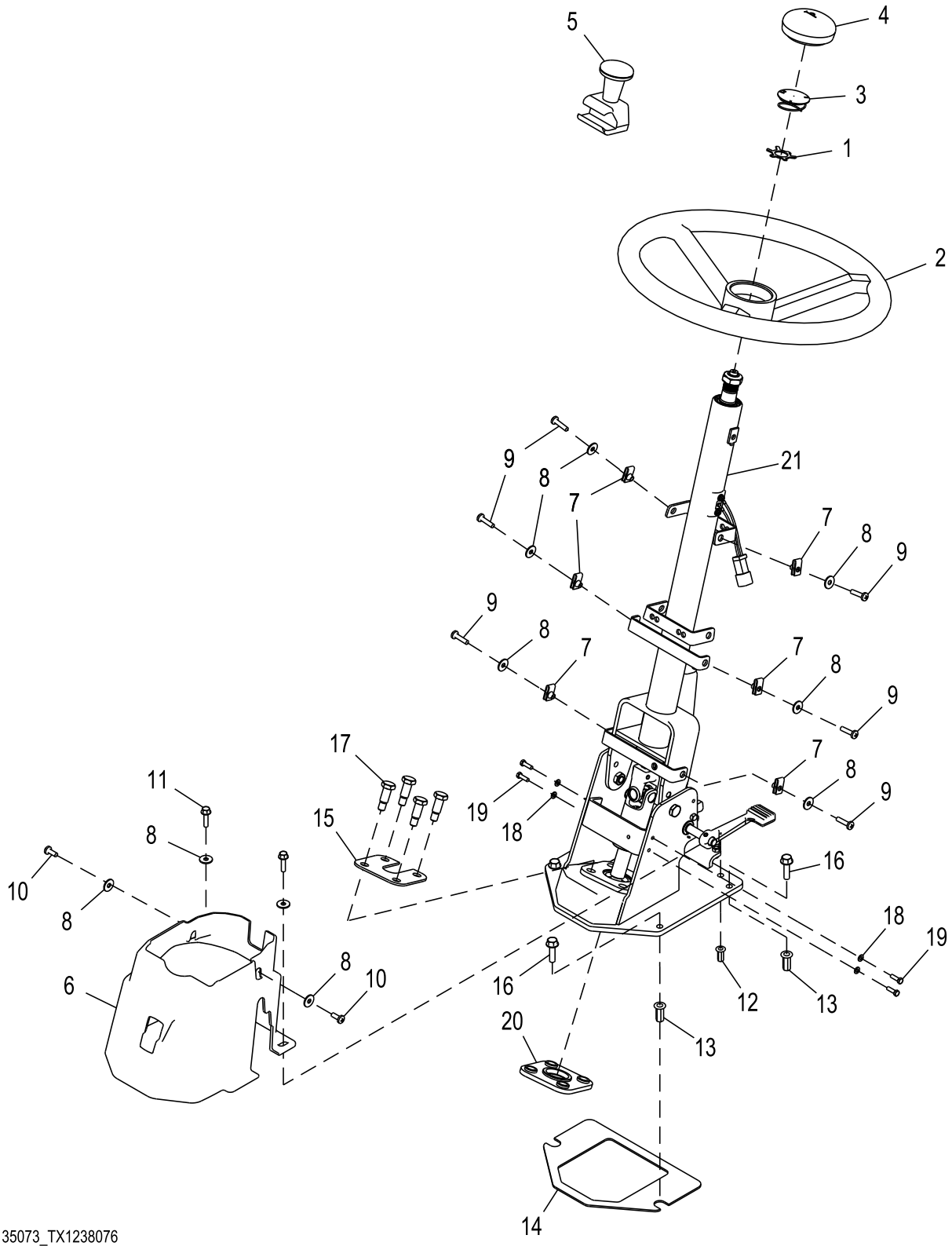

ETN135073_TX1238076

Item	*Nº peça*	*Descrição*	*Qtde*	*Nº série*	*Notas*
1	.....	Coluna de direção	1		Componentes Listados em Página Separada
2	AT139694	Volante de direção	1		
3	AT222153	Interruptor	1		Buzina
4	T154131	Capa	1		
5	AT369839	Botão	1		
6	T348959	Capa	1		
7	M84972	Porca	6		
8	T134530	Arruela	10		
9	21M7310	Parafuso	6		M6 X 25
10	21M7292	Parafuso	2		M6 X 16
11	19M7863	Parafuso	2		M6 X 25
12	T196077	Porca	2		
13	T196079	Porca	4		
14	T230424	Junta	1		
15	T241042	Placa	1		
16	19M7868	Parafuso	4		M8 X 30
17	T237617	Parafuso	4		
18	24M7027	Arruela	4		5.300 X 10 X 1 mm
19	19M7372	Parafuso sextavado	4		M5 X 16
20	T268288	Isolador	1		
21	AT471881	Coluna de direção	1		

Kits de Serviço da Coluna de Direção
Steering Column Service Kits
Kits d'entretien de colonne de direction
Комплекты обслуживания рулевой колонки
Juegos de mantenimiento de columna de dirección

TX1238164 A.1

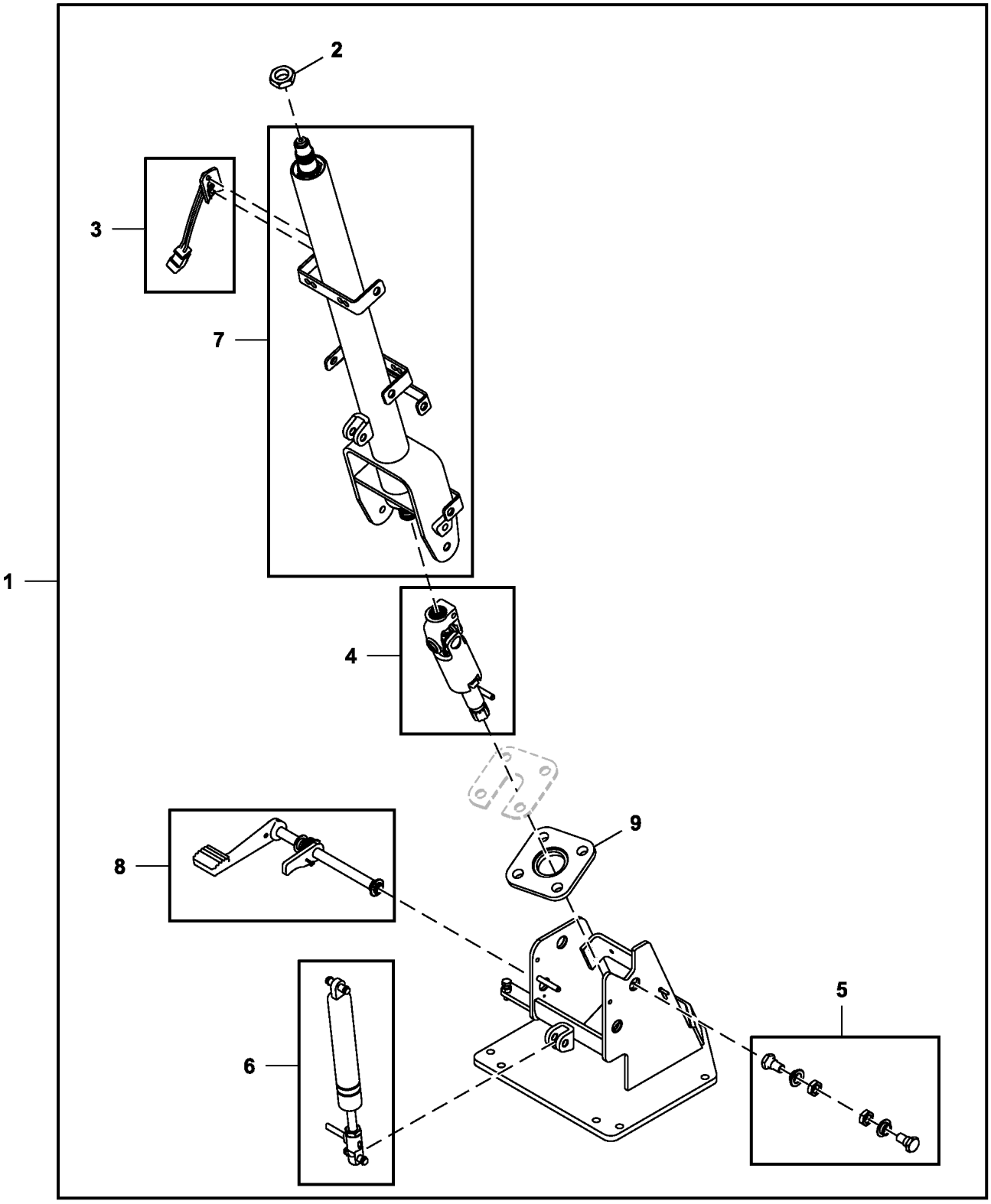

TX1238164

Item	*Nº peça*	*Descrição*	*Qtde*	*Nº série*	*Notas*
1	AT471881	Coluna de direção	1		SUB FOR AT423948
2	14M7209	Porca	1		M18
3	AT357991	Kit da coluna de direção	1		Ligação da Buzina
4	AT357993	Kit da coluna de direção	1		Eixo de Direção Inferior
5	AT357994	Kit da coluna de direção	1		Peças de Fixação do Pivô
6	AT471882	Cilindro operado a gás	1		SUB FOR AT357995, Cilindro Pneumático
7	.....	Kit da coluna de direção	1		AT365786 NLA, Eixo da Direção
8	AT423947	Kit da coluna de direção	1		Kit de Pedal
9	T268288	Isolador	1		SUB FOR T230463, Isolator

Mangueira da Direção Convencional
Conventional Steering Hose
Flexible de direction conventionnelle
Шланг традиционного рулевого управления
Manguera de dirección normal

ETN109439_TX1159774 A.1

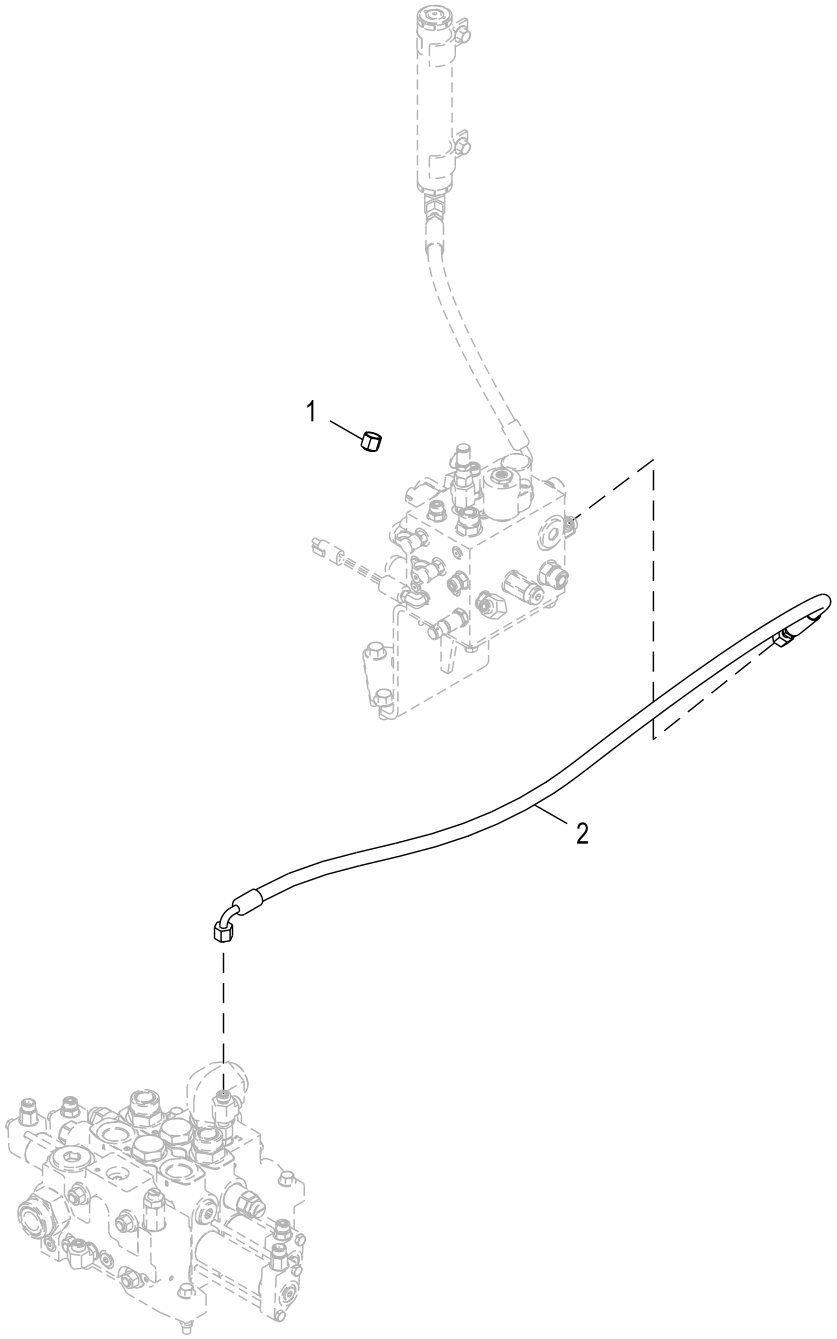

ETN109439_TX1159774

Item	*Nº peça*	*Descrição*	*Qtde*	*Nº série*	*Notas*
1	38H1415	Conexão	1		
2	AT343599	Mangueira hidráulica	1		

Válvula de Direção Orbital
Orbital Steering Valve
Unité de direction orbitale
Орбитальный клапан рулевого управления
Válvula de dirección orbital

ETN135083_TX1238093 A.1

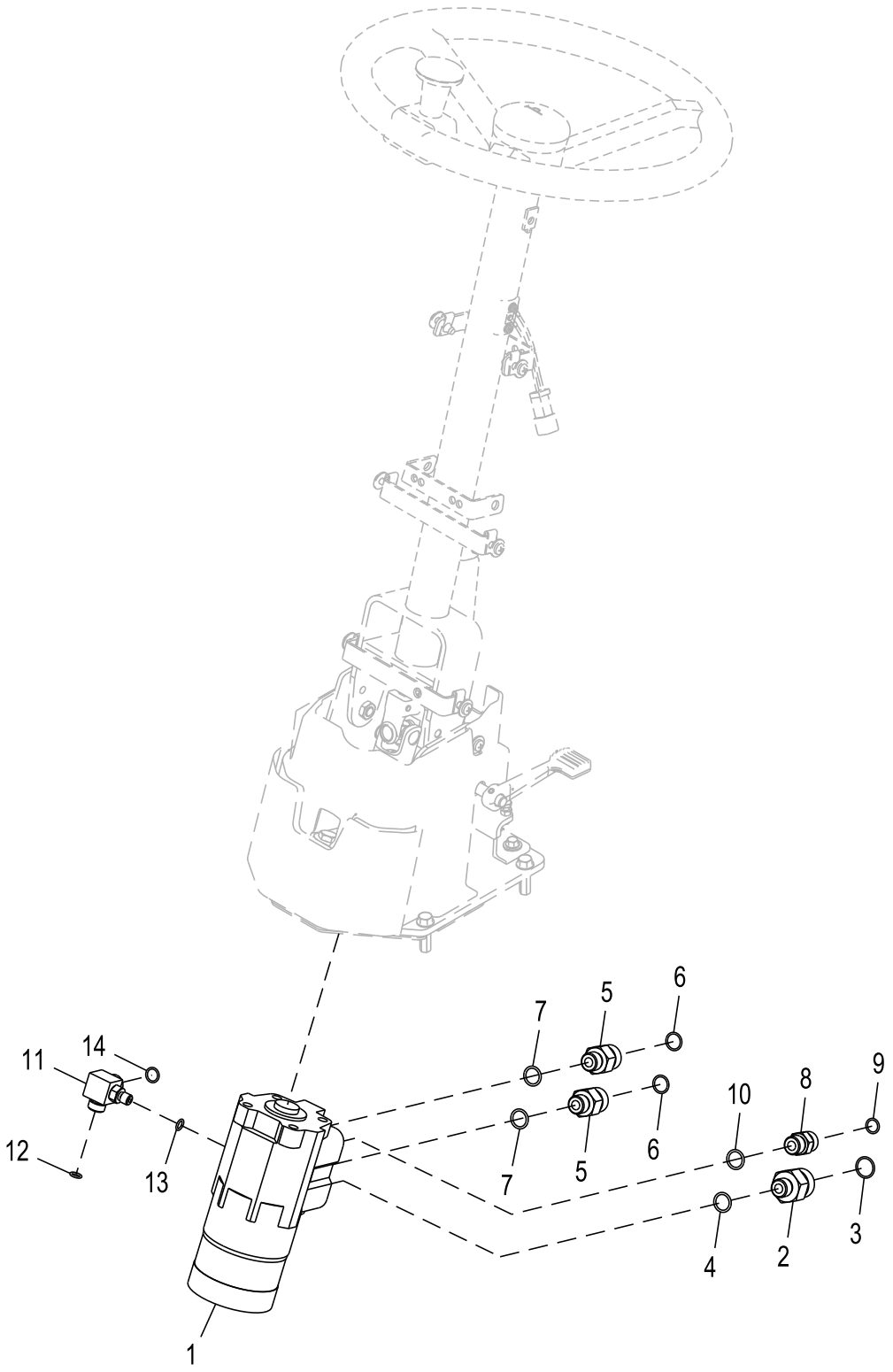

ETN135083_TX1238093

Item	*Nº peça*	*Descrição*	*Qtde*	*Nº série*	*Notas*
1	AT337355	VálV. controladora de fluxo	1		
2	38H1178	Adaptador	1		
3	T77858	Anel o	1		
4	R26375	Anel o	1		
5	38H1317	Conexão	2		
6	T77932	Anel o	2		
7	R26375	Anel o	2		
8	38H1161	Adaptador	1		
9	T77857	Anel o	1		
10	R26375	Anel o	1		
11	T365362	Conexão em t	1		
12	T77613	Anel o	1		
13	R28782	Anel o	1		
14	T77857	Anel o	1		

Índice pictórico por grupo funcional
Functional Group Pictorial Index
Index d'illustrations par groupes de fonctions
Иллюстрированный указатель функциональной группы
Índice de ilustraciones por grupos

1- 554
2- 556

TX1162066 A.1

963

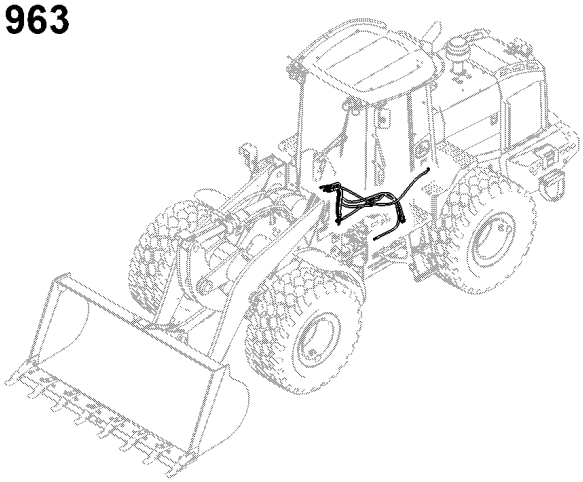

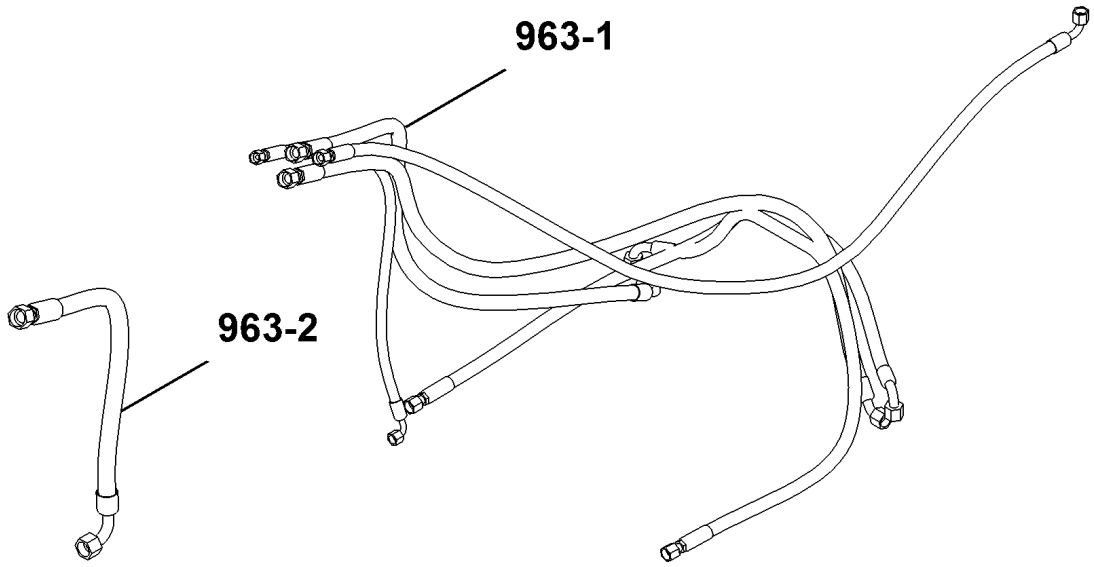

TX1162066

Mangueiras do Cilindro de Direção
Steering Cylinder Hoses
Flexibles de vérin de direction
Шланги цилиндра рулевого управления
Mangueras de cilindro de dirección

ETN109396_TX1155114 A.1

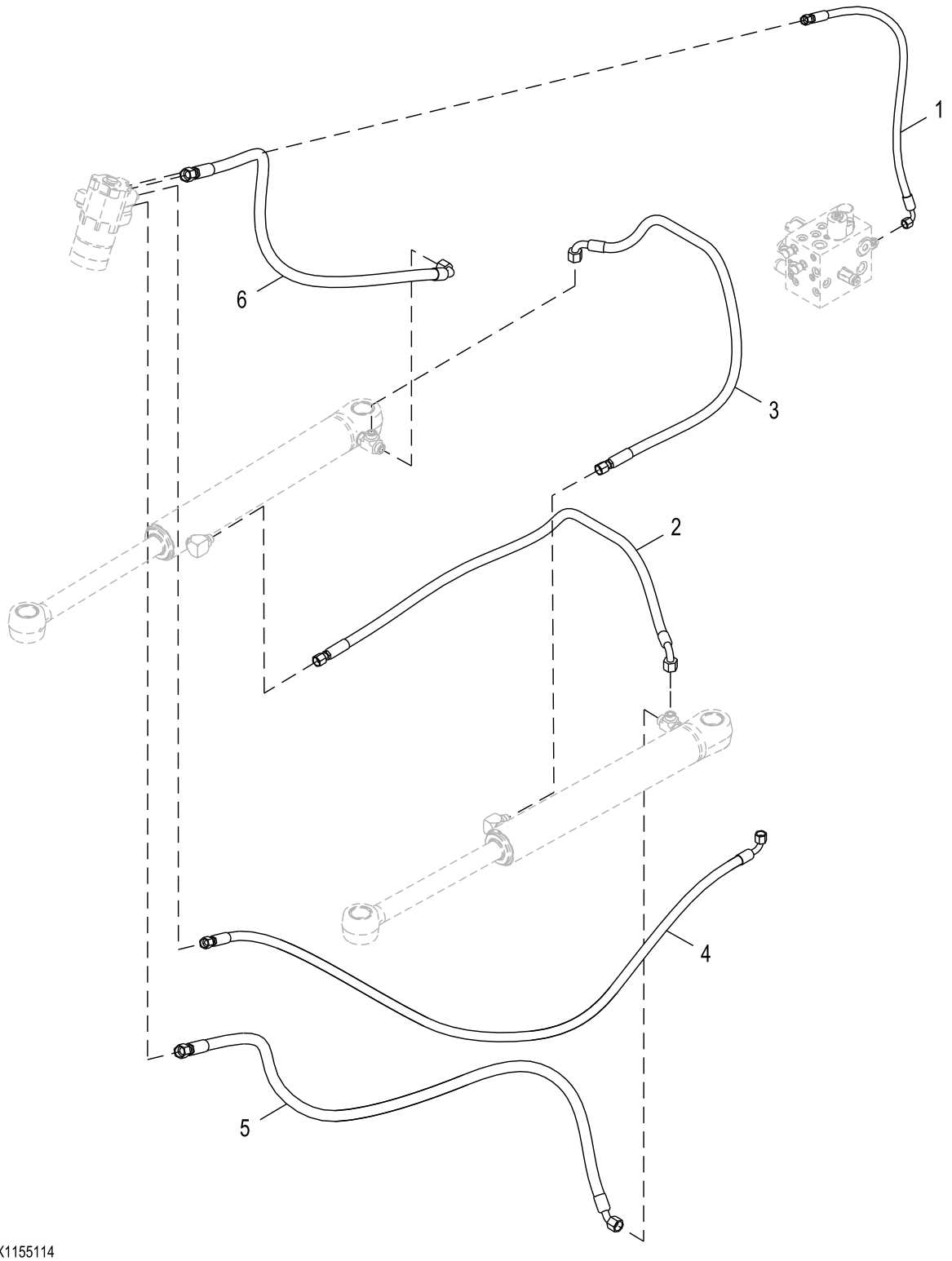

ETN109396_TX1155114

Item	*Nº peça*	*Descrição*	*Qtde*	*Nº série*	*Notas*
1	AT341272	Mangueira hidráulica	1		Fabricar
2	AT342878	Mangueira hidráulica	1		Fabricar
3	AT342878	Mangueira hidráulica	1		Fabricar
4	AT335807	Mangueira hidráulica	1		Fabricar
5	AT343044	Mangueira hidráulica	1		
6	AT345493	Mangueira hidráulica	1		

Direção Orbital sem Direção Secundária
Orbital Steering without Secondary Steering
Direction orbitale sans direction auxiliaire
Планетарное рулевое управление без вспомогательной системы рулевого управления
Dirección orbital sin dirección auxiliar

ETN109446_TX1159775 A.2

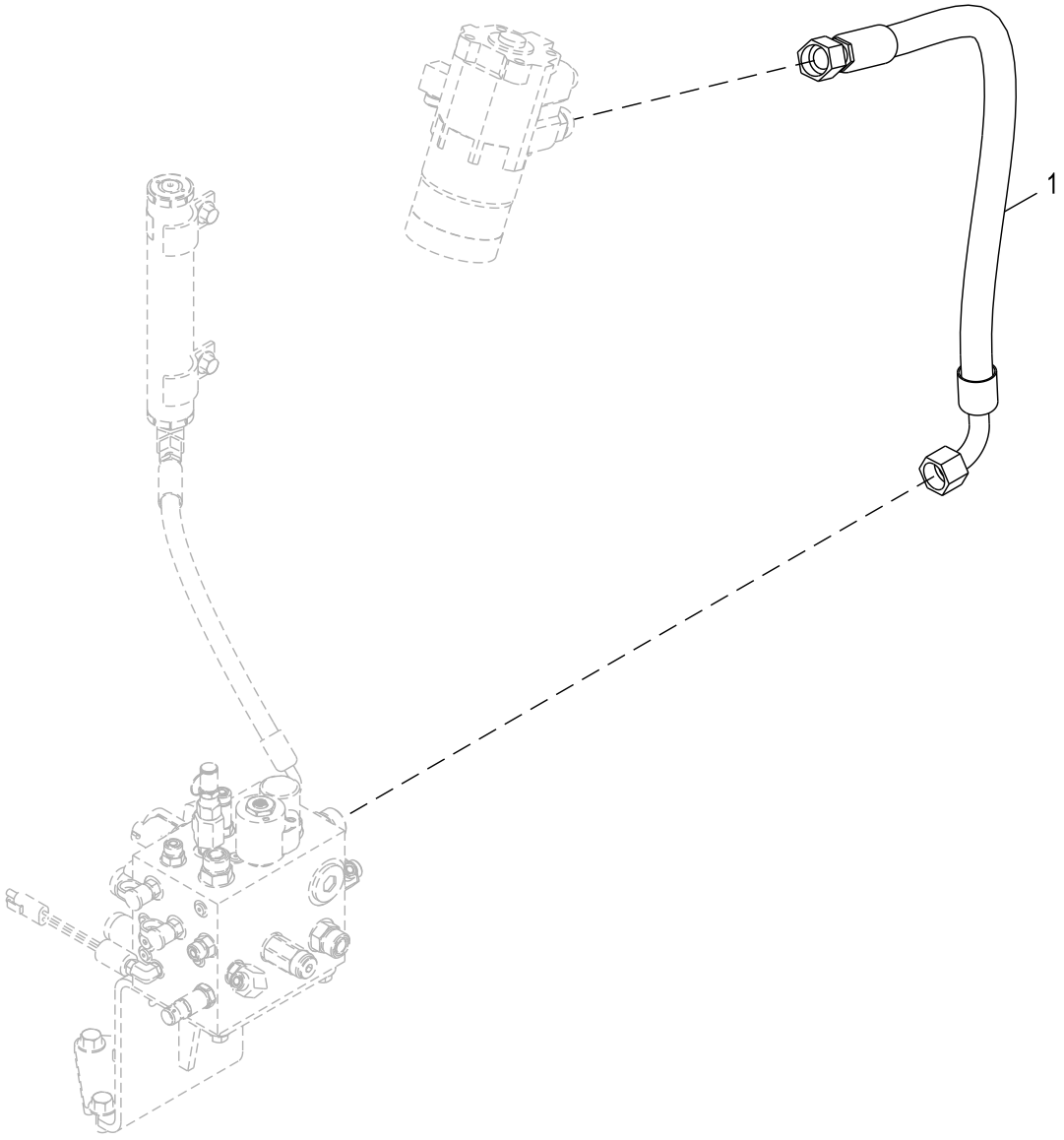

ETN109446_TX1159775

Item	*Nº peça*	*Descrição*	*Qtde*	*Nº série*	*Notas*
1	AT341238	Mangueira hidráulica	1		Fabricar

Índice pictórico por grupo funcional
Functional Group Pictorial Index
Index d'illustrations par groupes de fonctions
Иллюстрированный указатель функциональной группы
Índice de ilustraciones por grupos

TX1162067 A.1

965

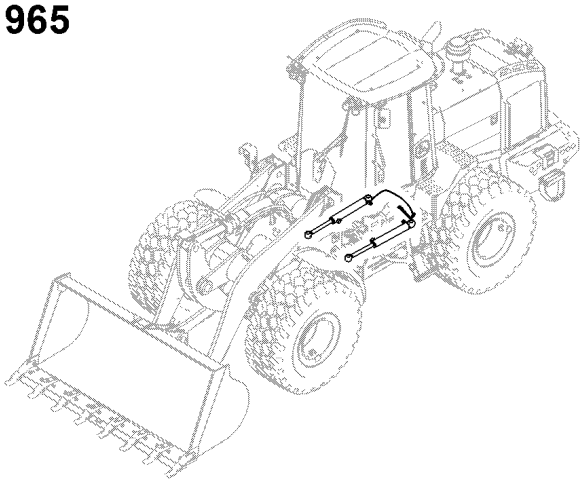

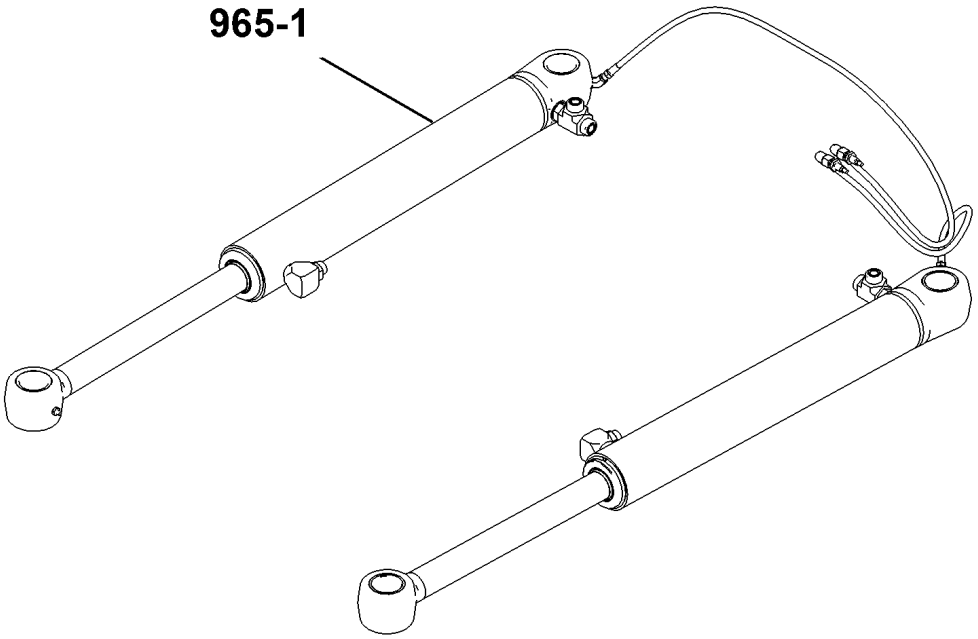

TX1162067

Cilindros da Direção
Steering Cylinders
Vérin de direction
Гидроцилиндры рулевого управления
Cilindros de dirección

ETN109430_TX1155128 A.1

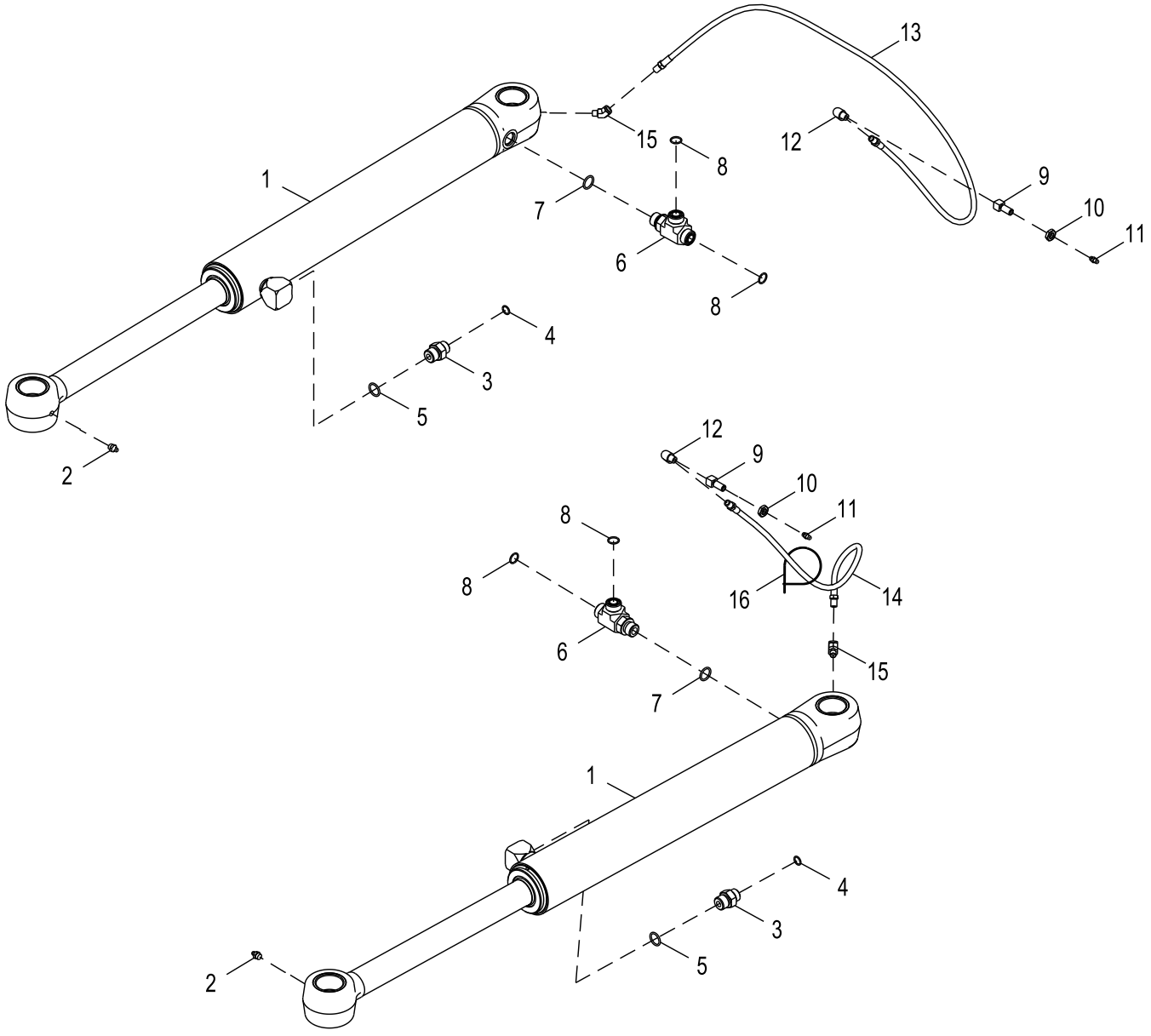

ETN109430_TX1155128

Item	*Nº peça*	*Descrição*	*Qtde*	*Nº série*	*Notas*
1	AHC13890	Cilindro hidráulico	2		Cilindro de Direção, Componentes em Página Separada
	R89940	Bucha	2		
2	JD7759	Conexão de lubrificação	2		
3	38H1174	Adaptador	2		
4	T77857	Anel o	2		12.421 X 1.778 mm (0.489" X 0.070")
5	R26906	Anel o	2		19.177 X 2.464 mm (0.755" X 0.097")
6	38H1025	Conexão em t	2		
7	R26906	Anel o	2		19.177 X 2.464 mm (0.755" X 0.097")
8	T77932	Anel o	4		15.596 X 1.778 mm (0.614" X 0.070")
9	R36311	Conexão	2		
10	E12379	Porca	2		
11	JD7797	Conexão de lubrificação	2		
12	T56112	Conexão em ângulo	2		
13	AT53541	Mangueira hidráulica	1		
14	AT207022	Mangueira hidráulica	1		
15	M45937	Conexão em ângulo	2		
16	H77698	Cinta	1		

Cilindros de Direção NeverGrease™ (Se Equipada)
NeverGrease™ Steering Cylinders (If Equipped)
Vérin de direction NeverGrease™ (suivant équipement)
Цилиндры рулевого управления NeverGrease™ (при наличии)
Cilindros de dirección NeverGrease™ (si existe)

AT343066_TX1082779 A.1

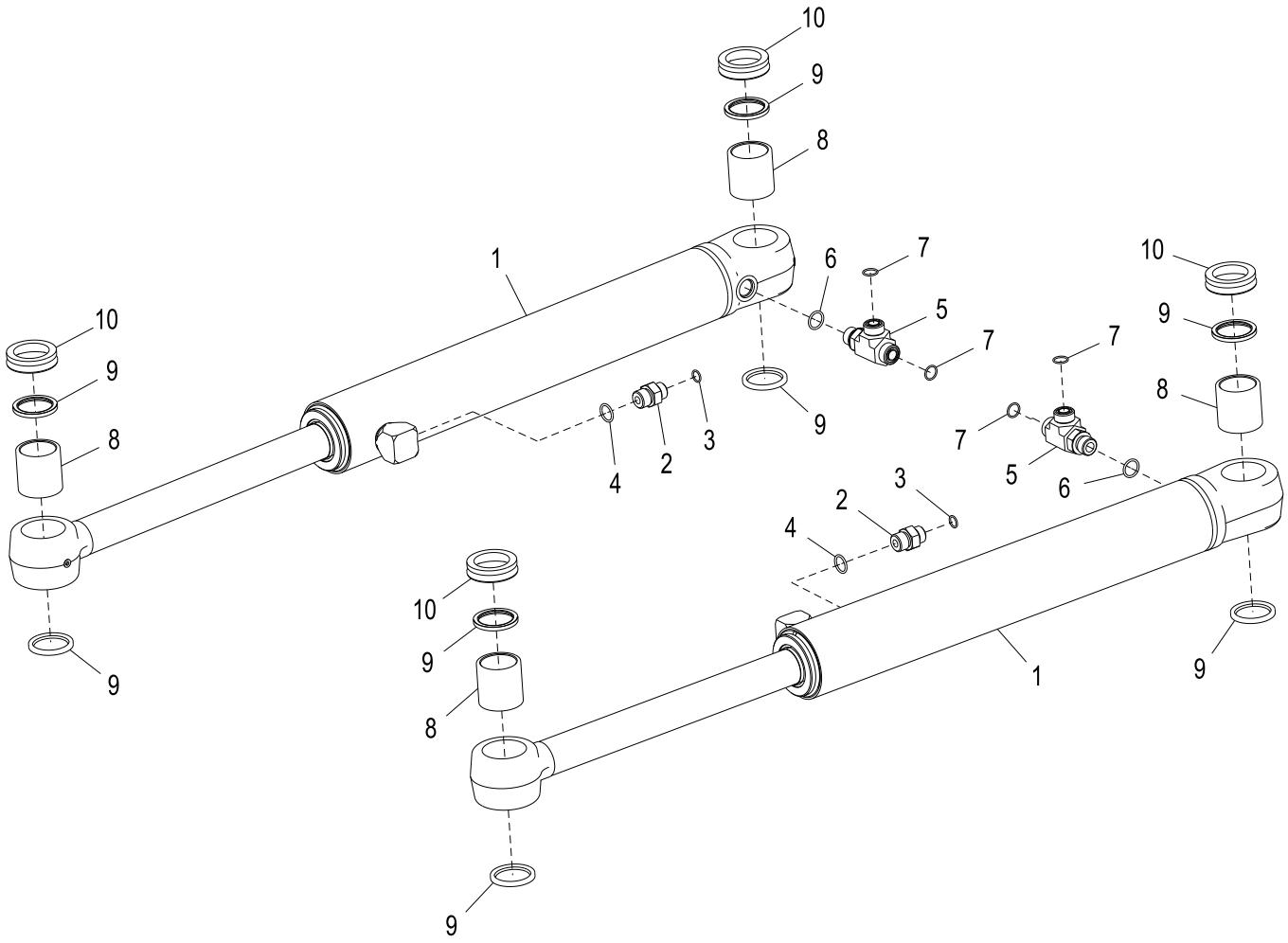

AT343066_TX1082779

Item	*Nº peça*	*Descrição*	*Qtde*	*Nº série*	*Notas*
1	AHC10913	Cilindro hidráulico	2		Componentes em Página Separada
2	38H1174	Adaptador	2		
3	T77857	Anel o	2		12.421 X 1.778 mm (0.489" X 0.070")
4	R26906	Anel o	2		19.177 X 2.464 mm (0.755" X 0.097")
5	38H1025	Conexão em t	2		
6	R26906	Anel o	2		19.177 X 2.464 mm (0.755" X 0.097")
7	T77932	Anel o	4		15.596 X 1.778 mm (0.614" X 0.070")
8	T225727	Bucha	4		
9	T225621	Vedação	8		
10	T277591	Anel vedação em "v'	4		

Cilindro de Direção, Componentes
Steering Cylinder Components
Composants de vérin de direction
Компоненты цилиндра рулевого управления
Componentes de cilindro de dirección

AHC13890_TX1159799 A.1

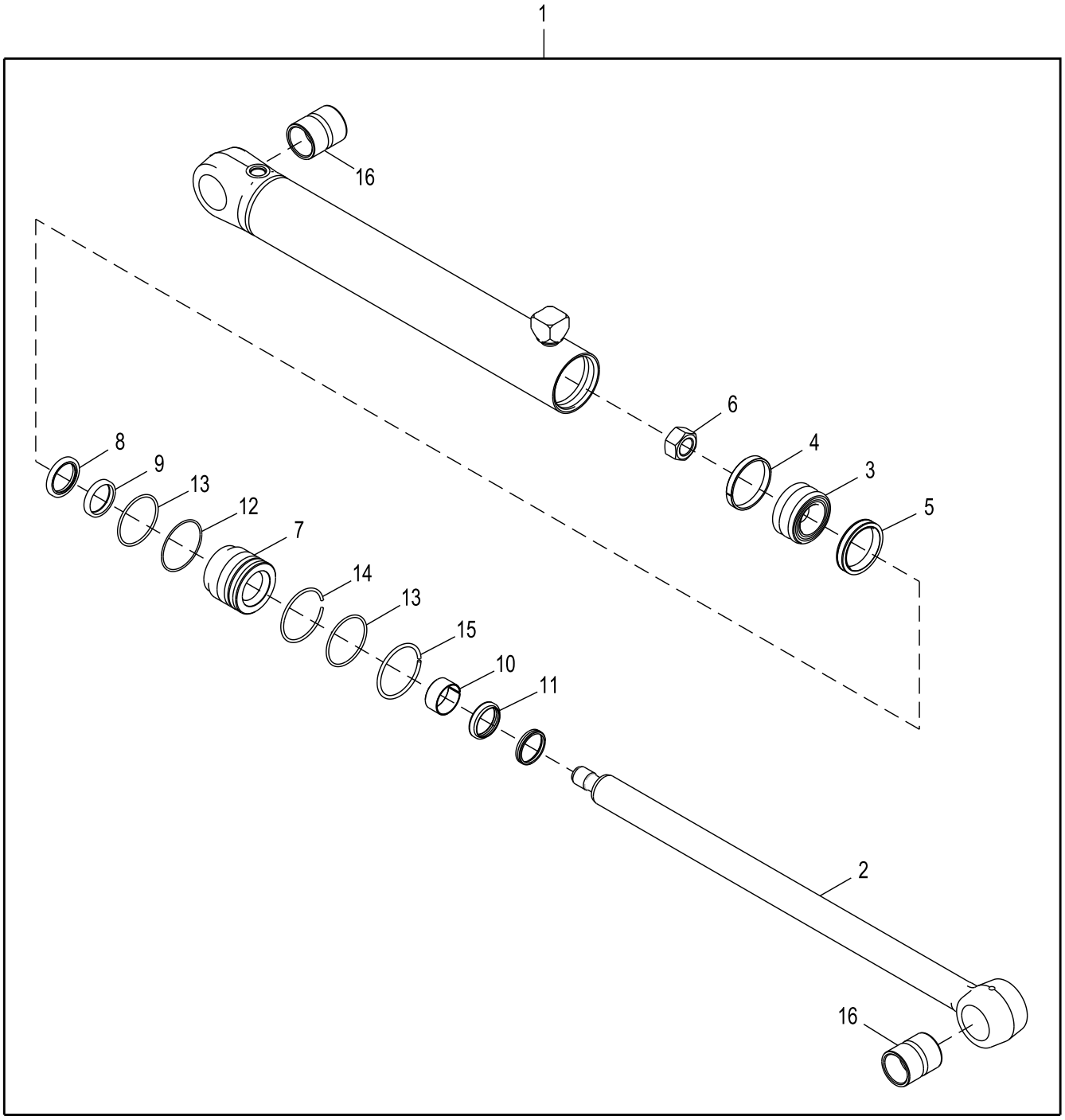

AHC13890_TX1159799

Item	*Nº peça*	*Descrição*	*Qtde*	*Nº série*	*Notas*
1	AHC13890	Cilindro hidráulico	1		
2	AHC13894	TiranTe	1		
3	R86084	Pistão	1		
4	R81777	Anel de desgaste	1		
5	RE20345	Vedação	1		
6	H170538	Porca	1		
7	H210731	Guia do pistão cil hidr	1		
8	AH146560	Vedação	1		
9	H152202	Vedação	1		
10	H157898	Anel de desgaste	1		
11	AH146556	Vedação	1		
12	R81864	Anel de apoio	1		
13	T12582	Anel o	2		
14	H170216	Anel de pressão	1		
15	H180787	Anel de pressão	1		
16	R89940	Bucha	2		
17	AH212091	Kit cilindro hidráulico	1		Kit do Diâmetro Interno
18	AHC11572	Kit cilindro hidráulico	1		Kit de Haste

Componentes do Cilindro de Direção, NeverGrease™ (Se Equipada)
Steering Cylinder Components, NeverGrease™ (If Equipped)
Composants de vérin de direction, Nevergrease™ (suivant équipement)
Компоненты цилиндра рулевого управления, NeverGrease™ (при наличии)
Componentes del cilindro de dirección, Nevergrease™ (si existe)

AHC10913_TX1116338 A.1

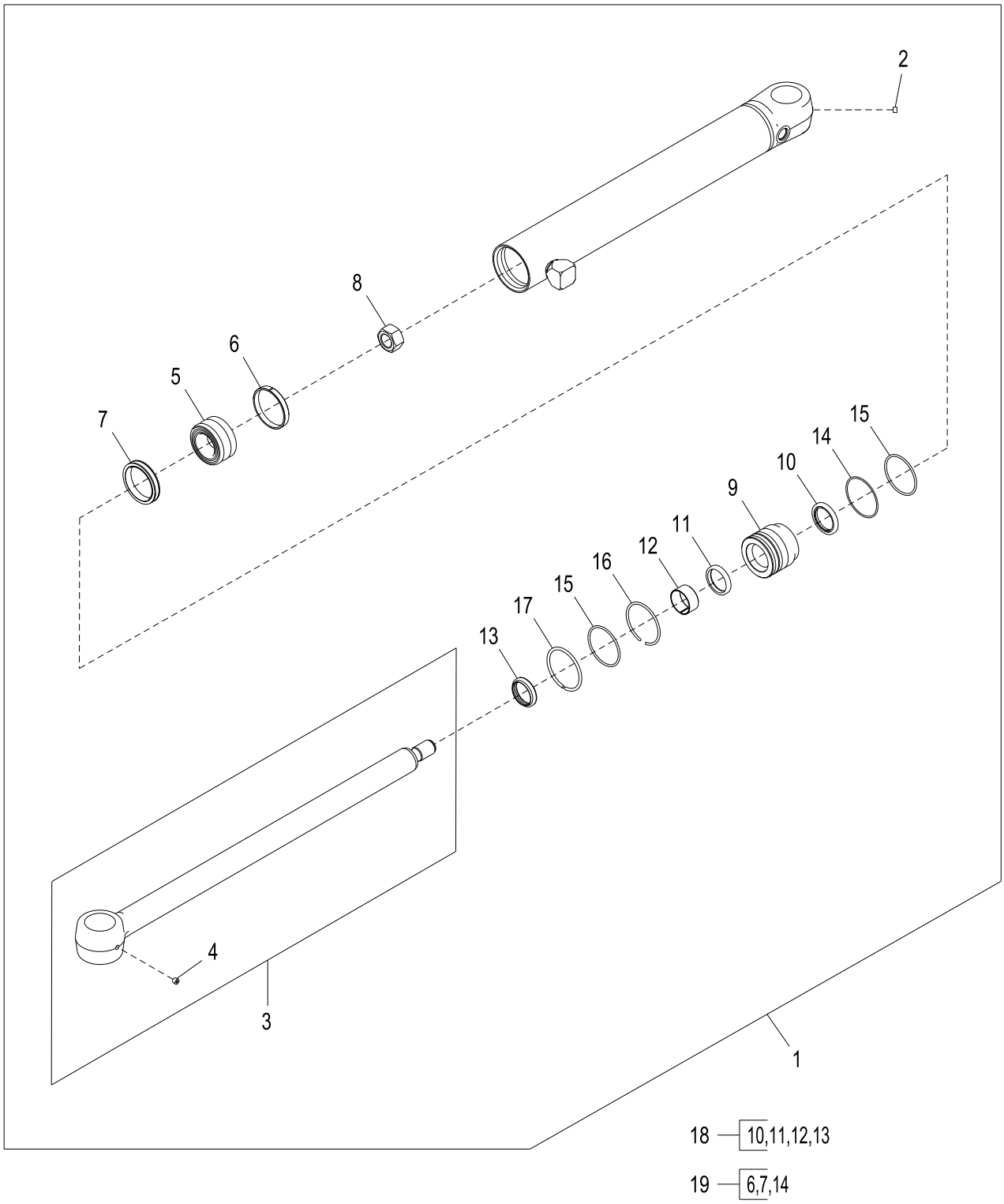

AHC10913_TX1116338

Item	*Nº peça*	*Descrição*	*Qtde*	*Nº série*	*Notas*
1	AHC10913	Cilindro hidráulico	1		Cilindro de Direção
2	15H569	Tampão	1		1/8"
3	AHC10915	TiranTe	1		
4	15H569	Tampão	1		1/8"
5	R86084	Pistão	1		
6	R81777	Anel de desgaste	1		
7	RE20345	Vedação	1		
8	H170538	Porca	1		M27
9	H210731	Guia do pistão cil hidr	1		
10	AH146560	Vedação	1		
11	H152202	Vedação	1		
12	H157898	Anel de desgaste	1		
13	AH146556	Vedação	1		
14	R81864	Anel de apoio	1		74.430 X 79.850 X 1.270 mm (2.930" X 3.144" X 0.050")
15	T12582	Anel o	2		72.619 X 3.531 mm (2-55/64" X 0.139")
16	H170216	Anel de pressão	1		
17	H180787	Anel de pressão	1		
18	AHC11572	Kit retentor	1		Kit de Vedações para o Orifício
19	AH212091	Kit retentor	1		Kit de Vedações para Haste

Índice pictórico por seção
Sectional Pictorial Index
Index d'illustrations par sections.
Иллюстрированный указатель секции
Índice de ilustraciones por secciones

1062- 571
1063- 575
1064- 579

TX1162068 A.1

10

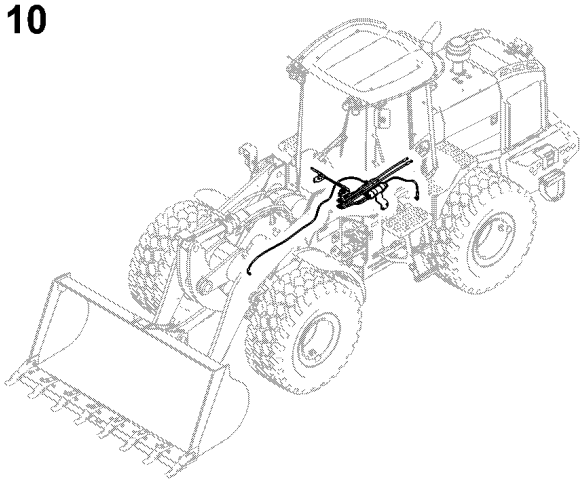

1062

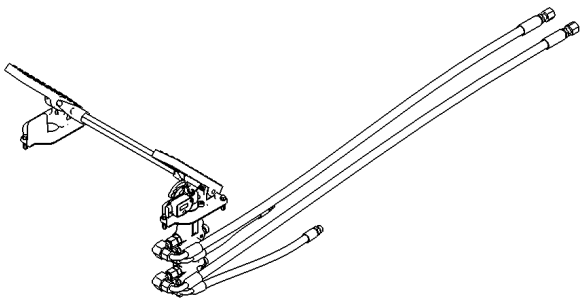

1063

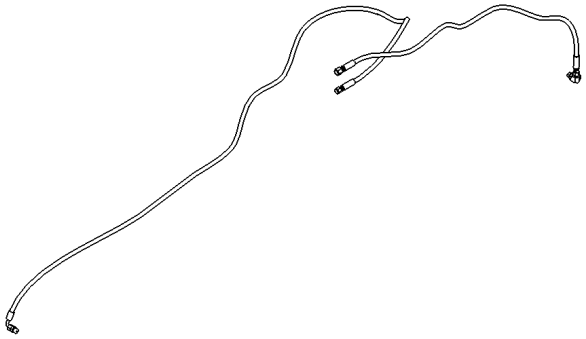

1064

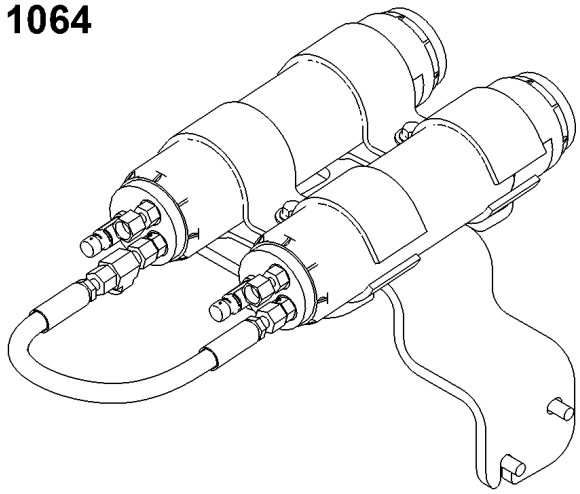

TX1162068

Índice pictórico por grupo funcional
Functional Group Pictorial Index
Index d'illustrations par groupes de fonctions
Иллюстрированный указатель функциональной группы
Índice de ilustraciones por grupos

TX1162069 A.1

1062

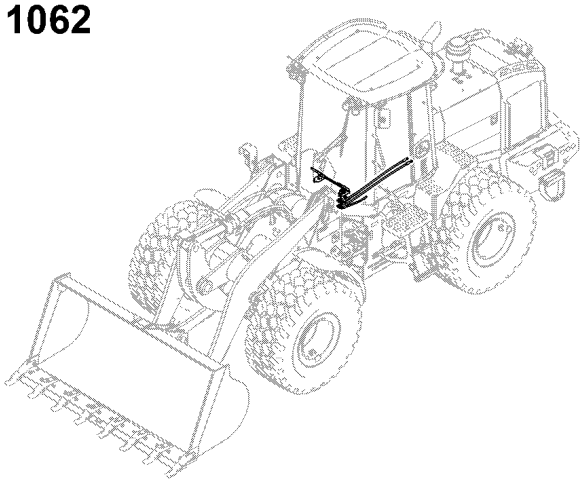

1062-1

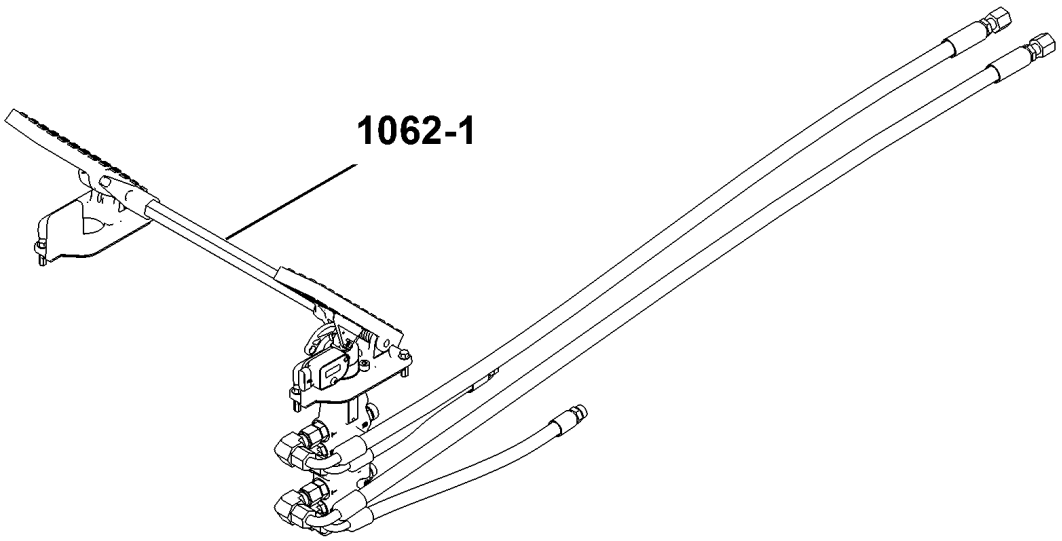

TX1162069

Válvula e Pedal do Freio de Serviço
Service Brake Valve and Pedal
Pédale de frein de service et distributeur
Клапан и педаль рабочего тормоза
Pedal y válvula de freno de servicio

ETN135072_TX1238075 A.1

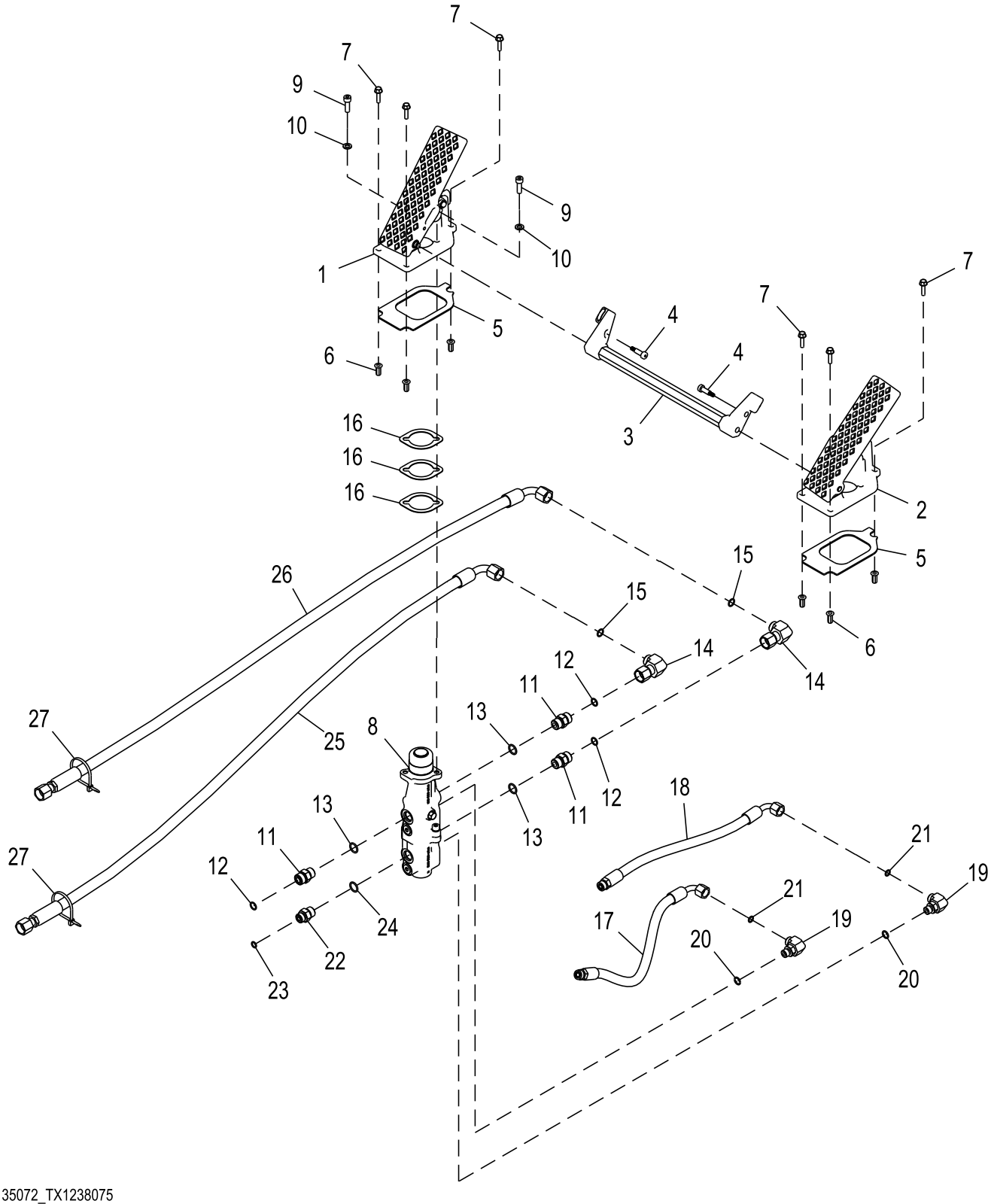

ETN135072_TX1238075

Item	*Nº peça*	*Descrição*	*Qtde*	*Nº série*	*Notas*
1	AT470564	Pedal	1		Esquerda
2	AT470563	Pedal	1		Direita
3	AT346311	Articulação	1		
4	T383235_S1YT	PART MISSING IN WISE	2		
5	T228976	Junta	2		
6	T196077	Porca	6		
7	19M7863	Parafuso	6		M6 X 25
8	AT437075	VálV. controladora de fluxo	1		Freio Hidráulico, INCLUDES AT325225
	AT325225	Kit retentor	1		
9	19M7657	Parafuso	2		M8 X 25
10	24M7036	Arruela	2		9 X 16 X 1.600 mm
11	38H1161	Adaptador	3		
12	T77857	Anel o	3		
13	R26375	Anel o	3		
14	38H1095	Conexão em ângulo	2		
15	T77857	Anel o	2		
16	T230850	Calço	3		
17	AT444418	Mangueira hidráulica	1		Fabricar
18	AT437732	Mangueira hidráulica	1		
19	38H1004	Conexão em ângulo	2		
20	R26448	Anel o	2		
21	T77613	Anel o	2		
22	38H1171	Adaptador	1		
23	T77613	Anel o	1		
24	R26375	Anel o	1		
25	AT438060	Mangueira hidráulica	1		Fabricar
26	AT438060	Mangueira hidráulica	1		Fabricar
27	R44302	Cinta	2		

Índice pictórico por grupo funcional
Functional Group Pictorial Index
Index d'illustrations par groupes de fonctions
Иллюстрированный указатель функциональной группы
Índice de ilustraciones por grupos

TX1162070 A.1

1063

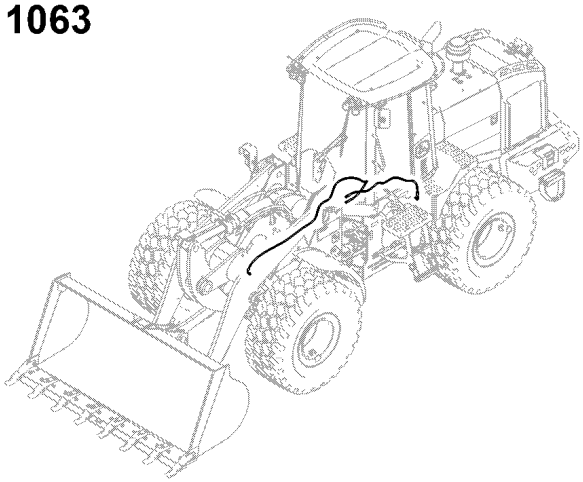

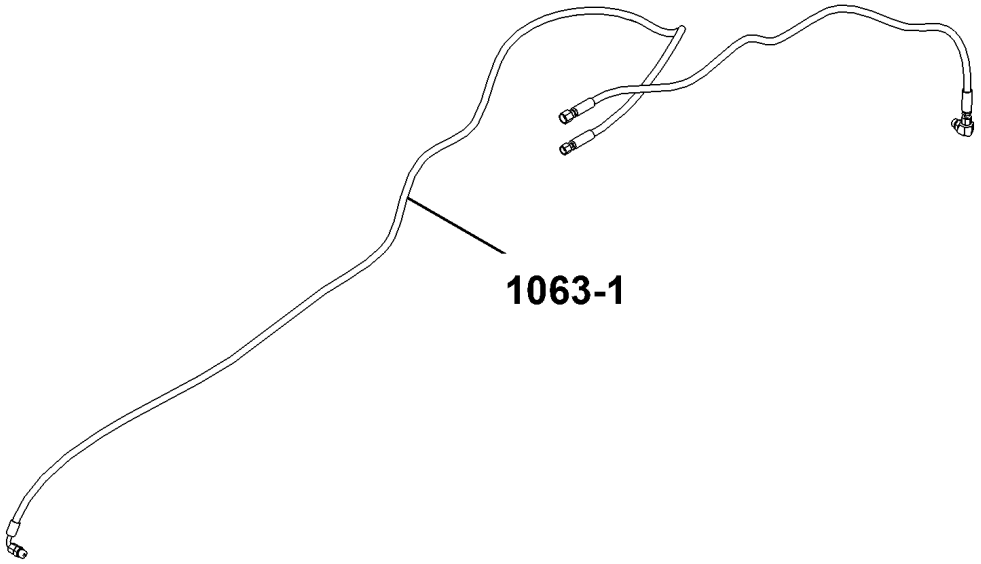

TX1162070

Linhas do Freio
Brake Lines
Conduites de frein
Тормозные магистрали
Líneas de frenos

ETN109394_TX1155170 A.1

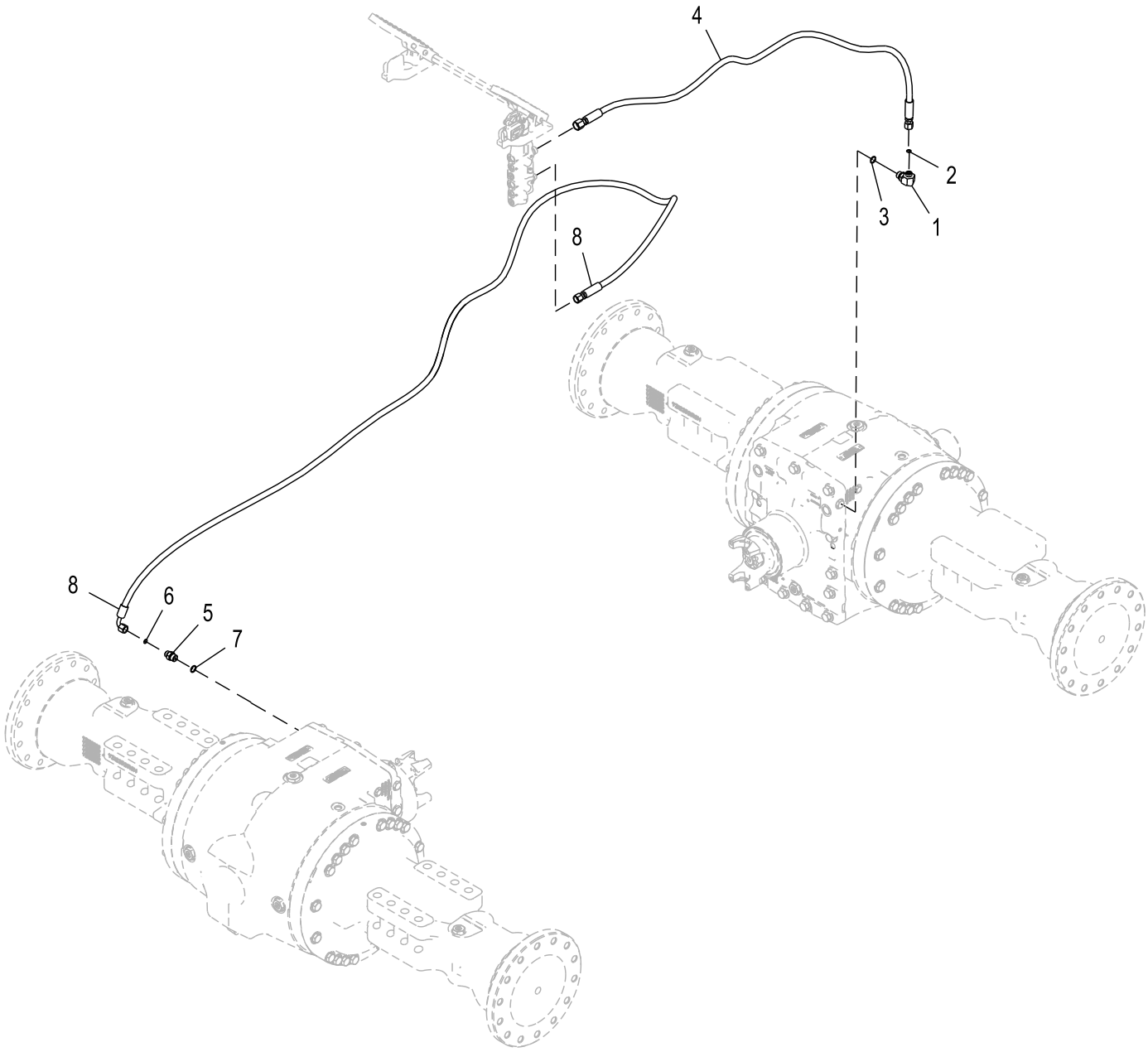

ETN109394_TX1155170

Item	*Nº peça*	*Descrição*	*Qtde*	*Nº série*	*Notas*
1	38H1010	Conexão em ângulo	1		
2	T77613	Anel o	1		9.250 X 1.780 mm (0.364" X 0.070")
3	R26375	Anel o	1		16.358 X 2.210 mm (0.644" X 0.087")
4	AT437560	Mangueira hidráulica	1		
5	38H1171	Adaptador	1		
6	T77613	Anel o	1		9.250 X 1.780 mm (0.364" X 0.070")
7	R26375	Anel o	1		16.358 X 2.210 mm (0.644" X 0.087")
8	AT343126	Mangueira hidráulica	1		

Índice pictórico por grupo funcional
Functional Group Pictorial Index
Index d'illustrations par groupes de fonctions
Иллюстрированный указатель функциональной группы
Índice de ilustraciones por grupos

TX1162071 A.1

1064

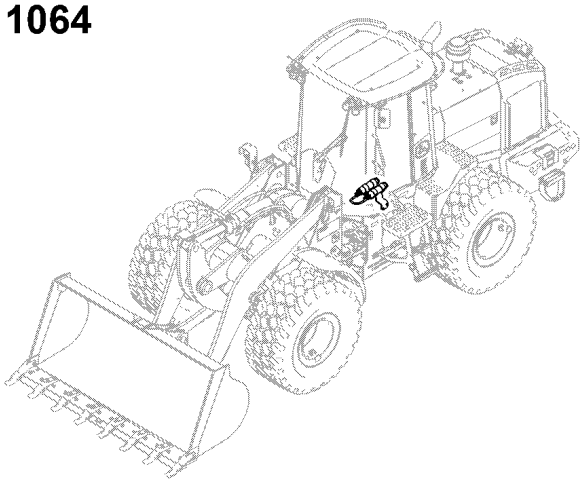

1064-1

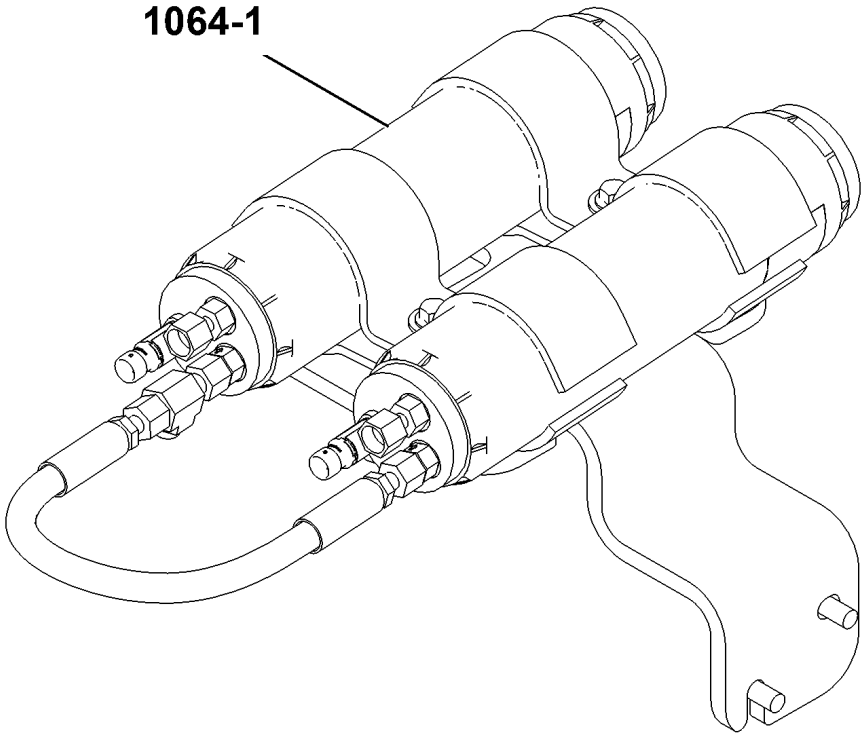

TX1162071

Acumulador do Freio
Brake Accumulator
Accumulateur de frein
Гидроаккумулятор тормоза
Acumulador de freno

ETN119315_TX1155177 A.1

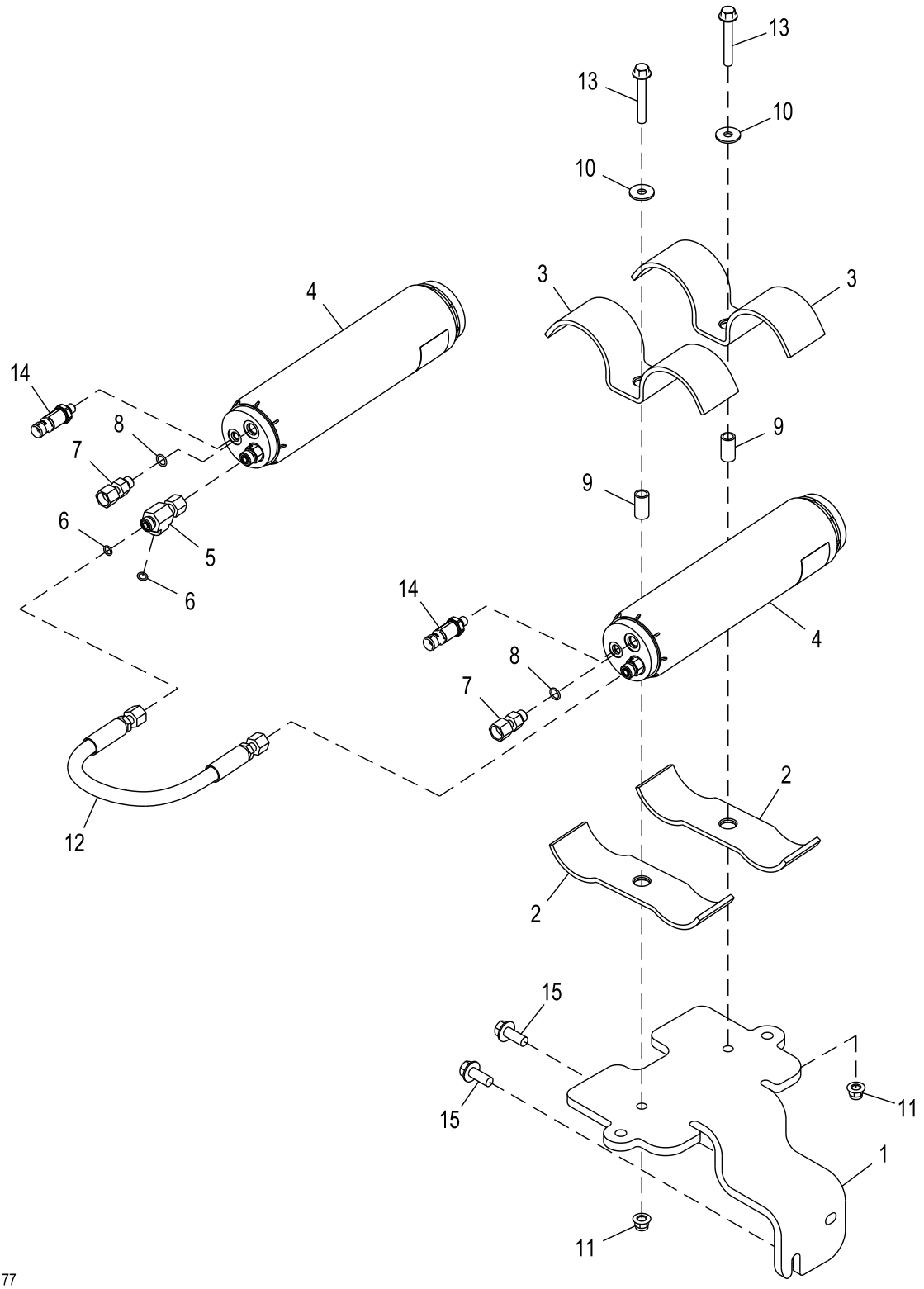

ETN119315_TX1155177

Item	*Nº peça*	*Descrição*	*Qtde*	*Nº série*	*Notas*
1	T345734	Placa	1		
2	T214838	Semi-braçadeira	2		
3	T214839	Semi-braçadeira	2		
4	AT437280	Acumulador hidráulico	2		INCLUDES AT439109, T180944, T215216, T215217 AND T290050
	AT439109	Kit do acumulador	1		INCLUDES AT439110
	AT439110	Acumulador hidráulico	1		INLCUDES AT196760 AND AT225573
	AT196760	Kit da válvula	1		
	AT225573	VálVula de retenção	1		INCLUDES R26448 AND (2) T77613
	T180944	Etiqueta	1		Inglês, Acumulador
	T215216	Etiqueta	1		Francês
	T215217	Etiqueta	1		Espanhol
	T290050	Etiqueta	1		Russo
5	38H1030	Conexão em t	1		
6	T77613	Anel o	2		9.250 X 1.780 mm (0.364" X 0.070")
7	38H1067	Adaptador	2		
8	R26448	Anel o	2		11.887 X 1.981 mm (0.468" X 5/64")
9	28H3387	Bucha	2		0.493" X 0.675" X 1-1/4"
10	24M7296	Arruela	2		10.500 X 30 X 2.500 mm
11	14M7400	Porca de segurança	2		M10
12	AT320361	Mangueira hidráulica	1		Fabricar
13	19M7809	Parafuso	2		M10 X 70
14	AT442924	SenSor de preSSão	2		Sensor de Pressão do Acumulador do Freio de Serviço, SUB FOR AT358048
15	19M7789	Parafuso	2		M12 X 30

Índice pictórico por seção
Sectional Pictorial Index
Index d'illustrations par sections.
Иллюстрированный указатель секции
Índice de ilustraciones por secciones

TX1162072 A.1

11

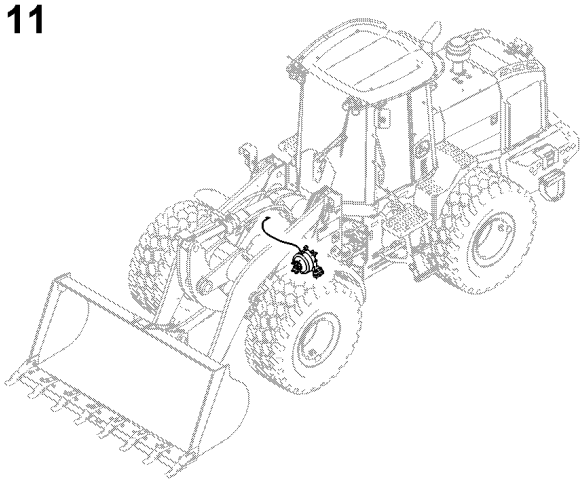

1115

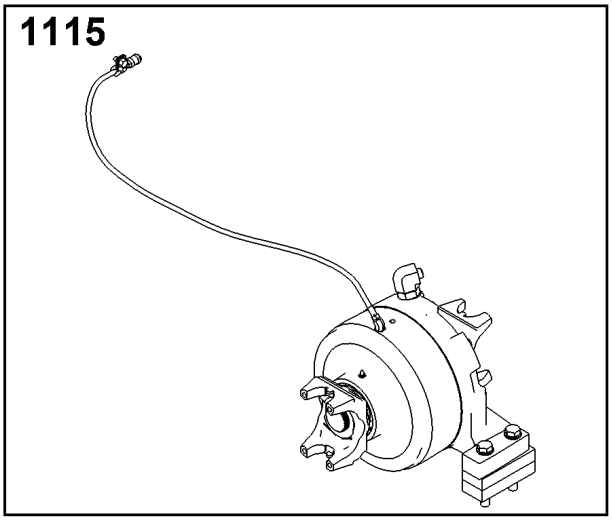

TX1162072

Índice pictórico por grupo funcional
Functional Group Pictorial Index
Index d'illustrations par groupes de fonctions
Иллюстрированный указатель функциональной группы
Índice de ilustraciones por grupos

TX1162073 A.1

1115

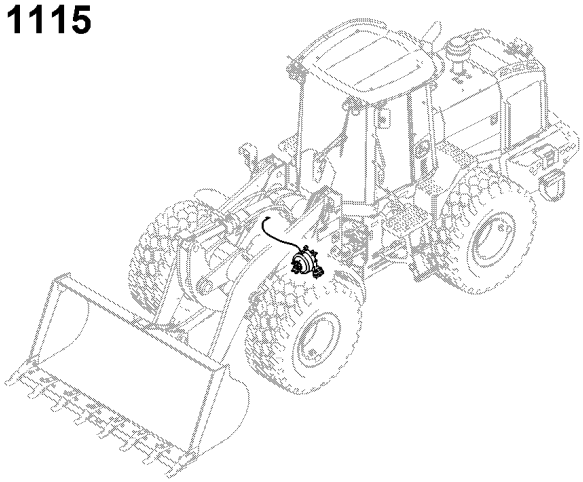

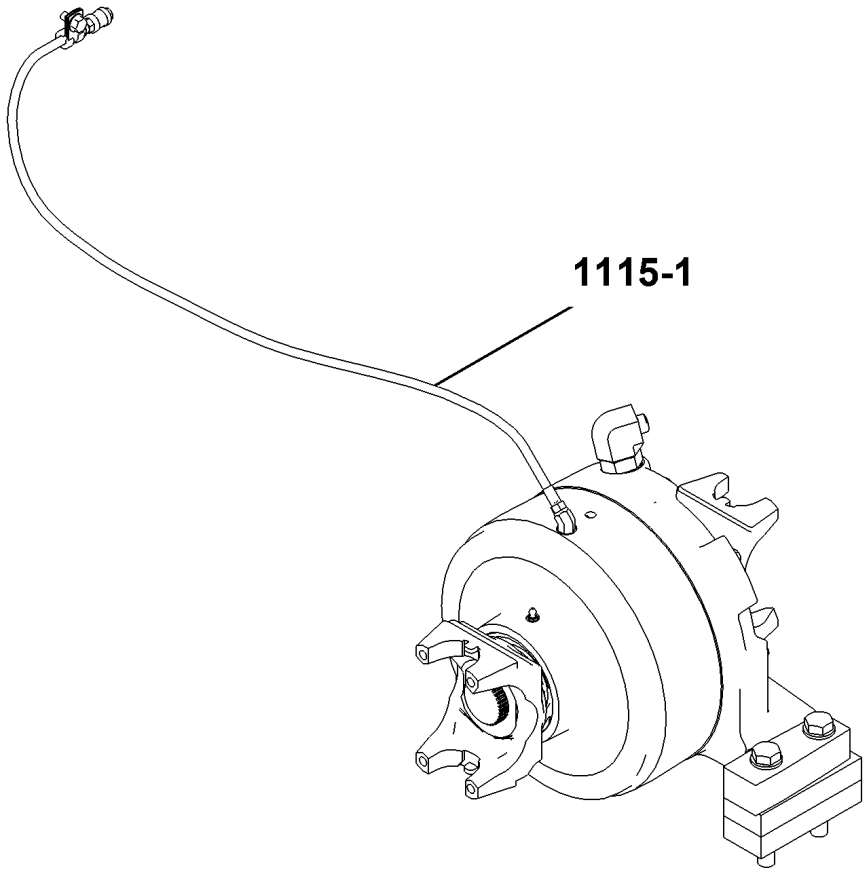

TX1162073

Freio de Estacionamento
Park Brake
Frein de stationnement
Стояночный тормоз
Freno de estacionamiento

ETN109393_TX1155216 A.1

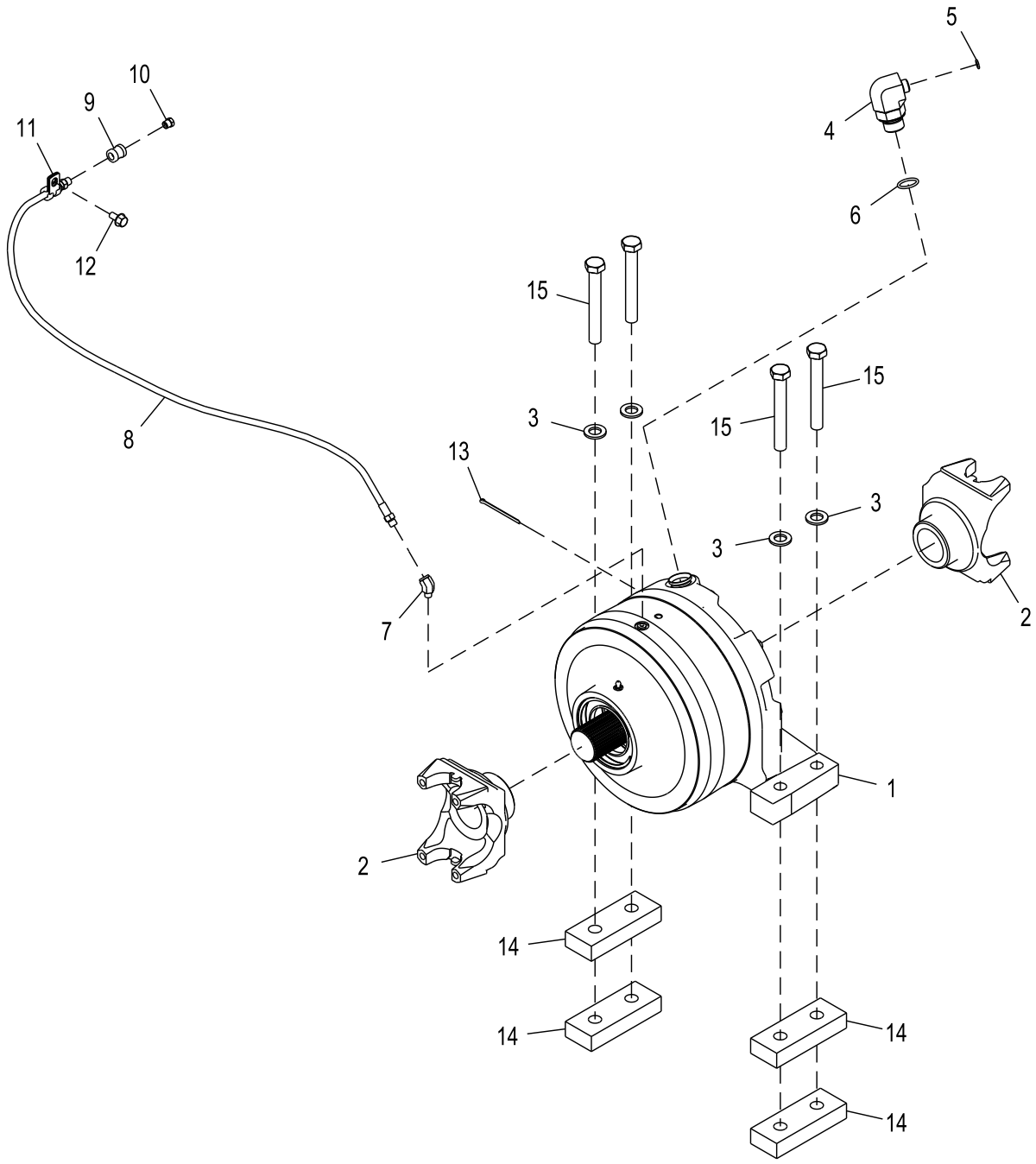

ETN109393_TX1155216

Item	*Nº peça*	*Descrição*	*Qtde*	*Nº série*	*Notas*
1	AT335461	Freio	1		
2	T175448	Forquilha	2		
3	24M7338	Arruela	4		17 X 30 X 3 mm
4	38H1413	Conexão em ângulo	1		
5	T77613	Anel o	1		9.250 X 1.780 mm (0.364" X 0.070")
6	U12547	Anel o	1		23.470 X 2.946 mm (0.924" X 0.116")
7	M45937	Conexão em ângulo	1		
8	AT207022	Mangueira hidráulica	1		
9	15H84	Engate	1		1/8"
10	AT208411	VálVula de alíVio de press.	1		Válvula de Sangria
11	T78974	Braçadeira	1		
12	19M7865	Parafuso	1		M8 X 16
13	11M7025	Contra-pino	1		4 X 63 mm
14	T207097	Placa	4		
15	19M7941	Parafuso sextavado	4		M16 X 120

Componentes do Freio de Estacionamento
Park Brake Components
Composants de frein de stationnement
Компоненты стояночного тормоза
Componentes de freno de estacionamiento

TX1059169 A.1

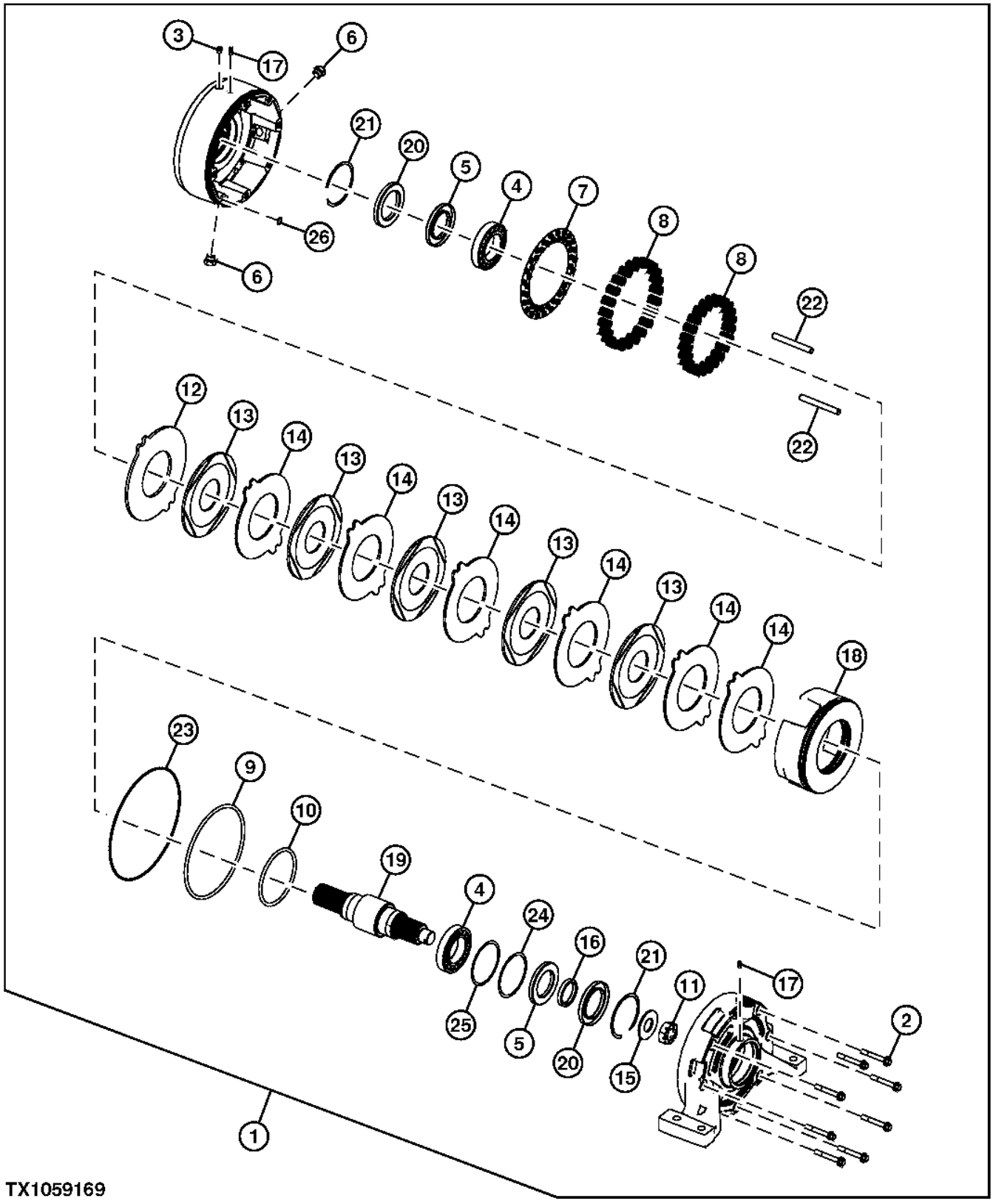

Item	*Nº peça*	*Descrição*	*Qtde*	*Nº série*	*Notas*
1	AT335461	Freio	1		
2	19M7809	Parafuso	8		M10 X 70
3	AT208411	VálVula de alíVio de press.	1		
4	AT209495	Rolamento	2		
5	AT225728	Vedação	2		
6	R39112	Conexão	2		
	R26375	Anel o	2		16.358 X 2.210 mm (0.644" X 0.087")
7	T167840	RetentoR	1		
8	T167841	Mola de compressão	38		
9	T167843	Anel o	1		
10	T167845	Anel o	1		
11	T167848	Porca com flange	1		
12	T167980	Disco com estriado externo	1		Primário
13	T167981	Disco com estriado interno	5		Girando
14	T167982	Disco com estriado externo	6		Estacionário
15	T170582	Arruela	1		
16	T172221	Arruela	1		
17	T242938	Conexão	2		
18	T242994	Pistão	1		
19	T242995	Eixo	1		
20	T242996	Vedação	2		
21	T242997	Anel de pressão	2		
22	T242998	Pino de centragem	2		
23	T242999	Anel o	1		
24	T243000	Calço	1		
25	T243001	Calço	1		
26	T81686	Anel o	8		10.820 X 1.778 mm (0.426" X 0.070")

Índice pictórico por seção
Sectional Pictorial Index
Index d'illustrations par sections.
Иллюстрированный указатель секции
Índice de ilustraciones por secciones

1322-	593
1330-	611
1369-	615
1370-	621

TX1162074 A.1

13

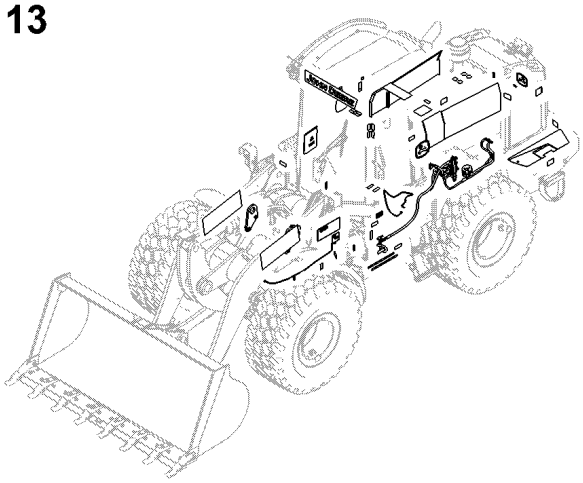

1322

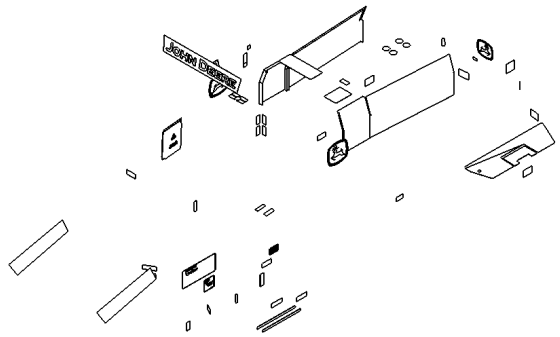

1330

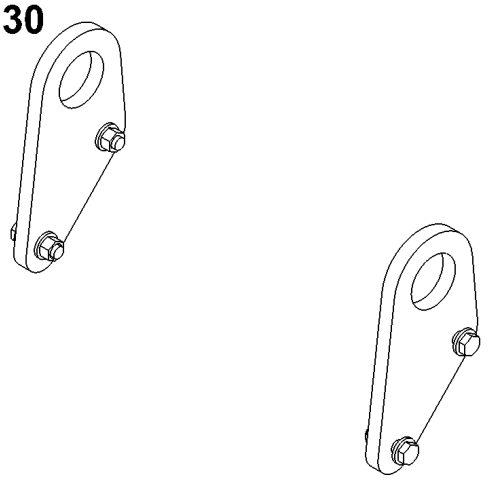

1369

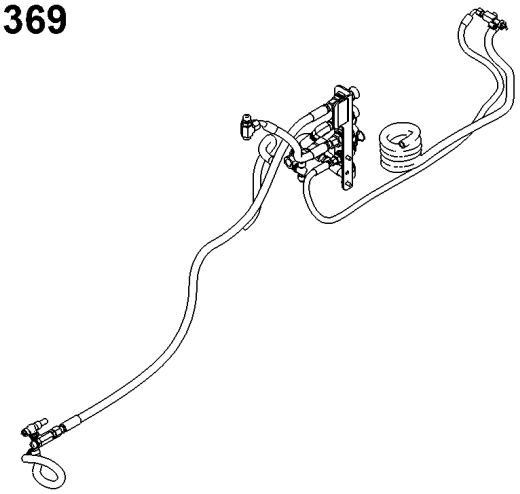

1370

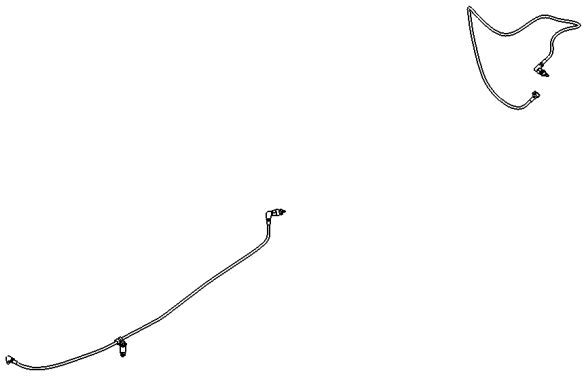

TX1162074

Índice pictórico por grupo funcional
Functional Group Pictorial Index
Index d'illustrations par groupes de fonctions
Иллюстрированный указатель функциональной группы
Índice de ilustraciones por grupos

1- 594
2- 600

TX1162075 A.1

1322

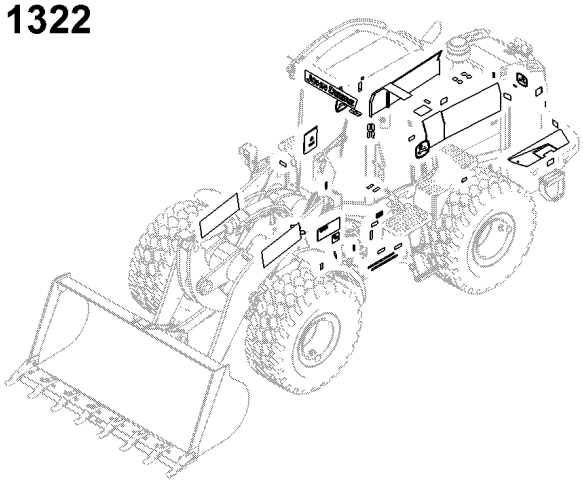

1322-1, 1322-2

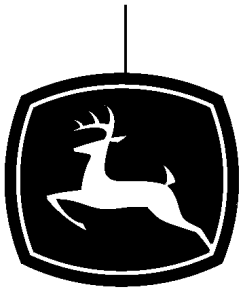

NO TEXT LABELS

TX1162075

Nenhuma Etiqueta de Texto
No Text Labels
Sans étiquettes texte
Таблички без текста
Etiquetas sin texto

TX1107715 A.1

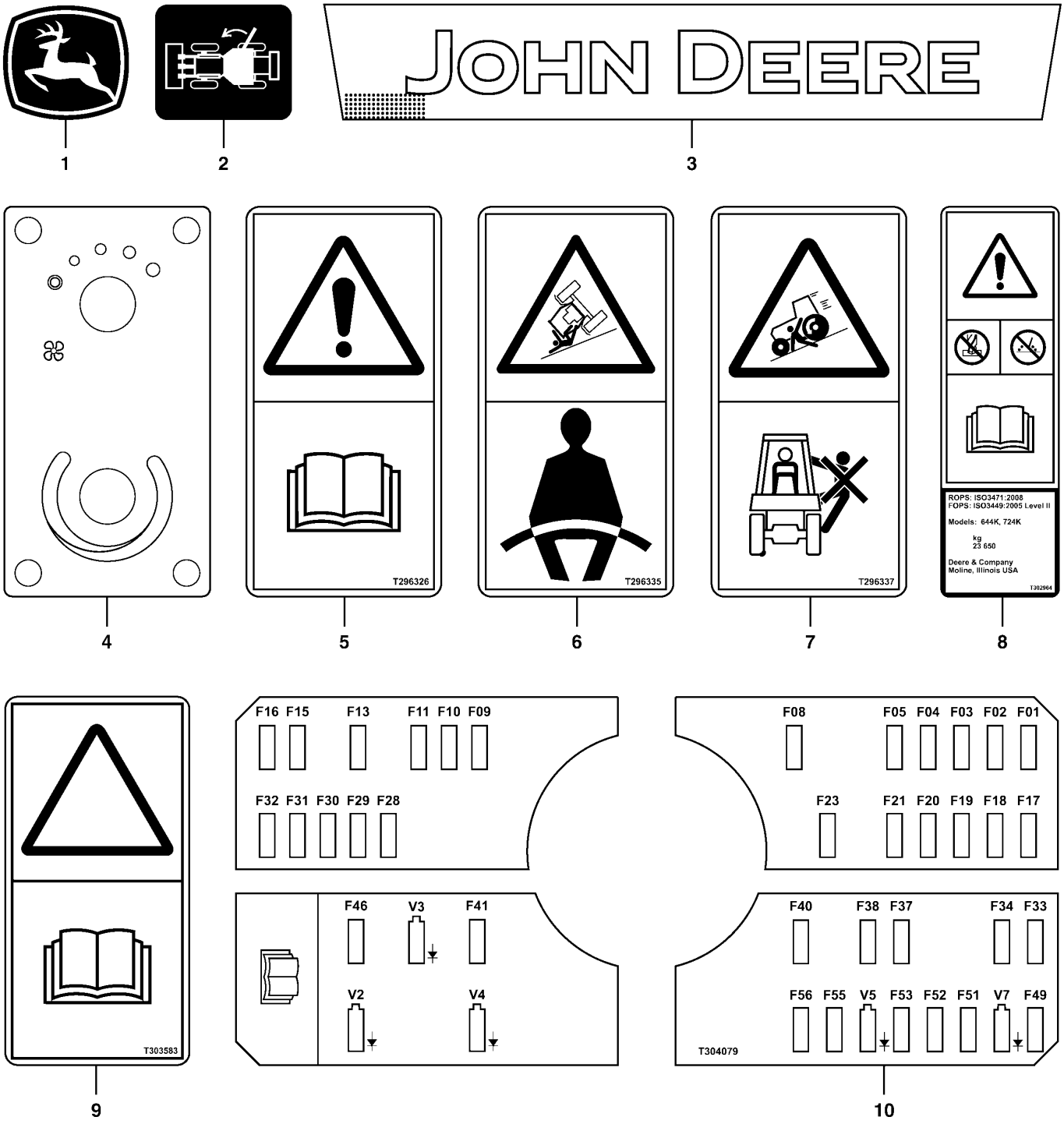

TX1107715

Item	*Nº peça*	*Descrição*	*Qtde*	*Nº série*	*Notas*
1	JD5822	Etiqueta	2		Cervo Saltando
2	T174735	Etiqueta	1		Liberação da Porta - Lado Direito da Unidade
3	T360514	Etiqueta	1		John Deere, SUB FOR T296213
4	T228573	Etiqueta	1		Controle do HVAC
5	T296326	Etiqueta	1		Aviso - Desligamento
6	T296335	Etiqueta	1		Advertência - Cinto de Segurança
7	T296337	Etiqueta	1		Não Transportar Passageiros
8	T302964	Etiqueta	1		Certificação da EPCC / FOPS
9	T303583	Etiqueta	1		Freio de Estacionamento
10	T304079	Etiqueta	1		Painel de Fusíveis

Adesivos e Etiquetas, Sem Texto
Decals and Labels, No Text
Autocollants et étiquettes, sans texte
Наклейки и таблички, без текста
Adhesivos y etiquetas, sin texto

TX1238090 B.2

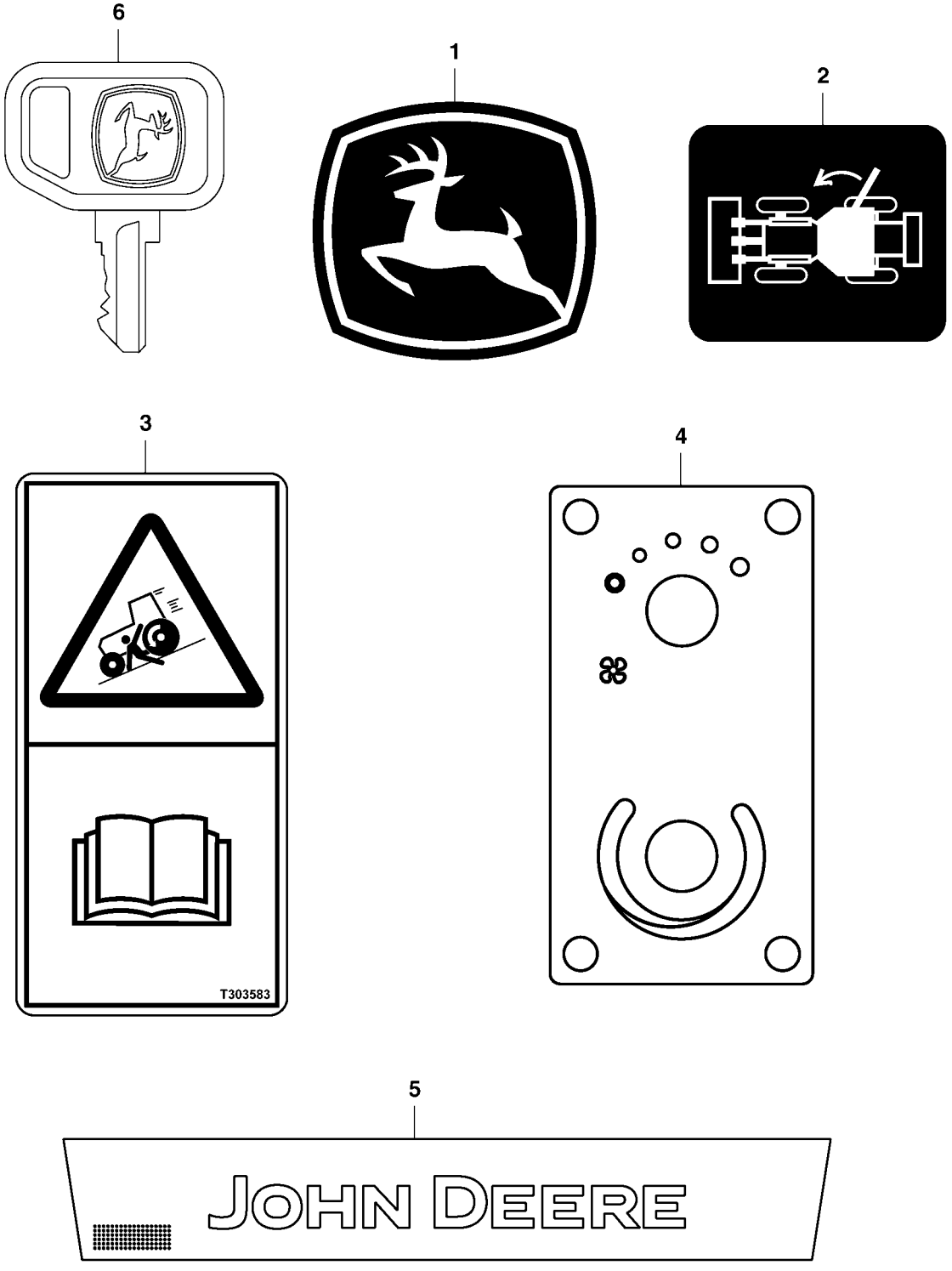

TX1238090

Item	*Nº peça*	*Descrição*	*Qtde*	*Nº série*	*Notas*
1	JD5756	Etiqueta	2		Cervo Saltando
2	T174735	Etiqueta	1		Liberação da Porta - Lado Direito da Unidade
3	T303583	Etiqueta	1		Advertência do Freio de Estacionamento
4	T228573	Etiqueta	1		Controle do HVAC
5	T360514	Etiqueta	1		Para-sol
6	AT195302	Chave	1		Chave
7	R44302	Cinta	1		Não Ilustrado

Etiquetas sem Texto (não para o Brasil)
No Text Labels (Not for Brazil)
Sans étiquettes texte (pas pour le Brésil)
Таблички без текста (не для Бразилии)
Etiquetas sin texto (no para Brasil)

TX1197362 A.1

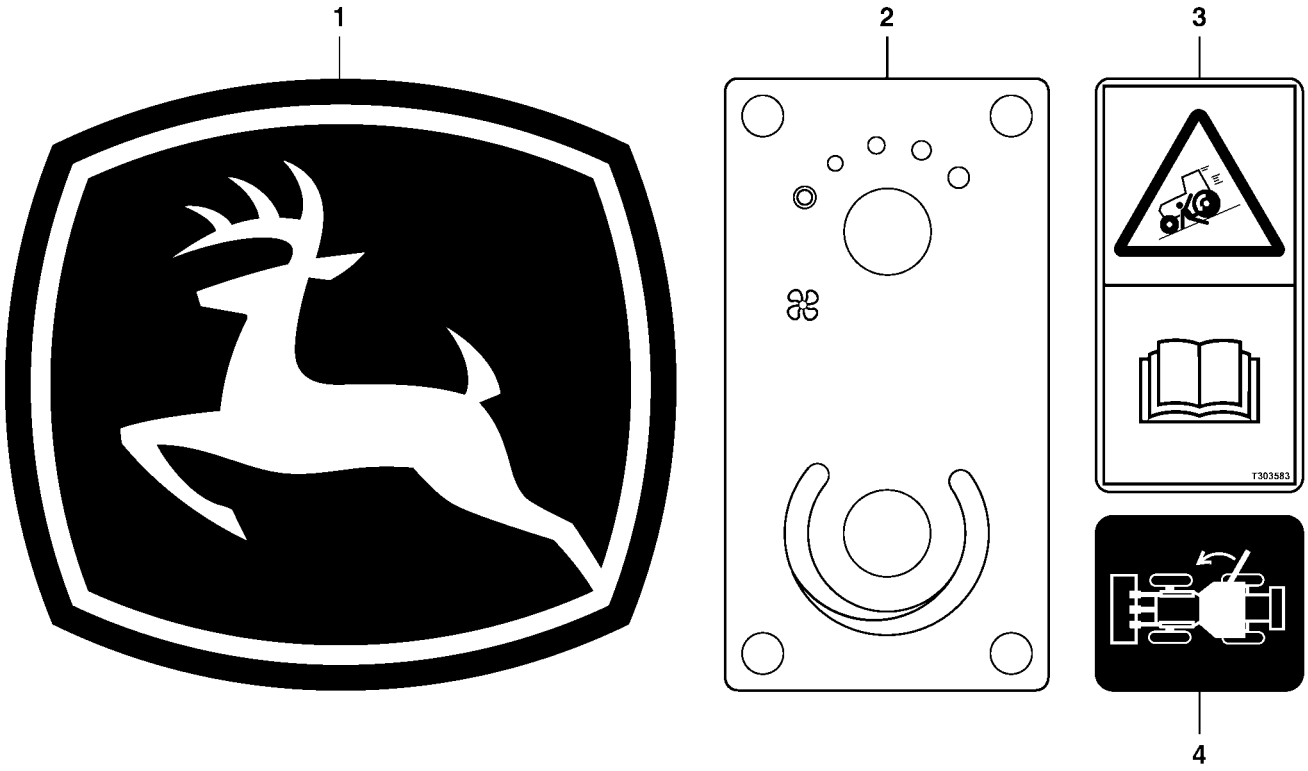

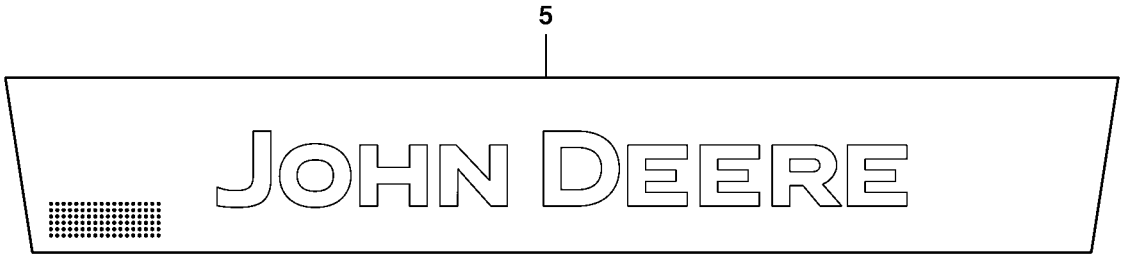

TX1197362

Item	*Nº peça*	*Descrição*	*Qtde*	*Nº série*	*Notas*
1	JD5756	Etiqueta	2		Cervo Saltando
2	T228573	Etiqueta	1		Controle do HVAC
3	T303583	Etiqueta	1		Freio de Estacionamento
4	T174735	Etiqueta	1		Liberação da Porta - Lado Direito da Unidade
5	T360514	Etiqueta	1		Para-sol

Etiquetas e Guarnição (Sem Texto)
Labels and Trim (No Text)
Étiquettes et garniture (sans texte)
Таблички и отделка (без текста)
Etiquetas y revestimiento (sin texto)

TX1155219 B.1

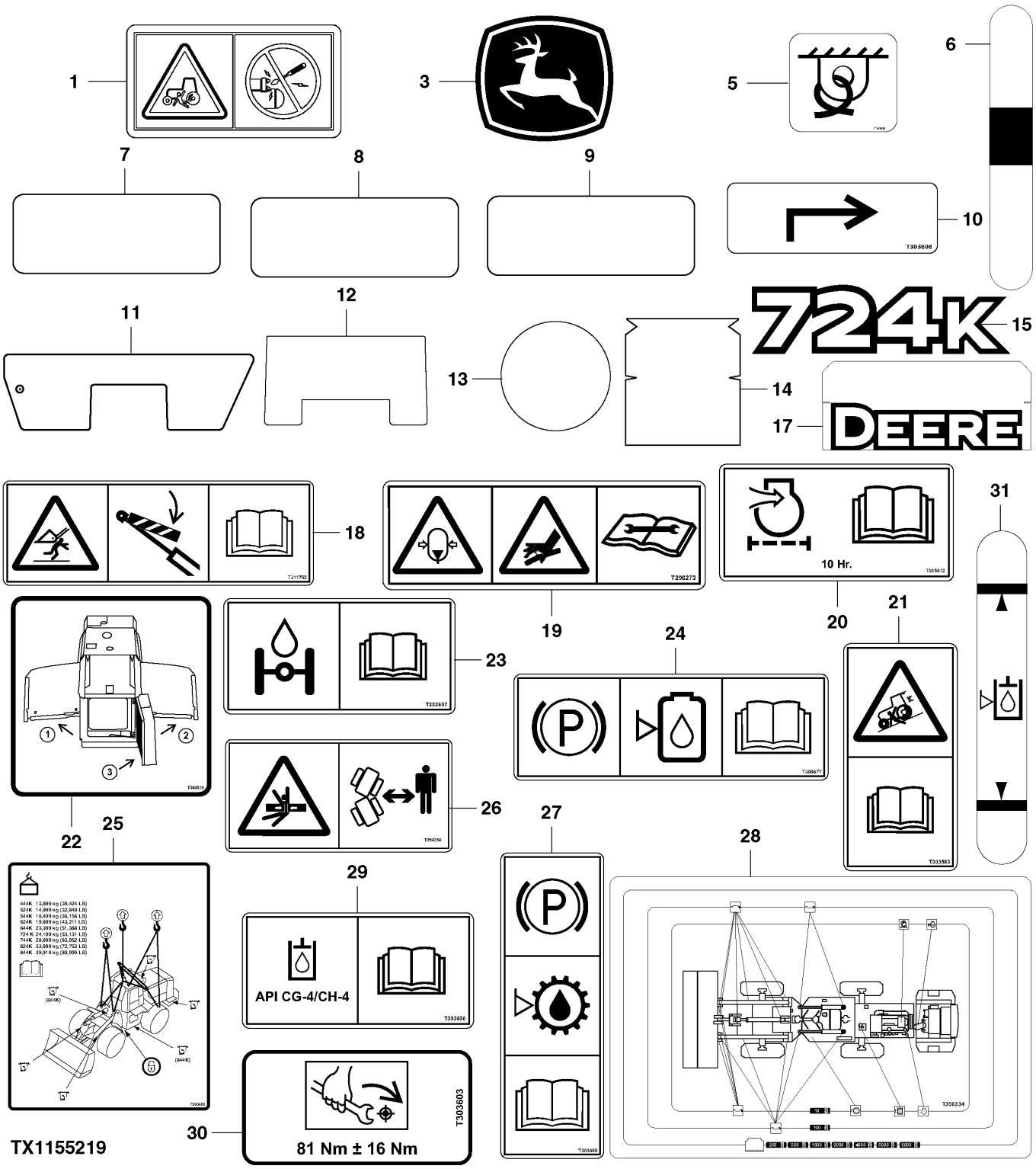

Item	*Nº peça*	*Descrição*	*Qtde*	*Nº série*	*Notas*
1	H207250	Adesivo de segurança	1		Advertência - Ligação Direta do Motor de Partida
3	JD5749	Etiqueta	1		Símbolo da John Deere
5	T153680	Etiqueta	2		Fixação
6	T303609	Etiqueta	1		Visor da Transmissão
7	JD5902	RefletoR	2		Etiqueta Refletiva, Vermelha
8	JD5906	RefletoR	2		Etiqueta Refletiva, Amarela
9	JD5933	RefletoR	4		Etiqueta Refletiva, Amarela
10	T303608	Etiqueta	2		Trinco Aberto
11	T215327	TapeTe	1		Antiderrapante
12	T198179	TapeTe	1		Antiderrapante
13	T206106	Etiqueta	4		Círculo Cinza
14	T254888	Etiqueta	2		Reservatório
15	T230072	Etiqueta	2		724K
17	T216436	Etiqueta	2		Deere
18	T311762	Etiqueta	3		Bloqueio da Lança
19	T296273	Adesivo de segurança	3		Advertência - Acumulador
20	T305612	Etiqueta	1		FILTRO DE AR
21	T303583	Etiqueta	1		Freio de Estacionamento
22	T303529	Etiqueta	1		Porta do Sistema de Arrefecimento
23	T303607	Etiqueta	1		Óleo do Eixo
24	T306677	Etiqueta	1		Enchimento do Freio de Estacionamento
25	T303488	Etiqueta	1		Instrução de Elevação e Fixação
26	T296256	Adesivo de segurança	2		Advertência - Articulação
27	T303605	Etiqueta	1		Verificação e Troca do Óleo da Transmissão
28	T353503	Etiqueta	1		Manutenção Periódica, SUB FOR T306334
29	T303606	Etiqueta	1		Reservatório Hidráulico
30	T303603	Etiqueta	1		Advertência - Cubo do Ventilador
31	T308093	Etiqueta	1		Visor do Reservatório Hidráulico

Etiquetas e Guarnição, sem Texto (não para o Brasil)
Labels and Trim, No Text (Not for Brazil)
Étiquettes et garniture, sans texte (pas pour le Brésil)
Таблички и отделка, без текста (не для Бразилии)
Etiquetas y acabado, sin texto (no para Brasil)

TX1197361 A.1

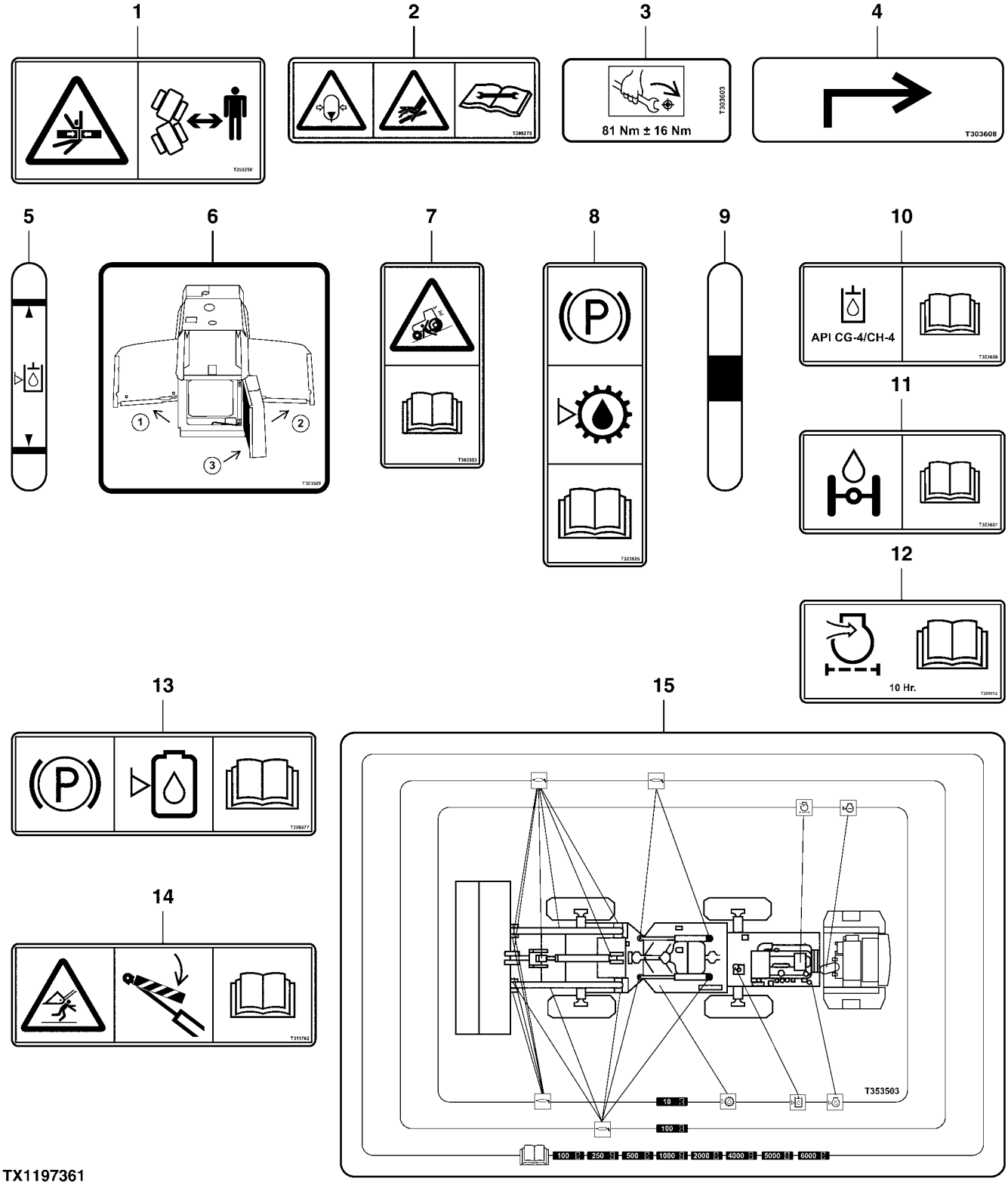

TX1197361

Item	*Nº peça*	*Descrição*	*Qtde*	*Nº série*	*Notas*
1	T296256	Adesivo de segurança	2		Advertência - Articulação
2	T296273	Adesivo de segurança	3		Advertência - Acumulador
3	T303603	Etiqueta	1		Advertência - Cubo do Ventilador
4	T303608	Etiqueta	2		Trinco Aberto
5	T302999	Etiqueta	1		Visor de Nível do Reservatório Hidráulico
6	T303529	Etiqueta	1		Porta do Sistema de Arrefecimento
7	T303583	Etiqueta	1		Freio de Estacionamento
8	T303605	Etiqueta	1		Verificação e Troca do Óleo da Transmissão
9	T303613	Etiqueta	1		Visor da Transmissão
10	T303606	Etiqueta	1		Reservatório Hidráulico
11	T303607	Etiqueta	1		Óleo do Eixo
12	T305612	Etiqueta	1		FILTRO DE AR
13	T306677	Etiqueta	1		Enchimento do Freio de Estacionamento
14	T311762	Etiqueta	3		Bloqueio da Lança
15	T353503	Etiqueta	1		Manutenção Periódica

Etiquetas em Espanhol (não para o Brasil)
Spanish Labels (Not for Brazil)
Étiquettes en espagnol (pas pour le Brésil)
Таблички на испанском языке (не для Бразилии)
Etiquetas en español (no para Brasil)

TX1197777 A.1

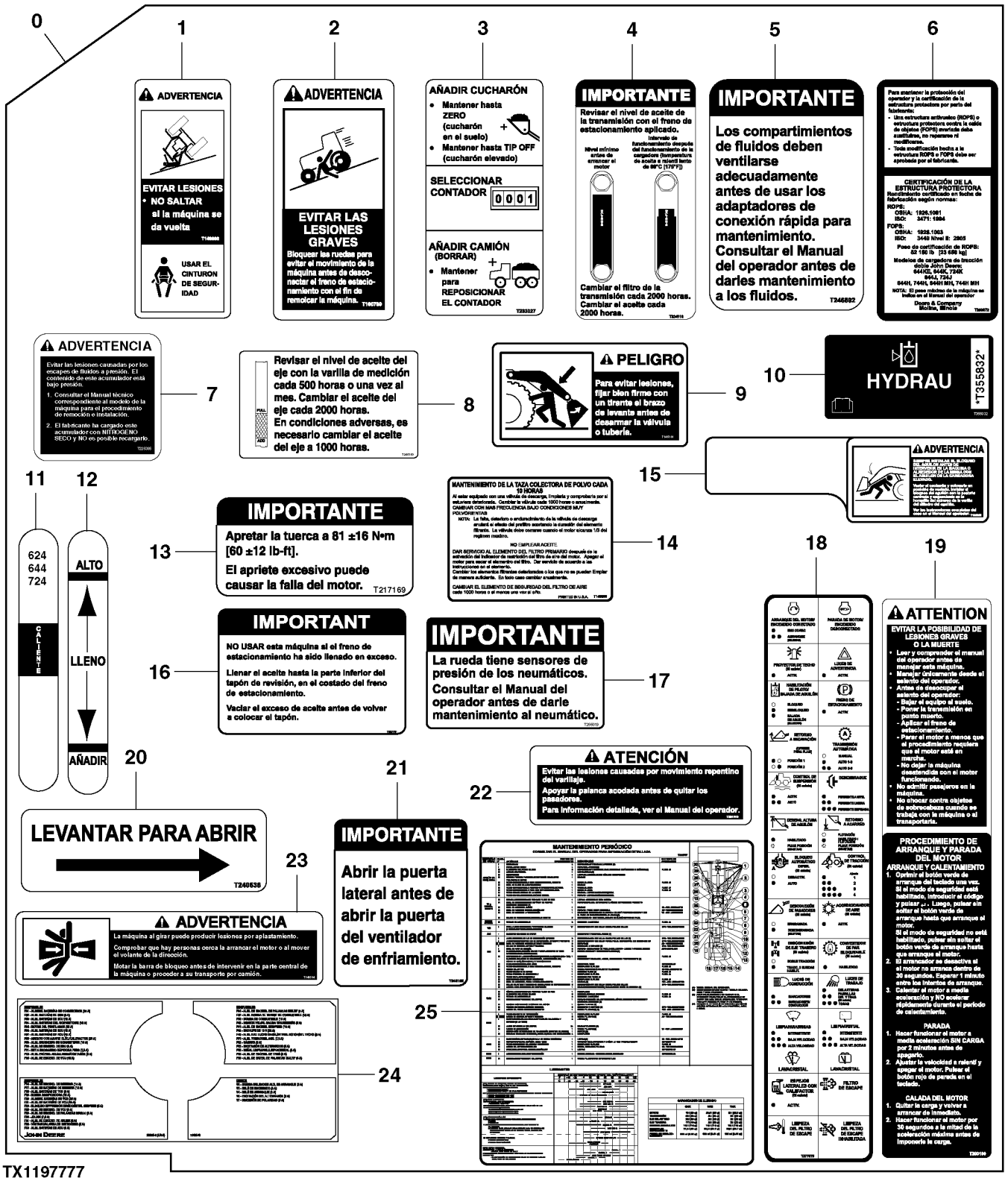

TX1197777

Item	*Nº peça*	*Descrição*	*Qtde*	*Nº série*	*Notas*
0	AT439961	Kit adesivos	1		Kit de Etiqueta em Espanhol
1	T146098	Etiqueta	1		Advertência Cinto de Segurança
2	T160769	Adesivo de segurança	2		Advertência - Freio de Estacionamento
3	T233027	Etiqueta	1		Interruptor do Contador
4	T234116	Etiqueta	1		Verificação do Óleo da Transmissão
5	T246892	Etiqueta	1		Serviço Rápido
6	T283072	Etiqueta	1		Certificação da EPCC / FOPS
7	T225385	Adesivo de segurança	3		Acumulador, Advertência
8	T245150	Etiqueta	1		Nível de Óleo do Eixo
9	T146180	Adesivo de segurança	1		Perigo - Lança
10	T355832	Etiqueta	1		Nível de Óleo Hidráulico
11	T200066	Etiqueta	1		Visor da Transmissão
12	T197324	Etiqueta	1		Visor do Reservatório Hidráulico
13	T217169	Etiqueta	1		Advertência - Cubo do Ventilador
14	T146606	Etiqueta	1		FILTRO DE AR
15	T195858	Etiqueta	2		Advertência - Bloqueio da Lança
16	T207751	Etiqueta	1		Abastecimento Excessivo do Freio de Estacionamento
17	T256019	Etiqueta	8		Importante - Sensor de Pressão do Pneu
18	T277679	Etiqueta	1		SSM (Módulo de Interruptores Vedado)
19	T280100	Adesivo de segurança	1		Aviso - Partida/Parada do Motor
20	T240636	Etiqueta	2		Levante para Abrir
21	T245152	Etiqueta	1		Importante - Portas de Serviço
22	T294119	Adesivo de segurança	1		Articulação
23	T146504	Adesivo de segurança	2		Advertência - Esmagamento pela Articulação
24	T346143	Etiqueta	1		Central Elétrica do Veículo
25	T374795	Etiqueta	1		Tabela de Manutenção Periódica, SUB FOR T361867

Etiquetas e Guarnição, Bell 2106E
Labels And Trim Bell 2106E
Étiquettes et garniture Bell 2106E
Таблички и декоративные элементы компании Bell для модели 2106E
Etiquetas y recorte Bell 2106E

XJ1249323 A.1

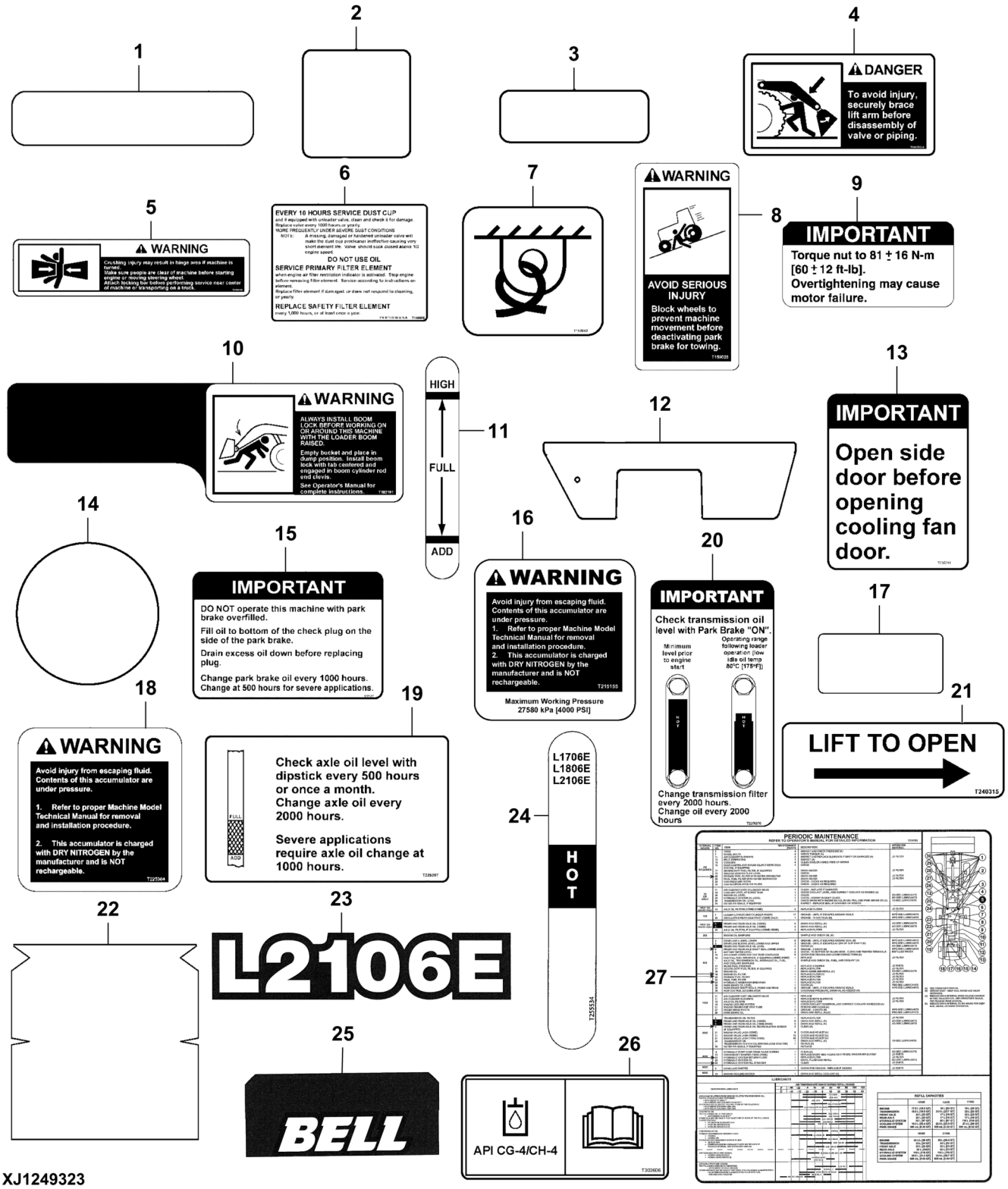

XJ1249323

Item	*Nº peça*	*Descrição*	*Qtde*	*Nº série*	*Notas*
1	JD5902	RefletoR	2		74 X 110, Etiqueta Vermelha Refletiva
2	JD5906	RefletoR	2		74 X 110, Etiqueta Amarela Refletiva
3	JD5933	RefletoR	4		Etiqueta Amarela Refletiva
4	T146175	Adesivo de segurança	1		Perigo - Esmagamento pela Lança
5	T146436	Adesivo de segurança	2		Advertência - Articulação
6	T146605	Etiqueta	1		FILTRO DE AR
7	T153680	Etiqueta	2		Fixação
8	T159028	Etiqueta	2		Freio de Estacionamento
9	T175135	Etiqueta	1		Advertência - Cubo do Ventilador
10	T182191	Etiqueta	2		Bloqueio da Lança
11	T197300	Etiqueta	1		Visor do Reservatório Hidráulico
12	T198179	TapeTe	1		Antiderrapante
13	T205211	Etiqueta	1		Porta Aberta
14	T206106	Etiqueta	4		Círculo Cinza
15	T207741	Etiqueta	1		Enchimento do Freio de Estacionamento
16	T215155	Etiqueta	2		Advertência do Acumulador
17	T215327	TapeTe	1		Antiderrapante
18	T225384	Adesivo de segurança	1		Advertência - Acumulador
19	T225397	Etiqueta	1		Óleo do Eixo
20	T233076	Etiqueta	1		Verificação e Troca do Óleo da Transmissão
21	T240315	Etiqueta	2		Direção de Abertura do Trinco da Porta da Câmara
22	T254888	Etiqueta	2		Etiqueta
23	T255530	Etiqueta	2		Designação do Modelo, L2106E
24	T255534	Etiqueta	1		Visor da Transmissão
25	T255609	Etiqueta	2		Etiqueta com a Marca Bell
26	T303606	Etiqueta	1		Adesivo sem Texto do Reservatório Hidráulico
27	T374783	Etiqueta	1		Manutenção Periódica

Labels and Trim Bell (No Text)
Labels and Trim Bell (No Text)
Labels and Trim Bell (No Text)
Labels and Trim Bell (No Text)
Labels and Trim Bell (No Text)

XJ1249302 A.1

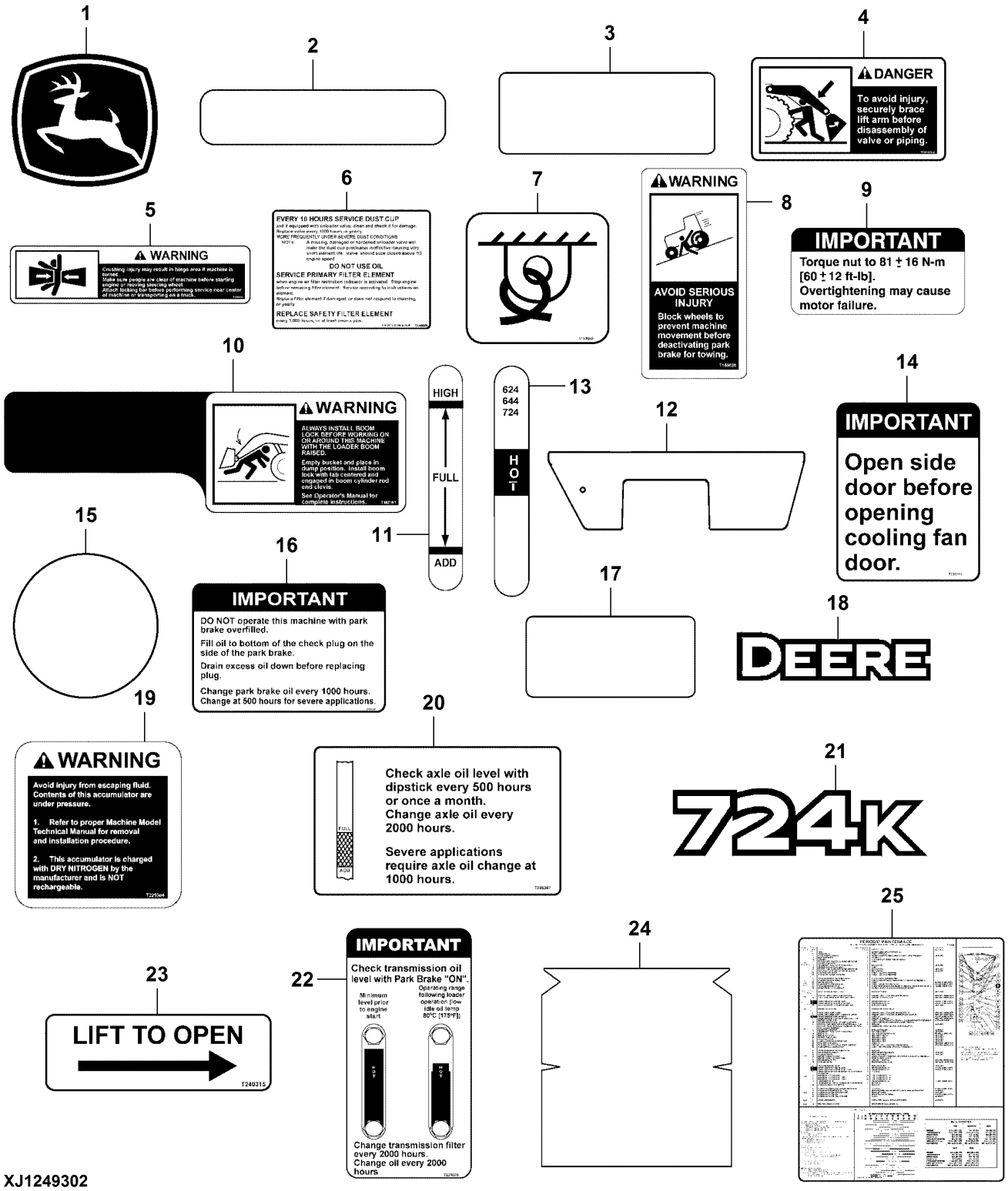

XJ1249302

Item	*Nº peça*	*Descrição*	*Qtde*	*Nº série*	*Notas*
1	JD5749	Etiqueta	1		Cervo Saltando
2	JD5902	RefletoR	2		74 X 110, Refl ectiv e Red Label
3	JD5944	RefletoR	6		Etiqueta Amarela Refletiva
4	T146175	Adesivo de segurança	1		Perigo - Esmagamento pela Lança
5	T146436	Adesivo de segurança	2		Advertência - Articulação
6	T146605	Etiqueta	1		FILTRO DE AR
7	T153680	Etiqueta	2		Fixação
8	T159028	Etiqueta	2		Freio de Estacionamento
9	T175135	Etiqueta	1		Advertência - Cubo do Ventilador
10	T182191	Etiqueta	2		Bloqueio da Lança
11	T197300	Etiqueta	1		Visor do Reservatório Hidráulico
12	T198179	TapeTe	1		Antiderrapante
13	T200064	Etiqueta	1		Visor da Transmissão
14	T205211	Etiqueta	1		Porta Aberta
15	T206106	Etiqueta	4		Círculo Cinza
16	T207741	Etiqueta	1		Enchimento do Freio de Estacionamento
17	T215327	TapeTe	1		Antiderrapante
18	T216436	Etiqueta	2		Deere
19	T225384	Adesivo de segurança	3		Advertência - Acumulador
20	T225397	Etiqueta	1		Óleo do Eixo
21	T230072	Etiqueta	2		Designação do Modelo, 724K
22	T233076	Etiqueta	1		Verificação e Troca do Óleo da Transmissão
23	T240315	Etiqueta	2		Direção de Abertura do Trinco da Porta da Câmara
24	T254888	Etiqueta	2		
25	T374780	Etiqueta	1		Manutenção Periódica

Índice pictórico por grupo funcional
Functional Group Pictorial Index
Index d'illustrations par groupes de fonctions
Иллюстрированный указатель функциональной группы
Índice de ilustraciones por grupos

TX1162076 A.1

1330

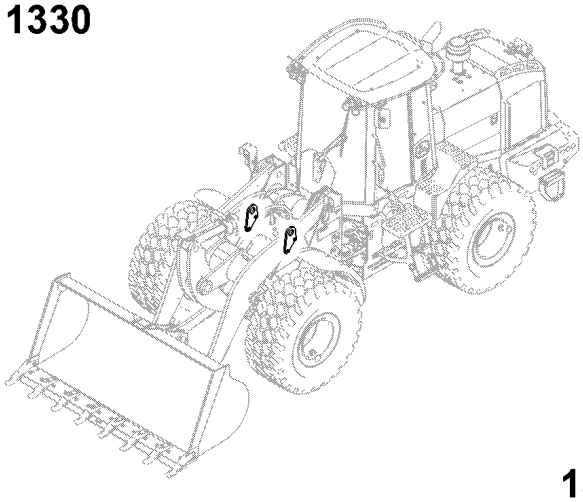

1330-1

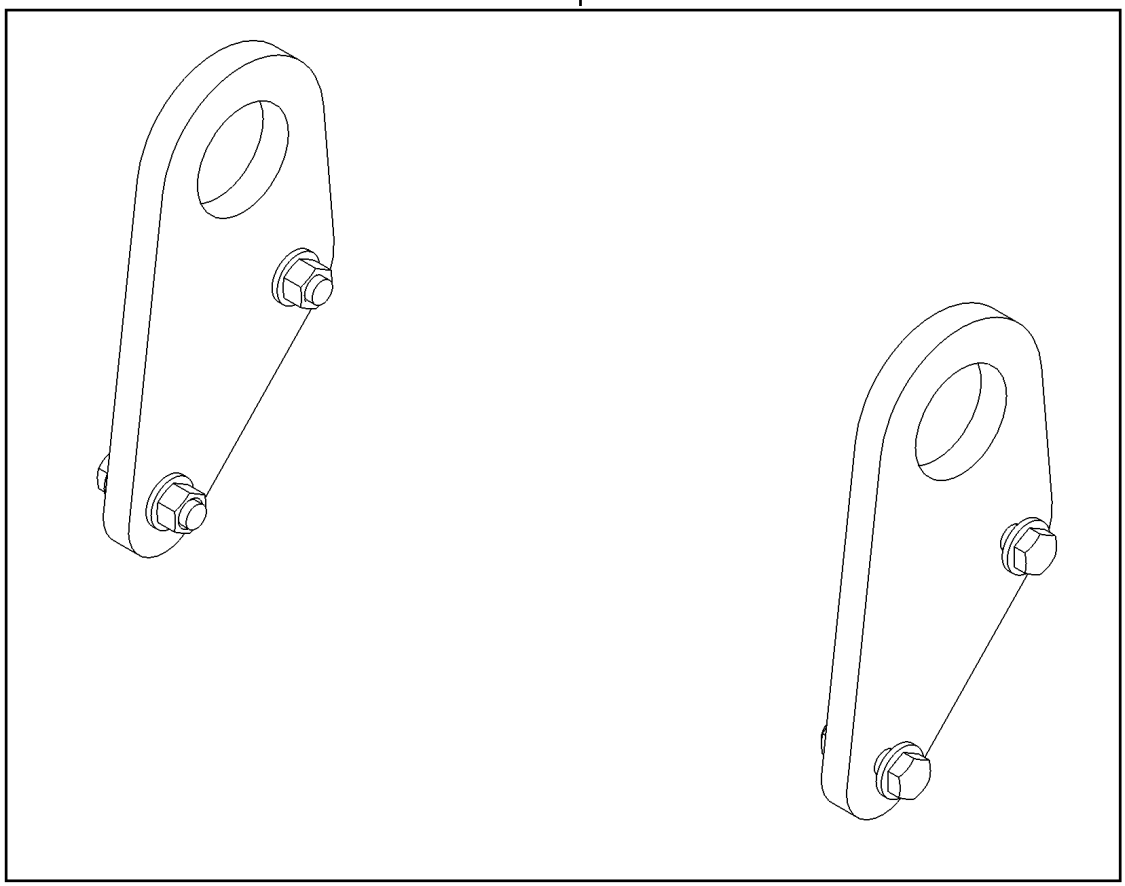

TX1162076

Ganchos de Elevação
Lift Hooks
Crochets relevage
Подъемные крюки
Ganchos de levante

ETN110069_TX1155234 A.1

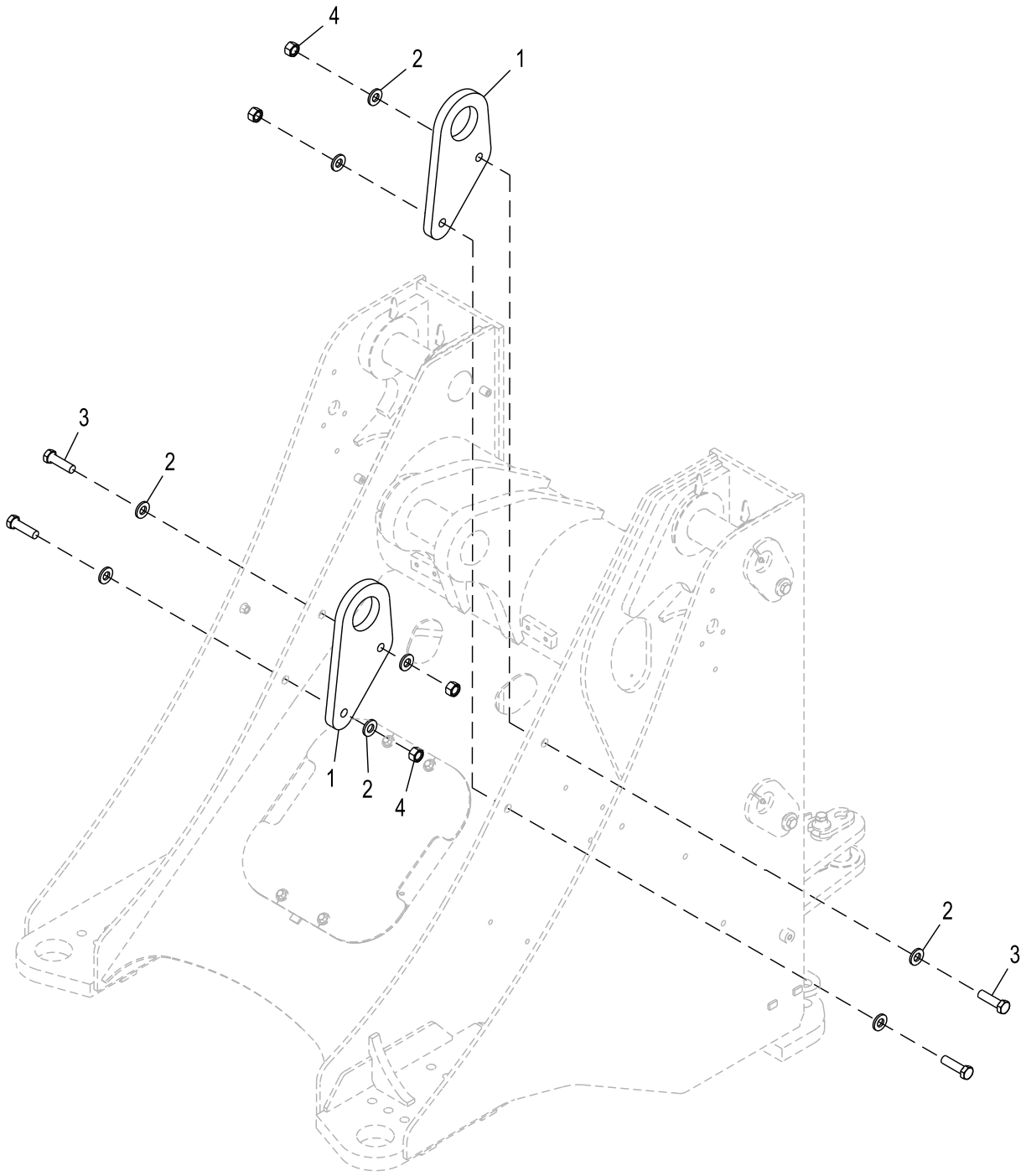

ETN110069_TX1155234

Item	*Nº peça*	*Descrição*	*Qtde*	*Nº série*	*Notas*
1	T156995	Placa	2		
2	24M7242	Arruela	8		21.400 X 42 X 5 mm
3	19M8639	Parafuso sextavado	4		M20 X 70
4	14M7277	Porca	4		M20

Índice pictórico por grupo funcional
Functional Group Pictorial Index
Index d'illustrations par groupes de fonctions
Иллюстрированный указатель функциональной группы
Índice de ilustraciones por grupos

1371- 616
1372- 618

TX1181897 A.1

1369

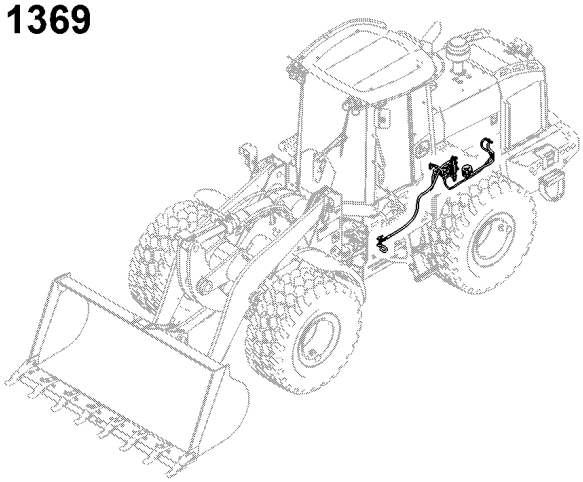

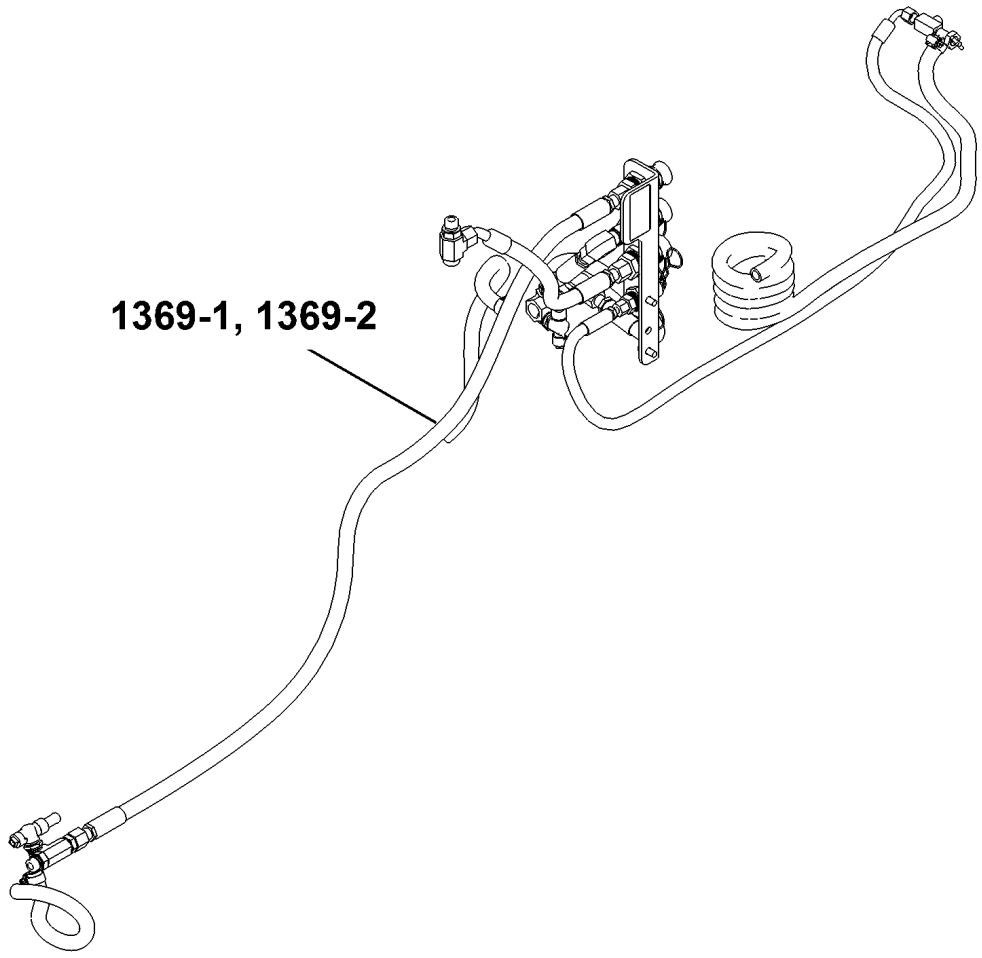

TX1181897

Sistema de Serviço Rápido
Quick Service System
Système d'entretien rapide
Система быстрого обслуживания
Sistema de mantenimiento rápido

ETN109653_TX1155246 A.1

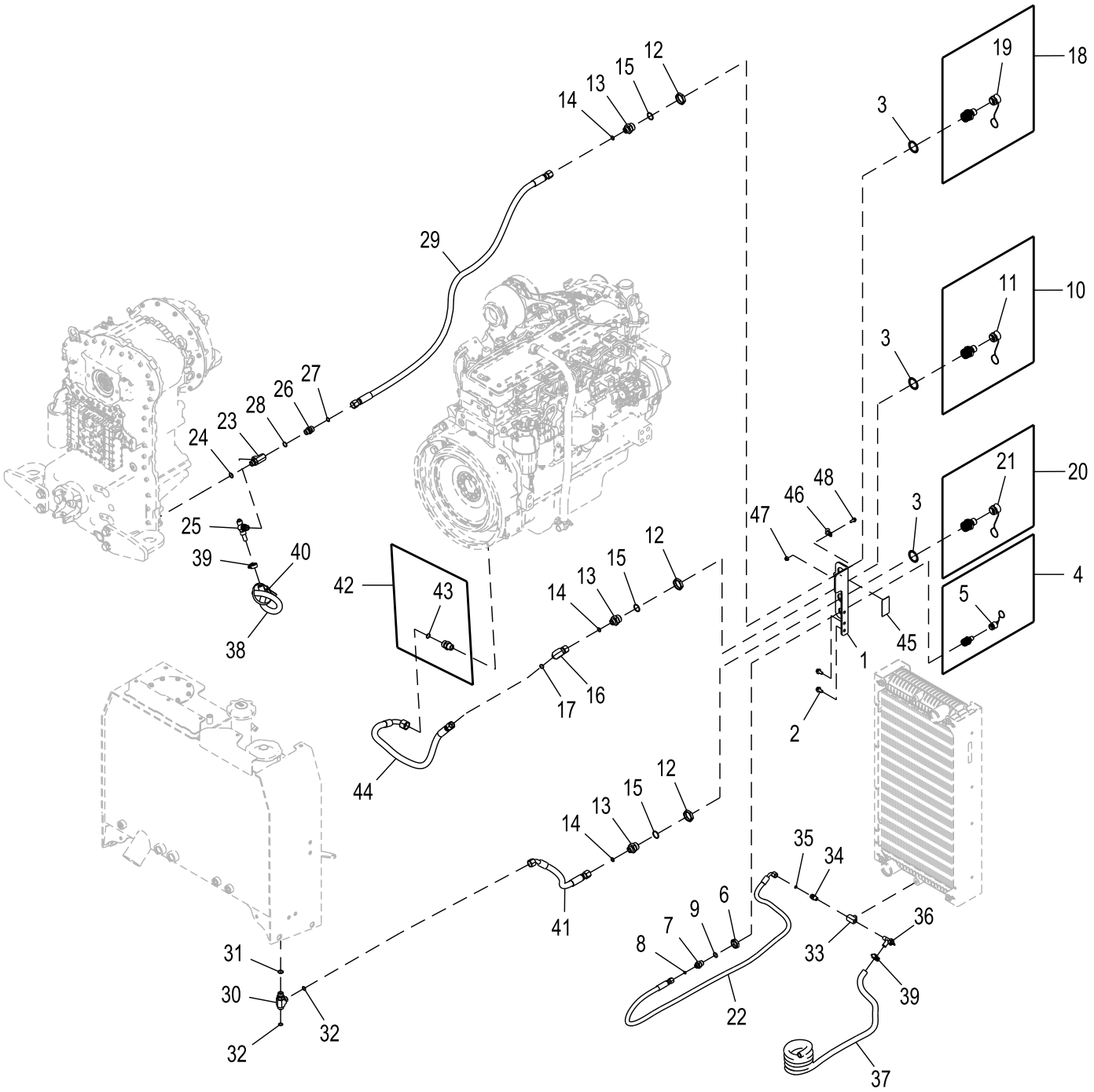

ETN109653_TX1155246

Item	*Nº peça*	*Descrição*	*Qtde*	*Nº série*	*Notas*
1	T230584	Placa	1		
2	19M7784	Parafuso	2		M10 X 20
3	T247034	Arruela de pressão	3		
4	AT435651	Conexão	1		SUB FOR AT319067, Radiador
5	AT319069	Tampa	1		
6	T78707	Porca	1		
7	38H1172	Adaptador	1		
8	T77613	Anel o	1		9.250 X 1.780 mm (0.364" X 0.070")
9	R26906	Anel o	1		19.177 X 2.464 mm (0.755" X 0.097")
10	AT319079	Conexão	1		Motor
11	AT319081	Tampa	1		
12	R32295	Porca	3		
13	38H1447	Adaptador	3		
14	T77932	Anel o	3		15.596 X 1.778 mm (0.614" X 0.070")
15	R29936	Anel o	3		29.743 X 2.946 mm (1.171" X 0.116")
16	38H1096	Conexão em ângulo	1		
17	T77932	Anel o	1		15.596 X 1.778 mm (0.614" X 0.070")
18	AT325195	Conexão	1		Transmissão
19	AT325197	Tampa	1		
20	AT325198	Conexão	1		Reservatório Hidráulico
21	AT325200	Tampa	1		
22	AT342206	Mangueira hidráulica	1		
23	T231038	Conexão em t	1		
24	51M7045	Anel o	1		19.300 X 2.200 mm
25	RE507950	VálVula de dreno	1		
26	38H5004	Adaptador	1		
27	T77932	Anel o	1		15.596 X 1.778 mm (0.614" X 0.070")
28	51M7045	Anel o	1		19.300 X 2.200 mm
29	AT227537	Mangueira hidráulica	1		
30	38H1025	Conexão em t	1		
31	R26906	Anel o	1		19.177 X 2.464 mm (0.755" X 0.097")
32	T77932	Anel o	2		15.596 X 1.778 mm (0.614" X 0.070")
33	R122371	Conexão em t	1		
34	T78646	Adaptador	1		
35	T77613	Anel o	1		9.250 X 1.780 mm (0.364" X 0.070")
36	AT35831	VálVula de dreno	1		Corpo e Eixo
37	.....	Mangueira em metro	1		MAKE FROM T60811, CTL 2.74 m (9 ft)
38	T29384	Mangueira	1		
39	AR21837	Abraçadeira para mangueira	2		
40	N189220	Cinta	1		
41	AT352108	Mangueira hidráulica	1		
42	RE524810	Conexão	1		
43	T77858	Anel o	1		18.771 X 1.778 mm (0.739" X 0.070")
44	AT347735	Mangueira hidráulica	1		
45	T296326	Etiqueta	1		Aviso - Desligamento
46	T78974	Braçadeira	1		
47	14M7298	Porca com flange	1		M8
48	19M7866	Parafuso	1		M8 X 20

Kit de Conversão do Sistema de Serviço Rápido
Quick Service System Conversion Kit
Jeu d'adaptation de système d'entretien rapide
Комплект для переоборудования системы быстрого обслуживания
Conjunto de modificación de sistema de servicio rápido

AT446618_TX1178903 A.1

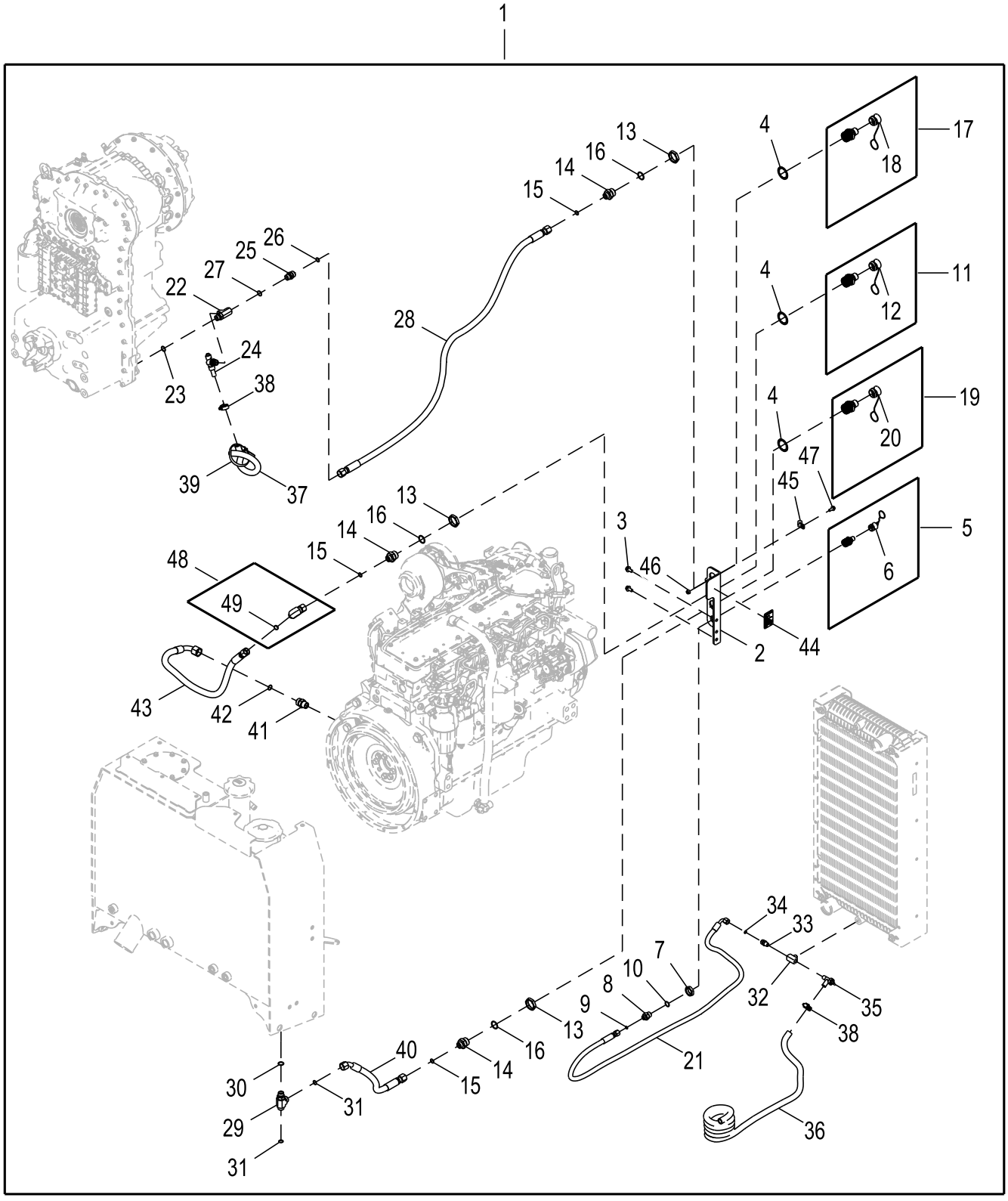

AT446618_TX1178903

Item	*Nº peça*	*Descrição*	*Qtde*	*Nº série*	*Notas*
1	**AT446618**	**Kit mangueira**	**1**		**Pacotes de Produto**
2	T230584	Placa	1		
3	19M7784	Parafuso	2		M10 X 20
4	T247034	Arruela de pressão	3		
5	AT435651	Conexão	1		SUB FOR AT319067, Radiador
6	AT319069	Tampa	1		
7	T78707	Porca	1		
8	38H1172	Adaptador	1		
9	T77613	Anel o	1		9.250 X 1.780 mm (0.364" X 0.070")
10	R26906	Anel o	1		19.177 X 2.464 mm (0.755" X 0.097")
11	AT319079	Conexão	1		Motor
12	AT319081	Tampa	1		
13	R32295	Porca	3		
14	38H1447	Adaptador	1		
15	T77932	Anel o	1		15.596 X 1.778 mm (0.614" X 0.070")
16	R29936	Anel o	1		29.743 X 2.946 mm (1.171" X 0.116")
17	AT325195	Conexão	1		Transmissão
18	AT325197	Tampa	1		
19	AT325198	Conexão	1		Reservatório de Óleo Hidráulico
20	AT325200	Tampa	1		
21	AT342206	Mangueira hidráulica	1		
22	T231038	Conexão em t	1		
23	51M7045	Anel o	1		19.300 X 2.200 mm
24	RE507950	VálVula de dreno	1		
25	38H5004	Adaptador	1		
26	T77932	Anel o	1		15.596 X 1.778 mm (0.614" X 0.070")
27	51M7045	Anel o	1		19.300 X 2.200 mm
28	AT227537	Mangueira hidráulica	1		
29	38H1025	Conexão em t	1		
30	R26906	Anel o	1		19.177 X 2.464 mm (0.755" X 0.097")
31	T77932	Anel o	2		15.596 X 1.778 mm (0.614" X 0.070")
32	R122371	Conexão em t	1		
33	T78646	Adaptador	1		
34	T77613	Anel o	1		9.250 X 1.780 mm (0.364" X 0.070")
35	AT35831	VálVula de dreno	1		
36	T225271	Mangueira em metro	1		
37	T29384	Mangueira	1		
38	AR21837	Abraçadeira para mangueira	2		
39	N189220	Cinta	1		
40	AT352108	Mangueira hidráulica	1		
41	RE524810	Conexão	1		
42	T77858	Anel o	1		18.771 X 1.778 mm (0.739" X 0.070")
43	AT347735	Mangueira hidráulica	1		
44	T246891	Etiqueta	1		Inglês, Serviço Rápido
	T246892	Etiqueta	1		Espanhol
	T246893	Etiqueta	1		Francês
45	T78974	Braçadeira	1		
46	14M7298	Porca com flange	1		M8
47	19M7866	Parafuso	1		M8 X 20
48	38H1096	Conexão em ângulo	1		
49	T77932	Anel o	1		15.596 X 1.778 mm (0.614" X 0.070")

Índice pictórico por grupo funcional
Functional Group Pictorial Index
Index d'illustrations par groupes de fonctions
Иллюстрированный указатель функциональной группы
Índice de ilustraciones por grupos

TX1162078 A.1

1370

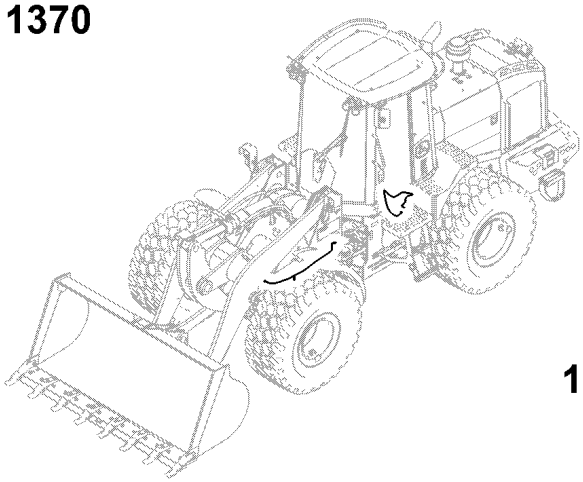

1370-1

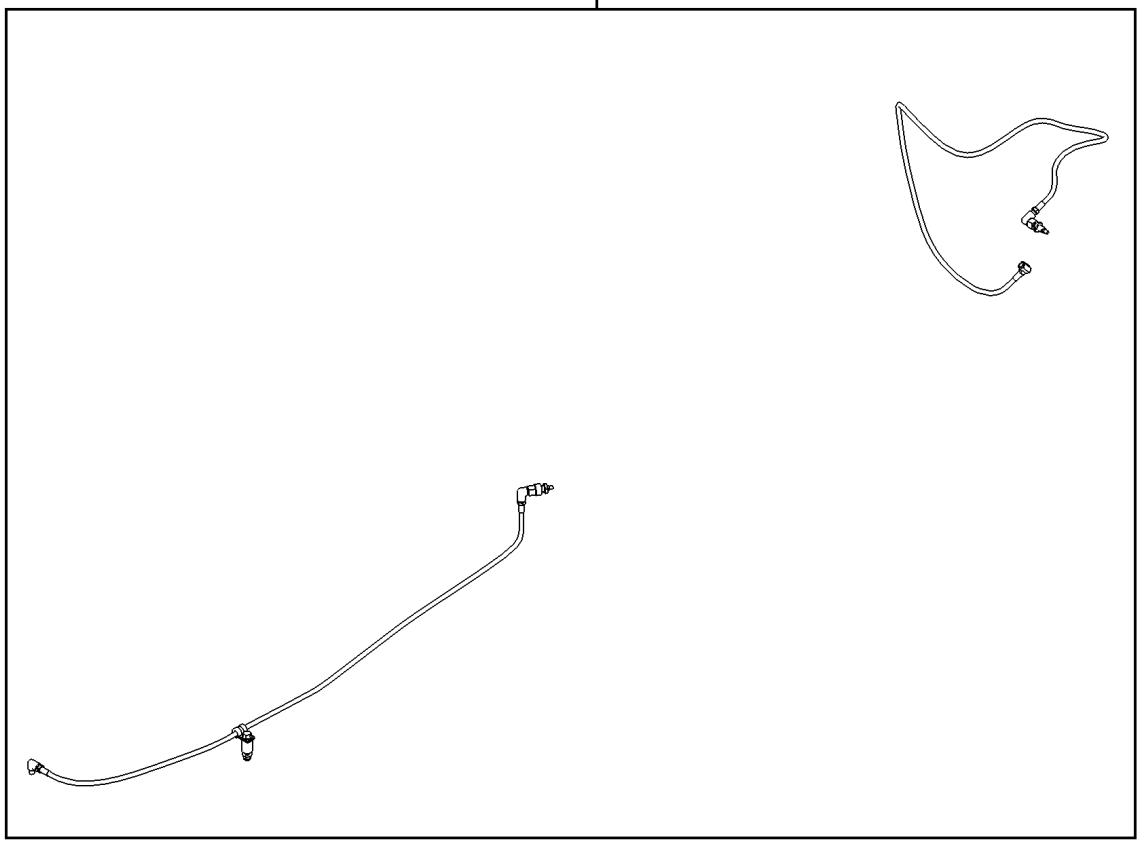

TX1162078

Linhas de Graxa da Vedação do Eixo
Axle Seal Grease Lines
Conduites de graisse de joint d'essieu
Линии смазки уплотнения моста
Líneas de engrase de sello de eje

ETN109413_TX1155255 B.2

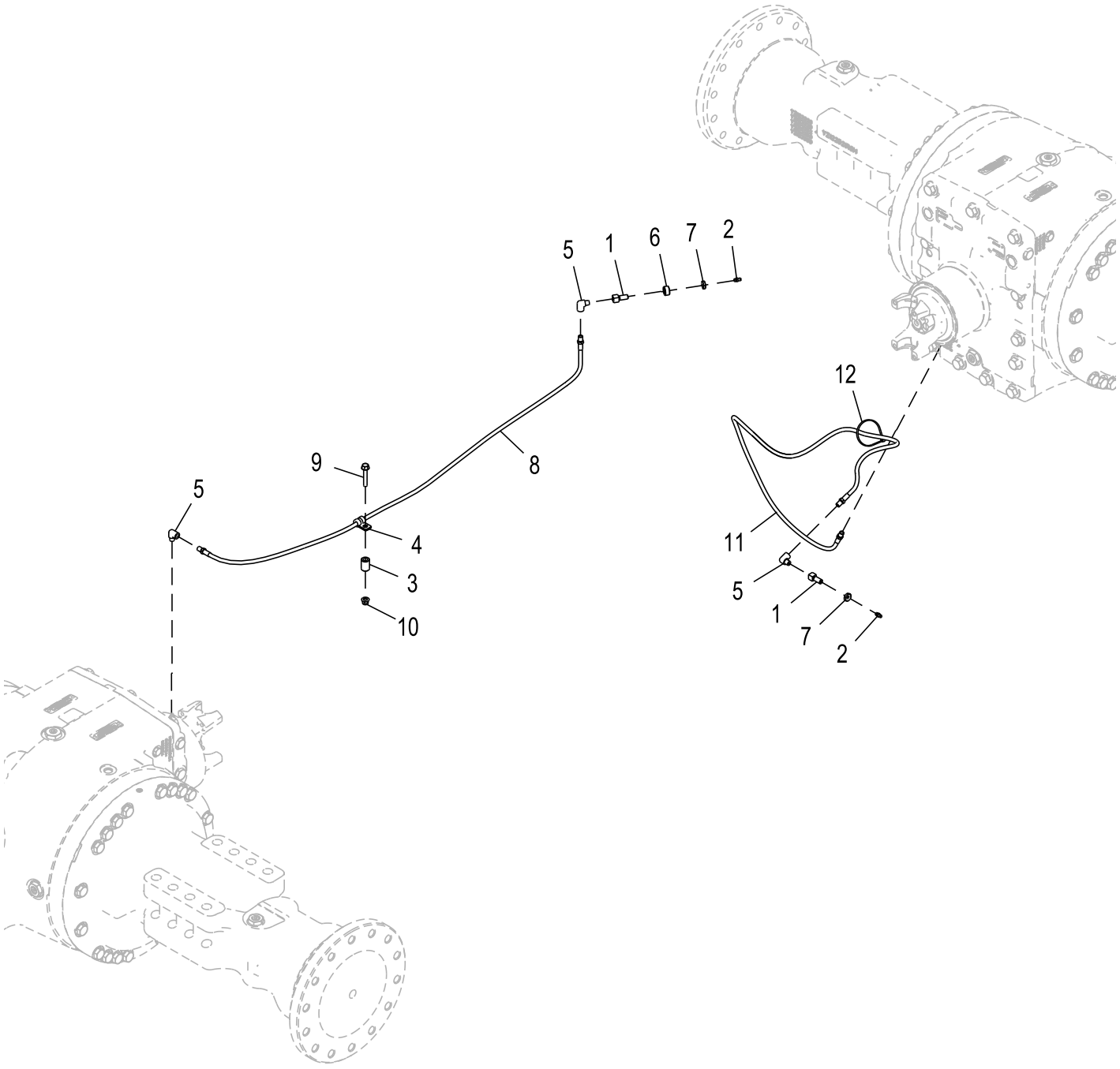

ETN109413_TX1155255

Item	*Nº peça*	*Descrição*	*Qtde*	*Nº série*	*Notas*
1	R36311	Conexão	2		
2	JD7797	Conexão de lubrificação	2		
3	T147891	Bucha	1		
4	T78974	Braçadeira	1		
5	T56112	Conexão em ângulo	3		
6	T13976	Bucha	1		
7	E12379	Porca	2		
8	AT207023	Mangueira hidráulica	1		
9	19M7800	Parafuso	1		M8 X 50
10	14M7396	Porca de segurança	1		M8
11	AT64886	Mangueira hidráulica	1		
12	R44302	Cinta	1		

Índice pictórico por seção
Sectional Pictorial Index
Index d'illustrations par sections.
Иллюстрированный указатель секции
Índice de ilustraciones por secciones

TX1162079 A.1

15

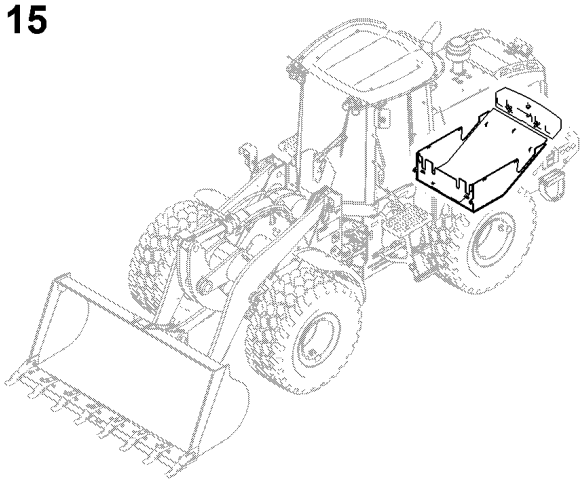

1520

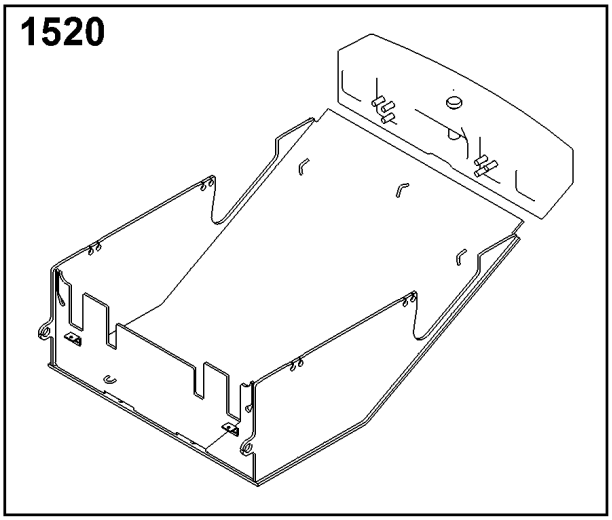

TX1162079

Índice pictórico por grupo funcional
Functional Group Pictorial Index
Index d'illustrations par groupes de fonctions
Иллюстрированный указатель функциональной группы
Índice de ilustraciones por grupos

TX1162080 A.1

1520

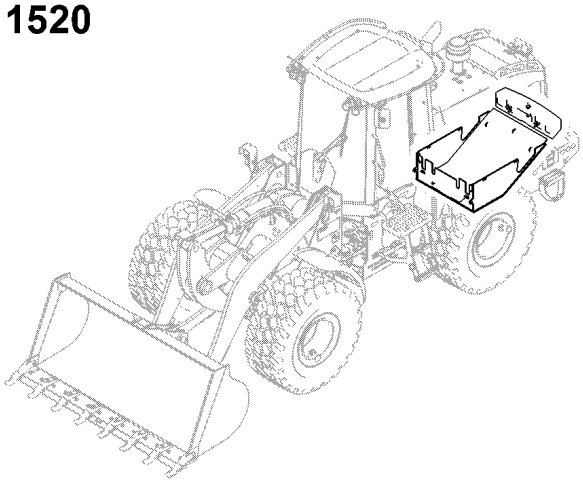

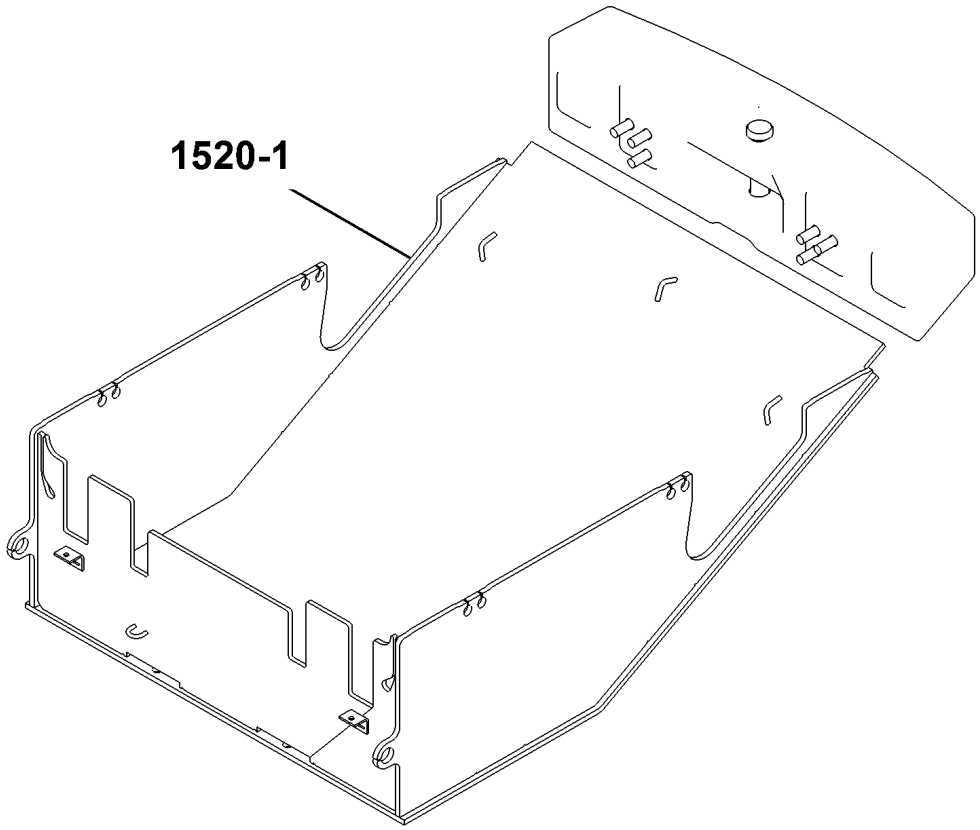

TX1162080

Proteção do Tanque de Combustível, Engate Traseiro e Contrapeso
Fuel Tank Guard, Rear Hitch and Counterweight
Tôle de protection du réservoir, attelage arrière et contrepoids
Ограждение топливного бака, задняя сцепка и противовес
Protección del depósito de combustible, contrapeso y enganche trasero

ETN110095_TX1155262 A.1

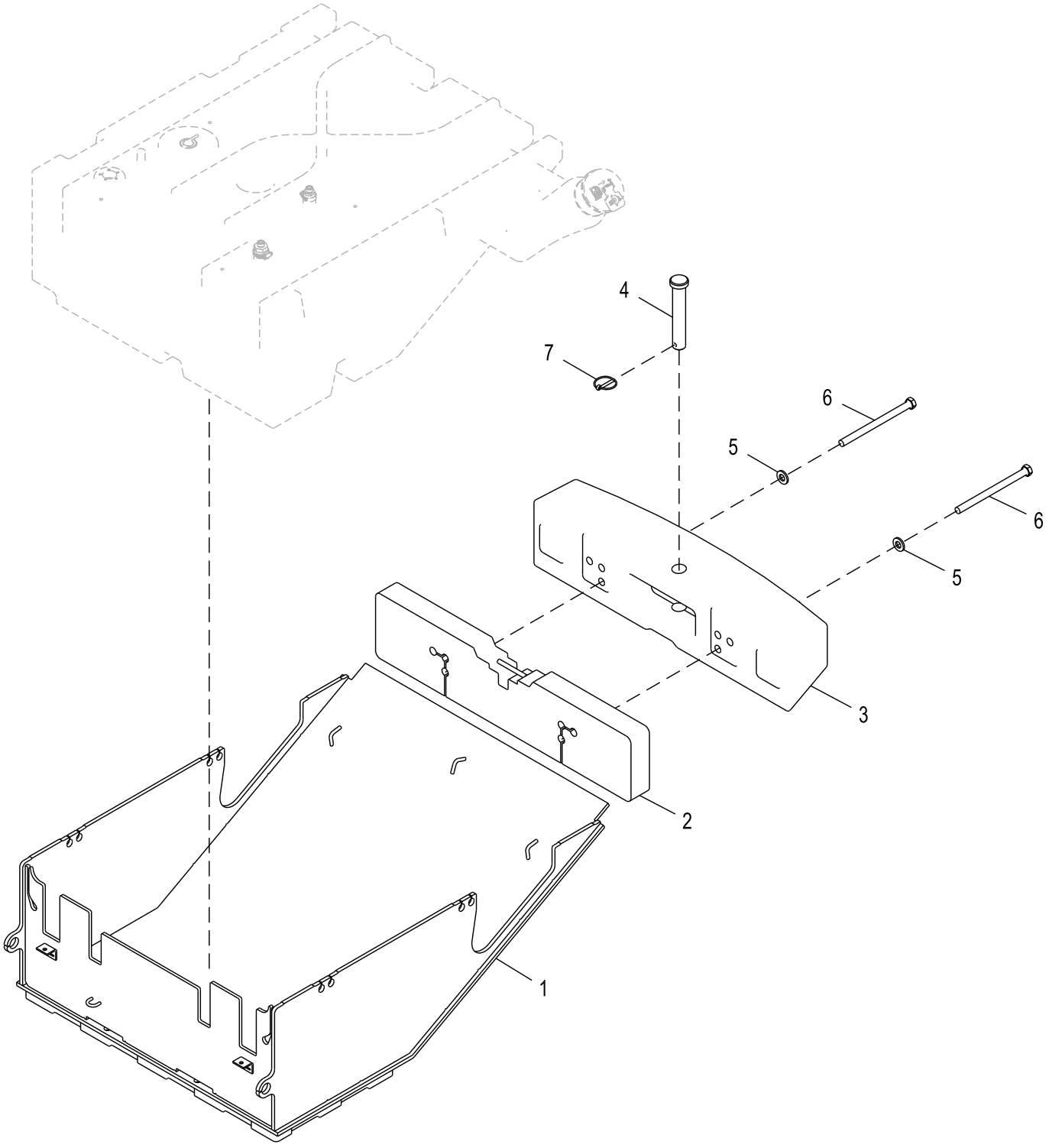

ETN110095_TX1155262

Item	*Nº peça*	*Descrição*	*Qtde*	*Nº série*	*Notas*
1	AT361281	Proteção	1		
2	AT324715	Contrapeso	1		
3	T215610	Engate	1		
4	T224369	Pino fixador	1		Barra de Tração
5	24M7242	Arruela	6		21.400 X 42 X 5 mm
6	19M8389	Parafuso sextavado	6		M20 X 280
7	AR83396	Pino de engate ráPido	1		Trava Rápida

Índice pictórico por seção
Sectional Pictorial Index
Index d'illustrations par sections.
Иллюстрированный указатель секции
Índice de ilustraciones por secciones

TX1163573 A.1

1671-	633
1672-	639
1673-	643
1674-	661
1676-	689

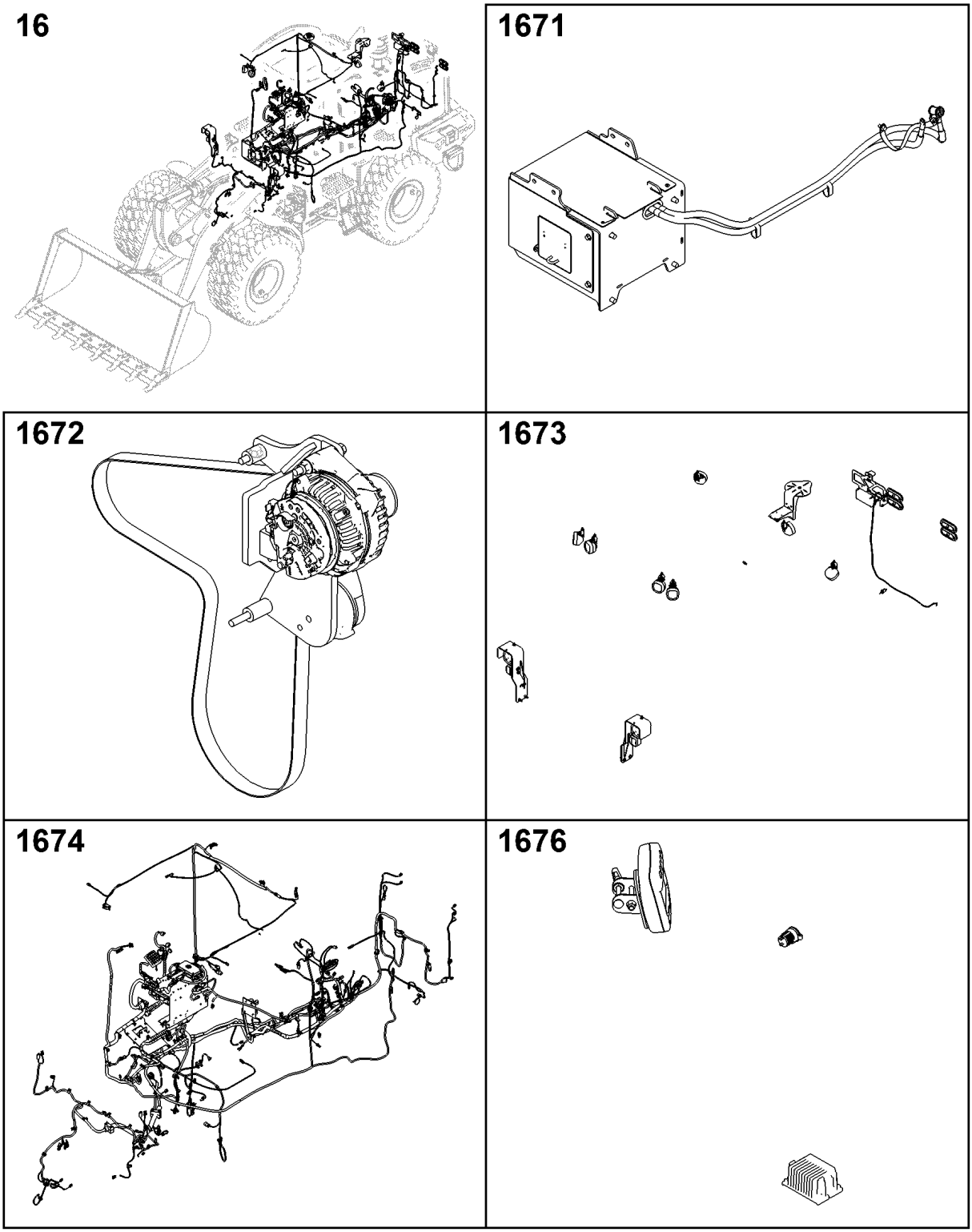

TX1163573

Índice pictórico por grupo funcional
Functional Group Pictorial Index
Index d'illustrations par groupes de fonctions
Иллюстрированный указатель функциональной группы
Índice de ilustraciones por grupos

1- 634
2- 636

TX1162411 B.1

1671

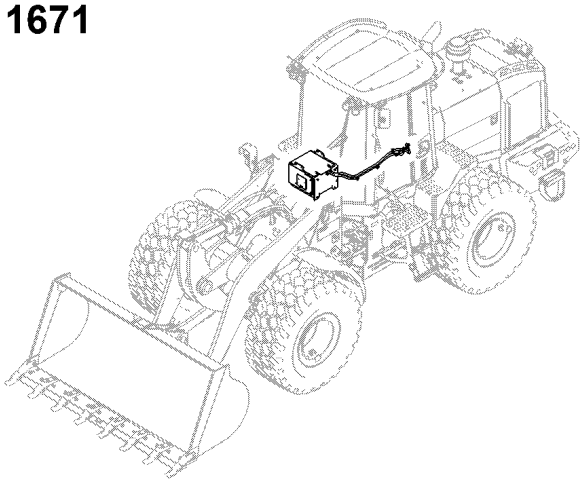

1671-2

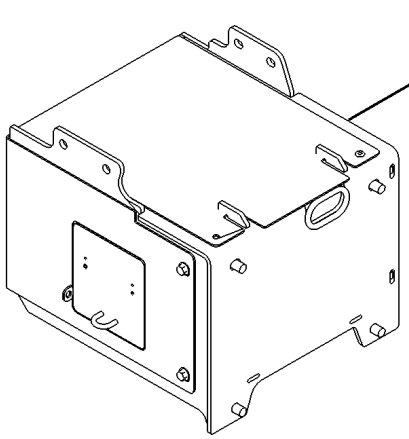

1671-1

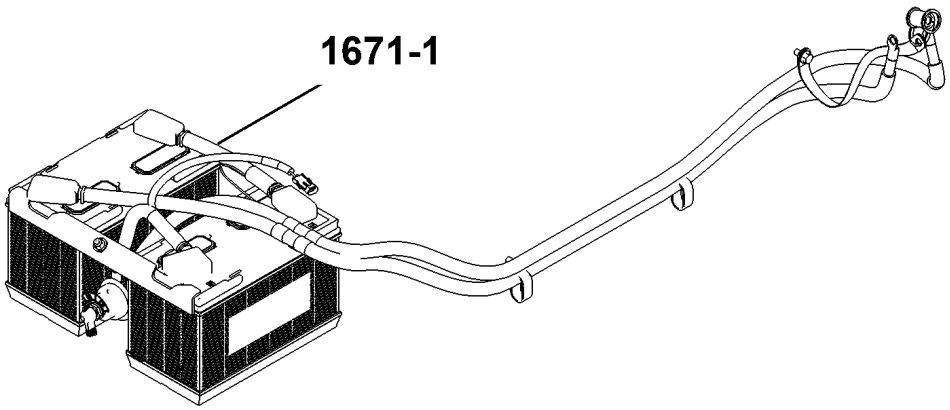

TX1162411

Baterias e Cabos
Batteries and Cables
Batteries et câbles
Батареи и кабели
Baterías y cables

ETN143940_TX1203147 A.1

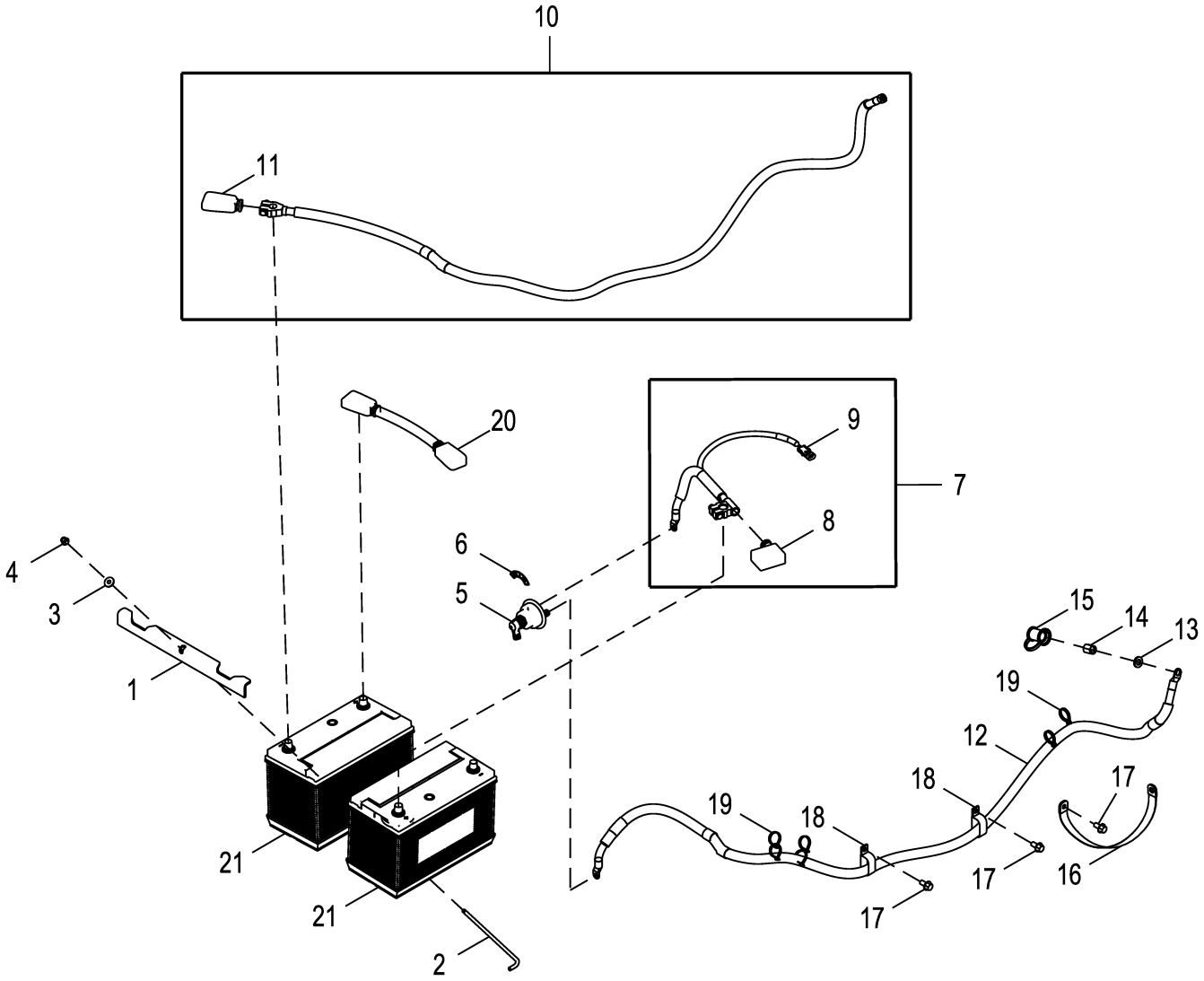

ETN143940_TX1203147

Item	*Nº peça*	*Descrição*	*Qtde*	*Nº série*	*Notas*
1	T197467	Cantoneira	1		SUB FOR T334931
2	T79471	Paraf. com gancho	1		SUB FOR T315647
3	24M7298	Arruela	1		8.400 X 25 X 2 mm
4	14M7396	Porca de segurança	1		M8
5	AT41188	Interruptor	1		DESCONEXÃO DA BATERIA
6	T268456	Etiqueta	1		DESCONEXÃO DA BATERIA
7	AT415020	Cabo da bateria	1		Bateria à Desconexão
8	T107114	Capa	1		
9	R78053	Conj mont Conector elétrico	1		
10	AT439698	Cabo da bateria	1		Negativo - Ao Motor de Partida
11	T107117	Capa	1		
12	AT439697	Cabo da bateria	1		Positivo - De Desconexão ao Motor de Partida
13	24M7240	Arruela	1		13 X 25 X 3 mm
14	E64052	Porca	1		
15	T134104	Capa	1		
16	R36545	Cabo negativo	1		
17	19M7784	Parafuso	3		M10 X 20
18	AH77869	Presilha	2		
19	R44302	Cinta	6		
20	AT444449	Cabo da bateria	1		Bateria à Bateria
21	SJ10989	Bateria com carga úmida	2		12 V, 750 CCA

Caixa da Bateria
Battery Box
Compartiment de batterie
Батарейный ящик
Caja de batería

ETN110142_TX1155264 A.3

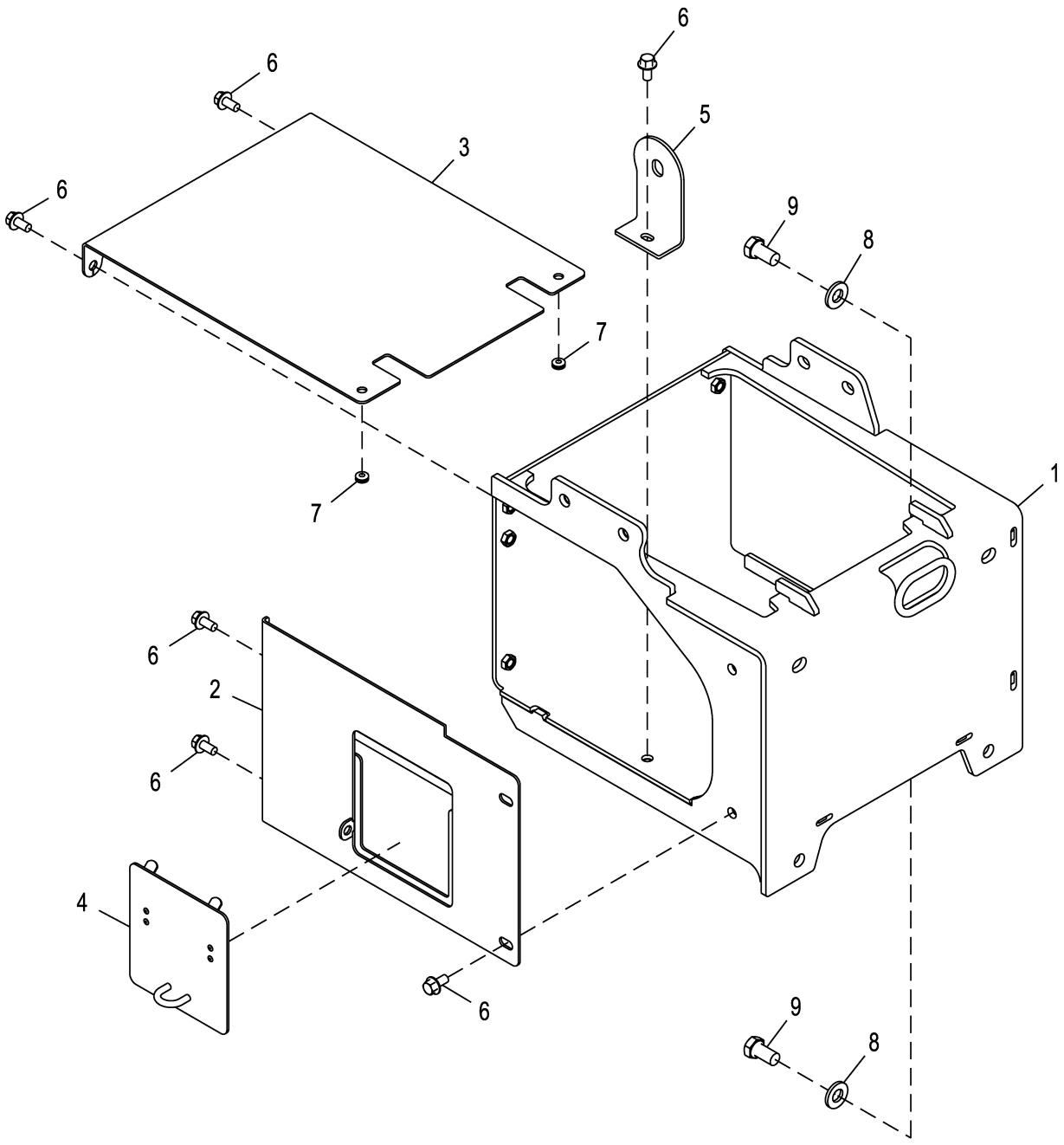

ETN110142_TX1155264

Item	*Nº peça*	*Descrição*	*Qtde*	*Nº série*	*Notas*
1	AT416946	Caixa da bateria	1		
2	AT416167	Caixa da bateria	1		
3	T309489	Capa	1		
4	AT416242	Capa	1		
5	T315078	Apoio	1		
6	19M7784	Parafuso	7		M10 X 20
7	H145221	Passa-fio	2		
8	24M7241	Arruela	4		17 X 34 X 4 mm
9	19M8029	Parafuso sextavado	4		M16 X 30

Índice pictórico por grupo funcional
Functional Group Pictorial Index
Index d'illustrations par groupes de fonctions
Иллюстрированный указатель функциональной группы
Índice de ilustraciones por grupos

TX1163571 A.1

1672

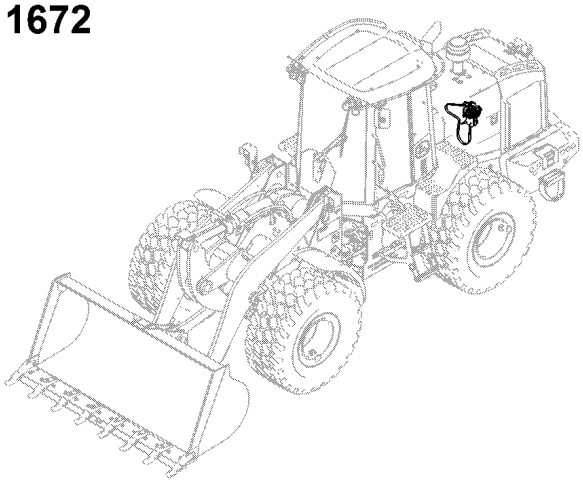

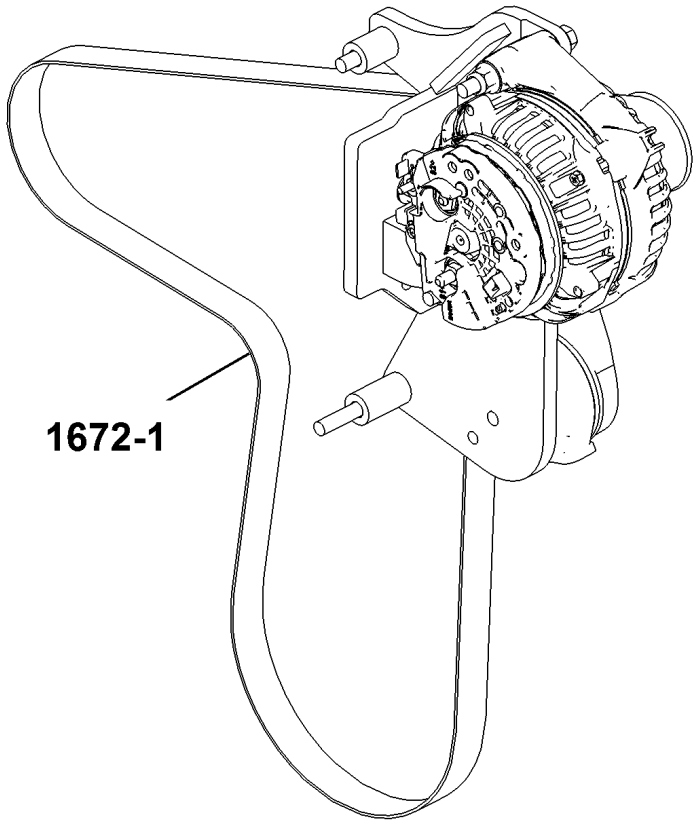

TX1163571

Alternador de 100 A
100 A Alternator
Alternateur 100 A
Генератор переменного тока на 100 A
Alternador de 100 A

ETN100559_TX1159768 B.1

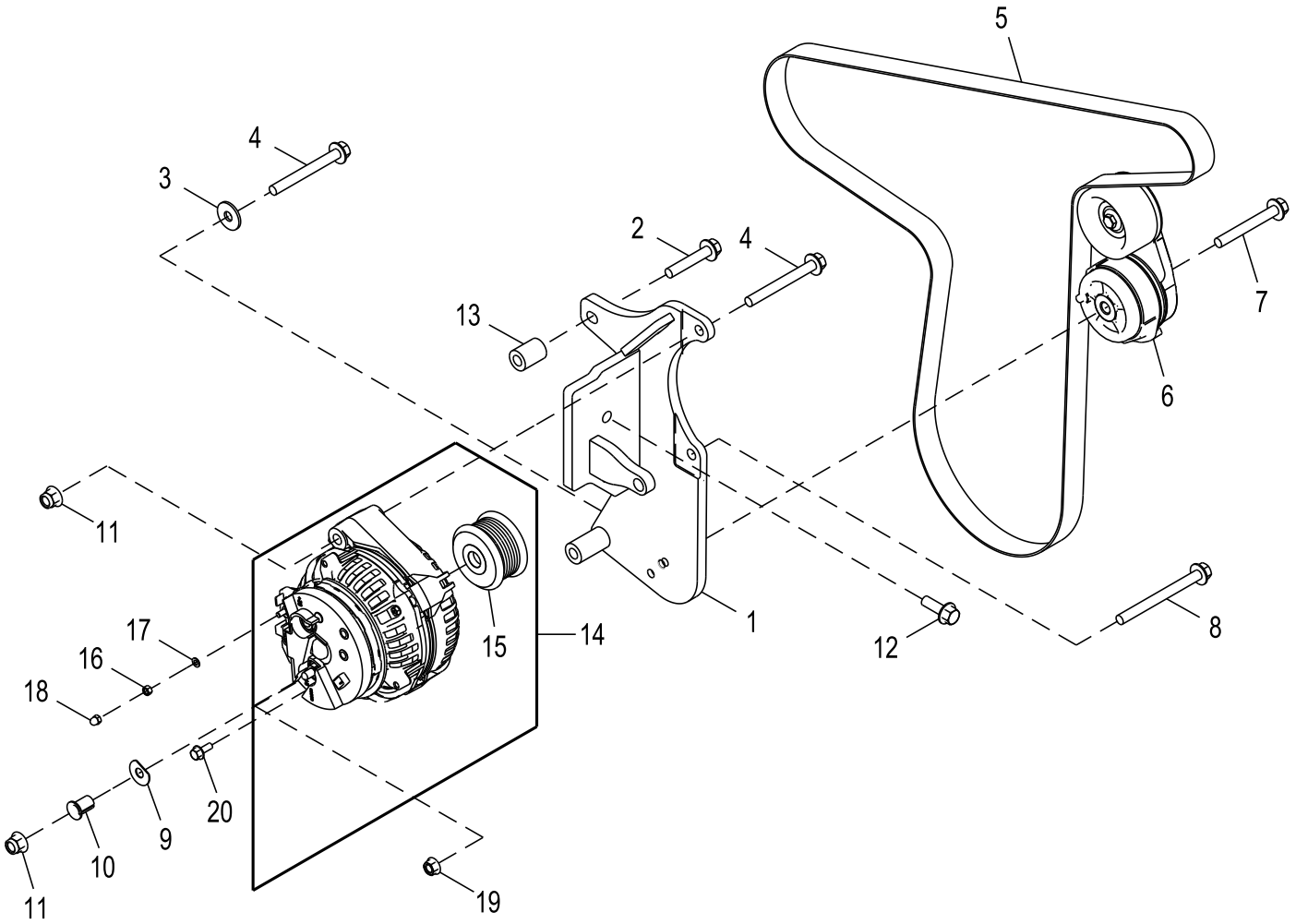

ETN100559_TX1159768

Item	*Nº peça*	*Descrição*	*Qtde*	*Nº série*	*Notas*
1	AT401256	Suporte	1		
2	19M8528	Parafuso	1		M10 X 55
3	24M7296	Arruela	1		10.500 X 30 X 2.500 mm
4	19M7811	Parafuso	2		M10 X 90
5	T328205	Correia trapezoidal	1		
6	RE518097	Tensionador de correia	1		
7	19M7810	Parafuso	1		M10 X 80
8	19M7836	Parafuso	1		M10 X 110
9	T299410	Arruela	1		
10	R100377	Bucha	1		
11	14M7400	Porca de segurança	2		M10
12	19M7786	Parafuso	1		M10 X 30
13	T294028	Espaçador	1		
14	RE558676	Alternador	1		100 A
15	R529748	Polia	1		
16	14M7297	Porca	1		M5
17	12H295	Arruela de pressão	1		0.190"
18	T224227	Porca	1		
19	14M7298	Porca com flange	1		M8
20	19M7775	Parafuso	1		M6 X 16

Índice pictórico por grupo funcional
Functional Group Pictorial Index
Index d'illustrations par groupes de fonctions
Иллюстрированный указатель функциональной группы
Índice de ilustraciones por grupos

TX1162413 A.1

1-	644
2-	646
3-	650
4-	652
5-	654
6-	656
7-	658

1673

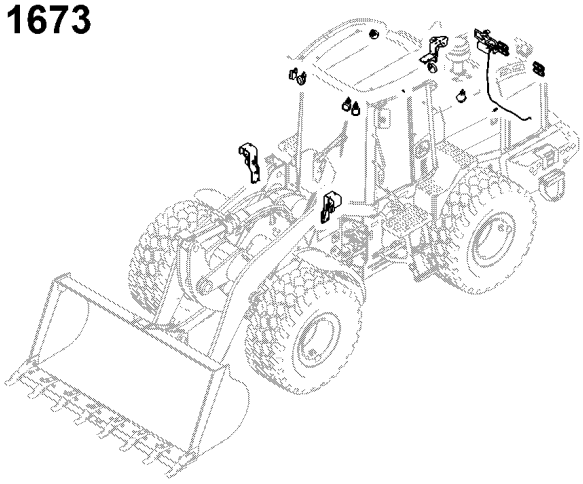

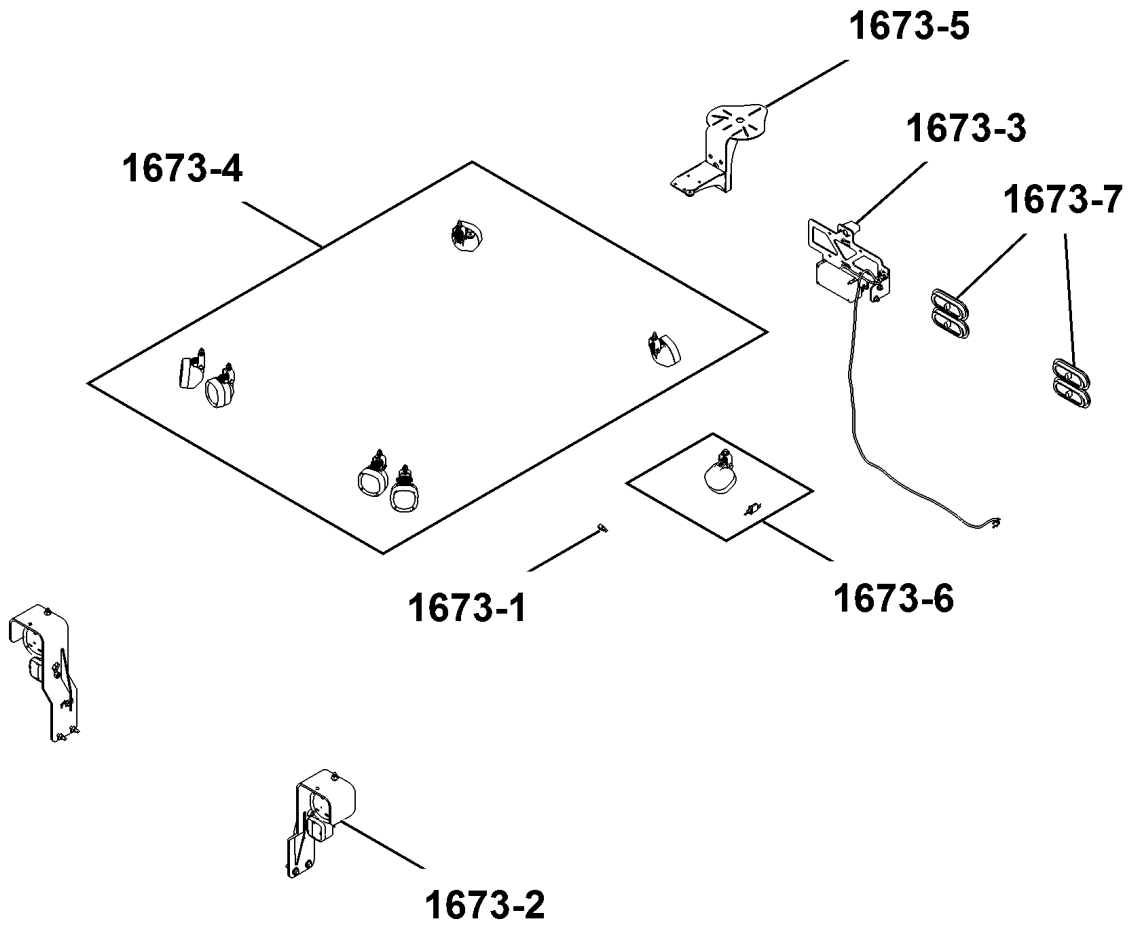

TX1162413

Interruptor da Luz do Teto
Dome Light Switch
Contacteur du plafonnier
Переключатель потолочной лампы
Interruptor de la luz de la cabina

AT202774_TX1107895 C.2

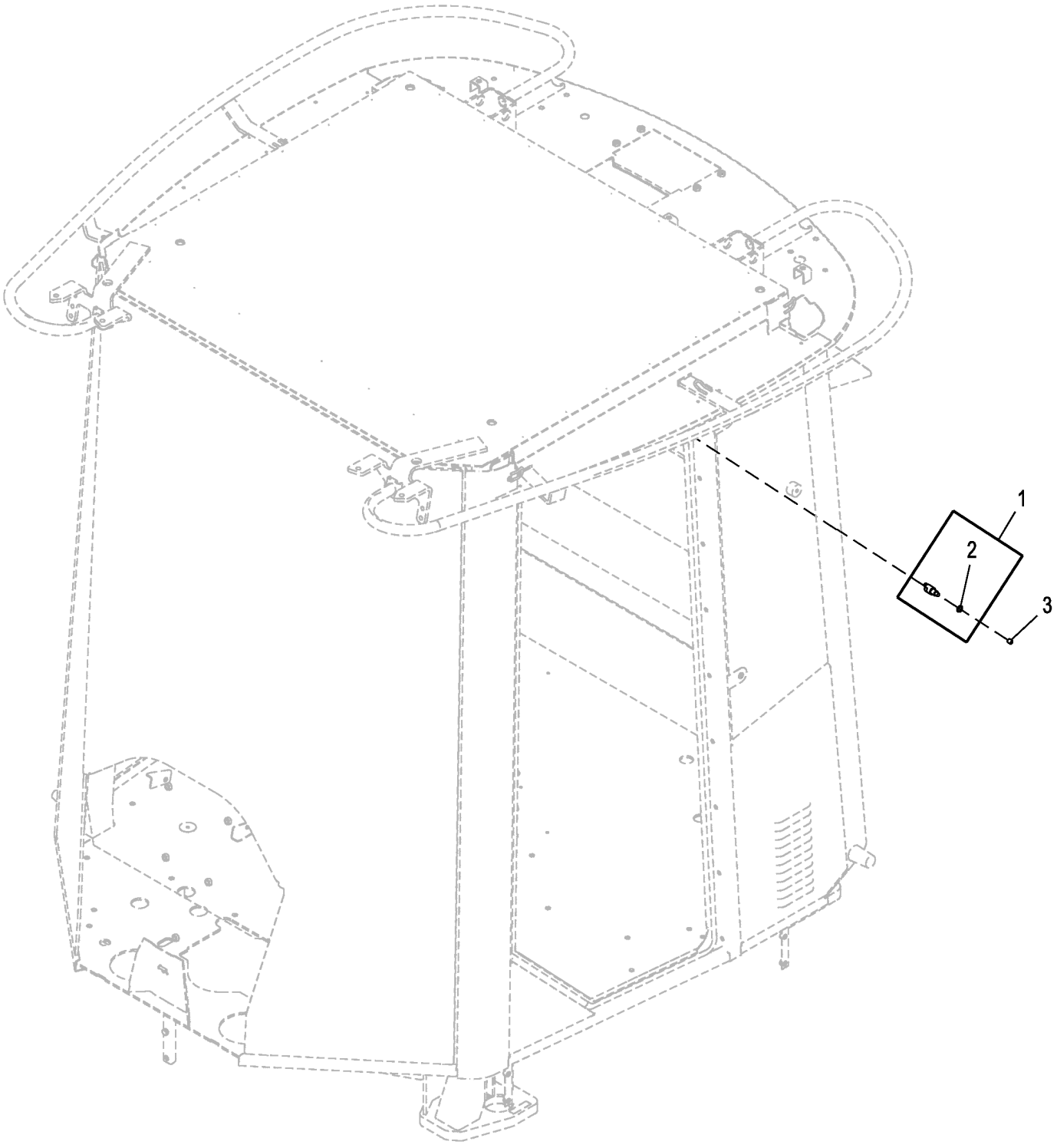

AT202774_TX1107895

Item	*Nº peça*	*Descrição*	*Qtde*	*Nº série*	*Notas*
1	RE51234	Interruptor de apertar	1		Luz do Teto
2	R44097	Porca	1		11.913 mm (15/32")
3	T182914	Tampa	1		

Luzes de Deslocamento
Drive Lights
Feux de route
Ходовые фары
Luces de conducción

ETN104527_TX1155288 A.3

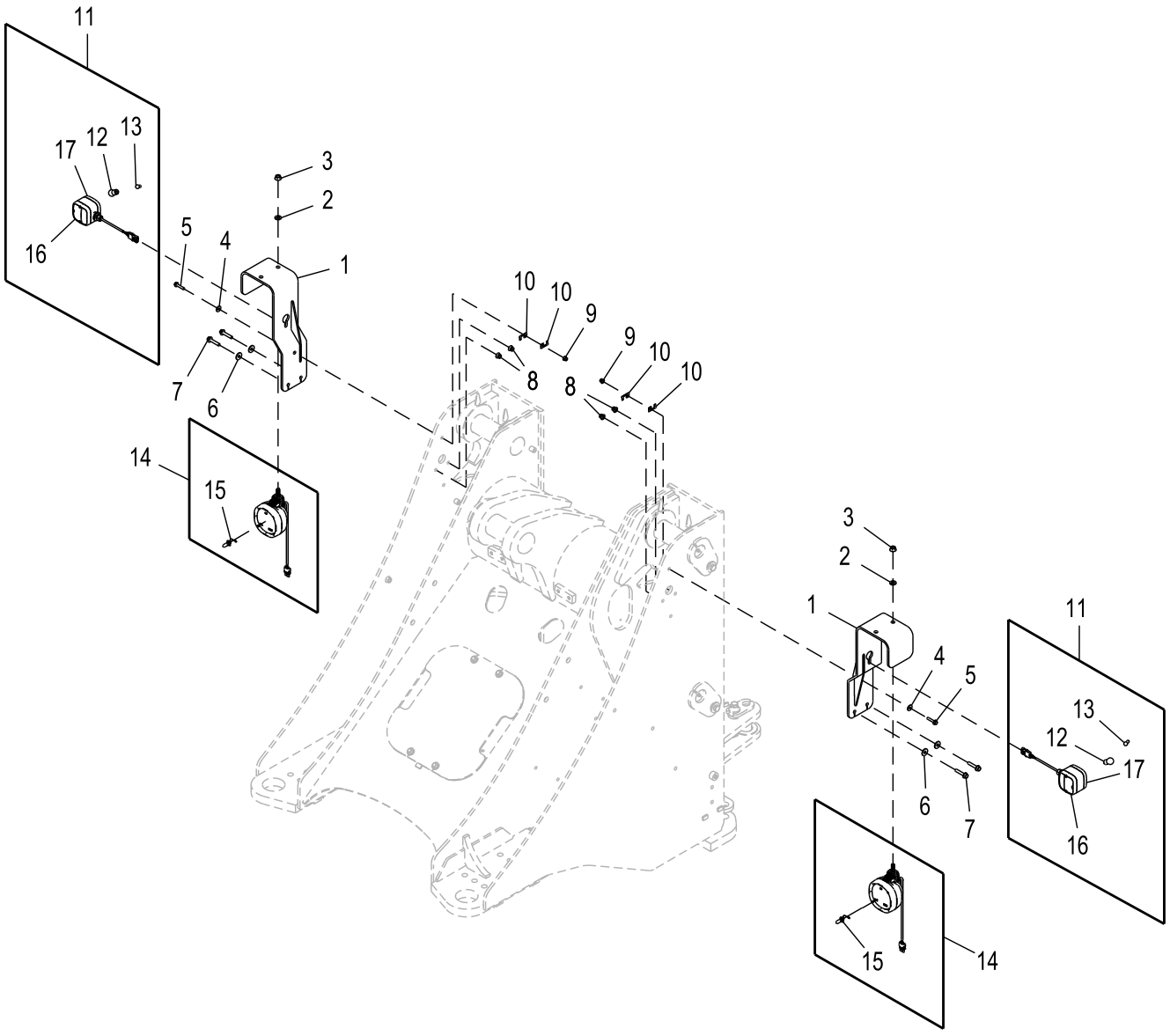

ETN104527_TX1155288

Item	*Nº peça*	*Descrição*	*Qtde*	*Nº série*	*Notas*
1	AT210246	Suporte	2		
2	24M7240	Arruela	2		13 X 25 X 3 mm
3	14M7299	Porca com flange	2		M12
4	24M7298	Arruela	2		8.400 X 25 X 2 mm
5	19M7798	Parafuso	2		M8 X 40
6	24M7296	Arruela	4		10.500 X 30 X 2.500 mm
7	19M7806	Parafuso	4		M10 X 50
8	14M7400	Porca de segurança	4		M10
9	14M7396	Porca de segurança	2		M8
10	57M10310	Acessório conexão elétrica	4		
11	AT309550	Farol	2		Lanterna Direcional/Marcação Dianteiras
12	AT210333	Lâmpada	1		21 W, Lanterna Direcional
13	U44537	Lâmpada	1		Luz de Sinalização
14	AT324484	Luz de posição	2		
15	AT135758	Lâmpada	1		Luz de Condução, Halógena, 24 V
16	T208364	Lente	1		Marcação Dianteira
17	T208365	Lente	1		Marcação Traseira

Luzes de Deslocamento com Luzes da Marcação de LED (Se Equipada)
Drive Lights with LED Marker Lights (If Equipped)
Feux de route avec feux de position à diode électroluminescente (suivant équipement)
Ходовые световые приборы и светодиодные габаритные огни (при наличии)
Luces de transmisión con luces de posición LED (si existe)

ETN144803_TX1197379 A.2

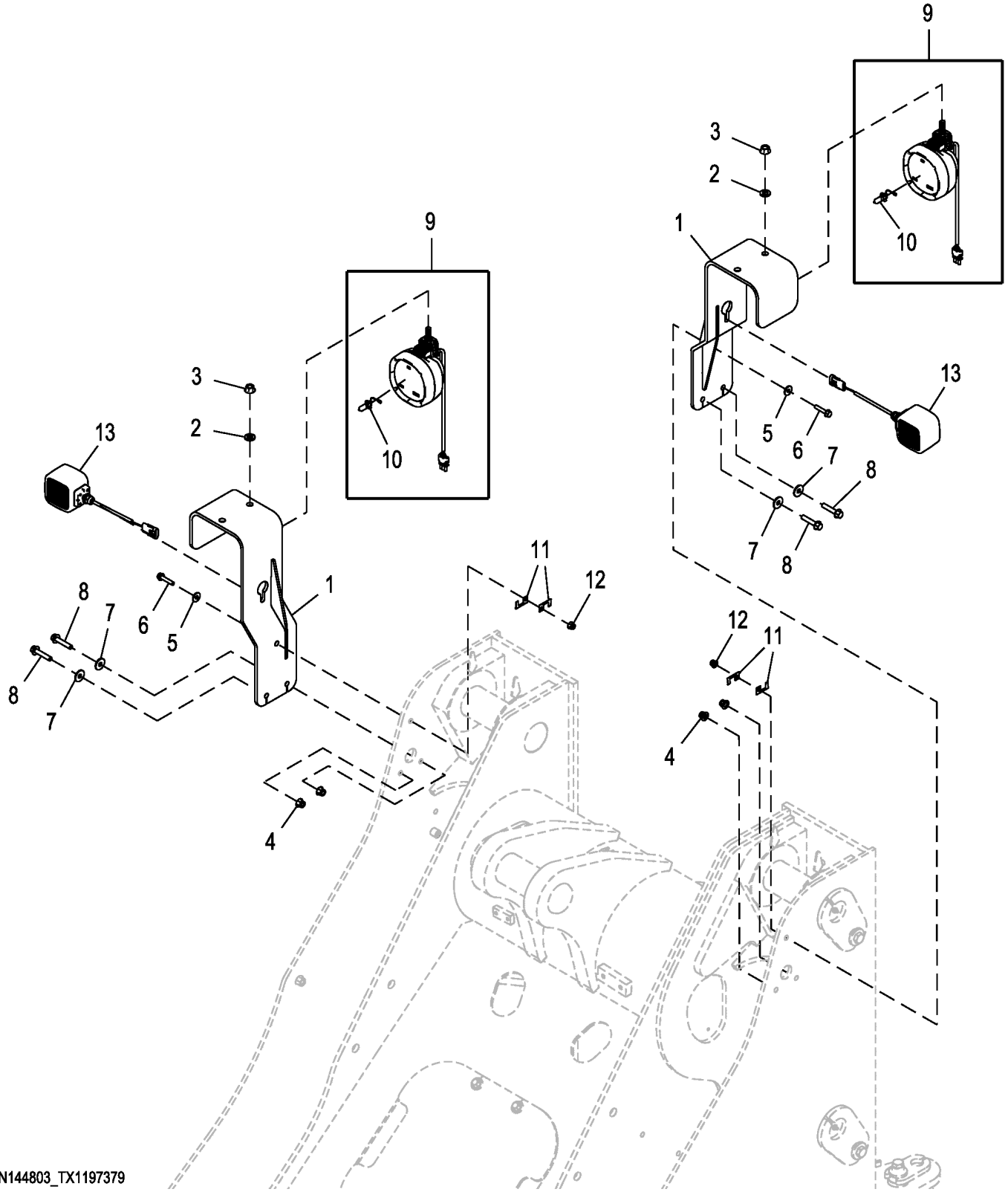

ETN144803_TX1197379

Item	*Nº peça*	*Descrição*	*Qtde*	*Nº série*	*Notas*
1	AT210246	Suporte	2		
2	24M7240	Arruela	2		13 X 25 X 3 mm
3	14M7299	Porca com flange	2		M12
4	14M7400	Porca de segurança	4		M10
5	24M7298	Arruela	2		8.400 X 25 X 2 mm
6	19M7798	Parafuso	2		M8 X 40
7	24M7296	Arruela	4		10.500 X 30 X 2.500 mm
8	19M7806	Parafuso	4		M10 X 50
9	AT324484	Luz de posição	2		
10	AT135758	Lâmpada	1		24 V
11	57M10310	Acessório conexão elétrica	4		
12	14M7396	Porca de segurança	2		M8
13	AT362406	Farol	2		Lanterna Direção e Luz de Marcação Dianteiras, LED

Suporte da Placa de Licença, Luz e Luz de Marcha à Ré
License Plate Bracket, Light, and Backup Light
Support de plaque d'immatriculation, éclairage et feu de recul
Кронштейн номерного знака, фонарь и фонарь заднего хода
Soporte para placa de matrícula, luz y luz de retroceso

ETN120370_TX1149842 A.1

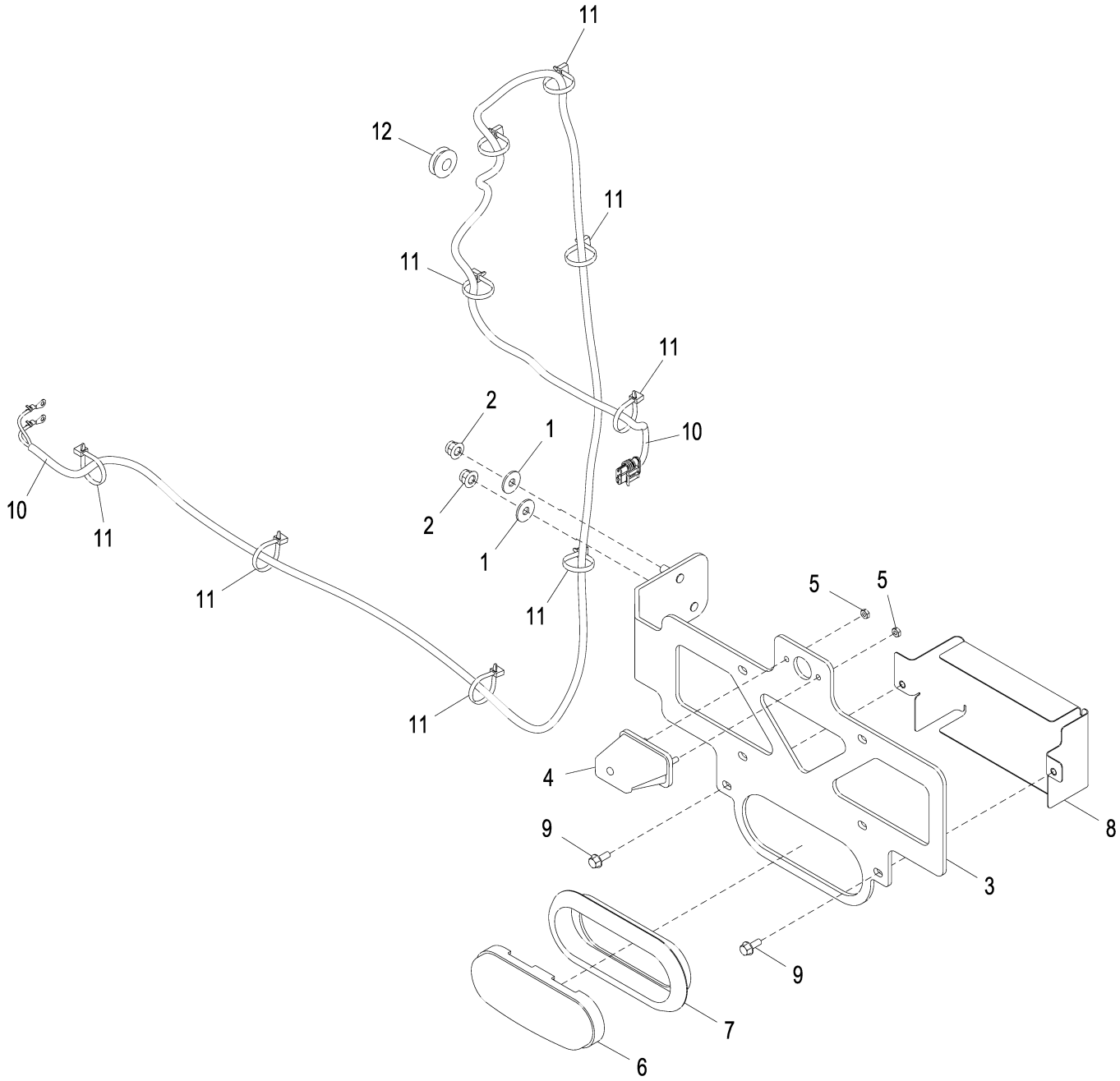

ETN120370_TX1149842

Item	*Nº peça*	*Descrição*	*Qtde*	*Nº série*	*Notas*
1	24M7298	Arruela	2		8.400 X 25 X 2 mm
2	14M7396	Porca de segurança	2		M8
3	AT440947	Apoio	1		
4	AT202789	Farol	1		Placa, INCLUDES AT173354
	AT173354	Lâmpada	1		
5	14H605	Porca	2		0.164"
6	T255964	Farol	1		Luz de Marcha à Ré
7	T246238	Passa-fio	1		
8	AT367494	Apoio	1		
9	19M7775	Parafuso	2		M6 X 16
10	AT440948	Chicote	1		Luz da Placa e Luz de Marcha à Ré
11	R44302	Cinta	9		
12	R62356	Passa-fio	1		

Luzes de Trabalho da Cabine
Cab Work Lights
Cabine projecteurs de travail
Рабочие фары кабины
Cabina luz de trabajo

AT311546_TX1108544 B.3

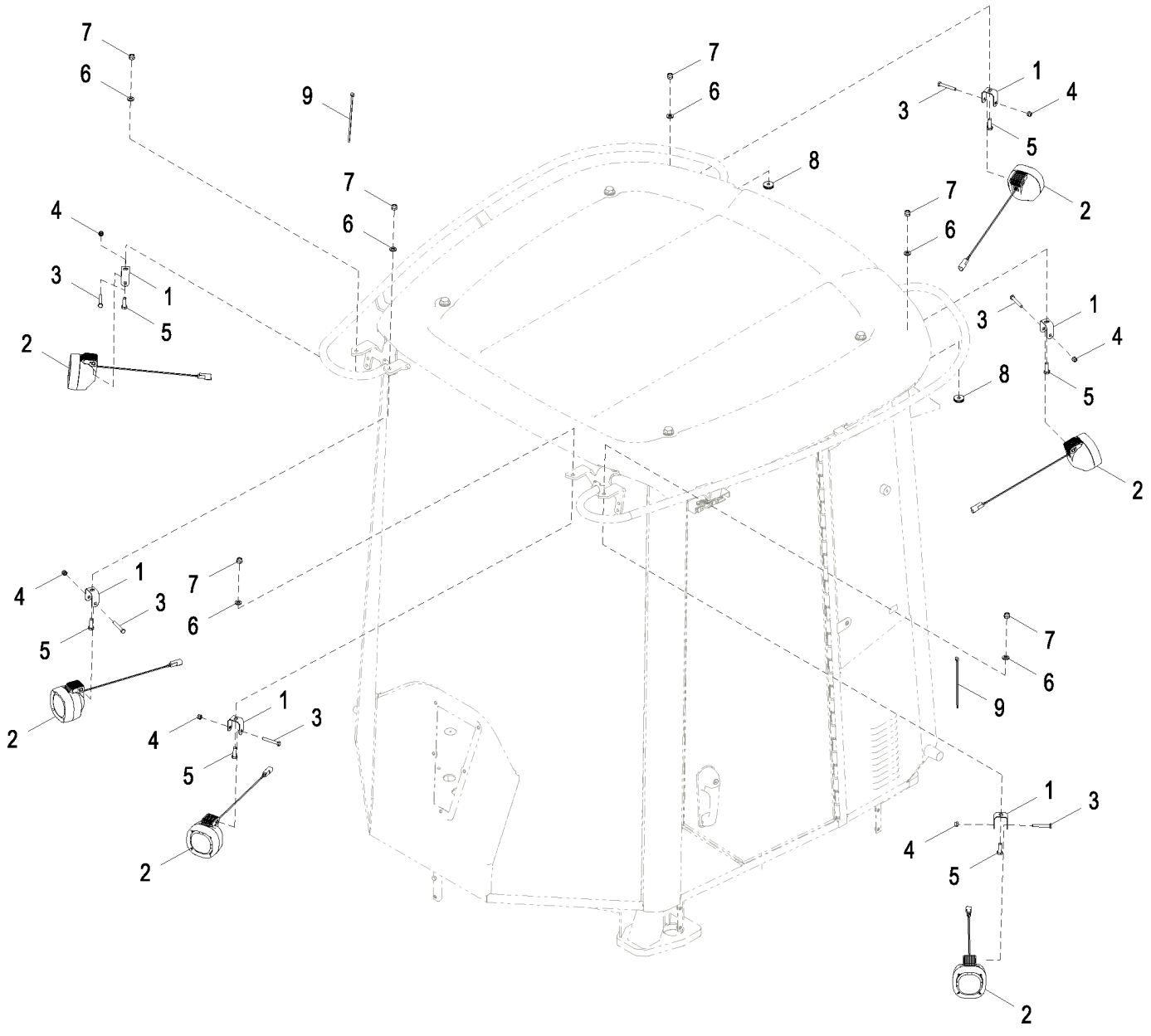

AT311546_TX1108544

Item	*Nº peça*	*Descrição*	*Qtde*	*Nº série*	*Notas*
1	T216731	Apoio	6		
2	AT305931	Farol de serviço	6	-669901	Luzes de Trabalho e Auxiliar
	AT135758	Lâmpada	1	-669901	24 V, Halógena
	AT447051	Farol de serviço	6	669902-	Luzes de Trabalho e Auxiliar
3	19M7165	Parafuso sextavado	6		M8 X 55
4	14M7426	Porca de segurança	6		M8
5	19M7662	Parafuso sextavado	6		M10 X 30
6	24M7239	Arruela	6		10.700 X 21 X 2.500 mm
7	14M7517	Porca de segurança	6		M10
8	T65643	Passa-fio	2		
9	R44302	Cinta	2		

Kit de Suporte do Dispositivo Sinalizador
Beacon Bracket Kit
Kit de support de gyrophare
Комплект кронштейнов маячка
Juego de soporte de proyector giratorio

AT440010_TX1149839 A.1

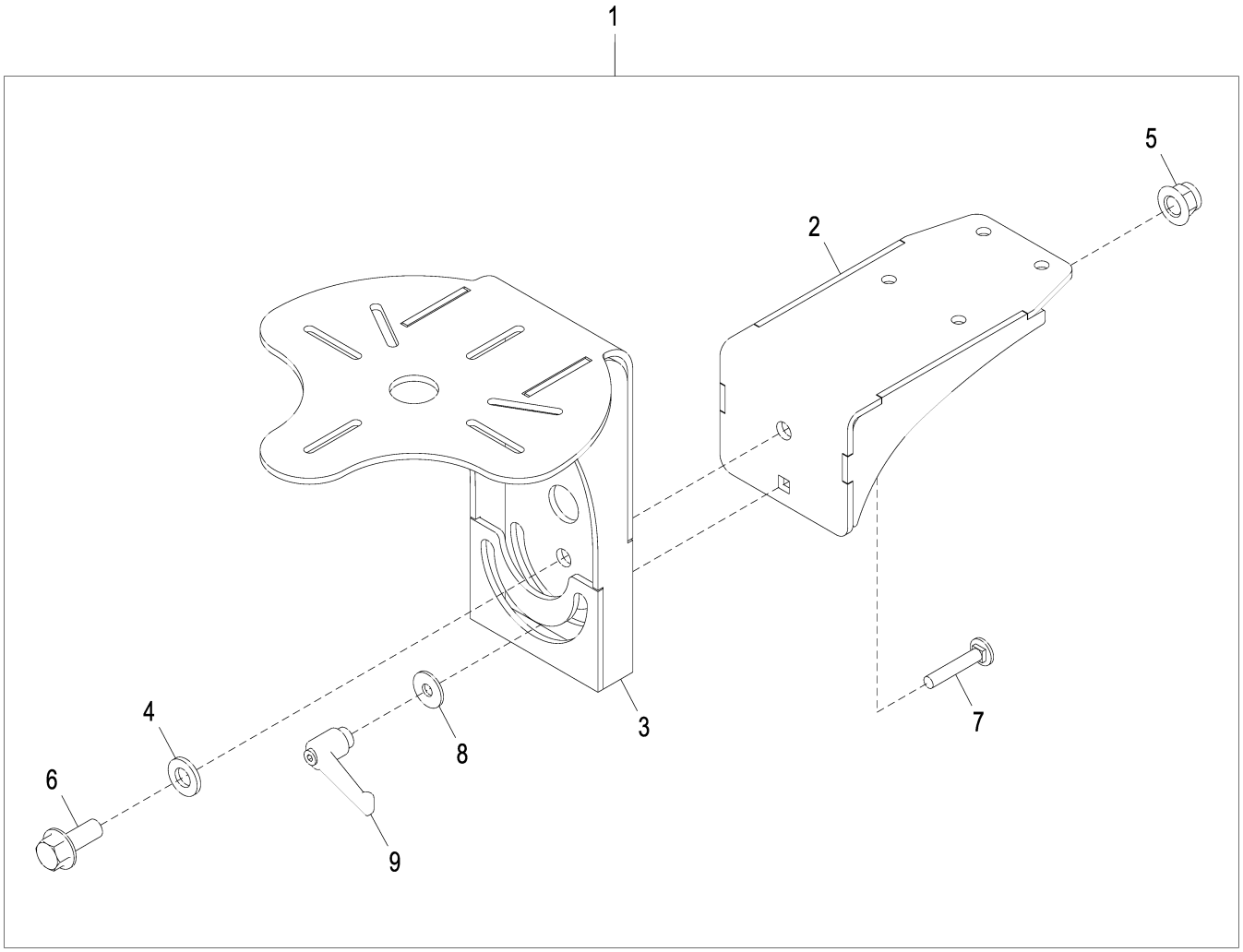

AT440010_TX1149839

Item	*Nº peça*	*Descrição*	*Qtde*	*Nº série*	*Notas*
1	**AT440010**	**Apoio**	**1**		**Pacotes de Produto**
2	AT354837	Apoio	1		
3	AT354830	Apoio	1		
4	24M7240	Arruela	1		13 X 25 X 3 mm
5	14M7401	Porca de segurança	1		M12
6	19M7789	Parafuso	1		M12 X 30
7	03M7189	Parafuso	1		M8 X 45
8	24M7298	Arruela	1		8.400 X 25 X 2 mm
9	AT227063	Alavanca	1		

Luz do Compartimento do Motor
Engine Compartment Light
Éclairage du compartiment moteur
Лампа моторного отсека
Luz de compartimiento de motor

ETN104529_TX1155294 B.1

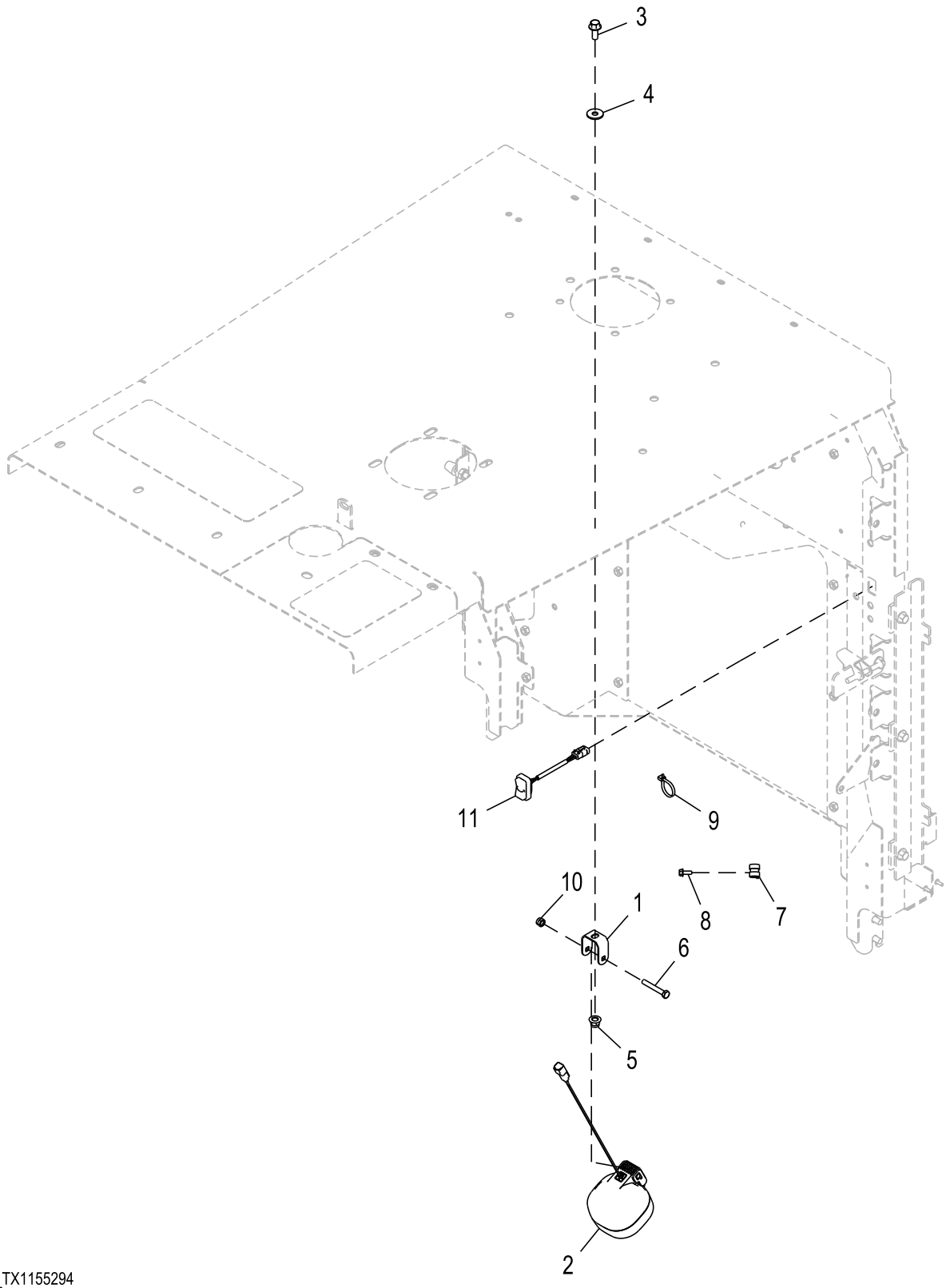

ETN104529_TX1155294

Item	*Nº peça*	*Descrição*	*Qtde*	*Nº série*	*Notas*
1	T216731	Apoio	1		
2	AT305931	Farol de serviço	1		
	AT135758	Lâmpada	1		24 V, Halógena
3	19M7785	Parafuso	1		M10 X 25
4	24M7296	Arruela	1		10.500 X 30 X 2.500 mm
5	14M7400	Porca de segurança	1		M10
6	19M7165	Parafuso sextavado	1		M8 X 55
7	T74412	Braçadeira	3		
8	19M7775	Parafuso	3		M6 X 16
9	R44302	Cinta	2		
10	14M7426	Porca de segurança	1		M8
11	AT403354	Interruptor de apertar	1		SUB FOR AT376206, Luz do Compartimento do Motor

Luzes Traseiras
Rear Lights
Feux arrière
Задние огни
Luces traseras

ETN109391_TX1155297 A.1

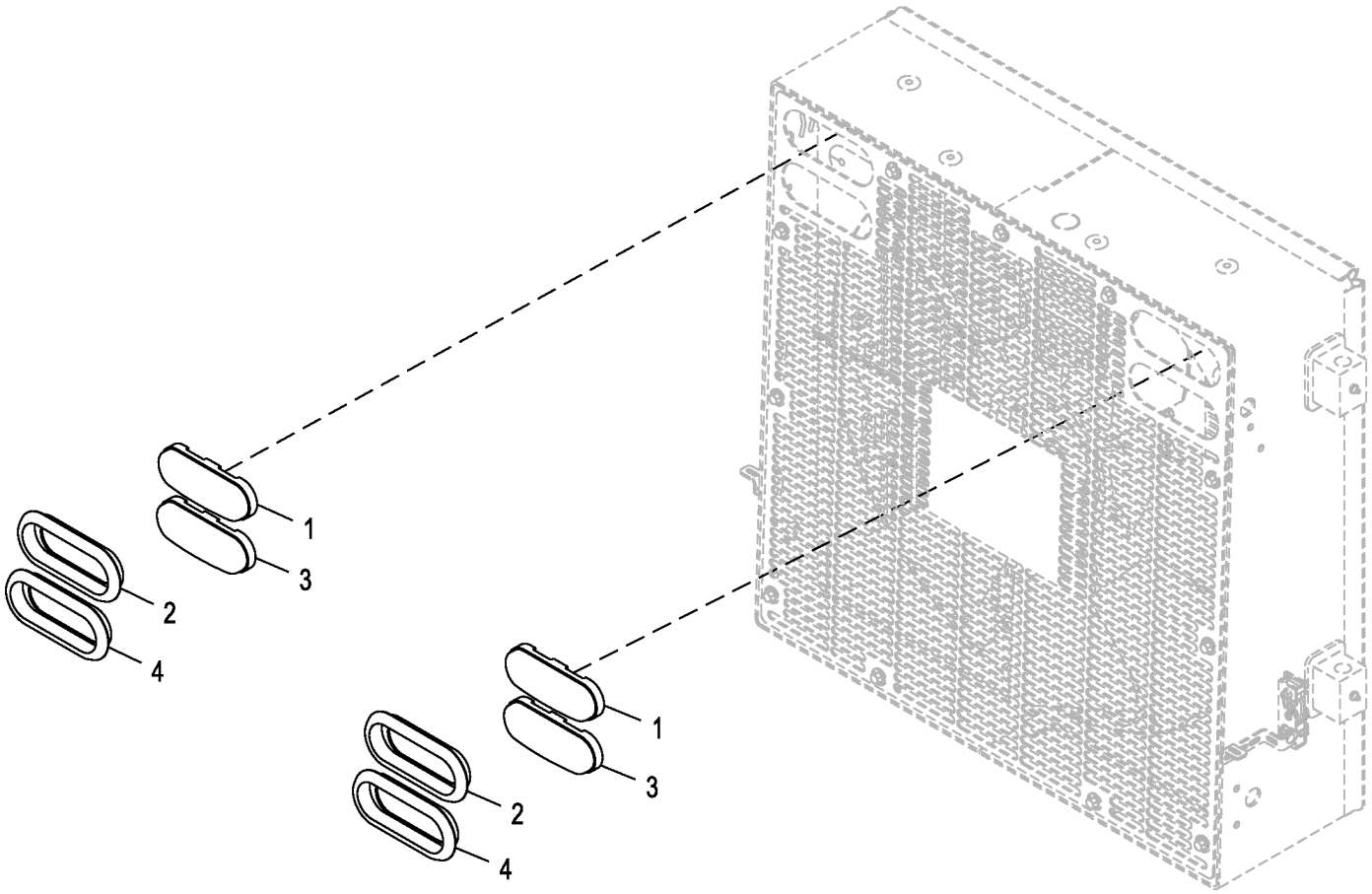

ETN109391_TX1155297

Item	*Nº peça*	*Descrição*	*Qtde*	*Nº série*	*Notas*
1	T246236	Indicador de direção	2		Lanterna Traseira e Luz do Freio, Âmbar
2	T246238	Passa-fio	2		
3	T246237	Luz traseira	2		Lanternas Traseiras, Vermelho
4	T246238	Passa-fio	2		

Índice pictórico por grupo funcional
Functional Group Pictorial Index
Index d'illustrations par groupes de fonctions
Иллюстрированный указатель функциональной группы
Índice de ilustraciones por grupos

TX1166624 A.1

1-	662
2-	666
3-	668
4-	670
5-	676
6-	680
7-	682

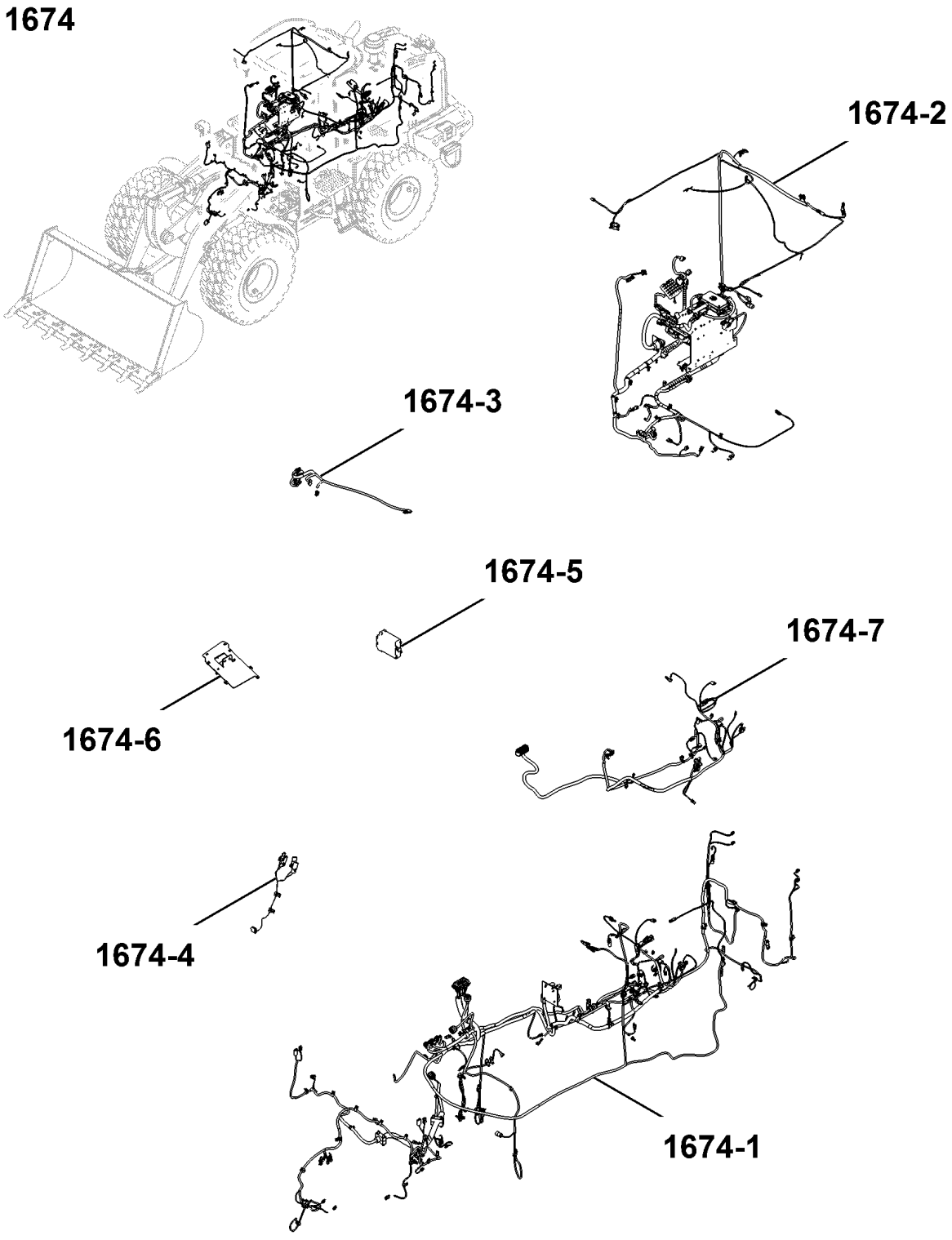

TX1166624

Chicotes Elétricos Principais
Main Wiring Harnesses
Faisceaux principaux
Главный жгут проводов
Grupos de cables principales

ETN110363_TX1155334 B.1

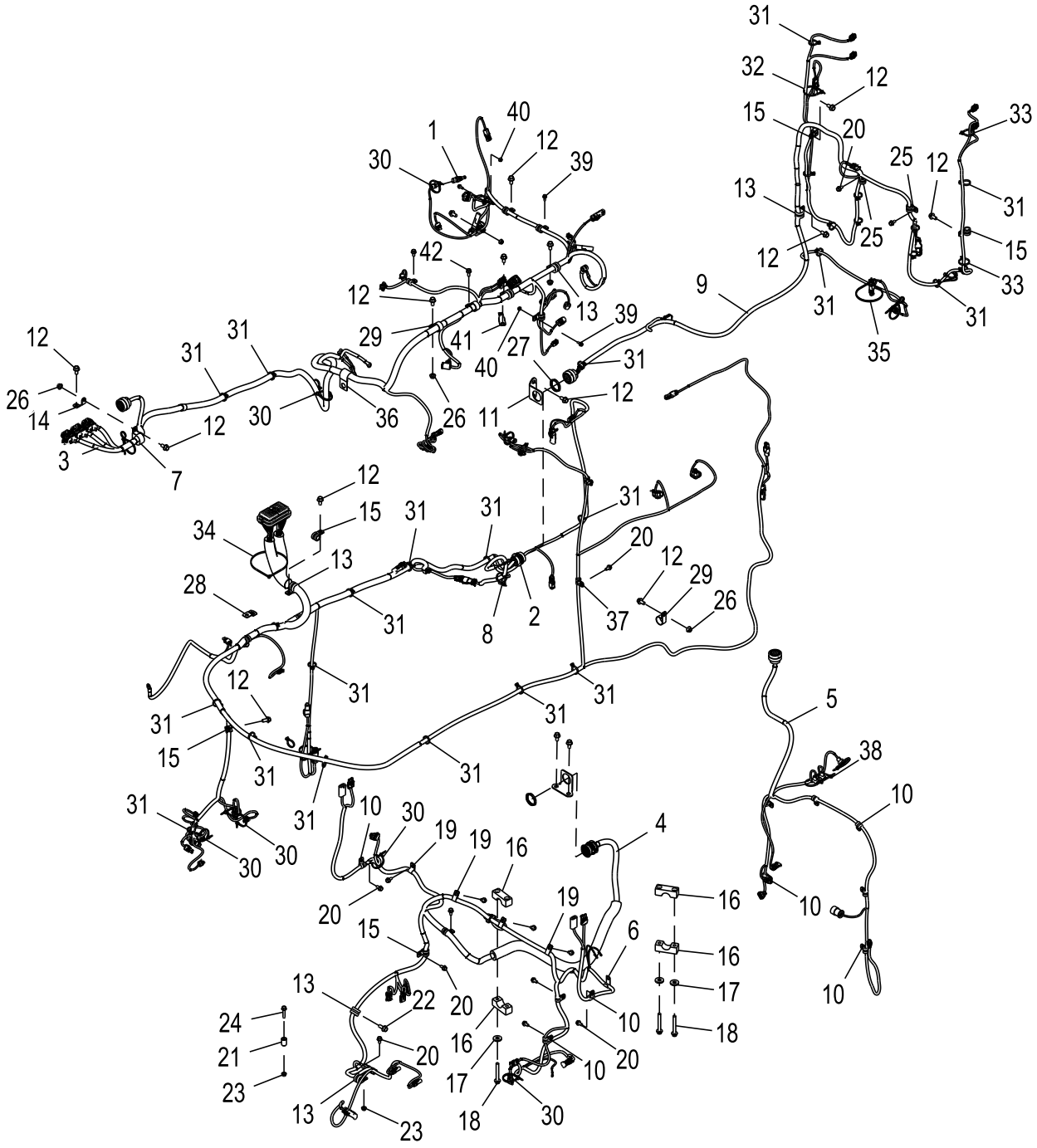

ETN110363_TX1155334

Item	*Nº peça*	*Descrição*	*Qtde*	*Nº série*	*Notas*
1	RE525016	Termo-par	1		Sensor de Temperatura do Ar Ambiente
2	AT426302	Chicote	1		Estrutura do Motor
3	AT424434	Chicote	1		Motor
4	AT411751	Chicote	1		Estrutura da Carregadeira
5	AT345195	Chicote	1		SUB FOR AT410921, Transmissão
6	AH89557	Presilha	1		
7	AH77714	Presilha	1		
8	AT441064	Chicote	1		SUB FOR AT398216, Ligação de Excitação do Motor de Partida
9	AT416175	Chicote	1		Estrutura Traseira
10	T75276	Braçadeira	12		
11	T160882	Apoio	2		
12	19M7784	Parafuso	17		M10 X 20
13	T102934	Braçadeira	6		
14	T234768	Apoio	1		
15	T74416	Braçadeira	12		
16	T326957	Braçadeira	4		
17	T29342	Arruela	4		
18	19M7810	Parafuso	4		M10 X 80
19	T75197	Braçadeira	4		
20	19M7865	Parafuso	16		M8 X 16
21	T147891	Bucha	1		
22	19M7785	Parafuso	3		M10 X 25
23	14M7298	Porca com flange	4		M8
24	19M7798	Parafuso	1		M8 X 40
25	T76252	Braçadeira	2		
26	14M7296	Porca com flange	5		M10
27	57M8035	Porca	2		
28	57M10650	Kit da presilha	1		
29	T162675	Braçadeira	3		
30	R44302	Cinta	12		
31	R44302	Cinta	34		
32	R44302	Cinta	1		
33	R44302	Cinta	5		
34	R44302	Cinta	1		
35	H77698	Cinta	1		
36	T203438	Braçadeira	1		
37	T74412	Braçadeira	2		
38	R44302	Cinta	2		
39	19M7775	Parafuso	3		M6 X 16
40	14M7303	Porca com flange	3		M6
41	57M8736	Acessório conexão elétrica	2		
42	19M7866	Parafuso	1		M8 X 20

Chicotes Elétricos da Cabine (Se Equipada)
Cab Wiring Harnesses (If Equipped)
Faisceaux de cabine (suivant équipement)
Жгуты проводов кабины (при наличии)
Grupos de cables de cabina (si existe)

ETN144165_TX1197434 B.3

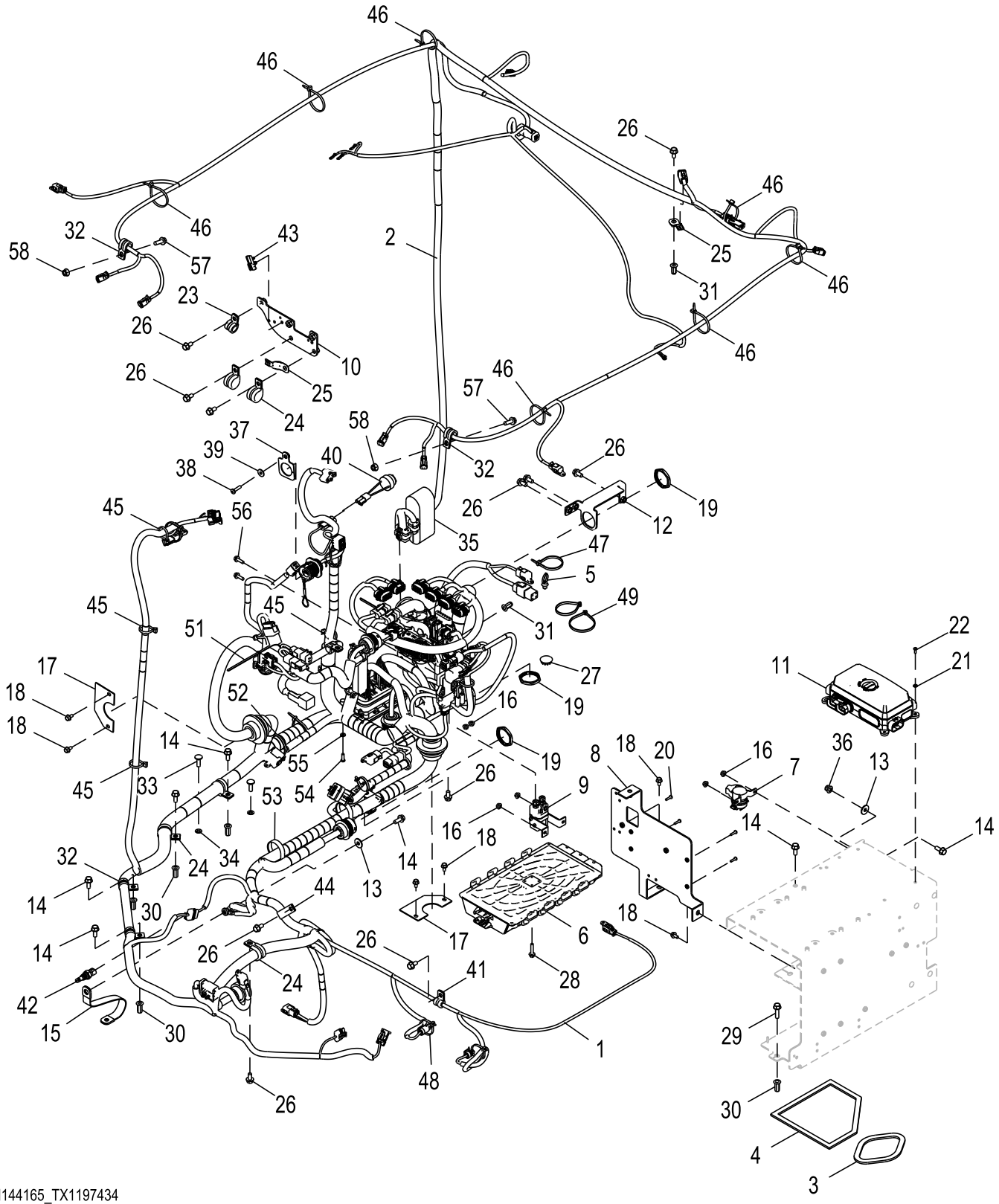

ETN144165_TX1197434

Item	*Nº peça*	*Descrição*	*Qtde*	*Nº série*	*Notas*
1	AT455210	Chicote	1		Centro de Carga, Componentes em Página Separada
2	AT446360	Chicote	1		Teto da Cabine, Componentes em Página Separada
3	.....	Isolador	1		MAKE FROM T59938, CTL 30.48 cm (1 ft)
4	.....	Isolador	1		MAKE FROM T59938, CTL 67.06 cm (2.2 ft)
5	T209627	Braçadeira	1		
6	AT405057	Controlador eletrô. do veíc	1		MECA
7	AT145341	Relé	1		
8	AT369908	Apoio	1		
9	AT412661	Relé	1		
10	AT352897	Apoio	1		
11	AT405059	Caixa de fusíveis	1		VEC (Central Elétrica do Veículo)
	57M7688	Fusível	21		5
	57M7689	Fusível	10		1
	57M7690	Fusível	5		1
	57M7691	Fusível	3		2
	57M8623	Fusível	2		25 A
	57M8640	Diodo	5		5 A
12	AT354455	Apoio	1		
13	24M7298	Arruela	2		8.400 X 25 X 2 mm
14	19M7866	Parafuso	7		M8 X 20
15	AP22660	Cabo negativo	1		
16	14M7303	Porca com flange	6		M6
17	T358004	Placa	2		
18	19M7774	Parafuso	6		M6 X 12
19	57M8035	Porca	3		
20	21M7252	Parafuso	4		M4 X 16
21	24M7027	Arruela	4		5.300 X 10 X 1 mm
22	21M7250	Parafuso	4		M4 X 12
23	T76252	Braçadeira	3		
24	T102934	Braçadeira	5		
25	57M8736	Acessório conexão elétrica	2		
26	19M7865	Parafuso	12		M8 X 16
27	T152230	Plugue	1		
28	19M7796	Parafuso	6		M6 X 30
29	19M7868	Parafuso	3		M8 X 30
30	T196079	Porca	7		
31	T301124	Porca	2		
32	T74416	Braçadeira	4		
33	03M7185	Parafuso	2		M8 X 25
34	H131531	Porca de Pressão	2		
35	T224069	Plugue	1		
36	14M7396	Porca de segurança	1		M8
37	AT354304	Placa	1		
38	21M7310	Parafuso	1		M6 X 25
39	24H1821	Arruela	1		9/32" X 47/64" X 1/16"
40	AT160480	SiStema de alarme	1		Alarme com Veneziana, 12 V
41	T75276	Braçadeira	1		
42	RE525016	Termo-par	1		Sensor de Temperatura do Ar Ambiente
43	57M9717	Disp fechamento conec elétr	1		
44	T78787	Braçadeira	1		
45	R44302	Cinta	11		
46	R44302	Cinta	7		
47	R44302	Cinta	1		
48	R44302	Cinta	2		
49	R44302	Cinta	3		
50	R44302	Cinta	3		
51	H77698	Cinta	1		
52	H77698	Cinta	1		
53	H224073	Cinta	2		
54	R80979	Parafuso	4		
55	24M7054	Arruela	4		6.400 X 12 X 1.600 mm
56	19M7862	Parafuso	2		M6 X 20
57	19M7867	Parafuso	2		M8 X 25
58	14M7298	Porca com flange	2		M8

Chicote Elétrico da Cabine
Cab Wiring Harness
Faisceau de cabine
Жгут проводов кабины
Grupo de cables de cabina

ETN98392_TX1146240 C.3

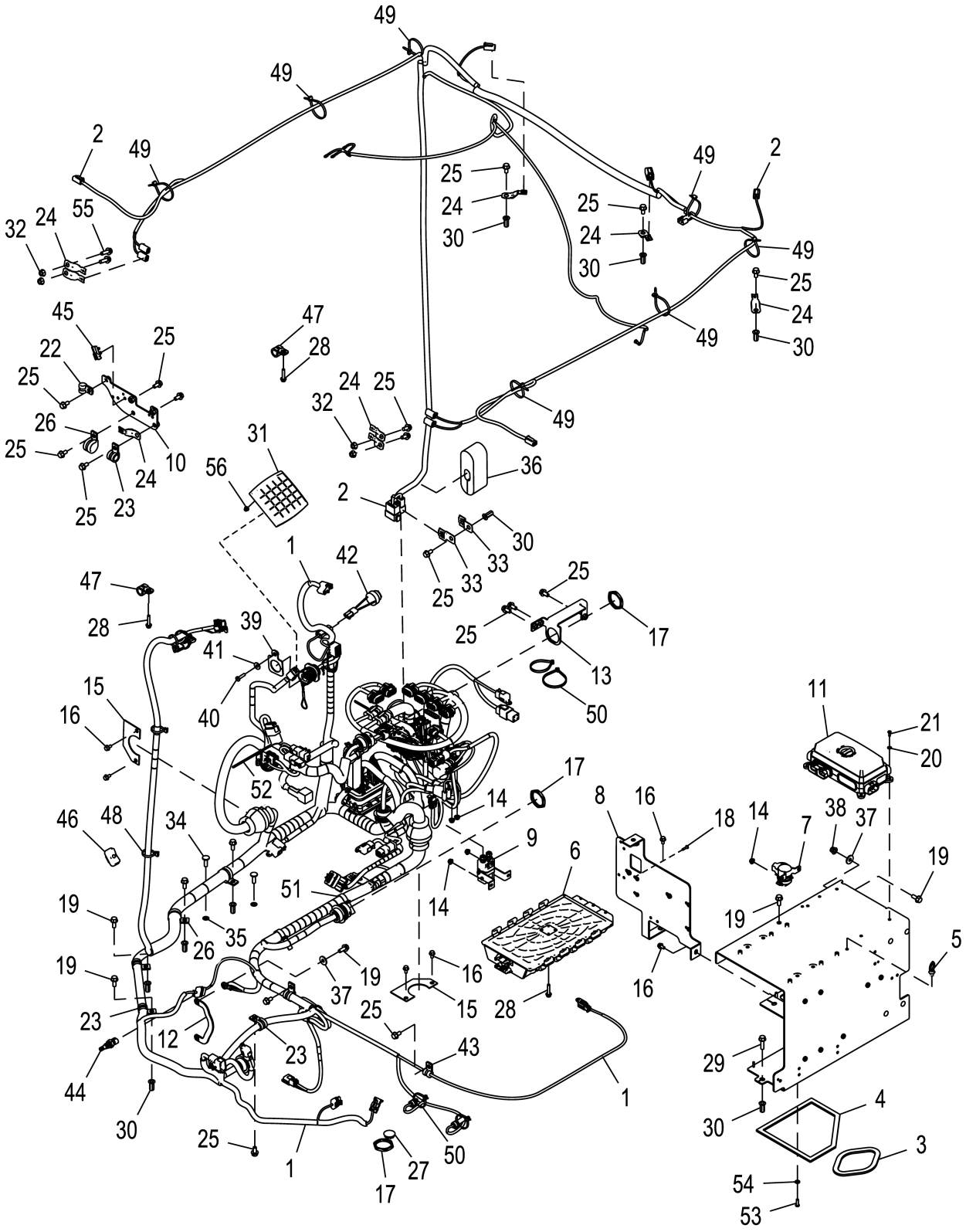

ETN98392_TX1146240

Item	*Nº peça*	*Descrição*	*Qtde*	*Nº série*	*Notas*
1	AT422435	Chicote	1		Chicote do Centro de Carga
2	AT341731	Chicote	1		Chicote do Teto da Cabine
3	.....	Isolador	1		CTL 30.48 cm, MF T59938
4	.....	Isolador	1		CTL 67.06 cm, MF T59938
5	T209627	Braçadeira	1		
6	AT405057	Controlador eletrô. do veíc	1		Unidade de Controle do Veículo
7	AT145341	Relé	1		24 V, 100 AMP, Relé do Motor de Partida
8	AT369908	Apoio	1		
9	AT412661	Relé	1		24 V, 100 AMP
10	AT352897	Apoio	1		
11	AT405059	Caixa de fusíveis	1		Central Elétrica do Veículo
12	AP22660	Cabo negativo	1		
13	AT354455	Apoio	1		
14	14M7303	Porca com flange	6		M6
15	T181604	Placa	2		
16	19M7774	Parafuso	6		M6 X 12
17	57M8035	Porca	3		
18	21M7252	Parafuso	4		M4 X 16
19	19M7866	Parafuso	7		M8 X 20
20	24M7027	Arruela	4		5.300 X 10 X 1 mm
21	21M7250	Parafuso	4		M4 X 12
22	T75276	Braçadeira	1		
23	T74416	Braçadeira	5		
24	57M8736	Acessório conexão elétrica	8		
25	19M7865	Parafuso	18		M8 X 16
26	T102934	Braçadeira	3		
27	T152230	Plugue	1		
28	19M7796	Parafuso	6		M6 X 30
29	19M7868	Parafuso	3		M8 X 30
30	T196079	Porca	11		
31	AT445361	Interruptor de apertar	1		Módulo de Interruptores Vedado, SUB FOR AT347382
32	14M7298	Porca com flange	4		M8
33	57M10650	Kit da presilha	2		
34	03M7185	Parafuso	2		M8 X 25
35	H131531	Porca de Pressão	2		
36	T224069	Plugue	1		
37	24M7298	Arruela	2		8.400 X 25 X 2 mm
38	14M7396	Porca de segurança	1		M8
39	AT354304	Placa	1		
40	21M7310	Parafuso	1		M6 X 25
41	T134530	Arruela	1		
42	AT160480	SiStema de alarme	1		Alarme do Monitor
43	T78974	Braçadeira	1		
44	RE525016	Termo-par	1		Sensor de Temperatura do Ar Ambiente
45	57M9717	Disp fechamento conec elétr	1		
46	AT335429	Interruptor de apertar	1		Interruptor do Contador
47	T76252	Braçadeira	2		
48	R44302	Cinta	1		
49	R44302	Cinta	7		
50	R44302	Cinta	11		
51	H224073	Cinta	1		
52	H77698	Cinta	1		
53	R80979	Parafuso	4		
54	24M7054	Arruela	4		6.400 X 12 X 1.600 mm
55	19M7867	Parafuso	2		M8 X 25
56	14M7568	Porca de segurança	4		M5

Chicote Elétrico do Módulo HVAC
HVAC Module Wiring Harness
Faisceau du module de chauffage, ventilation et climatisation
Жгут проводов модуля ОВКВ
Grupo de cables de módulo de climatización

ETN93209_TX1146235 A.1

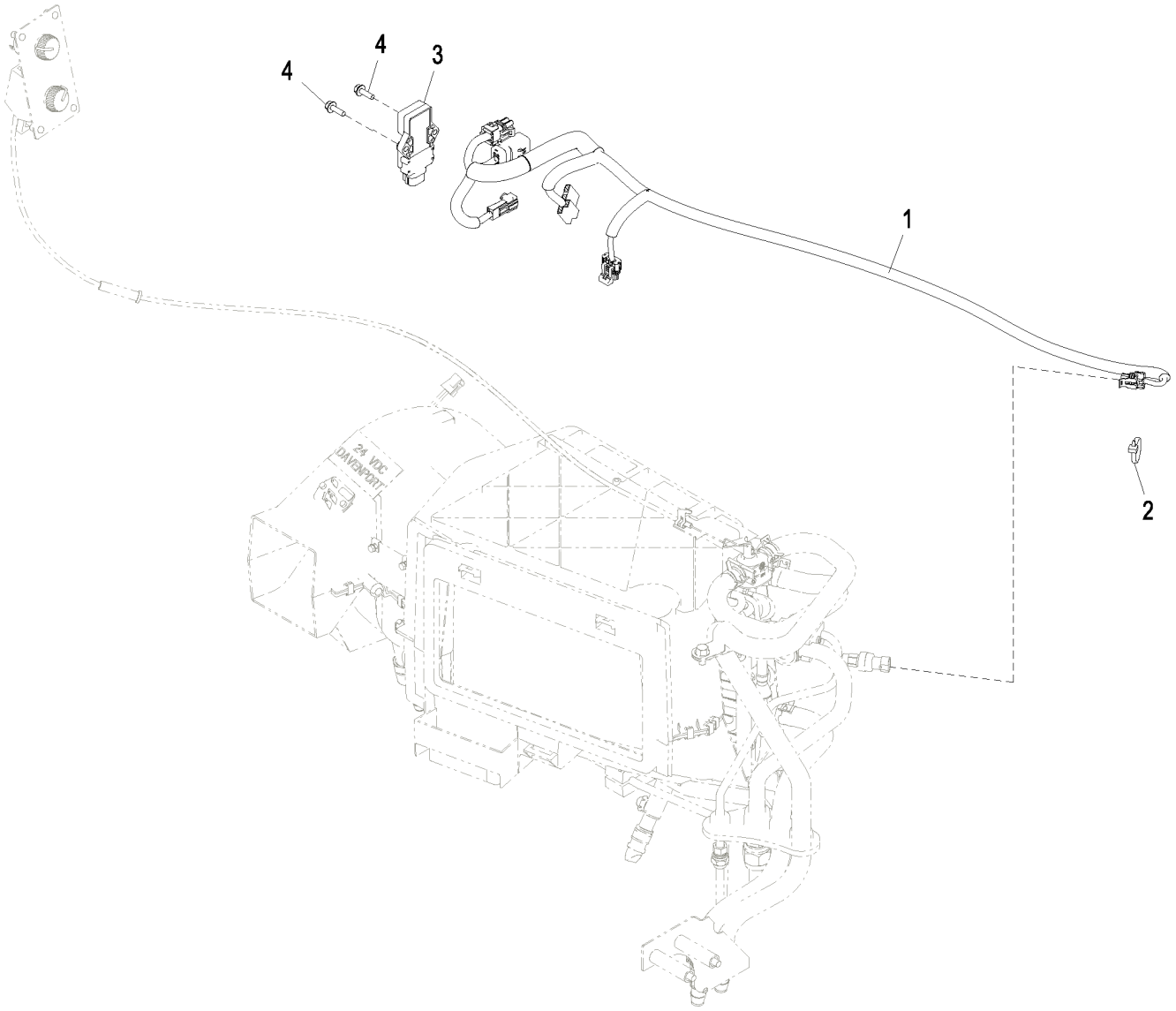

ETN93209_TX1146235

Item	*Nº peça*	*Descrição*	*Qtde*	*Nº série*	*Notas*
1	AT426236	Chicote	1		Aquecedor e Chicote do Ar-condicionado
2	R44302	Cinta	1		
3	AT374068	Diodo	1		
4	19M7862	Parafuso	2		M6 X 20

Chicote Elétrico do Console Dianteiro
Front Console Wiring Harness
Faisceau de fils de console avant
Жгут проводов пер. панели
Grupo de cables de consola delantera

TX1151023 A.1

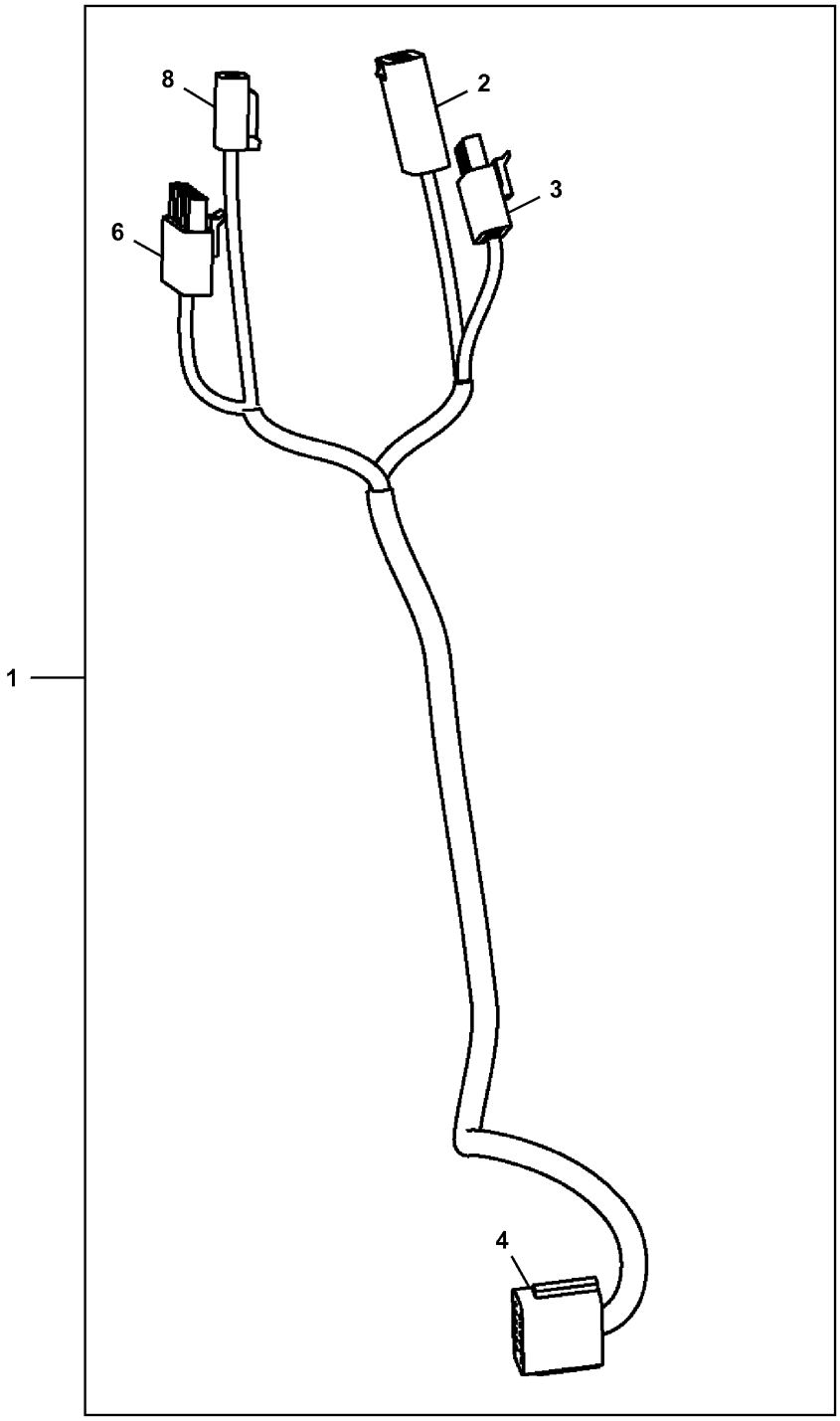

TX1151023

Item	*Nº peça*	*Descrição*	*Qtde*	*Nº série*	*Notas*
1	AT417970	Chicote	1		SUB FOR AT339688, CONSOLE DIANTEIRO
2	R78055	Conj mont Conector elétrico	1		Interruptor FNR
	R78058	Conj mont Conector elétrico	3		
	R78059	Conj mont Conector elétrico	3		
	R78064	Conect elétr tomada cavidad	1		
	57M10310	Acessório conexão elétrica	1		SUB FOR 57M8998
3	RE12365	Conj mont Conector elétrico	1		Interruptor FNR
	R78057	Terminal conecTor eléTrico	4		
	R78059	Conj mont Conector elétrico	4		
4	57M8008	Conj mont Conector elétrico	1		Para o Chicote da Central de Carga
	57M8009	Disp fechamento conec elétr	1		
6	RE12366	Conj mont Conector elétrico	1		Sinaleira Direcional / Farol Alto
	R78057	Terminal conecTor eléTrico	3		
	R78059	Conj mont Conector elétrico	3		
	R78064	Conect elétr tomada cavidad	3		
8	57M8021	Conj mont Conector elétrico	1		Interruptor da Buzina
	57M8022	Disp fechamento conec elétr	1		

Chicote Elétrico do Centro de Carga (Não para o Brasil)
Load Center Wiring Harness (Not for Brazil)
Faisceau de coffret de répartition (pas pour le Brésil)
Жгут проводов узла нагрузки (не для Бразилии)
Grupo de cables del centro de carga (no para Brasil)

AT455210_TX1190091 A.1

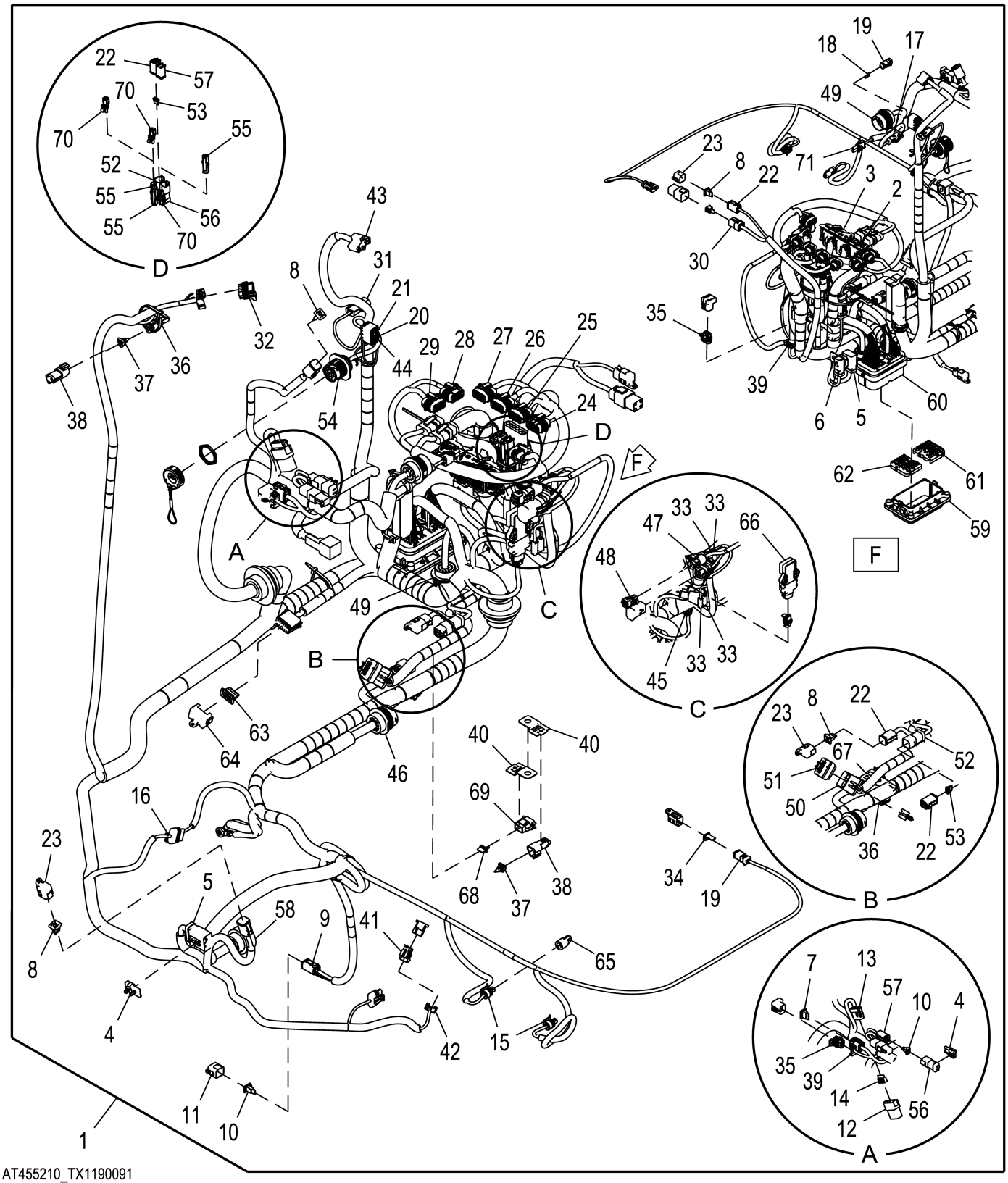

Item	Nº peça	Descrição	Qtde	Nº série	Notas
1	AT455210	Chicote	1		
2	57M10614	Alojam. conector elétrico	1		
3	57M10366	Alojam. conector elétrico	1		
4	57M9717	Disp fechamento conec elétr	2		
5	57M9768	Alojam. conector elétrico	2		
6	57M9746	Alojam. conector elétrico	1		
7	57M8011	Disp fechamento conec elétr	1		
8	57M8013	Disp fechamento conec elétr	4		
9	57M10530	Alojam. conector elétrico	1		
10	57M8016	Disp fechamento conec elétr	2		
11	57M11286	Acessório conexão elétrica	1		
12	57M9575	Alojam. conector elétrico	1		
13	57M9653	Conj mont Conector elétrico	1		
14	57M9658	Disp fechamento conec elétr	1		
15	57M7796	Alojam. conector elétrico	2		
16	57M7850	Alojam. conector elétrico	1		
17	57M8023	Alojam. conector elétrico	1		
18	57M7621	Disp fechamento conec elétr	1		
19	57M8021	Conj mont Conector elétrico	2		
20	57M9711	Terminal conecTor eléTrico	1		
21	57M9451	Terminal conecTor eléTrico	1		
22	57M8012	Conj mont Conector elétrico	4		
23	57M11287	Acessório conexão elétrica	3		
24	57M8985	Alojam. conector elétrico	1		
25	57M8990	Alojam. conector elétrico	1		
26	57M8984	Alojam. conector elétrico	1		
27	57M8988	Alojam. conector elétrico	1		
28	57M8983	Alojam. conector elétrico	1		
29	57M8989	Alojam. conector elétrico	1		
30	57M9131	Terminal conecTor eléTrico	1		
31	R78053	Conj mont Conector elétrico	1		
32	57M7262	Alojam. conector elétrico	1		
33	57M9452	Alojam. conector elétrico	4		
34	57M8022	Disp fechamento conec elétr	1		
35	57M7260	Alojam. conector elétrico	2		
36	57M8018	Conj mont Conector elétrico	2		
37	57M8221	Disp fechamento conec elétr	2		
38	57M8131	Terminador eleTrônico	2		
39	57M7291	Conj mont Conector elétrico	2		
40	57M10650	Kit da presilha	4		
41	57M7328	Alojam. conector elétrico	1		
42	57M9712	Acessório conexão elétrica	1		
43	RE46734	Conj mont Conector elétrico	1		
44	T210282	Alojam. conector elétrico	1		
45	57M7306	Disp fechamento conec elétr	1		
46	57M8616	Alojam. conector elétrico	1		
47	57M7228	Alojam. conector elétrico	1		
48	57M7227	Alojam. conector elétrico	1		
49	57M7750	Alojam. conector elétrico	2		
50	57M9804	Alojam. conector elétrico	1		
51	57M9800	Alojam. conector elétrico	1		
52	57M8014	Alojam. conector elétrico	2		
53	57M7678	Terminal conecTor eléTrico	2		
54	57M9183	Alojam. conector elétrico	1		
55	R78052	Conj mont Conector elétrico	3		
56	57M8017	Alojam. conector elétrico	2		
57	57M8015	Conj mont Conector elétrico	2		
58	57M7751	Alojam. conector elétrico	1		
59	57M9690	Terminal conecTor eléTrico	1		
60	57M9725	Alojam. conector elétrico	1		
61	Z77919	Acessório conexão elétrica	1		
62	Z77920	Acessório conexão elétrica	1		
63	57M8009	Disp fechamento conec elétr	1		
64	57M11289	Acessório conexão elétrica	1		
65	57M11529	Acessório conexão elétrica	1		
66	AT374068	Diodo	1		
67	57M10347	Alojam. conector elétrico	1		
68	57M10348	Acessório conexão elétrica	1		
69	57M11340	Alojam. conector elétrico	1		
70	RE12362	Conj mont Conector elétrico	3		
71	RE12363	Terminal conecTor eléTrico	1		

Componentes do Chicote Elétrico da Teto da Cabine (Não para o Brasil)
Cab Roof Wiring Harness Components (Not for Brazil)
Composants de faisceau de pavillon (pas pour le Brésil)
Компоненты жгута проводов крыши кабины (не для Бразилии)
Componentes de grupo de cables de techo de cabina (no para Brasil)

AT446360_TX1170510 B.1

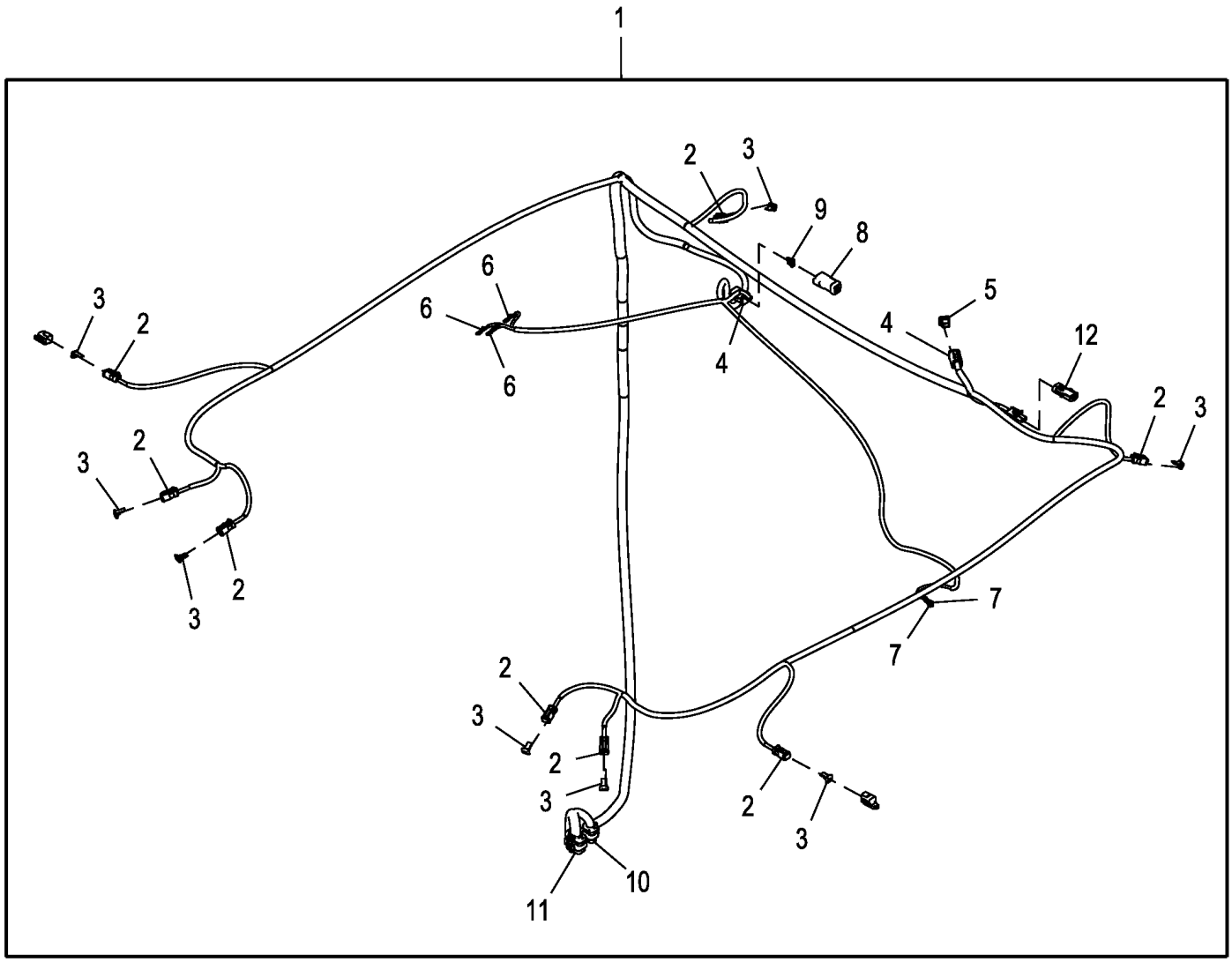

AT446360_TX1170510

Item	*Nº peça*	*Descrição*	*Qtde*	*Nº série*	*Notas*
1	AT446360	Chicote	1		Teto da Cabine
2	57M8021	Conj mont Conector elétrico	8		
3	57M8022	Disp fechamento conec elétr	8		
4	57M8012	Conj mont Conector elétrico	2		
5	57M8013	Disp fechamento conec elétr	1		
6	57M9451	Terminal conecTor eléTrico	3		
7	57M11361	Terminal conecTor eléTrico	2		
8	57M8014	Alojam. conector elétrico	1		
9	57M7678	Terminal conecTor eléTrico	1		
10	57M9742	Alojam. conector elétrico	1		
11	57M9764	Alojam. conector elétrico	1		
12	R78053	Conj mont Conector elétrico	1		

Unidade de Controle da Transmissão (TCU)
Transmission Control Unit (TCU)
Contrôleur transmission (TCU)
Блок управления трансмиссией (TCU)
Unidad de control de transmisión (TCU)

ETN109455_TX1184915 A.1

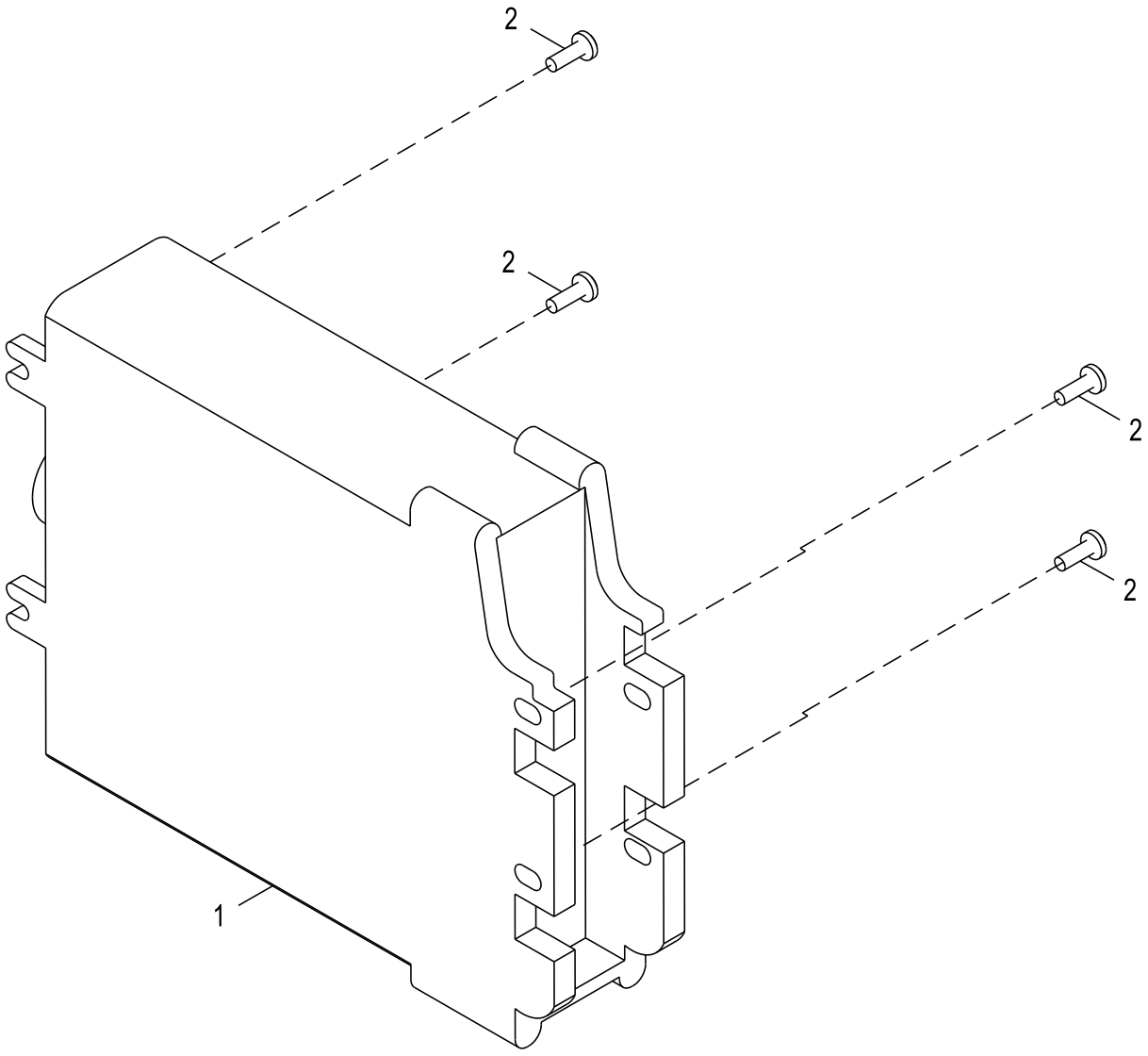

ETN109455_TX1184915

Item	*Nº peça*	*Descrição*	*Qtde*	*Nº série*	*Notas*
1	AT446940	Contr. eletr. da transmissa	1		SUB FOR AT433424, (TCU)
2	21M7250	Parafuso	4		M4 X 12

Kit de Chicote da Luz Giratória Dupla
Dual Beacon Harness Kit
Kit faisceau de gyrophare double
Комплект жгута проводов двойного проблескового маячка
Juego de grupo de cables de luz de aviso giratoria doble

TX1149849 A.1

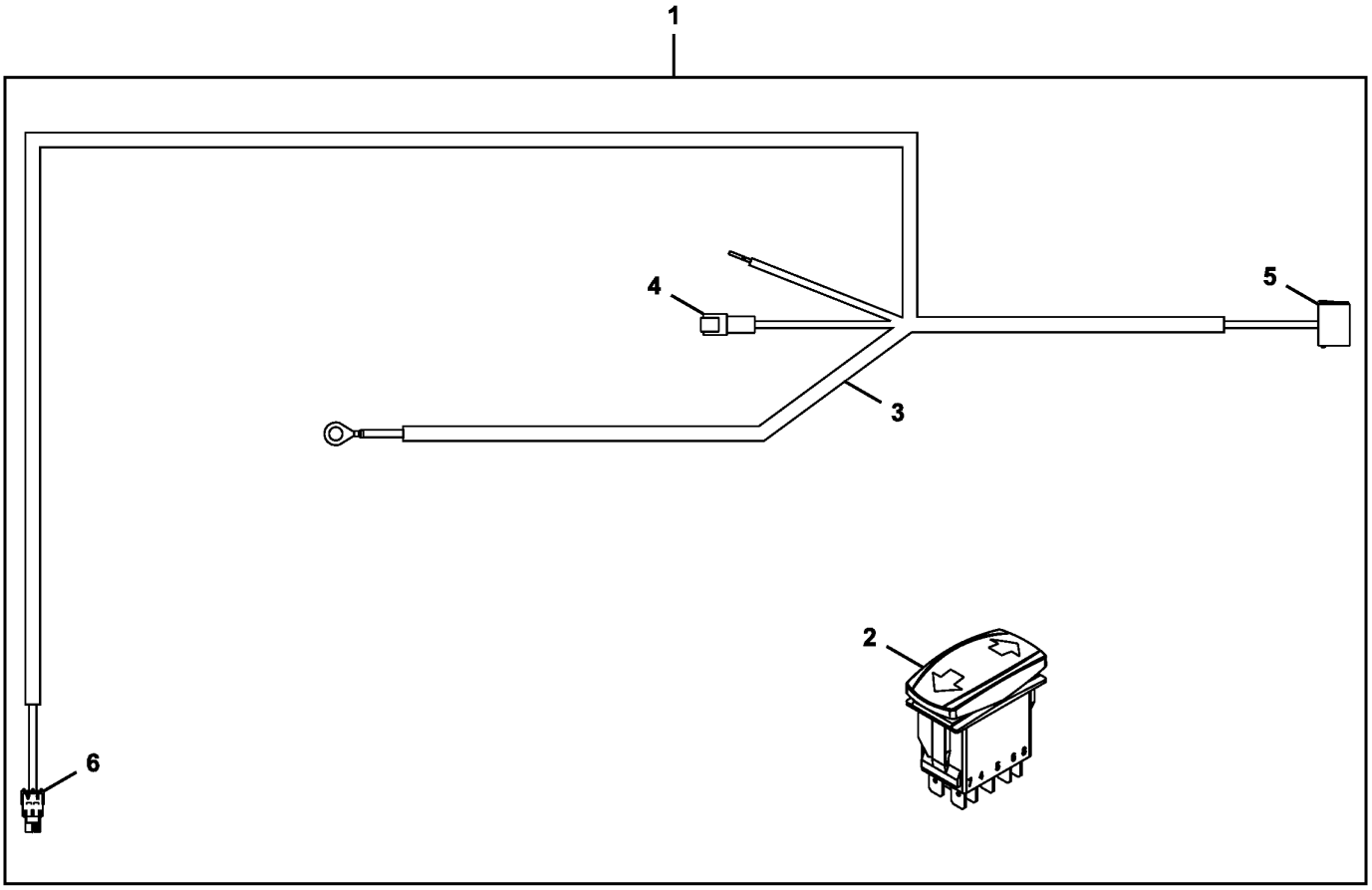

TX1149849

Item	*Nº peça*	*Descrição*	*Qtde*	*Nº série*	*Notas*
1	**AT440012**	**Kit da luz**	**1**		**Pacotes de Produto**
2	AT376685	Interruptor de alavanca	1		Interruptor da Luz Giratória Dupla
3	AT377159	Chicote	1		
4	57M8023	Alojam. conector elétrico	1		Para o Centro de Carga
	57M7621	Disp fechamento conec elétr	1		
5	T210282	Alojam. conector elétrico	1		Para o Interruptor de Balancim da Luz Giratória
6	RE12363	Terminal conecTor eléTrico	1		Para a Segunda Luz Giratória

ECU (Unidade de Controle Eletrônico)
Electronic Control Unit (ECU)
Contrôleur électronique (ECU)
Электронный блок управления (ECU)
ECU, unidad de control del motor

ETN109431_TX1155352 A.1

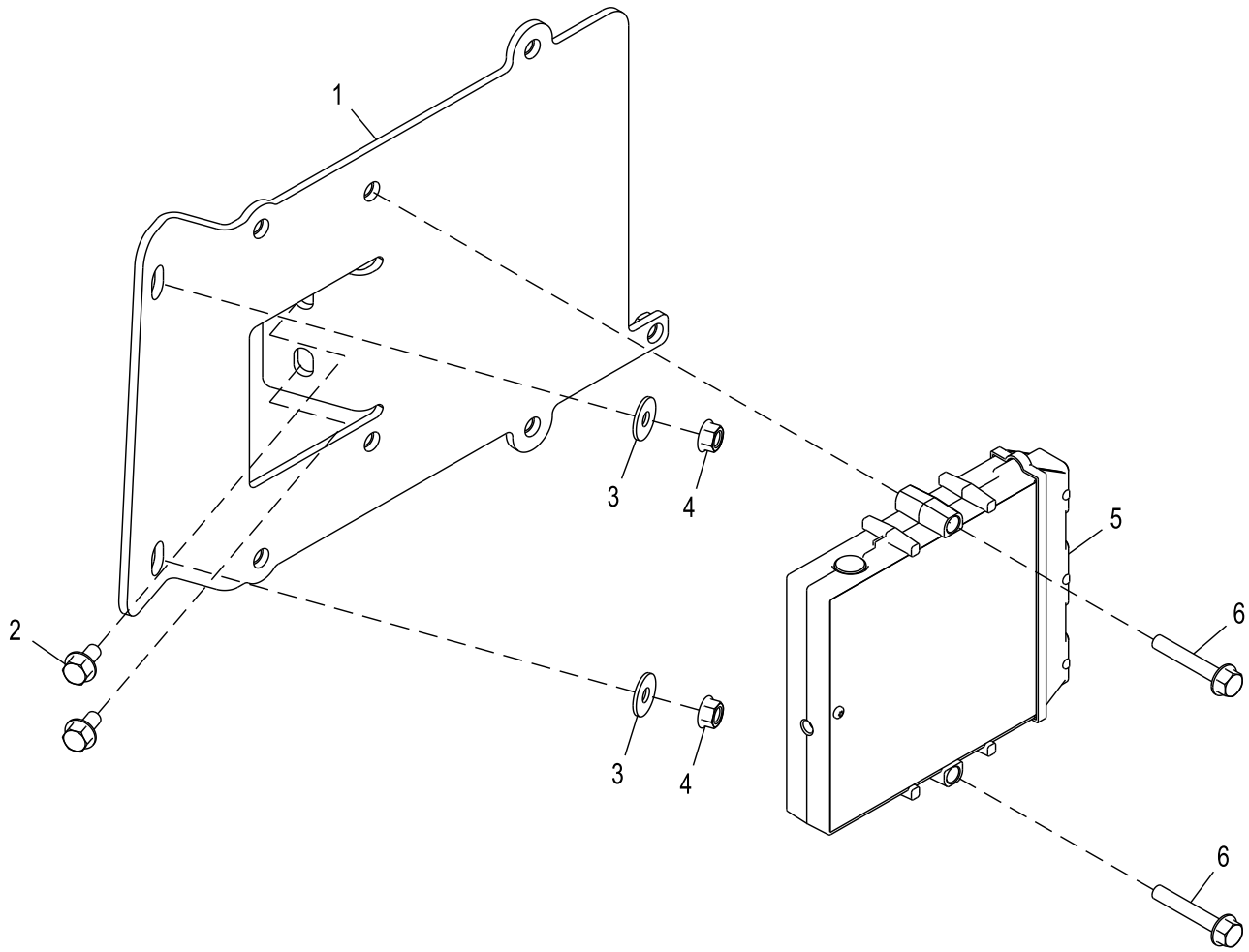

ETN109431_TX1155352

Item	*Nº peça*	*Descrição*	*Qtde*	*Nº série*	*Notas*
1	AT373575	Carcaça	1		
2	19M7865	Parafuso	2		M8 X 16
3	24M7298	Arruela	2		8.400 X 25 X 2 mm
4	14M7298	Porca com flange	2		M8
5	RE531808	Unidade de controle eletrôn	1		ECU
6	19M7800	Parafuso	2		M8 X 50

Tampa do Conector do Chicote Elétrico do Motor
Engine Wiring Harness Connector Cap
Capuchon de connecteur du faisceau moteur
Колпачок разъема жгута проводов двигателя
Tapa de conector del grupo de cables de motor

ETN109426_TX1160197 A.1



ETN109426_TX1160197

Item	*Nº peça*	*Descrição*	*Qtde*	*Nº série*	*Notas*
1	R44302	Cinta	3		
2	R44302	Cinta	1		
3	57M7742	Alojam. conector elétrico	1		Atuador do VGT Borg Warner
4	57M8017	Alojam. conector elétrico	1		Sensor de Rotação do VGT Borg Warner

Módulo de Interruptores Vedado
Sealed Switch Module
Module des interrupteurs scellés
Герметичный модуль переключателей
Módulo de teclado

ETN144171_TX1197414 A.1

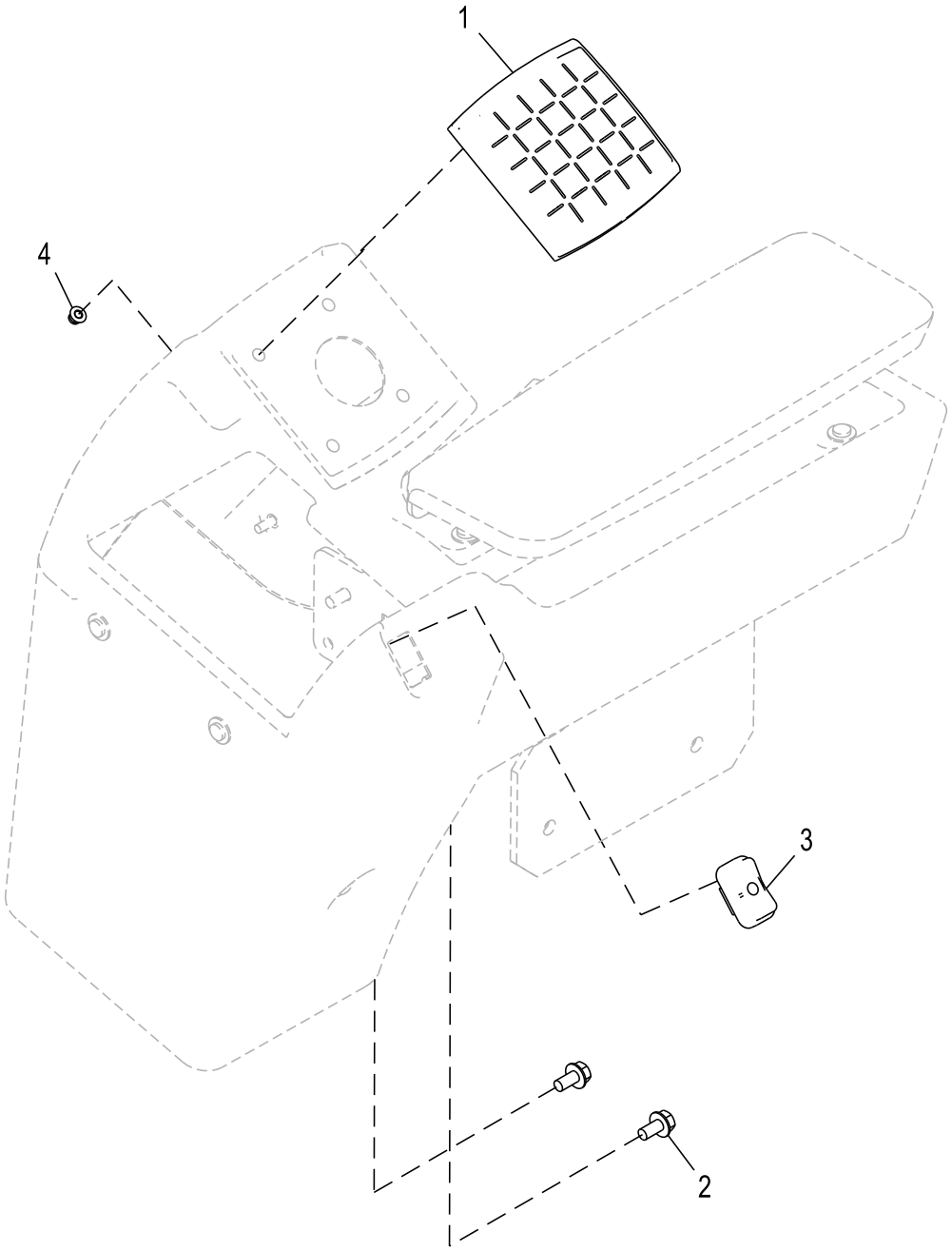

ETN144171_TX1197414

Item	*Nº peça*	*Descrição*	*Qtde*	*Nº série*	*Notas*
1	AT445361	Interruptor de apertar	1		SSM (Módulo de Interruptores Vedado)
2	19M7865	Parafuso	2		M8 X 16
3	AT335429	Interruptor de apertar	1		Contador de Ciclos
4	14M7568	Porca de segurança	4		M5

Kit de Sistema de Monitoramento da Pressão dos Pneus (Não para o Brasil)
Tire Pressure Monitoring System Kit (Not for Brazil)
Kit système de surveillance de pression des pneus (pas pour le Brésil)
Комплект системы контроля давления накачки шин (не для Бразилии)
Juego de sistema de monitoreo de presión de neumático (no para Brasil)

AT461029_TX1197619 A.2

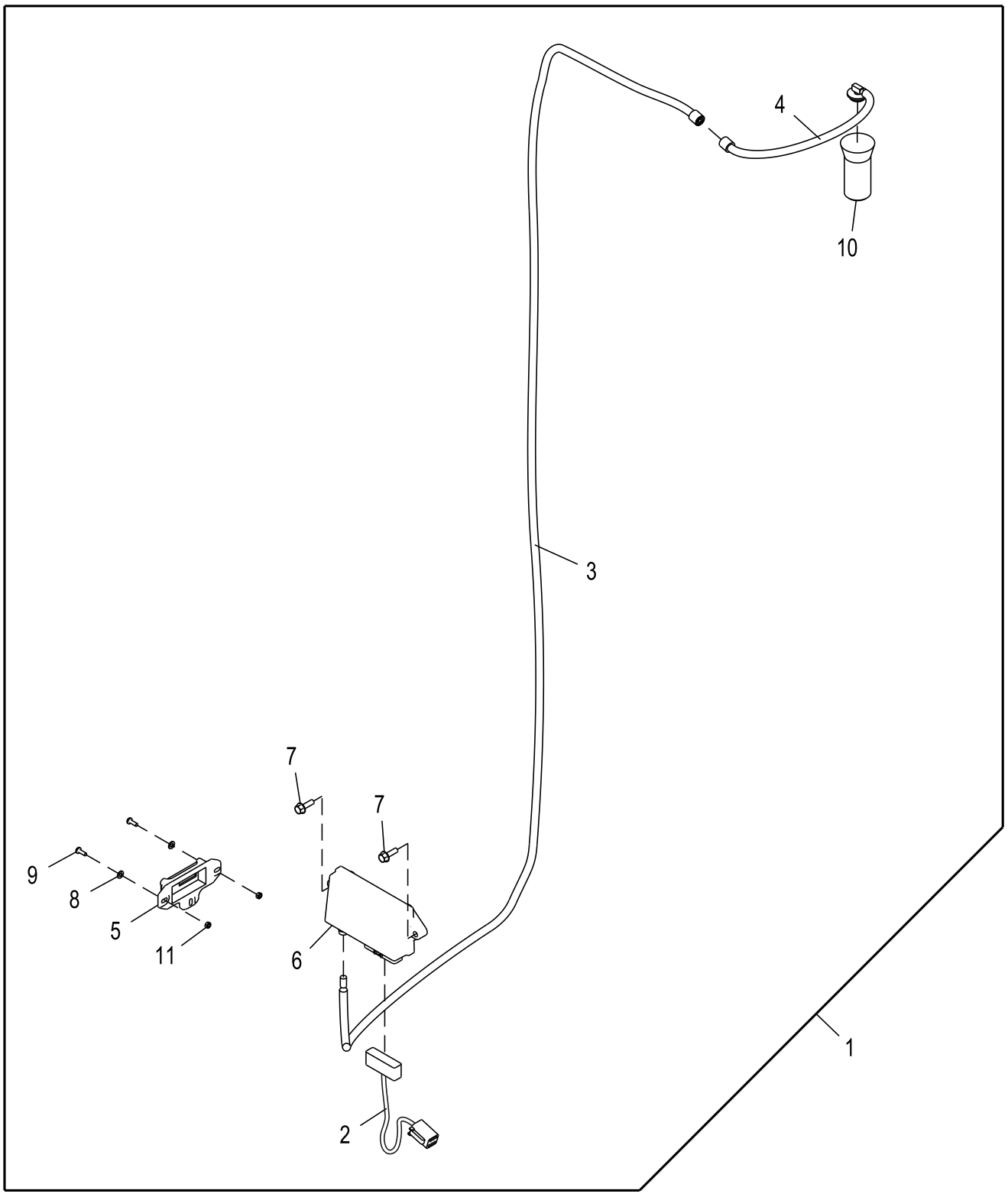

AT461029_TX1197619

Item	*Nº peça*	*Descrição*	*Qtde*	*Nº série*	*Notas*
1	**AT461029**	**Kit gabarito para inst. em**	**1**		**INCLUDES (4) T254240, (8) T255933, (8) T256019 AND (8) T296326, Pacotes de Produto**
	T254240	Abraçadeira para mangueira	4		Não Ilustrado
	T255933	Etiqueta	8		Sensor de Pressão do Pneu no Aro, Não Ilustrado
	T256019	Etiqueta	8		Sensor de Pressão do Pneu no Aro - Espanhol, Não Ilustrado
	T296326	Etiqueta	8		Aviso - Desligamento, Não Ilustrado
2	AT344615	Chicote	1		Adaptador do Cabo
3	AT336585	Cabo	1		Extensão Coaxial
4	AT336584	Base	1		
5	AT337869	Transmissor	1		
6	AT337878	ReceptoR	1		
7	19M7862	Parafuso	2		M6 X 20
8	24M7027	Arruela	2		5.300 X 10 X 1 mm
9	21M7250	Parafuso	2		M4 X 12
10	AT336580	Antena	1		TPMS
11	14M7100	Porca	2		M4

Índice pictórico por grupo funcional
Functional Group Pictorial Index
Index d'illustrations par groupes de fonctions
Иллюстрированный указатель функциональной группы
Índice de ilustraciones por grupos

1- 690
2- 694

TX1162415 A.1

1676

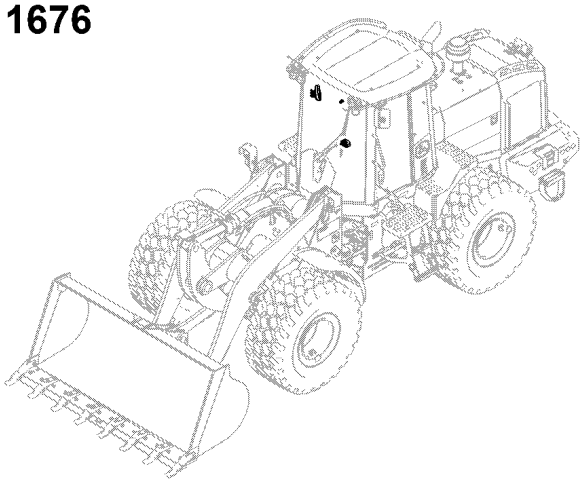

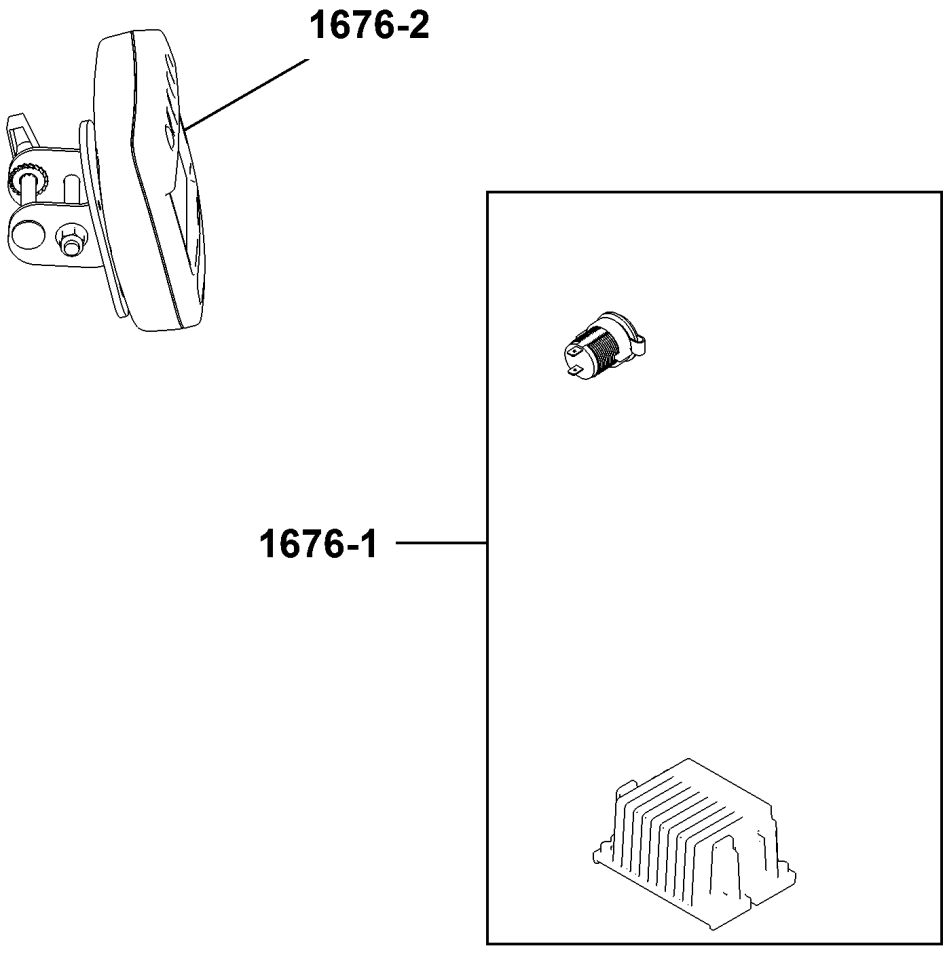

TX1162415

Conversor, 24 V para 12 V - 8 A
Converter, 24 V to 12 V - 8 A
Convertisseur, 24 V à 12 V - 8 A
Преобразователь, с 24 V на 12 V — 8 A
Convertidor, 24 V a 12 V - 8 A

ETN90072_TX1155366 A.1

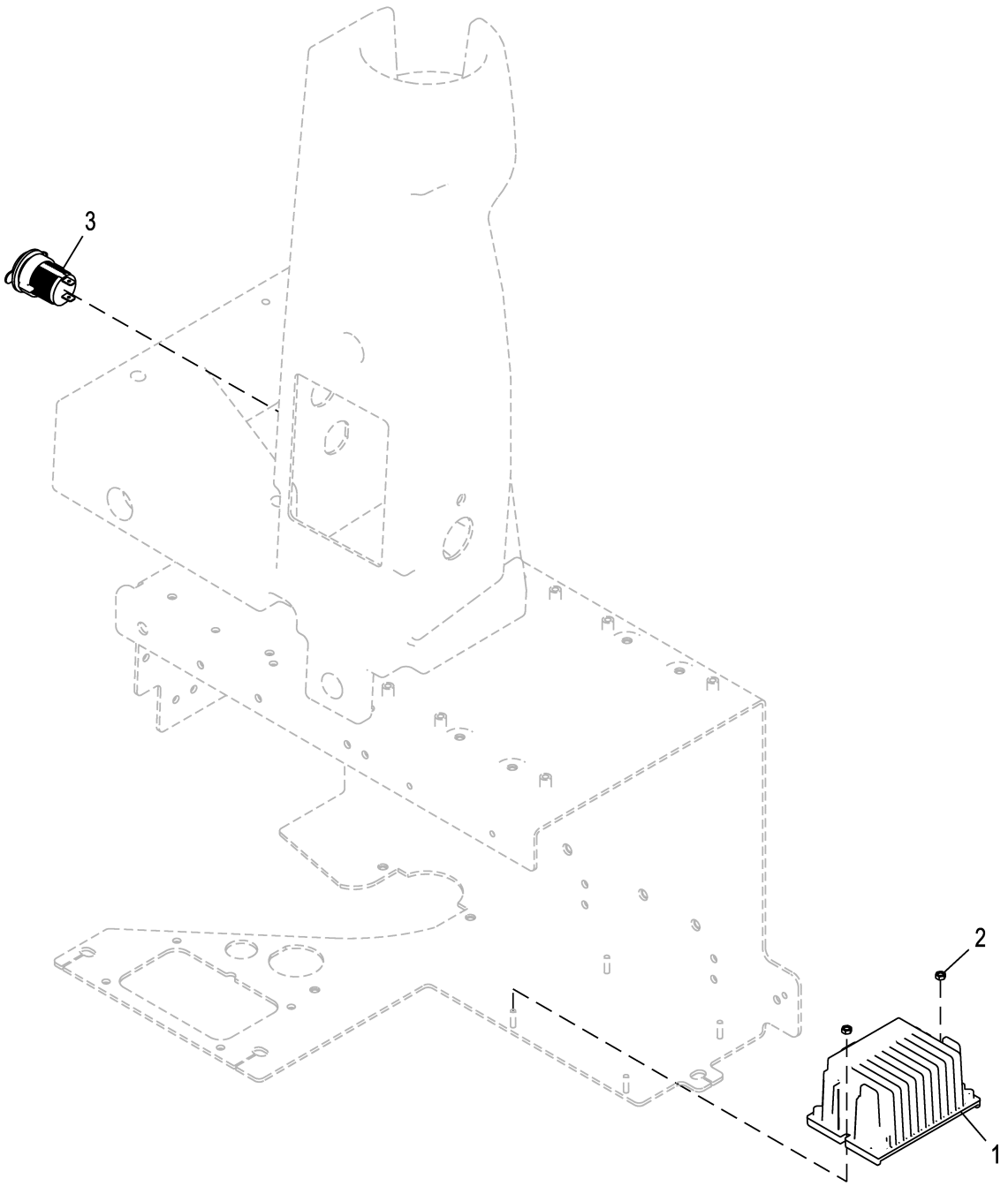

ETN90072_TX1155366

Item	*Nº peça*	*Descrição*	*Qtde*	*Nº série*	*Notas*
1	AT404818	Conversor	1		24/12 V, 8 A
2	14M7100	Porca	2		M4
3	GY20126	Tomada de saída	1		12 V

Conversor, de 24 V para 12 V - 15 A (Se Equipada)
Converter, 24 V to 12 V - 15 A (If Equipped)
Convertisseur, 24 V à 12 V – 15 A (suivant équipement)
Преобразователь, с 24 V на 12 V — 15 A (при наличии)
Convertidor, 24 V a 12 V - 15 A (si existe)

ETN144801_TX1197620 A.1

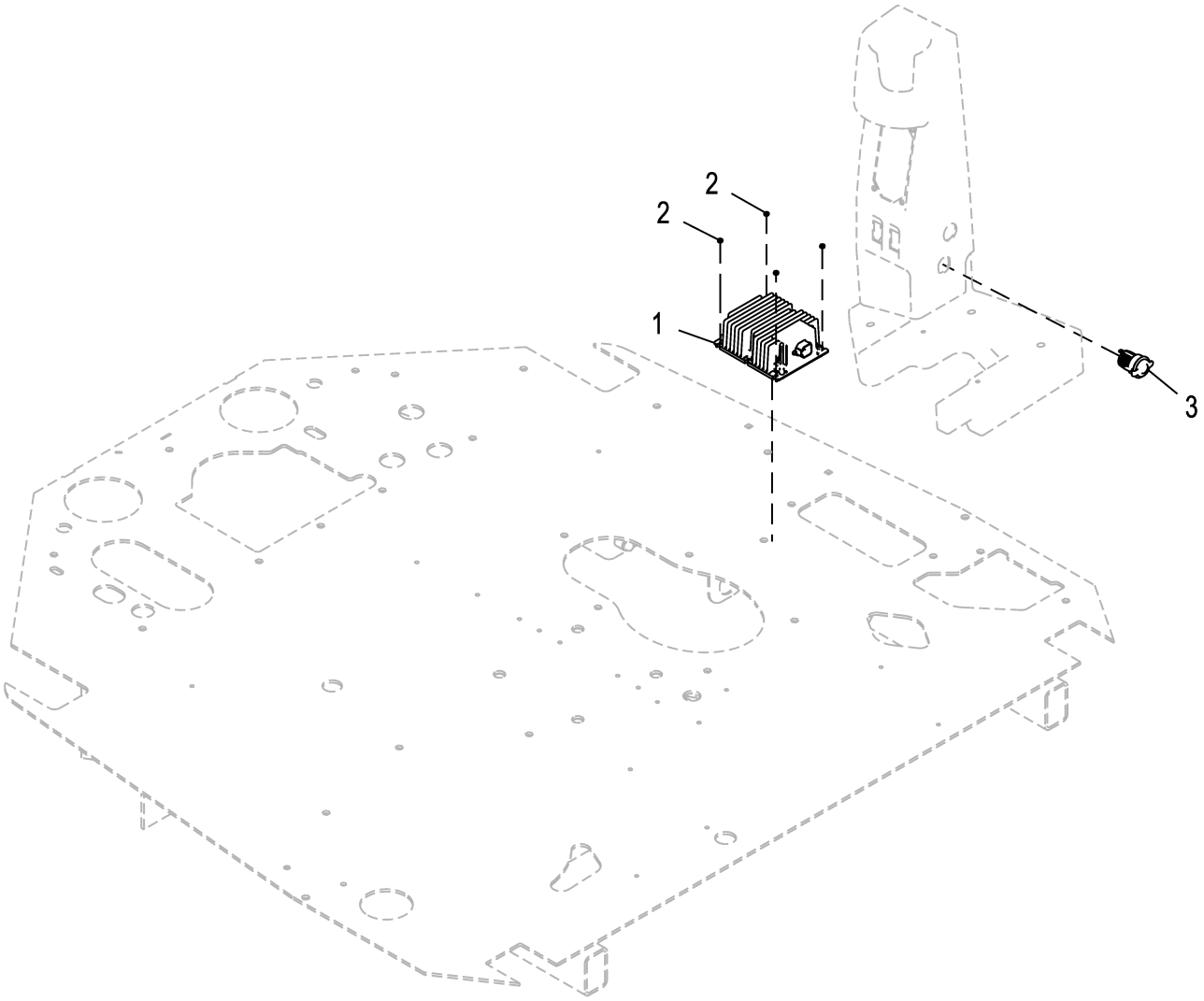

ETN144801_TX1197620

Item	*Nº peça*	*Descrição*	*Qtde*	*Nº série*	*Notas*
1	AT404819	Conversor	1		24 V para 12 V, 15 A
2	14M7100	Porca	4		M4
3	GY20126	Tomada de saída	1		12 V

Unidade de Monitor Avançado (ADU)
Advanced Display Unit (ADU)
Unité d'affichage avancé (ADU)
Расширенный блок дисплея (ADU)
Unidad de pantalla avanzada (ADU)

ETN109454_TX1155369 A.1

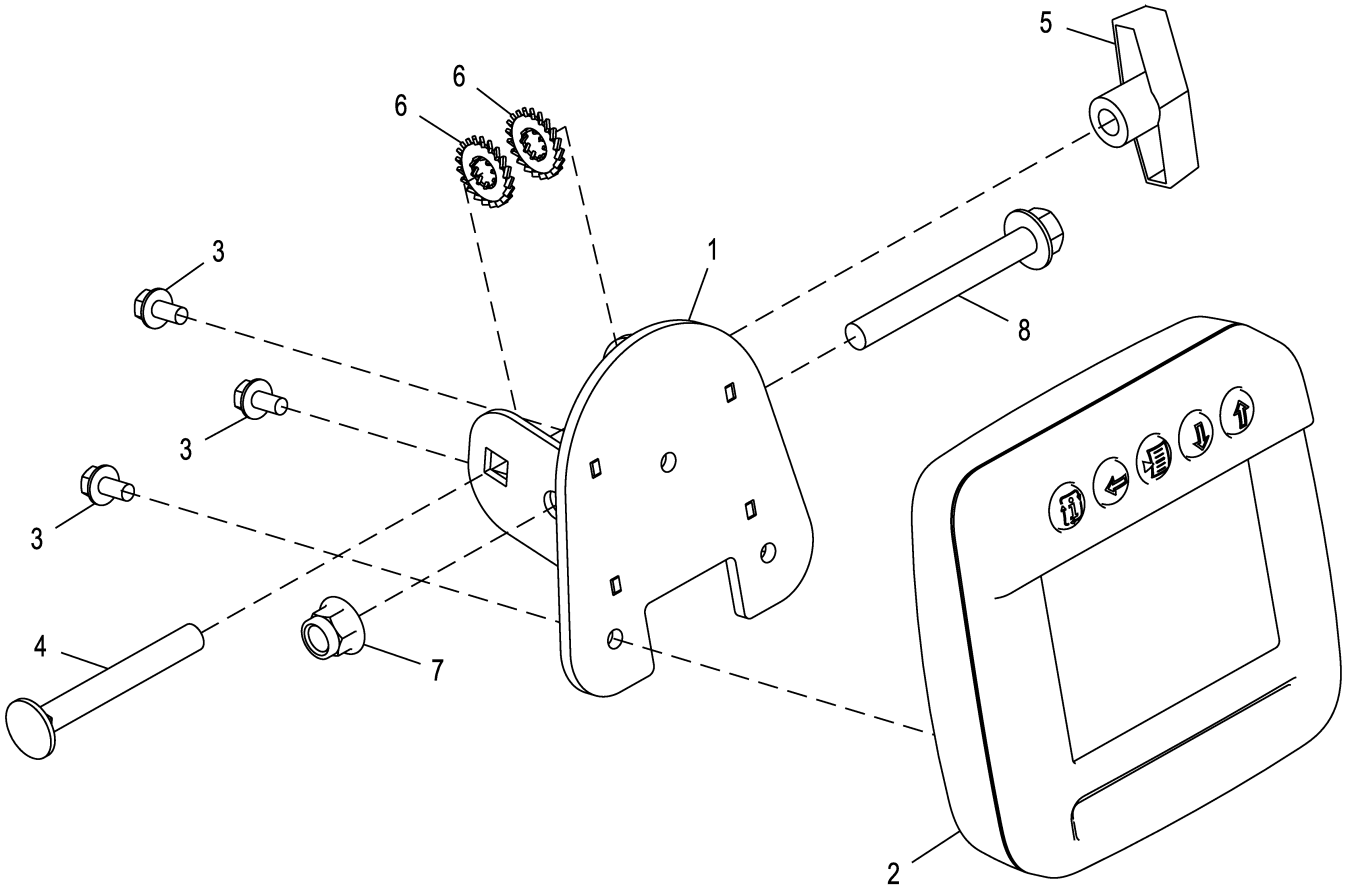

ETN109454_TX1155369

Item	*Nº peça*	*Descrição*	*Qtde*	*Nº série*	*Notas*
1	AT352498	Apoio	1		
2	AT400207	Monitor	1		Não Vídeo
3	19M7774	Parafuso	3		M6 X 12
4	03M7218	Parafuso	1		M10 X 80
5	N209668	Botão	1		
6	N209692	Arruela de pressão	2		
7	14M7400	Porca de segurança	1		M10
8	19M8977	Parafuso	1		M10 X 85

Índice pictórico por seção
Sectional Pictorial Index
Index d'illustrations par sections.
Иллюстрированный указатель секции
Índice de ilustraciones por secciones

1741-	699
1743-	703
1746-	707
1749-	715

TX1162416 A.1

17

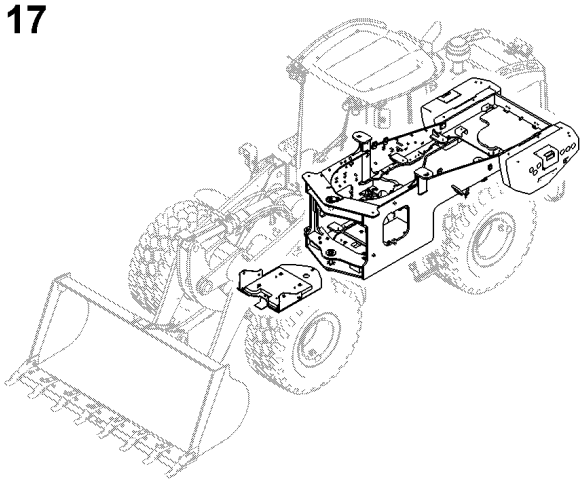

1741

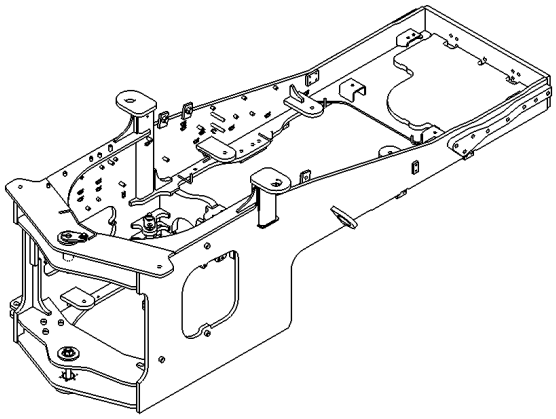

1743

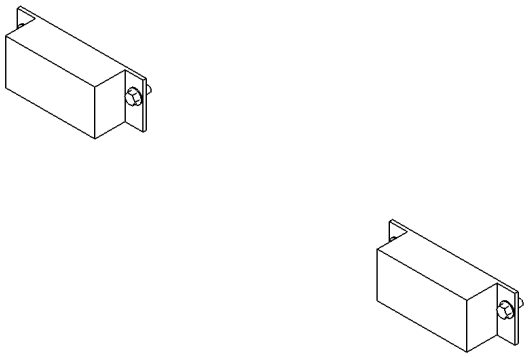

1746

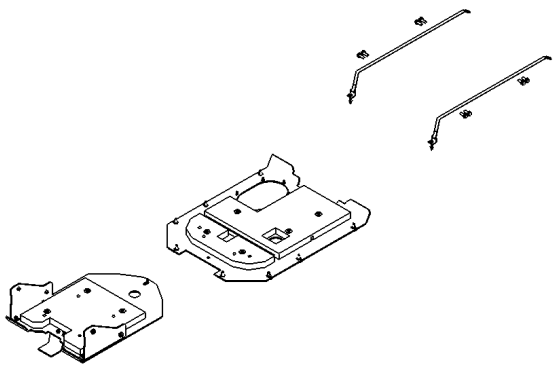

1749

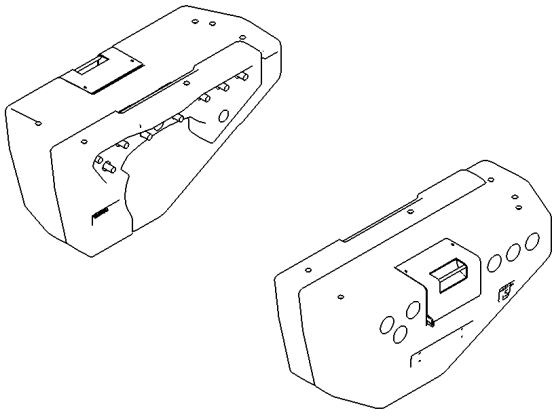

TX1162416

Índice pictórico por grupo funcional
Functional Group Pictorial Index
Index d'illustrations par groupes de fonctions
Иллюстрированный указатель функциональной группы
Índice de ilustraciones por grupos

TX1162417 A.1

1741

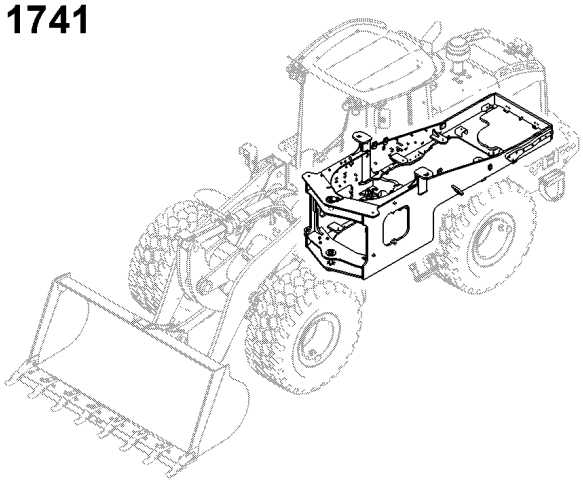

1741-1

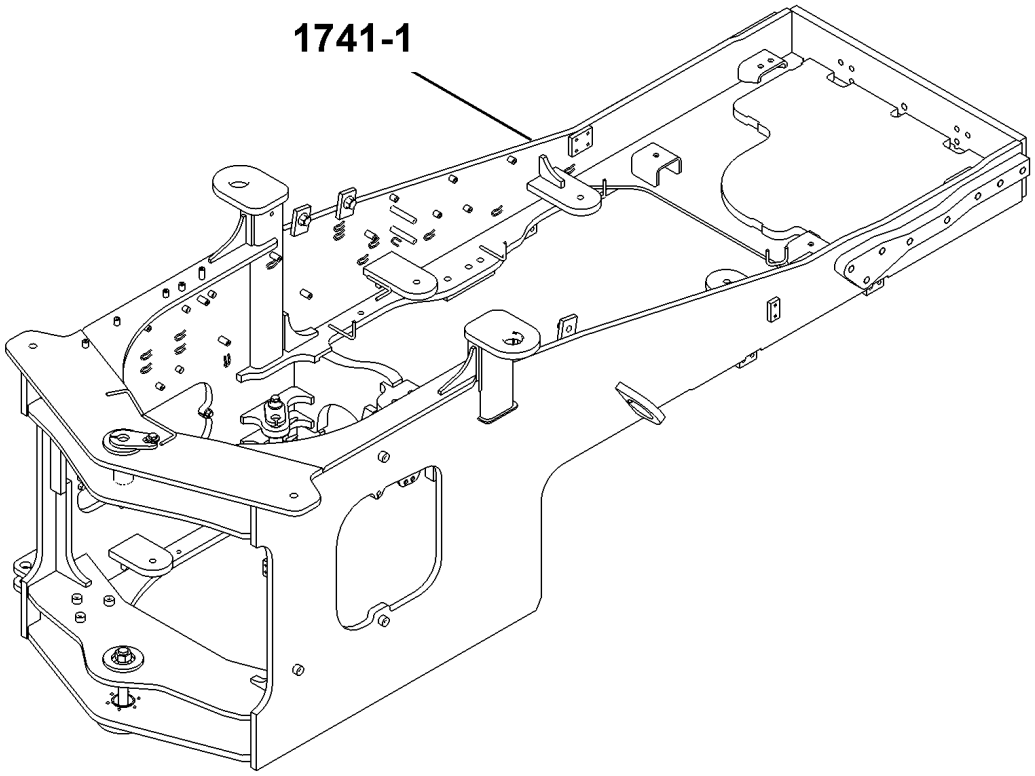

TX1162417

Estrutura do Motor
Engine Frame
Bâti de moteur
Рама двигателя
Bastidor de motor

ETN110148_TX1155372 B.1

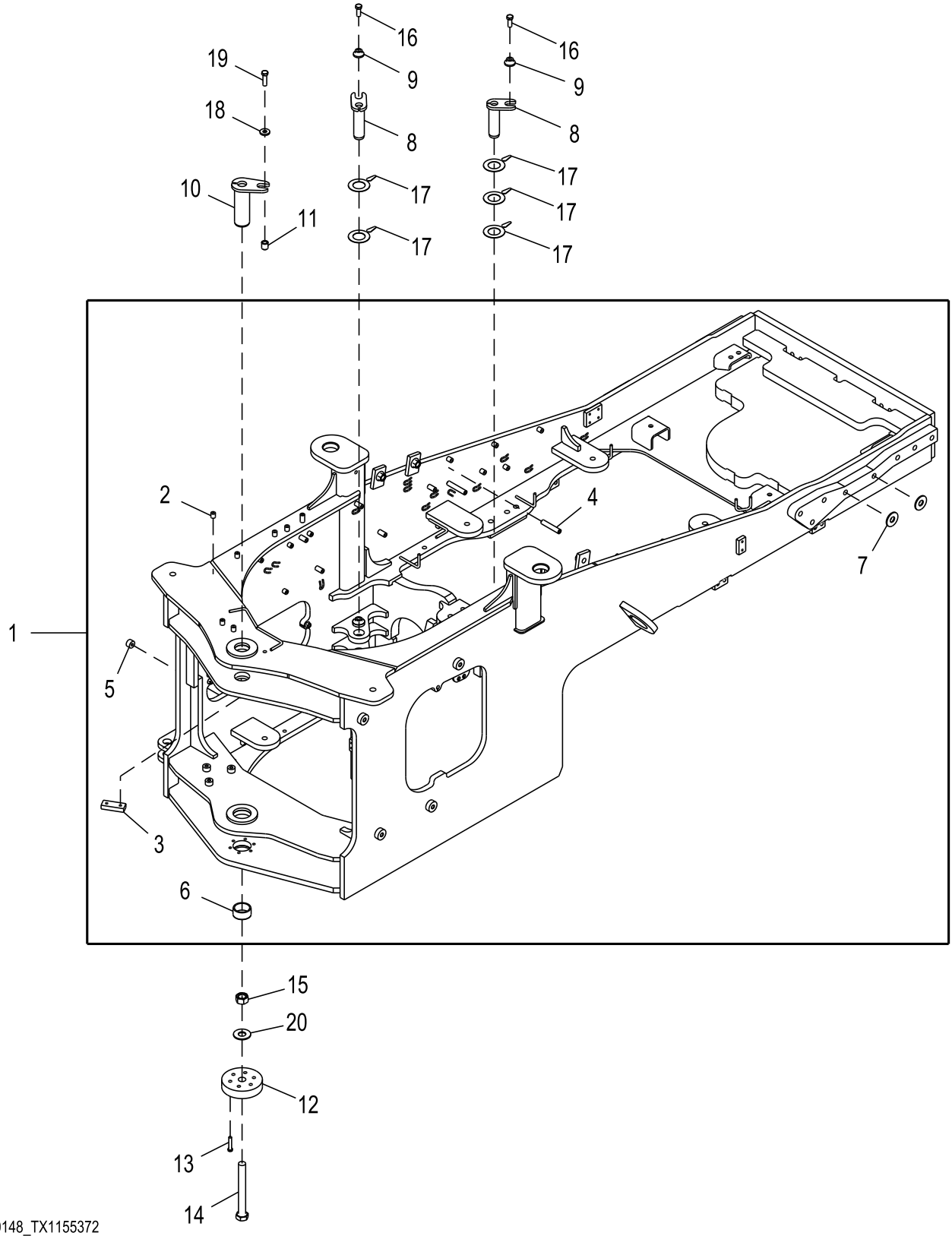

ETN110148_TX1155372

Item	*Nº peça*	*Descrição*	*Qtde*	*Nº série*	*Notas*
1	**AT455047**	**Estrutura**	**1**		**Conjunto de Conveniência, SUB FOR AT415773**
2	T72414	Bucha	19		
3	T133290	Correia	1		
4	T195605	Ressalto	2		
5	T125546	Bucha	11		
6	T182265	Bucha	1		
7	T364068	Calço	4		
8	AT345966	Pino	2		
9	AT206751	Pino	1		Articulação Superior
10	AT206751	Pino	1		
11	T239722	Luva	1		
12	T333576	Capa	1		Estrutura de Articulação, SUB FOR T182446
13	19M7363	Parafuso sextavado	6		M12 X 60
14	19M9188	Parafuso sextavado	1		M30 X 260
15	14M7290	Porca	1		M30
16	19M7488	Parafuso sextavado	2		M16 X 40
17	T223740	Calço	5		
18	T119912	Arruela	1		
19	19M8295	Parafuso sextavado	1		M16 X 55
20	**T370040**	**Arruela**	**1**		**LINE FILL**

Índice pictórico por grupo funcional
Functional Group Pictorial Index
Index d'illustrations par groupes de fonctions
Иллюстрированный указатель функциональной группы
Índice de ilustraciones por grupos

TX1162418 A.1

1743

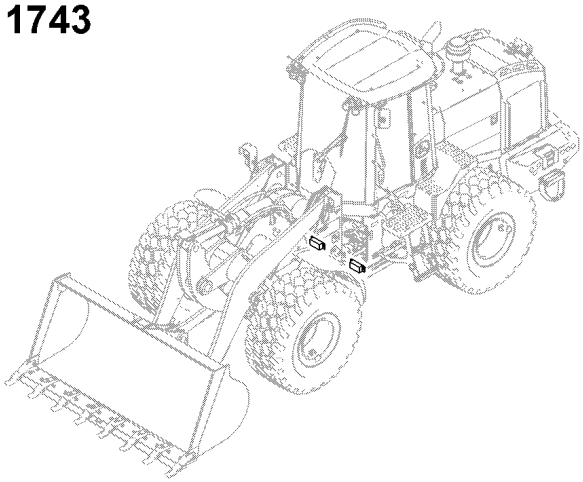

1743-1

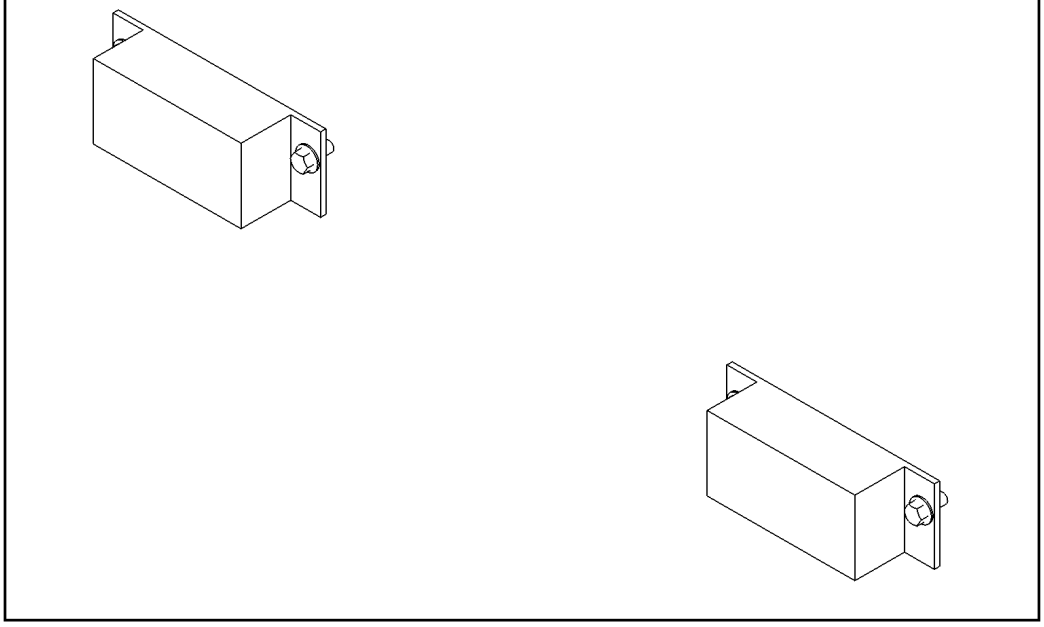

TX1162418

Amortecedores da Direção da Estrutura do Motor
Engine Frame Steering Cushions
Coussins direction bâti moteur
Амортизаторы поворота рамы двигателя
Amortiguadores de dirección de bastidor de motor

ETN104512_TX1149834 A.1

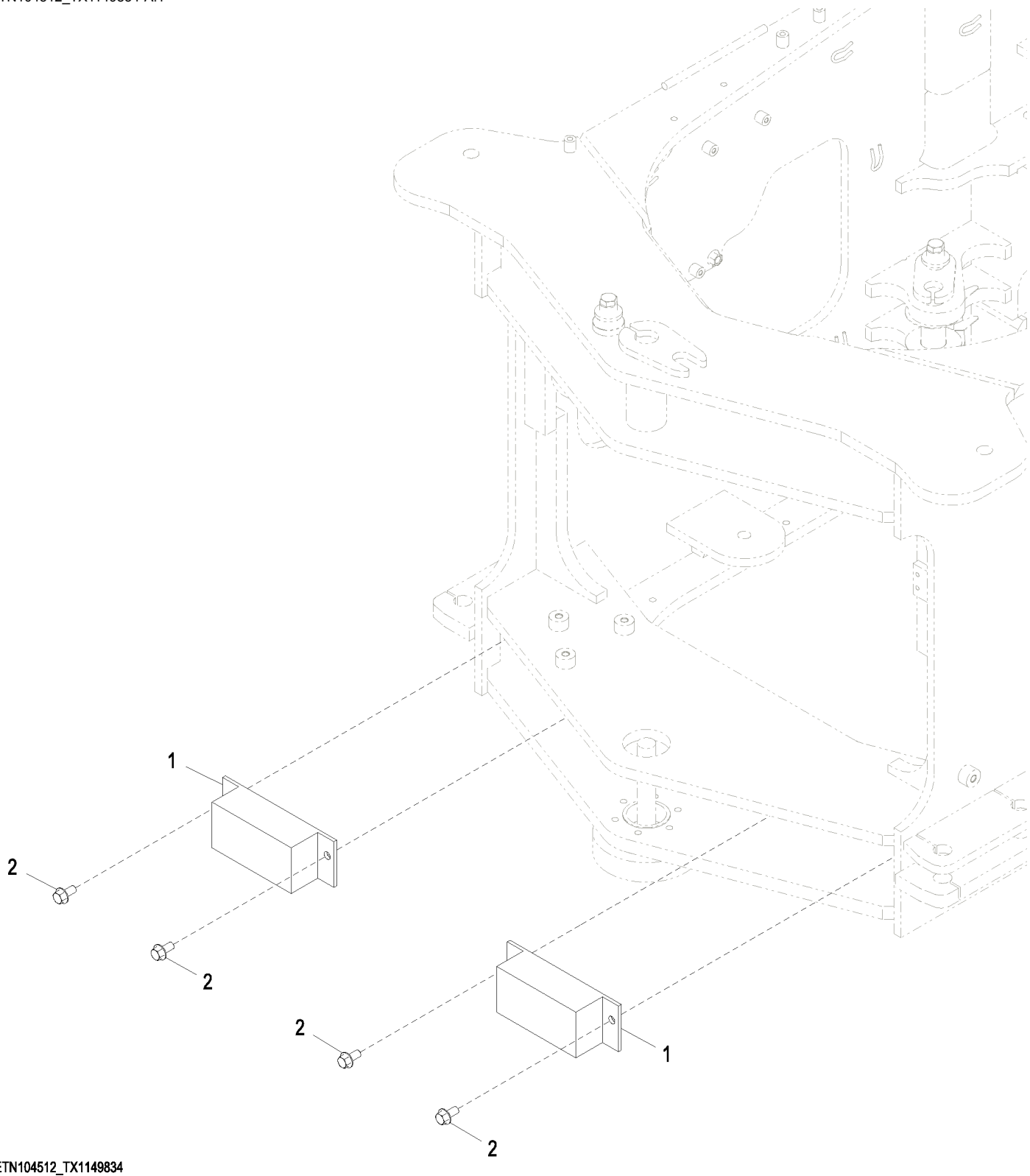

Item	*Nº peça*	*Descrição*	*Qtde*	*Nº série*	*Notas*
1	AT143577	Pára-choque	2		
2	19M7788	Parafuso	4		M12 X 25

Índice pictórico por grupo funcional
Functional Group Pictorial Index
Index d'illustrations par groupes de fonctions
Иллюстрированный указатель функциональной группы
Índice de ilustraciones por grupos

1- 708
2- 710
3- 712

TX1162419 A.1

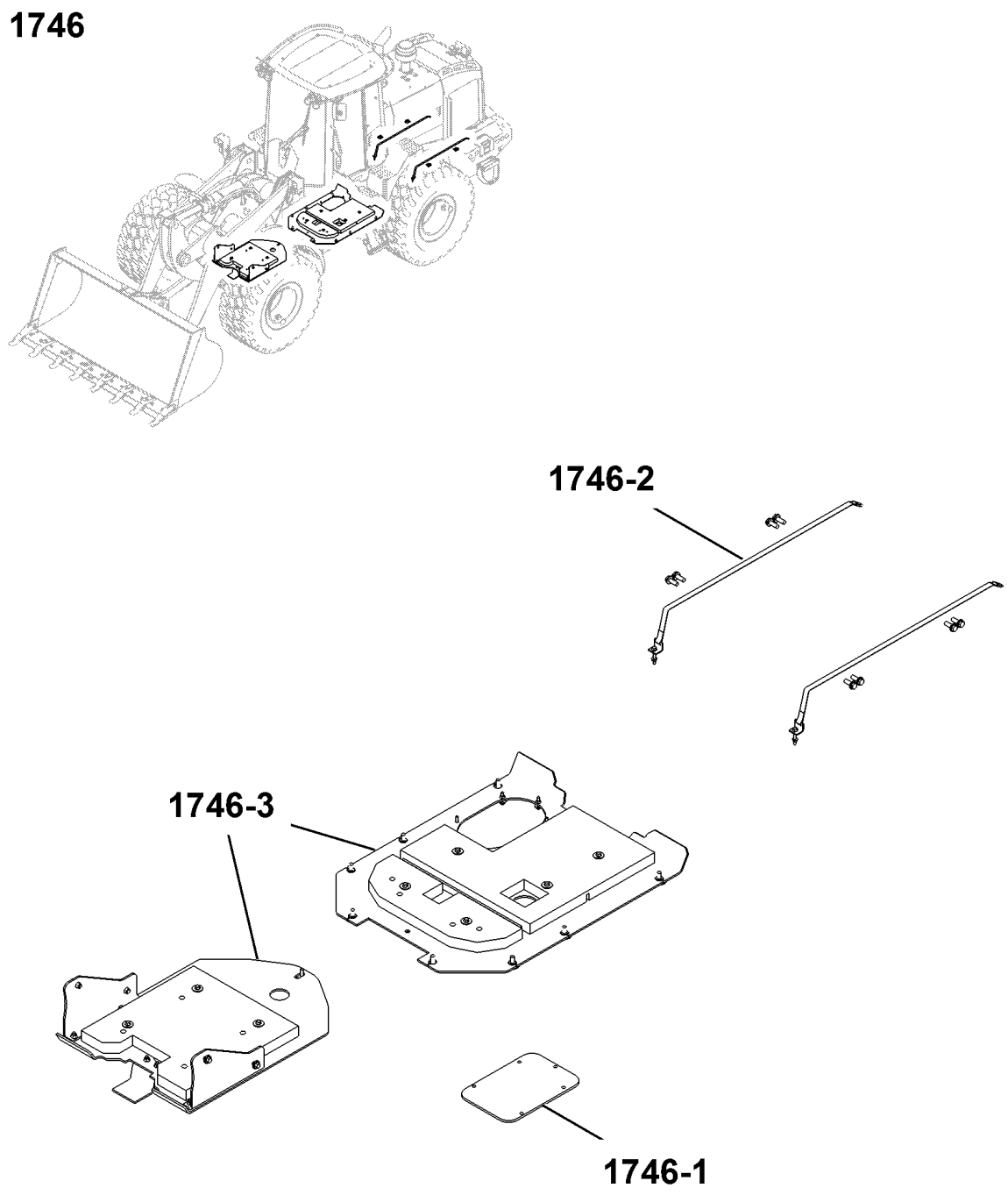

TX1162419

Tampa do Bloqueio Manual do Diferencial
Manual Differential Lock Cover
Couvercle de blocage du différentiel manuel
Крышка ручного устройства блокировки дифференциала
Cubierta del bloqueo del diferencial manual

ETN104219_TX1150027 A.1

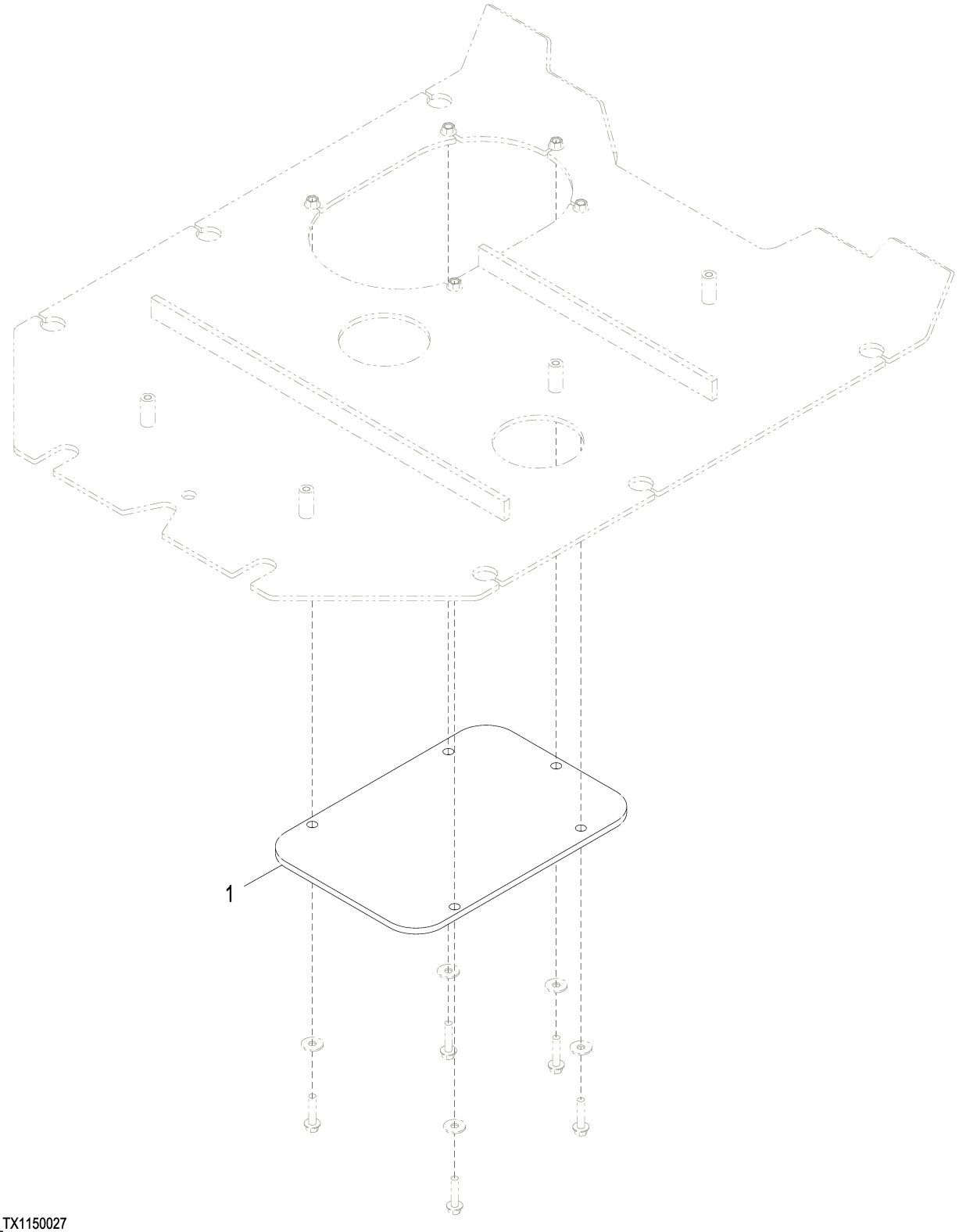

ETN104219_TX1150027

Item	*Nº peça*	*Descrição*	*Qtde*	*Nº série*	*Notas*
1	T227950	Proteção	1		

Cintas do Tanque de Combustível
Fuel Tank Straps
Sangles du réservoir de carburant
Соединительные планки топливного бака
Fijaciones de depósito de combustible

ETN110083_TX1155382 A.1

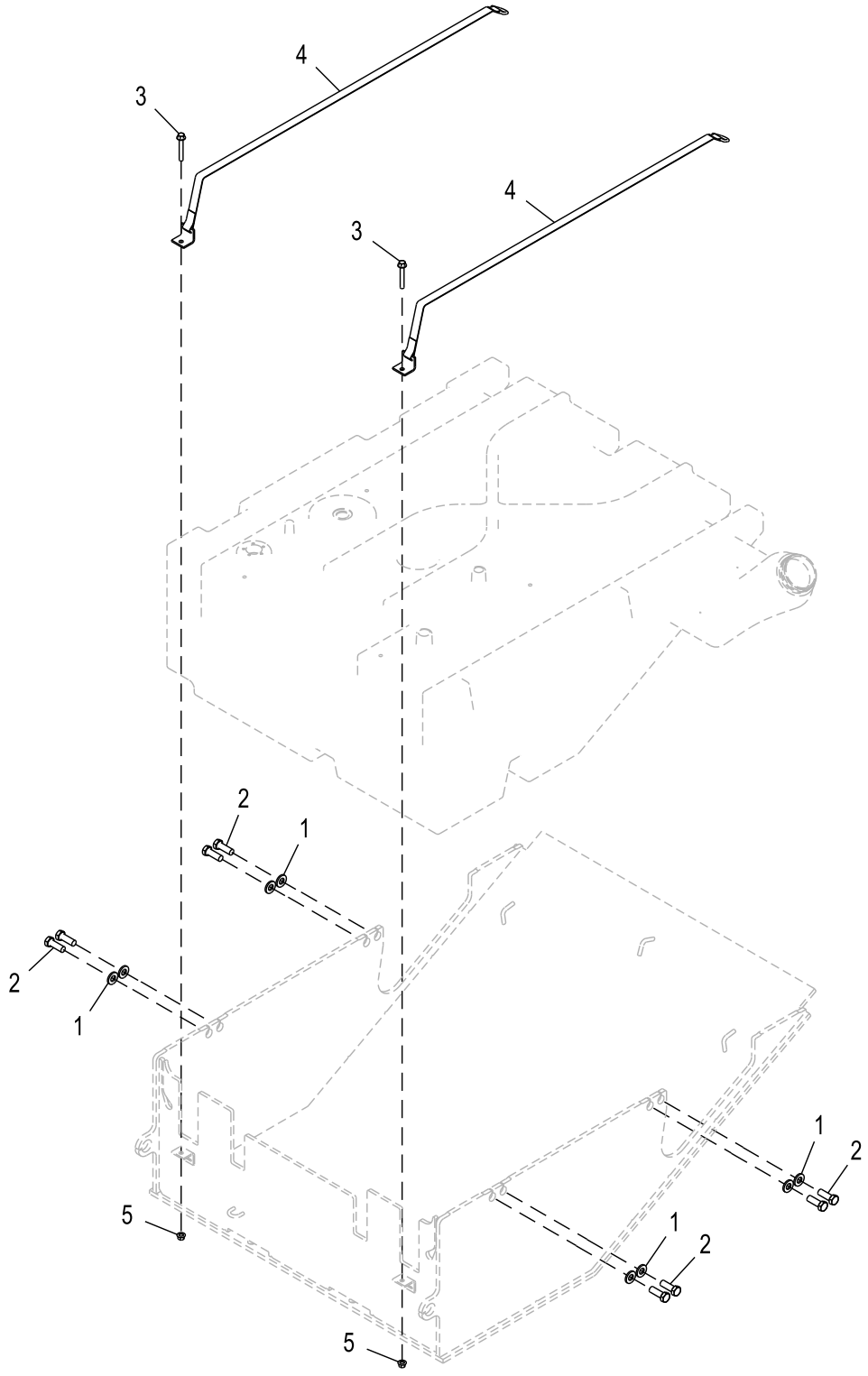

ETN110083_TX1155382

Item	*Nº peça*	*Descrição*	*Qtde*	*Nº série*	*Notas*
1	24M7241	Arruela	8		17 X 34 X 4 mm
2	19M7489	Parafuso sextavado	8		M16 X 45
3	19M8114	Parafuso	2		M10 X 70
4	AT364468	Correia	2		
5	14M7518	Porca com flange	2		M10

Proteções Inferiores
Bottom Guards
Protections inférieures
Нижние ограждения
Protectores inferiores

ETN110094_TX1155406 C.1

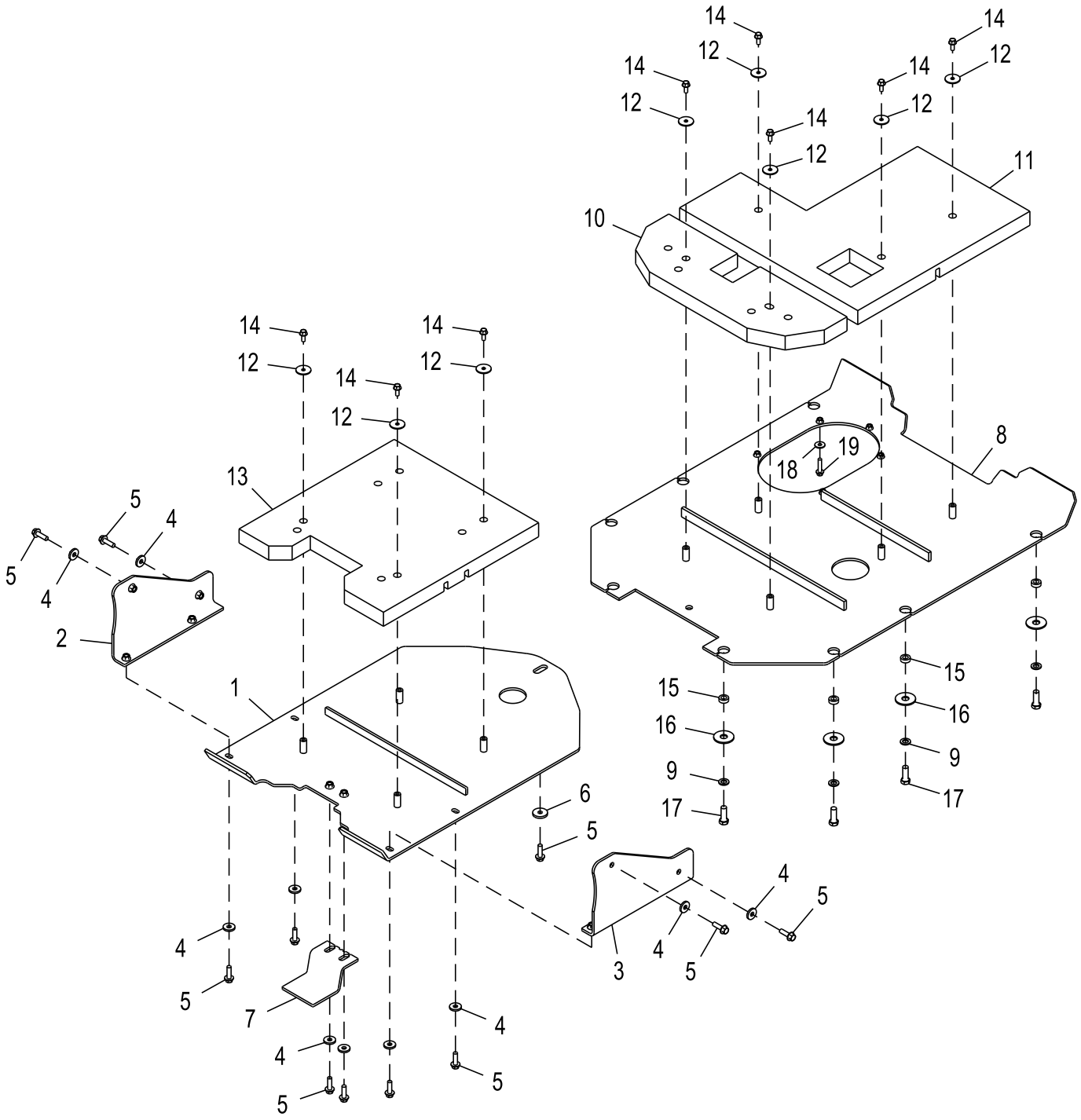

ETN110094_TX1155406

Item	*Nº peça*	*Descrição*	*Qtde*	*Nº série*	*Notas*
1	AT399334	Proteção	1		Estrutura da Carregadeira
2	AT207433	Suporte	1		
3	AT207432	Suporte	1		
4	24M7226	Arruela	10		13 X 35 X 5 mm
5	19M7791	Parafuso	11		M12 X 40
6	T20217	Arruela	1		
7	T390329	Proteção	1		SUB FOR T353952
8	AT337452	Proteção	1		Transmissão
9	24M7338	Arruela	8		17 X 30 X 3 mm
10	T246608	Isolador	1		
11	T231225	Isolador	1		
12	24H1314	Arruela	9		13/32" X 1-3/4" X 7/64"
13	T292170	Isolador	1		
14	19M7785	Parafuso	9		M10 X 25
15	T197569	Bucha	8		
16	24M7277	Arruela	8		21 X 60 X 4 mm
17	19M7489	Parafuso sextavado	8		M16 X 45
18	24M7296	Arruela	5		10.500 X 30 X 2.500 mm
19	19M7805	Parafuso	5		M10 X 45

Índice pictórico por grupo funcional
Functional Group Pictorial Index
Index d'illustrations par groupes de fonctions
Иллюстрированный указатель функциональной группы
Índice de ilustraciones por grupos

TX1162420 A.1

1749

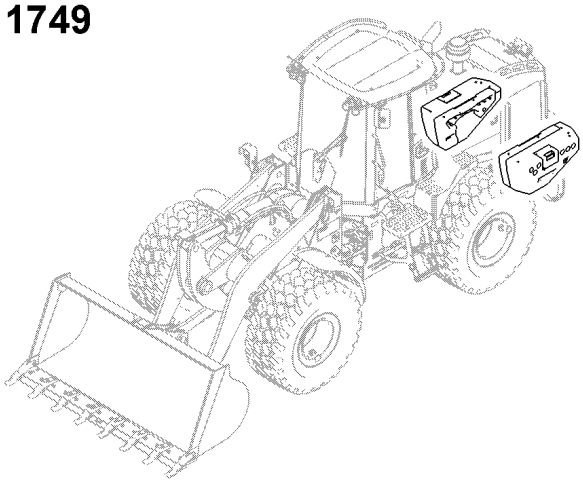

1749-1

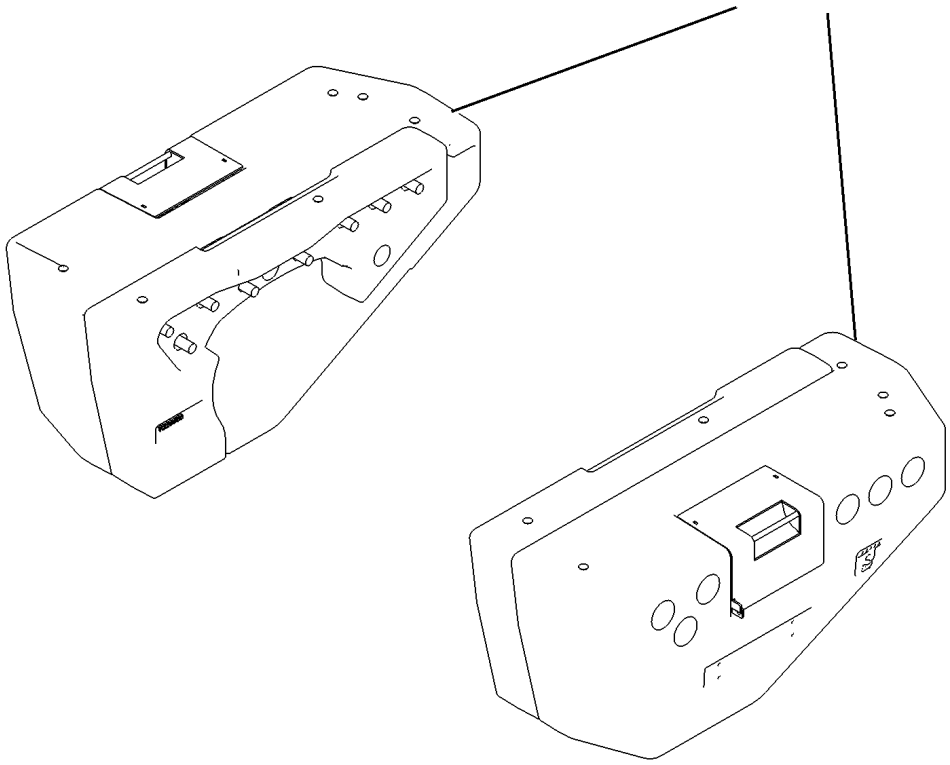

TX1162420

Contrapesos Principais
Main Counterweights
Contrepoids principaux
Главные противовесы
Contrapesos principales

ETN110067_TX1155409 A.1

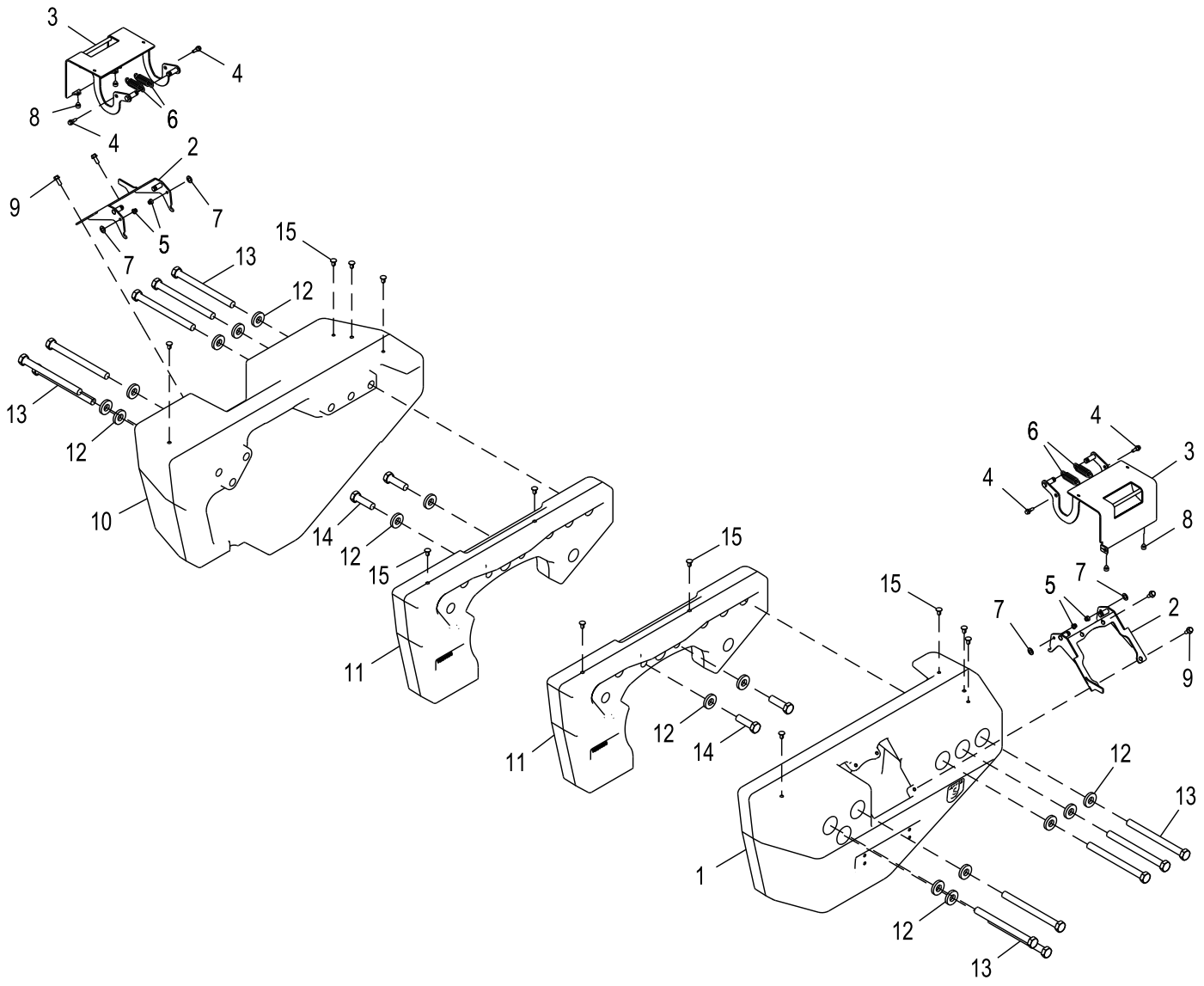

ETN110067_TX1155409

Item	*Nº peça*	*Descrição*	*Qtde*	*Nº série*	*Notas*
1	T255495	Contrapeso	1		LH
2	AT365336	Capa	1		
3	AT228414	Porta	1		
4	H169568	Parafuso	2		
5	14M7396	Porca de segurança	2		M8
6	T203290	Mola de tração	2		
7	24H1849	Arruela	2		17/32" X 1" X 0.036"
8	T175361	Passa-fio	2		
9	19M7785	Parafuso	8		M10 X 25
10	T255496	Contrapeso	1		RH
11	T226956	Contrapeso	2		
12	T152076	Arruela	16		
13	19M8791	Parafuso	12		M24 X 280
14	19M7889	Parafuso sextavado	4		M24 X 80
15	T174271	Plugue	12		

Índice pictórico por seção
Sectional Pictorial Index
Index d'illustrations par sections.
Иллюстрированный указатель секции
Índice de ilustraciones por secciones

TX1163590 A.1

1807-	723
1810-	727
1811-	733
1812-	743
1813-	747

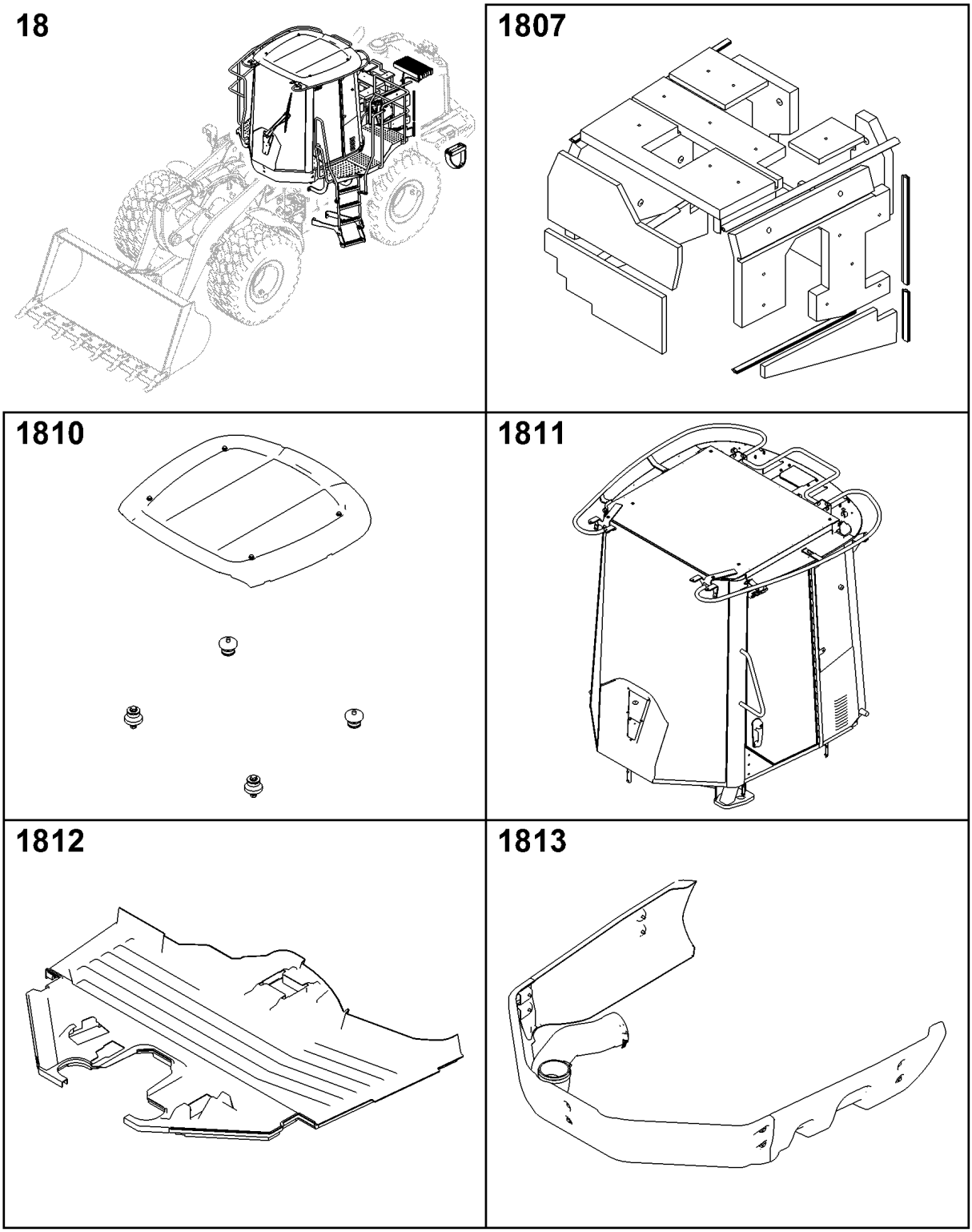

TX1163590

Índice pictórico por seção
Sectional Pictorial Index
Index d'illustrations par sections.
Иллюстрированный указатель секции
Índice de ilustraciones por secciones

1814-	753
1816-	759
1821-	767
1822-	775

TX1163591 A.1

18

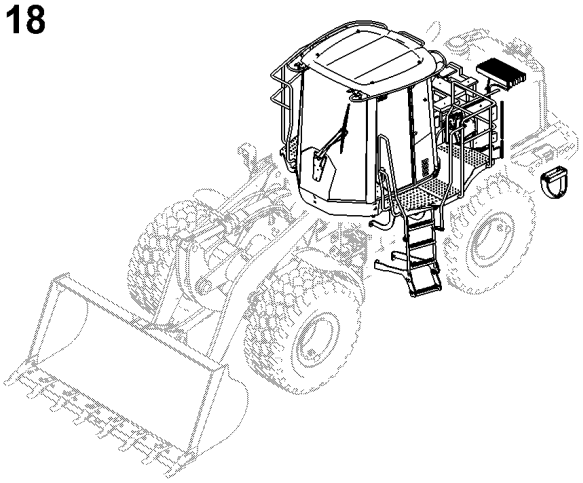

1814

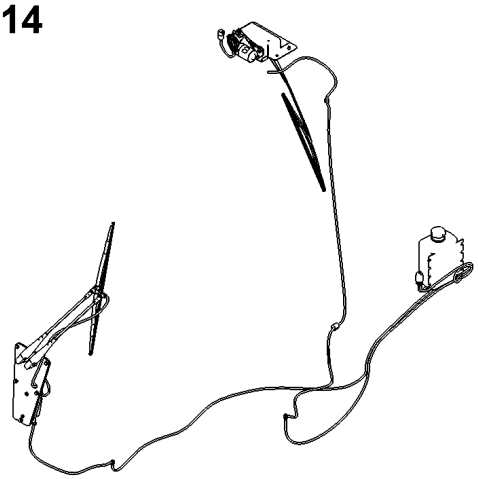

1816

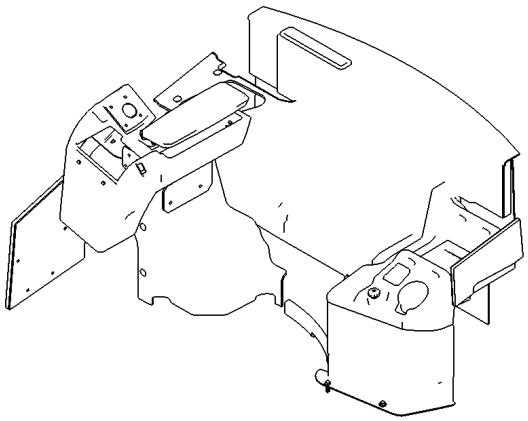

1821

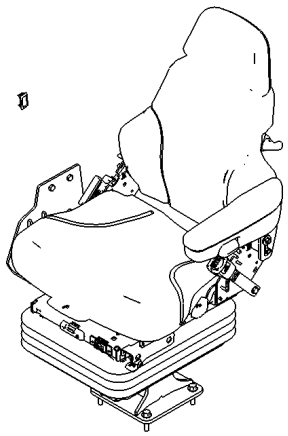

1822

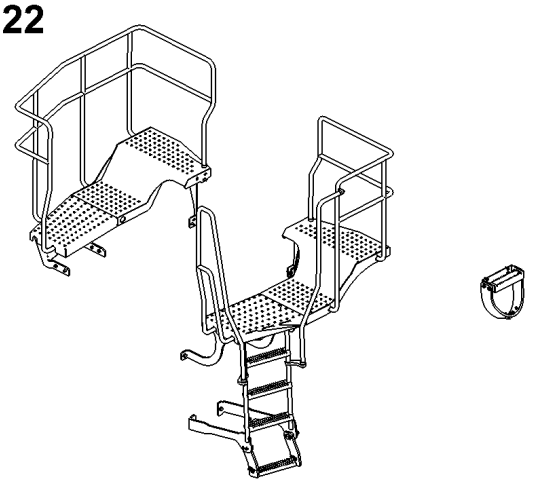

TX1163591

Índice pictórico por seção
Sectional Pictorial Index
Index d'illustrations par sections.
Иллюстрированный указатель секции
Índice de ilustraciones por secciones

1831-	789
1832-	797
1833-	801
1835-	809

TX1163592 A.1

18

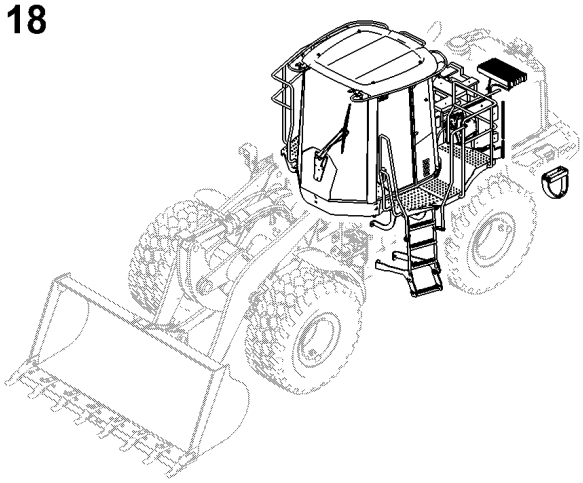

1831

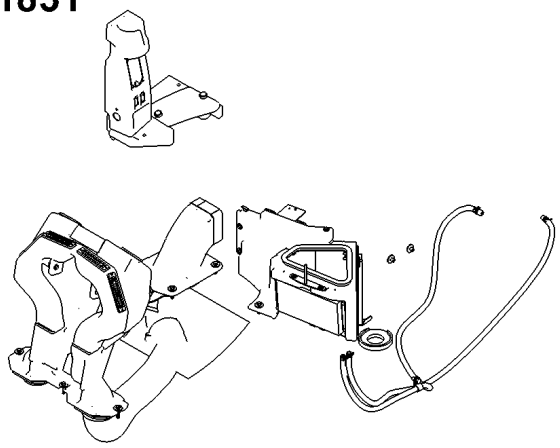

1832

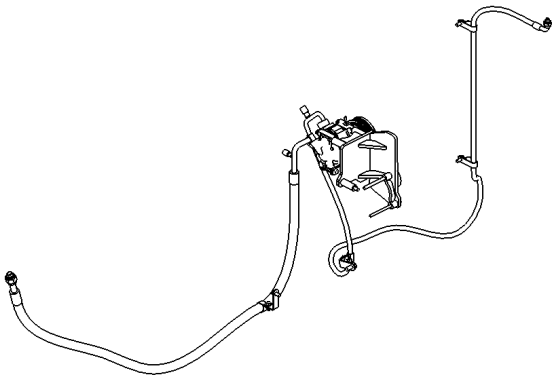

1833

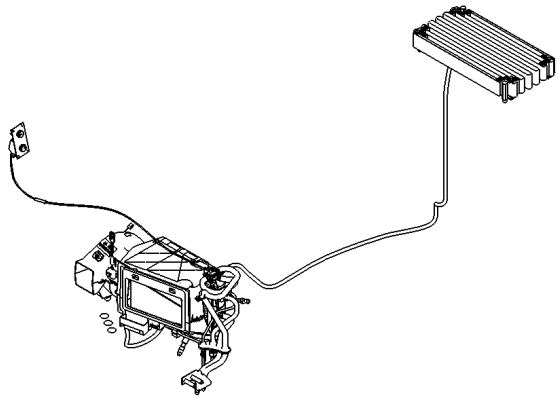

1835

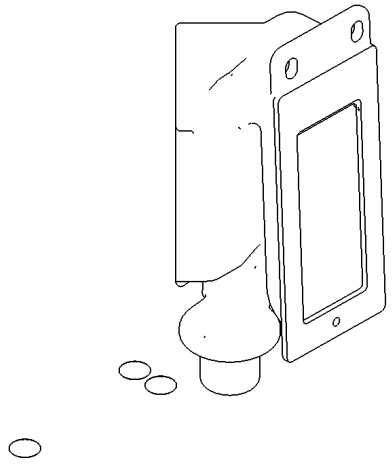

TX1163592

Índice pictórico por grupo funcional
Functional Group Pictorial Index
Index d'illustrations par groupes de fonctions
Иллюстрированный указатель функциональной группы
Índice de ilustraciones por grupos

TX1162422 A.1

1807

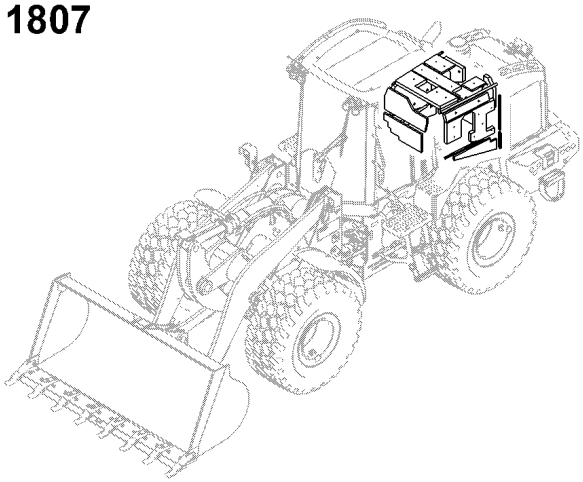

1807-1

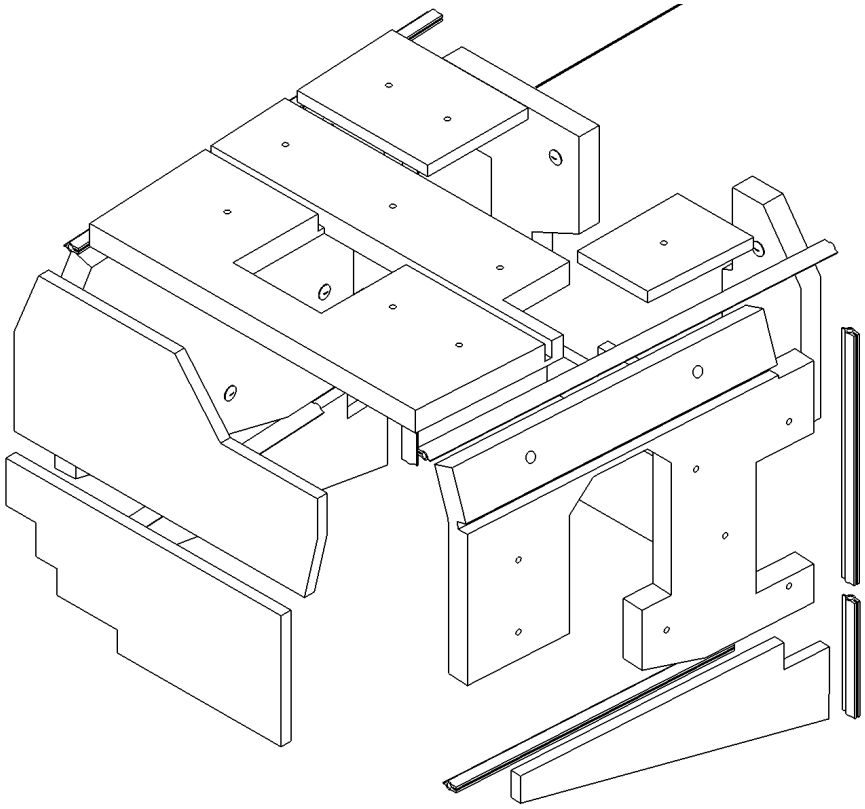

TX1162422

Sistema de Absorção Acústica
Sound Absorption Package
Ensemble d'absorption acoustique
Звукопоглощающий пакет
Conjunto de absorción de sonido

ETN109648_TX1159767 A.1

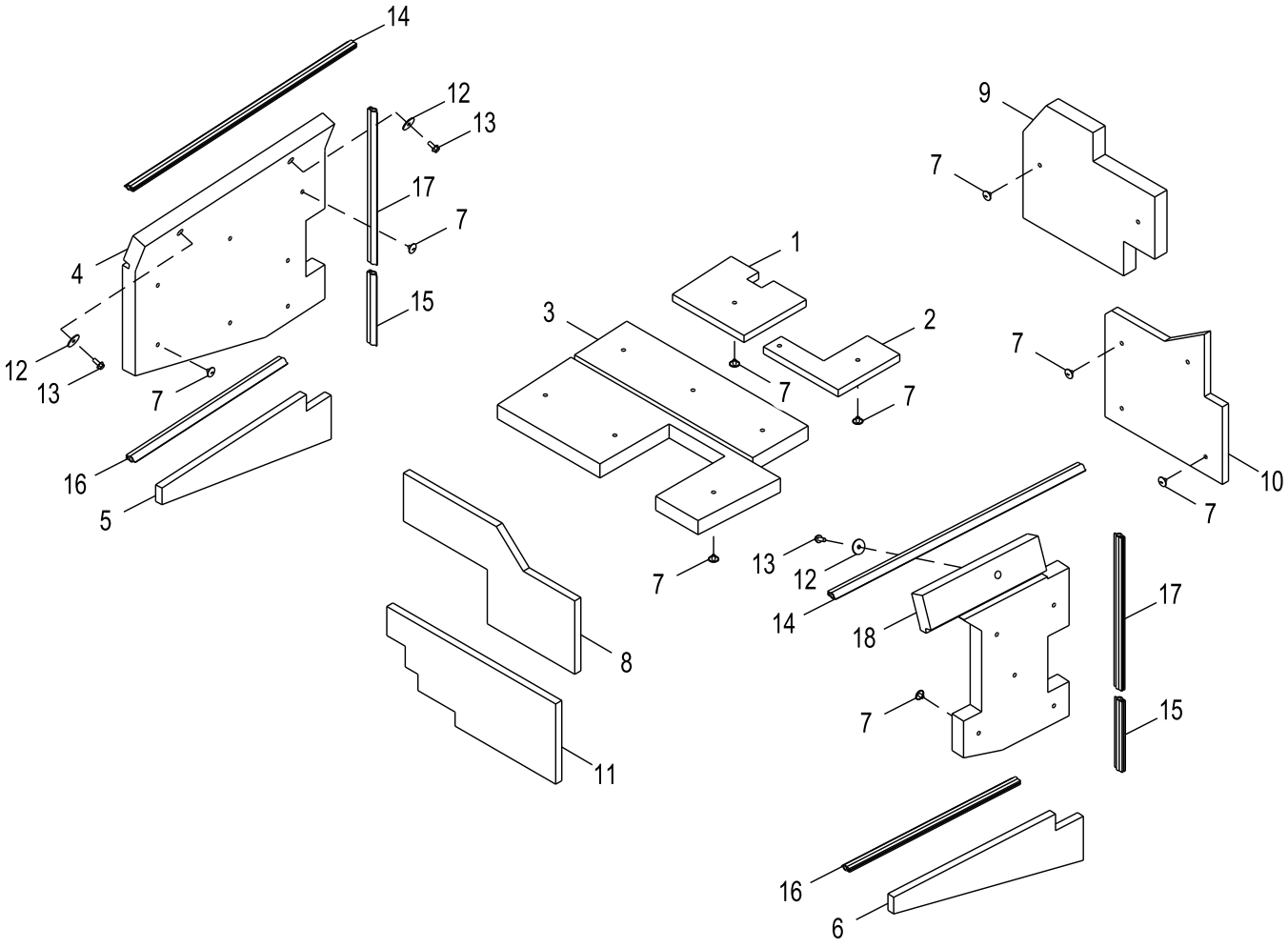

ETN109648_TX1159767

Item	*Nº peça*	*Descrição*	*Qtde*	*Nº série*	*Notas*
1	T233865	Isolador	1		
2	T233868	Isolador	1		
3	T233879	Isolador	1		
4	T233907	Isolador	1		
5	T216551	Isolador	1		
6	T216550	Isolador	1		
7	T230322	RetentoR	27		
8	T234117	Isolador	1		
9	T234841	Isolador	1		
10	T234846	Isolador	1		
11	T232266	Isolador	1		
12	24H1314	Arruela	3		13/32" X 1-3/4" X 7/64"
13	19M7785	Parafuso	3		M10 X 25
14	.....	Isolador	2		MAKE FROM T226496, CTL 97.54 cm (3.2 ft)
15	.....	Isolador	2		MAKE FROM T226496, CTL 25.3 cm (0.83 ft)
16	.....	Isolador	2		MAKE FROM T226496, CTL 67.06 cm (2.2 ft)
17	.....	Isolador	2		MAKE FROM T226496, CTL 54.86 cm (1.8 ft)
18	T251733	Isolador	1		

Índice pictórico por grupo funcional
Functional Group Pictorial Index
Index d'illustrations par groupes de fonctions
Иллюстрированный указатель функциональной группы
Índice de ilustraciones por grupos

1- 728
2- 730

TX1162423 A.1

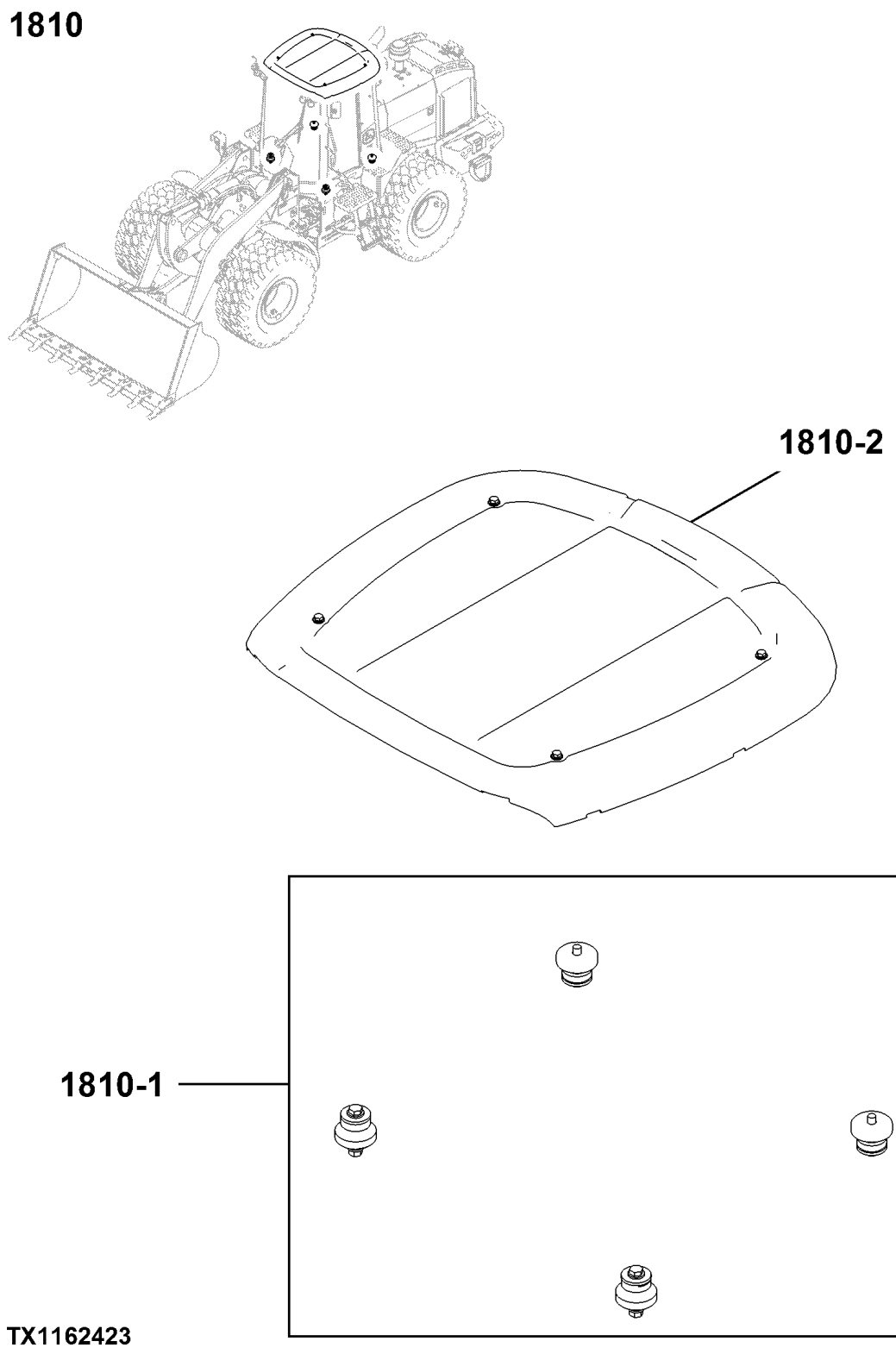

Suportes da Cabine
Cab Mounts
Montage de cabine
Опоры кабины
Montaje de cabina

ETN109695_TX1155412 A.1

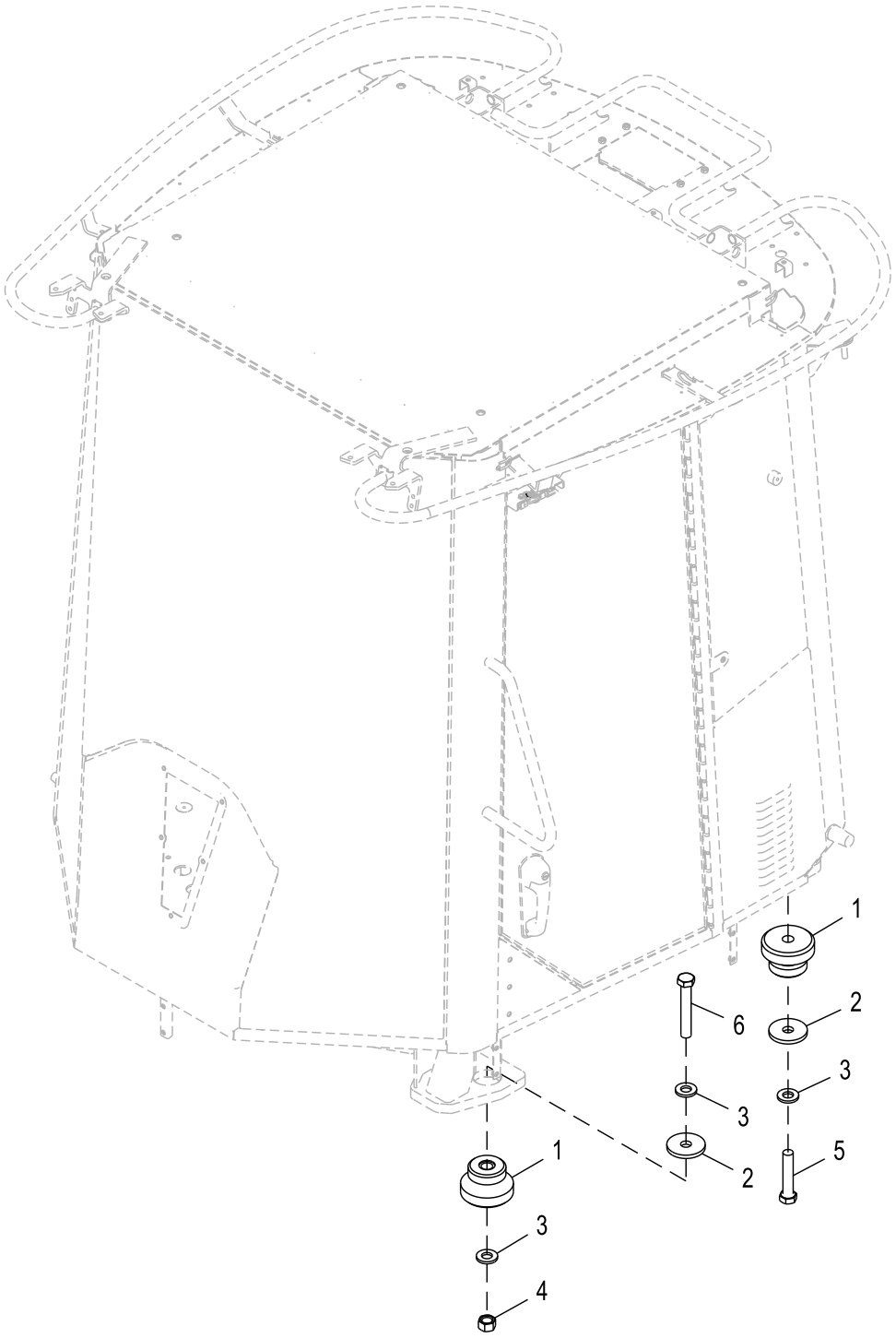

ETN109695_TX1155412

Item	*Nº peça*	*Descrição*	*Qtde*	*Nº série*	*Notas*
1	AT170005	Isolador	4		
2	T153535	Arruela	4		
3	24M7243	Arruela	6		25.400 X 50 X 6 mm
4	14M7278	Porca	2		M24
5	19M7903	Parafuso sextavado	2		M24 X 120
6	19M7781	Parafuso sextavado	2		M24 X 150

Teto
Roof
Toit
Крыша
Techo

ETN91184_TX1146597 A.1

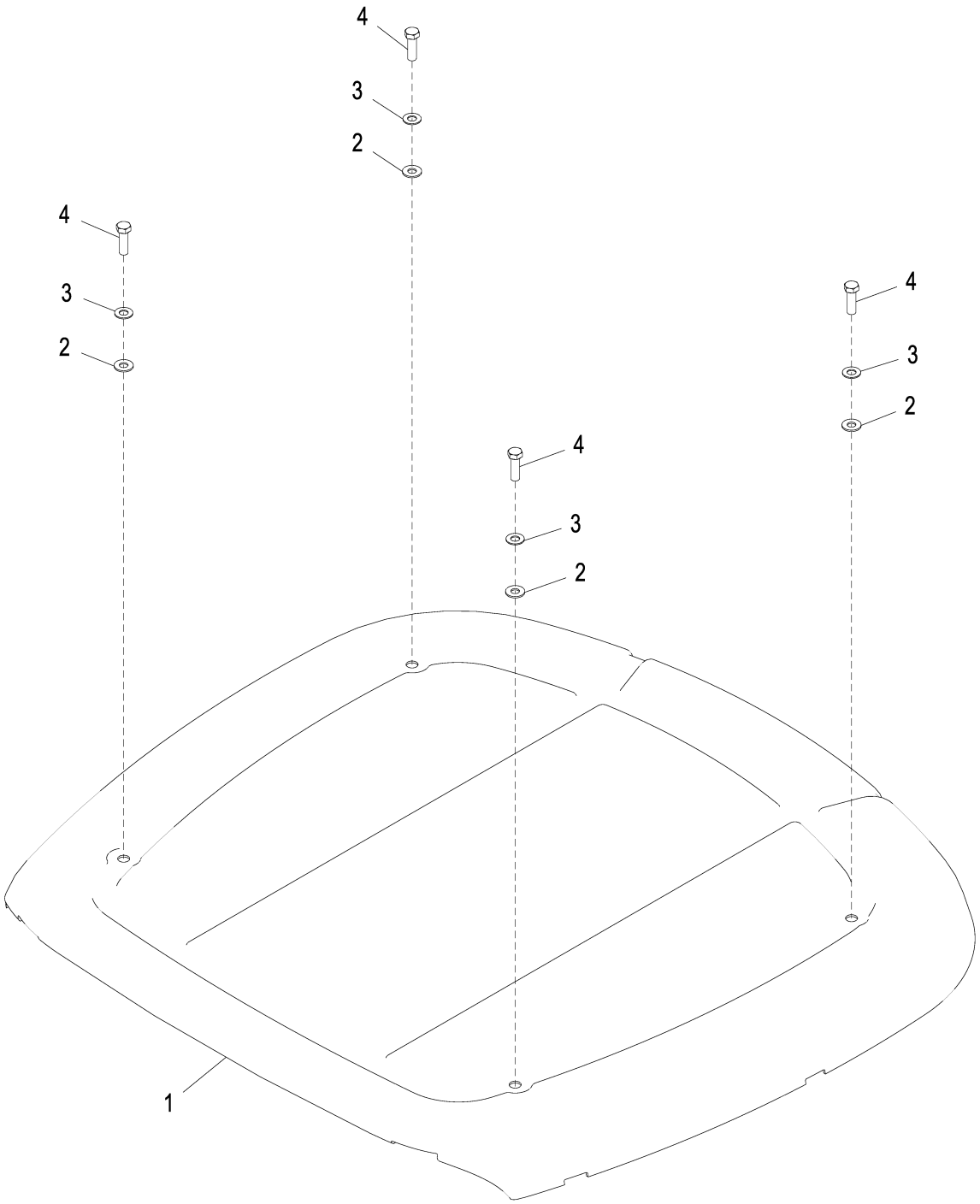

ETN91184_TX1146597

Item	*Nº peça*	*Descrição*	*Qtde*	*Nº série*	*Notas*
1	T358253	TeTo	1		Amarelo, SUB FOR AT414405
	AT414546	TeTo	1		Pode Ser Pintado
2	T167659	Arruela	4		
3	24H1368	Arruela	4		21/32" X 1-5/16" X 0.090"
4	19M7488	Parafuso sextavado	4		M16 X 40, SUB FOR 19M7409 AND 19H2706

Índice pictórico por grupo funcional
Functional Group Pictorial Index
Index d'illustrations par groupes de fonctions
Иллюстрированный указатель функциональной группы
Índice de ilustraciones por grupos

1- 734
2- 740

TX1162424 A.1

1811

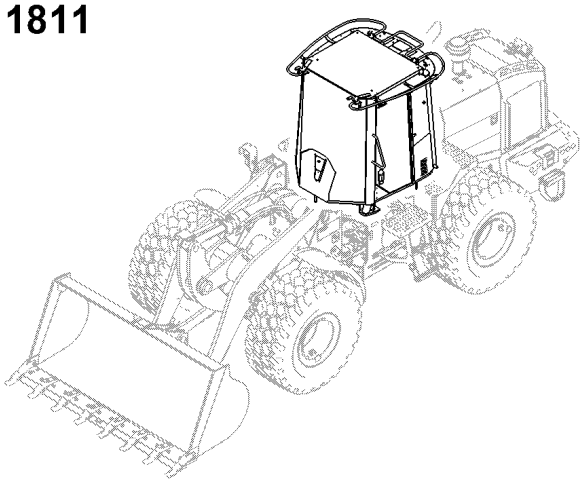

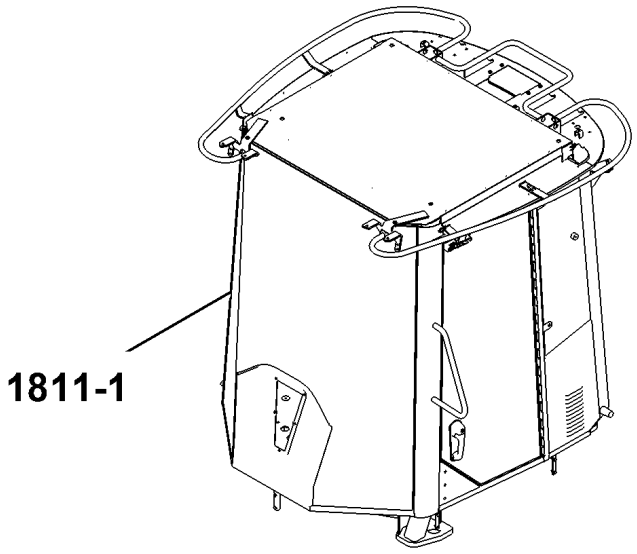

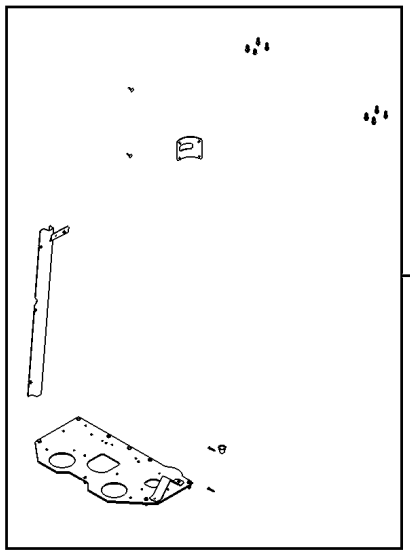

TX1162424

Cabine
Cab
Cabine
Кабина
Cabina

ETN92892_TX1147028 A.1

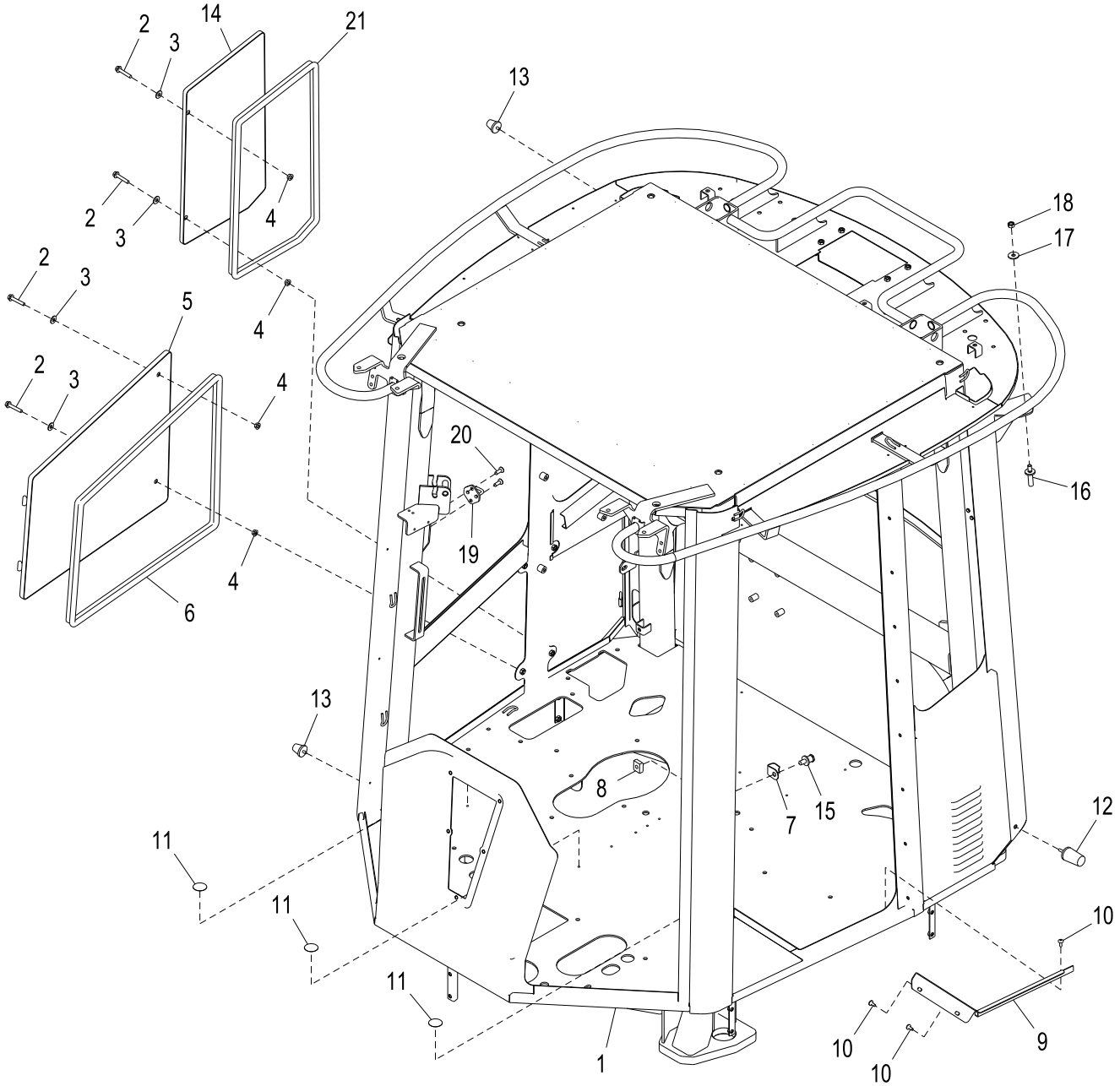

ETN92892_TX1147028

Item	*Nº peça*	*Descrição*	*Qtde*	*Nº série*	*Notas*
1	AT416445	Cabine	1		
	T281225	Etiqueta	1		EPCC
2	19M8318	Parafuso	4		M8 X 45
3	H110232	Arruela	4		
4	14M7298	Porca com flange	4		M8
5	AT356909	Painel	1		
6	AT305130	Isolador	1		
7	T205499	Proteção	1		
8	14M7275	Porca	1		M12
9	T249343	RetentoR	1		
10	TCU14336	Parafuso	3		
11	T186793	Etiqueta	3		Círculo Cinza
12	AT356899	Pára-choque	1		
13	AT211296	Pára-choque	2		
14	AT356908	Painel	1		
15	AT307096	Trinco	1		
16	T201880	Pino	1		
17	24M7296	Arruela	1		10.500 X 30 X 2.500 mm
18	14M7274	Porca	1		M10
19	AT356910	Trinco	1		
20	H140692	Parafuso	2		
21	AT305131	Isolador	1		

Porta da Cabine
Cab Door
Porte de cabine
Дверь кабины
Puerta de la cabina

ETN92892_TX1147029 A.1

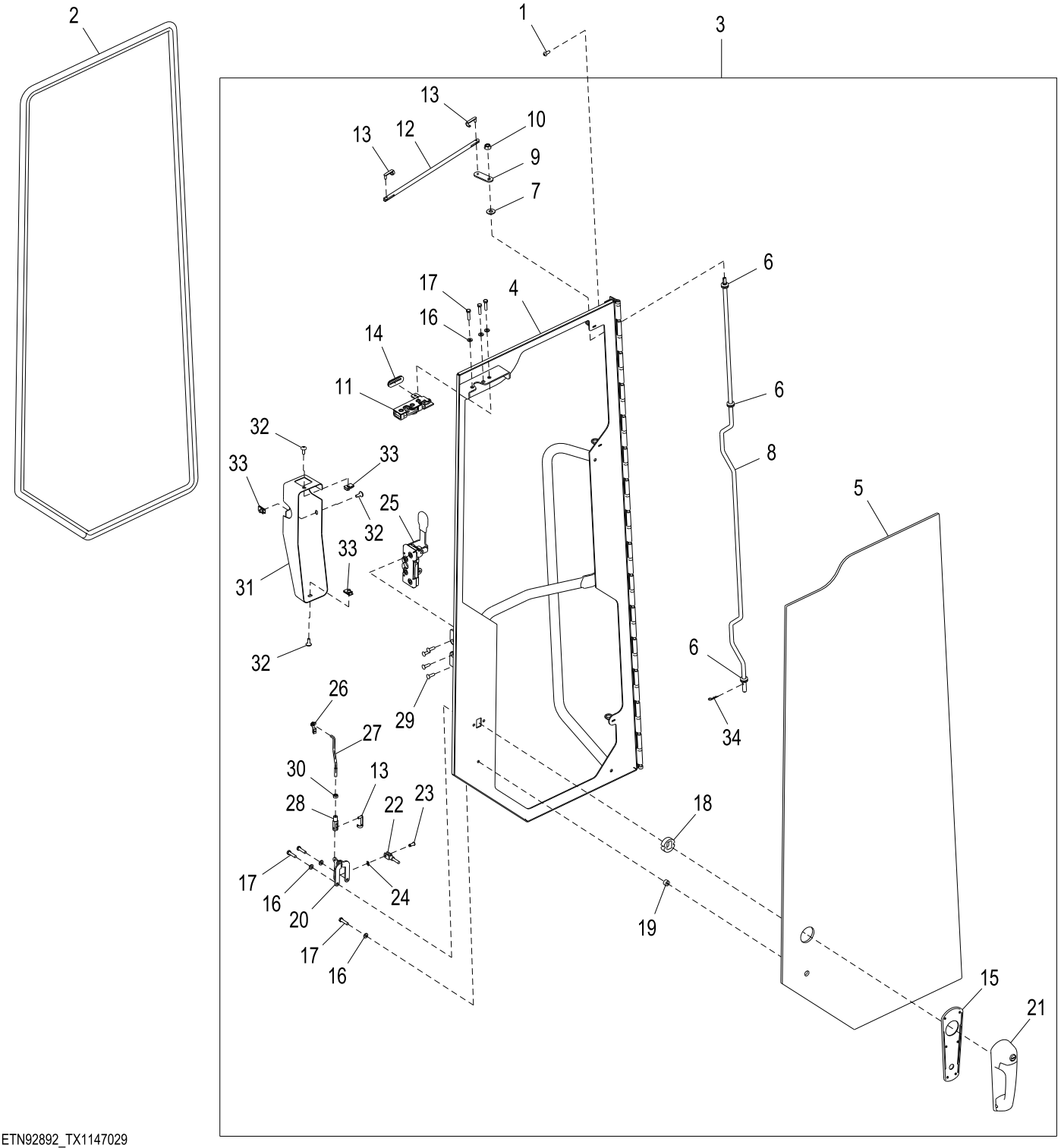

ETN92892_TX1147029

Item	*Nº peça*	*Descrição*	*Qtde*	*Nº série*	*Notas*
1	M114063	Parafuso	9		
2	AT305126	Isolador	1		
3	AT361807	Porta	1		
4	AT361806	Porta	1		
5	T244710	Janela	1		
6	L152397	Passa-fio	3		
7	H110232	Arruela	1		
8	T213450	TiranTe	1		
9	T213448	Correia	1		
10	14M7298	Porca com flange	1		M8
11	AT317982	Trava	1		
12	T244714	TiranTe	1		
13	T160020	Pino	3		
14	T213445	Passa-fio	1		
15	T204599	Junta	1		
16	24M7293	Arruela	6		6.500 X 13 X 1.600 mm
17	19M7933	Parafuso sextavado	6		M6 X 25
18	T205902	Espaçador	1		
19	T205901	Arruela	1		
20	AT317981	Alavanca articulada	1		
21	AT306181	Alavanca	1		
22	T210101	Forquilha	1		
23	T210102	Pino fixador	1		
24	T210103	Anel	1		
25	AT356903	Trava	1		
26	T244716	Presilha	1		
27	T244715	TiranTe	1		
28	T213444	Forquilha	1		
29	21M7326	Parafuso	4		M6 X 20
30	14H786	Porca	1		1/4"
31	T244712	Capa	1		
32	TCU14336	Parafuso	2		
33	M84972	Porca	2		
34	H132922	Contra-pino	1		

Vidro da Cabine
Cab Glass
Glace cabine
Остекление кабины
Vidrio de la cabina

ETN92892_TX1147031 A.1

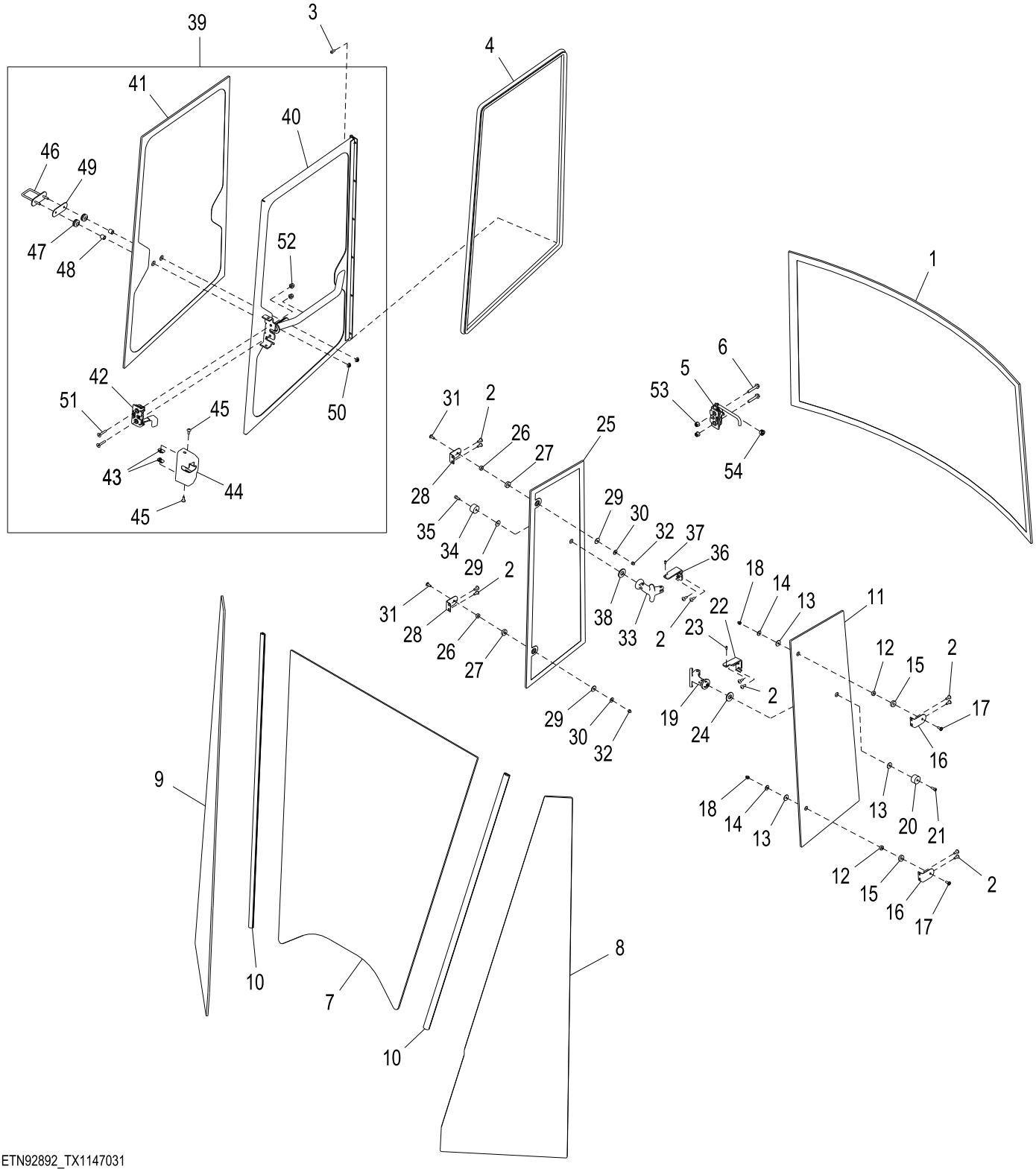

ETN92892_TX1147031

Item	Nº peça	Descrição	Qtde	Nº série	Notas
1	T167519	Janela	1		Traseira
2	TCU14336	Parafuso	12		
3	M114063	Parafuso	6		
4	.....	Isolador	1		MAKE FROM AT305126, CTL 304.8 cm (10 ft)
5	AT356911	Trava	1		
6	19M7785	Parafuso	2		M10 X 25
7	T230096	Pára-brisa	1		
8	T230094	Vidraça	1		LH
9	T230095	Vidraça	1		RH
10	T312695	Vedação	2		
11	T249265	Janela	1		
12	T182902	Bucha	2		
13	T167683	Arruela	3		
14	24M7251	Arruela	2		6.400 X 18 X 1.600 mm
15	T182899	Arruela	2		
16	T167594	Cantoneira	2		
17	19M8648	Parafuso	2		M6 X 16
18	14M7376	Porca de segurança	2		M6
19	AT226000	Trava	1		
20	T184135	Pára-choque	1		
21	19M7768	Parafuso	1		M6 X 16
22	T230640	Apoio	1		
23	34H275	Pino elástico	1		3/16" X 1/2"
24	T167659	Arruela	1		
25	T249266	Janela	1		
26	T182902	Bucha	2		
27	T182899	Arruela	2		
28	T167594	Cantoneira	2		
29	T167683	Arruela	3		
30	24M7251	Arruela	2		6.400 X 18 X 1.600 mm
31	19M8648	Parafuso	2		M6 X 16
32	14M7376	Porca de segurança	2		M6
33	AT226000	Trava	1		
34	T184135	Pára-choque	1		
35	19M7768	Parafuso	1		M6 X 16
36	T230639	Apoio	1		
37	34H275	Pino elástico	1		3/16" X 1/2"
38	T167659	Arruela	1		
39	AT361809	Porta	1		Do Lado Direito, Standard Window
	AT441264	Porta	1		Do Lado Direito, Window Providing Outside Access, INCLUDES AT449246, AT449282, AT449245, AT449228, T357588 AND T400540X19, British Columbia
40	AT361804	Estrutura	1		Standard Window
	.....	Estrutura	1		Window Providing Outside Access, AT449282 NSEP, ORDER AT441264, British Columbia
41	T244711	Janela	1		Standard Window
	T357588	Janela	1		Window Providing Outside Access, British Columbia
42	AT364072	Trava	1		Standard Window
	.....	Trava	1		Window Providing Outside Access, AT449228 NSEP, ORDER AT441264, British Columbia
43	M84972	Porca	2		
44	T244713	Capa	1		Standard Window
	.....	Capa	1		Window Providing Outside Access, AT449246 NSEP, ORDER AT441264, British Columbia
45	TCU14336	Parafuso	2		
46	AT356906	Trinco	1		Standard Window, AT356906 NSEP, ORDER AT441264
	.....	Trinco	1		Window Providing Outside Access, AT449245 NSEP, ORDER AT441264, British Columbia
47	T244717	Passa-fio	2		
48	T244724	Espaçador	2		
49	T244720	Isolador	1		
50	14M7375	Porca com flange	2		M5
51	19M9349	Parafuso	2		M8 X 40
52	14M7396	Porca de segurança	2		M8
53	14M7296	Porca com flange	2		M10
54	T251759	Passa-fio	1		
55	T400540X19	Etiqueta	1		Window Providing Outside Access, Importante, Não Ilustrado

Guarnição da Cabine
Cab Trim
Garniture auvent
Отделка кабины
Adorno de dosel

ETN89526_TX1146599 C.2

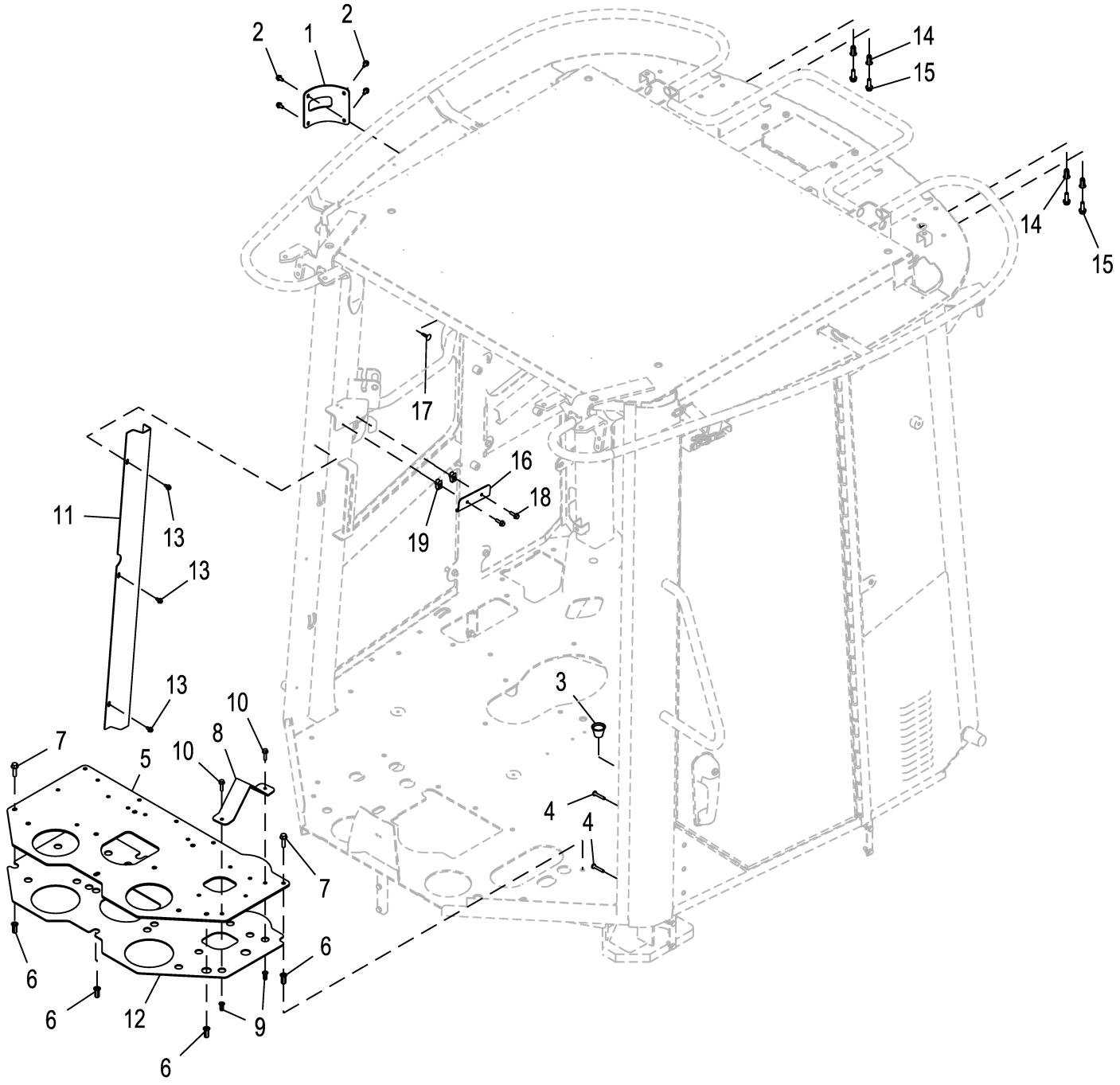

ETN89526_TX1146599

Item	*Nº peça*	*Descrição*	*Qtde*	*Nº série*	*Notas*
1	T245321	Capa	1		
2	19M9830	Parafuso	4		M6 X 12, SUB FOR 19M7774
3	T180408	Plugue	1		
4	21M7247	Parafuso	2		M6 X 35
5	T228142	Placa	1		
6	T196079	Porca	8		
7	19M7868	Parafuso	7		M8 X 30
8	T230849	Apoio	1		
9	T196077	Porca	2		
10	19M7863	Parafuso	2		M6 X 25
11	T240371	Capa	1		
12	T241167	Isolador	1		
13	37M7089	Parafuso	3		M6 X 12
14	T301124	Porca	8		
15	19M9837	Parafuso	8		M8 X 25, SUB FOR 19M7867
16	T314788	Apoio	1		
17	M150273	Plugue	2		
18	19M7862	Parafuso	2		M6 X 20
19	R134098	Porca	2		

Índice pictórico por grupo funcional
Functional Group Pictorial Index
Index d'illustrations par groupes de fonctions
Иллюстрированный указатель функциональной группы
Índice de ilustraciones por grupos

TX1162425 A.1

1812

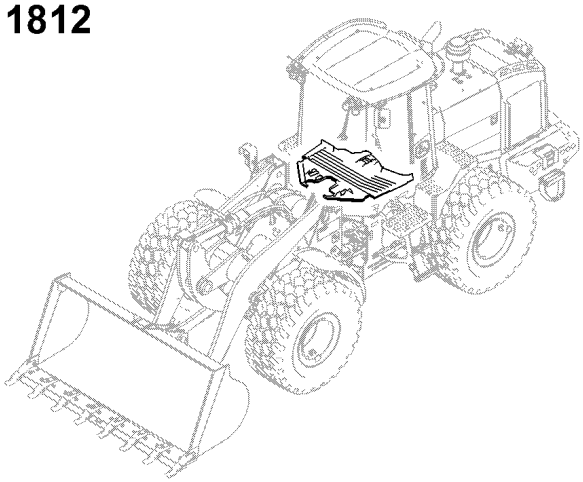

1812-1

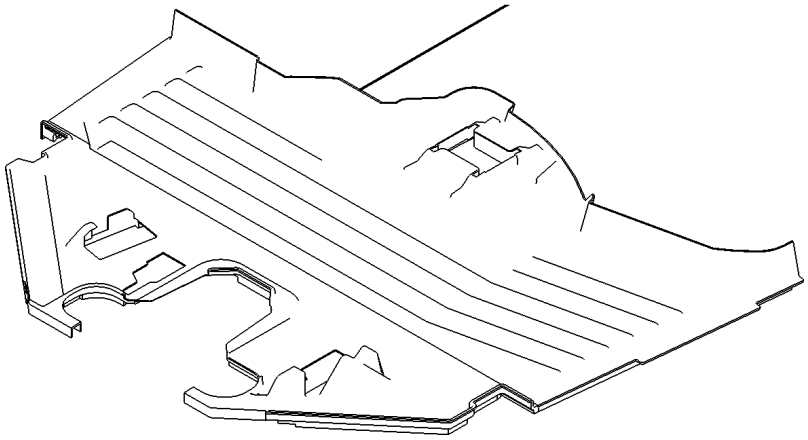

TX1162425

Tapetes de Piso da Cabine (Não para o Brasil)
Cab Floor Mats (Not for Brazil)
Tapis de plancher de cabine (pas pour le Brésil)
Напольные коврики кабины (не для Бразилии)
Alfombras del suelo de la cabina (No para Brasil)

AT328193_TX1108150 A.1

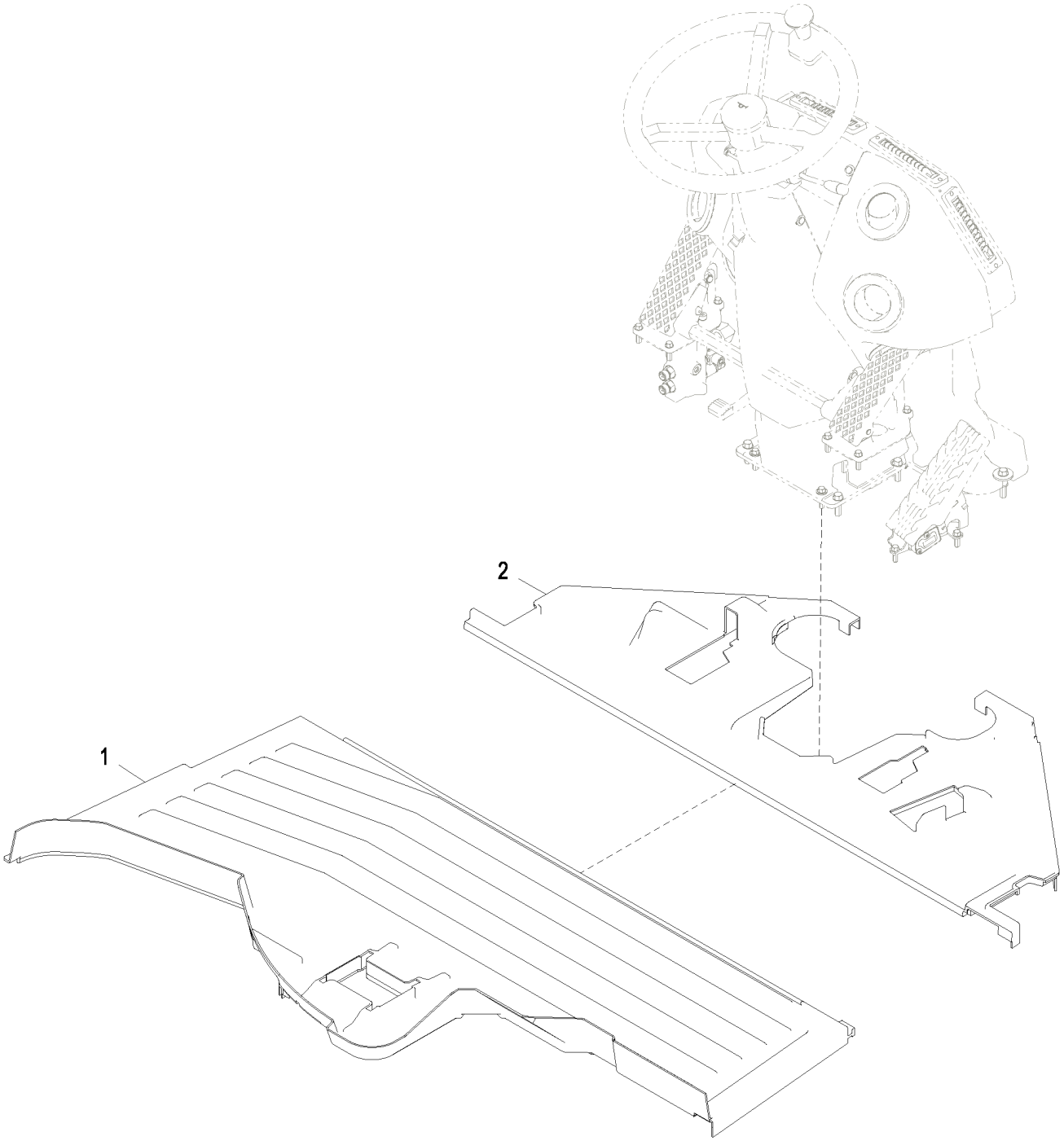

AT328193_TX1108150

Item	*Nº peça*	*Descrição*	*Qtde*	*Nº série*	*Notas*
1	T370437	TapeTe	1		SUB FOR T230884, Traseira
2	T370436	TapeTe	1		SUB FOR T230882, Dianteira

Índice pictórico por grupo funcional
Functional Group Pictorial Index
Index d'illustrations par groupes de fonctions
Иллюстрированный указатель функциональной группы
Índice de ilustraciones por grupos

1- 748
2- 750

TX1162426 A.1

1813

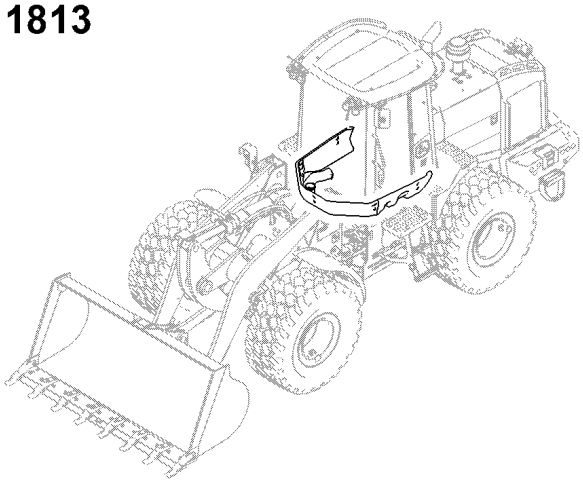

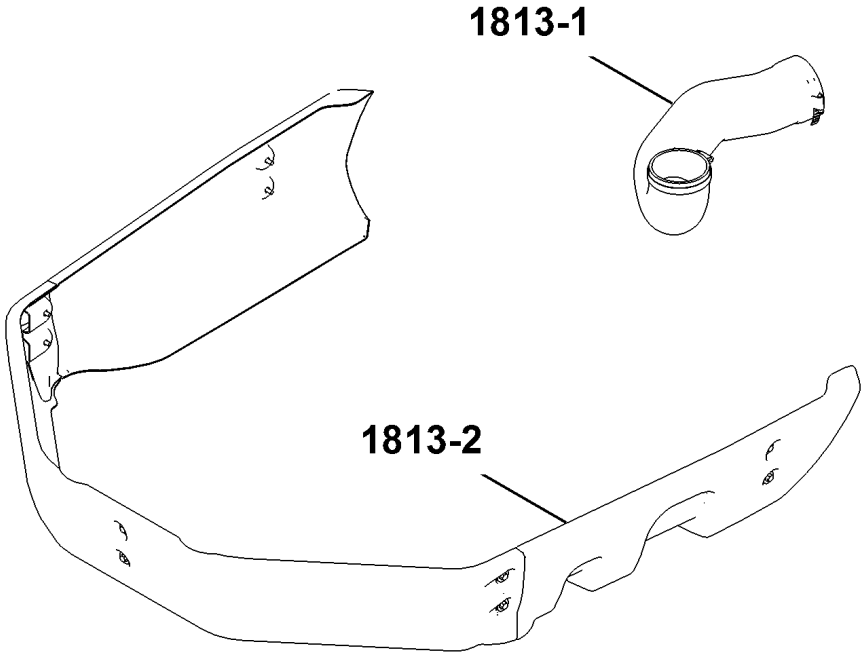

TX1162426

Duto de Ar Sob o Piso
Underfloor Air Duct
Conduit d'air sous le plancher
Подпольный воздушный патрубок
Conducto de aire debajo del piso

ETN106434_TX1149800 A.2

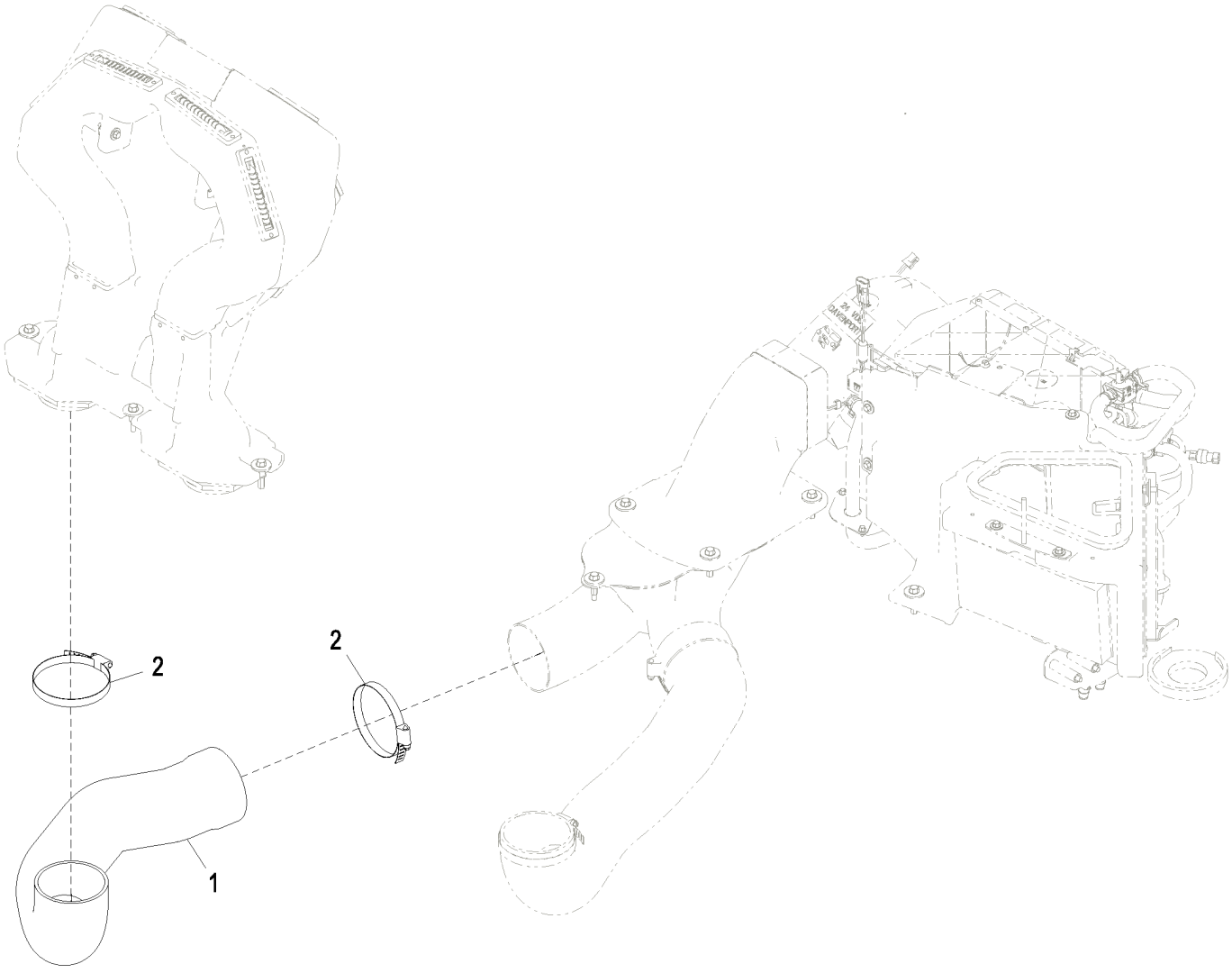

ETN106434_TX1149800

Item	*Nº peça*	*Descrição*	*Qtde*	*Nº série*	*Notas*
1	T226101	Duto de ar	1		
2	RE40281	Braçadeira	2		

Proteções da Cabine
Cab Shields
Dispositifs de protection de la cabine
Щитки кабины
Escudos de la cabina

ETN109696_TX1155419 A.1

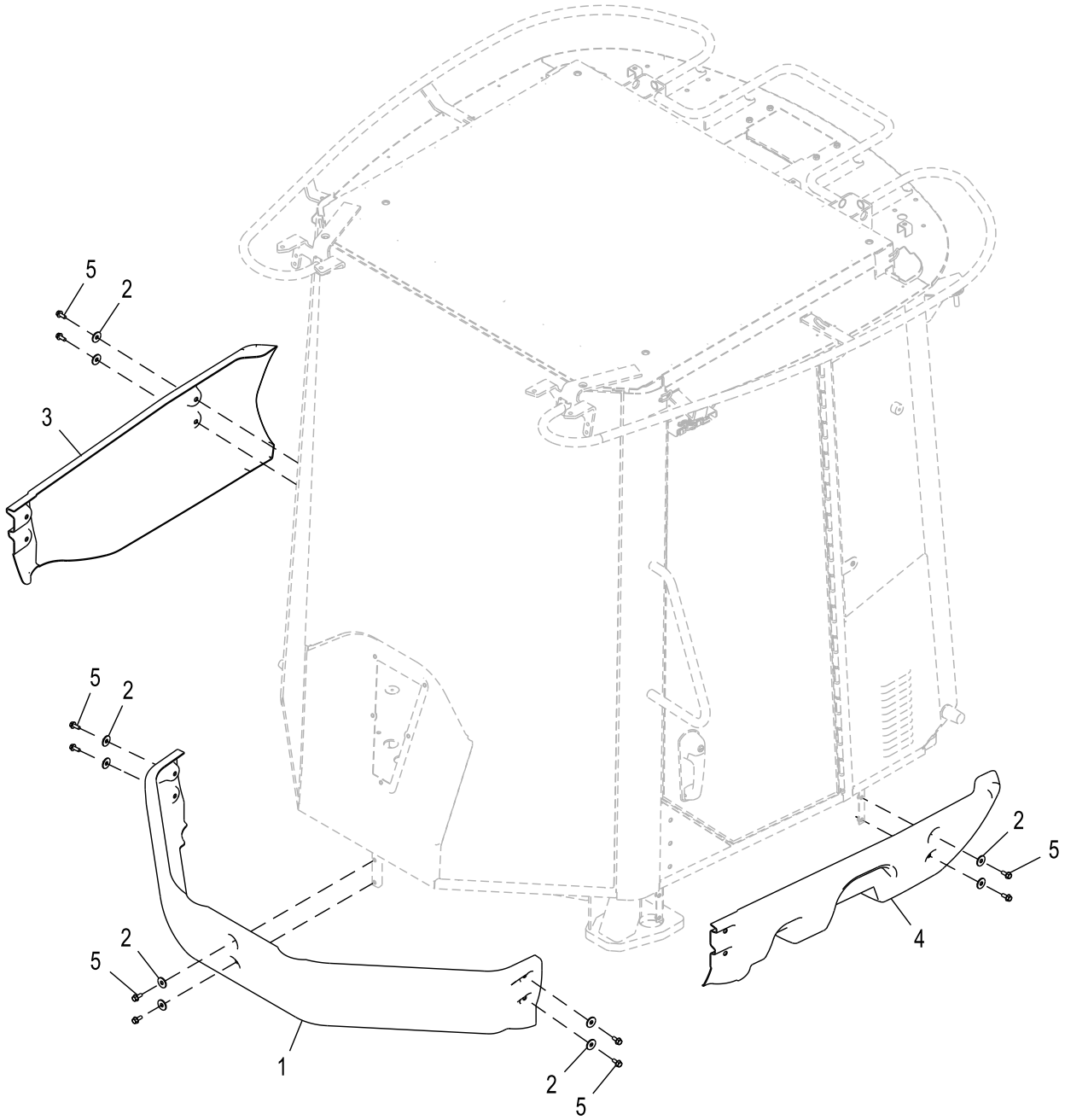

ETN109696_TX1155419

Item	*Nº peça*	*Descrição*	*Qtde*	*Nº série*	*Notas*
1	.....	Blindagem	1		T168340 NLA; ORDER T354132
	T354132	Blindagem	1		
2	24M7296	Arruela	10		10.500 X 30 X 2.500 mm
3	.....	Blindagem	1		T317069 NLA; ORDER T364937
	T364937	Blindagem	1		
4	.....	Blindagem	1		T342120 NLA; ORDER T364939
	T364939	Blindagem	1		
5	19M7866	Parafuso	10		M8 X 20

Índice pictórico por grupo funcional
Functional Group Pictorial Index
Index d'illustrations par groupes de fonctions
Иллюстрированный указатель функциональной группы
Índice de ilustraciones por grupos

1- 754
2- 756

TX1162427 A.1

1814

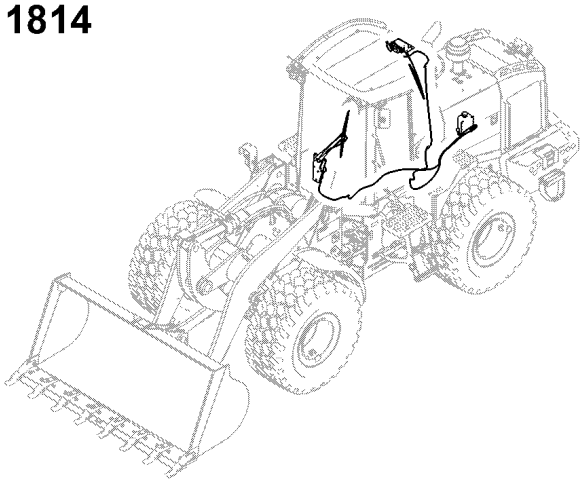

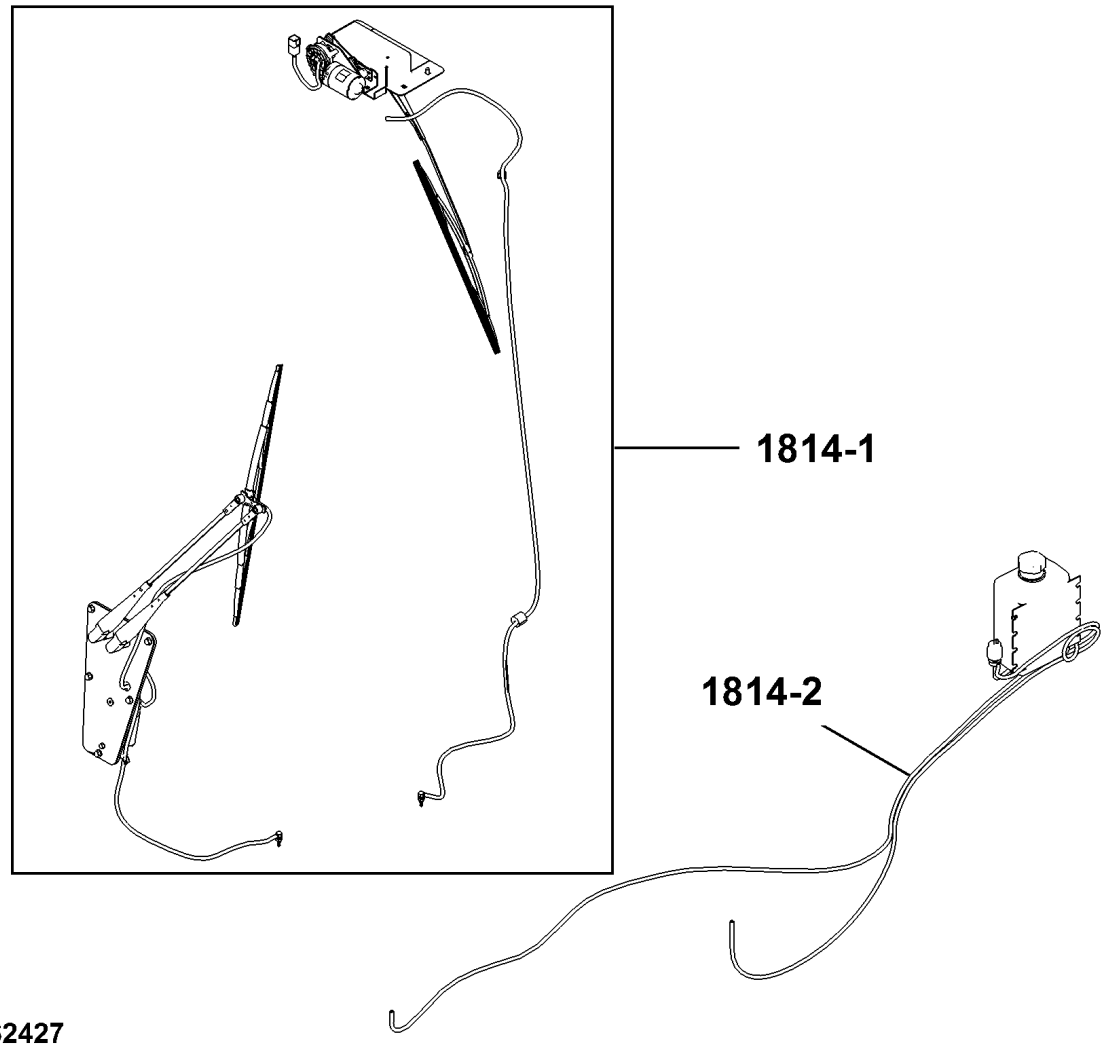

TX1162427

Limpador de Para-brisa Dianteiro e Traseiro
Front and Rear Windshield Wiper
Essuie-glaces avant et arrière
Пер. и задн. стеклооч. ветр. стекла
Limpiaparabrisas delantero y trasero

AT341413_XJ1248906 A.1

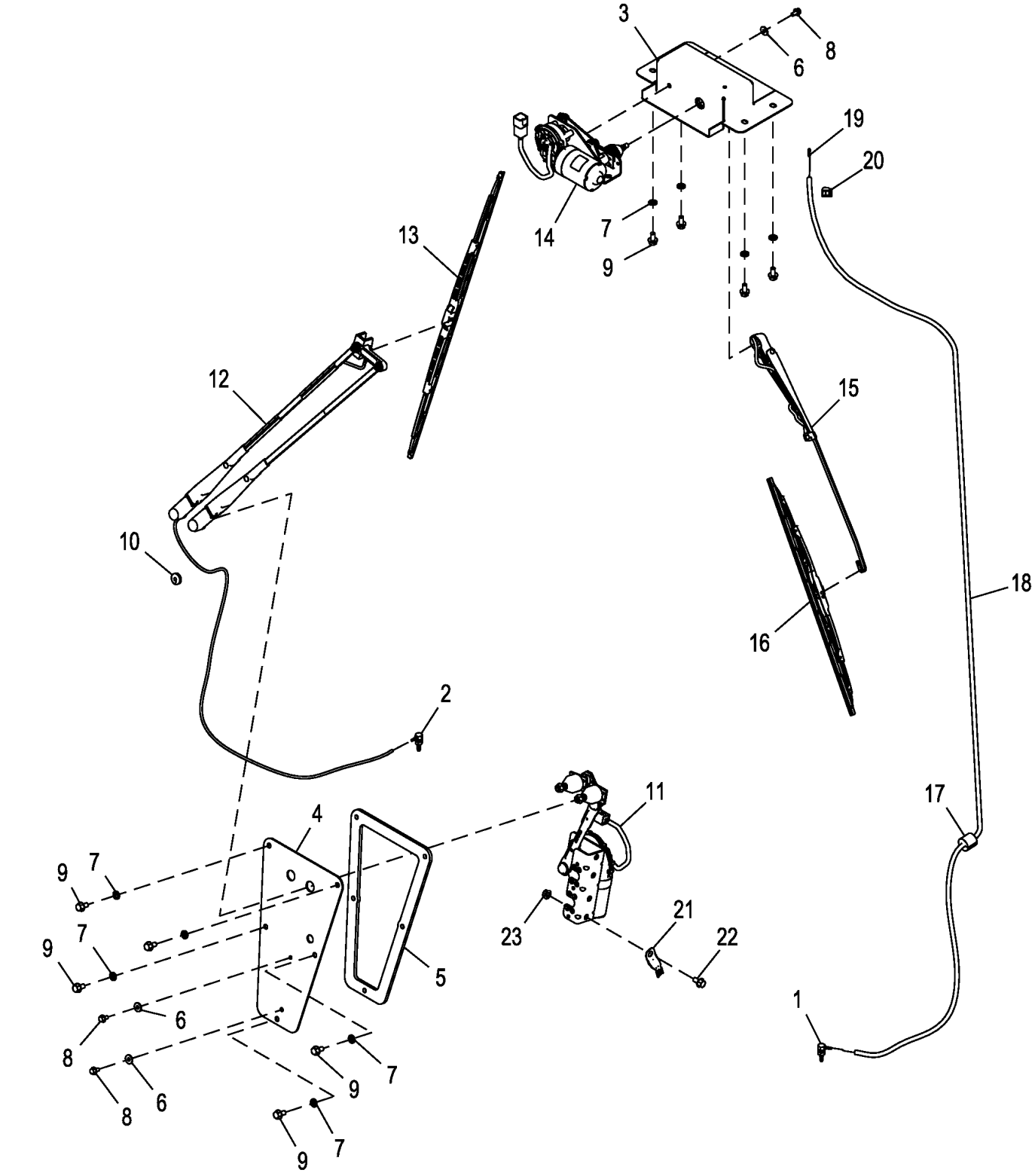

AT341413_XJ1248906

Item	*Nº peça*	*Descrição*	*Qtde*	*Nº série*	*Notas*
1	AT395348	Conexão em ângulo	1		
2	AT116970	Conexão em ângulo	1		
3	T181412	Bandeja	1		
4	T410299	Placa	1		SUB FOR T181413
5	T167754	Vedação	1		
6	24M7463	Arruela	3		6.400 X 18 X 1.600 mm, SUB FOR 24M7139
7	24M7616	Arruela	9		9 X 16 X 1.600 mm, SUB FOR 24M7238
8	19M9830	Parafuso	3		M6 X 12, SUB FOR 19M7774
9	19M9405	Parafuso	10		M8 X 16, SUB FOR 19M7865
10	T182874	Passa-fio	1		
11	AT434005	Motor do limp. pára-brisa	1		
12	AT488665	Haste limp. de pára-brisa	1		Dianteira, SUB FOR AT324683 OR AT470619, INCLUDES T398631
	T398631	Tampa	2		Dianteira
13	AT470620	Palheta do limP. Pára-brisa	1		Dianteira, SUB FOR AT324681
14	AT450278	Motor do limp. pára-brisa	1		Traseira, SUB FOR AT363790, INCLUDES T359036
	T359036	Articulação	1		Traseira
15	AT469527	Haste limp. de pára-brisa	1		Traseira, SUB FOR AT304633
16	AT478409	Palheta do limP. Pára-brisa	1		Traseira, SUB FOR AL153660
17	T182860	Isolador	1		
18	.....	Mangueira em metro	1		MAKE FROM TY25139, CTL 2.37 m (7.76 ft)
19	T182919	Conexão	1		
20	T182909	Presilha	1		
21	57M8736	Acessório conexão elétrica	1		
22	19M7865	Parafuso	1		M8 X 16
23	14M7298	Porca com flange	1		M8

Tanque e Bomba do Lavador de Para-brisa
Windshield Washer Tank and Pump
Réservoir de lave-glace pare-brise et pompe
Бачок и насос омывателя ветрового стекла
Depósito y bomba del lavaparabrisas

ETN109705_TX1155442 A.2

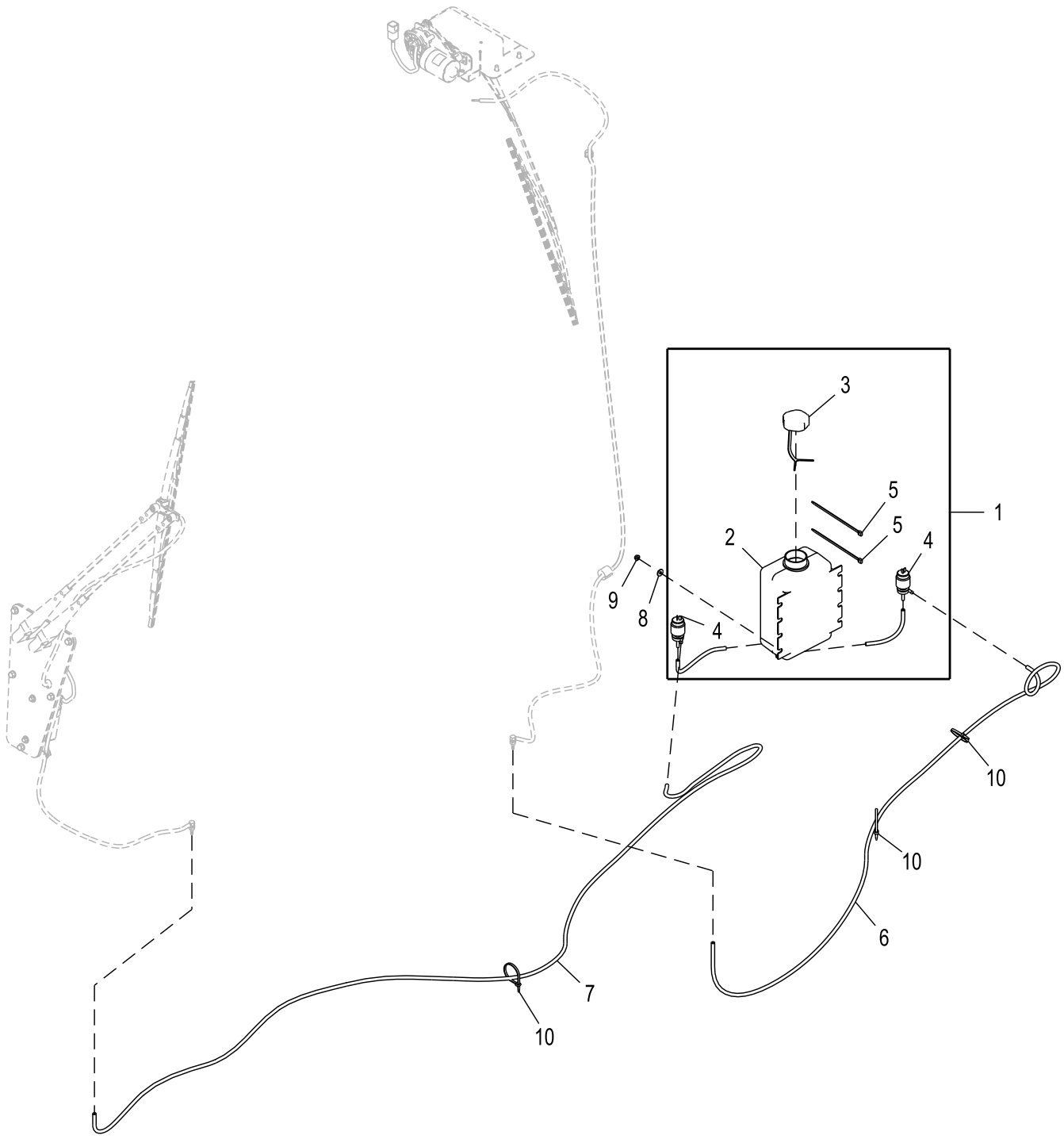

ETN109705_TX1155442

Item	*Nº peça*	*Descrição*	*Qtde*	*Nº série*	*Notas*
1	AT209947	Tanque	1		
2	T147618	Tanque	1		4 Q
3	AT173193	Tampa	1		
4	AT106365	Bomba	2		Limpadores Dianteiro e Traseiro, 24 V
5	R44302	Cinta	2		
6	.....	Mangueira em metro	1		Traseira, MAKE FROM R120653, CTL 1.58 m (5.18 ft)
7	.....	Mangueira em metro	1		Dianteira, MAKE FROM R120653, CTL 2.98 m (9.77 ft)
8	24M7139	Arruela	4		6.400 X 18 X 1.600 mm
9	14M7303	Porca com flange	4		M6
10	R44302	Cinta	3		

Índice pictórico por grupo funcional
Functional Group Pictorial Index
Index d'illustrations par groupes de fonctions
Иллюстрированный указатель функциональной группы
Índice de ilustraciones por grupos

1- 760
2- 764

TX1162428 A.1

1816

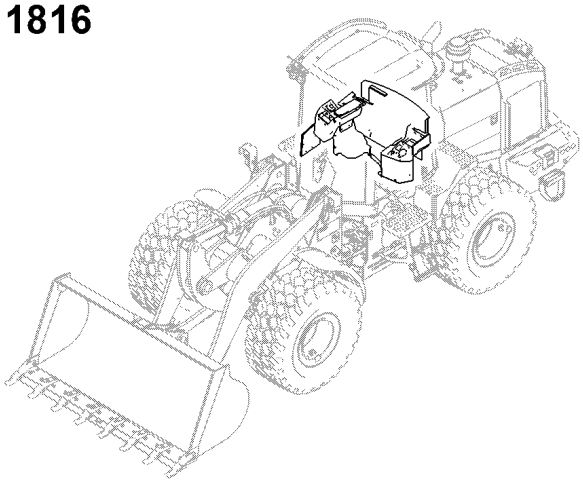

1816-1

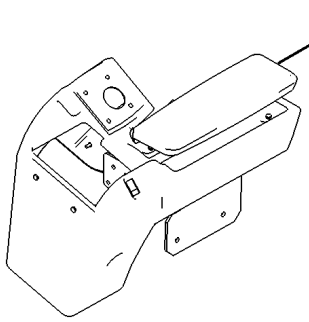

1816-2

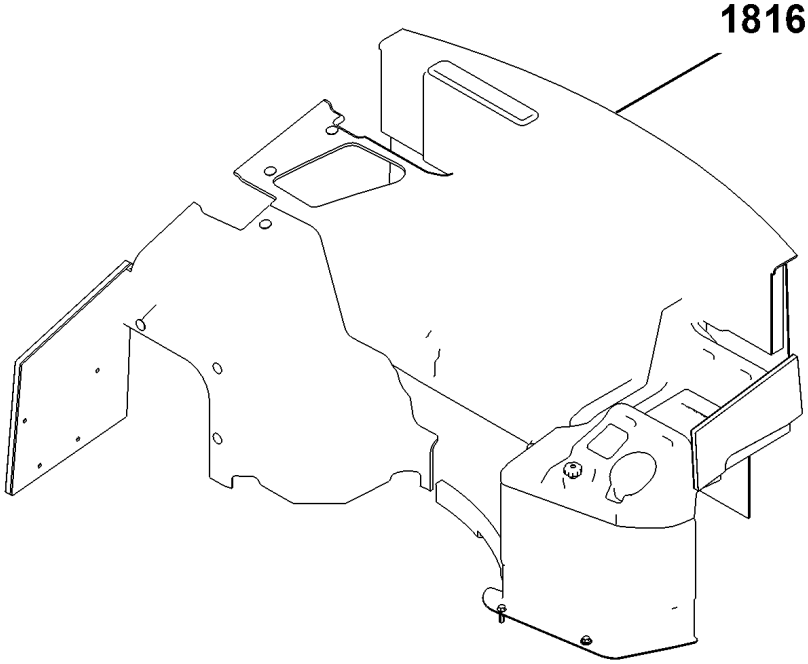

TX1162428

Apoio de Braço Direito para Controle na Ponta dos Dedos
Right Armrest for Fingertip Controls
Accoudoir droit pour commandes au doigt
Правый подлокотник для кнопочных органов управления
Apoyabrazos derecho para controles de botones

AT328215_TX1108176 B.2

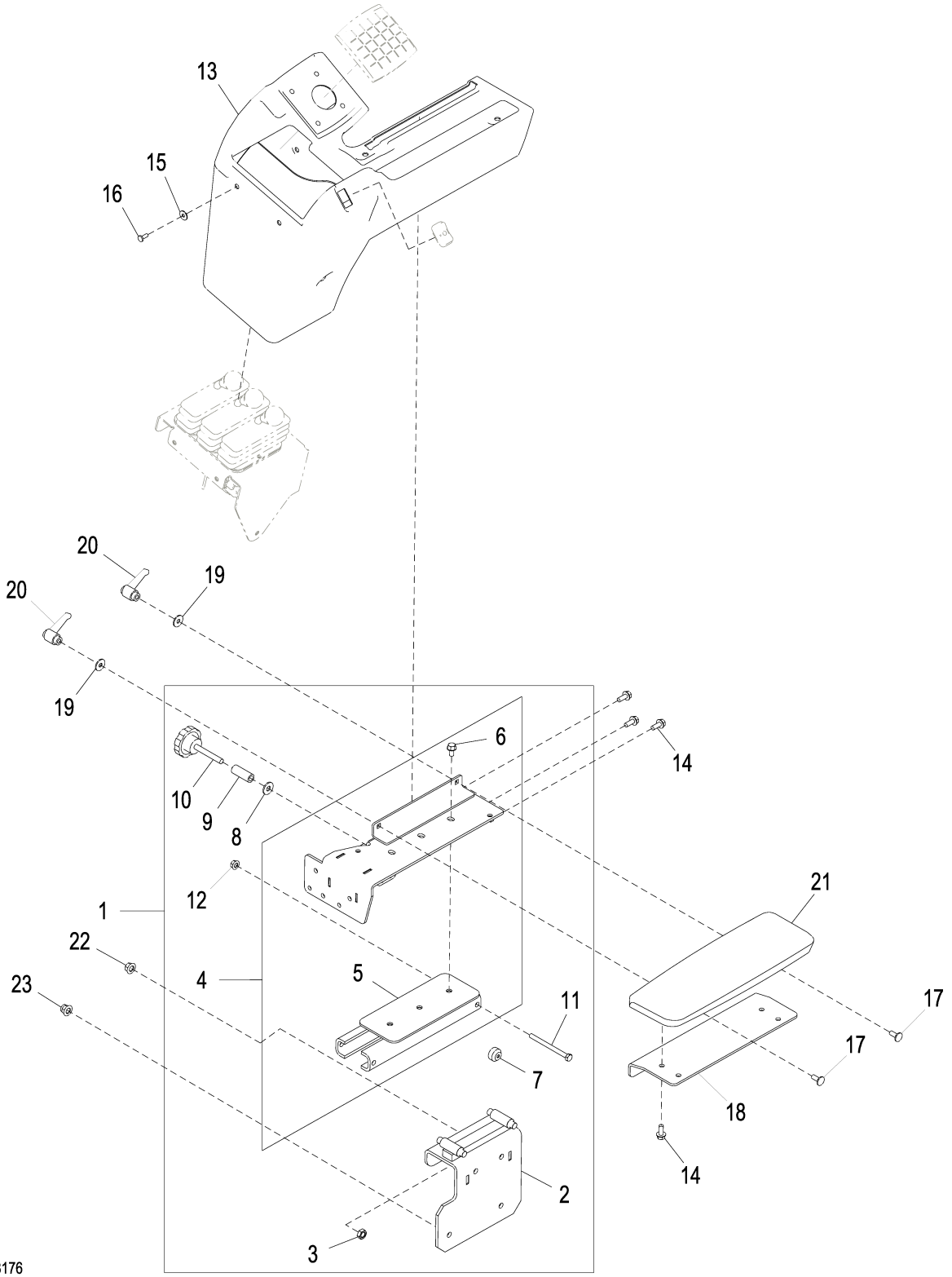

AT328215_TX1108176

Item	*Nº peça*	*Descrição*	*Qtde*	*Nº série*	*Notas*
1	AT354202	Console do apoio p/braço	1		
2	AT419552	Solda bruta	1		SUB FOR AT354030
3	14M7285	Porca	1		M10
4	AT353951	Braço	1		
5	AT417015	Solda bruta	1		
6	19M7865	Parafuso	3		M8 X 16
7	AT355380	Rolamento de agulhas	4		
8	R52921	Arruela	1		
9	28H3377	Bucha	1		0.423" X 0.675" X 1-3/4"
10	AT125158	Botão	1		
11	19M8456	Parafuso sextavado	1		M8 X 100
12	14M7298	Porca com flange	1		M8
13	T242088	Capa	1		
14	19M7866	Parafuso	7		M8 X 20
15	24H1646	Arruela	6		17/64" X 3/4" X 0.060"
16	21M7292	Parafuso	6		M6 X 16
17	03M7184	Parafuso	2		M8 X 20
18	T242388	Apoio	1		
19	24M7298	Arruela	2		8.400 X 25 X 2 mm
20	AT334948	Alavanca	2		
21	AT336859	Apoio para braço	1		
22	14M7296	Porca com flange	2		M10
23	14M7400	Porca de segurança	2		M10

Apoio de Braço Direito para Joystick de Direção
Right Armrest for Joystick Steering
Accoudoir droit pour direction par joystick
Правый CommandARM™ для рулевого управления с помощью рукоятки
Reposabrazos izquierdo para dirección por palanca multifunción

ETN120339_TX1155773 A.2

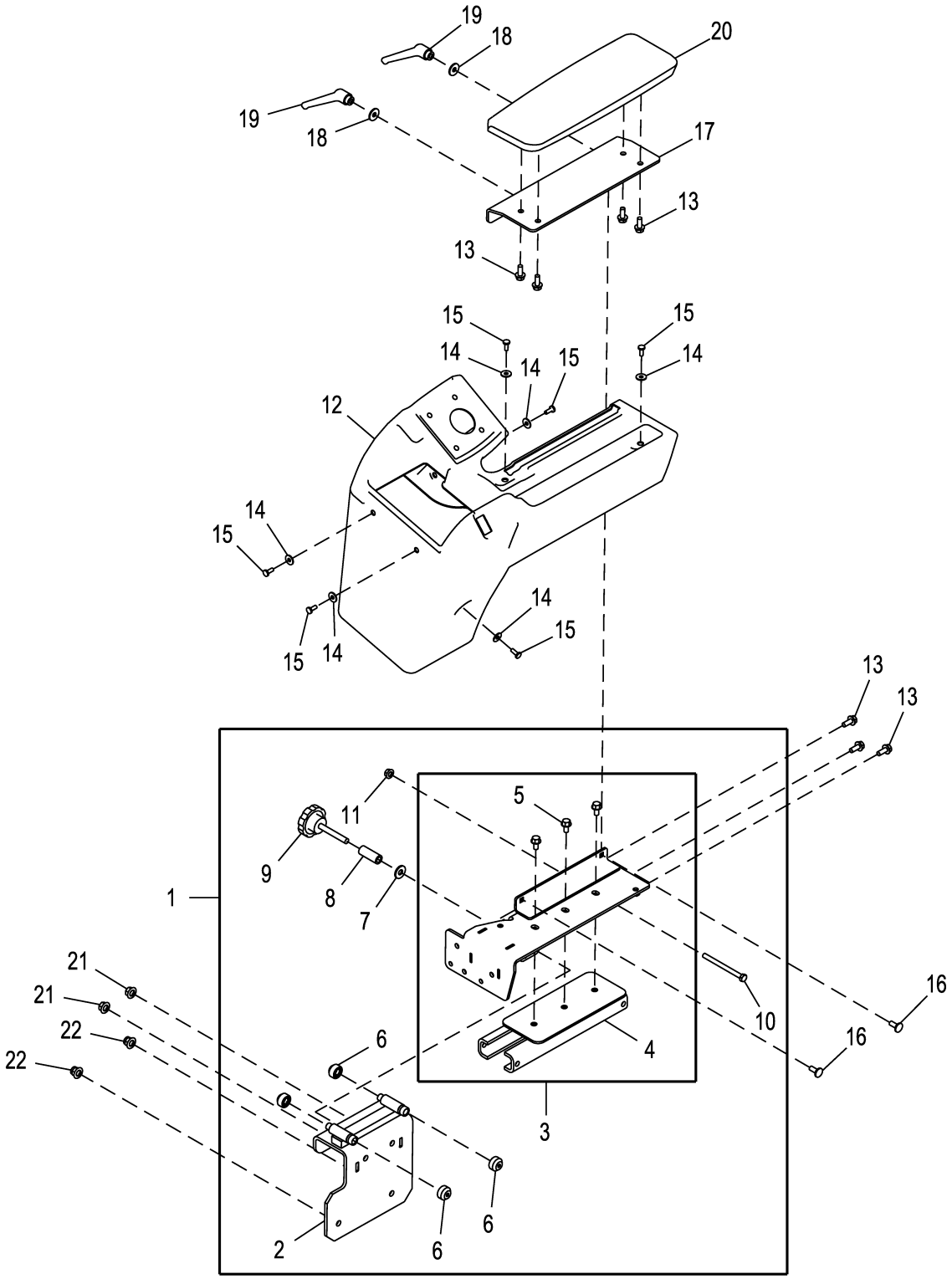

ETN120339_TX1155773

Item	*Nº peça*	*Descrição*	*Qtde*	*Nº série*	*Notas*
1	AT354202	Console do apoio p/braço	1		
2	AT419552	Solda bruta	1		
3	AT353951	Braço	1		
4	AT417015	Solda bruta	1		
5	19M7865	Parafuso	3		M8 X 16
6	AT355380	Rolamento de agulhas	4		
7	R52921	Arruela	1		
8	28H3377	Bucha	1		0.423" X 0.675" X 1-3/4"
9	AT125158	Botão	1		
10	19M7296	Parafuso sextavado	1		M8 X 100
11	14M7298	Porca com flange	1		M8
12	T242089	Capa	1		
13	19M7866	Parafuso	7		M8 X 20
14	24H1821	Arruela	6		9/32" X 47/64" X 1/16"
15	21M7292	Parafuso	6		M6 X 16
16	03M7184	Parafuso	2		M8 X 20
17	T242388	Apoio	1		
18	24M7298	Arruela	2		8.400 X 25 X 2 mm
19	AT334948	Alavanca	2		
20	AT336859	Apoio para braço	1		
21	14M7296	Porca com flange	2		M10
22	14M7400	Porca de segurança	2		M10

Painéis e Tampas do Interior da Cabine
Cab Interior Paneling and Covers
Revêtement de toit de cabine et panneaux intérieurs
Внутренние панели и щитки кабины
Forro interior de techo de cabina y paneles interiores

ETN135086_TX1238147 A.1

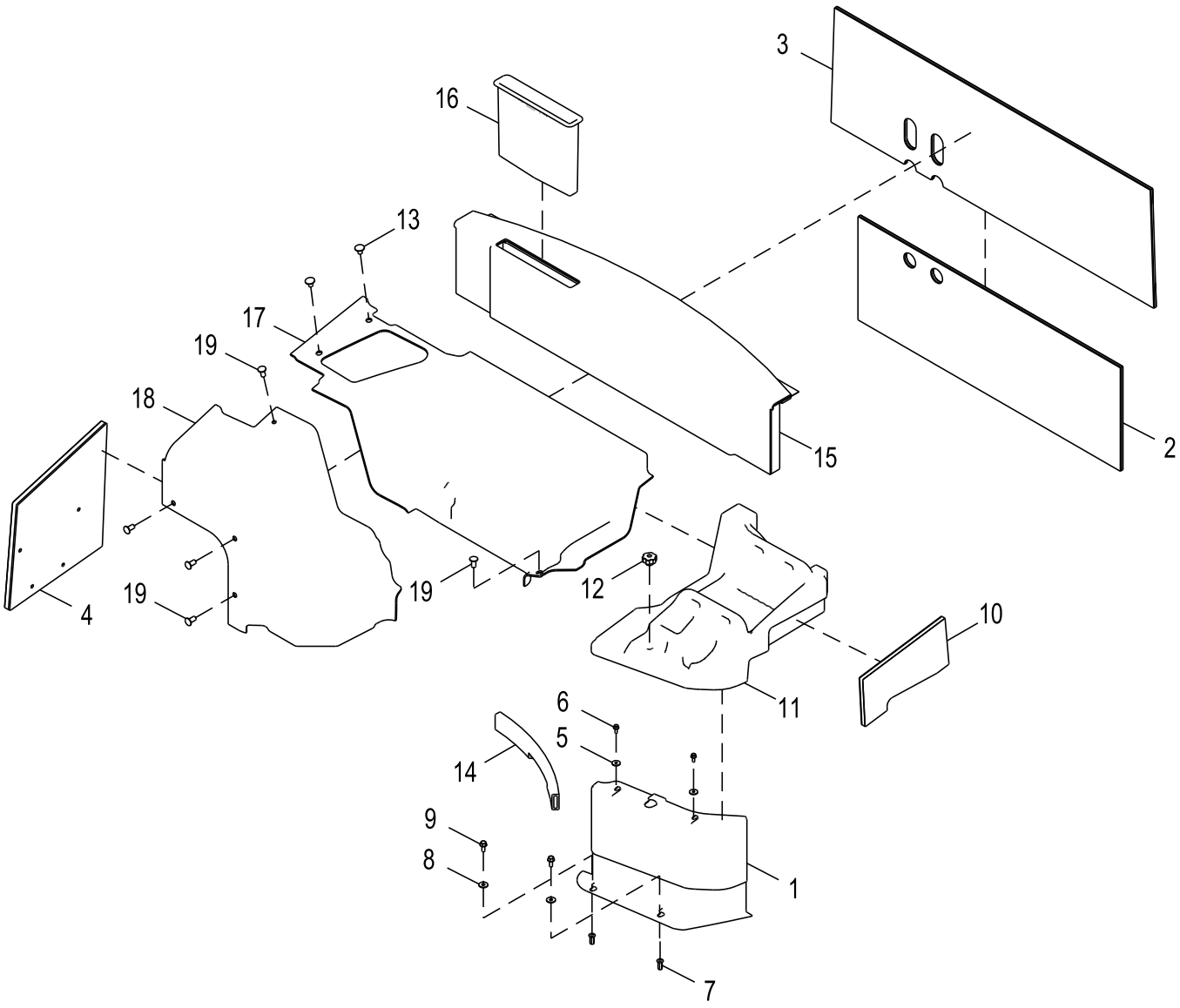

ETN135086_TX1238147

Item	*Nº peça*	*Descrição*	*Qtde*	*Nº série*	*Notas*
1	T348962	Capa	1		Tampa do Filtro do Ar-condicionado
2	T319432	Barreira absorvente de ruíd	1		Absorção Acústica, Parede Traseira Inferior
3	T319433	TapeTe	1		Absorção Acústica, Parede Traseira Superior
4	T229462	Barreira absorvente de ruíd	1		Absorção Acústica, Porta Direita
5	24M7100	Arruela	2		6.600 X 22 X 2 mm
6	19M7775	Parafuso	2		M6 X 16
7	T196079	Porca	2		
8	24M7298	Arruela	2		8.400 X 25 X 2 mm
9	19M7866	Parafuso	2		M8 X 20
10	T235477	Vedação de acabamento	1		Absorção Acústica, Parede Esquerda
11	T236883	Capa	1		Console Esquerdo
12	AT348044	Botão	1		
13	T121467	Plugue	2		
14	T241899	Vedação de acabamento	1		Tira de Acabamento
15	AT365199	Capa	1		Parede Traseira Superior
16	T381747	Bandeja	1		Suporte do Manual do Operador
17	T370499	Capa	1		Tampa Traseira
18	T370500	Capa	1		Tampa Direita
19	MT2485	Plugue	5		

Índice pictórico por grupo funcional
Functional Group Pictorial Index
Index d'illustrations par groupes de fonctions
Иллюстрированный указатель функциональной группы
Índice de ilustraciones por grupos

TX1162429 A.1

1821

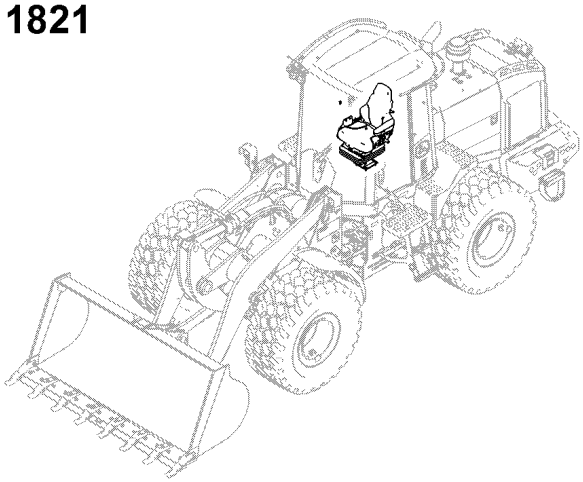

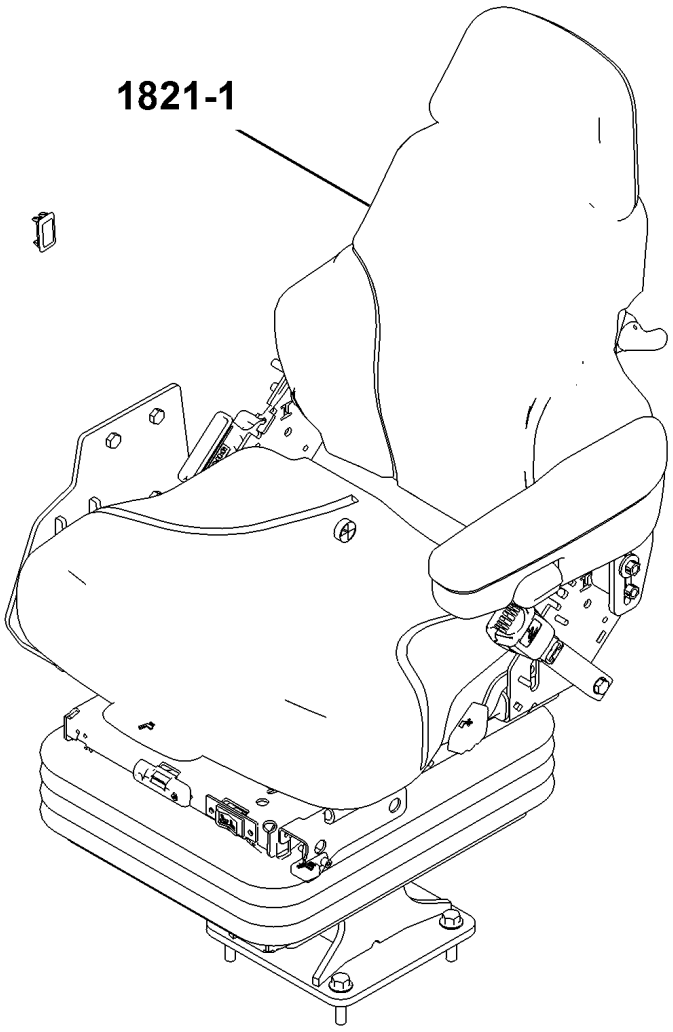

TX1162429

Assento de Tecido
Cloth Seat
Siège en tissu
Матерчатое сиденье
Asiento de tela

AT328003_TX1080597 F.2

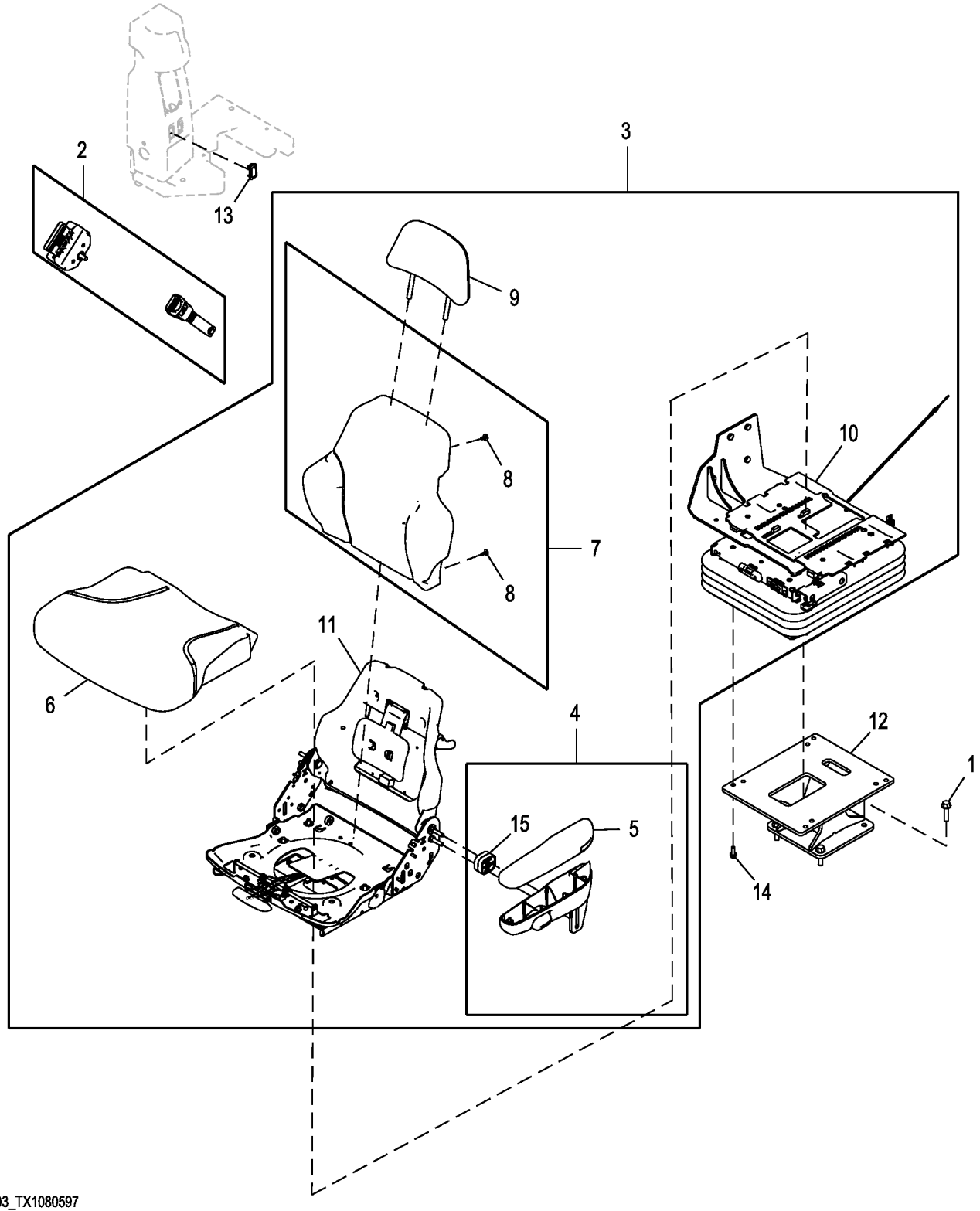

Item	*Nº peça*	*Descrição*	*Qtde*	*Nº série*	*Notas*
1	19M7814	Parafuso	4		M12 X 50
2	AT415548	Cinto de segurança	1		Laranja
3	AT338248	Assento	1		Tecido
4	AT195442	Kit do apoio para braço	1		
5	AT350316	Apoio	1		
6	AT308795	Coxim	1		
7	AT308796	Coxim	1		
8	T171686	Presilha	4		
9	AT401420	Coxim	1		SUB FOR AT308797
10	AT486064	SuSpenSão do aSSento	1		SUB FOR AT361365, Componentes em Página Separada
11	.....	Estrutura	1		Kits de Serviço em Página Separada
12	AT378631	Pedestal	1		SUB FOR AT341366
13	AT162118	Plugue	1		SUB FOR M115279
14	R77337	Parafuso sextavado	4		M8 X 25
15	T205672	Espaçador	1		

Kits de Serviço de Assento Padrão
Standard Seat Service Kits
Kits d'entretien de siège standard
Комплекты обслуживания стандартного сиденья
Conjuntos de servicio del asiento estándar

AT328003_TX1080598 A.1

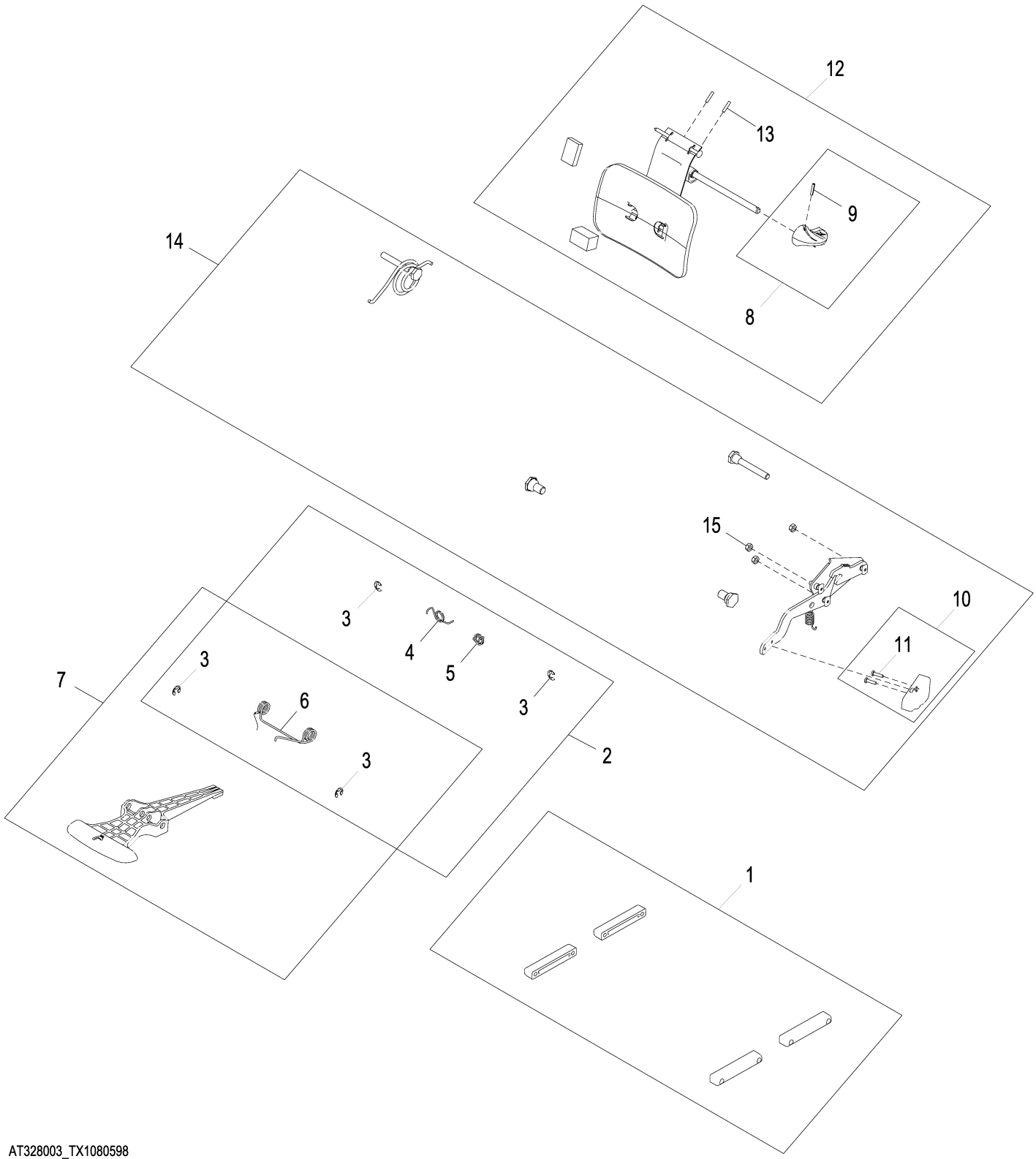

AT328003_TX1080598

Item	*Nº peça*	*Descrição*	*Qtde*	*Nº série*	*Notas*
1	AT209020	Kit p/assento	1		Conjunto de Corrediças
2	AT209021	Conj. de peças da mola	1		Corrediça
3	R72655	Anel de pressão	4		
4	T163334	Mola	1		Lado Direito
5	T163335	Mola	1		Lado Esquerdo
6	T163336	Mola de torção	1		
7	AT209022	Kit p/assento	1		Controle de Deslizamento
8	AT209024	Kit botão do assento	1		Botão do Ajuste Lombar
9	34H262	Pino elástico	1		5/32" X 3/4"
10	AT209025	Kit botão do assento	1		Botão do Reclinador
11	37H121	Parafuso	2		
12	AT209026	Kit p/assento	1		Apoio Lombar
13	34H387	Pino elástico	2		3/16" X 3/4"
14	AT209225	Kit p/assento	1		Reclinador
15	M453T	Porca de segurança	3		6.350 mm (1/4")

Suspensão do Assento para Assento Padrão
Seat Suspension for Standard Seat
Suspension de siège pour siège standard
Подвеска для стандартного сиденья
Suspensión del asiento para asiento estándar

AT361363_TX1080478 B.1

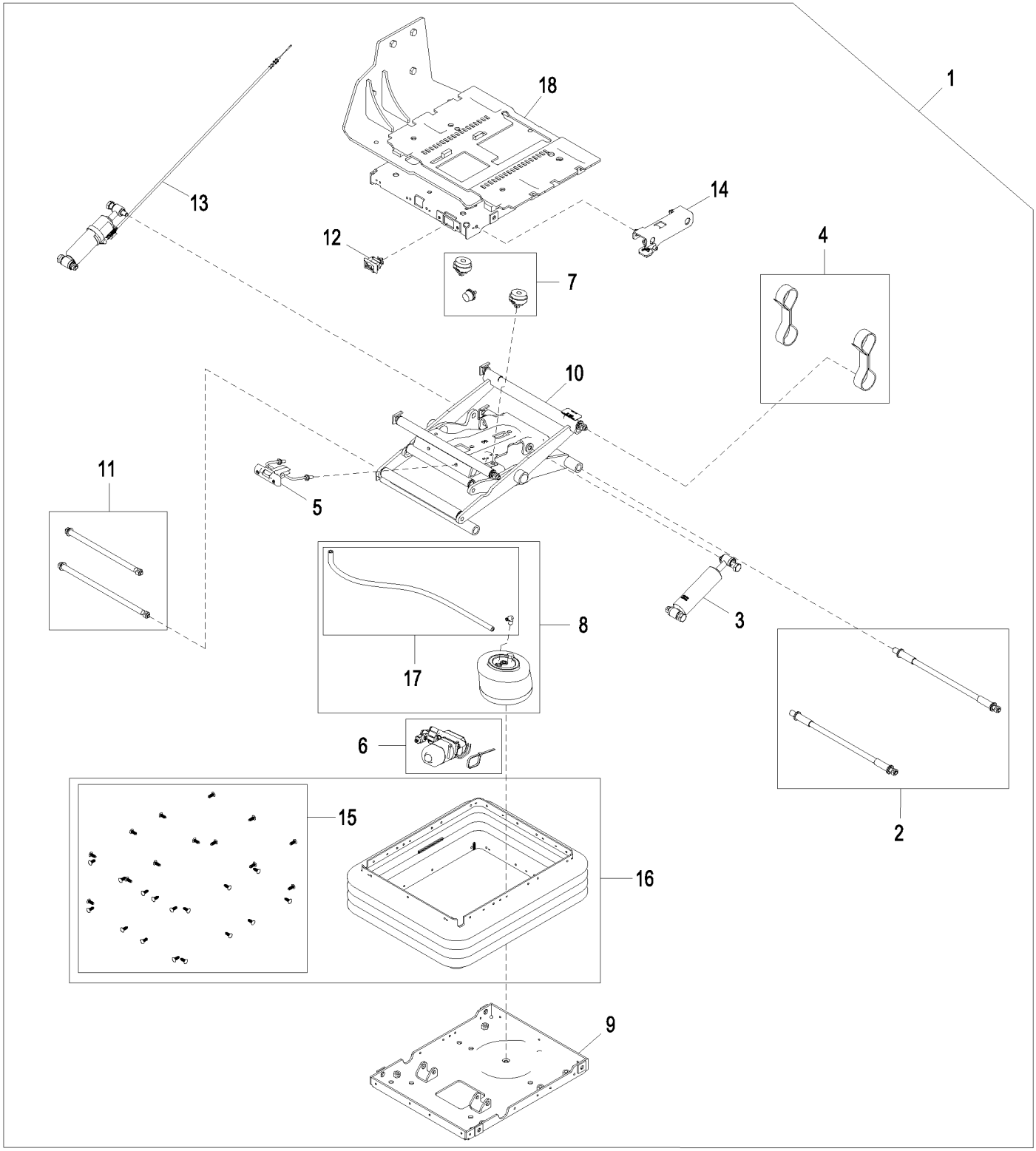

AT361363_TX1080478

Item	*Nº peça*	*Descrição*	*Qtde*	*Nº série*	*Notas*
1	AT486064	SuSpenSão do aSSento	1		SUB FOR AT361365
2	AT173313	Kit do eixo	1		
3	AT361458	Kit absorvedor choque asse	1		
4	AT361459	Correia	1		Controlador
5	AT361460	Kit da alavanca	1		Indicador da Zona de Ajuste
6	AT485988	Kit - válvula de compressão	1		SUB FOR AT398260
7	AT361463	Pára-choque	1		
8	AT361539	Kit p/ assento	1		
9	AT384605	Carcaça	1		
10	AT384606	Kit da articulação	1		Braço de Corte
11	AT384607	Kit do eixo	1		
12	AT384608	Interruptor de alavanca	1		Motor de Ajuste do Assento Pneumático
13	AT384609	Kit absorvedor choque asse	1		
14	AT384610	Kit da alavanca	1		Ajuste do Amortecimento
15	AT384611	Kit do retentor	1		
16	AT384612	Kit suspensão do assento	1		
17	AT384613	Kit mangueira	1		
18	AT384824	Carcaça	1		

Índice pictórico por grupo funcional 1- 776
Functional Group Pictorial Index 2- 778
Index d'illustrations par groupes de fonctions 3- 780
Иллюстрированный указатель функциональной группы 4- 782
Índice de ilustraciones por grupos

TX1163563 A.1

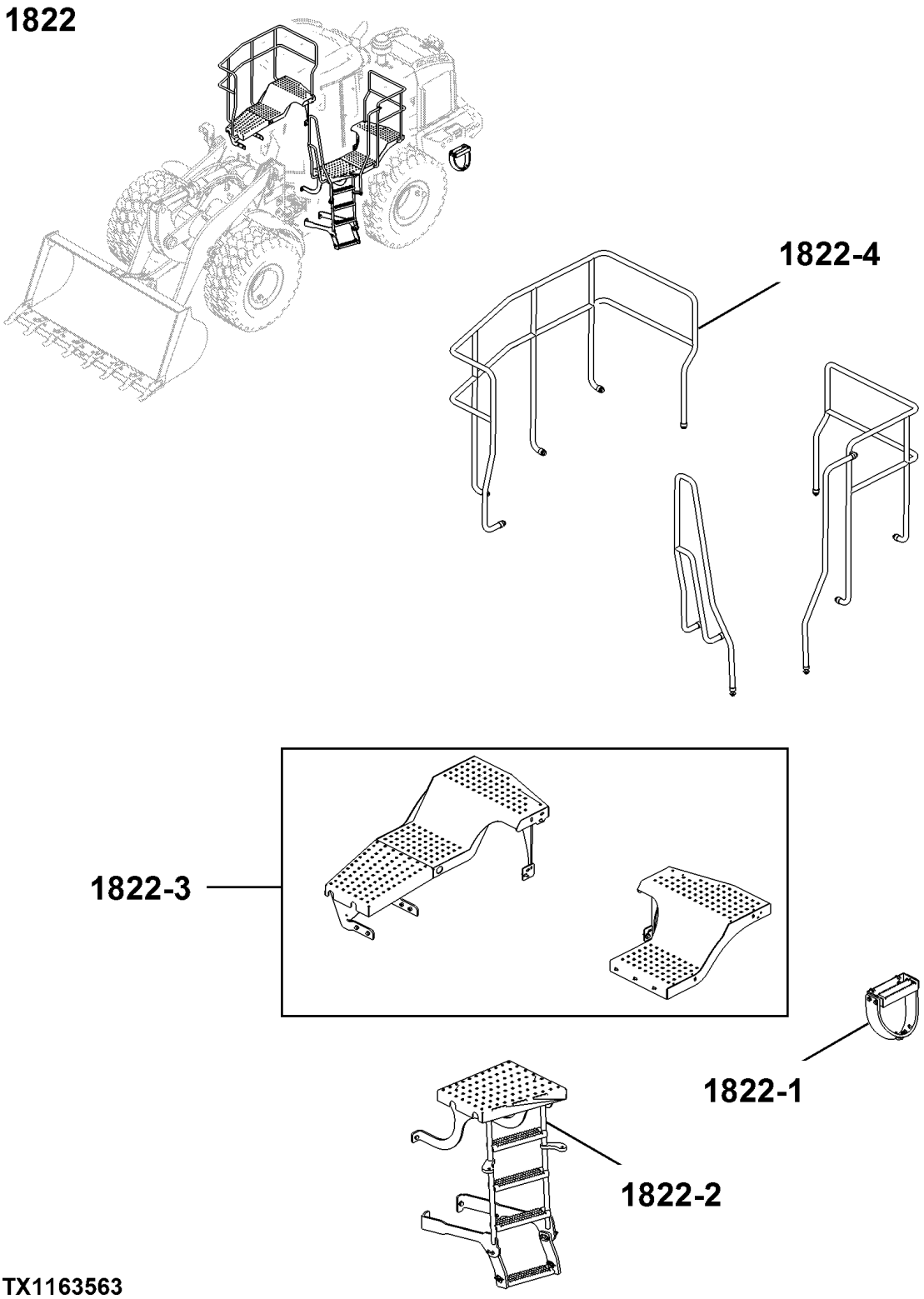

Degrau Suspenso Traseiro
Rear Hanging Step
Marchepied arrière suspendu
Задняя консольная ступень
Escalón trasero colgante

ETN116165_TX1149820 A.1

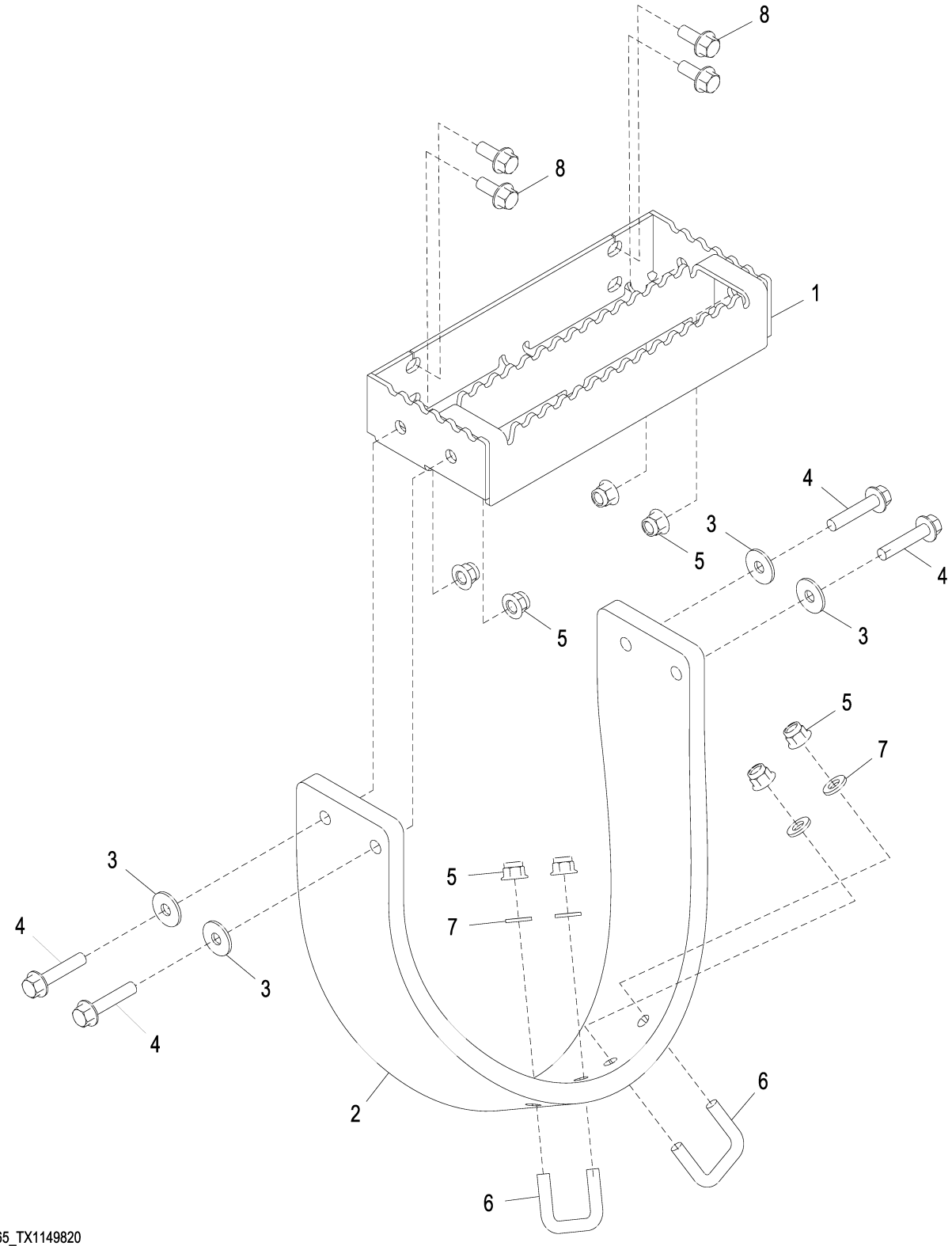

ETN116165_TX1149820

Item	*Nº peça*	*Descrição*	*Qtde*	*Nº série*	*Notas*
1	T263491	Degrau	1		
2	T217427	Correia	1		
3	24M7296	Arruela	4		10.500 X 30 X 2.500 mm
4	19M7806	Parafuso	4		M10 X 50
5	14M7400	Porca de segurança	8		M10
6	W29909	Parafuso u	2		
7	24M7239	Arruela	4		10.700 X 21 X 2.500 mm
8	19M7785	Parafuso	4		M10 X 25

Plataforma de Acesso e Degraus
Access Platform and Steps
Plate-forme accès et marches
Ремонтная платформа и стремянка
Plataforma de acceso y peldaños

ETN109717_TX1155461 A.3

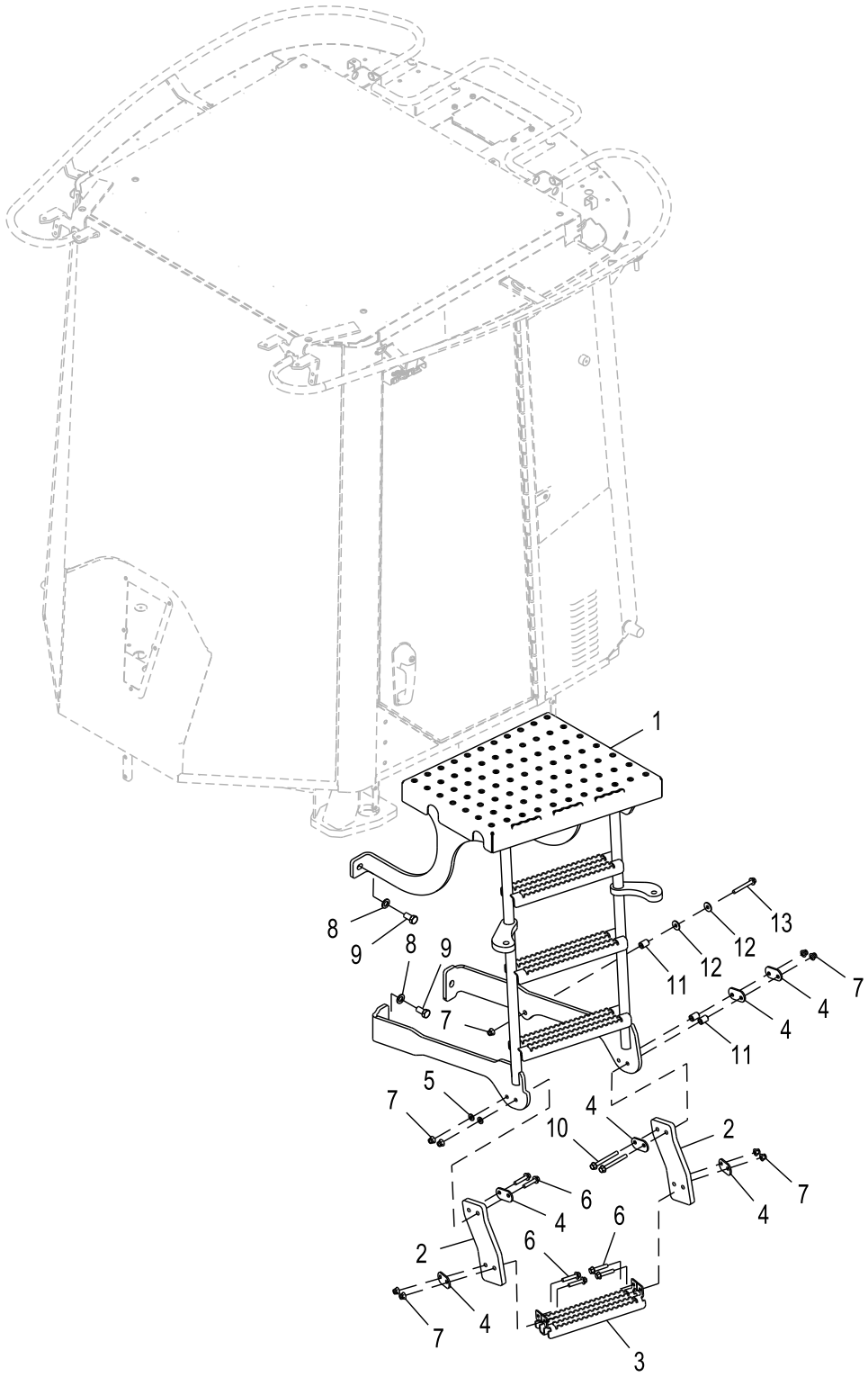

ETN109717_TX1155461

Item	*Nº peça*	*Descrição*	*Qtde*	*Nº série*	*Notas*
1	AT428605	Degrau	1		Plataforma de Acesso
2	T177503	Correia	2		
3	T260355	Degrau	1		
4	T173779	Correia	6		
5	24M7239	Arruela	2		10.700 X 21 X 2.500 mm
6	19M7806	Parafuso	6		M10 X 50
7	14M7400	Porca de segurança	9		M10
8	24M7338	Arruela	4		17 X 30 X 3 mm
9	19M8029	Parafuso sextavado	4		M16 X 30
10	19M7812	Parafuso	2		M10 X 100
11	T147891	Bucha	3		
12	24M7296	Arruela	2		10.500 X 30 X 2.500 mm
13	19M7810	Parafuso	1		M10 X 80

Plataformas Traseiras
Rear Platforms
Plates-formes arrière
Задние платформы
Plataformas traseras

ETN109723_TX1155469 A.1

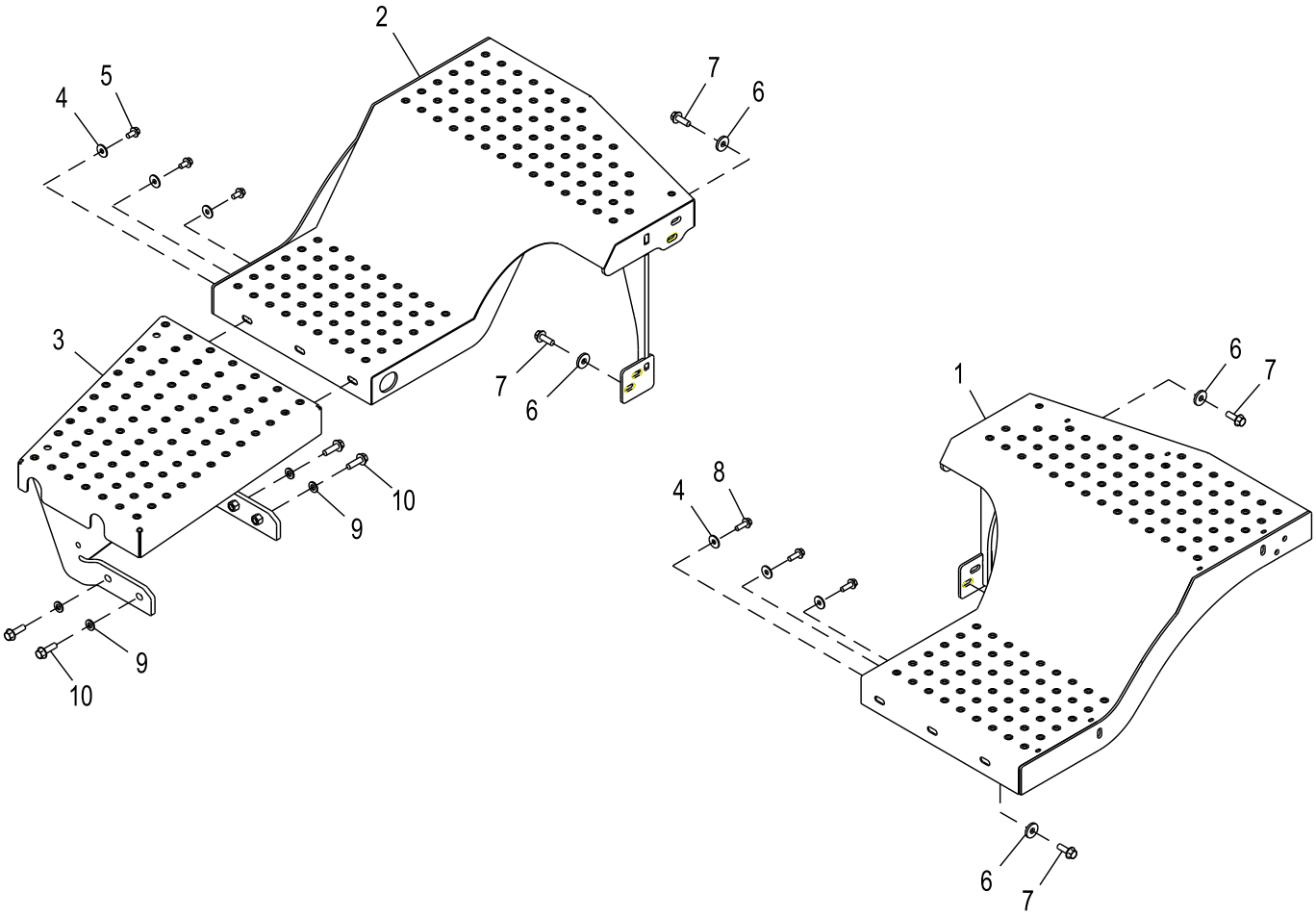

ETN109723_TX1155469

Item	*Nº peça*	*Descrição*	*Qtde*	*Nº série*	*Notas*
1	AT412813	Plataforma	1		LH
2	AT416994	Plataforma	1		RH
3	AT417310	Plataforma	1		RH
4	24M7296	Arruela	6		10.500 X 30 X 2.500 mm
5	19M7784	Parafuso	3		M10 X 20
6	24M7226	Arruela	4		13 X 35 X 5 mm
7	19M7790	Parafuso	4		M12 X 35
8	19M7786	Parafuso	3		M10 X 30
9	24M7240	Arruela	4		13 X 25 X 3 mm
10	19M7791	Parafuso	4		M12 X 40

Corrimãos
Handrails
Main courante
Поручни
Pasamanos

ETN109725_TX1155470 A.1

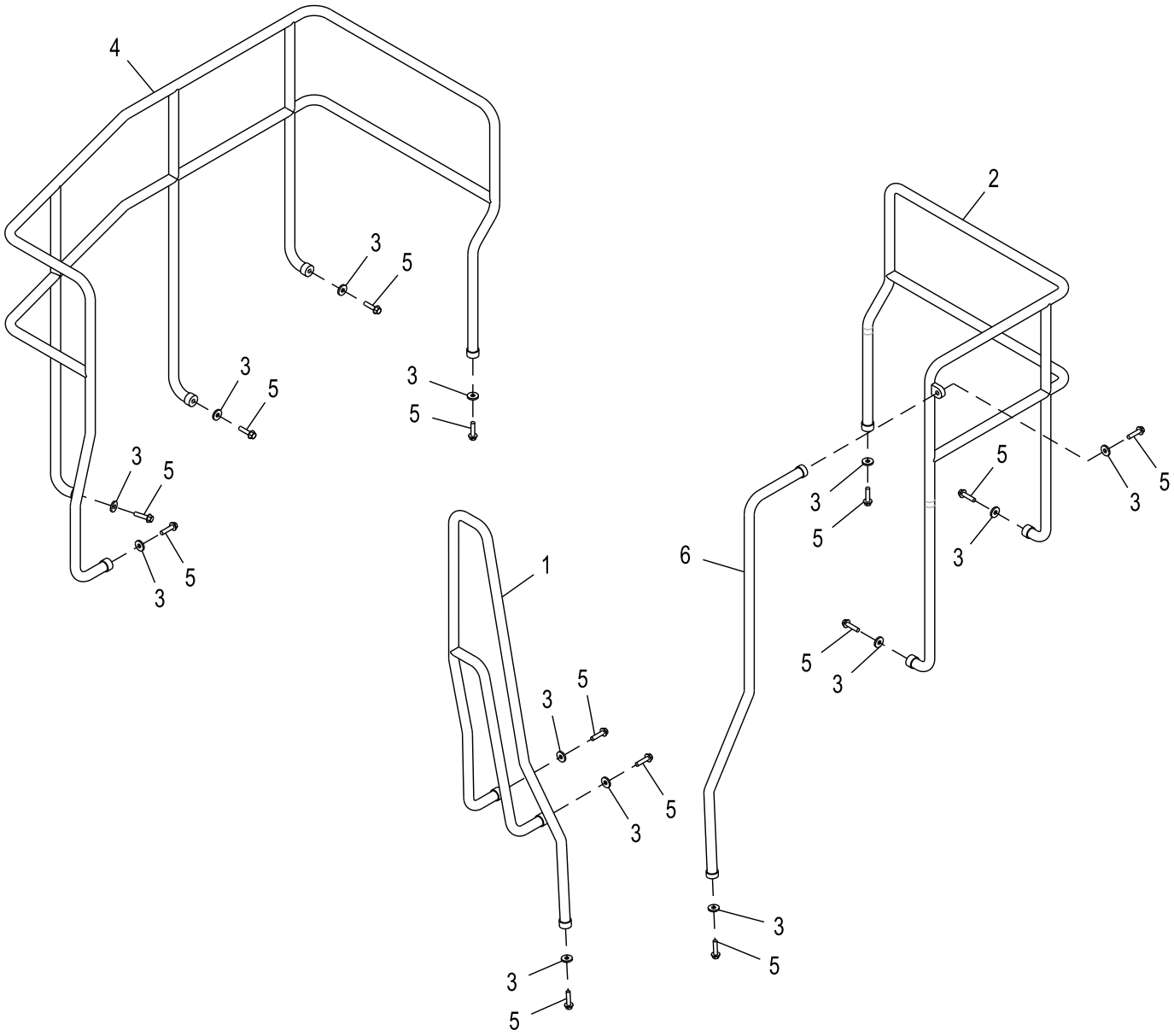

ETN109725_TX1155470

Item	*Nº peça*	*Descrição*	*Qtde*	*Nº série*	*Notas*
1	AT413029	Corrimão	1		Frente Esquerda
2	AT409107	Corrimão	1		Traseiros Esquerdos
3	24M7226	Arruela	13		13 X 35 X 5 mm
4	AT409111	Corrimão	1		Traseiros Direitos
5	19M7814	Parafuso	13		M12 X 50
6	AT409110	Corrimão	1		Degrau Esquerdo

Degraus do Lado Direito
Right Side Steps
Marchepieds côté droit
Правые ступеньки
Escalones del lado derecho

ETN158505_TX1216075 A.2

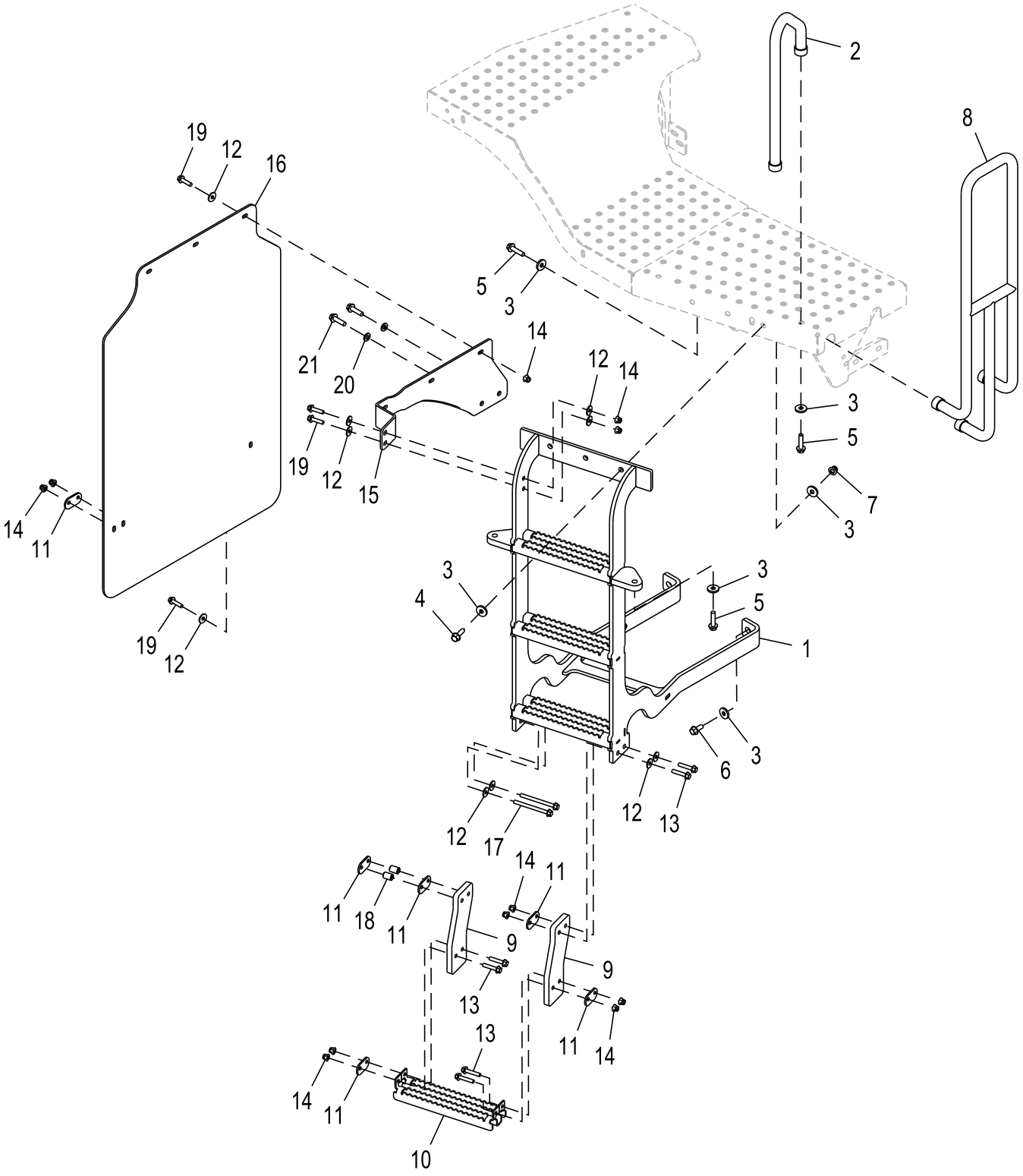

ETN158505_TX1216075

Item	*Nº peça*	*Descrição*	*Qtde*	*Nº série*	*Notas*
1	AT417825	Escada	1		
2	AT418207	Corrimão	1		
3	24M7226	Arruela	13		13 X 35 X 5 mm
4	19M7791	Parafuso	3		M12 X 40
5	19M7814	Parafuso	5		M12 X 50
6	19M7789	Parafuso	2		M12 X 30
7	14M7401	Porca de segurança	3		M12
8	AT418206	Corrimão	1		
9	T177503	Correia	2		
10	T260355	Degrau	1		
11	T173779	Correia	6		
12	24M7296	Arruela	12		10.500 X 30 X 2.500 mm
13	19M7806	Parafuso	6		M10 X 50
14	14M7400	Porca de segurança	13		M10
15	T349439	Placa	1		
16	T349438	Apara-barro	1		
17	19M7944	Parafuso	2		M10 X 120
18	T147891	Bucha	2		
19	19M7804	Parafuso	6		M10 X 40
20	24M7240	Arruela	2		13 X 25 X 3 mm
21	19M7813	Parafuso	2		M12 X 45

Corrimãos para os Degraus Direitos
Handrails For Right Steps
Mains courantes pour marchepieds droits
Поручни для правых ступенек
Pasamano para escalones del lado derecho

ETN158503_TX1216074 A.2

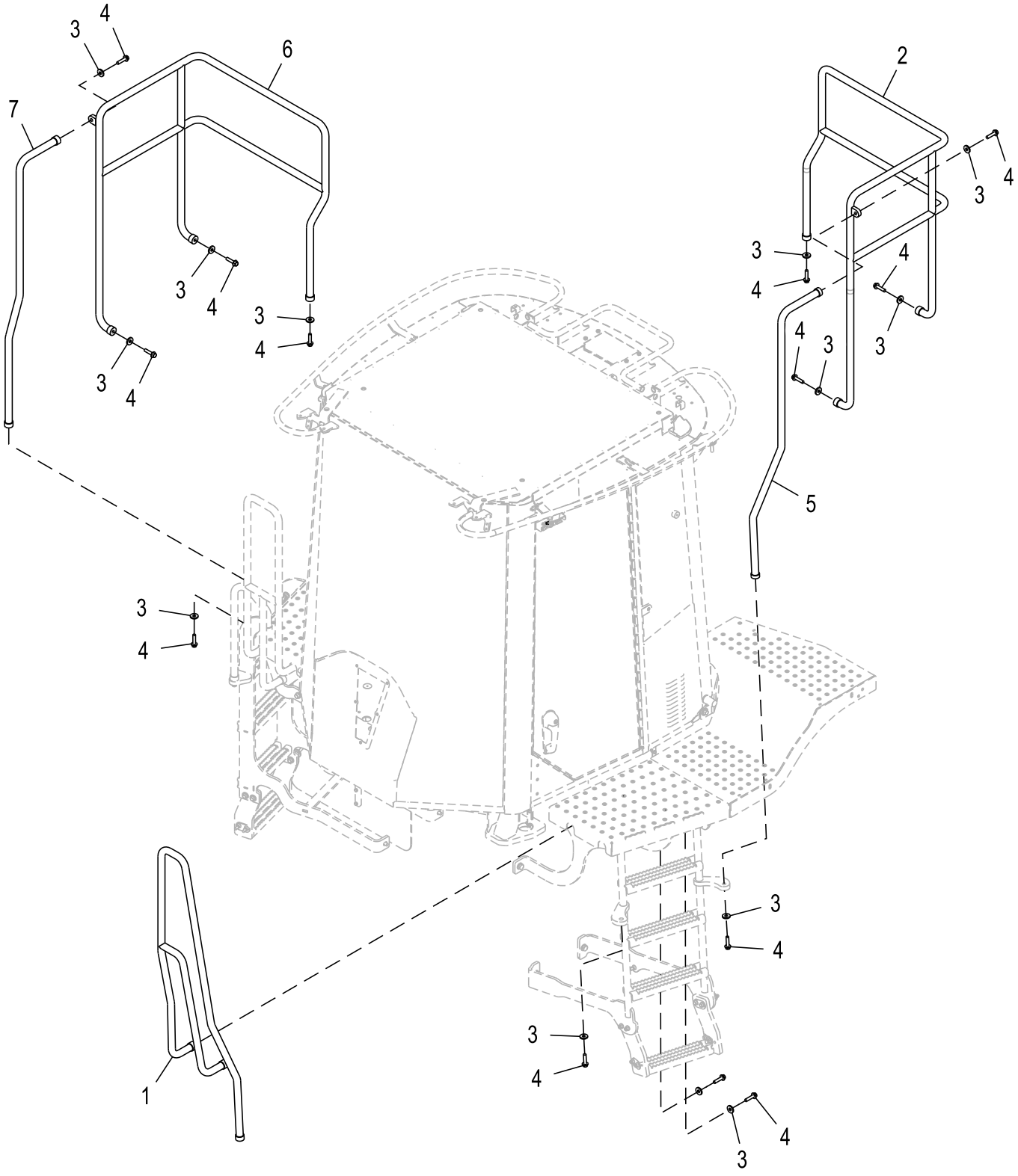

ETN158503_TX1216074

Item	*Nº peça*	*Descrição*	*Qtde*	*Nº série*	*Notas*
1	AT413029	Corrimão	1		Frente Esquerda
2	AT409107	Corrimão	1		Traseiros Esquerdos
3	24M7226	Arruela	13		13 X 35 X 5 mm
4	19M7814	Parafuso	13		M12 X 50
5	AT409110	Corrimão	1		Degrau Esquerdo
6	AT418178	Corrimão	1		Traseiros Direitos
7	AT418098	Corrimão	1		Degrau Direito

Índice pictórico por grupo funcional
Functional Group Pictorial Index
Index d'illustrations par groupes de fonctions
Иллюстрированный указатель функциональной группы
Índice de ilustraciones por grupos

1- 790
2- 792
3- 794

TX1163602 A.1

1831

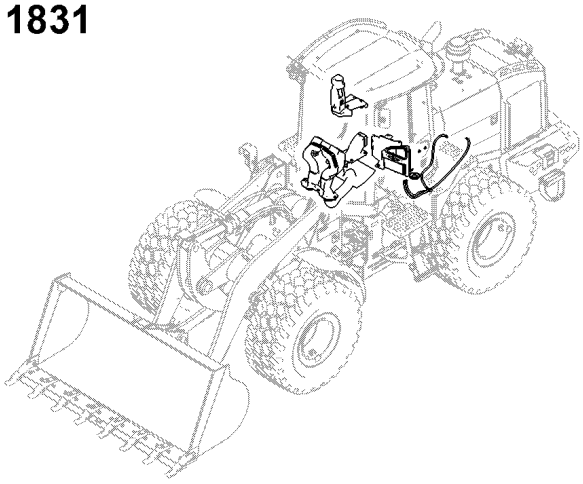

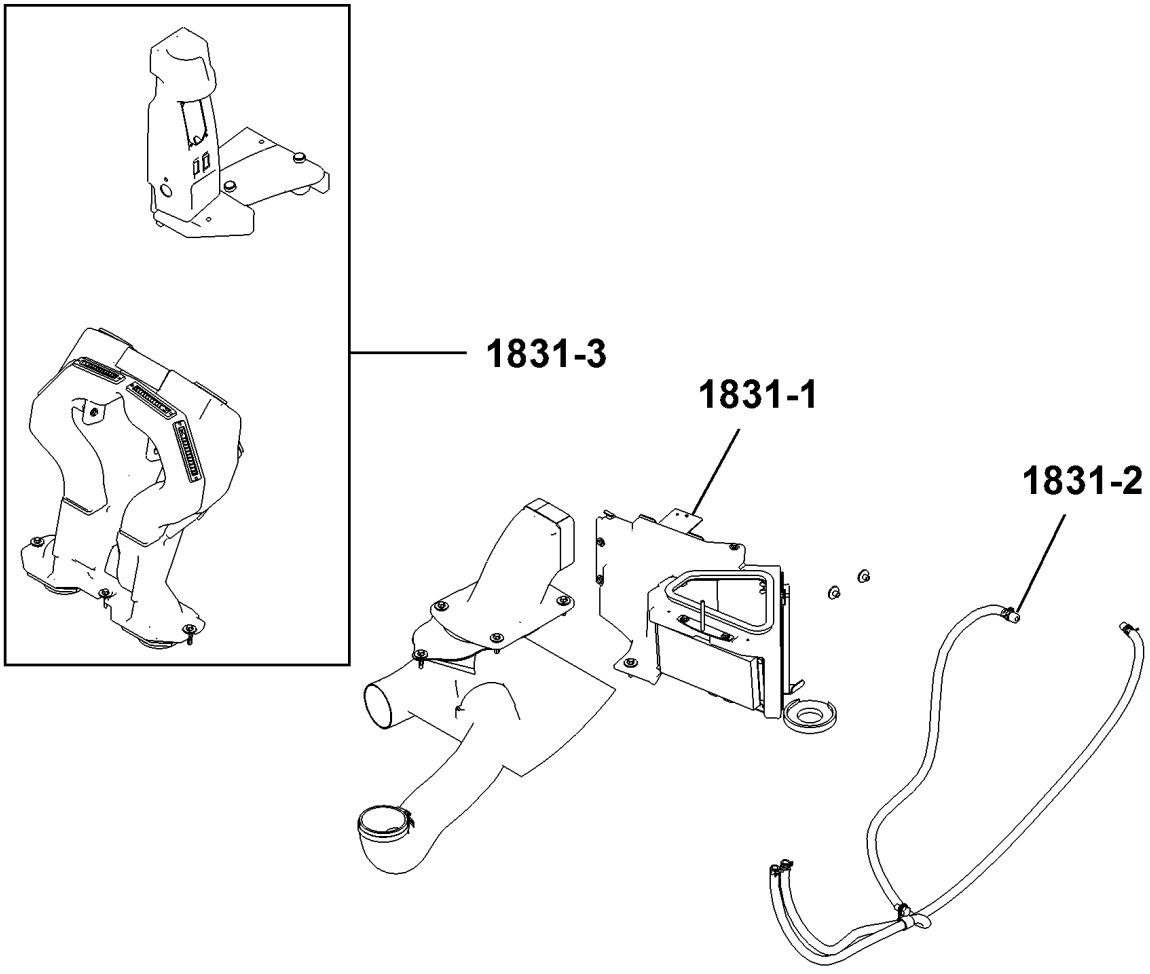

TX1163602

Dutos do HVAC (- 675962)
HVAC Ducts (- 675962)
Conduits de chauffage/climatisation (- 675962)
Каналы ОВКВ (- 675962)
Conductos de climatización (- 675962)

AT389085_TX1155414 A.1

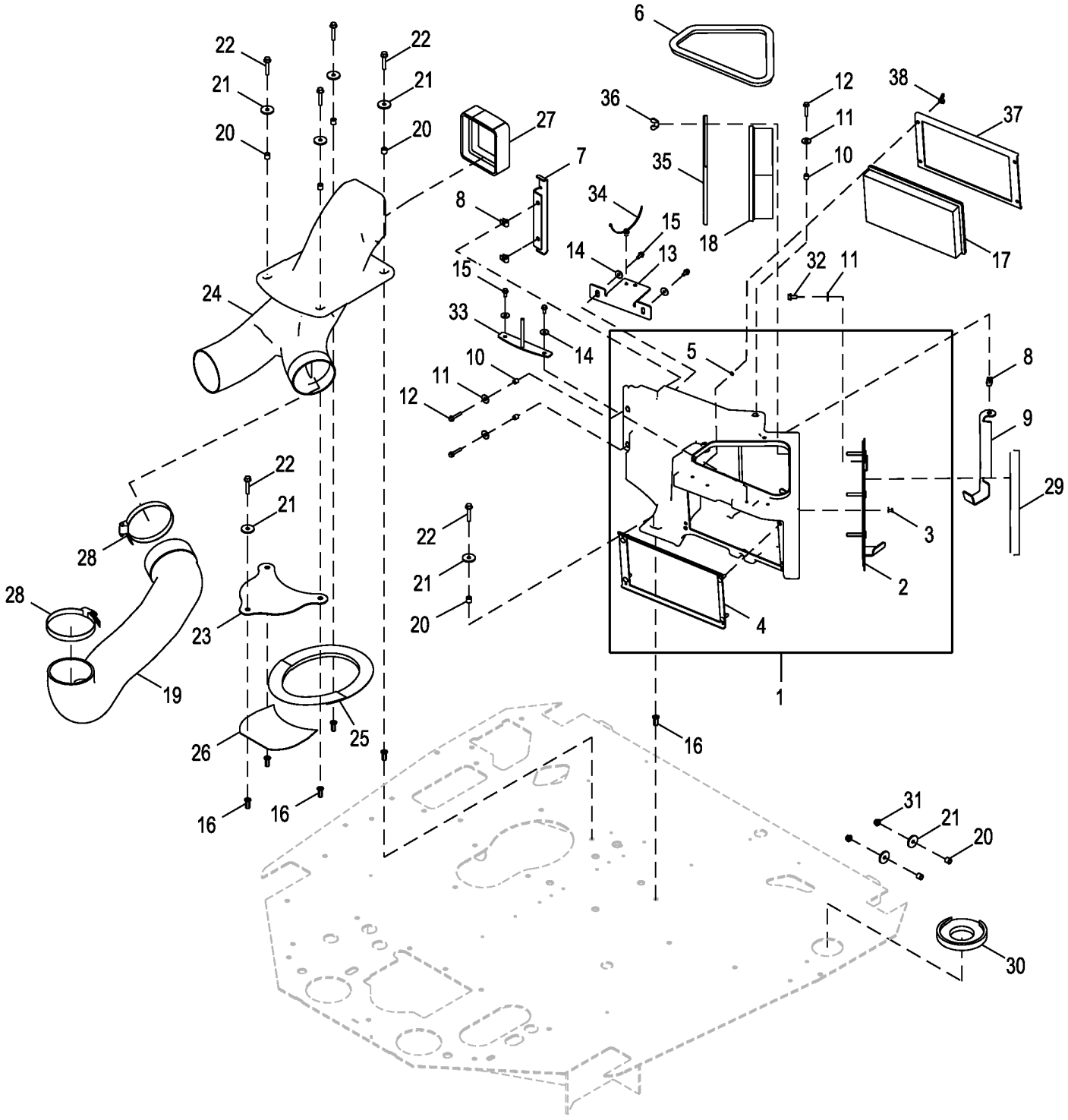

AT389085_TX1155414

Item	*Nº peça*	*Descrição*	*Qtde*	*Nº série*	*Notas*
1	.....	Carcaça	1		AT433037 NLA; ORDER AT459716, T369208 AND T369210, Carcaça do Filtro de Ar Fresco e de Recirculação
	AT459716	Carcaça	1		Carcaça do Filtro de Ar Fresco e de Recirculação
	T369208	Apoio	1		
	T369210	Apoio	1		
2	AT432643	Apoio	1		
3	T184345	Rebite	4		
4	AT432642	Apoio	1		
5	24H1943	Arruela	4		3/16" X 3/8" X 0.040"
6	T203495	Isolador	1		
7	T206626	Apoio	1		
8	R134098	Porca	3		
9	T206625	Apoio	1		
10	T164945	Espaçador	3		
11	24M7298	Arruela	4		8.400 X 25 X 2 mm
12	19M8290	Parafuso	3		M6 X 35
13	T206627	Correia	1		
14	24M7100	Arruela	4		6.600 X 22 X 2 mm
15	19M7775	Parafuso	4		M6 X 16
16	T196079	Porca	6		
17	AT307501	Filtro de ar	1		Filtro de Ar de Recirculação da Cabine
18	AT191102	Filtro de ar	1		Filtro de Ar Fresco da Cabine
19	T242832	Duto de ar	1		
20	28H3450	Espaçador	7		0.364" X 0.540" X 1/2"
21	24H1296	Arruela	8		11/32" X 1-3/8" X 0.134"
22	19M7799	Parafuso	6		M8 X 45
23	T228568	Placa	1		
24	T242809	Duto de ar	1		
25	T228569	Isolador	1		
26	T228570	Vedação	1		
27	AT308935	Isolador	1		
28	RE40281	Braçadeira	2		
29	T202745	Isolador	1		
30	T228572	Isolador	1		
31	14M7298	Porca com flange	2		M8
32	19M7865	Parafuso	1		M8 X 16
33	AT356453	RetentoR	1		
34	T209627	Braçadeira	1		
35	T337455	Apoio	1		
36	14M7020	Porca borboleta	3		M8
37	T337453	Apoio	1		
38	14M7019	Porca borboleta	4		M6

Mangueiras do Aquecedor
Heater Hoses
Flexibles de chauffage
Шланги обогревателя
Mangueras de calefactor

ETN109702_TX1155472 A.2

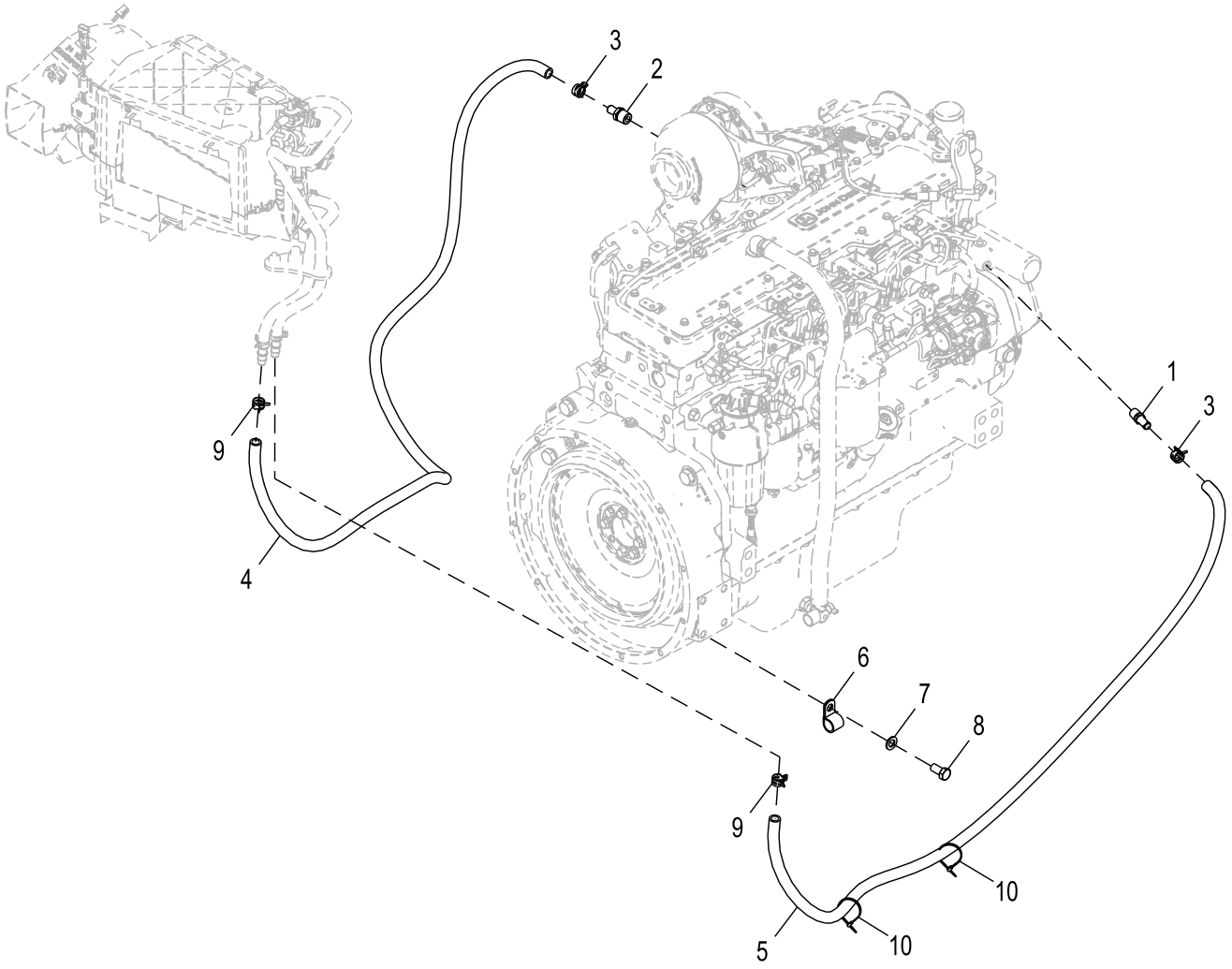

ETN109702_TX1155472

Item	*Nº peça*	*Descrição*	*Qtde*	*Nº série*	*Notas*
1	R41985	Conexão	1		

2	R41071	Conexão	1	
3	T184924	Abraçadeira para mangueira	2	
4	.....	Mangueira em metro	1	MAKE FROM TY22328, CTL 2.53 m (8.3 ft)
5	.....	Mangueira em metro	1	MAKE FROM TY22328, CTL 2.29 m (7.5 ft)
6	T153974	Braçadeira	1	
7	24M7338	Arruela	1	17 X 30 X 3 mm
8	19M8029	Parafuso sextavado	1	M16 X 30
9	R117721	Braçadeira	2	
10	R44302	Cinta	2	

Console Dianteiro da Cabine, Tampas e Painéis
Cab Front Console, Covers and Panels
Console avant de cabine, couvercles et panneaux
Передняя панель кабины, крышки и панели
Consola delantera de la cabina, cubiertas y paneles

AT328195_TX1108179 B.2

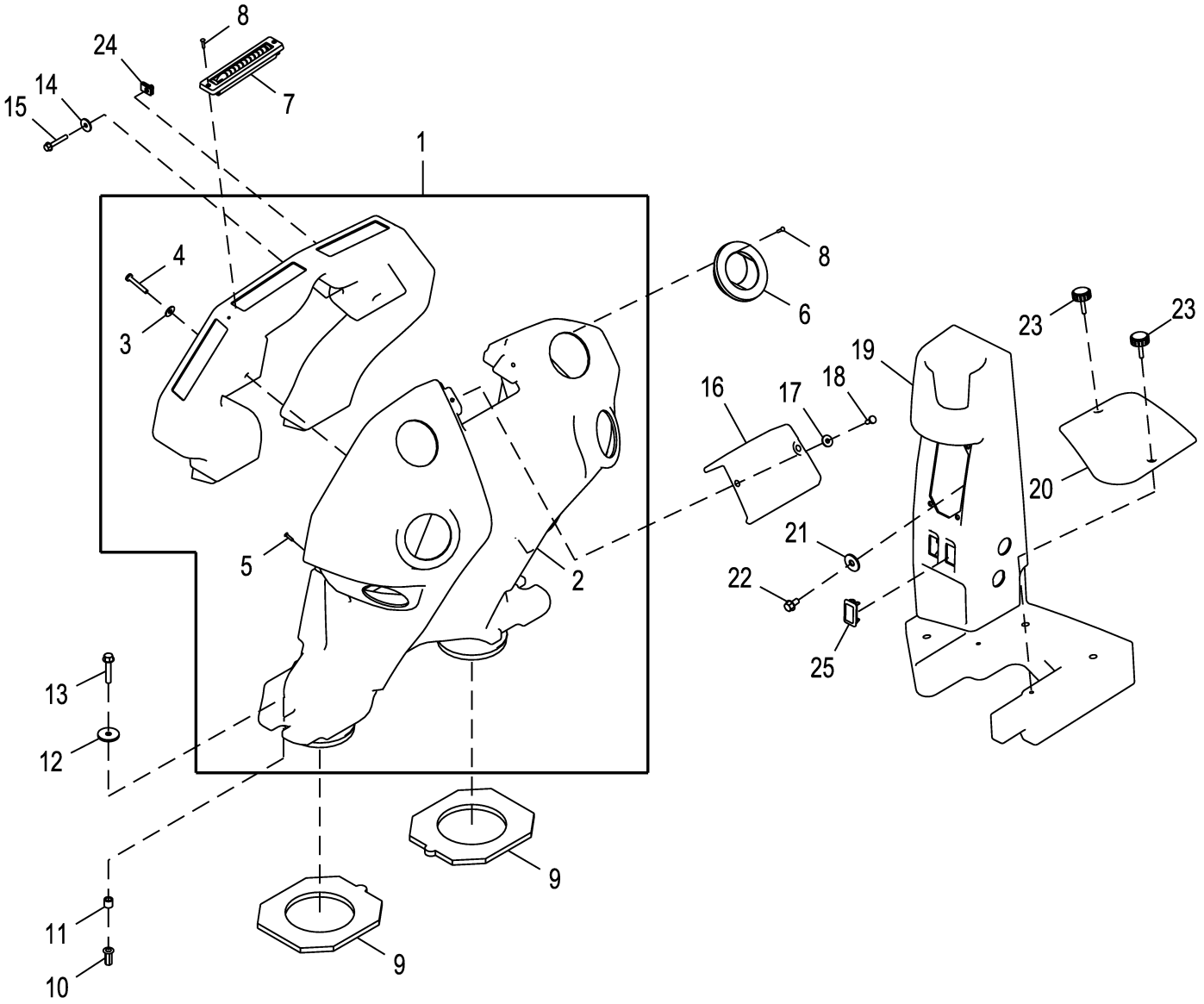

AT328195_TX1108179

Item	*Nº peça*	*Descrição*	*Qtde*	*Nº série*	*Notas*
1	AT362867	Duto de ar	1		SUB FOR AT350850
2	T239329	Duto de ar	1		
3	24H1821	Arruela	2		9/32" X 47/64" X 1/16"
4	21M7403	Parafuso	2		M6 X 40
5	37M7333	Parafuso	4		
6	AT227669	Veneziana de aeração	6		
7	AZ43305	Bico	4		
8	37M7333	Parafuso	32		
9	T228567	Vedação	2		
10	T196079	Porca	3		
11	28H3450	Espaçador	3		0.364" X 0.540" X 1/2"
12	24H1296	Arruela	3		11/32" X 1-3/8" X 0.134"
13	19M7799	Parafuso	3		M8 X 45
14	24M7100	Arruela	2		6.600 X 22 X 2 mm
15	19M7797	Parafuso	2		M6 X 40
16	T352379	Placa	1		SUB FOR T239330
17	24H1821	Arruela	2		9/32" X 47/64" X 1/16"
18	21M7292	Parafuso	2		M6 X 16
19	T353100	Painel de controle	1		
20	T216111	Painel	1		
21	24M7296	Arruela	3		10.500 X 30 X 2.500 mm
22	19M7865	Parafuso	3		M8 X 16
23	AT325667	Botão	2		
24	M84972	Porca	2		
25	M115279	Plugue	1		

Índice pictórico por grupo funcional
Functional Group Pictorial Index
Index d'illustrations par groupes de fonctions
Иллюстрированный указатель функциональной группы
Índice de ilustraciones por grupos

TX1163609 A.1

1832

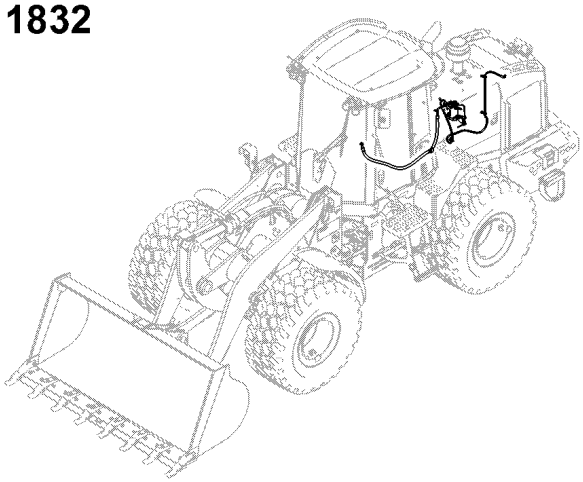

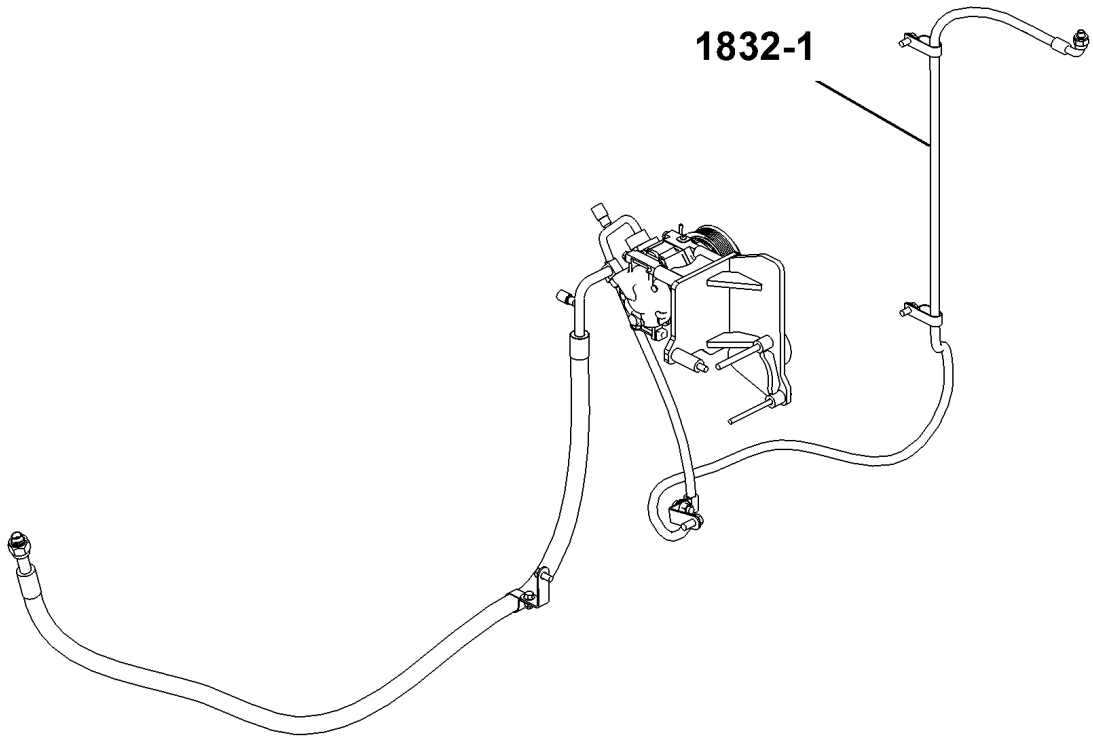

TX1163609

Compressor do A/C e Linhas
A/C Compressor and Lines
Conduites et compresseur de climatisation
Компрессор кондиционера воздуха и магистрали
Compresor y tuberías de aire acondicionado

ETN109673_TX1155291 A.1

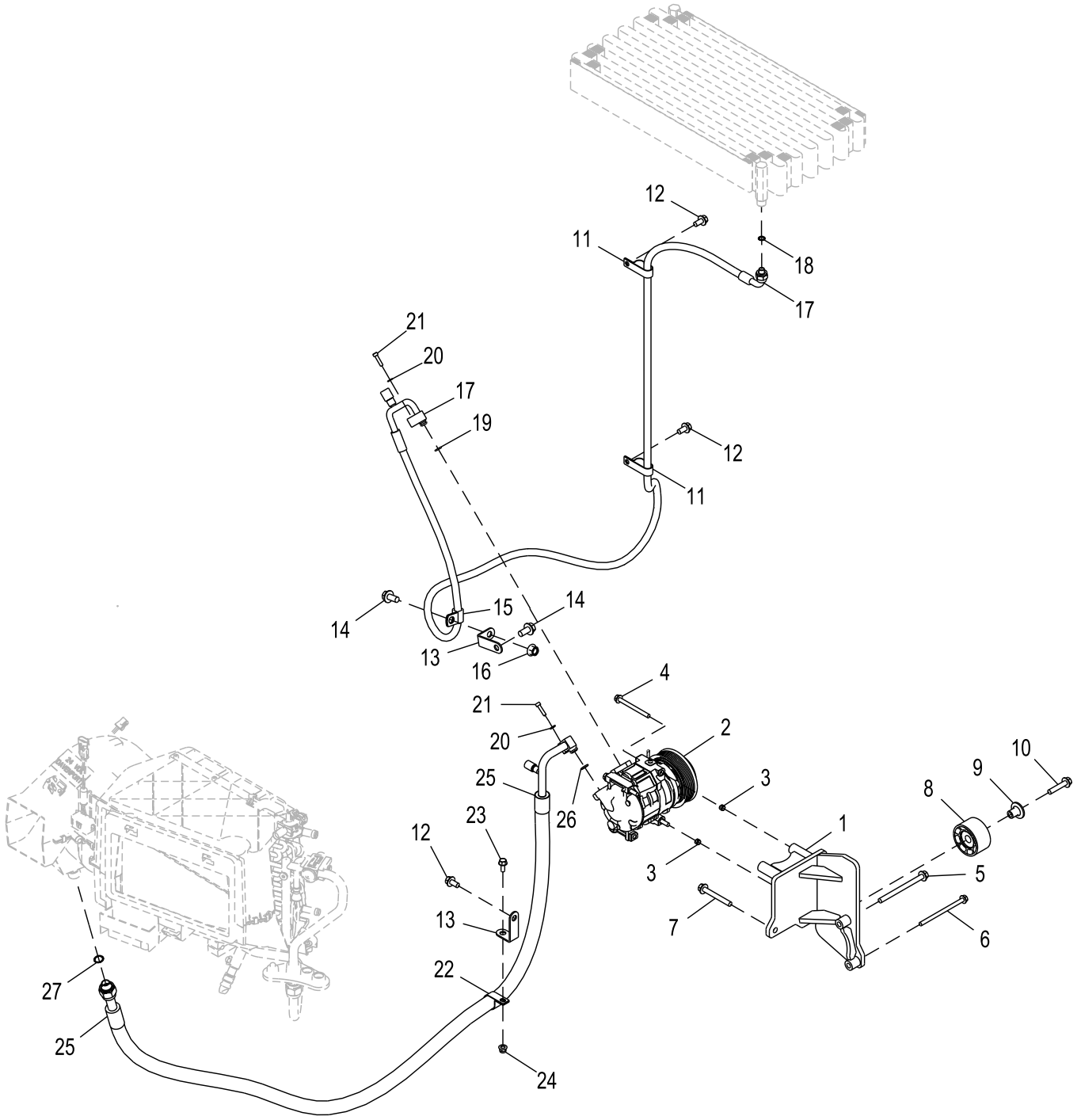

ETN109673_TX1155291

Item	*Nº peça*	*Descrição*	*Qtde*	*Nº série*	*Notas*
1	AT398215	Suporte	1		
2	AT367640	Compressor	1		24 V
3	34M7189	Pino elástico	2		11 X 8 mm
4	19M7913	Parafuso	3		M8 X 90
5	19M7898	Parafuso	1		M10 X 130
6	19M9915	Parafuso	1		M8 X 130
7	19M7810	Parafuso	1		M10 X 80
8	RE505264	Polia	1		
9	R502079	Luva	1		
10	19M7806	Parafuso	1		M10 X 50
11	R56171	Presilha	2		
12	19M7784	Parafuso	3		M10 X 20
13	T295367	Apoio	2		
14	19M7788	Parafuso	2		M12 X 25
15	T64784	Presilha	1		
16	14M7299	Porca com flange	1		M12
17	AT428336	Mangueira	1		
18	R183410	Anel o	1		10.820 X 1.778 mm (0.426" X 0.070")
19	51M7089	Anel o	1		10.800 X 2.400 mm
20	24M7293	Arruela	2		6.500 X 13 X 1.600 mm
21	19M8505	Parafuso	2		M6 X 25
22	T162675	Braçadeira	1		
23	19M7866	Parafuso	1		M8 X 20
24	14M7396	Porca de segurança	1		M8
25	AT428337	Mangueira	1		
26	51M7090	Anel o	1		13.400 X 2.400 mm
27	R183412	Anel o	1		

Índice pictórico por grupo funcional
Functional Group Pictorial Index
Index d'illustrations par groupes de fonctions
Иллюстрированный указатель функциональной группы
Índice de ilustraciones por grupos

1- 802
2- 804

TX1162433 A.1

1833

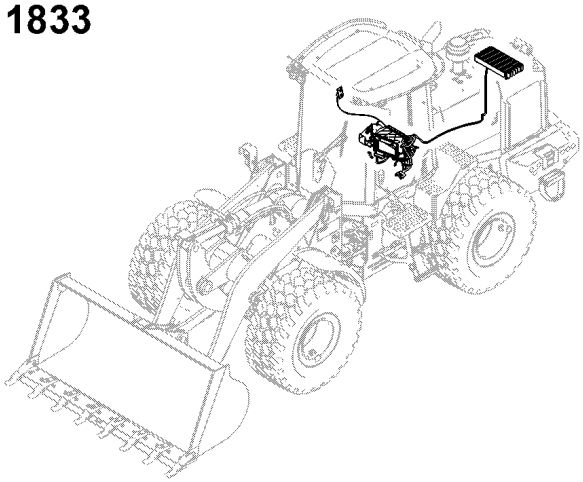

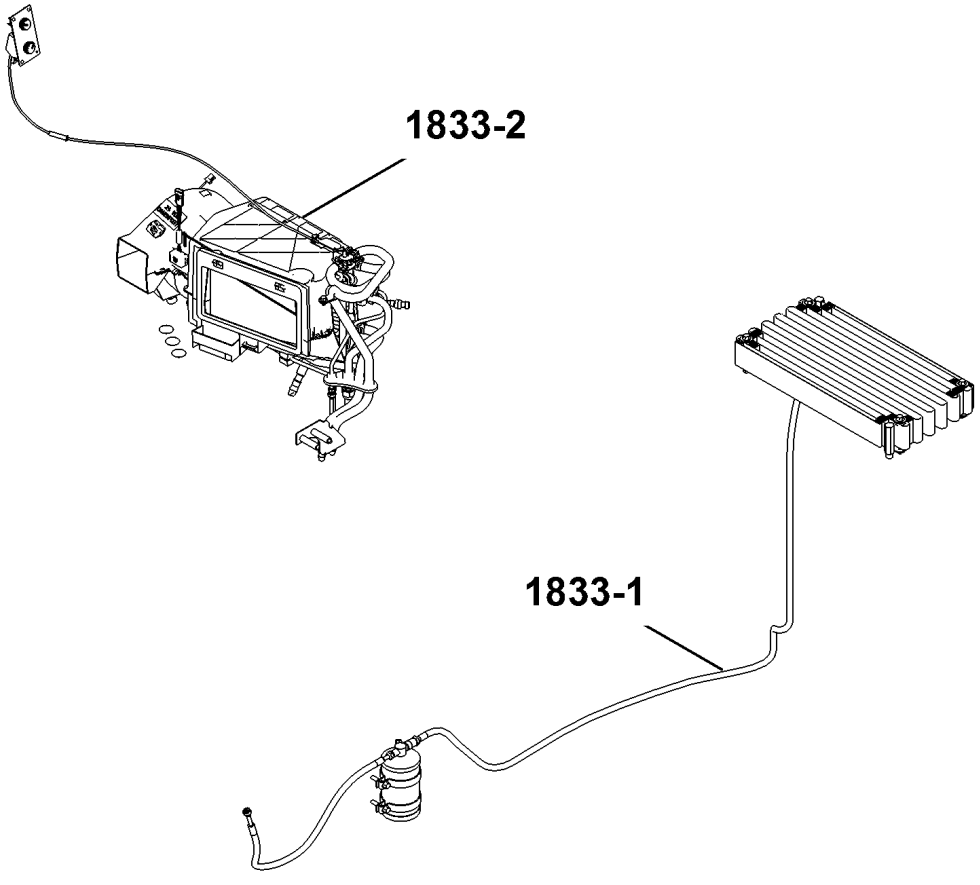

TX1162433

Condensador do Ar-condicionado e Linhas
Air Conditioning Condenser and Lines
Condenseur de climatisation et conduites
Конденсатор системы кондиционирования воздуха и трубопроводы
Condensador y tuberías de aire acondicionado

ETN109706_TX1159792 A.2

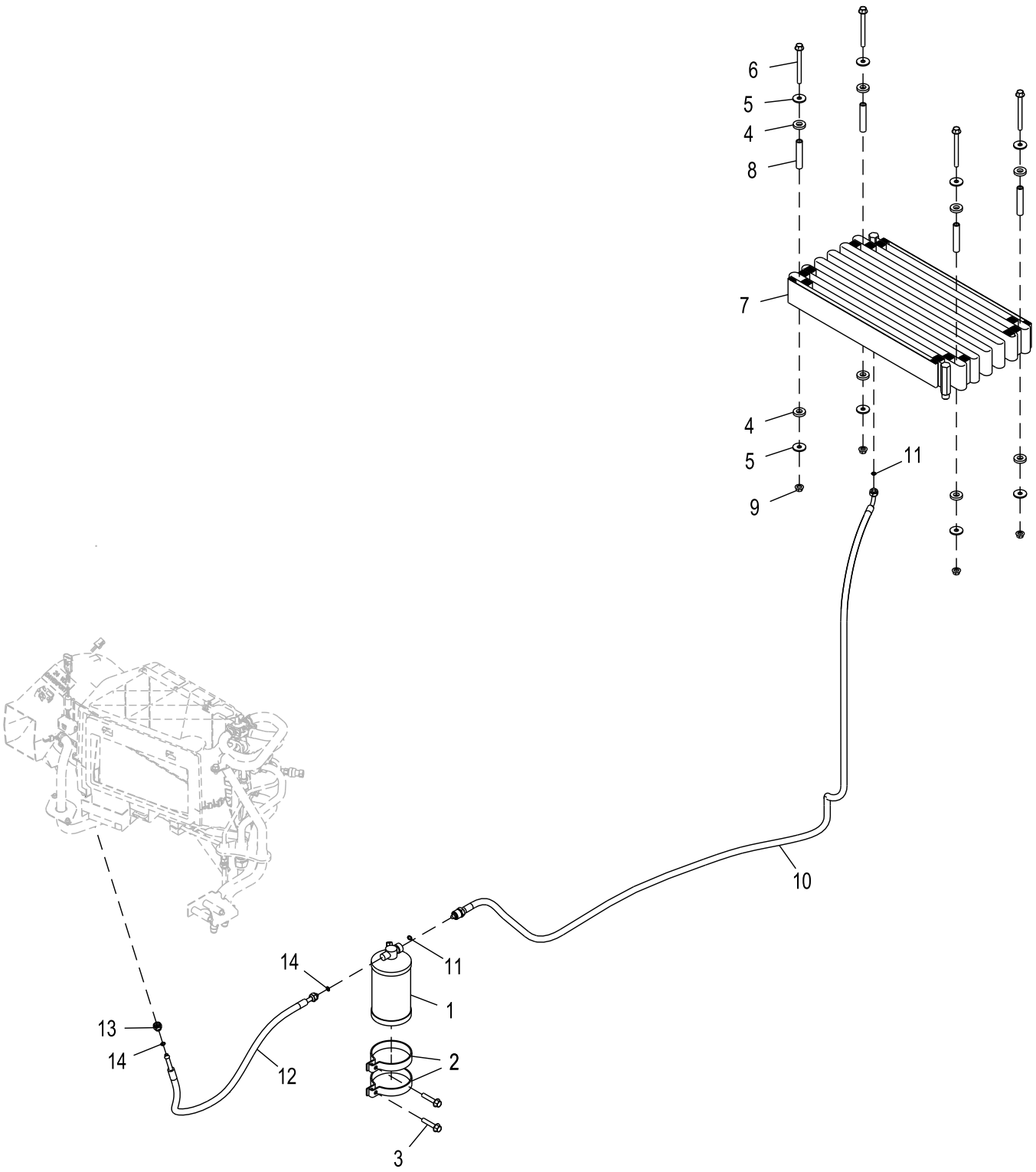

ETN109706_TX1159792

Item	*Nº peça*	*Descrição*	*Qtde*	*Nº série*	*Notas*
1	AT162848	Depósito Desumidificador	1		
2	T190513	Braçadeira	2		
3	19M7806	Parafuso	2		M10 X 50
4	T158424	Arruela	8		
5	24M7101	Arruela	8		11 X 34 X 3 mm
6	19M7836	Parafuso	4		M10 X 110
7	AT228240	Condensador de vapor	1		
8	N117290	Espaçador	4		
9	14M7296	Porca com flange	4		M10
10	AT322830	Mangueira do ar condicionad	1		Condensador ao Secador
11	R183409	Anel o	2		7.645 X 1.778 mm (0.301" X 0.070")
12	AT340231	Mangueira	1		Secador para a Cabine
13	R52860	Porca de tubo	1		
14	R183409	Anel o	2		7.645 X 1.778 mm (0.301" X 0.070")

Módulo da Calefação-Ventilação e Ar-condicionado
HVAC Module
Module chauffage/climatisation
Модуль OBKB
Módulo de climatización

AT416345_TX1147408 B.1

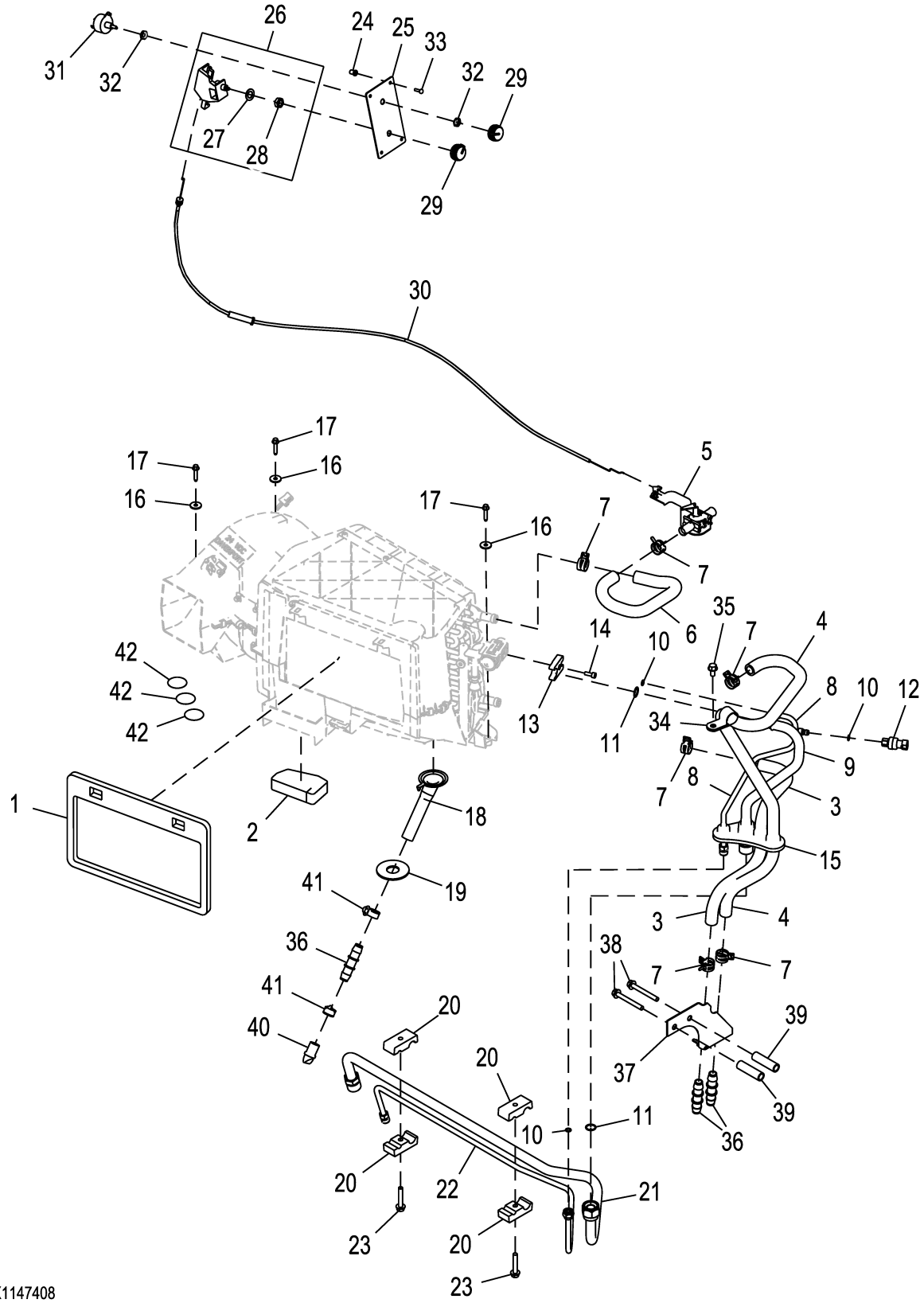

Item	*Nº peça*	*Descrição*	*Qtde*	*Nº série*	*Notas*
1	T202742	Vedação	1		Recirculação
2	T204124	Apoio	1		
3	T245141	Mangueira	1		Aquecedor, Entrada
4	T261665	Mangueira	1		Aquecedor, Saída
5	RE263090	VálVula	1		Válvula do Aquecedor
6	T261666	Mangueira	1		Aquecedor, Saída
7	T184924	Abraçadeira para mangueira	6		
8	AT341630	Mangueira do ar condicionad	1		Refrigerante, Líquido
9	AT341613	Tubulação	1		Refrigerante, Sucção
10	R10093	Anel o	3		7.645 X 1.778 mm (0.301" X 0.070")
11	T143169	Anel o	2		17.170 X 1.778 mm (0.676" X 0.070")
12	RE157329	Interruptor	1		Pressostato de Alta/Baixa Pressão
13	R125223	Placa	1		
14	19M8553	Parafuso	1		M6 X 16
15	T166297	Passa-fio	1		
16	24M7100	Arruela	3		6.600 X 22 X 2 mm
17	37M7104	Parafuso	3		M6 X 30
18	T239763	Funil	1		Dreno de Condensação
19	T265735	Isolador	1		
20	H114865	Braçadeira	4		
21	AT352302	Tubulação	1		Refrigerante, Sucção
22	AT352303	Tubulação	1		Refrigerante, Líquido
23	19M8318	Parafuso	2		M8 X 45
24	T82792	Porca	4		
25	T228574	Painel de instrumentos	1		Controles Climáticos
26	RE46742	Controle	1		Temperatura
27	12H292	Arruela de pressão	1		1/2"
28	14H934	Porca	1		7/16"
29	AL76568	Botão	2		
30	AT347919	Cabo de puxar e empurrar	1		Controle de Temperatura
31	RE43497	Interruptor	1		Interruptor da Velocidade do Ventilador
32	R44165	Porca de segurança	2		SUB FOR E46066
33	T82791	Parafuso	4		
34	T140924	Braçadeira	1		
35	19M7865	Parafuso	1		M8 X 16
36	T160492	Conexão	3		
37	T315459	Apoio	1		
38	19M7803	Parafuso	2		M8 X 70
39	28H3388	Bucha	2		0.493" X 0.675" X 2-3/8"
40	T330289	VálVula de retenção	1		Dreno de Condensação
41	H224073	Cinta	2		
42	T186793	Etiqueta	3		Círculo Cinza

Componentes do Módulo do HVAC
HVAC Module Components
Composants module chauffage, ventilation et climatisation
Компоненты модуля ОВКВ
Componentes de módulo de climatización

AT369393_TX1079061 C.1

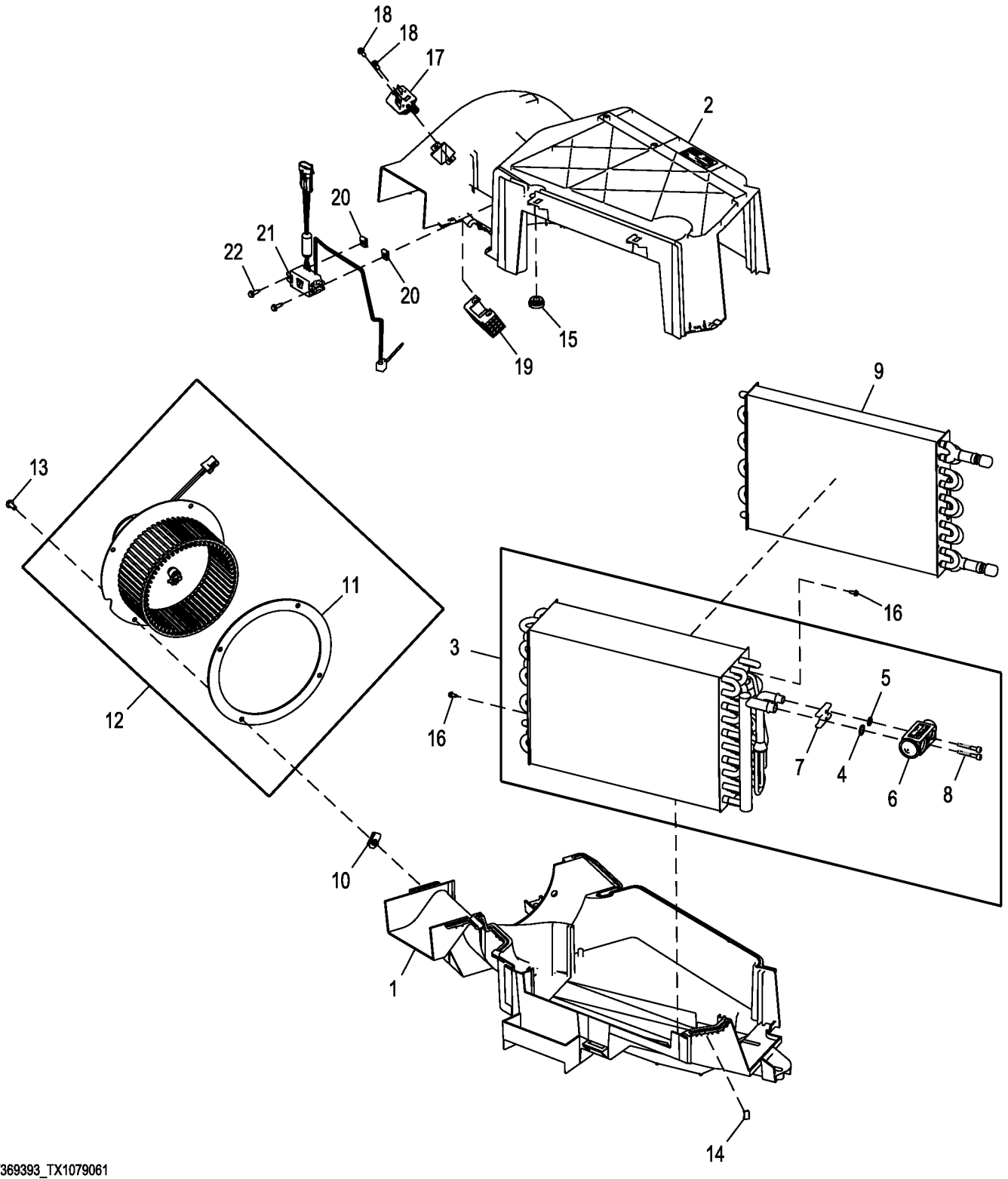

AT369393_TX1079061

Item	*Nº peça*	*Descrição*	*Qtde*	*Nº série*	*Notas*
1	R244664	Carcaça	1		
2	T229918	Carcaça	1		
3	AT452016	Evaporador	1		SUB FOR RE292236
4	T356708	Arruela de vedação	1		SUB FOR R33259
5	T356706	Arruela de vedação	1		SUB FOR R113050
6	AT447096	VálVula	1		ALSO ORDER 14M7426, SUB FOR RE283957, Válvula de Expansão
	14M7426	Porca de segurança	1		M8
7	T360923	Placa	1		SUB FOR L77943
8	PT11778	Parafuso	2		M5 X 38
9	AT362078	Núcleo	1		Núcleo do Aquecedor
10	M84972	Porca	4		
11	R162769	Vedação	1		
12	AT365431	Motor da ventoinha	1		
13	19M7775	Parafuso	4		M6 X 16
14	R96248	Presilha	11		
15	T229919	Passa-fio	1		
16	R50279	Porca	2		
17	AT451919	ResistoR	1		Resistor de Rotação do Ventilador, SUB FOR AT433237
18	M74782	Porca	2		
19	T181958	Bandeja	1		
20	R50279	Porca	2		
21	AT433044	TermosTaTo	1		Interruptor de Controle de Congelamento do Ar-condicionado, SUB FOR AT427915 AND AT341275
22	T178116	Parafuso sextavado	2		

Índice pictórico por grupo funcional
Functional Group Pictorial Index
Index d'illustrations par groupes de fonctions
Иллюстрированный указатель функциональной группы
Índice de ilustraciones por grupos

TX1162434 B.1

1835

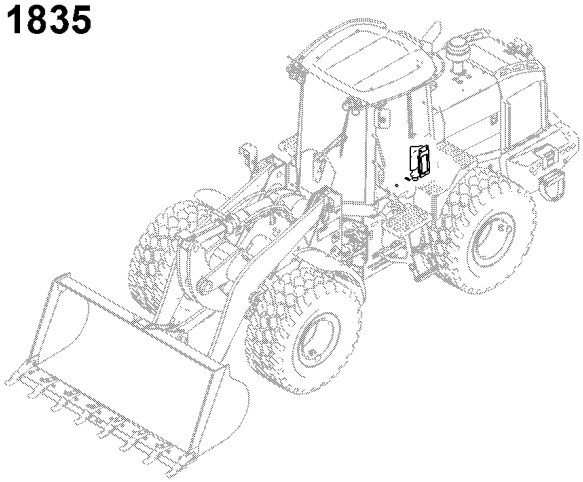

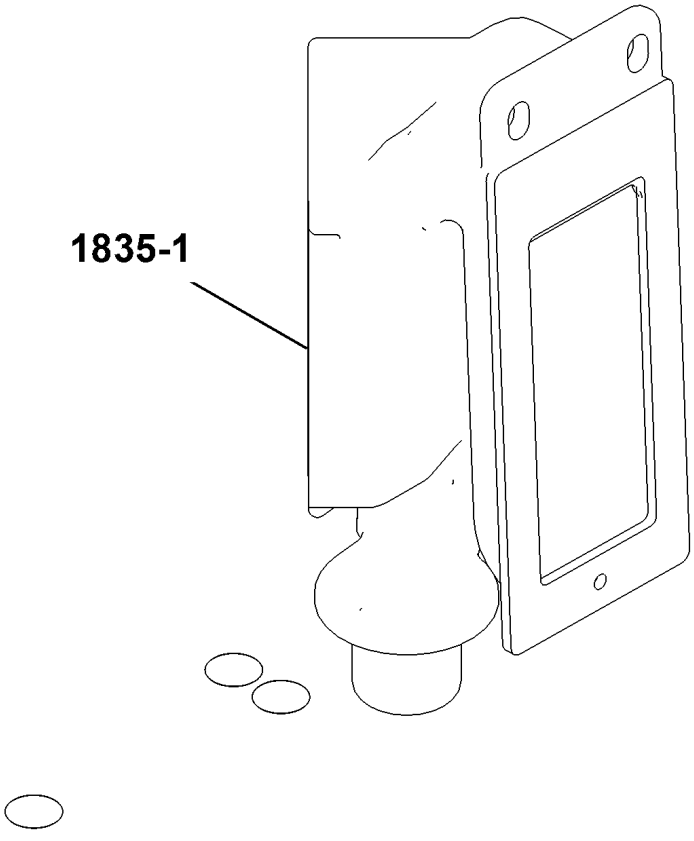

TX1162434

Duto do Filtro de Ar Fresco
Fresh Air Filter Duct
Conduit de filtre à air frais
Воздуховод фильтра приточного воздуха
Conducto de filtro de aire fresco

AT389183_TX1086474 A.2

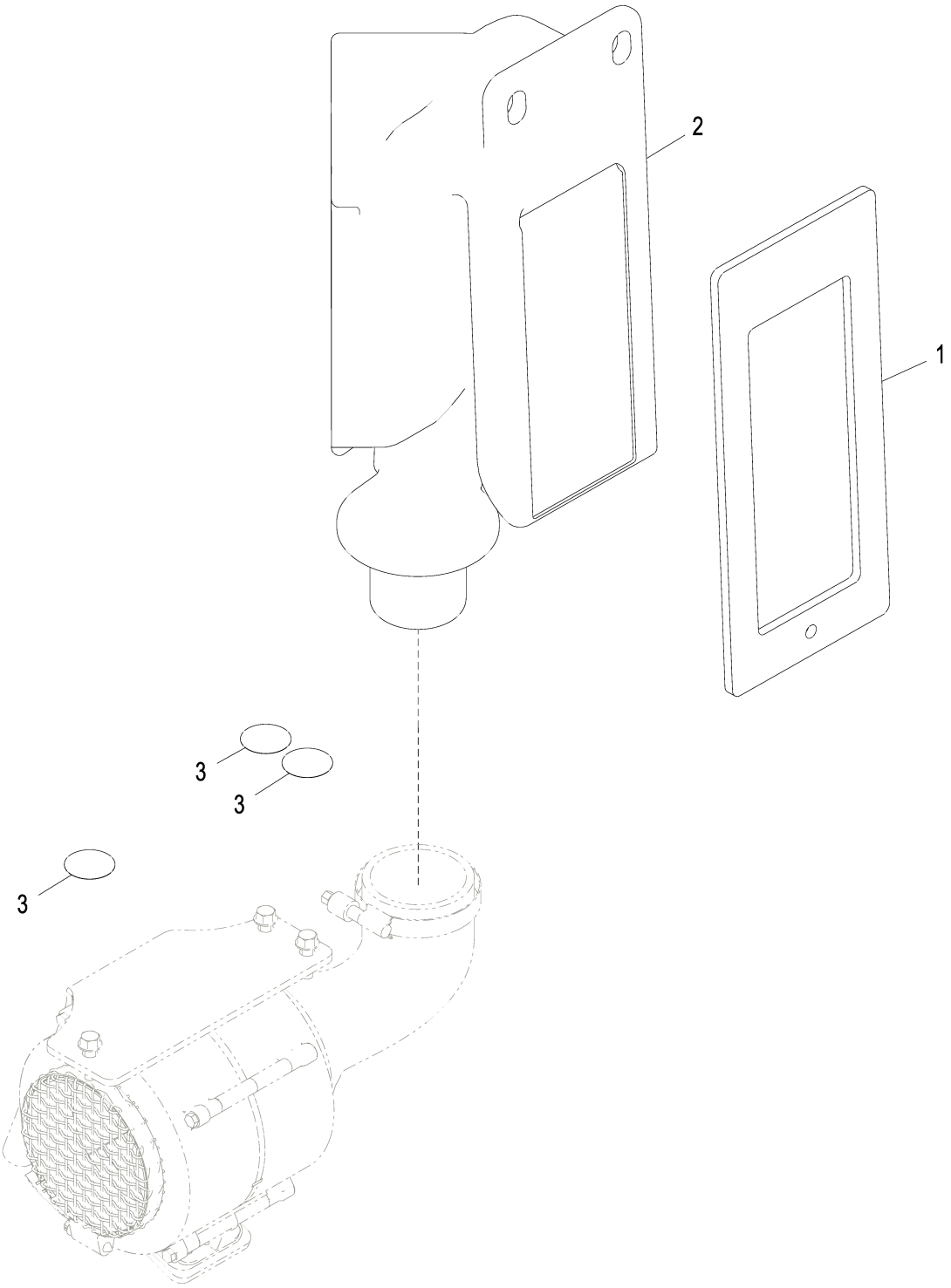

AT389183_TX1086474

Item	*Nº peça*	*Descrição*	*Qtde*	*Nº série*	*Notas*
1	T224883	Vedação	1		
2	T224881	Duto de ar	1		
3	T186793	Etiqueta	3		Círculo Cinza

Filtro de Ar Fresco da Cabine (Se Equipada) (Engine 6068HBZ06-DZ109561)
Cab Fresh Air Filter (If Equipped) (Engine 6068HBZ06-DZ109561)
Filtre à air frais de cabine (suivant équipement) (Engine 6068HBZ06-DZ109561)
Фильтр поступающего воздуха кабины (при наличии) (Engine 6068HBZ06-DZ109561)
Filtro de aire fresco de la cabina (si existe) (Engine 6068HBZ06-DZ109561)

ETN144639_TX1197507 A.2

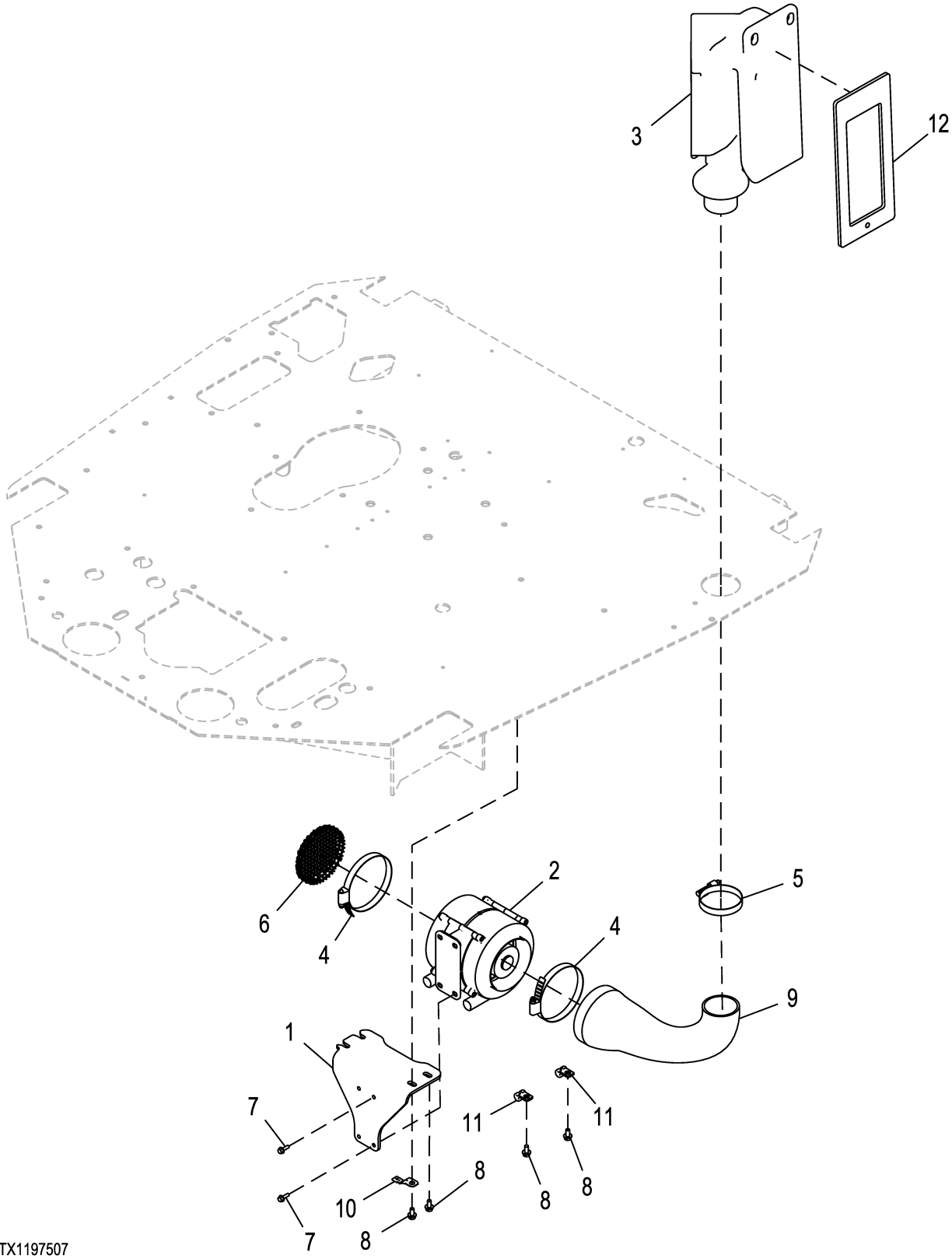

ETN144639_TX1197507

Item	*Nº peça*	*Descrição*	*Qtde*	*Nº série*	*Notas*
1	T316103	Apoio	1		
2	AT400780	Pré-filtro	1		
3	T224882	Duto de ar	1		Entrada de Ar Fresco
4	RE40281	Braçadeira	2		
5	RE52702	Braçadeira	1		
6	T238611	Blindagem de tela	1		
7	19M7862	Parafuso	4		M6 X 20
8	19M7865	Parafuso	6		M8 X 16
9	T318988	Duto de ar	1		Pré-purificador à Entrada
10	57M8736	Acessório conexão elétrica	1		
11	T78974	Braçadeira	2		
12	T224883	Vedação	1		Entrada para Ar Fresco

Índice pictórico por seção
Sectional Pictorial Index
Index d'illustrations par sections.
Иллюстрированный указатель секции
Índice de ilustraciones por secciones

1911-	817
1912-	821
1913-	825
1927-	831

TX1163616 A.1

19

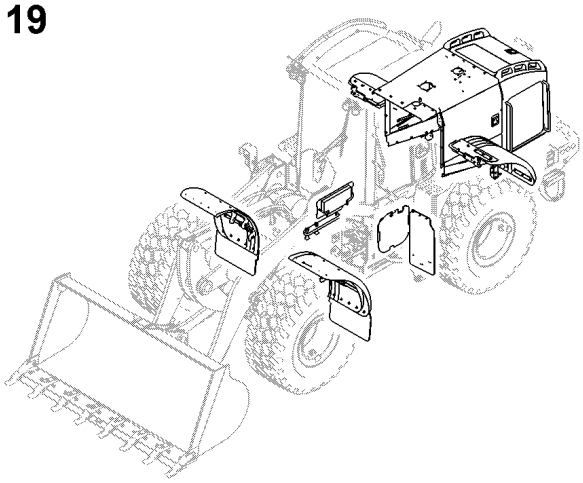

1911

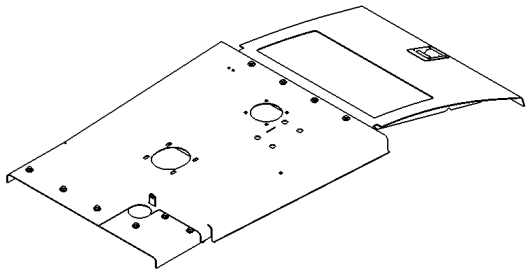

1912

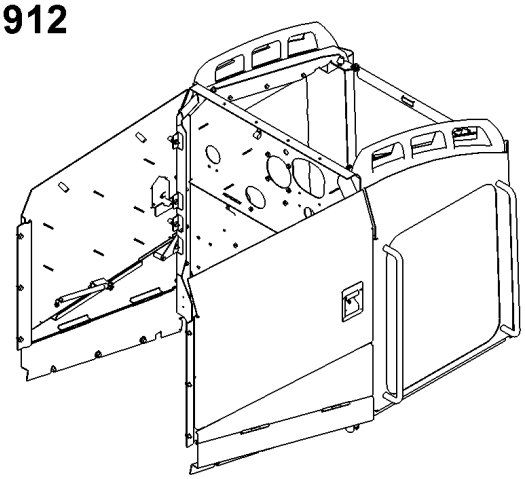

1913

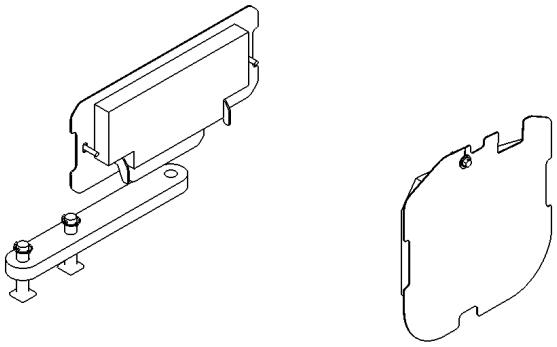

1927

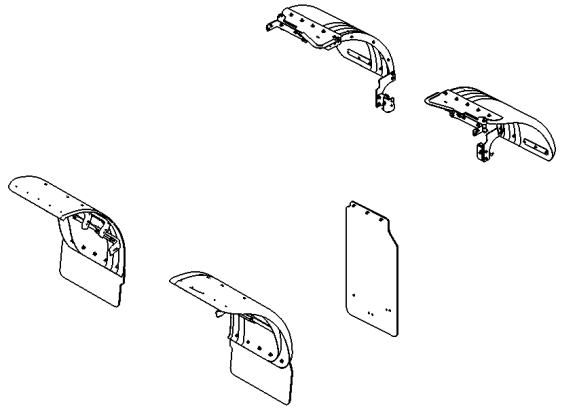

TX1163616

Índice pictórico por grupo funcional
Functional Group Pictorial Index
Index d'illustrations par groupes de fonctions
Иллюстрированный указатель функциональной группы
Índice de ilustraciones por grupos

TX1162436 A.1

1911

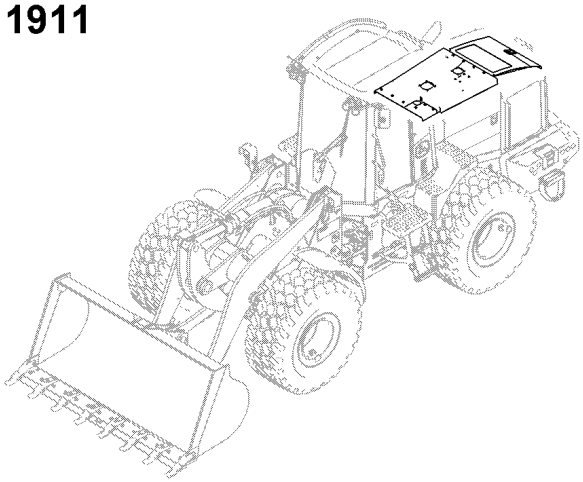

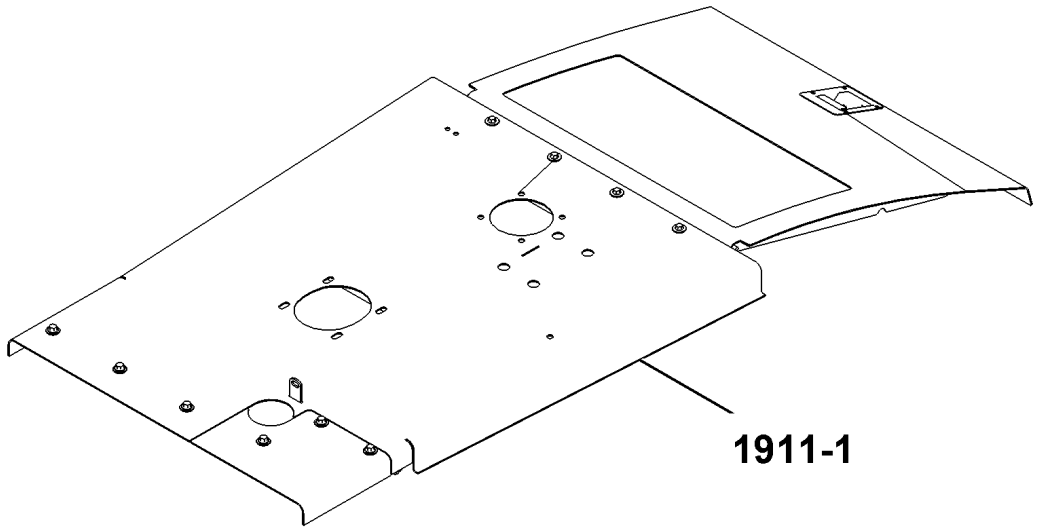

TX1162436

Capô
Hood
Capot
Капот
Capó

ETN110071_TX1155746 D.1

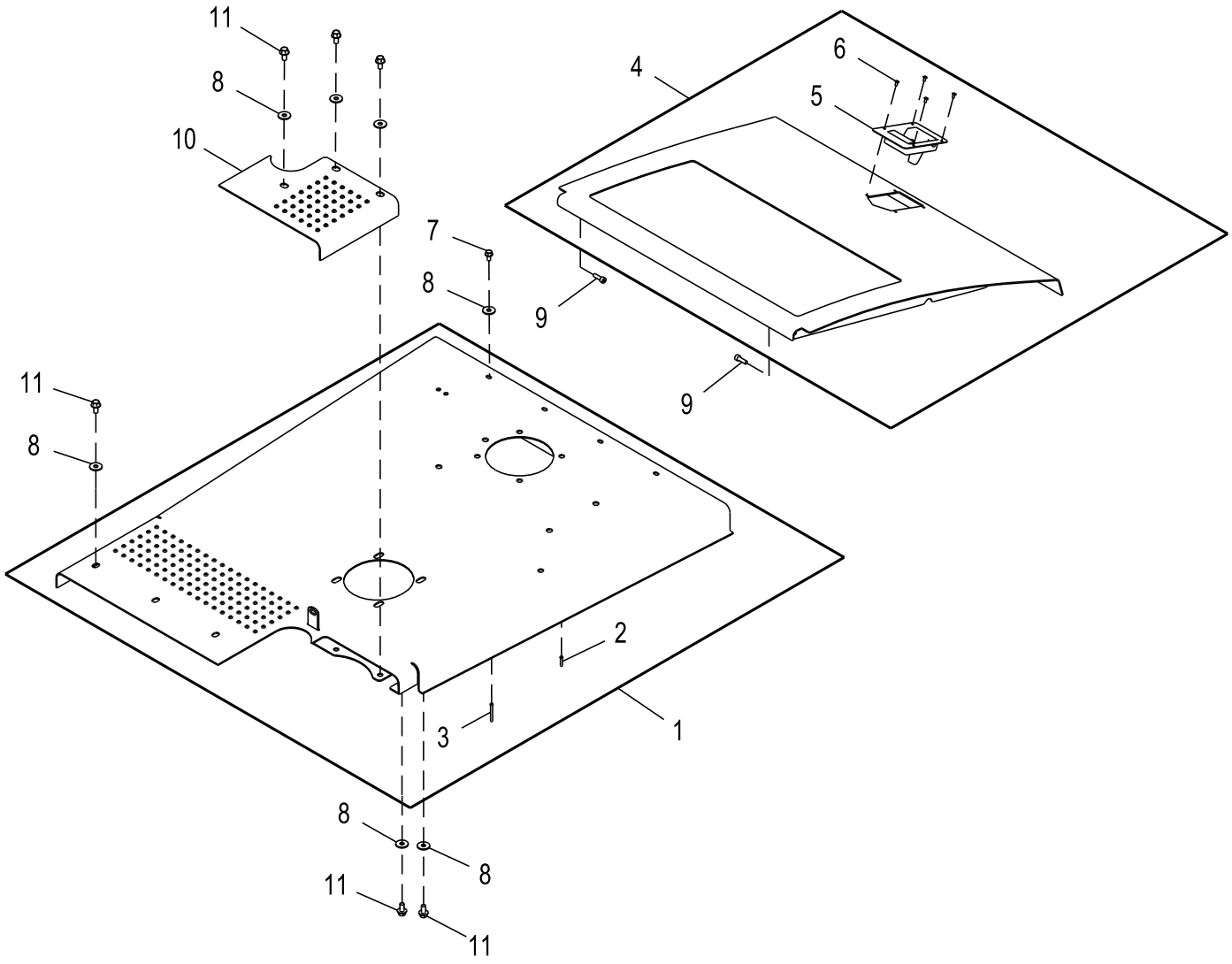

ETN110071_TX1155746

Item	*Nº peça*	*Descrição*	*Qtde*	*Nº série*	*Notas*
1	AT469484	Capô	1		SUB FOR AT342407
2	T251098	Pino	3		
3	T251099	Pino	6		
4	**AT469486**	**Capô**	**1**		**SUB FOR AT316328, Enchimento da Linha**
5	AT221696	Trava	1		SUB FOR AT280208
6	H85233	Rebite	4		
7	19M7865	Parafuso	4		M8 X 16
8	24M7296	Arruela	12		10.500 X 30 X 2.500 mm
9	R186228	Parafuso sextavado	2		
10	T381727	Capa	1		
11	19M7784	Parafuso	8		M10 X 20

Índice pictórico por grupo funcional
Functional Group Pictorial Index
Index d'illustrations par groupes de fonctions
Иллюстрированный указатель функциональной группы
Índice de ilustraciones por grupos

TX1162437 A.1

1912

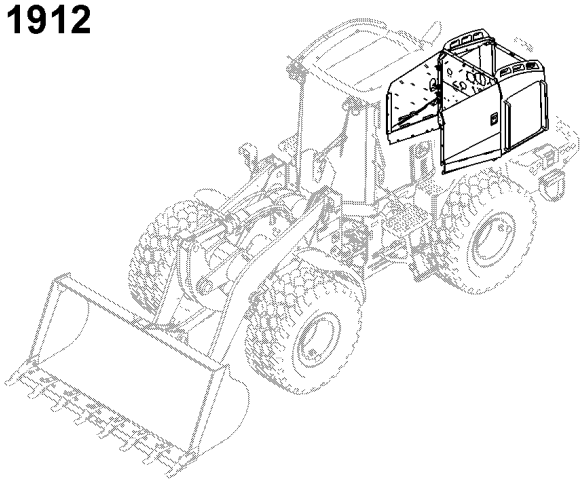

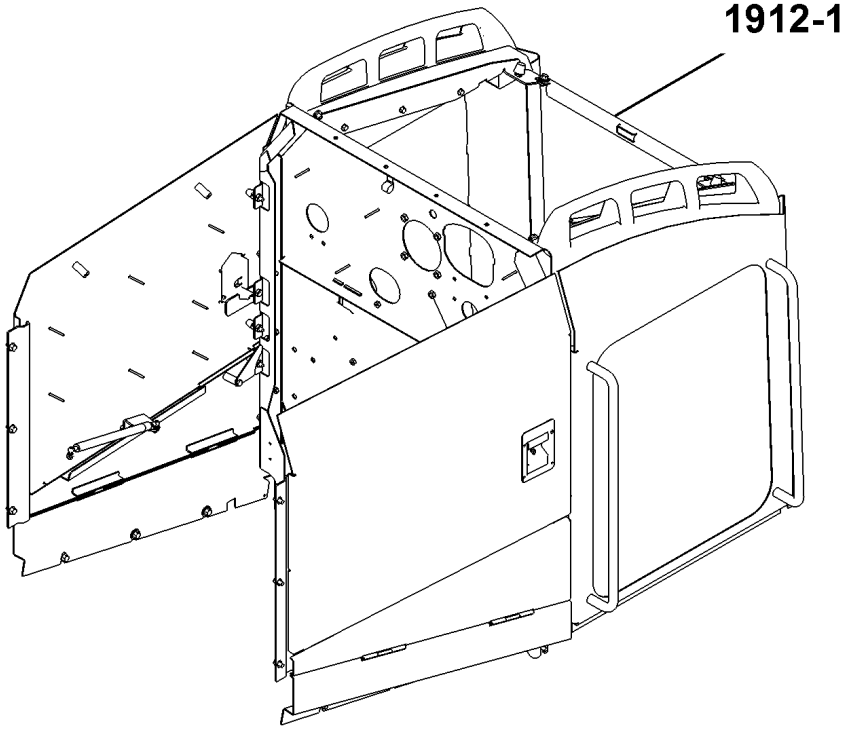

TX1162437

Blindagens Laterais do Motor
Engine Side Shields
Panneaux latéraux de moteur
Боковые щитки двигателя
Escudos laterales de motor

ETN110136_TX1155748 A.1

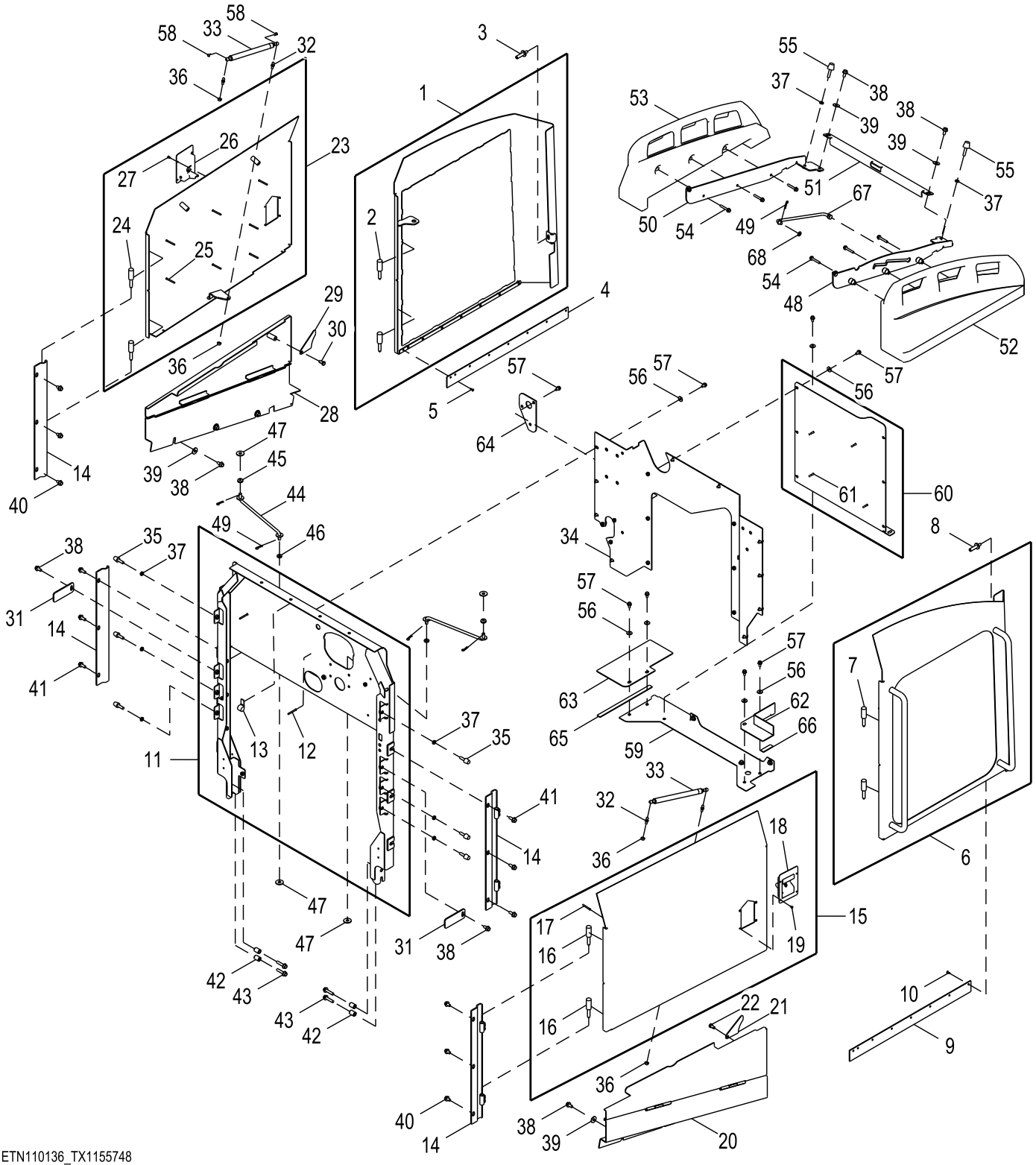

ETN110136_TX1155748

Item	*Nº peça*	*Descrição*	*Qtde*	*Nº série*	*Notas*
1	AT323621	Porta	1		Acesso ao Sistema de Arrefecimento, RH
2	T173369	Pino	2		
3	T201880	Pino	1		
4	T216516	Aba	1		
5	M68628	Rebite	8		
6	AT373822	Porta	1		Acesso ao Sistema de Arrefecimento, LH
7	T173369	Pino	2		
8	T201880	Pino	1		
9	T216516	Aba	1		
10	M68628	Rebite	8		
11	AT469474	Isolador	1		SUB FOR AT428068
12	T251099	Pino	2		
13	AH114109	Braçadeira	1		
14	AT208159	Dobradiça	4		
15	AT358475	Porta	1		Dianteira Esquerda
16	T173369	Pino	2		
17	T251099	Pino	7		
18	AT221696	Trava	1		
19	H85233	Rebite	4		
20	AT315810	Porta	1		
21	T168119	Placa	1		
22	T105891	Parafuso sextavado	1		
23	AT358473	Porta	1		Dianteira Direita
24	T173369	Pino	2		
25	T251099	Pino	7		
26	AT221696	Trava	1		
27	H85233	Rebite	4		
28	AT315294	Porta	1		
29	T168119	Placa	1		
30	T105891	Parafuso sextavado	1		
31	T168135	Correia	2		
32	T177909	Pino esférico	4		
33	AT226229	Cilindro	2		
34	AT469479	Chapa	1		SUB FOR AT428275
35	AT219974	Pára-choque	6		
36	14M7298	Porca com flange	4		M8
37	14M7152	Porca	8		M10
38	19M7784	Parafuso	10		M10 X 20
39	24M7296	Arruela	8		10.500 X 30 X 2.500 mm
40	19M7783	Parafuso	6		M10 X 16
41	19M7785	Parafuso	6		M10 X 25
42	T147891	Bucha	4		
43	19M7805	Parafuso	4		M10 X 45
44	AT312053	TiranTe	2		
45	T162238	Passa-fio	2		
46	T27260	Arruela	2		
47	24H1330	Arruela	4		15/32" X 1-3/8" X 7/64"
48	AT334250	Apoio	1		
49	J16931	Pino	5		
50	AT334251	Apoio	1		
51	T211997	Apoio	1		
52	T197100	Alavanca	1		
53	T197575	Alavanca	1		
54	19M7800	Parafuso	6		M8 X 50
55	AT306690	Pára-choque	2		
56	24M7298	Arruela	27		8.400 X 25 X 2 mm
57	19M7865	Parafuso	27		M8 X 16
58	T182758	Presilha	4		
59	AT317096	Piso	1		
60	AT358061	Painel	1		
61	T251098	Pino	4		
62	AT335291	Piso	1		
63	T246170	Piso	1		
64	T213071	RefoRço	1		
65	T246172	Isolador	1		
66	.....	Isolador	1		MAKE FROM T66419, CTL 39 cm (1.28 ft)
67	.....	Isolador	1		MAKE FROM T66419, CTL 6.1 cm (0.2 ft)
68	24M7346	Arruela	1		11 X 20 X 2 mm

Índice pictórico por grupo funcional
Functional Group Pictorial Index
Index d'illustrations par groupes de fonctions
Иллюстрированный указатель функциональной группы
Índice de ilustraciones por grupos

1- 826
2- 828

TX1162438 A.1

1913

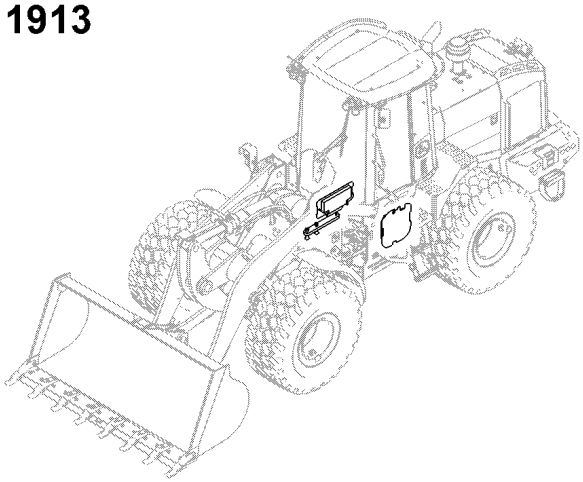

1913-2

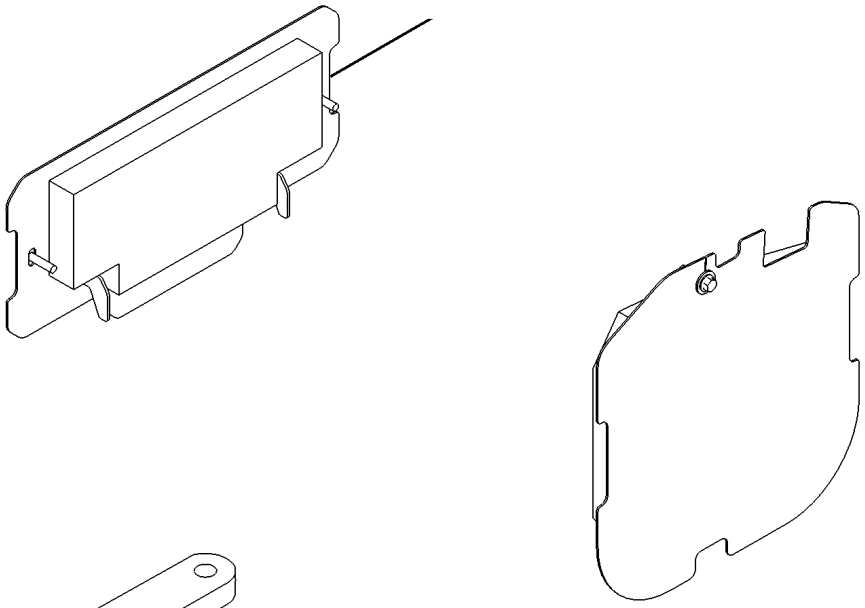

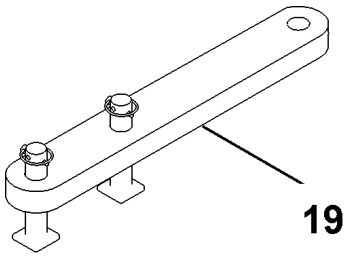

1913-1

TX1162438

Barra de Travamento da Estrutura
Frame Locking Bar
Barre verrouillage bâti
Запорн. брус рамы
Barra de bloqueo de bastidor

ETN110143_TX1155766 A.1

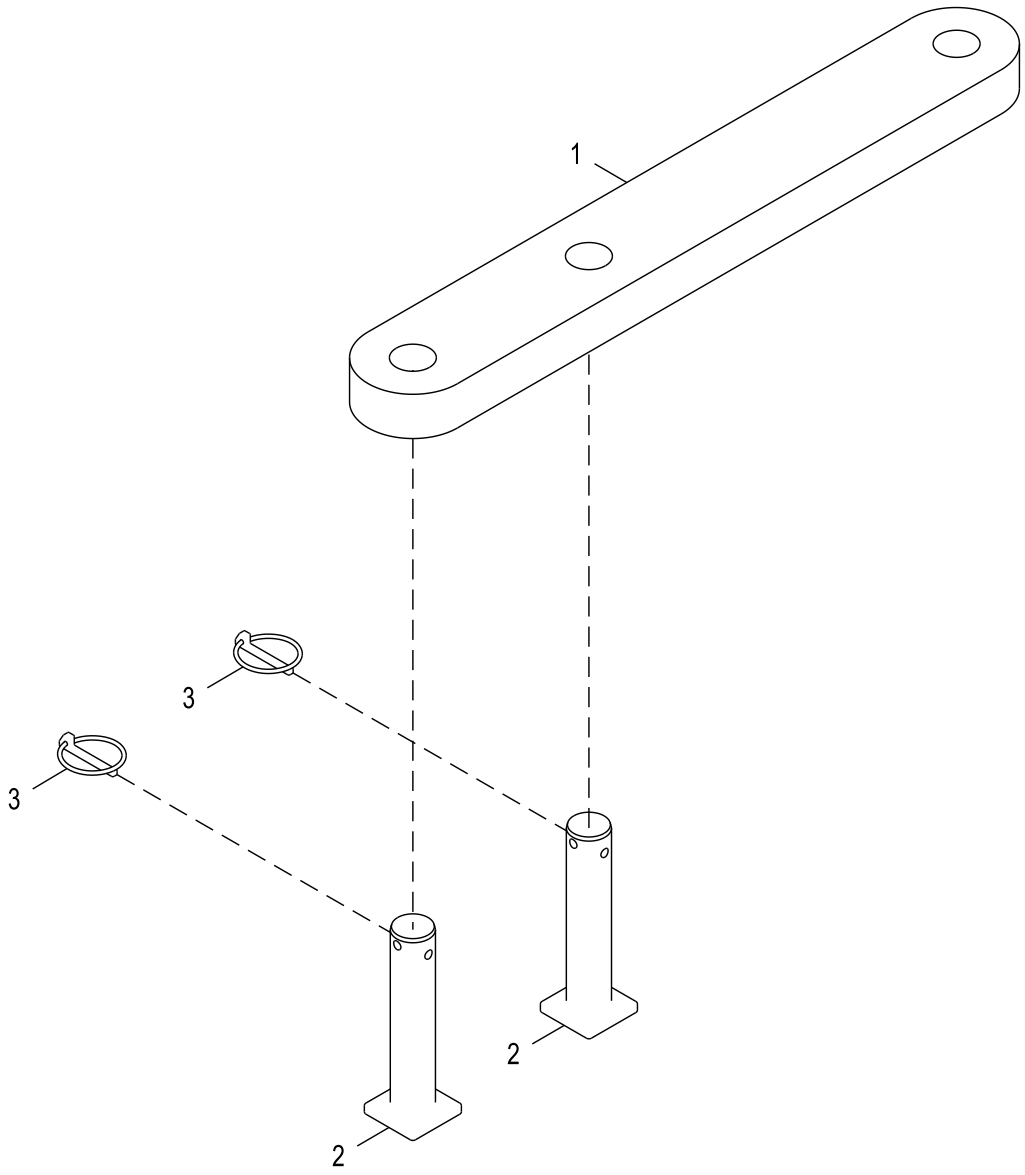

ETN110143_TX1155766

Item	*Nº peça*	*Descrição*	*Qtde*	*Nº série*	*Notas*
1	T312372	Barra	1		
2	R125450	Pino	2		
3	AA21292	Pino de engate ráPido	2		

Proteções da Transmissão
Transmission Shields
Protections de transmission
Щитки трансмиссии
Escudos de la transmisión

ETN110149_TX1155770 A.1

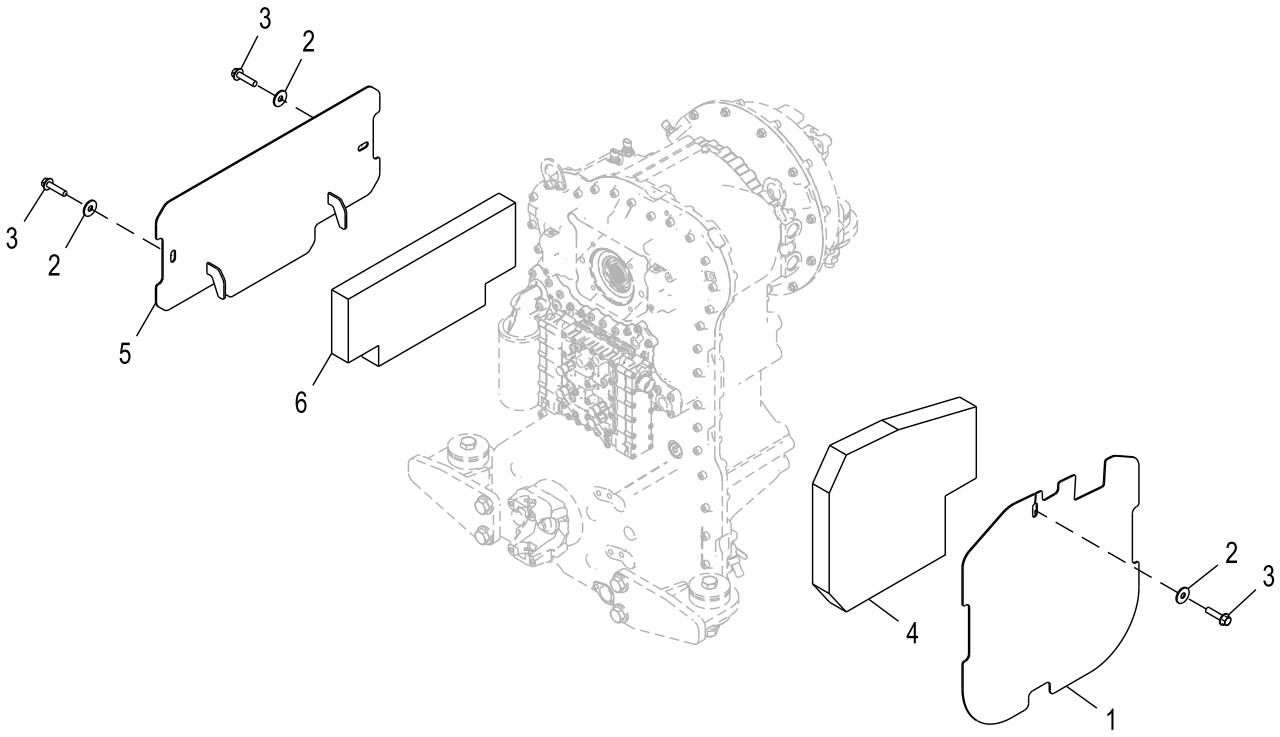

ETN110149_TX1155770

Item	*Nº peça*	*Descrição*	*Qtde*	*Nº série*	*Notas*
1	AT386040	Capa	1		
2	24M7180	Arruela	3		13 X 37 X 3 mm
3	19M7814	Parafuso	3		M12 X 50
4	T279416	Isolador	1		
5	AT416512	Capa	1		
6	T317114	Isolador	1		

Índice pictórico por grupo funcional
Functional Group Pictorial Index
Index d'illustrations par groupes de fonctions
Иллюстрированный указатель функциональной группы
Índice de ilustraciones por grupos

1- 832
2- 834
3- 836

TX1163614 A.1

1927

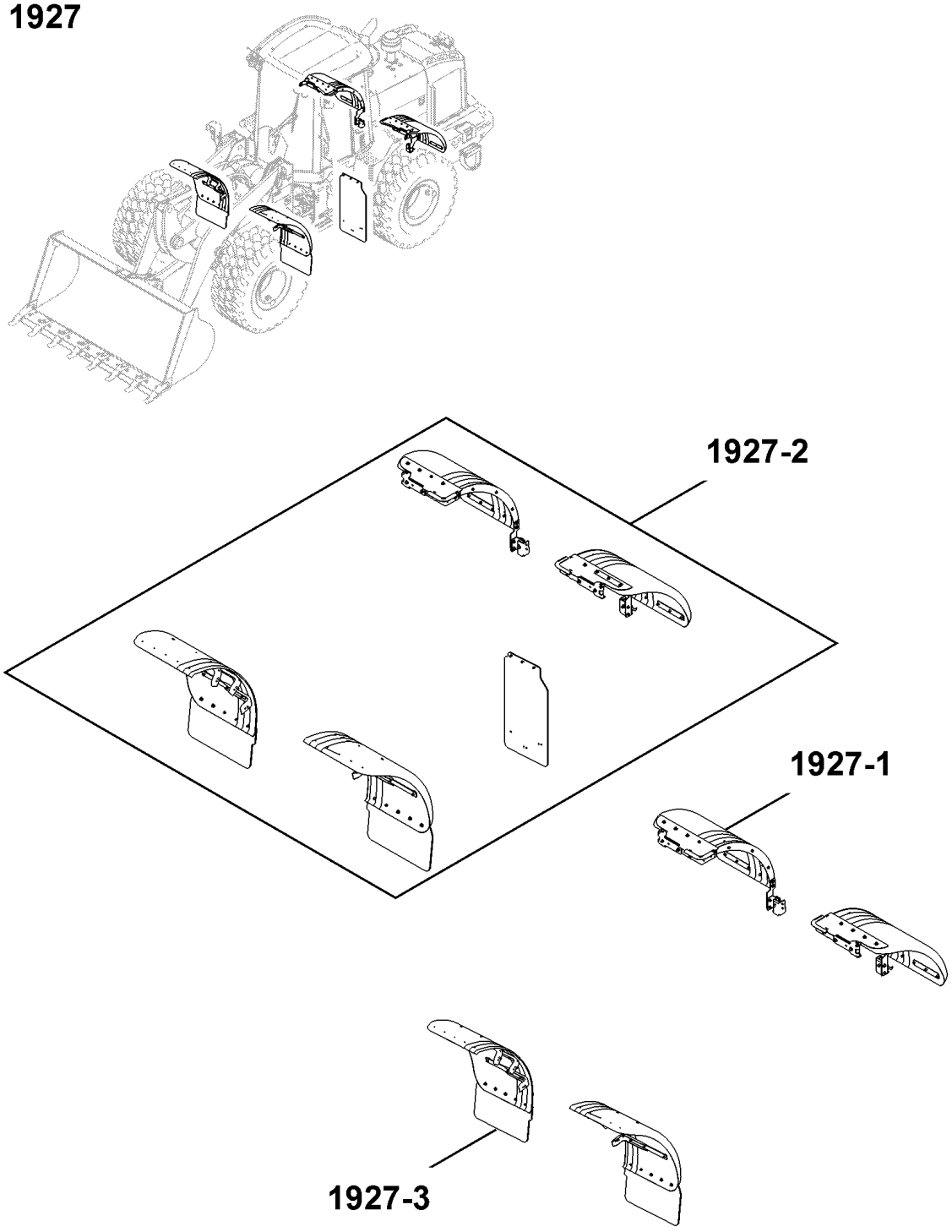

TX1163614

Kit de Para-lamas Traseiros de Cobertura Total
Full Coverage Rear Fenders Kit
Kit d'ailes arrière pleine couverture
Комплект задних крыльев полного покрытия
Juego de guardabarros trasero con cobertura total

AT440008_TX1155783 A.3

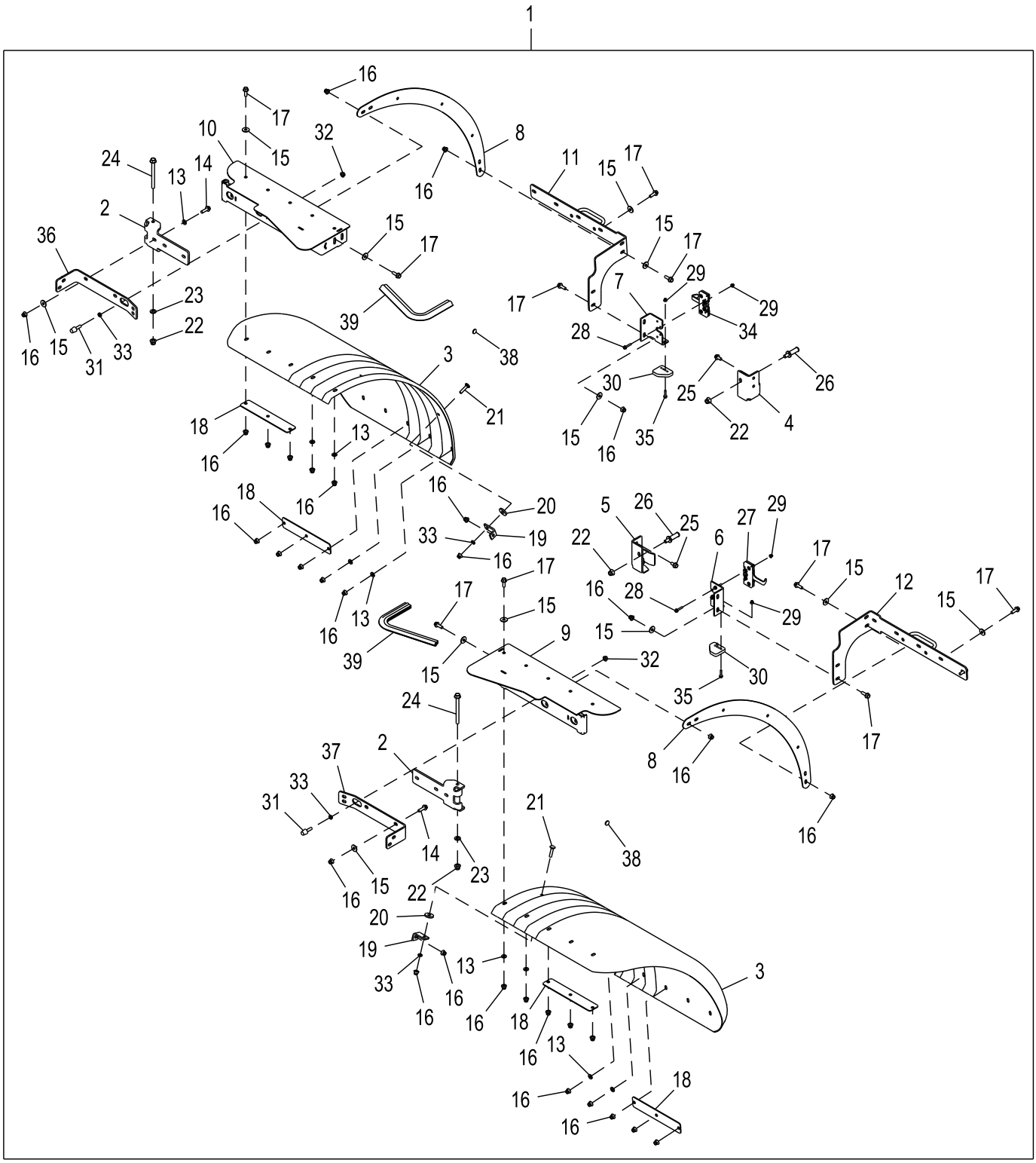

AT440008_TX1155783

Item	*Nº peça*	*Descrição*	*Qtde*	*Nº série*	*Notas*
1	**AT440008**	**Pára-lama**	**1**		**Pacotes de Produto**
2	T224529	Apoio	2		
3	T354139	Pára-lama	2		SUB FOR T204302
4	T221186	Apoio	1		
5	T224462	Apoio	1		
6	T223814	Apoio	1		
7	T223645	Apoio	1		
8	T203965	Placa	2		
9	AT397355	Dobradiça	1		
10	AT397356	Dobradiça	1		
11	AT344928	Apoio	1		
12	AT344927	Apoio	1		
13	24M7239	Arruela	12		10.700 X 21 X 2.500 mm
14	19M7835	Parafuso	4		M10 X 35
15	24M7296	Arruela	40		10.500 X 30 X 2.500 mm
16	14M7400	Porca de segurança	56		M10
17	19M7786	Parafuso	46		M10 X 30
18	T204644	Placa	4		
19	T176357	Cantoneira	6		
20	T22381	Arruela	6		
21	03M7195	Parafuso	6		M10 X 45
22	14M7401	Porca de segurança	4		M12
23	24M7240	Arruela	2		13 X 25 X 3 mm
24	19M8737	Parafuso	2		M12 X 140
25	19M7784	Parafuso	4		M10 X 20
26	AT301711	Trinco	2		
27	AT322382	Trava	1		
28	19M7833	Parafuso	8		M6 X 35
29	14M7397	Porca de segurança	12		M6
30	T224498	Apoio	2		
31	AT219974	Pára-choque	2		
32	14M7296	Porca com flange	2		M10
33	14M7152	Porca	8		M10
34	AT322383	Trava	1		
35	19M7796	Parafuso	4		M6 X 30
36	T250880	Apoio	1		
37	T250907	Apoio	1		
38	T173591	Isolador	2		
39	.....	Isolador	2		MAKE FROM T226496, CTL 48.16 cm (1.58 ft)

Para-lamas Dianteiros e Traseiros de Cobertura Total
Full Coverage Front and Rear Fenders
Ailes avant et arrière pleine couverture
Передние и задние крылья полного покрытия
Guardabarros trasero y delantero con cobertura total

ETN109718_TX1155788 B.2

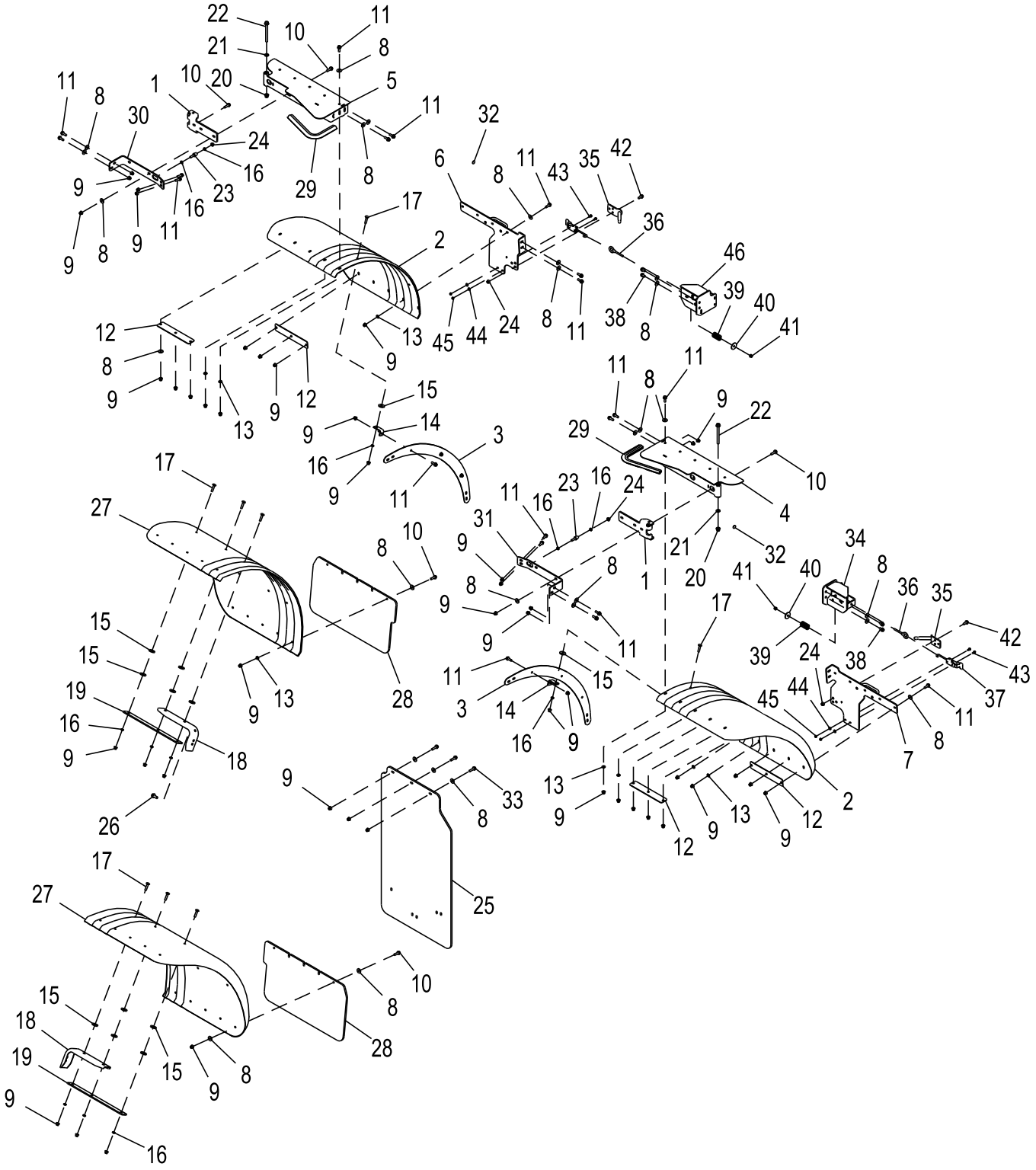

ETN109718_TX1155788

Item	*Nº peça*	*Descrição*	*Qtde*	*Nº série*	*Notas*
1	T224529	Apoio	2		
2	T354139	Pára-lama	2		
3	T203965	Placa	2		
4	AT397355	Dobradiça	1		
5	AT397356	Dobradiça	1		
6	AT437135	Apoio	1		
7	AT437016	Apoio	1		
8	24M7296	Arruela	60		10.500 X 30 X 2.500 mm
9	14M7400	Porca de segurança	83		M10
10	19M7835	Parafuso	14		M10 X 35
11	19M7786	Parafuso	42		M10 X 30
12	T204644	Placa	4		
13	24M7239	Arruela	12		10.700 X 21 X 2.500 mm
14	T176357	Cantoneira	6		
15	T22381	Arruela	36		
16	14M7152	Porca	28		M10
17	03M7195	Parafuso	24		M10 X 45
18	T178368	Suporte	6		
19	T200463	Placa	6		
20	14M7401	Porca de segurança	2		M12
21	24M7240	Arruela	2		13 X 25 X 3 mm
22	19M8737	Parafuso	2		M12 X 140
23	AT219974	Pára-choque	2		
24	14M7296	Porca com flange	8		M10
25	T311161	Apara-barro	1		
26	19M7789	Parafuso	6		M12 X 30
27	T354137	Pára-lama	2		
28	T202241	Apara-barro	2		
29	.....	Isolador	2		MAKE FROM T226496, CTL 0.482 m (1.58 ft)
30	T250880	Apoio	1		
31	T250907	Apoio	1		
32	T173591	Isolador	2		
33	19M7804	Parafuso	3		M10 X 40
34	AT437116	Apoio	1		
35	AT426830	Apoio	2		
36	T346539	Parafuso com olhal	2		
37	AT437871	Trava	2		
38	19M7784	Parafuso	4		M10 X 20
39	R56724	Mola	2		
40	24H1314	Arruela	2		13/32" X 1-3/4" X 7/64"
41	14M7396	Porca de segurança	2		M8
42	19M7785	Parafuso	6		M10 X 25
43	19M7775	Parafuso	4		M6 X 16
44	24M7139	Arruela	4		6.400 X 18 X 1.600 mm
45	14M7303	Porca com flange	4		M6
46	AT437123	Apoio	1		

Para-lamas Dianteiros de Cobertura Total
Full Coverage Front Fenders
Ailes avant pleine couverture
Передние крылья полного покрытия
Guardabarros delanteros de cobertura total

ETN109719_TX1155789 A.1

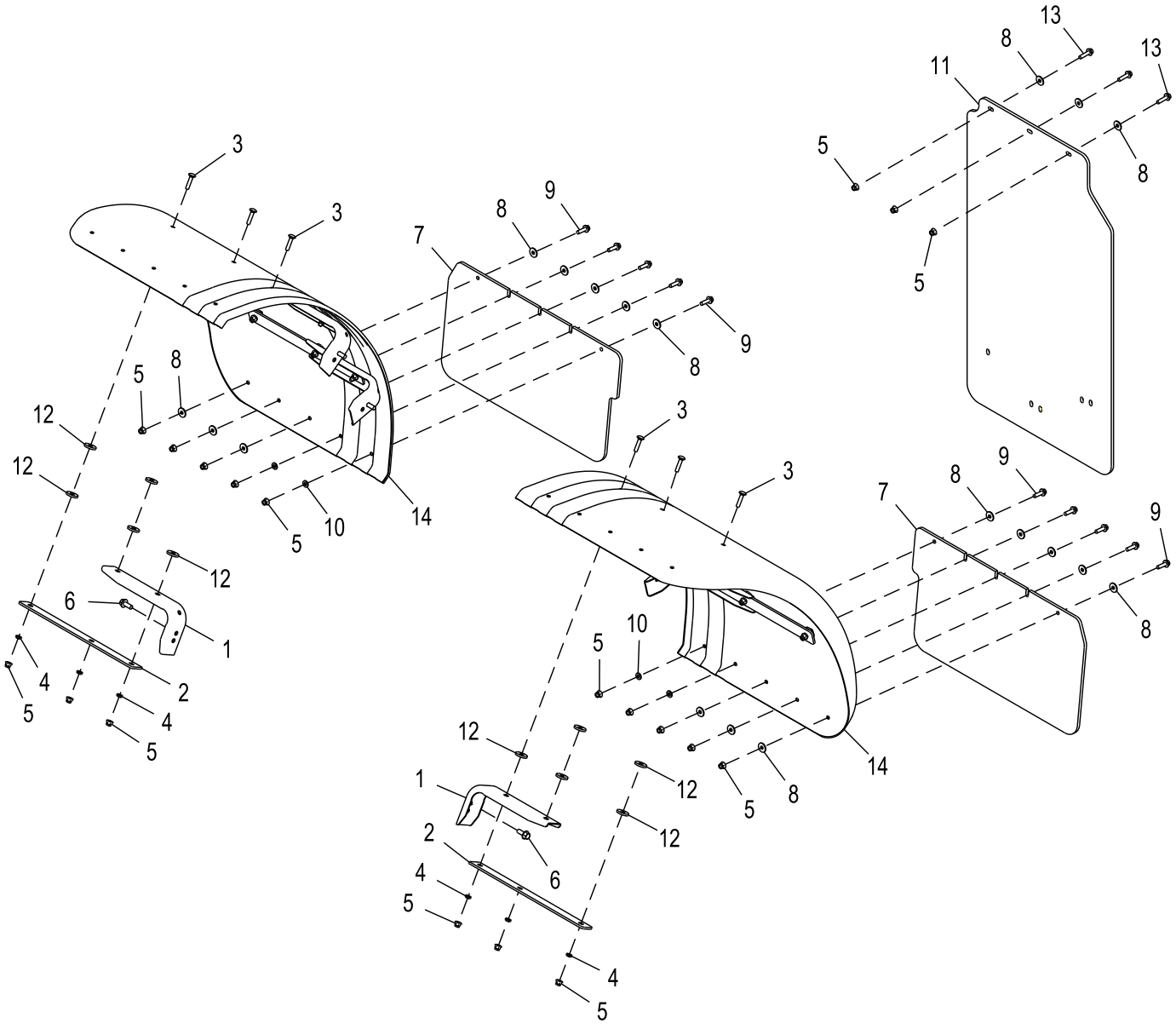

ETN109719_TX1155789

Item	*Nº peça*	*Descrição*	*Qtde*	*Nº série*	*Notas*
1	T178368	Suporte	6		
2	T200463	Placa	6		
3	03M7195	Parafuso	18		M10 X 45
4	14M7152	Porca	18		M10
5	14M7400	Porca de segurança	31		M10
6	19M7789	Parafuso	6		M12 X 30
7	T202241	Apara-barro	2		
8	24M7296	Arruela	19		10.500 X 30 X 2.500 mm
9	19M7835	Parafuso	10		M10 X 35
10	24M7239	Arruela	4		10.700 X 21 X 2.500 mm
11	T311161	Apara-barro	1		
12	T22381	Arruela	30		
13	19M7804	Parafuso	3		M10 X 40
14	T354137	Pára-lama	2		SUB FOR T201017

Índice pictórico por seção
Sectional Pictorial Index
Index d'illustrations par sections.
Иллюстрированный указатель секции
Índice de ilustraciones por secciones

2001- 841
2002- 845
2003- 851
2004- 855

TX1163640 A.1

20

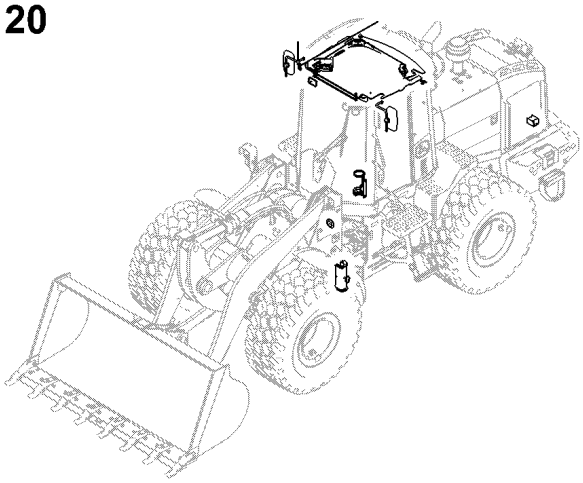

2001

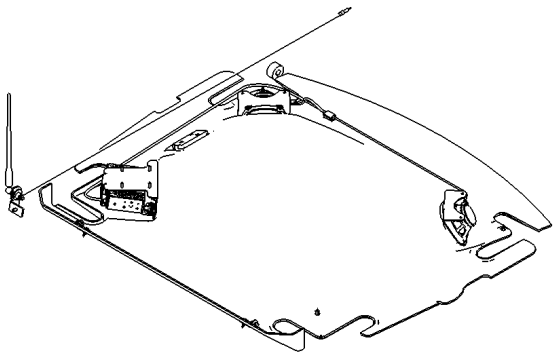

2002

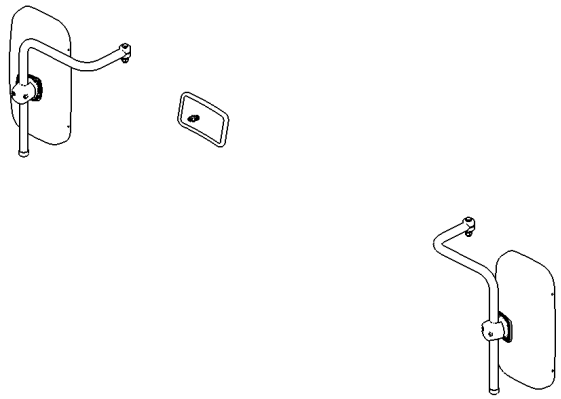

2003

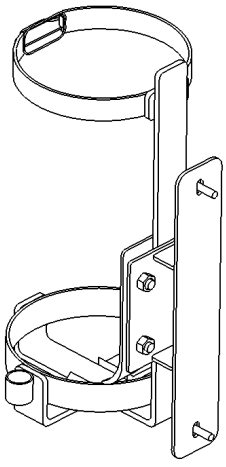

2004





TX1163640

Índice pictórico por seção
Sectional Pictorial Index
Index d'illustrations par sections.
Иллюстрированный указатель секции
Índice de ilustraciones por secciones

2007- 863
2010- 869
2013- 873
2014- 877

TX1163641 A.1

20

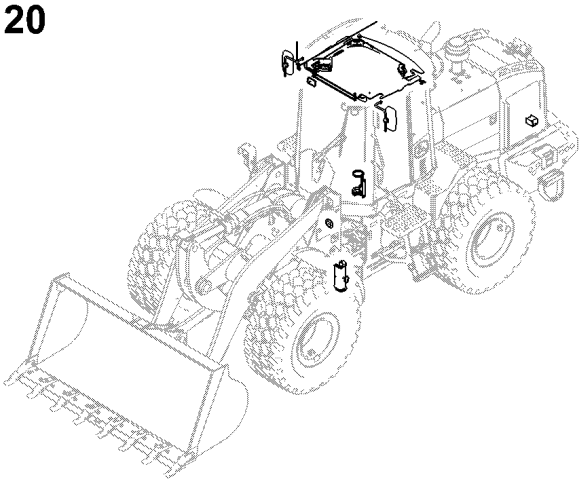

2007

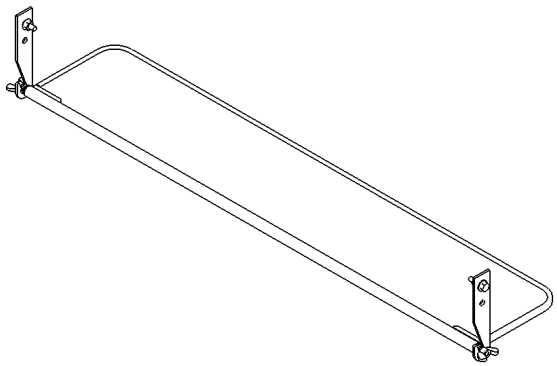

2010

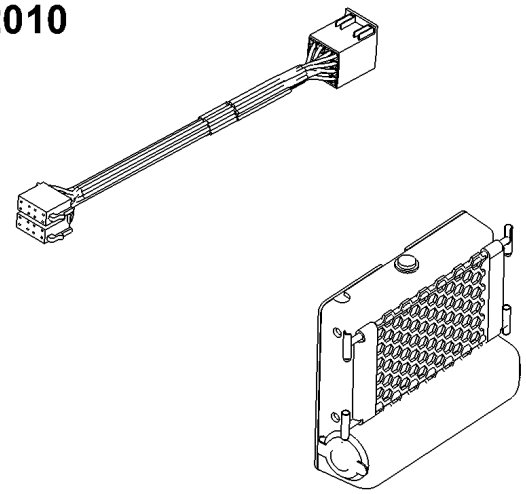

2013

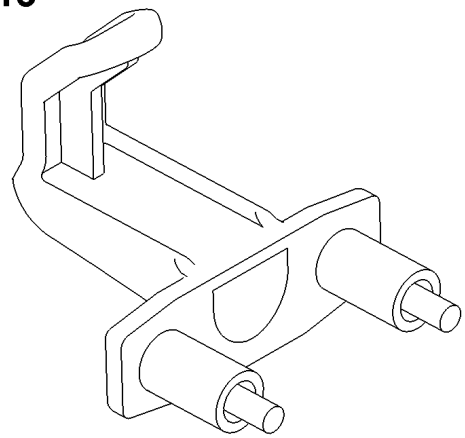

2014

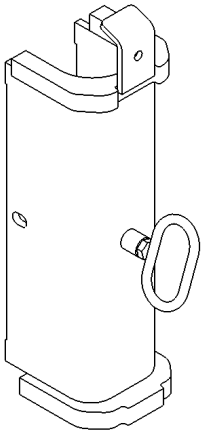

TX1163641

Índice pictórico por grupo funcional
Functional Group Pictorial Index
Index d'illustrations par groupes de fonctions
Иллюстрированный указатель функциональной группы
Índice de ilustraciones por grupos

TX1162441 A.1

2001

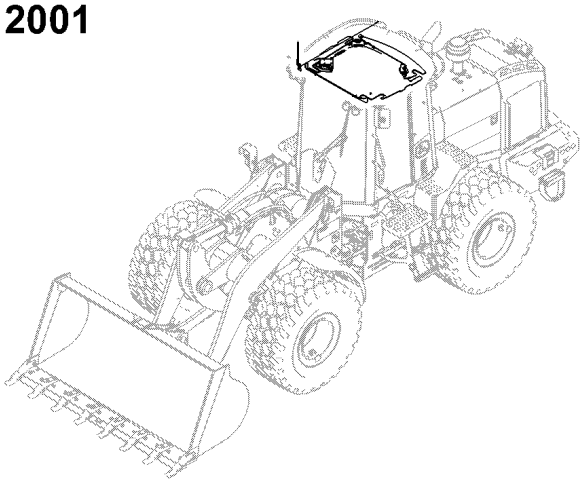

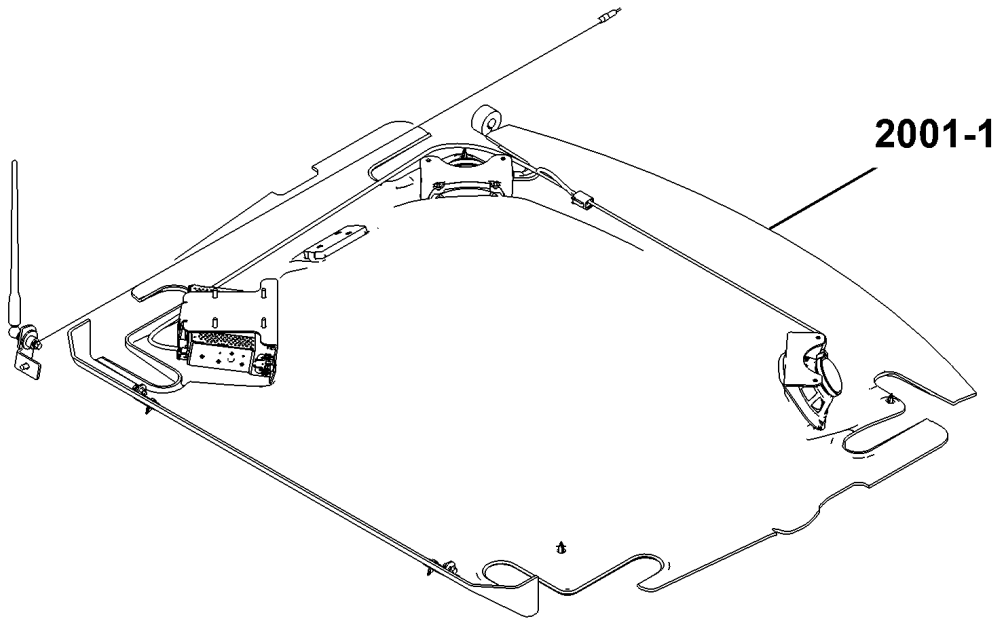

TX1162441

Revestimento sem Recorte do Rádio
Headliner Without Radio Cutout
Revêtement de pavillon sans découpe pour la radio
Облицовочная панель без выреза для радиоприемника
Revestimiento del techo sin recorte de radio

ETN135085_TX1238135 A.1

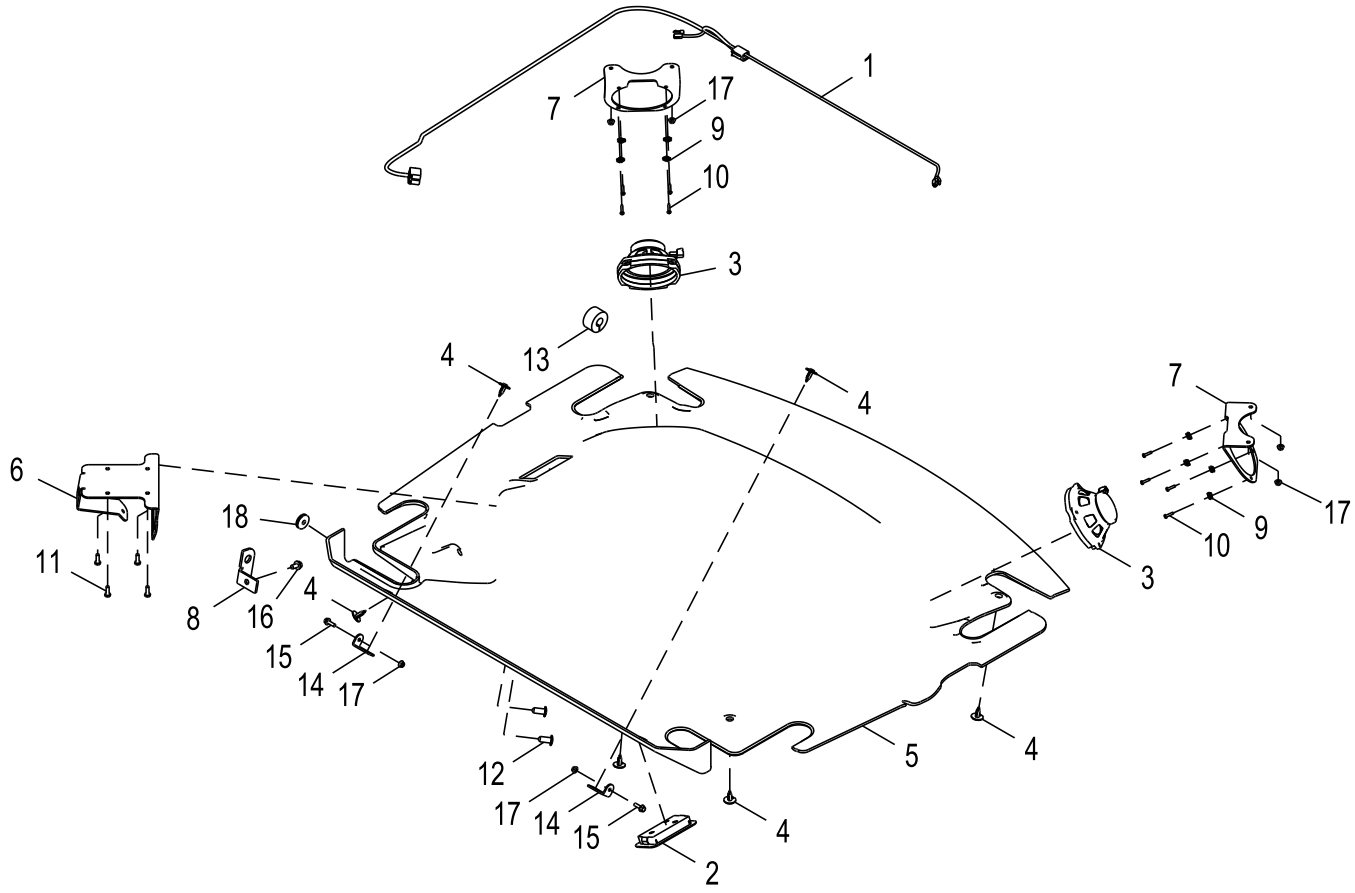

ETN135085_TX1238135

Item	*Nº peça*	*Descrição*	*Qtde*	*Nº série*	*Notas*
1	AT358008	Chicote do auto-falante	1		
2	AT337492	Farol	1		24V / 10W
3	AT342588	Alto-Falante	2		
4	T184892	RetentoR	6		
5	T228020	Guarnição de teto	1		Sem Recorte do Rádio
6	T180420	Apoio	1		
7	T180338	Apoio	2		
8	T204635	Apoio	1		
9	TT101176	Porca	8		
	TT207136	Lâmpada	1		Luz do Teto
10	T182888	Parafuso	8		
11	19H1948	Parafuso sextavado	4		1/4" X 3/4"
12	MT2485	Plugue	2		
13	T182870	Isolador	1		
14	T181050	Cantoneira	2		
15	19M7862	Parafuso	2		M6 X 20
16	19M7865	Parafuso	1		M8 X 16
17	14M7303	Porca com flange	6		M6
18	T65643	Passa-fio	1		

Índice pictórico por grupo funcional
Functional Group Pictorial Index
Index d'illustrations par groupes de fonctions
Иллюстрированный указатель функциональной группы
Índice de ilustraciones por grupos

1- 846
2- 848

TX1163642 A.1

2002

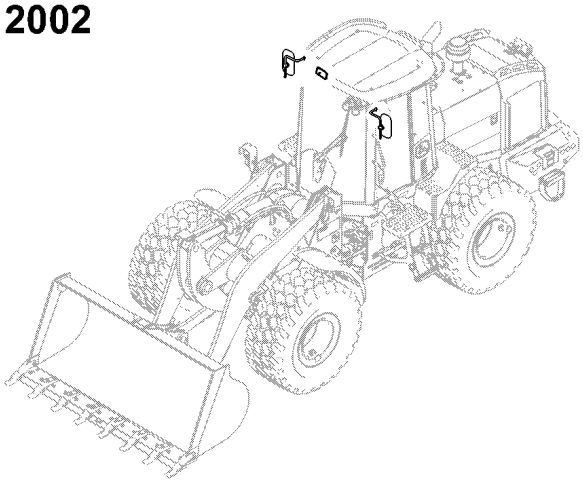

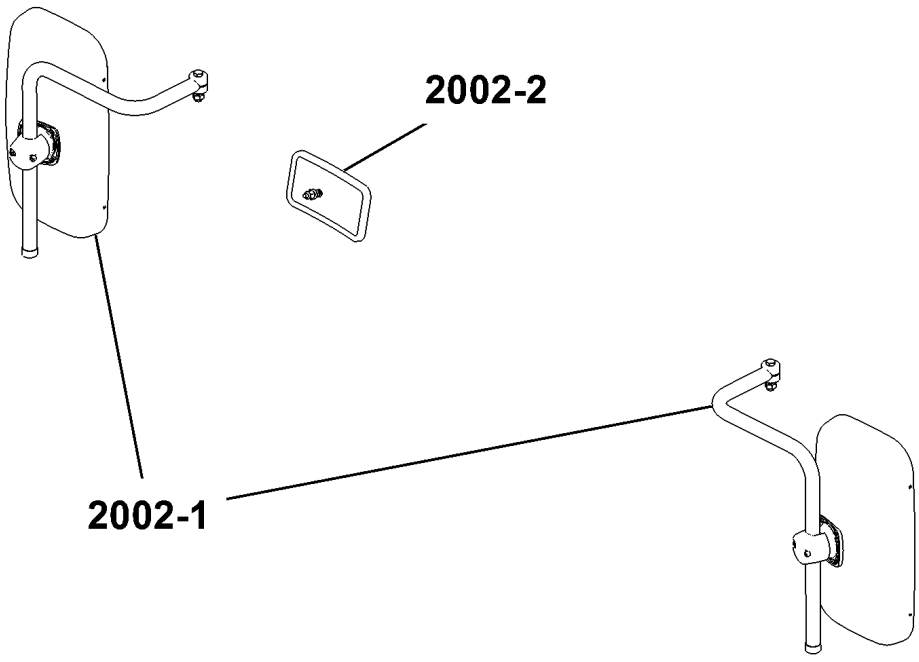

TX1163642

Espelhos Externos
Exterior Mirrors
Rétroviseurs extérieurs
Наружные зеркала
Espejos retrovisores exteriores

AT357231_TX1108198 A.1

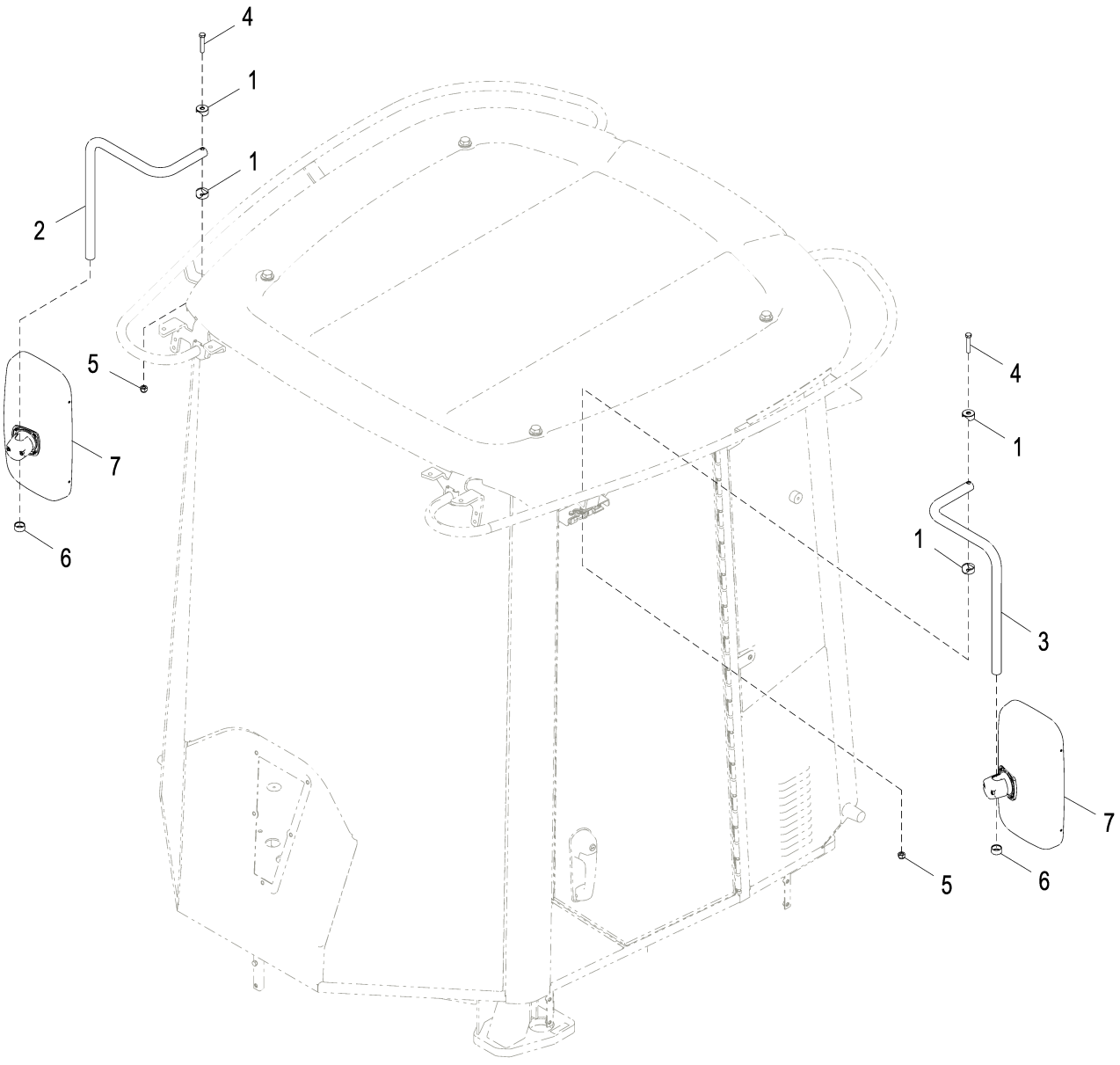

AT357231_TX1108198

Item	*Nº peça*	*Descrição*	*Qtde*	*Nº série*	*Notas*
1	T174203	Semi-braçadeira	4		
2	T174106	Nervura	1		
3	T174054	Nervura	1		
4	19H3065	Parafuso sextavado	2		3/8" X 2"
5	T11234	Porca de segurança	2		9.525 mm (3/8")
6	T174201	Tampa	2		
7	AT356101	RetRovisoR	2		

Retrovisor, Interno
Rear View Mirror, Interior
Rétroviseur, intérieur
Зеркало заднего вида, внутреннее
Espejo retrovisor, interior

AT223269_TX1081551 A.1

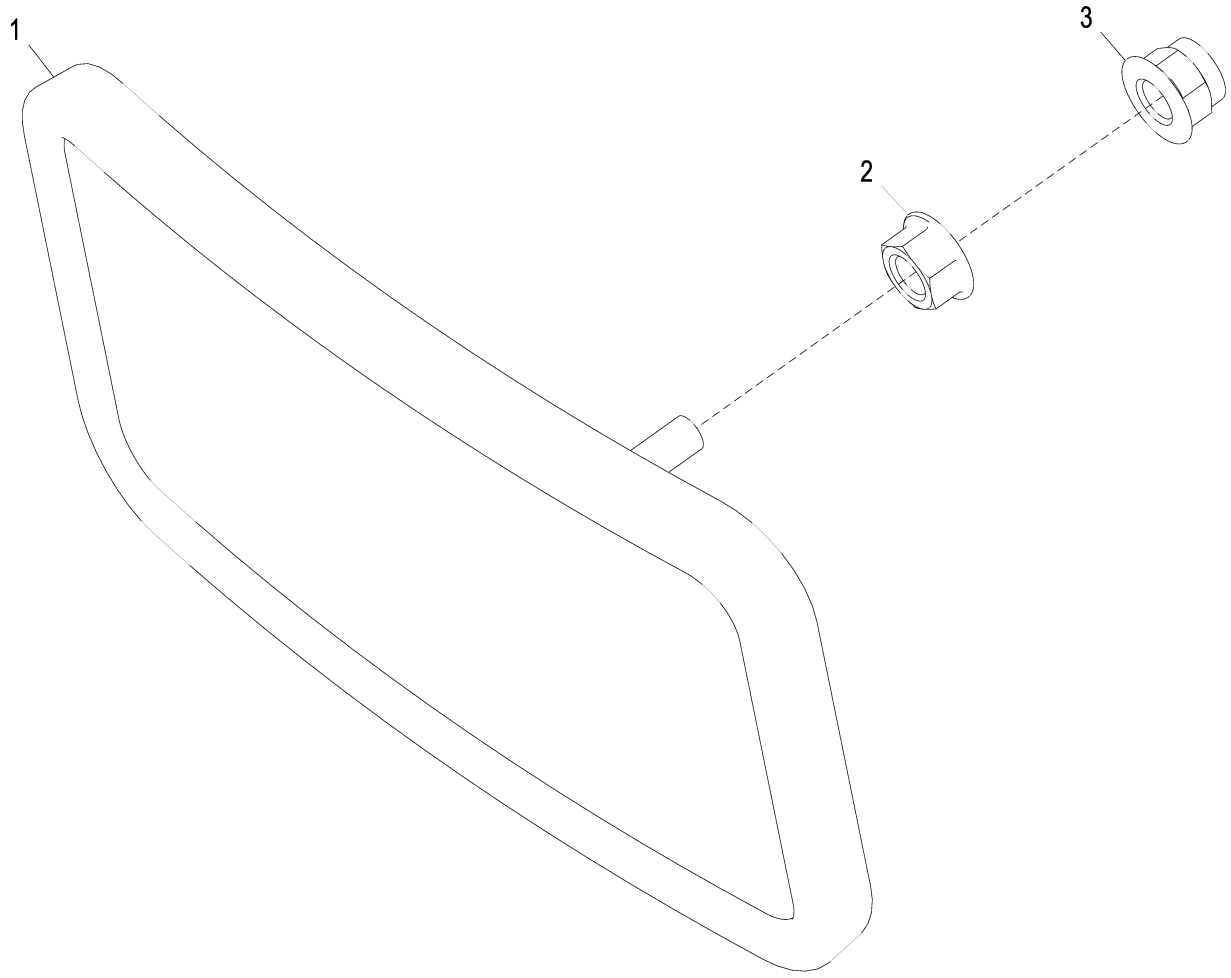

AT223269_TX1081551

Item	*Nº peça*	*Descrição*	*Qtde*	*Nº série*	*Notas*
1	AT196427	Espelho	1		
	AT222333	RetRovisoR	1		Recomendado para Uso em Ambiente Altamente Corrosivo
2	14M7298	Porca com flange	1		M8, SUB FOR 14M7649
3	14M7396	Porca de segurança	1		M8

Índice pictórico por grupo funcional
Functional Group Pictorial Index
Index d'illustrations par groupes de fonctions
Иллюстрированный указатель функциональной группы
Índice de ilustraciones por grupos

TX1162443 A.1

2003

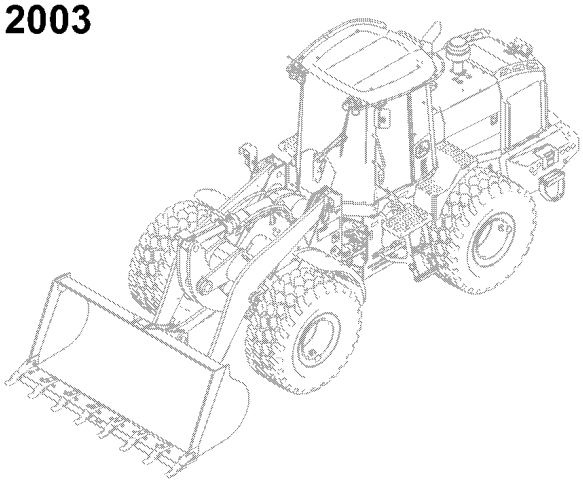

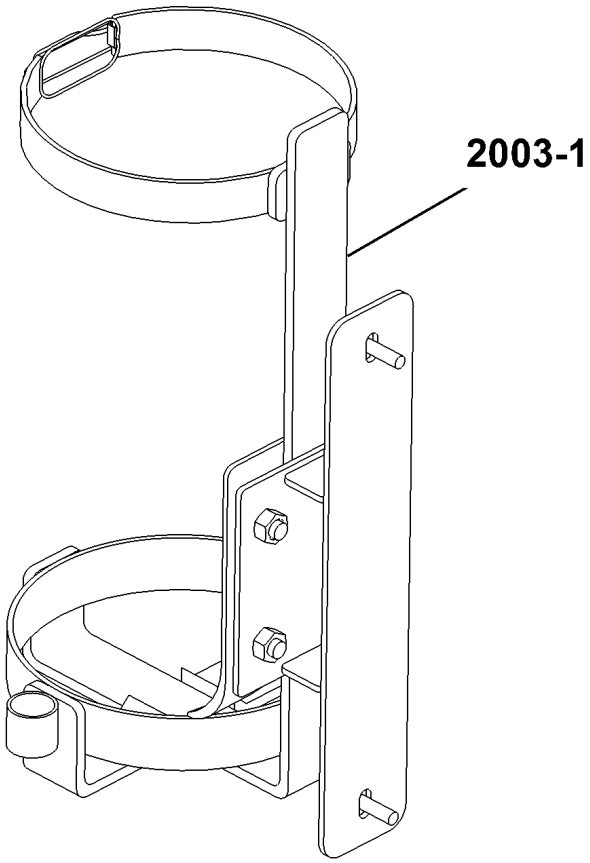

TX1162443

Kit de Montagem do Extintor de Incêndio
Fire Extinguisher Mounting Kit
Kit de montage d'extincteur d'incendie
Комплект креплений огнетушителя
Juego de montaje de extinguidor de incendios

AT442017_TX1159714 A.1

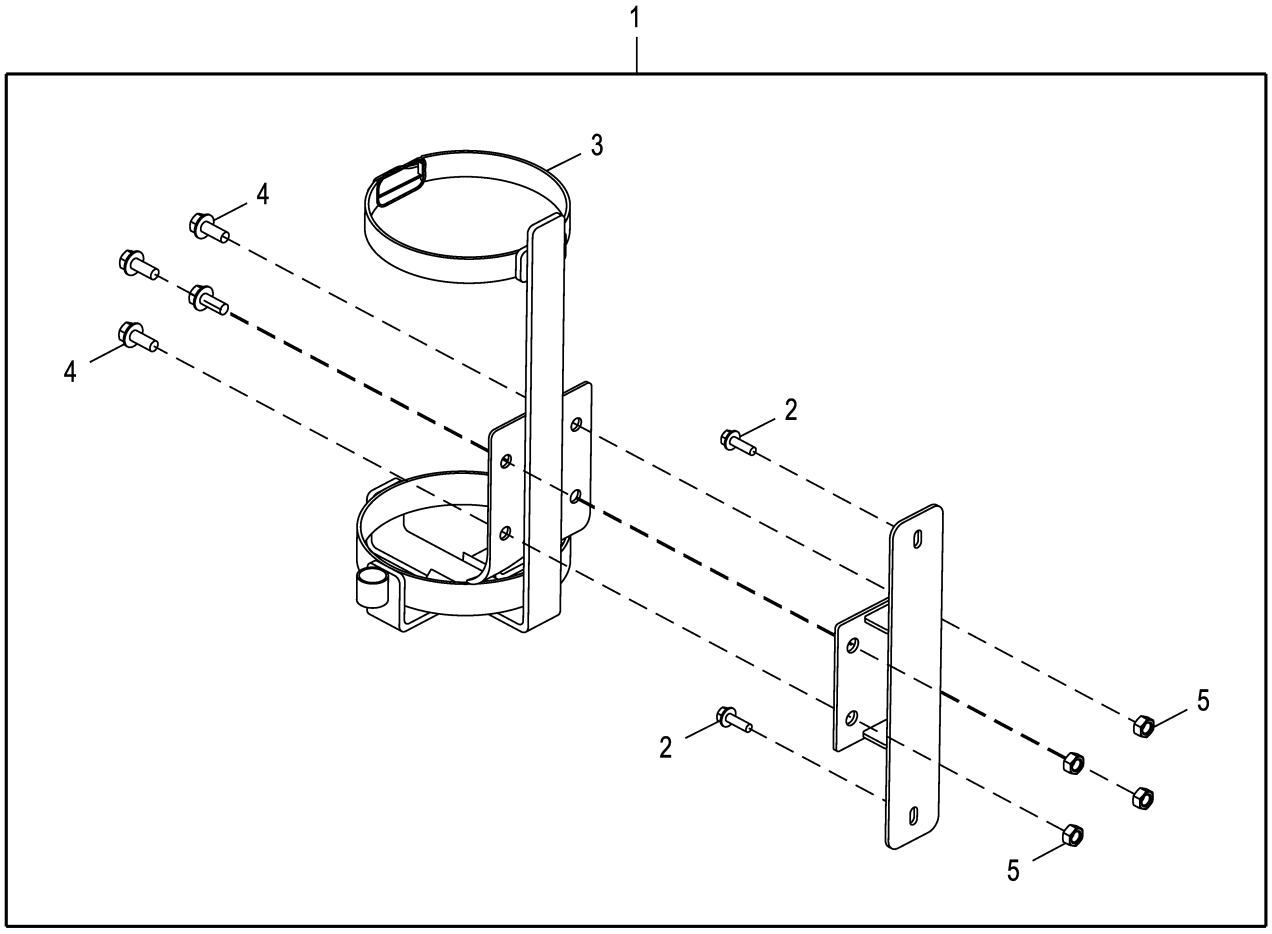

AT442017_TX1159714

Item	*Nº peça*	*Descrição*	*Qtde*	*Nº série*	*Notas*
1	**AT442017**	**Peças de montagem**	**1**		**Pacotes de Produto**
2	19M7862	Parafuso	2		M6 X 20
3	AH230253	Extintor de incêndio	1		Suporte
4	19M7866	Parafuso	4		M8 X 20
5	14M7273	Porca	4		M8

Índice pictórico por grupo funcional
Functional Group Pictorial Index
Index d'illustrations par groupes de fonctions
Иллюстрированный указатель функциональной группы
Índice de ilustraciones por grupos

1- 856
2- 858

TX1162444 A.1

2004

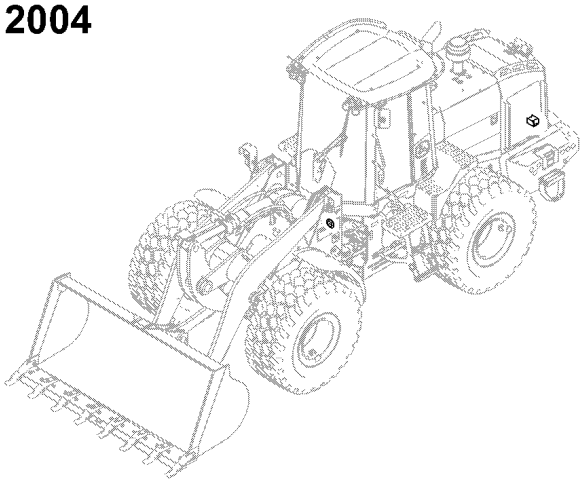

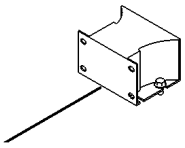

2004-2

2004-1

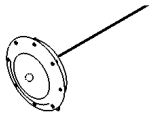

TX1162444

Buzina
Horn
Klaxon
Гудок
Bocina

ETN104448_TX1149725 A.1

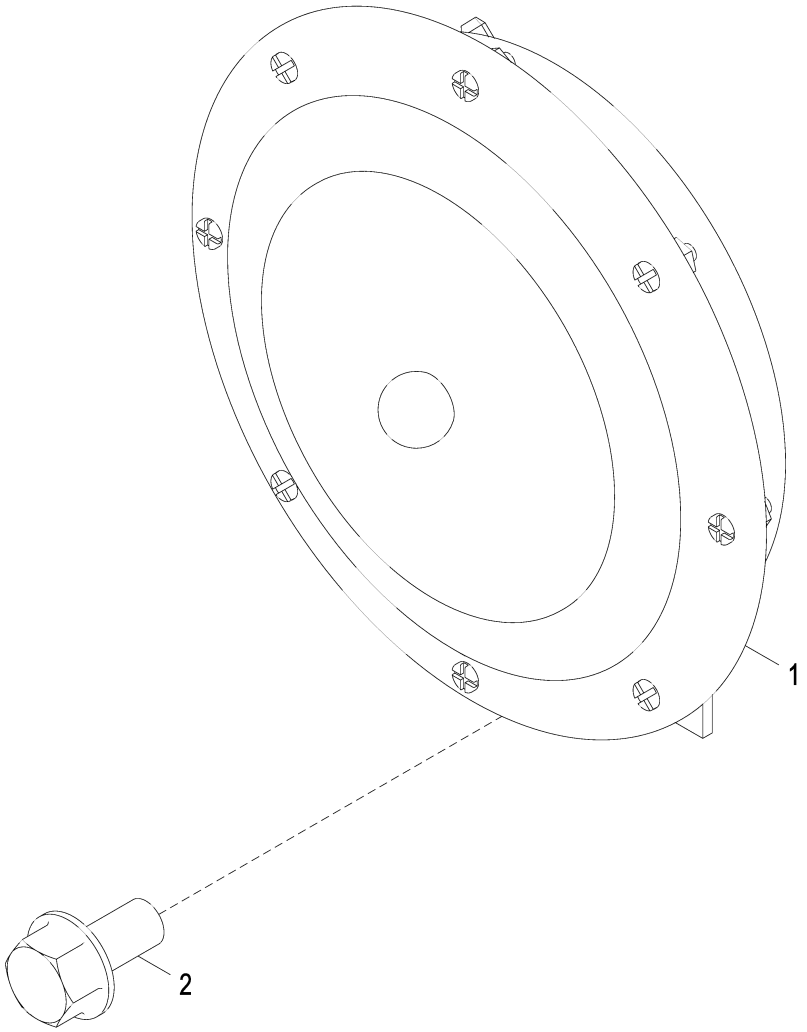

ETN104448_TX1149725

Item	*Nº peça*	*Descrição*	*Qtde*	*Nº série*	*Notas*
1	AT226282	Buzina	1		
2	19M7865	Parafuso	1		M8 X 16

Alarme de Marcha à Ré
Back-Up Alarm
Avertisseur sonore de marche arrière
Звуковой сигнал заднего хода
Alarma de retroceso

ETN109449_TX1159795 A.1

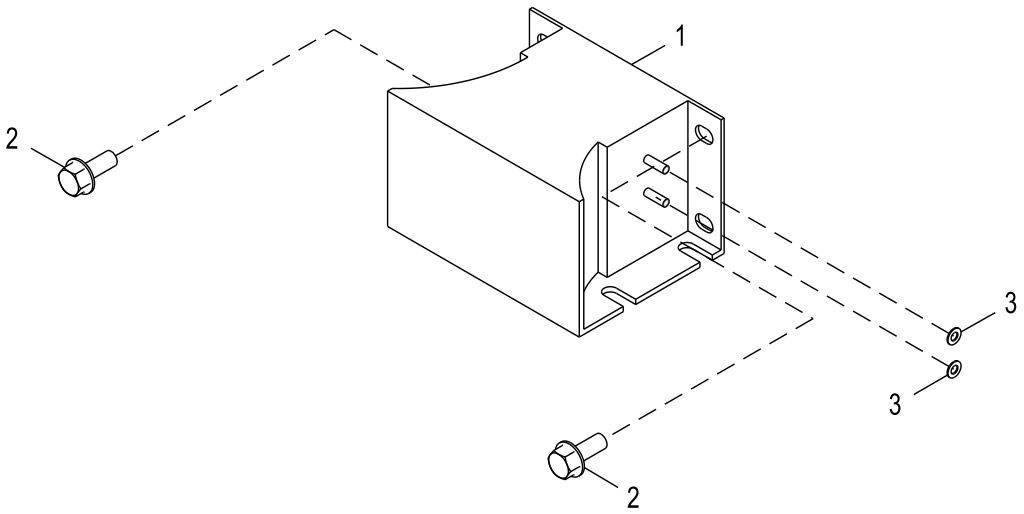

ETN109449_TX1159795

Item	*Nº peça*	*Descrição*	*Qtde*	*Nº série*	*Notas*
1	AT307092	Alarme de marcha	1		Apoio
2	19M7866	Parafuso	2		M8 X 20
3	12H290	Arruela	2		0.164"

Câmera Traseira (Se Equipada)
Rear Camera (If Equipped)
Caméra arrière (suivant équipement)
Камера заднего вида (при наличии)
Cámara trasera (si existe)

ETN144926_TX1197516 B.3

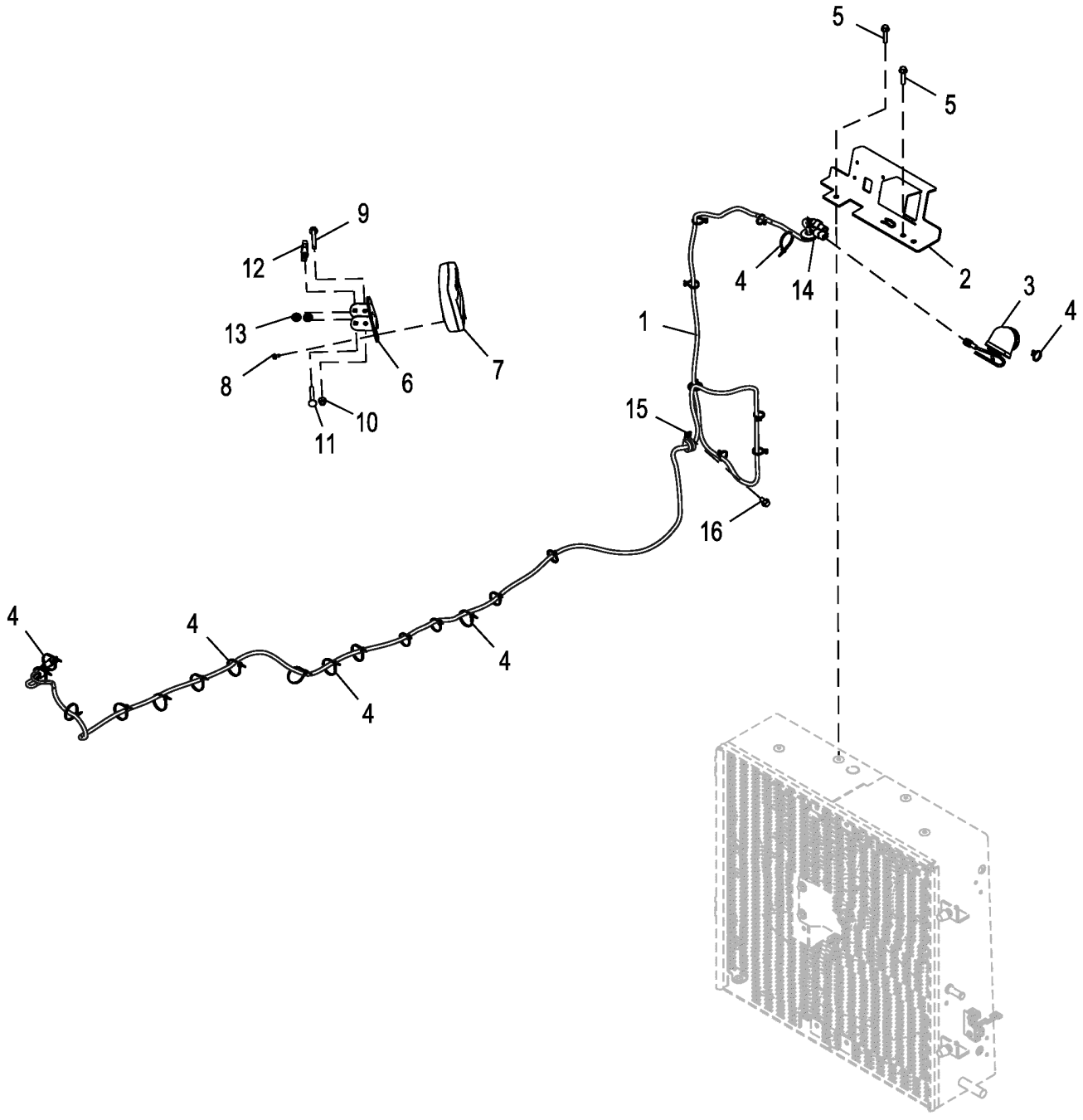

ETN144926_TX1197516

Item	*Nº peça*	*Descrição*	*Qtde*	*Nº série*	*Notas*
1	AT427631	Chicote	1		Haste, Componentes em Página Separada
2	AT432856	Apoio	1		
3	AT466877	câmera de tv	1		Somente Vídeo, SUB FOR AT441664; INCLUDES (2) 14M7297, (2) 19M8576 AND (2) 24M7105
	14M7297	Porca	2		M5
	19M8576	Parafuso	2		M5 X 30
	24M7105	Arruela	2		6 X 12 X 1.600 mm
4	R44302	Cinta	14		
5	19M7805	Parafuso	2		M10 X 45
6	AT352498	Apoio	1		
7	AT410941	Monitor	1		Unidade de Monitor Avançado (ADU)
8	19M7774	Parafuso	3		M6 X 12
9	19M8977	Parafuso	1		M10 X 85
10	14M7400	Porca de segurança	1		M10
11	03M7218	Parafuso	1		M10 X 80
12	N209668	Botão	1		
13	N209692	Arruela de pressão	2		
14	R45210	Passa-fio	1		
15	T102934	Braçadeira	1		
16	19M7784	Parafuso	1		M10 X 20

Índice pictórico por grupo funcional
Functional Group Pictorial Index
Index d'illustrations par groupes de fonctions
Иллюстрированный указатель функциональной группы
Índice de ilustraciones por grupos

TX1162445 A.1

2007

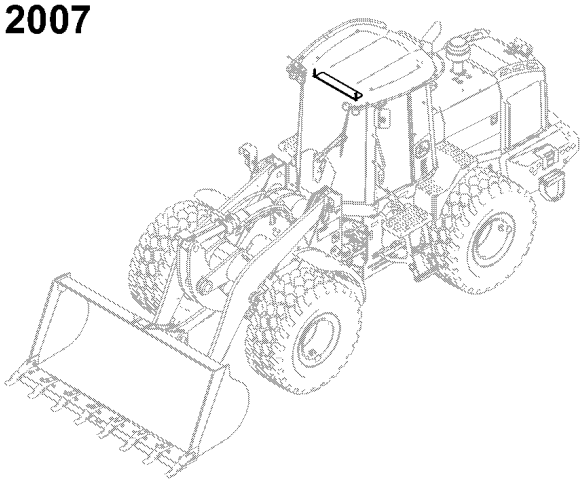

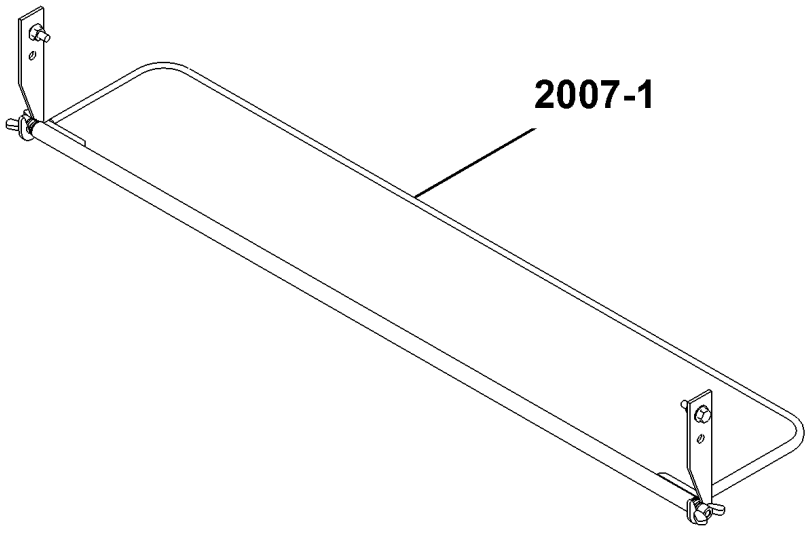

TX1162445

Sun Visor
Sun Visor
Pare-soleil
Солнцезащитный козырек
Visera

AT225166_TX1108206 A.1

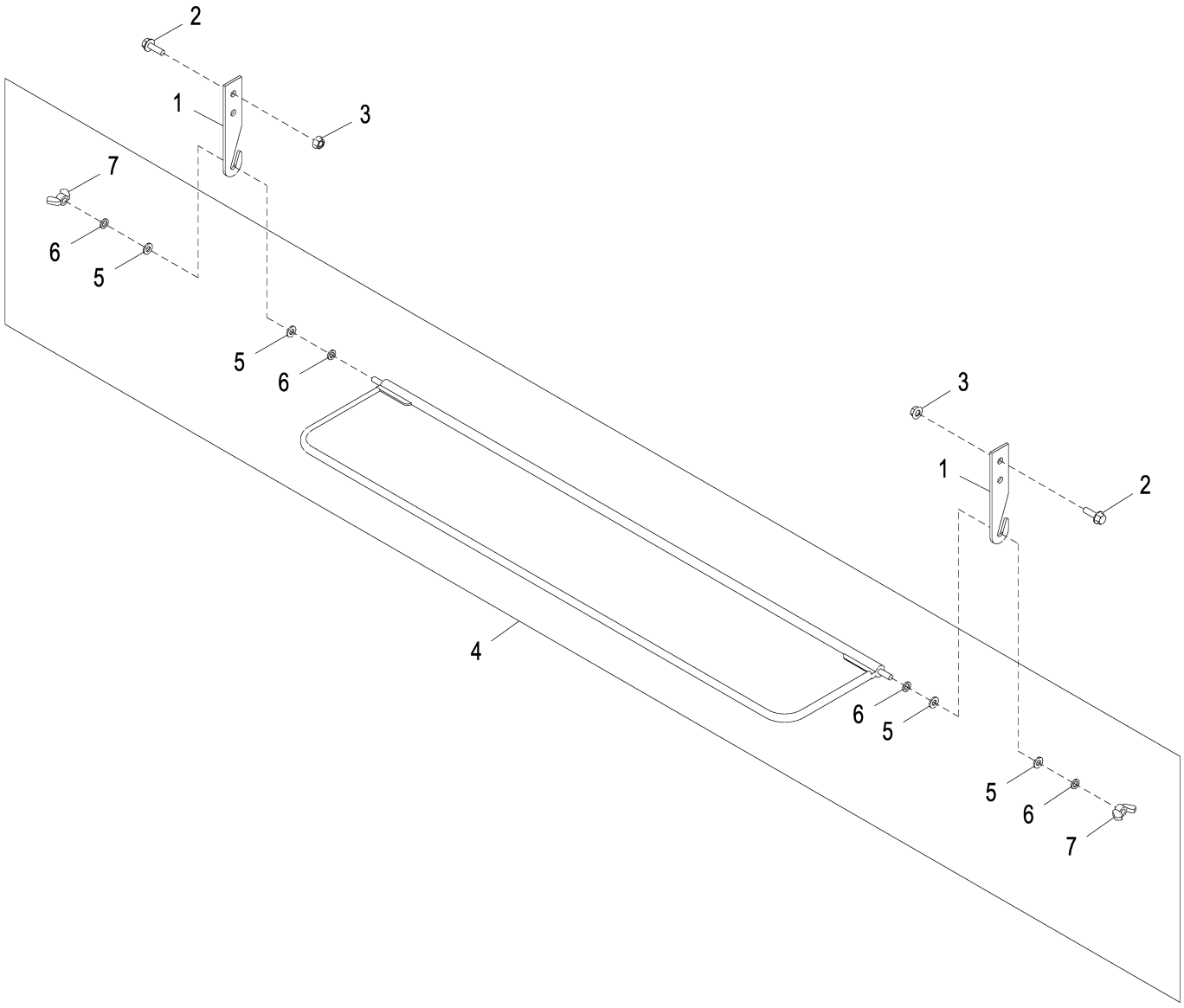

AT225166_TX1108206

Item	*Nº peça*	*Descrição*	*Qtde*	*Nº série*	*Notas*
1	T181797	Apoio	2		
2	19M7862	Parafuso	2		M6 X 20
3	14M7303	Porca com flange	2		M6, SUB FOR 14M7744
4	AT336621	Pára-sol	1		
5	N218377	Arruela	4		6.350 X 12.700 X 1.575 mm (1/4" X 1/2" X 1/16")
6	24H1285	Arruela	4		17/64" X 7/16" X 0.065"
7	M47887	Porca borboleta	2		6.350 mm (1/4")

Emblema de Veículo de Movimentação Lenta
Slow Moving Vehicle Emblem
Signal de véhicule lent
Знак тихоходного транспортного средства
Etiqueta de vehículo de movimiento lento

AT468964_TX1209935 A.1

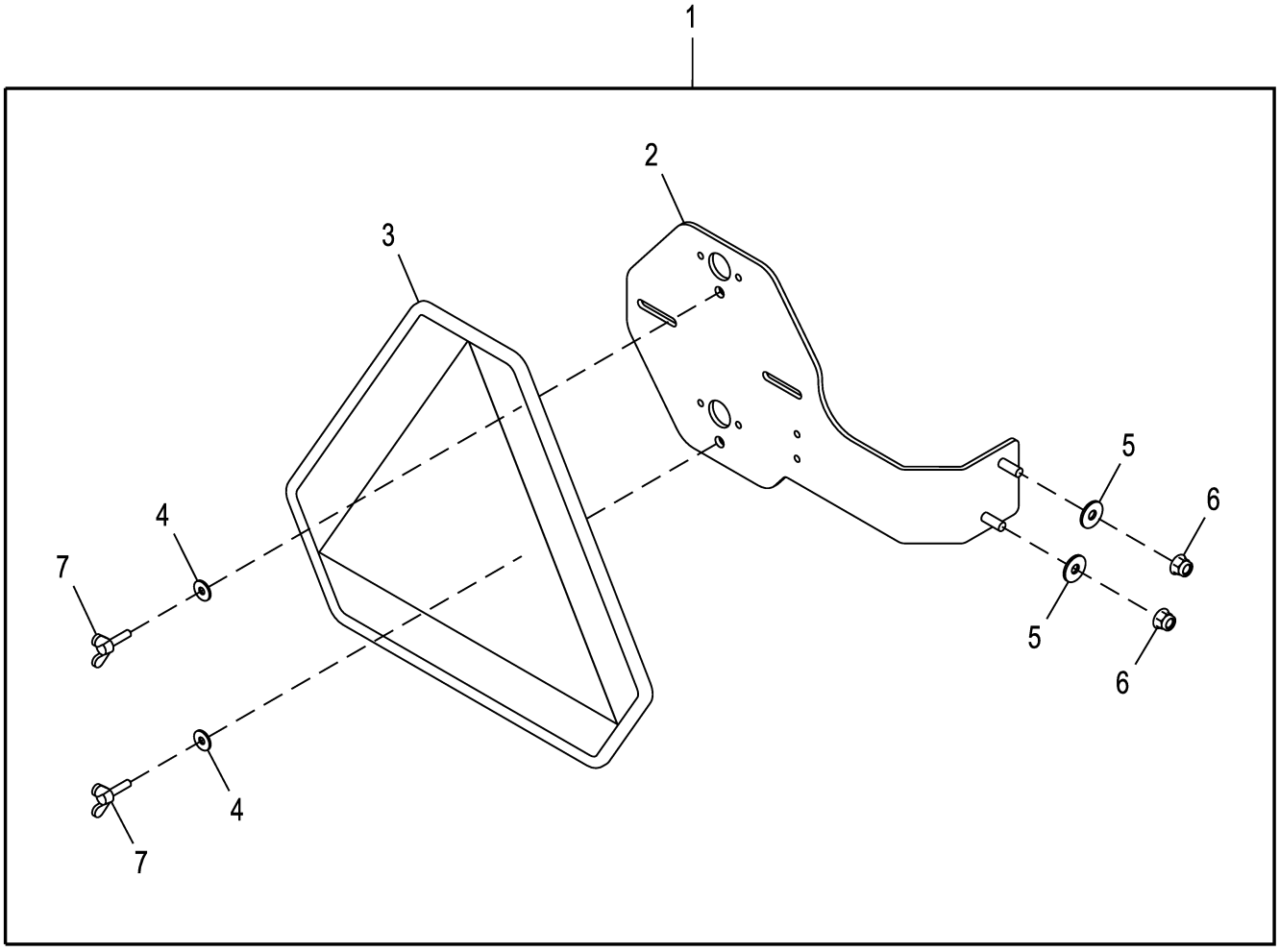

AT468964_TX1209935

Item	*Nº peça*	*Descrição*	*Qtde*	*Nº série*	*Notas*
1	**AT468964**	**Símbolo de veículo lento**	**1**		**Pacotes de Produto**
2	AT301914	Apoio	1		
3	JD5929	Símbolo de veículo lento	1		
4	24M7139	Arruela	2		6.400 X 18 X 1.600 mm
5	24M7298	Arruela	2		8.400 X 25 X 2 mm
6	14M7396	Porca de segurança	2		M8
7	21M7344	Parafuso	2		M6 X 25

Índice pictórico por grupo funcional
Functional Group Pictorial Index
Index d'illustrations par groupes de fonctions
Иллюстрированный указатель функциональной группы
Índice de ilustraciones por grupos

TX1162446 A.1

2010

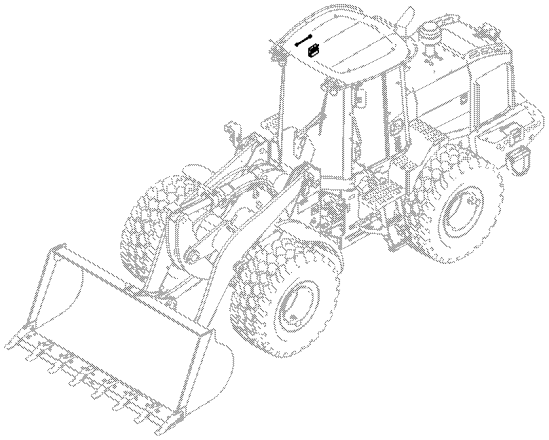

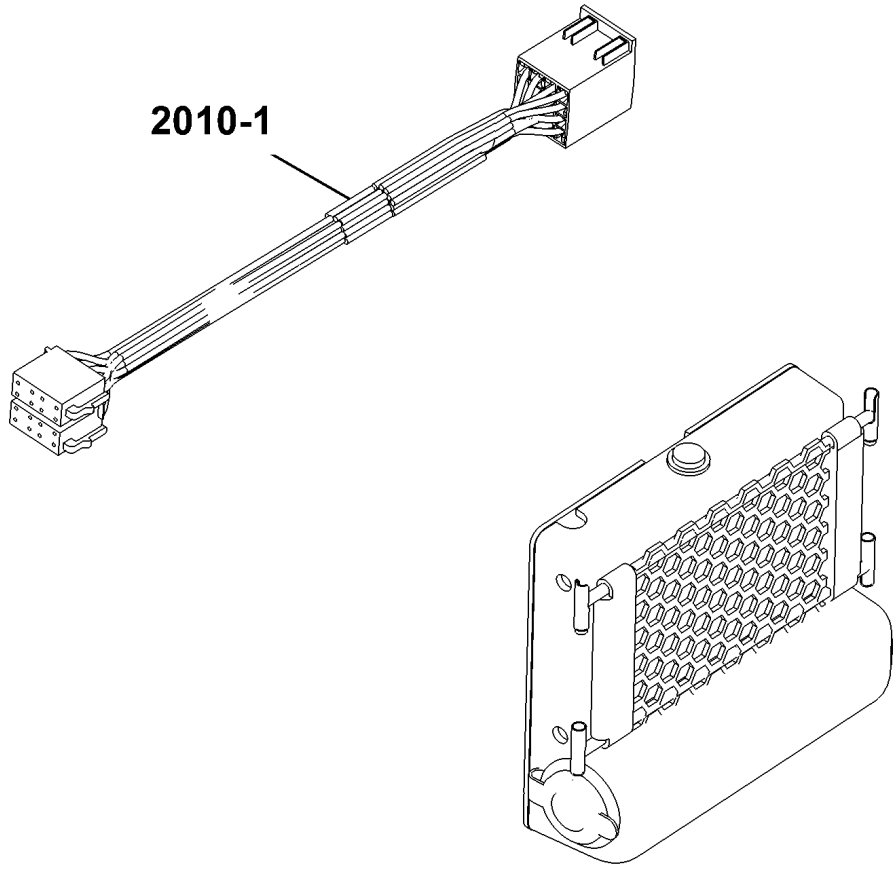

TX1162446

Kit de Suporte de Acessório
Accessory Holder Kit
Kit porte-accessoire
Комплект держателя принадлежностей
Juego de soporte de accesorios

AT440040_TX1149719 A.1

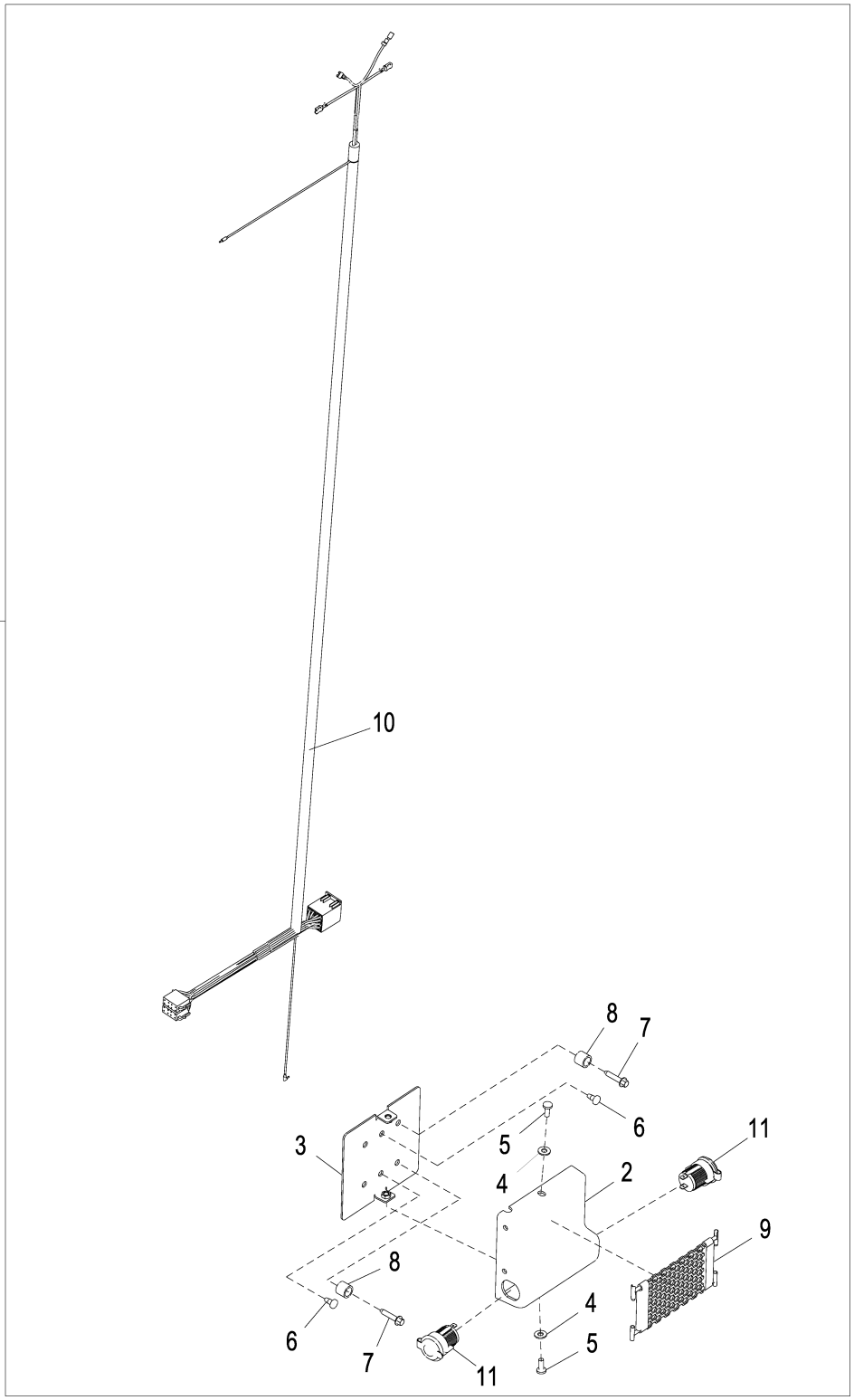

AT440040_TX1149719

Item	*Nº peça*	*Descrição*	*Qtde*	*Nº série*	*Notas*
1	**AT440040**	**Kit do suporte**	**1**		**Pacotes de Produto**
2	T238103	Capa	1		
3	AT356088	Apoio	1		
4	24H1287	Arruela	2		9/32" X 5/8" X 0.065"
5	21M7292	Parafuso	2		M6 X 16
6	37M7079	Parafuso	2		
7	37M7104	Parafuso	2		M6 X 30
8	T126052	Espaçador	2		
9	AT368241	Armazém	1		
10	AT368243	Chicote	1		Suporte de Acessório
11	GY20126	Tomada de saída	2		12 V

Índice pictórico por grupo funcional
Functional Group Pictorial Index
Index d'illustrations par groupes de fonctions
Иллюстрированный указатель функциональной группы
Índice de ilustraciones por grupos

TX1162447 A.1

2013

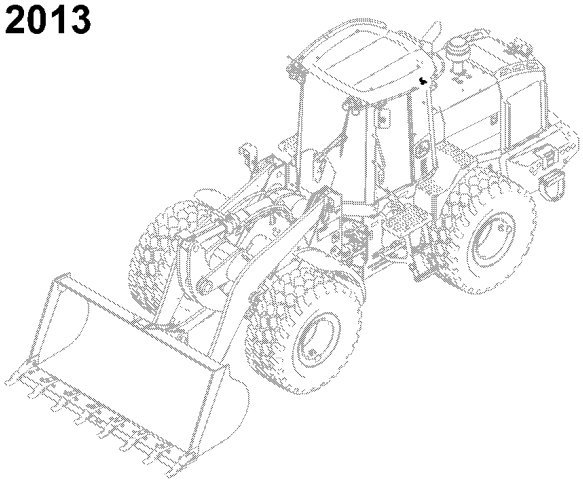

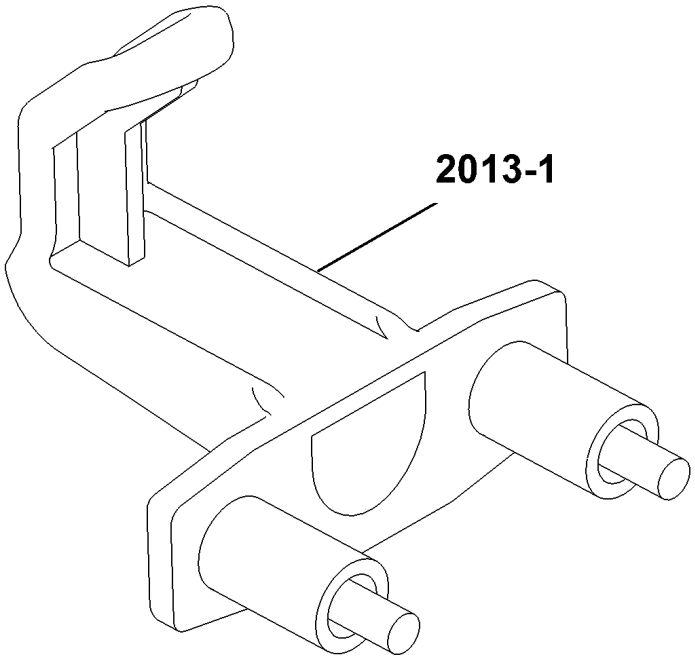

TX1162447

Gancho para Casaco
Coat Hook
Patère
Крюк для одежды
Gancho para abrigo

AT223283_TX1108210 A.1

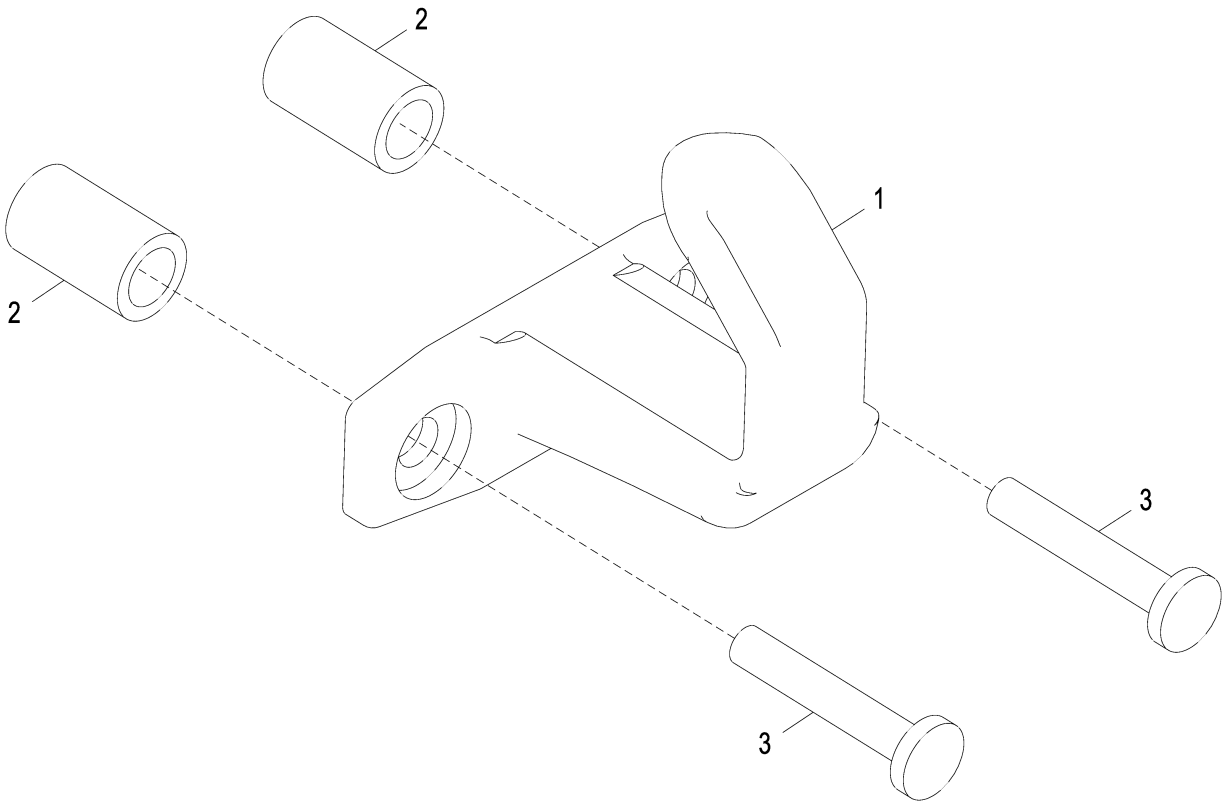

AT223283_TX1108210

Item	*Nº peça*	*Descrição*	*Qtde*	*Nº série*	*Notas*
1	L102023	Gancho	1		
2	28H3423	Bucha	2		0.364" X 0.540" X 7/8"
3	21M7247	Parafuso	2		M6 X 35

Índice pictórico por grupo funcional
Functional Group Pictorial Index
Index d'illustrations par groupes de fonctions
Иллюстрированный указатель функциональной группы
Índice de ilustraciones por grupos

TX1162448 A.1

2014

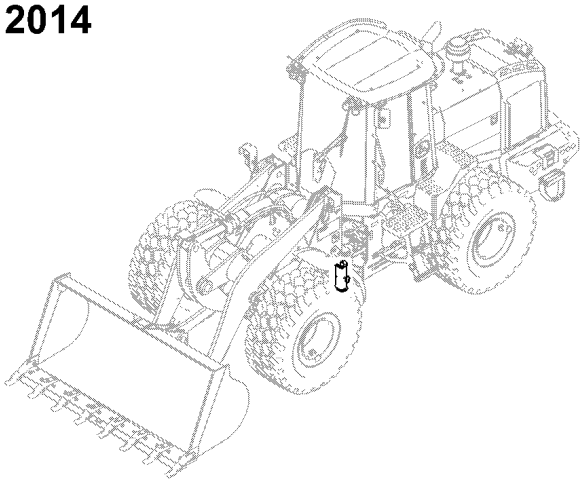

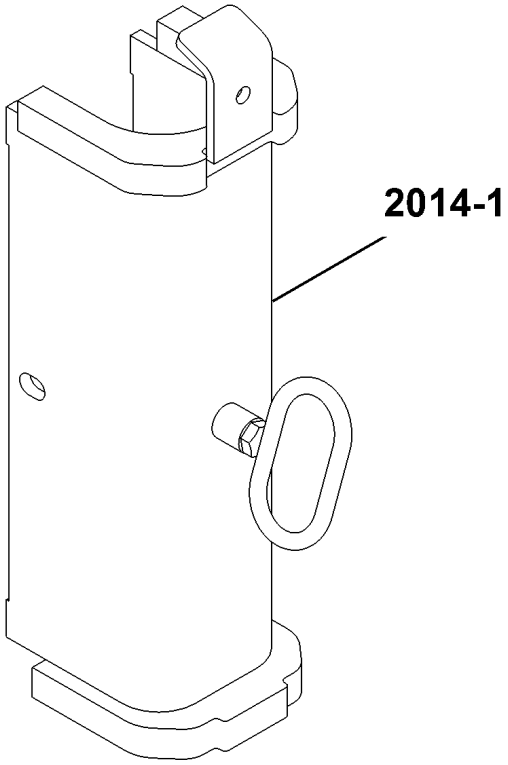

TX1162448

Bloqueio da Lança
Boom Lock
Verrouillage de la flèche
Фиксатор стрелы
Traba de aguilón

ETN110144_TX1157649 A.1

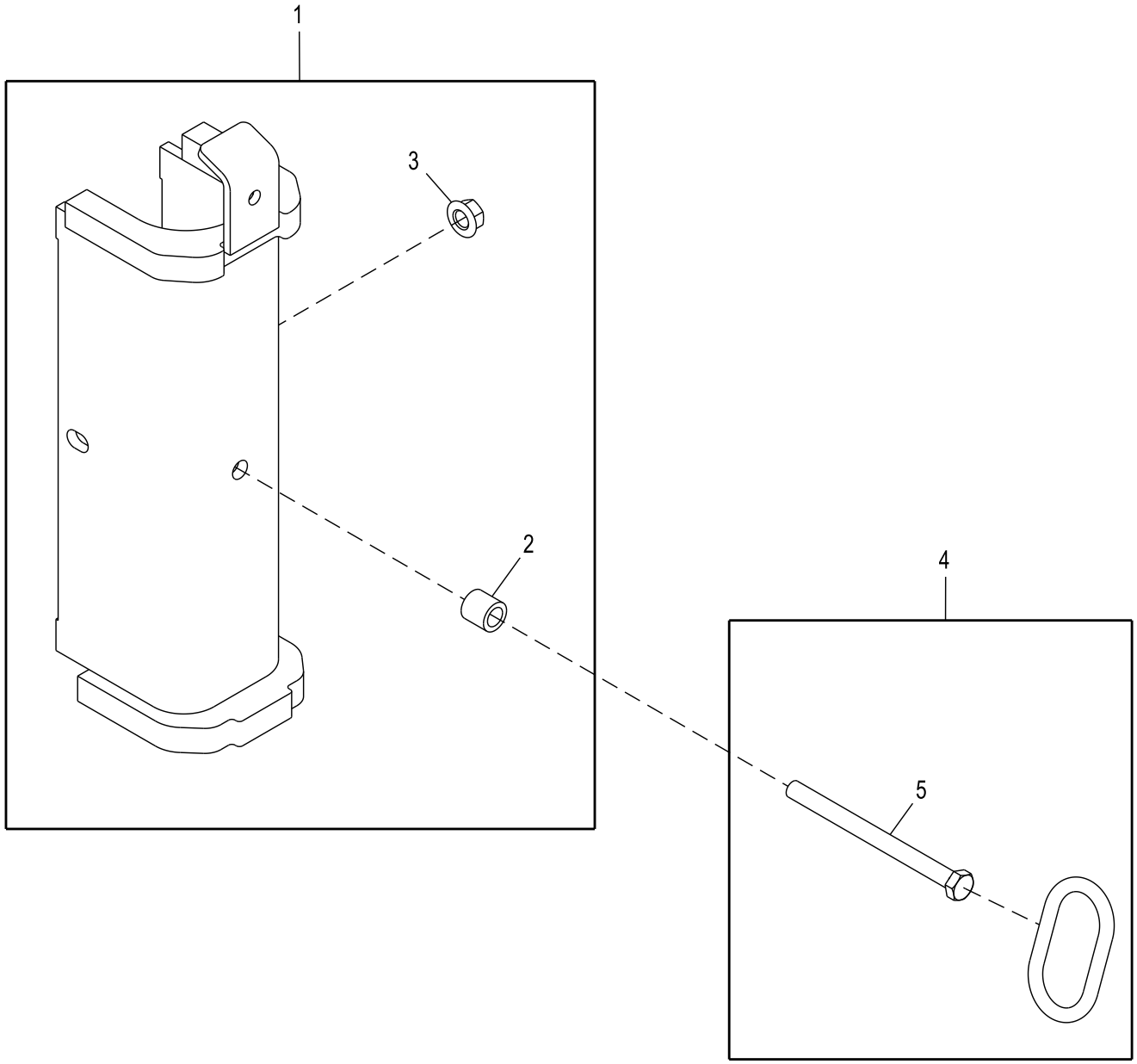

ETN110144_TX1157649

Item	*Nº peça*	*Descrição*	*Qtde*	*Nº série*	*Notas*
1	AT436170	Fechadura	1		
2	28H2523	Bucha	1		0.546" X 0.840" X 13/16"
3	14M7443	Porca com flange	1		M12
4	AT364922	Alavanca	1		
5	19M8413	Parafuso sextavado	1		M12 X 150

Índice pictórico por seção
Sectional Pictorial Index
Index d'illustrations par sections.
Иллюстрированный указатель секции
Índice de ilustraciones por secciones

2161- 883
2162- 887
2163- 895
2164- 899

TX1162454 A.1

21

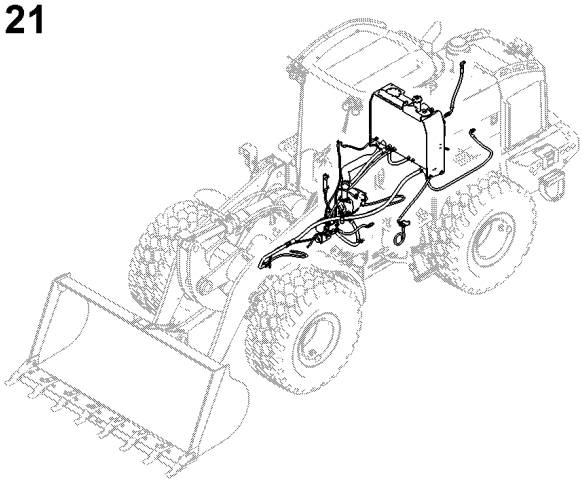

2161

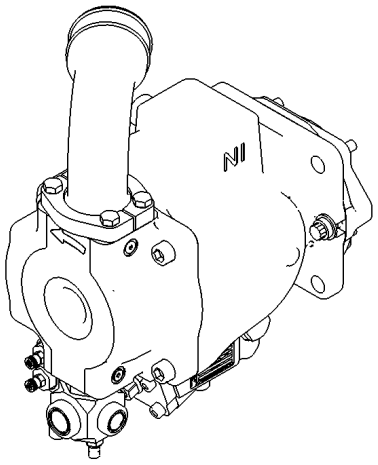

2162

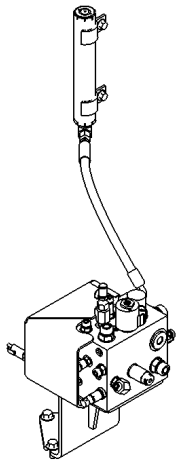

2163

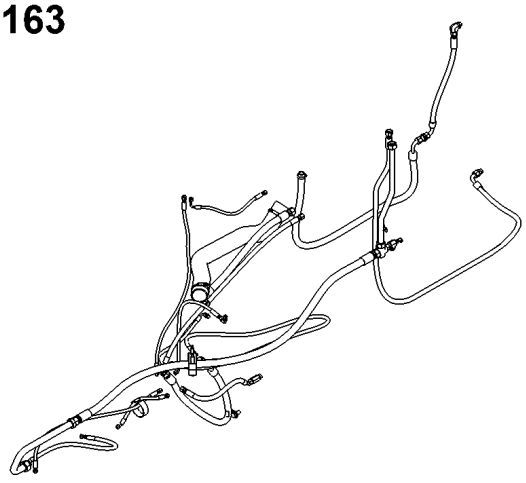

2164

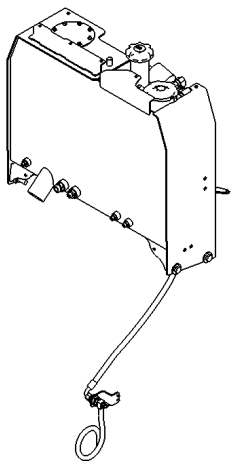

TX1162454

Índice pictórico por grupo funcional
Functional Group Pictorial Index
Index d'illustrations par groupes de fonctions
Иллюстрированный указатель функциональной группы
Índice de ilustraciones por grupos

TX1162607 A.1

2161

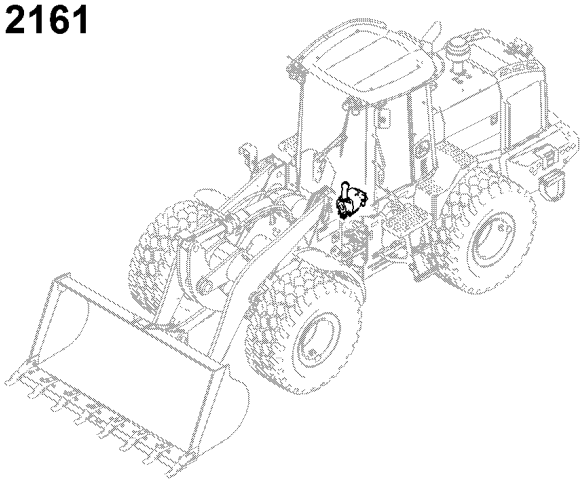

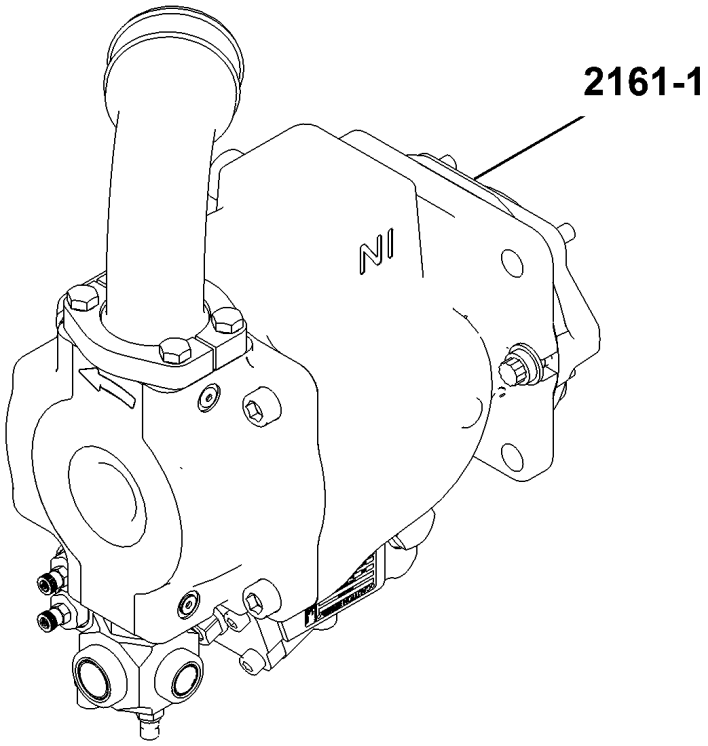

TX1162607

Bomba Hidráulica Principal
Main Hydraulic Pump
Distributeur chenille/palan
Главный гидравл. насос
Bomba - accesorio

ETN109422_TX1157658 A.1

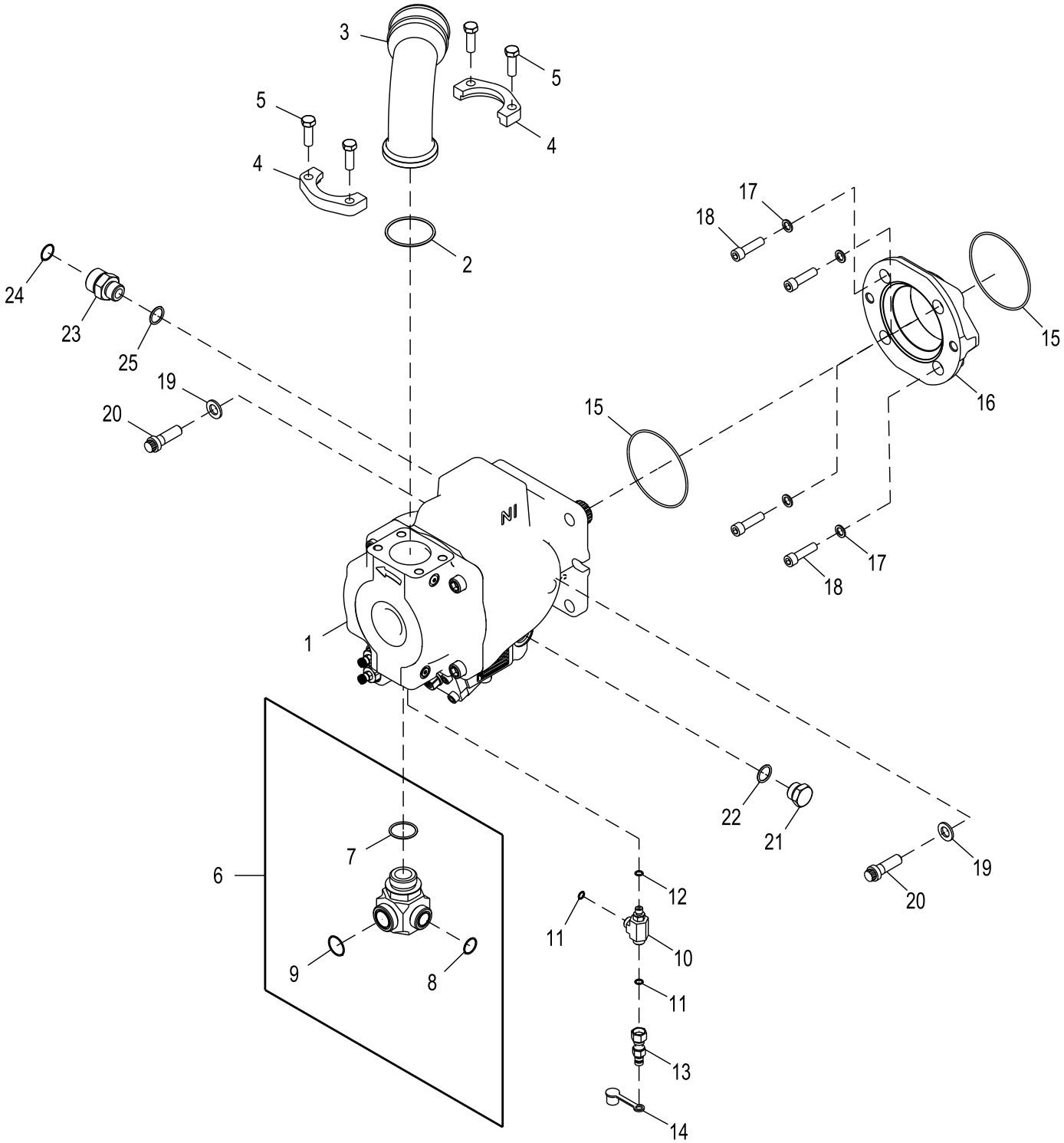

ETN109422_TX1157658

Item	*Nº peça*	*Descrição*	*Qtde*	*Nº série*	*Notas*
1	AT360385	Bombahidráulica	1		
	PG200855	Bombahidráulica remanufat.	1		REMAN FOR AT360385
	AT402960	Kit retentor	1		SUB FOR AT361449
	AT376478	Controlador, bomba/válvula	1		INCLUDES AT362667
	AT362667	Kit retentor	1		Controlador da Bomba
2	U12331	Anel o	1		69.444 X 3.531 mm (2-47/64" X 0.139")
3	T227437	Conexão em ângulo	1		
4	U44384	Conexão flangeada	2		
5	19H2993	Parafuso sextavado	4		1/2" X 1-1/2"
6	AT366648	Conexão em ângulo	1		
7	U13639	Anel o	1		37.465 X 2.997 mm (1.475" X 0.118")
8	T76938	Anel o	1		23.520 X 1.780 mm (0.926" X 0.070")
9	T78612	Anel o	1		29.870 X 1.780 mm (1.176" X 0.070")
10	38H1434	Conexão em t	1		
11	T77613	Anel o	2		9.250 X 1.780 mm (0.364" X 0.070")
12	R28782	Anel o	1		8.915 X 1.829 mm (0.351" X 0.072")
13	RE60701	Engate de diagnostico	1		
14	R77175	Capa	1		
15	T107883	Anel o	2		124 X 3 mm (4.882" X 0.118")
16	T329334	Espaçador	1		
17	24M7434	Arruela	4		13 X 20 X 2 mm
18	19M8341	Parafuso	4		M12 X 45
19	24M7338	Arruela	2		17 X 30 X 3 mm
20	N209756	Parafuso	2		
21	R27175	Tampão de dreno	1		
22	U12547	Anel o	1		23.470 X 2.946 mm (0.924" X 0.116")
23	38H1179	Adaptador	1		
24	T76938	Anel o	1		23.520 X 1.780 mm (0.926" X 0.070")
25	U12547	Anel o	1		23.470 X 2.946 mm (0.924" X 0.116")

Índice pictórico por grupo funcional
Functional Group Pictorial Index
Index d'illustrations par groupes de fonctions
Иллюстрированный указатель функциональной группы
Índice de ilustraciones por grupos

1- 888
2- 892

TX1162455 A.1

2162

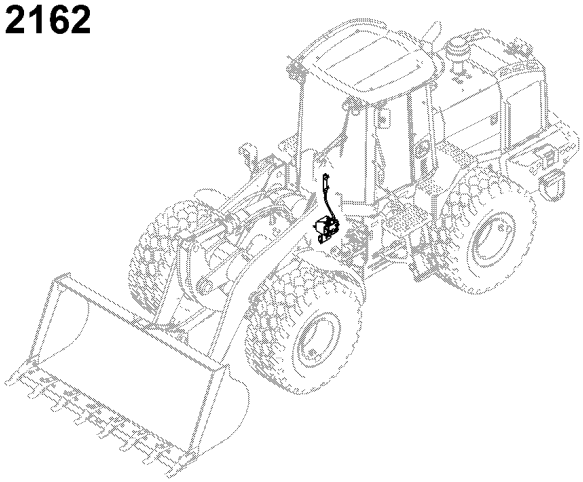

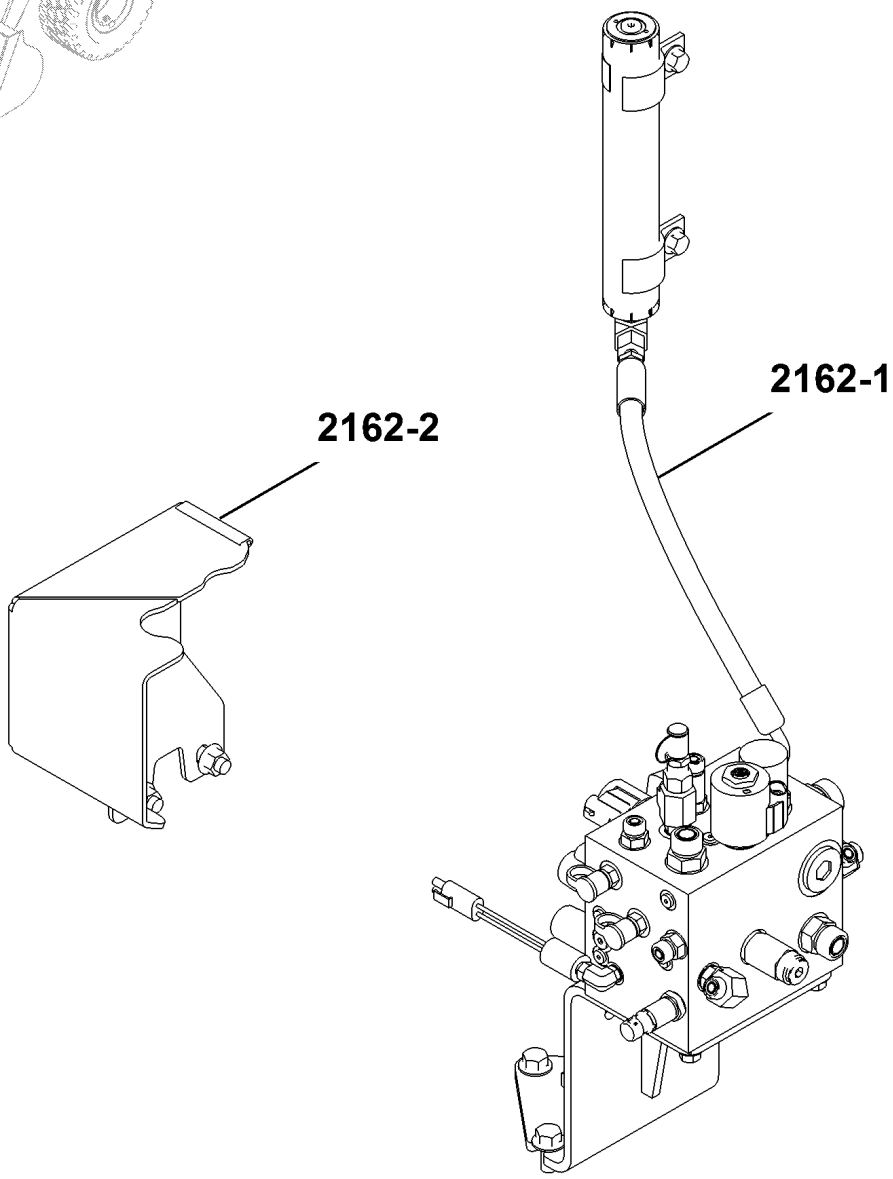

TX1162455

Coletor da Bomba Hidráulica Principal
Main Hydraulic Pump Manifold
Collecteur de pompe hydraulique principale
Коллектор главн. гидравл. насоса
Colector de la bomba hidráulica principal

ETN119323_TX1157664 B.1

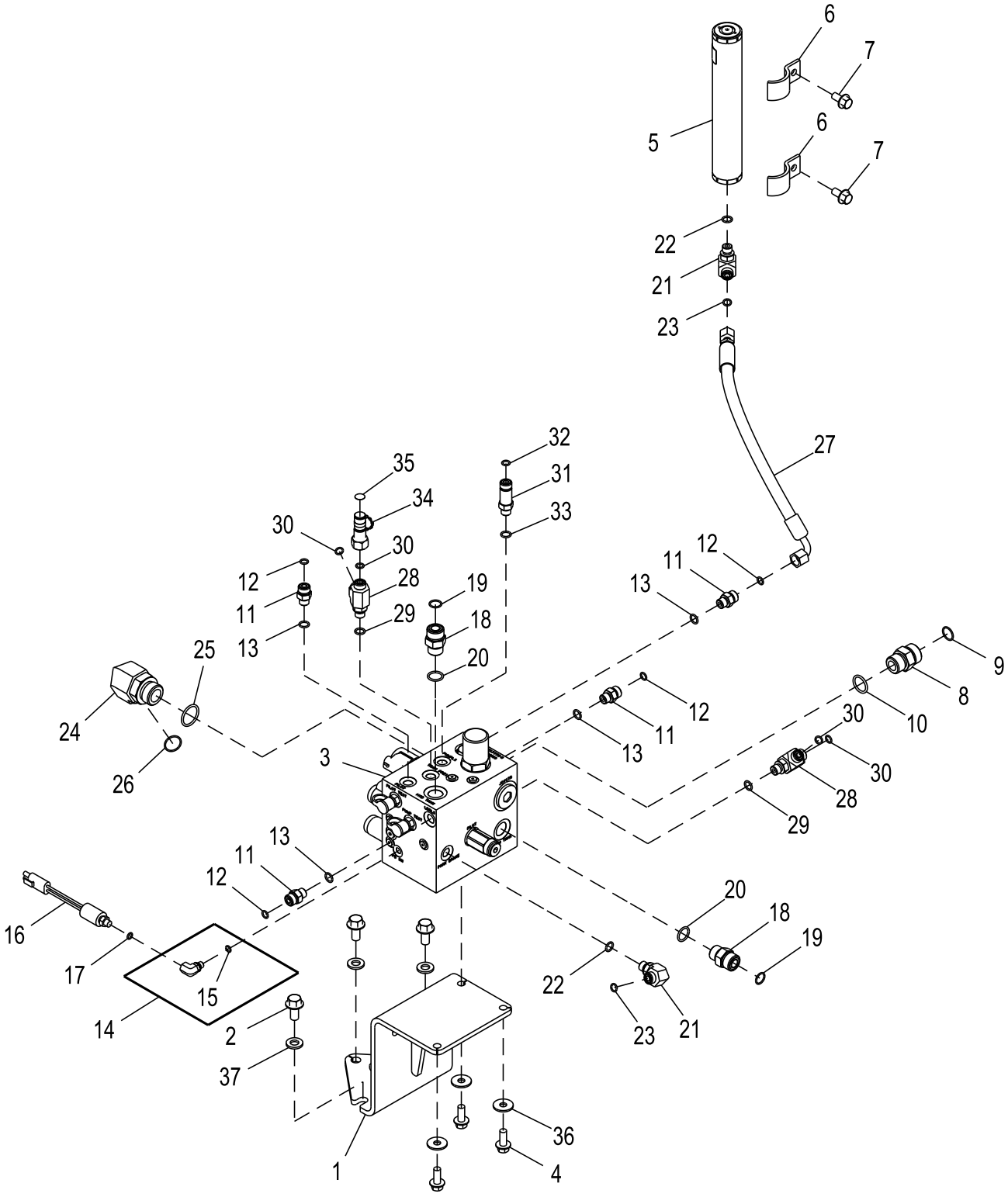

ETN119323_TX1157664

Item	*Nº peça*	*Descrição*	*Qtde*	*Nº série*	*Notas*
1	AT448876	Apoio	1		
2	19M7788	Parafuso	3		M12 X 25
3	AT414199	Coletor	1		PRV (Válvula Reguladora de Pressão), Componentes em Página Separada
4	19M7785	Parafuso	3		M10 X 25
5	AT225574	Acumulador hidráulico	1		INCLUDES AT376347
	AT376347	Kit do acumulador	1		INCLUDES AT196760, T180944, T215216, T215217 AND T290050
	AT196760	Kit da válvula	1		
	T180944	Etiqueta	1		Inglês
	T215216	Etiqueta	1		Francês
	T215217	Etiqueta	1		Espanhol
	T290050	Etiqueta	1		Russo
6	R68904	Braçadeira	2		
7	19M7784	Parafuso	2		M10 X 20
8	38H1163	Adaptador	1		
9	T77858	Anel o	1		18.771 X 1.778 mm (0.739" X 0.070")
10	U12547	Anel o	1		23.470 X 2.946 mm (0.924" X 0.116")
11	38H1160	Adaptador	4		
12	T77613	Anel o	4		9.250 X 1.780 mm (0.364" X 0.070")
13	R26448	Anel o	4		11.887 X 1.981 mm (0.468" X 5/64")
14	AT358775	Conexão	1		
15	R26287	Anel o	1		7.645 X 1.626 mm (0.301" X 0.064")
16	AT223538	Interrup. de pressão	1		Pressostato do Freio de Estacionamento
17	R26287	Anel o	1		7.645 X 1.626 mm (0.301" X 0.064")
18	38H1162	Adaptador	2		
19	T77932	Anel o	2		
20	R26906	Anel o	2		19.177 X 2.464 mm (0.755" X 0.097")
21	38H1004	Conexão em ângulo	1		
22	R26448	Anel o	1		11.887 X 1.981 mm (0.468" X 5/64")
23	T77613	Anel o	1		9.250 X 1.780 mm (0.364" X 0.070")
24	38H1037	Conexão em ângulo	1		
25	R29936	Anel o	1		29.743 X 2.946 mm (1.171" X 0.116")
26	T76938	Anel o	1		23.520 X 1.780 mm (0.926" X 0.070")
27	AT341166	Mangueira hidráulica	1		Fabricar
28	38H1023	Conexão em t	2		
29	R26448	Anel o	2		11.887 X 1.981 mm (0.468" X 5/64")
30	T77613	Anel o	4		9.250 X 1.780 mm (0.364" X 0.070")
31	38H1212	Adaptador	1		
32	T77613	Anel o	1		9.250 X 1.780 mm (0.364" X 0.070")
33	R26448	Anel o	1		11.887 X 1.981 mm (0.468" X 5/64")
34	AT320593	Conexão	1		
35	T217791	Etiqueta	1		Óleo da Transmissão
36	24M7296	Arruela	3		10.500 X 30 X 2.500 mm
37	24M7240	Arruela	3		13 X 25 X 3 mm

Válvula Reguladora de Pressão, PRV
Pressure Regulator Valve, PRV
Régulateur de pression, PRV
Клапан регулирования давления
Válvula reguladora de presión, PRV

AT414199_TX1147988 A.1

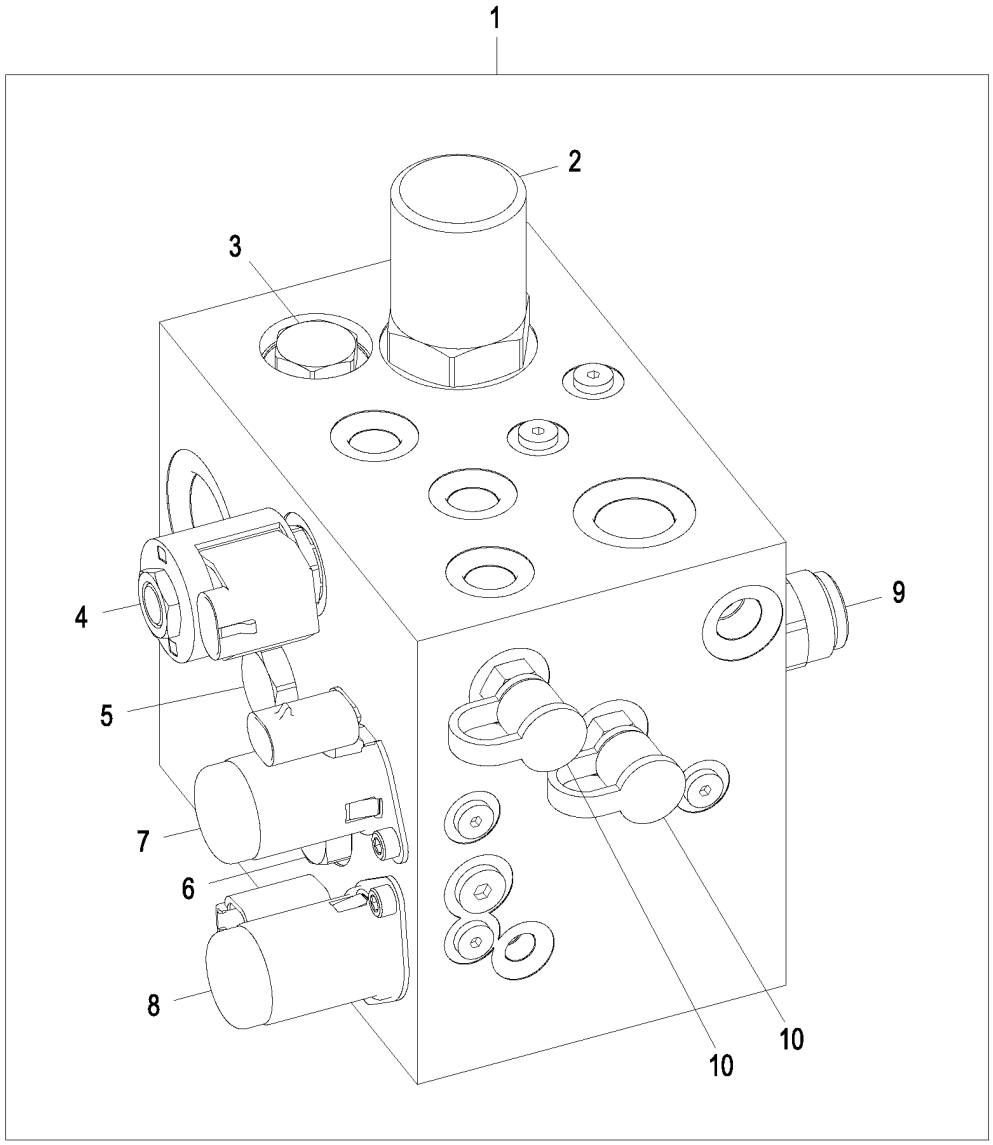

AT414199_TX1147988

Item	*Nº peça*	*Descrição*	*Qtde*	*Nº série*	*Notas*
1	AT414199	Coletor	1		
2	AN302302	VálVula de alíVio de press.	1		
	AN302301	Kit retentor	1		
3	AT224570	VálVula de retenção	1		
	AT224862	Kit retentor	1		
4	AT429062	VálVula solenóide	1		
	AT224862	Kit retentor	1		
	AT423339	VálVula solenóide	1		
	T225291	Porca	1		
5	AT195140	VálVula de retenção	1		
	AT195141	Kit retentor	1		
	T187815	Anel o	1		
6	AT224863	VálVula de retenção	1		
	AT224864	Kit retentor	1		
7	AT338547	VálVula solenóide	2		
	AT224873	Kit retentor	1		
8	AT318788	VálVula solenóide	1		Piloto
	AT224873	Kit retentor	1		
9	AT365436	VálVula de alíVio de press.	1		
	AT196943	Kit retentor	1		
10	AH125760	Engate hidr. rápido	2		
	R77175	Capa	2		

Kit de Proteção do Coletor da Bomba
Pump Manifold Guard Kit
Kit protection de collecteur de pompe
Комплект ограждения коллектора насоса
Juego de protección del colector de la bomba

AT440326_TX1149700 A.1

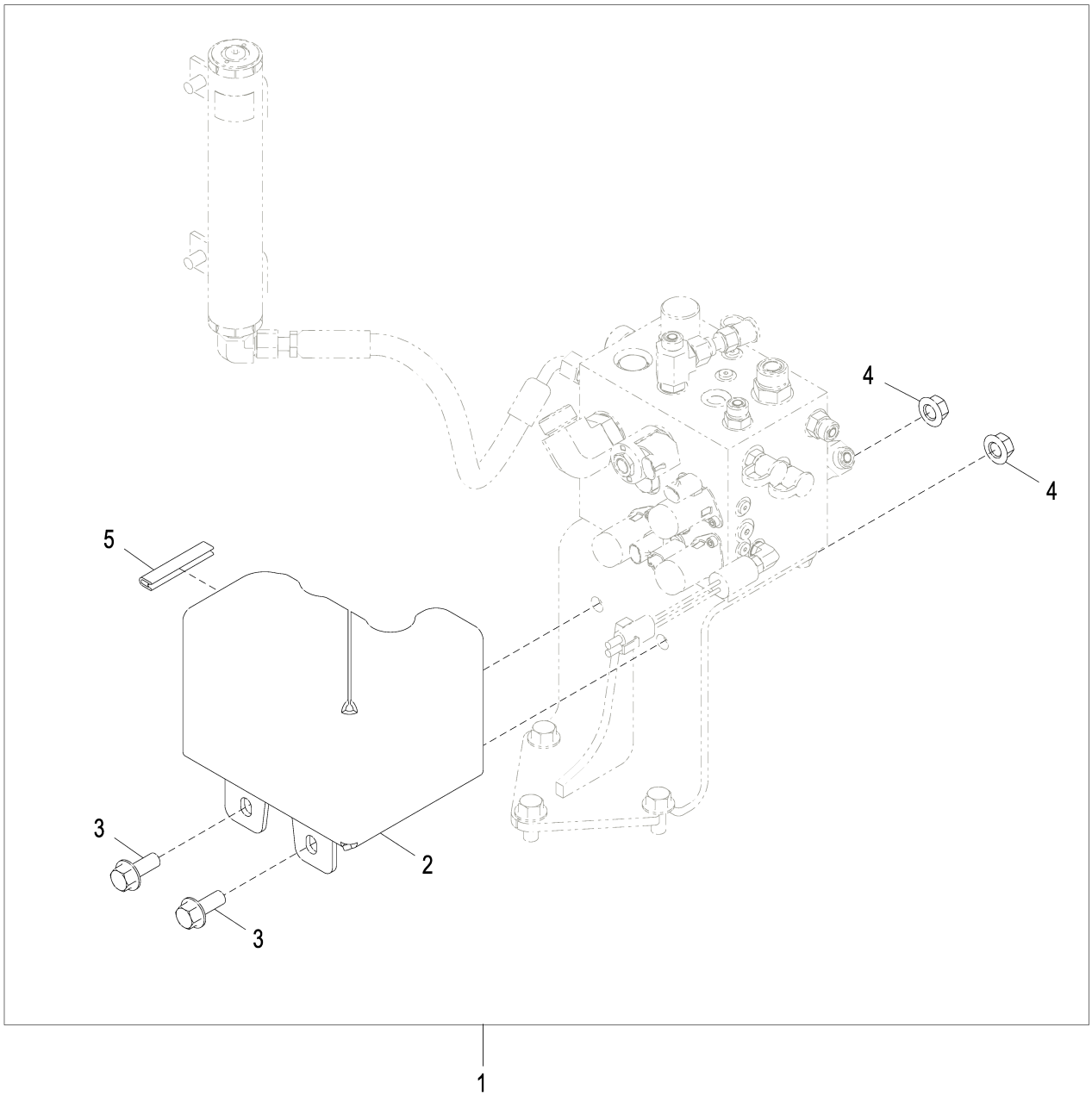

AT440326_TX1149700

Item	*Nº peça*	*Descrição*	*Qtde*	*Nº série*	*Notas*
1	**AT440326**	**Kit da proteção**	**1**		**Pacotes de Produto**
2	T256253	Apoio	1		
3	19M7789	Parafuso	2		M12 X 30
4	14M7299	Porca com flange	2		M12
5	.....	Vedação de acabamento	1		MF T207323, CTL 248 mm (9.8 in.)

Índice pictórico por grupo funcional
Functional Group Pictorial Index
Index d'illustrations par groupes de fonctions
Иллюстрированный указатель функциональной группы
Índice de ilustraciones por grupos

TX1162456 A.1

2163

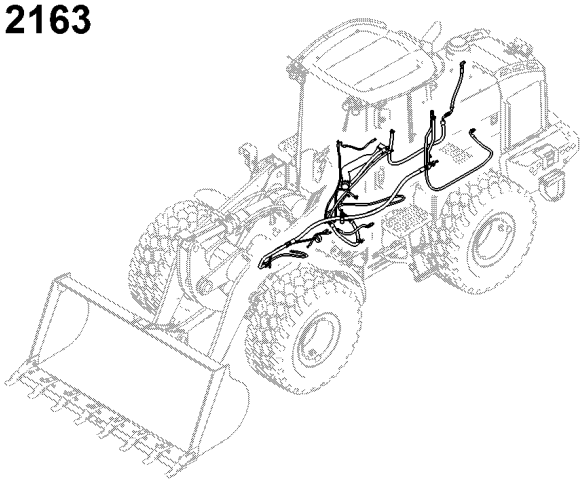

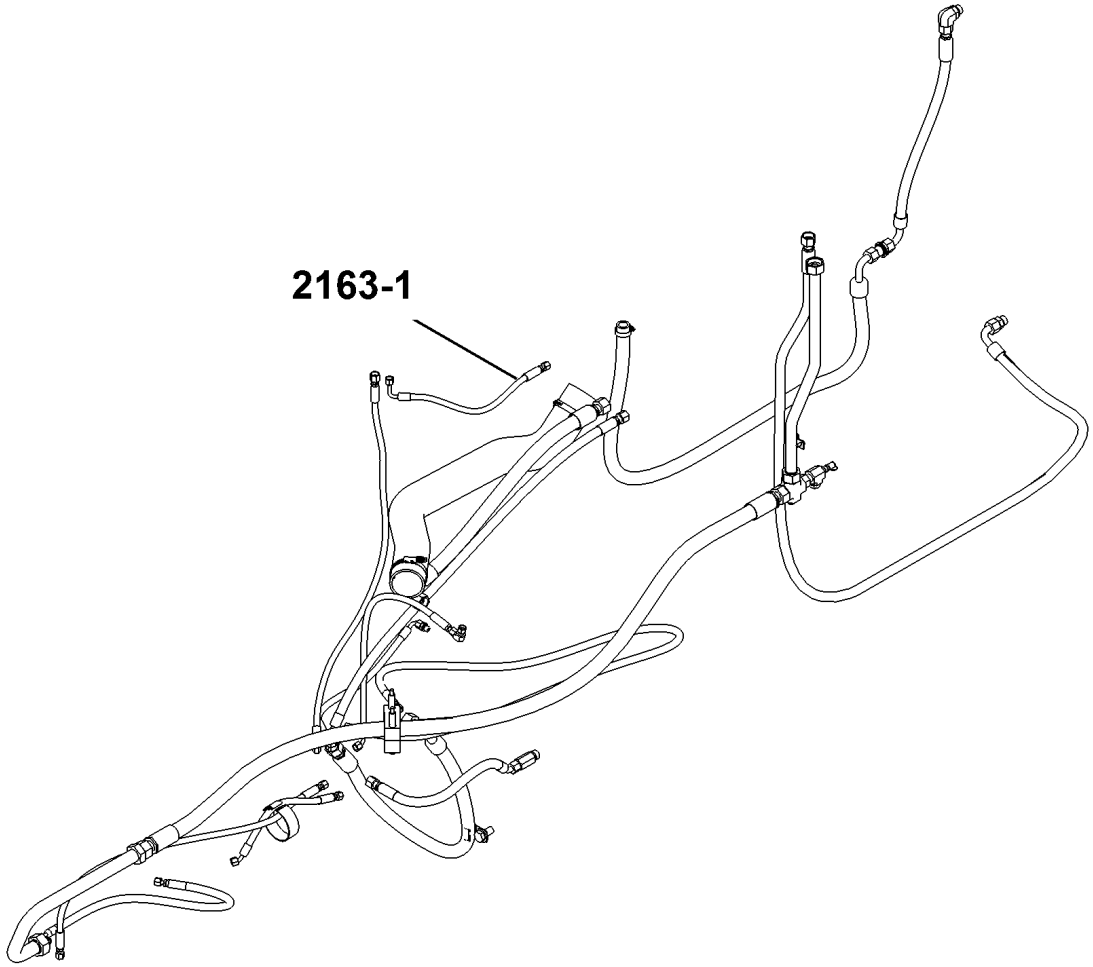

TX1162456

Linhas Hidráulicas Principais
Main Hydraulic Lines
Conduites hydrauliques principales
Главн. гидравл. линии
Líneas hidráulicas principales

ETN108252_TX1158421 A.2

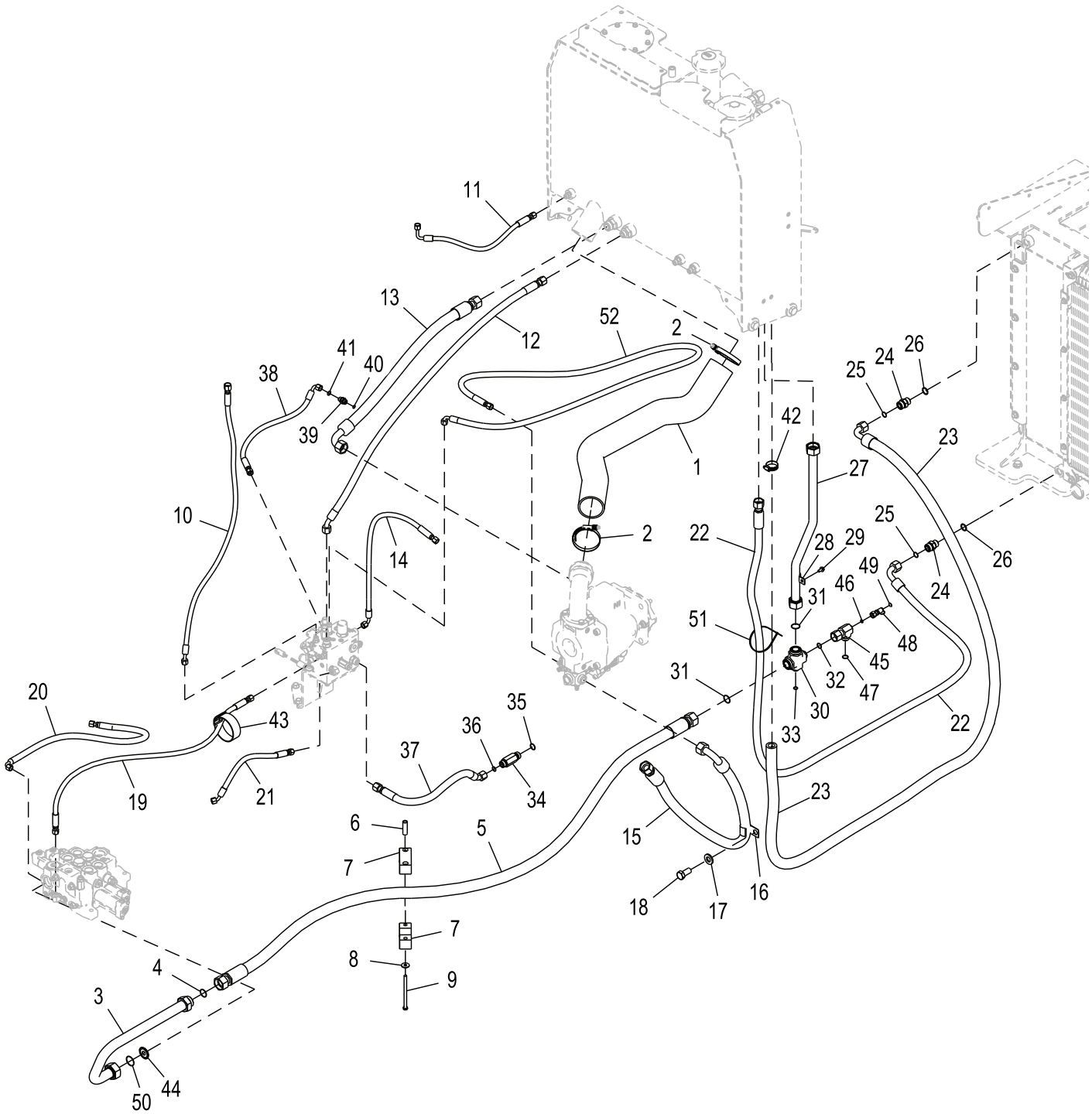

ETN108252_TX1158421

Item	*Nº peça*	*Descrição*	*Qtde*	*Nº série*	*Notas*
1	AT364829	Mangueira de sucção	1		
2	RE56859	Braçadeira	2		
3	AT209432	Tubulação de óleo	1		Retorno
4	T78612	Anel o	1		29.870 X 1.780 mm (1.176" X 0.070")
5	AT352332	Mangueira hidráulica	1		Fabricar
6	28H3485	Bucha	2		0.493" X 0.675" X 2-1/4"
7	T240085	Braçadeira	2		
8	24M7296	Arruela	2		10.500 X 30 X 2.500 mm
9	19M7348	Parafuso sextavado	2		M10 X 150
10	AT340599	Mangueira hidráulica	1		Fabricar
11	AT336761	Mangueira hidráulica	1		Fabricar
12	AT361702	Mangueira hidráulica	1		Fabricar
13	AT360989	Mangueira hidráulica	1		Fabricar
14	AT361748	Mangueira hidráulica	1		
15	AT360811	Mangueira hidráulica	1		Fabricar
16	T203438	Braçadeira	1		
17	24M7242	Arruela	1		21.400 X 42 X 5 mm
18	19M9364	Parafuso sextavado	1		M20 X 40
19	AT343601	Mangueira hidráulica	1		
20	AT346015	Mangueira hidráulica	1		
21	AT354096	Mangueira hidráulica	1		
22	AT343540	Mangueira hidráulica	1		Fabricar
23	AT354417	Mangueira hidráulica	1		Fabricar
24	38H1163	Adaptador	2		
25	T77858	Anel o	2		18.771 X 1.778 mm (0.739" X 0.070")
26	U12547	Anel o	2		23.470 X 2.946 mm (0.924" X 0.116")
27	AT351797	Tubulação de óleo	1		Retorno
28	R58925	Braçadeira	1		
29	19M7865	Parafuso	1		M8 X 16
30	T352264	Adaptador	1		
31	T78612	Anel o	2		29.870 X 1.780 mm (1.176" X 0.070")
32	T77858	Anel o	1		18.771 X 1.778 mm (0.739" X 0.070")
33	T77857	Anel o	1		12.421 X 1.778 mm (0.489" X 0.070")
34	T172732	Adaptador	1		
35	L150867	Anel o	1		23 X 2 mm (29/32" X 0.079")
36	T77932	Anel o	1		15.596 X 1.778 mm (0.614" X 0.070")
37	AT353096	Mangueira hidráulica	1		
38	AT338918	Mangueira hidráulica	1		Fabricar
39	38H5037	Adaptador	1		
40	T77613	Anel o	1		9.250 X 1.780 mm (0.364" X 0.070")
41	51M7042	Anel o	1		13.300 X 2.200 mm
42	AR21839	Braçadeira	1		
43	T238029	Correia de ajuste	1		
44	T177442	Orifício	1		
45	38H1446	Conexão em t	1		
46	T77613	Anel o	1		9.250 X 1.780 mm (0.364" X 0.070")
47	T77858	Anel o	1		18.771 X 1.778 mm (0.739" X 0.070")
48	AT320593	Conexão	1		Verifique o Fluido
49	T217792	Etiqueta	1		Óleo Hidráulico
50	T78784	Anel o	1		37.821 X 1.778 mm (1.489" X 0.070")
51	H77698	Cinta	1		
52	AT365402	Mangueira hidráulica	1		

Índice pictórico por grupo funcional
Functional Group Pictorial Index
Index d'illustrations par groupes de fonctions
Иллюстрированный указатель функциональной группы
Índice de ilustraciones por grupos

TX1162457 A.1

2164

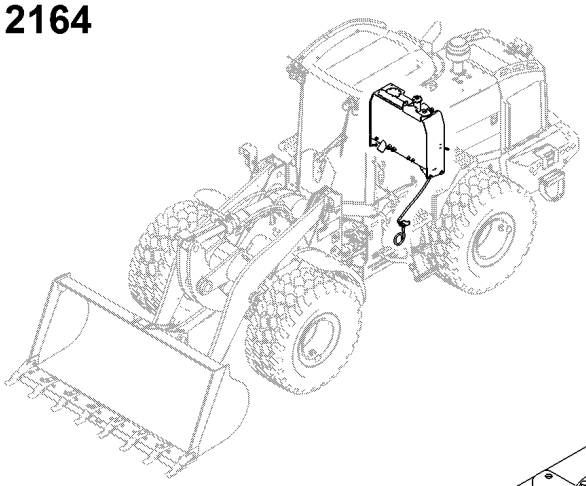

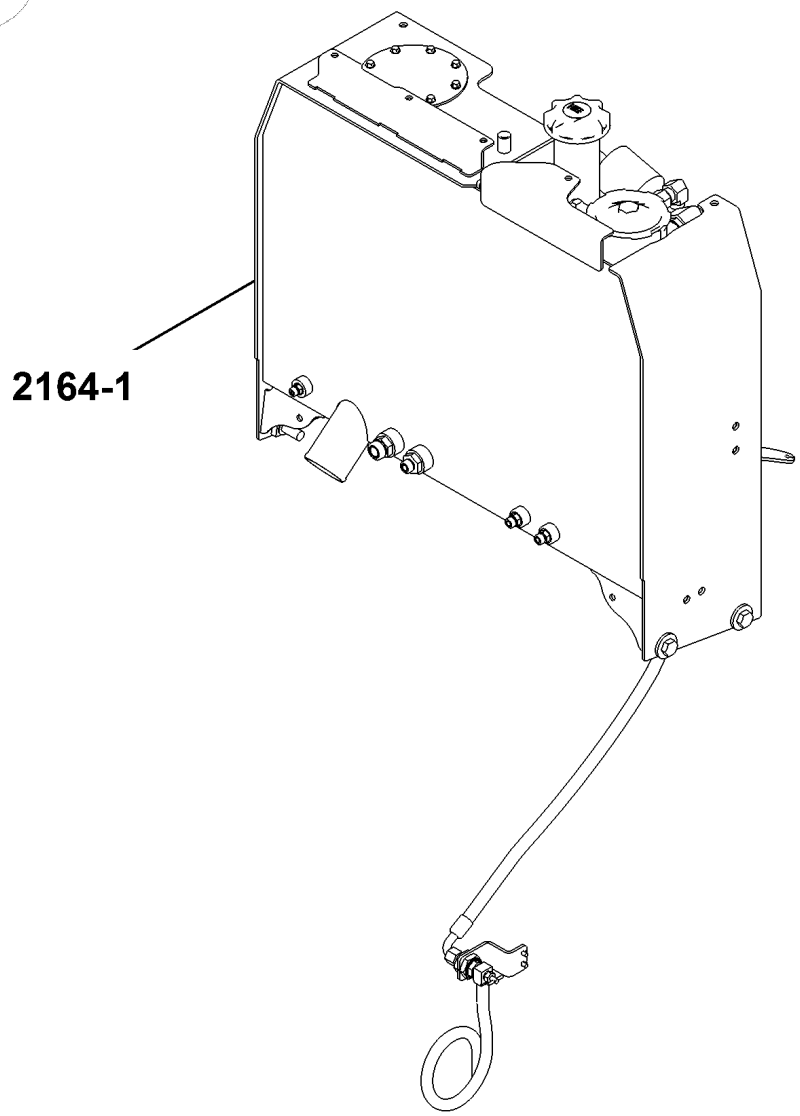

TX1162457

Conexões e Reservatório de Óleo Hidráulico
Hydraulic Oil Reservoir and Fittings
Réservoir d'huile hydraulique et raccord
Резервуар гидравл. масла и фитинги
Depósito de aceite hidráulico y adaptadores

ETN101462_TX1158424 C.3

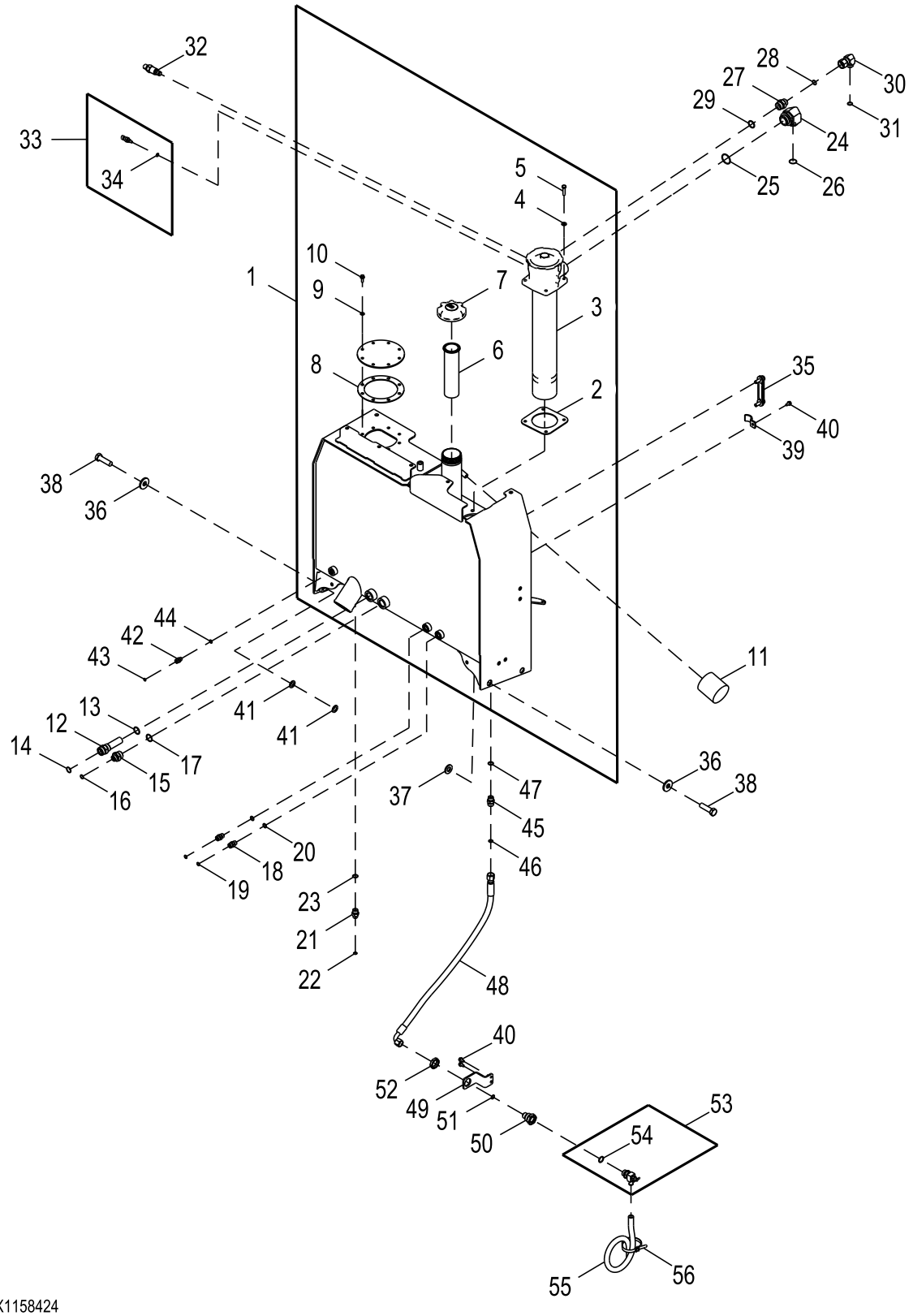

ETN101462_TX1158424

Item	*Nº peça*	*Descrição*	*Qtde*	*Nº série*	*Notas*
1	AT423033	ReseRvatóRio hidRáulico	1		
2	T230794	Junta	1		
3	AT400896	Filtro	1		Filtro de Óleo
	AT335977	Elemento de filtro	1		
	AT400898	Capa	1		
	AT335975	Kit retentor	1		
4	24M7239	Arruela	4		10.700 X 21 X 2.500 mm
5	19M8637	Parafuso sextavado	4		M10 X 40
6	AT161638	Coador	1		
7	AT359994	Tampa do abasTecimenTo	1		
8	T179363	Junta	1		
9	24H1136	Arruela	8		11/32" X 11/16" X 0.065"
10	T81403	Parafuso	8		
11	AM39653	Filtro de óleo	1		Filtro do Respiro do Reservatório Hidráulico
12	AT219727	Coador	1		
13	R29936	Anel o	1		29.743 X 2.946 mm (1.171" X 0.116")
14	T76938	Anel o	1		23.520 X 1.780 mm (0.926" X 0.070")
15	38H1447	Adaptador	1		
16	T77932	Anel o	1		15.596 X 1.778 mm (0.614" X 0.070")
17	R29936	Anel o	1		29.743 X 2.946 mm (1.171" X 0.116")
18	38H1161	Adaptador	2		
19	T77857	Anel o	2		12.421 X 1.778 mm (0.489" X 0.070")
20	R26375	Anel o	2		16.358 X 2.210 mm (0.644" X 0.087")
21	38H1174	Adaptador	1		
22	T77857	Anel o	1		12.421 X 1.778 mm (0.489" X 0.070")
23	R26906	Anel o	1		19.177 X 2.464 mm (0.755" X 0.097")
24	38H1637	Conexão em ângulo	1		
25	R26773	Anel o	1		43.688 X 2.997 mm (1.720" X 0.118")
26	T78612	Anel o	1		29.870 X 1.780 mm (1.176" X 0.070")
27	38H1194	Adaptador	1		
28	T77858	Anel o	1		18.771 X 1.778 mm (0.739" X 0.070")
29	R29936	Anel o	1		29.743 X 2.946 mm (1.171" X 0.116")
30	38H1097	Conexão em ângulo	1		
31	T77858	Anel o	1		18.771 X 1.778 mm (0.739" X 0.070")
32	AT352636	Interrup. de pressão	1		Interruptor de Restrição do Filtro de Óleo Hidráulico
33	RE48419	SenSor	1		Sensor de Temperatura do Óleo Hidráulico
34	51M7041	Anel o	1		11.300 X 2.200 mm
35	AT227279	Indicador de nível	1		Óleo Hidráulico
36	T128096	Arruela	4		
37	24M7242	Arruela	2		21.400 X 42 X 5 mm
38	19M8639	Parafuso sextavado	4		M20 X 70
39	R68904	Braçadeira	1		
40	19M7865	Parafuso	3		M8 X 16
41	24H1391	Arruela	4		25/32" X 1-5/16" X 0.060"
42	38H1160	Adaptador	1		
43	T77613	Anel o	1		9.250 X 1.780 mm (0.364" X 0.070")
44	R26448	Anel o	1		11.887 X 1.981 mm (0.468" X 5/64")
45	38H1162	Adaptador	1		
46	T77932	Anel o	1		15.596 X 1.778 mm (0.614" X 0.070")
47	R26906	Anel o	1		19.177 X 2.464 mm (0.755" X 0.097")
48	AT341959	Mangueira hidráulica	1		
49	T230473	Apoio	1		
50	T210470	Conexão	1		
51	T77932	Anel o	1		15.596 X 1.778 mm (0.614" X 0.070")
52	T78715	Porca	1		
53	RE68323	VálVula	1		Dreno
54	R56751	Anel o	1		23.470 X 2.946 mm (0.924" X 0.116")
55	T64688	Mangueira	1		
56	N189220	Cinta	1		

Kit de Pressurização do Reservatório de Altitude Elevada
High Altitude Reservoir Pressurization Kit
Kit de mise en pression de réservoir à altitude élevée
Комплект высотного резервуара под давлением
Juego de presurización de depósito para grandes alturas

AT460956_TX1197436 A.1

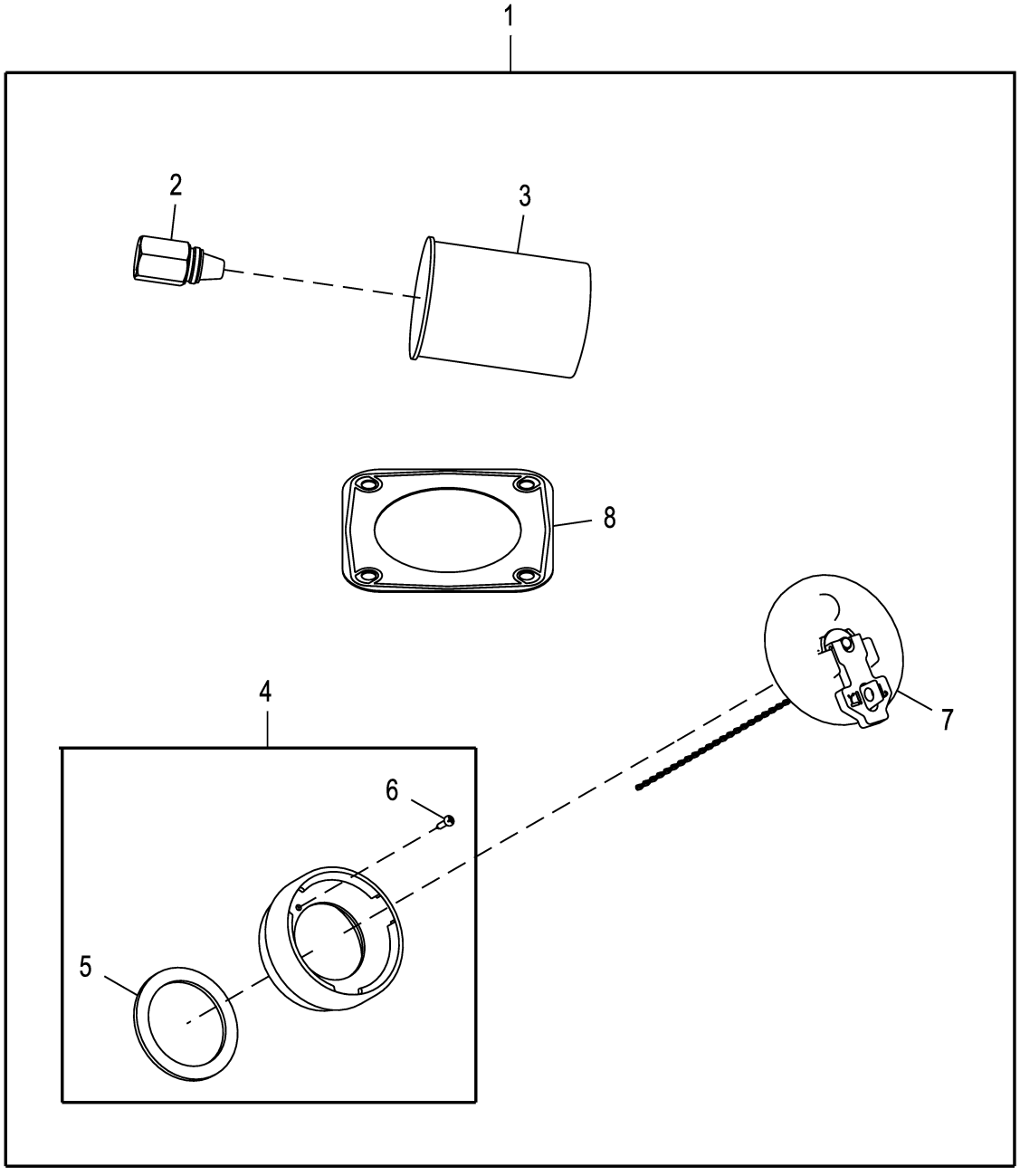

AT460956_TX1197436

Item	*Nº peça*	*Descrição*	*Qtde*	*Nº série*	*Notas*
1	**AT460956**	**Kit do reservatório**	**1**		**Pacotes de Produto**
2	AT226335	VálVula de alíVio de press.	1		
3	AT79590	Elemento de filtro	1		
4	AT183238	Adaptador	1		
5	T163971	Junta	1		
6	T164203	Parafuso	1		
7	AT358701	Adaptador	1		
8	T287899	Junta	1		

Índice pictórico por seção
Sectional Pictorial Index
Index d'illustrations par sections.
Иллюстрированный указатель секции
Índice de ilustraciones por secciones

TX1162913 A.1

26

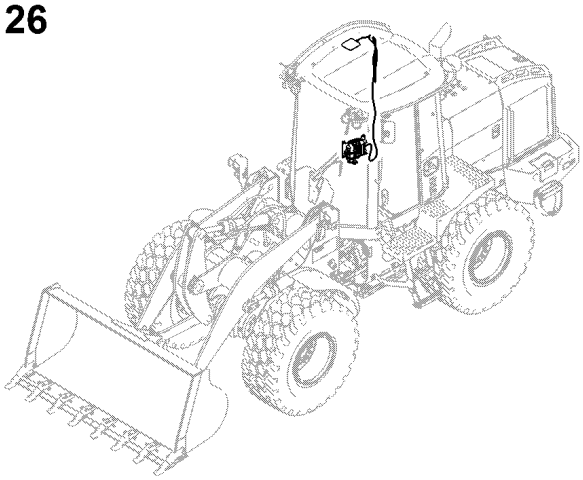

2601

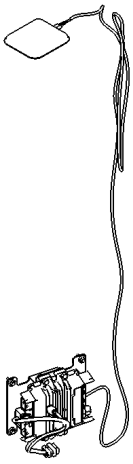

TX1162913

Índice pictórico por grupo funcional
Functional Group Pictorial Index
Index d'illustrations par groupes de fonctions
Иллюстрированный указатель функциональной группы
Índice de ilustraciones por grupos

1- 908
2- 910
3- 912
4- 914

TX1162915 B.1

2601

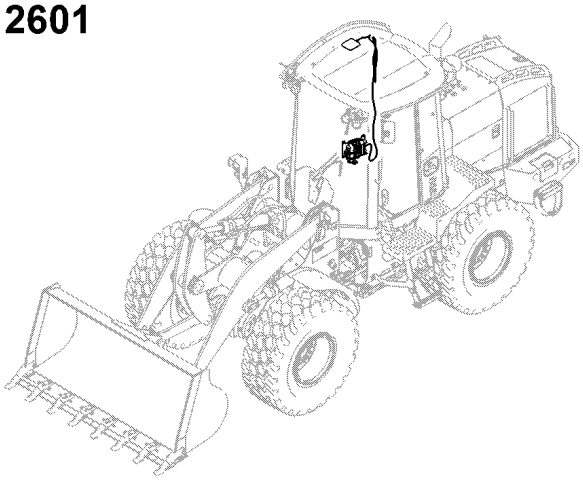

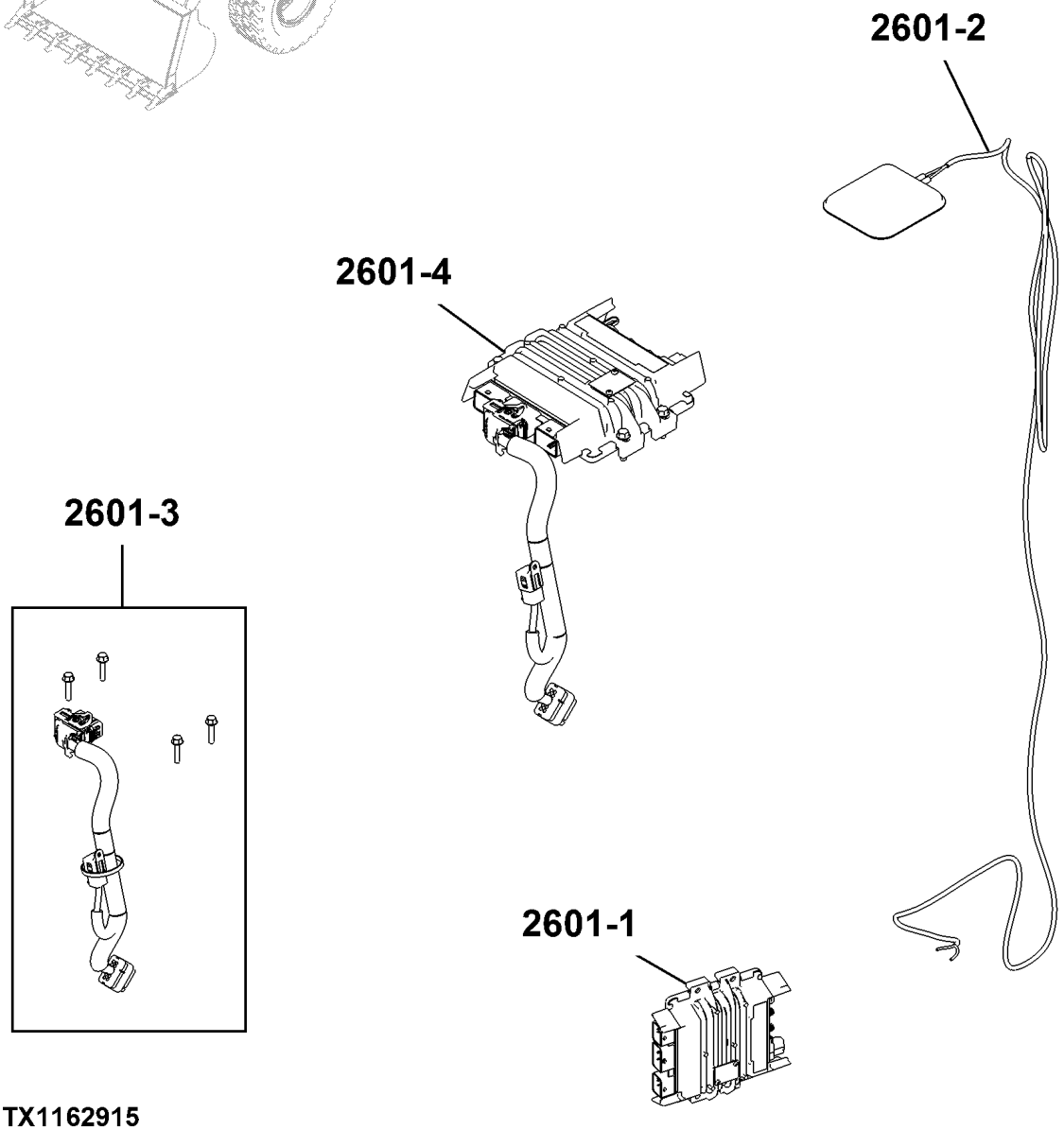

TX1162915

Gateway Telemático Modular e Controlador de Módulo para Satélite JDLink™
JDLink™ Modular Telematics Gateway and Satellite Module Controller
Contrôleur de passerelle télématique modulaire (MTG) et module satellite JDLink™
Контроллер шлюза модульной телематики и спутникового модуля JDLink™
Controlador de pórtico de Telematics modular y módulo de satélite JDLink™

PC268339 A.1

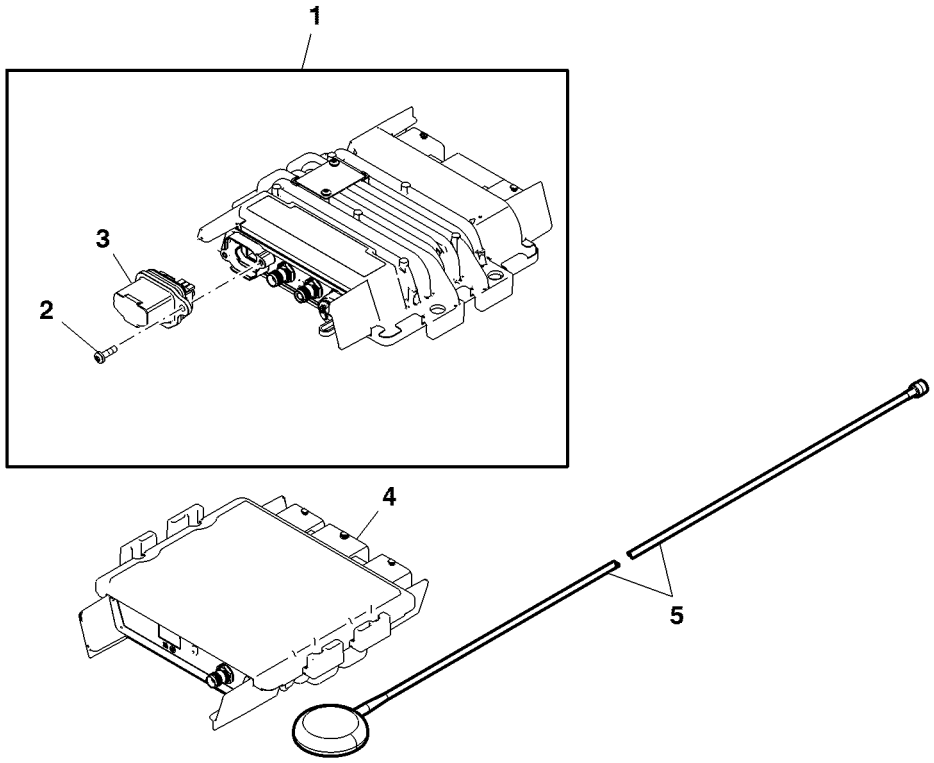

PC268339

Item	*Nº peça*	*Descrição*	*Qtde*	*Nº série*	*Notas*
1	PF81438	Unidade de controle eletrôn	1		(A)
	PFA10255	Unidade de controle eletrôn	1		(G) ORDER PFA10481 OR PFA10319
	PFA10319	Unidade de controle eletrôn	1		(B)
	PFA10481	Unidade de controle eletrôn	1		(C)
	PFA11064	Unidade de controle eletrôn	1		(H)
2	PF13564	Parafuso	2		
3	PF81429	Kit do bujão	1		(D) USE WITH PF81438, PFA10319
	PFA10274	Plugue	1		(E) USE WITH PFA10255
	PFA10480	Plugue	1		(C) USE WITH PFA10481, PFA10255 AND PFA11064
4	PF81399	Módulo	1		(F)
5	PF81427	Antena	1		(F)

(A) Tecnologia 2G
2G Technology
Technologie 2G
Технология 2G
Tecnología 2G

(B) Para 2G da China
For China 2G
Pour la Chine 2G
2G для Китая
Para China 2G

(C) Uso de SIM não da John Deere (Tecnologia 3G)
Non-Deere SIM Use (3G Technology)
Utilisation non Deere de SIM (technologie 3G)
Использование SIM-карт не компании Deere (технология 3G)
Sin uso de tarjeta SIM de Deere (Tecnología 3G)

(D) Suporte de Cartão SIM Cinza
Gray SIM Card Holder
Support gris de carte SIM
Серый держатель SIM-карты
Soporte gris de tarjeta SIM

(E) SIM Não John Deere
Non-Deere Owned SIM
SIM non appartenant à Deere
SIM стороннего владельца
Sin uso de tarjeta SIM de propietario de Deere

(F) Módulo de Satélite
Satellite Module
Module satellite
Спутниковый модуль
Módulo de satélite

(G) Tecnologia 3G
3G Technology
Technologie 3G
Технология 3G
Tecnología 3G

(H) Para 3G da China
For China 3G
Pour la Chine 3G
3G для Китая
Para China 3G

Antena do Gateway Telemático Modular (MTG) JDLink™
JDLink™ Modular Telematics Gateway (MTG) Antenna
Antenne de MTG (Modular Telematics Gateway) JDLink™
Антенна модульного телематического шлюза JDLink™ (MTG)
Antena de pórtico de Telematics modular (MTG) de JDLink™

AT387223_TX1146906 A.1

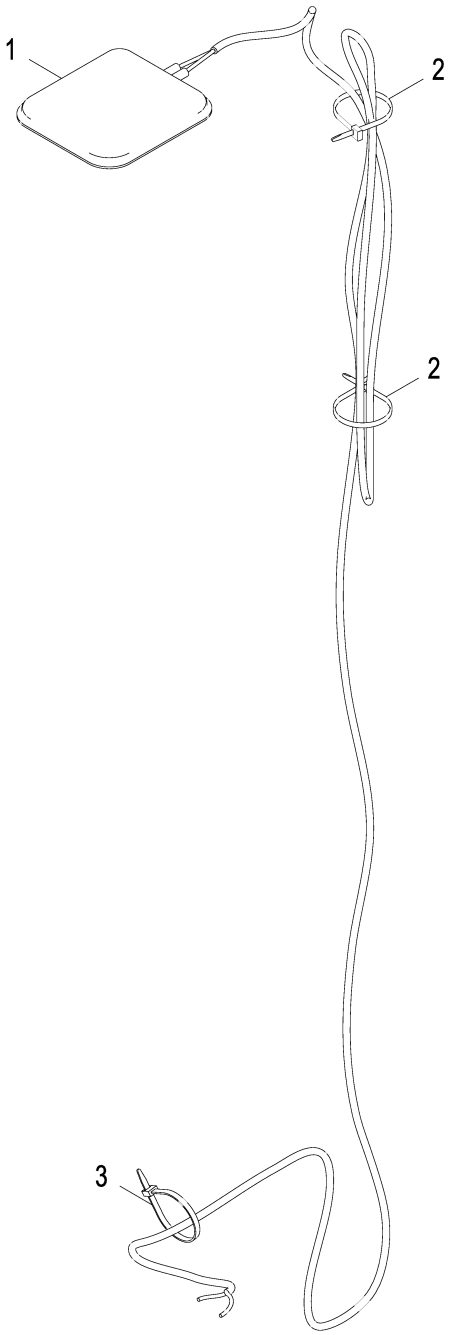

AT387223_TX1146906

Item	*Nº peça*	*Descrição*	*Qtde*	*Nº série*	*Notas*
1	AT399832	Antena	1		15 ft, Consulte a Solução DTAC 88359
2	R44302	Cinta	2		
3	R44302	Cinta	1		

Chicote do MTG (Gateway Telemático Modular) do JDLink™
JDLink™ Modular Telematics Gateway (MTG) Harness
Faisceau de passerelle télématique modulaire (MTG) JDLink™
Жгут проводов модульного телематического шлюза (MTG) JDLink™
Grupo de cables del Pórtico Telematics Modular (MTG) de JDLink™

ETN93203_TX1146905 B.2

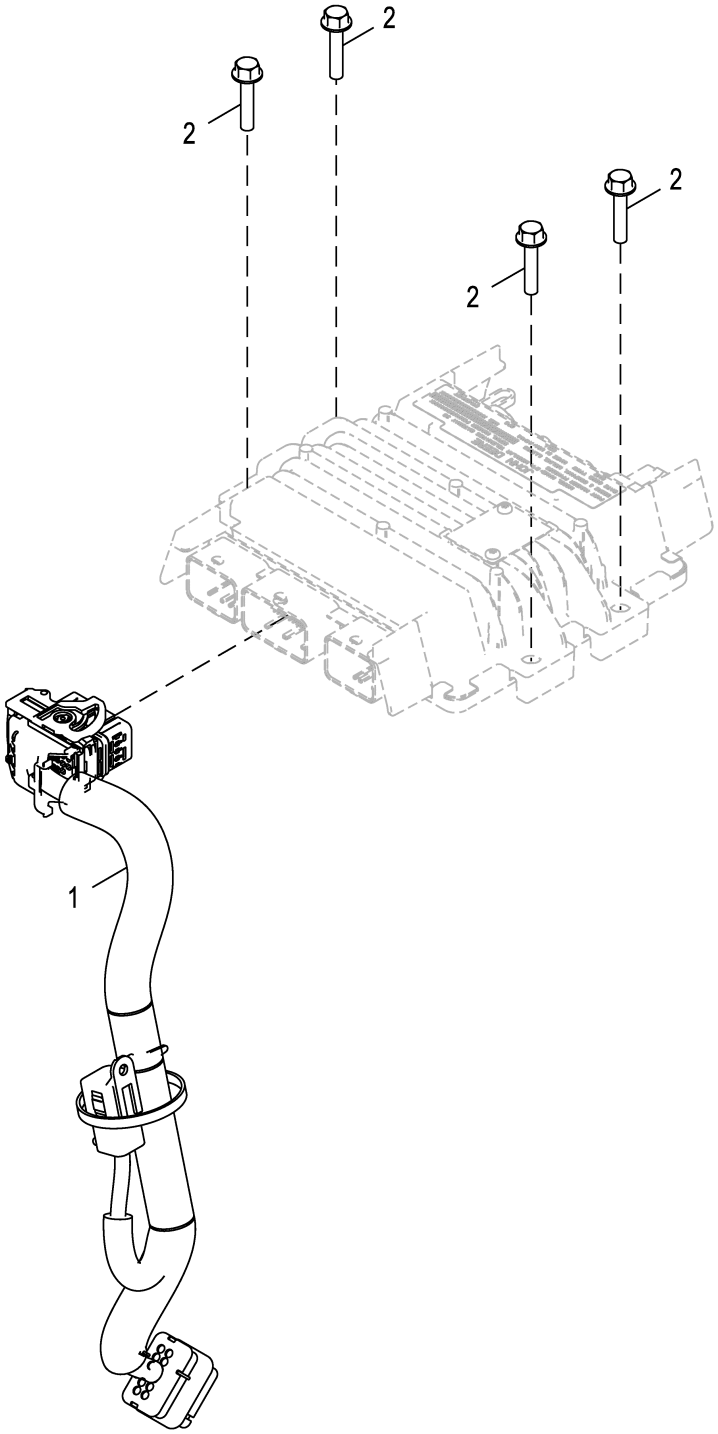

ETN93203_TX1146905

Item	*Nº peça*	*Descrição*	*Qtde*	*Nº série*	*Notas*
1	AT415538	Chicote	1		JDLink™
2	19M7796	Parafuso	4		M6 X 30

Chicote do MTG (Gateway Telemático Modular) do JDLink™
JDLink™ Modular Telematics Gateway (MTG) Harness
Faisceau de passerelle télématique modulaire (MTG) JDLink™
Жгут проводов модульного телематического шлюза (MTG) JDLink™
Grupo de cables del Pórtico Telematics Modular (MTG) de JDLink™

ETN124696_TX1185142 A.1

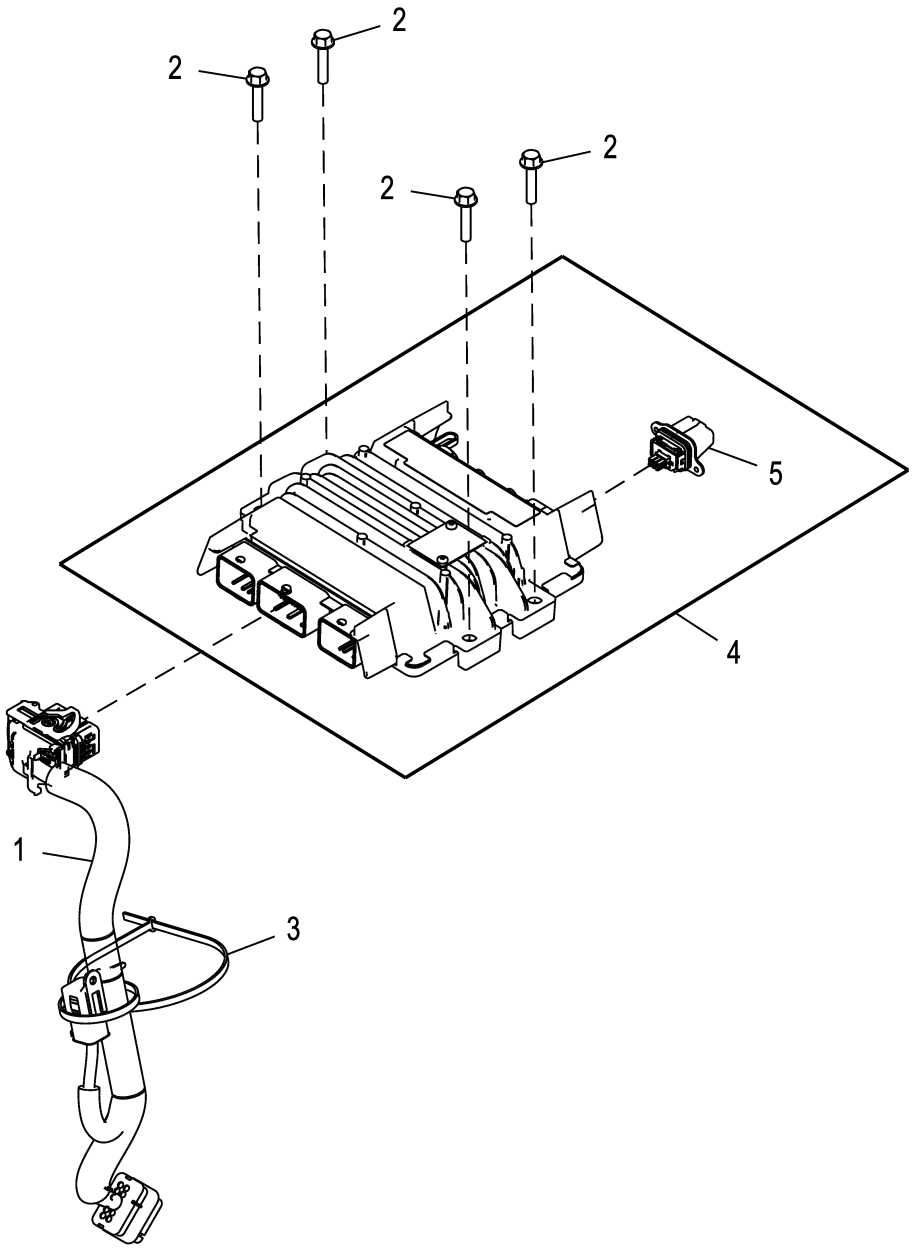

ETN124696_TX1185142

Item	*Nº peça*	*Descrição*	*Qtde*	*Nº série*	*Notas*
1	AT415538	Chicote	1		
2	19M7796	Parafuso	4		M6 X 30
3	H77698	Cinta	1		
4	PFA10481	Unidade de controle eletrôn	1		
5	PFA10480	Plugue	1		

Índice pictórico por seção
Sectional Pictorial Index
Index d'illustrations par sections.
Иллюстрированный указатель секции
Índice de ilustraciones por secciones

TX1162459 A.1

3101-	919
3102-	925
3141-	979
3143-	983
3145-	987

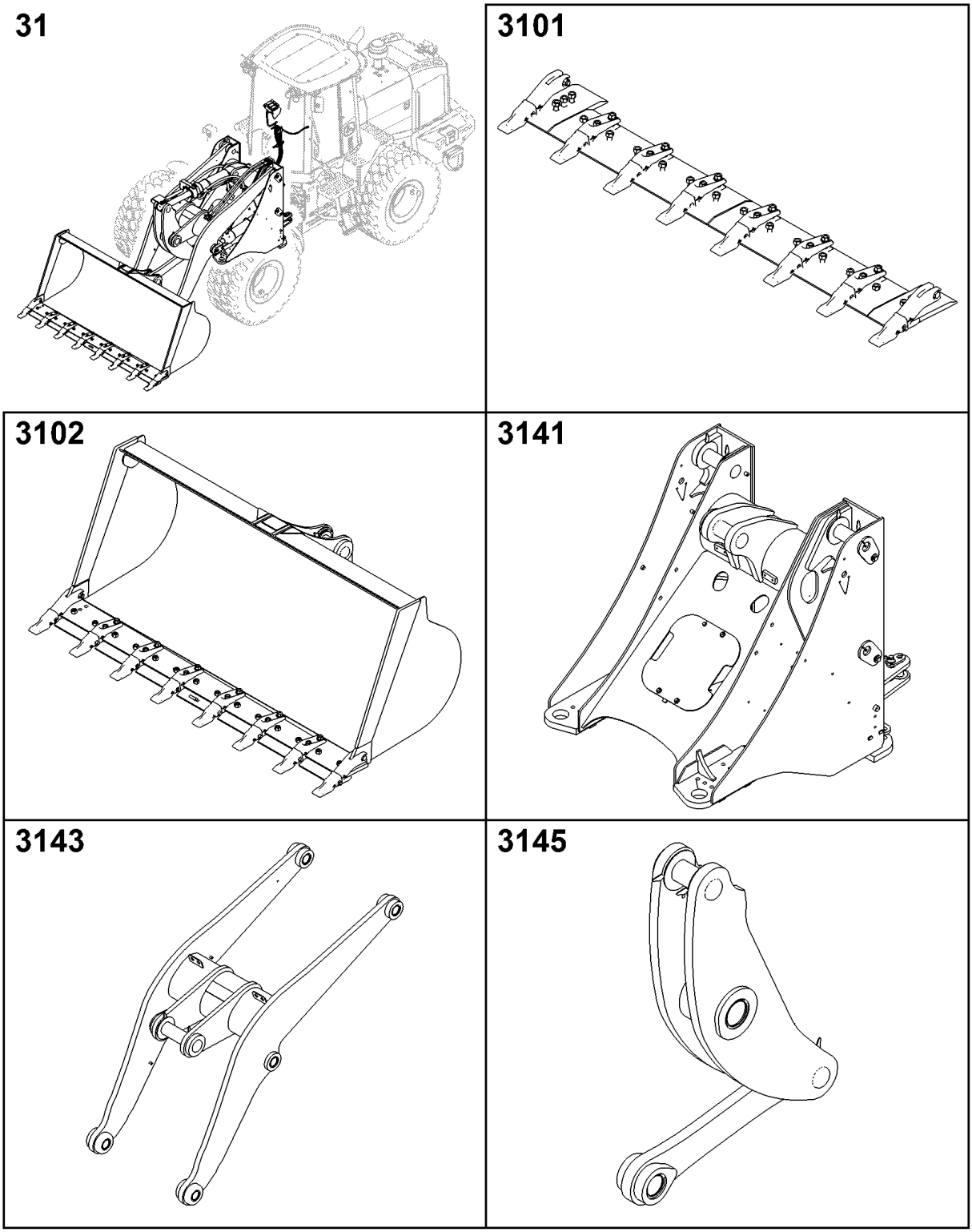

TX1162459

Índice pictórico por seção
Sectional Pictorial Index
Index d'illustrations par sections.
Иллюстрированный указатель секции
Índice de ilustraciones por secciones

3162- 993
3163- 1051
3165- 1079
3166- 1087

TX1162470 A.1

31

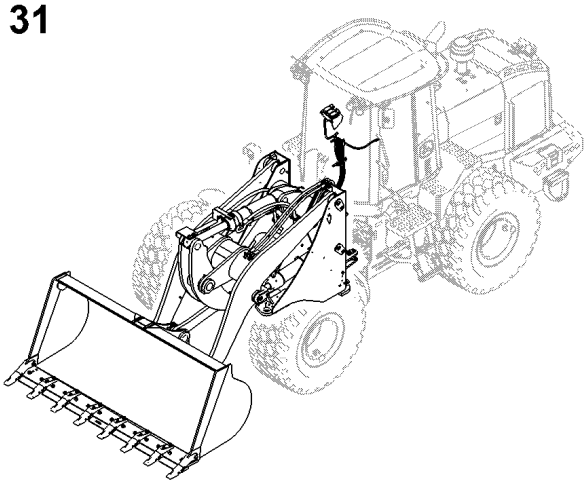

3162

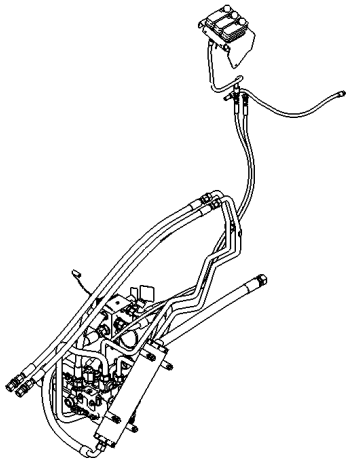

3163

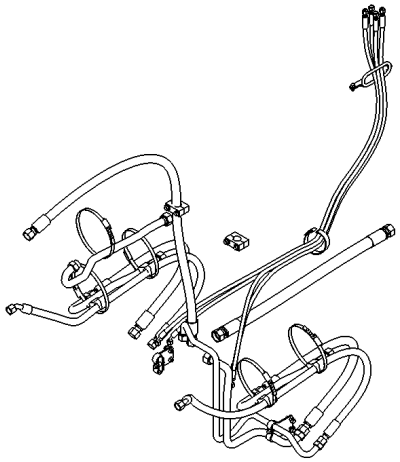

3165

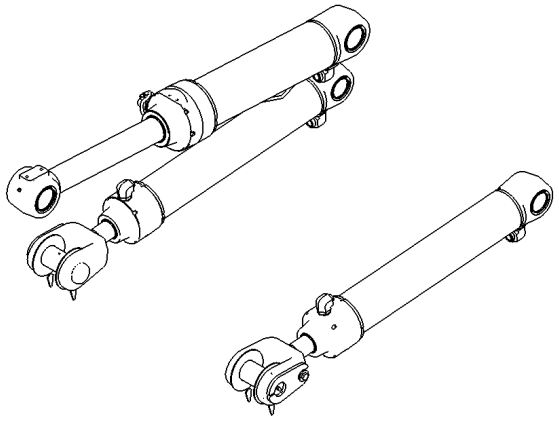

3166

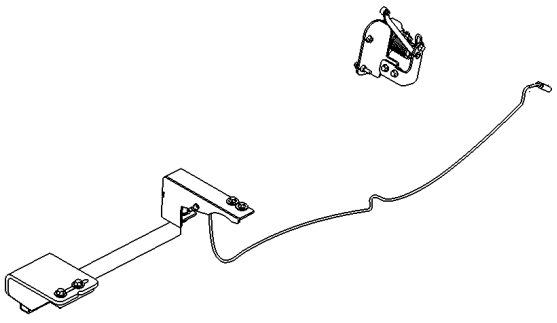

TX1162470

Índice pictórico por grupo funcional
Functional Group Pictorial Index
Index d'illustrations par groupes de fonctions
Иллюстрированный указатель функциональной группы
Índice de ilustraciones por grupos

1- 920
2- 922

TX1162462 B.1

3101

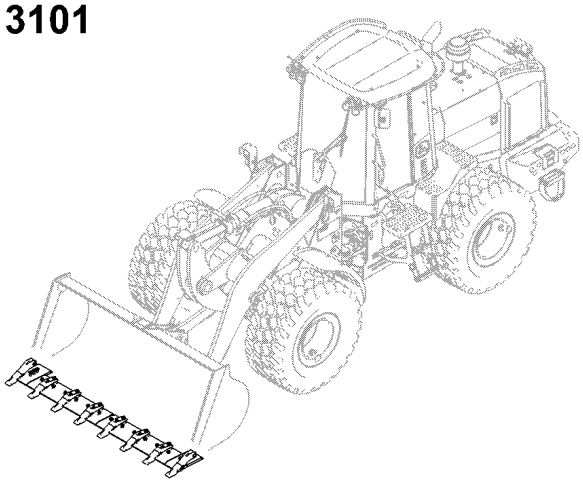

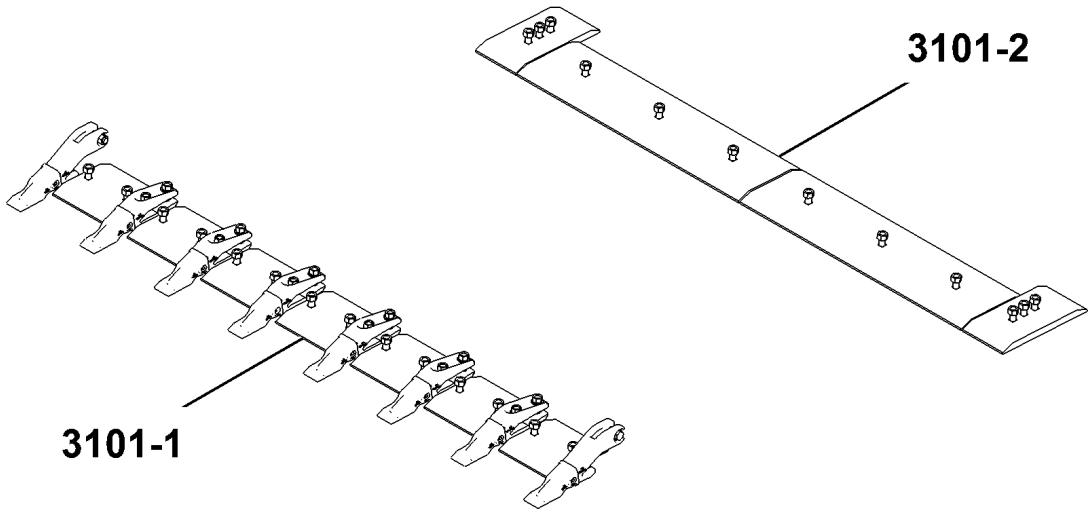

TX1162462

Dentes da Caçamba com Segmentos (4.25 yd³ e 4.75 yd³)
Bucket Teeth with Segments (4.25 yd³ and 4.75 yd³)
Dents segmentées de benne (4.25 yd³ et 4.75 yd³)
Зубья ковша погрузчика с сегментами (4,25 ярда³ и 4,75 ярда³)
Dientes del cucharón con segmentos (4.25 yd³ y 4.75 yd³)

AT440346_TX1158539 A.1

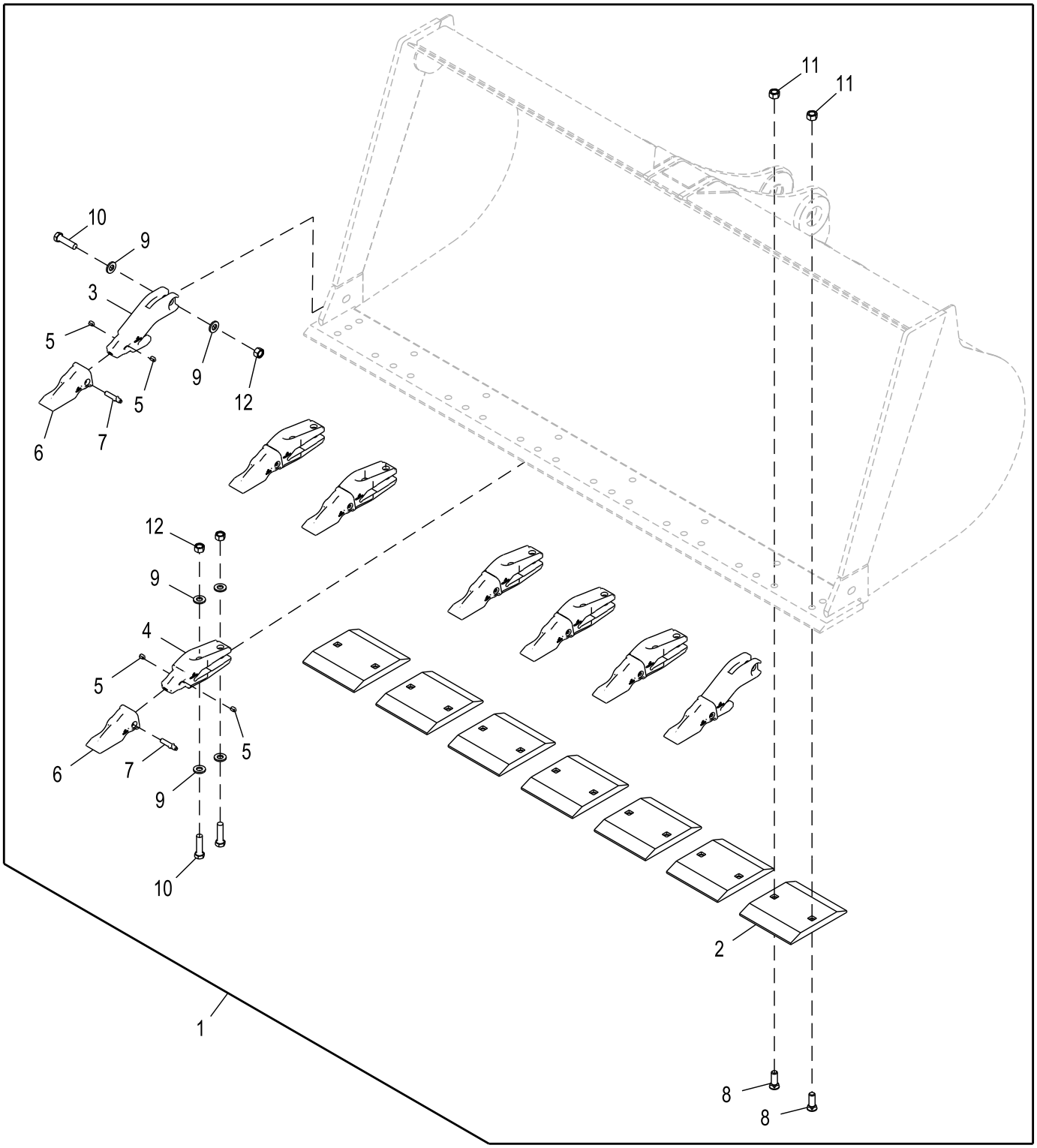

AT440346_TX1158539

Item	*Nº peça*	*Descrição*	*Qtde*	*Nº série*	*Notas*
1	**AT440346**	**Kit do dente**	**1**		**Pacotes de Produto**
2	T226229	Faca corte dura-max	7		
3	TK300E125B	Adapt.do dente da pá diant.	2		
4	TK300C125B	Adapt.do dente da pá diant.	6		
5	TK4L	Fechadura	16		
6	TK300LD	Dente	8		
7	TK300P	Pino fixador	8		
8	T146933	Parafuso	14		
9	24M7243	Arruela	28		25.400 X 50 X 6 mm
10	19M8288	Parafuso sextavado	14		M24 X 90
11	14H1048	Porca	14		1"
12	14M7278	Porca	14		M24

Kit de Borda de Corte Auxiliar
Auxiliary Cutting Edge Kit
Kit bord d'attaque auxiliaire
Комплект вспомогательной режущей кромки
Juego de borde cortante auxiliar

AT440344_TX1158551 A.3

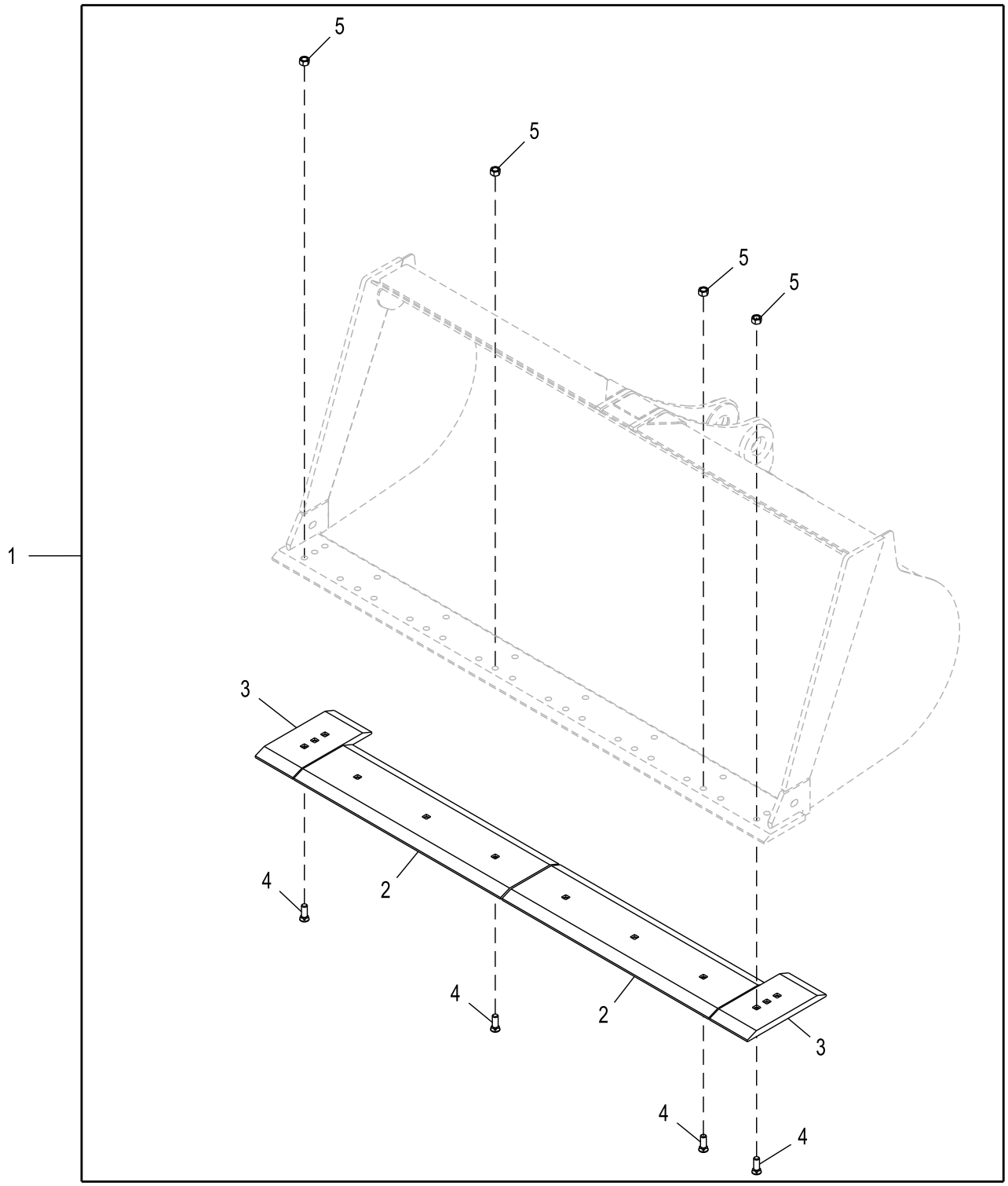

AT440344_TX1158551

Item	*Nº peça*	*Descrição*	*Qtde*	*Nº série*	*Notas*
1	**AT440344**	**Borda cortante**	**1**		**Pacotes de Produto**
2	T209348	Faca corte dura-max	2		
3	T167829	Faca corte dura-max	2		
4	T146933	Parafuso	12		
5	14H1048	Porca	12		1"

Índice pictórico por grupo funcional
Functional Group Pictorial Index
Index d'illustrations par groupes de fonctions
Иллюстрированный указатель функциональной группы
Índice de ilustraciones por grupos

TX1163653 B.1

1-	926
2-	952
3-	956
4-	960
5-	958
6-	962
3167-	954
3168-	968

3102

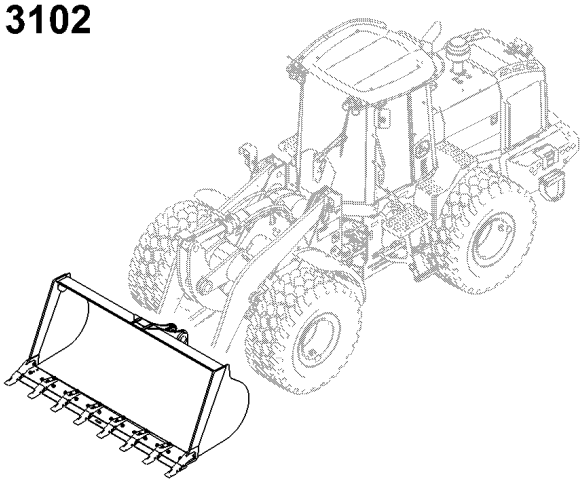

3102-1, 3102-2

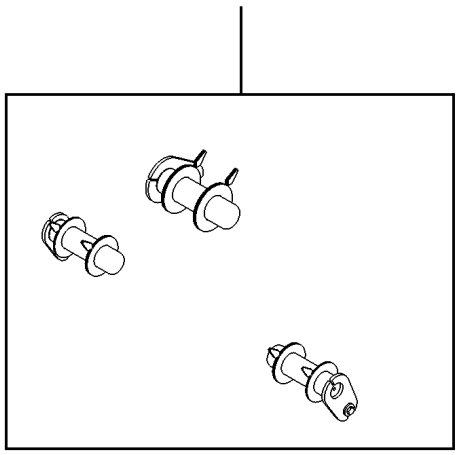

3102-3, 3102-4
3102-5, 3102-6, 3102-7

3102-8

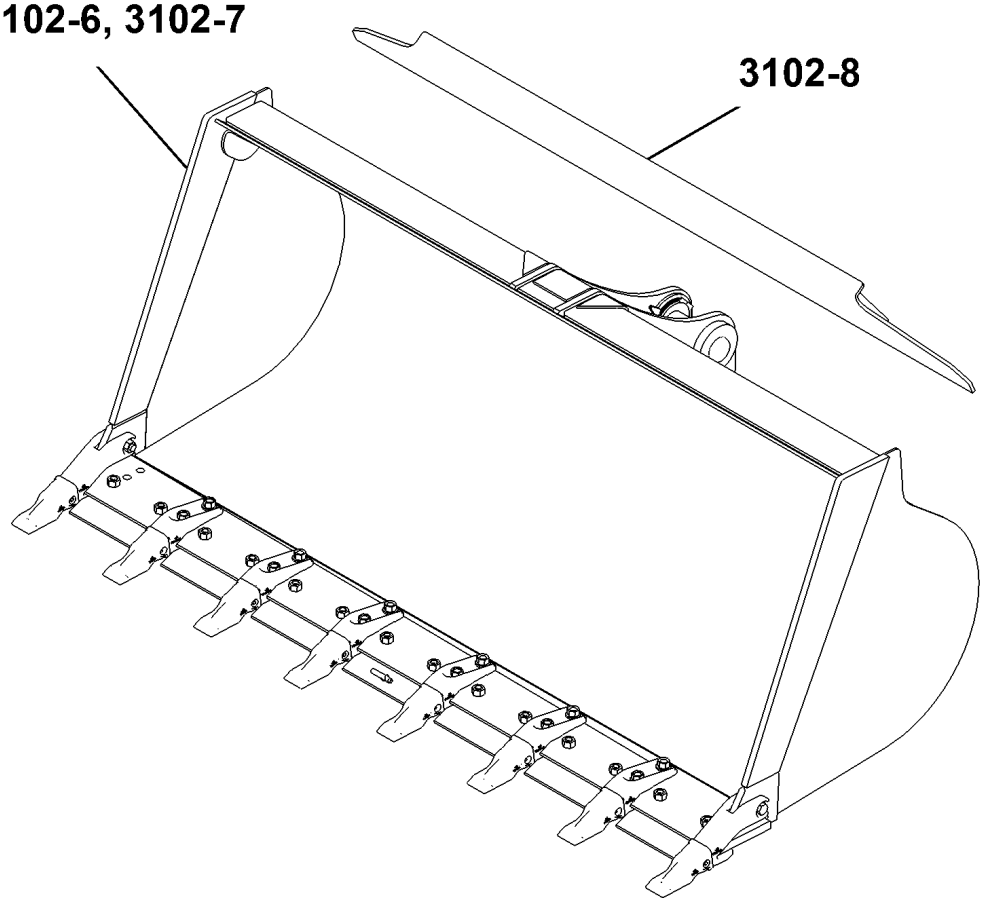

TX1163653

Pinos e Calços (Não de Caçamba)
Pins and Shims (Non-bucket)
Axes et cales (non benne)
Шпильки и прокладки (без ковша погрузчика)
Pasadores y suplementos (sin cucharón)

ETN110073_TX1158562 A.1

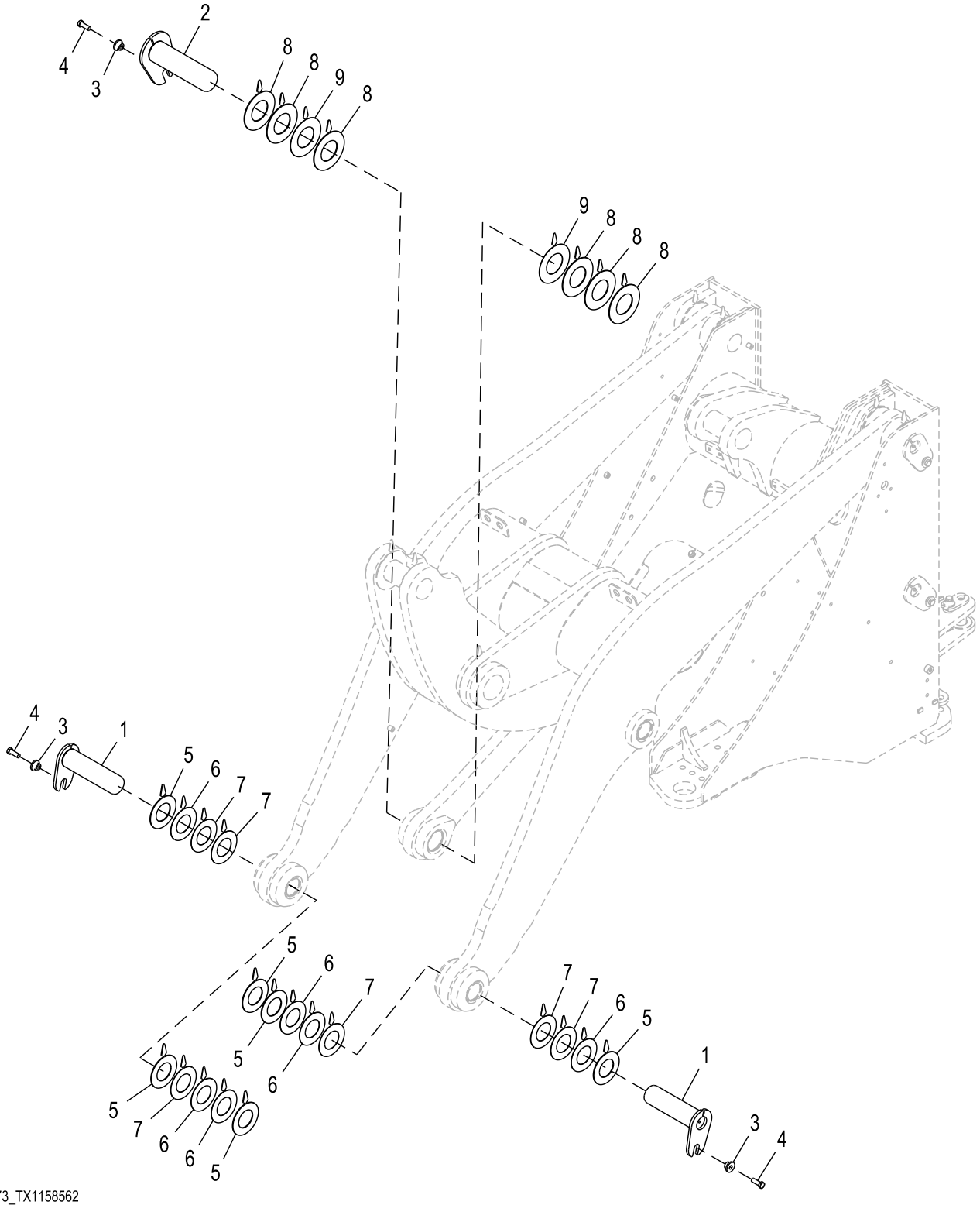

ETN110073_TX1158562

Item	*Nº peça*	*Descrição*	*Qtde*	*Nº série*	*Notas*
1	AT318925	Pino	2		
2	AT443485	Pino	1		SUB FOR AT336492
3	T176064	Bucha	3		
4	19M7489	Parafuso sextavado	3		M16 X 45
5	T230543	Calço	6		
6	T226525	Calço	6		
7	T226524	Calço	6		
8	T223721	Calço	6		
9	T224915	Calço	2		
10	AT341091	Vedação	4		FLoD, Não Ilustrado

Spade Nose Bucket With Cutting Edge, 2.6 m³ (3.4 yd³)
Spade Nose Bucket With Cutting Edge, 2.6 m³ (3.4 yd³)
Benne à burin avec bord d'attaque, 2,6 m³ (3.4 yd³)
Spade Nose Bucket With Cutting Edge, 2.6 m³ (3.4 yd³)
Cuchara de punta de pala con borde cortante, 2,6 m³ (3.4 yd³)

ETN169635_TX1236210 A.1

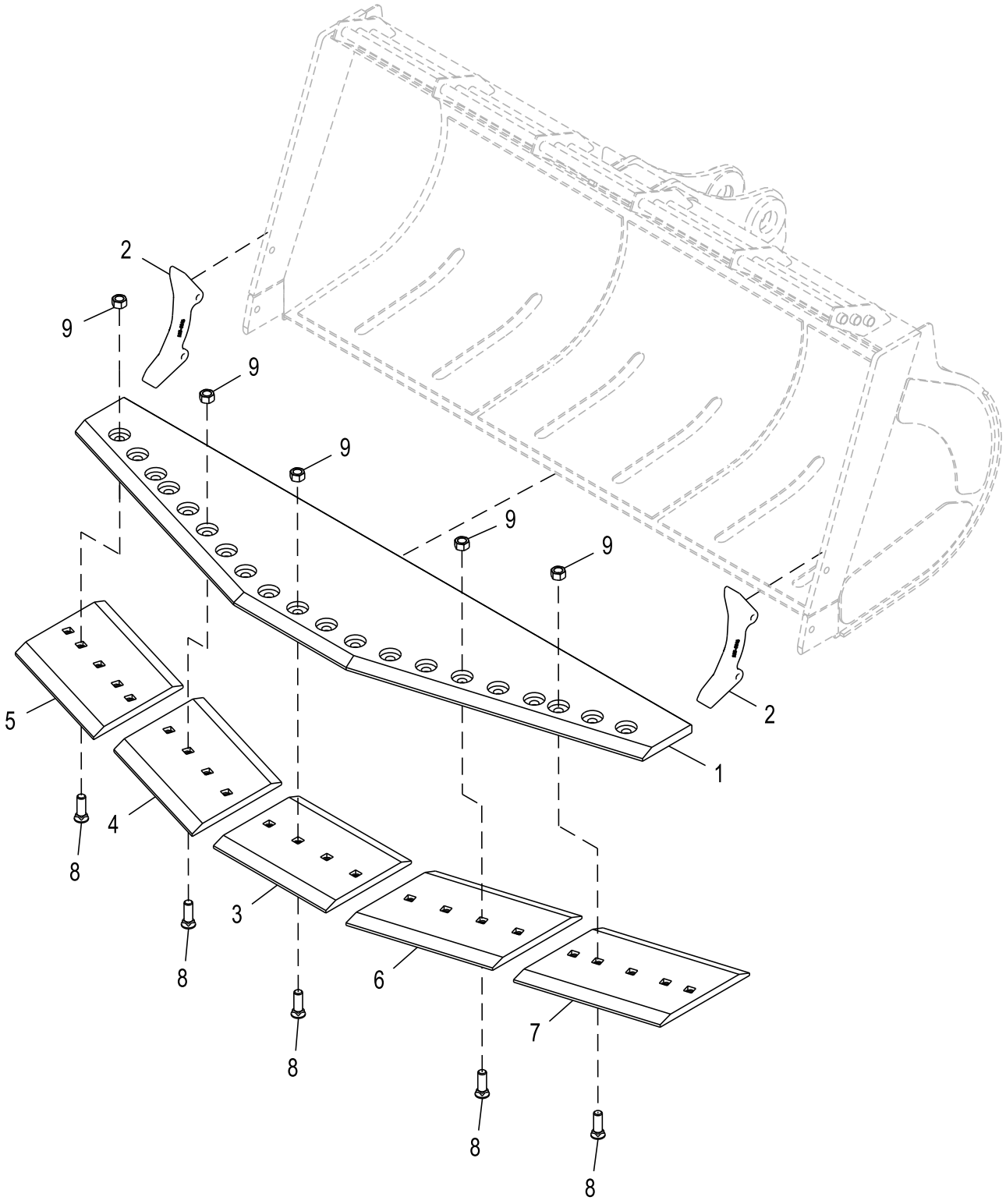

ETN169635_TX1236210

Item	*Nº peça*	*Descrição*	*Qtde*	*Nº série*	*Notas*
1	T379840	Borda cortante	1		
2	T1358246	Adutor	2		
3	T379834	Borda cortante	1		
4	T379838	Borda cortante	1		
5	T387990	Borda cortante	1		
6	T379836	Borda cortante	1		
7	T387991	Borda cortante	1		
8	T79002	Parafuso	20		
9	14H1114	Porca	20		1-1/4"

Bucket Pins For Spade Nose Bucket With Cutting Edge, 2.6 m³ (3.4 yd³)
Bucket Pins For Spade Nose Bucket With Cutting Edge, 2.6 m³ (3.4 yd³)
Axes de benne pour benne à burin avec bord d'attaque, 2,6 m³ (3.4 yd³)
Bucket Pins For Spade Nose Bucket With Cutting Edge, 2.6 m³ (3.4 yd³)
Pasadores de cuchara para cuchara de punta de pala con borde cortante, 2,6 m³ (3.4 yd³)

ETN169635_TX1236128 A.1

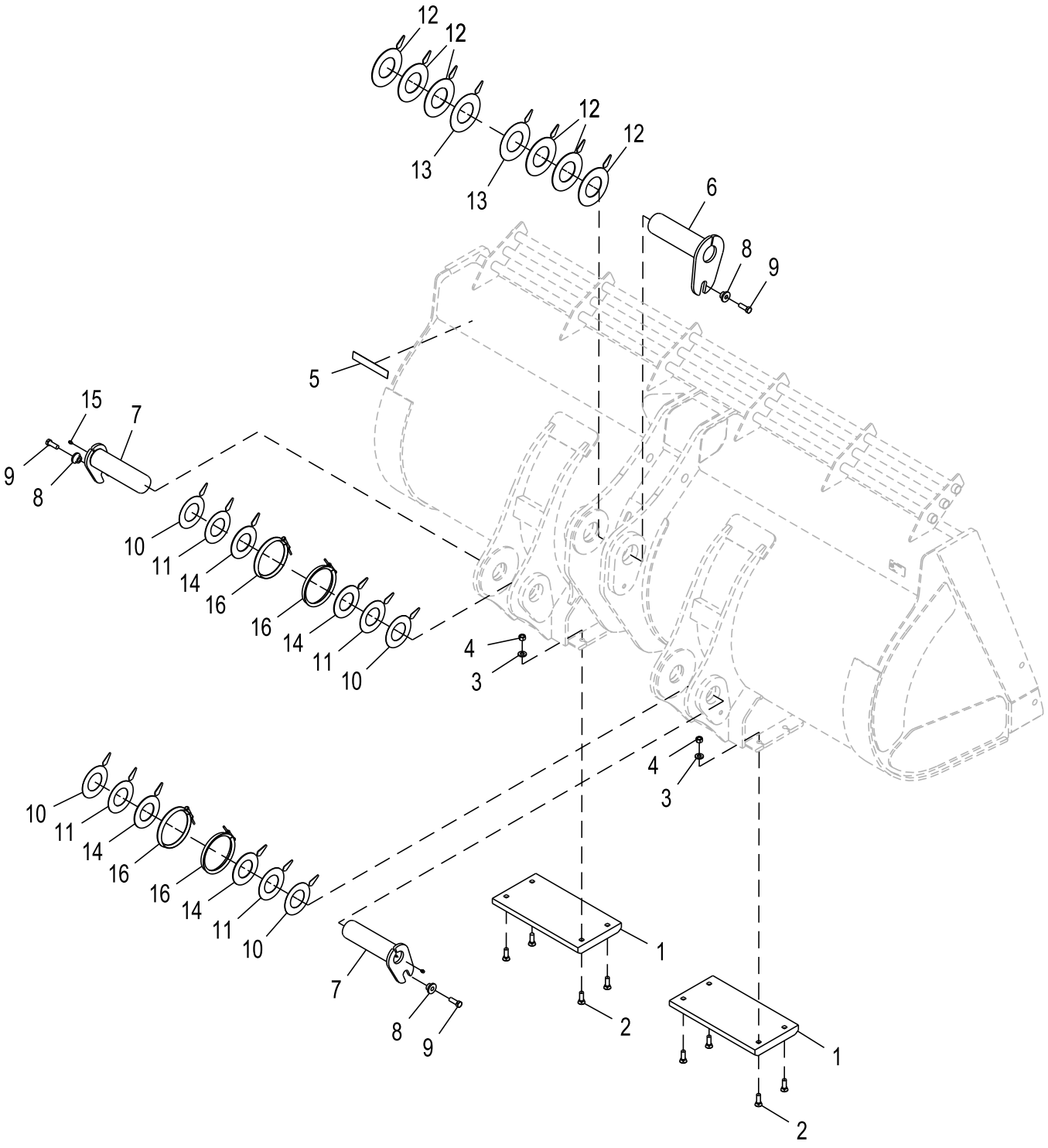

ETN169635_TX1236128

Item	*Nº peça*	*Descrição*	*Qtde*	*Nº série*	*Notas*
1	T379832	Borda cortante	2		
2	09H1587	Parafuso	8		5/8" X 2"
3	24M7241	Arruela	8		17 X 34 X 4 mm
4	14H1039	Porca	8		5/8"
5	T213143	Etiqueta	1		Worksite Pro
6	AT443485	Pino	1		
7	AT318925	Pino	2		
8	T176064	Bucha	3		
9	19M7489	Parafuso sextavado	3		M16 X 45
10	T226524	Calço	4		
11	T226525	Calço	4		
12	T223721	Calço	6		
13	T224915	Calço	2		
14	T230543	Calço	4		
15	JD7759	Conexão de lubrificação	2		
16	AT341091	Vedação	4		

Spade Nose Bucket With Cutting Edge, 2.6 m³ (3.4 yd³) Kit
Spade Nose Bucket With Cutting Edge, 2.6 m³ (3.4 yd³) Kit
Benne à burin avec bord d'attaque, kit 2,6 m³ (3.4 yd³)
Spade Nose Bucket With Cutting Edge, 2.6 m³ (3.4 yd³) Kit
Cuchara de punta de pala con borde cortante, juego de 2,6 m³ (3.4 yd³)

BYT10326_TX1236133 A.1

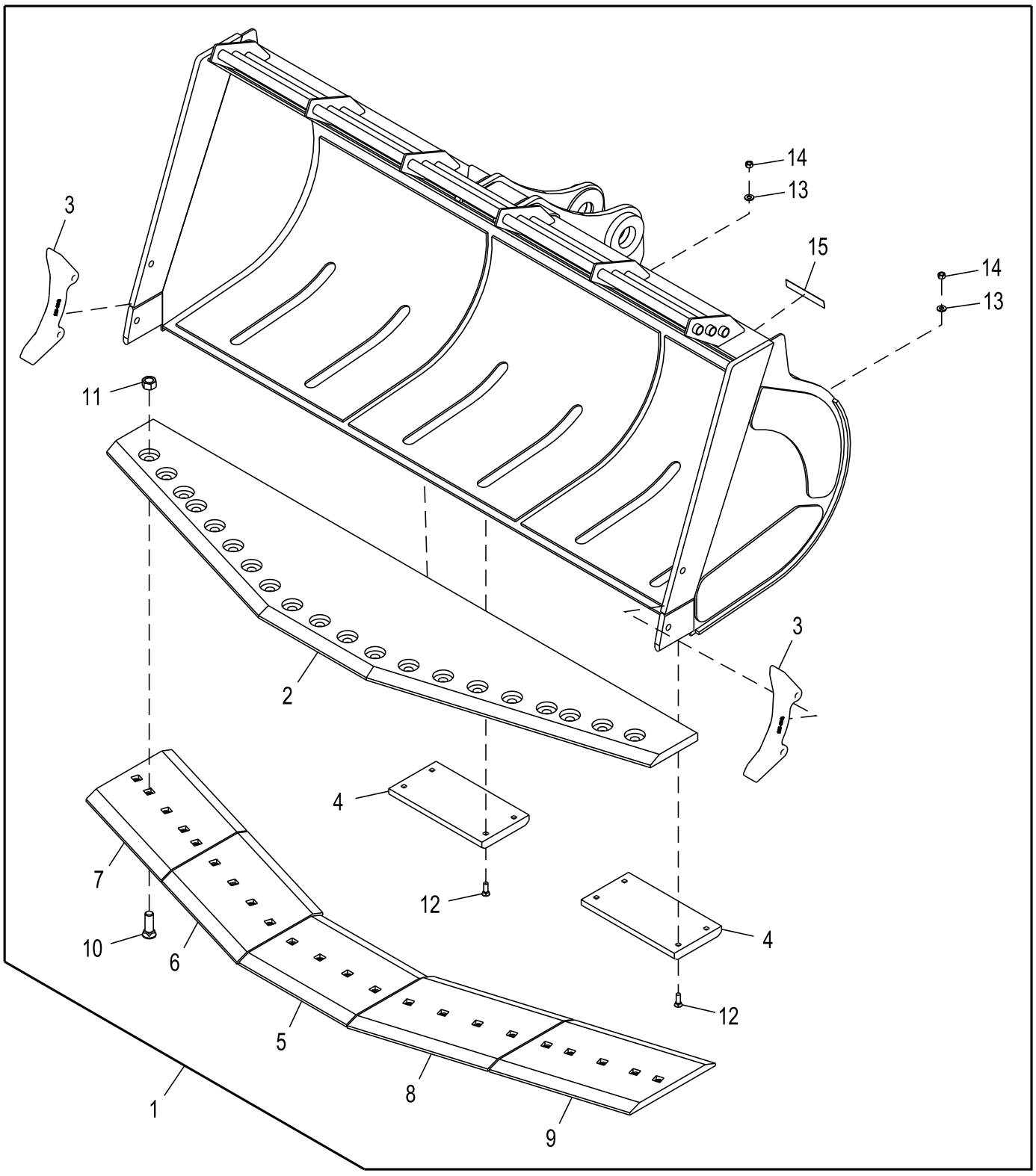

BYT10326_TX1236133

Item	*Nº peça*	*Descrição*	*Qtde*	*Nº série*	*Notas*
1	**BYT10326**	**Caçamba Carregadeira**	**1**		**Pacotes de Produto**
2	T379840	Borda cortante	1		
3	T1358246	Adutor	2		
4	T379832	Borda cortante	2		
5	T379834	Borda cortante	1		
6	T379838	Borda cortante	1		
7	T387990	Borda cortante	1		
8	T379836	Borda cortante	1		
9	T387991	Borda cortante	1		
10	T79002	Parafuso	20		
11	14H1114	Porca	20		1-1/4"
12	09H1587	Parafuso	8		5/8" X 2"
13	24M7241	Arruela	8		17 X 34 X 4 mm
14	14H1039	Porca	8		5/8"
15	T213143	Etiqueta	1		Worksite Pro

Spade Nose Bucket With Teeth, 2.6 m³ (3.4 yd³)
Spade Nose Bucket With Teeth, 2.6 m³ (3.4 yd³)
Benne à burin avec dents, 2,6 m³ (3.4 yd³)
Spade Nose Bucket With Teeth, 2.6 m³ (3.4 yd³)
Cuchara de punta de pala con dientes, 2,6 m³ (3.4 yd³)

ETN169636_TX1236206 A.1

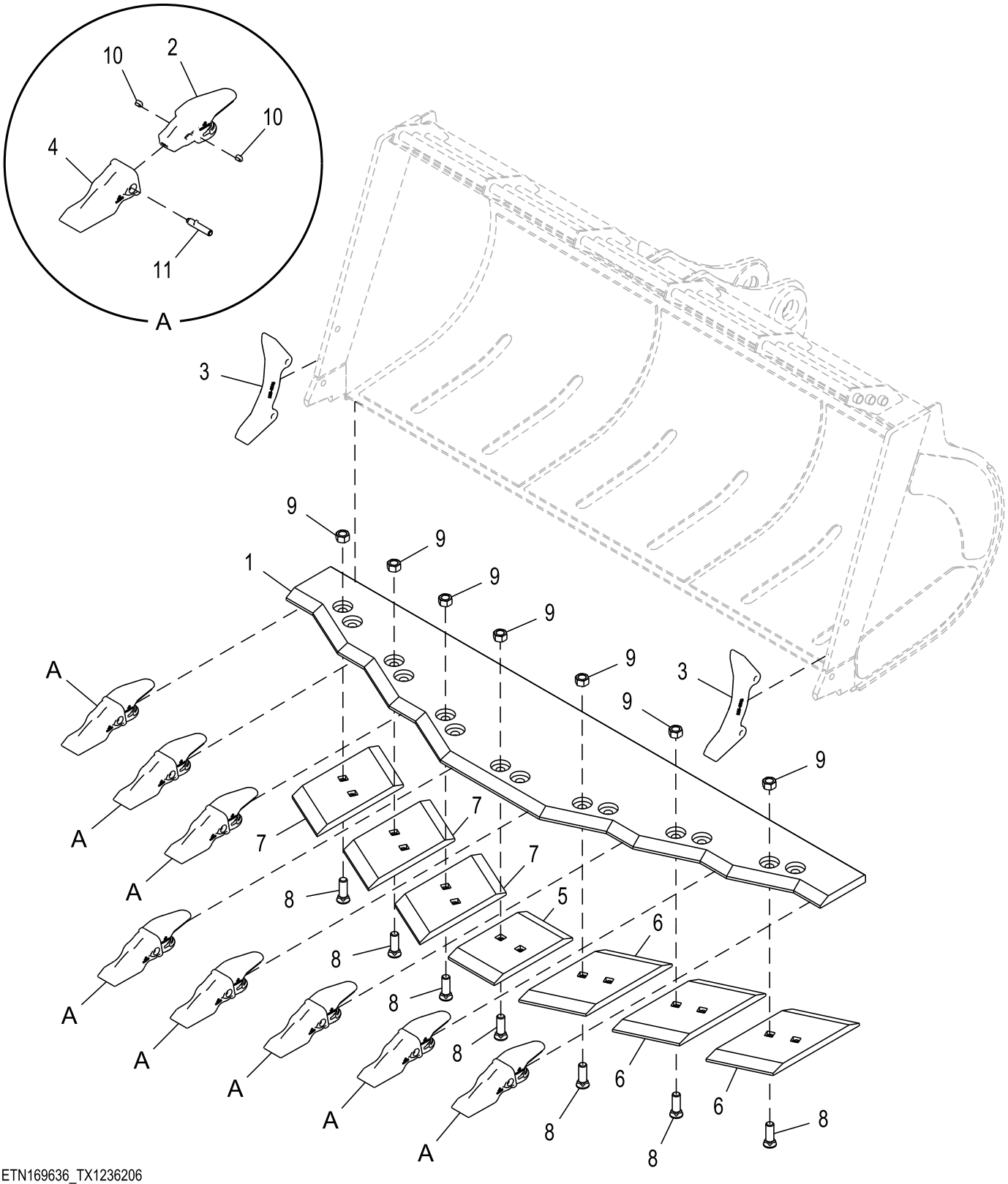

ETN169636_TX1236206

Item	*Nº peça*	*Descrição*	*Qtde*	*Nº série*	*Notas*
1	T379839	Borda cortante	1		
2	TK350C150	Adapt.do dente da pá diant.	8		
3	T1358246	Adutor	2		
4	TK350LD	Dente	8		
5	T379833	Borda cortante	1		
6	T379835	Borda cortante	3		
7	T379837	Borda cortante	3		
8	T79002	Parafuso	14		
9	14H1114	Porca	14		1-1/4"
10	TK4L	Fechadura	16		
11	TK350P	Pino fixador	8		

Bucket Pins for Spade Nose Bucket With Teeth, 2.6 m³ (3.4 yd³)
Bucket Pins for Spade Nose Bucket With Teeth, 2.6 m³ (3.4 yd³)
Axes de benne pour benne à burin avec dents, 2,6 m³ (3.4 yd³)
Bucket Pins for Spade Nose Bucket With Teeth, 2.6 m³ (3.4 yd³)
Pasadores de cuchara para cuchara de punta de pala con dientes, 2,6 m³ (3.4 yd³)

ETN169636_TX1236129 A.2

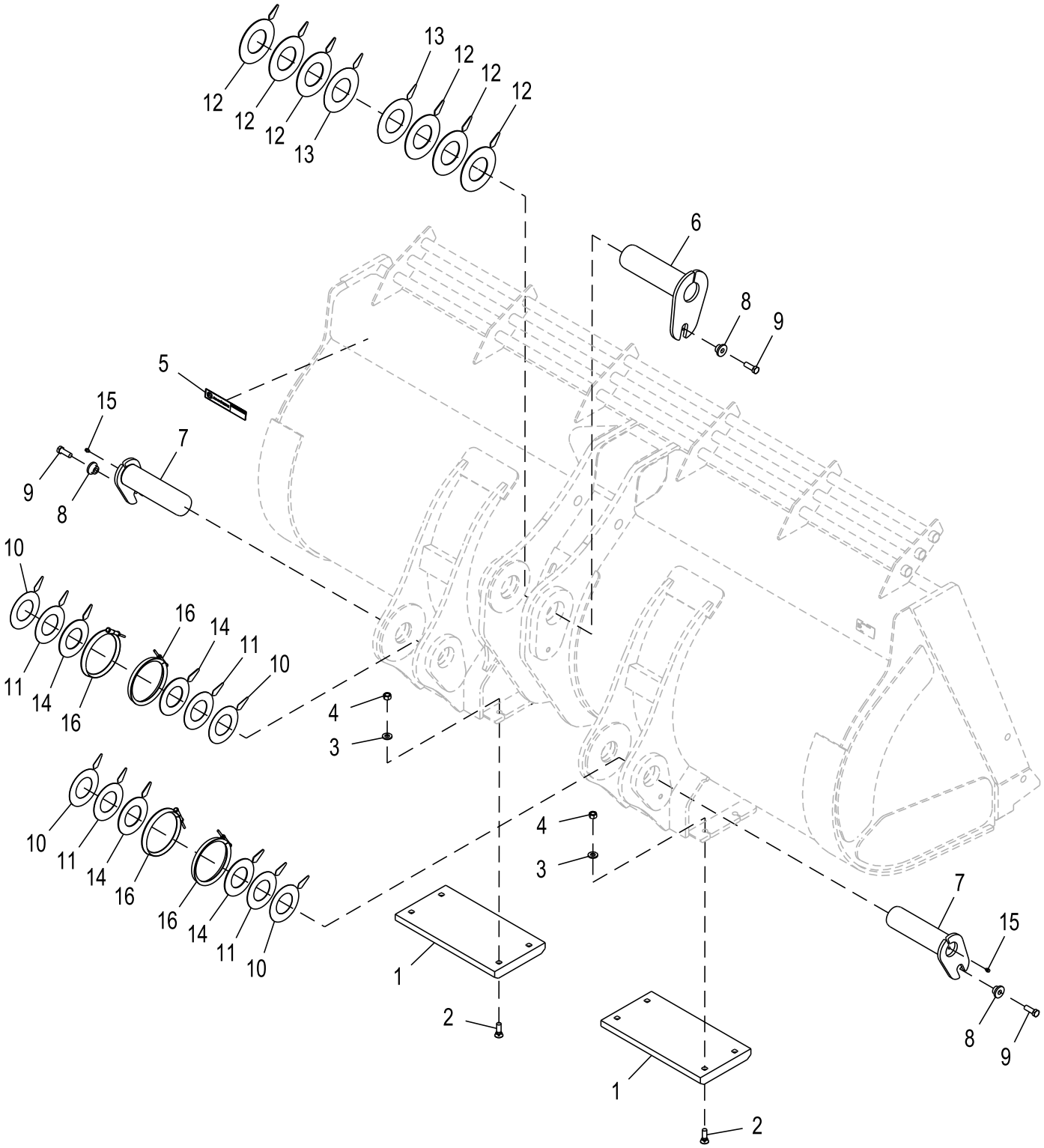

ETN169636_TX1236129

Item	*Nº peça*	*Descrição*	*Qtde*	*Nº série*	*Notas*
1	T379832	Borda cortante	2		
2	09H1587	Parafuso	8		5/8" X 2"
3	24M7241	Arruela	8		17 X 34 X 4 mm
4	14H1039	Porca	8		5/8"
5	T213143	Etiqueta	1		Worksite Pro
6	AT443485	Pino	1		
7	AT318925	Pino	2		
8	T176064	Bucha	3		
9	19M7489	Parafuso sextavado	3		M16 X 45
10	T226524	Calço	4		
11	T226525	Calço	4		
12	T223721	Calço	6		
13	T224915	Calço	2		
14	T230543	Calço	4		
15	JD7759	Conexão de lubrificação	2		
16	AT341091	Vedação	4		

Spade Nose Bucket With Teeth, 2.6 m³ (3.4 yd³) Kit
Spade Nose Bucket With Teeth, 2.6 m³ (3.4 yd³) Kit
Benne à burin avec dents, kit 2,6 m³ (3.4 yd³)
Spade Nose Bucket With Teeth, 2.6 m³ (3.4 yd³) Kit
Cuchara de punta de pala con dientes, juego de 2,6 m³ (3.4 yd³)

BYT10327_TX1236135 A.1

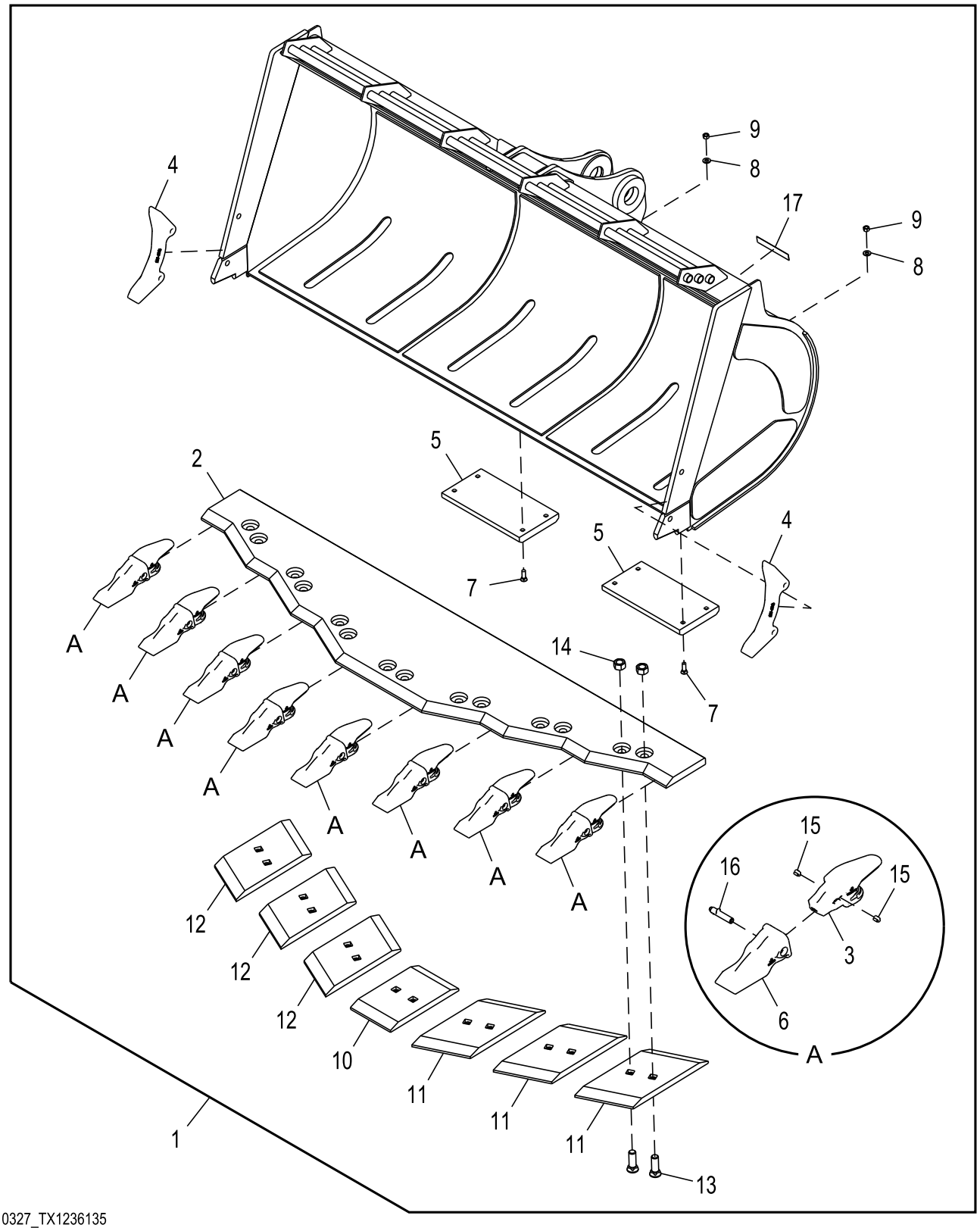

BYT10327_TX1236135

Item	*Nº peça*	*Descrição*	*Qtde*	*Nº série*	*Notas*
1	**BYT10327**	**Caçamba Carregadeira**	**1**		**Pacotes de Produto**
2	T379839	Borda cortante	1		
3	TK350C150	Adapt.do dente da pá diant.	8		
4	T1358246	Adutor	2		
5	T379832	Borda cortante	2		
6	TK350LD	Dente	8		
7	09H1587	Parafuso	8		5/8" X 2"
8	24M7241	Arruela	8		17 X 34 X 4 mm
9	14H1039	Porca	8		5/8"
10	T379833	Borda cortante	1		
11	T379835	Borda cortante	3		
12	T379837	Borda cortante	3		
13	T79002	Parafuso	14		
14	14H1114	Porca	14		1-1/4"
15	TK4L	Fechadura	16		
16	TK350P	Pino fixador	8		
17	T213143	Etiqueta	1		Worksite Pro

Spade Nose Bucket With Cutting Edge, 3.05 m³ (4.0 yd³)
Spade Nose Bucket With Cutting Edge, 3.05 m³ (4.0 yd³)
Benne à burin avec bord d'attaque, 3,05 m³ (4.0 yd³)
Spade Nose Bucket With Cutting Edge, 3.05 m³ (4.0 yd³)
Cuchara de punta de pala con borde cortante, 3,05 m³ (4.0 yd³)

ETN170119_TX1236208 A.2

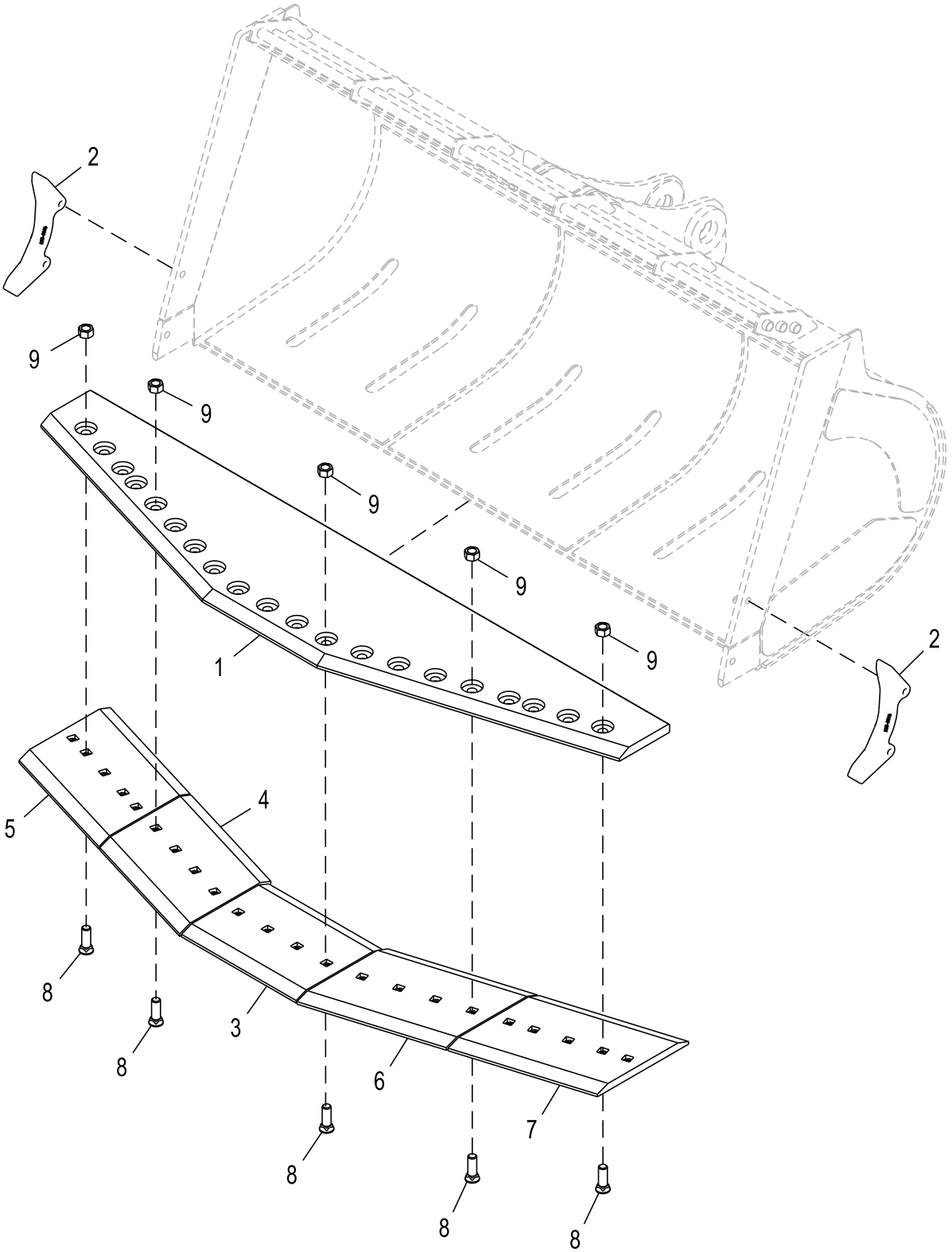

ETN170119_TX1236208

Item	*Nº peça*	*Descrição*	*Qtde*	*Nº série*	*Notas*
1	T379840	Borda cortante	1		
2	T1358246	Adutor	2		
3	T379834	Borda cortante	1		
4	T379838	Borda cortante	1		
5	T387990	Borda cortante	1		
6	T379836	Borda cortante	1		
7	T387991	Borda cortante	1		
8	T79002	Parafuso	20		
9	14H1114	Porca	20		1-1/4"

Bucket Pins for Spade Nose Bucket With Cutting Edge, 3.05 m³ (4.0 yd³)
Bucket Pins for Spade Nose Bucket With Cutting Edge, 3.05 m³ (4.0 yd³)
Axes de benne pour benne à burin avec bord d'attaque, 3,05 m³ (4.0 yd³)
Bucket Pins for Spade Nose Bucket With Cutting Edge, 3.05 m³ (4.0 yd³)
Pasadores de cuchara para cuchara de punta de pala con borde cortante, 3,05 m³ (4.0 yd³)

ETN170119_TX1236122 A.2

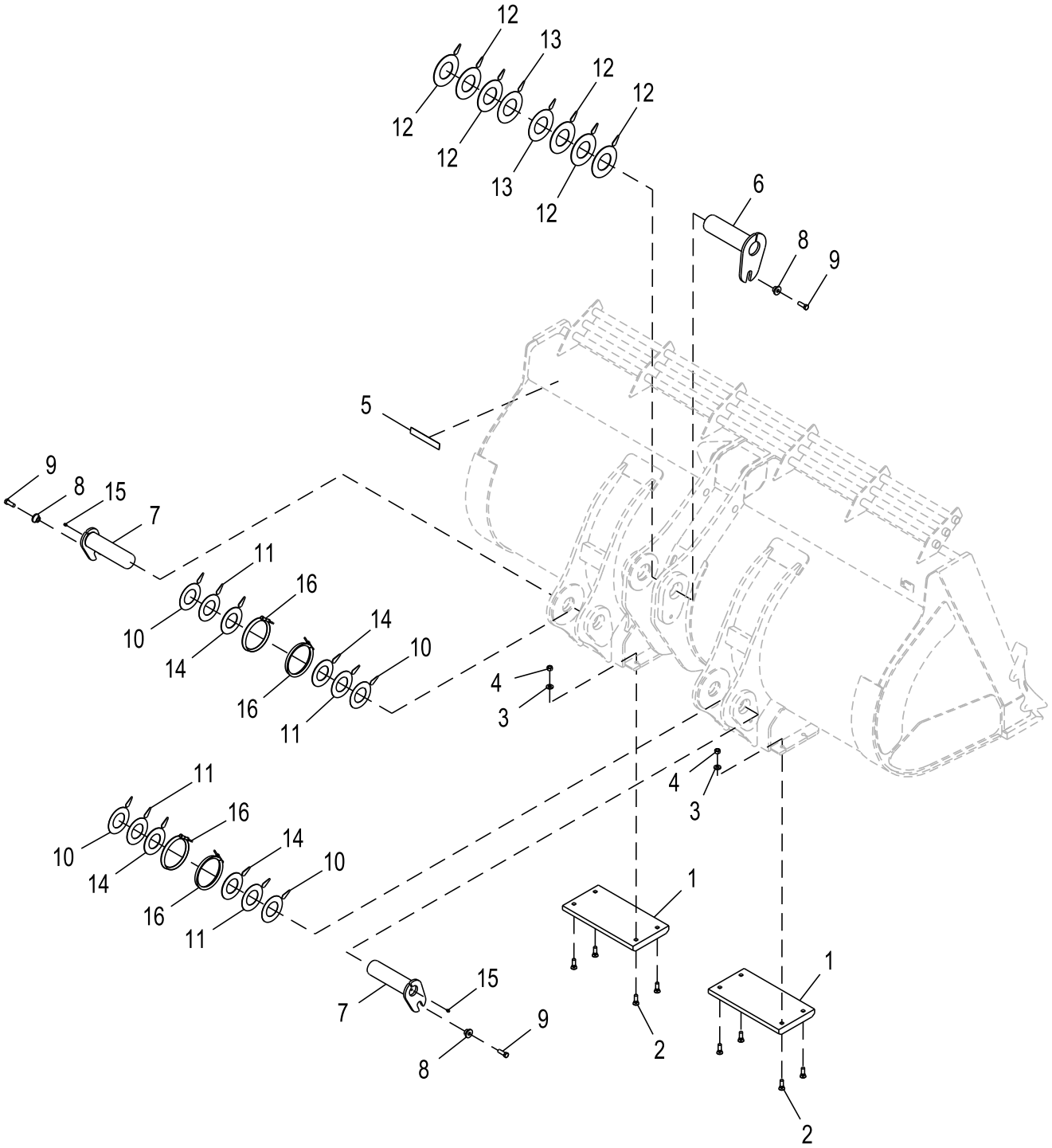

ETN170119_TX1236122

Item	*Nº peça*	*Descrição*	*Qtde*	*Nº série*	*Notas*
1	T379832	Borda cortante	2		
2	09H1587	Parafuso	8		5/8" X 2"
3	24M7241	Arruela	8		17 X 34 X 4 mm
4	14H1039	Porca	8		5/8"
5	T213143	Etiqueta	1		Worksite Pro
6	AT443485	Pino	1		
7	AT318925	Pino	2		
8	T176064	Bucha	3		
9	19M7489	Parafuso sextavado	3		M16 X 45
10	T226524	Calço	4		
11	T226525	Calço	4		
12	T223721	Calço	6		
13	T224915	Calço	2		
14	T230543	Calço	4		
15	JD7759	Conexão de lubrificação	2		
16	AT341091	Vedação	4		

Spade Nose Bucket With Cutting Edge, 3.05 m³ (4.0 yd³) Kit
Spade Nose Bucket With Cutting Edge, 3.05 m³ (4.0 yd³) Kit
Benne à burin avec bord d'attaque, kit 3,05 m³ (4.0 yd³)
Spade Nose Bucket With Cutting Edge, 3.05 m³ (4.0 yd³) Kit
Cuchara de punta de pala con borde cortante, juego de 3,05 m³ (4.0 yd³)

BYT10324_TX1236131 A.2

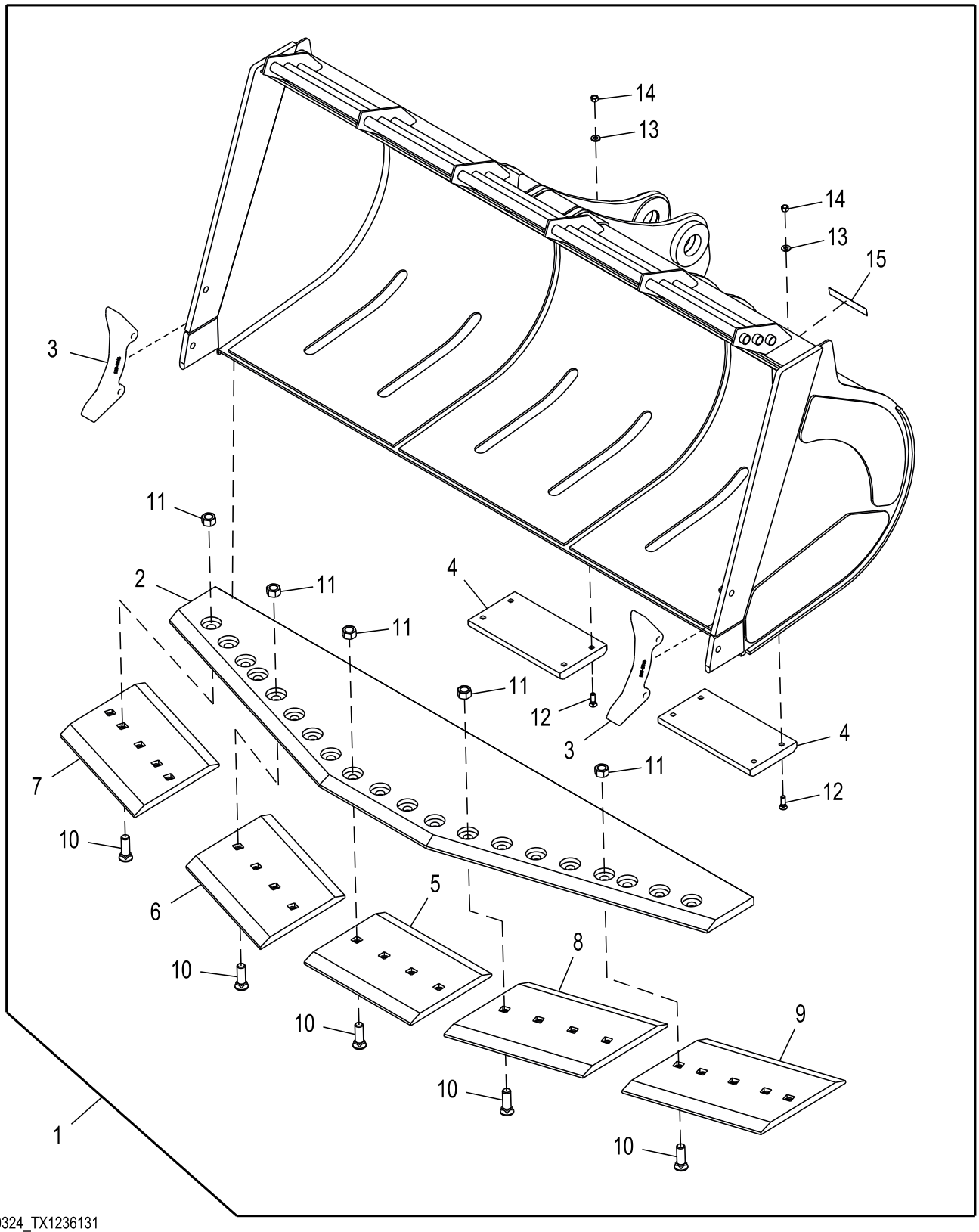

BYT10324_TX1236131

Item	*Nº peça*	*Descrição*	*Qtde*	*Nº série*	*Notas*
1	**BYT10324**	**Caçamba Carregadeira**	**1**		**Pacotes de Produto**
2	T379840	Borda cortante	1		
3	T1358246	Adutor	2		
4	T379832	Borda cortante	2		
5	T379834	Borda cortante	1		
6	T379838	Borda cortante	1		
7	T387990	Borda cortante	1		
8	T379836	Borda cortante	1		
9	T387991	Borda cortante	1		
10	T79002	Parafuso	20		
11	14H1114	Porca	20		1-1/4"
12	09H1587	Parafuso	8		5/8" X 2"
13	24M7241	Arruela	8		17 X 34 X 4 mm
14	14H1039	Porca	8		5/8"
15	T213143	Etiqueta	1		Worksite Pro

Spade Nose Bucket With Teeth, 3.05 m³ (4.0 yd³)
Spade Nose Bucket With Teeth, 3.05 m³ (4.0 yd³)
Benne à burin avec dents, 3,05 m³ (4.0 yd³)
Spade Nose Bucket With Teeth, 3.05 m³ (4.0 yd³)
Cuchara de punta de pala con dientes, 3,05 m³ (4.0 yd³)

ETN170120_TX1236209 A.2

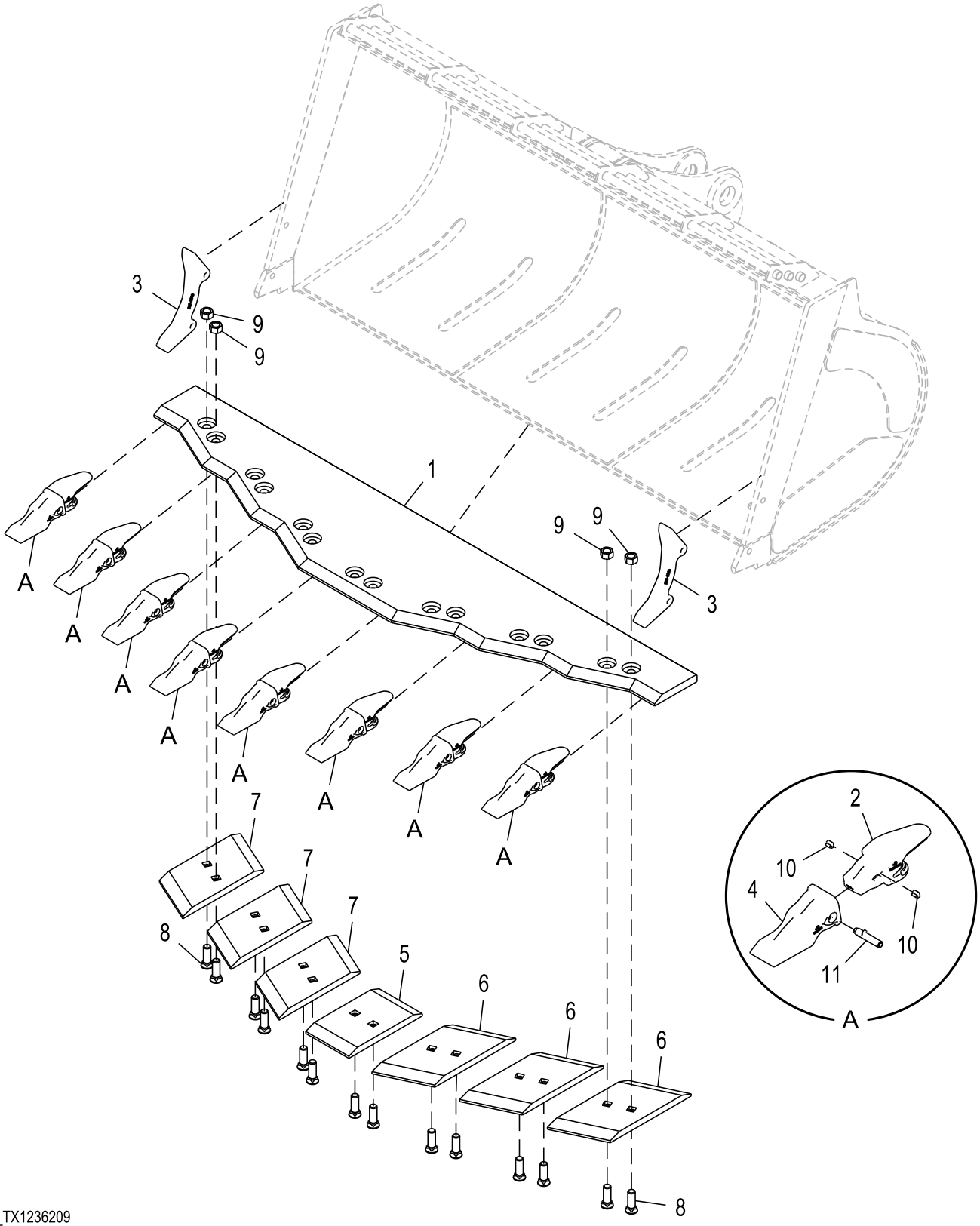

ETN170120_TX1236209

Item	*Nº peça*	*Descrição*	*Qtde*	*Nº série*	*Notas*
1	T379839	Borda cortante	1		
2	TK350C150	Adapt.do dente da pá diant.	8		
3	T1358246	Adutor	2		
4	TK350LD	Dente	8		
5	T379833	Borda cortante	1		
6	T379835	Borda cortante	3		
7	T379837	Borda cortante	3		
8	T79002	Parafuso	14		
9	14H1114	Porca	14		1-1/4"
10	TK4L	Fechadura	16		
11	TK350P	Pino fixador	8		

Bucket Pins For Spade Nose Bucket With Teeth, 3.05 m³ (4.0 yd³)
Bucket Pins For Spade Nose Bucket With Teeth, 3.05 m³ (4.0 yd³)
Axes de benne, pour benne à burin avec dents, 3,05 m³ (4.0 yd³)
Bucket Pins For Spade Nose Bucket With Teeth, 3.05 m³ (4.0 yd³)
Pasadores de cuchara para cuchara de punta de pala con dientes, 3,05 m³ (4.0 yd³)

ETN170120_TX1236127 A.3

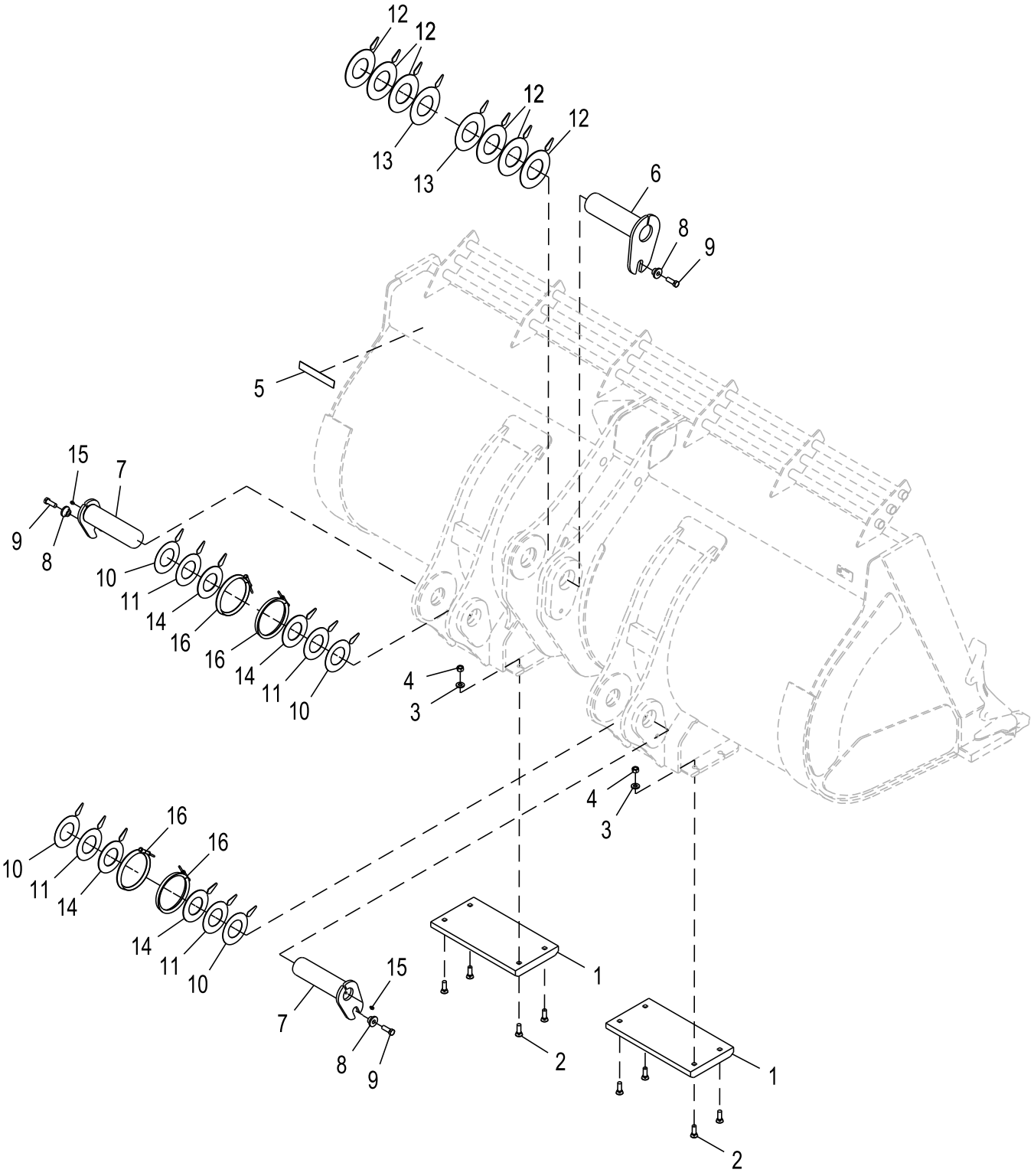

ETN170120_TX1236127

Item	*Nº peça*	*Descrição*	*Qtde*	*Nº série*	*Notas*
1	T379832	Borda cortante	2		
2	09H1587	Parafuso	8		5/8" X 2"
3	24M7241	Arruela	8		17 X 34 X 4 mm
4	14H1039	Porca	8		5/8"
5	T213143	Etiqueta	1		Worksite Pro
6	AT443485	Pino	1		
7	AT318925	Pino	2		
8	T176064	Bucha	3		
9	19M7489	Parafuso sextavado	3		M16 X 45
10	T226524	Calço	4		
11	T226525	Calço	4		
12	T223721	Calço	6		
13	T224915	Calço	2		
14	T230543	Calço	4		
15	JD7759	Conexão de lubrificação	2		
16	AT341091	Vedação	4		

Spade Nose Bucket With Teeth, 3.05 m³ (4.0 yd³) Kit
Spade Nose Bucket With Teeth, 3.05 m³ (4.0 yd³) Kit
Benne à burin avec dents, kit 3,05 m³ (4.0 yd³)
Spade Nose Bucket With Teeth, 3.05 m³ (4.0 yd³) Kit
Cuchara de punta de pala con dientes, juego de 3,05 m³ (4.0 yd³)

BYT10325_TX1236132 A.3

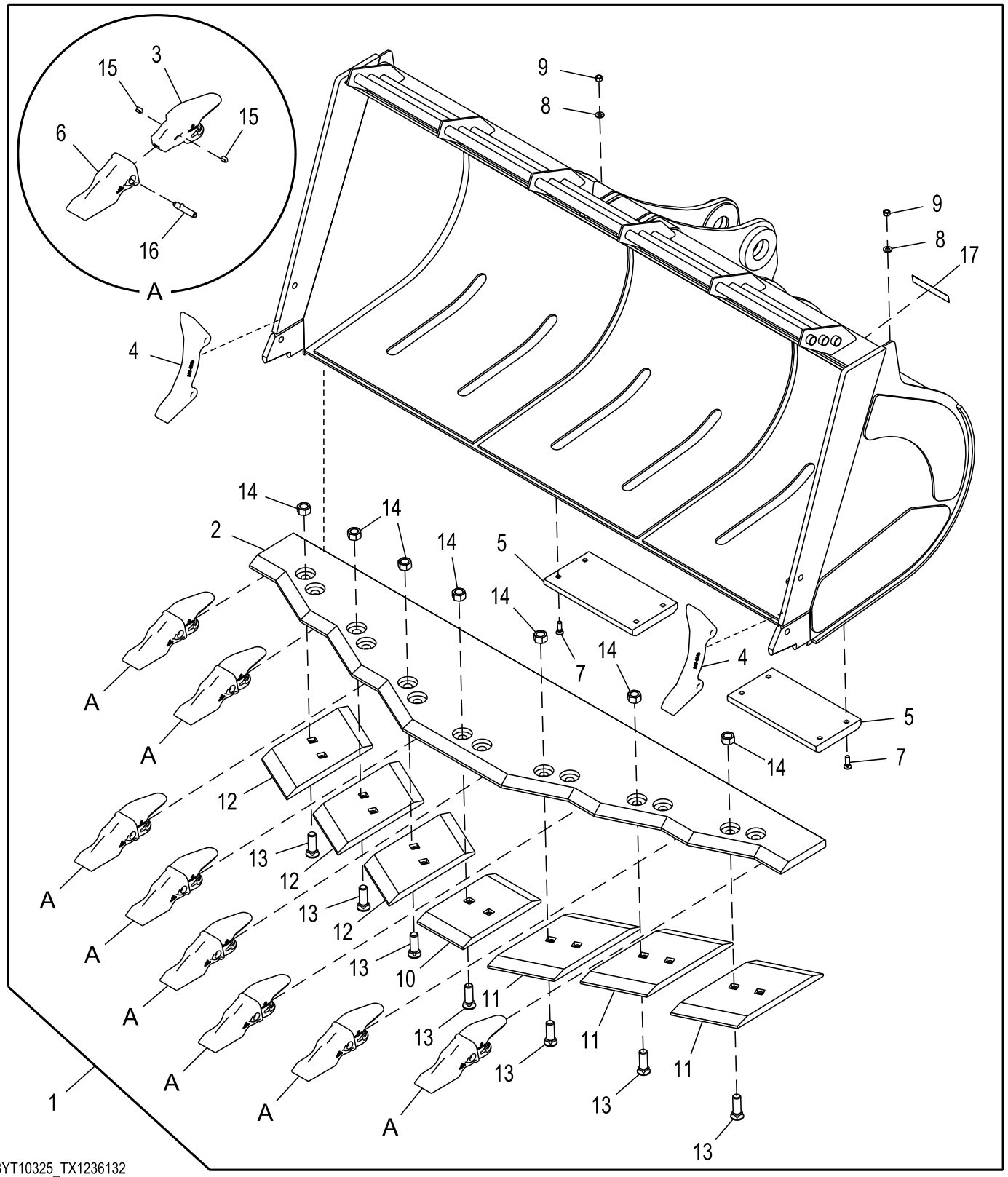

BYT10325_TX1236132

Item	*Nº peça*	*Descrição*	*Qtde*	*Nº série*	*Notas*
1	**BYT10325**	**Caçamba Carregadeira**	**1**		**Pacotes de Produto**
2	T379839	Borda cortante	1		
3	TK350C150	Adapt.do dente da pá diant.	8		
4	T1358246	Adutor	2		
5	T379832	Borda cortante	2		
6	TK350LD	Dente	8		
7	09H1587	Parafuso	8		5/8" X 2"
8	24M7241	Arruela	8		17 X 34 X 4 mm
9	14H1039	Porca	8		5/8"
10	T379833	Borda cortante	1		
11	T379835	Borda cortante	3		
12	T379837	Borda cortante	3		
13	T79002	Parafuso	14		
14	14H1114	Porca	14		1-1/4"
15	TK4L	Fechadura	16		
16	TK350P	Pino fixador	8		
17	T213143	Etiqueta	1		Worksite Pro

Caçamba com Ponta Espada, 3,05 m³ (4.0 yd³), Barra Z
Spade Nose Bucket, 3.05 M³ (4.0 YD³), Z-Bar
Benne à roches à burin, 3,05 M³ (4.0 YD³), cinématique en Z
Ковш погрузчика с V-образной режущей кромкой, 3,05 M³ (4,0 ЯРДА³), Z-образный рычажный механизм
Cuchara, 3,05 M³ (4.0 YD³), Z-Bar

ETN133670_TX1201742 A.1

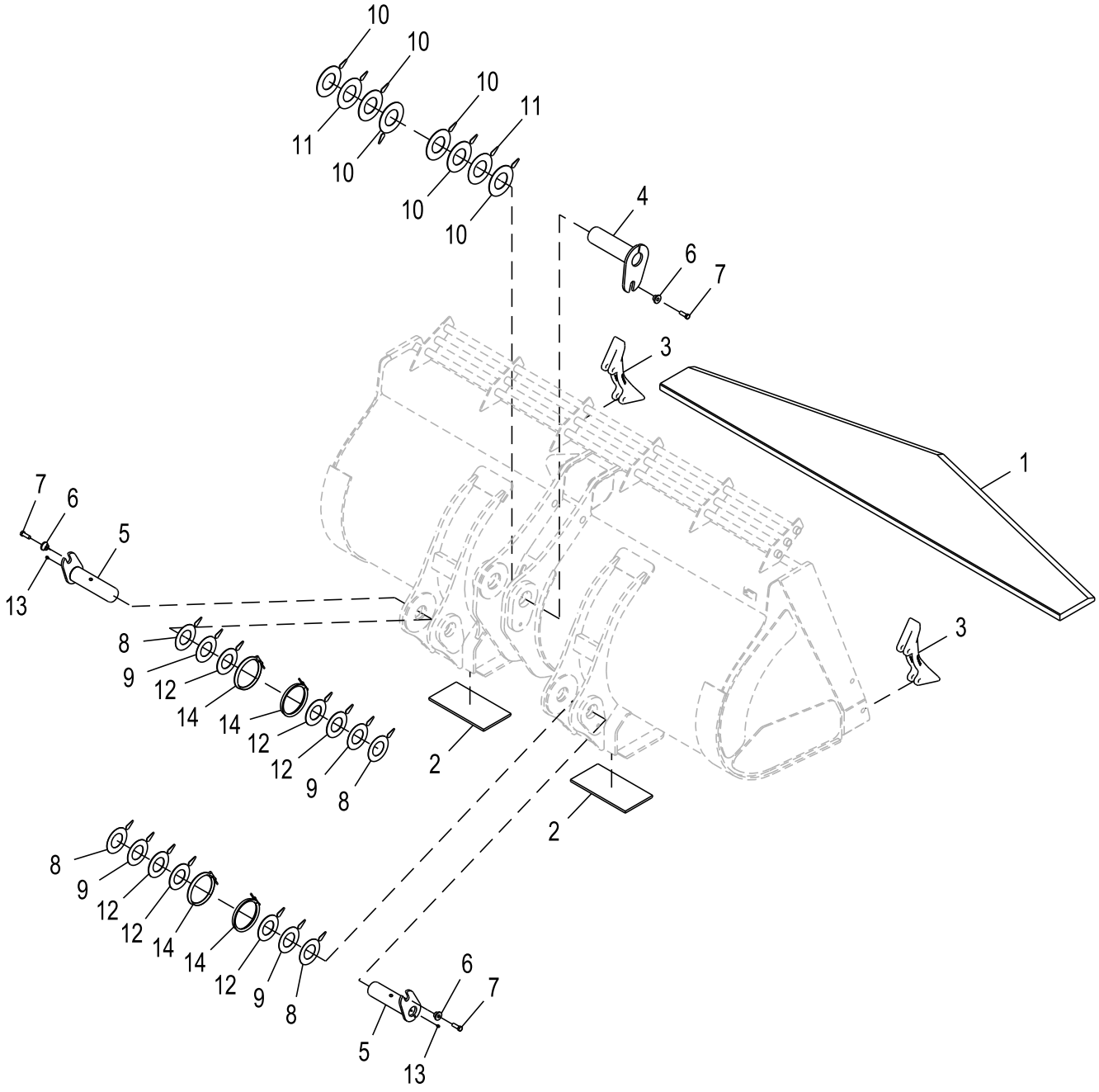

ETN133670_TX1201742

Item	*Nº peça*	*Descrição*	*Qtde*	*Nº série*	*Notas*
1	T358109	Faca corte dura-max	1		
2	T367184	Placa de desgaste	2		
3	T1358246	Adutor	2		
4	AT443485	Pino	1		
5	AT318925	Pino	2		
6	T176064	Bucha	3		
7	19M7489	Parafuso sextavado	3		M16 X 45
8	T226524	Calço	4		
9	T226525	Calço	4		
10	T223721	Calço	6		
11	T224915	Calço	2		
12	T230543	Calço	6		
13	JD7759	Conexão de lubrificação	2		
14	AT341091	Vedação	4		

Spade Nose Bucket, 3.05 M³ (4.0 YD³), Z-Bar Kit
Spade Nose Bucket, 3.05 M³ (4.0 YD³), Z-Bar Kit
Benne à burin, 3,05 M³ (4.0 YD³), kit cinématique en Z
Spade Nose Bucket, 3.05 M³ (4.0 YD³), Z-Bar Kit
Cuchara de punta de pala, 3,05 m³ (4.0 yd³), Z-Bar, juego

AT452356_TX1176009 B.3

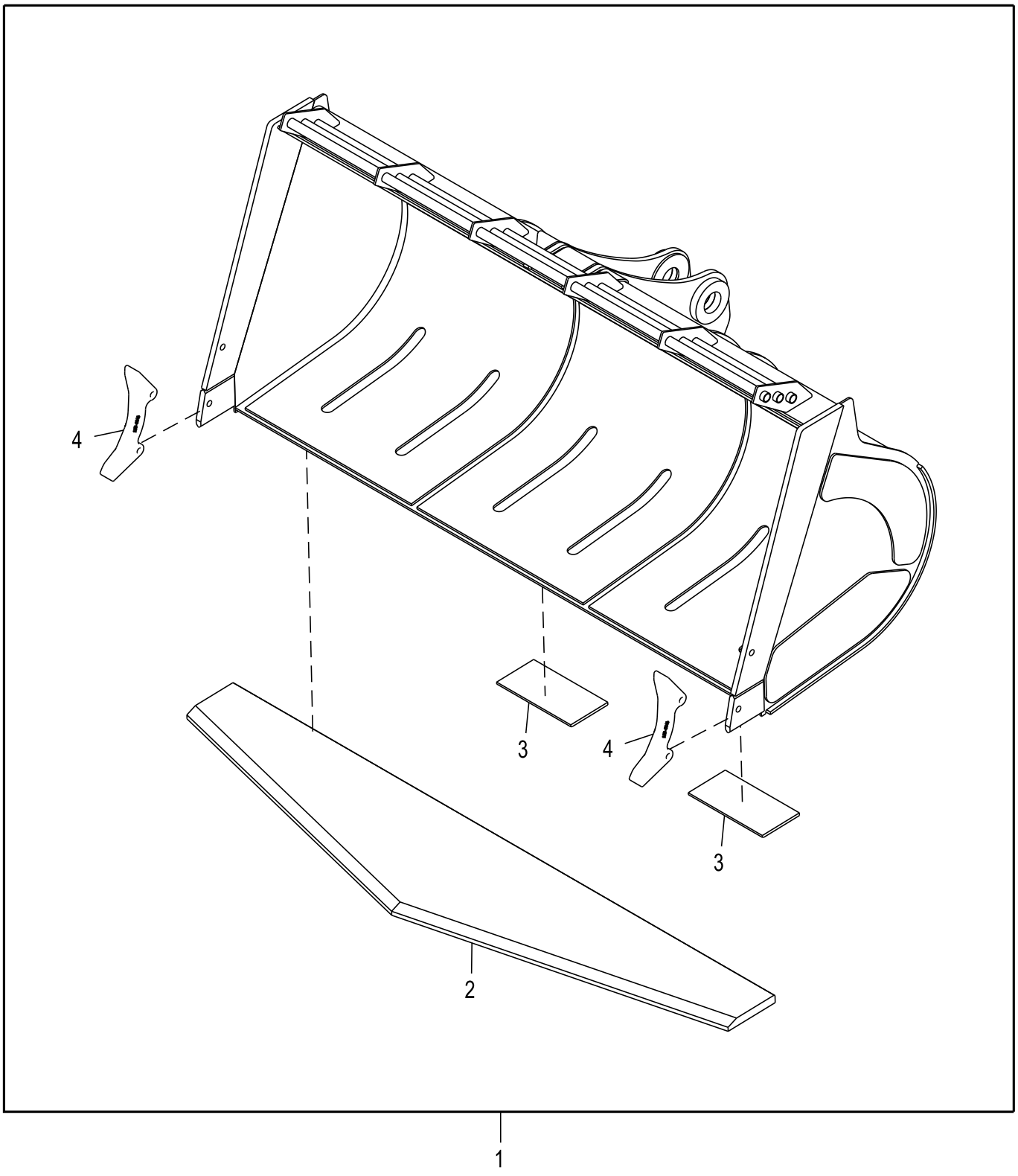

AT452356_TX1176009

Item	*Nº peça*	*Descrição*	*Qtde*	*Nº série*	*Notas*
1	**AT452356**	**Caçamba Carregadeira**	**1**		**Pacotes de Produto**
2	T358109	Borda cortante	1		
3	T367184	Placa de desgaste	2		
4	T1358246	Adutor	2		

Caçamba Fixada por Pino com Dentes (4.25 yd³)
Pin-On Bucket with Teeth (4.25 yd³)
Benne goupillée avec dents (4.25 yd³)
Ковш погрузчика со штифтовым креплением с зубьями (4,25 ярда³)
Pasador del cucharón con dientes (4.25 yd³)

ETN107179_TX1158712 C.1

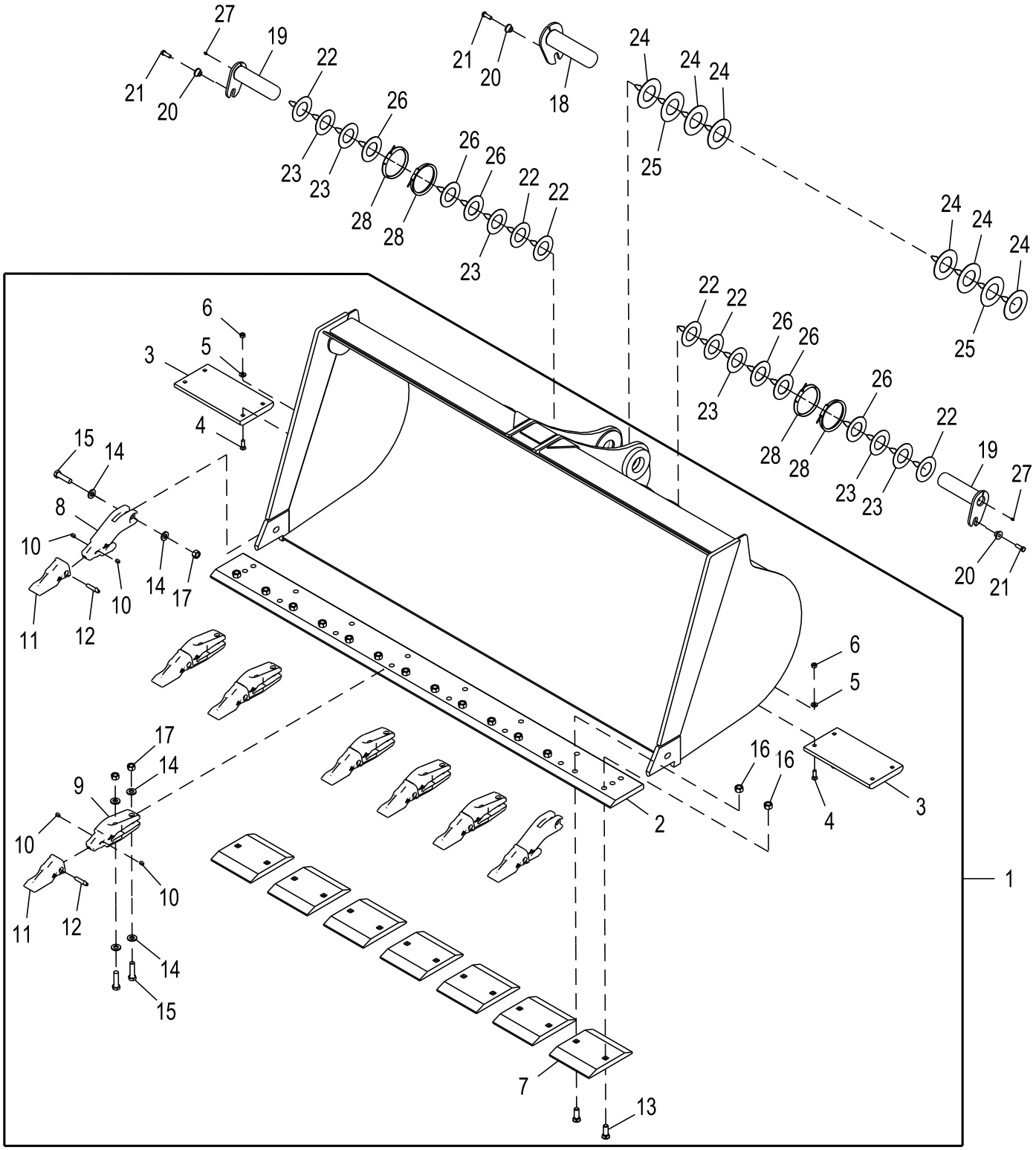

ETN107179_TX1158712

Item	*Nº peça*	*Descrição*	*Qtde*	*Nº série*	*Notas*
1	**AT431209**	**Caçamba Carregadeira**	**1**		**Pacotes de Produto**
2	T171165	Faca corte dura-max	1		
3	T229777	Faca corte dura-max	2		
4	10H1040	Parafuso	8		5/8" X 2"
5	24M7241	Arruela	8		17 X 34 X 4 mm
6	14H1039	Porca	8		5/8"
7	T226229	Faca corte dura-max	7		
8	TK300E125B	Adapt.do dente da pá diant.	2		
9	TK300C125B	Adapt.do dente da pá diant.	6		
10	TK4L	Fechadura	16		
11	TK300LD	Dente	8		
12	TK300P	Pino fixador	8		
13	T146933	Parafuso	14		
14	24M7243	Arruela	28		25.400 X 50 X 6 mm
15	19M8288	Parafuso sextavado	14		M24 X 90
16	14H1048	Porca	14		1"
17	14M7278	Porca	14		M24
18	AT443485	Pino	1		
19	AT318925	Pino	2		
20	T176064	Bucha	3		
21	19M7489	Parafuso sextavado	3		M16 X 45
22	T226524	Calço	6		
23	T226525	Calço	6		
24	T223721	Calço	6		
25	T224915	Calço	2		
26	T230543	Calço	6		
27	JD7759	Conexão de lubrificação	2		
28	AT341091	Vedação	4		

Caçamba Fixada por Pino com Borda de Corte (4.25 yd³)
Pin-On Bucket with Cutting Edge (4.25 yd³)
Benne goupillée avec bord d'attaque (4.25 yd³)
Ковш погрузчика со штифтовым креплением с режущей кромкой (4,25 ярда³)
Pasador del cucharón con borde cortante (4.25 yd³)

ETN107162_TX1158727 C.1

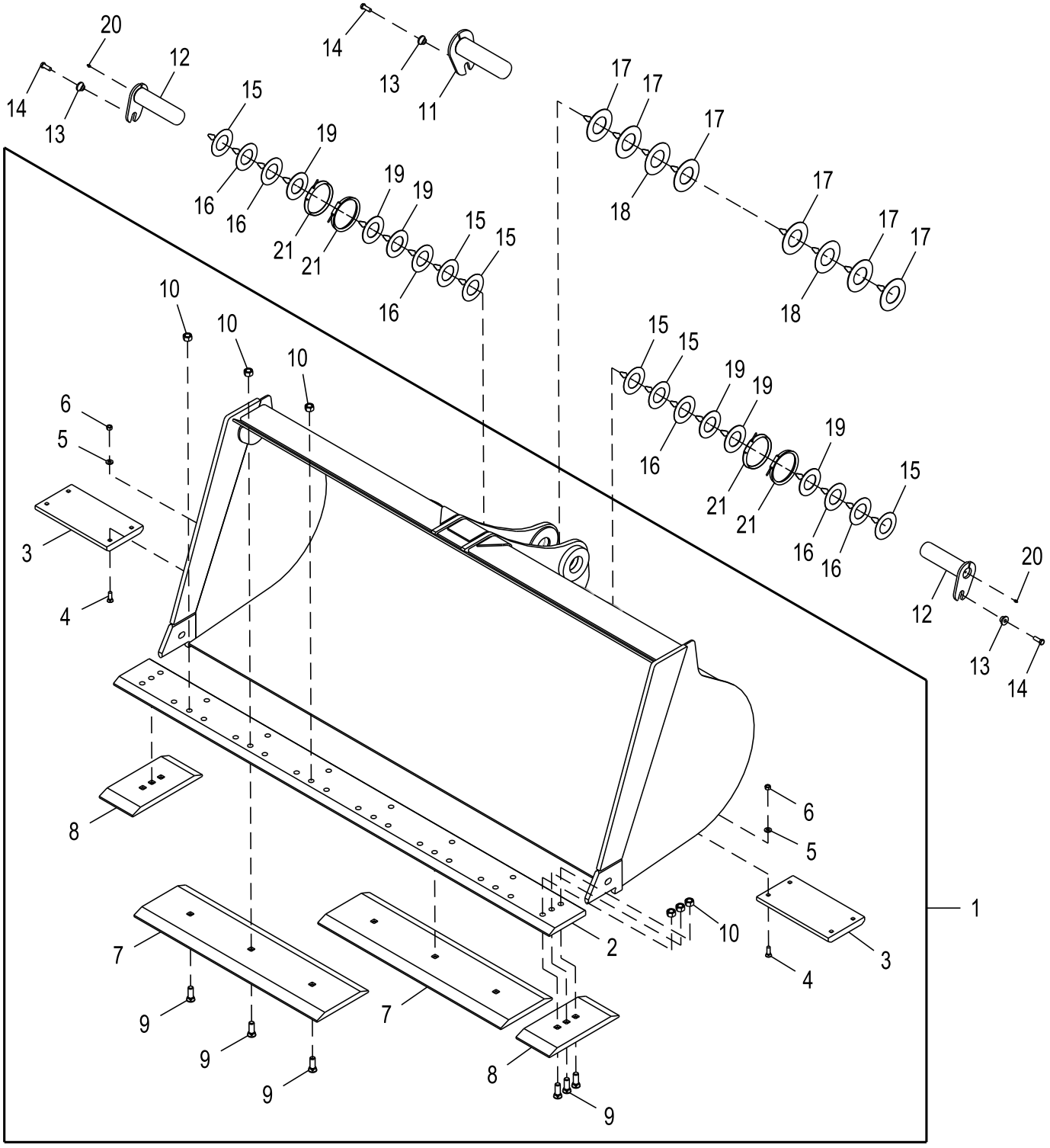

ETN107162_TX1158727

Item	*Nº peça*	*Descrição*	*Qtde*	*Nº série*	*Notas*
1	**AT429163**	**Caçamba Carregadeira**	**1**		**Pacotes de Produto**
2	T171165	Faca corte dura-max	1		
3	T229777	Faca corte dura-max	2		
4	10H1040	Parafuso	8		5/8" X 2"
5	24M7241	Arruela	8		17 X 34 X 4 mm
6	14H1039	Porca	8		5/8"
7	T209348	Faca corte dura-max	2		
8	T167829	Faca corte dura-max	2		
9	T146933	Parafuso	12		
10	14H1048	Porca	12		1"
11	AT443485	Pino	1		
12	AT318925	Pino	2		
13	T176064	Bucha	3		
14	19M7489	Parafuso sextavado	3		M16 X 45
15	T226524	Calço	6		
16	T226525	Calço	6		
17	T223721	Calço	6		
18	T224915	Calço	2		
19	T230543	Calço	6		
20	JD7759	Conexão de lubrificação	2		
21	AT341091	Vedação	4		

Caçamba Fixada por Pino com Dentes (4.75 yd³)
Pin-On Bucket with Teeth (4.75 yd³)
Benne goupillée avec dents (4.75 yd³)
Ковш погрузчика со штифтовым креплением с зубьями (4,75 ярда³)
Pasador del cucharón con dientes (4.75 yd³)

ETN107180_TX1158720 B.5

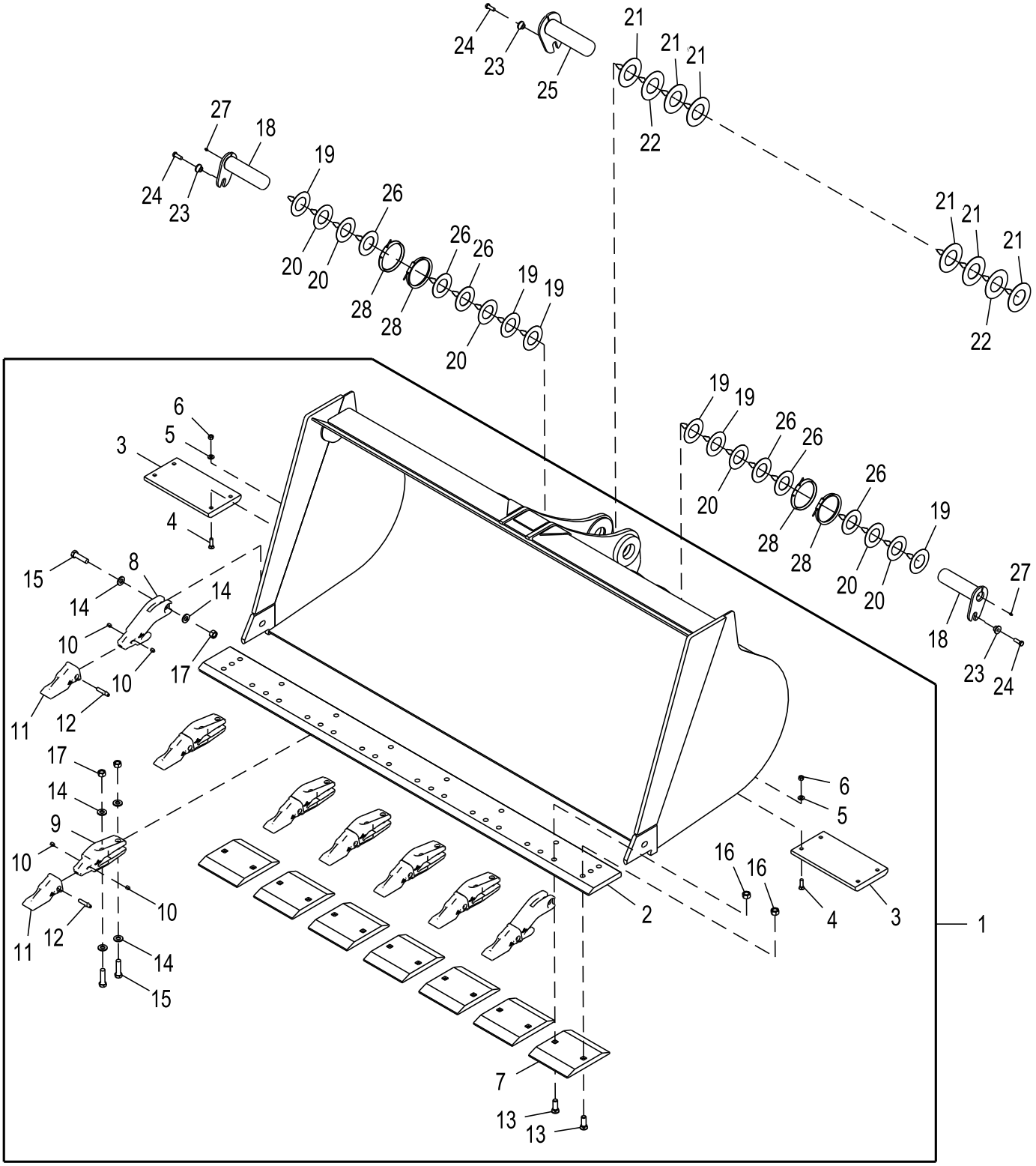

ETN107180_TX1158720

Item	*Nº peça*	*Descrição*	*Qtde*	*Nº série*	*Notas*
1	**AT431210**	**Caçamba Carregadeira**	**1**		**Pacotes de Produto**
2	T171165	Faca corte dura-max	1		
3	T229777	Faca corte dura-max	2		
4	09H1759	Parafuso	8		5/8" X 2-1/4"
5	24M7241	Arruela	8		17 X 34 X 4 mm
6	14H1039	Porca	8		5/8"
7	T226229	Faca corte dura-max	7		
8	TK300E125B	Adapt.do dente da pá diant.	2		
9	TK300C125B	Adapt.do dente da pá diant.	6		
10	TK4L	Fechadura	16		
11	TK300LD	Dente	8		
12	TK300P	Pino fixador	8		
13	T146933	Parafuso	14		
14	24M7243	Arruela	28		25.400 X 50 X 6 mm
15	19M8288	Parafuso sextavado	14		M24 X 90
16	14H1048	Porca	14		1"
17	14M7278	Porca	14		M24
18	AT318925	Pino	2		
19	T226524	Calço	6		
20	T226525	Calço	6		
21	T223721	Calço	6		
22	T224915	Calço	2		
23	T176064	Bucha	3		
24	19M7489	Parafuso sextavado	3		M16 X 45
25	AT443485	Pino	1		SUB FOR AT336492
26	T230543	Calço	6		
27	JD7759	Conexão de lubrificação	2		
28	AT341091	Vedação	4		FLoD

Caçamba Fixada por Pino com Borda de Corte (4.75 yd³)
Pin-On Bucket with Cutting Edge (4.75 yd³)
Benne goupillée avec bord d'attaque (4.75 yd³)
Ковш погрузчика со штифтовым креплением с режущей кромкой (4,75 ярда³)
Pasador del cucharón con borde cortante (4.75 yd³)

ETN107174_TX1158731 B.7

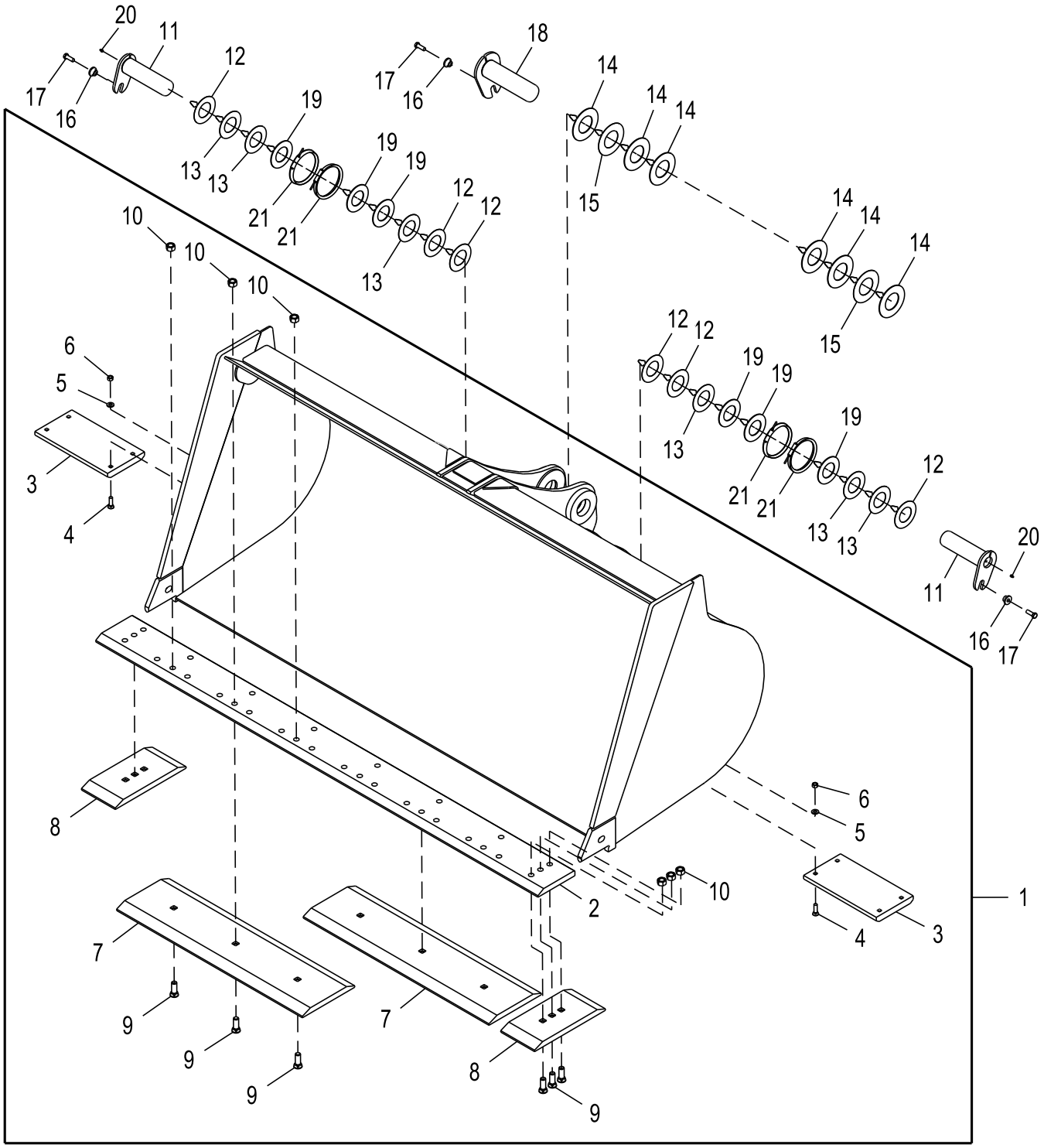

ETN107174_TX1158731

Item	*Nº peça*	*Descrição*	*Qtde*	*Nº série*	*Notas*
1	**AT429164**	**Caçamba Carregadeira**	**1**		**Pacotes de Produto**
2	T171165	Faca corte dura-max	1		
3	T229777	Faca corte dura-max	2		
4	09H1759	Parafuso	8		5/8" X 2-1/4"
5	24M7241	Arruela	8		17 X 34 X 4 mm
6	14H1039	Porca	8		5/8"
7	T209348	Faca corte dura-max	2		
8	T167829	Faca corte dura-max	2		
9	T146933	Parafuso	12		
10	14H1048	Porca	12		1"
11	AT318925	Pino	2		
12	T226524	Calço	6		
13	T226525	Calço	6		
14	T223721	Calço	6		
15	T224915	Calço	2		
16	T176064	Bucha	3		
17	19M7489	Parafuso sextavado	3		M16 X 45
18	AT443485	Pino	1		
19	T230543	Calço	6		
20	JD7759	Conexão de lubrificação	2		
21	AT341091	Vedação	4		FLoD

Caçamba com Engate de Alta Visibilidade de 4.0 yd³ com Dentes (Se Equipada)
Hi-Vis Coupler Bucket 4.0 yd³ with Teeth (If Equipped)
Benne à raccord Hi-Vis 4.0 yd³ avec dents (suivant équipement)
Ковш погрузчика с муфтой высокой вязкости 4,0 ярда³ с зубьями (при наличии)
Cucharón con acoplador de alta visibilidad de 4.0 yd³ con dientes (si existe)

ETN144398_TX1197565 A.1

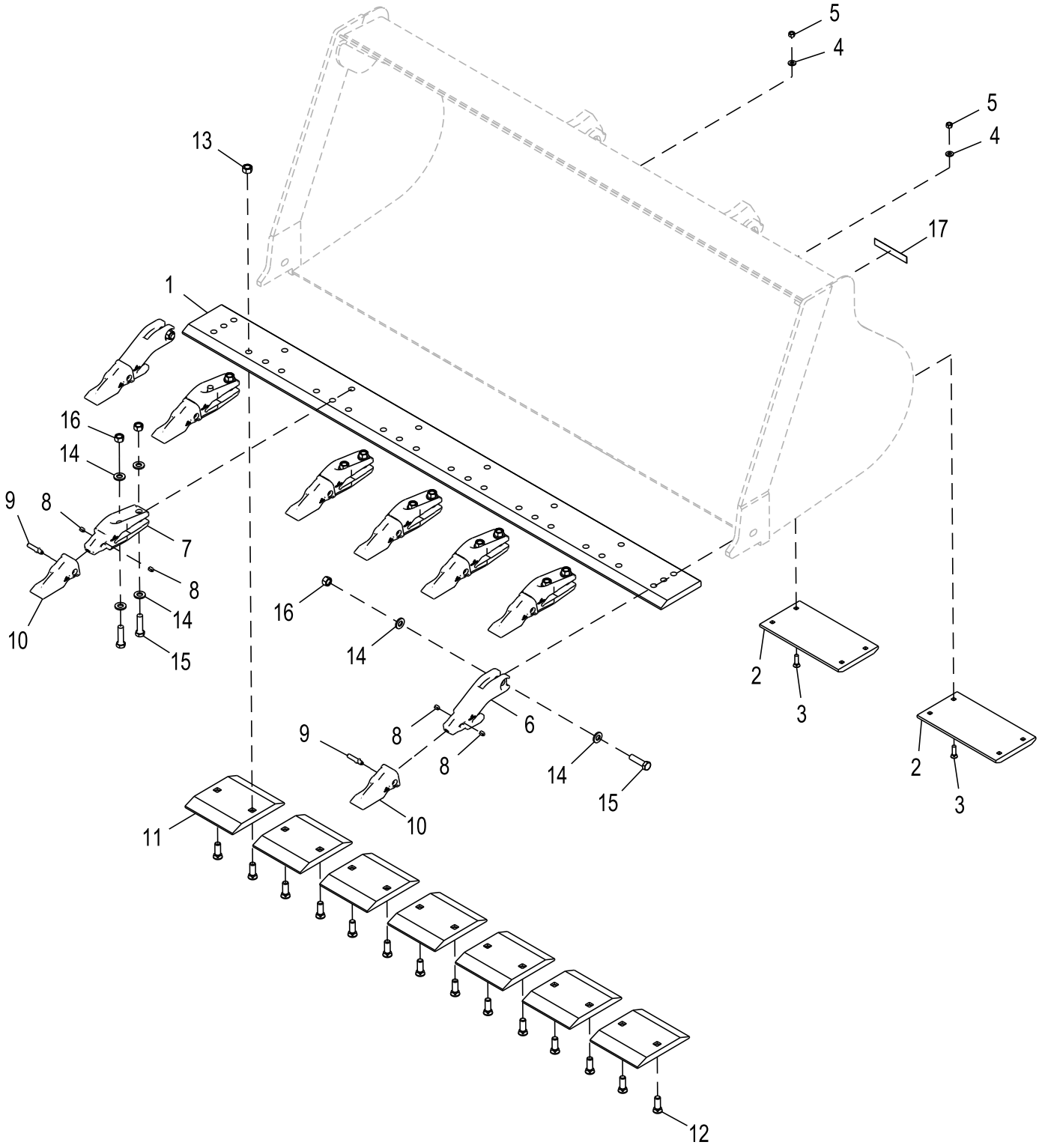

ETN144398_TX1197565

Item	*Nº peça*	*Descrição*	*Qtde*	*Nº série*	*Notas*
1	T171165	Faca corte dura-max	1		
2	T157457	Placa de desgaste	2		
3	09H1759	Parafuso	8		5/8" X 2-1/4"
4	24M7241	Arruela	8		17 X 34 X 4 mm
5	14H1039	Porca	8		5/8"
6	TK300E125B	Adapt.do dente da pá diant.	2		Extremidade do Adaptador
7	TK300C125B	Adapt.do dente da pá diant.	6		Centro do Adaptador
8	TK4L	Fechadura	16		
9	TK300P	Pino fixador	8		
10	TK300LD	Dente	8		
11	T226229	Faca corte dura-max	7		
12	T146933	Parafuso	14		
13	14H1048	Porca	14		1"
14	24M7243	Arruela	28		25.400 X 50 X 6 mm
15	19M8288	Parafuso sextavado	14		M24 X 90
16	14M7278	Porca	14		M24
17	T213143	Etiqueta	1		Worksite Pro

Kit de Caçamba com Engate de Alta Visibilidade de 4.0 yd³ (Se Equipada)
Hi-Vis Coupler Bucket 4.0 yd³ Kit (If Equipped)
Kit benne à raccord Hi-Vis 4.0 yd³ (suivant équipement)
Комплект ковша погрузчика с муфтой высокой вязкости 4,0 ярда³ (при наличии)
Cucharón con acoplador de alta visibilidad de 4.0 yd³ con juego (si existe)

AT460595_TX1198421 A.1

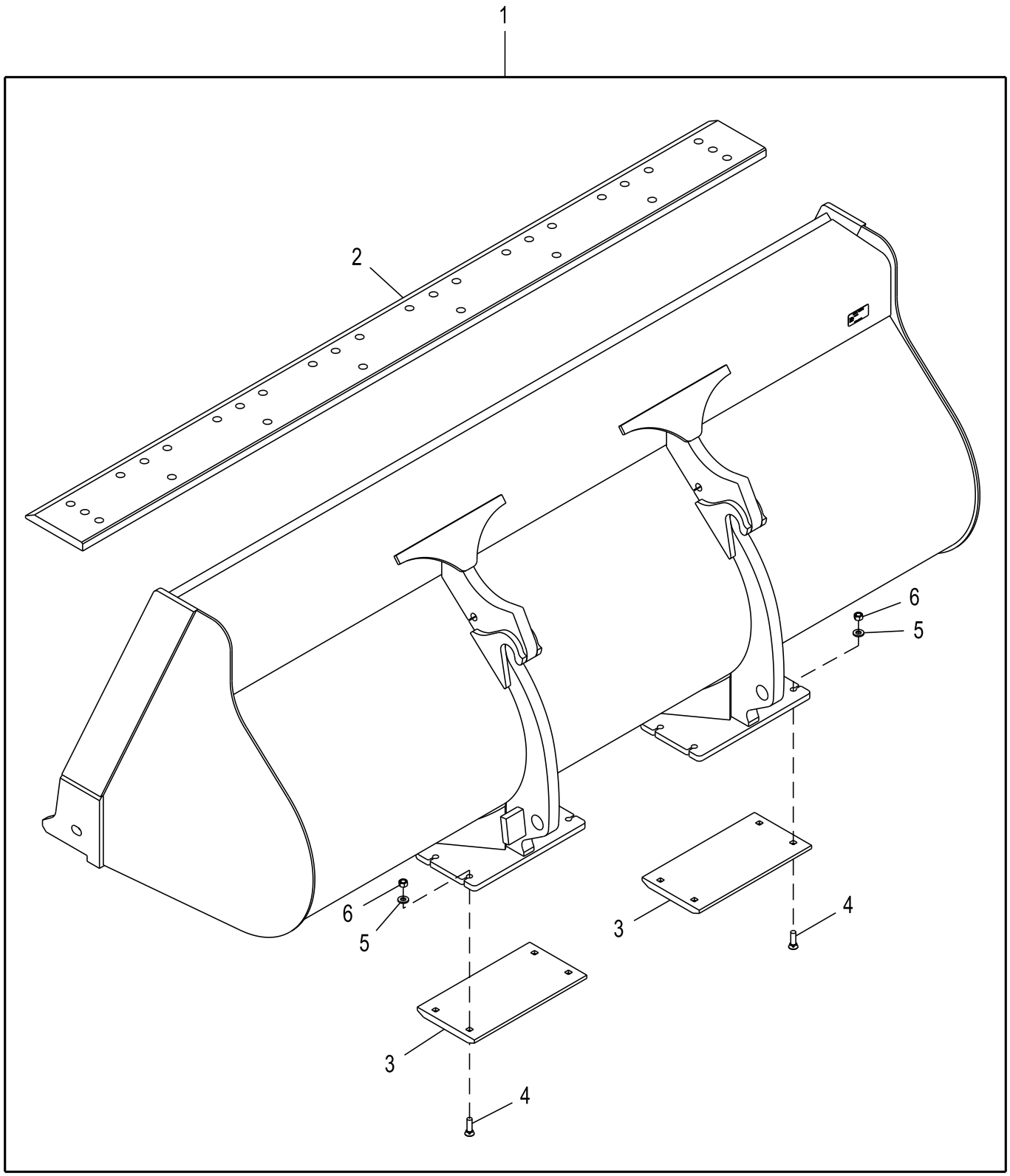

AT460595_TX1198421

Item	*Nº peça*	*Descrição*	*Qtde*	*Nº série*	*Notas*
1	**AT460595**	**Caçamba Carregadeira**	**1**		**Pacotes de Produto**
2	T171165	Faca corte dura-max	1		
3	T157457	Placa de desgaste	2		
4	09H1759	Parafuso	8		5/8" X 2-1/4"
5	24M7241	Arruela	8		17 X 34 X 4 mm
6	14H1039	Porca	8		5/8"

Proteção contra Derramamento
Spillguard
Protection contre les déversements
Защита от проливания
Protector de salpicaduras

AT440323_TX1150006 A.1

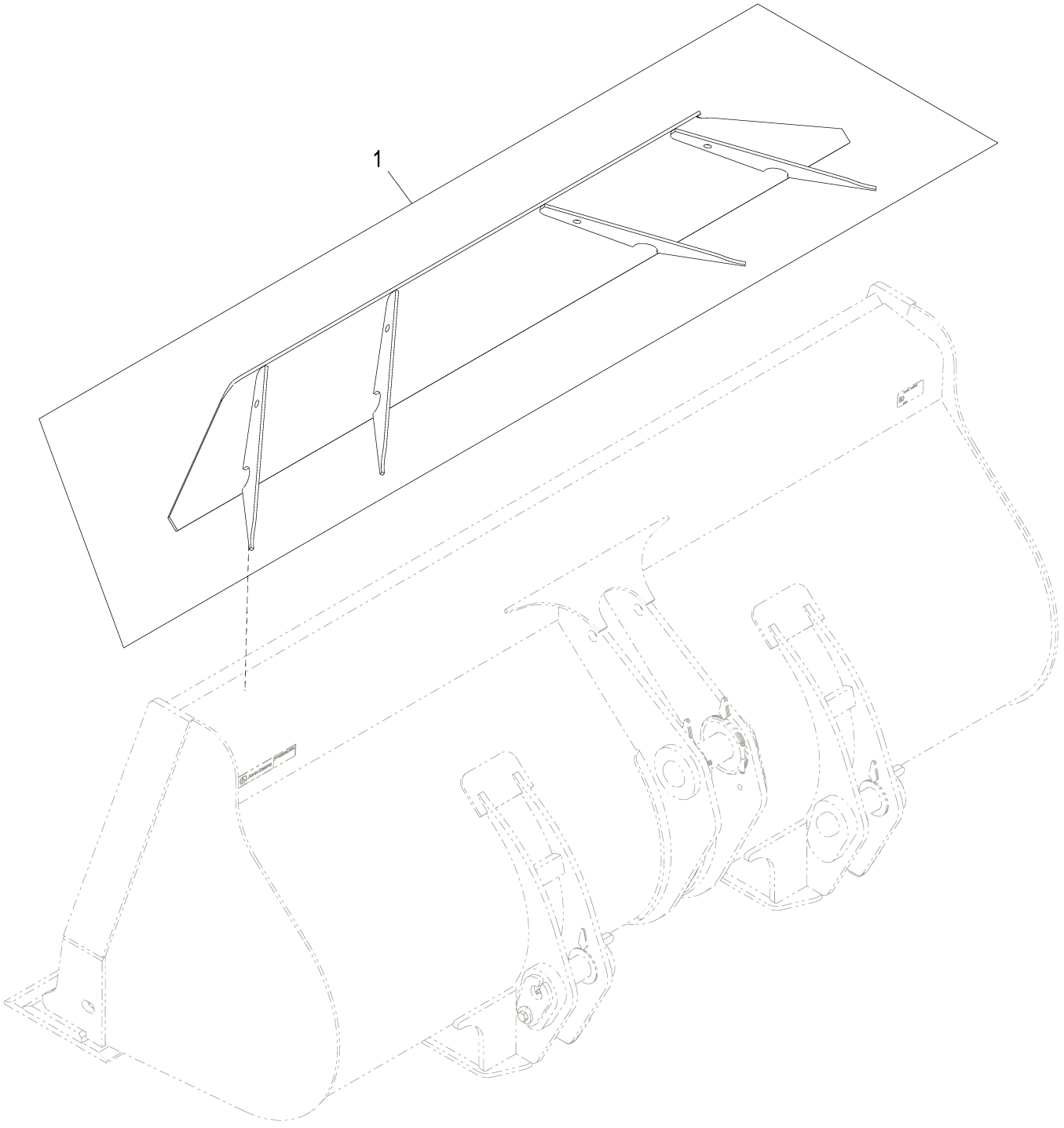

AT440323_TX1150006

Item	*Nº peça*	*Descrição*	*Qtde*	*Nº série*	*Notas*
1	**AT440323**	**Placa**	**1**		**Pacotes de Produto**

Garfos do Engate de Alta Visibilidade (Se Equipada)
Hi-Vis Coupler Forks (If Equipped)
Fourches à raccord Hi-Vis (suivant équipement)
Вилы с муфтой высокой вязкости (при наличии)
Horquilla de acoplador de visibilidad alta (si existe)

ETN144386_TX1197610 A.1

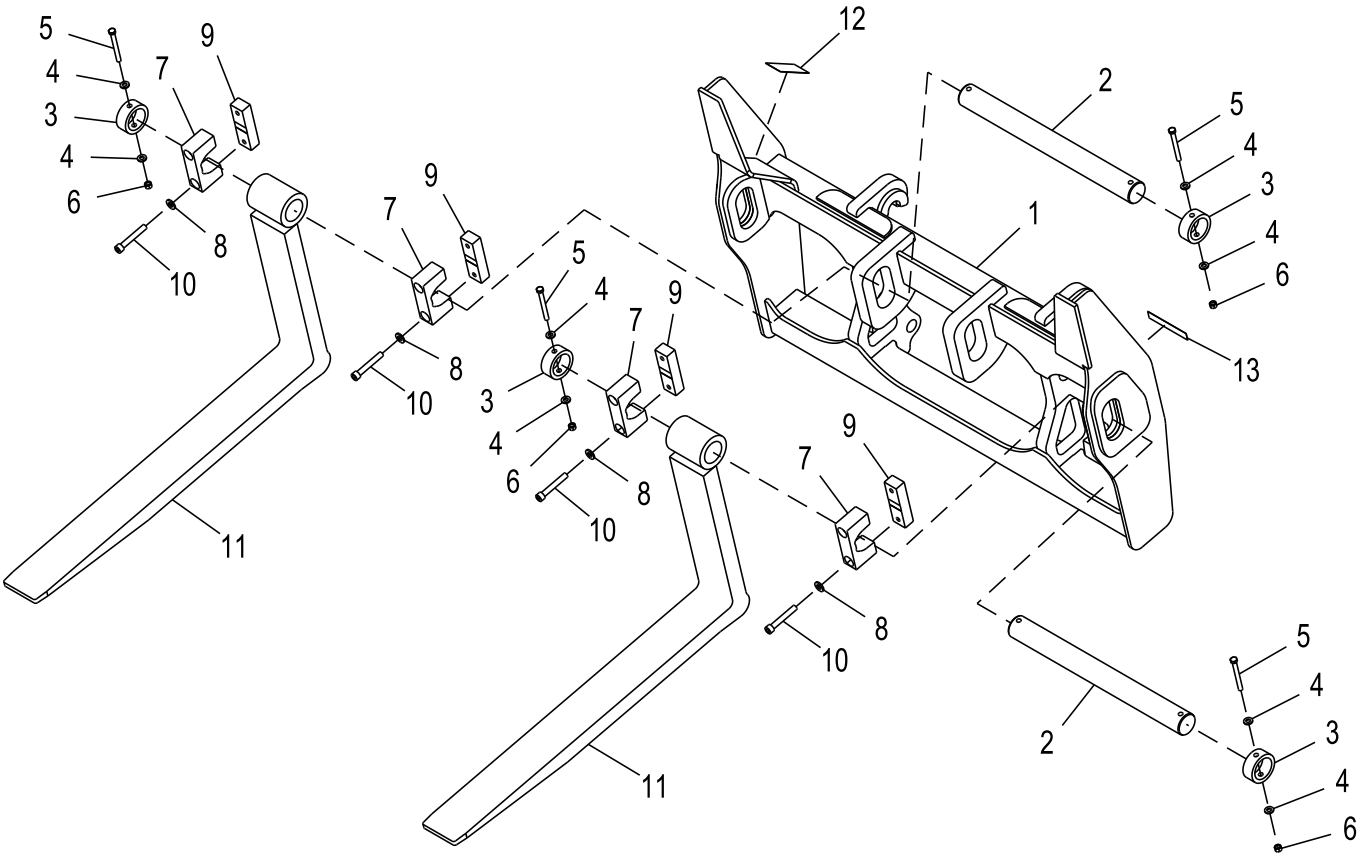

ETN144386_TX1197610

Item	*Nº peça*	*Descrição*	*Qtde*	*Nº série*	*Notas*
1	**AT340691**	**Garfo para tronco**	**1**		**Conjunto de Conveniência**
2	T229999	Pino fixador	2		
3	T230000	Bucha	4		
4	24M7241	Arruela	8		17 X 34 X 4 mm
5	19M7954	Parafuso sextavado	4		M16 X 150
6	14M7276	Porca	4		M16
7	T230001	Grampo	4		
8	24M7242	Arruela	8		21.400 X 42 X 5 mm
9	T230002	Grampo	4		
10	19M9533	Parafuso	8		M20 X 130
11	AT356574	Garfo para tronco	2		60 in.
	AT356573	Garfo para tronco	1		72 in.
12	T230511	Etiqueta	1		Classificações dos Garfos de Paletes
13	T213143	Etiqueta	1		Worksite Pro™

Engate de Alta Visibilidade (Se Equipada)
Hi-Vis Coupler (If Equipped)
Raccord Hi-Vis (suivant équipement)
Муфта высокой вязкости (при наличии)
Acoplador de alta visibilidad (si existe)

ETN144305_TX1197616 A.2

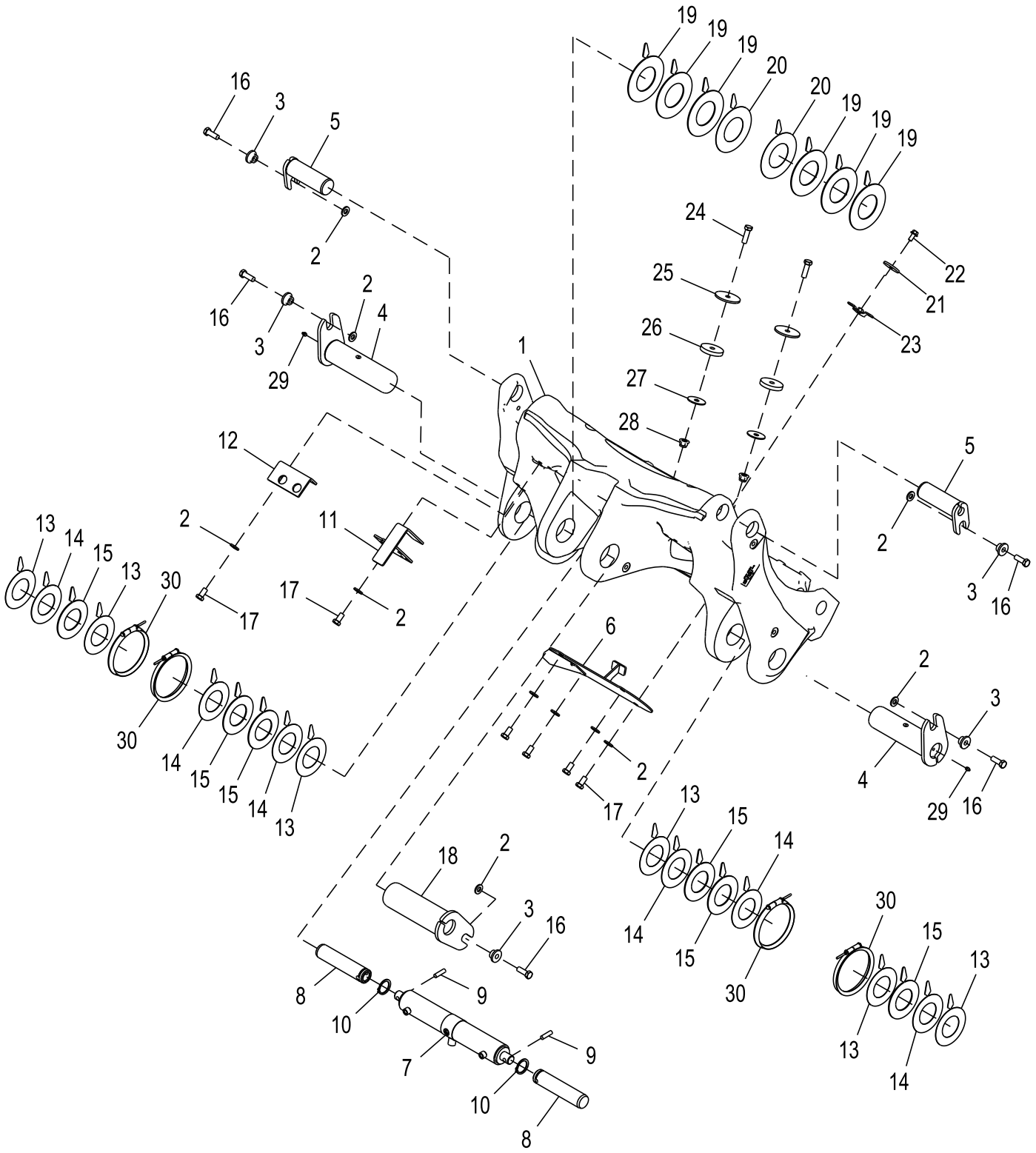

ETN144305_TX1197616

Item	*Nº peça*	*Descrição*	*Qtde*	*Nº série*	*Notas*
1	T239801	Engate rápido	1		
2	24M7241	Arruela	13		17 X 34 X 4 mm
3	T176064	Bucha	5		
4	AT318925	Pino	2		
5	AT333673	Pino	2		
6	AT336947	Capa	1		
7	AHC14386	Cilindro hidráulico	1		Engate Rápido
8	T352745	Pino fixador	2		
9	H89151	Pino de centragem	2		
10	T61226	Anel de pressão	2		
11	AT372699	Apoio	1		
12	T261391	Placa	1		
13	T226524	Calço	6		
14	T226525	Calço	6		
15	T230543	Calço	6		
16	19M7489	Parafuso sextavado	5		M16 X 45
17	19M8029	Parafuso sextavado	8		M16 X 30
18	AT301520	Pino fixador	1		
19	T223721	Calço	6		
20	T224915	Calço	2		
21	T240189	Arruela	1		
22	19M7788	Parafuso	1		M12 X 25
23	AT351500	Capa	1		
24	19M7409	Parafuso sextavado	2		M16 X 50
25	T105495	Arruela	2		
26	T233360	Placa	2		
27	24H1627	Arruela	2		21/32" X 2-1/2" X 0.120"
28	14M7551	Porca de segurança	2		M16
29	JD7759	Conexão de lubrificação	2		
30	AT341091	Vedação	4		FLoD

Kit de Engate de Alta Visibilidade (Se Equipada)
Hi-Vis Coupler Kit (If Equipped)
Kit raccord Hi-Vis (suivant équipement)
Комплект муфты высокой вязкости (при наличии)
Juego de acoplador de alta visibilidad (si existe)

AT460597_TX1198431 A.3

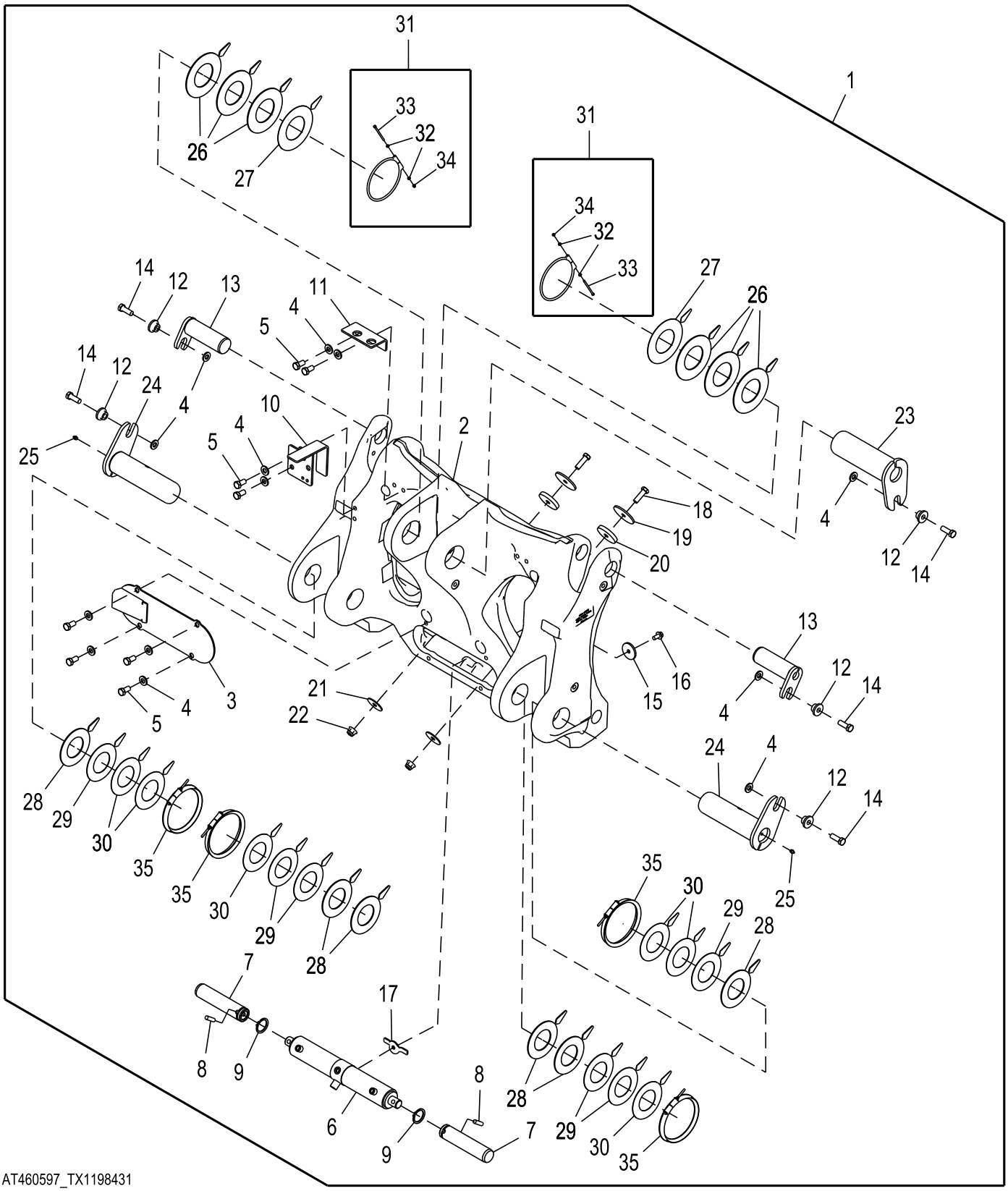

AT460597_TX1198431

Item	*Nº peça*	*Descrição*	*Qtde*	*Nº série*	*Notas*
1	**AT460597**	**Engate rápido**	**1**		**Pacotes de Produto**
2	T239801	Engate rápido	1		
3	AT336947	Capa	1		
4	24M7241	Arruela	13		17 X 34 X 4 mm
5	19M8029	Parafuso sextavado	8		M16 X 30
6	AHC14386	Cilindro hidráulico	1		Engate Rápido
7	T352745	Pino fixador	2		
8	H89151	Pino de centragem	2		
9	T61226	Anel de pressão	2		
10	AT372699	Apoio	1		
11	T261391	Placa	1		
12	T176064	Bucha	5		
13	AT333673	Pino	2		
14	19M7489	Parafuso sextavado	5		M16 X 45
15	T240189	Arruela	1		
16	19M7788	Parafuso	1		M12 X 25
17	AT351500	Capa	1		
18	19M7409	Parafuso sextavado	2		M16 X 50
19	T105495	Arruela	2		
20	T233360	Placa	2		
21	24H1627	Arruela	2		21/32" X 2-1/2" X 0.120"
22	14M7551	Porca de segurança	2		M16
23	AT301520	Pino fixador	1		
24	AT318925	Pino	2		
25	JD7759	Conexão de lubrificação	2		
26	T223721	Calço	6		
27	T224915	Calço	2		
28	T230543	Calço	6		
29	T226525	Calço	6		
30	T226524	Calço	6		
31	AT330664	Anel	2		
32	24M7027	Arruela	2		5.300 X 10 X 1 mm
33	19M9304	Parafuso sextavado	1		M5 X 90
34	14M7572	Porca de segurança	1		M5
35	AT341091	Vedação	4		FLoD

Tampas Cegas da Caçamba com Engate de Alta Visibilidade (Se Equipada)
Hi-Vis Coupler Bucket Blanks (If Equipped)
Adaptateurs pour benne à raccord Hi-Vis (suivant équipement)
Заглушки ковша погрузчика с муфтой высокой вязкости (при наличии)
Placas obturadoras de cucharón, acoplador de visibilidad alta (si existe)

TX1042937 A.1

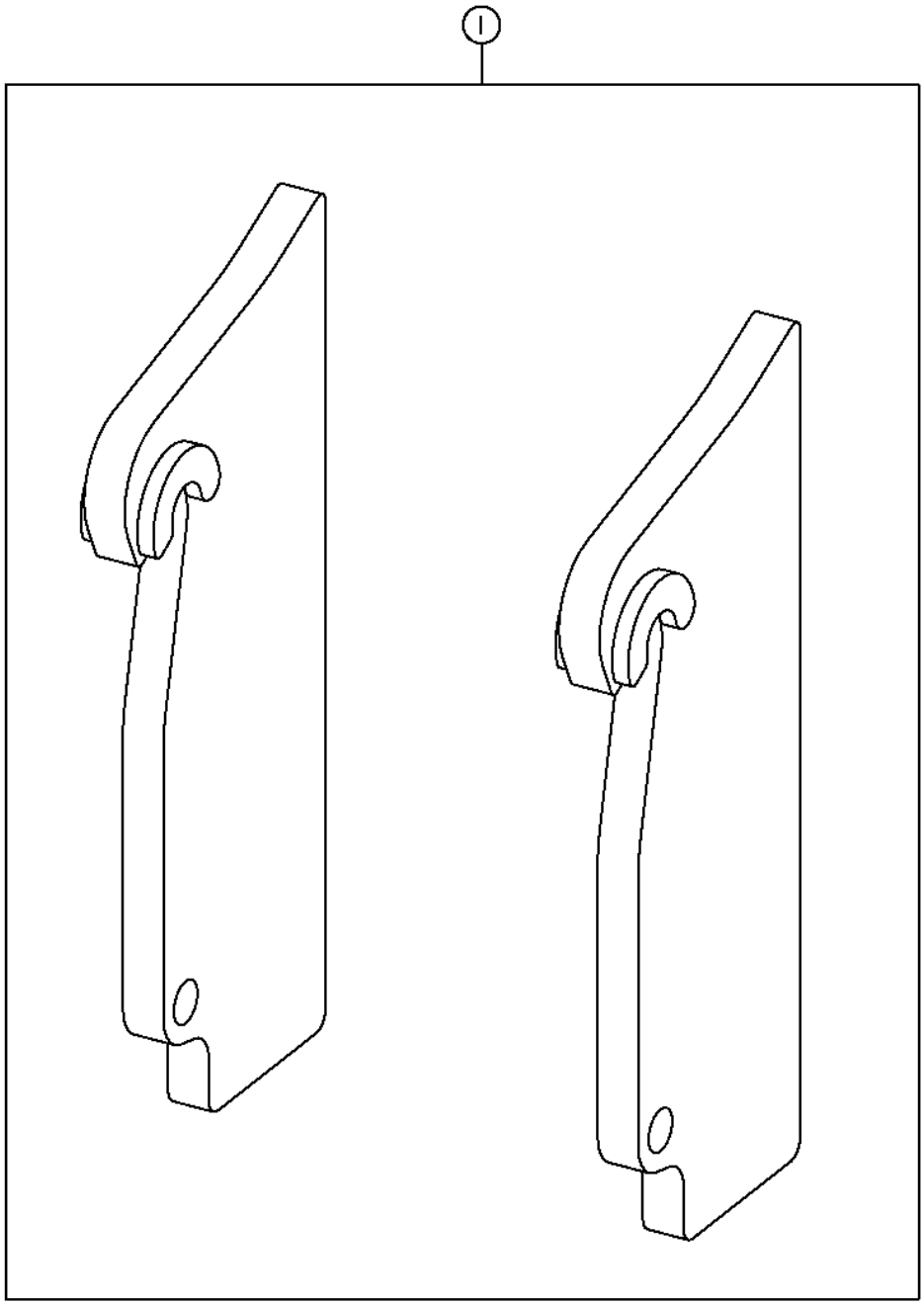

TX1042937

Item	*Nº peça*	*Descrição*	*Qtde*	*Nº série*	*Notas*
1	**AT352590**	**Kit da caçamba**	**1**		**WHOLE GOODS**

Índice pictórico por grupo funcional
Functional Group Pictorial Index
Index d'illustrations par groupes de fonctions
Иллюстрированный указатель функциональной группы
Índice de ilustraciones por grupos

TX1162463 A.1

3141

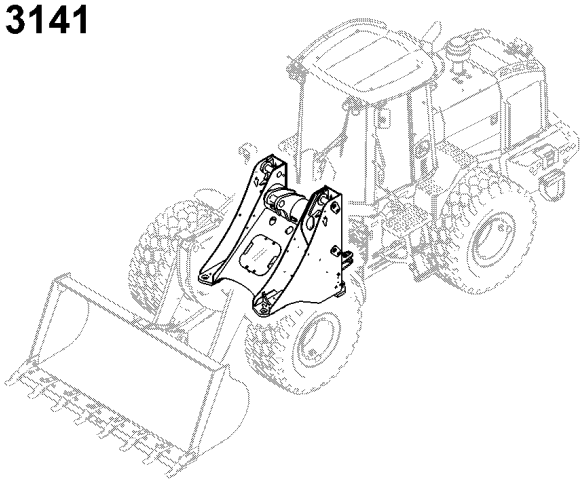

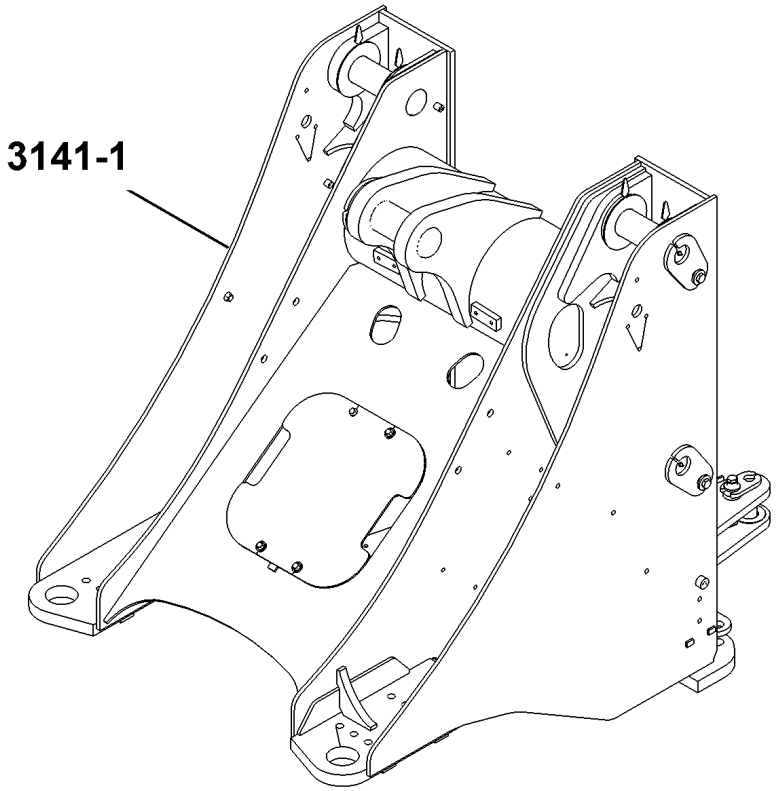

TX1162463

Estrutura da Carregadeira (Barra Z)
Loader Frame (Z-Bar)
Bâti de chargeur (Z-Bar)
Рама погрузчика (Z-обр. мех.)
Bastidor de cargadora (Z-Bar)

ETN110145_TX1158744 A.3

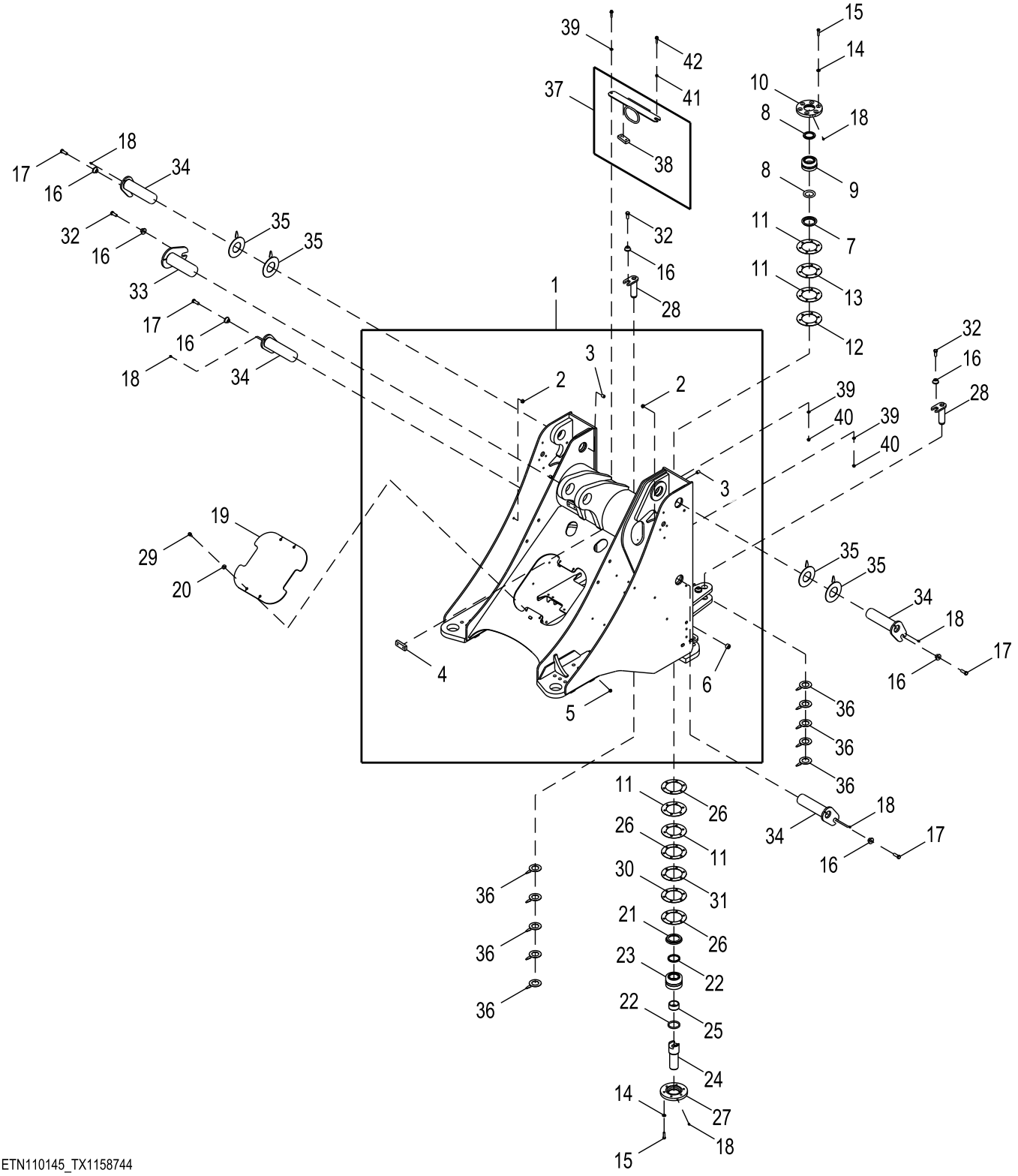

ETN110145_TX1158744

Item	*Nº peça*	*Descrição*	*Qtde*	*Nº série*	*Notas*
1	**AT414399**	**Estrutura**	**1**		**Conjunto de Conveniência**
2	14M7443	Porca com flange	6		M12
3	T72414	Bucha	4		
4	T133290	Correia	2		
5	14M7296	Porca com flange	4		M10
6	T125546	Bucha	1		
7	T157030	Espaçador	1		
8	T157029	Vedação	2		
9	AT203483	Rolamento	1		
10	T200888	Capa	1		
11	T130057	Calço	4		0.508 mm (0.02 in.)
12	T130058	Calço	1		0.254 mm (0.01 in.)
13	T130059	Calço	1		0.127 mm (0.005 in.)
14	24M7240	Arruela	12		13 X 25 X 3 mm
15	19M7496	Parafuso sextavado	12		M12 X 45
16	T176064	Bucha	7		
17	19M7489	Parafuso sextavado	4		M16 X 45
18	JD7759	Conexão de lubrificação	6		
19	T157234	Capa	1		
20	24M7296	Arruela	4		10.500 X 30 X 2.500 mm
21	T157027	Espaçador	1		
22	T60752	Vedação	2		
23	AT208123	Rolamento	1		
24	T182444	Pino fixador	1		
25	T182265	Bucha	1		
26	T140379	Calço	3		
27	T200889	Capa	1		
28	AT345966	Pino	2		
29	19M7786	Parafuso	4		M10 X 30
30	T140380	Calço	1		0.254 mm (0.01 in.)
31	T140381	Calço	1		0.127 mm (0.005 in.)
32	19M7488	Parafuso sextavado	3		M16 X 40
33	AT219746	Pino	1		
34	AT318925	Pino	4		
35	T226526	Calço	4		
36	T223740	Calço	10		
37	AT432087	Apoio	1		
38	T133290	Correia	1		
39	24M7239	Arruela	3		10.700 X 21 X 2.500 mm
40	14M7296	Porca com flange	2		M10
41	T266406	Espaçador	1		
42	19M8320	Parafuso	2		M10 X 45

Índice pictórico por grupo funcional
Functional Group Pictorial Index
Index d'illustrations par groupes de fonctions
Иллюстрированный указатель функциональной группы
Índice de ilustraciones por grupos

TX1162464 A.1

3143

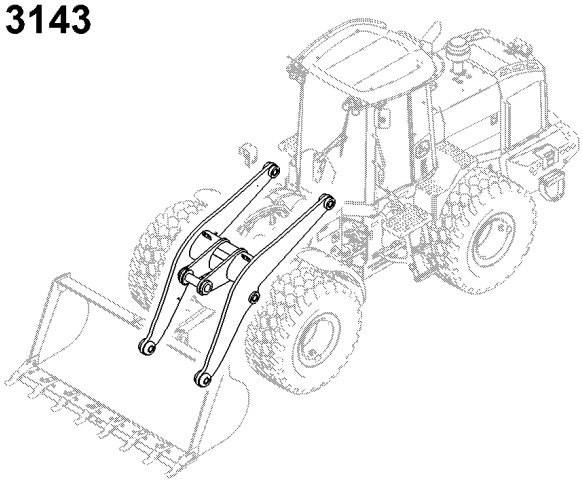

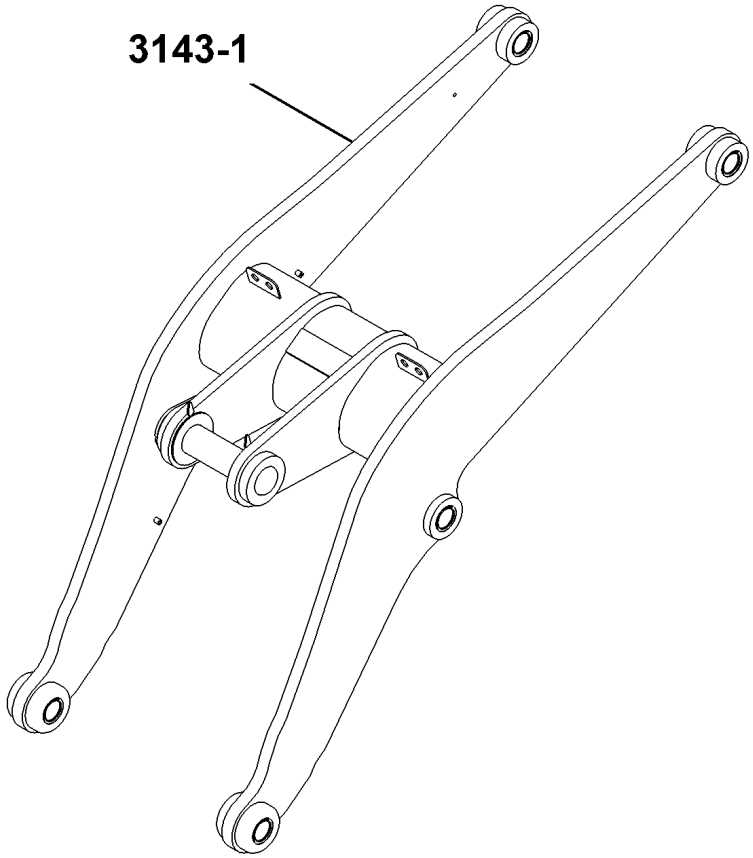

TX1162464

Lança da Carregadeira (Barra Z)
Loader Boom (Z-Bar)
Flèche de chargeur (Z-Bar)
Стрела погрузчика (Z-образный рычажный механизм)
Aguilón de cargadora (Z-Bar)

ETN110074_TX1158750 B.1

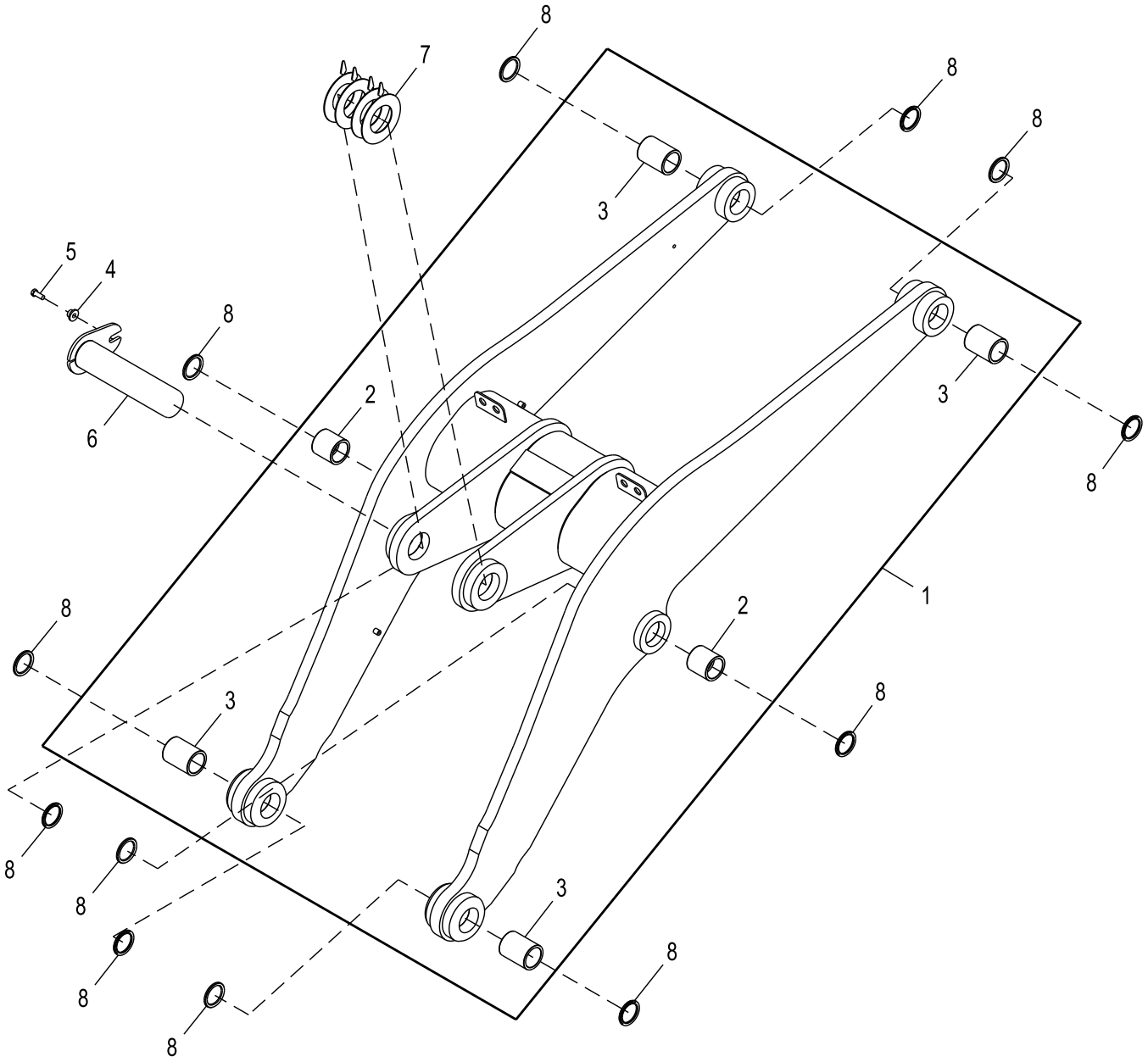

ETN110074_TX1158750

Item	*Nº peça*	*Descrição*	*Qtde*	*Nº série*	*Notas*
1	**AT341620**	**Lança de carregadeira**	**1**		**Conjunto de Conveniência**
2	T228834	Bucha	2		
3	T228836	Bucha	4		
4	T176064	Bucha	1		
5	19M7488	Parafuso sextavado	1		M16 X 40
6	AT208622	Pino	1		
7	T223726	Calço	4		
8	T352774	Vedação	12		SUB FOR T225571

Índice pictórico por grupo funcional
Functional Group Pictorial Index
Index d'illustrations par groupes de fonctions
Иллюстрированный указатель функциональной группы
Índice de ilustraciones por grupos

TX1162465 A.1

3145

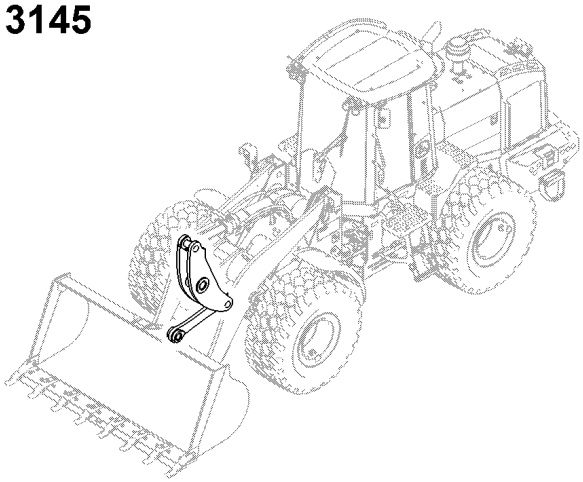

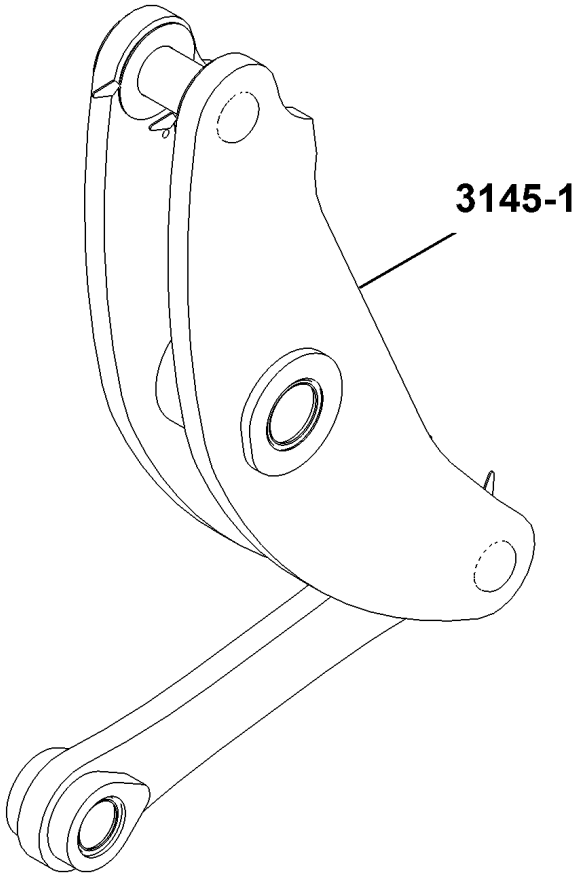

TX1162465

Articulação da Lança da Carregadeira (Barra Z)
Loader Boom Linkage (Z-Bar)
Tringlerie de flèche de chargeur (Z-Bar)
Рычажный механизм стрелы погрузчика (Z-образный рычажный механизм)
Varillaje de aguilón de cargadora (Z-Bar)

ETN110078_TX1158752 B.1

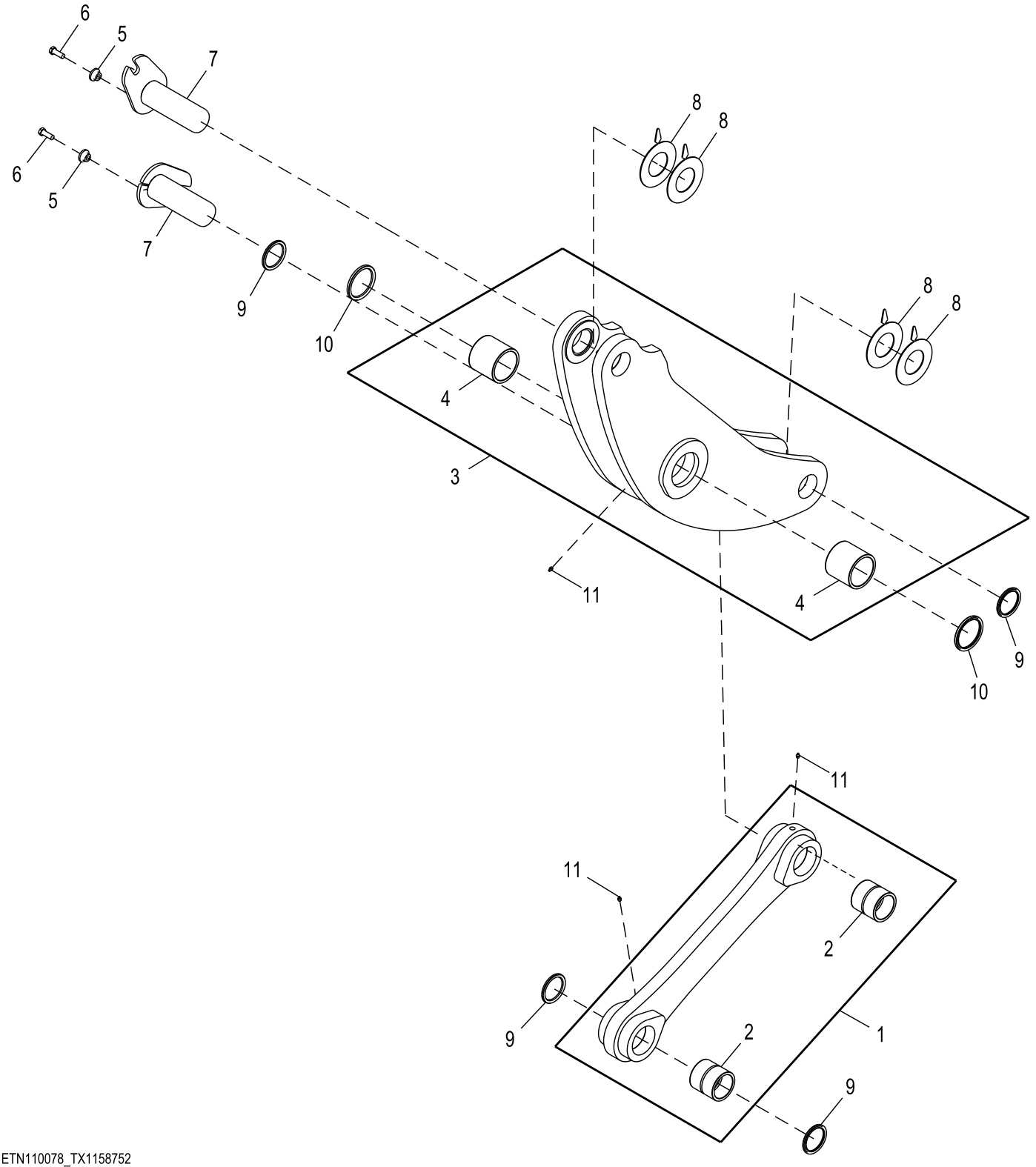

ETN110078_TX1158752

Item	*Nº peça*	*Descrição*	*Qtde*	*Nº série*	*Notas*
1	AT341583	Ligação	1		Conjunto de Conveniência
2	T224794	Bucha	2		
3	AT453376	Alavanca articulada	1		Conjunto de Conveniência, SUB FOR AT341584
4	T228839	Bucha	2		
5	T176064	Bucha	2		
6	19M7489	Parafuso sextavado	2		M16 X 45
7	AT443059	Pino	2		SUB FOR AT219746
8	T223721	Calço	4		
9	T352828	Vedação	4		SUB FOR T225572
10	T352831	Vedação	2		SUB FOR T224658
11	JD7759	Conexão de lubrificação	3		

Articulação de Elevação Alta da Lança da Carregadeira (Barra Z)
Loader Boom High Lift Linkage (Z-Bar)
Bielle de relevage élevé de cadre de levage du chargeur (Z-Bar)
Высокая подъемная тяга стрелы погрузчика (Z-образный рычажный механизм)
Varillaje del aguilón de la cargadora (Z-Bar) de elevación en alto

ETN169314_TX1240134 A.2

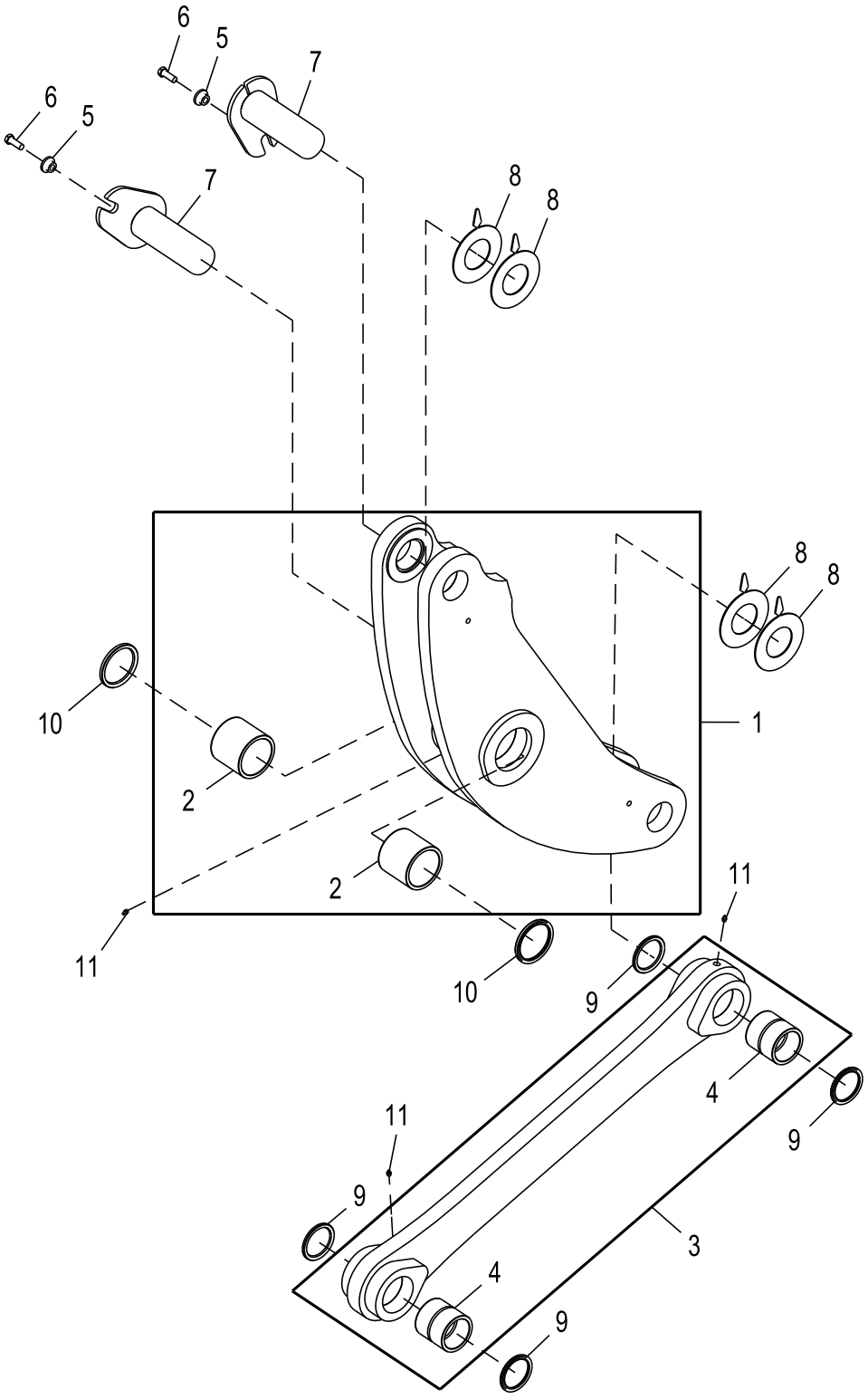

ETN169314_TX1240134

Item	*Nº peça*	*Descrição*	*Qtde*	*Nº série*	*Notas*
1	AT453376	Alavanca articulada	1		Conjunto de Conveniência, SUB FOR AT341584
2	T228839	Bucha	2		
3	AT341632	Ligação	1		Conjunto de Conveniência
4	T224794	Bucha	2		
5	T176064	Bucha	2		
6	19M7489	Parafuso sextavado	2		M16 X 45, SUB FOR 19M7396
7	AT443059	Pino	2		
8	T223721	Calço	4		3.18 mm (.125 in)
9	T352828	Vedação	4		SUB FOR T225572
10	T352831	Vedação	2		SUB FOR T224658
11	JD7759	Conexão de lubrificação	3		

Índice pictórico por grupo funcional
Functional Group Pictorial Index
Index d'illustrations par groupes de fonctions
Иллюстрированный указатель функциональной группы
Índice de ilustraciones por grupos

TX1162466 A.1

1-	994
2-	1006
3-	1008
4-	1012
5-	1026
6-	1028
7-	1030
8-	1034

3162

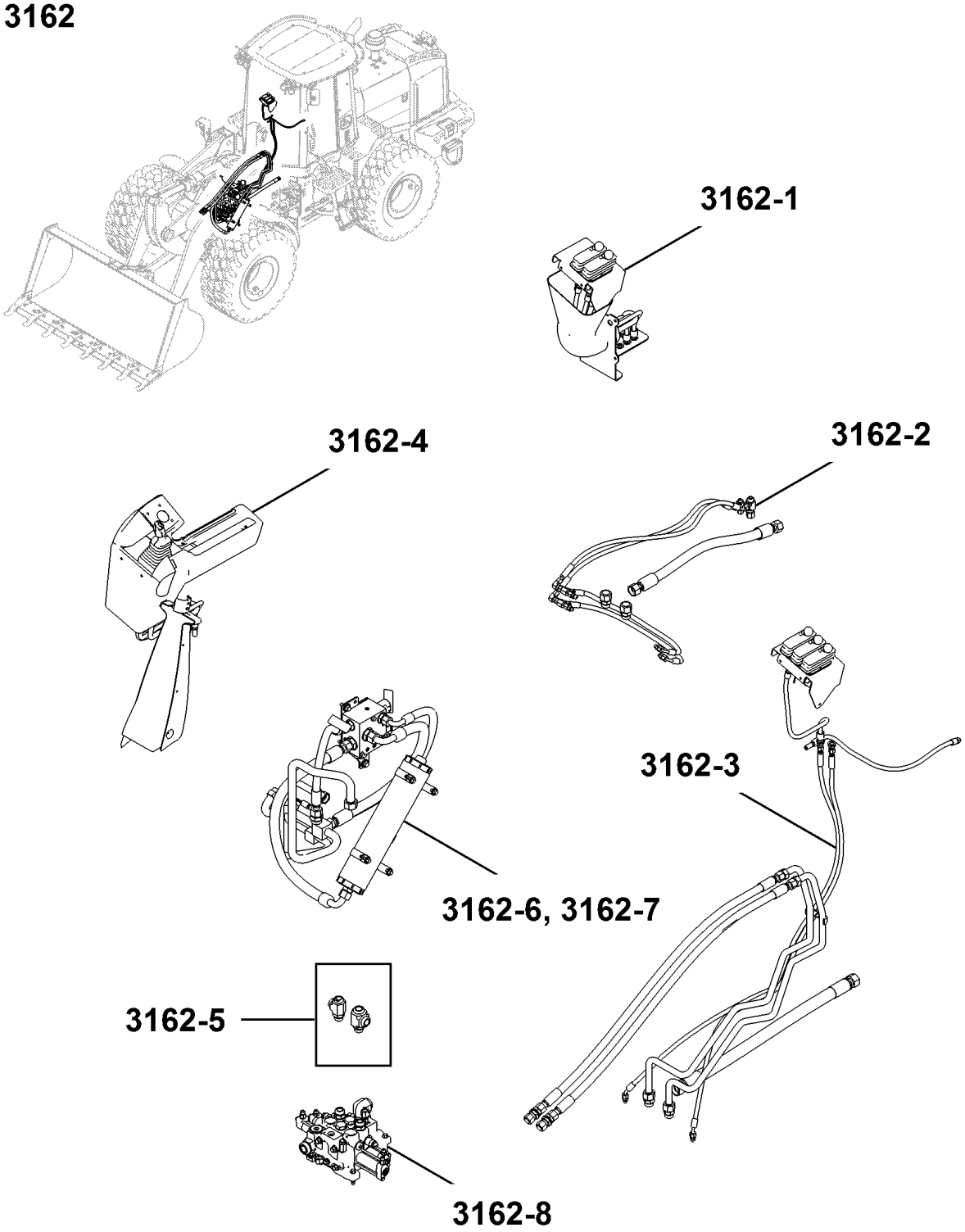

TX1162466

Controlador Piloto de 2 Alavancas
2-Lever Pilot Controller
Contrôleur pilote à 2 leviers
2-рычажный сервоконтроллер
Controlador piloto de 2 palancas

AT327948_TX1109609 A.1

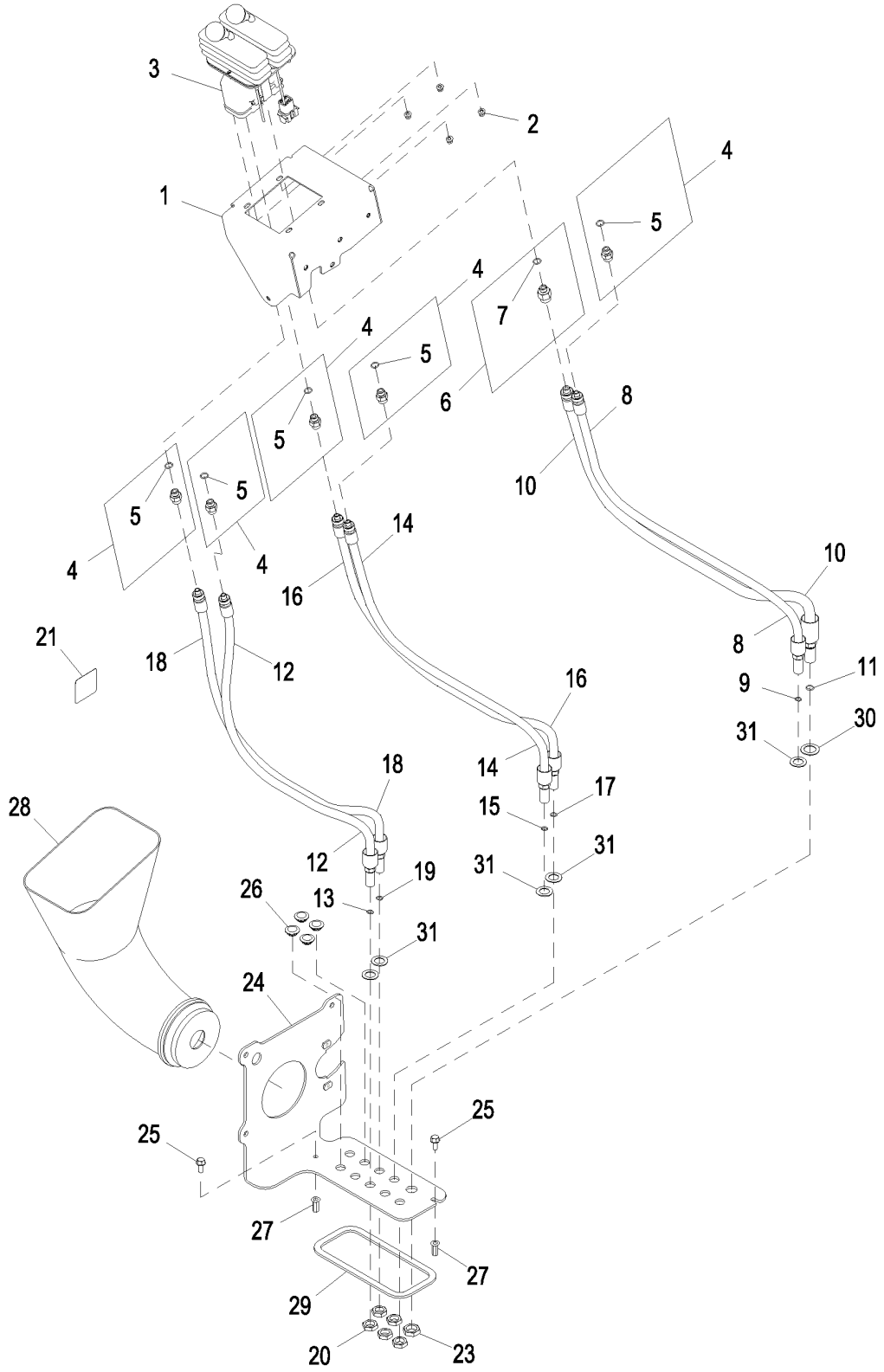

AT327948_TX1109609

Item	*Nº peça*	*Descrição*	*Qtde*	*Nº série*	*Notas*
1	AT341525	Placa	1		
2	14M7397	Porca de segurança	4		M6
3	AT225425	VálVula de controle pilotad	1		Controlador de Ponta dos Dedos com 2 Alavancas, Componentes em Página Separada
4	63H1001	Conexão	5		
5	R26448	Anel o	1		11.887 X 1.981 mm (0.468" X 5/64")
6	62H1054	Adaptador	1		
7	R26448	Anel o	1		11.887 X 1.981 mm (0.468" X 5/64")
8	AT336503	Mangueira hidráulica	1		Fabricar
9	T77613	Anel o	1		9.250 X 1.780 mm (0.364" X 0.070")
10	AT336506	Mangueira hidráulica	1		Fabricar
11	T77857	Anel o	1		12.421 X 1.778 mm (0.489" X 0.070")
12	AT336507	Mangueira hidráulica	1		Fabricar
13	T77613	Anel o	1		9.250 X 1.780 mm (0.364" X 0.070")
14	AT336507	Mangueira hidráulica	1		Fabricar
15	T77613	Anel o	1		9.250 X 1.780 mm (0.364" X 0.070")
16	AT336507	Mangueira hidráulica	1		Fabricar
17	T77613	Anel o	1		9.250 X 1.780 mm (0.364" X 0.070")
18	AT336507	Mangueira hidráulica	1		Fabricar
19	T77613	Anel o	1		9.250 X 1.780 mm (0.364" X 0.070")
20	T81029	Porca	5		17.475 mm (11/16")
21	T200729	Etiqueta	1		Controles na Ponta dos Dedos
22	T212304	Ferramenta	1		Ferramenta de Liberação do STC, Não Ilustrado
23	T78716	Porca	1		20.625 mm (13/16")
24	AT352891	Placa	1		
25	19M7866	Parafuso	2		M8 X 20
26	T125994	Plugue	4		
27	T196079	Porca	2		M8
28	T230554	Conduíde	1		
29	.....	Vedação	1		MAKE FROM T66419, CTL 670.56 mm (2.2 ft)
30	12H328	Arruela de pressão	1		7/8"
31	12H327	Arruela de pressão	5		3/4"

Controlador Piloto de 2 Alavancas, Conduíte e Suportes
2-Lever Pilot Controller, Conduit And Brackets
Contrôleur pilote à 2 leviers, gaine et supports
2-рычажный сервоконтроллер, кабелепровод и кронштейны
Unidad de control piloto de 2 palancas, conducto y soportes

ETN135075_TX1238083 A.1

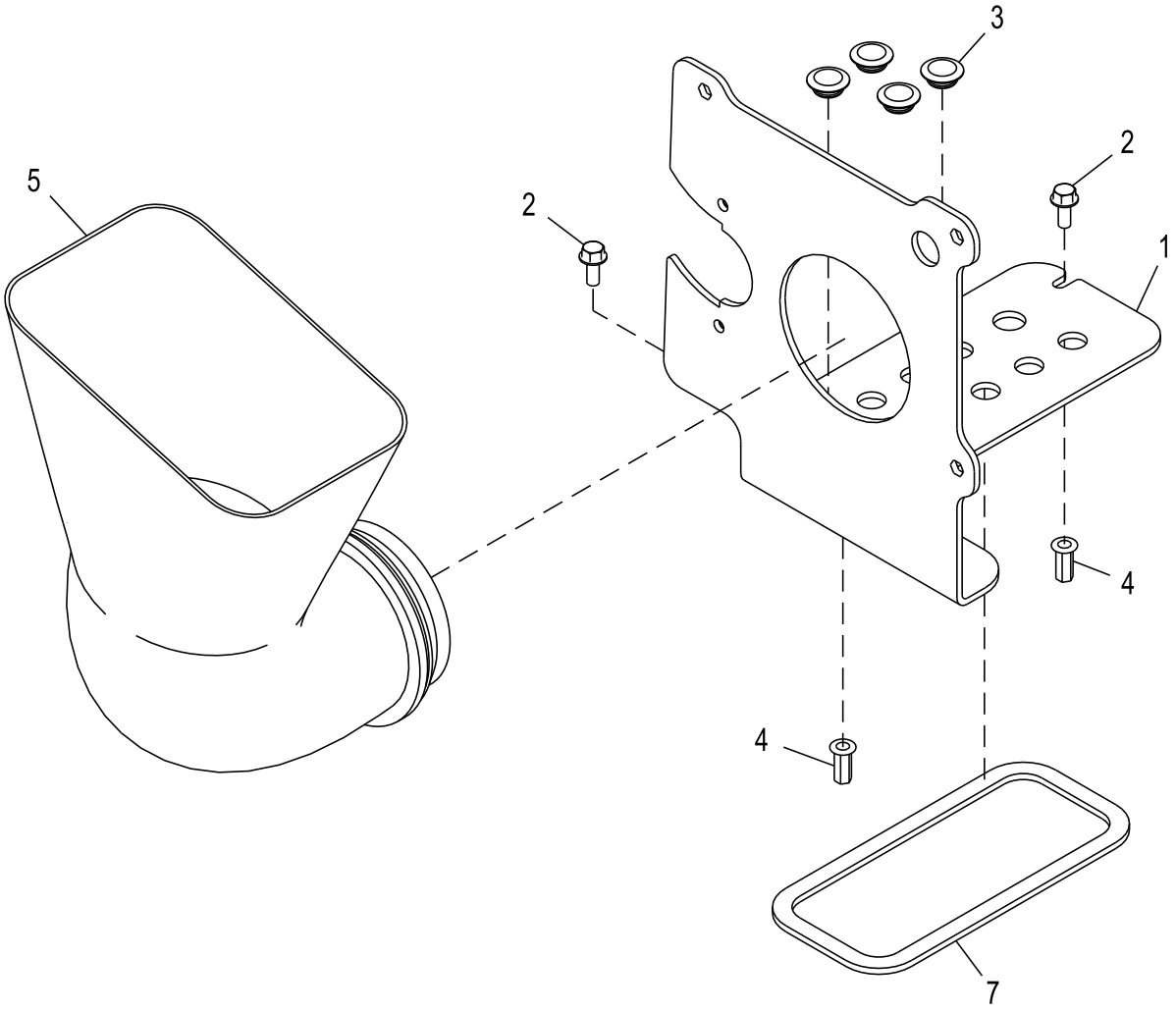

ETN135075_TX1238083

Item	*Nº peça*	*Descrição*	*Qtde*	*Nº série*	*Notas*
1	AT352891	Placa	1		
2	19M7866	Parafuso	2		M8 X 20
3	T125994	Plugue	4		
4	T196079	Porca	2		
5	T230554	Conduíde	1		
6	T232307	Isolador	1		
7	.....	Isolador	1		MAKE FROM T59938, CTL 0.671 m (2.2 ft)

Controlador do Piloto de Três Alavancas
Three Lever Pilot Controller
Contrôleur pilote à trois leviers
Трехрычажный сервоконтроллер
Controlador piloto de tres palancas

ETN144743_TX1197798 A.2

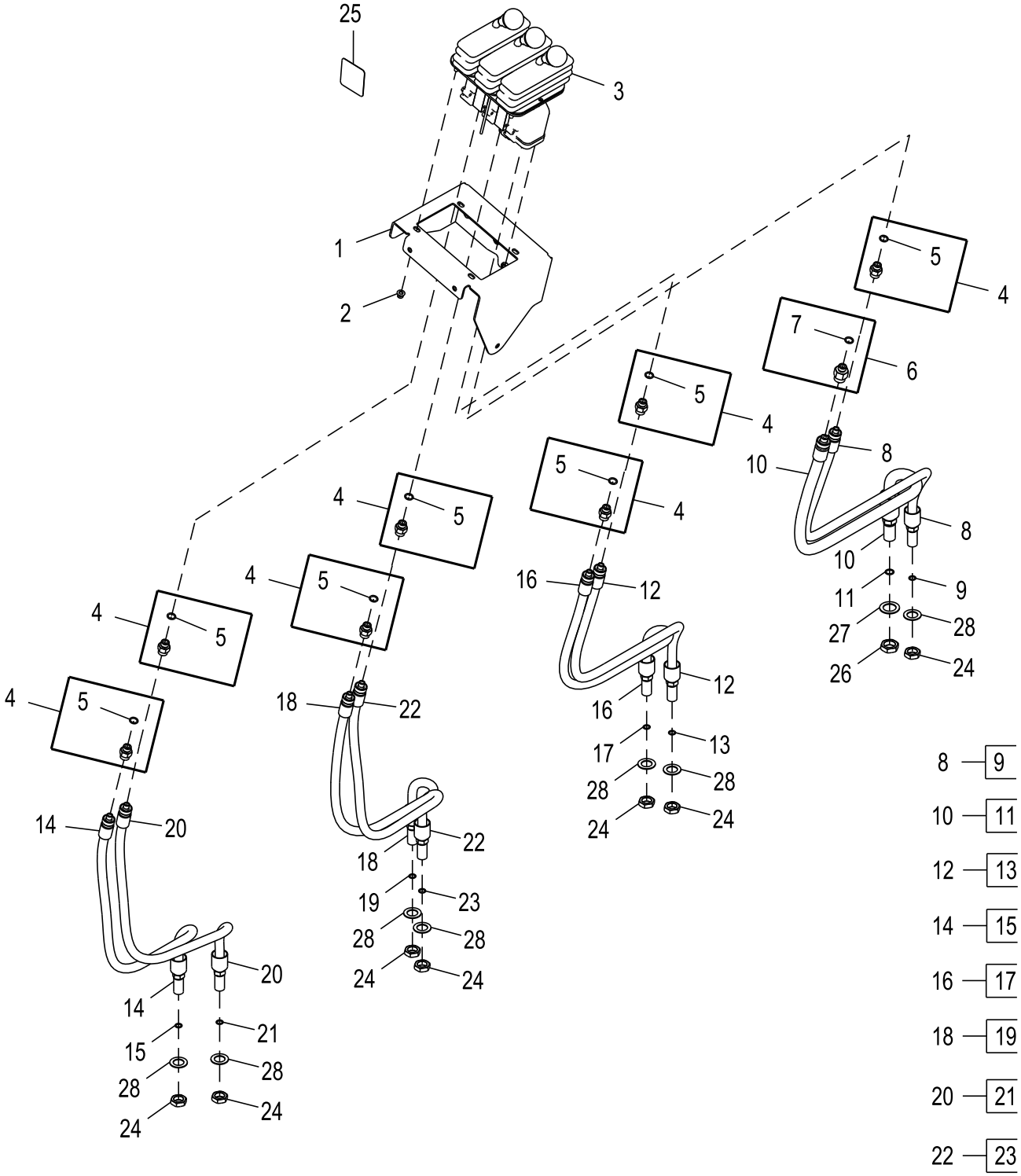

ETN144743_TX1197798

Item	*Nº peça*	*Descrição*	*Qtde*	*Nº série*	*Notas*
1	AT341526	Placa	1		
2	14M7397	Porca de segurança	4		M6
3	AT300154	VálVula de controle pilotad	1		Componentes Listados em Página Separada
4	62H1001	Adaptador	7		SUB FOR 63H1001
5	R26448	Anel o	1		
6	62H1054	Adaptador	1		
7	R26448	Anel o	1		
8	AT336503	Mangueira hidráulica	1		Fabricar
9	T77613	Anel o	1		
10	AT336506	Mangueira hidráulica	1		Fabricar
11	T77857	Anel o	1		
12	AT336507	Mangueira hidráulica	1		Fabricar
13	T77613	Anel o	1		
14	AT336507	Mangueira hidráulica	1		Fabricar
15	T77613	Anel o	1		
16	AT336507	Mangueira hidráulica	1		Fabricar
17	T77613	Anel o	1		
18	AT336507	Mangueira hidráulica	1		Fabricar
19	T77613	Anel o	1		
20	AT336507	Mangueira hidráulica	1		Fabricar
21	T77613	Anel o	1		
22	AT336507	Mangueira hidráulica	1		Fabricar
23	T77613	Anel o	1		
24	T81029	Porca	7		
25	T200729	Etiqueta	1		Controles na Ponta dos Dedos
26	T78716	Porca	1		
27	12H328	Arruela de pressão	1		7/8"
28	12H327	Arruela de pressão	7		3/4"

Controlador do Piloto de Quatro Alavancas
Four Lever Pilot Controller
Contrôleur pilote à quatre leviers
Четырехрыч. направл. контр.
Controlador piloto de cuatro palancas

ETN144749_TX1197813 A.2

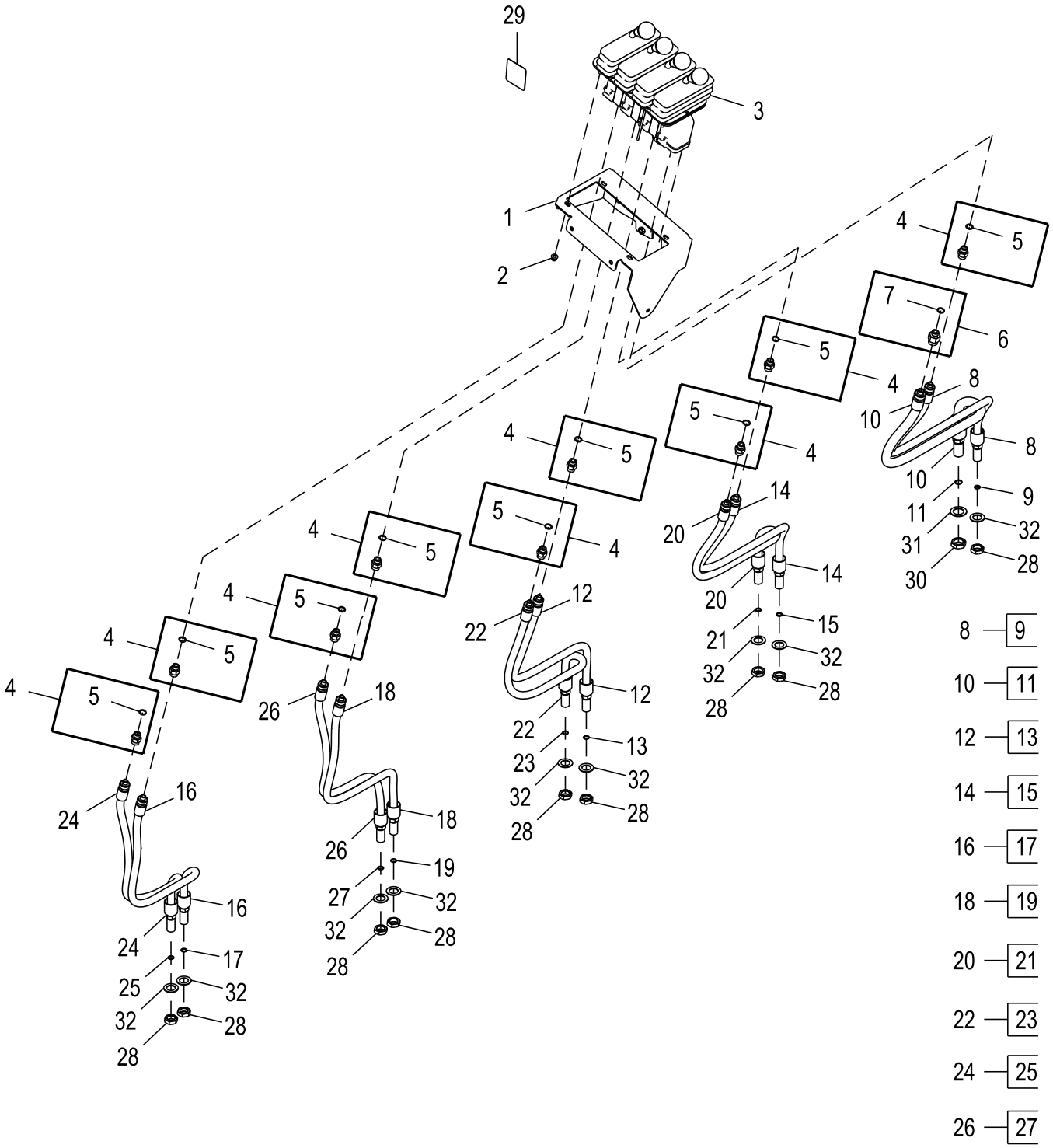

ETN144749_TX1197813

Item	*Nº peça*	*Descrição*	*Qtde*	*Nº série*	*Notas*
1	AT341524	Placa	1		
2	14M7397	Porca de segurança	4		M6
3	AT225432	VálVula de controle pilotad	1		Componentes Listados em Página Separada
4	62H1001	Adaptador	9		SUB FOR 63H1001
5	R26448	Anel o	1		11.887 X 1.981 mm (0.468" X 5/64")
6	62H1054	Adaptador	1		
7	R26448	Anel o	1		11.887 X 1.981 mm (0.468" X 5/64")
8	AT336503	Mangueira hidráulica	1		Fabricar
9	T77613	Anel o	1		9.250 X 1.780 mm (0.364" X 0.070")
10	AT336506	Mangueira hidráulica	1		Fabricar
11	T77857	Anel o	1		12.421 X 1.778 mm (0.489" X 0.070")
12	AT336507	Mangueira hidráulica	1		Fabricar
13	T77613	Anel o	1		9.250 X 1.780 mm (0.364" X 0.070")
14	AT336507	Mangueira hidráulica	1		Fabricar
15	T77613	Anel o	1		9.250 X 1.780 mm (0.364" X 0.070")
16	AT336507	Mangueira hidráulica	1		Fabricar
17	T77613	Anel o	1		9.250 X 1.780 mm (0.364" X 0.070")
18	AT336507	Mangueira hidráulica	1		Fabricar
19	T77613	Anel o	1		9.250 X 1.780 mm (0.364" X 0.070")
20	AT336507	Mangueira hidráulica	1		Fabricar
21	T77613	Anel o	1		9.250 X 1.780 mm (0.364" X 0.070")
22	AT336507	Mangueira hidráulica	1		Fabricar
23	T77613	Anel o	1		9.250 X 1.780 mm (0.364" X 0.070")
24	AT336507	Mangueira hidráulica	1		Fabricar
25	T77613	Anel o	1		9.250 X 1.780 mm (0.364" X 0.070")
26	AT336507	Mangueira hidráulica	1		Fabricar
27	T77613	Anel o	1		9.250 X 1.780 mm (0.364" X 0.070")
28	T81029	Porca	9		
29	T200729	Etiqueta	1		Controles na Ponta dos Dedos
30	T78716	Porca	1		
31	12H328	Arruela de pressão	1		7/8"
32	12H327	Arruela de pressão	9		3/4"

2-Lever Fingertip Pilot Controller Components
2-Lever Fingertip Pilot Controller Components
2-Lever Fingertip Pilot Controller Components
2-Lever Fingertip Pilot Controller Components
2-Lever Fingertip Pilot Controller Components

TX1151007 B.1

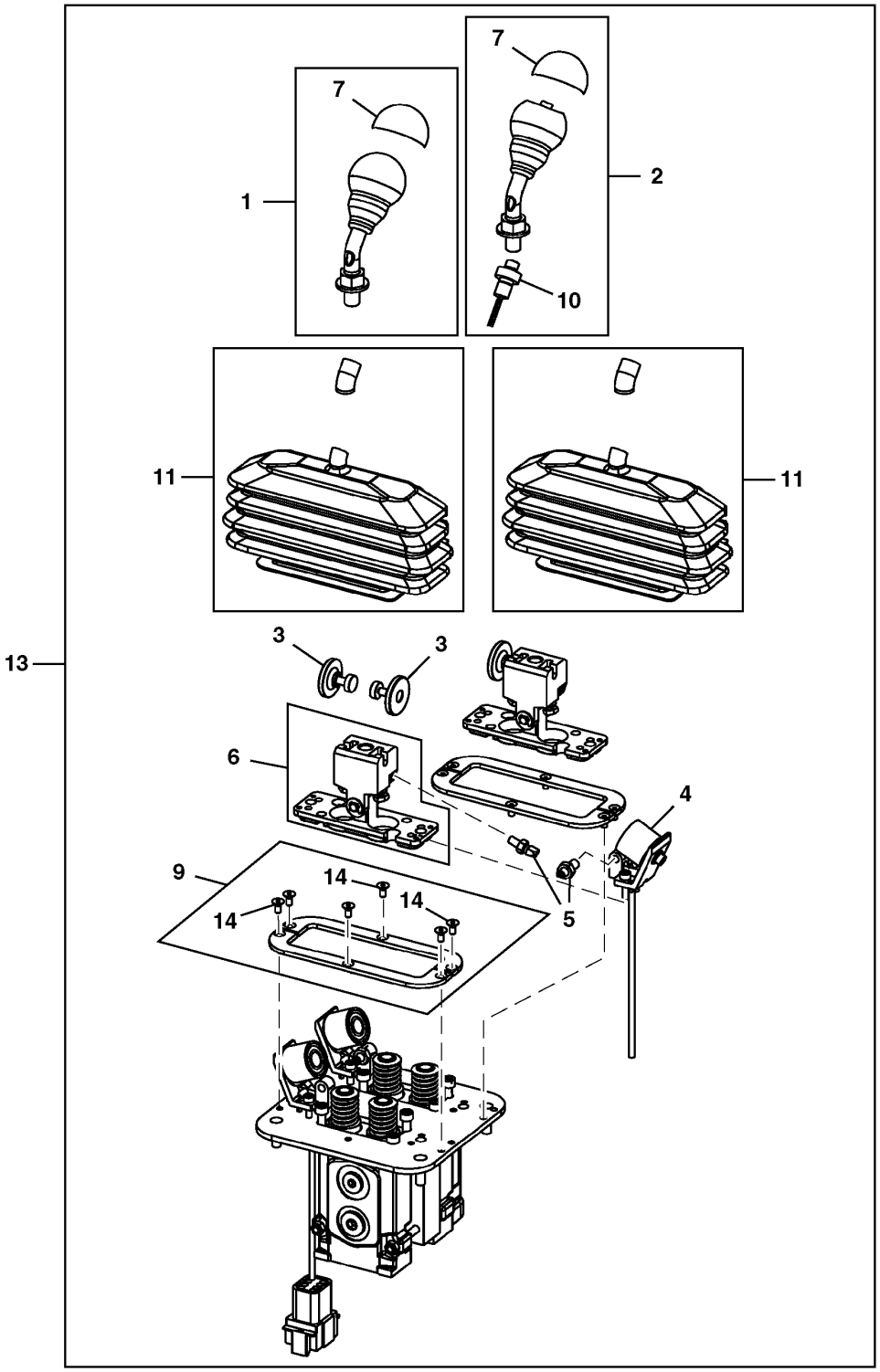

TX1151007

Item	*Nº peça*	*Descrição*	*Qtde*	*Nº série*	*Notas*
1	AT227925	Alavanca	1		
2	AT227926	Alavanca	1		Alavanca com Interruptor Kickdown
3	AT227928	Armadura	2		
4	AT227927	Solenóide	2		Bobina de Retenção
5	AT227929	VálVula de controle pilotad	4		Êmbolo de Posição
6	AT227930	Placa	2		
7	AT318123	Protetor	1		
9	AT227933	Placa	2		
10	AT226119	Interruptor	1		Kickdown
11	AT303619	Conjunto da bota	2		
13	AT225425	VálVula de controle pilotad	1		2 Alavancas
14	19M9760	Parafuso	6		M4 X 8

Kit de Retenção da Alavanca de Controle Auxiliar
Auxiliary Control Lever Detent Kit
Kit de dispositif de verrouillage de levier de commande auxiliaire
Комплект фиксатора вспомогательного рычага управления
Juego de tope de palanca de control auxiliar

TX1096383 B.1

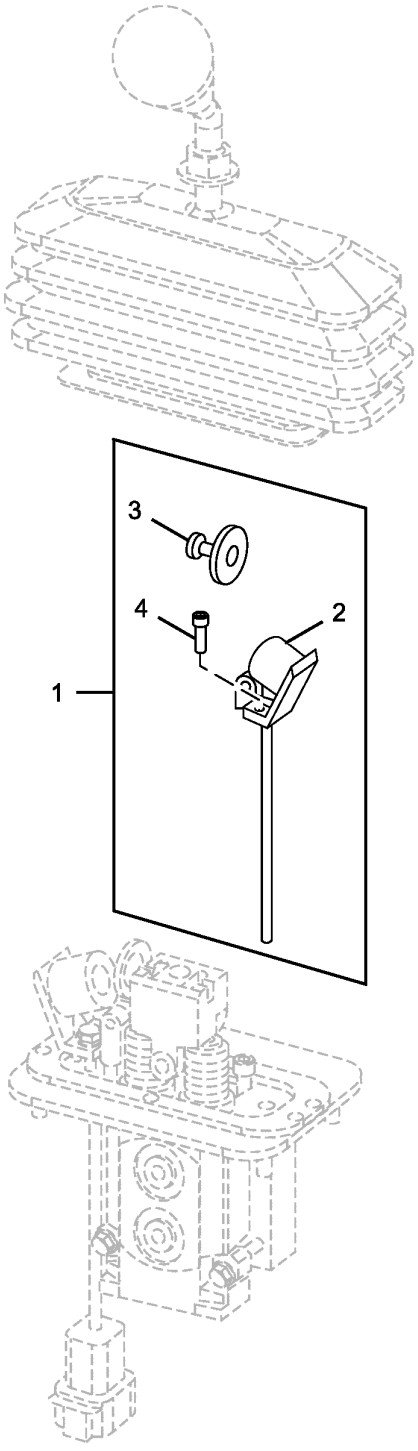

TX1096383

Item	*Nº peça*	*Descrição*	*Qtde*	*Nº série*	*Notas*
1	**AT440316**	**Kit do limitador**	**1**		**Pacotes de Produto**
2	AT227927	Solenóide	1		Bobina de Retenção
3	AT227928	Armadura	1		
4	AT325612	Parafuso	2		

Kit de Conversão da Quinta Função Elétrica
Electric Fifth Function Conversion Kit
Jeu d'adaptation de cinquième fonction électrique
Набор средств для модернизации электрической пятой функции
Conjunto de modificación de quinta función eléctrica

AT440333_TX1158794 A.1

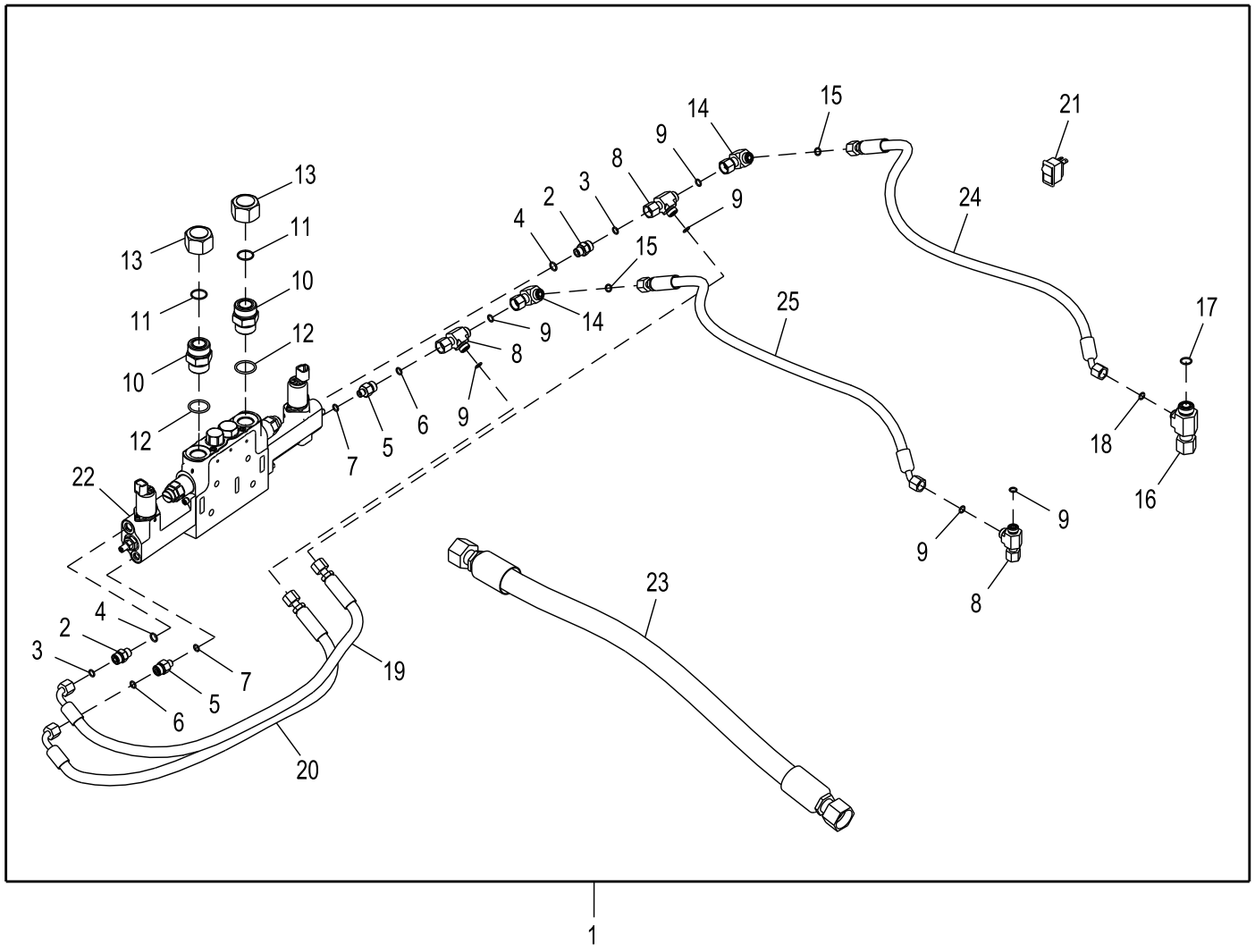

AT440333_TX1158794

Item	*Nº peça*	*Descrição*	*Qtde*	*Nº série*	*Notas*
1	AT440333	Kit gabarito para inst. em	1		Quinta Função Elétrica, Pacotes de Produto
	AT211219	Chicote	1		Quinta Função, Não Ilustrado
	AT220526	Interruptor	1		Retenção, Não Ilustrado
	AT365542	Chicote	1		Chicote de Ligação, Não Ilustrado
	AT219895	Pino	1		Não Ilustrado
2	38H1160	Adaptador	2		
3	T77613	Anel o	2		
4	R26448	Anel o	2		
5	38H1309	Adaptador	2		
6	T77613	Anel o	2		
7	R28782	Anel o	2		
8	38H1030	Conexão em t	3		
9	T77613	Anel o	6		
10	38H1164	Adaptador	2		
11	T76938	Anel o	2		
12	R29936	Anel o	2		
13	38H1419	Conexão	2		
14	38H1094	Conexão em ângulo	2		
15	T77613	Anel o	2		
16	38H1546	Conexão em t	1		
17	T77932	Anel o	1		
18	T77613	Anel o	1		
19	AT304780	Mangueira hidráulica	1		Fabricar
20	AT304780	Mangueira hidráulica	1		Fabricar
21	AT219757	Interruptor de alavanca	1		
22	AT225143	VálV. controladora de fluxo	1		Seção da Válvula da Quinta Função
	AT300858	Chicotes da tração 4xa	2		Não Ilustrado
	R27218	Tampão	2		Não Ilustrado
	R26448	Anel o	2		Não Ilustrado
23	AT371651	Mangueira hidráulica	1		Fabricar
24	AT358773	Mangueira hidráulica	1		
25	AT358773	Mangueira hidráulica	1		

Kit de Conversão de Controlador Piloto de 2 Alavancas para 3 Alavancas
2-Lever to 3-Lever Pilot Controller Conversion Kit
Jeu d'adaptation de contrôleur pilote à 2 leviers en contrôleur pilote à 3 leviers
Комплект для преобразования 2-рычажного сервоконтроллера в 3-рычажный сервоконтроллер
Juego de modificación de 2 a 3 palancas de control piloto

AT440334_TX1155092 A.3

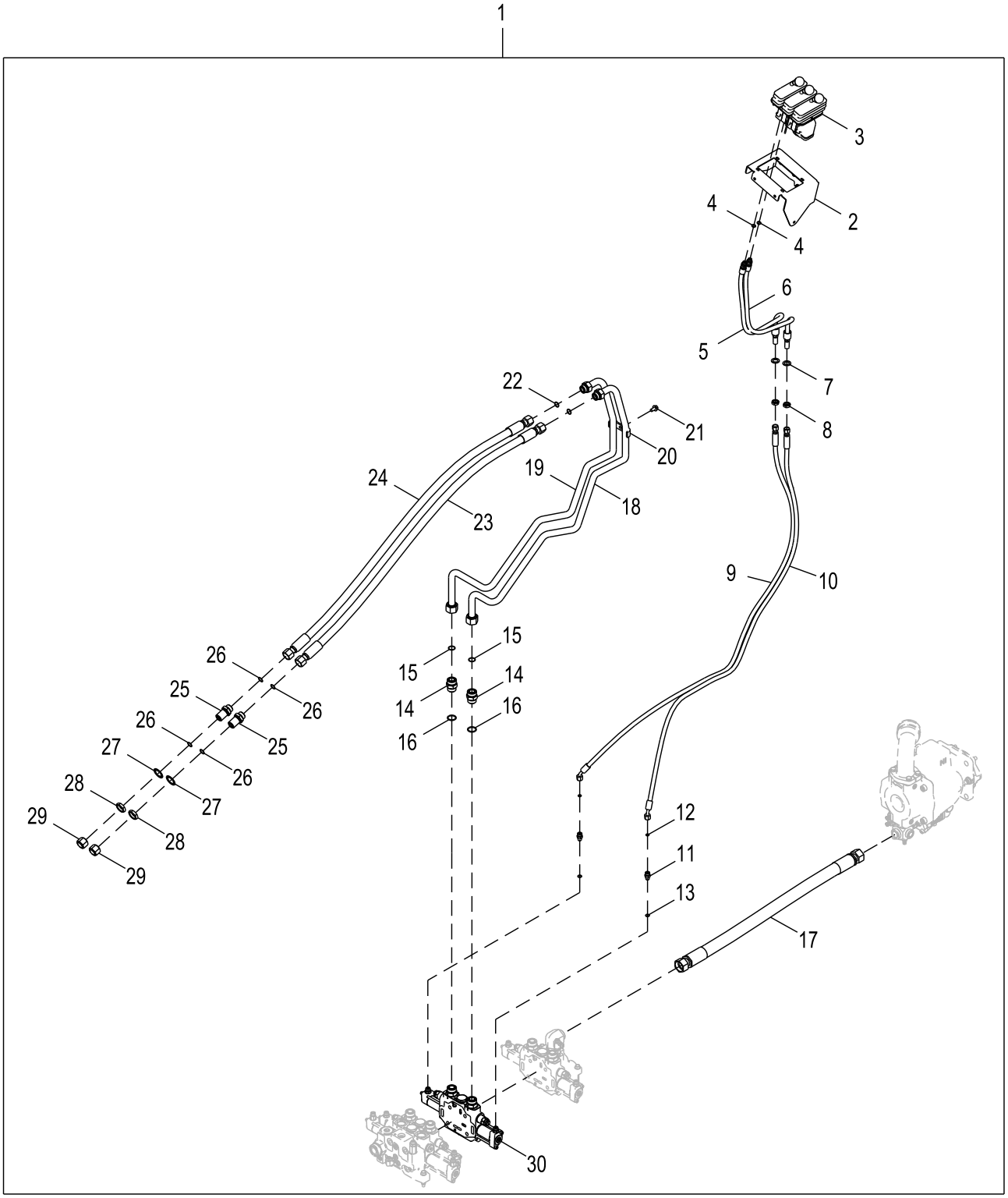

AT440334_TX1155092

Item	*Nº peça*	*Descrição*	*Qtde*	*Nº série*	*Notas*
1	**AT440334**	**Conjunto do Controle**	**1**		**Pacotes de Produto**
	AT210951	Pino	4		Não Ilustrado
2	AT341526	Placa	1		
3	AT300154	VálVula de controle pilotad	1		3 Alavancas
	AT226119	Interruptor	1		Kickdown
	AT227925	Alavanca	1		sem Interruptor
	AT227926	Alavanca	1		com Interruptor
	AT227927	Solenóide	1		
	AT227928	Armadura	1		
	AT227929	VálVula de controle pilotad	1		
	AT227930	Placa	1		
	AT227933	Placa	1		
	AT303619	Conjunto da bota	1		
4	R26448	Anel o	1		11.887 X 1.981 mm (0.468" X 5/64")
5	AT336507	Mangueira hidráulica	1		Fabricar
6	AT336507	Mangueira hidráulica	1		Fabricar
7	12H327	Arruela de pressão	2		3/4"
8	T81029	Porca	2		
9	AT336756	Mangueira hidráulica	1		Fabricar
10	AT336756	Mangueira hidráulica	1		Fabricar
11	38H1160	Adaptador	1		
12	T77613	Anel o	1		9.250 X 1.780 mm (0.364" X 0.070")
13	R26448	Anel o	1		11.887 X 1.981 mm (0.468" X 5/64")
14	38H1164	Adaptador	2		
15	T76938	Anel o	2		
16	R29936	Anel o	2		29.743 X 2.946 mm (1.171" X 0.116")
17	AT366773	Mangueira hidráulica	1		Fabricar
18	AT220957	Tubulação de óleo	1		
19	AT220958	Tubulação de óleo	1		
20	T167979	Braçadeira	1		
21	19M7784	Parafuso	1		M10 X 20
22	T77858	Anel o	2		18.771 X 1.778 mm (0.739" X 0.070")
23	AT228192	Mangueira hidráulica	1		
24	AT228192	Mangueira hidráulica	1		
25	38H1276	Adaptador	2		
26	T77858	Anel o	4		18.771 X 1.778 mm (0.739" X 0.070")
27	T174275	Arruela de pressão	2		
28	T78707	Porca	2		
29	38H1418	Conexão	2		
30	AT220174	VálVula hidr. solenóide	1		Seção da Válvula Auxiliar, Componentes em Página Separada

Kit de Conversão do Controlador Piloto com 3 a 4 Alavancas (Barra Z)
3-Lever to 4-Lever Pilot Controller Conversion Kit (Z-Bar)
Jeu d'adaptation de contrôleur pilote à 3 leviers en contrôleur pilote à 4 leviers (Z-Bar)
Комплект переоборудования 3-рычажного сервоконтроллера в 4-рычажный сервоконтроллер (Z-образный рычажный механизм)
Juego de modificación de 3 a 4 palancas de control piloto (Z-Bar)

BYT10381_TX1242490 B.1

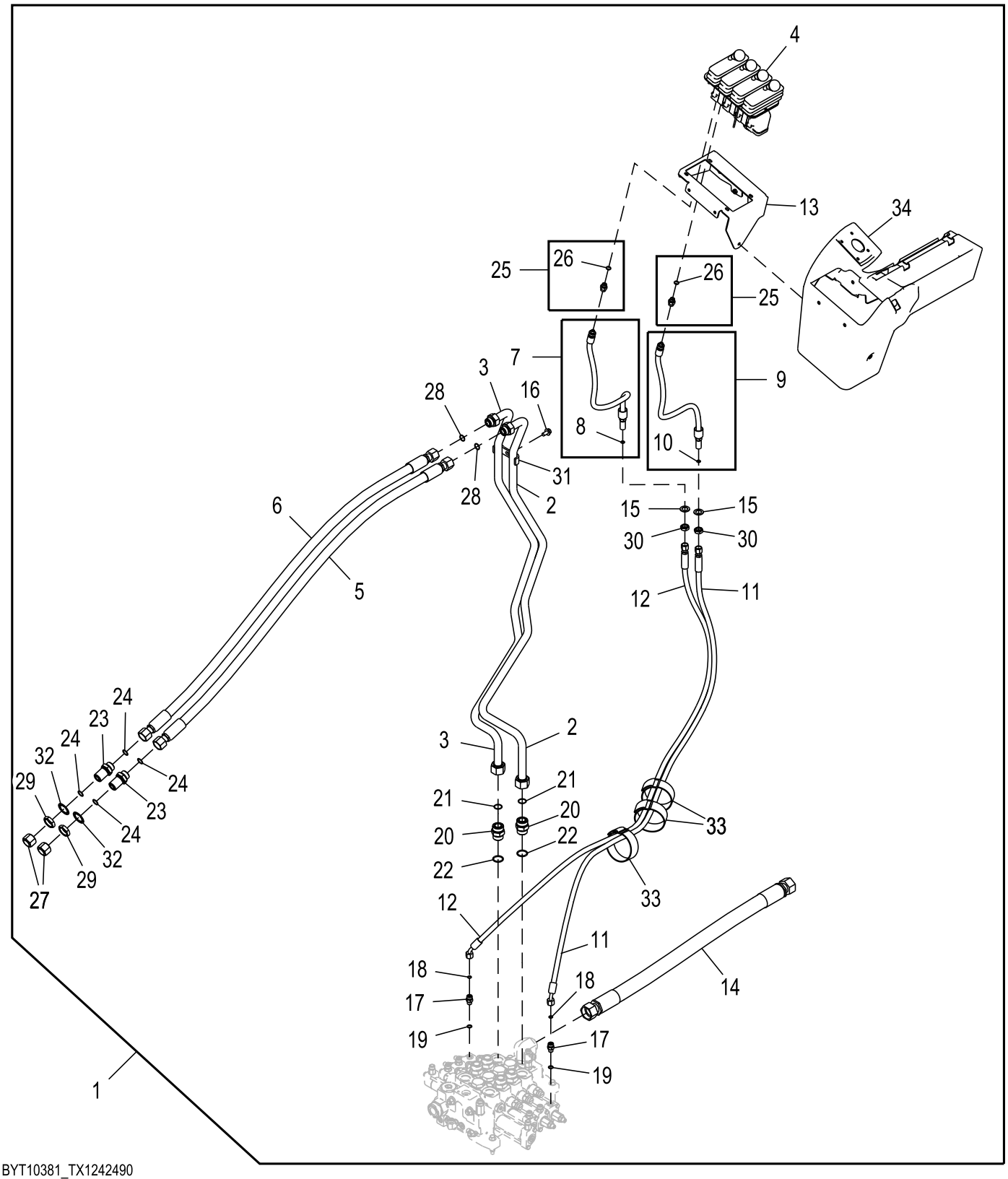

BYT10381_TX1242490

Item	*Nº peça*	*Descrição*	*Qtde*	*Nº série*	*Notas*
1	BYT10381	Kit do engate rápido	1		
2	AT220959	Tubulação de óleo	1		
3	AT220960	Tubulação de óleo	1		
4	AT225432	VálVula de controle pilotad	1		INCLUDES AT226119, AT227925, AT227926, AT227927, AT227928, AT227929, AT227930, AT227933, AT303619 AND AT318123
	AT226119	Interruptor	1		
	AT227925	Alavanca	1		
	AT227926	Alavanca	1		
	AT227927	Solenóide	1		
	AT227928	Armadura	1		
	AT227929	VálVula de controle pilotad	1		
	AT227930	Placa	1		
	AT227933	Placa	1		
	AT303619	Conjunto da bota	1		
	AT318123	Protetor	4		
5	AT228192	Mangueira hidráulica	1		
6	AT228192	Mangueira hidráulica	1		
7	AT336507	Mangueira hidráulica	1		
8	T77613	Anel o	1		
9	AT336507	Mangueira hidráulica	1		
10	T77613	Anel o	1		
11	AT340251	Mangueira hidráulica	1		
12	AT340251	Mangueira hidráulica	1		
13	AT341524	Placa	1		
14	AT366733	Mangueira hidráulica	1		
15	12H327	Arruela de pressão	2		3/4"
16	19M7784	Parafuso	1		M10 X 20
17	38H1160	Adaptador	1		
18	T77613	Anel o	1		
19	R26448	Anel o	1		
20	38H1164	Adaptador	1		
21	T76938	Anel o	1		
22	R29936	Anel o	1		
23	38H1276	Adaptador	1		
24	T77858	Anel o	2		
25	62H1001	Adaptador	1		
26	R26448	Anel o	1		
27	38H1418	Conexão	2		
28	T77858	Anel o	2		
29	T78707	Porca	2		
30	T81029	Porca	2		
31	T167979	Braçadeira	1		
32	T174275	Arruela de pressão	2		
33	T238029	Correia de ajuste	3		
34	T228348	Capa	1		

Controlador Piloto com 2 Alavancas para Kit de Conversão do Controlador Piloto com Joystick
2-Lever Pilot Controller to Joystick Pilot Controller Conversion Kit
Jeu d'adaptation de contrôleur à deux leviers en contrôleur pilote manche à balai
Комплект для переоборудования 2-рычажного сервоконтроллера в сервоконтроллер джойстика
Juego de conversión de controlador piloto de 2 palancas a controlador piloto de palanca multifunción

AT440315_TX1155474 A.1

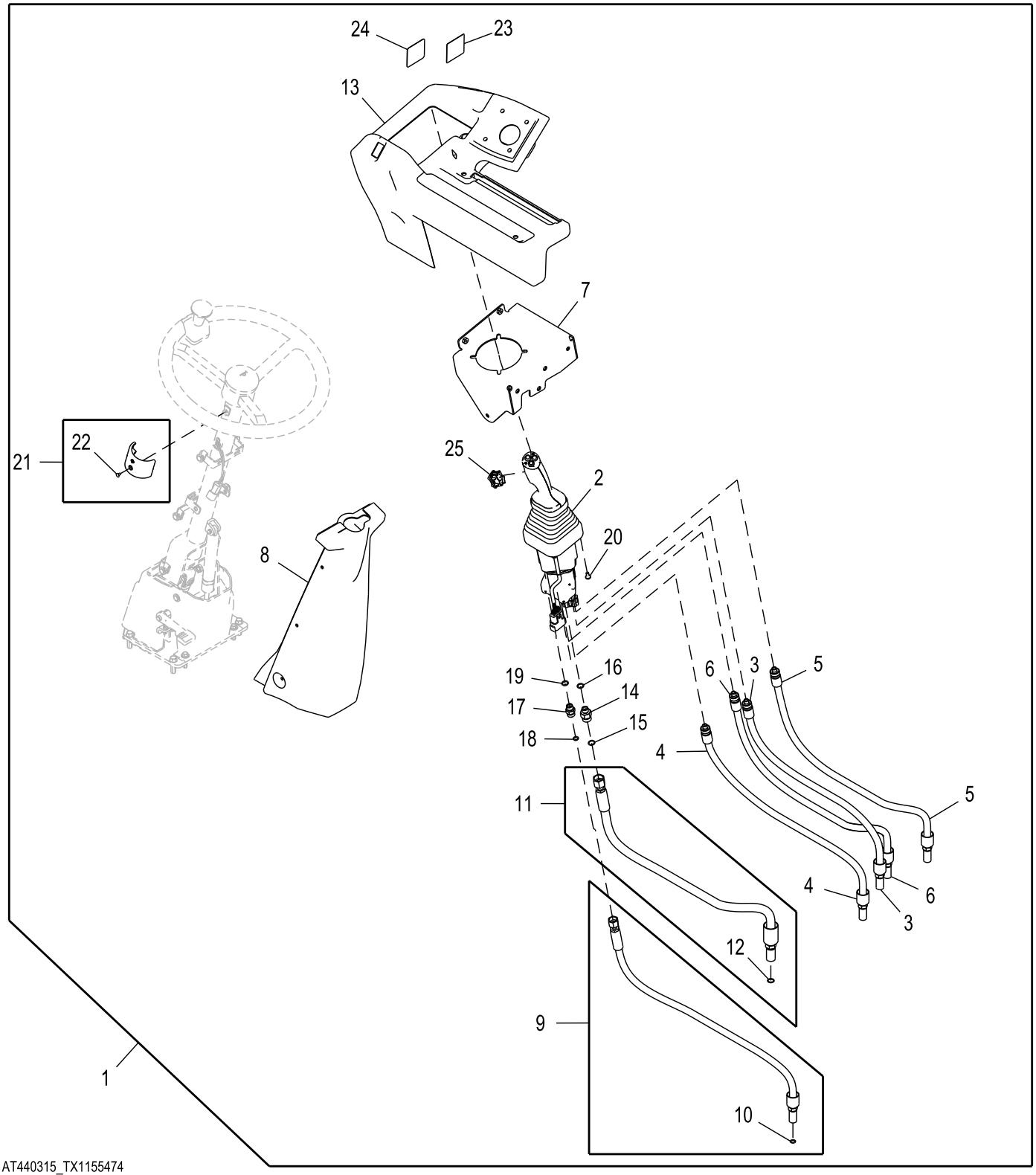

AT440315_TX1155474

Item	*Nº peça*	*Descrição*	*Qtde*	*Nº série*	*Notas*
1	**AT440315**	**Kit da cabine**	**1**		**Pacotes de Produto**
2	AT362747	VálVula de controle pilotad	1		ORDER AT488660, Controlador Piloto com Joystick, Componentes em Página Separada
	AT488660	VálVula de controle pilotad	1		
3	AT336507	Mangueira hidráulica	1		Fabricar
4	AT336507	Mangueira hidráulica	1		Fabricar
5	AT336507	Mangueira hidráulica	1		Fabricar
6	AT336507	Mangueira hidráulica	1		Fabricar
7	AT341528	Placa	1		
8	AT442732	Capa	1		SUB FOR AT342497
9	AT344124	Mangueira hidráulica	1		Fabricar
10	T77613	Anel o	1		9.250 X 1.780 mm (0.364" X 0.070")
11	AT363800	Mangueira hidráulica	1		Fabricar
12	T77857	Anel o	1		12.421 X 1.778 mm (0.489" X 0.070")
13	T242089	Capa	1		
14	38H1173	Adaptador	1		
15	T77857	Anel o	1		12.421 X 1.778 mm (0.489" X 0.070")
16	R26448	Anel o	1		11.887 X 1.981 mm (0.468" X 5/64")
17	38H1160	Adaptador	1		
18	T77613	Anel o	1		9.250 X 1.780 mm (0.364" X 0.070")
19	R26448	Anel o	1		11.887 X 1.981 mm (0.468" X 5/64")
20	19M9831	Parafuso	4		M6 X 16
21	AT300921	Braçadeira	1		
22	21M7258	Parafuso	1		M4 X 8
23	T197182	Etiqueta	1		Controles do Joystick com FNR do Joystick
24	T203670	Etiqueta	1		Controles do Joystick com FNR da Coluna de Direção
25	LW9285555	Interruptor	1		FNR

Controlador Piloto com Joystick
Joystick Pilot Controller
Contrôleur pilote de manche à balai
Контроллер рукоятки управления
Controlador piloto de palanca multifunción

ETN144722_TX1197775 A.1

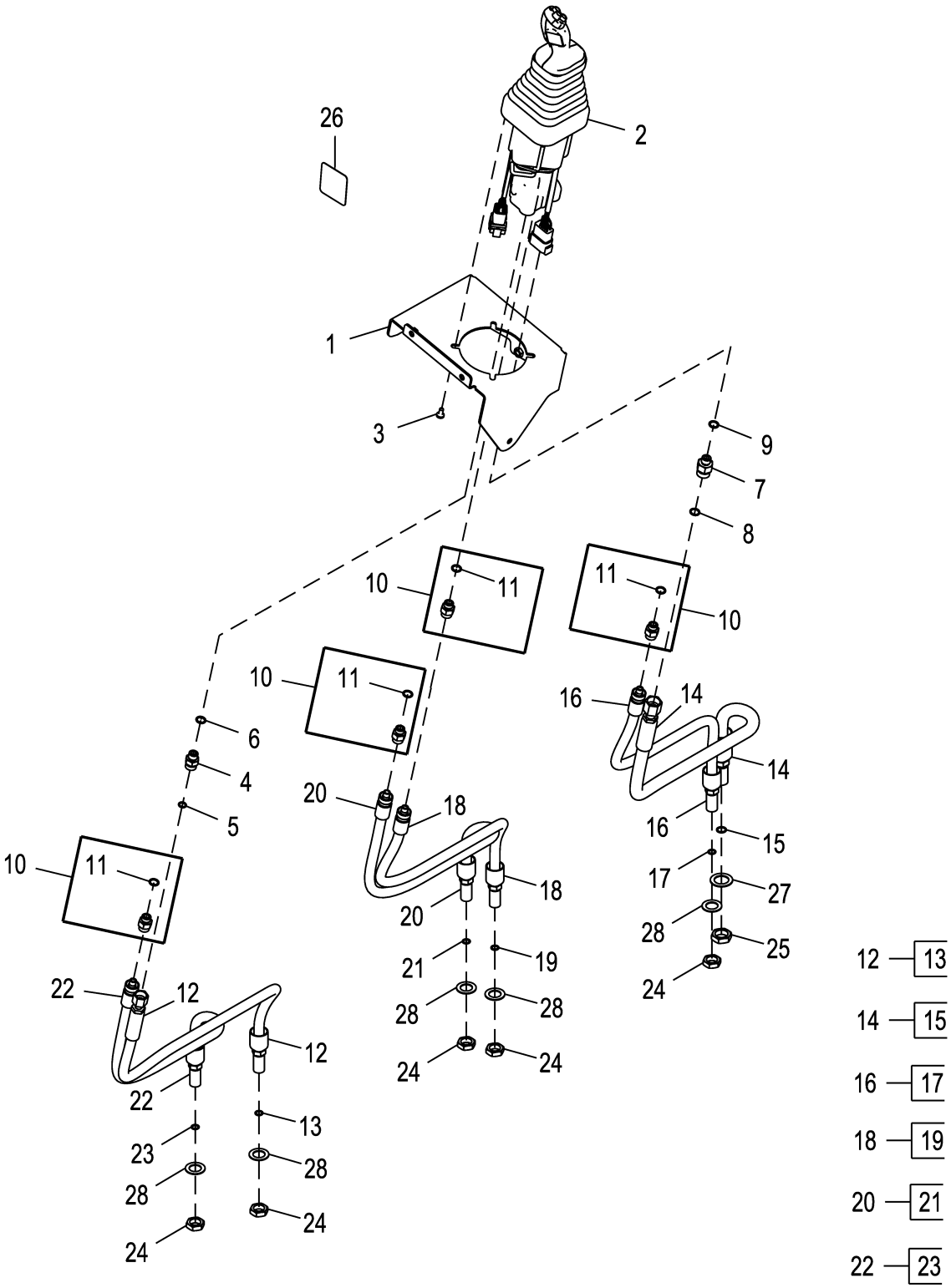

ETN144722_TX1197775

Item	*Nº peça*	*Descrição*	*Qtde*	*Nº série*	*Notas*
1	AT341528	Placa	1		
2	AT362747	VálVula de controle pilotad	1		ORDER AT488660, Componentes Listados em Página Separada
3	19M9831	Parafuso	4		M6 X 16
4	38H1160	Adaptador	1		
5	T77613	Anel o	1		9.250 X 1.780 mm (0.364" X 0.070")
6	R26448	Anel o	1		11.887 X 1.981 mm (0.468" X 5/64")
7	38H1173	Adaptador	1		
8	T77857	Anel o	1		12.421 X 1.778 mm (0.489" X 0.070")
9	R26448	Anel o	1		11.887 X 1.981 mm (0.468" X 5/64")
10	62H1001	Adaptador	4		SUB FOR 63H1001
11	R26448	Anel o	1		11.887 X 1.981 mm (0.468" X 5/64")
12	AT344124	Mangueira hidráulica	1		Orifício T, Fabricar
13	T77613	Anel o	1		9.250 X 1.780 mm (0.364" X 0.070")
14	AT363800	Mangueira hidráulica	1		Orifício P, Fabricar
15	T77857	Anel o	1		12.421 X 1.778 mm (0.489" X 0.070")
16	AT336507	Mangueira hidráulica	1		Orifício 4, Fabricar
17	T77613	Anel o	1		9.250 X 1.780 mm (0.364" X 0.070")
18	AT336507	Mangueira hidráulica	1		Orifício 1, Fabricar
19	T77613	Anel o	1		9.250 X 1.780 mm (0.364" X 0.070")
20	AT336507	Mangueira hidráulica	1		Orifício 3, Fabricar
21	T77613	Anel o	1		9.250 X 1.780 mm (0.364" X 0.070")
22	AT336507	Mangueira hidráulica	1		Orifício 2, Fabricar
23	T77613	Anel o	1		9.250 X 1.780 mm (0.364" X 0.070")
24	T81029	Porca	5		
25	T78716	Porca	1		
26	T203670	Etiqueta	1		Controles do Joystick, Without Forward Neutral Reverse (FNR)
27	12H328	Arruela de pressão	1		7/8"
28	12H327	Arruela de pressão	5		3/4"

Joystick Pilot Controller With Forward Neutral Reverse (FNR) Switch
Joystick Pilot Controller With Forward Neutral Reverse (FNR) Switch
Joystick Pilot Controller With Forward Neutral Reverse (FNR) Switch
Joystick Pilot Controller With Forward Neutral Reverse (FNR) Switch
Joystick Pilot Controller With Forward Neutral Reverse (FNR) Switch

ETN144739_TX1197788 A.1

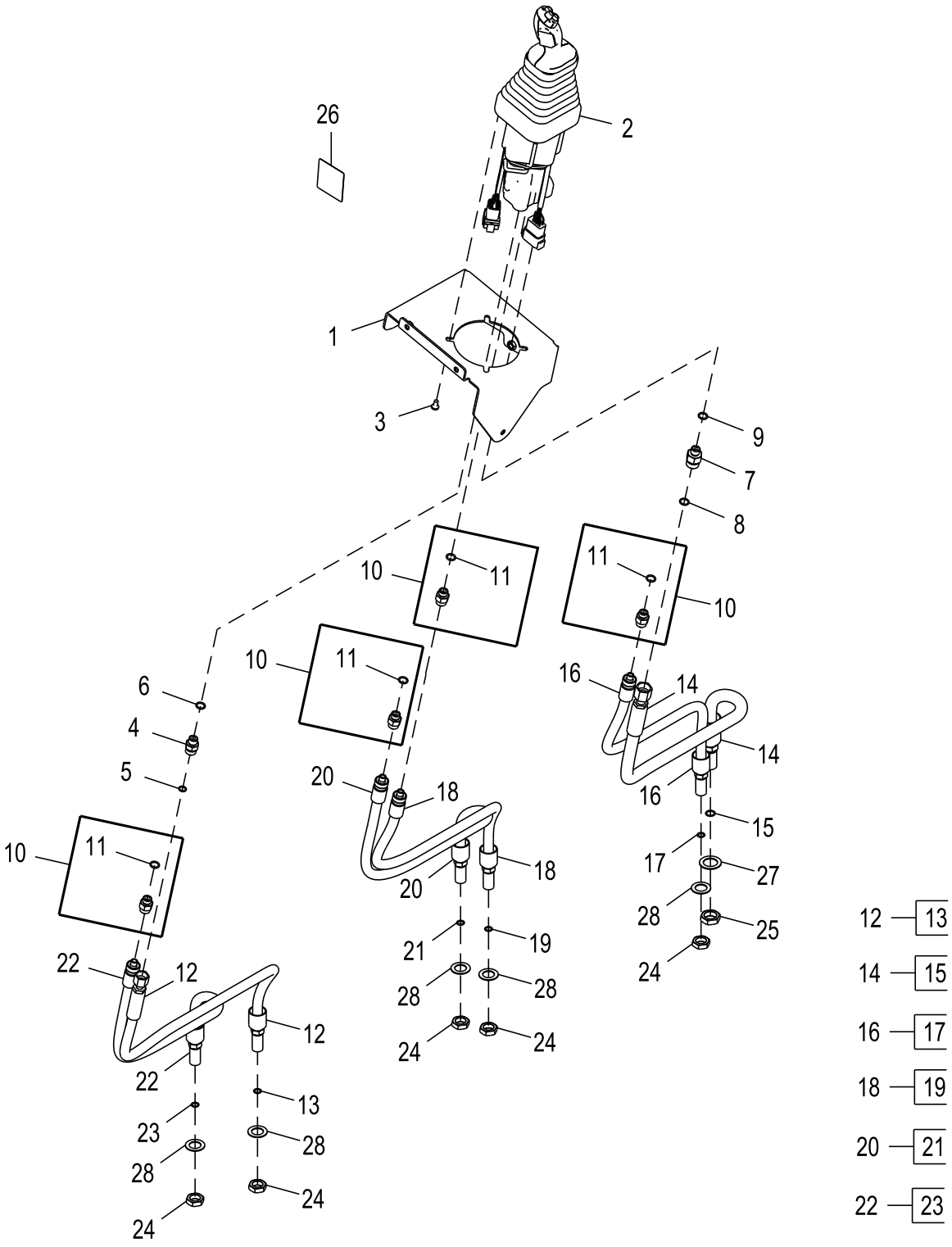

ETN144739_TX1197788

Item	*Nº peça*	*Descrição*	*Qtde*	*Nº série*	*Notas*
1	AT341528	Placa	1		
2	AT362746	VálVula de controle pilotad	1		Componentes Listados em Página Separada
3	21M7285	Parafuso	4		M6 X 12
4	38H1160	Adaptador	1		
5	T77613	Anel o	1		9.250 X 1.780 mm (0.364" X 0.070")
6	R26448	Anel o	1		
7	38H1173	Adaptador	1		
8	T77857	Anel o	1		12.421 X 1.778 mm (0.489" X 0.070")
9	R26448	Anel o	1		
10	62H1001	Adaptador	4		SUB FOR 63H1001
11	R26448	Anel o	1		
12	AT344124	Mangueira hidráulica	1		Orifício T, Fabricar
13	T77613	Anel o	1		9.250 X 1.780 mm (0.364" X 0.070")
14	AT363800	Mangueira hidráulica	1		Orifício P, Fabricar
15	T77857	Anel o	1		12.421 X 1.778 mm (0.489" X 0.070")
16	AT336507	Mangueira hidráulica	1		Orifício 4, Fabricar
17	T77613	Anel o	1		9.250 X 1.780 mm (0.364" X 0.070")
18	AT336507	Mangueira hidráulica	1		Orifício 1, Fabricar
19	T77613	Anel o	1		9.250 X 1.780 mm (0.364" X 0.070")
20	AT336507	Mangueira hidráulica	1		Orifício 3, Fabricar
21	T77613	Anel o	1		9.250 X 1.780 mm (0.364" X 0.070")
22	AT336507	Mangueira hidráulica	1		Orifício 2, Fabricar
23	T77613	Anel o	1		9.250 X 1.780 mm (0.364" X 0.070")
24	T81029	Porca	5		
25	T78716	Porca	1		
26	T197182	Etiqueta	1		Controles do Joystick, With Forward Neutral Reverse (FNR)
27	12H328	Arruela de pressão	1		7/8"
28	12H327	Arruela de pressão	5		3/4"

Controlador Piloto com Joystick com Interruptor FNR e Alavanca de Controle Auxiliar
Joystick Pilot Controller with FNR Switch and Auxiliary Control Lever
Contrôleur pilote de manche à balai avec sélecteur de sens de marche et levier de commande auxiliaire
Сервоконтроллер рукоятки управления с переключателем FNR и вспомогательным рычагом управления
Controlador piloto de palanca multifunción con selector de sentido de marcha y palanca auxiliar

ETN144734_TX1197784 A.1

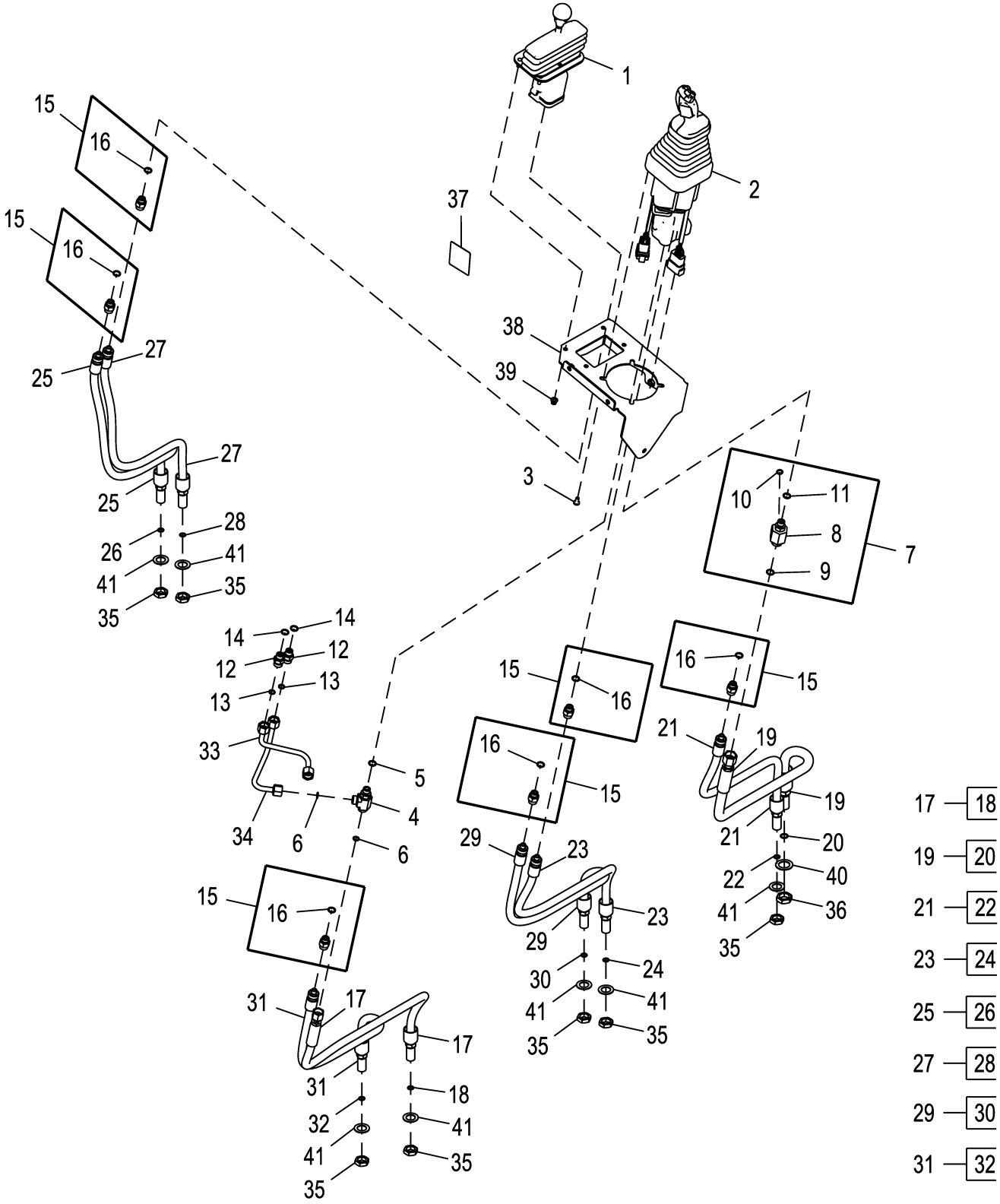

ETN144734_TX1197784

Item	*Nº peça*	*Descrição*	*Qtde*	*Nº série*	*Notas*
1	AT228250	VálVula de controle pilotad	1		Alavanca de Controle Auxiliar, Componentes Listados em Página Separada
2	AT362746	VálVula de controle pilotad	1		Controlador do Joystick, With Forward Neutral Reverse (FNR), Componentes Listados em Página Separada
3	21M7285	Parafuso	4		M6 X 12
4	38H1023	Conexão em t	1		
5	R26448	Anel o	1		11.887 X 1.981 mm (0.468" X 5/64")
6	T77613	Anel o	2		9.250 X 1.780 mm (0.364" X 0.070")
7	61H1642	Adaptador	1		NLA, ORDER 38H1642, T77857, AND R26448
8	38H1642	Adaptador	1		
9	T77857	Anel o	1		12.421 X 1.778 mm (0.489" X 0.070")
10	T77613	Anel o	1		9.250 X 1.780 mm (0.364" X 0.070")
11	R26448	Anel o	1		11.887 X 1.981 mm (0.468" X 5/64")
12	38H1160	Adaptador	2		
13	T77613	Anel o	2		9.250 X 1.780 mm (0.364" X 0.070")
14	R26448	Anel o	2		11.887 X 1.981 mm (0.468" X 5/64")
15	62H1001	Adaptador	6		SUB FOR 63H1001
16	R26448	Anel o	1		11.887 X 1.981 mm (0.468" X 5/64")
17	AT344124	Mangueira hidráulica	1		Fabricar
18	T77613	Anel o	1		9.250 X 1.780 mm (0.364" X 0.070")
19	AT363800	Mangueira hidráulica	1		Fabricar
20	T77857	Anel o	1		12.421 X 1.778 mm (0.489" X 0.070")
21	AT336507	Mangueira hidráulica	1		Fabricar
22	T77613	Anel o	1		9.250 X 1.780 mm (0.364" X 0.070")
23	AT336507	Mangueira hidráulica	1		Fabricar
24	T77613	Anel o	1		9.250 X 1.780 mm (0.364" X 0.070")
25	AT336507	Mangueira hidráulica	1		Fabricar
26	T77613	Anel o	1		9.250 X 1.780 mm (0.364" X 0.070")
27	AT336507	Mangueira hidráulica	1		Fabricar
28	T77613	Anel o	1		9.250 X 1.780 mm (0.364" X 0.070")
29	AT336507	Mangueira hidráulica	1		Fabricar
30	T77613	Anel o	1		9.250 X 1.780 mm (0.364" X 0.070")
31	AT336507	Mangueira hidráulica	1		Fabricar
32	T77613	Anel o	1		9.250 X 1.780 mm (0.364" X 0.070")
33	AT342616	Tubulação de óleo	1		
	38H1353	Porca de tubo	2		
34	AT342617	Tubulação de óleo	1		
	38H1353	Porca de tubo	2		
35	T81029	Porca	7		
36	T78716	Porca	1		
37	T197182	Etiqueta	1		Controles do Joystick, With Forward Neutral Reverse (FNR)
38	AT341527	Placa	1		
39	14M7397	Porca de segurança	4		M6
40	12H328	Arruela de pressão	1		7/8"
41	12H327	Arruela de pressão	7		3/4"

3rd Function Hydraulics, Joystick Control Kit (Z-Bar)
3rd Function Hydraulics, Joystick Control Kit (Z-Bar)
3rd Function Hydraulics, Joystick Control Kit (Z-Bar)
3rd Function Hydraulics, Joystick Control Kit (Z-Bar)
3rd Function Hydraulics, Joystick Control Kit (Z-Bar)

BYT10379_TX1242489 B.2

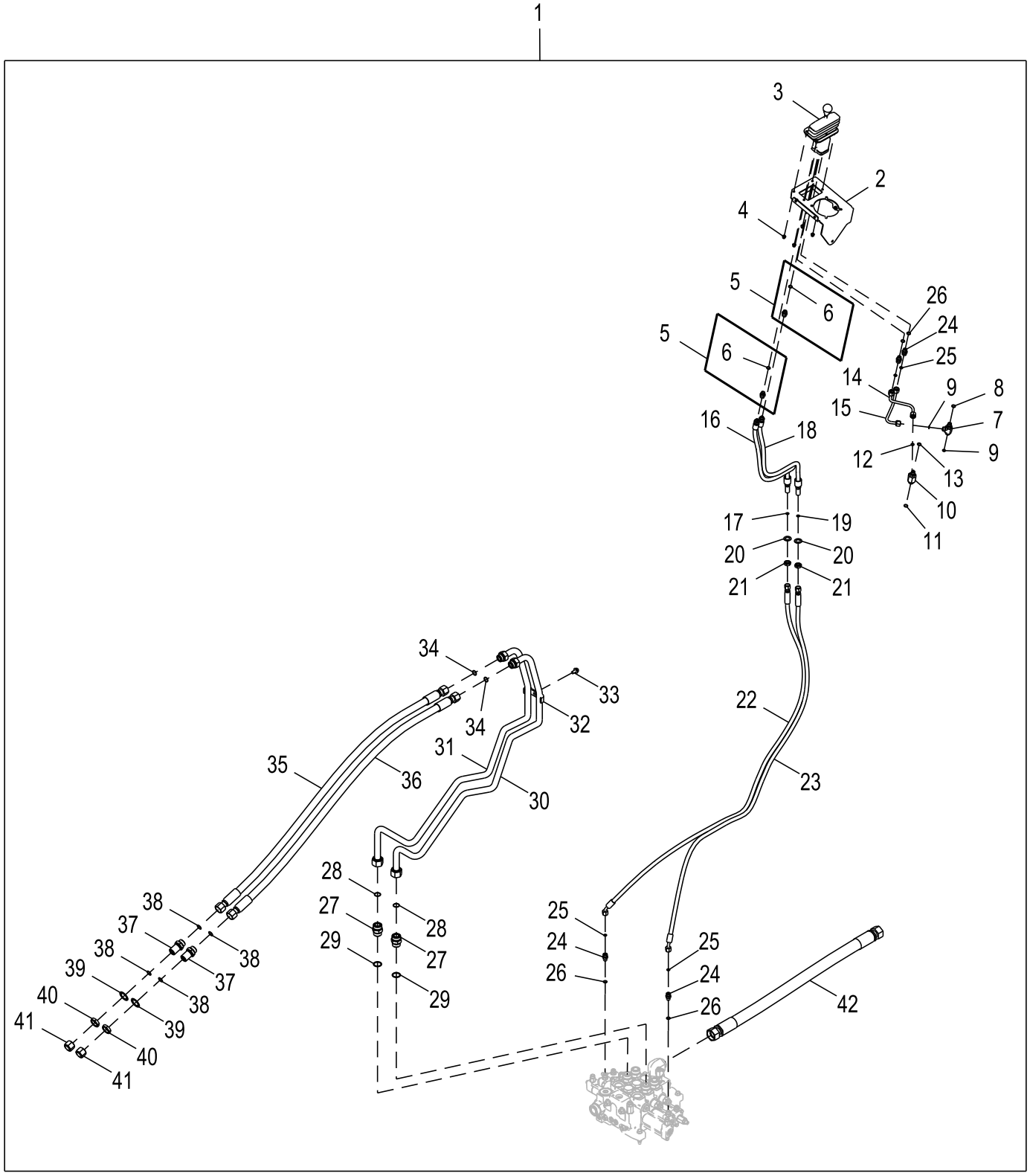

BYT10379_TX1242489

Item	*Nº peça*	*Descrição*	*Qtde*	*Nº série*	*Notas*
1	BYT10379	Kit do engate rápido	1		
2	AT341527	Placa	1		
3	AT228250	VálVula de controle pilotad	1		INCLUDES AT226119, AT227925, AT227930, AT227933 AND AT303619
	AT226119	Interruptor	1		
	AT227925	Alavanca	1		
	AT227930	Placa	1		
	AT227933	Placa	1		
	AT303619	Conjunto da bota	1		
4	14M7397	Porca de segurança	4		M6
5	62H1001	Adaptador	2		
6	R26448	Anel o	2		
7	38H1023	Conexão em t	1		
8	R26448	Anel o	1		
9	T77613	Anel o	2		
10	38H1642	Adaptador	1		
11	T77857	Anel o	1		
12	T77613	Anel o	1		
13	R26448	Anel o	1		
14	AT342616	Tubulação de óleo	1		
15	AT342617	Tubulação de óleo	1		
16	AT336507	Mangueira hidráulica	1		
17	T77613	Anel o	1		
18	AT336507	Mangueira hidráulica	1		
19	T77613	Anel o	1		
20	12H327	Arruela de pressão	2		3/4"
21	T81029	Porca	2		
22	AT336756	Mangueira hidráulica	1		
23	AT336756	Mangueira hidráulica	1		
24	38H1160	Adaptador	4		
25	T77613	Anel o	4		
26	R26448	Anel o	4		
27	38H1164	Adaptador	2		
28	T76938	Anel o	2		
29	R29936	Anel o	2		
30	AT220957	Tubulação de óleo	1		
31	AT220958	Tubulação de óleo	1		
32	T167979	Braçadeira	1		
33	19M7784	Parafuso	1		M10 X 20
34	T77858	Anel o	2		
35	AT228192	Mangueira hidráulica	1		
36	AT228192	Mangueira hidráulica	1		
37	38H1276	Adaptador	2		
38	T77858	Anel o	4		
39	T174275	Arruela de pressão	2		
40	T78707	Porca	2		
41	38H1418	Conexão	2		
42	AT366773	Mangueira hidráulica	1		

Componentes do Controlador do Piloto com Joystick
Joystick Pilot Controller Components
Composants contrôleur pilote manche à balai
Компоненты сервоконтроллера рукоятки упр.
Componentes de controlador piloto de palanca

TX1150997 A.1

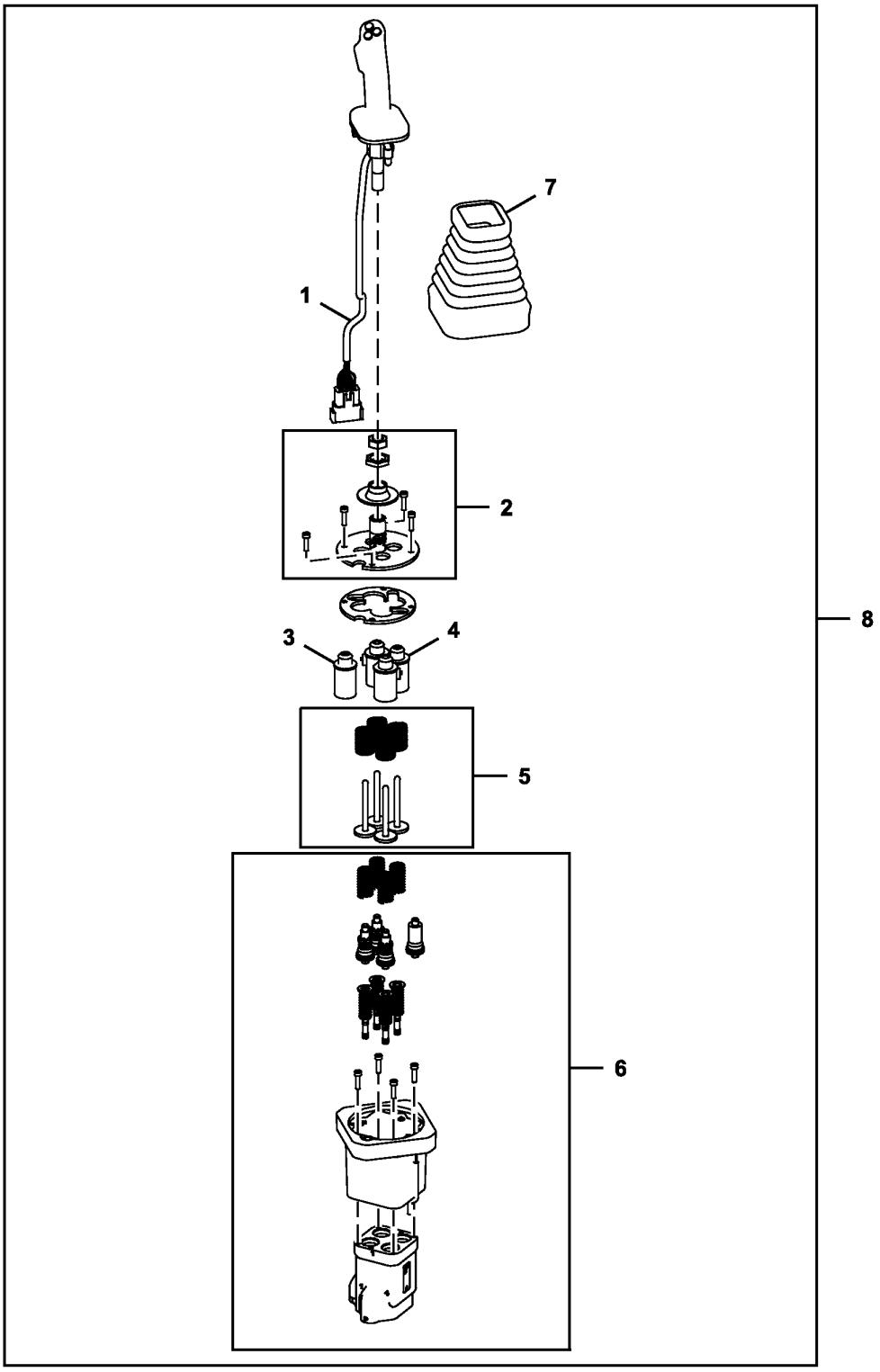

TX1150997

Item	*Nº peça*	*Descrição*	*Qtde*	*Nº série*	*Notas*
1	AT315458	Alavanca	1		Joystick (sem FNR), Componentes em Página Separada
2	AT488663	Junta universal	1		SUB FOR AT307636
3	AT307638	Guia	1		
4	AT307637	Solenóide	3		Três Usos - Encomende conforme Necessário
5	AT307640	Pino	1		
6	AT307641	VálVula regul pressão óleo	1		
7	T205941	Protetor	1		
8	AT362747	VálVula de controle pilotad	1		ORDER AT488660; SUB FOR AT356033, Controlador do Piloto com Joystick (sem FNR)
	AT488660	VálVula de controle pilotad	1		

Alavanca do Joystick sem Interruptor FNR
Joystick Handle without FNR Switch
Poignée de joystick sans sélecteur de sens de marche
Рукоятка управления без переключателя FNR
Palanca de mando sin interruptor de avance, punto muerto y marcha atrás (FNR)

TX1078244 A.1

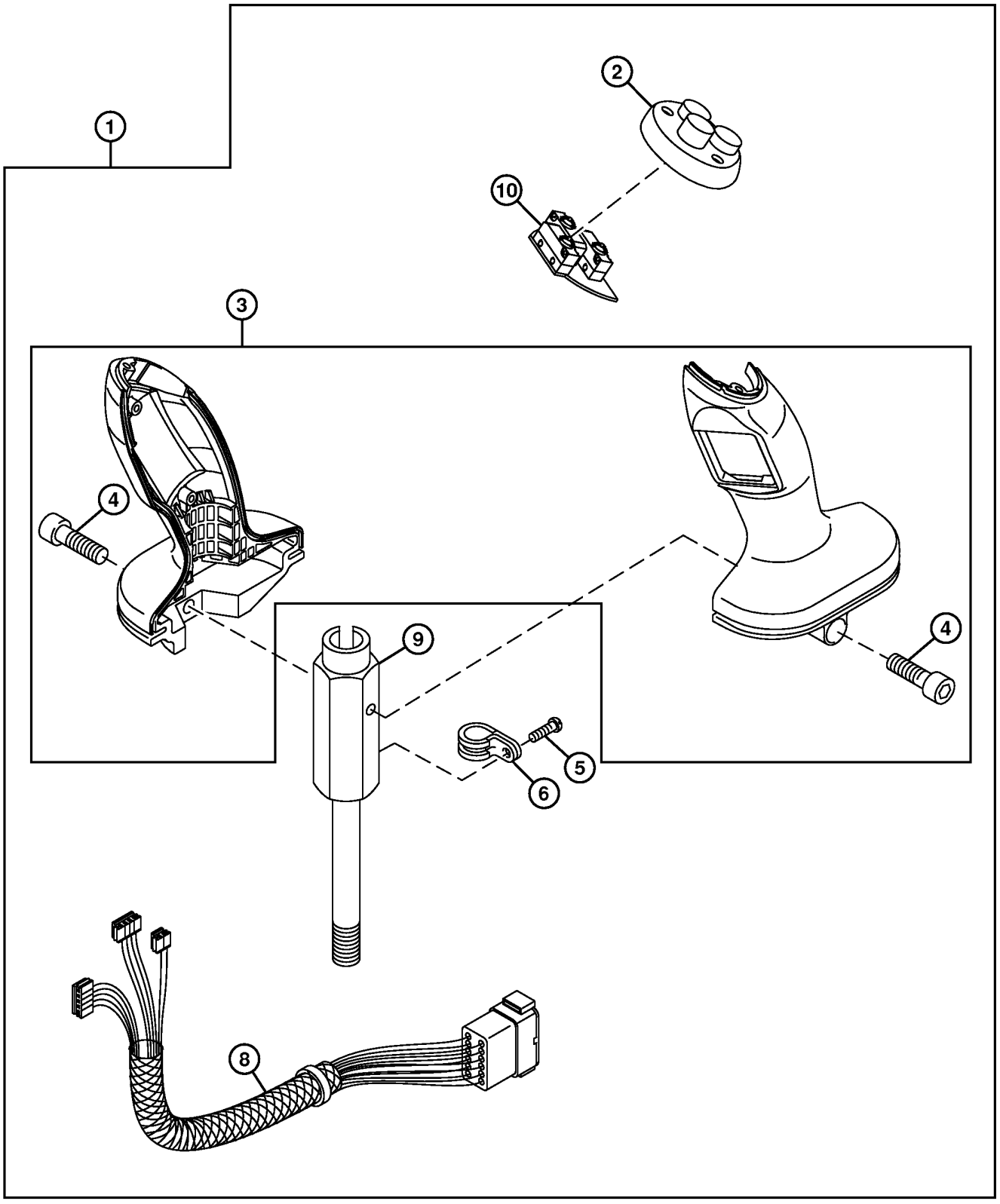

TX1078244

Item	*Nº peça*	*Descrição*	*Qtde*	*Nº série*	*Notas*
1	AT315458	Alavanca	1		
2	LW10469918	Capa	1		
3	LW10469932	Alavanca	1		
4	AT218439	Parafuso allen	2		
5	21M7198	Parafuso	1		M5 X 8
6	LW7381634	Presilha	1		
8	LW9289201	Chicotes da cabine	1		
9	LW9591352	Alavanca de controle	1		
10	LW9968581	Interruptor de apertar	1		

Conexões da Válvula de Controle da Carregadeira sem EPS (Balança de Carga Útil Integrada)
Loader Control Valve Fittings without Embedded Payload Scale (EPS)
Raccords de distributeur de chargeur sans bascule de charge utile incorporée (EPS)
Фитинги клапана управления погрузчиком без встроенных весов для определения массы полезной нагрузки (EPS)
Racores de la válvula de control de la cargadora, sin báscula de carga integrada (EPS)

ETN109445_TX1159006 A.1

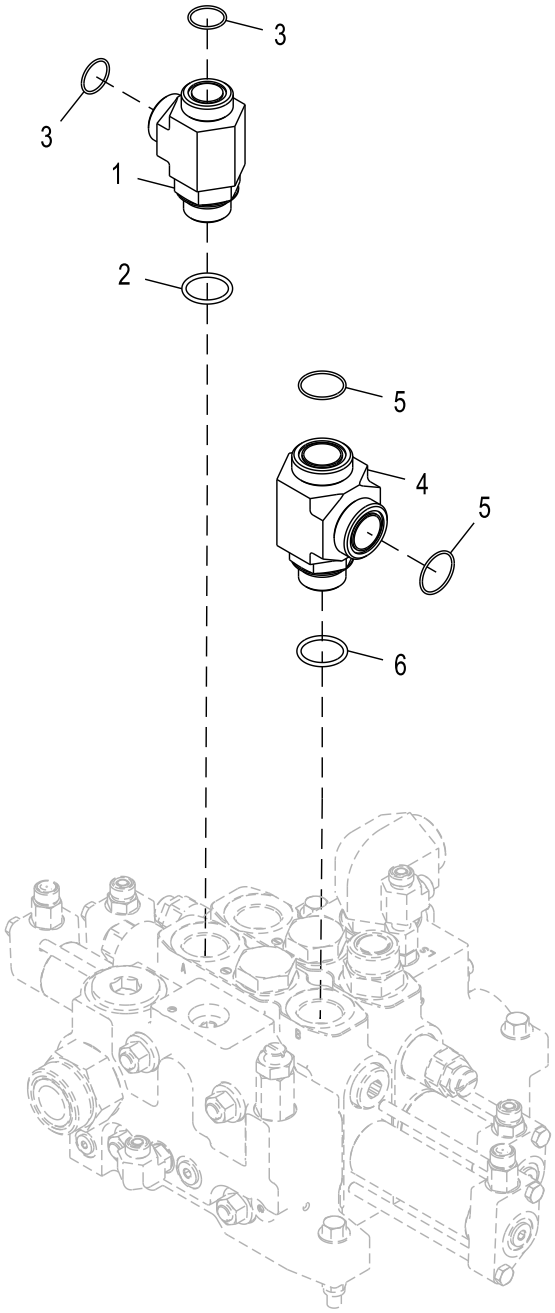

ETN109445_TX1159006

Item	*Nº peça*	*Descrição*	*Qtde*	*Nº série*	*Notas*
1	38H1027	Conexão em t	1		
2	R29936	Anel o	1		29.743 X 2.946 mm (1.171" X 0.116")
3	T76938	Anel o	2		23.520 X 1.780 mm (0.926" X 0.070")
4	38H1573	Conexão em t	1		
5	T78612	Anel o	2		29.870 X 1.780 mm (1.176" X 0.070")
6	R29936	Anel o	1		29.743 X 2.946 mm (1.171" X 0.116")

Sistema de Controle da Suspensão
Ride Control System
Système commande suspension
Система управления плавностью хода
Sistema de control de suspensión

ETN109412_TX1159628 A.1

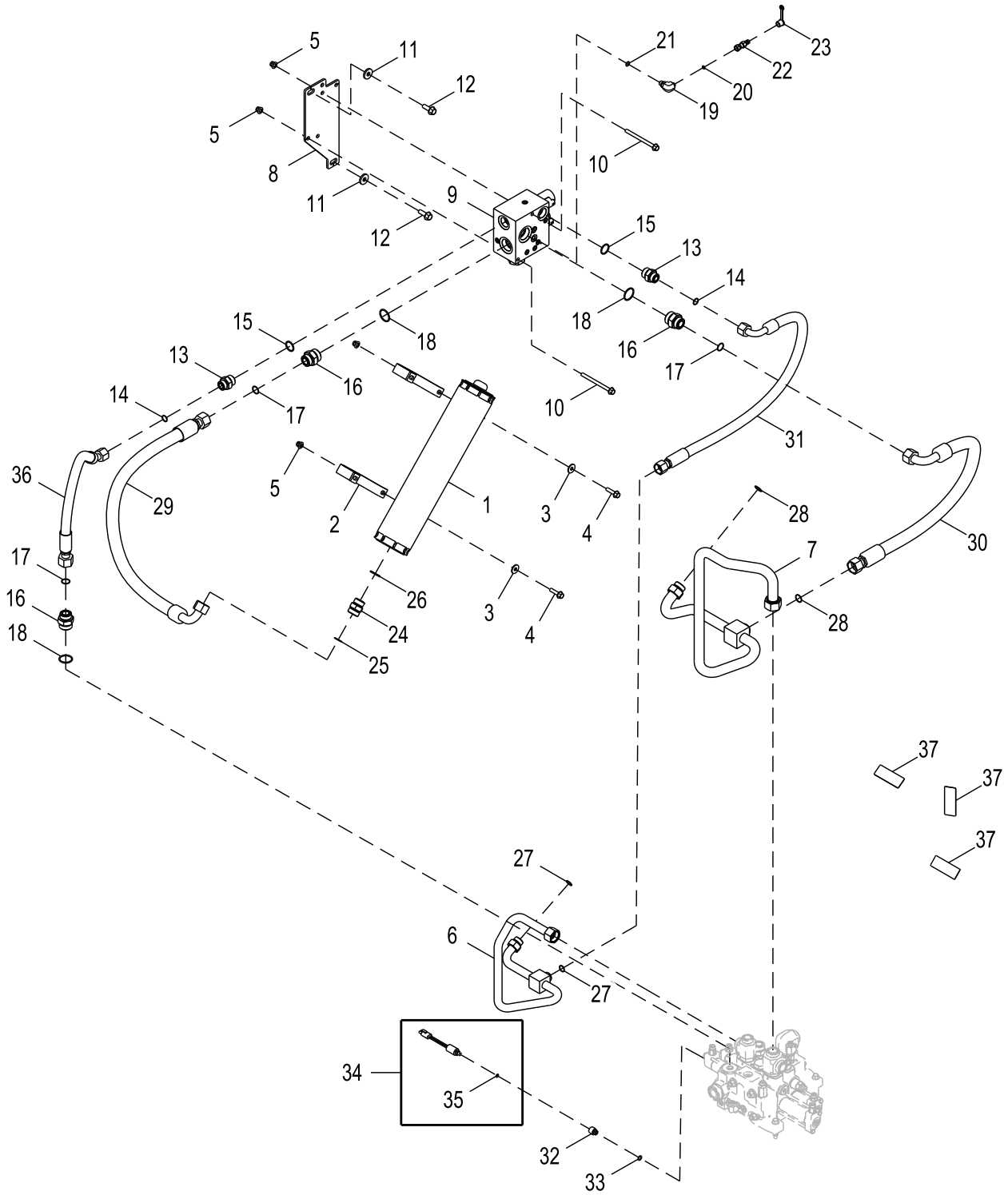

ETN109412_TX1159628

Item	*Nº peça*	*Descrição*	*Qtde*	*Nº série*	*Notas*
1	AT383880	Kit do acumulador	1		Kit de Serviço, INCLUDES AT227717

	AT227717	Acumulador hidráulico	1	
	T180944	Etiqueta	1	Acumulador
	T215216	Etiqueta	1	Francês
	T215217	Etiqueta	1	Espanhol
	T290050	Etiqueta	1	Russo
2	T146490	Braçadeira	2	
3	24M7296	Arruela	4	10.500 X 30 X 2.500 mm
4	19M7804	Parafuso	4	M10 X 40
5	14M7400	Porca de segurança	6	M10
6	AT353160	Tubulação de óleo	1	
7	AT210268	Tubulação de óleo	1	
8	T181972	Placa	1	
9	AT332290	VálV.de contr.atuada hidr.	1	Controle do Percurso, Componentes em Página Separada
10	19M7898	Parafuso	2	M10 X 130
11	24M7226	Arruela	2	13 X 35 X 5 mm
12	19M7790	Parafuso	2	M12 X 35
13	38H1194	Adaptador	2	
14	T77858	Anel o	2	18.771 X 1.778 mm (0.739" X 0.070")
15	R29936	Anel o	2	29.743 X 2.946 mm (1.171" X 0.116")
16	38H1180	Adaptador	3	
17	T76938	Anel o	3	23.520 X 1.780 mm (0.926" X 0.070")
18	U13639	Anel o	3	37.465 X 2.997 mm (1.475" X 0.118")
19	38H1009	Conexão em ângulo	1	
20	T77814	Anel o	1	7.650 X 1.780 mm (0.301" X 0.070")
21	R26448	Anel o	1	11.887 X 1.981 mm (0.468" X 5/64")
22	RE60700	Engate de diagnostico	1	
23	R77175	Capa	1	
24	38H1164	Adaptador	1	
25	T76938	Anel o	1	23.520 X 1.780 mm (0.926" X 0.070")
26	R29936	Anel o	1	29.743 X 2.946 mm (1.171" X 0.116")
27	T77858	Anel o	2	18.771 X 1.778 mm (0.739" X 0.070")
28	T76938	Anel o	2	23.520 X 1.780 mm (0.926" X 0.070")
29	AT210078	Mangueira hidráulica	1	
30	AT223056	Mangueira hidráulica	1	
31	AT228200	Mangueira hidráulica	1	
32	T158047	Adaptador	1	
33	R26448	Anel o	1	11.887 X 1.981 mm (0.468" X 5/64")
34	AT223535	Interrup. de pressão	1	Pressostato do Controle do Percurso
35	R26287	Anel o	1	7.645 X 1.626 mm (0.301" X 0.064")
36	AT430865	Mangueira hidráulica	1	
37	T296273	Adesivo de segurança	3	Advertência - Acumulador

Kit de Conversão do Controle da Suspensão
Ride Control Conversion Kit
Jeu d'adaptation de commande de suspension
Комплект для переоборудования управления плавностью хода
Juego de modificación de control de suspensión

AT440335_TX1155348 A.3

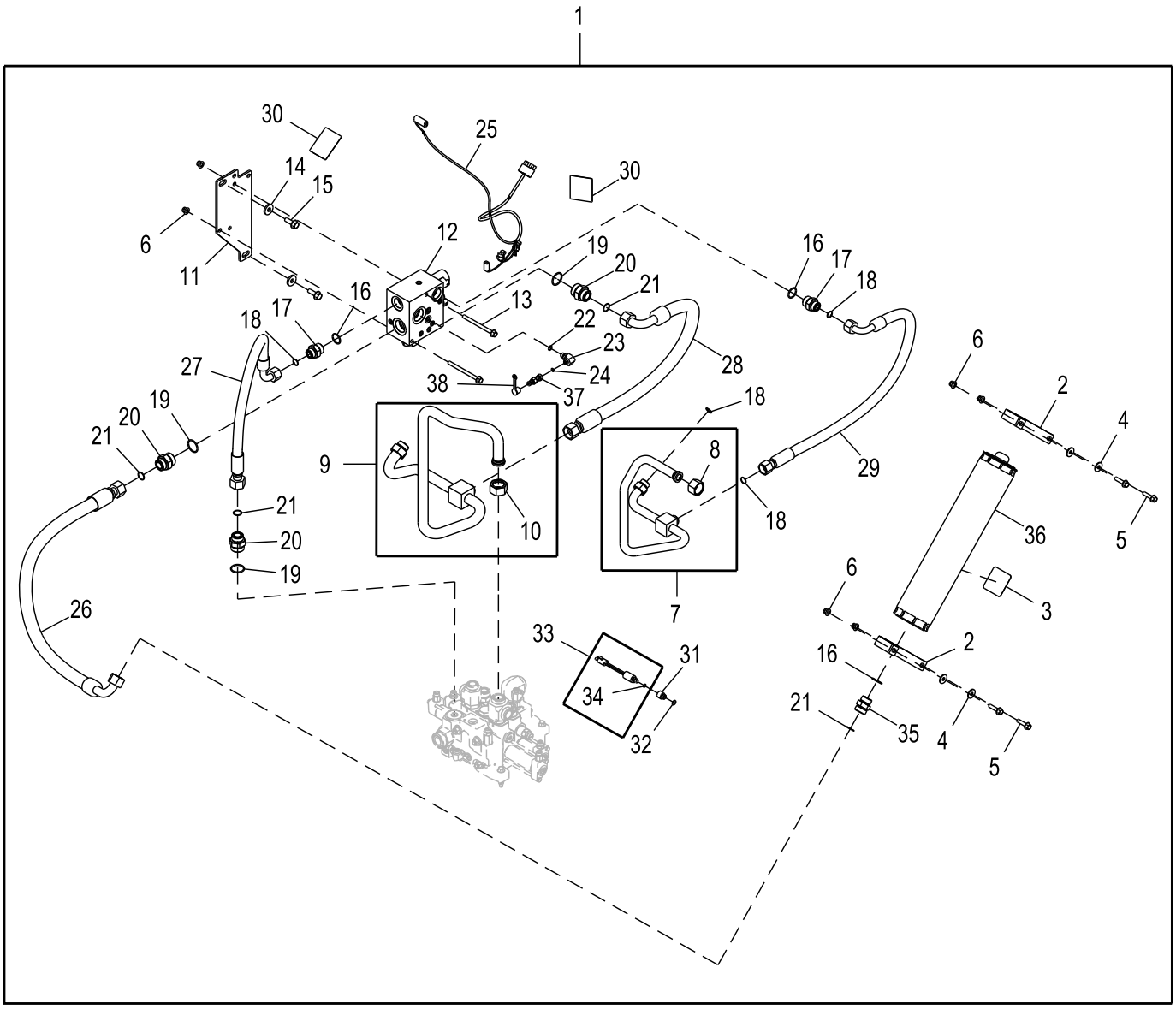

AT440335_TX1155348

Item	*Nº peça*	*Descrição*	*Qtde*	*Nº série*	*Notas*
1	**AT440335**	**Peças de montagem**	**1**		**Pacotes de Produto**

2	T146490	Braçadeira	2	
3	T180944	Etiqueta	1	Advertência - Pressão do Acumulador
4	24M7296	Arruela	4	10.500 X 30 X 2.500 mm
5	19M7804	Parafuso	4	M10 X 40
6	14M7400	Porca de segurança	6	M10
7	AT353160	Tubulação de óleo	1	
8	38H1358	Porca de tubo	1	
9	AT210268	Tubulação de óleo	1	
10	38H1359	Porca de tubo	1	
11	T181972	Placa	1	
12	AT442497	VálV.de contr.atuada hidr.	1	Válvula do Controle do Percurso, Componentes em Página Separada, SUB FOR AT332290
13	19M7898	Parafuso	2	M10 X 130
14	24M7226	Arruela	2	13 X 35 X 5 mm
15	19M7790	Parafuso	2	M12 X 35
16	R29936	Anel o	3	29.743 X 2.946 mm (1.171" X 0.116")
17	38H1194	Adaptador	2	
18	T77858	Anel o	4	18.771 X 1.778 mm (0.739" X 0.070")
19	U13639	Anel o	3	37.465 X 2.997 mm (1.475" X 0.118")
20	38H1180	Adaptador	3	
21	T76938	Anel o	6	23.520 X 1.780 mm (0.926" X 0.070")
22	R26448	Anel o	1	11.887 X 1.981 mm (0.468" X 5/64")
23	38H1009	Conexão em ângulo	1	
24	T77814	Anel o	1	7.650 X 1.780 mm (0.301" X 0.070")
25	AT224600	Chicote	1	Controle do Percurso
26	AT210078	Mangueira hidráulica	1	
27	AT210898	Mangueira hidráulica	1	
28	AT223056	Mangueira hidráulica	1	
29	AT228200	Mangueira hidráulica	1	
30	T146792	Adesivo de segurança	2	Advertência - Acumulador do Controle da Suspensão
31	T158047	Adaptador	1	
32	R26448	Anel o	1	11.887 X 1.981 mm (0.468" X 5/64")
33	AT223535	Interrup. de pressão	1	Pressostato do Controle do Percurso
34	R26287	Anel o	1	7.645 X 1.626 mm (0.301" X 0.064")
35	38H1164	Adaptador	1	
36	AT227717	Acumulador hidráulico	1	
37	RE60700	Engate de diagnostico	1	
38	R77175	Capa	1	
39	AT162863	Relé	2	24 V, Não Ilustrado

Válvula do Controle do Percurso
Ride Control Valve
Vanne de commande de suspension
Клапан управления плавностью хода
Válvula de control de suspensión

TX1019919 A.1

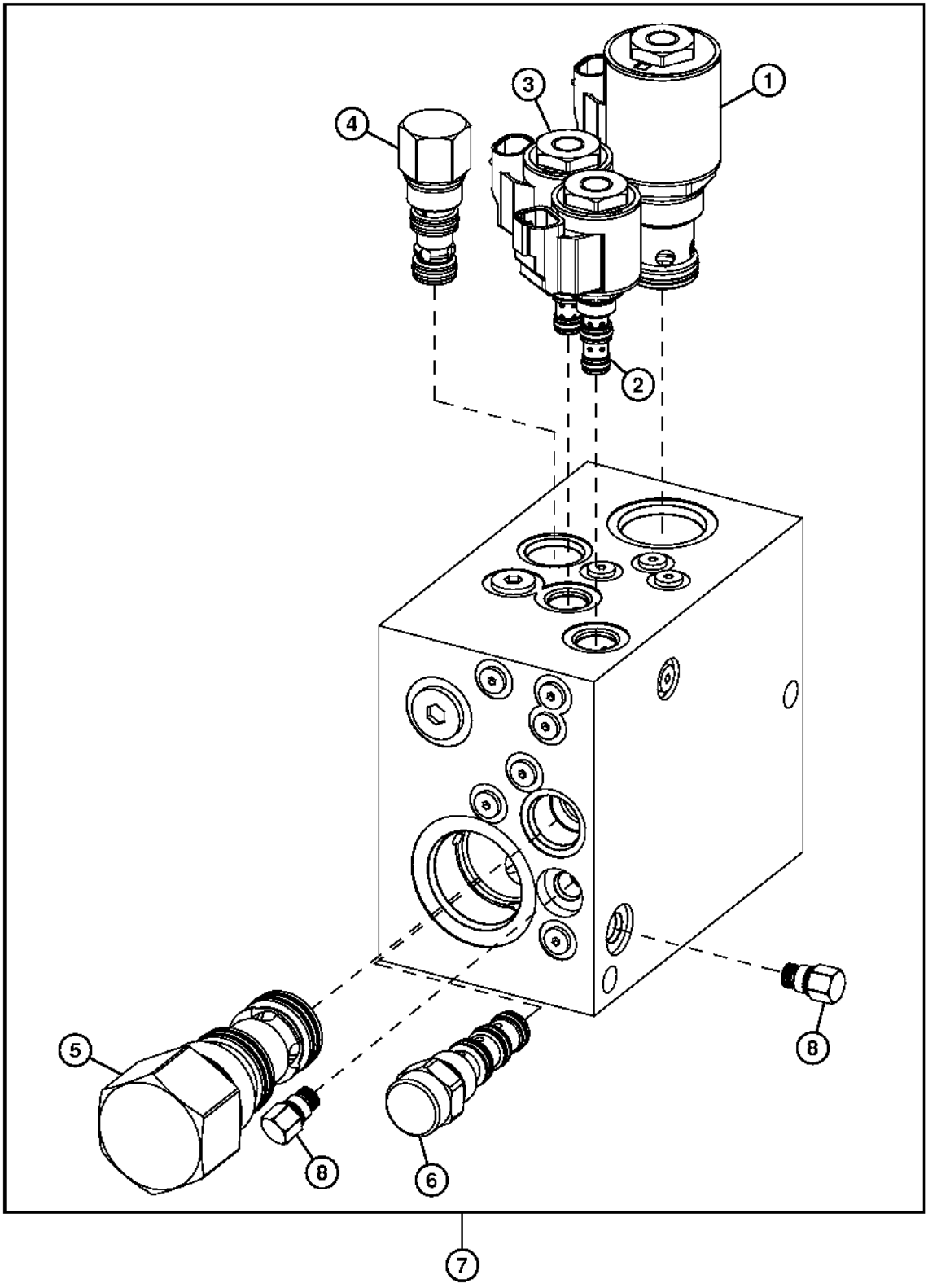

TX1019919

Item	*Nº peça*	*Descrição*	*Qtde*	*Nº série*	*Notas*
1	AT429041	VálVula solenóide	1		
	AT224702	Kit retentor	1		
	AT423340	VálVula solenóide	1		
	T225291	Porca	1		
2	AT429042	VálVula solenóide	1		
	AT224706	Kit retentor	1		
	AT423341	VálVula solenóide	1		
	T225291	Porca	1		
3	AT429043	VálV. controladora de fluxo	1		
	AT423339	VálVula solenóide	1		
	AT224706	Kit retentor	1		
	T225291	Porca	1		
4	AT225084	VálV. controladora de fluxo	1		
	AT225085	Kit retentor	1		
5	AT224699	VálV. controladora de fluxo	1		
	AT225698	Kit retentor	1		
6	AT225082	VálV. controladora de fluxo	1		
	F433299	Kit retentor	1		
7	AT332290	VálVula de controle	1		NLA, ORDER AT442497, Controle do Percurso
8	AN207183	VálVula de retenção	2		
	AN207184	Kit retentor	1		
9	AT316532	Kit da fechadura	1		Kit de Travamento, Não Ilustrado

Válvula de Dois Carretéis de Controle da Carregadeira
2-Spool Loader Control Valve
Distributeur chargeur à 2 tiroirs
2-золотниковый регулировочный клапан погрузчика
Válvula de control de cargadora de 2 carretes

ETN109406_TX1159651 A.1

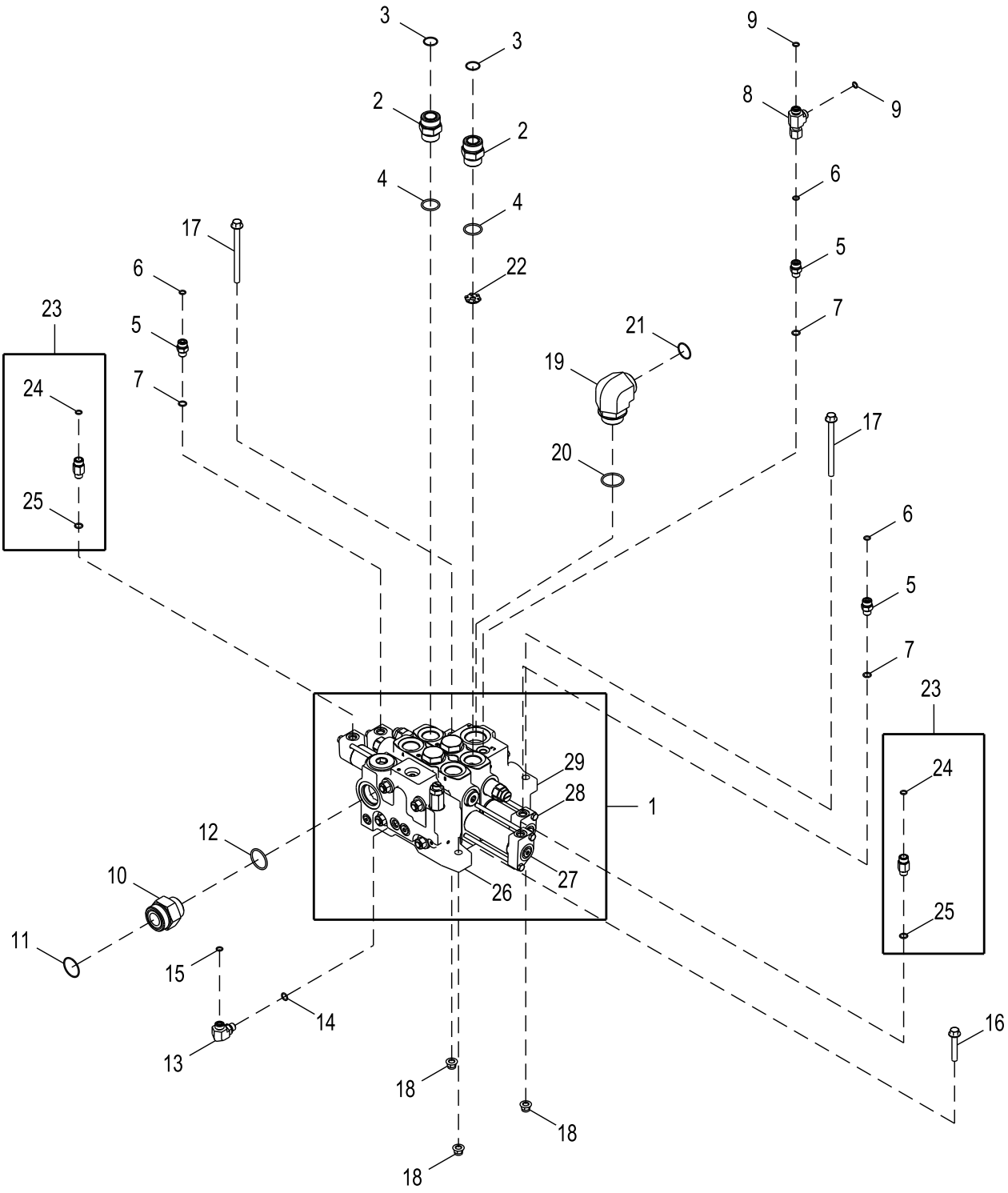

ETN109406_TX1159651

Item	*Nº peça*	*Descrição*	*Qtde*	*Nº série*	*Notas*
1	AT225792	VálV.de contr.atuada hidr.	1		
	AT210950	Pino	4		Conjunto do Prisioneiro para Válvula de Controle de Dois Carretéis
	AT210969	Kit retentor	1		Kit de Vedação da Interface
	AT225800	VálV. controladora de fluxo	1		Válvula de Alívio do Sensor de Carga
2	38H1164	Adaptador	2		
3	T76938	Anel o	2		23.520 X 1.780 mm (0.926" X 0.070")
4	R29936	Anel o	2		29.743 X 2.946 mm (1.171" X 0.116")
5	38H1160	Adaptador	3		
6	T77613	Anel o	3		9.250 X 1.780 mm (0.364" X 0.070")
7	R26448	Anel o	3		11.887 X 1.981 mm (0.468" X 5/64")
8	38H1030	Conexão em t	1		
9	T77613	Anel o	2		9.250 X 1.780 mm (0.364" X 0.070")
10	38H1197	Adaptador	1		
11	T78784	Anel o	1		37.821 X 1.778 mm (1.489" X 0.070")
12	U13639	Anel o	1		37.465 X 2.997 mm (1.475" X 0.118")
13	38H1004	Conexão em ângulo	1		
14	R26448	Anel o	1		11.887 X 1.981 mm (0.468" X 5/64")
15	T77613	Anel o	1		9.250 X 1.780 mm (0.364" X 0.070")
16	19M7807	Parafuso	1		M10 X 60
17	19M7898	Parafuso	2		M10 X 130
18	14M7400	Porca de segurança	3		M10
19	38H1008	Conexão em ângulo	1		
20	U13639	Anel o	1		37.465 X 2.997 mm (1.475" X 0.118")
21	T78612	Anel o	1		29.870 X 1.780 mm (1.176" X 0.070")
22	T178487	Orifício	1		
23	AT353746	VálVula de retenção	2		
24	T77613	Anel o	1		9.250 X 1.780 mm (0.364" X 0.070")
25	R26448	Anel o	1		11.887 X 1.981 mm (0.468" X 5/64")
26	AT225799	VálV. controladora de fluxo	1		Seção da Válvula de Saída, Componentes em Página Separada
27	AT224770	VálV.de contr.atuada hidr.	1		Seção da Válvula da Lança, Componentes em Página Separada
28	AT222390	VálVula de carretel	1		Seção da Válvula da Caçamba, Componentes em Página Separada
29	AT210694	Coletor	1		Seção da Válvula de Entrada, Componentes em Página Separada

Válvula de Três Carretéis de Controle da Carregadeira (Barra Z)
Three Spool Loader Control Valve (Z-Bar)
Distributeur chargeur trois tiroirs (Z-Bar)
Трехзол. рег. клап. погр. (Z-обр. мех.)
Válvula de control de cargadora de tres carretes (Z-Bar)

ETN144740_TX1197792 A.2

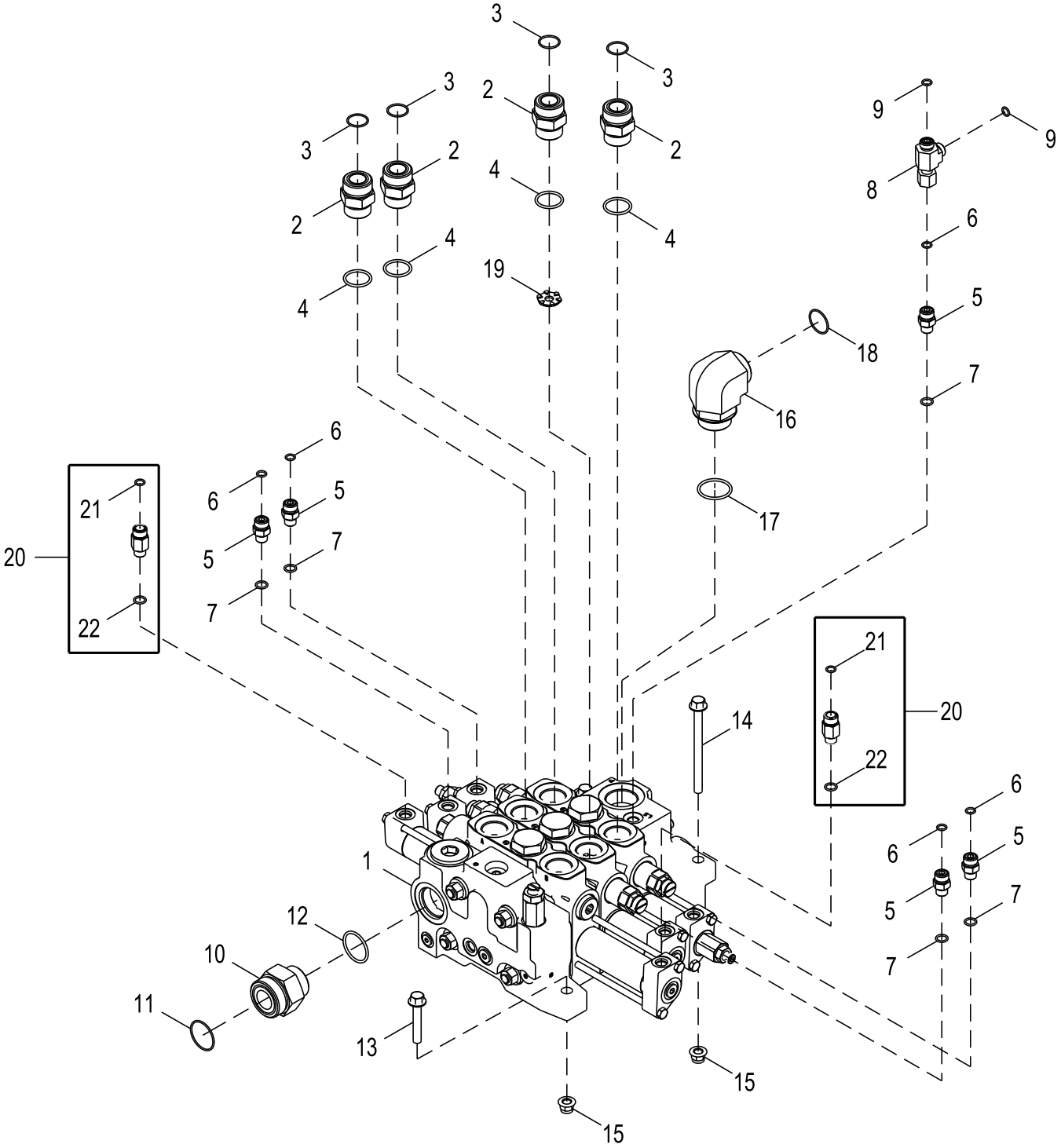

ETN144740_TX1197792

Item	*Nº peça*	*Descrição*	*Qtde*	*Nº série*	*Notas*
1	AT225793	VálV.de contr.atuada hidr.	1		Componentes em Página Separada
2	38H1164	Adaptador	4		
3	T76938	Anel o	4		23.520 X 1.780 mm (0.926" X 0.070")
4	R29936	Anel o	4		29.743 X 2.946 mm (1.171" X 0.116")
5	38H1160	Adaptador	5		
6	T77613	Anel o	5		9.250 X 1.780 mm (0.364" X 0.070")
7	R26448	Anel o	5		11.887 X 1.981 mm (0.468" X 5/64")
8	38H1030	Conexão em t	1		
9	T77613	Anel o	2		9.250 X 1.780 mm (0.364" X 0.070")
10	38H1197	Adaptador	1		
11	T78784	Anel o	1		37.821 X 1.778 mm (1.489" X 0.070")
12	U13639	Anel o	1		37.465 X 2.997 mm (1.475" X 0.118")
13	19M7807	Parafuso	1		M10 X 60
14	19M7898	Parafuso	2		M10 X 130
15	14M7400	Porca de segurança	3		M10
16	38H1008	Conexão em ângulo	1		
17	U13639	Anel o	1		37.465 X 2.997 mm (1.475" X 0.118")
18	T78612	Anel o	1		29.870 X 1.780 mm (1.176" X 0.070")
19	T178487	Orifício	1		
20	AT353746	VálVula de retenção	2		
21	T77613	Anel o	1		9.250 X 1.780 mm (0.364" X 0.070")
22	R26448	Anel o	1		11.887 X 1.981 mm (0.468" X 5/64")

Válvula de Quatro Carretéis de Controle da Carregadeira (Barra Z)
Four Spool Loader Control Valve (Z-Bar)
Distributeur chargeur quatre tiroirs (Z-Bar)
Контр. клап. погр. четыр. зол. (Z-образн.)
Válvula de control de cargadora de cuatro carretes (Z-Bar)

ETN144745_TX1197802 B.1

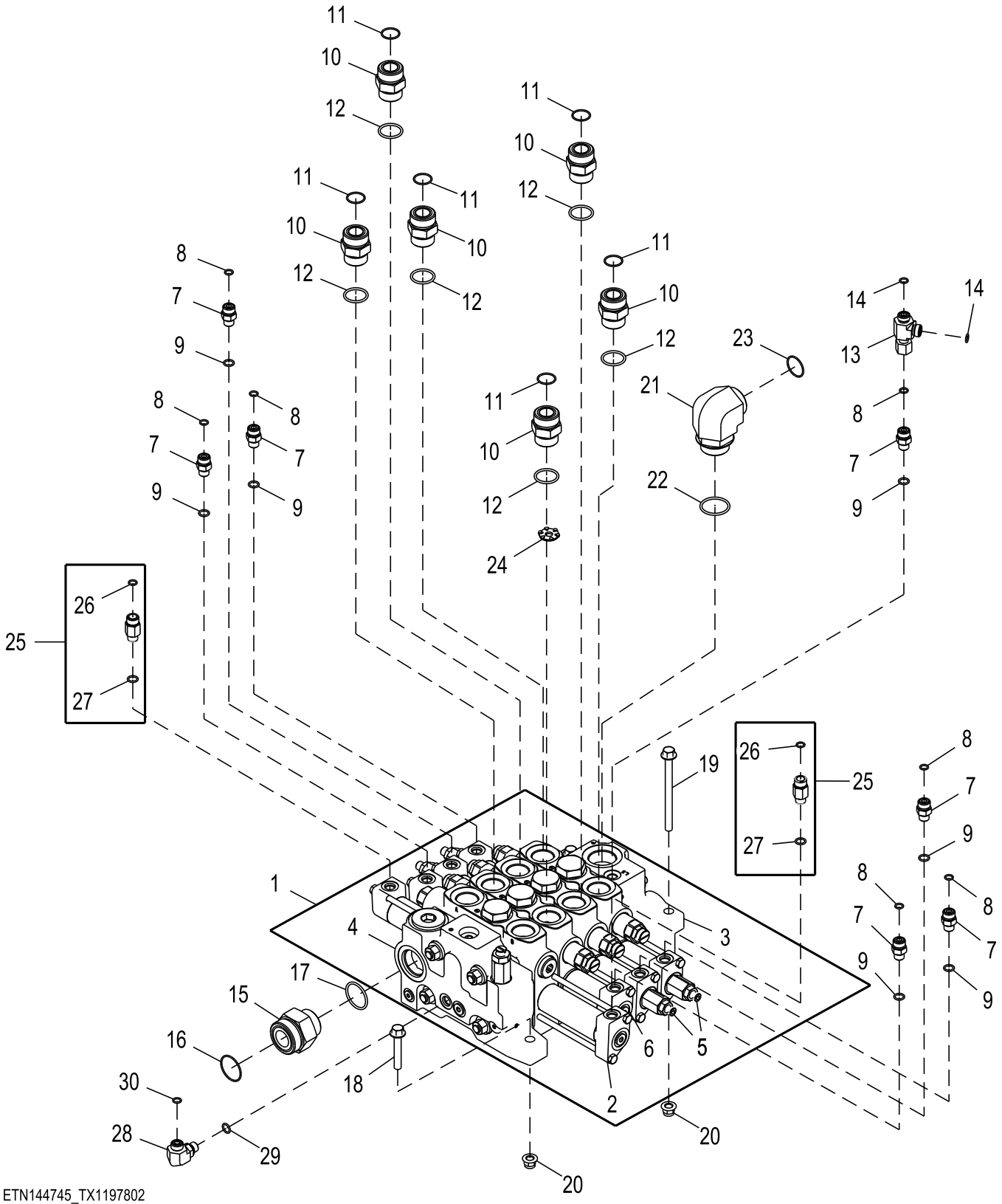

ETN144745_TX1197802

Item	*Nº peça*	*Descrição*	*Qtde*	*Nº série*	*Notas*
1	AT225794	VálV.de contr.atuada hidr.	1		Quatro Carretéis
	AT210683	Pino	1		Conjunto do Parafuso Prisioneiro da Válvula de Quatro Carretéis, Não Ilustrado
	AT210969	Kit retentor	1		Não Ilustrado
2	AT224770	VálV.de contr.atuada hidr.	1		Seção da Válvula da Lança, Componentes em Página Separada
3	AT210694	Coletor	1		Seção da Válvula de Entrada, Componentes em Página Separada
4	AT225799	VálV. controladora de fluxo	1		Seção da Válvula de Saída, Componentes em Página Separada
5	AT220174	VálVula hidr. solenóide	2		Seção da Válvula Auxiliar, Componentes em Página Separada
6	AT222390	VálVula de carretel	1		Seção da Válvula da Caçamba, Componentes em Página Separada
7	38H1160	Adaptador	7		
8	T77613	Anel o	7		
9	R26448	Anel o	7		
10	38H1164	Adaptador	6		
11	T76938	Anel o	6		
12	R29936	Anel o	6		
13	38H1030	Conexão em t	1		
14	T77613	Anel o	2		
15	38H1197	Adaptador	1		
16	T78784	Anel o	1		
17	U13639	Anel o	1		
18	19M7807	Parafuso	1		M10 X 60
19	19M7898	Parafuso	2		M10 X 130
20	14M7400	Porca de segurança	3		M10
21	38H1008	Conexão em ângulo	1		
22	U13639	Anel o	1		
23	T78612	Anel o	1		
24	T178487	Orifício	1		
25	AT353746	VálVula de retenção	2		0.035, Orifício
26	T77613	Anel o	1		
27	R26448	Anel o	1		
28	38H1004	Conexão em ângulo	1		
29	R26448	Anel o	1		
30	T77613	Anel o	1		

Seção da Válvula de Entrada
Inlet Valve Section
Section soupape d'entrée
Секция впускного клапана
Sección de válvula de entrada

TX1160756 A.1

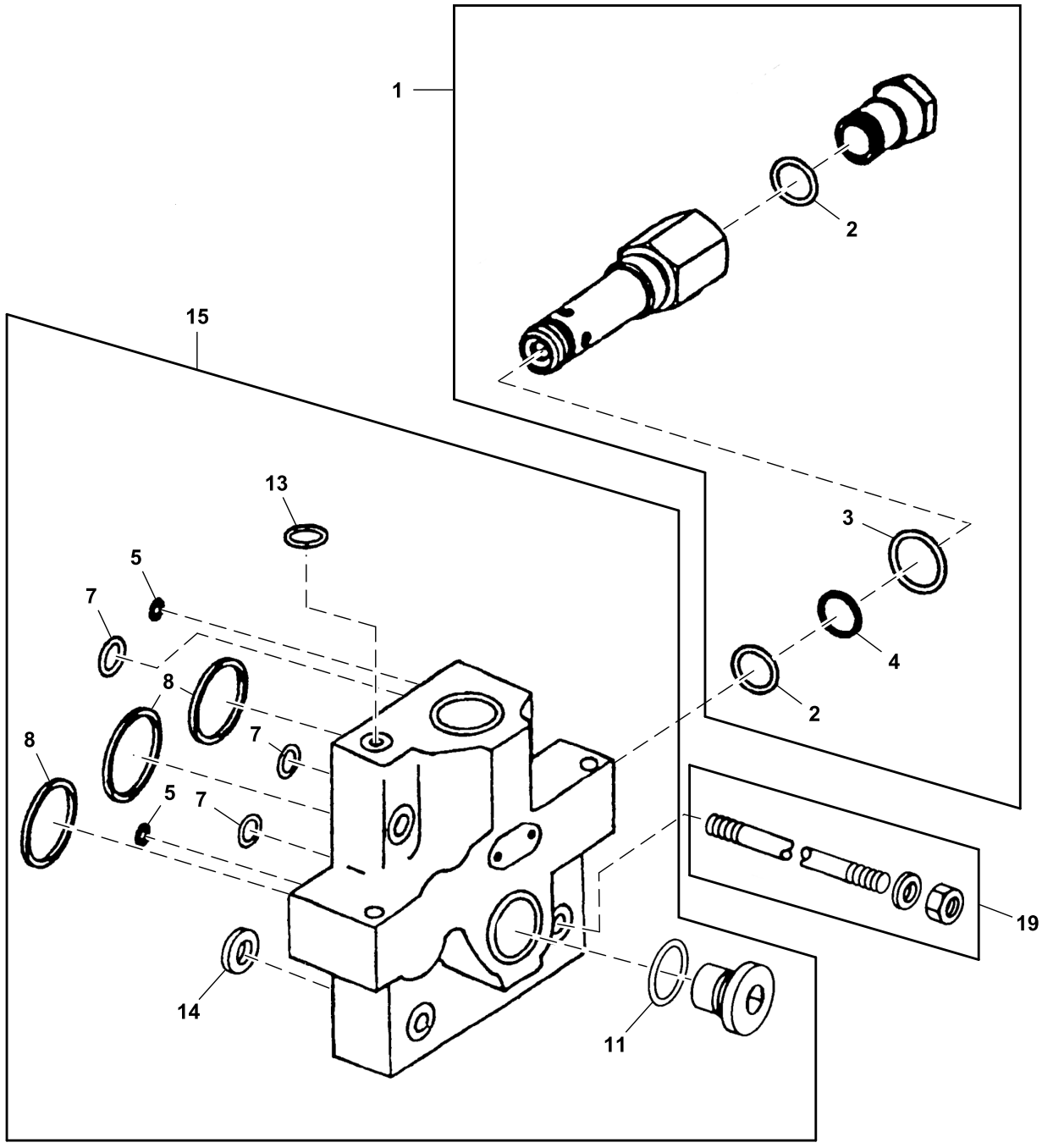

TX1160756

Item	*Nº peça*	*Descrição*	*Qtde*	*Nº série*	*Notas*
1	AT209811	VálVula de alíVio de press.	1		

2	.....	Anel o	2	
3	U12547	Anel o	1	
4	.....	Anel de apoio	1	
5	.....	Anel o	2	
7	.....	Anel o	3	
8	.....	Anel o	3	
11	R29936	Anel o	1	
13	R26448	Anel o	1	
14	.....	Calço	4	Um Calço em Cada Parafuso de Amarração
15	AT210694	Coletor	1	Seção de Entrada
19	AT210950	Pino	4	
20	AT169157	Kit retentor	1	Válvula de Alívio Principal
21	AT210695	Kit retentor	1	Seção de Entrada

Seção da Válvula da Caçamba
Bucket Valve Section
Section soupape benne
Секция клапана ковша
Sección de la válvula de cucharón

TX1139479 A.1

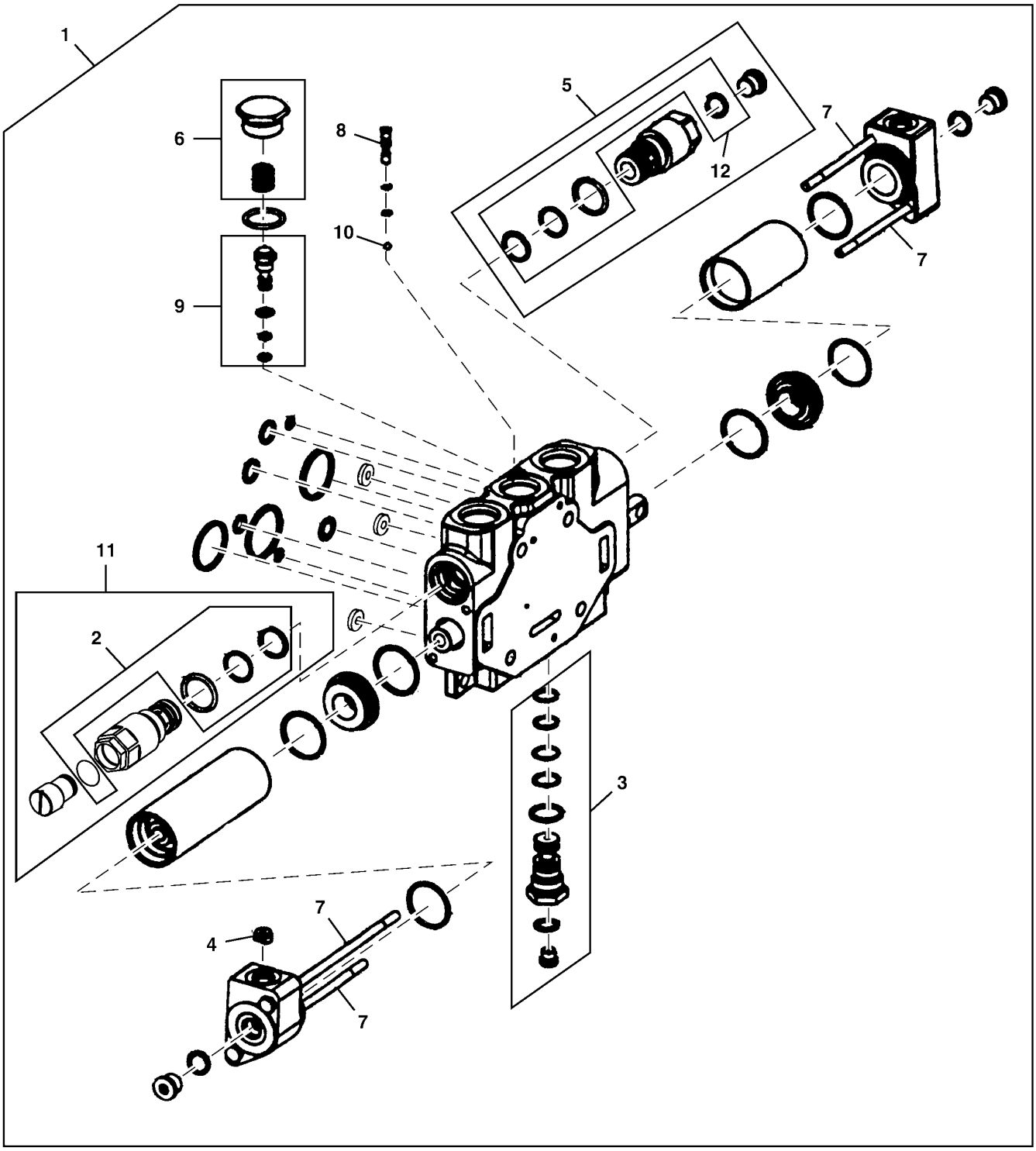

TX1139479

Item	*Nº peça*	*Descrição*	*Qtde*	*Nº série*	*Notas*
1	AT222390	VálVula de carretel	1		
	AT210685	Kit retentor	1		Kit de Vedação da Seção de Trabalho
	AT210969	Kit retentor	1		Kit de Vedação da Interface
2	AT209748	Kit retentor	1		Válvula de Alívio
3	AT210686	VálVula de retenção	1		
4	T169955	Orifício	2		
5	AT209750	VálVula de alíVio de press.	1		
6	AT220831	Kit do bujão	1		
7	T174025	Parafuso sextavado	4		
8	T172562	VálVula de retenção	1		
9	AT220829	Compensador	1		
10	A4742R	Esfera	1		
11	AT209750	VálVula de alíVio de press.	1		
12	AT209748	Kit retentor	1		Válvula de Alívio

Seção da Válvula da Lança
Boom Valve Section
Section vérin flèche
Секция клапана стрелы
Sección de la válvula de aguilón

TX1130903 A.1

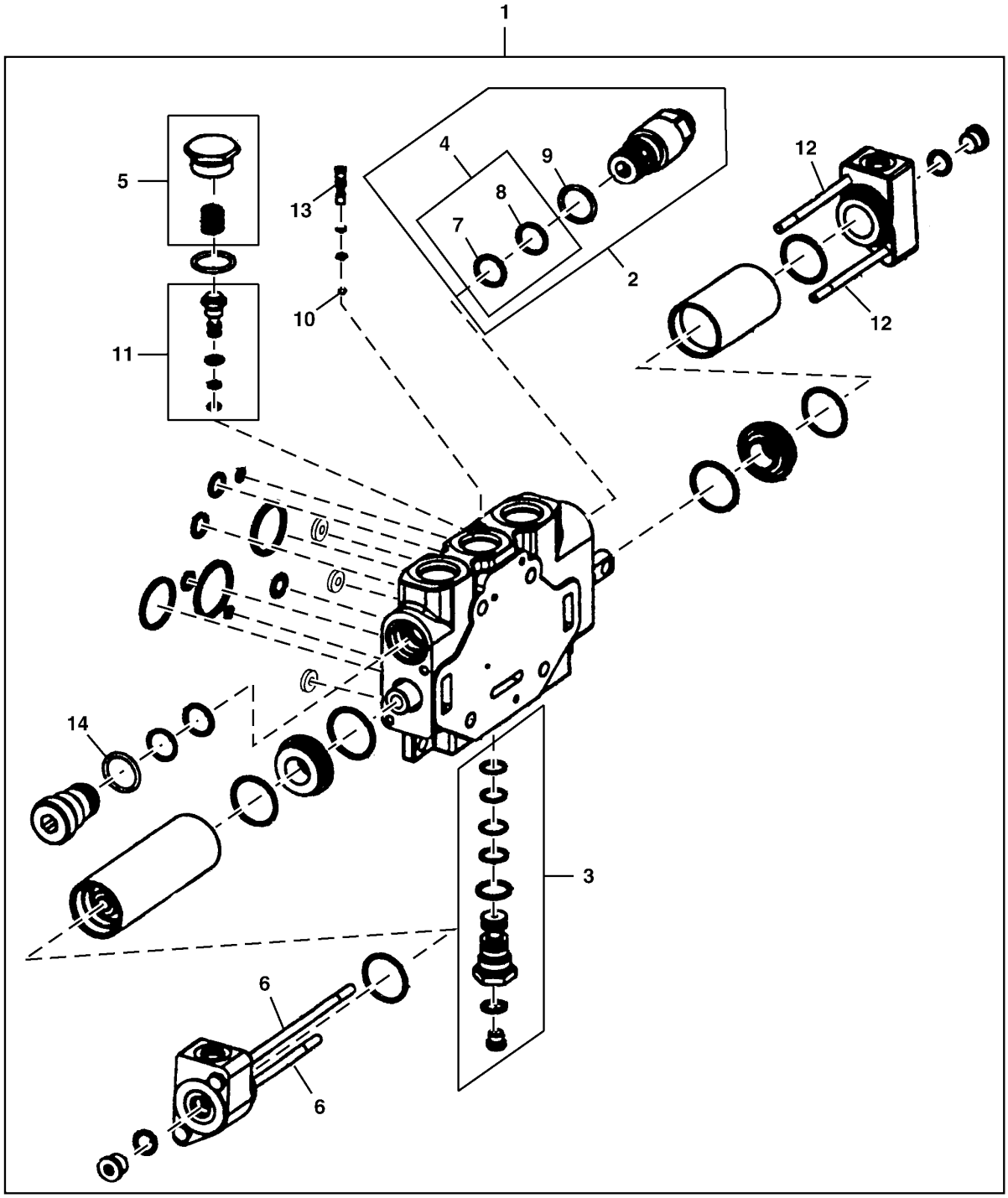

TX1130903

Item	*Nº peça*	*Descrição*	*Qtde*	*Nº série*	*Notas*
1	AT224770	VálV.de contr.atuada hidr.	1		
	AT210685	Kit retentor	1		Kit de Vedação da Seção de Trabalho
	AT210969	Kit retentor	1		Kit de Vedação da Interface
2	AT221506	VálV.de contr.atuada hidr.	1		
3	AT210686	VálVula de retenção	1		
4	AT170991	Kit - anel o	1		
	U12547	Anel o	1		
5	AT220831	Kit do bujão	1		
6	19H3782	Parafuso sextavado	2		5/16" X 6-1/4"
7	AT124574	Anel o	1		
8	T154187	Anel de apoio	1		
9	U12547	Anel o	1		
10	A4742R	Esfera	1		
11	AT210687	Compensador	1		
12	T174025	Parafuso sextavado	2		
13	T172562	VálVula de retenção	1		
14	U12547	Anel o	1		

Seção da Válvula de Saída
Outlet Valve Section
Section soupape sortie
Секция клапана выпуска
Sección de válvula de salida

TX1086789 A.1

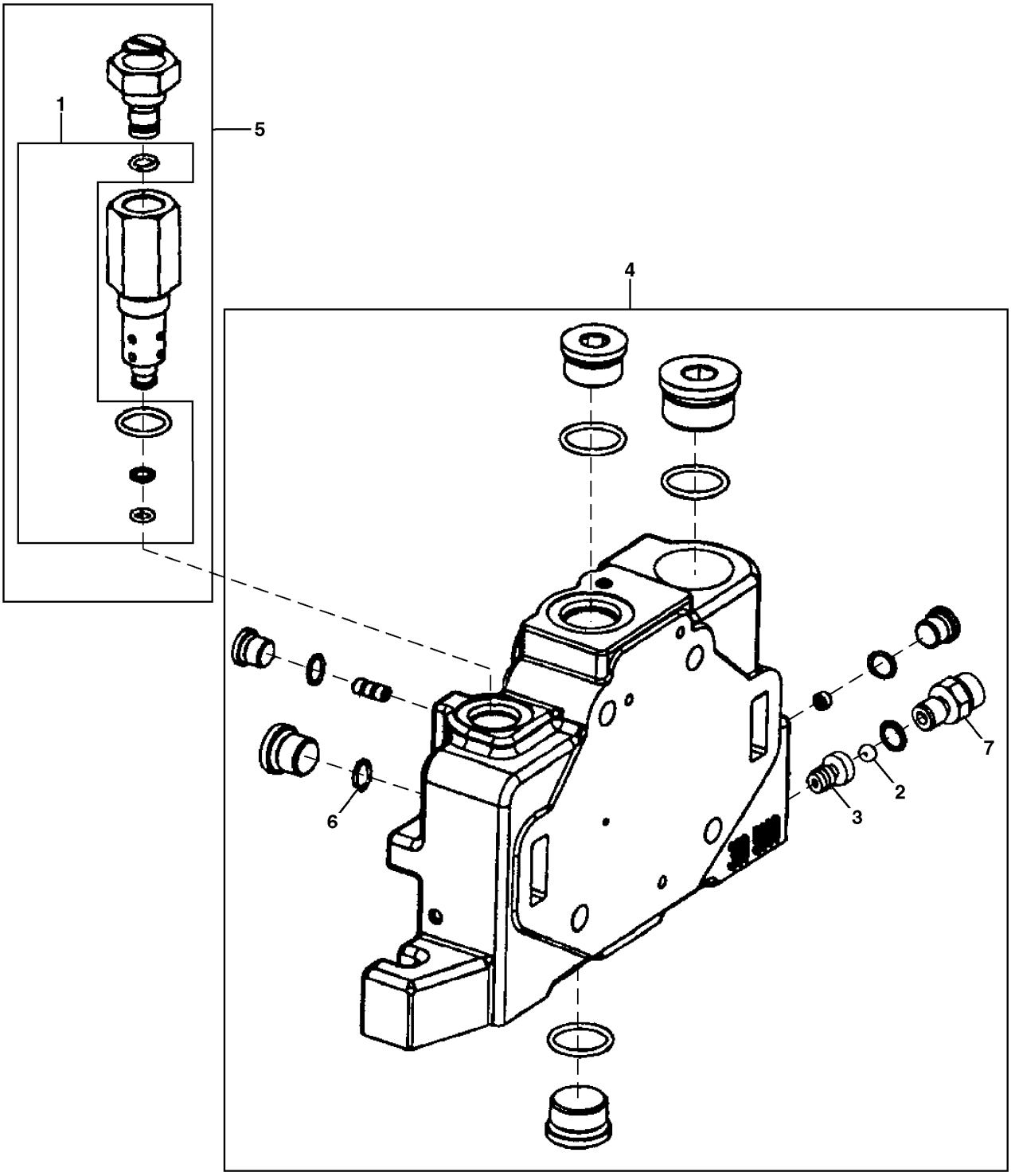

TX1086789

Item	*Nº peça*	*Descrição*	*Qtde*	*Nº série*	*Notas*
1	AT179935	Kit retentor	1		Kit de Vedações da Válvula de Alívio do Sensor de Carga
2	JD38714	Esfera	1		
3	T172579	VálVula de retenção	1		
4	AT225799	VálV. controladora de fluxo	1		Seção da Válvula de Saída
	AT210697	Kit retentor	1		
5	AT225800	VálV. controladora de fluxo	1		Válvula de Alívio do Sensor de Carga, (3350 psi)
6	R26448	Anel o	1		
7	T172712	Conexão	1		

Seção da Válvula Auxiliar
Auxiliary Valve Section
Section distributeur auxiliaire
Раздел вспомогательного клапана
Sección de válvula auxiliar

TX1160233 A.1

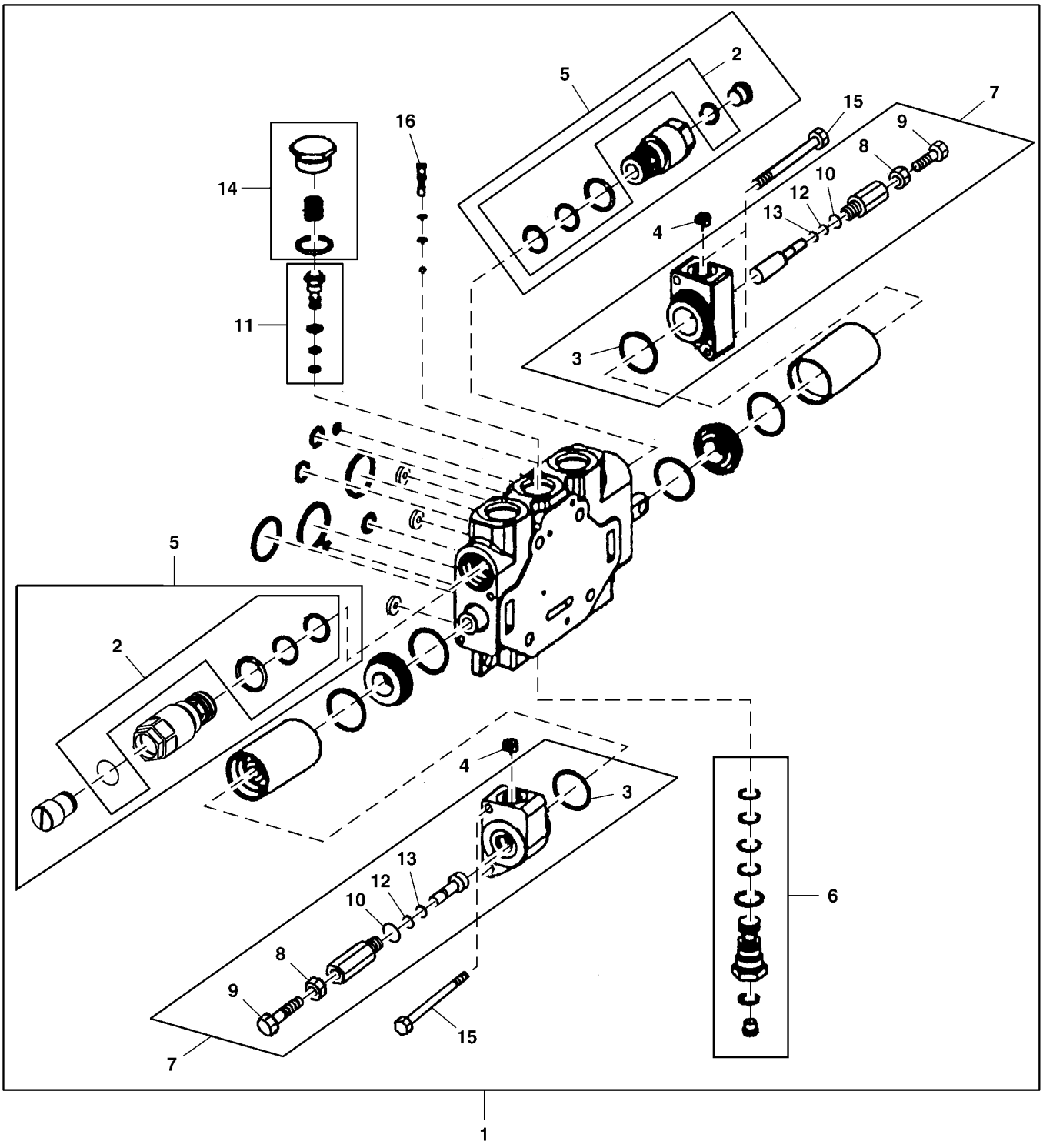

TX1160233

Item	*Nº peça*	*Descrição*	*Qtde*	*Nº série*	*Notas*
1	AT220174	VálV.de contr.atuada hidr.	1		
	AT210685	Kit retentor	1		Kit de Vedação da Seção de Trabalho
2	AT209748	Kit retentor	1		
3	H84318	Anel o	1		
4	T169955	Orifício	2		
5	AT209750	VálVula de alíVio de press.	2		
6	AT210686	VálVula de retenção	1		
7	AT220036	Kit Final	1		
8	14H856	Porca	1		1/2"
9	22H1022	Parafuso de fenda	1		1/2" X 1-1/2"
10	R26906	Anel o	1		
11	AT210687	Compensador	1		
12	R61463	Anel de apoio	1		
13	T77814	Anel o	1		
14	AT220831	Kit do bujão	1		
15	T174025	Parafuso sextavado	4		
16	T172562	VálVula de retenção	1		

Índice pictórico por grupo funcional
Functional Group Pictorial Index
Index d'illustrations par groupes de fonctions
Иллюстрированный указатель функциональной группы
Índice de ilustraciones por grupos

1- 1052
2- 1058

TX1163668 A.1

3163

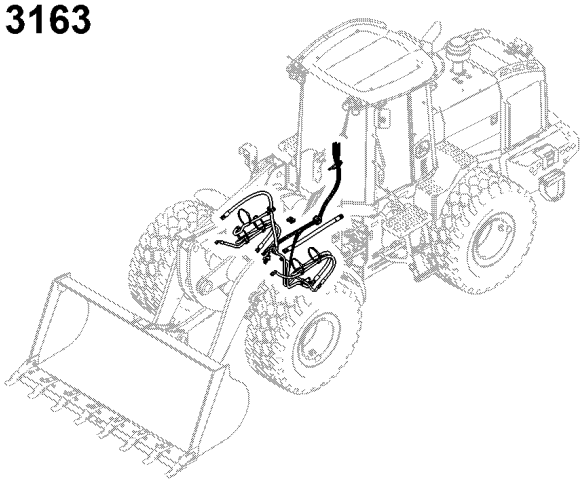

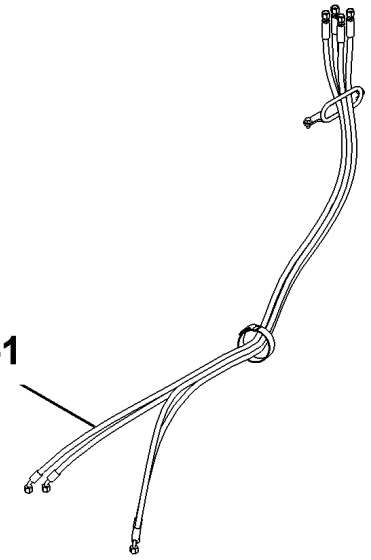

3163-1

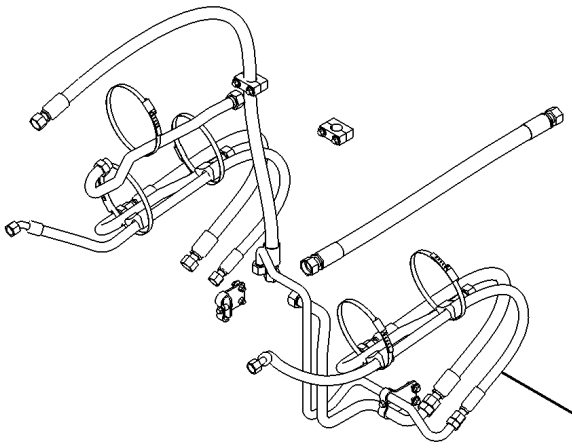

3163-2

TX1163668

Linhas do Piloto de Duas Funções
Two Function Pilot Lines
Conduites pilotes à deux fonctions
Линии двухфункционального сервоуправления
Líneas piloto de dos funciones

ETN109398_TX1159687 B.1

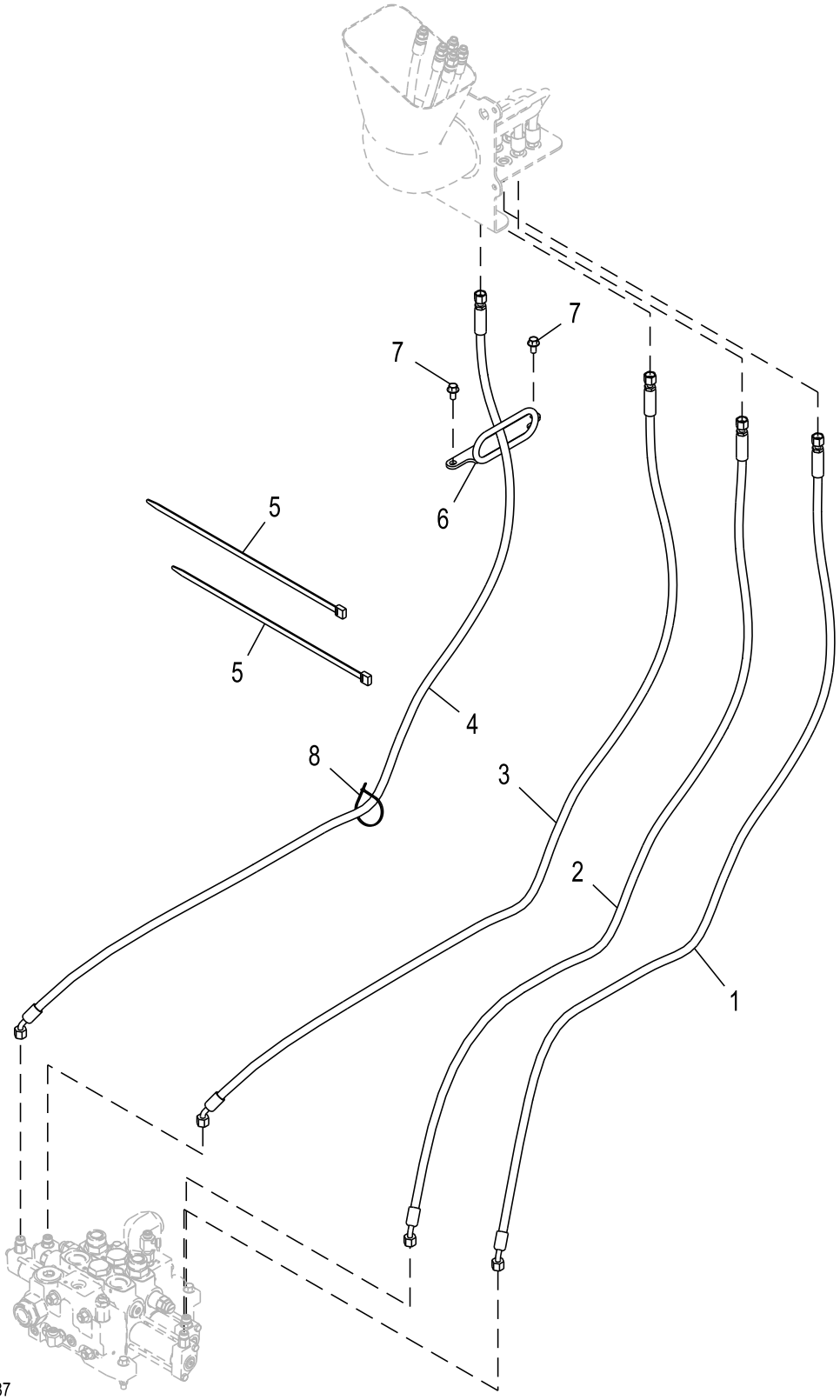

ETN109398_TX1159687

Item	*Nº peça*	*Descrição*	*Qtde*	*Nº série*	*Notas*
1	AT336756	Mangueira hidráulica	1		SUB FOR AT340251, Fabricar
2	AT336756	Mangueira hidráulica	1		SUB FOR AT340251, Fabricar
3	AT336756	Mangueira hidráulica	1		SUB FOR AT340251, Fabricar
4	AT336756	Mangueira hidráulica	1		SUB FOR AT340251, Fabricar
5	N189220	Cinta	2		
6	AT323107	Apoio	1		
7	19M7784	Parafuso	2		M10 X 20
8	H77698	Cinta	1		

Linhas do Piloto de Três Funções
Three Function Pilot Lines
Conduites pilotes à trois fonctions
Линии трехфункционального сервоуправления
Líneas piloto de tres funciones

ETN144742_TX1197739 A.1

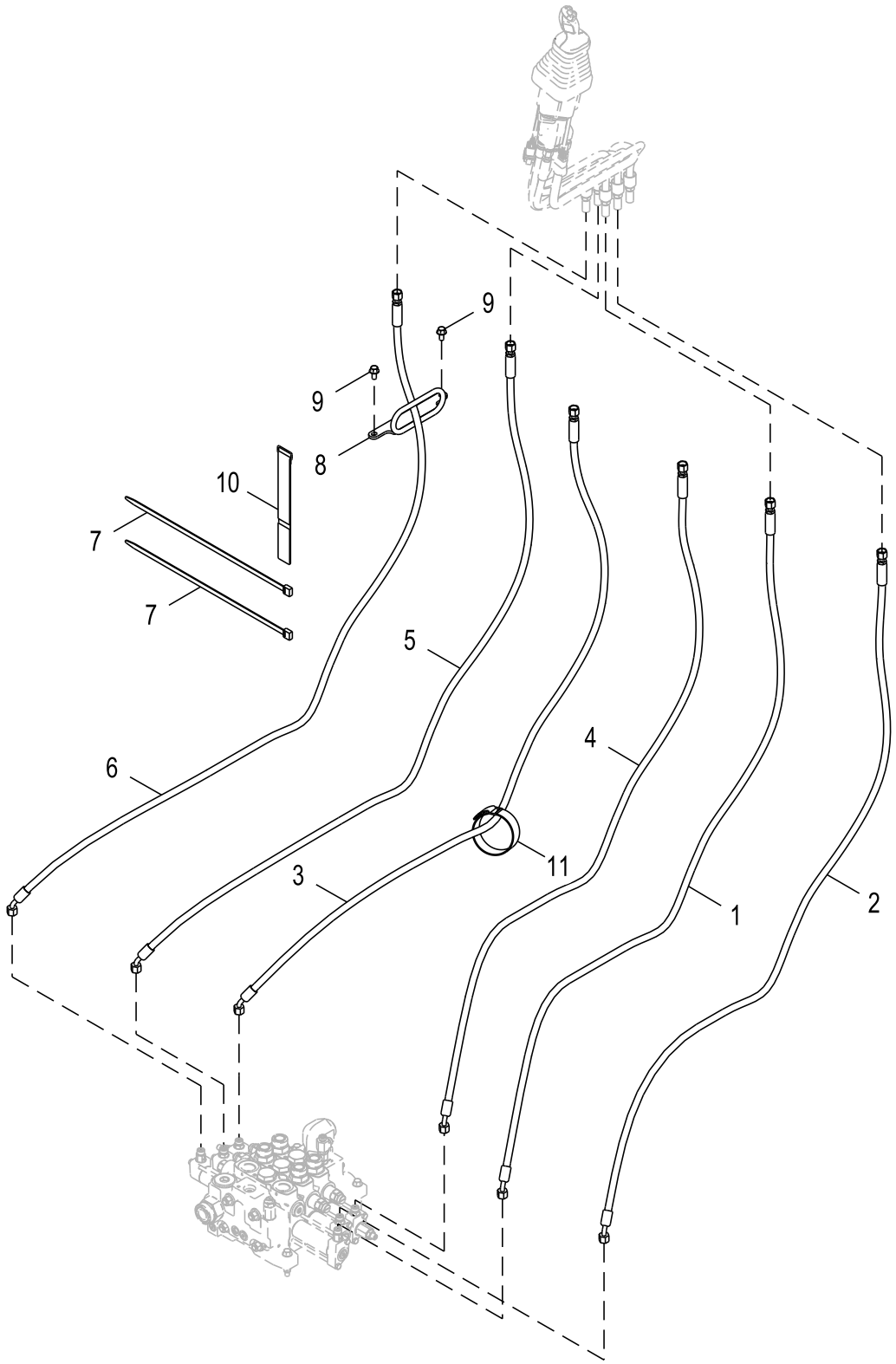

ETN144742_TX1197739

Item	*Nº peça*	*Descrição*	*Qtde*	*Nº série*	*Notas*
1	AT336756	Mangueira hidráulica	1		Fabricar
2	AT336756	Mangueira hidráulica	1		Fabricar
3	AT336756	Mangueira hidráulica	1		Fabricar
4	AT336756	Mangueira hidráulica	1		Fabricar
5	AT336756	Mangueira hidráulica	1		Fabricar
6	AT336756	Mangueira hidráulica	1		Fabricar
7	N189220	Cinta	2		
8	AT323107	Apoio	1		
9	19M7784	Parafuso	2		M10 X 20
10	T238029	Correia de ajuste	1		
11	T238029	Correia de ajuste	1		
12	H77698	Cinta	6		Não Ilustrado

Linhas do Piloto de Quatro Funções (Não para o Brasil)
Four Function Pilot Lines (Not for Brazil)
Conduites pilotes à quatre fonctions (pas pour le Brésil)
Трубопроводы четырехфункционального сервоуправления (не для Бразилии)
Tubería de control de cuatro funciones (no para Brasil)

ETN144748_TX1198382 A.1

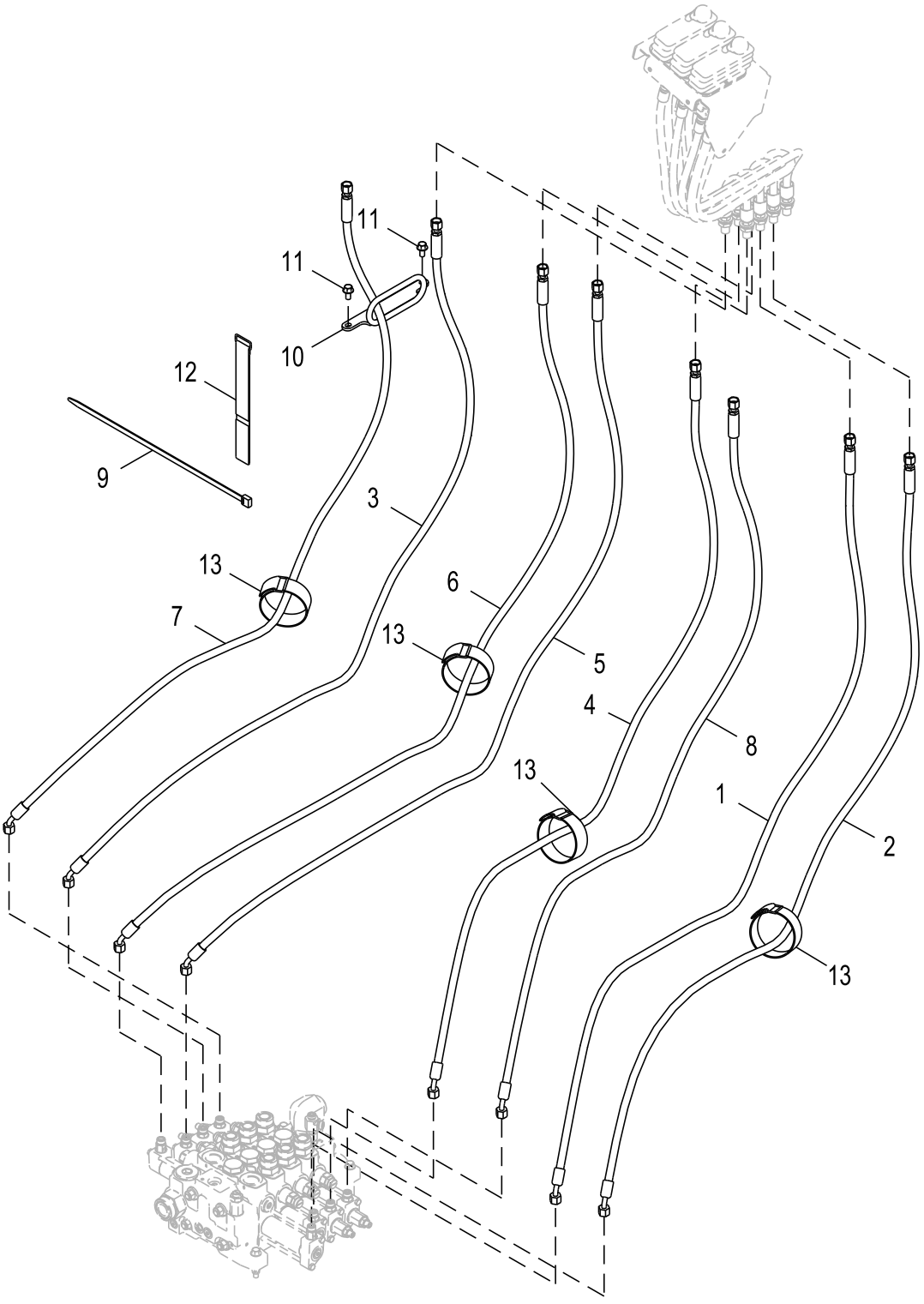

ETN144748_TX1198382

Item	*Nº peça*	*Descrição*	*Qtde*	*Nº série*	*Notas*
1	AT336756	Mangueira hidráulica	1		Fabricar
2	AT336756	Mangueira hidráulica	1		Fabricar
3	AT336756	Mangueira hidráulica	1		Fabricar
4	AT336756	Mangueira hidráulica	1		Fabricar
5	AT336756	Mangueira hidráulica	1		Fabricar
6	AT336756	Mangueira hidráulica	1		Fabricar
7	AT340251	Mangueira hidráulica	1		Fabricar
8	AT340251	Mangueira hidráulica	1		Fabricar
9	N189220	Cinta	4		
10	AT323107	Apoio	1		
11	19M7784	Parafuso	2		M10 X 20
12	T238029	Correia de ajuste	4		
13	T238029	Correia de ajuste	4		
14	H77698	Cinta	6		Não Ilustrado

Sistema Hidráulico do Cilindro da Caçamba e da Lança (Barra Z) (Válvula de Controle de 2 Carretéis)
Boom and Bucket Cylinder Hydraulics (Z-Bar) (2-Spool Control Valve)
Circuit hydraulique du vérin de flèche et de benne (Z-Bar) (distributeur à 2 tiroirs)
Гидравлика цилиндра ковша и стрелы (2-золотниковый распределительный клапан) (Z-образный рычажный механизм)
Sistema hidráulico de cilindros del aguilón y cucharón (barra en Z) (válvula de control de 2 carretes)

ETN108251_TX1159696 A.2

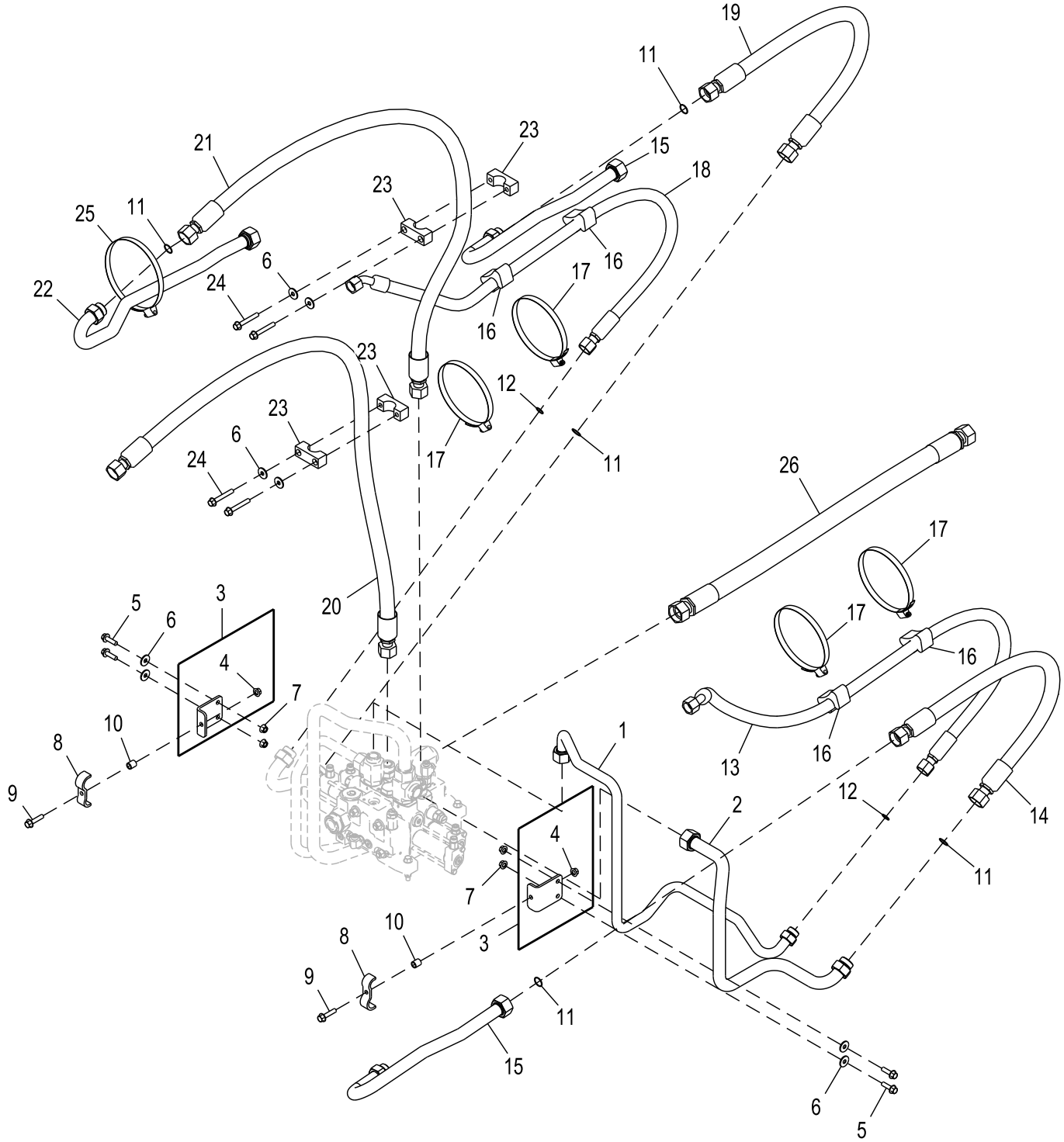

ETN108251_TX1159696

Item	*Nº peça*	*Descrição*	*Qtde*	*Nº série*	*Notas*
1	AT210216	Tubulação de óleo	1		Para o Cilindro da Lança
2	AT210219	Tubulação de óleo	1		Para o Cilindro da Lança
3	AT224318	Apoio	2		
4	14M7334	Porca com flange	1		M10
5	19M7835	Parafuso	4		M10 X 35
6	24M7296	Arruela	8		10.500 X 30 X 2.500 mm
7	14M7296	Porca com flange	4		M10
8	T170365	Braçadeira	2		
9	19M7805	Parafuso	2		M10 X 45
10	28H3383	Bucha	2		0.493" X 0.675" X 3/4"
11	T76938	Anel o	5		23.520 X 1.780 mm (0.926" X 0.070")
12	T77858	Anel o	2		18.771 X 1.778 mm (0.739" X 0.070")
13	AT320658	Mangueira hidráulica	1		Para o Cilindro da Lança
14	AT208691	Mangueira hidráulica	1		Para o Cilindro da Lança
15	AT210400	Tubulação de óleo	2		Para o Cilindro da Lança
16	T102005	Guia	4		
17	TY22495	Abraçadeira para mangueira	4		
18	AT315051	Mangueira hidráulica	1		Para o Cilindro da Lança
19	AT208691	Mangueira hidráulica	1		Para o Cilindro da Lança
20	AT307066	Mangueira hidráulica	1		Para o Cilindro da Caçamba
21	AT307066	Mangueira hidráulica	1		Para o Cilindro da Caçamba
22	AT307065	Tubulação de óleo	1		Para o Cilindro da Caçamba
23	T67995	Braçadeira	4		
24	19M7809	Parafuso	4		M10 X 70
25	TY22496	Abraçadeira para mangueira	1		
26	AT366774	Mangueira hidráulica	1		Para a Bomba Hidráulica Principal, Fabricar

Sistema Hidráulico do Cilindro da Caçamba e da Lança, 3 Carretéis (Barra Z)
Boom and Bucket Cylinder Hydraulics, 3-Spool (Z-Bar)
Circuit hydraulique de vérin de flèche et de benne, 3 tiroirs (Z-Bar)
Гидравлика цилиндров стрелы и ковша погрузчика, 3-золотниковая система (Z-образный рычажный механизм)
Sistema hidráulico del cilindro de aguilón y cucharón, 3 correderas (Z-Bar)

ETN144741_TX1197737 A.1

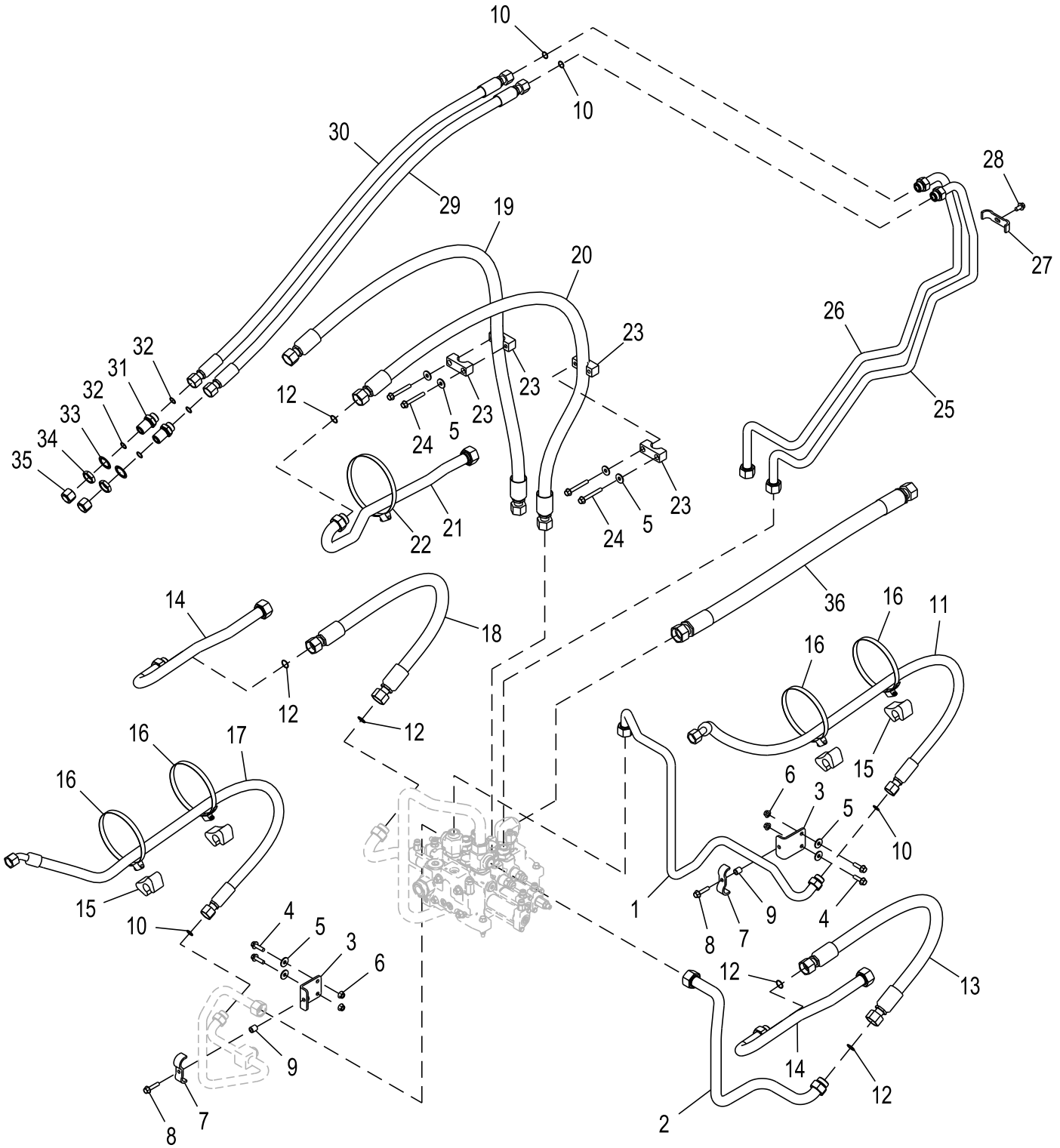

ETN144741_TX1197737

Item	*Nº peça*	*Descrição*	*Qtde*	*Nº série*	*Notas*
1	AT210216	Tubulação de óleo	1		
	38H1359	Porca de tubo	1		
2	AT210219	Tubulação de óleo	1		
	38H1359	Porca de tubo	1		
3	AT224318	Apoio	2		
4	19M7835	Parafuso	4		M10 X 35
5	24M7296	Arruela	8		10.500 X 30 X 2.500 mm
6	14M7296	Porca com flange	4		M10
7	T170365	Braçadeira	2		
8	19M7805	Parafuso	2		M10 X 45
9	28H1697	Espaçador	2		0.493" X 0.675" X 3/4"
10	T77858	Anel o	4		18.771 X 1.778 mm (0.739" X 0.070")
11	AT320658	Mangueira hidráulica	1		
12	T76938	Anel o	5		23.520 X 1.780 mm (0.926" X 0.070")
13	AT208691	Mangueira hidráulica	1		
14	AT210400	Tubulação de óleo	2		
	38H1359	Porca de tubo	1		
15	T102005	Guia	4		
16	TY22495	Abraçadeira para mangueira	4		
17	AT315051	Mangueira hidráulica	1		
18	AT208691	Mangueira hidráulica	1		
19	AT307066	Mangueira hidráulica	1		
20	AT307066	Mangueira hidráulica	1		
21	AT307065	Tubulação de óleo	1		
22	TY22496	Abraçadeira para mangueira	1		
23	T67995	Braçadeira	4		
24	19M7810	Parafuso	4		M10 X 80
25	AT220957	Tubulação de óleo	1		
	38H1358	Porca de tubo	1		
26	AT220958	Tubulação de óleo	1		
	38H1358	Porca de tubo	1		
27	T167979	Braçadeira	1		
28	19M7784	Parafuso	1		M10 X 20
29	AT228192	Mangueira hidráulica	1		
30	AT228192	Mangueira hidráulica	1		
31	38H1276	Adaptador	2		
32	T77858	Anel o	4		18.771 X 1.778 mm (0.739" X 0.070")
33	T174275	Arruela de pressão	2		
34	T78707	Porca	2		
35	38H1418	Conexão	2		
36	AT366773	Mangueira hidráulica	1		Fabricar

Sistema Hidráulico do Cilindro da Caçamba e da Lança, 4 Carretéis (Barra Z)
Boom and Bucket Cylinder Hydraulics, 4-Spool (Z-Bar)
Circuit hydraulique de vérin de flèche et de benne, 4 tiroirs (Z-Bar)
Гидравлика цилиндров стрелы и ковша погрузчика, 4-золотниковая система (Z-образный рычажный механизм)
Sistema hidráulico del cilindro de aguilón y cucharón, 4 correderas (Z-Bar)

ETN144746_TX1197742 A.1

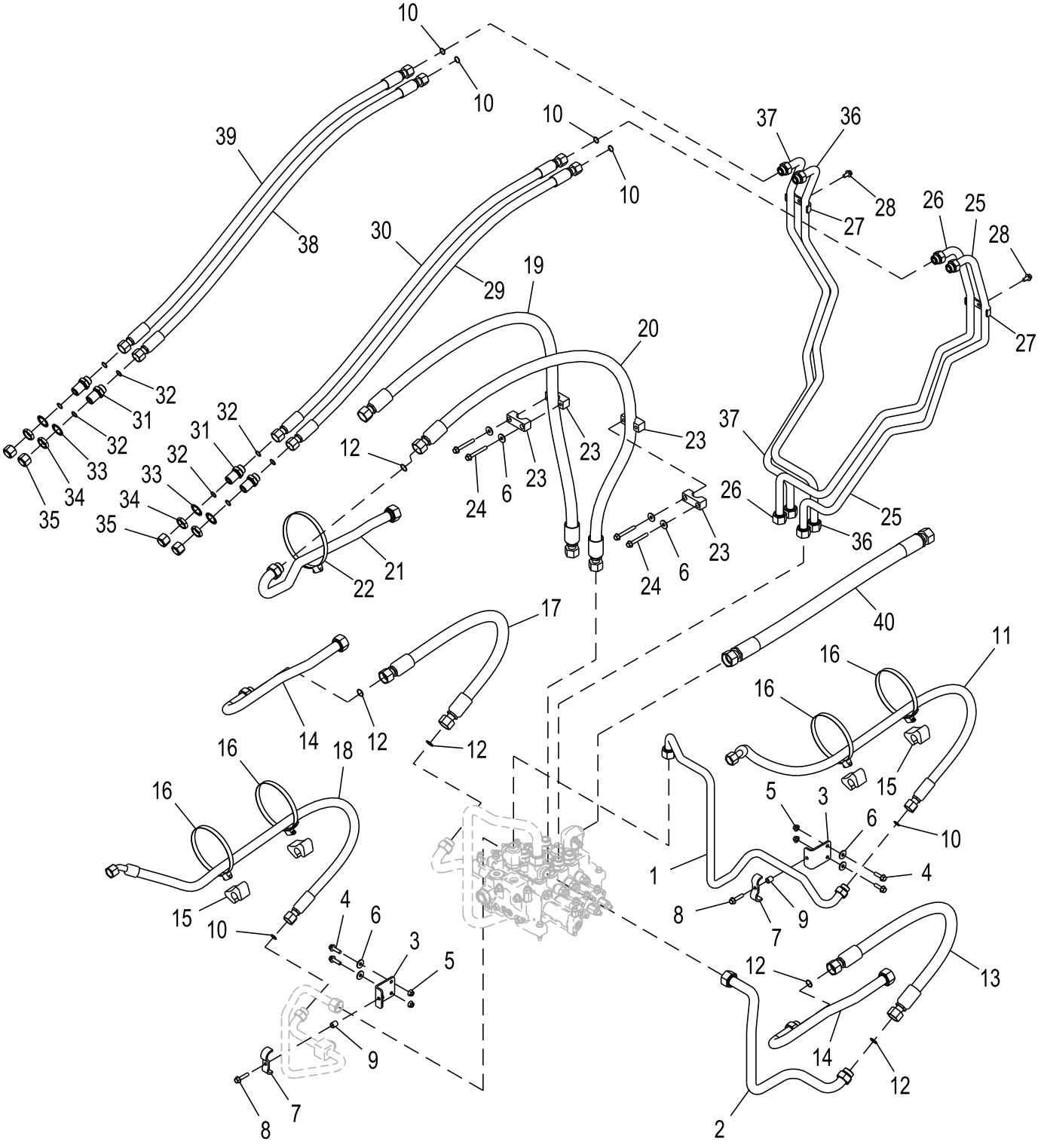

ETN144746_TX1197742

Item	*Nº peça*	*Descrição*	*Qtde*	*Nº série*	*Notas*
1	AT210216	Tubulação de óleo	1		
	38H1358	Porca de tubo	1		
2	AT210219	Tubulação de óleo	1		
	38H1359	Porca de tubo	1		
3	AT224318	Apoio	2		
4	19M7835	Parafuso	4		M10 X 35
5	14M7296	Porca com flange	4		M10
6	24M7296	Arruela	8		10.500 X 30 X 2.500 mm
7	T170365	Braçadeira	2		
8	19M7805	Parafuso	2		M10 X 45
9	28H1697	Espaçador	2		0.493" X 0.675" X 3/4"
10	T77858	Anel o	6		18.771 X 1.778 mm (0.739" X 0.070")
11	AT320658	Mangueira hidráulica	1		
12	T76938	Anel o	5		23.520 X 1.780 mm (0.926" X 0.070")
13	AT208691	Mangueira hidráulica	1		
14	AT210400	Tubulação de óleo	2		
	38H1359	Porca de tubo	1		
15	T102005	Guia	4		
16	TY22495	Abraçadeira para mangueira	4		
17	AT208691	Mangueira hidráulica	1		
18	AT315051	Mangueira hidráulica	1		
19	AT307066	Mangueira hidráulica	1		
20	AT307066	Mangueira hidráulica	1		
21	AT307065	Tubulação de óleo	1		
	38H1359	Porca de tubo	1		
22	TY22496	Abraçadeira para mangueira	1		
23	T67995	Braçadeira	4		
24	19M7810	Parafuso	4		M10 X 80
25	AT220957	Tubulação de óleo	1		
	38H1358	Porca de tubo	1		
26	AT220958	Tubulação de óleo	1		
	38H1358	Porca de tubo	1		
27	T167979	Braçadeira	2		
28	19M7784	Parafuso	2		M10 X 20
29	AT228192	Mangueira hidráulica	1		
30	AT228192	Mangueira hidráulica	1		
31	38H1276	Adaptador	1		
32	T77858	Anel o	2		18.771 X 1.778 mm (0.739" X 0.070")
33	T174275	Arruela de pressão	4		
34	T78707	Porca	4		
35	38H1418	Conexão	4		
36	AT220959	Tubulação de óleo	1		
	38H1358	Porca de tubo	1		
37	AT220960	Tubulação de óleo	1		
	38H1358	Porca de tubo	1		
38	AT228192	Mangueira hidráulica	1		
39	AT228192	Mangueira hidráulica	1		
40	AT366733	Mangueira hidráulica	1		Fabricar

Linhas Hidráulicas da Desconexão do Pino (Barra Z)
Pin Disconnect Hydraulic Lines (Z-Bar)
Conduites hydrauliques de déconnexion d'axe (Z-Bar)
Гидравлические линии отсоединения штифта (Z-образный рычажный механизм)
Líneas hidráulicas de desconexión de pasador (Z-Bar)

ETN144306_TX1197748 A.2

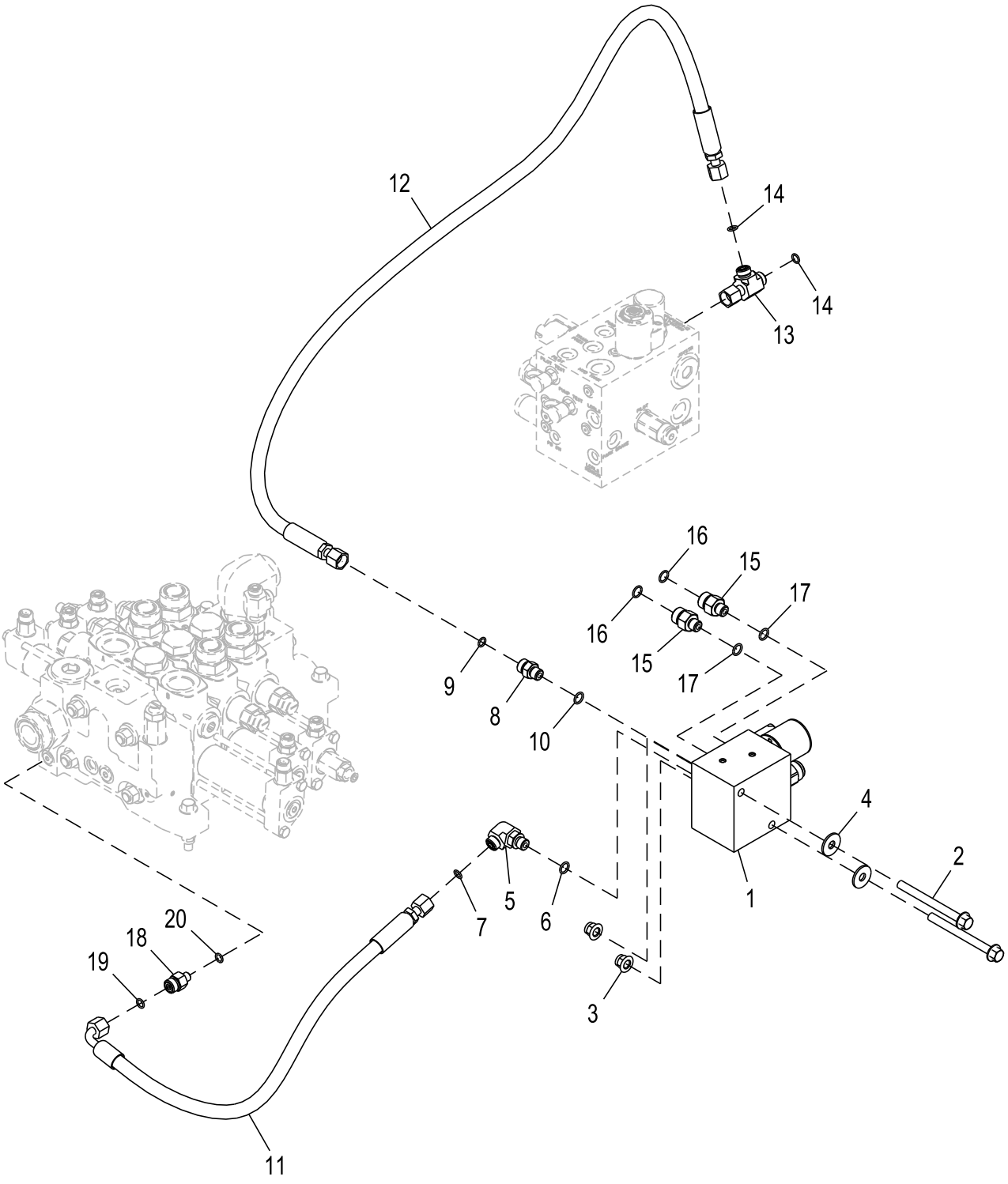

ETN144306_TX1197748

Item	*Nº peça*	*Descrição*	*Qtde*	*Nº série*	*Notas*
1	AT334494	VálVula de controle	1		Componentes em Página Separada
2	19M7836	Parafuso	2		M10 X 110
3	14M7400	Porca de segurança	2		M10
4	24M7296	Arruela	2		10.500 X 30 X 2.500 mm
5	38H1004	Conexão em ângulo	1		ALSO ORDER T77613 AND R26448
6	R26448	Anel o	1		11.887 X 1.981 mm (0.468" X 5/64")
7	T77613	Anel o	1		9.250 X 1.780 mm (0.364" X 0.070")
8	38H1160	Adaptador	1		
9	T77613	Anel o	1		9.250 X 1.780 mm (0.364" X 0.070")
10	R26448	Anel o	1		11.887 X 1.981 mm (0.468" X 5/64")
11	AT167553	Mangueira hidráulica	1		
12	AT357215	Mangueira hidráulica	1		
13	38H1030	Conexão em t	1		
14	T77613	Anel o	2		9.250 X 1.780 mm (0.364" X 0.070")
15	38H1173	Adaptador	2		
16	T77857	Anel o	2		12.421 X 1.778 mm (0.489" X 0.070")
17	R26448	Anel o	2		11.887 X 1.981 mm (0.468" X 5/64")
18	38H1309	Adaptador	1		
19	T77613	Anel o	1		9.250 X 1.780 mm (0.364" X 0.070")
20	R28782	Anel o	1		8.915 X 1.829 mm (0.351" X 0.072")

Linhas Hidráulicas da Válvula de Desconexão do Pino (Barra Z)
Pin Disconnect Valve Hydraulic Lines (Z-Bar)
Conduites hydrauliques de soupape de déconnexion d'axe (Z-Bar)
Гидравлические линии клапана отсоединения штифта (Z-образный рычажный механизм)
Tuberías hidráulicas de válvula de desconexión de pasadores (Z-Bar)

ETN144381_TX1197752 A.1

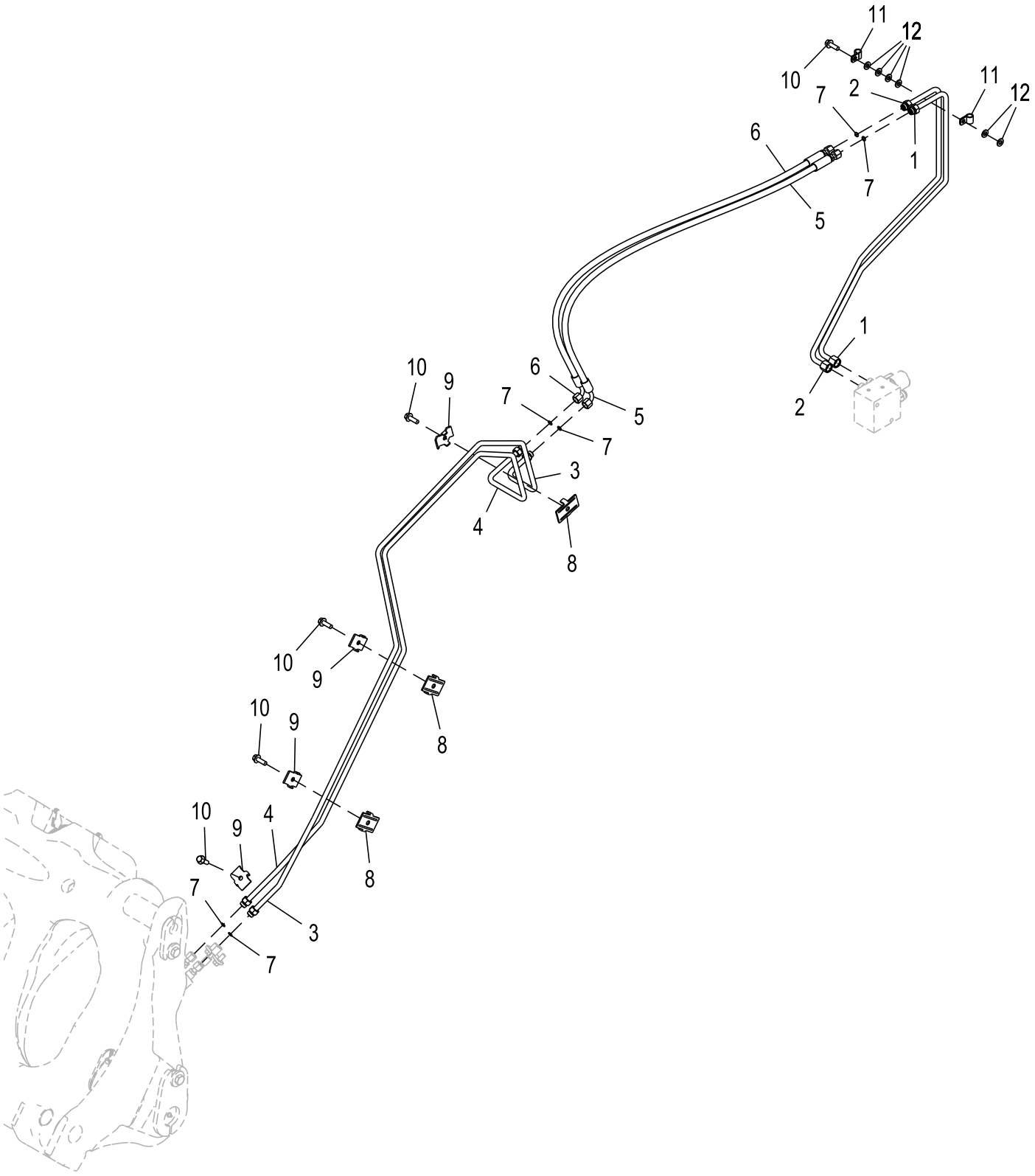

ETN144381_TX1197752

Item	*Nº peça*	*Descrição*	*Qtde*	*Nº série*	*Notas*
1	AT372274	Tubulação de óleo	1		
	38H1354	Porca de tubo	1		
2	AT372275	Tubulação de óleo	1		
	38H1354	Porca de tubo	1		
3	AT372276	Tubulação de óleo	1		
4	AT372277	Tubulação de óleo	1		
5	AT324153	Mangueira hidráulica	1		Fabricar
6	AT324153	Mangueira hidráulica	1		Fabricar
7	T77613	Anel o	6		9.250 X 1.780 mm (0.364" X 0.070")
8	T159956	Braçadeira	3		
9	T159950	Braçadeira	4		
10	19M7786	Parafuso	5		M10 X 30
11	H75541	Braçadeira	2		
12	24M7239	Arruela	6		10.700 X 21 X 2.500 mm

Kit de Desconexão do Pino (Barra Z)
Pin Disconnect Kit (Z-Bar)
Kit de déconnexion d'axe (Z-Bar)
Комплект отсоединения штифта (Z-образный рычажный механизм)
Juego de desconexión de pasadores (Z-Bar)

BYT10387_TX1242473 A.2

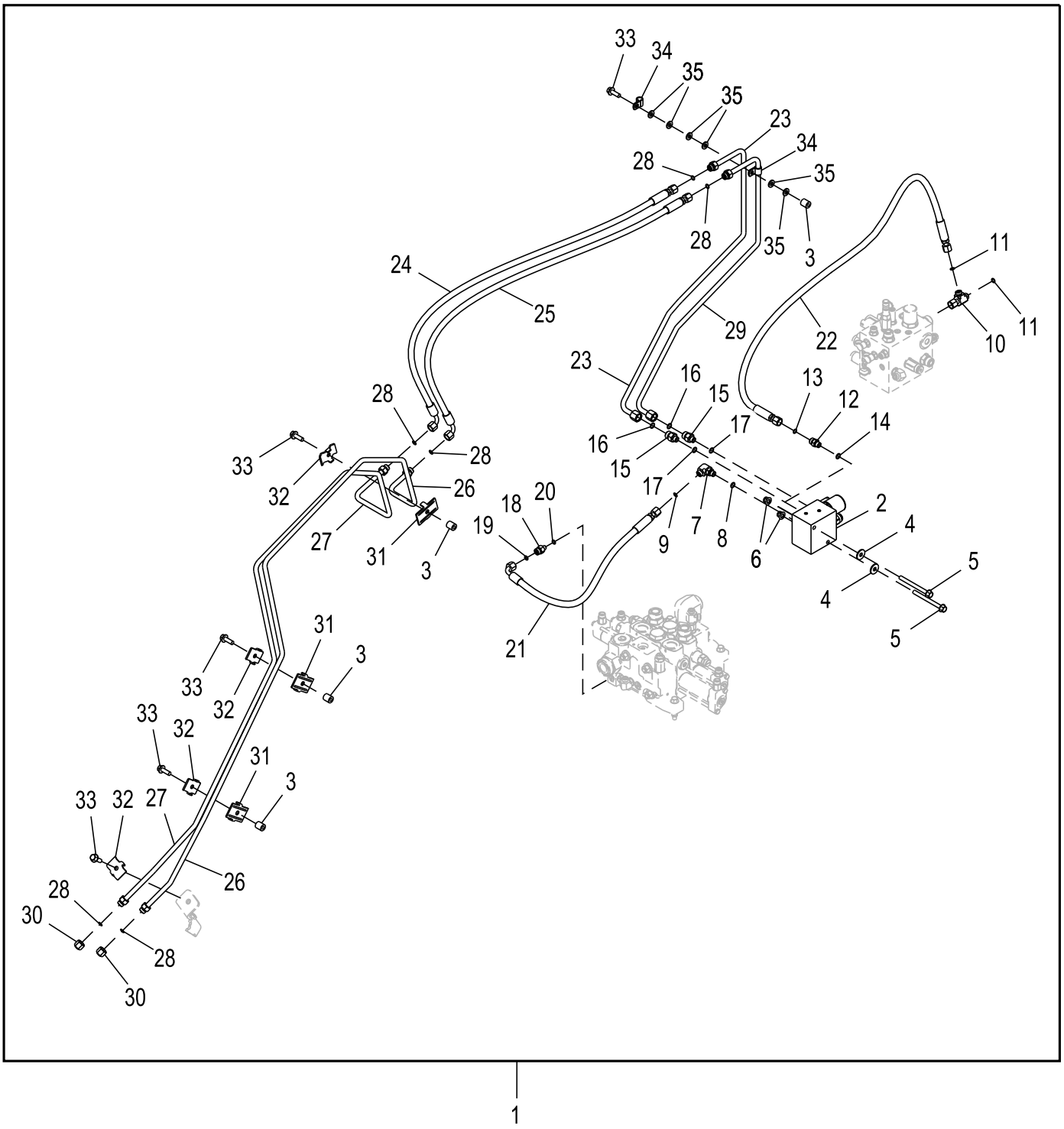

1

BYT10387_TX1242473

Item	*Nº peça*	*Descrição*	*Qtde*	*Nº série*	*Notas*
1	BYT10387	Kit do engate rápido	1		
2	AT334494	VálVula de controle	1		
	AT226265	VálVula de press.hidráulica	1		
	AT196943	Kit retentor	1		
	AT429793	VálVula solenóide	1		
	AT225083	Kit retentor	1		
	AT423340	VálVula solenóide	1		
	T225291	Porca	1		
3	T72414	Bucha	4		
4	24M7296	Arruela	2		10.500 X 30 X 2.500 mm
5	19M7836	Parafuso	2		M10 X 110
6	14M7400	Porca de segurança	2		M10
7	38H1004	Conexão em ângulo	1		
8	R26448	Anel o	1		
9	T77613	Anel o	1		
10	38H1030	Conexão em t	1		
11	T77613	Anel o	2		
12	38H1160	Adaptador	1		
13	T77613	Anel o	1		
14	R26448	Anel o	1		
15	38H1173	Adaptador	2		
16	T77857	Anel o	2		
17	R26448	Anel o	2		
18	38H1309	Adaptador	1		
19	T77613	Anel o	1		
20	R28782	Anel o	1		
21	AT167553	Mangueira hidráulica	1		Fabricar
22	AT357215	Mangueira hidráulica	1		Fabricar
23	AT372275	Tubulação de óleo	1		
24	AT324153	Mangueira hidráulica	1		Fabricar
25	AT324153	Mangueira hidráulica	1		Fabricar
26	AT372276	Tubulação de óleo	1		
27	AT372277	Tubulação de óleo	1		
28	T77613	Anel o	6		
29	AT372274	Tubulação de óleo	1		
30	38H1415	Conexão	2		
31	T159956	Braçadeira	3		
32	T159950	Braçadeira	4		
33	19M7786	Parafuso	5		M10 X 30
34	H75541	Braçadeira	2		
35	24M7239	Arruela	6		10.700 X 21 X 2.500 mm

Linhas Hidráulicas da Lança da Terceira Função ao Acoplador (Barra Z de Elevação Alta)
Third Function Boom To Coupler Hydraulic Lines (High Lift Z-Bar)
Conduites hydrauliques entre flèche à troisième fonction et raccord (Z-Bar levage élevé)
Гидравлические линии от третьей функции стрелы к сцепке (Z-образный рычажный механизм высокого подъема)
Tuberías hidráulicas de aguilón de tercera función a acoplador (Z-Bar de gran elevación)

ETN144382_TX1197734 A.3

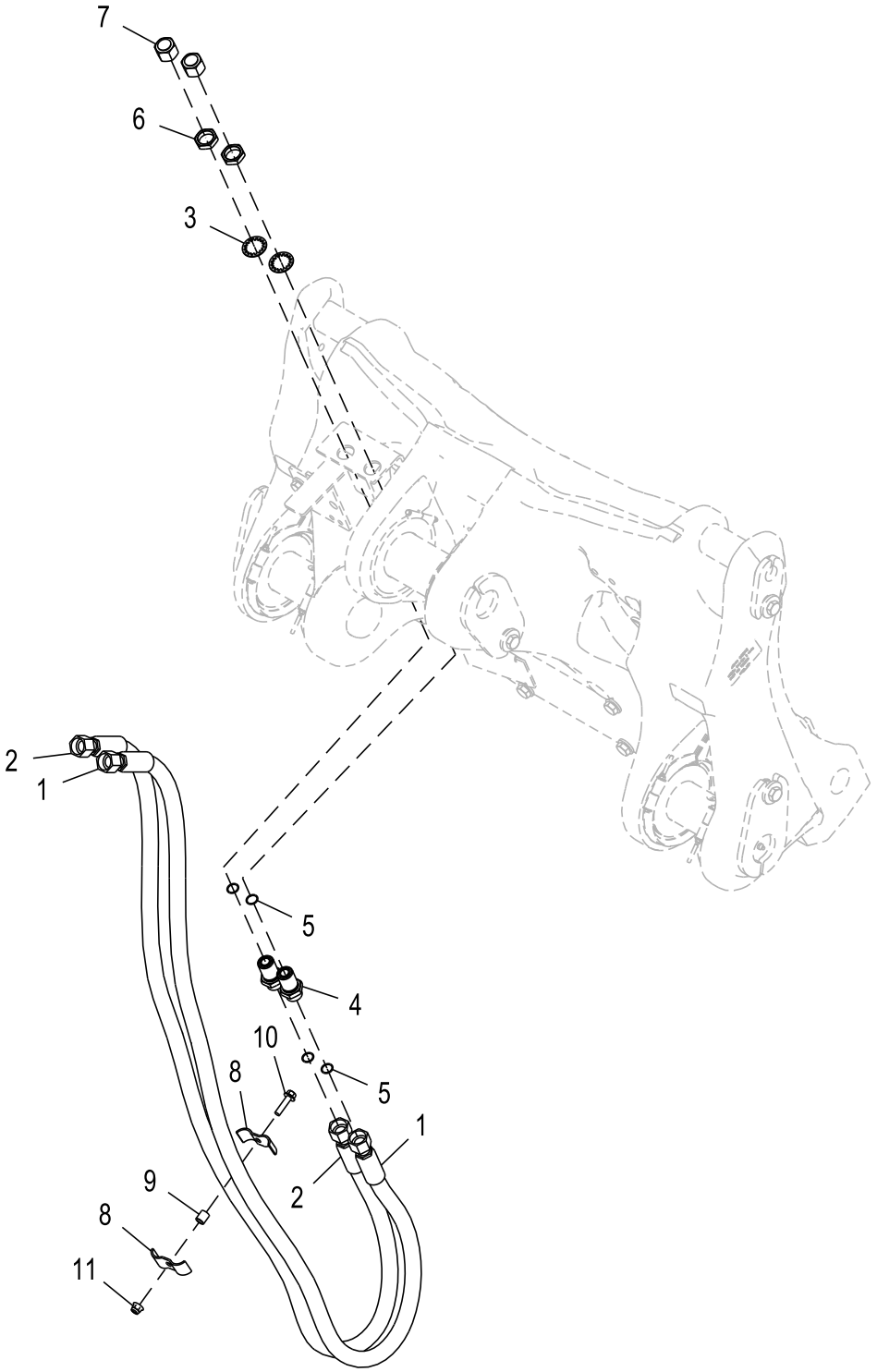

ETN144382_TX1197734

Item	*Nº peça*	*Descrição*	*Qtde*	*Nº série*	*Notas*
1	AT317468	Mangueira hidráulica	1		
2	AT317468	Mangueira hidráulica	1		
3	T174275	Arruela de pressão	2		
4	38H1276	Adaptador	2		
5	T77858	Anel o	4		18.771 X 1.778 mm (0.739" X 0.070")
6	T78707	Porca	2		
7	38H1418	Conexão	2		
8	U46753	Abraçadeira para mangueira	2		
9	28H1697	Espaçador	1		0.493" X 0.675" X 3/4"
10	19M7804	Parafuso	1		M10 X 40
11	14M7400	Porca de segurança	1		M10

Linhas Hidráulicas da Lança da Terceira Função ao Acoplador (Barra Z)
Third Function Boom to Coupler Hydraulic Lines Kit (Z-Bar)
Kit conduites hydrauliques entre flèche troisième fonction et raccord (Z-Bar)
Комплект гидравлических линий от третьей функции стрелы к муфте (Z-образный рычажный механизм)
Juego de tuberías hidráulicas de aguilón a acoplador de tercera función, (Z-Bar)

BYT10378_TX1242465 A.1

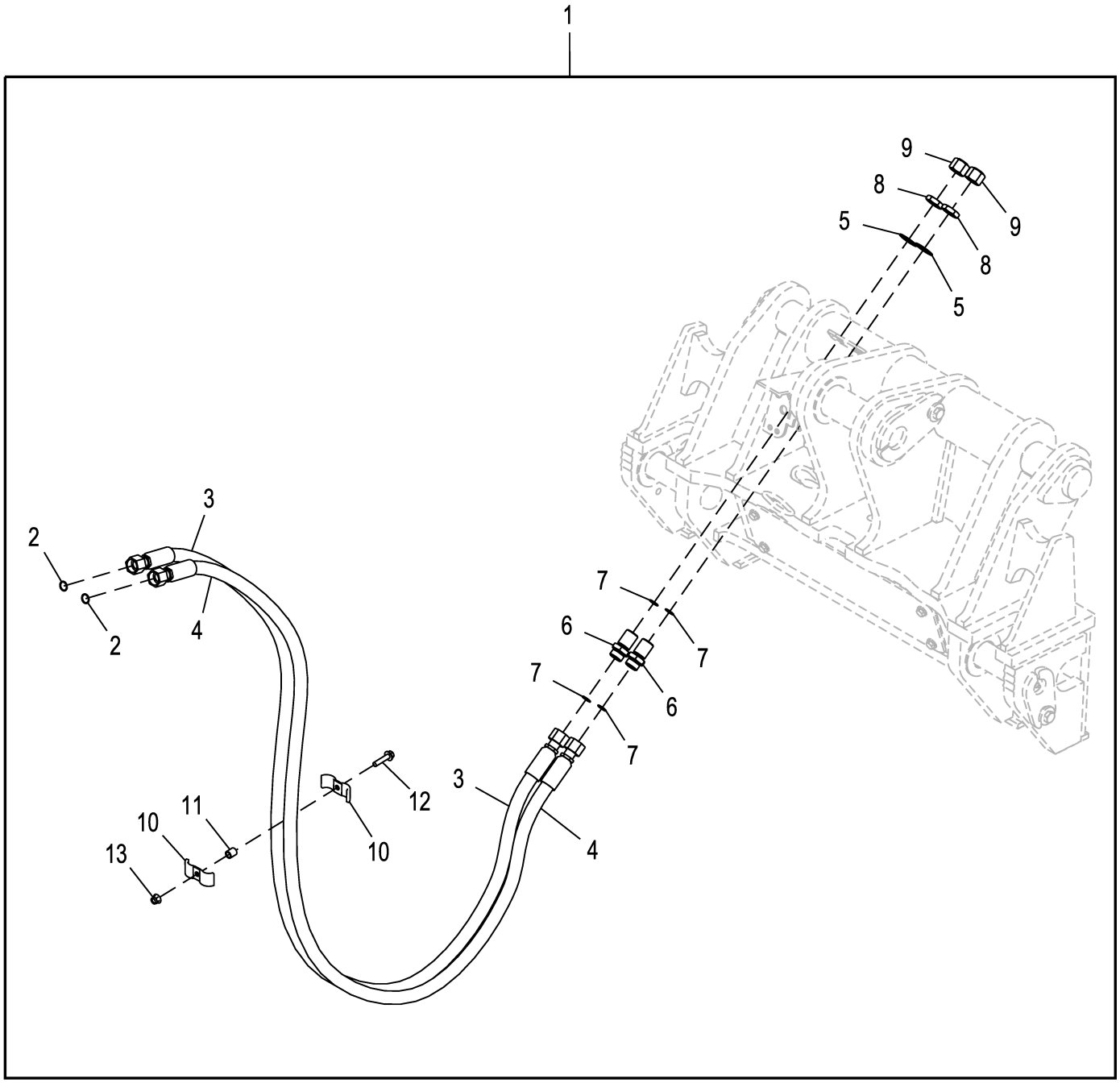

BYT10378_TX1242465

Item	*Nº peça*	*Descrição*	*Qtde*	*Nº série*	*Notas*
1	BYT10378	Kit do engate rápido	1		
2	T77858	Anel o	2		
3	AT317468	Mangueira hidráulica	1		Fabricar
4	AT317468	Mangueira hidráulica	1		Fabricar
5	T174275	Arruela de pressão	2		
6	38H1276	Adaptador	2		
7	T77858	Anel o	4		
8	T78707	Porca	2		
9	38H1418	Conexão	2		
10	U46753	Abraçadeira para mangueira	2		
11	28H3383	Bucha	1		0.493" X 0.675" X 3/4"
12	19M7805	Parafuso	1		M10 X 45
13	14M7400	Porca de segurança	1		M10
14	T233852	Etiqueta	1		

Linhas Hidráulicas do Acoplador de Alta Visibilidade Reforçado por Cabo (Barra Z)
Cable Reinforced Hi-Vis Coupler Hydraulic Lines (Z-Bar)
Conduites hydrauliques de raccord Hi-Vis de câble renforcé (Z-Bar)
Гидравлические линии сцепки высокой вязкости с армированным кабелем (Z-образный рычажный механизм)
Tuberías hidráulicas de acoplador Hi-Vis reforzado con cable (Z-Bar)

ETN144298_TX1197722 A.4

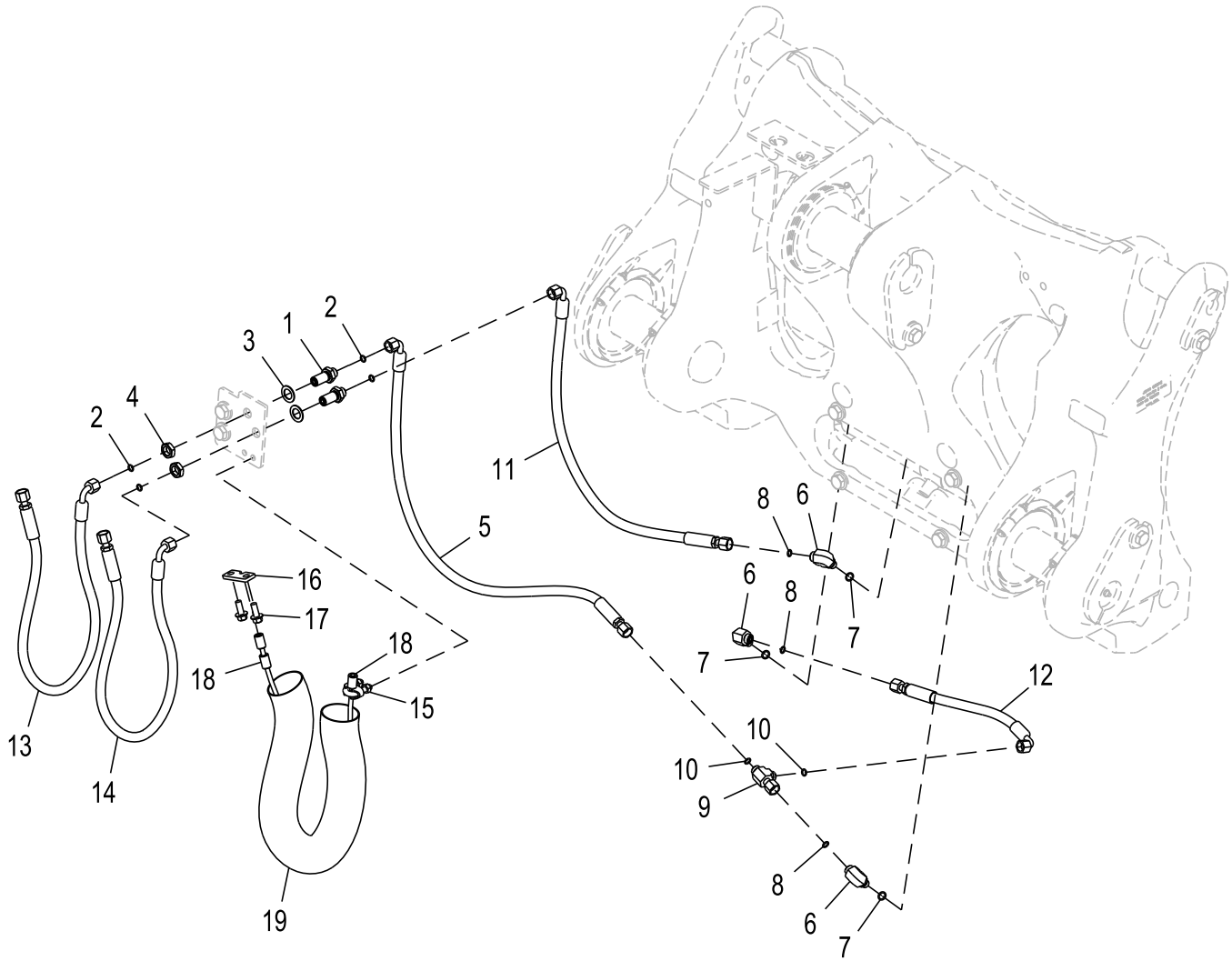

ETN144298_TX1197722

Item	*Nº peça*	*Descrição*	*Qtde*	*Nº série*	*Notas*
1	38H1285	Conexão de união	2		
2	T77613	Anel o	4		9.250 X 1.780 mm (0.364" X 0.070")
3	12H327	Arruela de pressão	2		3/4"
4	T81029	Porca	2		
5	AT324641	Mangueira hidráulica	1		Fabricar
6	38H1004	Conexão em ângulo	3		ALSO ORDER T77613 AND R26448
7	R26448	Anel o	3		11.887 X 1.981 mm (0.468" X 5/64")
8	T77613	Anel o	3		9.250 X 1.780 mm (0.364" X 0.070")
9	38H1030	Conexão em t	1		
10	T77613	Anel o	2		9.250 X 1.780 mm (0.364" X 0.070")
11	AT323756	Mangueira hidráulica	1		
12	AT334797	Mangueira hidráulica	1		
13	AT324641	Mangueira hidráulica	1		Fabricar
14	AT324641	Mangueira hidráulica	1		Fabricar
15	AT62123	Braçadeira	1		
16	T204315	Placa	1		
17	19M7785	Parafuso	2		M10 X 25
18	AT324137	Cabo	1		
19	.....	Luva	1		CTL 95.00 cm (25.590 in), MF PG-188

Kit de Linhas Hidráulicas do Engate de Alta Visibilidade Reforçado por Cabo
Cable Reinforced Hi-Vis Coupler Hydraulic Lines Kit
Kit conduites hydrauliques de raccord Hi-Vis de câble renforcé
Комплект гидравлических линий муфты высокой вязкости с армированным тросом
Juego de tuberías hidráulicas de acoplador Hi-Vis reforzado con cable

BYT10377_TX1242468 A.1

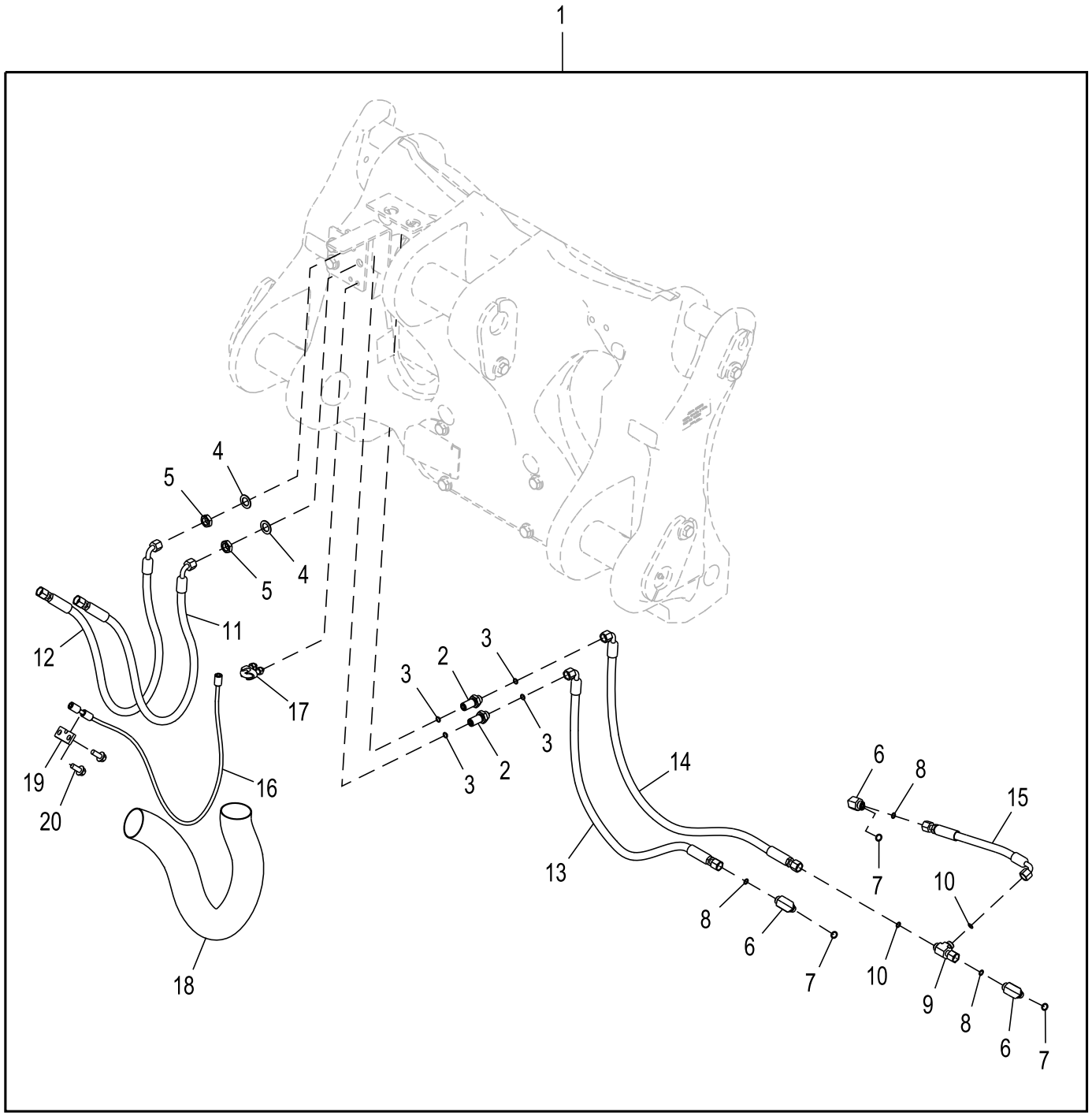

BYT10377_TX1242468

Item	*Nº peça*	*Descrição*	*Qtde*	*Nº série*	*Notas*
1	BYT10377	Kit do engate rápido	1		
2	38H1285	Conexão de união	2		
3	T77613	Anel o	4		
4	12H327	Arruela de pressão	2		3/4"
5	T81029	Porca	2		
6	38H1004	Conexão em ângulo	3		
7	R26448	Anel o	3		
8	T77613	Anel o	3		
9	38H1030	Conexão em t	1		
10	T77613	Anel o	2		
11	AT324641	Mangueira hidráulica	1		Fabricar
12	AT324641	Mangueira hidráulica	1		Fabricar
13	AT323756	Mangueira hidráulica	1		Fabricar
14	AT324641	Mangueira hidráulica	1		Fabricar
15	AT334797	Mangueira hidráulica	1		Fabricar
16	AT324137	Cabo	1		
17	AT62123	Braçadeira	1		
18	T217100	Proteção de mangueira	1		
19	T204315	Placa	1		
20	19M7785	Parafuso	2		M10 X 25

Índice pictórico por grupo funcional
Functional Group Pictorial Index
Index d'illustrations par groupes de fonctions
Иллюстрированный указатель функциональной группы
Índice de ilustraciones por grupos

TX1162468 A.1

3165

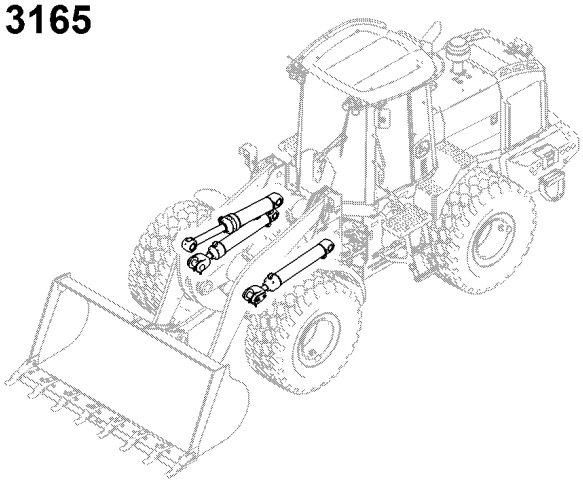

3165-1

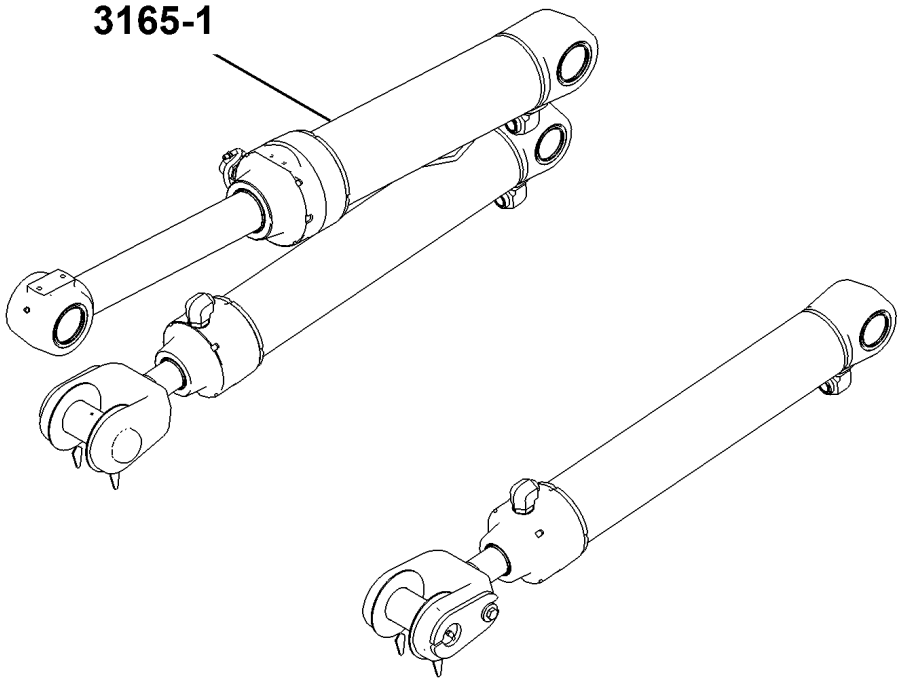

TX1162468

Cilindros da Lança e da Caçamba
Boom and Bucket Cylinders
Vérins de flèche et de benne
Цилиндры стрелы и ковша
Cilindros de aguilón y de cucharón

ETN109425_TX1159698 A.1

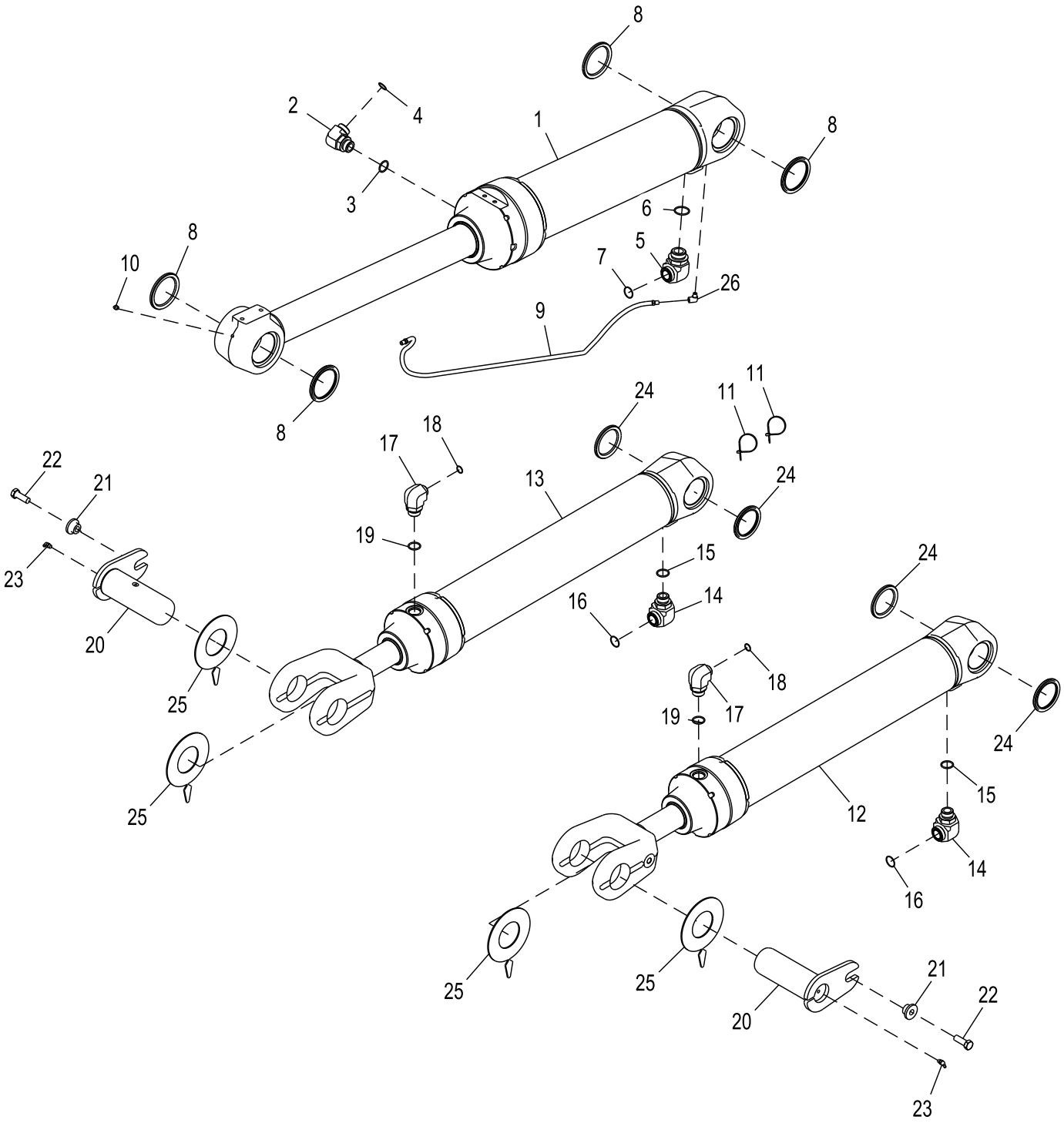

ETN109425_TX1159698

Item	*Nº peça*	*Descrição*	*Qtde*	*Nº série*	*Notas*
1	AHC14246	Cilindro hidráulico	1		Cilindro da Caçamba, Componentes em Página Separada
	T224794	Bucha	2		
2	38H1037	Conexão em ângulo	1		
3	R29936	Anel o	1		29.743 X 2.946 mm (1.171" X 0.116")
4	T76938	Anel o	1		
5	38H1008	Conexão em ângulo	1		
6	U13639	Anel o	1		
7	T78612	Anel o	1		29.870 X 1.780 mm (1.176" X 0.070")
8	T352828	Vedação	4		SUB FOR T225572
9	AT103107	Mangueira hidráulica	1		
10	JD7759	Conexão de lubrificação	1		
11	R44302	Cinta	2		
12	AHC14247	Cilindro hidráulico	1		Cilindro da Lança, Componentes em Página Separada
	T228835	Bucha	1		
13	AHC14247	Cilindro hidráulico	1		Cilindro da Lança, Componentes em Página Separada
	T228835	Bucha	1		
14	38H1053	Conexão em ângulo	2		
15	R29936	Anel o	2		29.743 X 2.946 mm (1.171" X 0.116")
16	T78612	Anel o	2		29.870 X 1.780 mm (1.176" X 0.070")
17	38H1052	Conexão em ângulo	2		
18	T77858	Anel o	2		18.771 X 1.778 mm (0.739" X 0.070")
19	R29936	Anel o	2		29.743 X 2.946 mm (1.171" X 0.116")
20	AT339970	Pino fixador	2		
21	T176064	Bucha	2		
22	19M7489	Parafuso sextavado	2		M16 X 45
23	JD7763	Conexão de lubrificação	2		
24	T352774	Vedação	4		SUB FOR T225571
25	T226526	Calço	4		
26	T56112	Conexão em ângulo	1		

Cilindro da Lança (Barra Z)
Boom Cylinder (Z-Bar)
Vérin de flèche (Z-Bar)
Цилиндр стрелы (Z-образный рычажный механизм)
Cilindro de aguilón (Z-Bar)

AHC14247_TX1159707 A.1

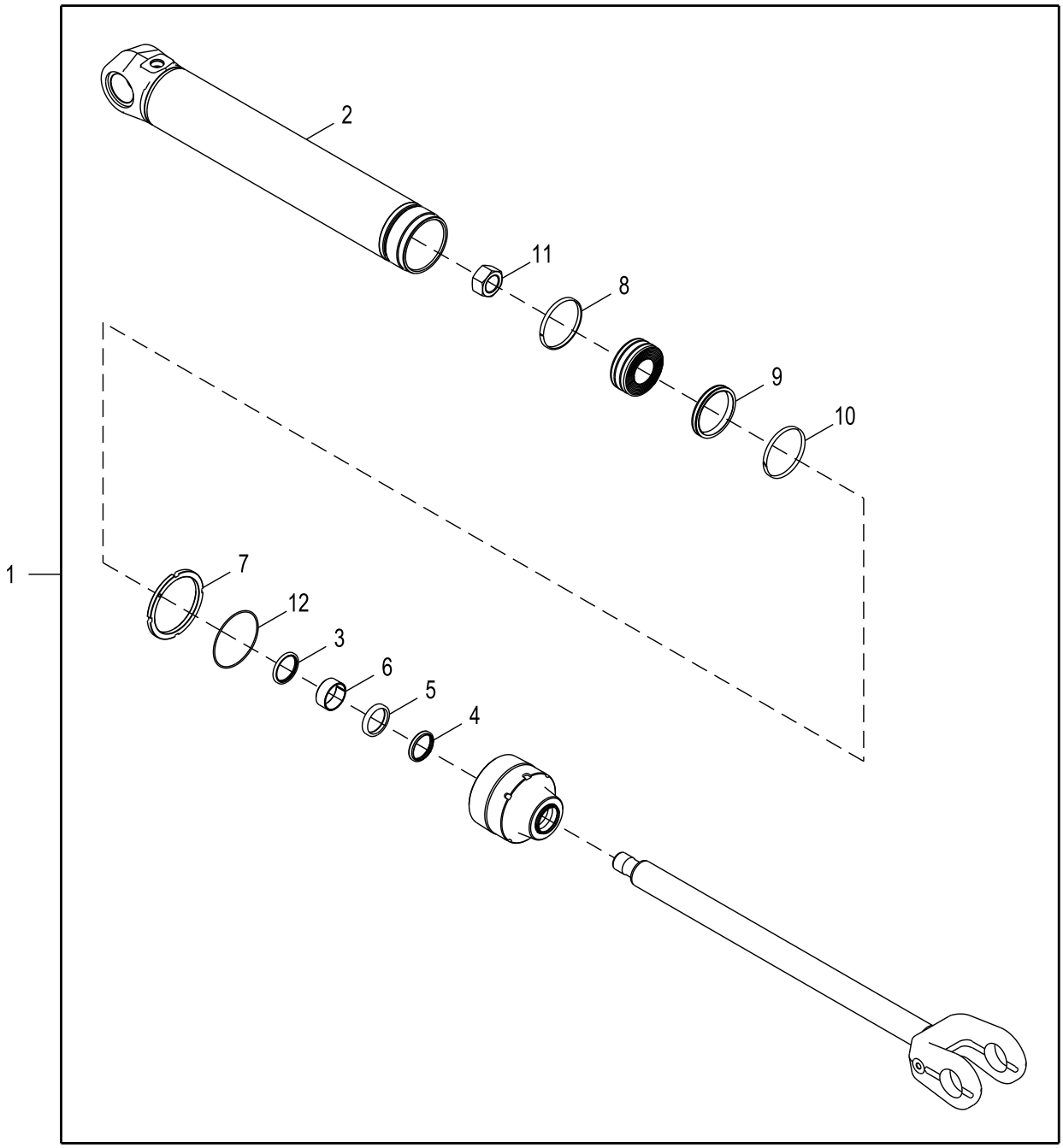

AHC14247_TX1159707

Item	*Nº peça*	*Descrição*	*Qtde*	*Nº série*	*Notas*
1	AHC14247	Cilindro hidráulico	1		
2	AHC14331	Camisa do cilindro hidr.	1		INCLUDES T228835
	T228835	Bucha	1		Não Ilustrado
3	AH150932	Vedação	1		
4	AH150933	Vedação	1		
5	H158436	Vedação	1		
6	H158437	Anel de desgaste	1		
7	H232267	Porca	1		
8	H169752	Anel de desgaste	1		
9	RE25102	Vedação	1		
10	H170140	Anel de desgaste	1		
11	H210206	Porca	1		
12	T56238	Anel o	1		151.994 X 3.531 mm (5-63/64" X 0.139")
13	AH156466	Kit cilindro hidráulico	1		Kit de Vedações para Haste
14	AHC15497	Kit cilindro hidráulico	1		Kit de Vedações para o Orifício

Cilindro da Caçamba (Barra Z)
Bucket Cylinder (Z-Bar)
Cylindre de godet (Z-Bar)
Цилиндр ковша (Z-образный механизм)
Cilindro de cucharón (Z-Bar)

AHC14246_TX1159706 A.1

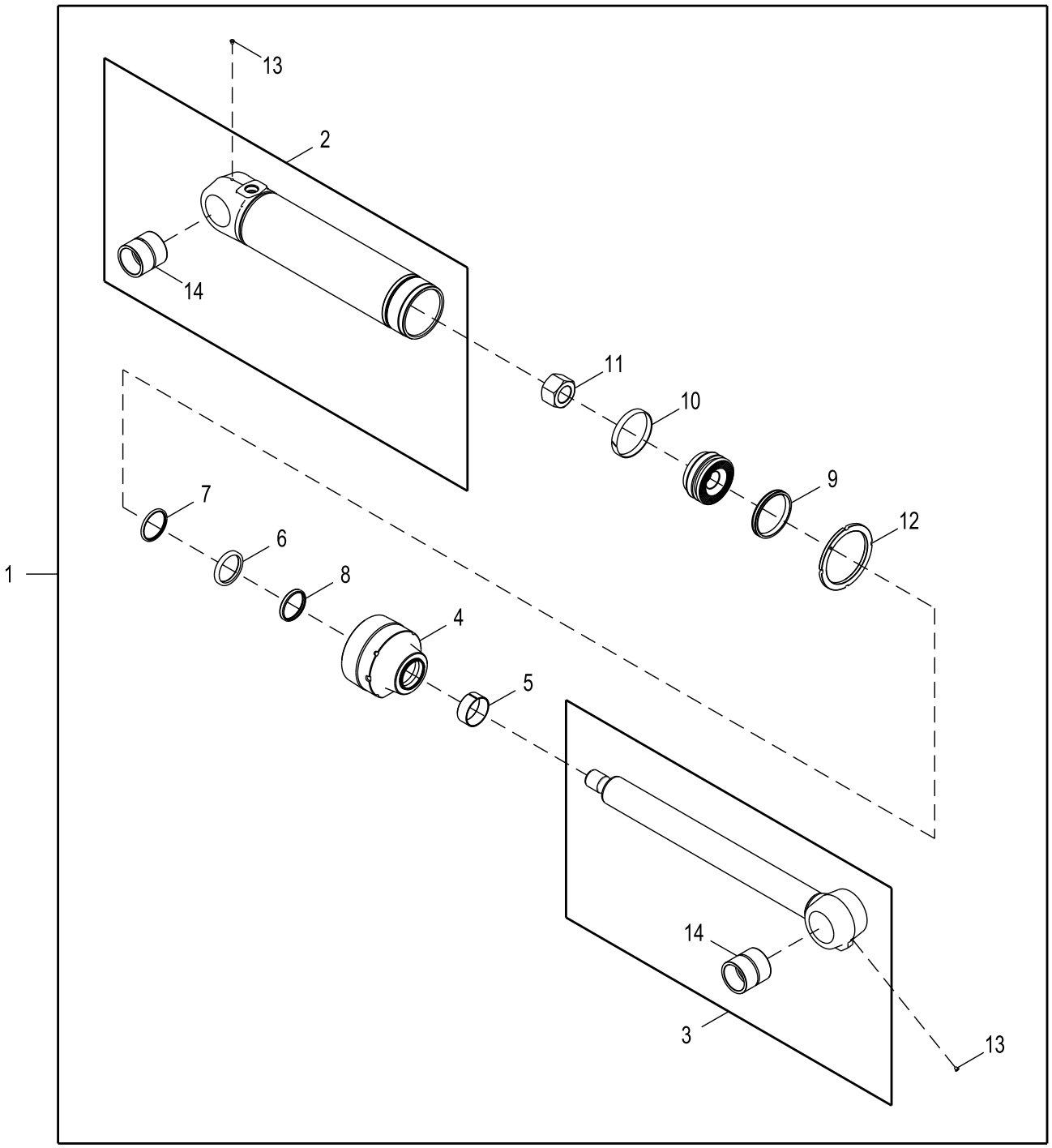

AHC14246_TX1159706

Item	*Nº peça*	*Descrição*	*Qtde*	*Nº série*	*Notas*
1	AHC14246	Cilindro hidráulico	1		
2	AHC14300	Camisa do cilindro hidr.	1		
3	AHC14326	TiranTe	1		
4	AHC10206	Guia do pistão cil hidr	1		
5	H163980	Bucha	1		
6	H163979	Vedação	1		
7	AH157292	Vedação	1		
8	AH157291	Vedação	1		
9	RE25146	Vedação	1		
10	R85228	Anel de desgaste	1		
11	H235474	Porca	1		
12	H235331	Porca	1		
13	H135191	Plugue	2		
14	T224794	Bucha	2		
15	AH137210	Kit cilindro hidráulico	1		
16	AH159192	Kit cilindro hidráulico	1		

Índice pictórico por grupo funcional
Functional Group Pictorial Index
Index d'illustrations par groupes de fonctions
Иллюстрированный указатель функциональной группы
Índice de ilustraciones por grupos

1- 1090
2- 1092

TX1162469 A.1

3166

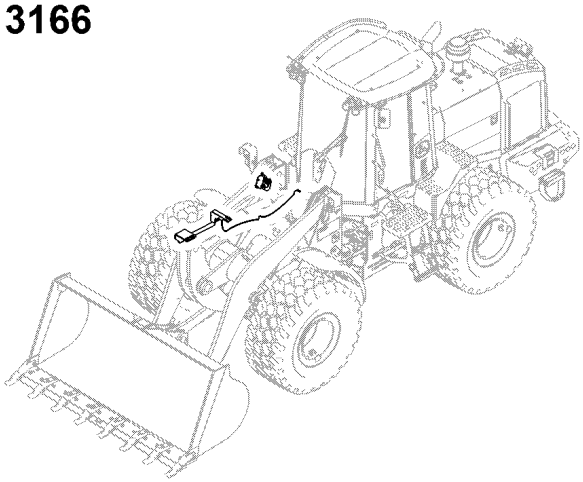

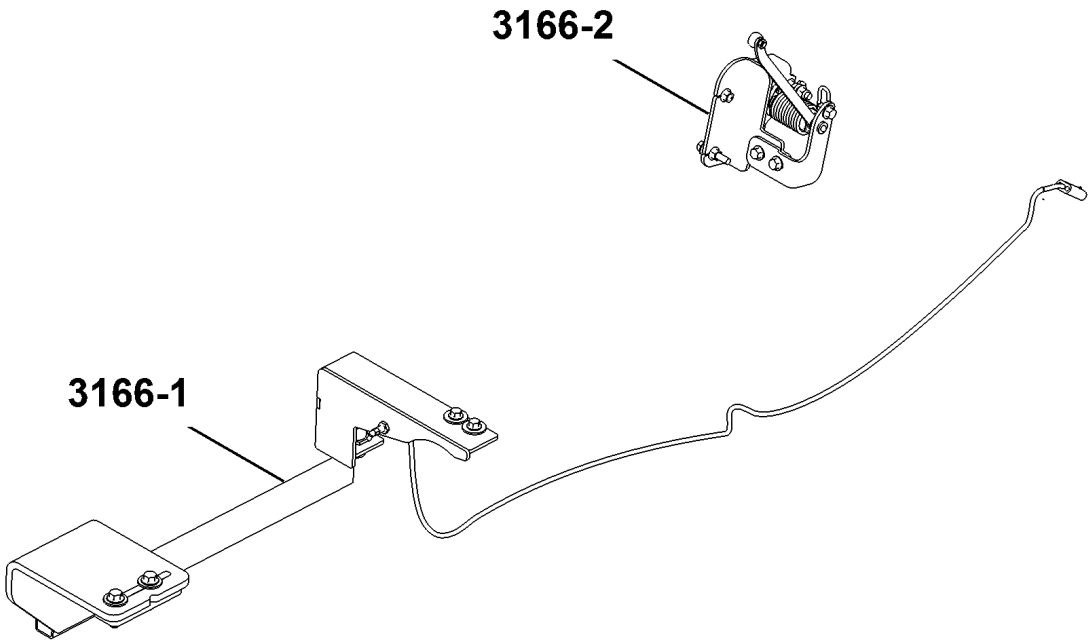

TX1162469

Retorno à Escavação (Barra Z) (- 000023)
Return-to-Dig (Z-Bar) (- 000023)
Retour en position de creusement (Z-Bar) (- 000023)
Возврат в положение копания (Z-образный рычажный механизм) (- 000023)
Retorno para excavar (barra en Z) (- 000023)

ETN110087_TX1159712 A.1

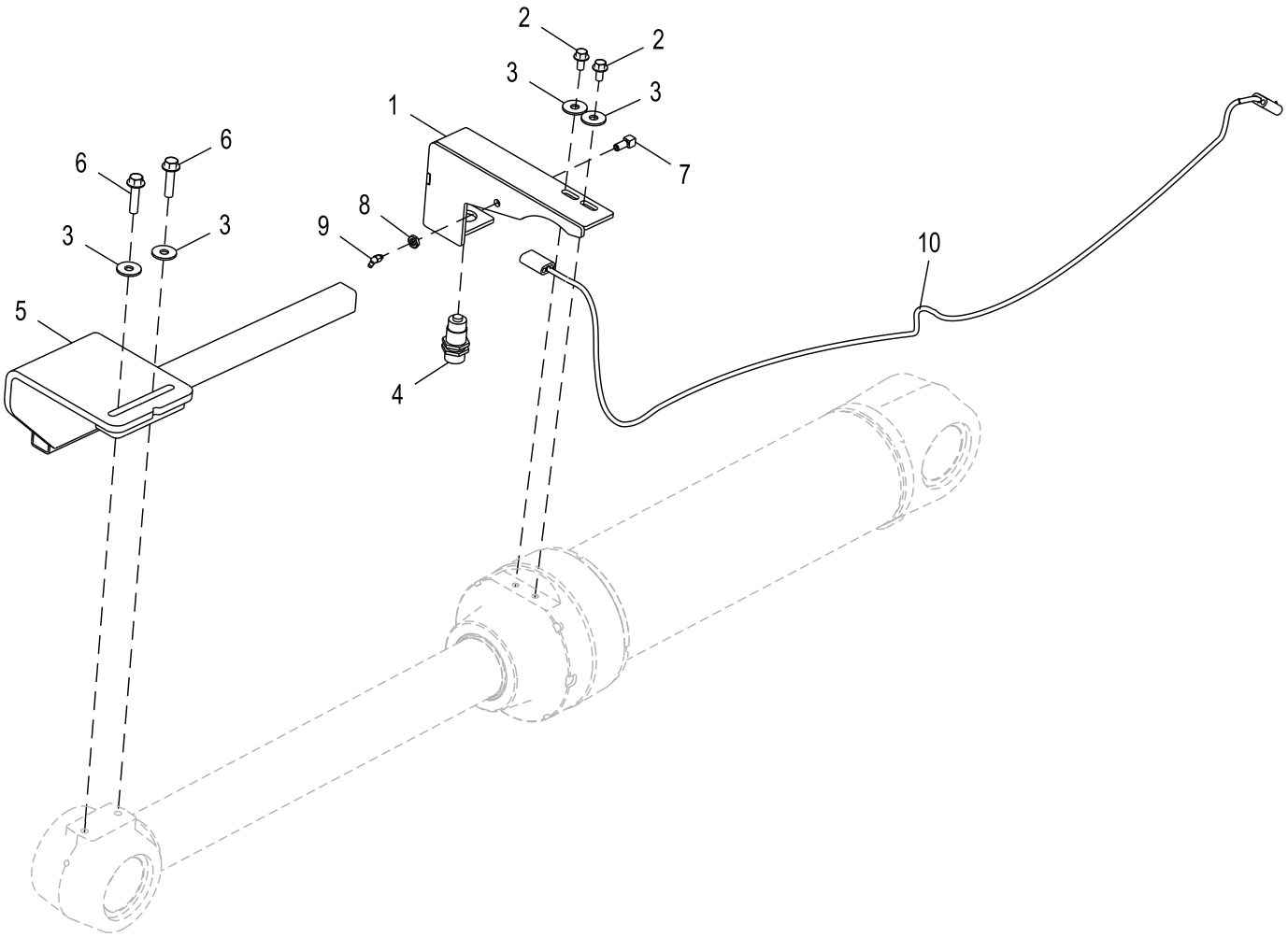

ETN110087_TX1159712

Item	*Nº peça*	*Descrição*	*Qtde*	*Nº série*	*Notas*
1	AT442222	Apoio	1		
2	AT203130	SenSor	1		Retorno à Escavação
3	24M7180	Arruela	4		13 X 37 X 3 mm
4	AT203130	SenSor	1		
5	AT442221	Apoio	1		
6	19M7814	Parafuso	2		M12 X 50
7	R36311	Conexão	1		
8	E12379	Porca	1		
9	JD7788	Conexão de lubrificação	1		
10	AT202827	Chicote	1		Chicote do Retorno à Escavação
11	R44302	Cinta	1		

Retorno à Escavação (Barra Z) (000024 -)
Return-to-Dig (Z-Bar) (000024 -)
Retour en position de creusement (Z-Bar) (000024 -)
Возврат в положение копания (Z-образный рычажный механизм) (000024 -)
Retorno para excavar (barra en Z) (000024 -)

ETN110087_TX1202891 A.6

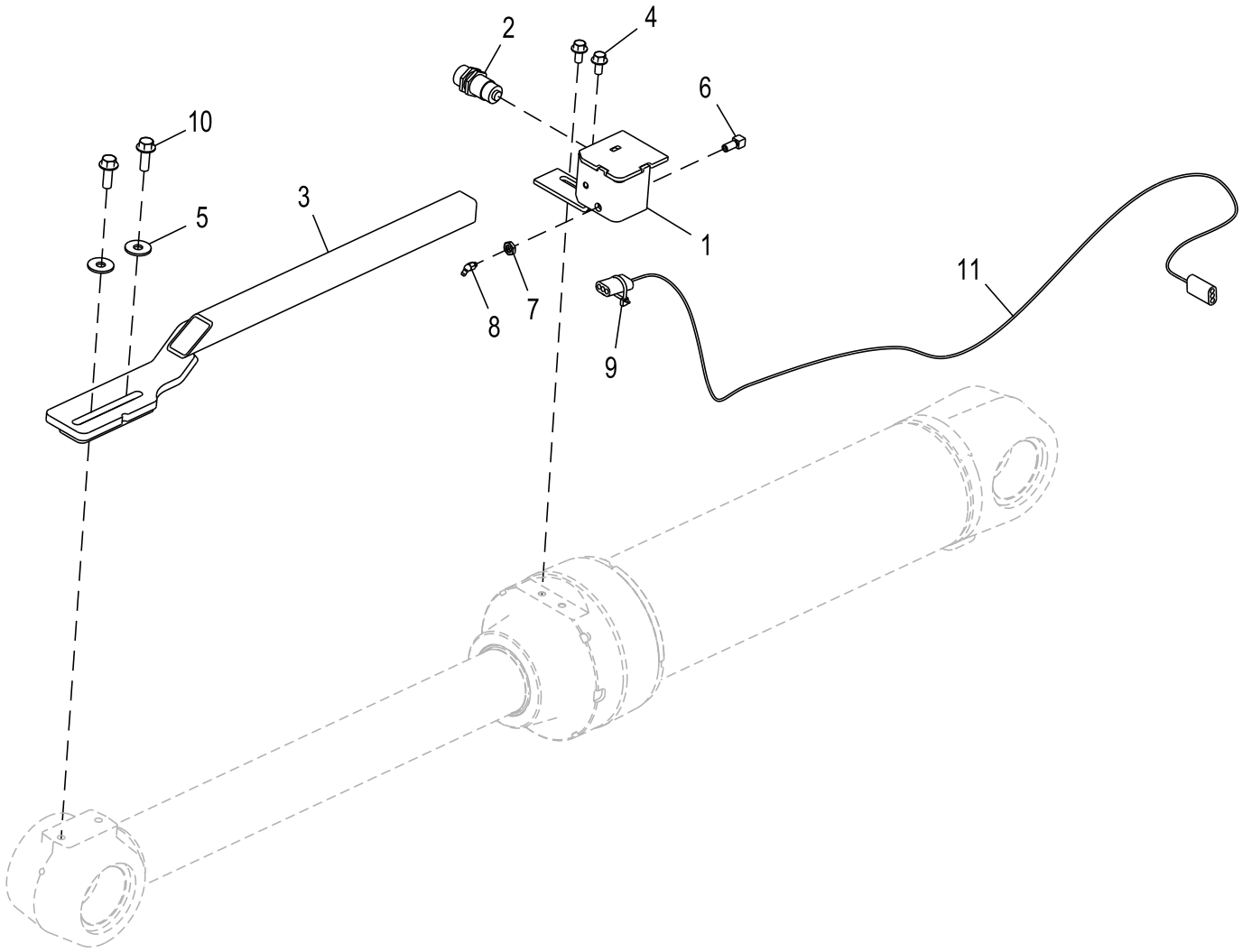

ETN110087_TX1202891

Item	*Nº peça*	*Descrição*	*Qtde*	*Nº série*	*Notas*
1	AT442222	Apoio	1		
2	AT203130	SenSor	1		Retorno à Escavação
3	AT442221	Apoio	1		
4	19M7784	Parafuso	2		M10 X 20
5	24M7180	Arruela	2		13 X 37 X 3 mm
6	R36311	Conexão	1		
7	E12379	Porca	1		
8	JD7788	Conexão de lubrificação	1		
9	R44302	Cinta	1		
10	19M7790	Parafuso	2		M12 X 35
11	AT202827	Chicote	1		Chicote do Retorno à Escavação

Retorno ao Transporte / Liberação Automática da Altura da Lança (Barra Z)
Boom-Height Kick-Out / Return-to-Carry (Z-Bar)
Capteur de désengagement du relevage de flèche / retour en position de transport (Z-Bar)
Выбрасывание стрелы/возврат в положение переноски (Z-образный рычажный механизм)
Desenganche de altura de aguilón/retorno a posición de acarreo (Z-Bar)

ETN109387_TX1159713 B.2

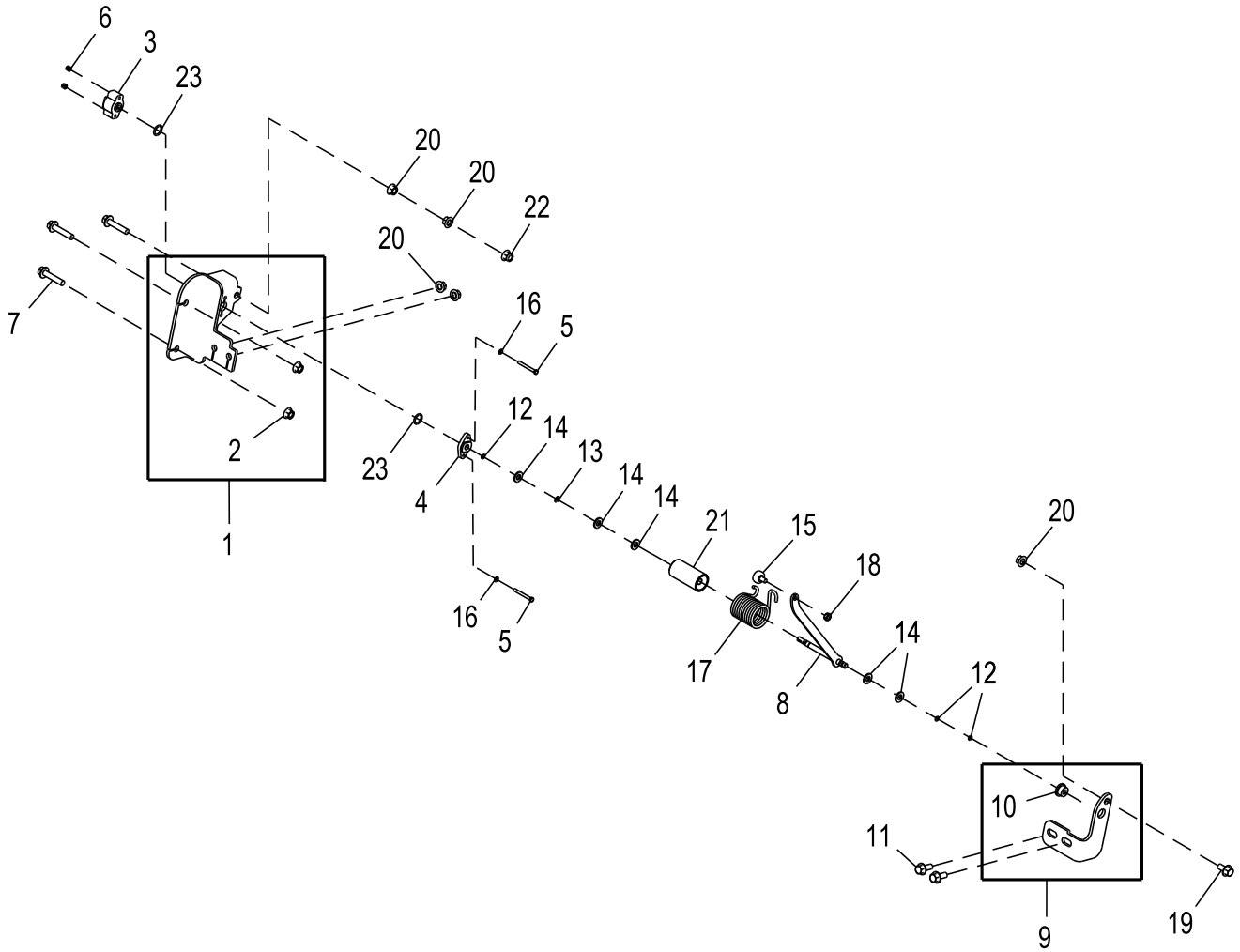

ETN109387_TX1159713

Item	*Nº peça*	*Descrição*	*Qtde*	*Nº série*	*Notas*
1	AT226300	Apoio	1		
2	14M7334	Porca com flange	2		M10
3	RE261354	SenSor	1		Potenciômetro de Contato
4	R86457	Suporte	1		
5	19M8834	Parafuso sextavado	2		M5 X 45
6	14M7360	Porca de segurança	2		M5
7	19M7806	Parafuso	3		M10 X 50
8	AT226301	Atuador	1		
9	AT226344	Apoio	1		
10	T82861	Bucha	1		
11	19M7785	Parafuso	2		M10 X 25
12	A4365R	Anel o	3		6.071 X 1.778 mm (0.239" X 0.070")
13	R72653	Anel de pressão	1		
14	24M7239	Arruela	5		10.700 X 21 X 2.500 mm
15	AT45678	Peça acionada Pelo came	1		
16	24M7027	Arruela	2		5.300 X 10 X 1 mm
17	T195210	Mola de torção	1		
18	R11151	Porca de segurança	1		7.925 mm (5/16")
19	19M7784	Parafuso	1		M10 X 20
20	14M7296	Porca com flange	5		M10
21	T197144	Bucha	1		
22	14M7400	Porca de segurança	1		M10
23	P48347	Anel o	2		17.120 X 2.616 mm (0.674" X 0.103")

Índice numérico

Nº peça	Item	Página
0215015	21	277
0215015	21	371
0215015	21	447
175505	7	285
175505	7	379
175506	7	285
175506	7	379
177665	7	285
177665	5	287
177665	7	379
177665	5	455
4003450	20	83
400R	4	107
400R	4	145
A4365R	12	1093
A4540R	4	129
A4540R	4	147
A4742R	10	1043
A4742R	10	1045
AA21292	3	827
AH114109	13	823
AH125760	10	891
AH125760	31	95
AH125760	63	97
AH128449	5	93
AH128449	5	95
AH128449	28	97
AH137210	15	1085
AH146556	11	565
AH146556	13	567
AH146560	8	565
AH146560	10	567
AH150932	3	1083
AH150933	4	1083
AH156466	13	1083
AH157291	8	1085
AH157292	7	1085
AH159192	16	1085
AH159448	11	537
AH162914	7	537
AH165079	5	537
AH170895	6	483
AH212091	17	565
AH212091	19	567
AH230253	3	853
AH77714	7	663
AH77869	18	635
AH89557	6	663
AHC10206	4	1085
AHC10913	1	563
AHC10913	1	567
AHC10915	3	567
AHC11572	18	565
AHC11572	18	567
AHC13890	1	561
AHC13890	1	565
AHC13894	2	565
AHC14246	1	1081
AHC14246	1	1085
AHC14247	12	1081
AHC14247	13	1081
AHC14247	1	1083
AHC14300	2	1085
AHC14326	3	1085
AHC14331	2	1083
AHC14386	7	973
AHC14386	6	975
AHC15497	14	1083
AL153660	16	755
AL76568	29	805
AM39653	11	901
AN207183	8	1033
AN207184	8	1033
AN302301	2	891
AN302302	2	891
AP22660	15	665
AP22660	12	667
AR21837	23	163
AR21837	23	165
AR21837	32	483
AR21837	18	523
AR21837	17	525
AR21837	17	527
AR21837	11	531
AR21837	11	533
AR21837	39	617
AR21837	38	619
AR21839	11	221
AR21839	23	483
AR21839	5	493
AR21839	7	499
AR21839	12	537
AR21839	42	897
AR50411	1	477
AR54815	13	537
AR55394	45	281
AR55394	45	375
AR55394	45	451
AR70105	18	509
AR83396	7	629
AR98850	3	265
AR98850	3	359
AR98850	3	435
AT103107	9	1081
AT106365	4	757
AT107510	6	267
AT107510	43	307
AT107510	6	361
AT107510	6	437
AT116162	2	89
AT116970	2	755
AT124574	7	1045
AT125158	10	761
AT125158	9	763
AT135758	15	647
AT135758	10	649
AT135758	2	653
AT135758	2	657
AT13740	1	265
AT13740	5	279
AT13740	18	307
AT13740	1	359
AT13740	5	373
AT13740	1	435
AT13740	5	449
AT139694	2	545
AT143577	1	705
AT145341	7	665
AT145341	7	667
AT159816	22	277
AT159816	22	371
AT159816	22	447
AT160480	40	665
AT160480	42	667
AT161638	6	901
AT162118	13	769
AT162848	1	803
AT162863	39	1031
AT165288	12	163
AT165288	9	165
AT167553	11	1065
AT167553	21	1069
AT169157	20	1041
AT170005	1	729
AT170991	4	1045
AT171539	4	475
AT173193	3	757
AT173313	2	773
AT173354	4	651
AT175222	5	509
AT175222	5	511
AT175224	3	509
AT175224	3	511
AT175750	5	181
AT179935	1	1047
AT180588	6	509
AT180588	6	511
AT183238	4	903
AT184015	18	511
AT184015	2	513
AT191102	18	791
AT195140	5	891
AT195141	5	891
AT195302	6	597
AT195442	4	769
AT196427	1	849
AT196760	4	581
AT196760	5	889
AT196943	2	1069
AT196943	9	891
AT202789	4	651
AT202827	10	1089
AT202827	11	1091
AT202955	9	163
AT202955	15	165
AT203130	2	1089
AT203130	4	1089
AT203130	2	1091
AT203483	9	981
AT206751	10	701
AT206751	9	701
AT207022	14	561
AT207022	8	587
AT207023	8	623
AT207023	10	75
AT207023	9	77
AT207023	8	79
AT207330	10	157
AT207330	2	159
AT207432	3	713
AT207433	2	713
AT208123	23	981
AT208159	14	823
AT208411	10	587
AT208411	3	589
AT208411	12	75
AT208411	11	77
AT208411	11	79
AT208622	6	985
AT208691	14	1059
AT208691	19	1059
AT208691	13	1061
AT208691	18	1061
AT208691	13	1063
AT208691	17	1063
AT209020	1	771
AT209021	2	771
AT209022	7	771
AT209024	8	771
AT209025	10	771
AT209026	12	771
AT209152	4	509
AT209152	4	511
AT209225	14	771
AT209432	3	897
AT209495	4	589
AT209703	2	163
AT209703	2	165
AT209704	3	163
AT209704	3	165
AT209748	12	1043
AT209748	2	1043
AT209748	2	1049
AT209750	11	1043
AT209750	5	1043
AT209750	5	1049
AT209811	1	1041
AT209947	1	757
AT210078	29	1029
AT210078	26	1031
AT210216	1	1059
AT210216	1	1061
AT210216	1	1063
AT210219	2	1059
AT210219	2	1061
AT210219	2	1063
AT210246	1	647
AT210246	1	649
AT210268	7	1029
AT210268	9	1031
AT210333	12	647
AT210400	15	1059
AT210400	14	1061
AT210400	14	1063
AT210683	1	1039
AT210685	1	1043
AT210685	1	1045
AT210685	1	1049
AT210686	3	1043
AT210686	3	1045
AT210686	6	1049
AT210687	11	1045

Índice numérico - continuação

Nº peça	Item	Página
AT210687	11	1049
AT210694	29	1035
AT210694	3	1039
AT210694	15	1041
AT210695	21	1041
AT210697	4	1047
AT210712	7	489
AT210773	1	181
AT210898	27	1031
AT210950	1	1035
AT210950	19	1041
AT210951	1	1009
AT210969	1	1035
AT210969	1	1039
AT210969	1	1043
AT210969	1	1045
AT211219	1	1007
AT211296	13	735
AT21839	13	537
AT218439	4	1025
AT219727	12	901
AT219746	33	981
AT219746	7	989
AT219757	21	1007
AT219895	1	1007
AT219974	35	823
AT219974	31	833
AT219974	23	835
AT220036	7	1049
AT220174	30	1009
AT220174	5	1039
AT220174	1	1049
AT220526	1	1007
AT220829	9	1043
AT220831	6	1043
AT220831	5	1045
AT220831	14	1049
AT220925	17	97
AT220954	9	157
AT220957	18	1009
AT220957	30	1021
AT220957	25	1061
AT220957	25	1063
AT220958	19	1009
AT220958	31	1021
AT220958	26	1061
AT220958	26	1063
AT220959	2	1011
AT220959	36	1063
AT220960	3	1011
AT220960	37	1063
AT220962	2	519
AT221506	2	1045
AT221696	5	819
AT221696	18	823
AT221696	26	823
AT222153	3	545
AT222333	1	849
AT222390	28	1035
AT222390	6	1039
AT222390	1	1043
AT222597	9	517
AT222597	9	519
AT223056	30	1029
AT223056	28	1031
AT223226	2	509
AT223226	2	511
AT223493	10	531
AT223493	10	533
AT223527	6	523
AT223527	6	525
AT223527	6	527
AT223535	34	1029
AT223535	33	1031
AT223538	16	889
AT223810	17	509
AT223810	17	511
AT223810	7	517
AT223810	7	519
AT223888	2	519
AT224318	3	1059
AT224318	3	1061
AT224318	3	1063
AT224570	1	501
AT224570	3	891
AT224600	25	1031
AT224699	5	1033
AT224702	1	1033
AT224706	2	1033
AT224706	3	1033
AT224706	2	501
AT224770	27	1035
AT224770	2	1039
AT224770	1	1045
AT224862	1	501
AT224862	3	891
AT224862	4	891
AT224863	6	891
AT224864	4	501
AT224864	6	891
AT224873	7	891
AT224873	8	891
AT225082	6	1033
AT225083	2	1069
AT225084	4	1033
AT225085	4	1033
AT225114	1	509
AT225114	1	511
AT225137	2	157
AT225137	5	157
AT225137	8	157
AT225137	11	159
AT225137	5	159
AT225137	8	159
AT225143	22	1007
AT225254	4	157
AT225254	7	159
AT225425	13	1003
AT225425	3	995
AT225432	3	1001
AT225432	4	1011
AT225491	16	509
AT225491	16	511
AT225573	4	581
AT225574	5	889
AT225698	5	1033
AT225728	5	589
AT225792	1	1035
AT225793	1	1037
AT225794	1	1039
AT225799	26	1035
AT225799	4	1039
AT225799	4	1047
AT225800	1	1035
AT225800	5	1047
AT225805	1	495
AT225805	2	497
AT225805	5	501
AT226000	19	739
AT226000	33	739
AT226109	3	501
AT226110	3	501
AT226119	10	1003
AT226119	3	1009
AT226119	4	1011
AT226119	3	1021
AT226229	33	823
AT226265	2	1069
AT226282	1	857
AT226300	1	1093
AT226301	8	1093
AT226335	2	903
AT226344	9	1093
AT227063	9	655
AT227248	30	221
AT227279	3	221
AT227279	35	901
AT227537	29	617
AT227537	28	619
AT227669	6	795
AT227717	1	1028
AT227717	1	1029
AT227717	36	1031
AT227925	1	1003
AT227925	3	1009
AT227925	4	1011
AT227925	3	1021
AT227926	2	1003
AT227926	3	1009
AT227926	4	1011
AT227927	4	1003
AT227927	2	1005
AT227927	3	1009
AT227927	4	1011
AT227928	3	1003
AT227928	3	1005
AT227928	3	1009
AT227928	4	1011
AT227929	5	1003
AT227929	3	1009
AT227929	4	1011
AT227930	6	1003
AT227930	3	1009
AT227930	4	1011
AT227930	3	1021
AT227933	9	1003
AT227933	3	1009
AT227933	4	1011
AT227933	3	1021
AT227937	2	531
AT227937	2	533
AT228192	23	1009
AT228192	24	1009
AT228192	5	1011
AT228192	6	1011
AT228192	35	1021
AT228192	36	1021
AT228192	29	1061
AT228192	30	1061
AT228192	29	1063
AT228192	30	1063
AT228192	38	1063
AT228192	39	1063
AT228200	31	1029
AT228200	29	1031
AT228240	7	803
AT228250	1	1019
AT228250	3	1021
AT228414	3	717
AT259325	1	175
AT259326	2	175
AT259329	3	175
AT259443	2	201
AT260441	3	201
AT260442	3	201
AT260443	3	201
AT280208	5	819
AT300154	3	1009
AT300154	3	999
AT300858	22	1007
AT300921	21	1013
AT301520	18	973
AT301520	23	975
AT301711	20	489
AT301711	26	833
AT301914	2	867
AT303619	11	1003
AT303619	3	1009
AT303619	4	1011
AT303619	3	1021
AT304633	15	755
AT304780	19	1007
AT304780	20	1007
AT305126	2	737
AT305126	4	739
AT305130	6	735
AT305131	21	735
AT305931	2	653
AT305931	2	657
AT306133	12	523
AT306133	12	525
AT306133	12	527
AT306181	21	737
AT306690	6	481
AT306690	22	489
AT306690	55	823
AT306930	9	489
AT306931	10	489
AT307065	22	1059

Índice numérico - continuação

Nº peça	Item	Página
AT307065	21	1061
AT307065	21	1063
AT307066	20	1059
AT307066	21	1059
AT307066	19	1061
AT307066	20	1061
AT307066	19	1063
AT307066	20	1063
AT307092	1	859
AT307096	15	735
AT307501	17	791
AT307636	2	1023
AT307637	4	1023
AT307638	3	1023
AT307640	5	1023
AT307641	6	1023
AT308795	6	769
AT308796	7	769
AT308797	9	769
AT308935	27	791
AT308994	1	217
AT309550	11	647
AT312053	8	481
AT312053	44	823
AT312932	59	97
AT315051	18	1059
AT315051	17	1061
AT315051	18	1063
AT315294	28	823
AT315458	1	1023
AT315458	1	1025
AT315810	20	823
AT316328	4	819
AT316333	18	497
AT316333	4	499
AT316532	9	1033
AT316676	3	485
AT317096	59	823
AT317251	29	221
AT317468	1	1071
AT317468	2	1071
AT317468	3	1073
AT317468	4	1073
AT317981	20	737
AT317982	11	737
AT318123	7	1003
AT318123	4	1011
AT318788	8	891
AT318925	1	927
AT318925	7	931
AT318925	7	937
AT318925	7	943
AT318925	7	949
AT318925	5	953
AT318925	19	957
AT318925	12	959
AT318925	18	961
AT318925	11	963
AT318925	4	973
AT318925	24	975
AT318925	34	981
AT319067	4	617
AT319067	5	619
AT319069	5	617
AT319069	6	619
AT319079	10	617
AT319079	11	619
AT319081	11	617
AT319081	12	619
AT320361	12	581
AT320593	34	889
AT320593	48	897
AT320658	13	1059
AT320658	11	1061
AT320658	11	1063
AT321320	14	481
AT321989	2	189
AT322382	27	833
AT322383	34	833
AT322830	10	803
AT322957	10	483
AT323107	6	1053
AT323107	8	1055
AT323107	10	1057
AT323621	1	823
AT323756	11	1075
AT323756	13	1077
AT324137	18	1075
AT324137	16	1077
AT324153	5	1067
AT324153	6	1067
AT324153	24	1069
AT324153	25	1069
AT324484	14	647
AT324484	9	649
AT324641	13	1075
AT324641	14	1075
AT324641	5	1075
AT324641	11	1077
AT324641	12	1077
AT324641	14	1077
AT324681	13	755
AT324683	12	755
AT324715	2	629
AT324881	1	220
AT324909	2	485
AT325195	18	617
AT325195	17	619
AT325197	19	617
AT325197	18	619
AT325198	20	617
AT325198	19	619
AT325200	21	617
AT325200	20	619
AT325225	8	573
AT325611	17	221
AT325612	4	1005
AT325667	23	795
AT330209	1	505
AT330592	1	97
AT330606	5	97
AT330664	31	975
AT330678	2	97
AT332096	9	483
AT332290	9	1029
AT332290	12	1031
AT332290	7	1033
AT332575	18	495
AT332575	3	497
AT332614	19	481
AT333189	1	163
AT333673	5	973
AT333673	13	975
AT333696	18	481
AT334250	48	823
AT334251	50	823
AT334494	1	1065
AT334494	2	1069
AT334695	1	165
AT334797	12	1075
AT334797	15	1077
AT334868	27	221
AT334869	28	221
AT334948	20	761
AT334948	19	763
AT335172	6	67
AT335291	62	823
AT335429	46	667
AT335429	3	685
AT335461	1	587
AT335461	1	589
AT335807	4	555
AT335891	1	517
AT335891	1	519
AT335975	3	901
AT335977	3	901
AT336140	1	167
AT336492	2	927
AT336492	25	961
AT336503	8	1001
AT336503	8	995
AT336503	8	999
AT336506	10	1001
AT336506	10	995
AT336506	10	999
AT336507	12	1001
AT336507	14	1001
AT336507	16	1001
AT336507	18	1001
AT336507	20	1001
AT336507	22	1001
AT336507	24	1001
AT336507	26	1001
AT336507	5	1009
AT336507	6	1009
AT336507	7	1011
AT336507	9	1011
AT336507	3	1013
AT336507	4	1013
AT336507	5	1013
AT336507	6	1013
AT336507	16	1015
AT336507	18	1015
AT336507	20	1015
AT336507	22	1015
AT336507	16	1017
AT336507	18	1017
AT336507	20	1017
AT336507	22	1017
AT336507	21	1019
AT336507	23	1019
AT336507	25	1019
AT336507	27	1019
AT336507	29	1019
AT336507	31	1019
AT336507	16	1021
AT336507	18	1021
AT336507	12	995
AT336507	14	995
AT336507	16	995
AT336507	18	995
AT336507	12	999
AT336507	14	999
AT336507	16	999
AT336507	18	999
AT336507	20	999
AT336507	22	999
AT336546	30	481
AT336580	10	687
AT336584	4	687
AT336585	3	687
AT336621	4	865
AT336747	6	531
AT336747	6	533
AT336756	10	1009
AT336756	9	1009
AT336756	22	1021
AT336756	23	1021
AT336756	1	1053
AT336756	2	1053
AT336756	3	1053
AT336756	4	1053
AT336756	1	1055
AT336756	2	1055
AT336756	3	1055
AT336756	4	1055
AT336756	5	1055
AT336756	6	1055
AT336756	1	1057
AT336756	2	1057
AT336756	3	1057
AT336756	4	1057
AT336756	5	1057
AT336756	6	1057
AT336761	11	897
AT336859	21	761
AT336859	20	763
AT336947	6	973
AT336947	3	975
AT337355	1	551
AT337452	8	713
AT337492	2	843
AT337867	2	69
AT337869	5	687
AT337878	6	687
AT338248	3	769
AT338346	1	158
AT338374	1	156
AT338374	4	159

Índice numérico - continuação

Nº peça	Item	Página	Nº peça	Item	Página	Nº peça	Item	Página
AT338547	7	891	AT343059	1	493	AT356101	7	847
AT338918	38	897	AT343126	8	577	AT356453	33	791
AT339532	7	491	AT343339	19	497	AT356573	11	971
AT339533	18	495	AT343339	1	499	AT356574	11	971
AT339533	3	497	AT343370	20	497	AT356899	12	735
AT339536	20	491	AT343370	2	499	AT356903	25	737
AT339536	26	495	AT343540	22	897	AT356906	46	739
AT339536	7	97	AT343599	2	549	AT356908	14	735
AT339537	20	491	AT343600	4	165	AT356909	5	735
AT339537	26	495	AT343601	19	897	AT356910	19	735
AT339537	7	97	AT344124	9	1013	AT356911	5	739
AT339688	2	543	AT344124	12	1015	AT357215	12	1065
AT339688	1	671	AT344124	12	1017	AT357215	22	1069
AT339970	20	1081	AT344124	17	1019	AT357584	15	83
AT340231	12	803	AT344612	2	493	AT357957	13	169
AT340251	11	1011	AT344615	2	687	AT357958	30	207
AT340251	12	1011	AT344894	7	89	AT357959	30	209
AT340251	1	1053	AT344927	12	833	AT357960	30	211
AT340251	2	1053	AT344928	11	833	AT357961	30	213
AT340251	3	1053	AT345170	3	493	AT357962	30	205
AT340251	4	1053	AT345170	21	497	AT357991	3	547
AT340251	7	1057	AT345170	6	499	AT357993	4	547
AT340251	8	1057	AT345195	5	663	AT357994	5	547
AT340252	4	89	AT345493	6	555	AT357995	6	547
AT340599	10	897	AT345746	2	475	AT358008	1	843
AT340691	1	971	AT345966	8	701	AT358048	14	581
AT340876	20	491	AT345966	28	981	AT358061	60	823
AT340876	26	495	AT346015	20	897	AT358082	13	171
AT340876	7	97	AT346094	8	537	AT35831	18	483
AT341091	10	927	AT346311	3	573	AT35831	36	617
AT341091	16	931	AT347015	10	481	AT35831	35	619
AT341091	16	937	AT347382	31	667	AT358357	7	83
AT341091	16	943	AT347735	44	617	AT358473	23	823
AT341091	16	949	AT347735	43	619	AT358475	15	823
AT341091	14	953	AT347919	30	805	AT358701	7	903
AT341091	28	957	AT348044	12	765	AT358773	24	1007
AT341091	21	959	AT349964	4	93	AT358773	25	1007
AT341091	28	961	AT349964	4	95	AT358775	14	889
AT341091	21	963	AT349964	27	97	AT358852	9	475
AT341091	30	973	AT350316	5	769	AT358893	4	163
AT341091	35	975	AT350850	1	795	AT358934	11	475
AT341166	27	889	AT351500	23	973	AT358988	31	179
AT341238	1	557	AT351500	17	975	AT358989	32	179
AT341272	1	555	AT351797	27	897	AT358990	3	193
AT341275	21	807	AT351888	2	485	AT359719	6	489
AT341366	12	769	AT352108	41	617	AT359994	7	901
AT341524	1	1001	AT352108	40	619	AT360385	1	885
AT341524	13	1011	AT352302	21	805	AT360811	15	897
AT341525	1	995	AT352303	22	805	AT360989	13	897
AT341526	2	1009	AT352332	5	897	AT361034	1	537
AT341526	1	999	AT352498	1	695	AT361052	35	221
AT341527	38	1019	AT352498	6	861	AT361281	1	629
AT341527	2	1021	AT352590	1	977	AT361365	10	769
AT341528	7	1013	AT352636	32	901	AT361365	1	773
AT341528	1	1015	AT352891	24	995	AT361449	1	885
AT341528	1	1017	AT352891	1	997	AT361458	3	773
AT341583	1	989	AT352897	10	665	AT361459	4	773
AT341584	3	989	AT352897	10	667	AT361460	5	773
AT341584	1	991	AT353096	37	897	AT361463	7	773
AT341613	9	805	AT353160	6	1029	AT361539	8	773
AT341620	1	985	AT353160	7	1031	AT361702	12	897
AT341630	8	805	AT353427	1	543	AT361748	14	897
AT341632	3	991	AT353746	23	1035	AT361804	40	739
AT341702	9	83	AT353746	20	1037	AT361806	4	737
AT341731	2	667	AT353746	25	1039	AT361807	3	737
AT341959	48	901	AT353951	4	761	AT361809	39	739
AT342206	22	617	AT353951	3	763	AT362078	9	807
AT342206	21	619	AT354030	2	761	AT362406	13	649
AT342407	1	819	AT354096	21	897	AT362667	1	885
AT342433	10	543	AT354192	2	183	AT362746	2	1017
AT342490	17	497	AT354202	1	761	AT362746	2	1019
AT342490	3	499	AT354202	1	763	AT362747	2	1013
AT342497	8	1013	AT354304	37	665	AT362747	2	1015
AT342588	3	843	AT354304	39	667	AT362747	8	1023
AT342616	33	1019	AT354417	23	897	AT362867	1	795
AT342616	14	1021	AT354455	12	665	AT363790	14	755
AT342617	34	1019	AT354455	13	667	AT363800	11	1013
AT342617	15	1021	AT354830	3	655	AT363800	14	1015
AT342878	2	555	AT354837	2	655	AT363800	14	1017
AT342878	3	555	AT355380	7	761	AT363800	19	1019
AT343044	5	555	AT355380	6	763	AT364020	11	517
AT343056	4	493	AT356033	8	1023	AT364020	11	519
AT343056	5	499	AT356088	3	871	AT364072	42	739

Índice numérico - continuação

Nº peça	Item	Página
AT364468	4	711
AT364829	1	897
AT364922	4	879
AT365199	15	765
AT365336	2	717
AT365402	52	897
AT365431	12	807
AT365436	9	891
AT365542	1	1007
AT365786	7	547
AT365869	27	533
AT366648	6	885
AT366733	14	1011
AT366733	40	1063
AT366773	17	1009
AT366773	42	1021
AT366773	36	1061
AT366774	26	1059
AT367039	9	531
AT367039	9	533
AT367494	8	651
AT367640	2	799
AT368241	9	871
AT368243	10	871
AT369351	26	531
AT369351	26	533
AT369839	5	545
AT369908	8	665
AT369908	8	667
AT370199	2	523
AT370199	3	525
AT370199	3	527
AT371087	22	97
AT371104	36	531
AT371104	36	533
AT371651	23	1007
AT372240	1	83
AT372274	1	1067
AT372274	29	1069
AT372275	2	1067
AT372275	23	1069
AT372276	3	1067
AT372276	26	1069
AT372277	4	1067
AT372277	27	1069
AT372657	11	483
AT372699	11	973
AT372699	10	975
AT373575	1	681
AT373822	6	823
AT374068	3	669
AT374068	66	673
AT374689	27	533
AT376206	11	657
AT376347	5	889
AT376478	1	885
AT376685	2	679
AT377159	3	679
AT377553	1	67
AT378210	11	543
AT378631	12	769
AT379636	21	177
AT383880	1	1028
AT384605	9	773
AT384606	10	773
AT384607	11	773
AT384608	12	773
AT384609	13	773
AT384610	14	773
AT384611	15	773
AT384612	16	773
AT384613	17	773
AT384824	18	773
AT386040	1	829
AT387534	27	533
AT387539	27	533
AT387540	27	533
AT395191	1	489
AT395348	1	755
AT395729	15	489
AT395731	2	489
AT397355	9	833
AT397355	4	835
AT397356	10	833
AT397356	5	835
AT398215	1	799
AT398216	8	663
AT398260	6	773
AT399334	1	713
AT399832	1	911
AT400207	2	695
AT400780	2	813
AT400896	3	901
AT400898	3	901
AT401256	1	641
AT401420	9	769
AT402960	1	885
AT403354	11	657
AT404818	1	691
AT404819	1	693
AT405057	6	665
AT405057	6	667
AT405059	11	665
AT405059	11	667
AT409107	2	783
AT409107	2	787
AT409110	6	783
AT409110	5	787
AT409111	4	783
AT410921	5	663
AT410941	7	861
AT411751	4	663
AT41188	5	635
AT412237	1	75
AT412238	1	77
AT412239	1	79
AT412661	9	665
AT412661	9	667
AT412813	1	781
AT413029	1	783
AT413029	1	787
AT414199	3	889
AT414199	1	891
AT414399	1	981
AT414405	1	731
AT414546	1	731
AT414826	1	531
AT414826	1	533
AT414826	1	537
AT415020	7	635
AT415049	7	157
AT415049	10	159
AT415519	54	97
AT415522	53	97
AT415538	1	913
AT415538	1	915
AT415548	2	769
AT415562	46	97
AT415773	1	701
AT415985	49	97
AT415987	52	97
AT416167	2	637
AT416175	9	663
AT416242	4	637
AT416445	1	735
AT416512	5	829
AT416946	1	637
AT416994	2	781
AT417015	5	761
AT417015	4	763
AT417241	1	485
AT417241	10	95
AT417241	30	97
AT417310	3	781
AT417411	9	93
AT417484	3	485
AT417825	1	785
AT417970	2	543
AT417970	1	671
AT417999	4	93
AT417999	4	95
AT417999	27	97
AT418098	7	787
AT418178	6	787
AT418206	8	785
AT418207	2	785
AT419552	2	761
AT419552	2	763
AT422435	1	667
AT423033	1	901
AT423339	3	1033
AT423339	4	891
AT423340	1	1033
AT423340	2	1069
AT423340	4	501
AT423341	2	1033
AT423341	2	501
AT423342	2	485
AT423947	8	547
AT423948	1	547
AT424434	3	663
AT426236	1	669
AT426302	2	663
AT426830	35	835
AT427631	1	861
AT427751	1	481
AT427915	21	807
AT428068	11	823
AT428138	26	95
AT428139	25	95
AT428142	24	95
AT428232	51	97
AT428275	34	823
AT428334	10	93
AT428334	27	95
AT428336	17	799
AT428337	25	799
AT428345	50	97
AT428346	48	97
AT428605	1	779
AT429041	1	1033
AT429042	2	1033
AT429042	2	501
AT429043	3	1033
AT429062	4	891
AT429163	1	959
AT429164	1	963
AT429793	2	1069
AT430865	36	1029
AT431209	1	957
AT431210	1	961
AT431309	23	517
AT432087	37	981
AT432517	4	501
AT432642	4	791
AT432643	2	791
AT432856	2	861
AT433037	1	791
AT433044	21	807
AT433237	17	807
AT433424	1	677
AT433553	27	531
AT433554	27	531
AT433555	27	531
AT433636	55	97
AT434005	11	755
AT435651	4	617
AT435651	5	619
AT435835	47	97
AT435938	56	97
AT436170	1	879
AT437016	7	835
AT437075	8	573
AT437116	34	835
AT437123	46	835
AT437135	6	835
AT437280	4	581
AT437560	4	577
AT437732	18	573
AT437871	37	835
AT438060	25	573
AT438060	26	573
AT439059	3	89
AT439109	4	581
AT439110	4	581
AT439697	12	635
AT439698	10	635
AT439961	0	605
AT440008	1	833

Índice numérico - continuação

Nº peça	Item	Página
AT440010	1	655
AT440012	1	679
AT440040	1	871
AT440315	1	1013
AT440316	1	1005
AT440322	1	89
AT440323	1	969
AT440326	1	893
AT440333	1	1007
AT440334	1	1009
AT440335	1	1030
AT440344	1	923
AT440346	1	921
AT440381	1	497
AT440382	1	513
AT440947	3	651
AT440948	10	651
AT441064	8	663
AT441264	39	739
AT441264	40	739
AT441264	42	739
AT441264	44	739
AT441264	46	739
AT441326	1	523
AT441326	1	525
AT441326	1	527
AT441327	3	523
AT441327	2	525
AT441327	2	527
AT441664	3	861
AT441689	24	97
AT441690	1	95
AT441691	1	93
AT441901	3	93
AT441901	3	95
AT441901	26	97
AT442017	1	853
AT442221	5	1089
AT442221	3	1091
AT442222	1	1089
AT442222	1	1091
AT442497	12	1031
AT442497	7	1033
AT442731	10	543
AT442732	8	1013
AT442924	14	581
AT443059	7	989
AT443059	7	991
AT443485	2	927
AT443485	6	931
AT443485	6	937
AT443485	6	943
AT443485	6	949
AT443485	4	953
AT443485	18	957
AT443485	11	959
AT443485	25	961
AT443485	18	963
AT444061	1	505
AT444418	17	573
AT444449	20	635
AT445361	31	667
AT445361	1	685
AT446177	49	533
AT446177	1	535
AT446360	2	665
AT446360	1	675
AT446618	1	619
AT446940	1	677
AT447051	2	653
AT447096	6	807
AT448293	19	497
AT448293	1	499
AT448329	1	75
AT448332	1	77
AT448334	1	79
AT448876	1	889
AT449228	39	739
AT449228	42	739
AT449245	39	739
AT449245	46	739
AT449246	39	739
AT449246	44	739
AT449282	39	739
AT449282	40	739
AT450278	14	755
AT451919	17	807
AT452016	3	807
AT452356	1	955
AT453376	3	989
AT453376	1	991
AT455047	1	701
AT455210	1	665
AT455210	1	673
AT45678	15	1093
AT459716	1	791
AT460595	1	967
AT460597	1	975
AT460956	1	903
AT461029	1	687
AT461043	1	475
AT466877	3	861
AT468647	1	167
AT468964	1	867
AT469474	11	823
AT469479	34	823
AT469484	1	819
AT469486	4	819
AT469527	15	755
AT470047	2	517
AT470047	2	519
AT470563	2	573
AT470564	1	573
AT470619	12	755
AT470620	13	755
AT471881	21	545
AT471881	1	547
AT471882	6	547
AT472409	1	163
AT472410	1	165
AT474307	2	509
AT474307	2	511
AT475756	29	193
AT478409	16	755
AT485988	6	773
AT486064	10	769
AT486064	1	773
AT488660	2	1013
AT488660	2	1015
AT488660	8	1023
AT488663	2	1023
AT488665	12	755
AT53440	19	511
AT53440	3	513
AT53541	13	561
AT62123	15	1075
AT62123	17	1077
AT64886	11	623
AT79590	3	903
AZ43305	7	795
BYT10324	1	945
BYT10325	1	951
BYT10326	1	933
BYT10327	1	939
BYT10377	1	1077
BYT10378	1	1073
BYT10379	1	1021
BYT10381	1	1011
BYT10387	1	1069
DZ100117	5	269
DZ100117	28	307
DZ100117	5	363
DZ100117	5	439
DZ100223	40	331
DZ100223	40	407
DZ100231	39	235
DZ100385	18	265
DZ100385	18	359
DZ100385	18	435
DZ100421	5	269
DZ100421	28	307
DZ100421	5	363
DZ100421	5	439
DZ100553	1	245
DZ100553	1	341
DZ100553	1	417
DZ10083	3	269
DZ10083	2	301
DZ10083	9	307
DZ10083	1	313
DZ10083	3	363
DZ10083	3	439
DZ100946	1	275
DZ100946	3	307
DZ100946	4	307
DZ100946	15	369
DZ100946	1	445
DZ101011	12	387
DZ101011	12	463
DZ101246	1	131
DZ101246	1	149
DZ101247	1	109
DZ101882	19	281
DZ101882	19	375
DZ101882	19	451
DZ101884	20	281
DZ101884	20	375
DZ101884	20	451
DZ101959	2	269
DZ101959	11	307
DZ101959	2	363
DZ101959	2	439
DZ10211	2	265
DZ10211	8	269
DZ10211	1	301
DZ10211	5	307
DZ10211	16	315
DZ10211	2	359
DZ10211	8	363
DZ10211	2	435
DZ10211	8	439
DZ102298	8	269
DZ102298	8	363
DZ105071	8	235
DZ105071	11	331
DZ105071	11	407
DZ105351	1	333
DZ105351	1	409
DZ105353	2	237
DZ105601	1	289
DZ105601	1	381
DZ105601	1	457
DZ105799	18	265
DZ105799	1	267
DZ105799	40	307
DZ105799	18	359
DZ105799	1	361
DZ105799	18	435
DZ105799	1	437
DZ105801	18	265
DZ105801	1	267
DZ105801	40	307
DZ105801	18	359
DZ105801	1	361
DZ105801	18	435
DZ105801	1	437
DZ105939	6	293
DZ105939	7	293
DZ105939	5	385
DZ105939	7	385
DZ105939	6	461
DZ105939	7	461
DZ10597	18	265
DZ10597	1	307
DZ10597	66	307
DZ10597	18	359
DZ10597	18	435
DZ10599	1	315
DZ10599	1	317
DZ106792	1	333
DZ106792	10	333
DZ106792	7	333
DZ106792	8	333
DZ106792	9	333
DZ106792	1	409
DZ106792	10	409
DZ106792	7	409
DZ106792	8	409
DZ106792	9	409

Índice numérico - continuação

Nº peça	Item	Página
DZ106967	2	237
DZ106967	9	237
DZ10789	18	265
DZ10789	18	359
DZ10789	1	393
DZ10789	18	435
DZ10789	1	467
DZ108012	18	265
DZ108012	18	359
DZ108012	18	435
DZ108096	9	285
DZ108096	3	287
DZ108096	9	379
DZ108096	3	455
DZ108126	1	285
DZ108126	7	285
DZ108126	9	285
DZ108126	1	379
DZ108126	7	379
DZ108126	9	379
DZ108380	1	281
DZ108380	1	375
DZ108380	1	451
DZ108890	15	277
DZ108890	15	371
DZ108890	15	447
DZ109633	14	237
DZ109633	6	305
DZ109633	12	317
DZ109633	12	333
DZ109633	12	409
DZ109985	1	387
DZ109985	1	463
DZ110134	8	269
DZ110134	8	363
DZ110135	8	269
DZ110135	8	363
DZ111356	14	369
DZ111356	16	369
DZ111356	17	369
DZ113610	18	265
DZ113610	18	359
DZ113610	18	435
E12379	8	1089
E12379	7	1091
E12379	10	561
E12379	7	623
E46066	32	805
E63524	10	285
E63524	9	285
E63524	4	287
E63524	10	379
E63524	9	379
E63524	4	455
E64052	14	635
E66413	25	277
E66413	25	371
E66413	25	447
E80242	5	517
E80242	5	519
F1743R	11	231
F1743R	8	289
F1743R	60	307
F1743R	11	327
F1743R	8	381
F1743R	11	403
F1743R	8	457
F2380R	13	103
F2380R	12	127
F2380R	12	143
F3171R	14	103
F3171R	5	109
F3171R	17	113
F3171R	14	127
F3171R	16	129
F3171R	12	131
F3171R	14	143
F3171R	16	147
F3171R	12	149
F433299	6	1033
GY20126	3	691
GY20126	3	693
GY20126	11	871

Nº peça	Item	Página
H110232	3	735
H110232	7	737
H114865	20	805
H121163	20	285
H121163	23	287
H121163	20	379
H121163	23	455
H128515	19	285
H128515	24	287
H128515	19	379
H128515	24	455
H131531	34	665
H131531	35	667
H132922	34	737
H135191	13	1085
H140692	20	735
H145221	7	637
H152202	9	565
H152202	11	567
H157898	10	565
H157898	12	567
H158436	5	1083
H158437	6	1083
H163979	6	1085
H163980	5	1085
H169568	4	717
H169752	8	1083
H170140	10	1083
H170216	14	565
H170216	16	567
H170538	6	565
H170538	8	567
H172014	6	537
H173411	18	489
H174831	9	537
H180787	15	565
H180787	17	567
H207250	1	601
H210206	11	1083
H210731	7	565
H210731	9	567
H224073	53	665
H224073	51	667
H224073	41	805
H232267	7	1083
H235331	12	1085
H235474	11	1085
H75541	11	1067
H75541	34	1069
H77698	8	1053
H77698	12	1055
H77698	14	1057
H77698	16	561
H77698	35	663
H77698	51	665
H77698	52	665
H77698	52	667
H77698	51	897
H77698	3	915
H77698	23	97
H79910	4	231
H79910	22	307
H79910	4	327
H79910	4	403
H84318	3	1049
H85233	6	819
H85233	19	823
H85233	27	823
H871R	23	107
H871R	23	145
H89151	9	973
H89151	8	975
J16931	9	481
J16931	49	823
JD38714	2	1047
JD5749	3	601
JD5749	1	609
JD5756	1	597
JD5756	1	599
JD5822	1	595
JD5902	7	601
JD5902	1	607
JD5902	2	609

Nº peça	Item	Página
JD5906	8	601
JD5906	2	607
JD5929	3	867
JD5933	9	601
JD5933	3	607
JD5944	3	609
JD7759	10	1081
JD7759	18	113
JD7759	13	129
JD7759	13	147
JD7759	11	157
JD7759	3	157
JD7759	6	157
JD7759	3	159
JD7759	6	159
JD7759	9	159
JD7759	19	489
JD7759	2	561
JD7759	15	931
JD7759	15	937
JD7759	15	943
JD7759	15	949
JD7759	13	953
JD7759	27	957
JD7759	20	959
JD7759	27	961
JD7759	20	963
JD7759	29	973
JD7759	25	975
JD7759	18	981
JD7759	11	989
JD7759	11	991
JD7763	23	1081
JD7788	9	1089
JD7788	8	1091
JD7797	11	561
JD7797	2	623
JD8254	4	127
JD8254	4	143
L102023	1	875
L150867	35	897
L152397	6	737
L77943	7	807
LW10469918	2	1025
LW10469932	3	1025
LW7381634	6	1025
LW9285555	25	1013
LW9289201	8	1025
LW9591352	9	1025
LW9968581	10	1025
M114063	1	737
M114063	3	739
M115279	13	769
M115279	25	795
M150273	17	741
M453T	15	771
M45937	15	561
M45937	7	587
M47887	7	865
M68628	10	823
M68628	5	823
M74782	18	807
M84972	4	543
M84972	7	545
M84972	33	737
M84972	43	739
M84972	24	795
M84972	10	807
M87571	13	221
MT2485	19	765
MT2485	12	843
N102039	4	259
N102039	4	353
N102039	4	429
N117290	8	803
N189220	5	1053
N189220	7	1055
N189220	9	1057
N189220	24	163
N189220	24	165
N189220	28	483
N189220	40	617
N189220	39	619

Índice numérico - continuação

Nº peça	Item	Página
N189220	56	901
N199909	4	75
N199909	3	77
N199909	3	79
N209668	5	695
N209668	12	861
N209692	6	695
N209692	13	861
N209756	20	885
N218377	5	865
N231749	3	83
N30405	10	475
P48347	23	1093
PF13564	2	908
PF81399	4	908
PF81427	5	908
PF81429	3	908
PF81438	1	908
PF81438	3	908
PFA10255	1	908
PFA10255	3	908
PFA10274	3	908
PFA10319	1	908
PFA10319	3	908
PFA10480	3	908
PFA10480	5	915
PFA10481	1	908
PFA10481	3	908
PFA10481	4	915
PFA11064	1	908
PFA11064	3	908
PG-188	19	1075
PG200395	1	163
PG200396	1	165
PG200412	13	169
PG200413	13	171
PG200855	1	885
PT11778	8	807
R100122	7	75
R100122	6	77
R100122	6	79
R100377	10	641
R100569	3	239
R100569	25	305
R100569	7	315
R100569	3	335
R100569	3	411
R10093	10	805
R104558	1	181
R104587	3	267
R104587	44	307
R104587	3	361
R104587	3	437
R105415	4	221
R109082	1	101
R109082	1	123
R109082	1	139
R109083	2	101
R109083	2	123
R109083	2	139
R11086	9	279
R11086	11	373
R11086	11	449
R11151	18	1093
R112079	3	101
R112079	3	123
R112079	3	139
R112200	12	277
R112200	12	371
R112200	12	447
R112203	7	277
R112203	7	371
R112203	7	447
R112210	44	107
R112210	25	119
R112210	11	131
R112210	44	145
R112210	11	149
R113050	5	807
R114023	14	537
R114310	18	277
R114310	18	371
R114310	18	447
R115176	42	107
R115176	42	145
R115350	20	483
R115439	9	119
R116022	28	277
R116022	28	371
R116022	28	447
R116214	11	107
R116214	11	145
R116311	7	229
R116311	7	325
R116311	7	401
R116373	47	107
R116373	28	119
R116373	13	131
R116373	47	145
R116373	13	149
R116401	34	277
R116401	34	371
R116401	34	447
R116408	30	277
R116408	30	371
R116408	30	447
R116718	31	281
R116718	31	375
R116718	31	451
R116810	4	101
R116810	4	123
R116810	4	139
R117073	12	281
R117073	12	375
R117073	12	451
R117721	9	793
R119270	5	101
R119270	5	123
R119270	5	139
R119383	10	279
R119383	17	305
R119383	9	317
R119383	10	373
R119383	10	449
R119384	9	289
R119384	13	305
R119384	10	317
R119384	9	381
R119384	9	457
R119653	10	277
R119653	10	371
R119653	10	447
R119847	25	281
R119847	25	375
R119847	25	451
R120194	35	107
R120194	21	119
R120194	35	145
R120467	3	227
R120467	3	323
R120467	3	399
R120653	6	757
R120653	7	757
R120752	2	267
R120752	45	307
R120752	2	361
R120752	2	437
R120953	21	265
R120953	57	307
R120953	21	359
R120953	21	435
R120954	19	265
R120954	34	307
R120954	19	359
R120954	19	435
R121322	1	275
R121322	15	369
R121322	1	445
R121692	3	231
R121692	3	327
R121692	3	403
R121929	13	231
R121929	13	327
R121929	13	403
R122371	33	617
R122371	32	619
R124186	27	281
R124186	27	375
R124186	27	451
R125223	13	805
R125450	2	827
R125670	23	277
R125670	23	371
R125670	23	447
R128670	61	307
R129820	24	281
R129820	24	375
R129820	24	451
R129821	28	281
R129821	28	375
R129821	28	451
R131051	36	235
R131051	39	235
R131051	39	305
R131051	13	317
R131051	42	331
R131051	42	407
R131477	6	115
R131477	6	133
R131477	6	151
R131478	7	115
R131478	7	133
R131478	7	151
R132396	3	305
R132396	6	315
R132574	46	107
R132574	27	119
R132574	14	131
R132574	46	145
R132574	14	149
R133900	37	277
R133900	37	371
R133900	37	447
R134098	19	741
R134098	8	791
R134465	16	277
R134465	16	371
R134465	16	447
R134726	17	107
R134726	29	119
R134726	17	145
R134954	31	221
R135482	3	249
R135482	3	345
R135482	3	421
R135509	4	253
R135509	3	303
R135509	4	349
R135509	4	425
R135510	3	253
R135510	2	303
R135510	3	349
R135510	3	425
R135514	23	119
R135543	9	101
R135543	9	123
R135543	9	139
R162769	11	807
R164193	8	483
R165472	1	117
R165472	1	135
R183409	11	803
R183409	14	803
R183410	18	799
R183412	27	799
R186228	9	819
R191781	5	387
R191781	5	463
R193666	2	537
R194311	4	537
R206883	5	477
R21612	6	75
R21612	5	77
R21612	5	79
R232685	15	127
R232685	15	143
R237815	15	537
R244400	6	89
R244664	1	807

Índice numérico - continuação

Nº peça	Item	Página
R26012	10	101
R26012	10	123
R26012	10	139
R26058	10	231
R26058	10	327
R26058	10	403
R26287	35	1029
R26287	34	1031
R26287	48	107
R26287	48	145
R26287	15	889
R26287	17	889
R26333	5	229
R26333	5	325
R26333	5	401
R26375	10	109
R26375	24	113
R26375	20	129
R26375	10	131
R26375	20	147
R26375	10	149
R26375	2	491
R26375	13	495
R26375	10	551
R26375	4	551
R26375	7	551
R26375	13	573
R26375	24	573
R26375	3	577
R26375	7	577
R26375	6	589
R26375	20	901
R26375	13	95
R26375	16	95
R26375	22	95
R26375	29	95
R26375	11	97
R26375	13	97
R26375	20	97
R26375	33	97
R26375	38	97
R26375	41	97
R26375	83	98
R26448	5	1001
R26448	7	1001
R26448	22	1007
R26448	4	1007
R26448	13	1009
R26448	4	1009
R26448	19	1011
R26448	26	1011
R26448	16	1013
R26448	19	1013
R26448	11	1015
R26448	6	1015
R26448	9	1015
R26448	11	1017
R26448	6	1017
R26448	9	1017
R26448	11	1019
R26448	14	1019
R26448	16	1019
R26448	5	1019
R26448	7	1019
R26448	13	1021
R26448	26	1021
R26448	6	1021
R26448	8	1021
R26448	21	1029
R26448	33	1029
R26448	22	1031
R26448	32	1031
R26448	14	1035
R26448	25	1035
R26448	7	1035
R26448	22	1037
R26448	7	1037
R26448	27	1039
R26448	29	1039
R26448	9	1039
R26448	13	1041
R26448	6	1047
R26448	10	1065
R26448	17	1065
R26448	5	1065
R26448	6	1065
R26448	14	1069
R26448	17	1069
R26448	8	1069
R26448	6	1075
R26448	7	1075
R26448	7	1077
R26448	12	109
R26448	5	131
R26448	5	149
R26448	20	495
R26448	9	497
R26448	20	573
R26448	4	581
R26448	8	581
R26448	13	889
R26448	22	889
R26448	29	889
R26448	33	889
R26448	44	901
R26448	34	95
R26448	35	95
R26448	15	97
R26448	66	97
R26448	69	97
R26448	73	97
R26448	5	995
R26448	7	995
R26448	5	999
R26448	7	999
R26773	25	901
R26906	10	1049
R26906	21	113
R26906	18	129
R26906	18	147
R26906	7	495
R26906	9	495
R26906	16	497
R26906	6	497
R26906	5	561
R26906	7	561
R26906	4	563
R26906	6	563
R26906	31	617
R26906	9	617
R26906	10	619
R26906	30	619
R26906	20	889
R26906	23	901
R26906	47	901
R26906	62	97
R27175	14	103
R27175	14	127
R27175	14	143
R27175	9	239
R27175	9	335
R27175	9	411
R27175	21	885
R27218	22	1007
R27218	3	109
R27218	6	131
R27218	6	149
R274003	14	83
R27474	20	113
R27474	17	129
R27474	17	147
R27474	7	239
R27474	7	335
R27474	7	411
R28782	7	1007
R28782	20	1065
R28782	20	1069
R28782	13	491
R28782	13	551
R28782	12	885
R28811	4	232
R28811	4	328
R28811	4	404
R29480	2	67
R29936	12	1007
R29936	16	1009
R29936	22	1011
R29936	29	1021
R29936	2	1027
R29936	6	1027
R29936	15	1029
R29936	26	1029
R29936	16	1031
R29936	4	1035
R29936	4	1037
R29936	12	1039
R29936	11	1041
R29936	15	1081
R29936	19	1081
R29936	3	1081
R29936	16	221
R29936	20	221
R29936	22	221
R29936	26	221
R29936	6	221
R29936	10	491
R29936	6	491
R29936	17	495
R29936	15	617
R29936	16	619
R29936	25	889
R29936	13	901
R29936	17	901
R29936	29	901
R32295	12	617
R32295	13	619
R32617	9	267
R32617	9	361
R32617	9	437
R33029	6	101
R33029	6	123
R33029	6	139
R33138	11	109
R33138	9	131
R33138	9	149
R33259	4	807
R34513	27	107
R34513	27	145
R34857	7	107
R34857	7	145
R34858	5	107
R34858	5	145
R35022	4	271
R35022	4	365
R35022	4	441
R35365	23	129
R35365	23	147
R35366	24	129
R35366	24	147
R35367	25	129
R35367	25	147
R36311	7	1089
R36311	6	1091
R36311	9	561
R36311	1	623
R36545	16	635
R375R	9	109
R375R	2	131
R375R	2	149
R375R	5	75
R375R	4	77
R375R	4	79
R39112	23	113
R39112	21	129
R39112	21	147
R39112	6	589
R394R	36	277
R394R	36	371
R394R	36	447
R39503	11	279
R39503	2	373
R39503	2	449
R39741	1	247
R39741	17	307
R39741	1	343
R39741	1	419
R41071	15	523
R41071	14	525
R41071	14	527

Índice numérico - continuação

Nº peça	Item	Página
R41071	2	793
R41934	4	267
R41934	41	307
R41934	4	361
R41934	4	437
R41985	1	793
R42045	27	387
R42045	27	463
R42340	14	275
R42340	12	307
R42340	13	369
R42340	14	445
R43409	5	265
R43409	14	307
R43409	5	359
R43409	5	435
R44097	2	645
R44165	32	805
R44181	6	113
R44302	11	1081
R44302	11	1089
R44302	9	1091
R44302	8	475
R44302	6	477
R44302	46	531
R44302	45	533
R44302	9	543
R44302	27	573
R44302	7	597
R44302	12	623
R44302	19	635
R44302	11	651
R44302	9	653
R44302	9	657
R44302	30	663
R44302	31	663
R44302	32	663
R44302	33	663
R44302	34	663
R44302	38	663
R44302	45	665
R44302	46	665
R44302	47	665
R44302	48	665
R44302	49	665
R44302	50	665
R44302	48	667
R44302	49	667
R44302	50	667
R44302	2	669
R44302	1	683
R44302	2	683
R44302	10	757
R44302	5	757
R44302	10	793
R44302	4	861
R44302	2	911
R44302	3	911
R45210	14	861
R46323	36	107
R46323	18	119
R46323	36	145
R46324	37	107
R46324	19	119
R46324	37	145
R46325	38	107
R46325	20	119
R46325	38	145
R47151	6	239
R47151	6	335
R47151	6	411
R47153	17	281
R47153	22	305
R47153	14	317
R47153	17	375
R47153	17	451
R47593	13	113
R47594	12	113
R47595	11	113
R47596	10	113
R47598	2	113
R48629	3	113
R48629	4	113
R48629	5	113
R48630	4	113
R48631	5	113
R48693	9	277
R48693	9	371
R48693	9	447
R48776	2	129
R48776	2	147
R500055	15	281
R500055	15	375
R500055	15	451
R500330	26	281
R500330	26	375
R500330	26	451
R500642	9	273
R500642	9	367
R500642	9	443
R501035	30	307
R501035	1	439
R501388	13	255
R501388	12	257
R501388	13	351
R501388	13	427
R502011	4	283
R502011	7	305
R502011	16	317
R502011	4	377
R502011	4	453
R502079	9	799
R50279	16	807
R50279	20	807
R503983	2	261
R503983	2	355
R503983	2	431
R504016	3	297
R504016	3	389
R504016	3	465
R50417	46	281
R50417	46	375
R50417	46	451
R504235	5	275
R504235	8	309
R504235	10	369
R504235	5	445
R504289	42	281
R504289	42	375
R504289	42	451
R504604	2	279
R504604	8	373
R504604	8	449
R504669	35	281
R504669	4	305
R504669	8	315
R504669	35	375
R504669	35	451
R504670	43	281
R504670	43	375
R504670	43	451
R504781	20	235
R504781	13	331
R504781	13	407
R504810	6	259
R504810	33	305
R504810	20	315
R504810	3	317
R504810	4	317
R504810	6	353
R504810	8	387
R504810	6	429
R504810	8	463
R504811	15	265
R504811	10	289
R504811	52	307
R504811	15	359
R504811	10	381
R504811	15	435
R504811	10	457
R504829	9	305
R504829	16	369
R505146	38	281
R505146	38	375
R505146	38	451
R505452	38	235
R505452	39	235
R505452	38	305
R505452	17	317
R505452	43	331
R505452	43	407
R51196	9	129
R51196	9	147
R51197	10	129
R51197	10	147
R51198	11	129
R51198	11	147
R51199	12	129
R51199	12	147
R515407	20	305
R517073	2	269
R517073	11	307
R517073	2	363
R517073	2	439
R517267	6	249
R517267	6	345
R517267	6	421
R517522	9	271
R517522	9	365
R517522	9	441
R518034	25	265
R518034	59	307
R518034	25	359
R518034	25	435
R518212	13	265
R518212	13	359
R518212	13	435
R518233	3	275
R518233	3	309
R518233	11	369
R518233	3	445
R518239	8	279
R518239	4	373
R518239	4	449
R518254	2	235
R518254	48	235
R518254	1	331
R518254	7	331
R518254	1	407
R518254	7	407
R518255	14	265
R518255	53	307
R518255	14	359
R518255	14	435
R518260	14	237
R518260	6	305
R518260	12	333
R518260	12	409
R518263	9	227
R518263	8	305
R518263	9	323
R518263	9	399
R518277	2	229
R518277	2	325
R518277	2	401
R518347	1	273
R518347	1	367
R518347	1	443
R518350	1	273
R518350	1	367
R518350	1	443
R518353	36	281
R518353	36	375
R518353	36	451
R518376	30	281
R518376	30	375
R518376	30	451
R518382	21	281
R518382	21	375
R518382	21	451
R518551	15	231
R518551	16	231
R518551	17	231
R518551	9	231
R518551	15	327
R518551	16	327
R518551	17	327
R518551	9	327
R518551	15	403

Índice numérico - continuação

Nº peça	Item	Página
R518551	16	403
R518551	17	403
R518551	9	403
R518619	8	295
R518619	19	305
R518619	19	315
R518619	15	387
R518619	15	463
R518851	1	249
R518851	1	345
R518851	1	421
R518852	4	249
R518852	4	345
R518852	4	421
R518871	35	235
R518871	44	331
R518871	44	407
R519262	1	232
R519262	1	328
R519262	1	404
R519270	23	277
R519270	23	371
R519270	23	447
R519285	12	239
R519285	12	335
R519285	12	411
R519287	20	265
R519287	35	307
R519287	4	315
R519287	20	359
R519287	20	435
R519336	14	271
R519336	14	365
R519336	14	441
R519344	40	305
R519344	6	387
R519344	6	463
R51936	47	235
R51936	2	277
R51936	27	331
R51936	2	371
R51936	27	407
R51936	2	447
R519361	7	249
R519361	41	305
R519361	7	345
R519361	7	421
R519398	4	387
R519398	4	463
R519414	5	263
R519414	11	305
R519414	11	317
R519414	5	357
R519414	5	433
R519426	10	387
R519426	10	463
R519427	7	267
R519427	46	307
R519427	7	361
R519427	7	437
R519428	7	267
R519428	46	307
R519428	7	361
R519428	7	437
R519429	8	267
R519429	65	307
R519429	8	361
R519429	8	437
R519430	8	267
R519430	65	307
R519430	8	361
R519430	8	437
R519439	6	295
R519439	17	387
R519439	17	463
R519453	31	307
R519454	7	269
R519454	31	307
R519454	7	363
R519506	5	231
R519506	5	327
R519506	5	403
R519533	1	227
R519533	1	323
R519533	1	399
R519640	4	269
R519640	10	307
R519640	2	315
R519640	4	363
R519640	4	439
R519989	3	387
R519989	3	463
R520091	21	305
R520091	10	315
R520102	31	255
R520102	32	257
R520102	31	351
R520102	31	427
R520121	32	285
R520121	13	287
R520121	15	305
R520121	21	317
R520121	32	379
R520121	13	455
R520133	4	263
R520133	4	357
R520133	4	433
R520135	3	283
R520135	3	377
R520135	3	453
R520138	1	259
R520138	1	353
R520138	1	429
R520216	3	231
R520216	3	327
R520216	3	403
R520223	11	275
R520223	7	309
R520223	7	369
R520223	11	445
R520224	12	275
R520224	6	309
R520224	8	369
R520224	12	445
R520225	12	309
R520225	4	369
R520247	4	263
R520247	4	357
R520247	4	433
R520285	32	277
R520285	32	371
R520285	32	447
R520291	8	277
R520291	8	371
R520291	8	447
R520292	26	277
R520292	26	371
R520292	26	447
R520295	18	277
R520295	18	371
R520295	18	447
R520366	17	265
R520366	17	359
R520366	17	435
R520408	4	263
R520408	4	357
R520408	4	433
R520410	2	249
R520410	31	305
R520410	6	317
R520410	2	345
R520410	2	421
R520424	6	333
R520424	6	409
R520441	44	235
R520441	30	331
R520441	30	407
R520468	1	289
R520468	1	381
R520468	1	457
R520491	34	281
R520491	34	375
R520491	34	451
R520504	10	231
R520504	10	327
R520504	10	403
R520547	28	305
R520632	8	249
R520632	32	305
R520632	7	317
R520632	8	345
R520632	8	421
R520645	46	281
R520645	46	375
R520645	46	451
R520701	2	241
R520701	2	337
R520701	2	413
R520718	2	297
R520718	2	389
R520718	2	465
R520755	3	297
R520755	3	389
R520755	3	465
R520786	34	285
R520786	34	379
R520798	4	275
R520798	2	309
R520798	12	369
R520798	4	445
R520824	11	281
R520824	11	375
R520824	11	451
R520844	26	305
R520844	25	317
R520869	18	281
R520869	18	375
R520869	18	451
R520912	24	281
R520912	24	375
R520912	24	451
R521040	3	235
R521040	35	305
R521040	19	317
R521040	3	331
R521040	3	407
R521067	2	385
R521082	1	295
R521158	23	285
R521158	15	287
R521158	18	305
R521158	8	317
R521158	23	379
R521158	15	455
R521261	11	271
R521261	11	365
R521261	11	441
R521269	4	385
R521288	7	293
R521288	7	385
R521288	7	461
R521316	6	271
R521316	6	365
R521316	6	441
R521323	5	249
R521323	30	305
R521323	5	317
R521323	5	345
R521323	5	421
R521407	11	285
R521407	8	287
R521407	11	379
R521407	8	455
R521548	1	245
R521548	2	245
R521548	1	341
R521548	2	341
R521548	1	417
R521548	2	417
R522011	1	243
R522011	1	339
R522011	1	415
R522013	6	385
R522014	1	293
R522014	1	385
R522014	1	461
R522049	5	309
R522049	2	369
R522096	27	285

Índice numérico - continuação

Nº peça	Item	Página	Nº peça	Item	Página	Nº peça	Item	Página
R522096	19	287	R524513	5	463	R528685	4	435
R522096	27	379	R524748	2	232	R52921	8	761
R522096	19	455	R524748	2	328	R52921	7	763
R522160	14	231	R524748	2	404	R529397	5	273
R522160	15	231	R524822	23	277	R529397	5	367
R522160	36	307	R524822	23	371	R529397	5	443
R522160	14	327	R524822	23	447	R529748	15	641
R522160	15	327	R525541	15	275	R530233	9	231
R522160	14	403	R525541	9	305	R530233	9	327
R522160	15	403	R525541	2	317	R530233	9	403
R522347	1	251	R525541	17	369	R530687	28	305
R522347	1	347	R525541	15	445	R530687	13	315
R522347	1	423	R525583	2	275	R53108	2	253
R522412	62	307	R525583	1	309	R53108	27	305
R522417	40	235	R525583	1	369	R53108	14	315
R522417	45	331	R525583	2	445	R53108	2	349
R522417	46	331	R525888	48	307	R53108	2	425
R522417	45	407	R525888	3	310	R531312	12	231
R522417	46	407	R526154	29	331	R531312	17	231
R522574	6	249	R526154	29	407	R531312	9	231
R522574	6	345	R526781	14	271	R531312	26	307
R522574	6	421	R526781	14	365	R531312	12	327
R522690	16	277	R526781	14	441	R531312	17	327
R522690	16	371	R526807	44	281	R531312	9	327
R522690	16	447	R526807	44	375	R531312	12	403
R522690	18	491	R526807	44	451	R531312	17	403
R522690	24	495	R526836	11	281	R531312	9	403
R522768	10	231	R526836	11	375	R531534	19	277
R522768	16	305	R526836	11	451	R531534	19	371
R522768	25	307	R526935	10	271	R531534	19	447
R522768	11	315	R526935	10	365	R531570	12	231
R522768	10	327	R526935	10	441	R531570	9	231
R522768	10	403	R527006	11	237	R531570	12	327
R522797	2	293	R527285	10	275	R531570	9	327
R522797	2	385	R527285	5	309	R531570	12	403
R522797	2	461	R527285	2	369	R531570	9	403
R522798	5	293	R527285	10	445	R532200	1	279
R522798	6	385	R527286	7	275	R532200	7	373
R522798	5	461	R527286	12	309	R532200	7	449
R522799	4	293	R527286	4	369	R532284	1	289
R522799	4	385	R527286	7	445	R532284	1	381
R522799	4	461	R527468	4	265	R532284	1	457
R522884	17	265	R527468	5	301	R532464	4	239
R522884	51	307	R527468	8	307	R532464	26	305
R522884	17	359	R527468	4	359	R532464	25	317
R522884	17	435	R527468	4	435	R532464	4	335
R522921	26	255	R527592	3	259	R532464	4	411
R522921	25	257	R527592	20	305	R532532	43	235
R522921	26	351	R527592	23	317	R532532	29	331
R522921	26	427	R527592	3	353	R532532	29	407
R522948	1	251	R527592	3	429	R532724	9	237
R522948	1	347	R527684	13	237	R532724	6	305
R522948	1	423	R527684	14	333	R532724	12	317
R523306	7	229	R527684	14	409	R532724	8	333
R523306	7	325	R527877	22	265	R532724	8	409
R523306	7	401	R527877	50	307	R533611	13	271
R523313	6	385	R527877	22	359	R533611	13	365
R523317	8	227	R527877	22	435	R533611	13	441
R523317	8	323	R527884	9	227	R534605	7	249
R523317	8	399	R527884	8	305	R534605	29	305
R52389	7	101	R527884	24	317	R534605	41	305
R52389	7	103	R527884	9	323	R534605	26	317
R52389	7	123	R527884	9	399	R534605	7	345
R52389	5	127	R528098	13	265	R534605	7	421
R52389	7	139	R528098	51	307	R535094	31	285
R52389	5	143	R528098	54	307	R535094	12	287
R524234	4	235	R528098	13	359	R535094	14	305
R524234	5	235	R528098	13	435	R535094	20	317
R524234	9	331	R528150	11	333	R535094	31	379
R524234	9	407	R528150	11	409	R535094	12	455
R524329	7	295	R528240	8	271	R535466	7	271
R524453	6	285	R528240	8	365	R535466	7	365
R524453	7	287	R528240	8	441	R535466	7	441
R524453	6	379	R528286	40	305	R535467	12	271
R524453	7	455	R528286	18	315	R535467	12	365
R524512	31	281	R528286	6	387	R535467	12	441
R524512	31	375	R528286	6	463	R536148	38	277
R524512	31	451	R528305	46	235	R536148	2	289
R524513	26	285	R528305	47	331	R536148	38	371
R524513	18	287	R528305	47	407	R536148	2	381
R524513	26	379	R52860	13	803	R536148	38	447
R524513	5	387	R528685	4	265	R536148	2	457
R524513	18	455	R528685	4	359	R536310	4	265

Índice numérico - continuação

Nº peça	Item	Página
R536310	4	359
R536310	4	435
R536311	4	265
R536311	4	359
R536311	4	435
R536487	1	275
R536487	15	369
R536487	1	445
R536840	1	239
R536840	64	307
R536840	1	335
R536840	1	411
R536992	13	271
R536992	13	365
R536992	13	441
R54123	2	477
R541574	37	305
R541574	27	317
R542211	18	265
R542211	66	307
R542211	18	359
R542211	18	435
R542878	1	269
R542878	30	307
R542878	1	363
R542878	1	439
R54326	24	265
R54326	4	301
R54326	7	307
R54326	24	359
R54326	24	435
R54380	11	101
R54380	2	109
R54380	11	123
R54380	4	131
R54380	11	139
R54380	4	149
R545426	9	231
R545426	9	327
R545426	9	403
R545610	5	227
R545610	5	323
R545610	5	399
R548750	8	237
R548750	6	333
R548750	6	409
R550417	30	255
R550417	30	257
R550417	30	351
R550417	30	427
R56171	11	799
R56171	72	97
R56308	22	129
R56308	22	147
R56462	62	307
R56724	39	835
R56751	8	239
R56751	8	335
R56751	8	411
R56751	54	901
R58925	28	897
R59419	16	119
R59439	9	103
R59439	11	127
R59439	11	143
R59440	10	103
R59440	10	127
R59440	10	143
R59460	20	107
R59460	6	119
R59460	20	145
R60038	8	107
R60038	8	145
R61461	11	103
R61461	9	127
R61461	9	143
R61463	12	1049
R62356	12	651
R62465	13	119
R62943	2	273
R62943	2	367
R62943	2	443
R63548	17	235
R63548	39	235
R63548	18	255
R63548	20	257
R63548	7	281
R63548	4	285
R63548	11	287
R63548	34	305
R63548	18	317
R63548	16	331
R63548	18	331
R63548	18	351
R63548	7	375
R63548	4	379
R63548	16	407
R63548	18	407
R63548	18	427
R63548	7	451
R63548	11	455
R68718	35	277
R68718	35	371
R68718	35	447
R68904	6	889
R68904	39	901
R70111	14	107
R70111	2	119
R70111	14	145
R70112	19	107
R70112	15	119
R70112	19	145
R70113	16	107
R70113	5	119
R70113	16	145
R70115	17	107
R70115	18	107
R70115	12	119
R70115	29	119
R70115	17	145
R70115	18	145
R71732	6	273
R71732	29	281
R71732	5	305
R71732	58	307
R71732	12	315
R71732	6	367
R71732	29	375
R71732	6	443
R71732	29	451
R72653	13	1093
R72655	3	771
R73008	3	119
R73599	3	181
R74008	6	269
R74008	29	307
R74008	6	363
R74008	6	439
R75639	14	113
R77175	23	1029
R77175	38	1031
R77175	11	163
R77175	17	165
R77175	14	885
R77175	10	891
R77175	36	95
R77175	74	97
R77337	14	769
R78052	55	673
R78053	9	635
R78053	31	673
R78053	12	675
R78055	2	671
R78057	3	671
R78057	6	671
R78058	2	671
R78059	2	535
R78059	2	671
R78059	3	671
R78059	6	671
R78064	2	671
R78064	6	671
R78065	3	535
R78066	6	535
R78069	3	535
R78069	6	535
R79989	12	103
R79989	8	127
R79989	8	143
R80979	54	665
R80979	53	667
R81362	25	113
R81363	26	113
R81364	27	113
R81777	4	565
R81777	6	567
R81864	12	565
R81864	14	567
R82007	23	265
R82007	32	307
R82007	23	359
R82007	23	435
R82175	12	101
R82175	12	123
R82175	12	139
R84262	14	103
R84262	6	109
R84262	16	113
R84262	15	129
R84262	3	131
R84262	15	147
R84262	3	149
R85145	5	277
R85145	5	371
R85145	5	447
R85169	15	157
R85169	15	159
R85225	23	119
R85226	40	107
R85226	22	119
R85226	40	145
R85228	10	1085
R86084	3	565
R86084	5	567
R86457	4	1093
R89940	1	561
R89940	16	565
R91360	1	235
R91360	2	331
R91360	2	407
R92097	31	285
R92097	14	305
R92097	31	379
R93623	12	107
R93623	7	119
R93623	12	145
R93948	4	265
R93948	4	359
R93948	4	435
R95116	9	107
R95116	9	145
R96248	14	807
R96703	12	253
R96703	6	303
R96703	12	349
R96703	12	425
R96935	6	277
R96935	6	371
R96935	6	447
R97998	8	101
R97998	8	123
R97998	8	139
R98064	14	281
R98064	14	375
R98064	14	451
R98527	12	289
R98527	12	381
R98527	12	457
RE12362	70	673
RE12363	71	673
RE12363	6	679
RE12365	3	671
RE12366	6	671
RE157329	12	805
RE167207	12	265
RE167207	12	359
RE167207	12	435
RE194040	3	537
RE20345	5	565

Índice numérico - continuação

Nº peça	Item	Página
RE20345	7	567
RE22514	11	277
RE22514	11	371
RE22514	11	447
RE225377	32	531
RE225377	32	533
RE25102	9	1083
RE25146	9	1085
RE261354	3	1093
RE263090	5	805
RE283957	6	807
RE292236	3	807
RE40281	2	749
RE40281	28	791
RE40281	4	813
RE43497	31	805
RE43637	1	87
RE46534	3	87
RE46734	43	673
RE46742	26	805
RE48419	7	259
RE48419	7	353
RE48419	7	429
RE48419	33	901
RE500218	1	261
RE500218	1	355
RE500218	1	431
RE501150	8	253
RE501150	1	303
RE501150	8	349
RE501150	8	425
RE502650	39	277
RE502650	39	371
RE502650	39	447
RE503590	23	255
RE503590	22	257
RE503590	23	351
RE503590	23	427
RE505264	8	799
RE506624	22	235
RE506624	25	331
RE506624	25	407
RE507950	21	163
RE507950	21	165
RE507950	25	617
RE507950	24	619
RE508648	5	259
RE508648	23	305
RE508648	3	317
RE508648	5	353
RE508648	5	429
RE509097	16	239
RE509097	16	335
RE509097	16	411
RE509340	1	259
RE509340	1	353
RE509340	1	429
RE509463	3	241
RE509463	3	337
RE509463	3	413
RE51234	1	645
RE515636	23	235
RE515636	23	331
RE515636	23	407
RE515781	39	281
RE515781	39	375
RE515781	39	451
RE516171	12	305
RE516171	9	315
RE516336	5	235
RE516336	8	331
RE516336	8	407
RE517370	5	289
RE517370	5	381
RE517370	5	457
RE517435	3	369
RE517436	5	269
RE517436	5	363
RE517436	5	439
RE518097	6	641
RE519144	9	265
RE519144	9	359
RE519144	9	435
RE519802	12	271
RE519802	12	365
RE519802	12	441
RE519803	7	271
RE519803	7	365
RE519803	7	441
RE519889	7	265
RE519889	7	359
RE519889	7	435
RE520030	14	235
RE520030	19	331
RE520030	19	407
RE520032	21	235
RE520032	26	331
RE520032	26	407
RE520035	22	315
RE520036	12	231
RE520036	15	231
RE520036	9	231
RE520036	24	307
RE520036	12	327
RE520036	15	327
RE520036	9	327
RE520036	12	403
RE520036	15	403
RE520036	9	403
RE520044	6	255
RE520044	7	257
RE520044	6	351
RE520044	6	427
RE520442	11	333
RE520442	11	409
RE520465	6	229
RE520465	6	325
RE520465	6	401
RE520777	4	239
RE520777	26	305
RE520777	4	335
RE520777	4	411
RE521060	12	231
RE521060	12	327
RE521060	12	403
RE521548	20	281
RE521548	20	375
RE521548	20	451
RE521599	25	235
RE521599	21	331
RE521599	21	407
RE522210	12	387
RE522210	12	463
RE522367	23	387
RE522367	23	463
RE522368	27	387
RE522368	7	387
RE522368	27	463
RE522368	7	463
RE522544	1	387
RE522544	1	463
RE522591	4	309
RE522616	18	235
RE522616	6	281
RE522616	15	331
RE522616	6	375
RE522616	15	407
RE522616	6	451
RE522672	28	331
RE522672	28	407
RE522723	6	237
RE522723	4	333
RE522723	4	409
RE522794	16	255
RE522794	21	257
RE522794	16	351
RE522794	16	427
RE522823	5	237
RE522823	1	263
RE522823	5	333
RE522823	1	357
RE522823	5	409
RE522823	1	433
RE522824	26	387
RE522824	26	463
RE522991	6	265
RE522991	63	307
RE522991	6	359
RE522991	6	435
RE523319	5	285
RE523319	9	287
RE523319	5	379
RE523319	9	455
RE523340	4	279
RE523340	1	373
RE523340	1	449
RE523346	8	255
RE523346	6	257
RE523346	8	351
RE523346	8	427
RE523377	16	387
RE523377	16	463
RE523481	4	263
RE523481	4	357
RE523481	4	433
RE523491	9	285
RE523491	3	287
RE523491	9	379
RE523491	3	455
RE523784	29	255
RE523784	29	257
RE523784	29	351
RE523784	29	427
RE523785	24	255
RE523785	23	257
RE523785	24	351
RE523785	24	427
RE523787	12	255
RE523787	11	257
RE523787	12	351
RE523787	12	427
RE523810	2	239
RE523810	2	335
RE523810	2	411
RE523811	24	235
RE523811	24	331
RE523811	24	407
RE523819	7	285
RE523819	7	379
RE523828	1	241
RE523828	1	337
RE523828	1	413
RE523861	4	263
RE523861	4	357
RE523861	4	433
RE524007	34	281
RE524007	34	375
RE524007	34	451
RE524105	46	281
RE524105	2	305
RE524105	6	315
RE524105	46	375
RE524105	46	451
RE524231	3	285
RE524231	10	287
RE524231	3	379
RE524231	10	455
RE524399	12	235
RE524399	4	331
RE524399	4	407
RE524528	6	235
RE524528	48	331
RE524528	48	407
RE524529	45	235
RE524529	22	331
RE524529	22	407
RE524539	28	285
RE524539	20	287
RE524539	28	379
RE524539	20	455
RE524676	3	477
RE524730	26	235
RE524730	2	281
RE524730	3	293
RE524730	33	331
RE524730	2	375
RE524730	3	385
RE524730	9	387
RE524730	33	407

Índice numérico - continuação

Nº peça	Item	Página
RE524730	2	451
RE524730	3	461
RE524730	9	463
RE524810	42	617
RE524810	41	619
RE524846	5	239
RE524846	5	335
RE524846	5	411
RE524954	1	281
RE524954	1	375
RE524954	1	451
RE525016	1	663
RE525016	42	665
RE525016	44	667
RE52504	16	531
RE52504	16	533
RE525480	4	263
RE525480	4	357
RE525480	4	433
RE525509	7	255
RE525509	8	257
RE525509	7	351
RE525509	7	427
RE525513	29	235
RE525513	34	331
RE525513	34	407
RE525514	30	235
RE525514	35	331
RE525514	35	407
RE525515	31	235
RE525515	36	331
RE525515	36	407
RE525516	32	235
RE525516	37	331
RE525516	37	407
RE525517	33	235
RE525517	38	331
RE525517	38	407
RE525518	34	235
RE525518	39	331
RE525518	39	407
RE525519	28	235
RE525519	31	331
RE525519	31	407
RE525523	11	255
RE525523	25	255
RE525523	34	255
RE525523	10	257
RE525523	24	257
RE525523	34	257
RE525523	11	351
RE525523	25	351
RE525523	34	351
RE525523	11	427
RE525523	25	427
RE525523	34	427
RE525588	1	285
RE525588	1	379
RE525808	1	285
RE525808	1	379
RE525962	47	281
RE525962	47	375
RE525962	47	451
RE525963	4	281
RE525963	4	375
RE525963	4	451
RE526285	18	387
RE526285	18	463
RE526287	23	387
RE526287	23	463
RE526291	18	285
RE526291	18	379
RE526292	15	285
RE526292	32	287
RE526292	15	379
RE526292	32	455
RE526764	4	309
RE52702	7	483
RE52702	5	813
RE527319	24	285
RE527319	24	379
RE527756	27	235
RE527756	39	235
RE527756	32	331
RE527756	32	407
RE527976	3	227
RE527976	3	323
RE527976	3	399
RE527990	2	251
RE527990	2	347
RE527990	2	423
RE528096	41	235
RE528096	46	331
RE528096	46	407
RE528219	8	285
RE528219	9	285
RE528219	3	287
RE528219	6	287
RE528219	8	379
RE528219	9	379
RE528219	3	455
RE528219	6	455
RE528232	25	387
RE528232	25	463
RE528297	1	387
RE528297	1	463
RE528399	3	307
RE528400	1	305
RE528400	2	307
RE528408	40	331
RE528408	40	407
RE528410	17	315
RE528652	1	245
RE528652	1	341
RE528652	1	417
RE528750	2	251
RE528750	2	347
RE528750	2	423
RE528829	18	285
RE528829	18	379
RE528831	33	285
RE528831	33	379
RE528864	17	255
RE528864	19	257
RE528864	17	351
RE528864	17	427
RE528865	10	255
RE528865	14	257
RE528865	10	351
RE528865	10	427
RE529187	6	275
RE529187	10	305
RE529187	4	309
RE529187	15	317
RE529187	9	369
RE529187	6	445
RE529264	2	265
RE529264	8	269
RE529264	1	301
RE529264	5	307
RE529264	2	359
RE529264	8	363
RE529264	2	435
RE529318	7	269
RE529318	31	307
RE529318	21	315
RE529318	7	363
RE529318	7	439
RE529319	7	267
RE529319	46	307
RE529319	3	315
RE529319	7	361
RE529319	7	437
RE529320	8	267
RE529320	65	307
RE529320	5	315
RE529320	8	361
RE529320	8	437
RE529775	4	289
RE529775	4	381
RE529775	4	457
RE529871	3	227
RE529871	3	323
RE529871	3	399
RE529920	47	281
RE529920	5	281
RE529920	47	375
RE529920	5	375
RE529920	47	451
RE529920	5	451
RE529972	5	227
RE529972	5	323
RE529972	5	399
RE530121	12	231
RE530121	14	231
RE530121	15	231
RE530121	17	231
RE530121	12	327
RE530121	14	327
RE530121	15	327
RE530121	17	327
RE530121	12	403
RE530121	14	403
RE530121	15	403
RE530121	17	403
RE530194	1	241
RE530194	1	337
RE530194	1	413
RE530370	2	275
RE530370	1	309
RE530370	1	369
RE530370	2	445
RE530668	1	267
RE530668	1	361
RE530668	1	437
RE531072	2	265
RE531072	2	359
RE531072	2	435
RE531100	1	315
RE531100	1	317
RE531195	37	235
RE531195	39	235
RE531195	41	331
RE531195	41	407
RE531700	5	255
RE531700	5	257
RE531700	5	351
RE531700	5	427
RE531783	18	285
RE531783	26	287
RE531783	18	379
RE531783	26	455
RE531808	5	681
RE531858	1	281
RE531858	1	375
RE531858	1	451
RE531903	24	285
RE531903	17	287
RE531903	24	379
RE531903	17	455
RE532615	1	267
RE532615	9	267
RE532615	4	289
RE532615	1	361
RE532615	9	361
RE532615	4	381
RE532615	1	437
RE532615	9	437
RE532615	4	457
RE532850	1	387
RE532850	1	463
RE532949	23	255
RE532949	22	257
RE532949	23	351
RE532949	23	427
RE533018	1	295
RE533975	1	273
RE533975	1	367
RE533975	1	443
RE534156	48	235
RE534261	4	289
RE534261	4	381
RE534261	4	457
RE534315	1	267
RE534315	4	289
RE534315	1	361
RE534315	4	381
RE534315	1	437
RE534315	4	457

Índice numérico - continuação

Nº peça	Item	Página
RE534529	1	285
RE534529	7	285
RE534529	1	379
RE534529	7	379
RE534733	8	235
RE534733	11	331
RE534733	11	407
RE535070	42	235
RE535070	28	331
RE535070	28	407
RE535274	1	245
RE535274	1	341
RE535274	1	417
RE535294	1	387
RE535294	1	463
RE535554	5	269
RE535554	28	307
RE535554	5	363
RE535554	5	439
RE535576	7	265
RE535576	7	359
RE535576	7	435
RE535698	1	285
RE535698	7	285
RE535698	9	285
RE535698	1	287
RE535698	1	379
RE535698	7	379
RE535698	9	379
RE535698	1	455
RE535934	12	271
RE535934	12	365
RE535934	12	441
RE535935	7	271
RE535935	7	365
RE535935	7	441
RE535977	2	271
RE535977	2	365
RE535977	2	441
RE535979	1	271
RE535979	1	365
RE535979	1	441
RE535990	2	285
RE535990	7	285
RE535990	5	287
RE535990	2	379
RE535990	7	379
RE535990	5	455
RE536258	11	333
RE536258	11	409
RE536705	5	227
RE536705	5	323
RE536705	5	399
RE537144	1	387
RE537144	1	463
RE537637	11	93
RE537637	23	95
RE537637	45	97
RE538120	2	285
RE538120	2	287
RE538120	2	379
RE538120	2	455
RE538564	11	333
RE538564	12	333
RE538564	13	333
RE538564	14	333
RE538564	11	409
RE538564	12	409
RE538564	13	409
RE538564	14	409
RE539642	3	269
RE539642	3	363
RE539642	3	439
RE539715	26	257
RE539764	28	255
RE539764	28	351
RE539764	28	427
RE539765	22	255
RE539765	22	351
RE539765	22	427
RE540429	1	267
RE540429	40	307
RE540429	1	361
RE540429	1	437
RE540550	1	245
RE540550	1	341
RE540550	1	417
RE540586	7	265
RE540586	7	359
RE540586	7	435
RE540691	39	235
RE541037	3	265
RE541037	3	301
RE541037	6	307
RE541037	3	359
RE541037	3	435
RE541377	28	257
RE541378	26	257
RE542195	1	267
RE542195	4	289
RE542195	49	307
RE542195	2	310
RE542195	1	361
RE542195	4	381
RE542195	1	437
RE542195	4	457
RE542753	18	265
RE542753	18	359
RE542753	18	435
RE543187	1	273
RE543187	1	367
RE543187	1	443
RE543639	1	267
RE543639	4	289
RE543639	47	307
RE543639	1	310
RE543639	1	361
RE543639	4	381
RE543639	1	437
RE543639	4	457
RE543935	8	275
RE543935	11	309
RE543935	3	369
RE543935	8	445
RE544621	6	255
RE544621	7	257
RE544621	6	351
RE544621	6	427
RE545266	2	265
RE545266	2	359
RE545266	2	435
RE545266	8	439
RE546121	48	235
RE546121	8	235
RE546126	11	331
RE546126	7	331
RE546126	11	407
RE546126	7	407
RE546588	7	387
RE546588	7	463
RE546777	40	331
RE546777	40	407
RE546835	42	235
RE546835	28	331
RE546835	28	407
RE548689	5	255
RE548689	5	257
RE548689	5	351
RE548689	5	427
RE552368	1	271
RE552368	1	365
RE552368	1	441
RE552370	12	271
RE552370	12	365
RE552370	12	441
RE552371	7	271
RE552371	7	365
RE552371	7	441
RE55335	13	277
RE55335	13	371
RE55335	13	447
RE554958	13	271
RE554958	13	365
RE554958	13	441
RE555033	1	387
RE555033	1	463
RE555132	8	269
RE555132	8	363
RE555307	7	265
RE555307	56	307
RE555307	7	359
RE555307	7	435
RE556459	1	299
RE558114	42	235
RE558114	28	331
RE558114	28	407
RE558676	14	641
RE56403	18	307
RE567057	11	237
RE567057	12	237
RE567057	13	237
RE567057	14	237
RE56779	3	232
RE56779	3	328
RE56779	3	404
RE56859	2	897
RE571507	8	439
RE571640	48	235
RE571640	7	235
RE571640	10	331
RE571640	7	331
RE571640	10	407
RE571640	7	407
RE571641	11	331
RE571641	11	407
RE572088	7	235
RE572088	10	331
RE572088	10	407
RE57604	3	229
RE57604	3	325
RE57604	3	401
RE57836	8	265
RE57836	6	279
RE57836	33	307
RE57836	8	359
RE57836	6	373
RE57836	8	435
RE57836	6	449
RE58664	14	103
RE58664	14	127
RE58664	14	143
RE60071	13	387
RE60071	13	463
RE60700	22	1029
RE60700	37	1031
RE60701	13	885
RE62144	2	239
RE62144	2	335
RE62144	2	411
RE62825	1	277
RE62825	1	371
RE62825	1	447
RE63439	11	239
RE63439	11	335
RE63439	11	411
RE63751	2	295
RE63751	22	387
RE63751	22	463
RE65939	33	277
RE65939	33	371
RE65939	33	447
RE67746	14	509
RE67746	14	511
RE67747	15	509
RE67747	15	511
RE68255	12	509
RE68255	12	511
RE68323	53	901
RE69581	1	245
RE69581	2	245
RE69581	1	341
RE69581	2	341
RE69581	1	417
RE69581	2	417
RE70678	7	253
RE70678	9	303
RE70678	7	349
RE70678	7	425
RE70682	5	253

Índice numérico - continuação

Nº peça	Item	Página
RE70682	8	303
RE70682	5	349
RE70682	5	425
RE70756	4	303
RE71255	11	265
RE71255	10	281
RE71255	13	307
RE71255	11	359
RE71255	10	375
RE71255	11	435
RE71255	10	451
RE71256	6	253
RE71256	7	303
RE71256	6	349
RE71256	6	425
RG37932	1	391
RG37932	1	469
SE501228	1	241
SE501228	1	337
SE501228	1	413
SE501406	8	253
SE501406	1	303
SE501406	8	349
SE501406	8	425
SE501747	1	309
SE501747	1	369
SE501748	5	269
SE501748	5	363
SE501759	5	269
SE501759	5	363
SE501759	5	439
SE501775	17	265
SE501775	17	359
SE501775	17	435
SE501922	48	235
SE501922	7	331
SE501922	7	407
SE501923	48	235
SE501948	40	331
SE501948	40	407
SE502347	1	285
SE502347	1	287
SE502347	1	379
SE502347	1	455
SJ10989	21	635
T102005	16	1059
T102005	15	1061
T102005	15	1063
T102934	13	663
T102934	24	665
T102934	26	667
T102934	15	861
T105495	25	973
T105495	19	975
T105891	22	823
T105891	30	823
T106370	31	277
T106370	31	371
T106370	31	447
T107114	8	635
T107117	11	635
T107883	15	885
T11234	5	847
T116416	33	179
T116420	4	193
T116516	5	169
T116516	5	171
T116604	18	163
T116604	18	165
T116604	26	177
T116604	26	179
T116915	2	195
T116918	5	177
T116918	5	179
T119912	18	701
T121416	2	221
T121467	13	765
T122075	2	227
T122075	2	323
T122075	2	399
T122329	2	481
T122803	27	177
T122803	27	179
T122803	15	255
T122803	13	257
T122803	15	351
T122803	15	427
T122803	33	531
T122803	33	533
T125546	5	701
T125546	6	981
T12582	13	565
T12582	15	567
T125994	26	995
T125994	3	997
T126052	8	871
T128096	36	901
T12938	40	277
T12938	40	371
T12938	40	447
T129611	35	179
T130057	11	981
T130058	12	981
T130059	13	981
T13254	12	531
T13254	12	533
T133290	3	701
T133290	38	981
T133290	4	981
T134104	15	635
T134530	6	543
T134530	8	545
T134530	41	667
T13519	9	275
T13519	10	309
T13519	6	369
T13519	9	445
T1358246	2	929
T1358246	3	933
T1358246	3	935
T1358246	4	939
T1358246	2	941
T1358246	3	945
T1358246	3	947
T1358246	4	951
T1358246	3	953
T1358246	4	955
T13814	3	281
T13814	3	375
T13814	3	451
T13976	6	623
T140379	26	981
T140380	30	981
T140381	31	981
T140924	34	805
T143169	11	805
T144370	25	177
T144370	25	179
T144486	1	191
T144486	5	193
T145293	22	277
T145293	22	371
T145293	22	447
T146098	1	605
T146102	10	253
T146102	5	303
T146102	10	349
T146102	10	425
T146104	10	253
T146104	10	349
T146104	10	425
T146106	10	253
T146106	10	349
T146106	10	425
T146175	4	607
T146175	4	609
T146180	9	605
T146436	5	607
T146436	5	609
T146490	2	1029
T146490	2	1031
T146504	23	605
T146515	10	253
T146515	10	349
T146515	10	425
T146516	10	253
T146516	10	349
T146516	10	425
T146605	6	607
T146605	6	609
T146606	14	605
T146792	30	1031
T146933	8	921
T146933	4	923
T146933	13	957
T146933	9	959
T146933	13	961
T146933	9	963
T146933	12	965
T147618	2	757
T147891	3	623
T147891	21	663
T147891	11	779
T147891	18	785
T147891	42	823
T148409	17	481
T148409	21	489
T148410	3	481
T151797	8	67
T152076	12	717
T152230	27	665
T152230	27	667
T153535	2	729
T153680	5	601
T153680	7	607
T153680	7	609
T153974	43	531
T153974	42	533
T153974	6	793
T154131	4	545
T154187	8	1045
T156995	1	613
T157027	21	981
T157029	8	981
T157030	7	981
T157234	19	981
T157457	2	965
T157457	3	967
T158047	32	1029
T158047	31	1031
T158424	4	803
T158495	8	509
T158495	8	511
T158719	1	213
T159028	8	607
T159028	8	609
T159519	2	203
T159519	2	205
T159519	2	213
T159602	2	191
T159950	9	1067
T159950	32	1069
T159956	8	1067
T159956	31	1069
T160020	13	737
T160492	36	805
T160769	2	605
T160882	11	663
T161207	3	191
T161207	7	193
T161208	6	177
T161208	6	179
T161208	3	189
T161929	7	509
T161929	7	511
T162238	17	489
T162238	45	823
T162575	30	483
T162675	19	523
T162675	18	525
T162675	18	527
T162675	29	663
T162675	22	799
T163334	4	771
T163335	5	771
T163336	6	771
T163971	5	903
T164203	10	537
T164203	6	903

Índice numérico - continuação

Nº peça	Item	Página	Nº peça	Item	Página	Nº peça	Item	Página
T164945	10	791	T172115	5	203	T173808	5	173
T166297	15	805	T172115	5	205	T173808	7	175
T167519	1	739	T172115	3	207	T173809	6	173
T167594	16	739	T172115	3	209	T173809	8	175
T167594	28	739	T172115	3	211	T173811	10	177
T167659	2	731	T172115	6	213	T173811	10	179
T167659	24	739	T172129	4	207	T173812	11	177
T167659	38	739	T172129	4	209	T173812	11	179
T167683	13	739	T172129	4	211	T173819	7	167
T167683	29	739	T172129	7	213	T173819	12	177
T167754	5	755	T172130	5	207	T173819	12	179
T167829	3	923	T172130	5	209	T173839	7	207
T167829	8	959	T172130	5	211	T173839	13	209
T167829	8	963	T172130	8	213	T173839	13	211
T167840	7	589	T172221	16	589	T173839	15	213
T167841	8	589	T172247	6	209	T173840	9	203
T167843	9	589	T172247	6	211	T173840	9	205
T167845	10	589	T172247	9	213	T173840	8	207
T167848	11	589	T172251	6	209	T173841	10	203
T167979	20	1009	T172251	6	211	T173841	10	205
T167979	31	1011	T172251	9	213	T173841	9	207
T167979	32	1021	T172302	6	203	T173842	11	203
T167979	27	1061	T172302	6	205	T173842	11	205
T167979	27	1063	T172562	8	1043	T173842	10	207
T167980	12	589	T172562	13	1045	T173843	11	207
T167981	13	589	T172562	16	1049	T173844	12	203
T167982	14	589	T172579	3	1047	T173844	12	205
T168119	21	823	T172712	7	1047	T173844	12	207
T168119	29	823	T172732	34	897	T173845	13	207
T168135	31	823	T172795	9	177	T173847	3	195
T168340	1	751	T172795	9	179	T173847	14	207
T168523	5	67	T172814	2	185	T173847	14	211
T169607	4	191	T173036	6	207	T173848	13	203
T169607	8	193	T173036	8	209	T173848	13	205
T169707	5	191	T173063	22	177	T173849	14	205
T169707	9	193	T173065	7	203	T173849	15	207
T169711	6	191	T173065	7	205	T173849	14	209
T169711	10	193	T173123	4	189	T173849	15	211
T169712	7	191	T173125	10	191	T173849	16	213
T169712	11	193	T173125	14	193	T173851	15	209
T169766	8	191	T173126	11	191	T173853	14	203
T169766	12	193	T173126	15	193	T173853	15	205
T169955	4	1043	T173128	12	191	T173853	16	209
T169955	4	1049	T173128	16	193	T173853	16	211
T170193	3	201	T173131	13	191	T173853	17	213
T170196	9	191	T173131	17	193	T173855	18	213
T170196	13	193	T173138	14	191	T173857	16	205
T170365	8	1059	T173139	15	191	T173858	17	211
T170365	7	1061	T173139	18	193	T173859	19	213
T170365	7	1063	T173144	16	191	T173860	20	213
T170582	15	589	T173144	19	193	T173862	15	203
T171112	7	177	T173145	1	197	T173863	16	203
T171112	7	179	T173146	2	197	T173863	17	205
T171114	1	173	T173217	28	177	T173863	16	207
T171126	2	173	T173217	28	179	T173864	16	203
T171126	4	175	T173369	16	823	T173864	17	205
T171140	3	199	T173369	2	823	T173864	16	207
T171153	3	203	T173369	24	823	T173873	5	189
T171153	3	205	T173369	7	823	T173958	18	203
T171153	1	207	T173399	3	183	T173958	19	205
T171153	1	209	T173511	17	191	T173958	18	207
T171153	1	211	T173511	20	193	T173958	17	209
T171153	3	213	T173591	38	833	T173958	18	211
T171156	4	203	T173591	32	835	T173958	21	213
T171156	4	205	T173636	9	209	T173960	19	203
T171156	4	213	T173636	8	211	T173960	20	205
T171165	2	957	T173636	11	213	T173960	18	209
T171165	2	959	T173637	10	209	T173960	19	211
T171165	2	961	T173637	9	211	T173960	22	213
T171165	2	963	T173637	12	213	T174025	7	1043
T171165	1	965	T173638	11	209	T174025	12	1045
T171165	2	967	T173638	10	211	T174025	15	1049
T171178	3	173	T173638	13	213	T174054	3	847
T171178	5	175	T173639	12	209	T174106	2	847
T171686	8	769	T173639	11	211	T174107	13	177
T171730	14	169	T173639	14	213	T174107	13	179
T171730	14	171	T173644	8	203	T174201	6	847
T172094	8	177	T173644	8	205	T174203	1	847
T172094	8	179	T173779	4	779	T174234	14	187
T172104	2	207	T173779	11	785	T174236	29	177
T172104	2	209	T173806	12	211	T174236	29	179
T172104	2	211	T173807	4	173	T174237	4	195
T172104	5	213	T173807	6	175	T174239	4	183

Índice numérico - continuação

Nº peça	Item	Página
T174240	5	183
T174271	15	717
T174275	27	1009
T174275	32	1011
T174275	39	1021
T174275	33	1061
T174275	33	1063
T174275	3	1071
T174275	5	1073
T174386	6	169
T174386	6	171
T174389	15	187
T174392	19	209
T174396	18	191
T174396	21	193
T174405	4	199
T174405	4	201
T174407	7	169
T174407	7	171
T174407	5	201
T174413	19	207
T174463	16	83
T174529	5	199
T174529	6	201
T174735	2	595
T174735	2	597
T174735	4	599
T175135	9	607
T175135	9	609
T175361	8	717
T175448	2	587
T175862	38	179
T175862	6	189
T175864	30	177
T175864	30	179
T176064	21	1081
T176064	3	927
T176064	8	931
T176064	8	937
T176064	8	943
T176064	8	949
T176064	6	953
T176064	20	957
T176064	13	959
T176064	23	961
T176064	16	963
T176064	3	973
T176064	12	975
T176064	16	981
T176064	4	985
T176064	5	989
T176064	5	991
T176357	19	833
T176357	14	835
T176526	3	197
T176527	4	197
T176528	5	197
T176796	4	181
T177219	25	191
T177221	19	191
T177221	22	193
T177442	44	897
T177503	2	779
T177503	9	785
T177909	32	823
T177979	7	189
T177997	8	167
T178116	22	807
T178368	18	835
T178368	1	837
T178487	22	1035
T178487	19	1037
T178487	24	1039
T179276	8	169
T179363	8	901
T179510	3	181
T179594	20	209
T179594	20	211
T179594	23	213
T179691	16	177
T179691	16	179
T179721	20	191
T179721	23	193
T179935	20	207
T180338	7	843
T180408	3	741
T180420	6	843
T180480	8	189
T180481	9	189
T180753	7	195
T180884	10	189
T180944	1	1029
T180944	3	1031
T180944	4	581
T180944	5	889
T180957	5	195
T181050	14	843
T181412	3	755
T181413	4	755
T181455	1	187
T181455	17	187
T181474	3	185
T181535	7	173
T181535	9	175
T181535	6	199
T181535	7	201
T181604	15	667
T181778	5	483
T181797	1	865
T181873	6	209
T181873	6	211
T181873	9	213
T181874	6	209
T181874	6	211
T181874	9	213
T181875	6	209
T181875	6	211
T181875	9	213
T181876	6	209
T181876	6	211
T181876	9	213
T181881	16	203
T181881	17	205
T181881	16	207
T181882	16	203
T181882	17	205
T181882	16	207
T181883	16	203
T181883	17	205
T181883	16	207
T181884	16	203
T181884	17	205
T181884	16	207
T181958	19	807
T181972	8	1029
T181972	11	1031
T182191	10	607
T182191	10	609
T182196	21	191
T182196	24	193
T182254	22	191
T182254	25	193
T182265	6	701
T182265	25	981
T182444	24	981
T182446	12	701
T182554	13	481
T182758	58	823
T182860	17	755
T182870	13	843
T182874	10	755
T182888	10	843
T182899	15	739
T182899	27	739
T182902	12	739
T182902	26	739
T182909	20	755
T182914	3	645
T182919	19	755
T184135	20	739
T184135	34	739
T184345	3	791
T184892	4	843
T184924	17	523
T184924	16	525
T184924	16	527
T184924	3	793
T184924	7	805
T186793	11	735
T186793	42	805
T186793	3	811
T187815	5	891
T188856	13	517
T188856	13	519
T190513	2	803
T195210	17	1093
T195240	9	169
T195240	8	171
T195242	10	169
T195242	9	171
T195243	11	169
T195243	10	171
T195605	4	701
T195858	15	605
T196077	3	505
T196077	12	545
T196077	6	573
T196077	9	741
T196079	13	545
T196079	30	665
T196079	30	667
T196079	6	741
T196079	7	765
T196079	16	791
T196079	10	795
T196079	27	995
T196079	4	997
T196464	32	221
T196587	9	221
T196733	3	531
T196733	3	533
T196792	15	169
T196792	15	171
T196984	10	221
T197100	52	823
T197144	21	1093
T197182	23	1013
T197182	26	1017
T197182	37	1019
T197300	11	607
T197300	11	609
T197324	12	605
T197427	27	481
T197462	18	187
T197463	19	187
T197467	1	635
T197553	24	203
T197553	25	205
T197569	15	713
T197575	53	823
T198179	12	601
T198179	12	607
T198179	12	609
T200064	13	609
T200066	11	605
T200463	19	835
T200463	2	837
T200729	29	1001
T200729	21	995
T200729	25	999
T200888	10	981
T200889	27	981
T201017	14	837
T201546	14	489
T201589	28	481
T201880	16	735
T201880	3	823
T201880	8	823
T20217	6	713
T202241	28	835
T202241	7	837
T202742	1	805
T202745	29	791
T203290	6	717
T203438	36	663
T203438	16	897
T203475	12	157
T203475	13	159
T203486	14	157

Índice numérico - continuação

Nº peça	Item	Página	Nº peça	Item	Página	Nº peça	Item	Página
T203486	14	159	T215217	5	889	T224915	20	973
T203495	6	791	T215327	11	601	T224915	27	975
T203670	24	1013	T215327	17	607	T225271	36	619
T203670	26	1015	T215327	17	609	T225291	1	1033
T203742	11	189	T215610	3	629	T225291	2	1033
T203767	23	191	T216111	20	795	T225291	3	1033
T203767	26	193	T216182	19	163	T225291	2	1069
T203965	8	833	T216182	19	165	T225291	2	485
T203965	3	835	T216436	17	601	T225291	2	501
T204124	2	805	T216436	18	609	T225291	4	891
T204302	3	833	T216516	4	823	T225294	4	501
T204315	16	1075	T216516	9	823	T225384	18	607
T204315	19	1077	T216550	6	725	T225384	19	609
T204599	15	737	T216551	5	725	T225385	7	605
T204635	8	843	T216731	1	653	T225397	19	607
T204644	18	833	T216731	1	657	T225397	20	609
T204644	12	835	T216740	19	517	T225427	8	489
T205211	13	607	T216740	19	519	T225571	24	1081
T205211	14	609	T217100	18	1077	T225571	8	985
T205369	24	191	T217169	13	605	T225572	8	1081
T205369	27	193	T217427	2	777	T225572	9	989
T205499	7	735	T217789	13	523	T225572	9	991
T205672	15	769	T217790	14	523	T225621	9	563
T205901	19	737	T217790	13	525	T225727	8	563
T205902	18	737	T217790	13	527	T225898	2	183
T205941	7	1023	T217791	35	889	T226101	1	749
T206106	13	601	T217792	49	897	T226229	2	921
T206106	14	607	T218003	77	98	T226229	7	957
T206106	15	609	T221186	4	833	T226229	7	961
T206625	9	791	T222360	25	483	T226229	11	965
T206626	7	791	T223645	7	833	T226496	14	725
T206627	13	791	T223721	8	927	T226496	15	725
T206643	3	489	T223721	12	931	T226496	16	725
T207097	14	587	T223721	12	937	T226496	17	725
T207323	5	893	T223721	12	943	T226496	39	833
T207741	15	607	T223721	12	949	T226496	29	835
T207741	16	609	T223721	10	953	T226524	7	927
T207751	16	605	T223721	24	957	T226524	10	931
T207776	2	217	T223721	17	959	T226524	10	937
T208364	16	647	T223721	21	961	T226524	10	943
T208365	17	647	T223721	14	963	T226524	10	949
T209348	2	923	T223721	19	973	T226524	8	953
T209348	7	959	T223721	26	975	T226524	22	957
T209348	7	963	T223721	8	989	T226524	15	959
T209627	5	665	T223721	8	991	T226524	19	961
T209627	5	667	T223726	7	985	T226524	12	963
T209627	34	791	T223740	17	701	T226524	13	973
T210101	22	737	T223740	36	981	T226524	30	975
T210102	23	737	T22381	20	833	T226525	6	927
T210103	24	737	T22381	15	835	T226525	11	931
T210215	12	83	T22381	12	837	T226525	11	937
T210282	44	673	T223814	6	833	T226525	11	943
T210282	5	679	T224069	35	665	T226525	11	949
T210470	50	901	T224069	36	667	T226525	9	953
T211997	51	823	T224227	18	641	T226525	23	957
T212304	22	995	T224369	4	629	T226525	16	959
T21242	4	273	T224462	5	833	T226525	20	961
T21242	4	367	T224498	30	833	T226525	13	963
T21242	4	443	T224529	2	833	T226525	14	973
T213071	64	823	T224529	1	835	T226525	29	975
T213143	5	931	T224564	4	67	T226526	25	1081
T213143	15	933	T224658	10	989	T226526	35	981
T213143	5	937	T224658	10	991	T226956	11	717
T213143	17	939	T224760	23	481	T227191	3	517
T213143	5	943	T224770	29	489	T227191	3	519
T213143	15	945	T224794	1	1081	T227192	4	517
T213143	5	949	T224794	14	1085	T227192	4	519
T213143	17	951	T224794	2	989	T227377	13	83
T213143	17	965	T224794	4	991	T227437	3	885
T213143	13	971	T224881	2	811	T227472	2	83
T213146	7	67	T224882	3	813	T227479	10	83
T213444	28	737	T224883	1	811	T227847	2	483
T213445	14	737	T224883	12	813	T227849	4	483
T213448	9	737	T224915	9	927	T227950	1	709
T213450	8	737	T224915	13	931	T228020	5	843
T214838	2	581	T224915	13	937	T228055	19	483
T214839	3	581	T224915	13	943	T228142	5	741
T215155	16	607	T224915	13	949	T228348	34	1011
T215216	1	1029	T224915	11	953	T228567	9	795
T215216	4	581	T224915	25	957	T228568	23	791
T215216	5	889	T224915	18	959	T228569	25	791
T215217	1	1029	T224915	22	961	T228570	26	791
T215217	4	581	T224915	15	963	T228572	30	791

Índice numérico - continuação

Nº peça	Item	Página
T228573	4	595
T228573	4	597
T228573	2	599
T228574	25	805
T228638	11	83
T228834	2	985
T228835	12	1081
T228835	13	1081
T228835	2	1083
T228836	3	985
T228839	4	989
T228839	2	991
T228976	5	573
T229237	10	517
T229237	10	519
T229239	13	509
T229239	13	511
T229462	4	765
T229777	3	957
T229777	3	959
T229777	3	961
T229777	3	963
T229918	2	807
T229919	15	807
T229999	2	971
T230000	3	971
T230001	7	971
T230002	9	971
T230072	15	601
T230072	21	609
T230094	8	739
T230095	9	739
T230096	7	739
T230322	7	725
T230424	14	545
T230463	9	547
T230473	49	901
T230511	12	971
T230543	5	927
T230543	14	931
T230543	14	937
T230543	14	943
T230543	14	949
T230543	12	953
T230543	26	957
T230543	19	959
T230543	26	961
T230543	19	963
T230543	15	973
T230543	28	975
T230554	28	995
T230554	5	997
T230584	1	617
T230584	2	619
T230639	36	739
T230640	22	739
T230794	2	901
T230849	8	741
T230850	16	573
T230882	2	745
T230884	1	745
T231038	23	617
T231038	22	619
T231225	11	713
T232266	11	725
T232307	6	997
T233027	3	605
T233076	20	607
T233076	22	609
T233360	26	973
T233360	20	975
T233852	14	1073
T233865	1	725
T233868	2	725
T233879	3	725
T233907	4	725
T234116	4	605
T234117	8	725
T234768	18	531
T234768	18	533
T234768	14	663
T234841	9	725
T234846	10	725
T235477	10	765
T236883	11	765
T237617	17	545
T238029	33	1011
T238029	10	1055
T238029	11	1055
T238029	12	1057
T238029	13	1057
T238029	43	897
T238029	23	97
T238103	2	871
T238611	6	813
T239329	2	795
T239330	16	795
T239722	11	701
T239763	18	805
T239801	1	973
T239801	2	975
T240085	7	897
T240189	21	973
T240189	15	975
T240315	21	607
T240315	23	609
T240371	11	741
T240636	20	605
T241042	15	545
T241167	12	741
T241811	3	483
T241899	14	765
T242088	13	761
T242089	13	1013
T242089	12	763
T242388	18	761
T242388	17	763
T242406	12	169
T242406	11	171
T242436	6	195
T242439	9	195
T242441	8	173
T242441	10	175
T242442	20	177
T242442	20	179
T242445	22	177
T242445	22	179
T242446	21	177
T242446	23	177
T242446	23	179
T242448	24	187
T242449	25	203
T242449	26	205
T242449	25	207
T242449	25	209
T242449	25	211
T242449	28	213
T242450	26	207
T242451	27	207
T242453	26	209
T242453	26	211
T242455	26	203
T242455	27	205
T242456	27	203
T242456	28	205
T242459	12	189
T242462	25	191
T242465	26	191
T242465	28	193
T242466	5	183
T242467	9	167
T242809	24	791
T242832	19	791
T242938	17	589
T242994	18	589
T242995	19	589
T242996	20	589
T242997	21	589
T242998	22	589
T242999	23	589
T243000	24	589
T243001	25	589
T244710	5	737
T244711	41	739
T244712	31	737
T244713	44	739
T244714	12	737
T244715	27	737
T244716	26	737
T244717	47	739
T244720	49	739
T244724	48	739
T245141	3	805
T245150	8	605
T245152	21	605
T245321	1	741
T245474	29	213
T245478	8	195
T245500	7	199
T245593	12	171
T245895	29	193
T245896	30	193
T245986	31	193
T245987	32	193
T246002	8	201
T246007	3	201
T246008	3	201
T246013	40	179
T246015	41	179
T246100	3	201
T246170	63	823
T246172	65	823
T246236	1	659
T246237	3	659
T246238	7	651
T246238	2	659
T246238	4	659
T246608	10	713
T246891	44	619
T246892	5	605
T246892	44	619
T246893	44	619
T247034	3	617
T247034	4	619
T249265	11	739
T249266	25	739
T249343	9	735
T250831	6	517
T250831	6	519
T250880	36	833
T250880	30	835
T250907	37	833
T250907	31	835
T251098	2	819
T251098	61	823
T251099	3	819
T251099	12	823
T251099	17	823
T251099	25	823
T251621	18	517
T251621	18	519
T251622	17	517
T251622	17	519
T251676	14	517
T251676	14	519
T251733	18	725
T251759	54	739
T254240	1	687
T254240	1	69
T254687	26	483
T254888	14	601
T254888	22	607
T254888	24	609
T255495	1	717
T255496	10	717
T255530	23	607
T255534	24	607
T255609	25	607
T255933	1	687
T255964	6	651
T256019	17	605
T256019	1	687
T256253	2	893
T257177	9	95
T257177	29	97
T260355	3	779
T260355	10	785
T261391	12	973
T261391	11	975

Índice numérico - continuação

Nº peça	Item	Página
T261665	4	805
T261666	6	805
T263491	1	777
T265735	19	805
T266406	41	981
T268288	20	545
T268288	9	547
T268456	6	635
T27260	25	481
T27260	46	823
T277591	10	563
T277679	18	605
T278328	6	93
T278328	6	95
T278328	42	97
T279416	4	829
T280100	19	605
T281225	1	735
T283072	6	605
T287899	8	903
T288862	12	481
T290050	1	1029
T290050	4	581
T290050	5	889
T292170	13	713
T29342	17	663
T29384	22	163
T29384	22	165
T29384	38	617
T29384	37	619
T294028	13	641
T294119	22	605
T294875	12	203
T294875	12	205
T294875	12	207
T294876	12	209
T294876	11	211
T294876	14	213
T294884	11	207
T294886	15	209
T294887	17	211
T294888	20	213
T294889	15	203
T294890	16	205
T294892	24	187
T294893	21	179
T294935	4	203
T294935	4	205
T294935	4	213
T295367	13	799
T296213	3	595
T296256	26	601
T296256	1	603
T296273	37	1029
T296273	19	601
T296273	2	603
T296326	5	595
T296326	45	617
T296326	1	687
T296326	3	69
T296335	6	595
T296337	7	595
T299410	9	641
T301124	31	665
T301124	14	741
T302964	8	595
T302999	5	603
T303488	25	601
T303529	22	601
T303529	6	603
T303583	9	595
T303583	3	597
T303583	3	599
T303583	21	601
T303583	7	603
T303603	30	601
T303603	3	603
T303605	27	601
T303605	8	603
T303606	29	601
T303606	10	603
T303606	26	607
T303607	23	601
T303607	11	603
T303608	10	601
T303608	4	603
T303609	6	601
T303613	9	603
T304079	10	595
T305612	20	601
T305612	12	603
T306334	28	601
T306677	24	601
T306677	13	603
T308093	31	601
T309489	3	637
T310103	2	173
T310103	4	175
T310104	14	205
T310104	15	207
T310104	14	209
T310104	15	211
T310104	16	213
T310105	3	195
T310105	14	207
T310105	14	211
T311161	25	835
T311161	11	837
T311762	18	601
T311762	14	603
T312372	1	827
T312695	10	739
T314788	16	741
T315078	5	637
T315459	37	805
T315647	2	635
T316103	1	813
T316418	47	531
T316418	46	533
T316425	49	531
T316425	48	533
T317069	3	751
T317114	6	829
T318988	9	813
T319432	2	765
T319433	3	765
T326957	16	663
T328205	5	641
T329334	16	885
T330289	40	805
T332307	1	482
T333576	12	701
T334931	1	635
T337453	37	791
T337455	35	791
T339949	13	523
T342120	4	751
T345734	1	581
T346143	24	605
T346539	36	835
T348959	6	545
T348962	1	765
T349438	16	785
T349439	15	785
T350654	18	491
T350654	24	495
T352264	30	897
T352379	16	795
T352745	8	973
T352745	7	975
T352774	24	1081
T352774	8	985
T352828	8	1081
T352828	9	989
T352828	9	991
T352831	10	989
T352831	10	991
T353100	19	795
T353503	28	601
T353503	15	603
T35390	3	261
T35390	15	307
T35390	3	355
T35390	3	431
T353952	7	713
T354132	1	751
T354137	27	835
T354137	14	837
T354139	3	833
T354139	2	835
T355832	10	605
T356706	5	807
T356708	4	807
T357588	39	739
T357588	41	739
T358004	17	665
T358109	1	953
T358109	2	955
T358253	1	731
T359036	14	755
T360514	3	595
T360514	5	597
T360514	5	599
T360923	7	807
T361867	25	605
T364068	7	701
T364937	3	751
T364939	4	751
T365362	11	551
T367184	2	953
T367184	3	955
T369208	1	791
T369210	1	791
T370040	20	701
T370436	2	745
T370437	1	745
T370499	17	765
T370500	18	765
T374780	25	609
T374783	27	607
T374795	25	605
T37796	21	483
T379832	1	931
T379832	4	933
T379832	1	937
T379832	5	939
T379832	1	943
T379832	4	945
T379832	1	949
T379832	5	951
T379833	5	935
T379833	10	939
T379833	5	947
T379833	10	951
T379834	3	929
T379834	5	933
T379834	3	941
T379834	5	945
T379835	6	935
T379835	11	939
T379835	6	947
T379835	11	951
T379836	6	929
T379836	8	933
T379836	6	941
T379836	8	945
T379837	7	935
T379837	12	939
T379837	7	947
T379837	12	951
T379838	4	929
T379838	6	933
T379838	4	941
T379838	6	945
T379839	1	935
T379839	2	939
T379839	1	947
T379839	2	951
T379840	1	929
T379840	2	933
T379840	1	941
T379840	2	945
T381727	10	819
T381747	16	765
T383235_S1YT	4	573
T387275	7	67
T387990	5	929
T387990	7	933
T387990	5	941

Índice numérico - continuação

Nº peça	Item	Página
T387990	7	945
T387991	7	929
T387991	9	933
T387991	7	941
T387991	9	945
T390329	7	713
T398113	24	187
T398114	18	187
T398115	19	187
T398631	12	755
T400540X19	39	739
T400540X19	55	739
T407907	10	169
T407907	9	171
T410299	4	755
T42170	6	475
T42977	13	163
T42977	10	165
T42977	7	523
T42977	7	525
T42977	7	527
T47338	24	483
T55258	3	67
T56112	26	1081
T56112	11	509
T56112	11	511
T56112	12	561
T56112	5	623
T56112	8	75
T56112	7	77
T56112	7	79
T56238	12	1083
T59938	3	665
T59938	4	665
T59938	3	667
T59938	4	667
T59938	7	997
T60752	22	981
T60811	37	617
T61226	10	973
T61226	9	975
T64688	55	901
T64784	15	799
T65643	8	653
T65643	18	843
T66419	34	483
T66419	66	823
T66419	67	823
T66419	29	995
T67995	23	1059
T67995	23	1061
T67995	23	1063
T70177	4	93
T70177	4	95
T70177	27	97
T70659	20	531
T70659	20	533
T72414	3	1069
T72414	2	701
T72414	3	981
T74412	7	657
T74412	37	663
T74416	33	483
T74416	15	663
T74416	32	665
T74416	23	667
T75197	19	663
T75276	14	531
T75276	14	533
T75276	3	543
T75276	10	663
T75276	41	665
T75276	22	667
T75276	8	77
T75276	9	79
T76252	25	663
T76252	23	665
T76252	47	667
T76938	11	1007
T76938	15	1009
T76938	21	1011
T76938	28	1021
T76938	3	1027
T76938	17	1029
T76938	25	1029
T76938	28	1029
T76938	21	1031
T76938	3	1035
T76938	3	1037
T76938	11	1039
T76938	11	1059
T76938	12	1061
T76938	12	1063
T76938	4	1081
T76938	19	221
T76938	23	221
T76938	25	221
T76938	7	221
T76938	5	491
T76938	16	495
T76938	24	885
T76938	8	885
T76938	26	889
T76938	14	901
T77613	13	1001
T77613	15	1001
T77613	17	1001
T77613	19	1001
T77613	21	1001
T77613	23	1001
T77613	25	1001
T77613	27	1001
T77613	9	1001
T77613	15	1007
T77613	18	1007
T77613	3	1007
T77613	6	1007
T77613	9	1007
T77613	12	1009
T77613	10	1011
T77613	18	1011
T77613	8	1011
T77613	10	1013
T77613	18	1013
T77613	13	1015
T77613	17	1015
T77613	19	1015
T77613	21	1015
T77613	23	1015
T77613	5	1015
T77613	13	1017
T77613	17	1017
T77613	19	1017
T77613	21	1017
T77613	23	1017
T77613	5	1017
T77613	10	1019
T77613	13	1019
T77613	18	1019
T77613	22	1019
T77613	24	1019
T77613	26	1019
T77613	28	1019
T77613	30	1019
T77613	32	1019
T77613	6	1019
T77613	12	1021
T77613	17	1021
T77613	19	1021
T77613	25	1021
T77613	9	1021
T77613	15	1035
T77613	24	1035
T77613	6	1035
T77613	9	1035
T77613	21	1037
T77613	6	1037
T77613	9	1037
T77613	14	1039
T77613	26	1039
T77613	30	1039
T77613	8	1039
T77613	14	1065
T77613	19	1065
T77613	5	1065
T77613	7	1065
T77613	9	1065
T77613	7	1067
T77613	11	1069
T77613	13	1069
T77613	19	1069
T77613	28	1069
T77613	9	1069
T77613	10	1075
T77613	2	1075
T77613	6	1075
T77613	8	1075
T77613	10	1077
T77613	3	1077
T77613	8	1077
T77613	10	235
T77613	3	255
T77613	4	257
T77613	13	285
T77613	27	287
T77613	3	295
T77613	6	331
T77613	3	351
T77613	13	379
T77613	21	387
T77613	6	407
T77613	3	427
T77613	27	455
T77613	21	463
T77613	12	491
T77613	15	491
T77613	21	495
T77613	10	497
T77613	42	531
T77613	41	533
T77613	12	551
T77613	21	573
T77613	23	573
T77613	2	577
T77613	6	577
T77613	4	581
T77613	6	581
T77613	5	587
T77613	35	617
T77613	8	617
T77613	34	619
T77613	9	619
T77613	11	885
T77613	12	889
T77613	23	889
T77613	30	889
T77613	32	889
T77613	40	897
T77613	46	897
T77613	43	901
T77613	13	93
T77613	12	95
T77613	16	97
T77613	32	97
T77613	40	97
T77613	68	97
T77613	13	995
T77613	15	995
T77613	17	995
T77613	19	995
T77613	9	995
T77613	13	999
T77613	15	999
T77613	17	999
T77613	19	999
T77613	21	999
T77613	23	999
T77613	9	999
T77814	20	1029
T77814	24	1031
T77814	13	1049
T77814	34	107
T77814	34	145
T77857	11	1001
T77857	12	1013
T77857	15	1013
T77857	15	1015
T77857	8	1015
T77857	15	1017

Índice numérico - continuação

Nº peça	Item	Página
T77857	8	1017
T77857	20	1019
T77857	7	1019
T77857	9	1019
T77857	11	1021
T77857	16	1065
T77857	16	1069
T77857	3	491
T77857	14	495
T77857	6	495
T77857	15	497
T77857	30	531
T77857	8	531
T77857	29	533
T77857	30	533
T77857	8	533
T77857	14	551
T77857	9	551
T77857	4	561
T77857	3	563
T77857	12	573
T77857	15	573
T77857	33	897
T77857	19	901
T77857	22	901
T77857	7	93
T77857	18	95
T77857	21	95
T77857	30	95
T77857	33	95
T77857	7	95
T77857	10	97
T77857	21	97
T77857	35	97
T77857	43	97
T77857	58	97
T77857	61	97
T77857	65	97
T77857	71	97
T77857	82	98
T77857	84	98
T77857	11	995
T77857	11	999
T77858	22	1009
T77858	26	1009
T77858	24	1011
T77858	28	1011
T77858	34	1021
T77858	38	1021
T77858	14	1029
T77858	27	1029
T77858	18	1031
T77858	12	1059
T77858	10	1061
T77858	32	1061
T77858	10	1063
T77858	32	1063
T77858	5	1071
T77858	2	1073
T77858	7	1073
T77858	18	1081
T77858	9	491
T77858	4	495
T77858	13	497
T77858	3	551
T77858	43	617
T77858	42	619
T77858	9	889
T77858	25	897
T77858	32	897
T77858	47	897
T77858	28	901
T77858	31	901
T77932	17	1007
T77932	10	495
T77932	7	497
T77932	6	551
T77932	8	561
T77932	7	563
T77932	14	617
T77932	17	617
T77932	27	617
T77932	32	617
T77932	15	619
T77932	26	619
T77932	31	619
T77932	49	619
T77932	19	889
T77932	36	897
T77932	16	901
T77932	46	901
T77932	51	901
T78593	7	475
T78612	5	1027
T78612	21	1035
T78612	18	1037
T78612	23	1039
T78612	16	1081
T78612	7	1081
T78612	9	885
T78612	31	897
T78612	4	897
T78612	26	901
T78646	34	617
T78646	33	619
T78662	8	109
T78662	8	131
T78662	8	149
T78707	28	1009
T78707	29	1011
T78707	40	1021
T78707	34	1061
T78707	34	1063
T78707	6	1071
T78707	8	1073
T78707	6	617
T78707	7	619
T78715	52	901
T78716	30	1001
T78716	25	1015
T78716	25	1017
T78716	36	1019
T78716	23	995
T78716	26	999
T78784	11	1035
T78784	11	1037
T78784	16	1039
T78784	50	897
T78787	44	665
T78974	11	587
T78974	46	617
T78974	45	619
T78974	4	623
T78974	43	667
T78974	9	75
T78974	11	813
T79002	8	929
T79002	10	933
T79002	8	935
T79002	13	939
T79002	8	941
T79002	10	945
T79002	8	947
T79002	13	951
T79471	2	635
T79477	13	531
T79477	17	531
T79477	45	531
T79477	13	533
T79477	17	533
T79477	44	533
T80123	23	307
T81029	28	1001
T81029	8	1009
T81029	30	1011
T81029	24	1015
T81029	24	1017
T81029	35	1019
T81029	21	1021
T81029	4	1075
T81029	5	1077
T81029	20	995
T81029	24	999
T81403	10	901
T81686	26	589
T82791	33	805
T82792	24	805
T82861	10	1093
TCU14336	10	735
TCU14336	32	737
TCU14336	2	739
TCU14336	45	739
TH101443	21	277
TH101443	21	371
TH101443	21	447
TK300C125B	4	921
TK300C125B	9	957
TK300C125B	9	961
TK300C125B	7	965
TK300E125B	3	921
TK300E125B	8	957
TK300E125B	8	961
TK300E125B	6	965
TK300LD	6	921
TK300LD	11	957
TK300LD	11	961
TK300LD	10	965
TK300P	7	921
TK300P	12	957
TK300P	12	961
TK300P	9	965
TK350C150	2	935
TK350C150	3	939
TK350C150	2	947
TK350C150	3	951
TK350LD	4	935
TK350LD	6	939
TK350LD	4	947
TK350LD	6	951
TK350P	11	935
TK350P	16	939
TK350P	11	947
TK350P	16	951
TK4L	5	921
TK4L	10	935
TK4L	15	939
TK4L	10	947
TK4L	15	951
TK4L	10	957
TK4L	10	961
TK4L	8	965
TT101176	9	843
TT207136	9	843
TY22324	15	483
TY22324	16	483
TY22324	17	483
TY22324	29	483
TY22328	16	523
TY22328	15	525
TY22328	15	527
TY22328	4	793
TY22328	5	793
TY22462	22	483
TY22464	14	221
TY22472	3	475
TY22495	17	1059
TY22495	16	1061
TY22495	16	1063
TY22496	25	1059
TY22496	22	1061
TY22496	22	1063
TY24443	8	253
TY24443	8	349
TY24443	8	425
TY25139	18	755
U12331	2	885
U12547	3	1041
U12547	14	1045
U12547	4	1045
U12547	9	1045
U12547	3	495
U12547	12	497
U12547	6	587
U12547	22	885
U12547	25	885
U12547	10	889
U12547	26	897
U12547	14	93
U12547	8	93

Índice numérico - continuação

Nº peça	Item	Página
U12547	19	95
U12547	8	95
U12547	18	97
U12547	36	97
U12547	44	97
U13639	18	1029
U13639	19	1031
U13639	12	1035
U13639	20	1035
U13639	12	1037
U13639	17	1037
U13639	17	1039
U13639	22	1039
U13639	6	1081
U13639	2	247
U13639	36	305
U13639	16	307
U13639	15	315
U13639	2	343
U13639	2	419
U13639	4	477
U13639	7	885
U17409	45	107
U17409	7	109
U17409	26	119
U17409	7	131
U17409	45	145
U17409	7	149
U17409	13	281
U17409	24	305
U17409	22	317
U17409	13	375
U17409	13	451
U44384	4	885
U44537	13	647
U46753	8	1071
U46753	10	1073
W29909	6	777
YZ120167	1	117
YZ120167	3	129
YZ120167	1	135
YZ120167	3	147
YZ120324	6	103
YZ120389	30	107
YZ120389	30	145
YZ120398	3	107
YZ120398	3	145
YZ120453	5	103
YZ120453	6	127
YZ120453	6	143
YZ120471	15	107
YZ120471	4	119
YZ120471	15	145
YZ120503	22	107
YZ120503	22	145
YZ120507	32	107
YZ120507	32	145
YZ120641	1	117
YZ120641	1	135
YZ120642	1	117
YZ120642	1	135
YZ120645	1	119
YZ120647	16	101
YZ120647	16	123
YZ120647	16	139
YZ120690	22	107
YZ120690	22	145
YZ120814	1	121
YZ120814	1	137
YZ120859	1	107
YZ120859	1	145
YZ120913	1	107
YZ120913	1	145
YZ121119	10	101
YZ121119	10	123
YZ121119	10	139
YZ121125	14	101
YZ121125	14	123
YZ121125	14	139
YZ121129	15	101
YZ121129	15	123
YZ121129	15	139
YZ121133	26	107
YZ121133	8	119
YZ121133	26	145
YZ121134	13	107
YZ121134	13	145
YZ121166	7	129
YZ121166	7	147
YZ121184	2	125
YZ121184	2	141
YZ121220	8	103
YZ121220	13	127
YZ121220	13	143
YZ121312	2	125
YZ121312	2	141
YZ121326	8	129
YZ121326	8	147
YZ121495	6	103
YZ121495	7	127
YZ121495	7	143
YZ121516	1	103
YZ121516	1	127
YZ121516	1	143
YZ121517	1	127
YZ121517	1	143
YZ121529	4	103
YZ121529	3	127
YZ121529	3	143
YZ121530	2	103
YZ121530	2	127
YZ121530	2	143
YZ121724	5	129
YZ121724	5	147
YZ121809	6	107
YZ121809	6	145
YZ121814	4	115
YZ121814	4	133
YZ121814	4	151
YZ121887	1	121
YZ121887	1	137
YZ122227	28	107
YZ122227	10	119
YZ122227	28	145
YZ122231	33	107
YZ122231	14	119
YZ122231	33	145
YZ122235	3	103
YZ122236	7	129
YZ122236	7	147
YZ122246	17	119
YZ122250	29	113
YZ122251	28	113
YZ122252	27	129
YZ122252	27	147
YZ122255	16	103
YZ122361	9	113
YZ122363	8	113
YZ122368	11	119
YZ122369	6	129
YZ122369	6	147
YZ122370	31	107
YZ122370	31	145
YZ122371	29	107
YZ122371	29	145
YZ122372	26	129
YZ122372	26	147
YZ122521	1	103
YZ122723	43	107
YZ122723	43	145
YZ122728	19	129
YZ122728	19	147
YZ122745	7	113
YZ122775	1	110
YZ122778	1	104
YZ122783	22	113
YZ122909RGH	1	109
YZ122912	1	131
YZ122912	1	149
YZ122913	1	109
YZ123100	3	115
YZ123100	3	133
YZ123100	3	151
YZ123178	1	115
YZ123178	1	133
YZ123178	1	151
YZ123264	5	115
YZ123264	5	133
YZ123264	5	151
YZ123303	2	115
YZ123303	2	133
YZ123303	2	151
YZ123334	7	115
YZ123334	7	133
YZ123334	7	151
YZ123335	6	115
YZ123335	6	133
YZ123335	6	151
YZ123359	1	103
YZ123455	19	129
YZ123455	19	147
YZ123464	19	129
YZ123464	19	147
YZ123467	22	113
Z29864	42	179
Z77919	61	673
Z77920	62	673