Carregadeira 724K

RUTHZIL TRATOR COMERCIAL DE PEÇAS LTDA 11 97083-6812 ROLANDO CITRANGULO

JOHN DEERE

OUTUBRO 2013

CATÁLOGO DE PEÇAS

Carregadeira 724K (-641522)
Motor 6090HDW03, 6090HDW09

PC10061P (out-13) Português

Worldwide Construction and Forestry Division
Worldwide Edition
Printed in U.S.A. (Revised)
COPYRIGHT © 2013
DEERE & COMPANY
Moline, Illinois
All rights reserved

Carregadeira 724K

TX1040013A A.1



Carregadeira 724K

(Fabricado em 2008–)

(Especificações e projeto estão sujeitos a alterações sem aviso prévio)

Ao Cliente

Os números de peça neste catálogo de peças estavam corretos quando o catálogo foi publicado. É nossa política melhorar constantemente nossas máquinas, portanto, os números de peça podem ser alterados. Ao fazer um pedido de peças, verifique os números de peça com seu concessionário.

Unidades de Medida do SI

As dimensões métricas são fornecidas ao longo deste catálogo de peças, quando aplicável.

Identificação de Resistência de Parafusos

Os parafusos necessários para se obter qualidade de alta-resistência equivalente a SAE grau 8 estão identificados neste catálogo pela descrição AR SAE 8 (10,9 para sistema métrico). Todos os parafusos padrão são SAE grau 5 (sistema métrico 8,8) ou inferior.

Informações do Nº de Série do Motor

As informações sobre número de série são listadas para mostrar em quais máquinas cada peça pode ser utilizada, por exemplo:

	â		**Pode ser usada em todos os tipos de motor.**
000000	**â**		**A peça pode ser usada em produtos que começam com o número de série listado.**
	â	**000000**	**A peça pode ser usada em produtos até (e incluindo) o número de série listado.**
000000	**â**	**000000**	**A peça pode ser usada em produtos entre (e incluindo) os números de série listados.**

Quando XXXXXX é listado no lugar do número de série, uma alteração no número de série foi feita, porém o número de série exato não estava disponível quando o catálogo foi produzido.

Se os números de identificação dos produtos ou números de série forem necessários para requisições de garantia ou correspondência pertencentes a este produto, é extremamente importante informar todos os caracteres. Este ponto é crucial.

Seta de Direção

As setas são utilizadas com as ilustrações para indicar a parte dianteira da unidade. Os LADOS DIREITO E ESQUERDO são determinados com base na direção do movimento de avanço do veículo.

Ilustrações inclusas na caixa

Um número de legenda, mostrado na lista de peças, é atribuído a todas as peças inclusas nas caixas vendidas como conjunto de serviço. Uma caixa sem legenda inclui peças não atuais.

Listas de Peças Completas

As Peças Completas estão listadas em negrito. Faça o pedido separadamente. Não inclua em pedidos de peças de reposição.

Orientação do Motor

Os lados â Direitoâ e â Esquerdoâ são determinados com o usuário ao volante, voltado para o motor.

Componentes John Deere Reman

As peças de serviço listadas neste catálogo se destinam ao reparo dos componentes originais do equipamento. Apesar de muitas peças de serviço poderem ser utilizadas no reparo de componentes remanufaturados, o processo de remanufatura pode alterar as peças de tal forma que as peças de serviço podem se tornar inadequadas ou inutilizáveis.

Localização do Número de Série

Cada Carregadeira 724K possui seis placas de número de série: Uma para o número de identificação do produto, uma para a transmissão, uma para a bomba hidráulica, uma para o número de série do motor, uma para cada eixo e uma para a válvula de controle.

A placa do número de identificação do produto está localizada no lado esquerdo da estrutura do motor, perto do abastecimento de óleo da transmissão.

A placa do número de série da transmissão está localizada na parte traseira direita inferior da caixa da transmissão.

A placa do número de série da bomba hidráulica está localizada na parte esquerda inferior da bomba hidráulica.

A placa do número de série do motor está localizada no lado esquerdo do motor, perto do separador de água.

As placas de número de série dos eixos estão localizadas no lado superior da caixa do diferencial de cada eixo.

A placa do número de série da válvula de controle está localizada na parte central traseira da válvula de controle.

Número de Identificação do Produto com 13 Dígitos

TX1036872 A.1



TX1036872

Primeira Linha	**Indica**
DW	Fabricante — John Deere Davenport Works
724K	Modelo
Z — Barra Z H — Elevação Alta	Configuração
123456	Número de Série (Exemplo)
Segunda Linha	**Indica**
CARREGADEIRA	Tipo de Unidade

Identificação do Nível de Emissões do Motor

Número do Modelo do Motor	**Nível de Emissões**
6090HDW03	Classe 3 / Estágio III A
6090HDW09	Estágio II

Número de Identificação do Produto com 17 Dígitos

TX1080847 A.1



TX1080847

Primeira Linha	**Indica**
1DW	Fabricante — John Deere Davenport Works
724K	Modelo
X	Configuração da Articulação Z: Barra Z H: Elevação Alta
A	Código de Segurança (Uso Exclusivo da Fábrica)
A	Código do Ano de Fabricação
0	Nível de Emissões C: Estágio II D: Classe 3 / Estágio III A E: Interim Classe 4 / Estágio III B
123456	Número de Série (Exemplo)
Segunda Linha	**Indica**
CARREGADEIRA 724K	Tipo de Unidade

Identificação do Nível de Emissões do Motor

Número do Modelo do Motor	**PIN de 17 Dígitos (11º dígito)**	**Nível de Emissões**
6090HDW13	xxxxxxxxxExxxxxx	Interim Classe 4 / Estágio III B
6090HDW03	xxxxxxxxxDxxxxxx	Classe 3 / Estágio III A
6090HDW09	xxxxxxxxxCxxxxxx	Estágio II

Engine Serial Number Plate — 6081 & 6090

RGP13838 A.1



RGP13838

Engine Serial Number is Defined by 13 Characters	
First Line	Designates
1 — Two letters for engine factory designation	RG: Waterloo, USA, JX: Rosario, Argentina
2 — One digit for number of cylinders.	6 Cylinder
3 — Three digits for displacement in liters	081: 8.1 Liter, 090:9.0 Liter
4 — One letter for aspiration type	A= Turbocharged with air-to-water after-cooler D= Naturally Aspirated H= Turbocharged with air-to-air after cooler T= Turbocharged S= Turbocharged with air-to-sea water after-cooler
5 — Six digits	123456= Engine build sequence number. Sequence numbers start at 000001
Engine Type is Defined by 9 Alpha-Numerical Characters	
6 — Four digits	Same as items 2 and 3 above
7 — One letter for aspiration type	Same as items 4 above
8 — One or two letters for OEM application	F: OEM, FM: Marine, FH: HazLoc, FN: Compressed Natural Gas
8 — One or two letters for John Deere Vehicle application	TJ: Forestry, RW: Tractor, H, Z, CQ: Combine, N: Picker/Sprayer, DW: Construction, T8: Sugar Cane Harvester
9 — Two or three digits for version	485

Identificação do Nível de Emissões do Motor

Número do Modelo do Motor	PIN de 17 Dígitos (11º dígito)	Nível de Emissões
6090HDW13	xxxxxxxxxxExxxxxx	Interim Classe 4 / Estágio III B
6090HDW03	xxxxxxxxxxDxxxxxx	Classe 3 / Estágio III A
6090HDW09	xxxxxxxxxxCxxxxxx	Estágio II

Códigos de Encomenda de Eixos TeamMate IV Série 1400 John Deere Para Construir Blocos

NÚMERO DA MÁQUINA BASE = 2515P

A. ROTAÇÃO PRINCIPAL DE ENTRADA E PERCURSO DO EIXO	=A1 - HORÁRIO -NO SENTIDO DA ENTRADA - 1111
	=A2 - HORÁRIO -OPOSTO À ENTRADA - 1112
	=A3 - ANTI-HORÁRIO -NO SENTIDO DA ENTRADA - 1113
	=A4 - ANTI-HORÁRIO - OPOSTO À ENTRADA - 1114
B. REDUÇÃO DO CÔNICO ESPIRAL	=B1 - - 1201
	=B2 - CONJUNTO CÔNICO ESPIRAL 4,778:1 - 1202
	=B3 - CONJUNTO CÔNICO ESPIRAL 5,143:1 - 1203
	=B4 - CONJUNTO CÔNICO ESPIRAL 5,143:1 - 1204
	=B1 - CONJUNTO CÔNICO ESPIRAL 4,364:1 - 1211
	=B2 - CONJUNTO CÔNICO ESPIRAL 4,778:1 - 1212
	=B3 - CONJUNTO CÔNICO ESPIRAL 5,143:1 - 1213
C. TAMANHO E ESTILO DO BRAÇO DE LIGAÇÃO DE ENTRADA	=C1 - BRAÇO DE LIGAÇÃO DE ENTRADA 1550 C/LAÇADOR - 1301
	=C2 - BRAÇO DE LIGAÇÃO DE ENTRADA 1610 C/LAÇADOR - 1302
	=C3 - BRAÇO DE LIGAÇÃO DE ENTRADA 7C - 1303
	=C4 - BRAÇO DE LIGAÇÃO DE ENTRADA 8.5C - 1304
D. DE FLANGE A FLANGE	=D1 - NENHUM (SEM SEMI-EIXOS/CARCAÇAS) - 1401
	=D2 - 76.9" (1953 MM) ROSCA 7/8", SEM FUROS MONT., SEM VARETA - 1402
	=D2 - 76.9" (1953 MM) ROSCA 7/8", C/FUROS MONT., SEM VARETA - 1412
	=D3 - 76.9" (1953 MM), ROSCA M20, C/FUROS MONT. - 1403
	=D3 - 76.9" (1953 MM), ROSCA M20, SEM FUROS MONT. - 1413
	=D4 - 76.9" (1953 MM), ROSCA 7/8" C/FUROS MONT., (81.2" (2063 SE FOR REDUÇÃO FINAL 6,4:1) - 1404
	=D4 - 76.9" (1953 MM), ROSCA 7/8" C/FUROS MONT., (81.2" (2063) SE FOR REDUÇÃO FINAL 6,4:1) - 1414
	=D5-SWEDA 100" (2540 MM), ROSCA 7/8", C/FUROS MONT., SEM VARETA - 1405
	=D6 - SWEDA 100" (2540 MM), ROSCA 7/8", C/FUROS MONT. - 1406
	=D6 - SWEDA 100" (2540 MM), ROSCA 7/8", SEM FUROS MONT. - 1416
	=D7 - SWEDA 100" (2540 MM), ROSCA 7/8", C/FUROS MONT. (CS) - 1407
	=D7 - SWEDA 100" (2540 MM), ROSCA 7/8", SEM FUROS MONT. (CS) - 1417

NÚMERO DA MÁQUINA BASE = 2515P (Continuação)

E. CARCAÇA DE ENTRADA E FREIO AUXILIAR	=E1 - CARCAÇA DE ENTRADA, MONTAGEM OSCILANTE, DÚCTIL - 1501
	=E1 - CARCAÇA DE ENTRADA, MONTAGEM OSCILANTE - 1511
	=E1 - CARCAÇA DE ENTRADA, MONTAGEM FIXA - 1521
	=E2 - CARCAÇA DE ENTRADA, MONTAGEM OSCILANTE HD - 1502
	=E2 - CARCAÇA DE ENTRADA, MONTAGEM FIXA HD - 1512
F. TIPO DE MONTAGEM	=F1 - MONTAGEM FIXA - 1601
	=F2 - OSCILAÇÃO, PIVÔ CENTRAL, SEM ARRUELA DE ENCOSTO - 1602
	=F3 - OSCILAÇÃO, PIVÔ CENTRAL, COM SUPORTES - 1603
G. TIPO DE FREIO	=G1 - FREIOS DUPLOS, USE COM REDUÇÃO FINAL 4,800:1 - 1701
	=G1 - FREIOS DUPLOS, USE COM REDUÇÃO FINAL 6,400:1 - 1711
	=G1 - FREIOS DUPLOS, USE COM REDUÇÃO FINAL 7,640:1 - 1721
H. TIPO DE DIFERENCIAL	=H1 - DIFERENCIAL PADRÃO - 1821
	=H2 - BLOQUEIO DO DIFERENCIAL HIDRÁULICO COM CIRCUITO FECHADO -1802
I. CAIXA DO DIFERENCIAL	=I1 - CAIXA DO DIFERENCIAL, ENGRENAGEM NA ESQUERDA, OSCILAÇÃO - 1901
	=I2 - CAIXA DO DIFERENCIAL, ENGRENAGEM NA DIREITA, OSCILAÇÃO - 1902
	=I3 - CAIXA DO DIFERENCIAL, ENGRENAGEM NA ESQUERDA, FIXA - 1903
J. REDUÇÃO FINAL	=J1 - SEM REDUÇÃO FINAL - 2001
	=J2 - CONJ. REDUÇÃO FINAL 4,800:1 - 2002
	=J3 - REDUÇÃO FINAL HD 6,400:1 - 2003
	=J4 - REDUÇÃO FINAL ED 6,400:1 - 2004
	=J5 - REDUÇÃO FINAL ED SWEDA 6,400:1 - 2005
	=J6 - REDUÇÃO FINAL 7,640:1 - 2006
K. ACABAMENTO	=K1 - NENHUM (ENTRE FÁBRICAS) - 2101
	=K2 - TINTA INDUSTRIAL AMARELA - 2102
	=K3 - TINTA PRETA BAIXO BRILHO - 2103
L. PEÇAS DIVERSAS	=L1 - ETIQUETA ID - 2201

Placa de Especificação e do Código de Configuração Eixo Série 1400

YZSN01 A.1

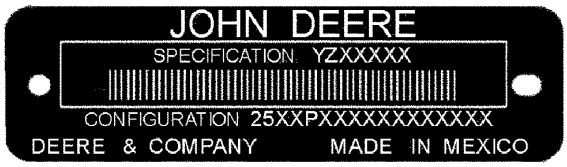

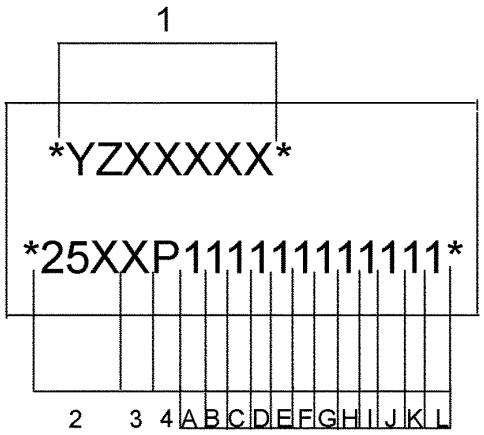

YZSN01

1	Número de Especificação — YZXXXXX
2	Código Principal da Máquina: 251 = Série 1400
3	Código da Família: 5 = Eixo TeamMate (TM) IV
4	Unidade Fabril: P = Motores John Deere
A	Rotação de Entrada: 1 = Horário; 2 = Horário; 3 = Anti-horário; 4 = Anti-horário
B	Redução do Cônico Espiral: 1 = 4,364:1 ; 2 = 4,778:1; 3 = 5,143:1; Material de Qualidade Superior 4 = 5,143:1
C	Braço de Ligação de Entrada: 1 = 1550 c/lançador; 2 = 1610 c/lançador; 3 = 7C; 4 = 8.5C
D	Largura de Flange a Flange da Carcaça do Eixo e Montagem da Roda: 1 = Nenhum (sem semi-eixos e carcaça); 2 = 1953 mm(76.9 in); Rosca 7/8 in; 3 = 1953.3 mm (76.9 in), Rosca M20; 4 = 1953.3 (76.9 in), Rosca 7/8 (2063 mm (81.2 in) se for Redução Final 6,400:1); 5 = SWEDA 2540 mm (100 in), Rosca 7/8 in, Estria com Coroa
E	Carcaça de Entrada: 1 = Rolamento de Entrada Padrão; 2 = Rolamento de Entrada para Serviço Pesado
F	Tipo de Montagem: 1 = Montagem Fixa; 2 = Oscilação, Pivô Central, sem arruela de encosto, sem suportes; 3 = Oscilação, Pivô Central com suportes
G	1 = Freios Duplos
H	Tipo de Diferencial: 1 = Padrão; 2 = Bloqueio Hidráulico do Diferencial Com Circuito Fechado (Dif-Lok)
I	Caixa do Diferencial: 1 = Oscilante, Engrenagem na Esquerda; 2 = Oscilante, Engrenagem na Direita; 3 = Montagem Fixa, Engrenagem na Esquerda
J	Redução da Redução Final: 1 = Nenhuma (Sem Redução Final); 2 = 4,800:1 Padrão; 3 = 6,400:1 Serviço Extremo (HD); 4 = 6,400:1 Serviço Extremo (ED); 5 = 6,400:1 Serviço Extremo (ED SWEDA); 6 = 7,640:1
K	Acabamento: 1 = Nada (sem pintura); 2 = Tinta Industrial Amarela; 3 = Tinta Preta Baixo Brilho
L	Peças Diversas: 1 = Etiqueta de ID

Marcas comerciais

Ao longo deste catálogo de peças, você encontrará as seguintes marcas comerciais da Deere & Company:

Best Bid™	CounterParts™	DEERE™ (Deere™)
Dura-Trax™	Fanggs™	Guardian™
HTH™	Jagz™	JDLink™
MARKS™	MIC™ [Centro de Informações sobre a Máquina]	MTH™
Power Curve™	Powerllel™	PowerShift Plus™
Powerwize™	POWR SAVR™	PowrShift™
ProPath™	Quad-Cool™	Quik-Tatch™
SC-2™	Side-Tracker™	Stinger™
StructureALL™	Swamper™	TMC™ [Controle Total da Máquina]
ValueSelect™	Waratah™	Worksite Pro™
FlexBox™	Funk™	iTorque™
Phoenix™	Phoenix International™	PowerTech
PowerTech™ E	PowerTech™ M	PowerTech™ Plus
Precision Joint™	SHIFT-O-MATIC™	SWEDA™ (Eixo Duplo Extremo Super Largo)
TeamMate™	TeamMate™II	TeamMate™ IV
TMII™	TMIII™	

Observações e Abreviações

As seguintes observações e abreviações podem aparecer ao longo deste catálogo. Consulte a tabela a seguir para ver as traduções.

Frase	Significado	Frase	Significado
ALSO ORDER, ORD W/	Encomende Também	MFWD	Tração Dianteira Mecânica
AMP	Ampere	NA, NOT USED THIS APPL	Não Usado Nesta Aplicação
APPL, APPL ONLY	Somente nesta aplicação	NLA	Não está mais disponível
AR	Conforme necessário	NSEP	Não disponível separadamente
ASSY	Conjunto completo	OD	Diâmetro externo
BOAC	Borda de corte aparafusada	OPTIONAL	Opcional
CCW	Sentido anti-horário	OR	Ou
COMPLETE	Completo	ORD, ORDER	Encomendar
COMPLETE GOODS	Peças completas	OS	Tamanho Superior
CONVENIENCE ASSY, CA	Conjunto de conveniência	OUTER	Externo
CTL, CUT TO LENGTH	Cortar no comprimento correto	PKG, PACKG	Pacote, Pacote de
CW	Sentido Horário	PTO	Tomada de Potência
ENGINE	Motor	RATIO	Relação
FOR	Para	REAR	Traseira
FRONT	Dianteira	REMAN	Remanufaturado
GAS	Gasolina	REPL	Substitui
HFWD	Transmissão Dianteira Hidráulica	RH	Lado direito
HP	Cavalos de potência	SN	Número de série
HS, HEAD MARKED	Alta Resistência, cabeça marcada	STD	Padrão
ID	Diâmetro interno	SUB	Substituído por
INCH	Polegada	SUB COMPONENTS	Componentes substitutos (do kit ou conjunto)
INCL KEYS	Inclui chaves…	SUB FOR	Substituto para
INCL, INCLUDES	Inclui…	TEETH, Z	Número de dentes da engrenagem
INCLUDES PARTS/ ITEMS MARKED	Inclui peças/itens marcados…	TK	Espessura
INNER	Interno	UP, UPPER	Superior
KIT	Kit	US	Tamanho inferior
L	Número de elos	USE UNTIL EXHAUSTED	Use até esgotar
LF, LINE FILL	Enchimento da Linha	USE WITH	Usar com
LGP	Baixa Pressão no Solo	VEC	Controlador Eletrônico do Veículo
LGTH	Comprimento	VLC	Central de Carga do Veículo
LH	Esquerdo	W/	Com
LOW, LOWER	Inferior	W/O	Sem
LT	Esteira Longa	WHOLE GOODS	Pacotes de Produto
MAKE FROM, MF	Fabricação de	WT	Esteira Larga
MARKED	Marcado	XLT	Esteira Extra Longa
MATCHED SET	Conjunto correspondente		

Conteúdo

01 Rodas e Pneus e Esteiras
0110 Rodas Motorizadas, Pneus e Peças de Fixação 38
02A Eixos, Diferenciais e Sistemas de Suspensão
0201 Carcaça e Suporte do Eixo de Acionamento (Inc. Reduções Finais) 46
0242 Peças de Montagem do Eixo 52
0263 Linhas, Mangueiras e Conexões 56
0278 Sensor de Temperatura do Eixo 66
02B Eixo Dianteiro TeamMate™ 1400 IV
0200B Eixo Dianteiro TeamMate™ 1400 IV YZ18984 68
02C Eixo Dianteiro TeamMate™ 1400 IV
0200C Eixo Dianteiro TeamMate™ 1400 IV YZ19486 84
02D Eixo Traseiro 1400 TeamMate™ IV
0200D Eixo Traseiro 1400 TeamMate™ IV YZ19330 100
02E Eixo Traseiro 1400 TeamMate™ IV
0200E Eixo Traseiro 1400 TeamMate™ IV YZ19487 118
02F Eixo Traseiro 1400 TeamMate™ IV
0200F Eixo Traseiro 1400 TeamMate™ IV YZ19331 136
02G Eixo Traseiro 1400 TeamMate™ IV
0200G Eixo Traseiro 1400 TeamMate™ IV YZ19488 154
03 Transmissão
0325 Eixos de Acionamento de Entrada e Juntas Universais 172
0342 Peças de Montagem da Transmissão 176
0350 Engrenagens, Eixos e Embreagens Power Shift 180
0351 Engrenagens, Eixos, Rolamentos e Vedações 228
0363 Linhas de Óleo da Trans. 230
04A Motor
0400A Motor 6090HDW03 236
04B Motor
0400B Motor 6090HDW09 340
05 Sistema Auxiliar do Motor
0505 Auxílios de Partida em Clima Frio 412
0511 Cobertura do Ventilador e do Radiador 420
0512 Ventilador 434
0515 Controles de Rotação do Motor 448
0520 Sistema de Admissão 450
0530 Sistema de Escape Externo 454
0540 Suporte do Motor 462
0560 Sistemas Externos de Suprimento de Combustível 466
09 Sistema da Direção
0930 Direção de Emergência 482
0962 Válvula e Controle da Direção 490
0963 Linhas, Mangueiras e Conexões da Direção 502
0965 Cilindros da Direção 506
0974 Chicotes Elétricos e Interruptores 514
10 Freios de Serviço
1062 Válvula do Freio de Serviço 518
1063 Ligações, Mangueiras e Conexões do Freio de Serviço 520
1064 Reservatório e Acumulador 522
11 Freios de Estacionamento
1115 Articulação dos Controles 526
13 Diversos, Veículo
1322 Adesivos e Marcas Comerciais 530

Conteúdo - continuação

1330 Embarque e Acondicionamento....540
1369 Graxas, Óleos, Combustíveis e Líquidos de Arrefecimento....542
1370 Sistemas de Lubrificação....544
15 Acessório do Equipamento
1520 Engates e Pinos dos Engates....546
16 Sistemas Elétricos do Veículo
1671 Baterias, Suporte e Cabos....548
1672 Fiação do Alternador, Regulador e Sistema de Carga....552
1673 Sistema de Iluminação do Veículo....556
1674 Chicote Elétrico e Interruptores....584
1676 Instrumentos e Indicadores....626
17 Chassi da Estrutura ou Estrutura de Suporte
1741 Motor ou Estrutura Principal....628
1743 Dobradiças, Garfos e Pinos....632
1746 Proteções Inferiores da Estrutura....634
1749 Pesos do Chassi....638
18 Estação do Operador
1807 Itens Especiais de Controle de Ruído....640
1810 Compartimento do Operador....642
1811 ROPS, FOPS, OPS ou Estrutura do Chassi....648
1812 Plataforma....658
1813 Laterais, Portas, Proteções e Envidraçamento do Corpo....660
1814 Para-brisas e Limpadores....662
1816 Estrutura de Suporte de Controles e Instrumentos....666
1821 Assento e Cintos de Segurança....676
1822 Degraus e Corrimãos....690
1831 Aquecedor, Mangueiras e Controles....696
1832 Compressor e Acionamento do Sistema de Ar Condicionado....704
1833 Condensador, Evaporador e Linhas....708
1835 Pressurizador....714
19 Chapa de Metal e Estilo
1911 Capô e Suportes do Capô....718
1912 Proteções Laterais do Motor....720
1913 Proteções Diversas....722
1927 Para-lamas....728
20 Segurança, Conveniência e Diversos
2001 Rádio....734
2002 Espelho....742
2003 Extintor de Incêndio....748
2004 Dispositivos de Advertência Incluindo Buzina e Alarme de Ré....750
2007 Quebra Sol....758
2008 Refletores e Sinalização de SMV....760
2013 Antifurto....762
21 Sistema Hidráulico Principal do Veículo
2161 Bombas e Acionamentos Hidráulicos....764
2162 Controle Seletivo Hidráulico e Válvulas de Retenção da Carga....770
2163 Linhas hidráulicas e Mangueiras....780
2164 Reservatório Hidráulico, Filtro e Resfriador....784
26 Comunicação Global do Veículo
2601 Controlador de Comunicação....792
31 Carregadeira
3101 Borda de Corte....800

Conteúdo - continuação

3102 Caçamba (Incluindo Dentes) 810
3103 Garfos 826
3104 Acoplador do Acessório 828
3141 Estrutura Principal 836
3143 Estrutura Móvel 840
3145 Articulação da Carregadeira de Caçamba 850
3162 Válvulas de Controle e de Retenção da Carga 858
3163 Linhas, Mangueiras e Conexões 930
3165 Hydraulic Cylinders 952
3166 Função de Controle Automático 964

Índice alfabético

Página

1 Pc. Logger Rim (28L X 26 Tire) ... 44
100 A Alternator ... 554
1107 Rocker Arm Cover ... 236, 340
1303 Crankshaft Pulley and Damper ... 238, 342
1401 (FLYWHEEL HOUSING) ... 240
1401 FLYWHEEL HOUSING ... 344
1499 (FLYWHEEL HOUSING) ... 241
1528 (FLYWHEEL) ... 242
1528 FLYWHEEL ... 345
1603 Fuel Injection Pump ... 244
1611 FUEL INJECTION PUMP ... 346
1701 (AIR INTAKE) ... 246
1701 Air Intake Manifold (001326 -) ... 350
1707 Air Intake Manifold (- 001084) ... 348
1914 Oil Pan ... 248
1914 OIL PAN ... 352
2-Lever Fingertip Controller Components ... 906
2-Lever Pilot Controller ... 874
2-Lever Pilot Controller to Joystick Pilot Controller Conversion Kit ... 894
2-Spool Loader Control Valve ... 858
2001 (WATER PUMP) ... 250
2001 WATER PUMP ... 354
2107 (THERMOSTAT COVER) ... 251
2107 THERMOSTAT COVER ... 355
2201 Thermostat ... 252
2201 THERMOSTAT ... 356
24 V to 12 V Converter ... 614
2699 (NO ENGINE HEATER) ... 253
2699 NO ENGINE HEATER ... 357
2802 (EXHAUST MANIFOLD) ... 254
2802 Exhaust Manifold (001326 -) ... 360
2814 Exhaust Manifold (- 001084) ... 358
2901 (VENTILATING SYSTEM) ... 256
2901 VENTILATING SYSTEM ... 362
3-Lever Controller to Joystick with Auxiliary Control Lever Conversion Kit ... 896
3-Lever Pilot Controller ... 876
3-Piece Rim for 23.5R25 Tire ... 38
3-Spool Loader Control Valve (Z-Bar) ... 860
3003 (STARTING MOTOR) ... 258
3003 STARTING MOTOR ... 364
3502 Fuel Filter ... 260
3520 FUEL FILTER ... 366
3902 Thermostat Housing ... 262
3902 THERMOSTAT HOUSING BY PASS TUBE TO WATER PUMP ... 368
4-Lever Pilot Controller ... 878
4-Speed Transmission ... 176
4-Spool Loader Control Valve (Z-Bar) ... 862
4003 (ENGINE OIL DIPSTICK) ... 264
4003 ENGINE OIL DIPSTICK ... 370
4397 (STARTING AID) ... 266
4397 STARTING AID ... 372
4601 (CYLINDER BLOCK) ... 268
4601 CYLINDER BLOCK ... 374
4701 (CRANKSHAFT / BEARINGS) ... 376
4701 Crankshaft / Bearings ... 270
4801 (CONNECTING RODS AND PISTONS) ... 272
4801 CONNECTING RODS AND PISTONS ... 378
4901 Rocker Arm / Rocker Arm Shaft / Push Rod ... 274
4901 ROCKER ARM, SHAFT, TAPPET, PUSH ROD ... 380
5-Piece Rim for 750/65R25 Low Profile Tire ... 40
5-Speed Transmission with Lockup Torque Converter ... 178
5001 (OIL PUMP) ... 276, 382
5101 (CYLINDER HEAD WITH VALVES) ... 278
5101 CYLINDER HEAD WITH VALVES ... 384
5203 Auxiliary Drive ... 280
5203 AUXILIARY DRIVE ... 386
5205 (AUXILIARY DRIVE) ... 282
5701 (WATER PUMP INLET) ... 283
5708 WATER PUMP INLET ... 388
5922 Oil Cooler ... 284
5922 Oil Filter/Oil Cooler (001326 -) ... 392
5929 Oil Filter/Oil Cooler (- 001084) ... 390
6293 (ALTERNATOR MOUNTING) ... 286
6293 ALTERNATOR MOUNTING ... 394
6518 (TURBOCHARGER) ... 288
6520 Turbocharger ... 290
6523 (TURBOCHARGER) ... 292
6523 Turbocharger (001326 -) ... 398
6550 Turbocharger / Lines (- 001084) ... 396
7701 (TIMING GEAR COVER) ... 294
7702 (TIMING GEAR COVER) ... 296
7702 TIMING GEAR COVER ... 400
7899 Air Compressor Mounting - Plug ... 298
7899 WITHOUT AIR COMPRESSOR ... 402
80 A Alternator ... 552
8499 WIRING HARNESS ... 300, 404
8902 (EXHAUST GAS RECIRCULATION (EGR)) ... 302
8910 Exhaust Gas Recirculation Valve (001326 -) ... 408
8997 Exhaust Gas Recirculation (EGR) - Plug (- 001084) ... 406
9-Degree Rear Axle Oscillation Stops ... 52
9801 Lift Straps ... 304
9801 LIFT STRAPS ... 410
9901 (AIR COMPRESSOR KIT) ... 316
9901 (CAMSHAFT KIT) ... 312
9901 (CYLINDER HEAD KIT) ... 320
9901 (CYLINDER LINER PACKING) ... 315
9901 (EGR VALVE GASKET KIT) ... 323
9901 (ENGINE SHORT BLOCK) ... 308
9901 (EXHAUST MANIFOLD REMOVAL) ... 322
9901 (FUEL FILTER ELEMENT SERVICE KIT) ... 314
9901 (PISTON RING PACK) ... 318
9901 (PRIMARY FUEL FILTER SEAL KIT) ... 305
9901 (REPLACEMENT - WATER PUMP) ... 306
9901 (REPLACEMENT ENGINE) ... 334
9901 (SERVICE KIT CYLINDER HEAD BOLTS) ... 317
9901 (STARTER MOTOR KIT) ... 332
9901 Engine Gasket Kit ... 328
9901 ENGINE OVERHAUL KIT ... 330
9901 GASKET KIT - CYLINDER HEAD REMOVAL ... 326
9901 SERVICE - EGR ... 324
9901(PISTON LINER KITS) ... 310

A

A/C Binary Switch Connector, HVAC Module Harness ... 612
A/C Clutch Connector, Engine Harness ... 590
A/C Clutch Diode, Engine Harness ... 590
A/C Compressor ... 706
A/C Compressor Lines ... 704
A/C Condenser Lines ... 708
A/C Lines, Compressor ... 704
A/C Lines, Condenser and Receiver-Dryer ... 708
A/C Receiver-Dryer ... 708
Access Platform and Steps ... 694
Access Platform Handrails ... 692
Accumulator Solenoid Connector, Engine Frame Harness ... 588
Accumulator, Brake (-631400) (- 631400) ... 522
Accumulator, Brake (631401-) (631401 -) ... 524
Accumulator, Pressure Regulator Valve (PRV) ... 770
Accumulator, Ride Control (Z-Bar) ... 916
Accumulator, Ride Control Kit ... 918
ACTUATOR 6518 ... 288
ACTUATOR 6523 ... 292
Actuator, Boom-Height Kick-Out (Z-Bar) ... 968
Actuator, Return-to-Carry (Z-Bar) ... 968
Actuator, Return-to-Dig (Z-Bar) (627886 -) ... 966
Actuator, Return-to-Dig (Z-Bar) (S.N. -627885) (- 627885) ... 964
Actuator-6520-6090HDW03 ... 290
ADU - Advanced Display Unit - without Camera Mode ... 626
Advanced Display Unit (ADU) ... 626
Advanced Display Unit (ADU) without Camera Mode ... 626
Air Cleaner ... 450
Air Compressor Mounting - Plug-7899-6090HDW03 ... 298
AIR COMPRESSOR MOUNTING (7899) (HDW09) ... 402
AIR COMPROSSER SERVICE KIT (9901) ... 316
Air Cooler Hose ... 422
Air Cooler, Charge ... 420
Air Duct ... 700
Air Duct, Fresh Air Filter ... 716
Air Duct, Front Console ... 696
Air Duct, HVAC Precleaner ... 714
Air Duct, Underfloor (RH) ... 698
Air Filter ... 450
Air Filter Cover, Cab Recirculation Filter ... 666
Air Filter Duct, Fresh Air ... 716
Air Filter Restriction Indicator ... 450
Air Filter Restriction Indicator Connector, Engine Harness ... 590
Air Filter, Cab ... 700
AIR INLET (1701) (HDW03) ... 246
Air Intake (- 001084)-1707-6090HDW09 ... 348
AIR INTAKE (1701) (HDW03) ... 246
Air Intake System ... 450
Air Pre-Cleaner Kit ... 452
Air Pressure Sensor (001326 -)-1701-6090HDW09 ... 350
Air Spring Kit, Seat Suspension - Premium Seat ... 688

Índice alfabético - continuação

Página

Air Spring Kit, Seat Suspension - Standard Seat ... 680
Air Temperature Sensor (001326 -)-1701-6090HDW09 ... 350
Air Vents, Front Console ... 696
Alarm System, Cab ... 596
Alarm, Back-Up ... 752
ALTERNATOR ADJUSTING STRAP (6293) (HDW03) ... 286
Alternator Excitation Connector, Engine Harness ... 590
ALTERNATOR MOUNTING BRACKETS (6293) ... 394
ALTERNATOR MOUNTING BRACKETS (6293) (HDW03) ... 286
Alternator, 100 A ... 554
Alternator, 80 A ... 552
AM/FM/WB Radio ... 734
AM/FM/WB Radio Kit ... 736
AM/FM/WB Radio with CD Player ... 738
AM/FM/WB Radio with CD Player Kit ... 740
Ambient Air Temperature Sensor Connector, Engine Harness ... 590
Antenna, AM/FM/WB Radio ... 734
Antenna, AM/FM/WB Radio Kit ... 736
Antenna, AM/FM/WB Radio w/ CD Player ... 738
Antenna, AM/FM/WB Radio w/ CD Player Kit ... 740
Antenna, JDLink™ Modular Telematics Gateway (MTG) (634722-) (634722 -) ... 794
Antenna, JDLink™ Satellite Module (SAT) (634722-) (634722 -) ... 796
Antenna, JDLink™ Ultimate (-634721) (- 634721) ... 792
Antenna, Tire Pressure Monitoring System Kit (25 in. Rim) ... 616
Arm, Wiper ... 662
Armrest, Joystick Steering Conversion Kit ... 498
Armrest, Left - Cloth Seat ... 676
Armrest, Left - For Joystick Steering ... 674
Armrest, Left - Premium Seat ... 682
Armrest, Left - Premium Seat for Joystick Steering ... 684
Armrest, Right - Fingertip Controls ... 668
Armrest, Right - Fingertip Controls, 4-Lever ... 672
Armrest, Right - Joystick Controls ... 670
Articulation Joint, Loader Frame (Z-Bar) ... 836
Articulation Joint, Loader Frame (Z-Bar) (NeverGrease™) ... 838
Assembly, Clutch - High Range ... 226
Assembly, Clutch - Second Gear ... 222
Assembly, Clutch - Third Gear ... 224
Assembly, Reverse Clutch ... 218
Attachment Coupler Kit, Hi-Vis (Z-Bar) ... 832
Attachment Coupler, Hi-Vis (Z-Bar) ... 828
Attachment Coupler, Hi-Vis (Z-Bar) (NeverGrease™) ... 830
Automatic Axle Differential Lock ... 62
Automatic Axle Differential Lock Conversion Kit ... 64
AUXILIARY DRIVE (5203) ... 386
AUXILIARY DRIVE COVER (5205) (HDW03) ... 282
Auxiliary Drive-5203-6090HDW03 ... 280
Auxiliary Dual Lever Controller ... 910
Auxiliary Heavy Duty Cutting Edge Conversion Kit ... 800
Auxiliary Single Lever Controller ... 908
Auxiliary Spillguard (4.25 yd³ Bucket) ... 824
Auxiliary Valve Section ... 870
Axle Cooling System (- 626437) ... 424
Axle Cooling System (626438 -) ... 426
Axle Cooling System Kit (- 626437) ... 428
Axle Cooling System Kit (626438 -) ... 430
Axle Cooling System w/ Secondary Steering (626438 -) ... 432
Axle Differential Lock, Auto ... 62
Axle Differential Lock, Auto - Conversion Kit ... 64
Axle Disconnect Connector, Transmission Harness ... 592
Axle Drive Shafts for 4-Speed Transmission ... 172
Axle Drive Shafts for 5-Speed Transmission with Lockup Torque Converter ... 174
AXLE HOUSING AND SHAFT (YZ120720)-YZ120720-YZ18984 ... 72
AXLE HOUSING AND SHAFT (YZ120721)-YZ120721-YZ19330 ... 104
AXLE HOUSING AND SHAFT (YZ120721)-YZ120721-YZ19331 ... 140
AXLE HOUSING AND SHAFT-YZ121796-YZ19487 ... 122
AXLE HOUSING AND SHAFT-YZ121796-YZ19488 ... 158
AXLE HOUSING AND SHAFT-YZ121797-YZ19486 ... 88
Axle Mounting ... 54
Axle Oil Circulation Pump (Axle Cooling System Kit) (S.N. -626437) (- 626437) ... 428
Axle Oil Circulation Pump (Axle Cooling System Kit) (S.N. 626438-) (626438 -) ... 430
Axle Oil Circulation Pump (Axle Cooling System w/ Secondary Steering) (S.N. 626438-) (626438 -) ... 432
Axle Oil Circulation Pump (S.N. -626437) (- 626437) ... 424
Axle Oil Circulation Pump (S.N. 626438-) (626438 -) ... 426
Axle Oil Cooler (Axle Cooling System Kit) (S.N. -626437) (- 626437) ... 428
Axle Oil Cooler (Axle Cooling System Kit) (S.N. 626438-) (626438 -) ... 430
Axle Oil Cooler (Axle Cooling System w/ Secondary Steering) (S.N. 626438-) (626438 -) ... 432
Axle Oil Cooler (S.N. -626437) (- 626437) ... 424
Axle Oil Cooler (S.N. 626438-) (626438 -) ... 426
Axle Oscillating Supports ... 54
Axle Oscillation Stops, Rear - 9-Degree ... 52
Axle Seal Grease Lines ... 544
Axle Temperature Sensor Gauge Kit ... 66
Axle, Front ... 46
Axle, Rear ... 48
Axle, Rear - Differential Lock ... 50
Axle, Reman-YZ18984-YZ18984 ... 68
Axle, Reman-YZ19330-YZ19330 ... 100
Axle, Reman-YZ19331-YZ19331 ... 136

B

Back-Up Alarm ... 752
Backrest, Cloth Seat ... 676
Backrest, Premium Seat ... 682
Backrest, Premium Seat for Joystick Steering ... 684
Backup Light ... 582
Bar, Frame Lock ... 722
Base, Cloth Seat ... 676
Base, Premium Seat ... 682
Base, Seat - Premium Seat for Joystick Steering ... 684
Batteries and Battery Cables ... 548
Battery Box ... 550
Battery Cables ... 548
Battery Disconnect Switch ... 548
Battery Test Connector, Engine Frame Harness ... 588
Beacon Bracket ... 574
Beacon Bracket Kit ... 576
Beacon Harness Kit, Dual Beacons ... 618
Beacon Light (- 629340) ... 570
Beacon Light (629341 -) ... 572
Beacon Switch, Dual Beacons ... 618
BEARING, CRANKSHAFT THRUST (4701) (HDW09) ... 376
Bearing, Driveline ... 528
Bearing, Tapered Roller - Transmission Input Shaft ... 186
Bearing, Transmission Input Shaft (w/ Lock-up Torque Converter) ... 188
BEARINGS / CONNECTING ROD (4801) ... 272
BEARINGS AND CONNECTING ROD (4801) ... 378
BEARINGS, MAIN (4701) (HDW09) ... 376
Bellcrank, Loader Boom Linkage (High Lift Z-Bar) ... 854
Bellcrank, Loader Boom Linkage (High Lift Z-Bar) (NeverGrease™) ... 856
Bellcrank, Loader Boom Linkage (Z-Bar) ... 850
Bellcrank, Loader Boom Linkage (Z-Bar) (NeverGrease™) ... 852
Belt, 100 A Alternator ... 554
Belt, 80 A Alternator ... 552
Belt, Seat - Cloth Seat ... 676
Belt, Seat - Premium Seat ... 682
Belt, Seat - Premium Seat for Joystick Steering ... 684
Blade, Wiper ... 662
Blanks, Hi-Vis Coupler Bucket ... 834
Bleeder Valve, Front Axle ... 46
Bleeder Valve, Rear Axle ... 48
Bleeder Valve, Rear Axle with Differential Lock ... 50
Block Heater, Engine (110 V) ... 414
Block Heater, Engine (220 V) ... 416
BLOCK, CYLINDER (4601) ... 374
BLOCK, CYLINDER (4601) (HDW03) ... 268
BLOCK, SHORT (9901) ... 308
Blower Motor Connector, HVAC Module Harness ... 612
Blower Motor, HVAC Module ... 712
BOLT KIT, CYLINDER HEAD (9901) ... 317
Boom and Bucket Cylinder Hydraulics (Z-Bar) (2-Spool Control Valve) ... 930
Boom and Bucket Cylinder Hydraulics (Z-Bar) (3-Spool Control Valve) ... 932
Boom and Bucket Cylinder Hydraulics (Z-Bar) (4-Spool Control Valve) ... 934
Boom and Bucket Cylinder Pins and Bushings (Z-Bar) ... 952
Boom and Bucket Cylinder Pins and Bushings (Z-Bar) (NeverGrease™) ... 954
Boom Cylinder (Z-Bar) (- 625967) ... 956
Boom Cylinder Components (Z-Bar) (625968 -) ... 958
Boom Cylinder Lines (Z-Bar) (2-Spool Control Valve) ... 930
Boom Cylinder Lines (Z-Bar) (3-Spool Control Valve) ... 932
Boom Cylinder Lines (Z-Bar) (4-Spool Control Valve) ... 934
Boom Lines, Pin Disconnect (Z-Bar) (630804 -) ... 926
Boom Lines, Pin Disconnect Kit (Z-Bar) (630804 -) ... 928

Índice alfabético - continuação

Página

Boom Linkage (High Lift Z-Bar) ... 854
Boom Linkage (High Lift Z-Bar) (NeverGrease™) ... 856
Boom Linkage (Z-Bar) ... 850
Boom Linkage (Z-Bar) (NeverGrease™) ... 852
Boom Lock ... 848
Boom to Coupler Hydraulic Lines, Third Function (High Lift Z-Bar) ... 944
Boom to Coupler Hydraulic Lines, Third Function (Z-Bar) ... 942
Boom Valve Section ... 868
Boom, Loader (High Lift Z-Bar) ... 844
Boom, Loader (High Lift Z-Bar) (NeverGrease™) ... 846
Boom, Loader (Z-Bar) ... 840
Boom, Loader (Z-Bar) (NeverGrease™) ... 842
Boom-Height Kick-Out / Return-to-Carry (Z-Bar) ... 968
Boot Kit, Seat Suspension - Premium Seat ... 688
Boot Kit, Seat Suspension - Standard Seat ... 680
Boot, 2-Lever Pilot Controller ... 906
Boot, Auxiliary Dual Lever Controller ... 910
Boot, Auxiliary Single Lever Controller ... 908
Boot, Joystick Pilot Controller ... 912
Bottom Guards ... 636
Box, Battery ... 550
Bracket, (Axle Cooling System w/ Secondary Steering) (S.N. 626438-) (626438 -) ... 432
BRACKETS, ALTERNATOR ADJUSTING (6293) ... 394
BRACKETS, ALTERNATOR ADJUSTING (HDW03) ... 286
Brackets, Common Outer Plumbings (120') ... 600
BRACKETS, WIRING HARNESS (8499) ... 300, 404
Brake Accumulator (- 631400) ... 522
Brake Accumulator (631401 -) ... 524
Brake Disk, Park Brake ... 528
Brake Light Connector, Rear Frame Harness ... 594
Brake Lights ... 562
Brake Lines ... 520
Brake Pedal ... 518
Brake Valve ... 518
Brake Valve Hydraulic Lines ... 520
Brake Valve To Transmission Control Valve (with Lock-up Torque Converter) ... 206
Brake Valve To Transmission Control Valve (without Lock-up Torque Converter) ... 204
Brake, Park ... 526
Brake, Park, Components ... 528
BRAKES, DUAL (YZ120724) 1400 SERIES-YZ120944-YZ19486 ... 92
BRAKES, DUAL (YZ120724)-YZ120724-YZ18984 ... 76
BRAKES, DUAL (YZ120724)-YZ120724-YZ19330 ... 110
BRAKES, DUAL (YZ120724)-YZ120724-YZ19331 ... 146
BRAKES, DUAL (YZ120724)-YZ120724-YZ19487 ... 128
BRAKES, DUAL (YZ120724)-YZ120724-YZ19488 ... 164
Breather, Fast Fill Fuel System Conversion Kit (- 627212) ... 474
Breather, Fast Fill Fuel System Conversion Kit (627213 -) ... 476
Breather, Front Axle ... 46
Breather, Fuel Tank ... 468
Breather, Fuel Tank - Fast Fill Fuel System ... 472
Breather, Fuel Tank - Severe Duty Fuel System ... 478
Breather, Rear Axle ... 48
Breather, Rear Axle with Differential Lock ... 50
Bucket and Boom Cylinder Pins and Bushings (Z-Bar) ... 952
Bucket and Boom Cylinder Pins and Bushings (Z-Bar) (NeverGrease™) ... 954
Bucket Blanks, Hi-Vis Coupler ... 834
Bucket Cutting Edge, Auxiliary - Conversion Kit ... 800
Bucket Cutting Edge, Jagz™ ... 802
Bucket Cylinder (Z-Bar) (- 627885) ... 960
Bucket Cylinder Components (Z-Bar) (627886 -) ... 962
Bucket Cylinder Lines (Z-Bar) (2-Spool Control Valve) ... 930
Bucket Cylinder Lines (Z-Bar) (3-Spool Control Valve) ... 932
Bucket Cylinder Lines (Z-Bar) (4-Spool Control Valve) ... 934
Bucket Dump Flow Control Kit ... 950
Bucket Linkage (High Lift Z-Bar) ... 854
Bucket Linkage (High Lift Z-Bar) (NeverGrease™) ... 856
Bucket Linkage (Z-Bar) ... 850
Bucket Linkage (Z-Bar) (NeverGrease™) ... 852
Bucket Spillguard (4.25 yd³) ... 824
Bucket Teeth with Segments (637570 -) ... 806
Bucket Teeth with Segments Conversion Kit (- 637569) ... 804
Bucket Teeth with Segments Conversion Kit (637570 -) ... 808
Bucket Valve Section ... 866
Bucket, Hi-Vis Coupler (4.0 yd³) ... 822
Bucket, Pin-On (4.25 yd³) ... 810
Bucket, Pin-On (4.25 yd³) (NeverGrease™) ... 812
Bucket, Pin-On (4.75 yd³) ... 814
Bucket, Pin-On (4.75 yd³) (NeverGrease™) ... 818
Bucket, Pin-On (4.75 yd³) (NeverGrease™) (w/ Jagz™ Cutting Edge) ... 820
Bucket, Pin-On (4.75 yd³) (w/ Jagz™ Cutting Edge) ... 816
Bulb, Front Lights - Heavy Duty (Z-Bar) ... 558
Bulb, Front Lights (Z-Bar) ... 556
Bulb, License Plate Light ... 580, 582
Bumper Kit, Cab Window ... 656
Bumper Kit, Seat Suspension - Premium Seat ... 688
Bumper Kit, Seat Suspension - Standard Seat ... 680
Bumper, Steering, Engine Frame ... 632
Bushing, Loader Boom (High Lift Z-Bar) ... 844
Bushing, Loader Boom (High Lift Z-Bar) (NeverGrease™) ... 846
Bushing, Loader Boom (Z-Bar) ... 840
Bushing, Loader Boom (Z-Bar) (NeverGrease™) ... 842
Bushing, Loader Boom Linkage (High Lift Z-Bar) ... 854
Bushing, Loader Boom Linkage (High Lift Z-Bar) (NeverGrease™) ... 856
Bushing, Loader Boom Linkage (Z-Bar) ... 850
Bushing, Loader Boom Linkage (Z-Bar) (NeverGrease™) ... 852
Bushing, Steering Cylinder - Greased Pin Joints (632198 -) ... 506
Bushing, Steering Cylinder - NeverGrease™ Pin Joints ... 508
Button Cap, Joystick Steering Controller ... 516
Button Cap, Right-hand Joystick Handle with FNR Switch ... 914

C

Cab ... 648
Cab Air Filters ... 700
Cab Alarm System ... 596
Cab Decals and Labels ... 532
Cab Decals and Labels, French ... 534
Cab Decals and Labels, Russian ... 538
Cab Decals and Labels, Spanish ... 536
Cab Door ... 654
Cab Floor Cover Plate ... 650
Cab Floor Mats ... 658
Cab Front Console ... 696
Cab Glass ... 652
Cab Harness Connector, Wiper Motor Jumper Harness ... 620
Cab Headliner ... 644
Cab Interior Paneling and Covers ... 666
Cab Monitor without Camera Mode ... 626
Cab Mounts ... 646
Cab Noise Reduction Foam ... 640
Cab Roof ... 642
Cab Roof Wiring Harness ... 598
Cab Shields ... 660
Cab Trim ... 650
Cab Window Bumper Kit ... 656
Cab Wiring Harness, Load Center ... 600
Cab Wiring Harnesses ... 596
Cab Work Lights ... 564
Cab Work Lights Connector, Cab Roof Harness ... 598
Cable Reinforced Hi-Vis Coupler Hydraulic Lines (High Lift Z-Bar) ... 948
Cable Reinforced Hi-Vis Coupler Hydraulic Lines (Z-Bar) ... 946
Cable, HVAC Module Control ... 710
CABLE, STARTING MOTOR (3003) (HDW03) ... 258
Cables, Battery ... 548
CAM COVER PLATE (7702) ... 296, 400
CAM FOLLOWER (HDW03) ... 312
Cam Speed Sensor Connector, Engine Harness ... 590
Camera, Rear Object Detection System Kit ... 754
CAMSHAFT (4601) ... 374
CAMSHAFT SERVICE KIT (HDW03) ... 312
Canopy Front Console ... 696
Cap, Connector (6090HD09) ... 622
Cap, Fast Fill Fuel Tank ... 470
Cap, Fuel Tank ... 466
Cap, Hydraulic Reservoir (-635488) (- 635488) ... 786
Cap, Hydraulic Reservoir (635489 -) ... 788
Cap, Hydraulic Reservoir Pressurization Kit for High Altitude Operation ... 790
CAP, SURGE TANK ... 422
Cap, Transmission Oil Fill Tube ... 230
Cap, Window Washer Reservoir ... 664
CASE, DIFFERENTIAL (YZ120948)-YZ120948-YZ19330 ... 114
CASE, DIFFERENTIAL (YZ120948)-YZ120948-YZ19331 ... 150
CASE, DIFFERENTIAL (YZ121182)-YZ121182-YZ18984 ... 80
CASE, DIFFERENTIAL (YZ121182)-YZ121182-YZ19486 ... 96
CASE, STD DIFF-YZ120948-YZ19487 ... 132
CASE, STD DIFF-YZ120948-YZ19488 ... 168
CD Player Radio ... 738
Charge Air Cooler ... 420

Índice alfabético - continuação

Página

Check Valve, Rear Brake Inlet (-631400) (- 631400) 522
Check Valve, Rear Brake Inlet (631401-) (631401 -) 524
CLAMP, STARTING MOTOR (3003) (HDW03) 258
Clamps, Common Outer Plumbings (120') 600
Cleaner, Air 450
Cloth Seat 676
Clutch and Pulley Kit, A/C Compressor 706
Clutch Assembly, First Gear 220
Clutch Assembly, High Range 226
Clutch Assembly, Low Range Forward 216
Clutch Assembly, Reverse 218
Clutch Assembly, Second Gear 222
Clutch Assembly, Third Gear 224
CLUTCH, STARTING MOTOR (12V) (3003) (HDW03) 258
Coat Hook 762
CODE 1401 FLYWHEEL HOUSING 344
CODE 1401 FLYWHEEL HOUSING (HDW03) 240
CODE 1499 FLYWHEEL HOUSING (HDW03) 241
CODE 1528 FLYWHEEL 242, 345
CODE 1611 FUEL SYSTEM UNIT PUMP 346
CODE 1701 AIR INTAKE (HDW03) 246
CODE 1914 OIL PAN 352
CODE 2001 WATER PUMP 354
CODE 2107 THERMOSTAT COVER 355
CODE 2107 THERMOSTAT COVER (HDW03) 251
CODE 2201 THERMOSTAT 356
CODE 2699 COOLANT HEATER PLUG 253, 357
CODE 2802 EXHAUST MANIFOLD 254
CODE 2901 VENTILATING SYSTEM 362
CODE 2901 VENTILATING SYSTEM (HDW03) 256
CODE 3003 STARTER MOTOR (12V) (HDW03) 258
CODE 3003 STARTING MOTOR (12V)(3003) 364
CODE 3520 FUEL FILTER 366
CODE 3902 THERMOSTAT HOUSING 368
CODE 4003 ENGINE OIL DIPSTICK 370
CODE 4003 ENGINE OIL DIPSTICK (HDW03) 264
CODE 4397 STARTING AID 372
CODE 4397 STARTING AID (HDW03) 266
CODE 4601 CYLINDER BLOCK 374
CODE 4601- CYLINDER BLOCK (HDW03) 268
CODE 4701 - CRANKSHAFT AND BEARINGS (HDW09) 376
CODE 4801 CONNECTING ROD / PISTON 272
CODE 4801 CONNECTION ROD AND PISTON 378
CODE 4901 VALVE ACTUATING MECHANISM 380
CODE 5001 OIL PUMP 276
CODE 5101 CYLINDER HEAD 384
CODE 5101 CYLINDER HEAD (HTJ01) 278
CODE 5203 AUXILIARY DRIVE 386
CODE 5205 AUXILLARY DRIVE COVER (HDW03) 282
Code 5701 Water Pump Inlet 283
CODE 5708 WATER PUMP INLET 388
CODE 6293 ALTERNATOR MOUNTING BRACKETS 394
CODE 6293 ALTERNATOR MOUNTING BRACKETS (HDW03) 286
CODE 6518 TURBOCHARGER 288
CODE 6523 TURBOCHARGER 292
CODE 6550 TURBOCHARGER AND OIL LINES (-001084)-6550-6090HDW09 396
CODE 7701 TIMING GEAR COVER 294
CODE 7702 TIMING GEAR COVER 296
CODE 7702 TIMING GEAR COVER, WITHOUT AUXILIARY DRIVE 400
CODE 7899 AIR COMPRESSOR MOUNTING (HDW09) 402
CODE 8499 WIRING HARNESS 300, 404
CODE 8902 EXHAUST GAS RECIRCULATION 302
CODE 9801 LIFT STRAPS 410
CODE 9901 AIR COMPRESSOR SERVICE KIT 316
CODE 9901 CAMSHAFT KIT (HDW03) 312
CODE 9901 CYLINDER HEAD BOLT KIT (HDW03) 317
CODE 9901 CYLINDER HEAD KIT W/VALVE) 320
CODE 9901 CYLINDER HEAD REMOVAL GASKET KIT 326
CODE 9901 CYLINDER LINER PACKING KIT 315
CODE 9901 EGR SERVICE KIT (HDW03) 324
CODE 9901 EGR VALVE GASKET SERVICE KIT (HDW03) 323
CODE 9901 FUEL FILTER ELEMENT KIT 314
CODE 9901 KIT EXHAUST MANIFOLD REMOVAL KIT 322
CODE 9901 PISTON RING KIT (HDW03) 318
CODE 9901 PISTON-LINER KIT 310
CODE 9901 PRIMARY FUEL FILTER SEAL KIT 305
CODE 9901 REPLACEMENT ENGINE (HDW03) 334
CODE 9901 REPLACEMENT WATER PUMP 306
CODE 9901 SHORT BLOCK 308
CODE 9901 STARTER MOTOR KIT 332
CODE 9902 ENGINE OVERHAUL KIT 330

Página

COLD WEATHER STARTING AID (4397) 372
COLD WEATHER STARTING AID (4397) (HDW03) 266
Column, Steering 490
Column, Steering - Service Kits 492
Compensator, External - Pressure Regulator Valve 772
Complete Pressure Regulator Valve Assembly 772
Compressor Kit, Seat Suspension - Premium Seat 688
Compressor Kit, Seat Suspension - Standard Seat 680
Compressor Lines, A/C 704
COMPRESSOR MOUNTING, AIR (7899) (HDW09) 402
COMPRESSOR SERVICE KIT, AIR (9901) 316
Compressor, A/C 706
Condenser, A/C 708
CONNECTING ROD / BEARINGS (4801) 272
CONNECTION ROD AND PISTON (4801) 378
Connector Caps (6090HDW09) 622
Connectors, Cab Roof Harness 598
Connectors, Engine Frame Harness 588
Connectors, Engine Harness 590
Connectors, HVAC Module Harness 612
Connectors, Loader Frame Harness (Z-Bar) 586
Connectors, Rear Frame Harness 594
Connectors, Steering Column Harness 610
Connectors, Transmission Harness 592
Connectors, Wiper Motor Jumper Harness 620
Console Cover, Cab 666
Console, Front 696
Console, HVAC Control 696
Control Console, Hvac 696
Control Kit, Bucket Dump Flow 950
Control Valve Fittings, Embedded Payload Scale Conversion Kit 756
Control Valve Lines to Boom and Bucket Cylinders (Z-Bar) (2-Spool Control Valve) 930
Control Valve Lines to Boom and Bucket Cylinders (Z-Bar) (3-Spool Control Valve) 932
Control Valve Lines to Boom and Bucket Cylinders (Z-Bar) (4-Spool Control Valve) 934
Control Valve Manifold, Transmission 202
Control Valve Section, Auxiliary 870
Control Valve Section, Boom 868
Control Valve Section, Bucket 866
Control Valve Section, Inlet 864
Control Valve Section, Outlet 872
Control Valve, Joystick Pilot Controller 912
Control Valve, Loader - 2-Spool 858
Control Valve, Loader - 3-Spool (Z-Bar) 860
Control Valve, Loader - 4-Spool (Z-Bar) 862
Control Valve, Transmission (w/ Lock-up Torque Converter) 206
Control Valve, Transmission (w/o Lock-up Torque Converter) 204
Control Valve-1603-6090HDW03 244
Control, Fuel-Fired Coolant Heater 418
Control, HVAC Module 710
Controller Conversion Kit, Pilot - 2-Lever to 3-Lever 890
Controller Conversion Kit, Pilot - 2-Lever to Joystick 894
Controller Conversion Kit, Pilot - 3-Lever to 4-Lever (Z-Bar) 892
Controller Conversion Kit, Pilot - 3-Lever to Joystick w/ Auxiliary Lever 896
Controller Conversion Kit, Pilot - Joystick (w/o FNR) to Joystick (w/ FNR) 904
Controller Conversion Kit, Pilot - Joystick to 2-Lever 898
Controller Conversion Kit, Pilot - Joystick to Joystick w/ Auxiliary Lever (Z-Bar) 900
Controller Conversion Kit, Pilot - Joystick w/ Auxiliary Lever to 3-Lever 902
Controller Mounting, JDLink™ Modular Telematics Gateway (MTG) (634722-) (634722 -) 794
Controller Mounting, JDLink™ Satellite Module (SAT) (634722-) (634722 -) 796
Controller, Auxiliary Dual Lever 910
Controller, Auxiliary Single Lever 908
Controller, Engine 600
Controller, FLC2 600
Controller, JDLink™ Modular Telematics Gateway 798
Controller, JDLink™ Satellite Module 798
Controller, JDLink™ Ultimate (-634721) (- 634721) 792
Controller, Joystick Steering 516
Controller, Joystick Steering System 514
Controller, Pilot - 2-Lever 874
Controller, Pilot - 2-Lever Components 906
Controller, Pilot - 3-Lever 876
Controller, Pilot - 4-Lever 878
Controller, Pilot - Joystick 880, 912
Controller, Pilot - Joystick and Auxiliary Lever 882

Índice alfabético - continuação

Página

Controller, Pilot - Joystick with FNR Switch ... 884
Controller, Pilot - Joystick with FNR Switch and Auxiliary Lever ... 886
Controller, Transmission - 4-Speed Transmission ... 604
Controller, Transmission - 5-Speed Transmission with Lock-up Torque Converter ... 602
Conversion Kit, Automatic Axle Differential Lock ... 64
Conversion Kit, Auxiliary Heavy Duty Cutting Edge ... 800
Conversion Kit, Bucket Teeth with Segments (- 637569) ... 804
Conversion Kit, Bucket Teeth with Segments (637570 -) ... 808
Conversion Kit, Embedded Payload Scale ... 756
Conversion Kit, Fast Fill Fuel System (- 627212) ... 474
Conversion Kit, Fast Fill Fuel System (627213 -) ... 476
Conversion Kit, Joystick Steering ... 498
Conversion Kit, Pilot Controller - 2-Lever to 3-Lever ... 890
Conversion Kit, Pilot Controller - 2-Lever to Joystick ... 894
Conversion Kit, Pilot Controller - 3-Lever to 4-Lever (Z-Bar) ... 892
Conversion Kit, Pilot Controller - 3-Lever to Joystick w/ Auxiliary Lever ... 896
Conversion Kit, Pilot Controller - Joystick (w/o FNR) to Joystick (w/ FNR) ... 904
Conversion Kit, Pilot Controller - Joystick to 2-Lever ... 898
Conversion Kit, Pilot Controller - Joystick to Joystick w/ Auxiliary Lever (Z-Bar) ... 900
Conversion Kit, Pilot Controller - Joystick w/ Auxiliary Lever to 3-Lever ... 902
Conversion Kit, Quick Fluid Service ... 542
Conversion Kit, Ride Control ... 918
Conversion Kit, Secondary Steering System ... 486
Converter (10 A), AM/FM/WB Radio Kit ... 736
Converter (10 A), AM/FM/WB Radio w/ CD Player Kit ... 740
Converter, 24 V to 12 V - 10 A ... 614
Converter, Torque ... 182
Converter, Torque - Lockup Clutch ... 184
COOLANT HEATER PLUG (2699) ... 253, 357
Coolant Heater, Engine Block (110 V) ... 414
Coolant Heater, Engine Block (220 V) ... 416
Coolant Heater, Fuel-Fired ... 418
Coolant Temperature Sensor Connector, Engine Harness ... 590
Coolant Temperature Sensor-3902-6090HDW03 ... 262
Cooler, Charge Air ... 420
Cooler, Engine Oil (001326 -)-5922-6090HDW09 ... 392
Cooler, Engine Oil-5922-6090HDW03 ... 284
Cooler, Hydraulic Oil ... 420
Cooler, Oil (- 001084)-5929-6090HDW09 ... 390
Cooler, Transmission Oil ... 420
Cooling Package ... 420
Cooling Package Service Door ... 720
Cooling System ... 422
Cooling System Kit, Axle (S.N. -626437) (- 626437) ... 428
Cooling System Kit, Axle (S.N. 626438-) (626438 -) ... 430
Cooling System w/ Secondary Steering, Axle (S.N. 626438-) (626438 -) ... 432
Cooling System, Axle (S.N. -626437) (- 626437) ... 424
Cooling System, Axle (S.N. 626438-) (626438 -) ... 426
Counterweight, Main ... 638
Counterweight, Rear Hitch ... 546
Coupler Bucket Blanks, Hi-Vis ... 834
Coupler Bucket, Hi-Vis (4.0 yd³) ... 822
Coupler Forks, Hi-Vis ... 826
Coupler Hydraulic Lines, Cable Reinforced (High Lift Z-Bar) ... 948
Coupler Hydraulic Lines, Cable Reinforced (Z-Bar) ... 946
Coupler Hydraulic Lines, Third Function (High Lift Z-Bar) ... 944
Coupler Hydraulic Lines, Third Function (Z-Bar) ... 942
Coupler Kit, Hi-Vis (Z-Bar) ... 832
Coupler, Hi-Vis (Z-Bar) ... 828
Coupler, Hi-Vis (Z-Bar) (NeverGrease™) ... 830
Cover Plate, Cab Floor ... 650
Cover Rocker Arm-1107-6090HDW03 ... 236
Cover Rocker Arm-1107-6090HDW09 ... 340
Cover, Battery ... 550
Cover, Button - Right-hand Joystick Handle with FNR Switch ... 914
Cover, Cab A-Post ... 650
Cover, Drive Damper ... 228
Cover, Gearbox Housing (w/ Lock-up Torque Converter) ... 192
Cover, Gearbox Housing (w/o Lock-up Torque Converter) ... 190
Cover, Left Armrest for Joystick Steering ... 674
Cover, Radar ... 636
Cover, Right Armrest for 4-Lever Fingertip Controls ... 672
Cover, Right Armrest for Fingertip Controls ... 668
Cover, Right Armrest for Joystick Controls ... 670
COVER, SOLENOID STARTING MOTOR (3003) ... 364
COVER, SOLENOID STARTING MOTOR (3003) (HDW03) ... 258
Cover, Steering Column - Joystick FNR Selector ... 608
Cover, Steering Column - Steering Column FNR Selector ... 606
Cover, Steering Column Base ... 490
COVER, THERMOSTAT (2107) ... 355
COVER, THERMOSTAT (HDW03) ... 251
COVER, TIMING GEAR (7701) ... 294
COVER, TIMING GEAR NO AUX. (7702) ... 400
COVER, TIMING GEAR WO AUX. (7702) ... 296
Cover, Torque Converter ... 182
Cover, Torque Converter with Lockup Clutch ... 184
Cover, Transmission ... 198
Cover, Valve-1107-6090HDW03 ... 236
Cover, Valve-1107-6090HDW09 ... 340
Covers, Cab Interior ... 666
Crank Speed Sensor Connector, Engine Harness ... 590
CRANKSHAFT / BEARINGS (4701) (HDW09) ... 376
Crankshaft / Bearings-4701-6090HDW03 ... 270
CRANKSHAFT AND BEARING (4701) (HDW09) ... 376
CRANKSHAFT POSITION SENSOR (4601) ... 374
CRANKSHAFT POSITION SENSOR (4601) (HDW03) ... 268
Crankshaft Pulley and Damper-1303-6090HDW03 ... 238
Crankshaft Pulley and Damper-1303-6090HDW09 ... 342
CRANKSHAFT SEAL, REAR (1401) ... 344
CRANKSHAFT THRUST BEARING (4701) (HDW09) ... 376
Crankshaft Thrust Bearing-4701-6090HDW03 ... 270
Crankshaft-4701-6090HDW03 ... 270
Cup Holder Console ... 696
Cushion, Left Armrest for Joystick Steering ... 674
Cushion, Steering, Engine Frame ... 632
Cushions, Cloth Seat ... 676
Cushions, Premium Seat ... 682
Cushions, Premium Seat for Joystick Steering ... 684
Cutting Edge, Auxiliary - Conversion Kit ... 800
Cutting Edge, Bucket Teeth with Segments (637570 -) ... 806
Cutting Edge, Bucket Teeth with Segments Conversion Kit (- 637569) ... 804
Cutting Edge, Bucket Teeth with Segments Conversion Kit (637570 -) ... 808
Cutting Edge, Hi-Vis Coupler (4.0 yd³) ... 822
Cutting Edge, Jagz™ ... 802
Cutting Edge, Pin-On Bucket (4.25 yd³) ... 810
Cutting Edge, Pin-On Bucket (4.25 yd³) (NeverGrease™) ... 812
Cutting Edge, Pin-On Bucket (4.75 yd³) ... 814
Cutting Edge, Pin-On Bucket (4.75 yd³) (NeverGrease™) ... 818
Cutting Edge, Pin-On Bucket (4.75 yd³) (NeverGrease™) (w/ Jagz™ Cutting Edge) ... 820
Cutting Edge, Pin-On Bucket (4.75 yd³) (w/ Jagz™ Cutting Edge) ... 816
Cycle Counter Switch ... 596
CYLINDER BLOCK (4601) ... 374
CYLINDER BLOCK (4601) (HDW03) ... 268
CYLINDER HEAD (5101) ... 384
CYLINDER HEAD (5101) (HTJ01) ... 278
CYLINDER HEAD BOLTS SERVICE KIT (9901) ... 317
CYLINDER HEAD GASKET (5101) (HTJ01) ... 278
CYLINDER HEAD KIT (9901) ... 320
CYLINDER HEAD REMOVAL KIT (9901) ... 326
CYLINDER LINER (4601) (HDW03) ... 268
CYLINDER LINER (4801) ... 380
CYLINDER LINER PACKING KIT (9901) ... 310
CYLINDER LINER PACKING SERVICE KIT (9901) ... 315
Cylinder Lines, Boom (Z-Bar) (2-Spool Control Valve) ... 930
Cylinder Lines, Boom (Z-Bar) (3-Spool Control Valve) ... 932
Cylinder Lines, Boom (Z-Bar) (4-Spool Control Valve) ... 934
Cylinder Lines, Bucket (Z-Bar) (2-Spool Control Valve) ... 930
Cylinder Lines, Bucket (Z-Bar) (3-Spool Control Valve) ... 932
Cylinder Lines, Bucket (Z-Bar) (4-Spool Control Valve) ... 934
Cylinder, Boom (Z-Bar) (- 625967) ... 956
Cylinder, Boom (Z-Bar) (625968 -) ... 958
Cylinder, Bucket (Z-Bar) (627886 -) ... 962
Cylinder, Bucket (Z-Bar) (S.N. -627885) (- 627885) ... 960
Cylinder, Hi-Vis Coupler (Z-Bar) ... 828
Cylinder, Hi-Vis Coupler (Z-Bar) (NeverGrease™) ... 830
Cylinder, Hi-Vis Coupler Kit (Z-Bar) ... 832
Cylinder, Steering - Bushings and Fittings - Greased Pin Joints (632198 -) ... 506
Cylinder, Steering - Bushings and Fittings - NeverGrease™ Pin Joints ... 508
Cylinder, Steering Column ... 492
Cylinder, Steering, Components (- 632197) ... 510
Cylinder, Steering, Components (632198 -) ... 512

Índice alfabético - continuação

Página

D

Dampener-1303-6090HDW03 ... 238
Dampener-1303-6090HDW09 ... 342
Damper, Drive ... 228
Damper-1303-6090HDW03 ... 238
Damper-1303-6090HDW09 ... 342
Decal, 2-Lever Fingertip Controls ... 874
Decal, 3-Lever Fingertip Controls ... 876
Decal, 4-Lever Fingertip Controls ... 878
Decal, Accumulator Pressure, Ride Control Conversion Kit ... 918
Decal, Axle/Gearbox Oil (Axle Cooling System Kit) (S.N. -626437) (- 626437) ... 428
Decal, Axle/Gearbox Oil (Axle Cooling System Kit) (S.N. 626438-) (626438 -) ... 430
Decal, Axle/Gearbox Oil (Axle Cooling System w/ Secondary Steering) (S.N. 626438-) (626438 -) ... 432
Decal, Axle/Gearbox Oil (S.N. -626437) (- 626437) ... 424
Decal, Axle/Gearbox Oil (S.N. 626438-) (626438 -) ... 426
Decal, Engine Coolant (Engine 6090HDW09) ... 464
Decal, Engine Oil (Engine 6090HDW09) ... 464
Decal, High Lift Loader Boom ... 844
Decal, High Lift Loader Boom (NeverGrease™) ... 846
Decal, Joystick and Auxiliary Lever Controls ... 882
Decal, Joystick Control with Forward, Neutral, Reverse ... 894
Decal, Joystick Control with Steering Column Forward, Neutral, Reverse ... 894
Decal, Joystick Controls ... 880
Decal, Joystick Controls with FNR Switch ... 884
Decal, Joystick Controls with FNR Switch and Auxiliary Lever ... 886
Decal, Joystick FNR - 3-Lever Controller to Joystick with Auxiliary Control Lever Conversion Kit ... 896
Decal, Joystick Steering Conversion Kit ... 498
Decal, Joystick with Auxiliary Lever to 3-Lever Controller Conversion Kit ... 902
Decal, Left Armrest Console - Premium Seat for Joystick Steering ... 684
Decal, Load Capacity - Hi-Vis Coupler Forks ... 826
Decal, Quick Fluid Service Conversion Kit ... 542
Decal, Ride Control Accumulator (Z-Bar) ... 916
Decal, Secondary Steering System Conversion Kit ... 486
Decal, Steering Column FNR - 3-Lever Controller to Joystick with Auxiliary Control Lever Conversion Kit ... 896
Decal, Steering Column FNR Selector to Joystick FNR Switch Conversion Kit ... 904
Decal, Tire Pressure Monitoring System Kit (25 in. Rim) ... 616
Decals and Labels ... 530
Decals and Labels, Cab ... 532
Decals and Labels, French ... 534
Decals And Labels, Russian ... 538
Decals and Labels, Spanish ... 536
Detent Kit, Auxiliary Dual Lever Controller ... 910
Detent Kit, Auxiliary Single Lever Controller ... 908
Diagnostic Receptacle, Main Hydraulic Pump (- 623632) ... 764
Diagnostic Receptacle, Main Hydraulic Pump (623633 -) ... 766
Diesel-Fired Coolant Heater ... 418
DIFFERENTIAL CASE (YZ120948)-YZ120948-YZ19330 ... 114
DIFFERENTIAL CASE (YZ120948)-YZ120948-YZ19331 ... 150
Differential Lock Line, Front ... 56
Differential Lock Line, Rear ... 58
Differential Lock Solenoid Connector, Engine Frame Harness ... 588
Differential Lock Solenoid, Pressure Regulator Valve ... 772
Differential Lock Switch ... 60
Differential Lock Switch Bracket, Cab ... 650
DIFFERENTIAL LOCK- 1400 CLOSED CIRCUIT-YZ121256-YZ18984 ... 78
DIFFERENTIAL LOCK- 1400 CLOSED CIRCUIT-YZ121256-YZ19331 ... 148
DIFFERENTIAL LOCK- 1400 CLOSED CIRCUIT-YZ121256-YZ19486 ... 94
DIFFERENTIAL LOCK- 1400 CLOSED CIRCUIT-YZ121256-YZ19488 ... 166
Differential Lock, Auto ... 62
Differential Lock, Auto - Conversion Kit ... 64
DIFFERENTIAL, STANDARD (YZ120983)-YZ120983-YZ19330 ... 112
DIFFERENTIAL, STANDARD (YZ120983)-YZ120983-YZ19487 ... 130
Diode, A/C Clutch ... 590
Diode, Vehicle Electrical Center ... 600
Dipstick, Engine Oil (Axle Cooling System Kit) (S.N. -626437) (- 626437) ... 428
Dipstick, Engine Oil (Axle Cooling System Kit) (S.N. 626438-) (626438 -) ... 430
Dipstick, Engine Oil (Axle Cooling System w/ Secondary Steering) (S.N. 626438-) (626438 -) ... 432
Dipstick, Engine Oil (Axle Cooling System) (S.N. -626437) (- 626437) ... 424
Dipstick, Engine Oil (Axle Cooling System) (S.N. 626438-) (626438 -) ... 426
DIPSTICK, OIL (4003) ... 370
DIPSTICK, OIL (HDW03) ... 264
Disk, Clutch Assembly - High Range ... 226
Disk, Clutch Assembly - Second Gear ... 222
Disk, Clutch Assembly - Third Gear ... 224
Disk, Low Range Forward Clutch Assembly ... 216
Disk, Park Brake ... 528
Disk, Reverse Clutch Assembly ... 218
Display Monitor without Camera Mode ... 626
Display, Fuel-Fired Coolant Heater ... 418
Dome Light Switch ... 568
Dome Light, AM/FM/WB Radio w/ CD Player ... 738
Domelight Connector, Cab Roof Harness ... 598
Domelight, AM/FM/WB Radio ... 734
Domelight, Cab ... 644
Door with Fan and Fan Guard ... 434
Door, Battery Box ... 550
Door, Cab ... 654
Door, Cooling Package ... 720
Door, Engine ... 720
Door, Main Counterweight ... 638
Door, Plenum ... 720
Drain Hose, Engine Oil (Engine 6090HDW03) ... 462
Drain Hose, Engine Oil (Engine 6090HDW09) ... 464
Drain Hose, Hydraulic Reservoir ... 784
Drain Plug, Transmission (w/ Lock-up Torque Converter) ... 192
Drain Plug, Transmission (w/o Lock-up Torque Converter) ... 190
Drain Valve, Hydraulic Reservoir ... 784
Drive Damper and Cover ... 228
Drive Light Connector, Loader Frame Harness (Z-Bar) ... 586
Drive Light Kit, LED ... 560
Drive Shaft, Torque Converter ... 182
Drive Shaft, Torque Converter with Lockup Clutch ... 184
Drive Shafts for 4-Speed Transmission ... 172
Drive Shafts for 5-Speed Transmission with Lockup Torque Converter ... 174
Drive, Auxiliary-5203-6090HDW03 ... 280
DRIVE, FINAL (YZ120753)-YZ120753-YZ18984 ... 82
DRIVE, FINAL (YZ120753)-YZ120753-YZ19330 ... 116
DRIVE, FINAL (YZ120753)-YZ120753-YZ19331 ... 152
DRIVE, FINAL (YZ120753)-YZ120753-YZ19486 ... 98
DRIVE, FINAL (YZ120753)-YZ120753-YZ19487 ... 134
DRIVE, FINAL (YZ120753)-YZ120753-YZ19488 ... 170
Driveline Bearing ... 528
Driveshaft, Clutch Assembly - First Gear ... 220
Driveshaft, Clutch Assembly - High Range ... 226
Driveshaft, Clutch Assembly - Second Gear ... 222
Driveshaft, Clutch Assembly - Third Gear ... 224
Driving Lights with Heavy Duty LED Turn Signal and Marker Lights (Z-Bar) ... 558
Driving Lights with Turn Signal and Marker Lights (Z-Bar) ... 556
Drum, Clutch Assembly - First Gear ... 220
Drum, Clutch Assembly - High Range ... 226
Drum, Clutch Assembly - Second Gear ... 222
Drum, Clutch Assembly - Third Gear ... 224
Drum, Low Range Forward Clutch Assembly ... 216
Drum, Reverse Clutch Assembly ... 218
Dual Beacon Harness Kit ... 618
Dual Beacon Switch ... 618
DUAL BRAKES (YZ120724)-YZ120724-YZ18984 ... 76
DUAL BRAKES (YZ120724)-YZ120724-YZ19330 ... 110
DUAL BRAKES (YZ120724)-YZ120724-YZ19331 ... 146
DUAL BRAKES (YZ120724)-YZ120724-YZ19487 ... 128
DUAL BRAKES (YZ120724)-YZ120724-YZ19488 ... 164
DUAL CENTER PIVOT-YZ121301 -YZ19330 ... 108
DUAL CENTER PIVOT-YZ121301 -YZ19331 ... 144
DUAL CENTER PIVOT-YZ121301 -YZ19487 ... 126
DUAL CENTER PIVOT-YZ121301 -YZ19488 ... 162
Dual Lever Controller, Auxiliary ... 910
Duct, Air ... 700
Duct, Air - Underfloor (RH) ... 698
Duct, Air, Front Console ... 696
Duct, Fresh Air Filter ... 716
Duct, HVAC ... 700
Duct, HVAC Precleaner ... 714

Índice alfabético - continuação

Página

E

Easy Payload Weighing Conversion Kit ... 756
EGR (8902) ... 302
EGR SERVICE KIT (9901) (HDW03) ... 324
EGR VALVE GASKET SERVICE KIT (9901) (HDW03) ... 323
Electric Fifth Function ... 888
Electrical Corrosion Protection Package, Harsh Environment ... 624
Element, Filter-3502-6090HDW03 ... 260
Embedded Payload Scale Conversion Kit ... 756
Emblem, Slow Moving Vehicle (SMV) Sign Kit ... 760
Engine Air Plenum ... 720
Engine Block Coolant Heater (110 Volt) ... 414
Engine Block Coolant Heater (220 Volt) ... 416
Engine Compartment Light ... 578
Engine Compartment Sound Absorption ... 726
Engine Controller ... 600
Engine Coolant Sampling Port (Engine 6090HDW09) ... 464
Engine Coolant Sampling Port, Quick Fluid Service Conversion Kit ... 542
Engine Fan ... 434
Engine Fan Drive Pump and Motor, Reversing ... 440
Engine Fan Drive Pump and Motor, Reversing Fan Drive Kit ... 444
Engine Fan Drive Pump and Motor, Standard ... 436
Engine Frame Guard ... 636
Engine Frame Harness Connector, Rear Frame Harness ... 594
Engine Frame Steering Cushions ... 632
Engine Frame Wiring Harness ... 588
Engine Frame Wiring Harness Mounting ... 584
Engine Frame With Lift Hooks ... 630
Engine Frame Without Lift Hooks ... 628
ENGINE GASKET KIT, CYLINDER HEAD REMOVAL (9901) ... 326
Engine Mounts (Engine 6090HDW03) ... 462
Engine Mounts (Engine 6090HDW09) ... 464
ENGINE OIL DIPSTICK ... 370
Engine Oil Drain Hose (Engine 6090HDW03) ... 462
Engine Oil Drain Hose (Engine 6090HDW09) ... 464
Engine Oil Sampling Port (Engine 6090HDW09) ... 464
Engine Oil Sampling Port, Quick Fluid Service Conversion Kit ... 542
ENGINE OVERHAUL KIT (9902) ... 330
Engine Replacement ... 334
Engine Service Door ... 720
Engine Side Shields ... 720
Engine Speed Control Pedal ... 448
Engine Wiring Harness ... 590
Engine Wiring Harness Mounting ... 584
ENGINE, REPLACEMENT (4601) (HDW03) ... 268
Environmental Drains, Quick Fluid Service Conversion Kit ... 542
Ether Starting Aid Kit ... 412
Evaporator Core, HVAC Module ... 712
Exhaust Gas Recirculation (001326 -)-8910-6090HDW09 ... 408
EXHAUST GAS RECIRCULATION (8902) ... 302
Exhaust Gas Recirculation (EGR) - Plug (- 001084)-8997-6090HDW09 ... 406
Exhaust Gas Recirculation (EGR) - Plug (001326 -)-8910-6090HDW09 ... 408
Exhaust Gas Recirculation Valve (001326 -)-8910-6090HDW09 ... 408
Exhaust Manifold (- 001084)-2814-6090HDW09 ... 358
Exhaust Manifold (001326 -)-2802-6090HDW09 ... 360
EXHAUST MANIFOLD (HDW03) ... 254
EXHAUST MANIFOLD REMOVAL KIT (9901) ... 322
Exhaust Pipe, Fuel-Fired Coolant Heater ... 418
Exhaust Stack (Engine 6090HDW03) (- 634443) ... 454
Exhaust Stack (Engine 6090HDW09) (- 634443) ... 456
Exhaust Stack, Black (634444 -) ... 458
Exhaust Stack, Chrome (634444 -) ... 460
EXHAUST VALVE (5101) ... 384
EXHAUST VALVE (5101) (HTJ01) ... 278
Expansion Valve, HVAC Module ... 712
Exterior Mirrors ... 744
Extinguisher, Fire ... 748

F

Fan Door ... 434
Fan Drive Hoses, Reversing ... 442
Fan Drive Hoses, Reversing Fan Drive Kit ... 444
Fan Drive Hoses, Standard ... 438
Fan Drive Kit, Reversing ... 444
Fan Drive Motor, Reversing ... 440
Fan Drive Motor, Reversing Fan Drive Kit ... 444
Fan Drive Motor, Standard ... 436
Fan Drive Pump (Axle Cooling System Kit) (S.N. -626437) (- 626437) ... 428
Fan Drive Pump (Axle Cooling System Kit) (S.N. 626438-) (626438 -) ... 430
Fan Drive Pump (Axle Cooling System w/ Secondary Steering) (S.N. 626438-) (626438 -) ... 432
Fan Drive Pump (Axle Cooling System) (S.N. -626437) (- 626437) ... 424
Fan Drive Pump (Axle Cooling System) (S.N. 626438-) (626438 -) ... 426
Fan Drive Pump, Reversing ... 440
Fan Drive Pump, Reversing Fan Drive Kit ... 444
Fan Drive Pump, Standard ... 436
Fan Drive Valve, Reversing ... 446
Fan Guard ... 434
Fan Hub ... 434
Fan Shroud ... 434
Fan Solenoid Connector, Rear Frame Harness ... 594
Fan, Engine ... 434
Fast Fill Fuel System ... 472
Fast Fill Fuel System Conversion Kit (- 627212) ... 474
Fast Fill Fuel System Conversion Kit (627213 -) ... 476
Fast Fill Fuel Tank ... 470
Fenders, Front - Full Coverage ... 728
Fenders, Rear Full Coverage ... 730
Fifth Function, Electric ... 888
Fill Tube, Transmission Oil ... 230
FILTER ELEMENT (3520) ... 366
FILTER ELEMENT SERVICE KIT, FUEL (9901) ... 314
Filter Head, Transmission Oil ... 180
Filter Restriction Indicator Switch, Transmission Oil ... 202
FILTER SEAL KIT, PRIMARY FUEL (9901) ... 305
Filter, (Axle Cooling System w/ Secondary Steering) (S.N. 626438-) (626438 -) ... 432
Filter, Air Cleaner ... 450
Filter, Air Pre-Cleaner Kit ... 452
Filter, Axle Cooling System (S.N. -626437) (- 626437) ... 424
Filter, Axle Cooling System (S.N. 626438-) (626438 -) ... 426
Filter, Axle Cooling System Kit (S.N. -626437) (- 626437) ... 428
Filter, Axle Cooling System Kit (S.N. 626438-) (626438 -) ... 430
Filter, Cab Air ... 700
Filter, Fuel - Fast Fill Fuel System ... 472
Filter, Fuel - Fuel System ... 468
Filter, Fuel - Severe Duty Fuel System ... 478
FILTER, FUEL (3520) ... 366
Filter, Fuel; In-Line (Severe Duty Fuel Filter Kit) ... 480
Filter, Fuel; Severe Duty (Severe Duty Fuel Filter Kit) ... 480
Filter, Fuel-3502-6090HDW03 ... 260
Filter, Hydraulic Reservoir ... 784
Filter, Hydraulic Reservoir (-635488) (- 635488) ... 786
Filter, Hydraulic Reservoir (635489 -) ... 788
Filter, Hydraulic Reservoir Pressurization Kit for High Altitude Operation ... 790
Filter, Oil (- 001084)-5929-6090HDW09 ... 390
Filter, Oil (001326 -)-5922-6090HDW09 ... 392
Filter, Oil-5922-6090HDW03 ... 284
FILTER, TRANSMISSION OIL ... 180
FINAL DRIVE (YZ120753)-YZ120753-YZ18984 ... 82
FINAL DRIVE (YZ120753)-YZ120753-YZ19330 ... 116
FINAL DRIVE (YZ120753)-YZ120753-YZ19331 ... 152
FINAL DRIVE (YZ120753)-YZ120753-YZ19486 ... 98
FINAL DRIVE (YZ120753)-YZ120753-YZ19487 ... 134
FINAL DRIVE (YZ120753)-YZ120753-YZ19488 ... 170
Fingertip Controller, 2-Lever Components ... 906
Fire Extinguisher ... 748
First Gear Clutch Assembly ... 220
Fittings, 2-Spool Control Valve ... 858
Fittings, 3-Spool Control Valve (Z-Bar) ... 860
Fittings, 4-Spool Control Valve (Z-Bar) ... 862
Fittings, Boom and Bucket Cylinder (Z-Bar) ... 952
Fittings, Boom and Bucket Cylinder (Z-Bar) (NeverGrease™) ... 954
Fittings, Transmission - 4-Speed ... 176
Fittings, Transmission - 5-Speed with Lockup Torque Converter ... 178
FLC2 Controller ... 600
Float, Fast Fill Fuel Tank ... 470
Floor Cover Plate, Cab ... 650
Floor Mat, Cab ... 658
Flow Control Kit, Bucket Dump ... 950
Fluid Sampling Ports, Quick Fluid Service Conversion Kit ... 542
FLYWHEEL (1528) ... 242, 345
FLYWHEEL HOUSING (1401) ... 344
FLYWHEEL HOUSING (1401) (HDW03) ... 240
FLYWHEEL HOUSING (1499) (HDW03) ... 241
FNR Selector, Steering Column ... 606

Índice alfabético - continuação

Página

FNR Selector, Steering Column - Joystick ... 608
FNR Switch Connector, Steering Column Harness ... 610
FNR Switch, Joystick Steering Controller ... 516
FNR Switch, Right-hand Joystick Handle ... 914
Foam, Cab Noise Reduction ... 640
Fold-down Beacon Bracket ... 574
Fold-down Beacon Bracket Kit ... 576
FOLLOWER, CAM (HDW03) ... 312
Forks, Hi-Vis Coupler ... 826
Forward-Neutral-Reverse Selector, Steering Column ... 606
Four Function Pilot Lines ... 940
Frame Locking Bar ... 722
Frame, Cooling Package ... 420
Frame, Engine (With Lift Hooks) ... 630
Frame, Engine (Without Lift Hooks) ... 628
Frame, Fork - Hi-Vis Coupler ... 826
Frame, Hi-Vis Coupler (Z-Bar) ... 828
Frame, Hi-Vis Coupler (Z-Bar) (NeverGrease™) ... 830
Frame, Hi-Vis Coupler Kit (Z-Bar) ... 832
Frame, Loader (Z-Bar) ... 836
Frame, Loader (Z-Bar) (NeverGrease™) ... 838
Freeze Control Switch Connector, HVAC Module Harness ... 612
French Decals and Labels ... 534
Fresh Air Filter Duct ... 716
Fresh Air Filter, Cab ... 700
Front and Rear Windshield Wiper ... 662
Front Axle ... 46
Front Axle, Reman-YZ19486-YZ19486 ... 84
Front Console ... 696
Front Console Wiring Harness ... 610
Front Differential Lock Line ... 56
Front Fenders, Full Coverage ... 728
Front Lights (Z-Bar) ... 556
Front Lights, Heavy Duty (Z-Bar) ... 558
FRONT PLATE (7702) ... 296, 400
Front Windshield Wiper ... 662
Fuel Filter - Fast Fill Fuel System ... 472
Fuel Filter - Fuel System ... 468
Fuel Filter - Severe Duty Fuel System ... 478
FUEL FILTER (3520) ... 366
FUEL FILTER ELEMENT SERVICE KIT (9901) ... 314
Fuel Filter Element Service Kit-3502-6090HDW03 ... 260
FUEL FILTER SEAL KIT, PRIMARY (9901) ... 305
Fuel Filter, In-Line (Severe Duty Fuel Filter Kit) ... 480
Fuel Filter, Severe Duty (Severe Duty Fuel Filter Kit) ... 480
Fuel Filter-3502-6090HDW03 ... 260
Fuel Injection Lines-1603-6090HDW03 ... 244
Fuel Injection Nozzle-1603-6090HDW03 ... 244
FUEL INJECTION PUMP (1611) ... 346
Fuel Injector Connector, Engine Harness ... 590
Fuel Line, Fuel-Fired Coolant Heater ... 418
Fuel Lines ... 468
Fuel Lines (Severe Duty Fuel Filter Kit) ... 480
Fuel Pump Control Valve Connector, Engine Harness ... 590
Fuel Pump, Fuel-Fired Coolant Heater ... 418
Fuel Rail Pressure Sensor Connector, Engine Harness ... 590
Fuel Sender ... 468
Fuel Sender Connector, Engine Frame Harness ... 588
Fuel Sender, Fast Fill Fuel System ... 472
Fuel Strainer ... 466
Fuel System ... 468
FUEL SYSTEM UNIT PUMP ... 346
Fuel System, Fast Fill ... 472
Fuel System, Fast Fill - Conversion Kit (- 627212) ... 474
Fuel System, Severe Duty ... 478
Fuel Tank ... 466
Fuel Tank Guard ... 634
Fuel Tank, Fast Fill ... 470
Fuel Tank, Fast Fill Fuel System Conversion Kit (627213 -) ... 476
Fuel Tank, Severe Duty ... 478
Fuel Temperature Sensor Connector, Engine Harness ... 590
Fuel-Fired Coolant Heater ... 418
Full Coverage Front Fenders ... 728
Full Coverage Rear Fenders Kit ... 730
Fuse, Vehicle Electrical Center ... 600

G

Gas Operated Cylinder, Steering Column ... 492
GASKET KIT, CYLINDER HEAD REMOVAL (9901) ... 326
Gasket Kit, Engine-9901-6090HDW03 ... 328
Gasket Rocker Arm Cover-1107-6090HDW03 ... 236
Gasket Rocker Arm Cover-1107-6090HDW09 ... 340
GASKET, CYLINDER HEAD (5101) ... 384
GASKET, CYLINDER HEAD (5101) (HTJ01) ... 278
Gasket, Exhaust Gas Recirculation (001326 -)-8910-6090HDW09 ... 408
Gasket, Exhaust Manifold (- 001084)-2814-6090HDW09 ... 358
Gasket, Exhaust Manifold (001326 -)-2802-6090HDW09 ... 360
Gasket, Transmission Cover ... 198
Gasket, Turbocharger (001326 -)-6523-6090HDW09 ... 398
Gauge Kit, Axle Temperature Sensor ... 66
Gauge, Hydraulic Reservoir (-635488) (- 635488) ... 786
Gauge, Hydraulic Reservoir (635489 -) ... 788
Gear Selector, Steering Column FNR Selector ... 606
GEAR, CRANKSHAFT (4701) (HDW09) ... 376
GEAR, OIL PUMP (5001) ... 276
Gear, Transmission Input (w/ Lock-up Torque Converter) ... 188
Gear, Transmission Input Shaft ... 186
Gearbox Housing (w/ Lock-up Torque Converter) ... 192
Gearbox Housing (w/o Lock-up Torque Converter) ... 190
Glass, Cab ... 652
Glass, Cab Door ... 654
GlobalTRACS™ Box, JDLink™ Ultimate (-634721) (- 634721) ... 792
Grab Bar ... 692
Grab Bar, Main Counterweight ... 638
Grease Lines, Axle ... 544
Grease Lines, Steering Cylinder (632198 -) ... 506
Grip, Joystick Steering Controller ... 516
Grip, Right-hand Joystick with FNR Switch ... 914
Ground Speed Radar Sensor ... 62
Ground Speed Radar Sensor, Automatic Axle Differential Lock Conversion Kit ... 64
Ground, Engine Frame Harness ... 588
GTT Box, JDLink™ Ultimate (-634721) (- 634721) ... 792
Guard, Engine Frame ... 636
Guard, Fan ... 434
Guard, Fuel Tank ... 634
Guard, Loader Frame ... 636
Guard, Pressure Regulator Valve (PRV) ... 774
Guard, Pump Manifold ... 774
Guard, Transmission ... 636
Guards, Bottom ... 636
Guards, Transmission ... 724

H

Handhold ... 692
Handhold, Main Counterweight ... 638
Handle, Cab Door ... 654
Handle, Joystick Pilot Controller ... 912
Handle, Joystick Steering Controller ... 516
Handle, Left Armrest for Joystick Steering ... 674
Handle, Main Counterweight ... 638
Handle, Right-hand Joystick with FNR Switch ... 914
Handrails ... 692
Harness Kit, Dual Beacon ... 618
Harness, Wiring - AM/FM/WB Radio Kit Speaker ... 736
Harness, Wiring - AM/FM/WB Radio Speaker ... 734
Harness, Wiring - AM/FM/WB Radio w/ CD Player Kit Speaker ... 740
Harness, Wiring - AM/FM/WB Radio w/ CD Player Speaker ... 738
Harness, Wiring - Axle Temperature Sensor Gauge Kit ... 66
Harness, Wiring - Beacon Light (- 629340) ... 570
Harness, Wiring - Beacon Light (629341 -) ... 572
Harness, Wiring - Electric Fifth Function ... 888
Harness, Wiring - Fuel-Fired Coolant Heater ... 418
Harness, Wiring - Ground Speed Radar ... 62
Harness, Wiring - Ground Speed Radar (Automatic Axle Differential Lock Conversion Kit) ... 64
Harness, Wiring - Harsh Environment Kit ... 624
Harness, Wiring - Hydraulic Warm-up Circuit ... 776
Harness, Wiring - JDLink™ Ultimate (-634721) (- 634721) ... 792
Harness, Wiring - Joystick Steering ... 514
Harness, Wiring - Joystick Steering Conversion Kit ... 498
Harness, Wiring - LED Drive Light Kit ... 560
Harness, Wiring - LED Work Light Kit ... 566
Harness, Wiring - Left Armrest for Joystick Steering ... 674
Harness, Wiring - License Plate Light ... 580
Harness, Wiring - License Plate Light and Backup Light ... 582
Harness, Wiring - Load Center ... 600
Harness, Wiring - Rear Object Detection System Kit ... 754
Harness, Wiring - Return-to-Dig (Z-Bar) (627886 -) ... 966
Harness, Wiring - Return-to-Dig (Z-Bar) (S.N. -627885) (- 627885) ... 964
Harness, Wiring - Ride Control Kit ... 918
Harness, Wiring - Right-hand Joystick Handle with FNR Switch ... 914

Índice alfabético - continuação

Página

Harness, Wiring - Secondary Steering System ... 482
Harness, Wiring - Secondary Steering System Conversion Kit ... 486
Harness, Wiring - Secondary Steering System for Joystick Steering ... 484
Harness, Wiring - Steering Column (Joystick FNR) ... 608
Harness, Wiring - Steering Column (Steering Column FNR) ... 606
Harness, Wiring - Tire Pressure Monitoring System Kit (25 in. Rim) ... 616
Harness, Wiring - Transmission Control Valve (w/ Lock-up Torque Converter) ... 206
Harness, Wiring - Transmission Control Valve (w/o Lock-up Torque Converter) ... 204
HARNESS, WIRING (8499) ... 300, 404
Harness, Wiring-1603-6090HDW03 ... 244
Harsh Environment Electrical Corrosion Protection Package ... 624
HDW03 SERVICE KIT FUEL FILTER ... 310
HEAD BOLT KIT, CYLINDER (9901) ... 317
HEAD KIT, CYLINDER (9901) ... 320
HEAD REMOVAL GASKET KIT, CYLINDER (9901) ... 326
Headliner, AM/FM/WB Radio ... 734
Headliner, AM/FM/WB Radio w/ CD Player ... 738
Headliner, Cab ... 644
Headrest, Cloth Seat ... 676
Headrest, Premium Seat ... 682
Headrest, Premium Seat for Joystick Steering ... 684
Heat Shield, Muffler (634444 -) ... 460
Heated Exterior Mirror Connector, Cab Roof Harness ... 598
Heated Exterior Mirrors ... 746
Heated Seat Switch, Premium Seat ... 682
Heated Seat Switch, Premium Seat for Joystick Steering ... 684
Heater Control ... 710
Heater Core, HVAC Module ... 712
Heater Hoses ... 702
HEATER PLUG (2699) ... 253, 357
Heater, Engine Block (110 V) ... 414
Heater, Engine Block (220 V) ... 416
Heater, Engine Coolant - Fuel-Fired ... 418
Heavy Duty 5 Pc. Rim (23.5 X 25 Tire) ... 42
Heavy Duty Rear Lights ... 562
Hi-Vis Coupler (Z-Bar) ... 828
Hi-Vis Coupler (Z-Bar) (NeverGrease™) ... 830
Hi-Vis Coupler Bucket (4.0 yd³) ... 822
Hi-Vis Coupler Bucket Blanks ... 834
Hi-Vis Coupler Forks ... 826
Hi-Vis Coupler Hydraulic Lines, Cable Reinforced (High Lift Z-Bar) ... 948
Hi-Vis Coupler Hydraulic Lines, Cable Reinforced (Z-Bar) ... 946
Hi-Vis Coupler Hydraulic Lines, Third Function (High Lift Z-Bar) ... 944
Hi-Vis Coupler Hydraulic Lines, Third Function (Z-Bar) ... 942
Hi-Vis Coupler Kit (Z-Bar) ... 832
High Altitude Pressurization Kit for Hydraulic Reservoir ... 790
High Beam Switch Connector, Steering Column Harness ... 610
High Beam Switch, Joystick FNR Selector ... 608
High Beam Switch, Steering Column FNR Selector ... 606
High Range Forward Clutch Assembly ... 226
Hinge, Rear Fender ... 730
Hitch, Rear - Counterweight ... 546
Holder, Operator's Manual (Cab) ... 666
Hood ... 718
Hood Sound Absorption ... 726
Hook Plates, Hi-Vis Coupler Bucket ... 834
Hook, Coat ... 762
Hook, Lift ... 540
Horn ... 750
Horn Connector, Loader Frame Harness (Z-Bar) ... 586
Horn Jumper Harness ... 492
Horn Switch ... 490, 516
Horn Switch Connector, Steering Column Harness ... 610
Hose, 3-Lever Controller to Joystick with Auxiliary Control Lever Conversion Kit ... 896
Hose, Air Cooler ... 422
Hose, Brake Accumulator (-631400) (- 631400) ... 522
Hose, Brake Accumulator (631401-) (631401 -) ... 524
Hose, Brake Valve to Axles ... 520
Hose, Breather - Front Axle ... 46
Hose, Breather - Rear Axle ... 48
Hose, Breather - Rear Axle with Differential Lock ... 50
Hose, Fast Fill Fuel System Conversion Kit (- 627212) ... 474
Hose, Fast Fill Fuel System Conversion Kit (627213 -) ... 476
Hose, Front Differential Lock ... 56
Hose, Fuel-Fired Coolant Heater ... 418
Hose, Heater ... 702
Hose, Joystick with Auxiliary Lever to 3-Lever Controller Conversion Kit ... 902
Hose, Park Brake Breather ... 526

Página

Hose, Radiator ... 422
Hose, Rear Differential Lock ... 58
Hose, Service Brake Valve ... 518
HOSE, VENT (2901) HDW03 ... 256
HOSE, VENTILATING (2901) ... 362
Hose, Window Washer Reservoir ... 664
Hose, Windshield Wiper Motor ... 662
Hoses, (Axle Cooling System w/ Secondary Steering) (S.N. 626438-) (626438 -) ... 432
Hoses, 2-Function ... 936
Hoses, 2-Lever Pilot Controller ... 874
Hoses, 3-Function ... 938
Hoses, 3-Lever Pilot Controller ... 876
Hoses, 4-Function ... 940
Hoses, 4-Lever Pilot Controller ... 878
Hoses, A/C Compressor ... 704
Hoses, A/C Condenser and Receiver-Dryer ... 708
Hoses, Axle Cooling System (Axle Cooling System Kit) (S.N. -626437) (- 626437) ... 428
Hoses, Axle Cooling System (Axle Cooling System Kit) (S.N. 626438-) (626438 -) ... 430
Hoses, Axle Cooling System (S.N. -626437) (- 626437) ... 424
Hoses, Axle Cooling System (S.N. 626438-) (626438 -) ... 426
Hoses, Boom Cylinder (Z-Bar) (2-Spool Control Valve) ... 930
Hoses, Boom Cylinder (Z-Bar) (3-Spool Control Valve) ... 932
Hoses, Boom Cylinder (Z-Bar) (4-Spool Control Valve) ... 934
Hoses, Bucket Cylinder (Z-Bar) (2-Spool Control Valve) ... 930
Hoses, Bucket Cylinder (Z-Bar) (3-Spool Control Valve) ... 932
Hoses, Bucket Cylinder (Z-Bar) (4-Spool Control Valve) ... 934
Hoses, Electric Fifth Function ... 888
Hoses, Fast Fill Fuel System ... 472
Hoses, Fuel ... 468
Hoses, Fuel - Severe Duty Fuel System ... 478
Hoses, Fuel (Severe Duty Fuel Filter Kit) ... 480
Hoses, Hi-Vis Coupler Cable Reinforced (High Lift Z-Bar) ... 948
Hoses, Hi-Vis Coupler Cable Reinforced (Z-Bar) ... 946
Hoses, HVAC Module ... 710
Hoses, Hydraulic Warm-up Circuit ... 776
Hoses, Joystick Pilot Controller ... 880
Hoses, Joystick Pilot Controller and Auxiliary Lever ... 882
Hoses, Joystick Pilot Controller with FNR Switch ... 884
Hoses, Joystick Pilot Controller with FNR Switch and Auxiliary Lever ... 886
Hoses, Joystick Steering Conversion Kit ... 498
Hoses, Joystick Steering System ... 496
Hoses, Lubrication - Steering Cylinder (632198 -) ... 506
Hoses, Main Hydraulic (S.N. -627831) (- 627831) ... 780
Hoses, Main Hydraulic (S.N. 627832-) (627832 -) ... 782
Hoses, Orbital Steering System ... 502
Hoses, Pin Disconnect (Z-Bar) (630804 -) ... 926
Hoses, Pin Disconnect Kit (Z-Bar) (630804 -) ... 928
Hoses, Pin Disconnect Valve (Z-Bar) ... 922
Hoses, Reversing Fan Drive ... 442
Hoses, Reversing Fan Drive Kit ... 444
Hoses, Ride Control (Z-Bar) ... 916
Hoses, Ride Control Kit ... 918
Hoses, Secondary Steering System ... 482
Hoses, Secondary Steering System Conversion Kit ... 486
Hoses, Secondary Steering System for Joystick Steering ... 484
Hoses, Standard Fan Drive ... 438
Hoses, Steering Cylinder ... 504
Hoses, Third Function Boom to Coupler (High Lift Z-Bar) ... 944
Hoses, Third Function Boom to Coupler (Z-Bar) ... 942
Hoses, Transmission ... 230
HOUSING AND SHAFT (YZ120720)-YZ120720-YZ18984 ... 72
HOUSING AND SHAFT (YZ120721)-YZ120721-YZ19330 ... 104
HOUSING AND SHAFT (YZ120721)-YZ120721-YZ19331 ... 140
HOUSING, FLYWHEEL (1401) ... 344
HOUSING, FLYWHEEL (1401) (HDW03) ... 240
HOUSING, FLYWHEEL (1499) (HDW03) ... 241
Housing, HVAC Module ... 712
HOUSING, OIL PUMP (5001) ... 276
Housing, Seat Suspension - Premium Seat ... 688
Housing, Seat Suspension - Standard Seat ... 680
HOUSING, STANDARD INPUT NON- OSC-YZ121049-YZ18984 ... 74
HOUSING, STANDARD INPUT NON- OSC-YZ121049-YZ19486 ... 90
HOUSING, STD INPUT-YZ121321-YZ19330 ... 106
HOUSING, STD INPUT-YZ121321-YZ19331 ... 142
HOUSING, STD INPUT-YZ121321-YZ19487 ... 124
HOUSING, STD INPUT-YZ121321-YZ19488 ... 160
HOUSING, THERMOSTAT (3902) ... 368
Housing, Thermostat-3902-6090HDW03 ... 262
Housing, Torque Converter ... 182

Índice alfabético - continuação

Página

Housing, Torque Converter with Lockup Clutch ... 184
Housing, Transmission (w/ Lock-up Torque Converter) ... 192
Housing, Transmission (w/o Lock-up Torque Converter) ... 190
Hub, Engine Fan ... 434
HVAC Control Console ... 696
HVAC Ducts ... 700
HVAC Louvers ... 696
HVAC Module Components ... 712
HVAC Module Lines and Control Cable ... 710
HVAC Module Wiring Harness ... 612
HVAC Precleaner ... 714
Hydraulic Differential Lock-YZ121256-YZ18984 ... 78
Hydraulic Differential Lock-YZ121256-YZ19331 ... 148
Hydraulic Differential Lock-YZ121256-YZ19486 ... 94
Hydraulic Differential Lock-YZ121256-YZ19488 ... 166
Hydraulic Fan Drive Pump (Axle Cooling System Kit) (S.N. -626437) (- 626437) ... 428
Hydraulic Fan Drive Pump (Axle Cooling System Kit) (S.N. 626438-) (626438 -) ... 430
Hydraulic Fan Drive Pump (Axle Cooling System w/ Secondary Steering) (S.N. 626438-) (626438 -) ... 432
Hydraulic Fan Drive Pump (Axle Cooling System) (S.N. -626437) (- 626437) ... 424
Hydraulic Fan Drive Pump (Axle Cooling System) (S.N. 626438-) (626438 -) ... 426
Hydraulic Hoses, (Axle Cooling System w/ Secondary Steering) (S.N. 626438-) (626438 -) ... 432
Hydraulic Hoses, Axle Cooling System (Axle Cooling System Kit) (S.N. -626437) (- 626437) ... 428
Hydraulic Hoses, Axle Cooling System (Axle Cooling System Kit) (S.N. 626438-) (626438 -) ... 430
Hydraulic Hoses, Axle Cooling System (S.N. -626437) (- 626437) ... 424
Hydraulic Hoses, Axle Cooling System (S.N. 626438-) (626438 -) ... 426
Hydraulic Hoses, Electric Fifth Function ... 888
Hydraulic Hoses, Orbital Steering System ... 502
Hydraulic Hoses, Steering Cylinder ... 504
Hydraulic Lines, 2-Function ... 936
Hydraulic Lines, 2-Lever Pilot Controller ... 874
Hydraulic Lines, 3-Function ... 938
Hydraulic Lines, 3-Lever Pilot Controller ... 876
Hydraulic Lines, 4-Function ... 940
Hydraulic Lines, 4-Lever Pilot Controller ... 878
Hydraulic Lines, Brake Valve to Axles ... 520
Hydraulic Lines, Hi-Vis Coupler Cable Reinforced (High Lift Z-Bar) ... 948
Hydraulic Lines, Hi-Vis Coupler Cable Reinforced (Z-Bar) ... 946
Hydraulic Lines, Joystick Pilot Controller ... 880
Hydraulic Lines, Joystick Pilot Controller and Auxiliary Lever ... 882
Hydraulic Lines, Joystick Pilot Controller with FNR Switch ... 884
Hydraulic Lines, Joystick Pilot Controller with FNR Switch and Auxiliary Lever ... 886
Hydraulic Lines, Main (S.N. -627831) (- 627831) ... 780
Hydraulic Lines, Main (S.N. 627832-) (627832 -) ... 782
Hydraulic Lines, Pin Disconnect (Z-Bar) (630804 -) ... 926
Hydraulic Lines, Pin Disconnect Kit (Z-Bar) (630804 -) ... 928
Hydraulic Lines, Pin Disconnect Valve (Z-Bar) ... 922
Hydraulic Lines, Ride Control (Z-Bar) ... 916
Hydraulic Lines, Ride Control Kit ... 918
Hydraulic Lines, Third Function Boom to Coupler (High Lift Z-Bar) ... 944
Hydraulic Lines, Third Function Boom to Coupler (Z-Bar) ... 942
Hydraulic Oil Cooler ... 420
Hydraulic Oil Reservoir (- 635488) ... 786
Hydraulic Oil Reservoir and Fittings ... 784
Hydraulic Oil Reservoir Components (635489 -) ... 788
Hydraulic Oil Sampling Port, Quick Fluid Service Conversion Kit ... 542
Hydraulic Pilot Control Valve, Joystick Pilot Controller ... 912
Hydraulic Pressure Switch Connector, Engine Frame Harness ... 588
Hydraulic Pressure Transducer Connector, Engine Frame Harness ... 588
Hydraulic Pump Manifold ... 770
Hydraulic Pump Manifold Guard ... 774
Hydraulic Pump, Main (- 623632) ... 764
Hydraulic Pump, Main (623633 -) ... 766
Hydraulic Reservoir Pressurization Kit for High Altitude Operation ... 790
Hydraulic System Pressure Sensor (- 646451) ... 768
Hydraulic Temperature Sensor Connector, Engine Frame Harness ... 588
Hydraulic Warm-up Circuit Kit ... 776
Hydraulic Warm-Up Valve ... 778

I

IDLER GEAR (7702) ... 296, 400
Idler, Clutch Assembly - First Gear ... 220
Idler, Low Range Forward Clutch Assembly ... 216
Idler, Reverse Clutch Assembly ... 218
Ignition Key ... 532
In-Line Fuel Filter ... 468
In-Line Fuel Filter - Fast Fill Fuel System ... 472
In-Line Fuel Filter - Severe Duty Fuel System ... 478
In-Line Fuel Filter (Severe Duty Fuel Filter Kit) ... 480
INJECTOR, FUEL (1611) ... 346
Inlet Valve Section with Relief Valve ... 864
Inlet Valve, Fast Fill Fuel System ... 472
Inlet Valve, Fast Fill Fuel System Conversion Kit (- 627212) ... 474
Inlet Valve, Fast Fill Fuel Tank ... 470
Inlet, Water Pump ... 283
INLET, WATER PUMP (5708) ... 388
Input Gear, Transmission (w/ Lock-up Torque Converter) ... 188
INPUT HOUSING, STANDARD NON- OSC-YZ121049-YZ18984 ... 74
INPUT HOUSING, STANDARD NON- OSC-YZ121049-YZ19486 ... 90
INPUT PINION AND RING GEAR SET-RE35712-YZ19330 ... 102
INPUT PINION AND RING GEAR SET-RE35712-YZ19331 ... 138
INPUT PINION AND RING GEAR SET-RE35712-YZ19487 ... 120
INPUT PINION AND RING GEAR SET-RE35712-YZ19488 ... 156
INPUT PINION AND RING GEAR SET-YZ120718-YZ18984 ... 70
INPUT PINION AND RING GEAR SET-YZ120718-YZ19486 ... 86
INPUT PINION, SPIRAL BEVEL-RE35712-YZ19330 ... 102
INPUT PINION, SPIRAL BEVEL-RE35712-YZ19331 ... 138
INPUT PINION, SPIRAL BEVEL-RE35712-YZ19487 ... 120
INPUT PINION, SPIRAL BEVEL-RE35712-YZ19488 ... 156
INPUT PINION, SPIRAL BEVEL-YZ120718-YZ18984 ... 70
INPUT PINION, SPIRAL BEVEL-YZ120718-YZ19486 ... 86
Input Shaft, Torque Converter ... 182
Input Shaft, Torque Converter with Lockup Clutch ... 184
Input Shaft, Transmission ... 186
Input Shaft, Transmission (w/ Lock-up Torque Converter) ... 188
Input Speed Sensor Connector, Transmission Harness ... 592
INPUT YOKE (YZ120751)-YZ120751-YZ18984 ... 71
INPUT YOKE (YZ120751)-YZ120751-YZ19330 ... 103
INPUT YOKE (YZ120751)-YZ120751-YZ19331 ... 139
INPUT YOKE (YZ120751)-YZ120751-YZ19486 ... 87
INPUT YOKE (YZ120751)-YZ120751-YZ19487 ... 121
INPUT YOKE (YZ120751)-YZ120751-YZ19488 ... 157
Intake Manifold (- 001084)-1707-6090HDW09 ... 348
Intake Manifold (001326 -)-1701-6090HDW09 ... 350
Intake System, Air ... 450
INTAKE VALVE (5101) ... 384
INTAKE VALVE (5101) (HTJ01) ... 278
Intake, Air (- 001084)-1707-6090HDW09 ... 348
INTAKE, AIR (1701) (HDW03) ... 246
INTAKE, OIL PUMP (1914) ... 352
Intake, Oil Pump-1914-6090HDW03 ... 248
Interior Covers, Cab ... 666
Interior, Rear View Mirror ... 742
Isolators, Cab Noise Reduction ... 640

J

Jagz™ Bucket (4.75 yd³) ... 816
Jagz™ Bucket (4.75 yd³) (NeverGrease™) ... 820
Jagz™ Cutting Edge ... 802
JDLink™ Modular Telematics Gateway ... 798
JDLink™ Modular Telematics Gateway (MTG) Controller Mounting and Antenna (634722 -) ... 794
JDLink™ Modular Telematics Gateway and Satellite Module Controller ... 798
JDLink™ MTG Controller Mounting and Antenna (634722-) (634722 -) ... 794
JDLink™ SAT Controller Mounting and Antenna (634722-) (634722 -) ... 796
JDLink™ Satellite Module ... 798
JDLink™ Satellite Module (SAT) Controller Mounting and Antenna (634722 -) ... 796
JDLink™ Ultimate (- 634721) ... 792
Joystick Pilot Controller ... 880
Joystick Pilot Controller and Auxiliary Control Lever ... 882
Joystick Pilot Controller Components ... 912
Joystick Pilot Controller with FNR Switch ... 884
Joystick Pilot Controller with FNR Switch and Auxiliary Control Lever ... 886
Joystick Steering Controller (JSC) ... 516
Joystick Steering Conversion Kit ... 498
Joystick Steering Left Armrest ... 674
Joystick Steering Range Downshift Switch ... 516
Joystick Steering Range Upshift Switch ... 516
Joystick Steering System ... 496

Índice alfabético - continuação

Página

Joystick Steering System Pilot Controller ... 514
Joystick Steering Valve (JSV) ... 500
Joystick to 2-Lever Controller Conversion Kit ... 898
Joystick to Joystick and Auxiliary Control Lever Pilot Controller Conversion Kit (Z-Bar) ... 900
Joystick w/ FNR Switch, Joystick Pilot Controller ... 912
Joystick with Auxiliary Lever to 3-Lever Controller Conversion Kit ... 902
JSC - Joystick Steering Controller ... 516
JSV - Joystick Steering Valve ... 500
Jumper Harness, Wiper Motor ... 620

K

Key, Ignition ... 532
Kickdown Switch, 2-Lever Pilot Controller ... 906
KIT, AIR COMPRESSOR SERVICE KIT (9901) ... 316
Kit, Air Pre-Cleaner ... 452
Kit, AM/FM/WB Radio ... 736
Kit, AM/FM/WB Radio w/ CD Player ... 740
Kit, Auxiliary Cutting Edge ... 800
Kit, Auxiliary Dual Lever Controller Detent ... 910
Kit, Auxiliary Single Lever Controller Detent ... 908
Kit, Axle Cooling System (S.N. -626437) (- 626437) ... 428
Kit, Axle Cooling System (S.N. 626438-) (626438 -) ... 430
Kit, Axle Temperature Sensor Gauge ... 66
Kit, Beacon Bracket ... 576
Kit, Bucket Dump Flow Control ... 950
Kit, Bucket Teeth with Segments (- 637569) ... 804
Kit, Bucket Teeth with Segments (637570 -) ... 808
Kit, Cab Window Bumper ... 656
KIT, CAMSHAFT W/FOLLOWERS SERVICE KIT (HDW03) ... 312
Kit, Conversion - Automatic Axle Differential Lock ... 64
Kit, Conversion - Embedded Payload Scale ... 756
Kit, Conversion - Fast Fill Fuel System (- 627212) ... 474
Kit, Conversion - Fast Fill Fuel System (627213 -) ... 476
Kit, Conversion - Joystick Steering ... 498
Kit, Conversion - Pilot Controller, 2-Lever to 3-Lever ... 890
Kit, Conversion - Pilot Controller, 2-Lever to Joystick ... 894
Kit, Conversion - Pilot Controller, 3-Lever to 4-Lever (Z-Bar) ... 892
Kit, Conversion - Pilot Controller, 3-Lever to Joystick w/ Auxiliary Lever ... 896
Kit, Conversion - Pilot Controller, Joystick (w/o FNR) to Joystick (w/ FNR) ... 904
Kit, Conversion - Pilot Controller, Joystick to 2-Lever ... 898
Kit, Conversion - Pilot Controller, Joystick to Joystick w/ Auxiliary Lever (Z-Bar) ... 900
Kit, Conversion - Pilot Controller, Joystick w/ Auxiliary Lever to 3-Lever ... 902
Kit, Conversion - Quick Fluid Service ... 542
Kit, Conversion - Ride Control ... 918
Kit, Conversion - Secondary Steering System ... 486
KIT, CYLINDER HEAD (9901) ... 320
KIT, CYLINDER HEAD BOLTS SERVICE KIT (9901) ... 317
KIT, CYLINDER LINER PACKING (9901) ... 315
KIT, CYLINDER LINER/PISTON W/RING (9901) ... 310
Kit, Dual Beacon Harness ... 618
KIT, EGR SERVICE KIT (9901) (HDW03) ... 324
KIT, EGR VALVE GASKET SERVICE KIT (9901) (HDW03) ... 323
Kit, Electric Fifth Function ... 888
KIT, ENGINE OVERHAUL (9902) ... 330
Kit, Ether Starting Aid ... 412
KIT, EXHAUST MANIFOLD REMOVAL (9901) ... 322
KIT, FUEL FILTER ELEMENT SERVICE KIT (9901) ... 314
Kit, Fuel-Fired Coolant Heater ... 418
Kit, Full Coverage Rear Fenders ... 730
Kit, Harsh Environment Electrical Corrosion Protection ... 624
Kit, Hi-Vis Coupler (Z-Bar) ... 832
Kit, Hi-Vis Coupler Bucket Blanks ... 834
Kit, Hi-Vis Coupler Forks ... 826
Kit, Hydraulic Reservoir Pressurization for High Altitude Operation ... 790
Kit, Hydraulic Warm-up Circuit ... 776
Kit, LED Drive Light ... 560
Kit, LED Work Light ... 566
Kit, License Plate Bracket and Light ... 580
Kit, Pin Disconnect (Z-Bar) (630804 -) ... 928
KIT, PISTON RING SERVICE KIT (9901) ... 318
Kit, Premium Seat - Service Parts ... 686
KIT, PRIMARY FUEL FILTER SEAL (9901) ... 305
Kit, Pump Manifold Guard ... 774
Kit, Rear Object Detection System ... 754
KIT, REPLACEMENT WATER PUMP ASSY (9901) ... 306
Kit, Reversing Fan Drive ... 444

Página

Kit, Seal - Auxiliary Valve Section ... 870
Kit, Seal - Axle Oil Circulation Pump (Axle Cooling System Kit) (S.N. -626437) (- 626437) ... 428
Kit, Seal - Axle Oil Circulation Pump (Axle Cooling System Kit) (S.N. 626438-) (626438 -) ... 430
Kit, Seal - Axle Oil Circulation Pump (Axle Cooling System w/ Secondary Steering) (S.N. 626438-) (626438 -) ... 432
Kit, Seal - Axle Oil Circulation Pump (S.N. -626437) (- 626437) ... 424
Kit, Seal - Axle Oil Circulation Pump (S.N. 626438-) (626438 -) ... 426
Kit, Seal - Boom Cylinder (Z-Bar) (- 625967) ... 956
Kit, Seal - Boom Cylinder (Z-Bar) (625968 -) ... 958
Kit, Seal - Boom Valve Section ... 868
Kit, Seal - Bucket Cylinder (Z-Bar) (627886 -) ... 962
Kit, Seal - Bucket Cylinder (Z-Bar) (S.N. -627885) (- 627885) ... 960
Kit, Seal - Bucket Valve Section ... 866
Kit, Seal - Fan Drive Pump (Axle Cooling System Kit) (S.N. -626437) (- 626437) ... 428
Kit, Seal - Fan Drive Pump (Axle Cooling System Kit) (S.N. 626438-) (626438 -) ... 430
Kit, Seal - Fan Drive Pump (Axle Cooling System w/ Secondary Steering) (S.N. 626438-) (626438 -) ... 432
Kit, Seal - Fan Drive Pump (Axle Cooling System) (S.N. -626437) (- 626437) ... 424
Kit, Seal - Fan Drive Pump (Axle Cooling System) (S.N. 626438-) (626438 -) ... 426
Kit, Seal - Fan Drive Pump (Reversing Fan Drive Kit) ... 444
Kit, Seal - Fan Drive Pump (Reversing) ... 440
Kit, Seal - Fan Drive Pump (Standard) ... 436
Kit, Seal - Hydraulic Reservoir Oil Filter (-635488) (- 635488) ... 786
Kit, Seal - Hydraulic Reservoir Oil Filter (635489 -) ... 788
Kit, Seal - Hydraulic Warm-up Valve ... 778
Kit, Seal - Inlet Valve Section ... 864
Kit, Seal - Joystick Steering Valve ... 500
Kit, Seal - Main Hydraulic Pump (- 623632) ... 764
Kit, Seal - Main Hydraulic Pump (623633 -) ... 766
Kit, Seal - Orbital Steering Valve ... 494
Kit, Seal - Outlet Valve Section ... 872
Kit, Seal - Service Brake Valve ... 518
Kit, Seal - Steering Cylinder (- 632197) ... 510
Kit, Seal - Steering Cylinder (632198 -) ... 512
Kit, Seat Suspension - Premium Seat ... 688
Kit, Seat Suspension - Standard Seat ... 680
Kit, Service, Standard Seat ... 678
Kit, Severe Duty Fuel Filter ... 480
Kit, Slow Moving Vehicle Sign ... 760
Kit, Standard Seat - Service Parts ... 678
KIT, STARTER MOTOR (9901) ... 332
Kit, Tire Pressure Monitoring System (25 in. Rim) ... 616
Knob Kit, Premium Seat ... 686
Knob Kit, Standard Seat ... 678
Knob, Cab LH Console ... 666
Knob, Heater Control ... 710
Knob, Left Armrest for Joystick Steering ... 674
Knob, Steering Wheel ... 490

L

Label, 2-Lever Fingertip Controls ... 874
Label, 3-Lever Fingertip Controls ... 876
Label, 4-Lever Fingertip Controls ... 878
Label, Accumulator Pressure, Ride Control Conversion Kit ... 918
Label, Axle/Gearbox Oil (Axle Cooling System Kit) (S.N. -626437) (- 626437) ... 428
Label, Axle/Gearbox Oil (Axle Cooling System Kit) (S.N. 626438-) (626438 -) ... 430
Label, Axle/Gearbox Oil (Axle Cooling System w/ Secondary Steering) (S.N. 626438-) (626438 -) ... 432
Label, Axle/Gearbox Oil (S.N. -626437) (- 626437) ... 424
Label, Axle/Gearbox Oil (S.N. 626438-) (626438 -) ... 426
Label, Engine Coolant (Engine 6090HDW09) ... 464
Label, Engine Oil (Engine 6090HDW09) ... 464
Label, Ether Starting Aid Kit ... 412
Label, High Lift Loader Boom ... 844
Label, High Lift Loader Boom (NeverGrease™) ... 846
Label, High Pressure Oil ... 916
Label, Joystick and Auxiliary Lever Controls ... 882
Label, Joystick Control with Forward, Neutral and Reverse ... 894
Label, Joystick Control With Steering Column Forward, Neutral, Reverse Decal ... 894
Label, Joystick Controls ... 880
Label, Joystick Controls with FNR Switch ... 884
Label, Joystick Controls with FNR Switch and Auxiliary Lever ... 886

Índice alfabético - continuação

Página

Label, Joystick FNR - 3-Lever Controller to Joystick with Auxiliary Control Lever Conversion Kit ... 896
Label, Joystick Steering Conversion Kit ... 498
Label, Joystick with Auxiliary Lever to 3-Lever Controller Conversion Kit ... 902
Label, Left Armrest Console - Premium Seat for Joystick Steering ... 684
Label, Load Capacity - Hi-Vis Coupler Forks ... 826
Label, Quick Fluid Service Conversion Kit ... 542
Label, Ride Control Accumulator (Z-Bar) ... 916
Label, Secondary Steering System Conversion Kit ... 486
Label, Steering Column FNR - 3-Lever Controller to Joystick with Auxiliary Control Lever Conversion Kit ... 896
Label, Steering Column FNR Selector to Joystick FNR Switch Conversion Kit ... 904
Label, Tire Pressure Monitoring System Kit (25 in. Rim) ... 616
Labels ... 530
Labels, Cab ... 532
Labels, French ... 534
Labels, Russian ... 538
Labels, Spanish ... 536
Latch, Battery Box ... 550
Latch, Cab Door ... 654
Latch, Cab Vent Window ... 652
Latch, Cooling Package Door ... 720
Latch, Engine Door ... 720
Latch, Fan Guard ... 434
Latch, Hood ... 718
Latch, Rear Fender ... 730
Latch, RH Cab Window ... 652
LED Drive Light Kit ... 560
LED Turn Signal and Marker Lights (Z-Bar) ... 558
LED Work Light Kit ... 566
Left Armrest for Joystick Steering ... 674
Left Armrest, Cloth Seat ... 676
Left Armrest, Premium Seat ... 682
Left Armrest, Premium Seat for Joystick Steering ... 684
Level 1 Sound Package ... 726
Lever Kit, Seat Suspension - Premium Seat ... 688
Lever Kit, Seat Suspension - Standard Seat ... 680
Lever, 2-Lever Pilot Controller ... 906
Lever, Auxiliary Dual Lever Controller ... 910
Lever, Auxiliary Single Lever Controller ... 908
Lever, Left Armrest for Joystick Steering ... 674
License Plate Bracket and Light Kit ... 580
License Plate Bracket, Light, and Backup Light ... 582
License Plate Light Connector, Rear Frame Harness ... 594
Lift Hooks ... 540
LIFT STRAPS (9801) ... 410
Light Kit, LED Drive Light ... 560
Light Kit, LED Work Light ... 566
Light, Backup ... 582
Light, Beacon (- 629340) ... 570
Light, Beacon (629341 -) ... 572
Light, Dome - Switch ... 568
Light, Dome, AM/FM/WB Radio ... 734
Light, Dome, AM/FM/WB Radio w/ CD Player ... 738
Light, Engine Compartment ... 578
Light, License Plate ... 580, 582
Light, Reverse ... 582
Light, Strobe (629341 -) ... 572
Lights, Cab Work ... 564
Lights, Driving - Heavy Duty (Z-Bar) ... 558
Lights, Driving (Z-Bar) ... 556
Lights, Front - Heavy Duty (Z-Bar) ... 558
Lights, Front (Z-Bar) ... 556
Lights, Harsh Environment Kit ... 624
Lights, Rear ... 562
Lights, Turn Signal and Marker - Heavy Duty (Z-Bar) ... 558
Lights, Turn Signal and Marker (Z-Bar) ... 556
Lights, Work ... 564
Line, Brake Accumulator (-631400) (- 631400) ... 522
Line, Brake Accumulator (631401-) (631401 -) ... 524
Line, Brake Valve to Axles ... 520
Line, Breather - Front Axle ... 46
Line, Breather - Rear Axle ... 48
Line, Breather - Rear Axle with Differential Lock ... 50
Line, Fast Fill Fuel System Conversion Kit (- 627212) ... 474
Line, Fast Fill Fuel System Conversion Kit (627213 -) ... 476
Line, Front Differential Lock ... 56
Line, Fuel-Fired Coolant Heater ... 418
Line, Park Brake Breather ... 526
Line, Rear Differential Lock ... 58
Line, Service Brake Valve ... 518

Página

Line, Turbo Drain (001326 -)-6523-6090HDW09 ... 398
LINER PACKING KIT, CYLINDER (9901) ... 315
LINER, CYLINDER (4601) ... 374
LINER, CYLINDER (4601) (HDW03) ... 268
LINER, CYLINDER (4801) ... 380
Lines, (Axle Cooling System w/ Secondary Steering) (S.N. 626438-) (626438 -) ... 432
Lines, 2-Function ... 936
Lines, 2-Lever Pilot Controller ... 874
Lines, 3-Function ... 938
Lines, 3-Lever Pilot Controller ... 876
Lines, 4-Function ... 940
Lines, 4-Lever Pilot Controller ... 878
Lines, A/C Compressor ... 704
Lines, A/C Condenser and Receiver-Dryer ... 708
Lines, Axle Cooling System (Axle Cooling System Kit) (S.N. -626437) (- 626437) ... 428
Lines, Axle Cooling System (Axle Cooling System Kit) (S.N. 626438-) (626438 -) ... 430
Lines, Axle Cooling System (S.N. -626437) (- 626437) ... 424
Lines, Axle Cooling System (S.N. 626438-) (626438 -) ... 426
Lines, Boom Cylinder (Z-Bar) (2-Spool Control Valve) ... 930
Lines, Boom Cylinder (Z-Bar) (3-Spool Control Valve) ... 932
Lines, Boom Cylinder (Z-Bar) (4-Spool Control Valve) ... 934
Lines, Bucket Cylinder (Z-Bar) (2-Spool Control Valve) ... 930
Lines, Bucket Cylinder (Z-Bar) (3-Spool Control Valve) ... 932
Lines, Bucket Cylinder (Z-Bar) (4-Spool Control Valve) ... 934
Lines, Electric Fifth Function ... 888
Lines, Fast Fill Fuel System ... 472
Lines, Fuel ... 468
Lines, Fuel - Severe Duty Fuel System ... 478
Lines, Fuel (Severe Duty Fuel Filter Kit) ... 480
Lines, Fuel Injection-1603-6090HDW03 ... 244
Lines, Hi-Vis Coupler Cable Reinforced (High Lift Z-Bar) ... 948
Lines, Hi-Vis Coupler Cable Reinforced (Z-Bar) ... 946
Lines, HVAC Module ... 710
Lines, Hydraulic Warm-up Circuit ... 776
Lines, Joystick Pilot Controller ... 880
Lines, Joystick Pilot Controller and Auxiliary Lever ... 882
Lines, Joystick Pilot Controller with FNR Switch ... 884
Lines, Joystick Pilot Controller with FNR Switch and Auxiliary Lever ... 886
Lines, Joystick Steering Conversion Kit ... 498
Lines, Joystick Steering System ... 496
Lines, Lubrication - Steering Cylinder (632198 -) ... 506
Lines, Main Hydraulic (S.N. -627831) (- 627831) ... 780
Lines, Main Hydraulic (S.N. 627832-) (627832 -) ... 782
Lines, Orbital Steering System ... 502
Lines, Pin Disconnect (Z-Bar) (630804 -) ... 926
Lines, Pin Disconnect Kit (Z-Bar) (630804 -) ... 928
Lines, Pin Disconnect Valve (Z-Bar) ... 922
Lines, Reversing Fan Drive ... 442
Lines, Reversing Fan Drive Kit ... 444
Lines, Ride Control (Z-Bar) ... 916
Lines, Ride Control Kit ... 918
Lines, Secondary Steering System ... 482
Lines, Secondary Steering System Conversion Kit ... 486
Lines, Secondary Steering System for Joystick Steering ... 484
Lines, Standard Fan Drive ... 438
Lines, Steering Cylinder ... 504
Lines, Third Function Boom to Coupler (High Lift Z-Bar) ... 944
Lines, Third Function Boom to Coupler (Z-Bar) ... 942
Lines, Transmission ... 230
Lines, Transmission Oil (Internal) ... 200
Linkage Kit, Seat Suspension - Premium Seat ... 688
Linkage Kit, Seat Suspension - Standard Seat ... 680
Linkage, Loader Boom (High Lift Z-Bar) ... 854
Linkage, Loader Boom (High Lift Z-Bar) (NeverGrease™) ... 856
Linkage, Loader Boom (Z-Bar) ... 850
Linkage, Loader Boom (Z-Bar) (NeverGrease™) ... 852
Linkage, Service Brake Pedal ... 518
Load Center Harness Connector, Cab Roof Harness ... 598
Load Center Harness Connector, Engine Frame Harness ... 588
Load Center Harness Connector, Engine Harness ... 590
Load Center Harness Connector, HVAC Module Harness ... 612
Load Center Harness Connector, Steering Column Harness ... 610
Load Center Harness Connector, Transmission Harness ... 592
Load Center Wiring Harness ... 600
Loader Boom (High Lift Z-Bar) ... 844
Loader Boom (High Lift Z-Bar) (NeverGrease™) ... 846
Loader Boom (Z-Bar) ... 840
Loader Boom (Z-Bar) (NeverGrease™) ... 842
Loader Boom Linkage (High Lift Z-Bar) ... 854

Índice alfabético - continuação

Página

Loader Boom Linkage (High Lift Z-Bar) (NeverGrease™) ... 856
Loader Boom Linkage (Z-Bar) ... 850
Loader Boom Linkage (Z-Bar) (NeverGrease™) ... 852
Loader Boom-Height Kick-Out (Z-Bar) ... 968
Loader Bucket, Hi-Vis Coupler (4.0 yd³) ... 822
Loader Bucket, Pin-On (4.25 yd³) ... 810
Loader Bucket, Pin-On (4.25 yd³) (NeverGrease™) ... 812
Loader Bucket, Pin-On (4.75 yd³) ... 814
Loader Bucket, Pin-On (4.75 yd³) (NeverGrease™) ... 818
Loader Bucket, Pin-On (4.75 yd³) (NeverGrease™) (w/ Jagz™ Cutting Edge) ... 820
Loader Bucket, Pin-On (4.75 yd³) (w/ Jagz™ Cutting Edge) ... 816
Loader Control Valve, 2-Spool ... 858
Loader Control Valve, 3-Spool (Z-Bar) ... 860
Loader Control Valve, 4-Spool (Z-Bar) ... 862
Loader Frame (Z-Bar) ... 836
Loader Frame (Z-Bar) (NeverGrease™) ... 838
Loader Frame Guard ... 636
Loader Frame Wiring Harness (Z-Bar) ... 586
Loader Frame Wiring Harness Mounting ... 584
Loader Return-to-Carry (Z-Bar) ... 968
Lock Bar, Frame ... 722
Lock Line, Front Differential ... 56
Lock Line, Rear Differential ... 58
LOCK, DIFFERENTIAL (YZ120947)-YZ121256-YZ18984 ... 78
LOCK, DIFFERENTIAL (YZ120947)-YZ121256-YZ19331 ... 148
LOCK, DIFFERENTIAL (YZ120947)-YZ121256-YZ19486 ... 94
LOCK, DIFFERENTIAL (YZ120947)-YZ121256-YZ19488 ... 166
Lock, Fork - Hi-Vis Coupler ... 826
Lock, Loader Boom ... 848
Lock-up Torque Converter Connector, Transmission Harness ... 592
Lockup Torque Converter ... 184
Logger Rim, 1 pc. (28L X 26 Tire) ... 44
Louvers, HVAC ... 696
Low Pressure Fuel Pump Connector, Engine Harness ... 590
Low Range Forward Clutch Assembly ... 216
Lubrication Lines, Axle ... 544
Lubrication Lines, Steering Cylinder (632198 -) ... 506
Lumbar Kit, Premium Seat ... 686
Lumbar Kit, Standard Seat ... 678
Lumbar Knob Kit, Standard Seat ... 678

M

Main Bearing, Crankshaft-4701-6090HDW03 ... 270
MAIN BEARINGS (4701) (HDW09) ... 376
Main Counterweight ... 638
Main Hydraulic Lines (- 627831) ... 780
Main Hydraulic Lines (627832 -) ... 782
Main Hydraulic Pump (- 623632) ... 764
Main Hydraulic Pump (623633 -) ... 766
Main Hydraulic Pump Manifold ... 770
Main Wiring Harness ... 584
Manifold Air Temperature (MAT) Sensor Connector, Engine Harness ... 590
Manifold Guard, Main Hydraulic Pump ... 774
Manifold Hydraulic Lines, Pump (S.N. -627831) (- 627831) ... 780
Manifold Hydraulic Lines, Pump (S.N. 627832-) (627832 -) ... 782
MANIFOLD REMOVAL KIT, EXHAUST (9901) ... 322
Manifold, Exhaust (- 001084)-2814-6090HDW09 ... 358
Manifold, Exhaust (001326 -)-2802-6090HDW09 ... 360
MANIFOLD, EXHAUST (2802) ... 254
Manifold, Intake (- 001084)-1707-6090HDW09 ... 348
Manifold, Intake (001326 -)-1701-6090HDW09 ... 350
Manifold, Main Hydraulic Pump ... 770
Manifold, Transmission Control Valve ... 202
Manual Holder, Operator's Manual (Cab) ... 666
MAP Sensor (001326 -)-1701-6090HDW09 ... 350
MAP SENSOR (1701) (HDW03) ... 246
Marker Light (Z-Bar) ... 556
Marker Light Connector, Loader Frame Harness (Z-Bar) ... 586
Marker Light, LED (Z-Bar) ... 558
MAT Sensor (001326 -)-1701-6090HDW09 ... 350
Mat, Cab Floor ... 658
MIG Controller, JDLink™ Ultimate (-634721) (- 634721) ... 792
Mirror, Exterior ... 744
Mirror, Heated Exterior ... 746
Mirror, Rear View - Interior ... 742
Module, HVAC ... 710
Module, Sealed-Switch ... 596
Moisture Sensor-3502-6090HDW03 ... 260
Monitor without Camera Mode ... 626

Página

Monitoring System Kit, Tire Pressure (25 in. Rim) ... 616
MOTOR KIT, STARTER (9901) ... 332
Motor, Reversing Fan Drive ... 440
Motor, Reversing Fan Drive Kit ... 444
Motor, Standard Fan Drive ... 436
MOTOR, STARTING (12V)(3003) (HDW03) ... 258
MOTOR, STARTING WITH SOLENOID COVER ... 364
MOTOR, STARTING WITH SOLENOID COVER (HDW03) ... 258
Motor, Windshield Wiper ... 662
Mounting, Advanced Display Unit (ADU) without Camera Mode ... 626
Mounting, Axle ... 54
Mounting, Park Brake ... 526
Mounting, Transmission - 4-Speed ... 176
Mounting, Transmission - 5-Speed with Lockup Torque Converter ... 178
MOUNTING,AIR COMPRESSOR (7899) (HDW09) ... 402
MOUNTING,COMPRESSOR AIR (7899) (HDW09) ... 402
Mounts, Cab ... 646
Mounts, Engine (Engine 6090HDW03) ... 462
Mounts, Engine (Engine 6090HDW09) ... 464
MTG Controller Mounting and Antenna, JDLink™ (634722-) (634722 -) ... 794
Muffler with Black Exhaust Stack (634444 -) ... 458
Muffler with Chrome Exhaust Stack (634444 -) ... 460
Muffler with Exhaust Stack (Engine 6090HDW03) (- 634443) ... 454
Muffler with Exhaust Stack (Engine 6090HDW09) (- 634443) ... 456

N

Noise Reduction Foam, Cab ... 640
Nozzle, Ether Starting Aid Kit ... 412
NOZZLE, FUEL INJECTION (1611) ... 346

O

Oil Circulation Pump (Axle Cooling System w/ Secondary Steering) (S.N. 626438-) (626438 -) ... 432
Oil Circulation Pump, Axle (Axle Cooling System Kit) (S.N. -626437) (- 626437) ... 428
Oil Circulation Pump, Axle (Axle Cooling System Kit) (S.N. 626438-) (626438 -) ... 430
Oil Circulation Pump, Axle (S.N. -626437) (- 626437) ... 424
Oil Circulation Pump, Axle (S.N. 626438-) (626438 -) ... 426
Oil Cooler and Filter (- 001084)-5929-6090HDW09 ... 390
Oil Cooler, Axle (Axle Cooling System Kit) (S.N. -626437) (- 626437) ... 428
Oil Cooler, Axle (Axle Cooling System Kit) (S.N. 626438-) (626438 -) ... 430
Oil Cooler, Axle (Axle Cooling System w/ Secondary Steering) (S.N. 626438-) (626438 -) ... 432
Oil Cooler, Axle (S.N. -626437) (- 626437) ... 424
Oil Cooler, Axle (S.N. 626438-) (626438 -) ... 426
Oil Cooler, Engine (001326 -)-5922-6090HDW09 ... 392
Oil Cooler, Engine-5922-6090HDW03 ... 284
Oil Cooler, Hydraulic ... 420
Oil Cooler, Transmission ... 420
OIL DIPSTICK (4003) ... 370
OIL DIPSTICK (HDW03) ... 264
Oil Dipstick, Engine (Axle Cooling System Kit) (S.N. -626437) (- 626437) ... 428
Oil Dipstick, Engine (Axle Cooling System Kit) (S.N. 626438-) (626438 -) ... 430
Oil Dipstick, Engine (Axle Cooling System w/ Secondary Steering) (S.N. 626438-) (626438 -) ... 432
Oil Dipstick, Engine (Axle Cooling System) (S.N. -626437) (- 626437) ... 424
Oil Dipstick, Engine (Axle Cooling System) (S.N. 626438-) (626438 -) ... 426
Oil Fill Tube, Transmission ... 230
Oil Filter (- 001084)-5929-6090HDW09 ... 390
Oil Filter (001326 -)-5922-6090HDW09 ... 392
Oil Filter Restriction Indicator Connector, Transmission Harness ... 592
Oil Filter Restriction Indicator Switch, Transmission ... 202
Oil Filter, (Axle Cooling System w/ Secondary Steering) (S.N. 626438-) (626438 -) ... 432
Oil Filter, Axle Cooling System (S.N. -626437) (- 626437) ... 424
Oil Filter, Axle Cooling System (S.N. 626438-) (626438 -) ... 426
Oil Filter, Axle Cooling System Kit (S.N. -626437) (- 626437) ... 428
Oil Filter, Axle Cooling System Kit (S.N. 626438-) (626438 -) ... 430
Oil Filter, Hydraulic Reservoir ... 784
Oil Filter, Hydraulic Reservoir (-635488) (- 635488) ... 786
Oil Filter, Hydraulic Reservoir (635489 -) ... 788

Índice alfabético - continuação

Página

Oil Filter, Transmission ... 180
Oil Filter-5922-6090HDW03 ... 284
Oil Line, Turbocharger (001326 -)-6523-6090HDW09 ... 398
Oil Lines, Transmission (Internal) ... 200
OIL LINES, TURBOCHARGER (6550) (- 001084)-6550-6090HDW09 ... 396
OIL PAN (1914) ... 352
Oil Pressure Sensor Connector, Engine Harness ... 590
OIL PUMP (5001) ... 276, 382
OIL PUMP (5205) (HDW03) ... 282
OIL PUMP INTAKE (1914) ... 352
Oil Pump Intake-1914-6090HDW03 ... 248
Oil Pump, Transmission ... 196
Oil Reservoir, Hydraulic (-635488) (- 635488) ... 786
Oil Reservoir, Hydraulic and Fittings ... 784
Oil Reservoir, Hydraulic, Components (635489 -) ... 788
Oil Tank and Fittings ... 784
Oil Tank Pressurization Kit For High Altitude Operation ... 790
Operator's Manual Holder, Cab ... 666
OPTION 6293 (ALTERNATOR MOUNTING) (HDW03) ... 286
Orbital Steering System ... 502
Orbital Steering Valve ... 494
Orbital Steering Wheel ... 490
ORIFICE, PISTON COOLING (4601) (HDW03) ... 268
Oscillating Supports, Axle ... 54
Oscillation Stops, Rear Axle - 9-Degree ... 52
OSCILLATION, DUAL CENTER PIVOT-YZ121301 -YZ19330 ... 108
OSCILLATION, DUAL CENTER PIVOT-YZ121301 -YZ19331 ... 144
OSCILLATION, DUAL CENTER PIVOT-YZ121301 -YZ19487 ... 126
OSCILLATION, DUAL CENTER PIVOT-YZ121301 -YZ19488 ... 162
Outlet Valve Section ... 872
Outlet, 12 V ... 614
Output Shaft, Transmission ... 208
Output Speed Sensor Connector, Transmission Harness ... 592
Outside Mirror ... 744
Outside Mirror, Heated ... 746
OVERHAUL KIT, ENGINE (9902) ... 330

P

Pad, Right Armrest for 4-Lever Fingertip Controls ... 672
Pad, Right Armrest for Fingertip Controls ... 668
Pad, Right Armrest for Joystick Controls ... 670
Pallet Forks, Hi-Vis Coupler ... 826
PAN, OIL (1914) ... 352
Pan, Oil-1914-6090HDW03 ... 248
Panel, Cab ... 648
Panels, Cooling Package Side ... 720
Panels, Engine Side ... 720
Park Brake And Mounting ... 526
Park Brake Components ... 528
Park Brake Pressure Switch, Main Hydraulic Pump ... 770
Park Brake Solenoid ... 772
Park Brake Solenoid Connector, Engine Frame Harness ... 588
Park Brake Switch Connector, Engine Frame Harness ... 588
Payload Scale, Embedded - Conversion Kit ... 756
Payload Weight Connector, Loader Frame Harness (Z-Bar) ... 586
Pedal, Engine Speed Control ... 448
Pedal, Service Brake ... 518
Pedal, Steering Column ... 492
Pedestal, Cloth Seat ... 676
Pedestal, Premium Seat ... 682
Pedestal, Premium Seat for Joystick Steering ... 684
Pilot Accessory Solenoid ... 772
Pilot Control Valve, Hydraulic - Joystick Pilot Controller ... 912
Pilot Controller Conversion Kit, 2-Lever to 3-Lever ... 890
Pilot Controller Conversion Kit, 2-Lever to Joystick ... 894
Pilot Controller Conversion Kit, 3-Lever to 4-Lever (Z-Bar) ... 892
Pilot Controller Conversion Kit, 3-Lever to Joystick w/ Auxiliary Lever ... 896
Pilot Controller Conversion Kit, Joystick (w/o FNR) to Joystick (w/ FNR) ... 904
Pilot Controller Conversion Kit, Joystick to 2-Lever ... 898
Pilot Controller Conversion Kit, Joystick to Joystick w/ Auxiliary Lever (Z-Bar) ... 900
Pilot Controller Conversion Kit, Joystick w/ Auxiliary Lever to 3-Lever ... 902
Pilot Controller, 2-Lever ... 874
Pilot Controller, 2-Lever Components ... 906
Pilot Controller, 3-Lever ... 876
Pilot Controller, 4-Lever ... 878
Pilot Controller, Auxiliary Dual Lever ... 910

Página

Pilot Controller, Auxiliary Single Lever ... 908
Pilot Controller, Joystick ... 880, 912
Pilot Controller, Joystick and Auxiliary Lever ... 882
Pilot Controller, Joystick Steering System ... 514
Pilot Controller, Joystick with FNR Switch ... 884
Pilot Controller, Joystick with FNR Switch and Auxiliary Lever ... 886
Pilot Enable Solenoid Connector, Engine Frame Harness ... 588
Pilot Lines, 2-Function ... 936
Pilot Lines, 2-Lever Controller ... 874
Pilot Lines, 3-Function ... 938
Pilot Lines, 3-Lever Controller ... 876
Pilot Lines, 4-Function ... 940
Pilot Lines, 4-Lever Controller ... 878
Pilot Lines, Joystick Controller ... 880
Pilot Lines, Joystick Controller and Auxiliary Lever ... 882
Pilot Lines, Joystick Controller with FNR Switch ... 884
Pilot Lines, Joystick Controller with FNR Switch and Auxiliary Lever ... 886
Pilot Solenoid ... 772
Pilot Test Port, Pressure Regulator Valve ... 772
Pin Disconnect Connector, Loader Frame Harness (Z-Bar) ... 586
Pin Disconnect Hydraulic Lines (Z-Bar) (630804 -) ... 926
Pin Disconnect Kit (Z-Bar) (630804 -) ... 928
Pin Disconnect Valve ... 924
Pin Disconnect Valve Hydraulic Lines (Z-Bar) ... 922
Pin, Loader Boom (High Lift Z-Bar) ... 844
Pin, Loader Boom (High Lift Z-Bar) (NeverGrease™) ... 846
Pin, Loader Boom (Z-Bar) ... 840
Pin, Loader Boom (Z-Bar) (NeverGrease™) ... 842
Pin, Loader Boom Linkage (High Lift Z-Bar) ... 854
Pin, Loader Boom Linkage (High Lift Z-Bar) (NeverGrease™) ... 856
Pin, Loader Boom Linkage (Z-Bar) ... 850
Pin, Loader Boom Linkage (Z-Bar) (NeverGrease™) ... 852
Pin, Rear Hitch and Counterweight ... 546
Pin-On Bucket (4.25 yd³) ... 810
Pin-On Bucket (4.25 yd³) (NeverGrease™) ... 812
Pin-On Bucket (4.75 yd³) ... 814
Pin-On Bucket (4.75 yd³) (NeverGrease™) ... 818
Pin-On Bucket (4.75 yd³) (NeverGrease™) with Jagz™ Cutting Edge ... 820
Pin-On Bucket (4.75 yd³) with Jagz™ Cutting Edge ... 816
Pins, Boom Cylinder (Z-Bar) ... 952
Pins, Boom Cylinder (Z-Bar) (NeverGrease™) ... 954
Pins, Bucket (4.25 yd³) ... 810
Pins, Bucket (4.25 yd³) (NeverGrease™) ... 812
Pins, Bucket (4.75 yd³) ... 814
Pins, Bucket (4.75 yd³) (NeverGrease™) ... 818
Pins, Bucket (4.75 yd³) (NeverGrease™) (w/ Jagz™ Cutting Edge) ... 820
Pins, Bucket (4.75 yd³) (w/ Jagz™ Cutting Edge) ... 816
Pins, Hi-Vis Coupler (Z-Bar) ... 828
Pins, Hi-Vis Coupler (Z-Bar) (NeverGrease™) ... 830
Pins, Hi-Vis Coupler Kit (Z-Bar) ... 832
Pins, Loader Frame (Z-Bar) ... 836
Pins, Loader Frame (Z-Bar) (NeverGrease™) ... 838
Pins, Standard Coupler - Pin-On (4.25 yd³) (NeverGrease™) ... 812
Pins, Standard Coupler - Pin-On Bucket (4.25yd³) ... 810
Pipe, Exhaust - Black (634444 -) ... 458
Pipe, Exhaust - Chrome (634444 -) ... 460
Pipe, Exhaust (Engine 6090HDW03) (- 634443) ... 454
Pipe, Exhaust (Engine 6090HDW09) (- 634443) ... 456
PISTON (4801) ... 272, 378
PISTON COOLING ORIFICE (4601) ... 374
PISTON COOLING ORIFICE (4601) (HDW03) ... 268
PISTON RING SERVICE KIT (9901) ... 318
PISTON-LINER KIT (9901) ... 310
Pivot Pin, Loader Frame (Z-Bar) ... 836
Pivot Pin, Loader Frame (Z-Bar) (NeverGrease™) ... 838
Pivot Plates, Hi-Vis Coupler Bucket ... 834
PLATE, CAM COVER (7702) ... 296, 400
Plates, Skid ... 636
Platform, Access ... 694
Platform, Rear ... 732
Plenum Door ... 720
Plenum, Engine Air ... 720
PLUG, COOLANT HEATER (2699) ... 357
Plug, Transmission Drain (w/ Lock-up Torque Converter) ... 192
Plug, Transmission Drain (w/o Lock-up Torque Converter) ... 190
PLUG,COOLANT HEATER (2699) ... 253
Power Takeoff (with Lock-up Torque Converter) ... 214
Power Takeoff (without Lock-up Torque Converter) ... 212
Pre-Cleaner Kit, Air ... 452
Precleaner, HVAC ... 714
Premium Seat ... 682

Índice alfabético - continuação

Página

Premium Seat for Joystick Steering 684
Premium Seat Service Kits 686
Pressure Monitoring System Kit, Tire (25 in. Rim) 616
Pressure Regulator Valve (PRV) 772
Pressure Regulator Valve (PRV) Fittings 770
Pressure Regulator Valve (PRV) Guard 774
Pressure Regulator Valve (PRV) Hydraulic Lines (S.N. -627831) (- 627831) 780
Pressure Regulator Valve (PRV) Hydraulic Lines (S.N. 627832-) (627832 -) 782
Pressure Relief Valve-1603-6090HDW03 244
Pressure Sensor, Hydraulic System (- 646451) 768
Pressure Transducer, Brake Accumulator (-631400) (- 631400) 522
PRIMARY FUEL FILTER SEAL KIT (9901) 305
Primary Fuel Filter-3502-6090HDW03 260
PRV 772
PRV Fittings 770
PRV Guard 774
PRV Hydraulic Lines (S.N. -627831) (- 627831) 780
PRV Hydraulic Lines (S.N. 627832-) (627832 -) 782
Pulley and Clutch Kit, A/C Compressor 706
Pulley, Belt Tensioner - 100 A Alternator 554
Pulley, Belt Tensioner - 80 A Alternator 552
Pulley, Crankshaft-1303-6090HDW03 238
Pulley, Crankshaft-1303-6090HDW09 342
Pump Hydraulic Lines, Main (S.N. -627831) (- 627831) 780
Pump Hydraulic Lines, Main (S.N. 627832-) (627832 -) 782
Pump Inlet, Water 283
Pump Manifold Guard 774
Pump Manifold Hydraulic Lines (S.N. -627831) (- 627831) 780
Pump Manifold Hydraulic Lines (S.N. 627832-) (627832 -) 782
Pump Manifold, Main Hydraulic 770
PUMP REPLACEMENT, WATER (9901) 306
PUMP SEAL KIT, AND NOZZLE (1611) 346
Pump Test Port, Pressure Regulator Valve 772
Pump, Axle Oil Circulation (Axle Cooling System Kit) (S.N. -626437) (- 626437) 428
Pump, Axle Oil Circulation (Axle Cooling System Kit) (S.N. 626438-) (626438 -) 430
Pump, Axle Oil Circulation (Axle Cooling System w/ Secondary Steering) (S.N. 626438-) (626438 -) 432
Pump, Axle Oil Circulation (S.N. -626437) (- 626437) 424
Pump, Axle Oil Circulation (S.N. 626438-) (626438 -) 426
Pump, Fan Drive (Axle Cooling System Kit) (S.N. -626437) (- 626437) 428
Pump, Fan Drive (Axle Cooling System Kit) (S.N. 626438-) (626438 -) 430
Pump, Fan Drive (Axle Cooling System w/ Secondary Steering) (S.N. 626438-) (626438 -) 432
Pump, Fan Drive (Axle Cooling System) (S.N. -626437) (- 626437) .. 424
Pump, Fan Drive (Axle Cooling System) (S.N. 626438-) (626438 -) 426
Pump, Fuel - Fuel-Fired Coolant Heater 418
PUMP, FUEL INJECTION (16011 346
Pump, Fuel Injection-1603-6090HDW03 244
PUMP, INTAKE OIL (1914) 352
Pump, Intake Oil-1914-6090HDW03 248
Pump, Main Hydraulic (- 623632) 764
Pump, Main Hydraulic (623633 -) 766
PUMP, OIL (5001) 276, 382
Pump, Reversing Fan Drive 440
Pump, Reversing Fan Drive Kit 444
Pump, Secondary Steering System 482
Pump, Secondary Steering System Conversion Kit 486
Pump, Secondary Steering System for Joystick Steering 484
Pump, Standard Fan Drive 436
Pump, Transmission Oil 196
PUMP, WATER (2001) 354
PUMP, WATER (HDW03) 250
Pump, Window Washer 664
Push Rod-4901-6090HDW03 274

Q

Quick Fluid Service Conversion Kit 542

R

Radar Cover 636
Radar Sensor, Ground Speed 62
Radar Sensor, Ground Speed - Automatic Axle Differential Lock Conversion Kit 64
Radar, Rear Object Detection System Kit 754
Radiator 420
Radiator Hose 422
Radio Harness Connector, Cab Roof Harness 598
Radio Kit, AM/FM/WB 736
Radio Kit, AM/FM/WB w/ CD Player 740
RADIO, AM/FM/WB 734
Radio, AM/FM/WB w/ CD Player 738
RE35712 Spiral Bevel Input Pinion and Ring Gear Set, Front 102, 120, 138, 156
Rear Axle 48
Rear Axle Oscillation Stops, 9-Degree 52
Rear Axle Support 54
Rear Axle with Differential Lock 50
Rear Axle, Reman-YZ19487-YZ19487 118
Rear Axle, Reman-YZ19488-YZ19488 154
REAR CRANKSHAFT SEAL (1401) 344
REAR CRANKSHAFT SEAL (1401) (HDW03) 240
Rear Differential Lock Lines 58
Rear Fenders, Full Coverage 730
Rear Frame Harness Connector, Engine Frame Harness 588
Rear Frame Wiring Harness 594
Rear Frame Wiring Harness Mounting 584
Rear Hanging Step 690
Rear Hitch and Counterweight 546
Rear Lights 562
Rear Object Detection System Kit 754
Rear Platforms 732
REAR PTO (1401) 344
REAR PTO (1401) (HDW03) 240
Rear View Mirror, Exterior 744
Rear View Mirror, Exterior (Heated) 746
Rear View Mirror, Interior 742
Rear Window, Cab 652
Rear Windshield Wiper 662
Receiver, Tire Pressure Monitoring System Kit (25 in. Rim) 616
Receiver-Dryer, A/C 708
Recirculation Air Filter, Cab 700
Recliner Kit, Premium Seat 686
Recliner Kit, Standard Seat 678
Recliner Knob Kit, Premium Seat 686
Recliner Knob Kit, Standard Seat 678
Regulating Valve, Pressure 772
Regulator, Fuel-Fired Coolant Heater 418
Relay Excitation Connector, Engine Harness 590
Relay, 24 V, Ride Control Conversion Kit 918
Relief Valve, Auxiliary Valve Section 870
Relief Valve, Boom Valve Section 868
Relief Valve, Bucket Valve Section 866
Relief Valve, Hydraulic Warm-up Valve 778
Relief Valve, Inlet Valve Section 864
Relief Valve, Outlet Valve Section 872
Relief Valve, Park Brake 528
Relief Valve, Park Brake Breather 526
Relief Valve, Pilot - Pressure Regulator Valve 772
Relief Valve, Torque Converter 210
Reman Camshaft 268, 374
Reman Compressor 704, 706
Reman Connecting Rod 272
Reman Crankshaft-4701-6090HDW03 270
Reman Cylinder Head 278, 384
Reman Engine 334
Reman Front Axle 46
Reman Fuel Injection Pump 346
Reman Fuel Injection Pump-1603-6090HDW03 244
Reman Injection Nozzle-1603-6090HDW03 244
Reman JDLink™ Controller (-634721) (- 634721) 792
Reman Oil Pump 276, 382
Reman Rear Axle 48
Reman Rear Axle with Differential Lock 50
Reman Starter Motor 258, 364
Reman Starter Motor 12V 332
Reman Torque Converter 182
Reman Torque Converter with Lockup Clutch 184
Reman Transmission, 4-Speed 176
Reman Transmission, 5-Speed with Lockup Torque Converter 178
Reman Turbocharger 292
Reman Turbocharger (- 001084)-6550-6090HDW09 396
Reman Turbocharger (001326 -)-6523-6090HDW09 398
Reman Turbocharger-6520-6090HDW03 290
Reman Water Pump 250

Índice alfabético - continuação

Página

REPLACEMENT ENGINE ... 334
REPLACEMENT ENGINE (4601) (HDW03) ... 268
REPLACEMENT WATER PUMP KIT (9901) ... 306
Reservoir, Fuel ... 466
Reservoir, Hydraulic - Pressurization Kit for High Altitude Operation ... 790
Reservoir, Hydraulic Oil (-635488) (- 635488) ... 786
Reservoir, Hydraulic Oil and Fittings ... 784
Reservoir, Hydraulic Oil, Components (635489 -) ... 788
Reservoir, Window Washer ... 664
Resistor Connector, HVAC Module Harness ... 612
Resistor, HVAC Module ... 712
Restriction Indicator Switch, Hydraulic Reservoir Oil Filter ... 784
Restriction Indicator Switch, Transmission Oil Filter ... 202
Restriction Indicator, Air Filter ... 450
Return-to-Carry Sensor Connector, Loader Frame Harness (Z-Bar) ... 586
Return-to-Dig (Z-Bar) (- 627885) ... 964
Return-to-Dig (Z-Bar) (627886 -) ... 966
Return-to-Dig Connector, Loader Frame Harness (Z-Bar) ... 586
Reverse Alarm Connector, Rear Frame Harness ... 594
Reverse Clutch Assembly ... 218
Reverse Light ... 582
Reverse Warning Alarm ... 752
Reversing Fan Drive Hoses ... 442
Reversing Fan Drive Kit ... 444
Reversing Fan Drive Pump and Motor ... 440
Reversing Fan Drive Valve ... 446
Reversing Fan Solenoid Connector, Rear Frame Harness ... 594
Ride Control (Z-Bar) ... 916
Ride Control Connector, Loader Frame Harness (Z-Bar) ... 586
Ride Control Conversion Kit ... 918
Ride Control Pressure Switch ... 916
Ride Control Valve ... 920
Ride Zone Indicator Kit, Seat Suspension - Premium Seat ... 688
Ride Zone Indicator Kit, Seat Suspension - Standard Seat ... 680
Right Armrest for 4-Lever Fingertip Controls ... 672
Right Armrest for Fingertip Controls ... 668
Right Armrest for Joystick Controls ... 670
Right Underfloor Air Duct ... 698
Right-hand Joystick Handle with FNR Switch ... 914
Rim, 1 pc. (28L X 26 Tire) ... 44
Rim, 3-Piece - 23.5R25 Tire ... 38
Rim, 5 pc. Heavy Duty (23.5 X 25 Tire) ... 42
Rim, 5-Piece - 750/65R25 Low Profile Tire ... 40
RING GEAR, FLYWHEEL (1528) ... 242, 345
RING KIT, PISTON (4801) ... 272, 378
ROCKER ARM (4901) ... 380
Rocker Arm Cover-1107-6090HDW03 ... 236
Rocker Arm Cover-1107-6090HDW09 ... 340
ROCKER ARM SHAFT (4901) ... 380
Rocker Arm Shaft-4901-6090HDW03 ... 274
Rocker Arm-4901-6090HDW03 ... 274
Rod, Push-4901-6090HDW03 ... 274
Roof Wiring Harness, Cab ... 596
Roof, Cab ... 642
ROPS, Cab ... 648
Rotating Beacon Light (- 629340) ... 570
Rotating Beacon Light (629341 -) ... 572
Rotating Beacon Light Bracket ... 574
Rotating Beacon Light Bracket Kit ... 576
Russian Decals and Labels ... 538

S

Safety Belt, Cloth Seat ... 676
Safety Belt, Premium Seat ... 682
Safety Belt, Premium Seat for Joystick Steering ... 684
Sampling Port, Axle Oil (Axle Cooling System Kit) (S.N. -626437) (- 626437) ... 428
Sampling Port, Axle Oil (Axle Cooling System Kit) (S.N. 626438-) (626438 -) ... 430
Sampling Port, Axle Oil (Axle Cooling System w/ Secondary Steering) (S.N. 626438-) (626438 -) ... 432
Sampling Port, Axle Oil (Axle Cooling System) (S.N. -626437) (- 626437) ... 424
Sampling Port, Axle Oil (Axle Cooling System) (S.N. 626438-) (626438 -) ... 426
Sampling Port, Engine Coolant (Engine 6090HDW09) ... 464
Sampling Port, Engine Oil (Engine 6090HDW09) ... 464
Sampling Port, Transmission - 4-Speed ... 176
Sampling Port, Transmission - 5-Speed with Lockup Torque Converter ... 178
Sampling Ports, Quick Fluid Service Conversion Kit ... 542

Página

SAT Controller Mounting and Antenna, JDLink™ (634722-) (634722 -) ... 796
Scissor Arm Kit, Seat Suspension - Premium Seat ... 688
Scissor Arm Kit, Seat Suspension - Standard Seat ... 680
Screen, HVAC Precleaner ... 714
Seal Kit, A/C Compressor ... 706
Seal Kit, Auxiliary Valve Section ... 870
Seal Kit, Axle Oil Circulation Pump (Axle Cooling System Kit) (S.N. -626437) (- 626437) ... 428
Seal Kit, Axle Oil Circulation Pump (Axle Cooling System Kit) (S.N. 626438-) (626438 -) ... 430
Seal Kit, Axle Oil Circulation Pump (Axle Cooling System w/ Secondary Steering) (S.N. 626438-) (626438 -) ... 432
Seal Kit, Axle Oil Circulation Pump (S.N. -626437) (- 626437) ... 424
Seal Kit, Axle Oil Circulation Pump (S.N. 626438-) (626438 -) ... 426
Seal Kit, Boom Cylinder (Z-Bar) (- 625967) ... 956
Seal Kit, Boom Cylinder (Z-Bar) (625968 -) ... 958
Seal Kit, Boom Valve Section ... 868
Seal Kit, Bucket Cylinder (Z-Bar) (627886 -) ... 962
Seal Kit, Bucket Cylinder (Z-Bar) (S.N. -627885) (- 627885) ... 960
Seal Kit, Bucket Valve Section ... 866
Seal Kit, Fan Drive Pump (Axle Cooling System Kit) (S.N. -626437) (- 626437) ... 428
Seal Kit, Fan Drive Pump (Axle Cooling System Kit) (S.N. 626438-) (626438 -) ... 430
Seal Kit, Fan Drive Pump (Axle Cooling System w/ Secondary Steering) (S.N. 626438-) (626438 -) ... 432
Seal Kit, Fan Drive Pump (Axle Cooling System) (S.N. -626437) (- 626437) ... 424
Seal Kit, Fan Drive Pump (Axle Cooling System) (S.N. 626438-) (626438 -) ... 426
Seal Kit, Fan Drive Pump (Reversing Fan Drive Kit) ... 444
Seal Kit, Fan Drive Pump (Reversing) ... 440
Seal Kit, Fan Drive Pump (Standard) ... 436
Seal Kit, Hydraulic Reservoir Oil Filter (-635488) (- 635488) ... 786
Seal Kit, Hydraulic Reservoir Oil Filter (635489 -) ... 788
Seal Kit, Hydraulic Warm-up Valve ... 778
Seal Kit, Inlet Valve Section ... 864
Seal Kit, Joystick Steering Valve ... 500
Seal Kit, Main Hydraulic Pump (- 623632) ... 764
Seal Kit, Main Hydraulic Pump (623633 -) ... 766
SEAL KIT, NOZZLE AND PUMP (1611) ... 346
Seal Kit, Orbital Steering Valve ... 494
Seal Kit, Outlet Valve Section ... 872
SEAL KIT, PRIMARY FUEL FILTER (9901) ... 305
Seal Kit, Service Brake Valve ... 518
Seal Kit, Steering Cylinder (- 632197) ... 510
Seal Kit, Steering Cylinder (632198 -) ... 512
Sealed-Switch Module ... 596
Sealing Gasket, Exhaust (- 001084)-2814-6090HDW09 ... 358
Sealing Ring, Exhaust Manifold (- 001084)-2814-6090HDW09 ... 358
Seat Adjustment Kit, Seat Suspension - Premium Seat ... 688
Seat Adjustment Kit, Seat Suspension - Standard Seat ... 680
Seat Base Plate, Cab ... 650
Seat Base, Cloth Seat ... 676
Seat Base, Premium Seat ... 682
Seat Base, Premium Seat for Joystick Steering ... 684
Seat Belt, Cloth Seat ... 676
Seat Belt, Premium Seat ... 682
Seat Belt, Premium Seat for Joystick Steering ... 684
Seat Suspension for Premium Seat ... 688
Seat Suspension for Standard Seat ... 680
Seat Suspension, Premium Seat ... 682
Seat Suspension, Premium Seat for Joystick Steering ... 684
Seat, Cloth ... 676
Seat, Premium ... 682
Seat, Premium for Joystick Steering ... 684
Second Gear Clutch Assembly ... 222
Secondary Steering Connector, Engine Harness ... 590
Secondary Steering System ... 482
Secondary Steering System Conversion Kit ... 486
Secondary Steering System for Joystick Steering ... 484
Secondary Steering Valve ... 488
Section, Control Valve Auxiliary ... 870
Section, Control Valve Boom ... 868
Section, Control Valve Bucket ... 866
Section, Control Valve Inlet ... 864
Section, Control Valve Outlet ... 872
Segments, Bucket - Conversion Kit (- 637569) ... 804
Segments, Bucket - Conversion Kit (637570 -) ... 808
Segments, Bucket (637570 -) ... 806
Sender, Fuel ... 468
Sender, Fuel - Fast Fill Fuel System ... 472

Índice alfabético - continuação

Página

Sender, Fuel - Severe Duty Fuel System ... 478
Sensor, Air Filter Restriction Indicator ... 450
Sensor, Air Pressure (001326 -)-1701-6090HDW09 ... 350
Sensor, Air Temperature - Engine Wiring Harness Mounting ... 584
Sensor, Air Temperature (001326 -)-1701-6090HDW09 ... 350
Sensor, Axle Temperature - Gauge Kit ... 66
Sensor, Boom-Height Kick-Out (Z-Bar) ... 968
SENSOR, CRANKSHAFT POSITION (4601) ... 374
SENSOR, CRANKSHAFT POSITION (4601) (HDW03) ... 268
Sensor, Ground Speed Radar ... 62
Sensor, Ground Speed Radar - Automatic Axle Differential Lock Conversion Kit ... 64
Sensor, Hydraulic Reservoir Oil Temperature ... 784
SENSOR, MAP (1701) (HDW03) ... 246
Sensor, Pressure - Hydraulic System (- 646451) ... 768
Sensor, Rear Object Detection System Kit ... 754
Sensor, Return-to-Carry (Z-Bar) ... 968
Sensor, Return-to-Dig (Z-Bar) (627886 -) ... 966
Sensor, Return-to-Dig (Z-Bar) (S.N. -627885) (- 627885) ... 964
Sensor, Spin Control (- 646451) ... 768
SENSOR, TEMPERATURE (1701) (HDW03) ... 246
Sensor, Tire Pressure Monitoring System Kit (25 in. Rim) ... 616
Sensor, Transmission Speed ... 194
Sensor, Transmission Temperature (w/ Lock-up Torque Converter) ... 206
Sensor, Transmission Temperature (w/o Lock-up Torque Converter) ... 204
Sensor, Water In Fuel (Severe Duty Fuel Filter Kit) ... 480
SENSOR, WATER TEMPERATURE (3902) ... 368
Serpentine Belt, 100 A Alternator ... 554
Serpentine Belt, 80 A Alternator ... 552
Service Brake Valve and Pedals ... 518
Service Door, Cooling Package ... 720
Service Door, Engine ... 720
SERVICE ENGINE (9901) (HDW03) ... 334
Service Kit, Bucket Dump Flow Control Kit ... 950
Service Kits, Premium Seat ... 686
Service Kits, Seat Suspension - Premium Seat ... 688
Service Kits, Seat Suspension - Standard Seat ... 680
Service Kits, Standard Seat ... 678
Severe Duty Fuel Filter (Severe Duty Fuel Filter Kit) ... 480
Severe Duty Fuel Filter Kit ... 480
Severe Duty Fuel System ... 478
SHAFT AND AXLE HOUSING (YZ120720)-YZ120720-YZ18984 ... 72
SHAFT AND AXLE HOUSING (YZ120721)-YZ120721-YZ19330 ... 104
SHAFT AND AXLE HOUSING (YZ120721)-YZ120721-YZ19331 ... 140
Shaft Kit, Seat Suspension - Premium Seat ... 688
Shaft Kit, Seat Suspension - Standard Seat ... 680
SHAFT, AXLE HOUSING-YZ121796-YZ19487 ... 122
SHAFT, AXLE HOUSING-YZ121796-YZ19488 ... 158
SHAFT, AXLE HOUSING-YZ121797-YZ19486 ... 88
Shaft, Drive - for 4-Speed Transmission ... 172
Shaft, Drive - for 5-Speed Transmission with Lockup Torque Converter ... 174
Shaft, Input - Transmission ... 186
Shaft, Power Takeoff (w/ Lock-up Torque Converter) ... 214
Shaft, Power Takeoff (w/o Lock-up Torque Converter) ... 212
SHAFT, ROCKER ARM (4901) ... 380
Shaft, Rocker Arm-4901-6090HDW03 ... 274
Shaft, Steering Column ... 492
Shaft, Torque Converter ... 182
Shaft, Torque Converter with Lockup Clutch ... 184
Shaft, Transmission Input (w/ Lock-up Torque Converter) ... 188
Shaft, Transmission Output ... 208
Shaft, Turbine ... 186
Shield, Heat, Muffler (634444 -) ... 460
Shields, Cab ... 660
Shields, Transmission ... 724
Shifter Switch Connector, Steering Column Harness ... 610
Shock Absorber Kit, Seat Suspension - Premium Seat ... 688
Shock Absorber Kit, Seat Suspension - Standard Seat ... 680
SHORT BLOCK (9901) ... 308
Shroud, Fan ... 434
Side Counterweight ... 638
Side Shields, Cooling Package ... 720
Side Shields, Engine ... 720
Sight Gauge, Hydraulic Reservoir (-635488) (- 635488) ... 786
Sight Gauge, Hydraulic Reservoir (635489 -) ... 788
Sight Gauge, Transmission Oil ... 230
Sign Kit, Slow Moving Vehicle (SMV) ... 760
Single Lever Controller, Auxiliary ... 908
Single Lever Controller, Joystick Steering ... 516
Skid Plates ... 636
Skid Plates, Hi-Vis Coupler (4.0 yd³) ... 822

Página

Skid Plates, Pin-On Bucket (4.25 yd³) ... 810
Skid Plates, Pin-On Bucket (4.25 yd³) (NeverGrease™) ... 812
Skid Plates, Pin-On Bucket (4.75 yd³) ... 814
Skid Plates, Pin-On Bucket (4.75 yd³) (NeverGrease™) ... 818
Skid Plates, Pin-On Bucket (4.75 yd³) (NeverGrease™) (w/ Jagz™ Cutting Edge) ... 820
Skid Plates, Pin-On Bucket (4.75 yd³) (w/ Jagz™ Cutting Edge) ... 816
Slide Control Kit, Premium Seat ... 686
Slide Control Kit, Standard Seat ... 678
Slide Puck Kit, Premium Seat ... 686
Slide Puck Kit, Standard Seat ... 678
Slide Spring Kit, Premium Seat ... 686
Slide Spring Kit, Standard Seat ... 678
Slow Moving Vehicle Sign Kit ... 760
SMV Sign Kit ... 760
Socket Outlet, 12 V ... 614
SOLENOID COVER, STARTING MOTOR (3003) ... 364
SOLENOID COVER, STARTING MOTOR (3003) (HDW03) ... 258
Solenoid, 2-Lever Pilot Controller ... 906
Solenoid, Auxiliary Dual Lever Controller ... 910
Solenoid, Auxiliary Single Lever Controller ... 908
Solenoid, Differential Lock - Pressure Regulator Valve ... 772
Solenoid, Ether Starting Aid Kit ... 412
Solenoid, Hydraulic Warm-up Valve ... 778
Solenoid, Joystick Pilot Controller ... 912
Solenoid, Pin Disconnect Valve ... 924
Solenoid, Pressure Regulator Valve (PRV) ... 772
Solenoid, Reversing Fan Drive Valve ... 446
Solenoid, Ride Control Valve ... 920
Solenoid, Transmission Control Valve (w/ Lock-up Torque Converter) ... 206
Solenoid, Transmission Control Valve (w/o Lock-up Torque Converter) ... 204
Sound Absorption Package, Level 1 ... 726
Sound Absorption, Bottom Guards ... 636
Spanish Decals and Labels ... 536
Speaker, AM/FM/WB Radio ... 734
Speaker, AM/FM/WB Radio Kit ... 736
Speaker, AM/FM/WB Radio w/ CD Player ... 738
Speaker, AM/FM/WB Radio w/ CD Player Kit ... 740
Speed Sensor Connector, Transmission Harness ... 592
Spillguard, Bucket (4.25 yd³) ... 824
Spin Control (- 646451) ... 768
SPIRAL BEVEL INPUT PINION AND RING GEAR SET (RE35712)-RE35712-YZ19330 ... 102
SPIRAL BEVEL INPUT PINION AND RING GEAR SET (RE35712)-RE35712-YZ19331 ... 138
SPIRAL BEVEL INPUT PINION AND RING GEAR SET (RE35712)-RE35712-YZ19487 ... 120
SPIRAL BEVEL INPUT PINION AND RING GEAR SET (RE35712)-RE35712-YZ19488 ... 156
SPIRAL BEVEL INPUT PINION AND RING GEAR SET (YZ120718)-YZ120718-YZ18984 ... 70
SPIRAL BEVEL INPUT PINION AND RING GEAR SET (YZ120718)-YZ120718-YZ19486 ... 86
SPIRAL BEVEL-RE35712-YZ19330 ... 102
SPIRAL BEVEL-RE35712-YZ19331 ... 138
SPIRAL BEVEL-RE35712-YZ19487 ... 120
SPIRAL BEVEL-RE35712-YZ19488 ... 156
SPIRAL BEVEL-YZ120718-YZ18984 ... 70
SPIRAL BEVEL-YZ120718-YZ19486 ... 86
Splash Guard, Full Coverage Front Fenders ... 728
Spring Kit, Premium Seat ... 686
Spring Kit, Standard Seat ... 678
Standard Coupler Pins, Pin-On Bucket (4.25yd³) ... 810
Standard Coupler Pins, Pin-On Bucket (4.25yd³) (NeverGrease™) ... 812
STANDARD DIFFERENTIAL (YZ121182)-YZ121182-YZ18984 ... 80
STANDARD DIFFERENTIAL (YZ121182)-YZ121182-YZ19486 ... 96
STANDARD DIFFERENTIAL 1400 SERIES (YZ120983)-YZ120983-YZ19330 ... 112
STANDARD DIFFERENTIAL 1400 SERIES (YZ120983)-YZ120983-YZ19487 ... 130
STANDARD DIFFERENTIAL CASE (YZ120948)-YZ120948-YZ19330 ... 114
STANDARD DIFFERENTIAL CASE (YZ120948)-YZ120948-YZ19331 ... 150
STANDARD DIFFERENTIAL CASE-YZ120948-YZ19487 ... 132
STANDARD DIFFERENTIAL CASE-YZ120948-YZ19488 ... 168
Standard Fan Drive Hoses ... 438
Standard Fan Drive Pump and Motor ... 436
STANDARD INPUT HOUSING, NON-OSCILLATING (YZ121049)-YZ121049-YZ18984 ... 74

Índice alfabético - continuação

Página

STANDARD INPUT HOUSING, NON-OSCILLATING (YZ121049)-YZ121049-YZ19486 ... 90
STANDARD INPUT HOUSING, OSCILLATING-YZ121321-YZ19330 ... 106
STANDARD INPUT HOUSING, OSCILLATING-YZ121321-YZ19331 ... 142
STANDARD INPUT HOUSING, OSCILLATING-YZ121321-YZ19487 ... 124
STANDARD INPUT HOUSING, OSCILLATING-YZ121321-YZ19488 ... 160
Standard Seat Service Kits ... 678
STARTER (12V)(3003) ... 364
STARTER (12V)(3003) (HDW03) ... 258
STARTER MOTOR KIT 9901 ... 332
STARTING AID (4397) ... 372
STARTING AID (4397) (HDW03) ... 266
Starting Aid Kit, Ether ... 412
STARTING MOTOR (12V)(3003) (HDW03) ... 258
STARTING MOTOR WITH SOLENOID COVER(3003) ... 364
STARTING MOTOR WITH SOLENOID COVER(3003) (HDW03) ... 258
Stator Kit, A/C Compressor ... 706
Steering Column ... 490
Steering Column FNR Selector to Joystick FNR Switch Conversion Kit ... 904
Steering Column Service Kits ... 492
Steering Column Wiring Harness, Joystick FNR Selector ... 608
Steering Column Wiring Harness, Steering Column FNR Selector ... 606
Steering Console ... 606
Steering Console for Joystick with FNR Switch ... 608
Steering Conversion Kit, Joystick Steering ... 498
Steering Cushions, Engine Frame ... 632
Steering Cylinder Components (- 632197) ... 510
Steering Cylinder Components (632198 -) ... 512
Steering Cylinder Hydraulic Hoses ... 504
Steering Cylinders with Greased Pin Joints (632198 -) ... 506
Steering Cylinders with NeverGrease™ Pin Joints ... 508
Steering Hydraulics, Joystick ... 496
Steering Pressure Switch Connector, Engine Frame Harness ... 588
Steering System Conversion Kit, Secondary Steering ... 486
Steering System, Orbital ... 502
Steering System, Secondary ... 482
Steering System, Secondary - for Joystick Steering ... 484
Steering Valve, Joystick ... 500
Steering Valve, Orbital ... 494
Steering Valve, Secondary ... 488
Steering Wheel ... 490
Step, Engine Compartment ... 690
Step, Rear ... 690
Steps, Access Platform ... 694
Stop Block, Rear Axle Oscillation - 9-Degree ... 52
Strainer, Fuel ... 466
Strainer, Fuel - Fast Fill Fuel Tank ... 470
Strainer, Hydraulic Reservoir (-635488) (- 635488) ... 786
Strainer, Hydraulic Reservoir (635489 -) ... 788
STRAP, ALTERNATOR ADJUSTING (6293) ... 394
Strap, Fuel Tank ... 634
STRAPS, LIFT (9801) ... 410
Straps, Lift-9801-6090HDW03 ... 304
Striker, Cab Door ... 648
Striker, Cab Window ... 648
Striker, RH Cab Window ... 652
Strobe Light (629341 -) ... 572
Stud Assembly, 2-Spool Control Valve ... 858
Stud Assembly, 3-Spool Control Valve (Z-Bar) ... 860
Stud Assembly, 4-Spool Control Valve (Z-Bar) ... 862
Suction Lines, Hydraulic Pump (S.N. -627831) (- 627831) ... 780
Suction Lines, Hydraulic Pump (S.N. 627832-) (627832 -) ... 782
Sun Visor ... 758
Support, Axle ... 54
Support, Transmission - 4-Speed ... 176
Support, Transmission - 5-Speed with Lockup Torque Converter ... 178
Surge Tank ... 422
Switch, Battery Disconnect ... 548
Switch, Cycle Counter ... 596
Switch, Differential Lock ... 60
Switch, Dome Light ... 568
Switch, Dual Beacon ... 618
Switch, Electric Fifth Function ... 888
Switch, Engine Compartment Light ... 578
Switch, FNR - Joystick Steering Controller ... 516
Switch, FNR - Pilot Controller Conversion Kit, 2-Lever to Joystick ... 894
Switch, FNR - Steering Column ... 606
Switch, Heated Seat - Premium Seat ... 682

Página

Switch, Heated Seat - Premium Seat for Joystick Steering ... 684
Switch, Heater Control ... 710
Switch, High Beam - Joystick FNR Selector ... 608
Switch, High Beam - Steering Column FNR Selector ... 606
Switch, Horn ... 490, 516
Switch, Hydraulic Reservoir Oil Filter Restriction Indicator ... 784
Switch, Hydraulic Warm-up Circuit ... 776
Switch, Joystick Steering Conversion Kit ... 498
Switch, Joystick Steering Enable ... 514
Switch, Joystick Steering Range Downshift ... 516
Switch, Joystick Steering Range Upshift ... 516
Switch, Joystick with Auxiliary Lever to 3-Lever Controller Conversion Kit ... 902
Switch, Kickdown - 2-Lever Pilot Controller ... 906
Switch, Ride Control Pressure ... 916, 918
Switch, Right-hand Joystick Handle with FNR Switch ... 914
Switch, Sealed-Switch Module ... 596
SWITCH, STARTING MOTOR (12V) (3003) (HDW03) ... 258
Switch, Steering Column FNR Selector to Joystick FNR Switch Conversion Kit ... 904
Switch, Thermostat - HVAC Module ... 712
Switch, Transmission Oil Filter Restriction Indicator ... 202
Switch, Turn Signal - Joystick FNR Selector ... 608
Switch, Turn Signal - Steering Column FNR Selector ... 606

T

Tail Lights ... 562
Tank, Coolant Recovery ... 422
Tank, Fuel ... 466
Tank, Fuel - Fast Fill ... 470
Tank, Fuel - Fast Fill Fuel System Conversion Kit (627213 -) ... 476
Tank, Fuel, Severe Duty ... 478
Tank, Hydraulic Oil (-635488) (- 635488) ... 786
Tank, Hydraulic Oil - Fittings ... 784
Tank, Hydraulic Oil, Components (635489 -) ... 788
Tank, Window Washer ... 664
Tapered Roller Bearing, Transmission Input Shaft ... 186
TCU for 4-Speed Transmission ... 604
TCU for 5-Speed Transmission with Lock-up Torque Converter ... 602
Teeth, Bucket - Conversion Kit (- 637569) ... 804
Teeth, Bucket - Conversion Kit (637570 -) ... 808
Teeth, Bucket (637570 -) ... 806
Temperature Control ... 710
TEMPERATURE SENSOR (1701) (HDW03) ... 246
Temperature Sensor, Air - Engine Wiring Harness Mounting ... 584
Temperature Sensor, Axle - Gauge Kit ... 66
Temperature Sensor, Coolant-3902-6090HDW03 ... 262
Temperature Sensor, Hydraulic Reservoir ... 784
Temperature Sensor, Transmission (w/ Lock-up Torque Converter) ... 206
Temperature Sensor, Transmission (w/o Lock-up Torque Converter) ... 204
Tensioner, Serpentine Belt - 100 A Alternator ... 554
Tensioner, Serpentine Belt - 80 A Alternator ... 552
Test Port Dust Covers, Pressure Regulator Valve ... 772
Test Port, Axle Oil (Axle Cooling System Kit) (S.N. -626437) (- 626437) ... 428
Test Port, Axle Oil (Axle Cooling System Kit) (S.N. 626438-) (626438 -) ... 430
Test Port, Axle Oil (Axle Cooling System w/ Secondary Steering) (S.N. 626438-) (626438 -) ... 432
Test Port, Axle Oil (Axle Cooling System) (S.N. -626437) (- 626437) ... 424
Test Port, Axle Oil (Axle Cooling System) (S.N. 626438-) (626438 -) ... 426
Test Ports, Quick Fluid Service Conversion Kit ... 542
Tether Kit, Seat Suspension - Premium Seat ... 688
Tether Kit, Seat Suspension - Standard Seat ... 680
Thermal Bypass Valve ... 230
THERMOSTAT (2201) ... 356
THERMOSTAT COVER (2107) ... 355
THERMOSTAT COVER (2107) HDW03 ... 251
THERMOSTAT HOUSING (3902) ... 368
Thermostat Switch, HVAC Module ... 712
Thermostat-2201-6090HDW03 ... 252
Third Function Boom To Coupler Hydraulic Lines (High Lift Z-Bar) ... 944
Third Function Boom To Coupler Hydraulic Lines (Z-Bar) ... 942
Third Gear Clutch Assembly ... 224
Three Function Pilot Lines ... 938
Three Lever To Four Lever Pilot Controller Conversion Kit ... 892
THRUST BEARING , CRANKSHAFT (4701) (HDW09) ... 376
Thrust Bearing, Crankshaft-4701-6090HDW03 ... 270

Índice alfabético - continuação

Página

Tilt Pedal, Steering Column ... 492
Timer, Fuel-Fired Coolant Heater ... 418
TIMING GEAR COVER (7701) ... 294
TIMING GEAR COVER WO (7702) AUXILIARY DRIVE ... 296
TIMING GEAR COVER, NO AUX (7702) ... 400
Tine, Fork - Hi-Vis Coupler ... 826
Tire Pressure Monitoring System Kit (25 in. Rim) ... 616
Torque Converter ... 182
Torque Converter Connector, Transmission Harness ... 592
Torque Converter Relief Valve and Transmission Minimum Pressure Valve ... 210
Torsional Drive Damper ... 228
Transducer, Brake Accumulator (-631400) (- 631400) ... 522
Transducer, Embedded Payload Scale Conversion Kit ... 756
Transducer, Spin Control (- 646451) ... 768
Transmission Control Valve (w/ Lock-up Torque Converter) ... 206
Transmission Control Valve (w/o Lock-up Torque Converter) ... 204
Transmission Control Valve Manifold ... 202
Transmission Controller for 4-Speed Transmission ... 604
Transmission Controller for 5-Speed Transmission with Lock-up Torque Converter ... 602
Transmission Cover and Gasket ... 198
Transmission Drive Shafts, 4-Speed ... 172
Transmission Drive Shafts, 5-Speed with Lockup Torque Converter ... 174
Transmission Gear Selector, Steering Column FNR Selector ... 606
Transmission Guard ... 636
Transmission Harness Connector, Engine Harness ... 590
Transmission Housing (with Lock-up Torque Converter) ... 192
Transmission Housing (without Lock-up Torque Converter) ... 190
Transmission Input Gear (w/ Lock-up Torque Converter) ... 188
Transmission Input Shaft ... 186
Transmission Input Shaft (with Lock-up Torque Converter) ... 188
Transmission Internal Oil Lines ... 200
Transmission Minimum Pressure Valve ... 210
Transmission Oil Cooler ... 420
Transmission Oil Fill Tube ... 230
Transmission Oil Filter ... 180
Transmission Oil Filter Restriction Indicator Switch ... 202
Transmission Oil Lines ... 230
Transmission Oil Sampling Port, Quick Fluid Service Conversion Kit ... 542
Transmission Oil Sight Gauge ... 230
Transmission Output Shaft ... 208
Transmission Pump ... 196
Transmission Shields ... 724
Transmission Speed Sensor ... 194
Transmission Wiring Harness ... 592
Transmission Wiring Harness Mounting ... 584
Transmission, 4-Speed ... 176
Transmission, 5-Speed with Lockup Torque Converter ... 178
Transmitter, Tire Pressure Monitoring System Kit (25 in. Rim) ... 616
Travel Alarm ... 752
Trim, Cab ... 650
TUBE, WATER PUMP BYPASS (2107) ... 355
TUBE, WATER PUMP BYPASS (HDW03) ... 251
Turbine Shaft ... 186
TURBOCHARGER ... 292
Turbocharger (- 001084)-6550-6090HDW09 ... 396
Turbocharger (001326 -)-6523-6090HDW09 ... 398
TURBOCHARGER (6518) ... 288
Turbocharger-6520-6090HDW03 ... 290
Turn Signal Light (Z-Bar) ... 556
Turn Signal Light Connector, Loader Frame Harness (Z-Bar) ... 586
Turn Signal Light, LED (Z-Bar) ... 558
Turn Signal Lights, Rear ... 562
Turn Signal Switch Connector, Steering Column Harness ... 610
Turn Signal Switch, Joystick FNR Selector ... 608
Turn Signal Switch, Steering Column FNR Selector ... 606
Two Function Pilot Lines ... 936
Two Lever Pilot Controller Components ... 906
Two Lever To Three Lever Pilot Controller Conversion Kit ... 890

U

Underfloor Air Duct (RH) ... 698
Universal Joint Yoke, Park Brake ... 526
Universal Joint, Drive Shafts for 4-Speed Transmission ... 172
Universal Joint, Drive Shafts for 5-Speed Transmission with Lockup Torque Converter ... 174

Página

V

Valve Cover-1107-6090HDW03 ... 236
Valve Cover-1107-6090HDW09 ... 340
Valve Manifold, Transmission Control ... 202
Valve Section, Auxiliary ... 870
Valve Section, Boom ... 868
Valve Section, Bucket ... 866
Valve Section, Electric Fifth Function ... 888
Valve Section, Inlet ... 864
Valve Section, Outlet ... 872
Valve Stem, 1 pc. Rim (28L X 26 Tire) ... 44
Valve Stem, 3-Piece Rim - 23.5R25 Tire ... 38
Valve Stem, 5 pc. Heavy Duty Rim (23.5 X 25 Tire) ... 42
Valve Stem, 5-Piece Rim - 750/65R25 Low Profile Tire ... 40
Valve, Drain - Hydraulic Reservoir ... 784
VALVE, ENGINE OIL BY-PASS (4601) ... 374
VALVE, ENGINE OIL BY-PASS (4601) (HDW03) ... 268
VALVE, EXHAUST (5101) ... 384
VALVE, EXHAUST (5101) (HTJ01) ... 278
Valve, Exhaust Gas Recirculation (001326 -)-8910-6090HDW09 ... 408
Valve, Fast Fill Fuel System ... 472
Valve, Fast Fill Fuel System Conversion Kit (- 627212) ... 474
Valve, HVAC Module ... 712
Valve, Hydraulic Warm-up ... 778
Valve, Hydraulic Warm-up Circuit ... 776
Valve, Inlet - Fast Fill Fuel Tank ... 470
VALVE, INTAKE (5101) ... 384
VALVE, INTAKE (5101) (HTJ01) ... 278
Valve, Joystick Steering ... 500
Valve, Joystick Steering Conversion Kit ... 498
Valve, Joystick Steering System ... 496
Valve, Loader Control - 2-Spool ... 858
Valve, Loader Control - 3-Spool (Z-Bar) ... 860
Valve, Loader Control - 4-Spool (Z-Bar) ... 862
Valve, Orbital Steering ... 494
Valve, Pin Disconnect ... 924
Valve, Pin Disconnect - Hydraulic Lines (Z-Bar) ... 922
Valve, Pin Disconnect Kit (Z-Bar) (630804 -) ... 928
Valve, Pressure Regulator ... 770, 772
Valve, Reversing Fan Drive ... 446
Valve, Ride Control ... 920
Valve, Ride Control (Z-Bar) ... 916
Valve, Ride Control Kit ... 918
Valve, Secondary Steering (Components) ... 488
Valve, Secondary Steering System ... 482
Valve, Secondary Steering System Conversion Kit ... 486
Valve, Secondary Steering System for Joystick Steering ... 484
Valve, Service Brake ... 518
Valve, Thermal Bypass ... 230
Valve, Torque Converter Relief ... 210
Valve, Transmission Minimum Pressure ... 210
VEC (Vehicle Electrical Center) ... 600
Vehicle Electrical Center (VEC) ... 600
Vent, Fast Fill Fuel Tank ... 470
Vent, Fuel Tank ... 466
VENTILATING HOSE (HDW03) ... 256
VENTILATING SYSTEM (2901) ... 362
Vents, Front Console ... 696
Visor, Sun ... 758

W

Warm-up Circuit, Hydraulic ... 776
Warm-up Valve, Hydraulic ... 778
Water in Fuel Sensor Connector, Engine Harness ... 590
Water in Fuel Sensor-3502-6090HDW03 ... 260
WATER PUMP (2001) ... 354
WATER PUMP (HDW03) ... 250
WATER PUMP BYPASS TUBE (2107) ... 355
WATER PUMP BYPASS TUBE (HDW03) ... 251
Water Pump Inlet ... 283
WATER PUMP INLET (5708) ... 388
WATER PUMP REPLACEMENT KIT (9901) ... 306
WATER TEMPERATURE SENSOR (3902) ... 368
Water Valve, HVAC Module ... 712
Weighing, Payload - Conversion Kit ... 756
Wheel Rim Assembly, 1 pc. (28L X 26 Tire) ... 44
Wheel Rim Assembly, 3-Piece - 23.5R25 Tire ... 38
Wheel Rim Assembly, 5 pc. Heavy Duty (23.5 X 25 Tire) ... 42
Wheel Rim Assembly, 5-Piece - 750/65R25 Low Profile Tire ... 40
Wheel, Steering ... 490

Índice alfabético - continuação

Página

Window Bumper Kit, Cab ... 656
Window Washer Reservoir ... 664
Window, Cab Door ... 654
Window, Cab Rear ... 652
Windows, Cab ... 652
Windshield Washer Pump Connector, Engine Frame Harness ... 588
Windshield Wiper ... 662
Windshield Wiper Motor ... 662
Windshield, Cab ... 652
Wiper Arm ... 662
Wiper Blade ... 662
Wiper Jumper Harness Connector, Cab Roof Harness ... 598
Wiper Motor ... 662
Wiper Motor Connector, Wiper Motor Jumper Harness ... 620
Wiper Motor Jumper Harness ... 620
Wiring Harness - Severe Duty Fuel System ... 478
WIRING HARNESS (8499) ... 300, 404
Wiring Harness Kit, Dual Beacon ... 618
Wiring Harness Mounting, Engine ... 584
Wiring Harness Mounting, Engine Frame ... 584
Wiring Harness Mounting, Loader Frame ... 584
Wiring Harness Mounting, Rear Frame ... 584
Wiring Harness Mounting, Transmission ... 584
Wiring Harness, AM/FM/WB Radio Kit Speaker ... 736
Wiring Harness, AM/FM/WB Radio Speaker ... 734
Wiring Harness, AM/FM/WB Radio w/ CD Player Kit Speaker ... 740
Wiring Harness, AM/FM/WB Radio w/ CD Player Speaker ... 738
Wiring Harness, Axle Temperature Sensor Gauge Kit ... 66
Wiring Harness, Beacon Light (- 629340) ... 570
Wiring Harness, Beacon Light (629341 -) ... 572
Wiring Harness, Cab Roof ... 596, 598
Wiring Harness, Electric Fifth Function ... 888
Wiring Harness, Engine ... 590
Wiring Harness, Engine Frame ... 588
Wiring Harness, FLC2 Power Cable ... 600
Wiring Harness, Front Console ... 610
Wiring Harness, Front Console - Joystick FNR Selector ... 608
Wiring Harness, Fuel Injector-1603-6090HDW03 ... 244
Wiring Harness, Fuel-Fired Coolant Heater ... 418
Wiring Harness, Ground Speed Radar ... 62
Wiring Harness, Ground Speed Radar - Automatic Axle Differential Lock Conversion Kit ... 64
Wiring Harness, Harsh Environment Kit ... 624
Wiring Harness, Horn Jumper ... 492
Wiring Harness, HVAC Module ... 612
Wiring Harness, Hydraulic Warm-up Circuit ... 776
Wiring Harness, JDLink™ Ultimate (-634721) (- 634721) ... 792
Wiring Harness, Joystick Steering ... 514
Wiring Harness, Joystick Steering Conversion Kit ... 498
Wiring Harness, LED Drive Light Kit ... 560
Wiring Harness, LED Work Light Kit ... 566
Wiring Harness, Left Armrest for Joystick Steering ... 674
Wiring Harness, License Plate Light ... 580
Wiring Harness, License Plate Light and Backup Light ... 582
Wiring Harness, Load Center ... 600
Wiring Harness, Loader Frame (Z-Bar) ... 586
Wiring Harness, Main ... 584
Wiring Harness, Rear Frame ... 594
Wiring Harness, Rear Object Detection System Kit ... 754
Wiring Harness, Return-to-Dig (Z-Bar) (627886 -) ... 966
Wiring Harness, Return-to-Dig (Z-Bar) (S.N. -627885) (- 627885) ... 964
Wiring Harness, Ride Control Kit ... 918
Wiring Harness, Right-hand Joystick Handle with FNR Switch ... 914
Wiring Harness, Secondary Steering System ... 482
Wiring Harness, Secondary Steering System Conversion Kit ... 486
Wiring Harness, Secondary Steering System for Joystick Steering ... 484
Wiring Harness, Steering Column - Joystick FNR Selector ... 608
Wiring Harness, Steering Column - Steering Column FNR Selector ... 606
Wiring Harness, Steering Column (Components) ... 610
Wiring Harness, Steering Console ... 606
Wiring Harness, Tire Pressure Monitoring System Kit (25 in. Rim) ... 616
Wiring Harness, Transmission ... 592
Wiring Harness, Transmission Control Valve (w/ Lock-up Torque Converter) ... 206
Wiring Harness, Transmission Control Valve (w/o Lock-up Torque Converter) ... 204
Wiring Harness, Wiper Motor Jumper ... 620
Work Light Kit, LED ... 566
Work Lights, Cab ... 564

Página

Y

YOKE WITH SLINGER (YZ120751)-YZ120751-YZ18984 ... 71
YOKE WITH SLINGER (YZ120751)-YZ120751-YZ19330 ... 103
YOKE WITH SLINGER (YZ120751)-YZ120751-YZ19331 ... 139
YOKE WITH SLINGER (YZ120751)-YZ120751-YZ19486 ... 87
YOKE WITH SLINGER (YZ120751)-YZ120751-YZ19487 ... 121
YOKE WITH SLINGER (YZ120751)-YZ120751-YZ19488 ... 157
YOKE, INPUT (YZ120751)-YZ120751-YZ18984 ... 71
YOKE, INPUT (YZ120751)-YZ120751-YZ19330 ... 103
YOKE, INPUT (YZ120751)-YZ120751-YZ19331 ... 139
YOKE, INPUT (YZ120751)-YZ120751-YZ19486 ... 87
YOKE, INPUT (YZ120751)-YZ120751-YZ19487 ... 121
YOKE, INPUT (YZ120751)-YZ120751-YZ19488 ... 157
Yoke, Park Brake ... 526
Yoke, Torque Converter ... 182
Yoke, Torque Converter with Lockup Clutch ... 184
Yoke, Transmission Output ... 208
YZ120718 Spiral Bevel Input Pinion and Ring Gear Set ... 70, 86
YZ120720 Axle Housing and Shaft ... 72
YZ120721 Axle Housing and Shaft ... 104, 140
YZ120724 Dual Brakes ... 76, 110, 128, 146, 164
YZ120751 Input Yoke ... 71, 121
YZ120751 Input Yoke, Front Axle ... 87, 103, 139, 157
YZ120753 Final Drive ... 82, 98, 116, 134, 152, 170
YZ120944 Dual Brakes, 4:800:1 FD ... 92
YZ120948 Standard Differential Case ... 114, 132, 150, 168
YZ120983 Differential Housing ... 112, 130
YZ121049 Standard Input Housing, Non- Oscillating ... 74, 90
YZ121182 Standard Differential, Front ... 80, 96
YZ121256 Differential Lock, Hydraulic ... 78, 94, 148, 166
YZ121301 Dual Center Pivot, Osc ... 108, 126, 144, 162
YZ121321 Standard Input Housing, Osc ... 106, 142
YZ121321 Standard Input Housing, Oscillating ... 124, 160
YZ121796 Axle Housing and Shaft, Rear ... 122, 158
YZ121797 Axle Housing and Shaft ... 88
YZ18984 Reman Axle, Rear ... 68
YZ19330 Reman Axle ... 100
YZ19331 Reman Axle ... 136
YZ19486 Reman Axle, Front ... 84
YZ19487 Reman Axle, Rear ... 118
YZ19488 Reman Axle, Rear ... 154

Z

Z-Bar Loader Boom ... 840
Z-Bar Loader Boom (High Lift) ... 844
Z-Bar Loader Boom (High Lift) (NeverGrease™) ... 846
Z-Bar Loader Boom (NeverGrease™) ... 842

3-Piece Rim for 23.5R25 Tire
Jante 3 pièces de pneu 23,5R25
Aro de 3 Peças para Pneu 23.5R25
3-компонентный обод для шины 23.5R25
Aro de 3 piezas para neumático 23.5R25

TX1039857 A.1

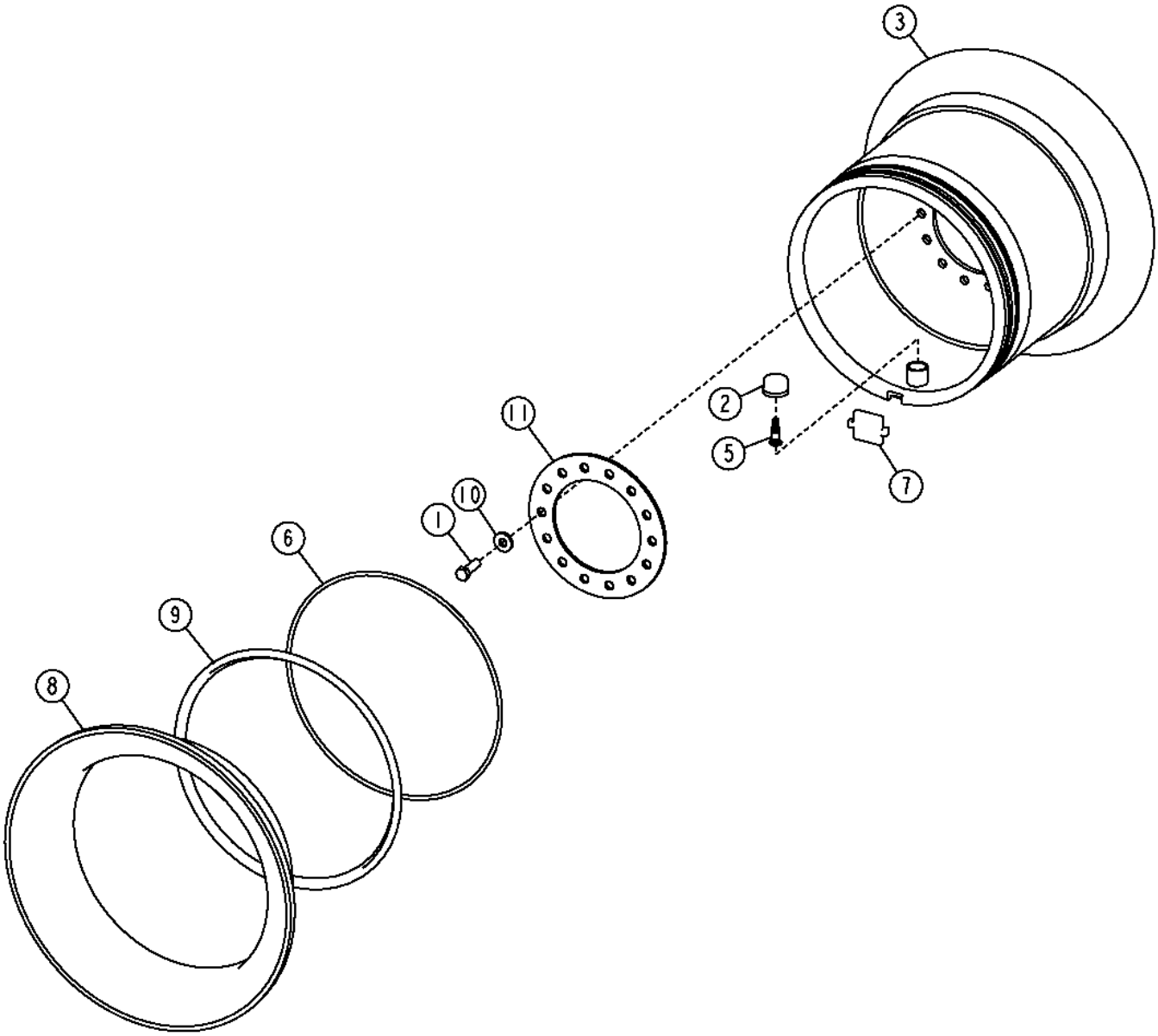

TX1039857

Item	*Nº peça*	*Descrição*	*Qtde*	*Nº série*	*Notas*
1	19M8224	Parafuso sextavado	14		M20 X 60
2	15H710	Conexão	1		1-1/2"
3	AT377553	Roda	1		25" X 19.5", SUB FOR AT332430
5	AT335172	VálVula do pneu	1		
6	R29480	Anel o	1		569.925 X 9.779 mm (22-7/16" X 0.385")
7	T168523	Chave	1		
8	T224564	Aro de roda	1		
9	T55258	Aro de roda	1		
10	T151797	Arruela	14		20.625 X 47.625 X 6.220 mm (13/16" X 1-7/8" X 0.245")
11	T213146	Anel	1		

5-Piece Rim for 750/65R25 Low Profile Tire
Jante 5 pièces de pneu pour tracteur surbaissé 750/65R25
Aro de 5 Peças para Pneu de Perfil Baixo 750/65R25
5-компонентный обод для низкопрофильной шины 750/65R25
Aro de 5 piezas para neumático de perfil bajo 750/65R25

TX1039859 A.1

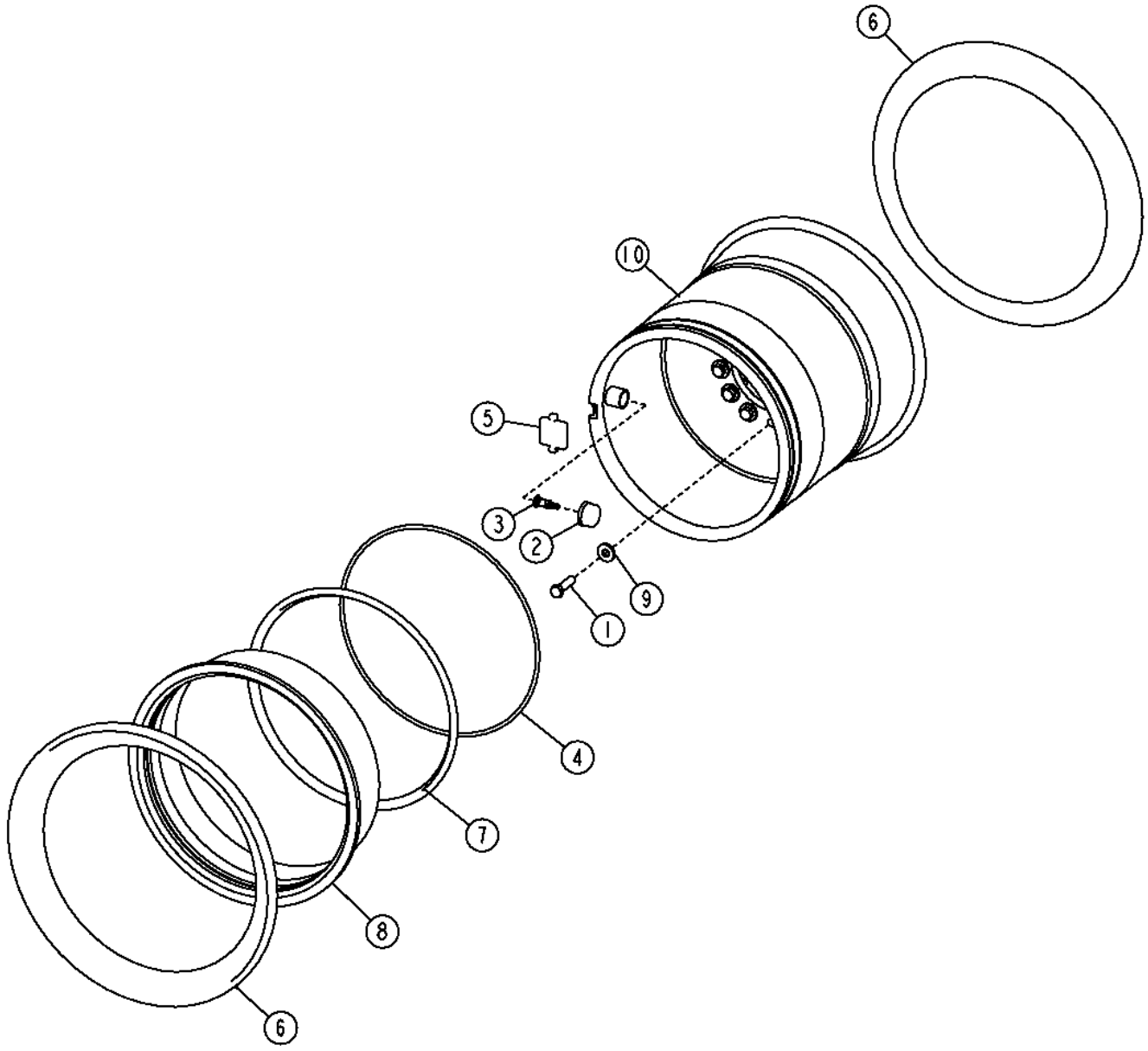

TX1039859

Item	*Nº peça*	*Descrição*	*Qtde*	*Nº série*	*Notas*
1	19M8639	Parafuso sextavado	14		M20 X 70
2	15H710	Conexão	1		1-1/2"
3	AT335172	VálVula do pneu	1		
4	R29480	Anel o	1		569.925 X 9.779 mm (22-7/16" X 0.385")
5	T168523	Chave	1		
6	T34960	Aro de roda	2		
7	T55258	Aro de roda	1		
8	AT207308	Anel	1		SUB FOR T55259
9	T151797	Arruela	14		20.625 X 47.625 X 6.220 mm (13/16" X 1-7/8" X 0.245")
10	AT377551	Roda	1		25" x 22"

Heavy Duty 5 Pc. Rim (23.5 X 25 Tire)
Jante renforcée en 5 pièces (pneu 23.5 x 25)
Aro de 5 Peças de Serviço Pesado (Pneu 23.5 X 25)
Высокопрочный обод, состоящий из 5 деталей (шина 23.5 X 25)
Aro de 5 pz. para servicio severo (neumático 23.5 x 25)

TX1039860 A.1

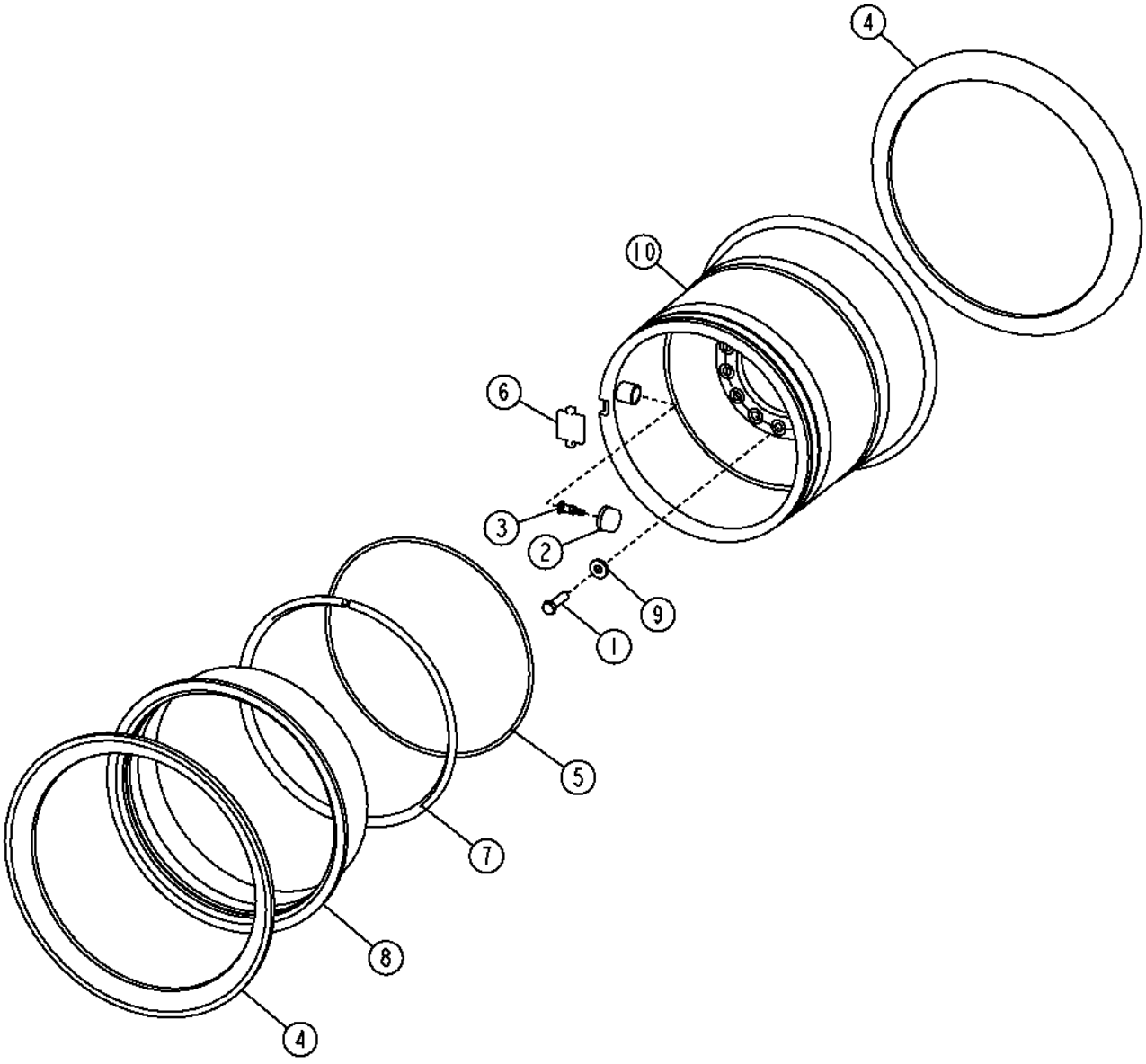

TX1039860

Item	*Nº peça*	*Descrição*	*Qtde*	*Nº série*	*Notas*
1	19M8639	Parafuso sextavado	14		M20 X 70
2	15H710	Conexão	1		1-1/2"
3	AT335172	VálVula do pneu	1		
4	R29477	Aro de roda	2		
5	R29480	Anel o	1		569.925 X 9.779 mm (22-7/16" X 0.385")
6	T168523	Chave	1		
7	T55258	Aro de roda	1		
8	AT207308	Anel	1		SUB FOR T55259
9	T151797	Arruela	14		20.625 X 47.625 X 6.220 mm (13/16" X 1-7/8" X 0.245")
10	AT225572	Roda	1		25" X 19.5", SUB FOR AT208156

1 Pc. Logger Rim (28L X 26 Tire)
Jante forestière en une pièce (pneu 28L X 26)
Aro de 1 Peça para Carregadeira de Toras (Pneu 28L X 26)
Обод лесозагот. машины, состоящий из 1 детали (шина 28L X 26)
Aro de 1 pz. para cargadora de troncos (neumático 28L X 26)

TX1039858 A.1

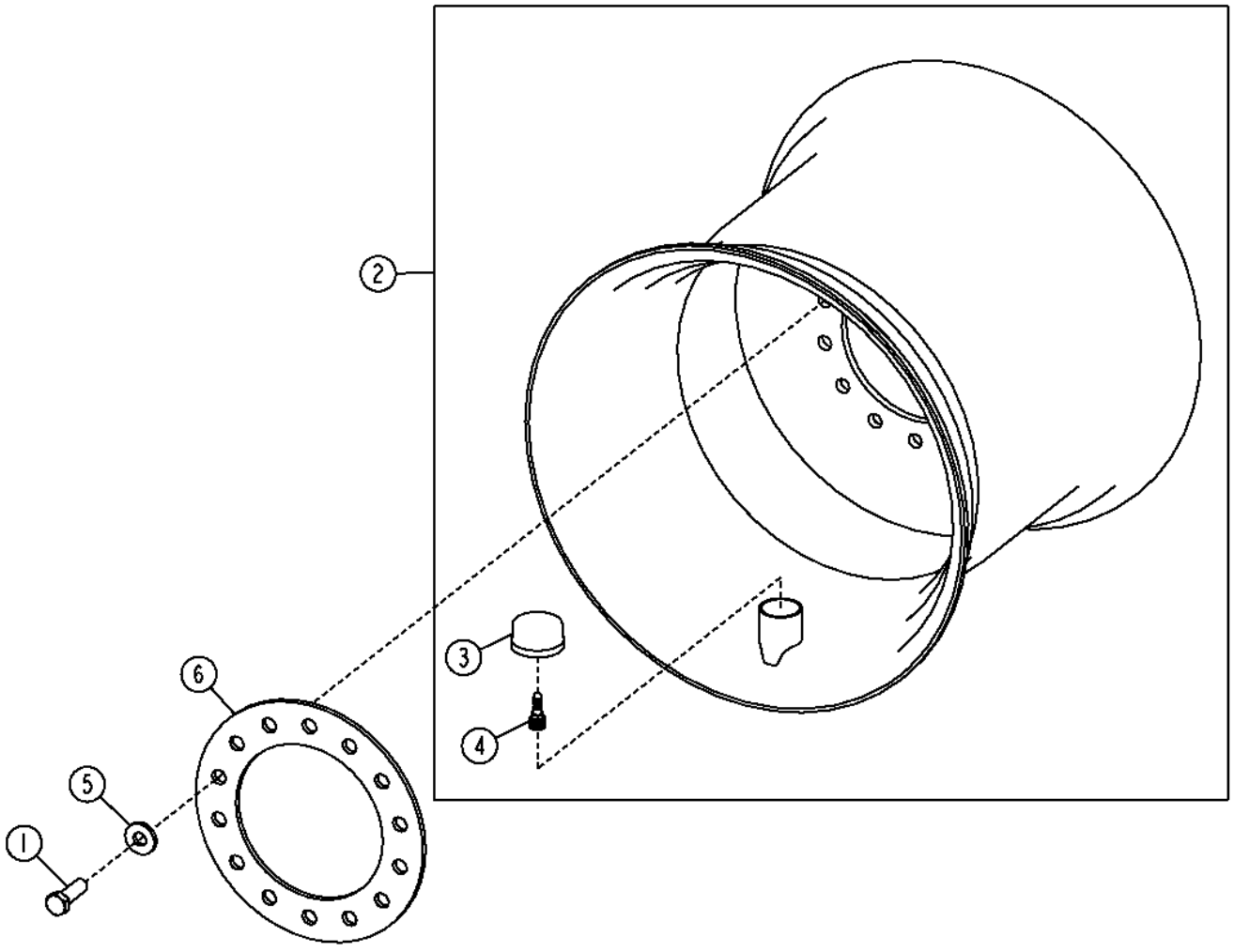

TX1039858

Item	*Nº peça*	*Descrição*	*Qtde*	*Nº série*	*Notas*
1	19M8224	Parafuso sextavado	14		M20 X 60
2	AT377539	Roda	1		26" X 25", (SUB FOR AT143222)
3	15H709	Conexão	1		2"
4	AT25226	VálVula do pneu	1		
5	T151797	Arruela	14		20.625 X 47.625 X 6.220 mm (13/16" X 1-7/8" X 0.245")
6	T213146	Anel	1		

Front Axle
Essieu avant
Eixo Dianteiro
Пер. мост
Eje delantero

AT362323_TX1120580 A.2

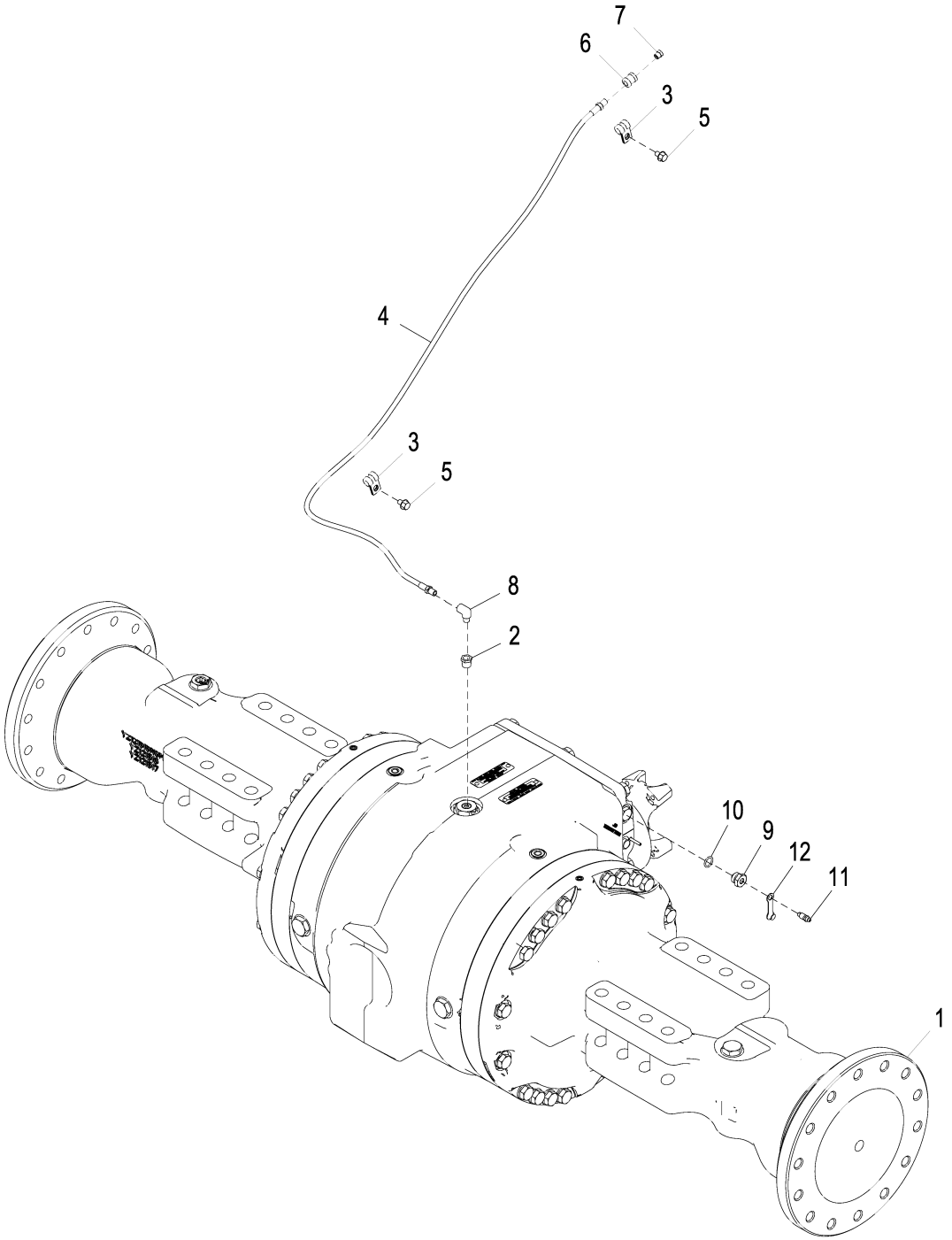

AT362323_TX1120580

Item	*Nº peça*	*Descrição*	*Qtde*	*Nº série*	*Notas*
1	AT344025	Eixo dianteiro	1	-624211	NLA,ORDER PG200421, MARKED YZ18984
	PG200421	Eixo diant. remanufaturado	1	-624211	REMAN FOR AT344025
	AT362322	Eixo dianteiro	1	624212-646456	NLA, ORDER AT406858 OR PG200592, MARKED YZ19486
	PG200592	Eixo diant. remanufaturado	1	646457-	REMAN FOR AT406858 OR AT362322
	AT406858	Eixo dianteiro	1	646457-	MARKED YZ19696
2	15H511	Luva roscada	1		1/8"
3	T78974	Braçadeira	2		
4	AT207023	Mangueira hidráulica	1		
5	19M7864	Parafuso	2		M8 X 12
6	15H84	Engate	1		1/8"
7	AT208411	VálVula de alíVio de press.	1		
8	T56112	Conexão em ângulo	1		
9	N199909	Adaptador	1	625705-	
10	R375R	Anel o	1	625705-	
11	R21612	VálVula de sangria	1	625705-	
12	R100122	Tampa	1	625705-	

Rear Axle
Essieu arrière
Eixo Traseiro
Задний мост
Eje trasero

AT362948_TX1120582 A.1

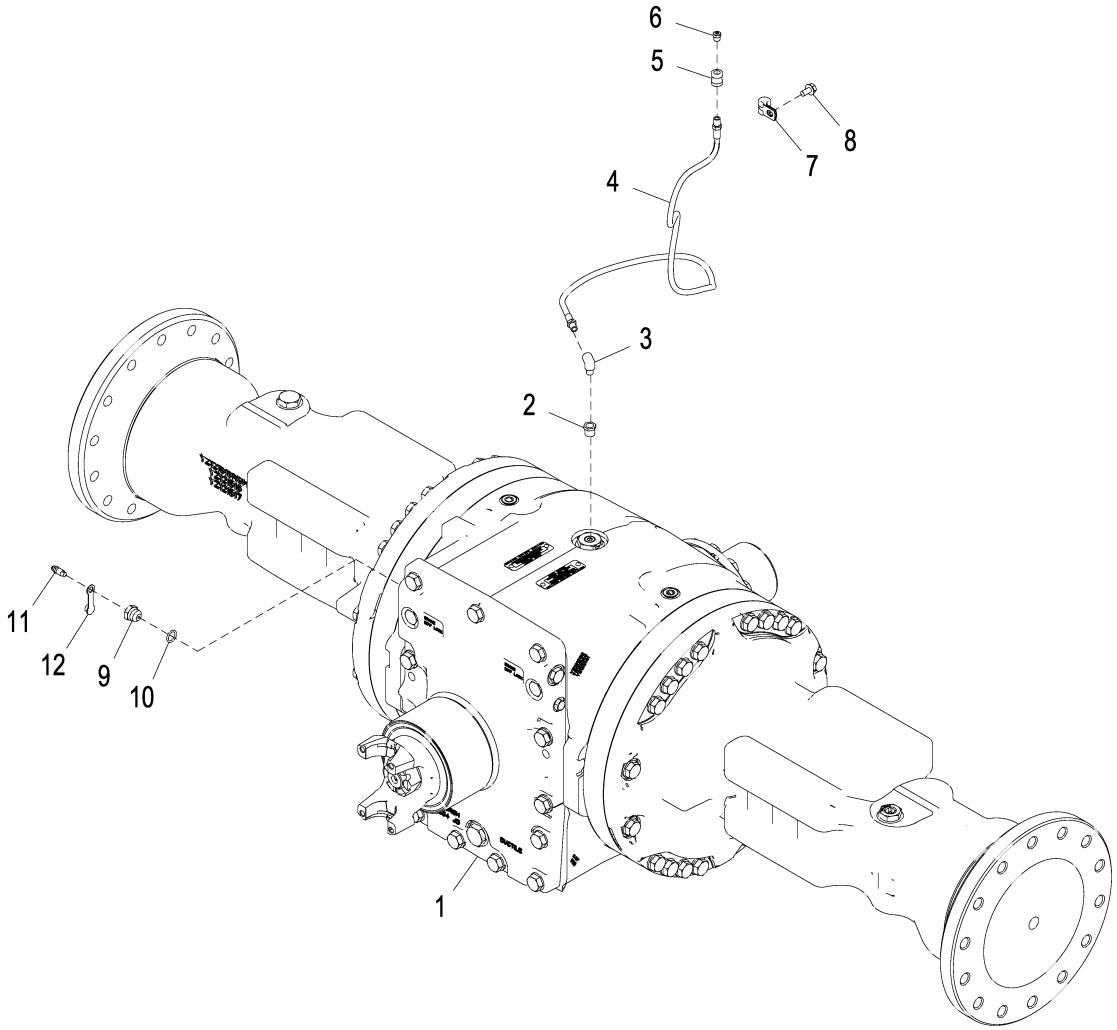

AT362948_TX1120582

Item	*Nº peça*	*Descrição*	*Qtde*	*Nº série*	*Notas*
1	AT342302	Eixo traseiro	1	-623778	NLA, ORDER PG200422, MARKED YZ19330
	PG200422	Eixo tras. remanufaturado	1	-623778	REMAN FOR AT342302
	AT362949	Eixo traseiro	1	623779-646456	NLA, ORDER AT406855 OR PG200622, MARKED YZ19487
	PG200622	Eixo tras. remanufaturado	1	646457-	REMAN FOR AT406855 AND AT362949
	AT406855	Eixo traseiro	1	646457-	MARKED YZ19684
2	15H511	Luva roscada	1		1/8"
3	T56112	Conexão em ângulo	1		
4	AT207023	Mangueira hidráulica	1		
5	15H84	Engate	1		1/8"
6	AT208411	VálVula de alíVio de press.	1		
7	T75276	Braçadeira	1		
8	19M7865	Parafuso	1		M8 X 16
9	N199909	Adaptador	1	625705-	
10	R375R	Anel o	1	625705-	
11	R21612	VálVula de sangria	1	625705-	
12	R100122	Tampa	1	625705-	

Rear Axle with Differential Lock
Essieu arrière avec blocage de différentiel
Eixo Traseiro com Bloqueio do Diferencial
Задний мост с блокировкой дифференциала
Eje trasero con bloqueo del diferencial

AT362951_TX1120583 A.1

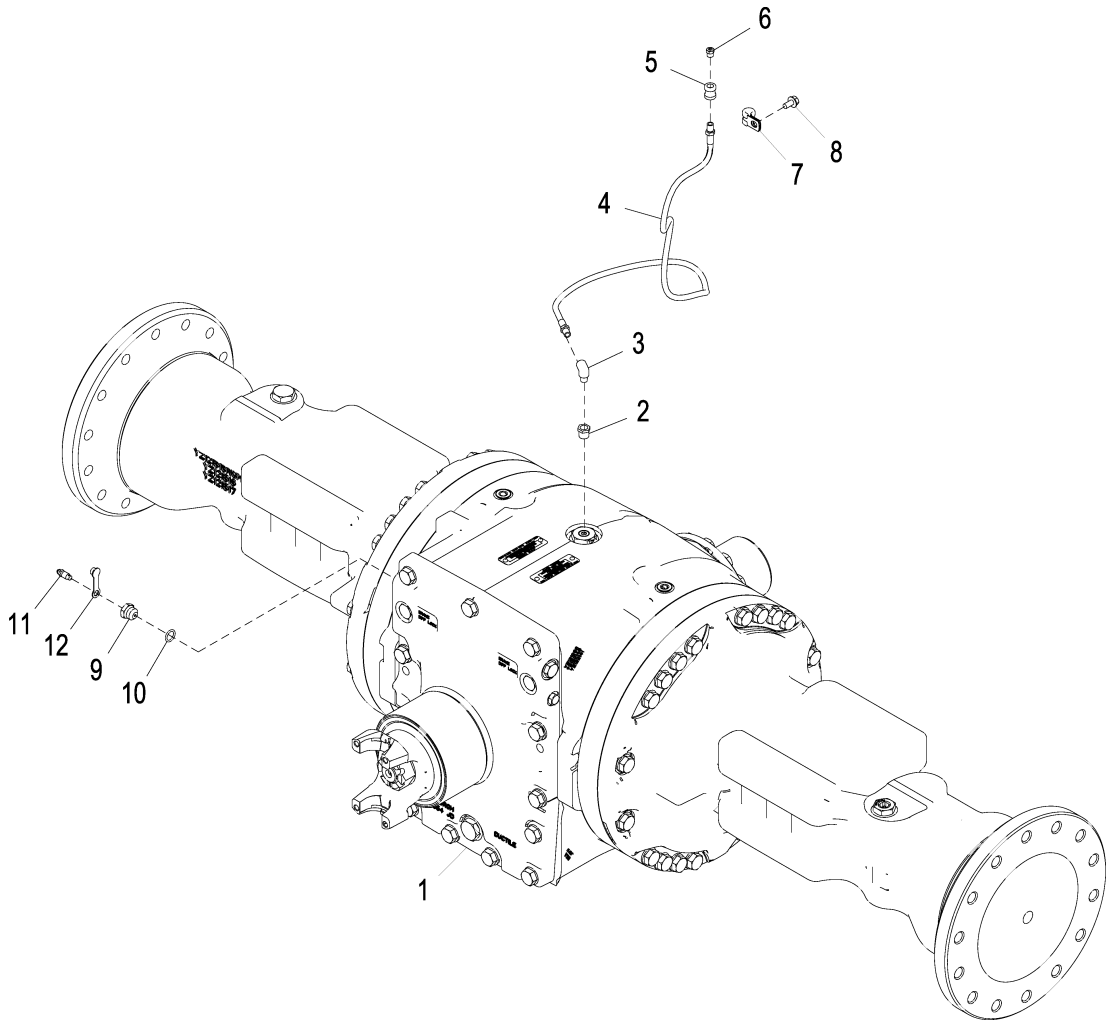

AT362951_TX1120583

Item	*Nº peça*	*Descrição*	*Qtde*	*Nº série*	*Notas*
1	AT342303	Eixo traseiro	1	-623577	NLA, ORDER PG200423, MARKED YZ19331
	PG200423	Eixo tras. remanufaturado	1	-623577	REMAN FOR AT342303
	AT362952	Eixo traseiro	1	623578-646507	NLA, ORDER AT406856 OR AT362952, MARKED YZ19488
	PG200623	Eixo tras. remanufaturado	1	646508-	REMAN FOR AT406856 AND AT362952
	AT406856	Eixo traseiro	1	646508-	MARKED YZ19685
2	15H511	Luva roscada	1		1/8"
3	T56112	Conexão em ângulo	1		
4	AT207023	Mangueira hidráulica	1		
5	15H84	Engate	1		1/8"
6	AT208411	VálVula de alíVio de press.	1		
7	T75276	Braçadeira	1		
8	19M7865	Parafuso	1		M8 X 16
9	N199909	Adaptador	1	625705-	
10	R375R	Anel o	1	625705-	15.545 X 2.616 mm (0.612" X 0.103")
11	R21612	VálVula de sangria	1	625705-	
12	R100122	Tampa	1	625705-	

9-Degree Rear Axle Oscillation Stops
Butées d'oscillation d'essieu arrière 9 degrés
Paradas de Oscilação do Eixo Traseiro de 9 Graus
Ограничители качения заднего моста на 9 градусов
Tope de eje trasero oscilante de 9 grados

AT210878_TX1120584 A.1

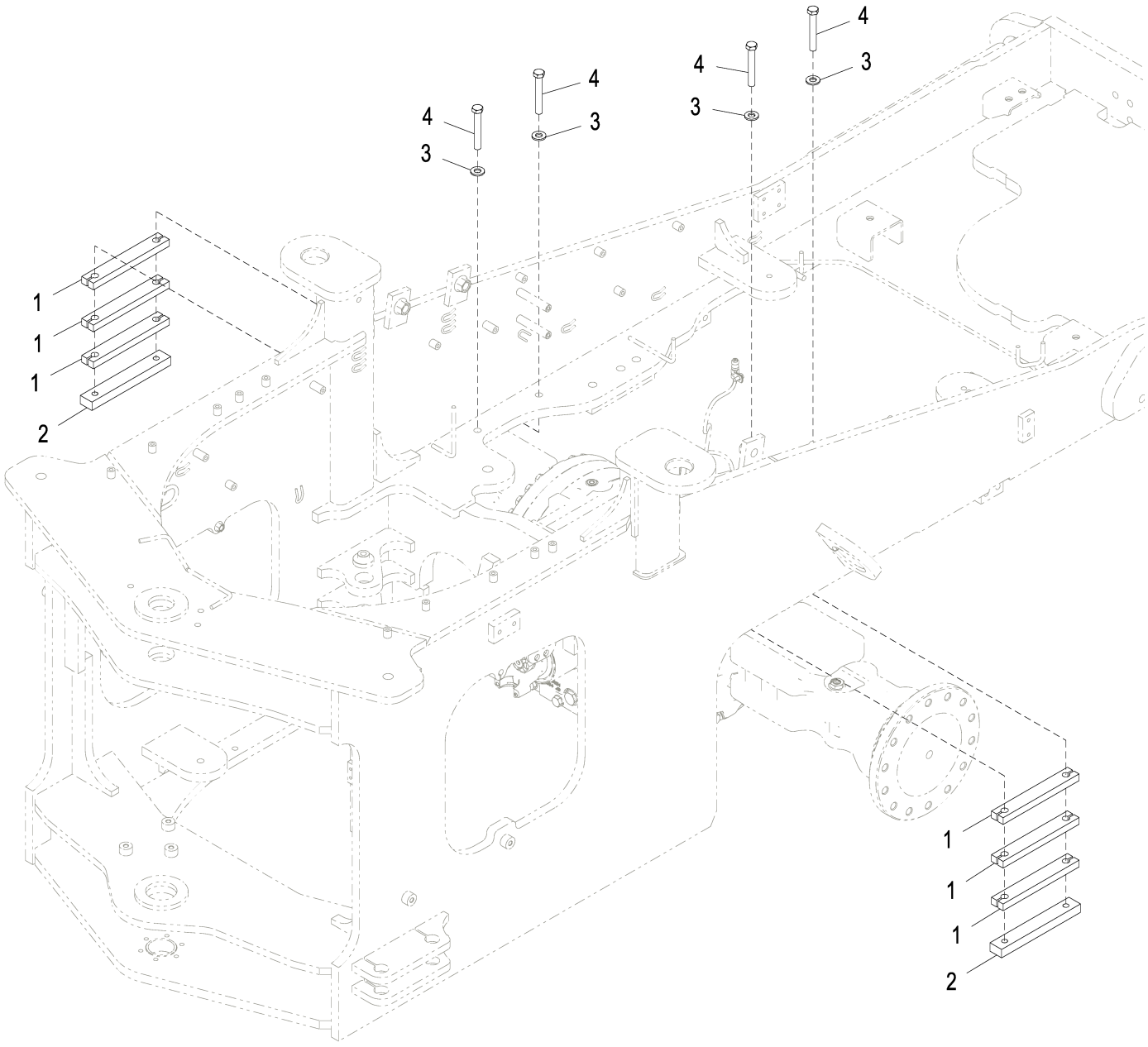

AT210878_TX1120584

Item	*Nº peça*	*Descrição*	*Qtde*	*Nº série*	*Notas*
1	T168247	Correia	6		
2	T157315	Correia	2		
3	24M7241	Arruela	4		17 X 34 X 4 mm
4	19M7884	Parafuso sextavado	4		M16 X 110

Axle Oscillating Supports
Supports oscillants d'essieu
Suportes do Eixo Oscilante
Качающиеся опоры моста
Soportes de eje oscilante

AT336426_TX1120585 B.1

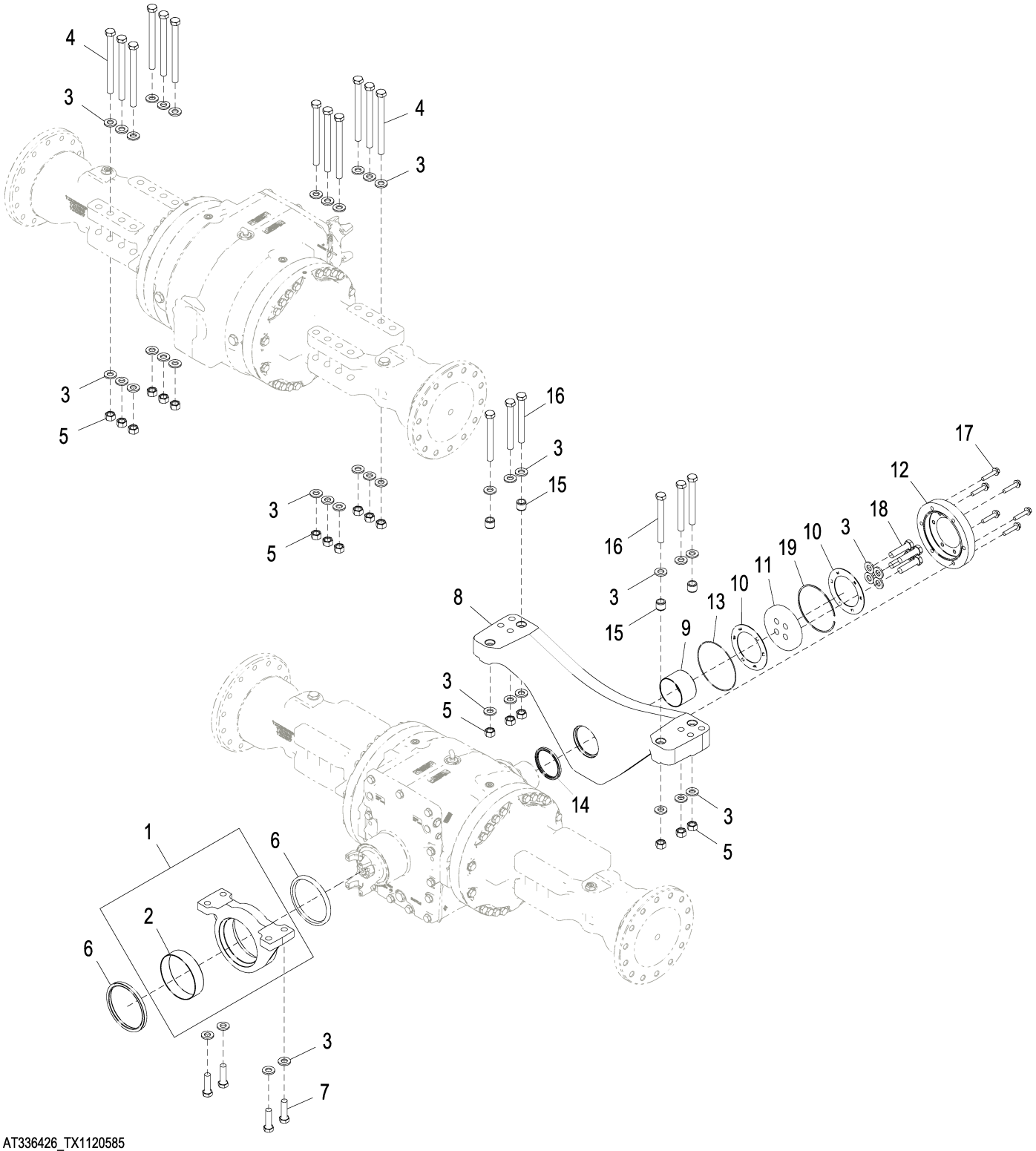

AT336426_TX1120585

Item	*Nº peça*	*Descrição*	*Qtde*	*Nº série*	*Notas*
1	AT372240	Suporte eixo traSeiro	1		SUB FOR AT336517
2	T227472	Bucha	1		
3	24M7242	Arruela	44		21.400 X 42 X 5 mm
4	19M7779	Parafuso sextavado	12		M20 X 240
5	14M7277	Porca	18		M20
6	AT358357	Vedação	2		
7	19M8639	Parafuso sextavado	4		M20 X 70
8	AT341702	Suporte	1		
9	T227479	Bucha	1		
10	T228638	Arruela de encosto	2		
11	T210215	Espaçador	1		
12	T227377	Capa	1		
13	R274003	Anel o	1		177.470 X 2.616 mm (6.987" X 0.103")
14	AT357584	Vedação	1		
15	T174463	Bucha	4		22.631 X 31.915 X 27.686 mm (57/64" X 1.256" X 1.090")
16	19M8100	Parafuso sextavado	6		M20 X 180
17	19M7815	Parafuso	6		M12 X 60
18	19M7892	Parafuso sextavado	4		M20 X 80
19	4003450	Anel de pressão	1		

Front Differential Lock Line
Conduite de blocage de différentiel avant
Linha de Bloqueio do Diferencial Dianteiro
Труб. бл. передн. диффер.
Línea de traba de diferencial delantero

TX1052415 A.1

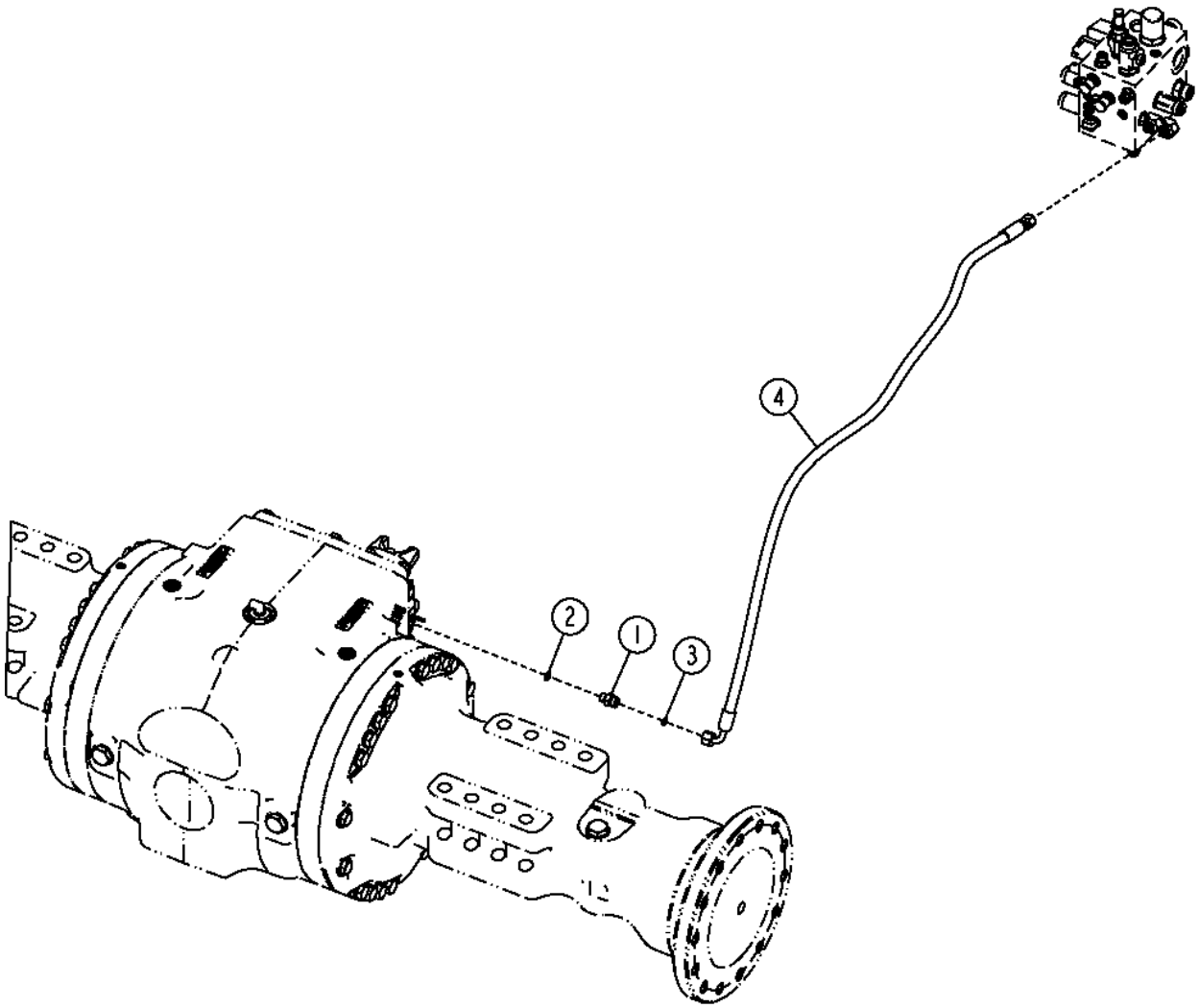

TX1052415

Item	*Nº peça*	*Descrição*	*Qtde*	*Nº série*	*Notas*
1	38H1160	Adaptador	1		
2	R26448	Anel o	1		
3	T77613	Anel o	1		
4	AT337089	Mangueira hidraulica-fabric	1		

Rear Differential Lock Lines
Conduites verrouillage différentiel avant
Linhas de Bloqueio do Diferencial Traseiro
Линии блокировки заднего дифференциала
Líneas de traba de diferencial trasera

TX1051289 A.1

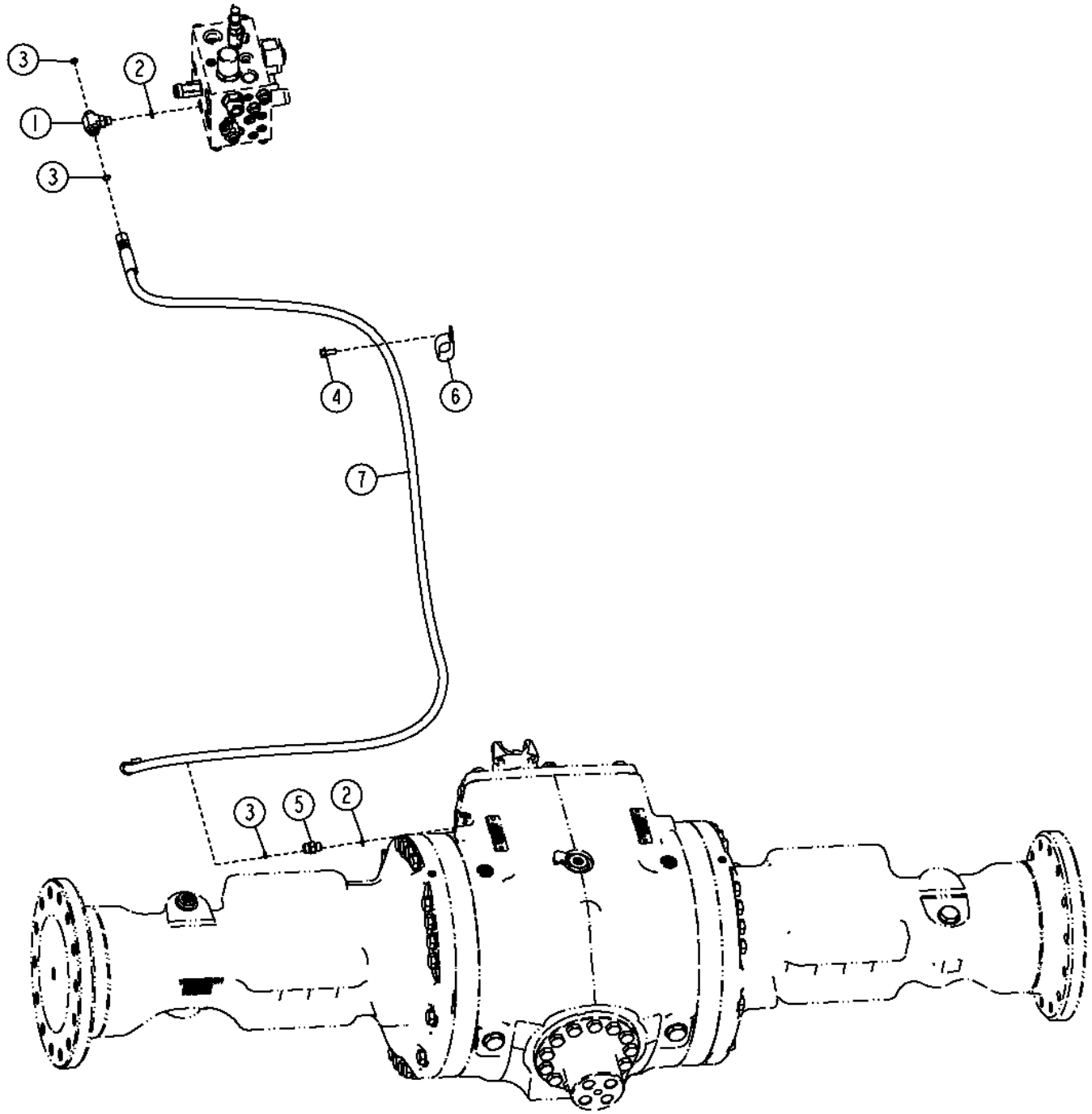

TX1051289

Item	*Nº peça*	*Descrição*	*Qtde*	*Nº série*	*Notas*
1	38H1016	Conexão em t	1		
2	R26448	Anel o	2		
3	T77613	Anel o	3		
4	19M7866	Parafuso	1		M8 X 20
5	38H1160	Adaptador	1		
6	AH77869	Presilha	1		
7	AT364582	Mangueira hidraulica-fabric	1		(SUB FOR AT336295, THIS APPLICATION)

Differential Lock Switch
Interrupteur de blocage du différentiel
Interruptor do Bloqueio do Diferencial
Переключатель блокировки дифференциала
Interruptor de traba de diferencial

AT333237_TX1107314 A.1

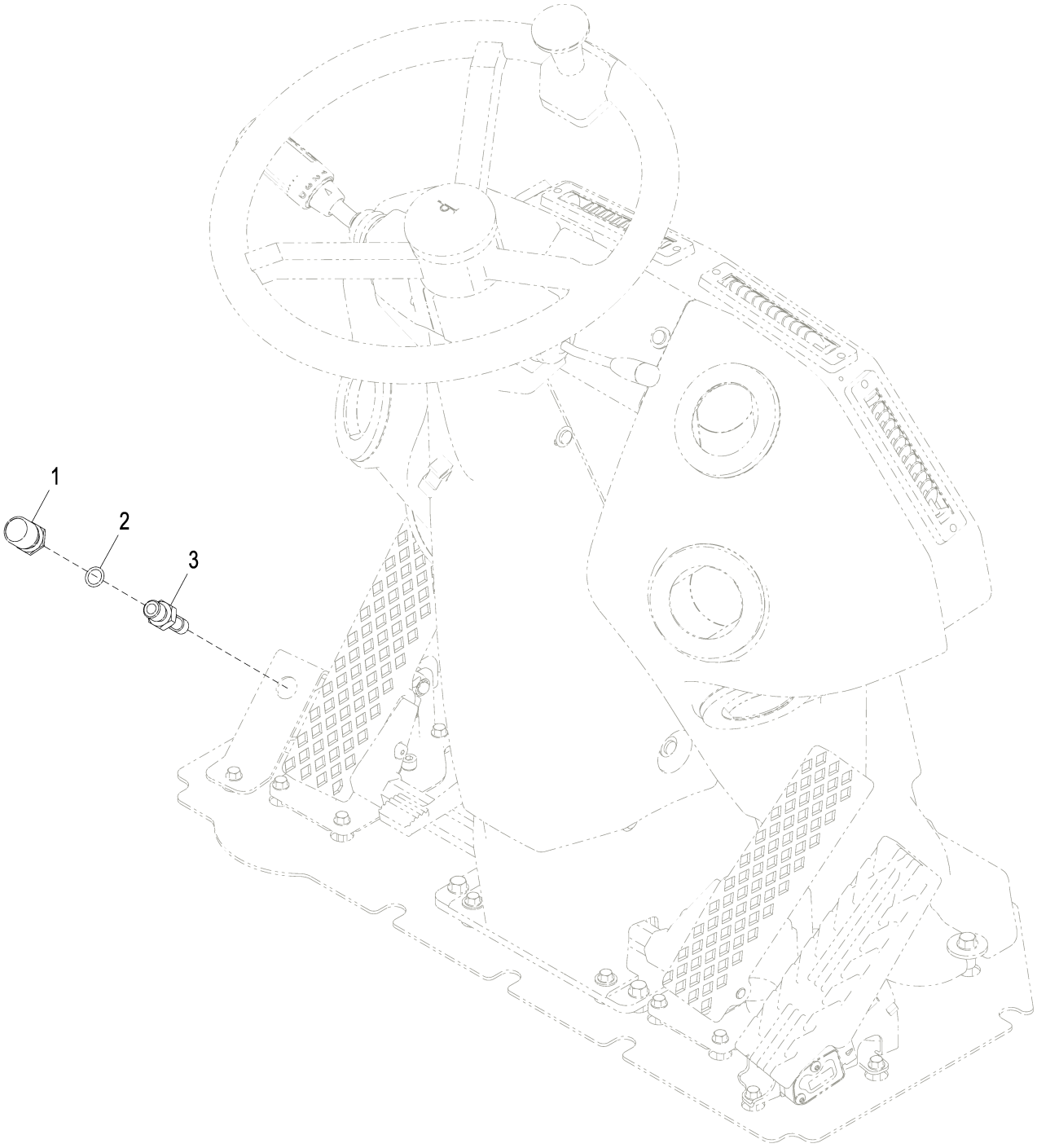

AT333237_TX1107314

Item	*Nº peça*	*Descrição*	*Qtde*	*Nº série*	*Notas*
1	RE43637	Atuador	1		
2	51M7042	Anel o	1		13.300 X 2.200 mm
3	RE46534	Interruptor	1		Bloqueio do Diferencial

Automatic Axle Differential Lock
Blocage du différentiel d'essieu automatique
Bloqueio Automático do Diferencial do Eixo
Автоматическая блокировка дифференциала моста
Bloqueo automático del diferencial del eje

AT336752_TX1084553 A.1

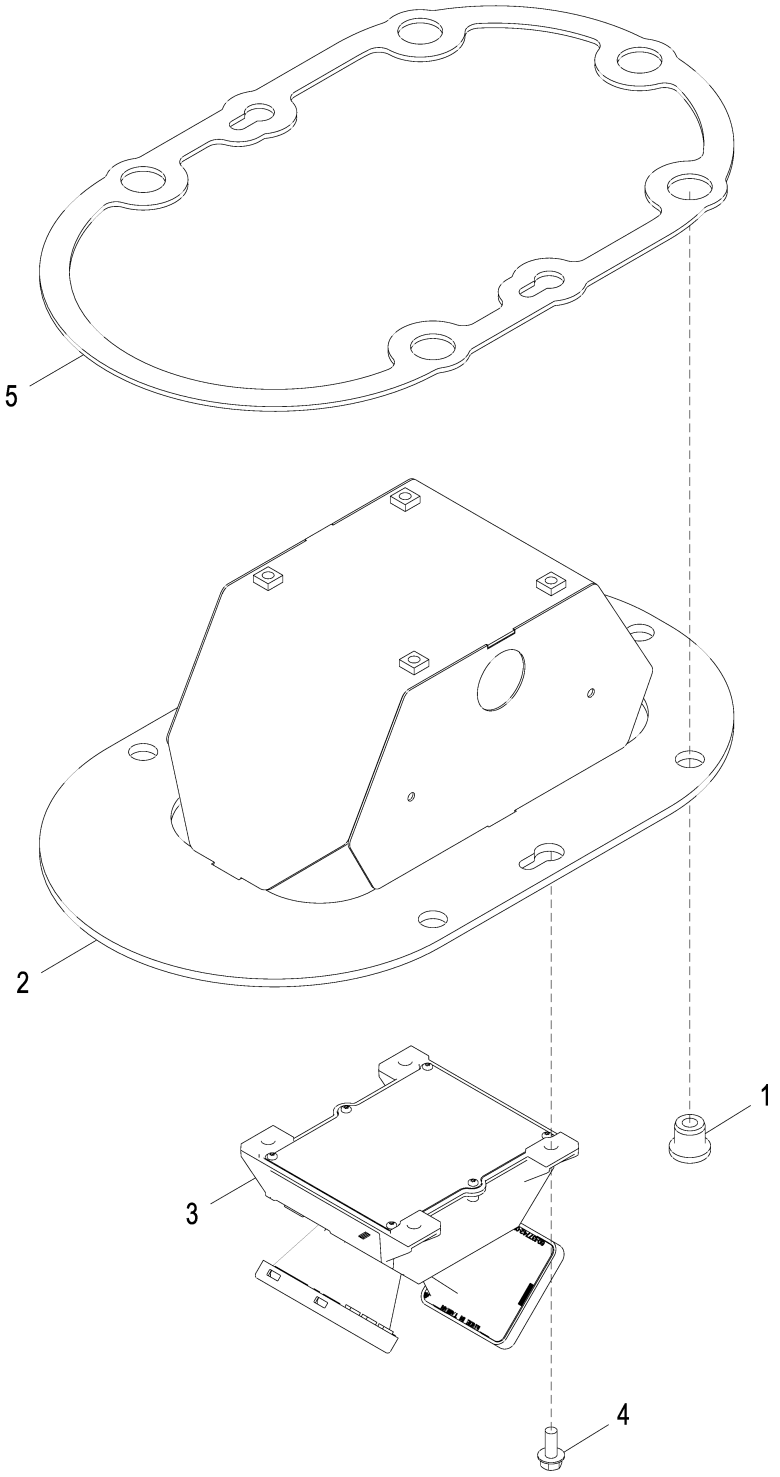

AT336752_TX1084553

Item	*Nº peça*	*Descrição*	*Qtde*	*Nº série*	*Notas*
1	AT116162	Isolador	5		
2	RE225712	Apoio	1		
3	AT340252	SenSor vel. real de deSloca	1		Velocidade de Avanço
4	19M7866	Parafuso	4		M8 X 20
5	R244400	Vedação	1		
6	AT344894	Chicote	1		Radar da Velocidade de Avanço, Não Ilustrado

Automatic Axle Differential Lock Conversion Kit
Jeu d'adaptation de blocage du différentiel d'essieu automatique
Kit de Conversão do Bloqueio Automático do Diferencial do Eixo
Комплект для переоборудования автоматической блокировки дифференциала моста
Juego de conversión de bloqueo automático de diferencial de eje

AT362998_TX1084554 A.1

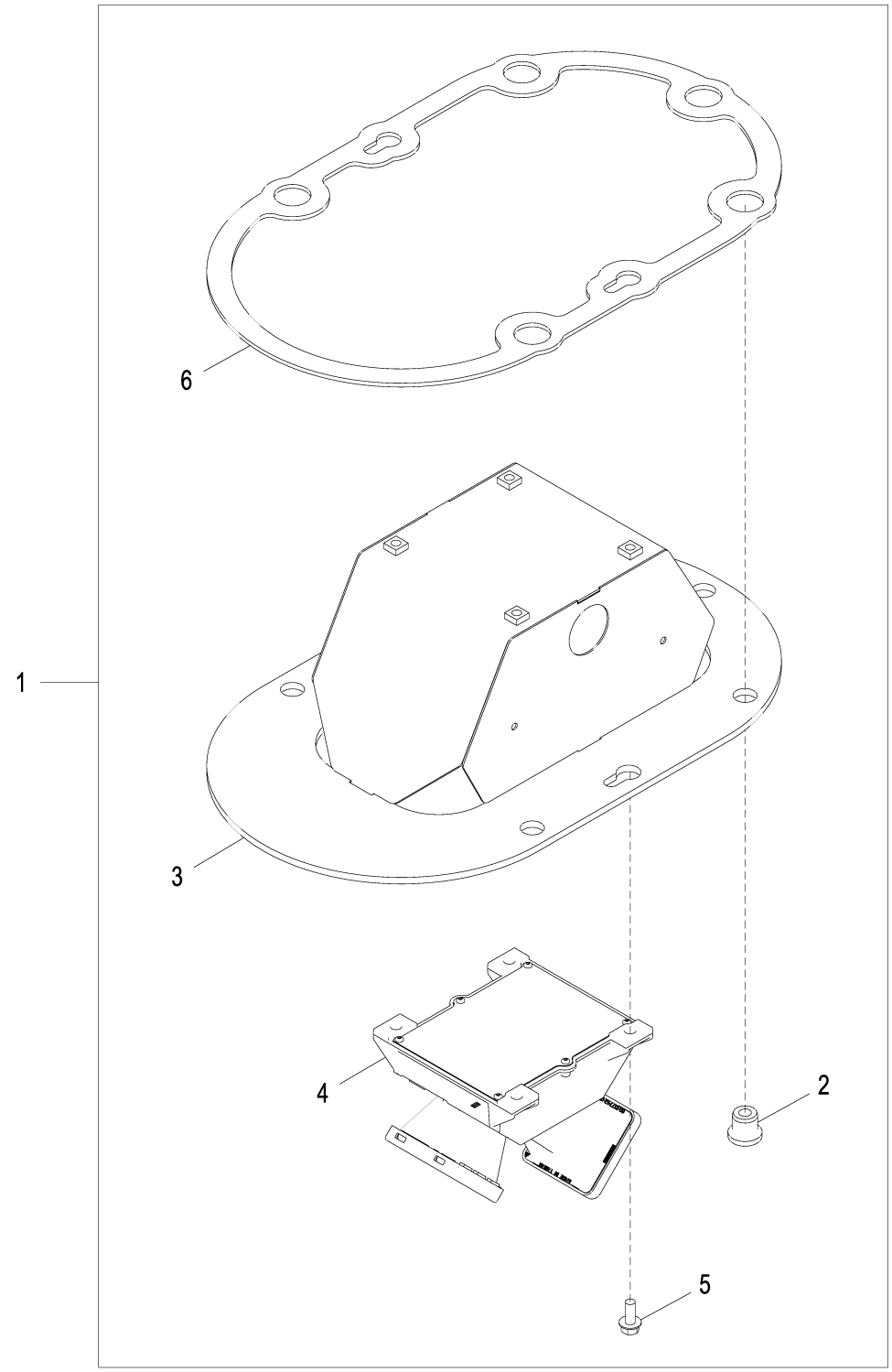

AT362998_TX1084554

Item	*Nº peça*	*Descrição*	*Qtde*	*Nº série*	*Notas*
1	**AT362998**	**Bloqueio do diferencial**	**1**		**Pacotes de Produto, INCLUDES AT344894**
2	AT116162	Isolador	5		
3	RE225712	Apoio	1		
4	AT340252	SenSor vel. real de deSloca	1		Velocidade de Avanço
5	19M7866	Parafuso	4		M8 X 20
6	R244400	Vedação	1		
7	AT344894	Chicote	1		Radar da Velocidade de Avanço, Não Ilustrado, INCLUDED WITH AT362998

Axle Temperature Sensor Gauge Kit
Kit d'indicateur de capteur de température d'essieu
Kit de Indicador do Sensor de Temperatura do Eixo
Комплект указателя датчика температуры моста
Juego de medidor de sensor de temperatura de eje

AT385730_TX1084882 B.1

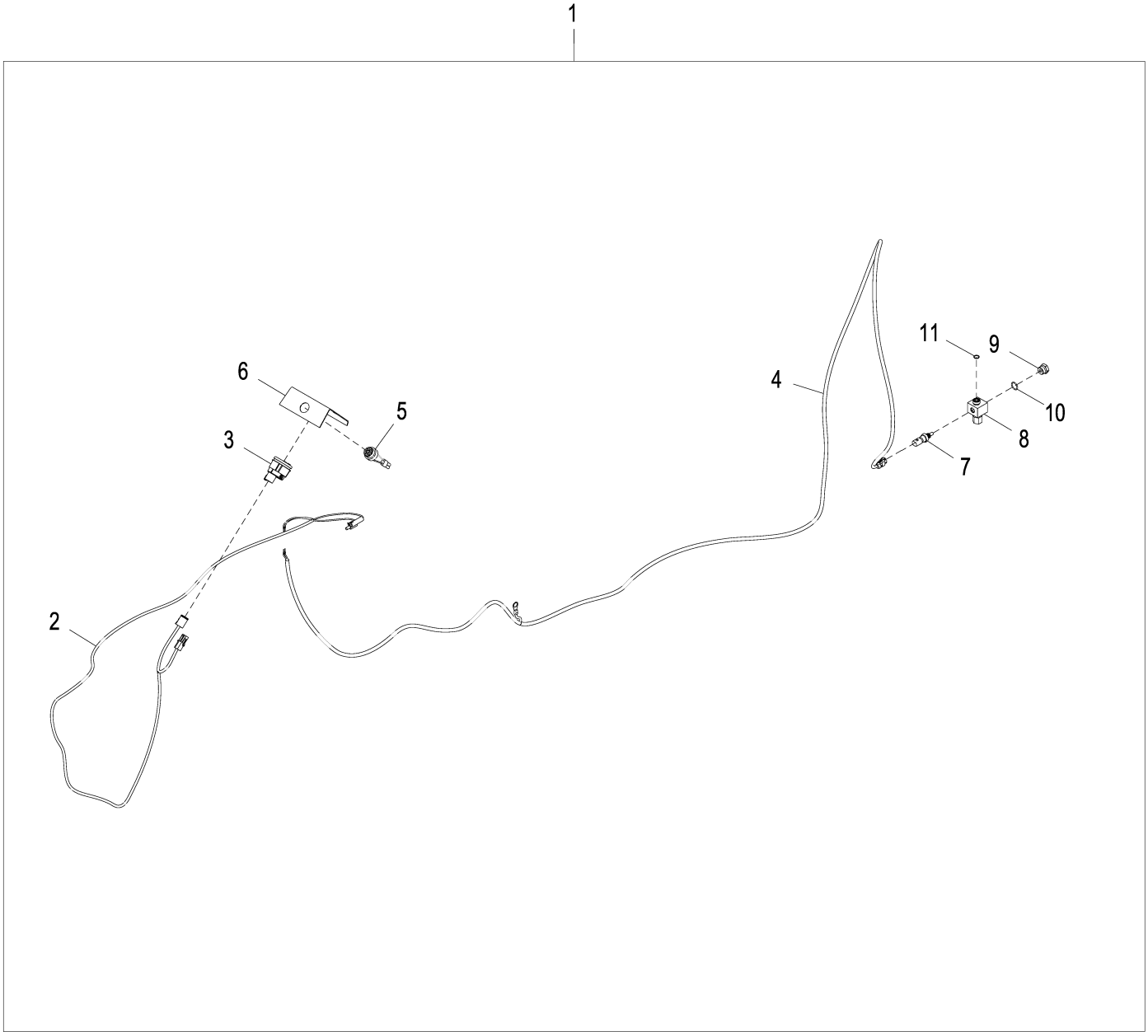

AT385730_TX1084882

Item	*Nº peça*	*Descrição*	*Qtde*	*Nº série*	*Notas*
1	**AT385730**	**Kit do indicador**	**1**		**Pacotes de Produto**
2	AT386129	Chicote	1		
3	AT385682	Indicador de temperatura	1		
4	AT385681	Chicote	1		
5	AT160480	SiStema de alarme	1		
6	T282322	Placa	1		
7	RE537637	SenSor temp. água	1		
8	AT400471	Conexão em t	1		
9	R27474	Tampão de dreno	1		
10	R26906	Anel o	1		19.177 X 2.464 mm (0.755" X 0.097")
11	T77857	Anel o	1		12.421 X 1.778 mm (0.489" X 0.070")
12	R44302	Cinta	30		Não Ilustrado

YZ18984 Reman Axle, Rear
YZ18984 Essieu réusiné, arrière
YZ18984 Eixo Reman, Traseiro
YZ18984 Мост Reman, задний
YZ18984 Eje Reman, trasero

YZ19332PCD A.1

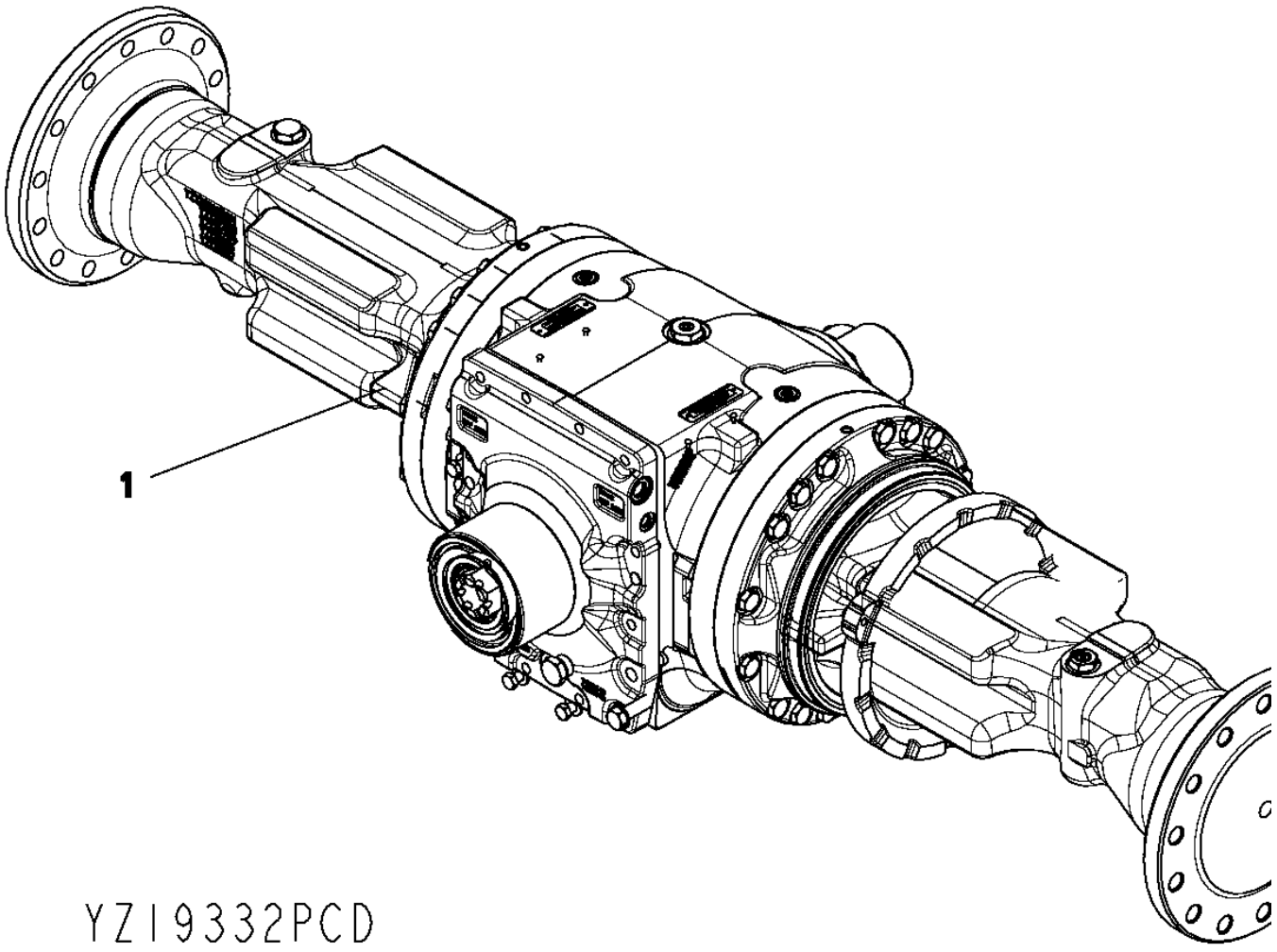

Item	*Nº peça*	*Descrição*	*Qtde*	*Nº série*	*Notas*
1	YZ18984	Eixo com diferencial	1		NLA
	PG200421	Eixo diant. remanufaturado	1		REMAN FOR YZ18984 (1400 TMIV Front Axle)

YZ120718 Spiral Bevel Input Pinion and Ring Gear Set
YZ120718 Jeu de pignons coniques hélicoïdaux d'entrée et couronnes
YZ120718 Jogo de Pinhão de Entrada Cônico Espiral e Engrenagem de Coroa
YZ120718 Входн. кон. шест. и набор зубч. венц.
YZ120718 Kit de piñón de entrada cónico en espiral y corona dentada

YZ120718PCD1 A.1

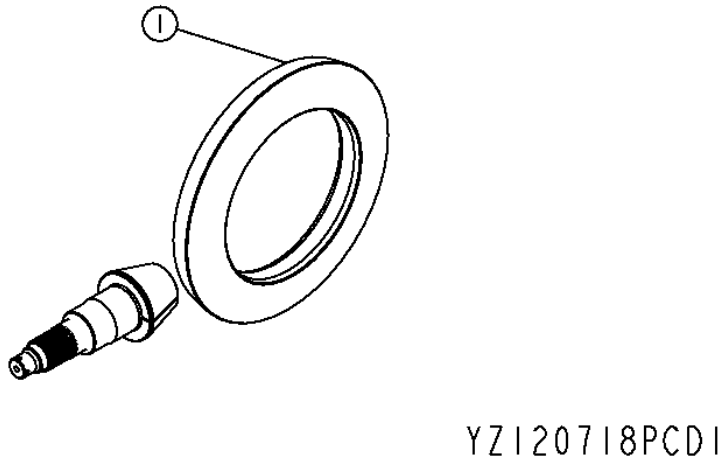

Item	*Nº peça*	*Descrição*	*Qtde*	*Nº série eixo*	*Notas*
1	YZ120769	Coroa e pinhão	1		(MARKED YZ120770 AND YZ120643)

YZ120751 Input Yoke
YZ120751 Chape d'entrée
YZ120751 Garfo de Entrada
YZ120751 Первичная вилка
YZ120751 Horquilla de entrada

YZ120751PCD1 A.1

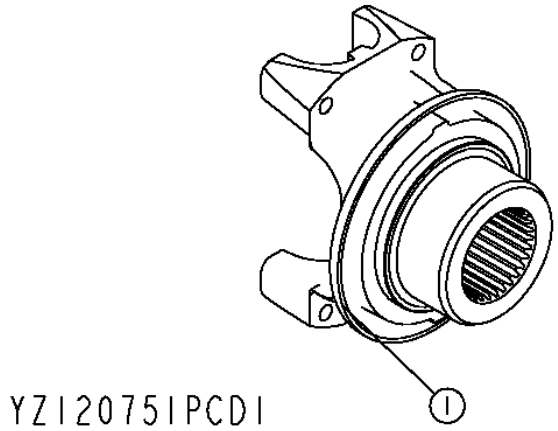

Item	*Nº peça*	*Descrição*	*Qtde*	*Nº série eixo*	*Notas*
1	YZ121887	Forquilha	1		(SUB FOR YZ120814)1610 SERIES

YZ120720 Axle Housing and Shaft
YZ120720 CARTER ET ARBRE D'ESSIEU
YZ120720 CARCAÇA DO EIXO DE RODA E EIXO
YZ120720 Вал и картер моста
YZ120720 Carcasa y flecha de eje

YZ120720PCD2 A.1

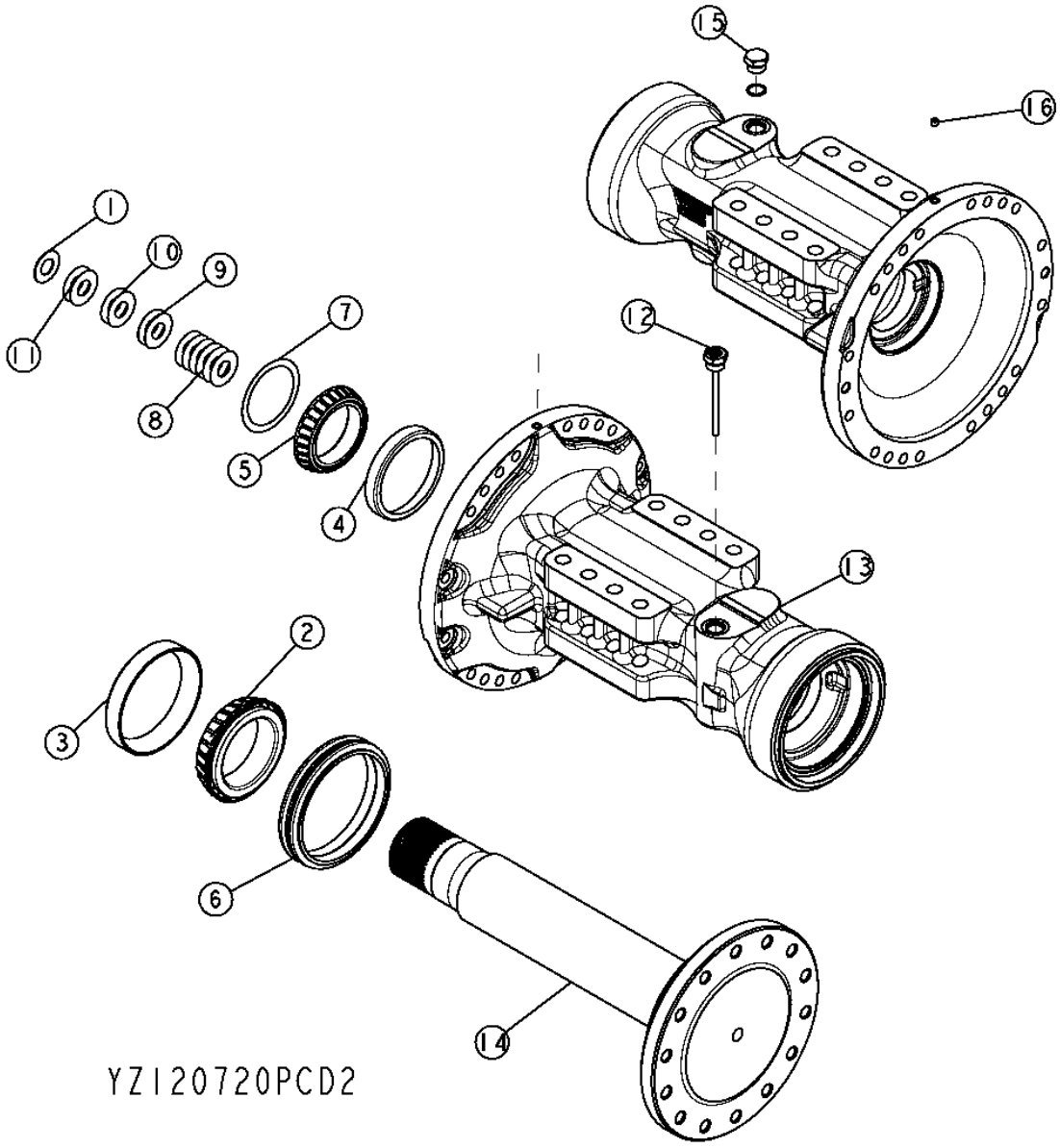

Item	*Nº peça*	*Descrição*	*Qtde*	*Nº série eixo*	*Notas*
1	F2380R	Arruela	2		
2	JD10315	Cone de rolamento	2		
3	JD10316	Capa de rolamento	2		
4	JD8272	Capa de rolamento	2		
5	JD8989	Cone de rolamento	2		
6	YZ120453	Vedação	2		
7	R52389	Calço	2		
8	R59439	Calço	12		
9	R59440	Calço	4		
10	R61461	Calço	4		
11	R79989	Calço	4		
12	YZ121220	Vareta de niVel	1		
13	YZ121185	Carcaça	2		
14	YZ120688	Semi-eixo	2		
15	RE58664	Conexão	1		
	R27175	Tampão de dreno	1		
	F3171R	Anel o	1		
16	15H558	Tampão	2		1/8"

YZ121049 Standard Input Housing, Non- Oscillating
YZ121049 Carter d'entreé standard, non oscillant
YZ121049 Carcaça de Entrada Padrão, Não Oscilante
YZ121049 Стандартный первичный корпус, некачающийся
YZ121049 Caja de entrada estándar, sin oscilación

YZ121049_PCD B.1

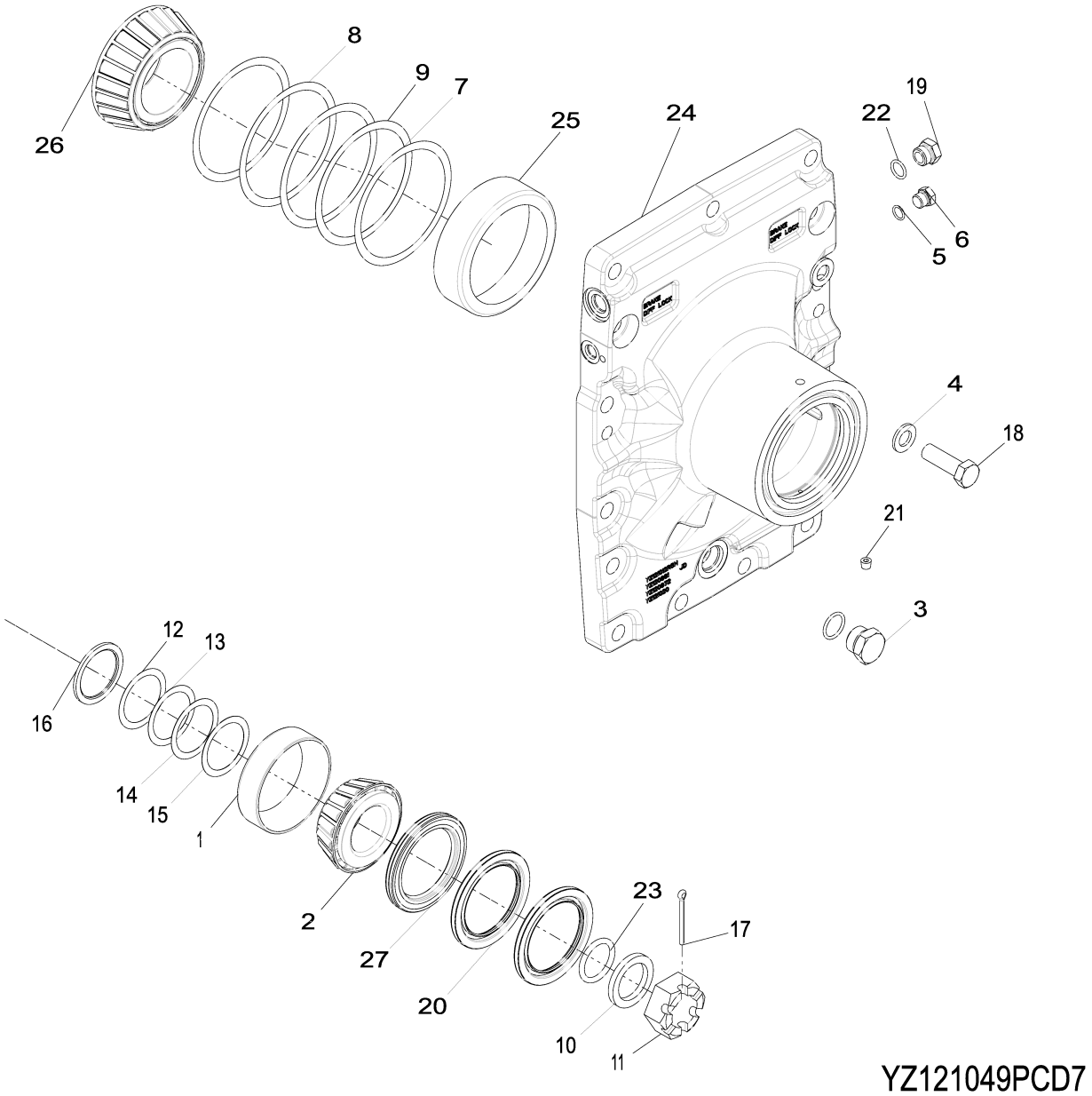

YZ121049_PCD

Item	*Nº peça*	*Descrição*	*Qtde*	*Nº série transmissão*	*Notas*
1	JD8255	Capa de rolamento	1		
2	JD9078	Cone de rolamento	1		
3	RE58664	Conexão	1		
	F3171R	Anel o	1		
	R27175	Tampão de dreno	1		
4	R135543	Arruela	15		
5	R26448	Anel o	2		
6	R27218	Tampão	2		
7	R35365	Calço	2		
8	R35366	Calço	2		
9	R35367	Calço	1		
10	YZ120167	Arruela	1		
11	R48776	Porca	1		
12	R51196	Calço	1		
13	R51197	Calço	1		
14	R51198	Calço	1		
15	R51199	Calço	1		
16	R56308	Espaçador	1		
17	11M7032	Contra-pino	1		5 X 50 mm
18	19M7409	Parafuso sextavado	15		M16 X 50
19	R33138	Conexão	2		
20	YZ120513	Vedação	2		SUB FOR YZ121724
21	15H558	Tampão	2		1/8"
22	R375R	Anel o	2		
23	A4540R	Anel o	1		
24	YZ121055	Capa	1		
25	R115216	Capa de rolamento	1		SUB FOR APPL RE49486
26	R115217	Cone de rolamento	1		SUB FOR APPL RE49486
27	YZ120685	Vedação	1		SUB FOR YZ121724

YZ120724 Dual Brakes
YZ120724 Doubles Freins
YZ120724 Freios Duplos
YZ120724 Двухконтурные тормоза
YZ120724 Frenos Dobles

YZ120724PCD1 A.1

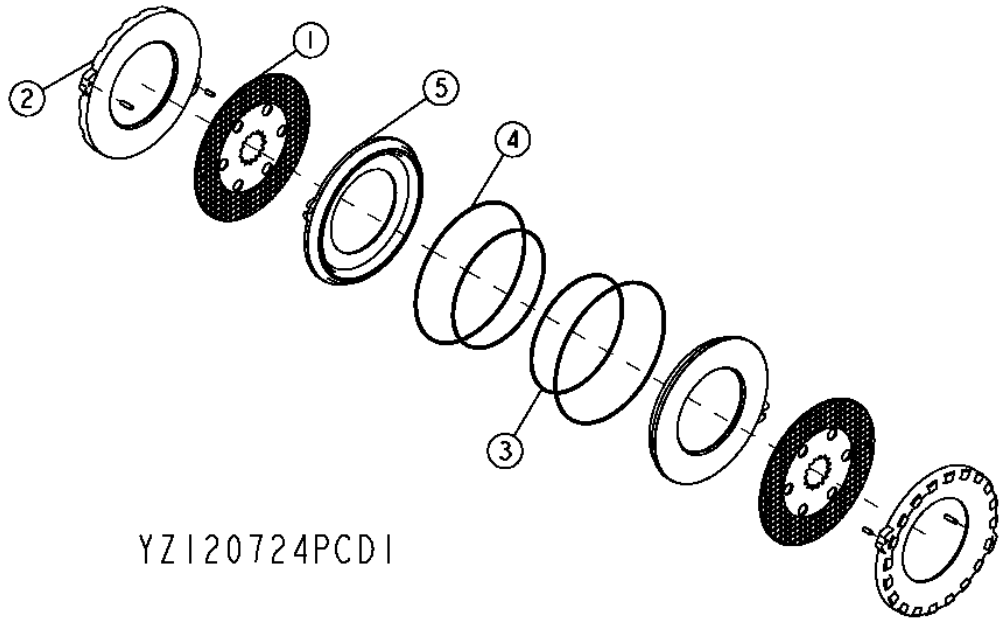

Item	*Nº peça*	*Descrição*	*Qtde*	*Nº série eixo*	*Notas*
1	YZ120979	Disco de freio	2		
2	YZ121053	Placa	2		
3	R131477	Vedação	2		
4	R131478	Vedação	2		
5	YZ121242	Pistão	2		

YZ121256 Differential Lock, Hydraulic
YZ121256 Blocage du différentiel, hydraulique
YZ121256 Bloqueio do Diferencial, Hidráulico
YZ121256 Блокировка дифференциала, гидравлическая
YZ121256 Bloqueo del diferencial, hidráulico

YZ121256BPCD C.1

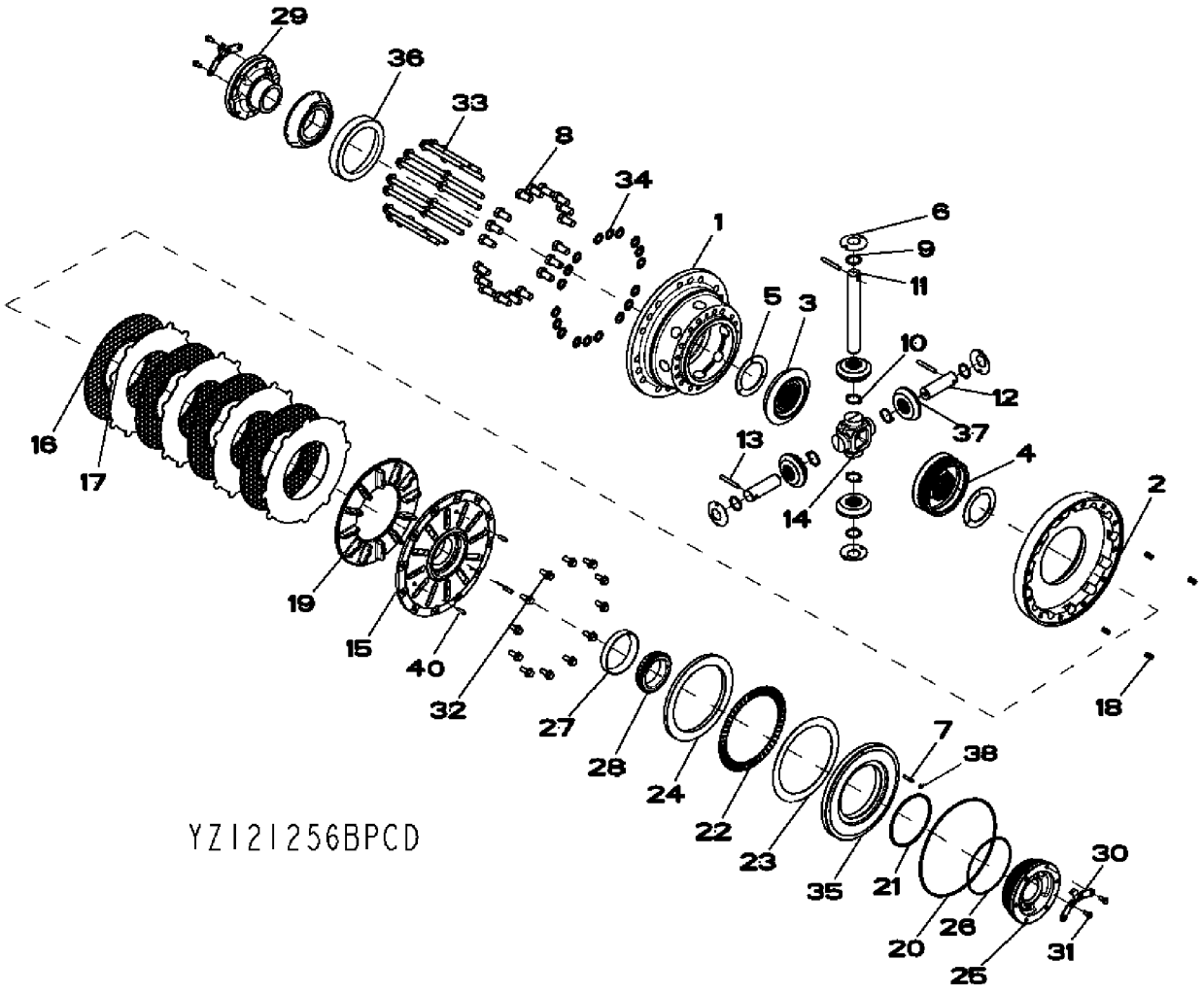

Item	Nº peça	Descrição	Qtde	Nº série eixo	Notas
1	YZ121239	Carcaça	1		
2	YZ120954	Carcaça	1		
3	YZ121133	Coroa	1		SUB FOR R59289
4	YZ121134	Coroa	1		SUB FOR YZ120386
5	R93623	Arruela de encosto	2		
6	R59460	Arruela de encosto	4		
7	34M7040	Pino elástico	1		6 X 30 mm
8	R48787	Parafuso sextavado	18		
9	R70112	Arruela de encosto	4		
10	R70113	Arruela de encosto	4		
11	R132827	Eixo com pinhão	1		
12	R132828	Eixo com pinhão	2		
13	W30317	Pino elástico	3		
14	R132836	Cubo	1		
15	YZ121230	Capa	1		
16	YZ120964	Disco de embreagem	4		
17	YZ121110	Plato da embreagem	4		
18	YZ120902	Mola de compressão	4		
19	YZ121199	Atuador	1		
20	YZ121090	Vedação	1		
21	YZ120968	Vedação	1		
22	YZ120970	Rolamento de agulhas	1		
23	YZ120971	Arruela de encosto	1		
24	YZ121228	Espaçador	1		
25	YZ120961	Mancal	1		
26	R136314	Anel o	1		
27	JD8259	Capa de rolamento	1		
28	JD8954	Cone de rolamento	1		
29	YZ120960	Mancal	1		
30	YZ121016	Placa de segurança	2		
31	R88246	Parafuso sextavado	4		
32	19M7785	Parafuso	12		M10 X 25
33	19M7838	Parafuso	16		M12 X 130
34	R85226	Arruela	18		
35	YZ121227	Pistão	1		
36	YZ121260	Rolamento de Rolos cônicos	1		
37	R134726	Pinhão	4		
38	YZ121036	Plugue	1		
39	R70115	Agulha de rolamento	26		Not Illustrated
40	R109082	Agulha de rolamento	3		

YZ121182 Standard Differential, Front
YZ121182 Différentiel standard, avant
YZ121182 Diferencial Padrão, Dianteiro
YZ121182 Стандартный дифференциал, передний
YZ121182 Diferencial estándar, delantero

YZ121182PCD2 A.1

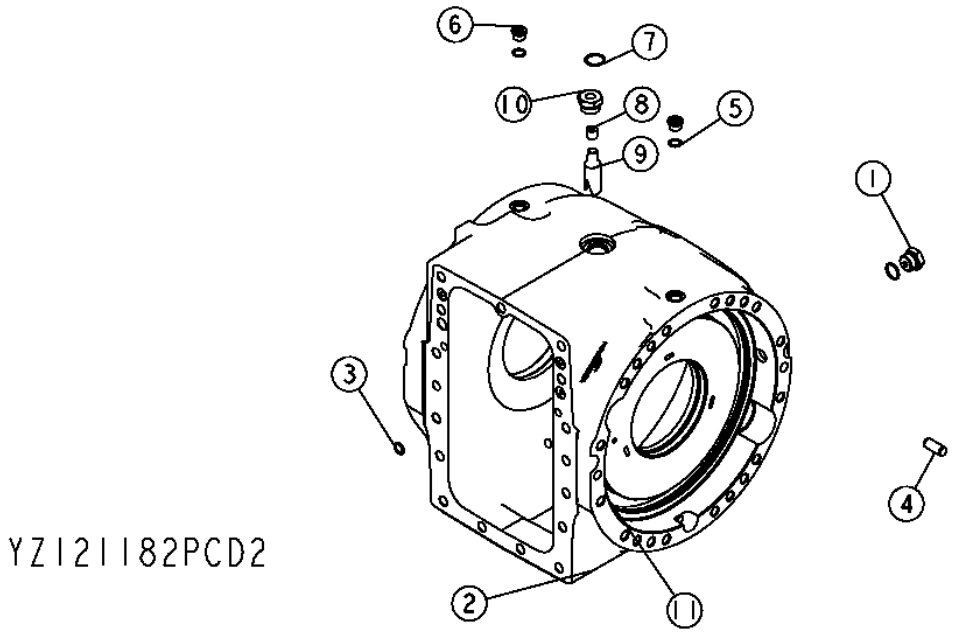

Item	*Nº peça*	*Descrição*	*Qtde*	*Nº série eixo*	*Notas*
1	RE58664	Conexão	2		
	F3171R	Anel o	1		
	R27175	Tampão de dreno	1		
2	YZ121224	Caixa	1		
3	R375R	Anel o	4		
4	R54380	Pino de centragem	6		
5	R26375	Anel o	2		
6	R33138	Conexão	2		
7	U17409	Anel o	1		
8	15H563	Tampão	1		3/8"
	15H666	Tampão	1		3/8"
9	R132574	Tubulação esTruTural	1		
10	R112210	Adaptador	1		
11	YZ121180	Tampão de dreno	1		

YZ120753 Final Drive
YZ120753 Réduction finale
YZ120753 Redução Final
YZ120753 Главная передача
YZ120753 Reducción final

YZ120753_PCD A.2

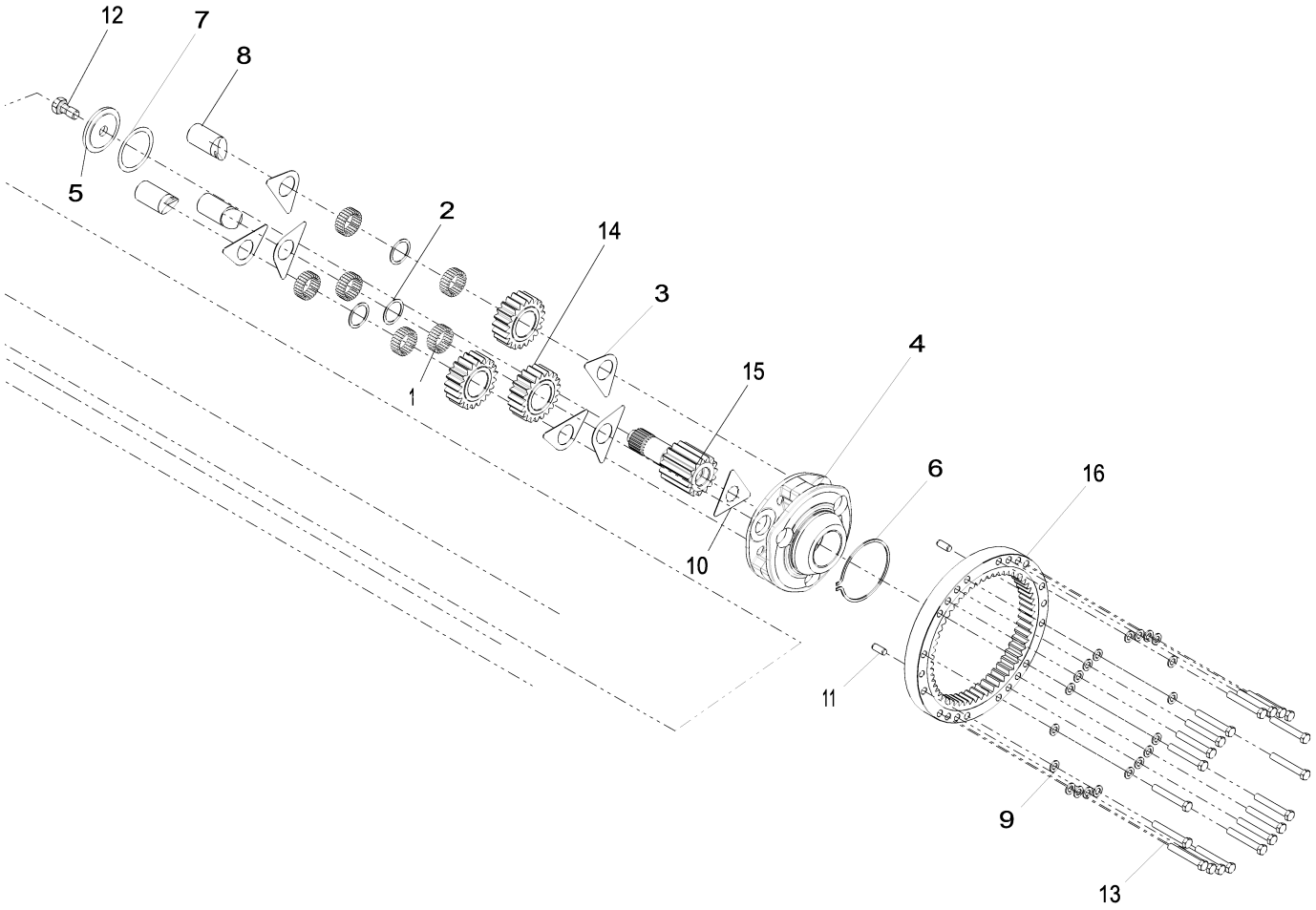

Item	*Nº peça*	*Descrição*	*Qtde*	*Nº série*	*Notas*
1	R109082	Agulha de rolamento	144		
2	R109083	Arruela	3		
3	R112079	Arruela de encosto	6		
4	R116810	Porta-Planetários	1		
5	R119270	Arruela	1		
6	R33029	Anel de pressão	1		
7	R52389	Calço	1		
8	R97998	Eixo com pinhão	3		
9	R135543	Arruela	40		
10	YZ121119	Placa de segurança	2		
11	R54380	Pino de centragem	4		
12	R82175	Parafuso sextavado	2		
13	19M8620	Parafuso sextavado	40		M16 X 110
14	YZ121125	Planetário	3		
15	YZ121129	Eixo com pinhão	2		
16	YZ120647	EngrEnagem	2		

YZ19486 Reman Axle, Front
YZ19486 Essieu réusiné, avant
YZ19486 Eixo Reman, Dianteiro
YZ19486 Мост Reman, передний
YZ19486 Eje Reman, delantero

YZ19529_PCD B.1

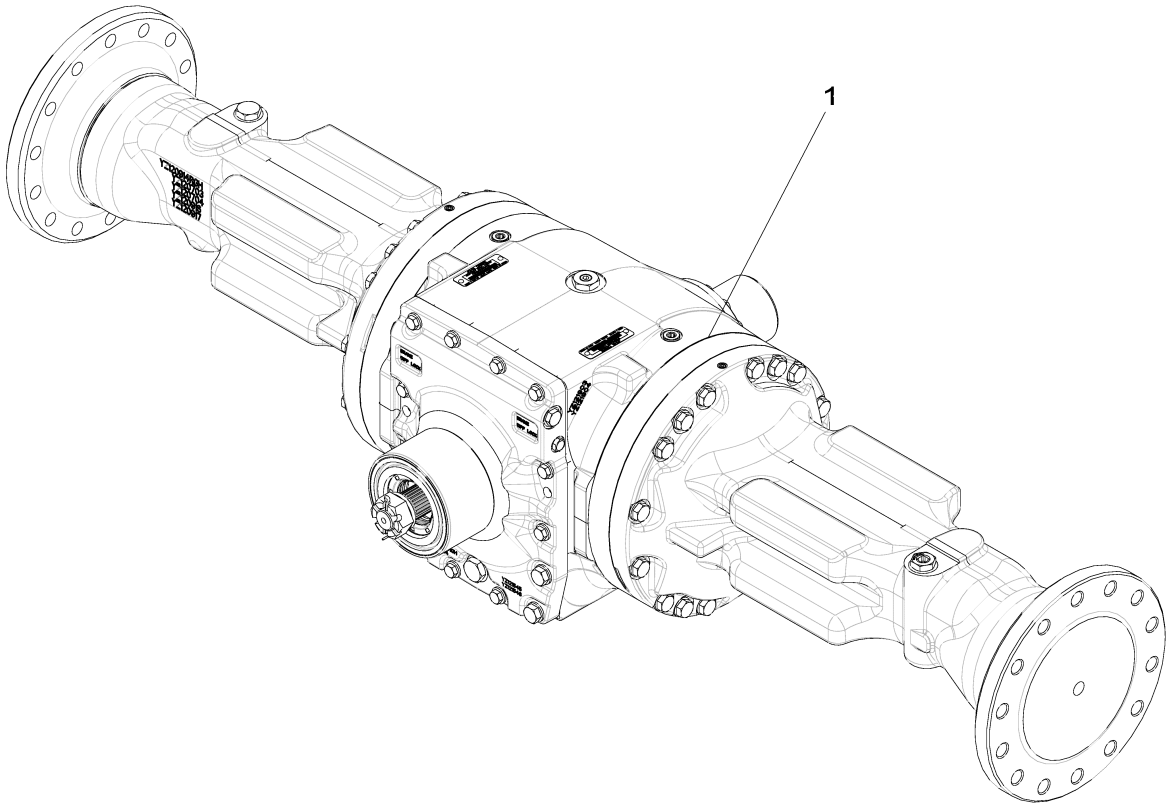

YZ19529_PCD

Item	*Nº peça*	*Descrição*	*Qtde*	*Nº série*	*Notas*
1	YZ19486	Eixo com diferencial	1		NLA; ORDER PG200592; REPLACED BY YZ19696
	PG200592	Eixo diant. remanufaturado	1		SUB FOR YZ19486 1400 TMIV FRONT AXLE

YZ120718 Spiral Bevel Input Pinion and Ring Gear Set
YZ120718 Jeu de pignons coniques hélicoïdaux d'entrée et couronnes
YZ120718 Jogo de Pinhão de Entrada Cônico Espiral e Engrenagem de Coroa
YZ120718 Входн. кон. шест. и набор зубч. венц.
YZ120718 Kit de piñón de entrada cónico en espiral y corona dentada

YZ120718PCD1 A.1

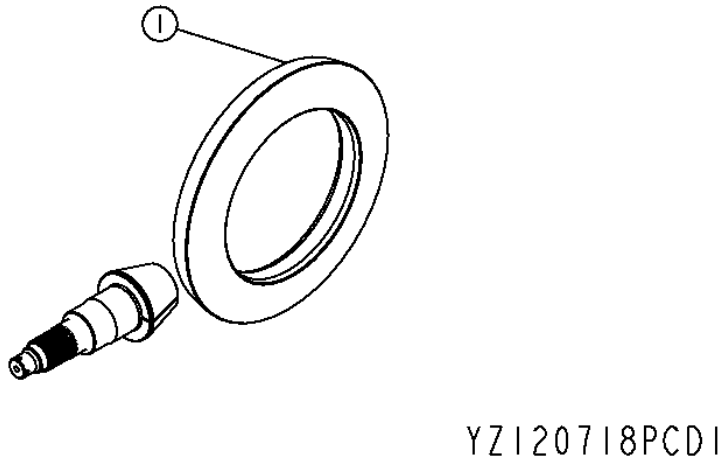

Item	*Nº peça*	*Descrição*	*Qtde*	*Nº série eixo*	*Notas*
1	YZ120769	Coroa e pinhão	1		(MARKED YZ120770 AND YZ120643)

YZ120751 Input Yoke, Front Axle
YZ120751 Chape d'entrée, essieu avant
YZ120751 Garfo de Entrada, Eixo Dianteiro
YZ120751 Первичная вилка, передний мост
YZ120751 Horquilla de entrada, eje delantero

YZ120751PCD1 A.1

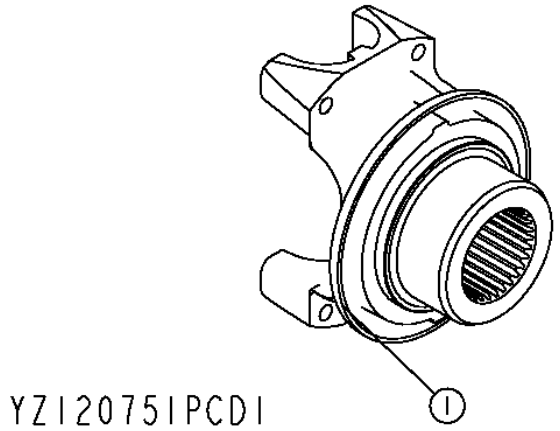

Item	*Nº peça*	*Descrição*	*Qtde*	*Nº série eixo*	*Notas*
1	YZ121887	Forquilha	1		(SUB FOR YZ120814)

YZ121797 Axle Housing and Shaft
YZ121797 CARTER ET ARBRE D'ESSIEU
YZ121797 CARCAÇA DO EIXO DE RODA E EIXO
YZ121797 Вал и картер моста
YZ121797 Carcasa y flecha de eje

YZ121797_PCD A.1

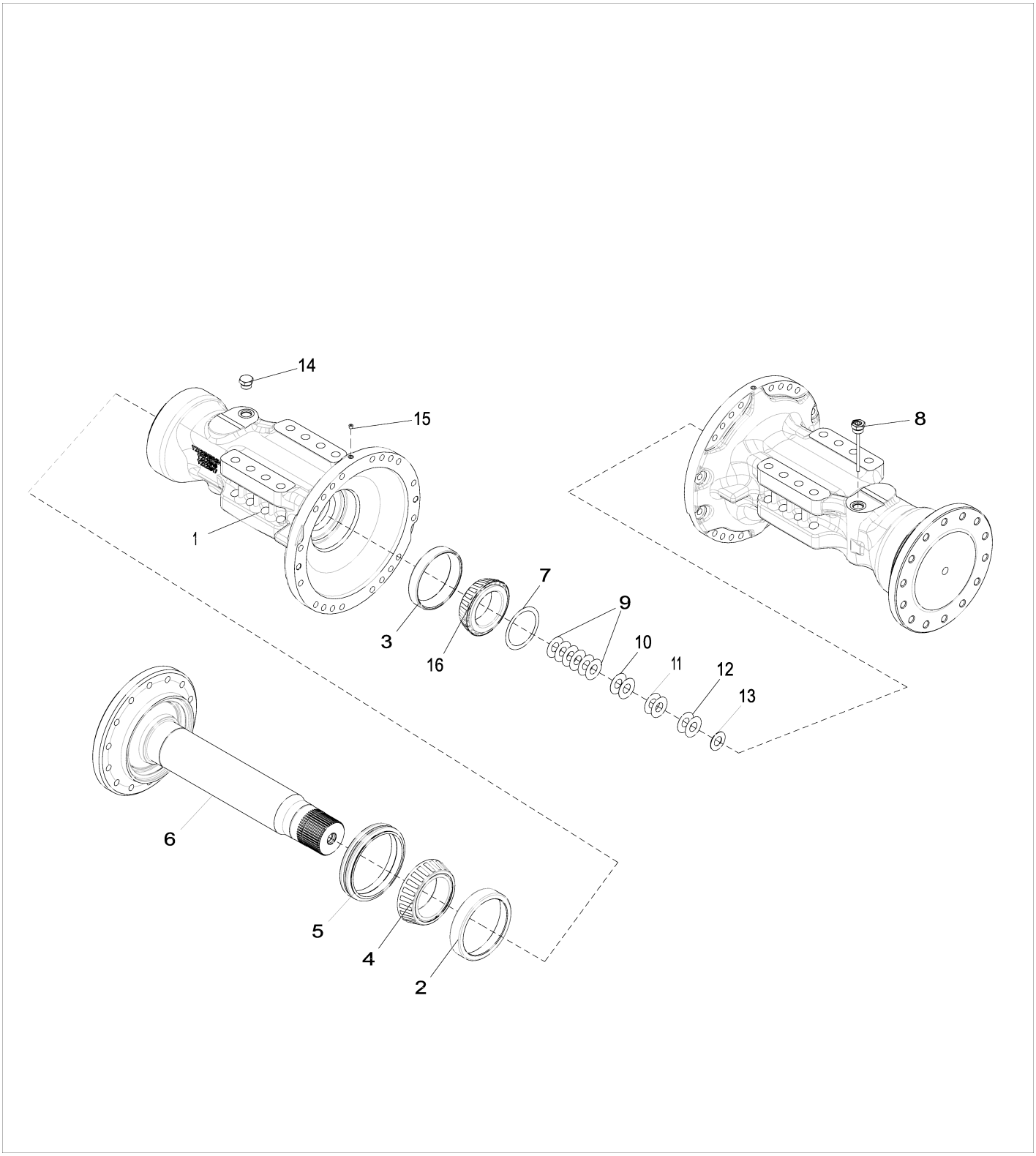

Item	*Nº peça*	*Descrição*	*Qtde*	*Nº série*	*Notas*
1	YZ121516	Carcaça	2		
2	YZ121530	Capa de rolamento	2		
3	YZ122235	Capa de rolamento	2		
4	YZ121529	Cone de rolamento	2		
5	YZ120453	Vedação	2		
6	YZ121495	Semi-eixo	2		
7	R52389	Calço	2		
8	YZ121220	Vareta de niVel	1		
9	R59439	Calço	12		
10	R59440	Calço	4		
11	R61461	Calço	4		
12	R79989	Calço	4		
13	F2380R	Arruela	2		
14	RE58664	Conexão	1		
15	15H558	Tampão	2	1/8"	
16	YZ122255	Cone de rolamento	2		

YZ121049 Standard Input Housing, Non- Oscillating
YZ121049 Carter d'entreé standard, non oscillant
YZ121049 Carcaça de Entrada Padrão, Não Oscilante
YZ121049 Стандартный первичный корпус, некачающийся
YZ121049 Caja de entrada estándar, sin oscilación

YZ121049_PCD B.1

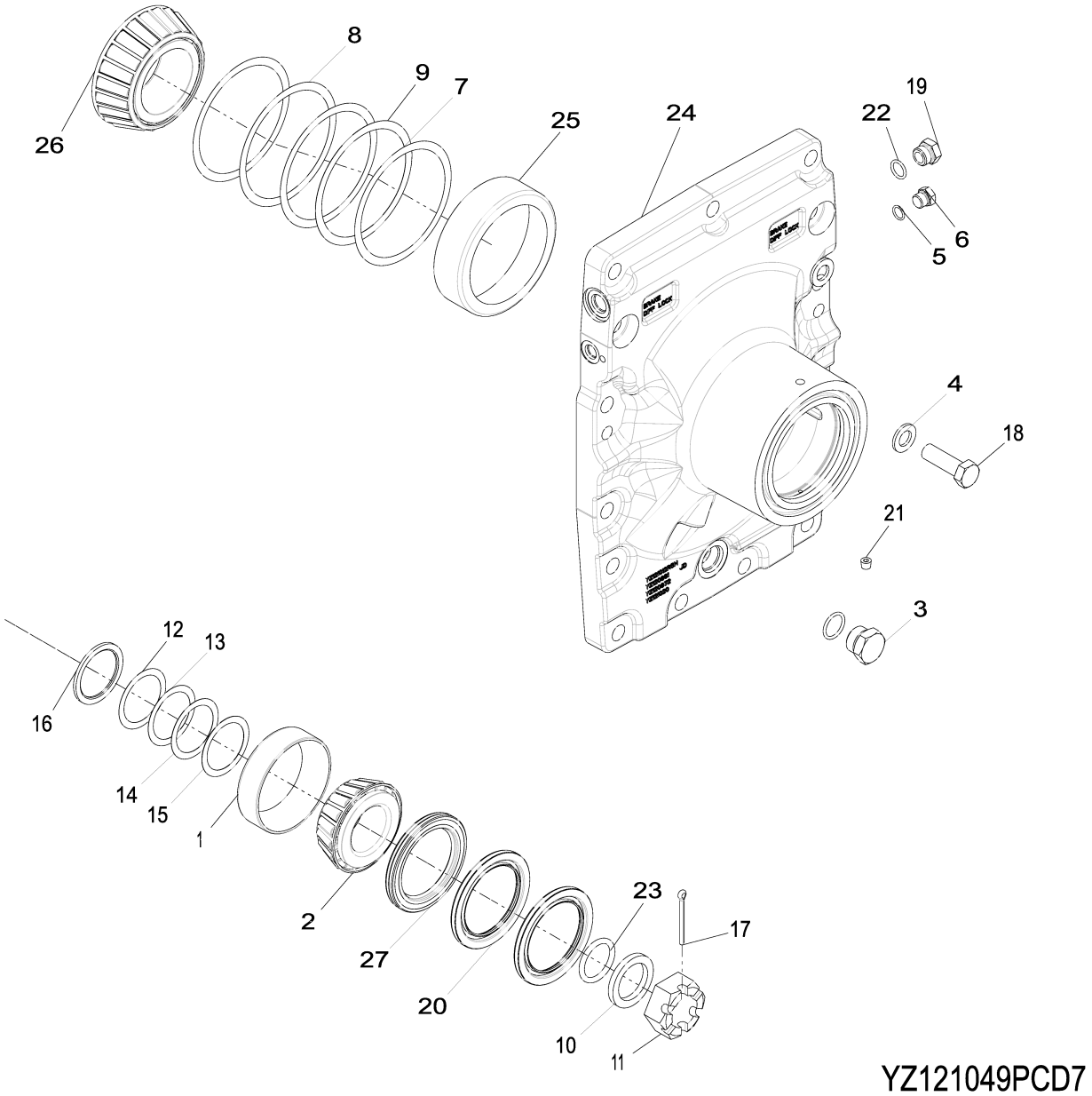

YZ121049_PCD

Item	*Nº peça*	*Descrição*	*Qtde*	*Nº série transmissão*	*Notas*
1	JD8255	Capa de rolamento	1		
2	JD9078	Cone de rolamento	1		
3	RE58664	Conexão	1		
	F3171R	Anel o	1		
	R27175	Tampão de dreno	1		
4	R135543	Arruela	15		
5	R26448	Anel o	2		
6	R27218	Tampão	2		
7	R35365	Calço	2		
8	R35366	Calço	2		
9	R35367	Calço	1		
10	YZ120167	Arruela	1		
11	R48776	Porca	1		
12	R51196	Calço	1		
13	R51197	Calço	1		
14	R51198	Calço	1		
15	R51199	Calço	1		
16	R56308	Espaçador	1		
17	11M7032	Contra-pino	1		5 X 50 mm
18	19M7409	Parafuso sextavado	15		M16 X 50
19	R33138	Conexão	2		
20	YZ120513	Vedação	2		SUB FOR YZ121724
21	15H558	Tampão	2		1/8"
22	R375R	Anel o	2		
23	A4540R	Anel o	1		
24	YZ121055	Capa	1		
25	R115216	Capa de rolamento	1		SUB FOR APPL RE49486
26	R115217	Cone de rolamento	1		SUB FOR APPL RE49486
27	YZ120685	Vedação	1		SUB FOR YZ121724

YZ120944 Dual Brakes, 4:800:1 FD
YZ120944 Dual Brakes, 4:800:1 FD
YZ120944 Freios Duplos, 4:800:1 FD
YZ120944 Двухконтурные тормоза, 4:800:1 FD
YZ120944 Frenos dobles reducción final de 4:800:1

YZ120724PCD1 A.1

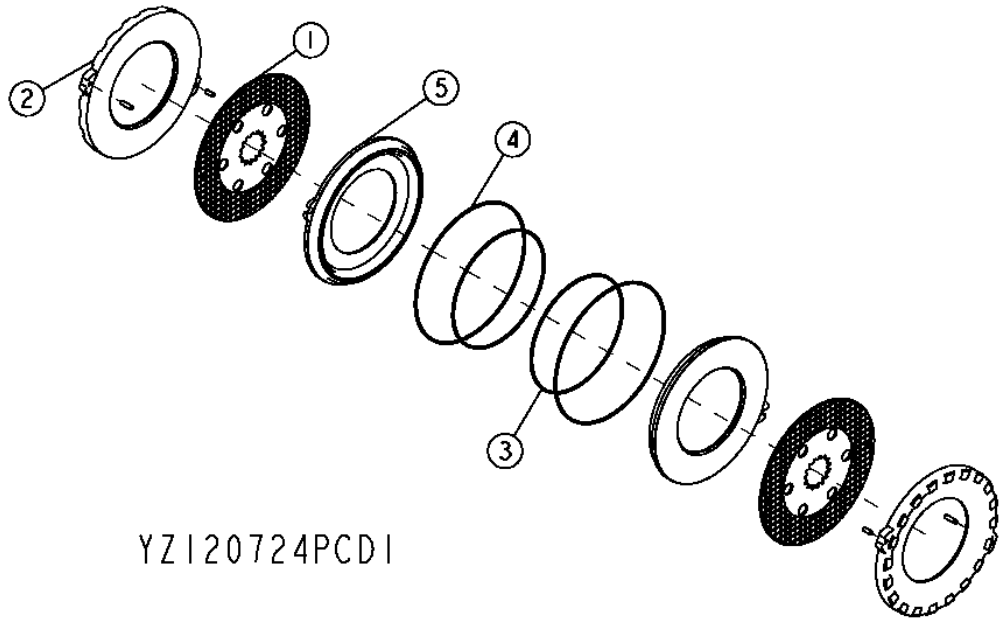

Item	*Nº peça*	*Descrição*	*Qtde*	*Nº série eixo*	*Notas*
1	YZ120979	Disco de freio	2		
2	YZ121053	Placa	2		
3	R131477	Vedação	2		
4	R131478	Vedação	2		
5	YZ121242	Pistão	2		

YZ121256 Differential Lock, Hydraulic
YZ121256 Blocage du différentiel, hydraulique
YZ121256 Bloqueio do Diferencial, Hidráulico
YZ121256 Блокировка дифференциала, гидравлическая
YZ121256 Bloqueo del diferencial, hidráulico

YZ121256BPCD C.1

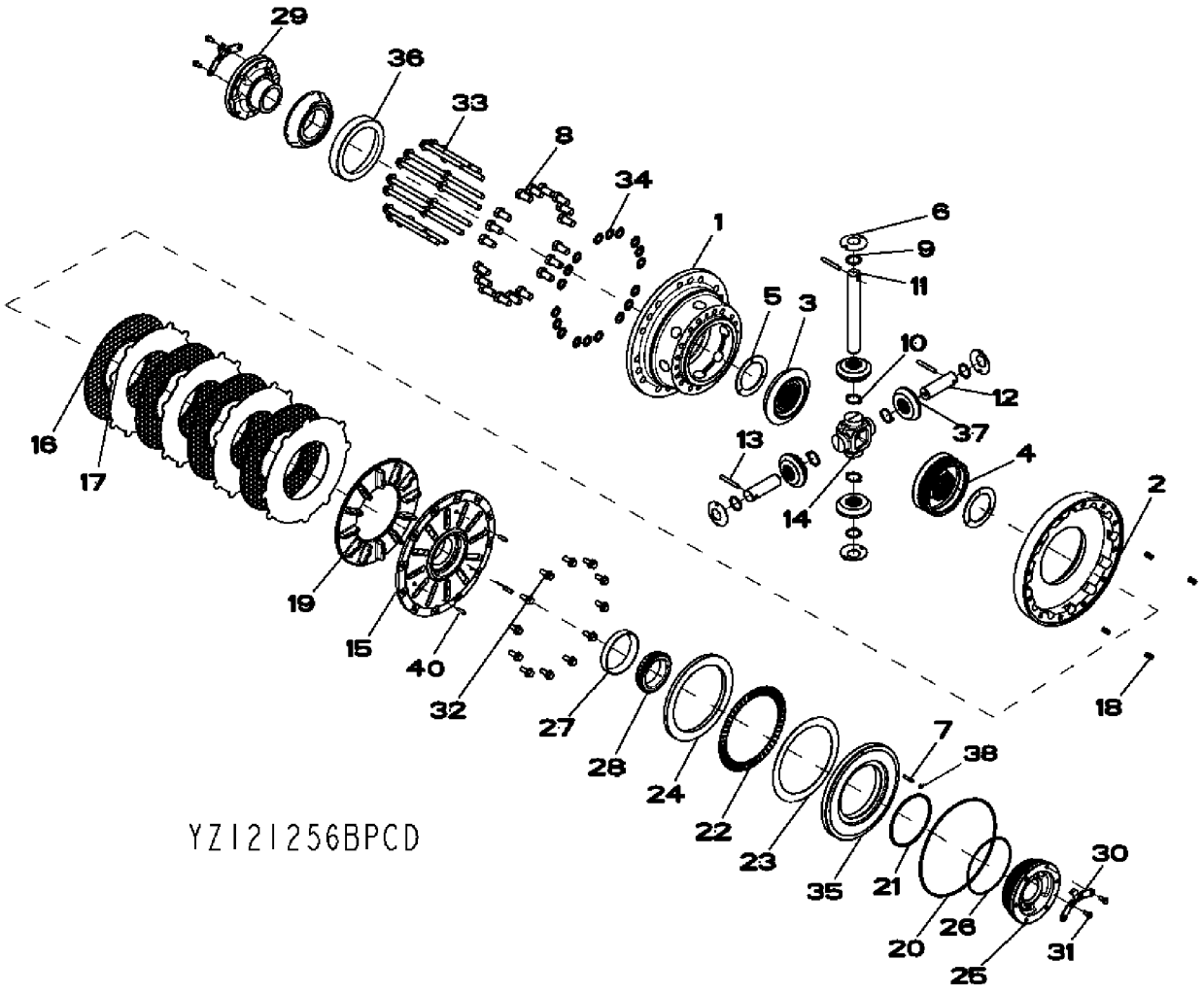

Item	*Nº peça*	*Descrição*	*Qtde*	*Nº série eixo*	*Notas*
1	YZ121239	Carcaça	1		
2	YZ120954	Carcaça	1		
3	YZ121133	Coroa	1		SUB FOR R59289
4	YZ121134	Coroa	1		SUB FOR YZ120386
5	R93623	Arruela de encosto	2		
6	R59460	Arruela de encosto	4		
7	34M7040	Pino elástico	1		6 X 30 mm
8	R48787	Parafuso sextavado	18		
9	R70112	Arruela de encosto	4		
10	R70113	Arruela de encosto	4		
11	R132827	Eixo com pinhão	1		
12	R132828	Eixo com pinhão	2		
13	W30317	Pino elástico	3		
14	R132836	Cubo	1		
15	YZ121230	Capa	1		
16	YZ120964	Disco de embreagem	4		
17	YZ121110	Plato da embreagem	4		
18	YZ120902	Mola de compressão	4		
19	YZ121199	Atuador	1		
20	YZ121090	Vedação	1		
21	YZ120968	Vedação	1		
22	YZ120970	Rolamento de agulhas	1		
23	YZ120971	Arruela de encosto	1		
24	YZ121228	Espaçador	1		
25	YZ120961	Mancal	1		
26	R136314	Anel o	1		
27	JD8259	Capa de rolamento	1		
28	JD8954	Cone de rolamento	1		
29	YZ120960	Mancal	1		
30	YZ121016	Placa de segurança	2		
31	R88246	Parafuso sextavado	4		
32	19M7785	Parafuso	12		M10 X 25
33	19M7838	Parafuso	16		M12 X 130
34	R85226	Arruela	18		
35	YZ121227	Pistão	1		
36	YZ121260	Rolamento de Rolos cônicos	1		
37	R134726	Pinhão	4		
38	YZ121036	Plugue	1		
39	R70115	Agulha de rolamento	26		Not Illustrated
40	R109082	Agulha de rolamento	3		

YZ121182 Standard Differential, Front
YZ121182 Différentiel standard, avant
YZ121182 Diferencial Padrão, Dianteiro
YZ121182 Стандартный дифференциал, передний
YZ121182 Diferencial estándar, delantero

YZ121182PCD2 A.1

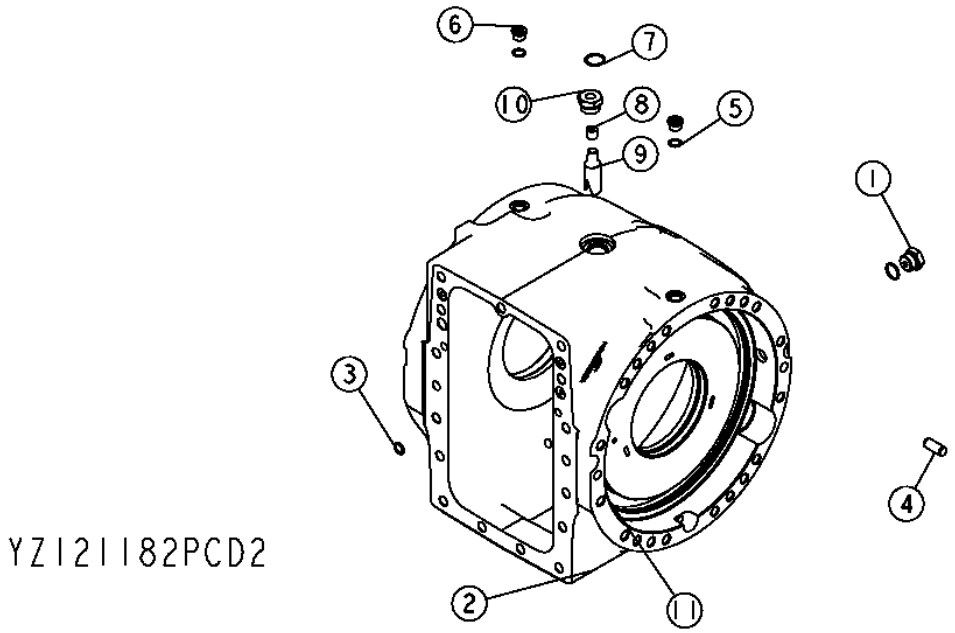

Item	*Nº peça*	*Descrição*	*Qtde*	*Nº série eixo*	*Notas*
1	RE58664	Conexão	2		
	F3171R	Anel o	1		
	R27175	Tampão de dreno	1		
2	YZ121224	Caixa	1		
3	R375R	Anel o	4		
4	R54380	Pino de centragem	6		
5	R26375	Anel o	2		
6	R33138	Conexão	2		
7	U17409	Anel o	1		
8	15H563	Tampão	1		3/8"
	15H666	Tampão	1		3/8"
9	R132574	Tubulação esTruTural	1		
10	R112210	Adaptador	1		
11	YZ121180	Tampão de dreno	1		

YZ120753 Final Drive
YZ120753 Réduction finale
YZ120753 Redução Final
YZ120753 Главная передача
YZ120753 Reducción final

YZ120753_PCD A.2

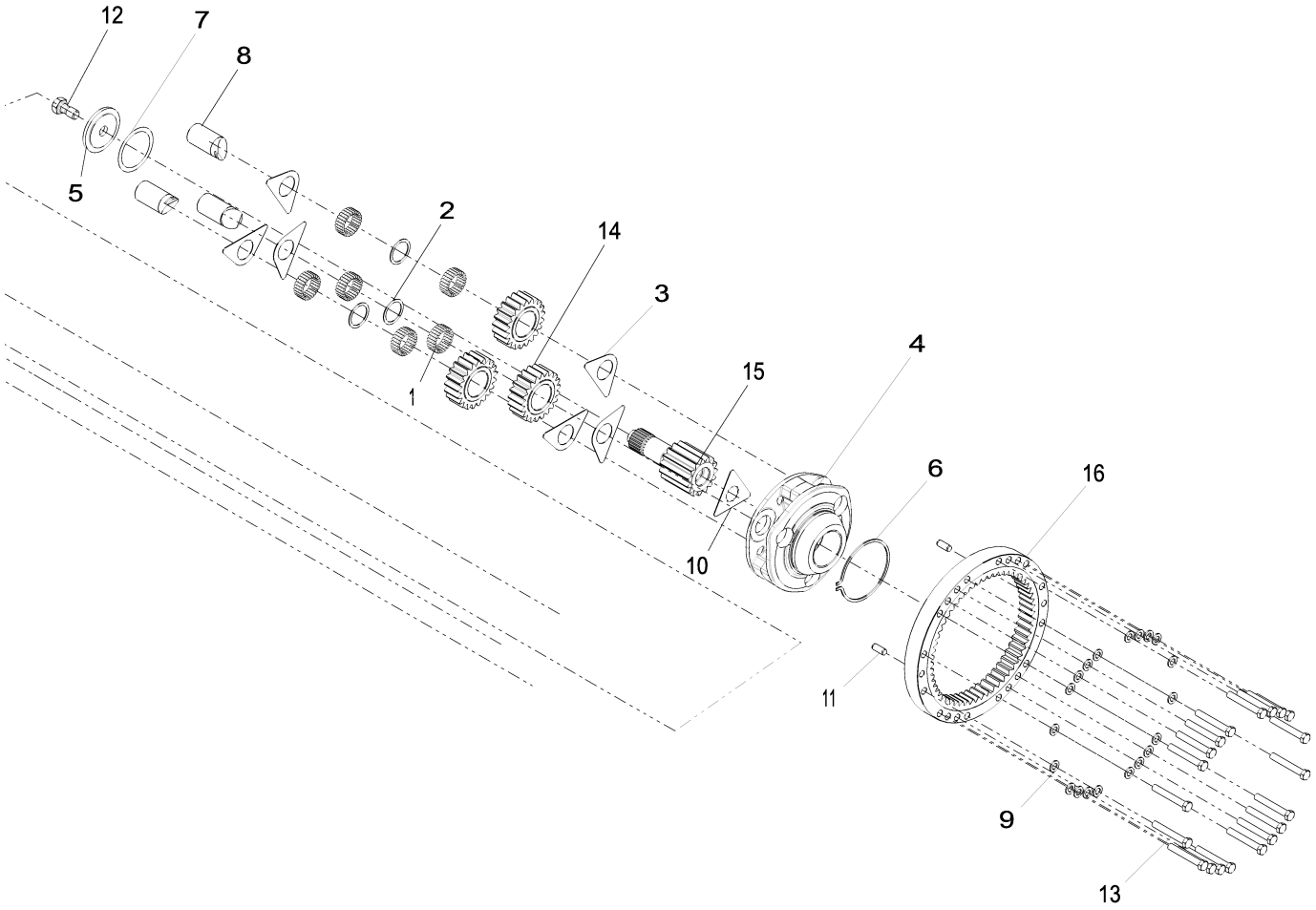

Item	*Nº peça*	*Descrição*	*Qtde*	*Nº série*	*Notas*
1	R109082	Agulha de rolamento	144		
2	R109083	Arruela	3		
3	R112079	Arruela de encosto	6		
4	R116810	Porta-Planetários	1		
5	R119270	Arruela	1		
6	R33029	Anel de pressão	1		
7	R52389	Calço	1		
8	R97998	Eixo com pinhão	3		
9	R135543	Arruela	40		
10	YZ121119	Placa de segurança	2		
11	R54380	Pino de centragem	4		
12	R82175	Parafuso sextavado	2		
13	19M8620	Parafuso sextavado	40		M16 X 110
14	YZ121125	Planetário	3		
15	YZ121129	Eixo com pinhão	2		
16	YZ120647	EngrEnagem	2		

YZ19330 Reman Axle
YZ19330 Essieu réusiné
YZ19330 Eixo Reman
YZ19330 Мост Reman
YZ19330 Eje Reman

YZ18988_PCD A.1

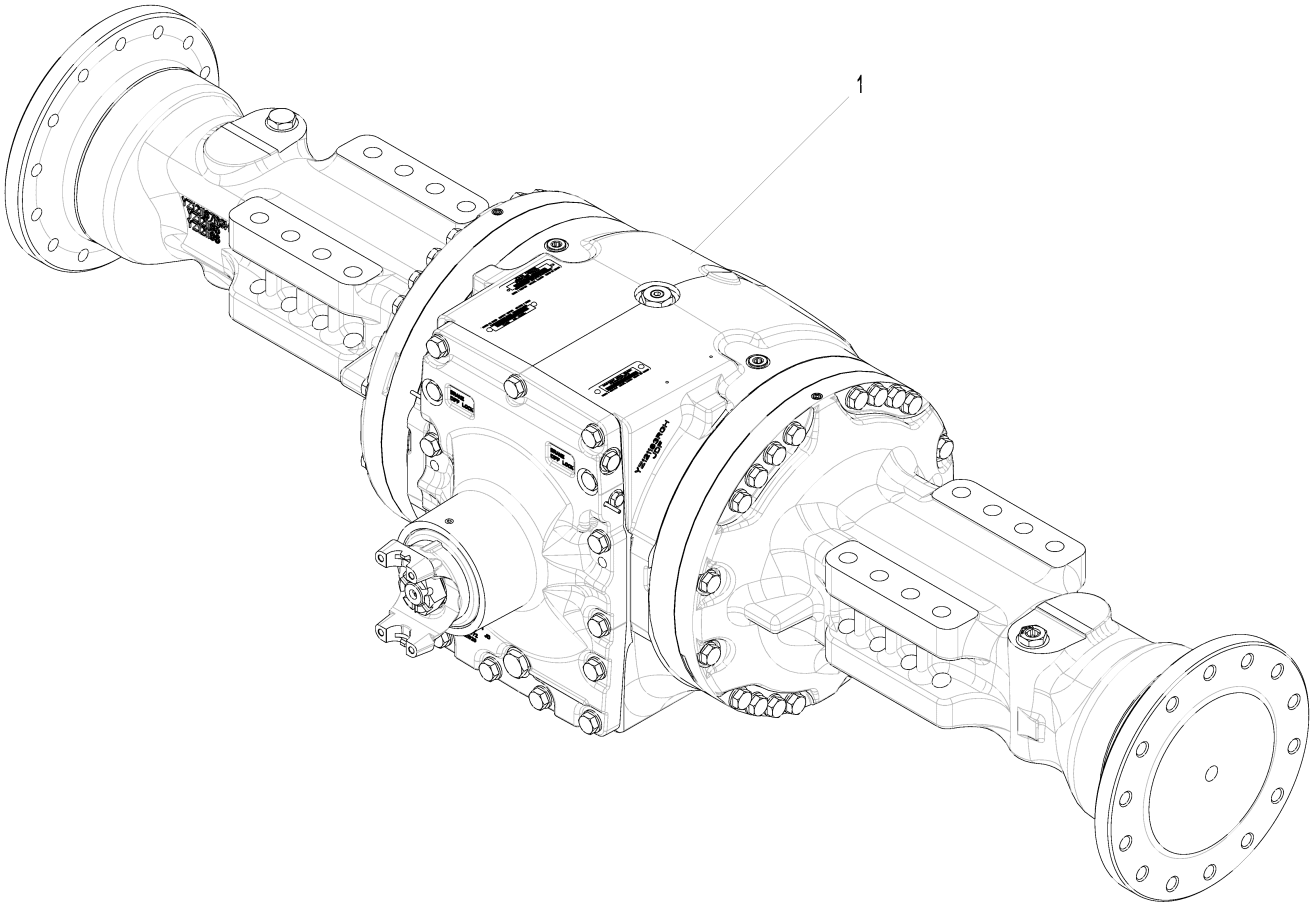

YZ18988_PCD

Item	*Nº peça*	*Descrição*	*Qtde*	*Nº série*	*Notas*
1	YZ19330	Eixo com diferencial	1		NLA; ORDER PG200422
	PG200422	Eixo tras. remanufaturado	1		REMAN FOR YZ19330 Axle 1400 Series TMIV ?K”

RE35712 Spiral Bevel Input Pinion and Ring Gear Set, Front
RE35712 Pignon d'entrée conique hélicoïdal et jeu de couronnes dentées, avant
RE35712 Conjunto de Pinhão de Entrada Cônico Espiral e Coroa, Dianteiro
RE35712 Входная шестерня конической передачи и набор зубчатых венцов, передние
RE35712 Juego de corona dentada y piñón de entrada cónico helicoidal, delantero

RE33813PCD1 A.1

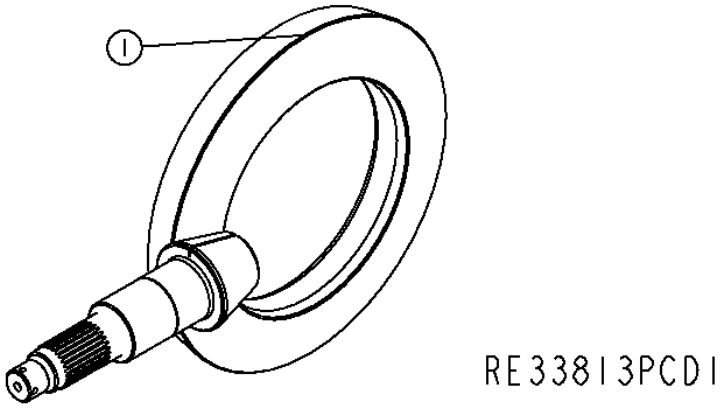

Item	*Nº peça*	*Descrição*	*Qtde*	*Nº série eixo*	*Notas*
1	YZ120642	Coroa	1		(MARKED R165472 AND YZ120641) (ALSO ORDER RE50114)

YZ120751 Input Yoke, Front Axle
YZ120751 Chape d'entrée, essieu avant
YZ120751 Garfo de Entrada, Eixo Dianteiro
YZ120751 Первичная вилка, передний мост
YZ120751 Horquilla de entrada, eje delantero

YZ120751PCD1 A.1

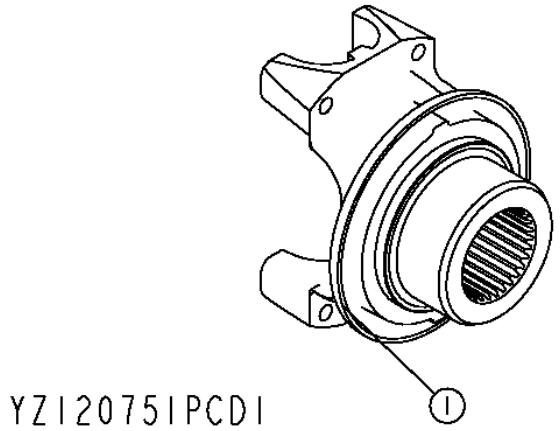

Item	*Nº peça*	*Descrição*	*Qtde*	*Nº série eixo*	*Notas*
1	YZ121887	Forquilha	1		(SUB FOR YZ120814)

YZ120721 Axle Housing and Shaft
YZ120721 CARTER ET ARBRE D'ESSIEU
YZ120721 CARCAÇA DO EIXO DE RODA E EIXO
YZ120721 Вал и картер моста
YZ120721 Carcasa y flecha de eje

YZ120721PCD1 A.1

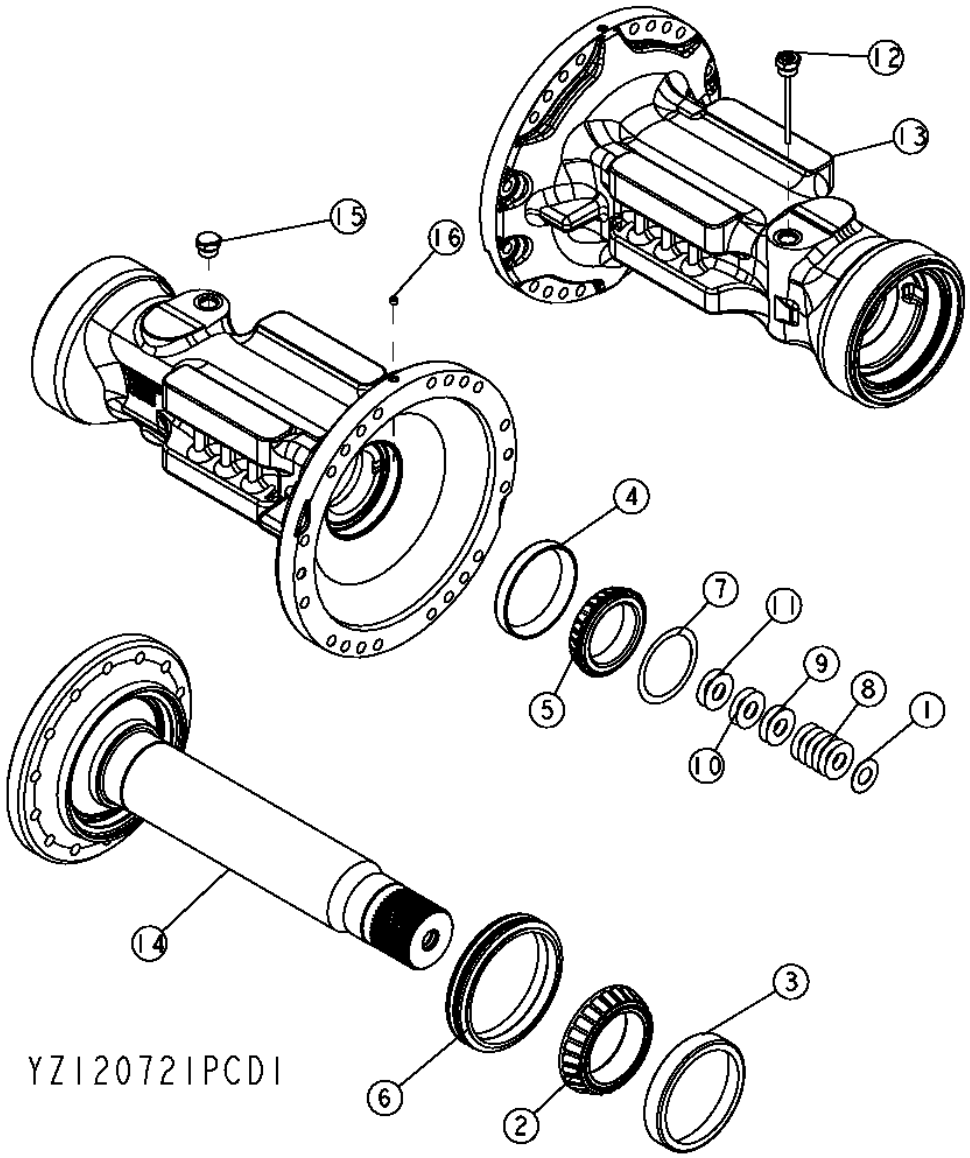

Item	Nº peça	Descrição	Qtde	Nº série eixo	Notas
1	F2380R	Arruela	2		
2	JD10315	Cone de rolamento	2		
3	JD10316	Capa de rolamento	2		
4	JD8272	Capa de rolamento	2		
5	JD8989	Cone de rolamento	2		
6	YZ120453	Vedação	2		
7	R52389	Calço	2		
8	R59439	Calço	12		
9	R59440	Calço	4		
10	R61461	Calço	4		
11	R79989	Calço	4		
12	YZ121220	Vareta de niVel	1		
13	YZ121185	Carcaça	2		
14	YZ120688	Semi-eixo	2		
15	RE58664	Conexão	1		
	R27175	Tampão de dreno	1		
	F3171R	Anel o	1		
16	15H558	Tampão	2		1/8", (SUB FOR JD7759)

YZ121321 Standard Input Housing, Osc
YZ121321 Carter d'entrée standard, osc.
YZ121321 Carcaça de Entrada Padrão, Oscilante
YZ121321 Стандартный первичный корпус, качающийся
YZ121321 Caja de entrada estándar, oscilación

YZ121321PCD B.1

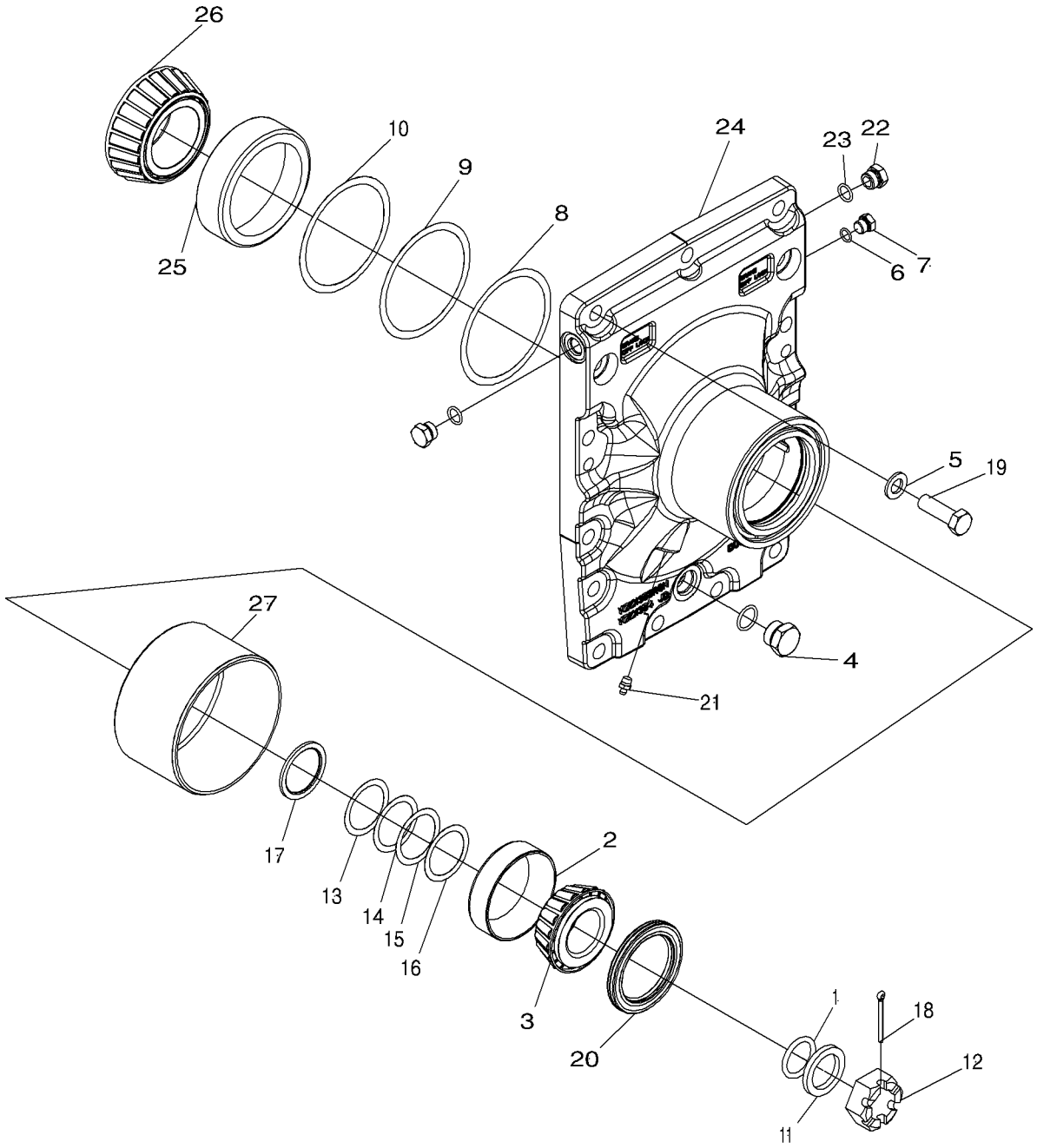

YZ121321PCDB

Item	*Nº peça*	*Descrição*	*Qtde*	*Nº série eixo*	*Notas*
1	A4540R	Anel o	1		
2	JD8255	Capa de rolamento	1		
3	JD9078	Cone de rolamento	1		
4	RE58664	Conexão	1		
	R27175	Tampão de dreno	1		
	F3171R	Anel o	1		
5	R135543	Arruela	15		
6	R26448	Anel o	1		
7	R27218	Tampão	1		
8	R35365	Calço	2		
9	R35366	Calço	2		
10	R35367	Calço	1		
11	YZ120167	Arruela	1		
12	R48776	Porca	1		
13	R51196	Calço	1		
14	R51197	Calço	1		
15	R51198	Calço	1		
16	R51199	Calço	1		
17	R56308	Espaçador	1		
18	11M7032	Contra-pino	1		5 X 50 mm
19	19M7409	Parafuso sextavado	15		M16 X 50
20	YZ121724	Vedação	1		
21	JD7759	Conexão de lubrificação	1		
22	R39112	Conexão	2		
23	F37020114	Anel o	2		
24	YZ121324	Capa	1		INCLUDES YZ121326
25	R115216	Capa de rolamento	1		ORDER RE49486
26	R115217	Cone de rolamento	1		ORDER RE49486
27	YZ121326	Luva	1		

YZ121301 Dual Center Pivot, Osc
YZ121301 Double pivot central, osc.
YZ121301 Pivô Central Duplo, Oscilante
YZ121301 Двойной центральный шарнир, качающийся
YZ121301 Pivote central doble, oscilante

YZ121301PCD A.1

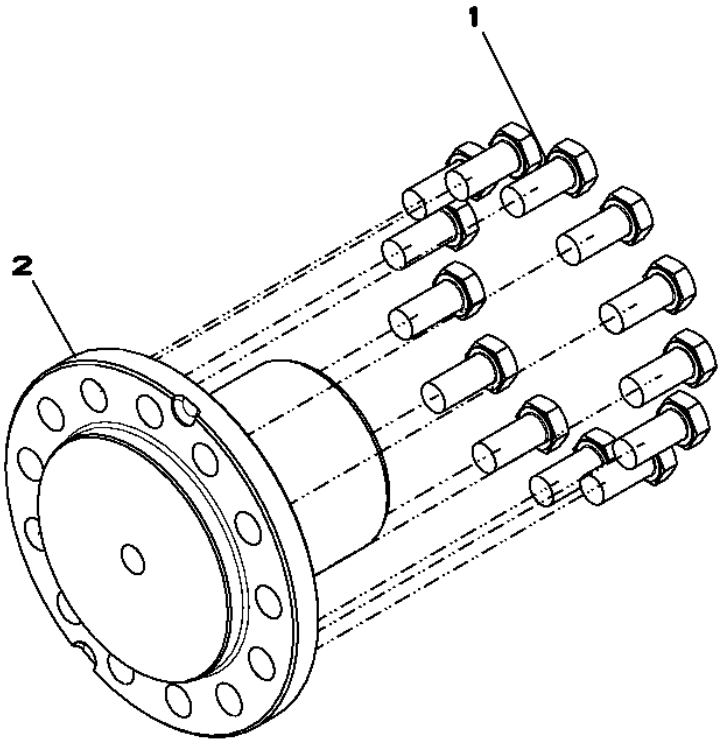

YZ121301PCD

Item	*Nº peça*	*Descrição*	*Qtde*	*Nº série eixo*	*Notas*
1	19M8035	Parafuso sextavado	13		M16 X 35
2	YZ121312	Pino	1		

YZ120724 Dual Brakes
YZ120724 Doubles Freins
YZ120724 Freios Duplos
YZ120724 Двухконтурные тормоза
YZ120724 Frenos Dobles

YZ120724PCD1 A.1

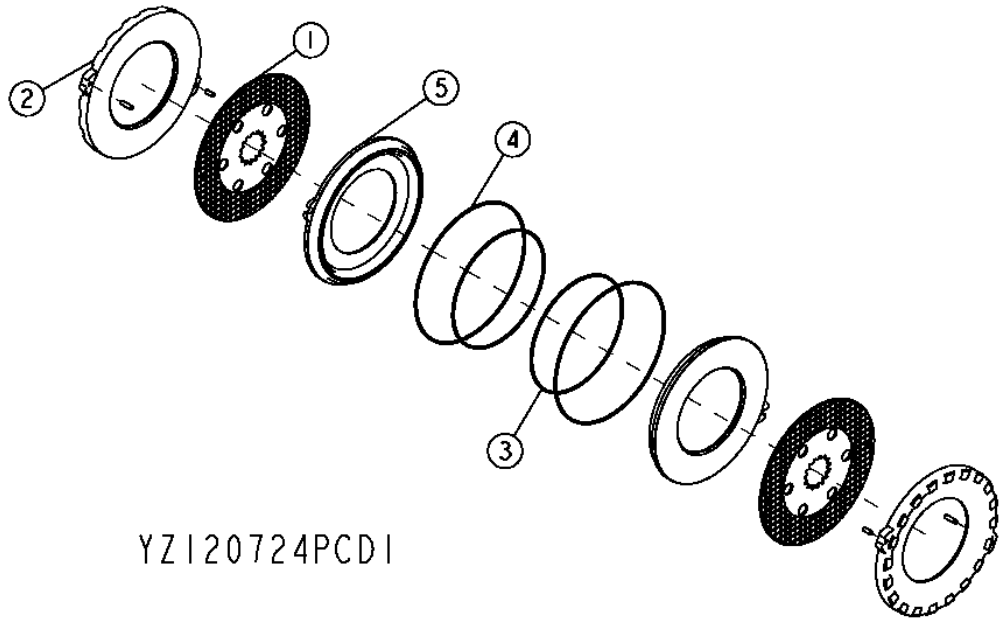

Item	*Nº peça*	*Descrição*	*Qtde*	*Nº série eixo*	*Notas*
1	YZ120979	Disco de freio	2		
2	YZ121053	Placa	2		
3	R131477	Vedação	2		
4	R131478	Vedação	2		
5	YZ121242	Pistão	2		

YZ120983 Differential Housing
YZ120983 Carter de différentiel
YZ120983 Carcaça do Diferencial
YZ120983 Корпус дифференциала
YZ120983 Cárter del diferencial

YZ120983_PCD A.2

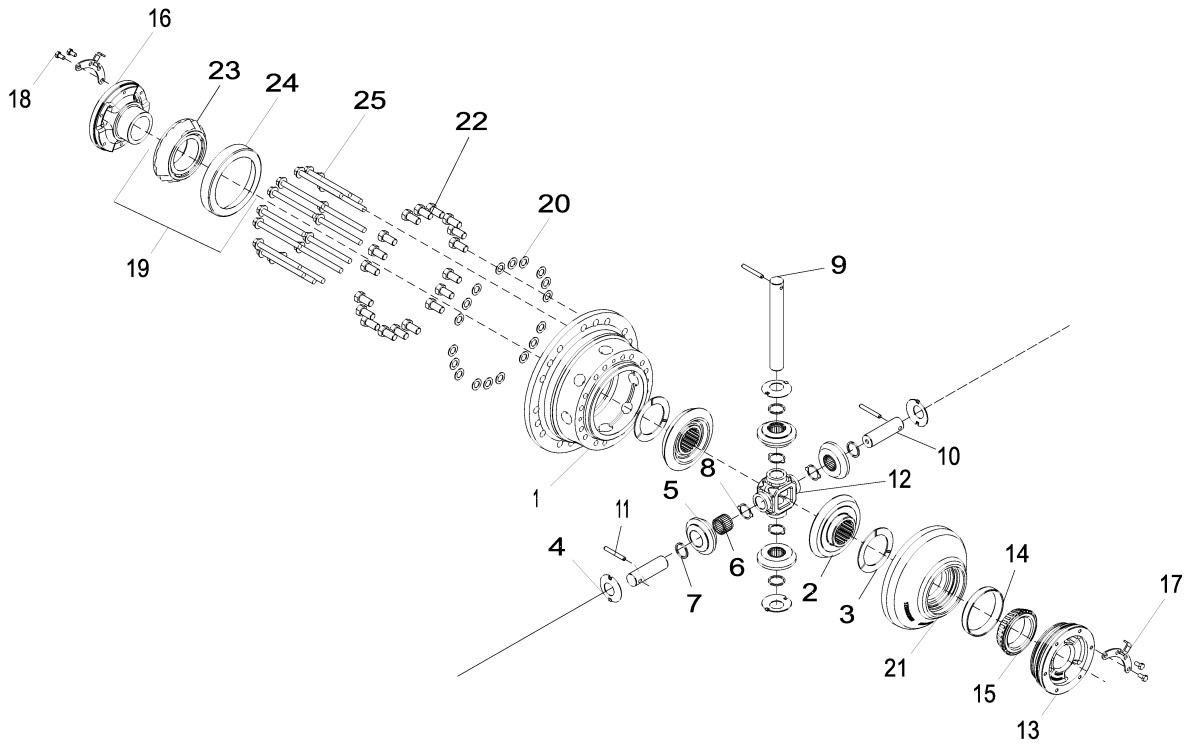

Item	*Nº peça*	*Descrição*	*Qtde*	*Nº série*	*Notas*
1	YZ121239	Carcaça	1		
2	YZ121133	Coroa	2		
3	R93623	Arruela de encosto	2		
4	R59460	Arruela de encosto	4		
5	R134726	Pinhão	1		
6	R70115	Agulha de rolamento	26		
7	R70112	Arruela de encosto	4		
8	R70113	Arruela de encosto	4		
9	R132827	Eixo com pinhão	1		
10	R132828	Eixo com pinhão	2		
11	W30317	Pino elástico	3		
12	R132836	Cubo	1		
13	YZ120961	Mancal	1		
14	JD8259	Capa de rolamento	1		
15	JD8954	Cone de rolamento	1		
16	YZ120960	Mancal	1		
17	YZ121016	Placa de segurança	2		
18	R88246	Parafuso sextavado	4		
19	YZ121260	Rolamento de Rolos cônicos	1		
20	R85226	Arruela	18		
21	YZ120986	Carcaça	1		
22	R48787	Parafuso sextavado	18		15.875 X 31.750 mm (5/8" X 1-1/4")
23	YZ120975	Cone de rolamento	1		
24	YZ120974	Capa de rolamento	1		
25	19M7838	Parafuso	16		M12 X 130

YZ120948 Standard Differential Case
YZ120948 Carter de différentiel standard
YZ120948 Caixa do Diferencial Padrão
YZ120948 Картер стандартного дифференциала
YZ120948 Cárter de diferencial estándar

YZ120948PCD3 A.1

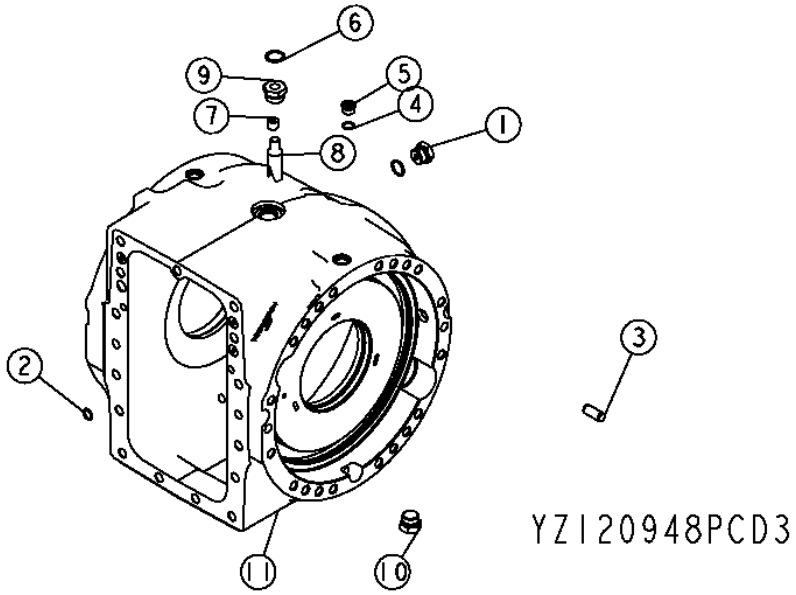

Item	*Nº peça*	*Descrição*	*Qtde*	*Nº série eixo*	*Notas*
1	RE58664	Conexão	2		
	F3171R	Anel o	1		
	R27175	Tampão de dreno	1		
2	R375R	Anel o	4		
3	R54380	Pino de centragem	6		
4	R26375	Anel o	2		
5	R33138	Conexão	2		
6	U17409	Anel o	1		
7	15H563	Tampão	1		3/8"
	15H666	Tampão	1		3/8"
8	R132574	Tubulação esTruTural	1		
9	R112210	Adaptador	1		
10	YZ121180	Tampão de dreno	1		
11	YZ121222	Caixa	1		

YZ120753 Final Drive
YZ120753 Réduction finale
YZ120753 Redução Final
YZ120753 Главная передача
YZ120753 Reducción final

YZ120753_PCD A.2

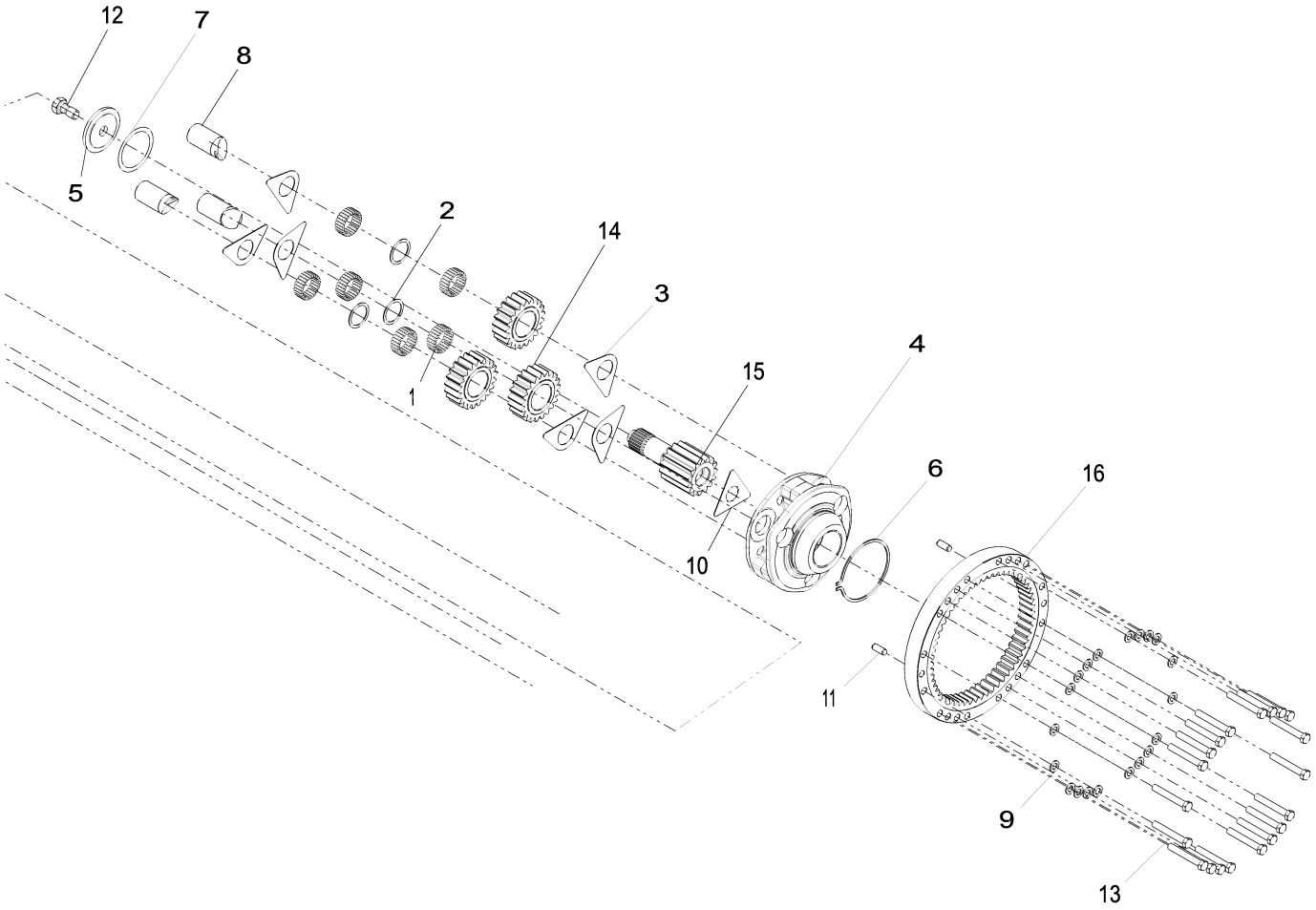

Item	*Nº peça*	*Descrição*	*Qtde*	*Nº série*	*Notas*
1	R109082	Agulha de rolamento	144		
2	R109083	Arruela	3		
3	R112079	Arruela de encosto	6		
4	R116810	Porta-Planetários	1		
5	R119270	Arruela	1		
6	R33029	Anel de pressão	1		
7	R52389	Calço	1		
8	R97998	Eixo com pinhão	3		
9	R135543	Arruela	40		
10	YZ121119	Placa de segurança	2		
11	R54380	Pino de centragem	4		
12	R82175	Parafuso sextavado	2		
13	19M8620	Parafuso sextavado	40		M16 X 110
14	YZ121125	Planetário	3		
15	YZ121129	Eixo com pinhão	2		
16	YZ120647	EngrEnagem	2		

YZ19487 Reman Axle, Rear
YZ19487 Essieu réusiné, arrière
YZ19487 Eixo Reman, Traseiro
YZ19487 Мост Reman, задний
YZ19487 Eje Reman, trasero

YZ19529_PCD B.1

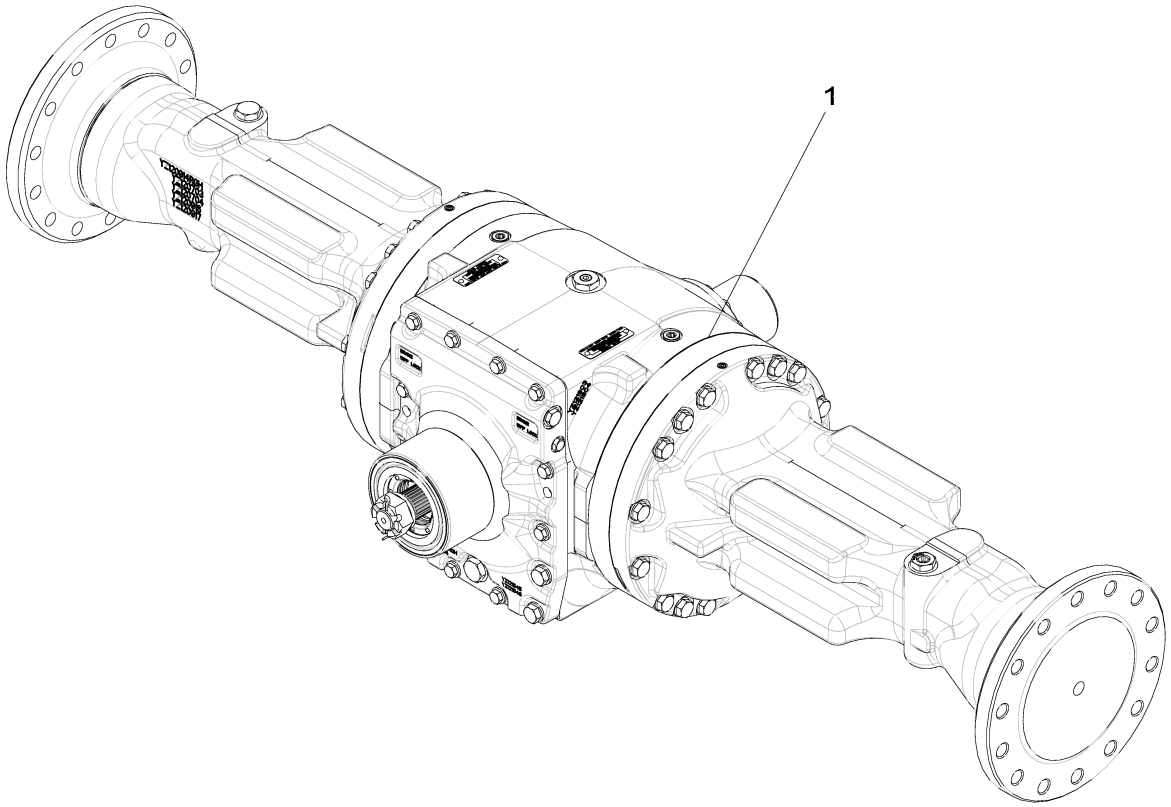

YZ19529_PCD

Item	*Nº peça*	*Descrição*	*Qtde*	*Nº série*	*Notas*
1	YZ19487	Eixo com diferencial	1		NLA; REPLACED BYYZ19684; ORDER PG200622
2	PG200622	Eixo tras. remanufaturado	1		SUB FOR YZ19487 1400 TMIV REAR AXLE

RE35712 Spiral Bevel Input Pinion and Ring Gear Set, Front
RE35712 Pignon d'entrée conique hélicoïdal et jeu de couronnes dentées, avant
RE35712 Conjunto de Pinhão de Entrada Cônico Espiral e Coroa, Dianteiro
RE35712 Входная шестерня конической передачи и набор зубчатых венцов, передние
RE35712 Juego de corona dentada y piñón de entrada cónico helicoidal, delantero

RE33813PCD1 A.1

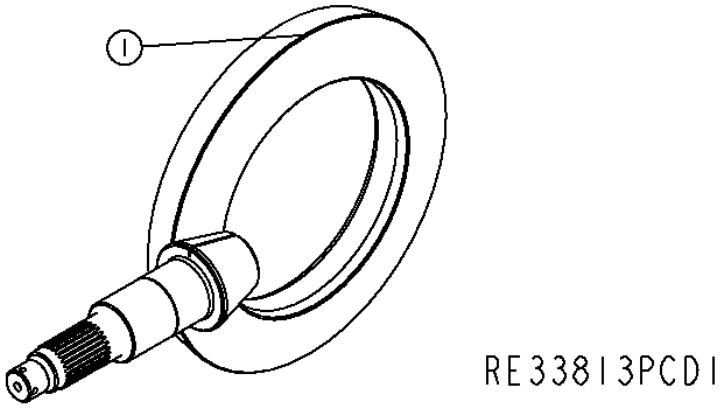

Item	*Nº peça*	*Descrição*	*Qtde*	*Nº série eixo*	*Notas*
1	YZ120642	Coroa	1		(MARKED R165472 AND YZ120641) (ALSO ORDER RE50114)

YZ120751 Input Yoke
YZ120751 Chape d'entrée
YZ120751 Garfo de Entrada
YZ120751 Первичная вилка
YZ120751 Horquilla de entrada

YZ120751PCD1 A.1

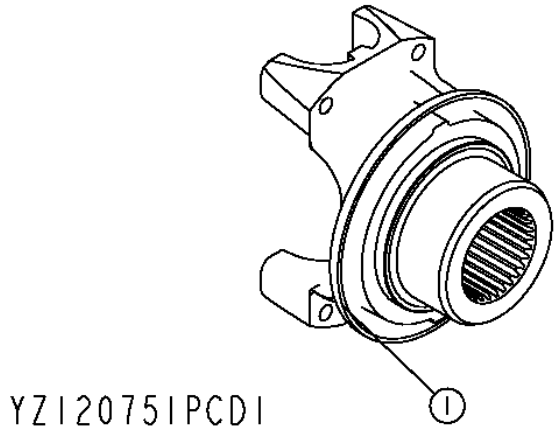

Item	*Nº peça*	*Descrição*	*Qtde*	*Nº série eixo*	*Notas*
1	YZ121887	Forquilha	1		(SUB FOR YZ120814)1610 SERIES

YZ121796 Axle Housing and Shaft, Rear
YZ121796 Carter et arbre d'essieu (arrière)
YZ121796 Carcaça e Eixo, Parte Traseira
YZ121796 Картер и вал моста, заднего
YZ121796 Carcasa de eje y flecha, trasero

YZ121796PCD A.1

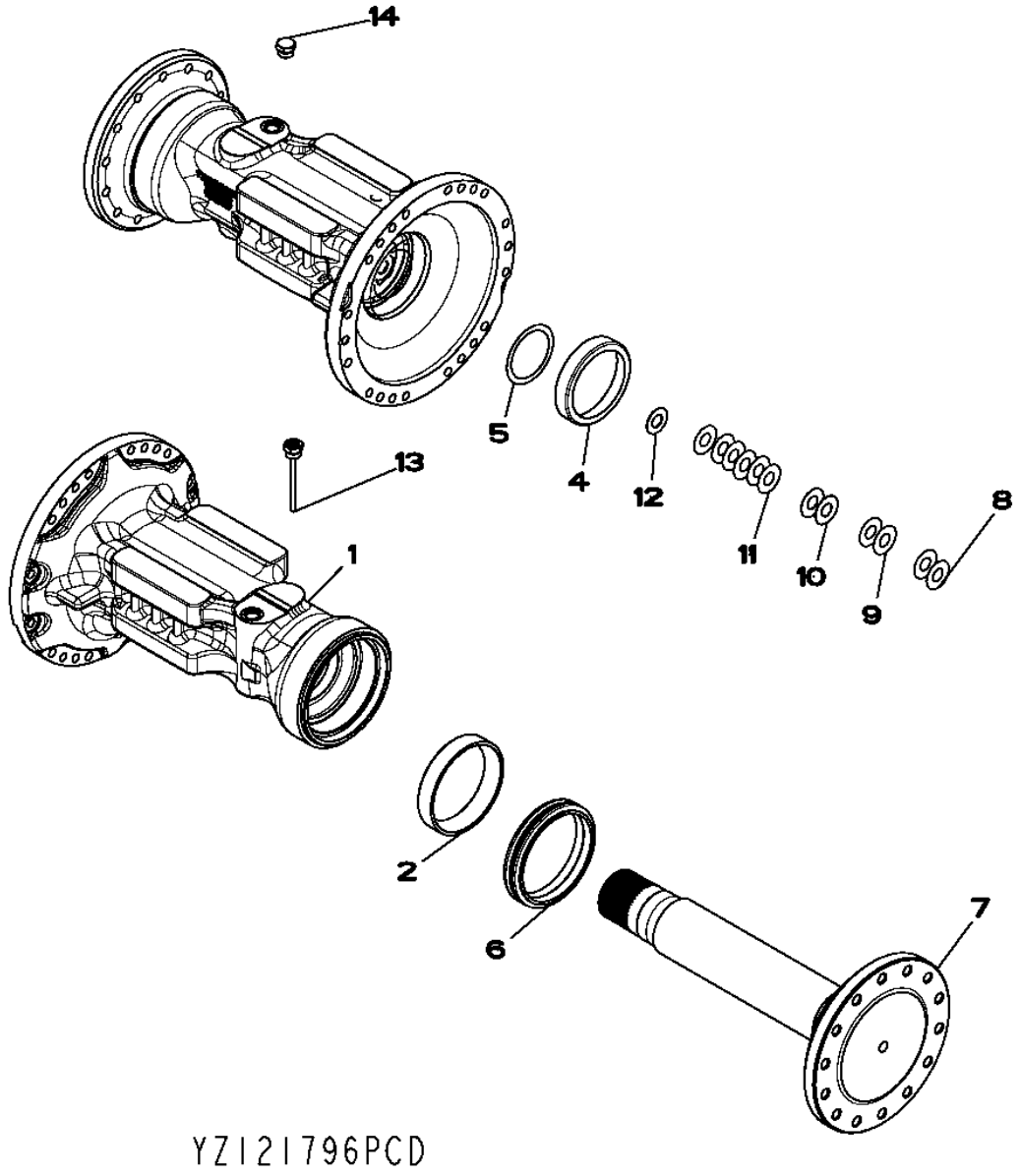

Item	*Nº peça*	*Descrição*	*Qtde*	*Nº série eixo*	*Notas*
1	YZ121516	Carcaça	2		(SUB FOR YZ121517)
2	YZ121530	Capa de rolamento	2		
3	YZ121529	Cone de rolamento	2		(NOT SHOWN)
4	JD8254	Capa de rolamento	2		
5	R52389	Calço	2		
6	YZ120453	Vedação	2		
7	YZ121495	Semi-eixo	12		
8	R79989	Calço	4		
9	R61461	Calço	4		
10	R59440	Calço	4		
11	R59439	Calço	12		
12	F2380R	Arruela	2		
13	YZ121220	Vareta de niVel	1		
14	RE58664	Conexão	1		
	R27175	Tampão de dreno	1		
	F3171R	Anel o	1		
15	R232685	Cone de rolamento	2		(NOT SHOWN)

YZ121321 Standard Input Housing, Oscillating
YZ121321 CARTER D'ENTRÉE STANDARD, OSCILLANT
YZ121321 Carcaça de Entrada Padrão, Oscilante
YZ121321 Стандартный первичный корпус, качающийся
YZ121321 Caja de entrada estándar, oscilante

YZ121321PCDB A.1

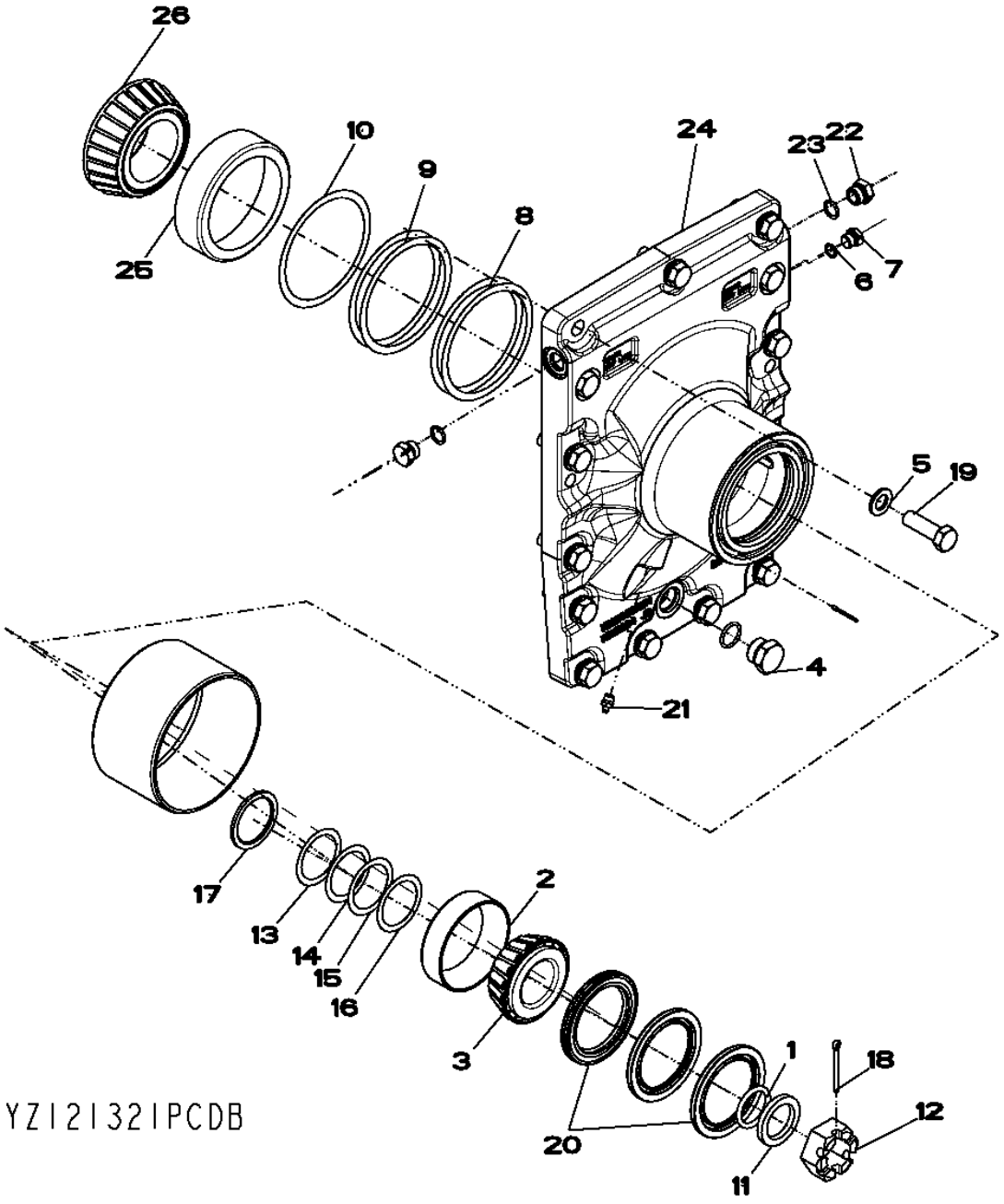

Item	*Nº peça*	*Descrição*	*Qtde*	*Nº série transmissão*	*Notas*
1	A4540R	Anel o	1		
2	JD8255	Capa de rolamento	1		
3	JD9078	Cone de rolamento	1		
4	RE58664	Conexão	1		
	R27175	Tampão de dreno	1		
	F3171R	Anel o	1		
5	R135543	Arruela	15		
6	R26448	Anel o	1		
7	R27218	Tampão	1		
8	R35365	Calço	2		
9	R35366	Calço	2		
10	R35367	Calço	1		
11	YZ120167	Arruela	1		
12	R48776	Porca	1		
13	R51196	Calço	1		
14	R51197	Calço	1		
15	R51198	Calço	1		
16	R51199	Calço	1		
17	R56308	Espaçador	1		
18	11M7032	Contra-pino	1		5 X 50 mm
19	19M7409	Parafuso sextavado	15		M16 X 50
20	YZ120685	Vedação	1		(SUB FOR YZ121724)
	YZ120513	Vedação	1		(SUB FOR YZ121724)
21	JD7759	Conexão de lubrificação	1		
22	R39112	Conexão	2		
23	F37020114	Anel o	2		
24	YZ121324	Capa	1		
25	R115216	Capa de rolamento	1		
26	R115217	Cone de rolamento	1		

YZ121301 Dual Center Pivot, Osc
YZ121301 Double pivot central, osc.
YZ121301 Pivô Central Duplo, Oscilante
YZ121301 Двойной центральный шарнир, качающийся
YZ121301 Pivote central doble, oscilante

YZ121301PCD A.1

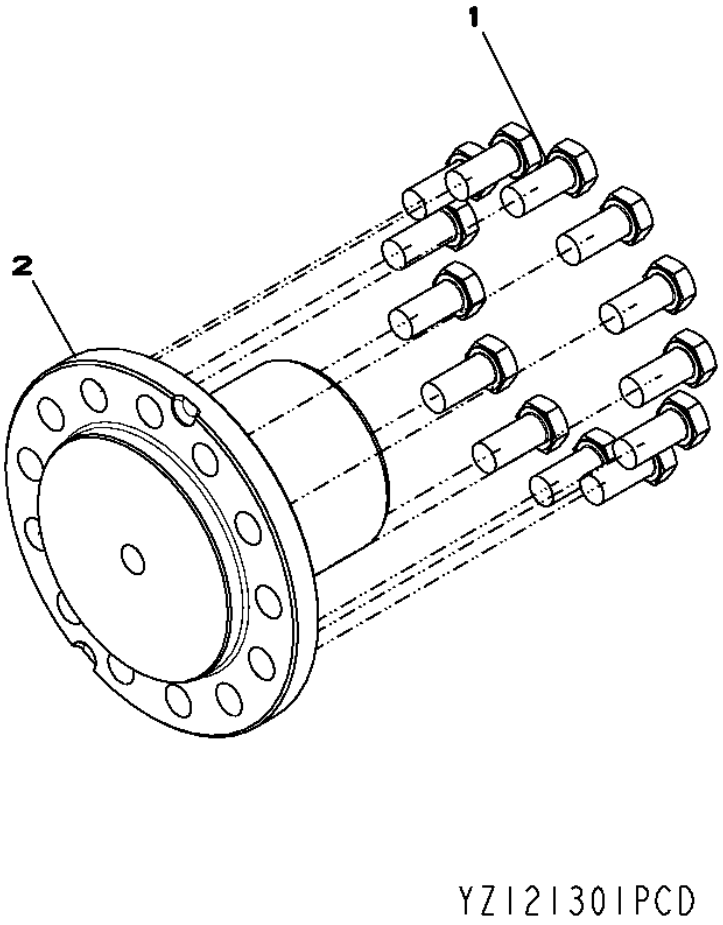

Item	*Nº peça*	*Descrição*	*Qtde*	*Nº série eixo*	*Notas*
1	19M8035	Parafuso sextavado	13		M16 X 35
2	YZ121312	Pino	1		

YZ120724 Dual Brakes
YZ120724 Doubles Freins
YZ120724 Freios Duplos
YZ120724 Двухконтурные тормоза
YZ120724 Frenos Dobles

YZ120724PCD1 A.1

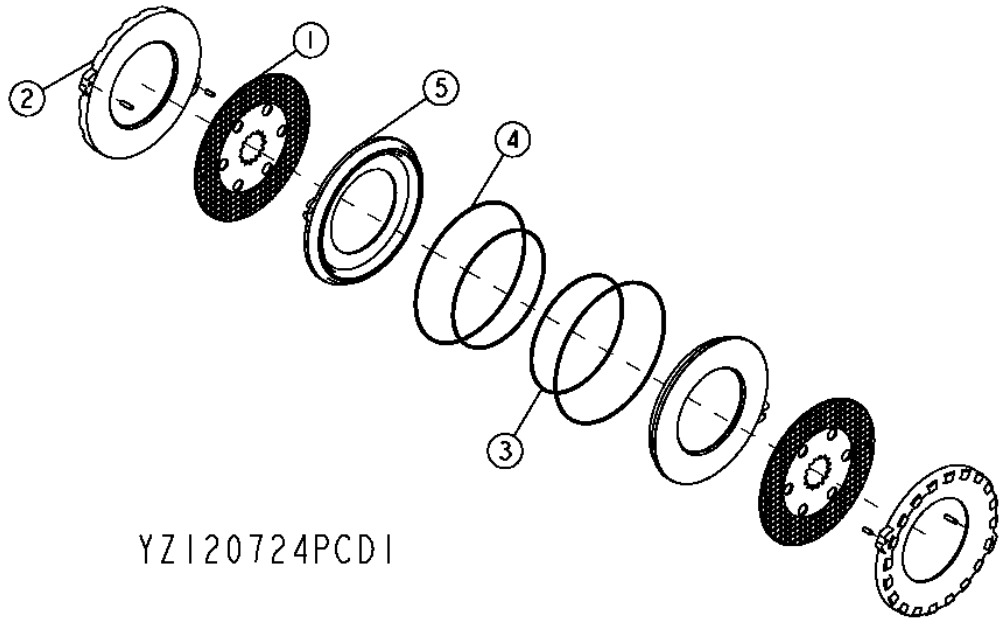

Item	*Nº peça*	*Descrição*	*Qtde*	*Nº série eixo*	*Notas*
1	YZ120979	Disco de freio	2		
2	YZ121053	Placa	2		
3	R131477	Vedação	2		
4	R131478	Vedação	2		
5	YZ121242	Pistão	2		

YZ120983 Differential Housing
YZ120983 Carter de différentiel
YZ120983 Carcaça do Diferencial
YZ120983 Корпус дифференциала
YZ120983 Cárter del diferencial

YZ120983_PCD A.2

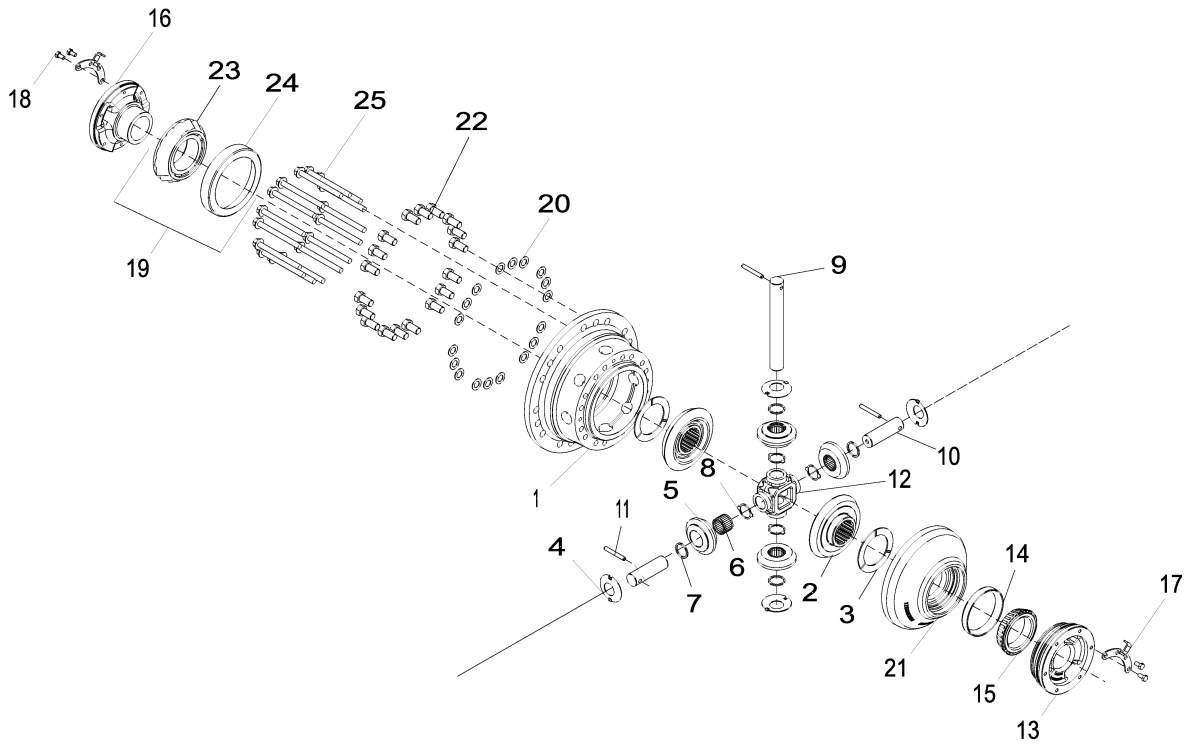

Item	*Nº peça*	*Descrição*	*Qtde*	*Nº série*	*Notas*
1	YZ121239	Carcaça	1		
2	YZ121133	Coroa	2		
3	R93623	Arruela de encosto	2		
4	R59460	Arruela de encosto	4		
5	R134726	Pinhão	1		
6	R70115	Agulha de rolamento	26		
7	R70112	Arruela de encosto	4		
8	R70113	Arruela de encosto	4		
9	R132827	Eixo com pinhão	1		
10	R132828	Eixo com pinhão	2		
11	W30317	Pino elástico	3		
12	R132836	Cubo	1		
13	YZ120961	Mancal	1		
14	JD8259	Capa de rolamento	1		
15	JD8954	Cone de rolamento	1		
16	YZ120960	Mancal	1		
17	YZ121016	Placa de segurança	2		
18	R88246	Parafuso sextavado	4		
19	YZ121260	Rolamento de Rolos cônicos	1		
20	R85226	Arruela	18		
21	YZ120986	Carcaça	1		
22	R48787	Parafuso sextavado	18		15.875 X 31.750 mm (5/8" X 1-1/4")
23	YZ120975	Cone de rolamento	1		
24	YZ120974	Capa de rolamento	1		
25	19M7838	Parafuso	16		M12 X 130

YZ120948 Standard Differential Case
YZ120948 Carter de différentiel standard
YZ120948 Caixa do Diferencial Padrão
YZ120948 Картер стандартного дифференциала
YZ120948 Cárter de diferencial estándar

YZ120948_PCD B.1

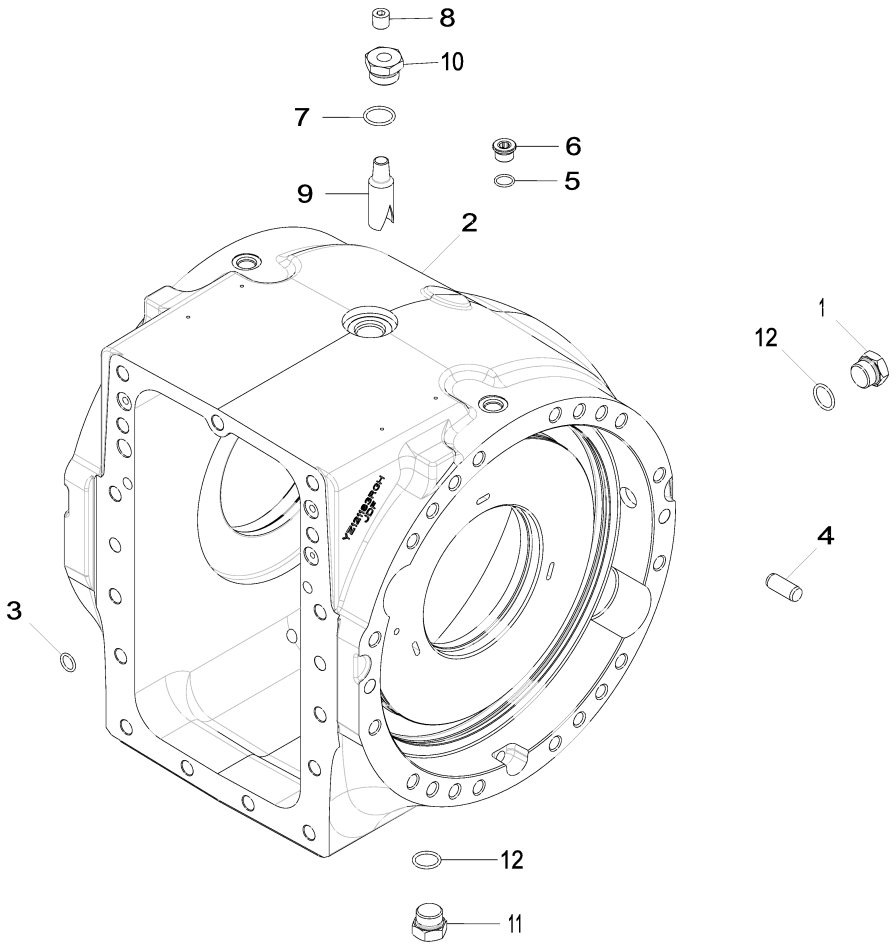

YZ120948_PCD

Item	*Nº peça*	*Descrição*	*Qtde*	*Nº série*	*Notas*
1	R27175	Tampão de dreno	1		
2	YZ121222	Caixa	1		
3	R375R	Anel o	4		
4	R54380	Pino de centragem	6		
5	R26375	Anel o	2		
6	R33138	Conexão	2		
7	U17409	Anel o	1		
8	15H563	Tampão	1		3/8"
	15H666	Tampão	1		3/8"
9	R132574	Tubulação esTruTural	2		
10	R112210	Adaptador	1		
11	YZ121445	Tampão de dreno	1		
12	F3171R	Anel o	2		

YZ120753 Final Drive
YZ120753 Réduction finale
YZ120753 Redução Final
YZ120753 Главная передача
YZ120753 Reducción final

YZ120753_PCD A.2

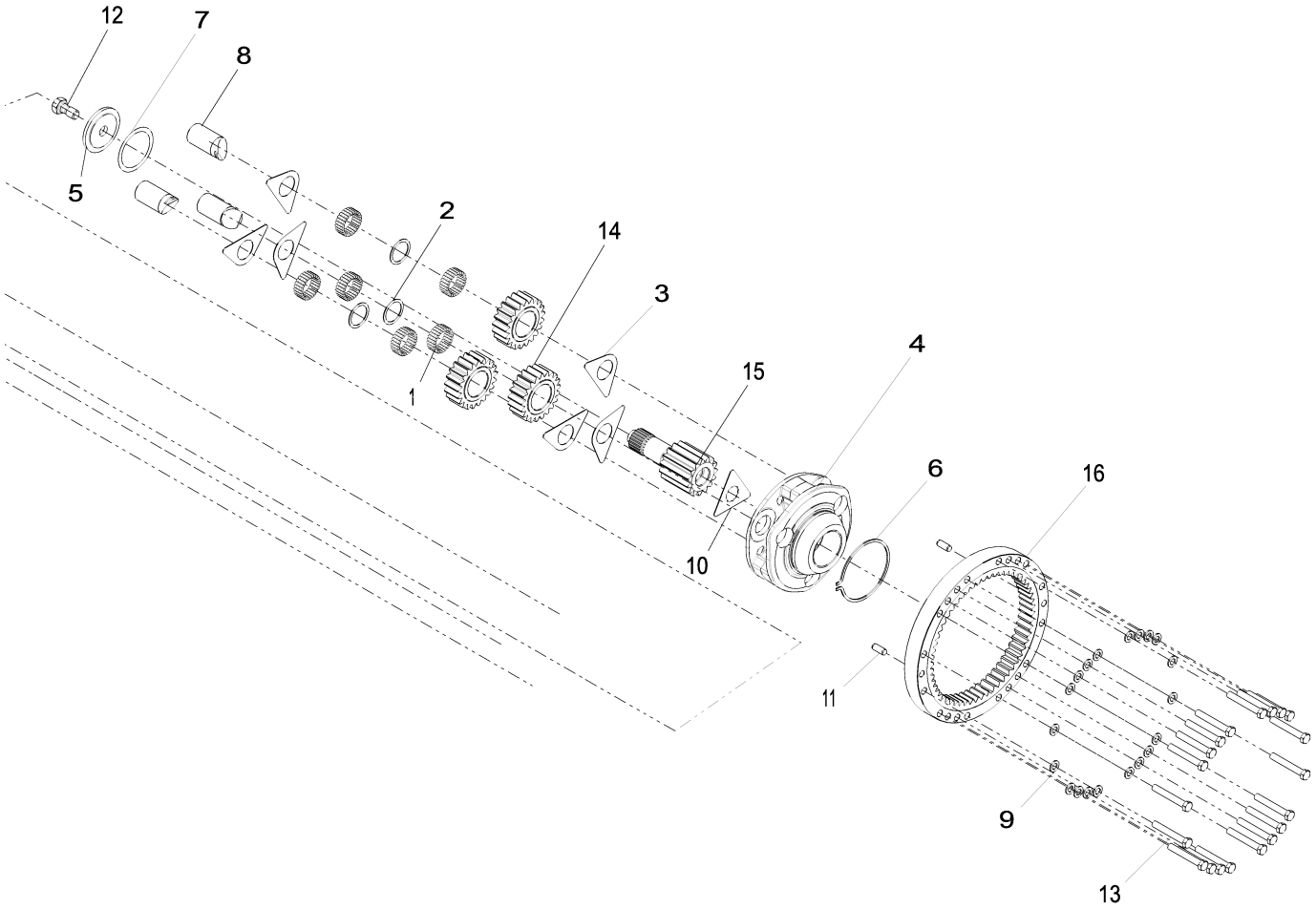

Item	*Nº peça*	*Descrição*	*Qtde*	*Nº série*	*Notas*
1	R109082	Agulha de rolamento	144		
2	R109083	Arruela	3		
3	R112079	Arruela de encosto	6		
4	R116810	Porta-Planetários	1		
5	R119270	Arruela	1		
6	R33029	Anel de pressão	1		
7	R52389	Calço	1		
8	R97998	Eixo com pinhão	3		
9	R135543	Arruela	40		
10	YZ121119	Placa de segurança	2		
11	R54380	Pino de centragem	4		
12	R82175	Parafuso sextavado	2		
13	19M8620	Parafuso sextavado	40		M16 X 110
14	YZ121125	Planetário	3		
15	YZ121129	Eixo com pinhão	2		
16	YZ120647	EngrEnagem	2		

YZ19331 Reman Axle
YZ19331 Essieu réusiné
YZ19331 Eixo Reman
YZ19331 Мост Reman
YZ19331 Eje Reman

YZ18988_PCD A.1

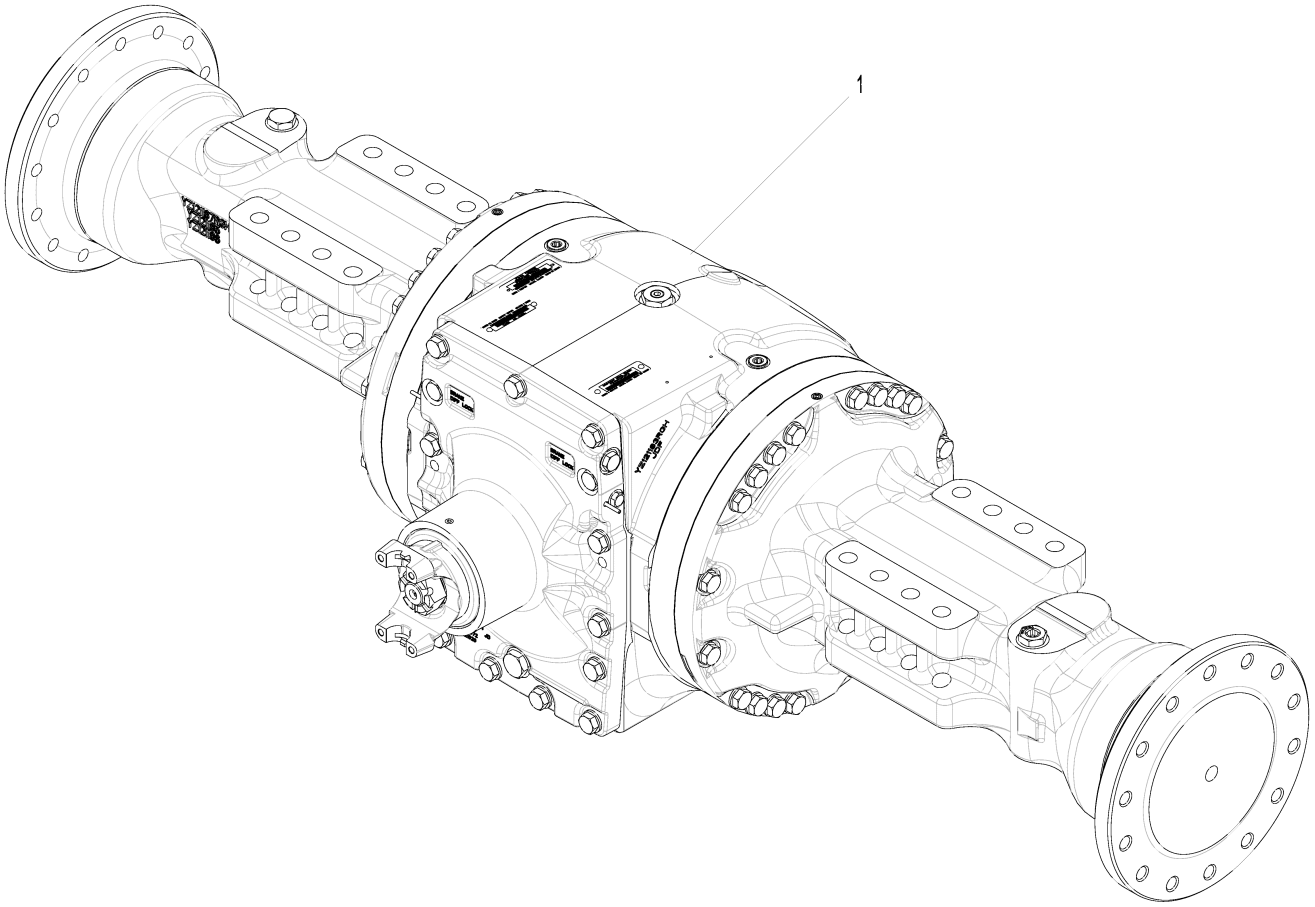

YZ18988_PCD

Item	*Nº peça*	*Descrição*	*Qtde*	*Nº série*	*Notas*
1	YZ19331	Eixo com diferencial	1		NLA; ORDER PG200423
	PG200423	Eixo tras. remanufaturado	1		REMAN FOR YZ19331 Axle 1400 Series TMIV ?K”

RE35712 Spiral Bevel Input Pinion and Ring Gear Set, Front
RE35712 Pignon d'entrée conique hélicoïdal et jeu de couronnes dentées, avant
RE35712 Conjunto de Pinhão de Entrada Cônico Espiral e Coroa, Dianteiro
RE35712 Входная шестерня конической передачи и набор зубчатых венцов, передние
RE35712 Juego de corona dentada y piñón de entrada cónico helicoidal, delantero

RE33813PCD1 A.1

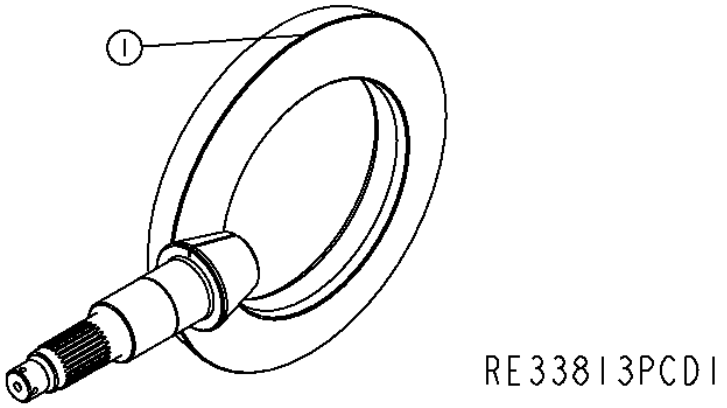

Item	*Nº peça*	*Descrição*	*Qtde*	*Nº série eixo*	*Notas*
1	YZ120642	Coroa	1		(MARKED R165472 AND YZ120641) (ALSO ORDER RE50114)

YZ120751 Input Yoke, Front Axle
YZ120751 Chape d'entrée, essieu avant
YZ120751 Garfo de Entrada, Eixo Dianteiro
YZ120751 Первичная вилка, передний мост
YZ120751 Horquilla de entrada, eje delantero

YZ120751PCD1 A.1

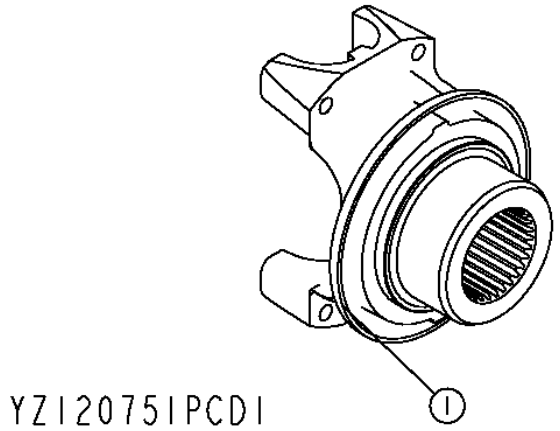

Item	*Nº peça*	*Descrição*	*Qtde*	*Nº série eixo*	*Notas*
1	YZ121887	Forquilha	1		(SUB FOR YZ120814)

YZ120721 Axle Housing and Shaft
YZ120721 CARTER ET ARBRE D'ESSIEU
YZ120721 CARCAÇA DO EIXO DE RODA E EIXO
YZ120721 Вал и картер моста
YZ120721 Carcasa y flecha de eje

YZ120721PCD1 A.1

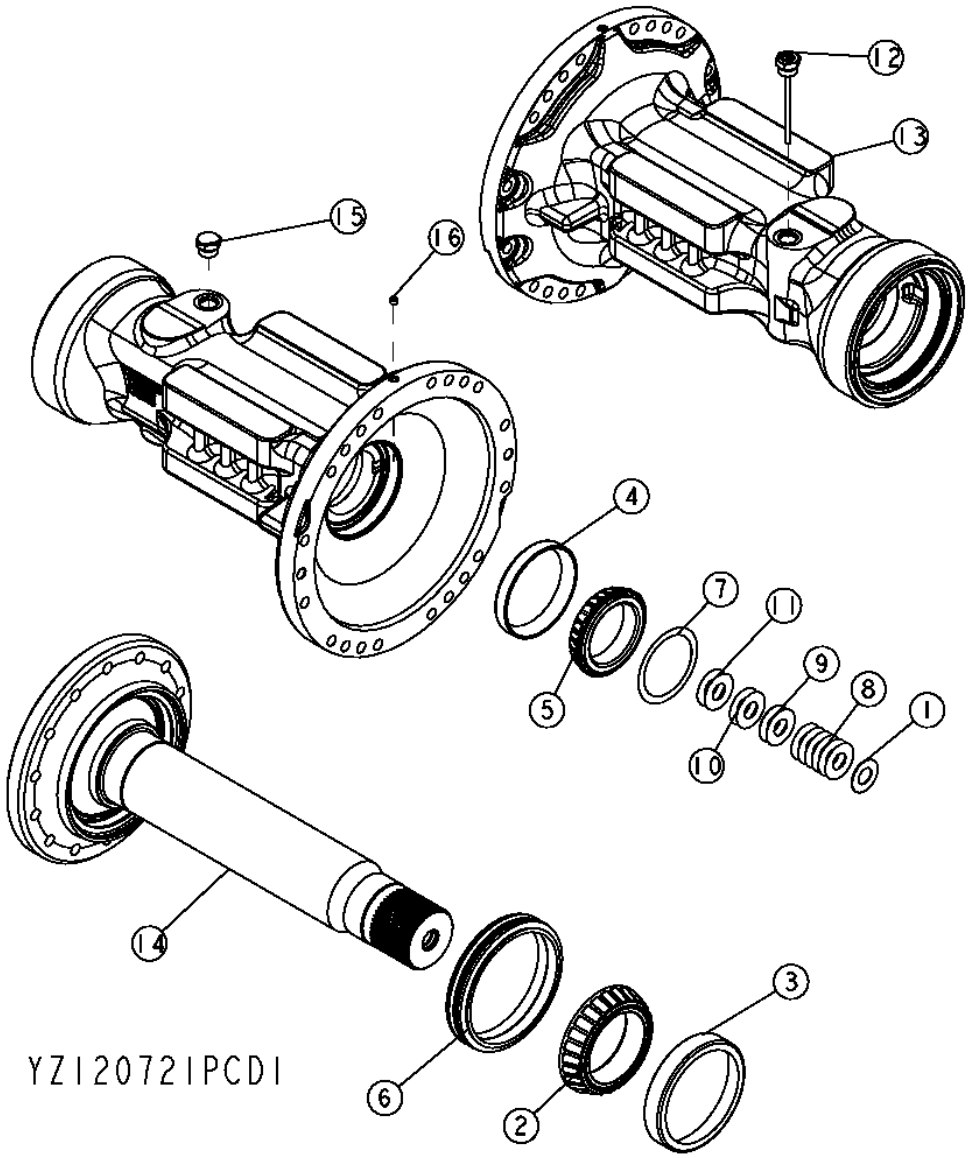

Item	Nº peça	Descrição	Qtde	Nº série eixo	Notas
1	F2380R	Arruela	2		
2	JD10315	Cone de rolamento	2		
3	JD10316	Capa de rolamento	2		
4	JD8272	Capa de rolamento	2		
5	JD8989	Cone de rolamento	2		
6	YZ120453	Vedação	2		
7	R52389	Calço	2		
8	R59439	Calço	12		
9	R59440	Calço	4		
10	R61461	Calço	4		
11	R79989	Calço	4		
12	YZ121220	Vareta de niVel	1		
13	YZ121185	Carcaça	2		
14	YZ120688	Semi-eixo	2		
15	RE58664	Conexão	1		
	R27175	Tampão de dreno	1		
	F3171R	Anel o	1		
16	15H558	Tampão	2		1/8", (SUB FOR JD7759)

YZ121321 Standard Input Housing, Osc
YZ121321 Carter d'entrée standard, osc.
YZ121321 Carcaça de Entrada Padrão, Oscilante
YZ121321 Стандартный первичный корпус, качающийся
YZ121321 Caja de entrada estándar, oscilación

YZ121321PCD B.1

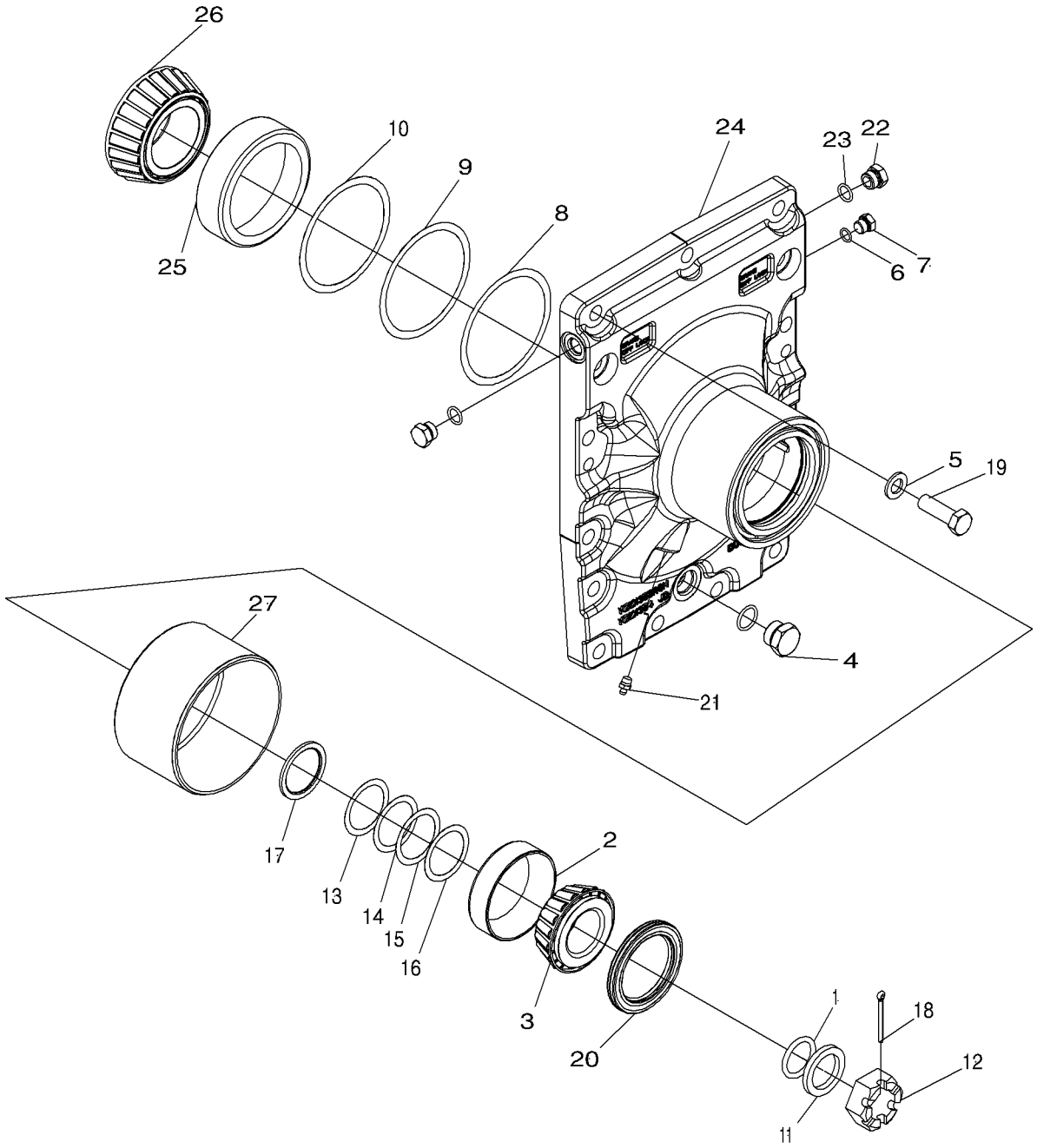

YZ121321PCDB

Item	*Nº peça*	*Descrição*	*Qtde*	*Nº série eixo*	*Notas*
1	A4540R	Anel o	1		
2	JD8255	Capa de rolamento	1		
3	JD9078	Cone de rolamento	1		
4	RE58664	Conexão	1		
	R27175	Tampão de dreno	1		
	F3171R	Anel o	1		
5	R135543	Arruela	15		
6	R26448	Anel o	1		
7	R27218	Tampão	1		
8	R35365	Calço	2		
9	R35366	Calço	2		
10	R35367	Calço	1		
11	YZ120167	Arruela	1		
12	R48776	Porca	1		
13	R51196	Calço	1		
14	R51197	Calço	1		
15	R51198	Calço	1		
16	R51199	Calço	1		
17	R56308	Espaçador	1		
18	11M7032	Contra-pino	1		5 X 50 mm
19	19M7409	Parafuso sextavado	15		M16 X 50
20	YZ121724	Vedação	1		
21	JD7759	Conexão de lubrificação	1		
22	R39112	Conexão	2		
23	F37020114	Anel o	2		
24	YZ121324	Capa	1		INCLUDES YZ121326
25	R115216	Capa de rolamento	1		ORDER RE49486
26	R115217	Cone de rolamento	1		ORDER RE49486
27	YZ121326	Luva	1		

YZ121301 Dual Center Pivot, Osc
YZ121301 Double pivot central, osc.
YZ121301 Pivô Central Duplo, Oscilante
YZ121301 Двойной центральный шарнир, качающийся
YZ121301 Pivote central doble, oscilante

YZ121301PCD A.1

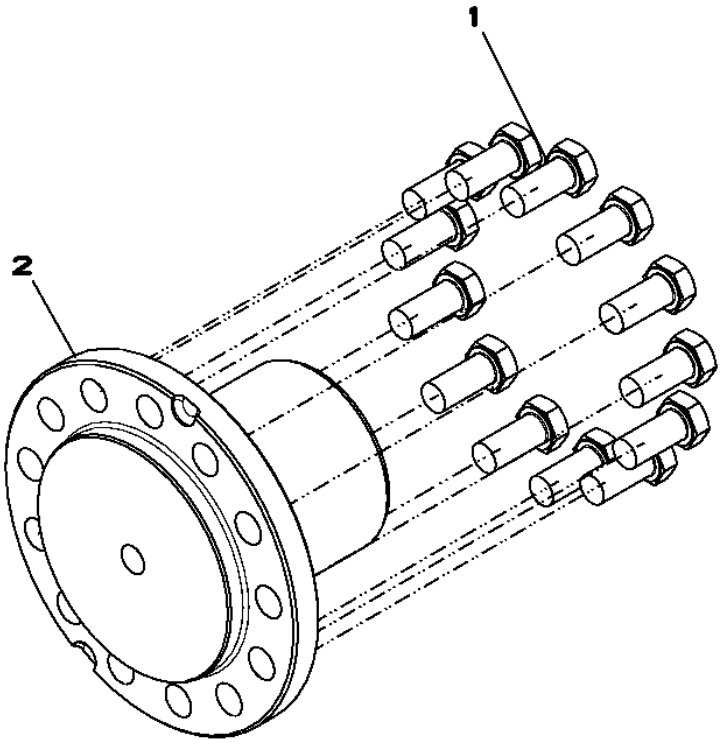

YZ121301PCD

Item	*Nº peça*	*Descrição*	*Qtde*	*Nº série eixo*	*Notas*
1	19M8035	Parafuso sextavado	13		M16 X 35
2	YZ121312	Pino	1		

YZ120724 Dual Brakes
YZ120724 Doubles Freins
YZ120724 Freios Duplos
YZ120724 Двухконтурные тормоза
YZ120724 Frenos Dobles

YZ120724PCD1 A.1

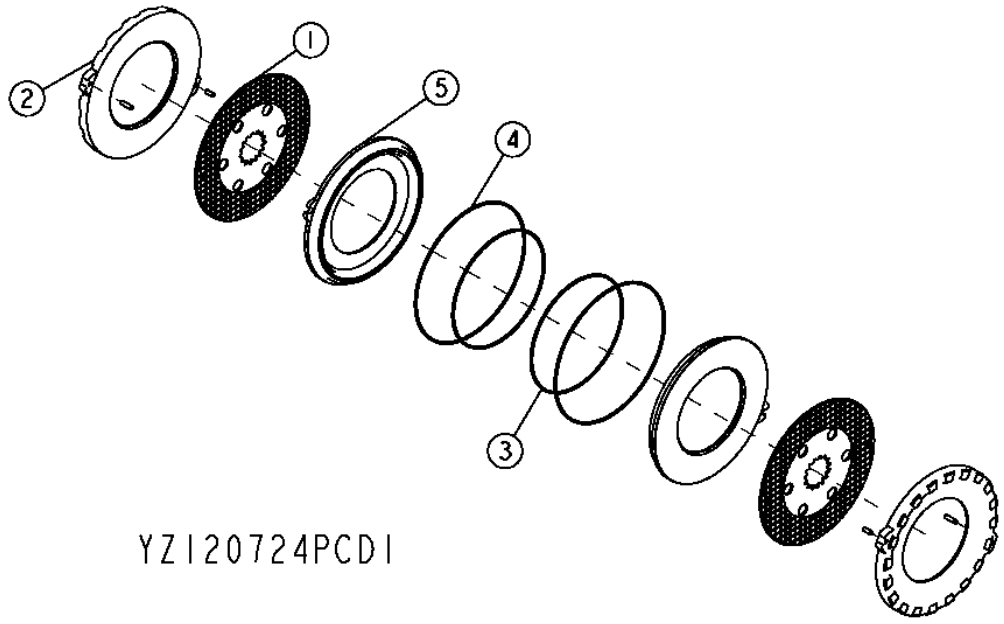

Item	*Nº peça*	*Descrição*	*Qtde*	*Nº série eixo*	*Notas*
1	YZ120979	Disco de freio	2		
2	YZ121053	Placa	2		
3	R131477	Vedação	2		
4	R131478	Vedação	2		
5	YZ121242	Pistão	2		

YZ121256 Differential Lock, Hydraulic
YZ121256 Blocage du différentiel, hydraulique
YZ121256 Bloqueio do Diferencial, Hidráulico
YZ121256 Блокировка дифференциала, гидравлическая
YZ121256 Bloqueo del diferencial, hidráulico

YZ121256BPCD C.1

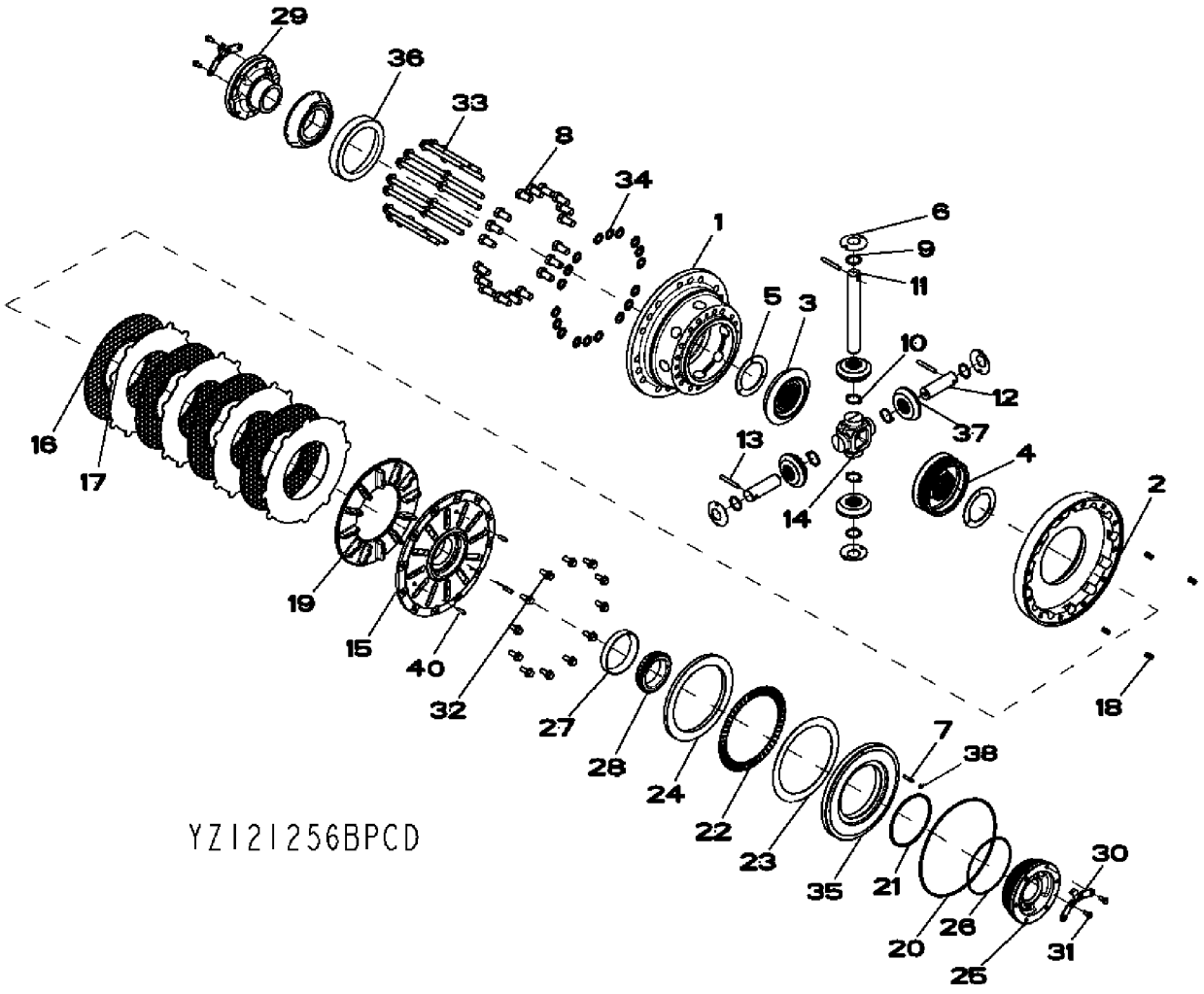

Item	Nº peça	Descrição	Qtde	Nº série eixo	Notas
1	YZ121239	Carcaça	1		
2	YZ120954	Carcaça	1		
3	YZ121133	Coroa	1		SUB FOR R59289
4	YZ121134	Coroa	1		SUB FOR YZ120386
5	R93623	Arruela de encosto	2		
6	R59460	Arruela de encosto	4		
7	34M7040	Pino elástico	1		6 X 30 mm
8	R48787	Parafuso sextavado	18		
9	R70112	Arruela de encosto	4		
10	R70113	Arruela de encosto	4		
11	R132827	Eixo com pinhão	1		
12	R132828	Eixo com pinhão	2		
13	W30317	Pino elástico	3		
14	R132836	Cubo	1		
15	YZ121230	Capa	1		
16	YZ120964	Disco de embreagem	4		
17	YZ121110	Plato da embreagem	4		
18	YZ120902	Mola de compressão	4		
19	YZ121199	Atuador	1		
20	YZ121090	Vedação	1		
21	YZ120968	Vedação	1		
22	YZ120970	Rolamento de agulhas	1		
23	YZ120971	Arruela de encosto	1		
24	YZ121228	Espaçador	1		
25	YZ120961	Mancal	1		
26	R136314	Anel o	1		
27	JD8259	Capa de rolamento	1		
28	JD8954	Cone de rolamento	1		
29	YZ120960	Mancal	1		
30	YZ121016	Placa de segurança	2		
31	R88246	Parafuso sextavado	4		
32	19M7785	Parafuso	12		M10 X 25
33	19M7838	Parafuso	16		M12 X 130
34	R85226	Arruela	18		
35	YZ121227	Pistão	1		
36	YZ121260	Rolamento de Rolos cônicos	1		
37	R134726	Pinhão	4		
38	YZ121036	Plugue	1		
39	R70115	Agulha de rolamento	26		Not Illustrated
40	R109082	Agulha de rolamento	3		

YZ120948 Standard Differential Case
YZ120948 Carter de différentiel standard
YZ120948 Caixa do Diferencial Padrão
YZ120948 Картер стандартного дифференциала
YZ120948 Cárter de diferencial estándar

YZ120948PCD3 A.1

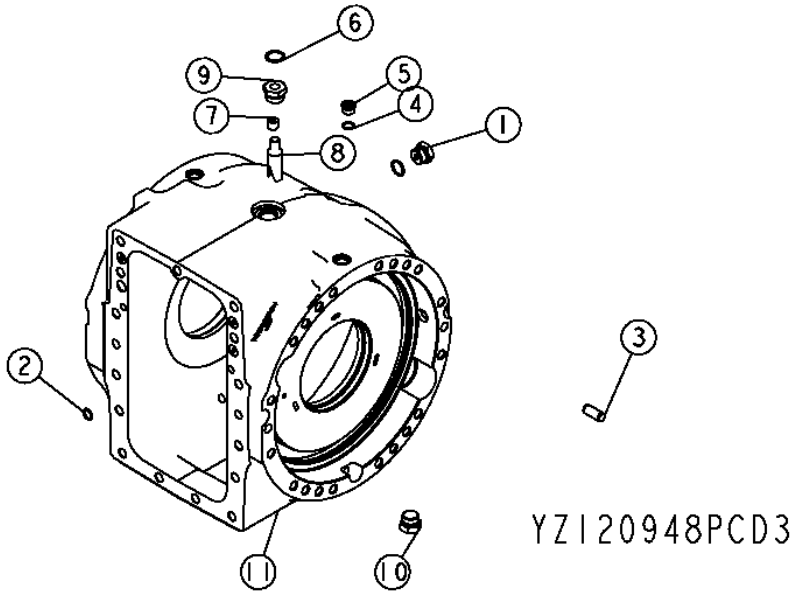

Item	*Nº peça*	*Descrição*	*Qtde*	*Nº série eixo*	*Notas*
1	RE58664	Conexão	2		
	F3171R	Anel o	1		
	R27175	Tampão de dreno	1		
2	R375R	Anel o	4		
3	R54380	Pino de centragem	6		
4	R26375	Anel o	2		
5	R33138	Conexão	2		
6	U17409	Anel o	1		
7	15H563	Tampão	1		3/8"
	15H666	Tampão	1		3/8"
8	R132574	Tubulação esTruTural	1		
9	R112210	Adaptador	1		
10	YZ121180	Tampão de dreno	1		
11	YZ121222	Caixa	1		

YZ120753 Final Drive
YZ120753 Réduction finale
YZ120753 Redução Final
YZ120753 Главная передача
YZ120753 Reducción final

YZ120753_PCD A.2

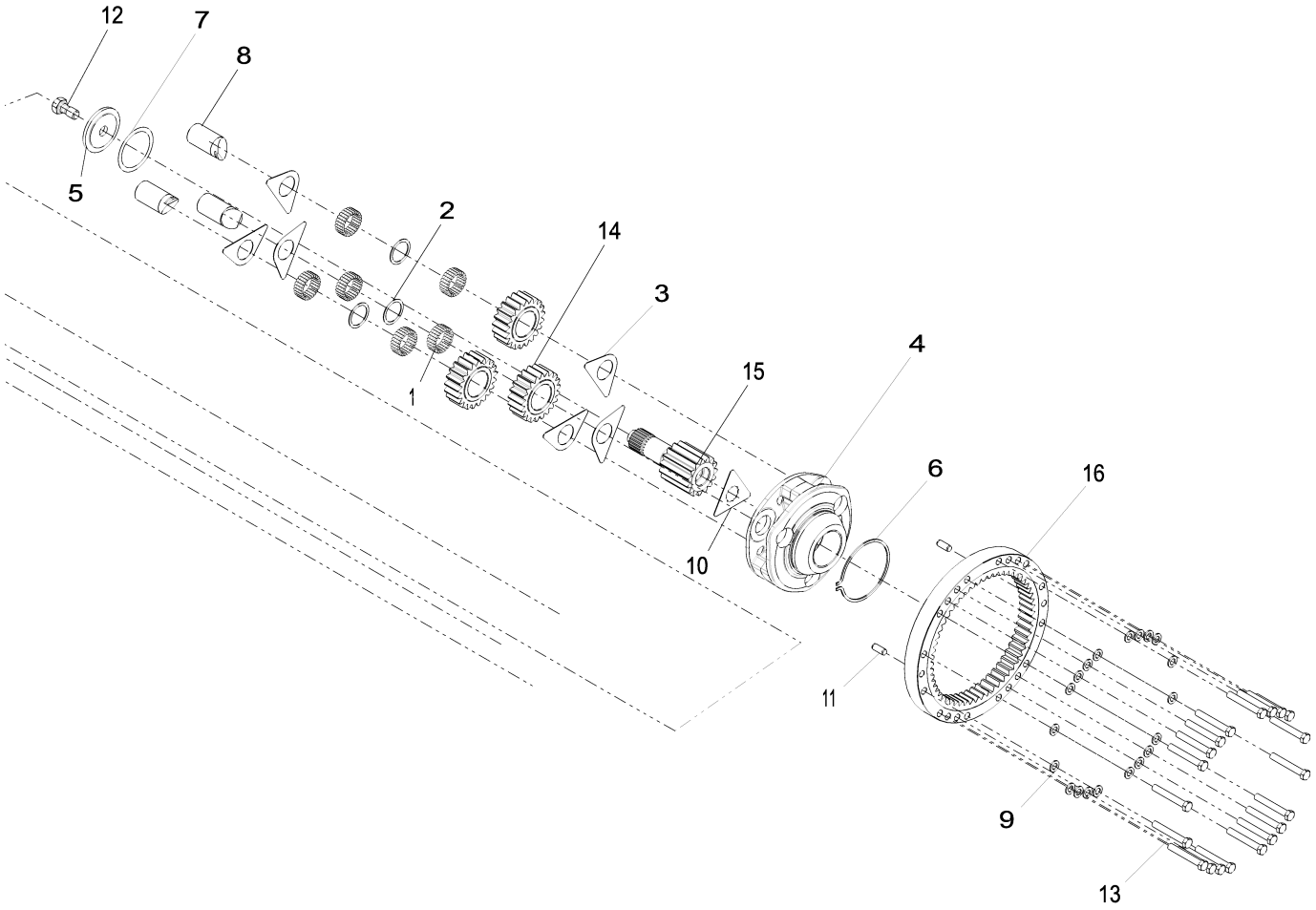

Item	*Nº peça*	*Descrição*	*Qtde*	*Nº série*	*Notas*
1	R109082	Agulha de rolamento	144		
2	R109083	Arruela	3		
3	R112079	Arruela de encosto	6		
4	R116810	Porta-Planetários	1		
5	R119270	Arruela	1		
6	R33029	Anel de pressão	1		
7	R52389	Calço	1		
8	R97998	Eixo com pinhão	3		
9	R135543	Arruela	40		
10	YZ121119	Placa de segurança	2		
11	R54380	Pino de centragem	4		
12	R82175	Parafuso sextavado	2		
13	19M8620	Parafuso sextavado	40		M16 X 110
14	YZ121125	Planetário	3		
15	YZ121129	Eixo com pinhão	2		
16	YZ120647	EngrEnagem	2		

YZ19488 Reman Axle, Rear
YZ19488 Essieu réusiné, arrière
YZ19488 Eixo Reman, Traseiro
YZ19488 Мост Reman, задний
YZ19488 Eje Reman, trasero

YZ19529_PCD B.1

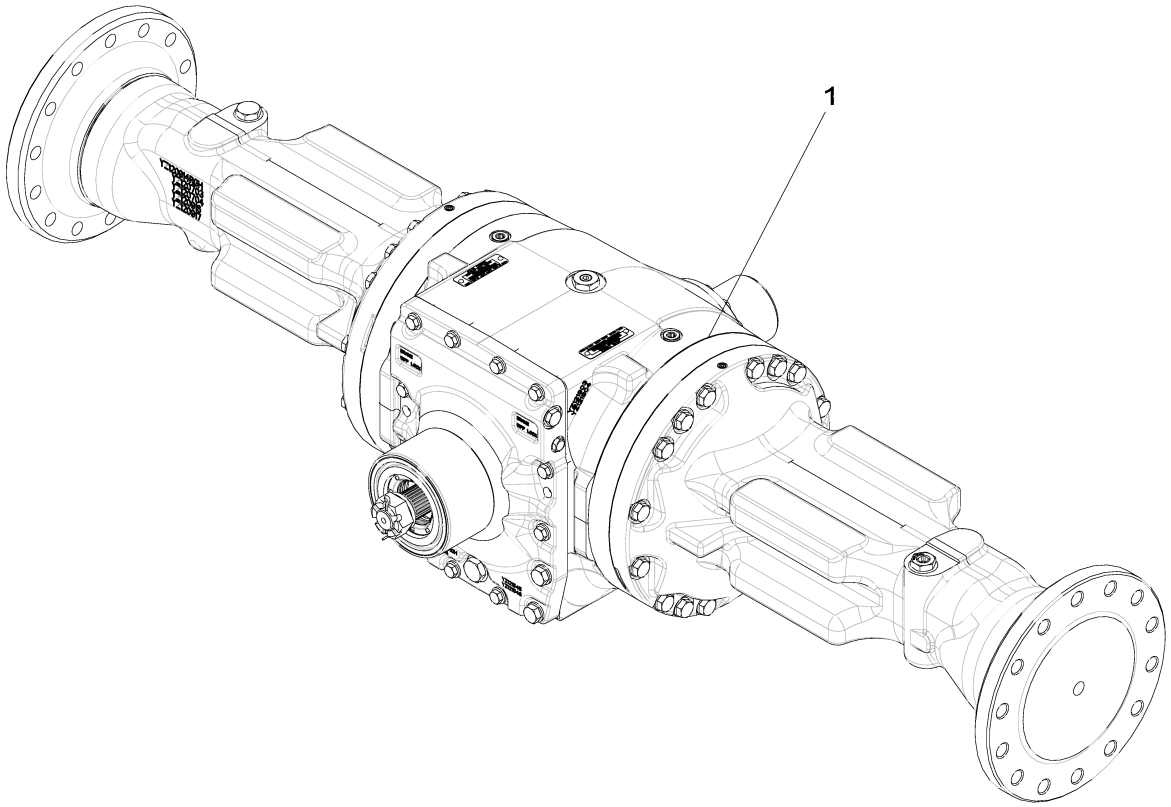

YZ19529_PCD

Item	*Nº peça*	*Descrição*	*Qtde*	*Nº série*	*Notas*
1	YZ19488	Eixo com diferencial	1		NLA; ORDER PG200623
	PG200623	Eixo tras. remanufaturado	1		SUB FOR YZ19488 1400 TMIV REAR AXLE

RE35712 Spiral Bevel Input Pinion and Ring Gear Set, Front
RE35712 Pignon d'entrée conique hélicoïdal et jeu de couronnes dentées, avant
RE35712 Conjunto de Pinhão de Entrada Cônico Espiral e Coroa, Dianteiro
RE35712 Входная шестерня конической передачи и набор зубчатых венцов, передние
RE35712 Juego de corona dentada y piñón de entrada cónico helicoidal, delantero

RE33813PCD1 A.1

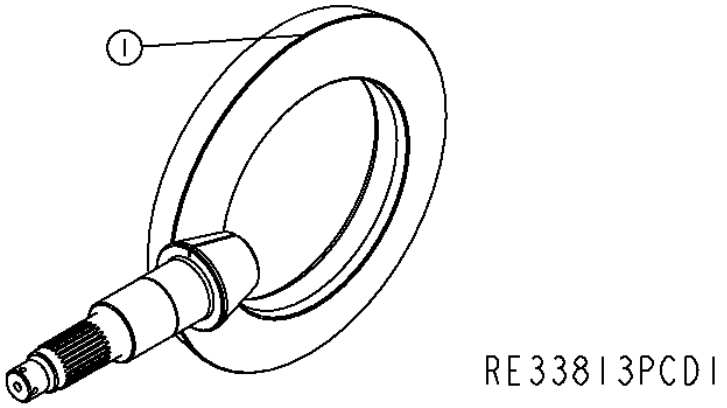

Item	*Nº peça*	*Descrição*	*Qtde*	*Nº série eixo*	*Notas*
1	YZ120642	Coroa	1		(MARKED R165472 AND YZ120641) (ALSO ORDER RE50114)

YZ120751 Input Yoke, Front Axle
YZ120751 Chape d'entrée, essieu avant
YZ120751 Garfo de Entrada, Eixo Dianteiro
YZ120751 Первичная вилка, передний мост
YZ120751 Horquilla de entrada, eje delantero

YZ120751PCD1 A.1

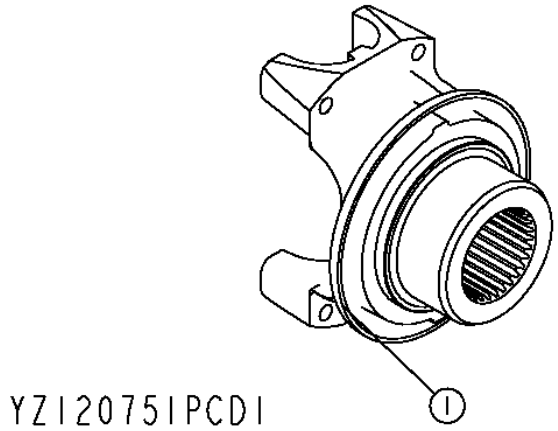

Item	*Nº peça*	*Descrição*	*Qtde*	*Nº série eixo*	*Notas*
1	YZ121887	Forquilha	1		(SUB FOR YZ120814)

YZ121796 Axle Housing and Shaft, Rear
YZ121796 Carter et arbre d'essieu (arrière)
YZ121796 Carcaça e Eixo, Parte Traseira
YZ121796 Картер и вал моста, заднего
YZ121796 Carcasa de eje y flecha, trasero

YZ121796PCD A.1

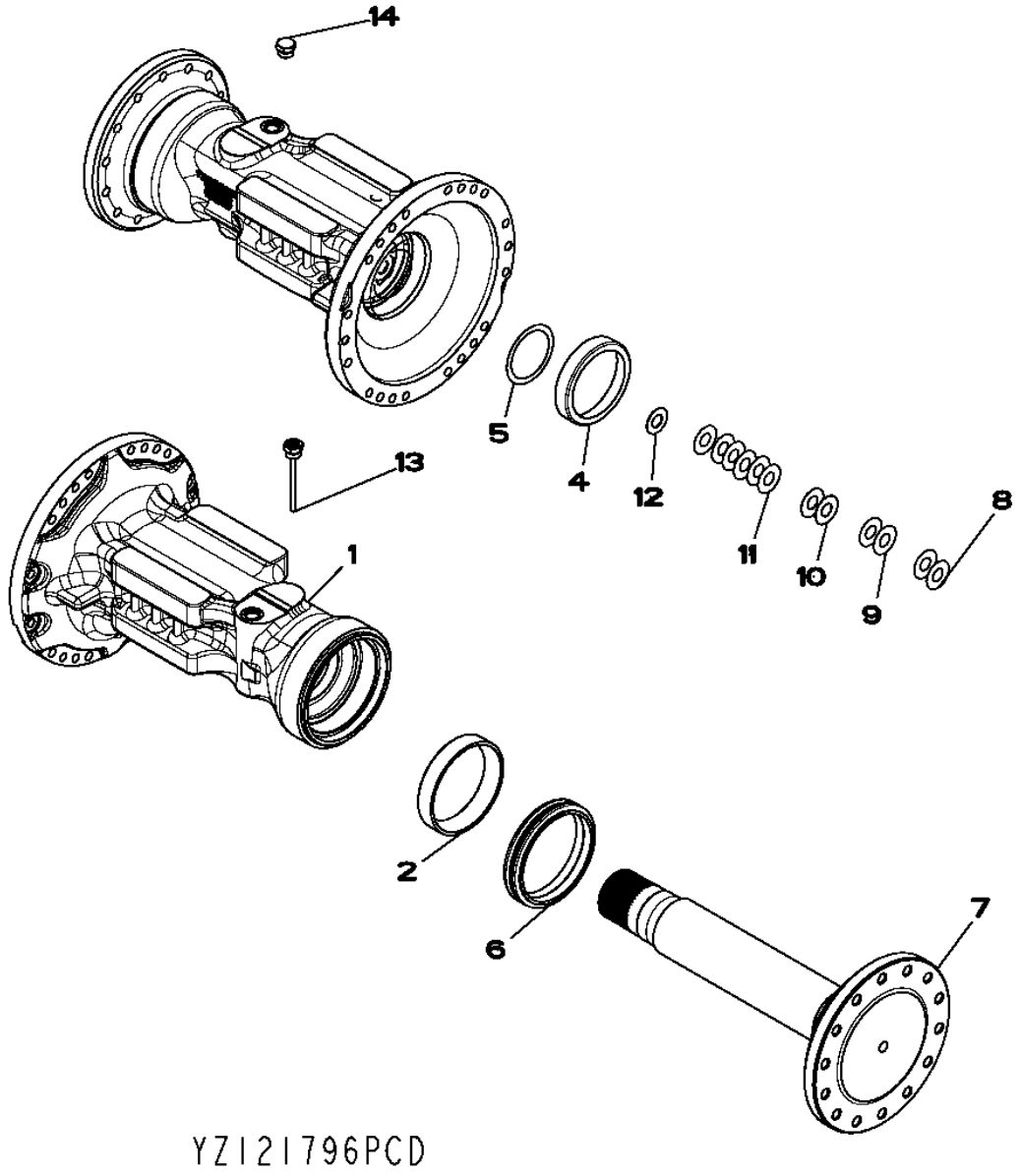

Item	*Nº peça*	*Descrição*	*Qtde*	*Nº série eixo*	*Notas*
1	YZ121516	Carcaça	2		(SUB FOR YZ121517)
2	YZ121530	Capa de rolamento	2		
3	YZ121529	Cone de rolamento	2		(NOT SHOWN)
4	JD8254	Capa de rolamento	2		
5	R52389	Calço	2		
6	YZ120453	Vedação	2		
7	YZ121495	Semi-eixo	12		
8	R79989	Calço	4		
9	R61461	Calço	4		
10	R59440	Calço	4		
11	R59439	Calço	12		
12	F2380R	Arruela	2		
13	YZ121220	Vareta de niVel	1		
14	RE58664	Conexão	1		
	R27175	Tampão de dreno	1		
	F3171R	Anel o	1		
15	R232685	Cone de rolamento	2		(NOT SHOWN)

YZ121321 Standard Input Housing, Oscillating
YZ121321 CARTER D'ENTRÉE STANDARD, OSCILLANT
YZ121321 Carcaça de Entrada Padrão, Oscilante
YZ121321 Стандартный первичный корпус, качающийся
YZ121321 Caja de entrada estándar, oscilante

YZ121321PCDB A.1

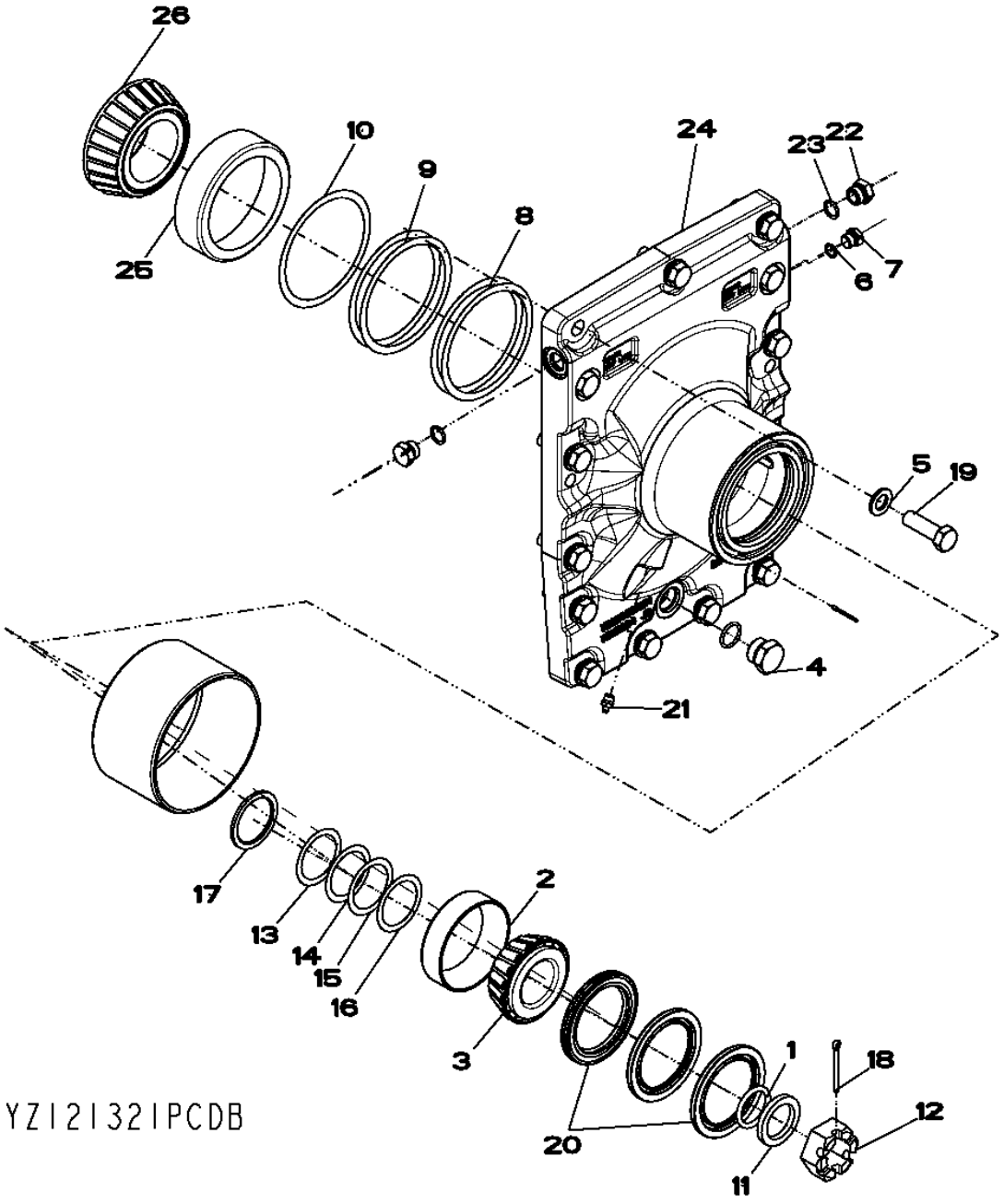

Item	*Nº peça*	*Descrição*	*Qtde*	*Nº série transmissão*	*Notas*
1	A4540R	Anel o	1		
2	JD8255	Capa de rolamento	1		
3	JD9078	Cone de rolamento	1		
4	RE58664	Conexão	1		
	R27175	Tampão de dreno	1		
	F3171R	Anel o	1		
5	R135543	Arruela	15		
6	R26448	Anel o	1		
7	R27218	Tampão	1		
8	R35365	Calço	2		
9	R35366	Calço	2		
10	R35367	Calço	1		
11	YZ120167	Arruela	1		
12	R48776	Porca	1		
13	R51196	Calço	1		
14	R51197	Calço	1		
15	R51198	Calço	1		
16	R51199	Calço	1		
17	R56308	Espaçador	1		
18	11M7032	Contra-pino	1		5 X 50 mm
19	19M7409	Parafuso sextavado	15		M16 X 50
20	YZ120685	Vedação	1		(SUB FOR YZ121724)
	YZ120513	Vedação	1		(SUB FOR YZ121724)
21	JD7759	Conexão de lubrificação	1		
22	R39112	Conexão	2		
23	F37020114	Anel o	2		
24	YZ121324	Capa	1		
25	R115216	Capa de rolamento	1		
26	R115217	Cone de rolamento	1		

YZ121301 Dual Center Pivot, Osc
YZ121301 Double pivot central, osc.
YZ121301 Pivô Central Duplo, Oscilante
YZ121301 Двойной центральный шарнир, качающийся
YZ121301 Pivote central doble, oscilante

YZ121301PCD A.1

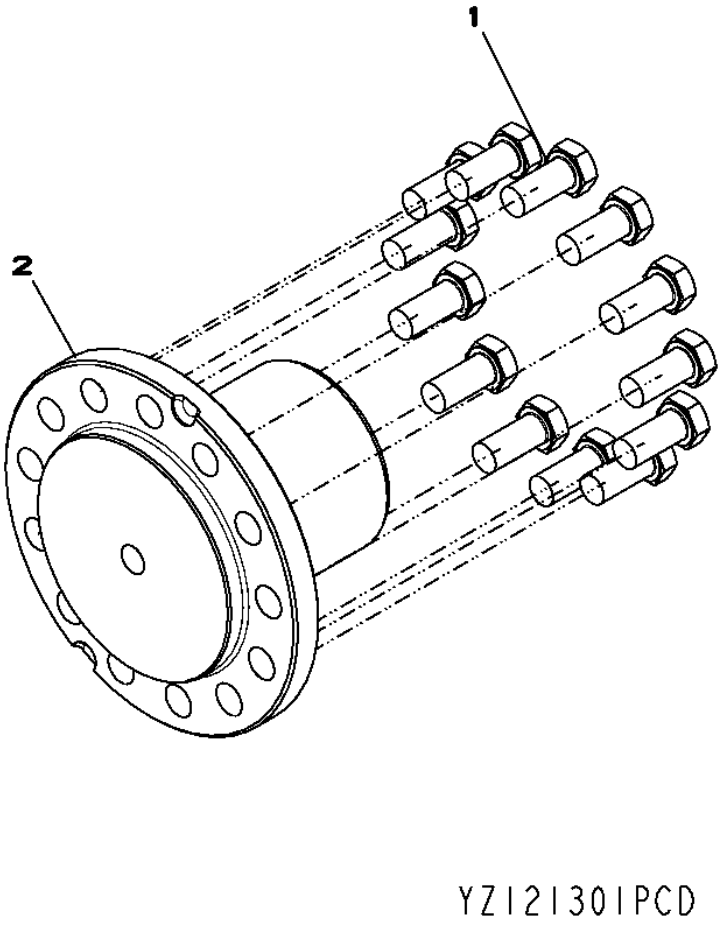

Item	*Nº peça*	*Descrição*	*Qtde*	*Nº série eixo*	*Notas*
1	19M8035	Parafuso sextavado	13		M16 X 35
2	YZ121312	Pino	1		

YZ120724 Dual Brakes
YZ120724 Doubles Freins
YZ120724 Freios Duplos
YZ120724 Двухконтурные тормоза
YZ120724 Frenos Dobles

YZ120724PCD1 A.1

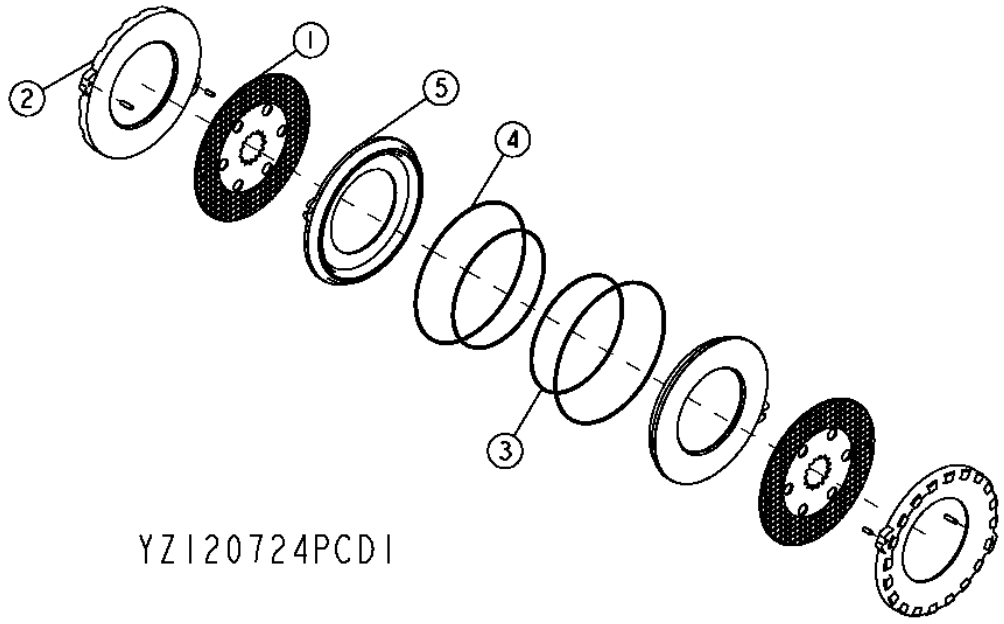

Item	*Nº peça*	*Descrição*	*Qtde*	*Nº série eixo*	*Notas*
1	YZ120979	Disco de freio	2		
2	YZ121053	Placa	2		
3	R131477	Vedação	2		
4	R131478	Vedação	2		
5	YZ121242	Pistão	2		

YZ121256 Differential Lock, Hydraulic
YZ121256 Blocage du différentiel, hydraulique
YZ121256 Bloqueio do Diferencial, Hidráulico
YZ121256 Блокировка дифференциала, гидравлическая
YZ121256 Bloqueo del diferencial, hidráulico

YZ121256BPCD C.1

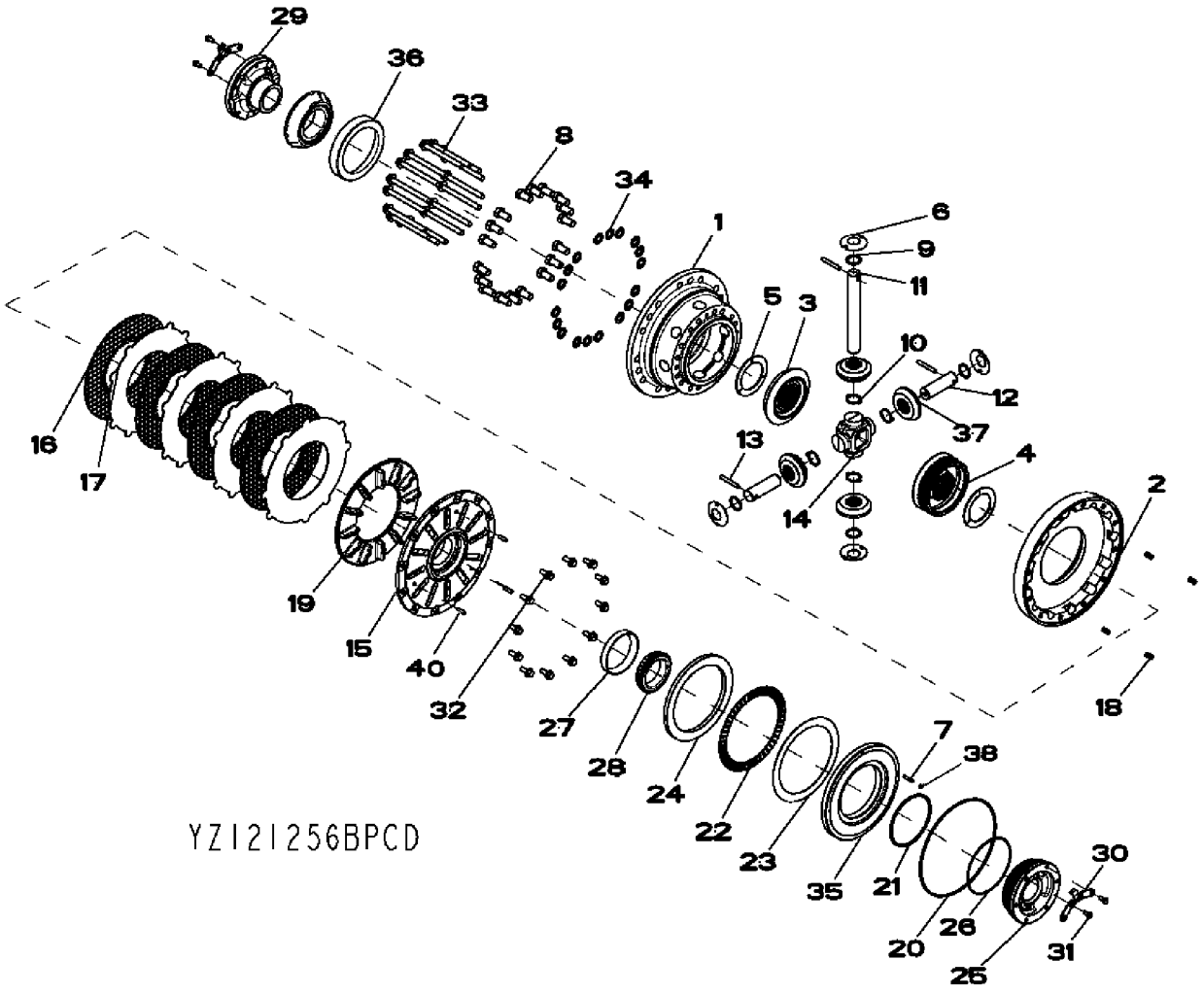

Item	Nº peça	Descrição	Qtde	Nº série eixo	Notas
1	YZ121239	Carcaça	1		
2	YZ120954	Carcaça	1		
3	YZ121133	Coroa	1		SUB FOR R59289
4	YZ121134	Coroa	1		SUB FOR YZ120386
5	R93623	Arruela de encosto	2		
6	R59460	Arruela de encosto	4		
7	34M7040	Pino elástico	1		6 X 30 mm
8	R48787	Parafuso sextavado	18		
9	R70112	Arruela de encosto	4		
10	R70113	Arruela de encosto	4		
11	R132827	Eixo com pinhão	1		
12	R132828	Eixo com pinhão	2		
13	W30317	Pino elástico	3		
14	R132836	Cubo	1		
15	YZ121230	Capa	1		
16	YZ120964	Disco de embreagem	4		
17	YZ121110	Plato da embreagem	4		
18	YZ120902	Mola de compressão	4		
19	YZ121199	Atuador	1		
20	YZ121090	Vedação	1		
21	YZ120968	Vedação	1		
22	YZ120970	Rolamento de agulhas	1		
23	YZ120971	Arruela de encosto	1		
24	YZ121228	Espaçador	1		
25	YZ120961	Mancal	1		
26	R136314	Anel o	1		
27	JD8259	Capa de rolamento	1		
28	JD8954	Cone de rolamento	1		
29	YZ120960	Mancal	1		
30	YZ121016	Placa de segurança	2		
31	R88246	Parafuso sextavado	4		
32	19M7785	Parafuso	12		M10 X 25
33	19M7838	Parafuso	16		M12 X 130
34	R85226	Arruela	18		
35	YZ121227	Pistão	1		
36	YZ121260	Rolamento de Rolos cônicos	1		
37	R134726	Pinhão	4		
38	YZ121036	Plugue	1		
39	R70115	Agulha de rolamento	26		Not Illustrated
40	R109082	Agulha de rolamento	3		

YZ120948 Standard Differential Case
YZ120948 Carter de différentiel standard
YZ120948 Caixa do Diferencial Padrão
YZ120948 Картер стандартного дифференциала
YZ120948 Cárter de diferencial estándar

YZ120948_PCD B.1

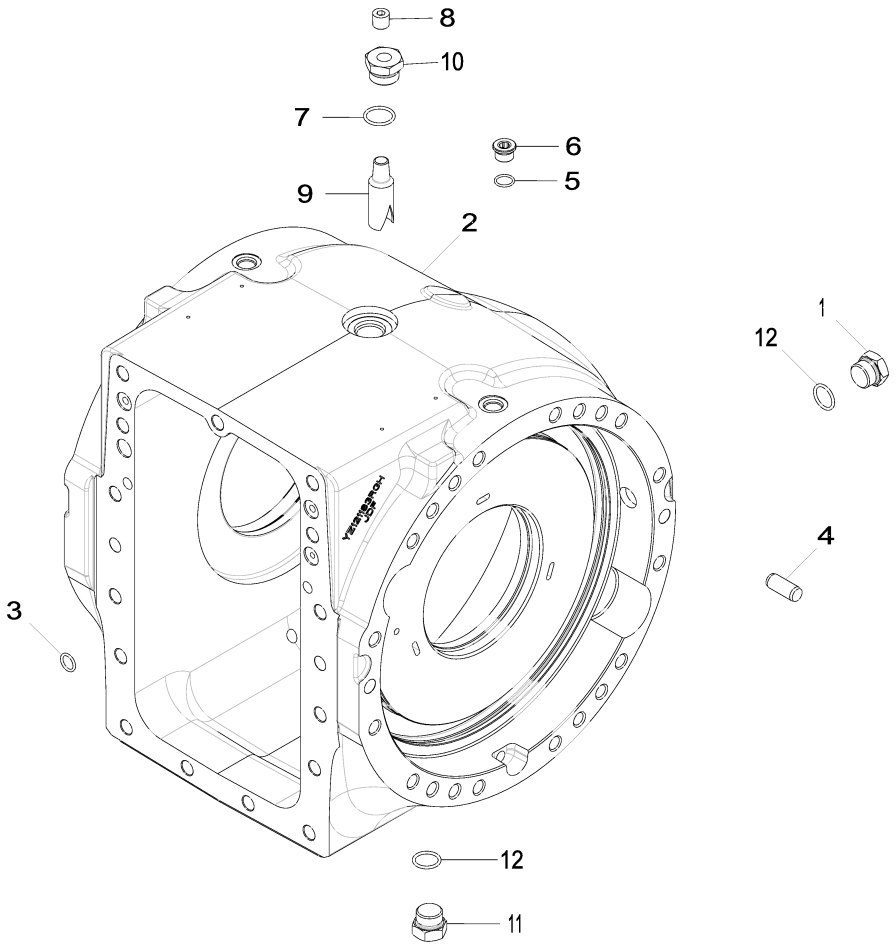

YZ120948_PCD

Item	*Nº peça*	*Descrição*	*Qtde*	*Nº série*	*Notas*
1	R27175	Tampão de dreno	1		
2	YZ121222	Caixa	1		
3	R375R	Anel o	4		
4	R54380	Pino de centragem	6		
5	R26375	Anel o	2		
6	R33138	Conexão	2		
7	U17409	Anel o	1		
8	15H563	Tampão	1		3/8"
	15H666	Tampão	1		3/8"
9	R132574	Tubulação esTruTural	2		
10	R112210	Adaptador	1		
11	YZ121445	Tampão de dreno	1		
12	F3171R	Anel o	2		

YZ120753 Final Drive
YZ120753 Réduction finale
YZ120753 Redução Final
YZ120753 Главная передача
YZ120753 Reducción final

YZ120753_PCD A.2

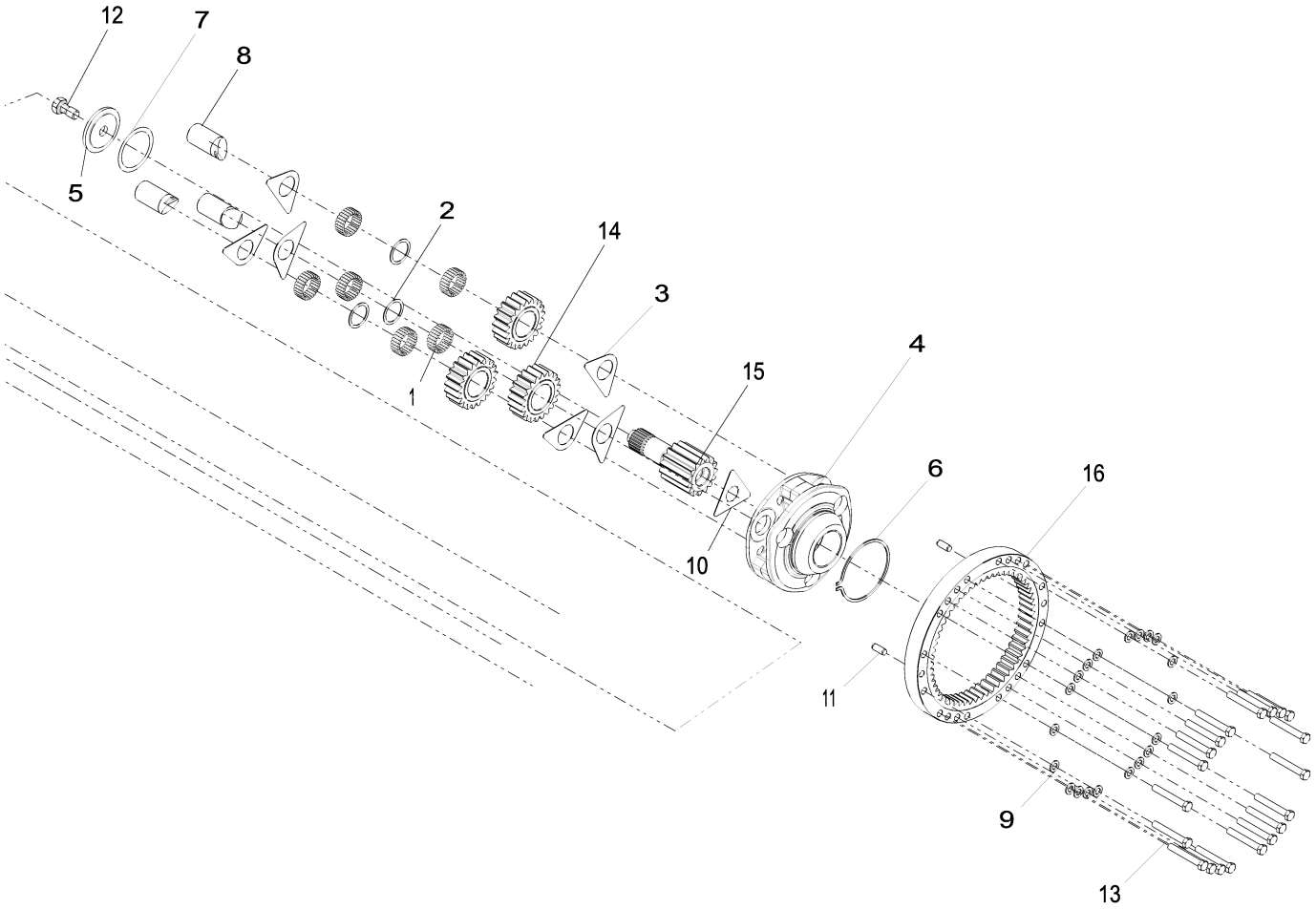

Item	*Nº peça*	*Descrição*	*Qtde*	*Nº série*	*Notas*
1	R109082	Agulha de rolamento	144		
2	R109083	Arruela	3		
3	R112079	Arruela de encosto	6		
4	R116810	Porta-Planetários	1		
5	R119270	Arruela	1		
6	R33029	Anel de pressão	1		
7	R52389	Calço	1		
8	R97998	Eixo com pinhão	3		
9	R135543	Arruela	40		
10	YZ121119	Placa de segurança	2		
11	R54380	Pino de centragem	4		
12	R82175	Parafuso sextavado	2		
13	19M8620	Parafuso sextavado	40		M16 X 110
14	YZ121125	Planetário	3		
15	YZ121129	Eixo com pinhão	2		
16	YZ120647	EngrEnagem	2		

Drive Shafts for 4-Speed Transmission
Arbres d'entraînement pour boîte à 4 vitesses
Eixos de Acionamento para Transmissão de 4 Velocidades
Ведущие валы для 4-ступенчатой трансмиссии
Ejes de transmisión para transmisión de 4 marcha

AT346428_TX1111375 A.1

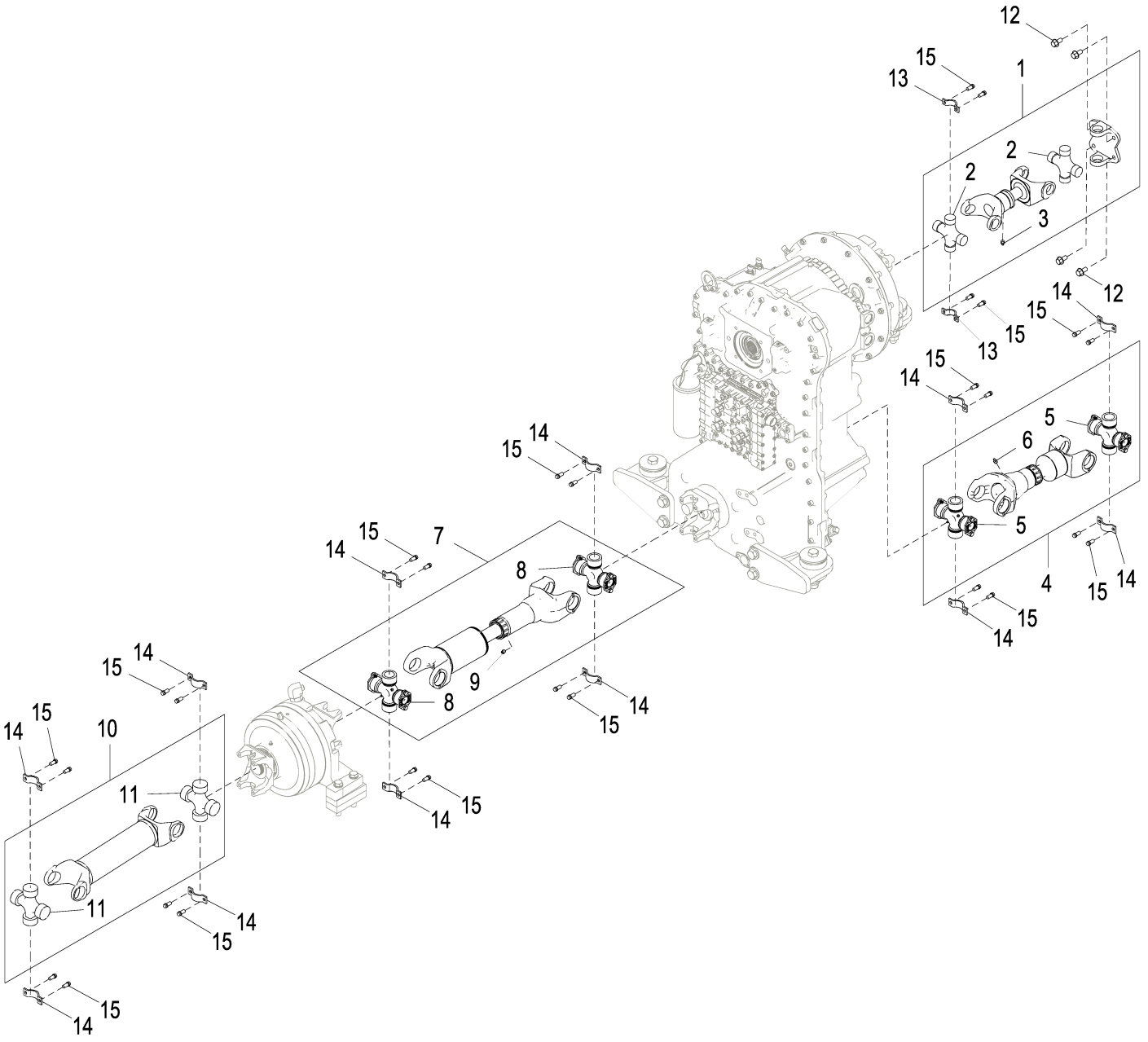

AT346428_TX1111375

Item	*Nº peça*	*Descrição*	*Qtde*	*Nº série*	*Notas*
1	AT220954	Junta univ. c/eixo	1		Motor
2	AT207330	Junta universal	2		
3	JD7759	Conexão de lubrificação	1		
4	AT338374	Eixo cardã	1		Eixo Traseiro
5	AT225137	Junta universal	2		
6	JD7759	Conexão de lubrificação	1		
7	AT225254	Eixo cardã	1		Articulação
8	AT225137	Junta universal	2		
9	JD7759	Conexão de lubrificação	1		
10	AT225252	Eixo cardã	1		Eixo Dianteiro
11	AT225137	Junta universal	2		
12	19M7788	Parafuso	4		M12 X 25
13	T203475	Braçadeira	2		
14	T203486	Braçadeira	12		
15	R85169	Parafuso	28		9.525 X 19.050 mm (3/8" X 3/4")

Drive Shafts for 5-Speed Transmission with Lockup Torque Converter
Arbres d'entraînement pour boîte à 5 vitesses avec convertisseur de couple de verrouillage
Eixos de Acionamento para Transmissão de 5 Velocidades com Trava do Conversor de Torque
Ведущие валы для 5-ступенчатой трансмиссии с блокировкой трансформатора
Ejes de transmisión para transmisión de 5 marchas con convertidor de par bloqueable

AT346432_TX1111377 A.1

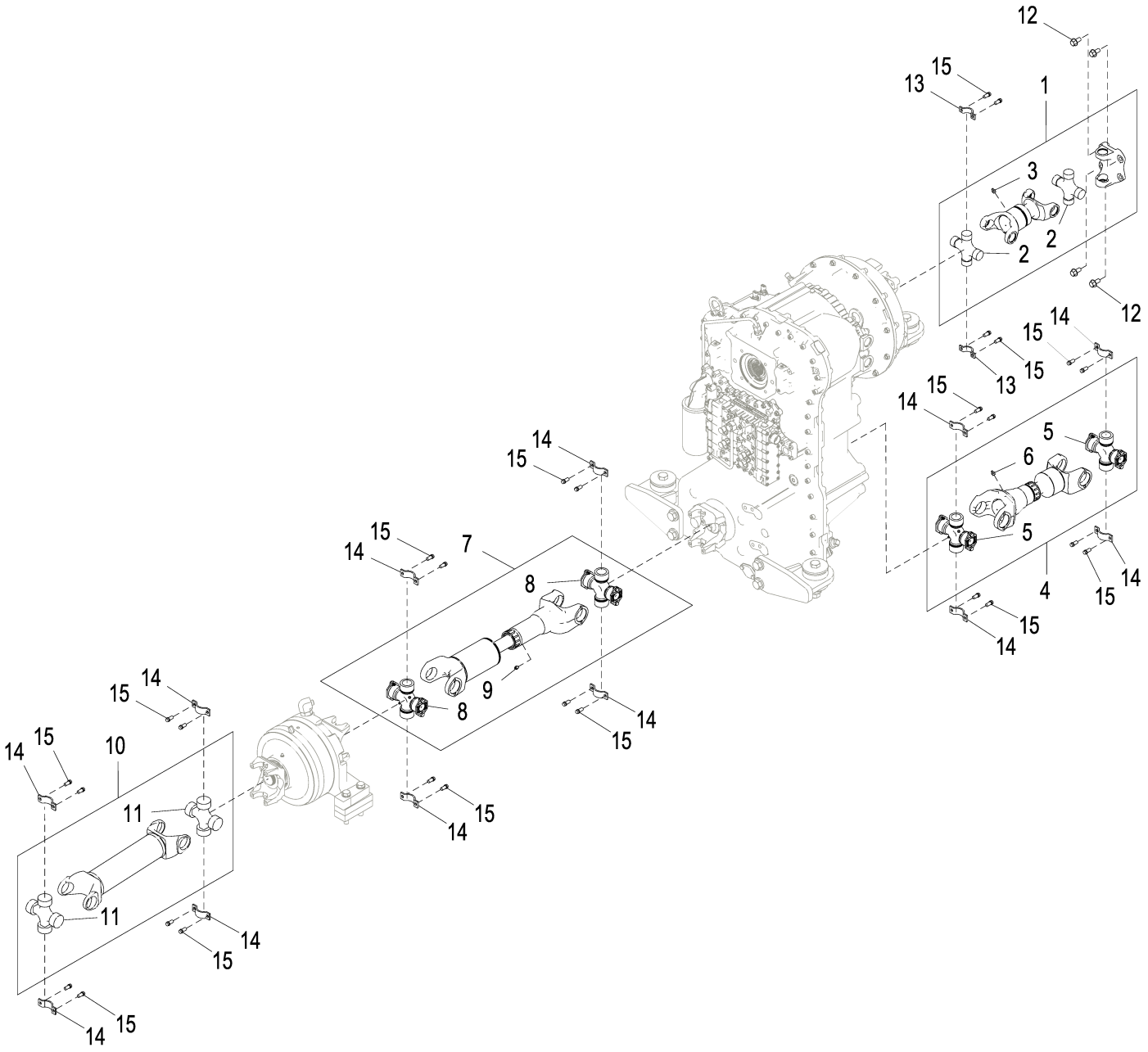

AT346432_TX1111377

Item	*Nº peça*	*Descrição*	*Qtde*	*Nº série*	*Notas*
1	AT338346	Junta univ. c/eixo	1		Motor
2	AT207330	Junta universal	2		
3	JD7759	Conexão de lubrificação	1		
4	AT338374	Eixo cardã	1		Eixo Traseiro
5	AT225137	Junta universal	2		
6	JD7759	Conexão de lubrificação	1		
7	AT225254	Eixo cardã	1		Articulação
8	AT225137	Junta universal	2		
9	JD7759	Conexão de lubrificação	1		
10	AT225252	Eixo cardã	1		Eixo Dianteiro
11	AT225137	Junta universal	2		
12	19M7788	Parafuso	4		M12 X 25
13	T203475	Braçadeira	2		
14	T203486	Braçadeira	12		
15	R85169	Parafuso	28		9.525 X 19.050 mm (3/8" X 3/4")

4-Speed Transmission
Boîte à 4 vitesses
Transmissão de 4 Velocidades
4-ступенчатая трансмиссия
Transmisión de 4 marchas

AT332854_TX1111380 A.1

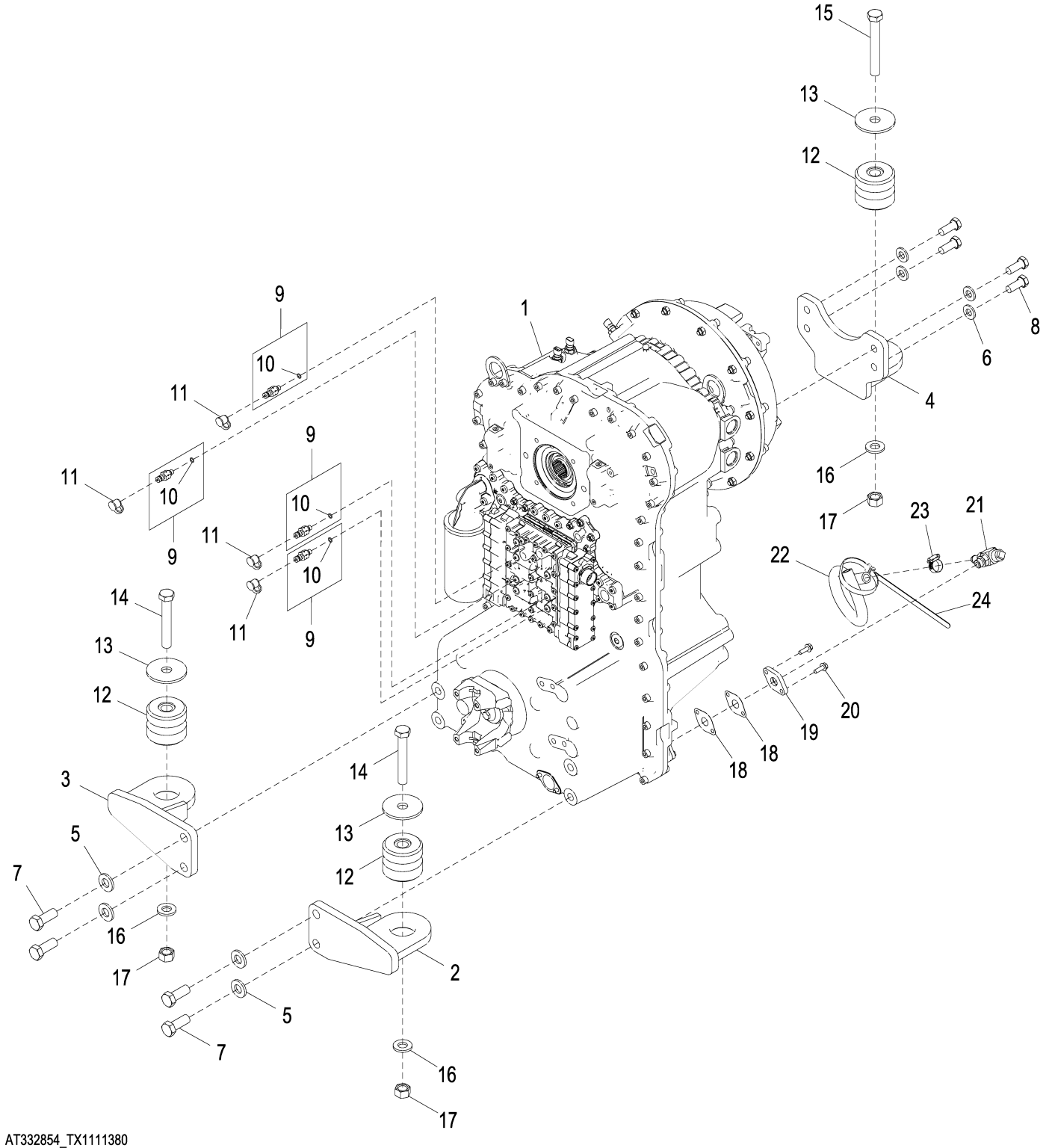

AT332854_TX1111380

Item	*Nº peça*	*Descrição*	*Qtde*	*Nº série*	*Notas*
1	AT333189	Transmissão	1		Componentes em Páginas Separadas
	PG200395	Transmissão remanufaTurada	1		REMAN FOR AT333189
2	AT209703	Suporte	1		
3	AT209704	Suporte	1		
4	AT358893	Suporte	1		
5	24M7242	Arruela	4		21.400 X 42 X 5 mm
6	24M7241	Arruela	4		17 X 34 X 4 mm
7	19M7487	Parafuso sextavado	4		M20 X 50
8	19M7488	Parafuso sextavado	4		M16 X 40
9	AT202955	Engate de diagnostico	4		
10	51M7039	Anel o	1		8.100 X 1.600 mm
11	R77175	Capa	4		
12	AT165288	Isolador	3		
13	T42977	Arruela	3		23.012 X 88.900 X 6 mm (29/32" X 3-1/2" X 0.236")
14	19M7968	Parafuso sextavado	2		M20 X 130
15	19M7921	Parafuso sextavado	1		M20 X 150
16	24M7242	Arruela	3		21.400 X 42 X 5 mm
17	14M7277	Porca	3		M20
18	T116604	Junta	2		
19	T216182	Adaptador	1		
20	19M7867	Parafuso	2		M8 X 25
21	RE507950	VálVula de dreno	1		
22	T29384	Mangueira	1		
23	AR21837	Abraçadeira para mangueira	1		
24	N189220	Cinta	1		

5-Speed Transmission with Lockup Torque Converter
Boîte à 5 vitesses avec convertisseur de couple de verrouillage
Transmissão de 5 Velocidades com Trava do Conversor de Torque
5-ступенчатая трансмиссия с блокировкой гидротрансформатора
Transmisión de 5 marchas con convertidor de par bloqueable

AT334701_TX1111381 A.1

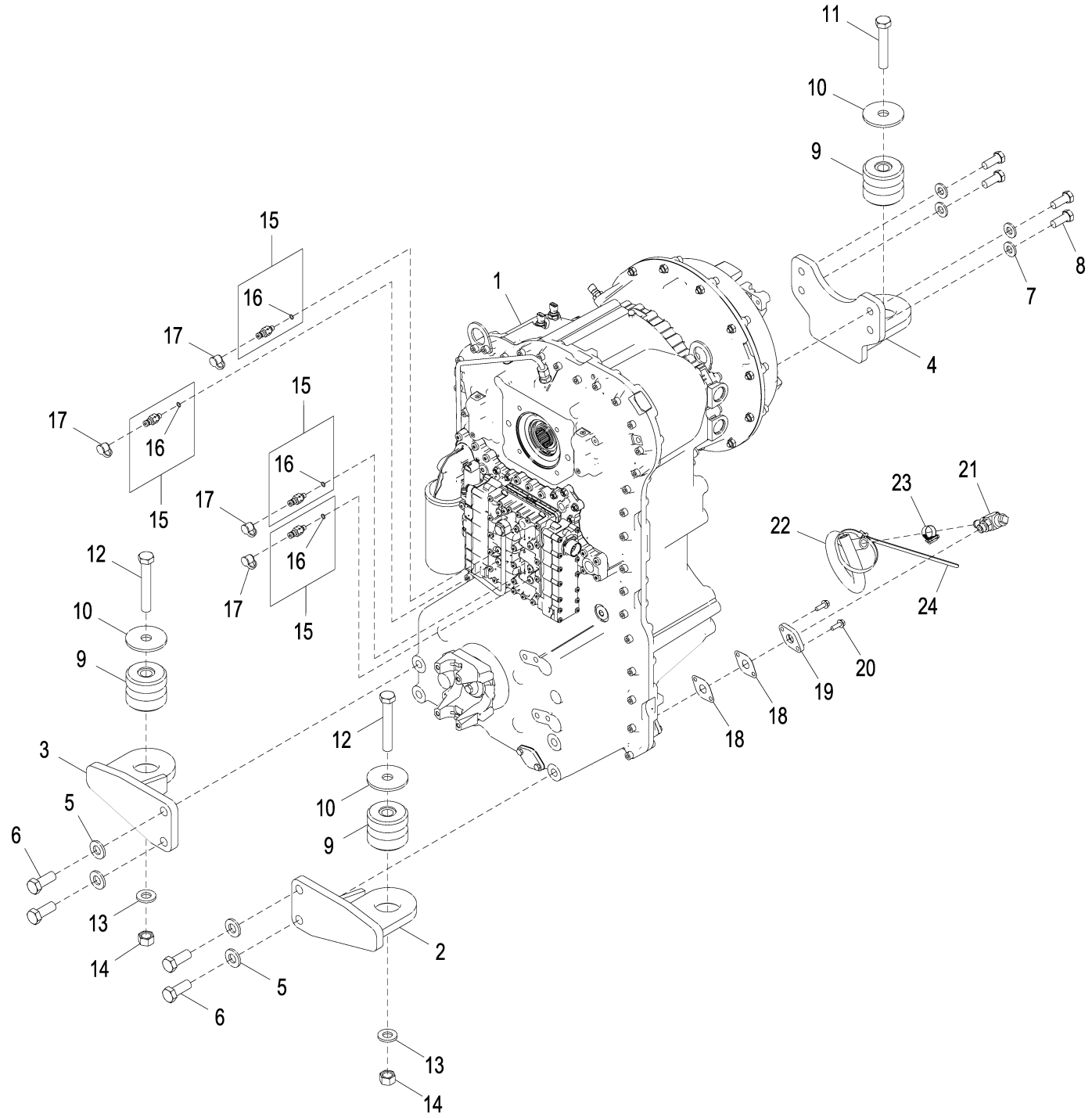

AT334701_TX1111381

Item	*Nº peça*	*Descrição*	*Qtde*	*Nº série*	*Notas*
1	AT334695	Transmissão	1		
	PG200396	Transmissão remanufaTurada	1		REMAN FOR AT334695
2	AT209703	Suporte	1		
3	AT209704	Suporte	1		
4	AT343600	Suporte	1		
5	24M7242	Arruela	4		21.400 X 42 X 5 mm
6	19M7487	Parafuso sextavado	4		M20 X 50
7	24M7241	Arruela	4		17 X 34 X 4 mm
8	19M7488	Parafuso sextavado	4		M16 X 40
9	AT165288	Isolador	3		
10	T42977	Arruela	3		23.012 X 88.900 X 6 mm (29/32" X 3-1/2" X 0.236")
11	19M7969	Parafuso sextavado	1		M20 X 110
12	19M7968	Parafuso sextavado	2		M20 X 130
13	24M7242	Arruela	2		21.400 X 42 X 5 mm
14	14M7277	Porca	2		M20
15	AT202955	Engate de diagnostico	4		
16	51M7039	Anel o	1		8.100 X 1.600 mm
17	R77175	Capa	4		
18	T116604	Junta	2		
19	T216182	Adaptador	1		
20	19M7867	Parafuso	2		M8 X 25
21	RE507950	VálVula de dreno	1		
22	T29384	Mangueira	1		
23	AR21837	Abraçadeira para mangueira	1		
24	N189220	Cinta	1		

Transmission Oil Filter
Filtre à huile de boîte
Filtro de Óleo da Transmissão
Фильтр трансмиссионного масла
Filtro de aceite de la transmisión

TX1035548 A.1

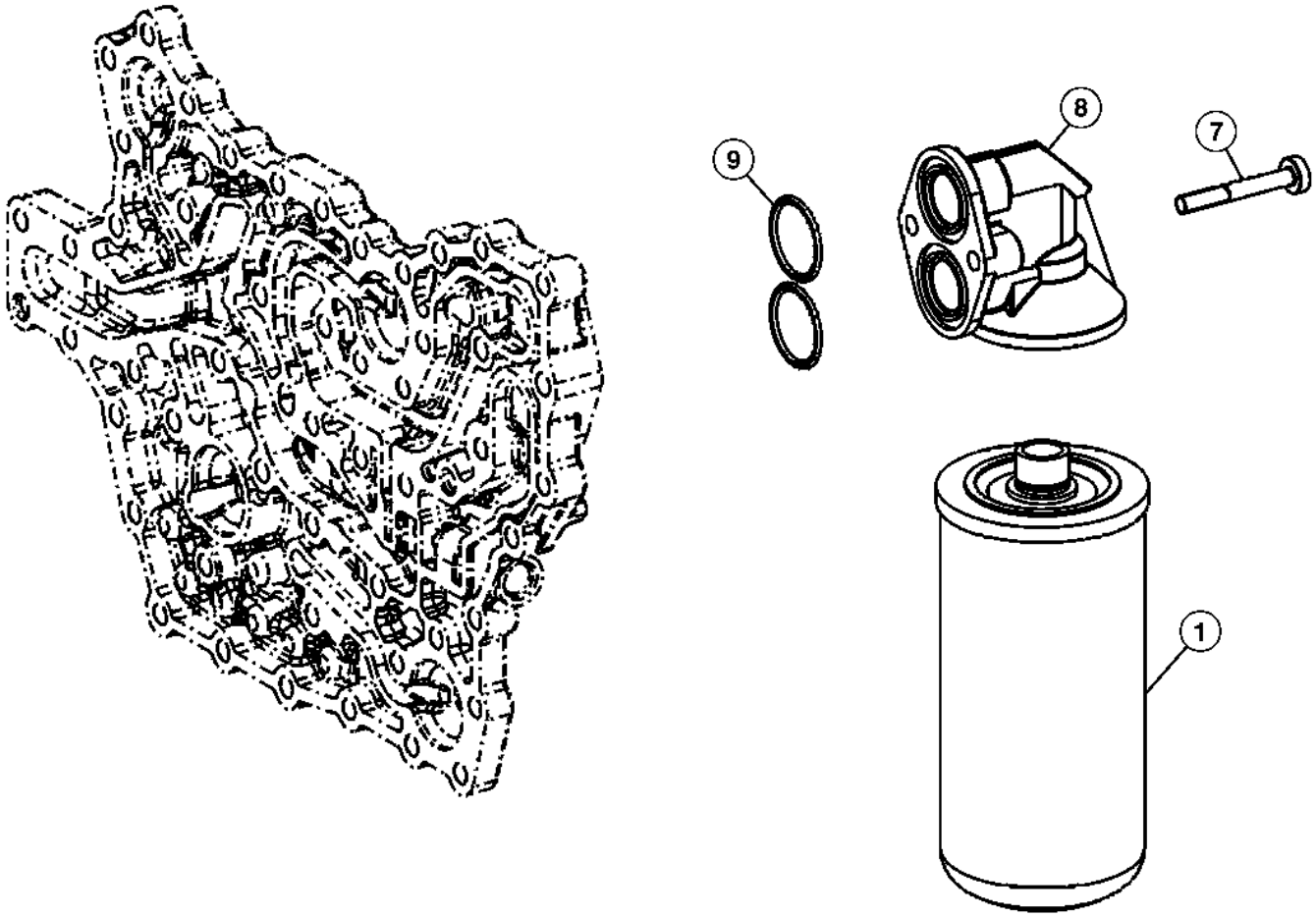

TX1035548

Item	*Nº peça*	*Descrição*	*Qtde*	*Nº série transmissão*	*Notas*
1	AT336140	Filtro de óleo	1		
7	T173819	Parafuso sextavado	2		
8	T177997	Cabeçote do filtro	1		
9	T242467	Anel o	2		

Torque Converter
Convertisseur de couple
Conversor de Torque
Гидротрансформатор
Convertidor de par

TX1041491 A.1

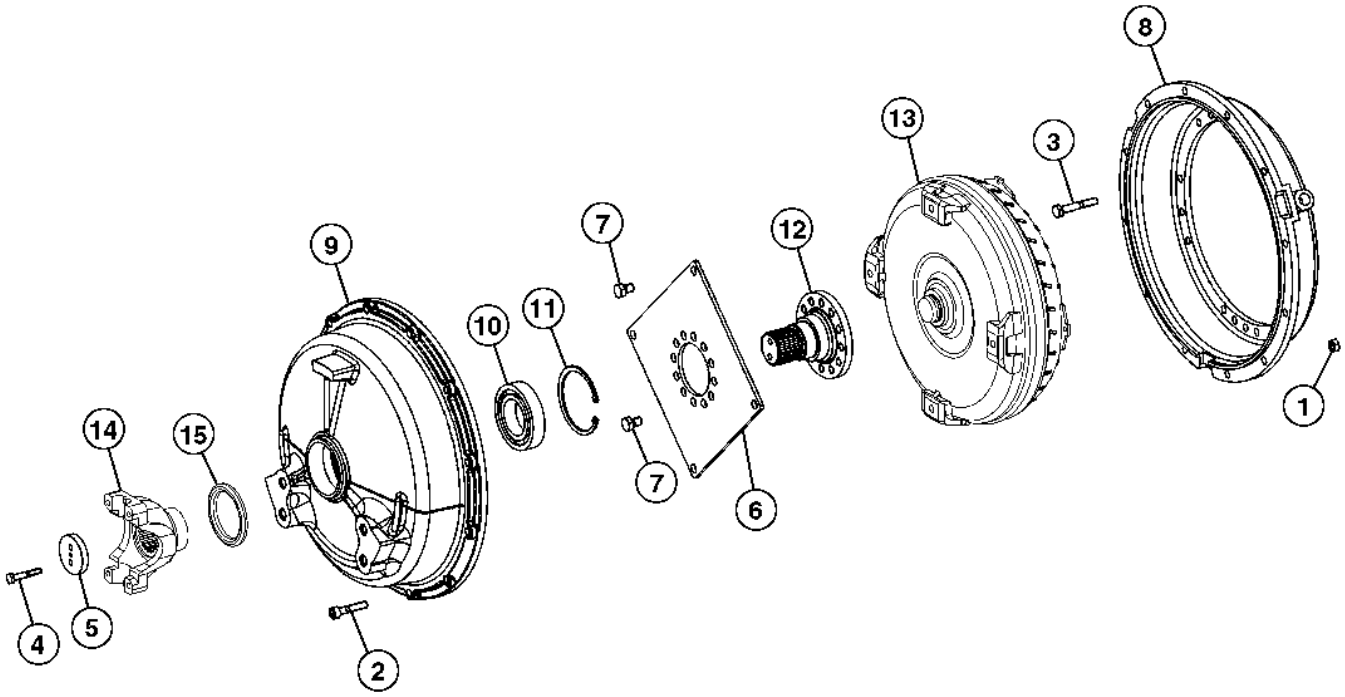

TX1041491

Item	*Nº peça*	*Descrição*	*Qtde*	*Nº série transmissão*	*Notas*
1	14M7274	Porca	12		M10
2	19M7179	Parafuso sextavado	12		M10 X 50
3	19M7742	Parafuso sextavado	18		M10 X 65
4	19M8397	Parafuso sextavado	2		M8 X 50
5	T116516	Espaçador	1		
6	T174386	Diafragma	1		
7	T174407	Parafuso sextavado	16		
8	T179276	Carcaça	1		
9	T195240	Carcaça	1		
10	T195242	Rolamento de esfeRas	1		
11	T195243	Anel de pressão	1		
12	T242406	Eixo	1		
13	AT357957	Conversor	1		
	PG200412	Conversor de torque reman.	1		REMAN FOR AT357957
14	T171730	Forquilha	1		
15	T196792	Peneira	1		

Lockup Torque Converter
Convertisseur de couple de verrouillage
Trava do Conversor de Torque
Блокировка гидротрансформатора
Convertidor de par con bloqueo

TX1042993 A.1

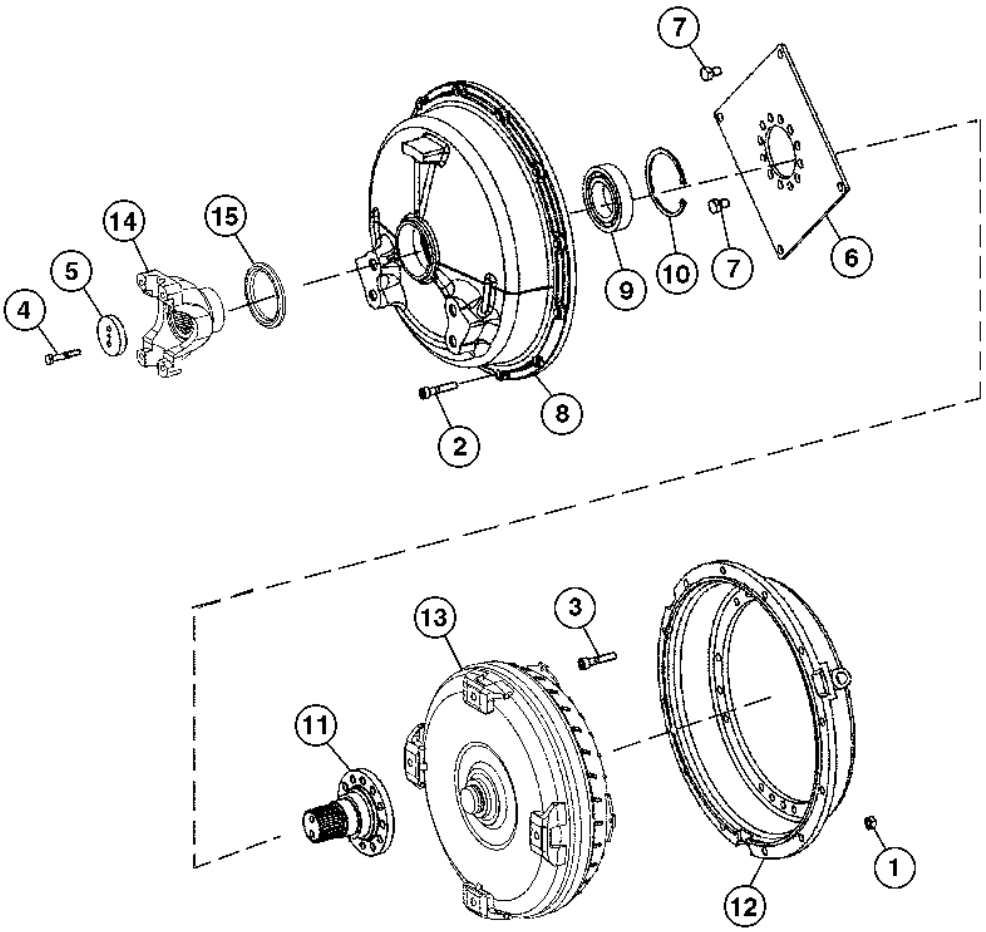

TX1042993

Item	*Nº peça*	*Descrição*	*Qtde*	*Nº série transmissão*	*Notas*
1	14M7274	Porca	12		M10
2	19M7179	Parafuso sextavado	12		M10 X 50
3	19M7742	Parafuso sextavado	18		M10 X 65
4	19M8397	Parafuso sextavado	2		M8 X 50
5	T116516	Espaçador	1		
6	T174386	Diafragma	1		
7	T174407	Parafuso sextavado	16		
8	T195240	Carcaça	1		
9	T195242	Rolamento de esfeRas	1		
10	T195243	Anel de pressão	1		
11	T242406	Eixo	1		
12	T245593	Carcaça	1		
13	AT358082	Conversor	1		
	PG200413	Conversor de torque reman.	1		REMAN FOR AT358082
14	T171730	Forquilha	1		
15	T196792	Peneira	1		

Transmission Input Shaft
Arbre d'entrée de transmission
Eixo de Entrada da Transmissão
Входной вал трансмиссии
Eje de entrada de la transmisión

TX1035573 A.1

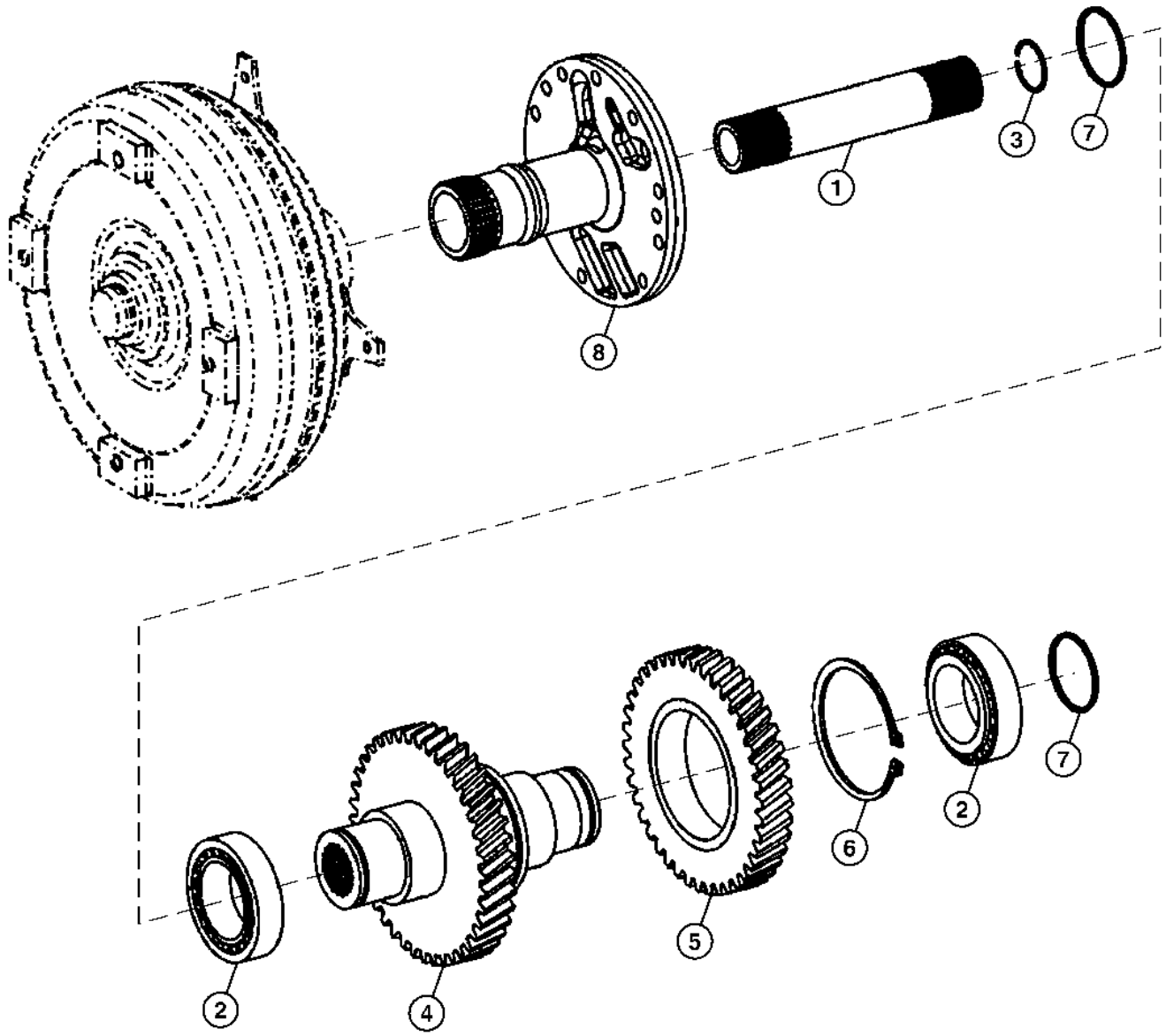

TX1035573

Item	*Nº peça*	*Descrição*	*Qtde*	*Nº série*	*Notas*
1	T171114	Eixo com pinhão	1		Eixo da Turbina
2	T310103	Rolamento	2		SUB FOR T171126
3	T171178	Anel de pressão	1		
4	T173807	Eixo	1		Eixo de Entrada
5	T173808	EngrEnagem	1		
6	T173809	Anel de pressão	1		
7	T181535	Anel de pistão	2		
8	T242441	Eixo	1		

Transmission Input Shaft (with Lock-up Torque Converter)
Arbre d'entrée de transmission (avec convertisseur de couple de verrouillage)
Eixo de Entrada da Transmissão (com Conversor de Torque de Bloqueio)
Входной вал трансмиссии (с блокировкой гидротрансформатора)
Eje de entrada de la transmisión (con convertidor de par bloqueable)

TX1043050 A.1

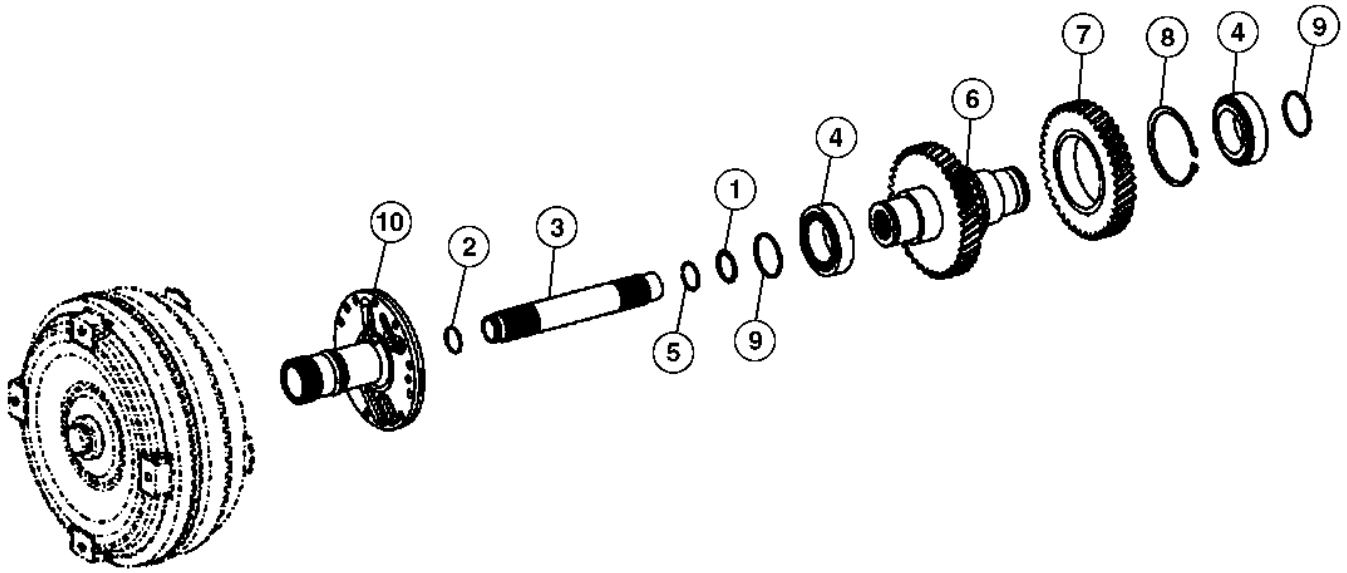

TX1043050

Item	*Nº peça*	*Descrição*	*Qtde*	*Nº série transmissão*	*Notas*
1	AT259325	Anel o	1		
2	AT259326	Anel de pistão	1		
3	AT259329	Eixo	1		
4	T310103	Rolamento	2		SUB FOR T171126, Importante - É Necessário Rolamento com Tolerância Alta Neste Local. Use SOMENTE Rolamentos Fornecidos pela Rede de Distribuição de Peças John Deere.
5	T171178	Anel de pressão	1		
6	T173807	Eixo	1		
7	T173808	EngrEnagem	1		
8	T173809	Anel de pressão	1		
9	T181535	Anel de pistão	2		
10	T242441	Eixo	1		

Transmission Housing (without Lock-up Torque Converter)
Carter de boîte (sans convertisseur de couple de verrouillage)
Carcaça da Transmissão (sem Conversor de Torque de Bloqueio)
Корпус трансмиссии (без блокировки гидротрансформатора)
Cárter de transmisión (sin convertidor de par bloqueable)

TX1041277 A.1

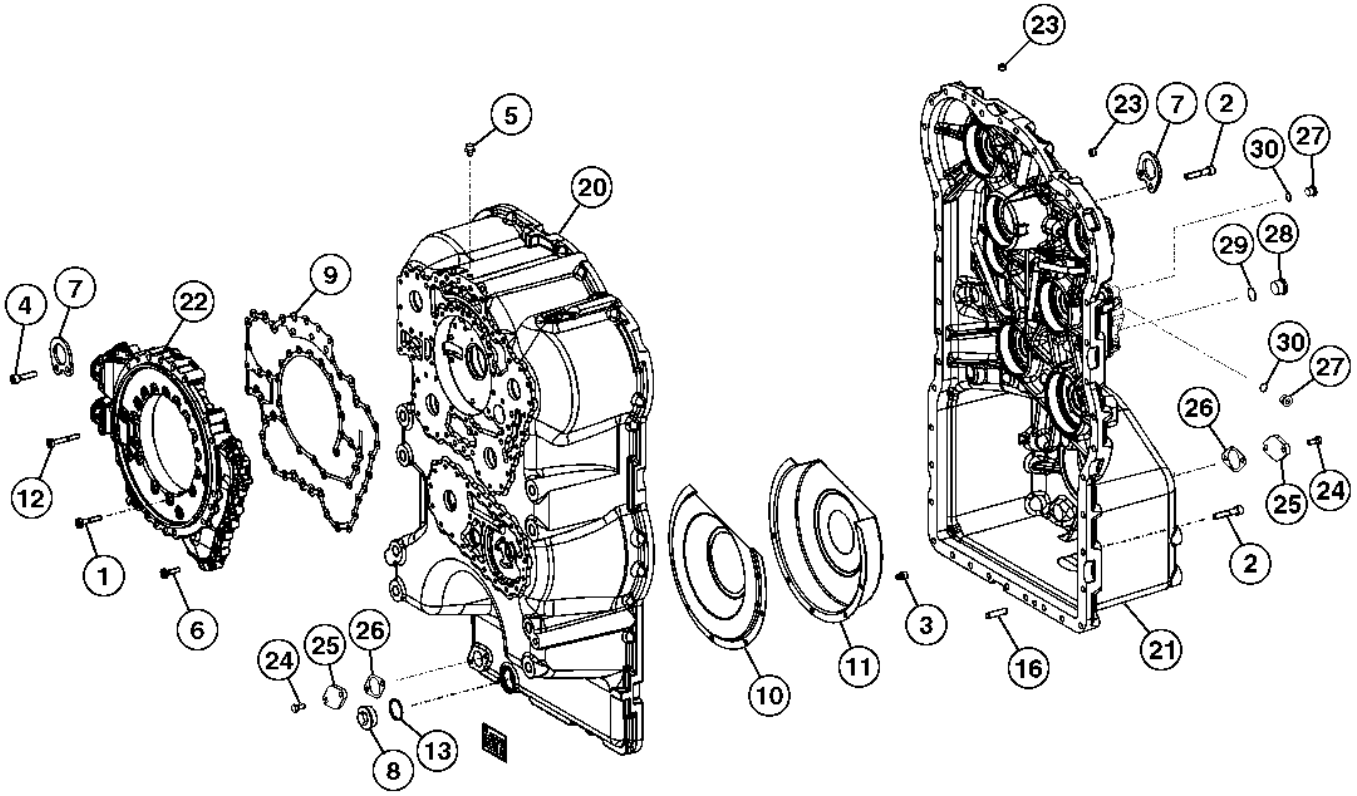

TX1041277

Item	*Nº peça*	*Descrição*	*Qtde*	*Nº série transmissão*	*Notas*
1	19M2972	Parafuso sextavado	21		M8 X 45
2	19M7658	Parafuso sextavado	42		M10 X 50
3	19M7964	Parafuso sextavado	5		M8 X 12
4	19M8338	Parafuso	2		M10 X 40
5	T116918	RespiRo	1		
6	T161208	Parafuso sextavado	15		
7	T171112	Placa	2		
8	T172094	Tampão de dreno	1		
9	T172795	Junta	1		
10	T173811	Adutor	1		
11	T173812	Adutor	1		
12	T173819	Parafuso sextavado	4		
13	T174107	Anel o	1		
16	T179691	Pino	2		
20	T242442	Carcaça	1		
21	AT379636	Carcaça	1		INCLUDES (4) T242446
22	T173063	Coletor	1		SUB FOR T242445
23	T242446	Plugue	4		
24	19M7932	Parafuso sextavado	4		M8 X 16
25	T144370	Placa	2		
26	T116604	Junta	2		
27	T122803	Tampão	2		
28	T173217	Tampão	1		
29	T174236	Anel o	1		
30	T175864	Anel o	2		

Transmission Housing (with Lock-up Torque Converter)
Carter de boîte (avec convertisseur de couple de verrouillage)
Carcaça da Transmissão (com Conversor de Torque de Bloqueio)
Корпус трансмиссии (с блокировкой гидротрансформатора)
Cárter de transmisión (con convertidor de par bloqueable)

TX1043045 A.1

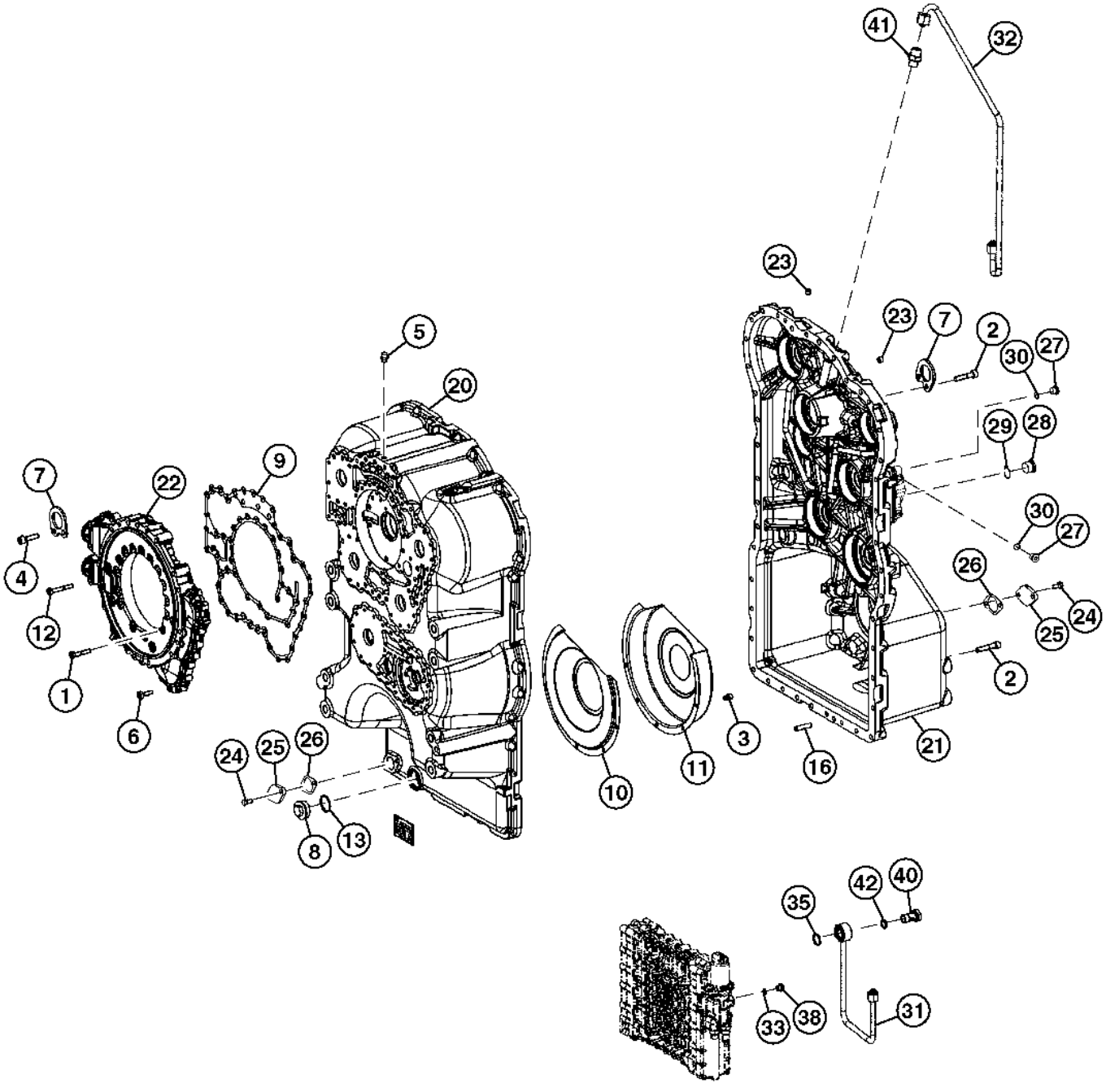

TX1043045

Item	*Nº peça*	*Descrição*	*Qtde*	*Nº série transmissão*	*Notas*
1	19M2972	Parafuso sextavado	21		M8 X 45
2	19M7658	Parafuso sextavado	42		M10 X 50
3	19M7964	Parafuso sextavado	5		M8 X 12
4	19M8338	Parafuso	2		M10 X 40
5	T116918	RespiRo	1		
6	T161208	Parafuso sextavado	15		
7	T171112	Placa	2		
8	T172094	Tampão de dreno	1		
9	T172795	Junta	1		
10	T173811	Adutor	1		
11	T173812	Adutor	1		
12	T173819	Parafuso sextavado	4		
13	T174107	Anel o	1		
16	T179691	Pino	2		
20	T242442	Carcaça	1		
21	AT379636	Carcaça	1		INCLUDES (4) T242446
22	T242445	Carcaça	1		
23	T242446	Plugue	4		
24	19M7932	Parafuso sextavado	4		M8 X 16
25	T144370	Placa	2		
26	T116604	Junta	2		
27	T122803	Tampão	2		
28	T173217	Tampão	1		
29	T174236	Anel o	1		
30	T175864	Anel o	2		
31	AT358988	Tubo de óleo	1		
32	AT358989	Tubo de óleo	1		
33	T116416	Anel o	1		
35	T129611	Anel o	1		
38	T175862	Plugue	1		
40	T246013	Parafuso	1		
41	T246015	Tomada	1		
42	Z29864	Anel o	1		

Transmission Speed Sensor
Capteur de vitesse de transmission
Sensor de Rotação da Transmissão
Датчик скорости коробки передач
Sensor de velocidad de la transmisión

TX1013410 A.1

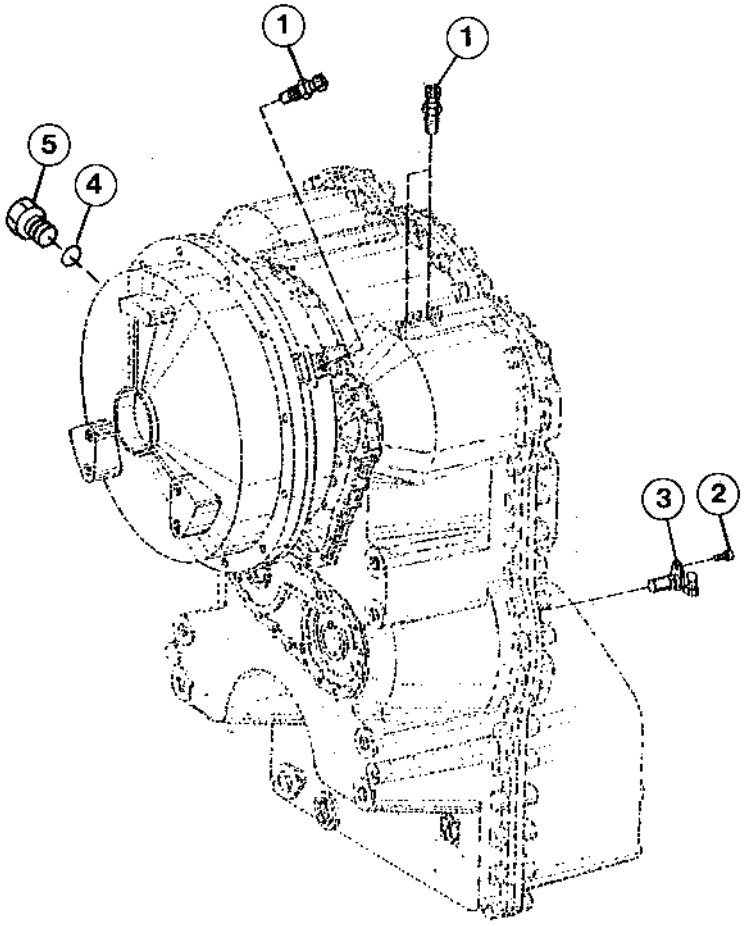

TX1013410

Item	*Nº peça*	*Descrição*	*Qtde*	*Nº série transmissão*	*Notas*
1	AT210773	SenSor	3		
	R104558	Anel o	3		
2	19M7932	Parafuso sextavado	1		M8 X 16
3	T179510	SenSor	1		
	R73599	Anel o	1		
4	T176796	Anel o	1		
5	AT175750	Plugue	1		

Transmission Pump
Pompe à huile de boîte
Bomba da Transmissão
Насос коробки передач
Bomba de aceite de la transmisión

TX1035549 A.1

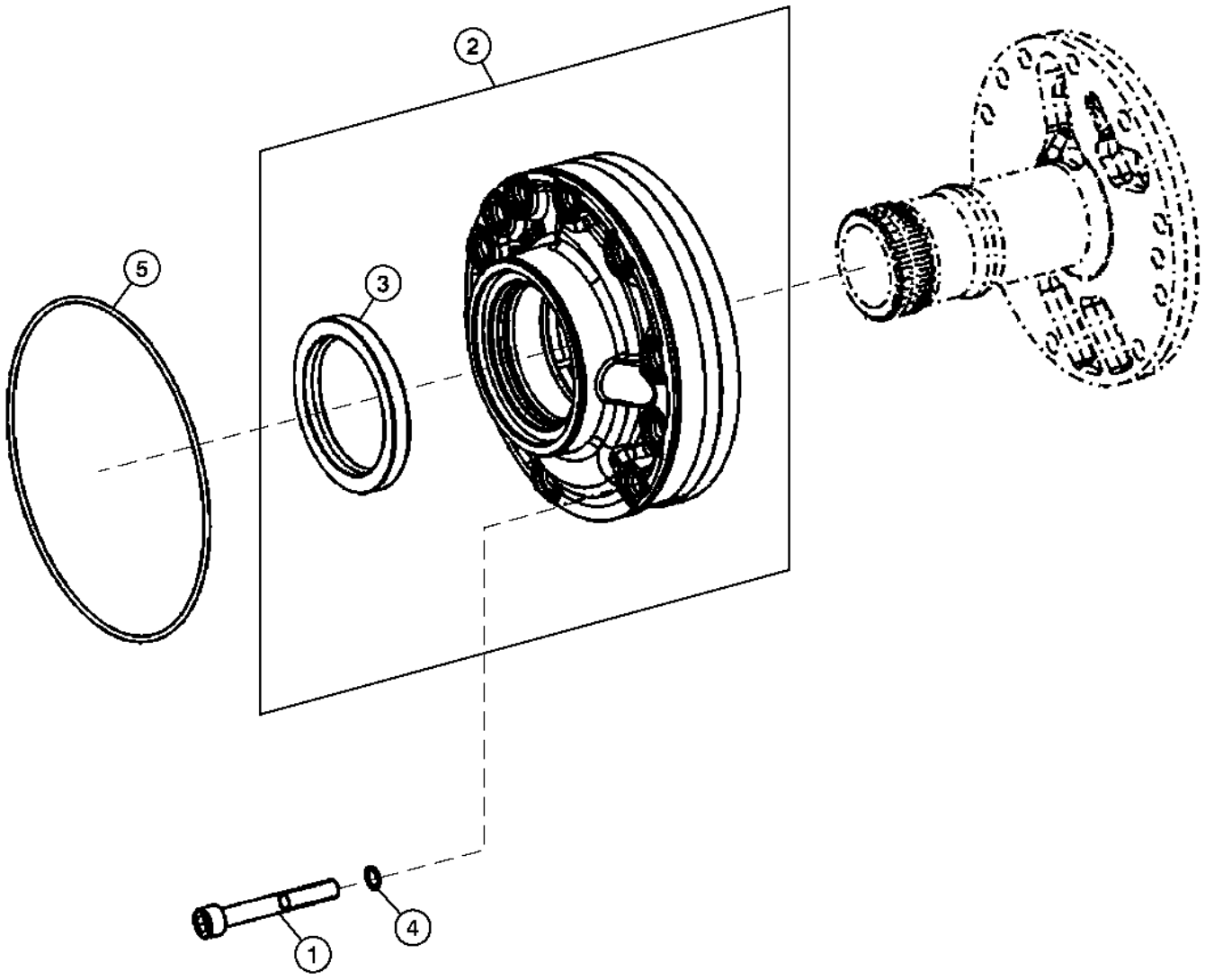

TX1035549

Item	*Nº peça*	*Descrição*	*Qtde*	*Nº série transmissão*	*Notas*
1	19M7329	Parafuso sextavado	10		M10 X 75
2	T225898	Bombade óleo	1		(SUB FOR AT354192)
3	T173399	Vedação	1		
4	T174239	Anel o	10		
5	T174240	Anel o	1		(SUB FOR T242466)

Transmission Cover and Gasket
Couvercle et joint de transmission
Tampa e Junta da Transmissão
Крышка и прокладка коробки передач
Cubierta de transmisión y empaquet.

TX1013273 A.1

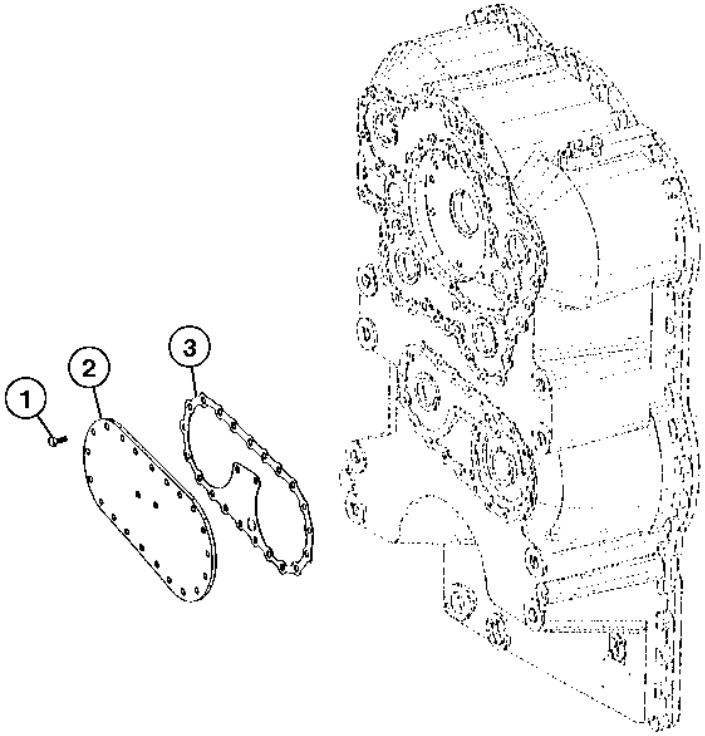

TX1013273

Item	*Nº peça*	*Descrição*	*Qtde*	*Nº série transmissão*	*Notas*
1	19M7284	Parafuso sextavado	23		M8 X 18
2	T172814	Capa	1		
3	T181474	Junta	1		

Transmission Internal Oil Lines
Conduites d'huile internes de transmission
Linhas de Óleo Internas da Transmissão
Внутр. маслопроводы трансмиссии
Líneas internas de aceite de la transmisión

TX1035845 A.1

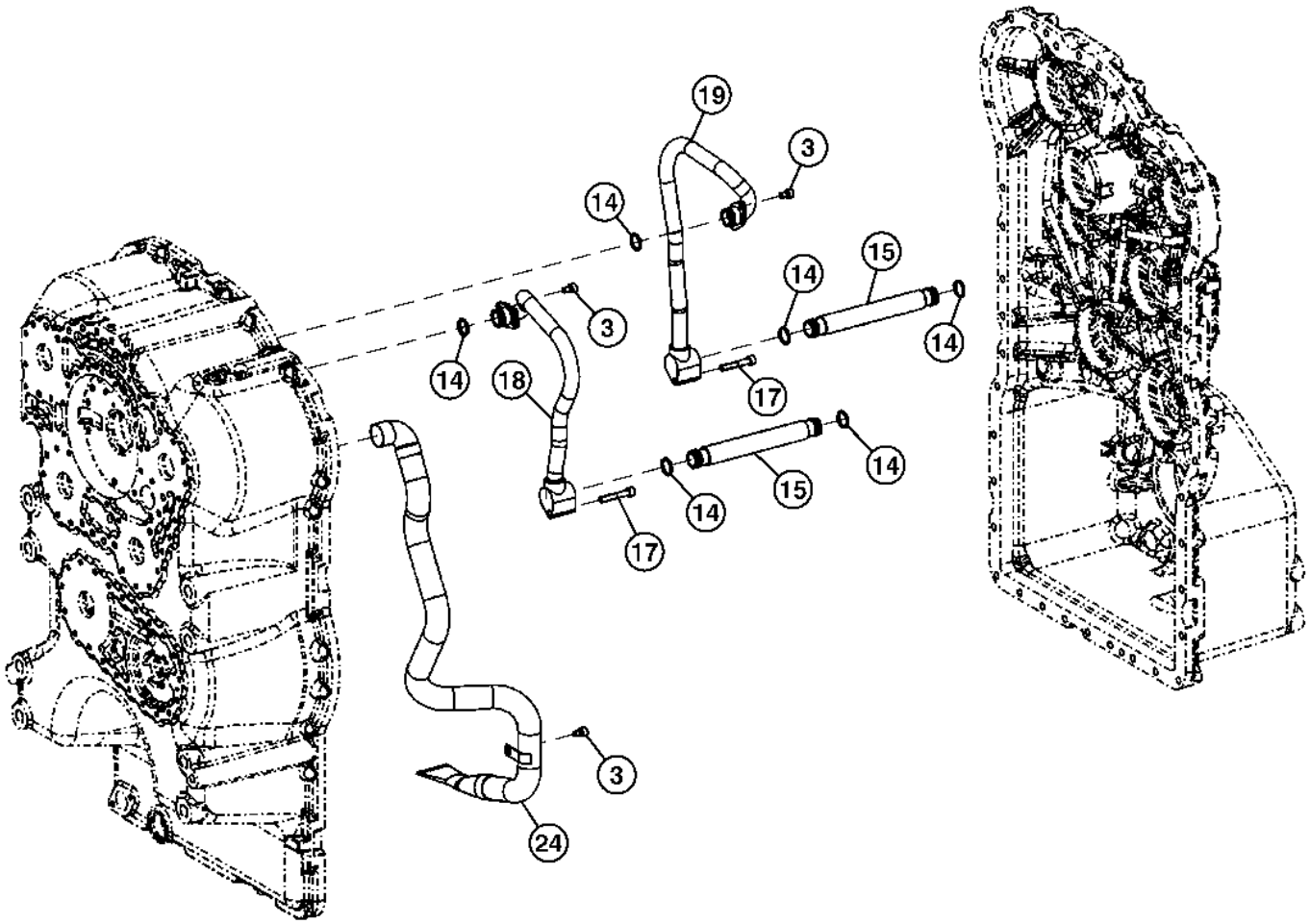

TX1035845

Item	*Nº peça*	*Descrição*	*Qtde*	*Nº série*	*Notas*
3	19M7964	Parafuso sextavado	5		M8 X 12
14	T174234	Anel o	6		
15	T174389	Tubo	2		
17	T181455	Parafuso sextavado	2		
18	T197462	Tubo de óleo	1		
19	T197463	Tubo de óleo	1		
24	T294892	Tubo	1		SUB FOR T242448

Transmission Control Valve Manifold
Collecteur de distributeur de transmission
Coletor da Válvula de Controle da Transmissão
Коллектор рег. клапана трансмиссии
Colector de la válvula de control de transmisión

TX1035550 A.1

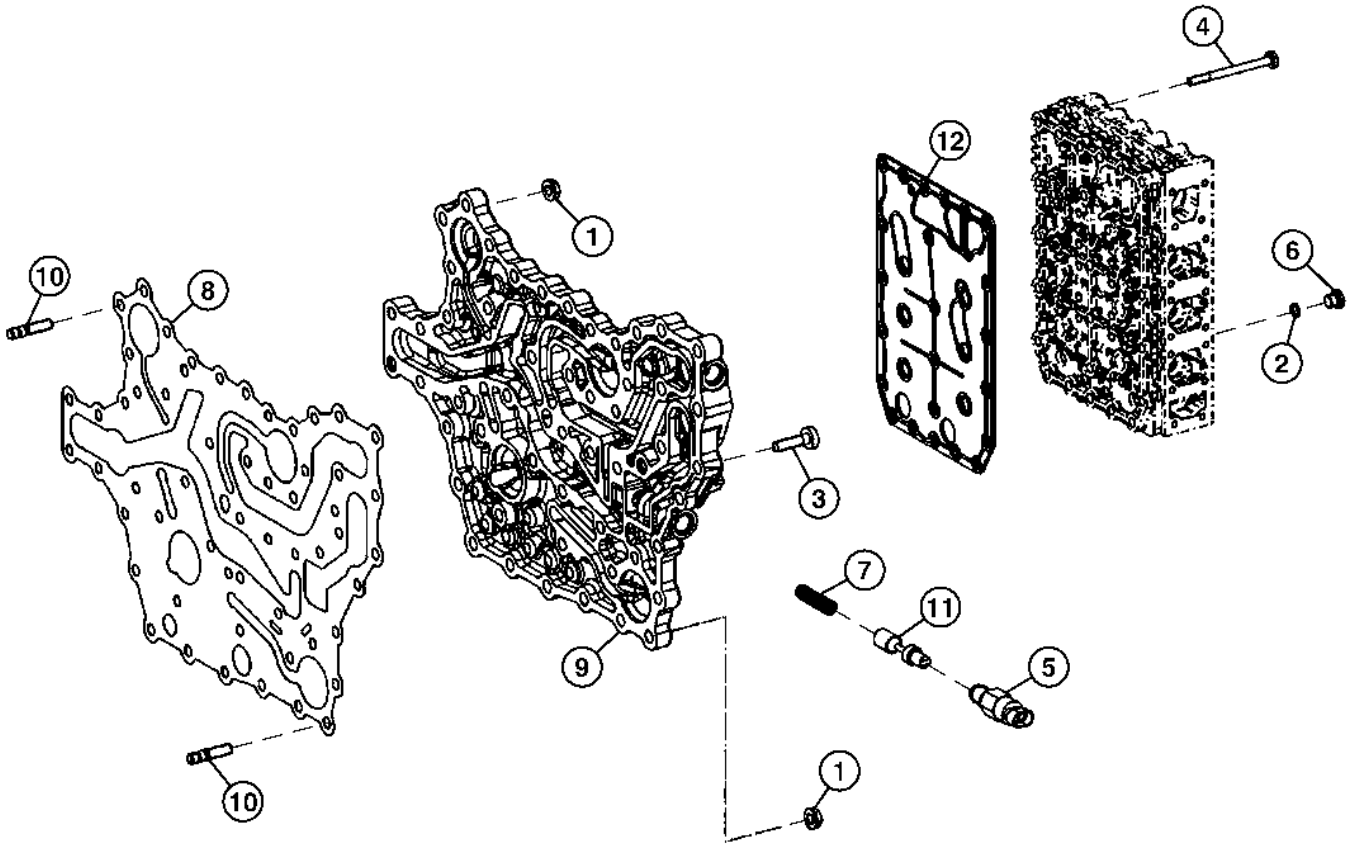

TX1035550

Item	*Nº peça*	*Descrição*	*Qtde*	*Nº série transmissão*	*Notas*
1	14M7298	Porca com flange	14		M8
2	AT321989	Anel o	8		
3	T161208	Parafuso sextavado	36		
4	T173123	Parafuso sextavado	23		
5	T173873	Interrup. de pressão	1		
6	T175862	Plugue	8		
7	T177979	Mola	1		
8	T180480	Junta	1		
9	T180481	Coletor	1		
10	T180884	Pino	14		
11	T203742	Carretel de válvula	1		
12	T242459	Placa	1		

Brake Valve To Transmission Control Valve (without Lock-up Torque Converter)
Maître-cylindre de frein à la soupape de commande de la transmission (sans convertisseur de couple de verrouillage)
Válvula do Freio à Válvula de Controle da Transmissão (sem Conversor de Torque de Bloqueio)
Тормозной клапан к регулирующему клапану трансмиссии (без блокировки гидротрансформатора)
Válvula de freno a válvula de control de transmisión (sin convertidor de par con bloqueo)

TX1035560 A.1

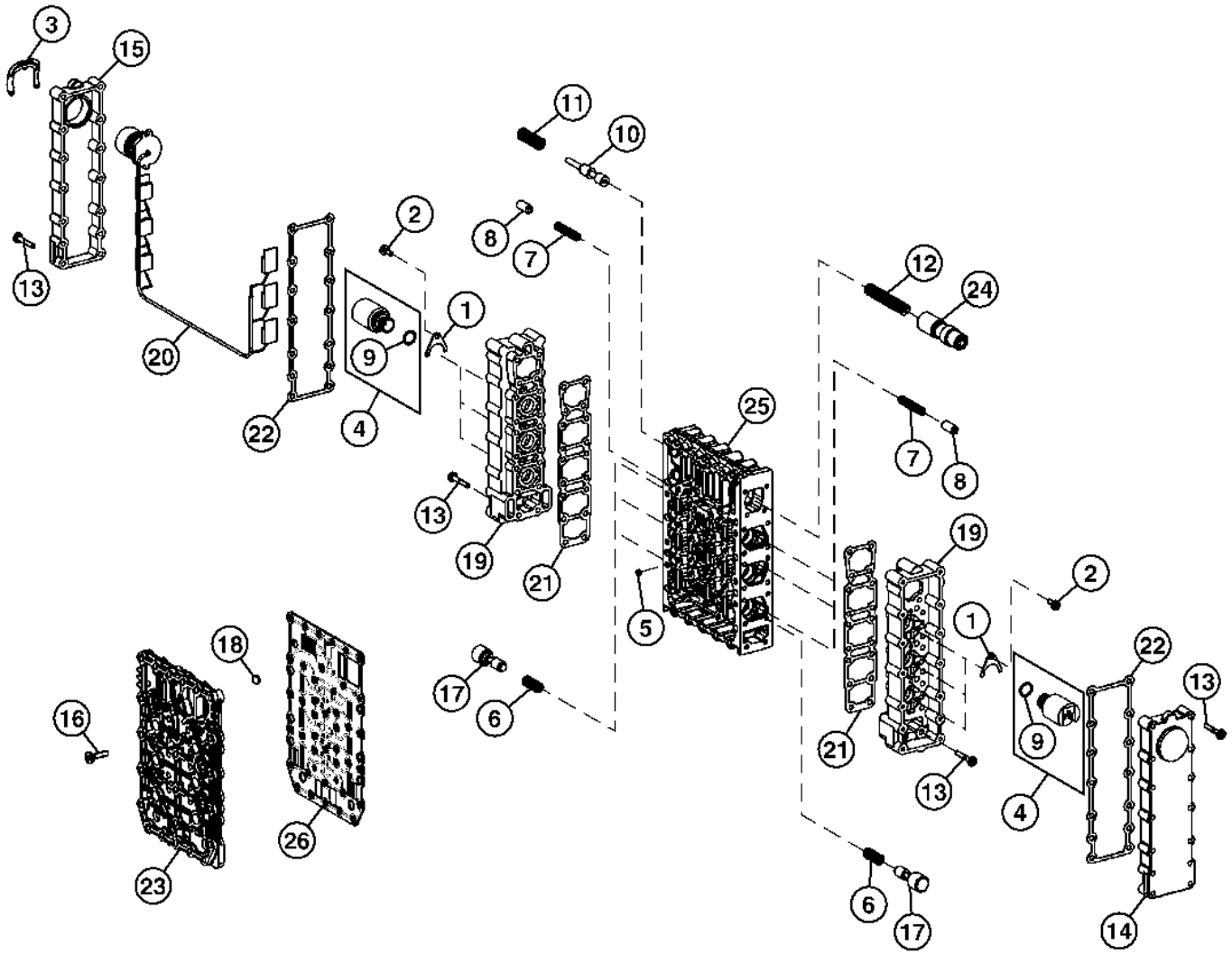

TX1035560

Item	*Nº peça*	*Descrição*	*Qtde*	*Nº série transmissão*	*Notas*
1	T144486	Placa	6		
2	T159602	Parafuso sextavado	6		
3	T161207	Braçadeira	1		
4	T169607	VálVula solenóide	6		
5	T169707	Orifício	6		
6	T169711	Mola de compressão	6		
7	T169712	Mola de compressão	6		
8	T169766	Pino fixador	6		
9	T170196	Anel o	1		
10	T173125	Pistão	1		
11	T173126	Mola de compressão	1		
12	T173128	Mola de compressão	1		
13	T173131	Parafuso sextavado	64		
14	T173138	Capa	1		
15	T173139	Capa	1		
16	T173144	Parafuso sextavado	18		
17	T173511	Pistão	6		
18	T174396	Peneira	6		
19	T177221	Carcaça	2		
20	T179721	Chicote	1		Inclui Sensor de Temperatura da Transmissão
21	T182196	Junta	2		
22	T182254	Junta	2		
23	T203767	Placa	1		
24	T205369	Pistão	1		
25	T177219	VálV. controladora de fluxo	1		(SUB FOR T242462)
26	T242465	Placa	1		

Brake Valve To Transmission Control Valve (with Lock-up Torque Converter)
Maître-cylindre de frein à la soupape de commande de la transmission (avec convertisseur de couple de verrouillage)
Válvula do Freio à Válvula de Controle da Transmissão (com Conversor de Torque de Bloqueio)
Тормозной клапан к регулирующему клапану трансмиссии (с блокировкой гидротрансформатора)
Válvula de freno a válvula de control de transmisión (con convertidor de par con bloqueo)

TX1043063 A.1

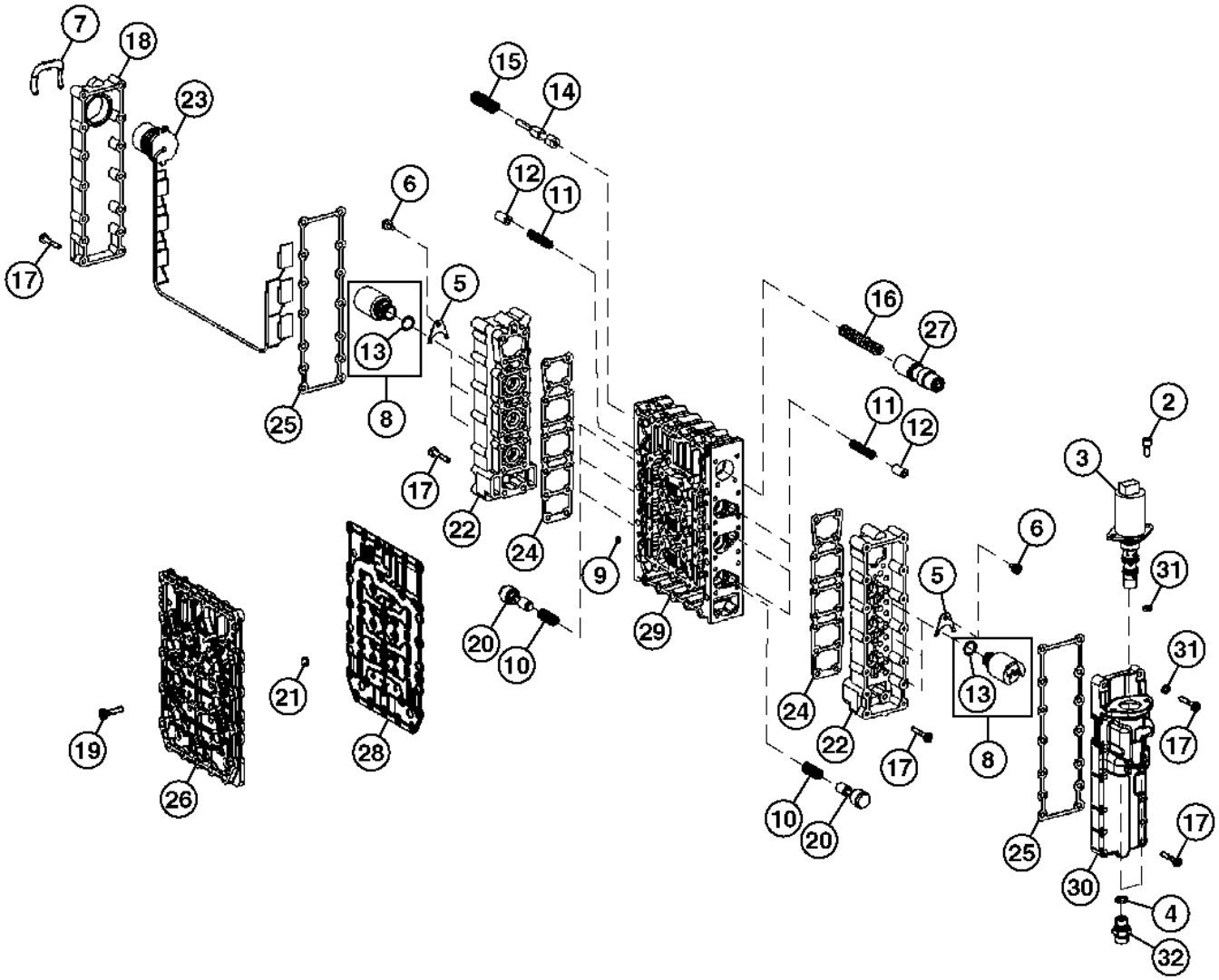

TX1043063

Item	*Nº peça*	*Descrição*	*Qtde*	*Nº série transmissão*	*Notas*
2	19M7768	Parafuso	2		M6 X 16
3	AT358990	VálVula solenóide	1		
4	T116420	Anel o	2		
5	T144486	Placa	6		
6	19M7600	Parafuso	6		M5 X 12
7	T161207	Braçadeira	1		
8	T169607	VálVula solenóide	6		
9	T169707	Orifício	6		
10	T169711	Mola de compressão	6		
11	T169712	Mola de compressão	6		
12	T169766	Pino fixador	6		
13	T170196	Anel o	1		
14	T173125	Pistão	1		
15	T173126	Mola de compressão	1		
16	T173128	Mola de compressão	1		
17	T173131	Parafuso sextavado	64		
18	T173139	Capa	1		
19	T173144	Parafuso sextavado	18		
20	T173511	Pistão	6		
21	T174396	Peneira	6		
22	T177221	Carcaça	2		
23	T179721	Chicote	1		Inclui Sensor de Temperatura da Transmissão
24	T182196	Junta	2		
25	T182254	Junta	2		
26	T203767	Placa	1		
27	T205369	Pistão	1		
28	T242465	Placa	1		
29	T245895	VálVula de controle	1		
30	T245896	Carcaça	1		
31	T245986	Anel	3		
32	T245987	Tomada	2		

Transmission Output Shaft
Arbre de sortie de transmission
Eixo de Saída da Transmissão
Выходной вал коробки передач
Eje de salida de la transmisión

TX1041559 A.1

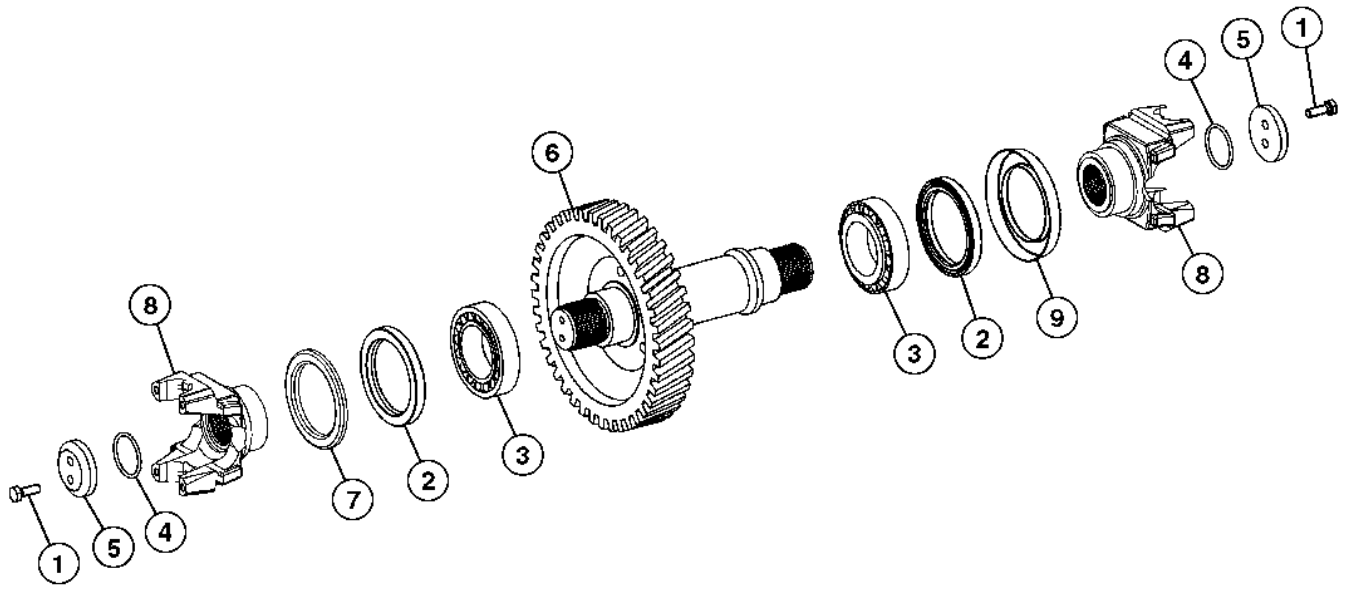

TX1041559

Item	*Nº peça*	*Descrição*	*Qtde*	*Nº série transmissão*	*Notas*
1	19M7168	Parafuso sextavado	4		M10 X 30
2	T116915	Vedação	2		
3	T310105	Rolamento	2		SUB FOR T173847, Importante - É Necessário Rolamento com Alta Tolerância Neste Local. Use Somente Rolamentos Fornecidos pela Rede de Distribuição de Peças John Deere.
4	T174237	Anel o	2		
5	T180957	Arruela	2		
6	T242436	Eixo	1		
7	T180753	Peneira	1		
8	T245478	Forquilha	2		
9	T242439	Blindagem de tela	1		

Torque Converter Relief Valve and Transmission Minimum Pressure Valve
Clapet de décharge de convertisseur de couple et soupape de pression minimale de transmission
Válvula de Alívio do Conversor de Torque e Válvula de Pressão Mínima da Transmissão
Клапан сброса давления гидротрансформатора и клапан минимального давления трансмиссии
Válvula de alivio de convertidor de par y válvula de presión mínima de transmisión

TX1124765 A.1

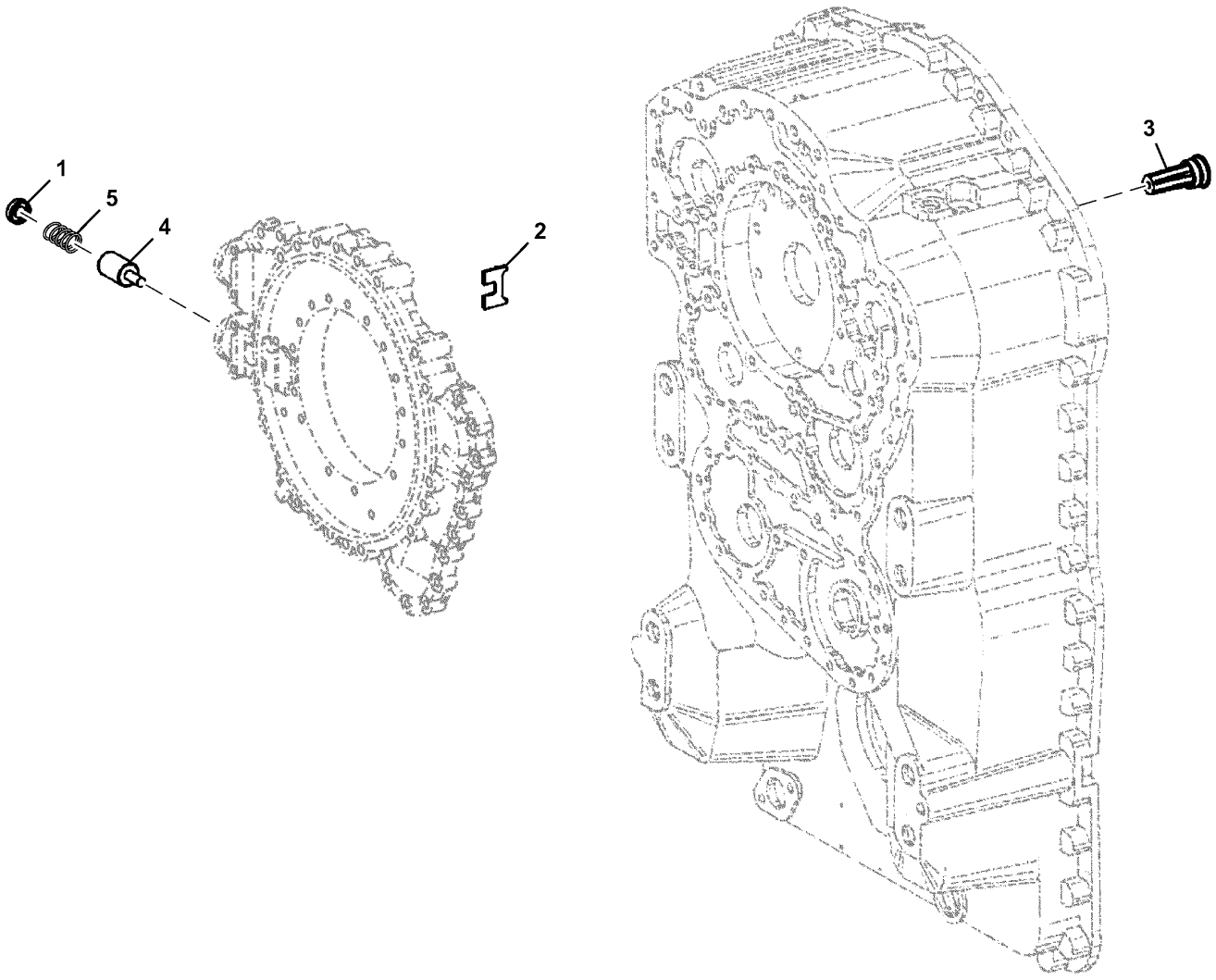

TX1124765

Item	*Nº peça*	*Descrição*	*Qtde*	*Nº série*	*Notas*
1	T173145	Placa	1		
2	T173146	Arruela	1		
3	T176526	VálV. controladora de fluxo	1		
4	T176527	Pistão	1		
5	T176528	Mola de compressão	1		

Power Takeoff (without Lock-up Torque Converter)
Prise de force (sans convertisseur de couple de verrouillage)
Tomada de Potência (sem Conversor de Torque de Bloqueio)
Отбор мощности (без блокировки гидротрансформатора)
Toma de fuerza (sin convertidor de par bloqueable)

TX1042979 A.1

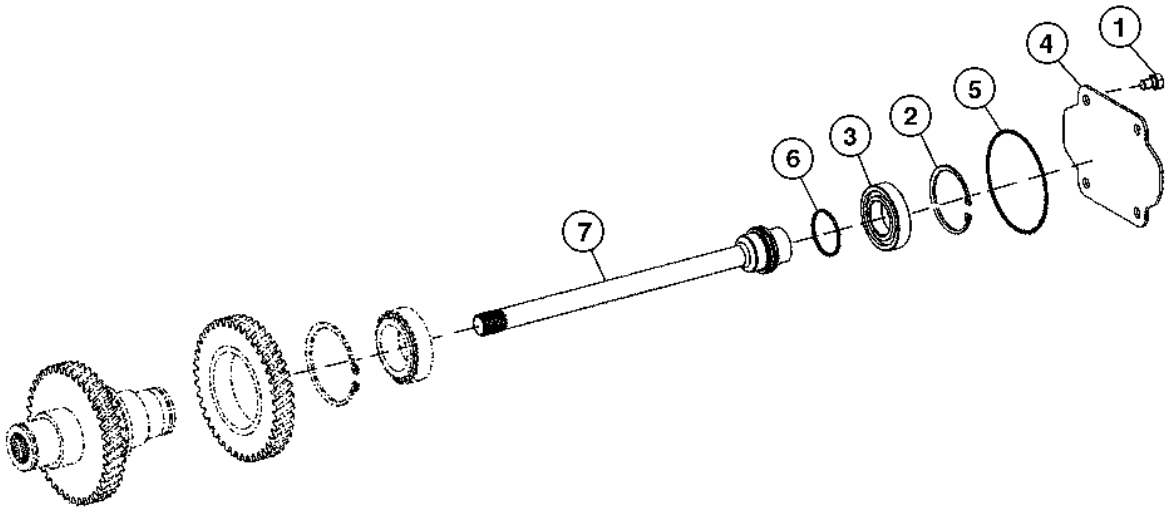

TX1042979

Item	*Nº peça*	*Descrição*	*Qtde*	*Nº série transmissão*	*Notas*
1	19M8017	Parafuso sextavado	4		M12 X 20
2	40M1872	Anel de pressão	1		
3	T171140	Rolamento de esfeRas	1		
4	T174405	Placa	1		
5	T174529	Anel o	1		
6	T181535	Anel de pistão	1		
7	T245500	Eixo	1		

Power Takeoff (with Lock-up Torque Converter)
Prise de force (avec convertisseur de couple de verrouillage)
Tomada de Potência (com Conversor de Torque de Bloqueio)
Отбор мощности (с блокировкой гидротрансформатора)
Toma de fuerza (con convertidor de par bloqueable)

TX1043051 A.1

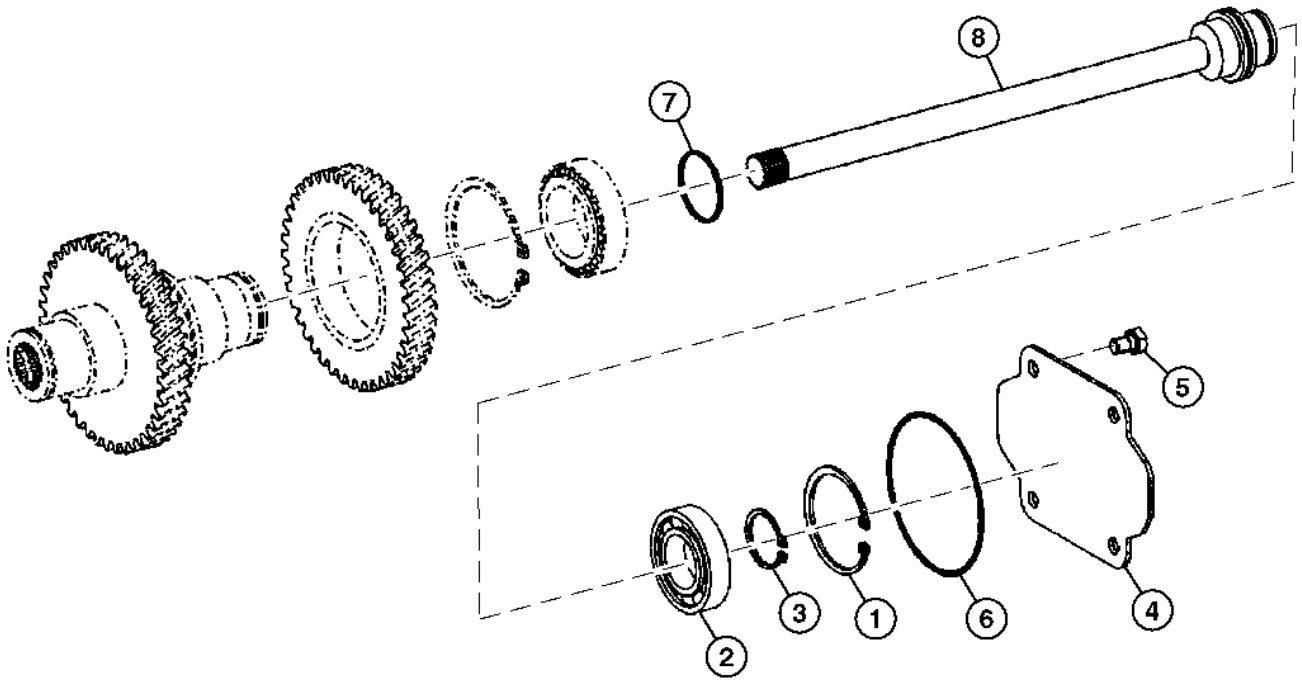

TX1043051

Item	*Nº peça*	*Descrição*	*Qtde*	*Nº série transmissão*	*Notas*
1	40M1872	Anel de pressão	1		
2	AT259443	Rolamento de esfeRas	1		
3	AT260443	Anel de pressão	1		2.20 mm
	T246008	Anel de pressão	1		2.25 mm
	AT260442	Anel de pressão	1		2.30 mm
	T246007	Anel de pressão	1		2.35 mm
	AT260441	Anel de pressão	1		2.40 mm
	T170193	Anel	1		2.50 mm, (SUB FOR T246100)
4	T174405	Placa	1		
5	T174407	Parafuso sextavado	4		
6	T174529	Anel o	1		
7	T181535	Anel de pistão	1		
8	T246002	Eixo	1		

Low Range Forward Clutch Assembly
Ensemble embrayage gamme basse marche avant
Conjunto da Embreagem de Avanço da Faixa Baixa
Узел муфты передн. нижн. перед.
Ensamble de embrague gama baja de avance

TX1041549 A.1

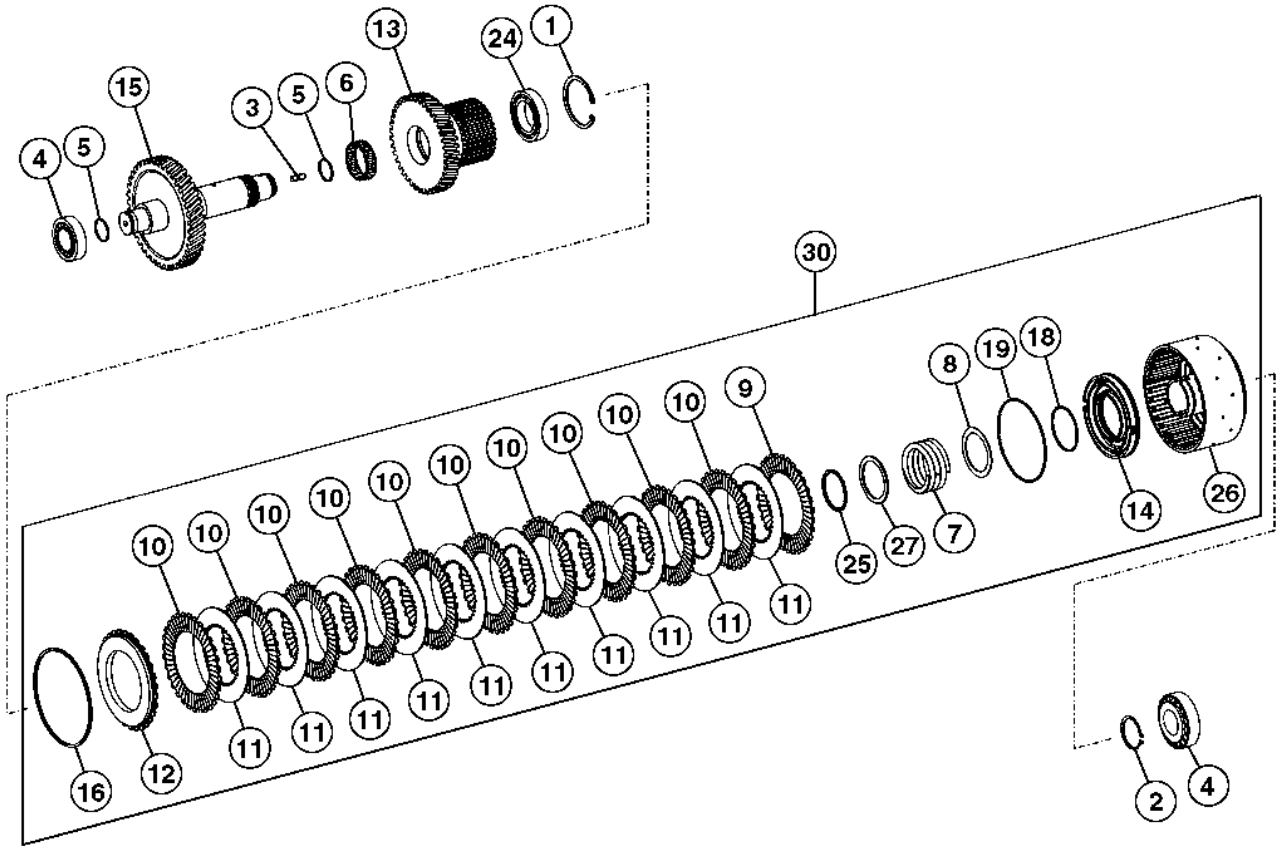

TX1041549

Item	*Nº peça*	*Descrição*	*Qtde*	*Nº série transmissão*	*Notas*
1	40M7060	Anel de pressão	1		
2	T159519	Anel de pressão	1		
3	T171153	Pino	1		
4	T294935	Rolamento	2		SUB FOR T171156, IMPORTANTE - É NECESSÁRIO ROLAMENTO COM ALTA TOLERÂNCIA NESTE LOCAL. USE SOMENTE ROLAMENTOS FORNECIDOS PELA REDE DE DISTRIBUIÇÃO DE PEÇAS JOHN DEERE.
5	T172115	Anel de pistão	2		
6	T172302	Rolamento de agulhas	1		
7	T173065	Mola de compressão	1		
8	T173644	Anel	1		
9	T173840	Disco de embreagem	1		
10	T173841	Disco de embreagem	10		
11	T173842	Disco de embreagem	10		
12	T294875	Suplemento Sólido	1		SUB FOR T173844
13	T173848	Polia-guia	1		
14	T173853	Pistão	1		
15	T294889	Eixo	1		SUB FOR T173862
16	T181881	Anel de pressão	AR		2.4 mm
	T181882	Anel de pressão	AR		2.7 mm
	T181883	Anel de pressão	AR		3.0 mm
	T181884	Anel de pressão	AR		3.3 mm
	T173863	Anel de pressão	AR		3.6 mm
	T173864	Anel de pressão	AR		4.2 mm
18	T173958	Anel o	1		
19	T173960	Anel o	1		
24	T197553	Rolamento de esfeRas	1		
25	T242449	Anel de pressão	1		
26	T242455	EmbreagEm	1		
27	T242456	Calço	1		
30	.....	Kit embreagem	1		AT357962 NLA, Fornecer os Componentes

Reverse Clutch Assembly
Embrayage d'inversion
Conjunto da Embreagem da Ré
Узел муфты заднего хода
Conjunto de embrague de retroceso

TX1041556 A.1

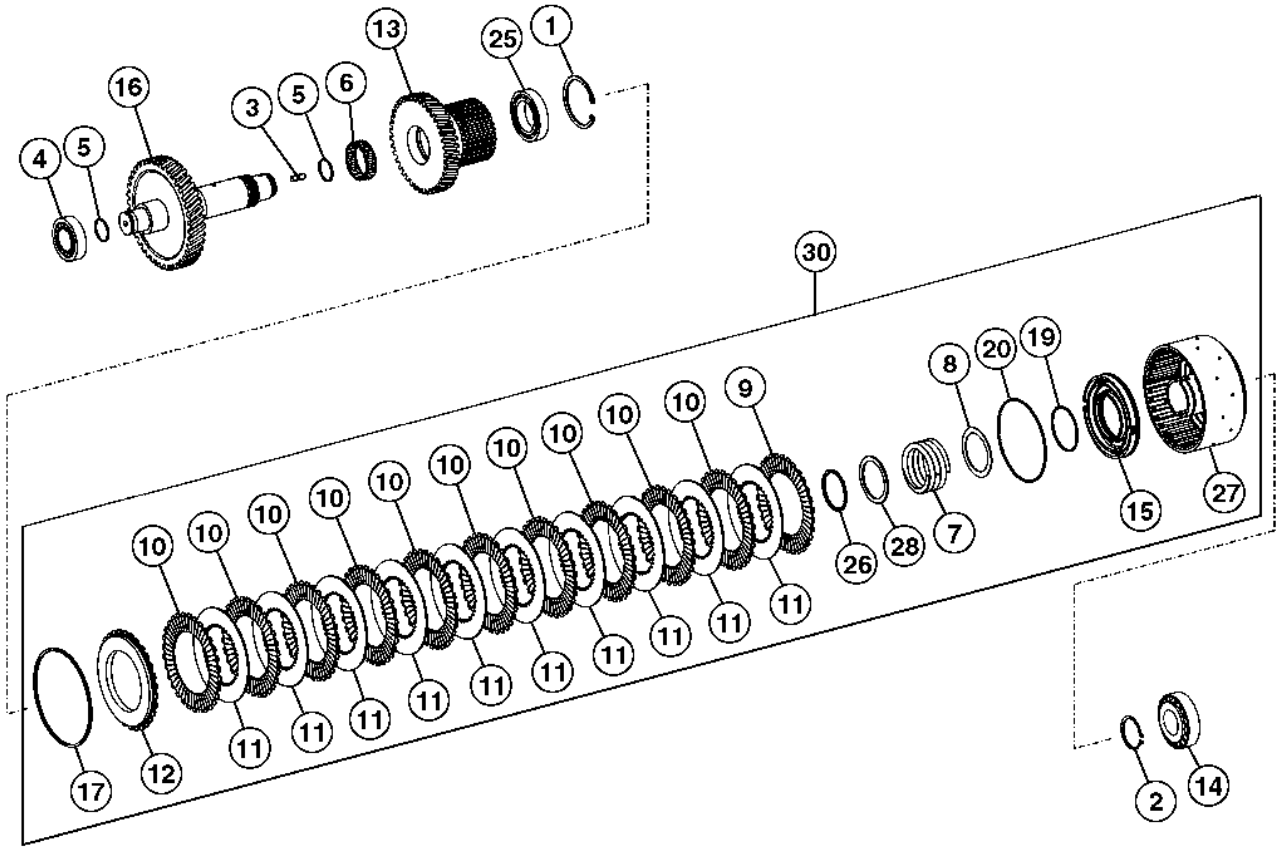

TX1041556

Item	*Nº peça*	*Descrição*	*Qtde*	*Nº série transmissão*	*Notas*
1	40M7060	Anel de pressão	1		
2	T159519	Anel de pressão	1		
3	T171153	Pino	1		
4	T294935	Rolamento	1		SUB FOR T171156, IMPORTANTE - É NECESSÁRIO ROLAMENTO COM ALTA TOLERÂNCIA NESTE LOCAL. USE SOMENTE ROLAMENTOS FORNECIDOS PELA REDE DE DISTRIBUIÇÃO DE PEÇAS JOHN DEERE.
5	T172115	Anel de pistão	2		
6	T172302	Rolamento de agulhas	1		
7	T173065	Mola de compressão	1		
8	T173644	Anel	1		
9	T173840	Disco de embreagem	1		
10	T173841	Disco de embreagem	10		
11	T173842	Disco de embreagem	10		
12	T294875	Suplemento Sólido	1		SUB FOR T173844
13	T173848	Polia-guia	1		
14	T310104	Rolamento	1		SUB FOR T173849, Importante - É Necessário Rolamento com Alta Tolerância Neste Local. Use Somente Rolamentos Fornecidos pela Rede de Distribuição de Peças John Deere.
15	T173853	Pistão	1		
16	T294890	Eixo	1		SUB FOR T173857
17	T181881	Anel de pressão	AR		2.4 mm
	T181882	Anel de pressão	AR		2.7 mm
	T181883	Anel de pressão	AR		3.0 mm
	T181884	Anel de pressão	AR		3.3 mm
	T173863	Anel de pressão	AR		3.6 mm
	T173864	Anel de pressão	AR		4.2 mm
19	T173958	Anel o	1		
20	T173960	Anel o	1		
25	T197553	Rolamento de esfeRas	1		
26	T242449	Anel de pressão	1		
27	T242455	EmbreagEm	1		
28	T242456	Calço	1		
30	.....	Kit embreagem	1		AT357962 NLA, Fornecer os Componentes

First Gear Clutch Assembly
Embrayage de première vitesse
Conjunto da Embreagem da Primeira Marcha
Муфта сцепления первой передачи
Conjunto de embrague de primera marcha

TX1041505 A.1

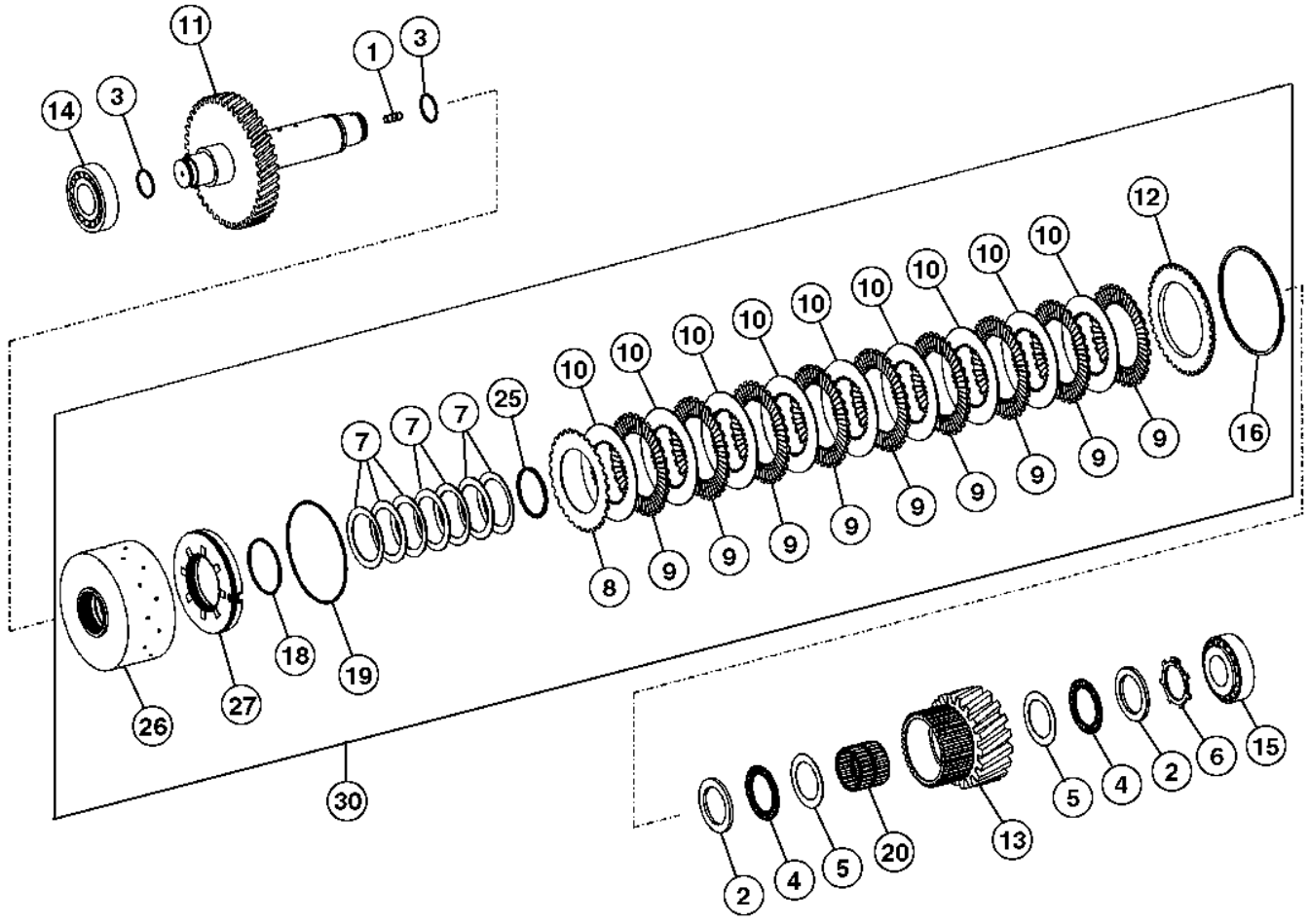

TX1041505

Item	*Nº peça*	*Descrição*	*Qtde*	*Nº série transmissão*	*Notas*
1	T171153	Pino	1		
2	T172104	Disco	2		
3	T172115	Anel de pistão	2		
4	T172129	Rolamento axial	2		
5	T172130	Arruela de encosto	2		
6	T173036	Anel de pressão	1		
7	T173839	Arrela de disco	7		
8	T173840	Disco de embreagem	1		
9	T173841	Disco de embreagem	9		
10	T173842	Disco de embreagem	9		
11	T294884	Eixo	1		SUB FOR T173843
12	T294875	Suplemento Sólido	1		SUB FOR T173844
13	T173845	Polia-guia	1		
14	T310105	Rolamento	1		SUB FOR T173847, Importante - É Necessário Rolamento com Tolerância Alta Neste Local. Use SOMENTE Rolamentos Fornecidos pela Rede de Distribuição de Peças John Deere.
15	T310104	Rolamento	1		SUB FOR T173849, Importante - É Necessário Rolamento com Tolerância Alta Neste Local. Use SOMENTE Rolamentos Fornecidos pela Rede de Distribuição de Peças John Deere.
16	T181881	Anel de pressão	AR		2.4 mm
	T181882	Anel de pressão	AR		2.7 mm
	T181883	Anel de pressão	AR		3.0 mm
	T181884	Anel de pressão	AR		3.3 mm
	T173863	Anel de pressão	AR		3.6 mm
	T173864	Anel de pressão	AR		4.2 mm
18	T173958	Anel o	1		
19	T174413	Anel o	1		
20	T179935	Rolamento de agulhas	1		
25	T242449	Anel de pressão	1		
26	T242450	EmbreagEm	1		
27	T242451	Pistão	1		
30	AT357958	Kit embreagem	1		

Second Gear Clutch Assembly
Embrayage de seconde vitesse
Conjunto da Embreagem da Segunda Marcha
Узел муфты второй передачи
Conjunto de embrague de segunda marcha

TX1041526 A.1

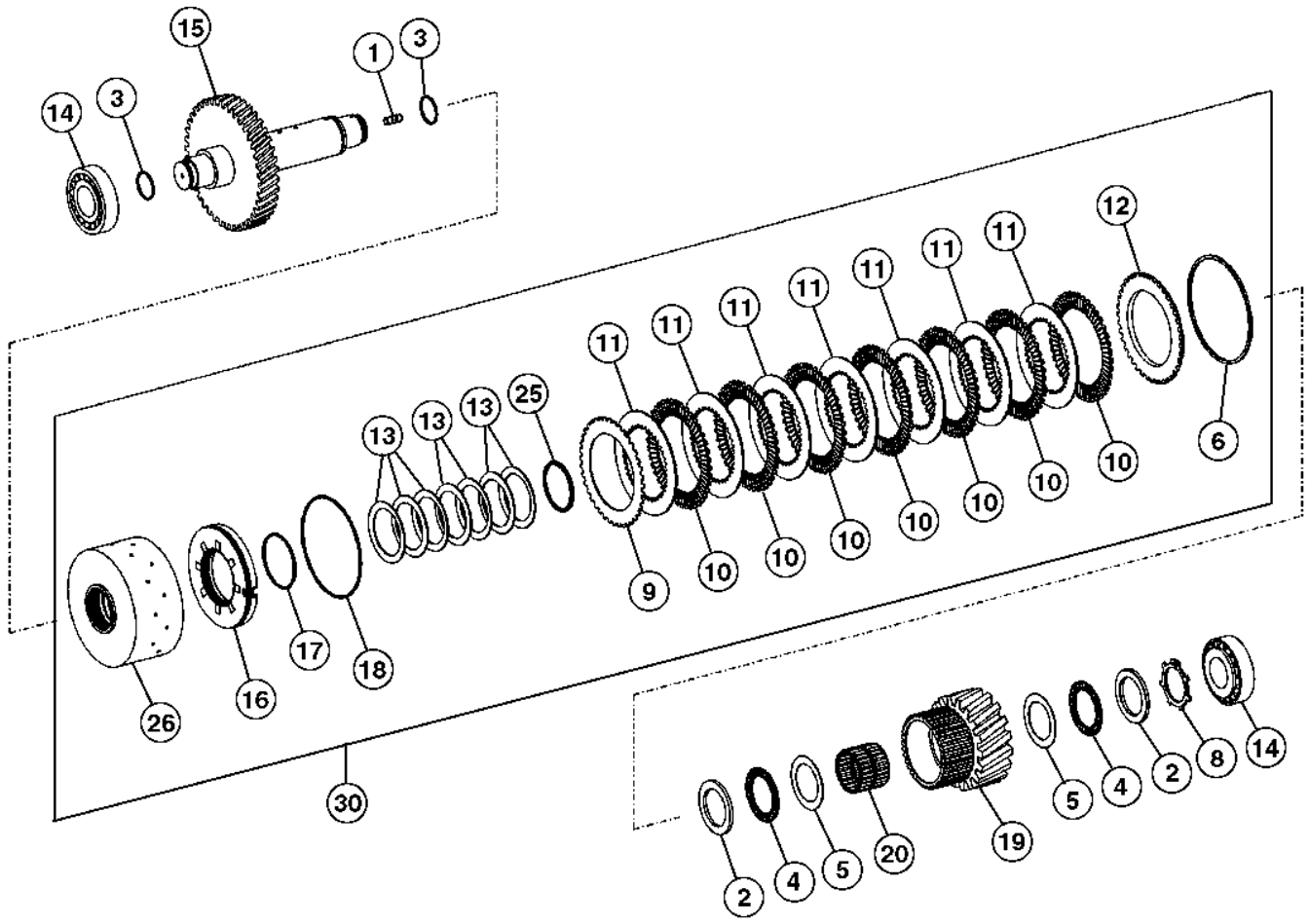

TX1041526

Item	Nº peça	Descrição	Qtde	Nº série transmissão	Notas
1	T171153	Pino	1		
2	T172104	Disco	2		
3	T172115	Anel de pistão	2		
4	T172129	Rolamento axial	2		
5	T172130	Arruela de encosto	2		
6	T181873	Anel de pressão	AR		2.4 mm
	T181874	Anel de pressão	AR		2.7 mm
	T181875	Anel de pressão	AR		3.0 mm
	T181876	Anel de pressão	AR		3.3 mm
	T172247	Anel de pressão	AR		3.6 mm
	T172251	Anel de pressão	AR		4.2 mm
8	T173036	Anel de pressão	1		
9	T173636	Disco com estriado externo	1		
10	T173637	Disco com estriado externo	7		
11	T173638	Disco com estriado interno	7		
12	T294876	Suplemento Sólido	1		SUB FOR T173639
13	T173839	Arrela de disco	7		
14	T310104	Rolamento	2		SUB FOR T173849, Importante - É Necessário Rolamento com Tolerância Alta Neste Local. Use SOMENTE Rolamentos Fornecidos pela Rede de Distribuição de Peças John Deere.
15	T294886	Eixo	1		SUB FOR T173851
16	T173853	Pistão	1		
17	T173958	Anel o	1		
18	T173960	Anel o	1		
19	T174392	Polia-guia	1		
20	T179594	Rolamento de agulhas	1		
25	T242449	Anel de pressão	1		
26	T242453	EmbreagEm	1		
30	AT357959	Kit embreagem	1		

Third Gear Clutch Assembly
Embrayage de troisième vitesse
Conjunto da Embreagem da Terceira Marcha
Узел муфты третьей передачи
Conjunto de embrague de tercera marcha

TX1041533 A.1

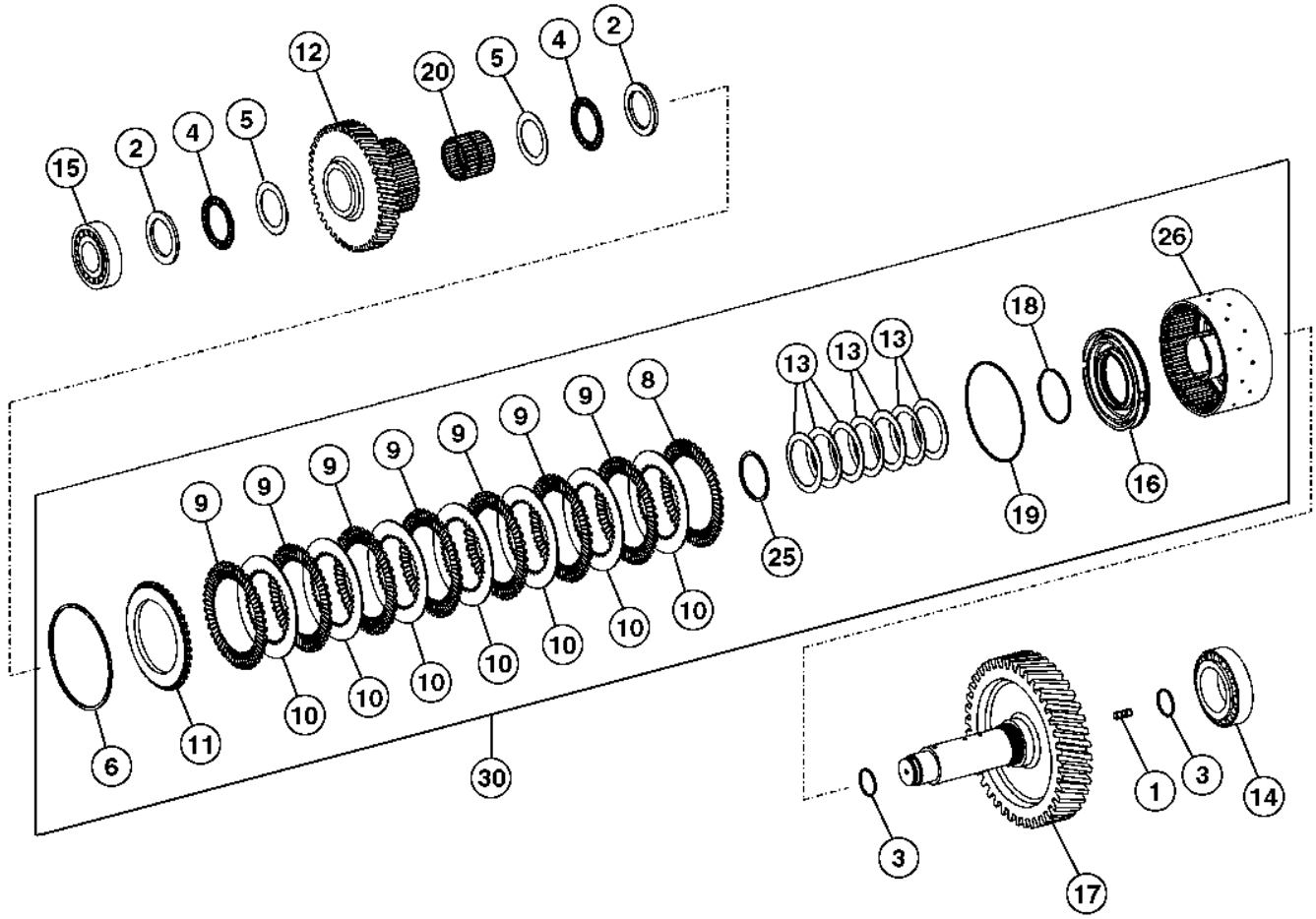

TX1041533

Item	*Nº peça*	*Descrição*	*Qtde*	*Nº série transmissão*	*Notas*
1	T171153	Pino	1		
2	T172104	Disco	2		
3	T172115	Anel de pistão	2		
4	T172129	Rolamento axial	2		
5	T172130	Arruela de encosto	2		
6	T181873	Anel de pressão	AR		2.4 mm
	T181874	Anel de pressão	AR		2.7 mm
	T181875	Anel de pressão	AR		3.0 mm
	T181876	Anel de pressão	AR		3.3 mm
	T172247	Anel de pressão	AR		3.6 mm
	T172251	Anel de pressão	AR		4.2 mm
8	T173636	Disco com estriado externo	1		
9	T173637	Disco com estriado externo	7		
10	T173638	Disco com estriado interno	7		
11	T294876	Suplemento Sólido	1		SUB FOR T173639
12	T173806	Polia-guia	1		
13	T173839	Arrela de disco	7		
14	T310105	Rolamento	1		SUB FOR T173847, Importante - É Necessário Rolamento com Tolerância Alta Neste Local. Use SOMENTE Rolamentos Fornecidos pela Rede de Distribuição de Peças John Deere.
15	T310104	Rolamento	1		SUB FOR T173849, Importante - É Necessário Rolamento com Tolerância Alta Neste Local. Use SOMENTE Rolamentos Fornecidos pela Rede de Distribuição de Peças John Deere.
16	T173853	Pistão	1		
17	T294887	Eixo	1		SUB FOR T173858
18	T173958	Anel o	1		
19	T173960	Anel o	1		
20	T179594	Rolamento de agulhas	1		
25	T242449	Anel de pressão	1		
26	T242453	EmbreagEm	1		
30	AT357960	Kit embreagem	1		

High Range Forward Clutch Assembly
Ensemble d'embrayage marche avant gamme haute
Conjunto da Embreagem de Avanço da Faixa Alta
Узел муфты пер. хода шир. диапазона
Ensamble de embrague de gama alta de avance

TX1041540 A.1

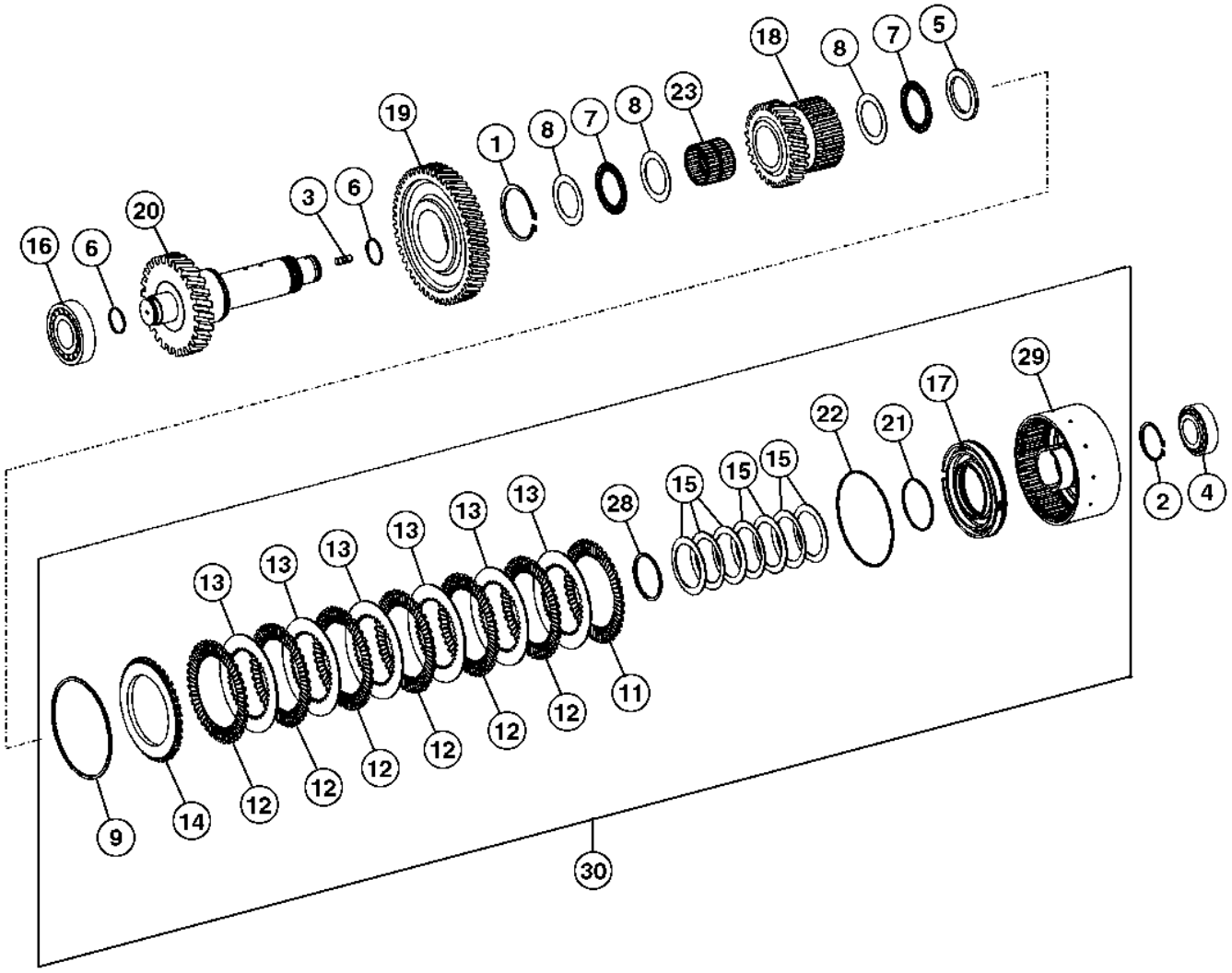

TX1041540

Item	*Nº peça*	*Descrição*	*Qtde*	*Nº série transmissão*	*Notas*
1	T158719	Anel de pressão	1		
2	T159519	Anel de pressão	1		
3	T171153	Pino	1		
4	T294935	Rolamento	1		SUB FOR T171156, Importante - É Necessário Rolamento com Tolerância Alta Neste Local. Use SOMENTE Rolamentos Fornecidos pela Rede de Distribuição de Peças John Deere.
5	T172104	Disco	1		
6	T172115	Anel de pistão	2		
7	T172129	Rolamento axial	2		
8	T172130	Arruela de encosto	3		
9	T181873	Anel de pressão	AR		2.4 mm
	T181874	Anel de pressão	AR		2.7 mm
	T181875	Anel de pressão	AR		3.0 mm
	T181876	Anel de pressão	AR		3.3 mm
	T172247	Anel de pressão	AR		3.6 mm
	T172251	Anel de pressão	AR		4.2 mm
11	T173636	Disco com estriado externo	1		
12	T173637	Disco com estriado externo	6		
13	T173638	Disco com estriado interno	6		
14	T294876	Suplemento Sólido	1		SUB FOR T173639
15	T173839	Arrela de disco	7		
16	T310104	Rolamento	1		SUB FOR T173849, Importante - É Necessário Rolamento com Tolerância Alta Neste Local. Use SOMENTE Rolamentos Fornecidos pela Rede de Distribuição de Peças John Deere.
17	T173853	Pistão	1		
18	T173855	Polia-guia	1		
19	T173859	EngrEnagem	1		
20	T294888	Eixo	1		SUB FOR T173860
21	T173958	Anel o	1		
22	T173960	Anel o	1		
23	T179594	Rolamento de agulhas	1		
28	T242449	Anel de pressão	1		
29	T245474	EmbreagEm	1		
30	AT357961	Kit embreagem	1		

Drive Damper and Cover
Amortisseur de torsion et couvercle
Amortecedor de Acionamento e Tampa
Демпфер и крышка привода
Amortiguador de torsión y tapadera

TX1042929 A.1

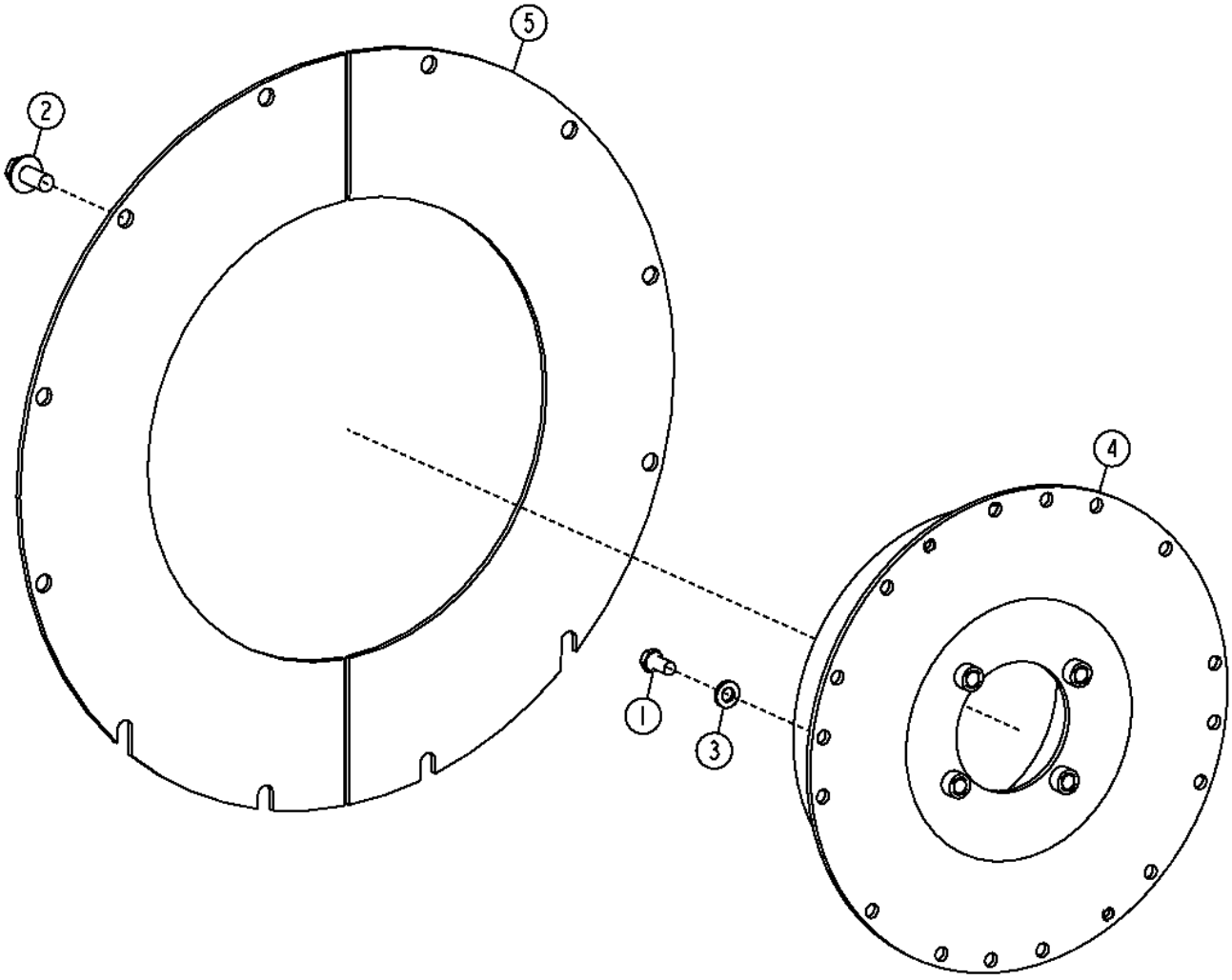

TX1042929

Item	*Nº peça*	*Descrição*	*Qtde*	*Nº série*	*Notas*
1	19H1936	Parafuso sextavado	8		3/8" X 3/4"
2	19M7788	Parafuso	12		M12 X 25
3	24H1864	Arruela	8		13/32" X 3/4" X 7/64"
4	AT308994	Amortecedor de torção	1		
5	T207776	Capa	2		

Transmission Oil Lines
Conduite d' huile de boîte de vitesses
Linhas de Óleo da Transmissão
Линии трансмиссионного масла
Tubería de aceite de transmisión

AT336931_TX1076358 B.2

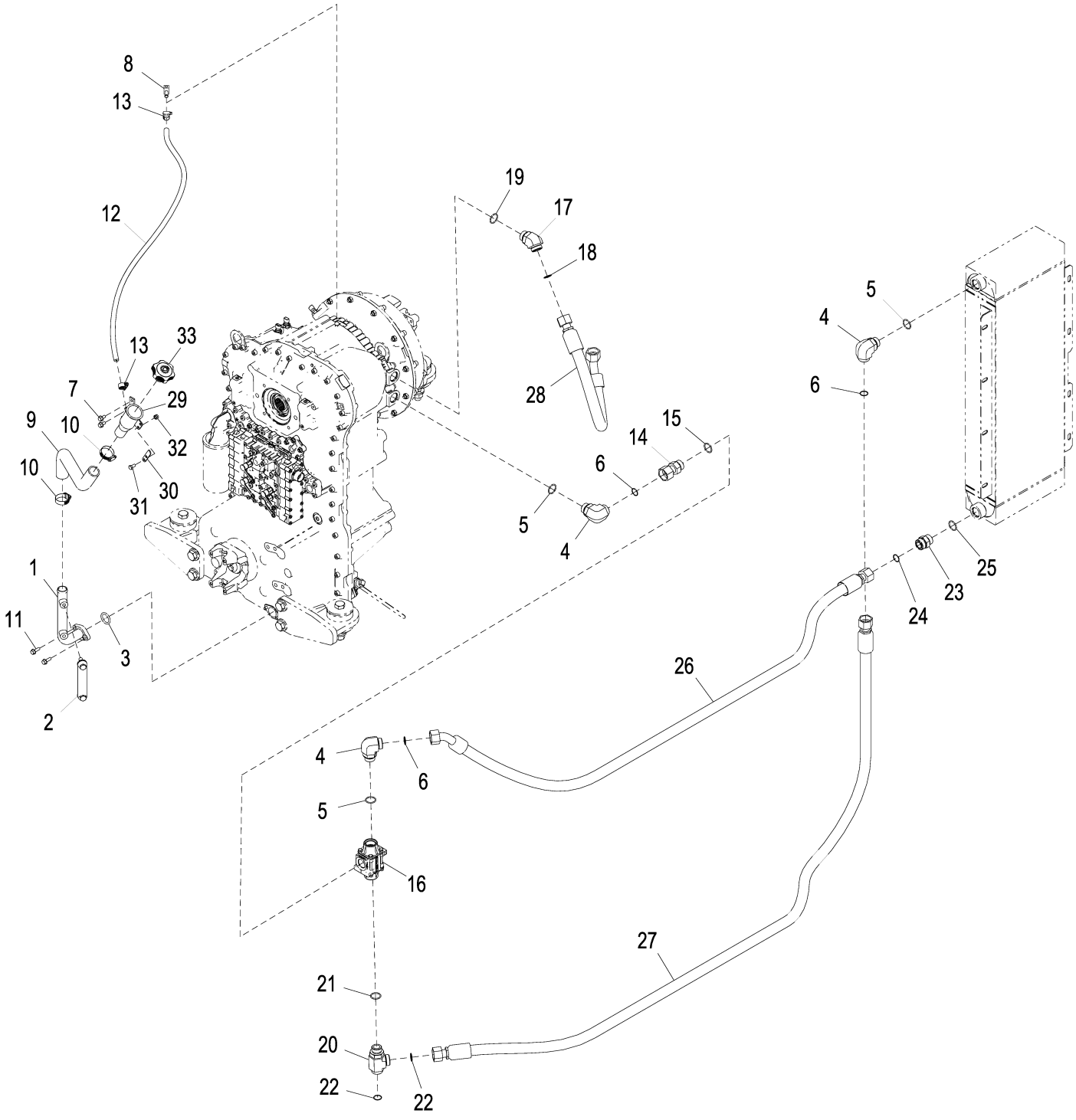

AT336931_TX1076358

Item	*Nº peça*	*Descrição*	*Qtde*	*Nº série*	*Notas*
1	AT324881	Tubo	1		
2	AT227279	Indicador de nível	1		
3	R105415	Anel o	1		31.110 X 5.334 mm (1.225" X 0.210")
4	38H1037	Conexão em ângulo	3		
5	R29936	Anel o	3		29.743 X 2.946 mm (1.171" X 0.116")
6	T76938	Anel o	3		23.520 X 1.780 mm (0.926" X 0.070")
7	19M7865	Parafuso	2		M8 X 16
8	T196587	Conexão em t	1		
9	T196984	Mangueira	1		
10	AR21839	Braçadeira	2		
11	19M7867	Parafuso	2		M8 X 25
12	T196704	Mangueira em metro	1		(MAKE FROM M87571) (CTL 4.0 ft.)
13	TY22464	Braçadeira	2		
14	38H1071	Adaptador	1		
15	R29936	Anel o	1		29.743 X 2.946 mm (1.171" X 0.116")
16	AT325611	VálVula de controle	1		Válvula de Derivação Térmica
17	38H1049	Conexão em ângulo	1		
18	T76938	Anel o	1		23.520 X 1.780 mm (0.926" X 0.070")
19	R29936	Anel o	1		29.743 X 2.946 mm (1.171" X 0.116")
20	38H1027	Conexão em t	1		
21	R29936	Anel o	1		29.743 X 2.946 mm (1.171" X 0.116")
22	T76938	Anel o	2		23.520 X 1.780 mm (0.926" X 0.070")
23	38H1164	Adaptador	1		
24	T76938	Anel o	1		23.520 X 1.780 mm (0.926" X 0.070")
25	R29936	Anel o	1		29.743 X 2.946 mm (1.171" X 0.116")
26	AT334868	Mangueira hidraulica-fabric	1		
27	AT334869	Mangueira hidraulica-fabric	1		
28	AT317251	Mangueira hidraulica-fabric	1		
29	AT227248	Bocal de enchimento	1		
30	T196464	Correia	1		
31	19M7162	Parafuso sextavado	1		M8 X 16
32	14M7426	Porca de segurança	1		M8
33	AT361052	Tampa	1		

Sectional Pictorial Index
Index d'illustrations par sections.
Índice pictórico por seção
Иллюстрированный указатель секции
Índice de ilustraciones por secciones

RGP12943 A.1

6090HDW03

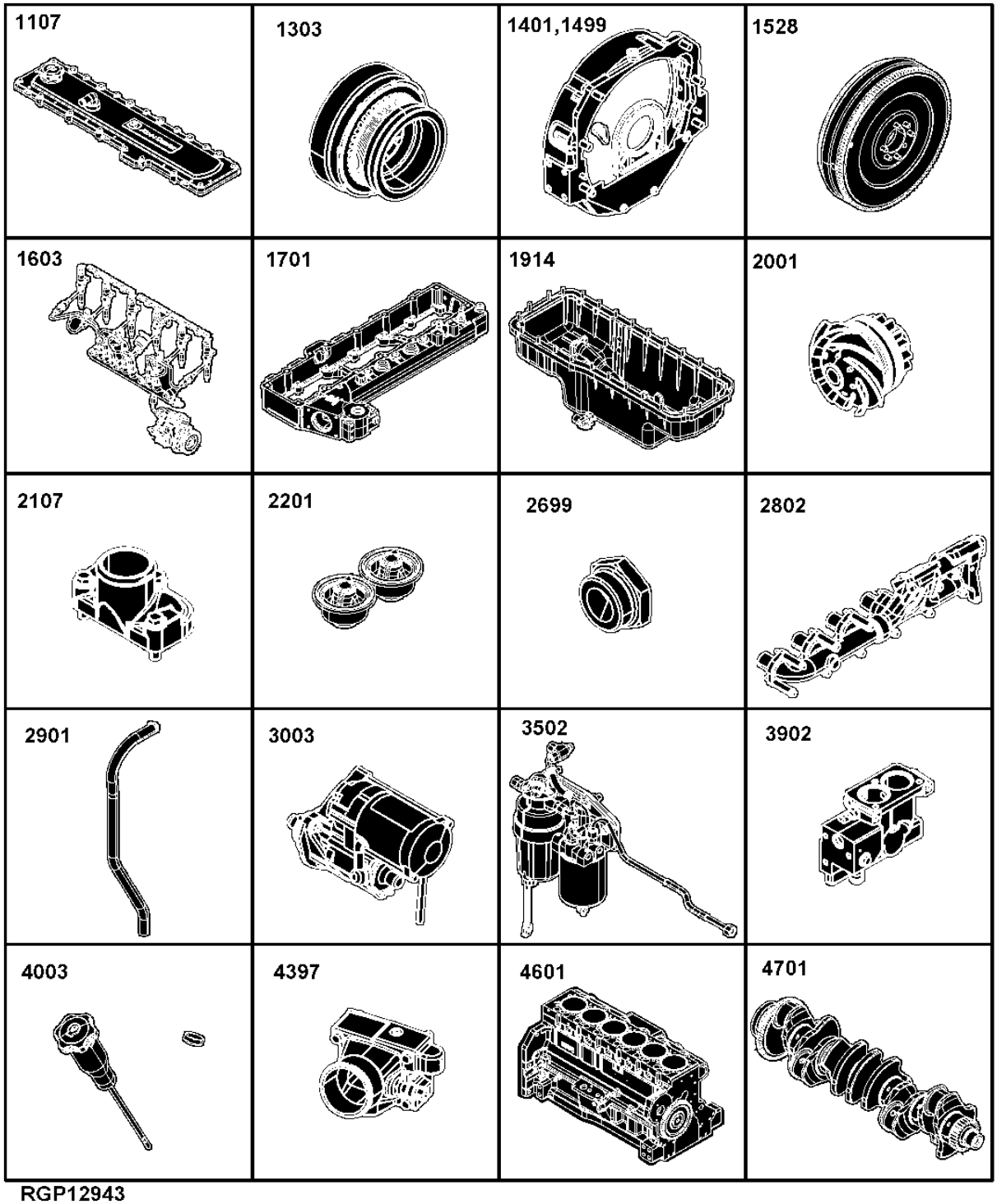

RGP12943

1107- 340
1303- 342
1401- 240
1499- 241
1528- 242
1603- 244
1701- 246
1914- 248
2001- 250
2107- 251
2201- 252
2699- 253
2802- 254
2901- 256
3003- 258
3502- 260
3902- 262
4003- 264
4397- 266
4601- 268
4701- 270

Sectional Pictorial Index
Index d'illustrations par sections.
Índice pictórico por seção
Иллюстрированный указатель секции
Índice de ilustraciones por secciones

RGP12944 A.1

6090HDW03

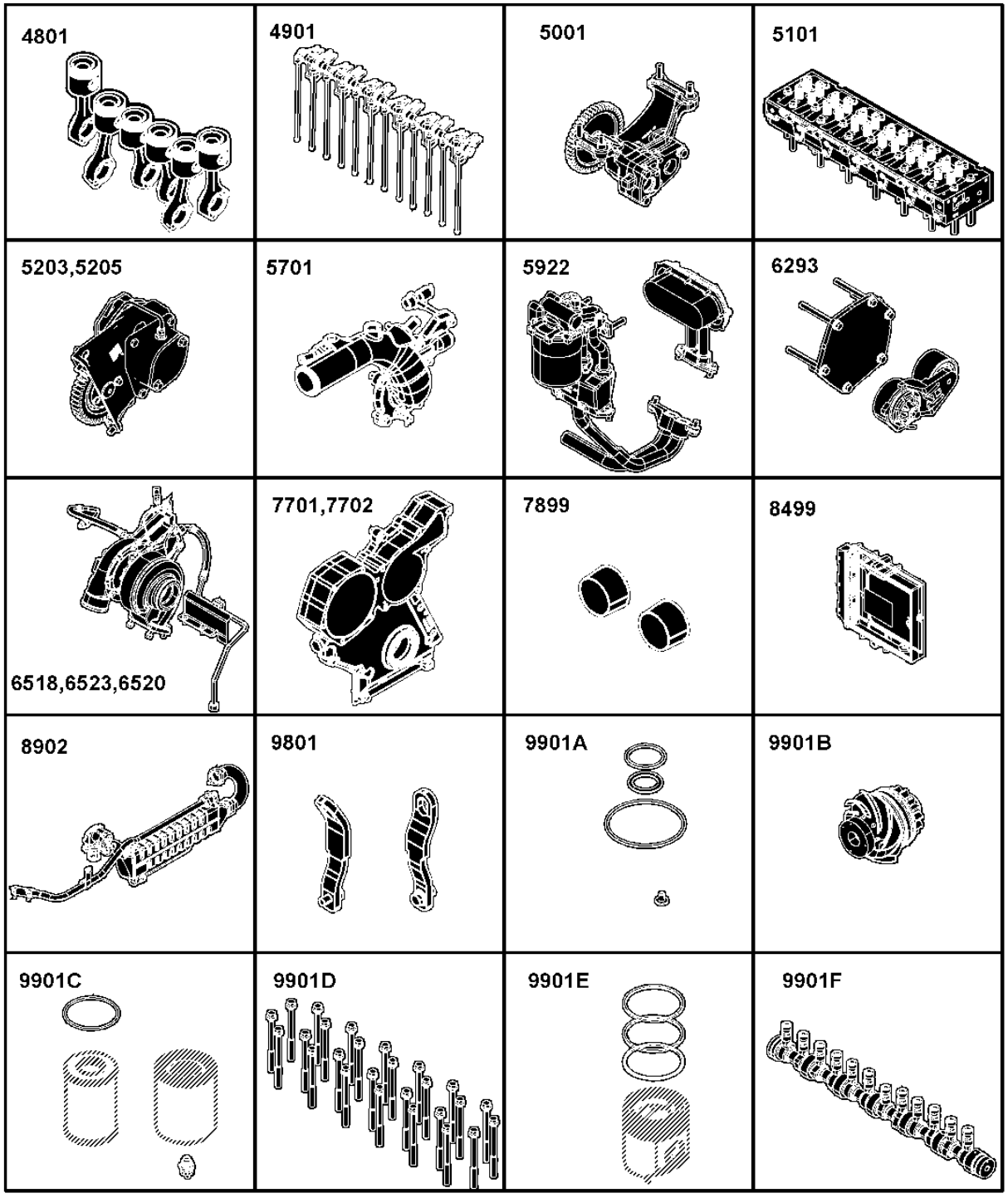

RGP12944

4801- 272
4901- 274
5001- 276
5101- 278
5203- 280
5205- 282
5701- 283
5922- 284
6293- 286
6518- 288
6520- 290
6523- 292
7701- 294
7702- 296
7899- 298
8499- 300
8902- 302
9801- 304
9901A- 305
9901B- 306
9901F- 312
9901C- 314
9901D- 317
9901E- 318

Sectional Pictorial Index
Index d'illustrations par sections.
Índice pictórico por seção
Иллюстрированный указатель секции
Índice de ilustraciones por secciones

RGP12945 A.1

9901Q-	308
9901S-	310
9901I-	315
9901H-	316
9901G-	320
9901J-	322
9901K-	323
9901L-	324
9901M-	326
9901-	328
9901O-	330
9901P-	332
9901R-	334

6090HDW03

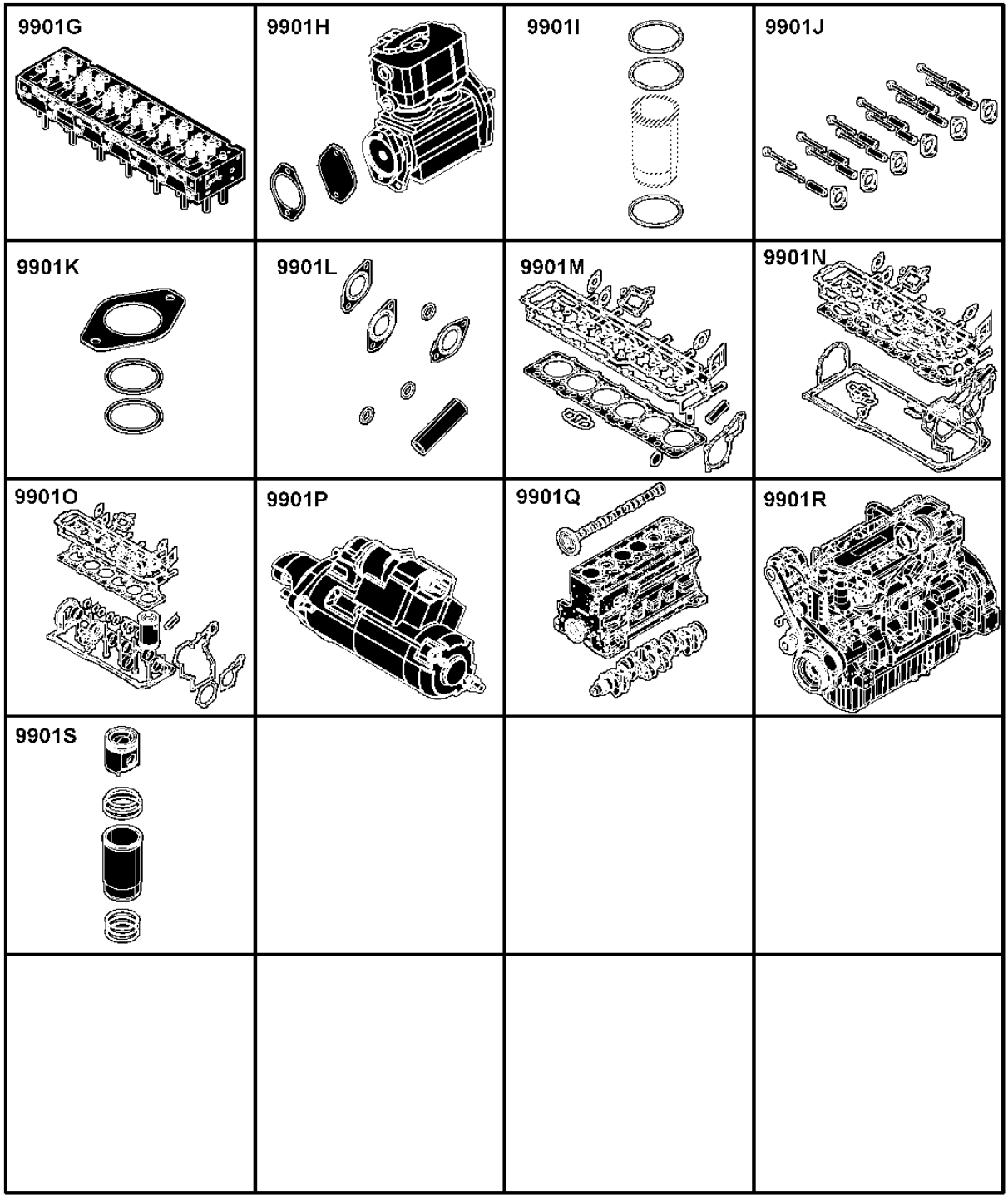

RGP12945

1107 Rocker Arm Cover
1107 Cache-culbuteurs
1107 Tampa do balancim
1107 Крышка клапанного механизма
1107 Tapa de balancines

1107_RE525694_PCD A.3

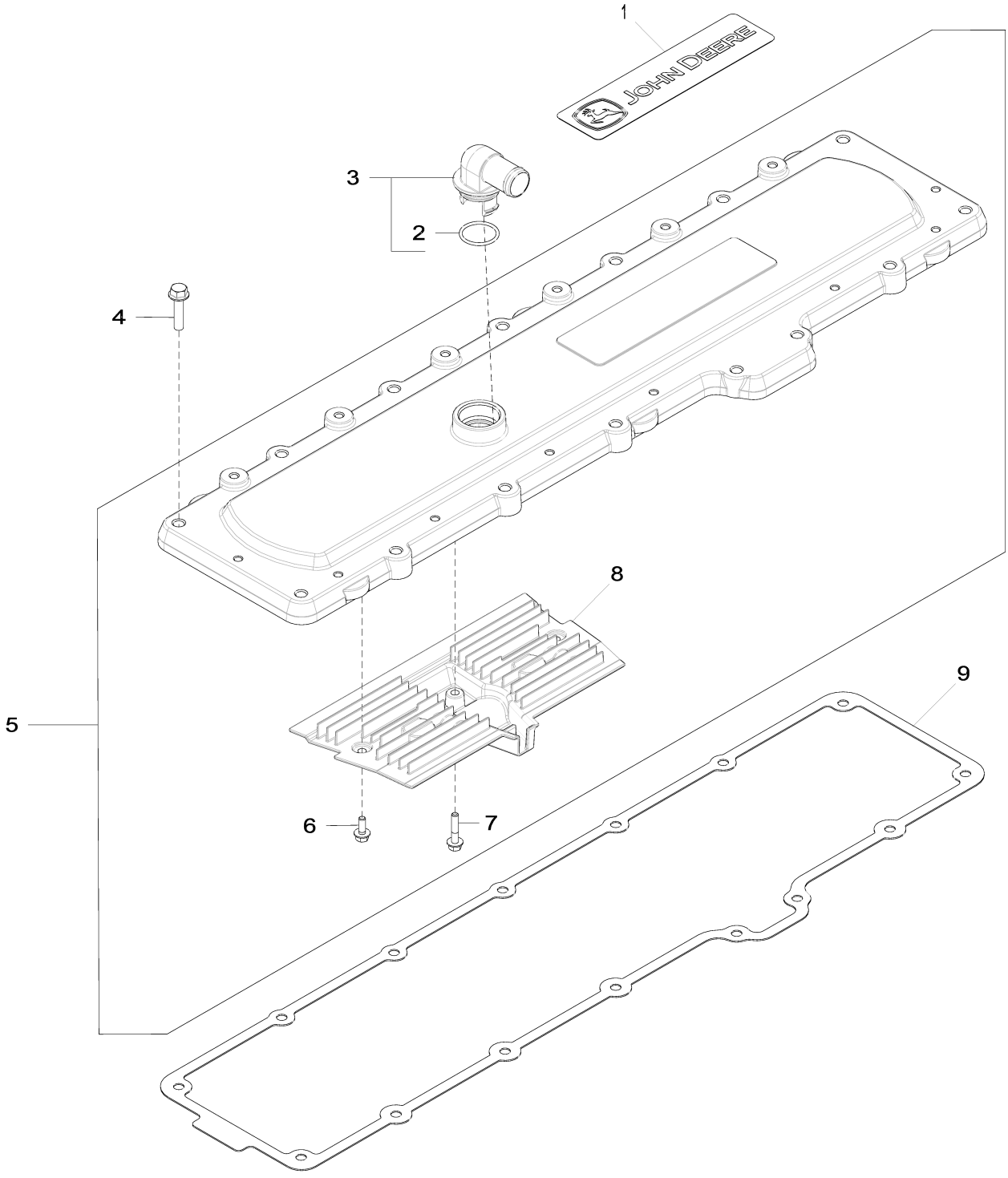

1107_RE525694_PCD

Item	*Nº peça*	*Descrição*	*Qtde*	*Nº série motor*	*Notas*
1	R519533	EmblEma	1		
2	T122075	Anel o	1		
3	RE529871	Conexão em ângulo	1		
4	19M8291	Parafuso	15		M8 X 35
5	RE529972	Capa	1		MARKED R523315; NLA; ORDER RE536705; USE WITH R518263
	RE536705	Capa	1		MARKED R526938; SUB FOR RE529972; USE WITH R527884
6	19M7775	Parafuso	2		M6 X 16
7	19M7796	Parafuso	1		M6 X 30
8	R523317	RespiRo	1		
9	R518263	Junta	1		(A) NLA; ORDER R527884; USE WITH RE529972
	R527884	Junta	1		(B) SUB FOR R518263; USE WITH RE536705

(A) Fiber Gasket
Joint en fibre
Junta de Fibra
Волокнистая прокладка
Empaquetadura de fibra

(B) Metal and Foam Rubber Gasket
Joint en caoutchouc métal et mousse
Junta de Metal e Espuma de Borracha
Металлическая и пенорезиновая прокладка
Empaquetadura de metal y gomaespuma

1303 Crankshaft Pulley and Damper
1303 Poulie de vilebrequin et amortisseur
1303 Polia e Amortecedor do Virabrequim
1303 Демпфер и шкив коленчатого вала
1303 Polea y amortiguador de cigüeñal

1303_RE523110_PCD A.1

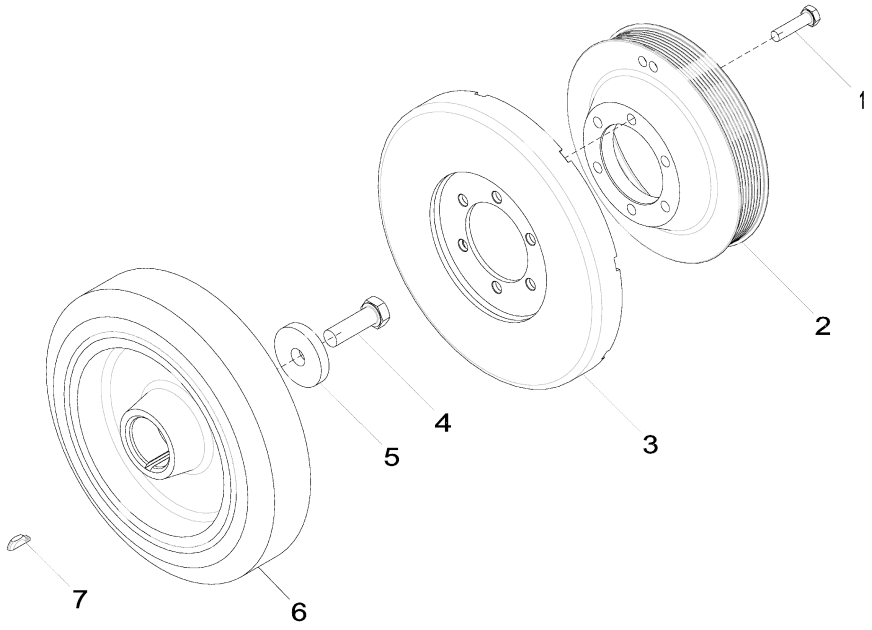

1303_RE523110_PCD

Item	*Nº peça*	*Descrição*	*Qtde*	*Nº série motor*	*Notas*
1	19M8637	Parafuso sextavado	6		M10 X 40
2	R518277	Polia	1		
3	RE57604	Amortecedor de torção	1		
4	19M8889	Parafuso sextavado	1		M16 X 50
5	R26333	Arruela	1		
6	RE520465	Amortecedor de torção	1		
7	R523306	Chave	1		

1401 (FLYWHEEL HOUSING)
1401 (CARTER VOLANT)
1401 (ALOJAMENTO DO VOLANTE)
1401 (КОРПУС МАХОВИКА)
1401 (CARCASAVOLANTE)

RE523597PCDH02 A.1

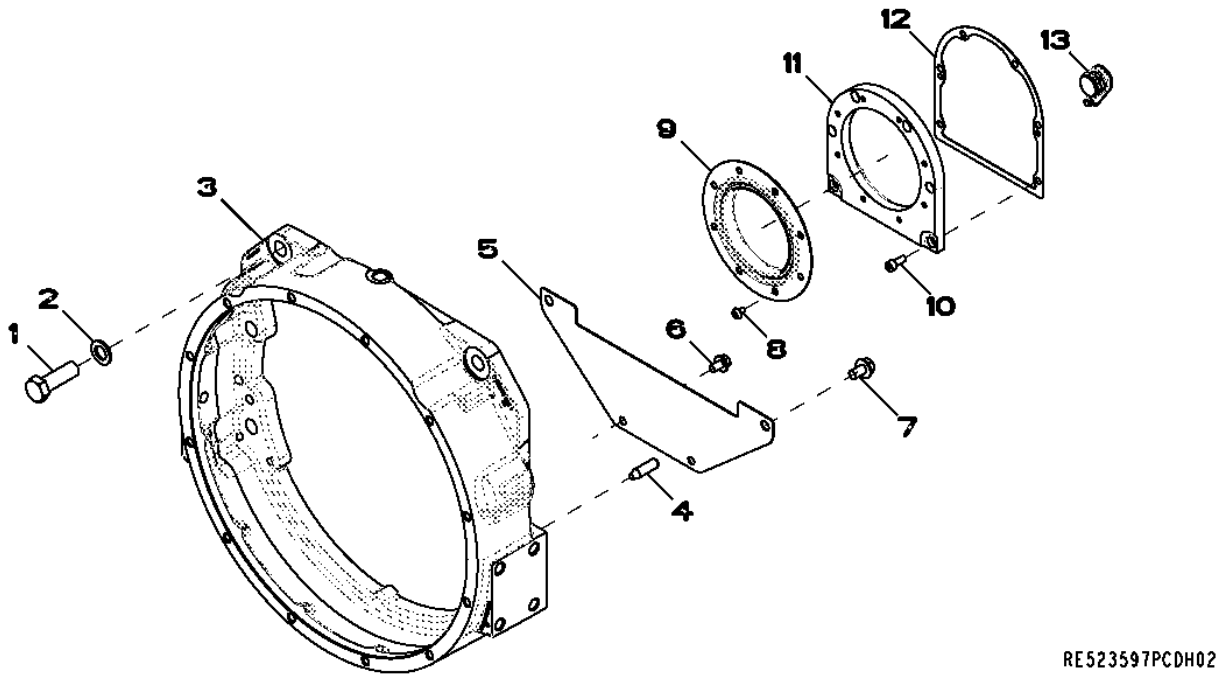

Item	*Nº peça*	*Descrição*	*Qtde*	*Nº série motor*	*Notas*
1	19M8224	Parafuso sextavado	6		M20 X 60
2	24M7353	Arruela	6		20 X 34 X 3 mm
3	R520216	Carcaça	1		
4	H79910	Pino de centragem	2		
5	R519506	Capa	1		
6	19M7783	Parafuso	2		M10 X 16
7	19M7787	Parafuso	2		M12 X 20
8	R522160	Parafuso	8		
9	RE530121	Vedação	1		
10	19M8446	Parafuso	6		M8 X 20
11	R530233	Carcaça	1		
12	R522768	Junta	1		
13	R121929	Plugue	1		

1499 (FLYWHEEL HOUSING)
1499 (CARTER VOLANT)
1499 (ALOJAMENTO DO VOLANTE)
1499 (КОРПУС МАХОВИКА)
1499 (CARCASAVOLANTE)

RE523301PCDH02 A.1

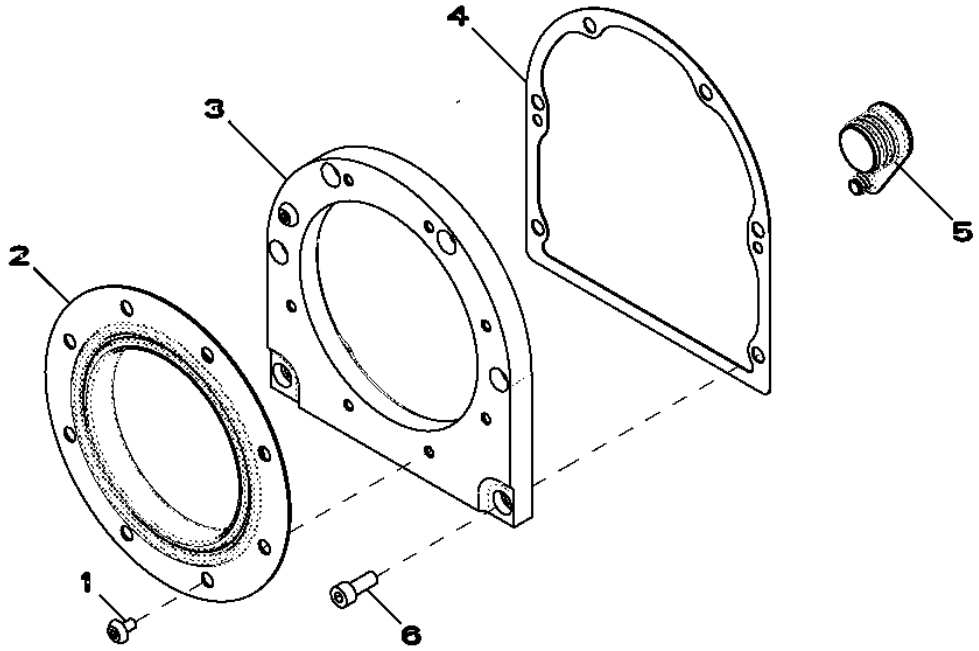

Item	*Nº peça*	*Descrição*	*Qtde*	*Nº série motor*	*Notas*
1	R522160	Parafuso	8		
2	RE530121	Vedação	1		
3	R530233	Carcaça	1		
4	R522768	Junta	1		
5	R121929	Plugue	1		
6	19M8446	Parafuso	6		M8 X 20

1528 (FLYWHEEL)
1528 (VOLANT)
1528 (VOLANTE)
1528 (МАХОВИК)
1528 (VOLANTE)

RE528925PCDB02 A.1

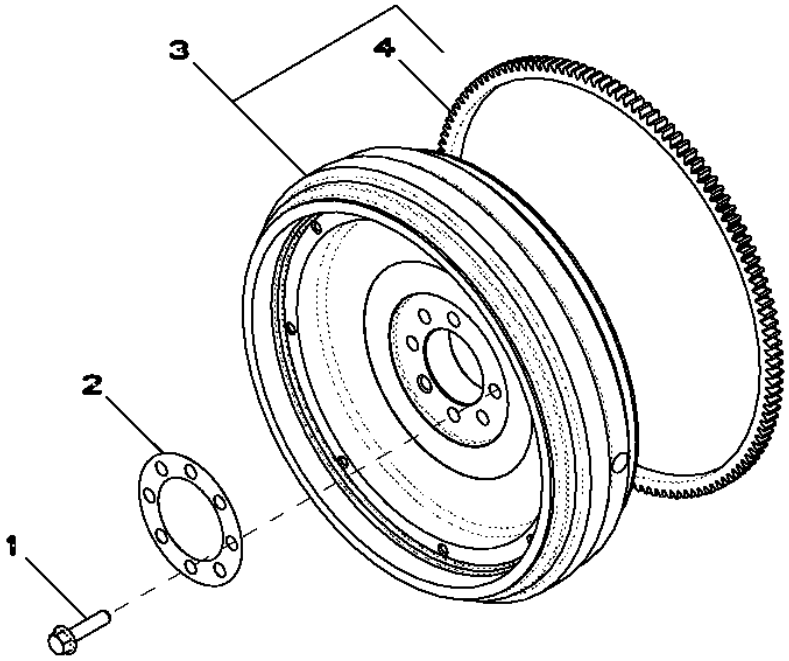

Item	*Nº peça*	*Descrição*	*Qtde*	*Nº série motor*	*Notas*
1	R519262	Parafuso	6		
2	R524748	Arruela	1		
3	RE56779	Volante	1		
4	R28811	Coroa	1		

1603 Fuel Injection Pump
1603 Pompe d'injection
1603 Bomba de Injeção de Combustível
1603 Нагнет. топл. насос
1603 Bomba de inyección

1603_RE524203_PCD D.3

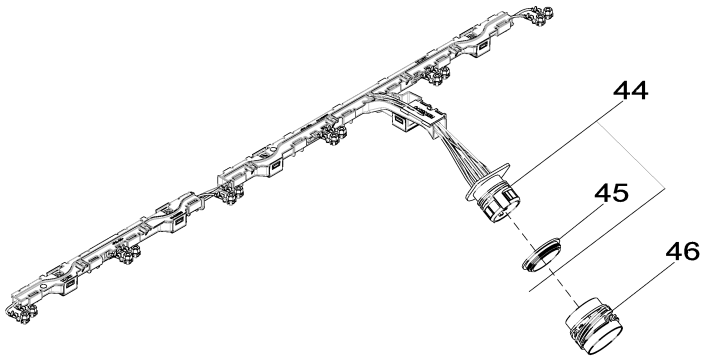

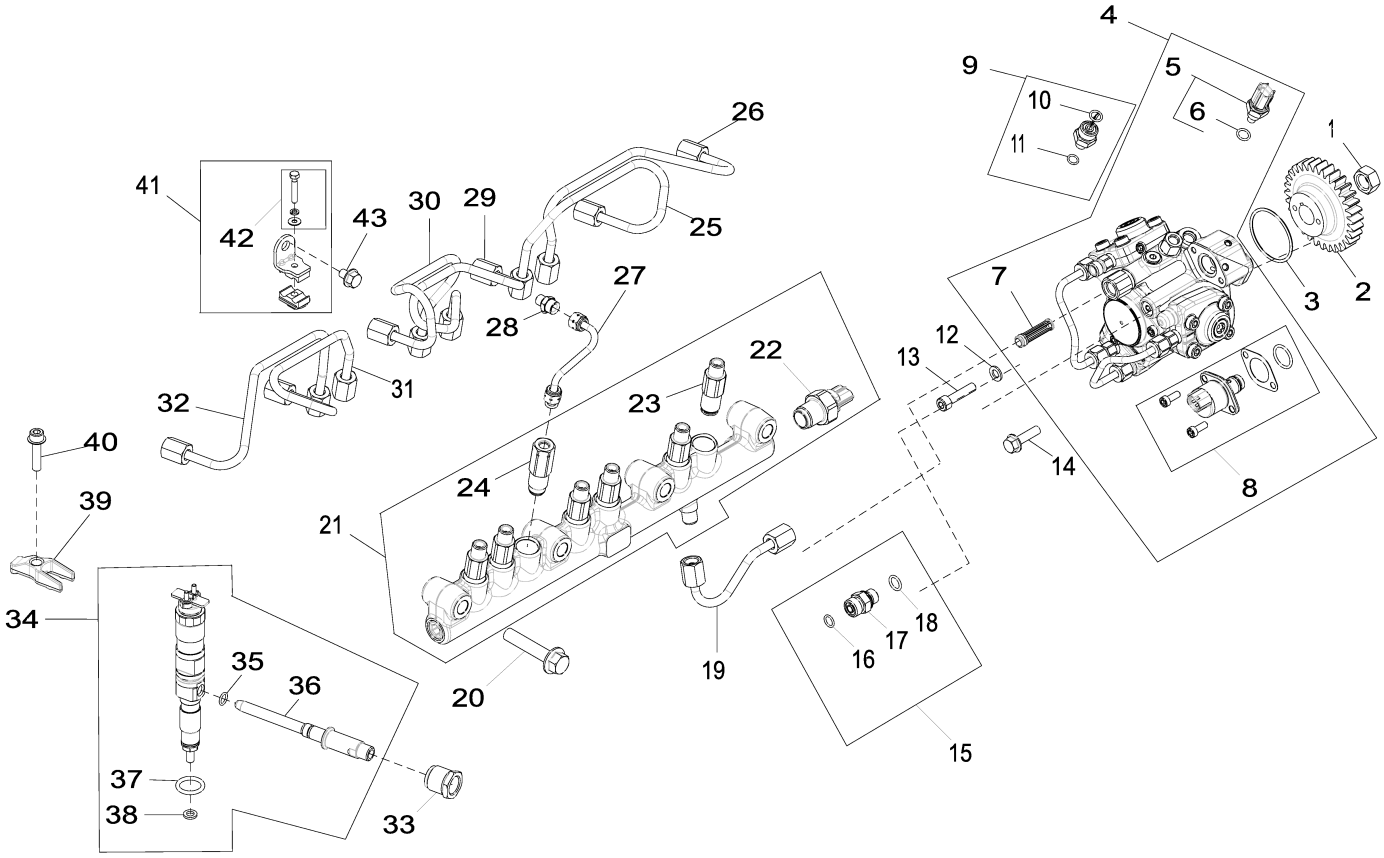

1603_RE524203_PCD

Item	Nº peça	Descrição	Qtde	Nº série motor	Notas
1	R91360	Porca	1		
2	R518254	EngrEnagem	1		
3	R521040	Anel o	1		
4	RE546126	Bombainjetora combustível	1		ALSO ORDER R518254; SUB FOR RE519597, RE534156
	SE501922	Bombainjet.combust. reman.	1		REMAN FOR RE546126 OR RE534156
5	RE516336	SenSor temperatura combuStí	1		
6	R524234	Anel o	1		
7	RE524528	Kit do filtro	1		
8	RE534733	VálVula de controle	1		
9	RE524399	Adaptador	1		
10	T77613	Anel o	1		
11	51M7039	Anel o	1		8.100 X 1.600 mm
12	24M7095	Arruela	1		8.400 X 15 X 1.600 mm
13	R504781	Parafuso sextavado	1		
14	19M7868	Parafuso	2		M8 X 30
15	RE522616	Conexão	1		
16	R63548	Anel o	1		
17	38H5002	Adaptador	1		
18	51M7095	Anel o	1		11.300 X 2.200 mm
19	RE520030	Linha de combustivel	1		
20	19M7815	Parafuso	2		M12 X 60
	R528305	Pino	2		
21	RE521599	Trilho	1		
22	RE523811	SenSor	1		
23	RE515636	Limitador	6		
24	RE524529	VálVula de alíVio de press.	1		
25	RE525514	Linha de combustivel	1		
26	RE525513	Linha de combustivel	1		
27	RE520032	Tubulação	1		
28	RE506624	Adaptador	2		
29	RE525515	Linha de combustivel	1		
30	RE525516	Linha de combustivel	1		
31	RE525517	Linha de combustivel	1		
32	RE525518	Linha de combustivel	1		
33	R518871	Porca de tubo	6		
34	RE546777	Kit do bocal	1		SUB FOR RE528408
	SE501948	Bico injetor remanufaturado	1		REMAN FOR RE546777 OR RE528408
35	R63548	Anel o	6		
36	RE531195	Conexão	6		
37	R505452	Anel o	6		
38	R131051	Arruela	6		
39	R522417	Braçadeira	6		
40	RE528096	Parafuso c/arruela	6		USE WITH R522417
	R504781	Parafuso sextavado	1		USE WITH R518345
41	RE525519	Braçadeira	3		
42	RE527756	Parafuso c/arruela	1		
43	RE524730	Parafuso sextavado	3		
44	RE558114	Chicote	1		SUB FOR RE522672, RE535070 AND RE546835
45	R532532	Anel de vedação	1		
46	R520441	Acessório conexão elétrica	1		

1701 (AIR INTAKE)
1701 (ADMISSION D'AIR)
1701 (ADMISSÃO DE AR)
1701 (ВОЗДУХОЗАБОРНИК)
1701 (ENTRADA DE AIRE)

RE523114PCDG02 A.1

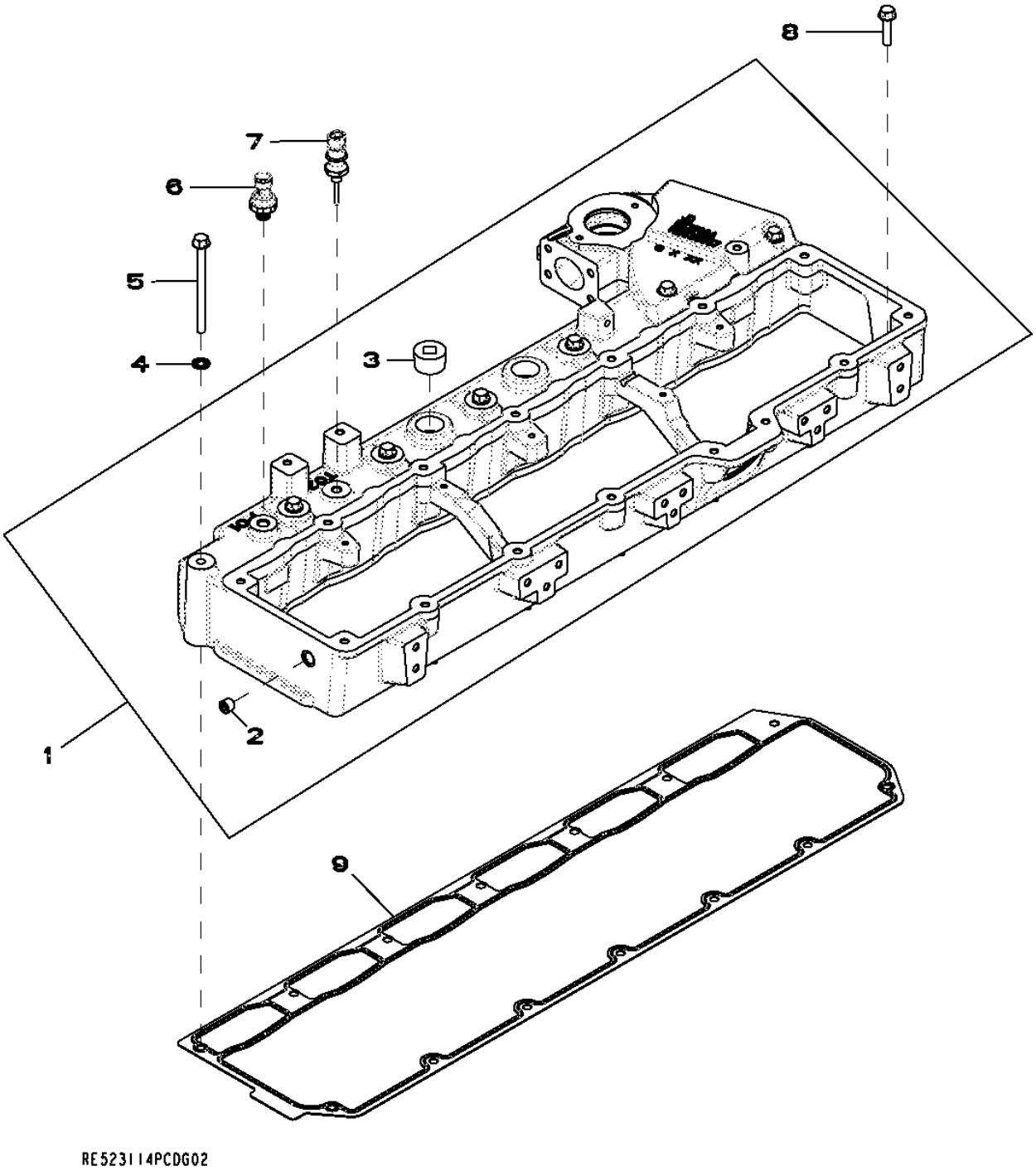

Item	Nº peça	Descrição	Qtde	Nº série motor	Notas
1	RE520442	Coletor de admissão de ar	1	--XXXXX	(MARKED R518132) (USE WITH R527884) (SUB RE536258)
	RE536258	Coletor de admissão de ar	1	XXXXX--	(MARKED R527004) (USE WITH R526607 OR R527884 OR R518263) (SUB FOR RE520442)
2	15H685	Tampão	1		1/4"
3	15H686	Tampão	2		1"
4	R520424	Arruela de vedação	7		
5	19M7873	Parafuso	7		M8 X 110
6	RE522723	SenSor de preSSão do ar	1		
7	RE522823	SenSor de temperatura	1		
8	R527684	Parafuso	7		
9	R518260	Junta	1		

1914 Oil Pan
1914 Carter d'huile
1914 Bandeja de Óleo
1914 Масляный поддон
1914 Cárter de aceite

1914_RE525526_PCD A.1

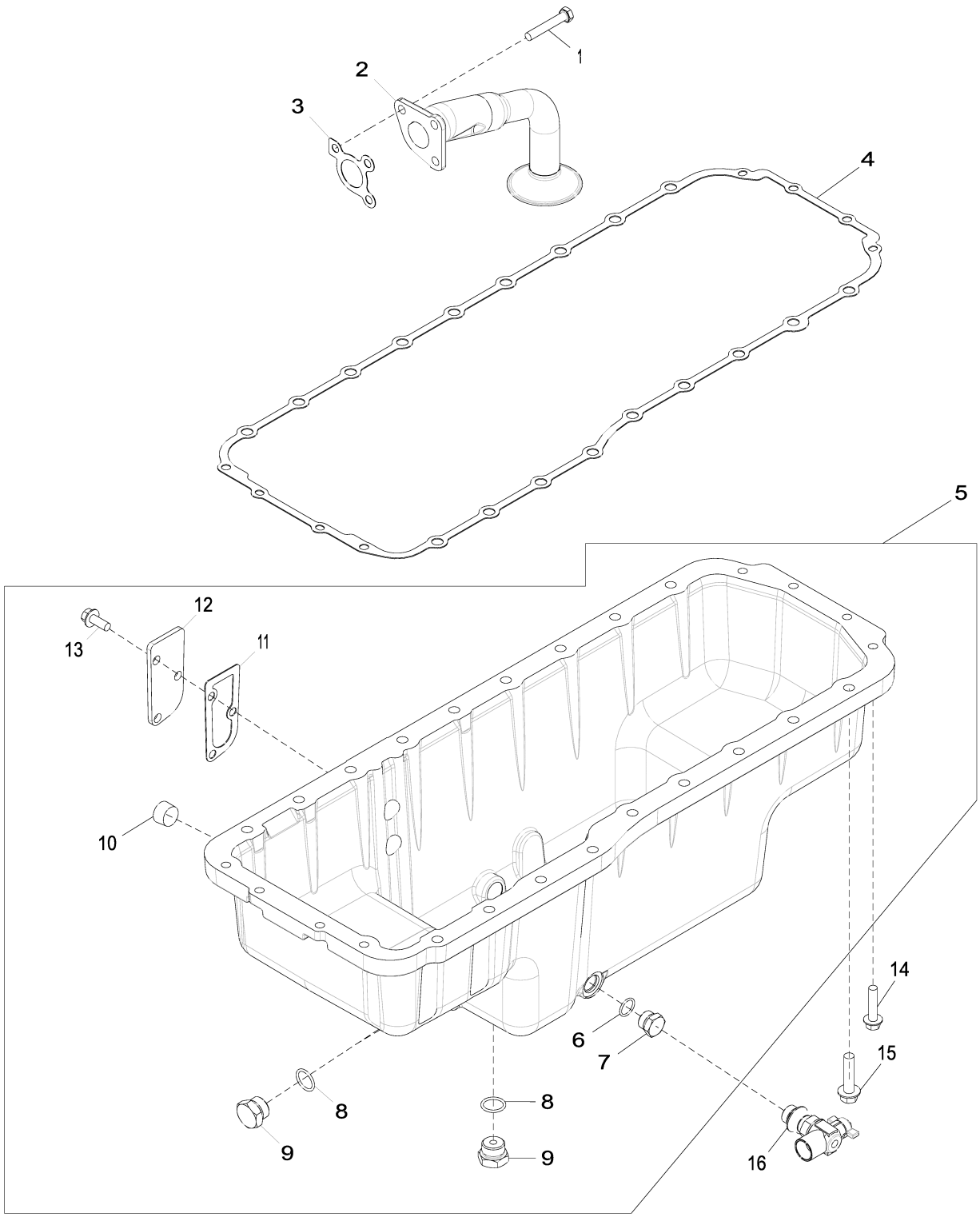

1914_RE525526_PCD

Item	Nº peça	Descrição	Qtde	Nº série motor	Notas
1	19M9399	Parafuso sextavado	3		M10 X 60
2	RE523810	Entrada da Bombade óleo	1		SUB FOR RE62144
3	R100569	Junta	1		
4	R532464	Junta	1		SUB FOR RE520777
5	RE524846	Cárter	1		
6	R47151	Anel o	1		
7	R27474	Tampão de dreno	1		
8	R56751	Anel o	2		
9	R27175	Tampão de dreno	2		
10	15H690	Tampão	2		3/4"
11	RE63439	Junta	1		
12	R519285	Capa	1		
13	19M7785	Parafuso	3		M10 X 25
14	19M7805	Parafuso	8		M10 X 45
15	19M8306	Parafuso	18		M12 X 50
16	RE509097	VálVula de dreno	1		

2001 (WATER PUMP)
2001 (POMPE A EAU)
2001 (WATER PUMP)
2001 (ВОДЯНОЙ НАСОС)
2001 (BOMBA DE AGUA)

RE523116PCDC03 A.1

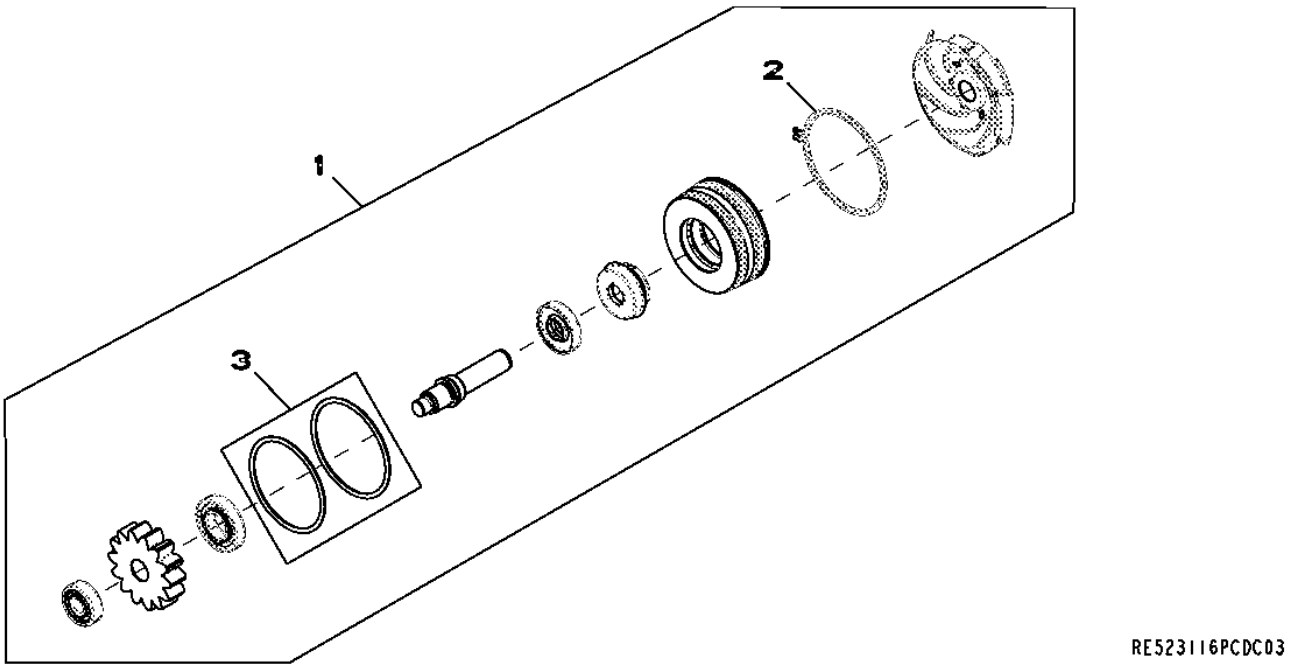

Item	*Nº peça*	*Descrição*	*Qtde*	*Nº série motor*	*Notas*
1	RE530194	Bombad'água	1		(SUB FOR RE523828)
	SE501228	Bombad'água remanufaturada	1		(Reman For RE530194)
2	R520701	Anel de pressão	1		
3	RE509463	Kit - anel o	1		

2107 (THERMOSTAT COVER)
2107 (COUVERCLE DE THERMOSTAT)
2107 (TAMPA DO TERMOSTATO)
2107 (КРЫШКА ТЕРМОСТАТА)
2107 (TAPADERA TERMOSTATO)

RE527033PCDA01 A.1

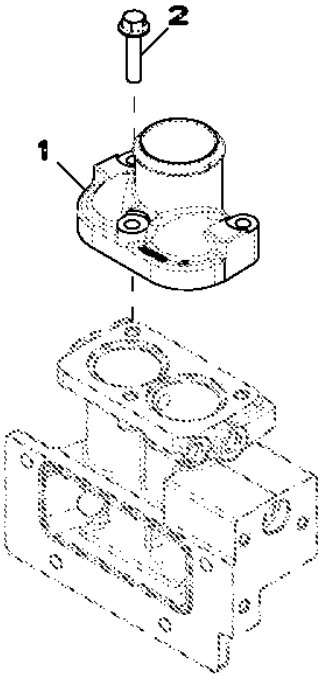

RE527033PCDA01

Item	*Nº peça*	*Descrição*	*Qtde*	*Nº série motor*	*Notas*
1	R522011	Carcaça	1		
2	19M8320	Parafuso	3		M10 X 45

2201 Thermostat
2201 Thermostat
2201 Válvula Termostática
2201 Термостат
2201 Termostato

RE522968PCDE02 A.1

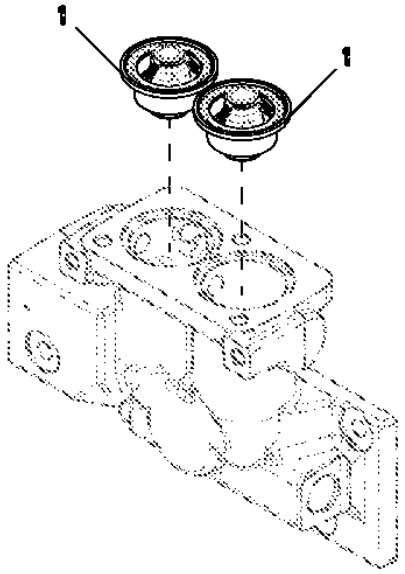

RE522968PCDE02

Item	*Nº peça*	*Descrição*	*Qtde*	*Nº série motor*	*Notas*
1	RE540550	TermosTaTo	2		(Sub For RE528652, or RE535274 This Application)

2699 (NO ENGINE HEATER)
2699 (SANS PRECHAUFFAGE DU MOTEUR)
2699 (SEM AQUECEDOR DO MOTOR)
2699 (БЕЗ ПОДОГРЕВАТЕЛЯ ДВИГАТЕЛЯ)
2699 (SIN CALEFACTOR DE MOTOR)

RE523120PCDB02 A.1

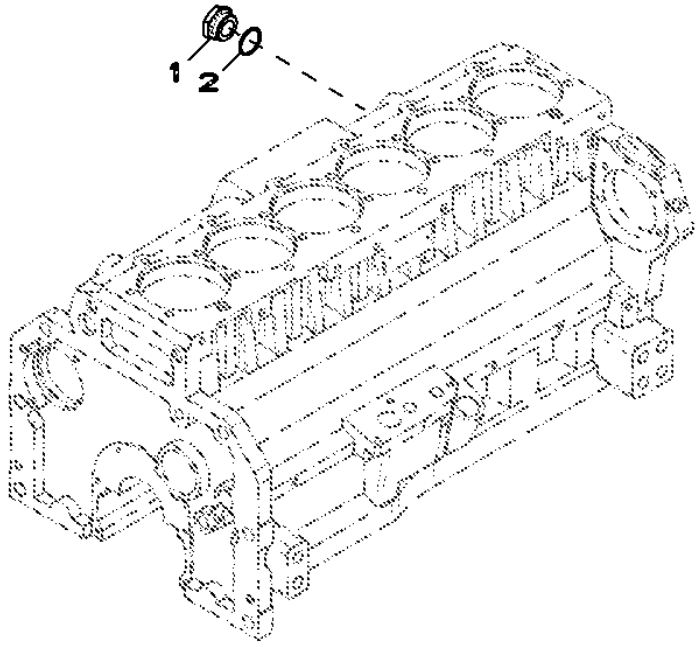

RE523120PCDB02

Item	*Nº peça*	*Descrição*	*Qtde*	*Nº série motor*	*Notas*
1	R39741	Tampão de dreno	1		
2	U13639	Anel o	1		

2802 (EXHAUST MANIFOLD)
2802 (COLLECTEUR D'ECHAPPEMENT)
2802 (COLETOR DE ESCAPE)
2802 (ВЫХЛОПНОЙ КОЛЛЕКТОР)
2802 (COLECTOR DE ESCAPE)

RE523121PCDG02 A.1

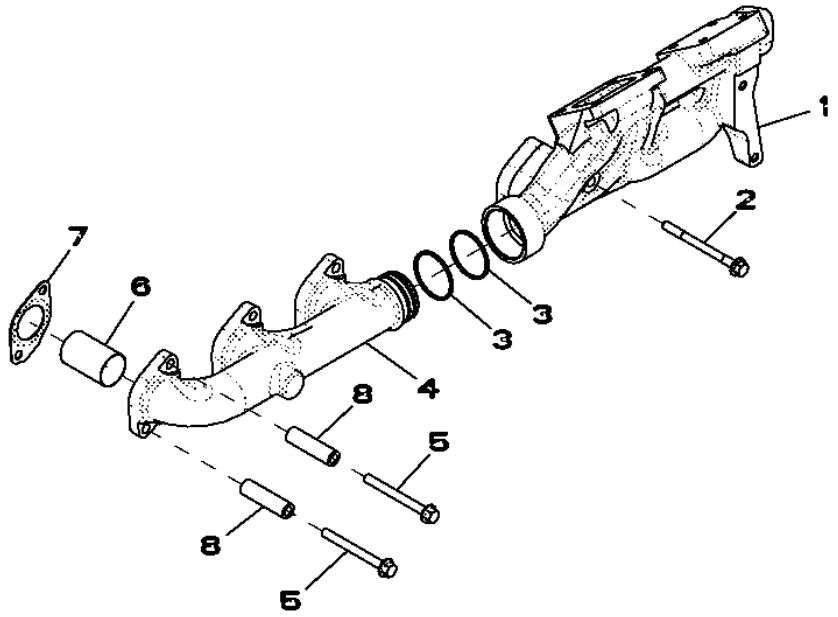

Item	*Nº peça*	*Descrição*	*Qtde*	*Nº série motor*	*Notas*
1	R518851	Coletor de escape	1		
2	R520410	Parafuso sextavado	1		
3	R135482	Anel	1		
4	R518852	Coletor de escape	1		
5	R521323	Parafuso	11		
6	R522574	Luva	6		
7	R519361	Junta	6		
8	R520632	Espaçador	11		

2901 (VENTILATING SYSTEM)
2901 (SYSTEME DE VENTILATION)
2901 (SISTEMA DE VENTILAÇÃO)
2901 (СИСТЕМА ВЕНТИЛЯЦИИ)
2901 (SISTEMA DE VENTILACION)

RE523122PCDC02 A.1

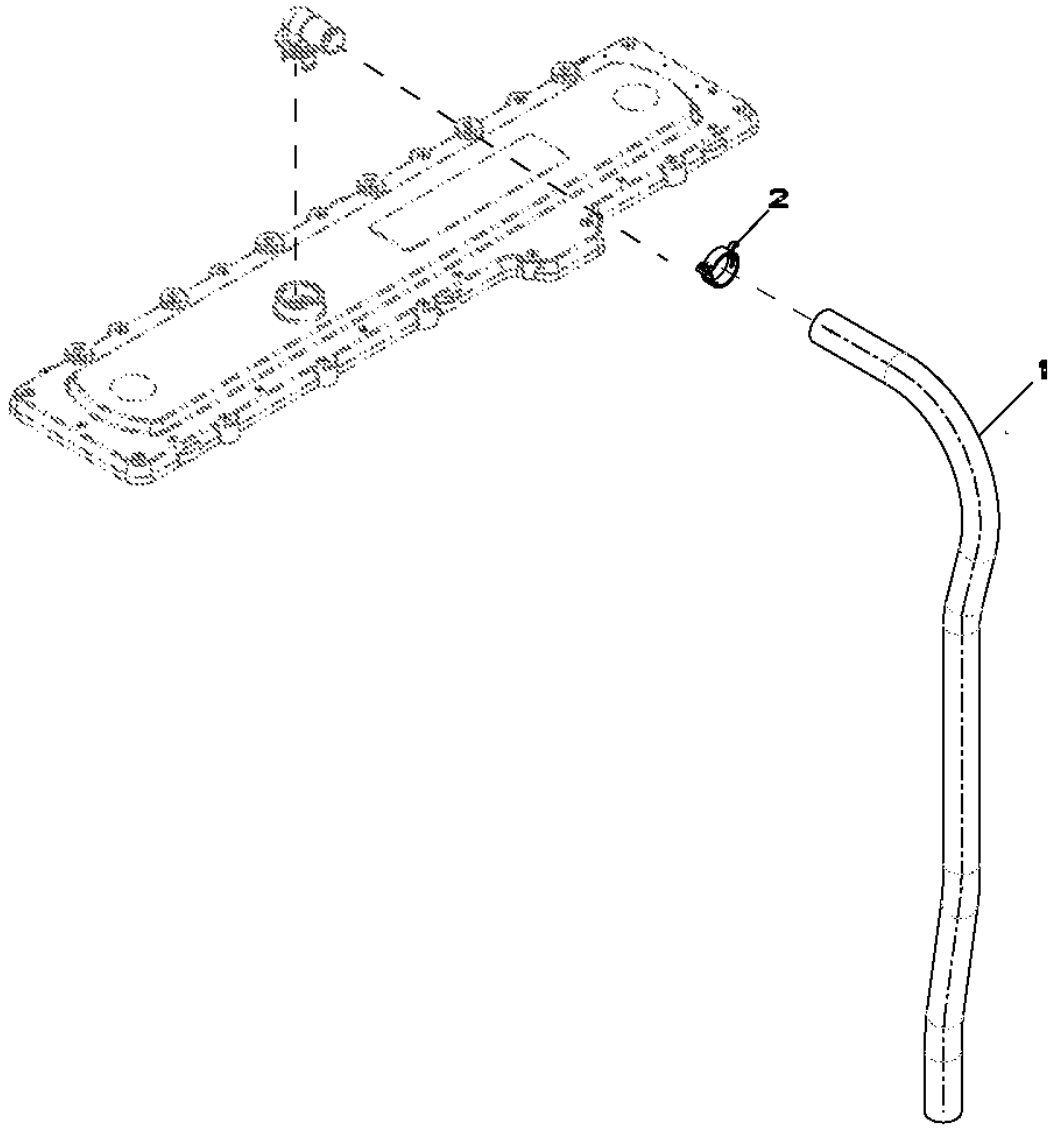

RE523122PCDC02

Item	*Nº peça*	*Descrição*	*Qtde*	*Nº série motor*	*Notas*
1	R522948	Mangueira	1		(1100 MM LENGTH), (SUB FOR R522347)
2	RE528750	Braçadeira	1		

3003 (STARTING MOTOR)
3003 (DEMARREUR)
3003 (STARTING MOTOR)
3003 (CTAPTEP)
3003 (MOTOR DA ARRANQUE)

RE523590PCDA03 A.1

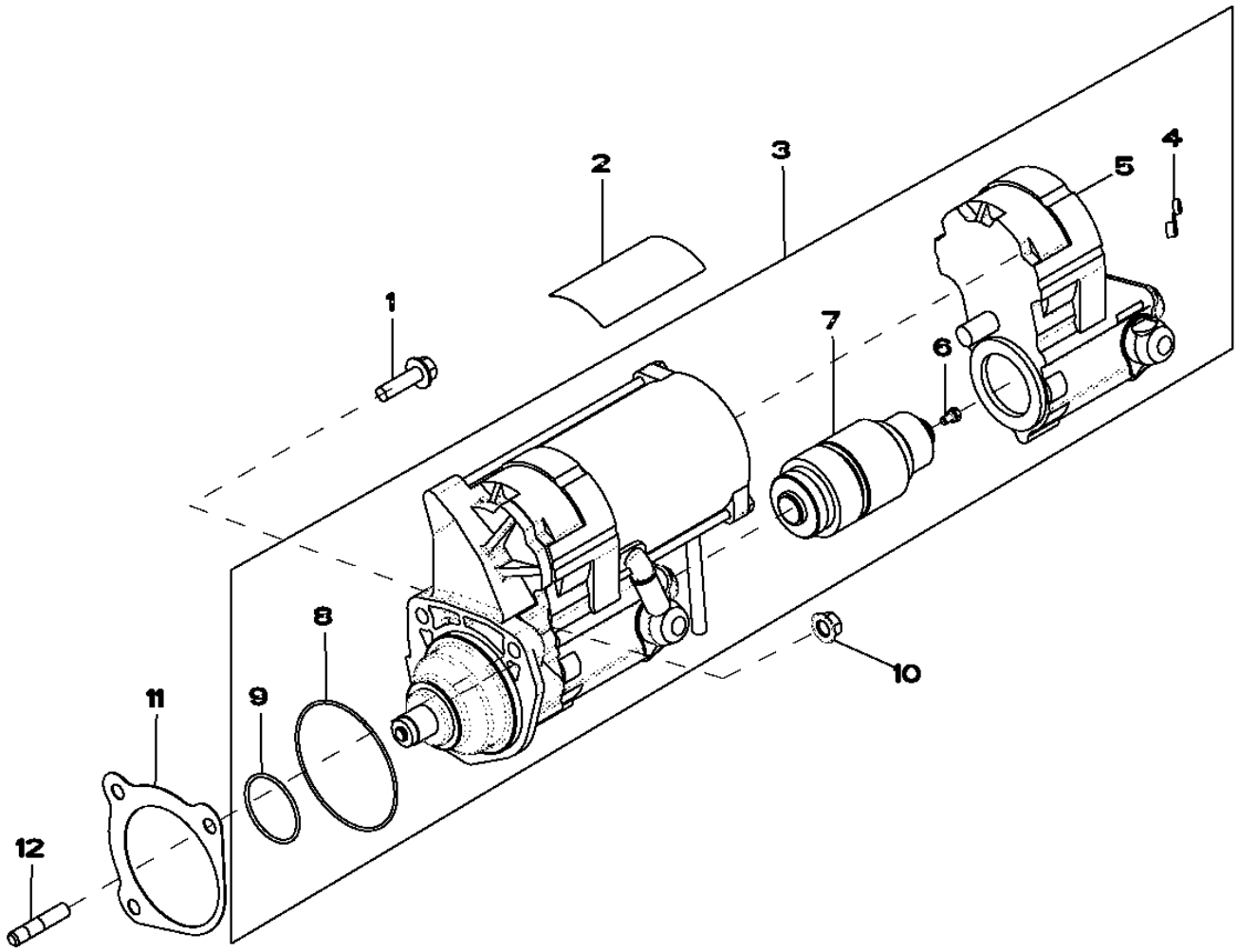

RE523590PCDA03

Item	Nº peça	Descrição	Qtde	Nº série motor	Notas
1	19M7835	Parafuso	2		M10 X 35
2	T146102	Etiqueta	1		
3	RE501150	Kit para motor de partida	1		(SUB FOR RE501060)
	RE501060	Motor de partida	1		(ORDER RE501150)
	TY24443	Motor de partida	1		(NLA) (ORDER SE501406)
	SE501406	Motor de partida remanufat.	1		(REMAN FOR RE501150, RE501060 OR TY24443)
4	.....	Cinta	1		(ORDER RE70756)
	RE70756	Bucha	1		(INCLUDES T146102, R135660 AND R96703)
5	RE70678	Interruptor	1		
6	RE71256	Parafuso c/arruela	1		
7	RE70682	EmbreagEm	1		
8	R135509	Anel o	1		
9	R135510	Anel o	1		
10	14M7296	Porca com flange	1		M10
11	R53108	Junta	1		
12	42M7036	Pino	1		

3502 Fuel Filter
3502 Filtre à carburant
3502 Filtro de Combustível
3502 Топливный фильтр
3502 Filtro de combustible

RE523904PCDF02 A.1

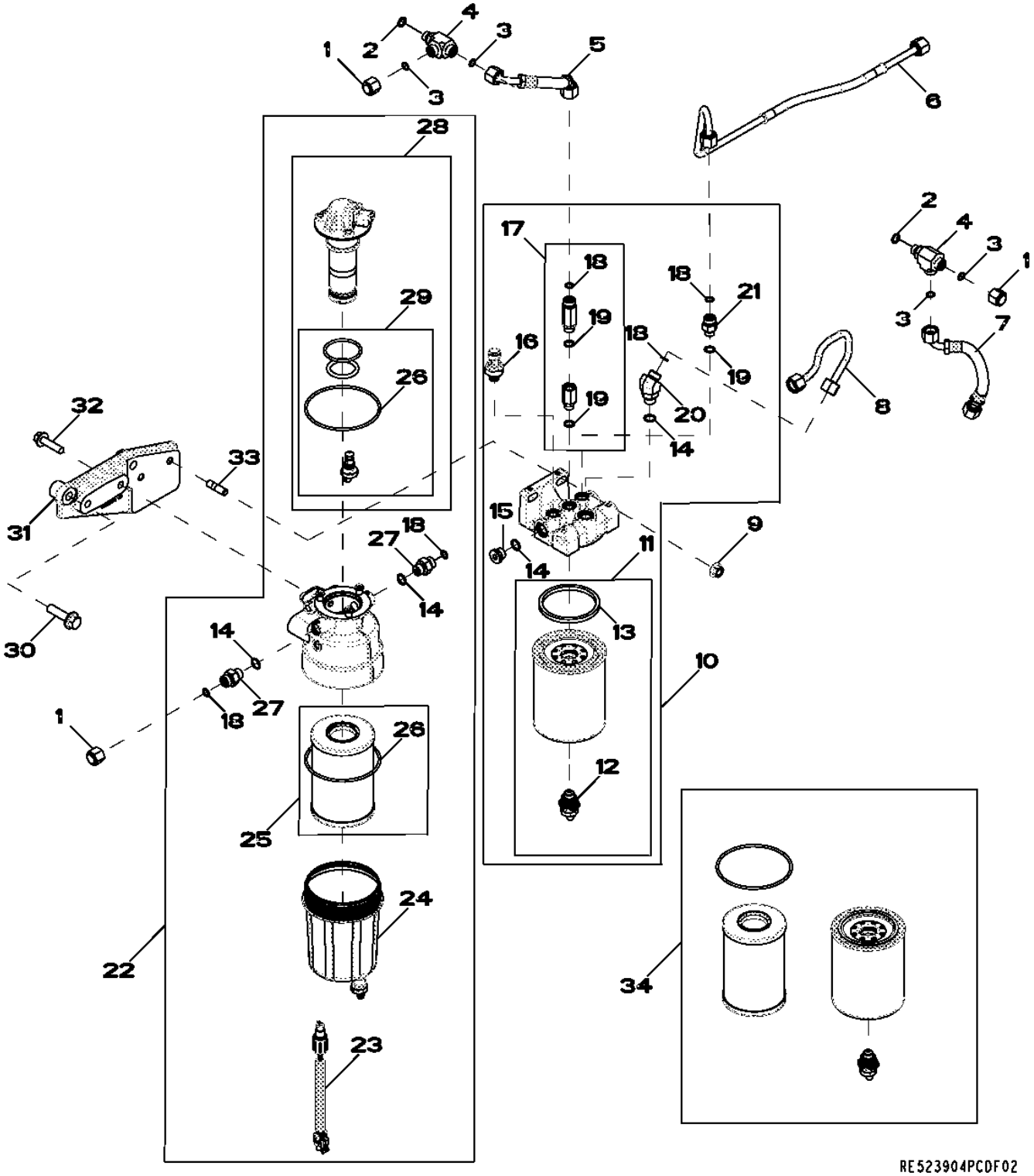

Item	Nº peça	Descrição	Qtde	Nº série motor	Notas
1	38H1415	Conexão	3		
2	51M7041	Anel o	2		11.300 X 2.200 mm
3	T77613	Anel o	4		
4	38H5067	Conexão em t	2		
5	RE531700	Linha de combustivel	1		
6	RE520044	Linha de combustivel	1		
7	RE525509	Linha de combustivel	1		
8	RE523346	Linha de combustivel	1		
9	14M7296	Porca com flange	2		M10
10	RE528865	Filtro	1		
11	.....	Elemento de filtro	1		(Order RE525523)
12	RE523787	VálVula de dreno	1		
13	R501388	Junta de vedação	1		
14	51M7096	Anel o	4		13.300 X 2.200 mm
15	T122803	Tampão	1		
16	RE522794	SenSor	1		
17	RE528864	VálVula de sangria	1		
18	R63548	Anel o	5		
19	51M7095	Anel o	3		11.300 X 2.200 mm
20	38H5154	Conexão em ângulo	1		
21	38H5002	Adaptador	1		
22	RE539765	Filtro de combustível	1		
23	RE503590	SenSor de umidade	1		
24	RE523785	Copo	1		
25	.....	Elemento de filtro	1		(Order RE525523)
26	R522921	Anel o	2		
27	38H5037	Adaptador	2		
28	RE539764	Bombade combustível	1		
29	RE523784	Kit retentor	1		
30	19M7813	Parafuso	2		M12 X 45
31	R520102	Apoio	1		
32	19M7804	Parafuso	2		M10 X 40
33	42M7089	Pino	2		
34	RE525523	Elemento de filtro	1		(A) (Includes R501388, RE523787 and R522921)

(A) Includes Primary and Final Fuel Filter Element
Inclut les éléments de filtre à carburant primaire et final
Inclui os Elementos dos Filtros de Combustível Primário e Final
Включает элемент топливных фильтров грубой и тонкой очистки
Incluye elementos de filtros primario y final de combustible

3902 Thermostat Housing
3902 Boîtier de thermostat
3902 Alojamento do Termostato
3902 Корпус термостата
3902 Caja de termostato

RE523126PCDD03 A.1

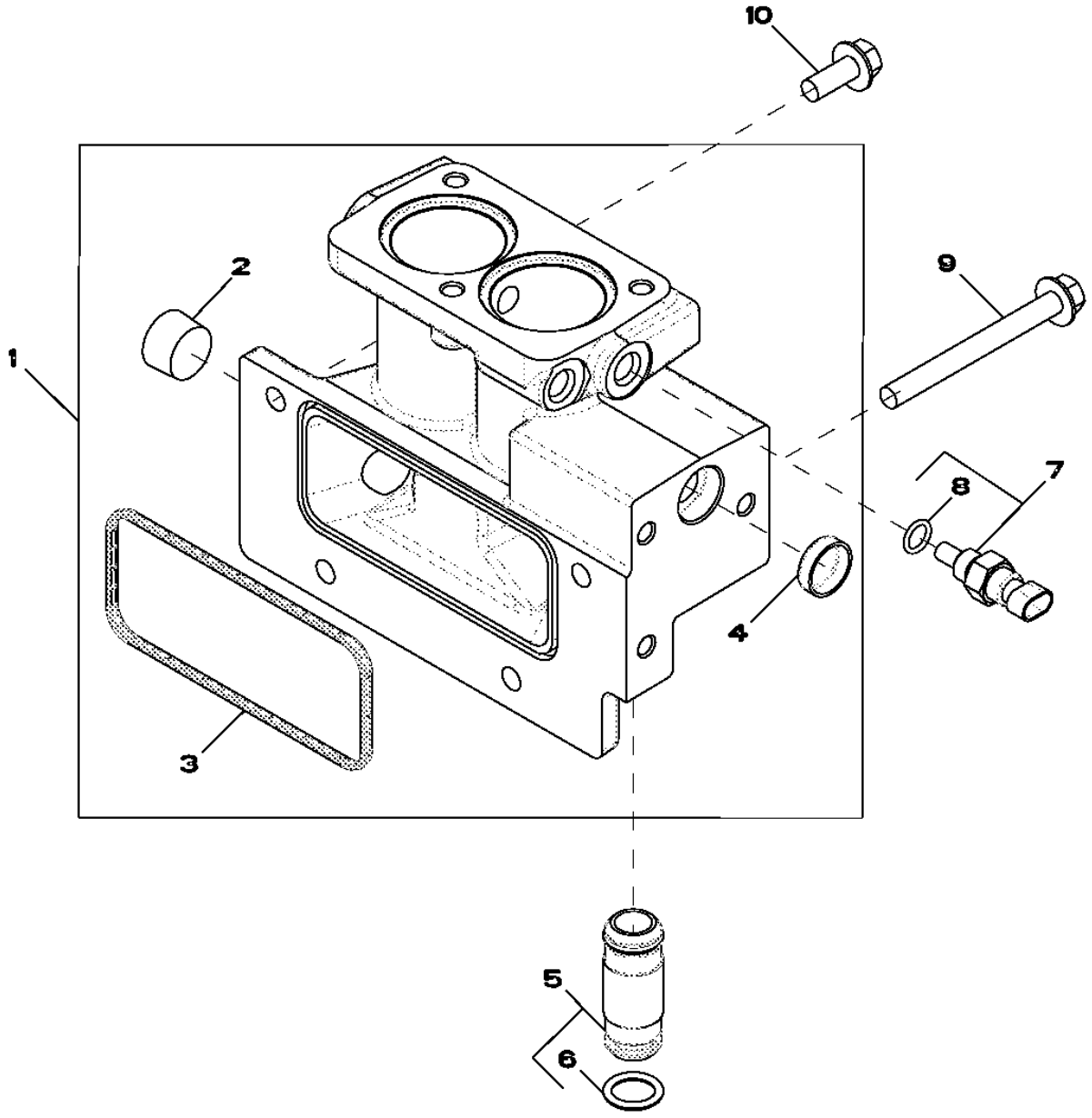

RE523126PCDD03

Item	*Nº peça*	*Descrição*	*Qtde*	*Nº série motor*	*Notas*
1	RE509340	Carcaça	1		
2	15H690	Tampão	1		3/4"
3	R527592	Junta	1		
4	N102039	Plugue	1		
5	RE508648	Tubo	1		
6	R504810	Anel o	2		
7	RE48419	SenSor	1		
8	51M7041	Anel o	1		11.300 X 2.200 mm
9	19M7812	Parafuso	1		M10 X 100
10	19M7785	Parafuso	3		M10 X 25

4003 (ENGINE OIL DIPSTICK)
4003 (JAUGE A HUILE MOTEUR)
4003 (VARETA DE ÓLEO DO MOTOR)
4003 (ЩУП ДЛЯ ИЗМЕРЕНИЯ УРОВНЯ МАСЛА В ДВИГАТЕЛЕ)
4003 (ASPILLA PARA MEDIR EL NIVEL DE ACEITE DEL MOTOR)

RE523127PCDA05 A.1

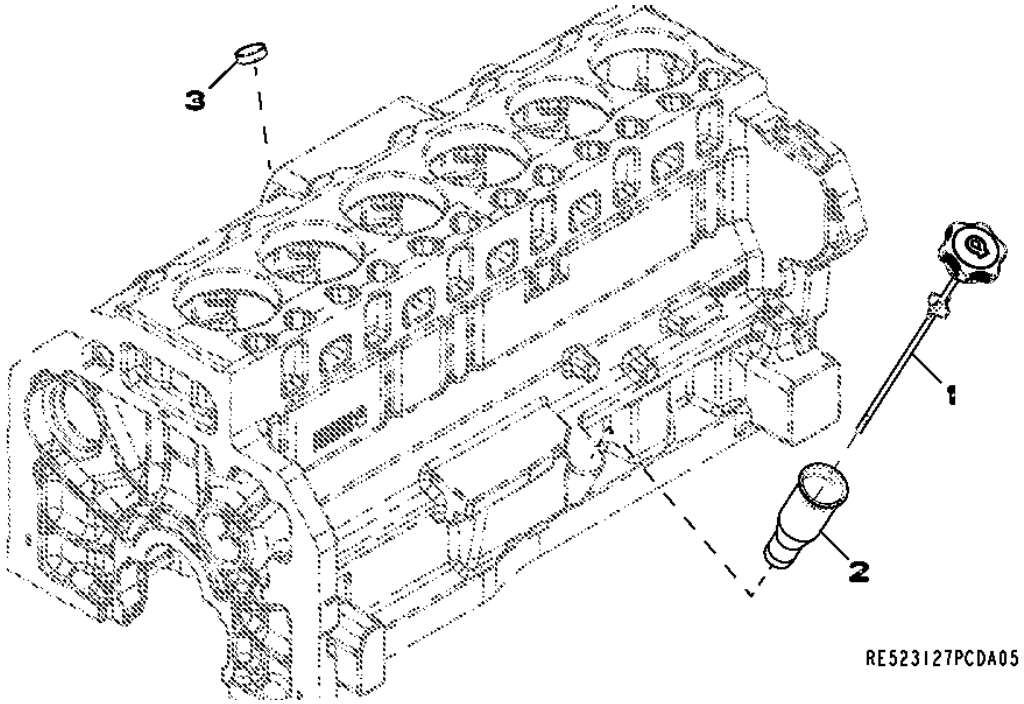

Item	*Nº peça*	*Descrição*	*Qtde*	*Nº série motor*	*Notas*
1	RE500218	Vareta de niVel	1		
2	R503983	Tubo vareTa de nível	1		
3	T35390	Plugue	1		

4397 (STARTING AID)
4397 (AIDE AU DEMARRAGE)
4397 (AUXÍLIO DE PARTIDA)
4397 (СРЕДСТВО ОБЛЕГЧЕНИЯ ПУСКА)
4397 (TERMOARRANQUE)

RE523304PCDC03 A.1

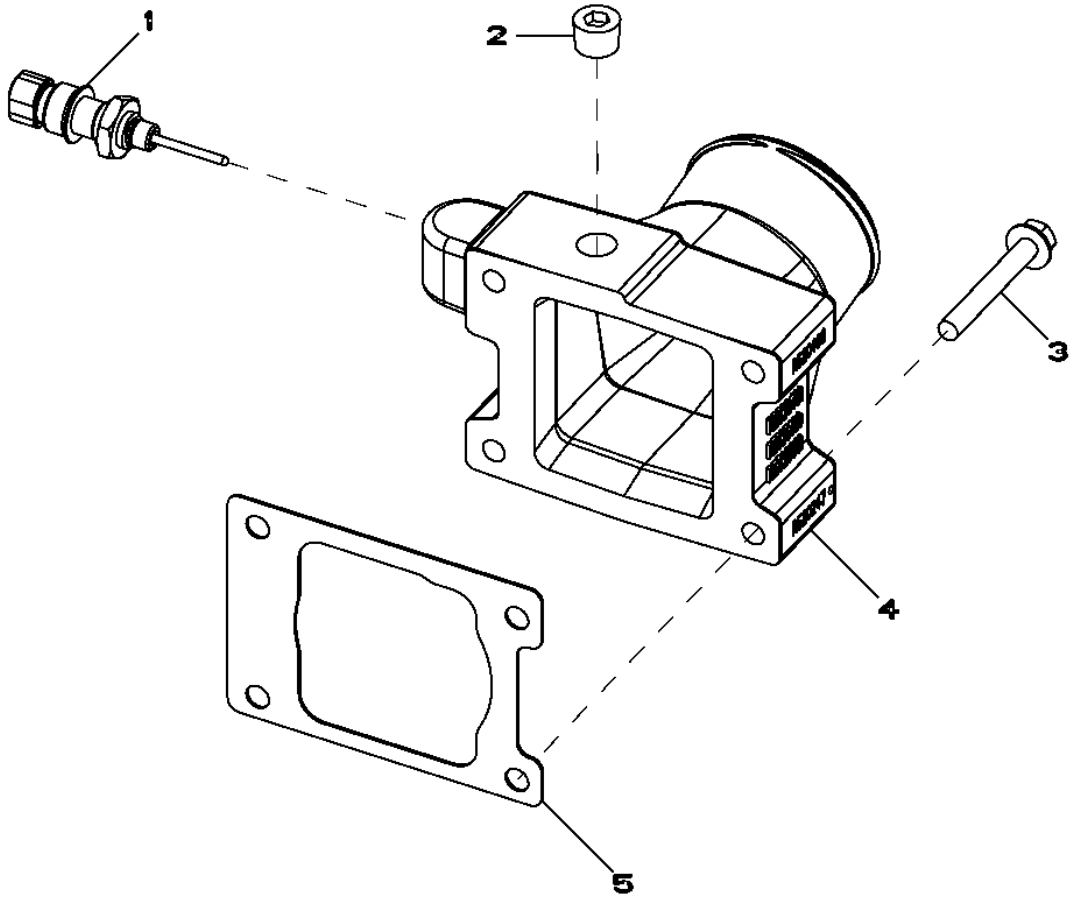

RE523304PCDC03

Item	*Nº peça*	*Descrição*	*Qtde*	*Nº série motor*	*Notas*
1	RE522823	SenSor de temperatura	1		
2	15H666	Tampão	1		3/8"
3	19M7801	Parafuso	4		M8 X 60
4	R520247	Admissão de ar	1		
5	R519414	Junta	1		

4601 (CYLINDER BLOCK)
4601 (BLOC-CYLINDRES)
4601 (CYLINDER BLOCK)
4601 (БЛОК ЦИЛИНДРОВ)
4601 (BLOQUE DE CILINDROS)

RE523129PCDG06 A.1

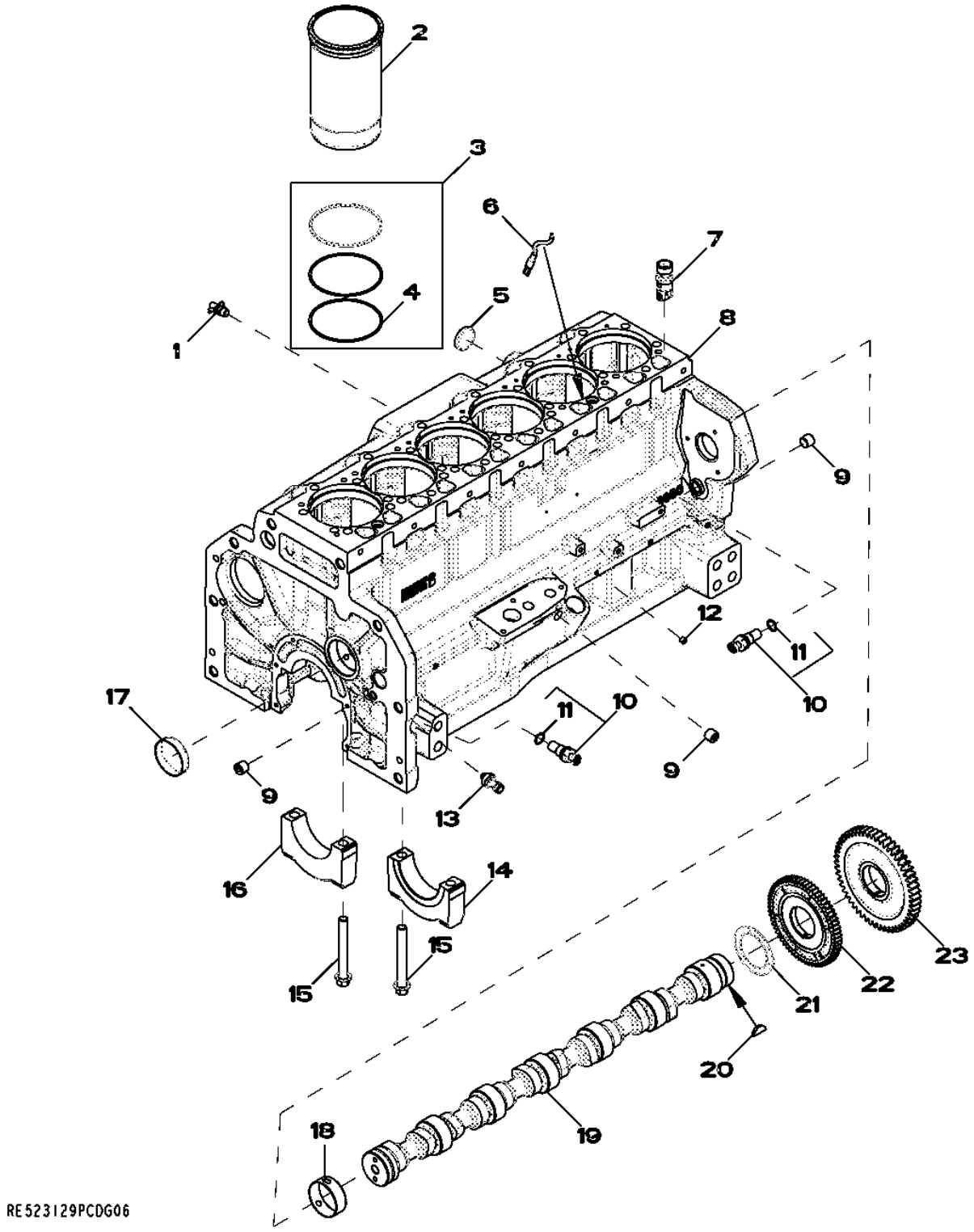

Item	Nº peça	Descrição	Qtde	Nº série motor	Notas
1	AT13740	VálVula de dreno	1		
2	.....	Camisa de cilindro	6		(ORDER RE531072)
3	AR98850	Kit - anel o	6		
4	R54326	Anel o	1		
5	R43409	Plugue	1		
6	RE522991	Orifício	6		
7	RE535576	Peça acionada Pelo came	12		
8	.....	Bloco de cilindro	1		NSEP (MARKED R518738 OR R502997) (ORDER RE5 31095)
9	RE57836	Tampão	3		
10	RE519144	SenSor	2		
11	51M7044	Anel o	1		17.300 X 2.200 mm
12	RE71255	Tampão	5		
13	RE167207	SenSor	1		
14	R120954	Tampa do rolamenTo	1		
15	R519287	Parafuso sextavado	14		
16	R120953	Tampa do rolamenTo	6		
17	R82007	Plugue	1		
18	R527877	Bucha	6		
19	R522884	Eixo de cames	1		
	SE501775	Comando de Válvulas Reman	1		(REMAN FOR R522884)
20	26H91	Chaveta	1		3/16" X 1-1/4"
21	R504811	Arruela	1		
22	R518255	EngrEnagem	1		
23	R518212	EngrEnagem	1		

4701 Crankshaft / Bearings
4701 Vilebrequin / roulements
4701 Rolamentos do Virabrequim
4701 Коленчатый вал / Подшипники
4701 Cigüeñal / Cojinetes

RE523130PCDE05 A.1

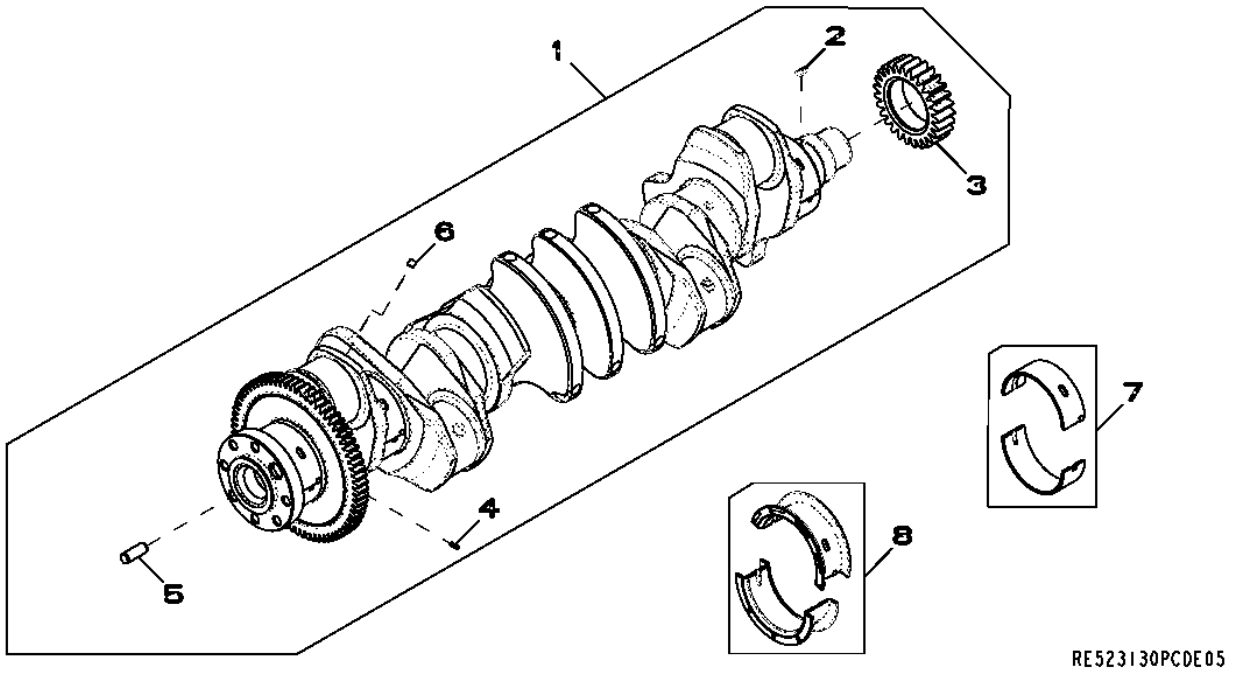

Item	*Nº peça*	*Descrição*	*Qtde*	*Nº série motor*	*Notas*
1	RE534315	Virabrequim	1		(Marked R525976) (Also OrderRE529775)
	SE501774	Virabrequim remanufaturado	1		(A) (REMAN FOR RE534315)
2	R120752	Chave	1		
3	R104587	EngrEnagem	1		
4	34M7089	Pino elástico	1		
5	R41934	Pino de centragem	1		
6	AT107510	Plugue	1		
7	RE529319	Rolamento	6		(Kit R519427 and R519428)
8	RE529320	Rolamento axial	1		(Kit R519429 and R519430)

(A) WITH BEARINGS
AVEC ROULEMENTS
Com Rolamentos
С ПОДШИПНИКАМИ
CON COJINETES

4801 (CONNECTING RODS AND PISTONS)
4801 (BIELLES ET PISTONS)
4801 (CONNECTING RODS AND PISTONS)
4801 (ШАТУНЫ И ПОРШНИ)
4801 (BIELA Y PISTONES)

RE523131PCDG01 A.1

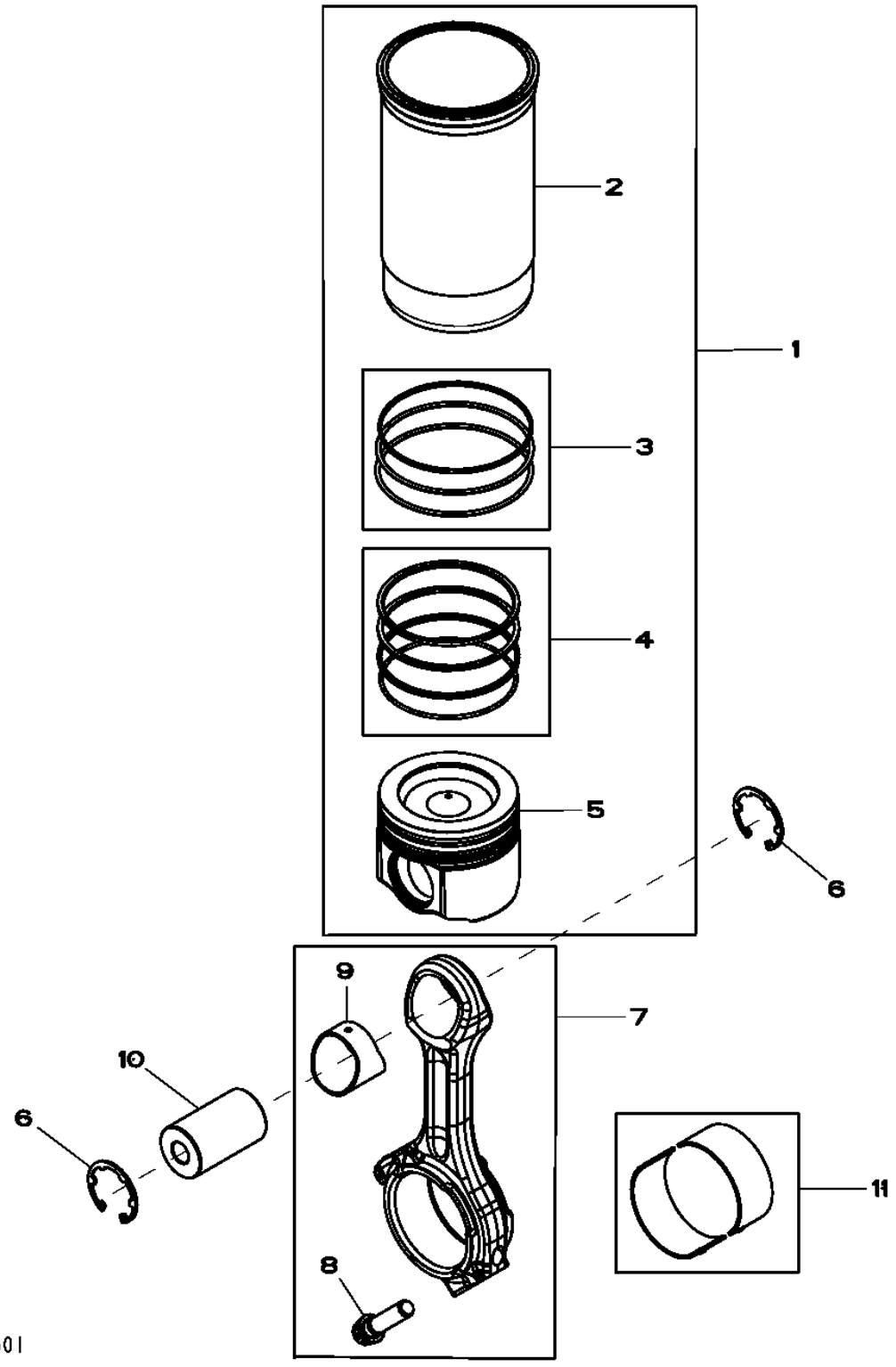

Item	Nº peça	Descrição	Qtde	Nº série motor	Notas
1	RE531072	Kit pistão e camisa	6		
2	.....	Camisa de cilindro	1		(ORDER RE531072)NSEP
3	AR98850	Kit - anel o	1		PKG 3
4	RE531077	Kit anéis de pistão	1		PKG 3
5	.....	Pistão	1		(MARKED RE529264) (ORDER RE531072)NSEP
6	R519640	Anel de pressão	12		
7	RE535554	Biela	6		(SUB FOR RE517436)(SUB FOR RE517436)
	SE501759	Biela remanufaturada	6		(REMAN FOR RE535554) (MARKED R526569)
	RE517436	Biela	1		(ORDER RE535554)
	SE501748	Biela remanufaturada	1		(REMAN FOR RE517436) (MARKED R516624)
8	R501035	Parafuso sextavado	2		
9	R74008	Bucha	1		
10	R517073	Pino do Pistão	6		OD 47MM, LGTH 79MM
11	RE529318	Rolamento	6		

4901 Rocker Arm / Rocker Arm Shaft / Push Rod
4901 Culbuteur / axe de culbuteur / tige de culbuteur
4901 Balancim, Eixo do Balancim e Haste de Comando
4901 Клапанное коромысло / Ось клапанного коромысла / Толкатель
4901 Balancín / Eje de balancines / Varilla de empuje

RE523132PCDC02 A.1

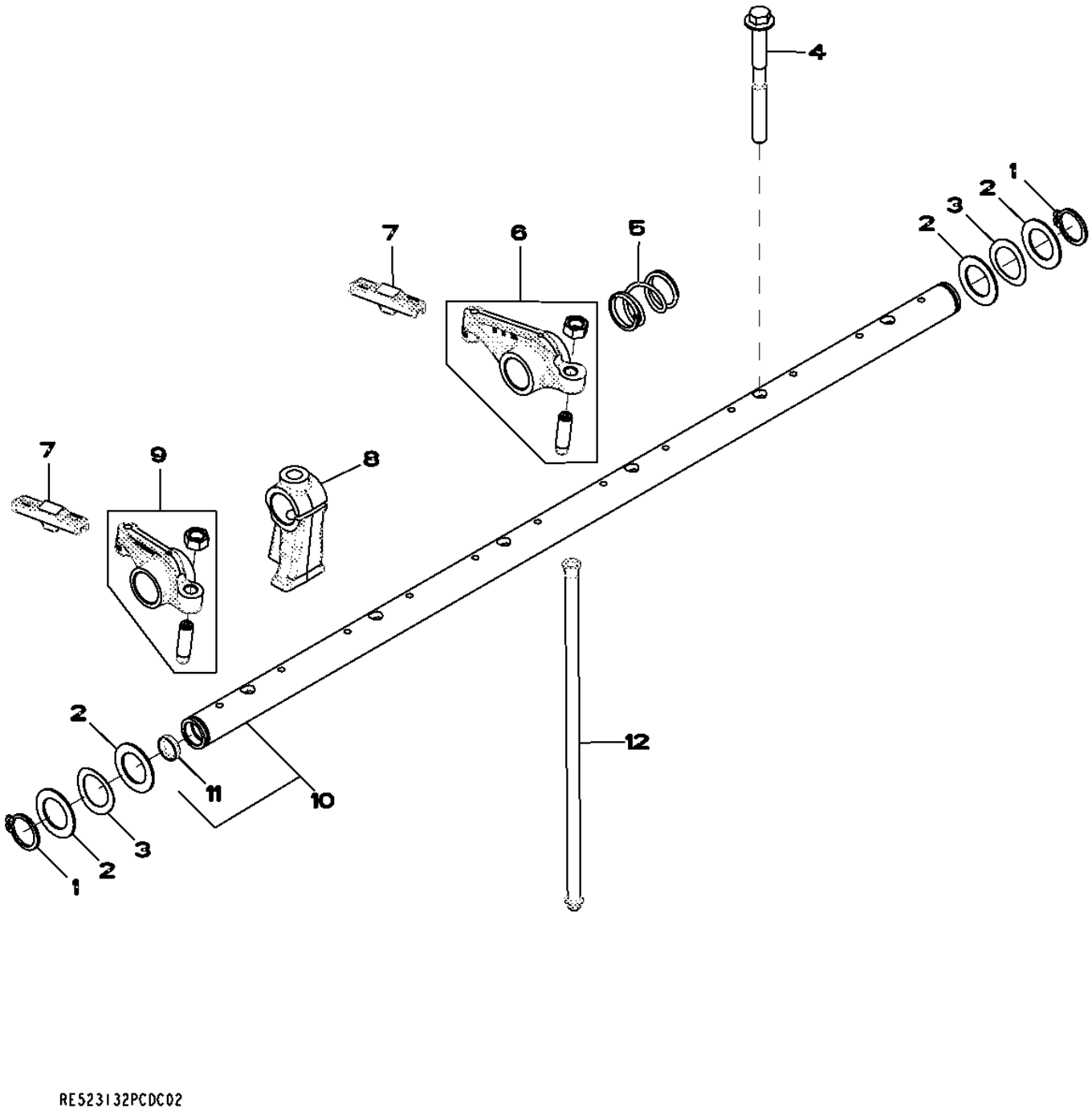

Item	Nº peça	Descrição	Qtde	Nº série motor	Notas
1	40M7259	Anel de pressão	2		
2	R521316	Arruela	4		
3	R35022	Arruela	2		
4	R521261	Parafuso sextavado	6		
5	R517522	Mola	5		
6	RE519802	Balancim	6		
7	R526781	Guia	12		
8	R518087	Pedestal	6		
9	RE519803	Balancim	6		
10	RE519810	Eixo do balancim	1		
11	30M7024	Plugue	2		
12	R85027	Vareta	12		

5001 (OIL PUMP)
5001 (POMPE A HUILE)
5001 (BOMBA DE ÓLEO)
5001 (МАСЛЯНЫЙ НАСОС)
5001 (BOMBA DE ACEITE)

RE523133PCDB03 A.1

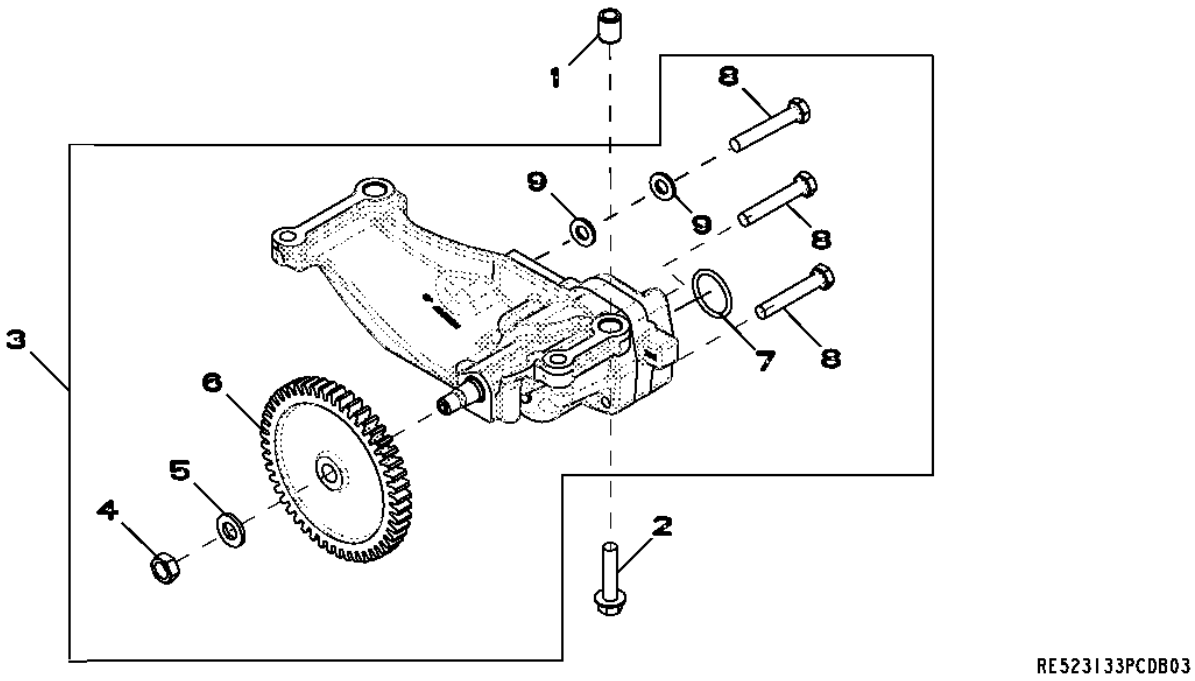

Item	*Nº peça*	*Descrição*	*Qtde*	*Nº série motor*	*Notas*
1	R500642	Bucha	2		
2	19M9766	Parafuso	4		M10 X 45
3	RE533975	Bombade óleo	1		
	SE501270	Bombade óleo remanufatur.	1		(A) REMAN FOR RE533975
4	14H826	Porca	1		1/2"
5	T21242	Arruela	1		
6	R526290	EngrEnagem	1		
7	R71732	Anel o	1		
8	19M9399	Parafuso sextavado	3		M10 X 60
9	24M7239	Arruela	2		10.700 X 21 X 2.500 mm

(A) Gear Not Included
Pignon non compris
Engrenagem Não Incluída
Шестерня не входит в комплект
No se incluye el engranaje

5101 (CYLINDER HEAD WITH VALVES)
5101 (CULASSE)
5101 (CYLINDER HEAD WITH VALVES)
5101 (ГОЛОВКА БЛОКА ЦИЛИНДРОВ С КЛАПАНАМИ)
5101 (CULATA)

RE523134PCDE07 A.1

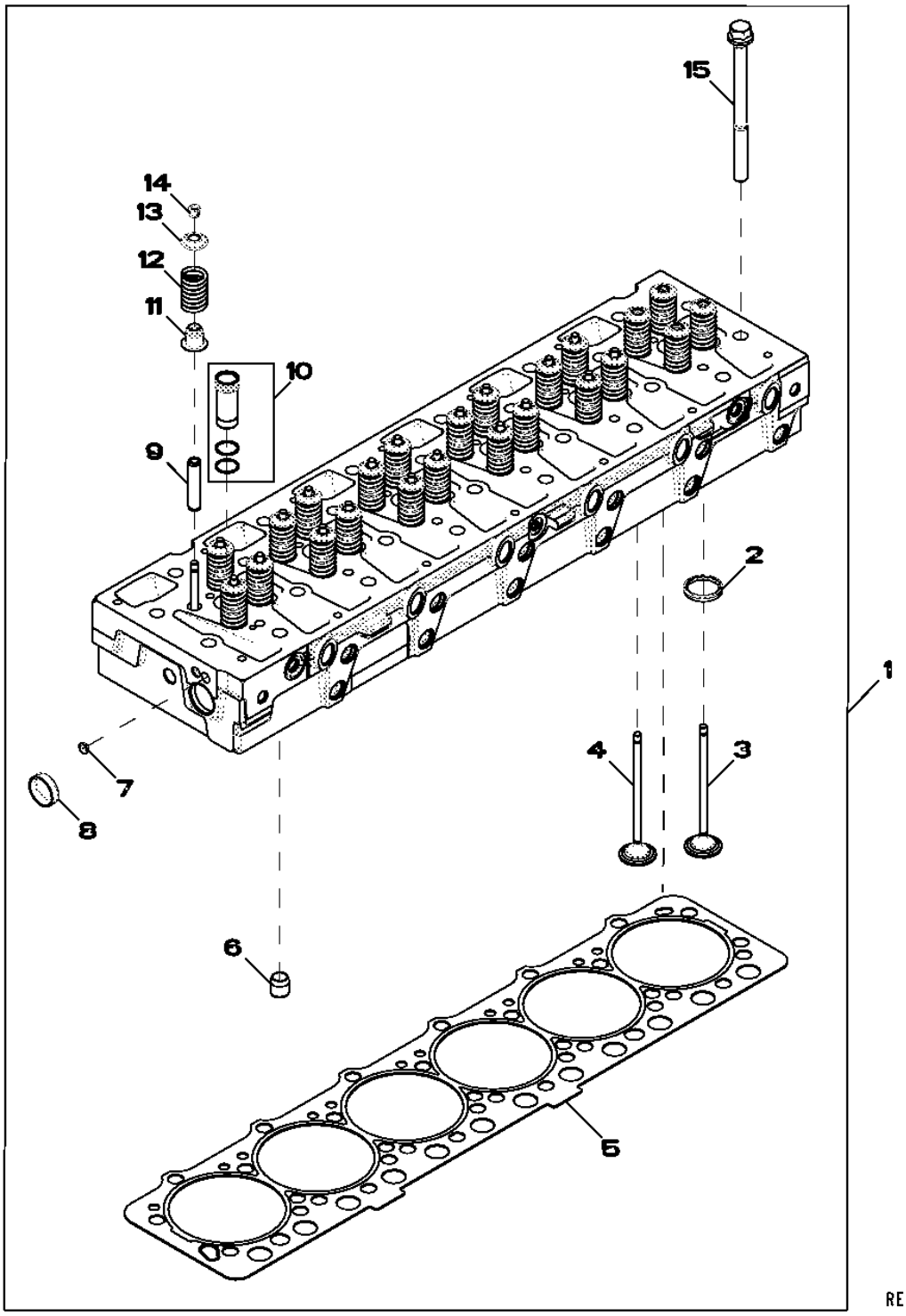

Item	Nº peça	Descrição	Qtde	Nº série motor	Notas
1	RE530370	Cabeçote	1		(INCLUDES R525541, R42340, R121322)
	SE501747	Cabeça do cilindro remanuf.	1		(REMAN FOR RE530370)
2	R527285	Inserto de assento válvula	24		(SUB FOR R522049)
3	R520224	VálVula de escape	12		
4	R520223	VálVula de admissão	12		
5	R525541	Vedação de cilindro	1		
6	R42340	Bucha	2		
7	30M7029	Plugue	3		
8	T13519	Plugue	1		
9	R527286	Guia	24		
10	RE517435	Luva	6		
11	RE529187	Vedação	24		
12	R504235	Mola	24		
13	R518233	RetentoR	24		
14	R520798	RetentoR	48		
15	R121322	Parafuso	26		

5203 Auxiliary Drive
5203 Entraînement auxiliaire
5203 Acionamento Auxiliar
5203 Вспомогательный привод
5203 Transmisión auxiliar

RE525551PCDE02 A.1

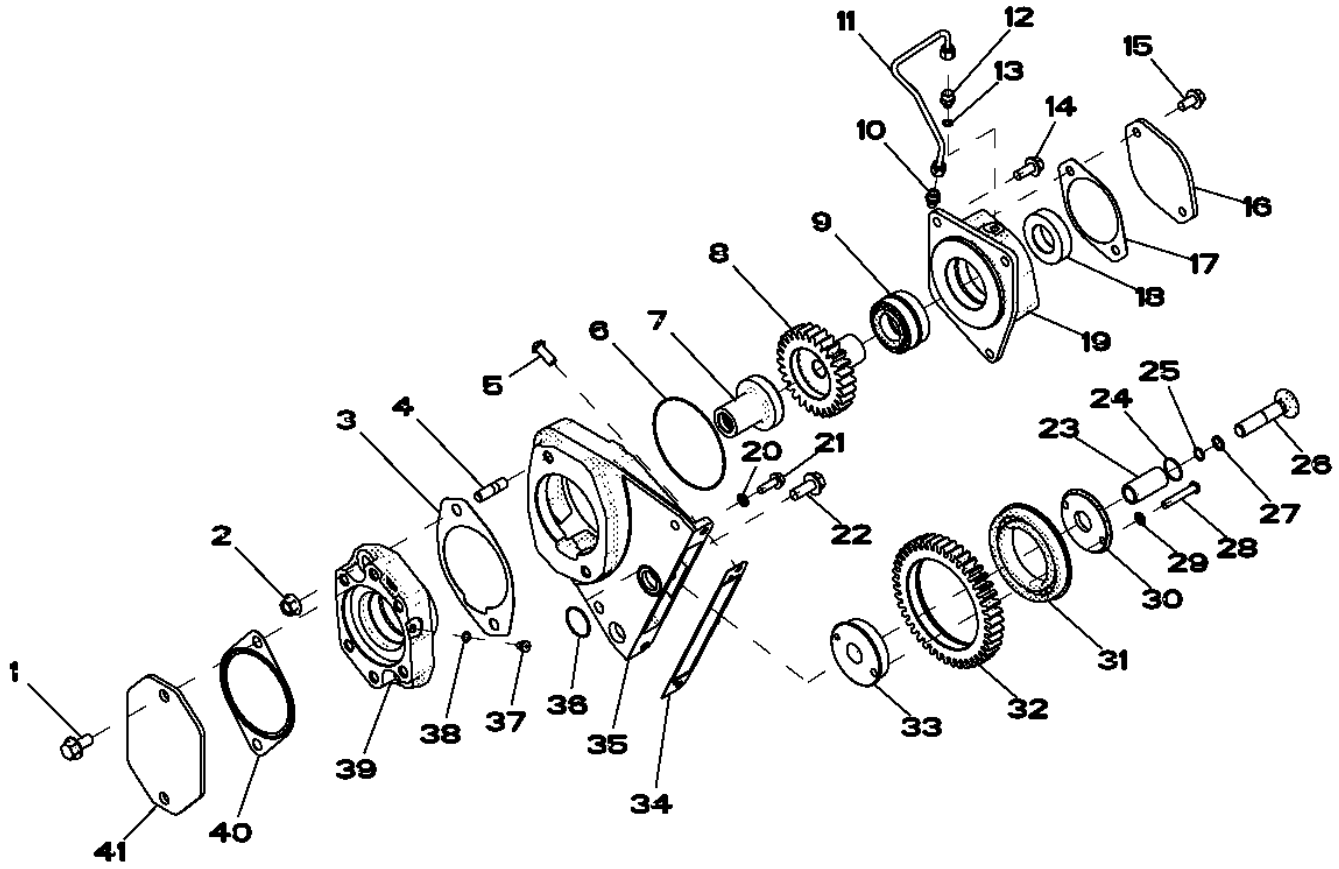

RE525551PCDE02

Item	Nº peça	Descrição	Qtde	Nº série motor	Notas
1	19M7788	Parafuso	2		M12 X 25
2	14M7299	Porca com flange	2		M12
3	R125670	Junta	1		
4	42M7069	Pino	2		
5	21M7510	Parafuso	3		M10 X 25
6	E66413	Anel o	1		
7	RE55335	EngrEnagem	1		
8	R112200	EngrEnagem	1		
9	RE22514	Rolamento cilíndRico	1		
10	RE502650	Conexão	1		
11	RE62825	Tubulação de óleo	1		
12	R119653	Adaptador	1		
13	R48693	Arruela	1		
14	19M7785	Parafuso	3		M10 X 25
15	19M7784	Parafuso	2		M10 X 20
16	R85145	Capa	1		
17	R96935	Junta	1		
18	R112203	Bucha	1		
19	R520291	Carcaça	1		
20	R116022	Vedação	1		
21	19M8999	Parafuso	1		M8 X 25
22	19M7789	Parafuso	1		M12 X 30
23	R116408	Eixo	1		
24	T106370	Anel o	1		
25	R68718	Anel o	1		
26	R133900	Parafuso	1		
27	R394R	Anel o	1		
28	21M7473	Parafuso	1		M8 X 50
29	R116022	Vedação	1		
30	R116401	Suporte	1		
31	RE65939	EngrEnagem cil. reta	1		
32	RE65939	EngrEnagem cil. reta	1		
33	R520285	Suporte	1		
34	R524822	Junta	1		
35	R520292	Carcaça	1		
36	T145293	Anel o	1		
37	TH101443	Tampão	1		
38	R48693	Arruela	1		
39	R520295	Carcaça	1		
40	R96934	Junta	1		
41	R85144	Capa	1		

5205 (AUXILIARY DRIVE)
5205 (ENTRAINEMENT AUXILIAIRE)
5205 (ACIONAMENTO AUXILIAR)
5205 (ВСПОМОГАТЕЛЬНЫЙ ПРИВОД)
5205 (TRANSMISION ADICIONAL)

RE523906PCDB01 A.1

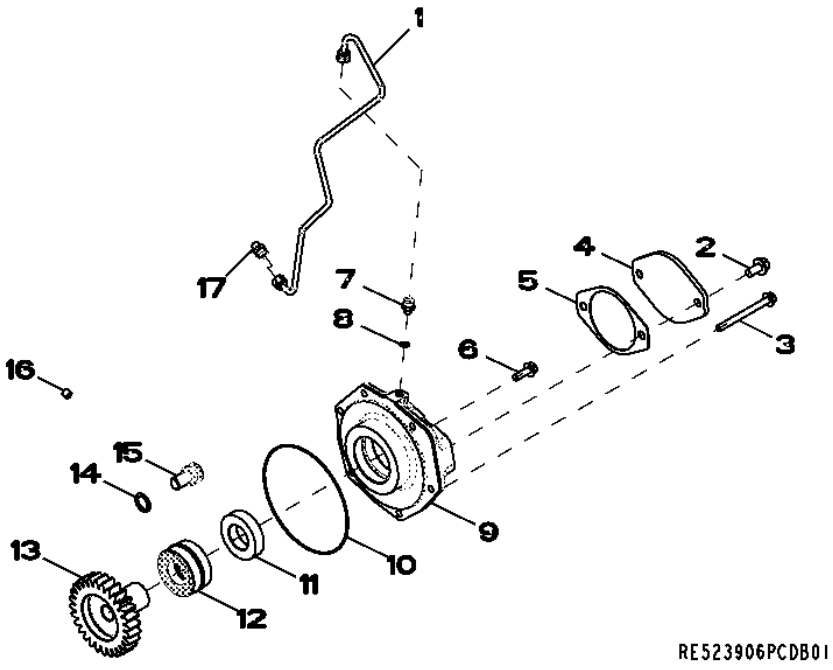

Item	Nº peça	Descrição	Qtde	Nº série motor	Notas
1	RE526766	Tubulação de óleo	1		
2	19M7784	Parafuso	2		M10 X 20
3	19M7913	Parafuso	5		M8 X 90
4	R85145	Capa	1		
5	R96935	Junta	1		
6	19M7867	Parafuso	1		M8 X 25
7	R119653	Adaptador	1		
8	R48693	Arruela	1		
9	R521483	Carcaça	1		
10	T80123	Anel o	1		
11	R112203	Bucha	1		
12	RE22514	Rolamento cilíndRico	1		
13	R112200	EngrEnagem	1		
14	R522412	Anel o	1		
15	R128670	Parafuso sextavado	1		
16	RE71255	Tampão	1		
17	RE502650	Conexão	1		

5701 (WATER PUMP INLET)
5701 (ENTREE DE LA POMPE A EAU)
5701 (ENTRADA DA BOMBA DE ÁGUA)
5701 (ВХОДНОЙ КАНАЛ ВОДЯНОГО НАСОСА)
5701 (ENTRADA DE BOMBA DE AGUA)

RE523138PCDC03 A.1

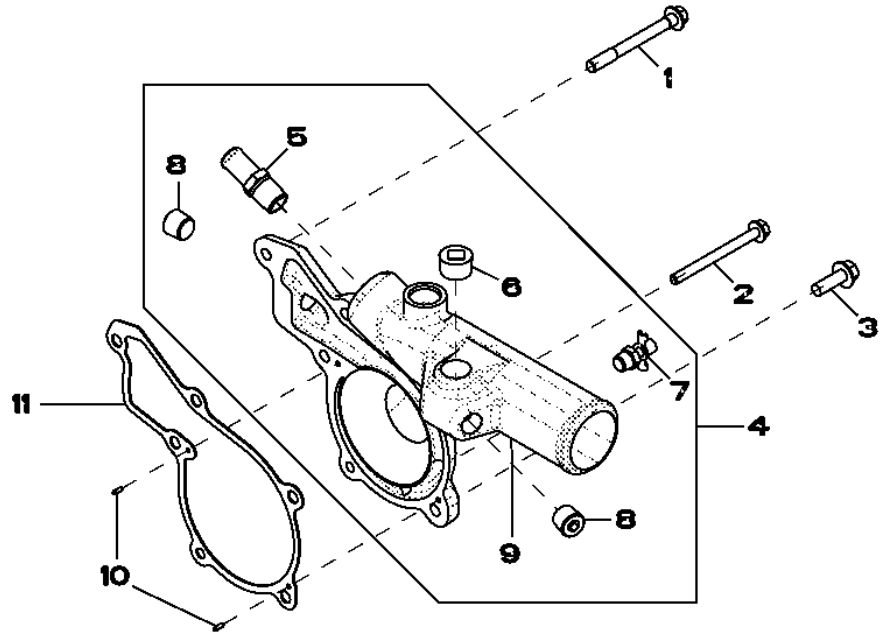

Item	*Nº peça*	*Descrição*	*Qtde*	*Nº série motor*	*Notas*
1	R134414	Parafuso	3		
2	R504604	Parafuso	1		
3	19M7786	Parafuso	2		M10 X 30
4	RE523340	Conexão da Bombade água	1		
5	R39503	Conexão	1		
6	15H690	Tampão	1		3/4"
7	AT13740	VálVula de dreno	1		
8	RE57836	Tampão	2		
9	R518239	Capa	1		
10	R11086	Pino de centragem	2		
11	R119383	Junta	1		

5922 Oil Cooler
5922 Refroidisseur d'huile
5922 Resfriador de Óleo
5922 Маслоохладитель
5922 Enfriador de aceite

RE528926PCDK02 A.1

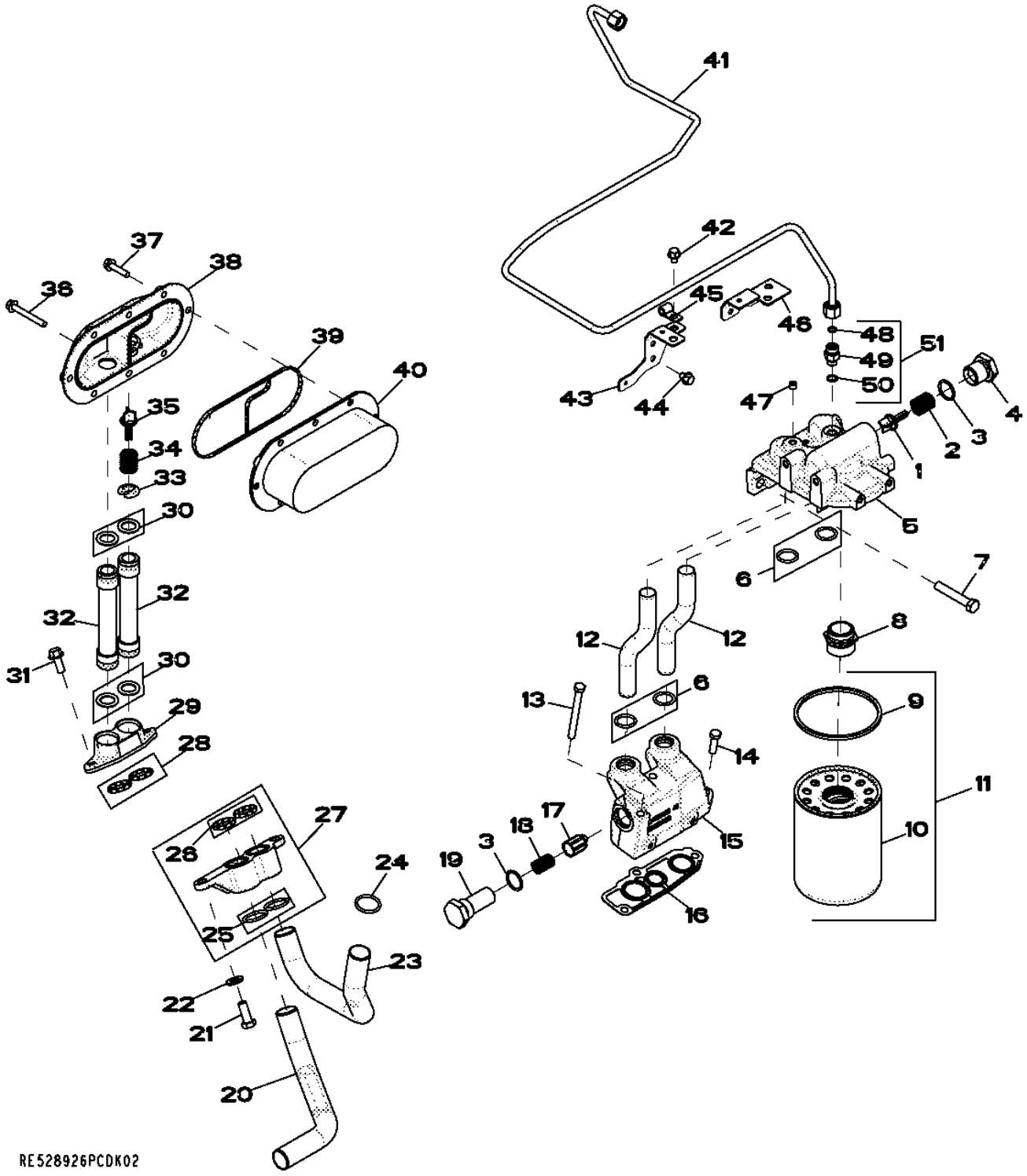

Item	Nº peça	Descrição	Qtde	Nº série motor	Notas
1	R500055	VálVula	1		
2	R98064	Mola	1		
3	U17409	Anel o	2		
4	R117073	Tampão	1		
5	R520824	Base	1		(ORDER R526836)
6	R47153	Anel o	4		
7	19M7753	Parafuso sextavado	2		M12 X 70
8	R104621	Adaptador	1		(ORDER R518382)
9	R43660	Junta de vedação	1		
10	.....	Elemento de filtro	1		(ORDER RE521420) NSEP
11	RE521420	Filtro de óleo	1		
12	R520869	Tubo	2		
13	19H3445	Parafuso sextavado	2		3/8" X 3-3/4"
14	19H3239	Parafuso sextavado	1		3/8" X 1-1/4"
15	R520912	Carcaça	1		
16	R119847	Junta	1		
17	R124186	VálVula de alíVio de press.	1		
18	R500330	Mola	1		
19	R129821	Tampão	1		
20	R524512	Tubo de óleo	1		(SUB FOR R116718)
21	19M3205	Parafuso sextavado	2		M12 X 30
22	24M7240	Arruela	2		13 X 25 X 3 mm
23	R518376	Tubo de óleo	1		
24	R71732	Anel o	1		
25	R71732	Anel o	2		
26	R504669	Vedação	2		
27	RE524007	Adaptador	1		
28	R504669	Vedação	2		
29	R518353	Adaptador	1		
30	R505146	Anel o	4		
31	19M7785	Parafuso	2		M10 X 25
32	RE515781	Tubo de óleo	2		
33	R504670	RetentoR	1		
34	R98064	Mola	1		
35	R500055	VálVula	1		
36	19M7802	Parafuso	1		M8 X 65
37	19M7897	Parafuso	7		M8 X 35
38	R504289	Capa	1		
39	R504668	Vedação	1		(ORDER R526807)
40	RE524105	Junta	1		
41	RE524954	Tubulação	1		(ORDER RE531858)
42	RE524730	Parafuso sextavado	6		
43	RE529920	Apoio	1		(SUB FOR RE525962)
44	R520881	Parafuso sextavado	1		
45	T13814	Braçadeira	2		
46	RE525963	Apoio	1		
47	RE71255	Tampão	1		
48	R63548	Anel o	1		
49	38H5002	Adaptador	1		
50	51M7095	Anel o	1		11.300 X 2.200 mm
51	RE58294	Adaptador	1		(ORDER RE522616)
..	AR55394	ResfRiadoR de óleo	1		

6293 (ALTERNATOR MOUNTING)
6293 (SUPPORT DE L'ALTERNATEUR)
6293 (MONTAGEM DO ALTERNADOR)
6293 (КРЕПЛЕНИЕ ГЕНЕРАТОРА ПЕРЕМЕННОГО ТОКА)
6293 (SOPORTE DEL ALTERNADOR)

RE524891PCDA02 A.1

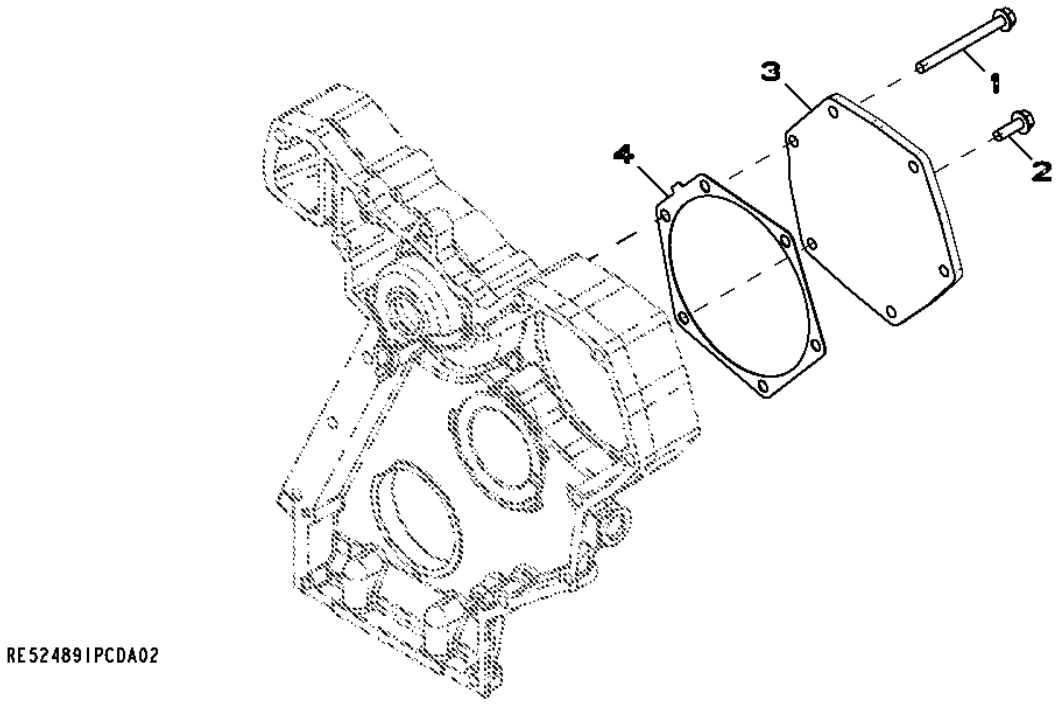

Item	*Nº peça*	*Descrição*	*Qtde*	*Nº série motor*	*Notas*
1	19M7913	Parafuso	5		M8 X 90
2	19M7867	Parafuso	1		M8 X 25
3	R520135	Capa	1		
4	R502011	Junta	1		

6518 (TURBOCHARGER)
6518 (TURBOCOMPRESSEUR)
6518 (TURBOCOMPRESSOR)
6518 (ТУРБОНАГНЕТАТЕЛЬ)
6518 (TURBOCARGADOR)

RE527183PCDG03 A.1

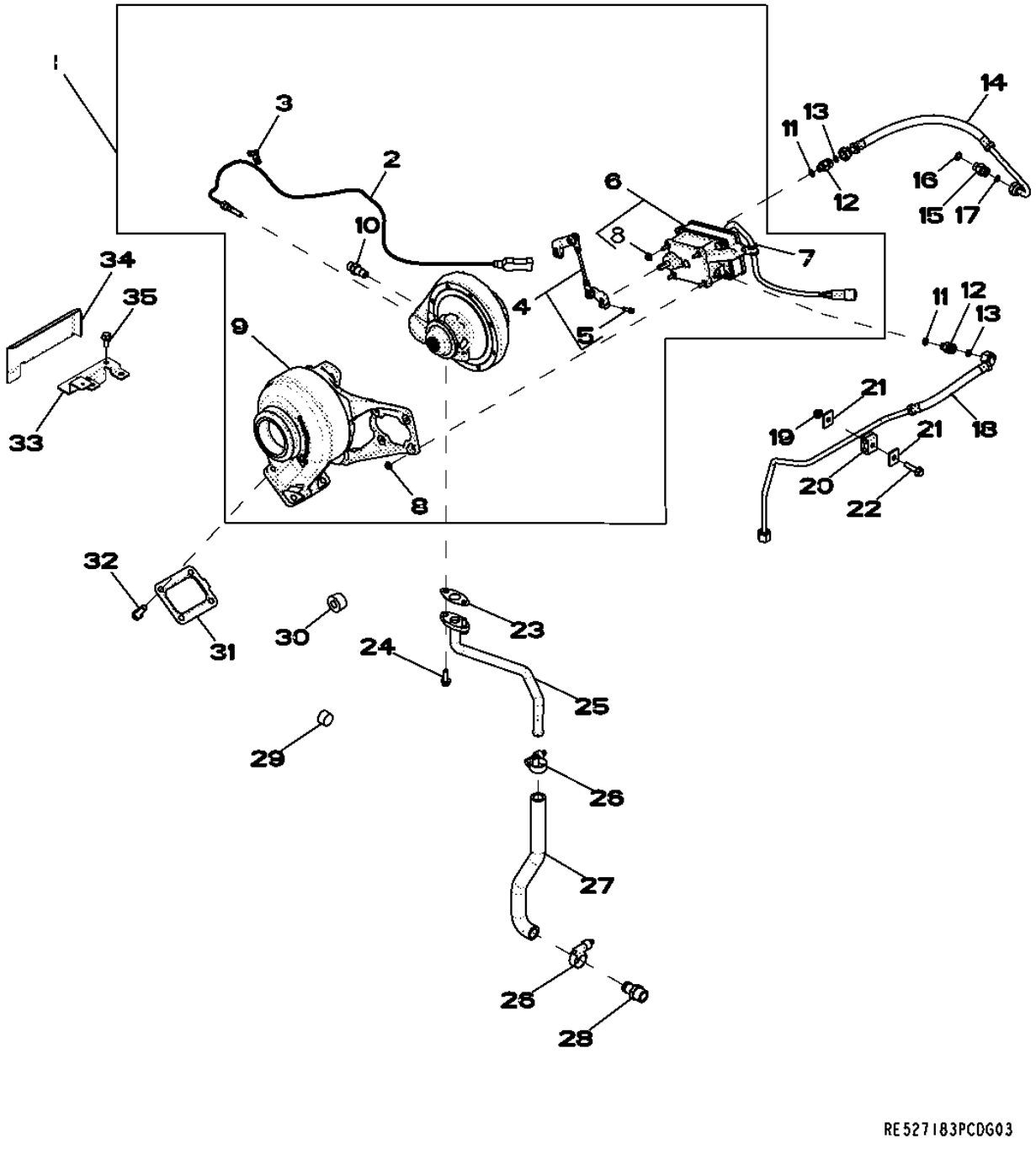

Item	Nº peça	Descrição	Qtde	Nº série motor	Notas
1	RE535698	TurboalimenTador	1		(INCLUDES RE535990) (SUB FOR RE534529)
	RE534529	TurboalimenTador	1		(INCLUDES RE523819) (SUB RE535698)
2	RE523319	SenSor	1		
3	R524453	Braçadeira	3		
4	RE535990	Articulação	1		(A) (USE WITH RE535698 AND RE538120) (MARKED 177665)
	RE523819	Articulação	1		(B) (USE WITH RE534529) (MARKED 175505, 175506)
5	RE528219	Parafuso c/arruela	2		
6	RE523491	Atuador	1		
7	R521407	Braçadeira	1		
8	E63524	Porca	4		
9	RE538120	Kit do turboalimentador	1		(USE WITH RE535990)
10	RE524231	Conexão	1		
11	51M7040	Anel o	1		9.300 X 2.200 mm
12	38H5008	Adaptador	1		
13	T77613	Anel o	1		
14	RE526292	Tubulação	1		
15	38H5002	Adaptador	1		
16	51M7041	Anel o	1		11.300 X 2.200 mm
17	T77613	Anel o	1		
18	RE531783	Tubulação	1		(SUB FOR RE528829)
19	14M7298	Porca com flange	1		M8
20	H128515	Braçadeira	2		
21	H121163	Correia	2		
22	19M8291	Parafuso	1		M8 X 35
23	R521158	Junta	1		
24	N275830	Parafuso	2		
25	RE526518	Tubulação de óleo	1		
26	R524513	Abraçadeira para mangueira	2		
27	R521379	Mangueira	1		
28	RE524539	Conexão	1		
29	15H690	Tampão	1		3/4"
30	15H686	Tampão	1		1"
31	R92097	Junta	1		
32	R520121	Parafuso sextavado	4		
33	RE528831	Apoio	1		
34	R520786	Proteção térmica	1		
35	19M7866	Parafuso	2		M8 X 20

(A) BALL JOINT STYLE
VERSION AVEC ARTICULATION A ROTULE
ESTILO JUNTA ESFÉRICA
ШАРОВОЙ ШАРНИР
ARTICULACION CON ROTULA

(B) PIN JOINT STYLE
VERSION AVEC ARTICULATION A AXE
ESTILO JUNTA DE PINO
БОЛТОВОЙ ШАРНИР
ARTICULACION CON PASADOR

6520 Turbocharger
6520 Turbocompresseur
6520 Turbocompressor
6520 Турбонагнетатель
6520 Turbocompresor

RE527185PCDG03 A.1

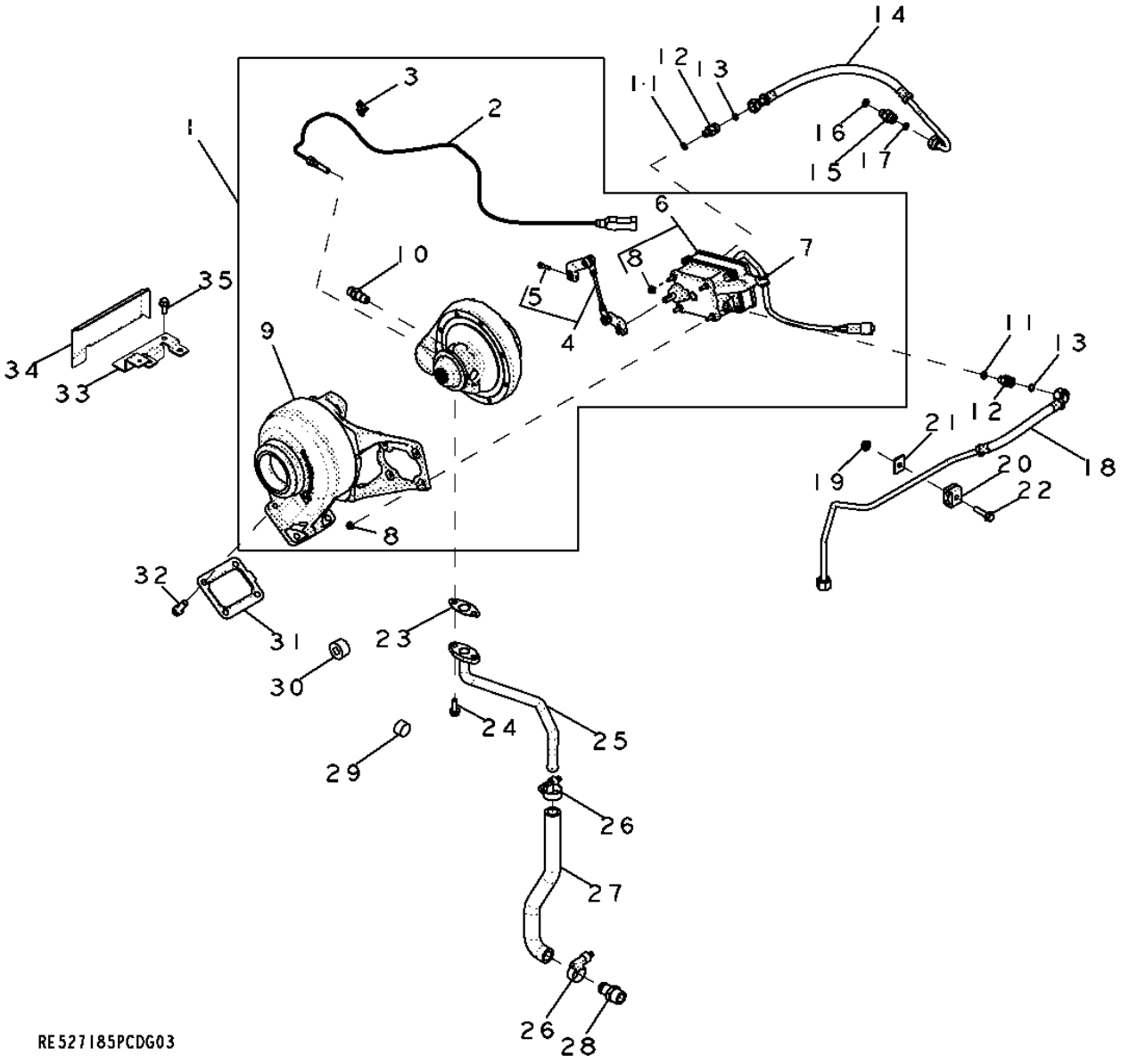

Item	*Nº peça*	*Descrição*	*Qtde*	*Nº série motor*	*Notas*
1	RE535697	TurboalimenTador	1		(INCLUDES RE535990) (SUB FOR RE534528)
	SE502428	TurboalimenTador remanufaT.	1		(REMAN FOR RE535697)
	RE534528	TurboalimenTador	1		(INCLUDES RE523819) (SUB RE535697)
2	RE523319	SenSor	1		
3	R524453	Braçadeira	3		
4	RE535990	Articulação	1		(A) (USE WITH RE535697 AND RE538119) (MARKED 177665)
	RE523819	Articulação	1		(B) (USE WITH RE534528) (MARKED 175505 AND 175506)
5	RE528219	Parafuso c/arruela	2		
6	RE523491	Atuador	1		
7	R521407	Braçadeira	1		
8	E63524	Porca	4		
9	RE538119	Kit do turboalimentador	1		(USE WITH RE535990)
10	RE524231	Conexão	1		
11	51M7040	Anel o	1		9.300 X 2.200 mm
12	38H5008	Adaptador	1		
13	T77613	Anel o	1		
14	RE526292	Tubulação	1		
15	38H5002	Adaptador	1		
16	51M7041	Anel o	1		11.300 X 2.200 mm
17	T77613	Anel o	1		
18	RE531783	Tubulação	1		(SUB FOR RE528829)
19	14M7298	Porca com flange	1		M8
20	H128515	Braçadeira	2		
21	H121163	Correia	2		
22	19M8291	Parafuso	1		M8 X 35
23	R521158	Junta	1		
24	N275830	Parafuso	2		
25	RE526518	Tubulação de óleo	1		
26	R524513	Abraçadeira para mangueira	2		
27	R521379	Mangueira	1		
28	RE524539	Conexão	1		
29	15H690	Tampão	1		3/4"
30	15H686	Tampão	1		1"
31	R92097	Junta	1		
32	R520121	Parafuso sextavado	4		
33	RE528831	Apoio	1		
34	R520786	Proteção térmica	1		
35	19M7866	Parafuso	2		M8 X 20

(A) BALL JOINT STYLE
VERSION AVEC ARTICULATION A ROTULE
BALL JOINT STYLE
ШАРОВОЙ ШАРНИР
ARTICULACION CON ROTULA

(B) PIN JOINT STYLE
VERSION AVEC ARTICULATION A AXE
PIN JOINT STYLE
БОЛТОВОЙ ШАРНИР
ARTICULACION CON PASADOR

6523 (TURBOCHARGER)
6523 (TURBOCOMPRESSEUR)
6523 (TURBOCHARGER)
6523 (ТУРБОНАГНЕТАТЕЛЬ)
6523 (TURBOCARGADOR)

RE527188PCDH03 A.1

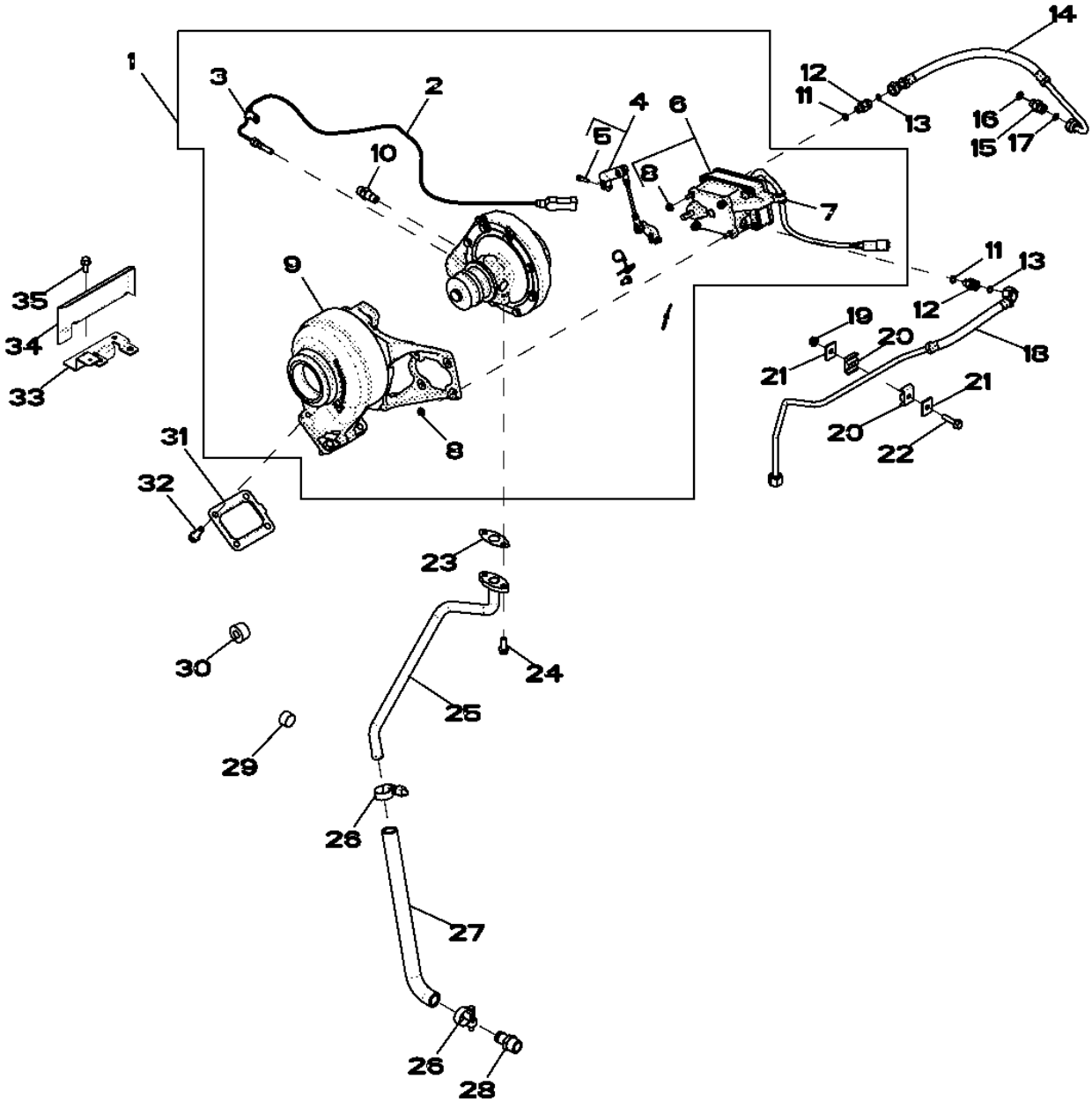

Item	Nº peça	Descrição	Qtde	Nº série motor	Notas
1	RE535698	TurboalimenTador	1		(INCLUDES RE535990) (SUB FOR RE534529)
	SE502347	TurboalimenTador remanufaT.	1		(REMAN FOR RE535698)
	RE534529	TurboalimenTador	1		(INCLUDES RE523819) (SUB RE535698)
2	RE523319	SenSor	1		
3	R524453	Braçadeira	3		
4	RE535990	Articulação	1		(A) (USE WITH RE535698 AND RE538120) (MARKED 177665)
	RE523819	Articulação	1		(B) (USE WITH RE534529) (MARKED 175505 AND 175506)
5	RE528219	Parafuso c/arruela	2		
6	RE523491	Atuador	1		
7	R521407	Braçadeira	1		
8	E63524	Porca	4		
9	RE538120	Kit do turboalimentador	1		(USE WITH RE535990)
10	RE524231	Conexão	1		
11	51M7040	Anel o	1		9.300 X 2.200 mm
12	38H5008	Adaptador	1		
13	T77613	Anel o	1		
14	RE526292	Tubulação	1		
15	38H5002	Adaptador	1		
16	51M7041	Anel o	1		11.300 X 2.200 mm
17	T77613	Anel o	1		
18	RE531783	Tubulação	1		(SUB FOR RE528829)
19	14M7298	Porca com flange	1		M8
20	H128515	Braçadeira	2		
21	H121163	Correia	2		
22	19M8291	Parafuso	1		M8 X 35
23	R521158	Junta	1		
24	N275830	Parafuso	2		
25	RE531903	Tubulação de óleo	1		(SUB FOR RE527319)
26	R524513	Abraçadeira para mangueira	2		
27	R522096	Mangueira	1		
28	RE524539	Conexão	1		
29	15H690	Tampão	1		3/4"
30	15H686	Tampão	1		1"
31	R92097	Junta	1		
32	R520121	Parafuso sextavado	4		
33	RE528831	Apoio	1		
34	R520786	Proteção térmica	1		
35	19M7866	Parafuso	2		M8 X 20

(A) BALL JOINT STYLE
VERSION AVEC ARTICULATION A ROTULE
BALL JOINT STYLE
ШАРОВОЙ ШАРНИР
ARTICULACION CON ROTULA

(B) PIN JOINT STYLE
VERSION AVEC ARTICULATION A AXE
PIN JOINT STYLE
БОЛТОВОЙ ШАРНИР
ARTICULACION CON PASADOR

7701 (TIMING GEAR COVER)
7701 (COUVERCLE DE DISTRIBUTION)
7701 (TAMPA DA ENGRENAGEM DE DISTRIBUIÇÃO)
7701 (КРЫШКА РАСПРЕДЕЛИТЕЛЬНЫХ ШЕСТЕРЕН)
7701 (TAPA DE LA DISTRIBUCION)

RE523149PCDE02 A.1

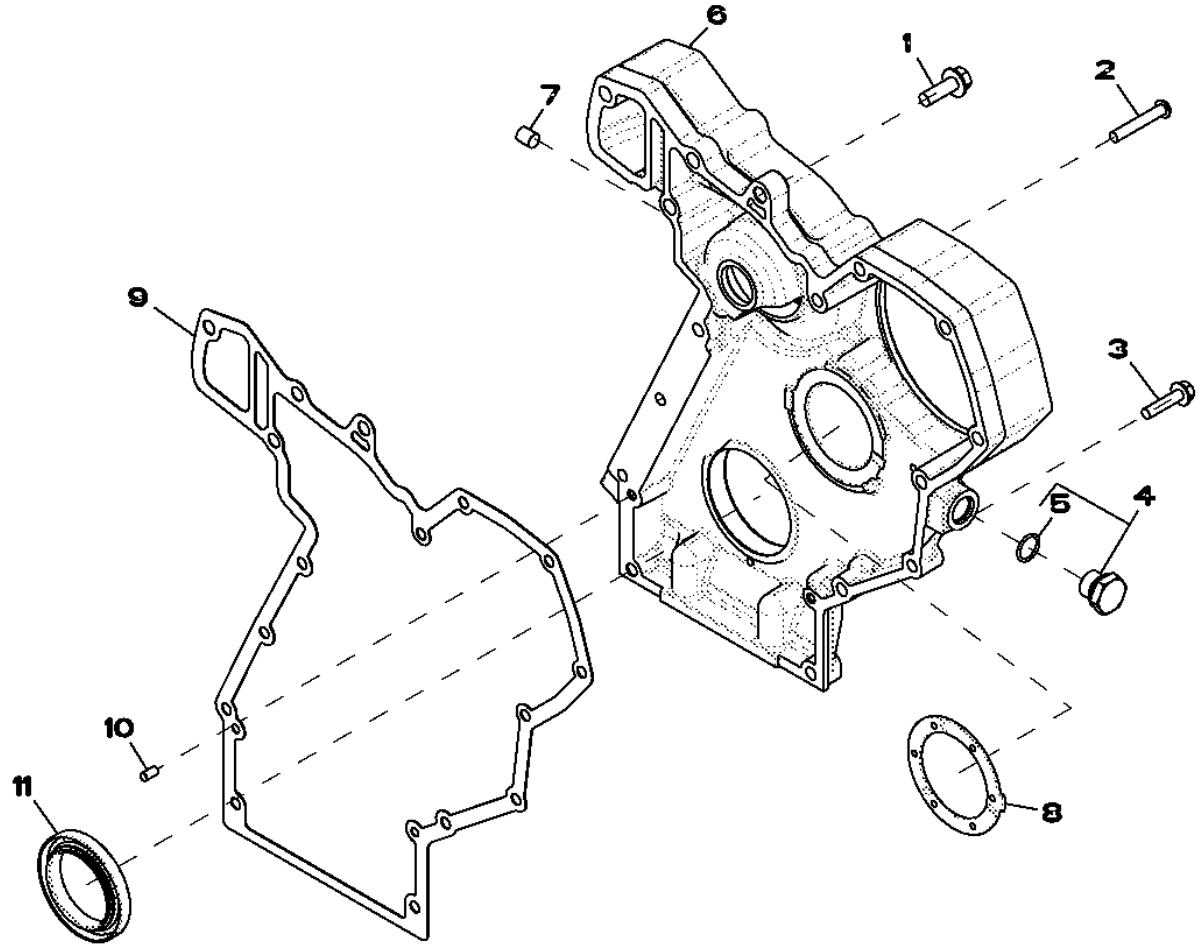

RE523149PCDE02

Item	*Nº peça*	*Descrição*	*Qtde*	*Nº série motor*	*Notas*
1	19M7786	Parafuso	1		M10 X 30
2	21M7473	Parafuso	3		M8 X 50
3	19M8291	Parafuso	3		M8 X 35
4	RE517370	Conexão	1		
5	51M7044	Anel o	1		17.300 X 2.200 mm
6	R518319	Capa	1		
7	R98527	Filtro	1		
8	R504811	Arruela	1		
9	R119384	Junta	1		
10	F1743R	Pino de centragem	2		
11	RE529775	Vedação	1		(USE WITH RE534315)

7702 (TIMING GEAR COVER)
7702 (COUVERCLE DE DISTRIBUTION)
7702 (TAMPA DA ENGRENAGEM DE DISTRIBUIÇÃO)
7702 (КРЫШКА РАСПРЕДЕЛИТЕЛЬНЫХ ШЕСТЕРЕН)
7702 (TAPA DE LA DISTRIBUCION)

RE527932PCDC01 A.1

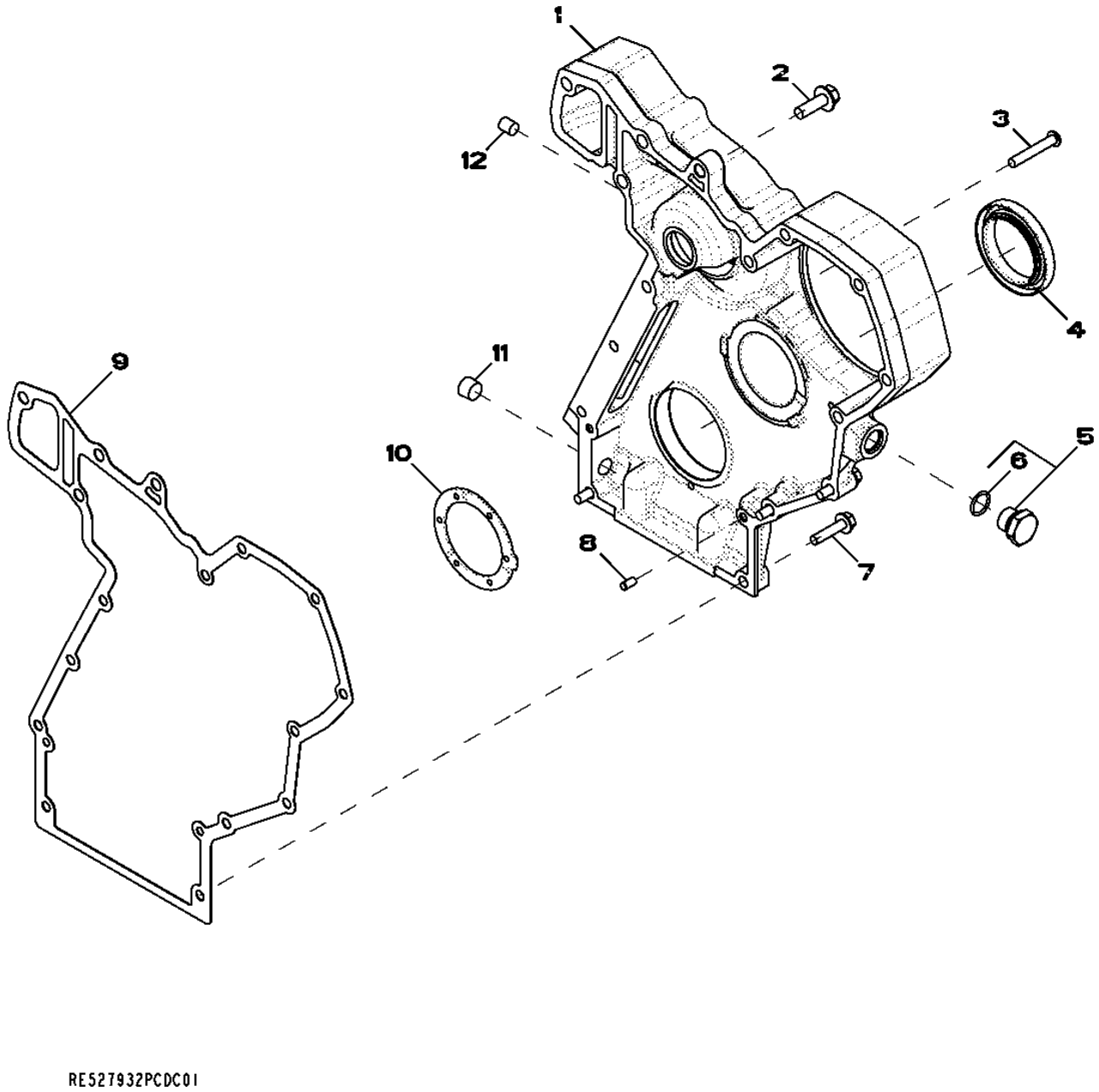

RE527932PCDC01

Item	*Nº peça*	*Descrição*	*Qtde*	*Nº série motor*	*Notas*
1	R520468	Capa	1		
2	19M7786	Parafuso	1		M10 X 30
3	21M7473	Parafuso	2		M8 X 50
4	RE534261	Vedação	1	-034027	(USE WITH RE532615)
	RE529775	Vedação	1	034028-	(USE WITH RE534315)
5	RE517370	Conexão	1		
6	51M7044	Anel o	1		17.300 X 2.200 mm
7	19M8291	Parafuso	3		M8 X 35
8	F1743R	Pino de centragem	2		
9	R119384	Junta	1		
10	R504811	Arruela	1		
11	15H666	Tampão	1		3/8"
12	R98527	Filtro	1		

7899 Air Compressor Mounting - Plug
7899 Montage du compresseur d'air - fiche
7899 Montagem do Compressor de Ar
7899 Крепеж воздушного компрессора — заглушка
7899 Montaje del compresor de aire - Tapón

RE523150PCDB03 A.1

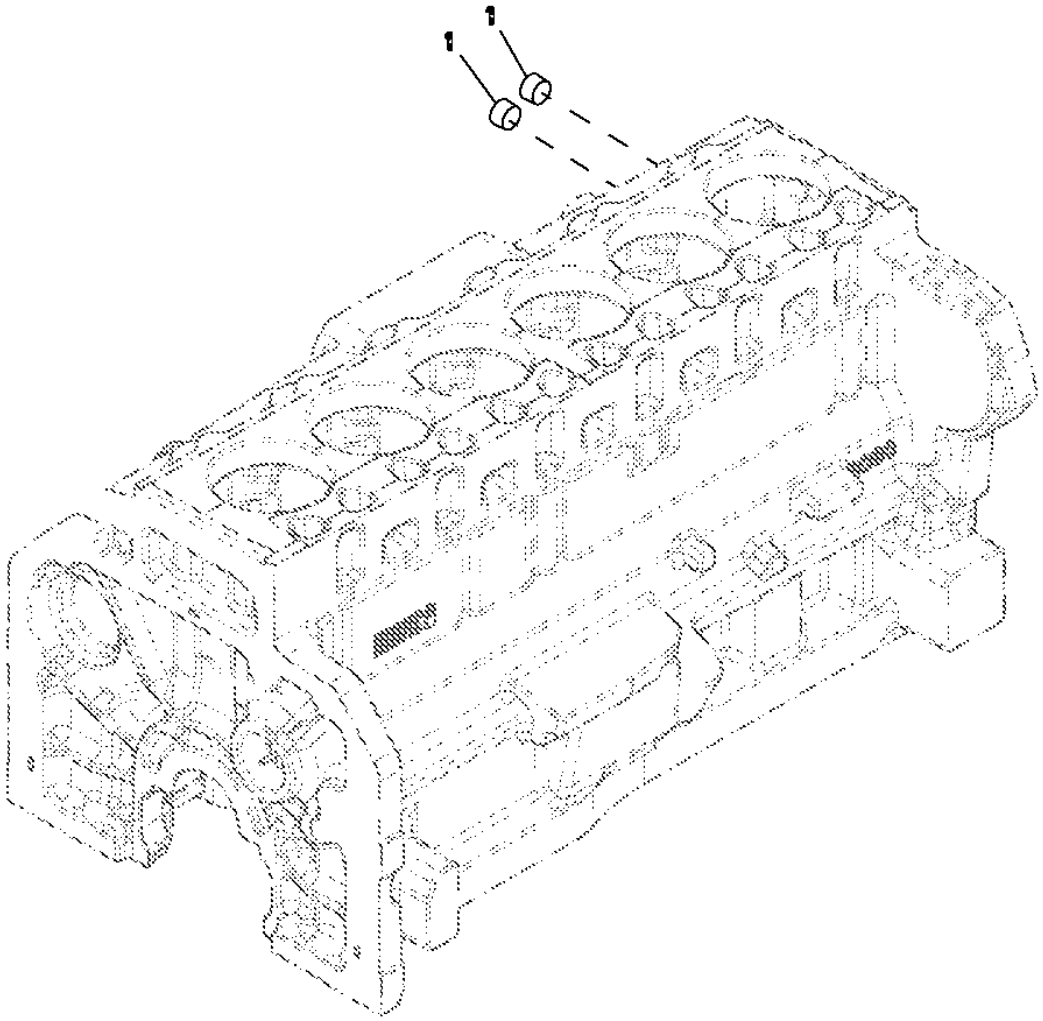

Item	*Nº peça*	*Descrição*	*Qtde*	*Nº série motor*	*Notas*
1	15H690	Tampão	2		3/4"

8499 WIRING HARNESS
8499 FAISCEAU DE CABLES
8499 CHICOTE ELÉTRICO
8499 ЖГУТ ПРОВОДОВ
8499 GRUPO DE CABLES

RE525372PCDC04 A.1

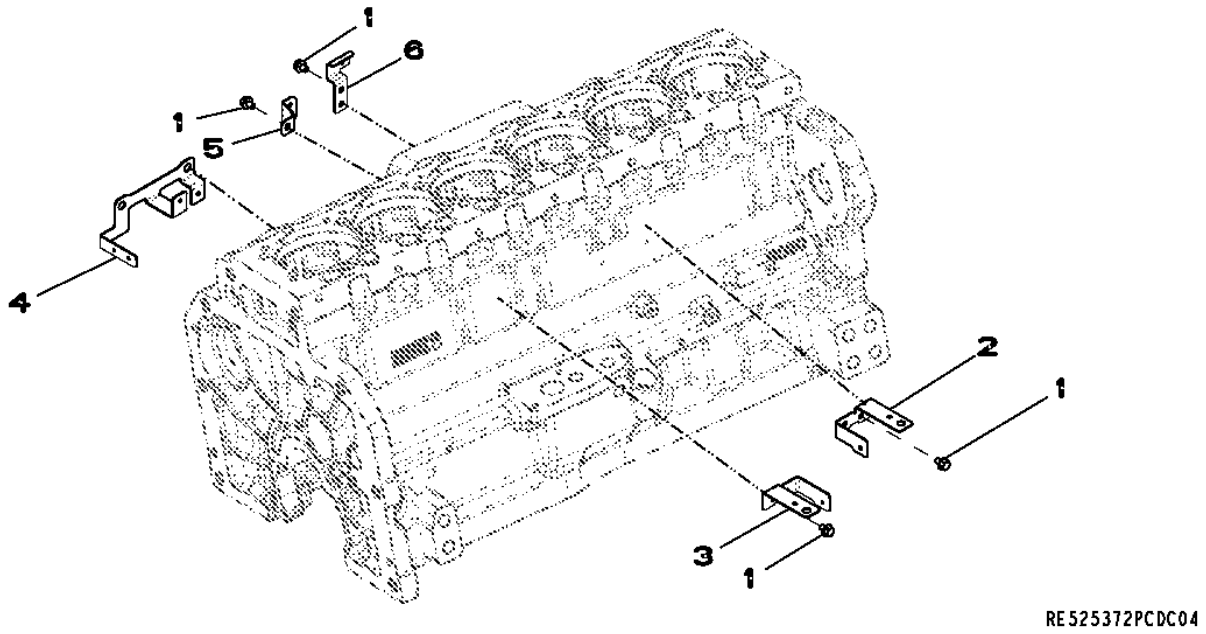

Item	*Nº peça*	*Descrição*	*Qtde*	*Nº série motor*	*Notas*
1	RE524730	Parafuso sextavado	10		
2	R522799	Apoio	1		
3	R522797	Apoio	1		
4	R522014	Apoio	1		
5	R522798	Apoio	4		
6	R521288	Apoio	1		

8902 (EXHAUST GAS RECIRCULATION (EGR))
8902 (RECIRCULATION DES GAZ D'ECHAPPEMENT (EGR))
8902 (RECIRCULAÇÃO DO GÁS DE ESCAPE (EGR))
8902 (СИСТЕМА РЕЦИРКУЛЯЦИИ ВЫХЛОПНЫХ ГАЗОВ, EGR)
8902 (RECIRCULACISN DEL GAS DE ESCAPE (EGR))

RE523152PCDN02 A.1

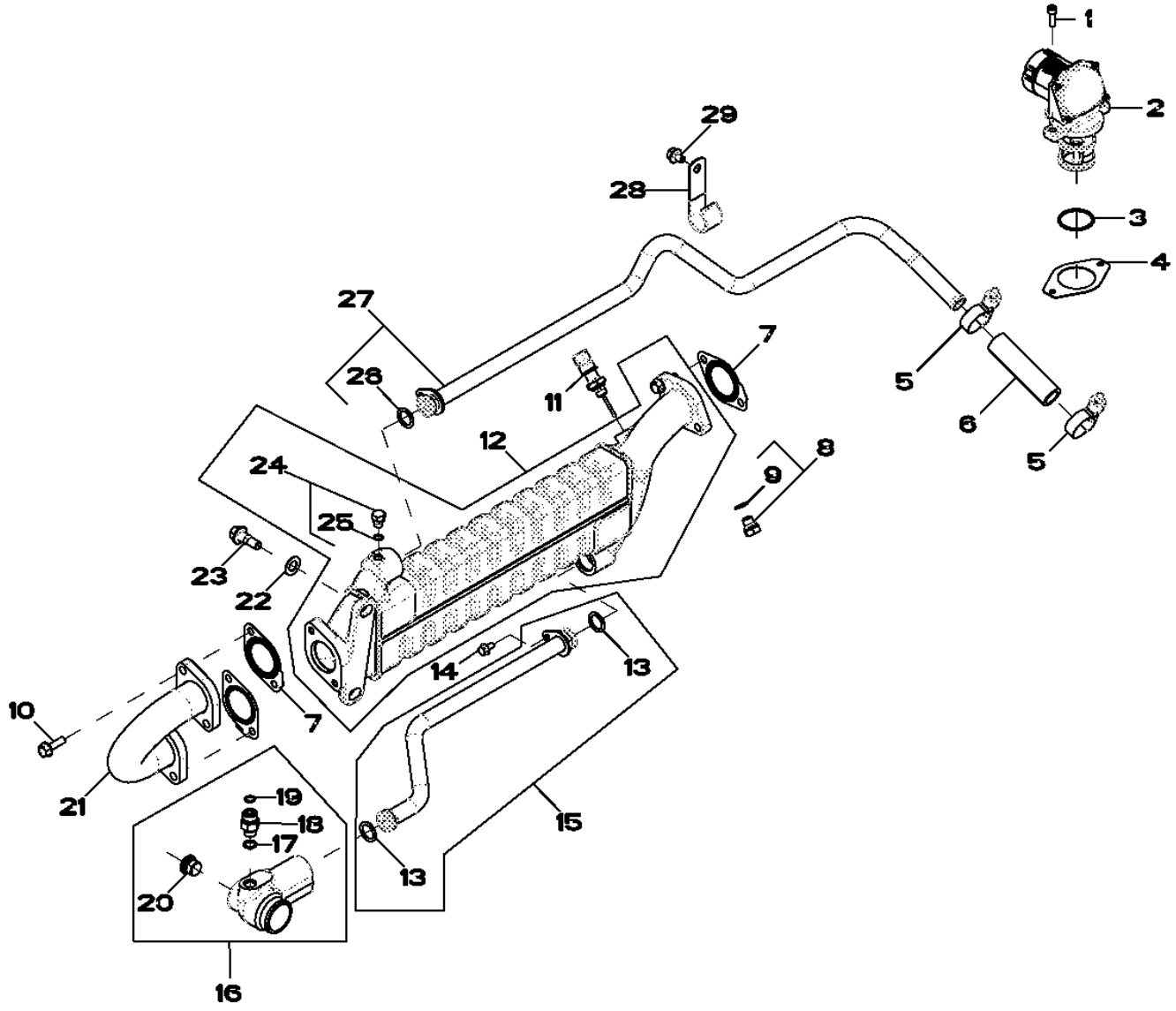

RE523152PCDN02

Item	Nº peça	Descrição	Qtde	Nº série motor	Notas
1	19M8627	Parafuso	2		M6 X 20
2	RE537144	VálVula reciclag gás exaust	1		(SUB FOR RE535294)
	SE502281	Valvula EGR Reman	1		NLA
3	R519989	Anel o	2		
4	R519398	Junta	1		
5	R524513	Abraçadeira para mangueira	2		
6	R528286	Mangueira do radiador	1		(SUB FOR R519344)
7	R518619	Junta	3		
8	RE528232	Tampão	1		
9	.....	Arruela	1		(ORDER RE528232)
10	R519439	Parafuso sextavado	6		
11	RE522824	SenSor de temperatura	1		
12	RE522210	Trocador de calor	1		
13	R504810	Anel o	2		
14	19M7774	Parafuso	2		M6 X 12
15	RE526287	Tubulação	1		
16	RE526285	Coletor de água	1		
17	51M7041	Anel o	1		11.300 X 2.200 mm
18	38H5002	Adaptador	1		
19	T77613	Anel o	1		
20	RE63751	Tampão	2		
21	RE523377	Tubo	1		
22	12M1646	Arruela	2		13 X 24 X 1.200 mm
23	R519426	Parafuso	2		
24	RE60071	Conexão	1		
25	51M7039	Anel o	1		8.100 X 1.600 mm
26	R504810	Anel o	1		
27	RE522368	Tubo	1		
28	R42045	Presilha	1		
29	RE524730	Parafuso sextavado	1		

9801 Lift Straps
9801 Oeillets de levage
9801 Tirantes de Elevação
9801 Подъемные ремни
9801 Cintas de elevación

RE523156PCDC03 A.1

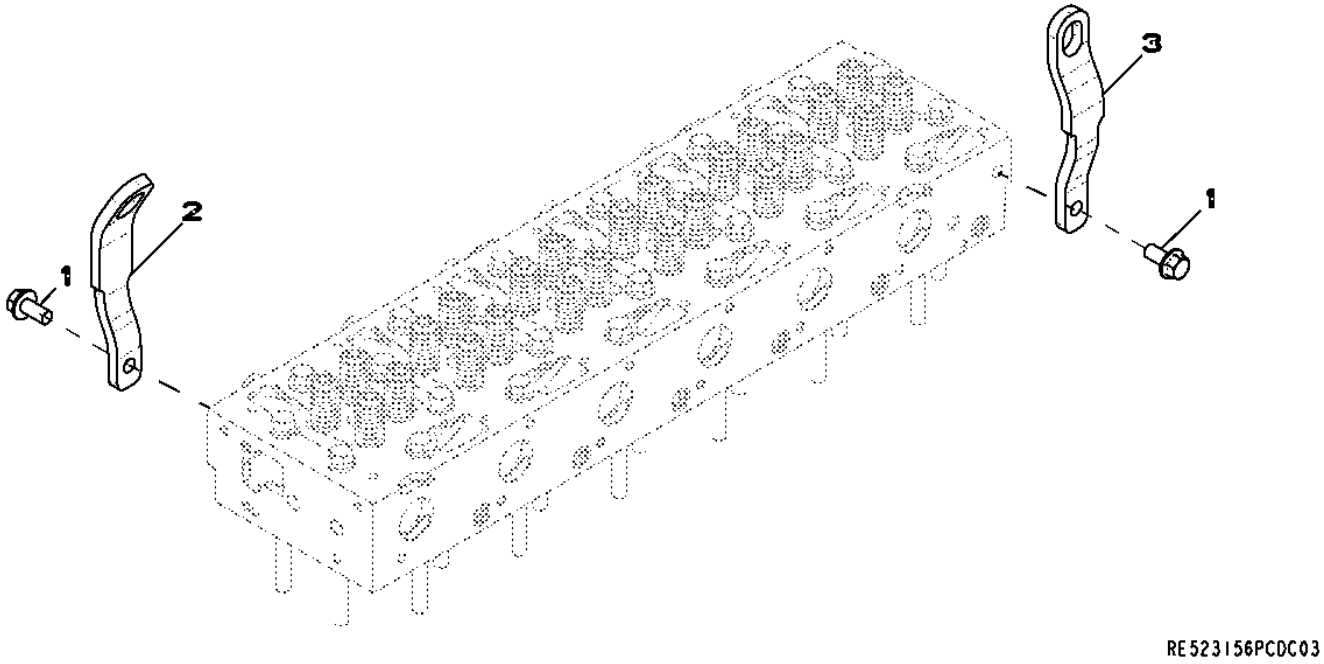

Item	*Nº peça*	*Descrição*	*Qtde*	*Nº série motor*	*Notas*
1	19M8832	Parafuso	2		M14 X 30
2	R520718	Correia	1		
3	R504016	Correia	1		

9901 (PRIMARY FUEL FILTER SEAL KIT)
9901(JEU DE PIECES, FILTRE A COMBUSTIBLE PRIMAIRE)
9901 (KIT DE VEDAÇÃO DO FILTRO DE COMBUSTÍVEL PRIMÁRIO)
9901 (КОМПЛЕКТ УПЛОТНЕНИЙ ТОПЛИВНОГО ФИЛЬТРА ГРУБОЙ ОЧИСТКИ)
9901(JUEGO, FILTRO PRIMARIO DE COMBUSTIBLE)

RE523784PCDA02 A.1

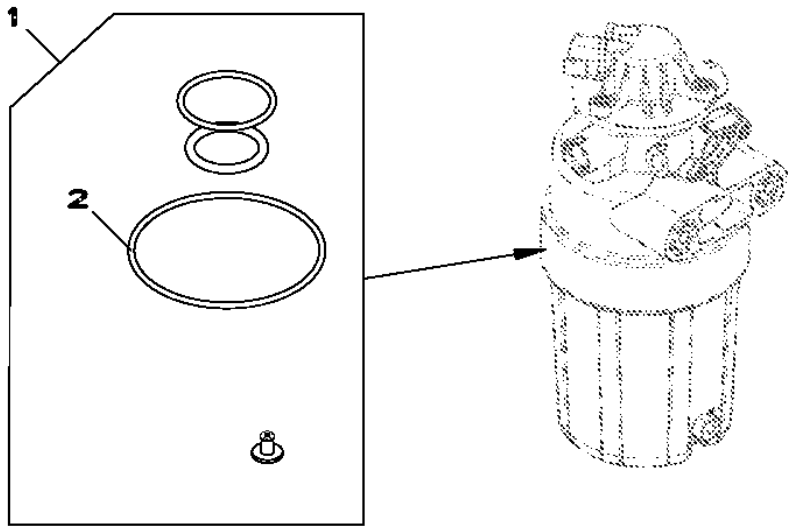

RE523784PCDA02

Item	*Nº peça*	*Descrição*	*Qtde*	*Nº série motor*	*Notas*
1	RE523784	Kit retentor	1		
2	R522921	Anel o	1		

9901 (REPLACEMENT - WATER PUMP)
9901 (REMPLACEMENT - POMPE A EAU)
9901 (SUBSTITUIÇÃO - BOMBA DE ÁGUA)
9901 (ЗАПАСНОЙ ВОДЯНОЙ НАСОС)
9901 (REPUESTO - BOMBA DE AGUA)

RE530194PCDA03 A.1

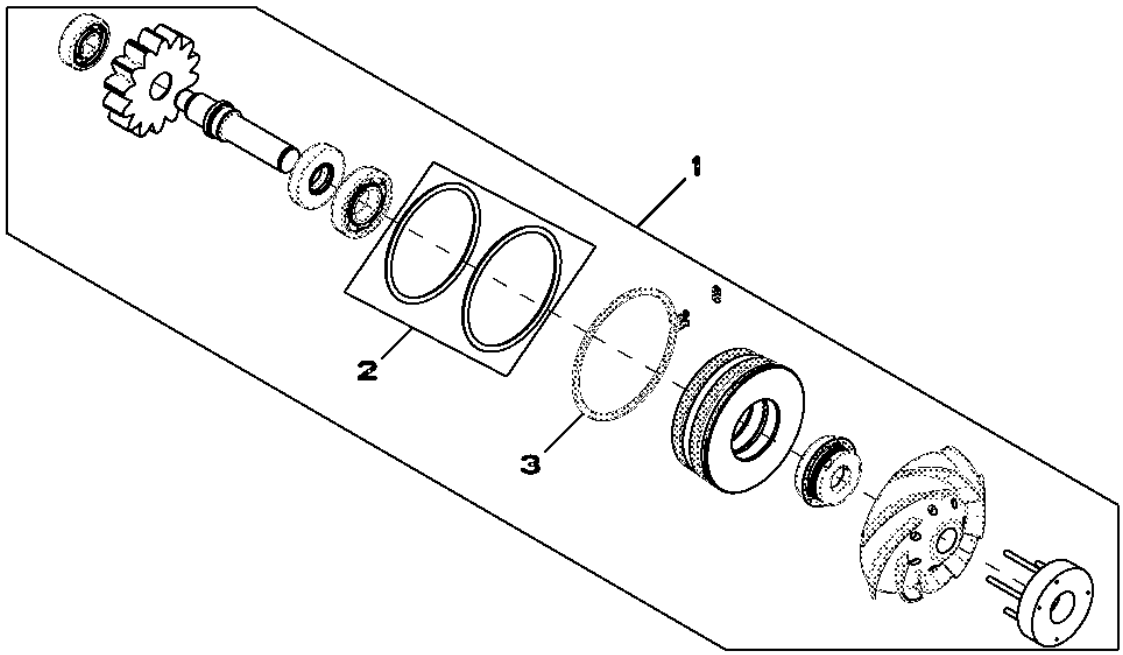

Item	*Nº peça*	*Descrição*	*Qtde*	*Nº série motor*	*Notas*
1	RE530194	Bombad'água	1		
	SE501228	Bombad'água remanufaturada	1		
2	RE509463	Kit - anel o	1		
3	R520701	Anel de pressão	1		

9901 (ENGINE SHORT BLOCK)
9901 (MONTEUR DEPOUILLE POUR RECHANGE)
9901 (BLOCO CURTO DO MOTOR)
9901 (УКОРОЧЕННЫЙ БЛОК ДВИГАТЕЛЯ)
9901 (MOTOR BASICO)

RGP4577 A.1

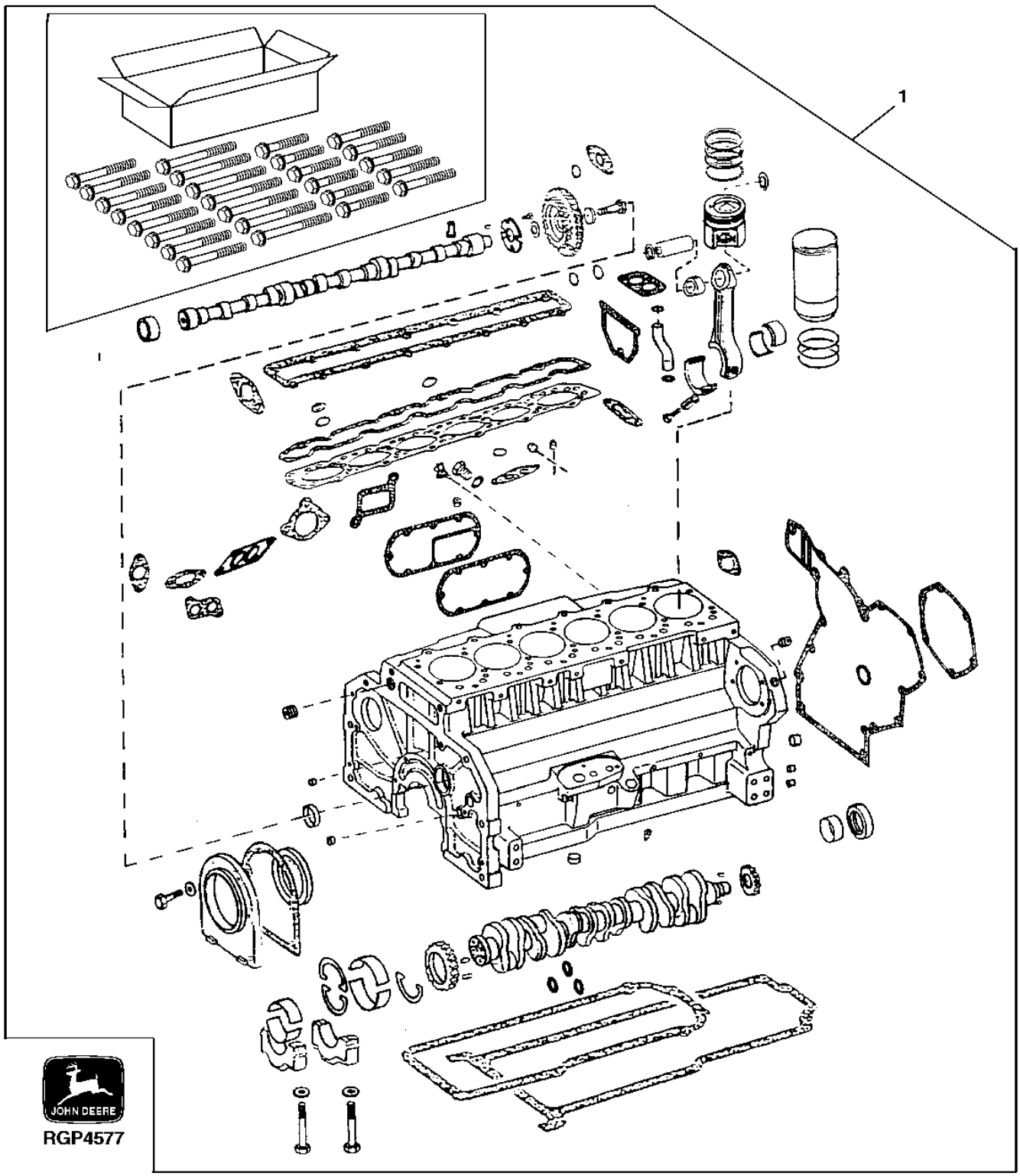

Item	*Nº peça*	*Descrição*	*Qtde*	*Nº série motor*	*Notas*
1	RE531095	Bloco de cil.c/peças móveis	1		

9901(PISTON LINER KITS)
9901(JEUX DE CHEMISES)
9901 (KITS DE CAMISA DE PISTÃO)
9901 (КОМПЛЕКТЫ ПОРШНЯ/ГИЛЬЗЫ)
9901(CONJ.DE CAMISAS DE CIL)

RE530459PCDA01 A.1

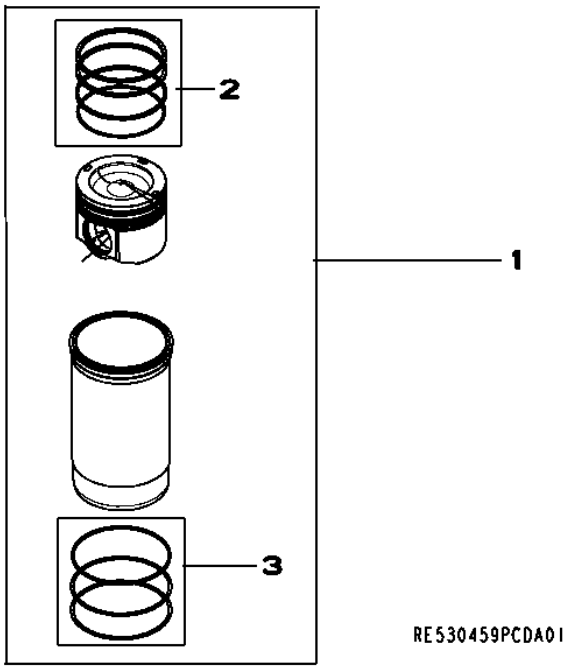

Item	*Nº peça*	*Descrição*	*Qtde*	*Nº série motor*	*Notas*
1	RE530459	Kit pistão e camisa	1		
2	RE531077	Kit anéis de pistão	1		
3	AR98850	Kit - anel o	1		

9901 (CAMSHAFT KIT)
9901 (JEU POUR ARBRE A CAMES)
9901 (KIT DO COMANDO DE VÁLVULAS)
9901 (КОМПЛЕКТ РАСПРЕДЕЛИТЕЛЬНОГО ВАЛА)
9901 (CONJUNTO DEL ARBOL DE LEVAS)

RE530594PCDA01 A.1

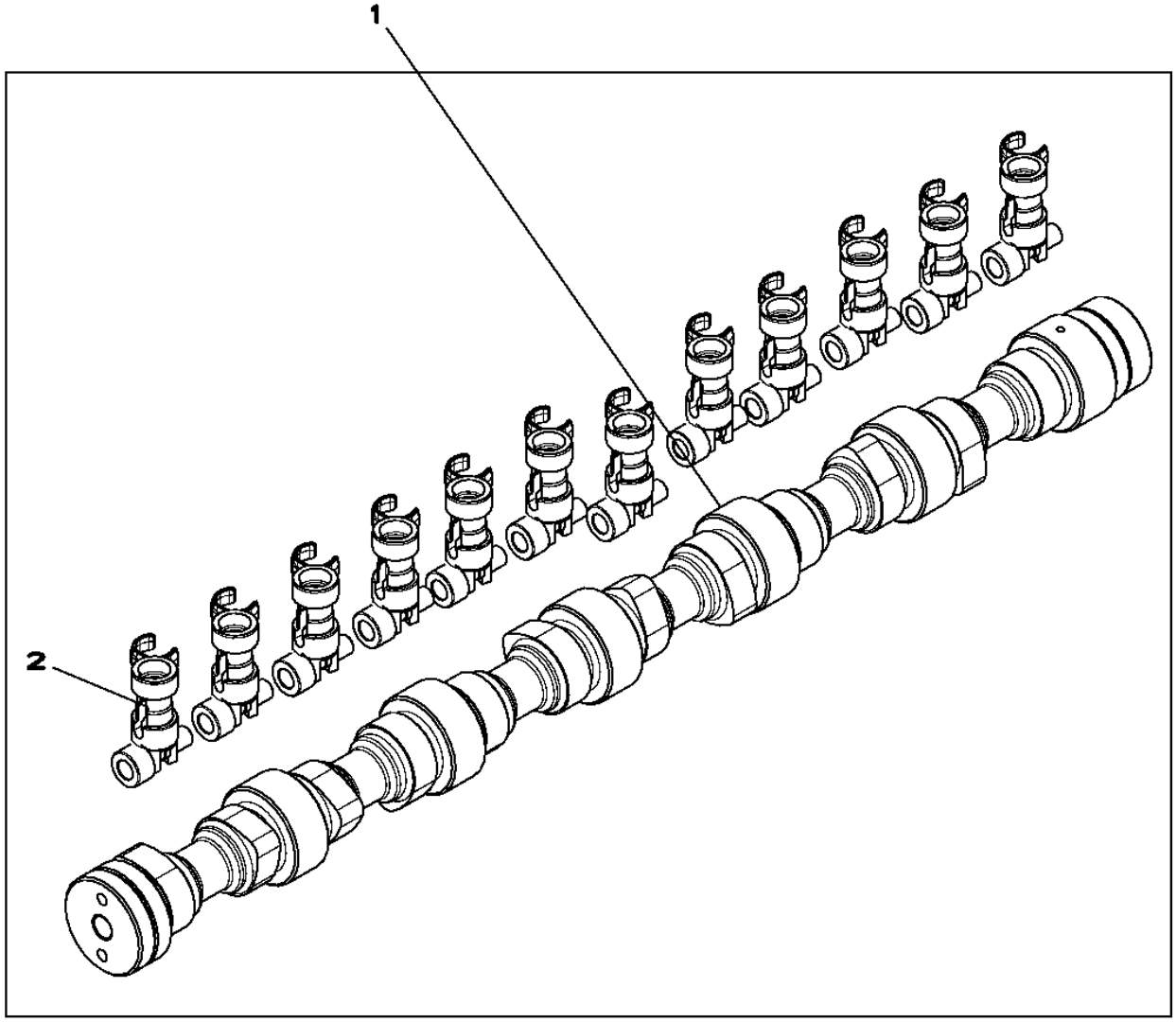

RE530594PCDA01

Item	*Nº peça*	*Descrição*	*Qtde*	*Nº série motor*	*Notas*
1	RE530594	Kit	1		(SUB (12) RE519889 AND R520366)
2	RE519889	Rolo supoRte de came	12		

9901 (FUEL FILTER ELEMENT SERVICE KIT)
9901 (JEU D'ENTRETIEN POUR ELEMENT DU FILTRE A COMBUSTIBLE)
9901 (KIT DE SERVIÇO DO ELEMENTO DO FILTRO DE COMBUSTÍVEL)
9901 (КОМПЛЕКТ ДЛЯ ОБСЛУЖИВАНИЯ ТОПЛИВНОГО ФИЛЬТРА ГРУБОЙ ОЧИСТКИ)
9901 (CONJUNTO DE MANTENIMIENTO DEL ELEMENTO DEL FILTRO DE COMBUSTIBLE)

RE525523PCDA02 A.1

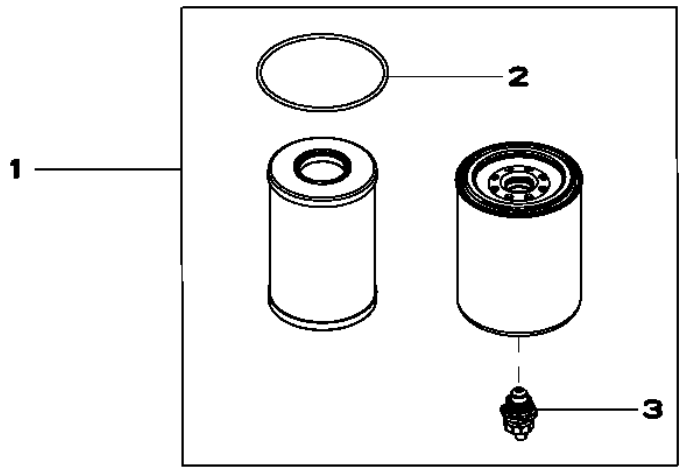

RE525523PCDA02

Item	*Nº peça*	*Descrição*	*Qtde*	*Nº série motor*	*Notas*
1	RE525523	Elemento de filtro	1		(CONTAINS RE520906 AND R522921 AND RE523236 AND RE523787)
2	R522921	Anel o	1		
3	RE523787	VálVula de dreno	1		

9901 (CYLINDER LINER PACKING)
9901 (JOINT DE CHEMISE)
9901 (GAXETA DA CAMISA DO CILINDRO)
9901 (УПЛОТНИТЕЛЬНАЯ ПРОКЛАДКА ГИЛЬЗЫ ЦИЛИНДРА)
9901 (CAMISAS DE SELLADO DEL CILINDRO)

AR98850PCDA02 A.1

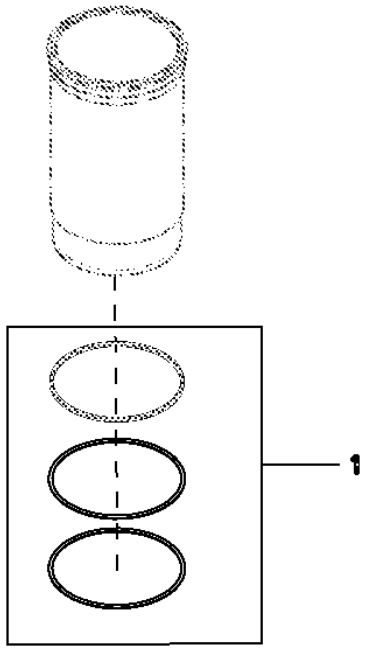

Item	*Nº peça*	*Descrição*	*Qtde*	*Nº série motor*	*Notas*
1	AR98850	Kit - anel o	1		

9901 (AIR COMPRESSOR KIT)
9901 (JEU DE COMPRESSEUR D'AIR)
9901 (KIT DE COMPRESSOR DE AR)
9901 (КОМПЛЕКТ ВОЗДУШНОГО КОМПРЕССОРА)
9901 (CONJUNTO DEL COMPRESOR DE AIRE)

RE70987PCDA01 A.1

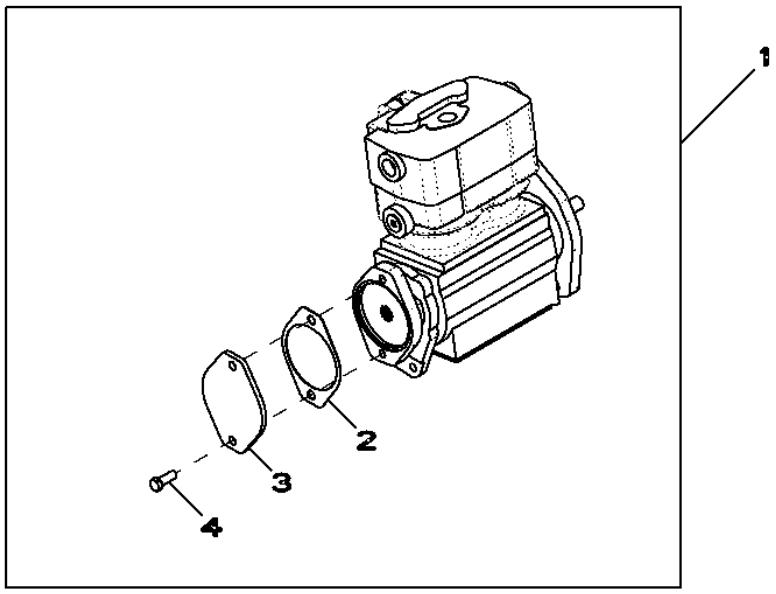

RE70987PCDA01

Item	*Nº peça*	*Descrição*	*Qtde*	*Nº série motor*	*Notas*
1	RE70987	Compressor	1		
2	R96935	Junta	1		
3	R85145	Capa	1		
4	R46567	Parafuso	2		(SUB FOR 19H1731)

9901 (SERVICE KIT CYLINDER HEAD BOLTS)
9901 (JEU D'ENTRETIEN, VIS DE CULASSE)
9901 (KIT DE SERVIÇO, PARAFUSOS DO CABEÇOTE DOS CILINDROS)
9901 (КОМПЛЕКТ ДЛЯ ОБСЛУЖИВАНИЯ — БОЛТЫ ГОЛОВКИ БЛОКА ЦИЛИНДРОВ)
9901 (CONJUNTO DE SERVICIO PARA TORNILLOS DE LA CULATA DEL CILINDRO)

RE528399PCDC03 A.1

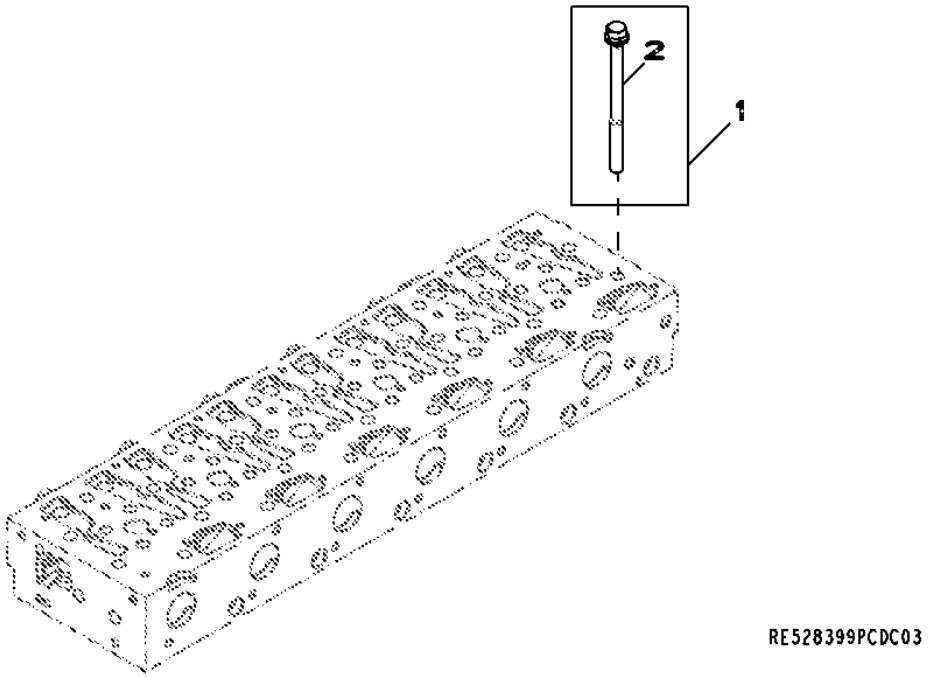

Item	*Nº peça*	*Descrição*	*Qtde*	*Nº série motor*	*Notas*
1	RE528399	Kit do parafuso	1		
2	R121322	Parafuso	26		

9901 (PISTON RING PACK)
9901 (JEU DE SEGMENTS DE PISTON)
9901 (CONJUNTO DE ANÉIS DE PISTÃO)
9901 (КОМПЛЕКТ ПОРШНЕВЫХ КОЛЕЦ)
9901 (ANILLO RETEN DEL EMBOLO)

RE523781PCDA01 A.1

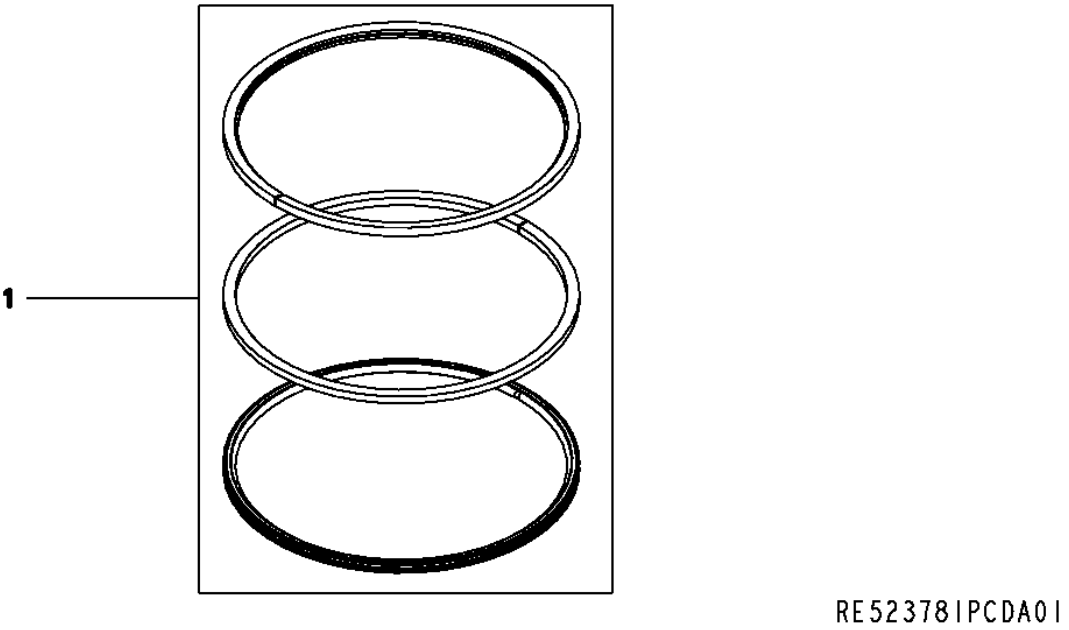

Item	*Nº peça*	*Descrição*	*Qtde*	*Nº série motor*	*Notas*
1	RE531077	Kit anéis de pistão	1		

9901 (CYLINDER HEAD KIT)
9901 (JEU DE PIECES POUR CULASSE)
9901 (KIT DE CABEÇOTE DOS CILINDROS)
9901 (КОМПЛЕКТ ГОЛОВКИ БЛОКА ЦИЛИНДРОВ)
9901 (CONJUNTO DE PIEZAS DE CULATA DEL CILINDRO)

RE530370PCDA01 A.1

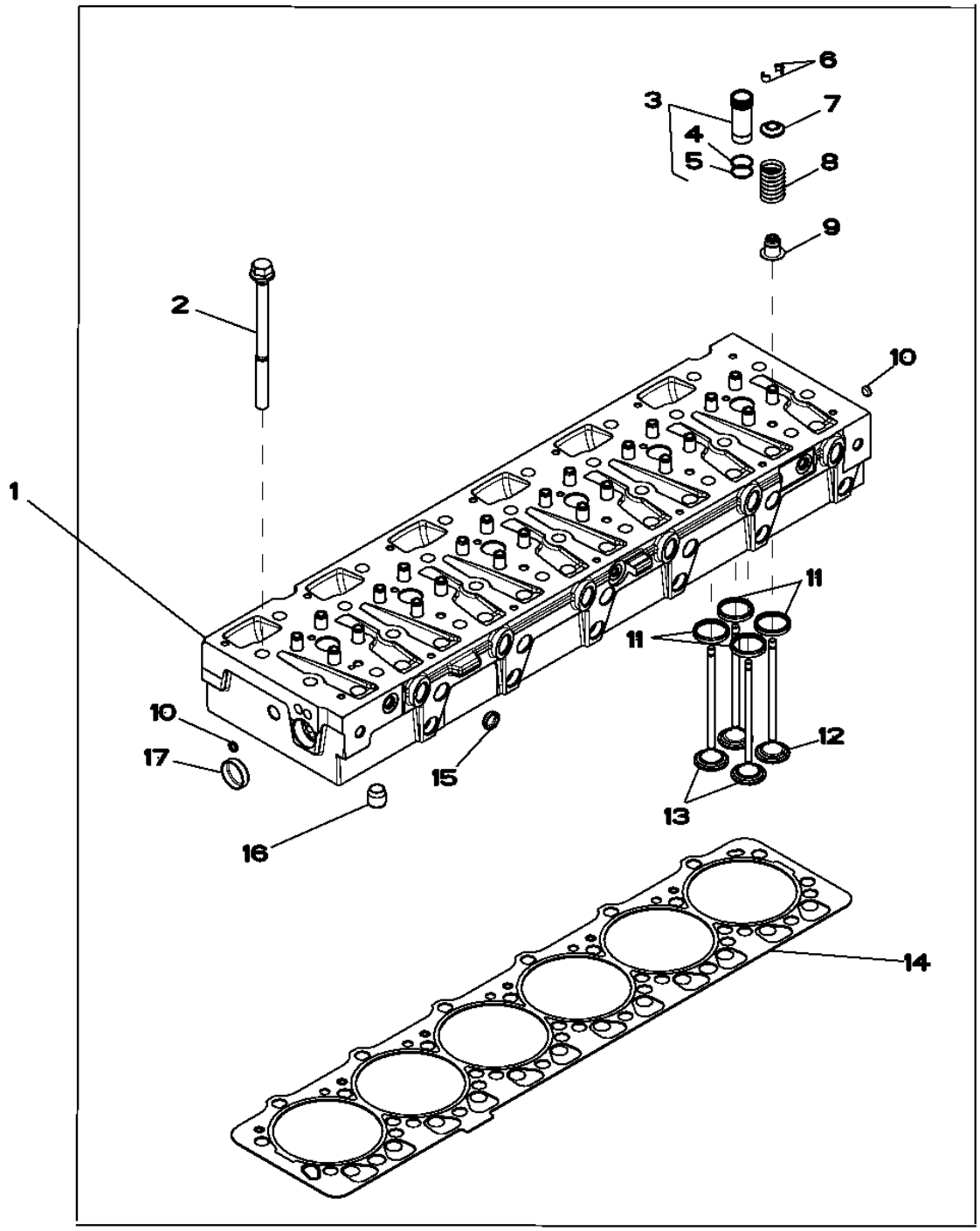

Item	Nº peça	Descrição	Qtde	Nº série motor	Notas
1	RE530370	Cabeçote	1		
2	R121322	Parafuso	26		
3	RE517435	Luva	6		
4	.....	Anel o	1		(ORDER RE517435)NSEP
5	.....	Anel o	1		(ORDER RE517435)NSEP
6	R520798	RetentoR	48		
7	R518233	RetentoR	24		
8	R504235	Mola	24		
9	RE529187	Vedação	24		
10	30M7029	Plugue	3		
11	R522049	Inserto de assento válvula	24		
12	R520224	VálVula de escape	12		
13	R520223	VálVula de admissão	12		
14	R525541	Vedação de cilindro	1		
15	30M5581	Plugue	17		
16	R42340	Bucha	2		
17	T13519	Plugue	1		

9901 (EXHAUST MANIFOLD REMOVAL)
9901 (DEPOSE DU COLLECTEUR D'ECHAPPEMENT)
9901 (REMOÇÃO DO COLETOR DE ESCAPE)
9901 (ДЕМОНТАЖ ВЫХЛОПНОГО КОЛЛЕКТОРА)
9901 (SEPARACION DEL COLECTOR DE ESCAPE)

RE528413PCDC02 A.1

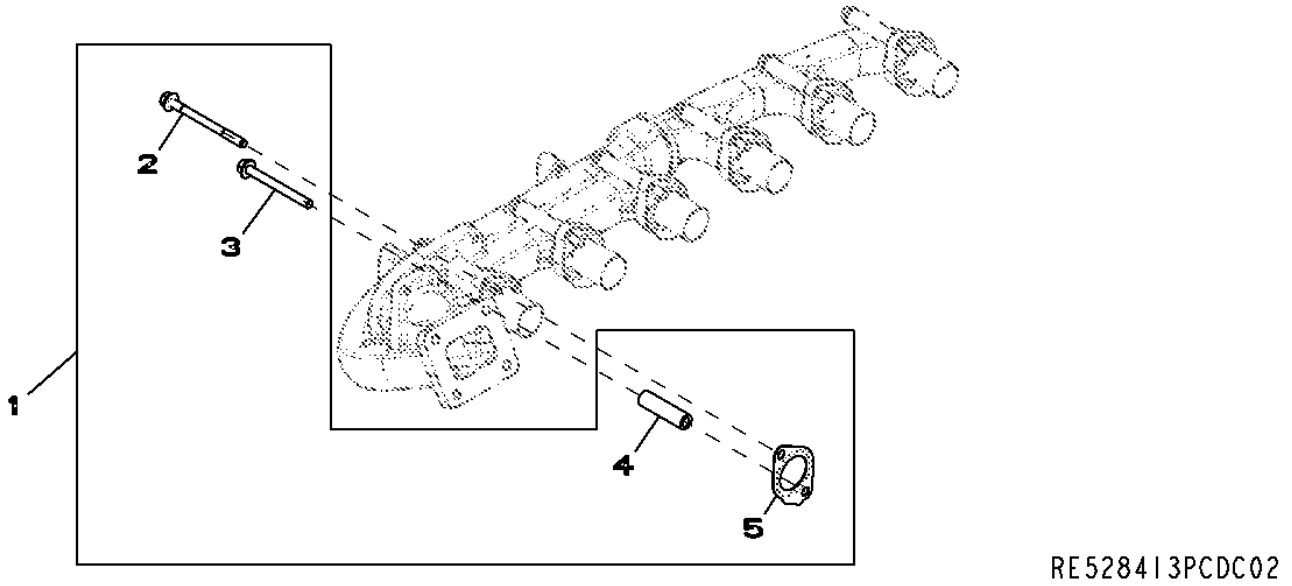

Item	*Nº peça*	*Descrição*	*Qtde*	*Nº série motor*	*Notas*
1	RE528413	Kit de juntas	1		
2	R520410	Parafuso sextavado	1		
3	R521323	Parafuso	11		
4	R520632	Espaçador	11		
5	R519361	Junta	6		

9901 (EGR VALVE GASKET KIT)
9901 (JEU DE JOINTS DE SOUPAPE POUR RETOUR DES GAZ D'ECHAPPEMENT)
9901 (KIT DE JUNTA DA VÁLVULA EGR)
9901 (КОМПЛЕКТ ПРОКЛАДОК КЛАПАНОВ ДВИГАТЕЛЯ)
9901 (CONJUNTO DE EMPAQUETADURAS DE LA VALVULA PARA RETORNO DE GASES DE ESCAPE)

RE528207PCDA02 A.1

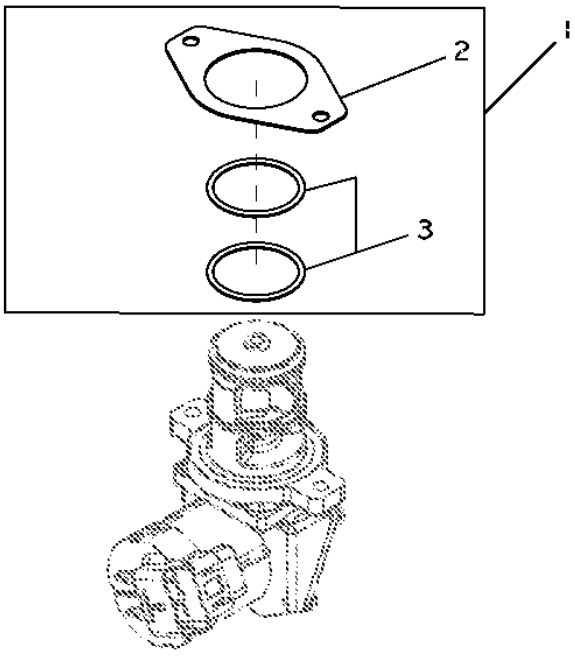

RE528207PCDA02

Item	*Nº peça*	*Descrição*	*Qtde*	*Nº série motor*	*Notas*
1	RE528207	Kit de juntas	1		
2	R519398	Junta	1		
3	R519989	Anel o	2		

9901 SERVICE - EGR
9901 JEU D'ENTRETIEN - EGR
9901 SERVIÇO - EGR
9901 ОБСЛУЖИВАНИЕ — EGR
9901 CONJUNTO MANTENIMIENTO - EGR

RE528410PCDB02 A.1

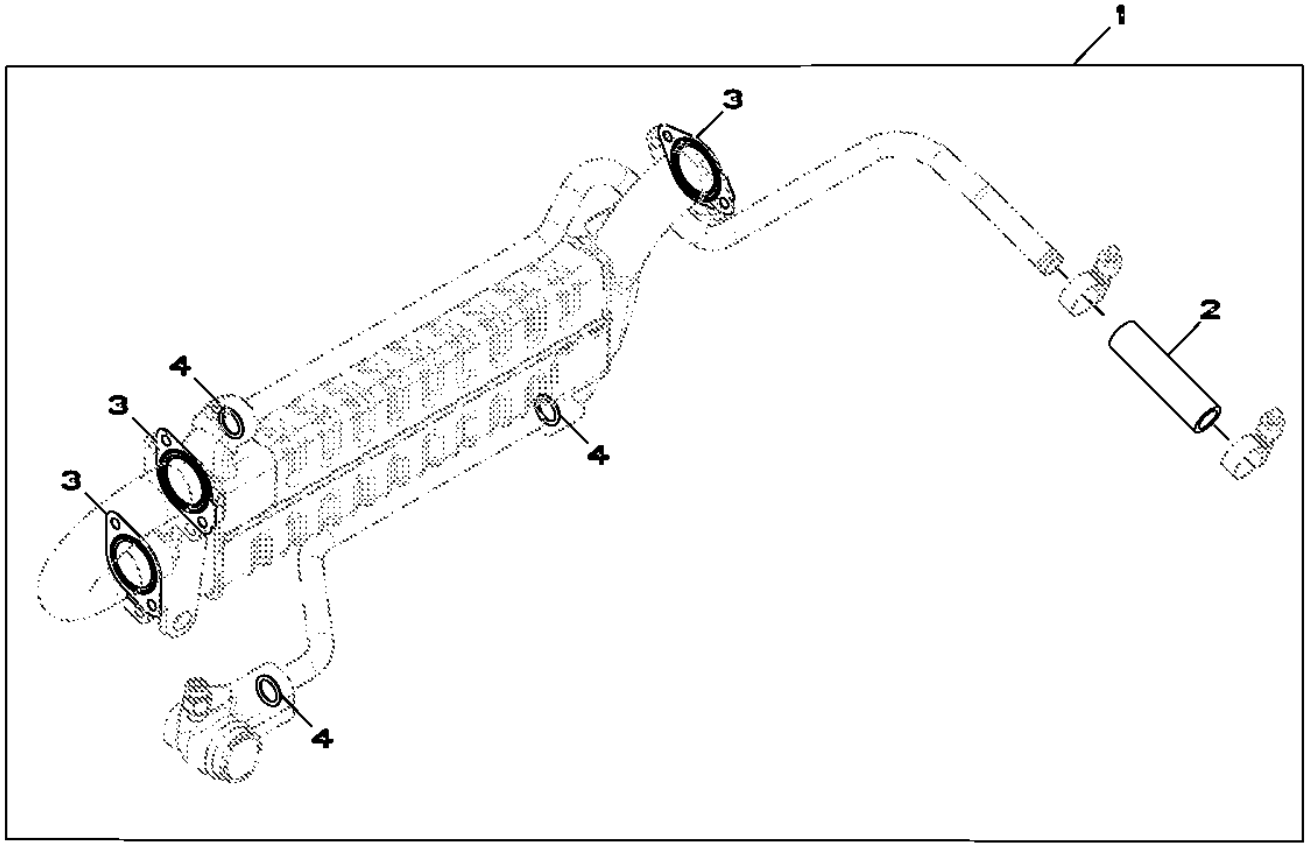

RE528410PCDB02

Item	*Nº peça*	*Descrição*	*Qtde*	*Nº série motor*	*Notas*
1	RE528410	Kit de juntas	1		
2	R519344	Mangueira do radiador	1		
3	R518619	Junta	3		
4	R504810	Anel o	3		

9901 GASKET KIT - CYLINDER HEAD REMOVAL
9901 JEU DE JOINTS PLATS - JEU DE PIECES POUR CULASSE
9901 KIT DE JUNTA - REMOÇÃO DO CABEÇOTE DOS CILINDROS
9901 КОМПЛЕКТ ПРОКЛАДОК — ДЕМОНТАЖ ГОЛОВКИ БЛОКА ЦИЛИНДРОВ
9901 JUEGO DE JUNTAS - CONJUNTO DE PIEZAS DE CULATA DEL CILINDRO

RE528402PCDG02 A.1

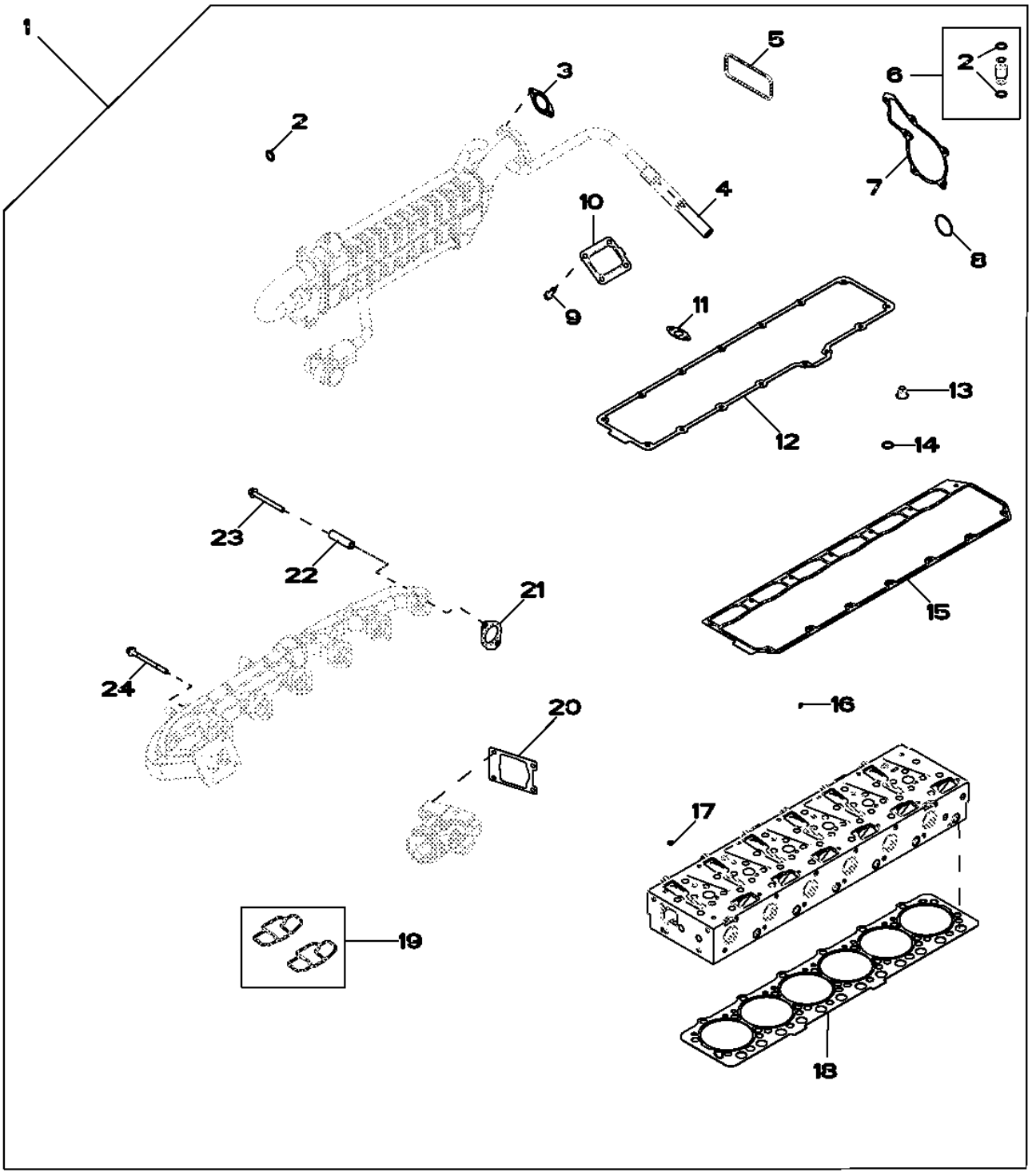

RE528402PCDG02

Item	Nº peça	Descrição	Qtde	Nº série motor	Notas
1	RE528402	Kit de juntas	1		
2	R504810	Anel o	5		
3	R518619	Junta	3		
4	R528286	Mangueira do radiador	1		
5	R527592	Junta	1		
6	RE508648	Tubo	1		(INCLUDES R504810)
7	R119383	Junta	1		
8	R521040	Anel o	1		
9	R520121	Parafuso sextavado	4		
10	R92097	Junta	1		
11	R521158	Junta	1		
12	R527884	Junta	1		SUB FOR R518263
13	RE529187	Vedação	24		
14	R505452	Anel o	6		
15	R518260	Junta	1		
16	R63548	Anel o	6		
17	R131051	Arruela	6		
18	R525541	Vedação de cilindro	1		
19	RE516171	Kit retentor	2		
20	R519414	Junta	1		
21	R519361	Junta	6		
22	R520632	Espaçador	11		
23	R521323	Parafuso	11		
24	R520410	Parafuso sextavado	1		

9901 Engine Gasket Kit
9901 Jeu de joints du moteur
9901 Kit de Juntas do Motor
9901 Комплект прокладок двигателя
9901 Kit de empaquetaduras de motor

RE528400PCDJ03 A.1

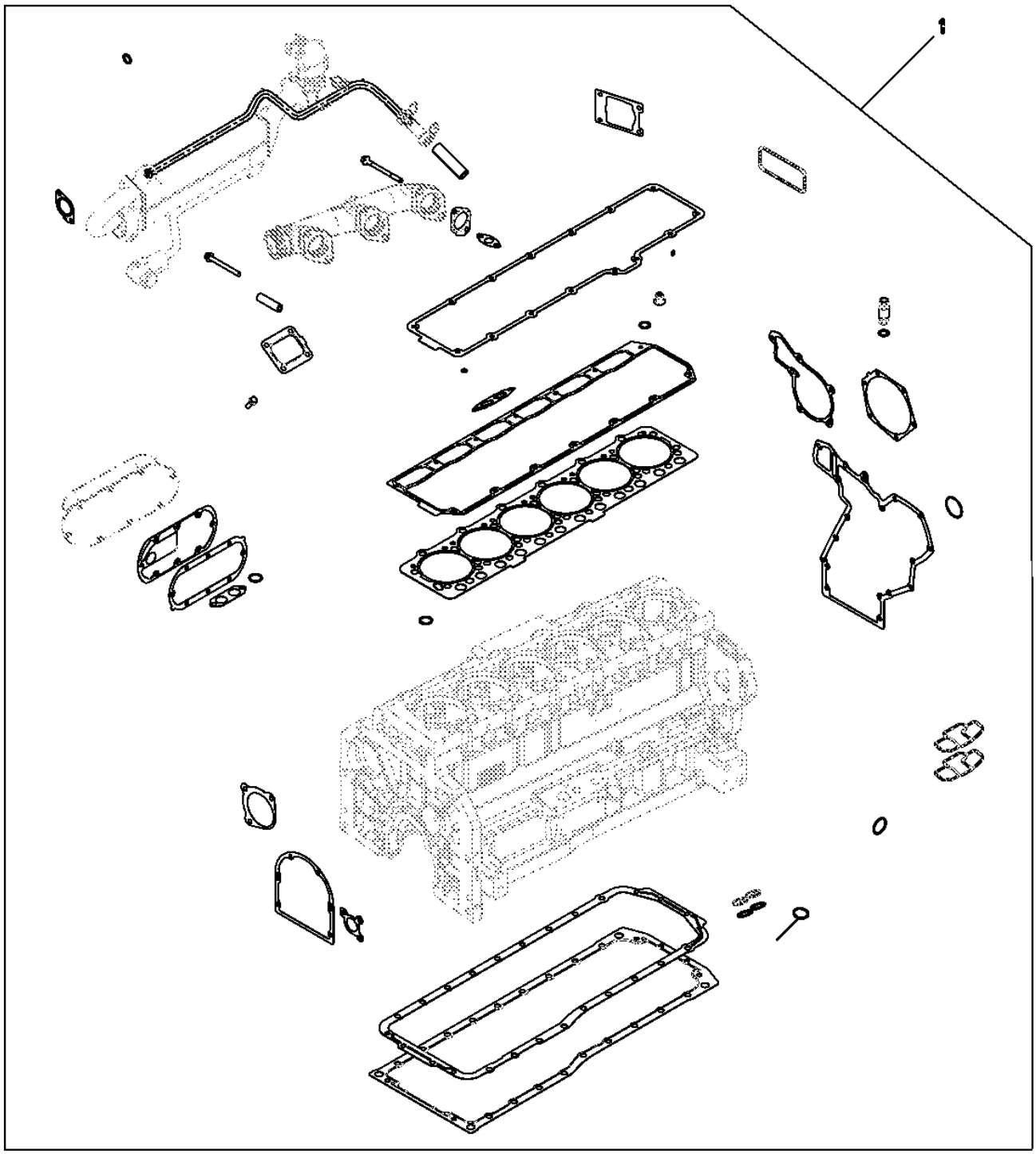

Item	*Nº peça*	*Descrição*	*Qtde*	*Nº série motor*	*Notas*
1	RE528400	Kit de juntas	1		

9901 ENGINE OVERHAUL KIT
9901 JEU DE REMISE EN ETAT MOTEUR
9901 KIT PARA RETÍFICA DO MOTOR
9901 КОМПЛЕКТ ДЛЯ КАПИТАЛЬНОГО РЕМОНТА ДВИГАТЕЛЯ
9901 CONJUNTO REPARACION MOTOR

RE528398PCDC05 A.1

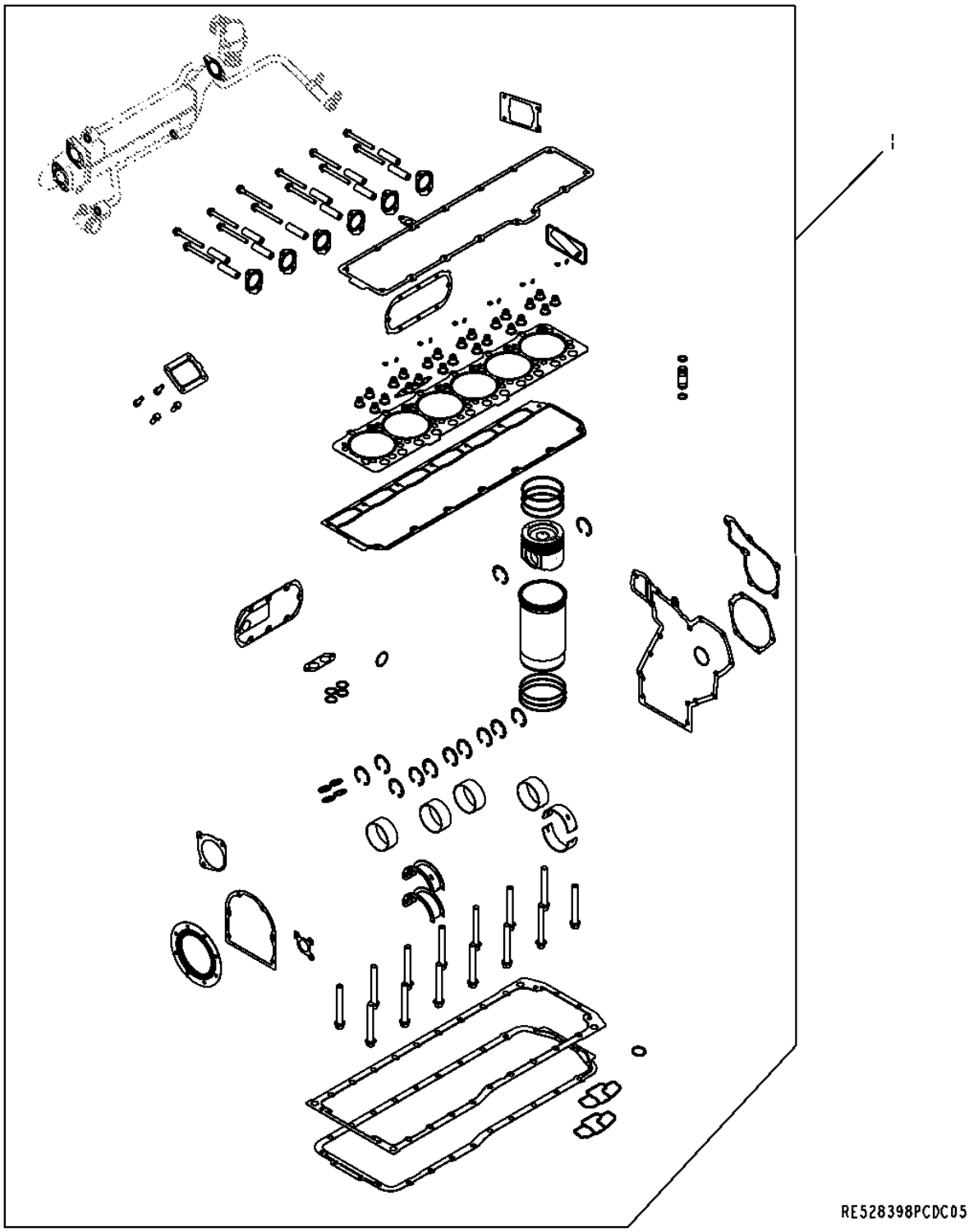

Item	*Nº peça*	*Descrição*	*Qtde*	*Nº série motor*	*Notas*
1	RE531100	Kit reparação do motor	1		

9901 (STARTER MOTOR KIT)
9901 (DEMARREUR)
9901 (KIT MOTOR DE PARTIDA)
9901 (КОМПЛЕКТ ПУСКОВОГО ДВИГАТЕЛЯ)
9901 (MOTOR DA ARRANQUE)

RE529661PCDA02 A.1

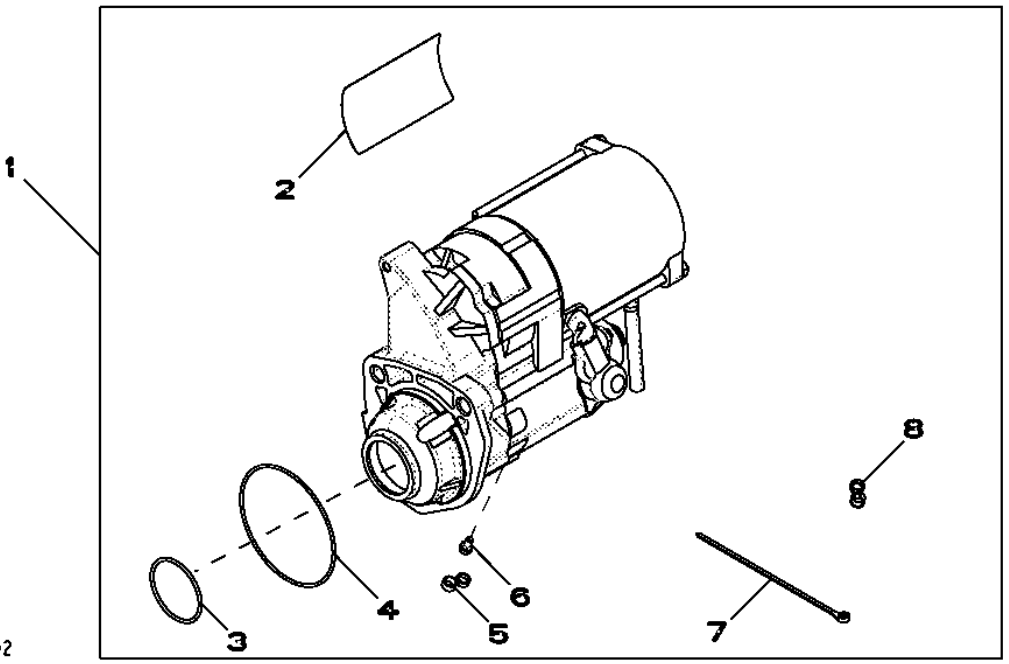

Item	*Nº peça*	*Descrição*	*Qtde*	*Nº série motor*	*Notas*
1	RE529661	Motor de partida	1		12V, (MARKED RE528619 OR RE520634)
	SE501867	Motor de partida remanufat.	1		12V, (REMAN FOR RE529661)
2	T146102	Etiqueta	1		
3	R135510	Anel o	1		
4	R135509	Anel o	1		
5	.....	Capa	1		(ORDER RE70756) NSEP
6	RE71256	Parafuso c/arruela	1		
7	R96703	Cinta	1		
8	.....	Capa	1		(ORDER RE70756) NSEP

9901 (REPLACEMENT ENGINE)
9901 (MOTEUR DE RECHANGE)
9901 (MOTOR DE SUBSTITUIÇÃO)
9901 СМЕННЫЙ ДВИГАТЕЛЬ
9901 (MOTOR DE RECAMBIO)

RGP13304 A.1

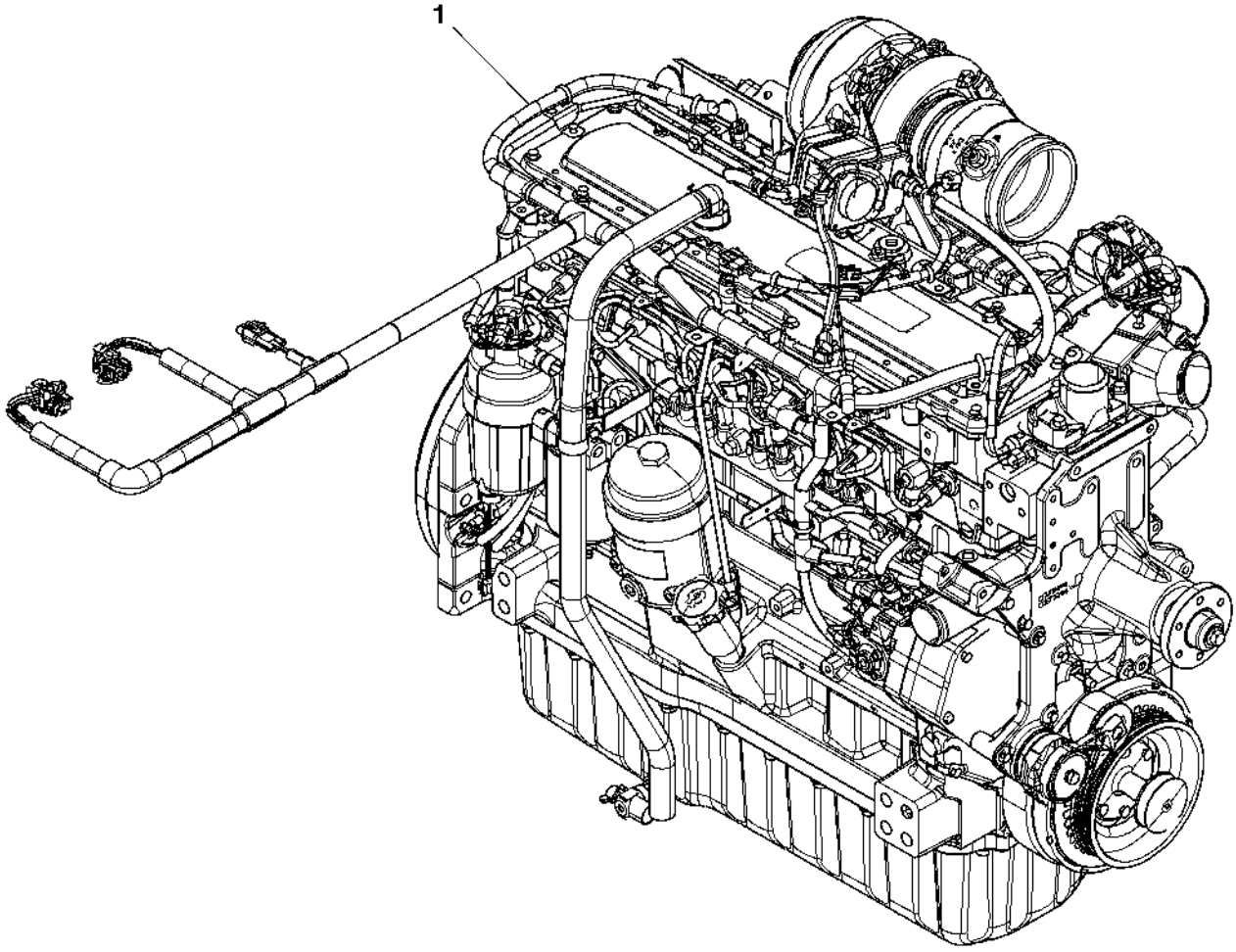

RGP13304

Item	*Nº peça*	*Descrição*	*Qtde*	*Nº série motor*	*Notas*
1	RE528848	Motor a diesel	1		(A)
	SE501741	Motor a diesel remanufatur.	1		(A) (REMAN FOR RE528848)

(A) MAY NOT BE AS ILLUSTRATED
PEUT NE PAS ETRE ILLUSTRE
PODE NÃO SER CONFORME ILUSTRADO
МОЖЕТ ОТЛИЧАТЬСЯ ОТ РИСУНКА
PUEDE DIFERIR DE LA ILUSTRACION

Sectional Pictorial Index
Index d'illustrations par sections.
Índice pictórico por seção
Иллюстрированный указатель секции
Índice de ilustraciones por secciones

RGP13194A A.1

6090HDW09

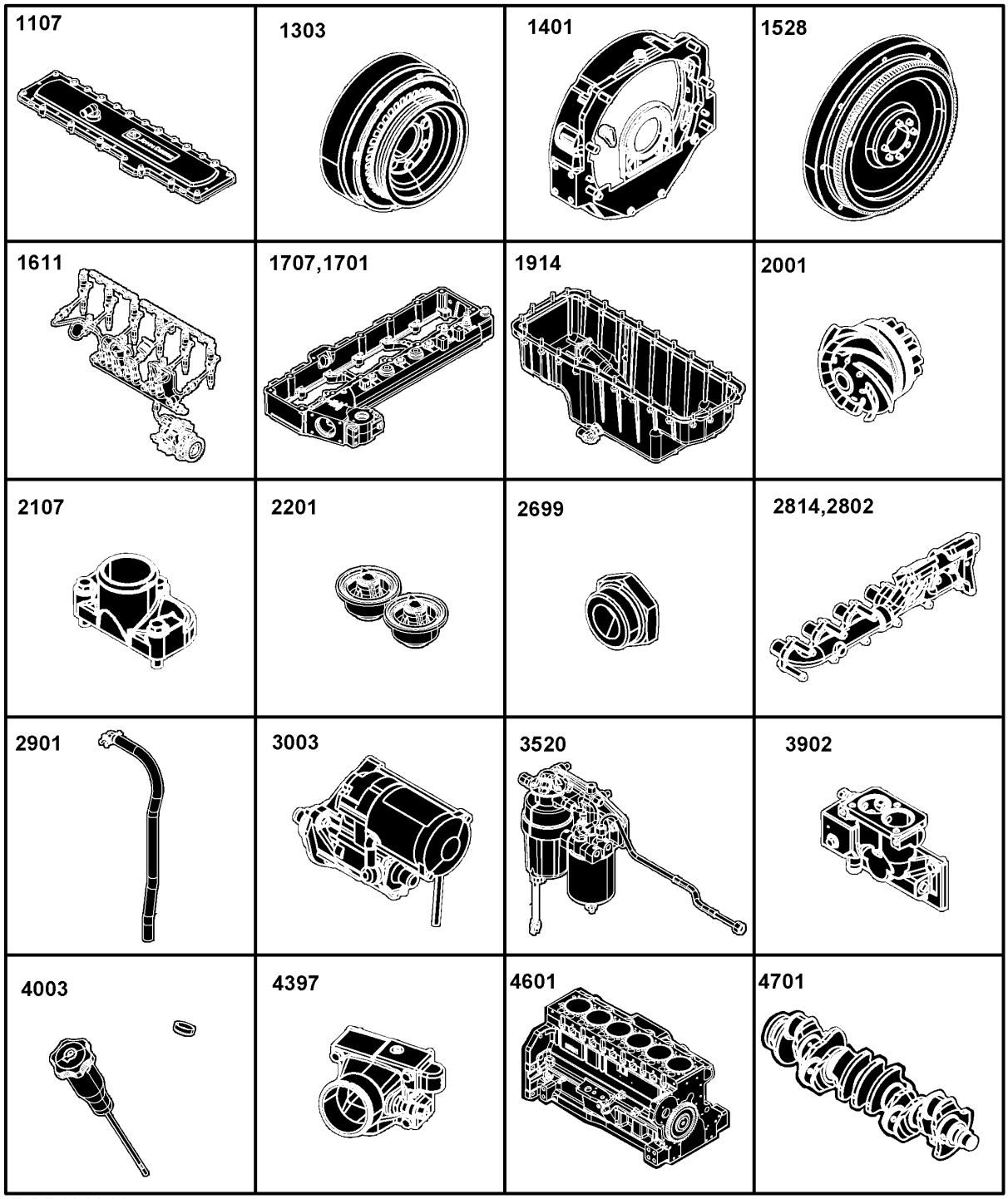

RGP13194A

1107- 340
1303- 342
1401- 344
1528- 345
1611- 346
1914- 352
1707- 348
1701- 350
2802- 360
2001- 354
2107- 355
2201- 356
2699- 357
2814- 358
2901- 362
3003- 364
3520- 366
3902- 368
4003- 370
4397- 372
4601- 374
4701- 376

Sectional Pictorial Index
Index d'illustrations par sections.
Índice pictórico por seção
Иллюстрированный указатель секции
Índice de ilustraciones por secciones

RGP13195A A.1

4801-	378
4901-	380
5001-	382
5101-	384
5203-	386
5708-	388
5929-	390
5922-	392
6523-	398
8910-	408
6293-	394
6550-	396
7702-	400
7899-	402
8499-	404
8997-	406
9801-	410

6090HDW09

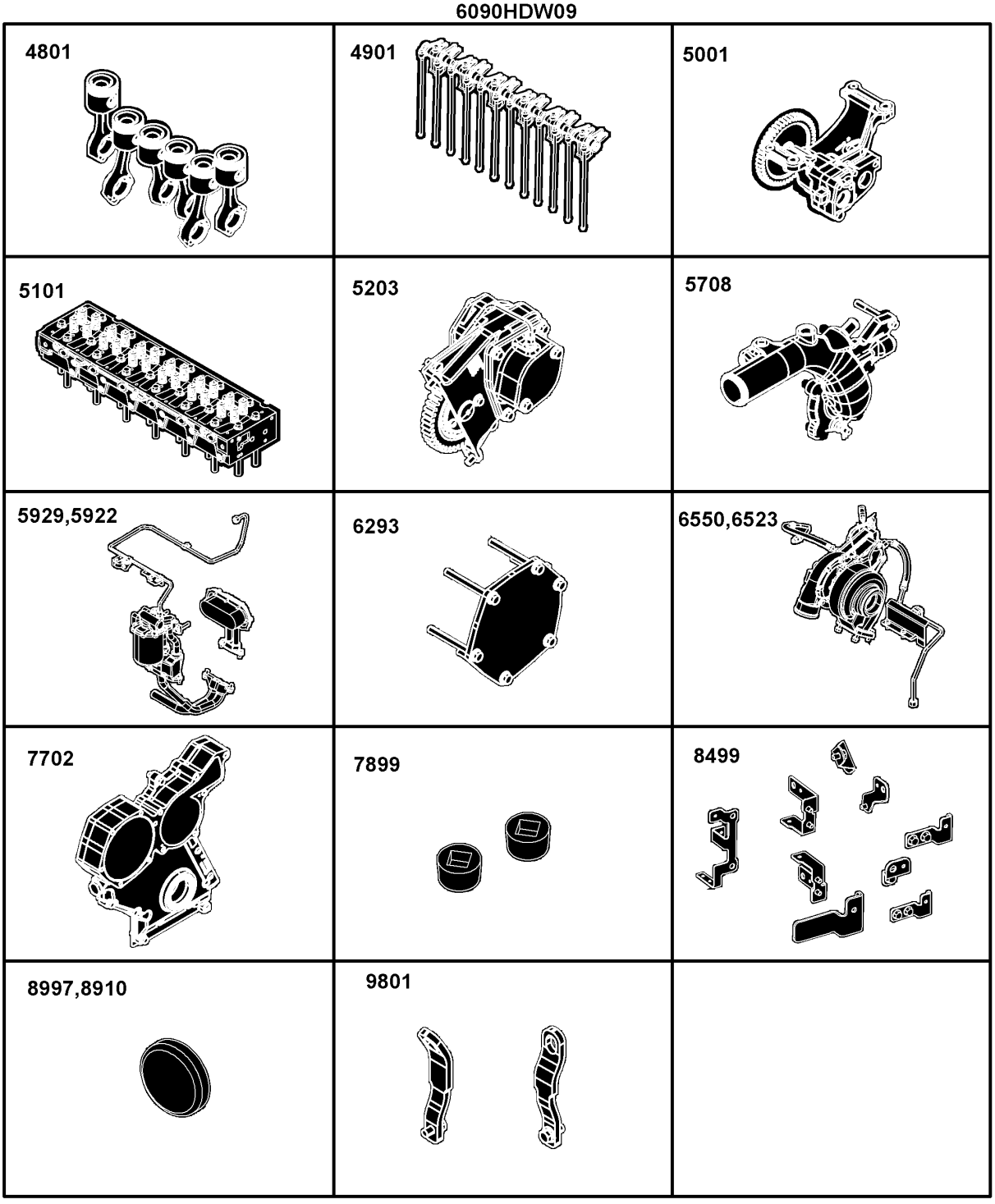

RGP13195A

1107 Rocker Arm Cover
1107 Cache-culbuteurs
1107 Tampa do balancim
1107 Крышка клапанного механизма
1107 Tapa de balancines

1107_RE525694_PCD A.3

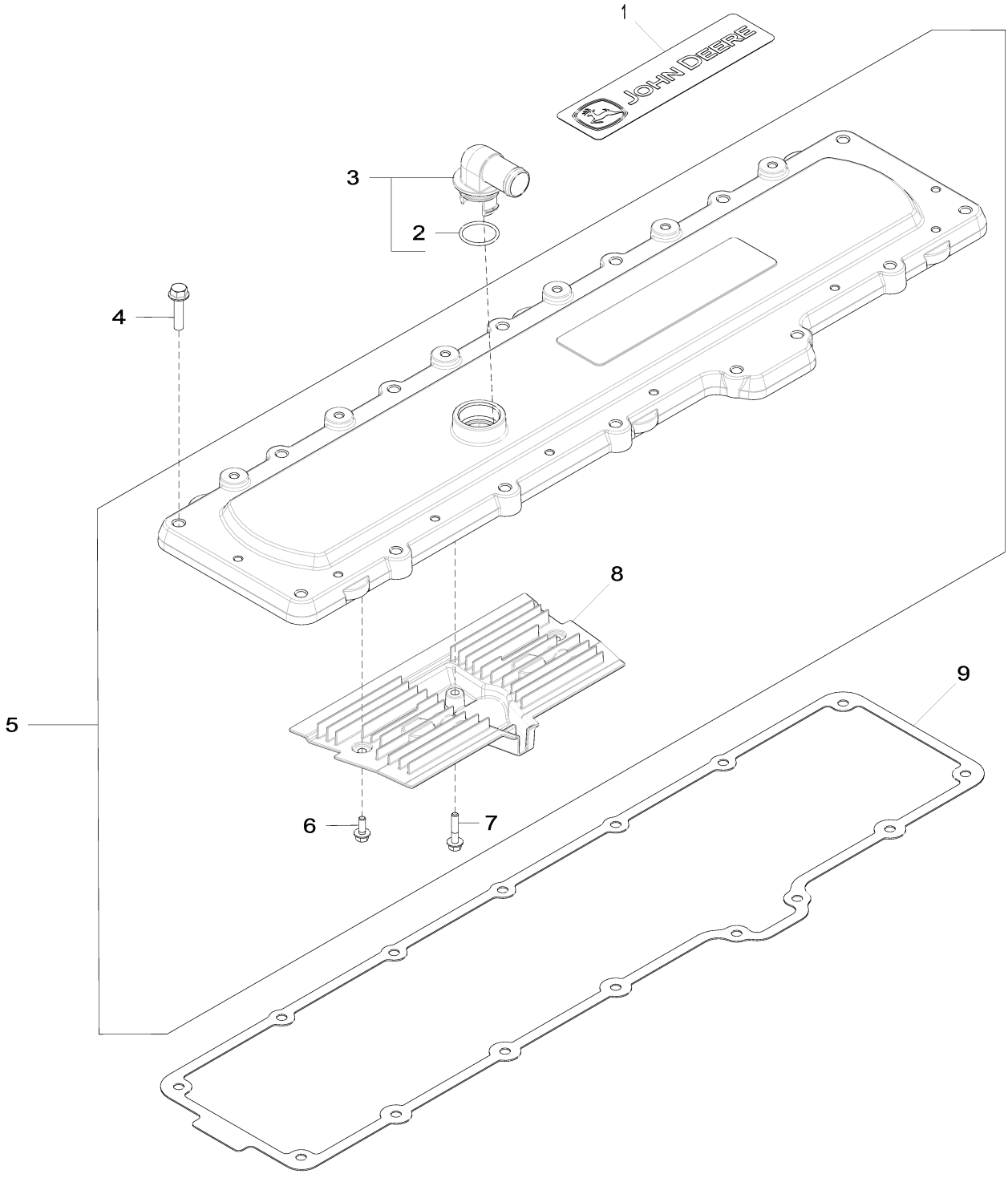

1107_RE525694_PCD

Item	*Nº peça*	*Descrição*	*Qtde*	*Nº série motor*	*Notas*
1	R519533	EmblEma	1		
2	T122075	Anel o	1		
3	RE529871	Conexão em ângulo	1		
4	19M8291	Parafuso	15		M8 X 35
5	RE529972	Capa	1		MARKED R523315; NLA; ORDER RE536705; USE WITH R518263
	RE536705	Capa	1		MARKED R526938; SUB FOR RE529972; USE WITH R527884
6	19M7775	Parafuso	2		M6 X 16
7	19M7796	Parafuso	1		M6 X 30
8	R523317	RespiRo	1		
9	R518263	Junta	1		(A) NLA; ORDER R527884; USE WITH RE529972
	R527884	Junta	1		(B) SUB FOR R518263; USE WITH RE536705

(A) Fiber Gasket
Joint en fibre
Junta de Fibra
Волокнистая прокладка
Empaquetadura de fibra

(B) Metal and Foam Rubber Gasket
Joint en caoutchouc métal et mousse
Junta de Metal e Espuma de Borracha
Металлическая и пенорезиновая прокладка
Empaquetadura de metal y gomaespuma

1303 Crankshaft Pulley and Damper
1303 Poulie de vilebrequin et amortisseur
1303 Polia e Amortecedor do Virabrequim
1303 Демпфер и шкив коленчатого вала
1303 Polea y amortiguador de cigüeñal

1303_RE523110_PCD A.1

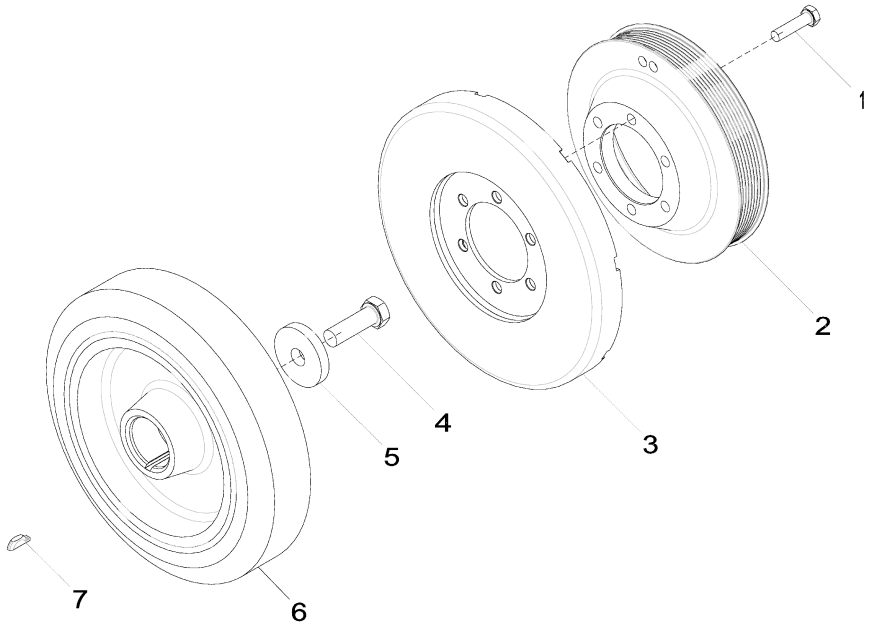

1303_RE523110_PCD

Item	*Nº peça*	*Descrição*	*Qtde*	*Nº série motor*	*Notas*
1	19M8637	Parafuso sextavado	6		M10 X 40
2	R518277	Polia	1		
3	RE57604	Amortecedor de torção	1		
4	19M8889	Parafuso sextavado	1		M16 X 50
5	R26333	Arruela	1		
6	RE520465	Amortecedor de torção	1		
7	R523306	Chave	1		

1401 FLYWHEEL HOUSING
1401 CARTER VOLANT
1401 FLYWHEEL HOUSING
1401 FLYWHEEL HOUSING
1401 CARCASAVOLANTE

RE523597PCDH02 A.1

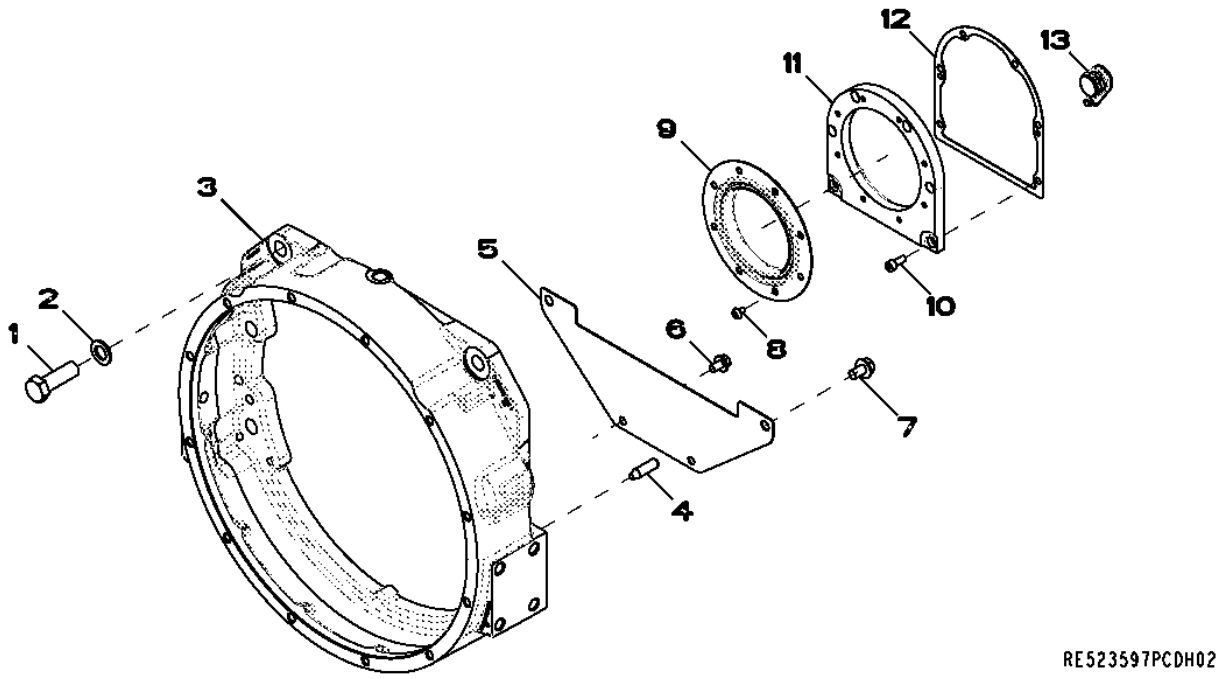

Item	*Nº peça*	*Descrição*	*Qtde*	*Nº série motor*	*Notas*
1	19M8224	Parafuso sextavado	6		M20 X 60
2	24M7353	Arruela	6		20 X 34 X 3 mm
3	R520216	Carcaça	1		
4	H79910	Pino de centragem	2		
5	R519506	Capa	1		
6	19M7783	Parafuso	2		M10 X 16
7	19M7787	Parafuso	2		M12 X 20
8	R522160	Parafuso	8		
9	RE530121	Vedação	1		
10	19M8446	Parafuso	6		M8 X 20
11	R530233	Carcaça	1		
12	R522768	Junta	1		
13	R121929	Plugue	1		

1528 FLYWHEEL
1528 VOLANT
1528 FLYWHEEL
1528 FLYWHEEL
1528 VOLANTE

RE528925PCDB02 A.1

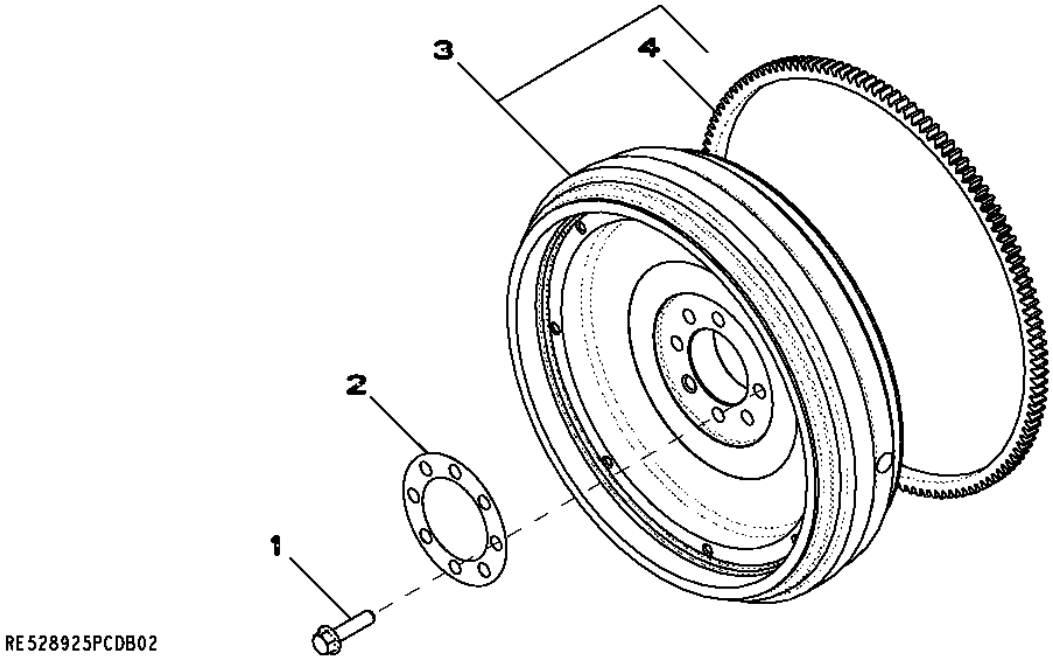

Item	*Nº peça*	*Descrição*	*Qtde*	*Nº série motor*	*Notas*
1	R519262	Parafuso	6		
2	R524748	Arruela	1		
3	RE56779	Volante	1		
4	R28811	Coroa	1		

1611 FUEL INJECTION PUMP
1611 POMPE D'INJECTION
1611 FUEL INJECTION PUMP
1611 FUEL INJECTION PUMP
1611 BOMBA DE INYECCION

RE540689PCDC01 A.1

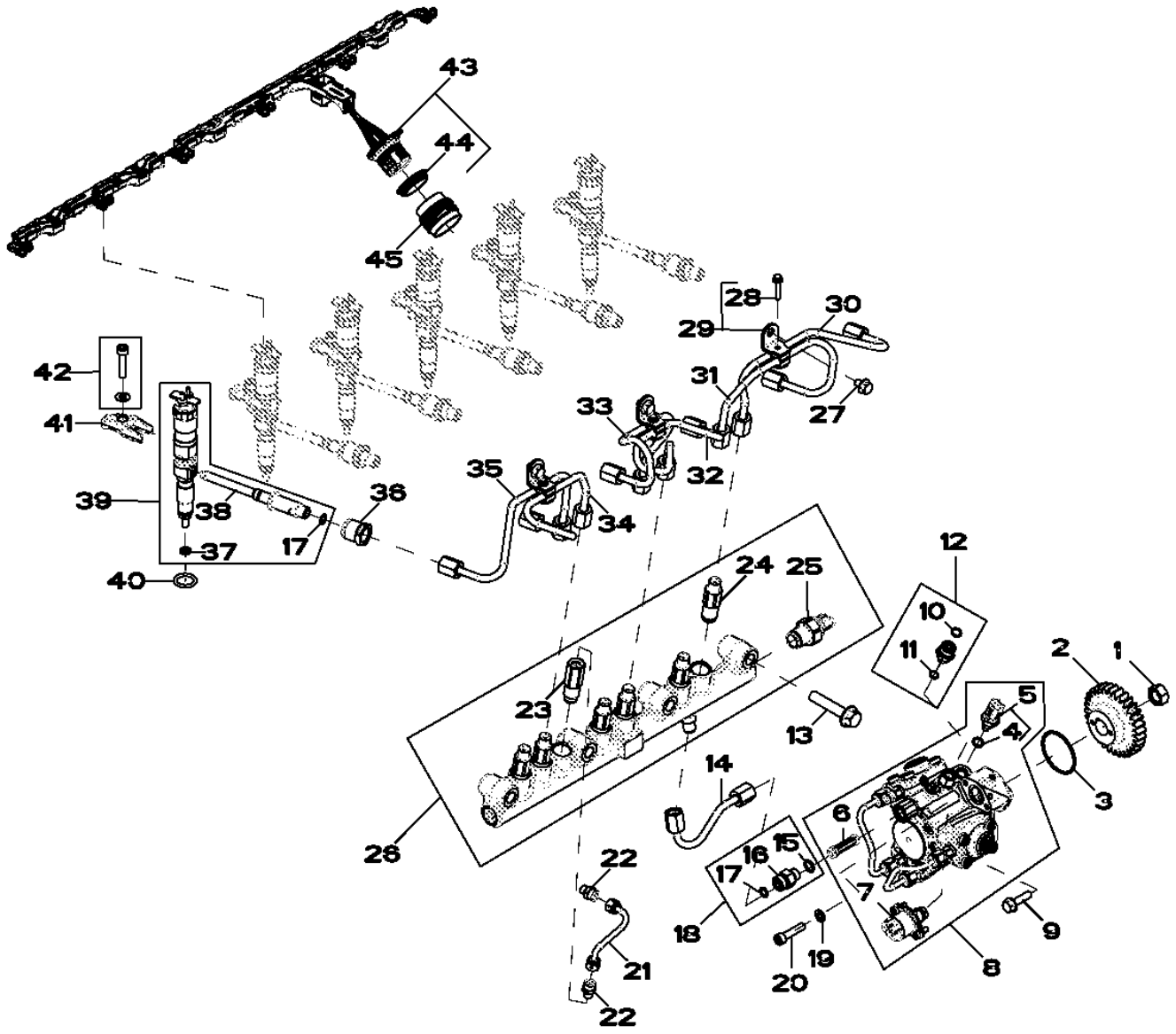

RE540689PCDC01

Item	Nº peça	Descrição	Qtde	Nº série motor	Notas
1	R91360	Porca	1		
2	R518254	EngrEnagem	1		
3	R521040	Anel o	1		
4	R524234	Anel o	1		
5	RE516336	SenSor temperatura combuStí	1		
6	RE524528	Kit do filtro	1		
7	RE534733	VálVula de controle	1		
8	RE546121	Bombainjetora combustível	1		SUB FOR RE537393
	SE501923	Bombainjet.combust. reman.	1		REMAN FOR RE546121 OR RE537393
9	19M7868	Parafuso	2		M8 X 30
10	T77613	Anel o	1		
11	51M7039	Anel o	1		8.100 X 1.600 mm
12	RE524399	Adaptador	1		
13	19M7815	Parafuso	4		M12 X 60
14	RE520030	Linha de combustivel	1		
15	51M7095	Anel o	1		11.300 X 2.200 mm
16	38H5002	Adaptador	1		
17	R63548	Anel o	7		
18	RE522616	Conexão	1		
19	24M7095	Arruela	1		8.400 X 15 X 1.600 mm
20	R504781	Parafuso sextavado	1		
21	RE520032	Tubulação	1		
22	RE506624	Adaptador	2		
23	RE524529	VálVula de alíVio de press.	1		
24	RE515636	Limitador	6		
25	RE523811	SenSor	1		
26	RE521599	Trilho	1		
27	RE524730	Parafuso sextavado	3		
28	RE527756	Parafuso c/arruela	1		
29	RE525519	Braçadeira	3		
30	RE525513	Linha de combustivel	1		
31	RE525514	Linha de combustivel	1		
32	RE525515	Linha de combustivel	1		
33	RE525516	Linha de combustivel	1		
34	RE525517	Linha de combustivel	1		
35	RE525518	Linha de combustivel	1		
36	R518871	Porca de tubo	6		
37	R131051	Arruela	6		
38	RE531195	Conexão	6		
39	RE540691	Kit peças de reposição	6		(INCLUDES RE527756)
40	R505452	Anel o	6		
41	R522417	Braçadeira	6		
42	RE528096	Parafuso c/arruela	6		
43	RE535070	Chicote	1		
44	R526154	Anel de vedação	1		
45	R520441	Acessório conexão elétrica	1		

1707 Air Intake Manifold (- 001084)
1707 Collecteur d'admission (- 001084)
1707 Coletor do Ar de Admissão (- 001084)
1707 Впускной воздушный коллектор (- 001084)
1707 Colector de admisión de aire (- 001084)

RE528856PCDC02 A.1

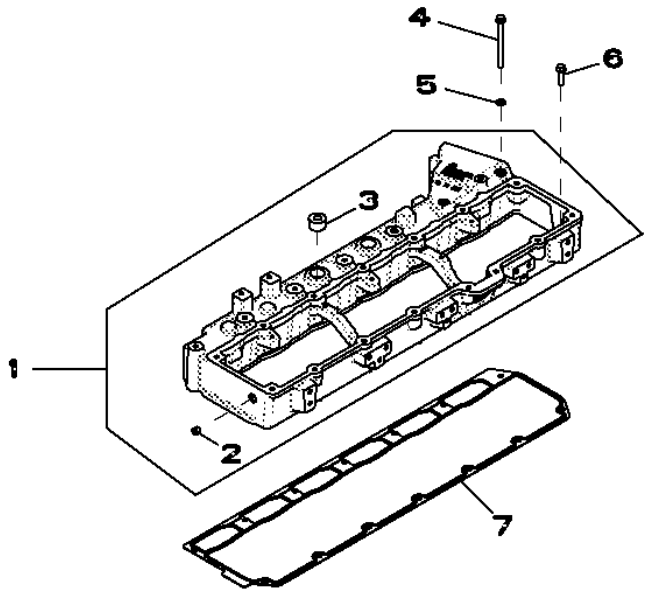

RE528856PCDC02

Item	*Nº peça*	*Descrição*	*Qtde*	*Nº série motor*	*Notas*
1	RE536485	Coletor de admissão de ar	1		(SUB FOR RE529446)
2	15H685	Tampão	1		1/4"
3	15H686	Tampão	2		1"
4	19M7873	Parafuso	7		M8 X 110
5	R520424	Arruela de vedação	7		
6	R527684	Parafuso	7		
7	R518260	Junta	1		

1701 Air Intake Manifold (001326 -)
1701 Collecteur d'admission (001326 -)
1701 Coletor do Ar de Admissão (001326 -)
1701 Впускной воздушный коллектор (001326 -)
1701 Colector de admisión de aire (001326 -)

RE523114PCDG02 A.1

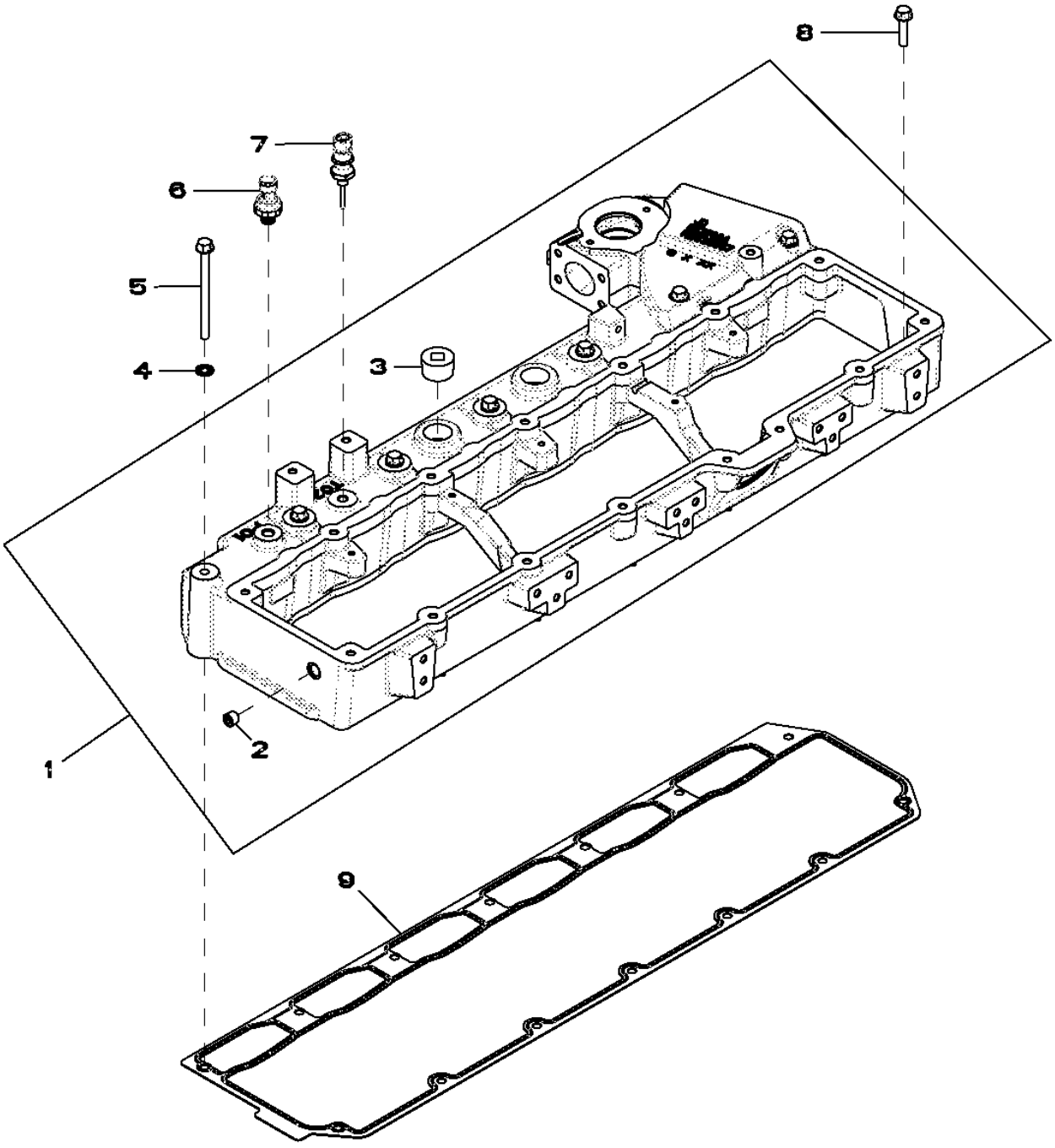

Item	Nº peça	Descrição	Qtde	Nº série motor	Notas
1	RE520442	Coletor de admissão de ar	1		(Marked R518132) (Use With R527884) (Sub RE536258)
	RE536258	Coletor de admissão de ar	1		(Marked R527004) (Use With R526607 or R527884 or R518263) (Sub For RE520442)
2	15H685	Tampão	1		1/4"
3	15H686	Tampão	2		1"
4	R520424	Arruela de vedação	7		
5	19M7873	Parafuso	7		M8 X 110
6	RE522723	SenSor de preSSão do ar	1		
7	RE522823	SenSor de temperatura	1		
8	R527684	Parafuso	7		
9	R518260	Junta	1		

1914 OIL PAN
1914 CARTER D'HUILE
1914 OIL PAN
1914 OIL PAN
1914 CARTER DE ACEITE

RE525526PCDE03 A.1

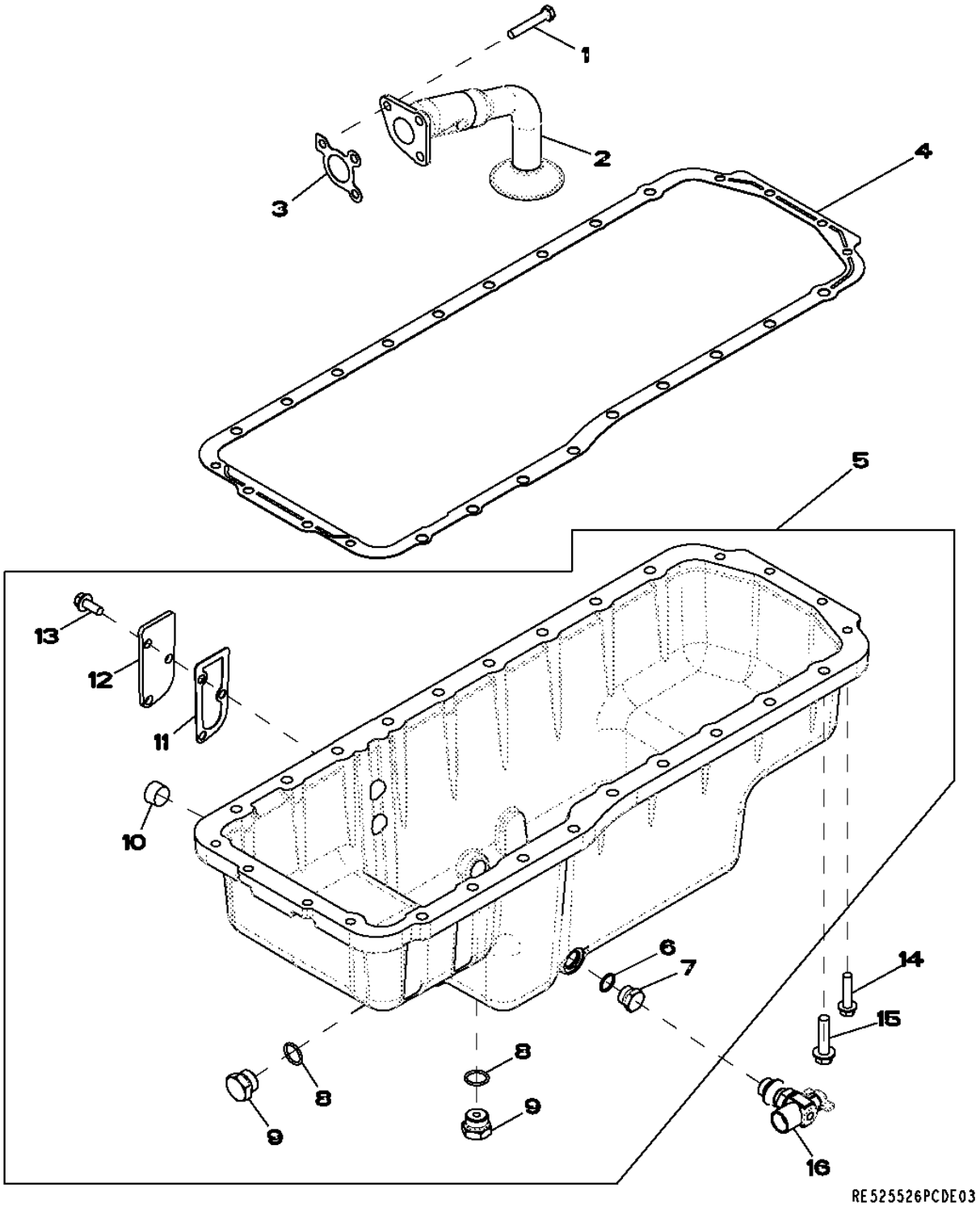

Item	Nº peça	Descrição	Qtde	Nº série motor	Notas
1	19M9399	Parafuso sextavado	3		M10 X 60
2	RE523810	Entrada da Bombade óleo	1		
3	R100569	Junta	1		
4	RE520777	Junta	1		
5	RE524846	Cárter	1		
6	R47151	Anel o	1		
7	R27474	Tampão de dreno	1		
8	R56751	Anel o	2		
9	R27175	Tampão de dreno	2		
10	15H690	Tampão	2		3/4"
11	RE63439	Junta	1		
12	R519285	Capa	1		
13	19M7785	Parafuso	3		M10 X 25
14	19M7805	Parafuso	8		M10 X 45
15	19M8306	Parafuso	18		M12 X 50
16	RE509097	VálVula de dreno	1		

2001 WATER PUMP
2001 POMPE A EAU
2001 WATER PUMP
2001 WATER PUMP
2001 BOMBA DE AGUA

RE523116PCDC03 A.1

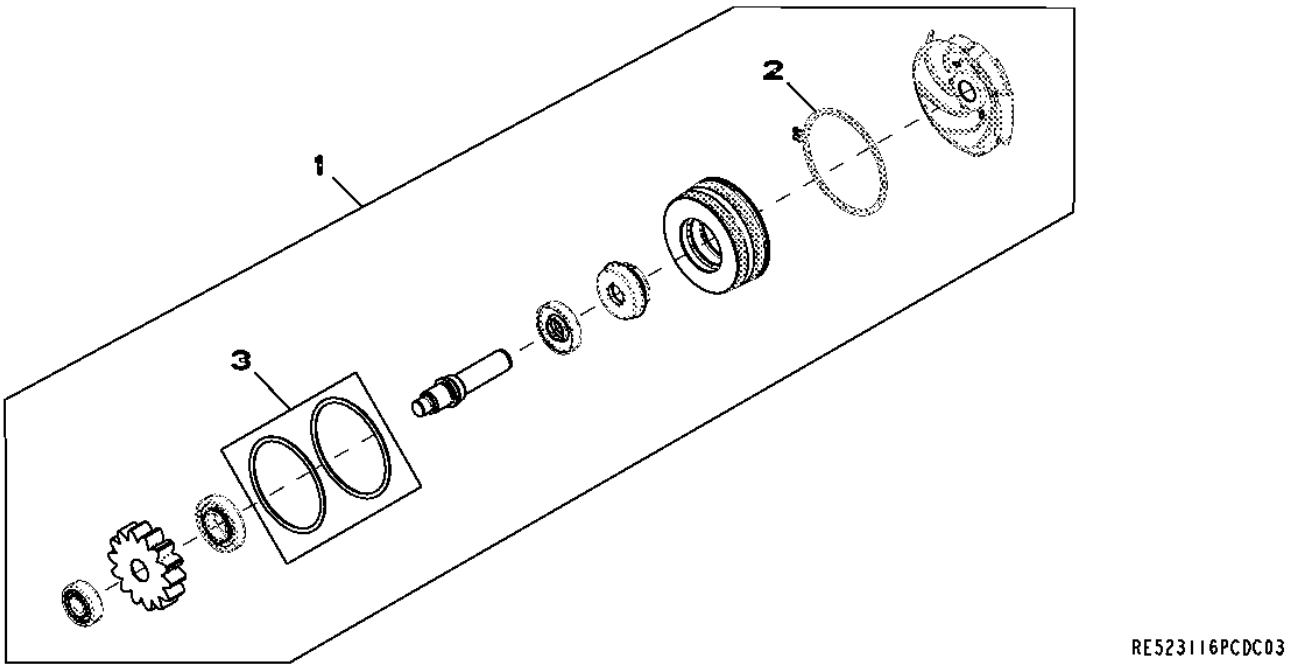

Item	*Nº peça*	*Descrição*	*Qtde*	*Nº série motor*	*Notas*
1	RE530194	Bombad'água	1		(A)
	SE501228	Bombad'água remanufaturada	1		(JOHN DEERE REMAN)
2	R520701	Anel de pressão	1		
3	RE509463	Kit - anel o	1		

(A) INCLUDES INSTRUCTIONS
COMPREND LES INSTRUCTIONS
INCLUDES INSTRUCTIONS
INCLUDES INSTRUCTIONS
INCLUYE INSTRUCCIONES

2107 THERMOSTAT COVER
2107 COUVERCLE DE THERMOSTAT
2107 THERMOSTAT COVER
2107 THERMOSTAT COVER
2107 TAPADERA TERMOSTATO

RE527033PCDA01 A.1

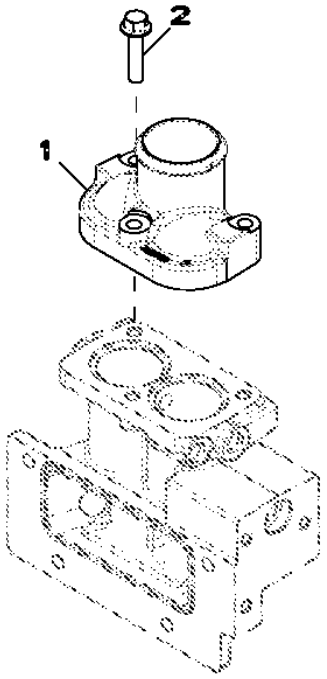

RE527033PCDA01

Item	*Nº peça*	*Descrição*	*Qtde*	*Nº série motor*	*Notas*
1	R522011	Carcaça	1		
2	19M8320	Parafuso	3		M10 X 45

2201 THERMOSTAT
2201 THERMOSTAT
2201 THERMOSTAT
2201 THERMOSTAT
2201 TERMOSTATO

RE522968PCDE02 A.1

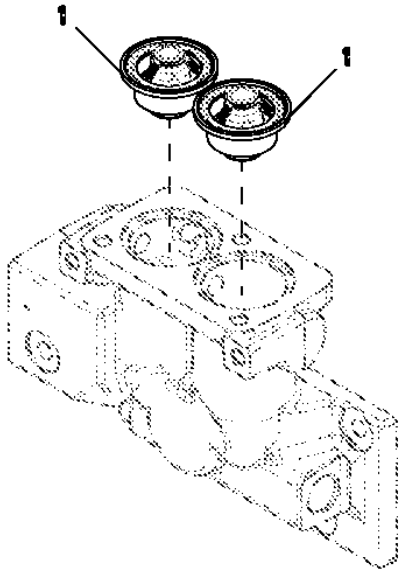

RE522968PCDE02

Item	*Nº peça*	*Descrição*	*Qtde*	*Nº série motor*	*Notas*
1	RE540550	TermosTaTo	2		(SUB FOR RE528652, OR RE535274THIS APPLICATION)

2699 NO ENGINE HEATER
2699 SANS PRECHAUFFAGE DU MOTEUR
2699 NO ENGINE HEATER
2699 NO ENGINE HEATER
2699 SIN CALEFACTOR DE MOTOR

RE523120PCDB02 A.1

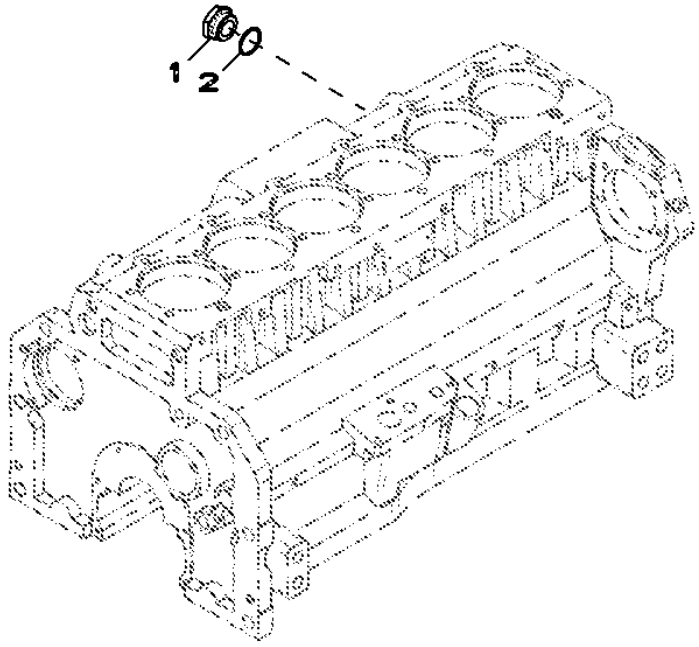

RE523120PCDB02

Item	*Nº peça*	*Descrição*	*Qtde*	*Nº série motor*	*Notas*
1	R39741	Tampão de dreno	1		
2	U13639	Anel o	1		

2814 Exhaust Manifold (- 001084)
2814 Collecteur d'échappement (- 001084)
2814 Coletor de Descarga (- 001084)
2814 Выхлопной коллектор (- 001084)
2814 Colector de escape (- 001084)

2814_RE532843_PCD A.2

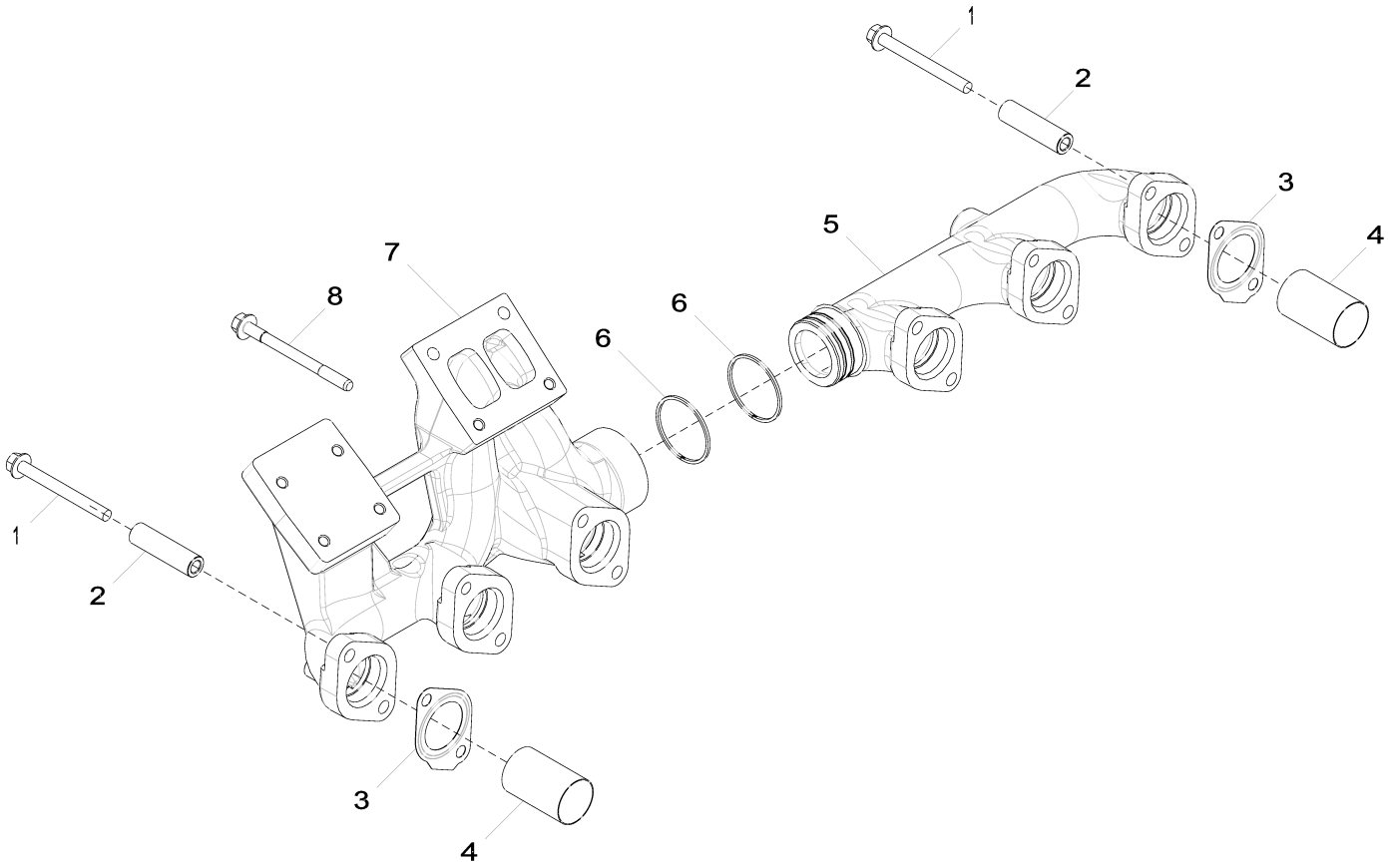

2814_RE532843_PCD

Item	Nº peça	Descrição	Qtde	Nº série motor	Notas
1	R521323	Parafuso	11		
2	R520632	Espaçador	11		
3	R519361	Junta	6		
4	R522574	Luva	6		
5	R518852	Coletor de escape	1		
6	R529253	Anel de vedação	2		(SUB FOR R135482)
7	R525081	Coletor de escape	1		
8	R520410	Parafuso sextavado	1		

2802 Exhaust Manifold (001326 -)
2802 Collecteur d'échappement (001326 -)
2802 Coletor de Descarga (001326 -)
2802 Выхлопной коллектор (001326 -)
2802 Colector de escape (001326 -)

RE523121PCDG02 A.1

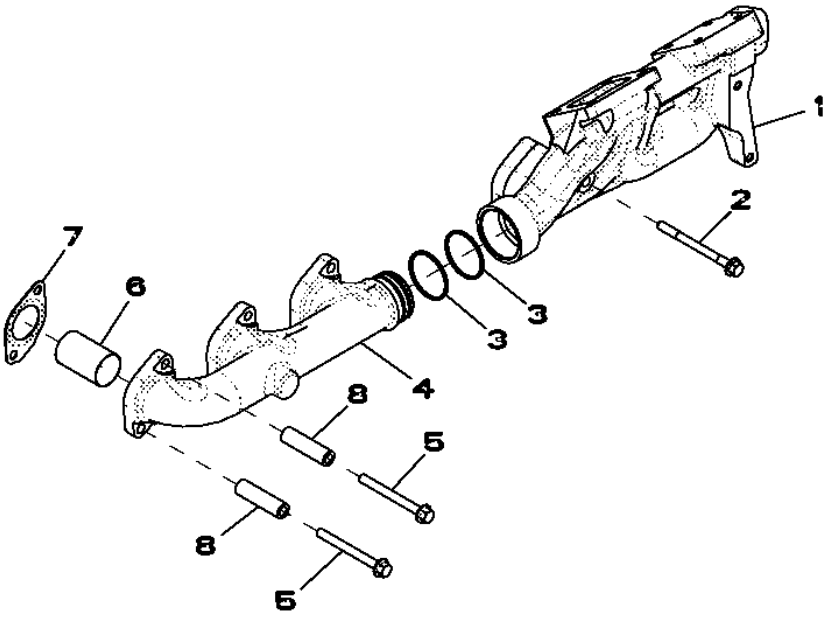

Item	*Nº peça*	*Descrição*	*Qtde*	*Nº série motor*	*Notas*
1	R518851	Coletor de escape	1		
2	R520410	Parafuso sextavado	1		
3	R135482	Anel	1		
4	R518852	Coletor de escape	1		
5	R521323	Parafuso	11		
6	R522574	Luva	6		
7	R519361	Junta	6		
8	R520632	Espaçador	11		

2901 VENTILATING SYSTEM
2901 SYSTEME DE VENTILATION
2901 VENTILATING SYSTEM
2901 VENTILATING SYSTEM
2901 SISTEMA DE VENTILACION

RE523122PCDC02 A.1

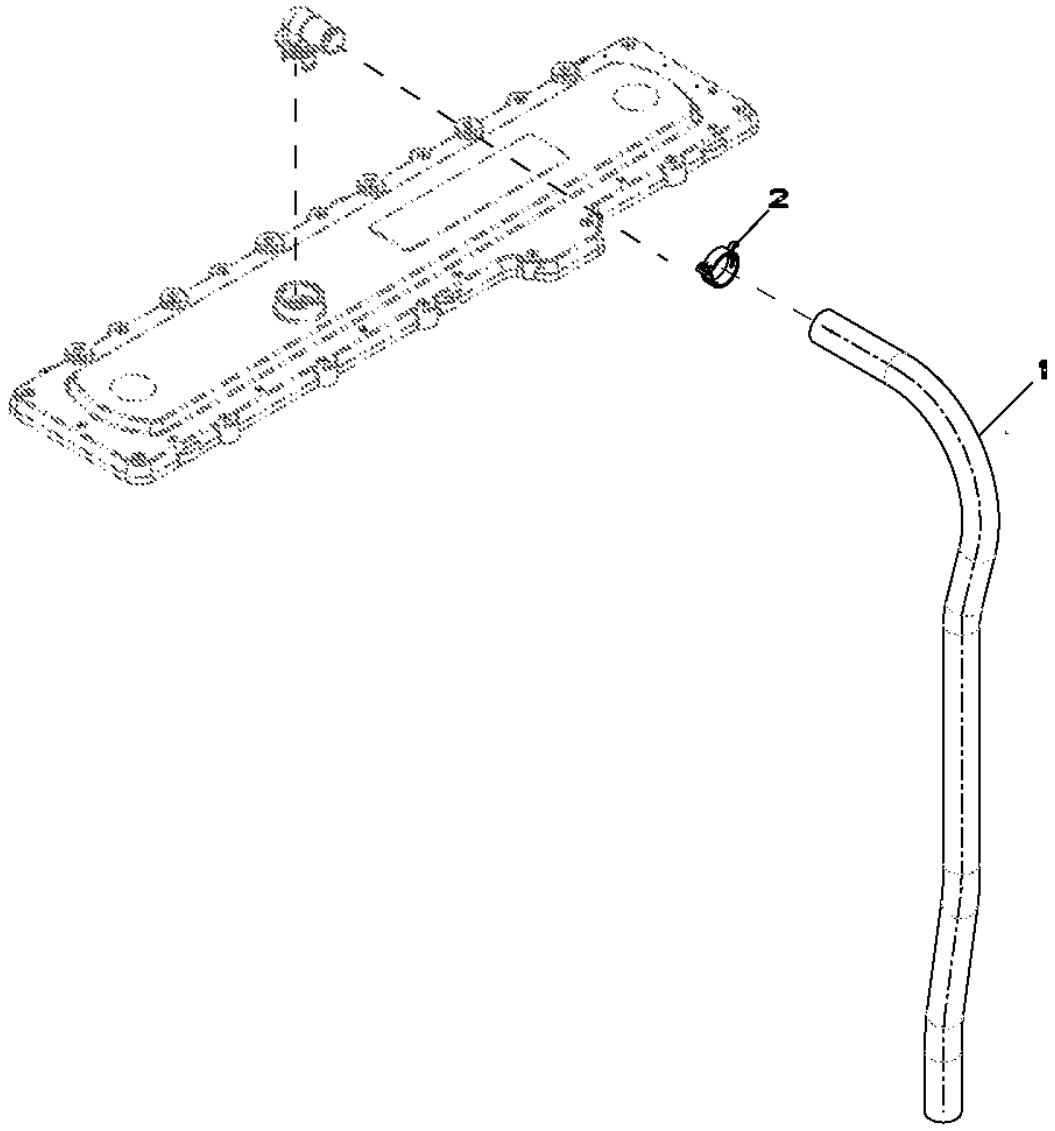

RE523122PCDC02

Item	*Nº peça*	*Descrição*	*Qtde*	*Nº série motor*	*Notas*
1	R522948	Mangueira	1		
2	RE528750	Braçadeira	1		

3003 STARTING MOTOR
3003 DEMARREUR
3003 MOTOR DE PARTIDA
3003 CTAPTEP
3003 MOTOR DA ARRANQUE

RE523590PCDA03 A.1

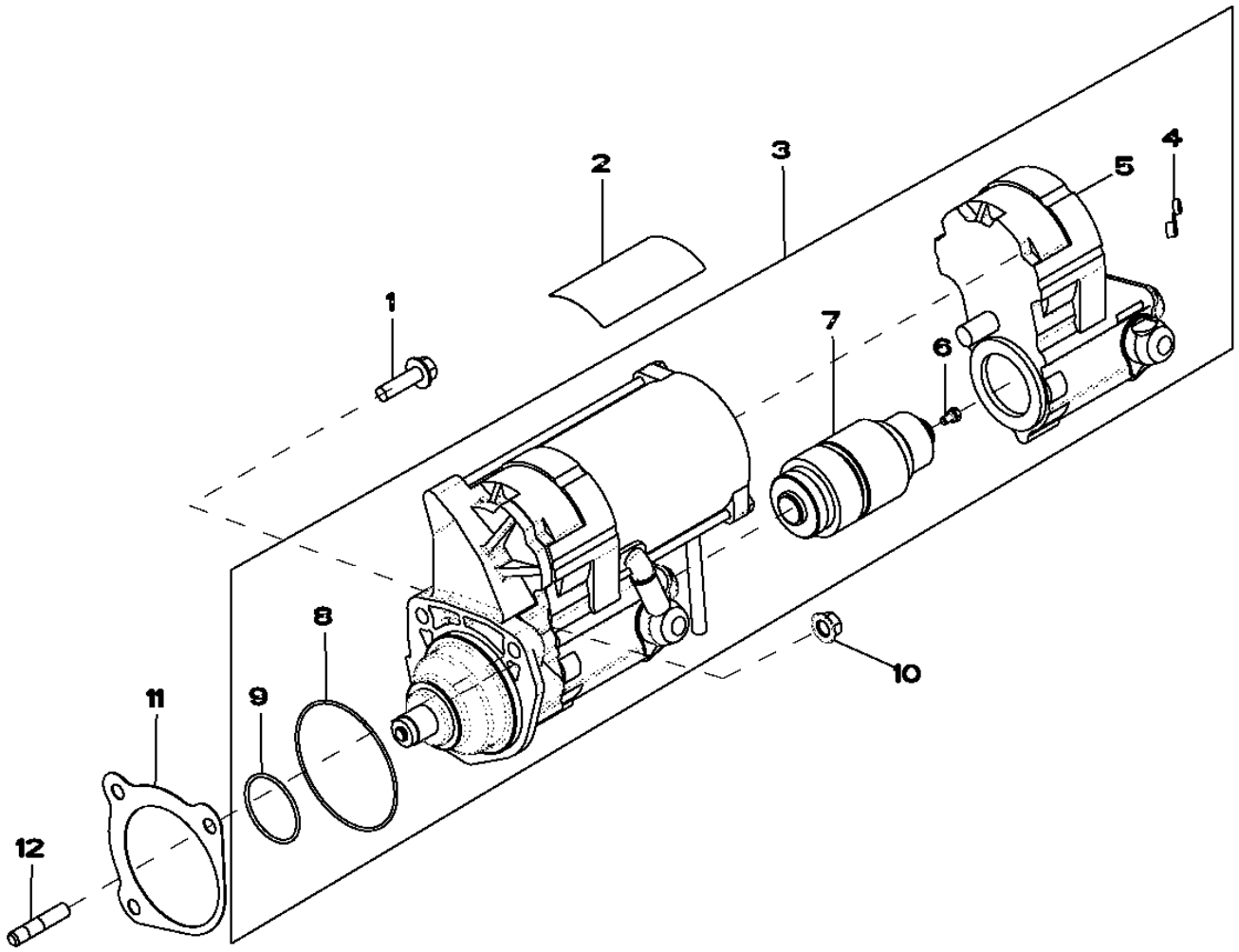

RE523590PCDA03

Item	Nº peça	Descrição	Qtde	Nº série motor	Notas
1	19M7835	Parafuso	2		M10 X 35
2	T146102	Etiqueta	1		
	T146106	Adesivo de segurança	1		(A)
	T146104	Adesivo de segurança	1		(B)
	T146515	Adesivo de segurança	1		(C)
	T146516	Adesivo de segurança	1		(D)
3	RE501150	Kit para motor de partida	1		
	TY24443	Motor de partida	1		(NLA) (ORDER SE501406)
	SE501406	Motor de partida remanufat.	1		(REMAN FOR RE501150 OR TY24443)
4	.....	Cinta	1		(ORDER RE70756)
	RE70756	Kit da cobertura	1		(CONSISTS OF T146102, R135660 AND R96703)
5	RE70678	Interruptor	1		
6	RE71256	Parafuso c/arruela	1		
7	RE70682	EmbreagEm	1		
8	R135509	Anel o	1		
9	R135510	Anel o	1		
10	14M7296	Porca com flange	1		M10
11	R53108	Junta	1		
12	42M7036	Pino	1		

(A) SPANISH
ESPAGNOL
ESPANHOL
ИСПАНСКИЙ
ESPANOL

(B) FRENCH
FRANCAIS
FRANCÊS
ФРАНЦУЗСКИЙ
FRANCES

(C) GERMAN
ALLEMAND
ALEMÃO
НЕМЕЦКИЙ
ALEMAN

(D) ITALIAN
ITALIEN
ITALIANO
ИТАЛЬЯНСКИЙ
ITALIANO

3520 FUEL FILTER
3520 FILTRE A COMBUSTIBLE
3520 FUEL FILTER
3520 FUEL FILTER
3520 FILTRO DE COMBUSTIBLE

RE539718PCDB02 A.1

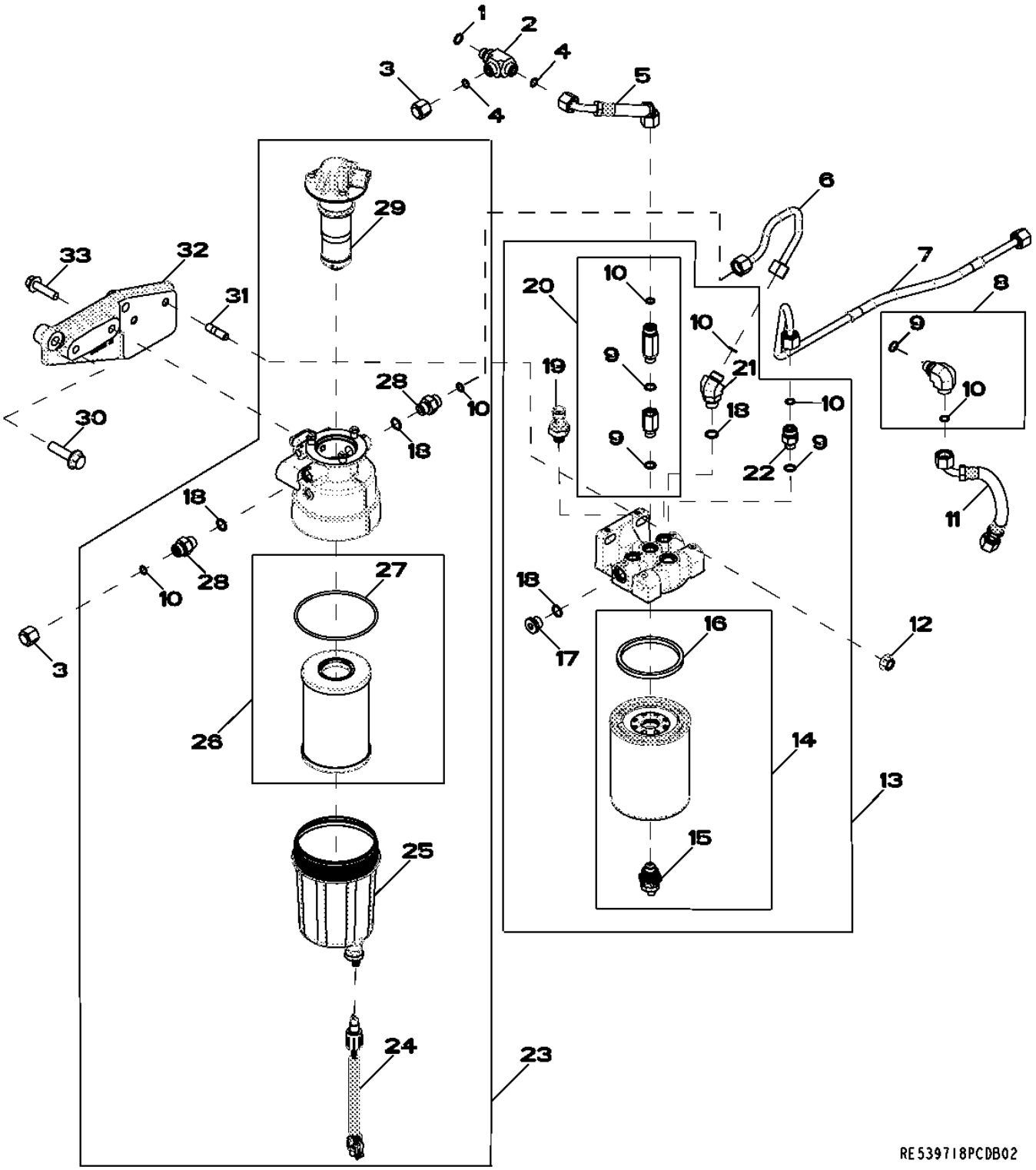

Item	Nº peça	Descrição	Qtde	Nº série motor	Notas
1	51M7041	Anel o	1		11.300 X 2.200 mm
2	38H5067	Conexão em t	1		
3	38H1415	Conexão	2		
4	T77613	Anel o	2		
5	RE531700	Linha de combustivel	1		
6	RE523346	Linha de combustivel	1		
7	RE520044	Linha de combustivel	1		
8	RE532429	Conexão em ângulo	1		
9	51M7095	Anel o	4		11.300 X 2.200 mm
10	R63548	Anel o	6		
11	RE525509	Linha de combustivel	1		
12	14M7296	Porca com flange	2		M10
13	RE528865	Filtro	1		
14	RE525523	Elemento de filtro	1		(A) (INCLUDES RE523236, RE523787, R501388, RE520906, R522921)
15	RE523787	VálVula de dreno	1		
16	R501388	Junta de vedação	1		
17	T122803	Tampão	1		
18	51M7096	Anel o	4		13.300 X 2.200 mm
19	RE522794	SenSor	1		
20	RE528864	VálVula de sangria	1		
21	38H5154	Conexão em ângulo	1		
22	38H5002	Adaptador	1		
23	RE541378	Filtro de combustível	1		
24	RE503590	SenSor de umidade	1		
25	RE523785	Copo	1		
26	.....	Elemento de filtro	1		(ORDER RE525523)
27	R522921	Anel o	1		
28	38H5037	Adaptador	2		
29	RE541377	Bombade combustível	1		
30	19M7813	Parafuso	2		M12 X 45
31	42M7089	Pino	2		
32	R520102	Apoio	1		
33	19M7804	Parafuso	2		M10 X 40

(A) FUEL FILTER ELEMENT SERVICE KIT (10 MICRON & 2 MICRON)
JEU D ENTRETIEN POUR ELEMENT DU FILTRE A COMB (10 MICRON & 2 MICRON)
FUEL FILTER ELEMENT SERVICE KIT (10 MICRON & 2 MICRON)
FUEL FILTER ELEMENT SERVICE KIT (10 MICRON & 2 MICRON)
CONJUNTO DE MANTENIMIENTO DEL ELEMENTO DEL FI (10 MICRON & 2 MICRON)

3902 THERMOSTAT HOUSING BY PASS TUBE TO WATER PUMP
3902 BOITIER DE THERMOSTAT TUBE DE DERIVATION A LA POMPE A EAU
3902 THERMOSTAT HOUSING BY PASS TUBE TO WATER PUMP
3902 THERMOSTAT HOUSING BY PASS TUBE TO WATER PUMP
3902 CARCASA DEL TERMOSTATO TUBO DE DERIVACION A LA BOMBA DE AGUA

RE523126PCDD03 A.1

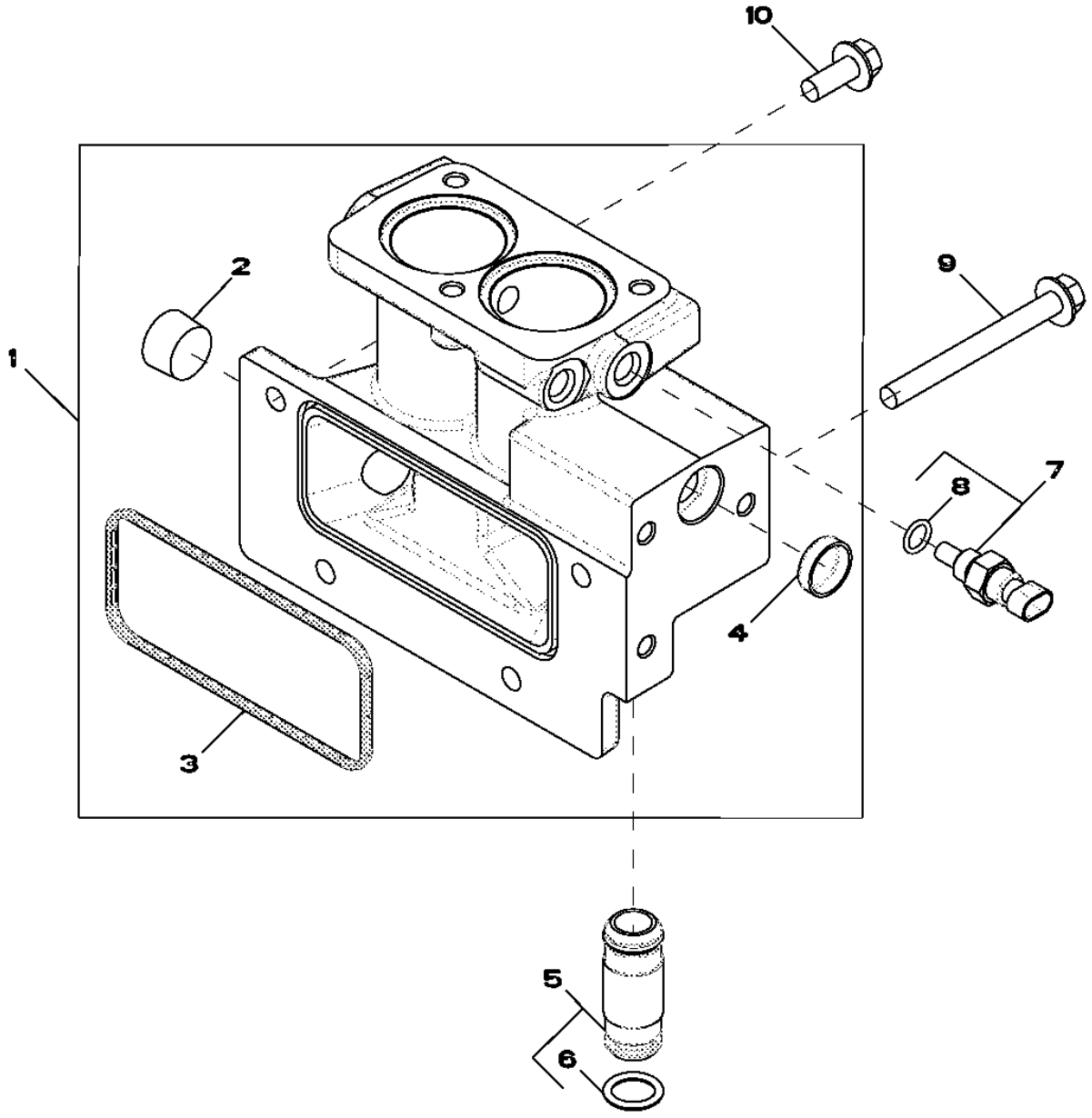

RE523126PCDD03

Item	*Nº peça*	*Descrição*	*Qtde*	*Nº série motor*	*Notas*
1	RE509340	Carcaça	1		
2	15H690	Tampão	1		3/4"
3	R527592	Junta	1		
4	N102039	Plugue	1		
5	RE508648	Tubo	1		
6	R504810	Anel o	2		
7	RE48419	SenSor	1		
8	51M7041	Anel o	1		11.300 X 2.200 mm
9	19M7812	Parafuso	1		M10 X 100
10	19M7785	Parafuso	3		M10 X 25

4003 ENGINE OIL DIPSTICK
4003 JAUGE A HUILE MOTEUR
4003 ENGINE OIL DIPSTICK
4003 ENGINE OIL DIPSTICK
4003 ASPILLA PARA MEDIR EL NIVEL DE ACEITE DEL MOTOR

RE523127PCDA05 A.1

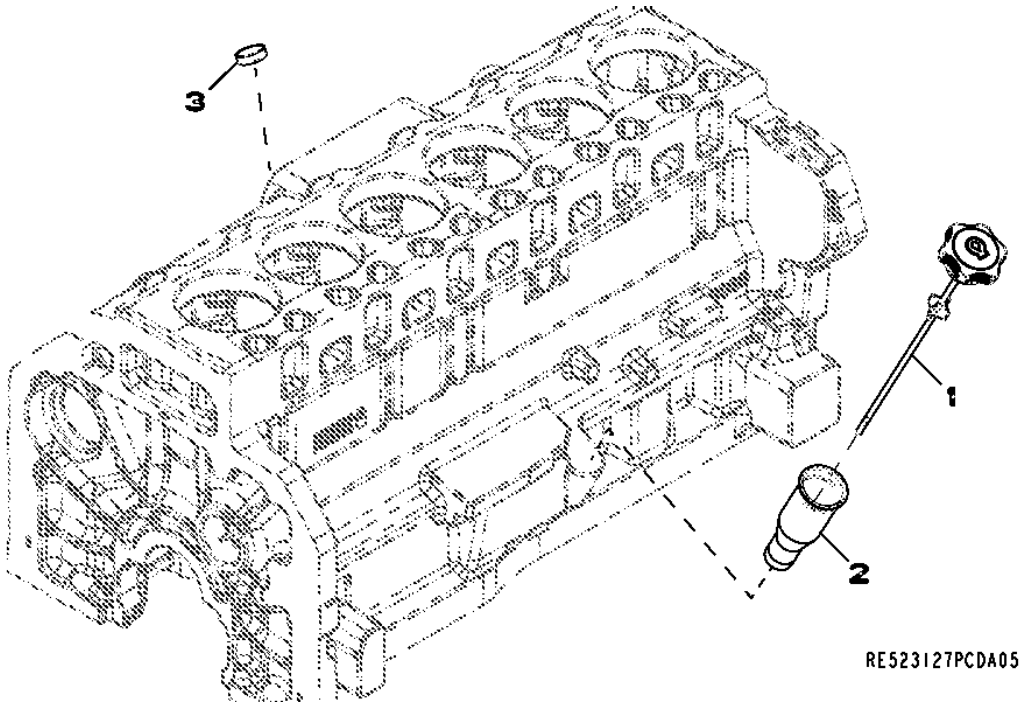

Item	*Nº peça*	*Descrição*	*Qtde*	*Nº série motor*	*Notas*
1	RE500218	Vareta de niVel	1		
2	R503983	Tubo vareTa de nível	1		
3	T35390	Plugue	1		

4397 STARTING AID
4397 AIDE AU DEMARRAGE
4397 STARTING AID
4397 STARTING AID
4397 TERMOARRANQUE

RE523304PCDC03 A.1

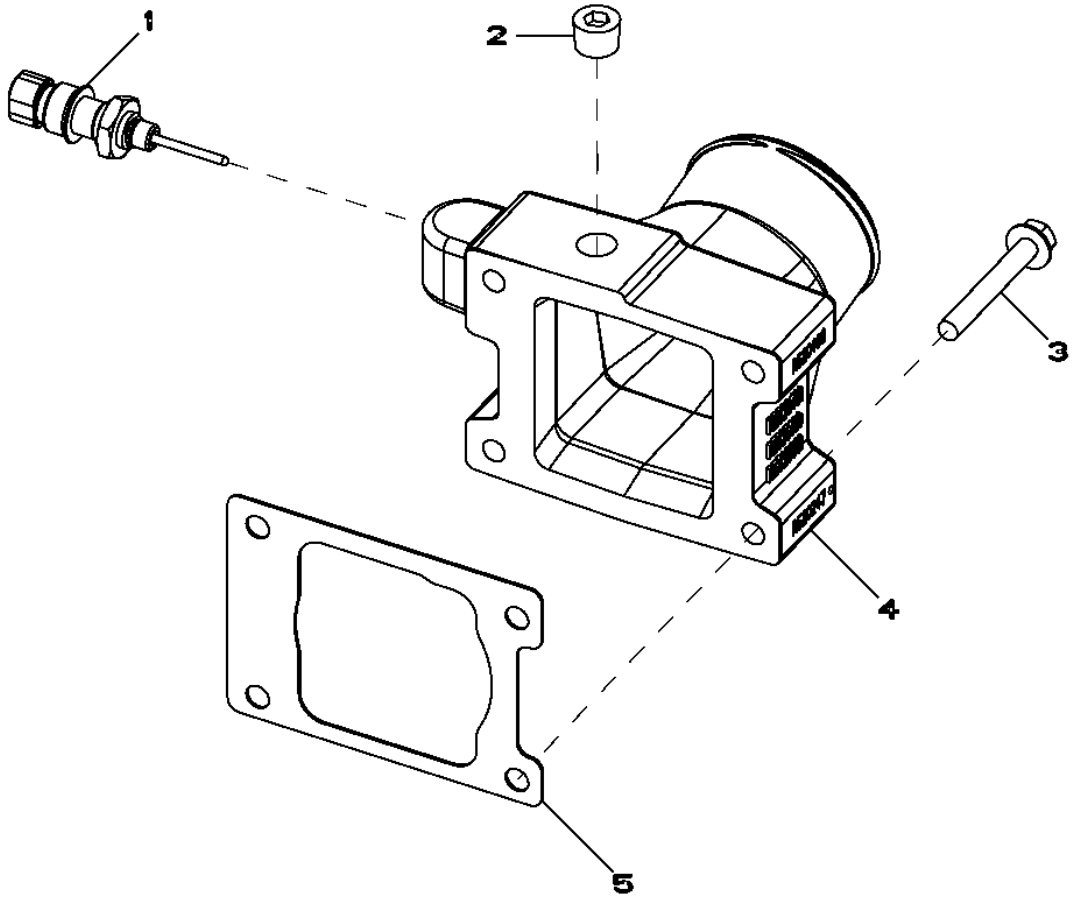

RE523304PCDC03

Item	*Nº peça*	*Descrição*	*Qtde*	*Nº série motor*	*Notas*
1	RE522823	SenSor de temperatura	1		
2	15H666	Tampão	1		3/8"
3	19M7801	Parafuso	4		M8 X 60
4	R520247	Admissão de ar	1		
5	R519414	Junta	1		

4601 CYLINDER BLOCK
4601 BLOC-CYLINDRES
4601 CYLINDER BLOCK
4601 CYLINDER BLOCK
4601 BLOQUE DE CILINDROS

RE523129PCDG06 A.1

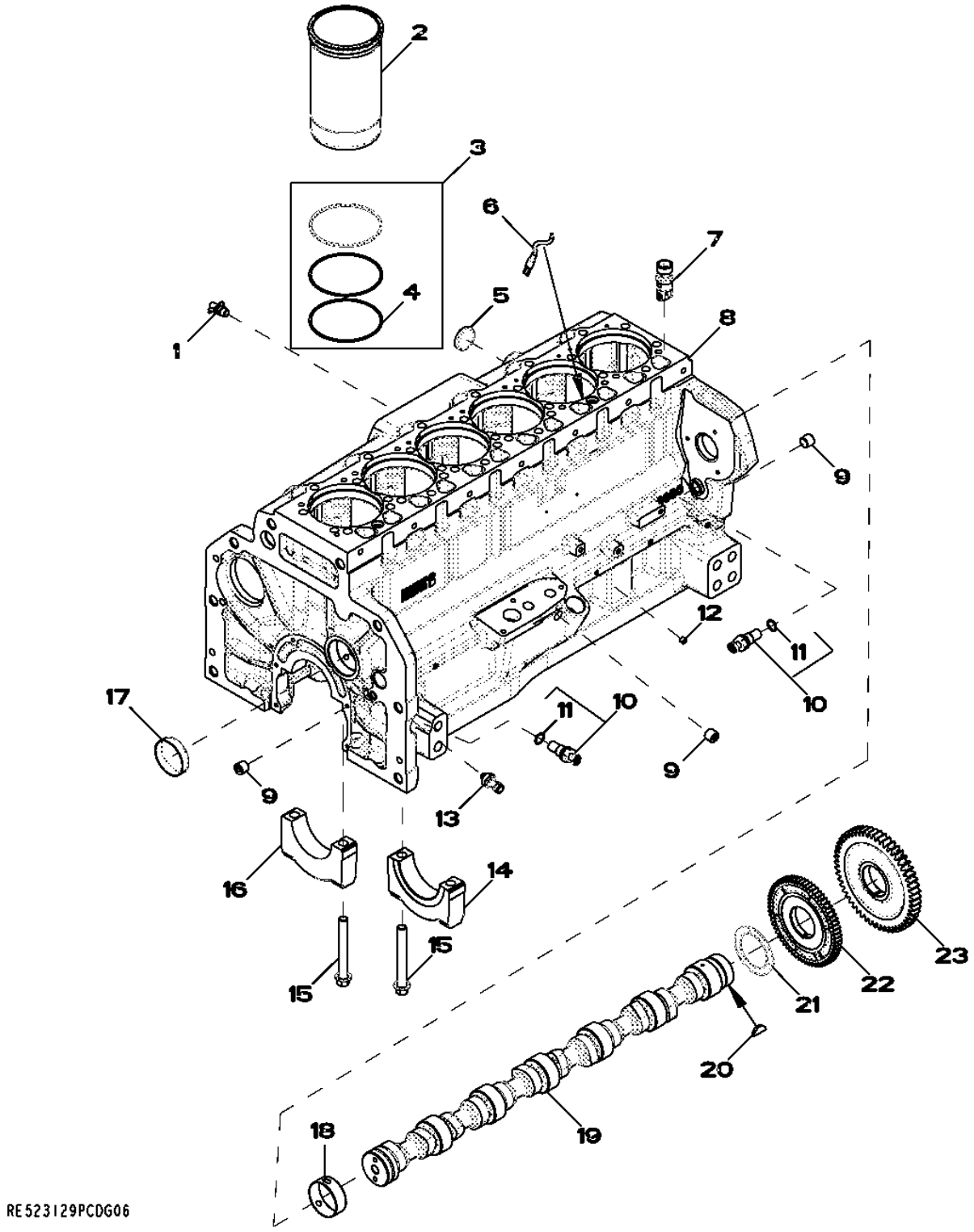

Item	Nº peça	Descrição	Qtde	Nº série motor	Notas
1	AT13740	VálVula de dreno	1		
2	.....	Camisa de cilindro	6		(ORDER RE531072)
3	AR98850	Kit - anel o	6		
4	R54326	Anel o	1		
5	R43409	Plugue	1		
6	RE522991	Orifício	6		
7	RE535576	Peça acionada Pelo came	12		
8	.....	Bloco de cilindro	1		(MARKED R518738 OR R502997) (ORDER R31095)NSEP
9	RE57836	Tampão	3		
10	RE519144	SenSor	2		
11	51M7044	Anel o	1		17.300 X 2.200 mm
12	RE71255	Tampão	5		
13	RE167207	SenSor	1		
14	R120954	Tampa do rolamenTo	1		
15	R519287	Parafuso sextavado	14		
16	R120953	Tampa do rolamenTo	6		
17	R82007	Plugue	1		
18	R527877	Bucha	6		
19	R522884	Eixo de cames	1		
	SE501775	Comando de Válvulas Reman	1		(REMAN FOR R522884)
20	26H91	Chaveta	1		3/16" X 1-1/4"
21	R504811	Arruela	1		
22	R518255	EngrEnagem	1		
23	R518212	EngrEnagem	1		

4701 (CRANKSHAFT / BEARINGS)
4701 (VILEBREQUIN / COUSSINETS)
4701 (CRANKSHAFT / BEARINGS)
4701 (CRANKSHAFT / BEARINGS)
4701 (CIGUENAL / COJINETE)

RE523130PCDF02 A.1

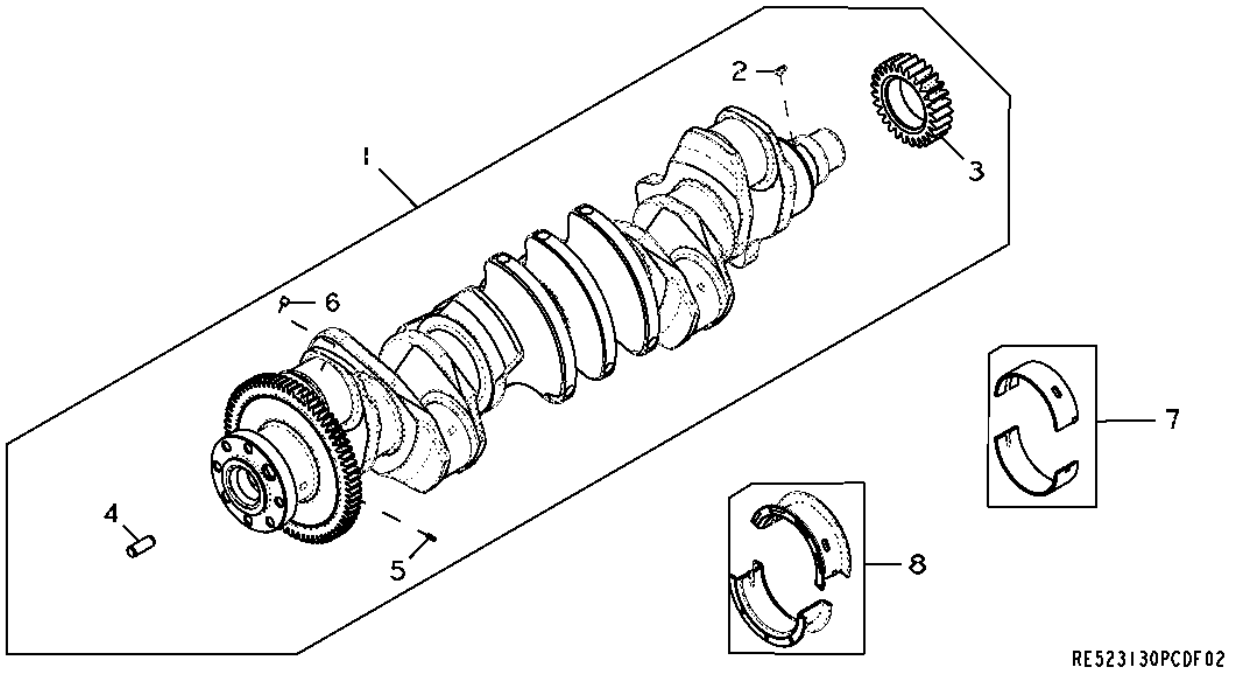

Item	*Nº peça*	*Descrição*	*Qtde*	*Nº série motor*	*Notas*
1	RE540429	Virabrequim	1		(MARKED R526075)
2	R120752	Chave	1		
3	R104587	EngrEnagem	1		
4	R41934	Pino de centragem	1		
5	34M7089	Pino elástico	1		
6	AT107510	Plugue	1		
7	RE529319	Rolamento	6		(KIT R519427 AND R519428)
8	RE529320	Rolamento axial	1		(KIT R519429 AND R519430)

4801 CONNECTING RODS AND PISTONS
4801 BIELLES ET PISTONS
4801 CONNECTING RODS AND PISTONS
4801 CONNECTING RODS AND PISTONS
4801 BIELA Y PISTONES

RE523131PCDG01 A.1

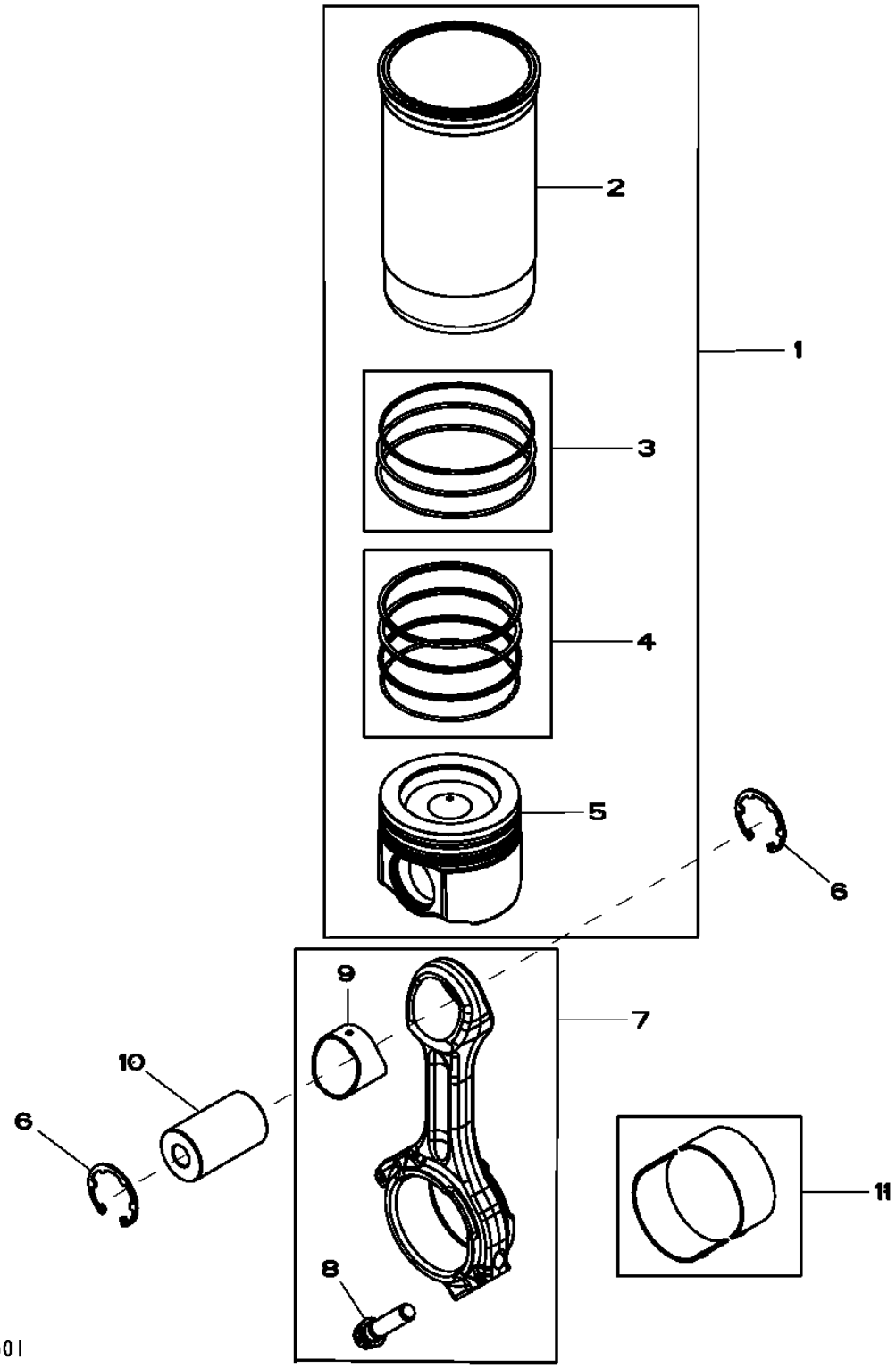

Item	Nº peça	Descrição	Qtde	Nº série motor	Notas
1	RE531072	Kit pistão e camisa	6		
2	.....	Camisa de cilindro	1		(ORDER RE531072)
3	AR98850	Kit - anel o	1		PACKG (3)
4	RE531077	Kit anéis de pistão	1		PACKG (3)
5	.....	Pistão	1		(MARKED RE529264) (ORDER RE531072)
6	R519640	Anel de pressão	12		
7	RE535554	Biela	6		
	SE501759	Biela remanufaturada	6		(JOHN DEERE REMAN)
8	R501035	Parafuso sextavado	2		
9	R74008	Bucha	1		
10	R517073	Pino do Pistão	6		
11	RE529318	Rolamento	6		

4901 ROCKER ARM, SHAFT, TAPPET, PUSH ROD
4901 CULBUTEUR, ARBRE, POUSSOIR DE SOUPAPE, TIGE
4901 ROCKER ARM, SHAFT, TAPPET, PUSH ROD
4901 ROCKER ARM, SHAFT, TAPPET, PUSH ROD
4901 BALANCIN, ARBOL, BOTADOR, VARILLA DE EMPUJE

RE523132PCDC02 A.1

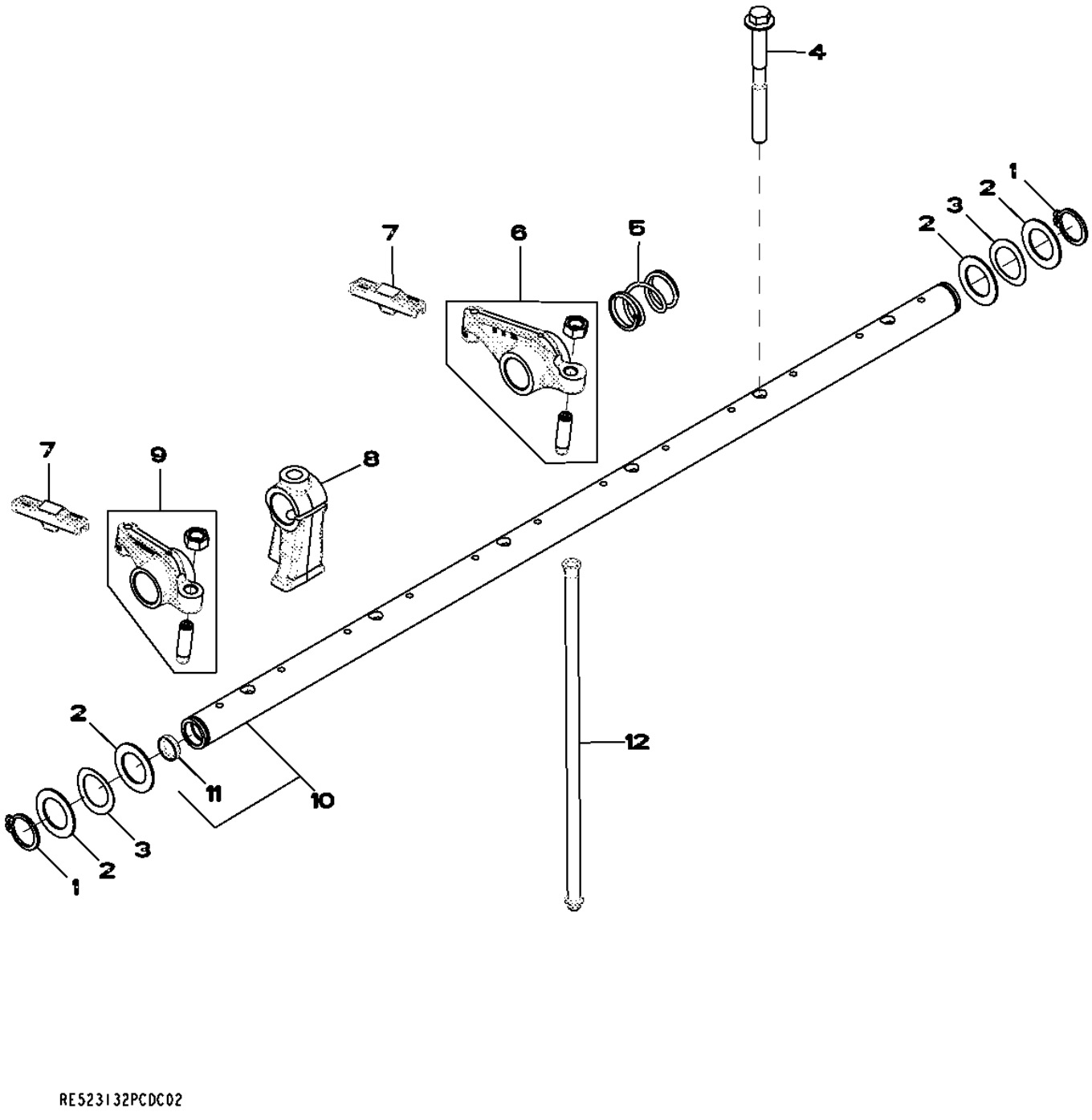

RE523132PCDC02

Item	Nº peça	Descrição	Qtde	Nº série motor	Notas
1	40M7259	Anel de pressão	2		
2	R521316	Arruela	4		
3	R35022	Arruela	2		
4	R521261	Parafuso sextavado	6		
5	R517522	Mola	5		
6	RE519802	Balancim	6		
7	R526781	Guia	12		
8	R518087	Pedestal	6		
9	RE519803	Balancim	6		
10	RE519810	Eixo do balancim	1		
11	30M7024	Plugue	2		
12	R85027	Vareta	12		

5001 (OIL PUMP)
5001 (POMPE A HUILE)
5001 (BOMBA DE ÓLEO)
5001 (МАСЛЯНЫЙ НАСОС)
5001 (BOMBA DE ACEITE)

RE523133PCDC03 A.1

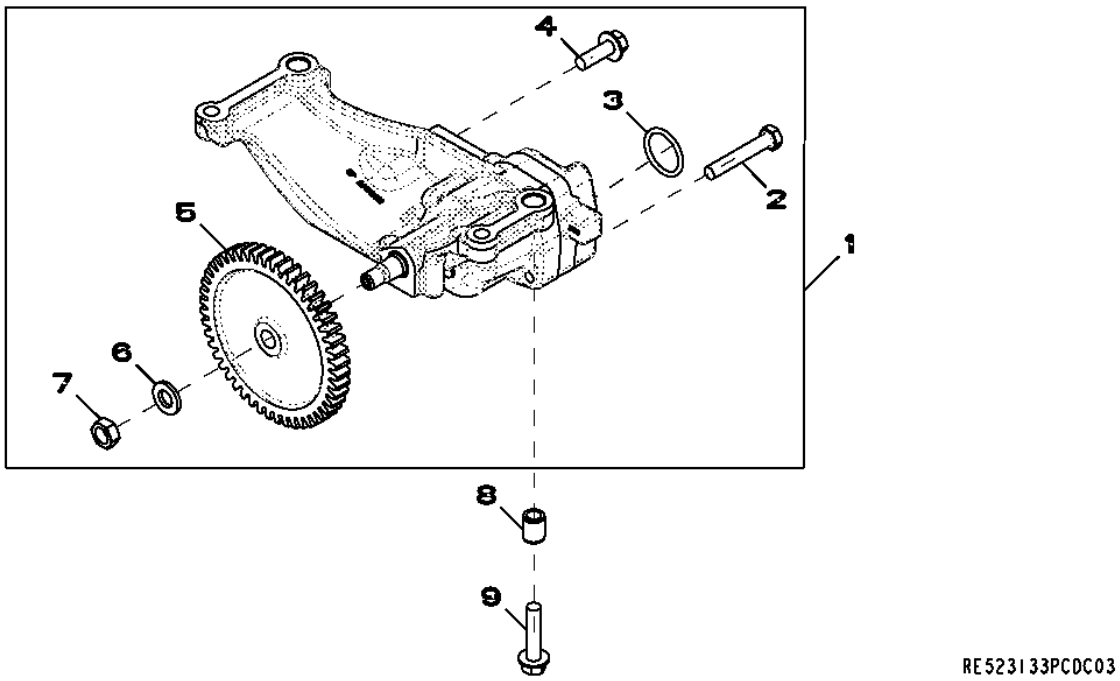

Item	*Nº peça*	*Descrição*	*Qtde*	*Nº série motor*	*Notas*
1	RE533975	Bombade óleo	1		(SUB FOR RE519513)
	SE501270	Bombade óleo remanufatur.	1		(A) MARKED R518347; REMAN FOR RE519513 OR RE533975
2	19M9399	Parafuso sextavado	2		M10 X 60
3	R71732	Anel o	1		
4	19M7786	Parafuso	1		M10 X 30
5	R526290	EngrEnagem	1		(SUB FOR R502773)
6	T21242	Arruela	1		
7	14H826	Porca	1		1/2"
8	R500642	Bucha	2		
9	19M9766	Parafuso	4		M10 X 45

(A) Gear Not Included
Pignon non compris
Engrenagem Não Incluída
Шестерня не входит в комплект
No se incluye el engranaje

5101 CYLINDER HEAD WITH VALVES
5101 CULASSE
5101 CYLINDER HEAD WITH VALVES
5101 CYLINDER HEAD WITH VALVES
5101 CULATA

RE523134PCDE08 A.1

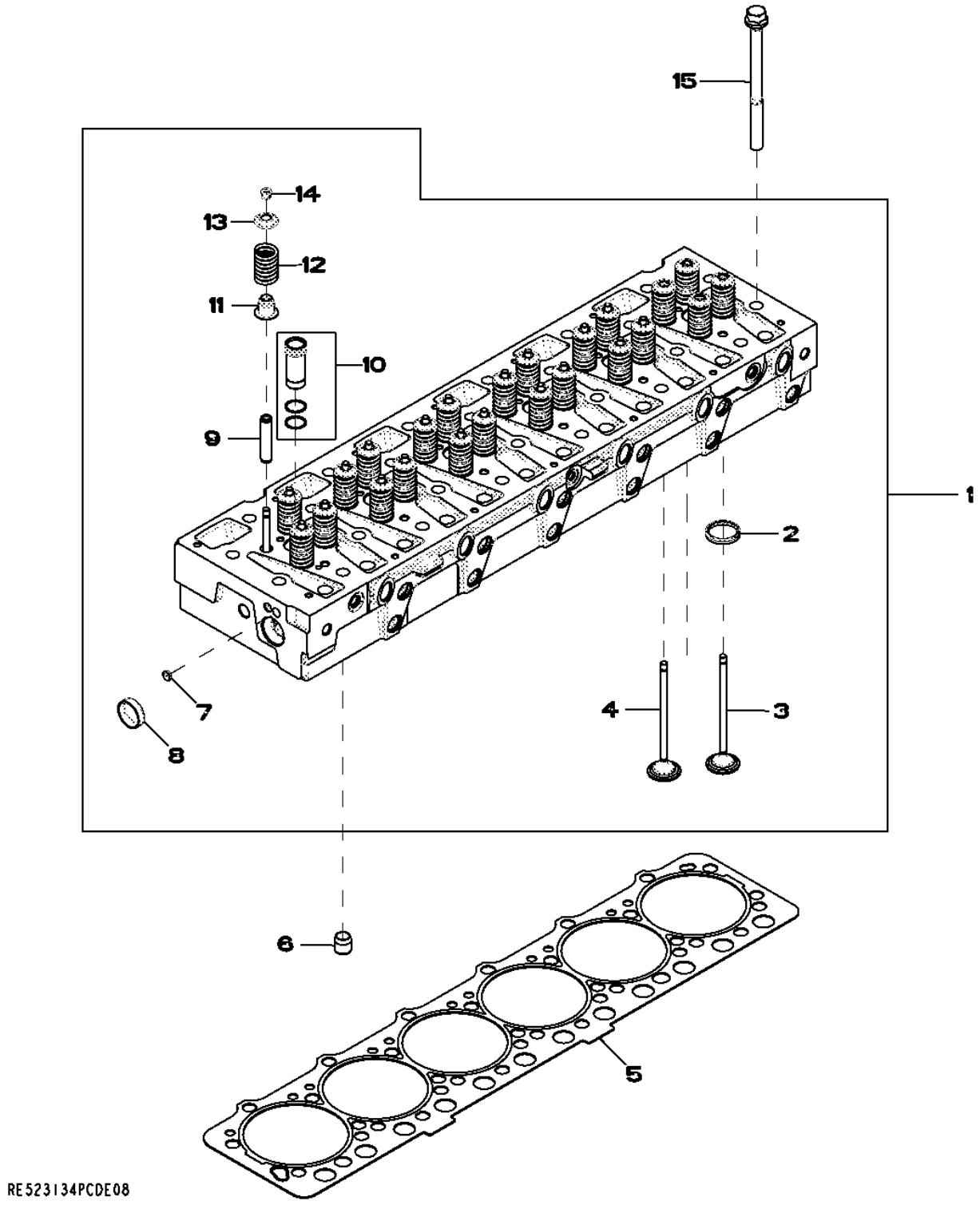

Item	Nº peça	Descrição	Qtde	Nº série motor	Notas
1	RE530370	Cabeçote	1		(INCLUDES R525541, R42340, R121322)
	SE501747	Cabeça do cilindro remanuf.	1		(REMAN FOR RE530370)
2	R527285	Inserto de assento válvula	24		
3	R520224	VálVula de escape	12		
4	R520223	VálVula de admissão	12		
5	R525541	Vedação de cilindro	1		
6	R42340	Bucha	2		
7	30M7029	Plugue	3		
8	T13519	Plugue	1		
9	R527286	Guia	24		
10	RE517435	Luva	6		
11	RE529187	Vedação	24		
12	R504235	Mola	24		
13	R518233	RetentoR	24		
14	R520798	RetentoR	48		
15	R121322	Parafuso	26		

5203 AUXILIARY DRIVE
5203 ENTRAINEMENT AUXILIAIRE
5203 AUXILIARY DRIVE
5203 AUXILIARY DRIVE
5203 TRANSMISION ADICIONAL

RE525551PCDE02 A.1

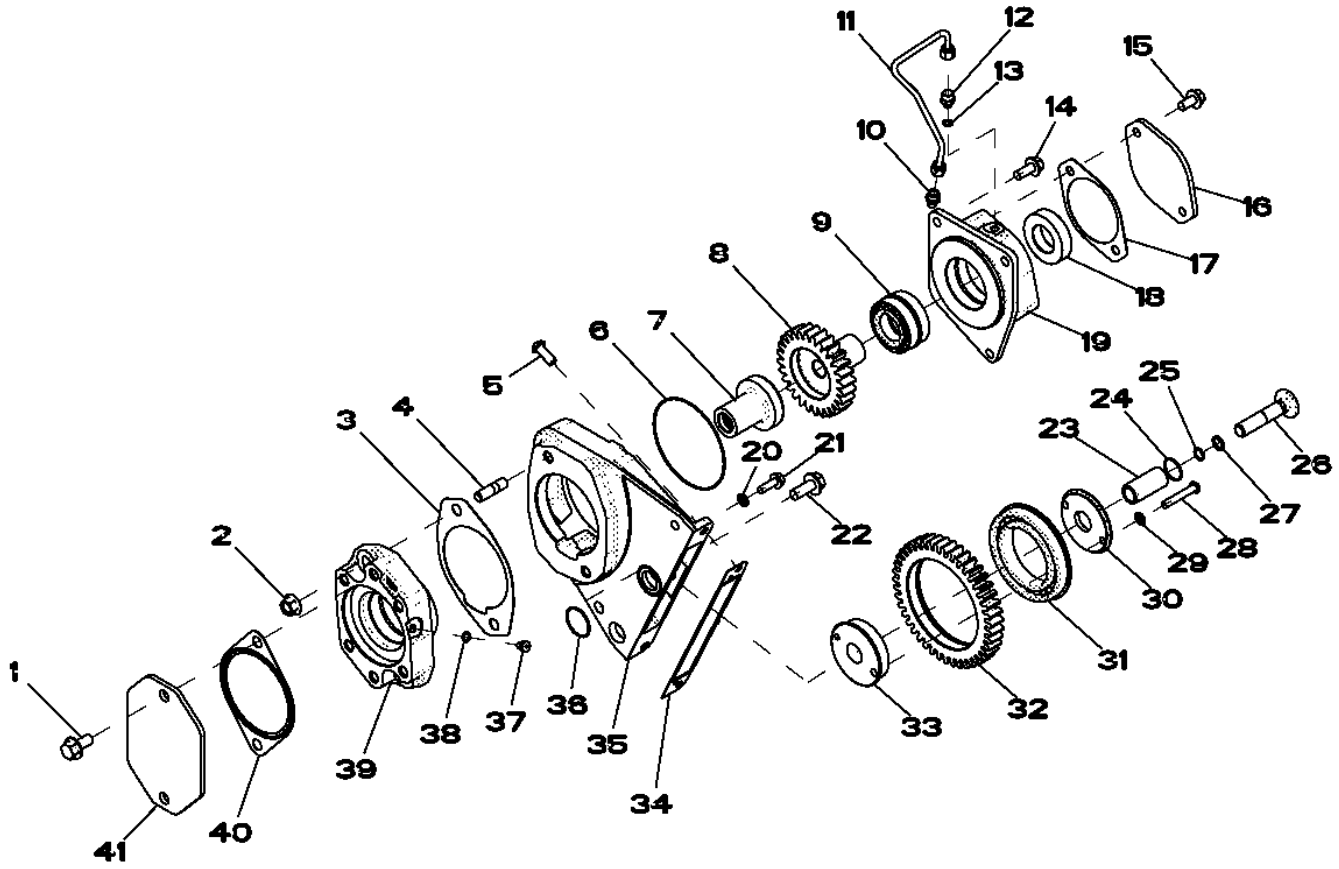

RE525551PCDE02

Item	Nº peça	Descrição	Qtde	Nº série motor	Notas
1	19M7788	Parafuso	2		M12 X 25
2	14M7299	Porca com flange	2		M12
3	R125670	Junta	1		
4	42M7069	Pino	2		
5	21M7510	Parafuso	3		M10 X 25
6	E66413	Anel o	1		
7	RE55335	EngrEnagem	1		
8	R112200	EngrEnagem	1		
9	RE22514	Rolamento cilíndRico	1		
10	RE502650	Conexão	1		
11	RE62825	Tubulação de óleo	1		
12	R119653	Adaptador	1		
13	R48693	Arruela	1		
14	19M7785	Parafuso	3		M10 X 25
15	19M7784	Parafuso	2		M10 X 20
16	R85145	Capa	1		
17	R96935	Junta	1		
18	R112203	Bucha	1		
19	R520291	Carcaça	1		
20	R116022	Vedação	1		
21	19M8999	Parafuso	1		M8 X 25
22	19M7789	Parafuso	1		M12 X 30
23	R116408	Eixo	1		
24	T106370	Anel o	1		
25	R68718	Anel o	1		
26	R133900	Parafuso	1		
27	R394R	Anel o	1		
28	21M7473	Parafuso	1		M8 X 50
29	R116022	Vedação	1		
30	R116401	Suporte	1		
31	RE65939	EngrEnagem cil. reta	1		
32	RE65939	EngrEnagem cil. reta	1		
33	R520285	Suporte	1		
34	R524822	Junta	1		
35	R520292	Carcaça	1		
36	T145293	Anel o	1		
37	TH101443	Tampão	1		
38	R48693	Arruela	1		
39	R520295	Carcaça	1		
40	R96934	Junta	1		
41	R85144	Capa	1		

5708 WATER PUMP INLET
5708 ENTREE DE LA POMPE A EAU
5708 WATER PUMP INLET
5708 WATER PUMP INLET
5708 ENTRADA DE BOMBA DE AGUA

RE532489PCDA02 A.1

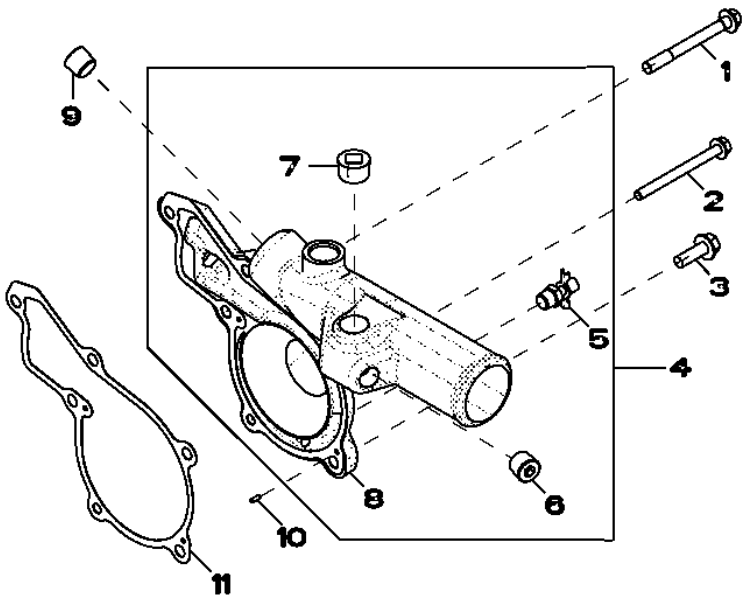

RE532489PCDA02

Item	*Nº peça*	*Descrição*	*Qtde*	*Nº série motor*	*Notas*
1	R134414	Parafuso	3		
2	R504604	Parafuso	1		
3	19M7786	Parafuso	2		M10 X 30
4	RE523340	Conexão da Bombade água	1		
5	AT13740	VálVula de dreno	1		
6	RE57836	Tampão	2		
7	15H690	Tampão	1		3/4"
8	R518239	Capa	1		
9	RE57836	Tampão	1		
10	R11086	Pino de centragem	2		
11	R119383	Junta	1		

5929 Oil Filter/Oil Cooler (- 001084)
5929 Filtre à huile/refroidisseur d'huile (- 001084)
5929 Filtro de Óleo/Resfriador de Óleo (- 001084)
5929 Масляный фильтр/маслоохладитель (- 001084)
5929 Filtro de aceite/enfriador de aceite (- 001084)

RE534459PCDA01 A.1

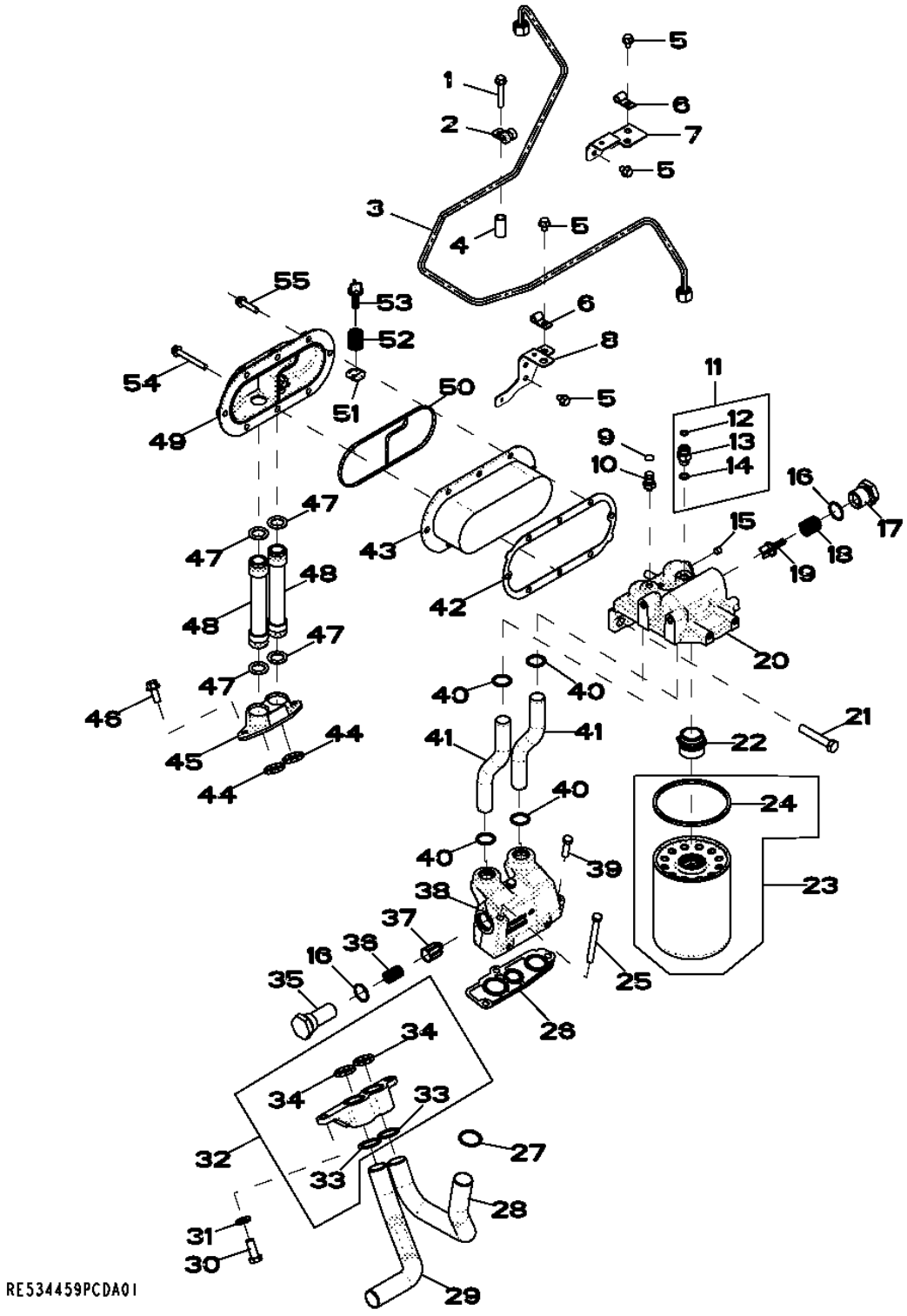

Item	Nº peça	Descrição	Qtde	Nº série motor	Notas
1	19M8319	Parafuso	1		M8 X 50
2	T78974	Braçadeira	1		
3	RE534452	Tubulação de óleo	1		
4	28H1527	Espaçador	1		0.493" X 0.675" X 1-3/8"
5	RE524730	Parafuso sextavado	6		
6	T13814	Braçadeira	2		
7	RE525963	Apoio	1		
8	RE529920	Apoio	1		
9	T217790	Etiqueta	1		
10	AT306133	Conexão	1		
11	RE522616	Conexão	1		
12	R63548	Anel o	1		
13	38H5002	Adaptador	1		
14	51M7095	Anel o	1		11.300 X 2.200 mm
15	RE71255	Tampão	1		
16	U17409	Anel o	2		
17	R117073	Tampão	1		
18	R98064	Mola	1		
19	R500055	VálVula	1		
20	R526836	Base	1		
21	19M7753	Parafuso sextavado	2		M12 X 70
22	R518382	Adaptador	1		
23	RE521420	Filtro de óleo	1		
24	R43660	Junta de vedação	1		
25	19H3445	Parafuso sextavado	2		3/8" X 3-3/4"
26	R119847	Junta	1		
27	R71732	Anel o	1		
28	R518376	Tubo de óleo	1		
29	R524512	Tubo de óleo	1		
30	19M3205	Parafuso sextavado	2		M12 X 30
31	24M7240	Arruela	2		13 X 25 X 3 mm
32	RE524007	Adaptador	1		
33	R71732	Anel o	2		
34	R504669	Vedação	2		
35	R129821	Tampão	1		
36	R500330	Mola	1		
37	R124186	VálVula de alíVio de press.	1		
38	R520912	Carcaça	1		
39	19H3239	Parafuso sextavado	1		3/8" X 1-1/4"
40	R47153	Anel o	4		
41	R520869	Tubo	2		
42	RE524105	Junta	1		
43	AR55394	ResfRiadoR de óleo	1		
44	R504669	Vedação	2		
45	R518353	Adaptador	1		
46	19M7785	Parafuso	2		M10 X 25
47	R505146	Anel o	4		
48	RE515781	Tubo de óleo	2		
49	R504289	Capa	1		
50	R526807	Vedação	1		
51	R504670	RetentoR	1		
52	R98064	Mola	1		
53	R500055	VálVula	1		
54	19M7802	Parafuso	1		M8 X 65
55	19M7897	Parafuso	7		M8 X 35

5922 Oil Filter/Oil Cooler (001326 -)
5922 Filtre à huile/refroidisseur d'huile (001326 -)
5922 Filtro de Óleo/Resfriador de Óleo (001326 -)
5922 Масляный фильтр/маслоохладитель (001326 -)
5922 Filtro de aceite/enfriador de aceite (001326 -)

RE528926PCDK02 A.1

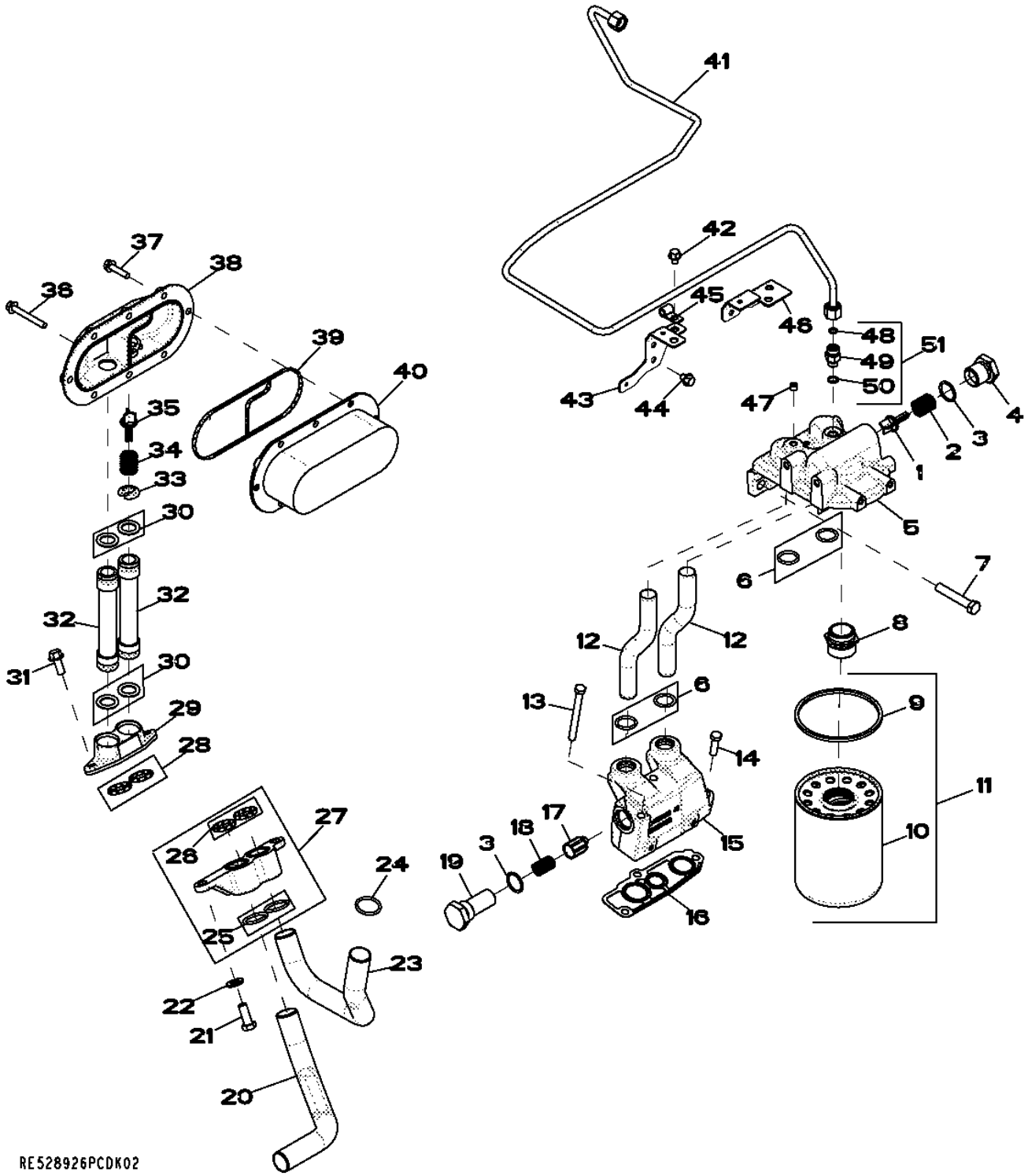

Item	Nº peça	Descrição	Qtde	Nº série motor	Notas
1	R500055	VálVula	1		
2	R98064	Mola	1		
3	U17409	Anel o	2		
4	R117073	Tampão	1		
5	R520824	Base	1		(ORDER R526836)
6	R47153	Anel o	4		
7	19M7753	Parafuso sextavado	2		M12 X 70
8	R104621	Adaptador	1		(ORDER R518382)
9	R43660	Junta de vedação	1		
10	.....	Elemento de filtro	1		(ORDER RE521420) NSEP
11	RE521420	Filtro de óleo	1		
12	R520869	Tubo	2		
13	19H3445	Parafuso sextavado	2		3/8" X 3-3/4"
14	19H3239	Parafuso sextavado	1		3/8" X 1-1/4"
15	R520912	Carcaça	1		
16	R119847	Junta	1		
17	R124186	VálVula de alíVio de press.	1		
18	R500330	Mola	1		
19	R129821	Tampão	1		
20	R524512	Tubo de óleo	1		(SUB FOR R116718)
21	19M3205	Parafuso sextavado	2		M12 X 30
22	24M7240	Arruela	2		13 X 25 X 3 mm
23	R518376	Tubo de óleo	1		
24	R71732	Anel o	1		
25	R71732	Anel o	2		
26	R504669	Vedação	2		
27	RE524007	Adaptador	1		
28	R504669	Vedação	2		
29	R518353	Adaptador	1		
30	R505146	Anel o	4		
31	19M7785	Parafuso	2		M10 X 25
32	RE515781	Tubo de óleo	2		
33	R504670	RetentoR	1		
34	R98064	Mola	1		
35	R500055	VálVula	1		
36	19M7802	Parafuso	1		M8 X 65
37	19M7897	Parafuso	7		M8 X 35
38	R504289	Capa	1		
39	R504668	Vedação	1		(ORDER R526807)
40	RE524105	Junta	1		
41	RE524954	Tubulação	1		(ORDER RE531858)
42	RE524730	Parafuso sextavado	6		
43	RE529920	Apoio	1		(SUB FOR RE525962)
44	R520881	Parafuso sextavado	1		
45	T13814	Braçadeira	2		
46	RE525963	Apoio	1		
47	RE71255	Tampão	1		
48	R63548	Anel o	1		
49	38H5002	Adaptador	1		
50	51M7095	Anel o	1		11.300 X 2.200 mm
51	RE58294	Adaptador	1		(ORDER RE522616)
..	AR55394	ResfRiadoR de óleo	1		

6293 ALTERNATOR MOUNTING
6293 SUPPORT DE L'ALTERNATEUR
6293 ALTERNATOR MOUNTING
6293 ALTERNATOR MOUNTING
6293 SOPORTE DEL ALTERNADOR

RE524891PCDA02 A.1

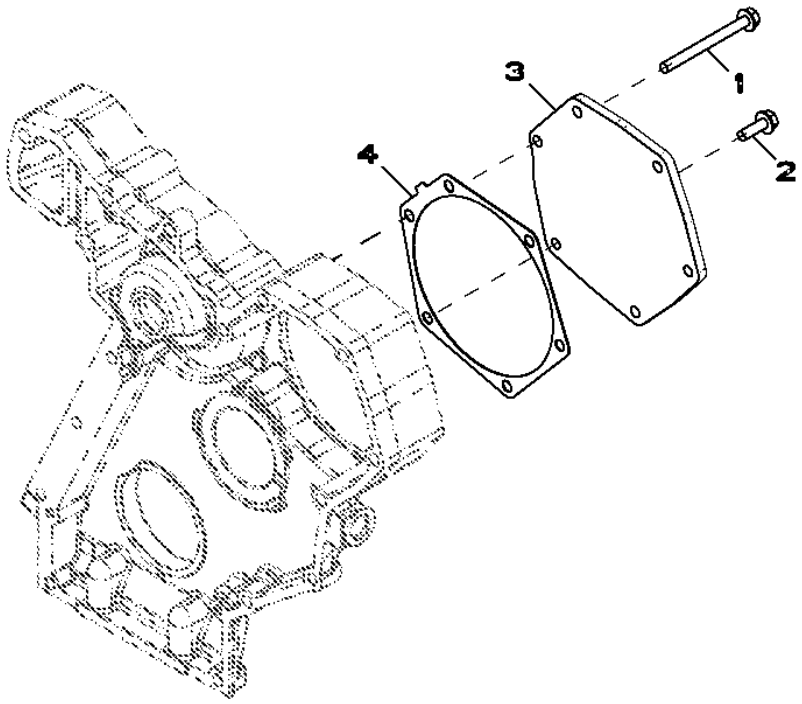

Item	*Nº peça*	*Descrição*	*Qtde*	*Nº série motor*	*Notas*
1	19M7913	Parafuso	5		M8 X 90
2	19M7867	Parafuso	1		M8 X 25
3	R520135	Capa	1		
4	R502011	Junta	1		

6550 Turbocharger / Lines (- 001084)
6550 Turbocompresseur / conduites (- 001084)
6550 Linhas do Turbocompressor (- 001084)
6550 Турбонагнетатель / Трубопроводы (- 001084)
6550 Turbocompresor / Tuberías (- 001084)

RE536913PCDB02 A.1

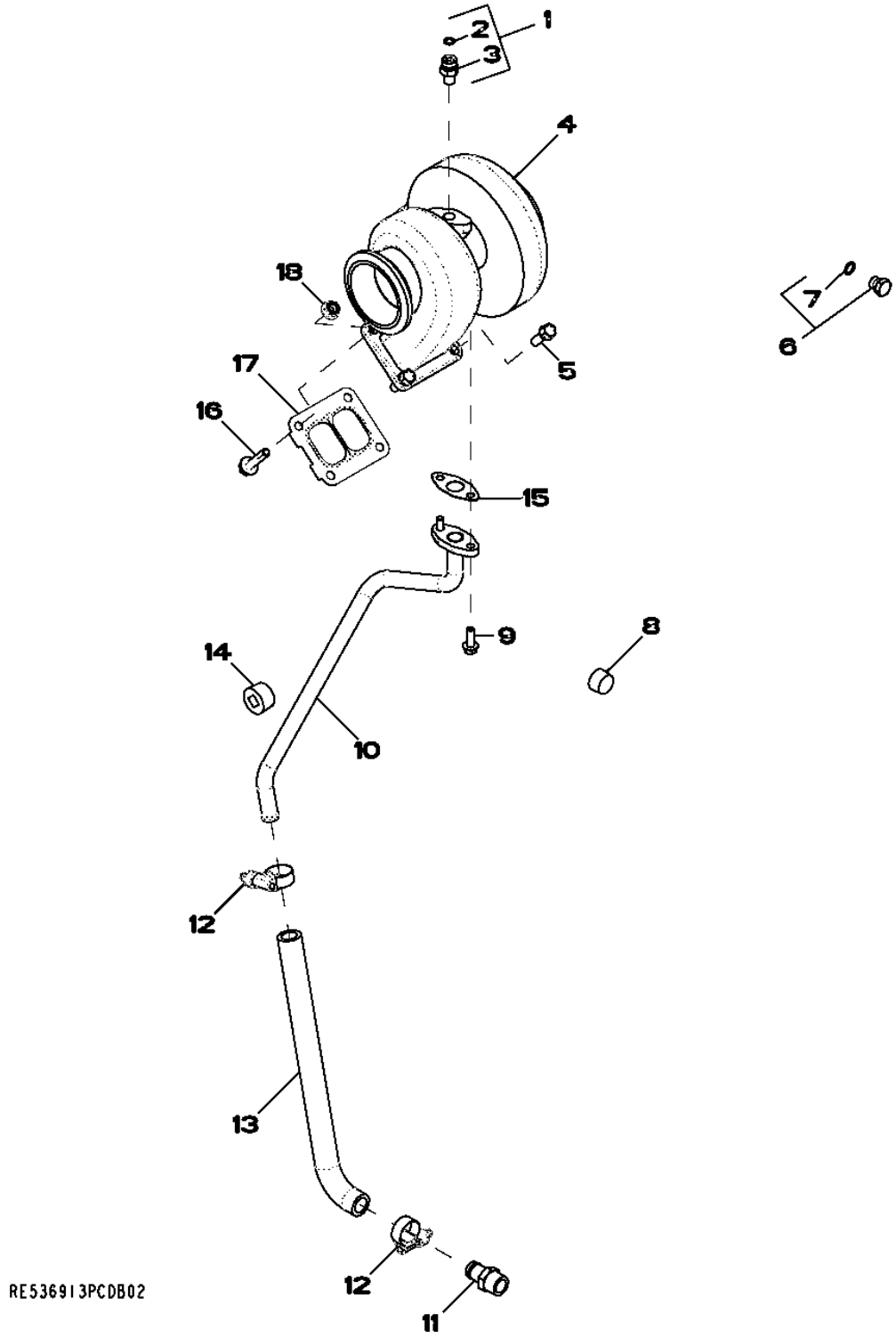

Item	Nº peça	Descrição	Qtde	Nº série motor	Notas
1	RE532539	Conexão	1		
2	R63548	Anel o	1		
3	M87733	Adaptador	1		
4	RE531288	TurboalimenTador	1		
	SE502374	TurboalimenTador remanufaT.	1		(REMAN FOR RE531288)
5	R520121	Parafuso sextavado	2		
6	RE46684	Tampão	1		
7	51M7041	Anel o	1		11.300 X 2.200 mm
8	15H690	Tampão	1		3/4"
9	N275830	Parafuso	2		
10	RE531903	Tubulação de óleo	1		
11	RE524539	Conexão	1		
12	R524513	Abraçadeira para mangueira	2		
13	R522096	Mangueira	1		
14	15H686	Tampão	1		1"
15	R521158	Junta	1		
16	R519484	Parafuso sextavado	2		
17	R89879	Junta	1		
18	14M7296	Porca com flange	2		M10

6523 Turbocharger (001326 -)
6523 Turbocompresseur (001326 -)
6523 Turbocompressor (001326 -)
6523 Турбонагнетатель (001326 -)
6523 Turbocompresor (001326 -)

RE527188PCDH03 A.1

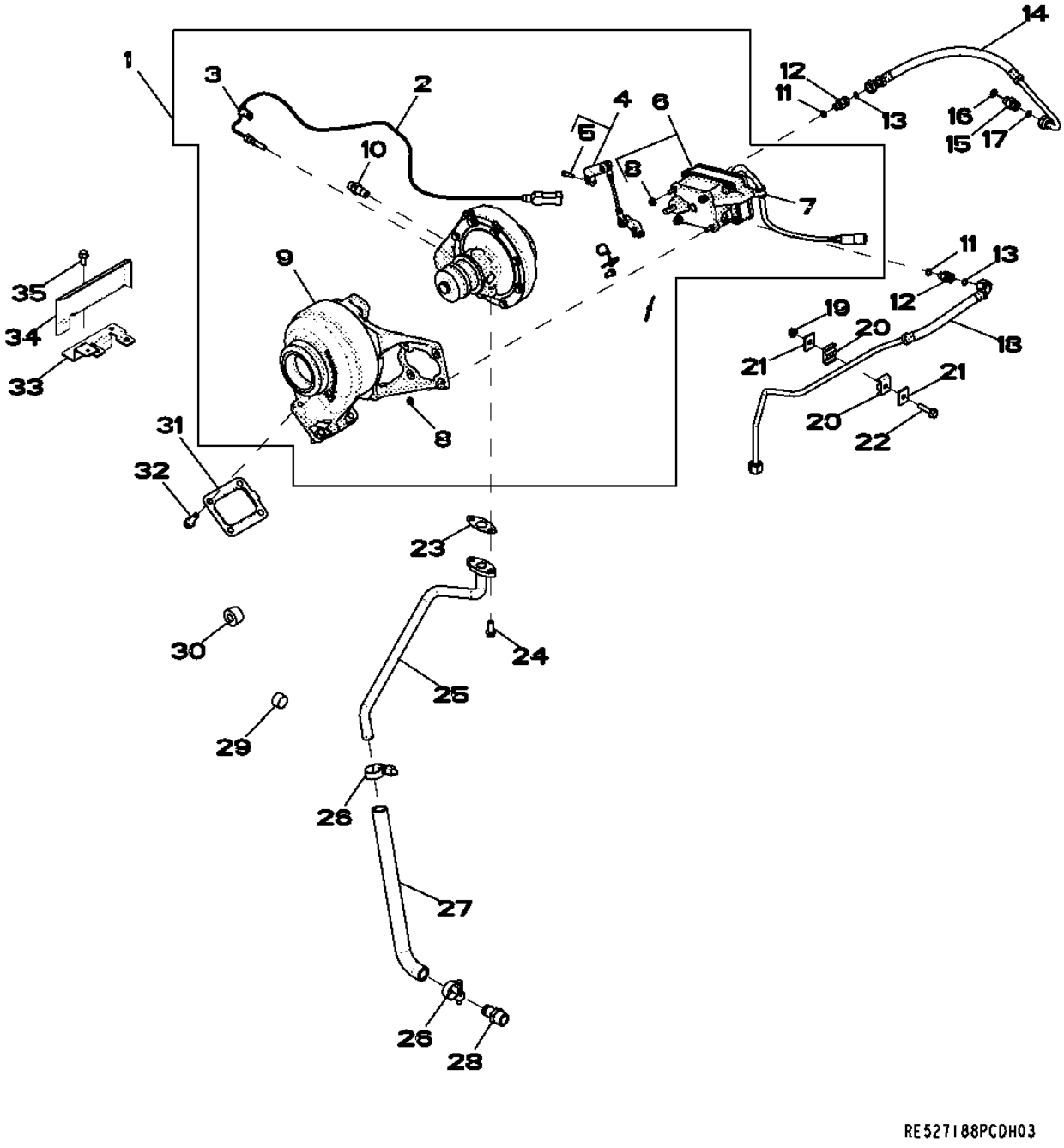

Item	*Nº peça*	*Descrição*	*Qtde*	*Nº série motor*	*Notas*
1	RE535698	TurboalimenTador	1		(INCLUDES RE535990) (SUB FOR RE534529)
	SE502347	TurboalimenTador remanufaT.	1		(REMAN FOR RE535698)
	RE534529	TurboalimenTador	1		(INCLUDES RE523819) (SUB RE535698)
2	RE523319	SenSor	1		
3	R524453	Braçadeira	3		
4	RE535990	Articulação	1		(A) (USE WITH RE535698 AND RE538120) (MARKED 177665)
	RE523819	Articulação	1		(B) (USE WITH RE534529) (MARKED 175505 AND 175506)
5	RE528219	Parafuso c/arruela	2		
6	RE523491	Atuador	1		
7	R521407	Braçadeira	1		
8	E63524	Porca	4		
9	RE538120	Kit do turboalimentador	1		(USE WITH RE535990)
10	RE524231	Conexão	1		
11	51M7040	Anel o	1		9.300 X 2.200 mm
12	38H5008	Adaptador	1		
13	T77613	Anel o	1		
14	RE526292	Tubulação	1		
15	38H5002	Adaptador	1		
16	51M7041	Anel o	1		11.300 X 2.200 mm
17	T77613	Anel o	1		
18	RE531783	Tubulação	1		(SUB FOR RE528829)
19	14M7298	Porca com flange	1		M8
20	H128515	Braçadeira	2		
21	H121163	Correia	2		
22	19M8291	Parafuso	1		M8 X 35
23	R521158	Junta	1		
24	N275830	Parafuso	2		
25	RE531903	Tubulação de óleo	1		(SUB FOR RE527319)
26	R524513	Abraçadeira para mangueira	2		
27	R522096	Mangueira	1		
28	RE524539	Conexão	1		
29	15H690	Tampão	1		3/4"
30	15H686	Tampão	1		1"
31	R92097	Junta	1		
32	R520121	Parafuso sextavado	4		
33	RE528831	Apoio	1		
34	R520786	Proteção térmica	1		
35	19M7866	Parafuso	2		M8 X 20

(A) Ball Joint Style
Type joint à rotule
Estilo Junta Esférica
Вариант с шаровым шарниром
Tipo junta de rótula

(B) Pin Joint Style
Type joint d'axe
Estilo Junta de Pino
Вариант с болтовым шарниром
Tipo junta de pasador

7702 TIMING GEAR COVER
7702 COUVERCLE DE DISTRIBUTION
7702 TIMING GEAR COVER
7702 TIMING GEAR COVER
7702 TAPA DE LA DISTRIBUCION

RE527932PCDD02 A.1

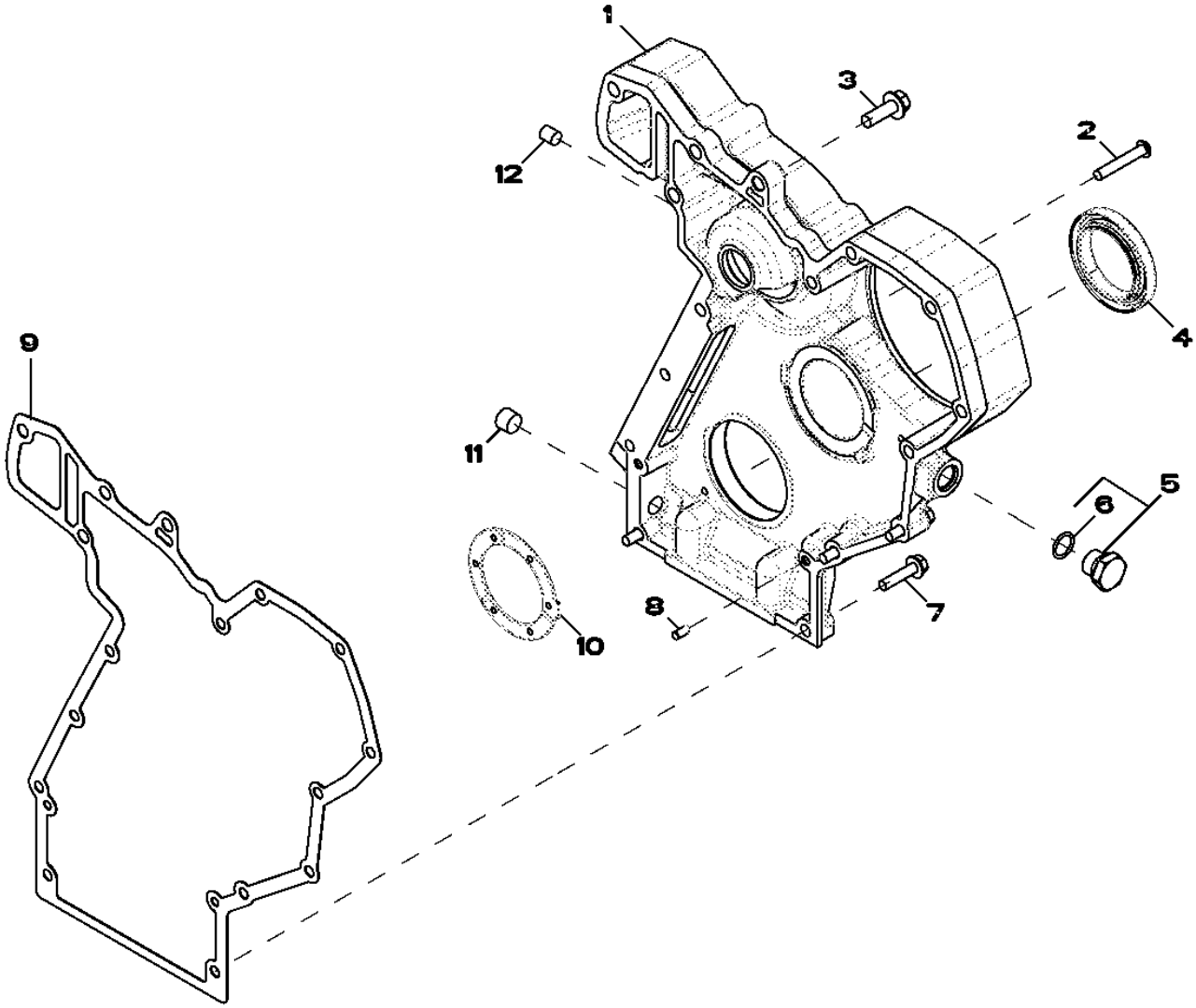

RE527932PCDD02

Item	Nº peça	Descrição	Qtde	Nº série motor	Notas
1	R520468	Capa	1		
2	21M7473	Parafuso	2		M8 X 50
3	19M7786	Parafuso	1		M10 X 30
4	RE542195	Vedação	1		(SUB FOR RE529775)
5	RE517370	Conexão	1		
6	51M7044	Anel o	1		17.300 X 2.200 mm
7	19M8291	Parafuso	3		M8 X 35
8	F1743R	Pino de centragem	2		
9	R119384	Junta	1		
10	R504811	Arruela	1		
11	15H666	Tampão	1		3/8"
12	R98527	Filtro	1		

7899 WITHOUT AIR COMPRESSOR
7899 SANS COMPRESSEUR D AIR
7899 WITHOUT AIR COMPRESSOR
7899 WITHOUT AIR COMPRESSOR
7899 SIN COMPRESOR DE AIRE

RE523150PCDB03 A.1

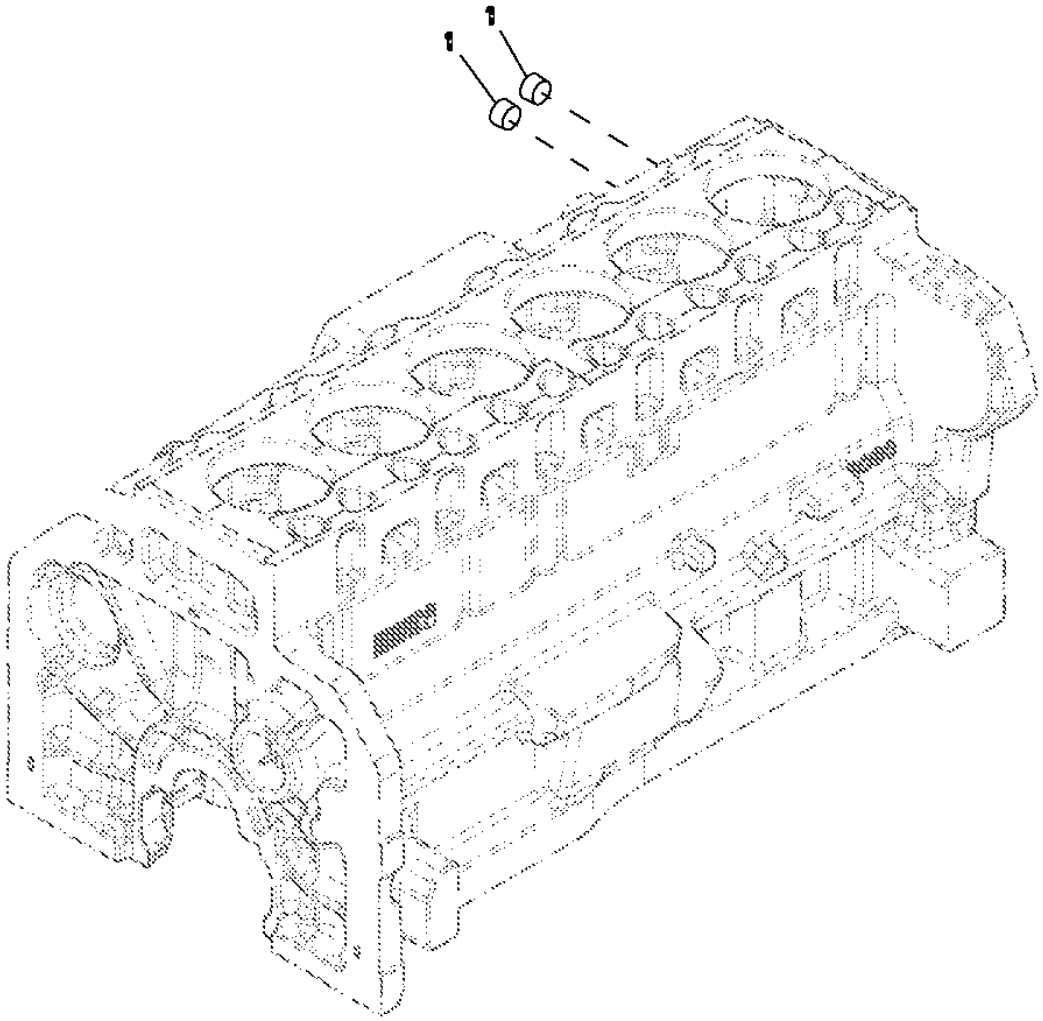

Item	*Nº peça*	*Descrição*	*Qtde*	*Nº série motor*	*Notas*
1	15H690	Tampão	2		3/4"

8499 WIRING HARNESS
8499 FAISCEAU DE CABLES
8499 WIRING HARNESS
8499 WIRING HARNESS
8499 GRUPO DE CABLES

RE525372PCDC04 A.1

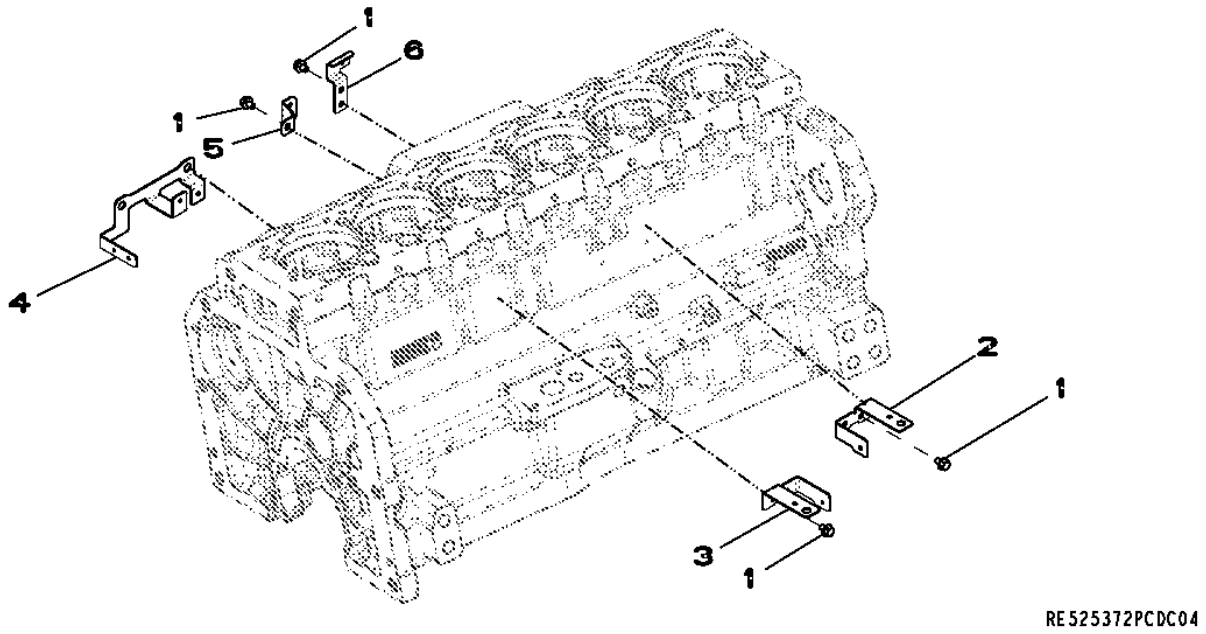

Item	*Nº peça*	*Descrição*	*Qtde*	*Nº série motor*	*Notas*
1	RE524730	Parafuso sextavado	10		
2	R522799	Apoio	1		
3	R522797	Apoio	1		
4	R522014	Apoio	1		
5	R522798	Apoio	4		
6	R521288	Apoio	1		

8997 Exhaust Gas Recirculation (EGR) - Plug (- 001084)
8997 Recirculation des gaz d'échappement (EGR) - connecteur (- 001084)
8997 Recirculação do Gás de Escape (EGR) - Bujão (- 001084)
8997 Система рециркуляции выхлопных газов (EGR) — заглушка (- 001084)
8997 Recirculación de gases de escape (EGR) (- 001084)

8997_RE532635_PCD A.1

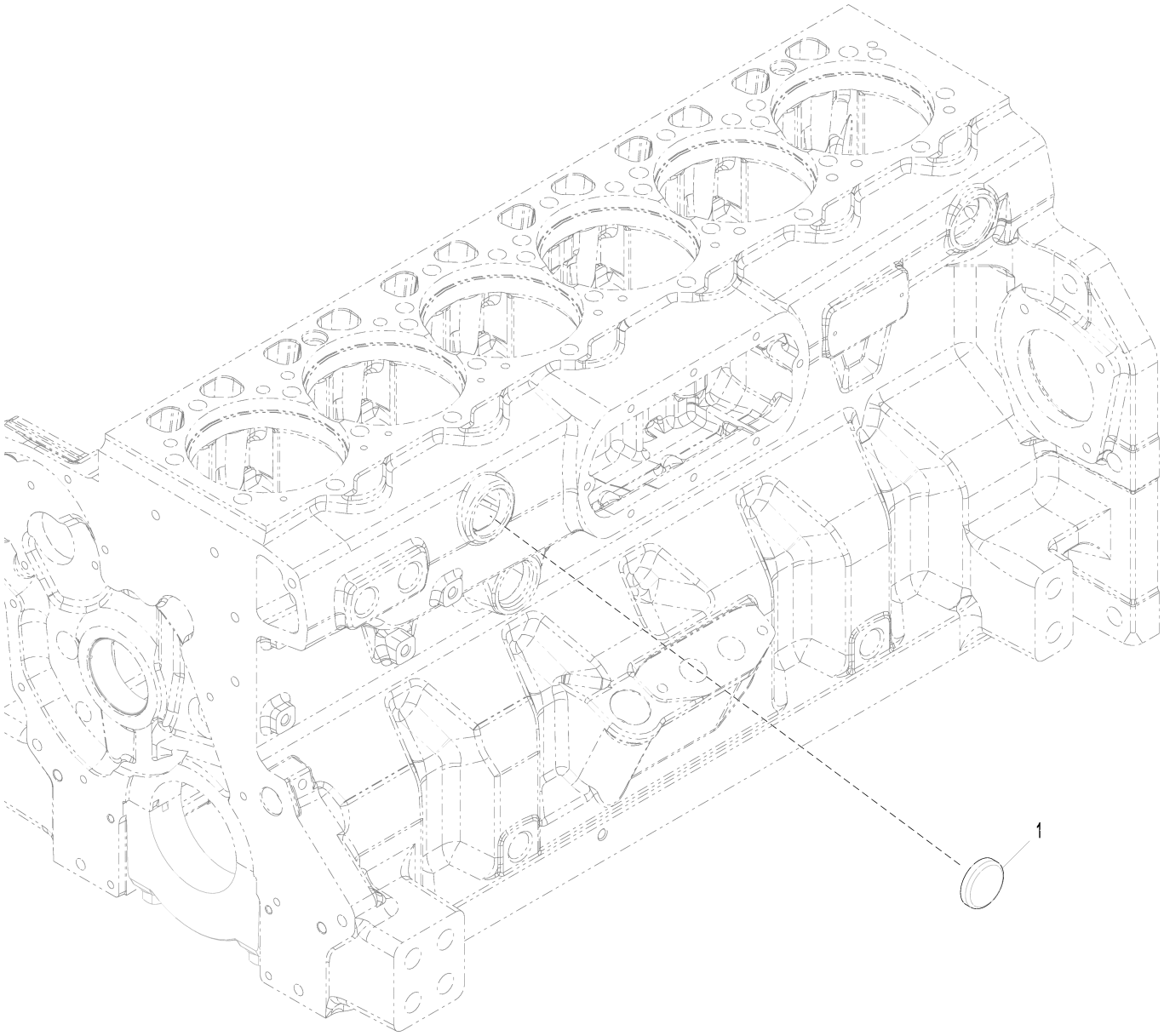

8997_RE532635_PCD

Item	*Nº peça*	*Descrição*	*Qtde*	*Nº série motor*	*Notas*
1	R43409	Plugue	1		

8910 Exhaust Gas Recirculation Valve (001326 -)
8910 Soupape de recirculation des gaz d'échappement (001326 -)
8910 Válvula de Recirculação do Gás de Escape (001326 -)
8910 Клапан рециркуляции выхлопных газов (001326 -)
8910 Válvula de recirculación de gases de escape (001326 -)

RE532839PCDB02 A.1

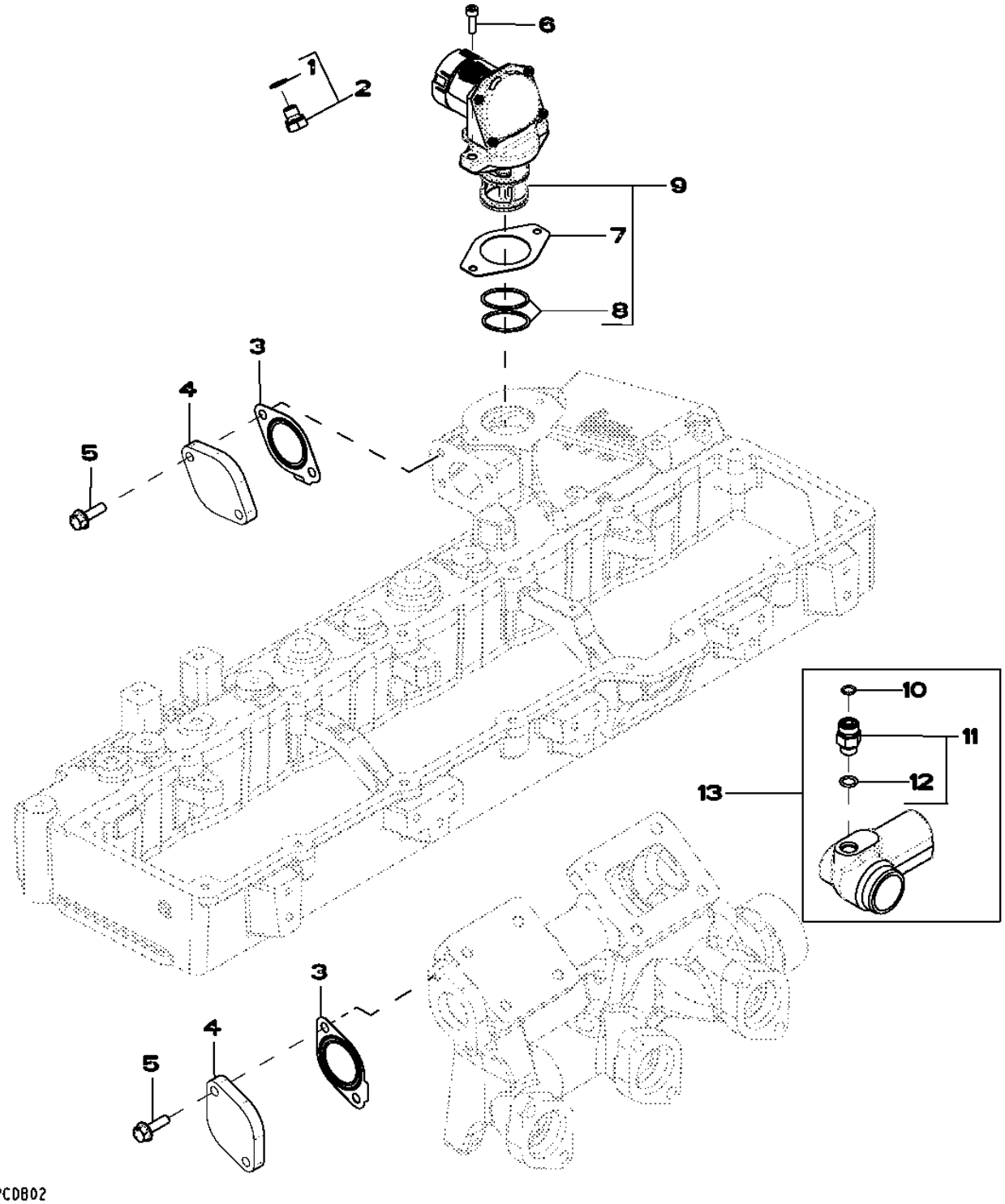

Item	Nº peça	Descrição	Qtde	Nº série motor	Notas
1	R520852	Arruela	1		
2	RE528232	Tampão	1		(ALSO ORDER R520852)
3	R518619	Junta	2		
4	R524329	Flange	2		
5	R519439	Parafuso sextavado	4		
6	19M8627	Parafuso	2		M6 X 20
7	R519398	Junta	1		
8	R519989	Anel o	2		
9	RE537144	VálVula reciclag gás exaust	1		(SUB FOR RE528297)
10	T77613	Anel o	1		
11	38H5002	Adaptador	1		(ALSO ORDER T77613)
12	51M7041	Anel o	1		11.300 X 2.200 mm
13	RE533018	Coletor de água	1		

9801 LIFT STRAPS
9801 OEILLETS DE LEVAGE
9801 TIRANTES DE ELEVAÇÃO
ПОДЪЕМНЫЕ СТРОПЫ 9801
9801 CINTAS DE ELEVACION

RE523156PCDC03 A.1

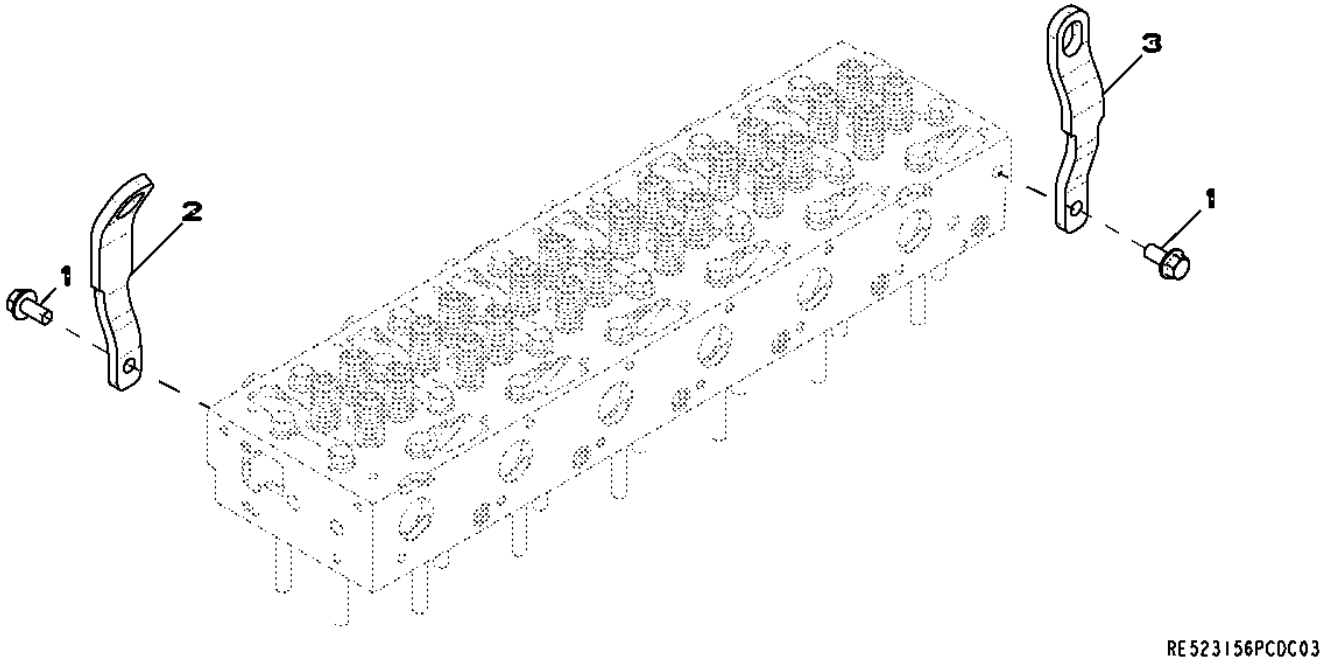

Item	*Nº peça*	*Descrição*	*Qtde*	*Nº série motor*	*Notas*
1	19M8832	Parafuso	2		M14 X 30
2	R520755	Correia	1		
3	R520718	Correia	1		

Ether Starting Aid Kit
Kit d'aide au démarrage à l'éther
Kit de Auxílio de Partida a Éter
Комплект эфирного средства облегчения пуска
Juego de fluido auxiliar de arranque

TX1051141 A.1

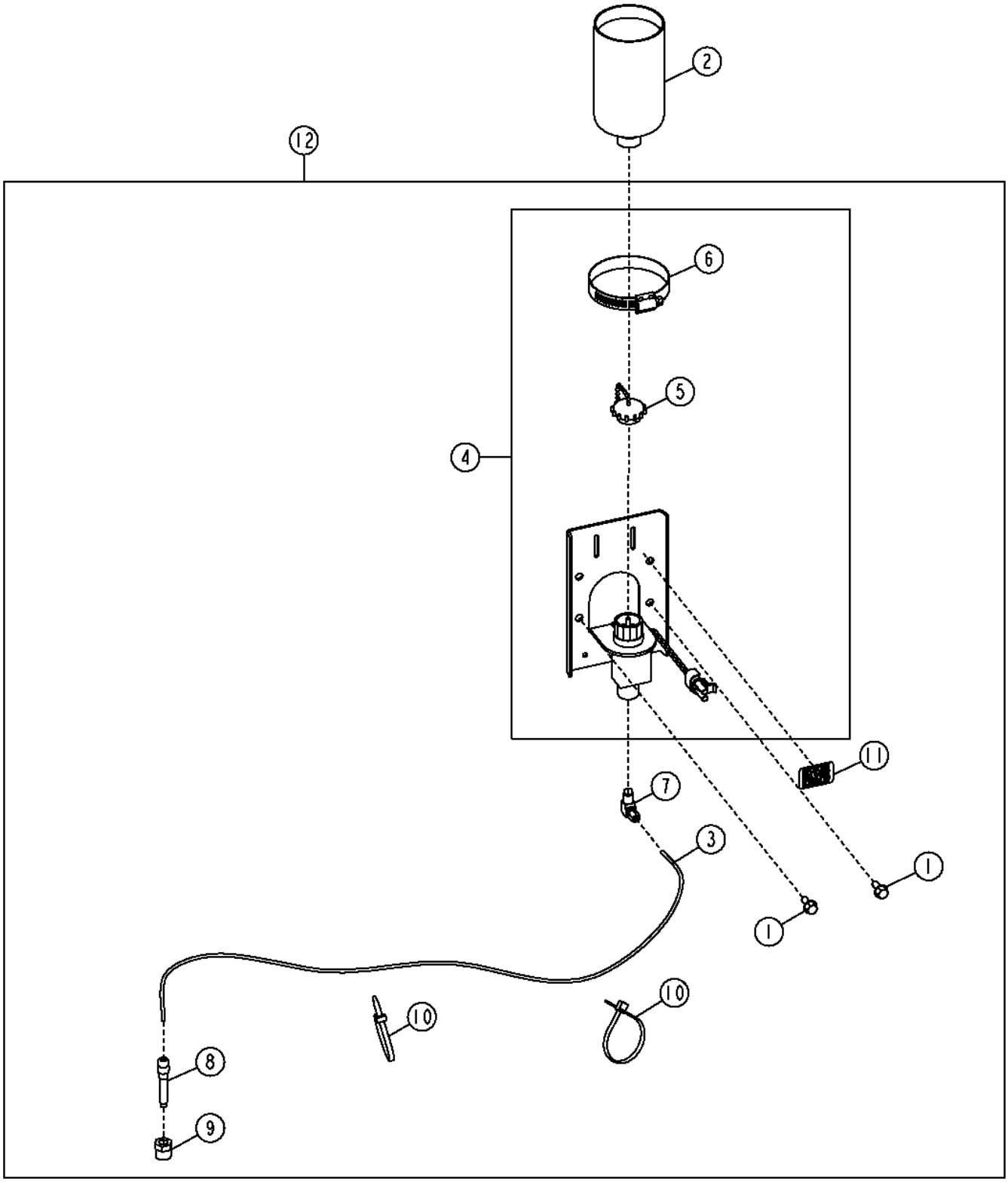

Item	*Nº peça*	*Descrição*	*Qtde*	*Nº série*	*Notas*
1	19M7775	Parafuso	2		M6 X 16
2	AT171162	Fluido p/ partida	1		
3	.....	Tubo	1		(MAKE FROM T78593) (CTL 2.7 ft.)
4	AT345746	Solenóide	1		
5	AT171539	Tampa	1		
6	TY22472	Braçadeira	1		
7	AT358852	Conexão em ângulo	1		
8	AT358934	Bico	1		
9	N30405	Adaptador	1		
10	R44302	Cinta	2		
11	T42170	Etiqueta	1		Importante - Éter
12	**AT338243**	**Kit - instalação de campo**	**1**		**Pacotes de Produto**

Engine Block Coolant Heater (110 Volt)
Réchauffeur de liquide de refroidissement de bloc-moteur (110 V)
Aquecedor do Líquido de Arrefecimento do Bloco do Motor (110 V)
Нагреватель охлаждающей жидкости блока двигателя (110 В)
Calentador de refrigerante de bloque de motor (110 voltios)

TX1037684 A.1

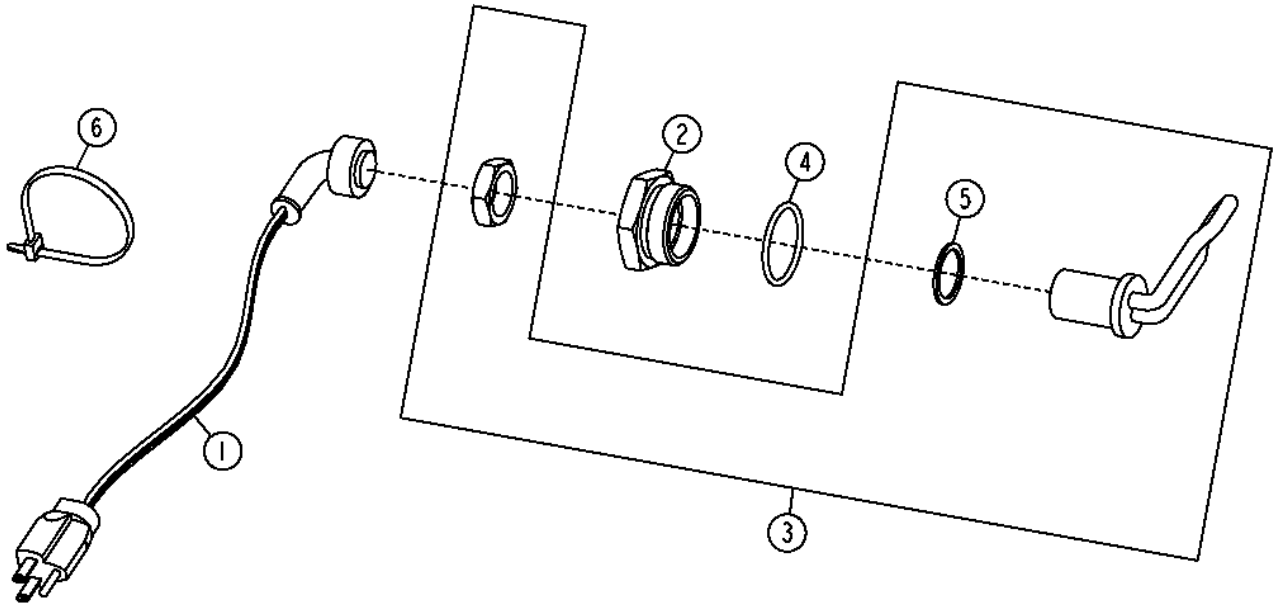

TX1037684

Item	*Nº peça*	*Descrição*	*Qtde*	*Nº série*	*Notas*
1	AR50411	Terminal	1		
2	R54123	Adaptador	1		
3	RE524676	Elemento de aquecimento	1		110 V
4	U13639	Anel o	1		37.465 X 2.997 mm (1.475" X 0.118")
5	R206883	Arruela	1		25.800 X 31.750 X 1.600 mm (1-1/64" X 1-1/4" X 1/16")
6	R44302	Cinta	1		

Engine Block Coolant Heater (220 Volt)
Réchauffeur de liquide de refroidissement de bloc-moteur (220 V)
Aquecedor do Líquido de Arrefecimento do Bloco do Motor (220 V)
Нагреватель охлаждающей жидкости блока двигателя (220 В)
Calentador de refrigerante del bloque del motor (220 V)

TX1056288 A.1

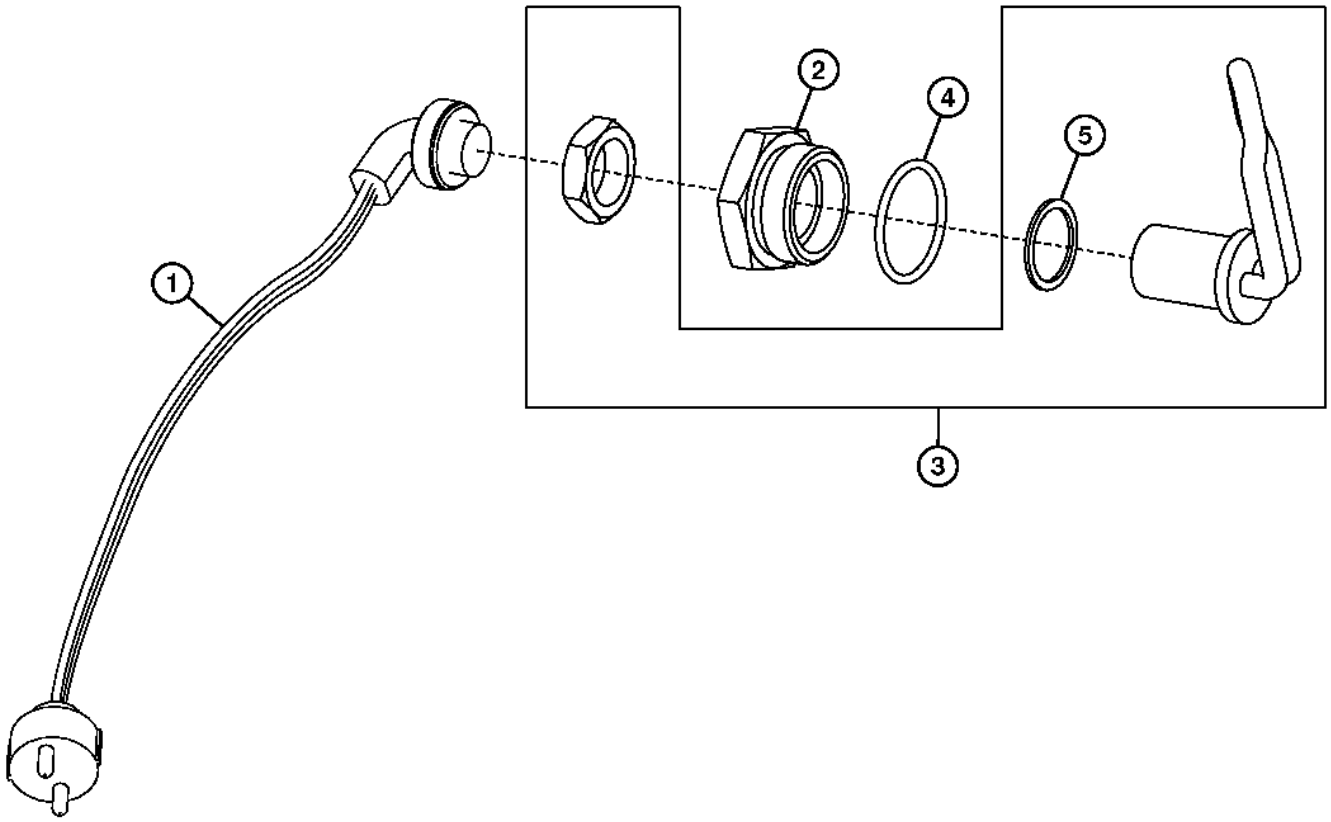

TX1056288

Item	*Nº peça*	*Descrição*	*Qtde*	*Nº série motor*	*Notas*
1	AR87079	Cabo elétrico	1		
2	R54123	Adaptador	1		
3	RE505888	Aquecedor líq. arrefeciment	1		220 V
4	U13639	Anel o	1		37.465 X 2.997 mm (1.475" X 0.118")
5	R206883	Arruela	1		25.800 X 31.750 X 1.600 mm (1-1/64" X 1-1/4" X 1/16")

Fuel-Fired Coolant Heater
Chauffe-bloc à combustion
Aquecedor de Líquido de Arrefecimento Movido a Combustível
Бензиновый обогреватель охлаждающей жидкости
Calentador de refrigerante alimentado por combustible

AT368355_TX1070678 B.1

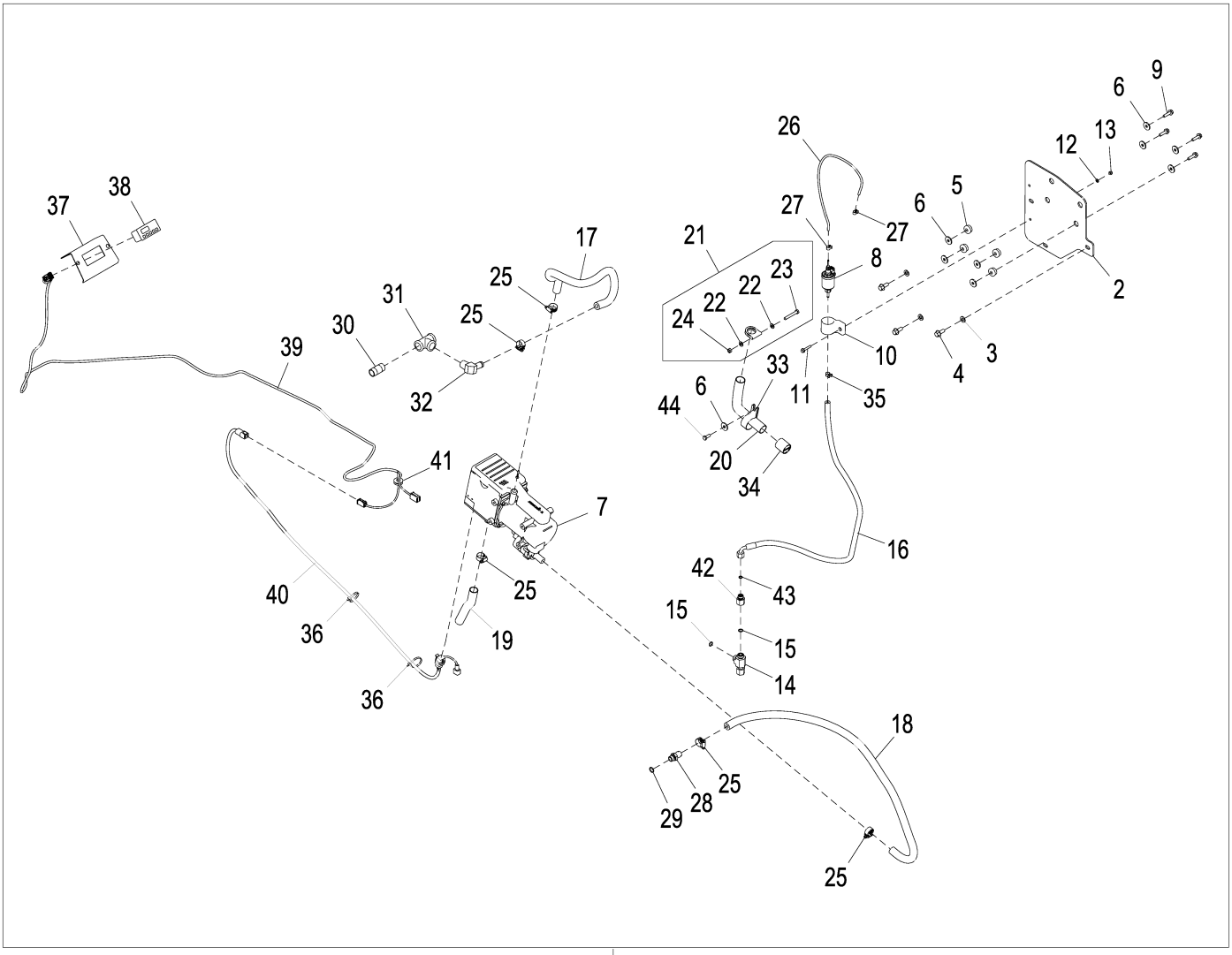

AT368355_TX1070678

Item	*Nº peça*	*Descrição*	*Qtde*	*Nº série*	*Notas*
1	**AT368355**	**Aquecedor líq. arrefeciment**	**1**		**Pacotes de Produto**
2	T256573	Apoio	1		
3	24M7239	Arruela	3		10.700 X 21 X 2.500 mm
4	19M7785	Parafuso	3		M10 X 25
5	AT116162	Isolador	4		
6	24M7024	Arruela	9		9 X 28 X 3 mm
7	AT380985	Aquecedor líq. arrefeciment	1		(24V)
8	AT328573	Bombade combustível	1		(24V)
9	19M7868	Parafuso	4		M8 X 30
10	T210848	Isolador	1		
11	19M7833	Parafuso	1		M6 X 35
12	24M7054	Arruela	1		6.400 X 12 X 1.600 mm
13	N207956	Porca de segurança	1		
14	38H1031	Conexão em t	1		
15	T77857	Anel o	2		
16	AT374126	Mangueira	1		
17	T241897	Mangueira	1		
18	T241898	Mangueira	1		
19	T216203	Mangueira	1		
20	T216062	Cano de descarga	1		
21	AT325248	Braçadeira	1		
22	24M7238	Arruela	2		8.700 X 17 X 2 mm
23	19M7981	Parafuso sextavado	1		M8 X 55
24	14M7273	Porca	1		M8
25	AT301917	Abraçadeira para mangueira	5		
26	T257359	Mangueira	1		
27	AT353138	Braçadeira	2		
28	R521324	Conexão	1		
29	51M7043	Anel o	1		15.300 X 2.200 mm
30	29H658	Conexão	1		3/4"
31	15H599	Conexão em t	1		3/4"
32	H63773	Conexão	1		
33	E69975	Braçadeira	1		
34	T216847	Tampa	1		
35	AT353137	Braçadeira	1		
36	R44302	Cinta	2		
37	T255630	Placa	1		
38	AT221990	Mostrador digital	1		
39	AT367737	Chicote	1		Painel do Monitor
40	AT368523	Chicote	1		Aquecedor do Líquido de Arrefecimento
41	R62356	Passa-fio	1		
42	38H1481	RedutoR	1		
43	T77613	Anel o	1		
44	19M7881	Parafuso	1		M8 X 20
45	.....	Mangueira em metro	1		MAKE FROM TY22330, CTL 1.85 m (6.05 ft.), Não Ilustrado
46	T313980	Proteção de mangueira	1		Não Ilustrado

Cooling Package
Ensemble de refroidissement
Sistema de Arrefecimento
Комплект элементов системы охлаждения
Conjunto de enfriamiento

AT335842_TX1081299 A.1

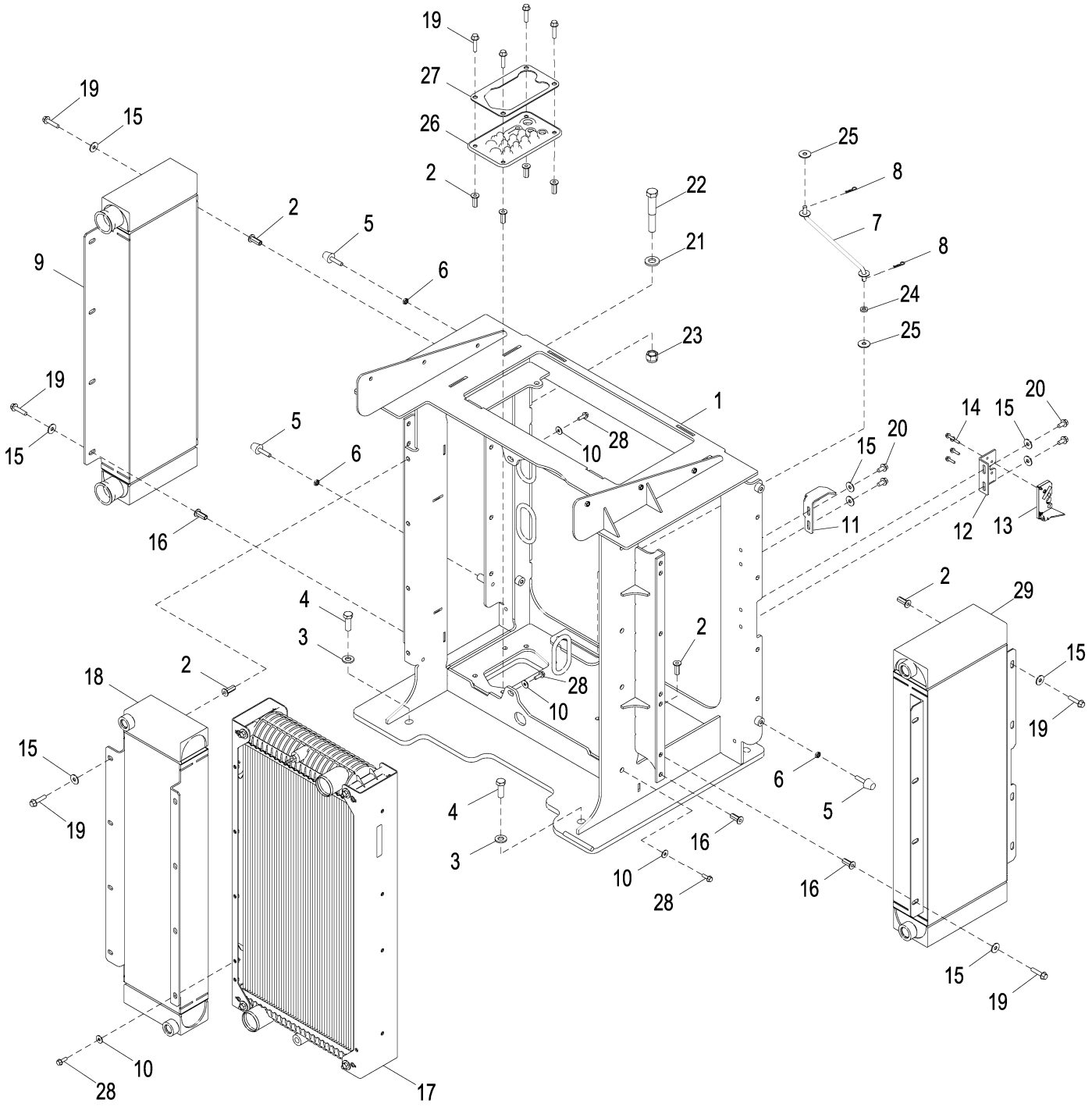

AT335842_TX1081299

Item	*Nº peça*	*Descrição*	*Qtde*	*Nº série*	*Notas*
1	AT336553	Estrutura	1		
2	T148410	Porca	19		M10
3	24M7241	Arruela	4		17 X 34 X 4 mm
4	19M7489	Parafuso sextavado	4		M16 X 45
5	AT306690	Pára-choque	4		
6	14M7152	Porca	4		M10
7	AT312053	TiranTe	1		
8	J16931	Pino	2		
9	AT347015	ResfRiadoR de óleo	1		
10	24M7298	Arruela	10		8.400 X 25 X 2 mm
11	T288862	Placa	1		
12	T182554	Apoio	1		
13	AT321320	Trava	1		
14	19M7863	Parafuso	4		M6 X 25
15	24M7296	Arruela	24		10.500 X 30 X 2.500 mm
16	T148409	Porca	9		M10
17	AT333696	RadiadoR	1		
18	AT332614	ResfRiadoR de óleo	1		Óleo Hidráulico
19	19M7805	Parafuso	24		M10 X 45
20	19M7784	Parafuso	4		M10 X 20
21	24M7242	Arruela	1		21.400 X 42 X 5 mm
22	T224760	Parafuso	1		M20 X 129
23	14M7554	Porca de segurança	1		M20
24	T27260	Arruela	1		
25	24H1330	Arruela	2		15/32" X 1-3/8" X 7/64"
26	T197427	Passa-fio	1		
27	T201589	Anel de vedação	1		
28	19M7867	Parafuso	10		M8 X 25
29	AT336546	ResfRiadoR de óleo	1		Óleo da Transmissão

Cooling System
Circuit de refroidissement
Sistema de Arrefecimento
Система охлаждения
Sistema de enfriamiento

TX1037950 A.1

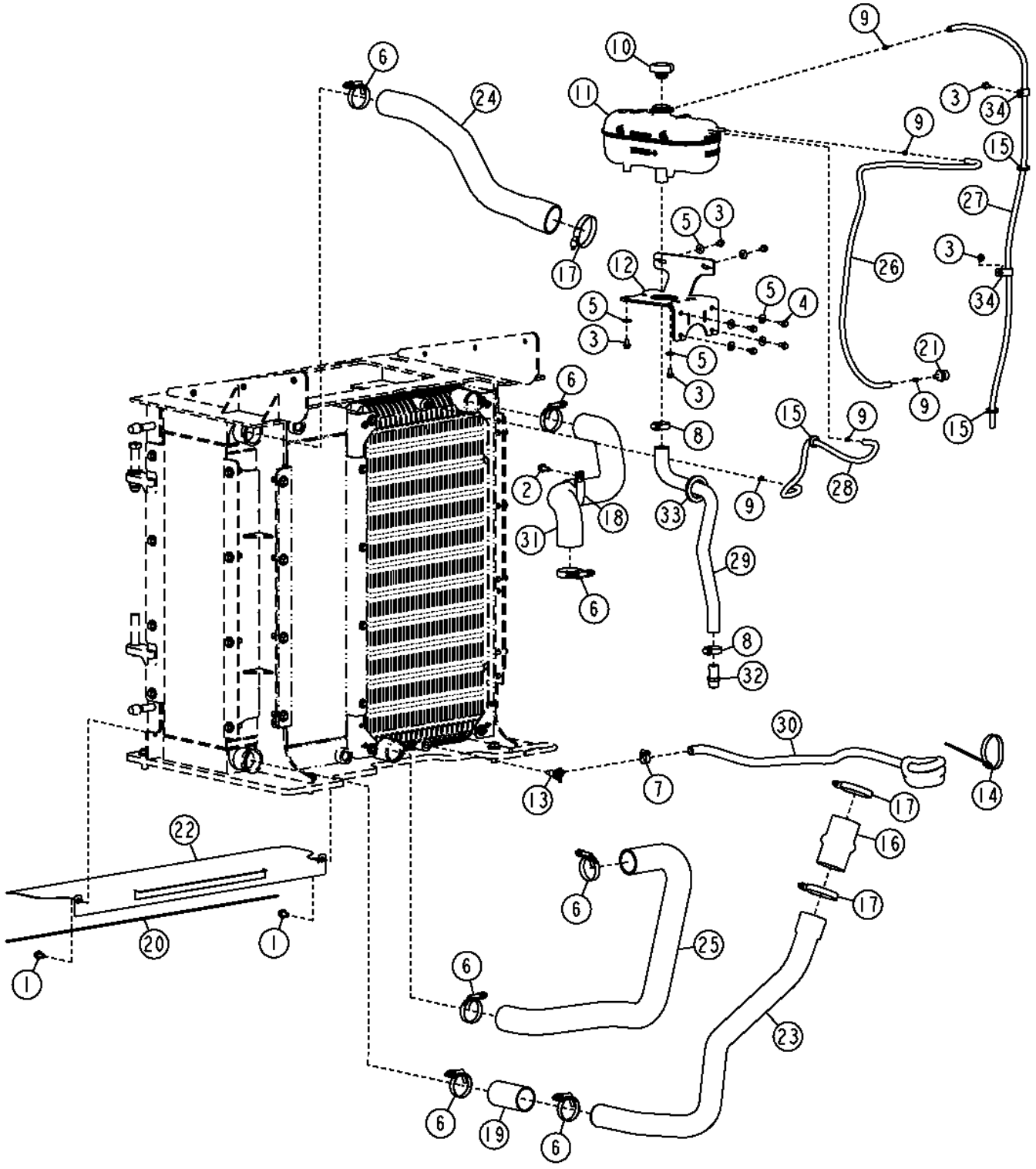

Item	*Nº peça*	*Descrição*	*Qtde*	*Nº série*	*Notas*
1	19M7784	Parafuso	2		M10 X 20
2	19M7785	Parafuso	1		M10 X 25
3	19M7865	Parafuso	6		M8 X 16
4	19M7866	Parafuso	4		M8 X 20
5	24M7298	Arruela	8		8.400 X 25 X 2 mm
6	AH170895	Braçadeira	7		
7	AR21837	Abraçadeira para mangueira	1		
8	AR21839	Braçadeira	2		
9	TY22462	Braçadeira	5		
10	AT310335	Tampa do abasTecimenTo	1	-634526	
	AT372657	Tampa do abasTecimenTo	1	634527-	
11	AT322957	Tanque	1		
12	AT332096	Suporte	1		
13	AT35831	VálVula de dreno	1		
14	N189220	Cinta	1		
15	R115350	Passa-fio	3		
16	R164193	Mangueira	1		
17	RE52702	Braçadeira	3		
18	T162575	Braçadeira	1		
19	T181778	Mangueira	1		
20	.....	Isolador	1		(MAKE FROM T63019) (CTL 3.2 ft.)
21	T222360	Conexão de mangueira	1		
22	T254687	Blindagem	1		(SUB FOR T225446)
23	T227845	Tubo	1		
24	T227847	Tubo	1		
25	T227849	Mangueira do radiador	1		
26	.....	Mangueira em metro	1		(MAKE FROM TY22324) (CTL 4.1 ft.)
27	.....	Mangueira em metro	1		(MAKE FROM TY22324) (CTL 4.5 ft.)
28	.....	Mangueira em metro	1		(MAKE FROM TY22324) (CTL 2.1 ft.)
29	T228055	Mangueira do radiador	1		
30	.....	Mangueira em metro	1		(MAKE FROM TY22324) (CTL 5.8 ft.)
31	T241811	Mangueira do radiador	1		
32	T37796	Conexão de mangueira	1		
33	T47338	Passa-fio	1		
34	T74416	Braçadeira	1		

Axle Cooling System (- 626437)
Circuit de refroidissement d'essieu (- 626437)
Sistema de Arrefecimento do Eixo (- 626437)
Система охлаждения моста (- 626437)
Sistema de enfriamiento de eje (- 626437)

AT337226_TX1071116 A.2

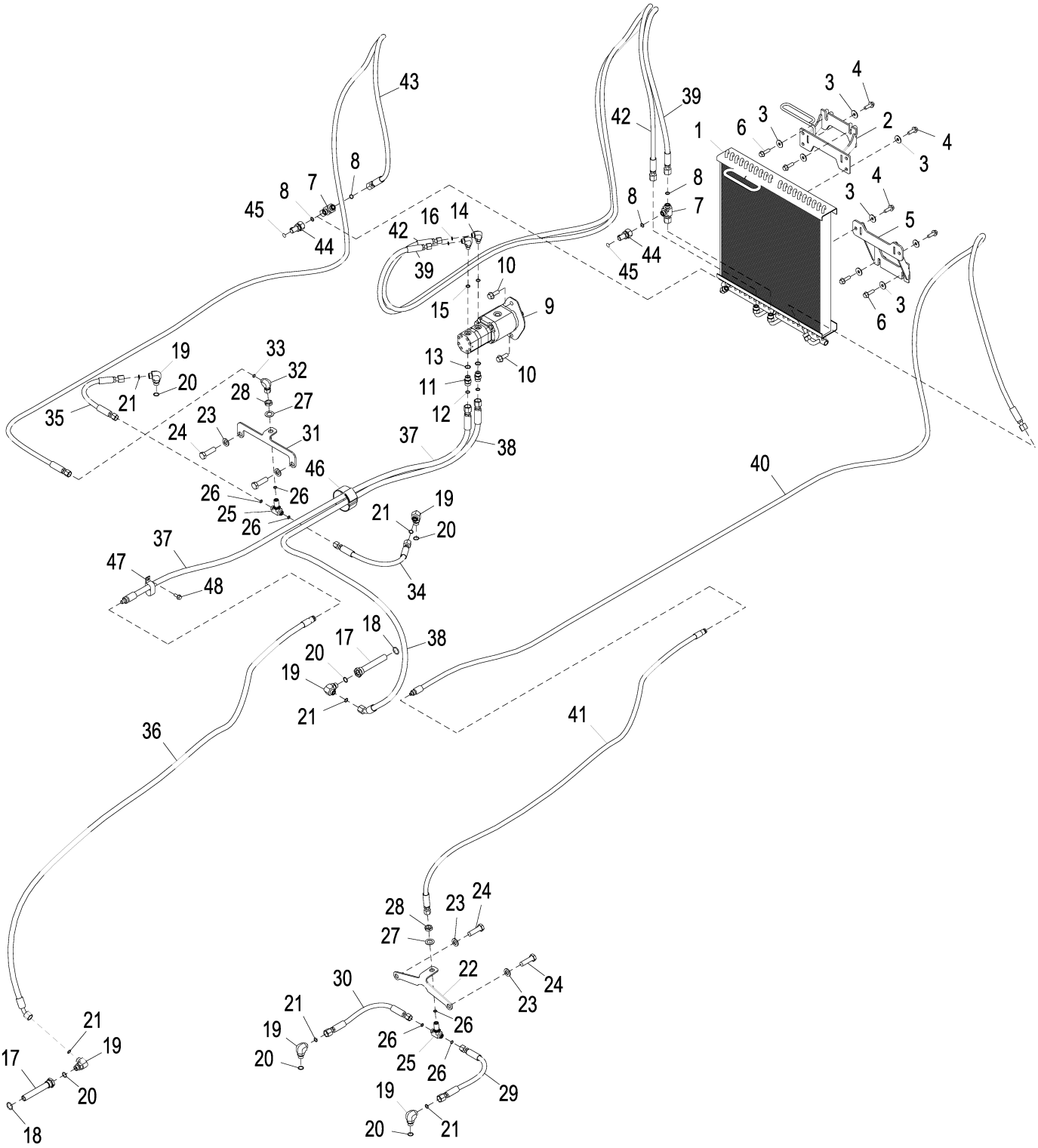

Item	*Nº peça*	*Descrição*	*Qtde*	*Nº série*	*Notas*
1	AT330592	ResfRiadoR de óleo	1		
2	AT330678	Apoio	1		
3	24M7296	Arruela	8		10.500 X 30 X 2.500 mm
4	19M7786	Parafuso	4		M10 X 30
5	AT330606	Apoio	1		
6	19M7835	Parafuso	4		M10 X 35
7	38H1031	Conexão em t	1		
8	T77857	Anel o	2		
9	.....	Bombade óleo	1		Fornecer os Componentes
	AT339536	Bombade óleo	1		Acionamento do Ventilador
	AT339537	Bombade óleo	1		Circulação de Óleo do Eixo
	AT340876	Kit retentor	1		
10	19M7790	Parafuso	2		M12 X 35
11	38H1161	Adaptador	1		
12	T77857	Anel o	1		
13	R26375	Anel o	1		
14	38H1004	Conexão em ângulo	1		
15	R26448	Anel o	1		
16	T77613	Anel o	1		
17	AT220925	Filtro de óleo	2		
18	U12547	Anel o	2		
19	38H1005	Conexão em ângulo	1		
20	R26375	Anel o	1		
21	T77857	Anel o	1		
22	T213828	Placa	1		
23	R135543	Arruela	4		
24	19M3212	Parafuso sextavado	4		M16 X 55
25	38H1291	Conexão em t	1		
26	T77613	Anel o	3		
27	24H1391	Arruela	2		25/32" X 1-5/16" X 0.060"
28	T81029	Porca	2		
29	AT335179	Mangueira hidraulica-fabric	1		
30	AT335179	Mangueira hidraulica-fabric	1		
31	T230471	Placa	1		
32	38H1094	Conexão em ângulo	1		
33	T77613	Anel o	1		
34	AT335179	Mangueira hidraulica-fabric	1		
35	AT335179	Mangueira hidraulica-fabric	1		
36	AT332605	Mangueira hidráulica	1		
37	AT337437	Mangueira hidraulica-fabric	1		
38	AT341443	Mangueira hidraulica-fabric	1		
39	AT337482	Mangueira hidraulica-fabric	1		
40	AT333093	Mangueira hidraulica-fabric	1		
41	AT342736	Mangueira hidraulica-fabric	1		
42	AT341442	Mangueira hidraulica-fabric	1		
43	AT334170	Mangueira hidraulica-fabric	1		
44	AT312932	Conexão	2		
45	T218003	Etiqueta	2		Circulação de Óleo do Eixo
46	T238029	Correia de ajuste	1		
47	AH77869	Presilha	1		
48	19M7866	Parafuso	1		M8 X 20

Axle Cooling System (626438 -)
Circuit de refroidissement d'essieu (626438 -)
Sistema de Arrefecimento do Eixo (626438 -)
Система охлаждения моста (626438 -)
Sistema de enfriamiento de eje (626438 -)

AT371373_TX1071118 A.2

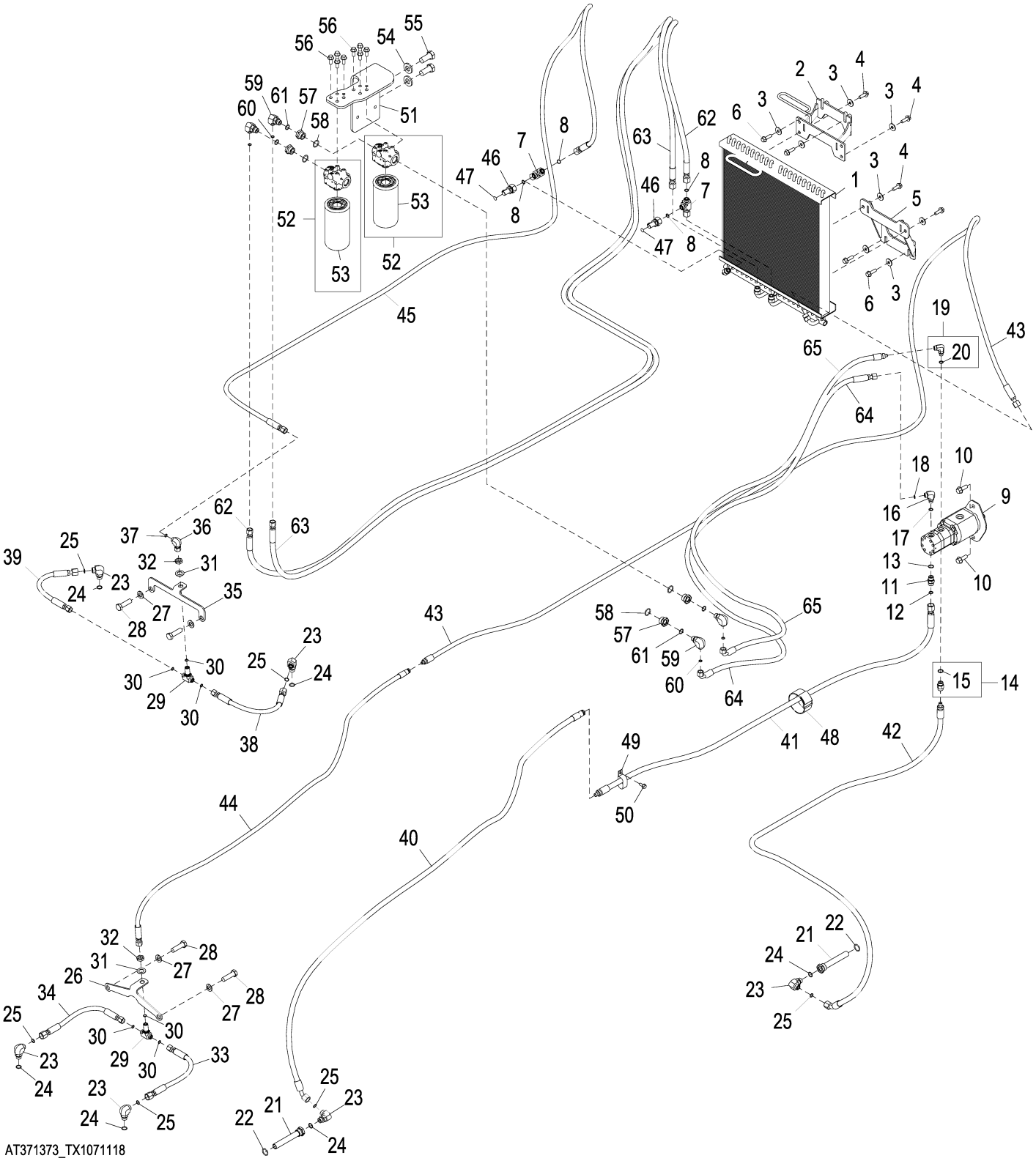

Item	*Nº peça*	*Descrição*	*Qtde*	*Nº série*	*Notas*
1	AT330592	ResfRiadoR de óleo	1		
2	AT330678	Apoio	1		
3	24M7296	Arruela	8		10.500 X 30 X 2.500 mm
4	19M7786	Parafuso	4		M10 X 30
5	AT330606	Apoio	1		
6	19M7835	Parafuso	4		M10 X 35
7	38H1031	Conexão em t	1		
8	T77857	Anel o	2		
9	.....	Bombade óleo	1		Fornecer os Componentes
	AT339536	Bombade óleo	1		Acionamento do Ventilador
	AT339537	Bombade óleo	1		Circulação de Óleo do Eixo
	AT340876	Kit retentor	1		
10	19M7790	Parafuso	2		M12 X 35
11	38H1161	Adaptador	1		
12	T77857	Anel o	1		
13	R26375	Anel o	1		
14	62H1002	Adaptador	1		
15	R26375	Anel o	1		
16	38H1004	Conexão em ângulo	1		
17	R26448	Anel o	1		
18	T77613	Anel o	1		
19	62H1011	Adaptador	1		
20	R26448	Anel o	1		
21	AT220925	Filtro de óleo	1		
22	U12547	Anel o	1		
23	38H1005	Conexão em ângulo	1		
24	R26375	Anel o	1		
25	T77857	Anel o	1		
26	T213828	Placa	1		
27	R135543	Arruela	4		
28	19M3212	Parafuso sextavado	4		M16 X 55
29	38H1291	Conexão em t	1		
30	T77613	Anel o	3		
31	24H1391	Arruela	2		25/32" X 1-5/16" X 0.060"
32	T81029	Porca	2		
33	AT335179	Mangueira hidraulica-fabric	1		
34	AT335179	Mangueira hidraulica-fabric	1		
35	T230471	Placa	1		
36	38H1094	Conexão em ângulo	1		
37	T77613	Anel o	1		
38	AT335179	Mangueira hidraulica-fabric	1		
39	AT335179	Mangueira hidraulica-fabric	1		
40	AT332605	Mangueira hidráulica	1		
41	AT337437	Mangueira hidraulica-fabric	1		
42	AT371087	Mangueira hidraulica-fabric	1		
43	AT333093	Mangueira hidraulica-fabric	1		
44	AT342736	Mangueira hidraulica-fabric	1		
45	AT334170	Mangueira hidraulica-fabric	1		
46	AT312932	Conexão	2		
47	T218003	Etiqueta	2		Óleo do Eixo/Caixa de Engrenagens
48	T238029	Correia de ajuste	1		
49	AH77869	Presilha	1		
50	19M7866	Parafuso	1		M8 X 20
51	AT380104	Apoio	1		
52	AT371099	Filtro	2		
53	AT367635	Elemento de filtro	2		
54	24M7242	Arruela	2		21.400 X 42 X 5 mm
55	19M7950	Parafuso sextavado	2		M20 X 45
56	19M7785	Parafuso	8		M10 X 25
57	R70921	Adaptador	4		
58	U12547	Anel o	4		
59	38H1010	Conexão em ângulo	1		
60	T77613	Anel o	1		
61	R26375	Anel o	1		
62	AT369202	Mangueira hidraulica-fabric	1		(FRONT)
63	AT369203	Mangueira hidraulica-fabric	1		(REAR)
64	AT380663	Mangueira hidraulica-fabric	1		(FRONT)
65	AT380664	Mangueira hidraulica-fabric	1		(REAR)

Axle Cooling System Kit (- 626437)
Kit de circuit de refroidissement d'essieu (- 626437)
Kit de Sistema de Arrefecimento do Eixo (- 626437)
Комплект системы охлаждения моста (- 626437)
Kit de sistema de enfriamiento de eje (- 626437)

TX1051157 A.1

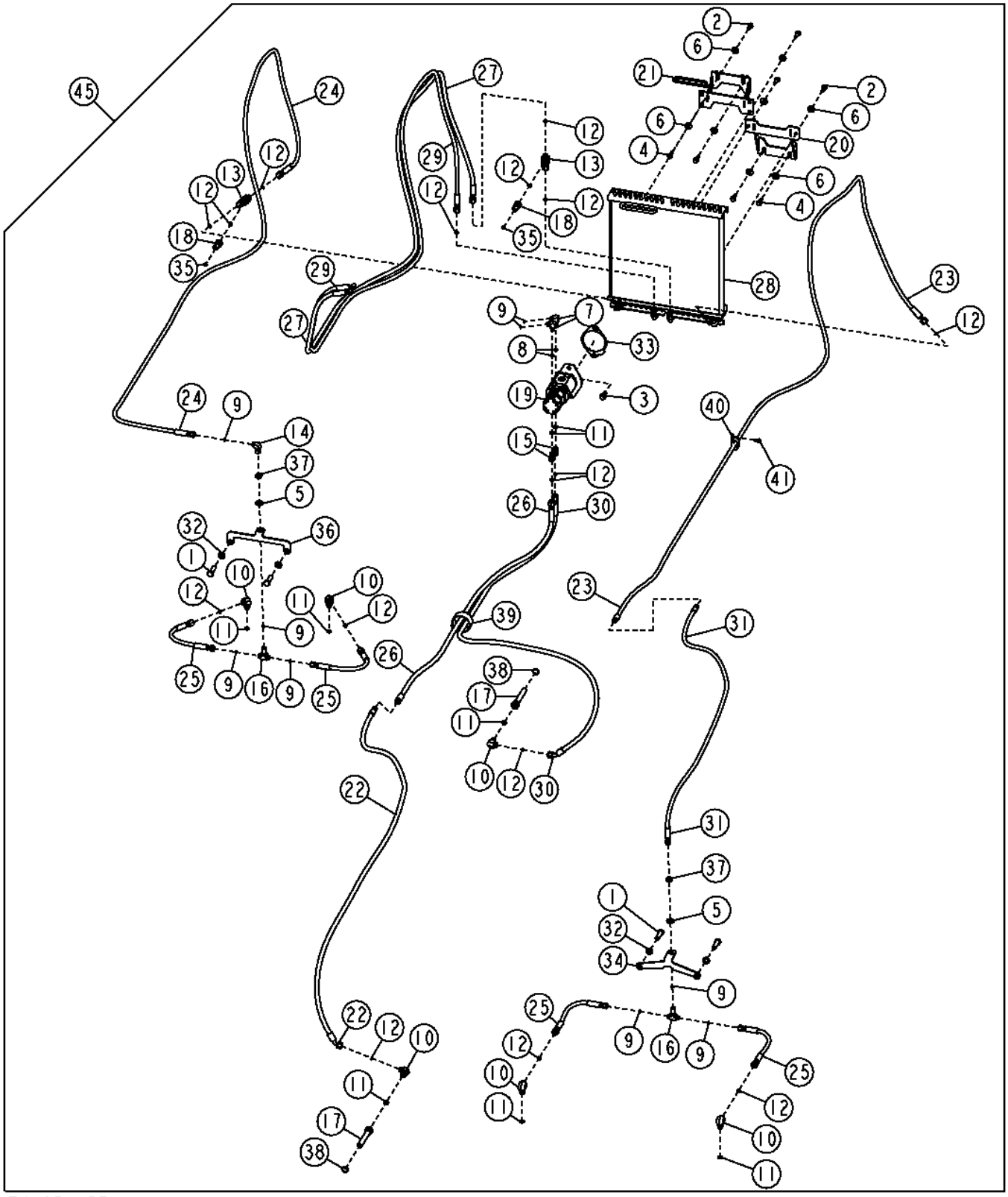

Item	*Nº peça*	*Descrição*	*Qtde*	*Nº série*	*Notas*
1	19M3212	Parafuso sextavado	4		M16 X 55
2	19M7786	Parafuso	4		M10 X 30
3	19M7790	Parafuso	2		M12 X 35
4	19M7835	Parafuso	4		M10 X 35
5	24H1391	Arruela	2		25/32" X 1-5/16" X 0.060"
6	24M7296	Arruela	8		10.500 X 30 X 2.500 mm
7	38H1004	Conexão em ângulo	2		
8	R26448	Anel o	2		11.887 X 1.981 mm (0.468" X 5/64")
9	T77613	Anel o	9		9.250 X 1.780 mm (0.364" X 0.070")
10	38H1005	Conexão em ângulo	6		
11	R26375	Anel o	8		16.358 X 2.210 mm (0.644" X 0.087")
12	T77857	Anel o	12		12.421 X 1.778 mm (0.489" X 0.070")
13	38H1031	Conexão em t	2		
14	38H1094	Conexão em ângulo	1		
15	38H1161	Adaptador	2		
16	38H1291	Conexão em t	2		
17	AT220925	Filtro de óleo	2		
18	AT312932	Conexão	2		
19	AT339537	Bombade óleo	1		Circulação de Óleo do Eixo
	AT339536	Bombade óleo	1		Acionamento do Ventilador
	AT340876	Kit retentor	1		
20	AT330606	Apoio	1		
21	AT330678	Apoio	1		
22	AT332605	Mangueira hidráulica	1		
23	AT333093	Mangueira hidraulica-fabric	1		
24	AT334170	Mangueira hidraulica-fabric	1		
25	AT335179	Mangueira hidraulica-fabric	4		
26	AT337437	Mangueira hidraulica-fabric	1		
27	AT337482	Mangueira hidraulica-fabric	1		
28	AT330592	ResfRiadoR de óleo	1		
	AT340697	ResfRiadoR de óleo	1		Ambiente Agressivo
29	AT341442	Mangueira hidraulica-fabric	1		
30	AT341443	Mangueira hidraulica-fabric	1		
31	AT342736	Mangueira hidraulica-fabric	1		
32	R135543	Arruela	4		
33	R522690	Junta	1		
34	T213828	Placa	1		
35	T218003	Etiqueta	2		
36	T230471	Placa	1		
37	T81029	Porca	2		
38	U12547	Anel o	2		23.470 X 2.946 mm (0.924" X 0.116")
39	T238029	Correia de ajuste	1		
40	AH77869	Presilha	1		
41	19M7866	Parafuso	1		M8 X 20
45	.....	Kit do filtro	1		(SUB AT371158) (AT337222 NLA)

Axle Cooling System Kit (626438 -)
Kit de circuit de refroidissement d'essieu (626438 -)
Kit de Sistema de Arrefecimento do Eixo (626438 -)
Комплект системы охлаждения моста (626438 -)
Kit de sistema de enfriamiento de eje (626438 -)

AT371158_TX1070359 A.4

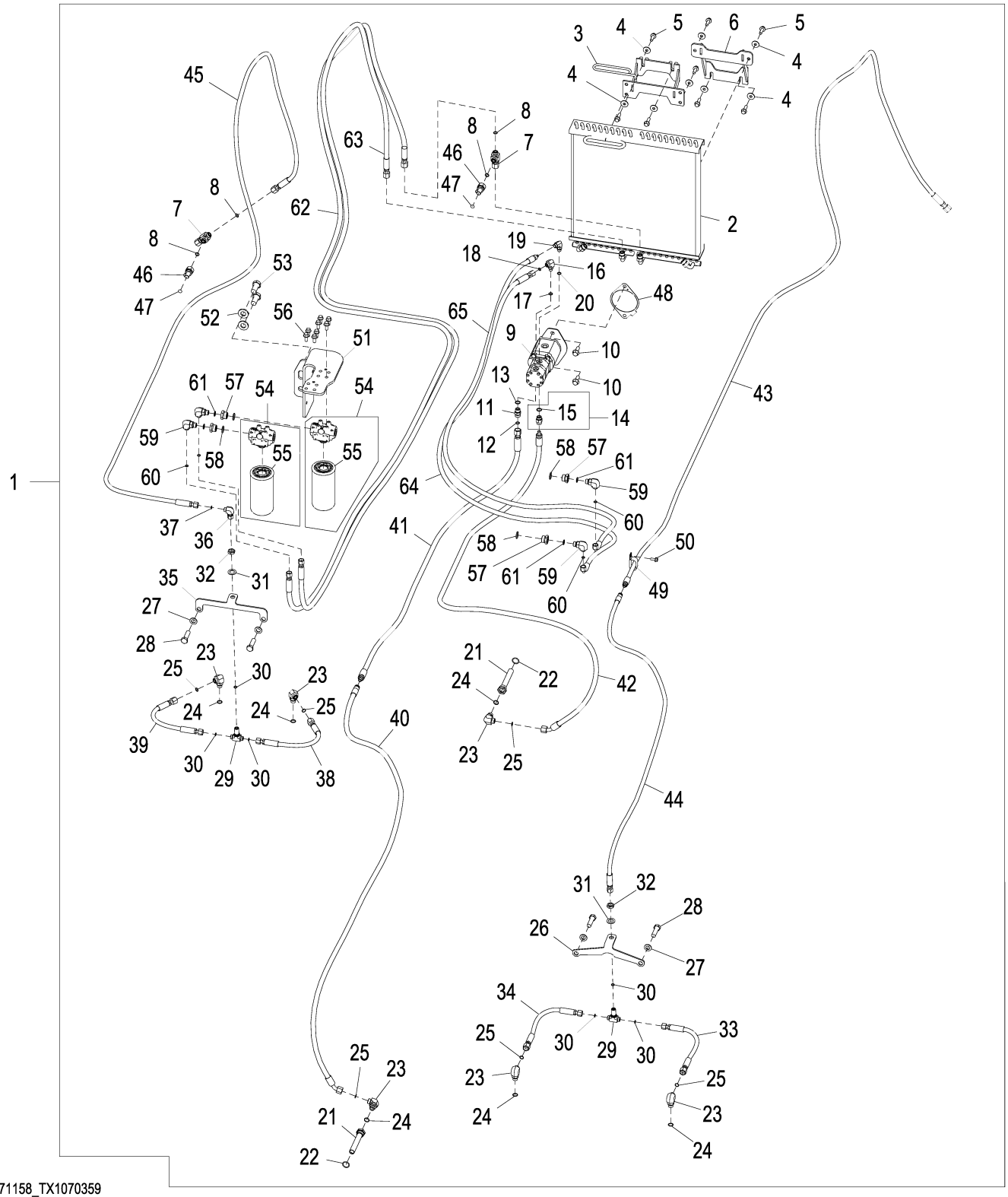

AT371158_TX1070359

Item	*Nº peça*	*Descrição*	*Qtde*	*Nº série*	*Notas*
1	**AT371158**	**Kit do filtro**	**1**		**Sistema de Arrefecimento do Eixo, (WHOLE GOODS)**
2	AT330592	ResfRiadoR de óleo	1		
3	AT330678	Apoio	1		(UPPER)
4	24M7296	Arruela	8		10.500 X 30 X 2.500 mm
5	19M7786	Parafuso	4		M10 X 30
6	AT330606	Apoio	1		(LOWER)
7	38H1031	Conexão em t	1		
8	T77857	Anel o	2		
9	.....	Bombade óleo	1		Fornecer os Componentes
	AT339536	Bombade óleo	1		Acionamento do Ventilador
	AT339537	Bombade óleo	1		Circulação de Óleo do Eixo
	AT340876	Kit retentor	1		
10	19M7790	Parafuso	2		M12 X 35
11	38H1161	Adaptador	1		
12	T77857	Anel o	1		
13	R26375	Anel o	1		
14	62H1002	Adaptador	1		(INCLUDES R26375)
15	R26375	Anel o	1		
16	38H1004	Conexão em ângulo	1		
17	R26448	Anel o	1		
18	T77613	Anel o	1		
19	62H1011	Adaptador	1		(INCLUDES R26448)
20	R26448	Anel o	1		
21	AT220925	Filtro de óleo	1		
22	U12547	Anel o	1		
23	38H1005	Conexão em ângulo	1		
24	R26375	Anel o	1		
25	T77857	Anel o	1		
26	T213828	Placa	1		
27	R135543	Arruela	4		
28	19M3212	Parafuso sextavado	4		M16 X 55
29	38H1291	Conexão em t	1		
30	T77613	Anel o	3		
31	24H1391	Arruela	2		25/32" X 1-5/16" X 0.060"
32	T81029	Porca	2		
33	AT335179	Mangueira hidraulica-fabric	1		
34	AT335179	Mangueira hidraulica-fabric	1		
35	T230471	Placa	1		
36	38H1094	Conexão em ângulo	1		
37	T77613	Anel o	1		
38	AT335179	Mangueira hidraulica-fabric	1		
39	AT335179	Mangueira hidraulica-fabric	1		
40	AT332605	Mangueira hidráulica	1		
41	AT337437	Mangueira hidraulica-fabric	1		
42	AT371087	Mangueira hidraulica-fabric	1		
43	AT333093	Mangueira hidraulica-fabric	1		
44	AT342736	Mangueira hidraulica-fabric	1		
45	AT334170	Mangueira hidraulica-fabric	1		
46	AT312932	Conexão	2		
47	T218003	Etiqueta	2		Óleo do Eixo/Caixa de Engrenagens
48	R522690	Junta	1		
49	AH77869	Presilha	1		
50	19M7866	Parafuso	1		M8 X 20
51	AT380104	Apoio	1		
52	24M7242	Arruela	2		21.400 X 42 X 5 mm
53	19M7950	Parafuso sextavado	2		M20 X 45
54	AT371099	Filtro	2		
55	AT367635	Elemento de filtro	2		
56	19M7785	Parafuso	8		M10 X 25
57	R70921	Adaptador	4		
58	U12547	Anel o	4		
59	38H1010	Conexão em ângulo	1		
60	T77613	Anel o	1		
61	R26375	Anel o	1		
62	AT369202	Mangueira hidraulica-fabric	1		(FRONT)
63	AT369203	Mangueira hidraulica-fabric	1		(REAR)
64	AT380663	Mangueira hidraulica-fabric	1		(FRONT)
65	AT380664	Mangueira hidraulica-fabric	1		(REAR)

Axle Cooling System w/ Secondary Steering (626438 -)
Circuit de refroidissement d'essieu avec direction auxiliaire (626438 -)
Sistema de Arrefecimento do Eixo com Direção Secundária (626438 -)
Система охлаждения моста со вспомогательной системой рулевого управления (626438 -)
Sistema de enfriamiento de eje con dirección auxiliar (626438 -)

AT371631_TX1070585 A.3



AT371631_TX1070585

Item	*Nº peça*	*Descrição*	*Qtde*	*Nº série*	*Notas*
1	AT330592	ResfRiadoR de óleo	1		
2	AT330678	Apoio	1		(UPPER)
3	24M7296	Arruela	8		10.500 X 30 X 2.500 mm
4	19M7786	Parafuso	4		M10 X 30
5	AT330606	Apoio	1		(LOWER)
6	19M7835	Parafuso	4		M10 X 35
7	38H1031	Conexão em t	1		
8	T77857	Anel o	2		
9	.....	Bombade óleo	1		Fornecer os Componentes
	AT339536	Bombade óleo	1		Acionamento do Ventilador
	AT339537	Bombade óleo	1		Circulação de Óleo do Eixo
	AT340876	Kit retentor	1		
10	19M7790	Parafuso	2		M12 X 35
11	38H1161	Adaptador	1		
12	T77857	Anel o	1		
13	R26375	Anel o	1		
14	62H1002	Adaptador	1		(INCLUDES R26375)
15	R26375	Anel o	1		
16	38H1004	Conexão em ângulo	1		
17	R26448	Anel o	1		
18	T77613	Anel o	1		
19	62H1011	Adaptador	1		(INCLUDES R26448)
20	R26448	Anel o	1		
21	AT220925	Filtro de óleo	1		
22	U12547	Anel o	1		
23	38H1005	Conexão em ângulo	1		
24	R26375	Anel o	1		
25	T77857	Anel o	1		
26	T213828	Placa	1		
27	R135543	Arruela	4		
28	19M3212	Parafuso sextavado	4		M16 X 55
29	38H1291	Conexão em t	1		
30	T77613	Anel o	3		
31	24H1391	Arruela	2		25/32" X 1-5/16" X 0.060"
32	T81029	Porca	2		
33	AT335179	Mangueira hidraulica-fabric	1		
34	AT335179	Mangueira hidraulica-fabric	1		
35	T230471	Placa	1		
36	38H1094	Conexão em ângulo	1		
37	T77613	Anel o	1		
38	AT335179	Mangueira hidraulica-fabric	1		
39	AT335179	Mangueira hidraulica-fabric	1		
40	AT332605	Mangueira hidráulica	1		
41	AT337437	Mangueira hidraulica-fabric	1		
42	AT371087	Mangueira hidraulica-fabric	1		
43	AT333093	Mangueira hidraulica-fabric	1		
44	AT342736	Mangueira hidraulica-fabric	1		
45	AT334170	Mangueira hidraulica-fabric	1		
46	AT312932	Conexão	2		
47	T218003	Etiqueta	2		Óleo do Eixo/Caixa de Engrenagens
48	T238029	Correia de ajuste	1		
49	AH77869	Presilha	1		
50	19M7866	Parafuso	1		M8 X 20
51	AT380104	Apoio	1		
52	AT371099	Filtro	2		
53	AT367635	Elemento de filtro	2		
54	19M7785	Parafuso	8		M10 X 25
55	R70921	Adaptador	4		
56	U12547	Anel o	4		
57	38H1010	Conexão em ângulo	1		
58	T77613	Anel o	1		
59	R26375	Anel o	1		
60	AT369202	Mangueira hidraulica-fabric	1		(FRONT)
61	AT369203	Mangueira hidraulica-fabric	1		(REAR)
62	AT380663	Mangueira hidraulica-fabric	1		(FRONT)
63	AT380664	Mangueira hidraulica-fabric	1		(REAR)

Door with Fan and Fan Guard
Portière avec ventilateur et protection ventilateur
Porta com Ventilador e Proteção do Ventilador
Дверь с вентилятором и ограждением вентилятора
Puerta con ventilador y protector de ventilador

TX1043079 A.1

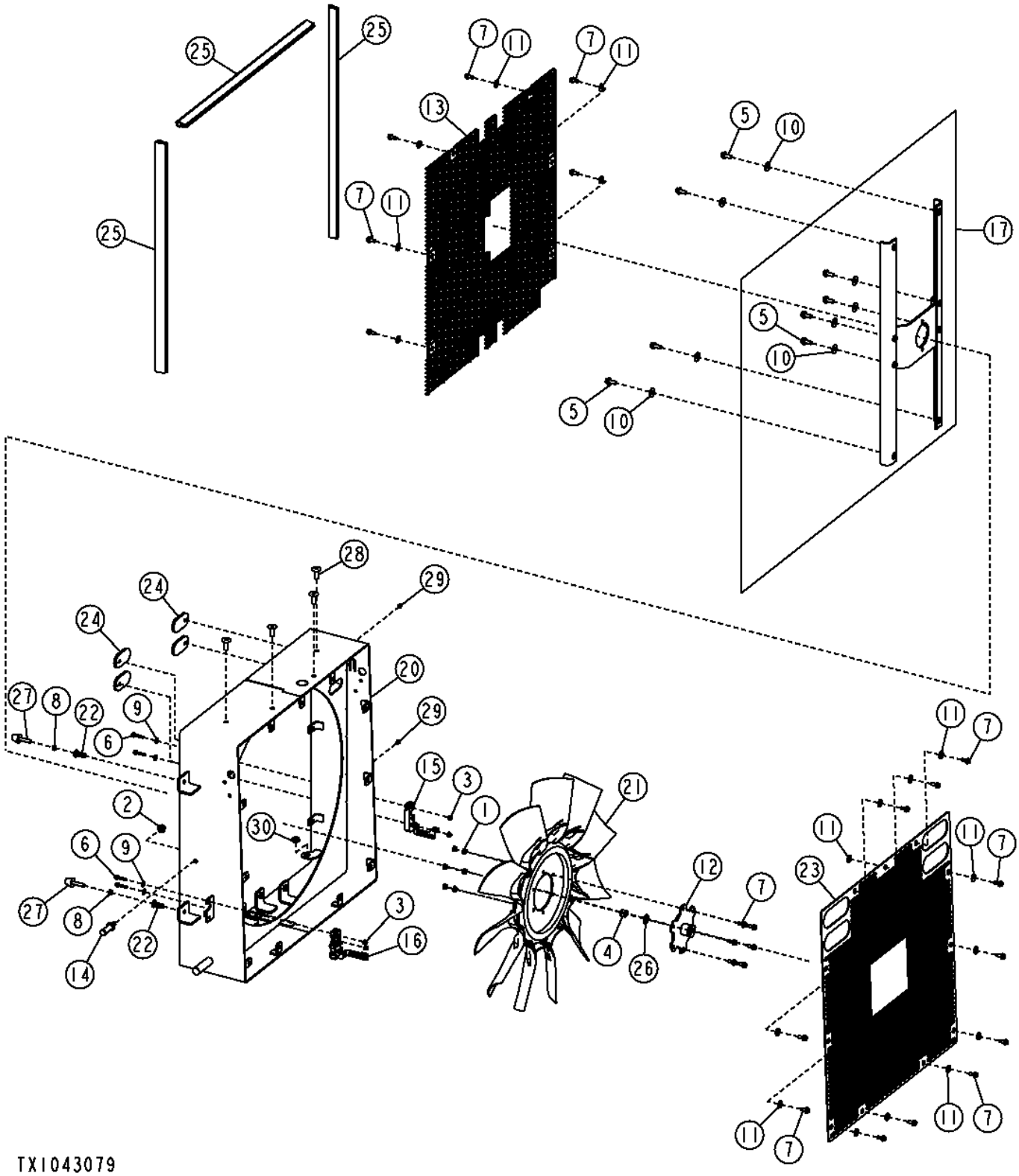

Item	*Nº peça*	*Descrição*	*Qtde*	*Nº série*	*Notas*
1	14M7298	Porca com flange	6		M8
2	14M7299	Porca com flange	1		M12
3	14M7397	Porca de segurança	4		M6
4	14M7540	Porca de segurança	1		M14
5	19M7785	Parafuso	8		M10 X 25
6	19M7833	Parafuso	4		M6 X 35
7	19M7866	Parafuso	23		M8 X 20
8	14M7152	Porca	2		M10
9	24M7139	Arruela	4		6.400 X 18 X 1.600 mm
10	24M7296	Arruela	8		10.500 X 30 X 2.500 mm
11	24M7298	Arruela	18		8.400 X 25 X 2 mm
12	AT210712	Cubo	1		
13	AT333796	Proteção	1		
14	AT301711	Trinco	1		
15	AT306930	Trava	1		
16	AT306931	Trava	1		
17	AT333803	Apoio	1		
20	AT372176	Porta	1		(SUB FOR AT342271)
21	AT359719	Ventilador	1		
22	T148409	Porca	2		
23	T225427	Proteção	1		
24	T201546	Passa-fio	4		
25	T224770	Isolador	3		
26	24M7338	Arruela	1		17 X 30 X 3 mm
27	AT306690	Pára-choque	2		
28	H173411	Porca	4		
29	JD7759	Conexão de lubrificação	2		
30	T162238	Passa-fio	1		

Standard Fan Drive Pump and Motor
Pompe et moteur d'entraînement du ventilateur standard
Bomba e Motor de Acionamento do Ventilador Padrão
Гидромотор и насос привода стандартного вентилятора
Bomba y motor de transmisión de ventilador estándar

AT337327_TX1095240 A.1

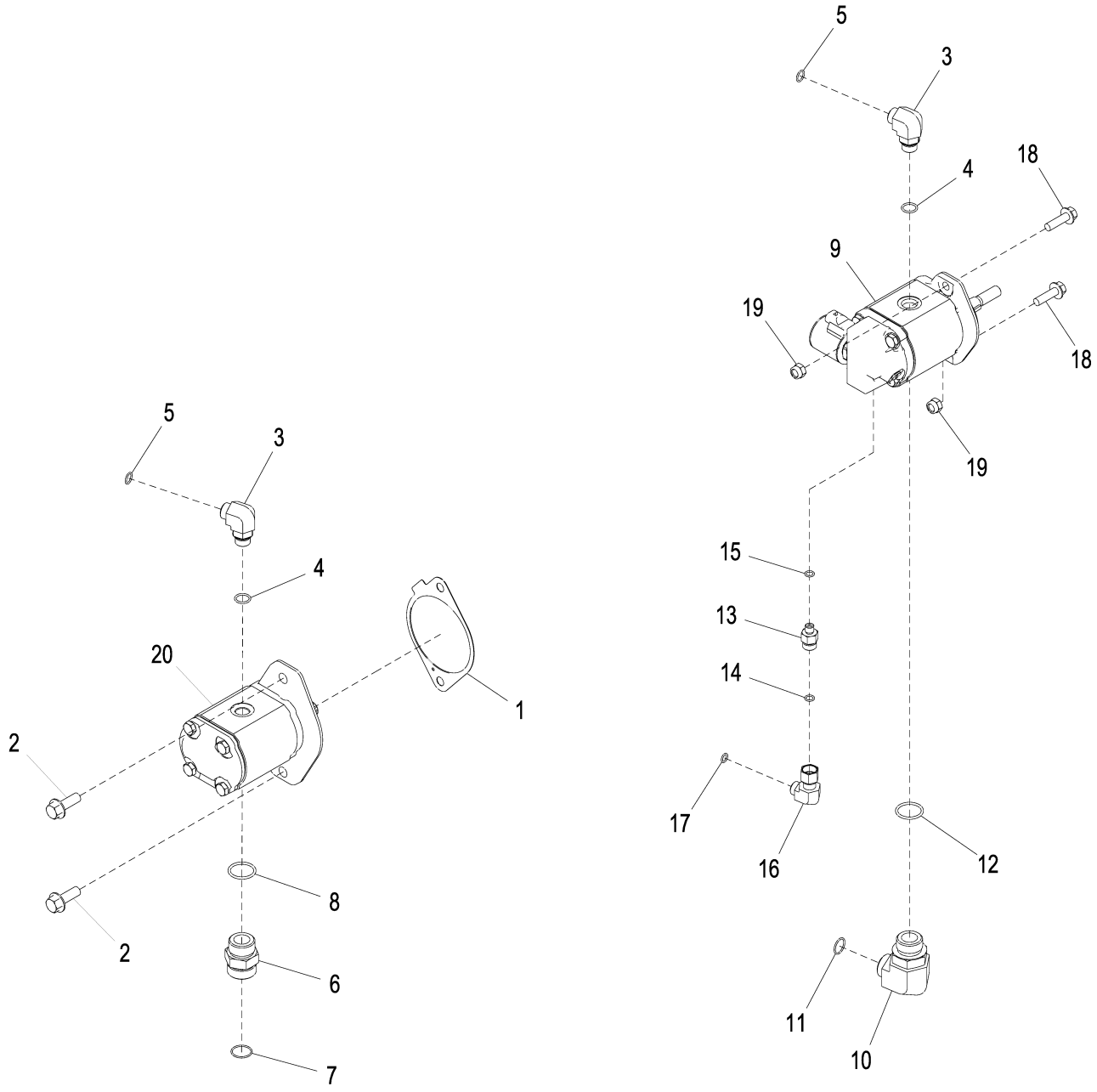

AT337327_TX1095240

Item	*Nº peça*	*Descrição*	*Qtde*	*Nº série*	*Notas*
1	R522690	Junta	1		
2	19M7790	Parafuso	2		M12 X 35
3	38H1005	Conexão em ângulo	2		
4	R26375	Anel o	2		16.358 X 2.210 mm (0.644" X 0.087")
5	T77857	Anel o	2		12.421 X 1.778 mm (0.489" X 0.070")
6	38H1164	Adaptador	1		
7	T76938	Anel o	1		23.520 X 1.780 mm (0.926" X 0.070")
8	R29936	Anel o	1		29.743 X 2.946 mm (1.171" X 0.116")
9	AT339532	Motor hidráulico	1		(INCLUDES AT227509)
	AT332575	Kit retentor	1		Acionamento do Ventilador
	AT227509	VálVula de alíVio de press.	1		(INCLUDES AT333810 AND T225294)
	AT224864	Kit retentor	1		Válvula de Alívio
	AT333810	VálVula solenóide	1		
	T225294	Porca	1		14.275 mm (9/16")
10	38H1052	Conexão em ângulo	1		
11	T77858	Anel o	1		18.771 X 1.778 mm (0.739" X 0.070")
12	R29936	Anel o	1		29.743 X 2.946 mm (1.171" X 0.116")
13	38H1309	Adaptador	1		
14	T77613	Anel o	1		9.250 X 1.780 mm (0.364" X 0.070")
15	R28782	Anel o	1		8.915 X 1.829 mm (0.351" X 0.072")
16	38H1094	Conexão em ângulo	1		
17	T77613	Anel o	1		9.250 X 1.780 mm (0.364" X 0.070")
18	19M7835	Parafuso	2		M10 X 35
19	14M7517	Porca de segurança	2		M10
20	AT339534	Bombade óleo	1		
	AT340875	Kit retentor	1		

Standard Fan Drive Hoses
Flexibles d'entraînement de ventilateur standard
Mangueiras do Acionamento do Ventilador Padrão
Приводные шланги стандартного вентилятора
Mangueras de transmisión de ventilador estándar

AT337314_TX1095242 A.2

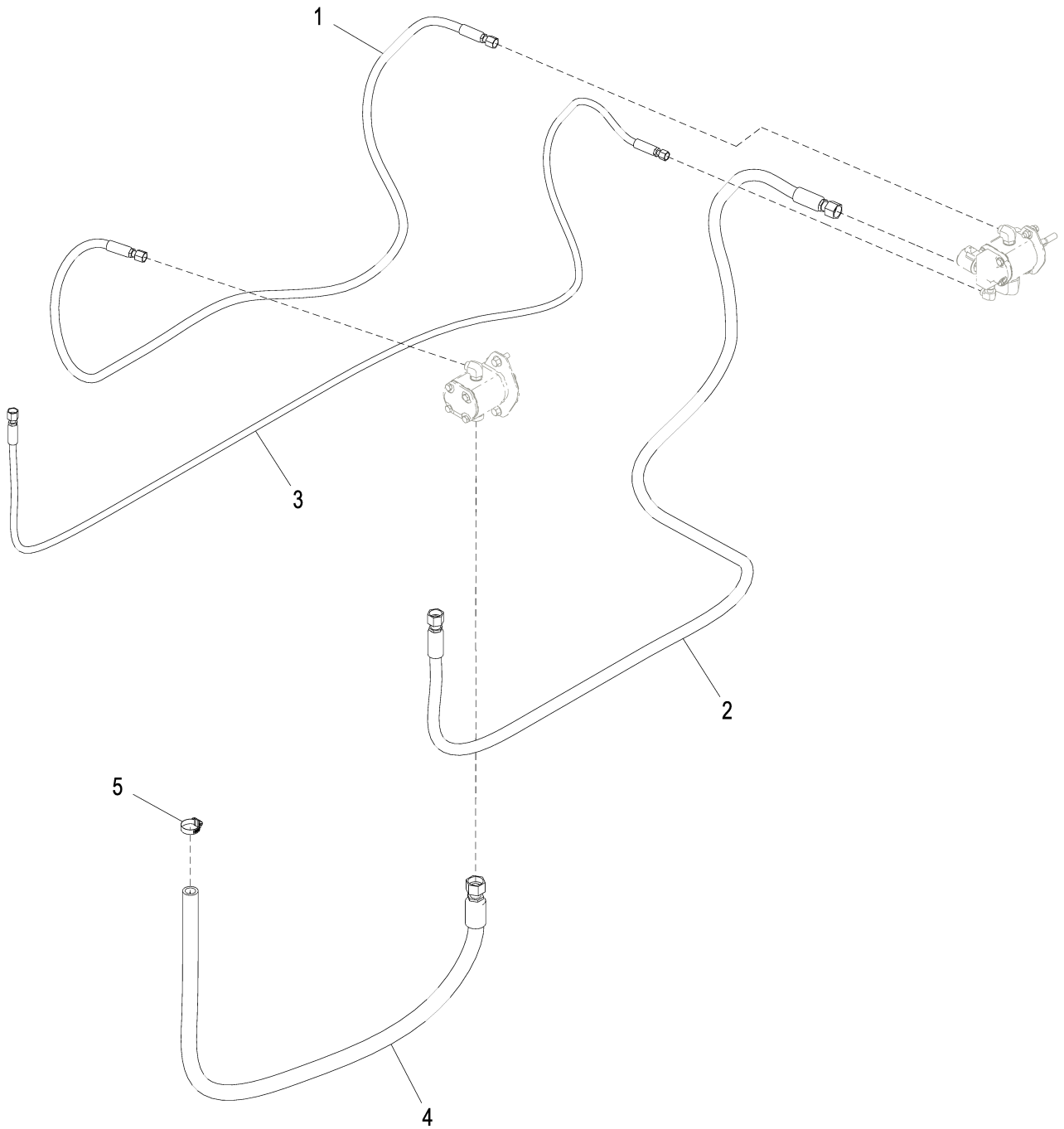

AT337314_TX1095242

Item	*Nº peça*	*Descrição*	*Qtde*	*Nº série*	*Notas*
1	AT343059	Mangueira hidraulica-fabric	1		
2	AT344612	Mangueira hidraulica-fabric	1		
3	AT345170	Mangueira hidraulica-fabric	1		
4	AT343056	Mangueira hidraulica-fabric	1		
5	AR21839	Braçadeira	1		

Reversing Fan Drive Pump and Motor
Pompe et moteur d'entraînement du ventilateur d'inversion
Bomba e Motor de Acionamento do Ventilador Reversível
Гидромотор и насос привода реверсивного вентилятора
Bomba y motor de transmisión de ventilador reversible

AT337358_TX1095241 A.1

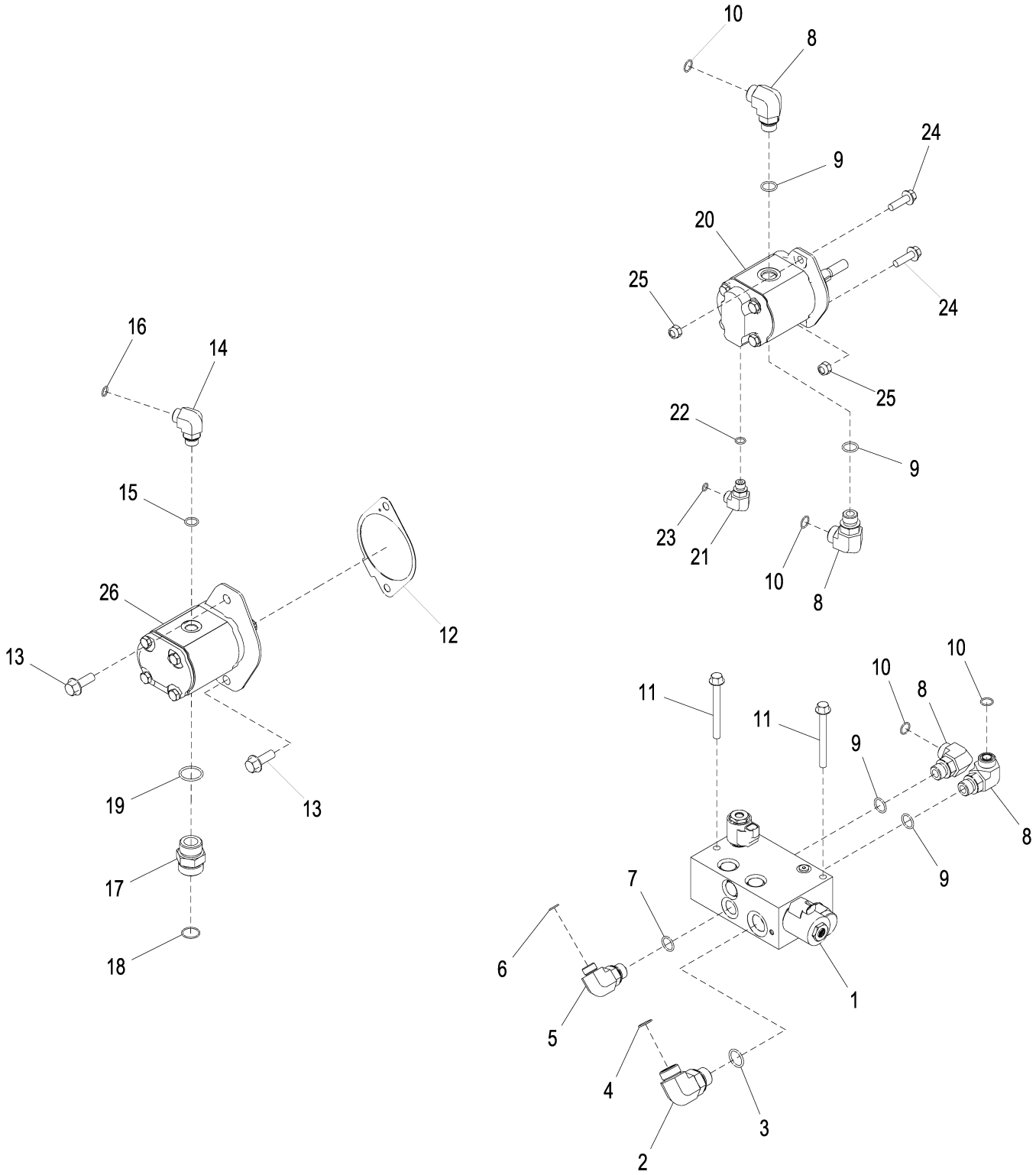

AT337358_TX1095241

Item	*Nº peça*	*Descrição*	*Qtde*	*Nº série*	*Notas*
1	AT225805	VálVula solenóide	1		Válvula do Acionamento do Ventilador Reversível, Componentes em Página Separada
2	38H1007	Conexão em ângulo	1		
3	U12547	Anel o	1		23.470 X 2.946 mm (0.924" X 0.116")
4	T77858	Anel o	1		18.771 X 1.778 mm (0.739" X 0.070")
5	38H1012	Conexão em ângulo	1		
6	T77857	Anel o	1		12.421 X 1.778 mm (0.489" X 0.070")
7	R26906	Anel o	1		19.177 X 2.464 mm (0.755" X 0.097")
8	38H1006	Conexão em ângulo	4		
9	R26906	Anel o	4		19.177 X 2.464 mm (0.755" X 0.097")
10	T77932	Anel o	4		15.596 X 1.778 mm (0.614" X 0.070")
11	19M7812	Parafuso	2		M10 X 100
12	R522690	Junta	1		
13	19M7790	Parafuso	2		M12 X 35
14	38H1005	Conexão em ângulo	1		
15	R26375	Anel o	1		16.358 X 2.210 mm (0.644" X 0.087")
16	T77857	Anel o	1		12.421 X 1.778 mm (0.489" X 0.070")
17	38H1164	Adaptador	1		
18	T76938	Anel o	1		23.520 X 1.780 mm (0.926" X 0.070")
19	R29936	Anel o	1		29.743 X 2.946 mm (1.171" X 0.116")
20	AT339533	Motor hidráulico	1		
	AT332575	Kit retentor	1		
21	38H1004	Conexão em ângulo	1		
22	R26448	Anel o	1		
23	T77613	Anel o	1		
24	19M7835	Parafuso	2		M10 X 35
25	14M7517	Porca de segurança	2		M10
26	AT339534	Bombade óleo	1		
	AT340875	Kit retentor	1		

Reversing Fan Drive Hoses
Flexibles d'entraînement du ventilateur d'inversion
Mangueiras do Acionamento do Ventilador Reversível
Приводные шланги реверсивного вентилятора
Mangueras de transmisión de ventilador reversible

AT337321_TX1095243 A.2

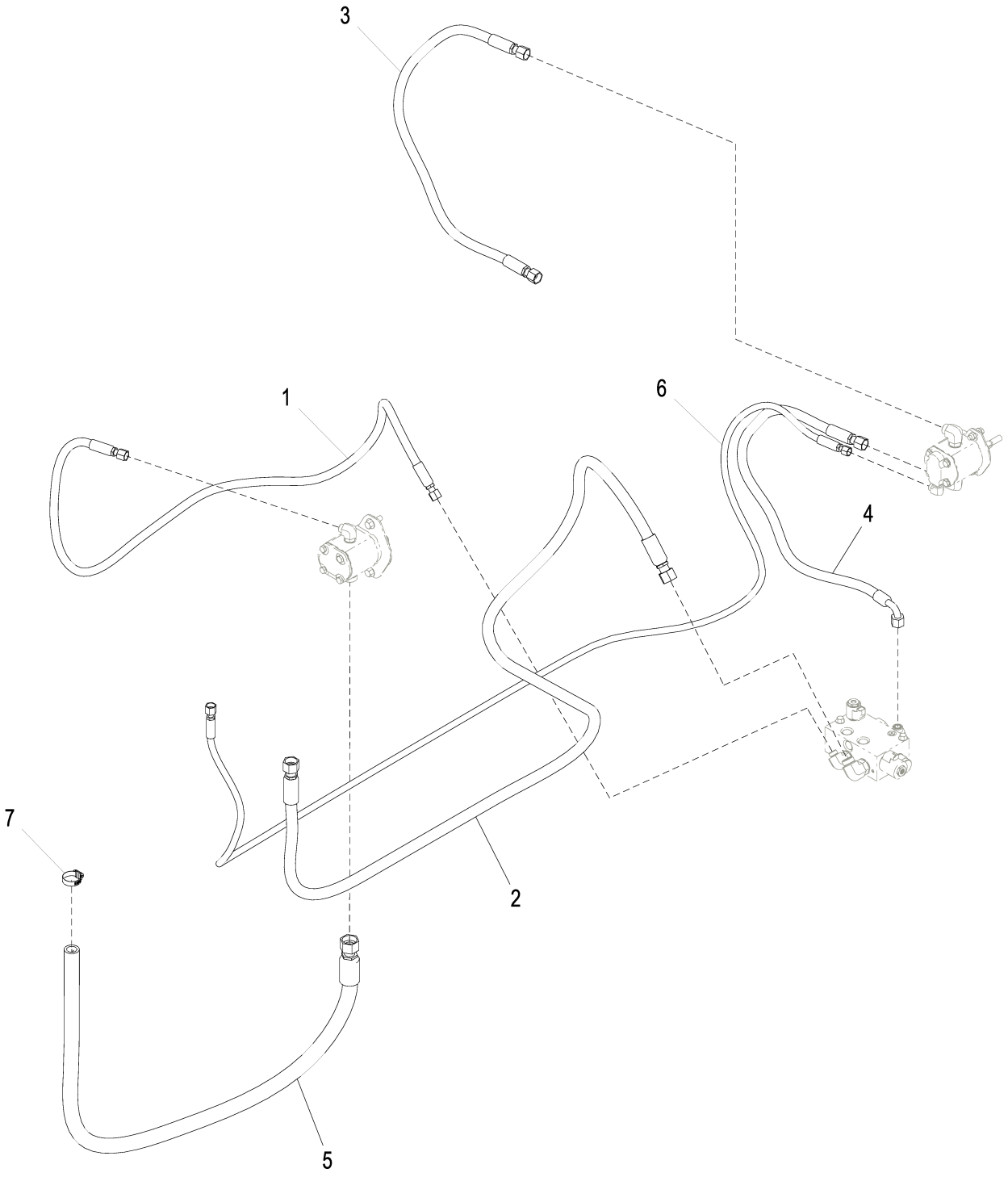

AT337321_TX1095243

Item	*Nº peça*	*Descrição*	*Qtde*	*Nº série*	*Notas*
1	AT343339	Mangueira hidraulica-fabric	1		
2	AT343370	Mangueira hidraulica-fabric	1		
3	AT342490	Mangueira hidraulica-fabric	1		
4	AT316333	Mangueira	1		
5	AT343056	Mangueira hidraulica-fabric	1		
6	AT345170	Mangueira hidraulica-fabric	1		
7	AR21839	Braçadeira	1		

Reversing Fan Drive Kit
Kit d'entraînement du ventilateur d'inversion
Kit do Acionamento do Ventilador Reversível
Комплект привода реверсивного вентилятора
Kit de transmisión de ventilador reversible

TX1043355 A.1

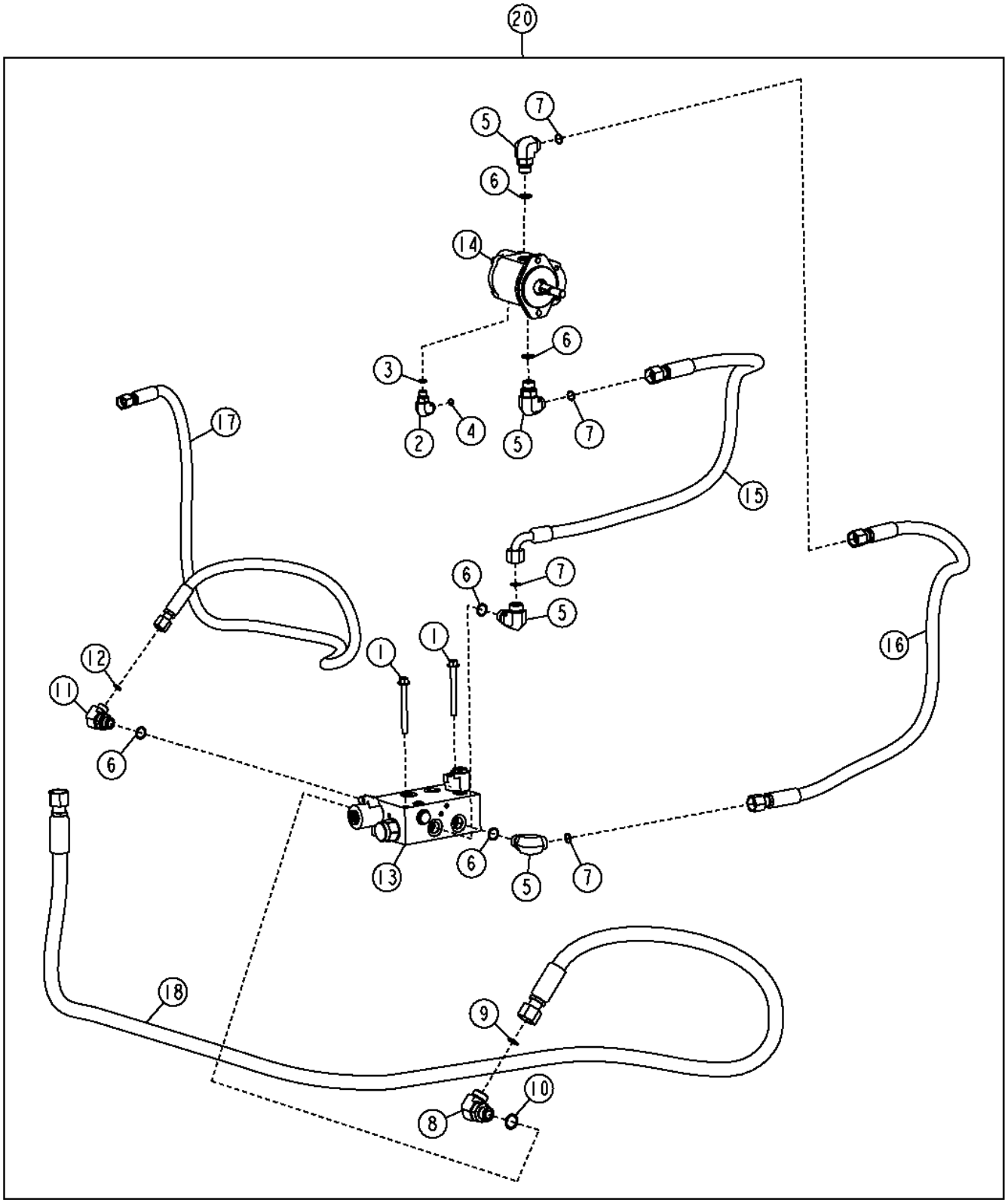

TX1043355

Item	*Nº peça*	*Descrição*	*Qtde*	*Nº série*	*Notas*
1	19M7812	Parafuso	2		M10 X 100
2	38H1004	Conexão em ângulo	1		
3	R26448	Anel o	1		
4	T77613	Anel o	1		
5	38H1006	Conexão em ângulo	4		
6	R26906	Anel o	5		
7	T77932	Anel o	4		
8	38H1007	Conexão em ângulo	1		
9	T77858	Anel o	1		
10	U12547	Anel o	1		
11	38H1012	Conexão em ângulo	1		
12	T77857	Anel o	1		
13	AT225805	VálVula solenóide	1		
14	AT339533	Motor hidráulico	1		
	AT332575	Kit retentor	1		
15	AT316333	Mangueira	1		
16	AT342490	Mangueira hidraulica-fabric	1		
17	AT343339	Mangueira hidraulica-fabric	1		
18	AT343370	Mangueira hidraulica-fabric	1		
20	**AT337347**	**EmbreagEm viscosa do ventil**	**1**		**(WHOLE GOODS)**

Reversing Fan Drive Valve
Soupape d'entraînement du ventilateur d'inversion
Válvula do Acionamento do Ventilador Reversível
Клапан привода реверс. вентилятора
Válvula de mando de ventilador reversible

TX1014258 A.1

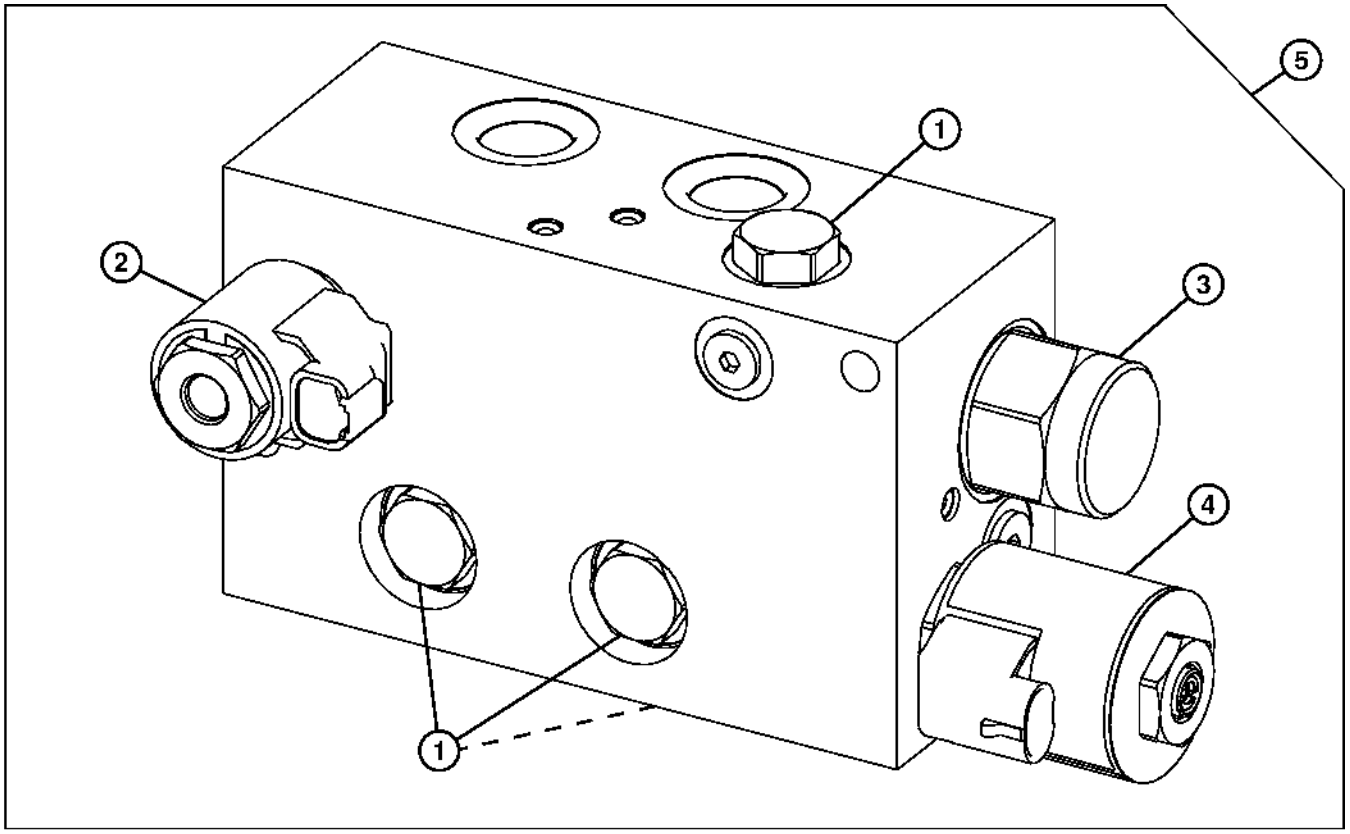

TX1014258

Item	*Nº peça*	*Descrição*	*Qtde*	*Nº série*	*Notas*
1	AT224570	VálVula de retenção	4		
	AT224862	Kit retentor	1		
2	AT224866	VálVula solenóide	1		
	AT224706	Kit retentor	1		
	AT333811	VálVula solenóide	1		
	T225291	Porca	1		
3	AT226109	VálVula de controle	1		
	AT226110	Kit retentor	1		
4	AT227509	VálVula de alíVio de press.	1		
	AT224864	Kit retentor	1		
	AT333810	VálVula solenóide	1		
	T225294	Porca	1		
5	AT225805	VálVula solenóide	1		

Engine Speed Control Pedal
Pédale commande régime moteur
Pedal de Controle da Rotação do Motor
Педаль управления скоростью вращения двиг.
Pedal de control de velocidad de motor

AT328031_TX1104564 A.2

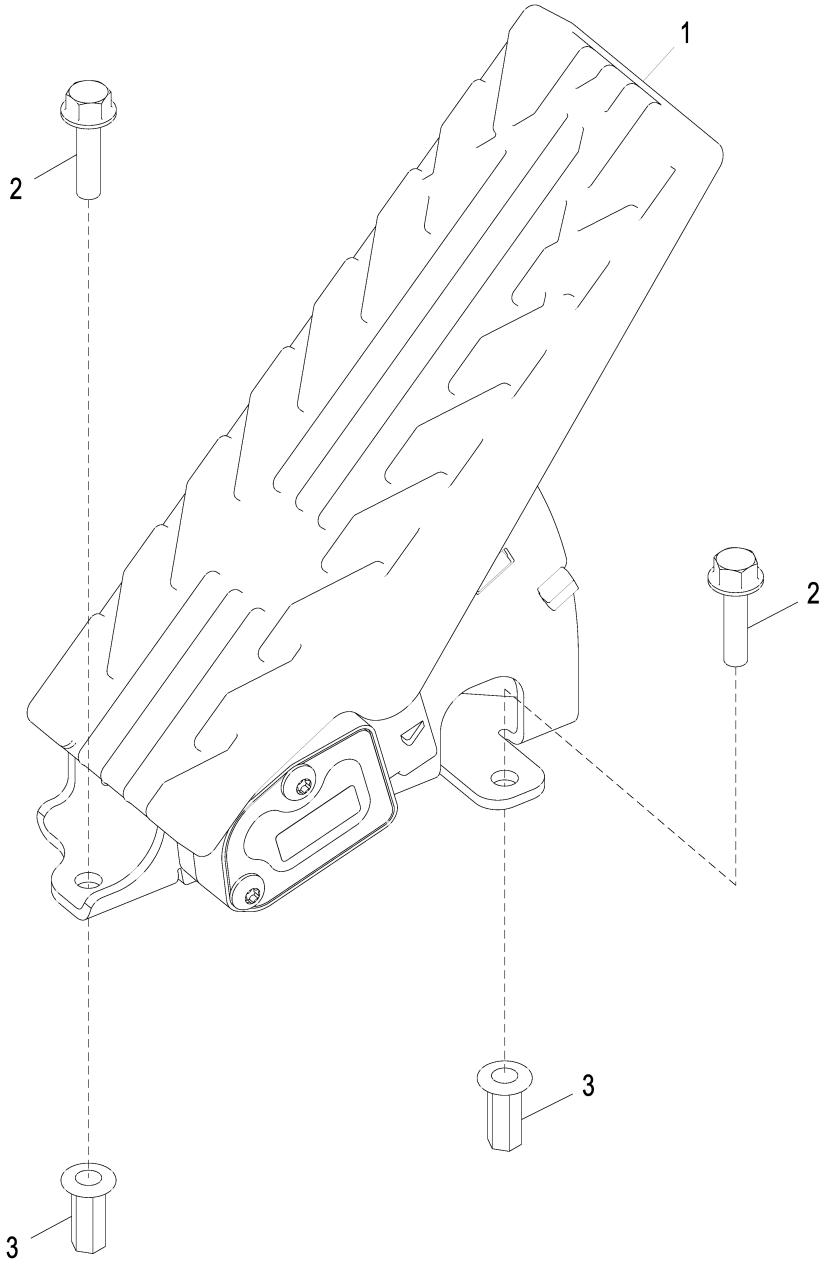

AT328031_TX1104564

Item	*Nº peça*	*Descrição*	*Qtde*	*Nº série*	*Notas*
1	AT330209	Pedal	1		Acelerador
2	19M7863	Parafuso	2		M6 X 25
3	T196077	Porca	2		M6

Air Intake System
Circuit d'admission d'air
Sistema de Admissão de Ar
Система впуска воздуха
Sistema de admisión de aire

TX1038140 A.1

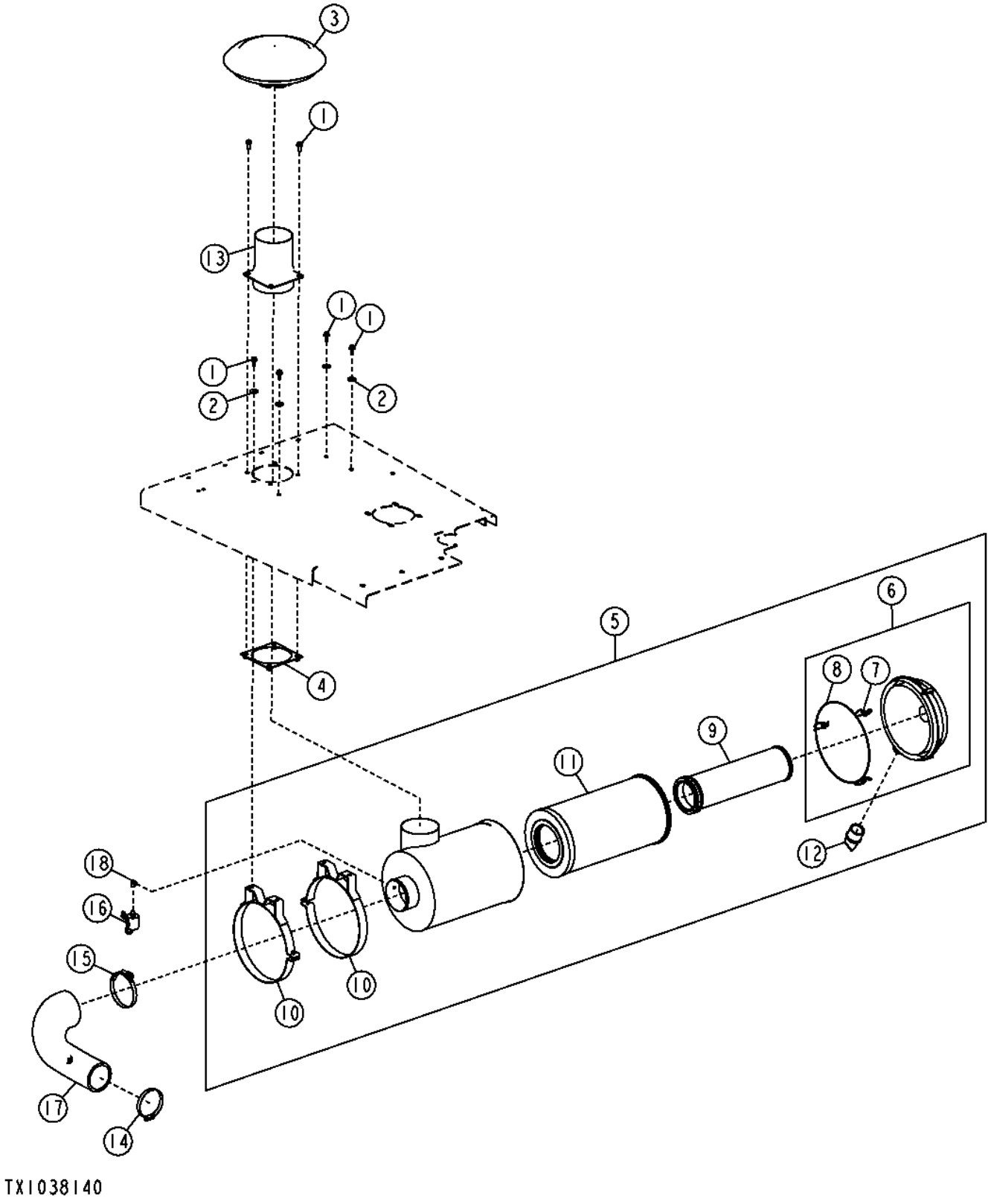

Item	*Nº peça*	*Descrição*	*Qtde*	*Nº série*	*Notas*
1	19M7785	Parafuso	8		M10 X 25
2	24M7296	Arruela	4		10.500 X 30 X 2.500 mm
3	AR70105	Tampa	1		
4	AT223810	Placa	1		
5	AT225114	Purificador de ar	1		
6	AT175222	Capa	1		
7	AT180588	Trava	3		
8	T161929	Anel o	1		
9	AT175224	Elemento de filtro	1		
10	AT209152	Cinta	2		
11	AT223226	Elemento de filtro	1		
12	T158495	VálVula	1		
13	AT225491	Chaminé da entrada de ar	1		
14	RE67746	Abraçadeira para mangueira	1		
15	RE67747	Braçadeira	1		
16	RE68255	SenSor	1		
17	T229239	Mangueira	1		
18	T56112	Conexão em ângulo	1		

Air Pre-Cleaner Kit
Jeu de préfiltre à aire
Kit de Pré-limpador de Ar
Комплект предварительного очистителя воздуха
Kit de prefiltro de aire

TX1040742 A.1

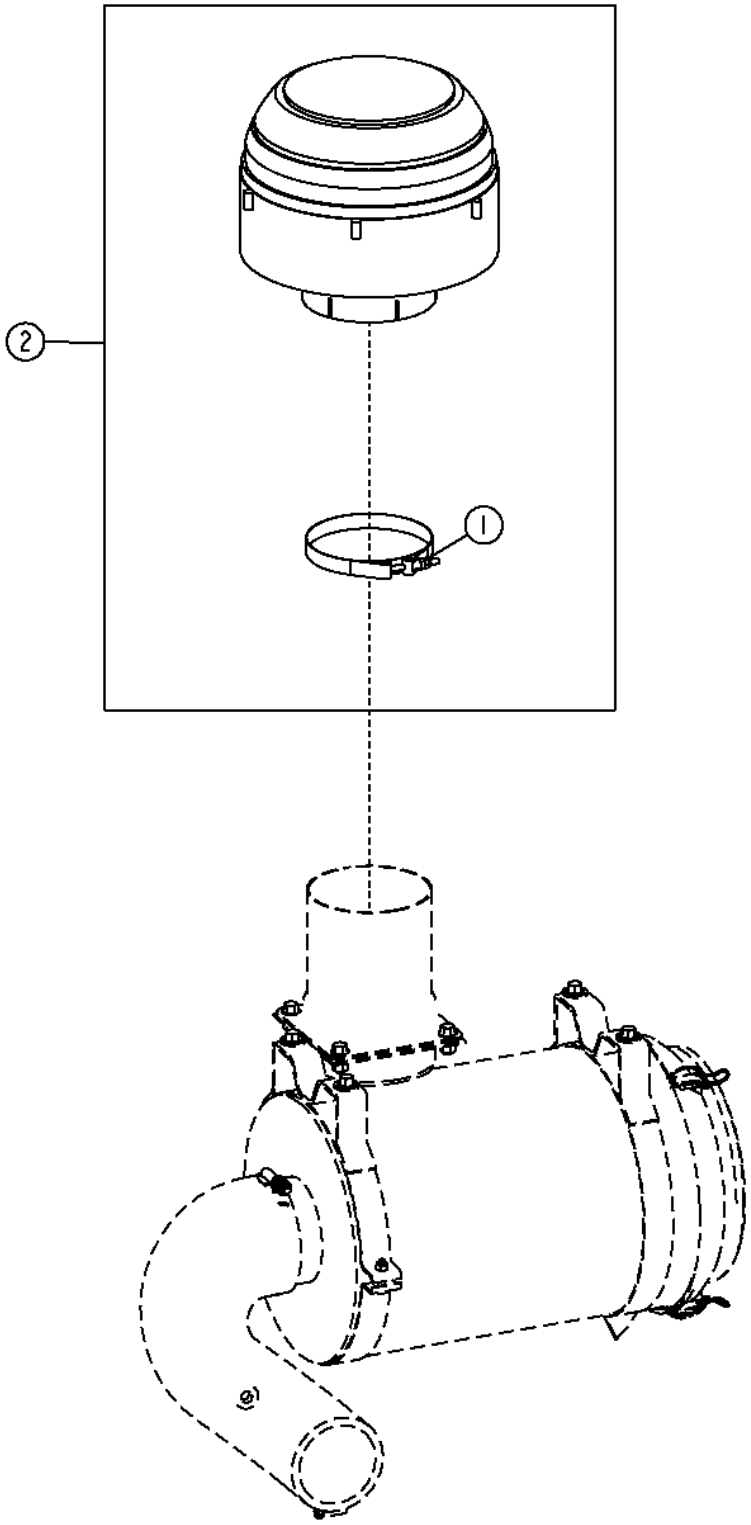

TX1040742

Item	*Nº peça*	*Descrição*	*Qtde*	*Nº série*	*Notas*
1	AT53440	Braçadeira	1		
2	**AT351799**	**Pré-filtro**	**1**		**Pacotes de Produto**

Muffler with Exhaust Stack (Engine 6090HDW03) (- 634443)
Silencieux avec dispositif d'échappement (moteur 6090HDW03) (- 634443)
Silencioso com Tubo de Escape (Motor 6090HDW03) (- 634443)
Muffler with Exhaust Stack (Engine 6090HDW03) (- 634443)
Silenciador con tubo de escape (Motor 6090HDW03) (- 634443)

TX1050855 A.1

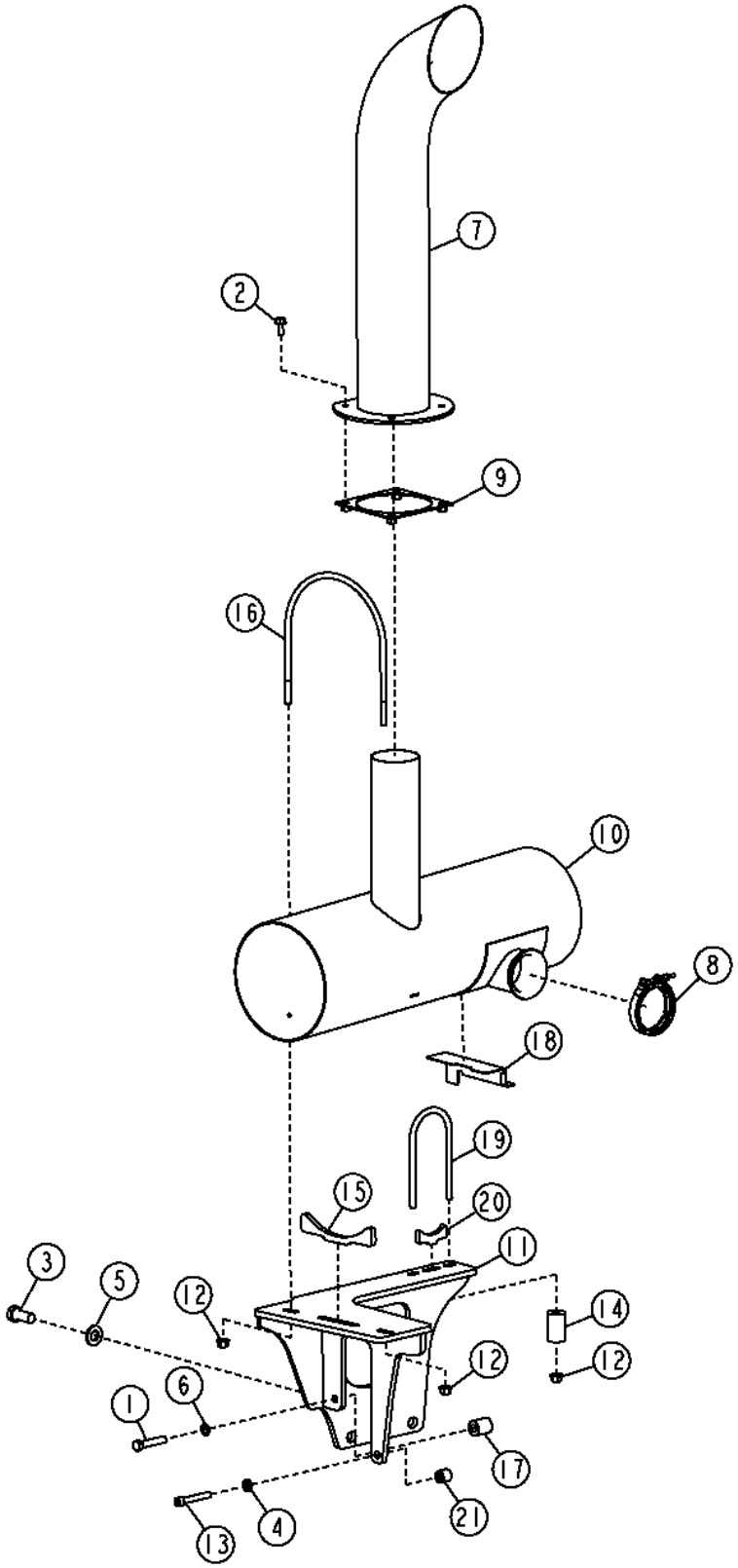

TX1050855

Item	*Nº peça*	*Descrição*	*Qtde*	*Nº série*	*Notas*
1	19M10017	Parafuso sextavado	1		M14 X 70
2	19M7785	Parafuso	4		M10 X 25
3	19M7950	Parafuso sextavado	2		M20 X 45
4	24M7240	Arruela	1		13 X 25 X 3 mm
5	24M7242	Arruela	2		21.400 X 42 X 5 mm
6	24M7270	Arruela	1		14.300 X 24 X 1.500 mm
7	AT220962	Cano de descarga	1		Preto
	AT223888	Cano de descarga	1		Cromo
8	AT222597	Braçadeira	1		
9	AT223810	Placa	1		
10	AT335891	SilencioSo	1		
11	AT364020	Apoio	1		
12	E80242	Porca de segurança	4		M12
13	T188856	Parafuso	1		M12 X 80
14	T216740	Espaçador	2		13.300 X 38.100 X 60 mm (0.524" X 1-1/2" X 2.362")
15	T227191	Suporte	1		
16	T227192	Parafuso u	1		
17	T229237	Espaçador	1		15.870 X 31.750 X 38.660 mm (5/8" X 1-1/4" X 1.522")
18	T250831	Proteção térmica	1		
19	T251621	Parafuso u	1		
20	T251622	Suporte	1		
21	T251676	Bucha	1		13.500 X 25.400 X 22.230 mm (17/32" X 1" X 7/8")

Muffler with Exhaust Stack (Engine 6090HDW09) (- 634443)
Muffler with Exhaust Stack (Engine 6090HDW09) (- 634443)
Silencioso com Tubo de Escape (Motor 6090HDW09) (- 634443)
Глушитель с выхлопной трубой (двигатель 6090HDW09) (- 634443)
Silenciador con tubo de escape (Motor 6090HDW09) (- 634443)

TX1061043 A.1

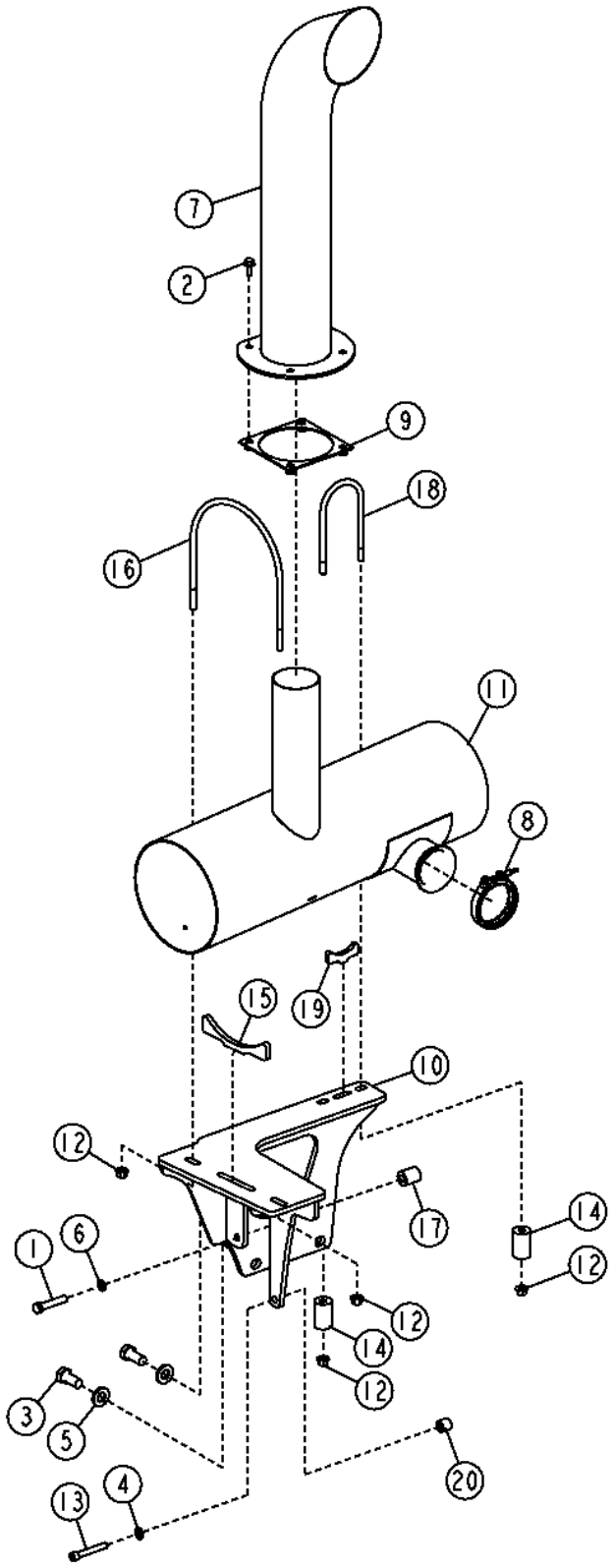

TX1061043

Item	*Nº peça*	*Descrição*	*Qtde*	*Nº série*	*Notas*
1	19M10017	Parafuso sextavado	1		M14 X 70
2	19M7785	Parafuso	4		M10 X 25
3	19M7950	Parafuso sextavado	2		M20 X 45
4	24M7240	Arruela	1		13 X 25 X 3 mm
5	24M7242	Arruela	2		21.400 X 42 X 5 mm
6	24M7270	Arruela	1		14.300 X 24 X 1.500 mm
7	AT220962	Cano de descarga	1		Preto
	AT223888	Cano de descarga	1		Cromo
8	AT222597	Braçadeira	1		
9	AT223810	Placa	1		
10	AT364020	Apoio	1		
11	AT374663	SilencioSo	1		SUB FOR AT365221
12	E80242	Porca de segurança	4		M12
13	T188856	Parafuso	1		M12 X 80
14	T216740	Espaçador	2		13.300 X 38.100 X 60 mm (0.524" X 1-1/2" X 2.362")
15	T227191	Suporte	1		
16	T227192	Parafuso u	1		
17	T229237	Espaçador	1		15.870 X 31.750 X 38.660 mm (5/8" X 1-1/4" X 1.522")
18	T251621	Parafuso u	1		
19	T251622	Suporte	1		
20	T251676	Bucha	1		13.500 X 25.400 X 22.230 mm (17/32" X 1" X 7/8")

Muffler with Black Exhaust Stack (634444 -)
Silencieux avec dispositif d'échappement noir (634444 -)
Silencioso com Tubo de Escape Preto (634444 -)
Muffler with Black Exhaust Stack (634444 -)
Silenciador con tubo de escape negro (634444 -)

AT329288_TX1104503 A.1

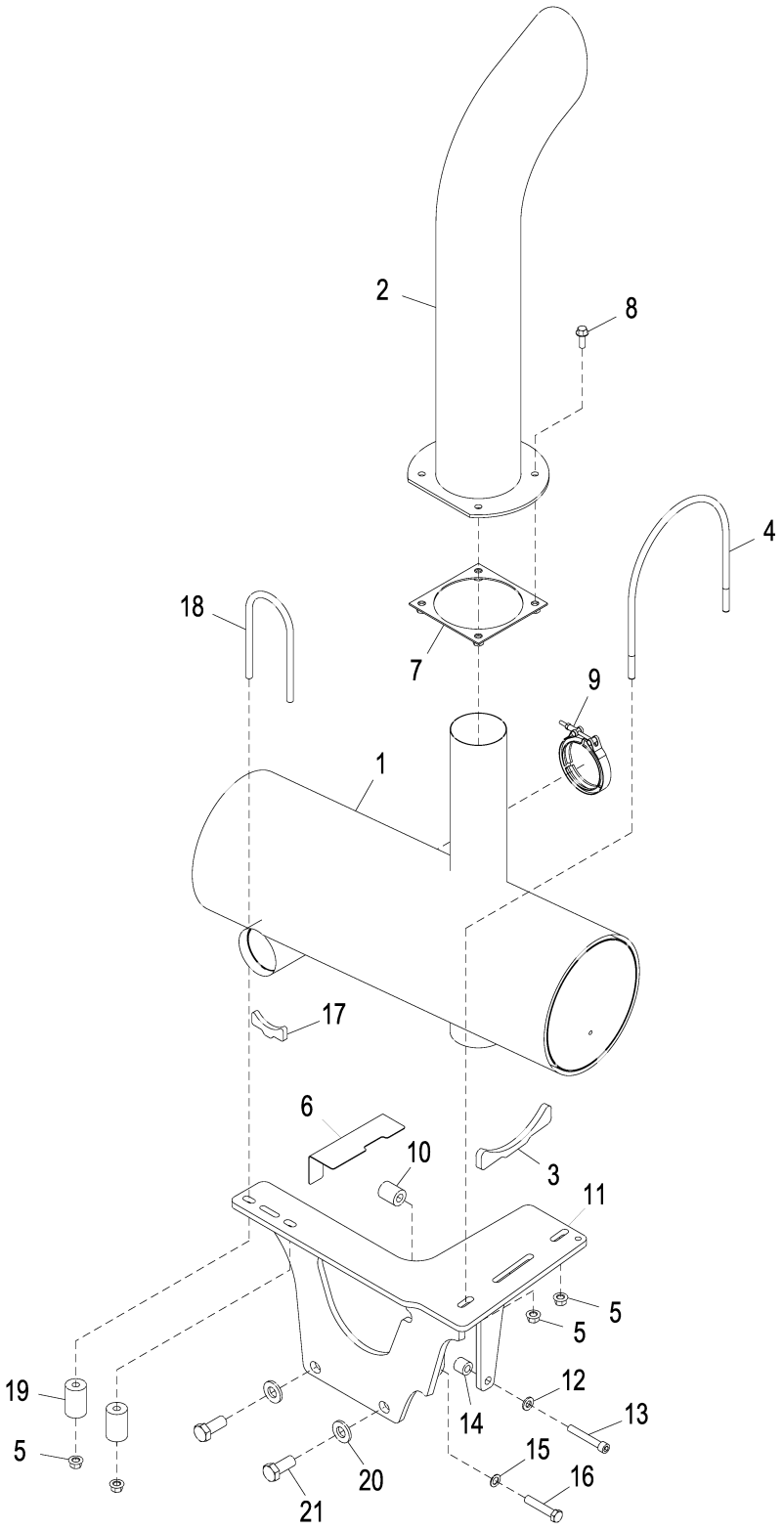

AT329288_TX1104503

Item	*Nº peça*	*Descrição*	*Qtde*	*Nº série*	*Notas*
1	AT335891	SilencioSo	1		
2	AT220962	Cano de descarga	1		
3	T227191	Suporte	1		
4	T227192	Parafuso u	1		
5	E80242	Porca de segurança	4		M12
6	T250831	Proteção térmica	1		
7	AT223810	Placa	1		
8	19M7786	Parafuso	4		M10 X 30
9	AT222597	Braçadeira	1		
10	T229237	Espaçador	1		15.870 X 31.750 X 38.660 mm (5/8" X 1-1/4" X 1.522")
11	AT364020	Apoio	1		
12	24M7240	Arruela	1		13 X 25 X 3 mm
13	T188856	Parafuso	1		
14	T251676	Bucha	1		13.500 X 25.400 X 22.230 mm (17/32" X 1" X 7/8")
15	24M7270	Arruela	1		14.300 X 24 X 1.500 mm
16	19M10017	Parafuso sextavado	1		M14 X 70
17	T251622	Suporte	1		
18	T251621	Parafuso u	1		
19	T216740	Espaçador	2		13.300 X 38.100 X 60 mm (0.524" X 1-1/2" X 2.362")
20	24M7242	Arruela	2		21.400 X 42 X 5 mm
21	19M7950	Parafuso sextavado	2		M20 X 45

Muffler with Chrome Exhaust Stack (634444 -)
Silencieux avec dispositif d'échappement chromé (634444 -)
Silencioso com Tubo de Escape Cromado (634444 -)
Глушитель с хромированной выхлопной трубой (634444 -)
Silenciador con tubo de escape cromado (634444 -)

AT338269_TX1104504 A.1

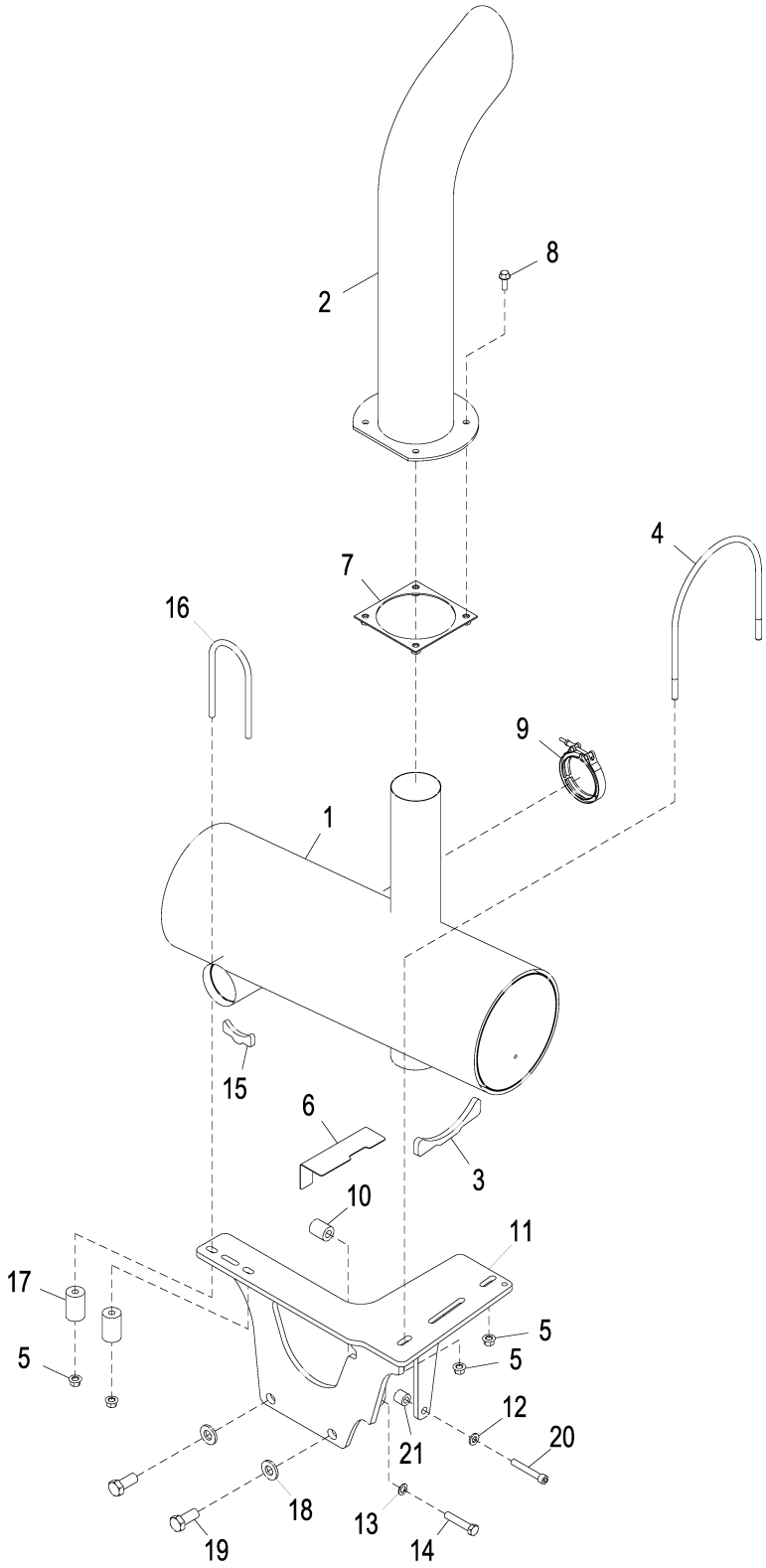

AT338269_TX1104504

Item	*Nº peça*	*Descrição*	*Qtde*	*Nº série*	*Notas*
1	AT335891	SilencioSo	1		
2	AT223888	Cano de descarga	1		
3	T227191	Suporte	1		
4	T227192	Parafuso u	1		
5	E80242	Porca de segurança	4		M12
6	T250831	Proteção térmica	1		
7	AT223810	Placa	1		
8	19M7786	Parafuso	4		M10 X 30
9	AT222597	Braçadeira	1		
10	T229237	Espaçador	1		15.870 X 31.750 X 38.660 mm (5/8" X 1-1/4" X 1.522")
11	AT364020	Apoio	1		
12	24M7240	Arruela	1		13 X 25 X 3 mm
13	24M7270	Arruela	1		14.300 X 24 X 1.500 mm
14	19M10017	Parafuso sextavado	1		M14 X 70
15	T251622	Suporte	1		
16	T251621	Parafuso u	1		
17	T216740	Espaçador	2		13.300 X 38.100 X 60 mm (0.524" X 1-1/2" X 2.362")
18	24M7242	Arruela	2		21.400 X 42 X 5 mm
19	19M7950	Parafuso sextavado	2		M20 X 45
20	T188856	Parafuso	1		
21	T251676	Bucha	1		13.500 X 25.400 X 22.230 mm (17/32" X 1" X 7/8")

Engine Mounts (Engine 6090HDW03)
Supports de montage de moteur (moteur 6090HDW03)
Suportes do Motor (Motor 6090HDW03)
Крепления двигателя (двигатель 6090HDW03)
Puntos de montaje de motor (Motor 6090HDW03)

TX1042926 A.1

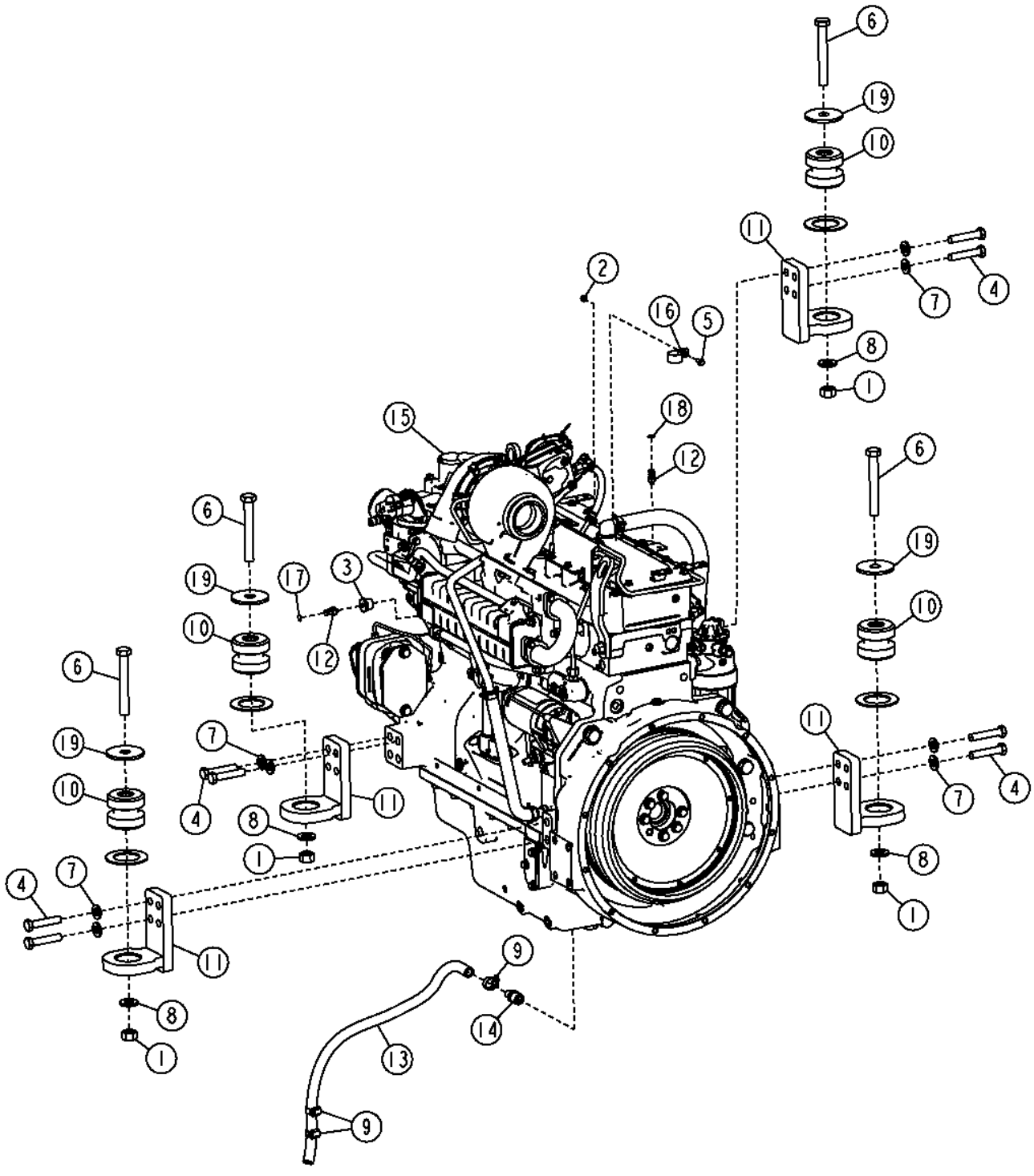

Item	*Nº peça*	*Descrição*	*Qtde*	*Nº série*	*Notas*
1	14M7277	Porca	4		M20
2	14M7303	Porca com flange	1		M6
3	15H518	Luva roscada	1		1/8"
4	19M7720	Parafuso sextavado	12		M16 X 80
5	19M7775	Parafuso	1		M6 X 16
6	19M7921	Parafuso sextavado	4		M20 X 150
7	24M7241	Arruela	12		17 X 34 X 4 mm
8	24M7242	Arruela	4		21.400 X 42 X 5 mm
9	AR21837	Abraçadeira para mangueira	3		
10	AT223527	Isolador	4		
11	AT209660	Suporte	4		
12	AT306133	Conexão	2		
13	.....	Mangueira em metro	1		(MAKE FROM TY22328) (CTL 2.65 ft.)
14	R41071	Conexão	1		
15	**RE528848**	**Motor a diesel**	**1**		**(6090HDW03) (CA)**
16	T162675	Braçadeira	1		
17	T217789	Etiqueta	1		Líquido de Arrefecimento do Motor
18	T217790	Etiqueta	1		Óleo do Motor
19	T42977	Arruela	4		23.012 X 88.900 X 6 mm (29/32" X 3-1/2" X 0.236")

Engine Mounts (Engine 6090HDW09)
Montages de moteur (moteur 6090HDW09)
Suportes do Motor (Motor 6090HDW09)
Крепления двигателя (двигатель 6090HDW09)
Puntos de montaje de motor (motor 6090HDW09)

AT377090_TX1089109 A.1

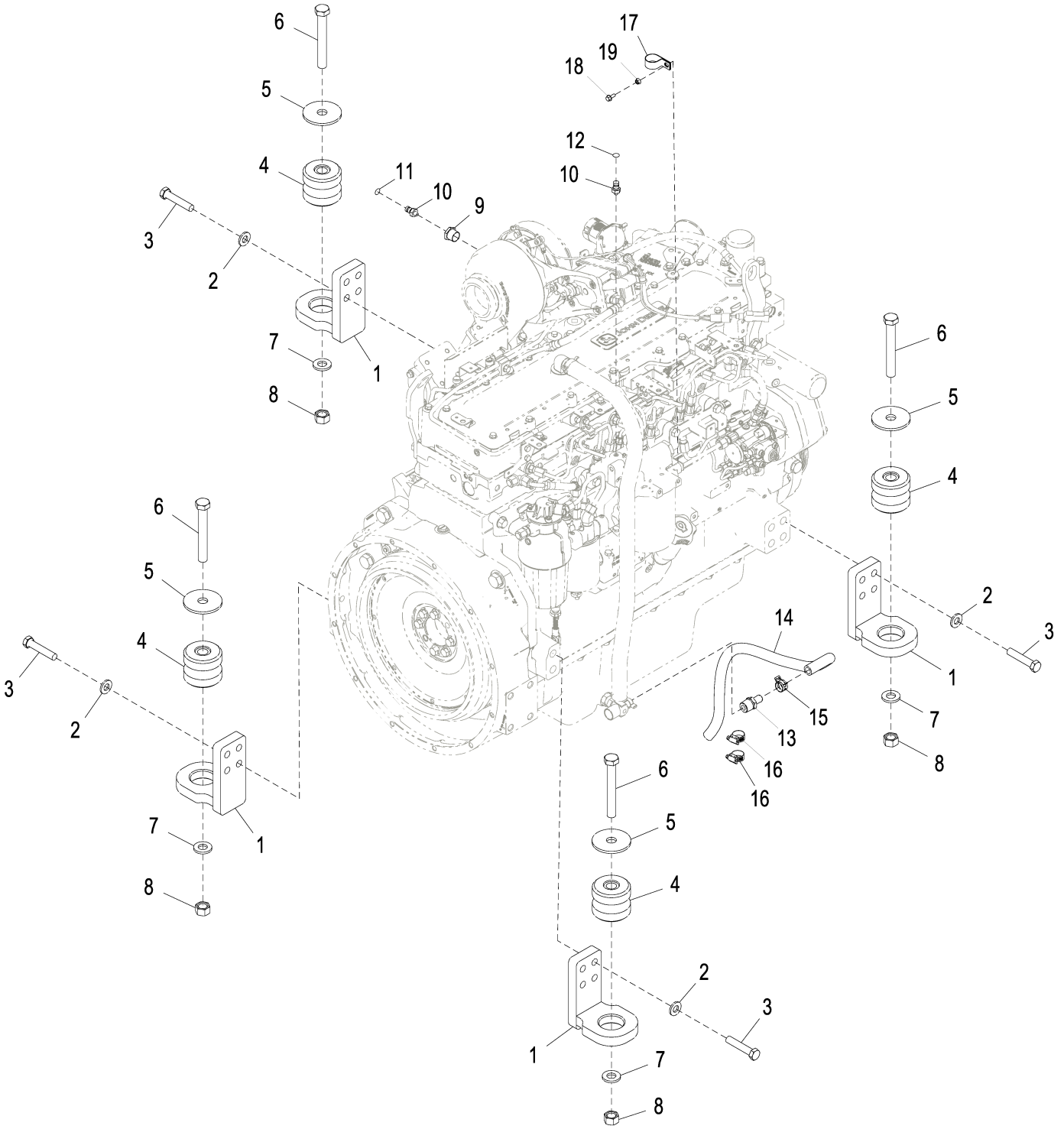

AT377090_TX1089109

Item	*Nº peça*	*Descrição*	*Qtde*	*Nº série*	*Notas*
1	AT209660	Suporte	4		
2	24M7241	Arruela	12		17 X 34 X 4 mm
3	19M7720	Parafuso sextavado	12		M16 X 80
4	AT223527	Isolador	4		
5	T42977	Arruela	4		23.012 X 88.900 X 6 mm (29/32" X 3-1/2" X 0.236")
6	19M7921	Parafuso sextavado	4		M20 X 150
7	24M7242	Arruela	4		21.400 X 42 X 5 mm
8	14M7277	Porca	4		M20
9	15H518	Luva roscada	1		1/8"
10	AT306133	Conexão	2		
11	T217789	Etiqueta	1		Líquido de Arrefecimento do Motor
12	T217790	Etiqueta	1		Óleo do Motor
13	R41071	Conexão	1		
14	.....	Mangueira em metro	1		(MAKE FROM TY22328) (CTL 2.65 ft.)
15	T184924	Abraçadeira para mangueira	1		
16	AR21837	Abraçadeira para mangueira	2		
17	T162675	Braçadeira	1		
18	19M7775	Parafuso	1		M6 X 16
19	14M7303	Porca com flange	1		M6

Fuel Tank
Réservoir à combustible
Tanque de Combustível
Топливный бак
Tanque de combustible

AT361034_TX1072038 A.3

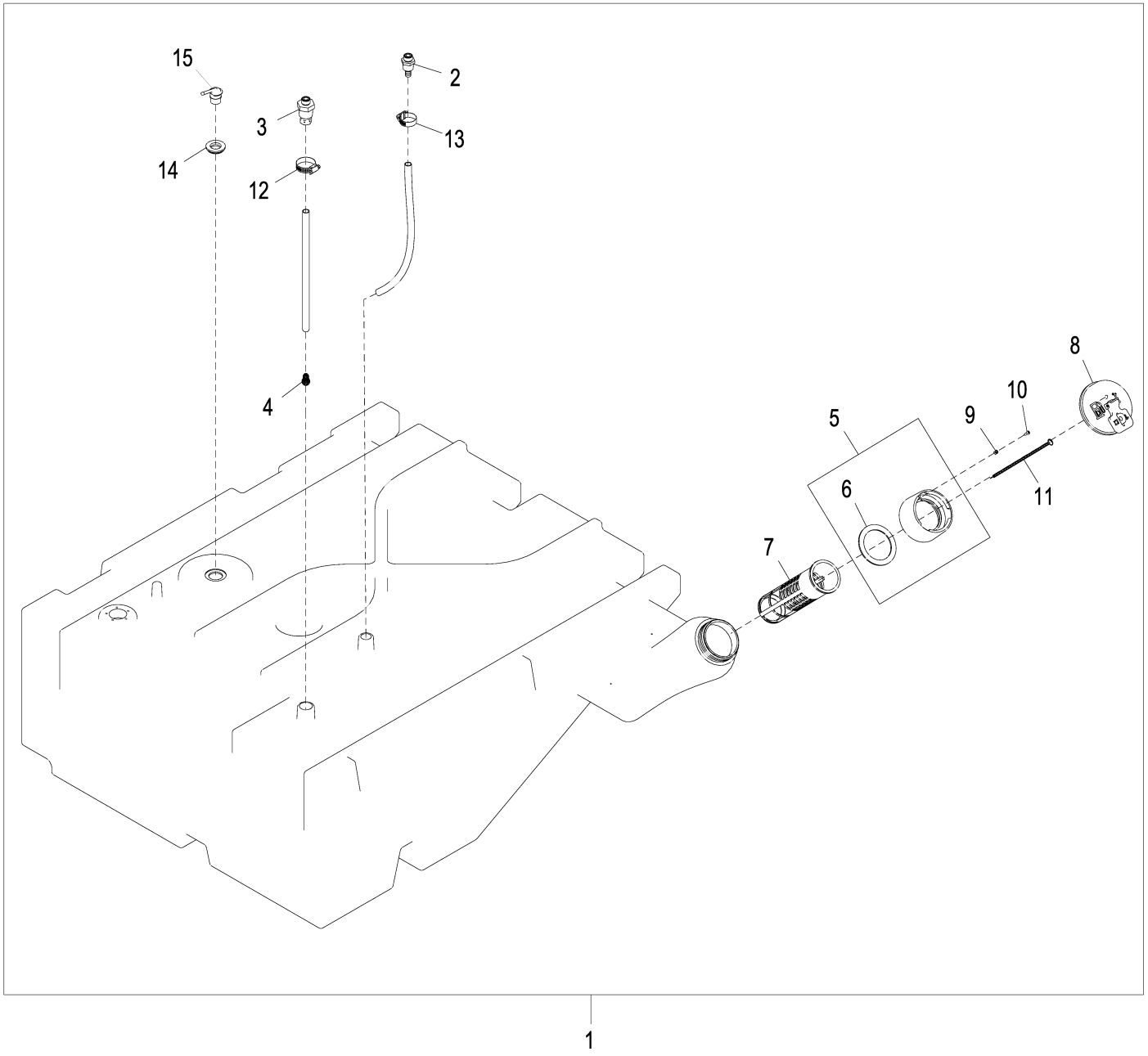

AT361034_TX1072038

Item	*Nº peça*	*Descrição*	*Qtde*	*Nº série*	*Notas*
1	AT414826	Tanque de combusTível	1		SUB FOR AT361034
2	R193666	Conexão	1		
3	RE194040	Conexão	1		
4	R194311	Mola de compressão	1		
5	AH165079	Adaptador	1		
6	H172014	Junta	1		
7	AH162914	Coador	1		
8	AT346094	Tampa	1		
9	H174831	âncora	1		
10	T164203	Parafuso	1		
11	AH159448	Corrente de elos	1		
12	AR21839	Braçadeira	1		
13	AR21839	Braçadeira	1		
14	R114023	Passa-fio	1		
15	R237815	RespiRo	1		

Fuel System
Circuit de carburant
Sistema de Combustível
Топливная система
Sistema de combustible

AT373388_TX1075158 C.1

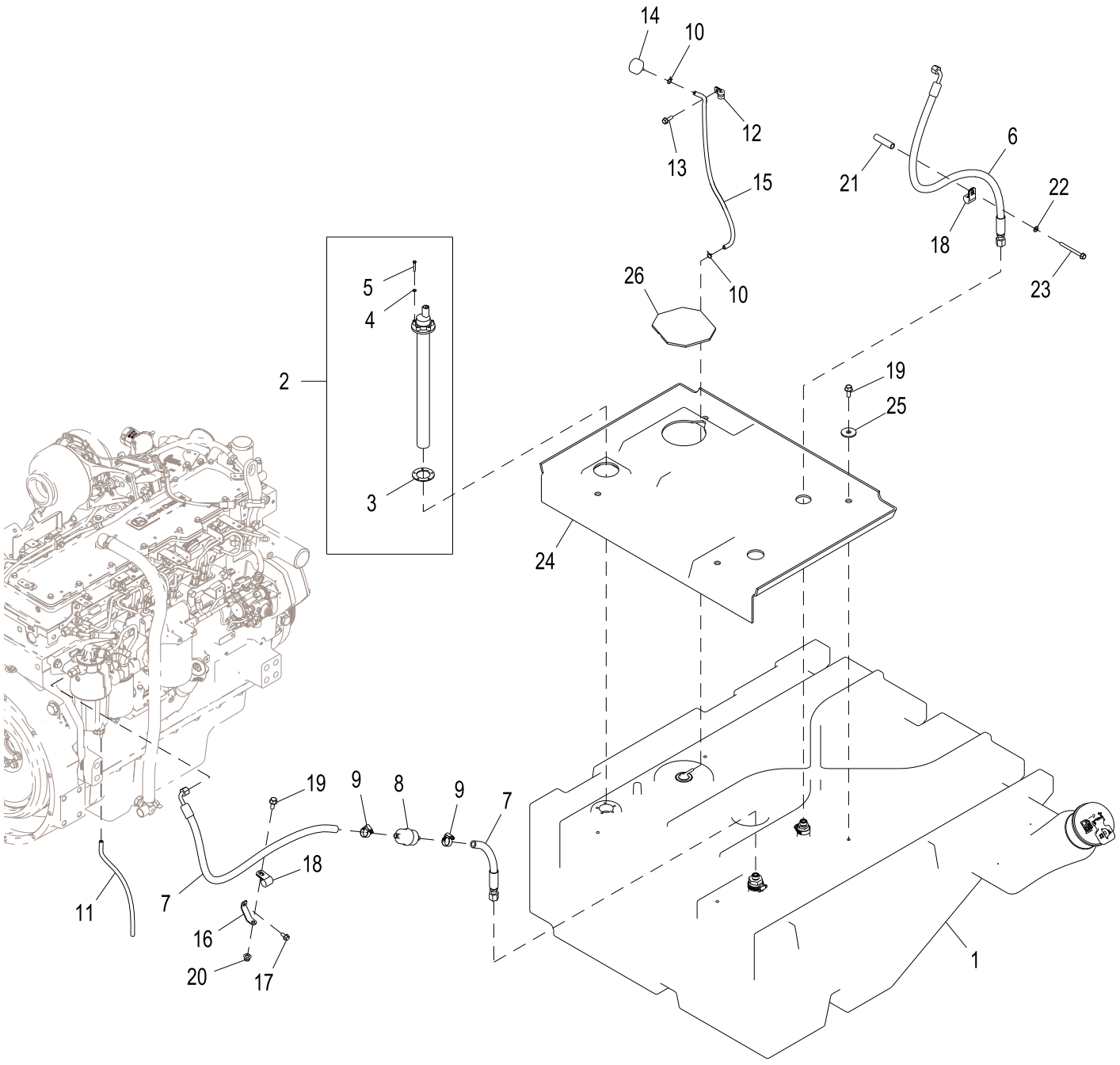

AT373388_TX1075158

Item	*Nº peça*	*Descrição*	*Qtde*	*Nº série*	*Notas*
1	AT361034	Tanque de combusTível	1	-645190	NLA, ORDER AT414826, Componentes em Página Separada
	AT414826	Tanque de combusTível	1	645191-	Componentes em Página Separada
2	AT227937	Emissor combustível	1		
3	T196733	Junta	1		
4	24M7027	Arruela	5		5.300 X 10 X 1 mm
5	19M7317	Parafuso	5		M5 X 30
6	AT336747	Mangueira hidraulica-fabric	1		
7	AT340429	Mangueira hidraulica-fabric	1		
8	AT223493	Filtro de combustível	1		
9	AR21837	Abraçadeira para mangueira	2		
10	T13254	Braçadeira	2		
11	.....	Mangueira em metro	1		MAKE FROM T79477, CTL 533.4 mm (1.75 ft)
12	T75276	Braçadeira	1		
13	19M7867	Parafuso	1		M8 X 25
14	RE52504	RespiRo	1		
15	.....	Mangueira em metro	1		MAKE FROM T79477, CTL 609.6 mm (2.0 ft)
16	T234768	Apoio	1		
17	19M7865	Parafuso	1		M8 X 16
18	T70659	Braçadeira	2		
19	19M7785	Parafuso	5		M10 X 25
20	14M7400	Porca de segurança	1		M10
21	28H3399	Espaçador	1		0.493" X 0.675" X 2-3/4"
22	24M7238	Arruela	1		8.700 X 17 X 2 mm
23	19M7913	Parafuso	1		M8 X 90
24	T316418	Capa	1	645191-	
25	24M7102	Arruela	4	645191-	13.500 X 44 X 4 mm
26	T316425	Capa	1	645191-	

Fast Fill Fuel Tank
Réservoir carburant remplissage rapide
Tanque de Combustível de Enchimento Rápido
Топливный бак быстрой заливки
Tanque de combustible de llenado rápido

AT415216_TX1117252 A.1

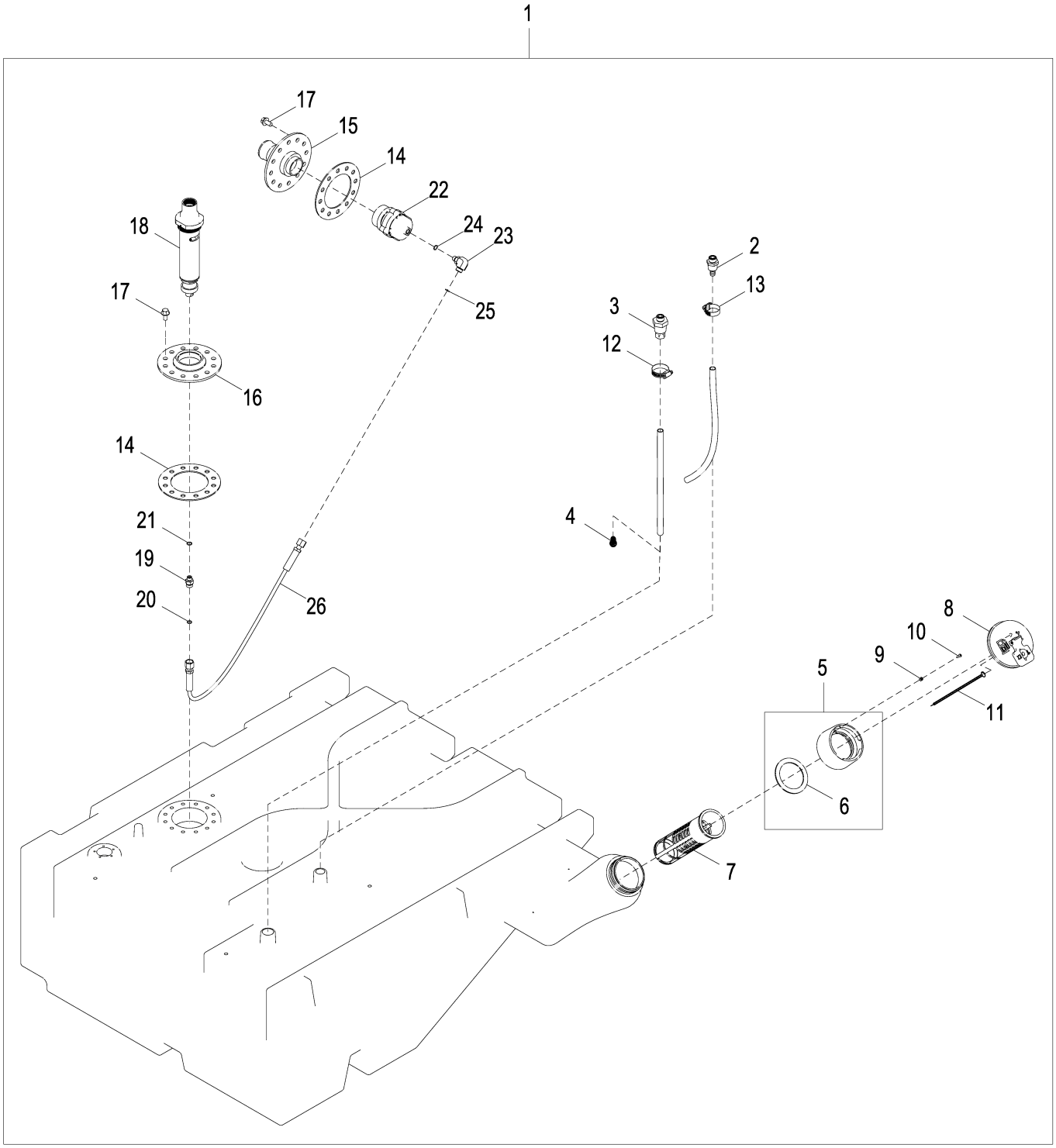

AT415216_TX1117252

Item	*Nº peça*	*Descrição*	*Qtde*	*Nº série*	*Notas*
1	AT415216	Tanque de combusTível	1		SUB FOR AT361032
2	R193666	Conexão	1		
3	RE194040	Conexão	1		
4	R194311	Mola de compressão	1		
5	AH165079	Adaptador	1		
6	H172014	Junta	1		
7	AH162914	Coador	1		
8	AT346094	Tampa	1		
9	H174831	âncora	1		
10	T164203	Parafuso	1		
11	AH159448	Corrente de elos	1		
12	AR21839	Braçadeira	1		
13	AR21839	Braçadeira	1		
14	T212430	Junta	2		
15	AT317907	Placa	1		
16	AT318277	Placa	1		
17	19M7784	Parafuso	24		M10 X 20
18	AT322351	VálVula	1		
19	38H1170	Adaptador	1		
20	T77613	Anel o	1		9.250 X 1.780 mm (0.364" X 0.070")
21	R26286	Anel o	1		10.516 X 1.829 mm (0.414" X 0.072")
22	AT316520	VálVula	1		
23	38H1430	Conexão em ângulo	1		
24	R26286	Anel o	1		10.516 X 1.829 mm (0.414" X 0.072")
25	T77613	Anel o	1		9.250 X 1.780 mm (0.364" X 0.070")
26	AT318483	Mangueira	1		17.4752" X 1143 mm (45") X 17.4752"

Fast Fill Fuel System
Circuit de remplissage rapide de carburant
Sistema de Combustível de Enchimento Rápido
Система быстрой подачи топлива
Sistema de combustible de llenado rápido

AT335575_TX1115942 A.1

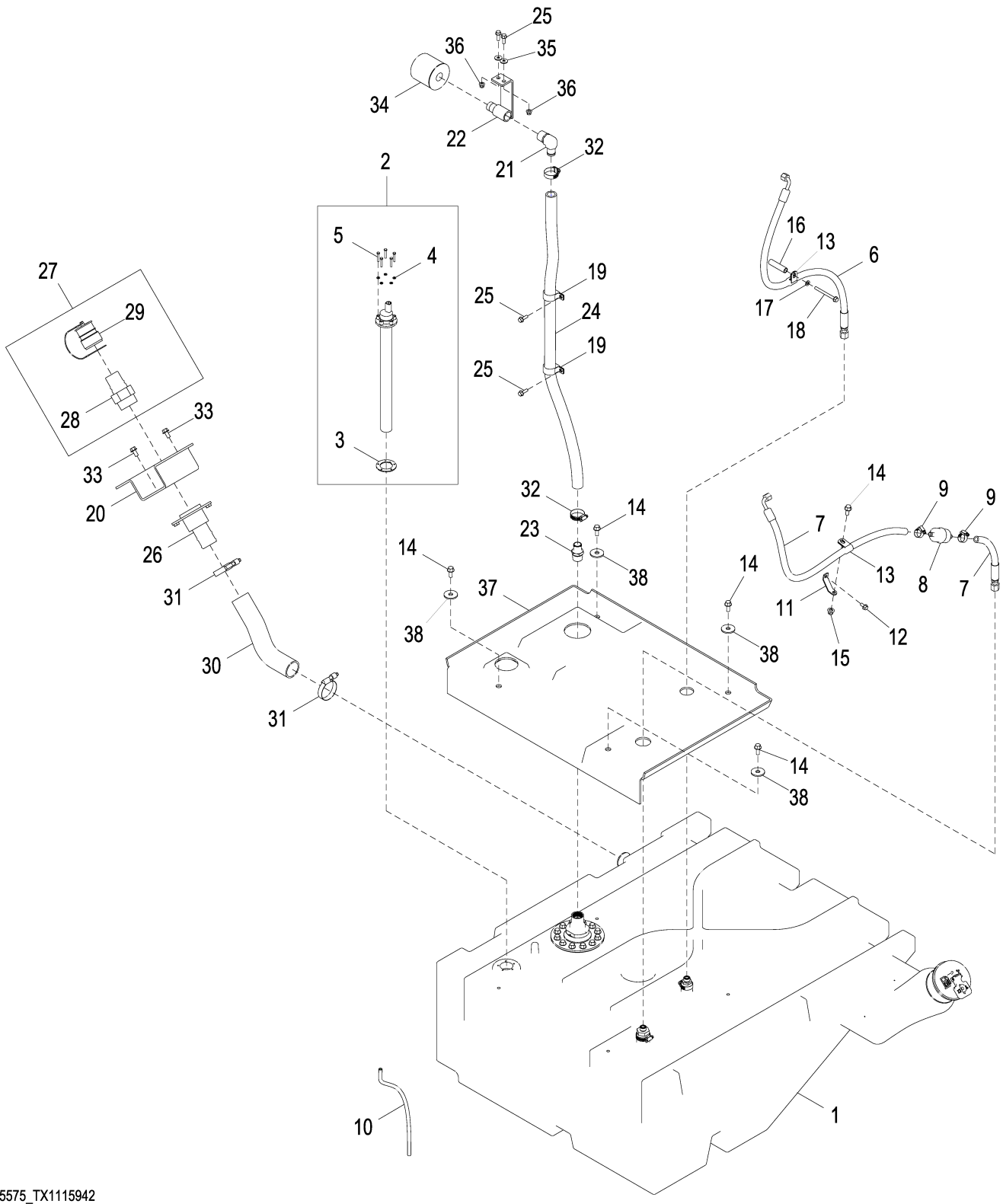

AT335575_TX1115942

Item	*Nº peça*	*Descrição*	*Qtde*	*Nº série*	*Notas*
1	AT361032	Tanque de combusTível	1	-645190	NLA, ORDER AT415216, Componentes em Página Separada
	AT415216	Tanque de combusTível	1	645191-	Componentes em Página Separada
2	AT227937	Emissor combustível	1		
3	T196733	Junta	1		
4	24M7027	Arruela	5		5.300 X 10 X 1 mm
5	19M7317	Parafuso	5		M5 X 30
6	AT336747	Mangueira hidraulica-fabric	1		13/16" X 950 mm (37-1/2") X 17.4752"
7	AT340429	Mangueira hidraulica-fabric	1		
8	AT223493	Filtro de combustível	1		
9	AR21837	Abraçadeira para mangueira	2		
10	.....	Mangueira em metro	1		MAKE FROM T79477, CTL 1.75 ft.
11	T234768	Apoio	1		
12	19M7865	Parafuso	1		M8 X 16
13	T70659	Braçadeira	2		
14	19M7785	Parafuso	1	-645190	M10 X 25
	19M7785	Parafuso	5	645191-	M10 X 25
15	14M7400	Porca de segurança	1		M10
16	28H3399	Espaçador	1		0.493" X 0.675" X 2-3/4"
17	24M7238	Arruela	1		8.700 X 17 X 2 mm
18	19M7913	Parafuso	1		M8 X 90
19	AH77714	Presilha	2		
20	T213422	Placa	1		
21	T214877	Conexão de mangueira	1		
22	AT325267	Apoio	1		
23	R49518	Conexão	1		
24	.....	Mangueira em metro	1		MAKE FROM TY22556, CTL 4.5 ft.
25	19M7867	Parafuso	4		M8 X 25
26	AT317961	Placa	1		
27	AT311554	VálVula	1		
28	AT311175	VálVula	1		
29	AT311176	Tampa	1		
30	T214370	Mangueira	1		
31	RE67208	Braçadeira	2		
32	AR21839	Braçadeira	2		
33	19M7784	Parafuso	2		M10 X 20
34	T225008	RespiRo	1		
35	24M7298	Arruela	2		8.400 X 25 X 2 mm
36	14M7396	Porca de segurança	2		M8
37	T312962	Capa	1	645191-	
38	24M7102	Arruela	4	645191-	13.500 X 44 X 4 mm

Fast Fill Fuel System Conversion Kit (- 627212)
Jeu d'adaptation de circuit d'alimentation à remplissage rapide (- 627212)
Kit de Conversão do Sistema de Combustível de Enchimento Rápido (- 627212)
Комплект для переоборудования системы быстрой подачи топлива (- 627212)
Juego de conversión a sistema de combustible de llenado rápido (- 627212)

AT338445_TX1115943 A.1

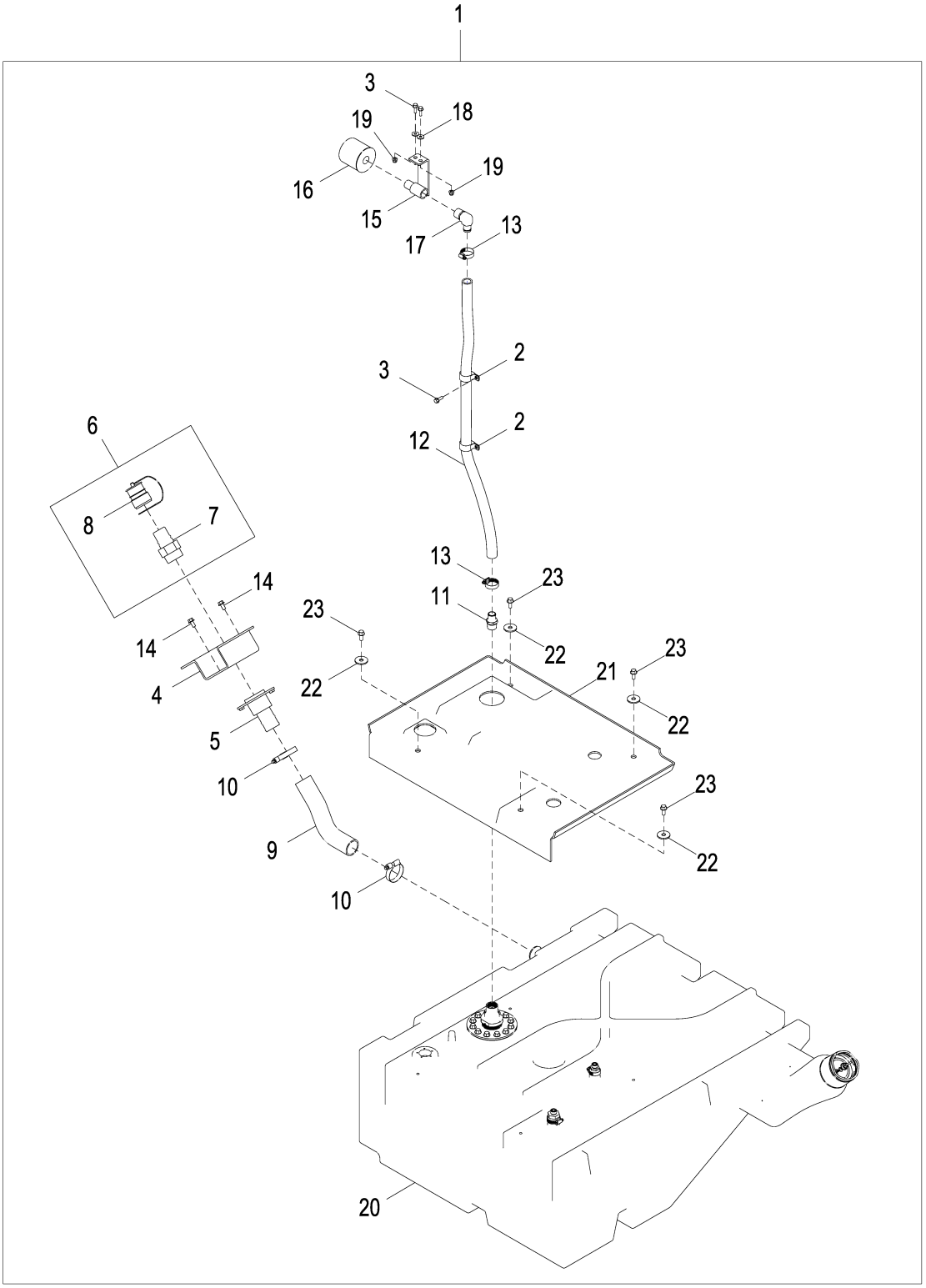

AT338445_TX1115943

Item	*Nº peça*	*Descrição*	*Qtde*	*Nº série*	*Notas*
1	**AT338445**	**Kit do tanque**	**1**		**Pacotes de Produto**
2	AH77714	Presilha	2		
3	19M7867	Parafuso	3		M8 X 25
4	T213422	Placa	1		
5	AT317961	Placa	1		
6	AT311554	VálVula	1		
7	AT311175	VálVula	1		
8	AT311176	Tampa	1		
9	T214370	Mangueira	1		
10	RE67208	Braçadeira	2		
11	R49518	Conexão	1		
12	.....	Mangueira em metro	1		MAKE FROM TY22556, CTL 4.5 ft.
13	AR21839	Braçadeira	2		
14	19M7784	Parafuso	2		M10 X 20
15	AT325267	Apoio	1		
16	T225008	RespiRo	1		
17	T214877	Conexão de mangueira	1		
18	24M7298	Arruela	2		8.400 X 25 X 2 mm
19	14M7396	Porca de segurança	2		M8
20	AT415216	Tanque de combusTível	1		Componentes em Página Separada
21	T312962	Capa	1		
22	24M7102	Arruela	4		13.500 X 44 X 4 mm
23	19M7785	Parafuso	4		M10 X 25

Fast Fill Fuel System Conversion Kit (627213 -)
Jeu d'adaptation de circuit d'alimentation à remplissage rapide (627213 -)
Kit de Conversão do Sistema de Combustível de Enchimento Rápido (627213 -)
Комплект для переоборудования системы быстрой подачи топлива (627213 -)
Juego de conversión a sistema de combustible de llenado rápido (627213 -)

AT374310_TX1081691 A.2

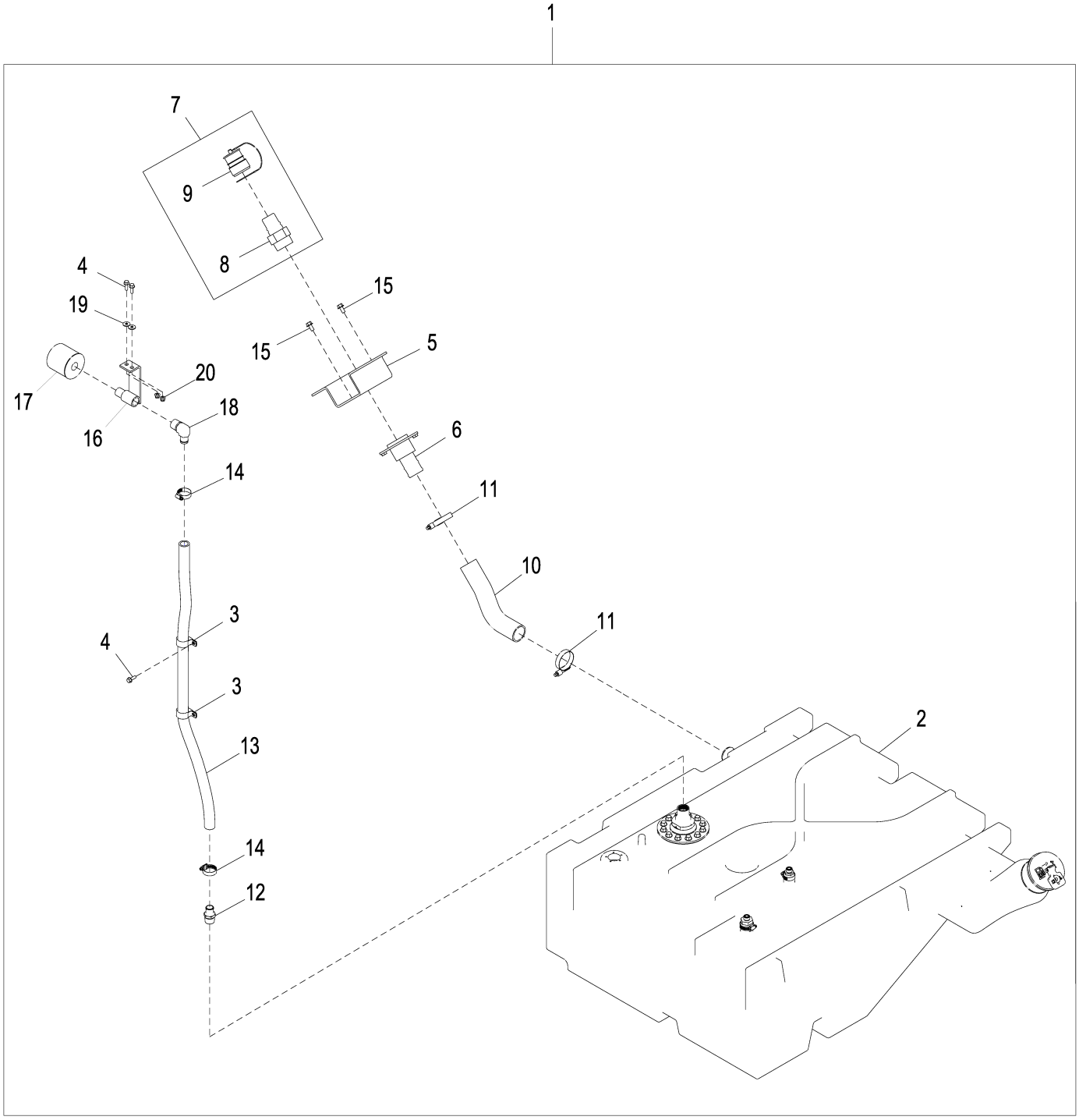

AT374310_TX1081691

Item	*Nº peça*	*Descrição*	*Qtde*	*Nº série*	*Notas*
1	**AT374310**	**Kit do tanque**	**1**		**NLA, Sistema de Combustível de Enchimento Rápido**
2	AT415216	Tanque de combusTível	1		NLA, Enchimento Rápido, Componentes em Página Separada, SF AT361032
3	AH77714	Presilha	2		
4	19M7867	Parafuso	3		M8 X 25
5	T213422	Placa	1		
6	AT317961	Placa	1		
7	AT311554	VálVula	1		
8	AT311175	VálVula	1		
9	AT311176	Tampa	1		
10	T214370	Mangueira	1		
11	RE67208	Braçadeira	2		
12	R49518	Conexão	1		
13	.....	Mangueira em metro	1		MAKE FROM T207885, CTL 4.5 ft.
14	AR21839	Braçadeira	2		
15	19M7784	Parafuso	2		M10 X 20
16	AT325267	Apoio	1		
17	T225008	RespiRo	1		
18	T214877	Conexão de mangueira	1		
19	24M7298	Arruela	2		8.400 X 25 X 2 mm
20	14M7396	Porca de segurança	2		M8

Severe Duty Fuel System
Circuit de carburant à usage intensif
Sistema de Combustível para Serviço Severo
Топливная система для тяжелых режимов работы
Sistema de combustible para servicio severo

AT366344_TX1076858 D.1

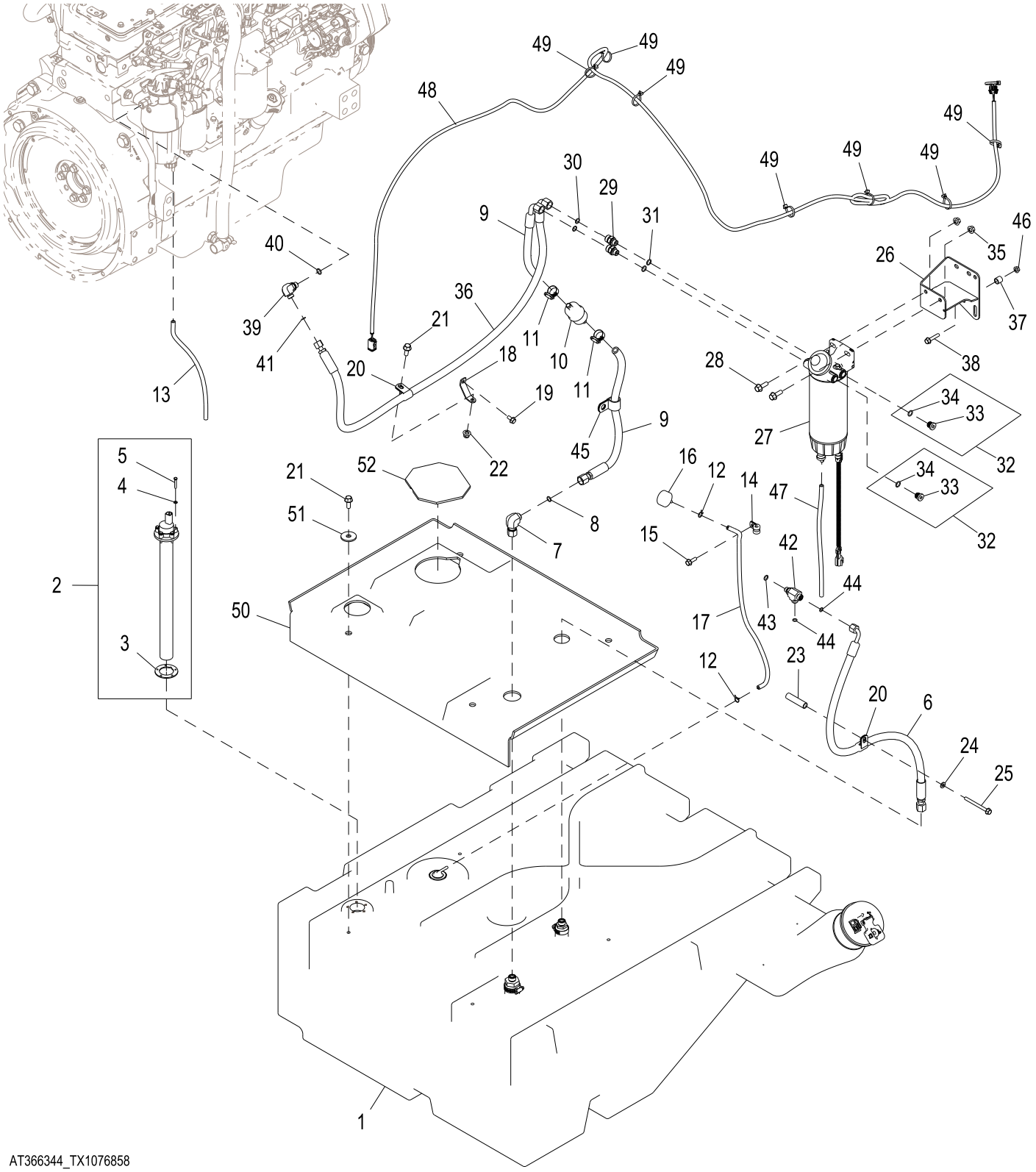

AT366344_TX1076858

Item	*Nº peça*	*Descrição*	*Qtde*	*Nº série*	*Notas*
1	AT361034	Tanque de combusTível	1	-645190	NLA, ORDER AT414826, Componentes em Página Separada
	AT414826	Tanque de combusTível	1	645191-	Componentes em Página Separada
2	AT227937	Emissor combustível	1		
3	T196733	Junta	1		
4	24M7027	Arruela	5		5.300 X 10 X 1 mm
5	19M7317	Parafuso	5		M5 X 30
6	AT336747	Mangueira hidraulica-fabric	1		
7	38H1095	Conexão em ângulo	1		
8	T77857	Anel o	1		12.421 X 1.778 mm (0.489" X 0.070")
9	AT367039	Mangueira hidraulica-fabric	1		
10	AT223493	Filtro de combustível	1		
11	AR21837	Abraçadeira para mangueira	2		
12	T13254	Braçadeira	2		
13	.....	Mangueira em metro	1		MAKE FROM T79477, CTL 533.4 mm (1.75 ft)
14	T75276	Braçadeira	1		
15	19M7867	Parafuso	1		M8 X 25
16	RE52504	RespiRo	1		
17	.....	Mangueira em metro	1		MAKE FROM T79477, CTL 609.6 mm (2.0 ft)
18	T234768	Apoio	1		
19	19M7865	Parafuso	1		M8 X 16
20	T70659	Braçadeira	2		
21	19M7785	Parafuso	5	-	M10 X 25
22	14M7400	Porca de segurança	1		M10
23	28H3399	Espaçador	1		0.493" X 0.675" X 2-3/4"
24	24M7238	Arruela	1		8.700 X 17 X 2 mm
25	19M7913	Parafuso	1		M8 X 90
26	AT369351	Apoio	1		
27	AT387534	Filtro	1		Filtro de Combustível para Serviço Severo, SUB FOR AT374692 OR AT370487
	AT365869	Elemento de filtro	1		
	AT374689	Chicote	1		Aquecedor do Filtro de Combustível
	AT387539	Copo de sedimentação	1		SUB FOR AT374691
	AT387540	SenSor químico	1		Água no Combustível, SUB FOR AT366928
28	19M7786	Parafuso	2		M10 X 30
29	38H5135	Conexão	2		
30	T77857	Anel o	2		12.421 X 1.778 mm (0.489" X 0.070")
31	51M7042	Anel o	2		13.300 X 2.200 mm
32	RE225377	Tampão	2		
33	T122803	Tampão	1		
34	51M7042	Anel o	1		13.300 X 2.200 mm
35	14M7296	Porca com flange	2		M10
36	AT371104	Mangueira hidraulica-fabric	1		17.4752" X 1600 mm (63") X 13/16"
37	28H3381	Espaçador	3		0.493" X 0.675" X 5/8"
38	19M7798	Parafuso	3		M8 X 40
39	38H5035	Conexão em ângulo	1		
40	51M7042	Anel o	1		13.300 X 2.200 mm
41	T77613	Anel o	1		9.250 X 1.780 mm (0.364" X 0.070")
42	38H5067	Conexão em t	1		
43	51M7041	Anel o	1		11.300 X 2.200 mm
44	T77613	Anel o	2		9.250 X 1.780 mm (0.364" X 0.070")
45	T153974	Braçadeira	1		
46	14M7298	Porca com flange	3		M8
47	.....	Mangueira em metro	1		MAKE FROM T79477, CTL 533.4 mm (1.75 ft)
48	AT381504	Chicote	1		Chicote de Ligação do Aquecedor
49	R44302	Cinta	8		
50	T316418	Capa	1	645191-	
51	24M7102	Arruela	4	645191-	13.500 X 44 X 4 mm
52	T316425	Capa	1	645191-	

Severe Duty Fuel Filter Kit
Kit de filtre à carburant à usage intensif
Kit de Filtro para Serviço Severo
Комплект топливных фильтров для тяжелых режимов работы
Kit de filtro de combustible para servicio severo

AT371241_TX1076853 C.2

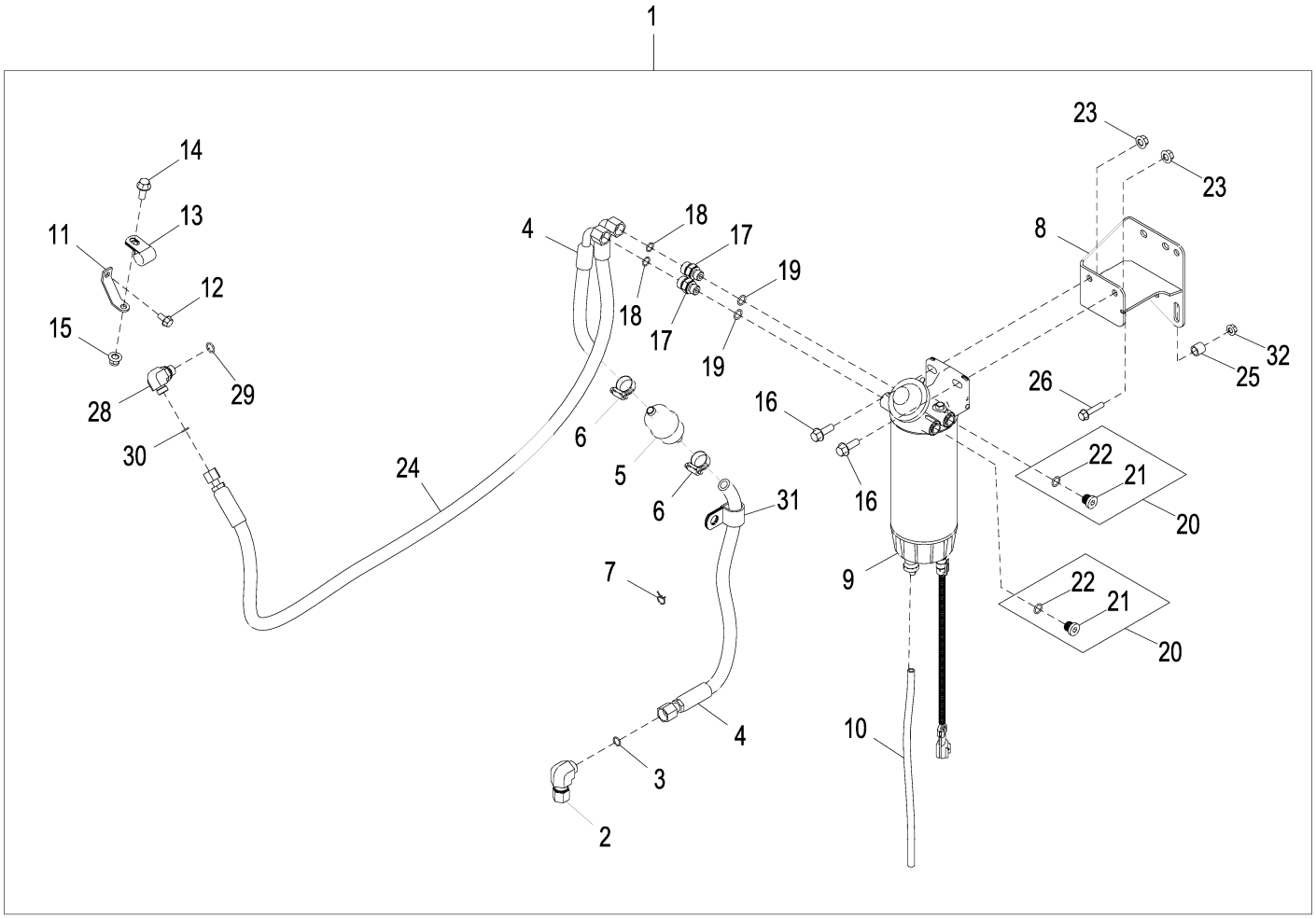

AT371241_TX1076853

Item	*Nº peça*	*Descrição*	*Qtde*	*Nº série*	*Notas*
1	**AT371241**	**Kit do filtro**	**1**		**Serviço Severo, Pacotes de Produto**
2	38H1095	Conexão em ângulo	1		
3	T77857	Anel o	1		12.421 X 1.778 mm (0.489" X 0.070")
4	AT367039	Mangueira hidraulica-fabric	1		
5	AT223493	Filtro de combustível	1		
6	AR21837	Abraçadeira para mangueira	2		
7	T13254	Braçadeira	1		
8	AT369351	Apoio	1		
9	AT387534	Filtro	1		Filtro de Combustível para Serviço Severo, (SUB FOR AT374692OR AT370487)
	AT365869	Elemento de filtro	1		
	AT374689	Chicote	1		Aquecedor do Filtro de Combustível
	AT387539	Copo de sedimentação	1		(SUB FOR AT374691)
	AT387540	SenSor químico	1		Água no Combustível, (SUB FOR AT366928)
10	.....	Mangueira em metro	1		(MAKE FROM T79477) (CTL 1.75 ft.)
11	T234768	Apoio	1		
12	19M7865	Parafuso	1		M8 X 16
13	T70659	Braçadeira	1		
14	19M7785	Parafuso	1		M10 X 25
15	14M7400	Porca de segurança	1		M10
16	19M7786	Parafuso	2		M10 X 30
17	38H5135	Conexão	2		
18	T77857	Anel o	2		12.421 X 1.778 mm (0.489" X 0.070")
19	51M7042	Anel o	2		13.300 X 2.200 mm
20	RE225377	Tampão	2		
21	T122803	Tampão	1		
22	51M7042	Anel o	1		13.300 X 2.200 mm
23	14M7296	Porca com flange	2		M10
24	AT371104	Mangueira hidraulica-fabric	1		
25	28H3381	Espaçador	3		0.493" X 0.675" X 5/8"
26	19M7798	Parafuso	3		M8 X 40
28	38H5035	Conexão em ângulo	1		
29	51M7042	Anel o	1		13.300 X 2.200 mm
30	T77613	Anel o	1		9.250 X 1.780 mm (0.364" X 0.070")
31	T153974	Braçadeira	1		
32	14M7298	Porca com flange	3		M8
33	AT381504	Chicote	1		Chicote de Ligação do Aquecedor, Não Ilustrado

Secondary Steering System
Système de direction auxiliaire
Sistema de Direção Secundária
Вспомогательная система рулевого управления
Sistema de dirección auxiliar

AT342711_TX1095304 A.1

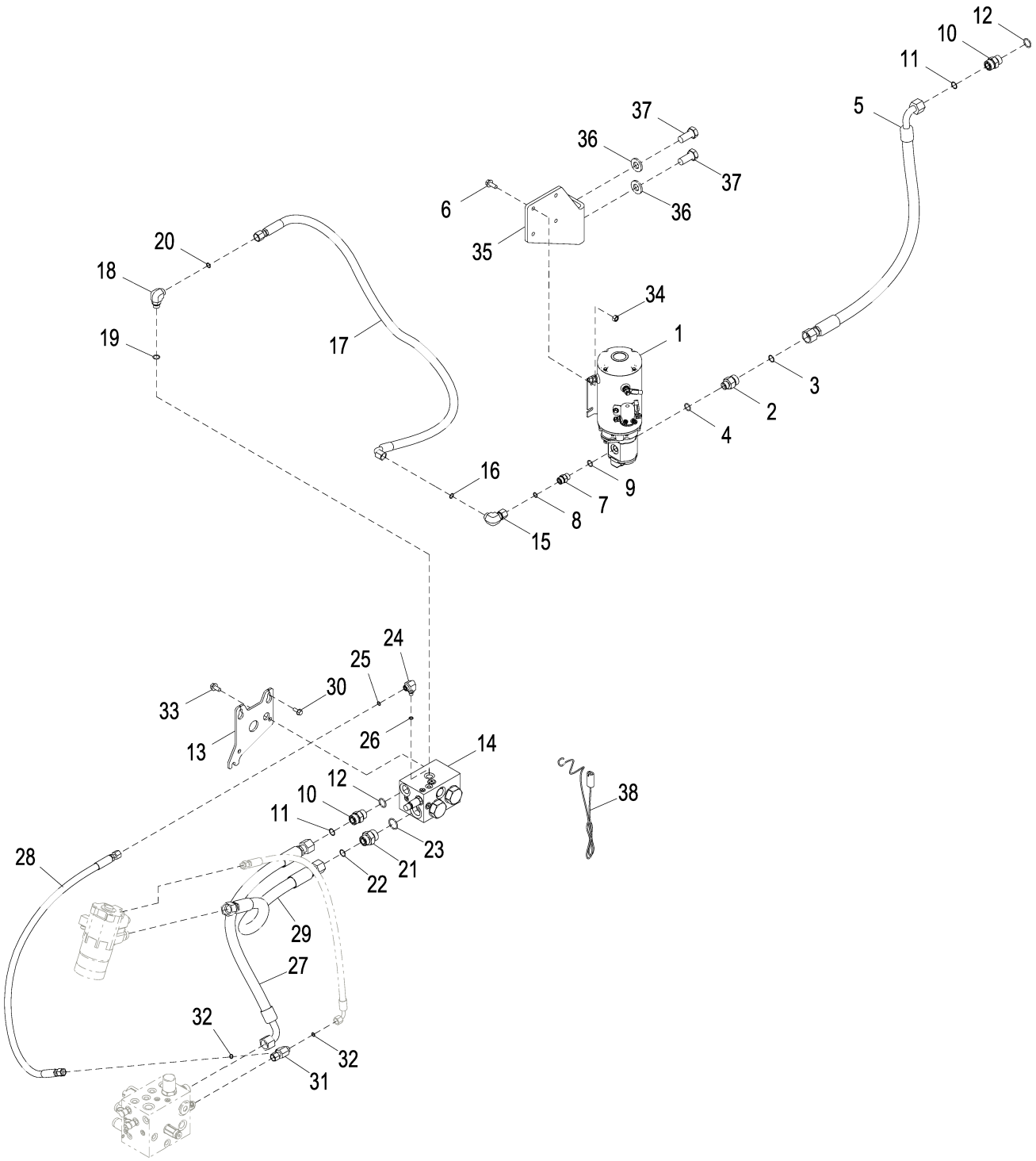

AT342711_TX1095304

Item	*Nº peça*	*Descrição*	*Qtde*	*Nº série*	*Notas*
1	AT355074	Bomba	1		Direção Secundária, (INCLUDES AT210093, AT210094, AND AT355075)
	AT210093	Solenóide	1		
	AT210094	Motor	1		
	AT355075	Bomba	1		
2	38H1193	Adaptador	1		
3	T77858	Anel o	1		18.771 X 1.778 mm (0.739" X 0.070")
4	R26906	Anel o	1		19.177 X 2.464 mm (0.755" X 0.097")
5	AT347031	Mangueira hidraulica-fabric	1		30.1752" X 952 mm (37-1/2") X 30.1752"
6	19M7785	Parafuso	4		M10 X 25
7	38H1161	Adaptador	1		
8	T77857	Anel o	1		12.421 X 1.778 mm (0.489" X 0.070")
9	R26375	Anel o	1		16.358 X 2.210 mm (0.644" X 0.087")
10	38H1163	Adaptador	2		
11	T77858	Anel o	2		18.771 X 1.778 mm (0.739" X 0.070")
12	U12547	Anel o	2		23.470 X 2.946 mm (0.924" X 0.116")
13	T228639	Placa	1		
14	AT335247	Coletor	1		Válvula de Direção Secundária, Componentes em Página Separada
15	38H1095	Conexão em ângulo	1		
16	T77857	Anel o	1		12.421 X 1.778 mm (0.489" X 0.070")
17	AT342661	Mangueira hidraulica-fabric	1		13/16" X 1445 mm (57") X 13/16"
18	38H1005	Conexão em ângulo	1		
19	R26375	Anel o	1		16.358 X 2.210 mm (0.644" X 0.087")
20	T77857	Anel o	1		12.421 X 1.778 mm (0.489" X 0.070")
21	38H1194	Adaptador	1		
22	T77858	Anel o	1		18.771 X 1.778 mm (0.739" X 0.070")
23	R29936	Anel o	1		29.743 X 2.946 mm (1.171" X 0.116")
24	38H1435	Conexão em ângulo	1		
25	T77613	Anel o	1		9.250 X 1.780 mm (0.364" X 0.070")
26	R28782	Anel o	1		8.915 X 1.829 mm (0.351" X 0.072")
27	AT342667	Mangueira hidraulica-fabric	1		30.1752" X 812 mm (32") X 30.1752"
28	AT342672	Mangueira hidraulica-fabric	1		17.4752" X 1016 mm (40") X 17.4752"
29	AT342677	Mangueira hidraulica-fabric	1		30.1752" X 1143 mm (45") X 30.1752"
30	19M7866	Parafuso	3		M8 X 20
31	38H1030	Conexão em t	1		
32	T77613	Anel o	2		9.250 X 1.780 mm (0.364" X 0.070")
33	19M7784	Parafuso	2		M10 X 20
34	14M7274	Porca	4		M10
35	T173579	Apoio	1		
36	24M7242	Arruela	2		21.400 X 42 X 5 mm
37	19M7950	Parafuso sextavado	2		M20 X 45
38	AT210056	Chicote	1		Interruptor da Direção Secundária
39	AT210155	Chicote	1		Direção Secundária, Não Ilustrado

Secondary Steering System for Joystick Steering
Système de direction auxiliaire pour direction par manche à balai
Sistema de Direção Secundária para Direção com Joystick
Вспомогательная система рулевого управления для рукоятки рулевого управления
Sistema de dirección auxiliar para control por palanca

AT337242_TX1095306 A.1

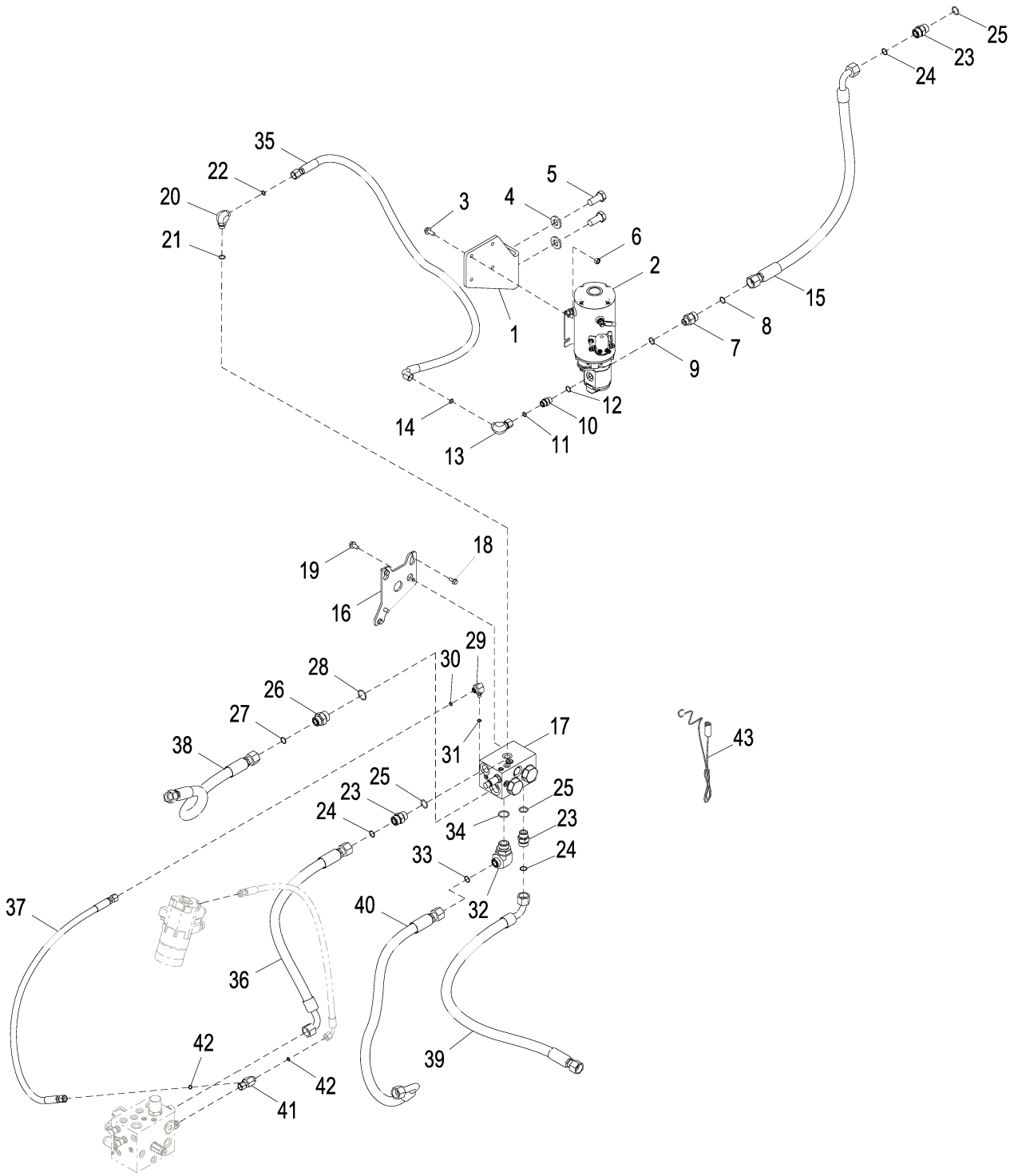

AT337242_TX1095306

Item	*Nº peça*	*Descrição*	*Qtde*	*Nº série*	*Notas*
1	T173579	Apoio	1		
2	AT355074	Bomba	1		Direção Secundária, (INCLUDES AT210093, AT210094, AND AT355075)
	AT210093	Solenóide	1		
	AT210094	Motor	1		
	AT355075	Bomba	1		
3	19M7785	Parafuso	4		M10 X 25
4	24M7242	Arruela	2		21.400 X 42 X 5 mm
5	19M7950	Parafuso sextavado	2		M20 X 45
6	14M7274	Porca	4		M10
7	38H1193	Adaptador	1		
8	T77858	Anel o	1		18.771 X 1.778 mm (0.739" X 0.070")
9	R26906	Anel o	1		19.177 X 2.464 mm (0.755" X 0.097")
10	38H1161	Adaptador	1		
11	T77857	Anel o	1		12.421 X 1.778 mm (0.489" X 0.070")
12	R26375	Anel o	1		16.358 X 2.210 mm (0.644" X 0.087")
13	38H1095	Conexão em ângulo	1		
14	T77857	Anel o	1		12.421 X 1.778 mm (0.489" X 0.070")
15	AT347031	Mangueira hidraulica-fabric	1		30.1752" X 952 mm (37-1/2") X 30.1752"
16	T228639	Placa	1		
17	AT335247	Coletor	1		Válvula de Direção Secundária, Componentes em Página Separada
18	19M7866	Parafuso	3		M8 X 20
19	19M7784	Parafuso	2		M10 X 20
20	38H1005	Conexão em ângulo	1		
21	R26375	Anel o	1		16.358 X 2.210 mm (0.644" X 0.087")
22	T77857	Anel o	1		12.421 X 1.778 mm (0.489" X 0.070")
23	38H1163	Adaptador	3		
24	T77858	Anel o	3		18.771 X 1.778 mm (0.739" X 0.070")
25	U12547	Anel o	3		23.470 X 2.946 mm (0.924" X 0.116")
26	38H1194	Adaptador	1		
27	T77858	Anel o	1		18.771 X 1.778 mm (0.739" X 0.070")
28	R29936	Anel o	1		29.743 X 2.946 mm (1.171" X 0.116")
29	38H1435	Conexão em ângulo	1		
30	T77613	Anel o	1		9.250 X 1.780 mm (0.364" X 0.070")
31	R28782	Anel o	1		8.915 X 1.829 mm (0.351" X 0.072")
32	38H1052	Conexão em ângulo	1		
33	T77858	Anel o	1		18.771 X 1.778 mm (0.739" X 0.070")
34	R29936	Anel o	1		29.743 X 2.946 mm (1.171" X 0.116")
35	AT342661	Mangueira hidraulica-fabric	1		13/16" X 1445 mm (57") X 13/16"
36	AT342667	Mangueira hidraulica-fabric	1		30.1752" X 812 mm (32") X 30.1752"
37	AT342672	Mangueira hidraulica-fabric	1		17.4752" X 1016 mm (40") X 17.4752"
38	AT342677	Mangueira hidraulica-fabric	1		30.1752" X 1143 mm (45") X 30.1752"
39	AT361475	Mangueira hidraulica-fabric	1		30.1752" X 1180 mm (46-1/2") X 30.1752"
40	AT342687	Mangueira hidraulica-fabric	1		30.1752" X 1016 mm (40") X 30.1752"
41	38H1030	Conexão em t	1		
42	T77613	Anel o	2		9.250 X 1.780 mm (0.364" X 0.070")
43	AT210056	Chicote	1		Interruptor da Direção Secundária
44	AT210155	Chicote	1		Direção Secundária, Não Ilustrado

Secondary Steering System Conversion Kit
Jeu d'adaptation de système de direction auxiliaire
Kit de Conversão do Sistema de Direção Secundária
Комплект для переоборудования вспомогательной системы рулевого управления
Juego de conversión del sistema de dirección auxiliar

AT337266_TX1096300 A.2

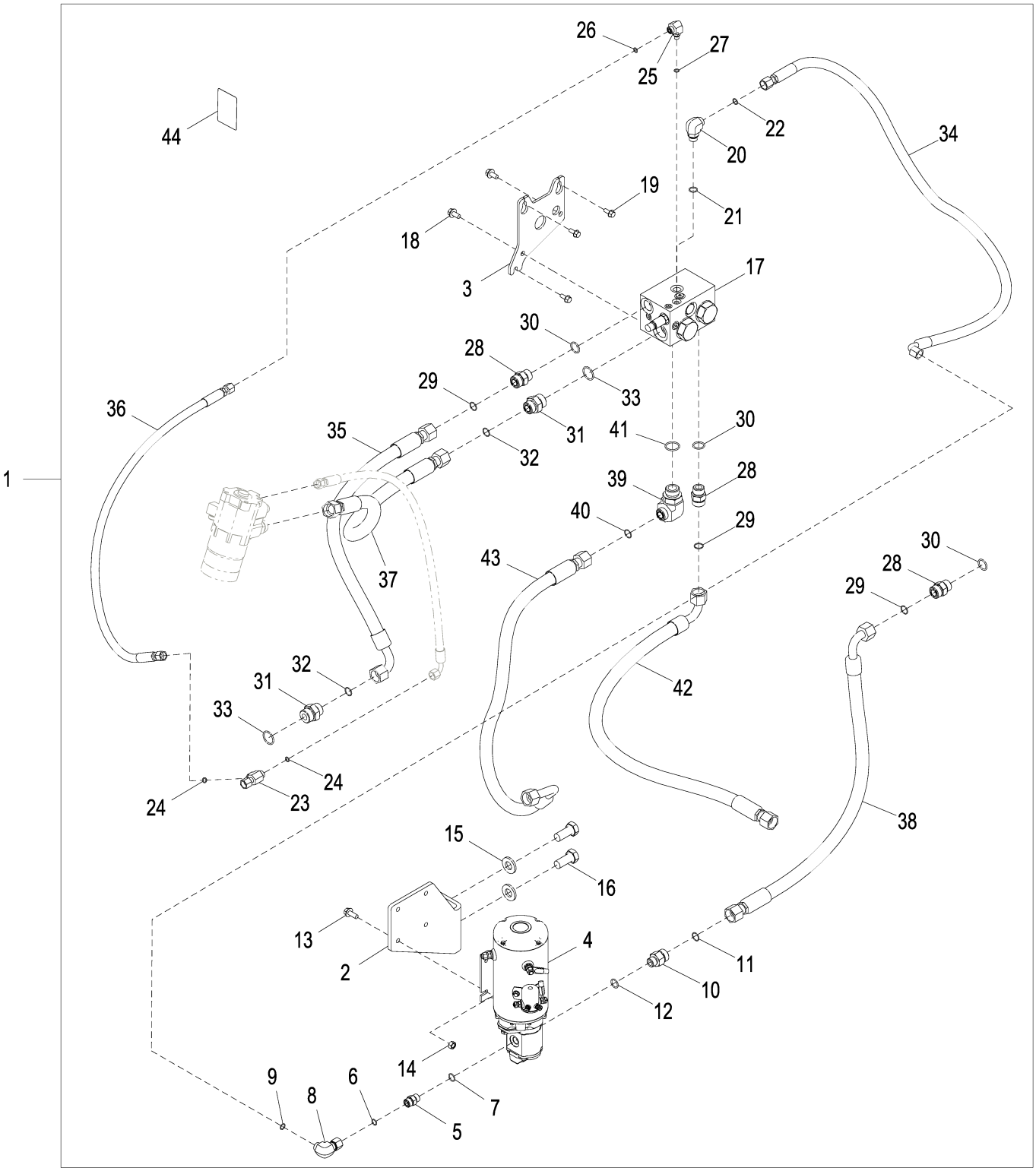

AT337266_TX1096300

Item	*Nº peça*	*Descrição*	*Qtde*	*Nº série*	*Notas*
1	**AT337266**	**Kit da coluna de direção**	**1**		**Pacotes de Produto**
2	T173579	Apoio	1		
3	T228639	Placa	1		
4	AT355074	Bomba	1		
	AT210093	Solenóide	1		
	AT210094	Motor	1		
	AT355075	Bomba	1		
5	38H1161	Adaptador	1		
6	T77857	Anel o	1		12.421 X 1.778 mm (0.489" X 0.070")
7	R26375	Anel o	1		16.358 X 2.210 mm (0.644" X 0.087")
8	38H1095	Conexão em ângulo	1		
9	T77857	Anel o	1		12.421 X 1.778 mm (0.489" X 0.070")
10	38H1193	Adaptador	1		
11	T77858	Anel o	1		18.771 X 1.778 mm (0.739" X 0.070")
12	R26906	Anel o	1		19.177 X 2.464 mm (0.755" X 0.097")
13	19M7785	Parafuso	4		M10 X 25
14	14M7274	Porca	4		M10
15	24M7242	Arruela	2		21.400 X 42 X 5 mm
16	19M7950	Parafuso sextavado	2		M20 X 45
17	AT335247	Coletor	1		Válvula de Direção Secundária, Componentes em Página Separada
18	19M7784	Parafuso	2		M10 X 20
19	19M7866	Parafuso	3		M8 X 20
20	38H1005	Conexão em ângulo	1		
21	R26375	Anel o	1		16.358 X 2.210 mm (0.644" X 0.087")
22	T77857	Anel o	1		12.421 X 1.778 mm (0.489" X 0.070")
23	38H1030	Conexão em t	1		
24	T77613	Anel o	2		9.250 X 1.780 mm (0.364" X 0.070")
25	38H1435	Conexão em ângulo	1		
26	T77613	Anel o	1		9.250 X 1.780 mm (0.364" X 0.070")
27	R28782	Anel o	1		8.915 X 1.829 mm (0.351" X 0.072")
28	38H1163	Adaptador	3		
29	T77858	Anel o	3		18.771 X 1.778 mm (0.739" X 0.070")
30	U12547	Anel o	3		23.470 X 2.946 mm (0.924" X 0.116")
31	38H1194	Adaptador	2		
32	T77858	Anel o	2		18.771 X 1.778 mm (0.739" X 0.070")
33	R29936	Anel o	2		29.743 X 2.946 mm (1.171" X 0.116")
34	AT342661	Mangueira hidraulica-fabric	1		13/16" X 1445 mm (57") X 13/16"
35	AT342667	Mangueira hidraulica-fabric	1		30.1752" X 812 mm (32") X 30.1752"
36	AT342672	Mangueira hidraulica-fabric	1		17.4752" X 1016 mm (40") X 17.4752"
37	AT342677	Mangueira hidraulica-fabric	1		30.1752" X 1143 mm (45") X 30.1752"
38	AT347031	Mangueira hidraulica-fabric	1		30.1752" X 952 mm (37-1/2") X 30.1752"
39	38H1052	Conexão em ângulo	1		
40	T77858	Anel o	1		18.771 X 1.778 mm (0.739" X 0.070")
41	R29936	Anel o	1		29.743 X 2.946 mm (1.171" X 0.116")
42	AT361475	Mangueira hidraulica-fabric	1		30.1752" X 1180 mm (46-1/2") X 30.1752"
43	AT342687	Mangueira hidraulica-fabric	1		
44	T146443	Adesivo de segurança	1		Aviso - Direção Secundária
45	AT210056	Chicote	1		Chicote do Interruptor da Direção Secundária, Não Ilustrado
46	AT210155	Chicote	1		Chicote da Direção Secundária, Não Ilustrado

Secondary Steering Valve
Distributeur de direction secondaire
Válvula de Direção Secundária
Клапан вспом. системы рулевого управления
Válvula de dirección auxiliar

TX1035539 A.1

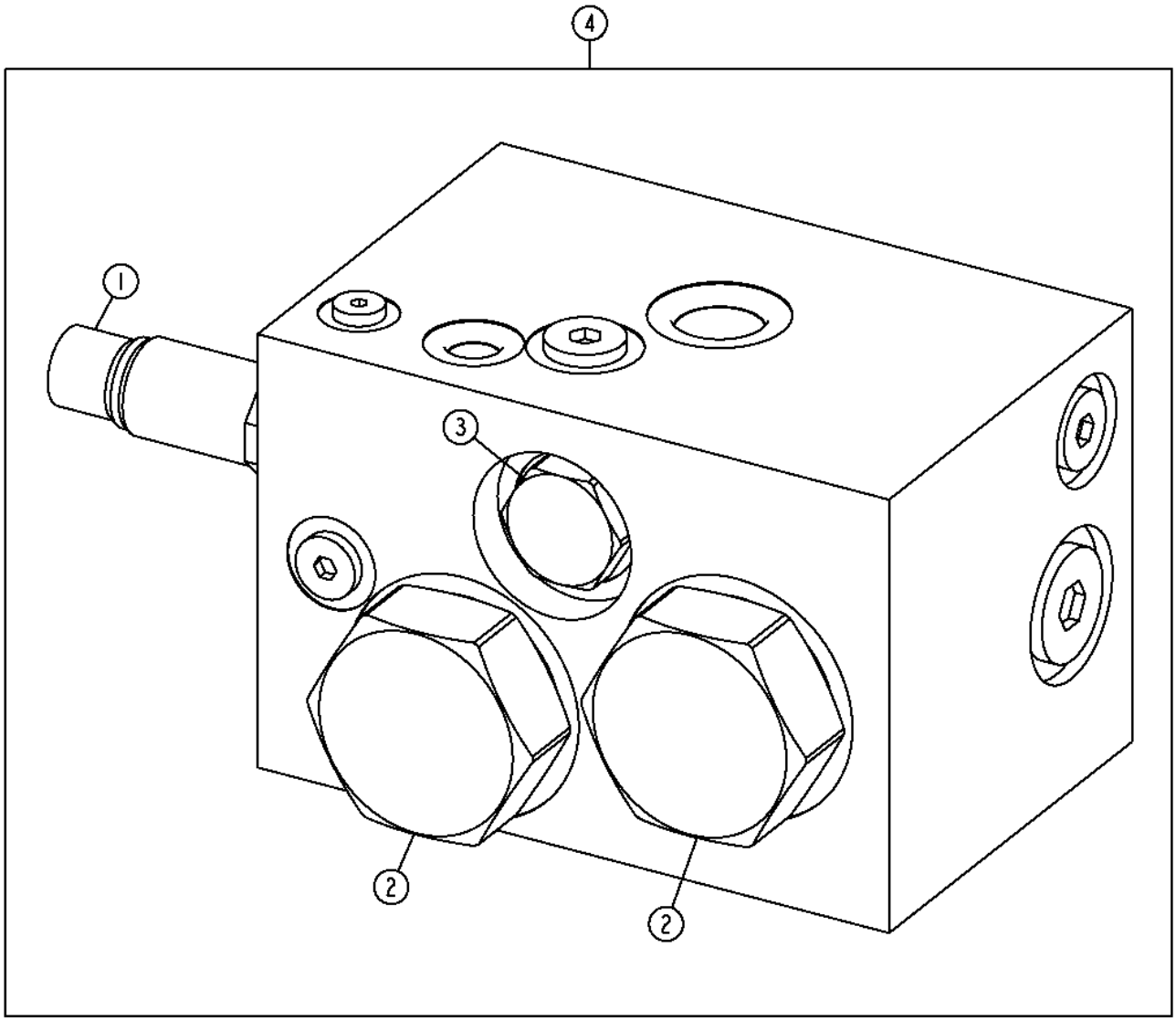

TX1035539

Item	*Nº peça*	*Descrição*	*Qtde*	*Nº série*	*Notas*
1	AT210399	Interruptor	1		
2	AT316682	VálVula de retenção	2		
	AT327153	Kit retentor	1		
3	AT323128	VálVula de retenção	1		
	AT314326	Kit retentor	1		
4	AT335247	Coletor	1		

Steering Column
Colonne de direction
Coluna de Direção
Рулевая колонка
Columna de dirección

AT327879_TX1078866 D.1

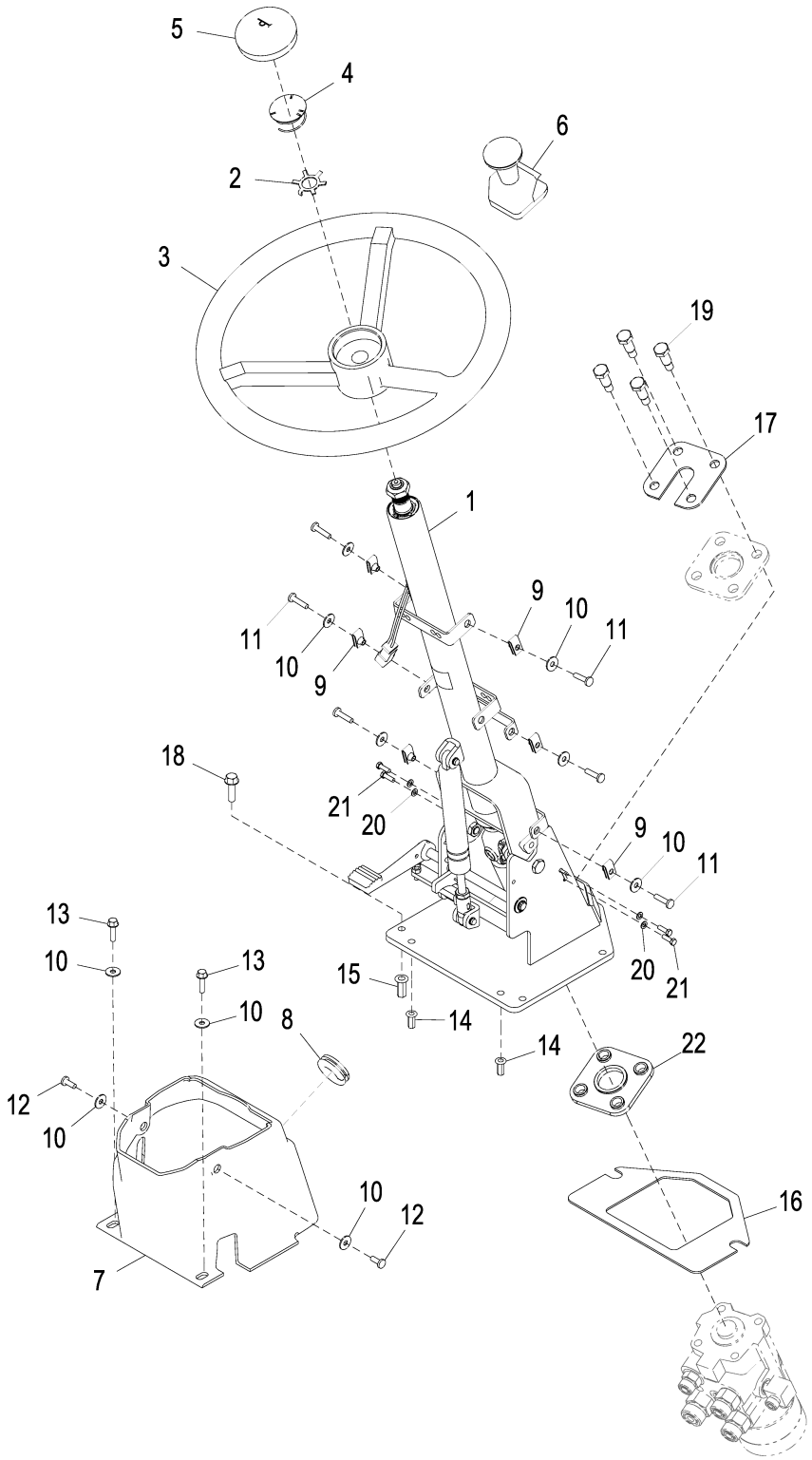

AT327879_TX1078866

Item	*Nº peça*	*Descrição*	*Qtde*	*Nº série*	*Notas*
1	AT363791	Coluna de direção	1	-629645	NLA, ORDER AT423948
	AT383162	Coluna de direção	1	629646-646660	NLA; ORDER AT423948
	AT423948	Coluna de direção	1	646661-	Kits de Serviço em Página Separada, SUB FOR AT407804
2	T239559	Arruela de pressão	1		
3	AT139694	Volante de direção	1		
4	AT222153	Interruptor	1		Buzina
5	T154131	Capa	1		
6	AT369839	Botão	1		SUB FOR AT169849
7	T228071	Capa	1		
8	T230452	Passa-fio	1		
9	M84972	Porca	6		
10	24H1821	Arruela	10		9/32" X 47/64" X 1/16"
11	21M7310	Parafuso	6		M6 X 25
12	21M7292	Parafuso	2		M6 X 16
13	19M7863	Parafuso	2		M6 X 25
14	T196077	Porca	2		M6
15	T196079	Porca	4		M8
16	T230424	Junta	1		
17	T241042	Placa	1		
18	19M7868	Parafuso	4		M8 X 30
19	T237617	Parafuso	4		M10 X 36
20	24M7027	Arruela	4		5.300 X 10 X 1 mm
21	19M7372	Parafuso sextavado	4		M5 X 16
22	T268288	Isolador	1		

Steering Column Service Kits
Kits d'entretien de colonne de direction
Kits de Serviço da Coluna de Direção
Комплекты обслуживания рулевой колонки
Juegos de mantenimiento de columna de dirección

AT407804_TX1099403 A.2

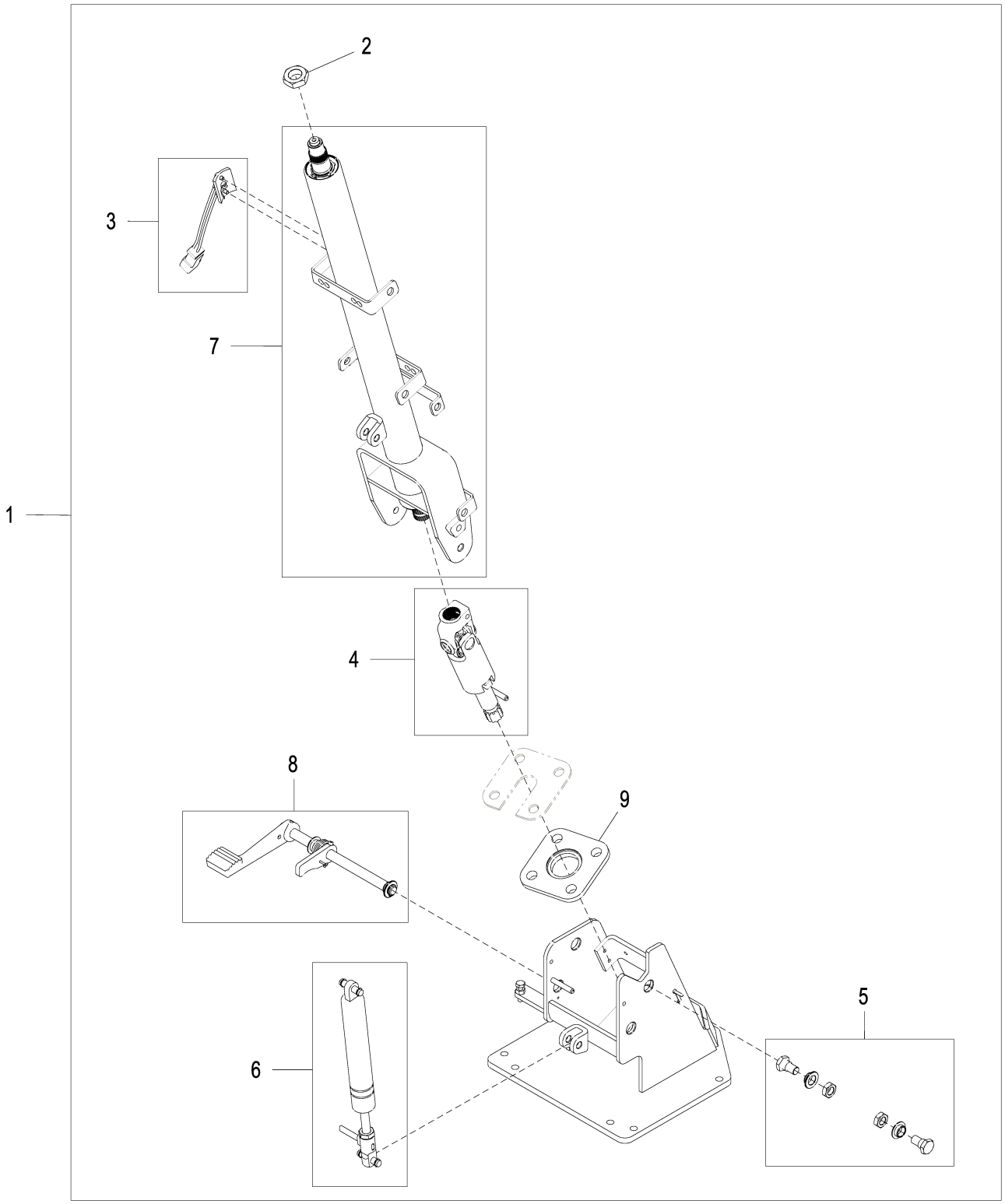

AT407804_TX1099403

Item	*Nº peça*	*Descrição*	*Qtde*	*Nº série*	*Notas*
1	AT363791	Coluna de direção	1	-629645	NLA, ORDER AT423948
	AT383162	Coluna de direção	1	629646-646660	NLA, ORDER AT423948
	AT423948	Coluna de direção	1	646661-	SUB FOR AT407804
2	14M7209	Porca	1		M18
3	AT357991	Kit da coluna de direção	1		Ligação da Buzina
4	AT357993	Kit da coluna de direção	1		Eixo de Direção Inferior
5	AT357994	Kit da coluna de direção	1		Peças de Fixação do Pivô
6	AT357995	Kit da coluna de direção	1		Cilindro Pneumático
7	AT365786	Eixo	1		Eixo da Direção, SUB FOR AT357990
8	AT357992	Kit da coluna de direção	1	-629645	Pedal de Inclinação
	AT423947	Kit da coluna de direção	1	629646-	Pedal de Inclinação, SUB FOR AT383161
9	T230463	Isolador	1		

Orbital Steering Valve
Unité de direction orbitale
Válvula de Direção Orbital
Орбитальный клапан рулевого управления
Válvula de dirección orbital

AT337364_TX1120605 A.1

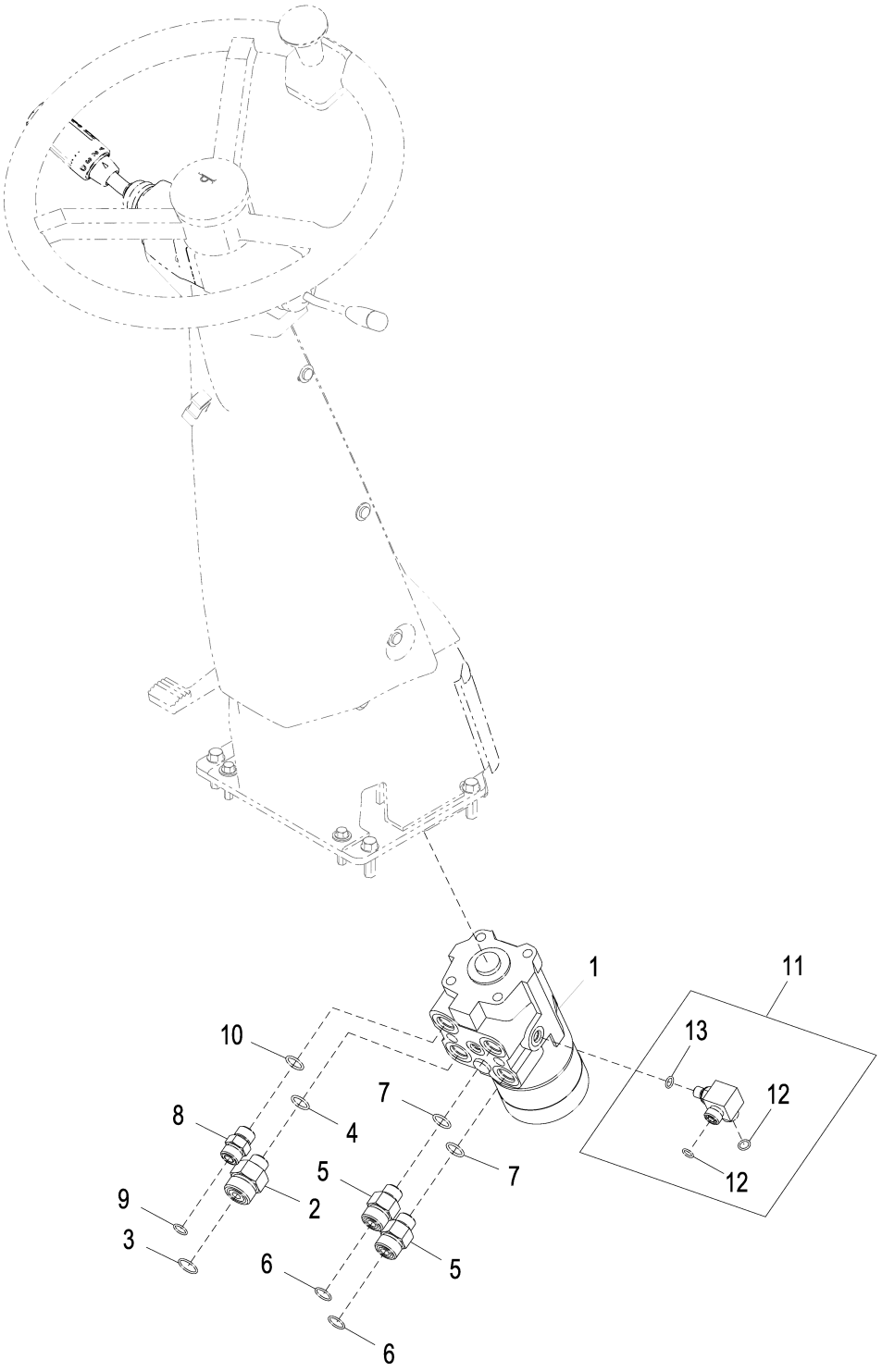

AT337364_TX1120605

Item	*Nº peça*	*Descrição*	*Qtde*	*Nº série*	*Notas*
1	AT337355	VálV. controladora de fluxo	1		
	AT330806	Kit retentor	1		
2	38H1178	Adaptador	1		
3	T77858	Anel o	1		18.771 X 1.778 mm (0.739" X 0.070")
4	R26375	Anel o	1		16.358 X 2.210 mm (0.644" X 0.087")
5	38H1317	Conexão	2		
6	T77932	Anel o	2		15.596 X 1.778 mm (0.614" X 0.070")
7	R26375	Anel o	2		16.358 X 2.210 mm (0.644" X 0.087")
8	38H1161	Adaptador	1		
9	T77857	Anel o	1		12.421 X 1.778 mm (0.489" X 0.070")
10	R26375	Anel o	1		16.358 X 2.210 mm (0.644" X 0.087")
11	AT335773	Conexão em t	1		
12	T77613	Anel o	2		9.250 X 1.780 mm (0.364" X 0.070")
13	R28782	Anel o	1		8.915 X 1.829 mm (0.351" X 0.072")

Joystick Steering System
Système de direction de manche à balai
Sistema de Direção com Joystick
Система рулевого управления с помощью рукоятки управления
Sistema de dirección por palanca multifunción

AT340652_TX1095298 B.2

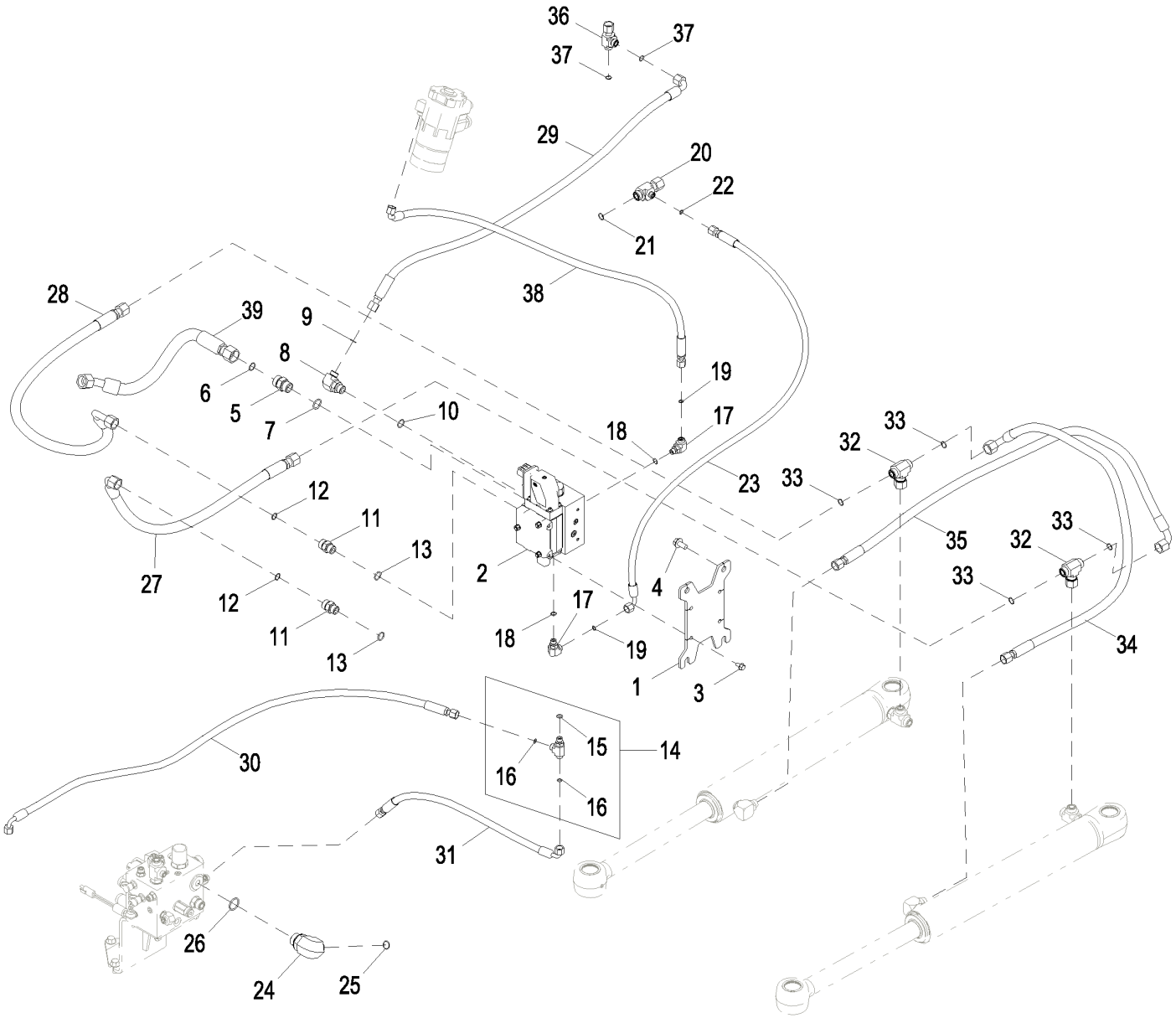

AT340652_TX1095298

Item	*Nº peça*	*Descrição*	*Qtde*	*Nº série*	*Notas*
1	T226928	Placa	1		
2	AT396147	Bloco de válvulas	1		Válvula da Direção com Joystick, Componentes em Página Separada, SUB FOR AT380854, AT360792, OR AT351575
3	19M7865	Parafuso	4		M8 X 16
4	19M7788	Parafuso	4		M12 X 25
5	38H1163	Adaptador	1		
6	T77858	Anel o	1		18.771 X 1.778 mm (0.739" X 0.070")
7	U12547	Anel o	1		23.470 X 2.946 mm (0.924" X 0.116")
8	38H1012	Conexão em ângulo	1		
9	T77857	Anel o	1		12.421 X 1.778 mm (0.489" X 0.070")
10	R26906	Anel o	1		19.177 X 2.464 mm (0.755" X 0.097")
11	38H1162	Adaptador	2		
12	T77932	Anel o	2		15.596 X 1.778 mm (0.614" X 0.070")
13	R26906	Anel o	2		19.177 X 2.464 mm (0.755" X 0.097")
14	AT336654	Conexão em t	1		
15	R26448	Anel o	1		11.887 X 1.981 mm (0.468" X 5/64")
16	T77613	Anel o	2		9.250 X 1.780 mm (0.364" X 0.070")
17	38H1004	Conexão em ângulo	2		
18	R26448	Anel o	2		11.887 X 1.981 mm (0.468" X 5/64")
19	T77613	Anel o	2		9.250 X 1.780 mm (0.364" X 0.070")
20	38H1546	Conexão em t	1		
21	T77932	Anel o	1		15.596 X 1.778 mm (0.614" X 0.070")
22	T77613	Anel o	1		9.250 X 1.780 mm (0.364" X 0.070")
23	AT336696	Mangueira hidraulica-fabric	1		
24	38H1052	Conexão em ângulo	1		
25	T77858	Anel o	1		18.771 X 1.778 mm (0.739" X 0.070")
26	R29936	Anel o	1		29.743 X 2.946 mm (1.171" X 0.116")
27	AT342841	Mangueira hidraulica-fabric	1		
28	AT342850	Mangueira hidraulica-fabric	1		
29	AT355160	Mangueira hidraulica-fabric	1		
30	AT364812	Mangueira hidraulica-fabric	1		SUB FOR AT356384
31	AT356381	Mangueira hidraulica-fabric	1		
32	38H1040	Conexão em t	2		
33	T77932	Anel o	4		15.596 X 1.778 mm (0.614" X 0.070")
34	AT342878	Mangueira hidraulica-fabric	1		
35	AT342878	Mangueira hidraulica-fabric	1		
36	38H1031	Conexão em t	1		
37	T77857	Anel o	2		12.421 X 1.778 mm (0.489" X 0.070")
38	AT358897	Mangueira hidraulica-fabric	1		
39	AT347430	Mangueira hidraulica-fabric	1		

Joystick Steering Conversion Kit
Jeu d'adaptation de direction par manche à balai
Kit de Conversão de Direção com Joystick
Комплект для переоборудования рукоятки рулевого управления
Juego de conversión de control de dirección por palanca

AT362266_TX1111395 A.2

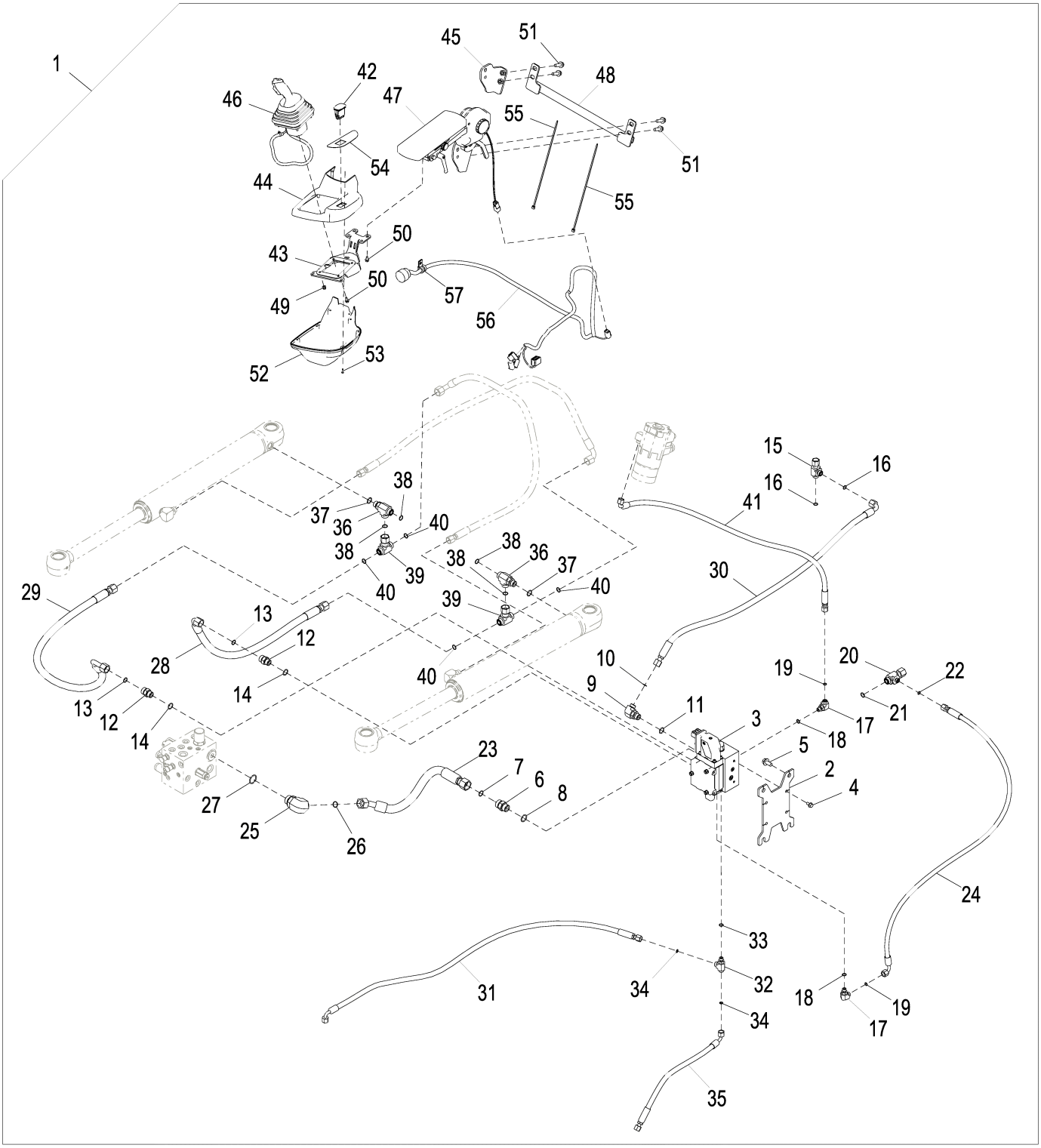

AT362266_TX1111395

Item	*Nº peça*	*Descrição*	*Qtde*	*Nº série*	*Notas*
1	**AT362266**	**Kit da coluna de direção**	**1**		**Pacotes de Produto**
2	T226928	Placa	1		
3	AT396147	Bloco de válvulas	1		Válvula da Direção com Joystick, Componentes em Página Separada, SUB FOR AT380854, AT360792, OR AT351575
4	19M7865	Parafuso	4		M8 X 16
5	19M7788	Parafuso	4		M12 X 25
6	38H1163	Adaptador	1		
7	T77858	Anel o	1		18.771 X 1.778 mm (0.739" X 0.070")
8	U12547	Anel o	1		23.470 X 2.946 mm (0.924" X 0.116")
9	38H1012	Conexão em ângulo	1		
10	T77857	Anel o	1		12.421 X 1.778 mm (0.489" X 0.070")
11	R26906	Anel o	1		19.177 X 2.464 mm (0.755" X 0.097")
12	38H1162	Adaptador	2		
13	T77932	Anel o	2		15.596 X 1.778 mm (0.614" X 0.070")
14	R26906	Anel o	2		19.177 X 2.464 mm (0.755" X 0.097")
15	38H1031	Conexão em t	1		
16	T77857	Anel o	2		12.421 X 1.778 mm (0.489" X 0.070")
17	38H1004	Conexão em ângulo	2		
18	R26448	Anel o	2		11.887 X 1.981 mm (0.468" X 5/64")
19	T77613	Anel o	2		9.250 X 1.780 mm (0.364" X 0.070")
20	38H1546	Conexão em t	1		
21	T77932	Anel o	1		15.596 X 1.778 mm (0.614" X 0.070")
22	T77613	Anel o	1		9.250 X 1.780 mm (0.364" X 0.070")
23	AT347430	Mangueira hidraulica-fabric	1		
24	AT336696	Mangueira hidraulica-fabric	1		
25	38H1052	Conexão em ângulo	1		
26	T77858	Anel o	1		18.771 X 1.778 mm (0.739" X 0.070")
27	R29936	Anel o	1		29.743 X 2.946 mm (1.171" X 0.116")
28	AT342841	Mangueira hidraulica-fabric	1		
29	AT342850	Mangueira hidraulica-fabric	1		
30	AT355160	Mangueira hidraulica-fabric	1		
31	AT356384	Mangueira hidraulica-fabric	1		
32	AT336654	Conexão em t	1		
33	R26448	Anel o	1		11.887 X 1.981 mm (0.468" X 5/64")
34	T77613	Anel o	2		9.250 X 1.780 mm (0.364" X 0.070")
35	AT356381	Mangueira hidraulica-fabric	1		
36	38H1025	Conexão em t	2		
37	R26906	Anel o	2		19.177 X 2.464 mm (0.755" X 0.097")
38	T77932	Anel o	4		15.596 X 1.778 mm (0.614" X 0.070")
39	38H1040	Conexão em t	2		
40	T77932	Anel o	4		15.596 X 1.778 mm (0.614" X 0.070")
41	AT358897	Mangueira hidraulica-fabric	1		
42	AT311633	Interruptor de alavanca	1		Interruptor de Ativação da Direção com Joystick
43	AT311997	Apoio	1		
44	AT314833	Capa	1		
45	AT331844	Apoio	1		
46	AT365217	Controlador eletro-hidráuli	1		Alavanca do Joystick Esquerda, Componentes em Página Separada, SUB FOR AT345513
47	.....	Apoio para braço	1		Apoio de Braço Esquerdo, Componentes em Página Separada
48	AT353410	Apoio	1		
49	14M7397	Porca de segurança	4		M6
50	19M7774	Parafuso	7		M6 X 12
51	19M7786	Parafuso	4		M10 X 30
52	T209539	Capa	1		
53	37M7340	Parafuso	6		
54	T214514	Etiqueta	1		Direção com Joystick
55	H77698	Cinta	2		
56	AT311621	Chicote	1		Direção com Joystick
57	T74416	Braçadeira	1		

Joystick Steering Valve (JSV)
Unité de direction par manche à balai
Válvula da Direção com Joystick (JSV)
Клапан рулевого управления с помощью рукоятки (JSV)
Válvula de dirección por palanca multifunción (JSV)

AT396147_TX1128003 A.1

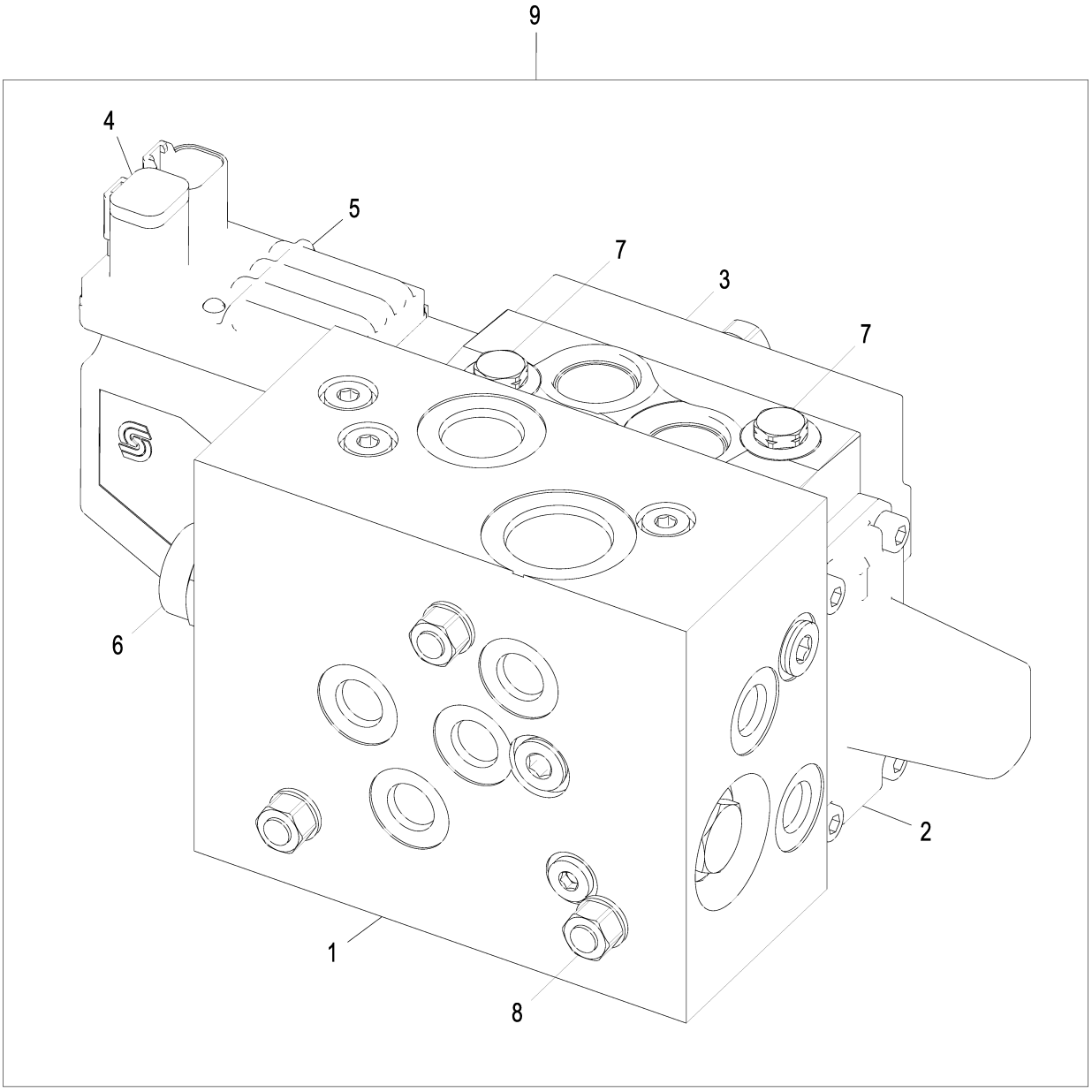

AT396147_TX1128003

Item	*Nº peça*	*Descrição*	*Qtde*	*Nº série*	*Notas*
1	AT341393	Bloco de válvulas	1		Seção de Entrada
2	AT396200	Bloco de válvulas	1		Seção da Direção, SUB FOR AT380856, AT360793, OR AT341397
	AT341399	Kit retentor	1		Kit de Vedação da Válvula da Direção com Joystick
3	AT341398	VálVula	1		
4	AT324975	Conect elétr tomada cavidad	1		
5	AT396144	VálV.elet.hid. proporcional	1		Controlador da Válvula da Direção com Joystick (JSVC), SUB FOR AT380851, AT360791, OR AT348581
	AT324966	Kit retentor	1		Kit de Vedação JSVC
6	AT370663	VálV.de contr.atuada hidr.	1		Cartucho, Pilotado de 3 Vias
	AT370662	Kit retentor	1		Vedações de Cartucho
7	AT324969	VálVula de alíVio de press.	2		Válvula de Alívio do Circuito
8	AT341400	Parafuso e Porca	3		
9	AT396147	Bloco de válvulas	1		SUB FOR AT380854, AT360792, OR AT351575
	AT324966	Kit retentor	1		

Orbital Steering System
Système de direction orbitale
Sistema de Direção Orbital
Система рулевого управления с планетарным механизмом
Sistema de dirección auxiliar

AT394814_TX1119936 A.1

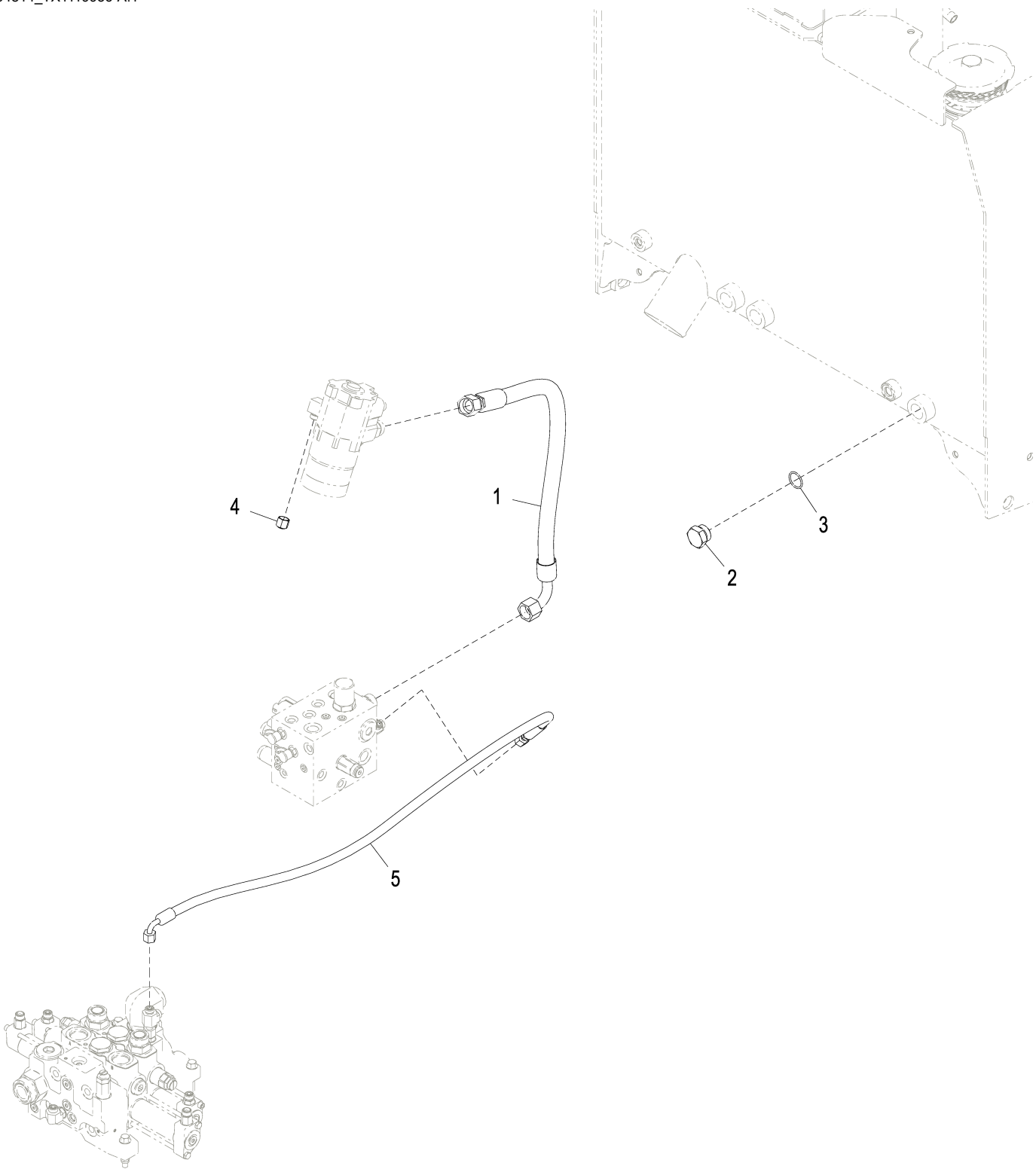

AT394814_TX1119936

Item	*Nº peça*	*Descrição*	*Qtde*	*Nº série*	*Notas*
1	AT341238	Mangueira hidraulica-fabric	1		
2	R36636	Tampão	1		
3	R29936	Anel o	1		29.743 X 2.946 mm (1.171" X 0.116")
4	38H1415	Conexão	1		
5	AT343599	Mangueira hidraulica-fabric	1		

Steering Cylinder Hydraulic Hoses
Flexibles hydrauliques de vérin de direction
Mangueiras Hidráulicas do Cilindro de Direção
Гидравл. шланги. гидроцилиндра рул. упр.
Mangueras hidráulicas de cilindros de la dirección

AT336950_TX1095292 C.2

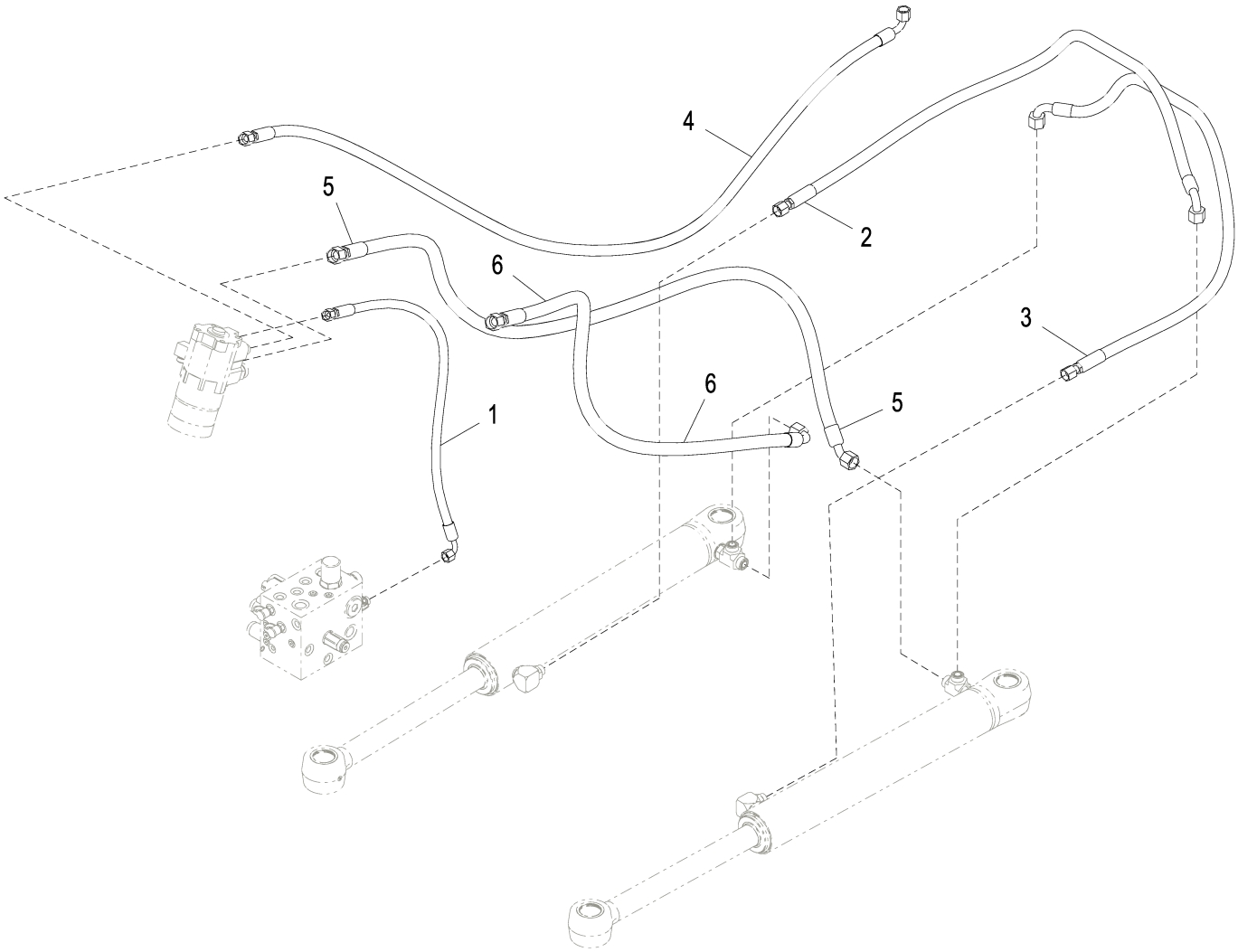

AT336950_TX1095292

Item	*Nº peça*	*Descrição*	*Qtde*	*Nº série*	*Notas*
1	AT341272	Mangueira hidraulica-fabric	1		
2	AT342878	Mangueira hidraulica-fabric	1		
3	AT342878	Mangueira hidraulica-fabric	1		
4	AT335807	Mangueira hidraulica-fabric	1		
5	AT343044	Mangueira hidraulica-fabric	1		
6	AT345493	Mangueira hidraulica-fabric	1		

Steering Cylinders with Greased Pin Joints (632198 -)
Vérins de direction avec joints d'axe graissés (632198 -)
Cilindros de Direção com Juntas de Pino Lubrificadas (632198 -)
Цилиндры рулевого управления со смазываемыми шарнирными соединениями (632198 -)
Cilindros de dirección con juntas de pasador engrasables (632198 -)

AT380530_TX1082786 B.1

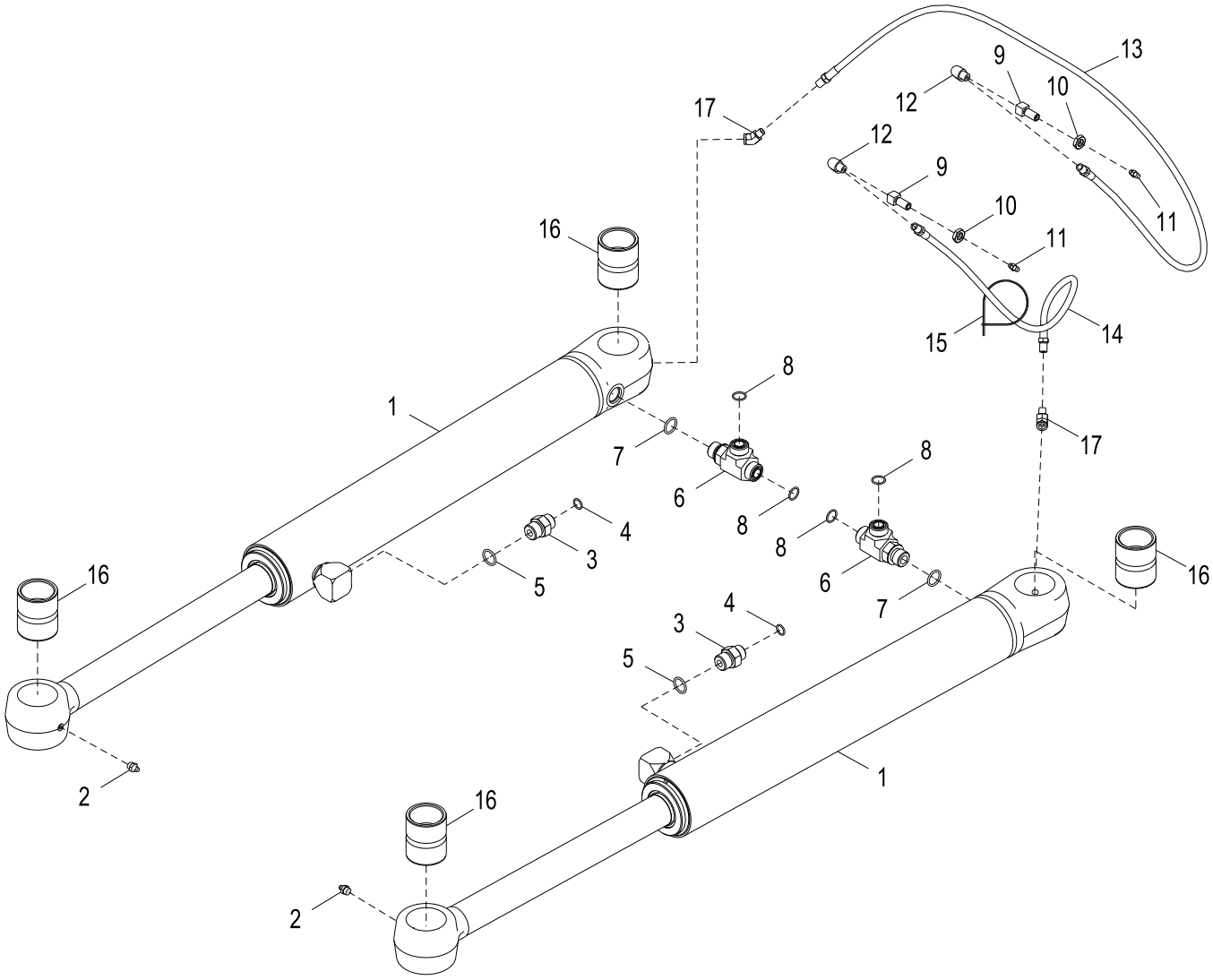

AT380530_TX1082786

Item	*Nº peça*	*Descrição*	*Qtde*	*Nº série*	*Notas*
1	AHC10913	Cilindro hidráulico	2		Componentes em Página Separada
2	JD7759	Conexão de lubrificação	2		
3	38H1174	Adaptador	2		
4	T77857	Anel o	2		12.421 X 1.778 mm (0.489" X 0.070")
5	R26906	Anel o	2		19.177 X 2.464 mm (0.755" X 0.097")
6	38H1025	Conexão em t	2		
7	R26906	Anel o	2		19.177 X 2.464 mm (0.755" X 0.097")
8	T77932	Anel o	4		15.596 X 1.778 mm (0.614" X 0.070")
9	R36311	Conexão	2		
10	E12379	Porca	2		3.175 mm (1/8")
11	JD7797	Conexão de lubrificação	2		
12	T56112	Conexão em ângulo	2		
13	AT53541	Mangueira hidráulica	1		
14	AT207022	Mangueira hidráulica	1		
15	H77698	Cinta	1		
16	R89940	Bucha	4		44.730 X 55.080 X 66 mm (1.761" X 2.169" X 2.598")
17	M45937	Conexão em ângulo	2		

Steering Cylinders with NeverGrease™ Pin Joints
Vérins de direction avec joints d'axe NeverGrease™
Cilindros de Direção com Juntas de Pino NeverGrease™
Цилиндры рулевого управления с шарнирными соединениями NeverGrease™
Cilindros de dirección con juntas de pasador Nevergrease™

AT343066_TX1082779 A.1

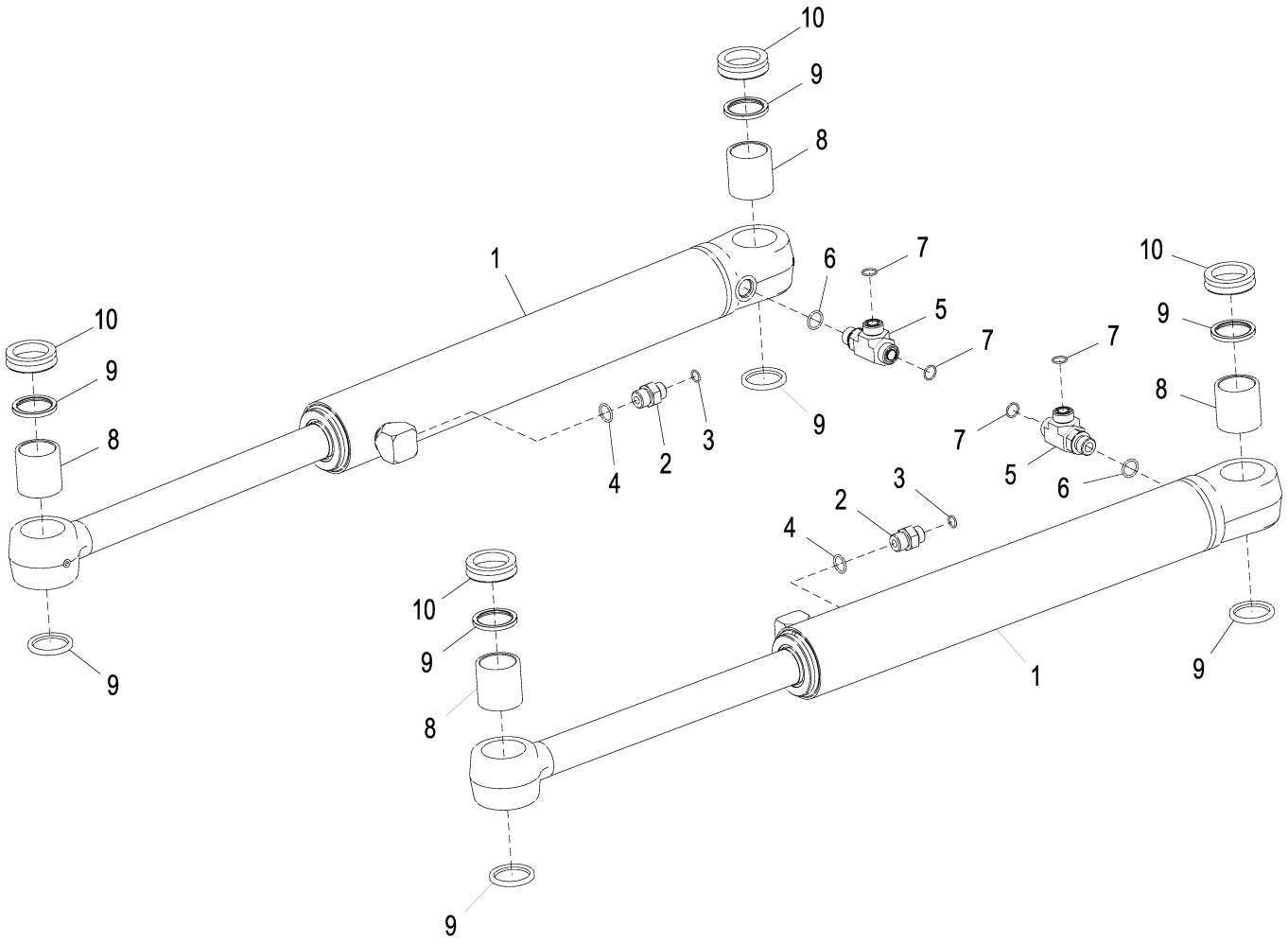

AT343066_TX1082779

Item	*Nº peça*	*Descrição*	*Qtde*	*Nº série*	*Notas*
1	AH227132	Cilindro hidráulico	2	-632197	NLA; ORDER AHC10913 AND (2) T277591, Componentes em Página Separada
	AHC10913	Cilindro hidráulico	2	632198-	Componentes em Página Separada
2	38H1174	Adaptador	2		
3	T77857	Anel o	2		12.421 X 1.778 mm (0.489" X 0.070")
4	R26906	Anel o	2		19.177 X 2.464 mm (0.755" X 0.097")
5	38H1025	Conexão em t	2		
6	R26906	Anel o	2		19.177 X 2.464 mm (0.755" X 0.097")
7	T77932	Anel o	4		15.596 X 1.778 mm (0.614" X 0.070")
8	T225727	Bucha	4		
9	T225621	Vedação	8		
10	T277591	Anel vedação em "v'	4	632198-	

Steering Cylinder Components (- 632197)
Composants de vérin de direction (- 632197)
Cilindro de Direção, Componentes (- 632197)
Компоненты цилиндра рулевого управления (- 632197)
Componentes de cilindro de dirección (- 632197)

TX1036607 A.1

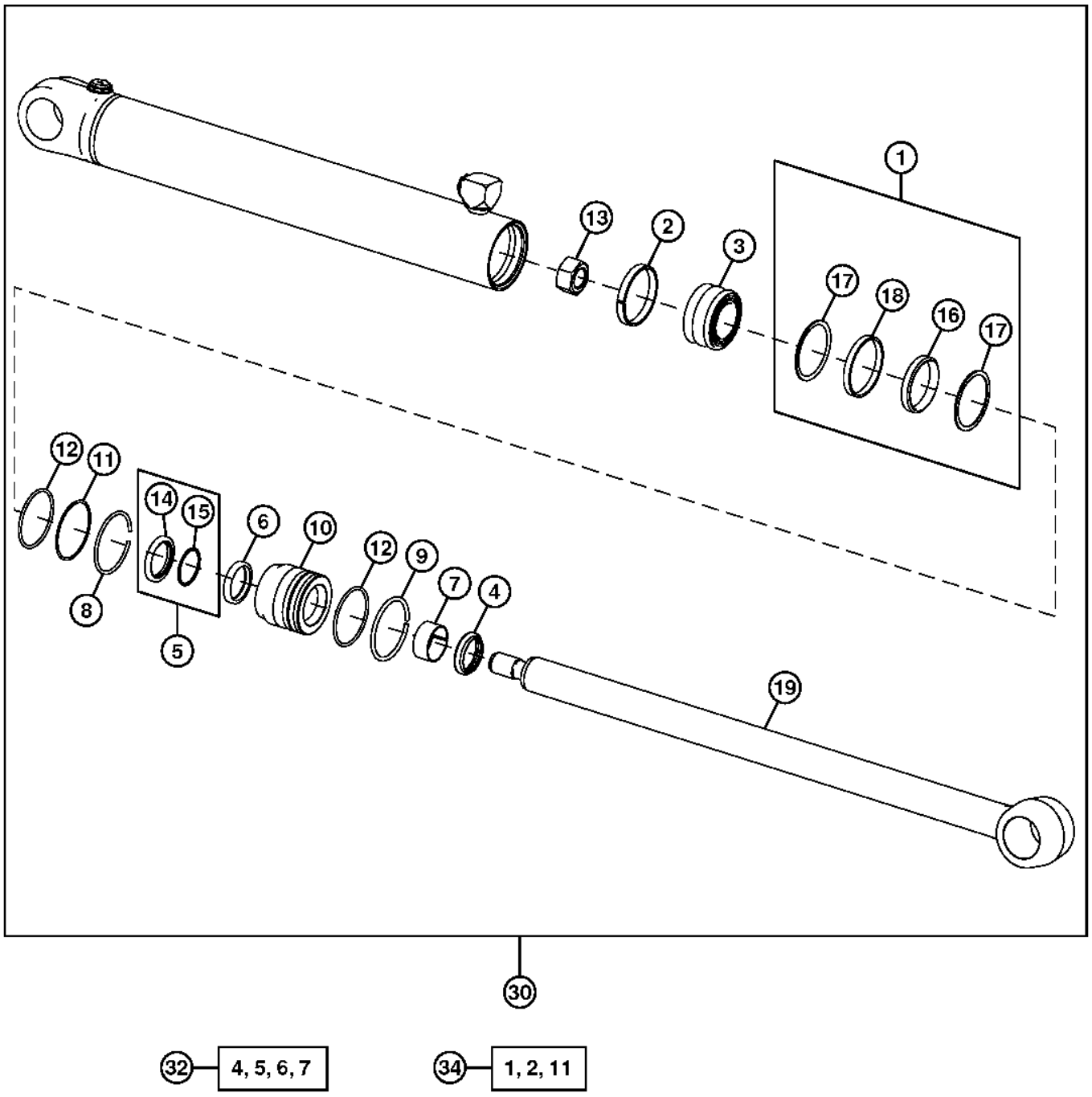

TX1036607

Item	*Nº peça*	*Descrição*	*Qtde*	*Nº série*	*Notas*
1	RE20345	Vedação	1		
2	R81777	Anel de desgaste	1		
3	R86084	Pistão	1		
4	AH146556	Vedação	1		
5	AH146560	Vedação	1		
6	H152202	Vedação	1		
7	H157898	Anel de desgaste	1		
8	H170216	Anel de pressão	1		
9	H180787	Anel de pressão	1		
10	H210731	Guia do pistão cil hidr	1		
11	R81864	Anel de apoio	1		
12	T12582	Anel o	2		72.619 X 3.531 mm (2-55/64" X 0.139")
13	H170538	Porca	1		
14	.....	Vedação	1		
15	.....	Vedação	1		
16	.....	Vedação	1		
17	.....	Anel de apoio	2		
18	.....	Vedação	1		
19	AH227134	TiranTe	1		
30	AH227132	Cilindro hidráulico	1		NLA; ORDER AHC10913
32	AH149813	Kit retentor	1		Kit de Vedações para Haste
34	AH212091	Kit retentor	1		Kit de Vedações para o Orifício

Steering Cylinder Components (632198 -)
Composants de vérin de direction (632198 -)
Cilindro de Direção, Componentes (632198 -)
Компоненты цилиндра рулевого управления (632198 -)
Componentes de cilindro de dirección (632198 -)

AHC10913_TX1116338 A.1

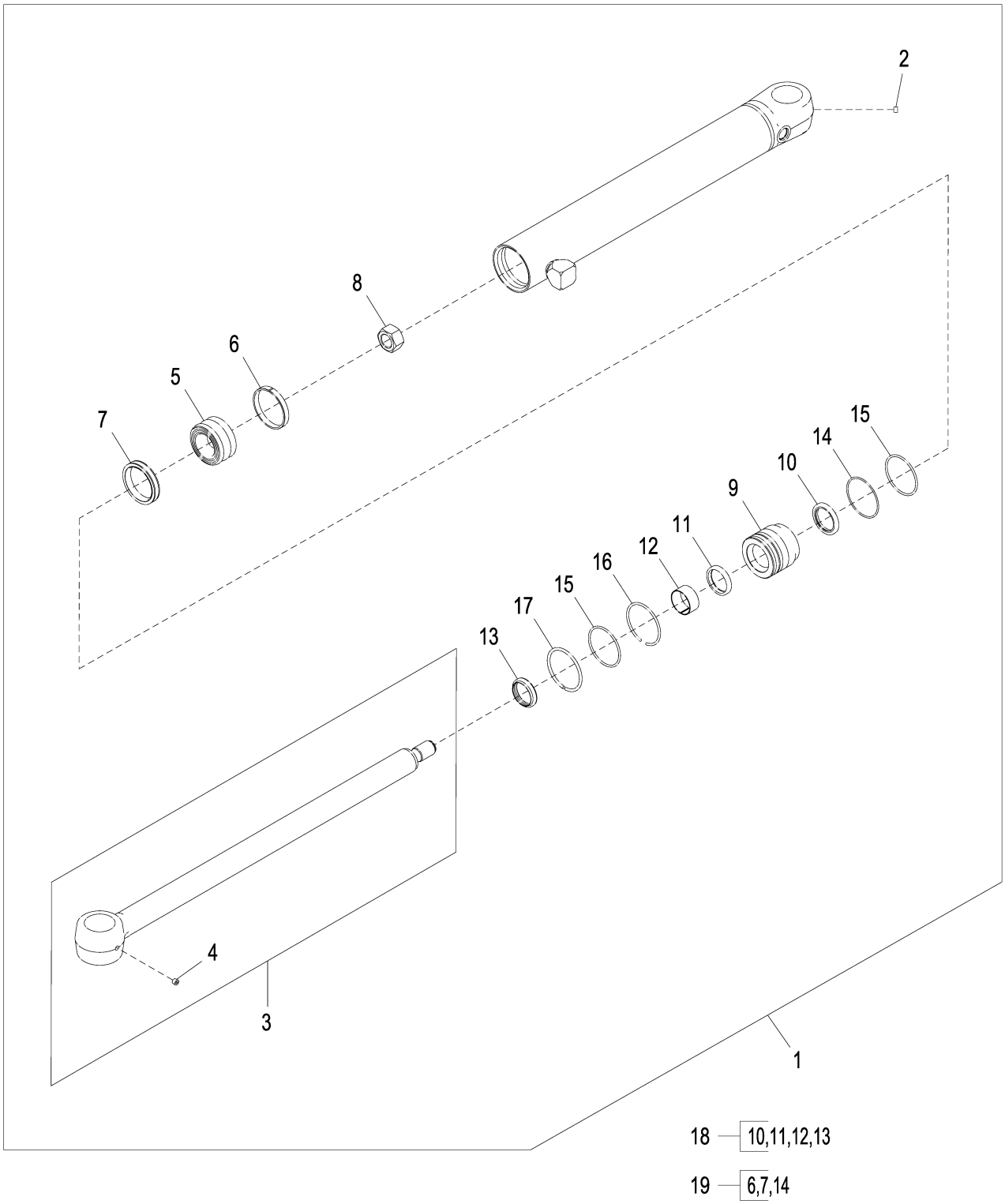

AHC10913_TX1116338

Item	*Nº peça*	*Descrição*	*Qtde*	*Nº série*	*Notas*
1	AHC10913	Cilindro hidráulico	1		Cilindro de Direção
2	15H569	Tampão	1		1/8"
3	AHC10914	TiranTe	1		
4	15H569	Tampão	1		1/8"
5	R86084	Pistão	1		
6	R81777	Anel de desgaste	1		
7	RE20345	Vedação	1		
8	H170538	Porca	1		M27
9	H210731	Guia do pistão cil hidr	1		
10	AH146560	Vedação	1		
11	H152202	Vedação	1		
12	H157898	Anel de desgaste	1		
13	AH146556	Vedação	1		
14	R81864	Anel de apoio	1		74.430 X 79.850 X 1.270 mm (2.930" X 3.144" X 0.050")
15	T12582	Anel o	2		72.619 X 3.531 mm (2-55/64" X 0.139")
16	H170216	Anel de pressão	1		
17	H180787	Anel de pressão	1		
18	AHC11572	Kit retentor	1		Kit de Vedações para o Orifício
19	AH212091	Kit retentor	1		Kit de Vedações para Haste

Joystick Steering System Pilot Controller
Contrôleur pilote de système de direction par manche à balai
Controlador Piloto do Sistema de Direção com Joystick
Сервоконтроллер системы рулевого управления с помощью рукоятки
Controlador piloto de sistema de dirección por palanca multifunción

AT363158_TX1119805 C.1

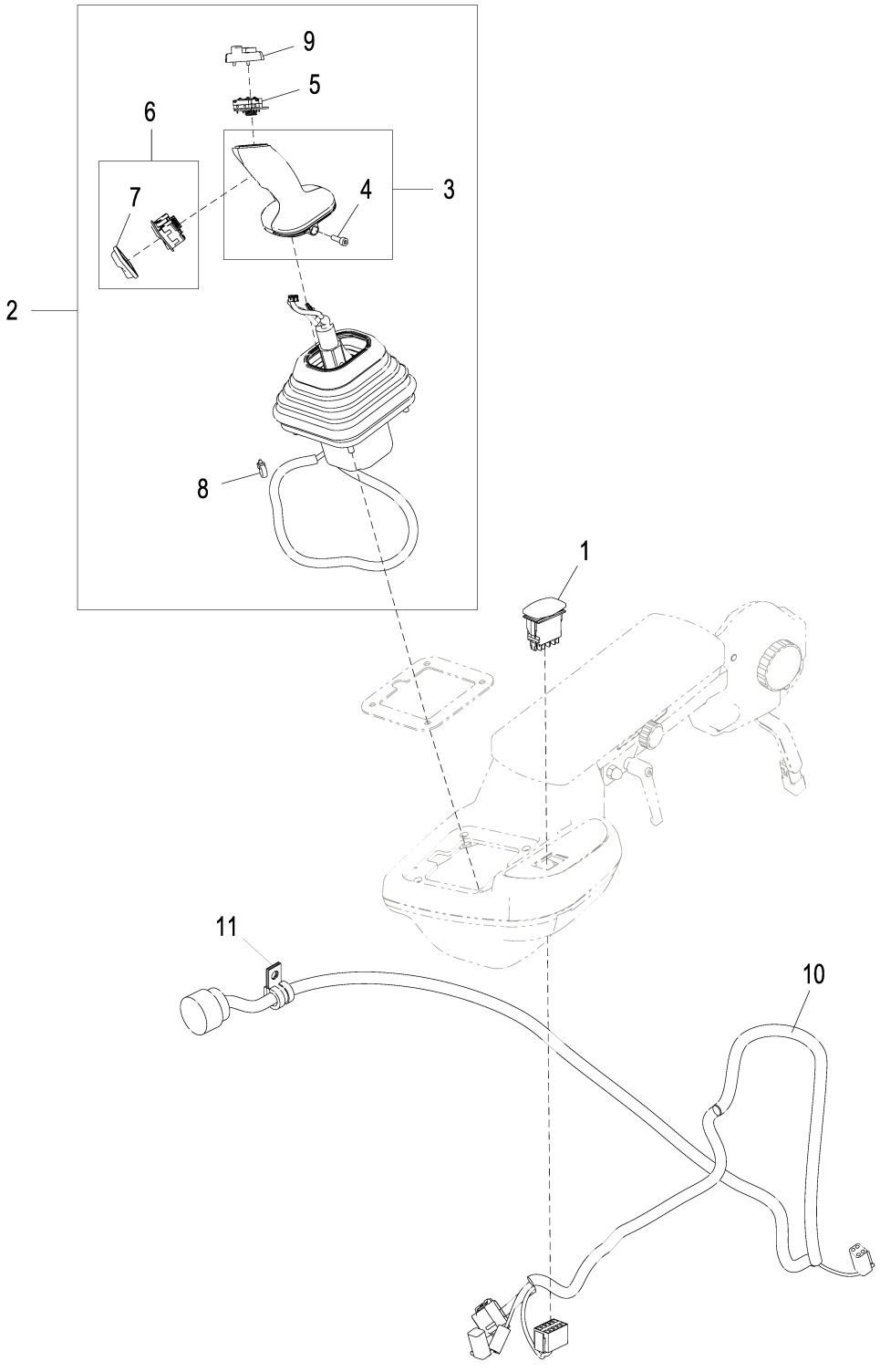

AT363158_TX1119805

Item	*Nº peça*	*Descrição*	*Qtde*	*Nº série*	*Notas*
1	AT311633	Interruptor de alavanca	1		Interruptor de Ativação da Direção com Joystick
2	AT345513	Controlador eletro-hidráuli	1	-622651	NLA, ORDER AT365217
	AT365217	Controlador eletro-hidráuli	1	622652-	Controlador da Direção com Joystick (JSC), Componentes em Página Separada
3	AT369391	Alavanca	1		
4	19M9478	Parafuso	2		M5 X 16
5	AT327078	Pulsador	1		
6	AT323927	Interruptor	1		
7	T216830	Tampa	1		
8	R44302	Cinta	1		
9	AT369388	Alavanca	1		
10	AT311621	Chicote	1		Direção com Joystick
11	T74416	Braçadeira	1		

Joystick Steering Controller (JSC)
Contrôleur de direction par manche à balai (JSC)
Controlador da Direção com Joystick (JSC)
Контроллер рулевого управления с помощью рукоятки (JSC)
Controlador de dirección por palanca multifunción (JSC)

TX1078246 A.1

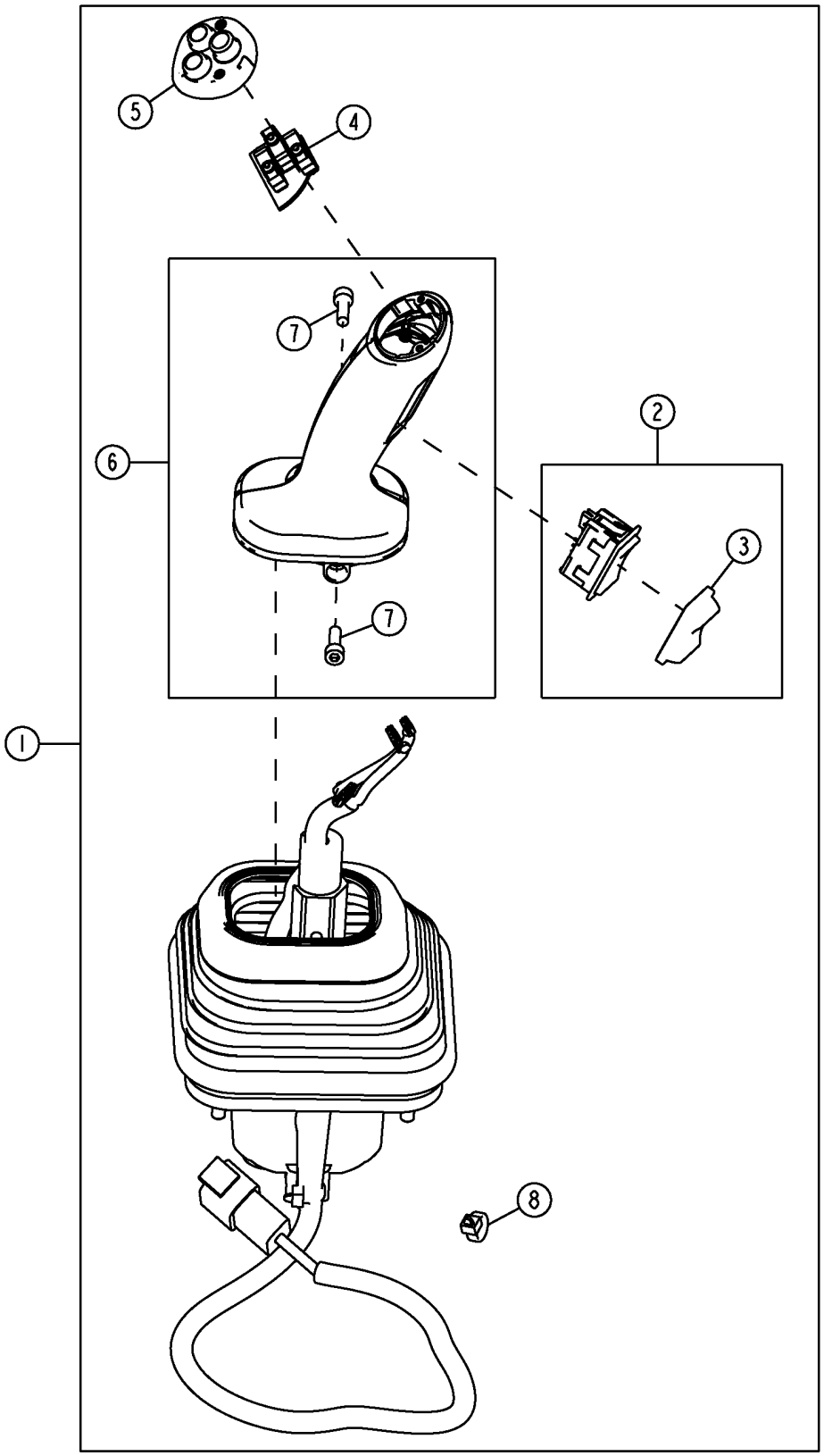

Item	*Nº peça*	*Descrição*	*Qtde*	*Nº série*	*Notas*
1	AT365217	Controlador eletro-hidráuli	1		
2	AT323927	Interruptor	1		FNR (Avanço - Neutro - Marcha à Ré)
3	T216830	Tampa	1		
4	AT327078	Interruptor de apertar	1		Interruptor de Redução e Elevação de Marcha da Direção com Joystick, Interruptor da Buzina
5	AT369388	Capa	1		
6	AT369391	Alavanca	1		
7	19M9478	Parafuso	2		M5 X 16
8	R44302	Cinta	1		

Service Brake Valve and Pedals
Distributeur et pédales de frein de service
Válvula e Pedais de Freio de Serviço
Клапан рабочего тормоза и педали
Válvula y pedales de freno de servicio

AT336022_TX1081624 A.1

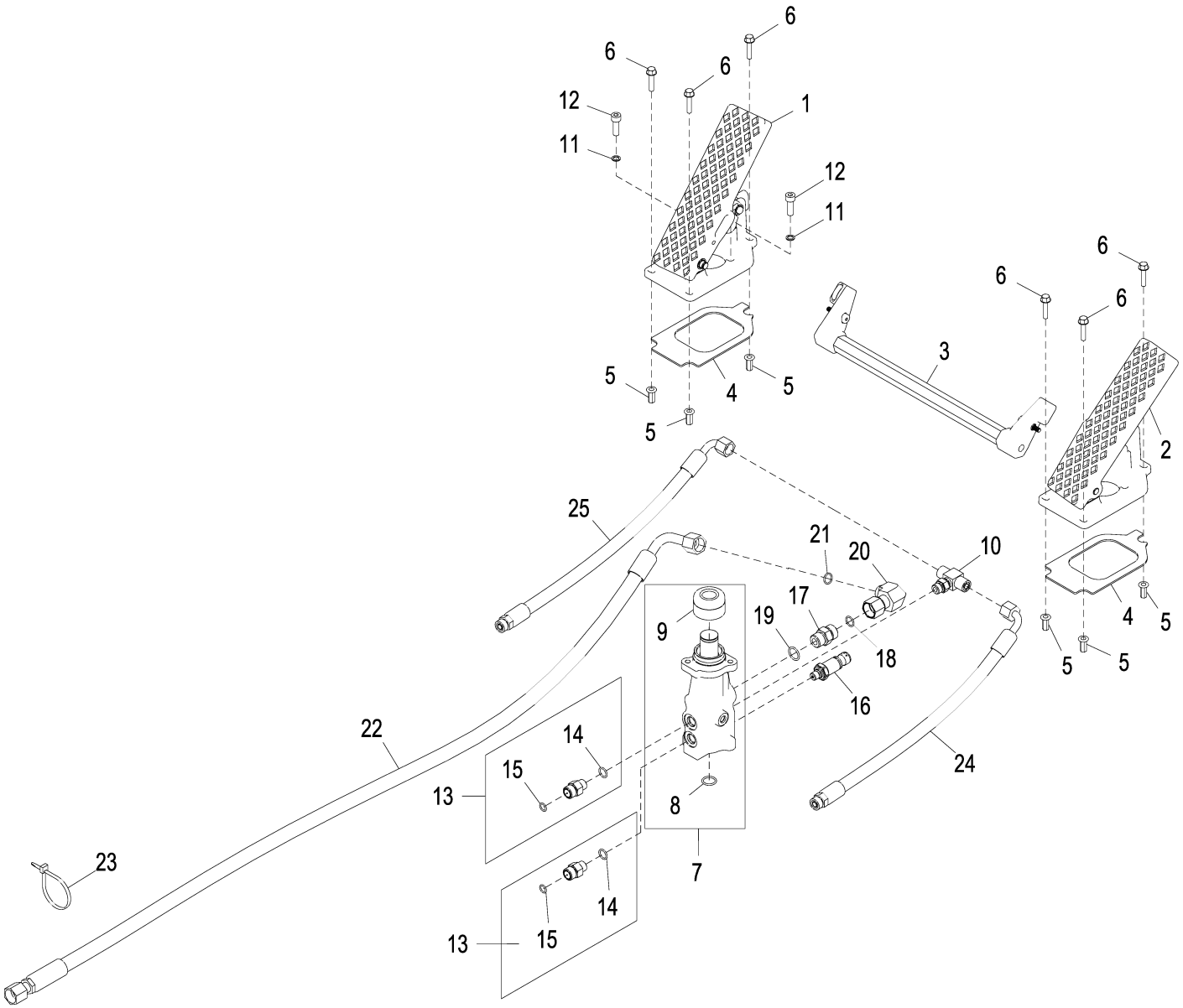

AT336022_TX1081624

Item	*Nº peça*	*Descrição*	*Qtde*	*Nº série*	*Notas*
1	AT346308	Pedal	1		Lado Esquerdo
2	AT346309	Pedal	1		Lado Direito
3	AT346311	Articulação	1		
4	T228976	Junta	2		
5	T196077	Porca	6		M6
6	19M7863	Parafuso	6		M6 X 25
7	AT416108	VálV. controladora de fluxo	1		Válvula dos Freios de Serviço, SUB FOR AT331208
8	R26375	Anel o	1		16.358 X 2.210 mm (0.644" X 0.087")
9	AT325225	Protetor	1		INCLUDES R26375
10	AT207529	VálVula de retenção	1		
11	24M7313	Arruela	2		8.100 X 12 X 1.200 mm
12	19M7657	Parafuso	2		M8 X 25
13	AT181313	VálVula de retenção	2		
14	R26448	Anel o	1		11.887 X 1.981 mm (0.468" X 5/64")
15	T77613	Anel o	1		9.250 X 1.780 mm (0.364" X 0.070")
16	AT358048	TransduTor	1		
17	38H1161	Adaptador	1		
18	T77857	Anel o	1		12.421 X 1.778 mm (0.489" X 0.070")
19	R26375	Anel o	1		16.358 X 2.210 mm (0.644" X 0.087")
20	38H1095	Conexão em ângulo	1		
21	T77857	Anel o	1		12.421 X 1.778 mm (0.489" X 0.070")
22	AT335878	Mangueira hidraulica-fabric	1		
23	R44302	Cinta	1		
24	AT335801	Mangueira hidraulica-fabric	1	-631400	
	AT373957	Mangueira hidraulica-fabric	1	631401-	
25	AT335801	Mangueira hidraulica-fabric	1	-631400	
	AT373957	Mangueira hidraulica-fabric	1	631401-	
26	T230850	Calço	3		Não Ilustrado

Brake Lines
Conduites de frein
Linhas do Freio
Тормозные магистрали
Líneas de frenos

AT336024_TX1081641 A.4

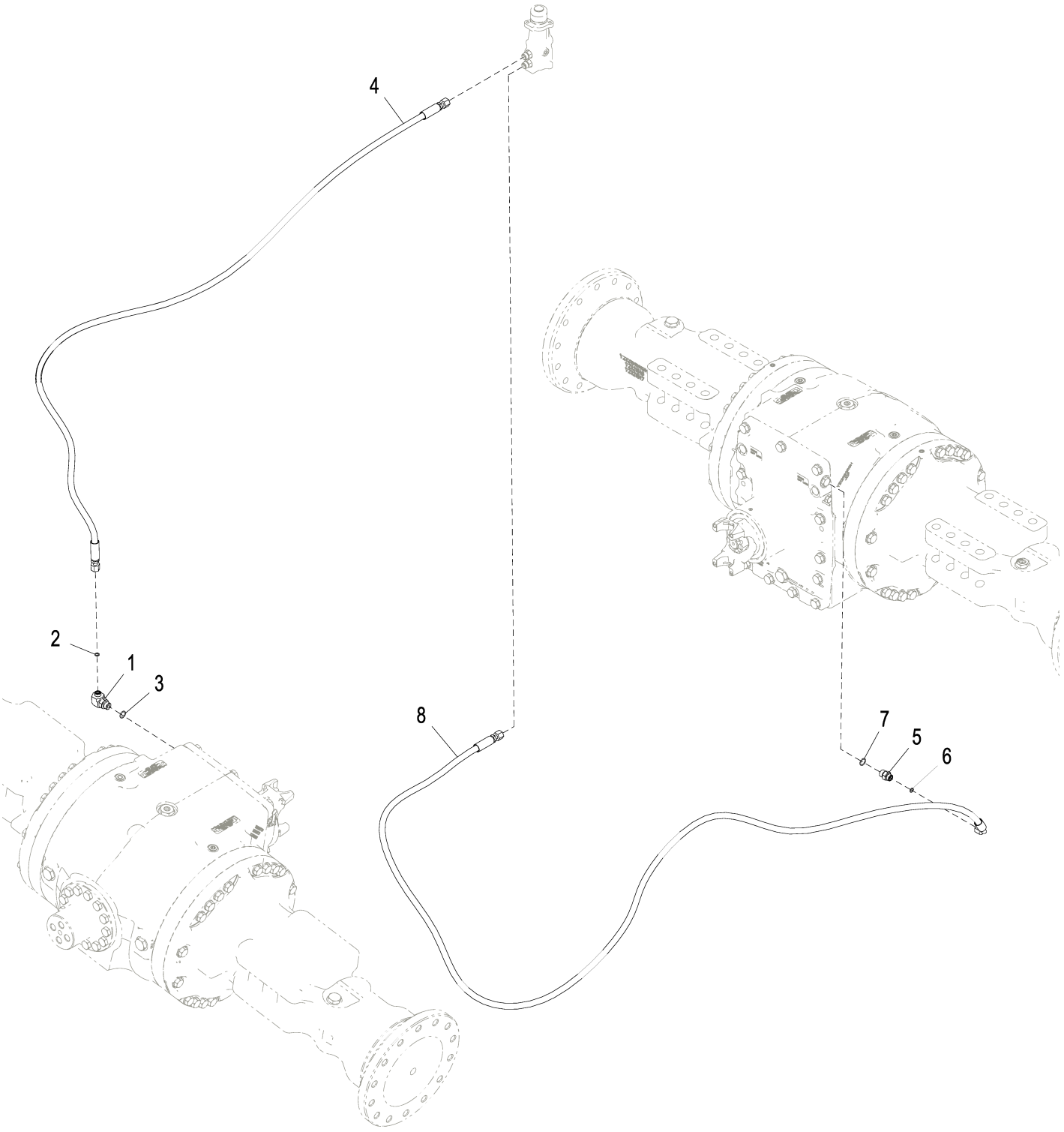

AT336024_TX1081641

Item	*Nº peça*	*Descrição*	*Qtde*	*Nº série*	*Notas*
1	38H1010	Conexão em ângulo	1		
2	T77613	Anel o	1		9.250 X 1.780 mm (0.364" X 0.070")
3	R26375	Anel o	1		16.358 X 2.210 mm (0.644" X 0.087")
4	AT343123	Mangueira hidraulica-fabric	1		
5	38H1171	Adaptador	1		
6	T77613	Anel o	1		9.250 X 1.780 mm (0.364" X 0.070")
7	R26375	Anel o	1		16.358 X 2.210 mm (0.644" X 0.087")
8	AT343126	Mangueira hidraulica-fabric	1		

Brake Accumulator (- 631400)
Accumulateur de frein (- 631400)
Acumulador do Freio (- 631400)
Гидроаккумулятор тормоза (- 631400)
Acumulador de freno (- 631400)

AT336013_TX1082662 A.1

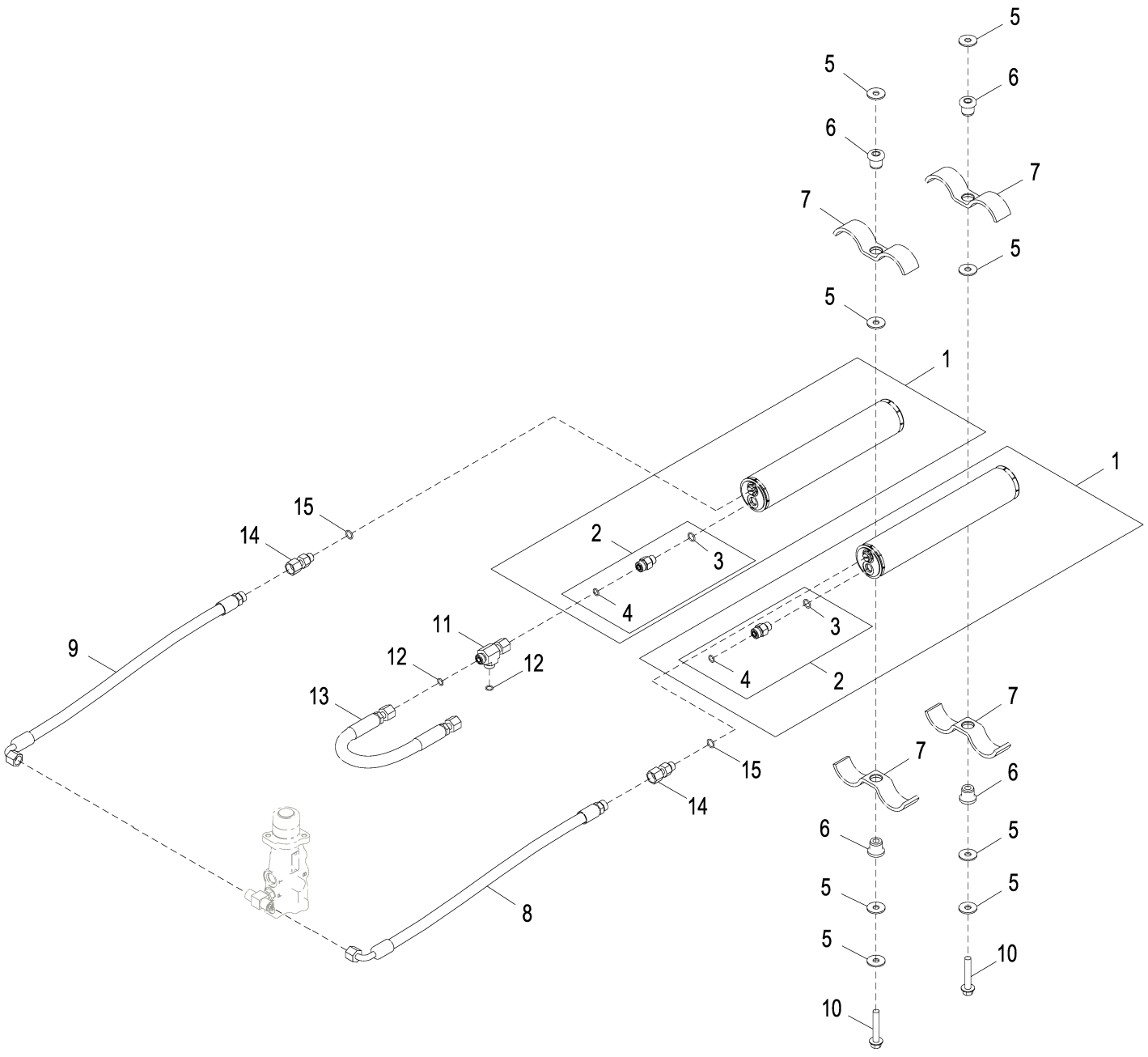

AT336013_TX1082662

Item	*Nº peça*	*Descrição*	*Qtde*	*Nº série*	*Notas*
1	AT383857	Kit do acumulador	2		
	AT196760	Kit da válvula	1		Válvula do Gás do Acumulador
2	AT225573	VálVula de retenção	1		
3	R26448	Anel o	1		11.887 X 1.981 mm (0.468" X 5/64")
4	T77613	Anel o	1		9.250 X 1.780 mm (0.364" X 0.070")
5	24M7296	Arruela	8		10.500 X 30 X 2.500 mm
6	AT357295	Isolador	4		
7	T168393	Braçadeira	4		
8	AT335801	Mangueira hidraulica-fabric	1		17.4752" X 575 mm (22-3/4") X 17.4752", (SUB FOR AT336179)
9	AT335801	Mangueira hidraulica-fabric	1		17.4752" X 575 mm (22-3/4") X 17.4752", (SUB FOR AT336179)
10	19M7807	Parafuso	2		M10 X 60
11	38H1030	Conexão em t	1		
12	T77613	Anel o	2		9.250 X 1.780 mm (0.364" X 0.070")
13	AT223768	Mangueira hidraulica-fabric	1		17.4752" X 355 mm (14") X 17.4752"
14	38H1067	Adaptador	2		
15	R26448	Anel o	2		11.887 X 1.981 mm (0.468" X 5/64")

Brake Accumulator (631401 -)
Accumulateur de frein (631401 -)
Acumulador do Freio (631401 -)
Гидроаккумулятор тормоза (631401 -)
Acumulador de freno (631401 -)

AT374255_TX1082663 A.1

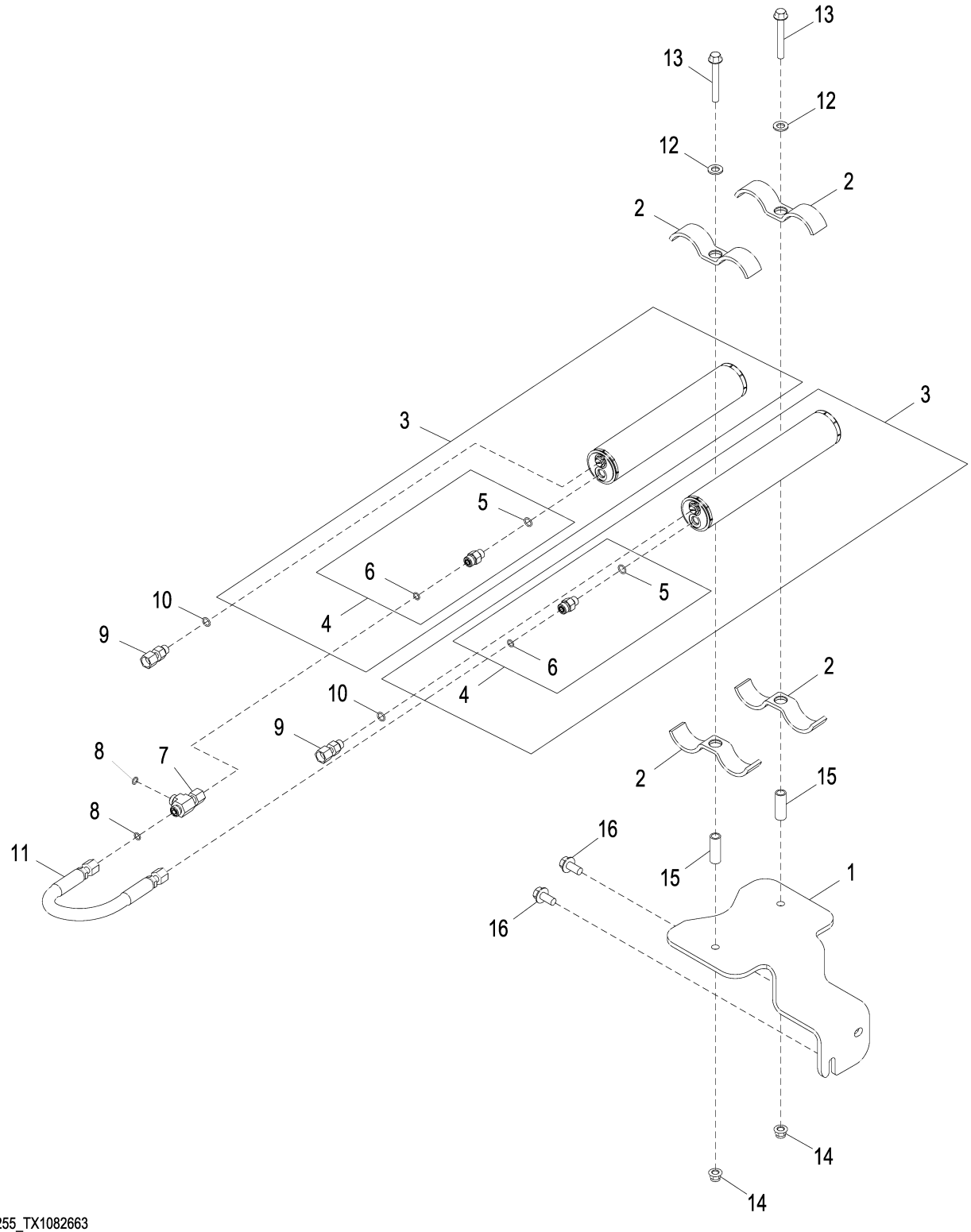

AT374255_TX1082663

Item	*Nº peça*	*Descrição*	*Qtde*	*Nº série*	*Notas*
1	T262810	Apoio	1		
2	T168393	Braçadeira	4		
3	AT383857	Kit do acumulador	2		
	AT196760	Kit da válvula	1		Válvula do Gás do Acumulador
4	AT225573	VálVula de retenção	1		
5	R26448	Anel o	1		11.887 X 1.981 mm (0.468" X 5/64")
6	T77613	Anel o	1		9.250 X 1.780 mm (0.364" X 0.070")
7	38H1030	Conexão em t	1		
8	T77613	Anel o	2		9.250 X 1.780 mm (0.364" X 0.070")
9	38H1067	Adaptador	2		
10	R26448	Anel o	2		11.887 X 1.981 mm (0.468" X 5/64")
11	AT223768	Mangueira hidraulica-fabric	1		
12	24M7429	Arruela	2		13 X 24 X 2.500 mm
13	19M7810	Parafuso	2		M10 X 80
14	14M7400	Porca de segurança	2		M10
15	T146193	Bucha	2		12.500 X 17.145 X 48.520 mm (0.492" X 0.675" X 1.910")
16	19M7788	Parafuso	2		M12 X 25

Park Brake And Mounting
Frein de stationnement et montage
Freio de Estacionamento e Montagem
Стояночный тормоз и крепление
Freno de estacionamiento y montaje

AT333185_TX1129507 A.1

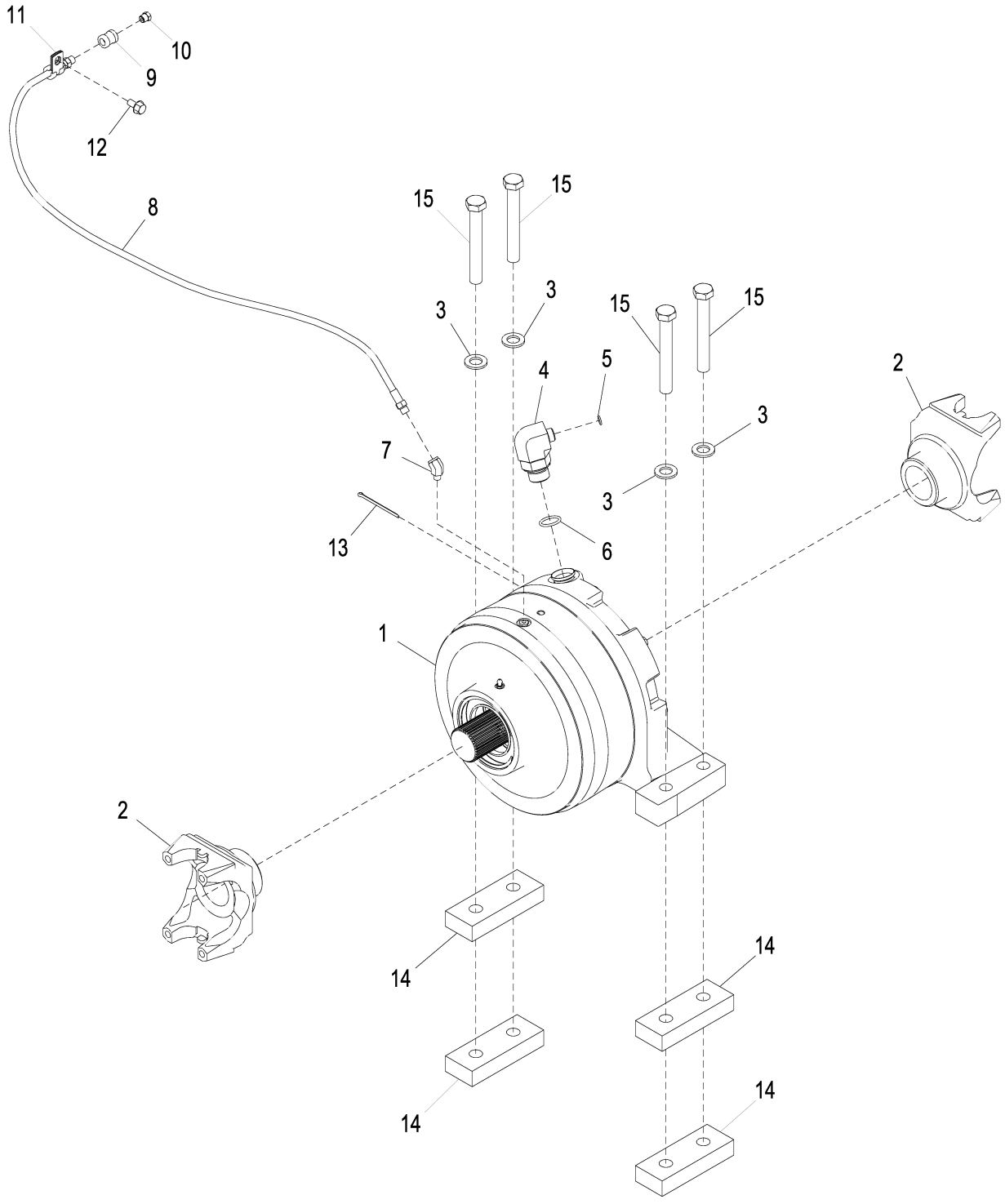

AT333185_TX1129507

Item	*Nº peça*	*Descrição*	*Qtde*	*Nº série*	*Notas*
1	AT335461	Freio	1		Componentes em Página Separada
2	T175448	Forquilha	2		
3	24M7338	Arruela	4		17 X 30 X 3 mm
4	38H1413	Conexão em ângulo	1		
5	T77613	Anel o	1		
6	U12547	Anel o	1		
7	M45937	Conexão em ângulo	1		
8	AT207022	Mangueira hidráulica	1		
9	15H84	Engate	1		1/8"
10	AT208411	VálVula de alíVio de press.	1		
11	T78974	Braçadeira	1		
12	19M7865	Parafuso	1		M8 X 16
13	11M7025	Contra-pino	1		4 X 63 mm
14	T207097	Placa	4	649838-	
15	19M7719	Parafuso sextavado	4	-649837	M16 X 70
	19M7941	Parafuso sextavado	1	649838-	M16 X 120

Park Brake Components
Composants de frein de stationnement
Componentes do Freio de Estacionamento
Компоненты стояночного тормоза
Componentes de freno de estacionamiento

TX1059169 A.1

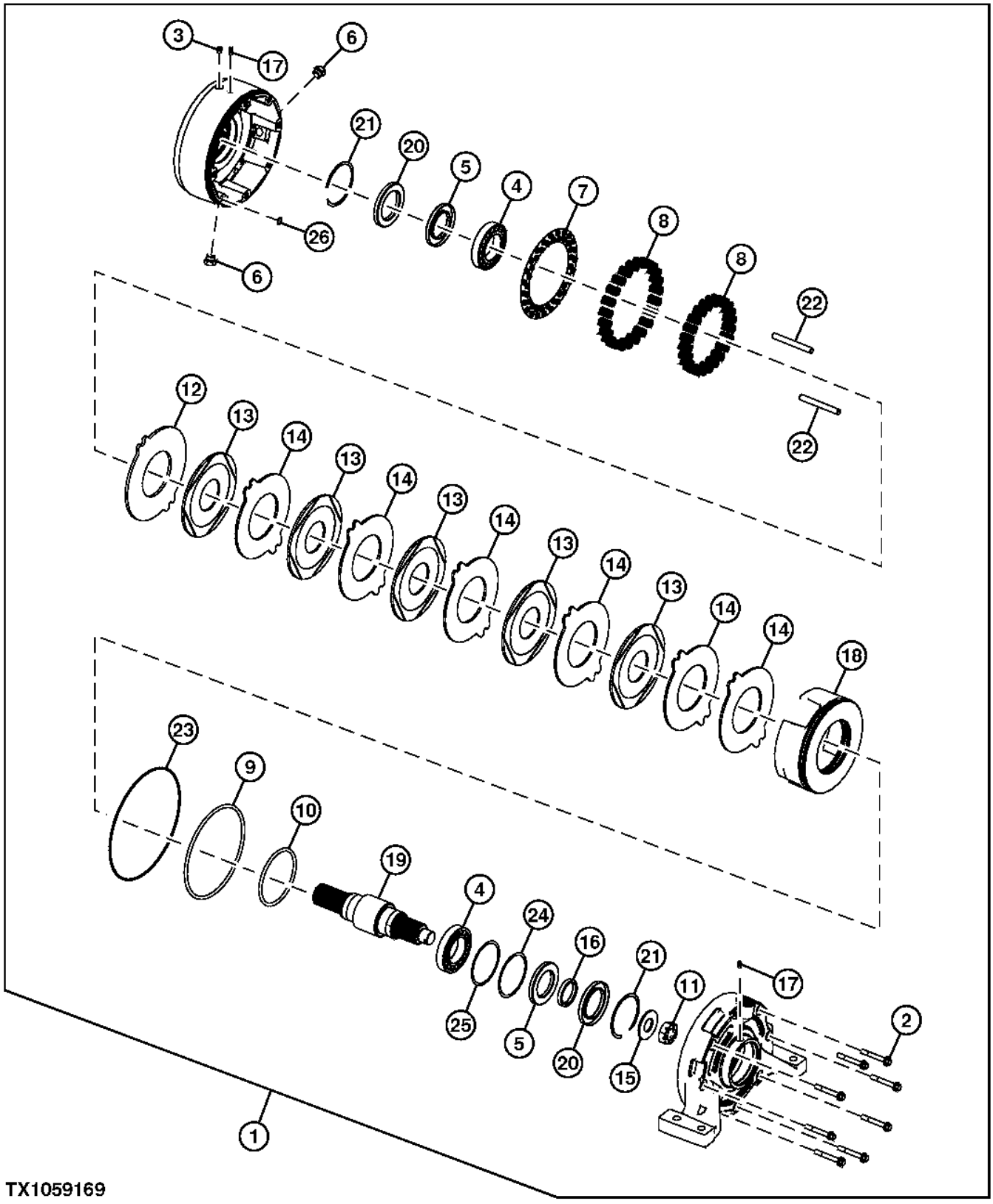

Item	*Nº peça*	*Descrição*	*Qtde*	*Nº série*	*Notas*
1	AT335461	Freio	1		
2	19M7809	Parafuso	8		M10 X 70
3	AT208411	VálVula de alíVio de press.	1		
4	AT209495	Rolamento	2		
5	AT225728	Vedação	2		
6	R39112	Conexão	2		
	R26375	Anel o	2		16.358 X 2.210 mm (0.644" X 0.087")
7	T167840	RetentoR	1		
8	T167841	Mola de compressão	46		
9	T167843	Anel o	1		
10	T167845	Anel o	1		
11	T167848	Porca com flange	1		
12	T167980	Disco com estriado externo	1		Primário
13	T167981	Disco com estriado interno	5		Girando
14	T167982	Disco com estriado externo	6		Estacionário
15	T170582	Arruela	1		
16	T172221	Arruela	1		
17	T242938	Conexão	2		
18	T242994	Pistão	1		
19	T242995	Eixo	1		
20	T242996	Vedação	2		
21	T242997	Anel de pressão	2		
22	T242998	Pino de centragem	2		
23	T242999	Anel o	1		
24	T243000	Calço	1		
25	T243001	Calço	1		
26	T81686	Anel o	8		10.820 X 1.778 mm (0.426" X 0.070")

Decals and Labels
Autocollants et étiquettes
Adesivos e Etiquetas
Этикетки и таблички
Calcomanías y etiquetas

TX1069795 C.1

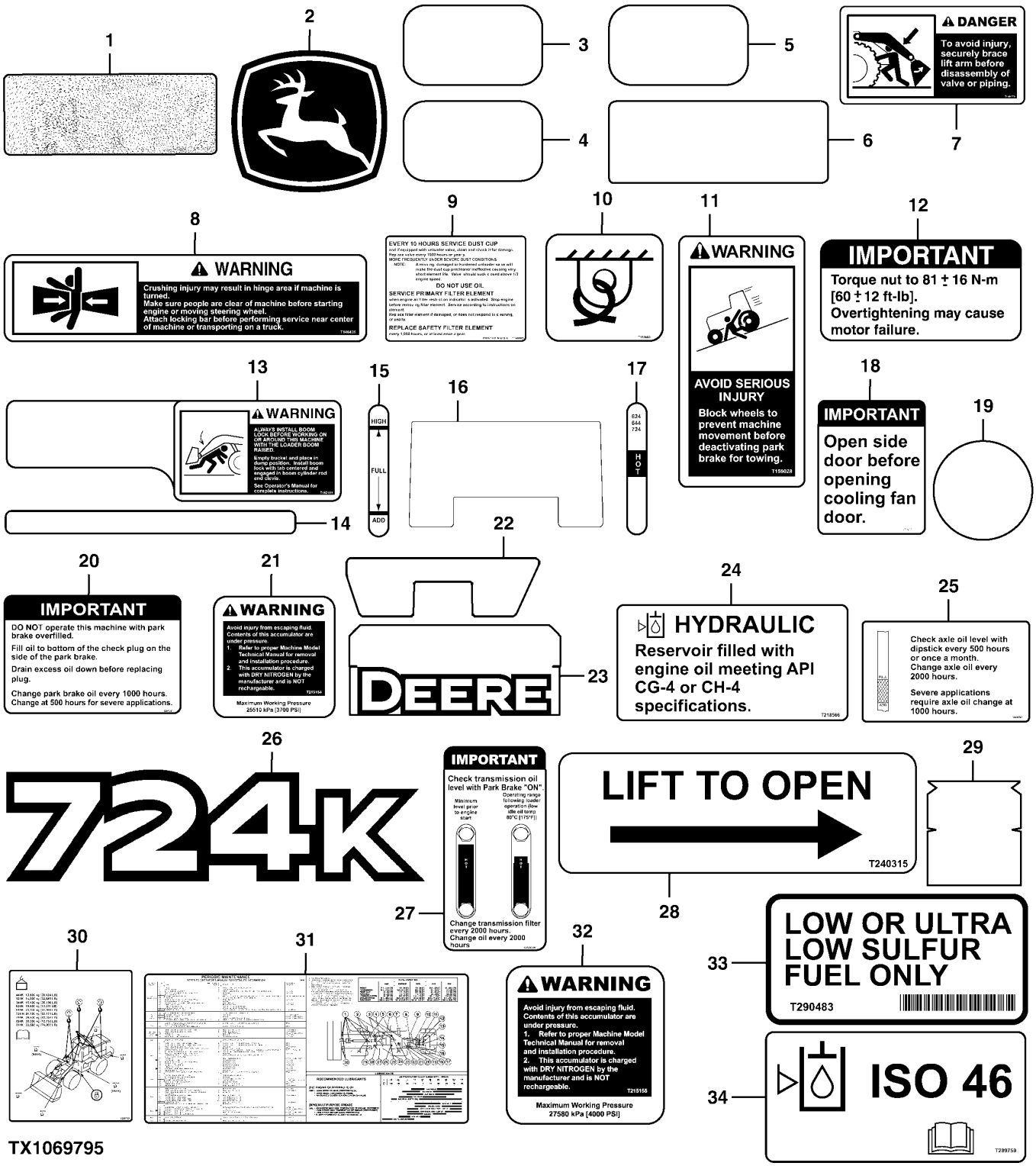

Item	*Nº peça*	*Descrição*	*Qtde*	*Nº série*	*Notas*
1	H21259	TapeTe	1		150 x 400 mm, Tapete Antiderrapante
2	JD5749	Etiqueta	1		Cervo Saltando
3	JD5902	RefletoR	2		110 x 74 mm, Vermelho
4	JD5906	RefletoR	2		110 x 74 mm, Amarelo
5	JD5933	RefletoR	4		115 x 50 mm, Amarelo
6	T103395	TapeTe	1		203 x 152 mm, Tapete Antiderrapante
7	T146175	Adesivo de segurança	1		Perigo - Esmagamento pela Lança
8	T146436	Adesivo de segurança	2		Advertência - Esmagamento pela Articulação
9	T146605	Etiqueta	1		FILTRO DE AR
10	T153680	Etiqueta	2		Fixação
11	T159028	Etiqueta	1		Advertência - Freio de Estacionamento
12	T175135	Etiqueta	1		Advertência - Cubo do Ventilador
13	T182191	Etiqueta	2		Advertência - Bloqueio da Lança
14	T182192	Adesivo de segurança	2		Advertência - Trava da Articulação
15	T197300	Etiqueta	1		Visor do Reservatório Hidráulico
16	T198179	TapeTe	1		272 x 152 mm, Tapete Antiderrapante
17	T200064	Etiqueta	1		Visor da Transmissão
18	T205211	Etiqueta	1		Importante - Portas de Serviço
19	T206106	Etiqueta	4		Círculo Cinza
20	T207741	Etiqueta	1		Abastecimento Excessivo do Freio de Estacionamento
21	T215158	Etiqueta	1		Advertência - Acumulador do Piloto
22	T215327	TapeTe	1		990 x 209 mm, Tapete Antiderrapante
23	T216436	Etiqueta	2		Deere
24	T304690	Etiqueta	1		Nível de Óleo Hidráulico, SUB FOR T218566
25	T225397	Etiqueta	1		Nível de Óleo do Eixo
26	T230072	Etiqueta	2		Designação do Modelo
27	T233076	Etiqueta	1		Verificação do Óleo da Transmissão
28	T240315	Etiqueta	2		Levante para Abrir
29	T254888	Etiqueta	2		Reservatório Hidráulico
30	T303488	Etiqueta	1		Elevação/Fixação, SUB FOR T255730
31	T309407	Etiqueta	1		Manutenção Periódica, SUB FOR T230089, T255100, T260377, T263267, T278276, OR T290775
32	T215155	Etiqueta	2		Advertência - Acumulador do Freio
33	T290483	Etiqueta	2		Entrada de Combustível
34	T289759	Etiqueta	1		Enchimento de Óleo Hidráulico

Cab Decals and Labels
Autocollants et étiquettes cabine
Adesivos e Etiquetas da Cabine
Таблички и этикетки в кабине
Etiquetas y calcomanías de la cabina

TX1069794 B.1

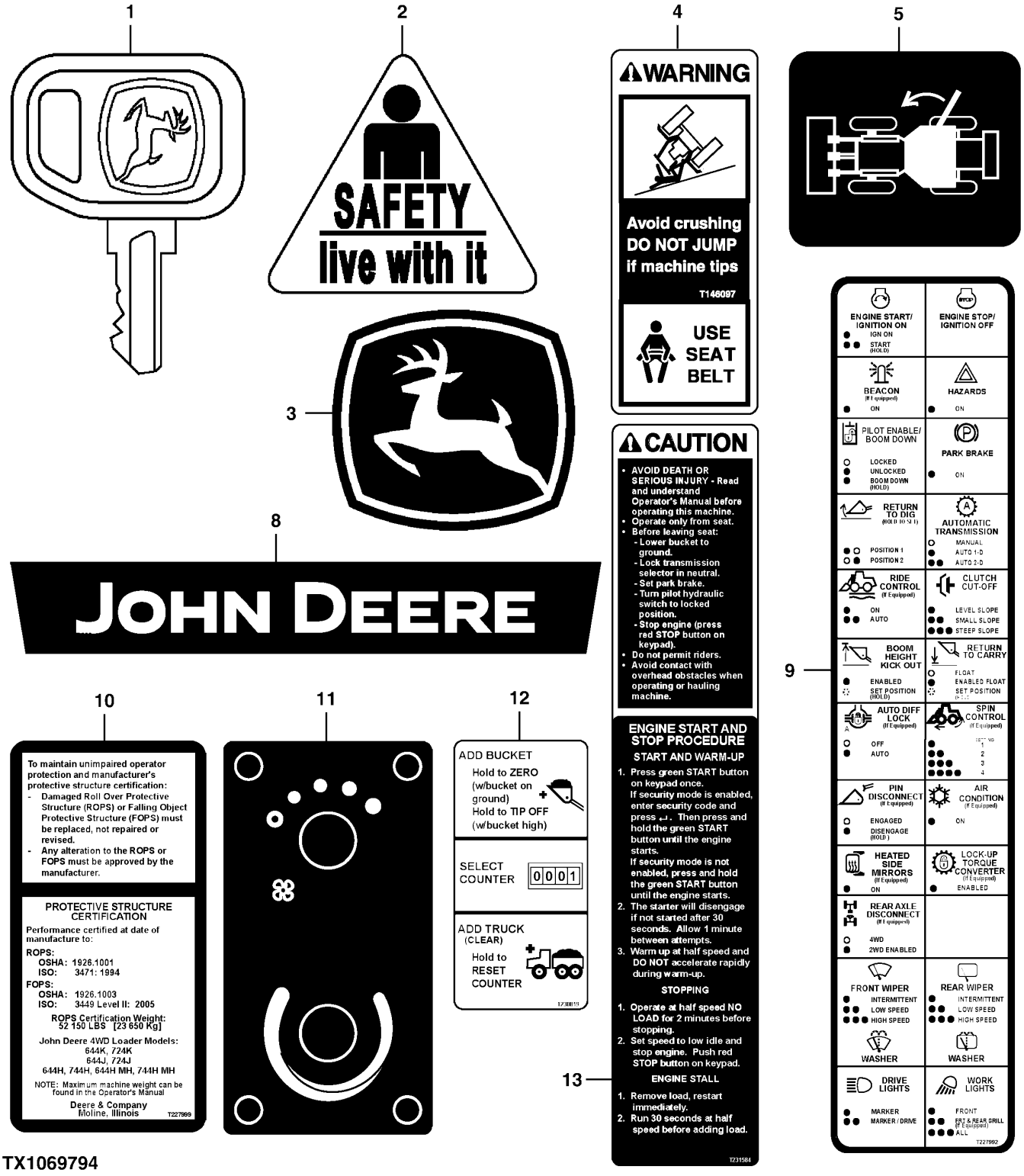

TX1069794

Item	*Nº peça*	*Descrição*	*Qtde*	*Nº série*	*Notas*
1	AT195302	Chave	1		Ignição
2	H138955	Etiqueta	2		Segurança
3	JD5822	Etiqueta	2		Cervo Saltando
4	T146097	Etiqueta	1		Advertência - Cinto de Segurança
5	T174735	Etiqueta	1		Liberação da Porta - Lado Direito da Unidade
8	T296213	Etiqueta	1		John Deere
9	T227992	Etiqueta	1		Identificação das Funções do Console
10	T227999	Etiqueta	1		Certificação da EPCC / FOPS
11	T228573	Etiqueta	1		Controle do HVAC
12	T230819	Etiqueta	1		Interruptor do Contador
13	T231584	Adesivo de segurança	1		Aviso - Partida/Parada do Motor

French Decals and Labels
Autocollants et étiquettes français
Adesivos e Etiquetas em Francês
Таблички и наклейки (французский)
Francés, etiquetas y calcomanías

TX1069792 B.1

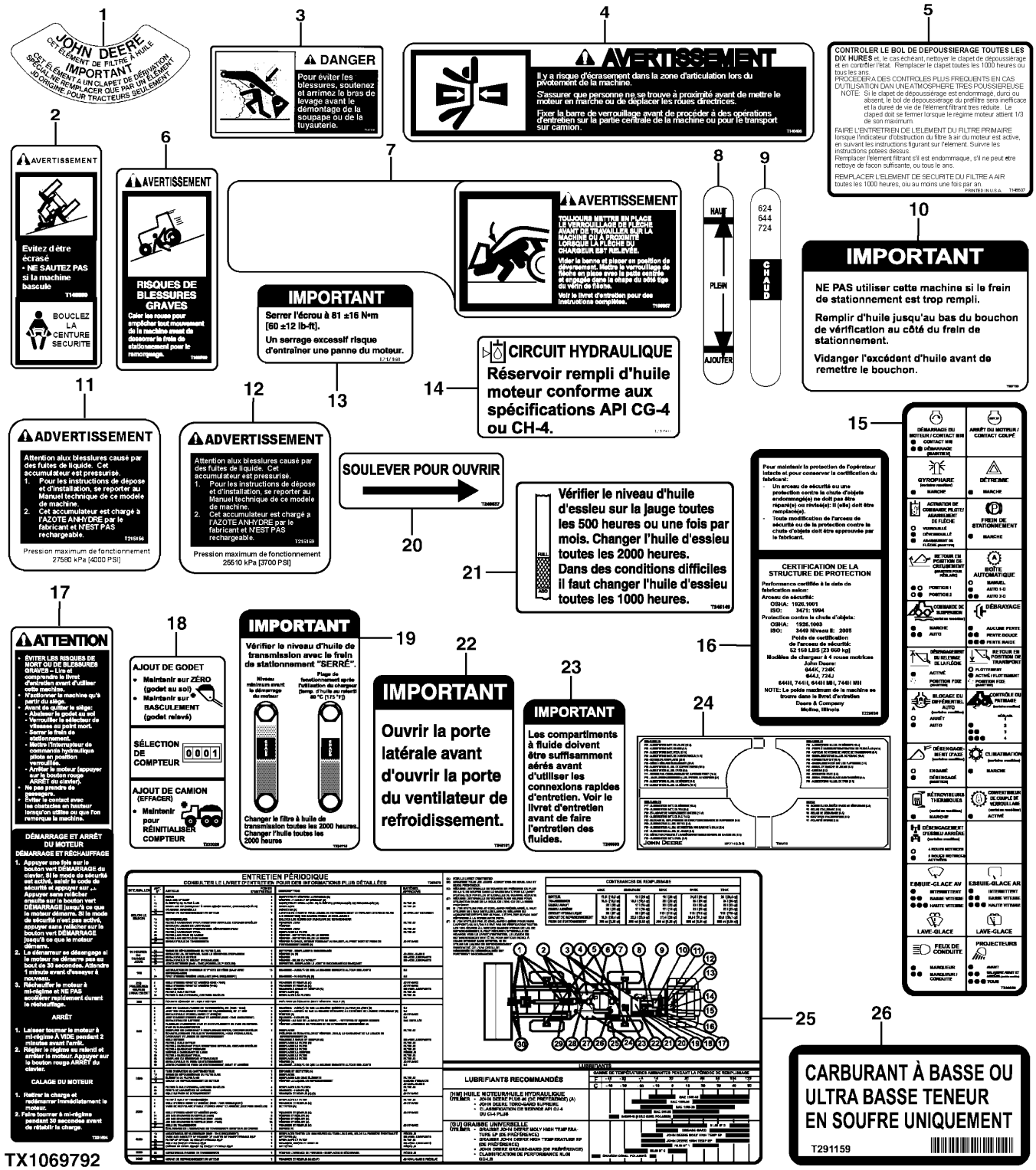

TX1069792

Item	*Nº peça*	*Descrição*	*Qtde*	*Nº série*	*Notas*
1	CD12569	Etiqueta	1		Elemento do Filtro de Óleo
2	T146099	Adesivo de segurança	1		Advertência - Cinto de Segurança
3	T146178	Adesivo de segurança	1		Perigo - Esmagamento pela Lança
4	T146496	Adesivo de segurança	2		Advertência - Esmagamento pela Articulação
5	T146607	Etiqueta	1		FILTRO DE AR
6	T160762	Etiqueta	1		Advertência - Freio de Estacionamento
7	T195857	Etiqueta	2		Advertência - Bloqueio da Lança
8	T197323	Etiqueta	1		Visor do Reservatório Hidráulico
9	T200065	Etiqueta	1		Visor da Transmissão
10	T207750	Etiqueta	1		Abastecimento Excessivo do Freio de Estacionamento
11	T215156	Etiqueta	2		Advertência - Acumulador do Freio
12	T215159	Etiqueta	1		Advertência - Acumulador do Piloto
13	T217168	Etiqueta	1		Advertência - Cubo do Ventilador
14	T218568	Etiqueta	1		Nível de Óleo Hidráulico
15	T229829	Etiqueta	1		Identificação das Funções do Console
16	T229830	Etiqueta	1		Certificação da EPCC / FOPS
17	T231594	Etiqueta	1		Aviso - Partida/Parada do Motor
18	T233026	Etiqueta	1		Interruptor do Contador
19	T234115	Etiqueta	1		Verificação do Óleo da Transmissão
20	T240637	Etiqueta	2		Levante para Abrir
21	T245149	Etiqueta	1		Nível de Óleo do Eixo
22	T245151	Etiqueta	1		Importante - Portas de Serviço
23	T246893	Etiqueta	1		Serviço Rápido
24	T258412	Etiqueta	1		VEC (Central Elétrica do Veículo)
25	T290950	Etiqueta	1		Manutenção Periódica, (SUB FOR T234127, T255102 , T261306, OR T263670)
26	T291159	Etiqueta	2		Entrada de Combustível

Spanish Decals and Labels
Autocollants et étiquettes espagnols
Adesivos e Etiquetas em Espanhol
Ярлыки и наклейки на испанском языке
Español, etiquetas y calcomanías

TX1069793 B.1

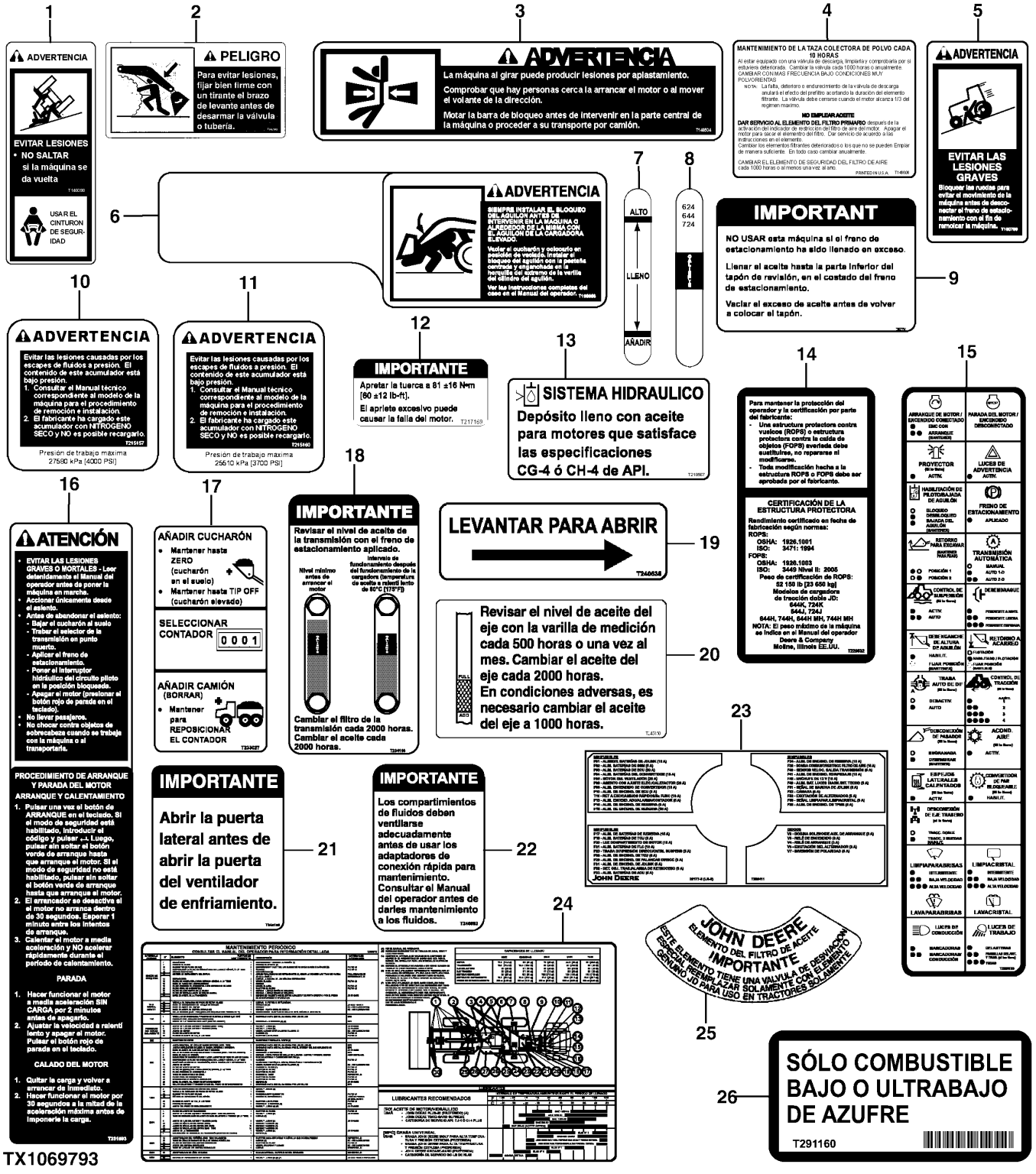

TX1069793

Item	*Nº peça*	*Descrição*	*Qtde*	*Nº série*	*Notas*
1	T146098	Adesivo de segurança	1		Advertência - Cinto de Segurança
2	T146180	Adesivo de segurança	1		Perigo - Esmagamento pela Lança
3	T146504	Adesivo de segurança	2		Advertência - Esmagamento pela Articulação
4	T146606	Etiqueta	1		FILTRO DE AR
5	T160769	Adesivo de segurança	1		Advertência - Freio de Estacionamento
6	T195858	Etiqueta	1		Advertência - Bloqueio da Lança
7	T197324	Etiqueta	1		Visor do Reservatório Hidráulico
8	T200066	Etiqueta	1		Visor da Transmissão
9	T207751	Etiqueta	1		Abastecimento Excessivo do Freio de Estacionamento
10	T215157	Etiqueta	2		Advertência - Acumulador do Freio
11	T215160	Etiqueta	1		Advertência - Acumulador do Piloto
12	T217169	Etiqueta	1		Advertência - Cubo do Ventilador
13	T218567	Etiqueta	1		Reservatório Hidráulico
14	T229832	Etiqueta	1		Certificação da EPCC / FOPS
15	T229833	Etiqueta	1		Identificação dos Interruptores
16	T231593	Etiqueta	1		Aviso - Partida/Parada do Motor
17	T233027	Etiqueta	1		Interruptor do Contador
18	T234116	Etiqueta	1		Verificação do Óleo da Transmissão
19	T240636	Etiqueta	2		Levante para Abrir
20	T245150	Etiqueta	1		Nível de Óleo do Eixo
21	T245152	Etiqueta	1		Importante - Portas de Serviço
22	T246892	Etiqueta	1		Serviço Rápido
23	T258411	Etiqueta	1		VEC (Central Elétrica do Veículo)
24	T290952	Etiqueta	1		Manutenção Periódica, (SUB FOR T234126, T255101, T261305, OR T263672)
25	T64217	Etiqueta	1		Elemento do Filtro de Óleo
26	T291160	Etiqueta	2		Entrada de Combustível

Russian Decals and Labels
Autocollants et étiquettes en russe
Adesivos e Etiquetas em Russo
Таблички и наклейки (русский)
Etiquetas y calcomanías de dosel

TX1061100 A.1

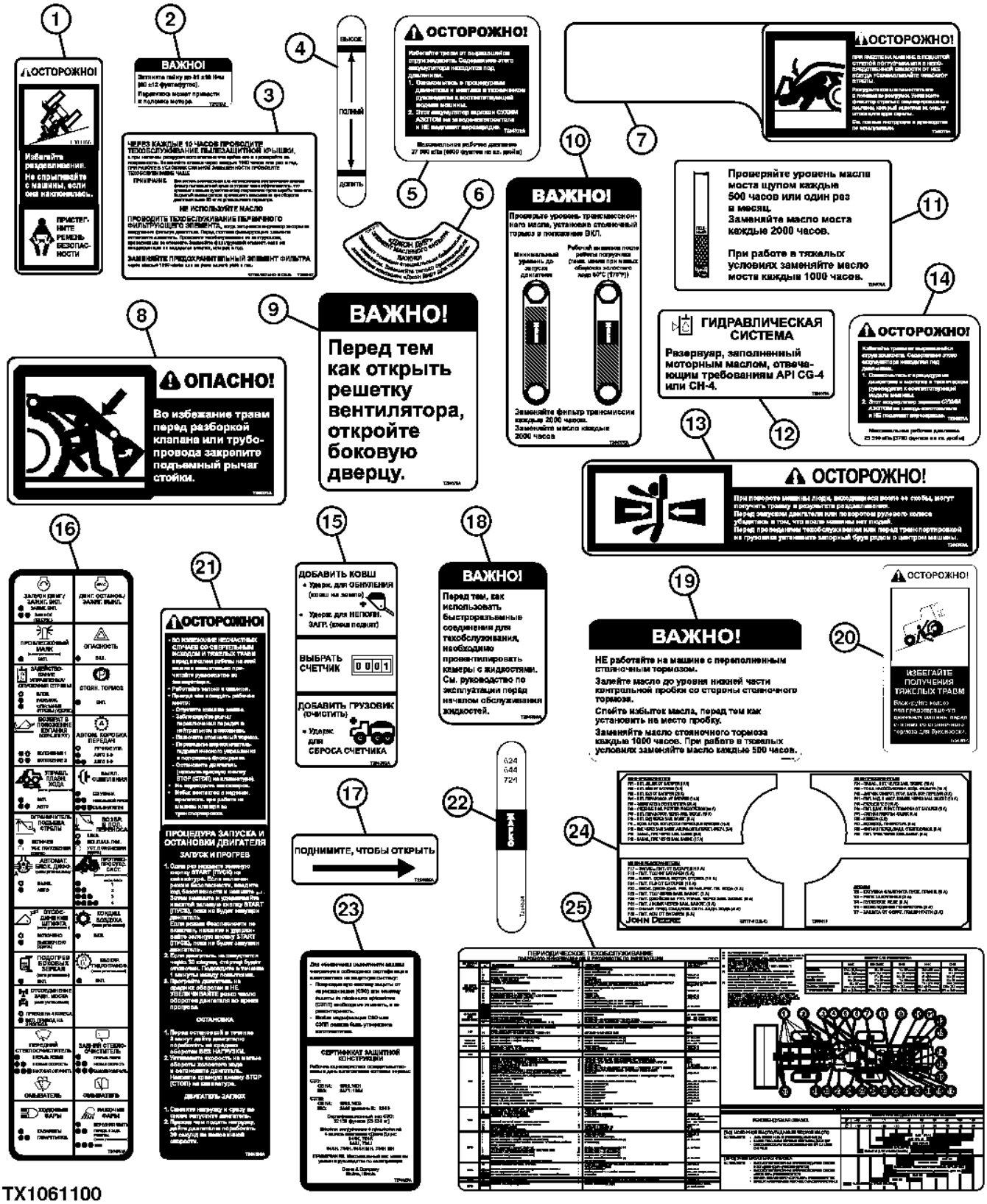

TX1061100

Item	*Nº peça*	*Descrição*	*Qtde*	*Nº série*	*Notas*
1	F381166	Adesivo de segurança	1		Advertência - Cinto de Segurança
2	T217172	Etiqueta	1		Advertência - Cubo do Ventilador
3	T252957	Etiqueta	1		FILTRO DE AR
4	T253701	Etiqueta	1		Visor do Reservatório Hidráulico
5	T254370	Etiqueta	2		Advertência - Acumulador do Freio
6	T254371	Etiqueta	1		Elemento do Filtro de Óleo
7	T254372	Etiqueta	2		Advertência - Bloqueio da Lança
8	T254373	Adesivo de segurança	1		Perigo - Esmagamento pela Lança
9	T254375	Etiqueta	1		Importante - Portas de Serviço
10	T265526	Etiqueta	1		Verificação do Óleo da Transmissão, (SUB FOR T254376)
11	T254378	Etiqueta	1		Nível de Óleo do Eixo
12	T254379	Etiqueta	1		Reservatório Hidráulico
13	T254380	Adesivo de segurança	2		Advertência - Esmagamento pela Articulação
14	T254381	Etiqueta	1		Advertência - Acumulador do Piloto
15	T254382	Etiqueta	1		Interruptor do Contador
16	T254383	Etiqueta	1		Identificação dos Interruptores
17	T254385	Etiqueta	2		Levante para Abrir
18	T254386	Etiqueta	1		Serviço Rápido
19	T254387	Etiqueta	1		Abastecimento Excessivo do Freio de Estacionamento
20	T254389	Adesivo de segurança	1		Advertência - Freio de Estacionamento
21	T254390	Etiqueta	1		Aviso - Partida/Parada do Motor
22	T265527	Etiqueta	1		Visor da Transmissão, (SUB FOR T254524)
23	T254628	Etiqueta	1		Certificação da Cabine
24	T258413	Etiqueta	1		VEC (Central Elétrica do Veículo)
25	T290951	Etiqueta	1		Manutenção Periódica, (SUB FOR T254388, T261311, OR T263671)

Lift Hooks
Crochets relevage
Ganchos de Elevação
Подъемные крюки
Ganchos de levante

TX1036944 A.1

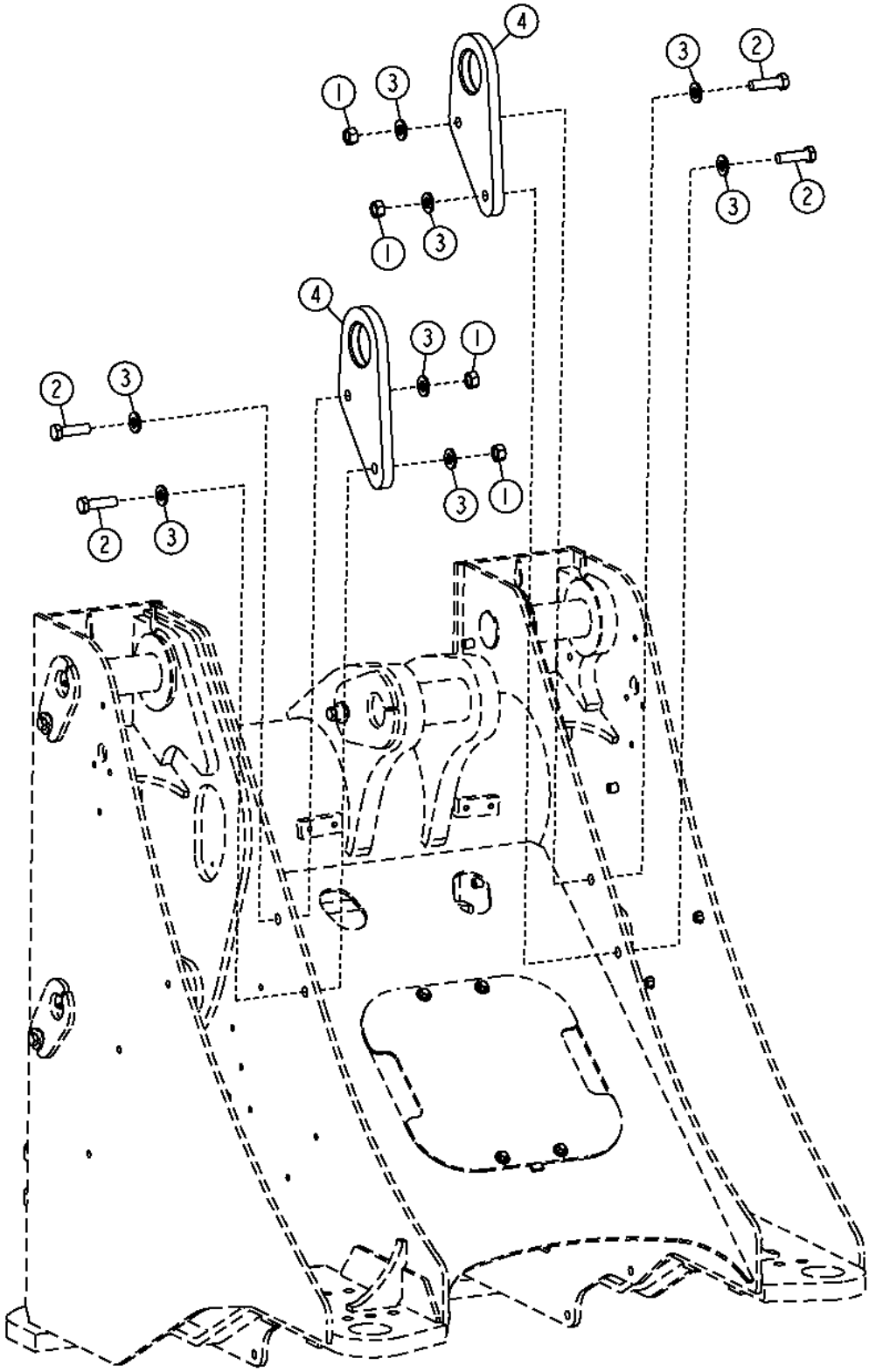

Item	*Nº peça*	*Descrição*	*Qtde*	*Nº série*	*Notas*
1	14M7277	Porca	4		M20
2	19M8639	Parafuso sextavado	4		M20 X 70
3	24M7242	Arruela	8		21.400 X 42 X 5 mm
4	T156995	Placa	2		

Quick Fluid Service Conversion Kit
Jeu d'adaptation d'entretien rapide des liquides
Kit de Conversão do Serviço Rápido do Fluido
Комплект переоборудования системы быстрого обслуживания гидравлических систем
Juego modificación de servicio rápido de fluidos

AT339005_TX1127447 A.1

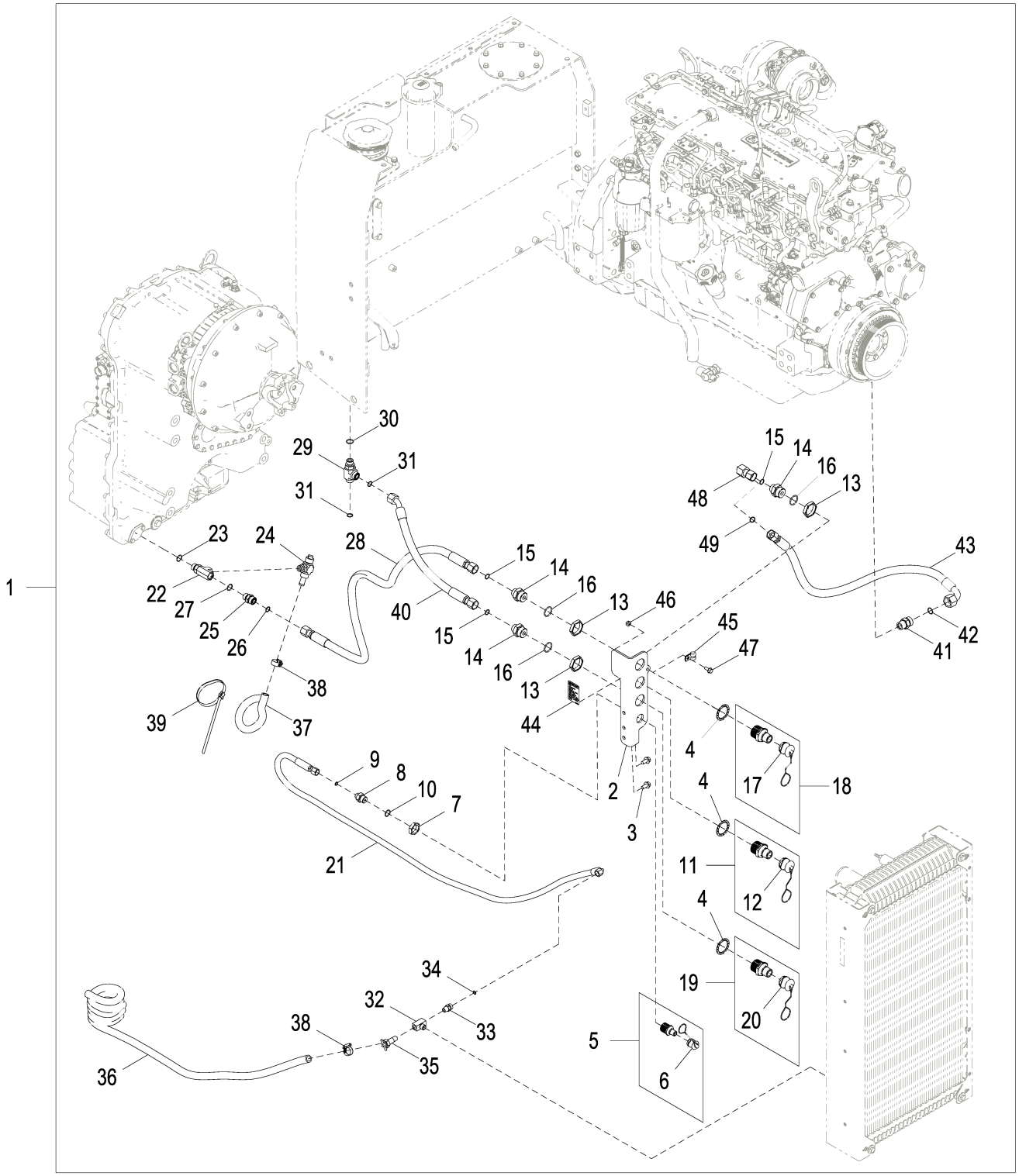

AT339005_TX1127447

Item	*Nº peça*	*Descrição*	*Qtde*	*Nº série*	*Notas*
1	AT339005	Conexão	1		
2	T230584	Placa	1		
3	19M7784	Parafuso	2		M10 X 20
4	T247034	Arruela de pressão	3		
5	AT319067	Conexão	1		
6	AT319069	Tampa	1		
7	T78707	Porca	1		
8	38H1172	Adaptador	1		
9	T77613	Anel o	1		
10	R26906	Anel o	1		
11	AT319079	Conexão	1		
12	AT319081	Tampa	1		
13	R32295	Porca	3		
14	38H1447	Adaptador	1		
15	T77932	Anel o	1		
16	R29936	Anel o	1		
17	AT325195	Conexão	1		Líquido de Arrefecimento do Motor
18	AT325197	Tampa	1		
19	AT325198	Conexão	1		Óleo do Motor
20	AT325200	Tampa	1		
21	AT342206	Mangueira hidraulica-fabric	1		Óleo da Transmissão
22	T231038	Conexão em t	1		
23	51M7045	Anel o	1		19.300 X 2.200 mm, Óleo Hidráulico
24	RE507950	VálVula de dreno	1		
25	38H5004	Adaptador	1		
26	T77932	Anel o	1		
27	51M7045	Anel o	1		19.300 X 2.200 mm
28	AT227537	Mangueira hidraulica-fabric	1		
29	38H1025	Conexão em t	1		
30	R26906	Anel o	1		
31	T77932	Anel o	2		
32	R122371	Conexão em t	1		ORDER T78646 AND T77613, AT348931 NLA
33	T78646	Adaptador	1		
34	T77613	Anel o	1		
35	AT35831	VálVula de dreno	1		
36	.....	Mangueira em metro	1		MF TY22328, CTL 2.7 M (9 FT)
37	T29384	Mangueira	1		
38	AR21837	Abraçadeira para mangueira	2		
39	N189220	Cinta	1		
40	AT352108	Mangueira hidraulica-fabric	1		
41	RE524810	Conexão	1		
42	T77858	Anel o	1		
43	AT347735	Mangueira hidraulica-fabric	1		
44	T246891	Etiqueta	1		Importante - Serviço Rápido
	T246892	Etiqueta	1		Espanhol, Importante - Serviço Rápido
	T246893	Etiqueta	1		Francês, Importante - Serviço Rápido
45	T78974	Braçadeira	1		
46	14M7298	Porca com flange	1		M8
47	19M7866	Parafuso	1		M8 X 20
48	38H1096	Conexão em ângulo	1		
49	T77932	Anel o	1		

Axle Seal Grease Lines
Conduites de graisse de joint d'essieu
Linhas de Graxa da Vedação do Eixo
Линии смазки уплотнения моста
Líneas de engrase de sello de eje

TX1038515 A.1

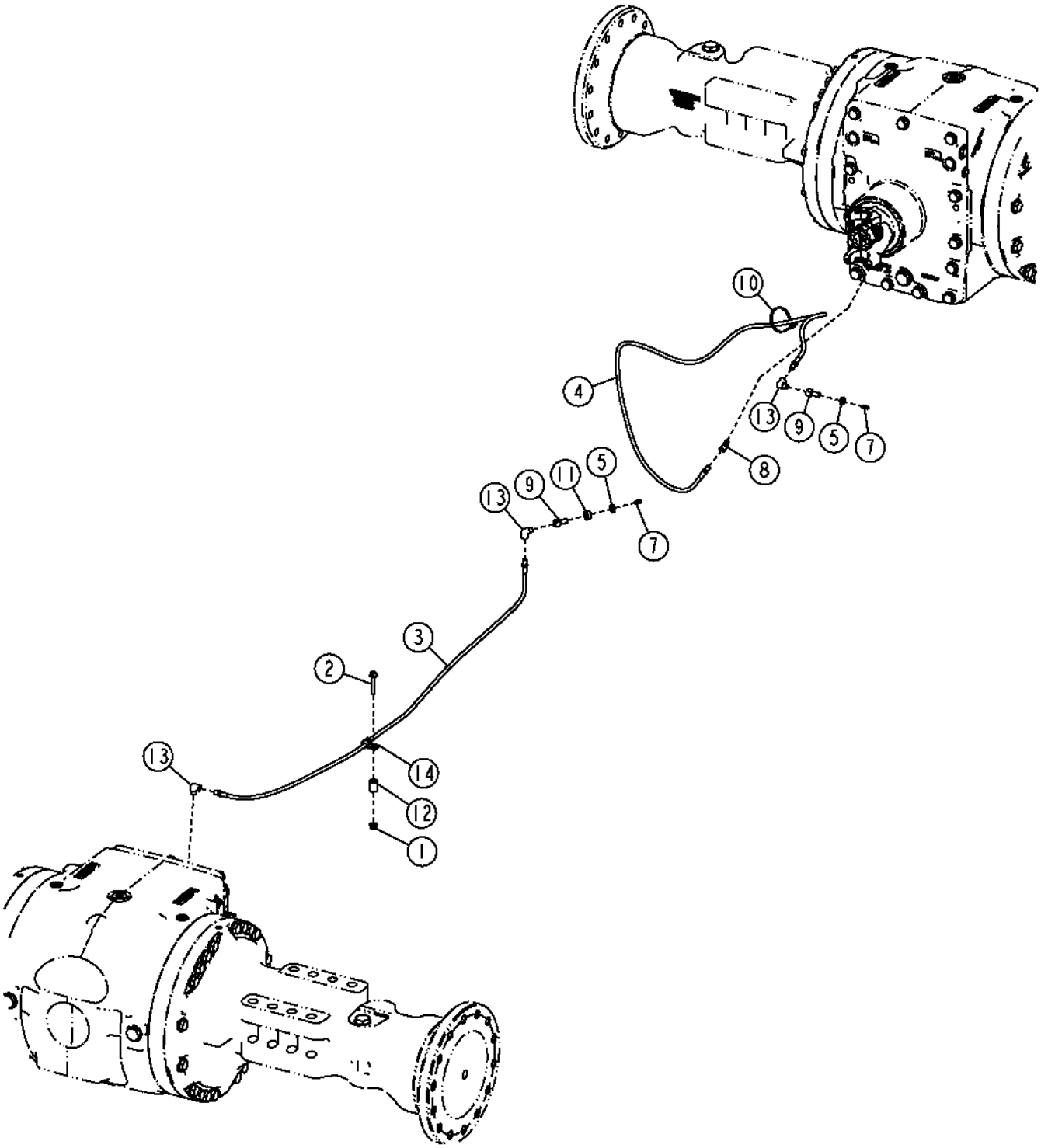

Item	*Nº peça*	*Descrição*	*Qtde*	*Nº série*	*Notas*
1	14M7396	Porca de segurança	1		M8
2	19M7800	Parafuso	1		M8 X 50
3	AT207023	Mangueira hidráulica	1		
4	AT64886	Mangueira hidráulica	1		
5	E12379	Porca	2		
7	JD7797	Conexão de lubrificação	2		
8	M45937	Conexão em ângulo	1		
9	R36311	Conexão	2		
10	R44302	Cinta	1		
11	T13976	Bucha	1		
12	T147891	Bucha	1		
13	T56112	Conexão em ângulo	3		
14	T78974	Braçadeira	1		

Rear Hitch and Counterweight
Attelage arrière et contrepoids
Engate Traseiro e Contrapeso
Задняя сцепка и противовес
Enganche trasero y contrapeso

AT409469_TX1124352 A.3

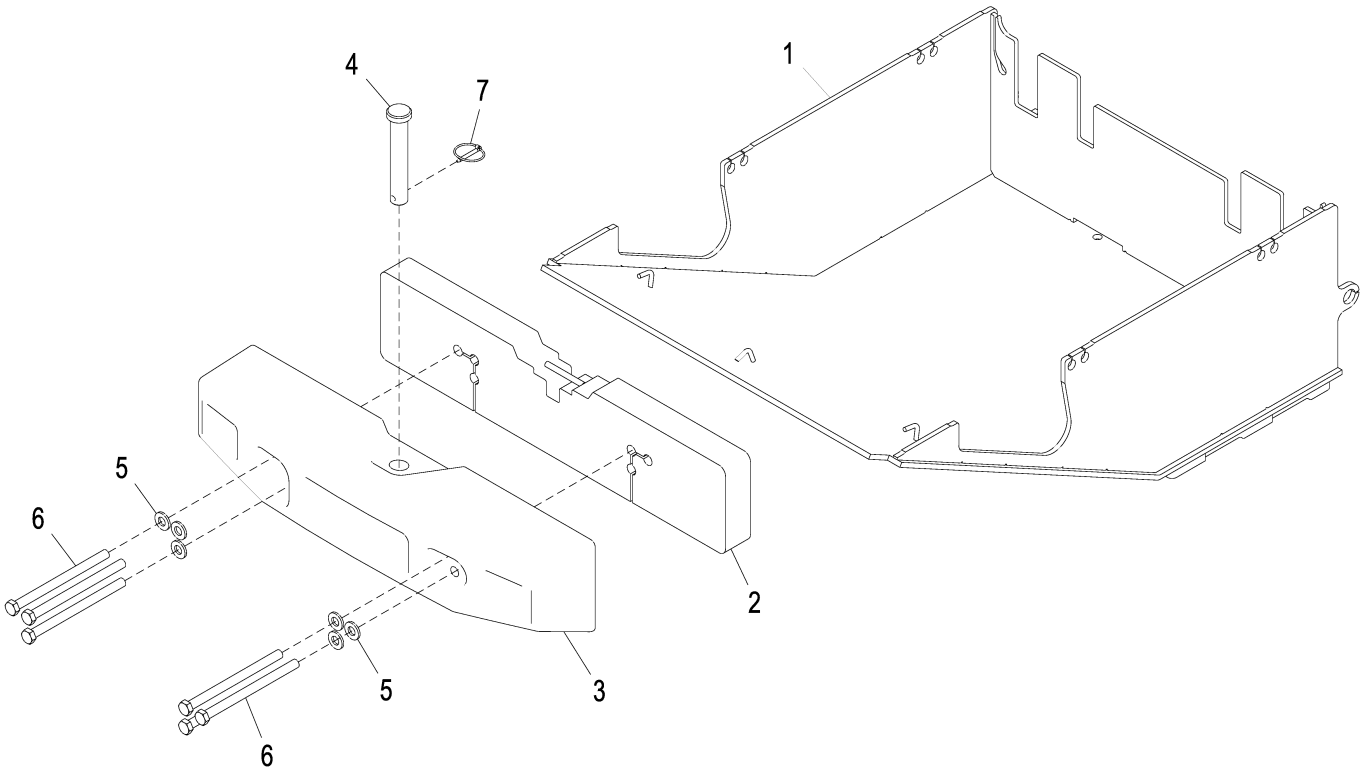

AT409469_TX1124352

Item	*Nº peça*	*Descrição*	*Qtde*	*Nº série*	*Notas*
1	AT361281	Proteção	1		
2	AT324715	Contrapeso	1		
3	T215610	Engate	1		
4	T224369	Pino fixador	1		
5	24M7242	Arruela	6		21.400 X 42 X 5 mm
6	19M8389	Parafuso sextavado	6		M20 X 280
7	AR83396	Pino de engate ráPido	1		

Batteries and Battery Cables
Batteries et câbles de batterie
Baterias e Cabos das Baterias
Батареи и кабели батарей
Baterías y cables de la batería

AT338886_TX1127458 A.1

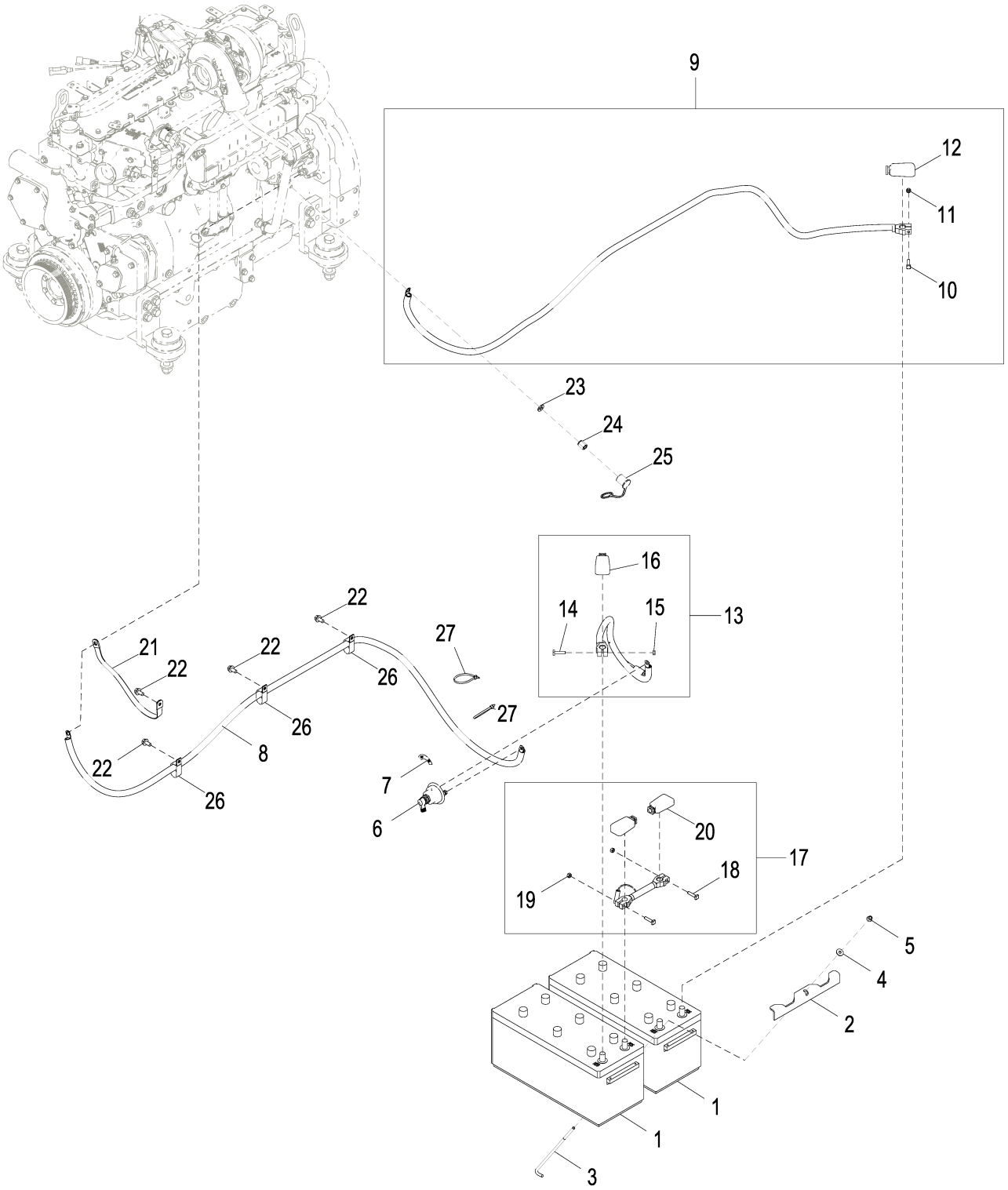

AT338886_TX1127458

Item	*Nº peça*	*Descrição*	*Qtde*	*Nº série*	*Notas*
1	TY23020	Bateria com carga seca	2		AT175966 NLA
2	T217516	Cantoneira	1		
3	T79471	Paraf. com gancho	1		
4	24M7298	Arruela	1		8.400 X 25 X 2 mm
5	14M7396	Porca de segurança	1		M8
6	AT41188	Interruptor	1		
7	T42199	Etiqueta	1		
8	AT363378	Cabo da bateria	1		
9	AT363379	Cabo da bateria	1		
10	M81353	Parafuso	1		
11	14H785	Porca	1		5/16"
12	T107117	Capa	1		
13	AT347206	Cabo da bateria	1		
14	M81353	Parafuso	1		
15	14H785	Porca	1		5/16"
16	T107117	Capa	1		
17	AT312025	Cabo da bateria	1		
18	M81353	Parafuso	2		
19	14H785	Porca	2		5/16"
20	T107117	Capa	2		
21	R36545	Cabo negativo	1		
22	19M7784	Parafuso	4		M10 X 20
23	24M7240	Arruela	1		13 X 25 X 3 mm
24	E64052	Porca	1		
25	T134104	Capa	1		
26	AH77869	Presilha	3		
27	R44302	Cinta	2		

Battery Box
Compartiment de batterie
Caixa da Bateria
Батарейный ящик
Caja de batería

AT355635_TX1099821 A.1

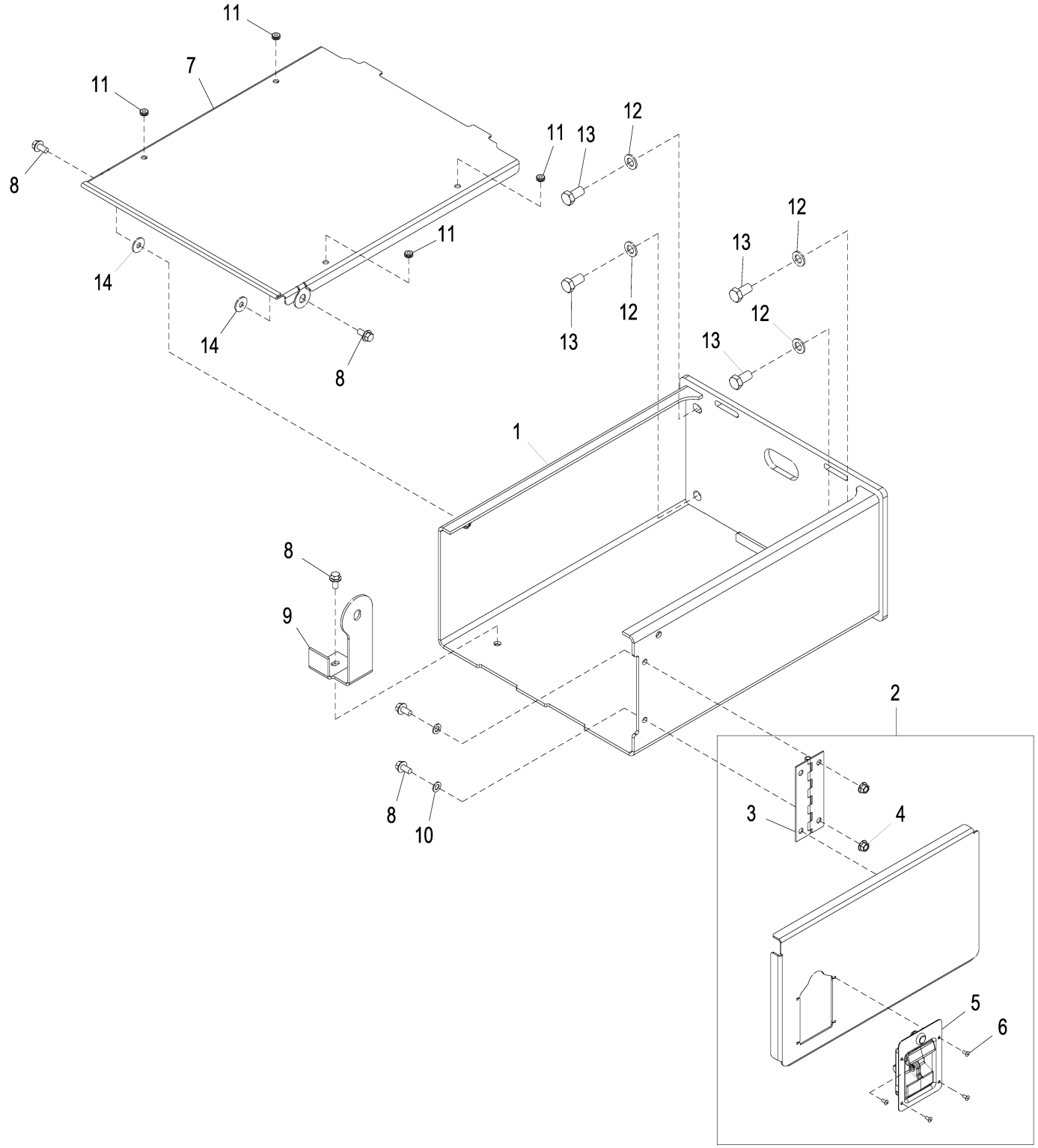

AT355635_TX1099821

Item	*Nº peça*	*Descrição*	*Qtde*	*Nº série*	*Notas*
1	AT355634	Caixa da bateria	1		
2	AT330468	Porta	1		
3	AT162114	Dobradiça	1		
4	14M7296	Porca com flange	2		M10
5	AT225885	Trava	1		
6	H85233	Rebite	4		
7	T243905	Capa	1		
8	19M7784	Parafuso	5		M10 X 20
9	T197667	Apoio	1		
10	24M7346	Arruela	2		11 X 20 X 2 mm
11	H145221	Passa-fio	4		
12	24M7338	Arruela	4		17 X 30 X 3 mm
13	19M8029	Parafuso sextavado	4		M16 X 30
14	24M7296	Arruela	2		10.500 X 30 X 2.500 mm

80 A Alternator
Alternateur 80 A
Alternador de 80 A
Генератор переменного тока на 80 A
Alternador de 80 A

AT329325_TX1074307 B.1

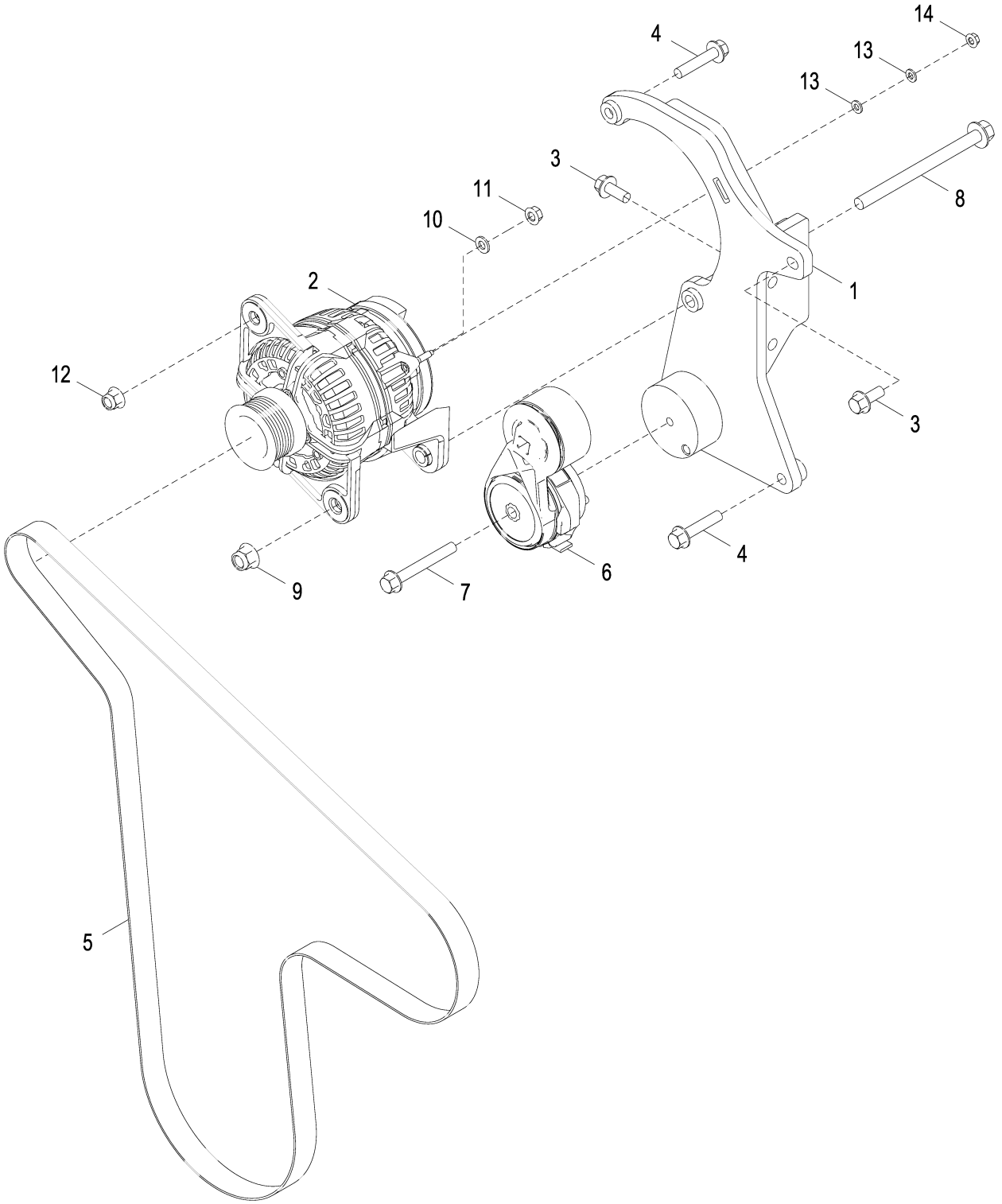

AT329325_TX1074307

Item	*Nº peça*	*Descrição*	*Qtde*	*Nº série*	*Notas*
1	AT339528	Suporte	1		
2	AT387573	Alternador	1		80 A, SUB FOR AT303320
	SE501833	Alternador remanufaturado	1		REMAN FOR AT303320
	T201538	Polia	1		
3	19M7785	Parafuso	2		M10 X 25
4	19M7806	Parafuso	2		M10 X 50
5	T253921	Correia trapezoidal	1		2080 X 28.450 mm (81.890" X 1.120")
6	RE518097	Tensionador de correia	1		
7	19M7810	Parafuso	1		M10 X 80
8	19M7822	Parafuso	1		M12 X 160
9	14M7401	Porca de segurança	1		M12
10	24M7238	Arruela	1		8.700 X 17 X 2 mm
11	14M7298	Porca com flange	1		M8
12	14M7400	Porca de segurança	1		M10
13	24M7293	Arruela	2		6.500 X 13 X 1.600 mm
14	14M7303	Porca com flange	1		M6

100 A Alternator
Alternateur 100 A
Alternador de 100 A
Генератор переменного тока на 100 A
Alternador de 100 A

AT335589_TX1074311 B.1

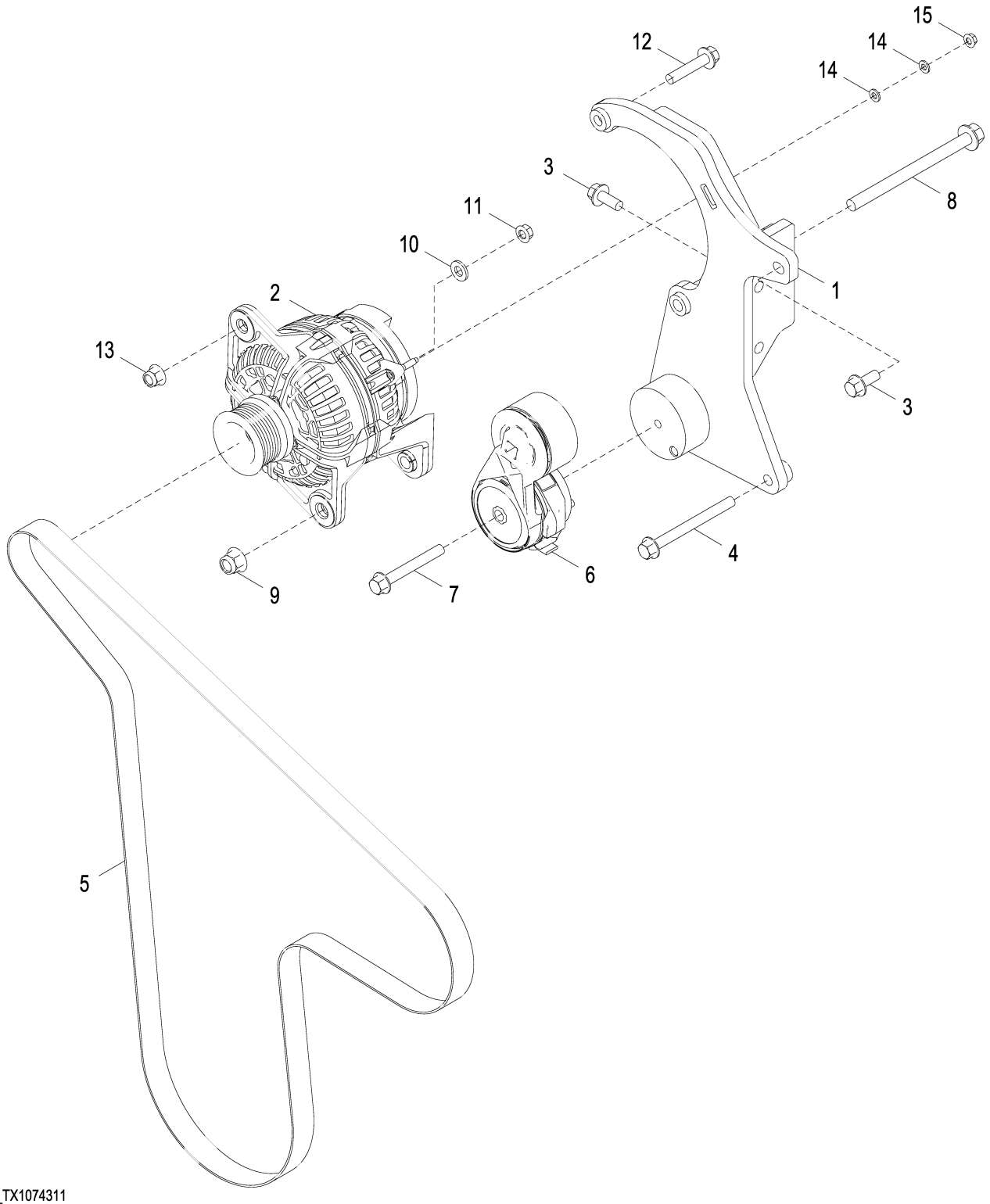

AT335589_TX1074311

Item	*Nº peça*	*Descrição*	*Qtde*	*Nº série*	*Notas*
1	AT339528	Suporte	1		
2	AT387574	Alternador	1		100 A, SUB FOR AT300167
	SE501838	Alternador remanufaturado	1		REMAN FOR AT300167 AND AT387574
	T201538	Polia	1		
3	19M7785	Parafuso	2		M10 X 25
4	19M7836	Parafuso	1		M10 X 110
5	T253921	Correia trapezoidal	1		2080 X 28.450 mm (81.890" X 1.120")
6	RE518097	Tensionador de correia	1		
7	19M7810	Parafuso	1		M10 X 80
8	19M7822	Parafuso	1		M12 X 160
9	14M7401	Porca de segurança	1		M12
10	24M7239	Arruela	1		10.700 X 21 X 2.500 mm
11	14M7298	Porca com flange	1		M8
12	19M7806	Parafuso	1		M10 X 50
13	14M7400	Porca de segurança	1		M10
14	24M7293	Arruela	2		6.500 X 13 X 1.600 mm
15	14M7303	Porca com flange	1		M6

Driving Lights with Turn Signal and Marker Lights (Z-Bar)
Feux de route avec clignotant et feux de gabarit (Z-Bar)
Luz de Direção com Lanterna Direcional e Luzes de Marcação (Barra Z)
Фары дальнего света с указателем поворота и габаритными фонарями (Z-образный рычажный механизм)
Faros de conducción con señalizadores de viraje y luces de posición (Z-Bar)

AT322903_TX1079862 A.1

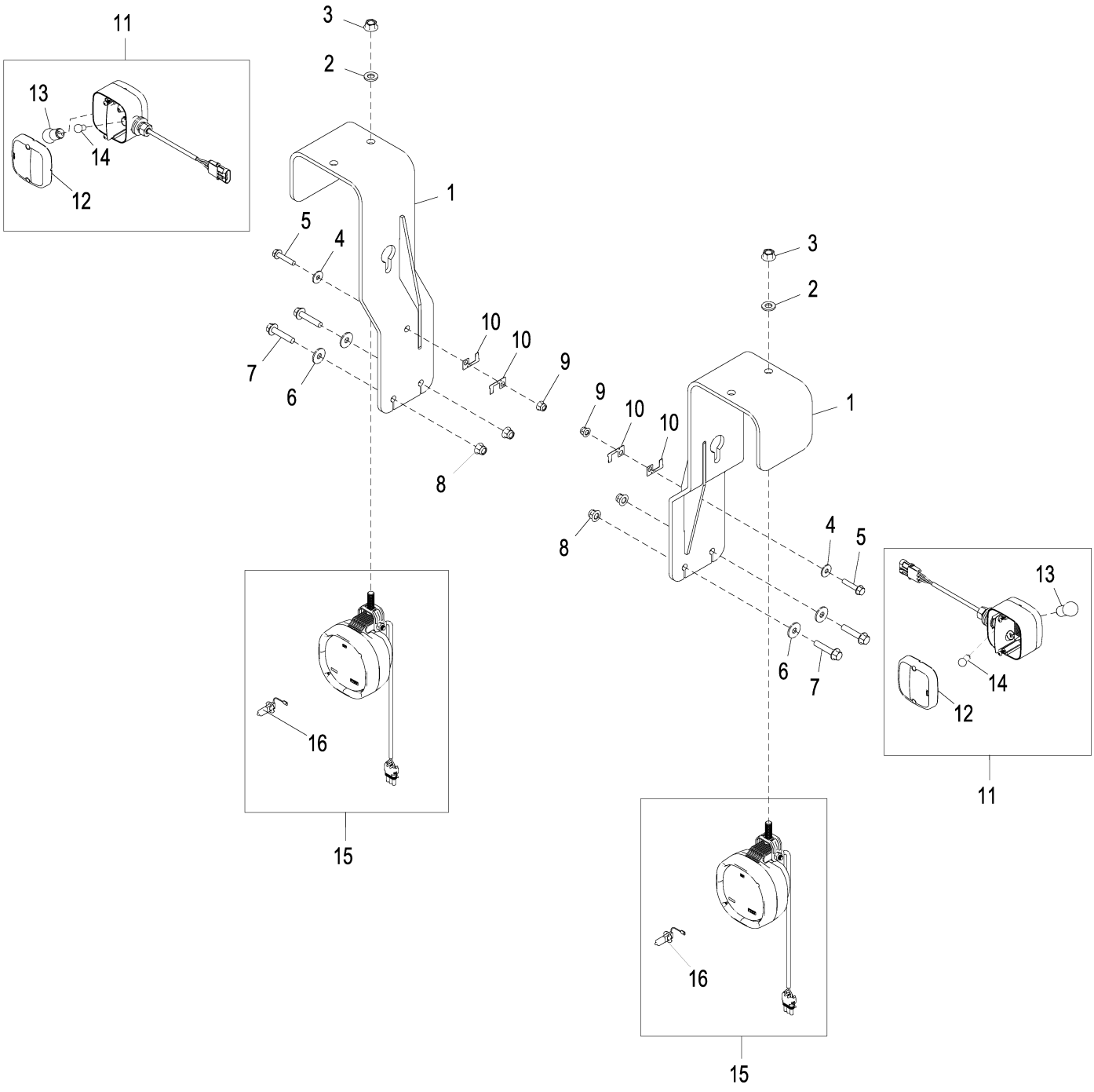

AT322903_TX1079862

Item	*Nº peça*	*Descrição*	*Qtde*	*Nº série*	*Notas*
1	AT210246	Suporte	2		
2	24M7240	Arruela	2		13 X 25 X 3 mm
3	14M7299	Porca com flange	2		M12
4	24M7298	Arruela	2		8.400 X 25 X 2 mm
5	19M7798	Parafuso	2		M8 X 40
6	24M7296	Arruela	4		10.500 X 30 X 2.500 mm
7	19M7806	Parafuso	4		M10 X 50
8	14M7400	Porca de segurança	4		M10
9	14M7396	Porca de segurança	2		M8
10	57M10310	Acessório conexão elétrica	4		
11	AT309550	Farol	2		Lanterna Direcional Dianteira e Marcador Direcional
12	T208364	Lente	1		Dianteira
	T208365	Lente	1		Traseira, Não Ilustrado
13	AT210333	Lâmpada	1		
14	U44537	Lâmpada	1		
15	AT324484	Luz de posição	2		Luzes de Condução
16	AT135758	Lâmpada	1		24 V, Halógena

Driving Lights with Heavy Duty LED Turn Signal and Marker Lights (Z-Bar)
Feux de route avec clignotant et feux de gabarit à DEL renforcés (Z-Bar)
LED da Luz de Direção com Serviço Pesado - Lanterna Direcional e Luzes de Marcação (Barra Z)
Фары дальнего света с указателем поворота СИД и габаритными фонарями для тяжелых условий работы (Z-образный рычажный механизм)
Faros de conducción con señalizadores de viraje y luces de posición de diodos fotoemisores para servicio severo (Z-Bar)

AT315218_TX1079868 A.1

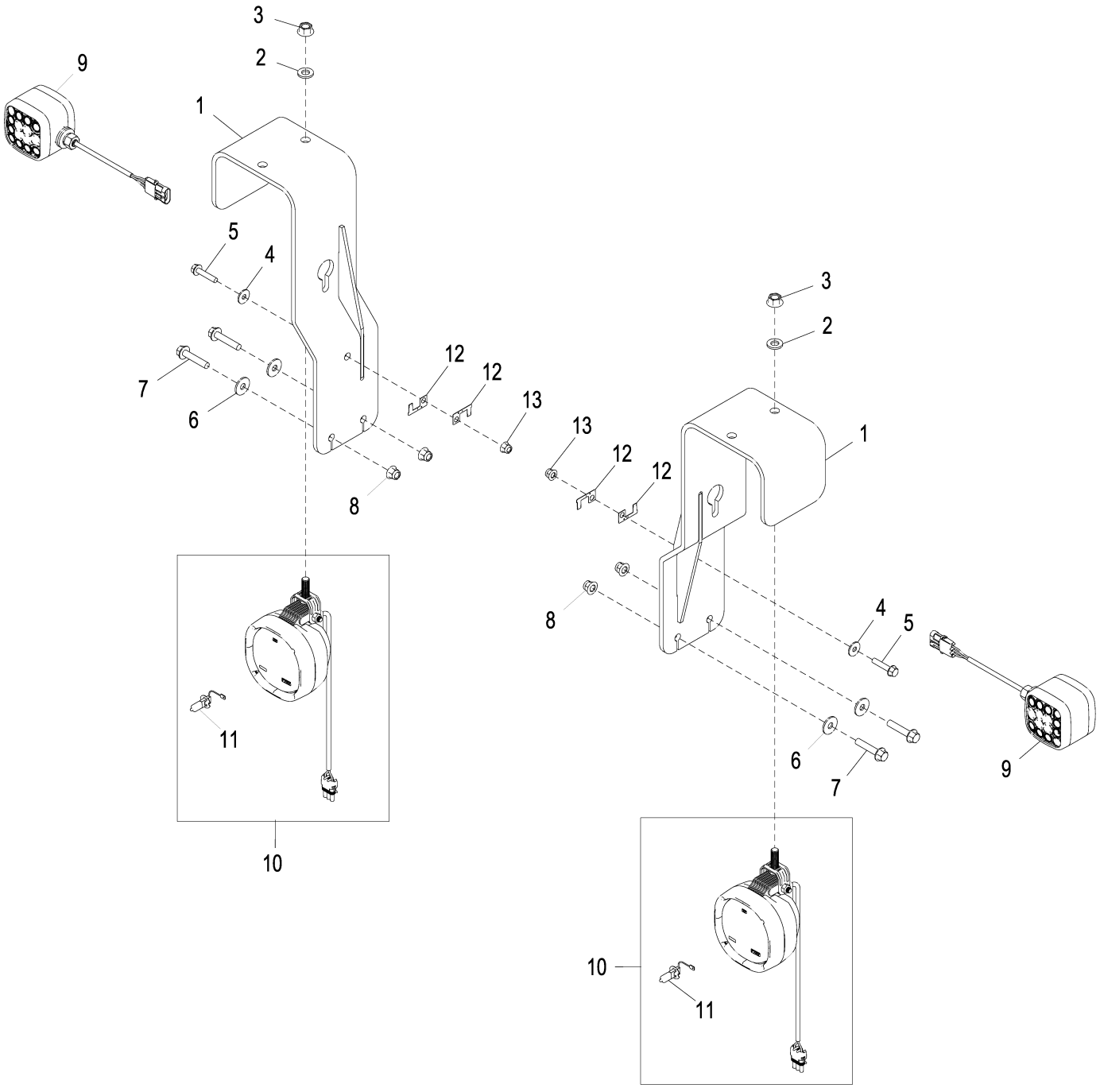

AT315218_TX1079868

Item	*Nº peça*	*Descrição*	*Qtde*	*Nº série*	*Notas*
1	AT210246	Suporte	2		
2	24M7240	Arruela	2		13 X 25 X 3 mm
3	14M7299	Porca com flange	2		M12
4	24M7298	Arruela	2		8.400 X 25 X 2 mm
5	19M7798	Parafuso	2		M8 X 40
6	24M7296	Arruela	4		10.500 X 30 X 2.500 mm
7	19M7806	Parafuso	4		M10 X 50
8	14M7400	Porca de segurança	4		M10
9	AT362406	Farol	2		Lanterna Direcional Dianteira e Marcador Direcional, LED, SUB FOR AT307090
10	AT324484	Luz de posição	2		Luzes de Condução
11	AT135758	Lâmpada	1		24 V, Halógena
12	57M10310	Acessório conexão elétrica	4		
13	14M7396	Porca de segurança	2		M8

LED Drive Light Kit
Kit de feux de conduite DEL
Kit de Luz LED de Condução
Комплект ходовых светодиодных огней
Juego de faros de conducción de diodo fotoemisor

AT399788_TX1090767 A.2

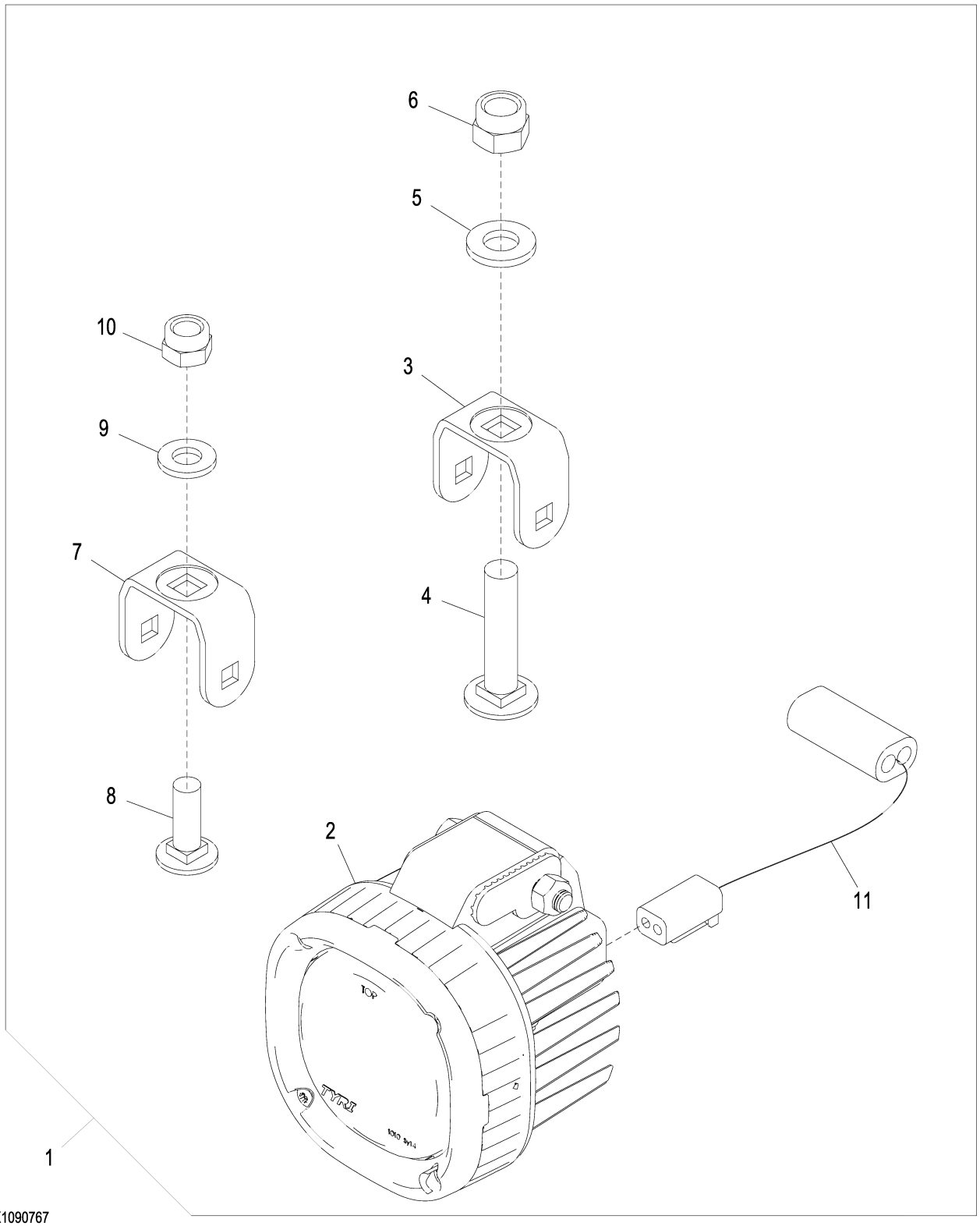

AT399788_TX1090767

Item	*Nº peça*	*Descrição*	*Qtde*	*Nº série*	*Notas*
1	**AT399788**	**Kit da luz**	**1**		**Pacotes de Produto**
2	AT374191	Farol de serviço	1		
3	T292704	Apoio	1		
4	03M7203	Parafuso	1		M12 X 55
5	24M7240	Arruela	1		13 X 25 X 3 mm
6	14M7313	Porca de segurança	1		M12
7	T292700	Apoio	1		
8	03M7192	Parafuso	1		M10 X 30
9	24M7239	Arruela	1		10.700 X 21 X 2.500 mm
10	14M7517	Porca de segurança	1		M10
11	AT399262	Chicote	1		Luz LED

Heavy Duty Rear Lights
Feux arrière renforcés
Luzes Traseiras de Serviço Pesado
Здание фонари для тяжелого режима работы
Luces traseras para servicio pesado.

TX1041681 A.1

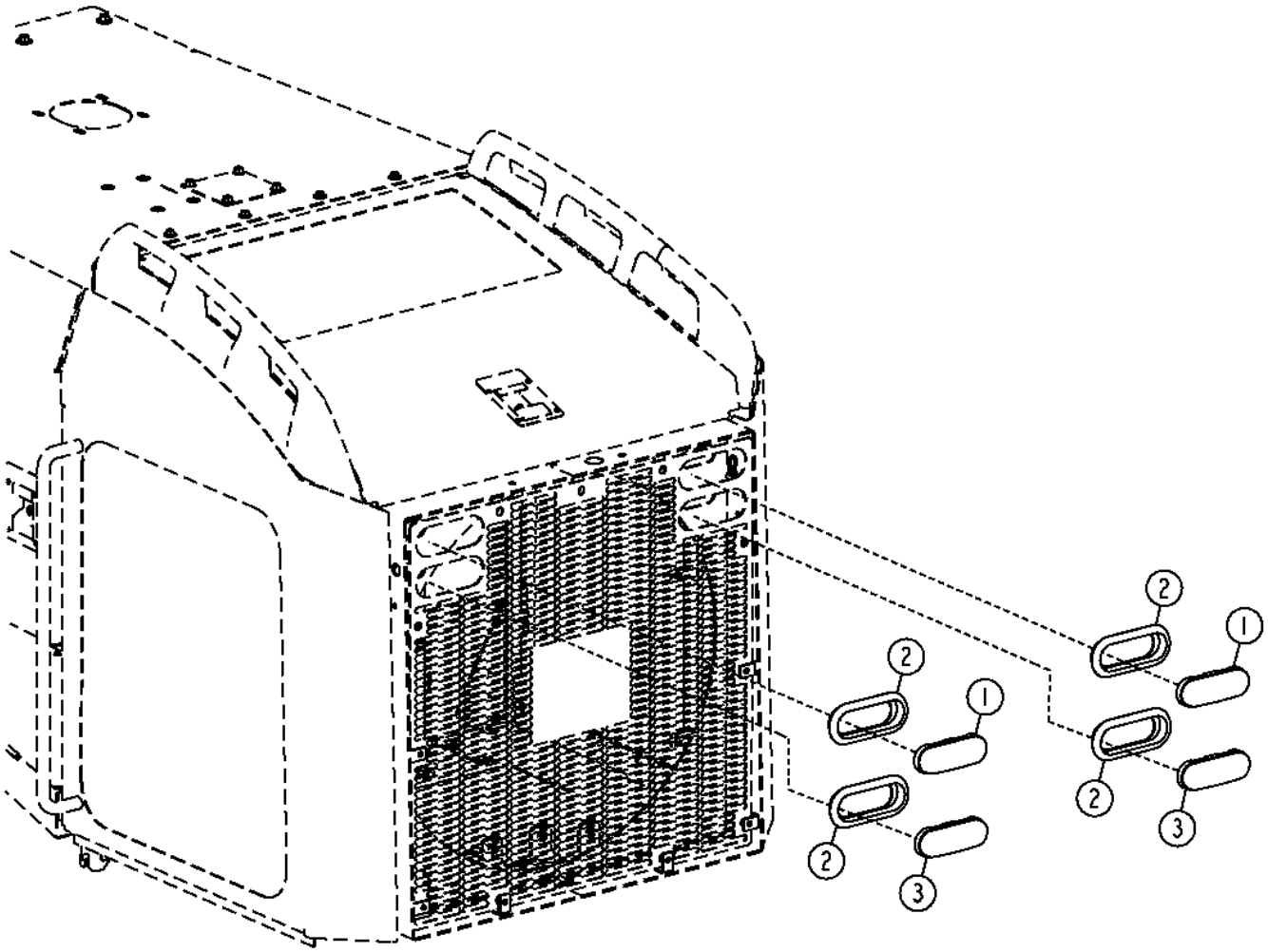

TX1041681

Item	*Nº peça*	*Descrição*	*Qtde*	*Nº série*	*Notas*
1	T246236	Indicador de direção	2		Âmbar, (SUB FOR T180074)
2	T246238	Passa-fio	4		(SUB FOR T178948)
3	T246237	Luz traseira	2		Vermelho, (SUB FOR T180075)

Cab Work Lights
Cabine projecteurs de travail
Luzes de Trabalho da Cabine
Рабочие фары кабины
Cabina luz de trabajo

AT311546_TX1108544 A.2

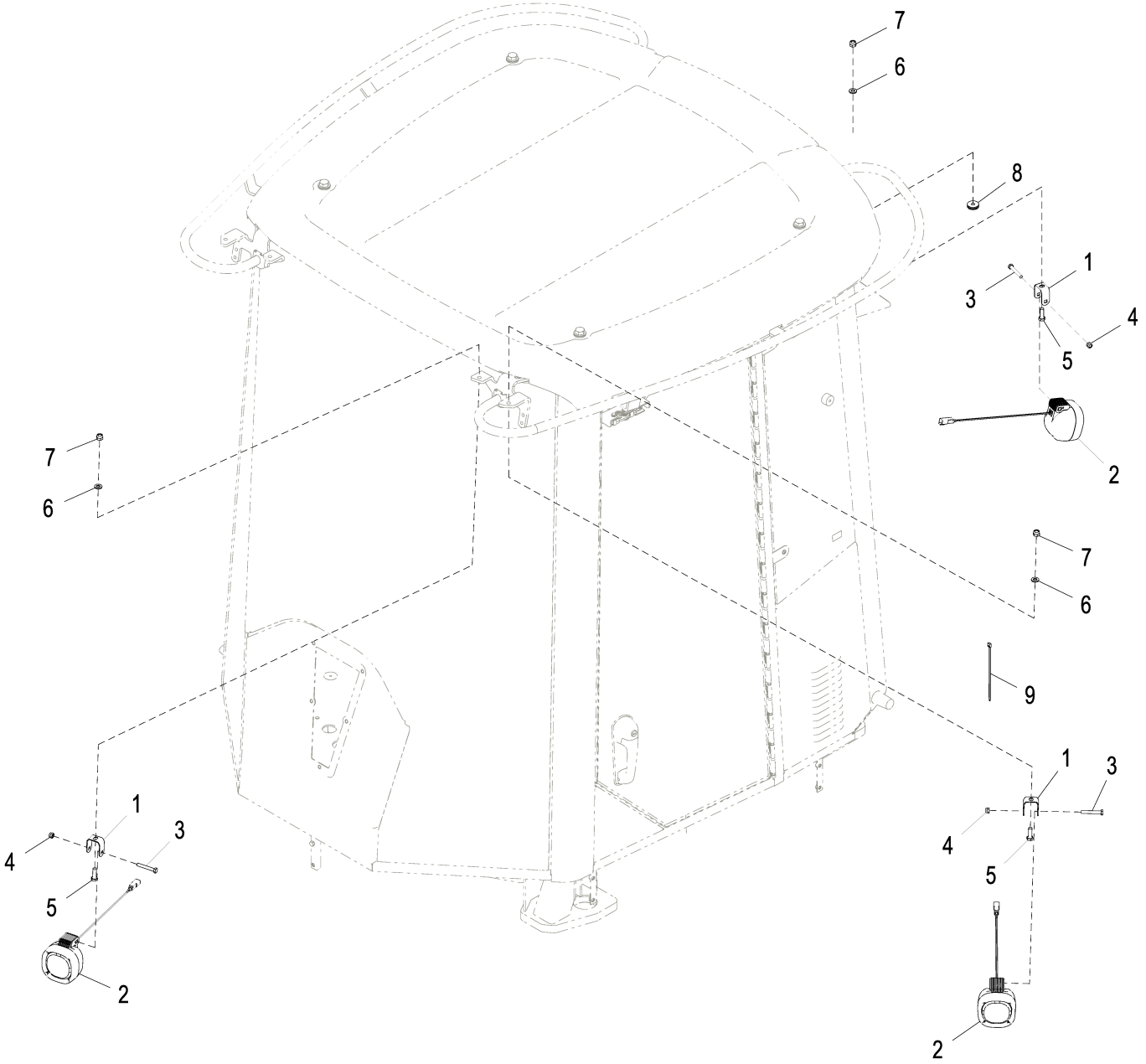

AT311546_TX1108544

Item	*Nº peça*	*Descrição*	*Qtde*	*Nº série*	*Notas*
1	T216731	Apoio	6		
2	AT305931	Farol de serviço	6		Luzes de Trabalho e Auxiliar
	AT135758	Lâmpada	1		24 V, Halógena
3	19M7165	Parafuso sextavado	6		M8 X 55
4	14M7426	Porca de segurança	6		M8
5	19M7662	Parafuso sextavado	6		M10 X 30
6	24M7239	Arruela	6		10.700 X 21 X 2.500 mm
7	14M7517	Porca de segurança	6		M10
8	T65643	Passa-fio	2		
9	R44302	Cinta	2		

LED Work Light Kit
Kit de phares de travail DEL
Kit de Luz LED de Trabalho
Комплект рабочего светодиодного освещения
Juego de faros de trabajo de diodo fotoemisor

AT399789_TX1090768 A.3

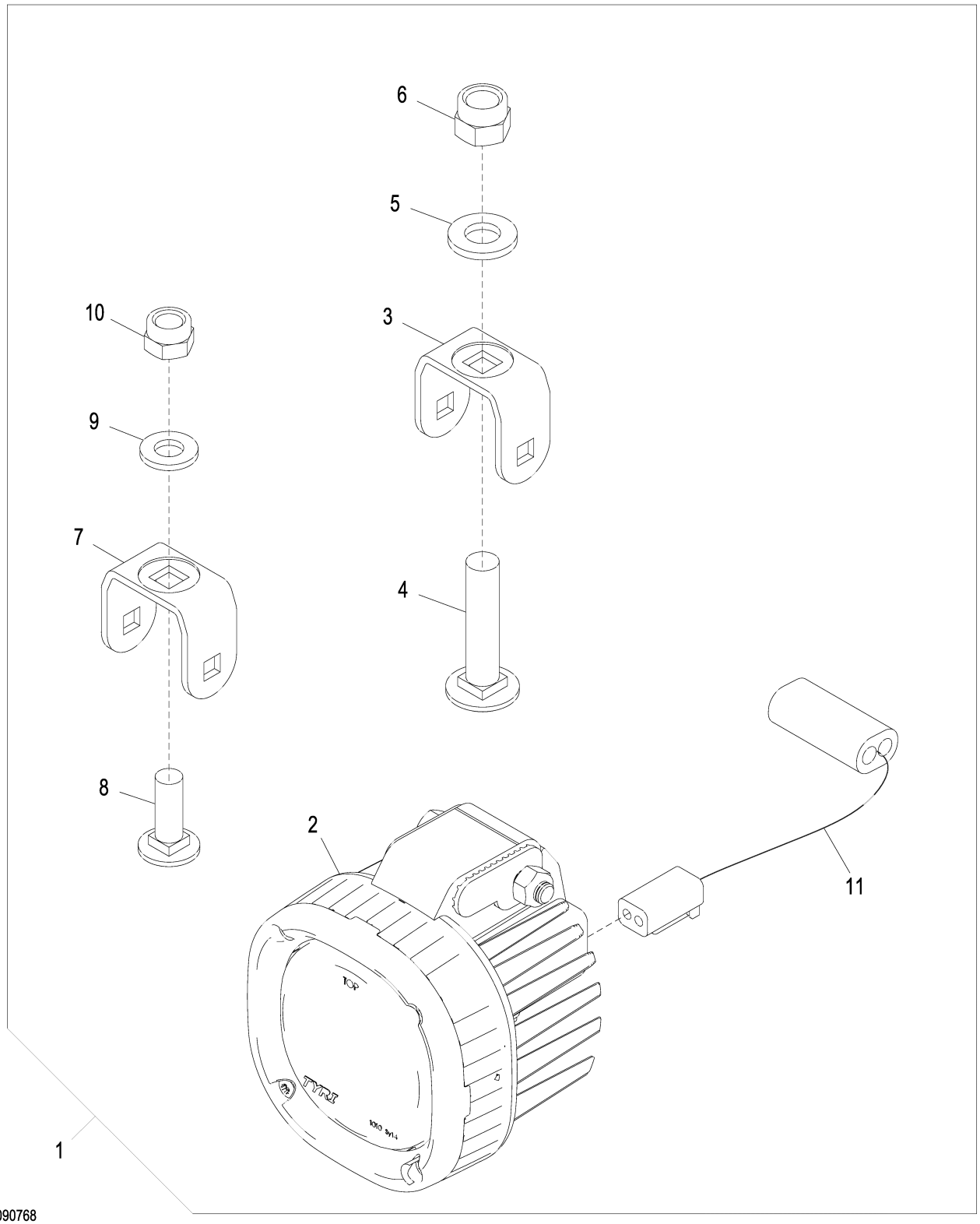

AT399789_TX1090768

Item	*Nº peça*	*Descrição*	*Qtde*	*Nº série*	*Notas*
1	**AT399789**	**Kit da luz**	**1**		**Pacotes de Produto**
2	AT374052	Farol de serviço	1		
3	T292704	Apoio	1		
4	03M7203	Parafuso	1		M12 X 55
5	24M7240	Arruela	1		13 X 25 X 3 mm
6	14M7313	Porca de segurança	1		M12
7	T292700	Apoio	1		
8	03M7192	Parafuso	1		M10 X 30
9	24M7239	Arruela	1		10.700 X 21 X 2.500 mm
10	14M7517	Porca de segurança	1		M10
11	AT399262	Chicote	1		Luz LED

Dome Light Switch
Contacteur du plafonnier
Interruptor da Luz do Teto
Переключатель потолочной лампы
Interruptor de la luz de la cabina

AT202774_TX1107895 A.1

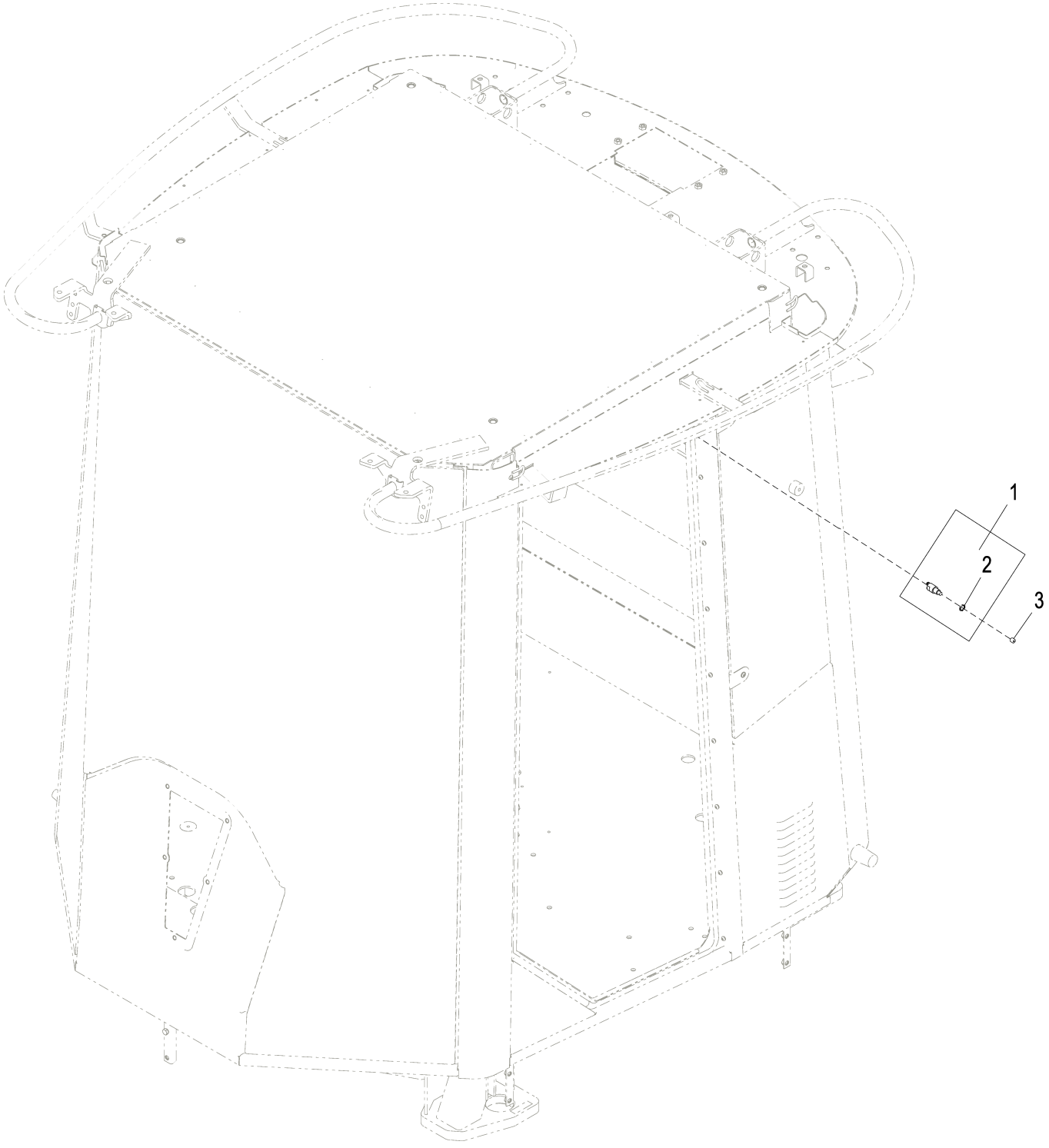

AT202774_TX1107895

Item	*Nº peça*	*Descrição*	*Qtde*	*Nº série*	*Notas*
1	RE51234	Interruptor de apertar	1		Luz do Teto
2	R44097	Porca	1		11.913 mm (15/32")
3	T182914	Tampa	1		

Beacon Light (- 629340)
Gyrophare (- 629340)
Luz Giratória (- 629340)
Проблесковый маячок (- 629340)
Luz de aviso giratoria (- 629340)

AT367181_TX1079952 A.1

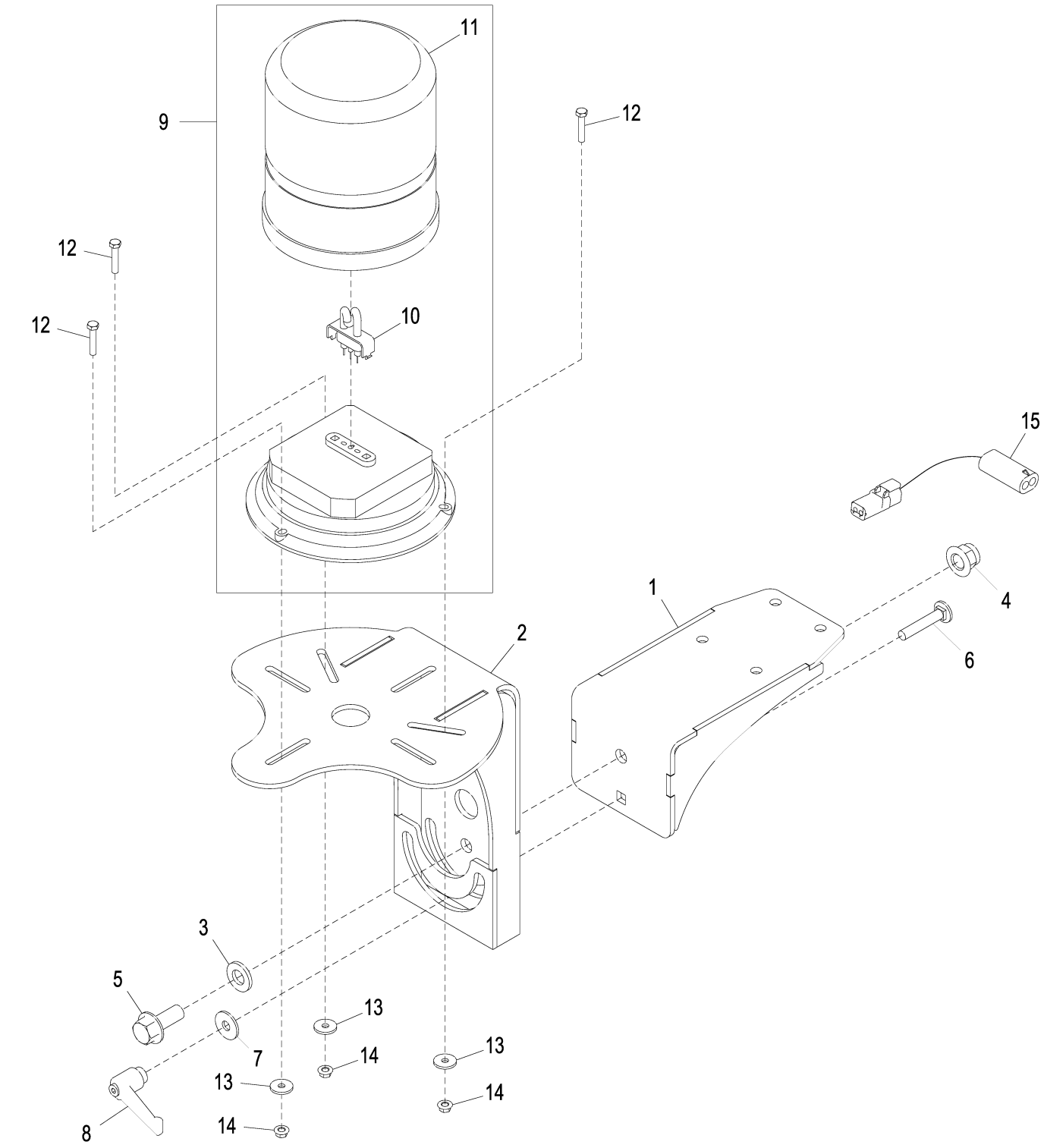

AT367181_TX1079952

Item	*Nº peça*	*Descrição*	*Qtde*	*Nº série*	*Notas*
1	AT354837	Apoio	1		
2	AT354830	Apoio	1		
3	24M7240	Arruela	1		13 X 25 X 3 mm
4	14M7401	Porca de segurança	1		M12
5	19M7789	Parafuso	1		M12 X 30
6	03M7189	Parafuso	1		M8 X 45
7	24M7298	Arruela	1		8.400 X 25 X 2 mm
8	AT227063	Alavanca	1		
9	AT366348	Luz estroboscópica	1		
10	T254266	Lâmpada	1		
11	T254267	Lente	1		
12	19M7502	Parafuso sextavado	3		M5 X 25
13	24M7210	Arruela	3		5.500 X 18 X 2 mm
14	14M7375	Porca com flange	3		M5
15	AT368247	Chicote	1		

Beacon Light (629341 -)
Gyrophare (629341 -)
Luz Giratória (629341 -)
Проблесковый маячок (629341 -)
Luz de aviso giratoria (629341 -)

AT367181_TX1079953 A.1

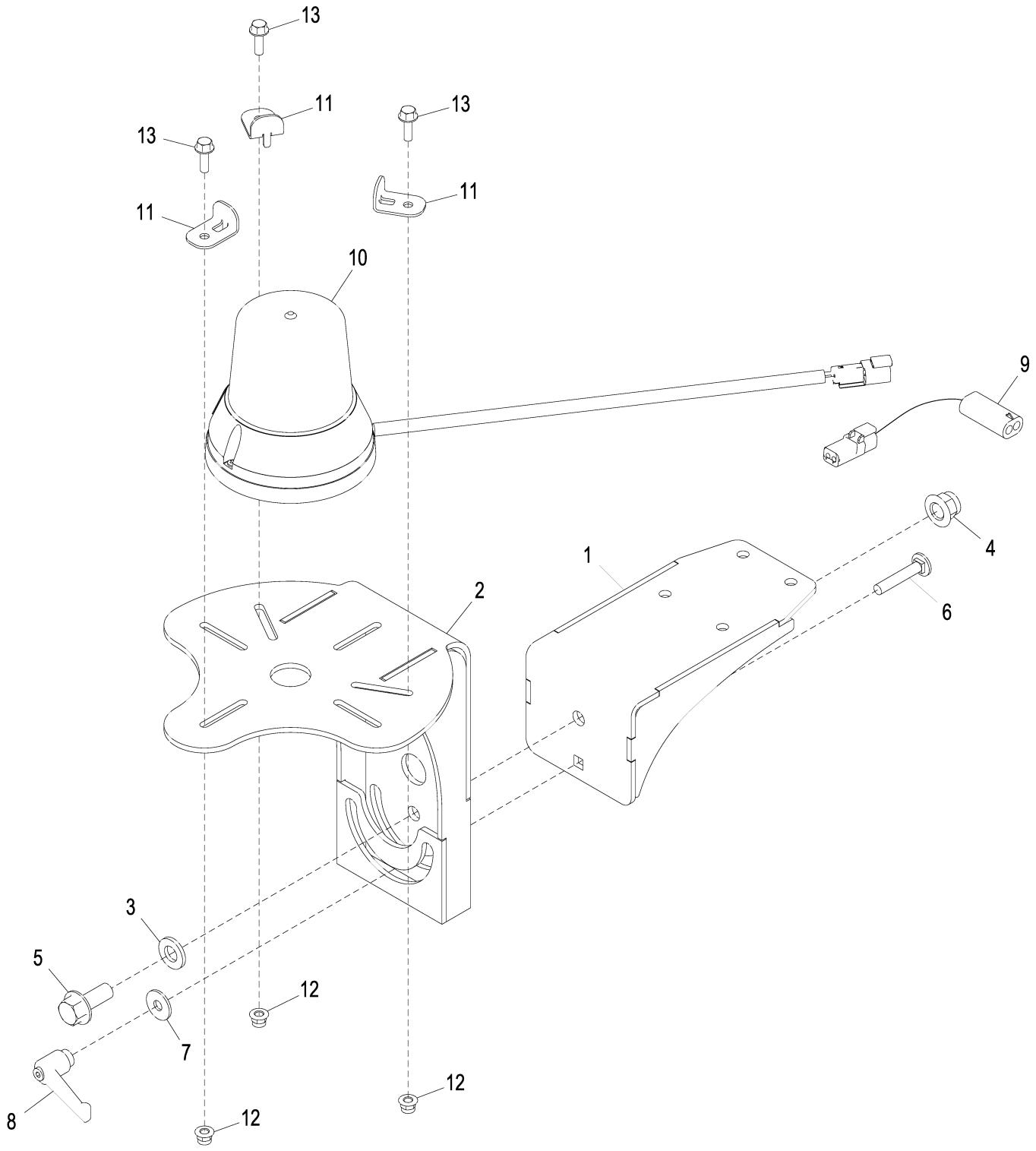

AT367181_TX1079953

Item	*Nº peça*	*Descrição*	*Qtde*	*Nº série*	*Notas*
1	AT354837	Apoio	1		
2	AT354830	Apoio	1		
3	24M7240	Arruela	1		13 X 25 X 3 mm
4	14M7401	Porca de segurança	1		M12
5	19M7789	Parafuso	1		M12 X 30
6	03M7189	Parafuso	1		M8 X 45
7	24M7298	Arruela	1		8.400 X 25 X 2 mm
8	AT227063	Alavanca	1		
9	AT368247	Chicote	1		
10	AT376257	Luz estroboscópica	1		
11	T280293	Apoio	3		
12	14M7397	Porca de segurança	3		M6
13	19M7862	Parafuso	3		M6 X 20

Beacon Bracket
Support de gyrophare
Suporte do Dispositivo Sinalizador
Кронштейн маячка
Escuadra de proyector

AT337948_TX1079955 A.1

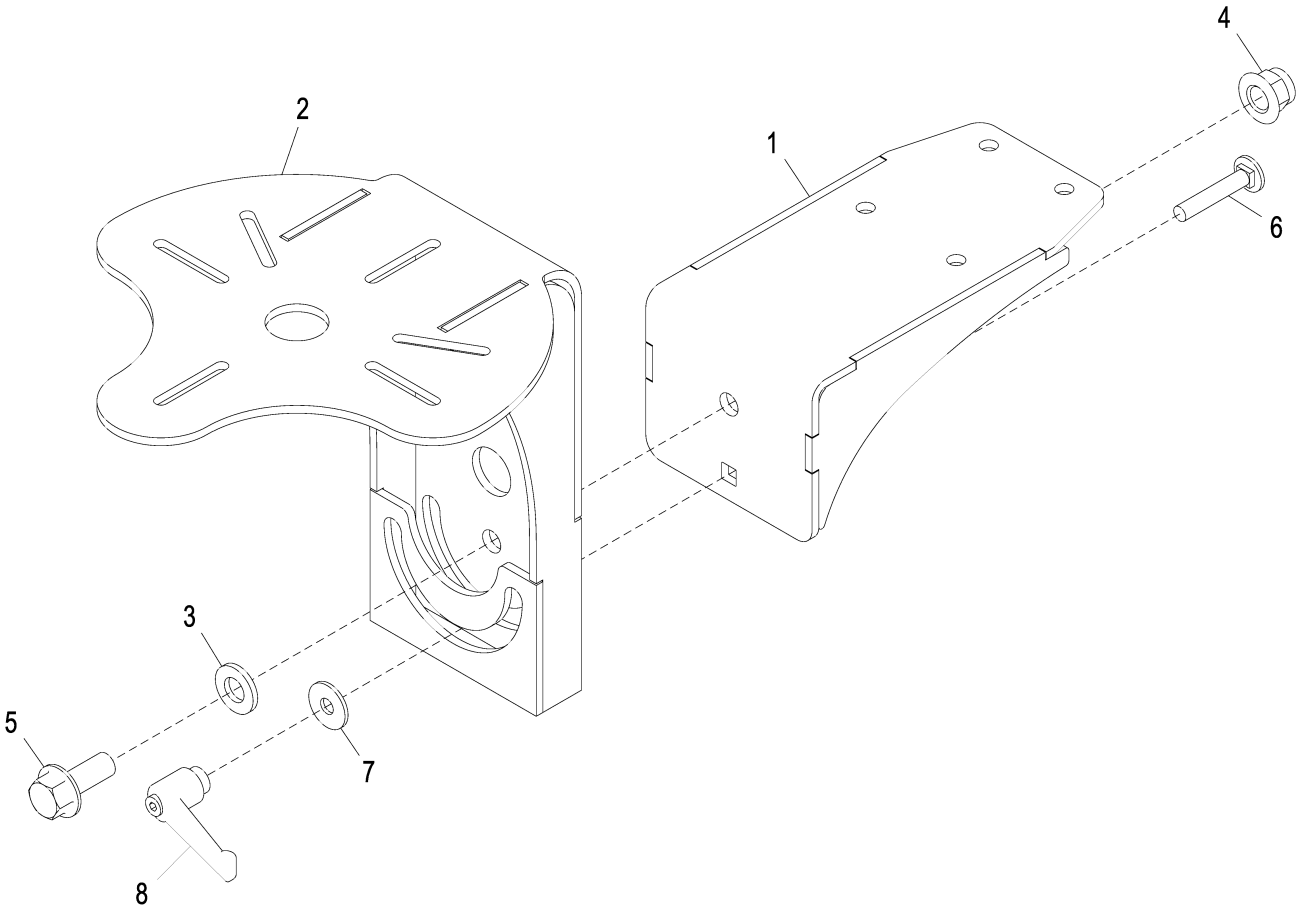

AT337948_TX1079955

Item	*Nº peça*	*Descrição*	*Qtde*	*Nº série*	*Notas*
1	AT354837	Apoio	1		
2	AT354830	Apoio	1		
3	24M7240	Arruela	1		13 X 25 X 3 mm
4	14M7401	Porca de segurança	1		M12
5	19M7789	Parafuso	1		M12 X 30
6	03M7189	Parafuso	1		M8 X 45
7	24M7298	Arruela	1		8.400 X 25 X 2 mm
8	AT227063	Alavanca	1		

Beacon Bracket Kit
Kit de support de gyrophare
Kit de Suporte do Dispositivo Sinalizador
Комплект кронштейнов маячка
Juego de soporte de proyector giratorio

AT366856_TX1079956 A.1

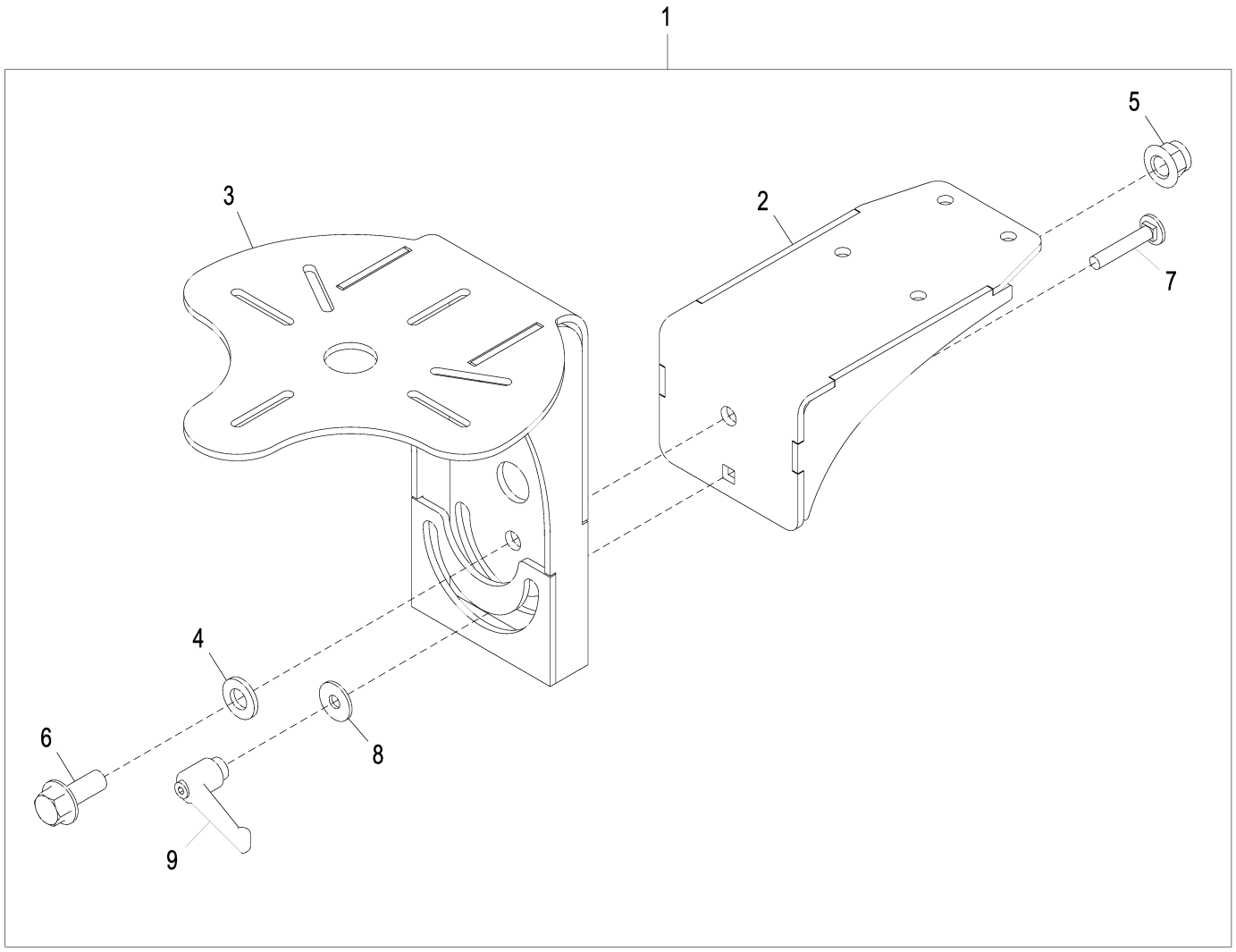

AT366856_TX1079956

Item	*Nº peça*	*Descrição*	*Qtde*	*Nº série*	*Notas*
1	**AT366856**	**Kit do suporte**	**1**		**Pacotes de Produto**
2	AT354837	Apoio	1		
3	AT354830	Apoio	1		
4	24M7240	Arruela	1		13 X 25 X 3 mm
5	14M7401	Porca de segurança	1		M12
6	19M7789	Parafuso	1		M12 X 30
7	03M7189	Parafuso	1		M8 X 45
8	24M7298	Arruela	1		8.400 X 25 X 2 mm
9	AT227063	Alavanca	1		

Engine Compartment Light
Éclairage du compartiment moteur
Luz do Compartimento do Motor
Лампа моторного отсека
Luz de compartimiento de motor

TX1041759 A.1

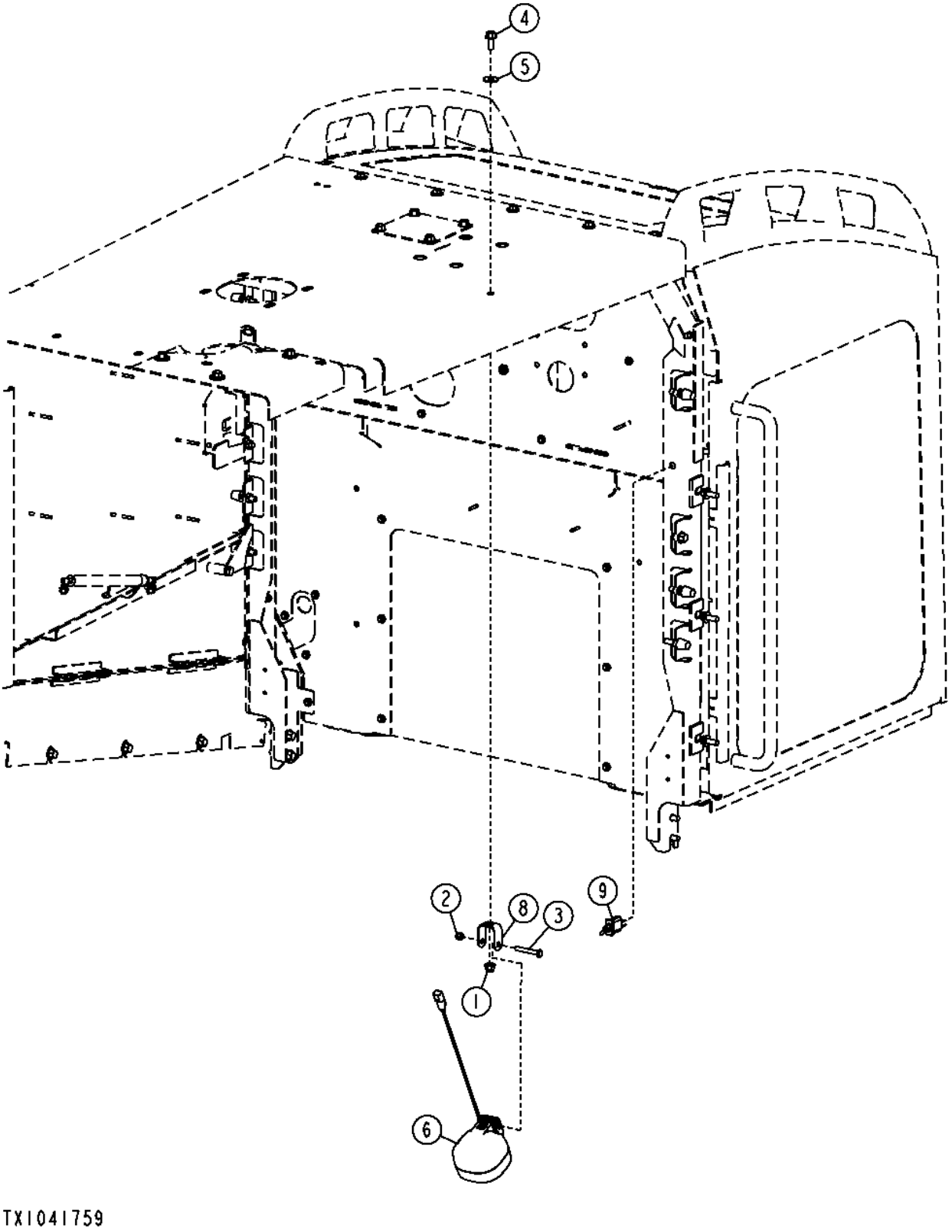

Item	*Nº peça*	*Descrição*	*Qtde*	*Nº série*	*Notas*
1	14M7400	Porca de segurança	1		M10
2	14M7426	Porca de segurança	1		M8
3	19M7165	Parafuso sextavado	1		M8 X 55
4	19M7785	Parafuso	1		M10 X 25
5	24M7296	Arruela	1		10.500 X 30 X 2.500 mm
6	AT305931	Farol de serviço	1		
	AT135758	Lâmpada	1		
8	T216731	Apoio	1		
9	AH158310	Interruptor de alavanca	1		

License Plate Bracket and Light Kit
Kit support et éclairage de plaque d'immatriculation
Kit de Suporte e Luz da Placa de Licença
Кронштейн и подсветка номерного знака в комплекте
Juego de soporte y luz de placa de matrícula

AT352644_TX1117711 A.1

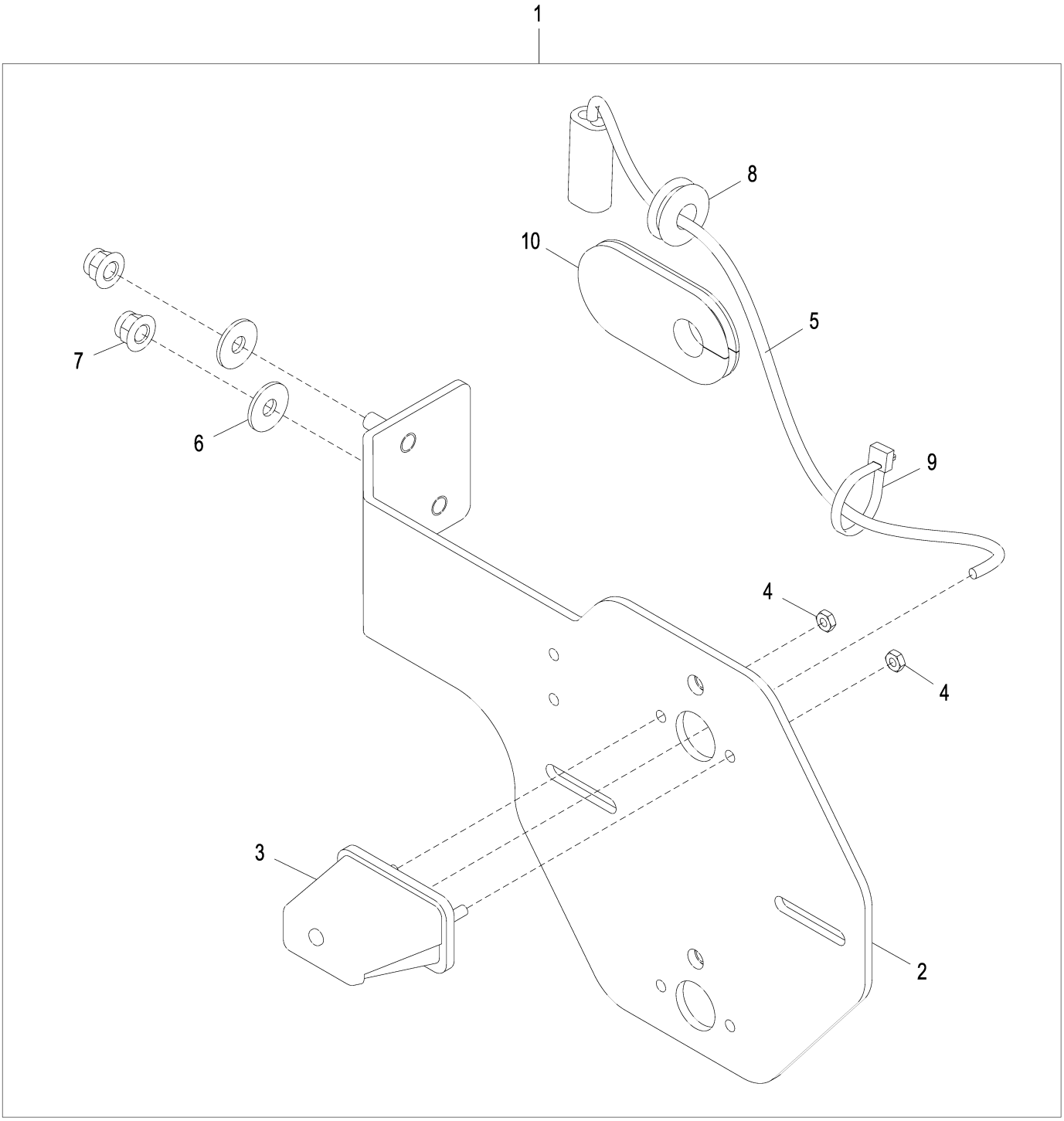

AT352644_TX1117711

Item	*Nº peça*	*Descrição*	*Qtde*	*Nº série*	*Notas*
1	**AT352644**	**Kit do suporte**	**1**		**Pacotes de Produto**
2	AT301914	Apoio	1		
3	AT202789	Farol	1		
	AT173354	Lâmpada	1		
4	14H605	Porca	2		0.164"
5	AT203137	Chicote	1		
6	24M7298	Arruela	2		8.400 X 25 X 2 mm
7	14M7396	Porca de segurança	2		M8
8	R62356	Passa-fio	1		
9	R44302	Cinta	1		
10	T251375	Passa-fio	1		

License Plate Bracket, Light, and Backup Light
Support de plaque d'immatriculation, éclairage et feu de recul
Suporte da Placa de Licença, Luz e Luz de Marcha à Ré
Кронштейн номерного знака, фонарь и фонарь заднего хода
Soporte para placa de matrícula, luz y luz de retroceso

AT367149_TX1117715 A.1

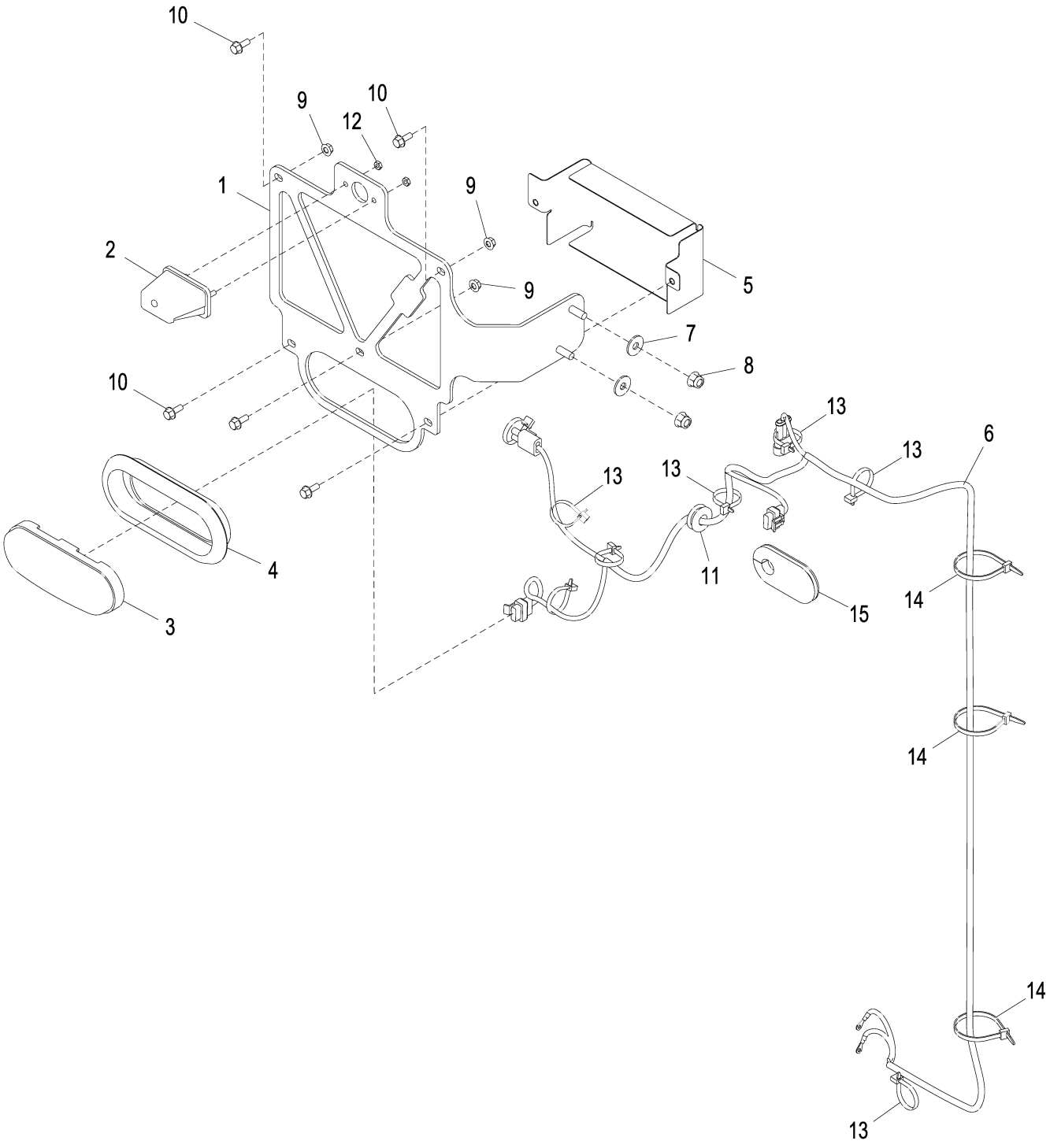

AT367149_TX1117715

Item	*Nº peça*	*Descrição*	*Qtde*	*Nº série*	*Notas*
1	AT366984	Apoio	1		
2	AT202789	Farol	1		
	AT173354	Lâmpada	1		
3	T255964	Farol	1		Marcha à Ré
4	T246238	Passa-fio	1		
5	AT367494	Apoio	1		
6	AT367300	Chicote	1		
7	24M7298	Arruela	2		8.400 X 25 X 2 mm
8	14M7396	Porca de segurança	2		M8
9	14M7303	Porca com flange	3		M6
10	19M7775	Parafuso	5		M6 X 16
11	R62356	Passa-fio	1		
12	14H605	Porca	2		0.164"
13	R44302	Cinta	8		
14	R44302	Cinta	3		
15	T251375	Passa-fio	1		

Main Wiring Harness
Faisceau câblage principal
Chicote Elétrico Principal
Главный жгут проводов
Grupo de cables principal

AT338735_TX1081703 A.1

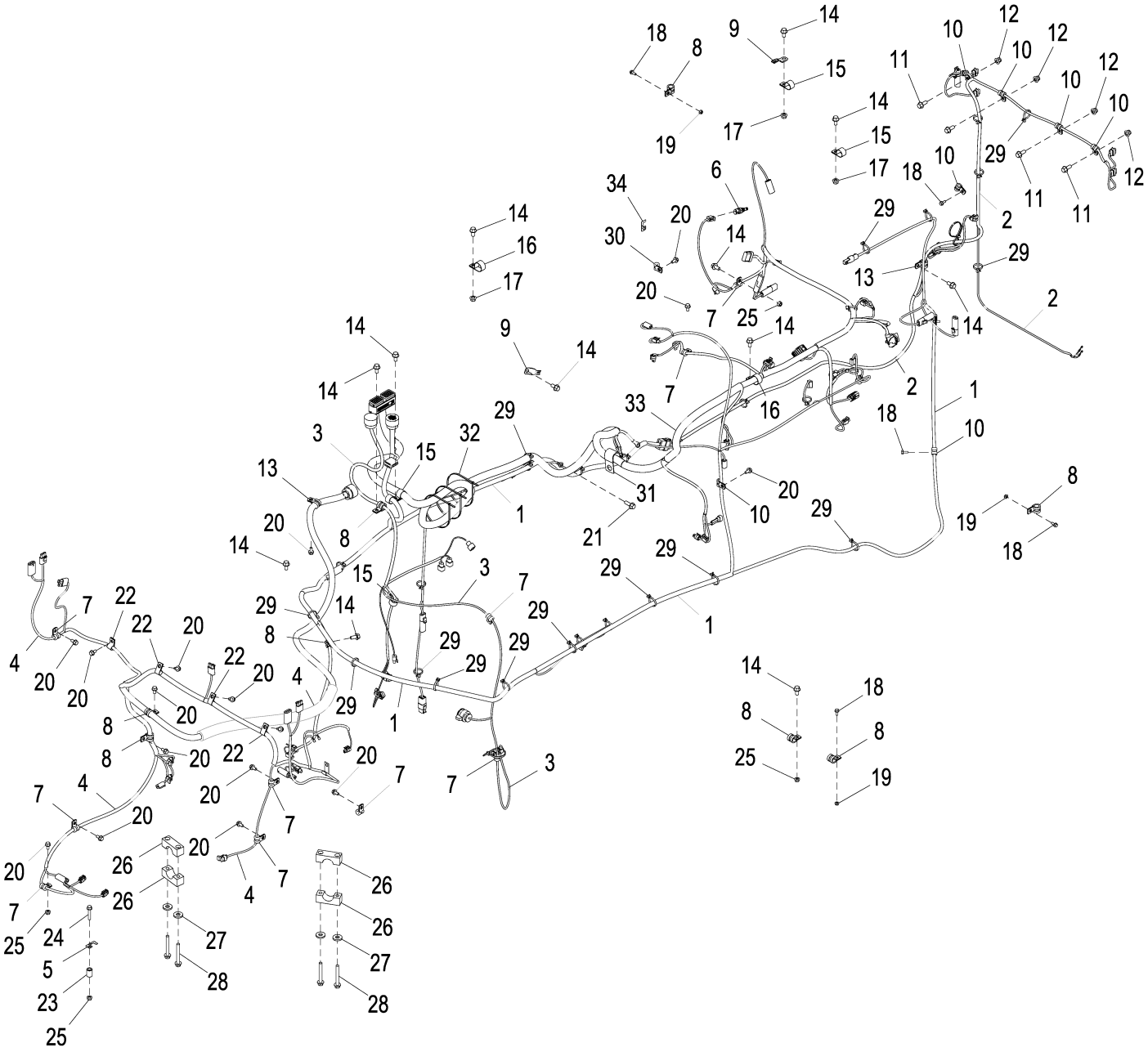

AT338735_TX1081703

Item	*Nº peça*	*Descrição*	*Qtde*	*Nº série*	*Notas*
1	AT340681	Chicote	1		Estrutura do Motor
2	AT345426	Chicote	1		Estrutura Traseira
3	AT345195	Chicote	1		Transmissão
4	AT340679	Chicote	1		Estrutura da Carregadeira
5	57M10310	Acessório conexão elétrica	1		
6	RE525016	Termo-par	1		Temperatura do Ar
7	T75276	Braçadeira	11		
8	T74416	Braçadeira	8		
9	57M8736	Acessório conexão elétrica	2		
10	T74412	Braçadeira	8		
11	19M7785	Parafuso	4		M10 X 25
12	14M7400	Porca de segurança	4		M10
13	T76252	Braçadeira	2		
14	19M7784	Parafuso	12		M10 X 20
15	T102934	Braçadeira	5		
16	T162675	Braçadeira	2		
17	14M7296	Porca com flange	3		M10
18	19M7775	Parafuso	6		M6 X 16
19	14M7303	Porca com flange	3		M6
20	19M7865	Parafuso	16		M8 X 16
21	19M7786	Parafuso	1		M10 X 30
22	T75197	Braçadeira	4		
23	T147891	Bucha	1		10.414 X 19.050 X 27.305 mm (0.410" X 3/4" X 1.075")
24	19M7799	Parafuso	1		M8 X 45
25	14M7298	Porca com flange	4		M8
26	T326957	Braçadeira	4		SUB FOR T67995
27	T29342	Arruela	4		13.487 X 31.750 X 4.572 mm (17/32" X 1-1/4" X 0.180")
28	19M7810	Parafuso	4		M10 X 80
29	R44302	Cinta	31		
30	T78974	Braçadeira	1		
31	T203438	Braçadeira	1		
32	H77698	Cinta	3		
33	AT337843	Chicote	1	-625585	Motor
	AT368427	Chicote	1	625586-	Motor
34	57M10310	Acessório conexão elétrica	1		

Loader Frame Wiring Harness (Z-Bar)
Loader Frame Wiring Harness (Z-Bar)
Chicote Elétrico da Estrutura da Carregadeira (Barra Z)
Loader Frame Wiring Harness (Z-Bar)
Loader Frame Wiring Harness (Z-Bar)

TX1044550 A.1

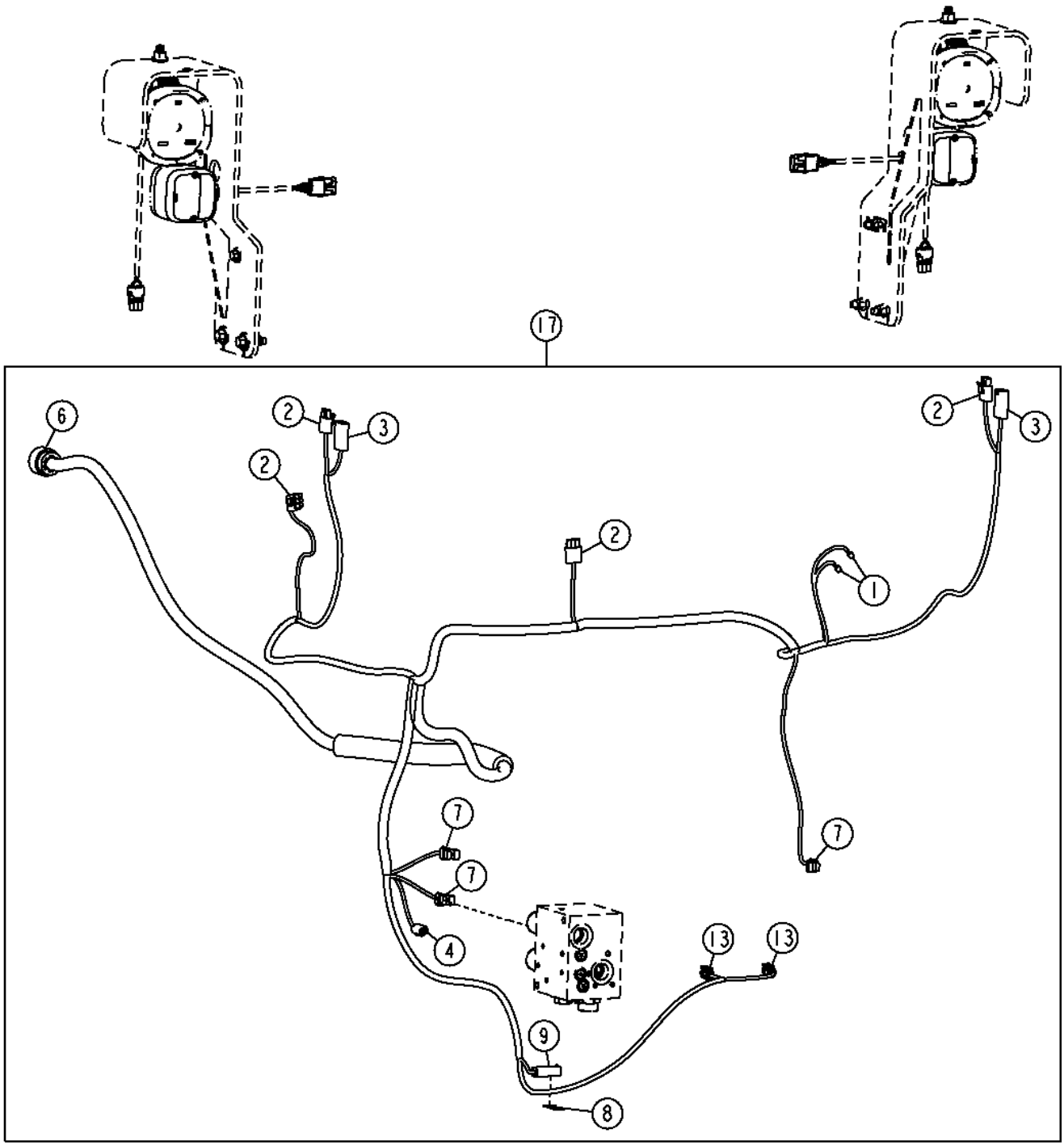

TX1044550

Item	*Nº peça*	*Descrição*	*Qtde*	*Nº série*	*Notas*
1	57M9451	Terminal conecTor eléTrico	2		Buzina
2	RE12364	Conj mont Conector elétrico	4		
	R78060	Terminal conecTor eléTrico	9		Retorno à Escavação, Luz da Lanterna Direcional, Luz de Sinalização
	R78061	Terminal conecTor eléTrico	3		
	R78063	Vedação conector elétrico	12		
3	R78054	Conj mont Conector elétrico	2		Luz de Condução
	R78061	Terminal conecTor eléTrico	4		Sensor de Posição da Liberação Automática da Lança / Retorno à Escavação
	R78063	Vedação conector elétrico	4		
	R78064	Conect elétr tomada cavidad	2		
4	57M8021	Conj mont Conector elétrico	1		Controle do Percurso, Solenoide da Lança
	.....	Terminal conecTor eléTrico	2		
	57M8022	Disp fechamento conec elétr	1		
6	57M7667	Conj mont Conector elétrico	1		Para o Chicote da Central de Carga
	57M7542	Terminal conecTor eléTrico	3		
	.....	Terminal conecTor eléTrico	19		
	R78069	Conect elétr tomada cavidad	9		
7	57M7254	Alojam. conector elétrico	3		Solenoide Liga/Desliga da Desconexão do Pino
	R104846	Terminal conecTor eléTrico	6		
8	57M10310	Acessório conexão elétrica	1		(SUB FOR 57M8998)
9	R78053	Conj mont Conector elétrico	1		Controle do Percurso
	R78061	Terminal conecTor eléTrico	2		
	R78063	Vedação conector elétrico	2		
13	57M7796	Alojam. conector elétrico	2		Peso da Carga Útil
	R104701	Terminal conecTor eléTrico	6		
17	AT340679	Chicote	1		Estrutura da Carregadeira

Engine Frame Wiring Harness
Faisceau de câblage du bâti de moteur
Chicote Elétrico da Estrutura do Motor
Жгут проводов рамы двигателя
Grupo de cables de bastidor de motor

TX1037958 A.1

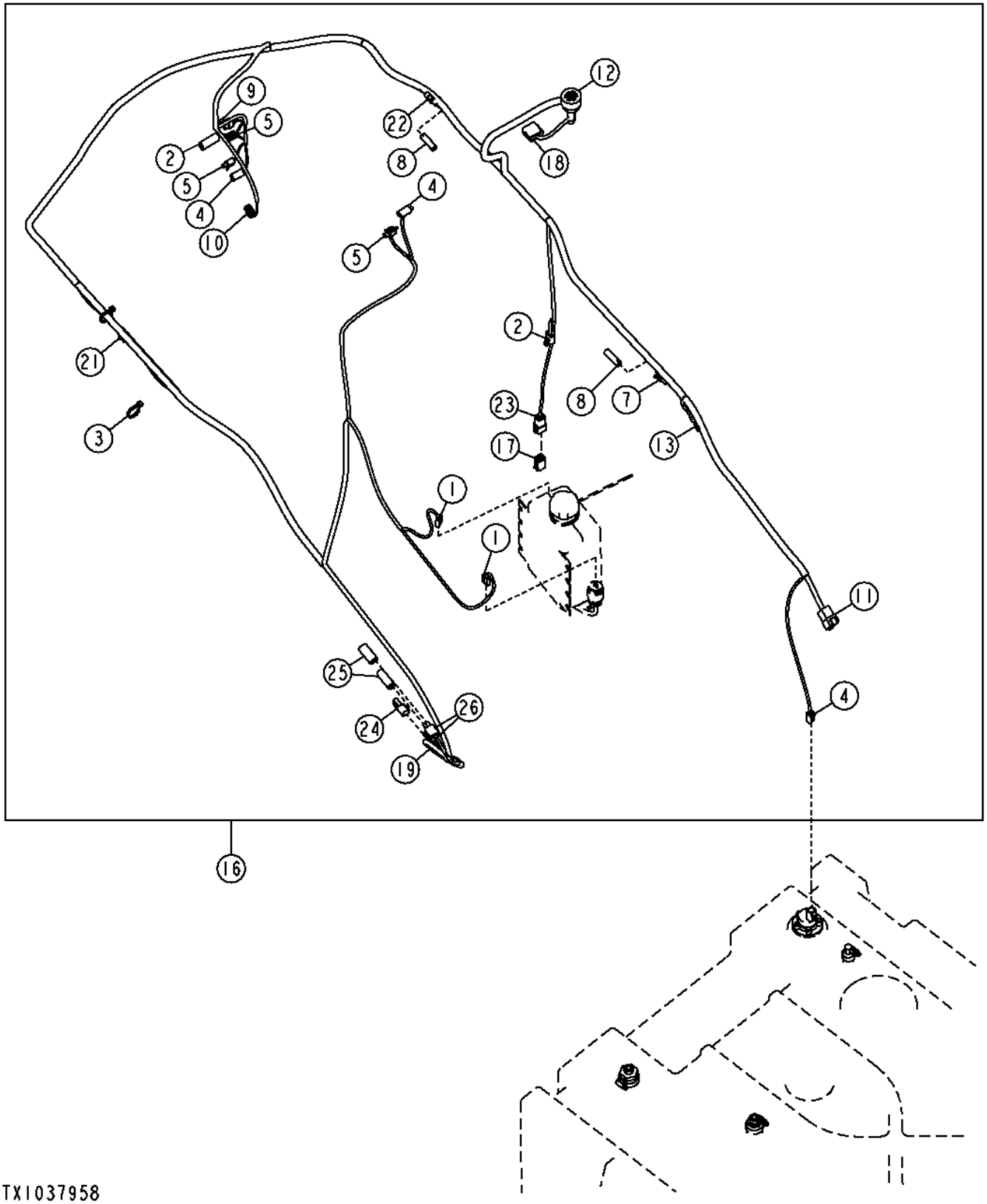

Item	*Nº peça*	*Descrição*	*Qtde*	*Nº série*	*Notas*
1	T107135	Conj mont Conector elétrico	2		Bombas do Lavador de Para-brisa
	57M7172	Terminal conecTor eléTrico	4		
2	RE22381	Conj mont Conector elétrico	2		Interruptor do Freio de Estacionamento, Pressostato do Sistema de Direção
	R78060	Terminal conecTor eléTrico	4		
	R78063	Vedação conector elétrico	4		
3	R44302	Cinta	2		
4	57M8021	Conj mont Conector elétrico	3		Pressostato Hidráulico, Solenoide do Freio de Estacionamento, Emissor de Combustível
	.....	Terminal conecTor eléTrico	6		
	57M8022	Disp fechamento conec elétr	3		
5	57M7850	Alojam. conector elétrico	3		Solenoide de Ativação do Piloto, Solenoide do Bloqueio do Diferencial, Sensor da Temperatura Hidráulica
	57M7829	Terminal conecTor eléTrico	6		
7	RE12362	Conj mont Conector elétrico	1		Cabo da Bateria de 12 V
	R78060	Terminal conecTor eléTrico	1		
	R78063	Vedação conector elétrico	1		
8	R78052	Conj mont Conector elétrico	2		Tampa
9	57M7254	Alojam. conector elétrico	1		Solenoide do Acumulador
	R104846	Terminal conecTor eléTrico	2		
	.....	Vedação conector elétrico	2		
	57M7289	Disp fechamento conec elétr	1		
10	57M7796	Alojam. conector elétrico	1		Transdutor de Pressão do Sistema Hidráulico
	R104701	Terminal conecTor eléTrico	3		
11	57M7633	Conj mont Conector elétrico	1		Para o Chicote da Estrutura Traseira
	57M7541	Terminal conecTor eléTrico	1		
	.....	Terminal conecTor eléTrico	11		
	57M7682	Disp fechamento conec elétr	1		
12	57M7667	Conj mont Conector elétrico	1		Para o Chicote da Central de Carga
	.....	Terminal conecTor eléTrico	28		
	R78069	Conect elétr tomada cavidad	3		
13	.....	Terminal conecTor eléTrico	1		Terra
16	AT340681	Chicote	1		Estrutura do Motor
17	57M8012	Conj mont Conector elétrico	1		Tampa
18	57M8008	Conj mont Conector elétrico	1		Para o Chicote da Central de Carga
	.....	Terminal conecTor eléTrico	11		
	R78069	Conect elétr tomada cavidad	1		
	57M8009	Disp fechamento conec elétr	1		
19	57M8021	Conj mont Conector elétrico	1		Luz do Compartimento do Motor
21	57M7254	Alojam. conector elétrico	1		Limitador de Potência
22	RE12362	Conj mont Conector elétrico	1		Cabo da Bateria de 12 V
23	57M7629	Alojam. conector elétrico	1		
24	57M8023	Alojam. conector elétrico	1		Tampa
25	R78053	Conj mont Conector elétrico	2		Tampa
26	RE22381	Alojam. conector elétrico	2		Interruptor da Luz do Compartimento do Motor, Solenoide de Auxílio à Partida com Éter

Engine Wiring Harness
Faisceau de fils de moteur
Chicote Elétrico do Motor
Жгут проводки двигателя
Grupo de cables de motor

TX1062066 A.1

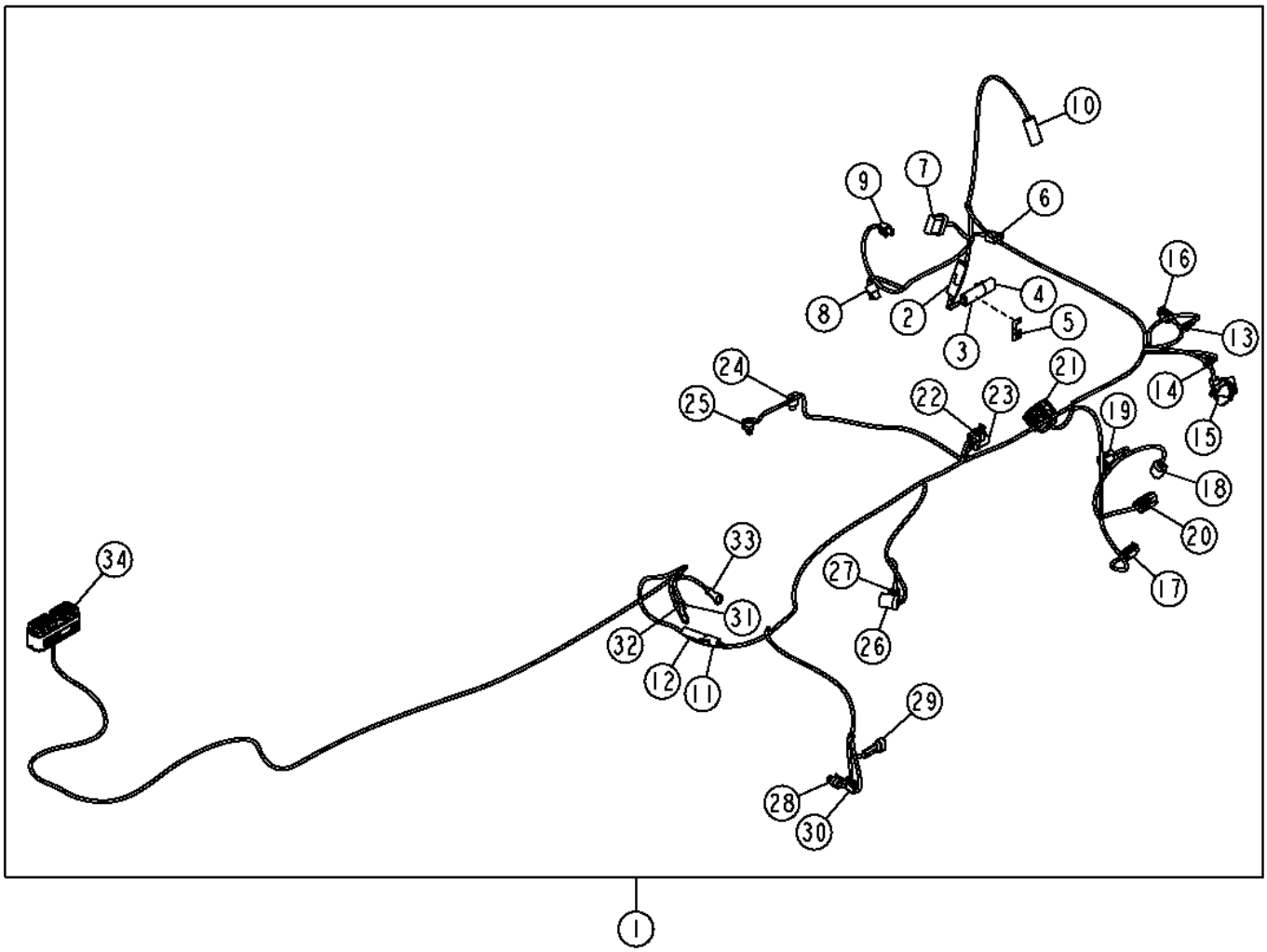

TX1062066

Item	*Nº peça*	*Descrição*	*Qtde*	*Nº série*	*Notas*
1	AT337843	Chicote	1	-625585	Motor
	AT368427	Chicote	1	625586-	Motor
2	.....	Conj mont Conector elétrico	1		Embreagem do Ar Condicionado
	AR94101	Diodo	1		
3	R78053	Conj mont Conector elétrico	1		Embreagem do Ar Condicionado
	R78058	Conj mont Conector elétrico	2		
	R78059	Conj mont Conector elétrico	2		Verde
4	RE12363	Terminal conecTor eléTrico	1		
	R78064	Conect elétr tomada cavidad	2		
5	57M10310	Acessório conexão elétrica	1		(SUB FOR 57M8998)
6	57M7850	Alojam. conector elétrico	1		Temperatura do Ar Fresco na EGR
	57M9006	Terminal conecTor eléTrico	2		Ouro
7	.....	Conj mont Conector elétrico	1		Válvula EGR
	57M8598	Terminal conecTor eléTrico	5		Ouro
	AT256820	Conect elétr tomada cavidad	1		
8	57M7813	Alojam. conector elétrico	1		Temperatura do Escape da EGR
	57M9572	Terminal conecTor eléTrico	2		Ouro
9	57M7850	Alojam. conector elétrico	1		Sensor de Temperatura Ambiente
	57M7829	Terminal conecTor eléTrico	2		
10	R78053	Conj mont Conector elétrico	1		Interruptor de Obstrução do Filtro de Ar
	R78061	Terminal conecTor eléTrico	2		
	R78059	Conj mont Conector elétrico	2		Verde
11	RE12362	Conj mont Conector elétrico	1		Direção Secundária
	R78060	Terminal conecTor eléTrico	1		
	R78059	Conj mont Conector elétrico	1		Verde
12	R78052	Conj mont Conector elétrico	1		
	R78064	Conect elétr tomada cavidad	1		
13	.....	Terminal conecTor eléTrico	1		1/4 in., Terra do Alternador
14	.....	Terminal conecTor eléTrico	1		7/16 in., B+ do Alternador
15	57M8960	Alojam. conector elétrico	1		Excitação do Alternador
	57M9721	Terminal conecTor eléTrico	2		
	57M9883	Vedação cabo conect elétric	2		Vermelho
	57M7259	Conect elétr tomada cavidad	3		
	57M8961	Tampa de conecTor eléTrico	1		
16	57M7850	Alojam. conector elétrico	1		Temperatura do Líquido de Arrefecimento
	57M7829	Terminal conecTor eléTrico	2		
17	57M7850	Alojam. conector elétrico	1		Rotação do Came
	57M7829	Terminal conecTor eléTrico	2		
18	57M8400	Alojam. conector elétrico	1		Temperatura do Combustível
	57M8402	Terminal conecTor eléTrico	2		Ouro
	57M7833	Vedação conector elétrico	2		Cinza
19	57M8407	Alojam. conector elétrico	1		Pressão do Trilho de Combustível
	57M8135	Terminal conecTor eléTrico	3		
	57M7833	Vedação conector elétrico	3		Cinza
	57M8417	Disp fechamento conec elétr	1		
20	57M8403	Alojam. conector elétrico	1		Válvula de Controle da Bomba de Combustível
	57M8404	Terminal conecTor eléTrico	2		
	57M8405	Vedação conector elétrico	2		
21	.....	Conj mont Conector elétrico	1		Injetores de Combustível
	57M8991	Terminal conecTor eléTrico	8		
	57M8515	Vedação conector elétrico	8		Azul
22	57M8542	Alojam. conector elétrico	1		Sensor de Rotação do Turbocompressor
	57M8571	Terminal conecTor eléTrico	2		
	57M7743	Conect elétr tomada cavidad	1		
23	57M8635	Alojam. conector elétrico	1		Atuador do Turbocompressor
	.....	Terminal conecTor eléTrico	3		
	R78069	Conect elétr tomada cavidad	1		
	57M8016	Disp fechamento conec elétr	1		
24	57M7850	Alojam. conector elétrico	1		Temperatura do Ar Misto da EGR
	57M9006	Terminal conecTor eléTrico	2		Ouro
25	57M7796	Alojam. conector elétrico	1		Pressão de Ar do Coletor
	57M9006	Terminal conecTor eléTrico	3		Ouro
26	57M8634	Alojam. conector elétrico	1		BOMBA DE COMBUSTÍVEL DE BAIXA PRESSÃO
	57M8013	Disp fechamento conec elétr	6		
27	57M7796	Alojam. conector elétrico	1		Pressão do Combustível
	57M9006	Terminal conecTor eléTrico	3		Ouro
28	57M7796	Alojam. conector elétrico	1		Pressão do Óleo
	R104701	Terminal conecTor eléTrico	3		
29	57M7256	Alojam. conector elétrico	1		Sensor de Água no Combustível
	R104919	Terminal conecTor eléTrico	2		
	57M9883	Vedação cabo conect elétric	2		Vermelho
	57M7289	Disp fechamento conec elétr	1		
30	57M7850	Alojam. conector elétrico	1		Rotação para Dar Partida
	57M7829	Terminal conecTor eléTrico	2		
31	.....	Terminal conecTor eléTrico	1		1/2 in., Terra do Motor de Partida
32	57M9952	Terminal conecTor eléTrico	1		1/2 in., Terra do Motor de Partida
33	57M9952	Terminal conecTor eléTrico	1		1/2 in., B+ do Motor de Partida
34	57M9651	Conj mont Conector elétrico	1	-625585	Para o Chicote da Central de Carga
	.....	Conj mont Conector elétrico	1	625586-	Para o Chicote da Central de Carga
	57M8263	Terminal conecTor eléTrico	14		Ouro
	.....	Terminal conecTor eléTrico	38		
	R78069	Conect elétr tomada cavidad	18		

Transmission Wiring Harness
Faisceau de fils de transmission
Chicote Elétrico da Transmissão
Жгут проводов трансмиссии
Grupo de cables de transmisión

TX1037961 A.1

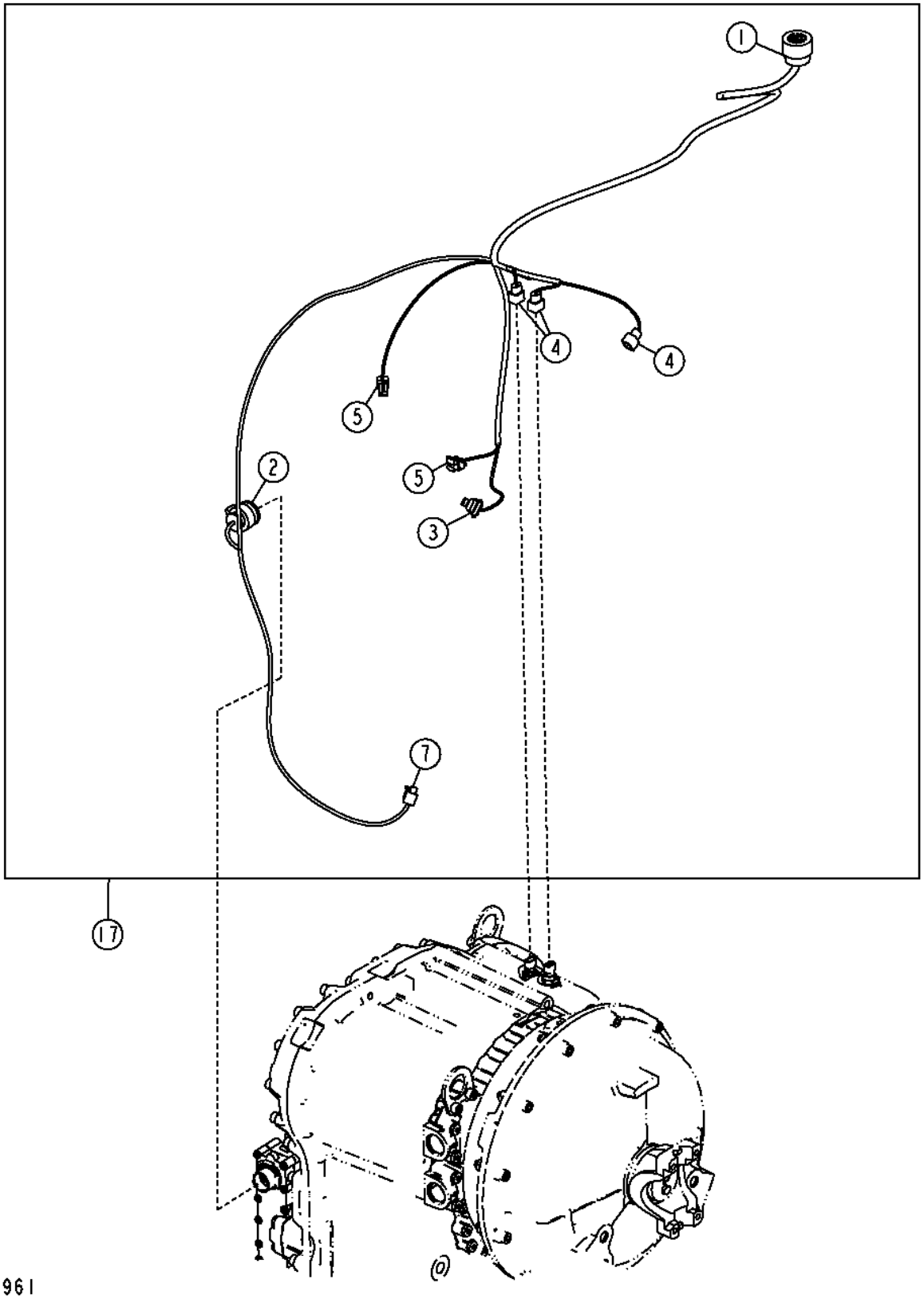

Item	*Nº peça*	*Descrição*	*Qtde*	*Nº série*	*Notas*
1	57M7749	Conj mont Conector elétrico	1		Para o Chicote da Central de Carga
	.....	Terminal conecTor eléTrico	22		
	R78069	Conect elétr tomada cavidad	1		
2	57M7928	Conj mont Conector elétrico	1		Válvula de Controle de Transmissão, Sensor de Rotação de Entrada do Motor
	.....	Terminal conecTor eléTrico	9		
	57M7931	Terminal conecTor eléTrico	9		
	R78069	Conect elétr tomada cavidad	7		
3	57M7687	Alojam. conector elétrico	1		Sensor de Rotação da Saída
	R104846	Terminal conecTor eléTrico	3		
	.....	Vedação conector elétrico	3		
	57M7290	Conj mont Conector elétrico	1		
4	57M10436	Alojam. conector elétrico	3		Sensor de Rotação de Entrada do Motor, Sensor de Rotação da Saída da Turbina, Sensor de Rotação Intermediária
	57M8137	Terminal conecTor eléTrico	6		
5	57M7254	Alojam. conector elétrico	2		Conversor de Torque de Bloqueio, Indicador de Restrição do Filtro de Óleo da Transmissão
	R104846	Terminal conecTor eléTrico	4		
	.....	Vedação conector elétrico	4		
	57M7289	Disp fechamento conec elétr	2		
7	57M7850	Alojam. conector elétrico	1		Desconexão do Eixo
	57M7829	Terminal conecTor eléTrico	2		
17	AT345195	Chicote	1		Transmissão

Rear Frame Wiring Harness
Faisceau de câblage du châssis arrière
Chicote Elétrico da Estrutura Traseira
Жгут проводов задней рамы
Grupo de cables de bastidor trasero

TX1044556 A.1

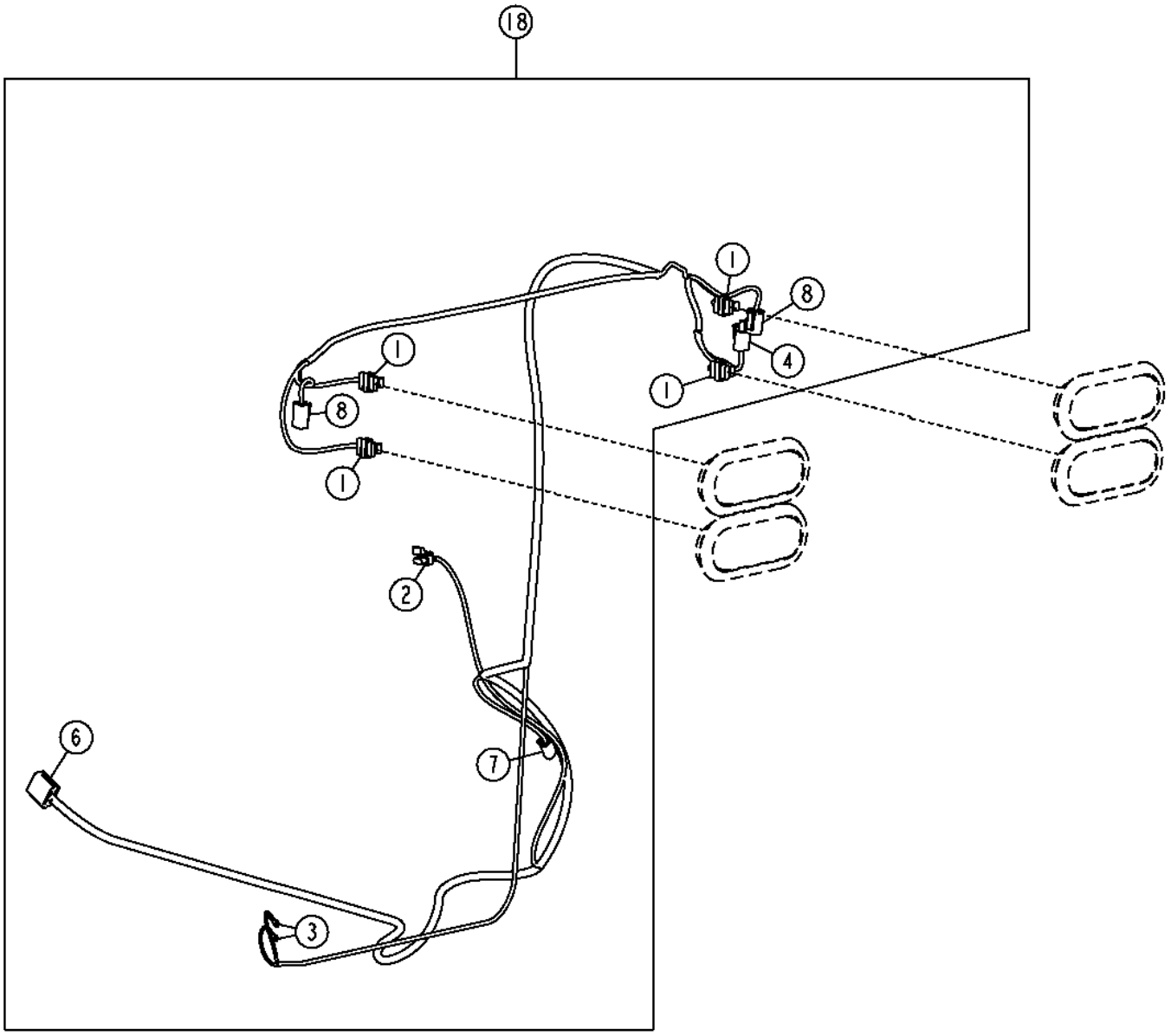

TX1044556

Item	*Nº peça*	*Descrição*	*Qtde*	*Nº série*	*Notas*
1	57M8542	Alojam. conector elétrico	4		Lanterna Traseira, Luz de Freio, Luz da Lanterna Direcional
	57M8571	Terminal conecTor eléTrico	10		
	57M7936	Vedação conector elétrico	10		
	57M7743	Conect elétr tomada cavidad	2		
	57M8542	Alojam. conector elétrico	2		
2	57M7254	Alojam. conector elétrico	1		Solenoide do Ventilador Proporcional
	R104846	Terminal conecTor eléTrico	2		
	.....	Vedação conector elétrico	2		
	57M7289	Disp fechamento conec elétr	1		
3	.....	Terminal conecTor eléTrico	2		Alarme de Marcha à Ré
4	RE12363	Terminal conecTor eléTrico	1		Luz da Placa
	R78060	Terminal conecTor eléTrico	2		
	R78063	Vedação conector elétrico	2		
6	57M8008	Conj mont Conector elétrico	1		Para o Chicote da Estrutura do Motor
	57M7542	Terminal conecTor eléTrico	1		
	.....	Terminal conecTor eléTrico	11		
	57M8009	Disp fechamento conec elétr	1		
7	57M7534	Alojam. conector elétrico	1		Solenoide do Ventilador Reversível
	.....	Terminal conecTor eléTrico	2		
	57M8022	Disp fechamento conec elétr	1		
8	57M8015	Conj mont Conector elétrico	2		(NA)
	.....	Terminal conecTor eléTrico	6		
	R78069	Conect elétr tomada cavidad	2		
	57M8016	Disp fechamento conec elétr	2		
18	AT345426	Chicote	1		Estrutura Traseira

Cab Wiring Harnesses
Faisceaux de cabine
Chicotes Elétricos da Cabine
Жгуты проводов кабины
Grupos de cables de cabina

AT338542_TX1112984 A.1

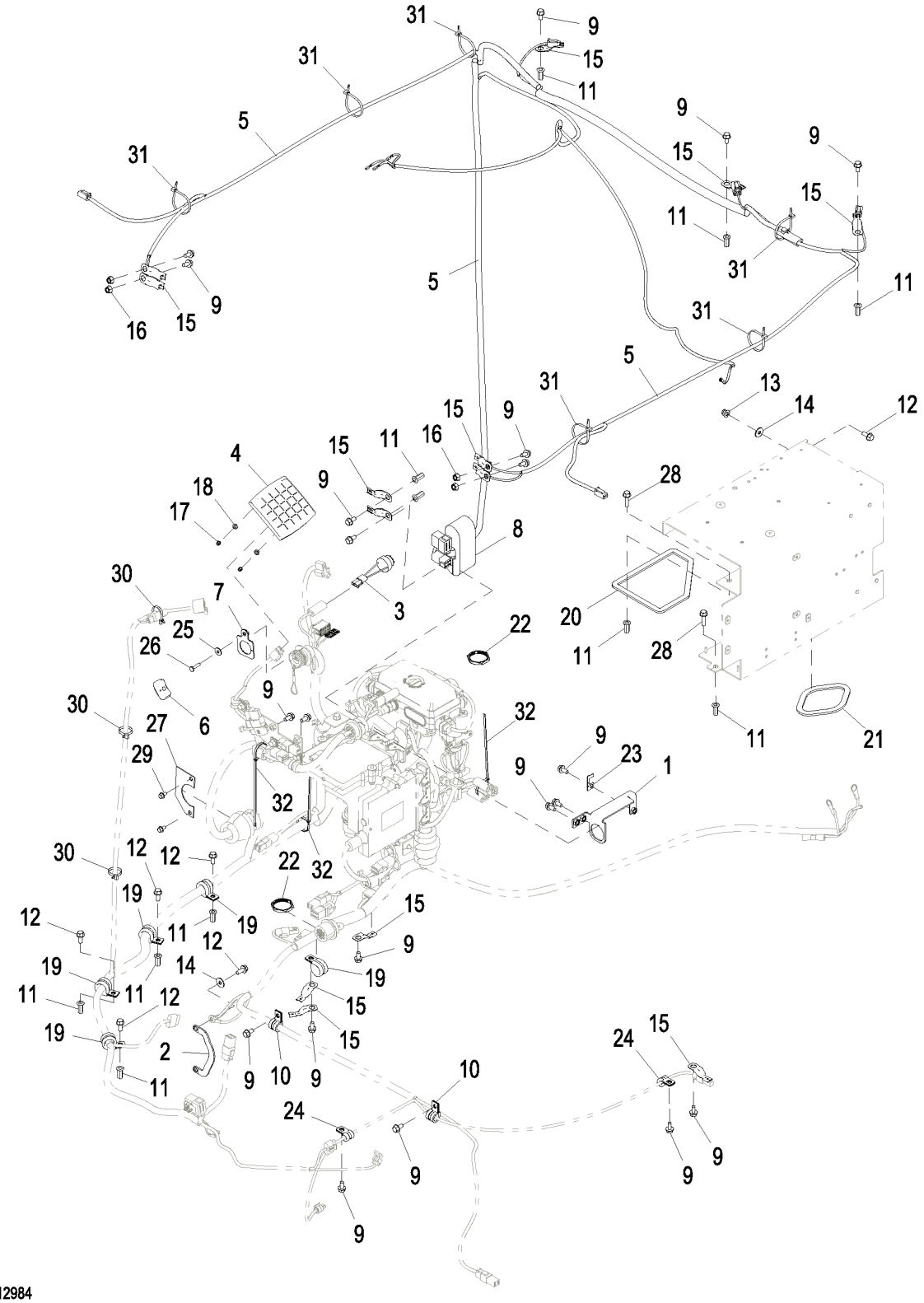

AT338542_TX1112984

Item	*Nº peça*	*Descrição*	*Qtde*	*Nº série*	*Notas*
1	AT354455	Apoio	1		
2	AP22660	Cabo negativo	1		
3	AT160480	SiStema de alarme	1		
4	AT347382	Interruptor de apertar	1		Módulo de Interruptores Vedado
5	AT341731	Chicote	1		Chicote do Teto da Cabine, Componentes em Página Separada
6	AT335429	Interruptor de apertar	1		Contador de Ciclos
7	AT354304	Placa	1		
8	T224069	Plugue	1		
9	19M7865	Parafuso	21		M8 X 16
10	T74416	Braçadeira	2		
11	T196079	Porca	12		M8
12	19M7866	Parafuso	6		M8 X 20
13	14M7396	Porca de segurança	1		M8
14	24M7298	Arruela	2		8.400 X 25 X 2 mm
15	57M8736	Acessório conexão elétrica	13		
16	14M7298	Porca com flange	4		M8
17	14M7360	Porca de segurança	4		M5
18	24M7054	Arruela	4		6.400 X 12 X 1.600 mm
19	T102934	Braçadeira	5		
20	.....	Isolador	1		MAKE FROM T63019, CTL 670 mm (2.2 ft.)
21	.....	Isolador	1		MAKE FROM T63019, CTL 305 mm (1.0 ft.)
22	57M8035	Porca	2		
23	57M10310	Acessório conexão elétrica	1		SUB FOR 57M8998
24	T75276	Braçadeira	2		
25	24H1821	Arruela	1		9/32" X 47/64" X 1/16"
26	21M7310	Parafuso	1		M6 X 25
27	T181604	Placa	1		
28	19M7868	Parafuso	3		M8 X 30
29	19M7774	Parafuso	2		M6 X 12
30	R44302	Cinta	3		
31	R44302	Cinta	7		
32	H77698	Cinta	3		

Cab Roof Wiring Harness
Faisceau de fils de toit de cabine
Chicote Elétrico do Teto da Cabine
Жгут проводов крыши кабины
Arnés de alambrado de techo de cabina

TX1067187 A.1

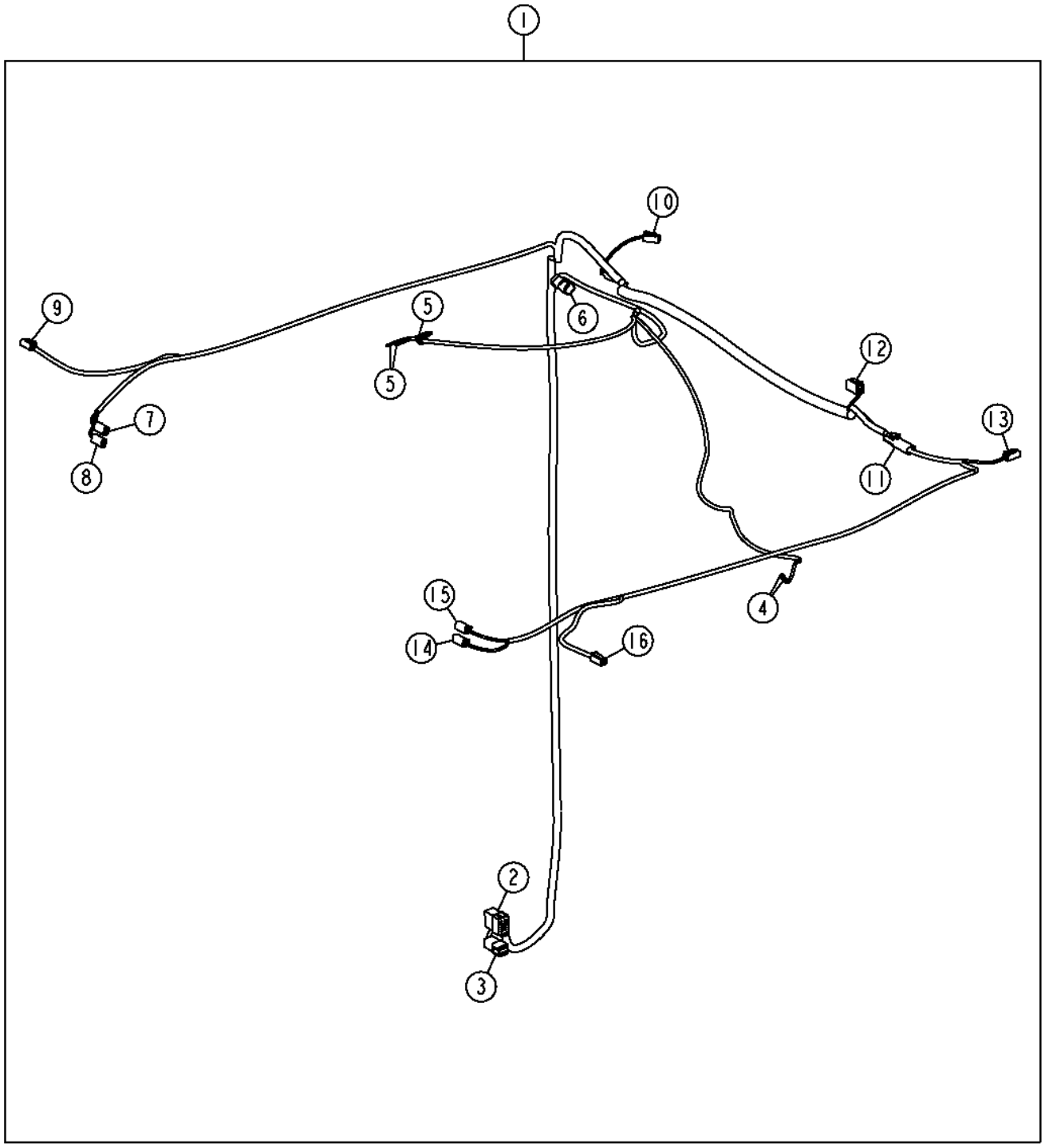

TX1067187

Item	*Nº peça*	*Descrição*	*Qtde*	*Nº série*	*Notas*
1	AT341731	Chicote	1		
2	.....	Conj mont Conector elétrico	1		Para o Chicote da Central de Carga
	57M7541	Terminal conecTor eléTrico	4		
	.....	Terminal conecTor eléTrico	8		
	57M7682	Disp fechamento conec elétr	1		
3	.....	Conj mont Conector elétrico	1		Para o Chicote da Central de Carga
	57M7541	Terminal conecTor eléTrico	2		
	.....	Terminal conecTor eléTrico	2		
	57M7619	Disp fechamento conec elétr	1		
4	.....	Terminal conecTor eléTrico	2		Interruptor da Porta
5	57M9451	Terminal conecTor eléTrico	3		Luz do Teto
6	57M8014	Alojam. conector elétrico	1		Para o Chicote do Rádio
	.....	Terminal conecTor eléTrico	3		
	R78069	Conect elétr tomada cavidad	3		
	57M7678	Terminal conecTor eléTrico	1		
7	57M8021	Conj mont Conector elétrico	1		Luz de Trabalho da Cabine, (RH) (FRONT)
	.....	Terminal conecTor eléTrico	2		
	57M8022	Disp fechamento conec elétr	1		
8	57M8021	Conj mont Conector elétrico	1		Luz Auxiliar, (RH)
	.....	Terminal conecTor eléTrico	2		
	57M8022	Disp fechamento conec elétr	1		
9	57M8021	Conj mont Conector elétrico	1		Espelho Exterior Aquecido, (RH)
	.....	Terminal conecTor eléTrico	2		
	57M8022	Disp fechamento conec elétr	1		
10	57M8021	Conj mont Conector elétrico	1		Luz de Trabalho da Cabine, (RH) (REAR)
	.....	Terminal conecTor eléTrico	2		
	57M8022	Disp fechamento conec elétr	1		
11	RE12363	Terminal conecTor eléTrico	1		Dispositivo de Sinalização Giratório
	R78060	Terminal conecTor eléTrico	2		
	R78062	Vedação conector elétrico	2		
12	57M8012	Conj mont Conector elétrico	1		Motor do Limpador Traseiro
	.....	Terminal conecTor eléTrico	3		
	57M7542	Terminal conecTor eléTrico	2		
	R78069	Conect elétr tomada cavidad	1		
	57M8013	Disp fechamento conec elétr	1		
13	57M8021	Conj mont Conector elétrico	1		Luz de Trabalho da Cabine, (LH) (REAR)
	.....	Terminal conecTor eléTrico	2		
	57M8022	Disp fechamento conec elétr	1		
14	57M8021	Conj mont Conector elétrico	1		Luz de Trabalho da Cabine, (LH) (FRONT)
	.....	Terminal conecTor eléTrico	2		
	57M8022	Disp fechamento conec elétr	1		
15	57M8021	Conj mont Conector elétrico	1		Luz Auxiliar, (LH)
	.....	Terminal conecTor eléTrico	2		
	57M8022	Disp fechamento conec elétr	1		
16	57M8021	Conj mont Conector elétrico	1		Espelho Exterior Aquecido, (LH)
	.....	Terminal conecTor eléTrico	2		
	57M8022	Disp fechamento conec elétr	1		

Load Center Wiring Harness
Faisceau du tableau électrique central
Chicote Elétrico do Centro de Carga
Жгута проводов нагрузочного центра
Grupo de cables de centro de carga

AT338543_TX1112988 A.1

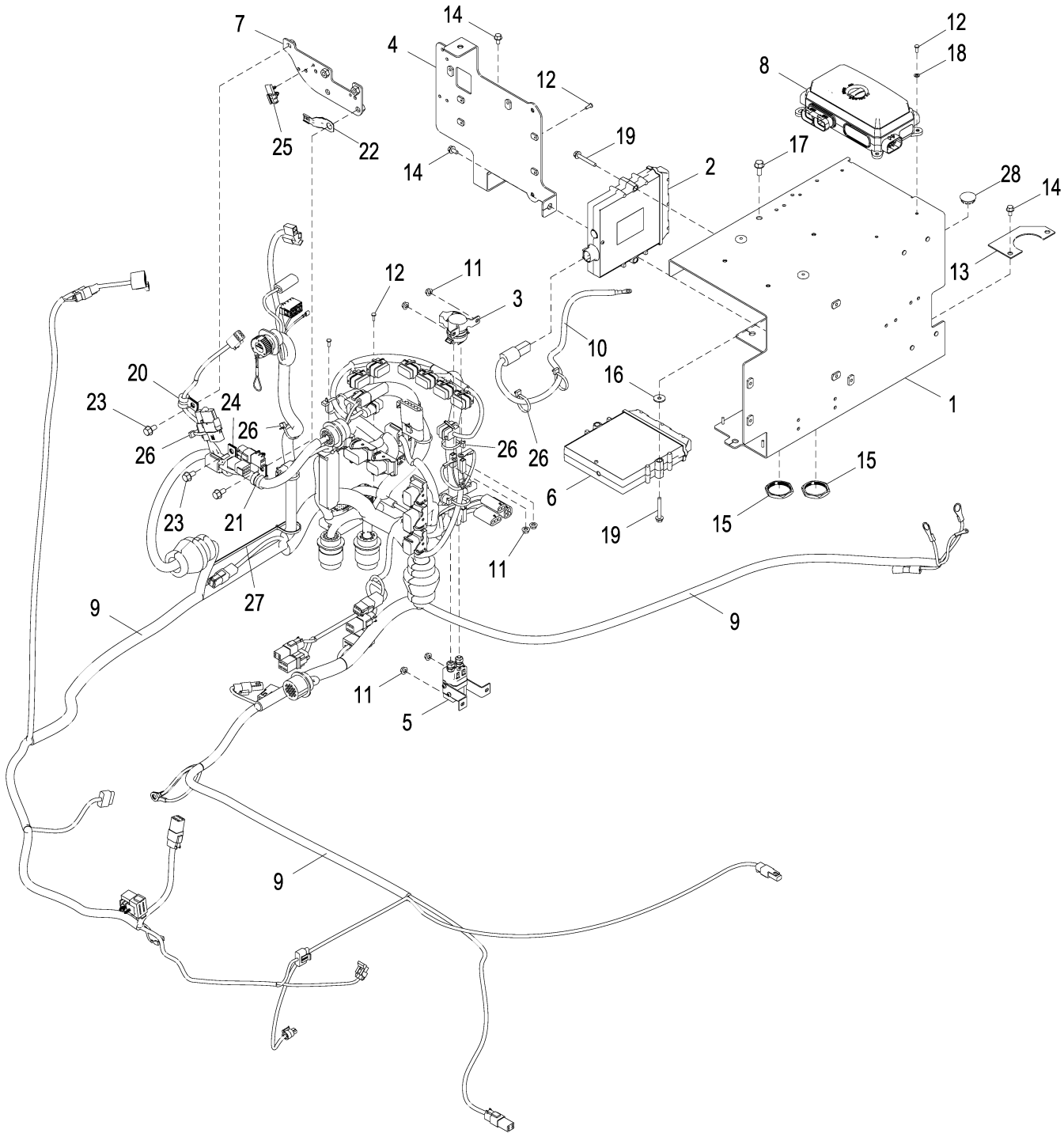

AT338543_TX1112988

Item	*Nº peça*	*Descrição*	*Qtde*	*Nº série*	*Notas*
1	AT371929	Carcaça	1	-625639	NLA; ORDER AT408898
	AT408898	Apoio	1	625640-	SUB FOR AT367734
2	AT404865	Controlador eletrô. do veíc	1		FLC2, SUB FOR AT346252
3	AT145341	Relé	1		24 V, 100 A, Relé de Partida
4	AT340418	Apoio	1	-625639	NLA; ORDER AT371934
	AT371934	Apoio	1	625640-	
5	AT412661	Relé	1		24 V, 100 A
6	RE531808	Unidade de controle eletrôn	1		Controlador do Motor
7	AT352897	Apoio	1		
8	AT353045	Controlador eletrô. do veíc	1		VEC (Central Elétrica do Veículo)
	57M7688	Fusível	21		5 A
	57M7689	Fusível	10		10 A
	57M7690	Fusível	5		15 A
	57M7691	Fusível	3		20 A
	57M8623	Fusível	2		25 A
	57M8640	Diodo	5		3 A
9	AT366945	Chicote	1		Chicote do Centro de Carga
10	AT341748	Chicote	1		Cabo de Alimentação do FLC2
11	14M7303	Porca com flange	6		M6
12	21M7250	Parafuso	10		M4 X 12
13	T181604	Placa	1		
14	19M7774	Parafuso	4		M6 X 12
15	57M8035	Porca	2		
16	24M7100	Arruela	2		6.600 X 22 X 2 mm
17	19M7866	Parafuso	1		M8 X 20
18	24M7027	Arruela	4		5.300 X 10 X 1 mm
19	19M7834	Parafuso	4		M6 X 45
20	T75276	Braçadeira	1		
21	T74416	Braçadeira	1		
22	57M8736	Acessório conexão elétrica	1		
23	19M7865	Parafuso	3		M8 X 16
24	T102934	Braçadeira	1		
25	57M9716	Alojam. conector elétrico	1		
26	R44302	Cinta	11		
27	H77698	Cinta	1		
28	T152230	Plugue	1		

Transmission Controller for 5-Speed Transmission with Lock-up Torque Converter
Contrôleur transmission pour boîte 5 vitesses avec convertisseur de couple de verrouillage
Controlador de Transmissão para Transmissão de 5 Velocidades com Conversor de Torque de Bloqueio
Контроллер трансмиссии для 5-ступенчатой трансмиссии с блокировкой гидротрансформатора
Controlador de transmisión para transmisión de 5 marchas con convertidor de par bloqueable

AT382868_TX1077412 A.1

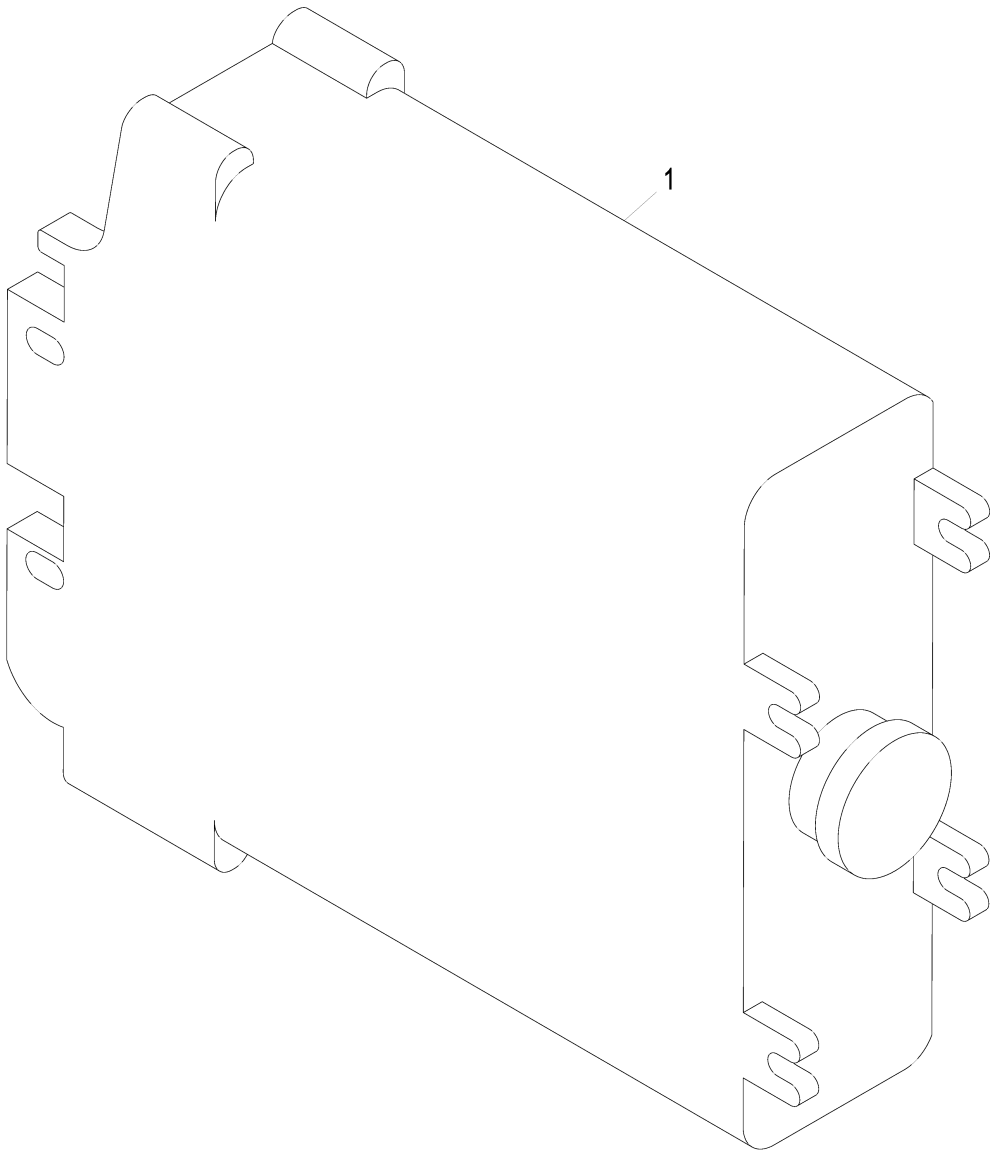

AT382868_TX1077412

Item	*Nº peça*	*Descrição*	*Qtde*	*Nº série*	*Notas*
1	AT399407	Contr. eletr. da transmissa	1	-646491	SUB FOR AT345958
	AT430580	Contr. eletr. da transmissa	1	646492-	

Transmission Controller for 4-Speed Transmission
Contrôleur transmission pour boîte 4 vitesses
Controlador de Transmissão para Transmissão de 4 Velocidades
Контроллер трансмиссии для 4-ступенчатой трансмиссии
Controlador de transmisión para transmisión de 4 marchas

AT382867_TX1077414 A.1

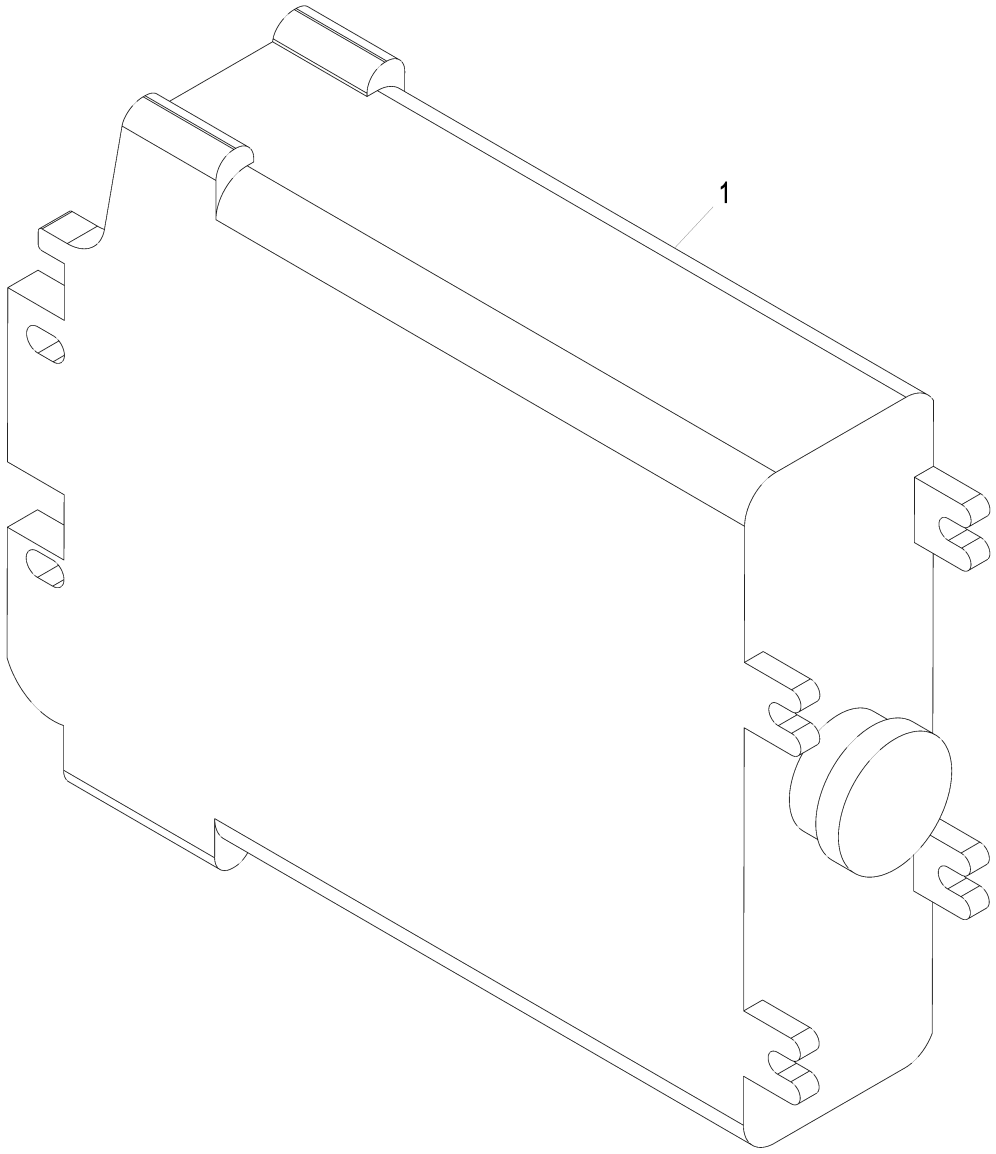

AT382867_TX1077414

Item	*Nº peça*	*Descrição*	*Qtde*	*Nº série*	*Notas*
1	AT340609	Contr. eletr. da transmissa	1	-646453	
	AT430579	Contr. eletr. da transmissa	1	646454-	

Steering Console
Console de direction
Console de Direção
Консоль рулевого управления
Consola de dirección

AT339514_TX1078868 C.1

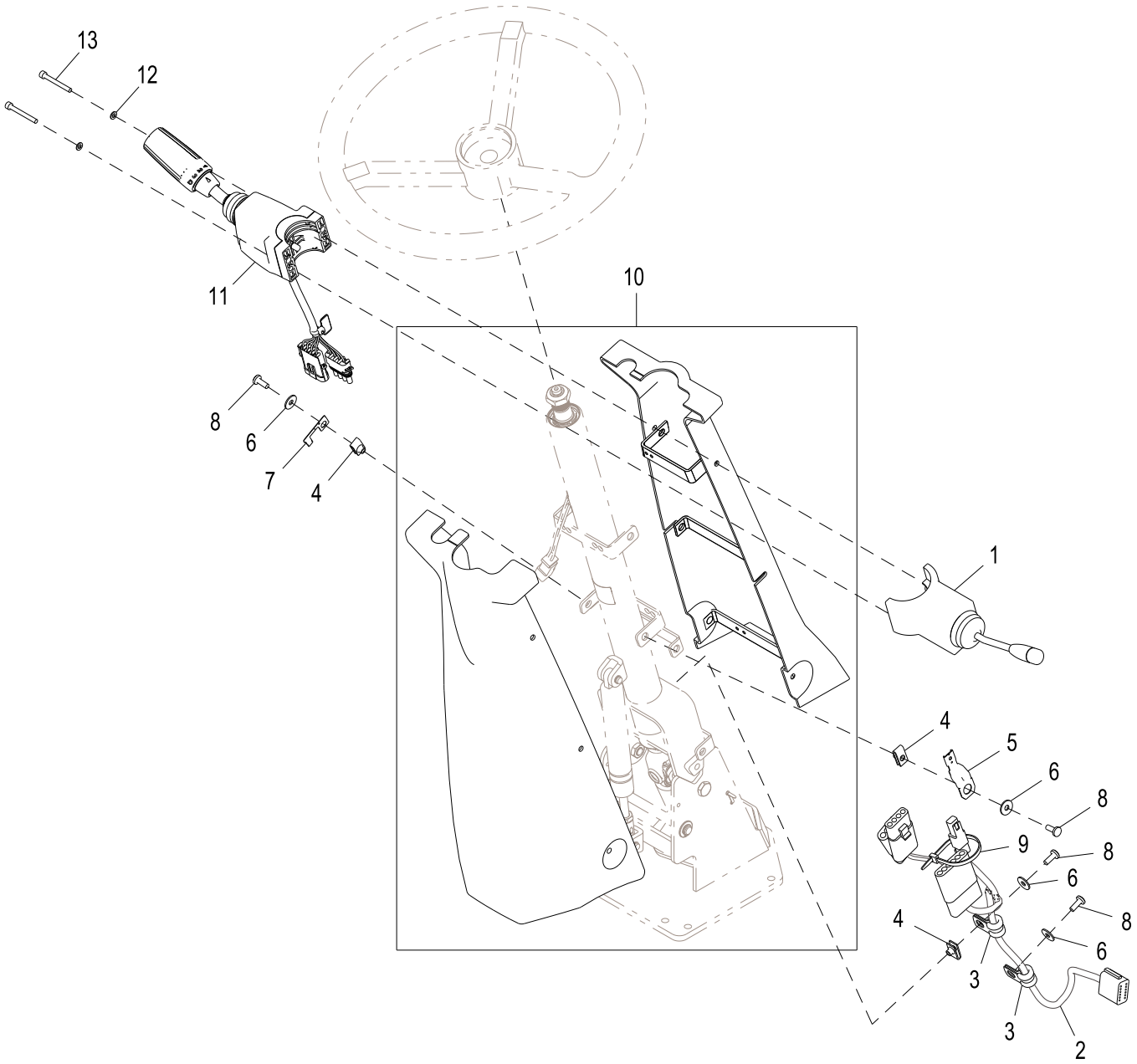

AT339514_TX1078868

Item	*Nº peça*	*Descrição*	*Qtde*	*Nº série*	*Notas*
1	AT353427	Interruptor	1		Sinaleira Direcional / Farol Alto
2	AT339688	Chicote	1	-649883	Console Dianteiro, Componentes em Página Separada, NLA, ORDER AT417970
	AT417970	Chicote	1	649884-	Console Dianteiro, Componentes em Página Separada
3	T75276	Braçadeira	2		
4	M84972	Porca	3		
5	57M8736	Acessório conexão elétrica	1		
6	24H1821	Arruela	4		9/32" X 47/64" X 1/16"
7	57M10310	Acessório conexão elétrica	1		
8	21M7292	Parafuso	4		M6 X 16
9	R44302	Cinta	1		
10	AT342433	Capa	1		
11	AT376325	Interruptor	1	-640811	NLA, ORDER AT378210 AND AT395263
	AT395263	Chicote	1	-640811	
	AT378210	Interruptor	1	640812-	
	AT395263	Chicote	1	640812-	
12	24M7027	Arruela	2	640812-	5.300 X 10 X 1 mm
13	19M7709	Parafuso	2	-640811	M5 X 20
	19M9384	Parafuso	2	640812-	M5 X 45

Steering Console for Joystick with FNR Switch
Console de direction manche à balai avec sélecteur de sens de marche
Console de Direção para Joystick com Interruptor FNR
Консоль рулевого управления для джойстика с переключателем FNR
Consola de dirección para palanca multifunción con selector de sentido de marcha

AT338832_TX1078871 B.1

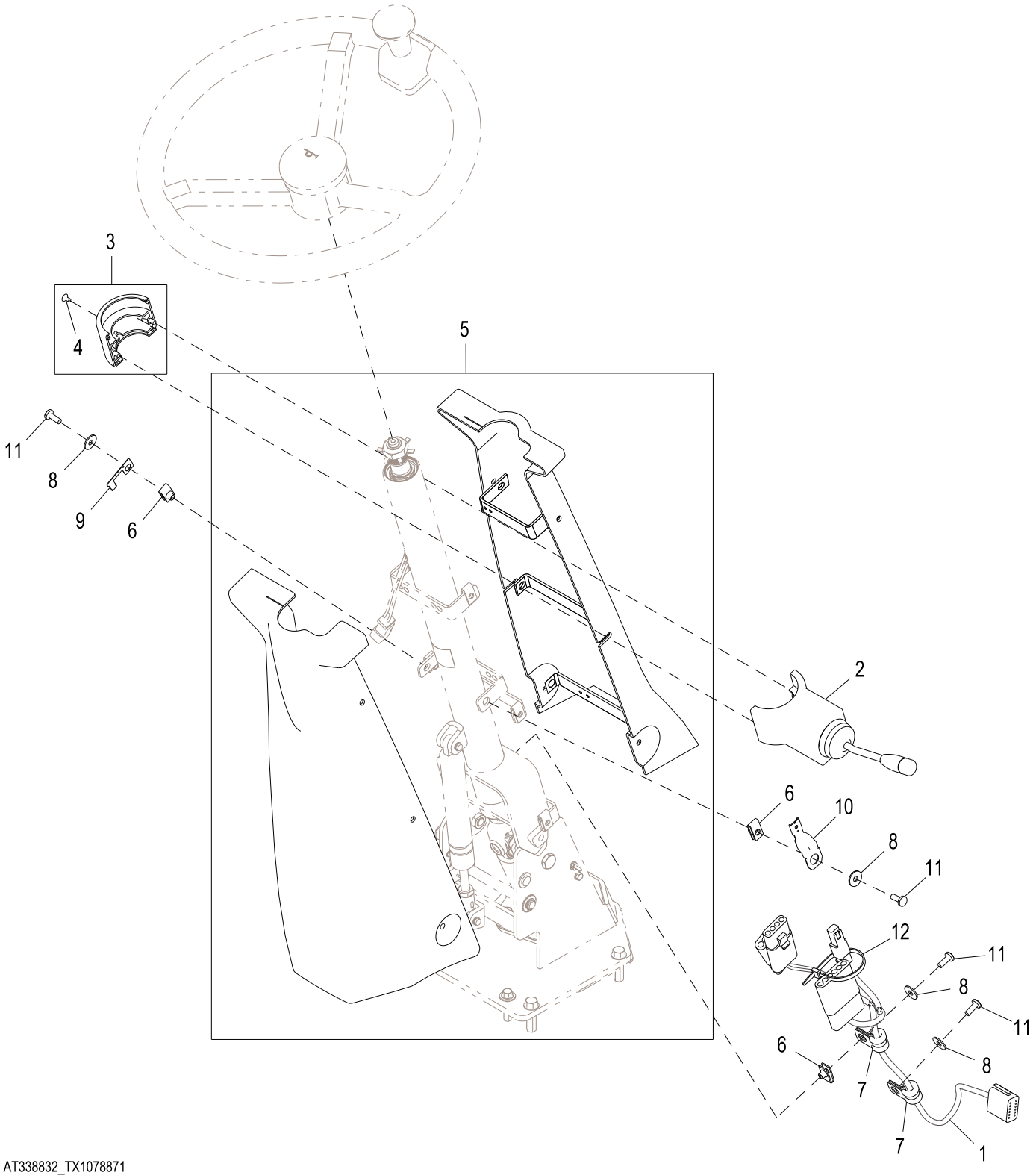

AT338832_TX1078871

Item	*Nº peça*	*Descrição*	*Qtde*	*Nº série*	*Notas*
1	AT339688	Chicote	1	-649883	NLA, ORDER AT417970, Console Dianteiro, Componentes em Página Separada
	AT417970	Chicote	1	649884-	Console Dianteiro, Componentes em Página Separada
2	AT353427	Interruptor	1		Sinaleira Direcional / Farol Alto
3	AT300921	Braçadeira	1		
4	21M7258	Parafuso	1		M4 X 8
5	AT342497	Capa	1		
6	M84972	Porca	3		
7	T75276	Braçadeira	2		
8	24H1821	Arruela	4		9/32" X 47/64" X 1/16"
9	57M10310	Acessório conexão elétrica	1		
10	57M8736	Acessório conexão elétrica	1		
11	21M7292	Parafuso	4		M6 X 16
12	R44302	Cinta	1		

Front Console Wiring Harness
Faisceau de fils de console avant
Chicote Elétrico do Console Dianteiro
Жгут проводов пер. панели
Grupo de cables de consola delantera

TX1035578 A.1

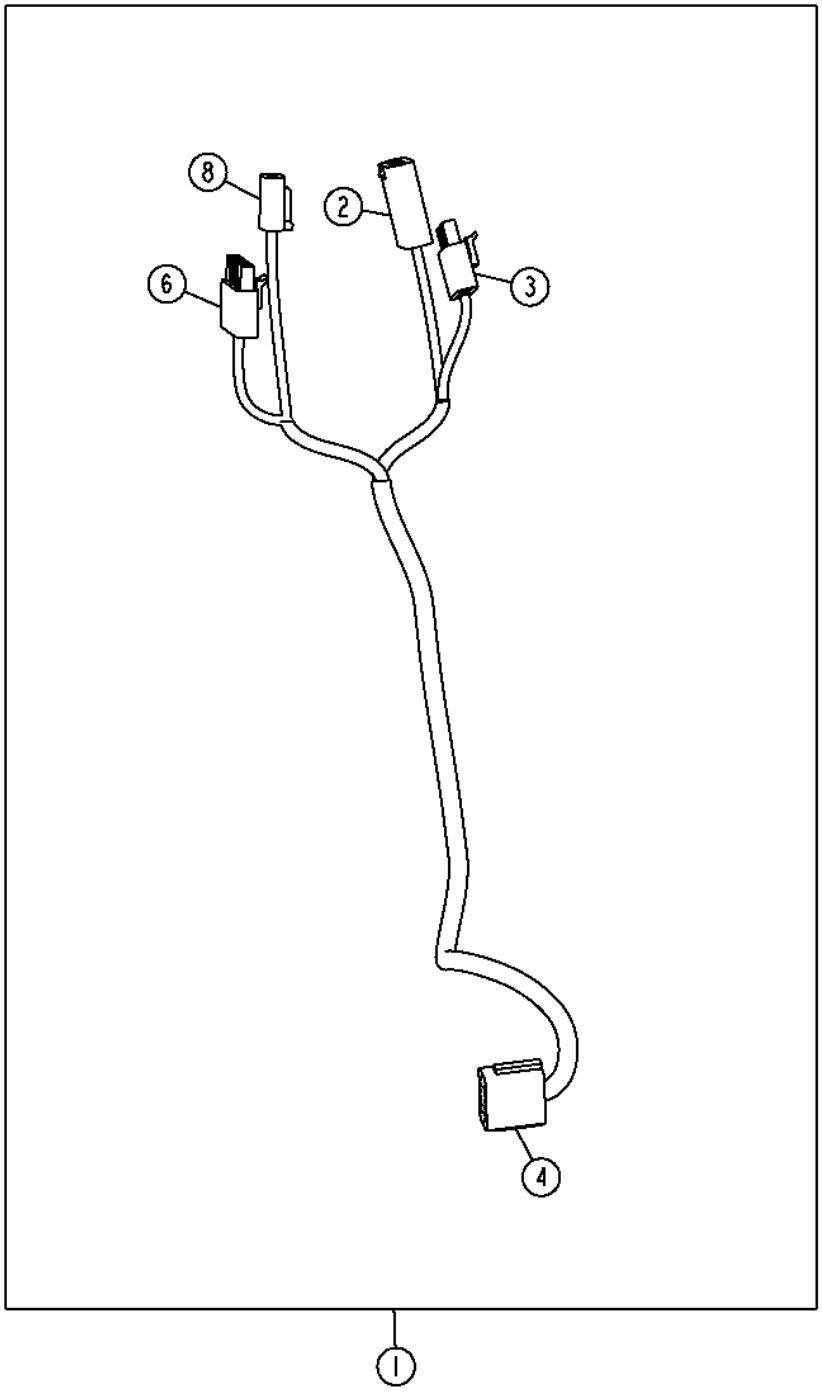

TX1035578

Item	*Nº peça*	*Descrição*	*Qtde*	*Nº série*	*Notas*
1	AT417970	Chicote	1		SUB FOR AT339688, CONSOLE DIANTEIRO
2	R78055	Conj mont Conector elétrico	1		Interruptor FNR
	R78058	Conj mont Conector elétrico	3		
	R78059	Conj mont Conector elétrico	3		
	R78064	Conect elétr tomada cavidad	1		
	57M10310	Acessório conexão elétrica	1		SUB FOR 57M8998
3	RE12365	Conj mont Conector elétrico	1		Interruptor FNR
	R78057	Terminal conecTor eléTrico	4		
	R78059	Conj mont Conector elétrico	4		
4	57M8008	Conj mont Conector elétrico	1		Para o Chicote da Central de Carga
	.....	Terminal conecTor eléTrico	12		
	57M8009	Disp fechamento conec elétr	1		
6	RE12366	Conj mont Conector elétrico	1		Sinaleira Direcional / Farol Alto
	R78057	Terminal conecTor eléTrico	3		
	R78059	Conj mont Conector elétrico	3		
	R78064	Conect elétr tomada cavidad	3		
8	57M8021	Conj mont Conector elétrico	1		Interruptor da Buzina
	.....	Terminal conecTor eléTrico	2		
	57M8022	Disp fechamento conec elétr	1		

HVAC Module Wiring Harness
Faisceau du module de chauffage, ventilation et climatisation
Chicote Elétrico do Módulo HVAC
Жгут проводов модуля ОВКВ
Grupo de cables de módulo de climatización

TX1035585 A.1

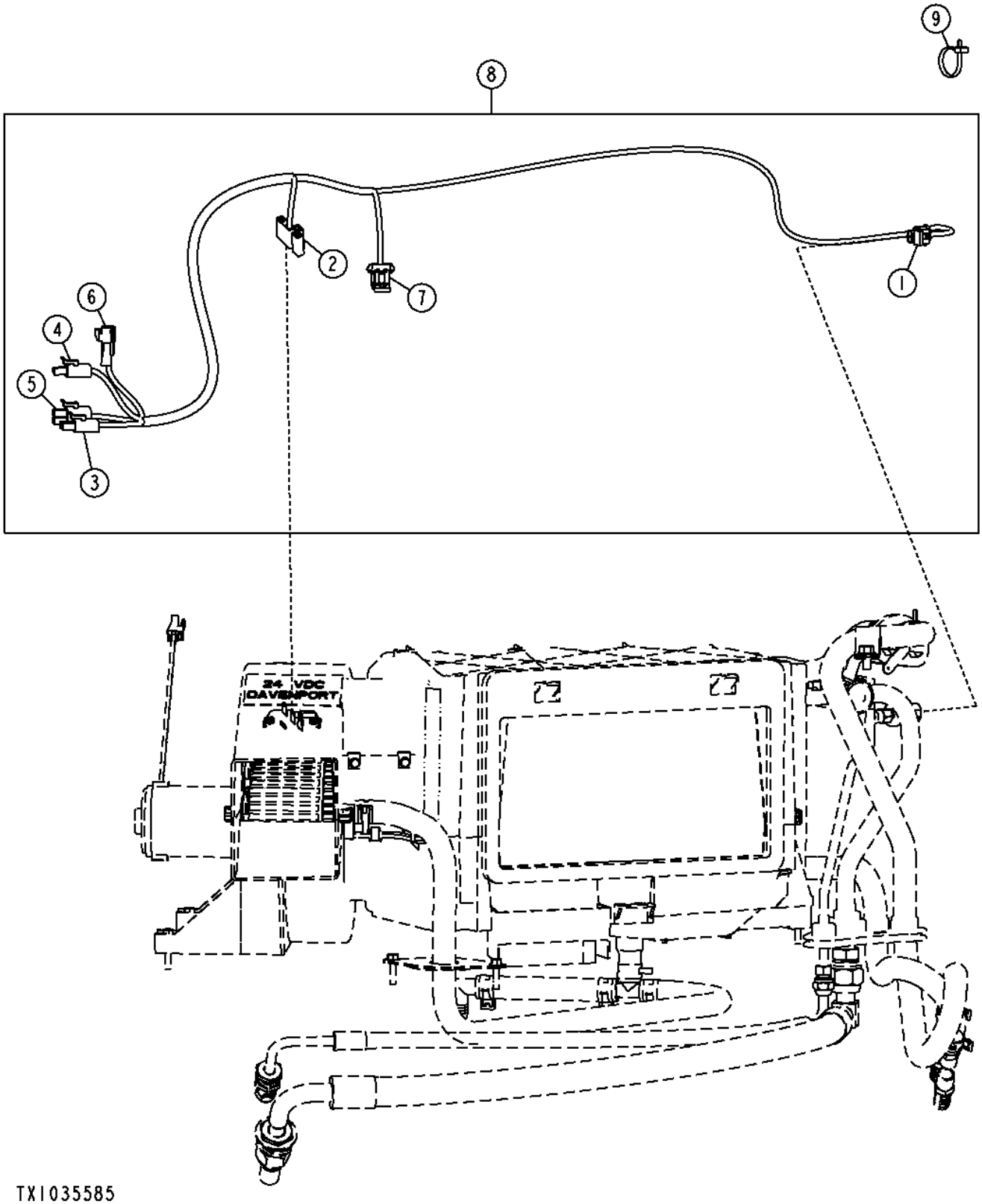

Item	*Nº peça*	*Descrição*	*Qtde*	*Nº série*	*Notas*
1	57M7328	Alojam. conector elétrico	1		Interruptor Binário do Ar Condicionado
	R104846	Terminal conecTor eléTrico	2		
	.....	Vedação conector elétrico	2		
	57M7289	Disp fechamento conec elétr	1		
2	57M7457	Alojam. conector elétrico	1		Resistor
	57M8888	Terminal conecTor eléTrico	3		
	.....	Terminal conecTor eléTrico	1		
3	RE12364	Conj mont Conector elétrico	1		Para o Chicote da Central de Carga
	R78060	Terminal conecTor eléTrico	2		
	R78063	Vedação conector elétrico	2		
4	RE12363	Terminal conecTor eléTrico	1		Para o Chicote da Central de Carga
	57M7883	Terminal conecTor eléTrico	2		
	R78062	Vedação conector elétrico	2		
5	RE42193	Conj mont Conector elétrico	1		Para o Chicote da Central de Carga
	R78060	Terminal conecTor eléTrico	3		
	R78063	Vedação conector elétrico	3		
	57M7883	Terminal conecTor eléTrico	1		
	R78062	Vedação conector elétrico	1		
6	.....	Conj mont Conector elétrico	1		Motor do Ventilador
	.....	Terminal conecTor eléTrico	2		
7	57M7255	Alojam. conector elétrico	1		Interruptor de Controle de Congelamento
	R104846	Terminal conecTor eléTrico	3		
	.....	Vedação conector elétrico	3		
	57M7290	Conj mont Conector elétrico	1		
8	AT340615	Chicote	1		Módulo HVAC
9	R44302	Cinta	1		

Converter, 24 V to 12 V - 10 A
Convertisseur, 24 V à 12 V - 10 A
Conversor, 24 V para 12 V - 10 A
Преобразователь, 24 В/12 В – 10 A
Convertidor, 24 V a 12 V - 10 A

AT338833_TX1096340 A.1

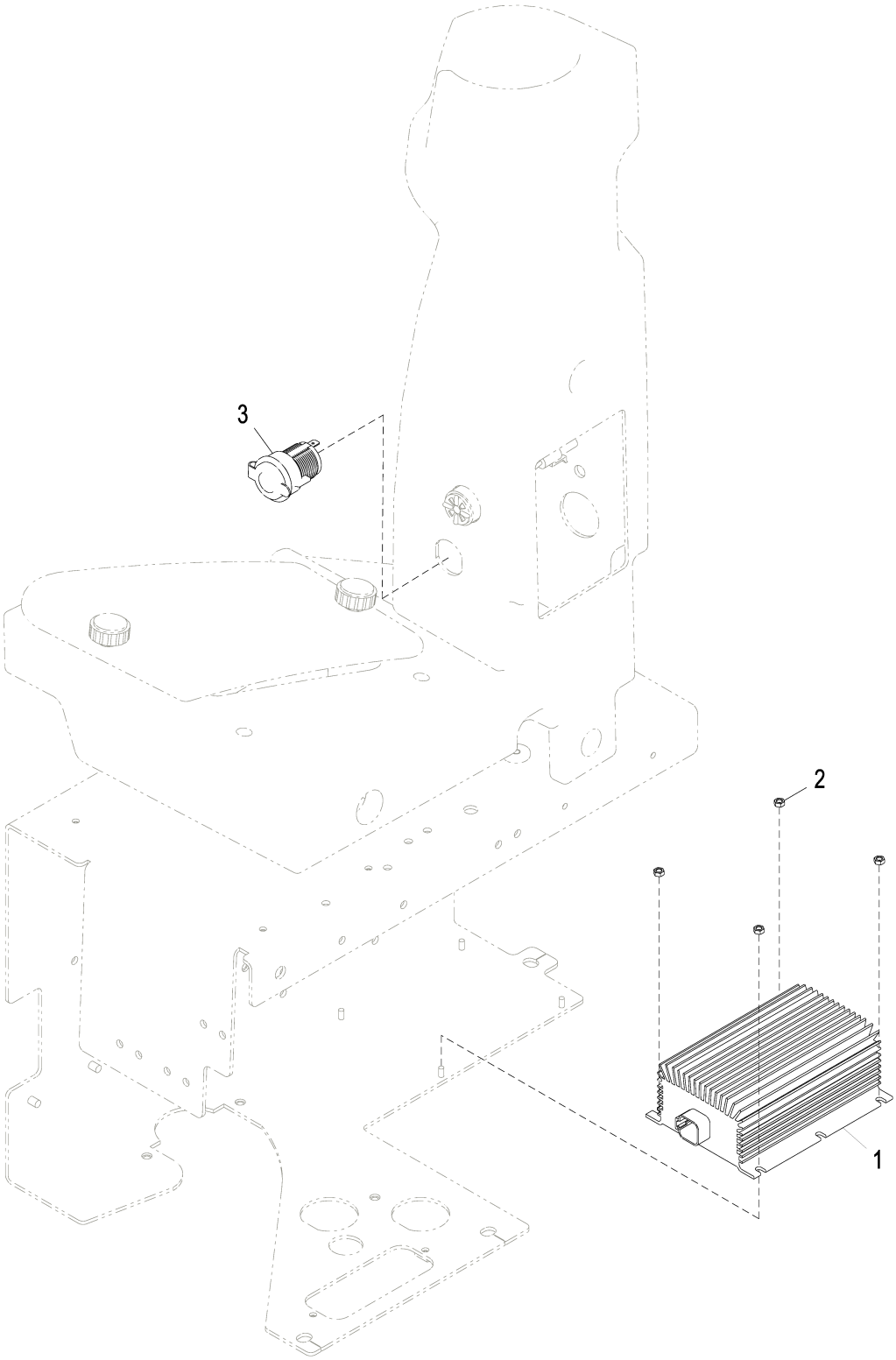

AT338833_TX1096340

Item	*Nº peça*	*Descrição*	*Qtde*	*Nº série*	*Notas*
1	AT404819	Conversor	1		ALSO ORDER T180494, Conversor de 24 V para 12 V
	T180494	Fita	1		
2	14M7100	Porca	4		M4
3	GY20126	Tomada de saída	1		12 V, Tomada de Alimentação

Tire Pressure Monitoring System Kit (25 in. Rim)
Kit de système de surveillance de pression des pneus (jante de 25 in.)
Kit do Sistema de Monitoramento da Pressão dos Pneus (Aro de 25 pol)
Комплект системы контроля давления в шинах (обод 25 дюймов)
Juego de sistema de monitoreo de presión de neumáticos (aro de 25 in.)

TX1062868 A.1

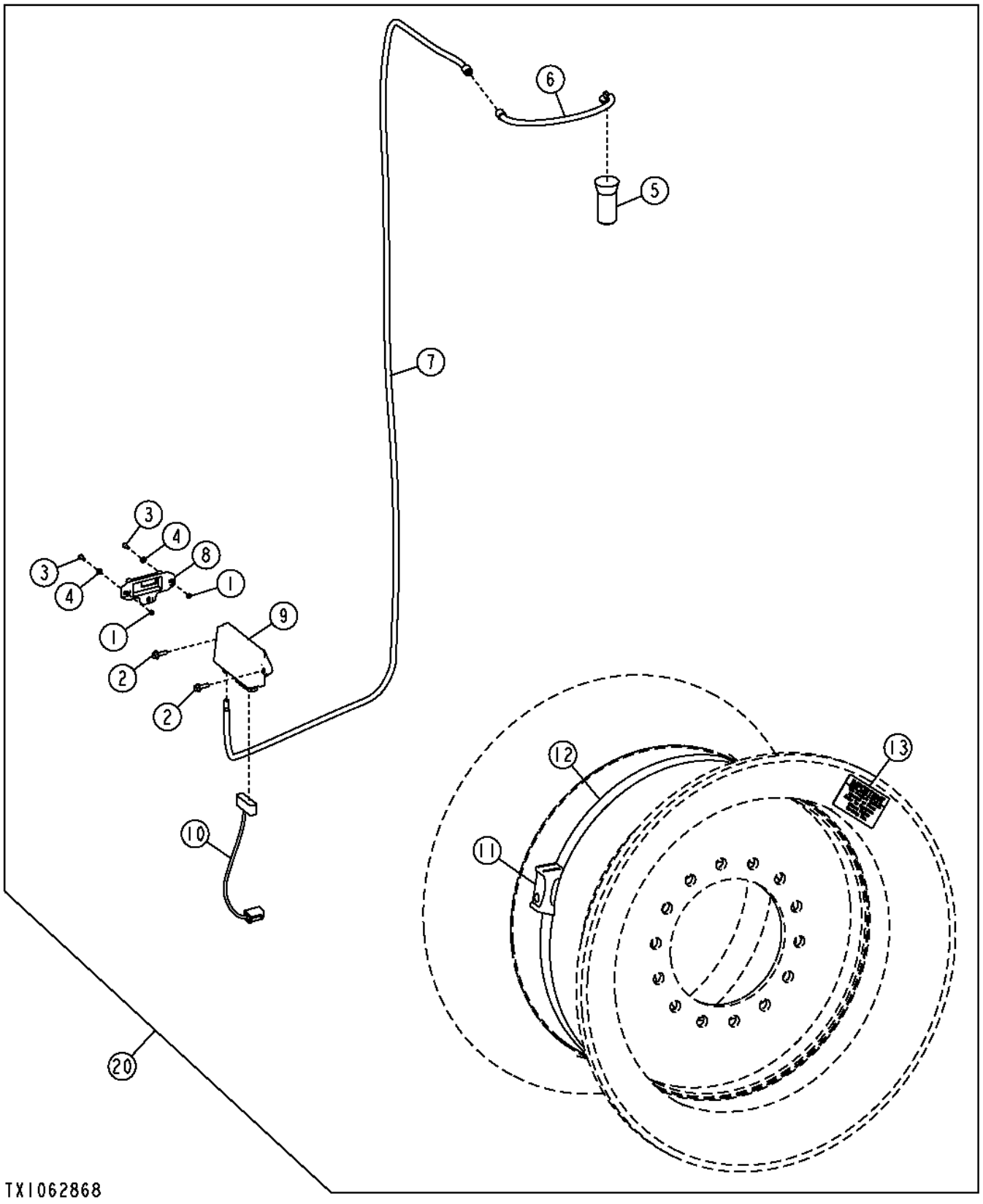

Item	*Nº peça*	*Descrição*	*Qtde*	*Nº série*	*Notas*
1	14M7100	Porca	2		M4
2	19M7862	Parafuso	2		M6 X 20
3	21M7250	Parafuso	2		M4 X 12
4	24M7027	Arruela	2		5.300 X 10 X 1 mm
5	AT336580	Antena	1		Monitor de Pressão dos Pneus (TPM)
6	AT336584	Base	1		
7	AT336585	Cabo	1		Chicote da Antena do Sistema de Monitoramento de Pressão dos Pneus (TPM)
8	AT337869	Transmissor	1		Sensor de Pressão do Ar Ambiente
9	AT337878	ReceptoR	1		Unidade do Monitor de Pressão dos Pneus
10	AT344615	Chicote	1		Sistema de Monitoramento da Pressão dos Pneus
11	**AT337867**	**Transmissor**	**4**		**Sensor de Pressão dos Pneus, (CA)**
12	T254240	Abraçadeira para mangueira	4		
13	T255933	Etiqueta	8		Pressão dos Pneus
20	**AT373932**	**Kit - instalação de campo**	**1**		**Sistema de Monitoramento da Pressão dos Pneus, Pacotes de Produto**

Dual Beacon Harness Kit
Kit faisceau de gyrophare double
Kit de Chicote da Luz Giratória Dupla
Комплект жгута проводов двойного проблескового маячка
Juego de grupo de cables de luz de aviso giratoria doble

TX1144141 A.1

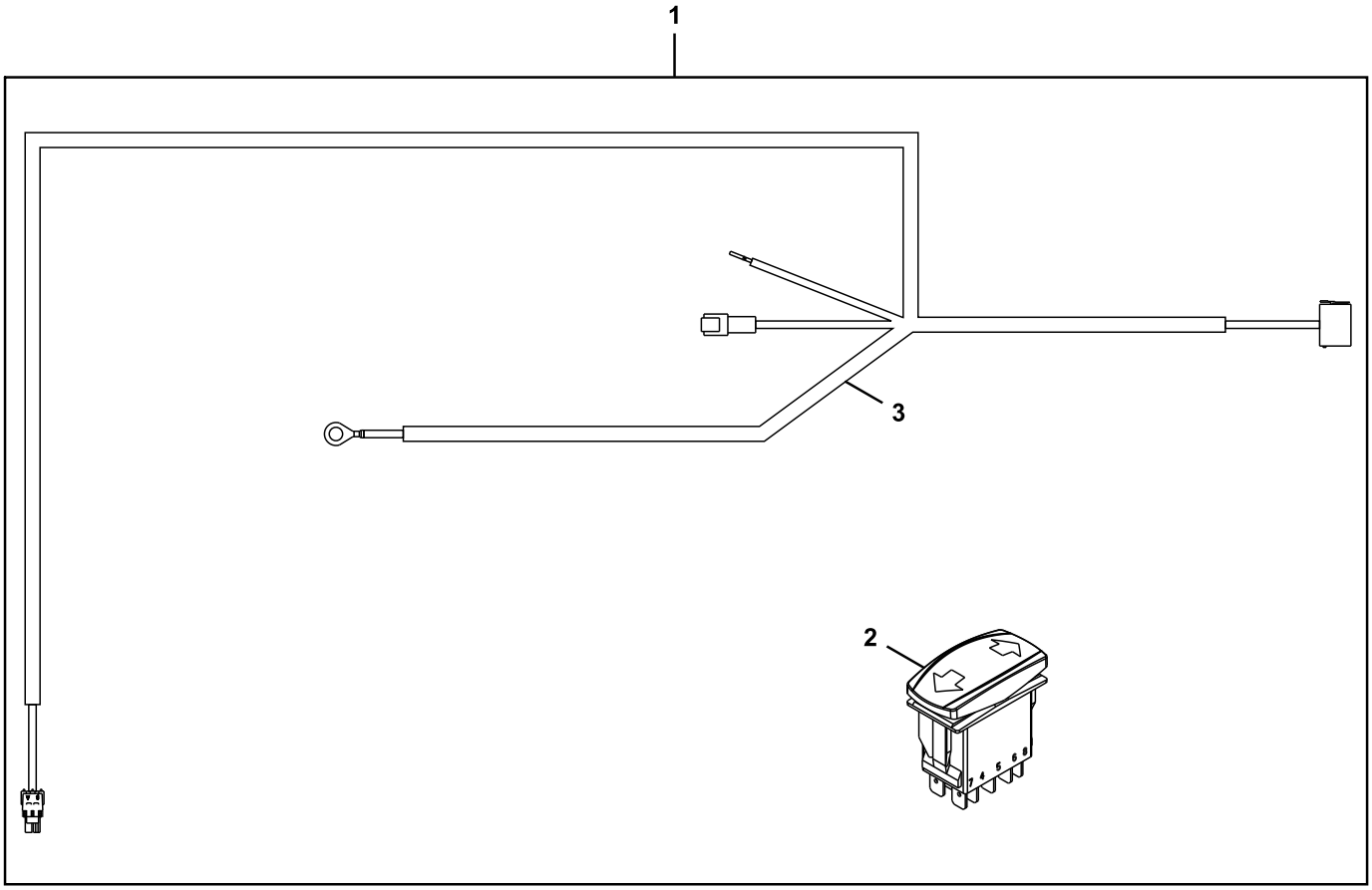

TX1144141

Item	*Nº peça*	*Descrição*	*Qtde*	*Nº série*	*Notas*
1	**AT377291**	**Kit da luz**	**1**		**Pacotes de Produto**

2	AT376685	Interruptor de alavanca	1
3	AT377159	Chicote	1

Wiper Motor Jumper Harness
Faisceau de raccordement de moteur d'essuie-glace
Chicote de Ligação do Motor do Limpador
Жгут-перемычка электродвигателя стеклоочистителя
Arnés de puente de motor de limpiaparabrisas

TX1062557 A.1

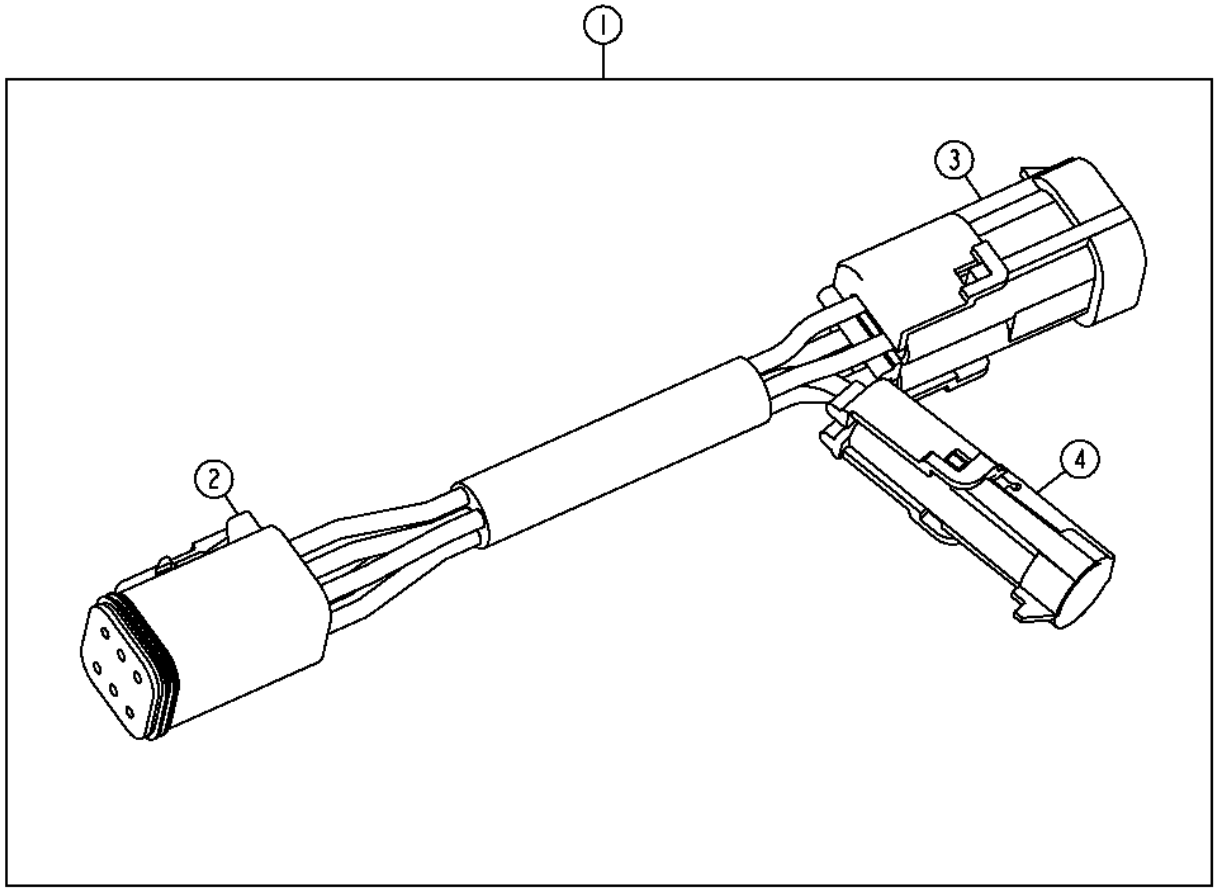

TX1062557

Item	*Nº peça*	*Descrição*	*Qtde*	*Nº série*	*Notas*
1	AT323022	Ponte	1		
2	57M7630	Conj mont Conector elétrico	1		Motor do Limpador
3	T138822	Conj mont Conector elétrico	1		Para Chicote da Cabine
	57M7273	Terminal conecTor eléTrico	4		
	R78059	Conj mont Conector elétrico	4		Verde
4	R78052	Conj mont Conector elétrico	1		
	57M7273	Terminal conecTor eléTrico	1		
	R78059	Conj mont Conector elétrico	1		Verde

Connector Caps (6090HDW09)
Capuchons de connecteur (6090HDW09)
Tampas dos Conectores (6090HDW09)
Колпачки разъемов (6090HDW09)
Tapas de conectores (6090HDW09)

AT374003_TX1075317 A.1

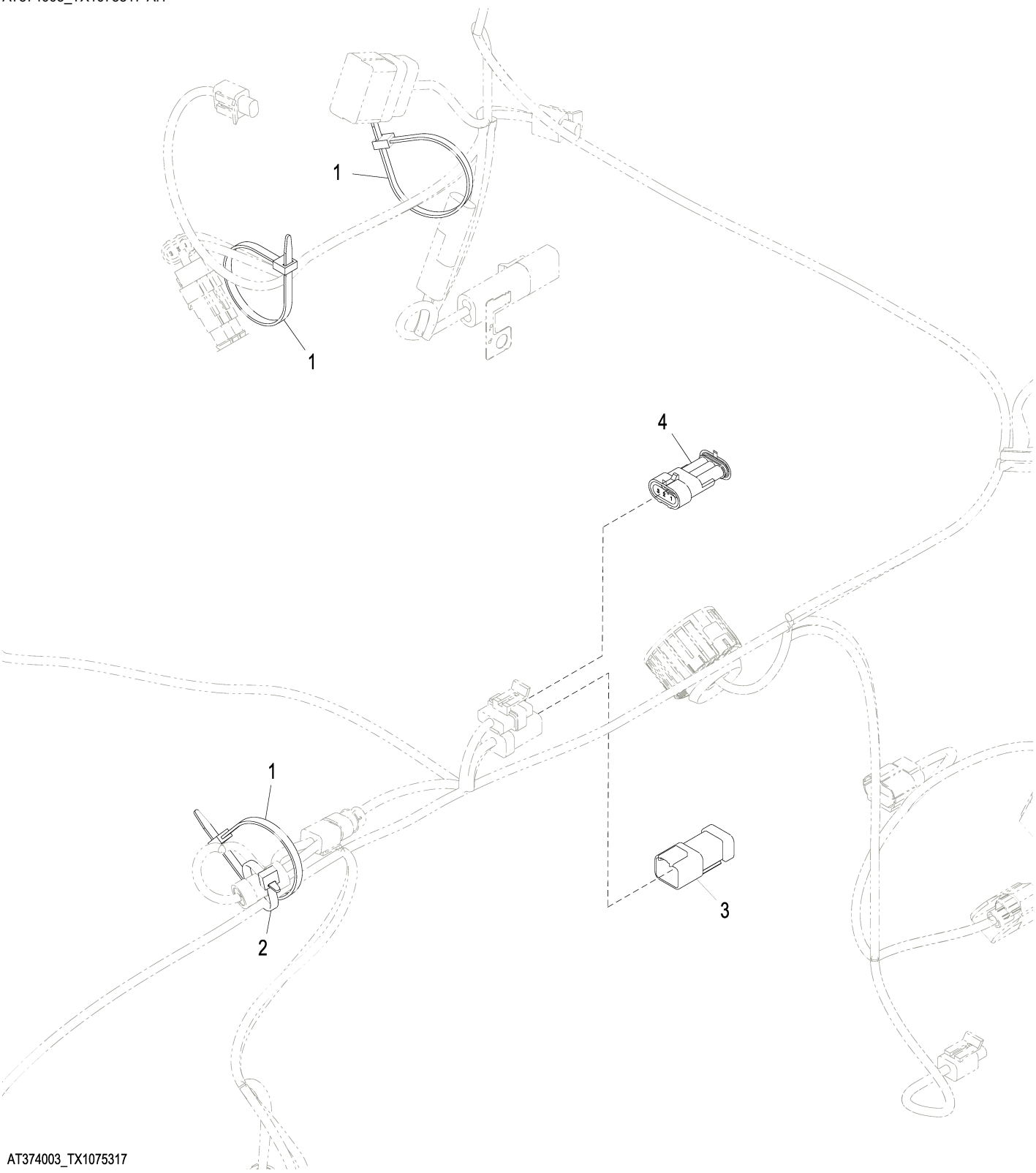

AT374003_TX1075317

Item	*Nº peça*	*Descrição*	*Qtde*	*Nº série*	*Notas*
1	R44302	Cinta	3		
2	R44302	Cinta	1		
3	57M8017	Alojam. conector elétrico	1		
4	57M7742	Alojam. conector elétrico	1		

Harsh Environment Electrical Corrosion Protection Package
Ensemble de protection contre la corrosion électrique en environnement difficile
Pacote de Proteção contra Corrosão Elétrica Causada por Ambiente Agressivo
Комплект для защиты электрооборудования от коррозии в суровых условиях эксплуатации
Conjunto de protección del sistema eléctrico ambiente corrosivo

TX1078756 A.1

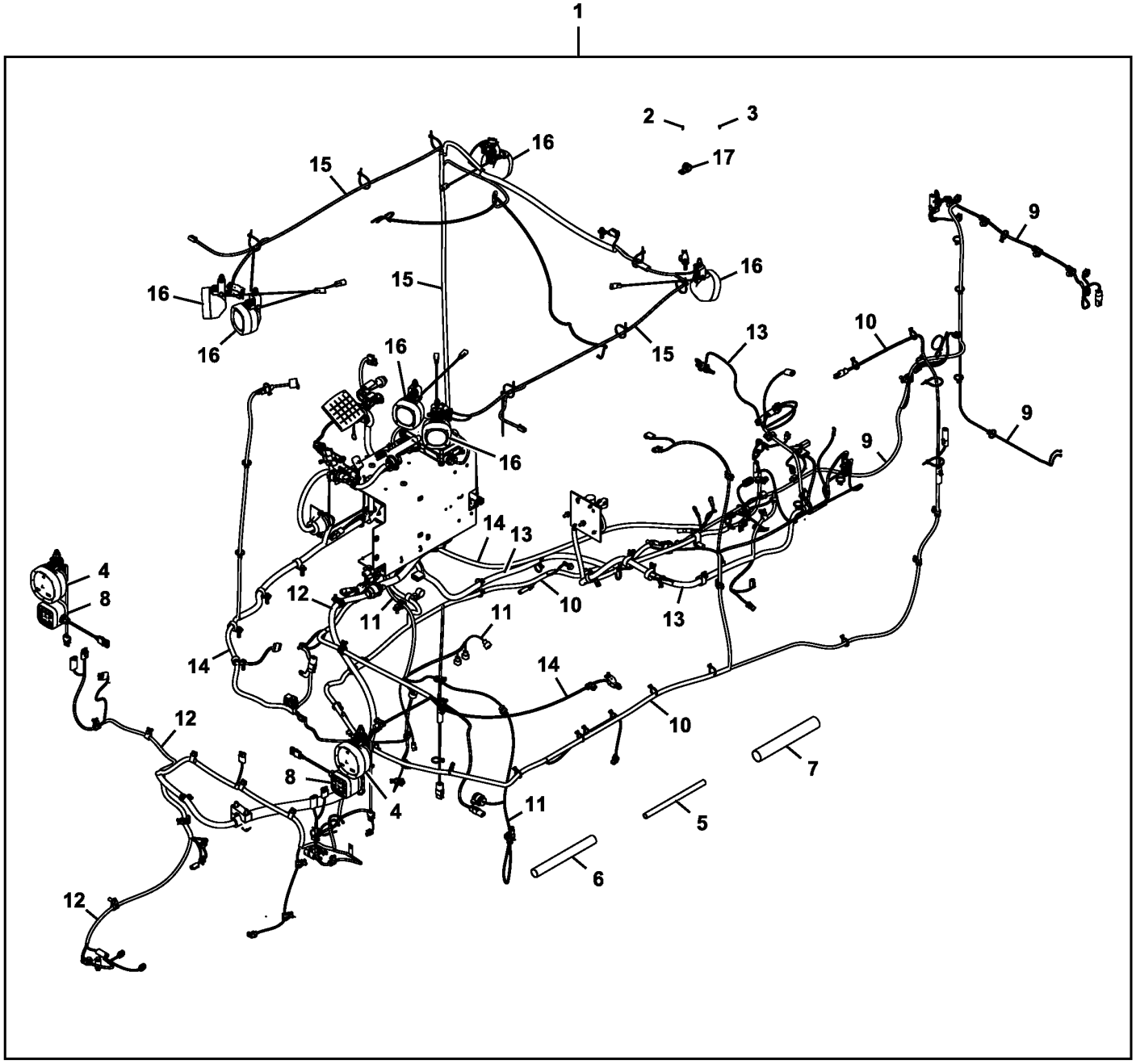

TX1078756

Item	*Nº peça*	*Descrição*	*Qtde*	*Nº série*	*Notas*
1	AT348584	Kit do chicote	1		Also Order T203456, TY22032, and (2) T242210, Pacotes de Produto
	T203456	Adesivo	1		
	TY22032	Lubrificante	1		
	T242210	Graxa	2		
2	19M8825	Parafuso	8		M3 X 10
3	19M8869	Parafuso	8		M4 X 8
4	AT225086	Farol	2		Luz de Condução
5	AT226446	Proteção contra Pó	10		0.75 in.
6	AT226447	Proteção contra Pó	15		1.30 in.
7	AT226448	Proteção contra Pó	10		1.75 in.
8	AT341172	Farol	2		LED, Luz da Lanterna Direcional
9	AT348236	Chicote	1		Estrutura Traseira
10	AT348240	Chicote	1		Estrutura do Motor
11	AT348241	Chicote	1		Transmissão
12	AT348243	Chicote	1		Estrutura da Carregadeira
13	AT348256	Chicote	1		Motor
14	AT348264	Chicote	1		Centro de Carga
15	AT348269	Chicote	1		Teto da Cabine
16	AT359948	Farol	6		Luz de Trabalho da Cabine
17	T74416	Braçadeira	1		

Advanced Display Unit (ADU)
Unité d'affichage avancé (ADU)
Unidade de Monitor Avançado (ADU)
Расширенный блок дисплея (ADU)
Unidad de pantalla avanzada (ADU)

AT328214_TX1116729 A.1

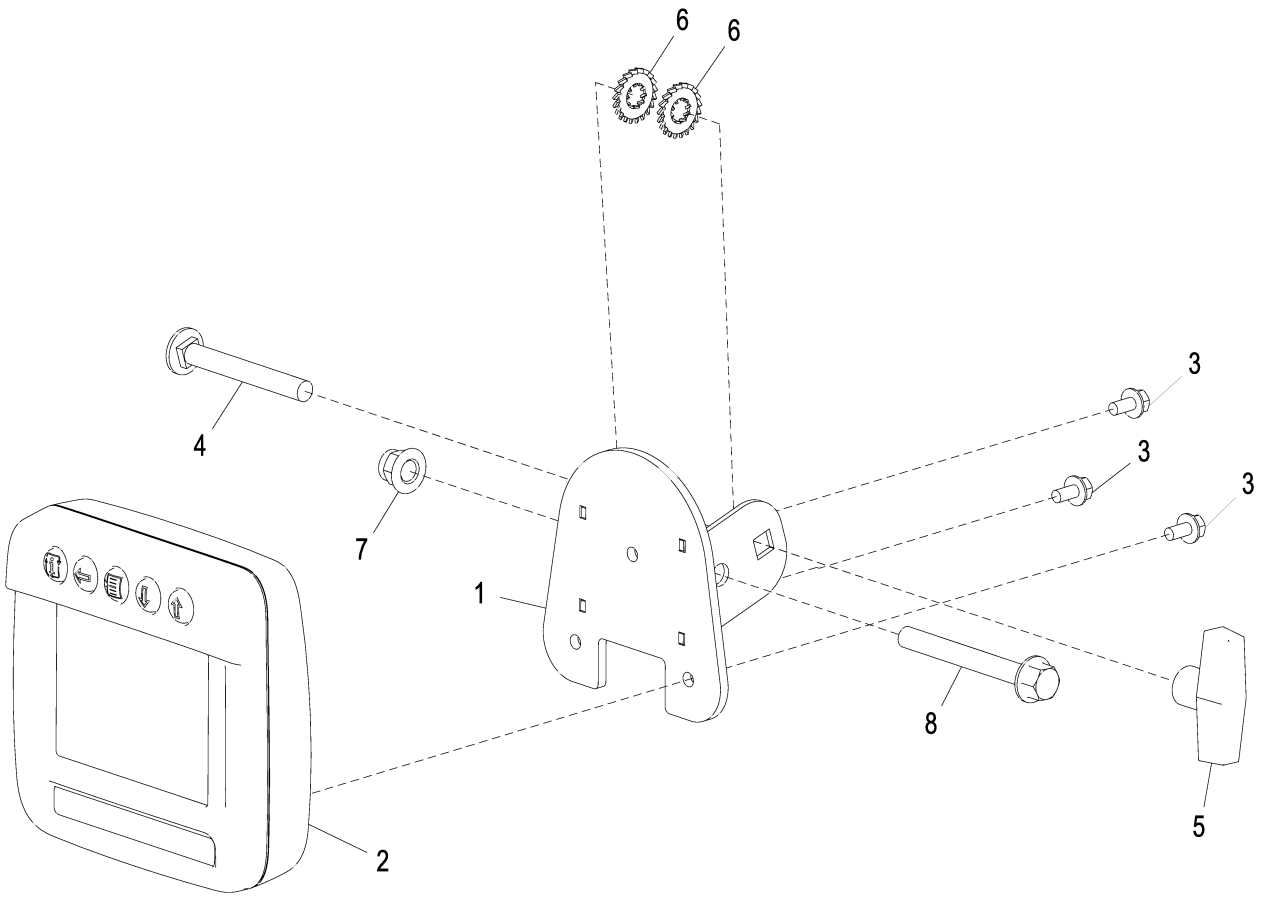

AT328214_TX1116729

Item	*Nº peça*	*Descrição*	*Qtde*	*Nº série*	*Notas*
1	AT352498	Apoio	1		
2	AT335923	Monitor	1		
3	19M7774	Parafuso	3		M6 X 12
4	03M7218	Parafuso	1		M10 X 80
5	N209668	Botão	1		
6	N209692	Arruela de pressão	2		10.160 mm (0.400")
7	14M7400	Porca de segurança	1		M10
8	19M8977	Parafuso	1		M10 X 85

Engine Frame Without Lift Hooks
Châssis moteur sans crochets de levage
Estrutura do Motor sem Ganchos de Elevação
Рама двигателя без подъемных крюков
Bastidor de motor sin ganchos de elevación

AT335097_TX1091640 A.1

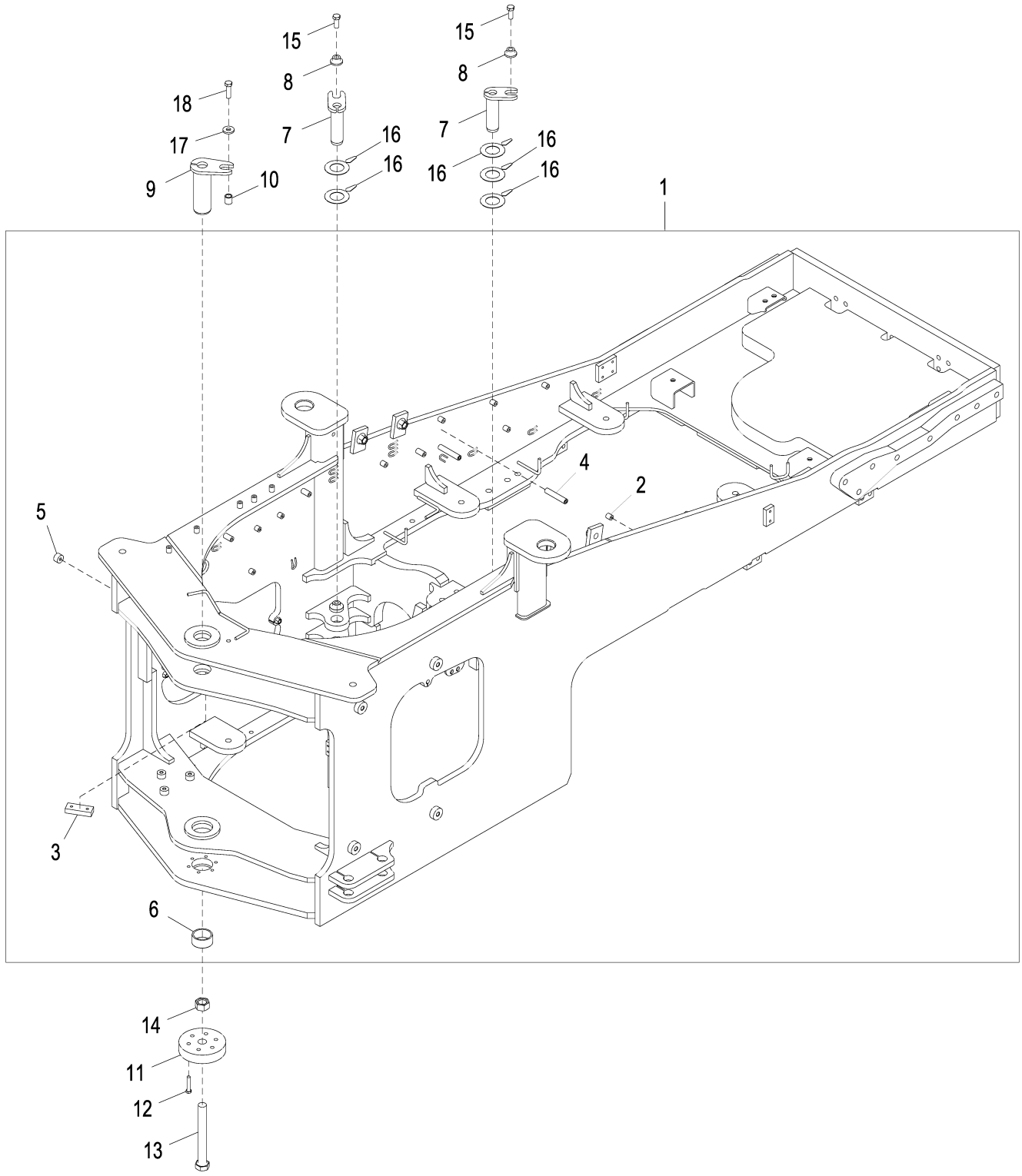

AT335097_TX1091640

Item	*Nº peça*	*Descrição*	*Qtde*	*Nº série*	*Notas*
1	**AT335098**	**Estrutura**	**1**		**(CONVENIENCE ASSEMBLY)**
2	T72414	Bucha	17		
3	T133290	Correia	1		
4	T195605	Ressalto	2		
5	T125546	Bucha	11		
6	T182265	Bucha	1		
7	AT345966	Pino	2		
8	T176064	Bucha	2		
9	AT206751	Pino	1		
10	T239722	Luva	1		
11	T182446	Capa	1		
12	19M7363	Parafuso sextavado	6		M12 X 60
13	19M9188	Parafuso sextavado	1		M30 X 260
14	14M7290	Porca	1		M30
15	19M7488	Parafuso sextavado	2		M16 X 40
16	T223740	Calço	5		
17	T119912	Arruela	1		
18	19M8295	Parafuso sextavado	1		M16 X 55

Engine Frame With Lift Hooks
Châssis moteur avec crochets de levage
Estrutura do Motor com Ganchos de Elevação
Рама двигателя с подъемными крюками
Bastidor de motor con ganchos de elevación

AT401597_TX1091630 A.1

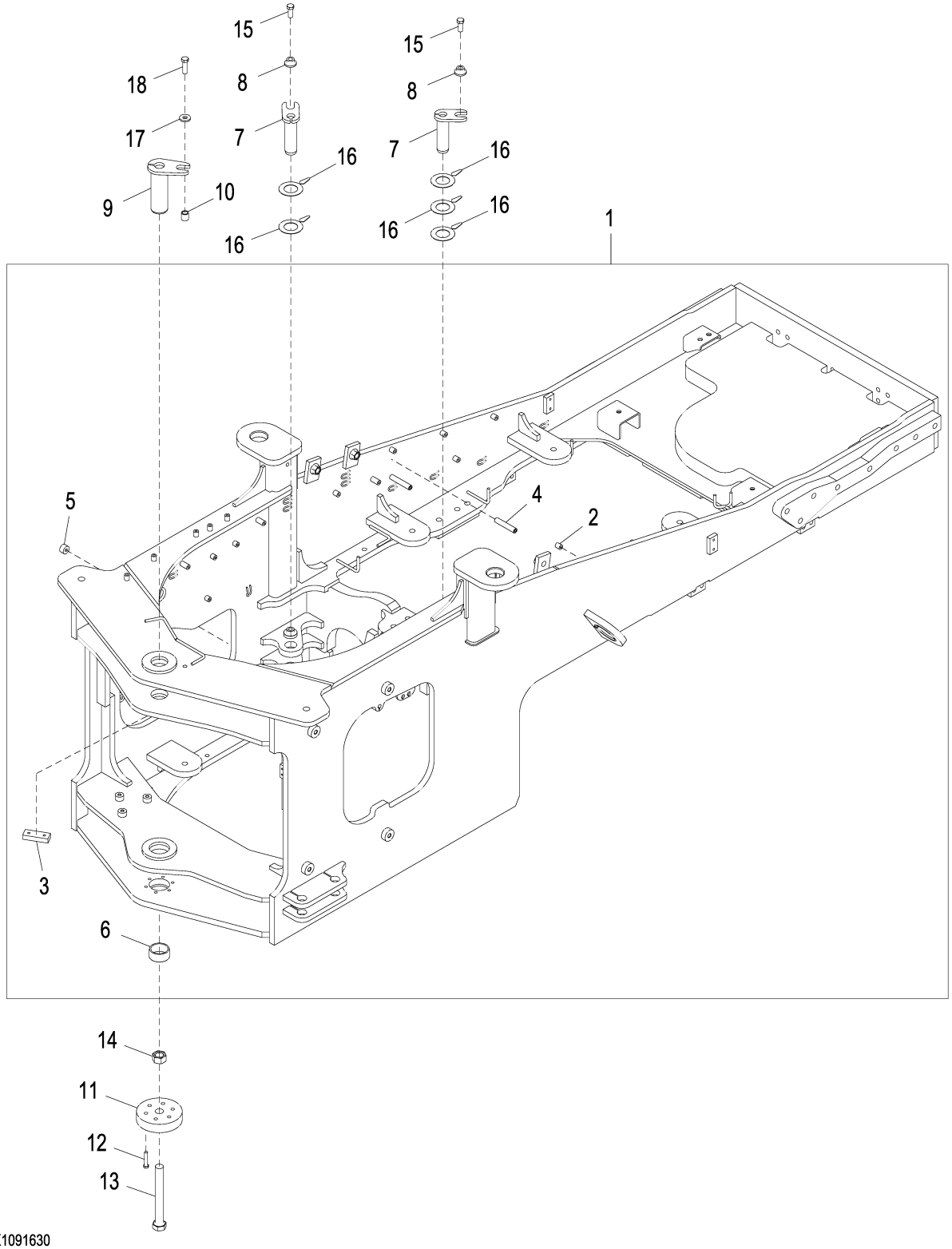

AT401597_TX1091630

Item	*Nº peça*	*Descrição*	*Qtde*	*Nº série*	*Notas*
1	**AT401598**	**Estrutura**	**1**		**(CONVENIENCE ASSEMBLY)**
2	T72414	Bucha	17		
3	T133290	Correia	1		
4	T195605	Ressalto	2		
5	T125546	Bucha	13		
6	T182265	Bucha	1		
7	AT345966	Pino	2		
8	T176064	Bucha	2		
9	AT206751	Pino	1		
10	T239722	Luva	1		
11	T182446	Capa	1		
12	19M7363	Parafuso sextavado	6		M12 X 60
13	19M9188	Parafuso sextavado	1		M30 X 260
14	14M7290	Porca	1		M30
15	19M7488	Parafuso sextavado	2		M16 X 40
16	T223740	Calço	5		
17	T119912	Arruela	1		
18	19M8295	Parafuso sextavado	1		M16 X 55

Engine Frame Steering Cushions
Coussins direction bâti moteur
Amortecedores da Direção da Estrutura do Motor
Амортизаторы поворота рамы двигателя
Amortiguadores de dirección de bastidor de motor

TX1025936 A.1

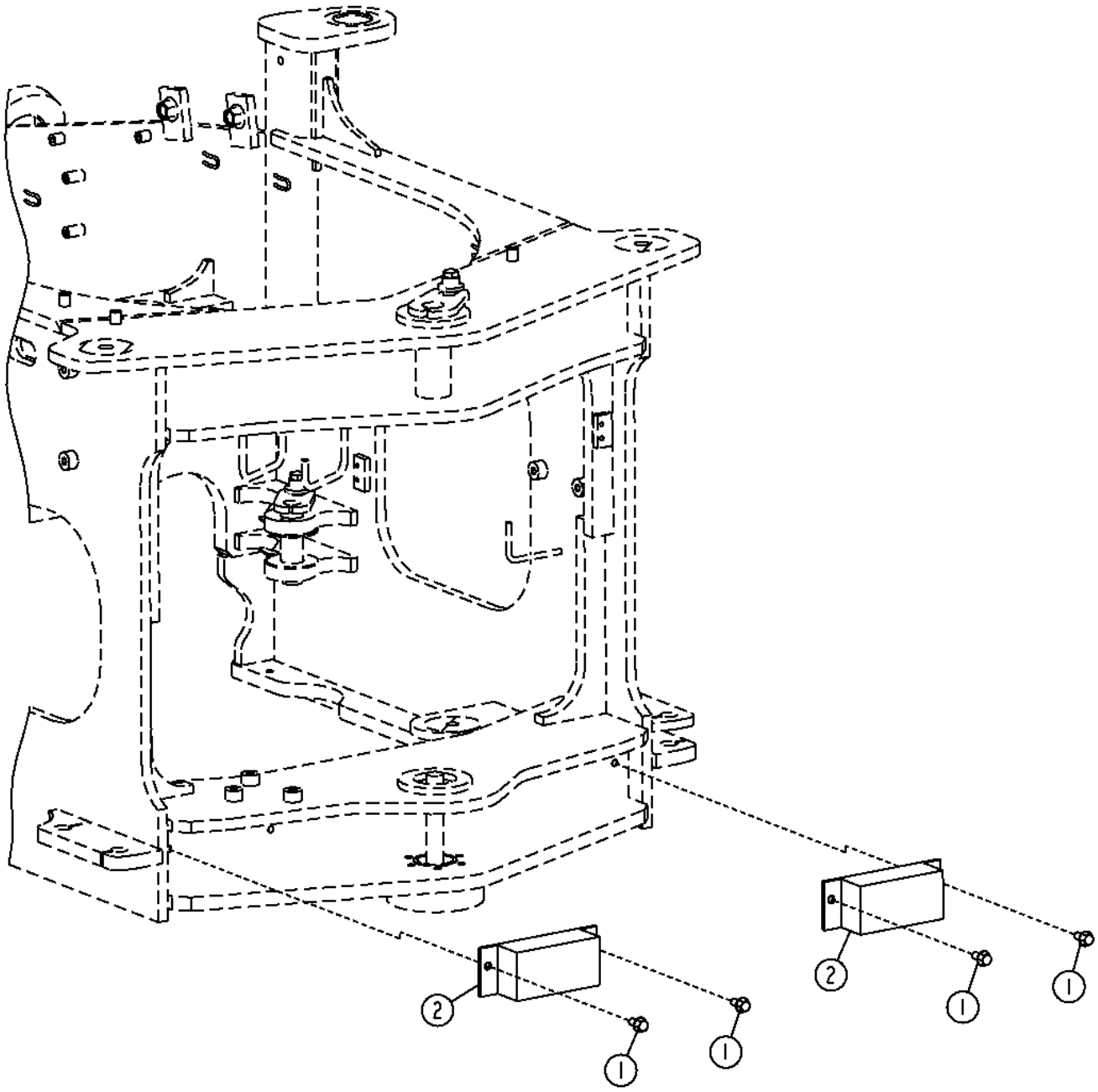

TX1025936

Item	*Nº peça*	*Descrição*	*Qtde*	*Nº série*	*Notas*
1	19M7788	Parafuso	4		M12 X 25
2	AT143577	Pára-choque	2		

Fuel Tank Guard
Protection de réservoir de carburant
Proteção do Tanque de Combustível
Ограждение топливн. бака
Protector de tanque de combustible

AT345602_TX1121866 A.1

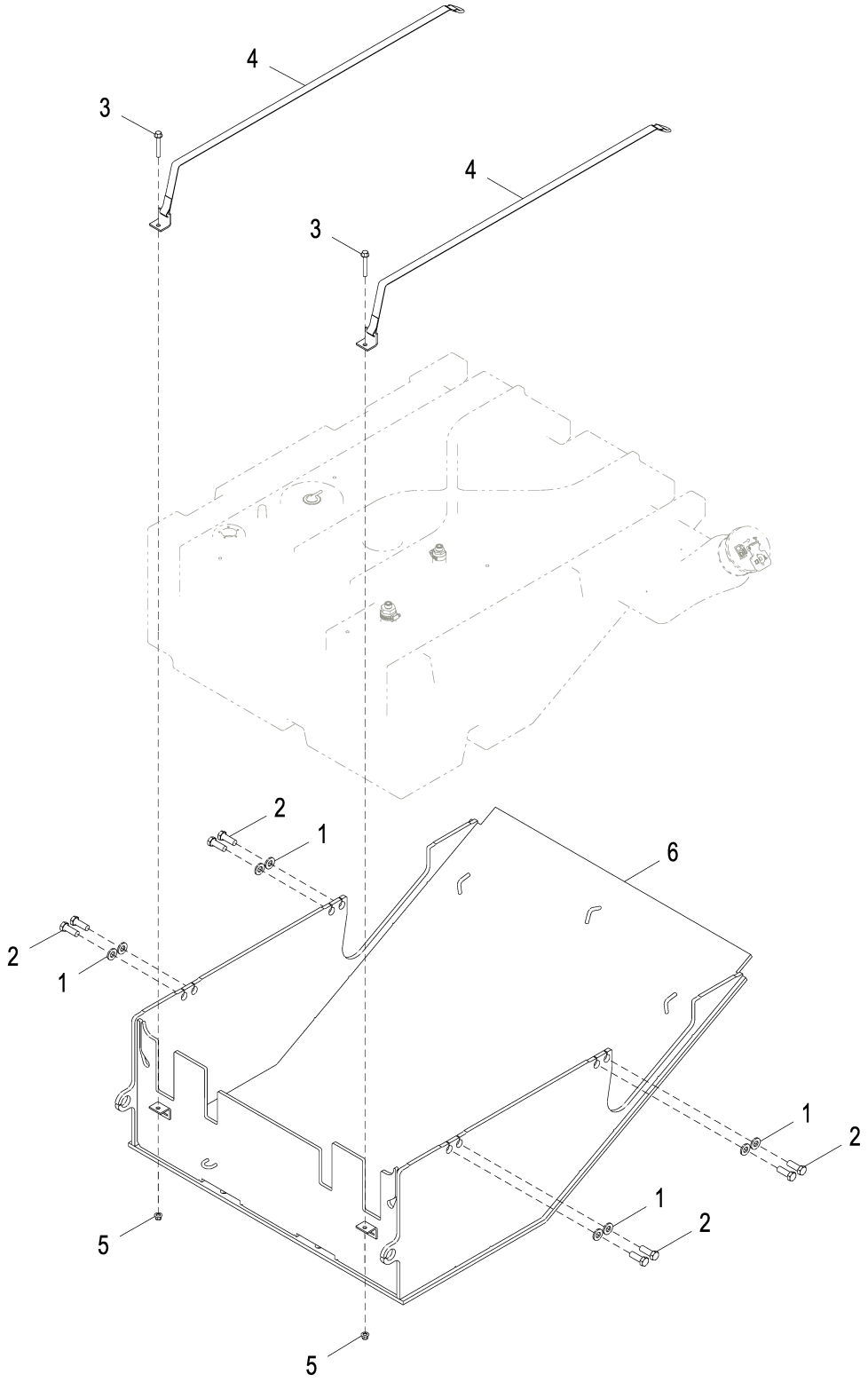

AT345602_TX1121866

Item	*Nº peça*	*Descrição*	*Qtde*	*Nº série*	*Notas*
1	24M7241	Arruela	8		17 X 34 X 4 mm
2	19M7489	Parafuso sextavado	8		M16 X 45
3	19M8114	Parafuso	2		M10 X 70
4	AT364468	Correia	2		SUB FOR AT359173
5	14M7518	Porca com flange	2		M10, SUB FOR 14M7400
6	AT361263	Proteção	1		

Bottom Guards
Protections inférieures
Proteções Inferiores
Нижние ограждения
Protectores inferiores

AT409468_TX1124350 A.3

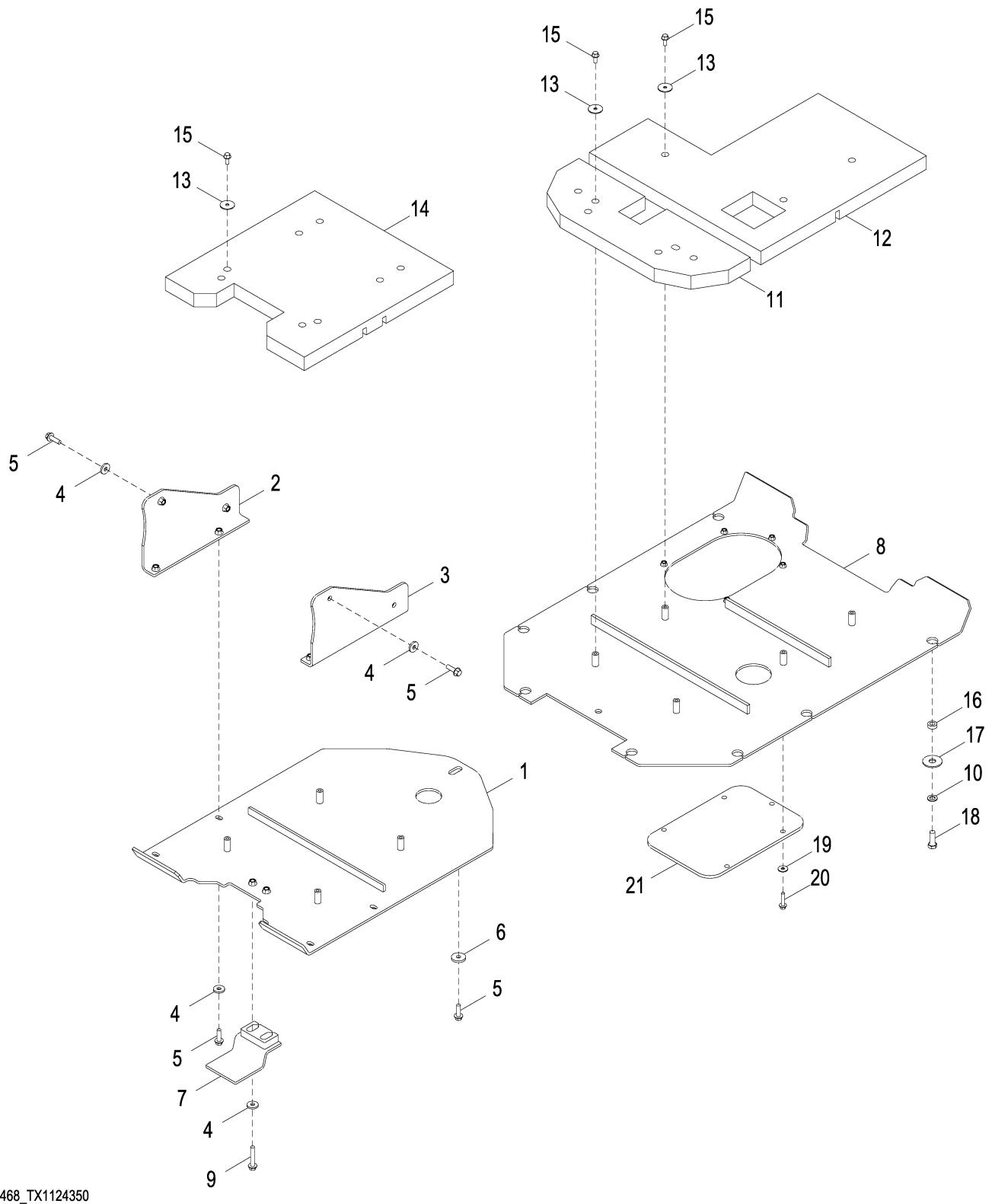

AT409468_TX1124350

Item	*Nº peça*	*Descrição*	*Qtde*	*Nº série*	*Notas*
1	AT399334	Proteção	1		
2	AT207433	Suporte	1		Direito Inferior
3	AT207432	Suporte	1		Inferior Esquerdo
4	24M7226	Arruela	10		13 X 35 X 5 mm
5	19M7791	Parafuso	9		M12 X 40
6	T20217	Arruela	1		
7	AT317472	Proteção	1		
8	AT337452	Proteção	1		
9	19M7817	Parafuso	2		M12 X 70
10	24M7338	Arruela	8		17 X 30 X 3 mm
11	T246608	Isolador	1		
12	T231225	Isolador	1		
13	24H1314	Arruela	9		13/32" X 1-3/4" X 7/64"
14	T292170	Isolador	1		
15	19M7785	Parafuso	9		M10 X 25
16	T197569	Bucha	8		
17	24M7277	Arruela	8		21 X 60 X 4 mm
18	19M7489	Parafuso sextavado	8		M16 X 45
19	24M7296	Arruela	5		10.500 X 30 X 2.500 mm
20	19M7805	Parafuso	5		M10 X 45
21	T227950	Proteção	1		

Main Counterweight
Contrepoids principal
Contrapeso Principal
Главный противовес
Contrapeso principal

AT315811_TX1071767 A.2

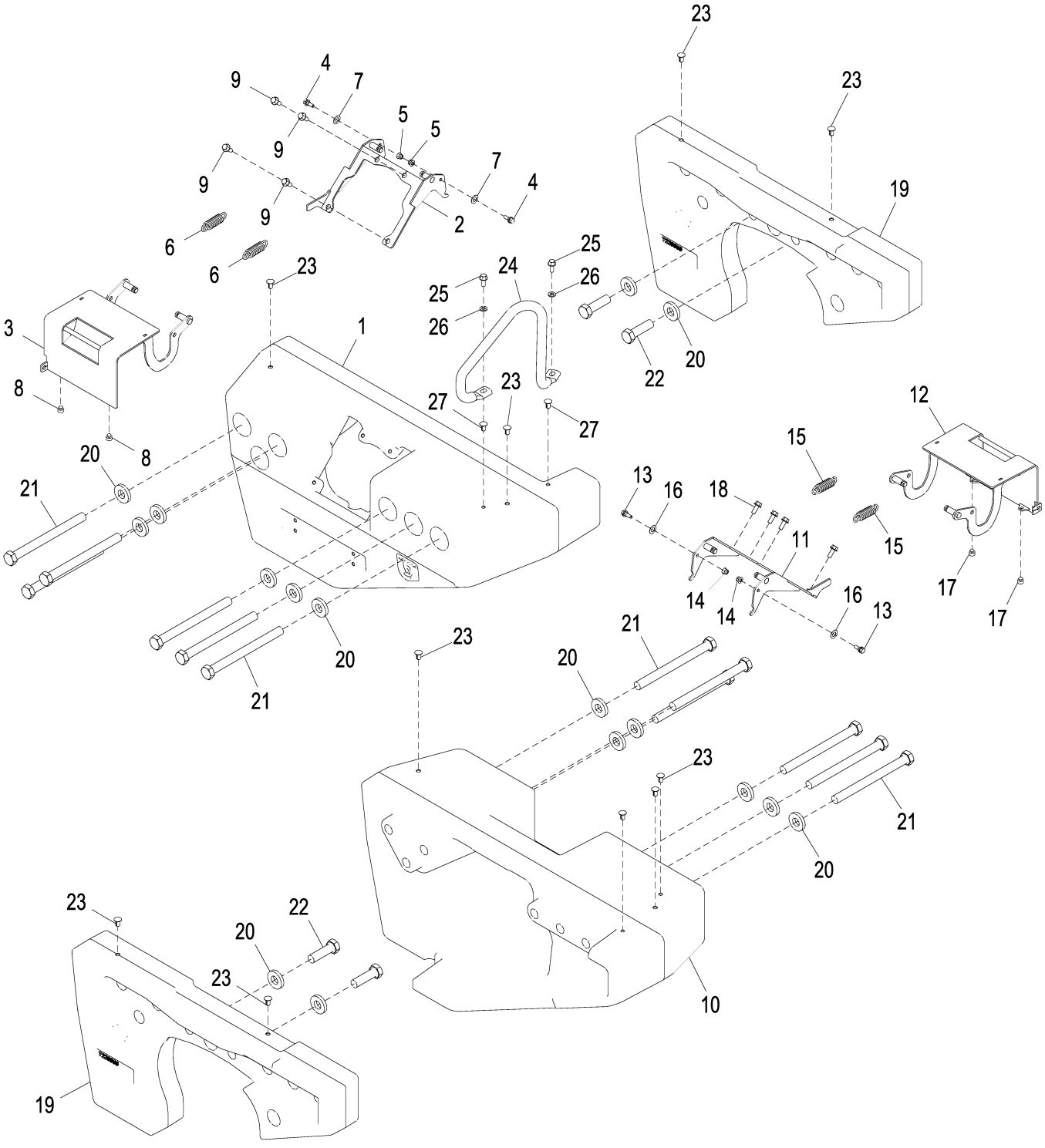

AT315811_TX1071767

Item	*Nº peça*	*Descrição*	*Qtde*	*Nº série*	*Notas*
1	T255495	Contrapeso	1		
2	AT365336	Capa	1		
3	AT228414	Porta	1		
4	H169568	Parafuso	2		
5	14M7396	Porca de segurança	2		M8
6	T203290	Mola de tração	2		
7	24H1849	Arruela	2		17/32" X 1" X 0.036"
8	T175361	Passa-fio	2		
9	19M7785	Parafuso	4		M10 X 25
10	T255496	Contrapeso	1		
11	AT365336	Capa	1		
12	AT228414	Porta	1		
13	H169568	Parafuso	2		
14	14M7396	Porca de segurança	2		M8
15	T203290	Mola de tração	2		
16	24H1849	Arruela	2		17/32" X 1" X 0.036"
17	T175361	Passa-fio	2		
18	19M7785	Parafuso	4		M10 X 25
19	T226956	Contrapeso	2		
20	T152076	Arruela	16		
21	19M8791	Parafuso	12		M24 X 280
22	19M7889	Parafuso sextavado	4		M24 X 80
23	T174271	Plugue	10		
24	T197440	Alavanca	1	-627721	
25	19M7785	Parafuso	2	-627721	M10 X 25
26	24M7239	Arruela	2	-627721	10.700 X 21 X 2.500 mm
27	T174271	Plugue	2	627722-	

Cab Noise Reduction Foam
Mousse d'insonorisation de cabine
Espuma Redutora de Ruído da Cabine
Шумоизоляционная пена кабины
Espuma reductora de ruido de cabina

TX1034468 A.1

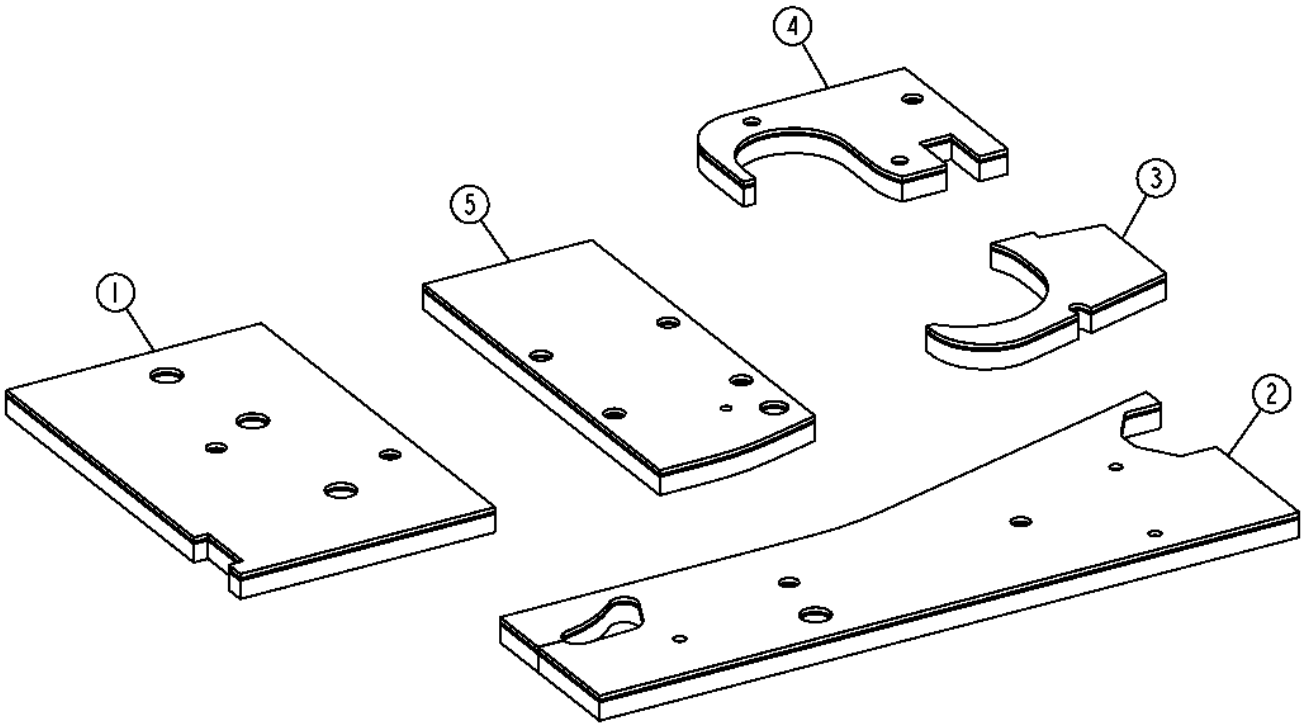

TX1034468

Item	*Nº peça*	*Descrição*	*Qtde*	*Nº série*	*Notas*
1	T244935	Isolador	1		
2	T244936	Isolador	1		
3	T244938	Isolador	1		
4	T244939	Isolador	1		
5	T245259	Isolador	1		

Cab Roof
Toit de cabine
Teto da Cabine
Крыша кабины
Techo de cabina

AT388099_TX1107899 A.1

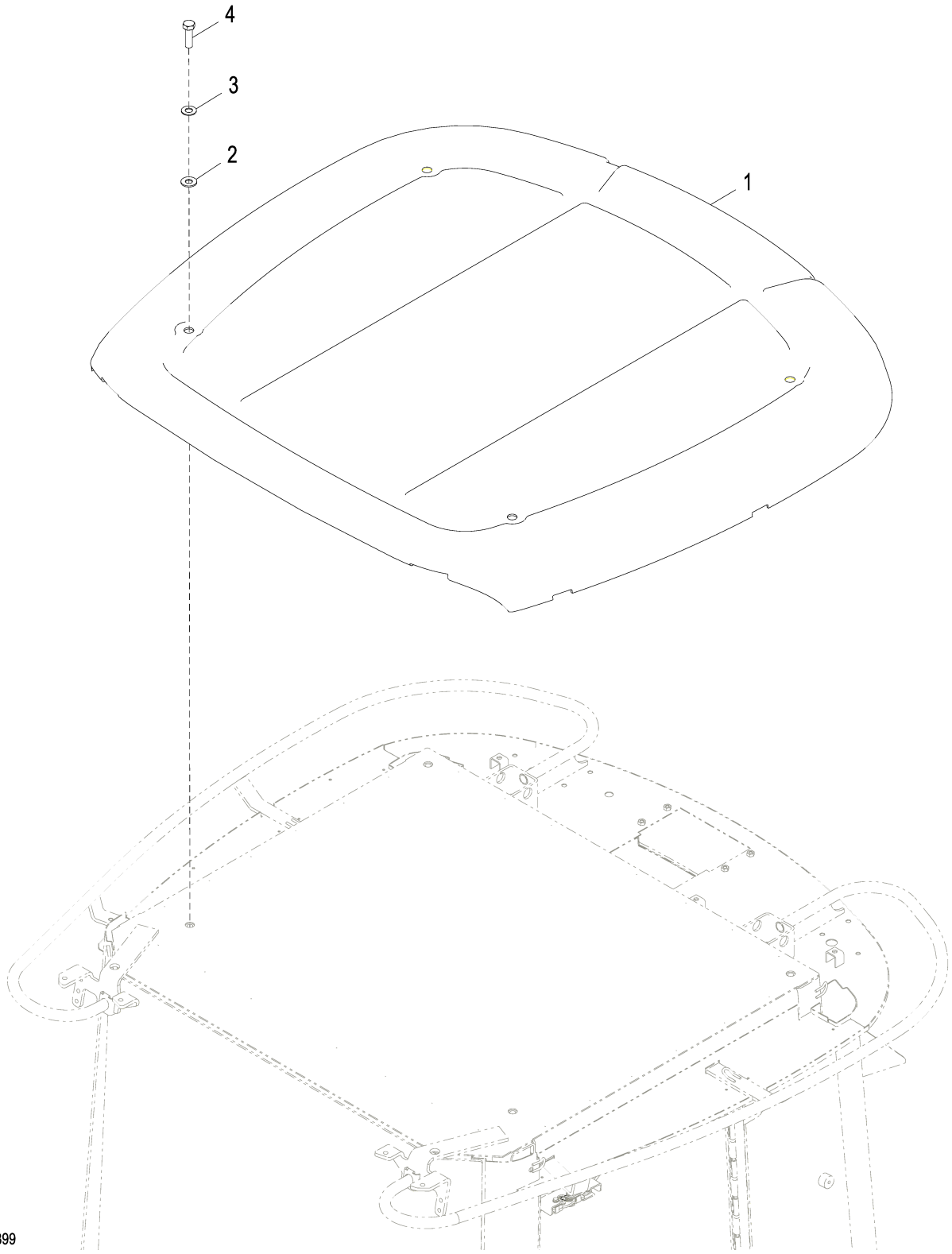

AT388099_TX1107899

Item	*Nº peça*	*Descrição*	*Qtde*	*Nº série*	*Notas*
1	AT226578	TeTo	1		Amarelo
2	T167659	Arruela	4		16 X 35 X 3 mm (0.630" X 1.378" X 0.118")
3	24H1368	Arruela	4		21/32" X 1-5/16" X 0.090"
4	19H2706	Parafuso sextavado	4		5/8" X 2"

Cab Headliner
Revêtement de toit de cabine/plafonnier et faisceau
Revestimento da Cabine
Покрытие кабины
Forro interior de techo de cabina

AT337109_TX1107898 A.1

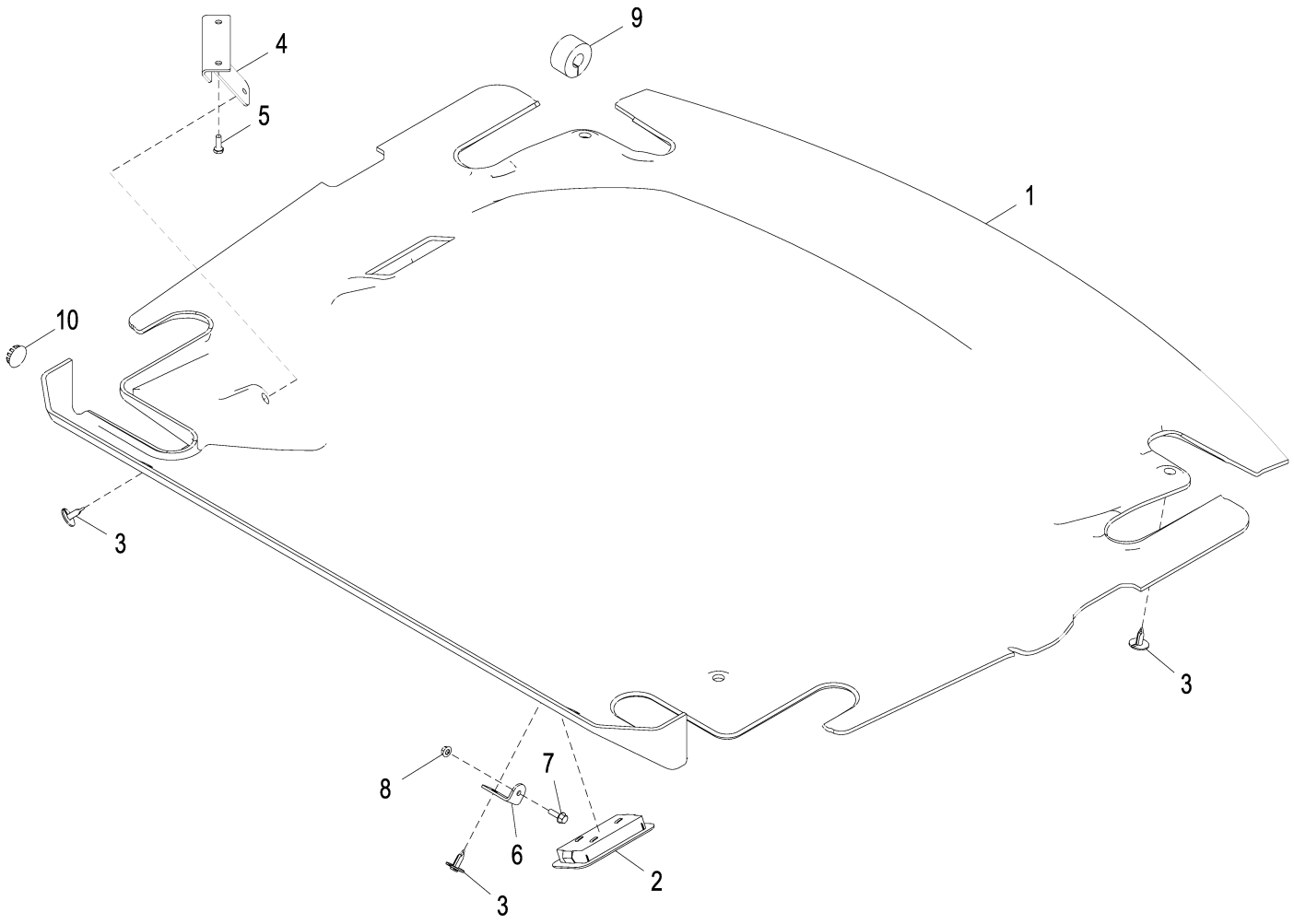

AT337109_TX1107898

Item	*Nº peça*	*Descrição*	*Qtde*	*Nº série*	*Notas*
1	T228020	Guarnição de teto	1		
2	AT337492	Farol	1		
	TT207136	Lâmpada	1		
3	T184892	RetentoR	6		
4	T180418	Correia	1		
5	19H1948	Parafuso sextavado	2		1/4" X 3/4"
6	T181050	Cantoneira	2		
7	19M7862	Parafuso	2		M6 X 20
8	14M7303	Porca com flange	2		M6
9	T182870	Isolador	1		
10	T152230	Plugue	1		

Cab Mounts
Montage de cabine
Suportes da Cabine
Опоры кабины
Montaje de cabina

TX1006295 A.1

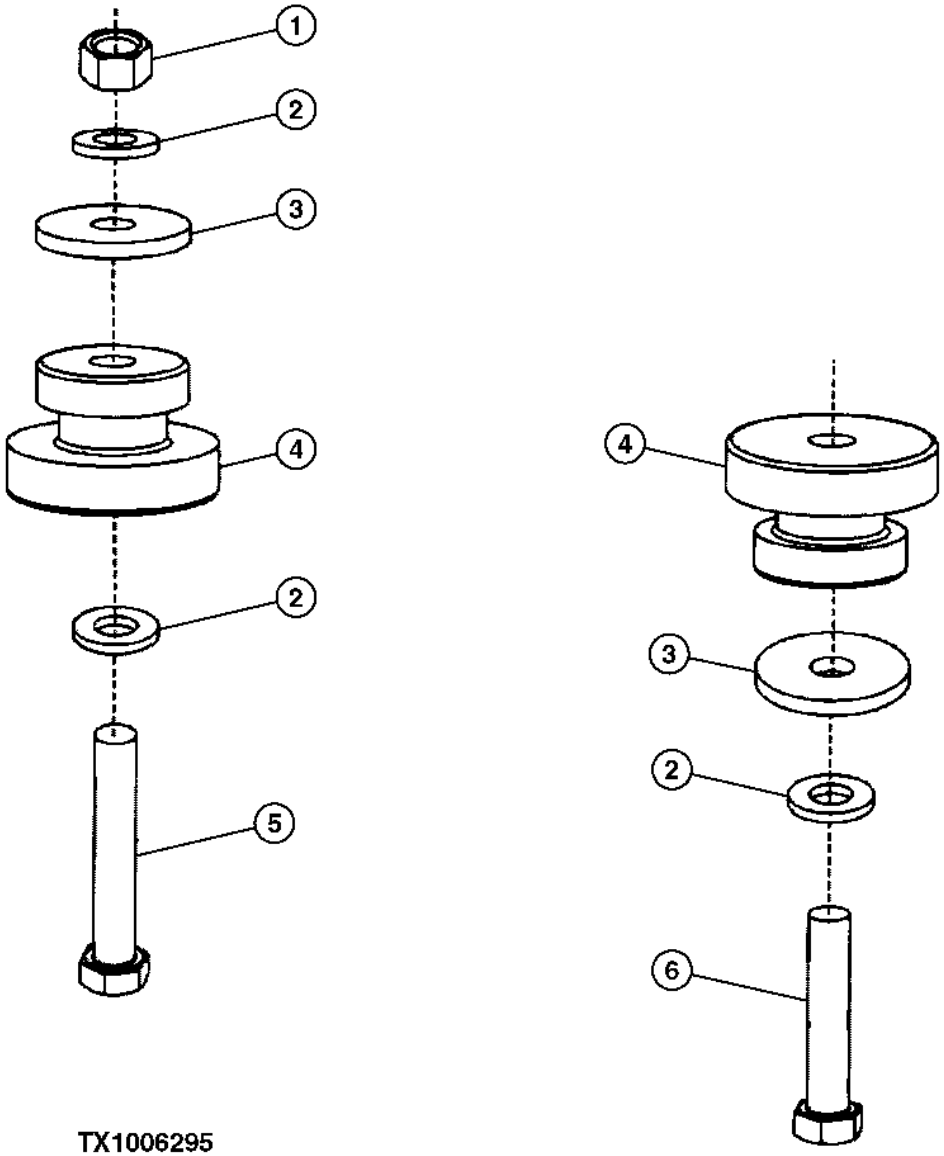

TX1006295

Item	*Nº peça*	*Descrição*	*Qtde*	*Nº série*	*Notas*
1	14M7278	Porca	2		M24
2	24M7243	Arruela	6		25.400 X 50 X 6 mm
3	T153535	Arruela	4		
4	AT170005	Isolador	4		
5	19M7781	Parafuso sextavado	2		M24 X 150
6	19M7903	Parafuso sextavado	2		M24 X 120

Cab
Cabine
Cabine
Кабина
Cabina

TX1062101 A.1

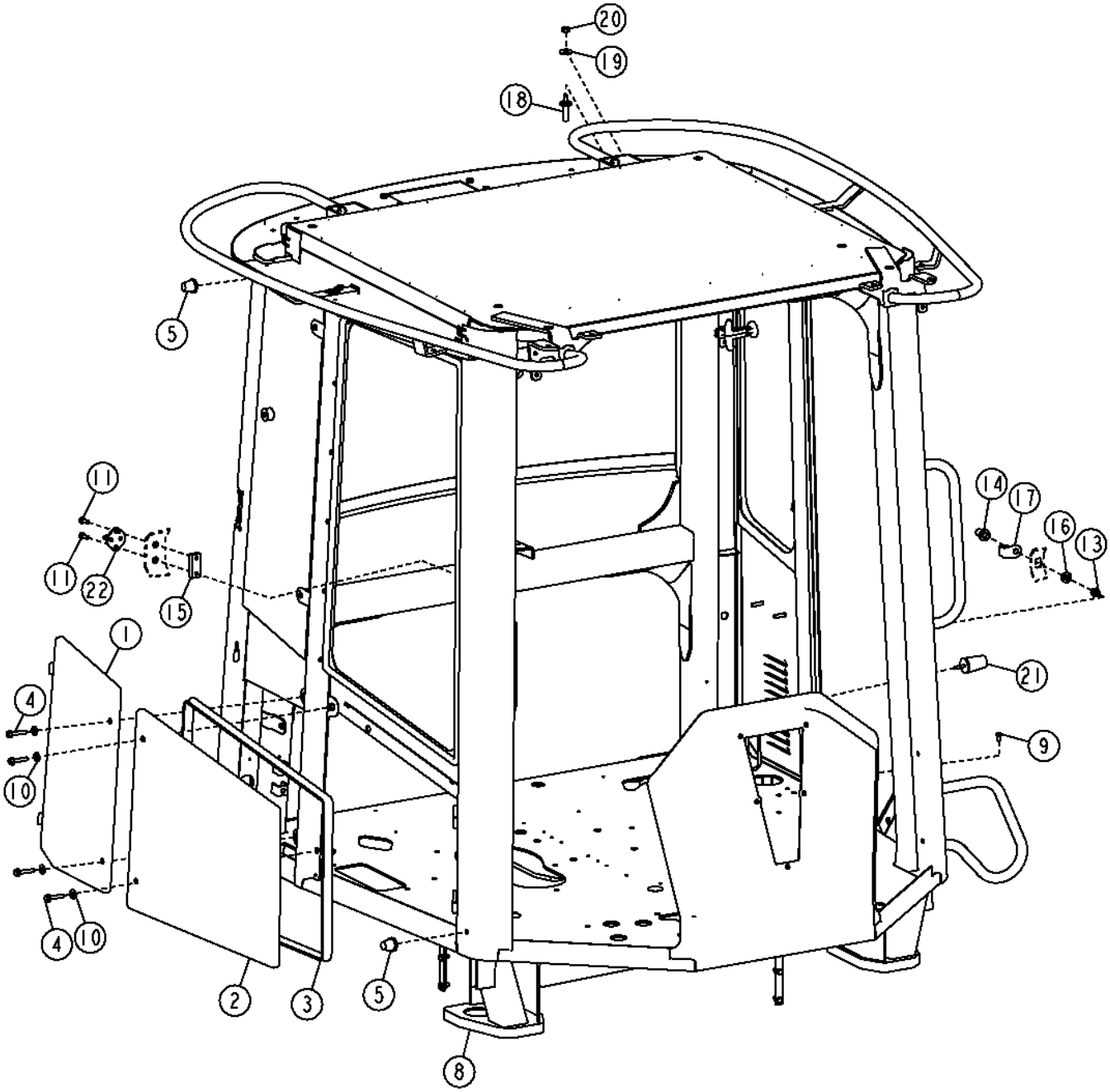

TX1062101

Item	*Nº peça*	*Descrição*	*Qtde*	*Nº série*	*Notas*
1	AT361805	Painel	1		
2	AT361802	Painel	1		
3	AT305130	Isolador	1		
4	19M8318	Parafuso	4		M8 X 45
5	AT211296	Pára-choque	2		
8	AT361813	Cabine	1		
9	TCU14336	Parafuso	1		
10	H110232	Arruela	4		
11	H140692	Parafuso	2		
13	14M7275	Porca	1		M12
14	AT307096	Trinco	1		
15	T244723	Trinco	1		
16	R70663	Arruela	1		
17	T205499	Proteção	1		
18	T201880	Pino	1		
19	24M7274	Arruela	1		6 X 12 X 1 mm
20	14M7274	Porca	1		M10
21	AT356899	Pára-choque	1		
22	AT356910	Trinco	1		

Cab Trim
Garniture auvent
Guarnição da Cabine
Отделка кабины
Adorno de dosel

AT328212_TX1081559 B.1

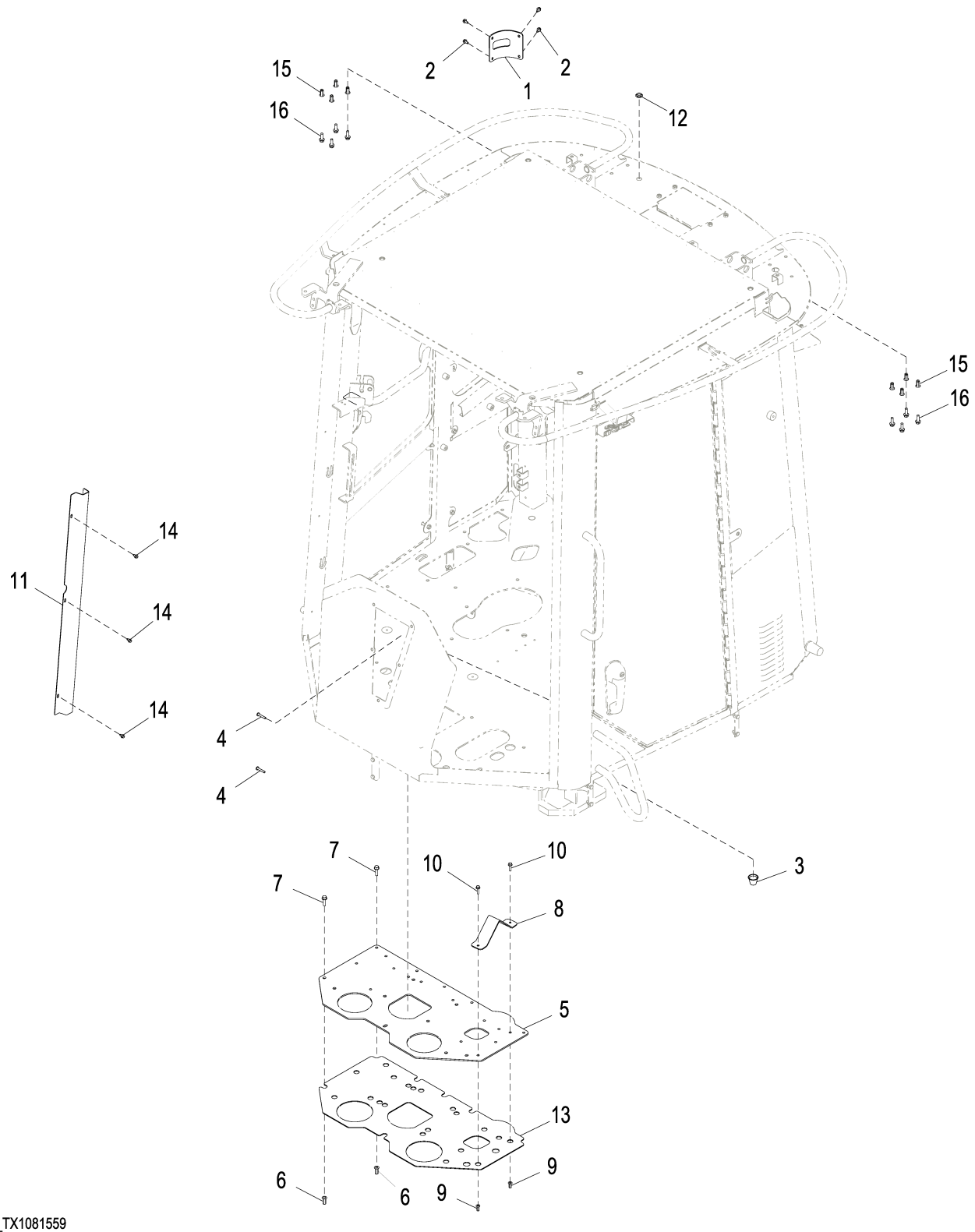

AT328212_TX1081559

Item	*Nº peça*	*Descrição*	*Qtde*	*Nº série*	*Notas*
1	T245321	Capa	1		
2	19M7774	Parafuso	4		M6 X 12
3	T180408	Plugue	1		
4	21M7247	Parafuso	2		M6 X 35
5	T228142	Placa	1		
6	T196079	Porca	8		M8
7	19M7868	Parafuso	7		M8 X 30
8	T230849	Apoio	1		
9	T196077	Porca	2		M6
10	19M7863	Parafuso	2		M6 X 25
11	T240371	Capa	1		
12	T66355	Plugue	1		
13	T241167	Isolador	1		
14	37M7089	Parafuso	3		M6 X 12
15	T196079	Porca	8	-641777	M8
	24M7043	Arruela	8	-641777	12 X 25 X 3 mm
	T301124	Porca	8	641778-	M8
16	19M7867	Parafuso	8		M8 X 25

Cab Glass
Glace cabine
Vidro da Cabine
Остекление кабины
Vidrio de la cabina

TX1064916 A.1

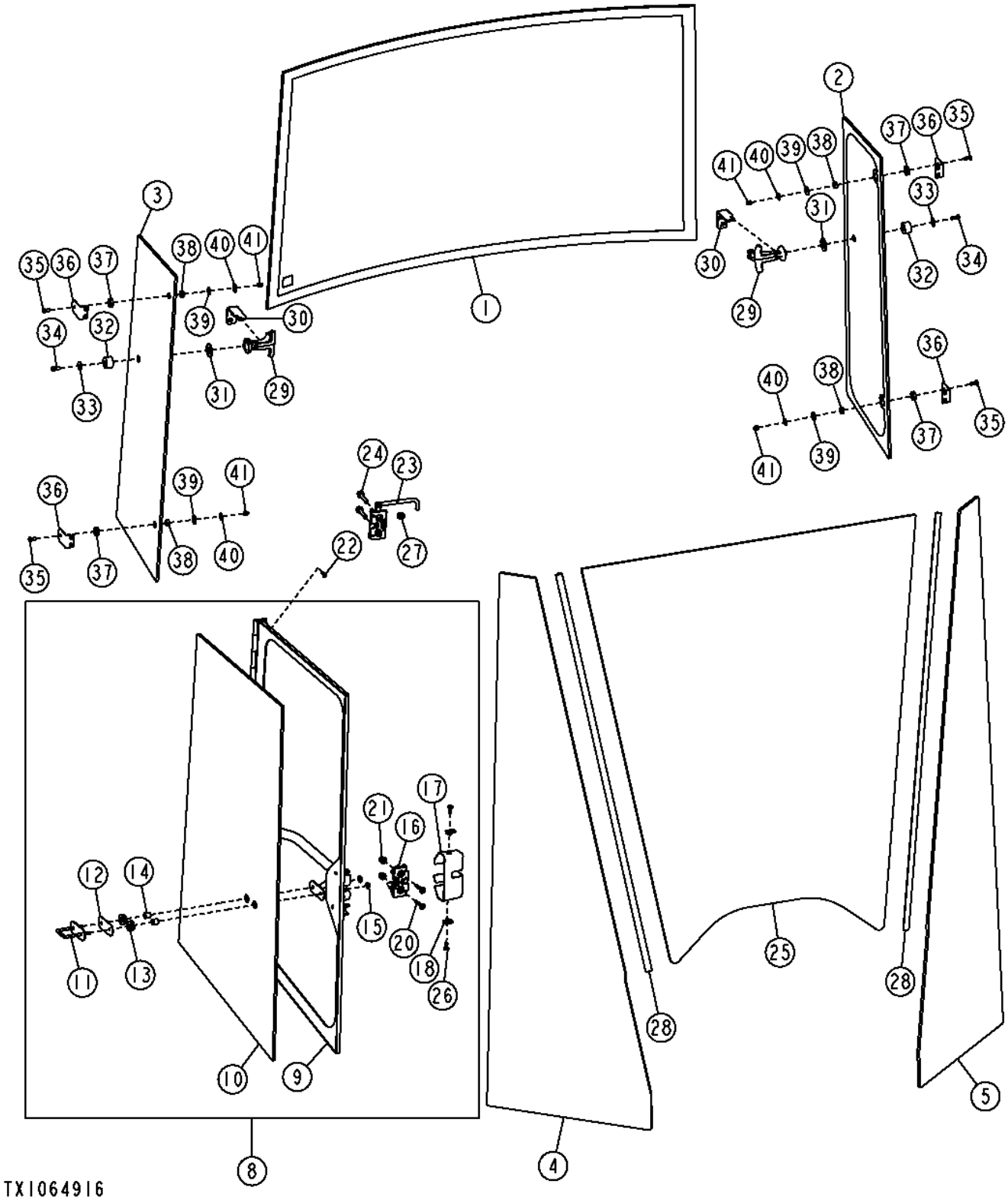

Item	*Nº peça*	*Descrição*	*Qtde*	*Nº série*	*Notas*
1	T228792	Janela	1		
2	T249265	Janela	1		(LH)
3	T249266	Janela	1		(RH)
4	T230095	Vidraça	1		(RH)
5	T230094	Vidraça	1		(LH)
8	AT361809	Janela	1		(RH)
9	AT361804	Estrutura	1		
10	T244711	Janela	1		
11	AT356906	Trinco	1		
12	T244720	Isolador	1		
13	T244717	Passa-fio	2		
14	T244724	Espaçador	2		
15	14M7375	Porca com flange	2		M5
16	AT364072	Trava	1		
17	T244713	Capa	1		
18	M84972	Porca	2		
20	19M9349	Parafuso	2		M8 X 40
21	14M7396	Porca de segurança	2		M8
22	M114063	Parafuso	6		
23	AT356911	Trava	1		
24	19M7785	Parafuso	2		M10 X 25
25	T230096	Pára-brisa	1		
26	TCU14336	Parafuso	2		M6 X 16
27	T251759	Passa-fio	4		
28	T312695	Vedação	2		
29	AT226000	Trava	2		
30	T230639	Apoio	2		
31	T167659	Arruela	2		
32	T184135	Pára-choque	2		
33	T167683	Arruela	2		6.400 X 22.600 X 1.600 mm (0.252" X 0.890" X 1/16")
34	19M7768	Parafuso	2		M6 X 16
35	19M8648	Parafuso	4		M6 X 16
36	T167594	Cantoneira	4		
37	T182899	Arruela	4		
38	T182902	Bucha	4		
39	T167683	Arruela	4		6.400 X 22.600 X 1.600 mm (0.252" X 0.890" X 1/16")
40	24M7251	Arruela	4		6.400 X 18 X 1.600 mm
41	14M7376	Porca de segurança	4		M6

Cab Door
Porte de cabine
Porta da Cabine
Дверь кабины
Puerta de la cabina

TX1062105 A.1

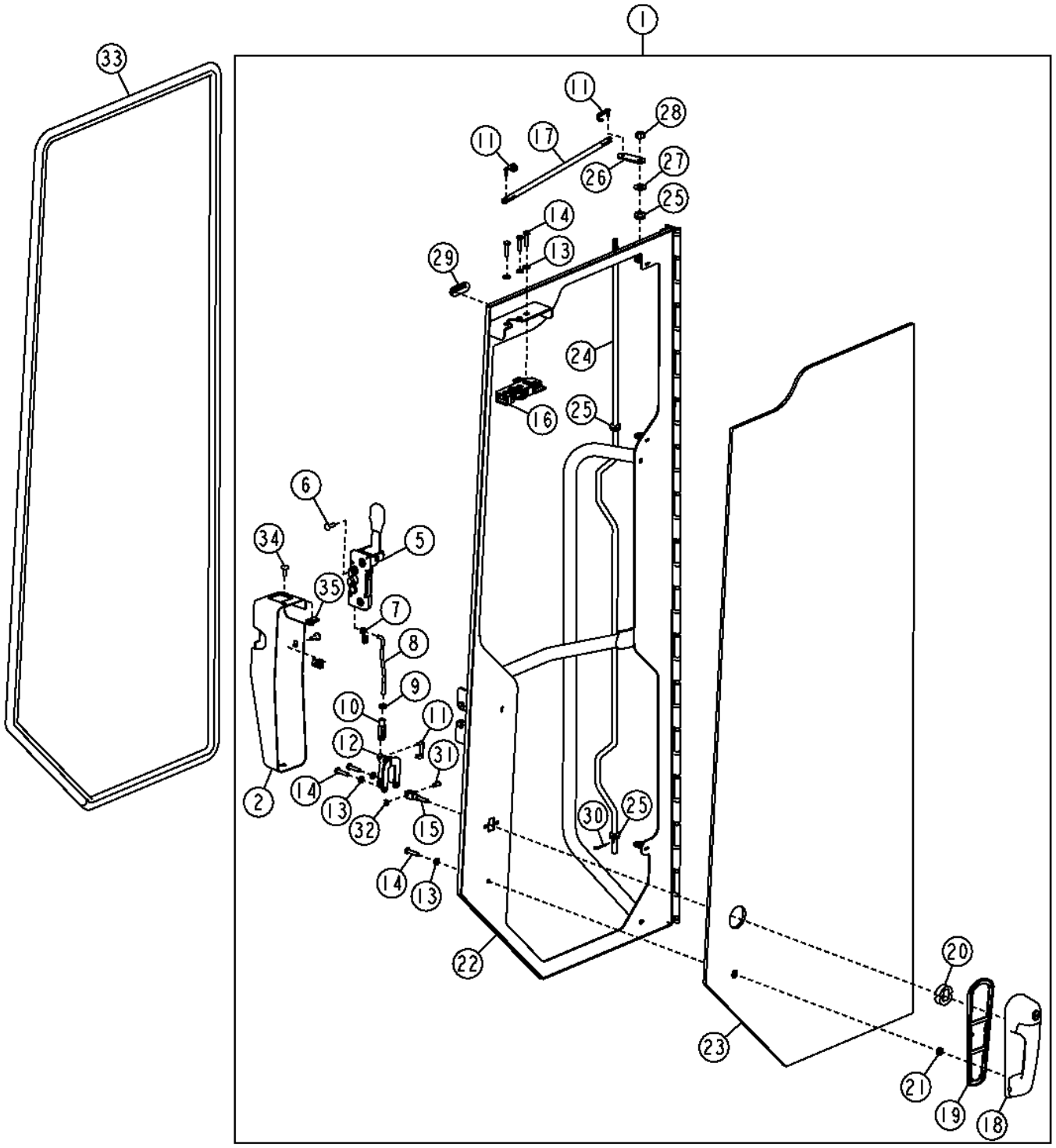

TX1062105

Item	*Nº peça*	*Descrição*	*Qtde*	*Nº série*	*Notas*
1	AT361807	Porta	1		(LH)
2	T244712	Capa	1		
5	AT356903	Trava	1		
6	21M7326	Parafuso	4		M6 X 20
7	T244716	Presilha	1		
8	T244715	TiranTe	1		
9	14H786	Porca	1		1/4"
10	T213444	Forquilha	1		
11	T160020	Pino	3		
12	AT317981	Alavanca articulada	1		
13	24M7293	Arruela	6		6.500 X 13 X 1.600 mm
14	19M7933	Parafuso sextavado	6		M6 X 25
15	T210101	Forquilha	1		
16	AT317982	Trava	1		
17	T244714	TiranTe	1		
18	AT306181	Alavanca	1		
19	T204599	Junta	1		
20	T205902	Espaçador	1		
21	T205901	Arruela	1		6.500 X 14 X 8.500 mm (0.256" X 0.551" X 0.335")
22	AT361806	Porta	1		
23	T244710	Janela	1		
24	T213450	TiranTe	1		
25	L169406	Passa-fio	3		SUB FOR T213447
26	T213448	Correia	1		
27	H110232	Arruela	1		10.310 X 22.600 X 1.500 mm (13/32" X 0.890" X 0.059")
28	14M7298	Porca com flange	1		M8
29	T213445	Passa-fio	1		
30	H132922	Contra-pino	1		
31	T210102	Pino fixador	1		
32	T210103	Anel	1		
33	AT305126	Isolador	1		
34	TCU14336	Parafuso	2		
35	M84972	Porca	2		

Cab Window Bumper Kit
Jeu de pare-chocs de vitre de cabine
Kit de Amortecedor da Janela da Cabine
Виброизолирующий брус окна кабины в комплекте
Juego de amortiguadores de ventanas de cabina

AT388476_TX1079024 A.1

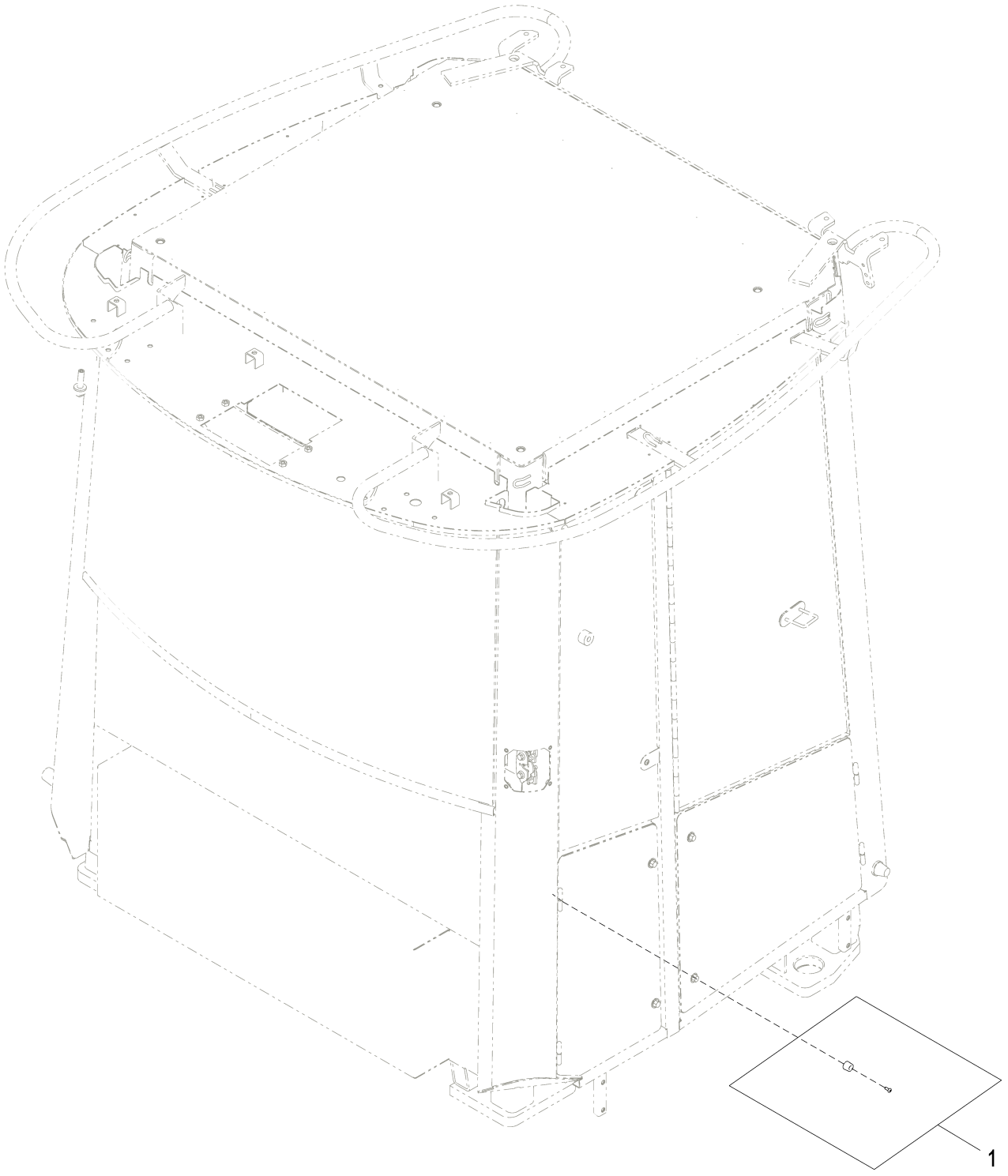

AT388476_TX1079024

Item	*Nº peça*	*Descrição*	*Qtde*	*Nº série*	*Notas*
1	**AT388476**	**Kit do amortecedor**	**1**		

Cab Floor Mats
Tapis de plancher de cabine
Tapetes do Piso da Cabine
Напольные коврики кабины
Alfombrillas de cabina

AT328193_TX1108150 A.1

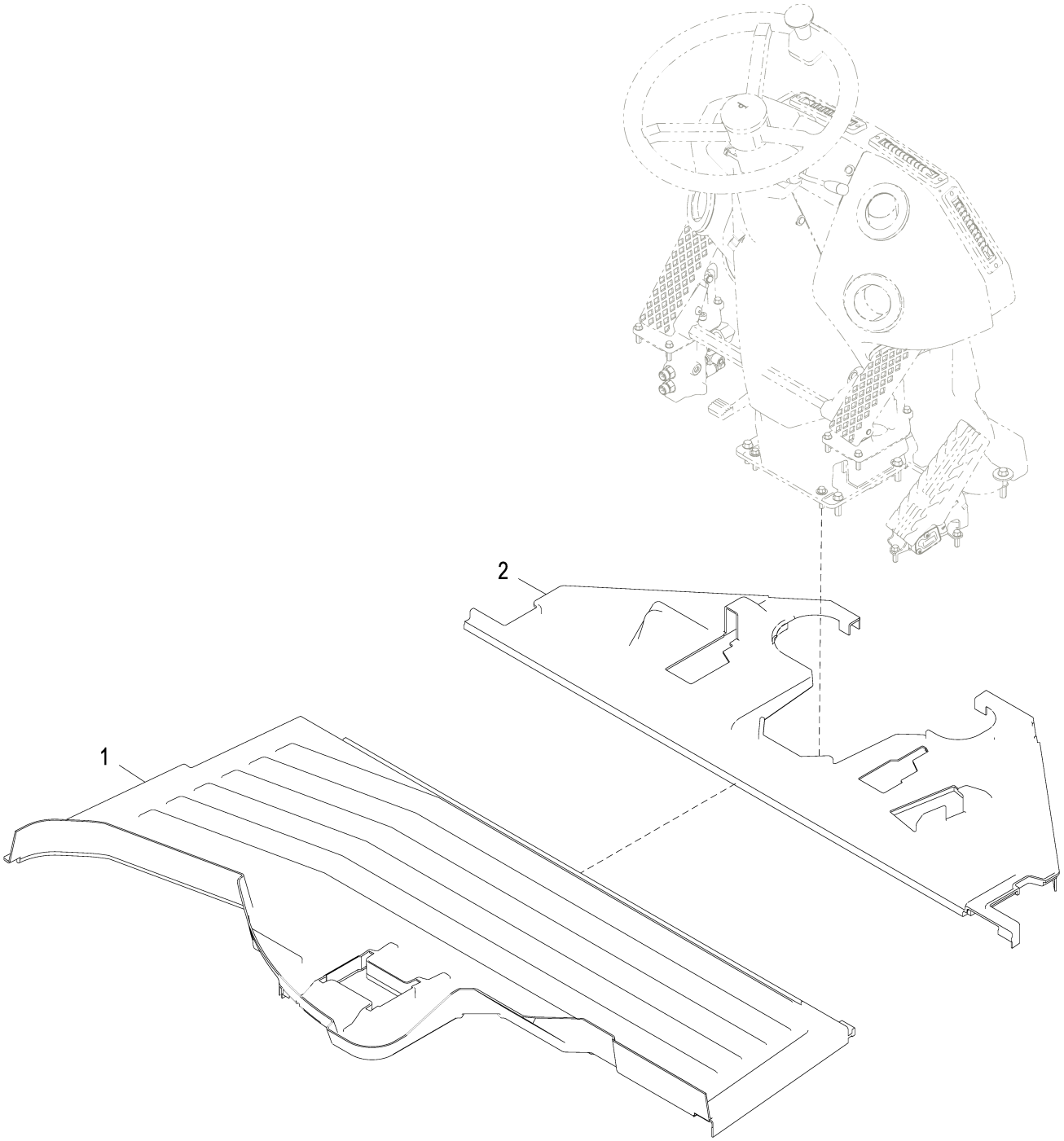

AT328193_TX1108150

Item	*Nº peça*	*Descrição*	*Qtde*	*Nº série*	*Notas*
1	T230884	TapeTe	1		Traseira
2	T230882	TapeTe	1		Dianteira

Cab Shields
Dispositifs de protection de la cabine
Proteções da Cabine
Щитки кабины
Escudos de la cabina

TX1013308 A.1

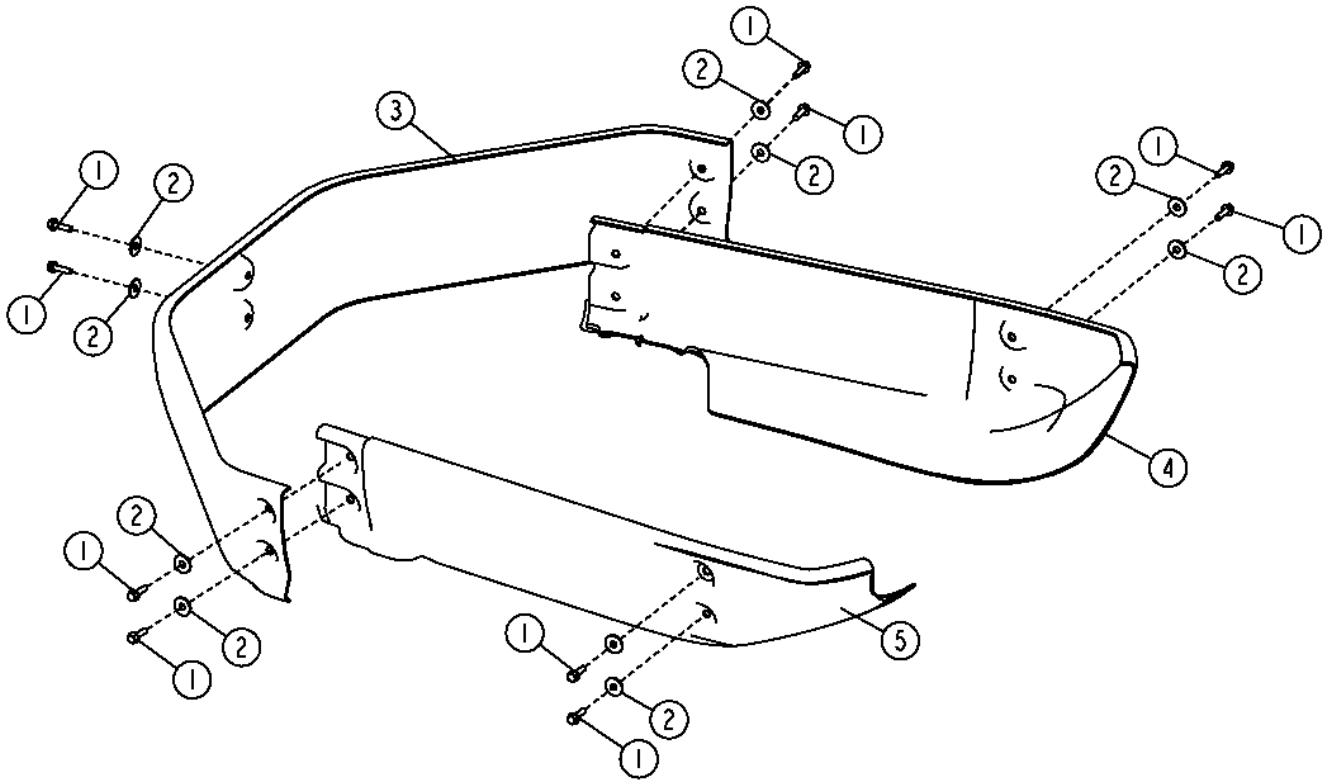

TX1013308

Item	*Nº peça*	*Descrição*	*Qtde*	*Nº série*	*Notas*
1	19M7866	Parafuso	10		M8 X 20
2	24M7296	Arruela	10		10.500 X 30 X 2.500 mm
3	T168340	Blindagem	1		
4	T175534	Blindagem	1		(RH), Cinza
5	T175533	Blindagem	1		(LH), Cinza

Front and Rear Windshield Wiper
Essuie-glaces avant et arrière
Limpador de Para-brisa Dianteiro e Traseiro
Пер. и задн. стеклооч. ветр. стекла
Limpiaparabrisas delantero y trasero

AT341413_TX1085895 A.1

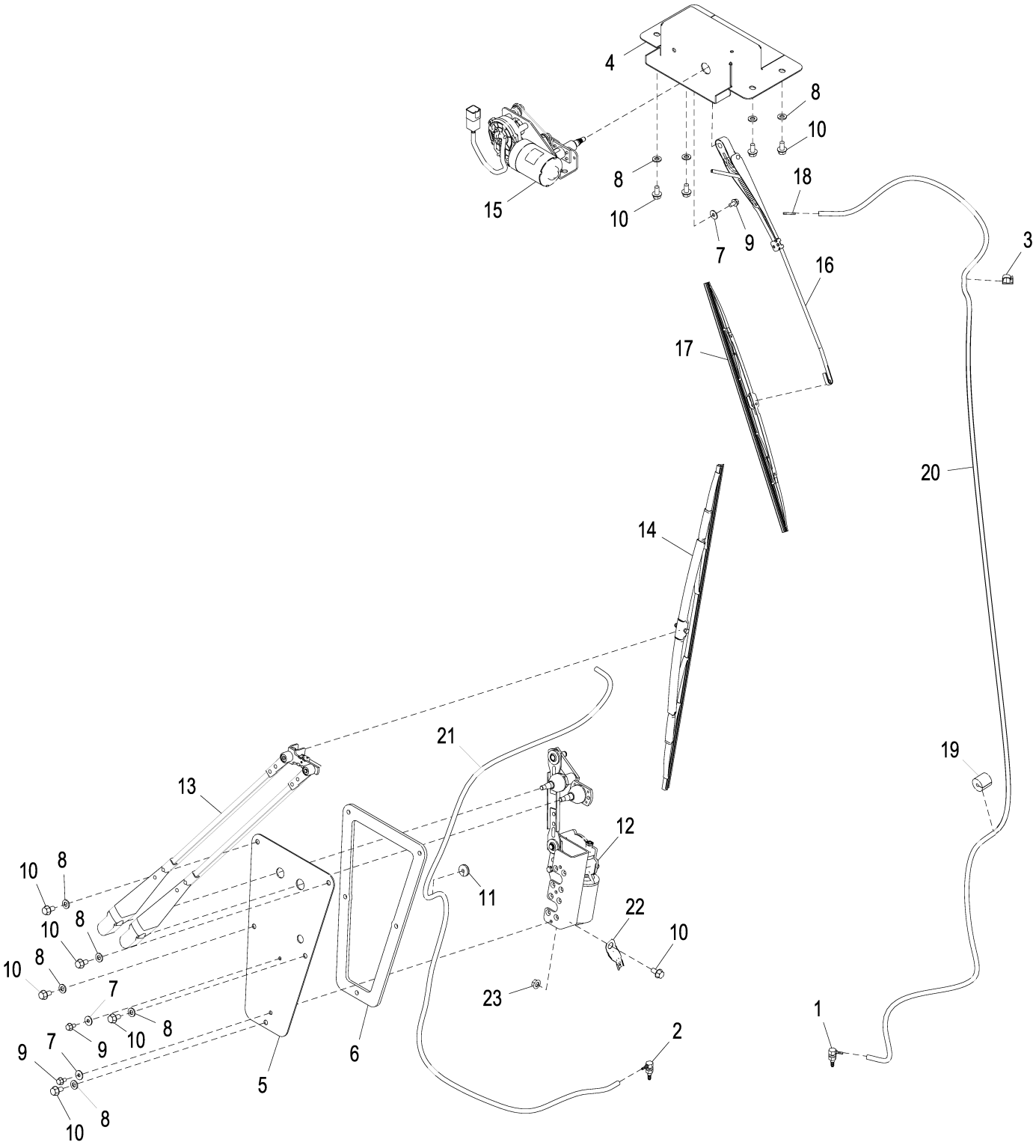

AT341413_TX1085895

Item	*Nº peça*	*Descrição*	*Qtde*	*Nº série*	*Notas*
1	AT395348	Conexão em ângulo	1		
2	AT116970	Conexão em ângulo	1		
3	T182909	Presilha	1		
4	T181412	Bandeja	1		
5	T181413	Placa	1		
6	T167754	Vedação	1		
7	24M7139	Arruela	3		6.400 X 18 X 1.600 mm
8	24M7238	Arruela	9		8.700 X 17 X 2 mm
9	19M7774	Parafuso	3		M6 X 12
10	19M7865	Parafuso	10		M8 X 16
11	T182874	Passa-fio	1		
12	AT363783	Motor do limp. pára-brisa	1		Dianteira
13	AT324683	Haste limp. de pára-brisa	1		Dianteira
14	AT324681	Palheta do limP. Pára-brisa	1		Dianteira
15	AT363790	Motor do limp. pára-brisa	1		Traseira
16	AT304633	Haste limp. de pára-brisa	1		Traseira
17	AL153660	Palheta do limP. Pára-brisa	1		Traseira
18	T182919	Conexão	1		
19	T182860	Isolador	1		
20	.....	Mangueira em metro	1		MAKE FROM TY25139, CTL 2365 mm
21	.....	Mangueira em metro	1		MAKE FROM TY25139, CTL 1735 mm
22	57M8736	Acessório conexão elétrica	1		
23	14M7298	Porca com flange	1		M8

Window Washer Reservoir
Réservoir de lave-glace
Reservatório do Lavador da Janela
Резервуар стеклоомывателя
Depósito de lavaparabrisas

TX1055482 A.1

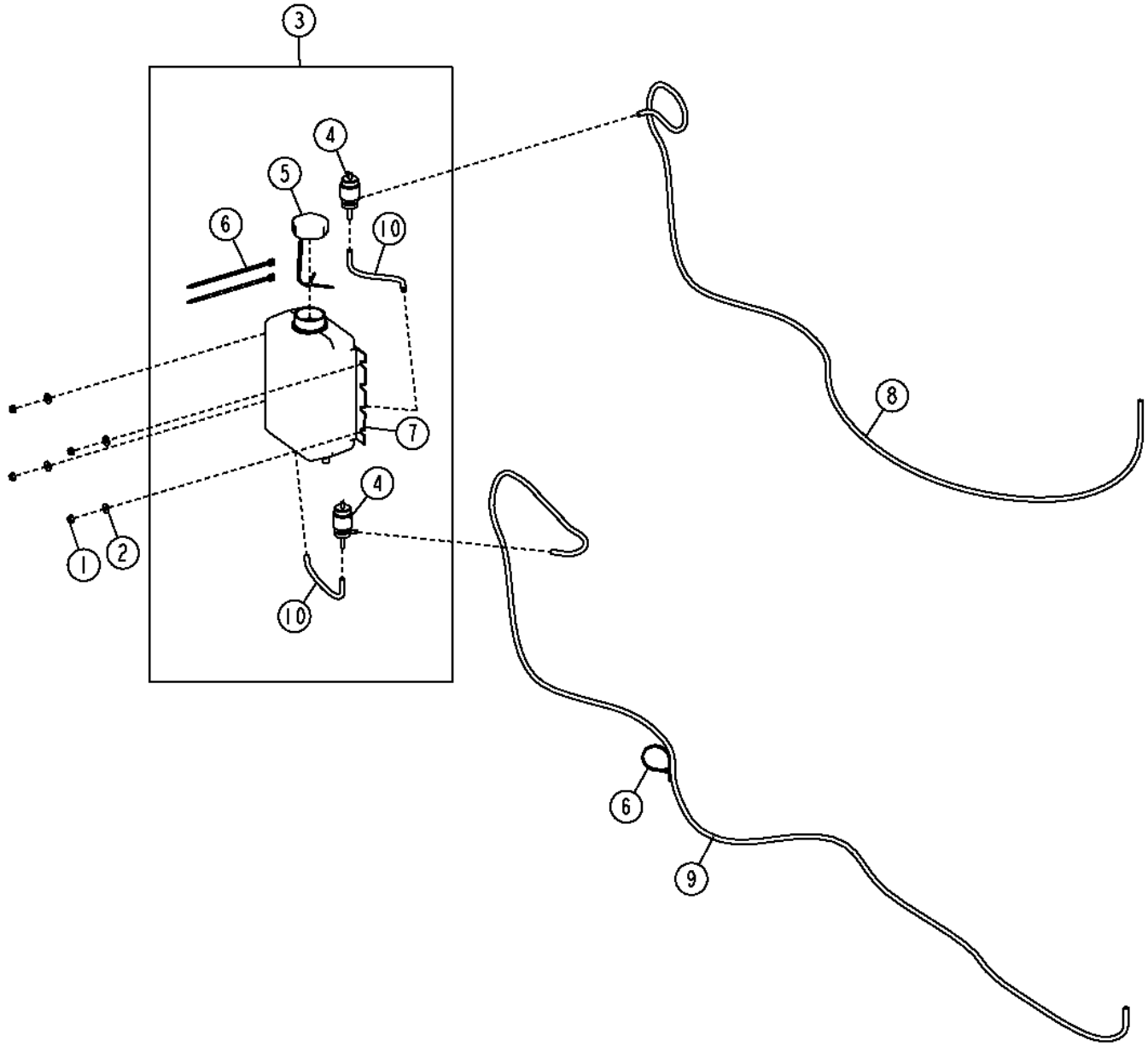

TX1055482

Item	*Nº peça*	*Descrição*	*Qtde*	*Nº série*	*Notas*
1	14M7303	Porca com flange	4		M6
2	24M7139	Arruela	4		6.400 X 18 X 1.600 mm
3	AT209947	Tanque	1		
4	AT106365	Bomba	2		
5	AT173193	Tampa	1		
6	R44302	Cinta	5		
7	T147618	Tanque	1		
8	.....	Mangueira em metro	1		(MAKE FROM TY25139) (CTL 5.18 ft.)
9	.....	Mangueira em metro	1		(MAKE FROM TY25139) (CTL 9.77 ft.)
10	.....	Mangueira em metro	2		(MAKE FROM TY25139) (CTL)

Cab Interior Paneling and Covers
Revêtement de toit de cabine et panneaux intérieurs
Painéis e Tampas do Interior da Cabine
Внутренние панели и щитки кабины
Forro interior de techo de cabina y paneles interiores

TX1063314 A.1

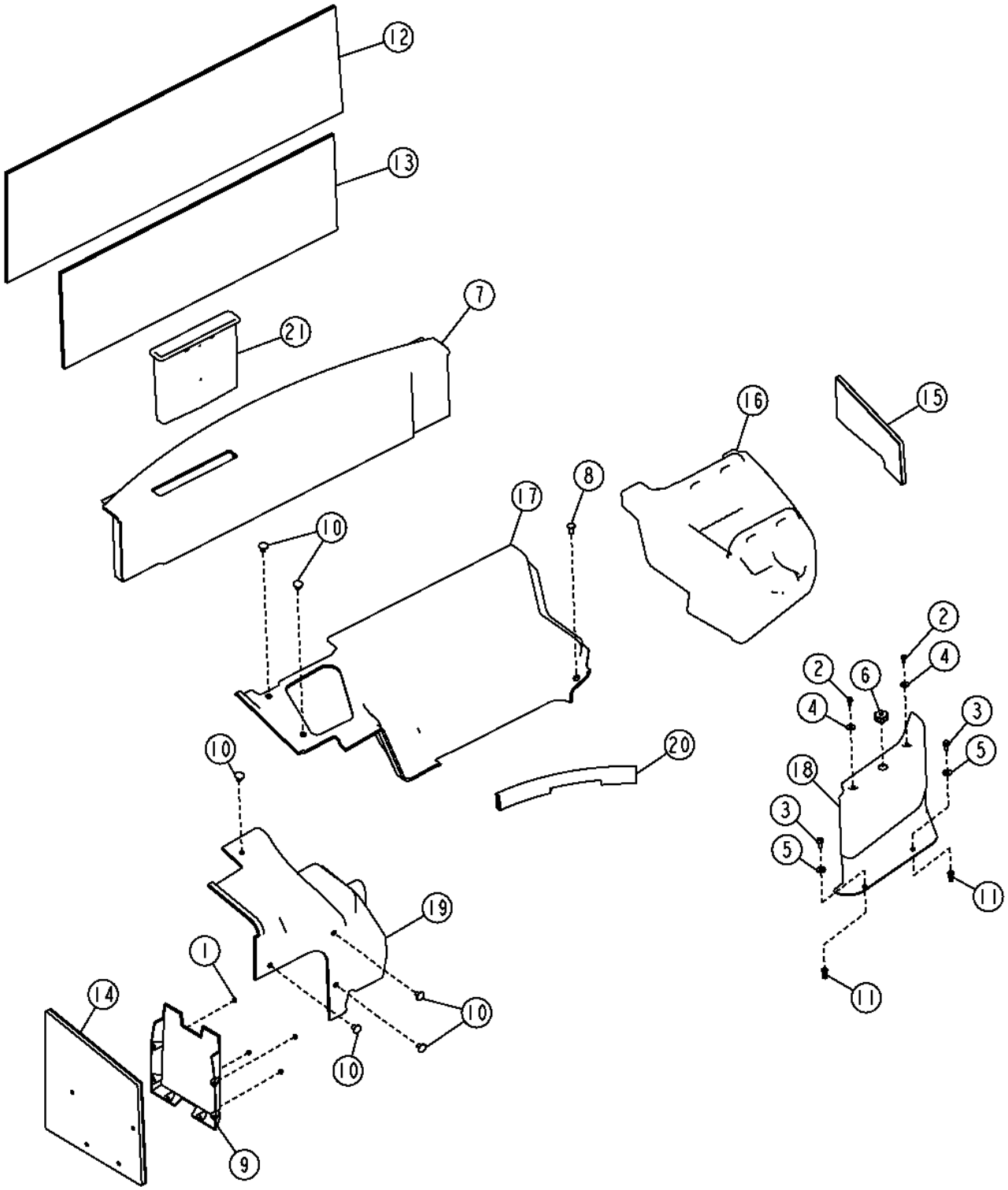

Item	*Nº peça*	*Descrição*	*Qtde*	*Nº série*	*Notas*
1	14M7375	Porca com flange	4	-625593	M5
2	19M7775	Parafuso	2		M6 X 16
3	19M7866	Parafuso	2		M8 X 20
4	24M7100	Arruela	2		6.600 X 22 X 2 mm
5	24M7298	Arruela	2		8.400 X 25 X 2 mm
6	AT348044	Botão	1		
7	.....	Capa	1	-625593	(SUB AT365199 AND T252192) (AT338501 NLA)
	AT365199	Capa	1	625594-	
8	MT2485	Plugue	1		
9	R77915	Suporte	1	-625593	
10	T121467	Plugue	8		
11	T196079	Porca	2		M8
12	T228464	Barreira absorvente de ruíd	1		1191.500 mm (46.909")
13	T228465	Barreira absorvente de ruíd	1		990 mm (38.976")
14	T229462	Barreira absorvente de ruíd	1		
15	T235477	Vedação de acabamento	1		
16	T236883	Capa	1		
17	T237696	Capa	1		(ALSO ORDER (2) T121467)
18	T239251	Capa	1		
19	T240908	Capa	1		
20	T241899	Vedação de acabamento	1		
21	T252192	Bandeja	1	625594-	

Right Armrest for Fingertip Controls
Accoudoir droit pour commandes au doigt
Apoio de Braço Direito para Controle na Ponta dos Dedos
Правый подлокотник для кнопочных органов управления
Apoyabrazos derecho para controles de botones

AT328215_TX1108176 B.1

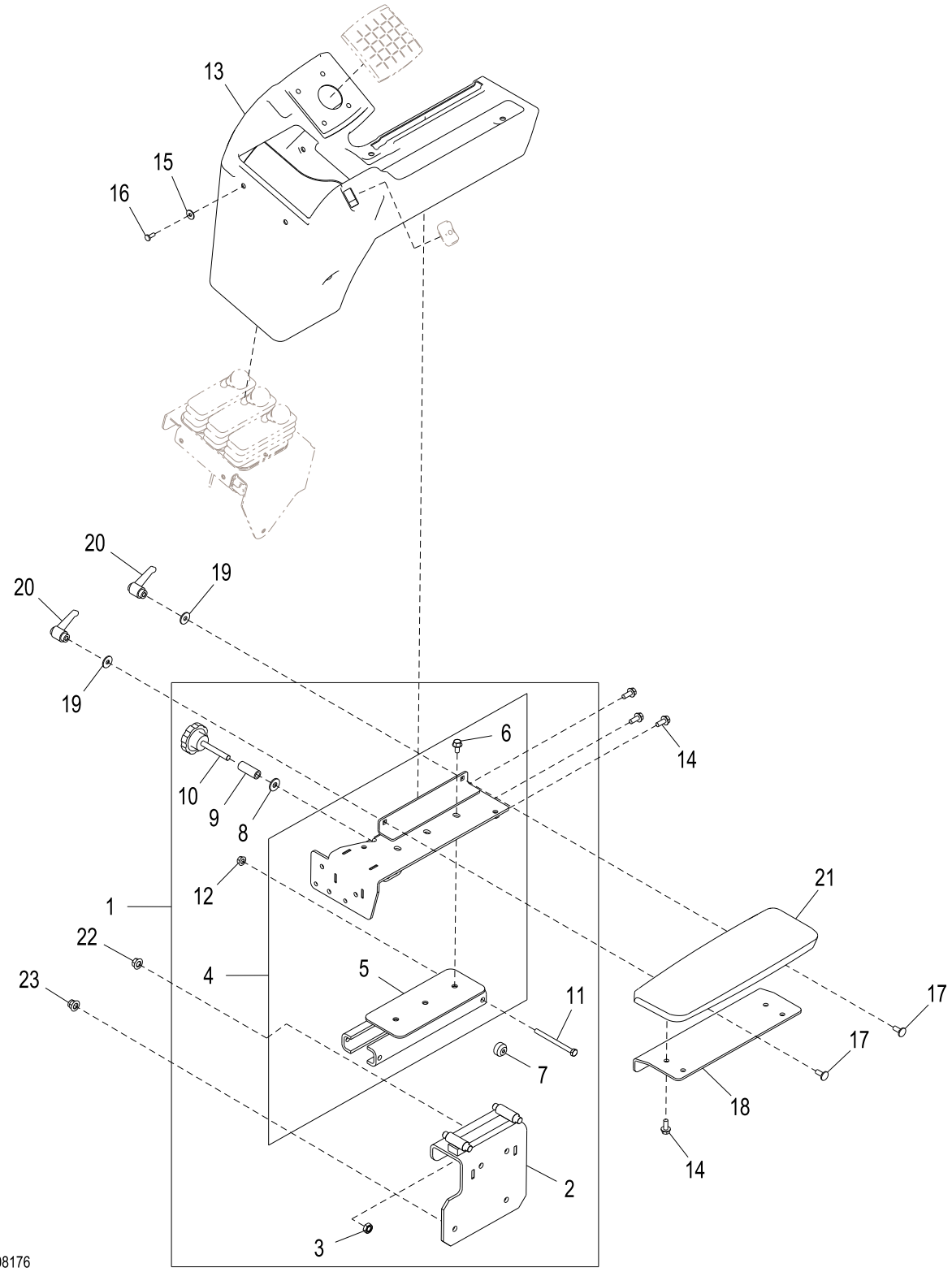

AT328215_TX1108176

Item	*Nº peça*	*Descrição*	*Qtde*	*Nº série*	*Notas*
1	AT354202	Console do apoio p/braço	1		
2	AT419552	Solda bruta	1		SUB FOR AT354030
3	.....	Porca	1		NLA
4	AT353951	Braço	1		
5	AT417015	Solda bruta	1		
6	19M7865	Parafuso	3		M8 X 16
7	AT355380	Rolamento de agulhas	4		
8	R52921	Arruela	1		
9	28H3377	Bucha	1		0.423" X 0.675" X 1-3/4"
10	AT125158	Botão	1		
11	19M8456	Parafuso sextavado	1		M8 X 100
12	14M7298	Porca com flange	1		M8
13	T242088	Capa	1		
14	19M7866	Parafuso	7		M8 X 20
15	24H1646	Arruela	6		17/64" X 3/4" X 0.060"
16	21M7292	Parafuso	6		M6 X 16
17	03M7184	Parafuso	2		M8 X 20
18	T242388	Apoio	1		
19	24M7298	Arruela	2		8.400 X 25 X 2 mm
20	AT334948	Alavanca	2		
21	AT336859	Apoio para braço	1		
22	14M7296	Porca com flange	2		M10
23	14M7400	Porca de segurança	2		M10

Right Armrest for Joystick Controls
Accoudoir droit pour commandes de manche à balai
Apoio de Braço Direito para Controles de Ponta dos Dedos
Правый подлокотник для органов управления рукоятки
Apoyabrazos izquierdo para controles de palanca multifunción

AT341329_TX1108177 B.2

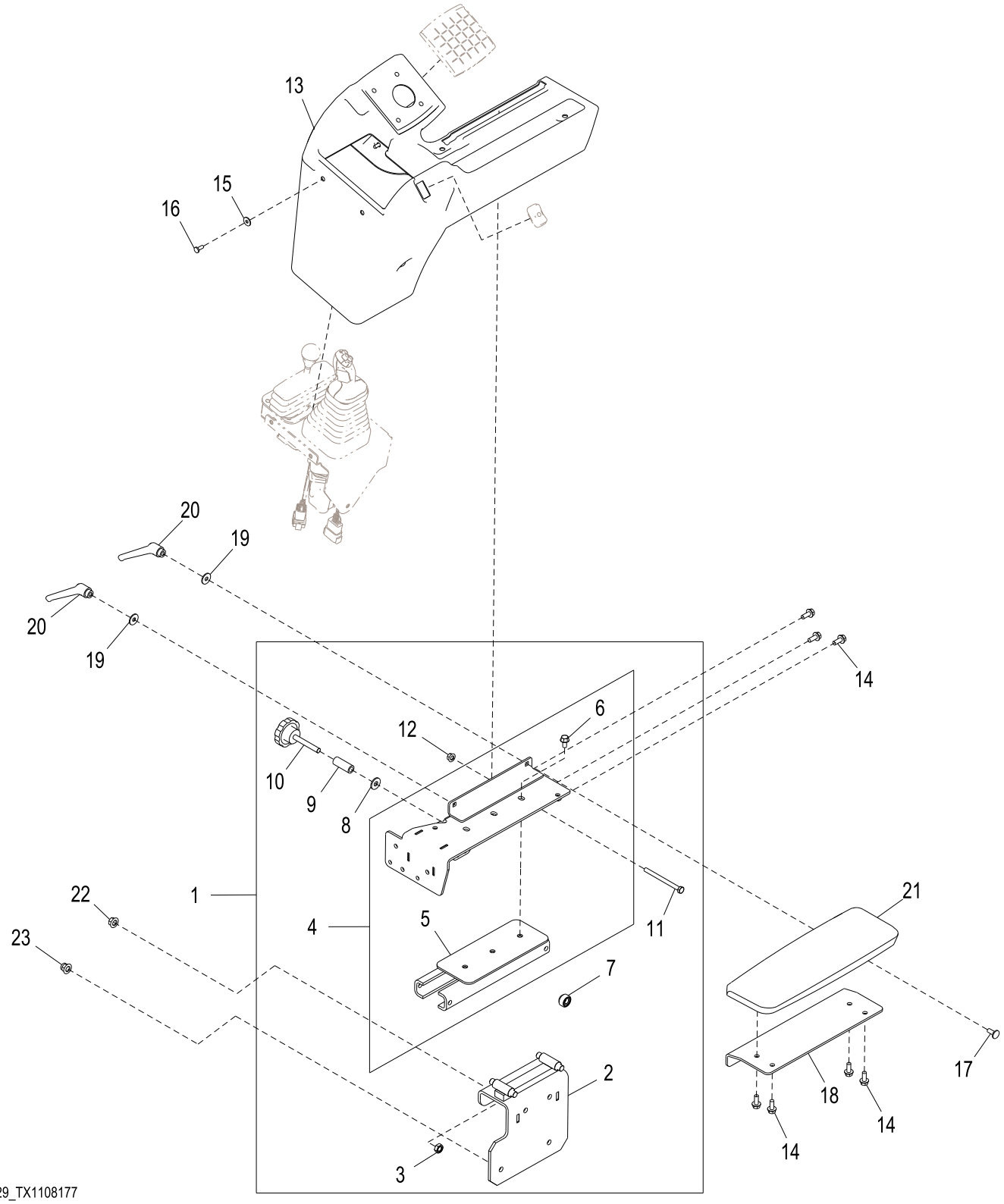

AT341329_TX1108177

Item	*Nº peça*	*Descrição*	*Qtde*	*Nº série*	*Notas*
1	AT354202	Console do apoio p/braço	1		
2	AT419552	Solda bruta	1		SUB FOR AT354030
3	.....	Porca	1		NLA
4	AT353951	Braço	1		
5	AT417015	Solda bruta	1		SUB FOR AT353950
6	19M7865	Parafuso	3		M8 X 16
7	AT355380	Rolamento de agulhas	4		
8	R52921	Arruela	1		
9	28H3377	Bucha	1		0.423" X 0.675" X 1-3/4"
10	AT125158	Botão	1		
11	19M8456	Parafuso sextavado	1		M8 X 100
12	14M7298	Porca com flange	1		M8
13	T242089	Capa	1		
14	19M7866	Parafuso	7		M8 X 20
15	24H1821	Arruela	6		9/32" X 47/64" X 1/16"
16	21M7292	Parafuso	6		M6 X 16
17	03M7184	Parafuso	2		M8 X 20
18	T242388	Apoio	1		
19	24M7298	Arruela	2		8.400 X 25 X 2 mm
20	AT334948	Alavanca	2		
21	AT336859	Apoio para braço	1		
22	14M7296	Porca com flange	2		M10
23	14M7400	Porca de segurança	2		M10

Right Armrest for 4-Lever Fingertip Controls
Accoudoir droit pour commandes au doigt à 4 leviers
Apoio de Braço Direito para Controles na Ponta dos Dedos com 4 Alavancas
Правый подлокотник для 4-рычажного кнопочного управления
Apoyabrazos derecho para controles de 4 palancas con botones

AT342183_TX1139204 A.1

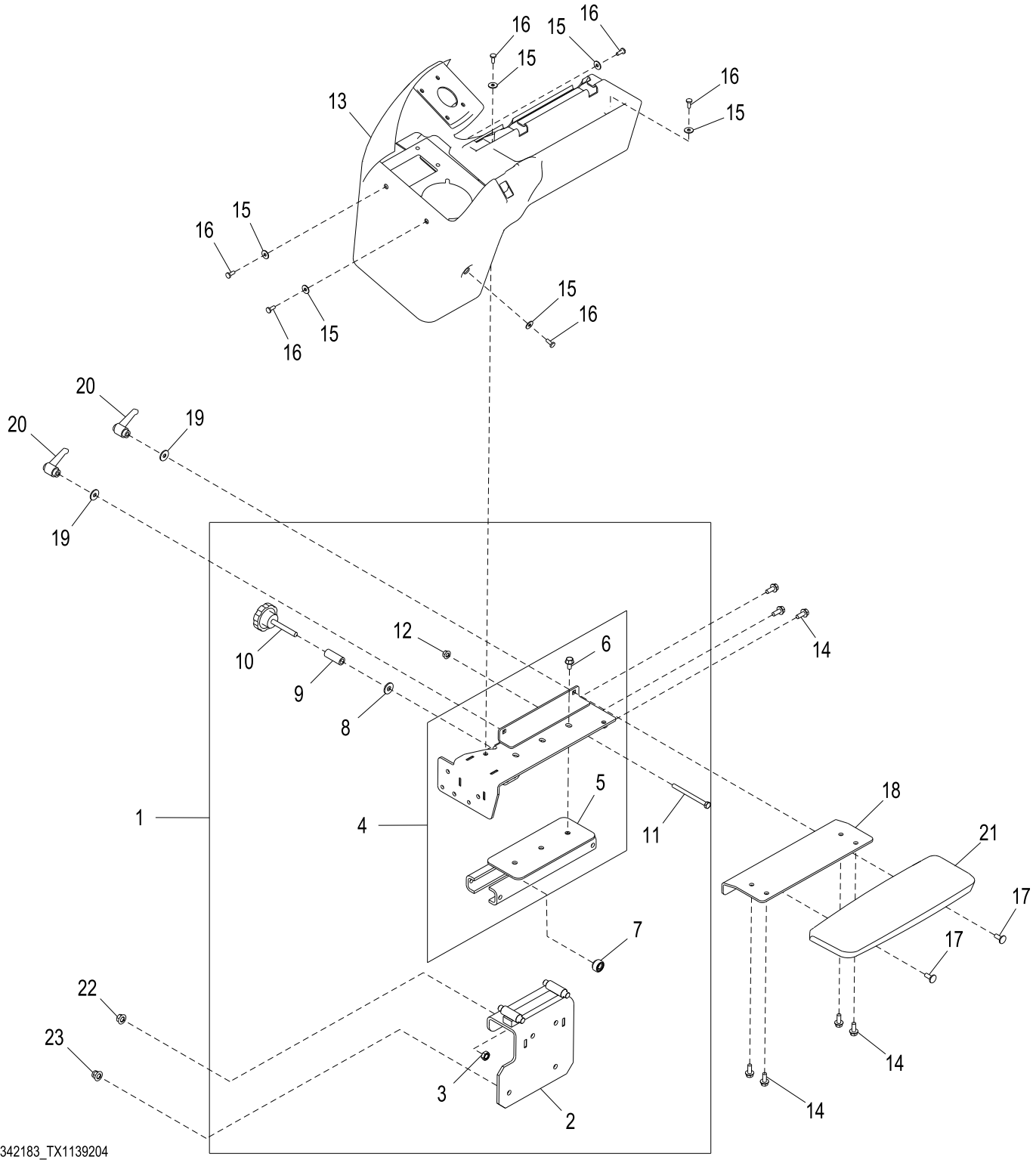

Item	*Nº peça*	*Descrição*	*Qtde*	*Nº série*	*Notas*
1	AT354202	Console do apoio p/braço	1		
2	AT419552	Solda bruta	1		SUB FOR AT354030
3	.....	Porca	1		NLA
4	AT353951	Braço	1		
5	AT417015	Solda bruta	1		
6	19M7865	Parafuso	3		M8 X 16
7	AT355380	Rolamento de agulhas	4		
8	R52921	Arruela	1		
9	28H3377	Bucha	1		0.423" X 0.675" X 1-3/4"
10	AT125158	Botão	1		
11	19M8456	Parafuso sextavado	1		M8 X 100
12	14M7298	Porca com flange	1		M8
13	T228348	Capa	1		
14	19M7866	Parafuso	7		M8 X 20
15	24H1821	Arruela	6		9/32" X 47/64" X 1/16"
16	21M7292	Parafuso	6		M6 X 16
17	03M7184	Parafuso	2		M8 X 20
18	T242388	Apoio	1		
19	24M7298	Arruela	2		8.400 X 25 X 2 mm
20	AT334948	Alavanca	2		
21	AT336859	Apoio para braço	1		
22	14M7296	Porca com flange	2		M10
23	14M7400	Porca de segurança	2		M10

Left Armrest for Joystick Steering
Accoudoir gauche pour direction par manche à balai
Apoio de Braço Esquerdo para Direção com Joystick
Левый подлокотник для рулевого управления с помощью джойстика
Apoyabrazos izquierdo para dirección por palanca

AT351041_TX1080853 B.1

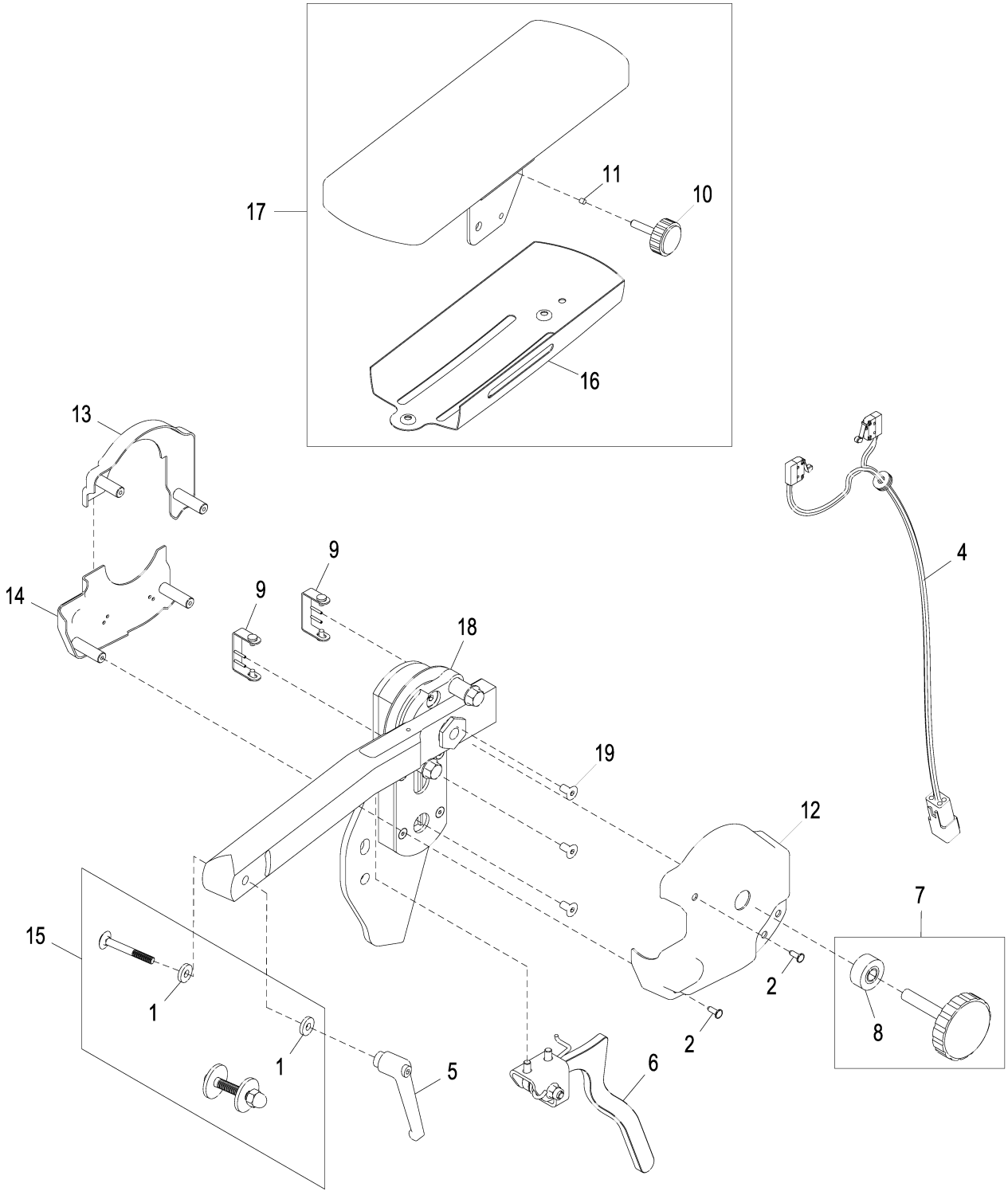

AT351041_TX1080853

Item	*Nº peça*	*Descrição*	*Qtde*	*Nº série*	*Notas*
1	24M7036	Arruela	2		9 X 16 X 1.600 mm
2	37M7340	Parafuso	4		
3	AT227063	Alavanca	2		M8, Não Ilustrado
4	AT365134	Interruptor de apertar	1		SUB FOR AT321224
5	AT325662	Alavanca	1		M6
6	AT325663	Alavanca	1		
7	AT325664	Botão	1		
8	AT325665	Espaçador	1		
9	AT325666	Apoio	2		
10	AT325667	Botão	1		
11	AT325668	Pino	1		
12	AT325669	Capa	1		
13	AT325670	Capa	1		
14	AT325671	Capa	1		
15	AT325677	Pacote de Peças	1		
16	AT330808	Apoio	1		
17	AT341684	Kit do apoio para braço	1		
18	AT351061	Pivô	1		
19	T215154	Parafuso	3		M6 X 12

Cloth Seat
Siège en tissu
Assento de Tecido
Матерчатое сиденье
Asiento de tela

AT328003_TX1080597 C.1

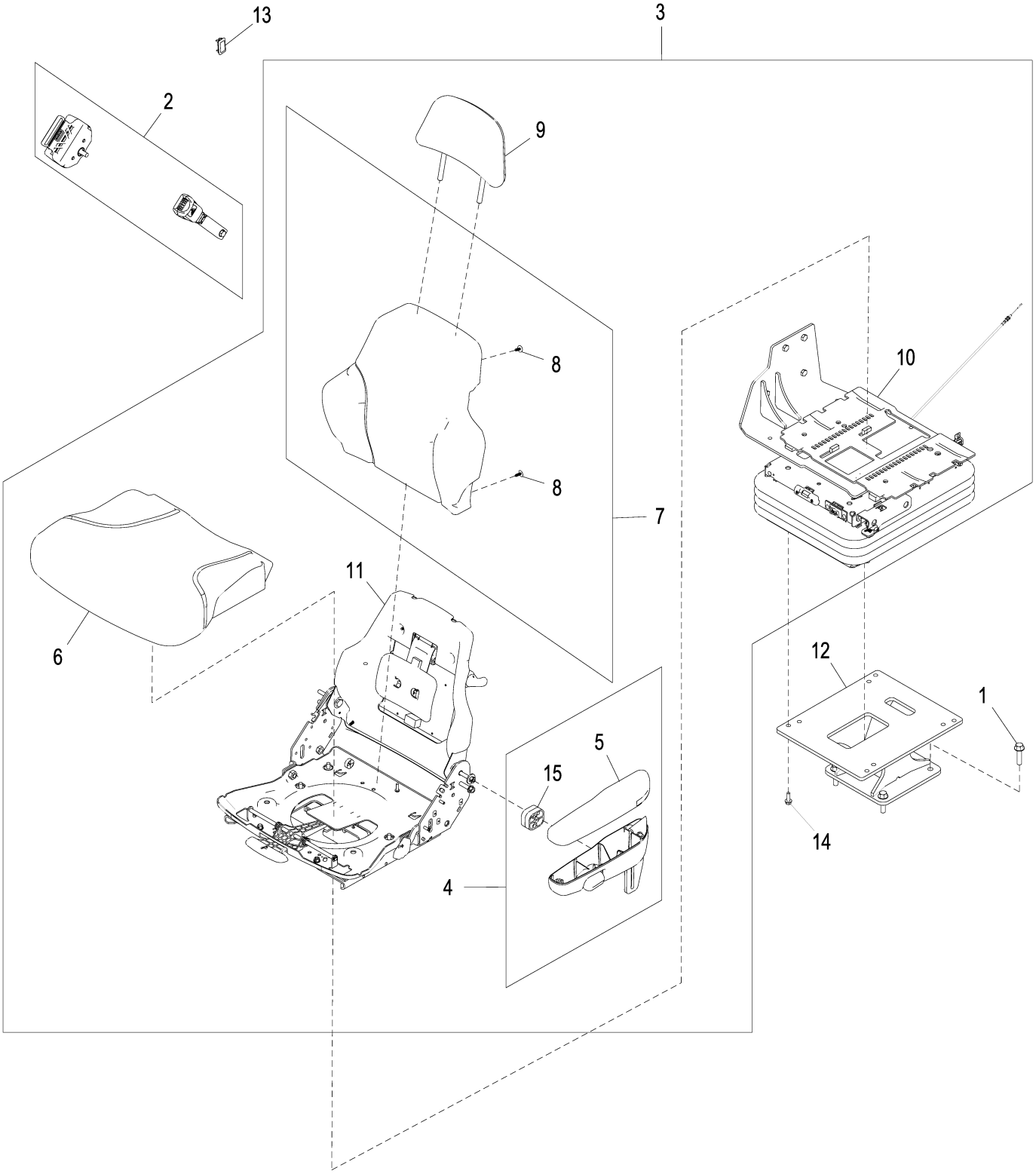

AT328003_TX1080597

Item	*Nº peça*	*Descrição*	*Qtde*	*Nº série*	*Notas*
1	19M7814	Parafuso	4		M12 X 50
2	AT308199	Cinto de segurança	1	-646809	Preto
	AT415548	Cinto de segurança	1	646810-	Laranja
3	AT338248	Assento	1		Tecido
4	AT195442	Kit do apoio para braço	1		
5	AT350316	Apoio	1		
6	AT308795	Coxim	1		
7	AT308796	Coxim	1		
8	T171686	Presilha	4		
9	AT401420	Coxim	1		SUB FOR AT308797
10	AT361365	SuSpenSão do aSSento	1		Componentes em Página Separada
11	.....	Estrutura	1		Kits de Serviço em Página Separada
12	AT378631	Pedestal	1		SUB FOR AT341366
13	AT162118	Plugue	1		SUB FOR M115279
14	R77337	Parafuso sextavado	4		M8 X 25
15	T205672	Espaçador	1		

Standard Seat Service Kits
Kits d'entretien de siège standard
Kits de Serviço de Assento Padrão
Комплекты обслуживания стандартного сиденья
Conjuntos de servicio del asiento estándar

AT328003_TX1080598 A.1

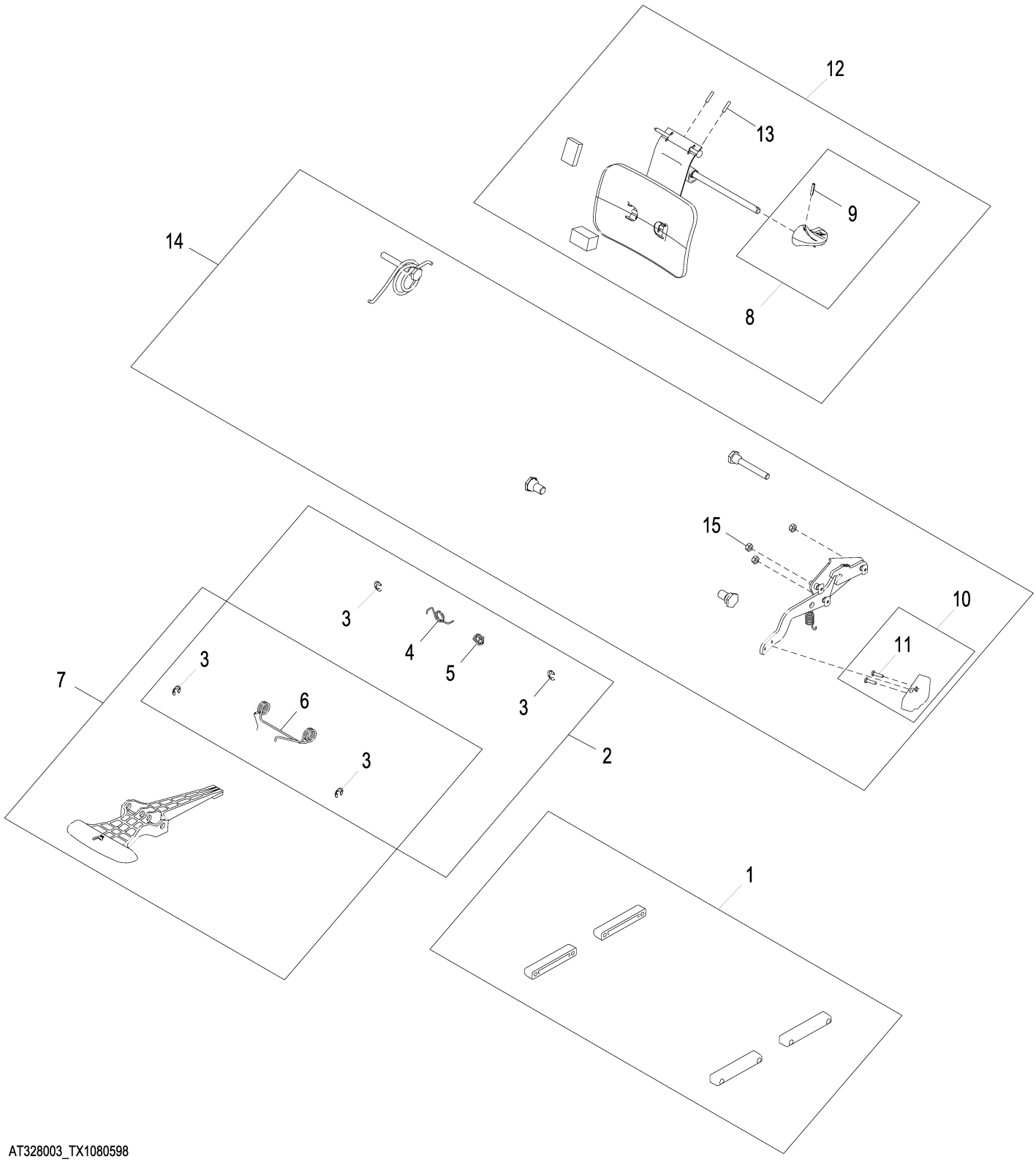

AT328003_TX1080598

Item	*Nº peça*	*Descrição*	*Qtde*	*Nº série*	*Notas*
1	AT209020	Kit p/assento	1		Conjunto de Corrediças
2	AT209021	Conj. de peças da mola	1		Corrediça
3	R72655	Anel de pressão	4		
4	T163334	Mola	1		Lado Direito
5	T163335	Mola	1		Lado Esquerdo
6	T163336	Mola de torção	1		
7	AT209022	Kit p/assento	1		Controle de Deslizamento
8	AT209024	Kit botão do assento	1		Botão do Ajuste Lombar
9	34H262	Pino elástico	1		5/32" X 3/4"
10	AT209025	Kit botão do assento	1		Botão do Reclinador
11	37H121	Parafuso	2		
12	AT209026	Kit p/assento	1		Apoio Lombar
13	34H387	Pino elástico	2		3/16" X 3/4"
14	AT209225	Kit p/assento	1		Reclinador
15	M453T	Porca de segurança	3		6.350 mm (1/4")

Seat Suspension for Standard Seat
Suspension de siège pour siège standard
Suspensão do Assento para Assento Padrão
Подвеска для стандартного сиденья
Suspensión del asiento para asiento estándar

AT361363_TX1080478 B.1

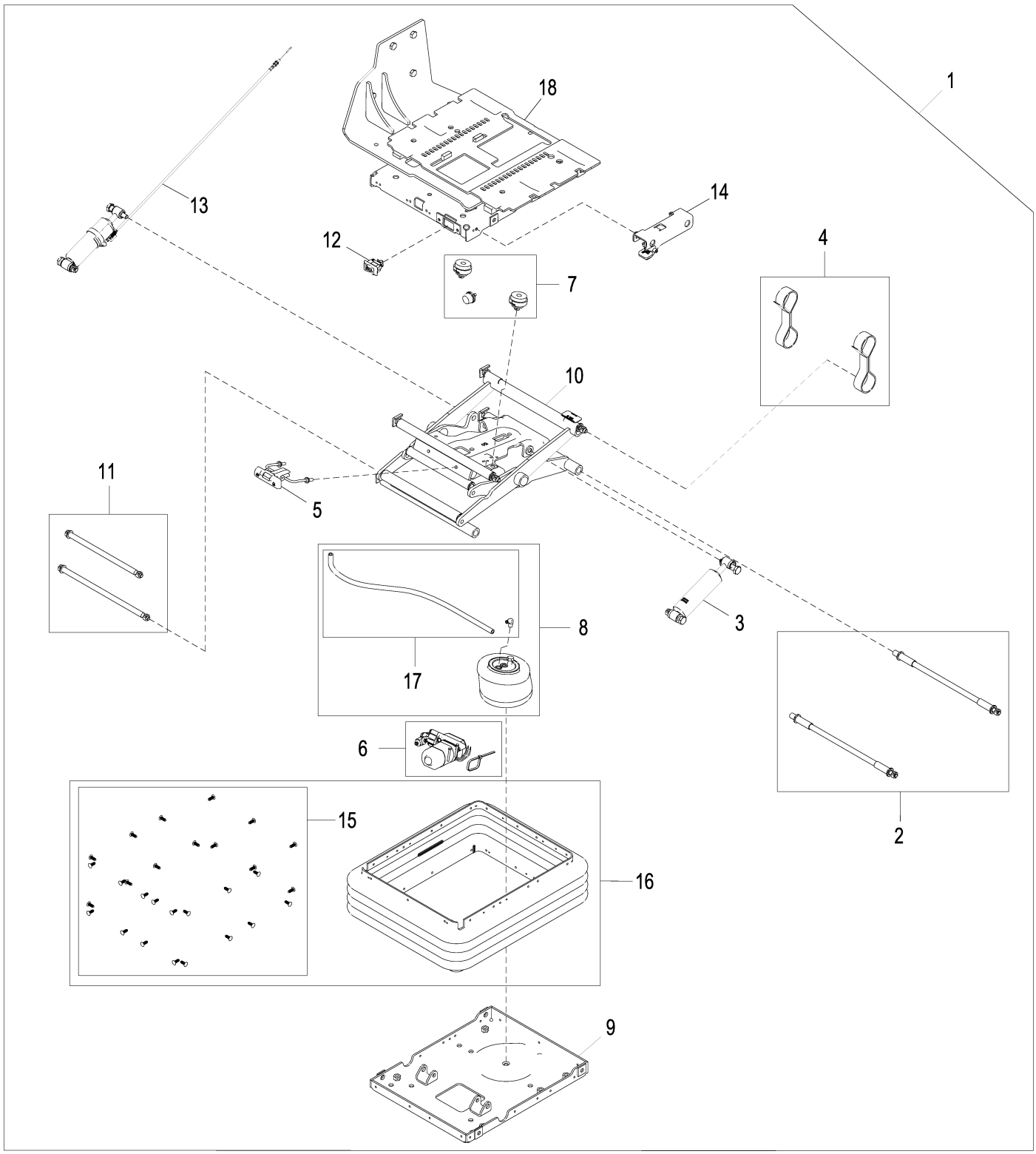

AT361363_TX1080478

Item	*Nº peça*	*Descrição*	*Qtde*	*Nº série*	*Notas*
1	AT361365	SuSpenSão do aSSento	1		
2	AT173313	Kit do eixo	1		
3	AT361458	Kit absorvedor choque asse	1		
4	AT361459	Correia	1		Controlador
5	AT361460	Kit da alavanca	1		Indicador da Zona de Ajuste
6	AT398260	Kit do compressor	1		SUB FOR AT361462
7	AT361463	Pára-choque	1		
8	AT361539	Kit p/ assento	1		
9	AT384605	Carcaça	1		
10	AT384606	Kit da articulação	1		Braço de Corte
11	AT384607	Kit do eixo	1		
12	AT384608	Interruptor de alavanca	1		
13	AT384609	Kit absorvedor choque asse	1		
14	AT384610	Kit da alavanca	1		Ajuste do Amortecimento
15	AT384611	Kit do retentor	1		
16	AT384612	Kit suspensão do assento	1		
17	AT384613	Kit mangueira	1		
18	AT384824	Carcaça	1		

Premium Seat
Siège Premium
Assento Premium
Сиденье повышенного комфорта
Asiento premium

AT339829_TX1080850 C.1

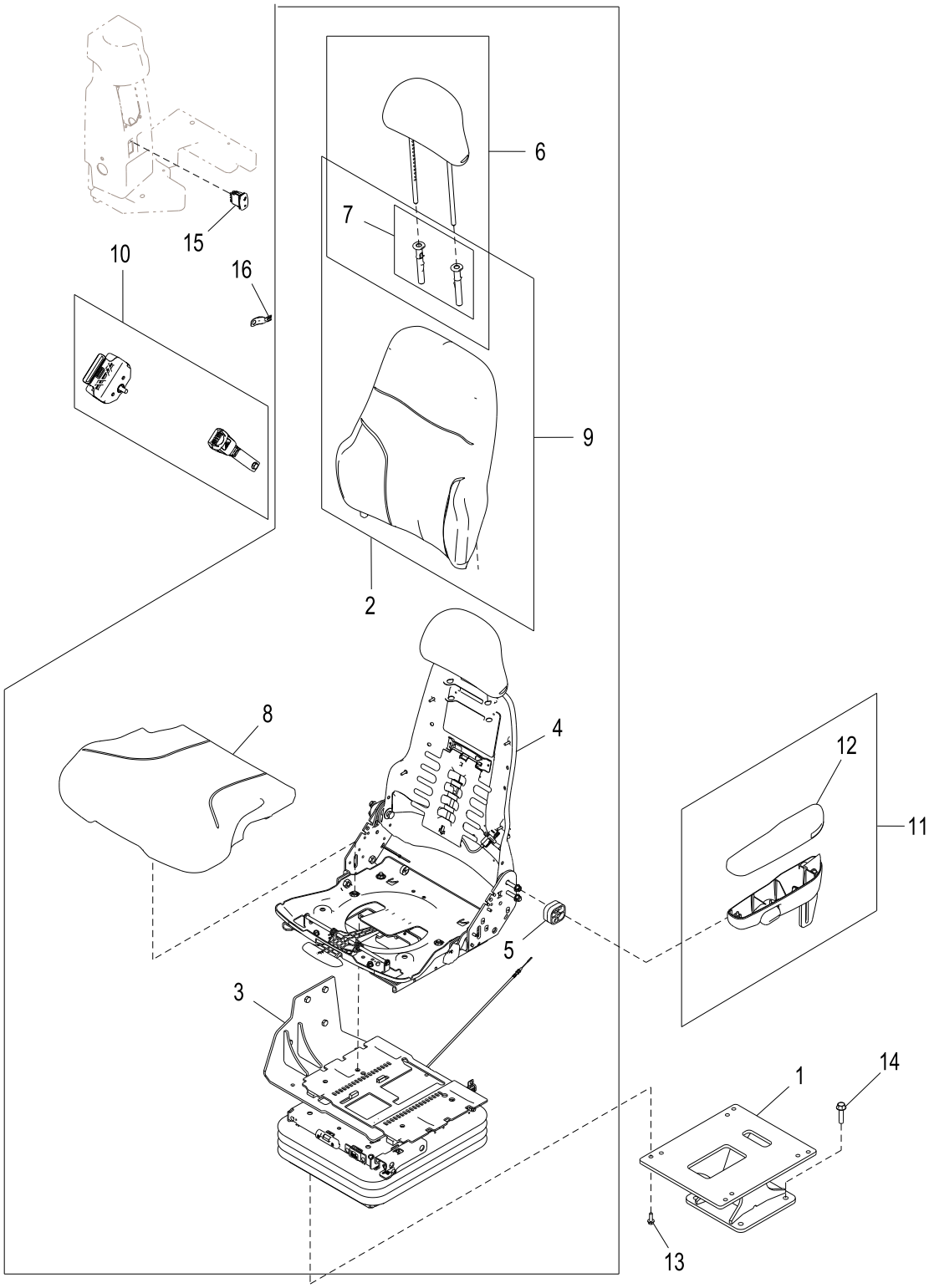

AT339829_TX1080850

Item	*Nº peça*	*Descrição*	*Qtde*	*Nº série*	*Notas*
1	AT378631	Pedestal	1		SUB FOR AT341366
2	AT340281	Assento	1	-641733	NLA, ORDER AT412197
	AT412197	Assento	1	641734-	
3	AT361363	SuSpenSão do aSSento	1		Componentes em Página Separada
4	AT390279	Encosto	1	-641733	NLA, ORDER AT415345, SUB FOR AT361343
	AT415345	Encosto	1	641734-	Kits de Serviço em Página Separada
5	T205672	Espaçador	1		
6	AT361342	Apoio p/cabeça	1		
7	AT361341	Kit da guia	1		
8	AT361336	Coxim	1		
9	AT361340	Coxim	1		
10	AT308199	Cinto de segurança	1	-646809	Preto
	AT415548	Cinto de segurança	1	646810-	Laranja
11	AT195442	Kit do apoio para braço	1		
12	AT350316	Apoio	1		
13	R77337	Parafuso sextavado	4		M8 X 25
14	19M7814	Parafuso	4		M12 X 50
15	AT411970	Interruptor	1		Interruptor do Assento Aquecido, SUB FOR AT356012
16	57M8736	Acessório conexão elétrica	1		

Premium Seat for Joystick Steering
Siège Premium pour direction par manche à balai
Assento Premium para Direção com Joystick
Сиденье повышенного комфорта для рулевого управления с помощью джойстика
Asiento premium para dirección por palanca

AT328209_TX1080851 B.2

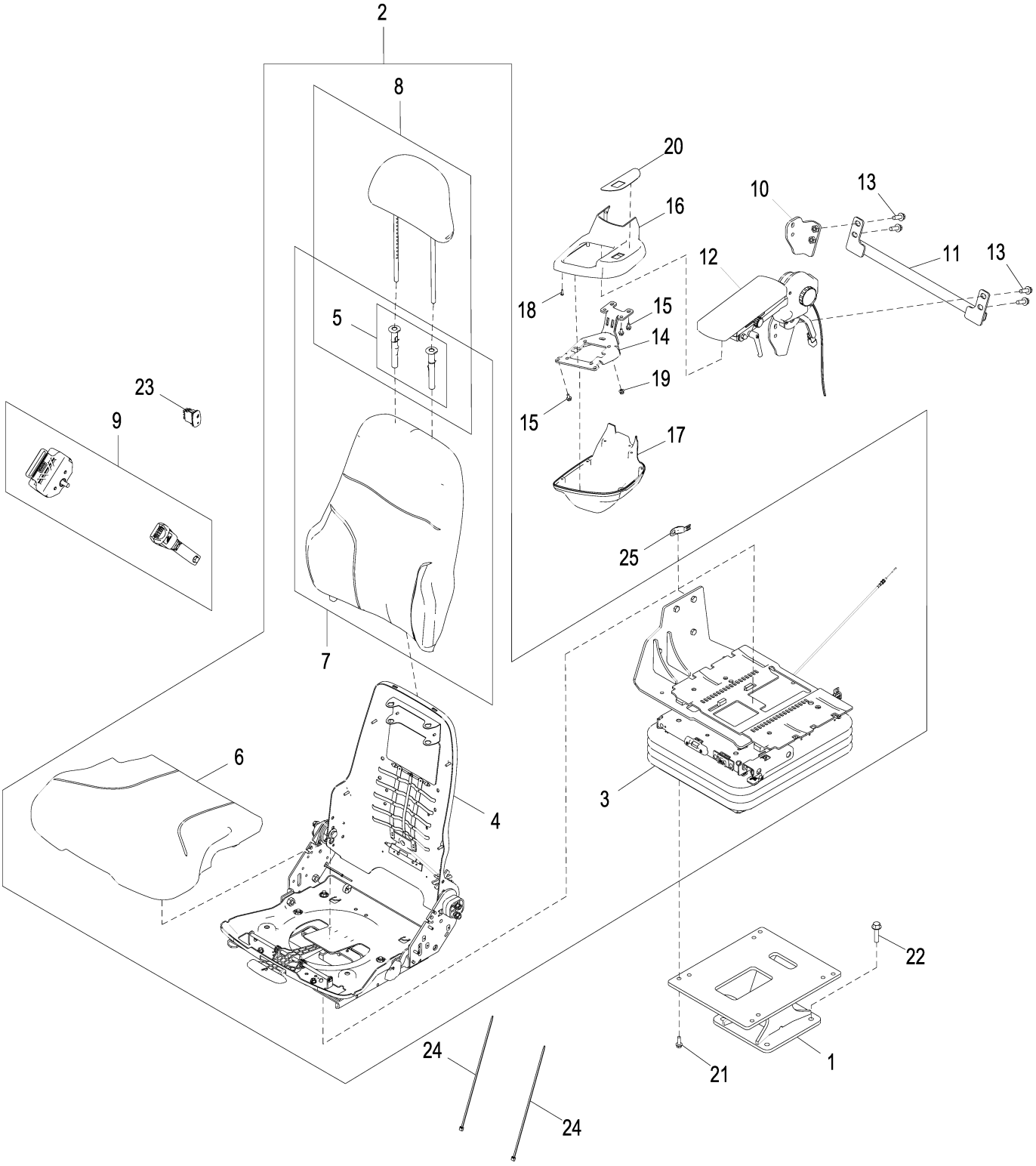

AT328209_TX1080851

Item	*Nº peça*	*Descrição*	*Qtde*	*Nº série*	*Notas*
1	AT378631	Pedestal	1		SUB FOR AT341366
2	AT340281	Assento	1	-641733	NLA, ORDER AT412197
	AT412197	Assento	1	641734-	
3	AT361363	SuSpenSão do aSSento	1		Componentes em Página Separada
4	AT390279	Encosto	1	-641733	NLA, ORDER AT415345, SUB FOR AT361343
	AT415345	Encosto	1	641734-	Kits de Serviço em Página Separada
5	AT361341	Kit da guia	1		
6	AT361336	Coxim	1		
7	AT361340	Coxim	1		
8	AT361342	Apoio p/cabeça	1		
9	AT308199	Cinto de segurança	1	-646809	Preto
	AT415548	Cinto de segurança	1	646810-	Laranja
10	AT331844	Apoio	1		
11	AT353410	Apoio	1		
12	.....	Apoio para braço	1		Apoio de Braço Esquerdo, Componentes em Página Separada
13	19M7786	Parafuso	4		M10 X 30
14	AT311997	Apoio	1		
15	19M7774	Parafuso	7		M6 X 12
16	AT314833	Capa	1		
17	T209539	Capa	1		
18	37M7340	Parafuso	6		
19	14M7397	Porca de segurança	4		M6
20	T214514	Etiqueta	1		FNR (Avanço - Neutro - Marcha à Ré)
21	R77337	Parafuso sextavado	4		
22	19M7814	Parafuso	4		M12 X 50
23	AT411970	Interruptor	1		Assento Aquecido, SUB FOR AT350612
24	H77698	Cinta	2		
25	57M8736	Acessório conexão elétrica	1		

Premium Seat Service Kits
Kits d'entretien de siège Premium
Kits de Serviço de Assento Premium
Комплекты обслуживания для сиденья повышенного комфорта
Conjuntos de servicio de asiento premium

AT339829_TX1080852 B.1

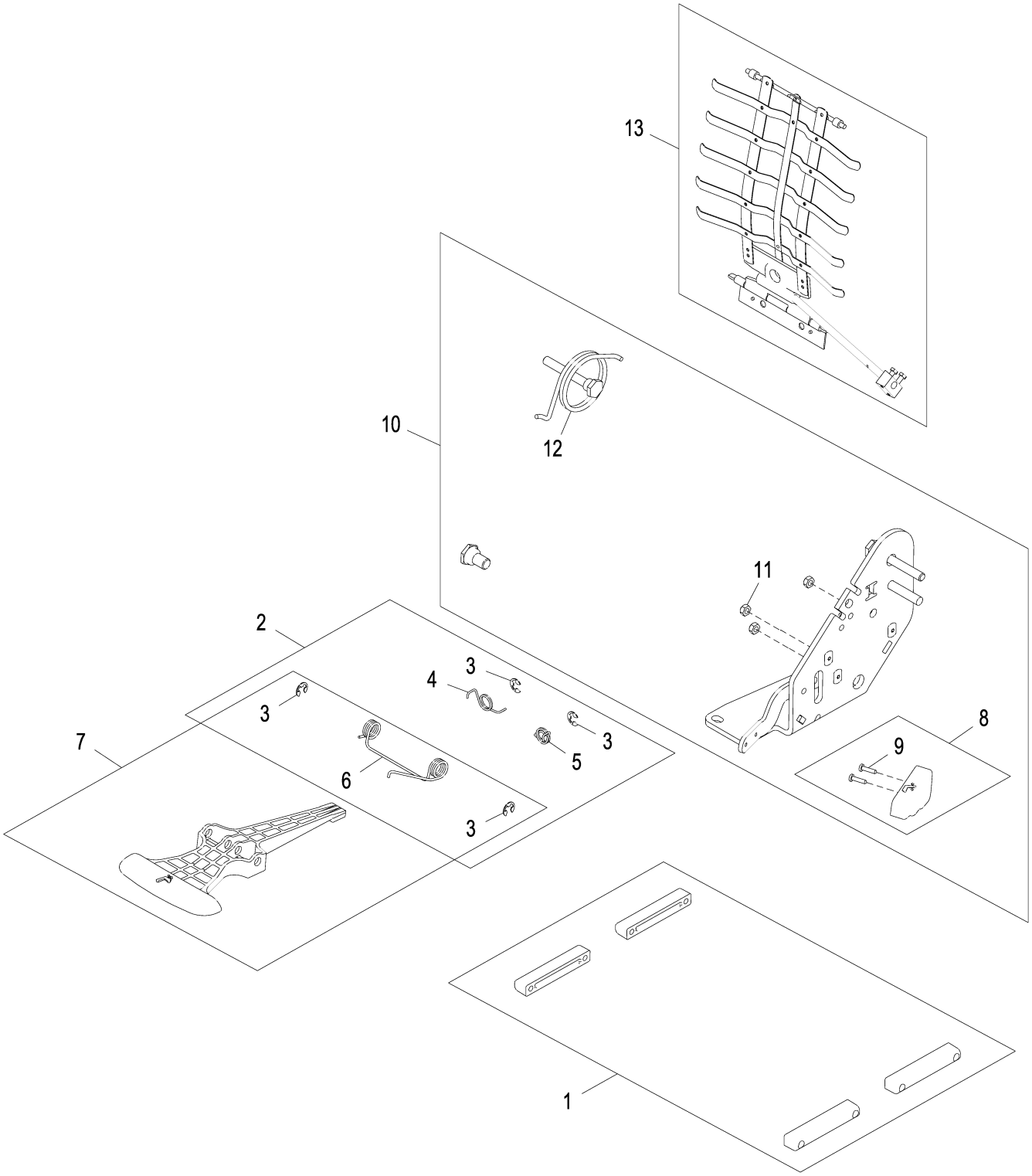

AT339829_TX1080852

Item	*Nº peça*	*Descrição*	*Qtde*	*Nº série*	*Notas*
1	AT209020	Kit p/assento	1		Conjunto de Corrediças
2	AT209021	Conj. de peças da mola	1		Corrediça
3	R72655	Anel de pressão	4		
4	T163334	Mola	1		Lado Direito
5	T163335	Mola	1		Lado Esquerdo
6	T163336	Mola de torção	1		
7	AT209022	Kit p/assento	1		Controle de Deslizamento
8	AT209025	Kit botão do assento	1		Botão do Reclinador
9	37H121	Parafuso	2		
10	AT209225	Kit p/assento	1		Reclinador
11	M453T	Porca de segurança	3		6.350 mm (1/4")
12	AT361356	Conj. de peças da mola	1		
13	AT361358	Kit p/assento	1	-641733	Apoio Lombar
	AT415346	Kit p/assento	1	641734-	Apoio Lombar

Seat Suspension for Premium Seat
Suspension de siège pour siège Premium
Suspensão do Assento para Assento Premium
Подвеска для сиденья повышенного комфорта
Suspensión del asiento para asiento premium

AT361363_TX1080478 B.1

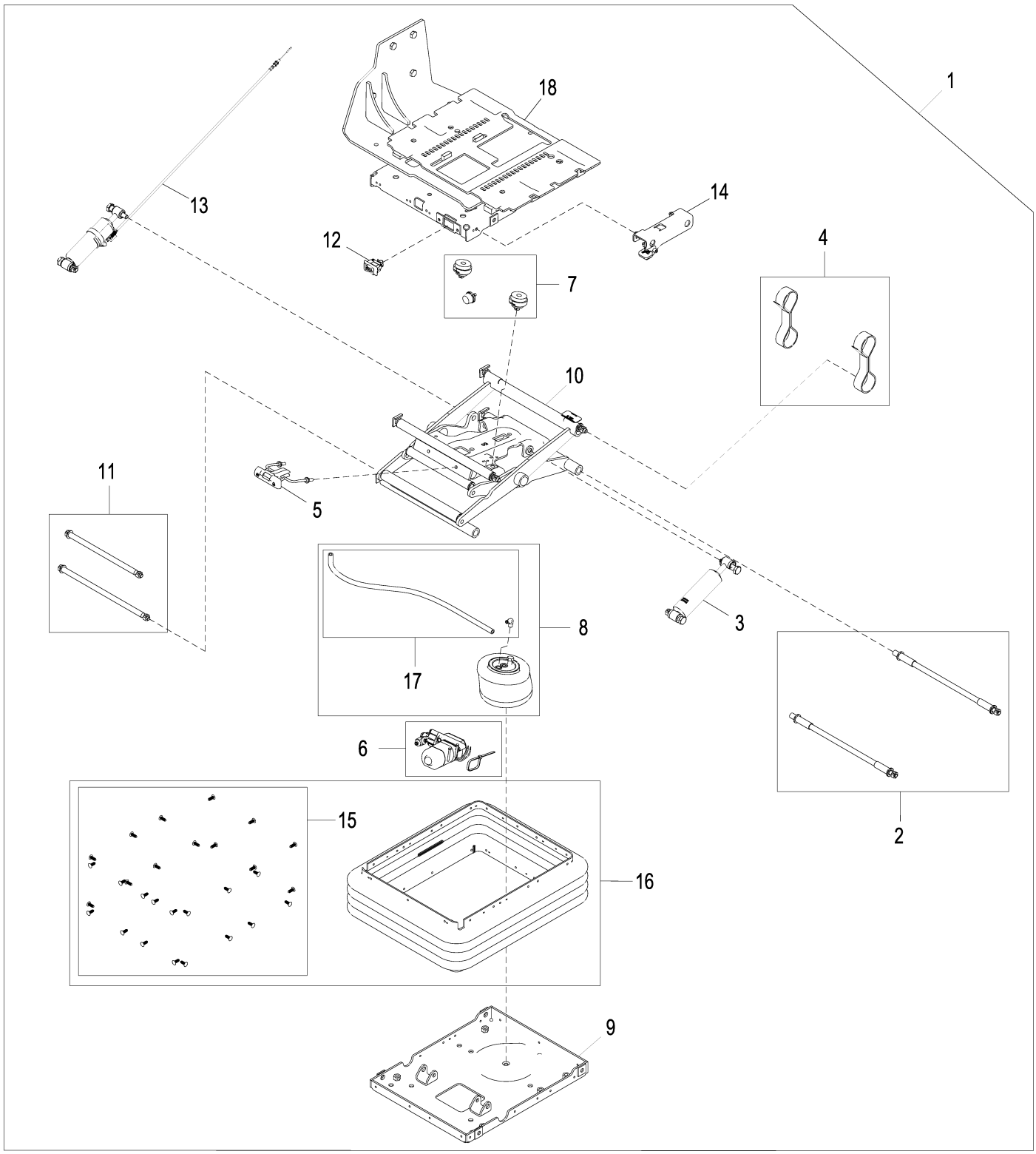

AT361363_TX1080478

Item	*Nº peça*	*Descrição*	*Qtde*	*Nº série*	*Notas*
1	AT361363	SuSpenSão do aSSento	1		
2	AT173313	Kit do eixo	1		
3	AT361458	Kit absorvedor choque asse	1		
4	AT361459	Correia	1		Controlador
5	AT361460	Kit da alavanca	1		Indicador da Zona de Ajuste
6	AT398260	Kit do compressor	1		SUB FOR AT361462
7	AT361463	Pára-choque	1		
8	AT361539	Kit p/ assento	1		
9	AT384605	Carcaça	1		
10	AT384606	Kit da articulação	1		Braço de Corte
11	AT384607	Kit do eixo	1		
12	AT384608	Interruptor de alavanca	1		
13	AT384609	Kit absorvedor choque asse	1		
14	AT384610	Kit da alavanca	1		Ajuste do Amortecimento
15	AT384611	Kit do retentor	1		
16	AT384612	Kit suspensão do assento	1		
17	AT384613	Kit mangueira	1		
18	AT384822	Carcaça	1		

Rear Hanging Step
Marchepied arrière suspendu
Degrau Suspenso Traseiro
Задняя консольная ступень
Escalón trasero colgante

TX1040926 A.1

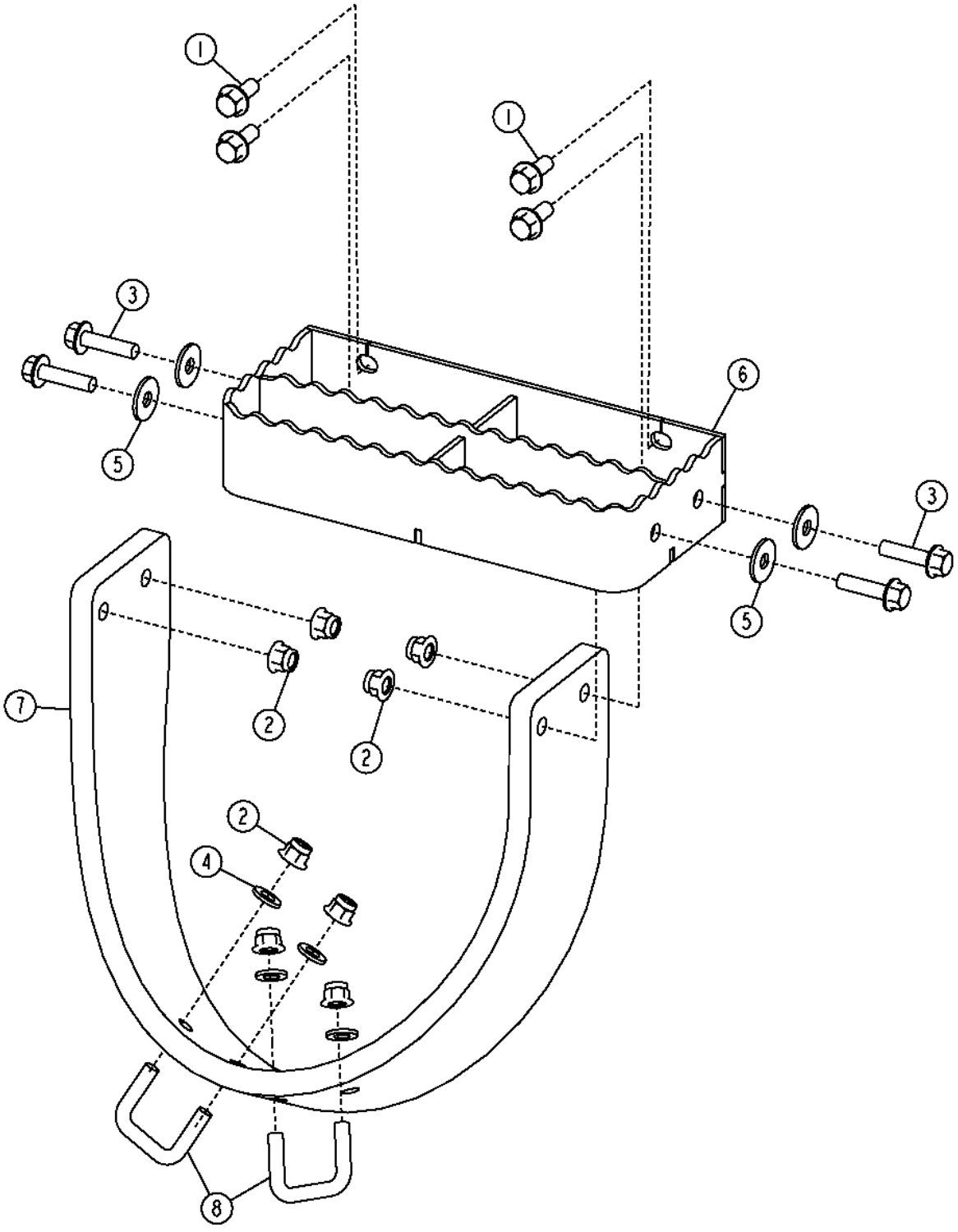

Item	*Nº peça*	*Descrição*	*Qtde*	*Nº série*	*Notas*
1	19M7785	Parafuso	4		M10 X 25
2	14M7400	Porca de segurança	8		M10
3	19M7804	Parafuso	4		M10 X 40
4	24M7239	Arruela	4		10.700 X 21 X 2.500 mm
5	24M7296	Arruela	4		10.500 X 30 X 2.500 mm
6	T263491	Degrau	1		(SUB FOR AT228809)
7	T217427	Correia	1		Borracha
8	W29909	Parafuso u	2		

Handrails
Main courante
Corrimãos
Поручни
Pasamanos

AT338749_TX1094177 A.1

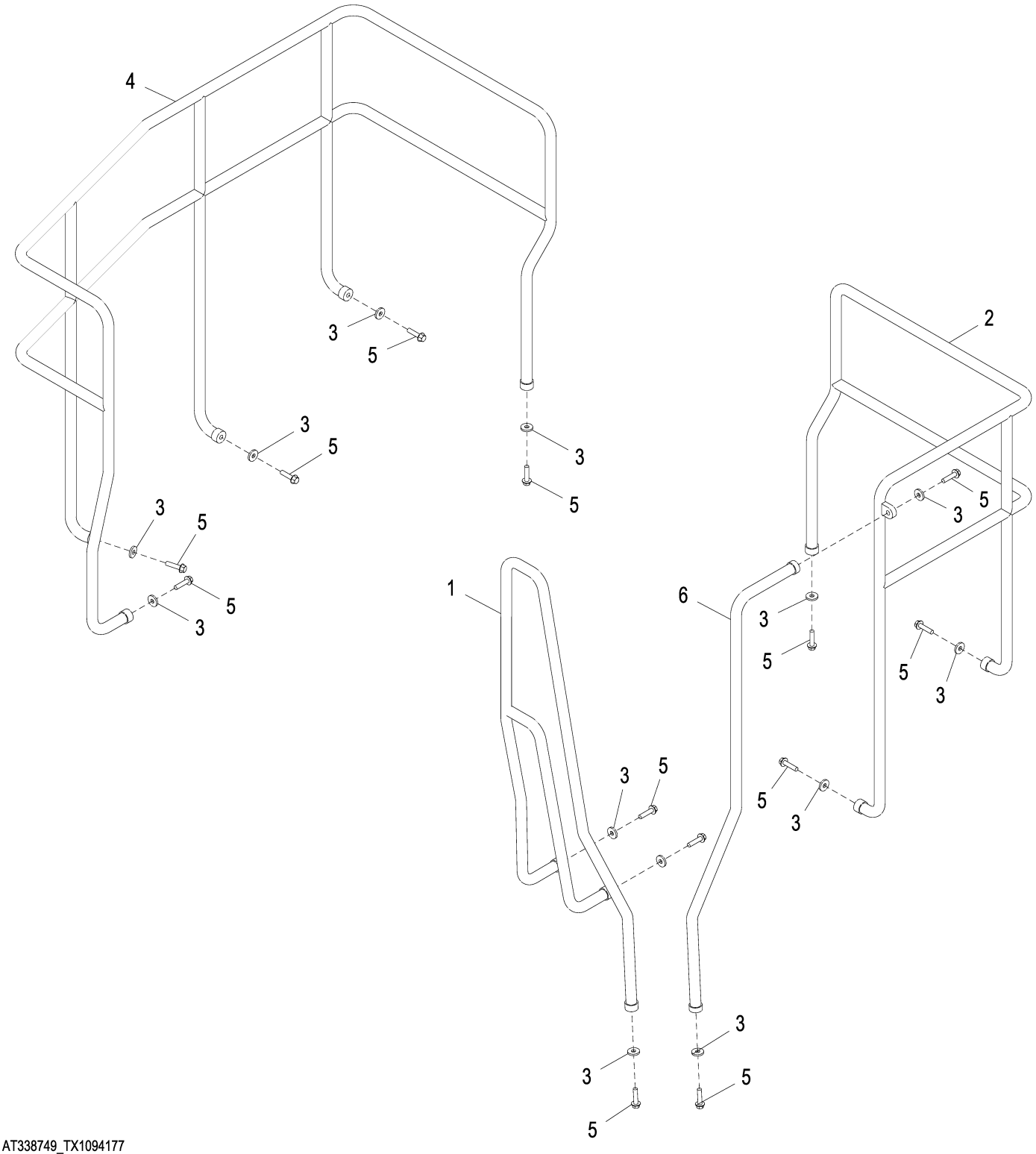

AT338749_TX1094177

Item	*Nº peça*	*Descrição*	*Qtde*	*Nº série*	*Notas*
1	AT409108	Corrimão	1		Carvão, Lado Esquerdo
	AT223025	Corrimão	1		Amarelo
2	AT409107	Corrimão	1		Carvão, Lado Esquerdo
	AT223019	Corrimão	1		Amarelo
3	24M7226	Arruela	13		13 X 35 X 5 mm
4	AT409111	Corrimão	1		Carvão, Lado Direito
	AT343161	Corrimão	1		Amarelo
5	19M7814	Parafuso	13		M12 X 50
6	AT409110	Corrimão	1		Carvão
	AT224948	Corrimão	1		Amarelo

Access Platform and Steps
Plate-forme accès et marches
Plataforma de Acesso e Degraus
Ремонтная платформа и стремянка
Plataforma de acceso y peldaños

AT338753_TX1094172 A.1

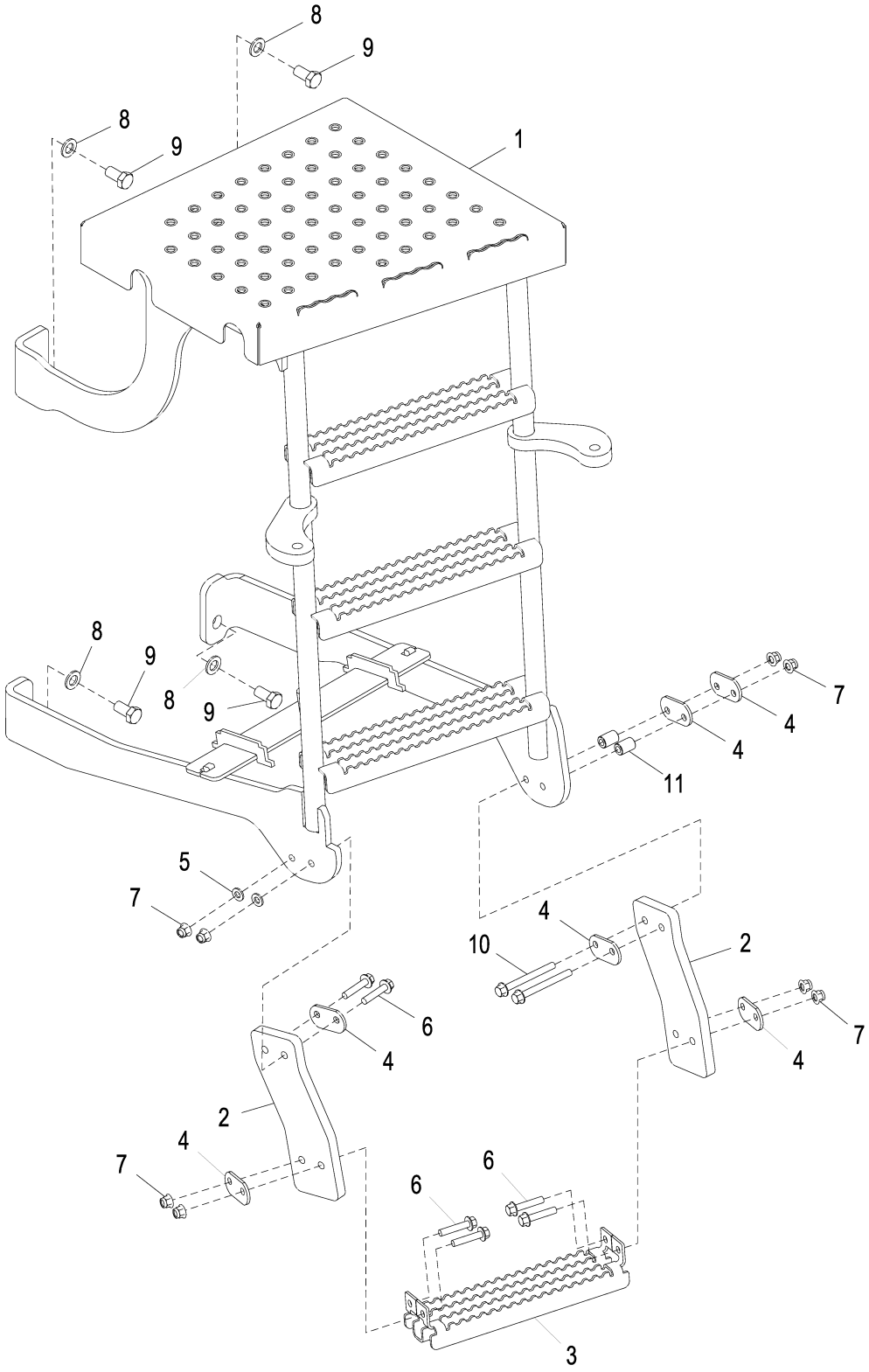

AT338753_TX1094172

Item	*Nº peça*	*Descrição*	*Qtde*	*Nº série*	*Notas*
1	**AT371944**	**Degrau**	**1**		**Enchimento da Linha, (SUB FOR AT327497)**
2	T177503	Correia	2		
3	T260355	Degrau	1		(SUB FOR AT225618)
4	T173779	Correia	6		
5	24M7239	Arruela	2		10.700 X 21 X 2.500 mm
6	19M7806	Parafuso	6		M10 X 50
7	14M7400	Porca de segurança	8		M10
8	24M7338	Arruela	4		17 X 30 X 3 mm
9	19M8029	Parafuso sextavado	4		M16 X 30
10	19M7812	Parafuso	2		M10 X 100
11	T147891	Bucha	2		

Front Console
Console avant
Console Dianteiro
Пер. пан. упр.
Consola delantera

AT328195_TX1108179 A.2

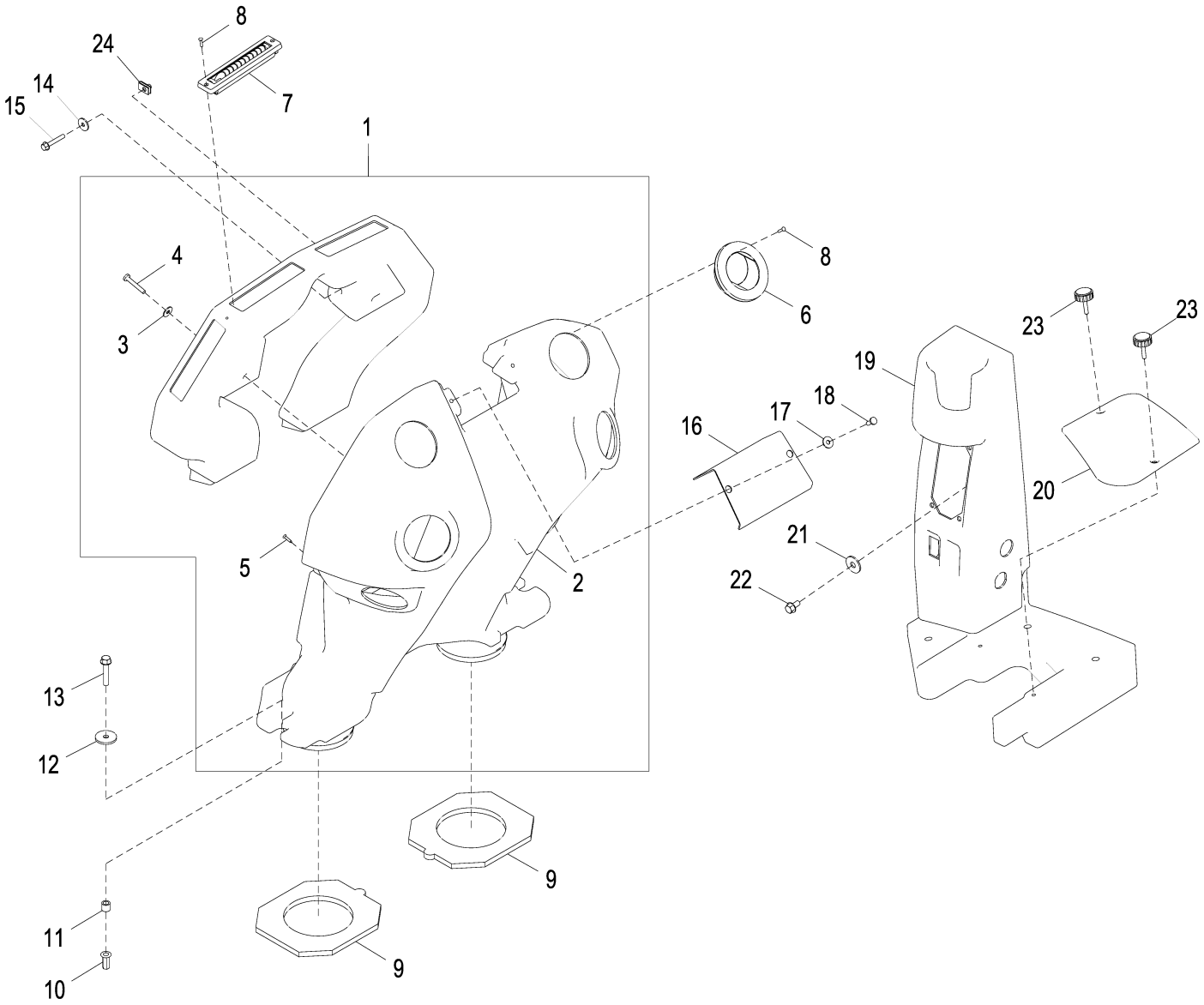

AT328195_TX1108179

Item	*Nº peça*	*Descrição*	*Qtde*	*Nº série*	*Notas*
1	AT362867	Duto de ar	1		SUB FOR AT350850
2	T239329	Duto de ar	1		
3	24H1821	Arruela	2		9/32" X 47/64" X 1/16"
4	21M7403	Parafuso	2		M6 X 40
5	37M7333	Parafuso	4		
6	AT227669	Veneziana de aeração	6		
7	AZ43305	Bico	4		
8	37M7333	Parafuso	32		
9	T228567	Vedação	2		
10	T196079	Porca	3		
11	28H3450	Espaçador	3		0.364" X 0.540" X 1/2"
12	24H1296	Arruela	3		11/32" X 1-3/8" X 0.134"
13	19M7799	Parafuso	3		M8 X 45
14	24M7100	Arruela	2		6.600 X 22 X 2 mm
15	19M7797	Parafuso	2		M6 X 40
16	T239330	Placa	1		
17	24H1821	Arruela	2		9/32" X 47/64" X 1/16"
18	21M7292	Parafuso	2		M6 X 16
19	T227679	Painel de controle	1		
20	T216111	Painel	1		
21	24M7296	Arruela	3		10.500 X 30 X 2.500 mm
22	19M7865	Parafuso	3		M8 X 16
23	AT325667	Botão	2		
24	M84972	Porca	2		

Right Underfloor Air Duct
Conduit d'air sous le plancher droit
Duto de Ar Direito Sob o Piso
Правый подпольный воздуховод
Conducto de aire derecho debajo de piso

AT353192_TX1084484 A.1

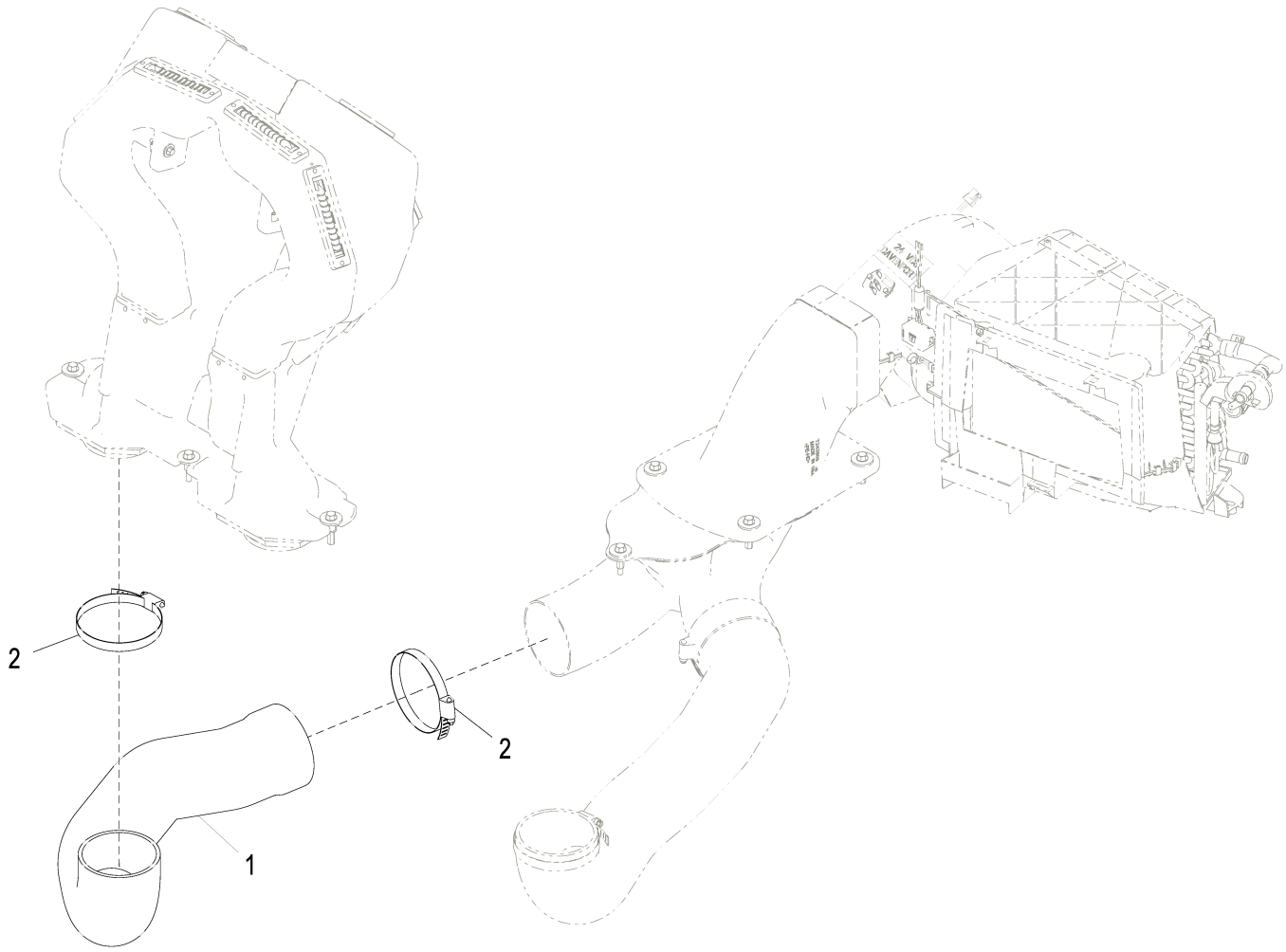

AT353192_TX1084484

Item	*Nº peça*	*Descrição*	*Qtde*	*Nº série*	*Notas*
1	T226101	Duto de ar	1		
2	RE40281	Braçadeira	2		

HVAC Ducts
Conduits de chauffage/climatisation
Dutos do HVAC
Каналы ОВКВ
Conductos de climatización

AT389085_TX1086479 A.1

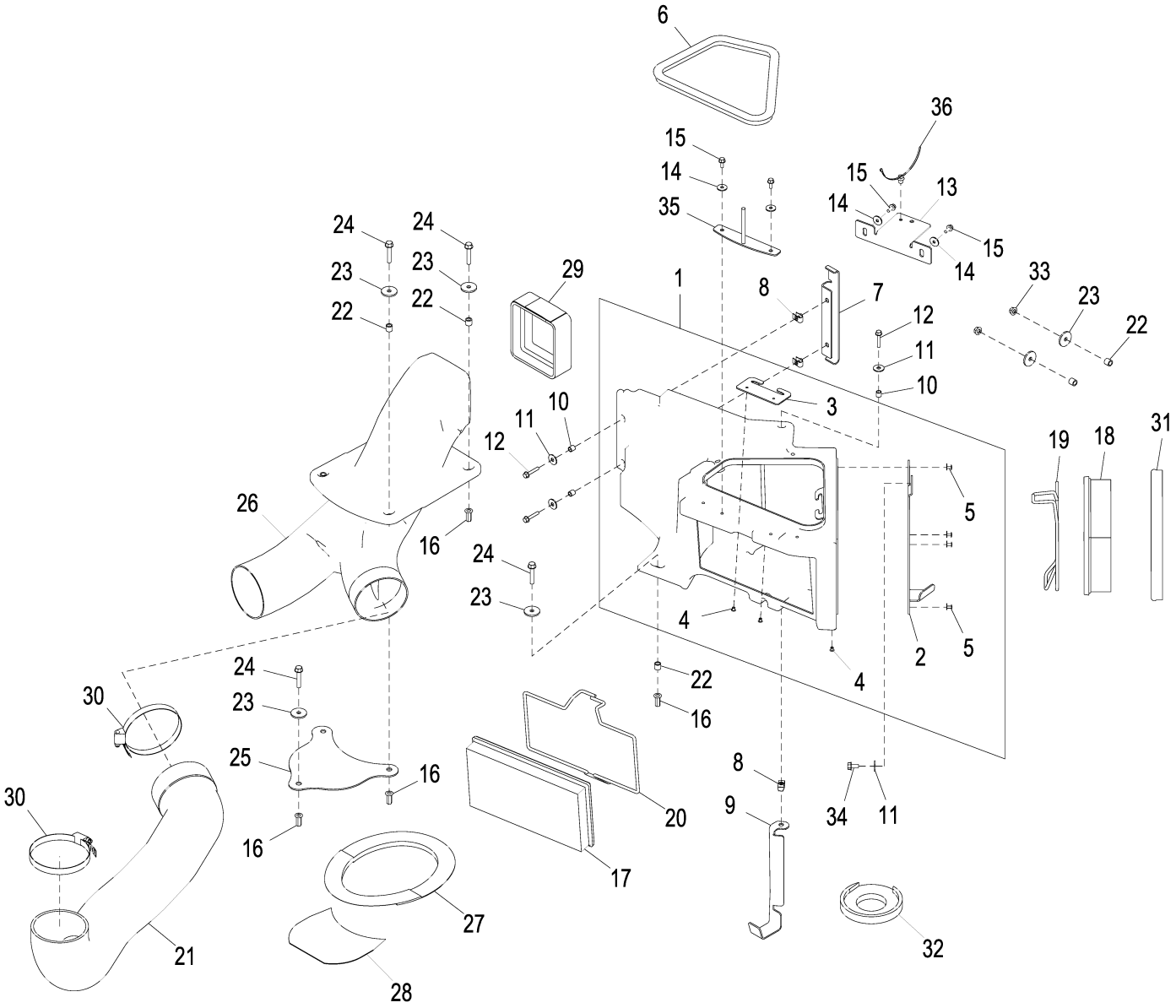

AT389085_TX1086479

Item	*Nº peça*	*Descrição*	*Qtde*	*Nº série*	*Notas*
1	AT333376	Carcaça	1		
2	T206616	Placa	1		
3	T206813	Apoio	1		
4	R79033	Rebite	5		
5	T184345	Rebite	4		
6	T203495	Isolador	1		
7	T206626	Apoio	1		
8	R134098	Porca	3		
9	T206625	Apoio	1		
10	T164945	Espaçador	3		
11	24M7298	Arruela	4		8.400 X 25 X 2 mm
12	19M8290	Parafuso	3		M6 X 35
13	T206627	Correia	1		
14	24M7100	Arruela	4		6.600 X 22 X 2 mm
15	19M7775	Parafuso	4		M6 X 16
16	T196079	Porca	6		
17	AT307501	Filtro de ar	1		
18	AT191102	Filtro de ar	1		
19	T267036	RetentoR	1		
20	T267035	RetentoR	1		
21	T242832	Duto de ar	1		
22	28H3450	Espaçador	7		0.364" X 0.540" X 1/2"
23	24H1296	Arruela	8		11/32" X 1-3/8" X 0.134"
24	19M7799	Parafuso	6		M8 X 45
25	T228568	Placa	1		
26	T242809	Duto de ar	1		
27	T228569	Isolador	1		
28	T228570	Vedação	1		
29	AT308935	Isolador	1		
30	RE40281	Braçadeira	2		
31	T202745	Isolador	1		
32	T228572	Isolador	1		
33	14M7298	Porca com flange	2		M8
34	19M7865	Parafuso	1		M8 X 16
35	AT356453	RetentoR	1		
36	T209627	Braçadeira	1		

Heater Hoses
Flexibles de chauffage
Mangueiras do Aquecedor
Шланги обогревателя
Mangueras de calefactor

TX1047620 A.1

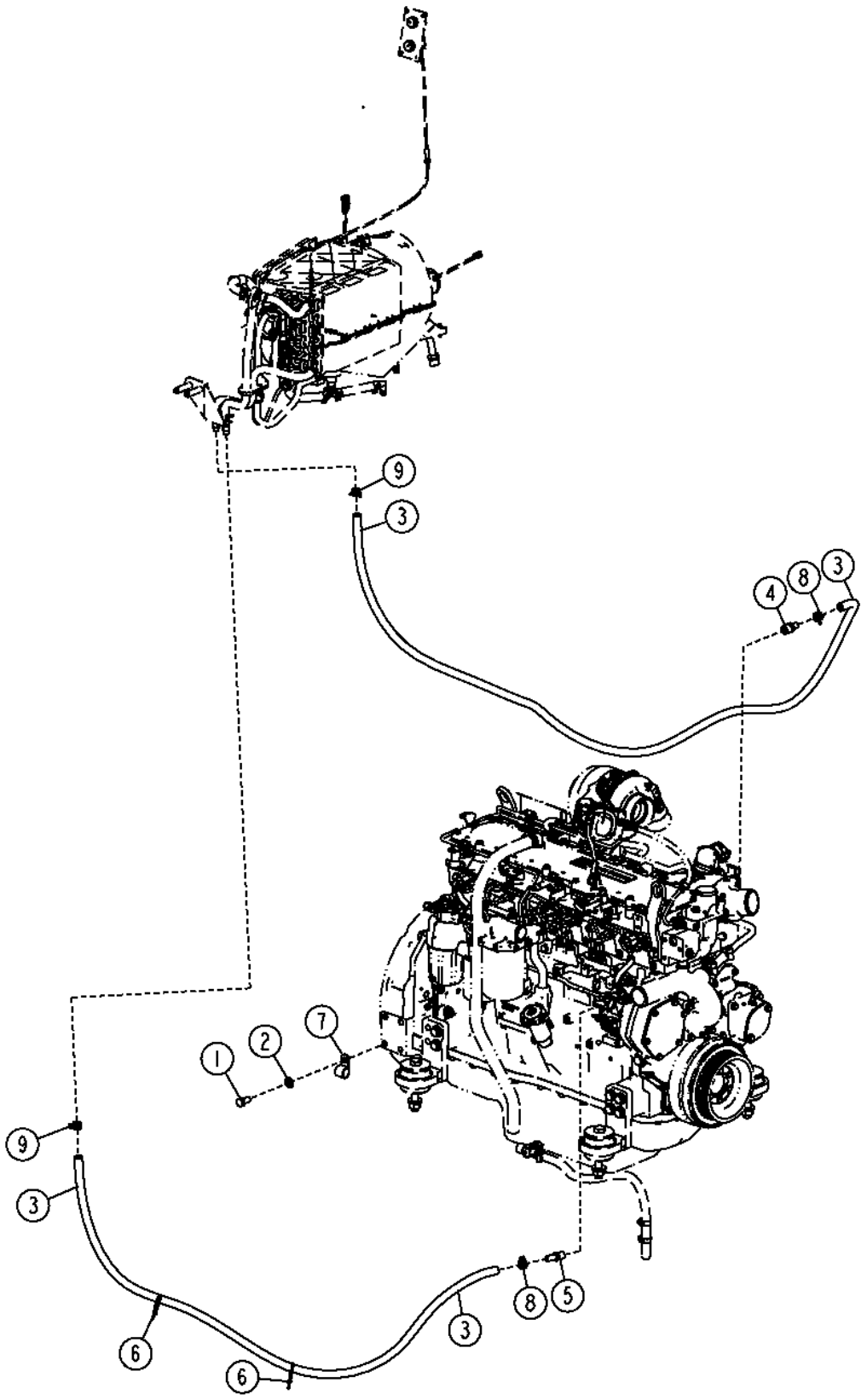

Item	*Nº peça*	*Descrição*	*Qtde*	*Nº série*	*Notas*
1	19M8029	Parafuso sextavado	1		M16 X 30
2	24M7338	Arruela	1		17 X 30 X 3 mm
3	.....	Mangueira em metro	2		(MAKE FROM TY22328) (CTL)
4	R41071	Conexão	1		
5	R41985	Conexão	1		
6	R44302	Cinta	2		
7	T153974	Braçadeira	1		
8	T184924	Abraçadeira para mangueira	2		
9	R117721	Braçadeira	2		

A/C Compressor Lines
Conduites de compresseur de climatisation
Linhas do Compressor do Ar Condicionado
Линии компрессора кондиционера
Tuberías de compresor de aire acondicionado

AT335594_TX1079772 A.1

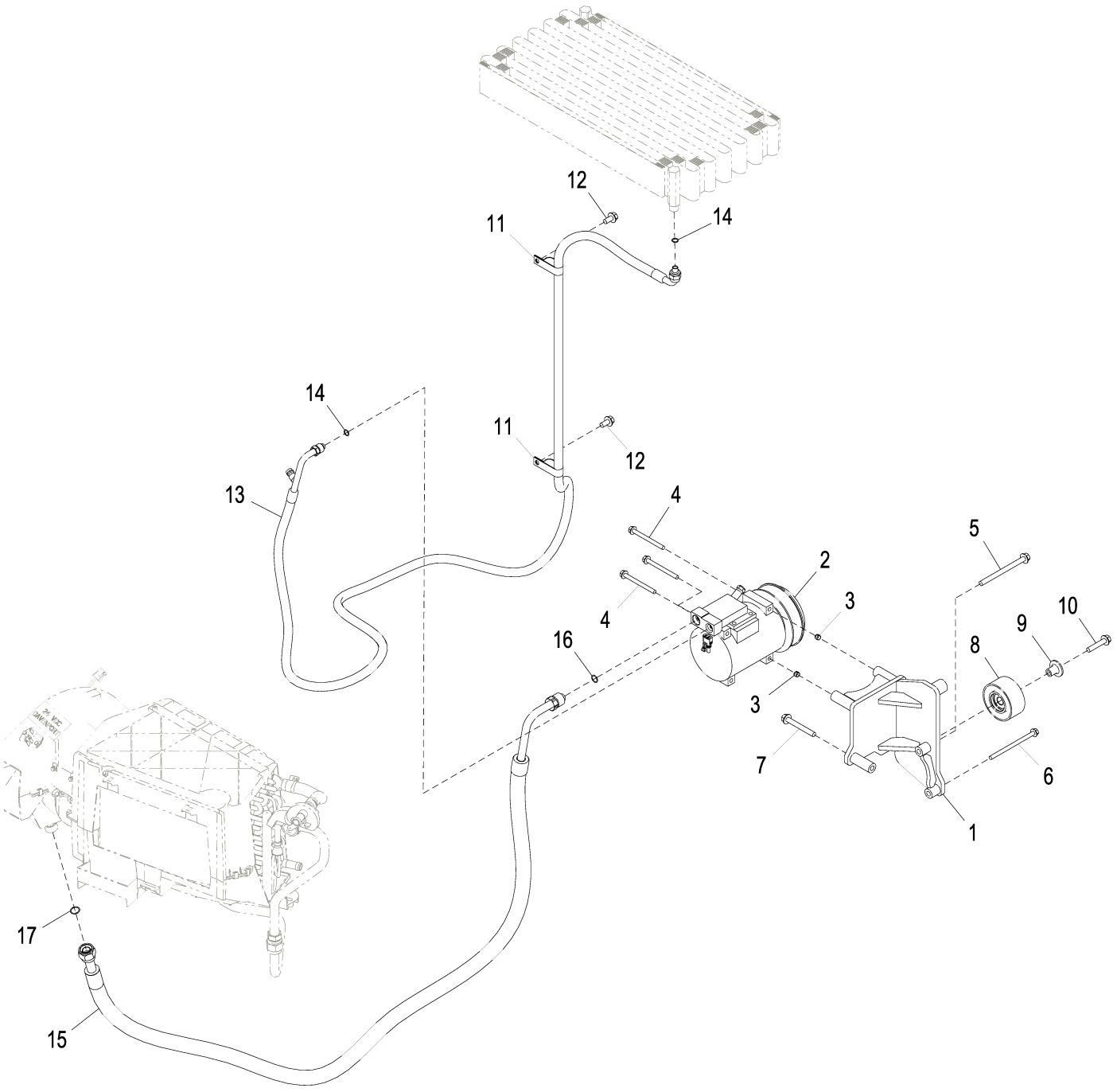

AT335594_TX1079772

Item	*Nº peça*	*Descrição*	*Qtde*	*Nº série*	*Notas*
1	AT336599	Suporte	1		
2	AT226273	Compressor	1		Componentes em Página Separada
	SE501819	Compressor remanufaturado	1		REMAN FOR AT226273
3	34M7189	Pino elástico	2		11 X 8 mm
4	19M7913	Parafuso	3		M8 X 90
5	19M7898	Parafuso	1		M10 X 130
6	19M9915	Parafuso	1		M8 X 130
7	19M7810	Parafuso	1		M10 X 80
8	RE505265	Polia-guia	1		
9	R502079	Luva	1		
10	19M7806	Parafuso	1		M10 X 50
11	R56171	Presilha	2		
12	19M7784	Parafuso	2		M10 X 20
13	AT332511	Mangueira do ar condicionad	1		3/4" X 3092 mm (121-3/4") X 3/4"
14	R183410	Anel o	2		10.820 X 1.778 mm (0.426" X 0.070")
15	AT352490	Mangueira do ar condicionad	1		7/8" X 2167 mm (85-1/4") X 27.0002"
16	R183411	Anel o	1		13.995 X 1.778 mm (0.551" X 0.070")
17	R183412	Anel o	1		17.170 X 1.778 mm (0.676" X 0.070")

A/C Compressor
Compresseur de climatisation
Compressor do Ar Condicionado
Компрессор кондиционера воздуха
Compresor de acondicionador de aire

TX1057839 A.1

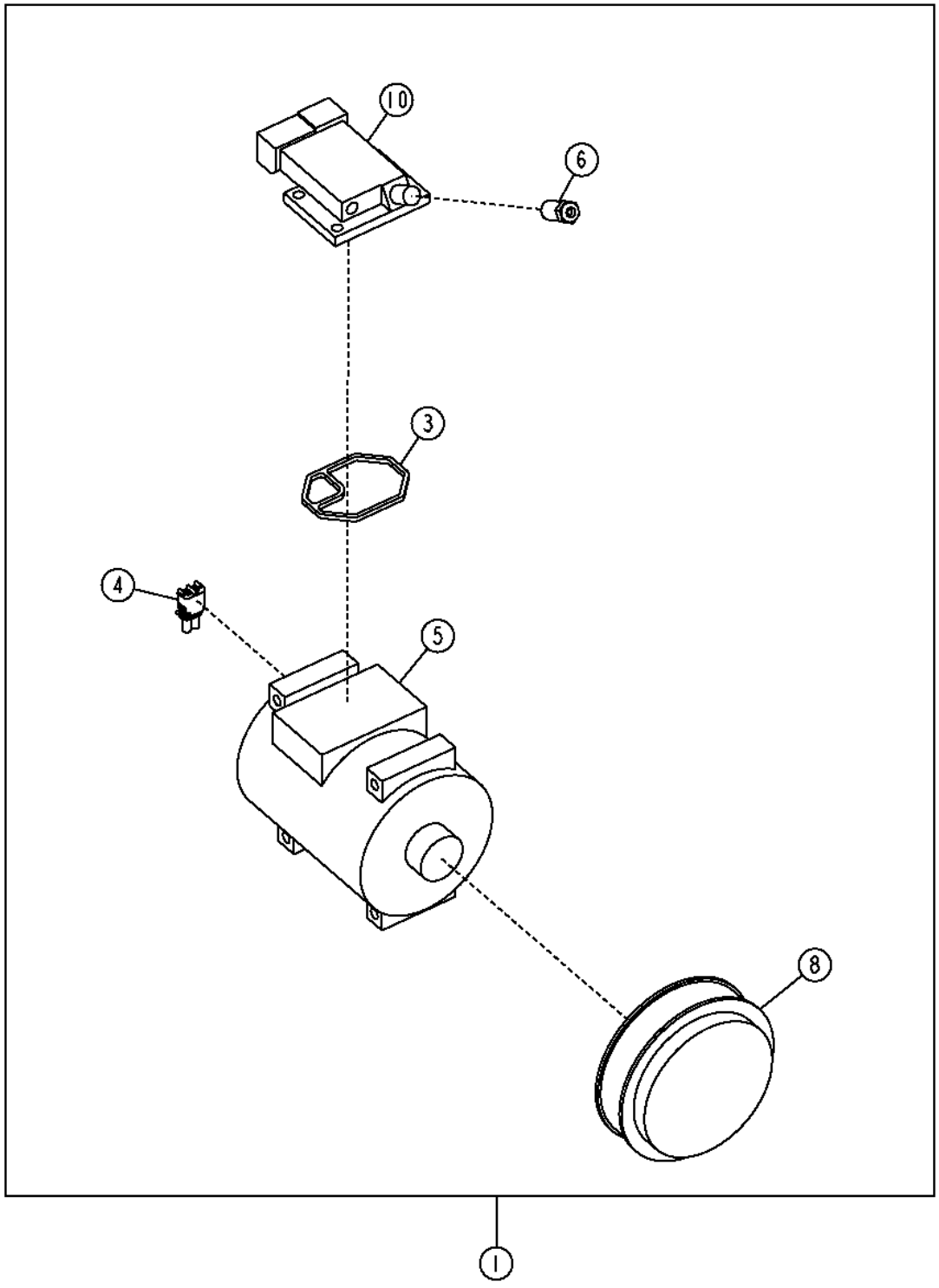

Item	*Nº peça*	*Descrição*	*Qtde*	*Nº série*	*Notas*
1	AT226273	Compressor	1		
	SE501819	Compressor remanufaturado	1		REMAN FOR AT226273
2	AT163872	Kit do estator	1		Estator, Não Ilustrado
3	R115742	Vedação	1		Coletor
4	RE12363	Terminal conecTor eléTrico	1		
	R78057	Terminal conecTor eléTrico	2		
	R78059	Conj mont Conector elétrico	2		
	R115743	Capa	1		
5	RE52454	Compressor	1		
	SE501468	Compressor remanufaturado	1		REMAN FOR RE52454
6	RE52506	VálV. controladora de fluxo	1		
7	RE52507	Kit de peças de montagem	1		Kit de Peças de Fixação, Não Ilustrado
8	RE52508	Kit embreagem	1		Embreagem e Polia
9	RE52509	Kit retentor	1		Kit de Vedação do Eixo, Não Ilustrado
10	RE55423	Coletor	1		

A/C Condenser Lines
Conduites de condenseur de climatisation
Linhas do Condensador do A/C
Линии конденсатора кондиционера
Tuberías de condensador de aire acondicionado

TX1048922 A.1

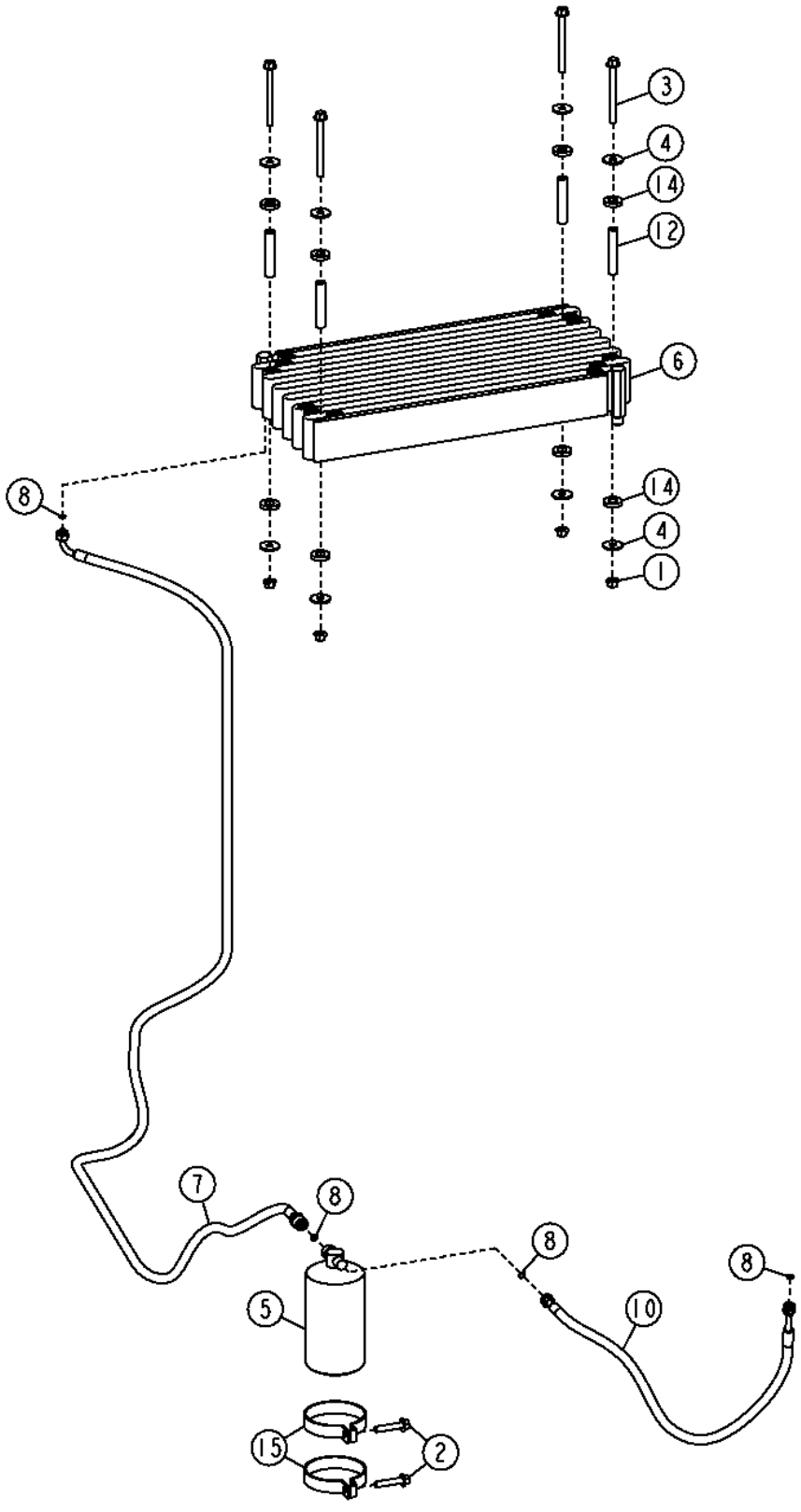

Item	*Nº peça*	*Descrição*	*Qtde*	*Nº série*	*Notas*
1	14M7296	Porca com flange	4		M10
2	19M7806	Parafuso	2		M10 X 50
3	19M7836	Parafuso	4		M10 X 110
4	24M7101	Arruela	8		11 X 34 X 3 mm
5	AT162848	Depósito Desumidificador	1		
6	AT228240	Condensador de vapor	1		
	AT307612	Trocador de calor	1		Ambiente Agressivo
7	AT322830	Mangueira do ar condicionad	1		
8	R183409	Anel o	4		
10	AT340231	Mangueira	1		
12	N117290	Espaçador	4		
14	T158424	Arruela	8		
15	T190513	Braçadeira	2		

HVAC Module Lines and Control Cable
Conduites et câble de commande du module de chauffage, ventilation et climatisation
Linhas e Cabo de Controle do Módulo HVAC
Линии модуля ОВКВ и контрольный кабель
Cable de control y tuberías del módulo de climatización

AT328207_TX1080870 A.2

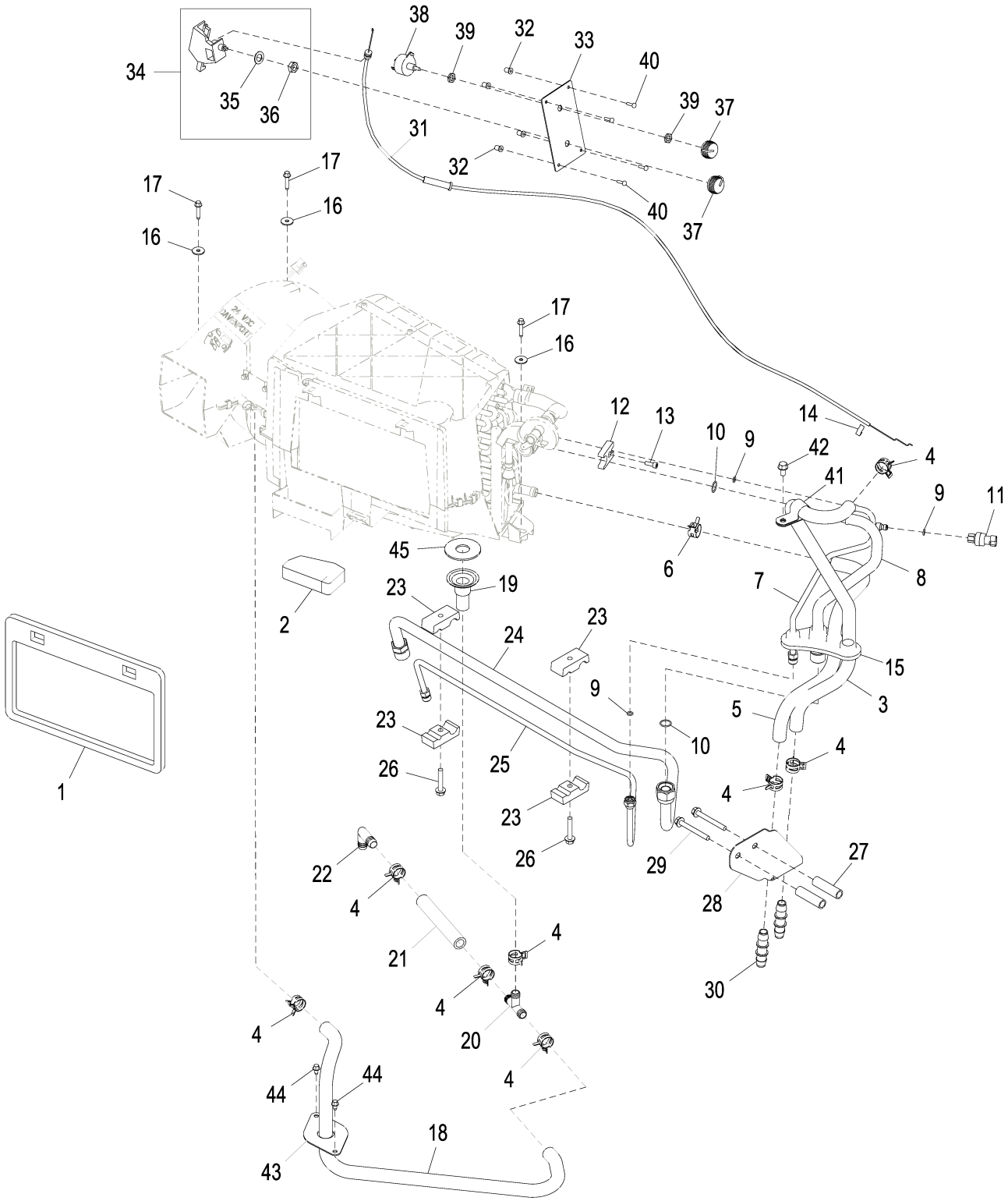

Item	*Nº peça*	*Descrição*	*Qtde*	*Nº série*	*Notas*
1	T202742	Vedação	1		
2	T204124	Apoio	1		
3	T245140	Mangueira	1		Saída
4	R117721	Braçadeira	8		
5	T245141	Mangueira	1		Entrada
6	T184924	Abraçadeira para mangueira	1		
7	AT341630	Tubulação	1		
	R60170	VálVula	1		Não Ilustrado
8	AT341613	Tubulação	1		Sucção
9	R10093	Anel o	3		7.645 X 1.778 mm (0.301" X 0.070")
10	T143169	Anel o	2		17.170 X 1.778 mm (0.676" X 0.070")
11	RE157329	Interruptor	1		
12	R125223	Placa	1		
13	19M8553	Parafuso	1		M6 X 16
14	L57881	Presilha	1		
15	T166297	Passa-fio	1		
16	24M7100	Arruela	3		6.600 X 22 X 2 mm
17	37M7104	Parafuso	3		M6 X 30
18	T245262	Mangueira	1		
19	T228566	Funil	1		
20	R115893	Conexão em t	1		
21	.....	Mangueira em metro	1		(MAKE FROM TY22328) (CTL 0.5 ft.)
22	E90729	Conexão	1		
23	H114865	Braçadeira	4		
24	AT352302	Tubulação	1		Sucção
25	AT352303	Tubulação	1		
26	19M8318	Parafuso	2		M8 X 45
27	28H3388	Bucha	2		0.493" X 0.675" X 2-3/8"
28	T245139	Apoio	1		
29	19M7803	Parafuso	2		M8 X 70
30	T160492	Conexão	2		
31	AT347919	Cabo de puxar e empurrar	1		
32	T82792	Porca	4		
33	T228574	Painel de instrumentos	1		
34	RE46742	Controle	1		Controle de Temperatura
35	12H292	Arruela de pressão	1		1/2"
36	14H934	Porca	1		7/16"
37	AL76568	Botão	2		
38	RE43497	Interruptor	1		
39	R44165	Porca de segurança	2		11.125 mm (7/16")
40	T82791	Parafuso	4		4.166 X 16.002 mm (0.164" X 0.630")
41	T140924	Braçadeira	1		
42	19M7865	Parafuso	1		M8 X 16
43	T244758	Placa	1		
44	37M7089	Parafuso	2		M6 X 12
45	T265735	Isolador	1	631369-	

HVAC Module Components
Composants module chauffage, ventilation et climatisation
Componentes do Módulo do HVAC
Компоненты модуля ОВКВ
Componentes de módulo de climatización

AT362079_TX1080109 B.1

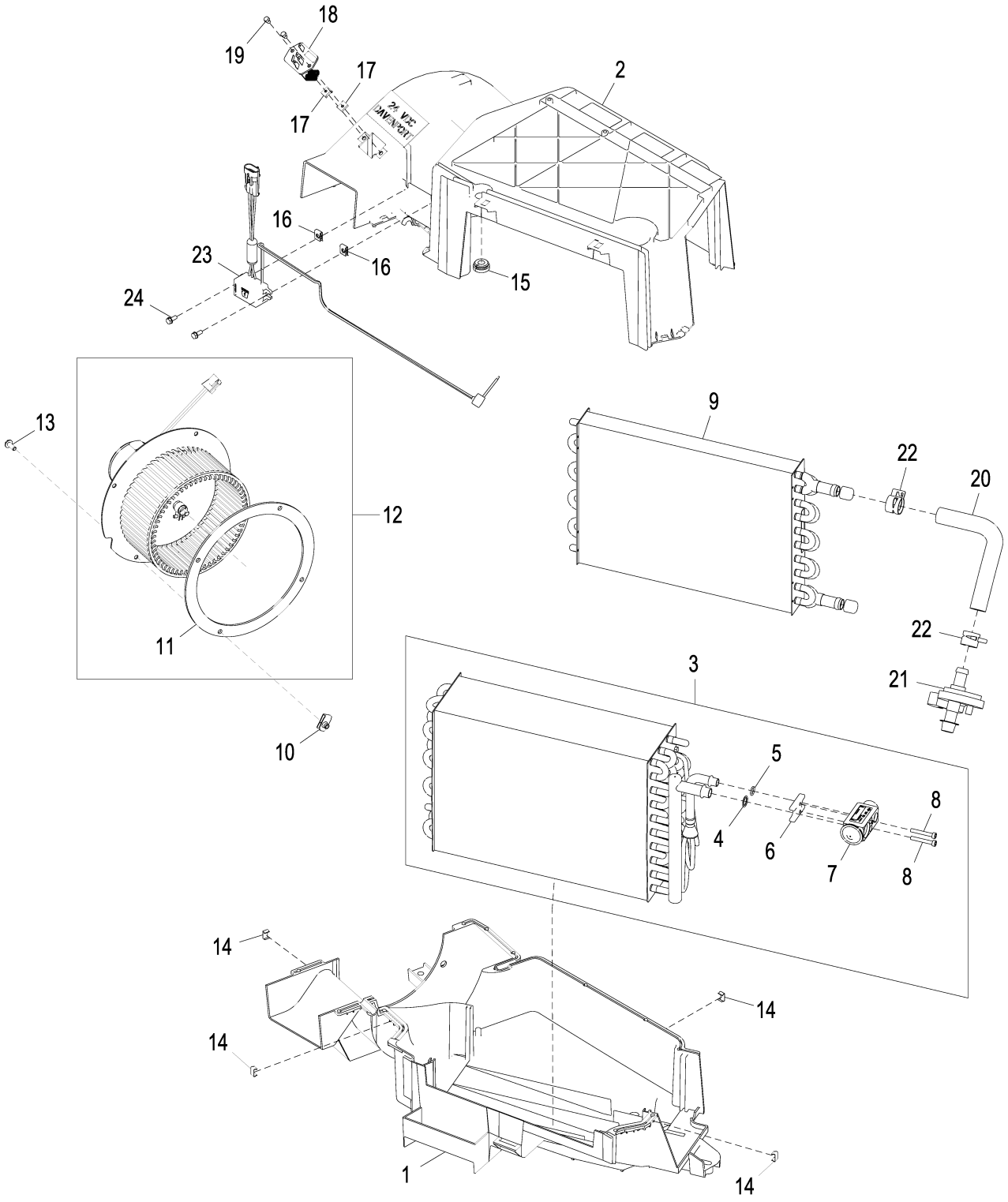

AT362079_TX1080109

Item	*Nº peça*	*Descrição*	*Qtde*	*Nº série*	*Notas*
1	R244664	Carcaça	1		
2	T229918	Carcaça	1		
3	.....	Evaporador	1	-626005	(ORDER RE292236) (RE187311 NLA)
	RE292236	Evaporador	1	626006-	
4	R33259	Anel o	1		13.995 X 1.778 mm (0.551" X 0.070")
5	R113050	Anel o	1		10.820 X 1.778 mm (0.426" X 0.070")
6	L77943	Placa	1		
7	RE174764	VálVula	1	-626005	Expansão Termostática
	RE283957	VálVula	1	626006-	Expansão Termostática
8	PT11778	Parafuso	2		M5 X 38
9	AT362078	Núcleo	1		Aquecedor, (SUB FOR AT354967)
10	M84972	Porca	4		
11	R162769	Vedação	1		
12	AT365431	Motor da ventoinha	1		(SUB FOR AT302953)
13	19M7775	Parafuso	4		M6 X 16
14	R96248	Presilha	11		
15	T229919	Passa-fio	1		
16	R50279	Porca	2		
17	M74782	Porca	2		
18	AT318987	ResistoR	1		4 velocidades
19	H85092	Parafuso	4		
20	R125454	Mangueira do radiador	1		
21	AT193500	VálVula operada a mão	1		Válvula de Água
22	T184924	Abraçadeira para mangueira	2		
23	AT427915	Interruptor	1		Proteção contra Congelamento do evaporador, (SUB FOR AT341275)
24	37M7073	Parafuso	2		

HVAC Precleaner
Préfiltre de chauffage, ventilation et climatisation
Pré-limpador do HVAC
Фильтр предв. очистки ОВКВ
Prefiltro de climatización

AT389084_TX1086466 B.1

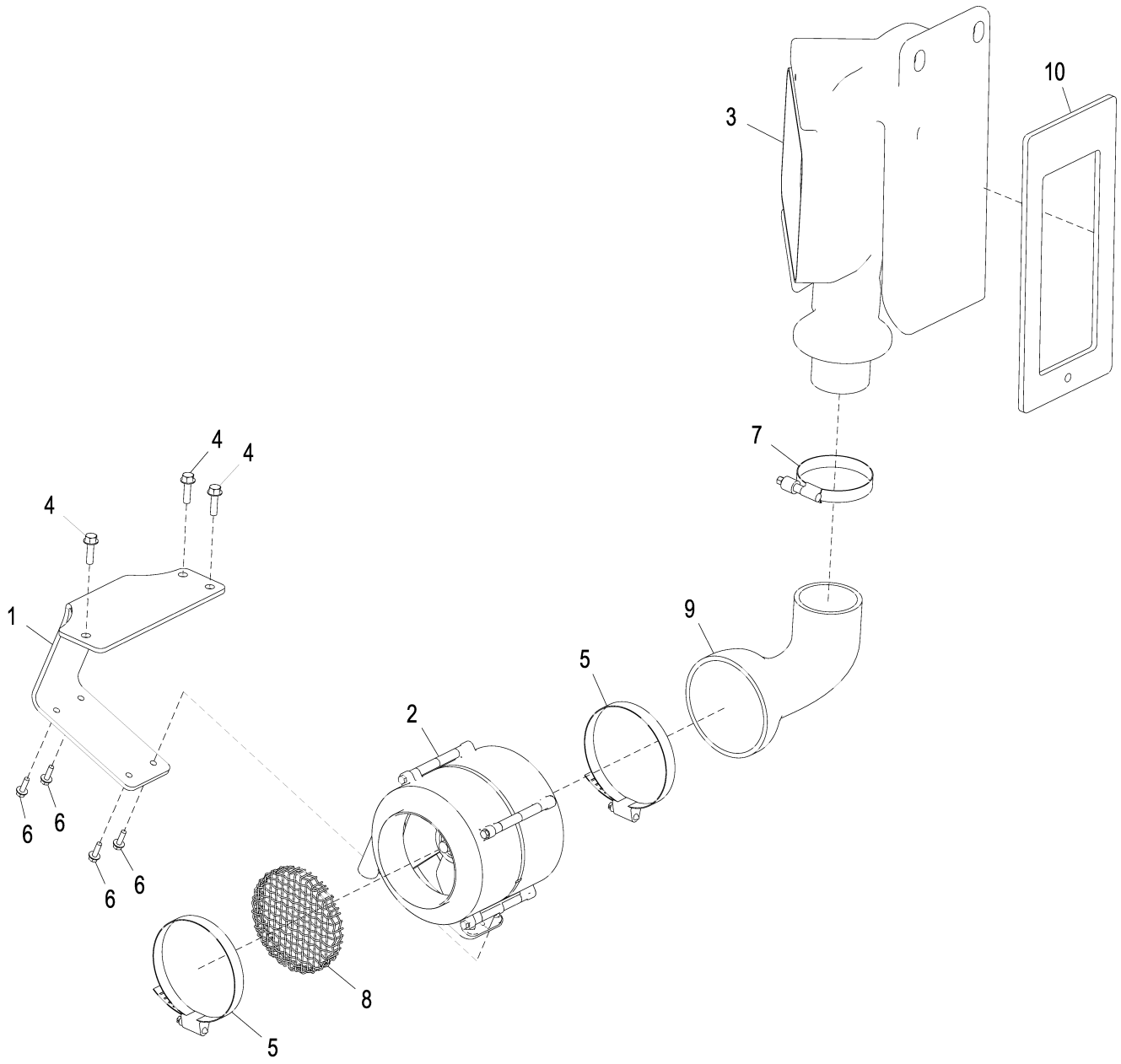

AT389084_TX1086466

Item	*Nº peça*	*Descrição*	*Qtde*	*Nº série*	*Notas*
1	AT359772	Placa	1		
2	AT302794	Pré-filtro	1		
3	T224882	Duto de ar	1		
4	19M7868	Parafuso	3		M8 X 30
5	RE40281	Braçadeira	2		
6	19M7862	Parafuso	4		M6 X 20
7	RE52702	Braçadeira	1		
8	T238611	Blindagem de tela	1		
9	T224884	Duto de ar	1		
10	T224883	Vedação	1		

Fresh Air Filter Duct
Conduit de filtre à air frais
Duto do Filtro de Ar Fresco
Воздуховод фильтра приточного воздуха
Conducto de filtro de aire fresco

AT389183_TX1086474 A.2

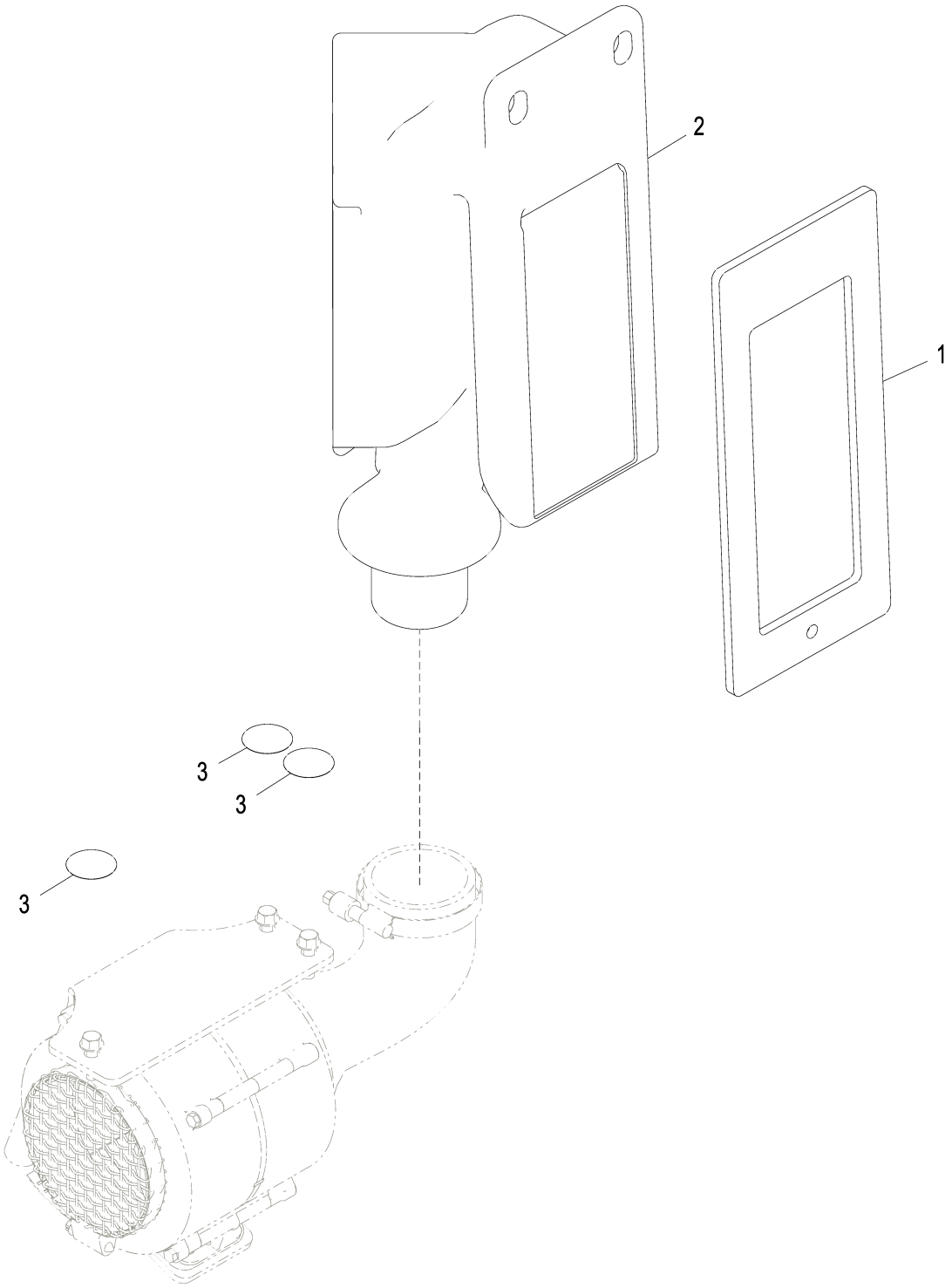

AT389183_TX1086474

Item	*Nº peça*	*Descrição*	*Qtde*	*Nº série*	*Notas*
1	T224883	Vedação	1		
2	T224881	Duto de ar	1		
3	T186793	Etiqueta	3		

Hood
Capot
Capô
Капот
Capó

TX1055513 A.1

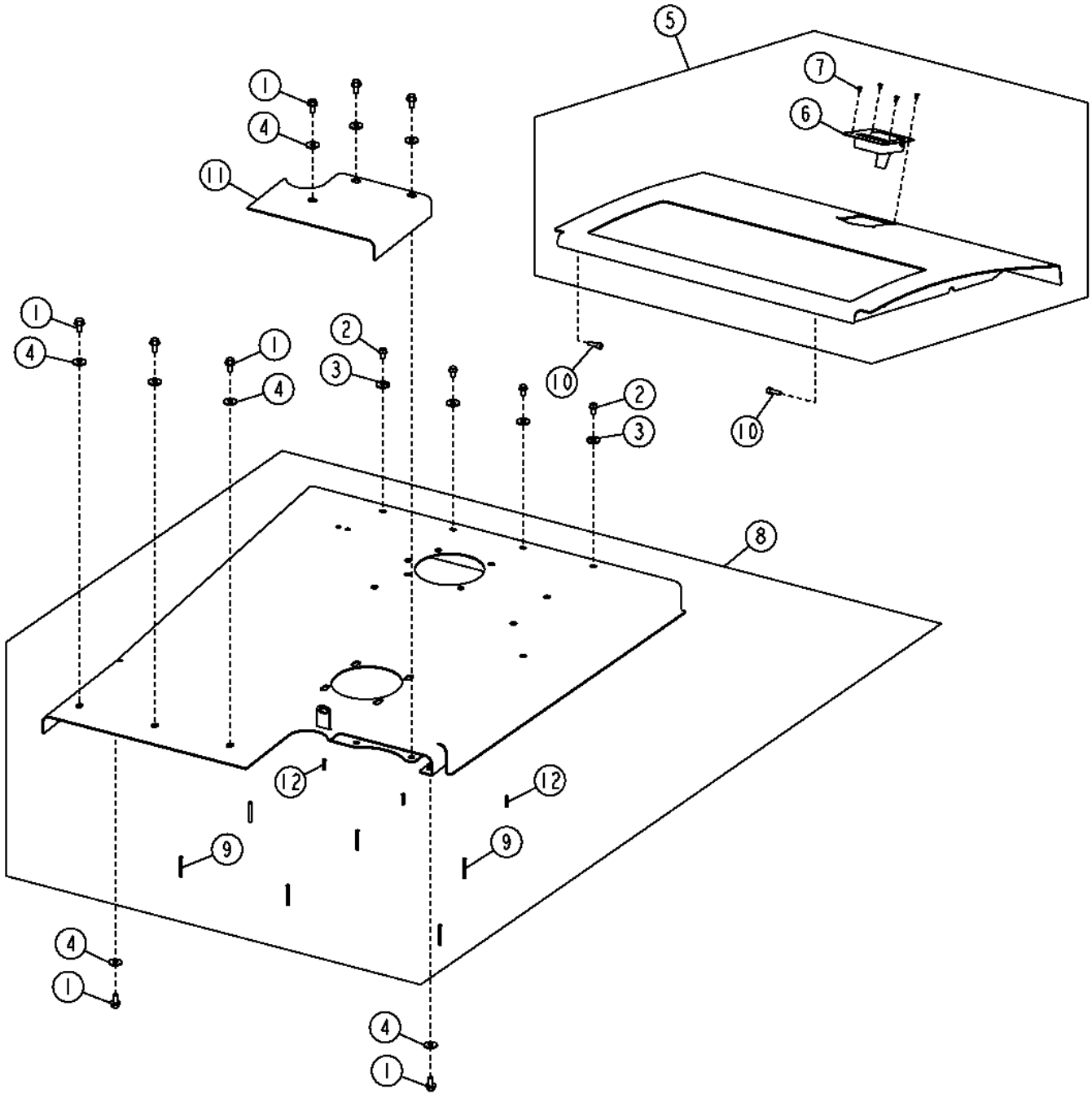

TX1055513

Item	*Nº peça*	*Descrição*	*Qtde*	*Nº série*	*Notas*
1	19M7784	Parafuso	8		M10 X 20
2	19M7865	Parafuso	4		M8 X 16
3	24M7296	Arruela	4		10.500 X 30 X 2.500 mm
4	24M7296	Arruela	8		10.500 X 30 X 2.500 mm
5	AT316328	Capô	1		
6	AT280208	Trava	1		
7	H85233	Rebite	4		4.750 mm (3/16")
8	AT342407	Capô	1		
9	T251099	Pino	6		(SUB FOR T230741)
10	R186228	Parafuso sextavado	2		
11	T232552	Capa	1		
12	T251098	Pino	3		

Engine Side Shields
Panneaux latéraux de moteur
Blindagens Laterais do Motor
Боковые щитки двигателя
Escudos laterales de motor

AT338787_TX1071686 B.2

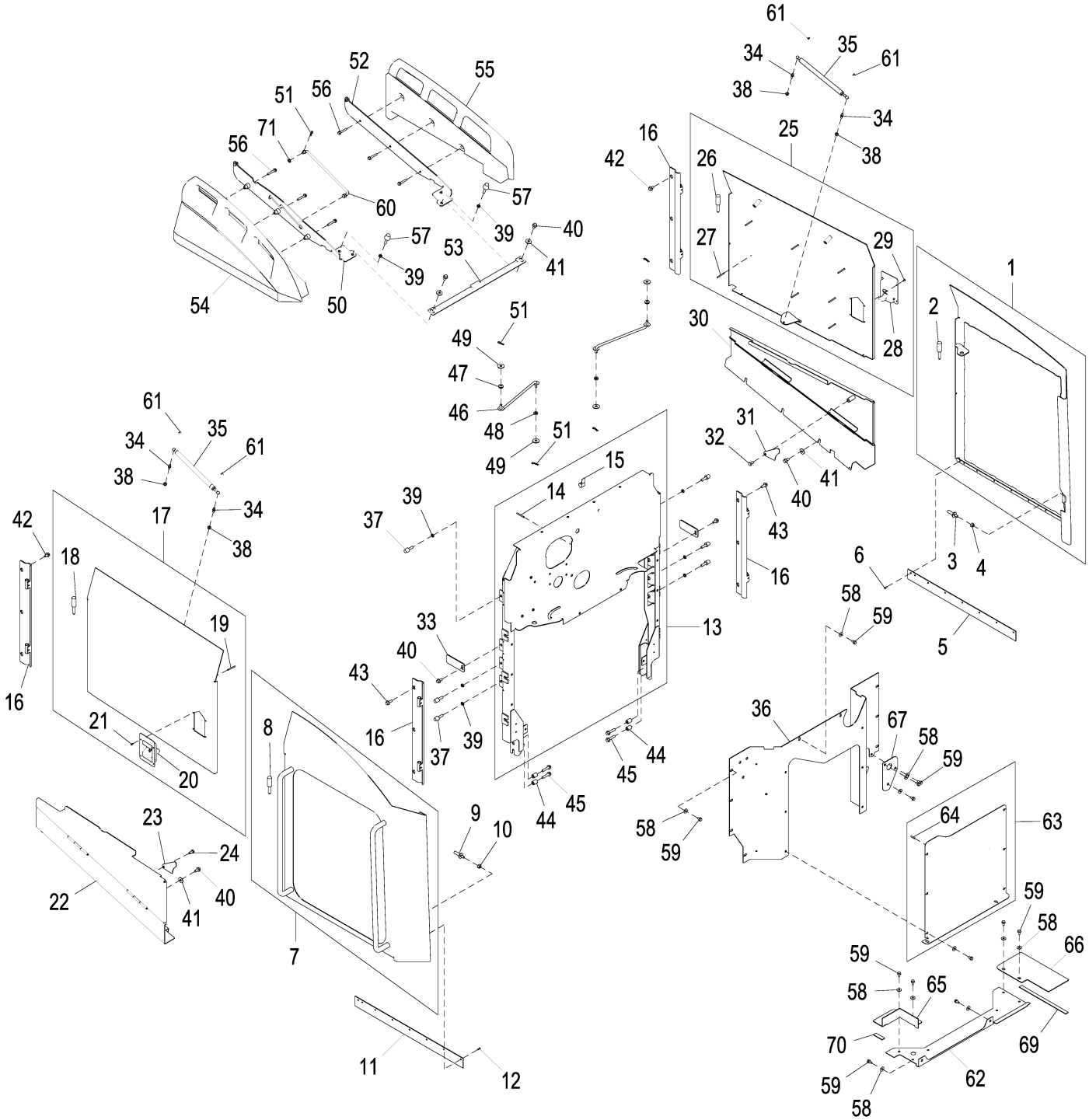

AT338787_TX1071686

Item	*Nº peça*	*Descrição*	*Qtde*	*Nº série*	*Notas*
1	AT323621	Porta	1		
2	T173369	Pino	2		
3	T201880	Pino	1		
4	14M7296	Porca com flange	1		M10
5	T216516	Aba	1		
6	M68628	Rebite	7		
7	**AT373822**	**Porta**	**1**		**Conjunto de Conveniência, SUB FOR AT323622**
8	T173369	Pino	2		
9	T201880	Pino	1		
10	14M7296	Porca com flange	1		M10
11	T216516	Aba	1		
12	M68628	Rebite	8		
13	AT372273	Isolador	1		
14	T251099	Pino	2		
15	AH114109	Braçadeira	1		
16	AT208159	Dobradiça	4		
17	AT358475	Porta	1		
18	T173369	Pino	2		
19	T251099	Pino	7		
20	AT221696	Trava	1		
21	H85233	Rebite	1		
22	AT315810	Porta	1		
23	T168119	Placa	1		
24	T105891	Parafuso sextavado	1		
25	AT358473	Porta	1		
26	T173369	Pino	2		
27	T251099	Pino	7		
28	AT221696	Trava	1		
29	H85233	Rebite	4		
30	AT315294	Porta	1		
31	T168119	Placa	1		
32	T105891	Parafuso sextavado	1		
33	T168135	Correia	2		
34	T177909	Pino esférico	4		
35	AT226229	Cilindro	2		
36	AT371347	Chapa	1		
37	AT219974	Pára-choque	6		
38	14M7298	Porca com flange	4		M8
39	14M7152	Porca	8		M10
40	19M7784	Parafuso	10		M10 X 20
41	24M7296	Arruela	6		10.500 X 30 X 2.500 mm
42	19M7783	Parafuso	6		M10 X 16
43	19M7785	Parafuso	6		M10 X 25
44	T147891	Bucha	4		
45	19M7805	Parafuso	4		M10 X 45
46	AT312053	TiranTe	2		
47	T162238	Passa-fio	2		
48	T27260	Arruela	2		
49	24H1330	Arruela	4		15/32" X 1-3/8" X 7/64"
50	AT334250	Apoio	1		
51	J16931	Pino	5		
52	AT334251	Apoio	1		
53	T211997	Apoio	1		
54	T197100	Alavanca	1		
55	T197575	Alavanca	1		
56	19M7800	Parafuso	6		M8 X 50
57	AT306690	Pára-choque	2		
58	24M7298	Arruela	22		8.400 X 25 X 2 mm
59	19M7865	Parafuso	22		M8 X 16
60	T316413	TiranTe	1		SUB FOR T290725
61	T182758	Presilha	4		
62	AT317096	Piso	1		
63	AT358061	Painel	1		
64	T251098	Pino	4		
65	AT335291	Piso	1		
66	T246170	Piso	1		
67	T213071	RefoRço	1		
69	.....	Mangueira em metro	1		MAKE FROM T66419, CTL 390 mm (1.28 ft.)
70	.....	Mangueira em metro	1		MAKE FROM T66419, CTL 63 mm (0.2 ft.)
71	24M7346	Arruela	1		11 X 20 X 2 mm

Frame Locking Bar
Barre verrouillage bâti
Barra de Travamento da Estrutura
Запорн. брус рамы
Barra de bloqueo de bastidor

TX1038154 A.1

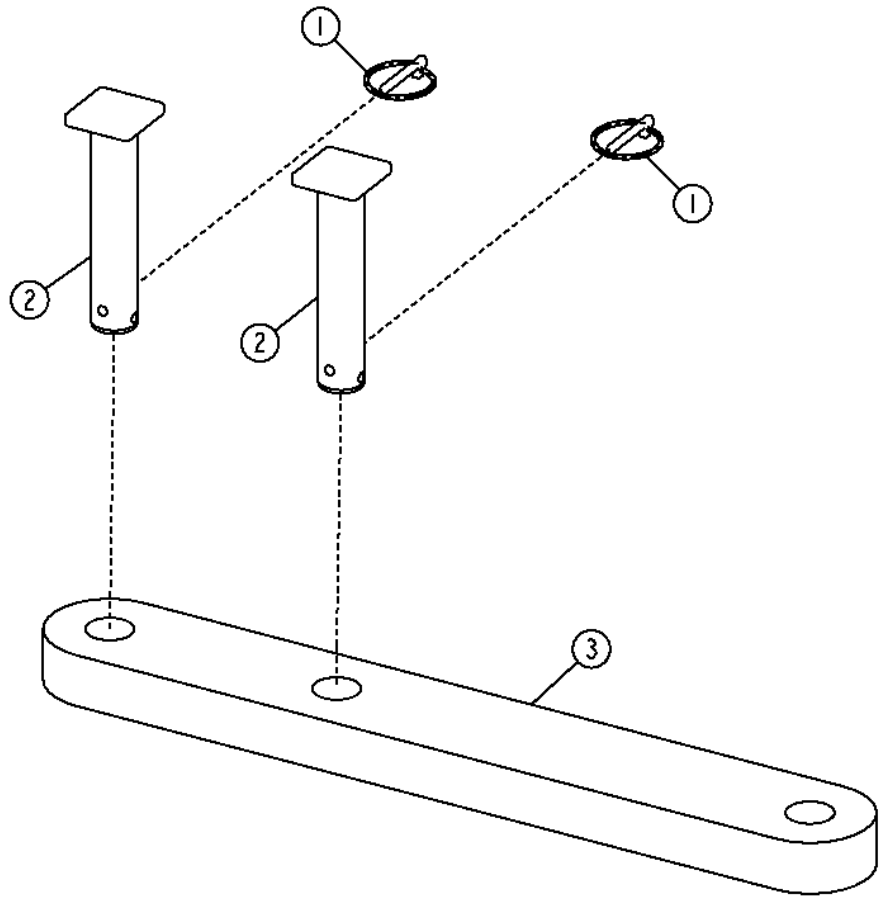

TX1038154

Item	*Nº peça*	*Descrição*	*Qtde*	*Nº série*	*Notas*
1	AA21292	Pino de engate ráPido	2		
2	R125450	Pino	2		
3	T156258	Barra	1		

Transmission Shields
Protections de transmission
Proteções da Transmissão
Щитки трансмиссии
Escudos de la transmisión

AT336250_TX1082693 A.1

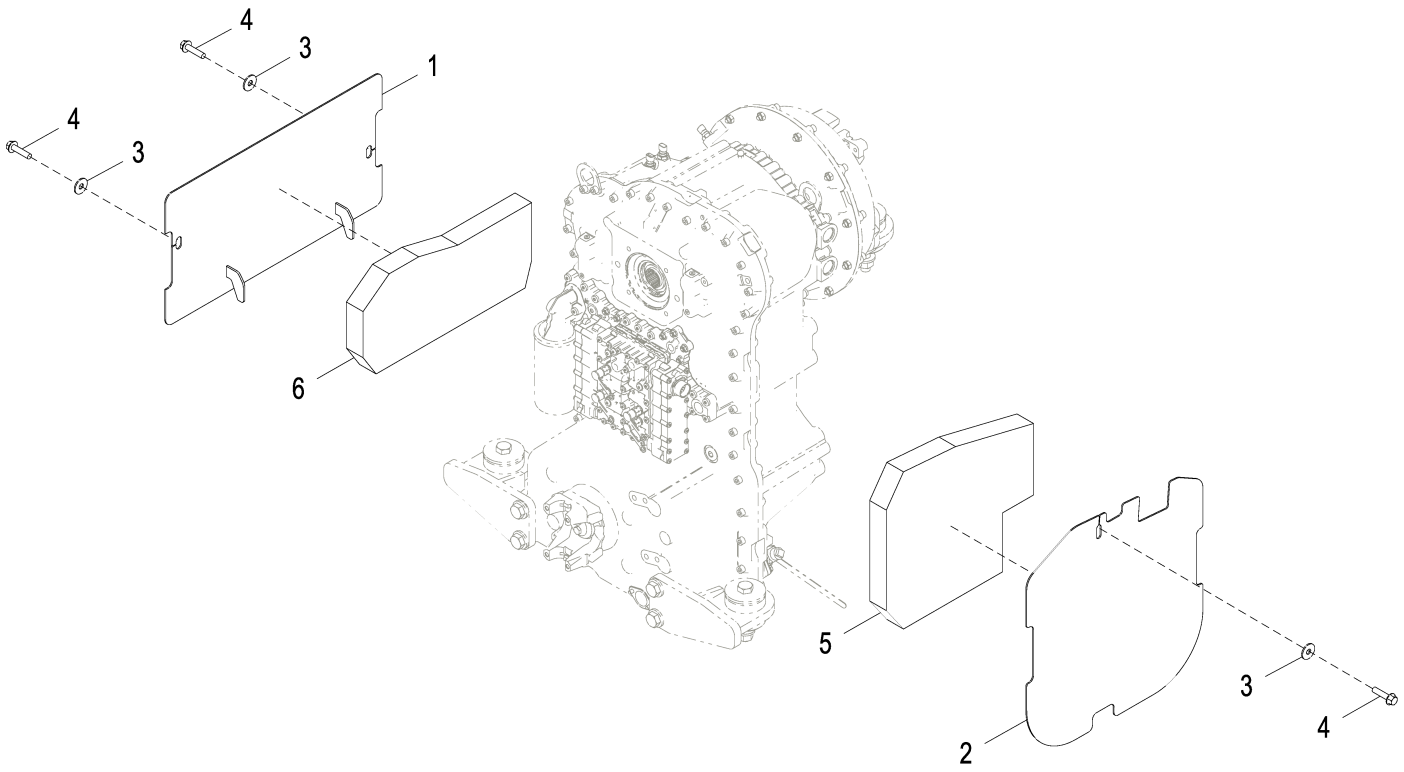

AT336250_TX1082693

Item	*Nº peça*	*Descrição*	*Qtde*	*Nº série*	*Notas*
1	AT336249	Capa	1		
2	AT342028	Capa	1	-632197	(SUB FOR AT342006)
	AT386040	Capa	1	632198-	
3	24M7180	Arruela	3		13 X 37 X 3 mm
4	19M7814	Parafuso	3		M12 X 50
5	T231231	Isolador	1	-632197	
	T279416	Isolador	1	632198-	
6	T251564	Isolador	1		

Level 1 Sound Package
Ensemble sonore niveau 1
Pacote contra Ruídos Nível 1
Пакет звука уровня 1
Conjunto de insonorización Level 1

TX1043723 A.1

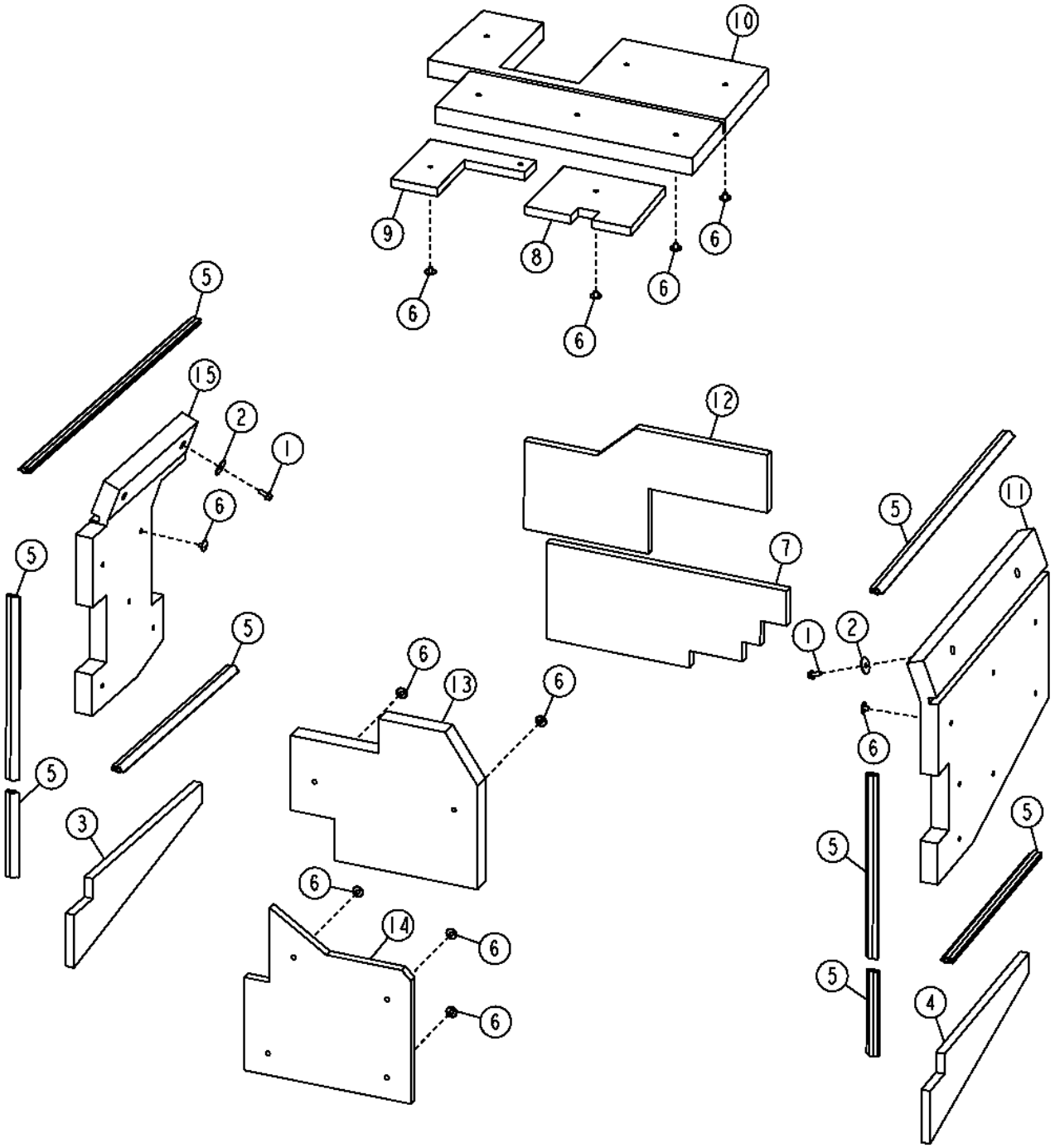

Item	*Nº peça*	*Descrição*	*Qtde*	*Nº série*	*Notas*
1	19M7785	Parafuso	4		M10 X 25
2	24H1314	Arruela	4		13/32" X 1-3/4" X 7/64"
3	T216550	Isolador	1		
4	T216551	Isolador	1		
5	.....	Isolador	8		(MAKE FROM T226496) (CTL 990 mm)
6	T230322	RetentoR	27		
7	T232266	Isolador	1		
8	T233865	Isolador	1		
9	T233868	Isolador	1		
10	T233879	Isolador	1		
11	T233907	Isolador	1		
12	T234117	Isolador	1		
13	T234841	Isolador	1		
14	T234846	Isolador	1		
15	T251733	Isolador	1		

Full Coverage Front Fenders
Ailes avant pleine couverture
Para-lamas Dianteiros de Cobertura Total
Передние крылья полного покрытия
Guardabarros delanteros de cobertura total

TX1044600 A.1

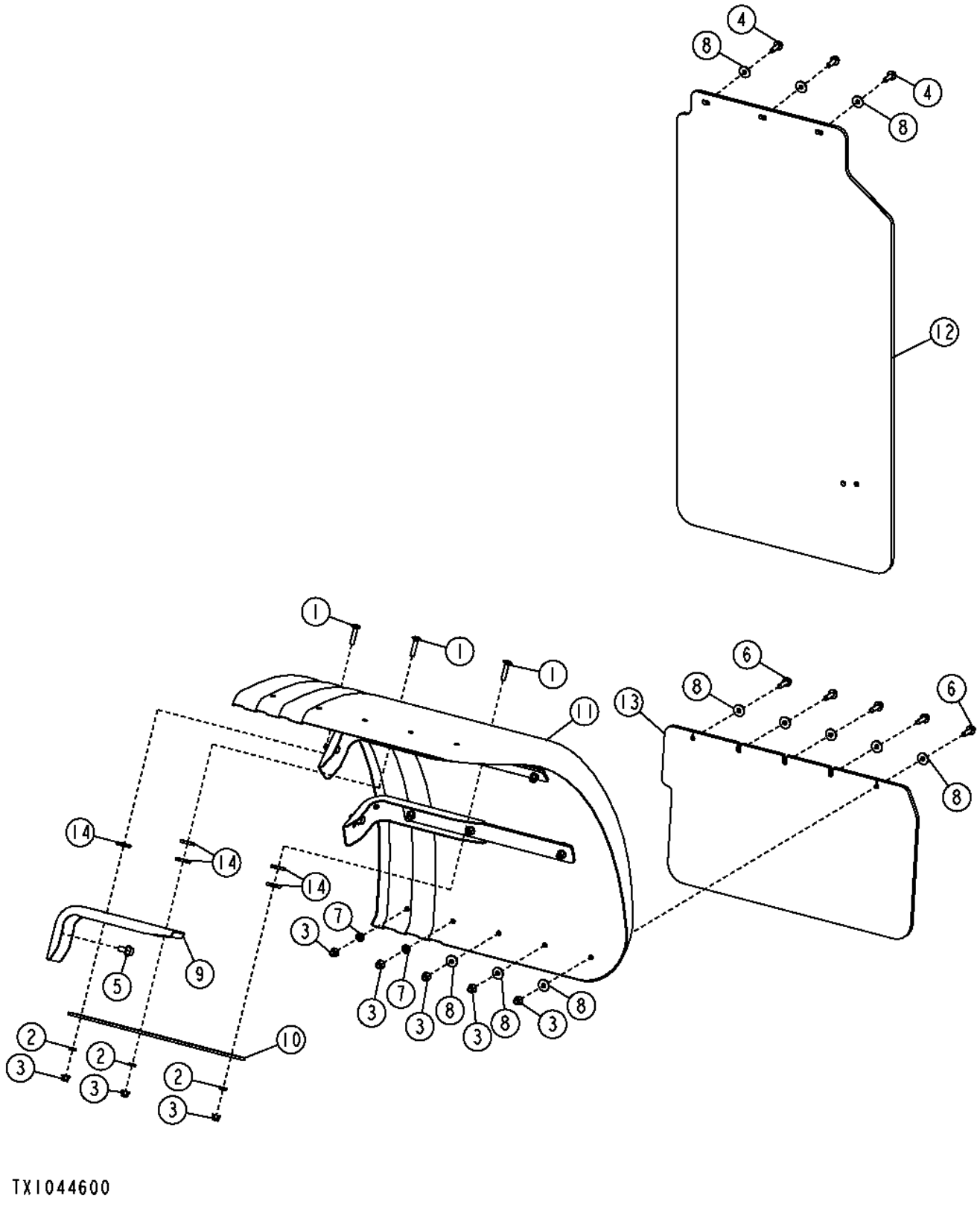

Item	*Nº peça*	*Descrição*	*Qtde*	*Nº série*	*Notas*
1	03M7195	Parafuso	18		M10 X 45
2	14M7152	Porca	18		M10
3	14M7400	Porca de segurança	28		M10
4	19M7786	Parafuso	3		M10 X 30
5	19M7789	Parafuso	6		M12 X 30, SUB FOR 19M7788
6	19M7835	Parafuso	10		M10 X 35
7	24M7239	Arruela	4		10.700 X 21 X 2.500 mm
8	24M7296	Arruela	19		10.500 X 30 X 2.500 mm
9	T178368	Suporte	6		
10	T200463	Placa	6		
11	T201017	Pára-lama	2		
12	T201375	Apara-barro	1		
13	T202241	Apara-barro	2		
14	T22381	Arruela	30		

Full Coverage Rear Fenders Kit
Kit d'ailes arrière pleine couverture
Kit de Para-lamas Traseiros de Cobertura Total
Комплект задних крыльев полного покрытия
Juego de guardabarros trasero con cobertura total

AT344352_TX1107620 B.2

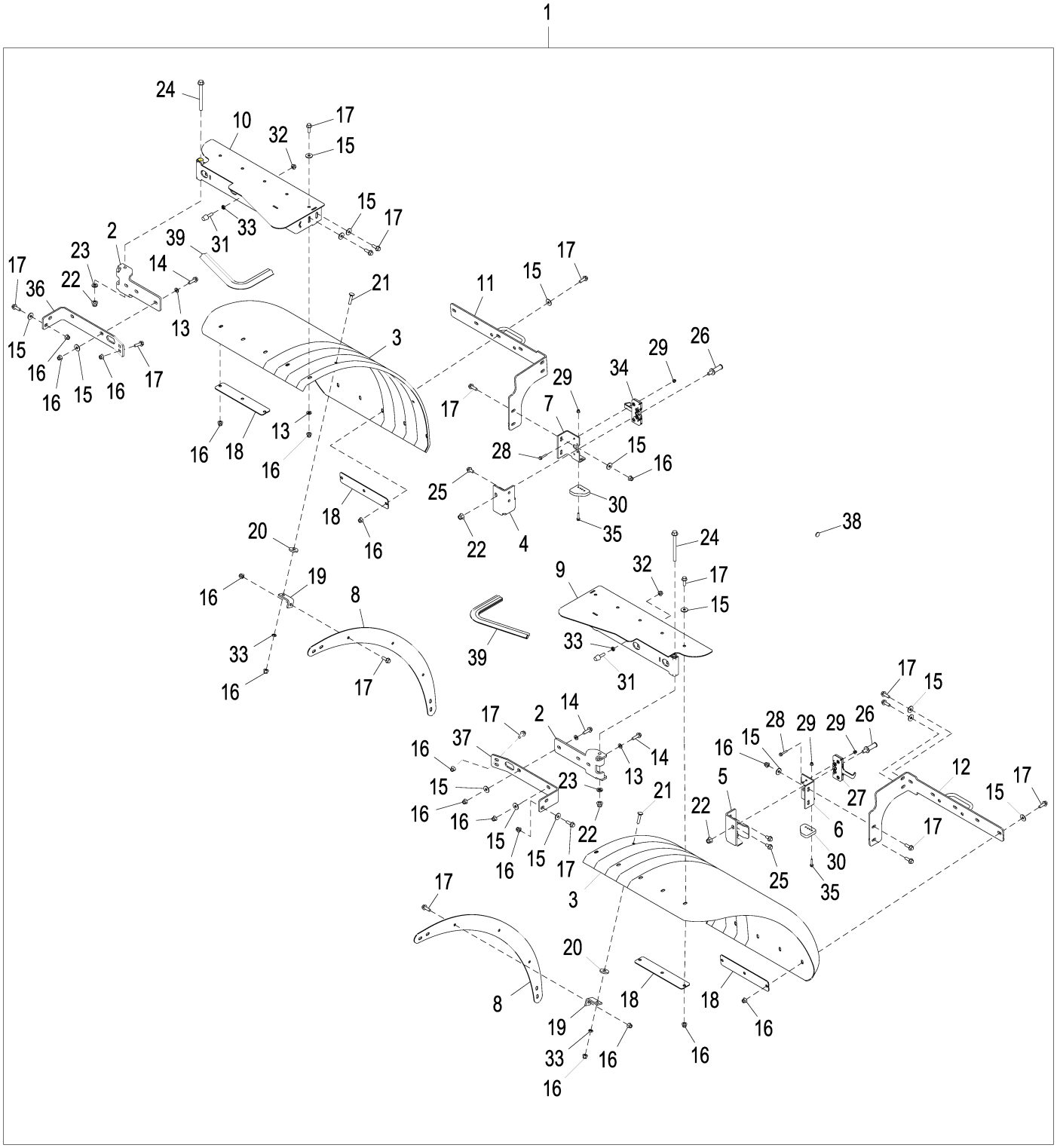

AT344352_TX1107620

Item	*Nº peça*	*Descrição*	*Qtde*	*Nº série*	*Notas*
1	**AT344352**	**Pára-lama**	**1**		**Pacotes de Produto**
2	T224529	Apoio	2		
3	T204302	Pára-lama	2		
4	T221186	Apoio	1		
5	T224462	Apoio	1		
6	T223814	Apoio	1		
7	T223645	Apoio	1		
8	T203965	Placa	2		
9	AT397355	Dobradiça	1		SUB FOR AT331070
10	AT397356	Dobradiça	1		SUB FOR AT331071
11	AT344928	Apoio	1		Lado Direito
12	AT344927	Apoio	1		Lado Esquerdo
13	24M7239	Arruela	12		10.700 X 21 X 2.500 mm
14	19M7835	Parafuso	4		M10 X 35
15	24M7296	Arruela	40		10.500 X 30 X 2.500 mm
16	14M7400	Porca de segurança	56		M10
17	19M7786	Parafuso	46		M10 X 30
18	T204644	Placa	4		
19	T176357	Cantoneira	6		
20	T22381	Arruela	6		
21	03M7195	Parafuso	6		M10 X 45
22	14M7401	Porca de segurança	4		M12
23	24M7240	Arruela	2		13 X 25 X 3 mm
24	19M8737	Parafuso	2		M12 X 140
25	19M7784	Parafuso	4		M10 X 20
26	AT301711	Trinco	2		
27	AT322382	Trava	1		
28	19M7833	Parafuso	8		M6 X 35
29	14M7397	Porca de segurança	12		M6
30	T224498	Apoio	2		
31	AT219974	Pára-choque	2		
32	14M7296	Porca com flange	2		M10
33	14M7152	Porca	8		M10
34	AT322383	Trava	1		
35	19M7796	Parafuso	4		M6 X 30
36	T250880	Apoio	1		
37	T250907	Apoio	1		
38	T173591	Isolador	2		
39	.....	Isolador	2		MAKE FROM T210655, CTL 0.48 M (1.58 FT).

Rear Platforms
Plates-formes arrière
Plataformas Traseiras
Задние платформы
Plataformas traseras

TX1043365 A.1

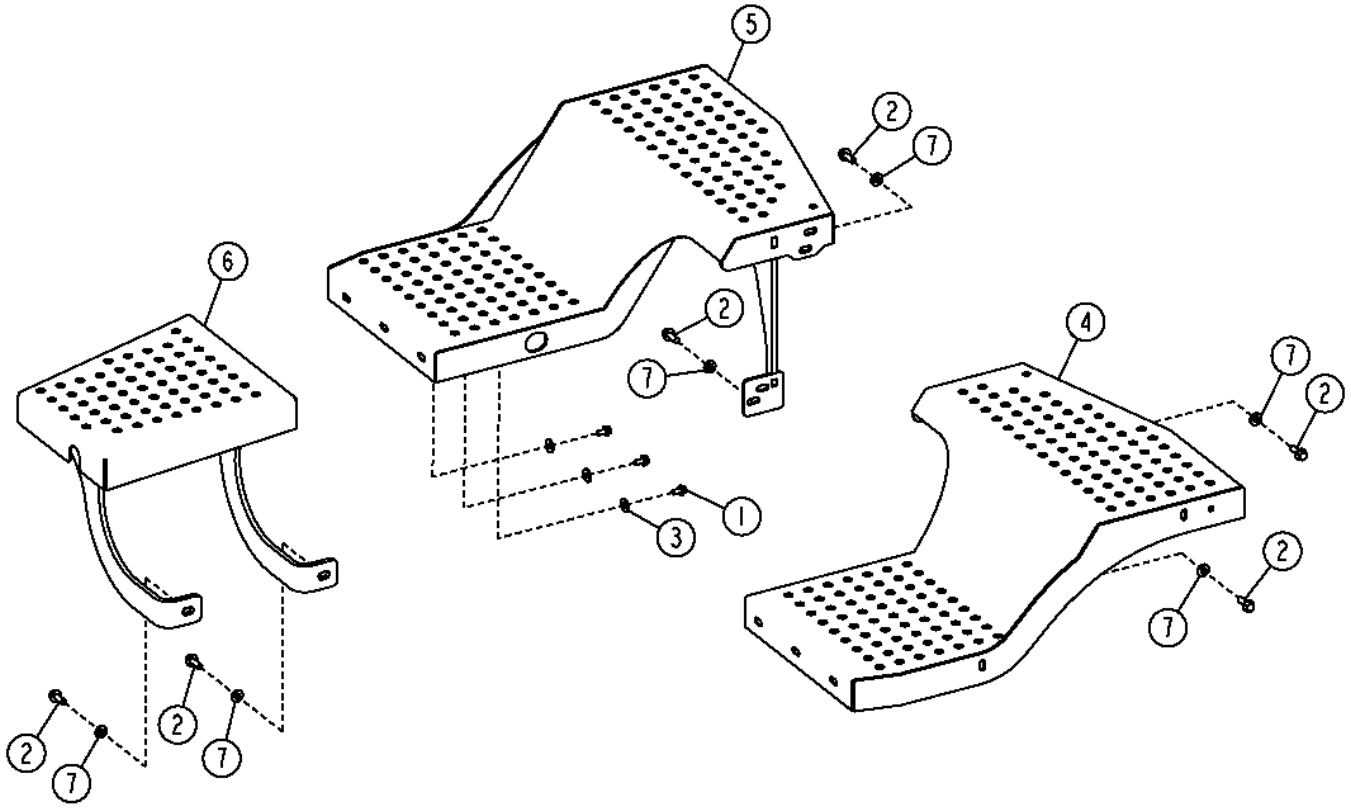

TX1043365

Item	*Nº peça*	*Descrição*	*Qtde*	*Nº série*	*Notas*
1	19M7784	Parafuso	3		M10 X 20
2	19M7790	Parafuso	6		M12 X 35
3	24M7296	Arruela	3		10.500 X 30 X 2.500 mm
4	AT327506	Plataforma	1		
5	AT327507	Plataforma	1		
6	AT342394	Plataforma	1		
7	24M7226	Arruela	6		13 X 35 X 5 mm

AM/FM/WB Radio
Radio AM/FM à bande météo
Rádio AM/FM/WB
Радиоприемник AM/FM/WB
Radio AM/FM/banda meteorológica

AT337111_TX1092909 C.1

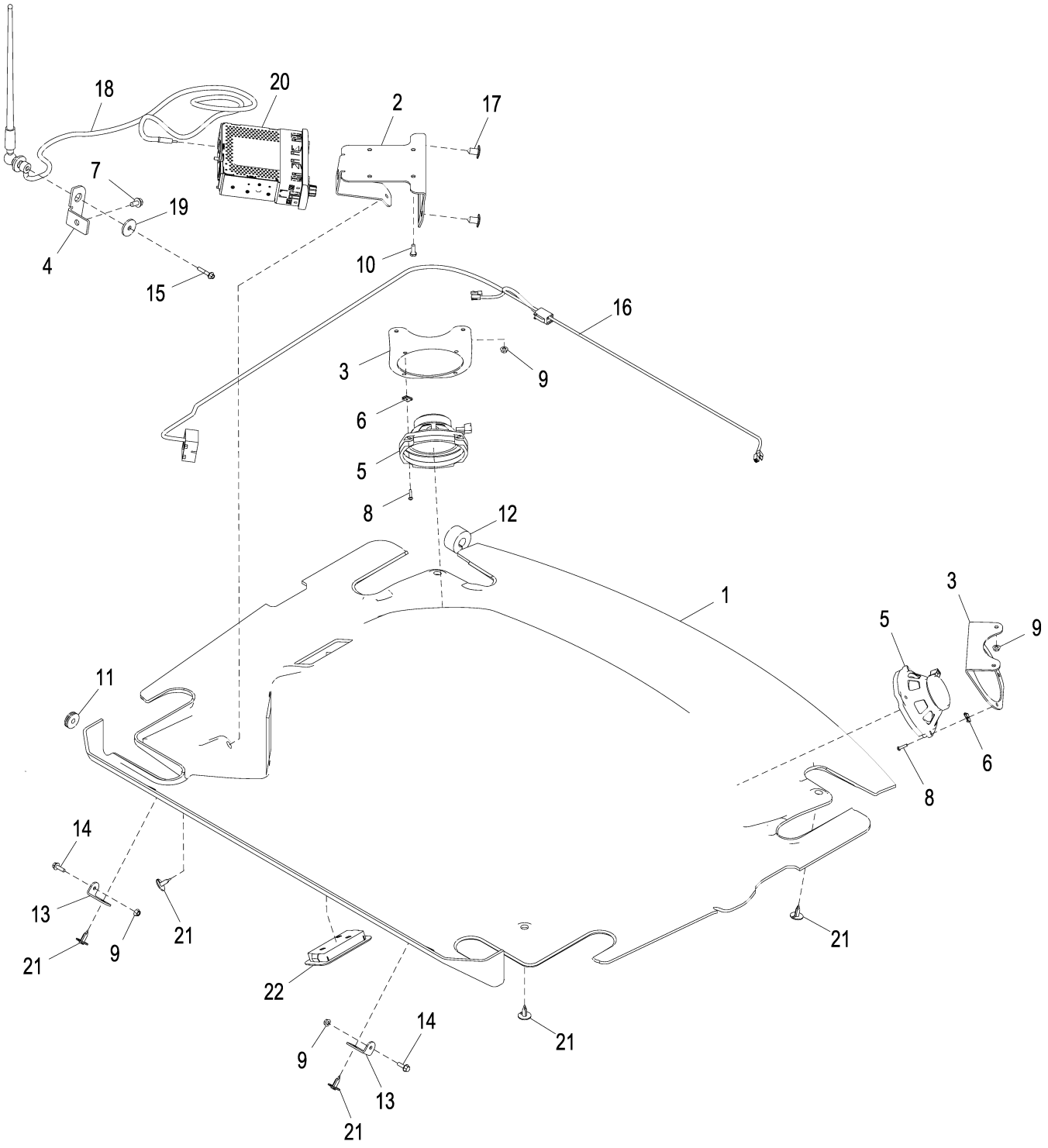

AT337111_TX1092909

Item	*Nº peça*	*Descrição*	*Qtde*	*Nº série*	*Notas*
1	T228021	Guarnição de teto	1	-625871	NLA; ORDER T254813 AND (2) T121467
	T254813	Guarnição de teto	1	625872-	
	24H1302	Arruela	2	625872-	13/32" X 11/16" X 0.035"
2	T180420	Apoio	1		
3	T180338	Apoio	2		
4	T204635	Apoio	1		
5	AT342588	Alto-Falante	2		
6	TT101176	Porca	8		SUB FOR R53528
7	19M7865	Parafuso	1		M8 X 16
8	T182888	Parafuso	8		
9	14M7303	Porca com flange	6		M6
10	19H1948	Parafuso sextavado	4		1/4" X 3/4"
11	T65643	Passa-fio	1		
12	T182870	Isolador	1		
13	T181050	Cantoneira	2		
14	19M7862	Parafuso	2		M6 X 20
15	19M7833	Parafuso	1		M6 X 35
16	AT358008	Chicote do auto-falante	1		
17	T121467	Plugue	2		
18	AT379617	Antena	1		
19	24H1296	Arruela	1		11/32" X 1-3/8" X 0.134"
20	RE321101	Rádio	1		AM/FM/WB, SUB FOR RE265545 OR RE190139
21	T184892	RetentoR	6		
22	AT337492	Farol	1		
	TT207136	Lâmpada	1		

AM/FM/WB Radio Kit
Kit de radio AM/FM à bande météo
Kit de Rádio AM/FM/WB
Комплект: радиоприемник AM/FM/WB
Kit de radio AM/FM/banda meteorológica

AT337114_TX1092911 E.1

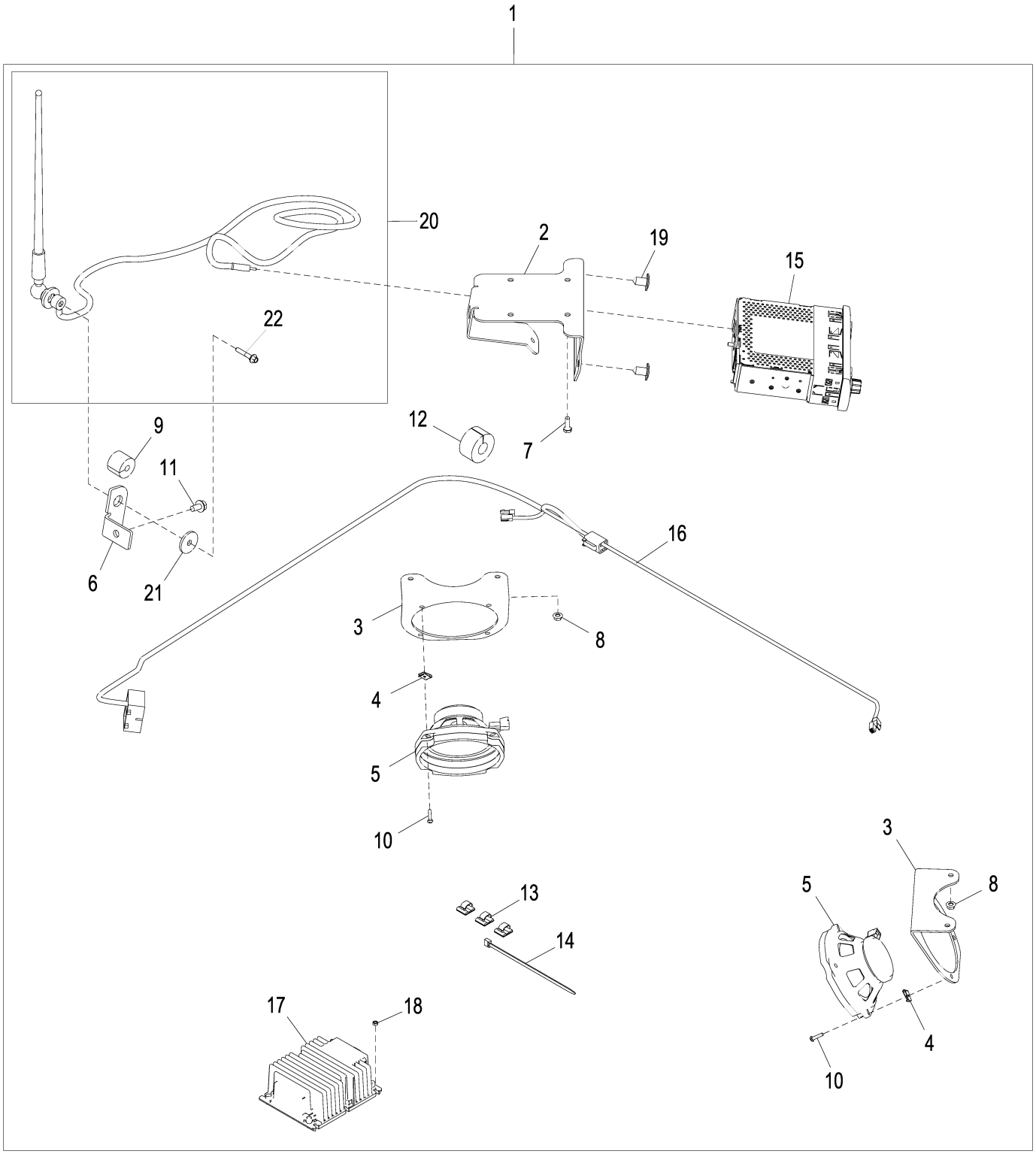

AT337114_TX1092911

Item	*Nº peça*	*Descrição*	*Qtde*	*Nº série*	*Notas*
1	**AT337114**	**Kit do rádio**	**1**		**Pacotes de Produto**
2	T180420	Apoio	1		
3	T180338	Apoio	2		
4	TT101176	Porca	8		SUB FOR R53528
5	AT342588	Alto-Falante	2		
6	T204635	Apoio	1		
7	19H1948	Parafuso sextavado	4		1/4" X 3/4"
8	14M7303	Porca com flange	4		M6
9	T182871	Isolador	1		
10	T182888	Parafuso	8		
11	19M7865	Parafuso	2		M8 X 16
12	T182870	Isolador	1		
13	T182909	Presilha	6		
14	R44302	Cinta	1		
15	RE321101	Rádio	1		AM/FM/WB, SUB FOR RE265545 OR RE190139
16	AT358008	Chicote do auto-falante	1		
17	AT404819	Conversor	1		
18	14M7100	Porca	4		M4
19	T121467	Plugue	2		
20	AT379617	Antena	1		
21	24H1296	Arruela	1		11/32" X 1-3/8" X 0.134"
22	19M7833	Parafuso	1		M6 X 35

AM/FM/WB Radio with CD Player
Radio AM/FM à bande météo avec lecteur de CD
Rádio AM/FM/WB com Reprodutor de CD
Радиоприемник AM/FM/WB с CD-плеером
Radio AM/FM/WX con reproductor de CD

AT337113_TX1092910 B.1

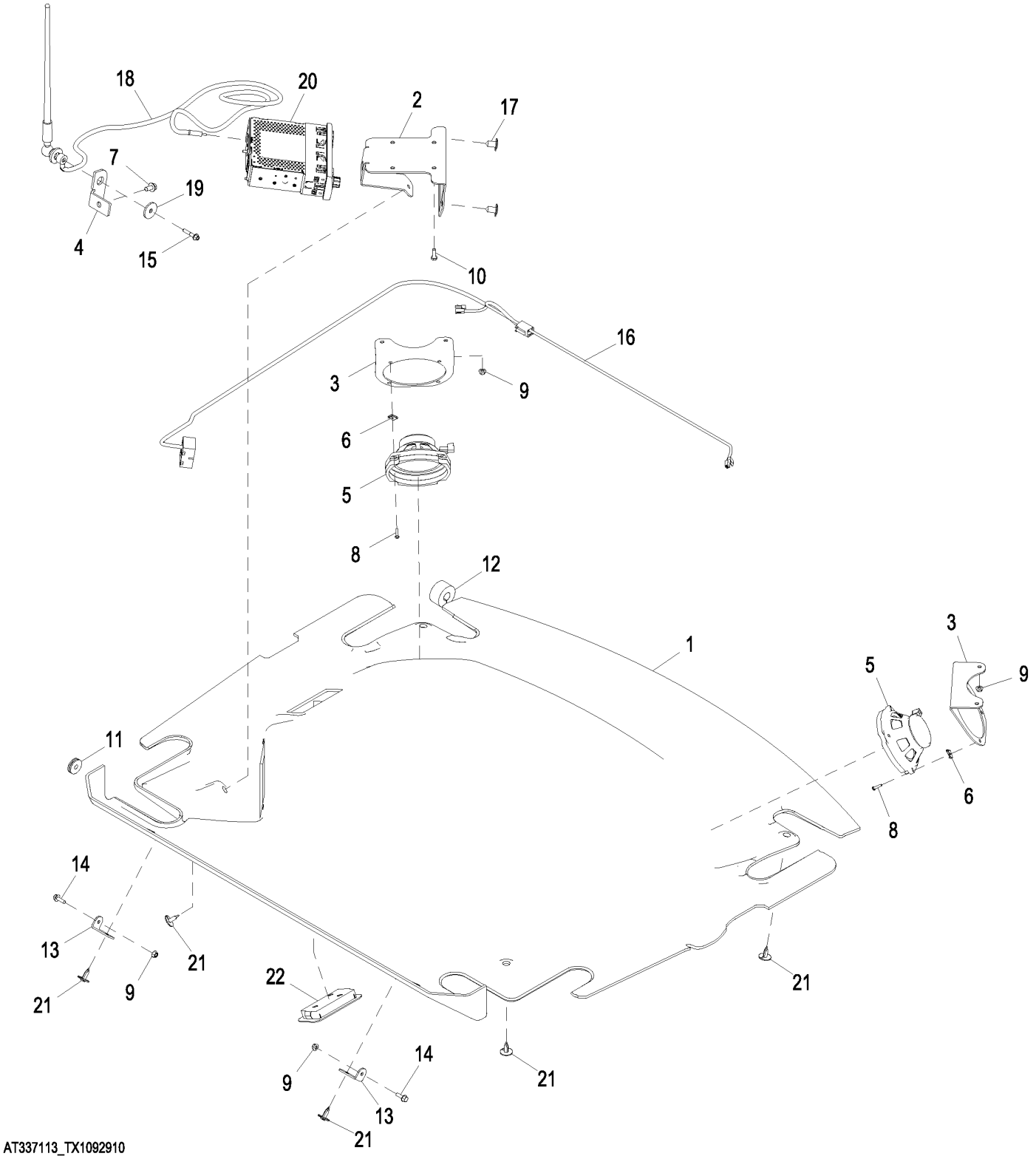

AT337113_TX1092910

Item	*Nº peça*	*Descrição*	*Qtde*	*Nº série*	*Notas*
1	T228021	Guarnição de teto	1	-625871	NLA; ORDER T254813 AND (2) T121467
	T254813	Guarnição de teto	1	625872-	
2	T180420	Apoio	1		
3	T180338	Apoio	2		
4	T204635	Apoio	1		
5	AT342588	Alto-Falante	2		
6	TT101176	Porca	8		SUB FOR R53528
7	19M7865	Parafuso	1		M8 X 16
8	T182888	Parafuso	8		
9	14M7303	Porca com flange	6		M6
10	19H1948	Parafuso sextavado	4		1/4" X 3/4"
11	T65643	Passa-fio	1		
12	T182870	Isolador	1		
13	T181050	Cantoneira	2		
14	19M7862	Parafuso	2		M6 X 20
15	19M7833	Parafuso	1		M6 X 35
16	AT358008	Chicote do auto-falante	1		
17	T121467	Plugue	2		
18	AT379617	Antena	1		
19	24H1296	Arruela	1		11/32" X 1-3/8" X 0.134"
20	RE321106	Rádio	1		AM/FM/WB com Reprodutor de CD, SUB FOR RE289629 OR RE227953
21	T184892	RetentoR	6		
22	AT337492	Farol	1		
	TT207136	Lâmpada	1		

AM/FM/WB Radio with CD Player Kit
Radio AM/FM à bande météo avec lecteur de CD
Rádio AM/FM/WB com Kit de Reprodutor de CD
Комплект: радиоприемник AM/FM/WB с CD-плеером
Juego de radio AM/FM/WX con reproductor de CD

AT337116_TX1092912 D.2

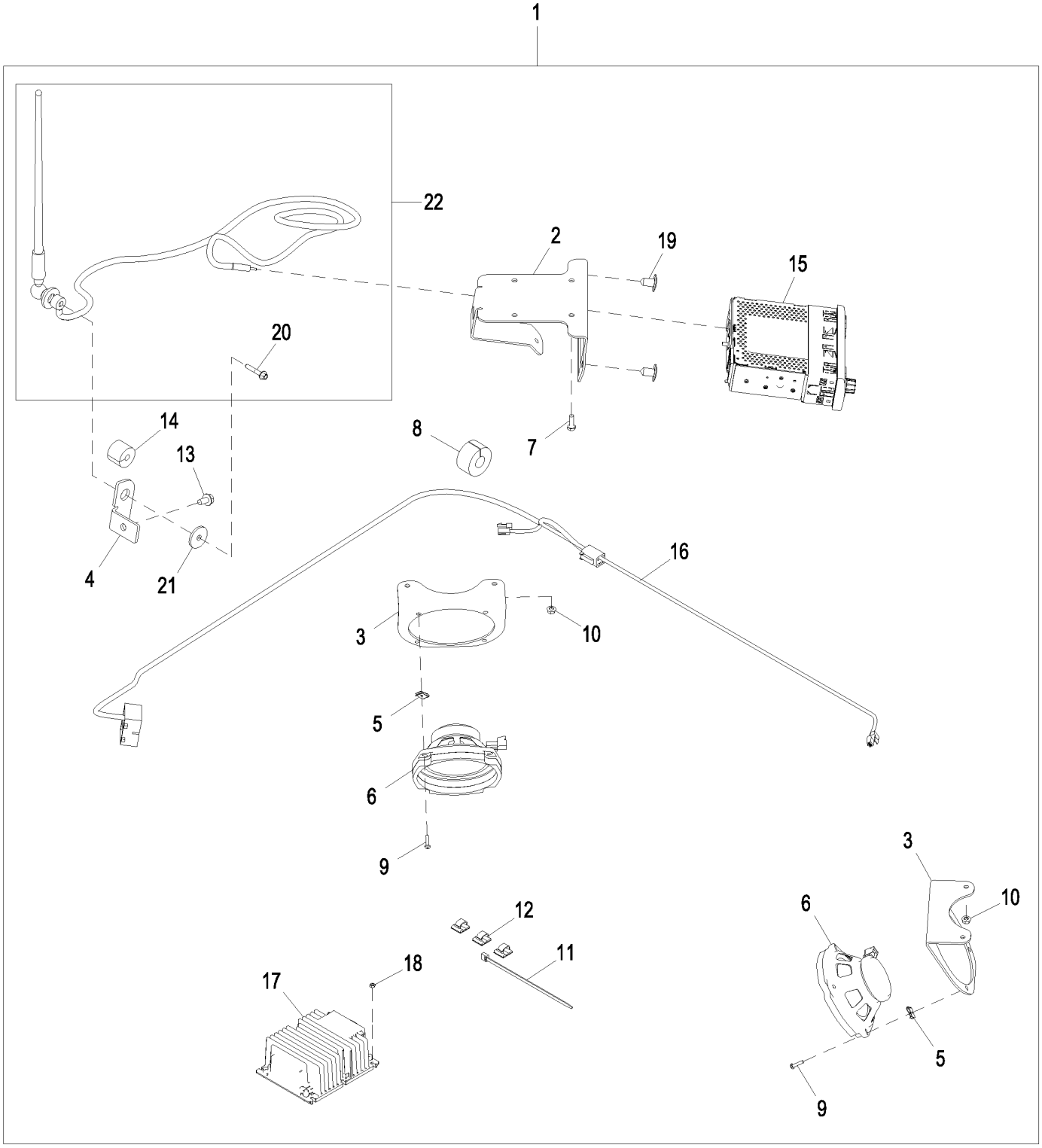

AT337116_TX1092912

Item	*Nº peça*	*Descrição*	*Qtde*	*Nº série*	*Notas*
1	**AT337116**	**Kit do rádio**	**1**		**Pacotes de Produto**
2	T180420	Apoio	1		
3	T180338	Apoio	2		
4	T204635	Apoio	1		
5	TT101176	Porca	8		SUB FOR R53528
6	AT342588	Alto-Falante	2		
7	19H1948	Parafuso sextavado	4		1/4" X 3/4"
8	T182870	Isolador	1		
9	T182888	Parafuso	8		
10	14M7303	Porca com flange	4		M6
11	R44302	Cinta	1		
12	T182909	Presilha	6		
13	19M7865	Parafuso	2		M8 X 16
14	T182871	Isolador	1		
15	RE321106	Rádio	1		AM/FM/WB com Reprodutor de CD, SUB FOR RE289629 OR RE227953
16	AT358008	Chicote do auto-falante	1		
17	AT404819	Conversor	1		
18	14M7100	Porca	4		M4
19	T121467	Plugue	2		
20	19M7833	Parafuso	1		M6 X 35
21	24H1296	Arruela	1		11/32" X 1-3/8" X 0.134"
22	AT379617	Antena	1		

Rear View Mirror, Interior
Rétroviseur, intérieur
Retrovisor, Interno
Зеркало заднего вида, внутреннее
Espejo retrovisor, interior

AT223269_TX1081551 A.1

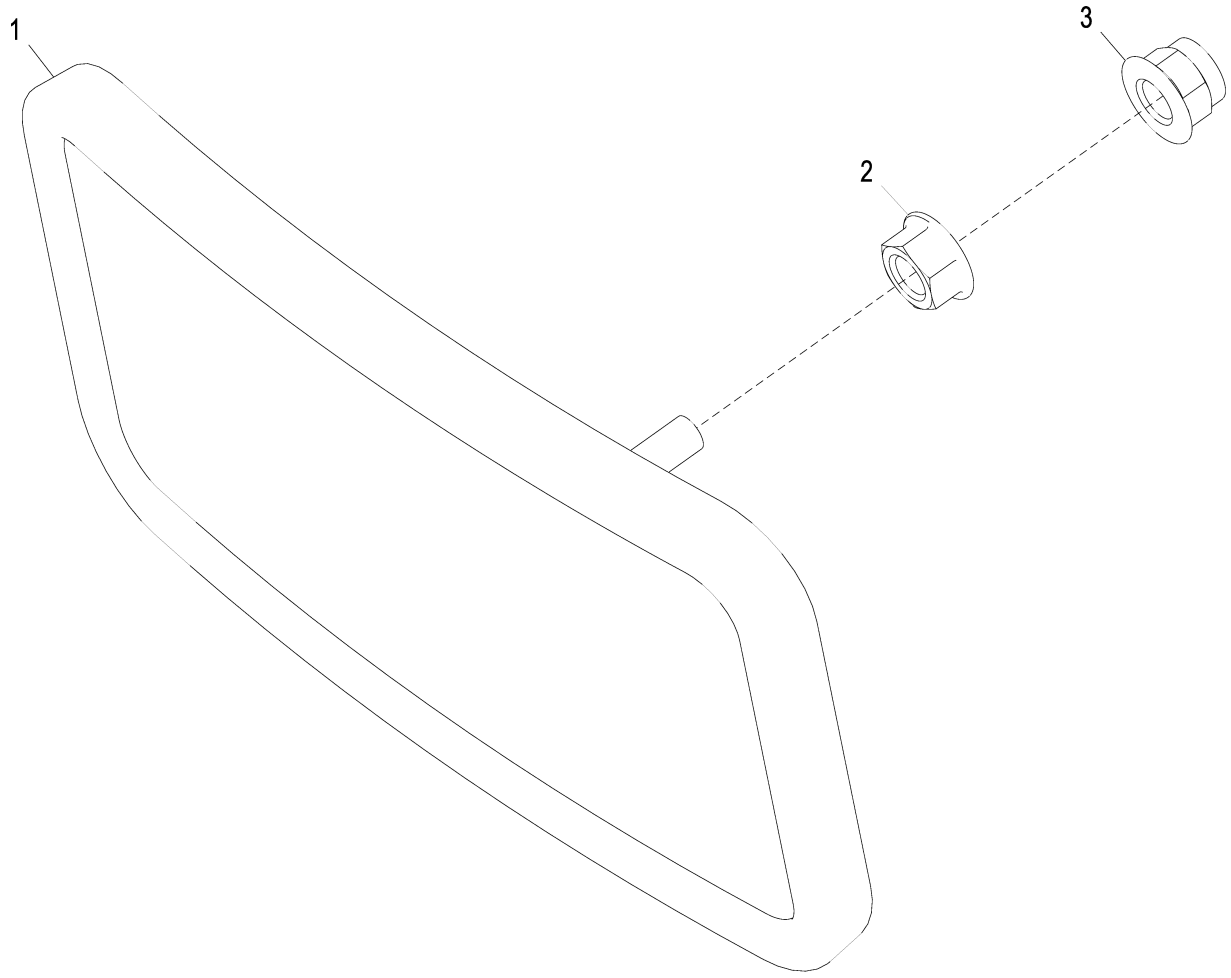

AT223269_TX1081551

Item	*Nº peça*	*Descrição*	*Qtde*	*Nº série*	*Notas*
1	AT196427	Espelho	1		
	AT222333	RetRovisoR	1		Recomendado para Uso em Ambiente Altamente Corrosivo
2	14M7298	Porca com flange	1		M8
3	14M7396	Porca de segurança	1		M8

Exterior Mirrors
Rétroviseurs extérieurs
Espelhos Externos
Наружные зеркала
Espejos retrovisores exteriores

AT357231_TX1108198 A.1

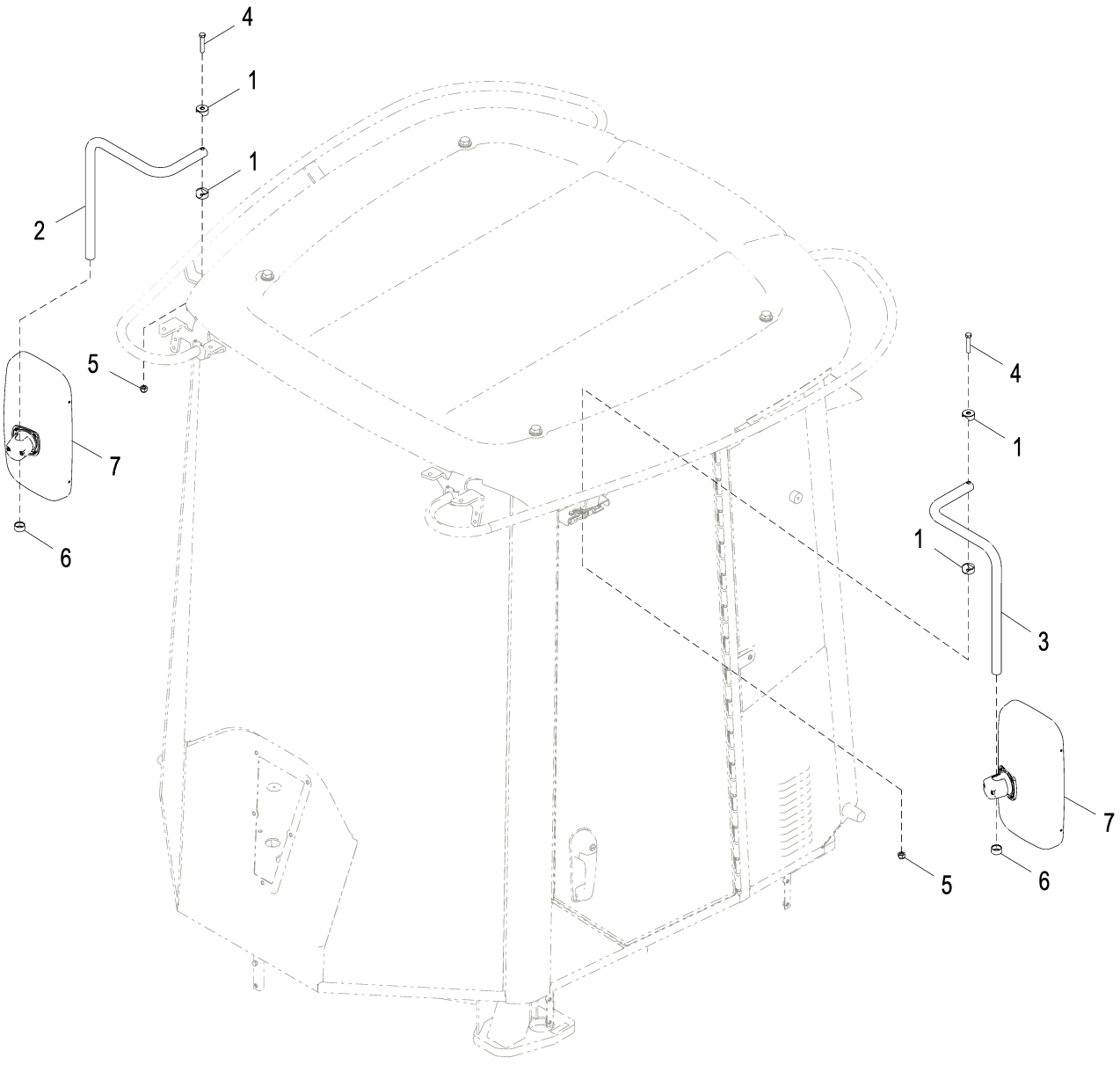

AT357231_TX1108198

Item	*Nº peça*	*Descrição*	*Qtde*	*Nº série*	*Notas*
1	T174203	Semi-braçadeira	4		
2	T174106	Nervura	1		
3	T174054	Nervura	1		
4	19H3065	Parafuso sextavado	2		3/8" X 2"
5	T11234	Porca de segurança	2		9.525 mm (3/8")
6	T174201	Tampa	2		
7	AT356101	RetRovisoR	2		

Heated Exterior Mirrors
Rétroviseurs extérieurs chauffants
Espelhos Externos Aquecidos
Наружные зеркала с обогревом
Espejos exteriores calentados

AT337767_TX1108199 A.1

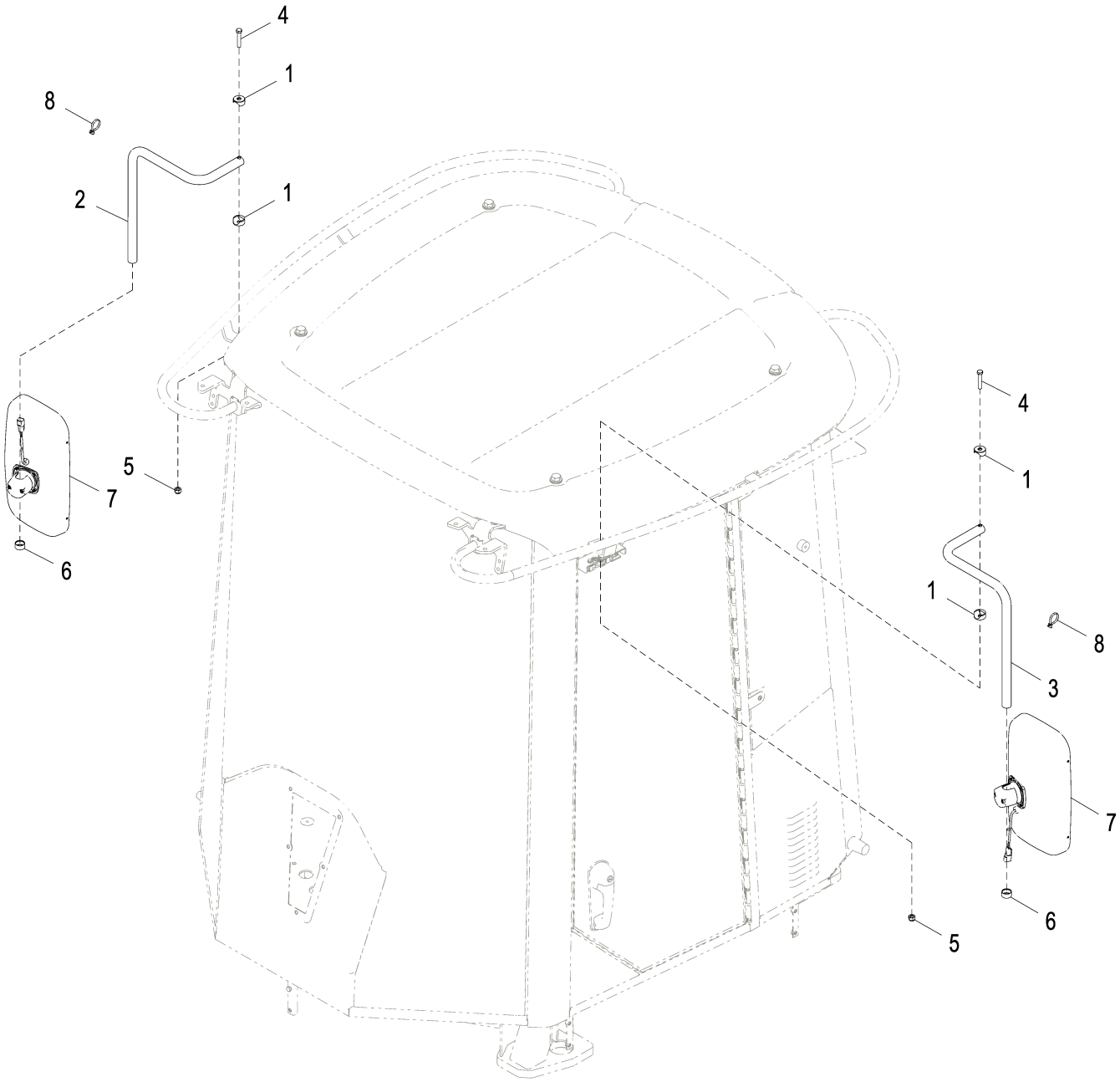

AT337767_TX1108199

Item	*Nº peça*	*Descrição*	*Qtde*	*Nº série*	*Notas*
1	T174203	Semi-braçadeira	4		
2	T174106	Nervura	1		
3	T174054	Nervura	1		
4	19H3065	Parafuso sextavado	2		3/8" X 2"
5	T11234	Porca de segurança	2		9.525 mm (3/8")
6	T174201	Tampa	2		
7	AT356100	RetRovisoR	2		Aquecido
8	R44302	Cinta	8		

Fire Extinguisher
Extincteur
Extintor de Incêndio
Огнетушитель
Extinguidor de incendios

AT203119_TX1108201 A.1

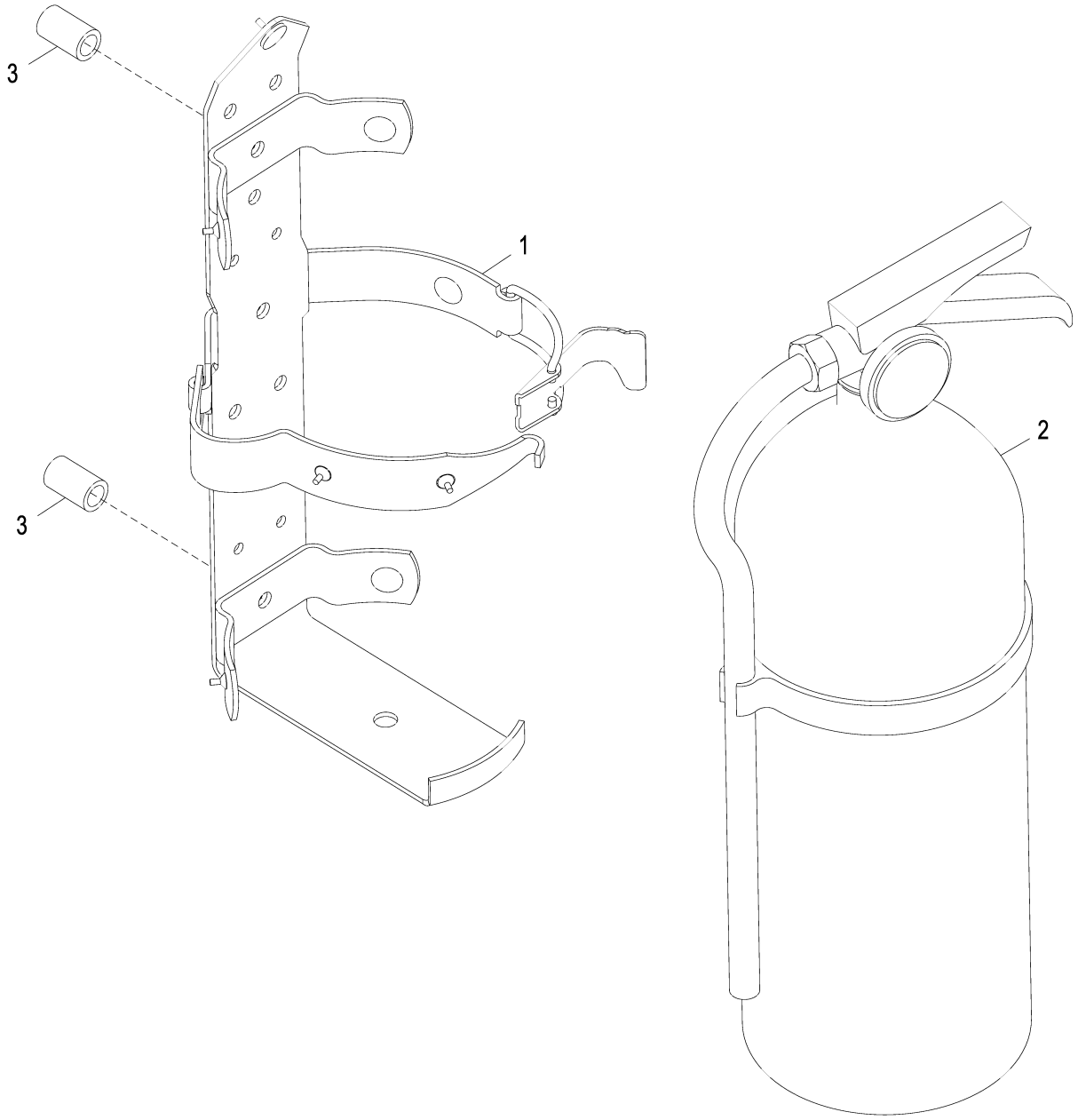

AT203119_TX1108201

Item	*Nº peça*	*Descrição*	*Qtde*	*Nº série*	*Notas*
1	AT189390	Apoio	1		
2	AT189487	Extintor de incêndio	1		
3	28H3423	Bucha	2		0.364" X 0.540" X 7/8"

Horn
Klaxon
Horn
Гудок
Bocina

TX1013310 A.1

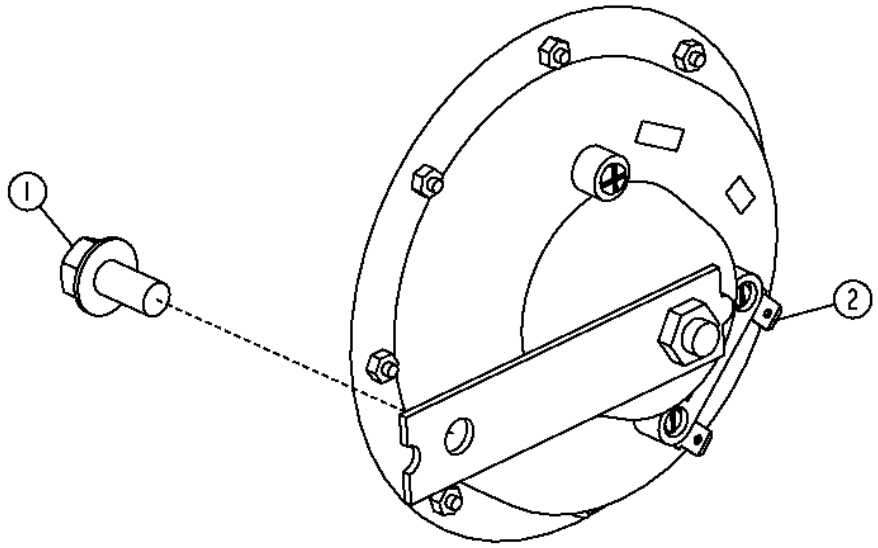

TX1013310

Item	*Nº peça*	*Descrição*	*Qtde*	*Nº série*	*Notas*
1	19M7865	Parafuso	1		M8 X 16
2	AT226282	Buzina	1		

Back-Up Alarm
Avertisseur sonore de marche arrière
Alarme de Marcha à Ré
Звуковой сигнал заднего хода
Alarma de retroceso

AT401875_TX1091991 A.1

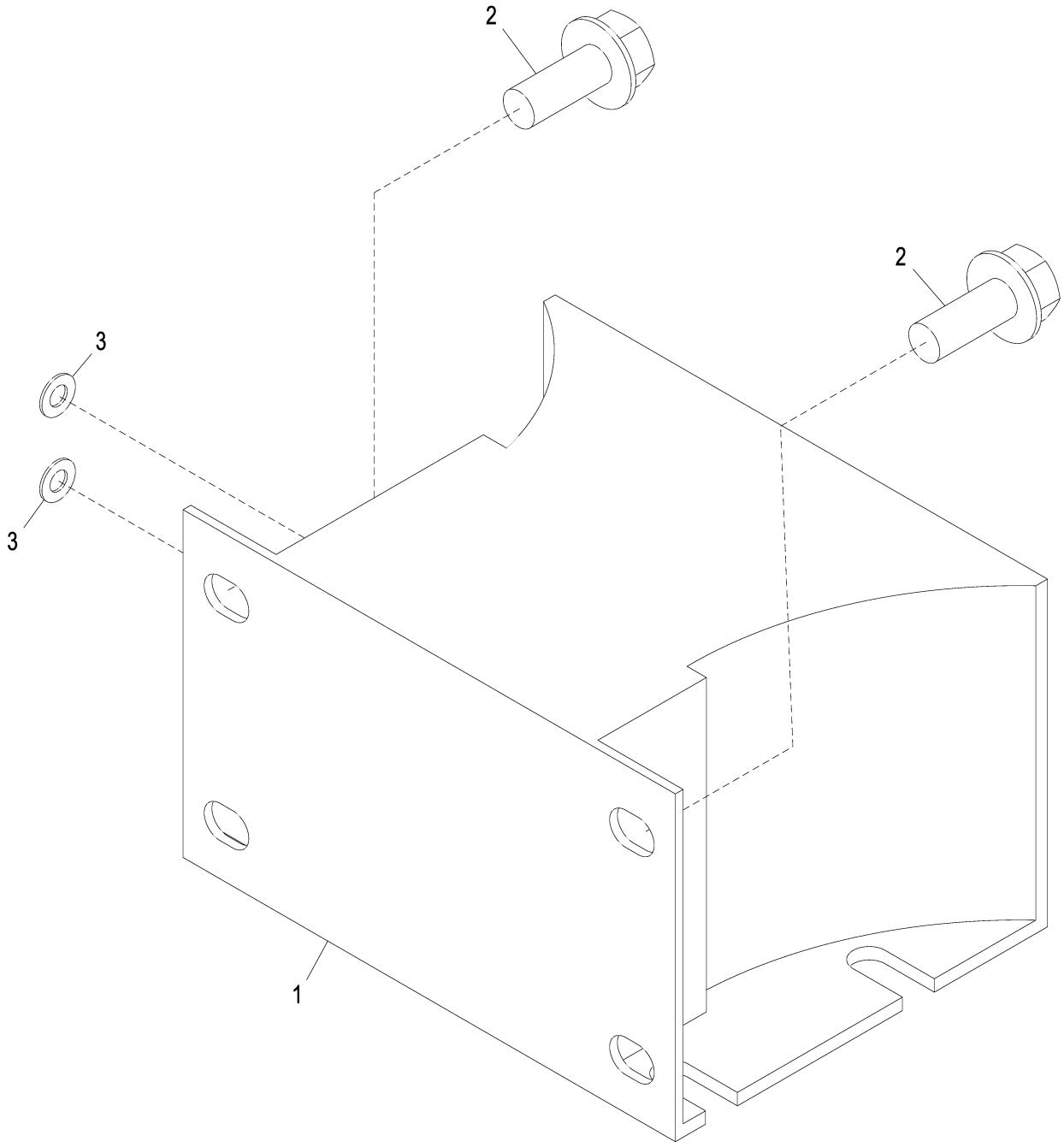

AT401875_TX1091991

Item	*Nº peça*	*Descrição*	*Qtde*	*Nº série*	*Notas*
1	AT307092	Alarme de marcha	1		
2	19M7866	Parafuso	2		M8 X 20
3	12M7084	Arruela de pressão	2		4.300 mm

Rear Object Detection System Kit
Kit de système de détection d'objets à l'arrière
Kit de Sistema de Detecção Traseira de Objetos
Комплект системы обнаружения объектов сзади машины
Juego de sistema detector de objetos traseros

AT363292_TX1108685 A.1

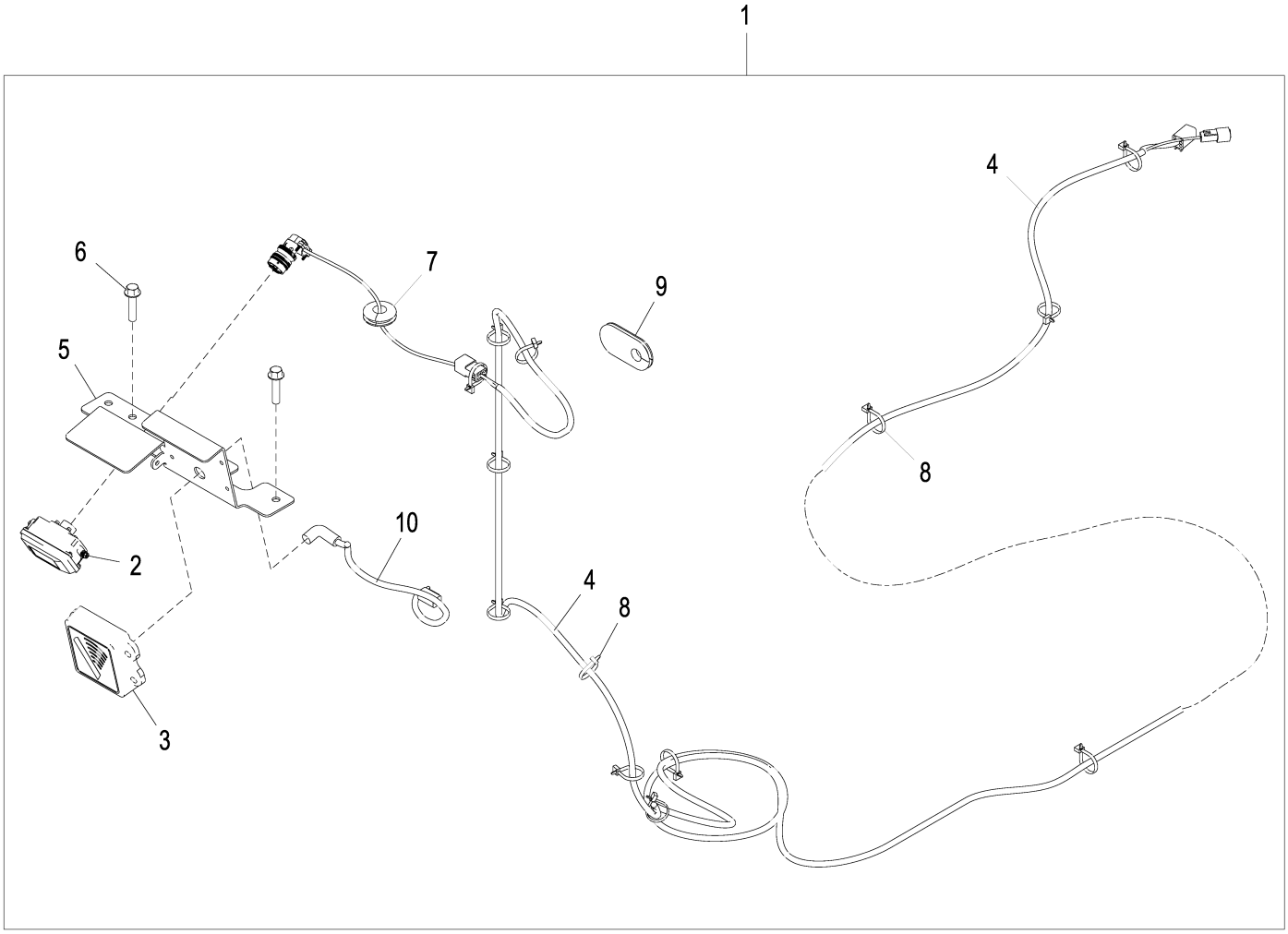

AT363292_TX1108685

Item	*Nº peça*	*Descrição*	*Qtde*	*Nº série*	*Notas*
1	**AT363292**	**Kit do sensor**	**1**		**Pacotes de Produto, REQUIRES AT410941**
	AT410941	Monitor	1		Não Ilustrado
2	AT338270	Equipamento de áudio/vídeo	1		Câmera
3	AT338273	SenSor vel. real de deSloca	1		
4	AT341679	Chicote	1		
5	T228888	Apoio	1		
6	19M7805	Parafuso	2		M10 X 45
7	R45210	Passa-fio	1		
8	R44302	Cinta	17		
9	T251375	Passa-fio	1		
10	AT344617	Chicote	1		

Embedded Payload Scale Conversion Kit
Jeu d'adaptation de bascule de charge utile incorporée
Kit de Conversão de Balança de Carga Útil Incorporada
Комплект переоборудования встроенной системы определения веса
Juego de modificación de báscula de carga integrada

TX1052189 A.1

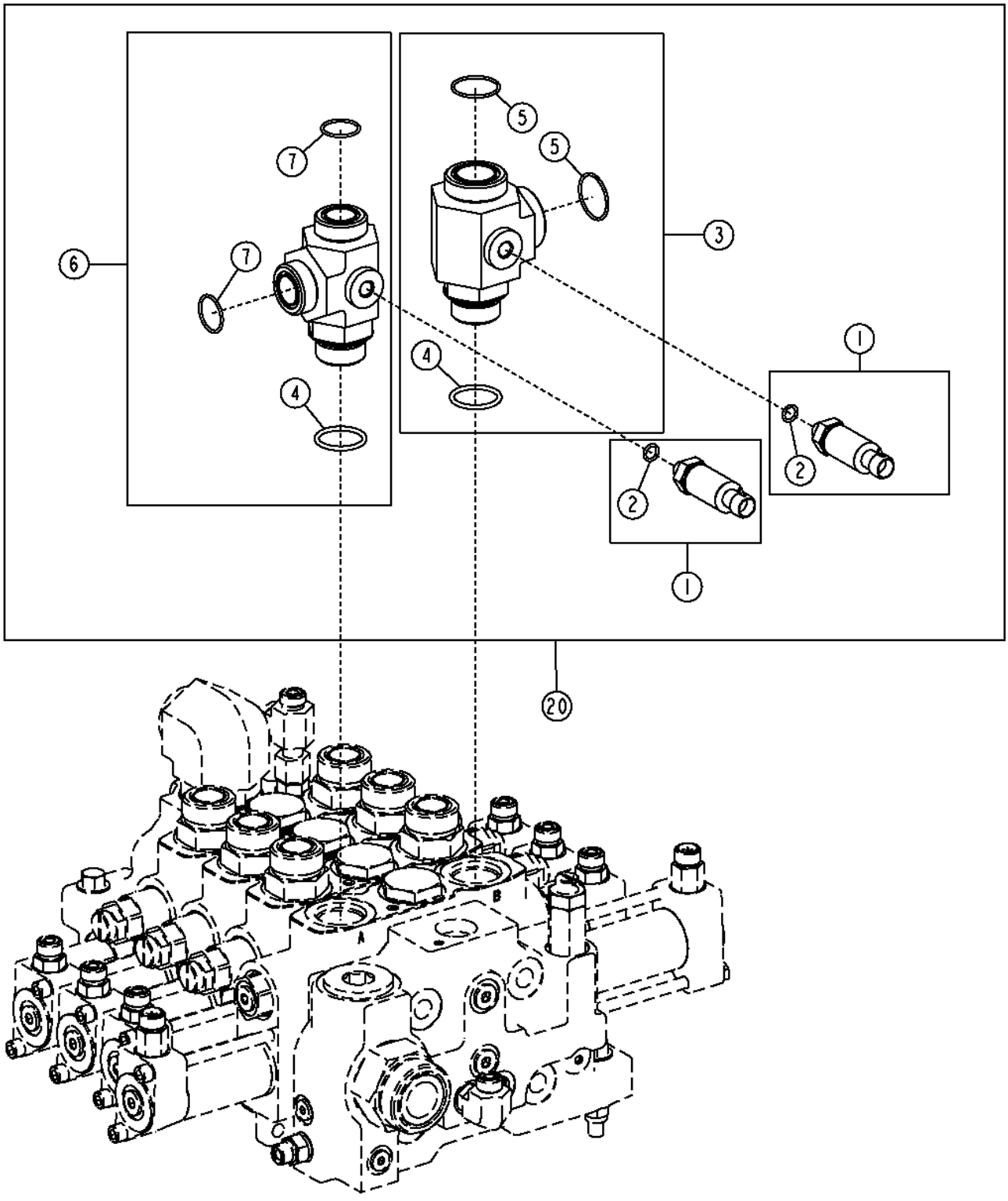

TX1052189

Item	*Nº peça*	*Descrição*	*Qtde*	*Nº série*	*Notas*
1	AT322982	TransduTor	2		
2	R28782	Anel o	1		8.915 X 1.829 mm (0.351" X 0.072")
3	AT343496	Conexão	1		
4	R29936	Anel o	1		29.743 X 2.946 mm (1.171" X 0.116")
5	T78612	Anel o	2		29.870 X 1.780 mm (1.176" X 0.070")
6	AT343539	Conexão	1		
7	T76938	Anel o	2		23.520 X 1.780 mm (0.926" X 0.070")
20	**AT363057**	**Kit - instalação de campo**	**1**		**Pacotes de Produto**

Sun Visor
Pare-soleil
Sun Visor
Солнцезащитный козырек
Visera

AT225166_TX1108206 A.1

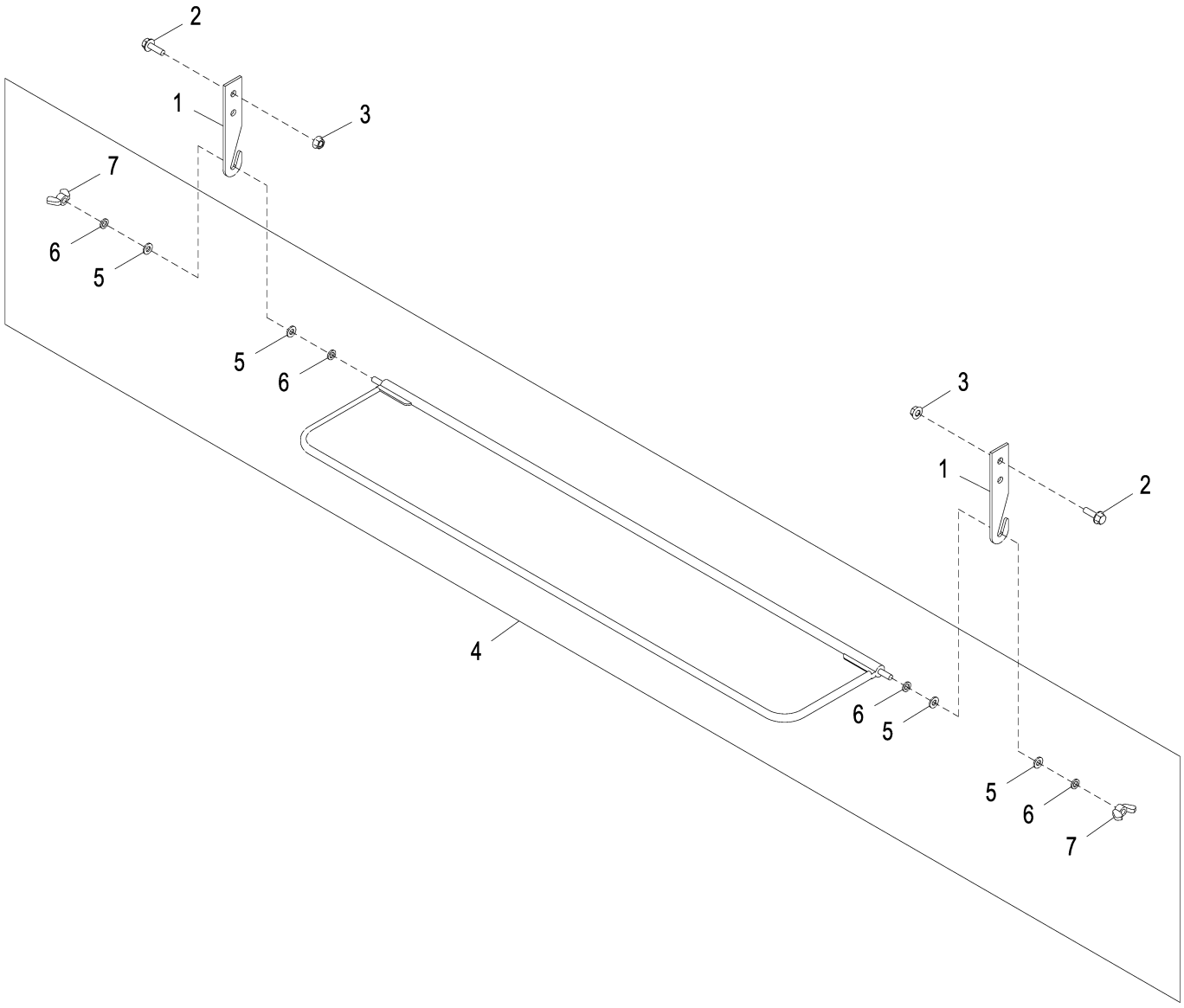

AT225166_TX1108206

Item	*Nº peça*	*Descrição*	*Qtde*	*Nº série*	*Notas*
1	T181797	Apoio	2		
2	19M7862	Parafuso	2		M6 X 20
3	14M7303	Porca com flange	2		M6
4	AT336621	Pára-sol	1		
5	N218377	Arruela	4		6.350 X 12.700 X 1.575 mm (1/4" X 1/2" X 1/16")
6	24H1285	Arruela	4		17/64" X 7/16" X 0.065"
7	M47887	Porca borboleta	2		6.350 mm (1/4")

Slow Moving Vehicle Sign Kit
Kit de signal de véhicule lent
Kit de Sinalização de Veículo de Movimentação Lenta
Комплект знака тихоходного трансп. средства
Kit de etiqueta de vehículo de movimiento lento

TX1058865 A.1

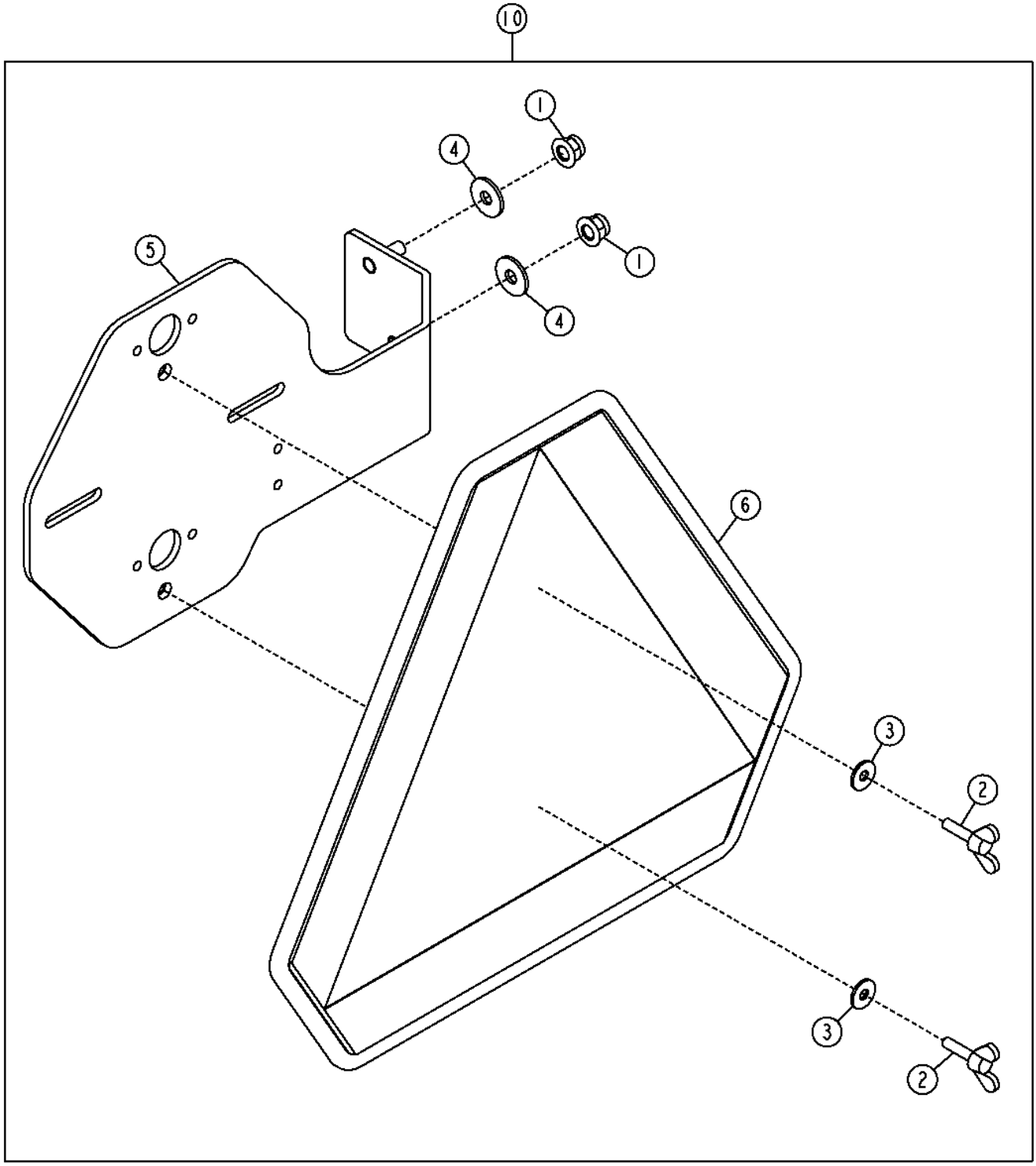

TX1058865

Item	*Nº peça*	*Descrição*	*Qtde*	*Nº série*	*Notas*
1	14M7396	Porca de segurança	2		M8
2	21M7344	Parafuso	2		M6 X 25
3	24M7139	Arruela	2		6.400 X 18 X 1.600 mm
4	24M7298	Arruela	2		8.400 X 25 X 2 mm
5	AT301914	Apoio	1		
6	JD5929	Símbolo de veículo lento	1		
10	**AT352645**	**Símbolo de veículo lento**	**1**		**Pacotes de Produto**

Coat Hook
Patère
Gancho para Casaco
Крюк для одежды
Gancho para abrigo

AT223283_TX1108210 A.1

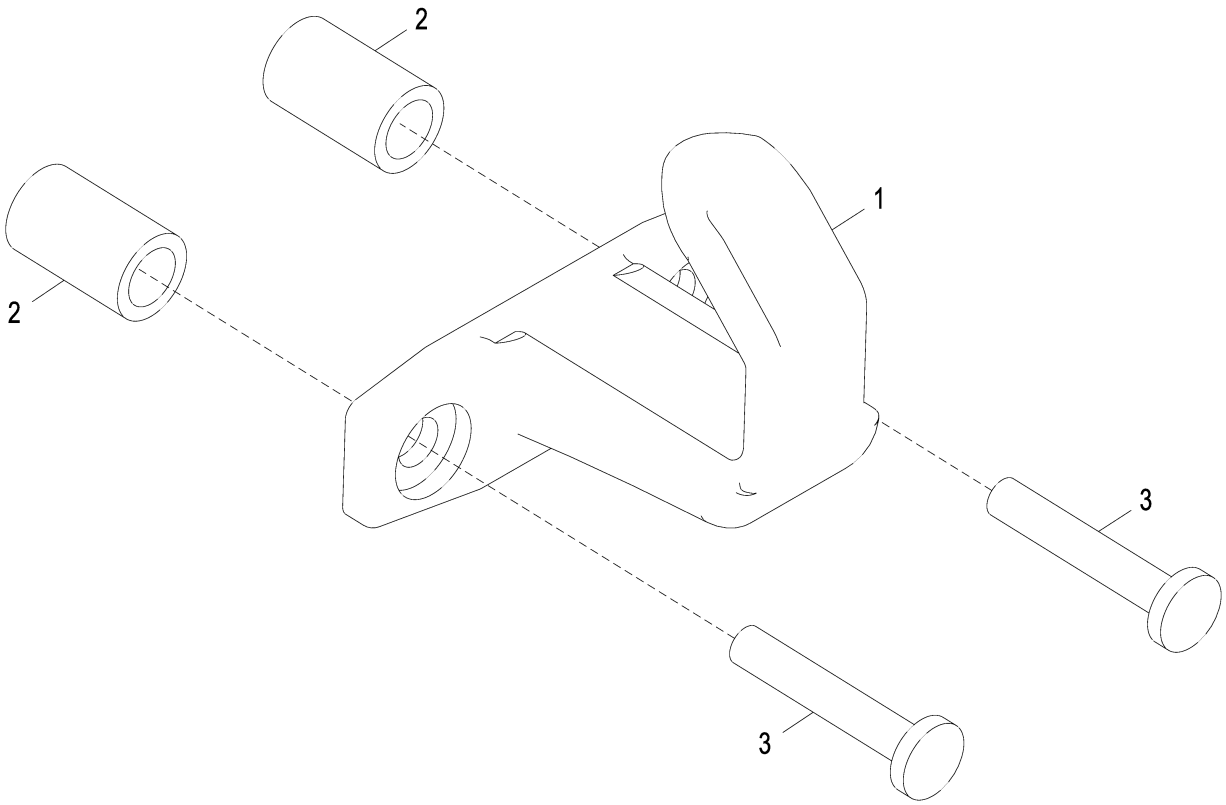

AT223283_TX1108210

Item	*Nº peça*	*Descrição*	*Qtde*	*Nº série*	*Notas*
1	L102023	Gancho	1		
2	28H3423	Bucha	2		0.364" X 0.540" X 7/8"
3	21M7247	Parafuso	2		M6 X 35

Main Hydraulic Pump (- 623632)
Distributeur chenille/palan (- 623632)
Bomba Hidráulica Principal (- 623632)
Главный гидравл. насос (- 623632)
Bomba - accesorio (- 623632)

AT360386_TX1083160 A.2

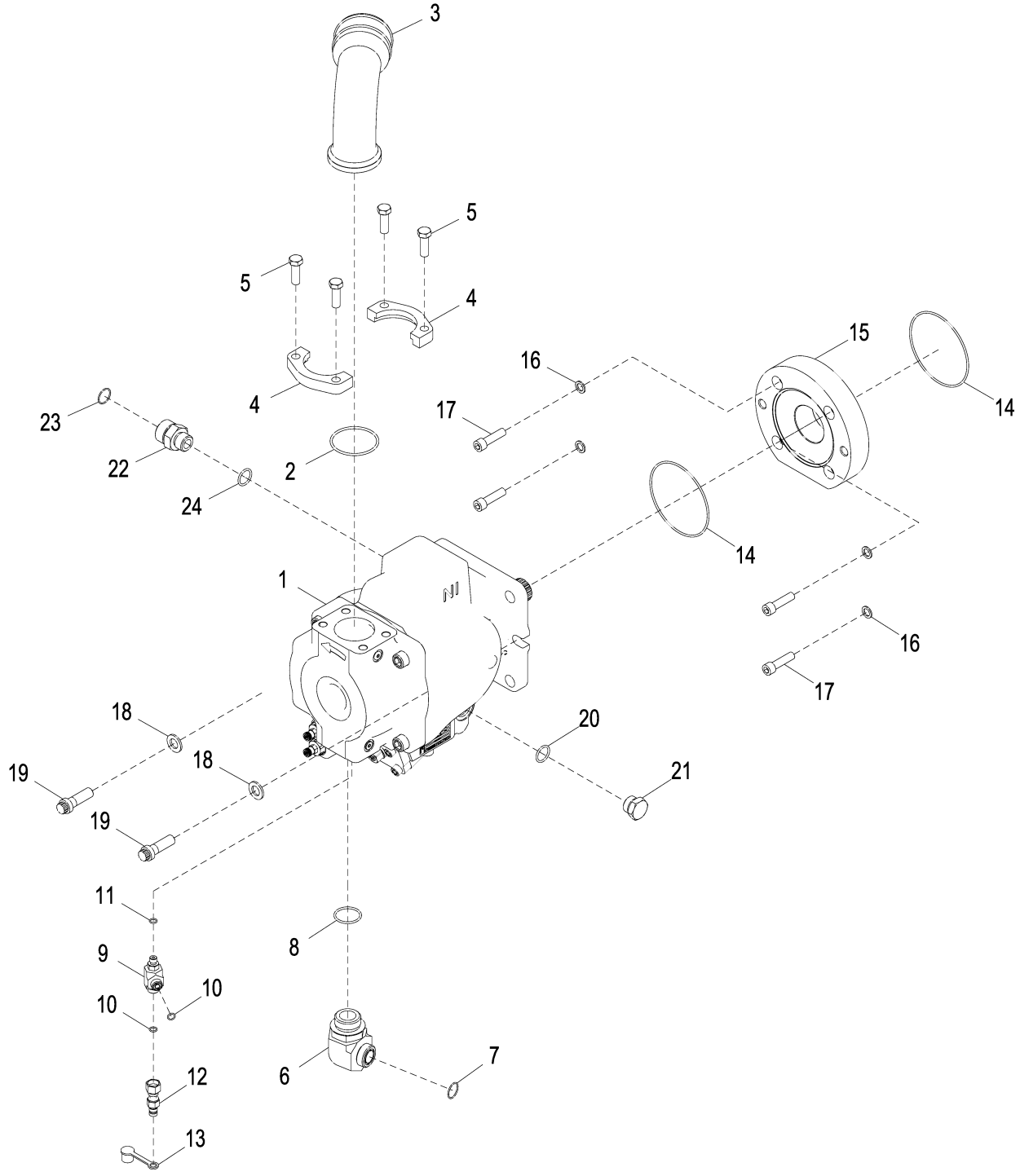

AT360386_TX1083160

Item	*Nº peça*	*Descrição*	*Qtde*	*Nº série*	*Notas*
1	AT360385	Bombahidráulica	1		
	PG200855	Bombahidráulica remanufat.	1		REMAN FOR AT360385
	AT361449	Kit retentor	1		
	AT376478	Controlador, bomba/válvula	1		SUB FOR AT361446
	AT359526	Kit retentor	1		Kit de Vedação do Controlador da Bomba
2	U12331	Anel o	1		69.444 X 3.531 mm (2-47/64" X 0.139")
3	T227437	Tubo	1		
4	U44384	Conexão flangeada	2		
5	19H2993	Parafuso sextavado	4		1/2" X 1-1/2"
6	38H1325	Conexão em ângulo	1		
7	T76938	Anel o	1		23.520 X 1.780 mm (0.926" X 0.070")
8	U13639	Anel o	1		37.465 X 2.997 mm (1.475" X 0.118")
9	38H1434	Conexão em t	1		
10	T77613	Anel o	2		9.250 X 1.780 mm (0.364" X 0.070")
11	R28782	Anel o	1		8.915 X 1.829 mm (0.351" X 0.072")
12	RE60701	Engate de diagnostico	1		
13	R77175	Capa	1		
14	T107883	Anel o	2		124 X 3 mm (4.882" X 0.118")
15	T247364	Espaçador	1		
16	24M7434	Arruela	4		13 X 20 X 2 mm
17	19M8341	Parafuso	4		M12 X 45
18	24M7338	Arruela	2		17 X 30 X 3 mm
19	N209756	Parafuso	2		M16 X 50
20	U12547	Anel o	1		23.470 X 2.946 mm (0.924" X 0.116")
21	R27175	Tampão de dreno	1		
22	38H1179	Adaptador	1		
23	T76938	Anel o	1		23.520 X 1.780 mm (0.926" X 0.070")
24	U12547	Anel o	1		23.470 X 2.946 mm (0.924" X 0.116")

Main Hydraulic Pump (623633 -)
Distributeur chenille/palan (623633 -)
Bomba Hidráulica Principal (623633 -)
Главный гидравл. насос (623633 -)
Bomba - accesorio (623633 -)

AT360386_TX1082764 A.1

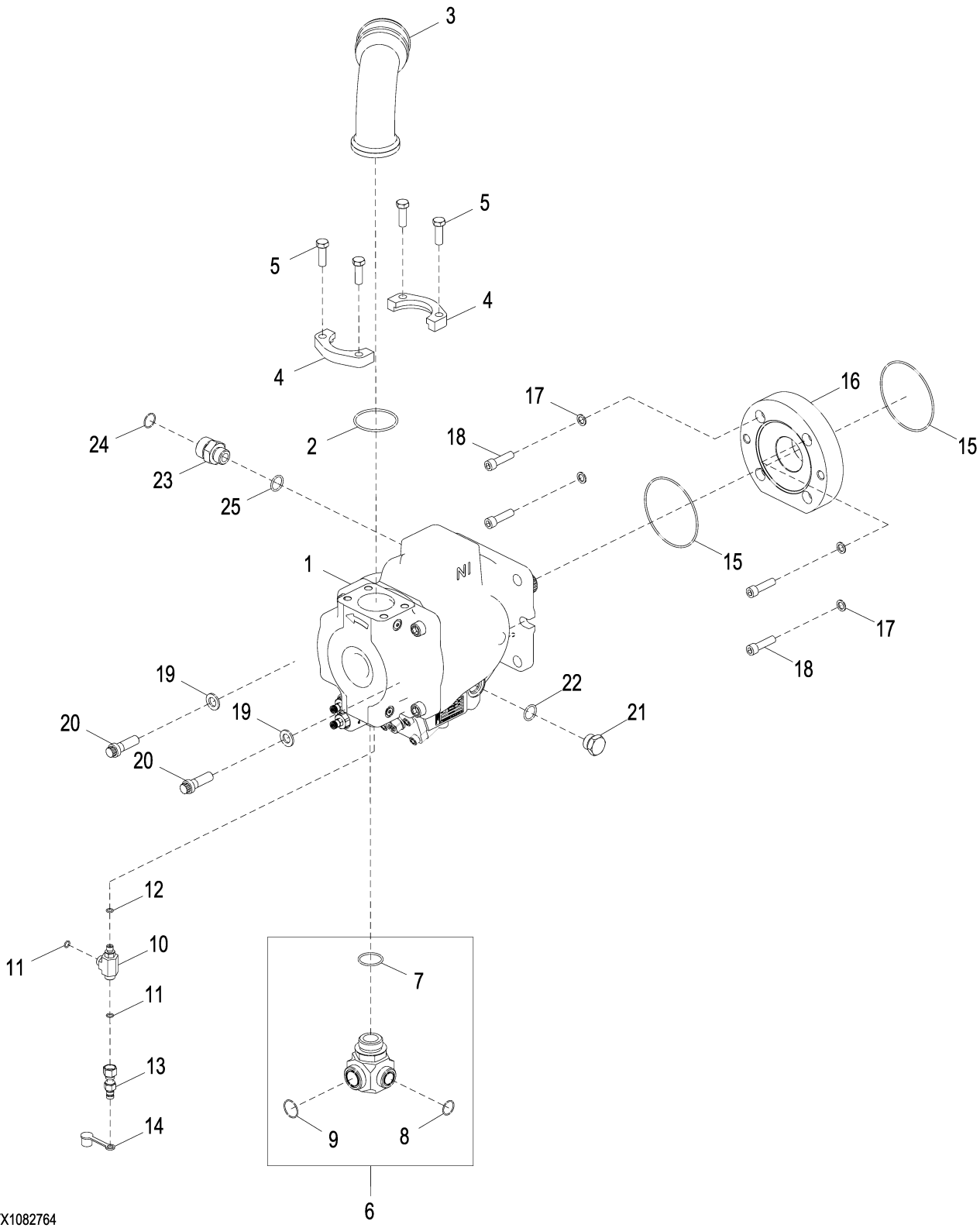

AT360386_TX1082764

Item	*Nº peça*	*Descrição*	*Qtde*	*Nº série*	*Notas*
1	AT360385	Bombahidráulica	1		
	PG200855	Bombahidráulica remanufat.	1		REMAN FOR AT360385
	AT361449	Kit retentor	1		
	AT376478	Controlador, bomba/válvula	1		SUB FOR AT361446
	AT359526	Kit retentor	1		Kit de Vedação do Controlador da Bomba
2	U12331	Anel o	1		69.444 X 3.531 mm (2-47/64" X 0.139")
3	T227437	Tubo	1		
4	U44384	Conexão flangeada	2		
5	19H2993	Parafuso sextavado	4		1/2" X 1-1/2"
6	AT366648	Conexão em ângulo	1		
7	U13639	Anel o	1		37.465 X 2.997 mm (1.475" X 0.118")
8	T76938	Anel o	1		23.520 X 1.780 mm (0.926" X 0.070")
9	T78612	Anel o	1		29.870 X 1.780 mm (1.176" X 0.070")
10	38H1434	Conexão em t	1		
11	T77613	Anel o	2		9.250 X 1.780 mm (0.364" X 0.070")
12	R28782	Anel o	1		8.915 X 1.829 mm (0.351" X 0.072")
13	RE60701	Engate de diagnostico	1		
14	R77175	Capa	1		
15	T107883	Anel o	2		124 X 3 mm (4.882" X 0.118")
16	T247364	Espaçador	1		
17	24M7434	Arruela	4		13 X 20 X 2 mm
18	19M8341	Parafuso	4		M12 X 45
19	24M7338	Arruela	2		17 X 30 X 3 mm
20	N209756	Parafuso	2		M16 X 50
21	R27175	Tampão de dreno	1		
22	U12547	Anel o	1		23.470 X 2.946 mm (0.924" X 0.116")
23	38H1179	Adaptador	1		
24	T76938	Anel o	1		23.520 X 1.780 mm (0.926" X 0.070")
25	U12547	Anel o	1		23.470 X 2.946 mm (0.924" X 0.116")

Spin Control (- 646451)
Contrôle patinage (- 646451)
Controle de Giro (- 646451)
Упр. вращ. (- 646451)
Control de tracción (- 646451)

TX1037253 A.1

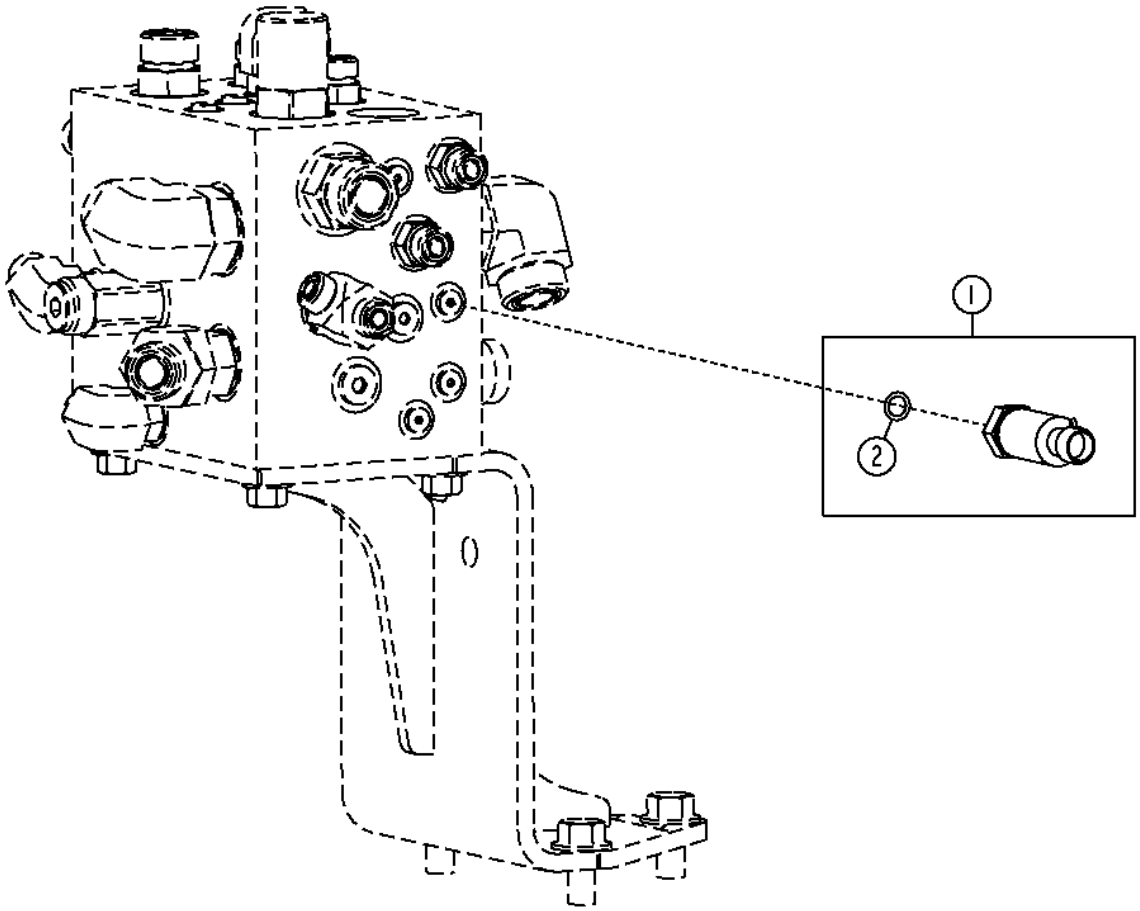

TX1037253

Item	*Nº peça*	*Descrição*	*Qtde*	*Nº série*	*Notas*
1	AT322982	TransduTor	1		Sensor de Pressão do Sistema Hidráulico
2	R28782	Anel o	1		8.915 X 1.829 mm (0.351" X 0.072")

Main Hydraulic Pump Manifold
Collecteur de pompe hydraulique principale
Coletor da Bomba Hidráulica Principal
Коллектор главн. гидравл. насоса
Colector de la bomba hidráulica principal

AT364455_TX1131224 A.1

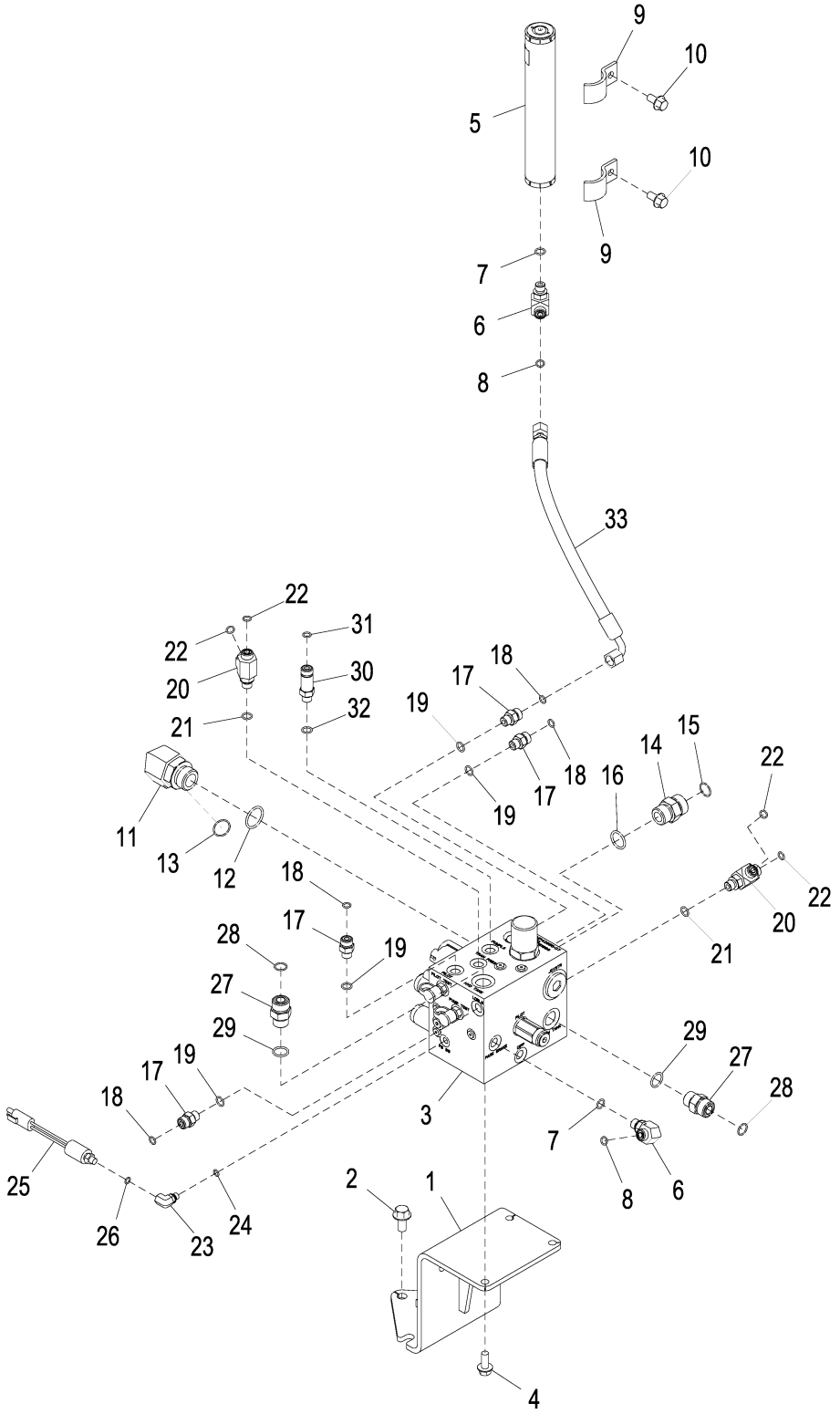

AT364455_TX1131224

Item	*Nº peça*	*Descrição*	*Qtde*	*Nº série*	*Notas*
1	AT335128	Apoio	1		
2	19M7788	Parafuso	3		M12 X 25
3	AT351889	Coletor	1		Componentes em Página Separada
4	19M7785	Parafuso	3		M10 X 25
5	AT225574	Acumulador hidráulico	1		
6	38H1004	Conexão em ângulo	2		
7	R26448	Anel o	2		11.887 X 1.981 mm (0.468" X 5/64")
8	T77613	Anel o	2		9.250 X 1.780 mm (0.364" X 0.070")
9	R68904	Braçadeira	2		
10	19M7784	Parafuso	2		M10 X 20
11	38H1037	Conexão em ângulo	2	-623632	
	38H1037	Conexão em ângulo	1	623633-	
12	R29936	Anel o	2	-623632	29.743 X 2.946 mm (1.171" X 0.116")
	R29936	Anel o	1	623633-	29.743 X 2.946 mm (1.171" X 0.116")
13	T76938	Anel o	2	-623632	23.520 X 1.780 mm (0.926" X 0.070")
	T76938	Anel o	1	623633-	23.520 X 1.780 mm (0.926" X 0.070")
14	38H1163	Adaptador	1		
15	T77858	Anel o	1		18.771 X 1.778 mm (0.739" X 0.070")
16	U12547	Anel o	1		23.470 X 2.946 mm (0.924" X 0.116")
17	38H1160	Adaptador	4		
18	T77613	Anel o	4		9.250 X 1.780 mm (0.364" X 0.070")
19	R26448	Anel o	4		11.887 X 1.981 mm (0.468" X 5/64")
20	38H1023	Conexão em t	2		
21	R26448	Anel o	2		11.887 X 1.981 mm (0.468" X 5/64")
22	T77613	Anel o	4		9.250 X 1.780 mm (0.364" X 0.070")
23	AT358775	Conexão	1		
24	R26287	Anel o	1		7.645 X 1.626 mm (0.301" X 0.064")
25	AT223538	Interrup. de pressão	1		Pressostato do Freio de Estacionamento
26	R26287	Anel o	1		7.645 X 1.626 mm (0.301" X 0.064")
27	38H1162	Adaptador	2		
28	T77932	Anel o	1		15.596 X 1.778 mm (0.614" X 0.070")
29	R26906	Anel o	2		19.177 X 2.464 mm (0.755" X 0.097")
30	38H1212	Adaptador	1		
31	T77613	Anel o	1		9.250 X 1.780 mm (0.364" X 0.070")
32	R26448	Anel o	1		11.887 X 1.981 mm (0.468" X 5/64")
33	AT341166	Mangueira hidraulica-fabric	1		

Pressure Regulator Valve (PRV)
Régulateur de pression (PRV)
PRV (Válvula Reguladora de Pressão)
Клапан регулирования давления
Válvula reguladora de presión (PRV)

AT351889_TX1135378 B.1

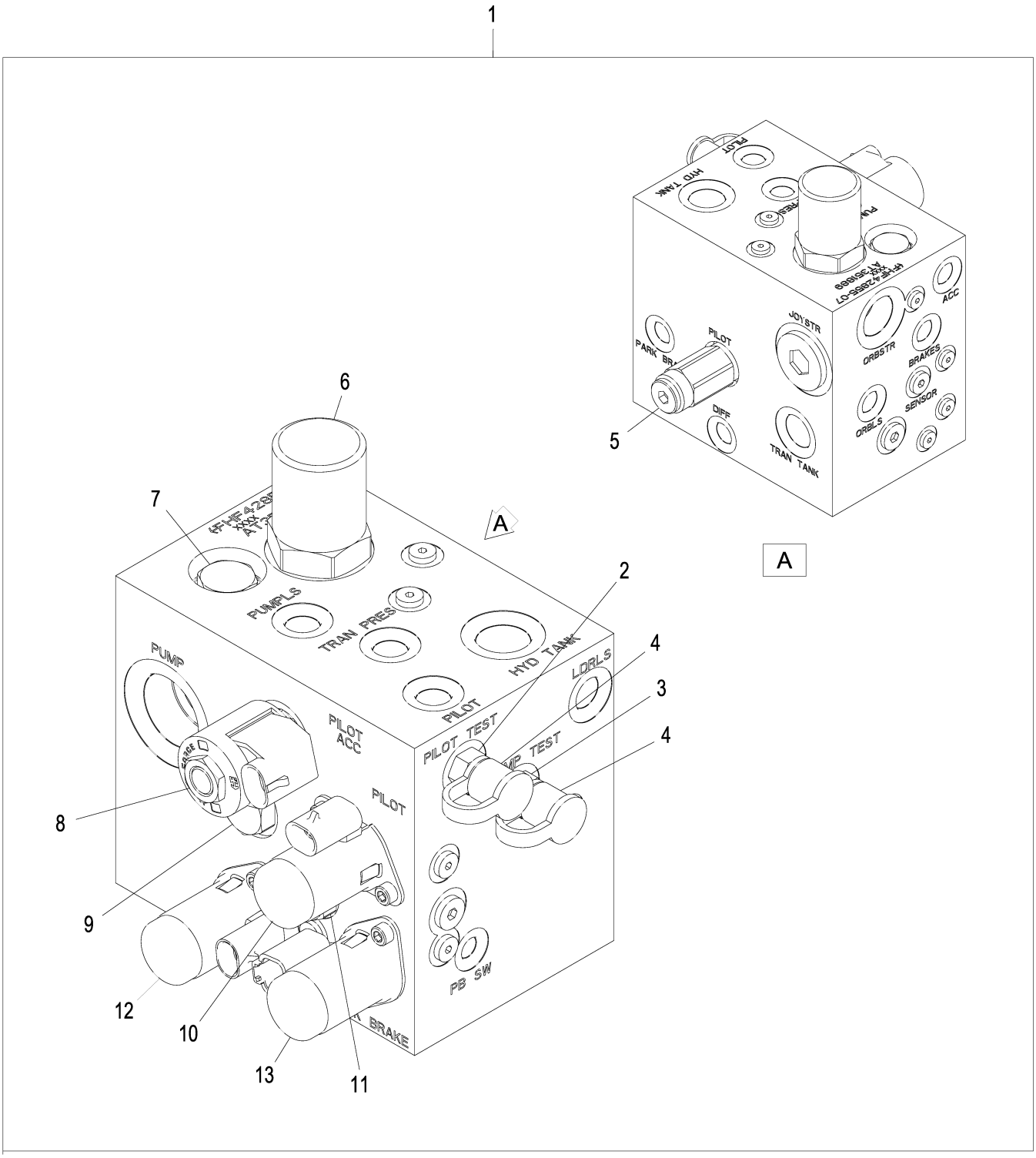

AT351889_TX1135378

Item	*Nº peça*	*Descrição*	*Qtde*	*Nº série*	*Notas*
1	AT351889	Coletor	1		
2	AH125760	Engate hidr. rápido	1		Orifício de Teste Piloto
3	AH125760	Engate hidr. rápido	1		Orifício de Teste da Bomba
4	R77175	Capa	2		Tampa Contra Poeira
5	AT343831	VálVula de alíVio de press.	1	-622553	AT341783 NLA
	AT365436	VálVula de alíVio de press.	1	622554-	Piloto
6	AN302302	Compensador	1		
	AN302301	Kit retentor	1		
7	AT224570	VálVula de retenção	1		
	AT224862	Kit retentor	1		
8	AT429062	VálVula solenóide	1		Acessório Piloto, AT341778 NLA
	AT224862	Kit retentor	1		
	AT423339	VálVula solenóide	1		AT333809 NLA
	T225291	Porca	1		
	AT196943	Kit retentor	1		
9	AT195140	VálVula de retenção	1		
	AT195141	Kit retentor	1		
	T187815	Anel o	1		
10	AT338547	VálVula solenóide	1		
	AT224873	Kit retentor	1		
11	AT224863	VálVula de retenção	1		Piloto
	AT224864	Kit retentor	1		
12	AT338547	VálVula solenóide	1		DIFERENCIAL
	AT224873	Kit retentor	1		
13	AT318788	VálVula solenóide	1		Solenoide do Freio de Estacionamento
	AT224873	Kit retentor	1		

Pump Manifold Guard
Protection de répartiteur de pompe
Proteção do Coletor da Bomba
Щиток коллектора насоса
Protector de colector de bomba

TX1058077 A.1

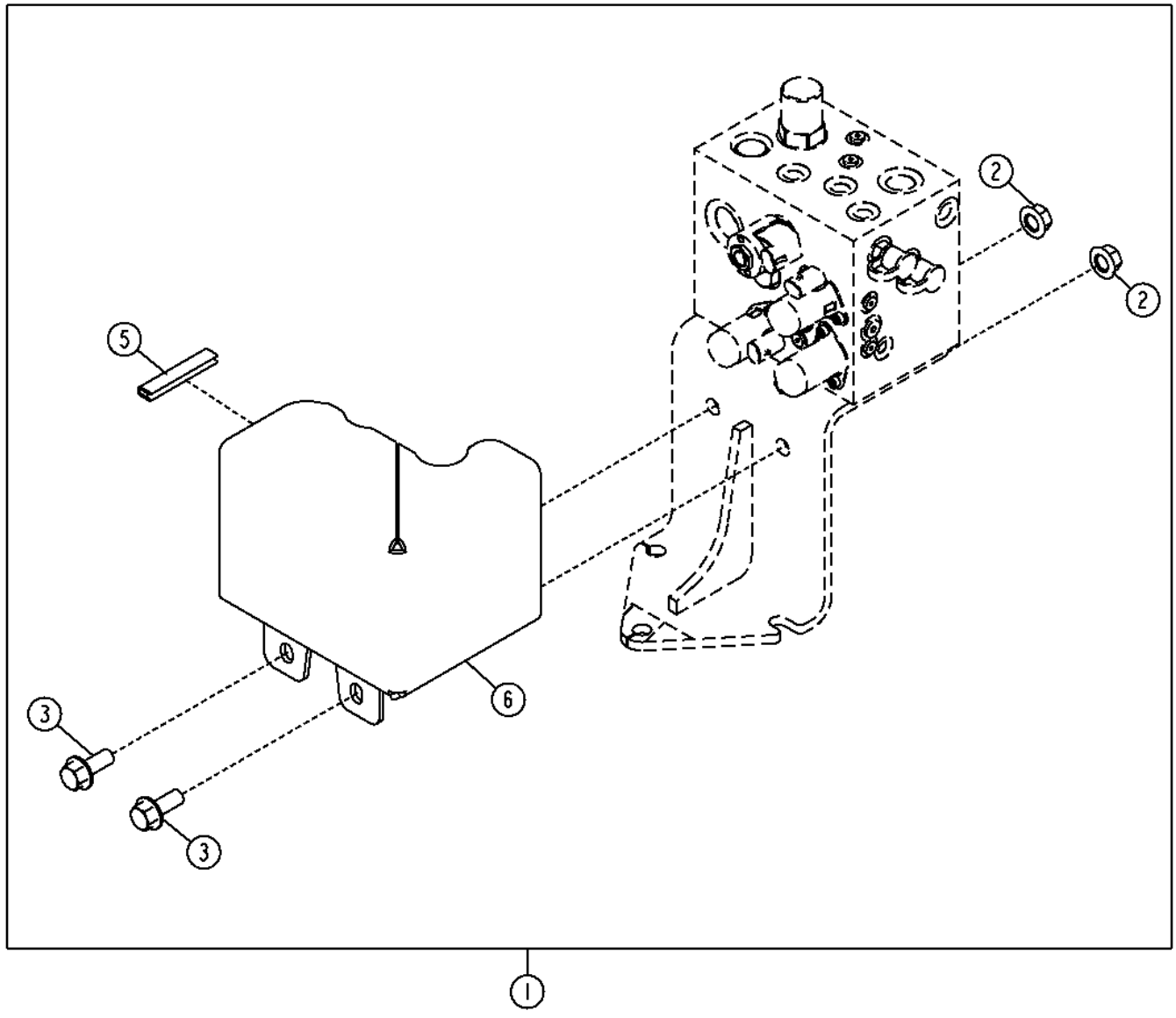

TX1058077

Item	*Nº peça*	*Descrição*	*Qtde*	*Nº série*	*Notas*
1	**AT368171**	**Kit da proteção**	**1**		**(WHOLE GOODS)**
2	14M7299	Porca com flange	2		M12
3	19M7789	Parafuso	2		M12 X 30
5	.....	Vedação de acabamento	1		(MAKE FROM T180533) (CTL)
6	T256253	Apoio	1		

Hydraulic Warm-up Circuit Kit
Kit de circuit de réchauffage du circuit hydraulique
Kit do Circuito de Aquecimento Hidráulico
Комплект контура подогрева гидравлики
Juego de circuito de calentamiento de sistema hidráulico

AT364336_TX1112024 A.3

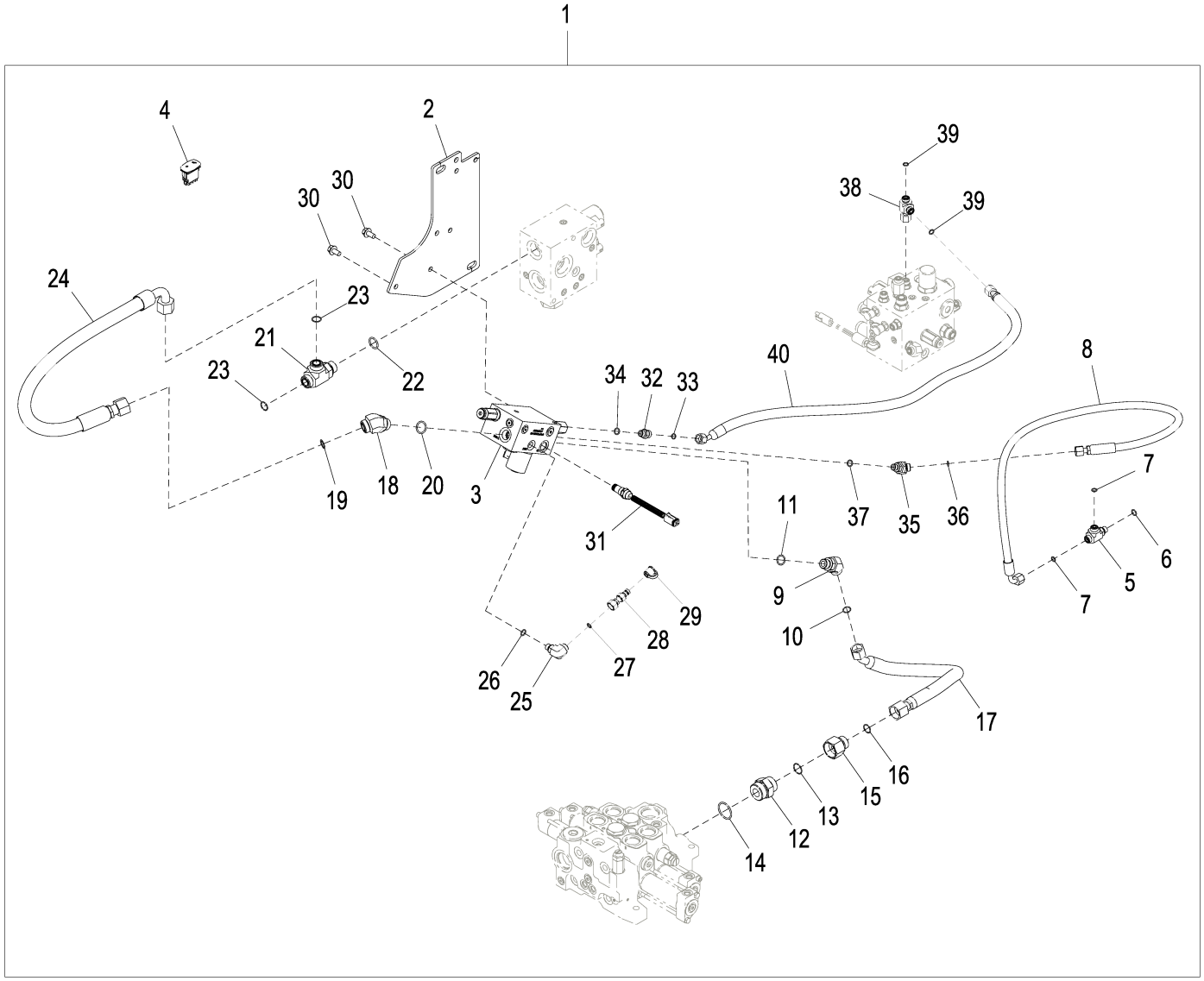

AT364336_TX1112024

Item	*Nº peça*	*Descrição*	*Qtde*	*Nº série*	*Notas*
1	**AT364336**	**Kit da válvula**	**1**		**Pacotes de Produto**
2	T248635	Placa	1		
3	AT376367	Coletor	1		Válvula do Aquecimento Hidráulico, Componentes em Página Separada
4	AT363133	Interruptor	1		
5	38H1023	Conexão em t	1		
6	R26448	Anel o	1		
7	T77613	Anel o	2		
8	AT363515	Mangueira hidraulica-fabric	1		
9	38H1047	Conexão em ângulo	1		
10	T77932	Anel o	1		
11	R26906	Anel o	1		
12	38H1180	Adaptador	1		
13	T76938	Anel o	1		
14	U13639	Anel o	1		
15	38H1483	RedutoR	1		
16	T77858	Anel o	1		
17	AT363157	Mangueira hidraulica-fabric	1		
18	38H1048	Conexão em ângulo	1		
19	T77858	Anel o	1		
20	U12547	Anel o	1		
21	38H1026	Conexão em t	1		
22	U12547	Anel o	1		
23	T77858	Anel o	2		
24	AT363514	Mangueira hidraulica-fabric	1		
25	38H1004	Conexão em ângulo	1		
26	R26448	Anel o	1		
27	T77613	Anel o	1		
28	RE60701	Engate de diagnostico	1		
29	R77175	Capa	1		
30	19M7784	Parafuso	2		M10 X 20
31	AT384359	Interruptor	1		
32	38H1160	Adaptador	1		
33	T77613	Anel o	1		
34	R26448	Anel o	1		
35	38H1045	Conexão em ângulo	1		
36	T77613	Anel o	1		
37	R26448	Anel o	1		
38	38H1030	Conexão em t	1		
39	T77613	Anel o	2		
40	AT379868	Mangueira hidraulica-fabric	1		
41	AT386192	Chicote	1		Não Ilustrado
42	AT386193	Chicote	1		Não Ilustrado

Hydraulic Warm-Up Valve
Soupape de réchauffage du circuit hydraulique
Válvula do Aquecimento Hidráulico
Клапан прогрева гидравлики
Válvula de calentamiento de sistema hidráulico

AT376367_TX1112855 A.1

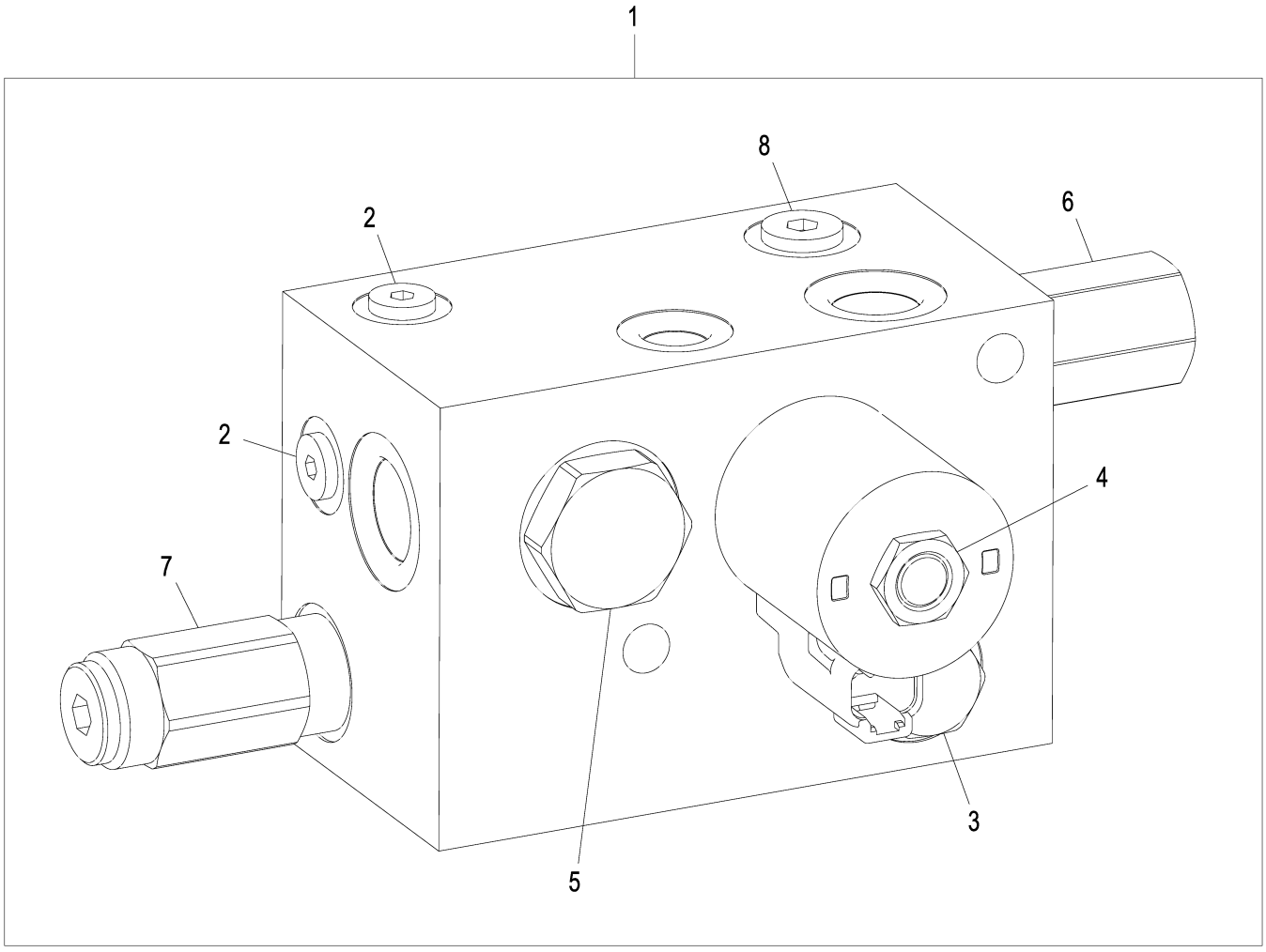

AT376367_TX1112855

Item	*Nº peça*	*Descrição*	*Qtde*	*Nº série*	*Notas*
1	AT376367	Coletor	1		
2	AL169453	Tampão	2		
3	AN206491	VálVula de retenção	1		
	AT224862	Kit retentor	1		
4	AN221447	VálVula de carretel	1		
	AH228045	VálVula solenóide	1		
	AT224864	Kit retentor	1		
	N382737	Diafragma	1		
	AN207423	Kit retentor	1		
5	AN279596	VálVula de carretel	1		
6	AT380801	VálVula de press.hidráulica	1		
	AT225085	Kit retentor	1		
7	AT380802	VálVula de press.hidráulica	1		
	AT224864	Kit retentor	1		
8	N305925	Plugue	1		

Main Hydraulic Lines (- 627831)
Conduites hydrauliques principales (- 627831)
Linhas Hidráulicas Principais (- 627831)
Главн. гидравл. линии (- 627831)
Líneas hidráulicas principales (- 627831)

TX1044194 A.1

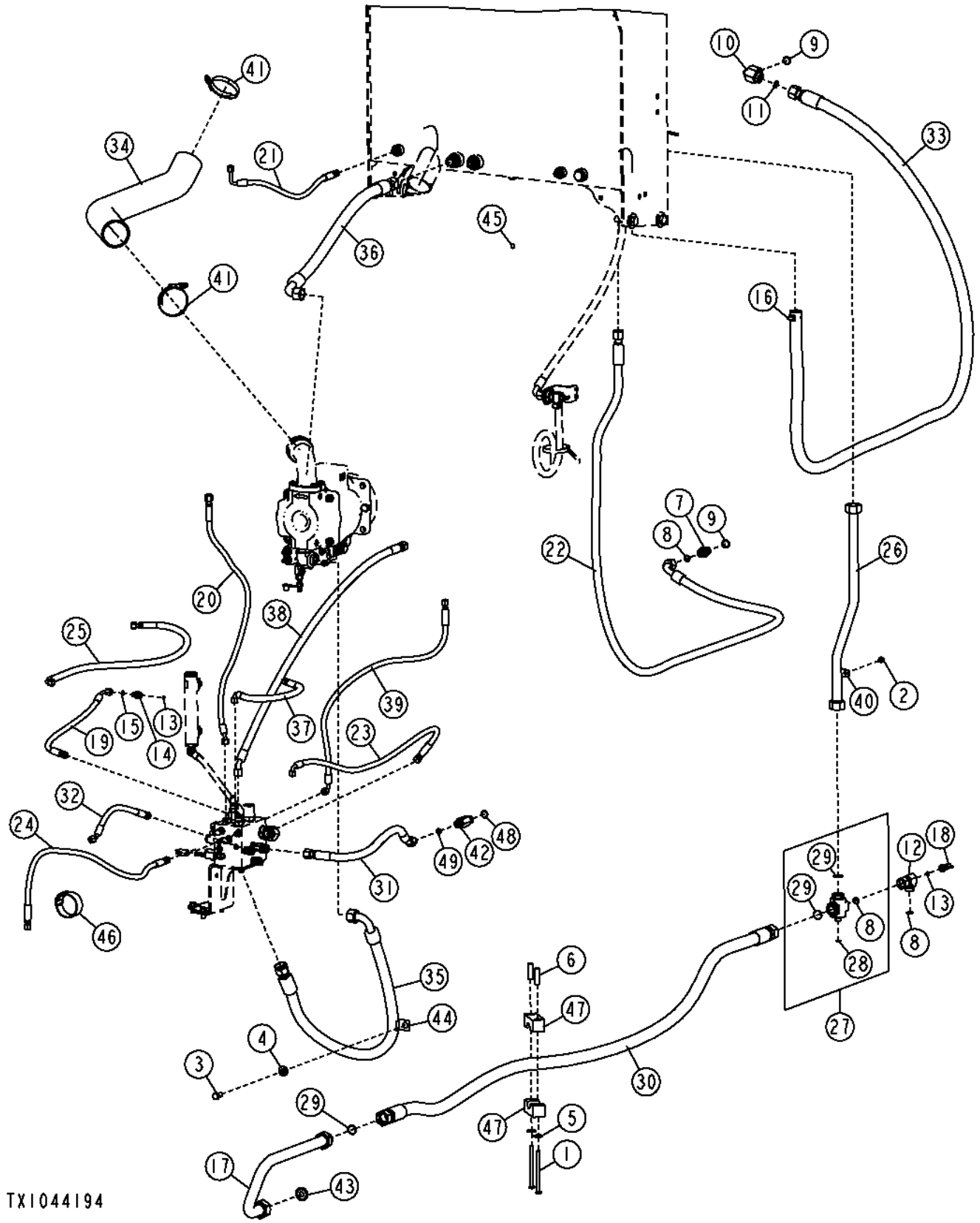

Item	*Nº peça*	*Descrição*	*Qtde*	*Nº série*	*Notas*
1	19M7348	Parafuso sextavado	2		M10 X 150
2	19M7865	Parafuso	1		M8 X 16
3	19M7877	Parafuso sextavado	1		M14 X 30
4	24M7241	Arruela	1		17 X 34 X 4 mm
5	24M7296	Arruela	2		10.500 X 30 X 2.500 mm
6	28H3485	Bucha	2		0.493" X 0.675" X 2-1/4"
7	38H1163	Adaptador	1		
8	T77858	Anel o	3		18.771 X 1.778 mm (0.739" X 0.070")
9	U12547	Anel o	2		23.470 X 2.946 mm (0.924" X 0.116")
10	38H1163	Adaptador	1		(SUB FOR 38H1305, THIS APPLICATION)
11	T77858	Anel o	1		18.771 X 1.778 mm (0.739" X 0.070"), (SUB FOR T76938, THIS APPLICATION)
12	38H1446	Conexão em t	1		
13	T77613	Anel o	2		9.250 X 1.780 mm (0.364" X 0.070")
14	38H5037	Adaptador	1		
15	51M7042	Anel o	1		13.300 X 2.200 mm
16	AR21839	Braçadeira	1		
17	AT209432	Tubulação de óleo	1		
18	AT320593	Conexão	1		
19	AT338918	Mangueira hidraulica-fabric	1		17.4752" X 558 mm (22") X 17.4752"
20	AT340599	Mangueira hidraulica-fabric	1		13/16" X 1244 mm (49") X 17.4752"
21	AT336761	Mangueira hidraulica-fabric	1		17.4752" X 609 mm (24") X 17.4752", (SUB FOR AT343493)
22	AT343540	Mangueira hidraulica-fabric	1		30.1752" X 2914 mm (114-3/4") X 30.1752"
23	AT343599	Mangueira hidraulica-fabric	1		17.4752" X 1320 mm (52") X 17.4752"
24	AT343601	Mangueira hidraulica-fabric	1		17.4752" X 1320 mm (52") X 17.4752"
25	AT346015	Mangueira hidraulica-fabric	1		17.4752" X 876 mm (34-1/2") X 17.4752"
26	AT351797	Tubulação de óleo	1		
27	AT313546	Conexão em ângulo	1		
28	T77857	Anel o	1		12.421 X 1.778 mm (0.489" X 0.070")
29	T78612	Anel o	3		29.870 X 1.780 mm (1.176" X 0.070")
30	AT352332	Mangueira hidraulica-fabric	1		42.8752" X 2457 mm (96-3/4") X 42.8752"
31	AT353096	Mangueira hidraulica-fabric	1		1" X 519 mm (20-1/2") X 1"
32	AT354096	Mangueira hidraulica-fabric	1		17.4752" X 480 mm (19") X 17.4752"
33	AT354417	Mangueira hidraulica-fabric	1		30.1752" X 3048 mm (120") X 1"
34	AT364829	Mangueira de sucção	1		
35	AT360811	Mangueira hidraulica-fabric	1		
36	AT360989	Mangueira hidraulica-fabric	1		36.5252" X 863 mm (34") X 36.5252"
37	AT365402	Mangueira hidraulica-fabric	1		17.4752" X 3048 mm (120") X 17.4752", (AT360990 NLA)
38	AT361702	Mangueira hidraulica-fabric	1		1" X 1364 mm (53-3/4") X 1"
39	AT361748	Mangueira hidraulica-fabric	1		17.4752" X 1119 mm (44") X 17.4752"
40	R58925	Braçadeira	1		
41	RE56859	Braçadeira	2		
42	T172732	Adaptador	1		
43	T177442	Orifício	1		
44	T203438	Braçadeira	1		
45	T217792	Etiqueta	1		
46	T238029	Correia de ajuste	1		
47	T240085	Braçadeira	2		
48	T24210	Anel o	1		22 X 2 mm (0.866" X 0.079")
49	T77932	Anel o	1		15.596 X 1.778 mm (0.614" X 0.070")

Main Hydraulic Lines (627832 -)
Conduites hydrauliques principales (627832 -)
Linhas Hidráulicas Principais (627832 -)
Главн. гидравл. линии (627832 -)
Líneas hidráulicas principales (627832 -)

AT360935_TX1076312 B.2

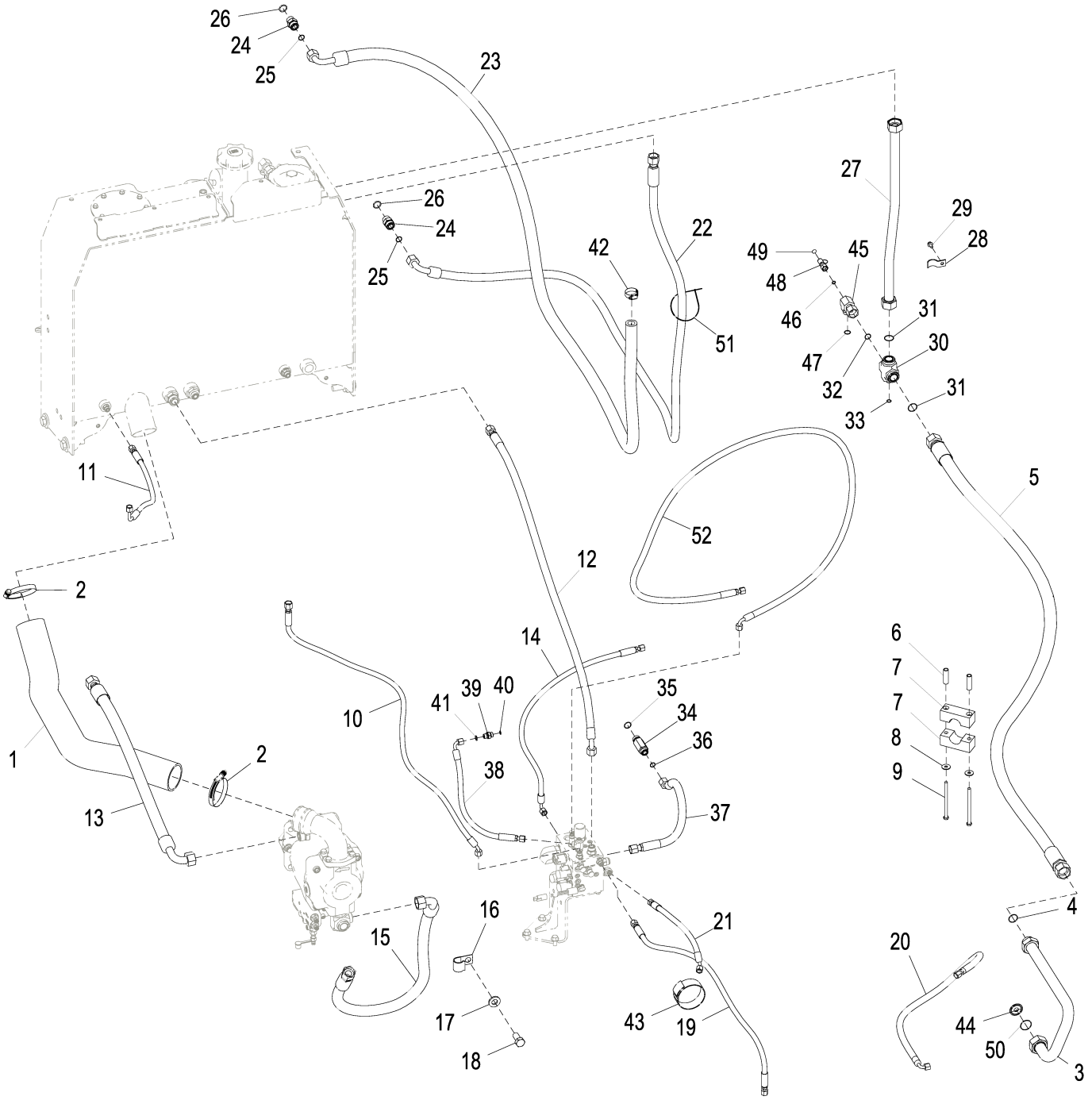

AT360935_TX1076312

Item	*Nº peça*	*Descrição*	*Qtde*	*Nº série*	*Notas*
1	AT364829	Mangueira de sucção	1		
2	RE56859	Braçadeira	2		
3	AT209432	Tubulação de óleo	1		
4	T78612	Anel o	1		
5	AT352332	Mangueira hidraulica-fabric	1		
6	28H3485	Bucha	2		0.493" X 0.675" X 2-1/4"
7	T240085	Braçadeira	2		
8	24M7296	Arruela	2		10.500 X 30 X 2.500 mm
9	19M7348	Parafuso sextavado	2		M10 X 150
10	AT340599	Mangueira hidraulica-fabric	1		
11	AT336761	Mangueira hidraulica-fabric	1		
12	AT361702	Mangueira hidraulica-fabric	1		
13	AT360989	Mangueira hidraulica-fabric	1		
14	AT361748	Mangueira hidraulica-fabric	1		
15	AT360811	Mangueira hidraulica-fabric	1		
16	T203438	Braçadeira	1		
17	24M7242	Arruela	1		21.400 X 42 X 5 mm
18	19M9364	Parafuso sextavado	1		M20 X 40
19	AT343601	Mangueira hidraulica-fabric	1		
20	AT346015	Mangueira hidraulica-fabric	1		
21	AT354096	Mangueira hidraulica-fabric	1		
22	AT343540	Mangueira hidraulica-fabric	1		
23	AT354417	Mangueira hidraulica-fabric	1		
24	38H1163	Adaptador	1		
25	T77858	Anel o	1		
26	U12547	Anel o	1		
27	AT351797	Tubulação de óleo	1		
28	R58925	Braçadeira	1		
29	19M7865	Parafuso	1		M8 X 16
30	AT352313	Conexão em ângulo	1		(ALSO ORDER AT313546, R26773, (3) T78612)
	AT313546	Conexão em ângulo	1		
	R26773	Anel o	1		
	T78612	Anel o	3		
31	T78612	Anel o	2		
32	T77858	Anel o	1		
33	T77857	Anel o	1		
34	T172732	Adaptador	1		
35	T24210	Anel o	1		
36	T77932	Anel o	1		
37	AT353096	Mangueira hidraulica-fabric	1		
38	AT338918	Mangueira hidraulica-fabric	1		
39	38H5037	Adaptador	1		
40	T77613	Anel o	1		
41	51M7042	Anel o	1		13.300 X 2.200 mm
42	AR21839	Braçadeira	1		
43	T238029	Correia de ajuste	1		
44	T177442	Orifício	1		
45	38H1446	Conexão em t	1		
46	T77613	Anel o	1		
47	T77858	Anel o	1		
48	AT320593	Conexão	1		
49	T217792	Etiqueta	1		
50	T78784	Anel o	1		
51	H77698	Cinta	1		
52	AT365402	Mangueira hidraulica-fabric	1		

Hydraulic Oil Reservoir and Fittings
Réservoir d'huile hydraulique et raccord
Conexões e Reservatório de Óleo Hidráulico
Резервуар гидравл. масла и фитинги
Depósito de aceite hidráulico y adaptadores

AT336782_TX1085850 B.1

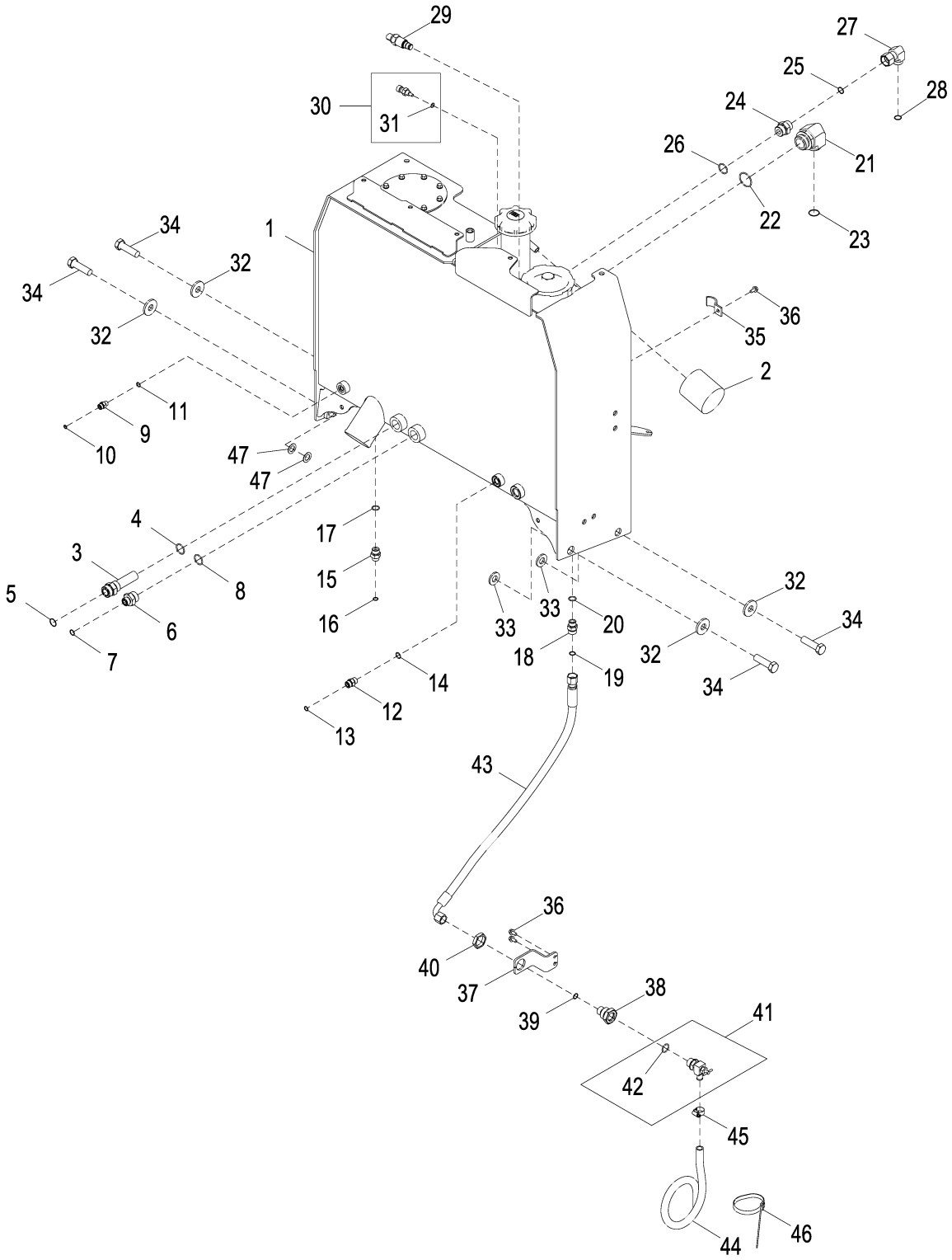

AT336782_TX1085850

Item	*Nº peça*	*Descrição*	*Qtde*	*Nº série*	*Notas*
1	AT400901	ReseRvatóRio hidRáulico	1		Componentes em Página Separada, SUB FOR AT341636
2	AM39653	Filtro de óleo	1		
3	AT219727	Conexão	1		
4	R29936	Anel o	1		29.743 X 2.946 mm (1.171" X 0.116")
5	T76938	Anel o	1		23.520 X 1.780 mm (0.926" X 0.070")
6	38H1447	Adaptador	1		
7	T77932	Anel o	1		15.596 X 1.778 mm (0.614" X 0.070")
8	R29936	Anel o	1		29.743 X 2.946 mm (1.171" X 0.116")
9	38H1160	Adaptador	1		
10	T77613	Anel o	1		9.250 X 1.780 mm (0.364" X 0.070")
11	R26448	Anel o	1		11.887 X 1.981 mm (0.468" X 5/64")
12	38H1161	Adaptador	1		
13	T77857	Anel o	1		12.421 X 1.778 mm (0.489" X 0.070")
14	R26375	Anel o	1		16.358 X 2.210 mm (0.644" X 0.087")
15	38H1174	Adaptador	1		
16	T77857	Anel o	1		12.421 X 1.778 mm (0.489" X 0.070")
17	R26906	Anel o	1		19.177 X 2.464 mm (0.755" X 0.097")
18	38H1162	Adaptador	1		
19	T77932	Anel o	1		15.596 X 1.778 mm (0.614" X 0.070")
20	R26906	Anel o	1		19.177 X 2.464 mm (0.755" X 0.097")
21	38H1637	Conexão em ângulo	1		
22	R26773	Anel o	1		43.688 X 2.997 mm (1.720" X 0.118")
23	T78612	Anel o	1		29.870 X 1.780 mm (1.176" X 0.070")
24	38H1194	Adaptador	1		
25	T77858	Anel o	1		18.771 X 1.778 mm (0.739" X 0.070")
26	R29936	Anel o	1		29.743 X 2.946 mm (1.171" X 0.116")
27	38H1097	Conexão em ângulo	1		
28	T77858	Anel o	1		18.771 X 1.778 mm (0.739" X 0.070")
29	AT352636	Interrup. de pressão	1		Indicador de Restrição do Filtro de Óleo
	AT352735	Kit retentor	1		
30	RE48419	SenSor	1		Temperatura
31	51M7041	Anel o	1		11.300 X 2.200 mm
32	T128096	Arruela	4		21 X 53.800 X 6 mm (0.827" X 2.118" X 0.236")
33	24M7242	Arruela	2		21.400 X 42 X 5 mm
34	19M8639	Parafuso sextavado	4		M20 X 70
35	R68904	Braçadeira	1		
36	19M7865	Parafuso	3		M8 X 16
37	T230473	Apoio	1		
38	T210470	Conexão	1		
39	T77932	Anel o	1		15.596 X 1.778 mm (0.614" X 0.070")
40	T78715	Porca	1		36.525 mm (1-7/16")
41	RE68323	VálVula	1		
42	R56751	Anel o	1		23.470 X 2.946 mm (0.924" X 0.116")
43	AT341959	Mangueira hidraulica-fabric	1		
44	T64688	Mangueira	1		
45	AR21837	Abraçadeira para mangueira	1		
46	N189220	Cinta	1		
47	24H1391	Arruela	4		25/32" X 1-5/16" X 0.060"
48	T174271	Plugue	2		

Hydraulic Oil Reservoir (- 635488)
Réservoir à huile hydraulique (- 635488)
Reservatório de Óleo Hidráulico (- 635488)
Резервуар гидравл. масла (- 635488)
Depósito de aceite hidráulico (- 635488)

AT341636_TX1085851 A.1

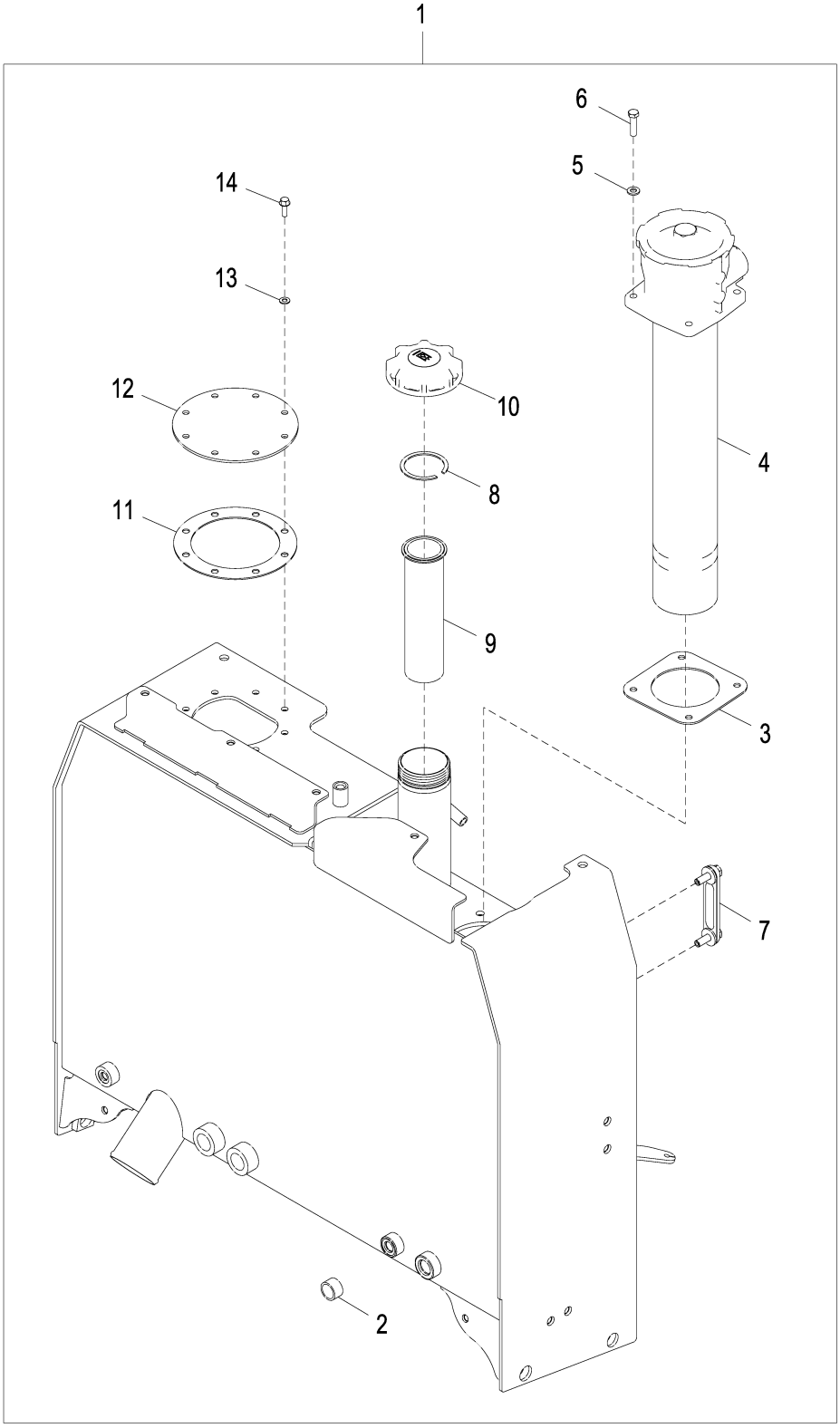

AT341636_TX1085851

Item	*Nº peça*	*Descrição*	*Qtde*	*Nº série*	*Notas*
1	AT341636	ReseRvatóRio hidRáulico	1		NLA; ORDER AT400901
2	28H1642	Bucha	1		1.049" X 1.315" X 3/4"
3	T230794	Junta	1		
4	AT330198	Filtro	1		NLA; ORDER AT400896
	AT335975	Kit retentor	1		
	AT335976	Capa	1		NLA; ORDER AT400898
	AT335977	Elemento de filtro	1		
5	24M7239	Arruela	4		10.700 X 21 X 2.500 mm
6	19M8637	Parafuso sextavado	4		M10 X 40
7	AT227279	Indicador de nível	1		
8	M596T	Anel de pressão	1		
9	AT161638	Coador	1		
10	AT359994	Tampa do abasTecimenTo	1		
11	T179363	Junta	1		
12	T215835	Placa	1		
13	24H1136	Arruela	8		11/32" X 11/16" X 0.065"
14	T81403	Parafuso	8		M8 X 25

Hydraulic Oil Reservoir Components (635489 -)
Composants de réservoir d'huile hydraulique (635489 -)
Componentes do Reservatório de Óleo Hidráulico (635489 -)
Компоненты резервуара гидравл. масла (635489 -)
Componentes de depósito de aceite hidráulico (635489 -)

AT400901_TX1091133 A.2

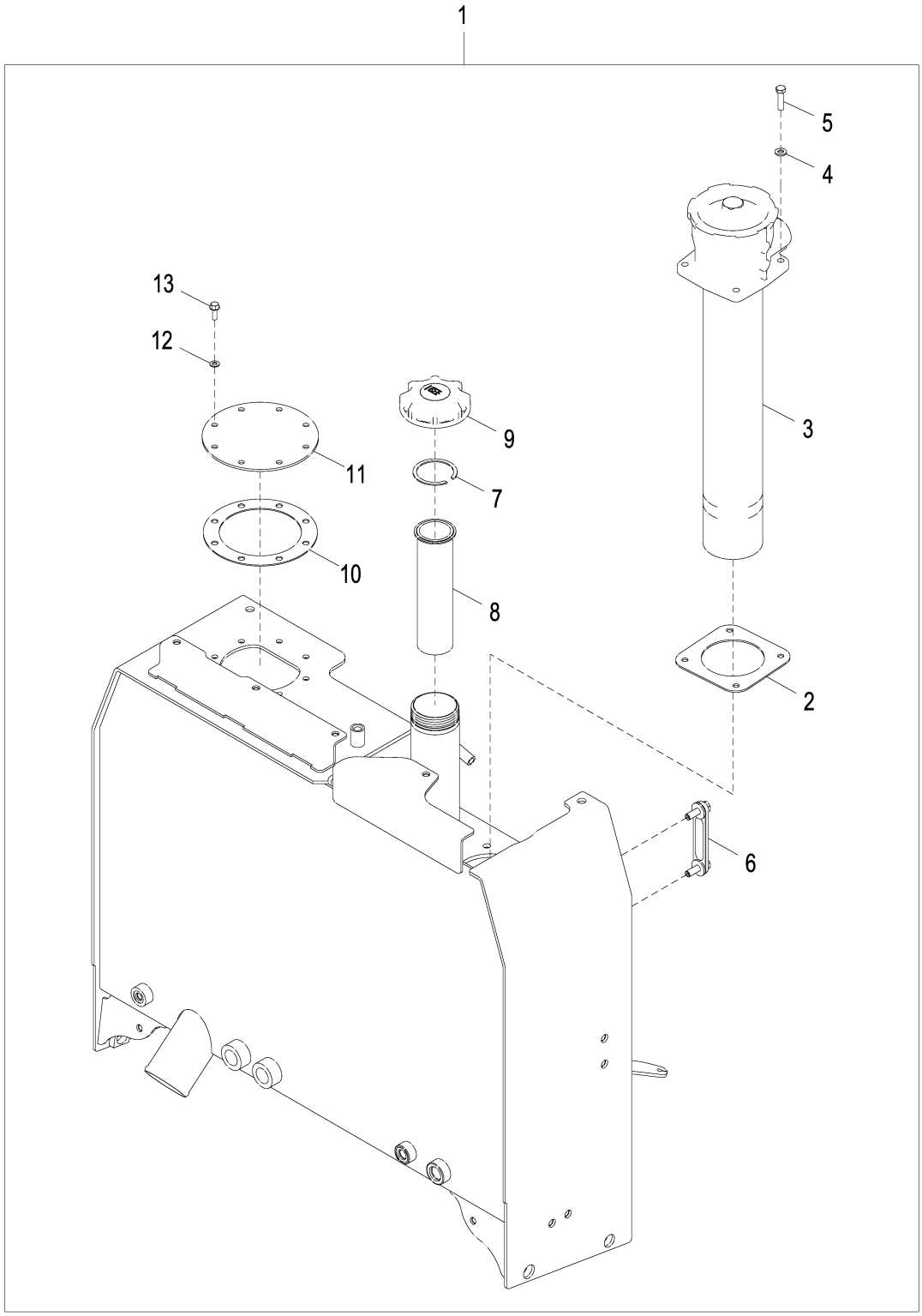

AT400901_TX1091133

Item	*Nº peça*	*Descrição*	*Qtde*	*Nº série*	*Notas*
1	AT400901	ReseRvatóRio hidRáulico	1		
2	T230794	Junta	1		
3	AT400896	Filtro	1		
	AT335975	Kit retentor	1		
	AT335977	Elemento de filtro	1		
	AT400898	Capa	1		
4	24M7239	Arruela	4		10.700 X 21 X 2.500 mm
5	19M8637	Parafuso sextavado	4		M10 X 40
6	AT227279	Indicador de nível	1		
7	M596T	Anel de pressão	1		
8	AT161638	Coador	1		
9	AT359994	Tampa do abasTecimenTo	1		
10	T179363	Junta	1		
11	T215835	Placa	1		
12	24H1136	Arruela	8		11/32" X 11/16" X 0.065"
13	T81403	Parafuso	8		

Hydraulic Reservoir Pressurization Kit for High Altitude Operation
Kit de mise en pression de réservoir hydraulique pour l'utilisation en altitude
Kit de Pressurização do Reservatório Hidráulico para Operação de Altitude Elevada
Комплект регулировки давления гидробака для высотных работ
Juego de presurización de depósito hidráulico para operaciones a gran altitud

AT364679_TX1116656 B.2

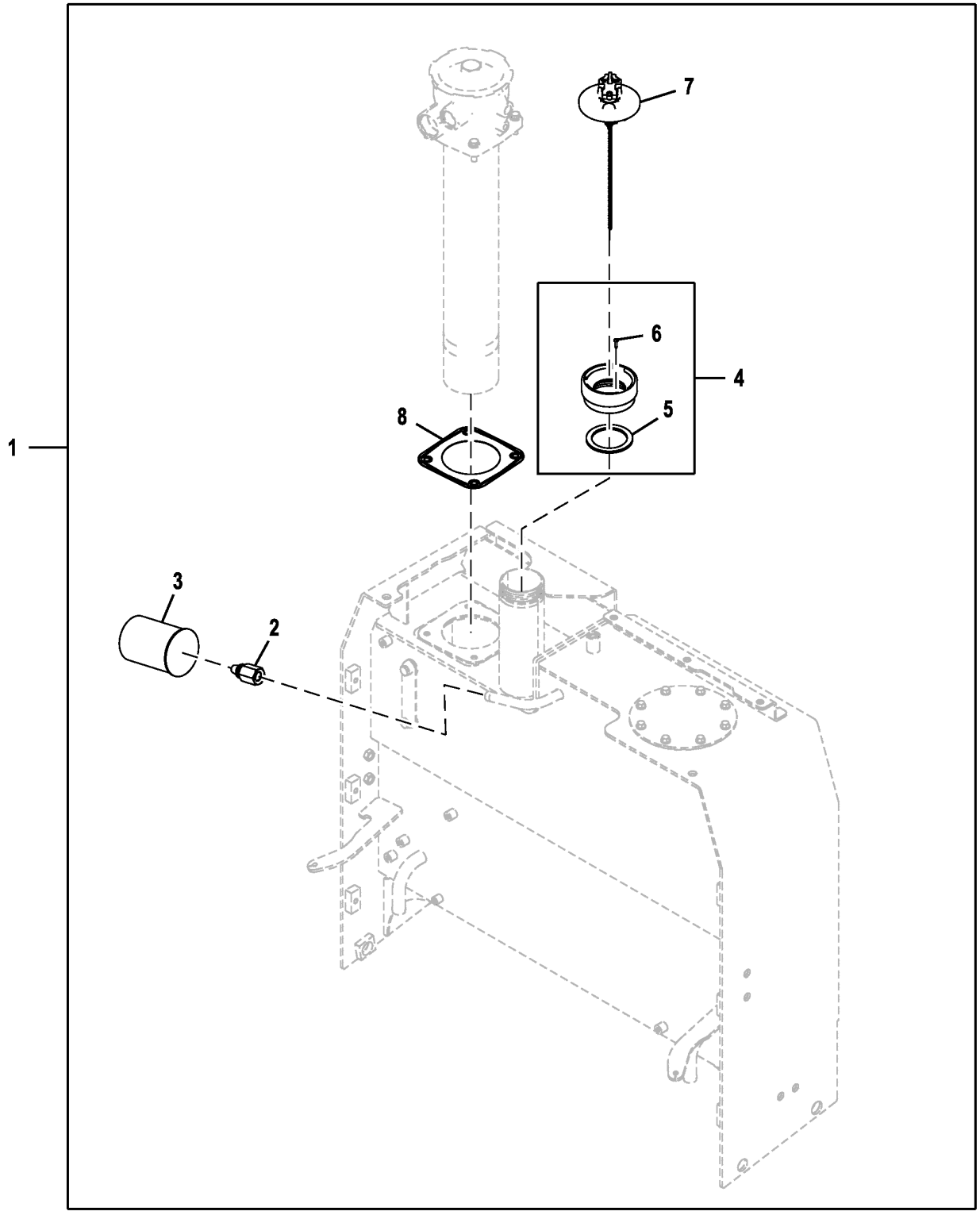

AT364679_TX1116656

Item	*Nº peça*	*Descrição*	*Qtde*	*Nº série*	*Notas*
1	**AT364679**	**Kit do reservatório**	**1**		**Pacotes de Produto**
2	AT226335	VálVula de alíVio de press.	1		
3	AT79590	Filtro de óleo	1		
4	AT183238	Adaptador	1		
5	T163971	Junta	1		
6	T164203	Parafuso	1		
7	AT358701	Tampa	1		
8	T287899	Junta	1		

JDLink™ Ultimate (- 634721)
JDLink™ Ultimate (- 634721)
JDLink™ Ultimate (- 634721)
JDLink™ Ultimate (- 634721)
JDLink™ Ultimate (- 634721)

TX1058320 A.1

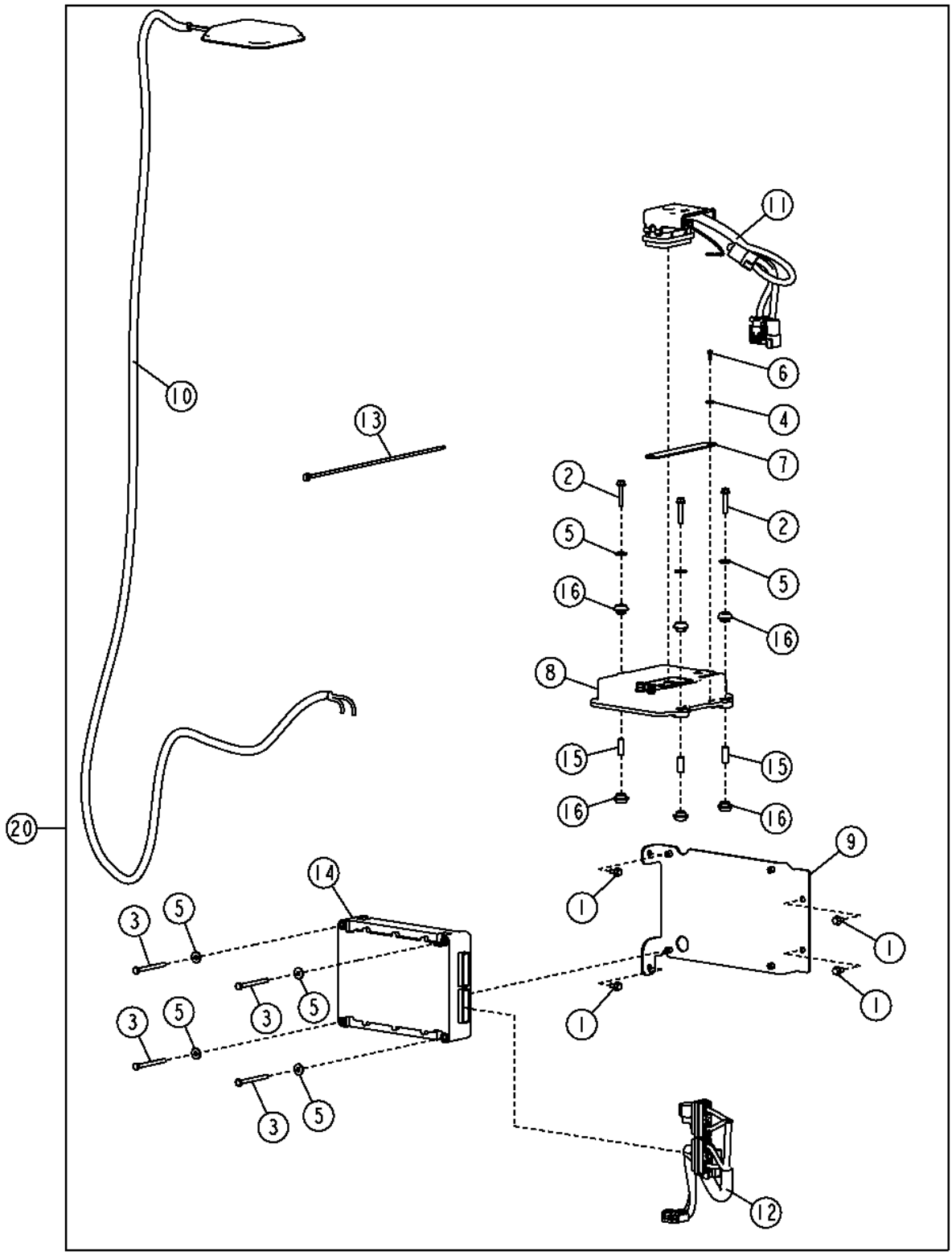

TX1058320

Item	*Nº peça*	*Descrição*	*Qtde*	*Nº série*	*Notas*
1	19M7774	Parafuso	4		M6 X 12
2	19M7833	Parafuso	3		M6 X 35
3	19M8786	Parafuso	4		M6 X 70
4	24H1283	Arruela	1		7/32" X 1/2" X 0.049"
5	24M7139	Arruela	7		6.400 X 18 X 1.600 mm
6	37H212	Parafuso	1		
7	AT209965	Cabo negativo	1		150 mm (5-29/32")
8	AT336266	Painel de controle	1		NLA (ORDER AT347687)
	AT347687	Caixa	1		(REMAN FOR AT336266), GlobalTRACS™ (GTT)
9	AT342875	Apoio	1		
10	AT344868	Antena	1		
11	AT344872	Chicote	1		GlobalTRACS™ (GTT)
12	AT359710	Chicote	1		MIG
13	H77698	Cinta	4		
14	PF81226	Controlador multi-funcional	1		MIG (Gateway de Informações da Máquina)
15	T234392	Espaçador	3		
16	T234394	Passa-fio	6		
20	.....	Kit	1		JDLink™ Ultimate, Encomende Através do Configurador de Produtos

JDLink™ Modular Telematics Gateway (MTG) Controller Mounting and Antenna (634722 -)
Support de montage de contrôleur et antenne de JDLink™ MTG (Modular Telematics Gateway) (634722 -)
Montagem e Antena do Controlador do MTG (Gateway Telemático Modular) do JDLink™ (634722 -)
Крепление контроллера модульного телематического шлюза (MTG) JDLink™ и антенна (634722 -)
Elementos de montaje y antena de unidad de control de pórtico de Telematics modular (MTG) de JDLink™ (634722 -)

AT396947_TX1088442 A.1

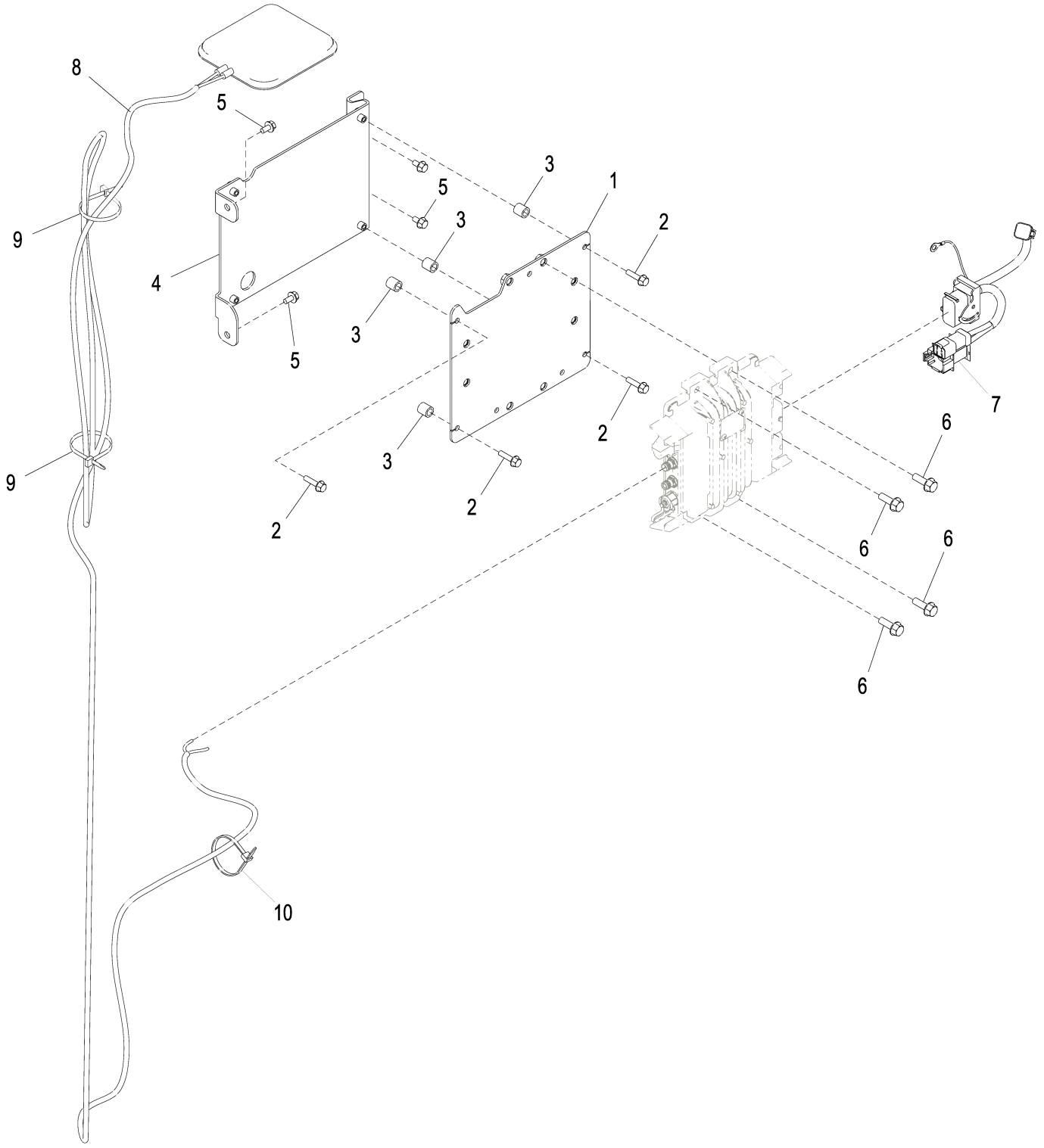

AT396947_TX1088442

Item	*Nº peça*	*Descrição*	*Qtde*	*Nº série*	*Notas*
1	AT369257	Apoio	1		
2	19M7863	Parafuso	4		M6 X 25
3	28H3376	Espaçador	4		0.364" X 0.540" X 9/16"
4	AT342875	Apoio	1		
5	19M7774	Parafuso	4		M6 X 12
6	19M7867	Parafuso	4		M8 X 25
7	AT384730	Chicote	1		
8	AT399832	Antena	1		
9	R44302	Cinta	2		
10	R44302	Cinta	1		

JDLink™ Satellite Module (SAT) Controller Mounting and Antenna (634722 -)
Support de montage de contrôleur et antenne de module satellite JDLink™ (SAT) (634722 -)
Montagem e Antena do Controlador do SAT (Módulo de Satélite) do JDLink™ (634722 -)
Крепление контроллера спутникового модуля (SAT) JDLink™ и антенна (634722 -)
Elementos de montaje y antena de unidad de control de módulo de satélite (SAT) de JDLink™ (634722 -)

AT396948_TX1088445 A.1

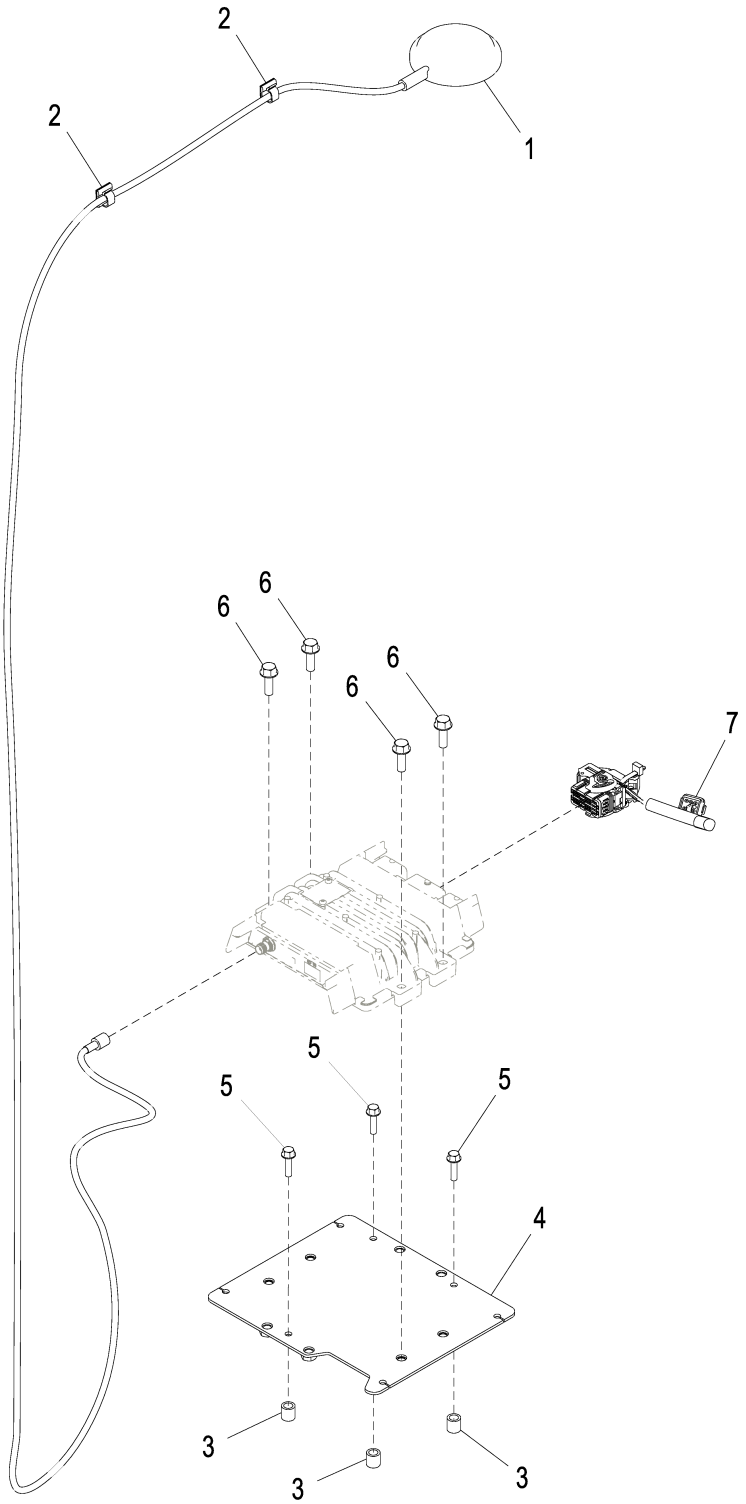

AT396948_TX1088445

Item	*Nº peça*	*Descrição*	*Qtde*	*Nº série*	*Notas*
1	PF81427	Antena	1		
2	T182909	Presilha	2		
3	28H3376	Espaçador	3		0.364" X 0.540" X 9/16"
4	AT369257	Apoio	1		
5	19M7863	Parafuso	3		M6 X 25
6	19M7867	Parafuso	4		M8 X 25
7	AT377288	Chicote	1		

JDLink™ Modular Telematics Gateway and Satellite Module Controller
Contrôleur de passerelle télématique modulaire (MTG) et module satellite JDLink™
Gateway Telemático Modular e Controlador de Módulo para Satélite JDLink™
Контроллер шлюза модульной телематики и спутникового модуля JDLink™
Controlador de pórtico de Telematics modular y módulo de satélite JDLink™

PUPC100377 A.1

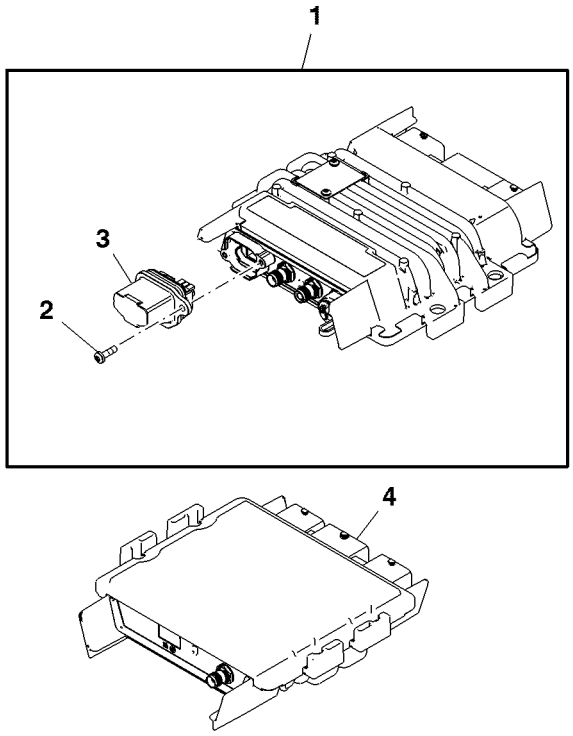

PUPC100377

Item	*Nº peça*	*Descrição*	*Qtde*	*Nº série*	*Notas*
1	PF81438	Unidade de controle eletrôn	1		(A)
	PFA10255	Unidade de controle eletrôn	1		
	PFA10319	Unidade de controle eletrôn	1		(B)
	PFA10481	Unidade de controle eletrôn	1		(C)
2	PF13564	Parafuso	2		
3	PF81429	Kit do bujão	1		(D) USE WITH PF81438, PFA10319
	PFA10274	Plugue	1		(E) USE WITH PFA10255
	PFA10480	Plugue	1		(C) USE WITH PFA10481, PFA10255
4	PF81399	Módulo	1		(F)

(A) 2G Technology
2G Technology
2G Technology
2G Technology
2G Technology

(B) Only For China Market
Uniquement pour le marché chinois
Somente para o Mercado da China
Только для продажи в Китае
Únicamente para el mercado chino

(C) Non-Deere SIM Use
Non-Deere SIM Use
Non-Deere SIM Use
Non-Deere SIM Use
Non-Deere SIM Use

(D) Gray SIM Card Holder
Support gris de carte SIM
Suporte de Cartão SIM Cinza
Серый держатель SIM-карты
Soporte gris de tarjeta SIM

(E) Non-Deere Owned SIM
Non-Deere Owned SIM
Non-Deere Owned SIM
Non-Deere Owned SIM
Non-Deere Owned SIM

(F) Satellite Module
Satellite Module
Satellite Module
Satellite Module
Satellite Module

Auxiliary Heavy Duty Cutting Edge Conversion Kit
Jeu d'adaptation de bord d'attaque renforcé auxiliaire
Kit de Conversão de Borda de Corte Auxiliar de Serviço Pesado
Комплект переоборудования вспомогательной режущей кромки повышенной прочности
Juego de modificación de borde cortante reforzado auxiliar

TX1044460 A.1

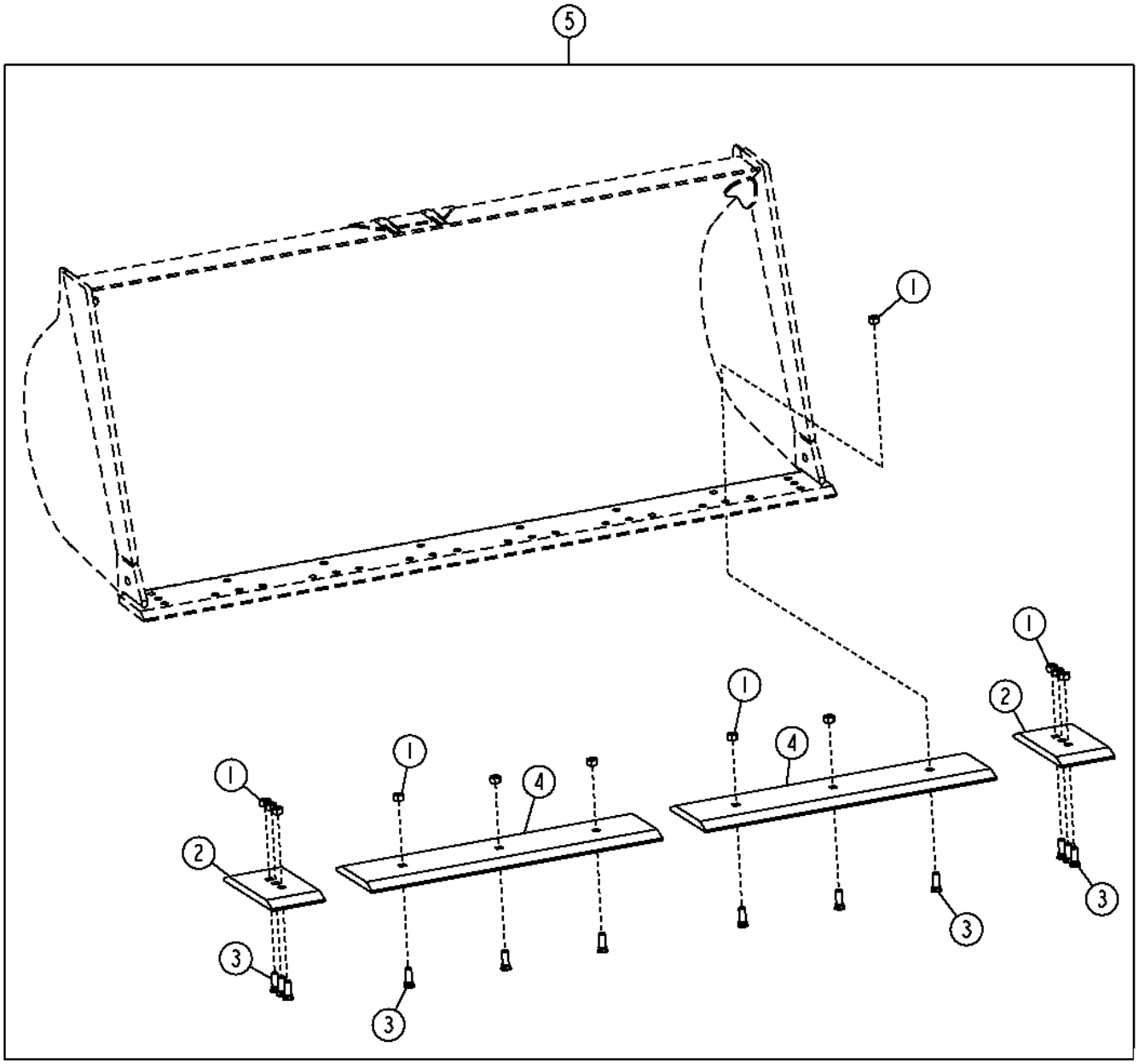

TX1044460

Item	*Nº peça*	*Descrição*	*Qtde*	*Nº série*	*Notas*
1	14H1048	Porca	12		1"
2	T167829	Faca corte dura-max	2		
3	T146933	Parafuso	12		25.400 X 76.200 mm (1" X 3")
4	T209348	Faca corte dura-max	2		
5	**AT314304**	**Kit - instalação de campo**	**1**		**Pacotes de Produto**

Jagz™ Cutting Edge
Bord d'attaque auxiliaire JAGZ™
Borda de Corte JAGZ™
Режущая кромка JAGZ™
Borde cortante JAGZ™

TX1043218 A.1

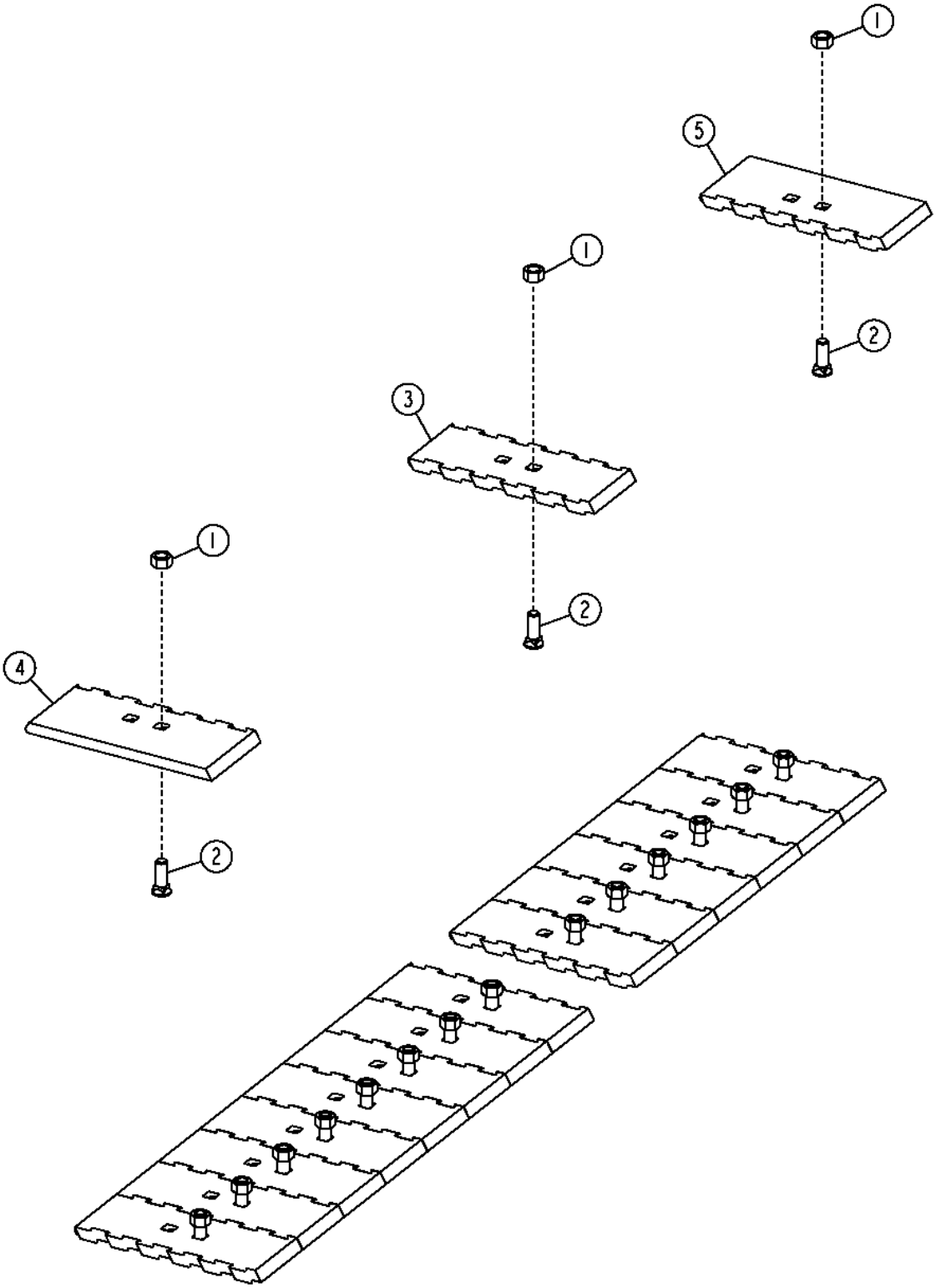

Item	*Nº peça*	*Descrição*	*Qtde*	*Nº série*	*Notas*
1	14H1048	Porca	17		1"
2	T146933	Parafuso	17		25.400 X 76.200 mm (1" X 3")
3	T825101C	Borda cortante	15		Centro
4	T825105C	Borda cortante	1		Lado Direito
5	T825106C	Borda cortante	1		Lado Esquerdo

Bucket Teeth with Segments Conversion Kit (- 637569)
Dents de benne non segmentées (- 637569)
Kit de Conversão de Dentes da Caçamba com Segmentos (- 637569)
Комплект переоборудования зубьев ковша с сегментами (- 637569)
Juego de modificación de dientes de cucharón con segmentos (- 637569)

TX1041582 A.1

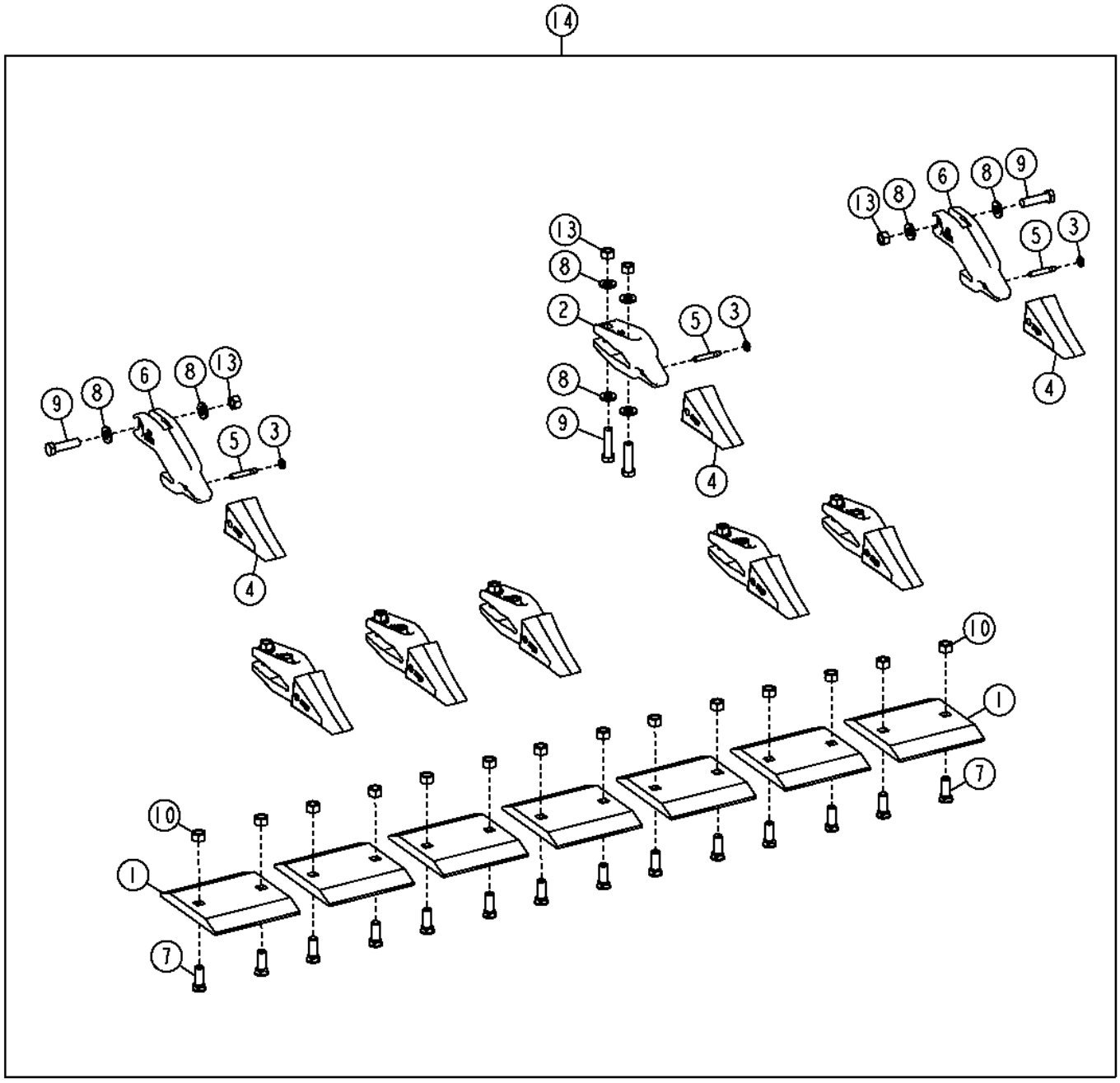

TX1041582

Item	*Nº peça*	*Descrição*	*Qtde*	*Nº série*	*Notas*
1	T226229	Faca corte dura-max	7		
2	T30CA	Adapt.do dente da pá diant.	6		
3	T3G9609	Arruela	8		
4	TF1U3302L	Dente	8		
5	T9J2308	Pino fixador	8		
6	T30EA	Adapt.do dente da pá diant.	2		
7	T146933	Parafuso	14		
8	24M7243	Arruela	28		25.400 X 50 X 6 mm
9	19M8288	Parafuso sextavado	14		M24 X 90
10	14H1048	Porca	14		1"
13	14M7278	Porca	14		M24
14	**AT209677**	**Kit - instalação de campo**	**1**		**NLA; ORDER AT400167**

Bucket Teeth with Segments (637570 -)
Dents de benne segmentées (637570 -)
Dentes da Caçamba com Segmentos (637570 -)
Зубья ковша с сегментами (637570 -)
Dientes de cucharón con segmentos (637570 -)

AT400166_TX1095770 A.1

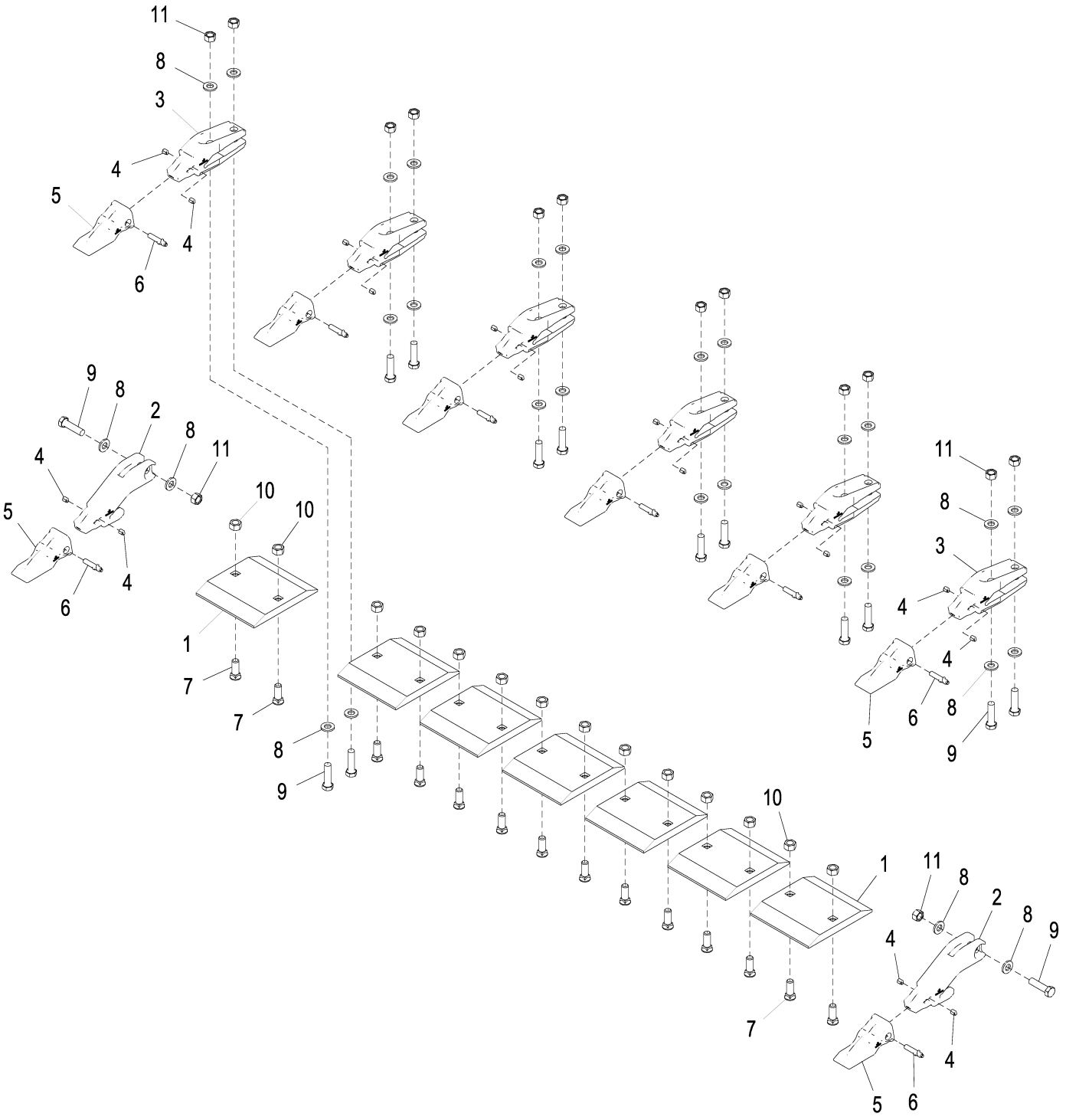

AT400166_TX1095770

Item	*Nº peça*	*Descrição*	*Qtde*	*Nº série*	*Notas*
1	T226229	Faca corte dura-max	7		
2	TK300E125B	Adapt.do dente da pá diant.	2		
3	TK300C125B	Adapt.do dente da pá diant.	6		
4	TK4L	Fechadura	16		
5	TK300LD	Dente	8		
6	TK300P	Pino fixador	8		
7	T146933	Parafuso	14		25.400 X 76.200 mm (1" X 3")
8	24M7243	Arruela	28		25.400 X 50 X 6 mm
9	19M8288	Parafuso sextavado	14		M24 X 90
10	14H1048	Porca	14		1"
11	14M7278	Porca	14		M24

Bucket Teeth with Segments Conversion Kit (637570 -)
Dents de benne non segmentées (637570 -)
Kit de Conversão de Dentes da Caçamba com Segmentos (637570 -)
Комплект переоборудования зубьев ковша с сегментами (637570 -)
Juego de modificación de dientes de cucharón con segmentos (637570 -)

AT400167_TX1095771 A.1

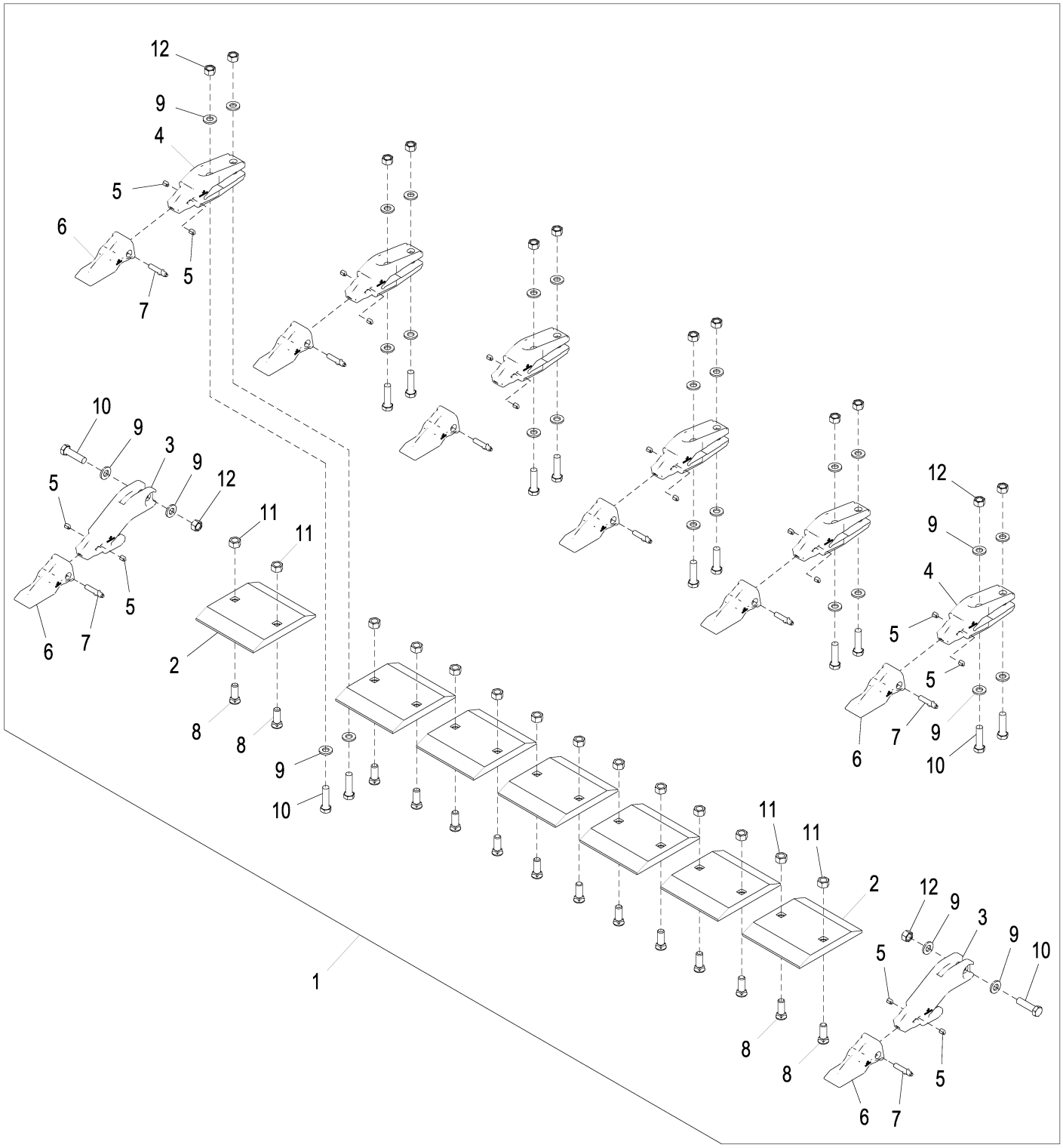

AT400167_TX1095771

Item	*Nº peça*	*Descrição*	*Qtde*	*Nº série*	*Notas*
1	**AT400167**	**Kit do dente**	**1**		**Pacotes de Produto**
2	T226229	Faca corte dura-max	7		
3	TK300E125B	Adapt.do dente da pá diant.	2		
4	TK300C125B	Adapt.do dente da pá diant.	6		
5	TK4L	Fechadura	16		
6	TK300LD	Dente	8		
7	TK300P	Pino fixador	8		
8	T146933	Parafuso	14		25.400 X 76.200 mm (1" X 3")
9	24M7243	Arruela	28		25.400 X 50 X 6 mm
10	19M8288	Parafuso sextavado	14		M24 X 90
11	14H1048	Porca	14		1"
12	14M7278	Porca	14		M24

Pin-On Bucket (4.25 yd³)
Benne goupillée (4,25 cu yd)
Caçamba Fixada por Pino (4.25 yd³)
Ковш со штифтовым креплением (4,25 куб. ярда)
Cucharón fijado por pasadores (4.25 yd³)

TX1044172 A.1

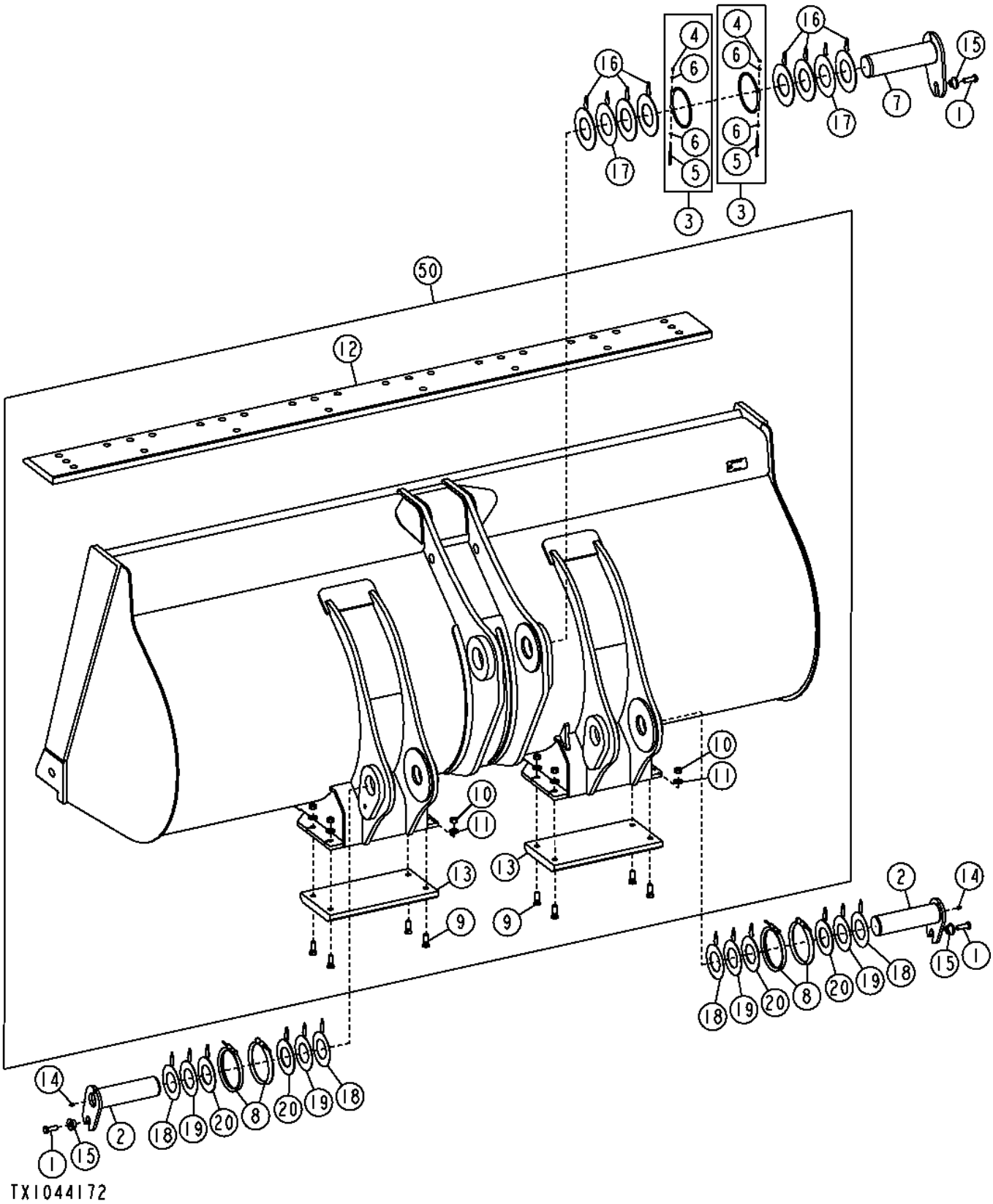

Item	*Nº peça*	*Descrição*	*Qtde*	*Nº série*	*Notas*
1	19M7489	Parafuso sextavado	3		M16 X 45
2	AT318925	Pino	2		
3	AT330664	Anel	2		
4	14M7572	Porca de segurança	1		M5
5	19M9304	Parafuso sextavado	1		M5 X 90
6	24M7027	Arruela	2		5.300 X 10 X 1 mm
7	AT336492	Pino	1		
8	AT341091	Vedação	4		
9	09H1587	Parafuso	8		5/8" X 2"
10	14H1039	Porca	8		5/8"
11	24M7241	Arruela	8		17 X 34 X 4 mm
12	T171165	Faca corte dura-max	1		3040 MM
13	T229777	Faca corte dura-max	2		
14	JD7759	Conexão de lubrificação	2		
15	T176064	Bucha	3		
16	T223721	Arruela	6		
17	T224915	Arruela	2		
18	T226524	Calço	4		
19	T226525	Calço	4		
20	T230543	Calço	4		
50	**AT347756**	**Caçamba Carregadeira**	**1**		**4.25 CU.YD., (WHOLE GOODS)**

Pin-On Bucket (4.25 yd³) (NeverGrease™)
Benne goupillée (4,25 cu yd) (NeverGrease™)
Caçamba Fixada por Pino (4.25 yd³) (NeverGrease™)
Ковш со штифтовым креплением (4,25 куб. ярда) (NeverGrease™)
Cucharón fijado por pasadores (4.25 yd³) (NeverGrease™)

TX1044173 A.1

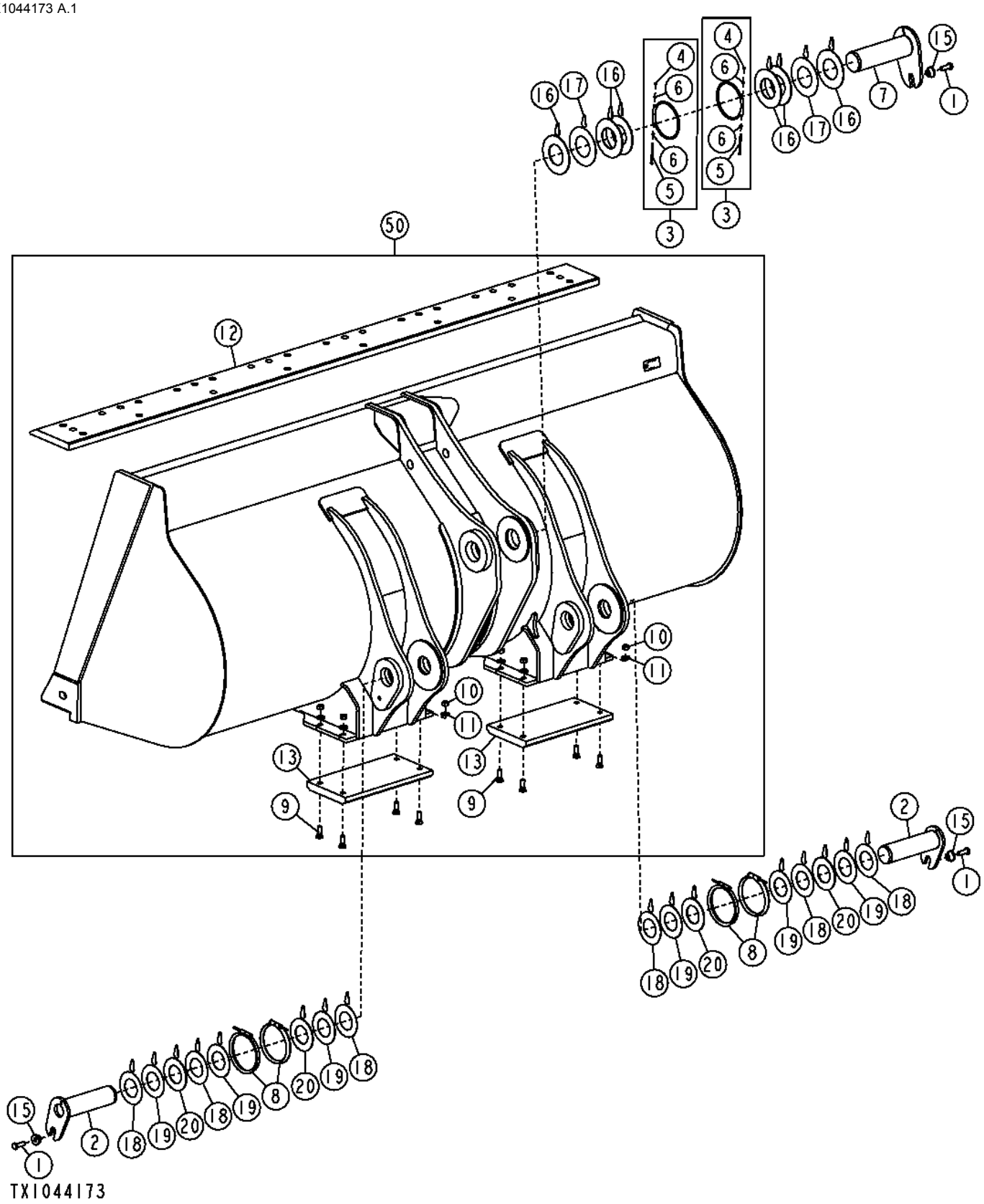

Item	*Nº peça*	*Descrição*	*Qtde*	*Nº série*	*Notas*
1	19M7489	Parafuso sextavado	3		M16 X 45
2	AT336717	Pino	2		
3	AT330664	Anel	2		
4	14M7572	Porca de segurança	1		M5
5	19M9304	Parafuso sextavado	1		M5 X 90
6	24M7027	Arruela	2		5.300 X 10 X 1 mm
7	AT336492	Pino	1		
8	AT341091	Vedação	4		
9	09H1587	Parafuso	8		5/8" X 2"
10	14H1039	Porca	8		5/8"
11	24M7241	Arruela	8		17 X 34 X 4 mm
12	T171165	Faca corte dura-max	1		3040 MM
13	T229777	Faca corte dura-max	2		
15	T176064	Bucha	3		
16	T223721	Arruela	6		
17	T224915	Arruela	2		
18	T226524	Calço	6		
19	T226525	Calço	6		
20	T230543	Calço	4		
50	**AT347756**	**Caçamba Carregadeira**	**1**		**4.25 CU.YD., (WHOLE GOODS)**

Pin-On Bucket (4.75 yd³)
Benne goupillée (4,75 cu yd)
Caçamba Fixada por Pino (4.75 yd³)
Ковш со штифтовым креплением (4,75 куб. ярда)
Cucharón fijado por pasadores (4.75 yd³)

TX1044175 A.1

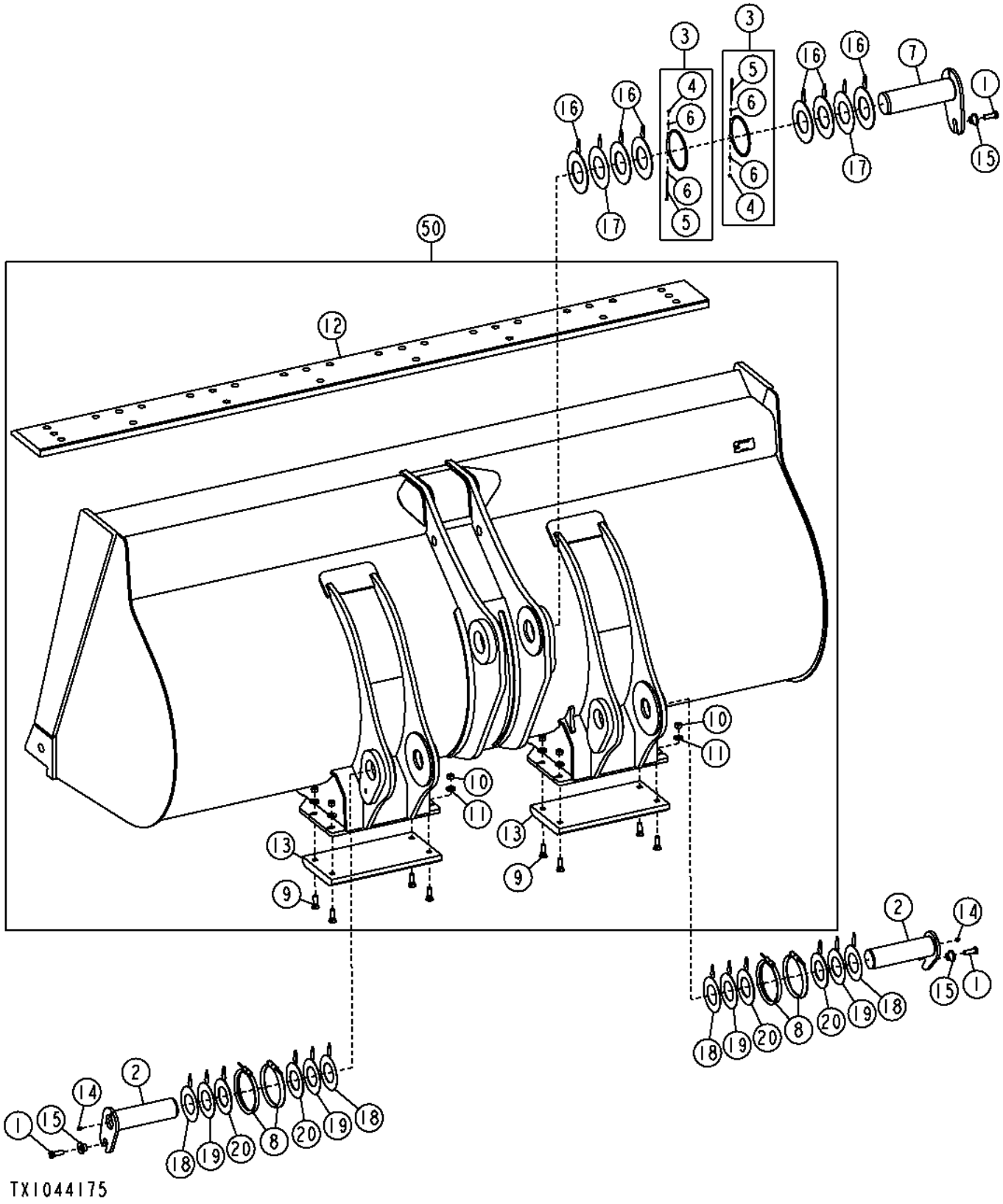

Item	*Nº peça*	*Descrição*	*Qtde*	*Nº série*	*Notas*
1	19M7489	Parafuso sextavado	3		M16 X 45
2	AT318925	Pino	2		
3	AT330664	Anel	2		
4	14M7572	Porca de segurança	1		M5
5	19M9304	Parafuso sextavado	1		M5 X 90
6	24M7027	Arruela	2		5.300 X 10 X 1 mm
7	AT336492	Pino	1		
8	AT341091	Vedação	4		
9	09H1587	Parafuso	8		5/8" X 2"
10	14H1039	Porca	8		5/8"
11	24M7241	Arruela	8		17 X 34 X 4 mm
12	T171165	Faca corte dura-max	1		3040 mm, Solda na Borda de Corte
13	T229777	Faca corte dura-max	2		
14	JD7759	Conexão de lubrificação	2		
15	T176064	Bucha	3		
16	T223721	Arruela	6		
17	T224915	Arruela	2		
18	T226524	Calço	4		
19	T226525	Calço	4		
20	T230543	Calço	4		
50	**AT347755**	**Caçamba Carregadeira**	**1**		**4.75 yd³, Pacotes de Produto**

Pin-On Bucket (4.75 yd³) with Jagz™ Cutting Edge
Benne goupillée (4,75 cu yd) avec bord d'attaque auxiliaire JAGZ™
Caçamba Fixada por Pino (4.75 yd³) com Borda de Corte Jagz™
Ковш со штифтовым креплением (4,75 куб. ярда) с режущей кромкой Jagz™
Cucharón fijado por pasadores (4.75 yd³) con borde cortante Jagz™

TX1044177 A.1

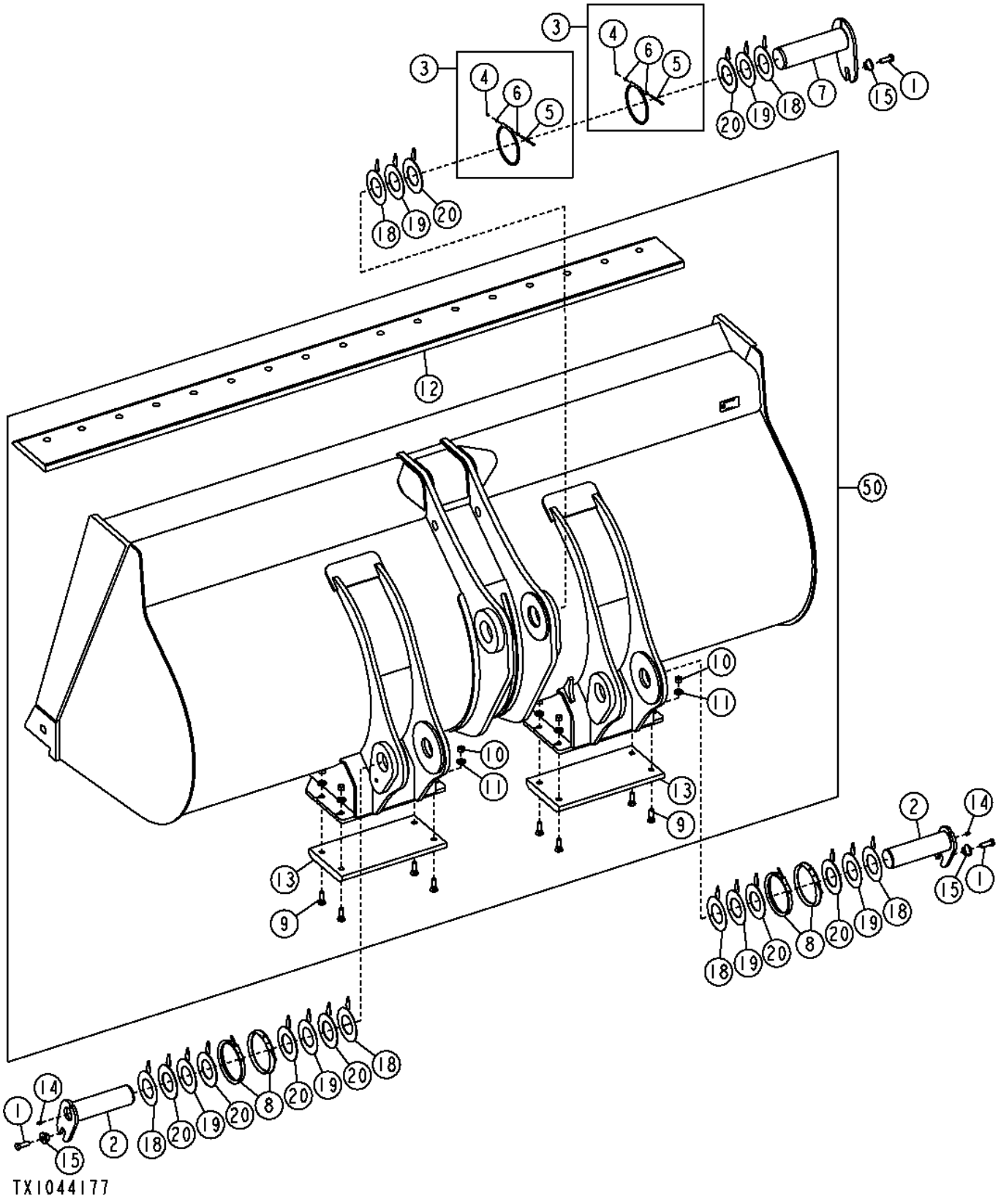

Item	*Nº peça*	*Descrição*	*Qtde*	*Nº série*	*Notas*
1	19M7489	Parafuso sextavado	3		M16 X 45
2	AT318925	Pino	2		
3	AT330664	Anel	2		
4	14M7572	Porca de segurança	1		M5
5	19M9304	Parafuso sextavado	1		M5 X 90
6	24M7027	Arruela	2		5.300 X 10 X 1 mm
7	AT336492	Pino	1		
8	AT341091	Vedação	4		
9	09H1587	Parafuso	8		5/8" X 2"
10	14H1039	Porca	8		5/8"
11	24M7241	Arruela	8		17 X 34 X 4 mm
12	T207421	Faca corte dura-max	1		3040 mm
13	T229777	Faca corte dura-max	2		
14	JD7759	Conexão de lubrificação	2		
15	T176064	Bucha	3		
18	T226524	Calço	6		
19	T226525	Calço	6		
20	T230543	Calço	8		
50	**AT345902**	**Caçamba Carregadeira**	**1**		**4.75 yd³, Pacotes de Produto**

Pin-On Bucket (4.75 yd³) (NeverGrease™)
Benne goupillée (4,75 cu yd) (NeverGrease™)
Caçamba Fixada por Pino (4.75 yd³) (NeverGrease™)
Ковш со штифтовым креплением (4,75 куб. ярда) (NeverGrease™)
Cucharón fijado por pasadores (4.75 yd³) (NeverGrease™)

TX1044176 A.1

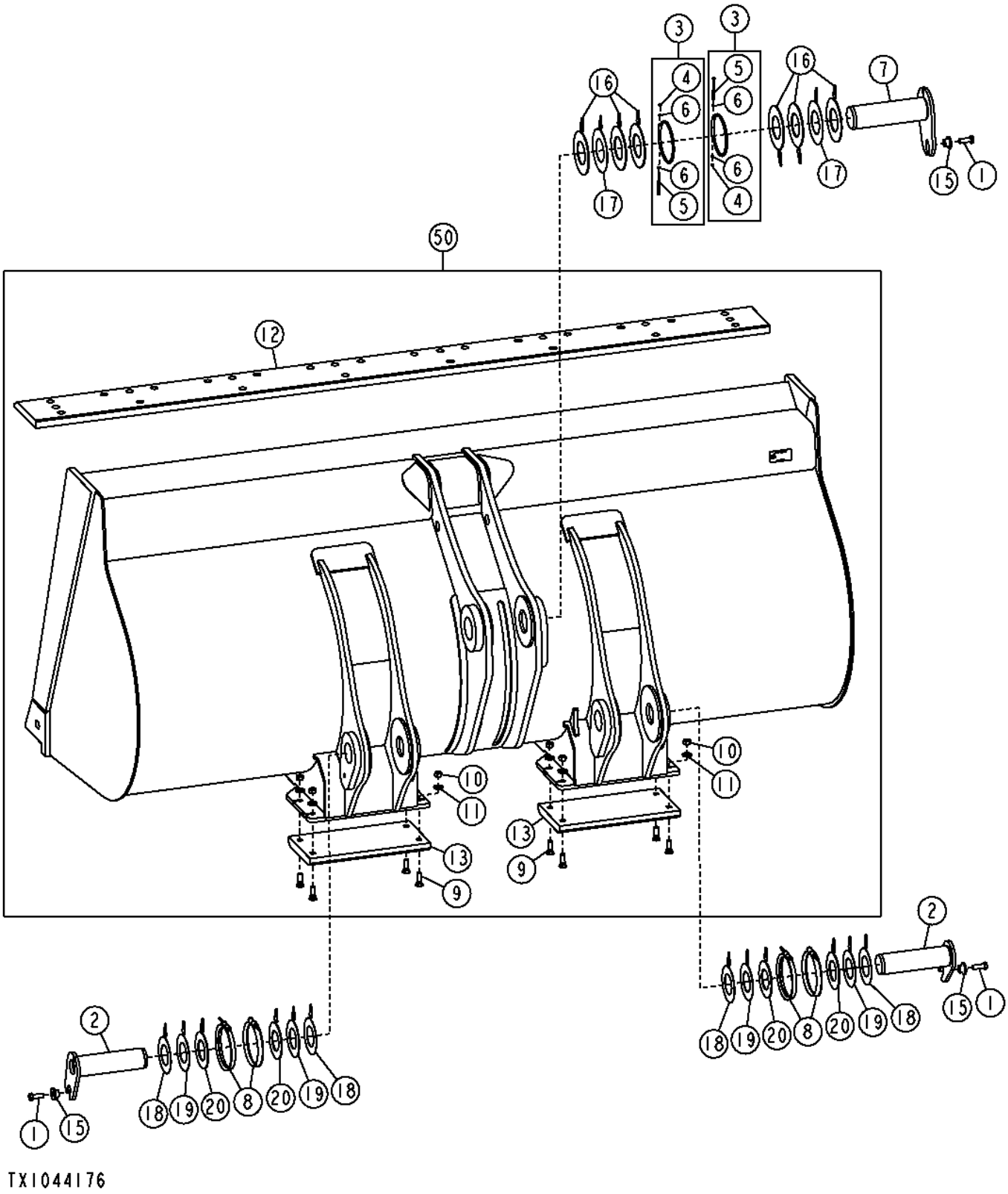

Item	*Nº peça*	*Descrição*	*Qtde*	*Nº série*	*Notas*
1	19M7489	Parafuso sextavado	3		M16 X 45
2	AT336717	Pino	2		
3	AT330664	Anel	2		
4	14M7572	Porca de segurança	1		M5
5	19M9304	Parafuso sextavado	1		M5 X 90
6	24M7027	Arruela	2		5.300 X 10 X 1 mm
7	AT336492	Pino	1		
8	AT341091	Vedação	4		
9	09H1587	Parafuso	8		5/8" X 2"
10	14H1039	Porca	8		5/8"
11	24M7241	Arruela	8		17 X 34 X 4 mm
12	T171165	Faca corte dura-max	1		3040 mm
13	T229777	Faca corte dura-max	2		
15	T176064	Bucha	3		
16	T223721	Arruela	6		
17	T224915	Arruela	2		
18	T226524	Calço	4		
19	T226525	Calço	4		
20	T230543	Calço	4		
50	**AT347755**	**Caçamba Carregadeira**	**1**		**4.75 yd³, Pacotes de Produto**

Pin-On Bucket (4.75 yd³) (NeverGrease™) with Jagz™ Cutting Edge
Benne goupillée (4,75 cu yd) (NeverGrease™) avec bord d'attaque auxiliaire JAGZ™
Caçamba Fixada por Pino (4.75 yd³) (NeverGrease™) com Borda de Corte Jagz™
Ковш со штифтовым креплением (4,75 куб. ярда) (NeverGrease™) с режущей кромкой Jagz™
Cucharón fijado por pasadores (4.75 yd³) (NeverGrease™) con borde cortante Jagz™

TX1044179 A.1

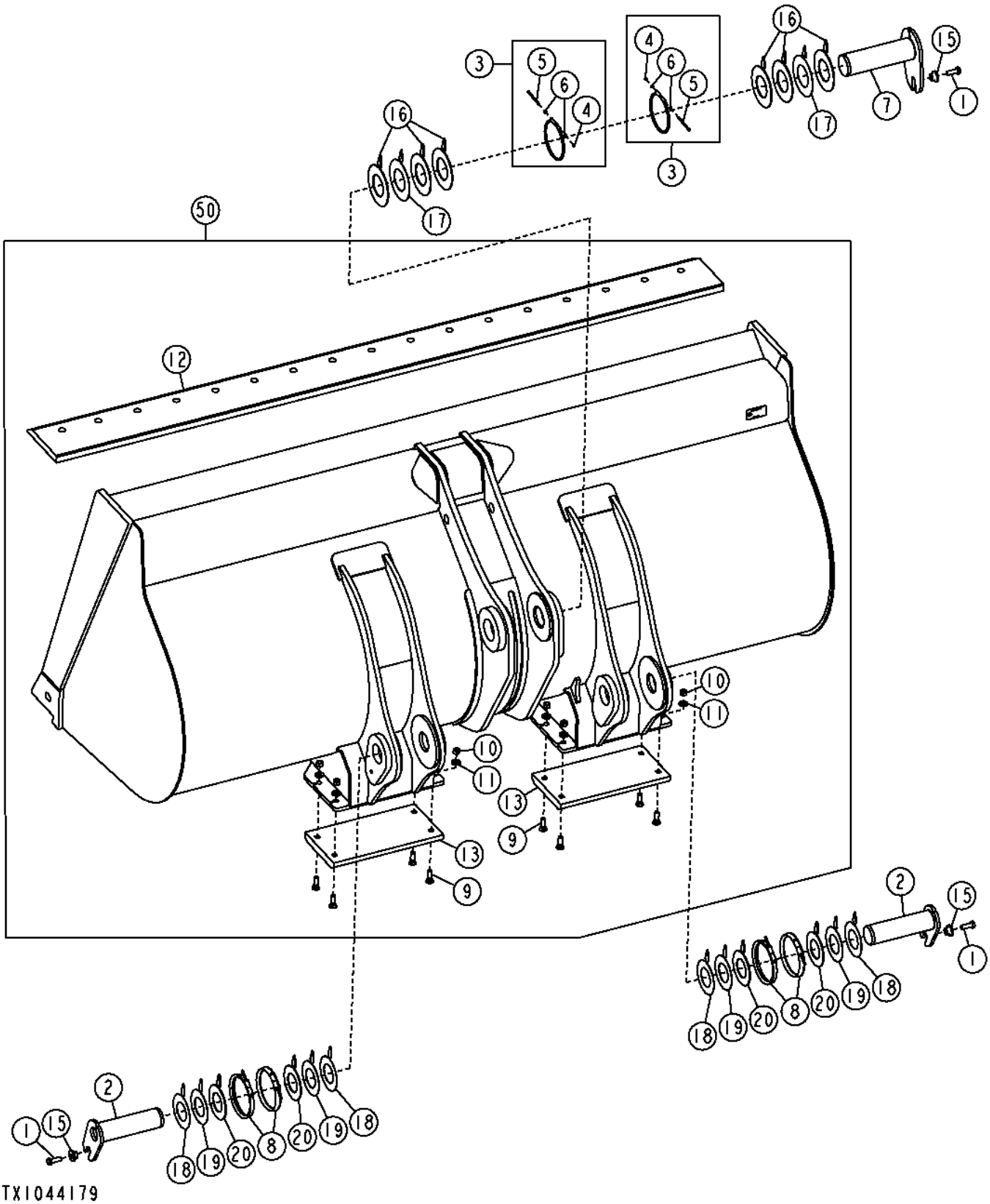

Item	*Nº peça*	*Descrição*	*Qtde*	*Nº série*	*Notas*
1	19M7489	Parafuso sextavado	3		M16 X 45
2	AT336717	Pino	2		
3	AT330664	Anel	2		
4	14M7572	Porca de segurança	1		M5
5	19M9304	Parafuso sextavado	1		M5 X 90
6	24M7027	Arruela	2		5.300 X 10 X 1 mm
7	AT336492	Pino	1		
8	AT341091	Vedação	4		
9	09H1587	Parafuso	8		5/8" X 2"
10	14H1039	Porca	8		5/8"
11	24M7241	Arruela	8		17 X 34 X 4 mm
12	T207421	Faca corte dura-max	1		3040 MM
13	T229777	Faca corte dura-max	2		
15	T176064	Bucha	3		
16	T223721	Arruela	6		
17	T224915	Arruela	2		
18	T226524	Calço	4		
19	T226525	Calço	4		
20	T230543	Calço	4		
50	**AT345902**	**Caçamba Carregadeira**	**1**		**4.75 CU.YD.(JAGZ™) , (WHOLE GOODS)**

Hi-Vis Coupler Bucket (4.0 yd³)
Benne à raccord Hi-Vis (4,0 cu yd)
Caçamba com Acoplador de Alta Visibilidade (4.0 yd³)
Ковш со сцепкой высокой вязкости (4,0 куб. ярда)
Cucharón de acoplador de visibilidad alta (4.0 yd³)

TX1044174 A.1

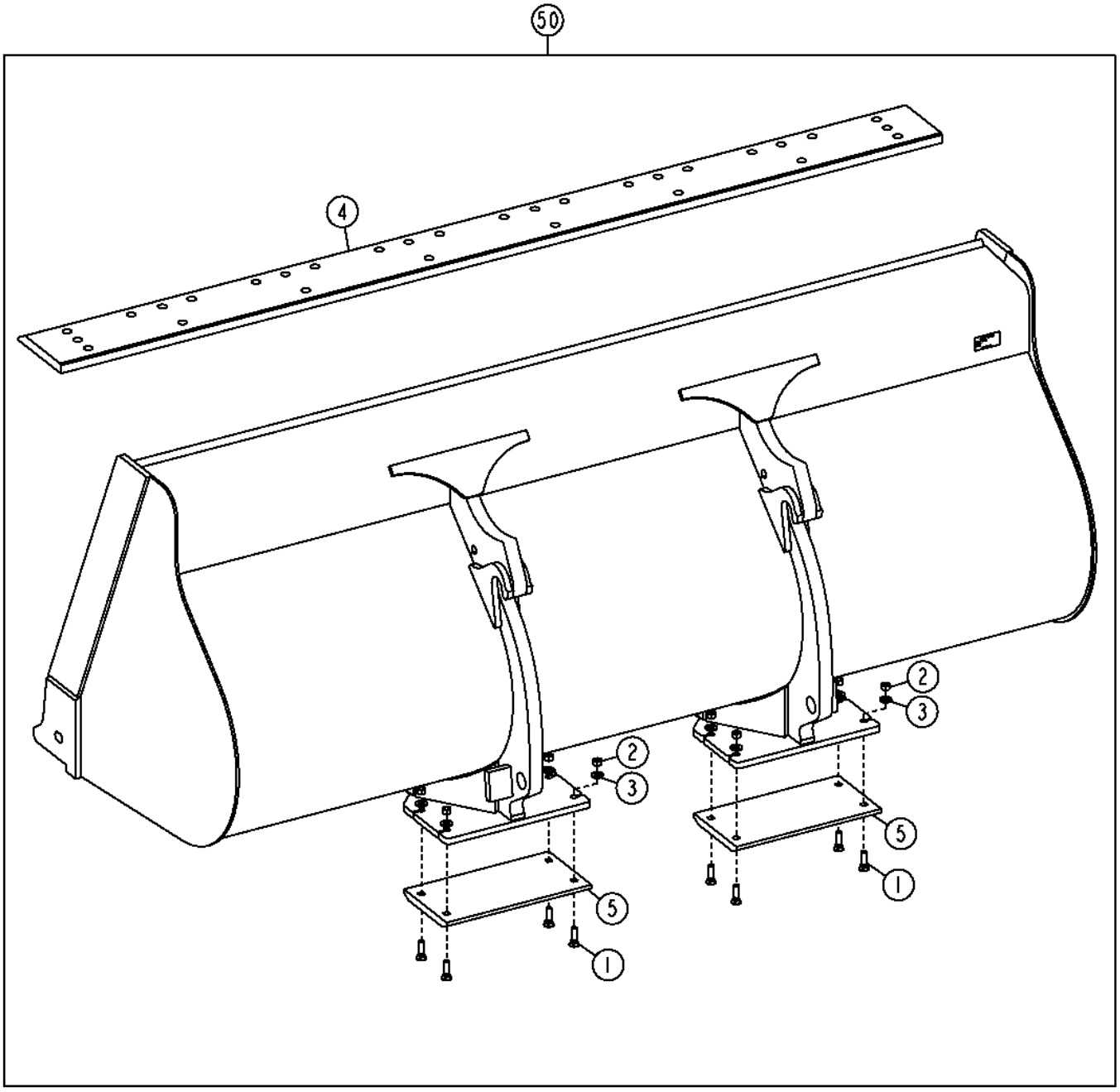

TX1044174

Item	*Nº peça*	*Descrição*	*Qtde*	*Nº série*	*Notas*
1	09H1759	Parafuso	8		5/8" X 2-1/4"
2	14H1039	Porca	8		5/8"
3	24M7241	Arruela	8		17 X 34 X 4 mm
4	T171165	Faca corte dura-max	1		3040 MM
5	T157457	Placa de desgaste	2		
50	**AT332261**	**Caçamba Carregadeira**	**1**		**4.0 CU.YD., (WHOLE GOODS)**

Auxiliary Spillguard (4.25 yd³ Bucket)
Protection contre les déversements (benne 4,25 cu yd)
Proteção Contra Derramamento Auxiliar (Caçamba de 4.25 jd³)
Дополнительная защита от проливания (ковш 4,25 ярда³)
Protector contra derrames auxiliar (cucharón de 4.25 yd³)

AT203247_TX1124767 A.1

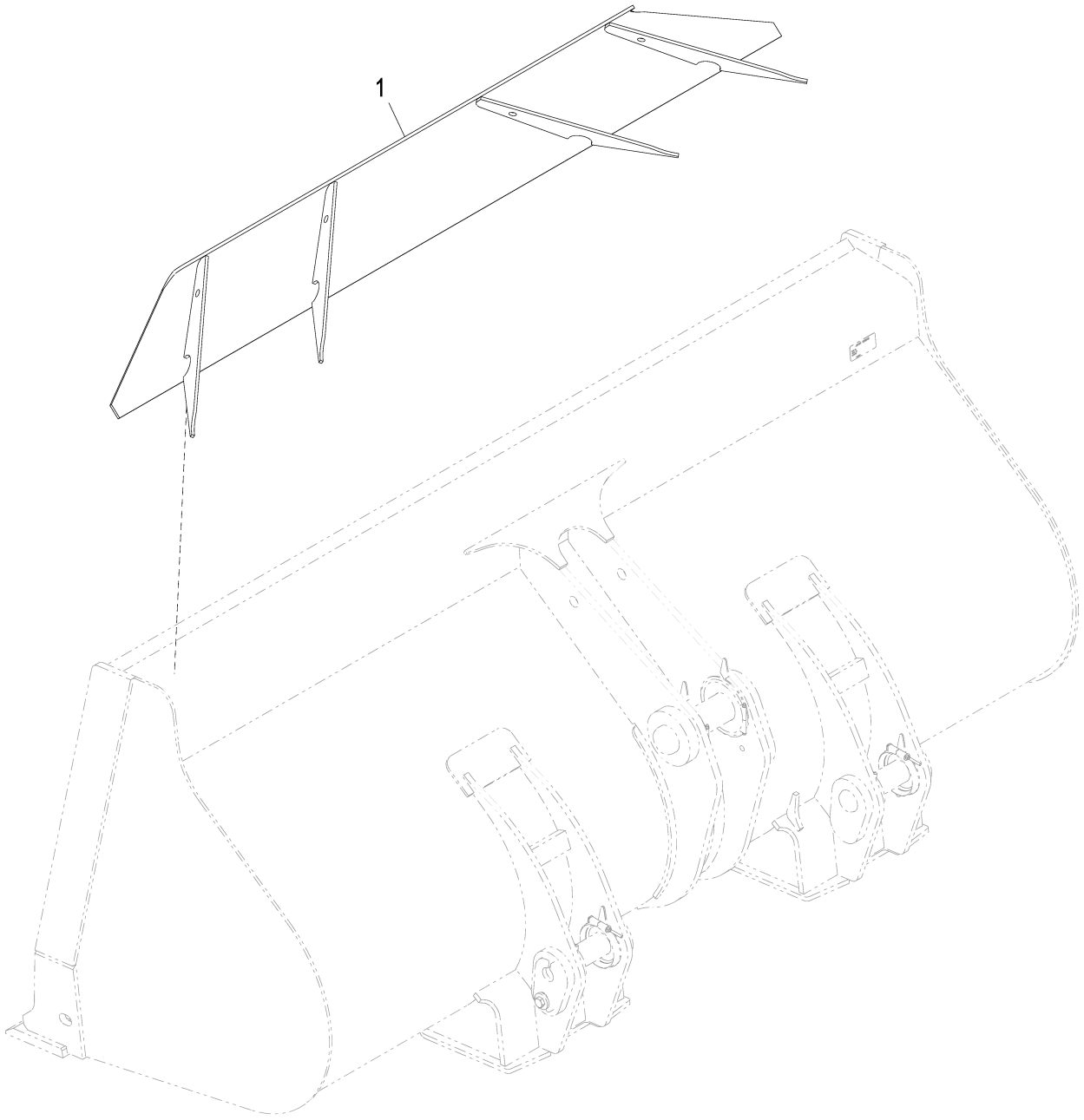

AT203247_TX1124767

Item	*Nº peça*	*Descrição*	*Qtde*	*Nº série*	*Notas*
1	**AT203247**	**Placa**	**1**		**Pacotes de Produto**

Hi-Vis Coupler Forks
Fourches à accouplement Hi-Vis
Garfos do Acoplador de Alta Visibilidade
Вилы сцепки высокой вязкости
Horquilla de acoplador Hi-Vis

TX1026490 A.1

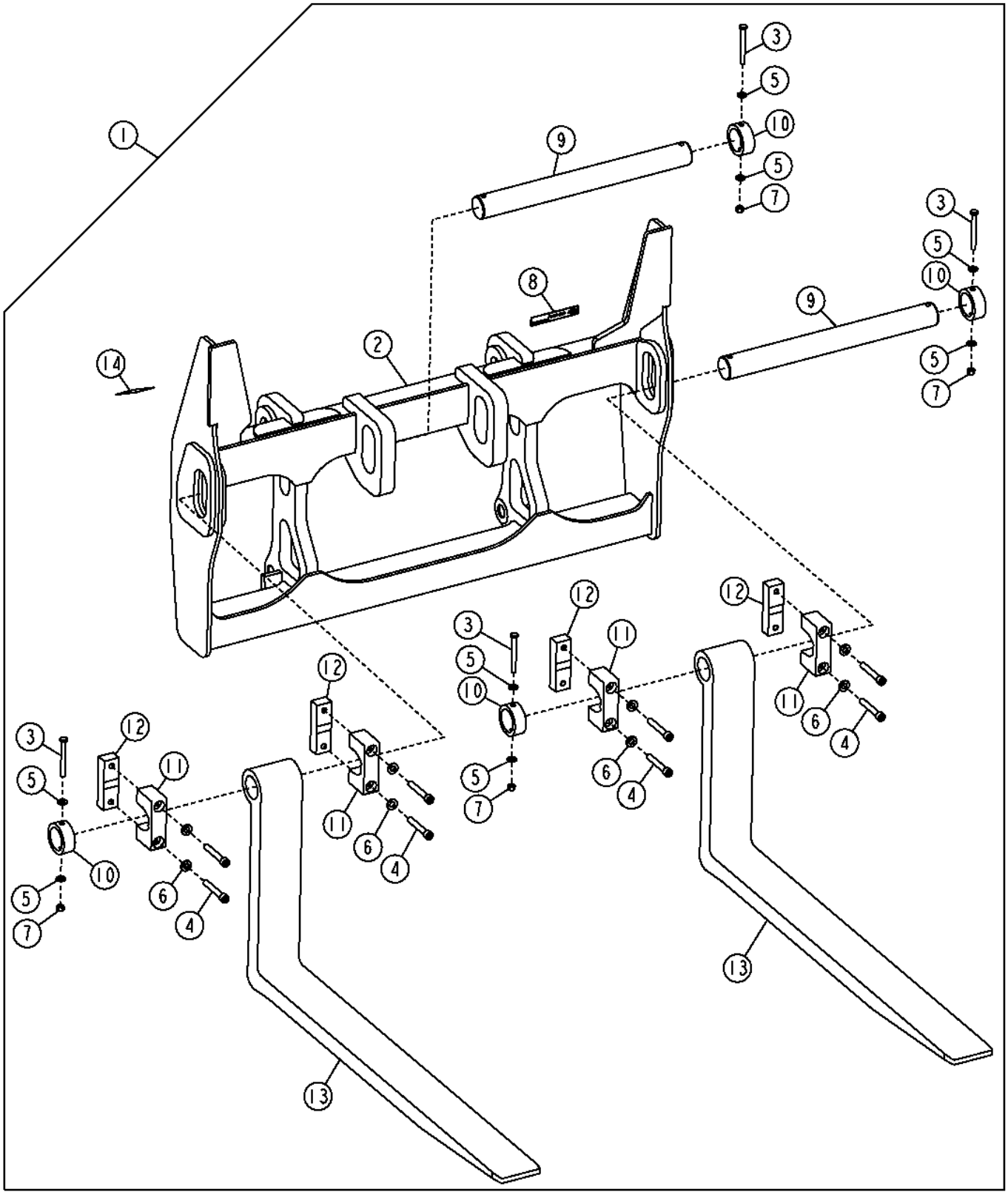

Item	*Nº peça*	*Descrição*	*Qtde*	*Nº série*	*Notas*
1	**AT340685**	**Kit - instalação de campo**	**1**		**72 in., WHOLE GOODS**
	AT340684	**Kit - instalação de campo**	**1**		**60 in., WHOLE GOODS**
2	**AT340691**	**Garfo para tronco**	**1**		**(CA)**
3	19M7954	Parafuso sextavado	4		M16 X 150
4	19M9533	Parafuso	8		M20 X 130
5	24M7241	Arruela	8		17 X 34 X 4 mm
6	24M7242	Arruela	8		21.400 X 42 X 5 mm
7	14M7276	Porca	4		M16
8	T213143	Etiqueta	1		Worksite Pro™
9	T229999	Pino fixador	2		
10	T230000	Bucha	4		
11	T230001	Grampo	4		
12	T230002	Grampo	4		
13	AT356573	Garfo para tronco	2		72 in.
	AT356574	Garfo para tronco	2		60 in.
14	T230511	Etiqueta	1		Capacidade de Carga

Hi-Vis Coupler (Z-Bar)
Accouplement Hi-Vis (Z-Bar)
Acoplador de Alta Visibilidade (Barra Z)
Сцепка высокой вязкости (Z-образный рычажный механизм)
Acoplador Hi-Vis (Z-Bar)

AT354835_TX1076270 B.1

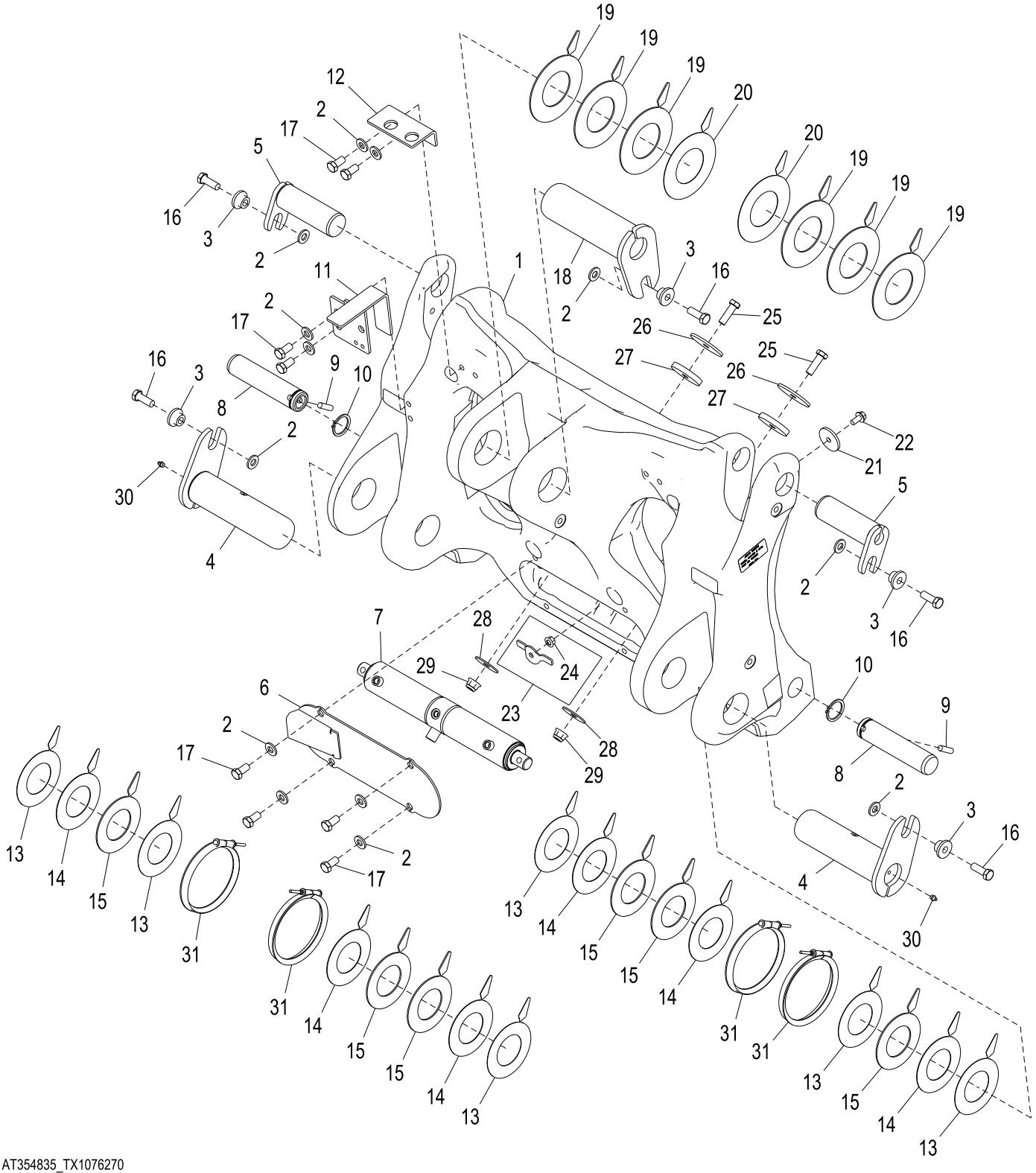

AT354835_TX1076270

Item	*Nº peça*	*Descrição*	*Qtde*	*Nº série*	*Notas*
1	T239801	Engate rápido	1		
2	24M7241	Arruela	13		17 X 34 X 4 mm
3	T176064	Bucha	5		16.300 X 28.600 X 21.900 mm (0.642" X 1.126" X 0.862")
4	AT318925	Pino	2		
5	AT333673	Pino	2		
6	AT336947	Capa	1		
7	AH225437	Cilindro hidráulico	1		
8	T214207	Pino fixador	2		
9	H89151	Pino de centragem	2		12.700 X 45.720 mm (1/2" X 1.800")
10	T61226	Anel de pressão	2		
11	AT372699	Apoio	1		
12	T261391	Placa	1		
13	T226524	Calço	6		
14	T226525	Calço	6		
15	T230543	Calço	6		
16	19M7489	Parafuso sextavado	5		M16 X 45
17	19M8029	Parafuso sextavado	8		M16 X 30
18	AT301520	Pino fixador	1		
19	T223721	Arruela	6		91.500 X 172.500 X 3.175 mm (3.602" X 6.791" X 1/8")
20	T224915	Arruela	2		172.500 X 172.500 X 1.016 mm (6.791" X 6.791" X 0.040")
21	T240189	Arruela	1		13 X 62 X 6 mm (0.512" X 2.441" X 0.236")
22	19M7788	Parafuso	1		M12 X 25
23	AT351500	Capa	1		
24	14M7443	Porca com flange	1		M12
25	19M7409	Parafuso sextavado	2		M16 X 50
26	T105495	Arruela	2		16.154 X 88.900 X 5.512 mm (0.636" X 3-1/2" X 0.217")
27	T233360	Placa	2		
28	24H1627	Arruela	2		21/32" X 2-1/2" X 0.120"
29	14M7551	Porca de segurança	2		M16
30	JD7759	Conexão de lubrificação	2		
31	AT341091	Vedação	4		

Hi-Vis Coupler (Z-Bar) (NeverGrease™)
Accouplement Hi-Vis (Z-Bar) (NeverGrease™)
Acoplador de Alta Visibilidade (Barra Z) (NeverGrease™)
Сцепка высокой вязкости (Z-образный рычажный механизм) (NeverGrease™)
Acoplador Hi-Vis (Z-Bar) (NeverGrease™)

AT356166_TX1076272 A.1

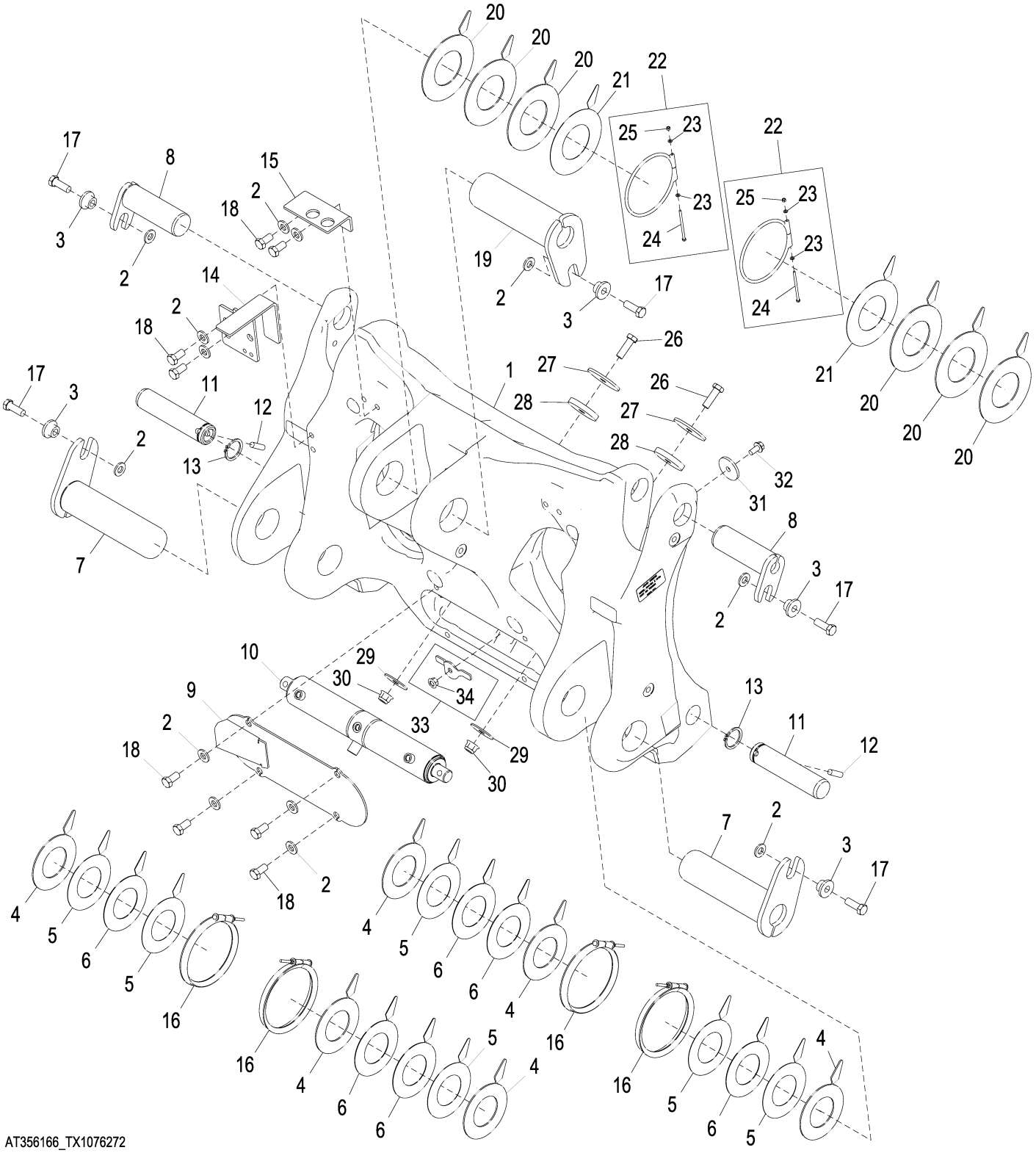

Item	*Nº peça*	*Descrição*	*Qtde*	*Nº série*	*Notas*
1	T239801	Engate rápido	1		
2	24M7241	Arruela	13		17 X 34 X 4 mm
3	T176064	Bucha	5		16.300 X 28.600 X 21.900 mm (0.642" X 1.126" X 0.862")
4	T230543	Calço	6		
5	T226524	Calço	6		
6	T226525	Calço	6		
7	AT336717	Pino	2		
8	AT333673	Pino	2		
9	AT336947	Capa	1		
10	AH225437	Cilindro hidráulico	1		
11	T214207	Pino fixador	2		
12	H89151	Pino de centragem	2		12.700 X 45.720 mm (1/2" X 1.800")
13	T61226	Anel de pressão	2		
14	AT372699	Apoio	1		
15	T261391	Placa	1		
16	AT341091	Vedação	4		
17	19M7489	Parafuso sextavado	5		M16 X 45
18	19M8029	Parafuso sextavado	8		M16 X 30
19	AT301520	Pino fixador	1		
20	T223721	Arruela	6		91.500 X 172.500 X 3.175 mm (3.602" X 6.791" X 1/8")
21	T224915	Arruela	2		172.500 X 172.500 X 1.016 mm (6.791" X 6.791" X 0.040")
22	AT330664	Anel	2		
23	24M7027	Arruela	2		5.300 X 10 X 1 mm
24	19M9304	Parafuso sextavado	1		M5 X 90
25	14M7572	Porca de segurança	1		M5
26	19M7409	Parafuso sextavado	2		M16 X 50
27	T105495	Arruela	2		16.154 X 88.900 X 5.512 mm (0.636" X 3-1/2" X 0.217")
28	T233360	Placa	2		
29	24H1627	Arruela	2		21/32" X 2-1/2" X 0.120"
30	14M7551	Porca de segurança	2		M16
31	T240189	Arruela	1		13 X 62 X 6 mm (0.512" X 2.441" X 0.236")
32	19M7788	Parafuso	1		M12 X 25
33	AT351500	Capa	1		
34	14M7443	Porca com flange	1		M12

Hi-Vis Coupler Kit (Z-Bar)
Kit d'accouplement Hi-Vis (Z-Bar)
Kit de Acoplador de Alta Visibilidade (Barra Z)
Сцепка высокой вязкости (Z-образный рычажный механизм)
Kit de acoplador Hi-Vis (Z-Bar)

AT354840_TX1076271 A.2

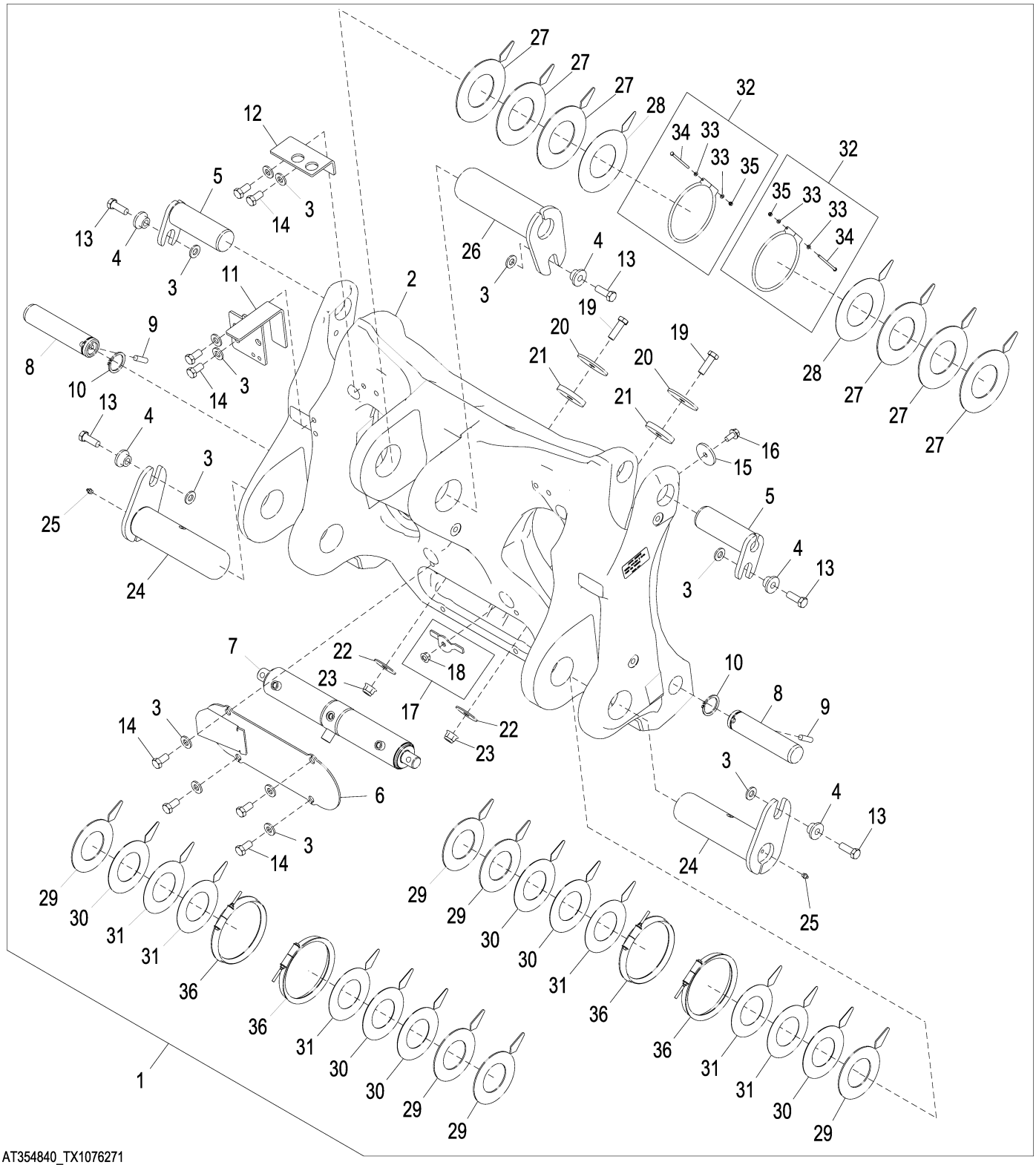

Item	*Nº peça*	*Descrição*	*Qtde*	*Nº série*	*Notas*
1	**AT354840**	**Engate rápido**	**1**		**Pacotes de Produto**
2	T239801	Engate rápido	1		
3	24M7241	Arruela	13		17 X 34 X 4 mm
4	T176064	Bucha	5		16.300 X 28.600 X 21.900 mm (0.642" X 1.126" X 0.862")
5	AT333673	Pino	2		
6	AT336947	Capa	1		
7	AH225437	Cilindro hidráulico	1		
8	T214207	Pino fixador	2		
9	H89151	Pino de centragem	2		12.700 X 45.720 mm (1/2" X 1.800")
10	T61226	Anel de pressão	2		
11	AT372699	Apoio	1		
12	T261391	Placa	1		
13	19M7489	Parafuso sextavado	5		M16 X 45
14	19M8029	Parafuso sextavado	8		M16 X 30
15	T240189	Arruela	1		13 X 62 X 6 mm (0.512" X 2.441" X 0.236")
16	19M7788	Parafuso	1		M12 X 25
17	AT351500	Capa	1		
18	14M7443	Porca com flange	1		M12
19	19M7409	Parafuso sextavado	2		M16 X 50
20	T105495	Arruela	2		16.154 X 88.900 X 5.512 mm (0.636" X 3-1/2" X 0.217")
21	T233360	Placa	2		
22	24H1627	Arruela	2		21/32" X 2-1/2" X 0.120"
23	14M7551	Porca de segurança	2		M16
24	AT318925	Pino	2		
25	JD7759	Conexão de lubrificação	2		
26	AT301520	Pino fixador	1		
27	T223721	Arruela	6		91.500 X 172.500 X 3.175 mm (3.602" X 6.791" X 1/8")
28	T224915	Arruela	2		172.500 X 172.500 X 1.016 mm (6.791" X 6.791" X 0.040")
29	T230543	Calço	6		
30	T226525	Calço	6		
31	T226524	Calço	6		
32	AT330664	Anel	2		
33	24M7027	Arruela	2		5.300 X 10 X 1 mm
34	19M9304	Parafuso sextavado	1		M5 X 90
35	14M7572	Porca de segurança	1		M5
36	AT341091	Vedação	4		

Hi-Vis Coupler Bucket Blanks
Adaptateurs pour benne à raccord Hi-Vis
Sem Acabamento da Caçamba com Acoplador de Alta Visibilidade
Заглушки ковша со сцепкой высокой вязкости
Placas obturadoras de cucharón de acoplador de visibilidad alta

TX1042937 A.1

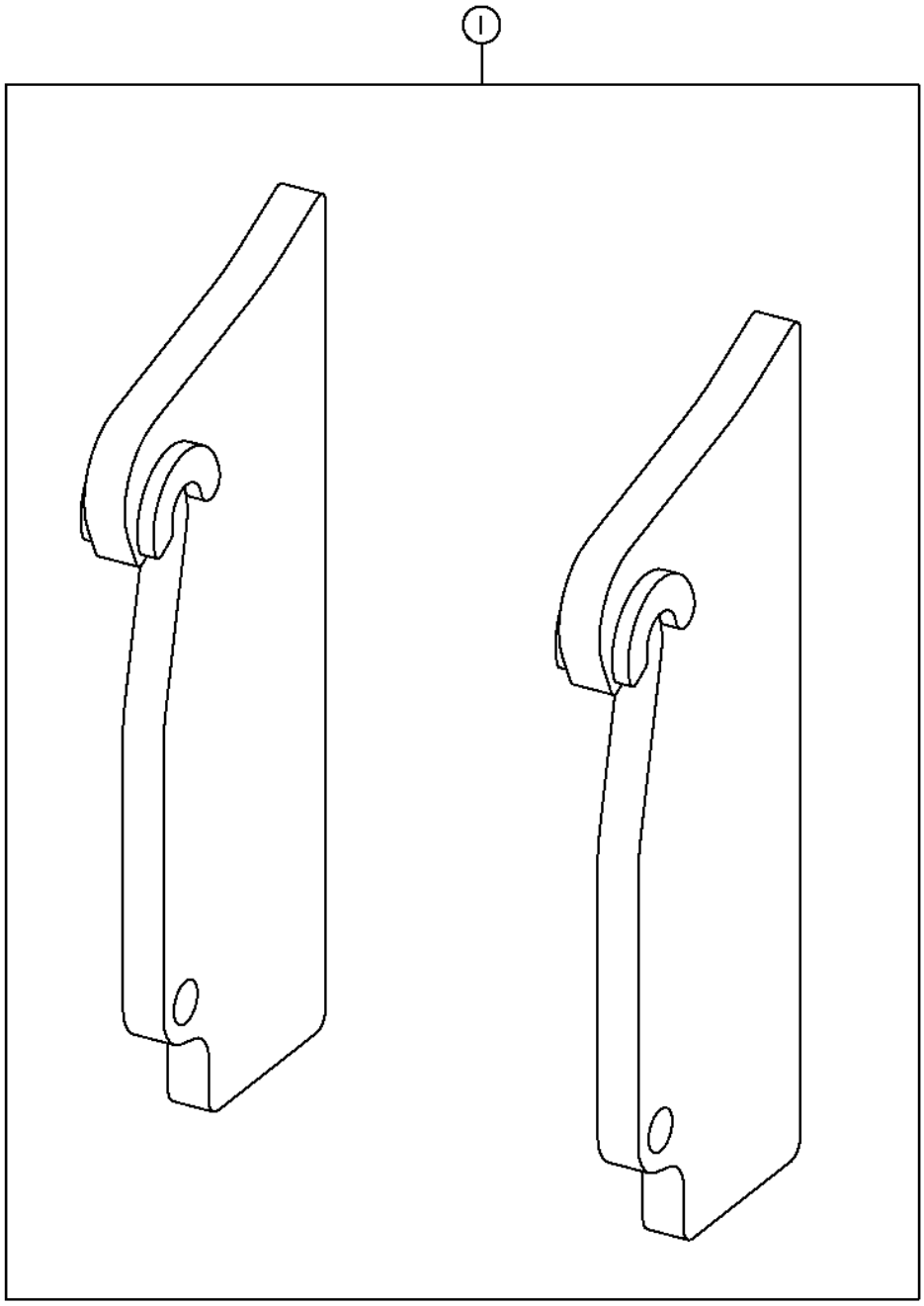

TX1042937

Item	*Nº peça*	*Descrição*	*Qtde*	*Nº série*	*Notas*
1	**AT352590**	**Kit da caçamba**	**1**		**WHOLE GOODS**

Loader Frame (Z-Bar)
Bâti de chargeur (Z-Bar)
Estrutura da Carregadeira (Barra Z)
Рама погрузчика (Z-обр. мех.)
Bastidor de cargadora (Z-Bar)

AT345259_TX1080392 A.1

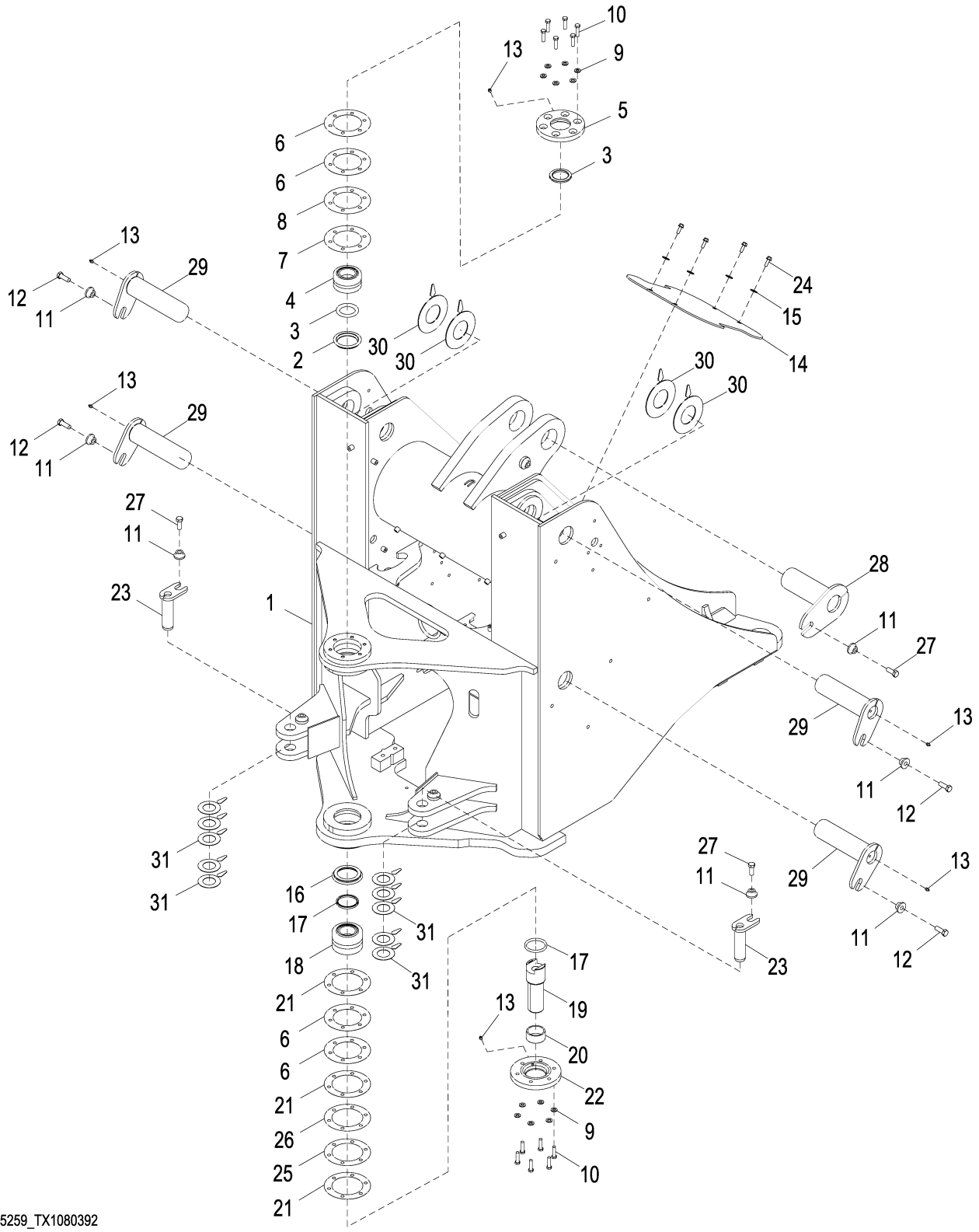

AT345259_TX1080392

Item	*Nº peça*	*Descrição*	*Qtde*	*Nº série*	*Notas*
1	**AT345261**	**Estrutura**	**1**	**-649837**	**Conjunto de Conveniência, NLA, ORDER AT410838, (4) T207097 AND (4) 19M7941**
	T207097	Placa	4		
	19M7941	Parafuso sextavado	4		M16 X 120
	AT410838	**Estrutura**	**1**	**649838-**	**Conjunto de Conveniência**
2	T157030	Espaçador	1		
3	T157029	Vedação	2		
4	AT203483	Rolamento	1		
5	T200888	Capa	1		
6	T130057	Calço	4		0.020 in.
7	T130058	Calço	1		0.010 in.
8	T130059	Calço	1		0.005 in.
9	24M7240	Arruela	12		13 X 25 X 3 mm
10	19M7496	Parafuso sextavado	12		M12 X 45
11	T176064	Bucha	7		16.300 X 28.600 X 21.900 mm (0.642" X 1.126" X 0.862")
12	19M7489	Parafuso sextavado	4		M16 X 45
13	JD7759	Conexão de lubrificação	6		
14	T157234	Capa	1		
15	24M7296	Arruela	4		10.500 X 30 X 2.500 mm
16	T157027	Espaçador	1		
17	T60752	Vedação	2		
18	AT208123	Rolamento	1		
19	T182444	Pino fixador	1		
20	T182265	Bucha	1		
21	T140379	Calço	3		0.020 in.
22	T200889	Capa	1		
23	AT345966	Pino	2		
24	19M7786	Parafuso	4		M10 X 30
25	T140380	Calço	1		0.010 in.
26	T140381	Calço	1		0.005 in.
27	19M7488	Parafuso sextavado	3		M16 X 40
28	AT219746	Pino	1		
29	AT318925	Pino	4		
30	T226526	Calço	4		
31	T223740	Calço	10		

Loader Frame (Z-Bar) (NeverGrease™)
Bâti de chargeur (Z-Bar) (NeverGrease™)
Estrutura da Carregadeira (Barra Z) (NeverGrease™)
Рама погрузчика (Z-образный рычажный механизм) (NeverGrease™)
Bastidor de cargadora (Z-Bar) (NeverGrease™)

AT345260_TX1080393 A.1

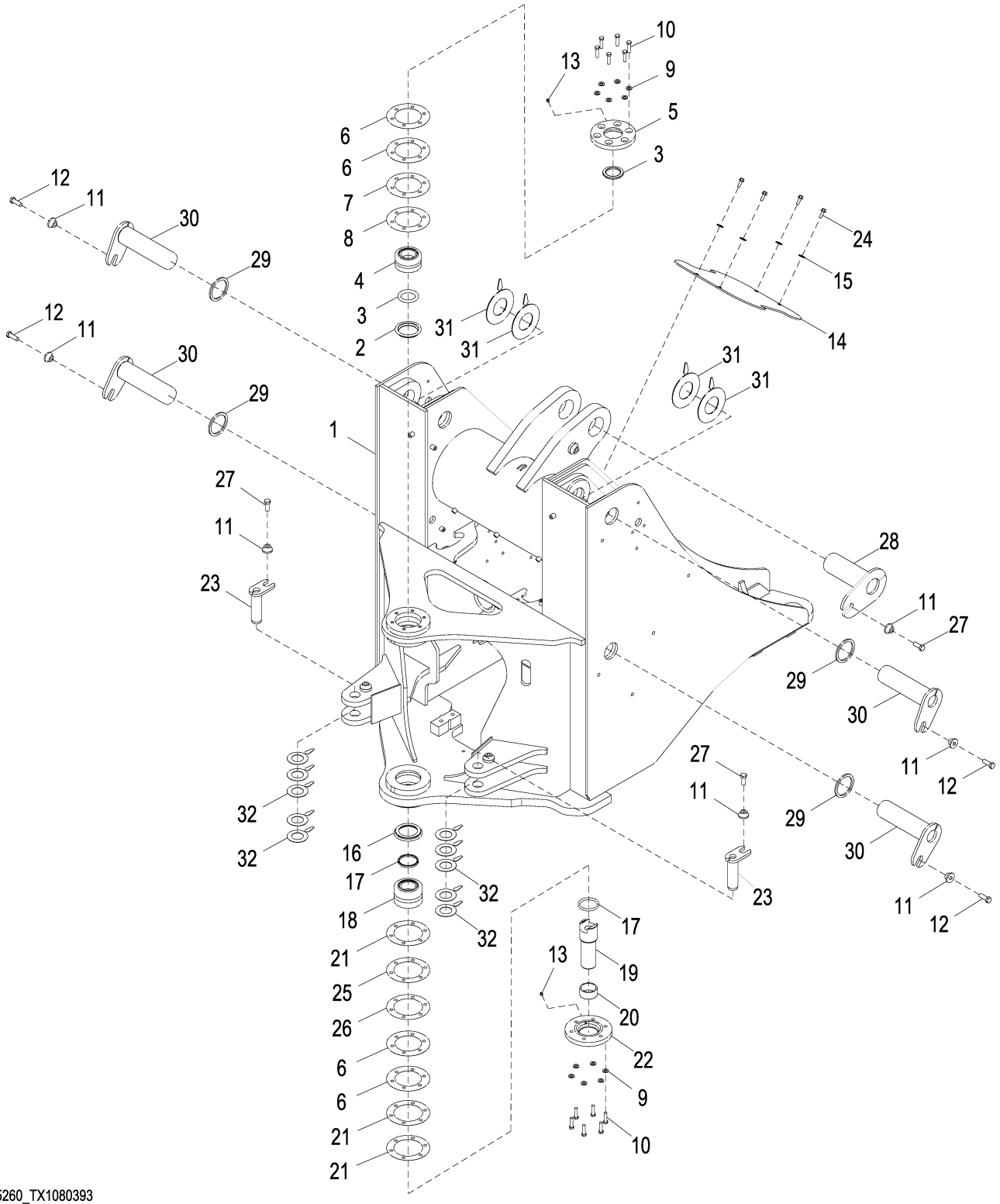

AT345260_TX1080393

Item	*Nº peça*	*Descrição*	*Qtde*	*Nº série*	*Notas*
1	**AT345261**	**Estrutura**	**1**	**-649837**	**Conjunto de Conveniência, NLA, ORDER AT410838, (4) T207097 AND (4) 19M7941**
	T207097	Placa	4		
	19M7941	Parafuso sextavado	4		M16 X 120
	AT410838	**Estrutura**	**1**	**649838-**	**Conjunto de Conveniência**
2	T157030	Espaçador	1		
3	T157029	Vedação	2		
4	AT203483	Rolamento	1		
5	T200888	Capa	1		
6	T130057	Calço	4		0.020 in.
7	T130058	Calço	1		0.010 in.
8	T130059	Calço	1		0.005 in.
9	24M7240	Arruela	12		13 X 25 X 3 mm
10	19M7496	Parafuso sextavado	12		M12 X 45
11	T176064	Bucha	7		16.300 X 28.600 X 21.900 mm (0.642" X 1.126" X 0.862")
12	19M7489	Parafuso sextavado	4		M16 X 45
13	JD7759	Conexão de lubrificação	2		
14	T157234	Capa	1		
15	24M7296	Arruela	4		10.500 X 30 X 2.500 mm
16	T157027	Espaçador	1		
17	T60752	Vedação	2		
18	AT208123	Rolamento	1		
19	T182444	Pino fixador	1		
20	T182265	Bucha	1		63.623 X 74.160 X 34.500 mm (2.505" X 2.920" X 1.358")
21	T140379	Calço	3		0.020 in.
22	T200889	Capa	1		
23	AT345966	Pino	2		
24	19M7786	Parafuso	4		M10 X 30
25	T140380	Calço	1		0.010 in.
26	T140381	Calço	1		0.005 in.
27	19M7488	Parafuso sextavado	3		M16 X 40
28	AT219746	Pino	1		
29	T236611	Vedação	4		
30	AT336717	Pino	4		
31	T226526	Calço	4		
32	T223740	Calço	10		

Loader Boom (Z-Bar)
Flèche de chargeur (Z-Bar)
Lança da Carregadeira (Barra Z)
Стрела погрузчика (Z-образный рычажный механизм)
Aguilón de cargadora (Z-Bar)

TX1040622 A.1

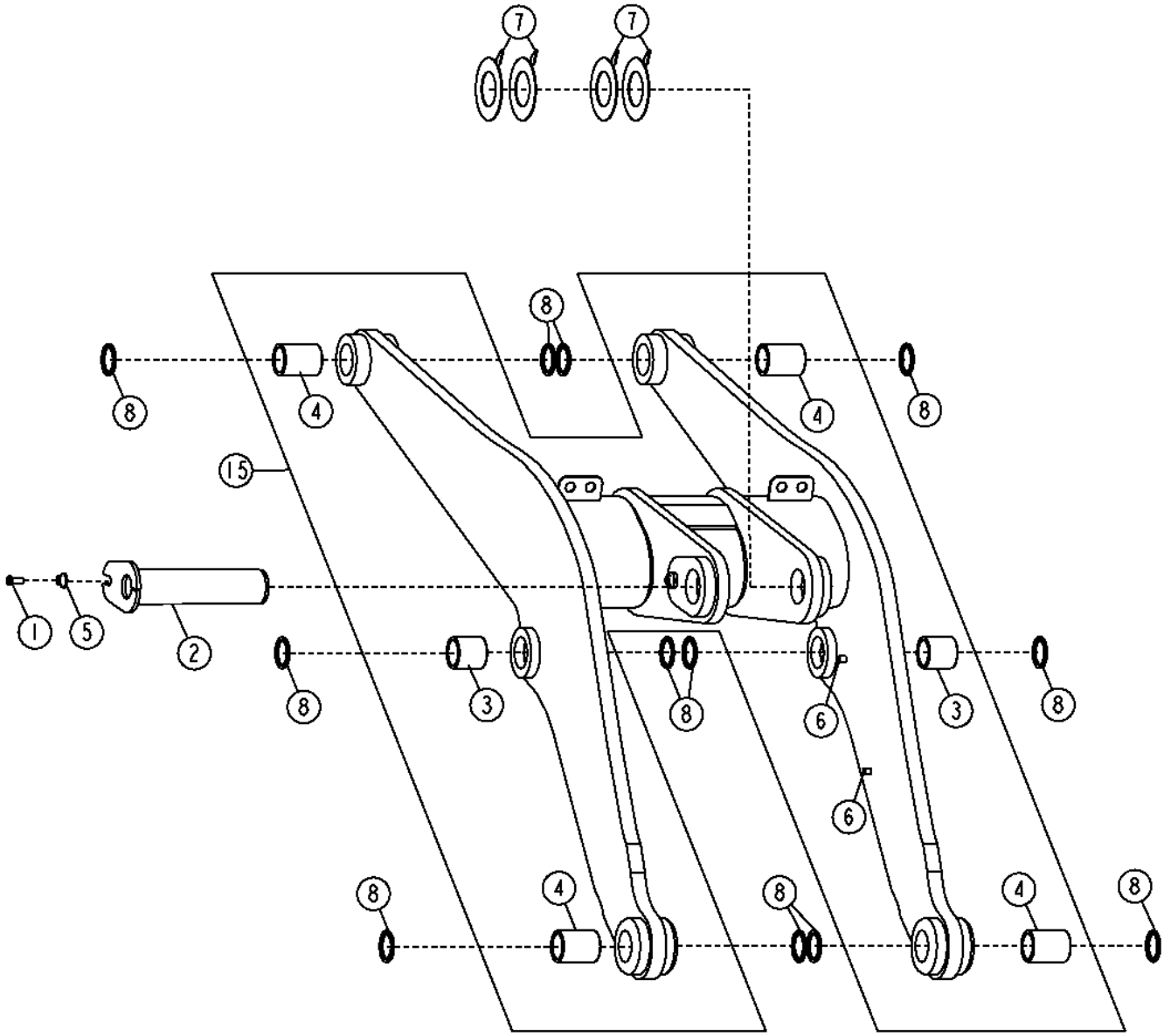

TX1040622

Item	*Nº peça*	*Descrição*	*Qtde*	*Nº série*	*Notas*
1	19M7488	Parafuso sextavado	1		M16 X 40
2	AT208622	Pino	1		
3	T228834	Bucha	2		79.760 X 100.090 X 98 mm (3.140" X 3.941" X 3.858")
4	T228836	Bucha	4		79.760 X 100.090 X 129 mm (3.140" X 3.941" X 5.079")
5	T176064	Bucha	1		16.300 X 28.600 X 21.900 mm (0.642" X 1.126" X 0.862")
6	T72414	Bucha	6		
7	T223726	Calço	4		
8	T225571	Vedação	12		
15	**AT341620**	**Lança de carregadeira**	**1**		**(CA)**

Loader Boom (Z-Bar) (NeverGrease™)
Cadre de levage du chargeur (Z-Bar) (NeverGrease™)
Lança da Carregadeira (Barra Z) (NeverGrease™)
Стрела погрузчика (Z-образный рычажный механизм) (NeverGrease™)
Aguilón de cargadora (Z-Bar) (NeverGrease™)

TX1031701 A.1

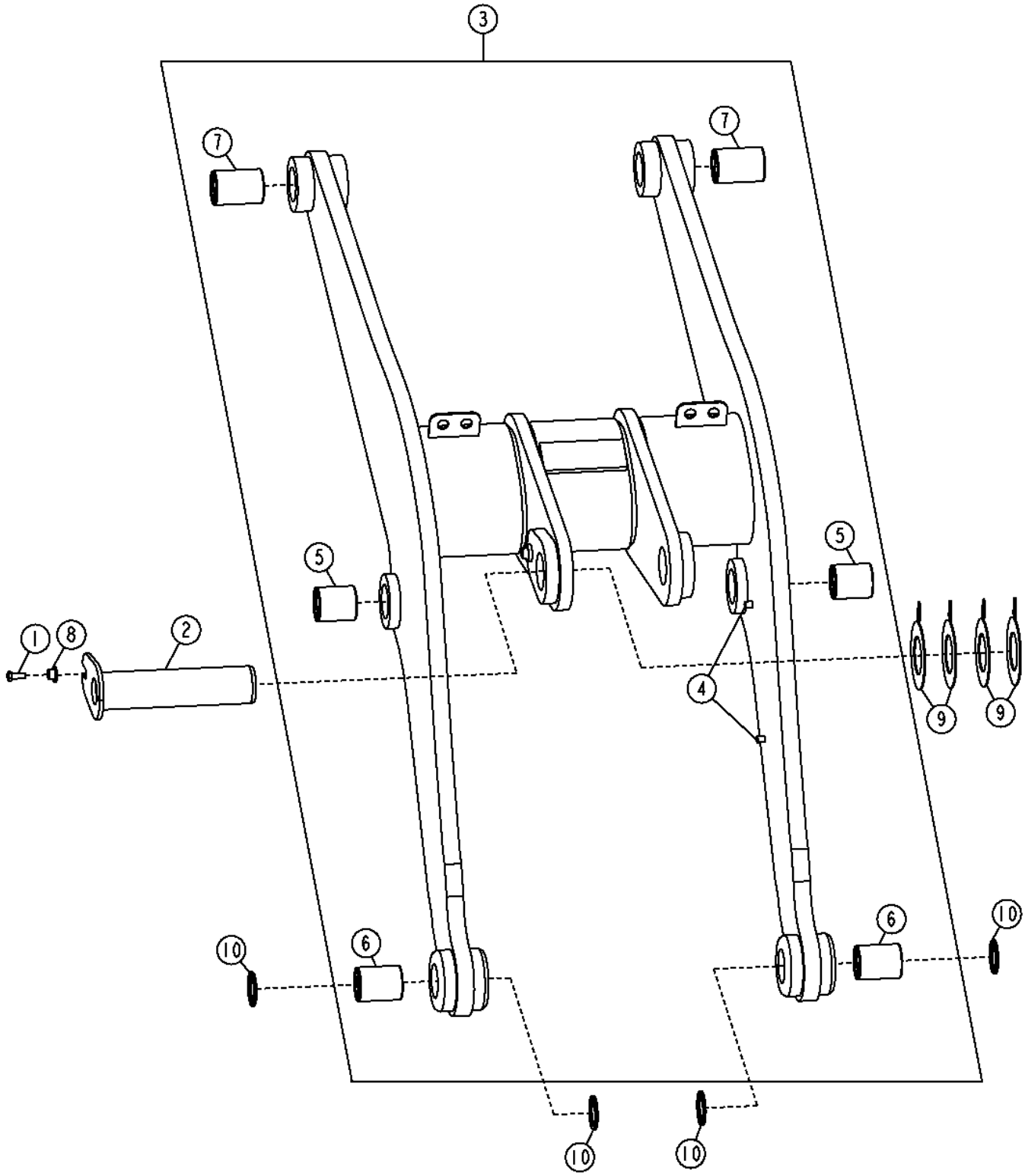

TX1031701

Item	*Nº peça*	*Descrição*	*Qtde*	*Nº série*	*Notas*
1	19M7488	Parafuso sextavado	1		M16 X 40
2	AT208622	Pino	1		
3	**AT337496**	**Lança de carregadeira**	**1**		**(CA)**
4	T72414	Bucha	4		
5	AT350475	Bucha	2		
6	AT350476	Bucha	2		
7	AT350477	Bucha	2		
8	T176064	Bucha	1		16.300 X 28.600 X 21.900 mm (0.642" X 1.126" X 0.862")
9	T223726	Calço	4		
10	T225571	Vedação	4		

Loader Boom (High Lift Z-Bar)
Flèche chargeur (Z-Bar levage élevé)
Lança da Carregadeira (Barra Z de Elevação Alta)
Стрела погрузчика (Z-обр. мех. верх. подъем)
Aguilón de cargadora (Z-Bar de levante en alto)

TX1040664 A.1

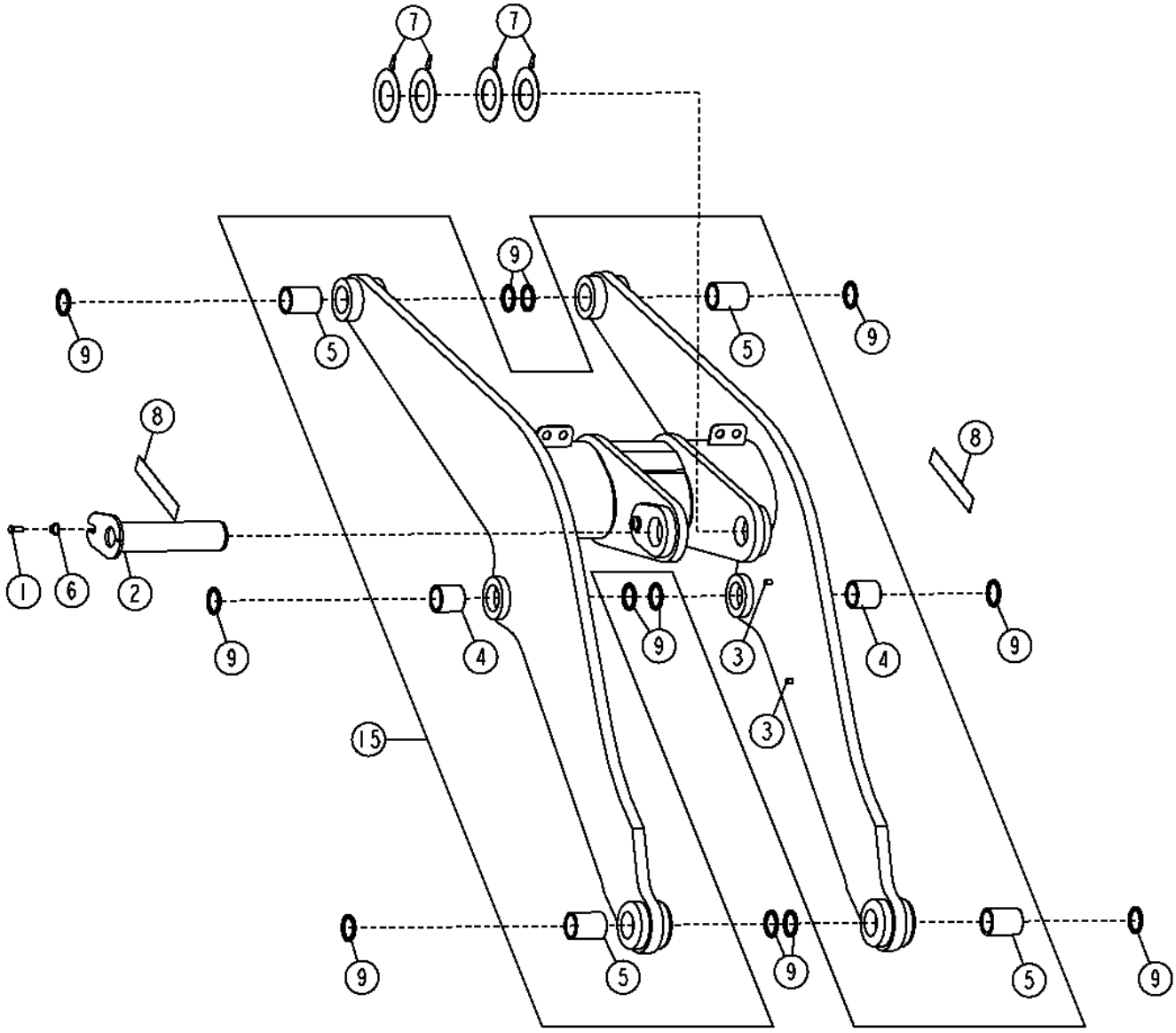

TX1040664

Item	*Nº peça*	*Descrição*	*Qtde*	*Nº série*	*Notas*
1	19M7488	Parafuso sextavado	1		M16 X 40
2	AT208622	Pino	1		
3	T72414	Bucha	6		
4	T228834	Bucha	2		79.760 X 100.090 X 98 mm (3.140" X 3.941" X 3.858")
5	T228836	Bucha	4		79.760 X 100.090 X 129 mm (3.140" X 3.941" X 5.079")
6	T176064	Bucha	1		16.300 X 28.600 X 21.900 mm (0.642" X 1.126" X 0.862")
7	T223726	Calço	4		
8	T210796	Etiqueta	2		Elevação Alta
9	T225571	Vedação	12		
15	**AT341633**	**Lança de carregadeira**	**1**		**(CA)**

Loader Boom (High Lift Z-Bar) (NeverGrease™)
Cadre de levage du chargeur (Z-Bar levage élevé) (NeverGrease™)
Lança da Carregadeira (Barra Z de Elevação Alta) (NeverGrease™)
Стрела погрузчика (Z-образный рычажный механизм высокого подъема) (NeverGrease™)
Aguilón de cargadora (Z-Bar de elevación alta) (NeverGrease™)

TX1040669 A.1

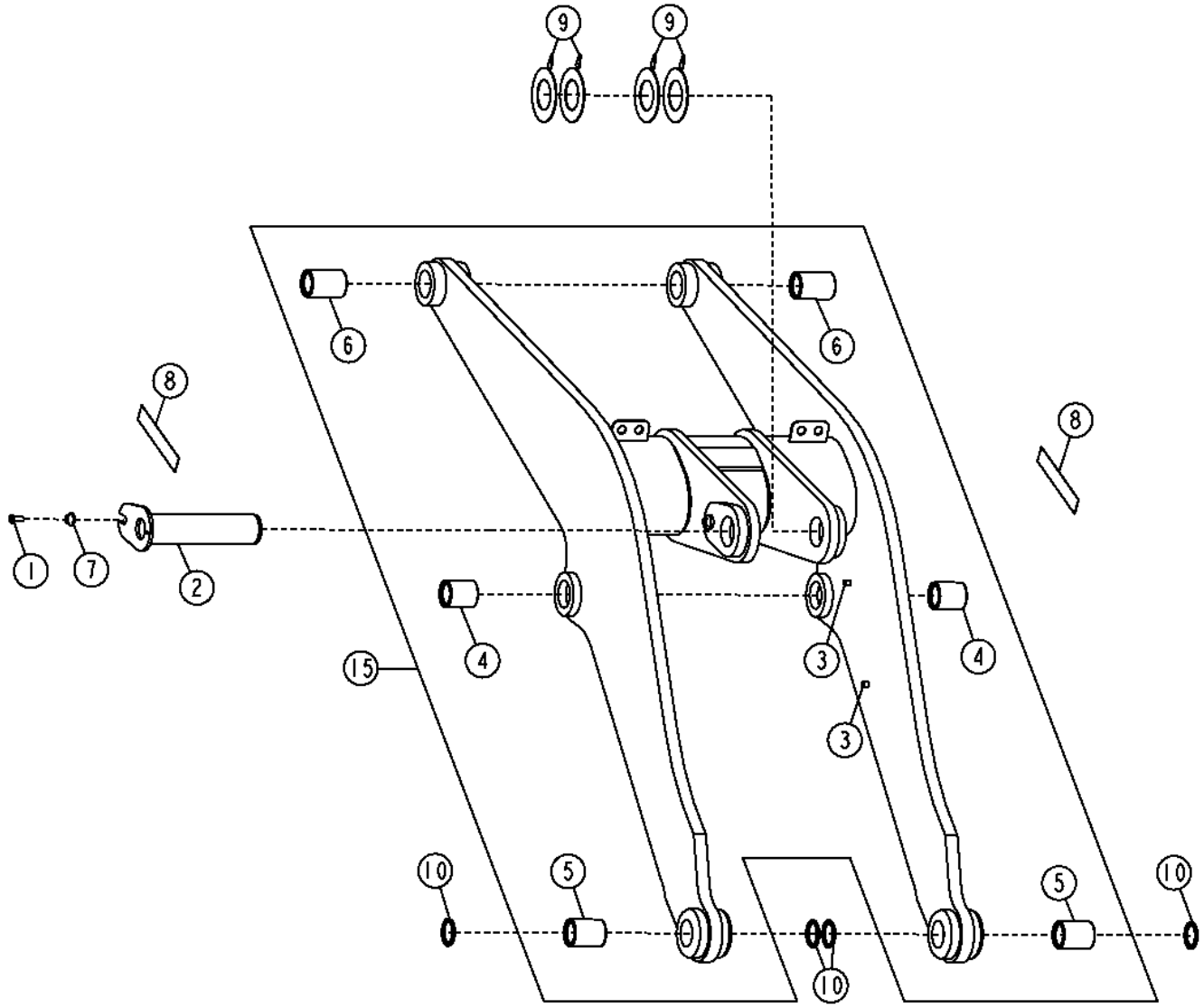

TX1040669

Item	*Nº peça*	*Descrição*	*Qtde*	*Nº série*	*Notas*
1	19M7488	Parafuso sextavado	1		M16 X 40
2	AT208622	Pino	1		
3	T72414	Bucha	6		
4	AT350475	Bucha	2		
5	AT350476	Bucha	2		
6	AT350477	Bucha	2		
7	T176064	Bucha	1		16.300 X 28.600 X 21.900 mm (0.642" X 1.126" X 0.862")
8	T210796	Etiqueta	2		Elevação Alta
9	T223726	Calço	4		
10	T225571	Vedação	4		
15	**AT338619**	**Lança de carregadeira**	**1**		**(CA)**

Boom Lock
Verrouillage de la flèche
Bloqueio da Lança
Фиксатор стрелы
Traba de aguilón

TX1041539 A.1

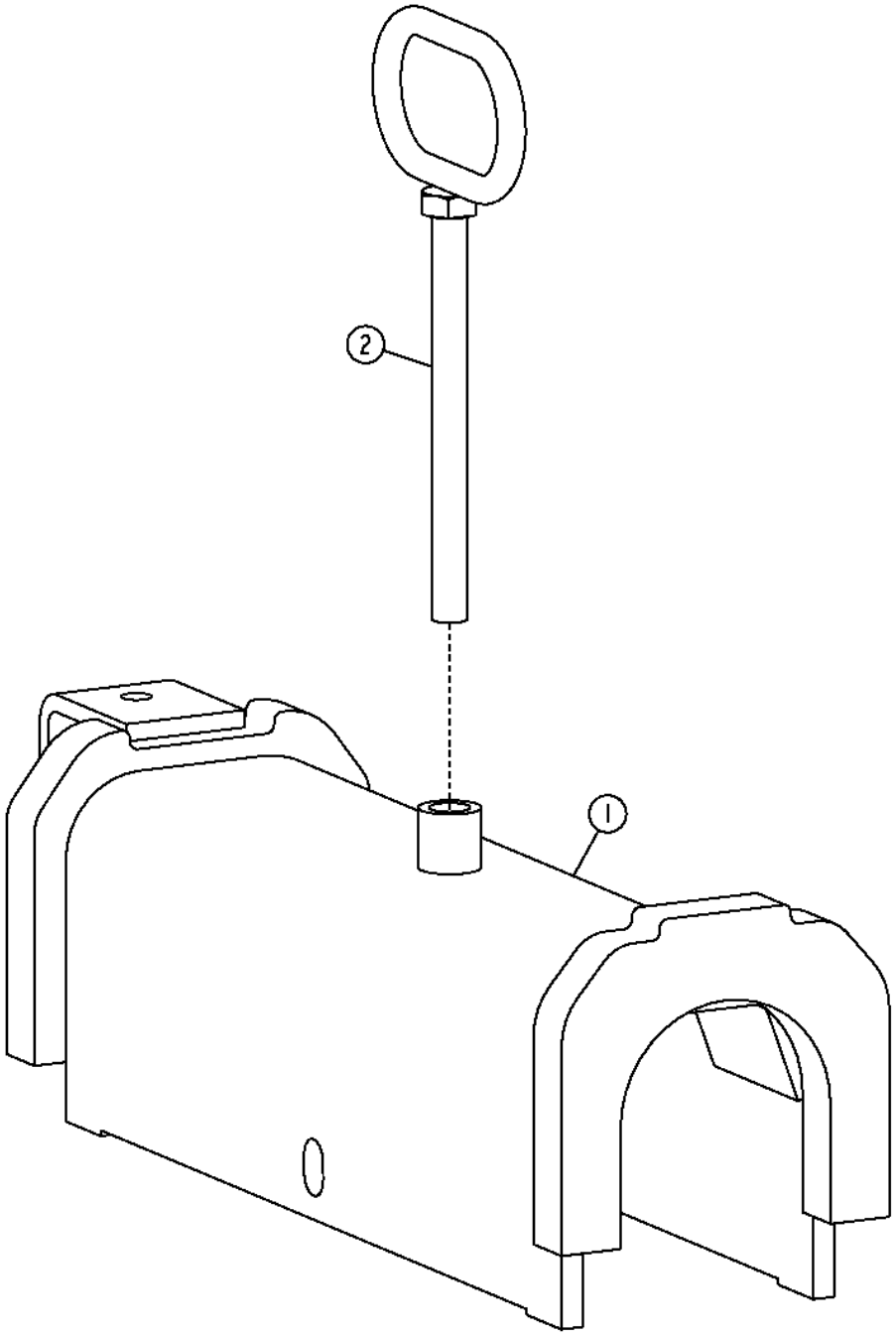

TX1041539

Item	*Nº peça*	*Descrição*	*Qtde*	*Nº série*	*Notas*
1	AT225825	Fechadura	1		
2	AT364922	Alavanca	1		

Loader Boom Linkage (Z-Bar)
Tringlerie de flèche de chargeur (Z-Bar)
Articulação da Lança da Carregadeira (Barra Z)
Рычажный механизм стрелы погрузчика (Z-образный рычажный механизм)
Varillaje de aguilón de cargadora (Z-Bar)

AT339425_TX1111438 A.2

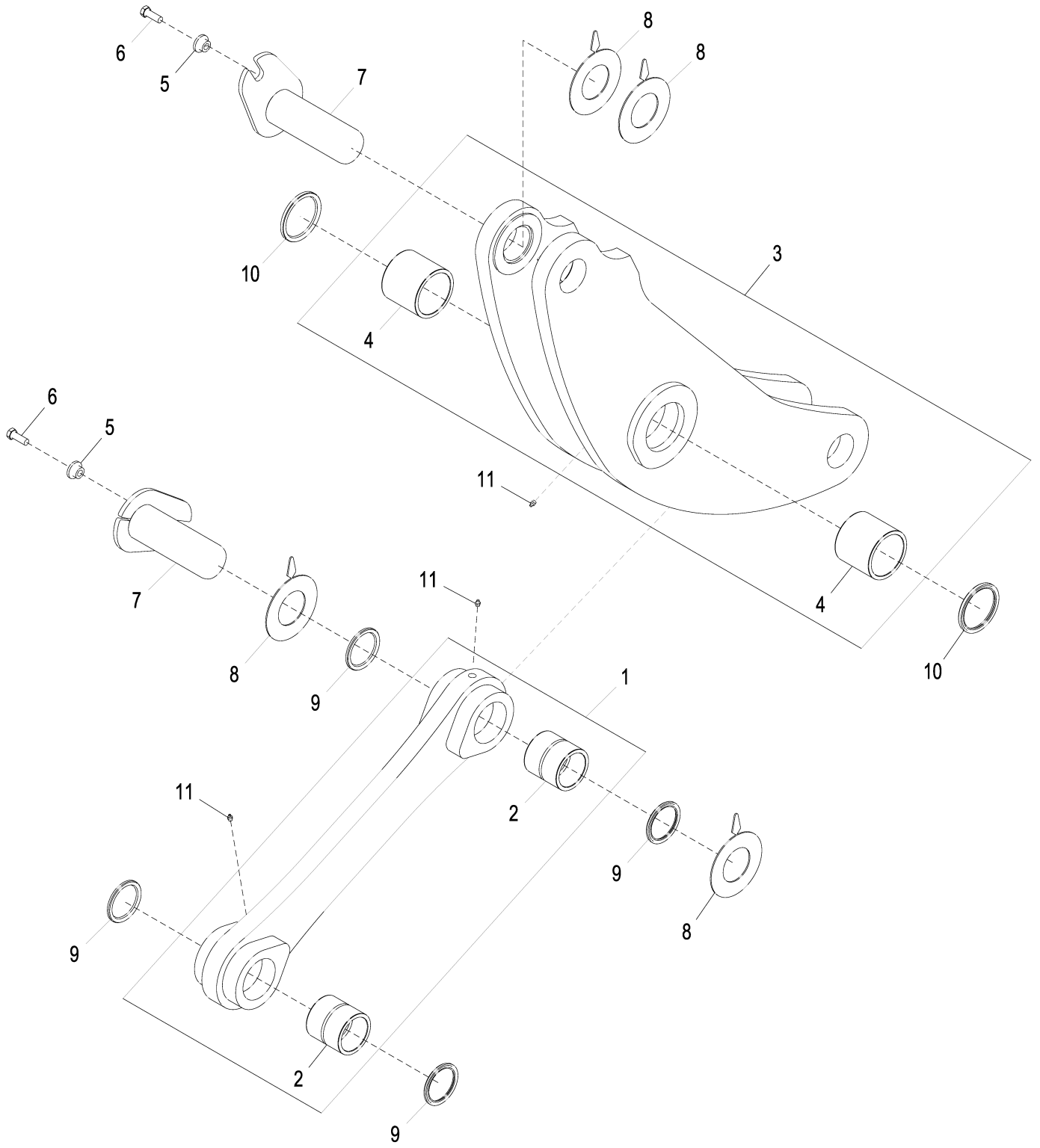

AT339425_TX1111438

Item	*Nº peça*	*Descrição*	*Qtde*	*Nº série*	*Notas*
1	**AT341583**	**Ligação**	**1**		**Conjunto de Conveniência**
2	T224794	Bucha	2		89.760 X 110.090 X 110 mm (3.534" X 4.334" X 4.331")
3	**AT341584**	**Alavanca articulada**	**1**		**Conjunto de Conveniência**
4	T228839	Bucha	2		109.780 X 130.130 X 115 mm (4.322" X 5.123" X 4.528")
5	T176064	Bucha	2		16.300 X 28.600 X 21.900 mm (0.642" X 1.126" X 0.862")
6	19M7489	Parafuso sextavado	2		M16 X 45
7	AT219746	Pino	2		
8	T223721	Arruela	4		91.500 X 172.500 X 3.175 mm (3.602" X 6.791" X 1/8")
9	T225572	Vedação	4		
10	T224658	Vedação	2		
11	JD7759	Conexão de lubrificação	3		

Loader Boom Linkage (Z-Bar) (NeverGrease™)
Tringlerie de cadre de levage du chargeur (Z-Bar) (NeverGrease™)
Articulação da Lança da Carregadeira (Barra Z) (NeverGrease™)
Рычажный механизм стрелы погрузчика (Z-образный рычажный механизм) (NeverGrease™)
Varillaje de aguilón de cargadora (Z-Bar) (NeverGrease™)

AT337880_TX1111440 A.4

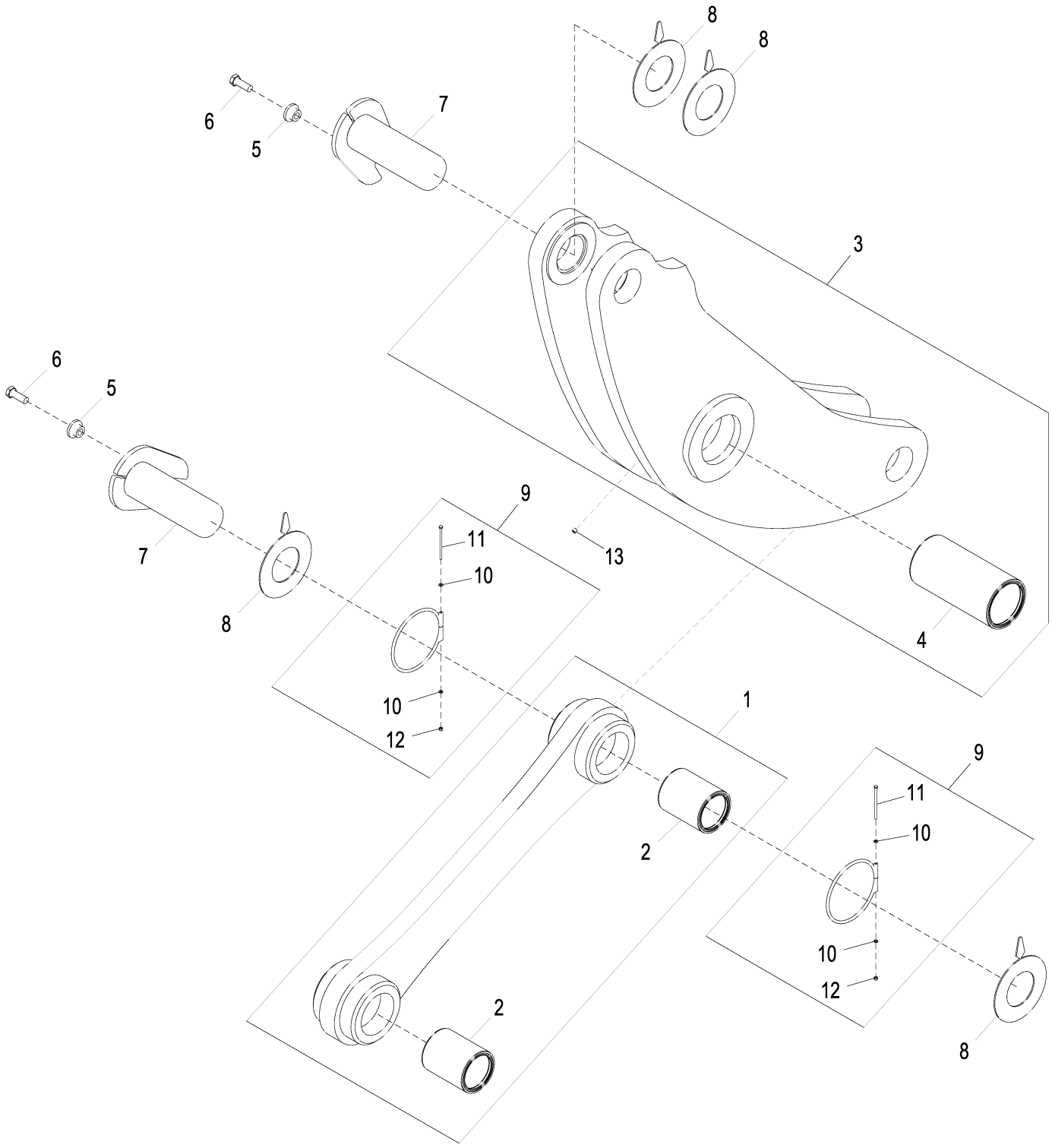

AT337880_TX1111440

Item	*Nº peça*	*Descrição*	*Qtde*	*Nº série*	*Notas*
1	**AT337883**	**Ligação**	**1**		**Conjunto de Conveniência**
2	AT350479	Bucha	2		
3	**AT337884**	**Alavanca articulada**	**1**		**Conjunto de Conveniência**
4	AT350482	Bucha	1		
5	T176064	Bucha	2		16.300 X 28.600 X 21.900 mm (0.642" X 1.126" X 0.862")
6	19M7489	Parafuso sextavado	2		M16 X 45
7	AT219746	Pino	2		
8	T223721	Arruela	4		91.500 X 172.500 X 3.175 mm (3.602" X 6.791" X 1/8")
9	AT330664	Anel	2		
10	24M7027	Arruela	2		5.300 X 10 X 1 mm
11	19M9304	Parafuso sextavado	1		M5 X 90
12	14M7572	Porca de segurança	1		M5
13	15H558	Tampão	1		1/8"

Loader Boom Linkage (High Lift Z-Bar)
Tringlerie de flèche de chargeur (Z-Bar levage élevé)
Articulação da Lança da Carregadeira (Barra Z de Elevação Alta)
Рычажный механизм стрелы погрузчика (Z-образный рычажный механизм высокого подъема)
Varillaje de aguilón de cargadora (Z-Bar de elevación alta)

AT339426_TX1111441 A.2

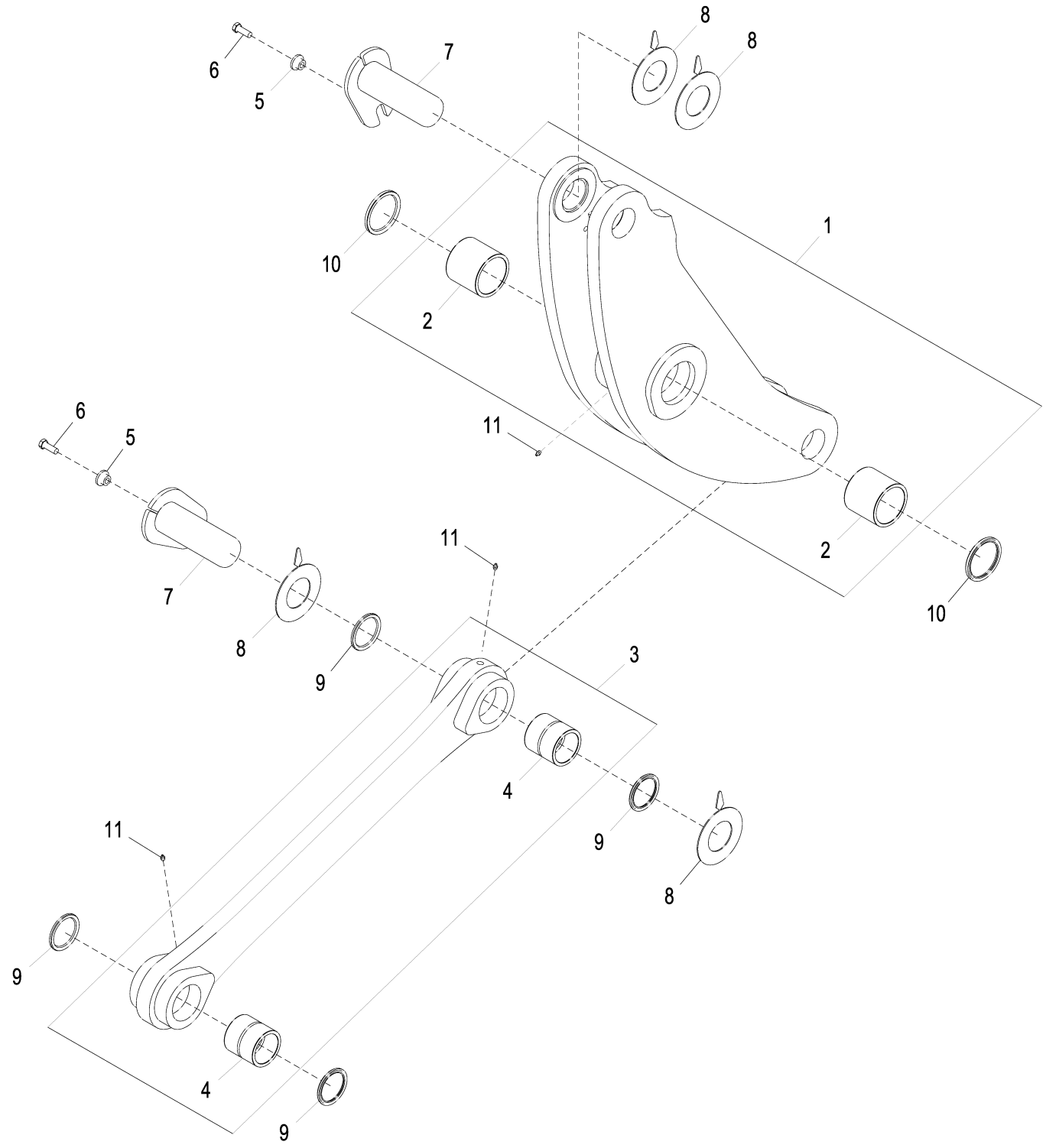

AT339426_TX1111441

Item	*Nº peça*	*Descrição*	*Qtde*	*Nº série*	*Notas*
1	**AT341584**	**Alavanca articulada**	**1**		**Conjunto de Conveniência**
2	T228839	Bucha	2		109.780 X 130.130 X 115 mm (4.322" X 5.123" X 4.528")
3	**AT341632**	**Ligação**	**1**		**Conjunto de Conveniência**
4	T224794	Bucha	2		89.760 X 110.090 X 110 mm (3.534" X 4.334" X 4.331")
5	T176064	Bucha	2		16.300 X 28.600 X 21.900 mm (0.642" X 1.126" X 0.862")
6	19M7489	Parafuso sextavado	2		M16 X 45
7	AT219746	Pino	2		
8	T223721	Arruela	4		91.500 X 172.500 X 3.175 mm (3.602" X 6.791" X 1/8")
9	T225572	Vedação	4		
10	T224658	Vedação	2		
11	JD7759	Conexão de lubrificação	3		

Loader Boom Linkage (High Lift Z-Bar) (NeverGrease™)
Tringlerie de cadre de levage du chargeur (Z-Bar levage élevé) (NeverGrease™)
Articulação da Lança da Carregadeira (Barra Z de Elevação Alta) (NeverGrease™)
Рычажный механизм стрелы погрузчика (Z-образный рычажный механизм высокого подъема) (NeverGrease™)
Varillaje de aguilón de cargadora (Z-Bar de elevación alta) (NeverGrease™)

AT338513_TX1111442 A.4

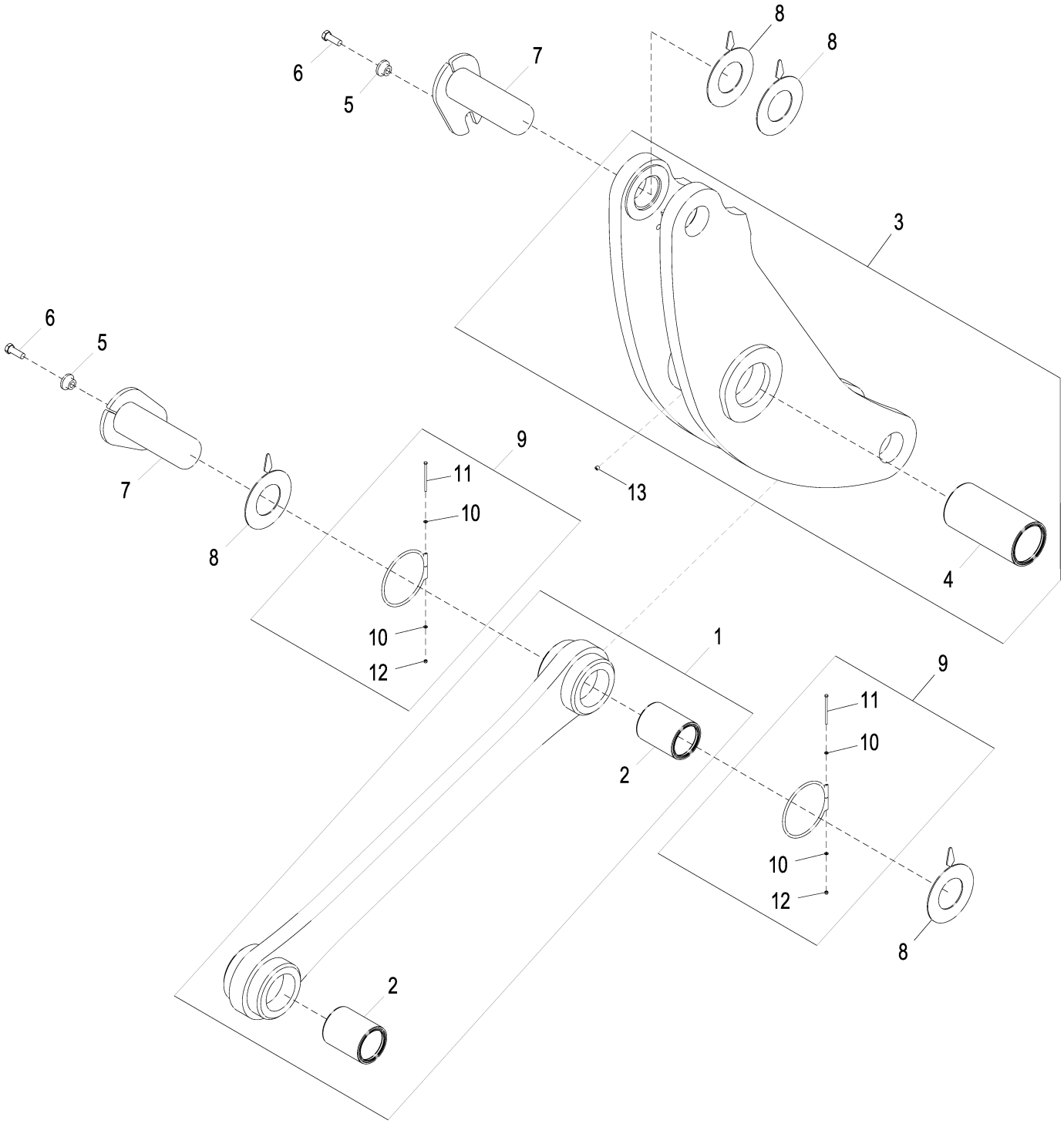

AT338513_TX1111442

Item	*Nº peça*	*Descrição*	*Qtde*	*Nº série*	*Notas*
1	**AT338507**	**Ligação**	**1**		**Conjunto de Conveniência**
2	AT350479	Bucha	2		
3	**AT337884**	**Alavanca articulada**	**1**		**Conjunto de Conveniência**
4	AT350482	Bucha	1		
5	T176064	Bucha	2		16.300 X 28.600 X 21.900 mm (0.642" X 1.126" X 0.862")
6	19M7489	Parafuso sextavado	2		M16 X 45
7	AT219746	Pino	2		
8	T223721	Arruela	4		91.500 X 172.500 X 3.175 mm (3.602" X 6.791" X 1/8")
9	AT330664	Anel	2		
10	24M7027	Arruela	2		5.300 X 10 X 1 mm
11	19M9304	Parafuso sextavado	1		M5 X 90
12	14M7572	Porca de segurança	1		M5
13	15H558	Tampão	1		1/8"

2-Spool Loader Control Valve
Distributeur chargeur à 2 tiroirs
Válvula de Dois Carretéis de Controle da Carregadeira
2-золотниковый регулировочный клапан погрузчика
Válvula de control de cargadora de 2 carretes

AT343559_TX1111457 A.1

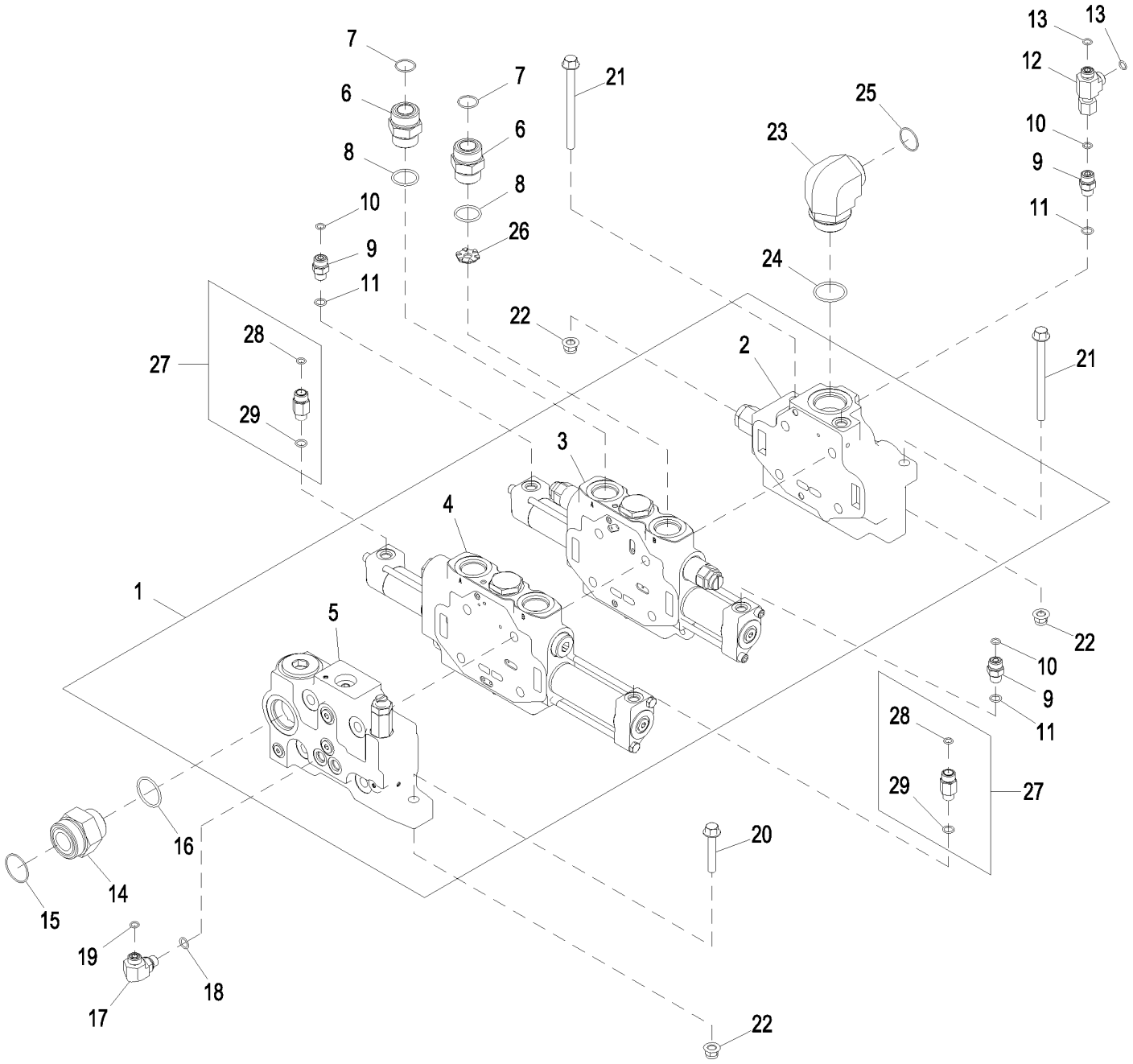

AT343559_TX1111457

Item	*Nº peça*	*Descrição*	*Qtde*	*Nº série*	*Notas*
1	AT225792	VálV.de contr.atuada hidr.	1		
	AT210950	Pino	4		Conjunto do Prisioneiro para Válvula de Controle de Dois Carretéis
	AT210969	Kit retentor	1		Kit de Vedação da Interface
2	AT210694	Coletor	1		Seção da Válvula de Entrada, Componentes em Página Separada
3	AT222390	VálVula de carretel	1		Seção da Válvula da Caçamba, Componentes em Página Separada
4	AT224770	VálV.de contr.atuada hidr.	1		Seção da Válvula da Lança, Componentes em Página Separada
5	AT225799	VálV. controladora de fluxo	1		Seção da Válvula de Saída, Componentes em Página Separada
6	38H1164	Adaptador	2		
7	T76938	Anel o	2		23.520 X 1.780 mm (0.926" X 0.070")
8	R29936	Anel o	2		29.743 X 2.946 mm (1.171" X 0.116")
9	38H1160	Adaptador	3		
10	T77613	Anel o	3		9.250 X 1.780 mm (0.364" X 0.070")
11	R26448	Anel o	3		11.887 X 1.981 mm (0.468" X 5/64")
12	38H1030	Conexão em t	1		
13	T77613	Anel o	2		9.250 X 1.780 mm (0.364" X 0.070")
14	38H1197	Adaptador	1		
15	T78784	Anel o	1		37.821 X 1.778 mm (1.489" X 0.070")
16	U13639	Anel o	1		37.465 X 2.997 mm (1.475" X 0.118")
17	38H1004	Conexão em ângulo	1		
18	R26448	Anel o	1		11.887 X 1.981 mm (0.468" X 5/64")
19	T77613	Anel o	1		9.250 X 1.780 mm (0.364" X 0.070")
20	19M7807	Parafuso	1		M10 X 60
21	19M7898	Parafuso	2		M10 X 130
22	14M7400	Porca de segurança	3		M10
23	38H1325	Conexão em ângulo	1	-623742	
	38H1008	Conexão em ângulo	1	623743-	
24	U13639	Anel o	1		37.465 X 2.997 mm (1.475" X 0.118")
25	T76938	Anel o	1	-623742	23.520 X 1.780 mm (0.926" X 0.070")
	T78612	Anel o	1	623743-	29.870 X 1.780 mm (1.176" X 0.070")
26	T178487	Orifício	1		
27	AT353746	VálVula de retenção	2		
28	T77613	Anel o	1		9.250 X 1.780 mm (0.364" X 0.070")
29	R26448	Anel o	1		11.887 X 1.981 mm (0.468" X 5/64")

3-Spool Loader Control Valve (Z-Bar)
Distributeur chargeur à 3 tiroirs (Z-Bar)
Válvula de Controle de Três Carretéis da Carregadeira (Barra Z)
3-золотниковый регулировочный клапан погрузчика (Z-Bar)
Válvula de control de cargadora de 3 carretes (Z-Bar)

AT343560_TX1111459 A.2

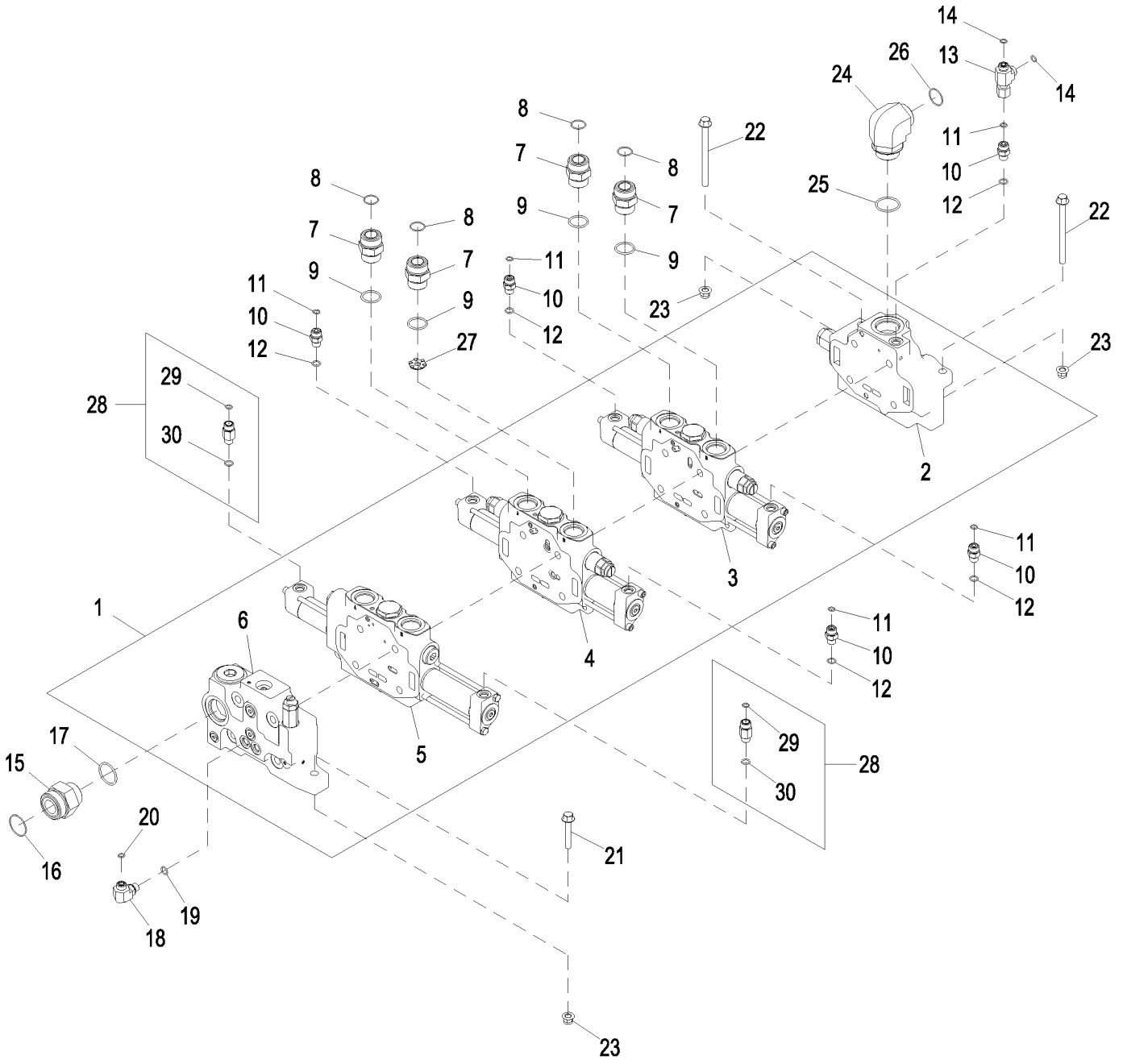

AT343560_TX1111459

Item	*Nº peça*	*Descrição*	*Qtde*	*Nº série*	*Notas*
1	AT225793	VálV.de contr.atuada hidr.	1		
	AT210951	Pino	4		Conjunto do Prisioneiro para Válvula de Controle de Três Carretéis
	AT210969	Kit retentor	1		Kit de Vedação da Interface
2	AT210694	Coletor	1		Seção da Válvula de Entrada, Componentes em Página Separada
3	AT220174	VálVula hidr. solenóide	1		Seção da Válvula Auxiliar, Componentes em Página Separada
4	AT222390	VálVula de carretel	1		Seção da Válvula da Caçamba, Componentes em Página Separada
5	AT224770	VálV.de contr.atuada hidr.	1		Seção da Válvula da Lança, Componentes em Página Separada
6	AT225799	VálV. controladora de fluxo	1		Seção da Válvula de Saída, Componentes em Página Separada
7	38H1164	Adaptador	4		
8	T76938	Anel o	4		23.520 X 1.780 mm (0.926" X 0.070")
9	R29936	Anel o	4		29.743 X 2.946 mm (1.171" X 0.116")
10	38H1160	Adaptador	5		
11	T77613	Anel o	5		9.250 X 1.780 mm (0.364" X 0.070")
12	R26448	Anel o	5		11.887 X 1.981 mm (0.468" X 5/64")
13	38H1030	Conexão em t	1		
14	T77613	Anel o	2		9.250 X 1.780 mm (0.364" X 0.070")
15	38H1197	Adaptador	1		
16	T78784	Anel o	1		37.821 X 1.778 mm (1.489" X 0.070")
17	U13639	Anel o	1		37.465 X 2.997 mm (1.475" X 0.118")
18	38H1004	Conexão em ângulo	1		
19	R26448	Anel o	1		11.887 X 1.981 mm (0.468" X 5/64")
20	T77613	Anel o	1		9.250 X 1.780 mm (0.364" X 0.070")
21	19M7807	Parafuso	1		M10 X 60
22	19M7898	Parafuso	2		M10 X 130
23	14M7400	Porca de segurança	3		M10
24	38H1325	Conexão em ângulo	1	-623742	
	38H1008	Conexão em ângulo	1	623743-	
25	U13639	Anel o	1		37.465 X 2.997 mm (1.475" X 0.118")
26	T76938	Anel o	1	-623742	23.520 X 1.780 mm (0.926" X 0.070")
	T78612	Anel o	1	623743-	29.870 X 1.780 mm (1.176" X 0.070")
27	T178487	Orifício	1		
28	AT353746	VálVula de retenção	2		
29	T77613	Anel o	1		9.250 X 1.780 mm (0.364" X 0.070")
30	R26448	Anel o	1		11.887 X 1.981 mm (0.468" X 5/64")

4-Spool Loader Control Valve (Z-Bar)
Distributeur chargeur à 4 tiroirs (Z-Bar)
Válvula de Controle de Quatro Carretéis da Carregadeira (Barra Z)
4-золотниковый регулировочный клапан погрузчика (Z-Bar)
Válvula de control de cargadora de 4 carretes (Z-Bar)

AT343561_TX1111460 A.1

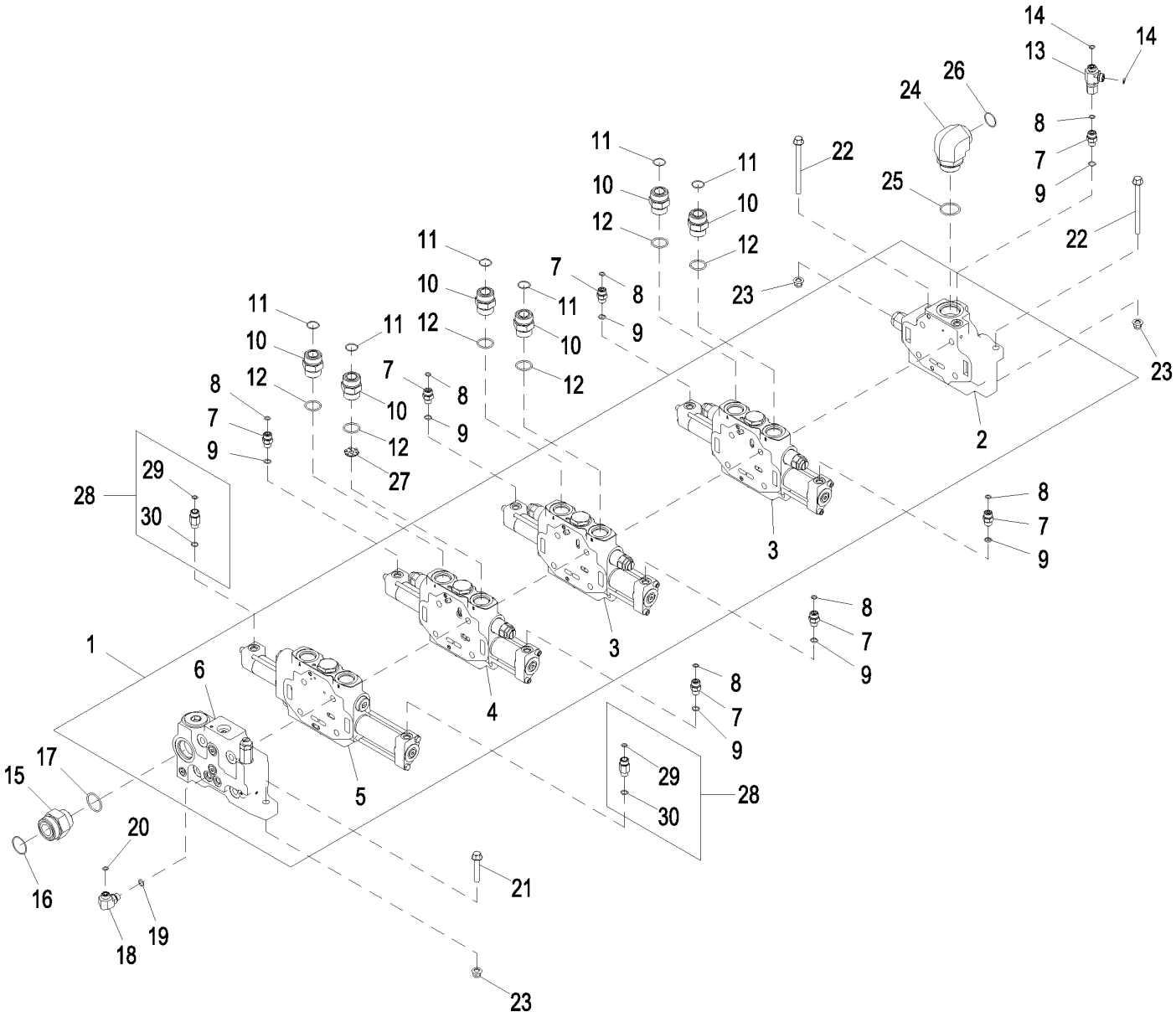

AT343561_TX1111460

Item	*Nº peça*	*Descrição*	*Qtde*	*Nº série*	*Notas*
1	AT225794	VálV.de contr.atuada hidr.	1		
	AT210683	Pino	4		Conjunto do Prisioneiro para Válvula de Controle de Quatro Carretéis
	AT210969	Kit retentor	1		Kit de Vedação da Interface
2	AT210694	Coletor	1		Seção da Válvula de Entrada, Componentes em Página Separada
3	AT220174	VálVula hidr. solenóide	2		Seção da Válvula Auxiliar, Componentes em Página Separada
4	AT222390	VálVula de carretel	1		Seção da Válvula da Caçamba, Componentes em Página Separada
5	AT224770	VálV.de contr.atuada hidr.	1		Seção da Válvula da Lança, Componentes em Página Separada
6	AT225799	VálV. controladora de fluxo	1		Seção da Válvula de Saída, Componentes em Página Separada
7	38H1160	Adaptador	7		
8	T77613	Anel o	7		9.250 X 1.780 mm (0.364" X 0.070")
9	R26448	Anel o	7		11.887 X 1.981 mm (0.468" X 5/64")
10	38H1164	Adaptador	6		
11	T76938	Anel o	6		23.520 X 1.780 mm (0.926" X 0.070")
12	R29936	Anel o	6		29.743 X 2.946 mm (1.171" X 0.116")
13	38H1030	Conexão em t	1		
14	T77613	Anel o	2		9.250 X 1.780 mm (0.364" X 0.070")
15	38H1197	Adaptador	1		
16	T78784	Anel o	1		37.821 X 1.778 mm (1.489" X 0.070")
17	U13639	Anel o	1		37.465 X 2.997 mm (1.475" X 0.118")
18	38H1004	Conexão em ângulo	1		
19	R26448	Anel o	1		11.887 X 1.981 mm (0.468" X 5/64")
20	T77613	Anel o	1		9.250 X 1.780 mm (0.364" X 0.070")
21	19M7807	Parafuso	1		M10 X 60
22	19M7898	Parafuso	2		M10 X 130
23	14M7400	Porca de segurança	3		M10
24	38H1325	Conexão em ângulo	1	-623742	
	38H1008	Conexão em ângulo	1	623743-	
25	U13639	Anel o	1		37.465 X 2.997 mm (1.475" X 0.118")
26	T76938	Anel o	1	-623742	23.520 X 1.780 mm (0.926" X 0.070")
	T78612	Anel o	1	623743-	29.870 X 1.780 mm (1.176" X 0.070")
27	T178487	Orifício	1		
28	AT353746	VálVula de retenção	2		
29	T77613	Anel o	1		9.250 X 1.780 mm (0.364" X 0.070")
30	R26448	Anel o	1		11.887 X 1.981 mm (0.468" X 5/64")

Inlet Valve Section with Relief Valve
Section soupape d'entrée avec clapet de décharge
Seção da Válvula de Entrada com Válvula de Alívio
Секция впускного клапана с предохранительным клапаном
Sección de válvula de entrada con válvula de alivio

T195338 A.1

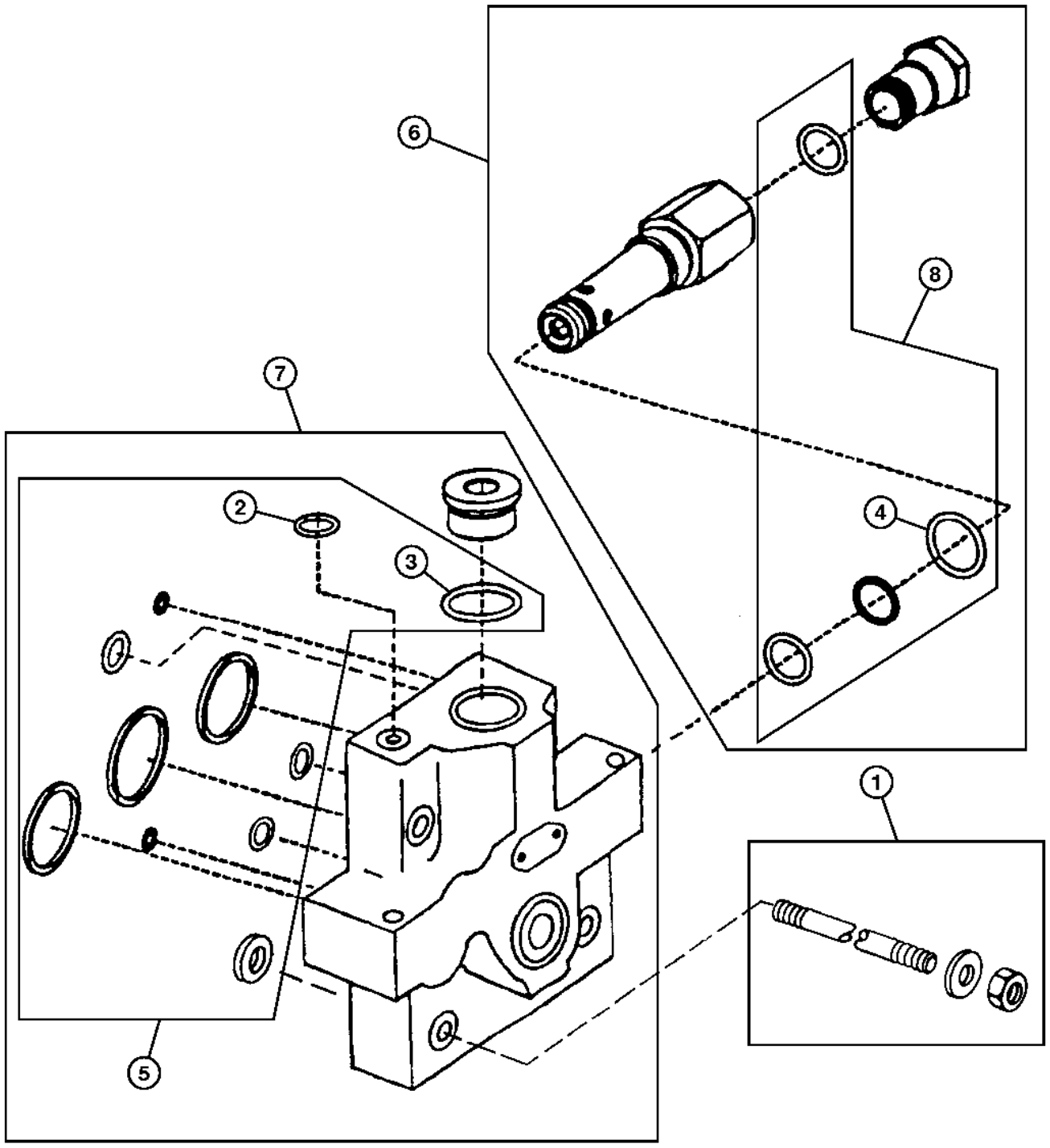

T195338

Item	*Nº peça*	*Descrição*	*Qtde*	*Nº série*	*Notas*
1	AT210950	Pino	4		Conjunto do Prisioneiro de Dois Carretéis
	AT210951	Pino	4		Conjunto do Prisioneiro de Três Carretéis
	AT210683	Pino	4		Conjunto do Prisioneiro de Quatro Carretéis
2	R26448	Anel o	1		
3	R29936	Anel o	1		
4	U12547	Anel o	1		
5	AT210695	Kit retentor	1		Seção de Entrada
6	AT209811	VálVula de alíVio de press.	1		
7	AT210694	Coletor	1		Seção de Entrada
8	AT169157	Kit retentor	1		Válvula de Alívio, (INCLUDES U12547)

Bucket Valve Section
Section soupape benne
Seção da Válvula da Caçamba
Секция клапана ковша
Sección de la válvula de cucharón

TX1139479 A.1

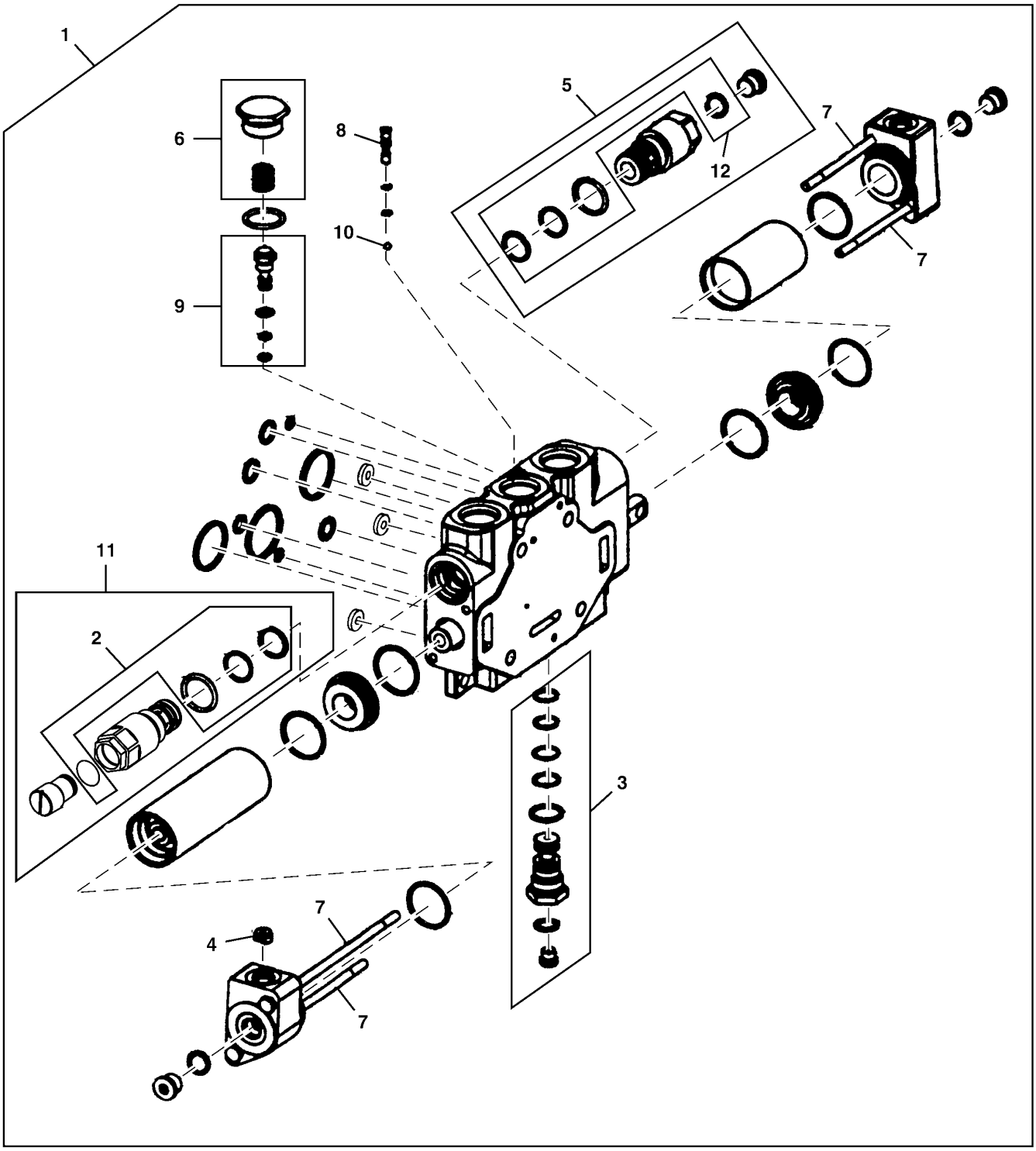

TX1139479

Item	*Nº peça*	*Descrição*	*Qtde*	*Nº série*	*Notas*
1	AT222390	VálVula de carretel	1		
	AT210685	Kit retentor	1		Kit de Vedação da Seção de Trabalho
	AT210969	Kit retentor	1		Kit de Vedação da Interface
2	AT209748	Kit retentor	1		Válvula de Alívio
3	AT210686	VálVula de retenção	1		
4	T169955	Orifício	2		
5	AT209750	VálVula de alíVio de press.	1		
6	AT220831	Kit do bujão	1		
7	T174025	Parafuso sextavado	4		
8	T172562	VálVula de retenção	1		
9	AT220829	Compensador	1		
10	A4742R	Esfera	1		
11	AT209750	VálVula de alíVio de press.	1		
12	AT209748	Kit retentor	1		Válvula de Alívio

Boom Valve Section
Section vérin flèche
Seção da Válvula da Lança
Секция клапана стрелы
Sección de la válvula de aguilón

TX1130903 A.1

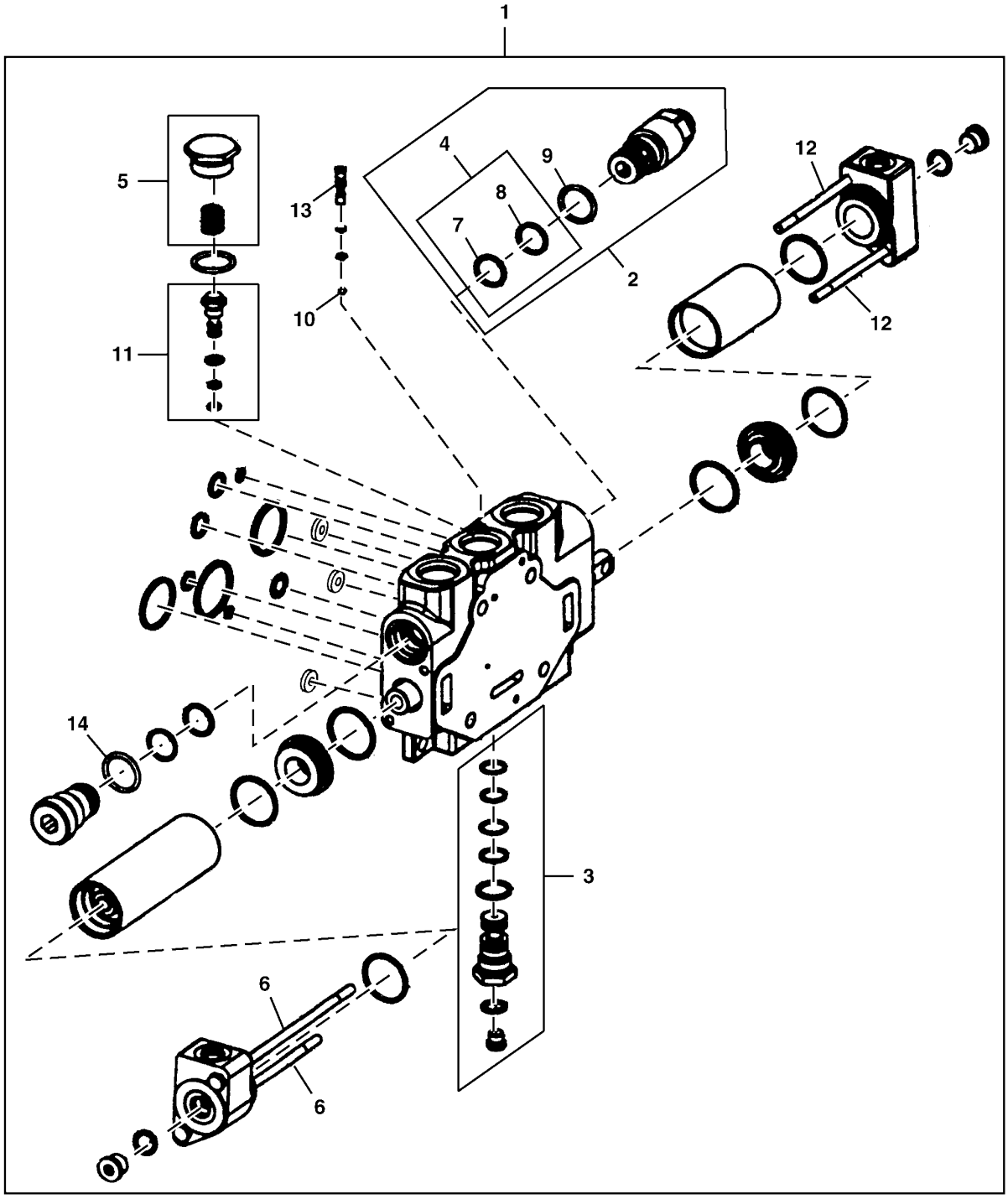

TX1130903

Item	*Nº peça*	*Descrição*	*Qtde*	*Nº série*	*Notas*
1	AT224770	VálV.de contr.atuada hidr.	1		
	AT210685	Kit retentor	1		Kit de Vedação da Seção de Trabalho
	AT210969	Kit retentor	1		Kit de Vedação da Interface
2	AT221506	VálV.de contr.atuada hidr.	1		
3	AT210686	VálVula de retenção	1		
4	AT170991	Kit - anel o	1		
	U12547	Anel o	1		
5	AT220831	Kit do bujão	1		
6	19H3782	Parafuso sextavado	2		5/16" X 6-1/4"
7	AT124574	Anel o	1		
8	T154187	Anel de apoio	1		
9	U12547	Anel o	1		
10	A4742R	Esfera	1		
11	AT210687	Compensador	1		
12	T174025	Parafuso sextavado	2		
13	T172562	VálVula de retenção	1		
14	U12547	Anel o	1		

Auxiliary Valve Section
Section distributeur auxiliaire
Seção da Válvula Auxiliar
Раздел вспомогательного клапана
Sección de válvula auxiliar

T195465 A.1

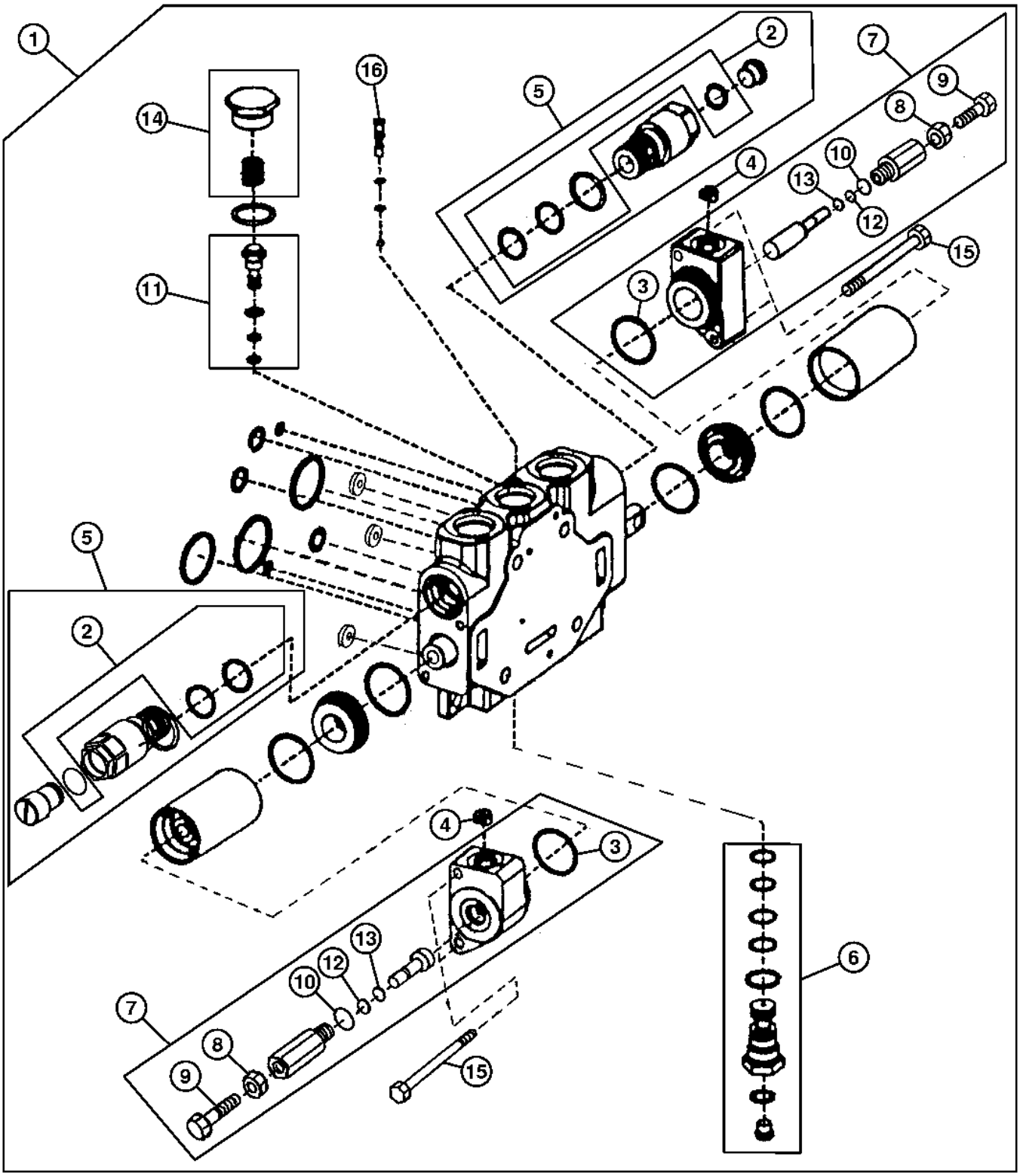

T195465

Item	*Nº peça*	*Descrição*	*Qtde*	*Nº série*	*Notas*
1	AT220174	VálV.de contr.atuada hidr.	1		
	AT210685	Kit retentor	1		Kit de Vedação da Seção de Trabalho
2	AT209748	Kit retentor	1		
3	H84318	Anel o	1		
4	T169955	Orifício	2		
5	AT209750	VálVula de alíVio de press.	2		
6	AT210686	VálVula de retenção	1		
7	AT220036	Kit Final	2		
8	14H856	Porca	1		1/2"
9	22H1022	Parafuso de fenda	1		1/2" X 1-1/2"
10	R26906	Anel o	1		
11	AT210687	Compensador	1		
12	R61463	Anel de apoio	1		
13	T77814	Anel o	1		
14	AT220831	Kit do bujão	1		
15	T174025	Parafuso sextavado	4		
16	T172562	VálVula de retenção	1		

Outlet Valve Section
Section soupape sortie
Seção da Válvula de Saída
Секция клапана выпуска
Sección de válvula de salida

T195466 A.1

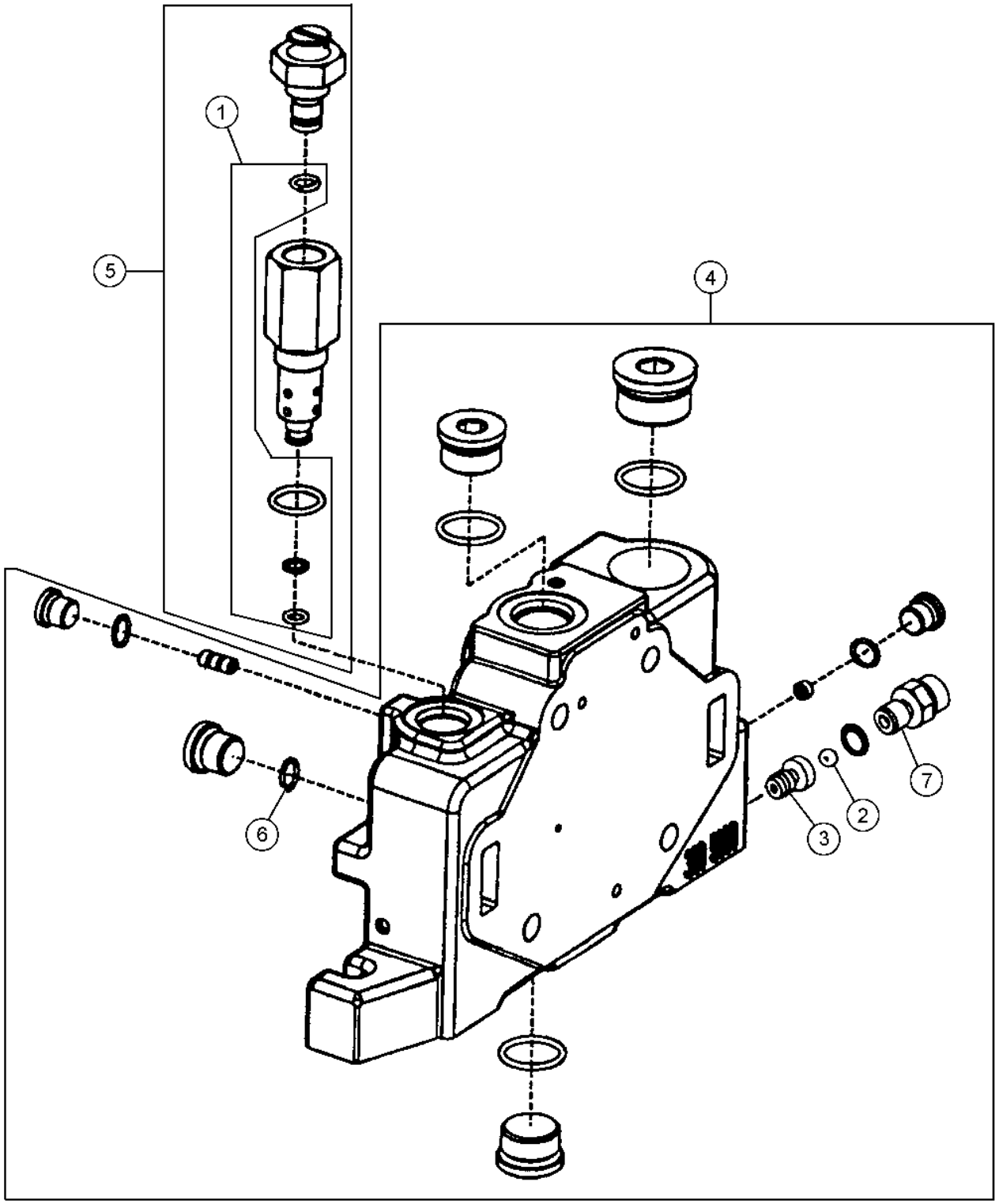

T195466

Item	*Nº peça*	*Descrição*	*Qtde*	*Nº série*	*Notas*
1	AT179935	Kit retentor	1		
2	JD38714	Esfera	1		
3	T172579	VálVula de retenção	1		
4	AT225799	VálV. controladora de fluxo	1		Seção da Válvula de Saída
	AT210697	Kit retentor	1		
5	AT225800	VálV. controladora de fluxo	1		Válvula de Alívio do Sensor de Carga
6	R26448	Anel o	1		
7	T172712	Conexão	1		

2-Lever Pilot Controller
Contrôleur pilote à 2 leviers
Controlador Piloto de 2 Alavancas
2-рычажный сервоконтроллер
Controlador piloto de 2 palancas

AT327948_TX1109609 A.1

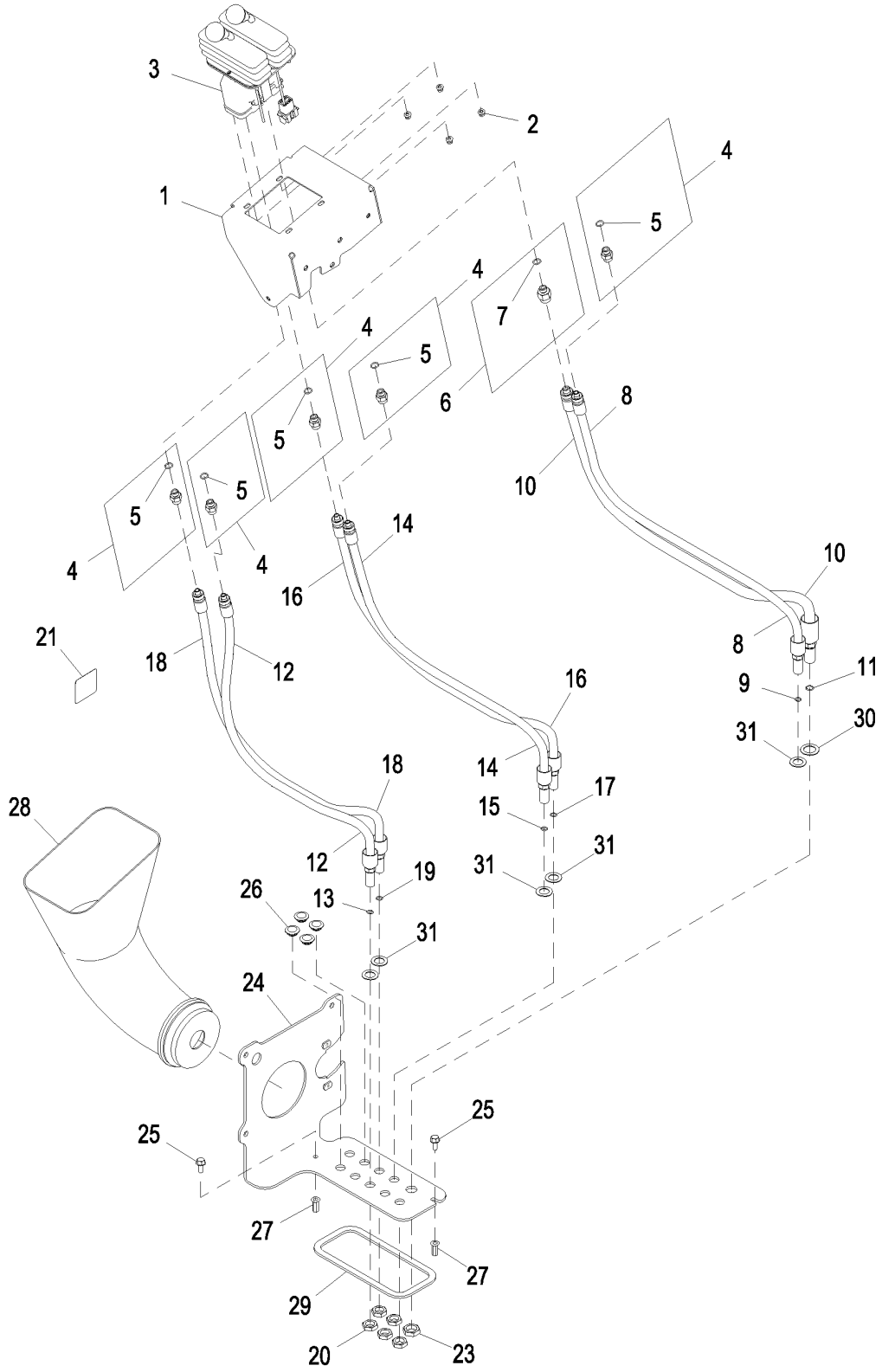

AT327948_TX1109609

Item	*Nº peça*	*Descrição*	*Qtde*	*Nº série*	*Notas*
1	AT341525	Placa	1		
2	14M7397	Porca de segurança	4		M6
3	AT225425	VálVula de controle pilotad	1		Controlador de Ponta dos Dedos com 2 Alavancas, Componentes em Página Separada
4	63H1001	Conexão	5		
5	R26448	Anel o	1		11.887 X 1.981 mm (0.468" X 5/64")
6	62H1054	Adaptador	1		
7	R26448	Anel o	1		11.887 X 1.981 mm (0.468" X 5/64")
8	AT336503	Mangueira hidraulica-fabric	1		
9	T77613	Anel o	1		9.250 X 1.780 mm (0.364" X 0.070")
10	AT336506	Mangueira hidraulica-fabric	1		
11	T77857	Anel o	1		12.421 X 1.778 mm (0.489" X 0.070")
12	AT336507	Mangueira hidraulica-fabric	1		
13	T77613	Anel o	1		9.250 X 1.780 mm (0.364" X 0.070")
14	AT336507	Mangueira hidraulica-fabric	1		
15	T77613	Anel o	1		9.250 X 1.780 mm (0.364" X 0.070")
16	AT336507	Mangueira hidraulica-fabric	1		
17	T77613	Anel o	1		9.250 X 1.780 mm (0.364" X 0.070")
18	AT336507	Mangueira hidraulica-fabric	1		
19	T77613	Anel o	1		9.250 X 1.780 mm (0.364" X 0.070")
20	T81029	Porca	5		17.475 mm (11/16")
21	T200729	Etiqueta	1		Controles na Ponta dos Dedos
22	T212304	Ferramenta	1		Ferramenta de Liberação do STC, Não Ilustrado
23	T78716	Porca	1		20.625 mm (13/16")
24	AT352891	Placa	1		
25	19M7866	Parafuso	2		M8 X 20
26	T125994	Plugue	4		
27	T196079	Porca	2		M8
28	T230554	Conduíde	1		
29	.....	Vedação	1		MAKE FROM T66419, CTL 670.56 mm (2.2 ft)
30	12H328	Arruela de pressão	1		7/8"
31	12H327	Arruela de pressão	5		3/4"

3-Lever Pilot Controller
Contrôleur pilote à 3 leviers
Controlador Piloto de 3 Alavancas
3-рычажный сервоконтроллер
Controlador piloto de 3 palancas

AT327945_TX1109610 A.1

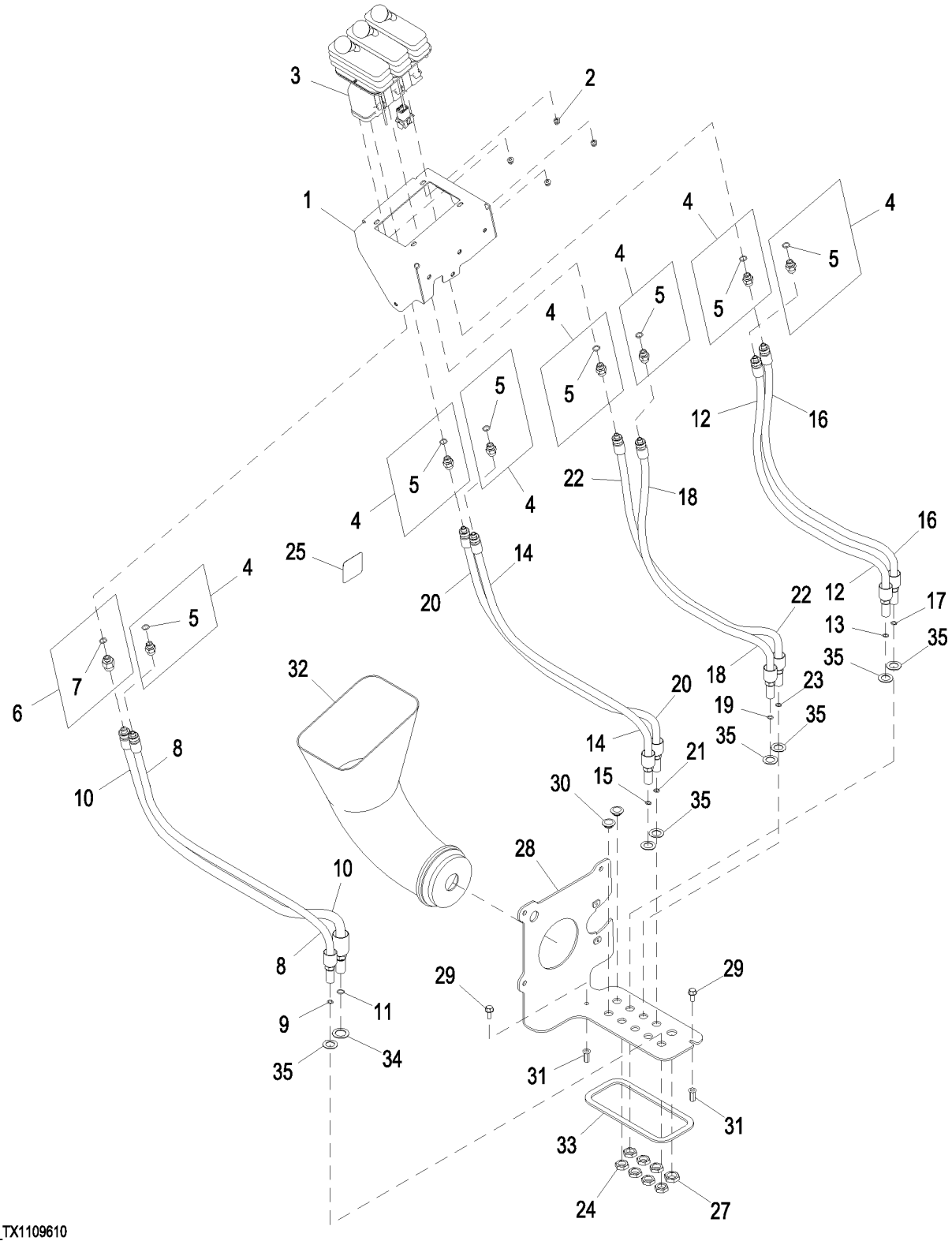

Item	*Nº peça*	*Descrição*	*Qtde*	*Nº série*	*Notas*
1	AT341526	Placa	1		
2	14M7397	Porca de segurança	4		M6
3	AT300154	VálVula de controle pilotad	1		Controlador de Ponta dos Dedos com 3 Alavancas
4	63H1001	Conexão	7		
5	R26448	Anel o	1		11.887 X 1.981 mm (0.468" X 5/64")
6	62H1054	Adaptador	1		
7	R26448	Anel o	1		11.887 X 1.981 mm (0.468" X 5/64")
8	AT336503	Mangueira hidraulica-fabric	1		
9	T77613	Anel o	1		9.250 X 1.780 mm (0.364" X 0.070")
10	AT336506	Mangueira hidraulica-fabric	1		
11	T77857	Anel o	1		12.421 X 1.778 mm (0.489" X 0.070")
12	AT336507	Mangueira hidraulica-fabric	1		
13	T77613	Anel o	1		9.250 X 1.780 mm (0.364" X 0.070")
14	AT336507	Mangueira hidraulica-fabric	1		
15	T77613	Anel o	1		9.250 X 1.780 mm (0.364" X 0.070")
16	AT336507	Mangueira hidraulica-fabric	1		
17	T77613	Anel o	1		9.250 X 1.780 mm (0.364" X 0.070")
18	AT336507	Mangueira hidraulica-fabric	1		
19	T77613	Anel o	1		9.250 X 1.780 mm (0.364" X 0.070")
20	AT336507	Mangueira hidraulica-fabric	1		
21	T77613	Anel o	1		9.250 X 1.780 mm (0.364" X 0.070")
22	AT336507	Mangueira hidraulica-fabric	1		
23	T77613	Anel o	1		9.250 X 1.780 mm (0.364" X 0.070")
24	T81029	Porca	7		17.475 mm (11/16")
25	T200729	Etiqueta	1		Controles na Ponta dos Dedos
26	T212304	Ferramenta	1		Ferramenta de Liberação do STC, Não Ilustrado
27	T78716	Porca	1		20.625 mm (13/16")
28	AT352891	Placa	1		
29	19M7866	Parafuso	2		M8 X 20
30	T125994	Plugue	2		
31	T196079	Porca	2		M8
32	T230554	Conduíde	1		
33	.....	Vedação	1		MAKE FROM T66419, CTL 670.56 mm (2.2 ft)
34	12H328	Arruela de pressão	1		7/8"
35	12H327	Arruela de pressão	7		3/4"

4-Lever Pilot Controller
Contrôleur pilote à 4 leviers
Controlador Piloto com 4 Alavancas
4-рычажный сервоконтроллер
Controlador piloto de 4 palancas

AT336502_TX1109618 B.2

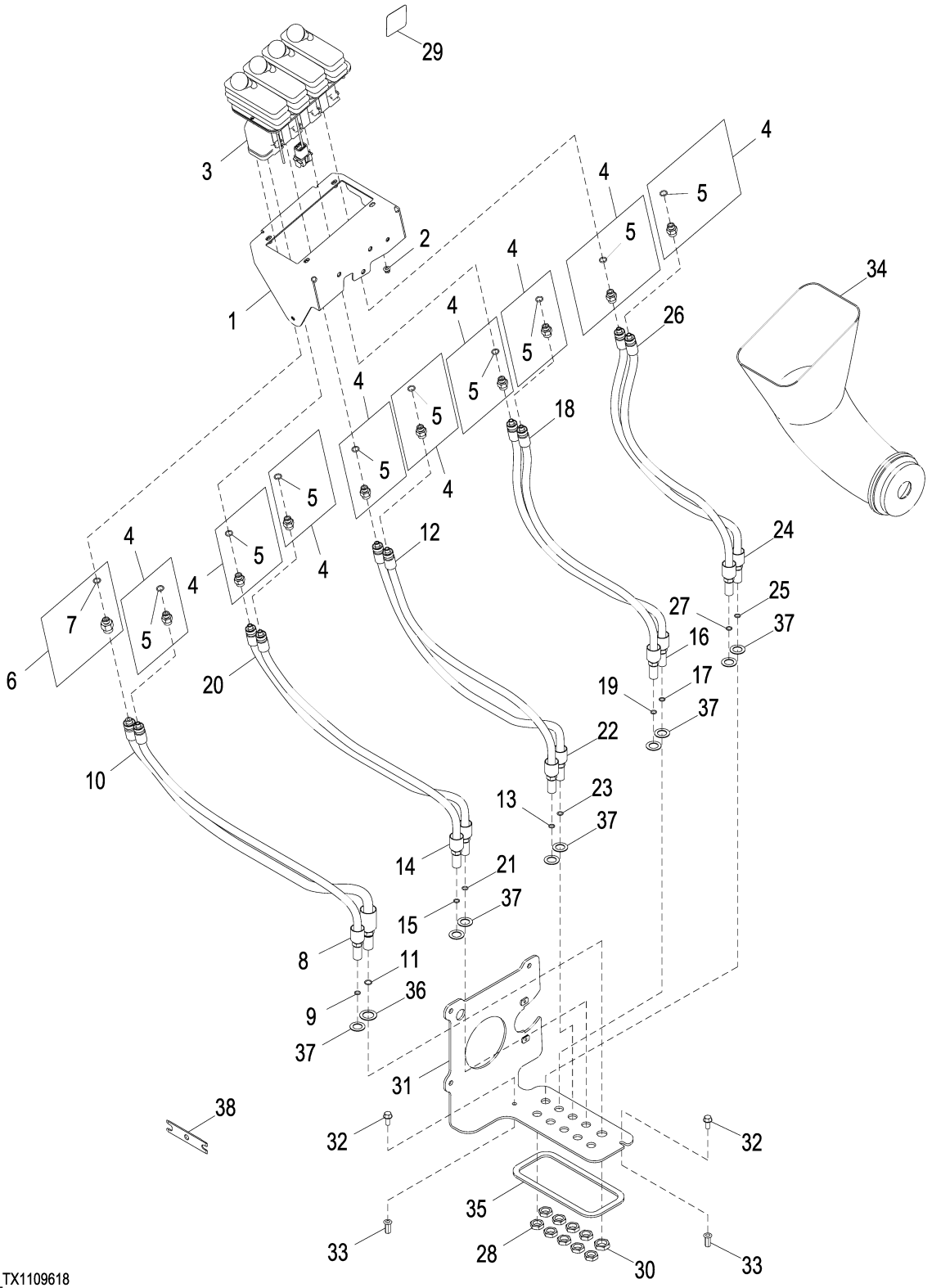

AT336502_TX1109618

Item	*Nº peça*	*Descrição*	*Qtde*	*Nº série*	*Notas*
1	AT341524	Placa	1		
2	14M7397	Porca de segurança	4		M6
3	AT225432	VálVula de controle pilotad	1		Controlador de Ponta dos Dedos com 4 Alavancas
4	63H1001	Conexão	9		
5	R26448	Anel o	1		11.887 X 1.981 mm (0.468" X 5/64")
6	62H1054	Adaptador	1		
7	R26448	Anel o	1		11.887 X 1.981 mm (0.468" X 5/64")
8	AT336503	Mangueira hidraulica-fabric	1		
9	T77613	Anel o	1		9.250 X 1.780 mm (0.364" X 0.070")
10	AT336506	Mangueira hidraulica-fabric	1		
11	T77857	Anel o	1		12.421 X 1.778 mm (0.489" X 0.070")
12	AT336507	Mangueira hidraulica-fabric	1		
13	T77613	Anel o	1		9.250 X 1.780 mm (0.364" X 0.070")
14	AT336507	Mangueira hidraulica-fabric	1		
15	T77613	Anel o	1		9.250 X 1.780 mm (0.364" X 0.070")
16	AT336507	Mangueira hidraulica-fabric	1		
17	T77613	Anel o	1		9.250 X 1.780 mm (0.364" X 0.070")
18	AT336507	Mangueira hidraulica-fabric	1		
19	T77613	Anel o	1		9.250 X 1.780 mm (0.364" X 0.070")
20	AT336507	Mangueira hidraulica-fabric	1		
21	T77613	Anel o	1		9.250 X 1.780 mm (0.364" X 0.070")
22	AT336507	Mangueira hidraulica-fabric	1		
23	T77613	Anel o	1		9.250 X 1.780 mm (0.364" X 0.070")
24	AT336507	Mangueira hidraulica-fabric	1		
25	T77613	Anel o	1		9.250 X 1.780 mm (0.364" X 0.070")
26	AT336507	Mangueira hidraulica-fabric	1		
27	T77613	Anel o	1		9.250 X 1.780 mm (0.364" X 0.070")
28	T81029	Porca	9		17.475 mm (11/16")
29	T200729	Etiqueta	1		Controles na Ponta dos Dedos
30	T78716	Porca	1		20.625 mm (13/16")
31	AT352891	Placa	1		
32	19M7866	Parafuso	2		M8 X 20
33	T196079	Porca	2		M8
34	T230554	Conduíde	1		
35	.....	Isolador	1		MAKE FROM T66419, CTL 670.56 mm (2.2 ft)
36	12H328	Arruela de pressão	1		7/8"
37	12H327	Arruela de pressão	9		3/4"
38	T212304	Ferramenta	1		Ferramenta de Liberação do STC

Joystick Pilot Controller
Contrôleur pilote de manche à balai
Controlador Piloto com Joystick
Контроллер рукоятки управления
Controlador piloto de palanca multifunción

AT339542_TX1109611 B.1

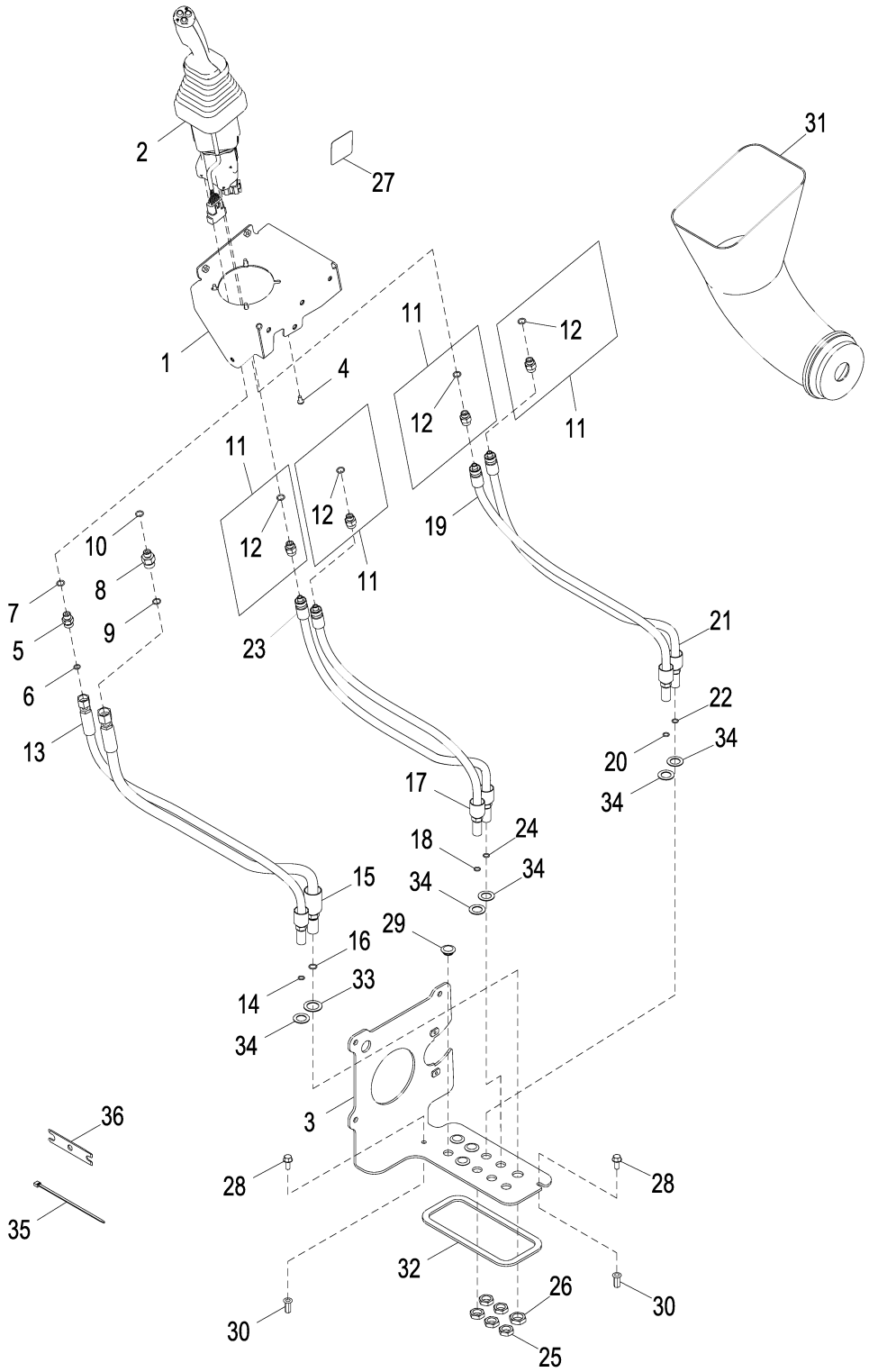

AT339542_TX1109611

Item	*Nº peça*	*Descrição*	*Qtde*	*Nº série*	*Notas*
1	AT341528	Placa	1		
2	AT362747	VálVula de controle pilotad	1		Controlador do Joystick, Componentes em Página Separada
3	AT352891	Placa	1		
4	21M7285	Parafuso	4		M6 X 12
5	38H1160	Adaptador	1		
6	T77613	Anel o	1		9.250 X 1.780 mm (0.364" X 0.070")
7	R26448	Anel o	1		11.887 X 1.981 mm (0.468" X 5/64")
8	38H1173	Adaptador	1		
9	T77857	Anel o	1		12.421 X 1.778 mm (0.489" X 0.070")
10	R26448	Anel o	1		11.887 X 1.981 mm (0.468" X 5/64")
11	63H1001	Conexão	4		
12	R26448	Anel o	1		11.887 X 1.981 mm (0.468" X 5/64")
13	AT344124	Mangueira hidraulica-fabric	1		
14	T77613	Anel o	1		9.250 X 1.780 mm (0.364" X 0.070")
15	AT363800	Mangueira hidraulica-fabric	1		
16	T77857	Anel o	1		12.421 X 1.778 mm (0.489" X 0.070")
17	AT336507	Mangueira hidraulica-fabric	1		
18	T77613	Anel o	1		9.250 X 1.780 mm (0.364" X 0.070")
19	AT336507	Mangueira hidraulica-fabric	1		
20	T77613	Anel o	1		9.250 X 1.780 mm (0.364" X 0.070")
21	AT336507	Mangueira hidraulica-fabric	1		
22	T77613	Anel o	1		9.250 X 1.780 mm (0.364" X 0.070")
23	AT336507	Mangueira hidraulica-fabric	1		
24	T77613	Anel o	1		9.250 X 1.780 mm (0.364" X 0.070")
25	T81029	Porca	5		
26	T78716	Porca	1		20.625 mm (13/16")
27	T203670	Etiqueta	1		Controles do Joystick
28	19M7866	Parafuso	2		M8 X 20
29	T125994	Plugue	4		
30	T196079	Porca	2		M8
31	T230554	Conduíde	1		
32	.....	Isolador	1		MAKE FROM T66419, CTL 67.06 cm (2.2 ft.)
33	12H328	Arruela de pressão	1		7/8"
34	12H327	Arruela de pressão	5		3/4"
35	R44302	Cinta	1		
36	T212304	Ferramenta	1		Ferramenta de Liberação do STC

Joystick Pilot Controller and Auxiliary Control Lever
Contrôleur pilote de manche à balai et levier de commande auxiliaire
Controlador Piloto com Joystick e Alavanca de Controle Auxiliar
Сервоконтроллер рукоятки управления и вспомогательный рычаг управления
Controlador piloto de palanca multifunción y palanca de control auxiliar

AT336861_TX1109612 B.1

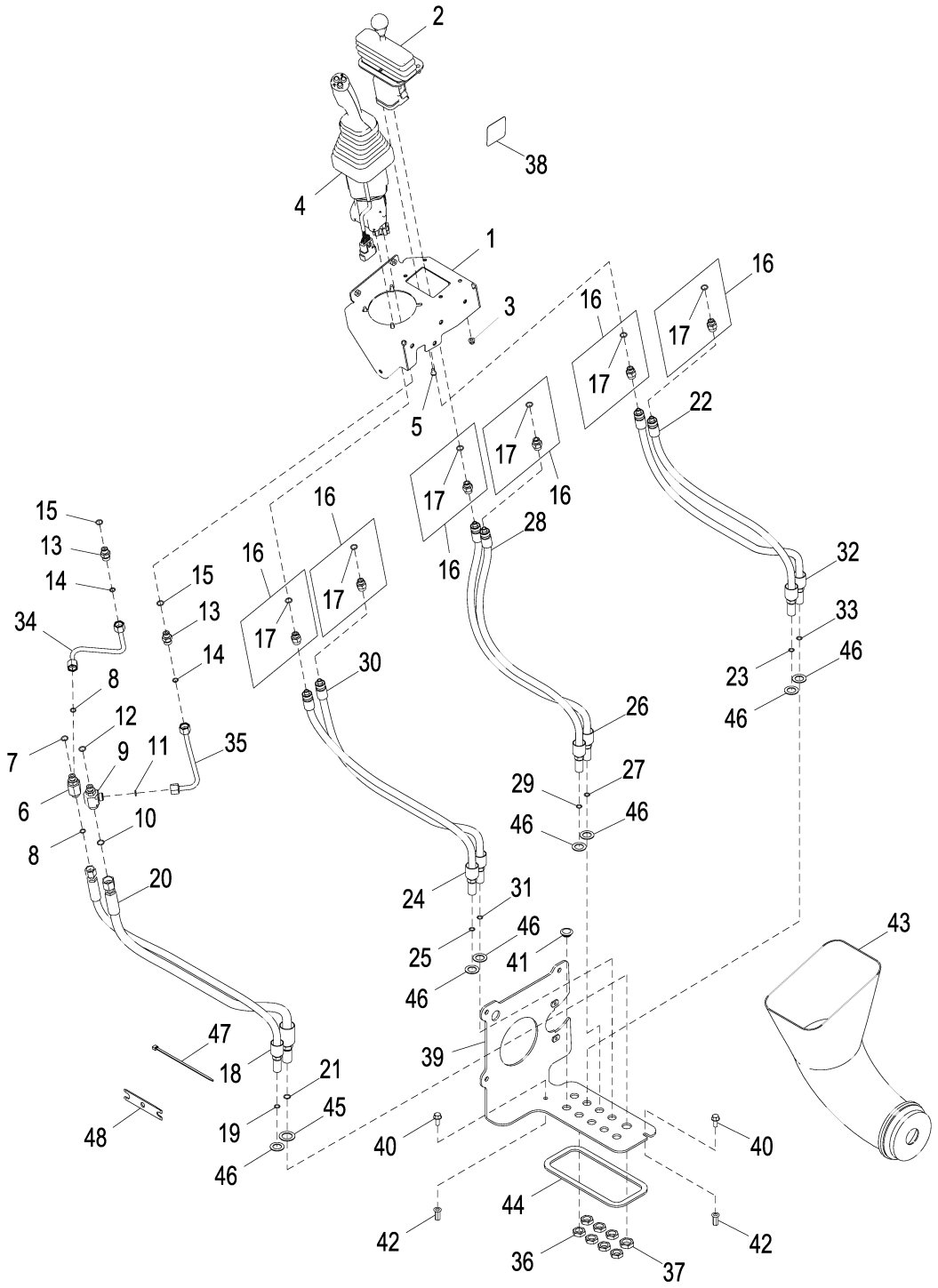

AT336861_TX1109612

Item	*Nº peça*	*Descrição*	*Qtde*	*Nº série*	*Notas*
1	AT341527	Placa	1		
2	AT228250	VálVula de controle pilotad	1		Alavanca de Controle Auxiliar, Componentes em Página Separada
3	14M7397	Porca de segurança	4		M6
4	AT362747	VálVula de controle pilotad	1		Controlador do Joystick, Componentes em Página Separada
5	21M7285	Parafuso	4		M6 X 12
6	38H1023	Conexão em t	1		
7	R26448	Anel o	1		11.887 X 1.981 mm (0.468" X 5/64")
8	T77613	Anel o	2		9.250 X 1.780 mm (0.364" X 0.070")
9	38H1023	Conexão em t	1	-624385	
	38H1642	Adaptador	1	624386-	
10	T77613	Anel o	1	-624385	9.250 X 1.780 mm (0.364" X 0.070")
	T77857	Anel o	1	624386-	12.421 X 1.778 mm (0.489" X 0.070")
11	T77613	Anel o	1		9.250 X 1.780 mm (0.364" X 0.070")
12	R26448	Anel o	1		11.887 X 1.981 mm (0.468" X 5/64")
13	38H1160	Adaptador	2		
14	T77613	Anel o	2		9.250 X 1.780 mm (0.364" X 0.070")
15	R26448	Anel o	2		11.887 X 1.981 mm (0.468" X 5/64")
16	63H1001	Conexão	6		
17	R26448	Anel o	1		11.887 X 1.981 mm (0.468" X 5/64")
18	AT344124	Mangueira hidraulica-fabric	1		
19	T77613	Anel o	1		9.250 X 1.780 mm (0.364" X 0.070")
20	AT344125	Mangueira hidraulica-fabric	1	-624385	
	AT363800	Mangueira hidraulica-fabric	1	624386-	
21	T77857	Anel o	1		12.421 X 1.778 mm (0.489" X 0.070")
22	AT336507	Mangueira hidraulica-fabric	1		
23	T77613	Anel o	1		9.250 X 1.780 mm (0.364" X 0.070")
24	AT336507	Mangueira hidraulica-fabric	1		
25	T77613	Anel o	1		9.250 X 1.780 mm (0.364" X 0.070")
26	AT336507	Mangueira hidraulica-fabric	1		
27	T77613	Anel o	1		9.250 X 1.780 mm (0.364" X 0.070")
28	AT336507	Mangueira hidraulica-fabric	1		
29	T77613	Anel o	1		9.250 X 1.780 mm (0.364" X 0.070")
30	AT336507	Mangueira hidraulica-fabric	1		
31	T77613	Anel o	1		9.250 X 1.780 mm (0.364" X 0.070")
32	AT336507	Mangueira hidraulica-fabric	1		
33	T77613	Anel o	1		9.250 X 1.780 mm (0.364" X 0.070")
34	AT342617	Tubulação de óleo	1		
35	AT342616	Tubulação de óleo	1		
36	T81029	Porca	7		17.475 mm (11/16")
37	T78716	Porca	1		20.625 mm (13/16")
38	T203670	Etiqueta	1		Controles do Joystick
39	AT352891	Placa	1		
40	19M7866	Parafuso	2		M8 X 20
41	T125994	Plugue	2		
42	T196079	Porca	2		M8
43	T230554	Conduíde	1		
44	.....	Isolador	1		MAKE FROM T66419, CTL 670.56 mm (2.2 ft)
45	12H328	Arruela de pressão	1		7/8"
46	12H327	Arruela de pressão	7		3/4"
47	R44302	Cinta	1		
48	T212304	Ferramenta	1		Ferramenta de Liberação do STC

Joystick Pilot Controller with FNR Switch
Contrôleur pilote de manche à balai avec sélecteur de sens de marche
Controlador Piloto com Joystick com Interruptor FNR
Сервоконтроллер рукоятки управления с переключателем FNR
Controlador piloto de palanca multifunción con selector de sentido de marcha

AT327946_TX1109613 A.2

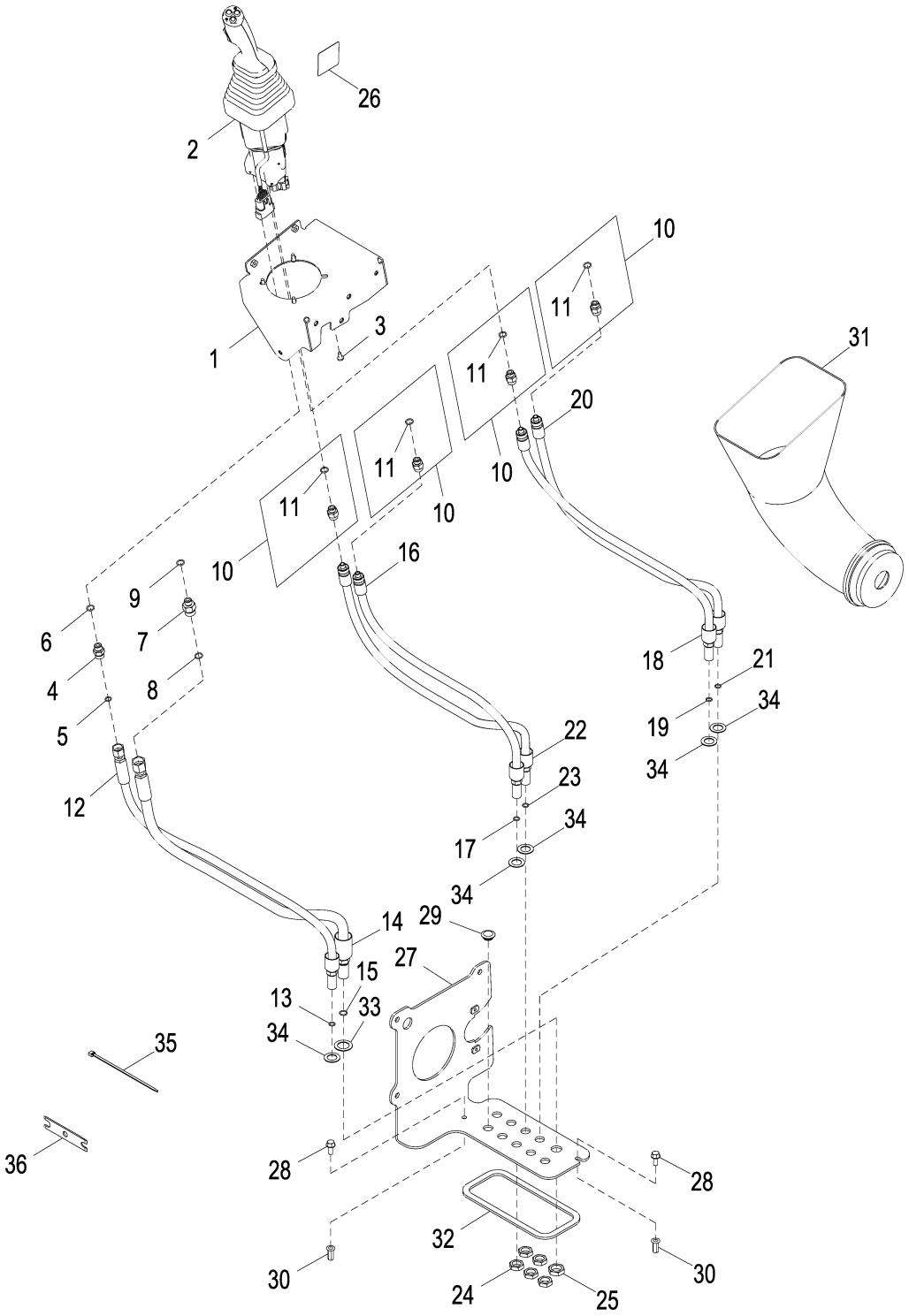

AT327946_TX1109613

Item	*Nº peça*	*Descrição*	*Qtde*	*Nº série*	*Notas*
1	AT341528	Placa	1		
2	AT362746	VálVula de controle pilotad	1		Controlador de Joystick com Interruptor FNR, Componentes em Página Separada
3	21M7285	Parafuso	4		M6 X 12
4	38H1160	Adaptador	1		
5	T77613	Anel o	1		9.250 X 1.780 mm (0.364" X 0.070")
6	R26448	Anel o	1		11.887 X 1.981 mm (0.468" X 5/64")
7	38H1160	Adaptador	1	-624385	
	38H1173	Adaptador	1	624386-	
8	T77613	Anel o	1	-624385	9.250 X 1.780 mm (0.364" X 0.070")
	T77857	Anel o	1	624386-	12.421 X 1.778 mm (0.489" X 0.070")
9	R26448	Anel o	1		11.887 X 1.981 mm (0.468" X 5/64")
10	63H1001	Conexão	4		
11	R26448	Anel o	1		11.887 X 1.981 mm (0.468" X 5/64")
12	AT344124	Mangueira hidraulica-fabric	1		
13	T77613	Anel o	1		9.250 X 1.780 mm (0.364" X 0.070")
14	AT344125	Mangueira hidraulica-fabric	1	-624385	
	AT363800	Mangueira hidraulica-fabric	1	624386-	
15	T77857	Anel o	1		12.421 X 1.778 mm (0.489" X 0.070")
16	AT336507	Mangueira hidraulica-fabric	1		
17	T77613	Anel o	1		9.250 X 1.780 mm (0.364" X 0.070")
18	AT336507	Mangueira hidraulica-fabric	1		
19	T77613	Anel o	1		9.250 X 1.780 mm (0.364" X 0.070")
20	AT336507	Mangueira hidraulica-fabric	1		
21	T77613	Anel o	1		9.250 X 1.780 mm (0.364" X 0.070")
22	AT336507	Mangueira hidraulica-fabric	1		
23	T77613	Anel o	1		9.250 X 1.780 mm (0.364" X 0.070")
24	T81029	Porca	5		17.475 mm (11/16")
25	T78716	Porca	1		20.625 mm (13/16")
26	T197182	Etiqueta	1		Controles do Joystick com Interruptor FNR
27	AT352891	Placa	1		
28	19M7866	Parafuso	2		M8 X 20
29	T125994	Plugue	4		
30	T196079	Porca	2		M8
31	T230554	Conduíde	1		
32	.....	Isolador	1		MAKE FROM T66419, CTL 670.56 mm (2.2 ft)
33	12H328	Arruela de pressão	1		7/8"
34	12H327	Arruela de pressão	5		3/4"
35	R44302	Cinta	1		
36	T212304	Ferramenta	1		Ferramenta de Liberação do STC

Joystick Pilot Controller with FNR Switch and Auxiliary Control Lever
Contrôleur pilote de manche à balai avec sélecteur de sens de marche et levier de commande auxiliaire
Controlador Piloto com Joystick com Interruptor FNR e Alavanca de Controle Auxiliar
Сервоконтроллер рукоятки управления с переключателем FNR и вспомогательным рычагом управления
Controlador piloto de palanca multifunción con selector de sentido de marcha y palanca auxiliar

AT327947_TX1109615 A.2

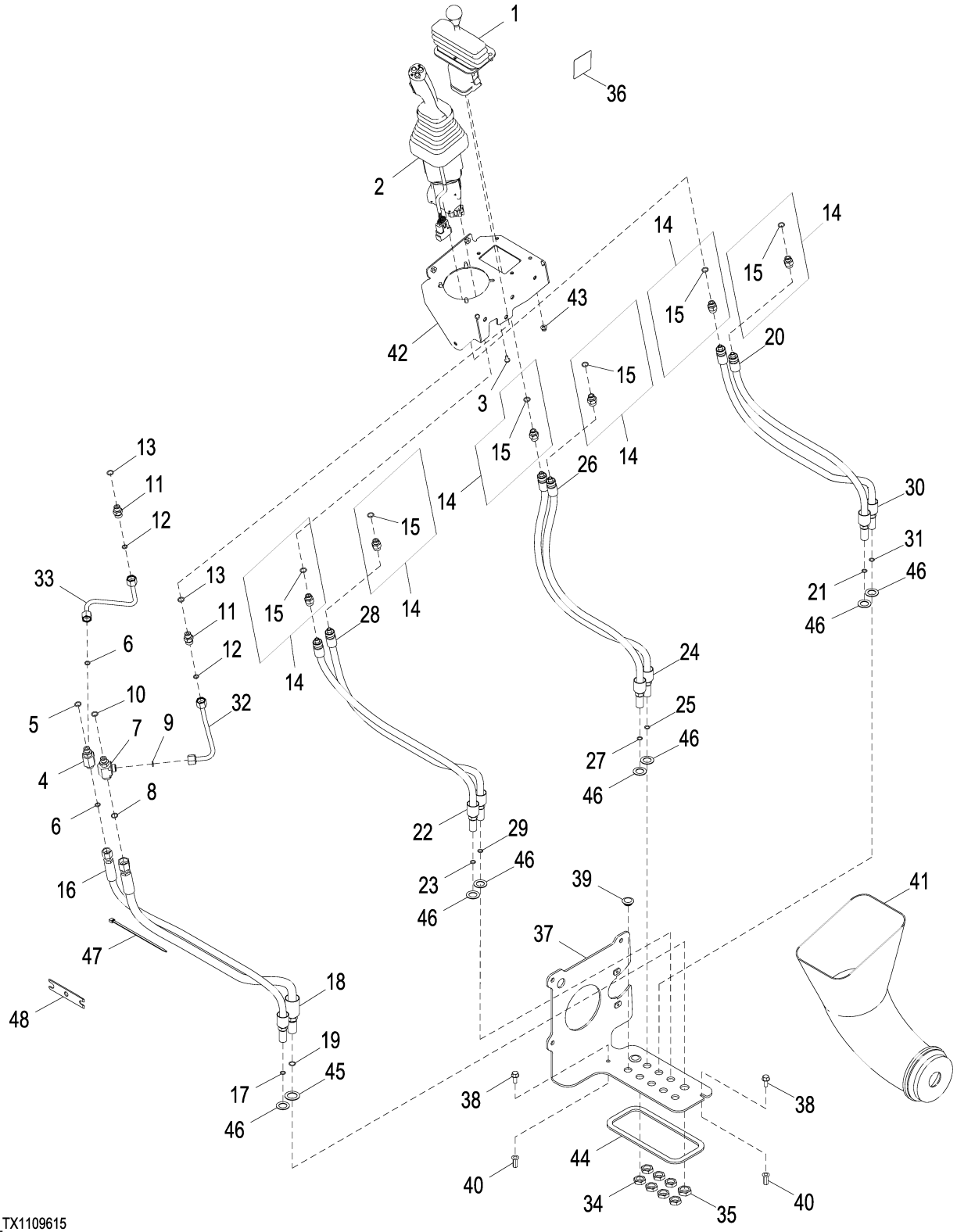

AT327947_TX1109615

Item	*Nº peça*	*Descrição*	*Qtde*	*Nº série*	*Notas*
1	AT228250	VálVula de controle pilotad	1		Alavanca de Controle Auxiliar, Componentes em Página Separada
2	AT362746	VálVula de controle pilotad	1		Controlador de Joystick com Interruptor FNR, Componentes em Página Separada
3	21M7285	Parafuso	4		M6 X 12
4	38H1023	Conexão em t	1		
5	R26448	Anel o	1		11.887 X 1.981 mm (0.468" X 5/64")
6	T77613	Anel o	2		9.250 X 1.780 mm (0.364" X 0.070")
7	38H1023	Conexão em t	1	-624385	
	38H1642	Adaptador	1	624386-	
8	T77613	Anel o	1	-624385	9.250 X 1.780 mm (0.364" X 0.070")
	T77857	Anel o	1	624386-	12.421 X 1.778 mm (0.489" X 0.070")
9	T77613	Anel o	1		9.250 X 1.780 mm (0.364" X 0.070")
10	R26448	Anel o	1		11.887 X 1.981 mm (0.468" X 5/64")
11	38H1160	Adaptador	2		
12	T77613	Anel o	2		9.250 X 1.780 mm (0.364" X 0.070")
13	R26448	Anel o	2		11.887 X 1.981 mm (0.468" X 5/64")
14	63H1001	Conexão	6		
15	R26448	Anel o	1		11.887 X 1.981 mm (0.468" X 5/64")
16	AT344124	Mangueira hidraulica-fabric	1		
17	T77613	Anel o	1		9.250 X 1.780 mm (0.364" X 0.070")
18	AT344125	Mangueira hidraulica-fabric	1	-624385	
	AT363800	Mangueira hidraulica-fabric	1	624386-	
19	T77857	Anel o	1		12.421 X 1.778 mm (0.489" X 0.070")
20	AT336507	Mangueira hidraulica-fabric	1		
21	T77613	Anel o	1		9.250 X 1.780 mm (0.364" X 0.070")
22	AT336507	Mangueira hidraulica-fabric	1		
23	T77613	Anel o	1		9.250 X 1.780 mm (0.364" X 0.070")
24	AT336507	Mangueira hidraulica-fabric	1		
25	T77613	Anel o	1		9.250 X 1.780 mm (0.364" X 0.070")
26	AT336507	Mangueira hidraulica-fabric	1		
27	T77613	Anel o	1		9.250 X 1.780 mm (0.364" X 0.070")
28	AT336507	Mangueira hidraulica-fabric	1		
29	T77613	Anel o	1		9.250 X 1.780 mm (0.364" X 0.070")
30	AT336507	Mangueira hidraulica-fabric	1		
31	T77613	Anel o	1		9.250 X 1.780 mm (0.364" X 0.070")
32	AT342616	Tubulação de óleo	1		
33	AT342617	Tubulação de óleo	1		
34	T81029	Porca	7		17.475 mm (11/16")
35	T78716	Porca	1		20.625 mm (13/16")
36	T197182	Etiqueta	1		Controles do Joystick com Interruptor FNR
37	AT352891	Placa	1		
38	19M7866	Parafuso	2		M8 X 20
39	T125994	Plugue	2		
40	T196079	Porca	2		M8
41	T230554	Conduíde	1		
42	AT341527	Placa	1		
43	14M7397	Porca de segurança	4		M6
44	.....	Isolador	1		MAKE FROM T66419, CTL 670.56 mm (2.2 ft)
45	12H328	Arruela de pressão	1		7/8"
46	12H327	Arruela de pressão	7		3/4"
47	R44302	Cinta	1		
48	T212304	Ferramenta	1		Ferramenta de Liberação do STC

Electric Fifth Function
Cinquième fonction électrique
Quinta Função Elétrica
Пятая электрическая функция
Quinta función eléctrica

AT365109_TX1140584 A.2

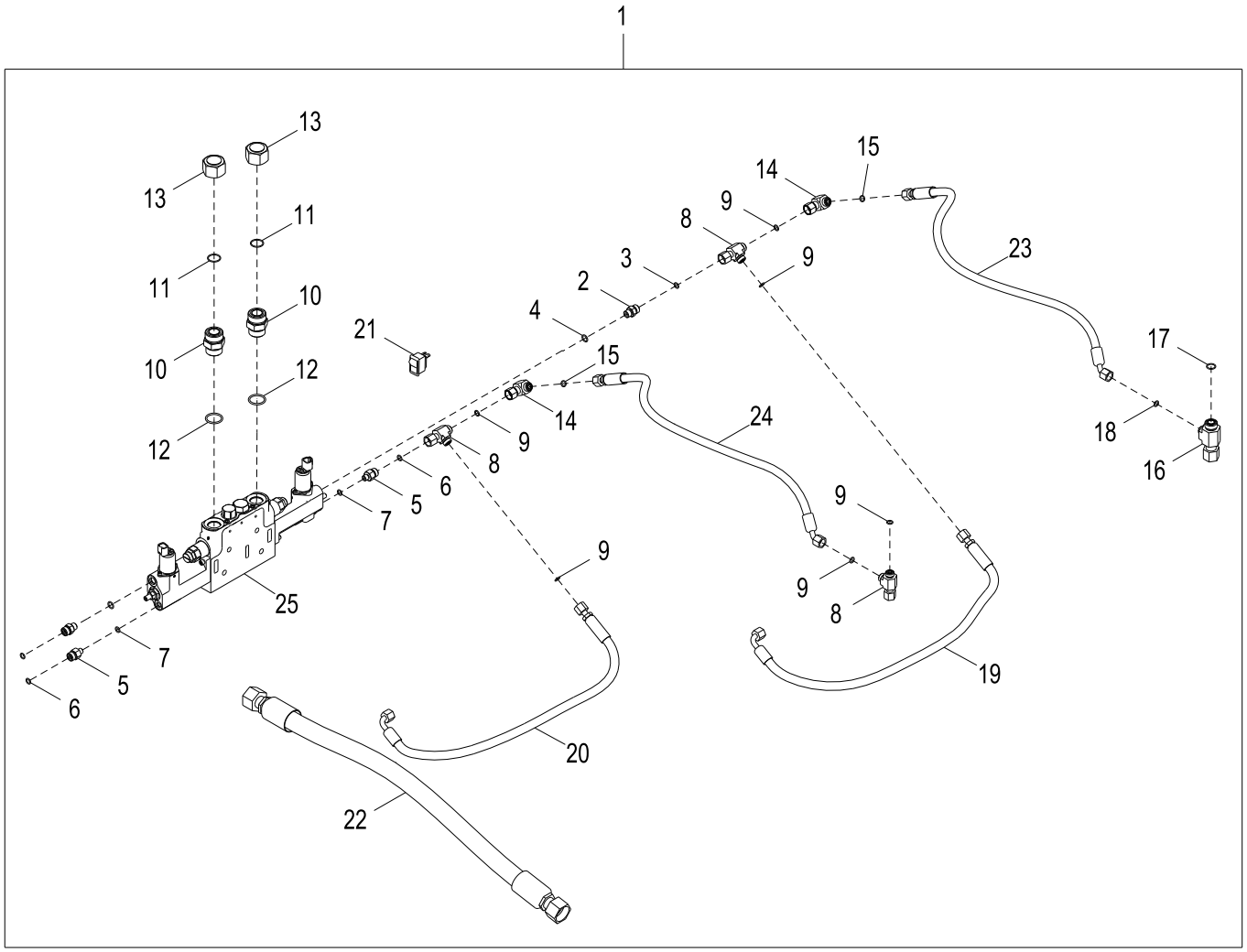

AT365109_TX1140584

Item	*Nº peça*	*Descrição*	*Qtde*	*Nº série*	*Notas*
1	AT365109	Kit gabarito para inst. em	1		Quinta Função Elétrica, (WHOLE GOODS)
	AT211219	Chicote	1		Quinta FunçãoQuinta Função, Não Ilustrado
	AT220526	Interruptor	1		Retenção, Não Ilustrado
	AT365542	Chicote	1		Chicote de Ligação, Não Ilustrado
2	38H1160	Adaptador	2		
3	T77613	Anel o	2		
4	R26448	Anel o	2		
5	38H1309	Adaptador	2		
6	T77613	Anel o	2		
7	R28782	Anel o	2		
8	38H1030	Conexão em t	3		
9	T77613	Anel o	6		
10	38H1164	Adaptador	2		
11	T76938	Anel o	2		
12	R29936	Anel o	2		
13	38H1419	Conexão	2		
14	38H1094	Conexão em ângulo	2		
15	T77613	Anel o	2		
16	38H1546	Conexão em t	1		
17	T77932	Anel o	1		
18	T77613	Anel o	1		
19	AT304780	Mangueira hidraulica-fabric	1		
20	AT304780	Mangueira hidraulica-fabric	1		
21	AT219757	Interruptor de alavanca	1		
	AT219895	Pino	4		
22	AT365190	Mangueira hidraulica-fabric	1	-623632	
	AT371651	Mangueira hidraulica-fabric	1	623633-	
23	AT358773	Mangueira hidraulica-fabric	1		
24	AT358773	Mangueira hidraulica-fabric	1		
25	AT225143	VálV. controladora de fluxo	1		Seção da Válvula da Quinta Função
	AT300858	Chicotes da tração 4xa	2		
	R27218	Tampão	2		Não Ilustrado
	R26448	Anel o	2		Não Ilustrado

Two Lever To Three Lever Pilot Controller Conversion Kit
Kit de conversion de contrôleur de pilote à deux et trois leviers
Kit de Conversão de Controlador do Piloto de Duas Alavancas para Três Alavancas
Комплект для преобразования двухрычажного сервоконтроллера в трехрычажный сервоконтроллер
Juego de conversión de la unidad de control piloto de dos palancas a tres palancas

TX1043917 A.1

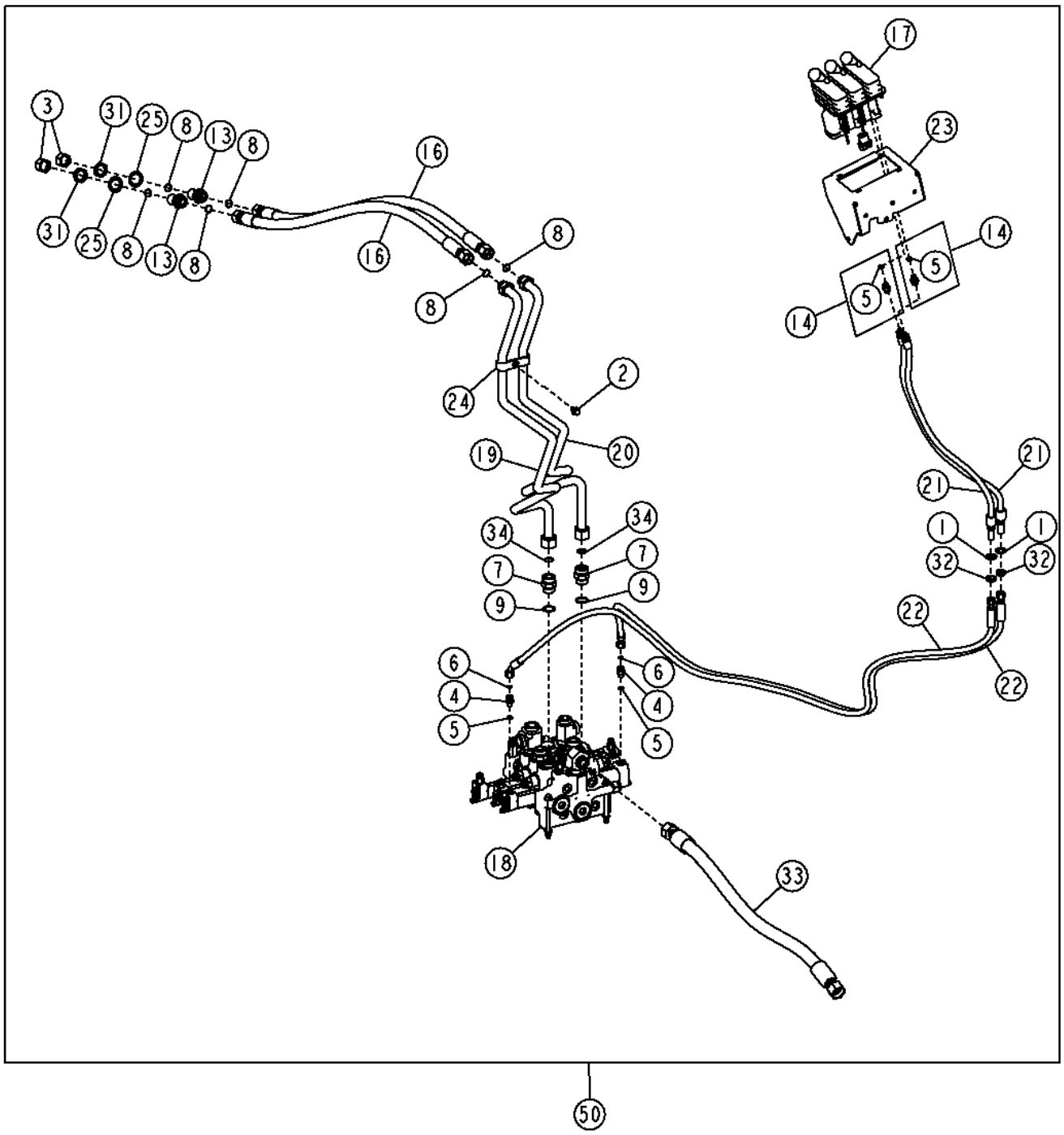

TX1043917

Item	*Nº peça*	*Descrição*	*Qtde*	*Nº série*	*Notas*
1	12H327	Arruela de pressão	2		3/4"
2	19M7784	Parafuso	1		M10 X 20
3	38H1418	Conexão	2		
4	38H1160	Adaptador	2		
5	R26448	Anel o	4		11.887 X 1.981 mm (0.468" X 5/64")
6	T77613	Anel o	4		9.250 X 1.780 mm (0.364" X 0.070")
7	38H1164	Adaptador	2		
8	T77858	Anel o	6		18.771 X 1.778 mm (0.739" X 0.070")
9	R29936	Anel o	2		29.743 X 2.946 mm (1.171" X 0.116")
13	38H1276	Adaptador	2		
14	63H1001	Conexão	2		
16	AT228192	Mangueira hidraulica-fabric	2		30.1752" X 1549 mm (61") X 30.1752"
17	AT300154	VálVula de controle pilotad	1		3 Alavancas
18	AT220174	VálVula hidr. solenóide	1		Seção da Válvula Auxiliar, Componentes em Página Separada
	AT210951	Pino	4		Conjunto do Prisioneiro de Três Carretéis
19	AT220957	Tubulação de óleo	1		
20	AT220958	Tubulação de óleo	1		
21	AT336507	Mangueira hidraulica-fabric	2		
22	AT336756	Mangueira hidraulica-fabric	2		
23	AT341526	Placa	1		
24	T167979	Braçadeira	1		
25	T174275	Arruela de pressão	2		
31	T78707	Porca	2		30.175 mm (1-3/16")
32	T81029	Porca	2		17.475 mm (11/16")
33	AT366773	Mangueira hidraulica-fabric	1		(SUB FOR AT350942)
34	T76938	Anel o	2		
50	**AT337702**	**Kit - instalação de campo**	**1**		**(WHOLE GOODS)**

Three Lever To Four Lever Pilot Controller Conversion Kit
Kit de conversion de commande pilote à trois leviers en quatre leviers
Kit de Conversão de Três Alavancas para Quatro Alavancas do Controlador do Piloto
Комплект для преобразования трехрычажного сервоконтроллера в четырехрычажный сервоконтроллер
Juego de conversión de tres a cuatro palancas de control piloto

TX1054504 A.1

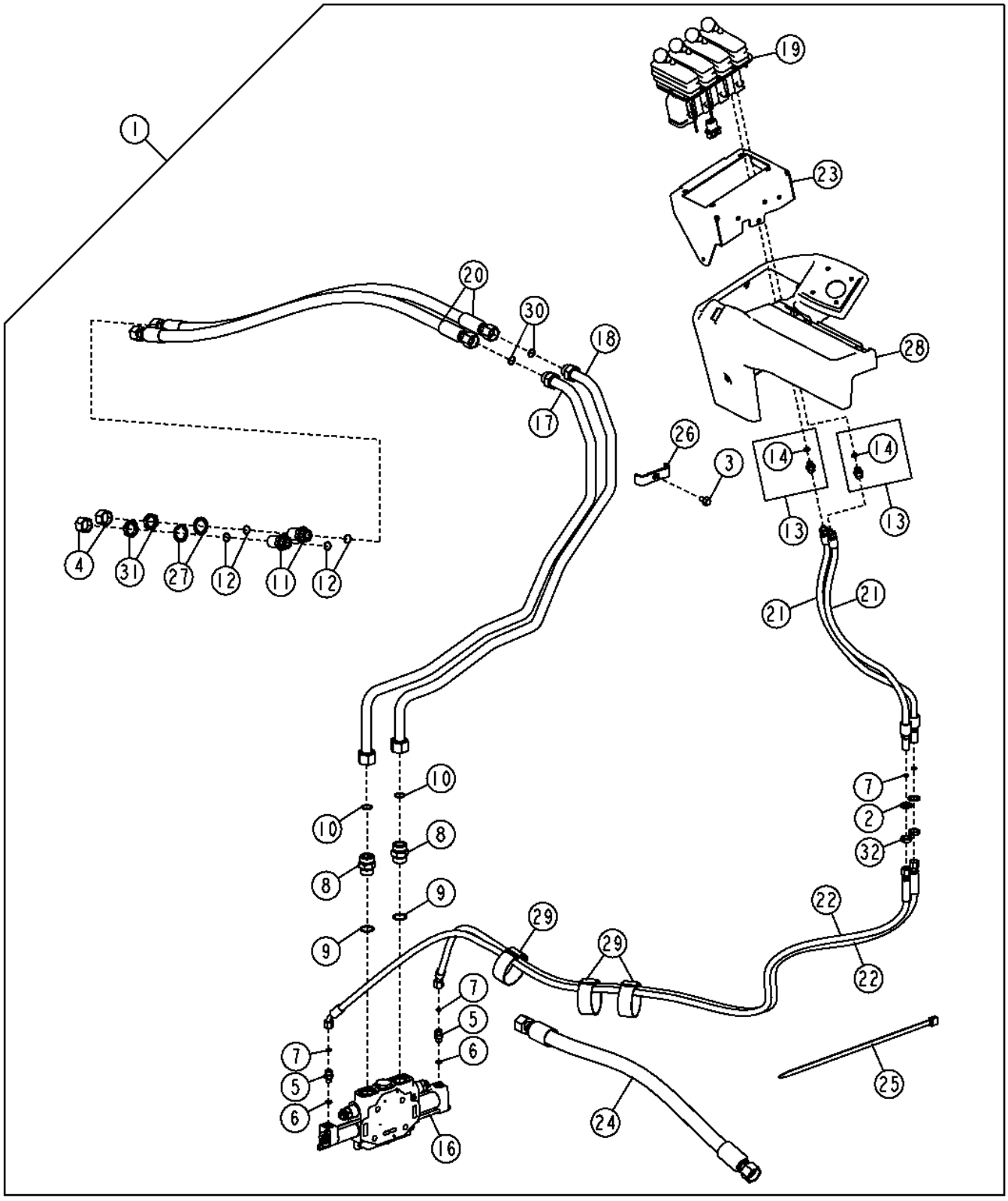

TX1054504

Item	*Nº peça*	*Descrição*	*Qtde*	*Nº série*	*Notas*
1	**AT364974**	**Kit - instalação de campo**	**1**		**(WHOLE GOODS)**
2	12H327	Arruela de pressão	2		3/4"
3	19M7784	Parafuso	1		M10 X 20
4	38H1418	Conexão	2		
5	38H1160	Adaptador	2		
6	R26448	Anel o	2		11.887 X 1.981 mm (0.468" X 5/64")
7	T77613	Anel o	4		9.250 X 1.780 mm (0.364" X 0.070")
8	38H1164	Adaptador	2		
9	R29936	Anel o	2		29.743 X 2.946 mm (1.171" X 0.116")
10	T76938	Anel o	2		23.520 X 1.780 mm (0.926" X 0.070")
11	38H1276	Adaptador	2		
12	T77858	Anel o	4		18.771 X 1.778 mm (0.739" X 0.070")
13	63H1001	Conexão	2		
14	R26448	Anel o	2		11.887 X 1.981 mm (0.468" X 5/64")
15	AT210683	Pino	4		Conjunto do Prisioneiro de Quatro Carretéis, Não Ilustrado
16	AT220174	VálVula hidr. solenóide	1		Seção da Válvula Auxiliar, Componentes em Página Separada
17	AT220959	Tubulação de óleo	1		
18	AT220960	Tubulação de óleo	1		
19	AT225432	VálVula de controle pilotad	1		4 Alavancas
20	AT228192	Mangueira hidraulica-fabric	2		30.1752" X 1549 mm (61") X 30.1752"
21	AT336507	Mangueira hidraulica-fabric	2		
22	AT340251	Mangueira hidraulica-fabric	2		17.4752" X 2286 mm (90") X 17.4752"
23	AT341524	Placa	1		
24	AT366733	Mangueira hidraulica-fabric	1		42.8752" X 952 mm (37-1/2") X 42.8752"
25	N189220	Cinta	2		
26	T167979	Braçadeira	1		
27	T174275	Arruela de pressão	2		30.950 mm (1-7/32")
28	T228348	Capa	1		
29	T238029	Correia de ajuste	3		
30	T77858	Anel o	2		18.771 X 1.778 mm (0.739" X 0.070")
31	T78707	Porca	2		30.175 mm (1-3/16")
32	T81029	Porca	2		17.475 mm (11/16")

2-Lever Pilot Controller to Joystick Pilot Controller Conversion Kit
Jeu d'adaptation de contrôleur à deux leviers en contrôleur pilote manche à balai
Controlador Piloto com 2 Alavancas para Kit de Conversão do Controlador Piloto com Joystick
Комплект для переоборудования 2-рычажного сервоконтроллера в сервоконтроллер джойстика
Juego de conversión de controlador piloto de 2 palancas a controlador piloto de palanca multifunción

AT337445_TX1109743 A.1

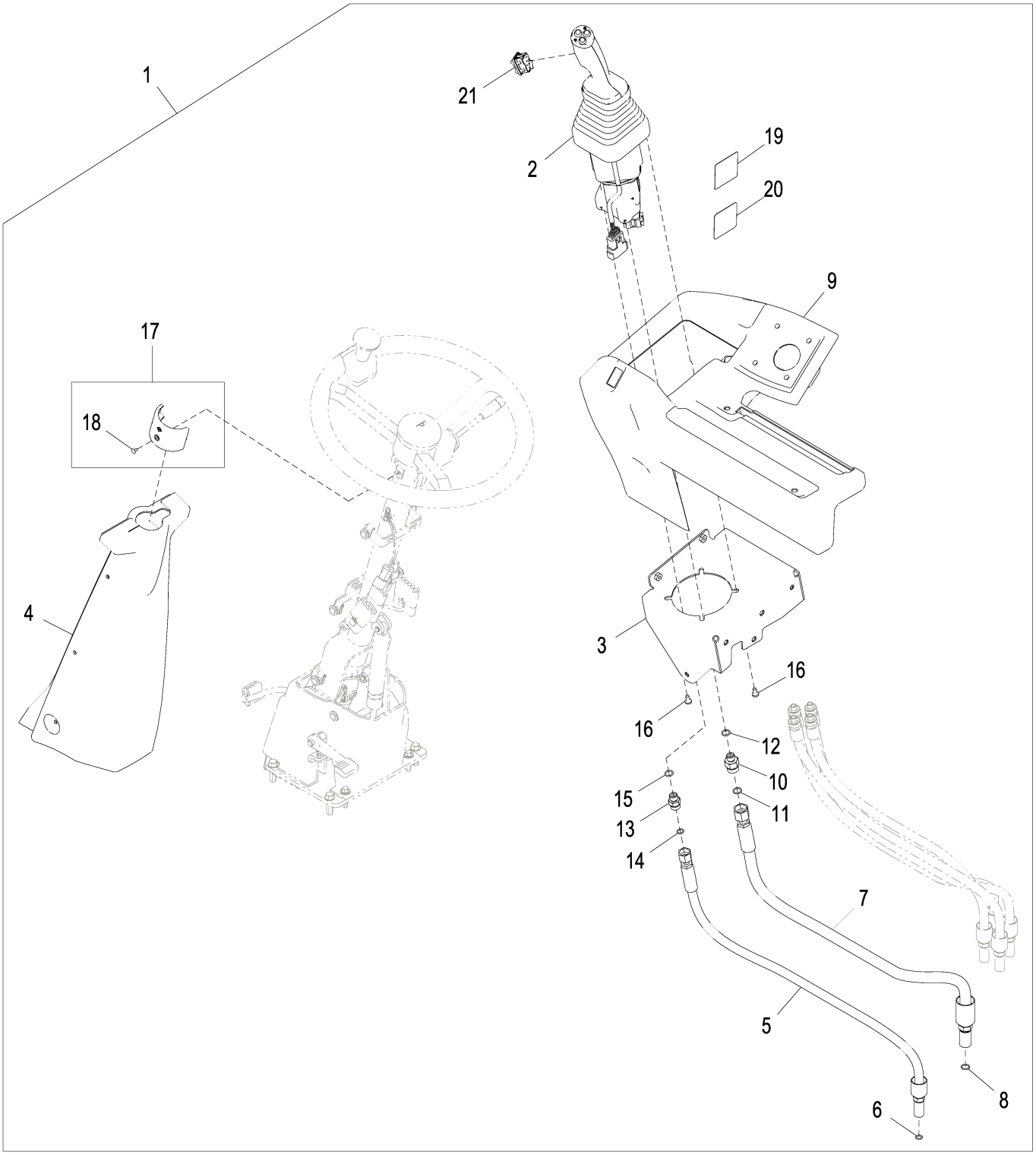

AT337445_TX1109743

Item	*Nº peça*	*Descrição*	*Qtde*	*Nº série*	*Notas*
1	**AT337445**	**Kit da cabine**	**1**		**Pacotes de Produto**
2	AT362747	VálVula de controle pilotad	1		Controlador Piloto com Joystick, Componentes em Página Separada
3	AT341528	Placa	1		
4	AT342497	Capa	1		
5	AT344124	Mangueira hidraulica-fabric	1		
6	T77613	Anel o	1		9.250 X 1.780 mm (0.364" X 0.070")
7	AT363800	Mangueira hidraulica-fabric	1		
8	T77857	Anel o	1		12.421 X 1.778 mm (0.489" X 0.070")
9	T242089	Capa	1		
10	38H1173	Adaptador	1		
11	T77857	Anel o	1		12.421 X 1.778 mm (0.489" X 0.070")
12	R26448	Anel o	1		11.887 X 1.981 mm (0.468" X 5/64")
13	38H1160	Adaptador	1		
14	T77613	Anel o	1		9.250 X 1.780 mm (0.364" X 0.070")
15	R26448	Anel o	1		11.887 X 1.981 mm (0.468" X 5/64")
16	21M7285	Parafuso	4		M6 X 12
17	AT300921	Braçadeira	1		
18	21M7258	Parafuso	1		M4 X 8
19	T197182	Etiqueta	1		Controles do Joystick com FNR do Joystick
20	T203670	Etiqueta	1		Controles do Joystick com FNR da Coluna de Direção
21	LW9285555	Interruptor	1		FNR

3-Lever Controller to Joystick with Auxiliary Control Lever Conversion Kit
Jeu d'adaptation de contrôleur à 3 leviers en manche à balai avec levier de commande auxiliaire
Controlador de 3 Alavancas para Joystick com Kit de Conversão da Alavanca de Controle Auxiliar
Комплект переоборудования 3-рычажного контроллера в рукоятку управления со вспомогательным рычагом управления
Juego de modificación de controlador de 3 palancas a palanca multifunción con palanca auxiliar

AT337447_TX1109744 A.1

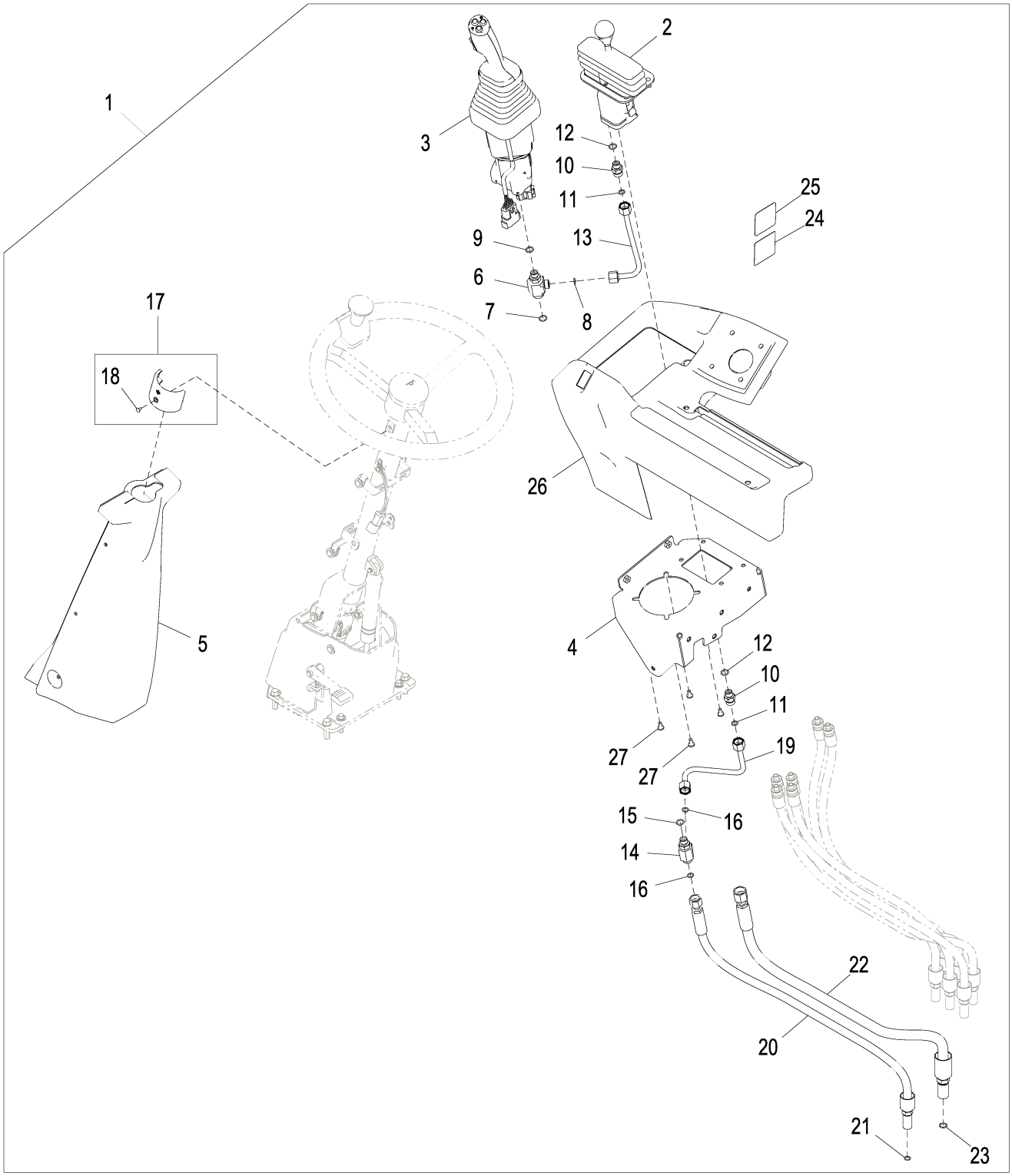

AT337447_TX1109744

Item	*Nº peça*	*Descrição*	*Qtde*	*Nº série*	*Notas*
1	**AT337447**	**Kit da alavanca**	**1**		**Pacotes de Produto**
2	AT228250	VálVula de controle pilotad	1		Alavanca de Controle Auxiliar, Componentes em Página Separada
3	AT362746	VálVula de controle pilotad	1		Controlador de Joystick com Interruptor FNR, Componentes em Página Separada
4	AT341527	Placa	1		
5	AT342497	Capa	1		
6	38H1642	Adaptador	1		
7	T77857	Anel o	1		12.421 X 1.778 mm (0.489" X 0.070")
8	T77613	Anel o	1		9.250 X 1.780 mm (0.364" X 0.070")
9	R26448	Anel o	1		11.887 X 1.981 mm (0.468" X 5/64")
10	38H1160	Adaptador	2		
11	T77613	Anel o	2		9.250 X 1.780 mm (0.364" X 0.070")
12	R26448	Anel o	2		11.887 X 1.981 mm (0.468" X 5/64")
13	AT342616	Tubulação de óleo	1		
14	38H1023	Conexão em t	1		
15	R26448	Anel o	1		11.887 X 1.981 mm (0.468" X 5/64")
16	T77613	Anel o	2		9.250 X 1.780 mm (0.364" X 0.070")
17	AT300921	Braçadeira	1		
18	21M7258	Parafuso	1		M4 X 8
19	AT342617	Tubulação de óleo	1		
20	AT344124	Mangueira hidraulica-fabric	1		
21	T77613	Anel o	1		9.250 X 1.780 mm (0.364" X 0.070")
22	AT363800	Mangueira hidraulica-fabric	1		
23	T77857	Anel o	1		12.421 X 1.778 mm (0.489" X 0.070")
24	T197182	Etiqueta	1		Controles do Joystick com FNR do Joystick
25	T203670	Etiqueta	1		Controles do Joystick com FNR da Coluna de Direção
26	T242089	Capa	1		
27	21M7285	Parafuso	4		M6 X 12

Joystick to 2-Lever Controller Conversion Kit
Jeu d'adaptation de manche à balai en contrôleur à 2 leviers
Kit de Conversão de Joystick para Controlador de 2 Alavancas
Комплект для переоборудования рукоятки управления в двухрычажный контроллер
Juego de modificación de palanca multifunción a controlador de 2 palancas

AT337444_TX1104483 A.2

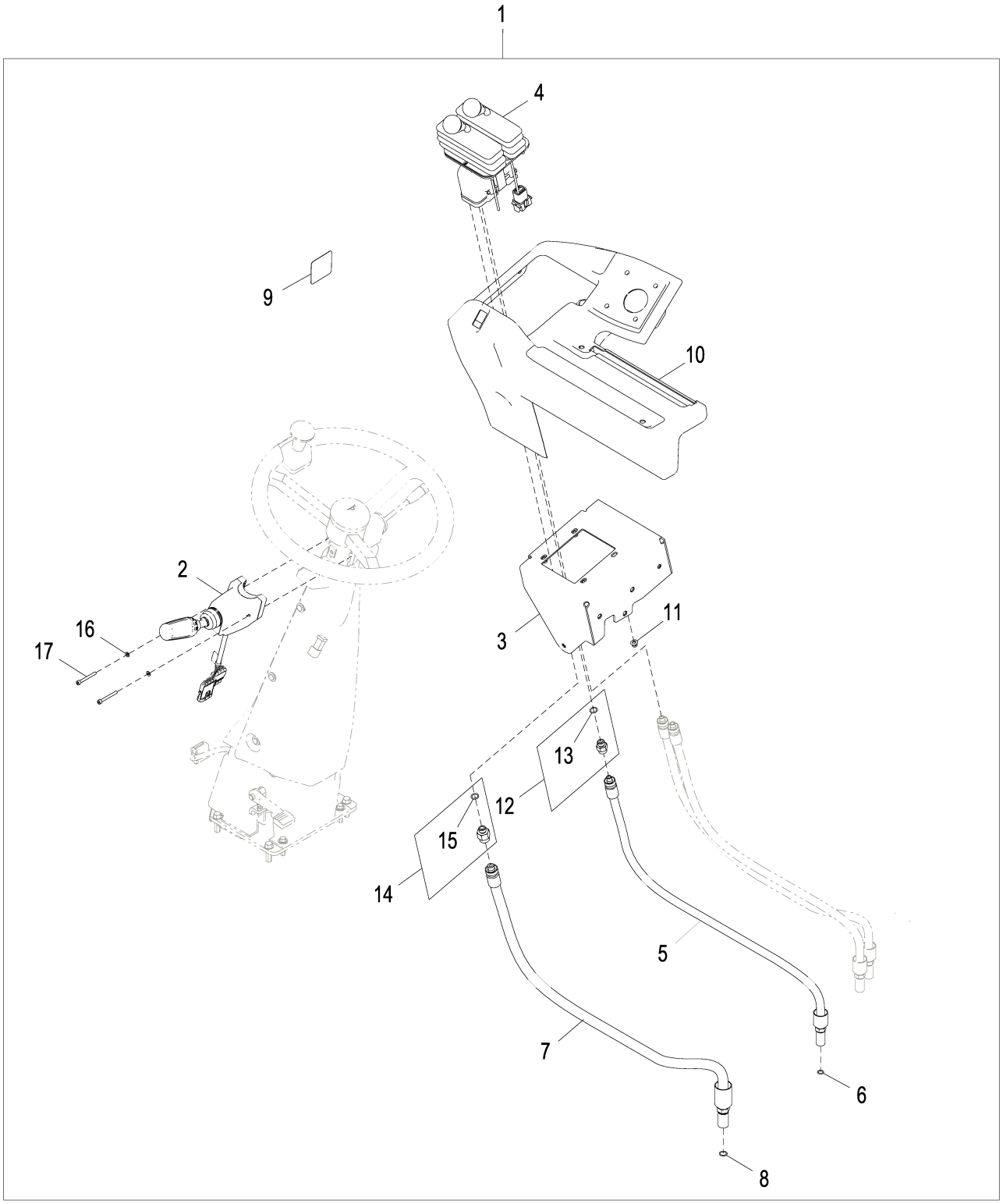

AT337444_TX1104483

Item	*Nº peça*	*Descrição*	*Qtde*	*Nº série*	*Notas*
1	**AT337444**	**Kit do conversor**	**1**		**Pacotes de Produto**
2	AT378210	Interruptor	1		FNR (Avanço - Neutro - Marcha à Ré)
3	AT341525	Placa	1		
4	AT225425	VálVula de controle pilotad	1		Controlador de Ponta dos Dedos com 2 Alavancas, Componentes em Página Separada
5	AT336503	Mangueira hidraulica-fabric	1		
6	T77613	Anel o	1		9.250 X 1.780 mm (0.364" X 0.070")
7	AT336506	Mangueira hidraulica-fabric	1		
8	T77857	Anel o	1		12.421 X 1.778 mm (0.489" X 0.070")
9	T200729	Etiqueta	1		Controles na Ponta dos Dedos
10	T242088	Capa	1		
11	14M7397	Porca de segurança	4		M6
12	63H1001	Conexão	1		
13	R26448	Anel o	1		11.887 X 1.981 mm (0.468" X 5/64")
14	62H1054	Adaptador	1		
15	R26448	Anel o	1		11.887 X 1.981 mm (0.468" X 5/64")
16	24M7027	Arruela	2		5.300 X 10 X 1 mm
17	19M9384	Parafuso	2		M5 X 45

Joystick to Joystick and Auxiliary Control Lever Pilot Controller Conversion Kit (Z-Bar)
Jeu d'adaptation de manche à balai en manche à balai et de contrôleur pilote de levier auxiliaire (Z-Bar)
Kit de Conversão do Controlador Piloto de Joystick para Joystick e Alavanca de Controle Auxiliar (Barra Z)
Комплект для переоборудования рукоятки управления в рукоятку управления и сервоконтроллер вспомогательного рычага управления (Z-Bar)
Juego de modificación de palanca multifunción a palanca multifunción con palanca de control auxiliar (Z-Bar)

AT337488_TX1111722 A.2

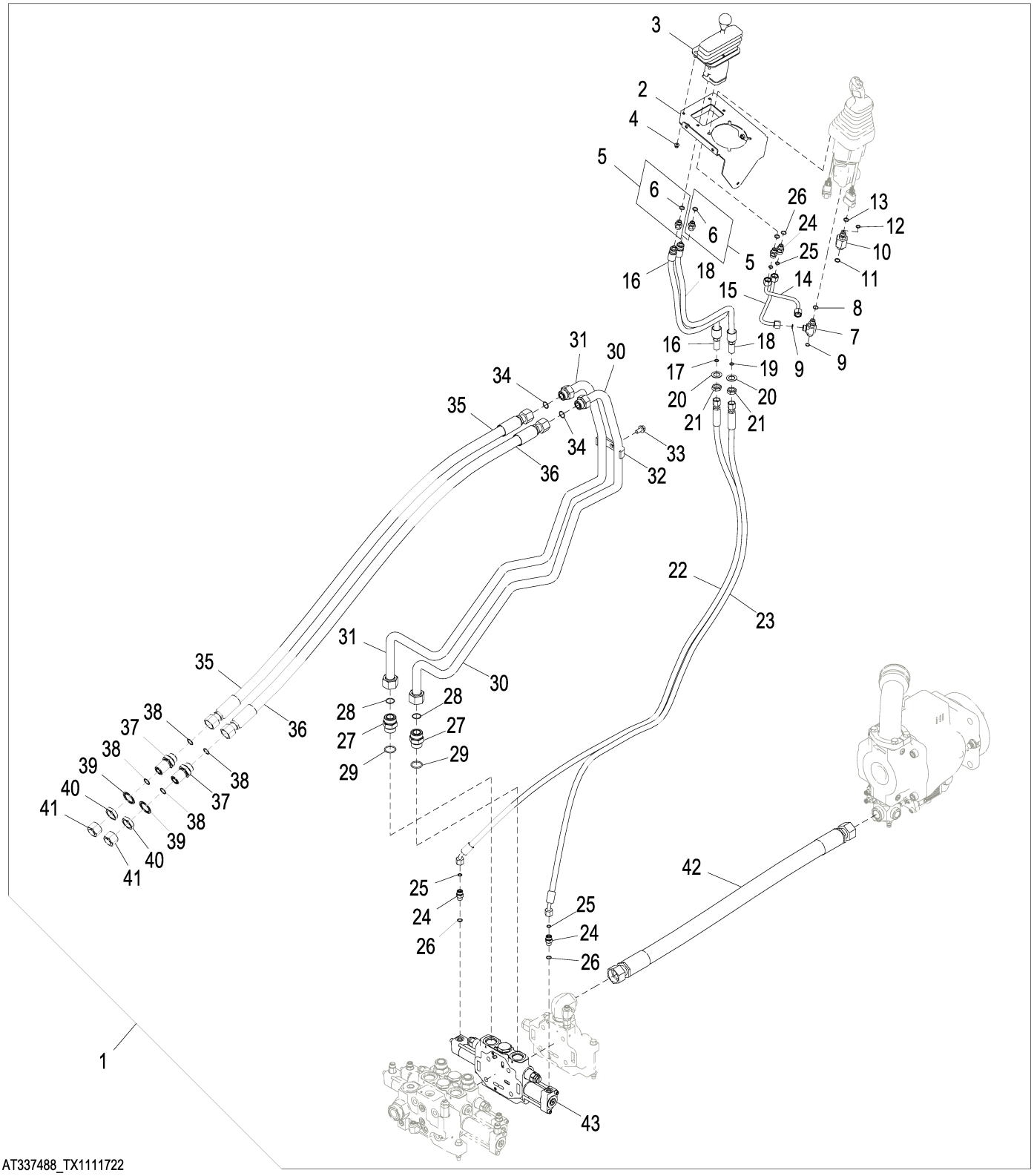

AT337488_TX1111722

Item	*Nº peça*	*Descrição*	*Qtde*	*Nº série*	*Notas*
1	**AT337488**	**Kit mangueira**	**1**		**Pacotes de Produto**
2	AT341527	Placa	1		
3	AT228250	VálVula de controle pilotad	1		Alavanca de Controle Auxiliar, Componentes em Página Separada
4	14M7397	Porca de segurança	4		M6
5	63H1001	Conexão	2		
6	R26448	Anel o	1		11.887 X 1.981 mm (0.468" X 5/64")
7	38H1023	Conexão em t	1		
8	R26448	Anel o	1		11.887 X 1.981 mm (0.468" X 5/64")
9	T77613	Anel o	2		9.250 X 1.780 mm (0.364" X 0.070")
10	38H1642	Adaptador	1		
11	T77857	Anel o	1		12.421 X 1.778 mm (0.489" X 0.070")
12	T77613	Anel o	1		9.250 X 1.780 mm (0.364" X 0.070")
13	R26448	Anel o	1		11.887 X 1.981 mm (0.468" X 5/64")
14	AT342616	Tubulação de óleo	1		
15	AT342617	Tubulação de óleo	1		
16	AT336507	Mangueira hidraulica-fabric	1		
17	T77613	Anel o	1		9.250 X 1.780 mm (0.364" X 0.070")
18	AT336507	Mangueira hidraulica-fabric	1		
19	T77613	Anel o	1		9.250 X 1.780 mm (0.364" X 0.070")
20	12H327	Arruela de pressão	2		3/4"
21	T81029	Porca	2		17.475 mm (11/16")
22	AT336756	Mangueira hidraulica-fabric	1		
23	AT336756	Mangueira hidraulica-fabric	1		
24	38H1160	Adaptador	4		
25	T77613	Anel o	4		9.250 X 1.780 mm (0.364" X 0.070")
26	R26448	Anel o	4		11.887 X 1.981 mm (0.468" X 5/64")
27	38H1164	Adaptador	2		
28	T76938	Anel o	2		23.520 X 1.780 mm (0.926" X 0.070")
29	R29936	Anel o	2		29.743 X 2.946 mm (1.171" X 0.116")
30	AT220957	Tubulação de óleo	1		
31	AT220958	Tubulação de óleo	1		
32	T167979	Braçadeira	1		
33	19M7784	Parafuso	1		M10 X 20
34	T77858	Anel o	2		18.771 X 1.778 mm (0.739" X 0.070")
35	AT228192	Mangueira hidraulica-fabric	1		
36	AT228192	Mangueira hidraulica-fabric	1		
37	38H1276	Adaptador	2		
38	T77858	Anel o	4		18.771 X 1.778 mm (0.739" X 0.070")
39	T174275	Arruela de pressão	2		30.950 mm (1-7/32")
40	T78707	Porca	2		30.175 mm (1-3/16")
41	38H1418	Conexão	2		
42	AT366773	Mangueira hidraulica-fabric	1		SUB FOR AT350942
43	AT220174	VálVula hidr. solenóide	1		Seção da Válvula Auxiliar, Componentes em Página Separada
	AT210951	Pino	4		Conjunto do Prisioneiro para Válvula de Controle de Três Carretéis

Joystick with Auxiliary Lever to 3-Lever Controller Conversion Kit
Jeu d'adaptation de manche à balai avec levier auxiliaire en contrôleur à trois leviers
Kit de Conversão de Joystick com Alavanca Auxiliar para Controlador de 3 Alavancas
Комплект для переоборудования рукоятки управления со вспомогательным рычагом в трехрычажный контроллер
Juego de modificación de palanca auxiliar a controlador de 3palancas

AT337446_TX1104486 A.1

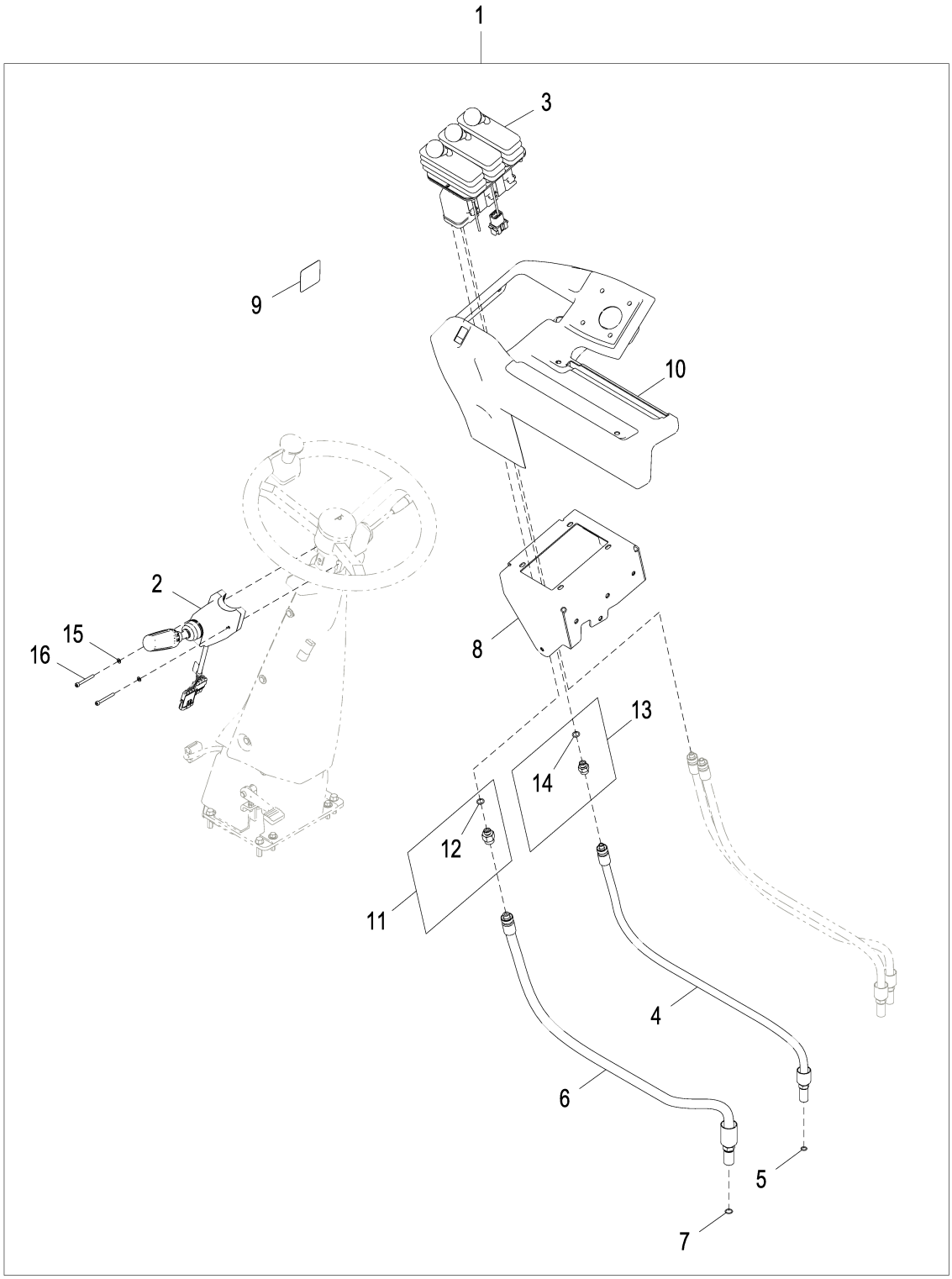

AT337446_TX1104486

Item	*Nº peça*	*Descrição*	*Qtde*	*Nº série*	*Notas*
1	**AT337446**	**Kit do conversor**	**1**		**Pacotes de Produto**
2	AT378210	Interruptor	1		FNR (Avanço - Neutro - Marcha à Ré)
3	AT300154	VálVula de controle pilotad	1		Controlador de Ponta dos Dedos com 3 Alavancas
4	AT336503	Mangueira hidraulica-fabric	1		
5	T77613	Anel o	1		9.250 X 1.780 mm (0.364" X 0.070")
6	AT336506	Mangueira hidraulica-fabric	1		
7	T77857	Anel o	1		12.421 X 1.778 mm (0.489" X 0.070")
8	AT341526	Placa	1		
9	T200729	Etiqueta	1		Controles na Ponta dos Dedos
10	T242088	Capa	1		
11	62H1054	Adaptador	1		
12	R26448	Anel o	1		11.887 X 1.981 mm (0.468" X 5/64")
13	63H1001	Conexão	1		
14	R26448	Anel o	1		11.887 X 1.981 mm (0.468" X 5/64")
15	24M7027	Arruela	2		5.300 X 10 X 1 mm
16	19M9384	Parafuso	2		M5 X 45

Steering Column FNR Selector to Joystick FNR Switch Conversion Kit
Jeu d'adaptation de sélecteur de sens de marche de colonne de direction en interrupteur de sens de marche de manche à balai
Seletor FNR da Coluna de Direção para Kit de Conversão do Interruptor FNR do Joystick
Комплект для переоборудования селектора FNR на рулевой колонке в переключатель FNR на рукоятке управления
Juego de modificación de selector de sentido de marcha en columna de dirección a selector de sentido de marcha en palanca multifunción

AT337704_TX1109750 B.1

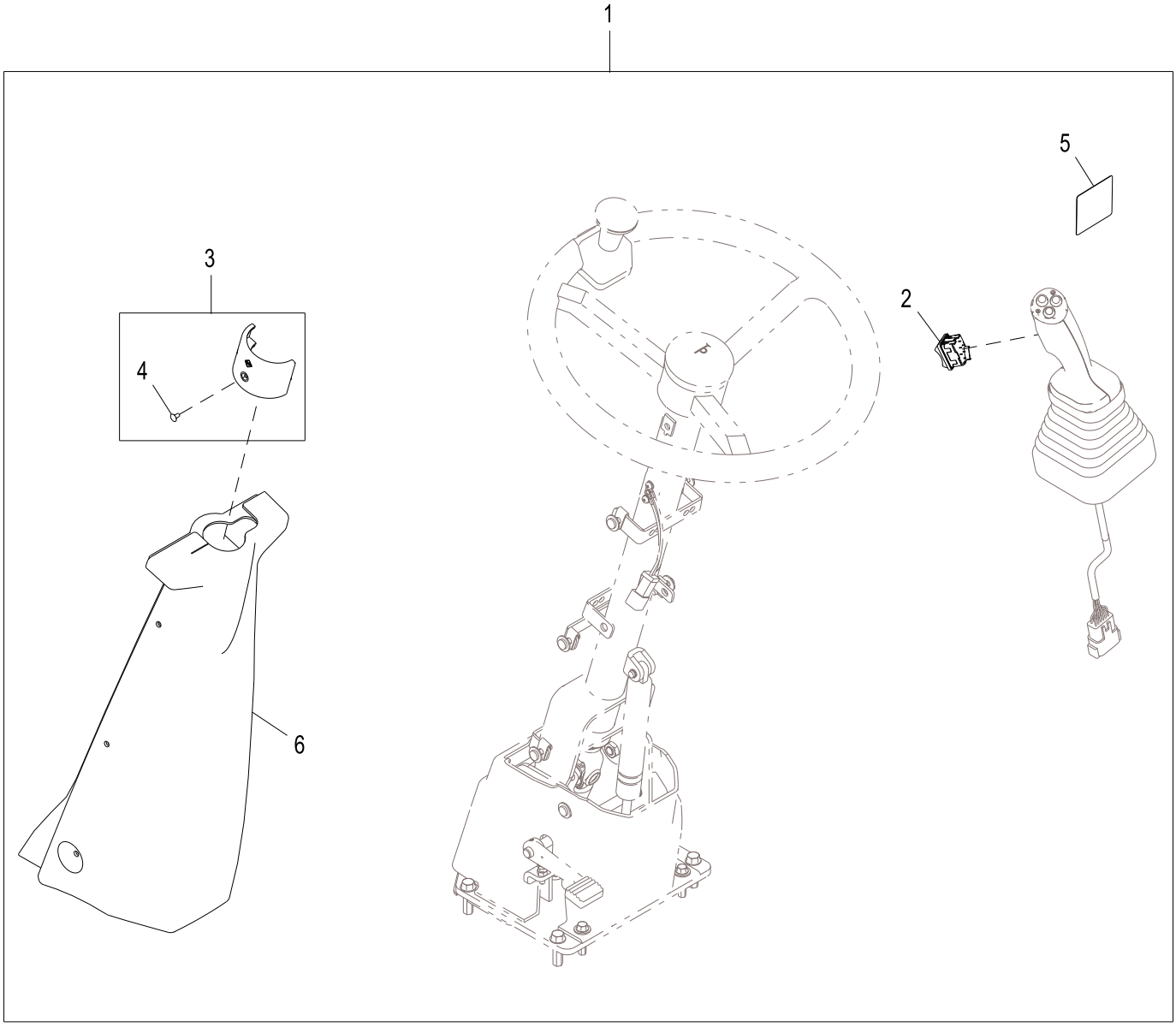

AT337704_TX1109750

Item	*Nº peça*	*Descrição*	*Qtde*	*Nº série*	*Notas*
1	**AT337704**	**Kit da cabine**	**1**		**Pacotes de Produto**
2	LW9285555	Interruptor	1		FNR (Avanço - Neutro - Marcha à Ré)
3	AT300921	Braçadeira	1		
4	21M7258	Parafuso	1		M4 X 8
5	T197182	Etiqueta	1		Controles do Joystick com FNR do Joystick
6	AT342497	Capa	1		

2-Lever Fingertip Controller Components
Composants de contrôleur au doigt à 2 leviers
Componentes do Controlador de Ponta dos Dedos com 2 Alavancas
Компоненты 2-рычажного контроллера с кнопочным управлением
Componentes de controlador de 2 palancas con botones

TX1032509 A.1

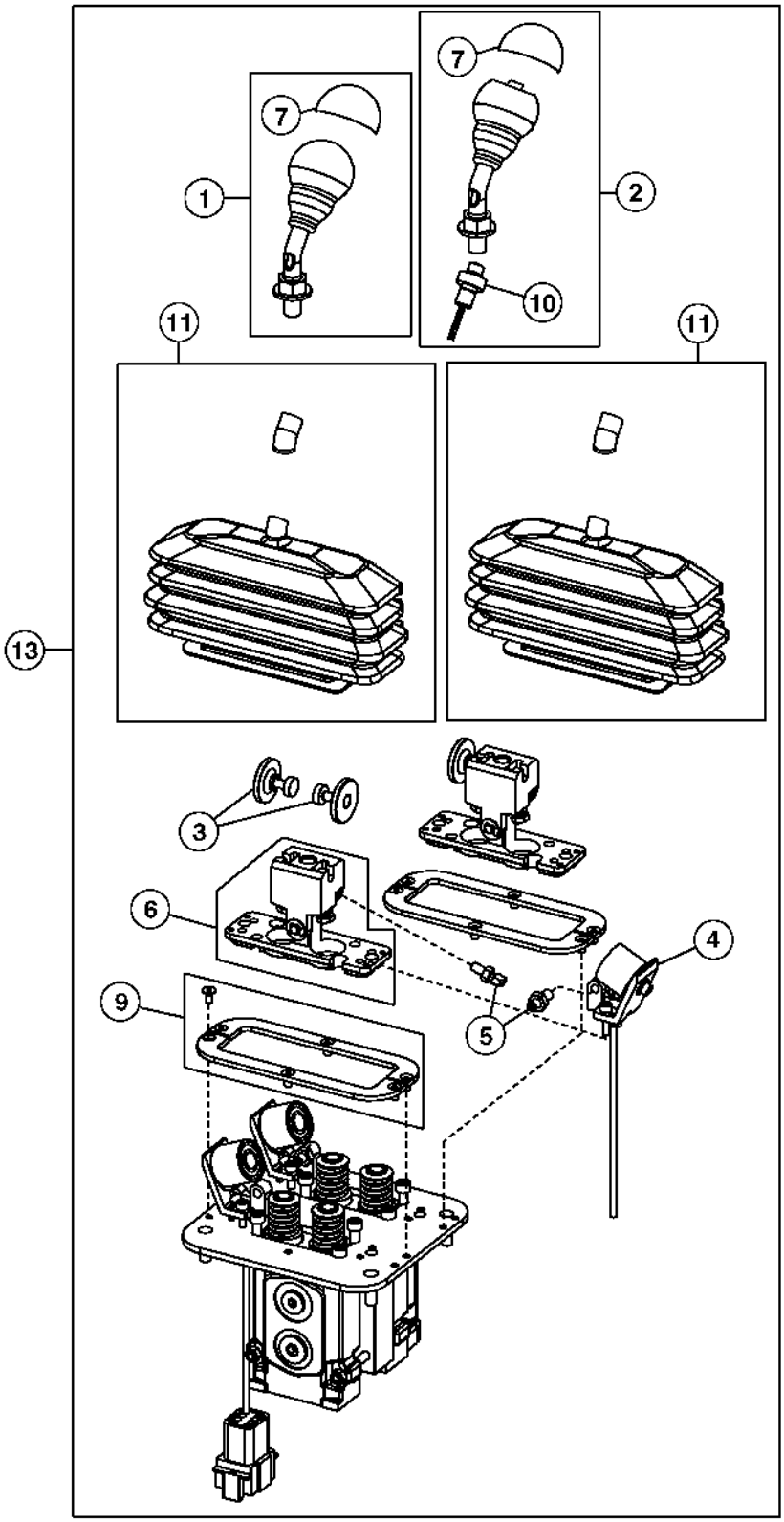

TX1032509

Item	*Nº peça*	*Descrição*	*Qtde*	*Nº série*	*Notas*
1	AT227925	Alavanca	1		
2	AT227926	Alavanca	1		Alavanca com Interruptor Kickdown
3	AT227928	Armadura	2		
4	AT227927	Solenóide	2		
5	AT227929	VálVula de controle pilotad	4		
6	AT227930	Placa	2		
7	AT318123	Protetor	1		
9	AT227933	Placa	2		
10	AT226119	Interruptor	1		Kickdown
11	AT303619	Conjunto da bota	2		
13	AT225425	VálVula de controle pilotad	1		2 Alavancas

Auxiliary Single Lever Controller
Contrôleur auxiliaire à levier unique
Controlador Auxiliar com Alavanca Única
Вспомогательный однорычажный контроллер
Unidad control palanca única auxiliar

TX1015999 A.1

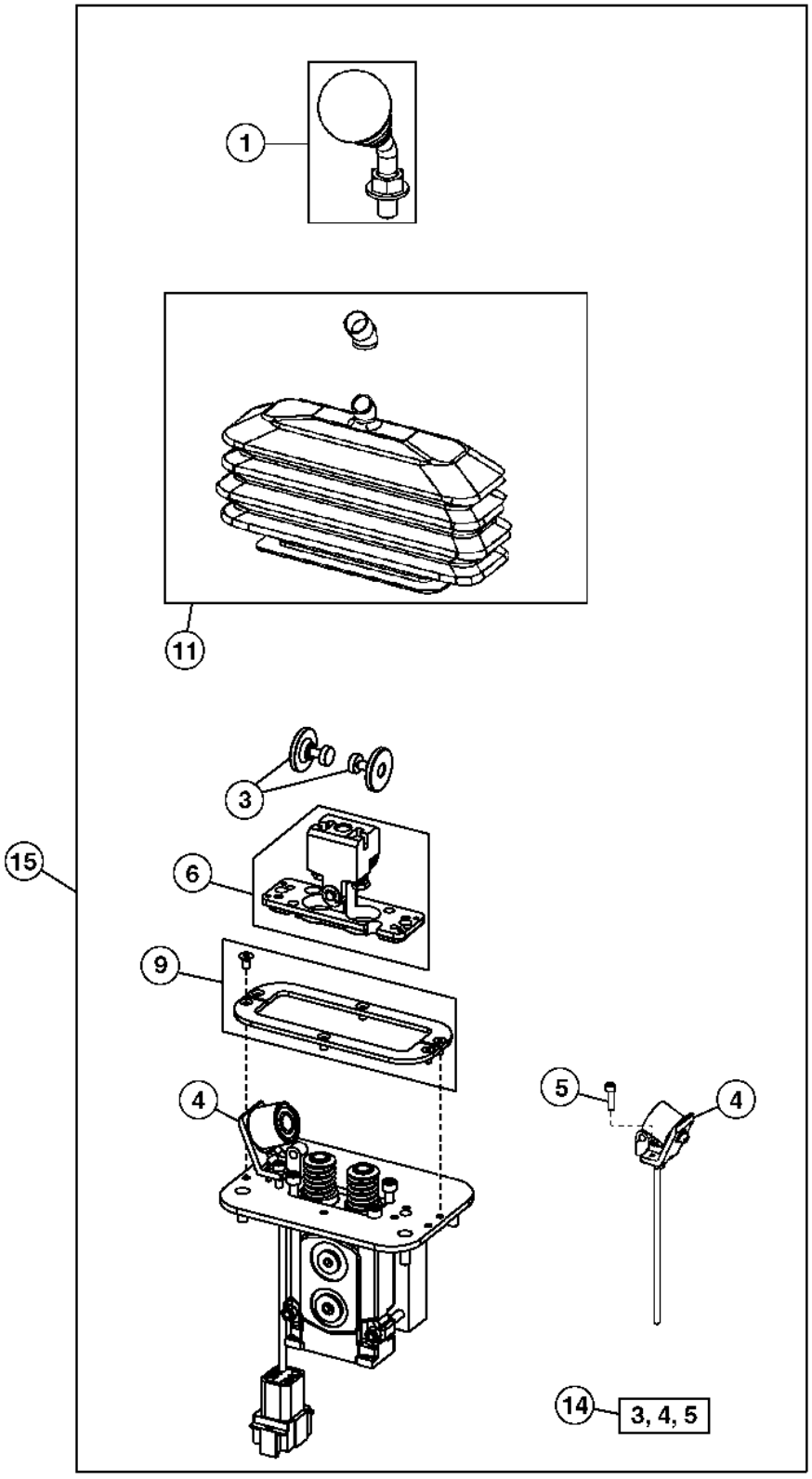

TX1015999

Item	*Nº peça*	*Descrição*	*Qtde*	*Nº série*	*Notas*
1	AT227925	Alavanca	1		
3	AT227928	Armadura	2		
4	AT227927	Solenóide	2		
5	AT325612	Parafuso	2		
6	AT227930	Placa	1		
9	AT227933	Placa	1		
11	AT303619	Conjunto da bota	1		
14	**AT337443**	**Kit - instalação de campo**	**1**		**Retenção, (WHOLE GOODS)**
15	AT228250	VálVula de controle pilotad	1		Controlador Auxiliar com Alavanca Única

Auxiliary Dual Lever Controller
Contrôleur auxiliaire à deux leviers
Controlador Auxiliar com Alavanca Dupla
Вспомогательный двухрычажный контроллер
Controlador de palanca auxiliar doble

TX1032506 A.1

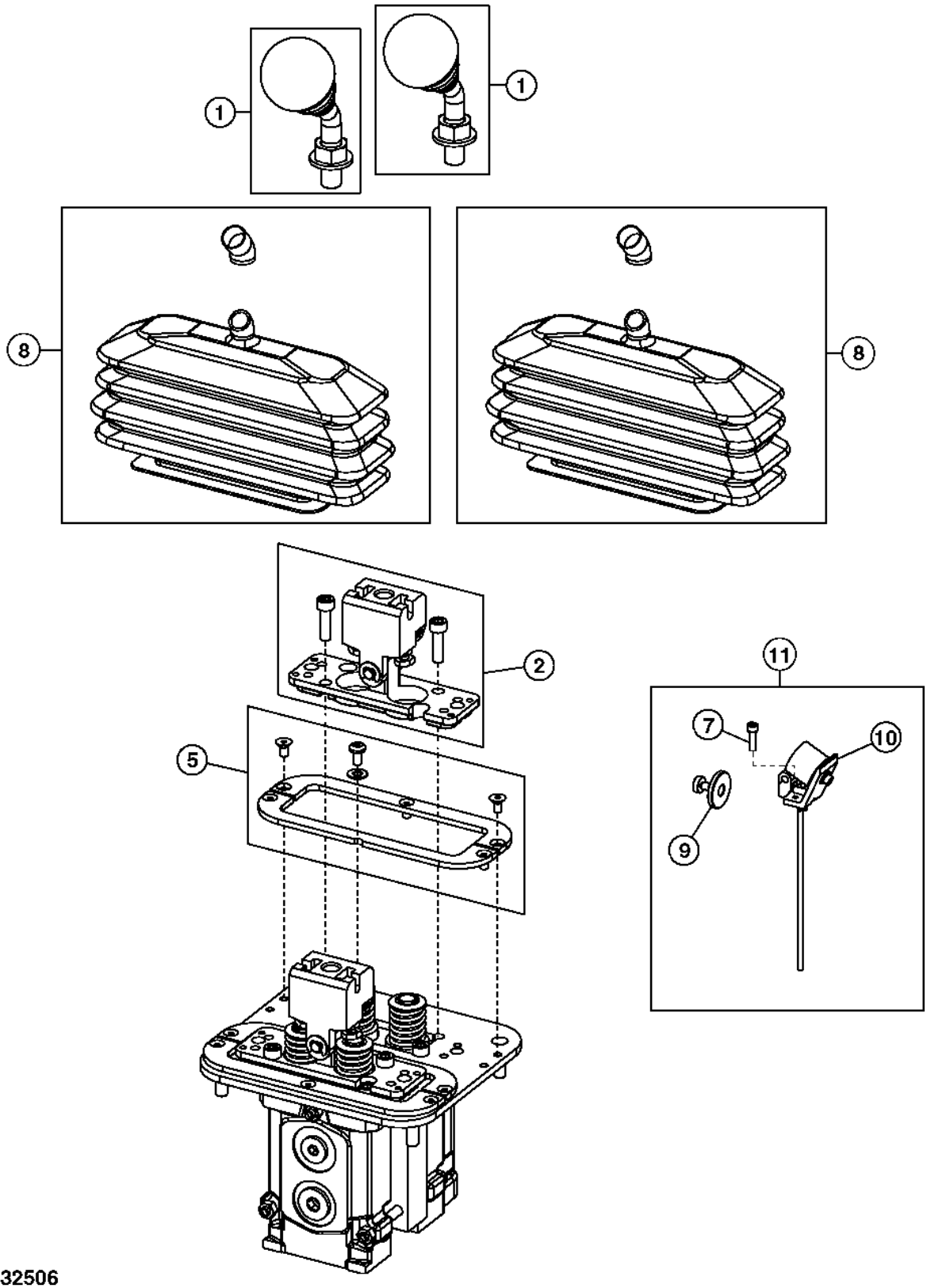

TX1032506

Item	*Nº peça*	*Descrição*	*Qtde*	*Nº série*	*Notas*
1	AT227925	Alavanca	1		sem Interruptor
	AT227926	Alavanca	1		com Interruptor
2	AT227930	Placa	1		
5	AT227933	Placa	1		
7	AT325612	Parafuso	2		
8	AT303619	Conjunto da bota	2		
9	AT227928	Armadura	1		
10	AT227927	Solenóide	1		
11	**AT337443**	**Kit - instalação de campo**	**1**		**Retenção, Pacotes de Produto, SUB FOR AT305603**

Joystick Pilot Controller Components
Composants contrôleur pilote manche à balai
Componentes do Controlador do Piloto com Joystick
Компоненты сервоконтроллера рукоятки упр.
Componentes de controlador piloto de palanca

TX1049374 A.1

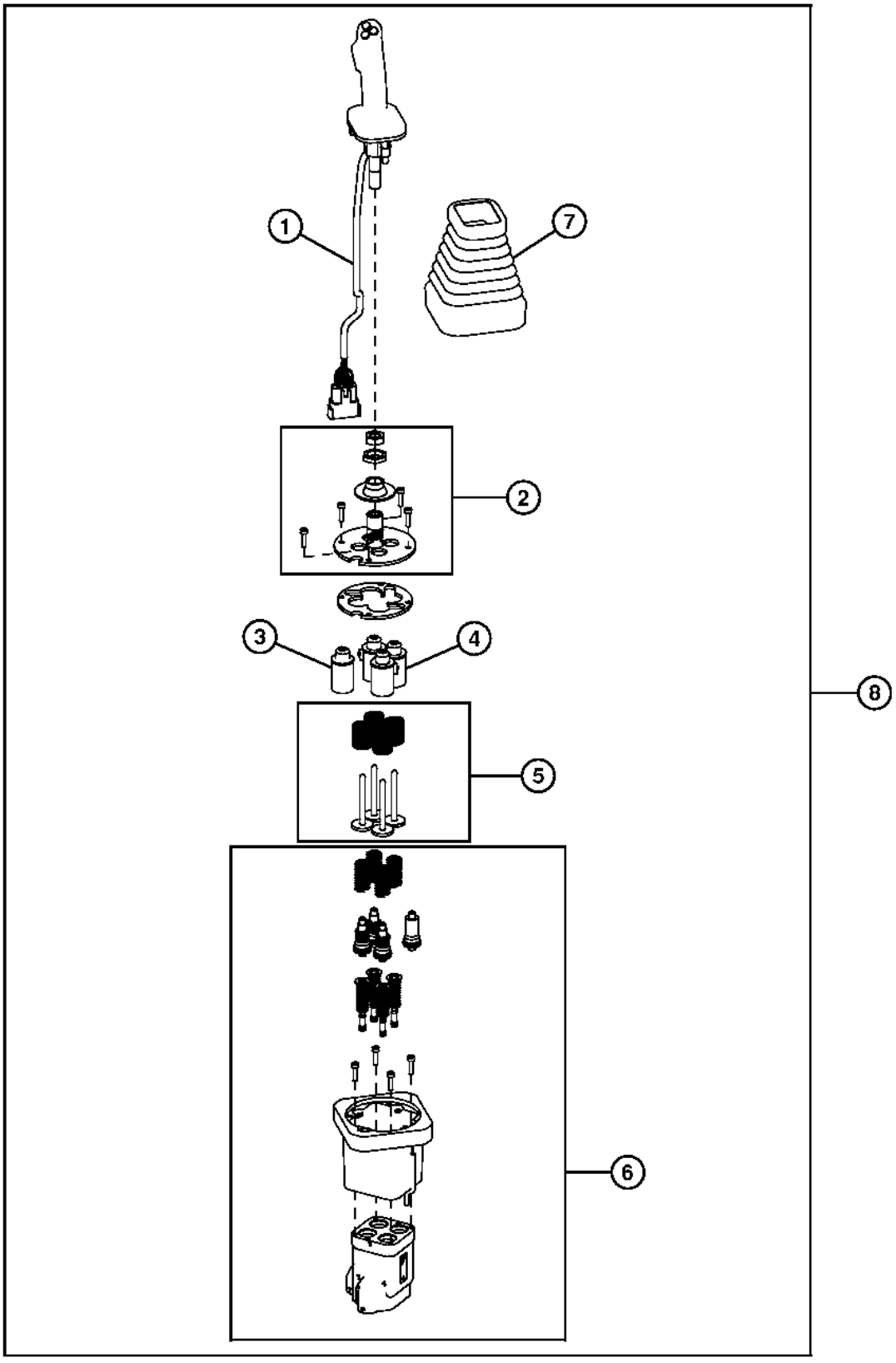

TX1049374

Item	*Nº peça*	*Descrição*	*Qtde*	*Nº série*	*Notas*
1	AT315458	Alavanca	1		Joystick (sem FNR), Componentes em Página Separada
	AT315459	Alavanca	1		Joystick (com FNR), Componentes em Página Separada
2	AT307636	Junta universal	1		
3	AT307638	Guia	1		
4	AT307637	Solenóide	3		Três Usos - Encomende conforme Necessário
5	AT307640	Pino	1		
6	AT307641	VálVula regul pressão óleo	1		
7	T205941	Protetor	1		
8	AT362747	VálVula de controle pilotad	1		SUB FOR AT356033, Controlador do Piloto com Joystick (sem FNR)
	AT362746	VálVula de controle pilotad	1		SUB FOR AT356032, Controlador do Piloto com Joystick (com FNR)

Right-hand Joystick Handle with FNR Switch
Poignée de manche à balai de droite avec sélecteur de sens de marche
Alavanca do Joystick Direito com Interruptor FNR
Правая рукоятка управления с переключателем FNR
Manija de la palanca de control derecha con selector sentido marcha

TX1078245 A.1

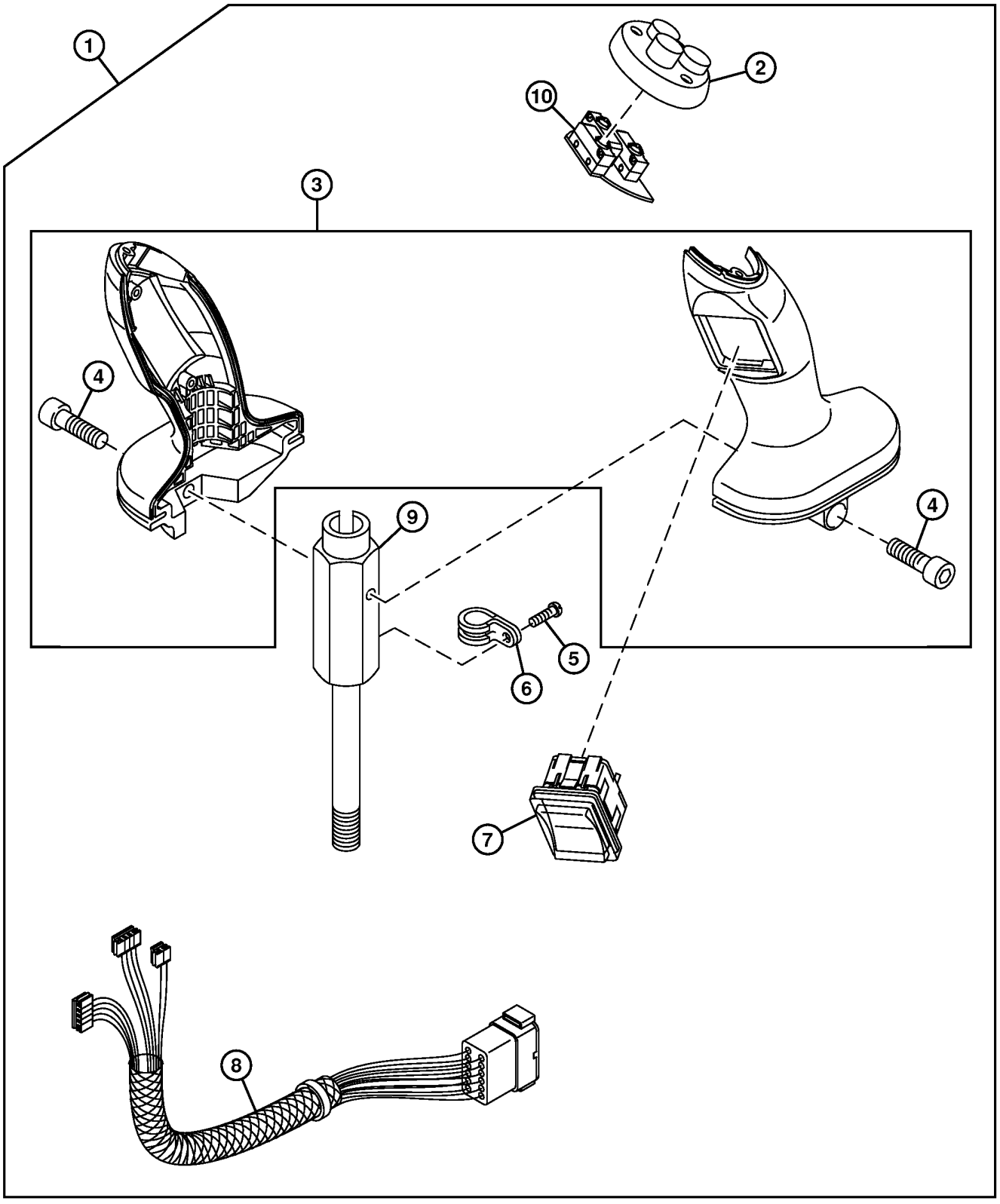

TX1078245

Item	*Nº peça*	*Descrição*	*Qtde*	*Nº série*	*Notas*
1	AT315459	Alavanca	1		
2	LW10469918	Capa	1		
3	LW10469932	Alavanca	1		
4	AT218439	Parafuso allen	2		
5	LW4600533	Parafuso e Porca	1		
6	LW7381634	Presilha	1		
7	LW9285555	Interruptor	1		FNR
8	LW9289201	Chicotes da cabine	1		
9	LW9591352	Alavanca de controle	1		
10	LW9968581	Interruptor de apertar	1		

Ride Control (Z-Bar)
Commande de suspension (Z-Bar)
Controle do Percurso (Barra Z)
Управление плавностью хода (Z-образный рычажный механизм)
Control de suspensión (Z-Bar)

AT346089_TX1131253 A.2

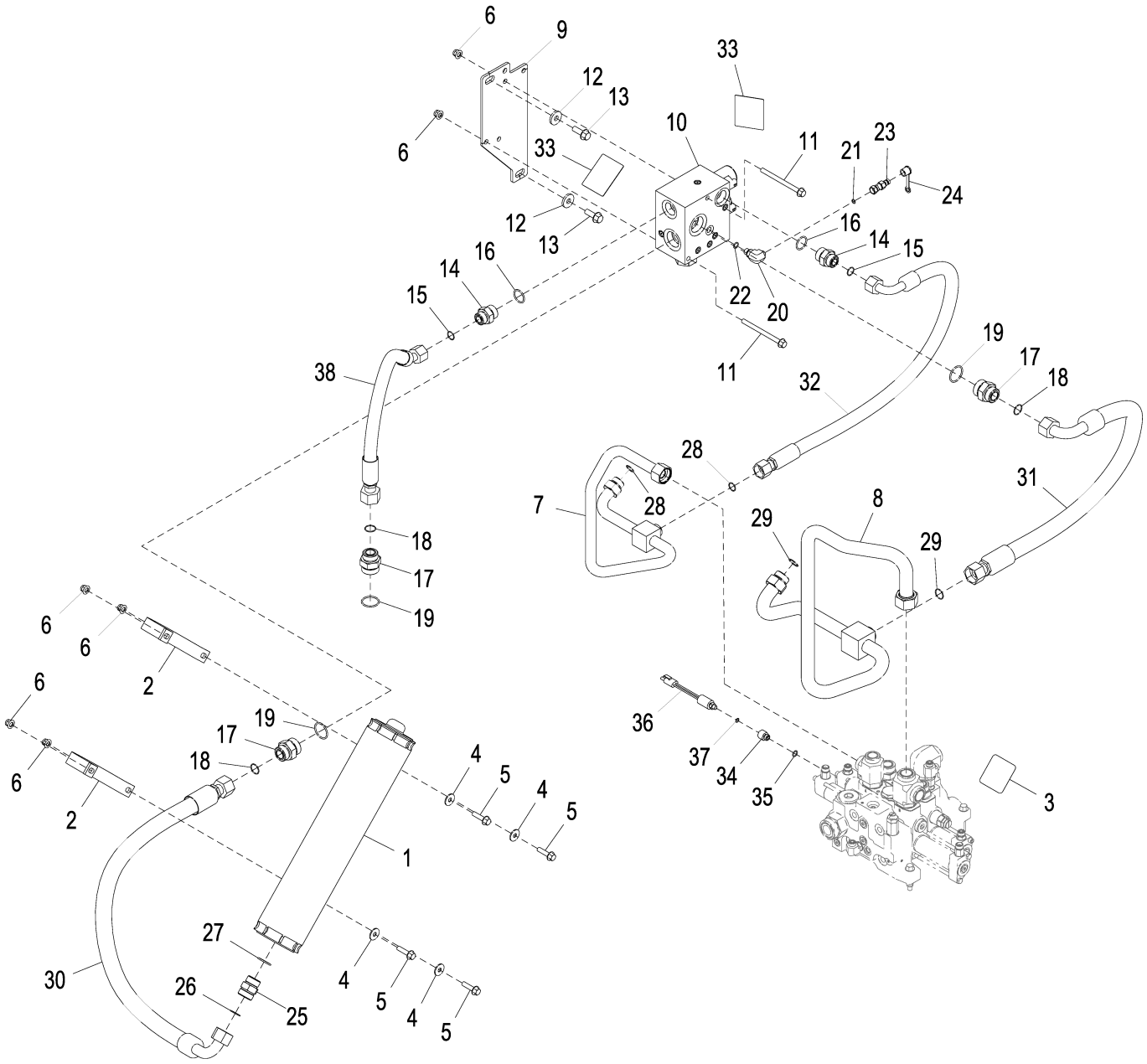

AT346089_TX1131253

Item	*Nº peça*	*Descrição*	*Qtde*	*Nº série*	*Notas*
1	AT383880	Kit do acumulador	1		INCLUDES AT227717 AND T180944
	AT227717	Acumulador hidráulico	1		
2	T146490	Braçadeira	2		
3	T180944	Etiqueta	1		Advertência - Pressão do Acumulador
4	24M7296	Arruela	4		10.500 X 30 X 2.500 mm
5	19M7804	Parafuso	4		M10 X 40
6	14M7400	Porca de segurança	6		M10
7	AT353160	Tubulação de óleo	1		
8	AT210268	Tubulação de óleo	1		
9	T181972	Placa	1		
10	AT332290	VálV.de contr.atuada hidr.	1		Válvula do Controle do Percurso, Componentes em Página Separada
11	19M7898	Parafuso	2		M10 X 130
12	24M7226	Arruela	2		13 X 35 X 5 mm
13	19M7790	Parafuso	2		M12 X 35
14	38H1194	Adaptador	2		
15	T77858	Anel o	2		18.771 X 1.778 mm (0.739" X 0.070")
16	R29936	Anel o	2		29.743 X 2.946 mm (1.171" X 0.116")
17	38H1180	Adaptador	3		
18	T76938	Anel o	3		23.520 X 1.780 mm (0.926" X 0.070")
19	U13639	Anel o	3		37.465 X 2.997 mm (1.475" X 0.118")
20	38H1009	Conexão em ângulo	1		
21	T77814	Anel o	1		7.650 X 1.780 mm (0.301" X 0.070")
22	R26448	Anel o	1		11.887 X 1.981 mm (0.468" X 5/64")
23	RE60700	Engate de diagnostico	1		
24	R77175	Capa	1		
25	38H1164	Adaptador	1		
26	T76938	Anel o	1		23.520 X 1.780 mm (0.926" X 0.070")
27	R29936	Anel o	1		29.743 X 2.946 mm (1.171" X 0.116")
28	T77858	Anel o	2		18.771 X 1.778 mm (0.739" X 0.070")
29	T76938	Anel o	2		23.520 X 1.780 mm (0.926" X 0.070")
30	AT210078	Mangueira hidraulica-fabric	1		
31	AT223056	Mangueira hidraulica-fabric	1		
32	AT228200	Mangueira hidraulica-fabric	1		
33	T146792	Adesivo de segurança	2		Advertência - Óleo de Alta Pressão
34	T158047	Adaptador	1		
35	R26448	Anel o	1		11.887 X 1.981 mm (0.468" X 5/64")
36	AT223535	Interrup. de pressão	1		Pressostato do Controle do Percurso
37	R26287	Anel o	1		7.645 X 1.626 mm (0.301" X 0.064")
38	AT430865	Mangueira hidraulica-fabric	1		

Ride Control Conversion Kit
Jeu d'adaptation de commande de suspension
Kit de Conversão do Controle da Suspensão
Комплект для переоборудования управления плавностью хода
Juego de modificación de control de suspensión

AT307759_TX1111726 C.1

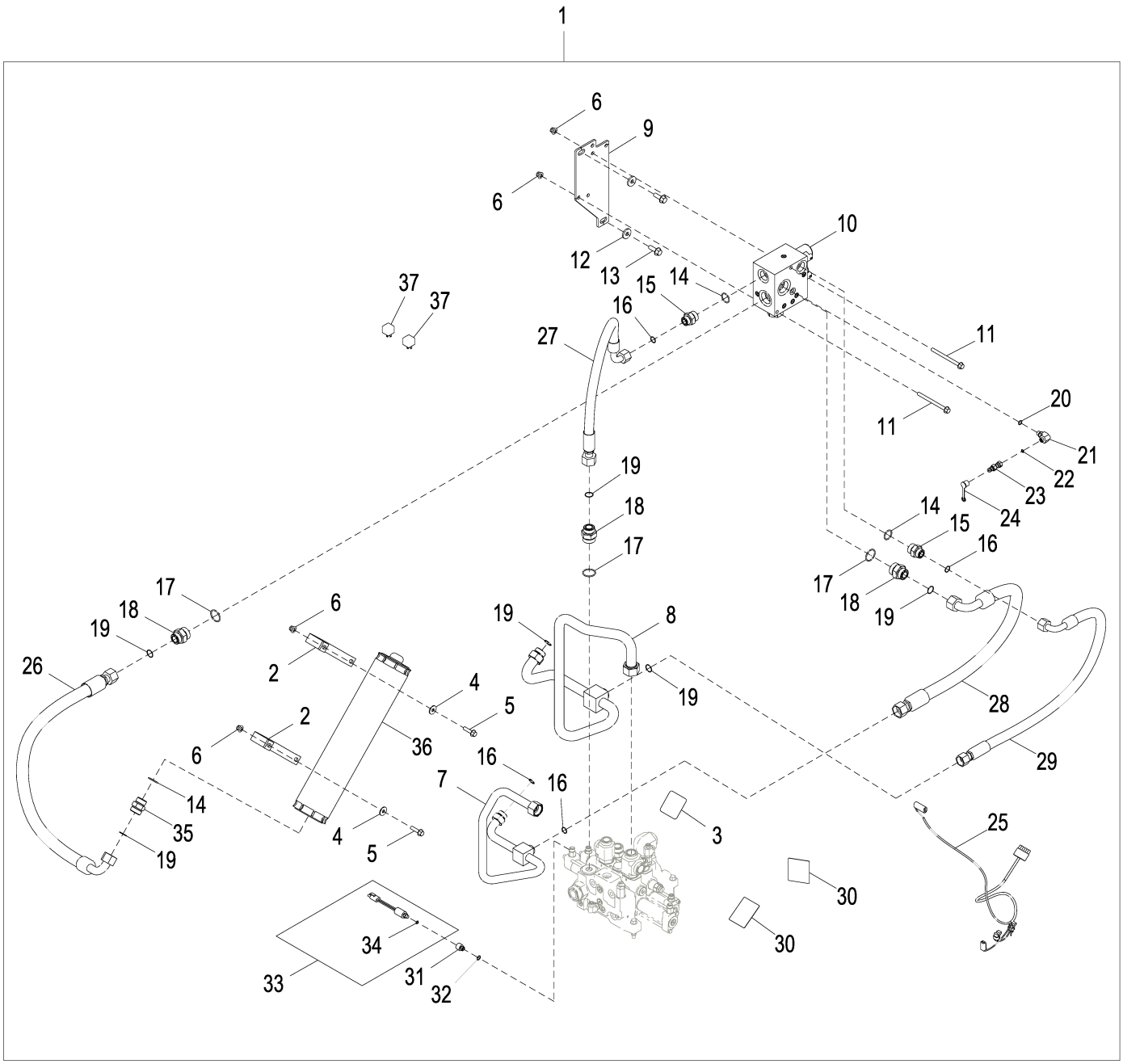

AT307759_TX1111726

Item	*Nº peça*	*Descrição*	*Qtde*	*Nº série*	*Notas*
1	**AT307759**	**Peças de montagem**	**1**		**Pacotes de Produto**
2	T146490	Braçadeira	2		
3	T180944	Etiqueta	1		Advertência - Pressão do Acumulador
4	24M7296	Arruela	4		10.500 X 30 X 2.500 mm
5	19M7804	Parafuso	4		M10 X 40
6	14M7400	Porca de segurança	6		M10
7	AT353160	Tubulação de óleo	1		
8	AT210268	Tubulação de óleo	1		
9	T181972	Placa	1		
10	AT332290	VálV.de contr.atuada hidr.	1		Válvula do Controle do Percurso, Componentes em Página Separada
11	19M7898	Parafuso	2		M10 X 130
12	24M7226	Arruela	2		13 X 35 X 5 mm
13	19M7790	Parafuso	2		M12 X 35
14	R29936	Anel o	3		29.743 X 2.946 mm (1.171" X 0.116")
15	38H1194	Adaptador	2		
16	T77858	Anel o	4		18.771 X 1.778 mm (0.739" X 0.070")
17	U13639	Anel o	3		37.465 X 2.997 mm (1.475" X 0.118")
18	38H1180	Adaptador	3		
19	T76938	Anel o	6		23.520 X 1.780 mm (0.926" X 0.070")
20	R26448	Anel o	1		11.887 X 1.981 mm (0.468" X 5/64")
21	38H1009	Conexão em ângulo	1		
22	T77814	Anel o	1		7.650 X 1.780 mm (0.301" X 0.070")
23	RE60700	Engate de diagnostico	1		
24	R77175	Capa	1		
25	AT224600	Chicote	1		Controle do Percurso
26	AT210078	Mangueira hidraulica-fabric	1		
27	AT210898	Mangueira hidráulica	1		
28	AT223056	Mangueira hidraulica-fabric	1		
29	AT228200	Mangueira hidraulica-fabric	1		
30	T146792	Adesivo de segurança	2		Advertência - Acumulador do Controle da Suspensão
31	T158047	Adaptador	1		
32	R26448	Anel o	1		11.887 X 1.981 mm (0.468" X 5/64")
33	AT223535	Interrup. de pressão	1		Pressostato do Controle do Percurso
34	R26287	Anel o	1		7.645 X 1.626 mm (0.301" X 0.064")
35	38H1164	Adaptador	1		
36	AT227717	Acumulador hidráulico	1		
37	AT162863	Relé	2		24 V

Ride Control Valve
Vanne de commande de suspension
Válvula do Controle do Percurso
Клапан управления плавностью хода
Válvula de control de suspensión

TX1019919 A.1

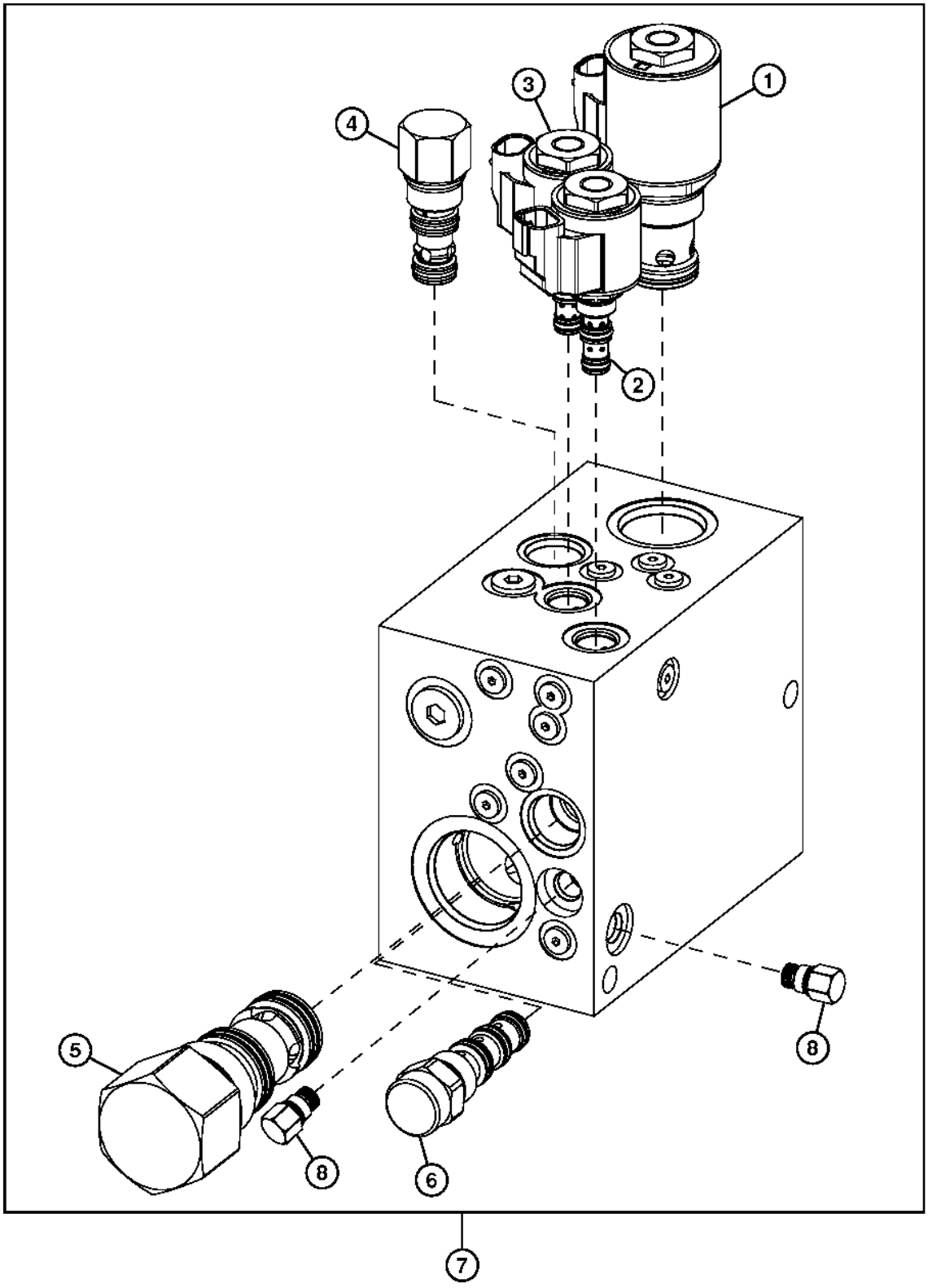

TX1019919

Item	*Nº peça*	*Descrição*	*Qtde*	*Nº série*	*Notas*
1	AT224701	VálVula solenóide	1		
	AT224702	Kit retentor	1		
	AT333810	VálVula solenóide	1		SUB FOR AT224703
	T181306	Porca	1		
2	AT224866	VálVula solenóide	1		Cartucho
	AT224706	Kit retentor	1		
	AT333811	VálVula solenóide	1		SUB FOR AT224865
	T181306	Porca	1		
3	AT225249	VálV. controladora de fluxo	1		
	AT333809	VálVula solenóide	1		SUB FOR AT224574
	AT224706	Kit retentor	1		
	T181306	Porca	1		
4	AT225084	VálV. controladora de fluxo	1		
	AT225085	Kit retentor	1		
5	AT224699	VálV. controladora de fluxo	1		
	AT225698	Kit retentor	1		
6	AT225082	VálV. controladora de fluxo	1		
	F433299	Kit retentor	1		
7	AT332290	VálV.de contr.atuada hidr.	1		Válvula do Controle do Percurso, SUB FOR AT223806
8	AN207183	VálVula de retenção	2		SUB FOR AT307262
	AN207184	Kit retentor	1		SUB FOR AT307265
9	AT316532	Kit da fechadura	1		Kit de Travamento, Não Ilustrado

Pin Disconnect Valve Hydraulic Lines (Z-Bar)
Conduites hydrauliques de soupape de déconnexion d'axe (Z-Bar)
Linhas Hidráulicas da Válvula de Desconexão do Pino (Barra Z)
Гидравлические линии клапана отсоединения штифта (Z-образный рычажный механизм)
Tuberías hidráulicas de válvula de desconexión de pasadores (Z-Bar)

AT336940_TX1080039 A.1

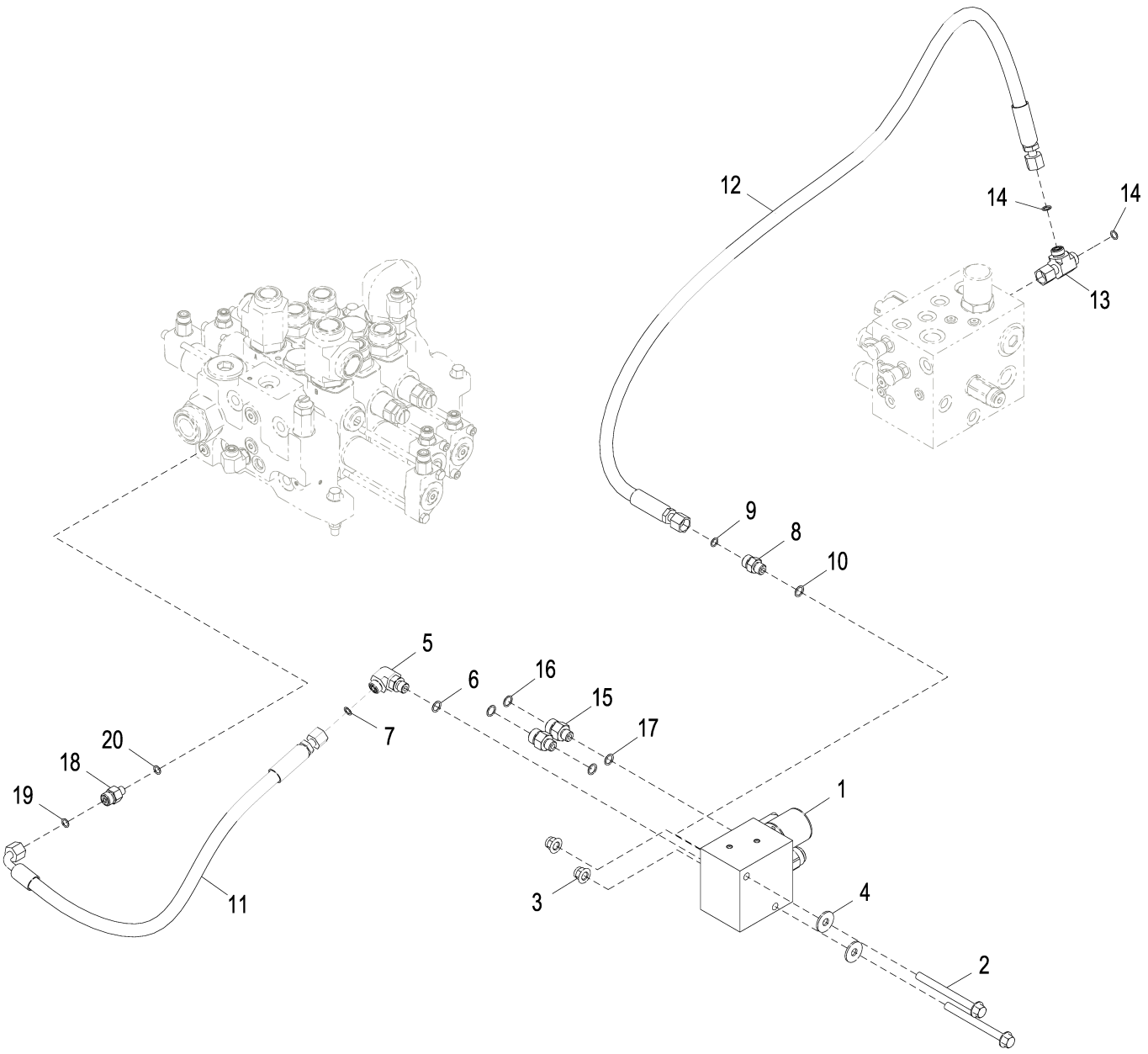

AT336940_TX1080039

Item	*Nº peça*	*Descrição*	*Qtde*	*Nº série*	*Notas*
1	AT334494	VálVula de controle	1		Válvula de Desconexão do Pino, Componentes em Página Separada
2	19M7836	Parafuso	2		M10 X 110
3	14M7400	Porca de segurança	2		M10
4	24M7296	Arruela	2		10.500 X 30 X 2.500 mm
5	38H1004	Conexão em ângulo	1		
6	R26448	Anel o	1		11.887 X 1.981 mm (0.468" X 5/64")
7	T77613	Anel o	1		9.250 X 1.780 mm (0.364" X 0.070")
8	38H1160	Adaptador	1		
9	T77613	Anel o	1		9.250 X 1.780 mm (0.364" X 0.070")
10	R26448	Anel o	1		11.887 X 1.981 mm (0.468" X 5/64")
11	AT167553	Mangueira hidraulica-fabric	1		
12	AT357215	Mangueira hidraulica-fabric	1		
13	38H1030	Conexão em t	1		
14	T77613	Anel o	2		9.250 X 1.780 mm (0.364" X 0.070")
15	38H1173	Adaptador	2		
16	T77857	Anel o	2		12.421 X 1.778 mm (0.489" X 0.070")
17	R26448	Anel o	2		11.887 X 1.981 mm (0.468" X 5/64")
18	38H1309	Adaptador	1		
19	T77613	Anel o	1		9.250 X 1.780 mm (0.364" X 0.070")
20	R28782	Anel o	1		8.915 X 1.829 mm (0.351" X 0.072")

Pin Disconnect Valve
Soupape déconnexion d'axe
Válvula de Desconexão do Pino
Клапан отсоединения штифта
Válvula de desconexión de pasadores

TX1015278 A.1

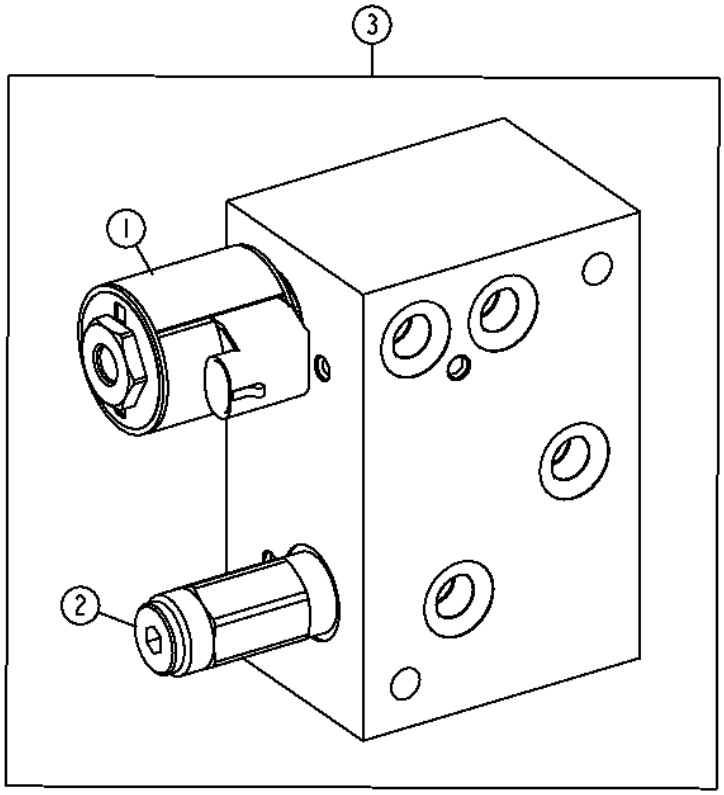

TX1015278

Item	*Nº peça*	*Descrição*	*Qtde*	*Nº série*	*Notas*
1	AT226266	VálVula solenóide	1		
	AT333810	VálVula solenóide	1		
	AT225083	Kit retentor	1		
	T225291	Porca	1		
2	AT226265	VálVula de press.hidráulica	1		
	AT196943	Kit retentor	1		
3	AT334494	VálVula de controle	1		

Pin Disconnect Hydraulic Lines (Z-Bar) (630804 -)
Conduites hydrauliques de déconnexion d'axe (Z-Bar) (630804 -)
Linhas Hidráulicas da Desconexão do Pino (Barra Z) (630804 -)
Гидравлические линии отсоединения штифта (Z-образный рычажный механизм) (630804 -)
Líneas hidráulicas de desconexión de pasador (Z-Bar) (630804 -)

AT337919_TX1080038 A.3

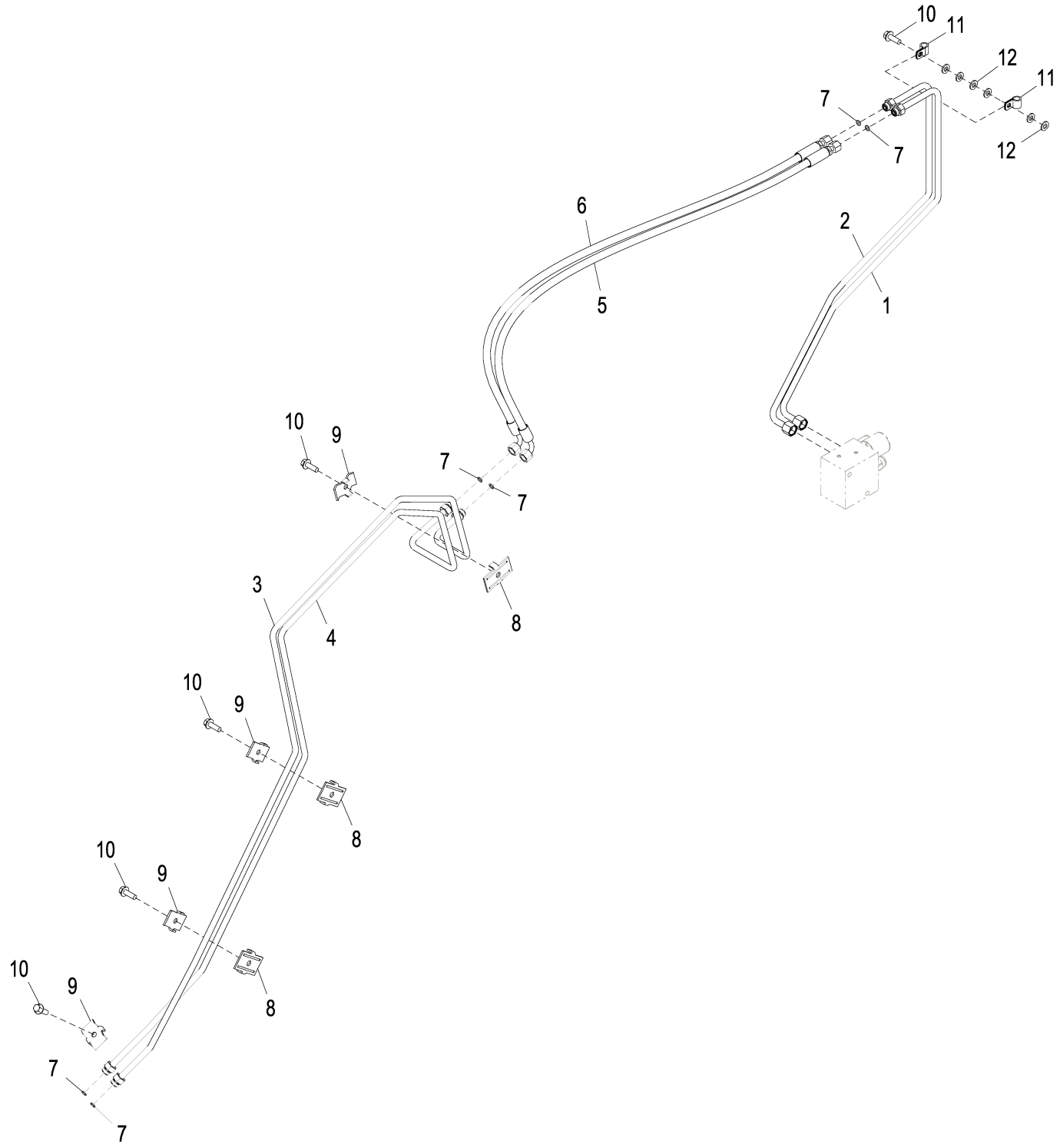

AT337919_TX1080038

Item	*Nº peça*	*Descrição*	*Qtde*	*Nº série*	*Notas*
1	AT372274	Tubulação de óleo	1		
2	AT372275	Tubulação de óleo	1		
3	AT372276	Tubulação de óleo	1		
4	AT372277	Tubulação de óleo	1		
5	AT324153	Mangueira hidraulica-fabric	1		
6	AT324153	Mangueira hidraulica-fabric	1		
7	T77613	Anel o	6		9.250 X 1.780 mm (0.364" X 0.070")
8	T159956	Braçadeira	3		
9	T159950	Braçadeira	4		
10	19M7786	Parafuso	5		M10 X 30
11	H75541	Braçadeira	2		
12	24M7239	Arruela	6		10.700 X 21 X 2.500 mm

Pin Disconnect Kit (Z-Bar) (630804 -)
Kit de déconnexion d'axe (Z-Bar) (630804 -)
Kit de Desconexão do Pino (Barra Z) (630804 -)
Комплект отсоединения штифта (Z-образный рычажный механизм) (630804 -)
Juego de desconexión de pasadores (Z-Bar) (630804 -)

AT337420_TX1080037 A.1

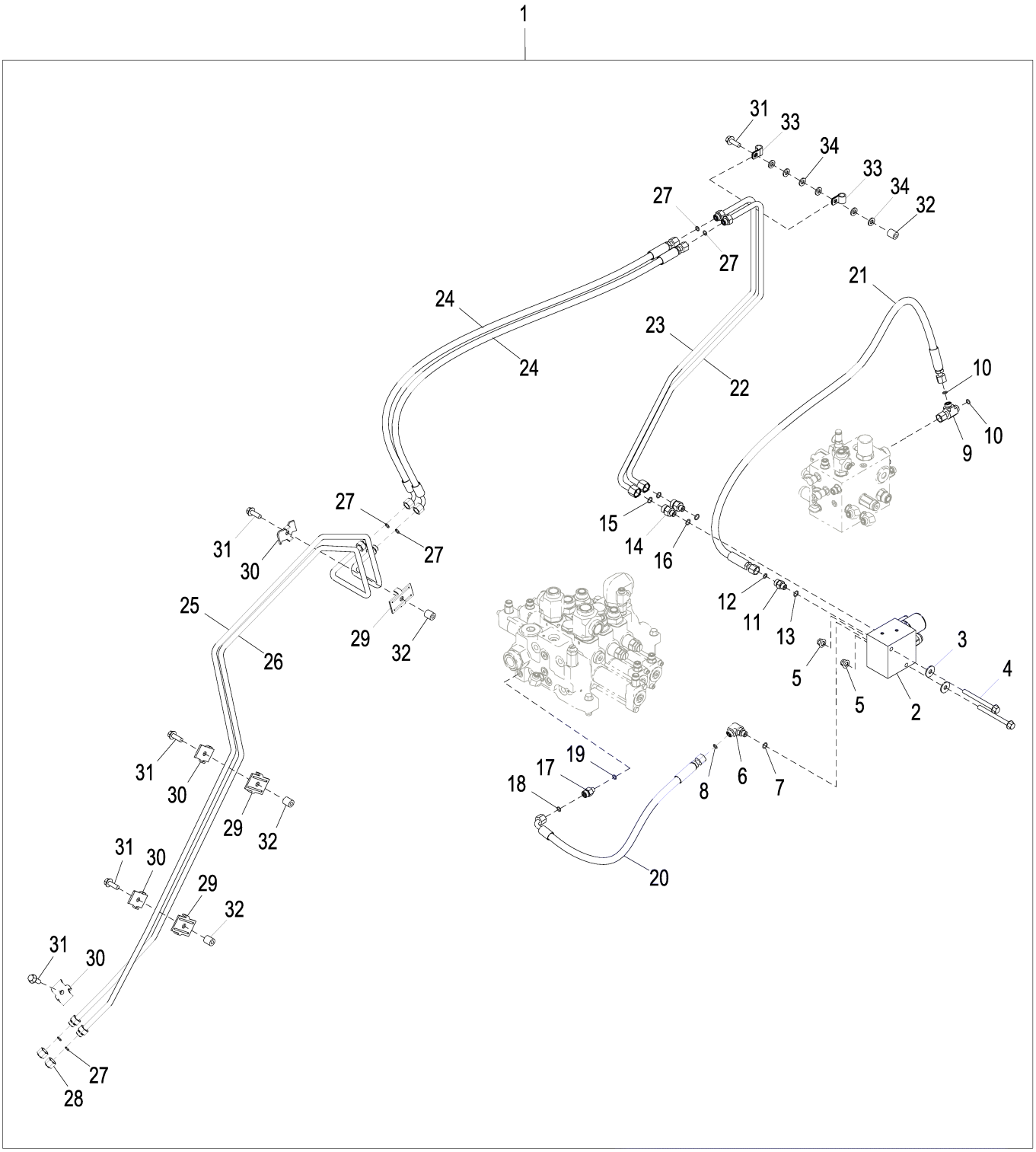

AT337420_TX1080037

Item	*Nº peça*	*Descrição*	*Qtde*	*Nº série*	*Notas*
1	**AT337420**	**Conjunto do Controle**	**1**		**Pinos de Travamento do Acoplador, Pacotes de Produto**
2	AT334494	VálVula de controle	1		Componentes em Página Separada
3	24M7296	Arruela	2		10.500 X 30 X 2.500 mm
4	19M7836	Parafuso	2		M10 X 110
5	14M7400	Porca de segurança	2		M10
6	38H1004	Conexão em ângulo	1		
7	R26448	Anel o	1		11.887 X 1.981 mm (0.468" X 5/64")
8	T77613	Anel o	1		9.250 X 1.780 mm (0.364" X 0.070")
9	38H1030	Conexão em t	1		
10	T77613	Anel o	2		9.250 X 1.780 mm (0.364" X 0.070")
11	38H1160	Adaptador	1		
12	T77613	Anel o	1		9.250 X 1.780 mm (0.364" X 0.070")
13	R26448	Anel o	1		11.887 X 1.981 mm (0.468" X 5/64")
14	38H1173	Adaptador	2		
15	T77857	Anel o	2		12.421 X 1.778 mm (0.489" X 0.070")
16	R26448	Anel o	2		11.887 X 1.981 mm (0.468" X 5/64")
17	38H1309	Adaptador	1		
18	T77613	Anel o	1		9.250 X 1.780 mm (0.364" X 0.070")
19	R28782	Anel o	1		8.915 X 1.829 mm (0.351" X 0.072")
20	AT167553	Mangueira hidraulica-fabric	1		
21	AT357215	Mangueira hidraulica-fabric	1		
22	AT372274	Tubulação de óleo	1		
23	AT372275	Tubulação de óleo	1		
24	AT324153	Mangueira hidraulica-fabric	2		
25	AT372276	Tubulação de óleo	1		
26	AT372277	Tubulação de óleo	1		
27	T77613	Anel o	6		9.250 X 1.780 mm (0.364" X 0.070")
28	38H1415	Conexão	2		
29	T159956	Braçadeira	3		
30	T159950	Braçadeira	4		
31	19M7786	Parafuso	5		M10 X 30
32	T72414	Bucha	4		
33	H75541	Braçadeira	2		
34	24M7239	Arruela	6		10.700 X 21 X 2.500 mm

Boom and Bucket Cylinder Hydraulics (Z-Bar) (2-Spool Control Valve)
Circuit hydraulique du vérin de flèche et de benne (Z-Bar) (distributeur à 2 tiroirs)
Sistema Hidráulico do Cilindro da Caçamba e da Lança (Barra Z) (Válvula de Controle de 2 Carretéis)
Гидравлика цилиндра ковша и стрелы (2-золотниковый распределительный клапан) (Z-образный рычажный механизм)
Sistema hidráulico de cilindros del aguilón y cucharón (barra en Z) (válvula de control de 2 carretes)

TX1052489 A.1

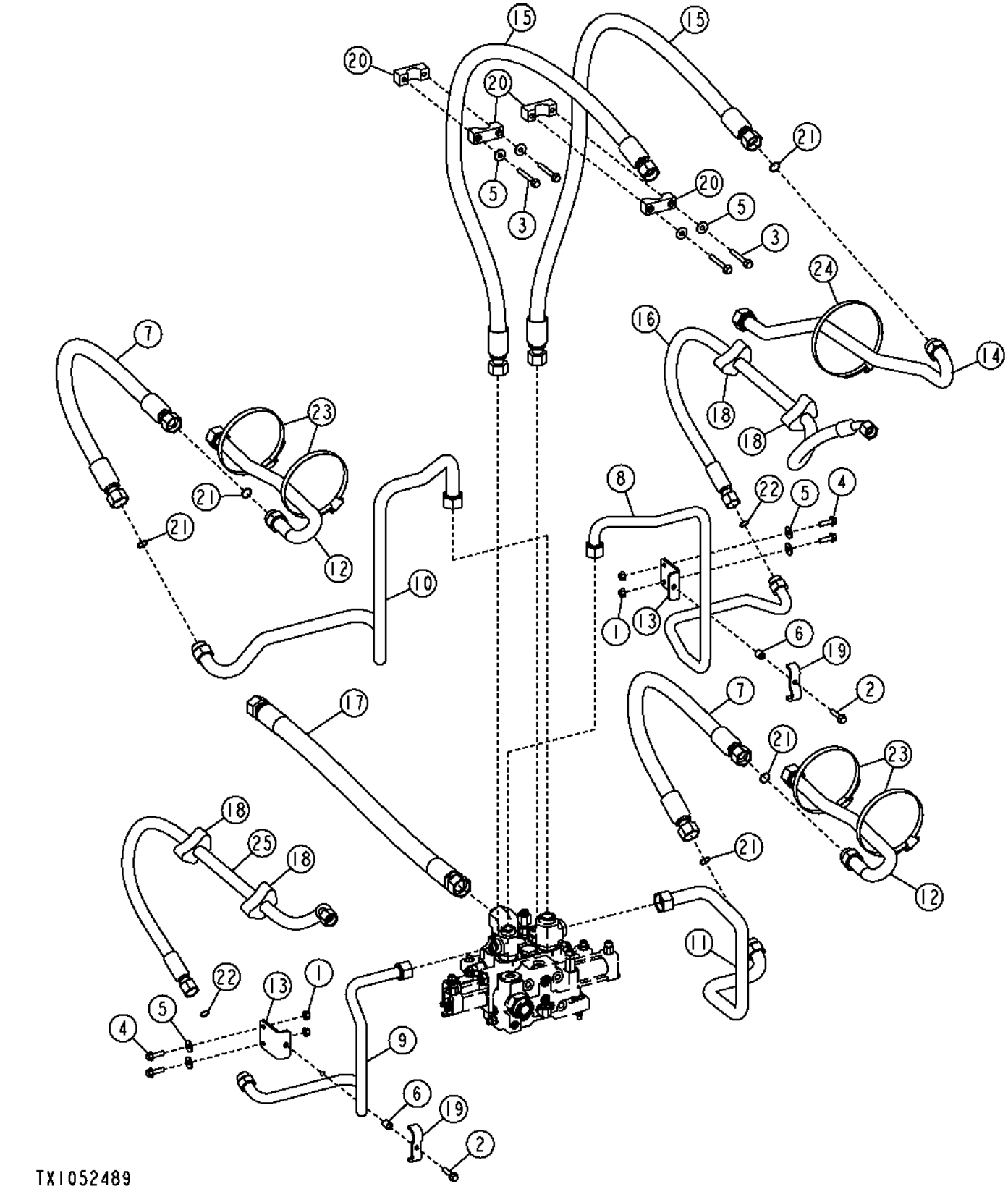

Item	*Nº peça*	*Descrição*	*Qtde*	*Nº série*	*Notas*
1	14M7296	Porca com flange	4		M10
2	19M7805	Parafuso	2		M10 X 45
3	19M7809	Parafuso	4		M10 X 70
4	19M7835	Parafuso	4		M10 X 35
5	24M7296	Arruela	8		10.500 X 30 X 2.500 mm
6	28H3383	Bucha	2		0.493" X 0.675" X 3/4"
7	AT208691	Mangueira hidraulica-fabric	2		
8	AT210216	Tubulação de óleo	1		
9	AT210217	Tubulação de óleo	1		
10	AT210218	Tubulação de óleo	1		
11	AT210219	Tubulação de óleo	1		
12	AT210400	Tubulação de óleo	2		
13	AT224318	Apoio	2		
14	AT307065	Tubulação de óleo	1		
15	AT307066	Mangueira hidraulica-fabric	2		
16	AT320658	Mangueira hidraulica-fabric	1		
17	AT366774	Mangueira hidraulica-fabric	1		
18	T102005	Guia	4		
19	T170365	Braçadeira	2		
20	T67995	Braçadeira	4		
21	T76938	Anel o	5		
22	T77858	Anel o	2		
23	TY22495	Abraçadeira para mangueira	4		
24	TY22496	Abraçadeira para mangueira	1		
25	AT315051	Mangueira hidraulica-fabric	1		

Boom and Bucket Cylinder Hydraulics (Z-Bar) (3-Spool Control Valve)
Circuit hydraulique du vérin de flèche et de benne (Z-Bar) (distributeur à 3 tiroirs)
Sistema Hidráulico do Cilindro da Caçamba e da Lança (Barra Z) (Válvula de Controle de 3 Carretéis)
Гидравлика цилиндра ковша и стрелы (Z-образный рычажный механизм) (3-золотниковый клапан управления)
Sistema hidráulico de cilindros de aguilón y cucharón (Z-Bar) (válvula de control de 3 carretes)

TX1052491 A.1

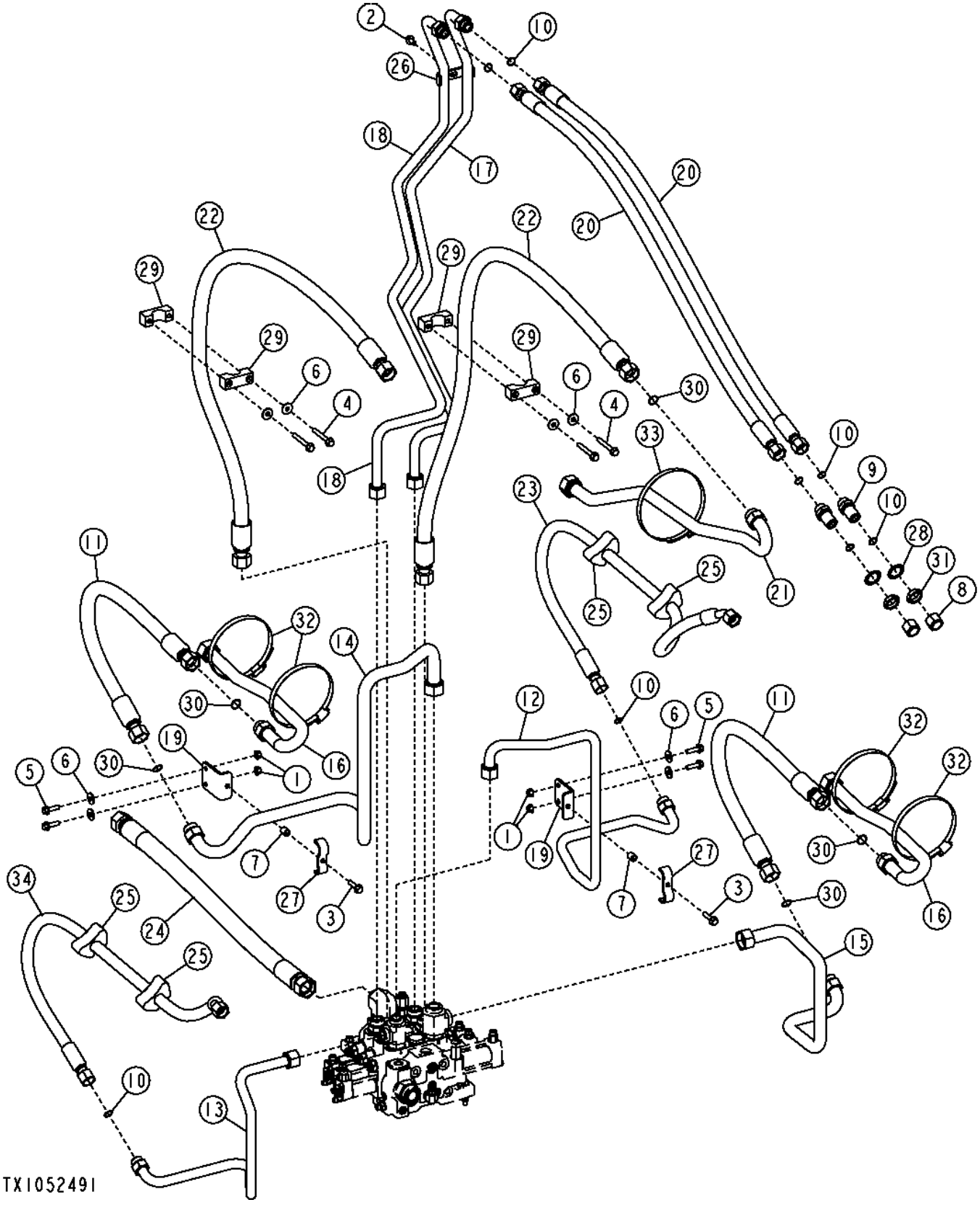

Item	*Nº peça*	*Descrição*	*Qtde*	*Nº série*	*Notas*
1	14M7296	Porca com flange	4		M10
2	19M7784	Parafuso	1		M10 X 20
3	19M7805	Parafuso	2		M10 X 45
4	19M7810	Parafuso	4		M10 X 80
5	19M7835	Parafuso	4		M10 X 35
6	24M7296	Arruela	8		10.500 X 30 X 2.500 mm
7	28H3383	Bucha	2		0.493" X 0.675" X 3/4"
8	38H1418	Conexão	2		
9	38H1276	Adaptador	2		
10	T77858	Anel o	8		
11	AT208691	Mangueira hidraulica-fabric	2		
12	AT210216	Tubulação de óleo	1		
13	AT210217	Tubulação de óleo	1		
14	AT210218	Tubulação de óleo	1		
15	AT210219	Tubulação de óleo	1		
16	AT210400	Tubulação de óleo	2		
17	AT220957	Tubulação de óleo	1		
18	AT220958	Tubulação de óleo	1		
19	AT224318	Apoio	2		
20	AT228192	Mangueira hidraulica-fabric	2		
21	AT307065	Tubulação de óleo	1		
22	AT307066	Mangueira hidraulica-fabric	2		
23	AT320658	Mangueira hidraulica-fabric	1		
24	AT366773	Mangueira hidraulica-fabric	1		SUB FOR AT350942
25	T102005	Guia	4		
26	T167979	Braçadeira	1		
27	T170365	Braçadeira	2		
28	T174275	Arruela de pressão	2		30.950 mm (1-7/32")
29	T67995	Braçadeira	4		
30	T76938	Anel o	5		
31	T78707	Porca	2		30.175 mm (1-3/16")
32	TY22495	Abraçadeira para mangueira	4		
33	TY22496	Abraçadeira para mangueira	1		
34	AT315051	Mangueira hidraulica-fabric	1		

Boom and Bucket Cylinder Hydraulics (Z-Bar) (4-Spool Control Valve)
Circuit hydraulique du vérin de flèche et de benne (Z-Bar) (distributeur à 4 tiroirs)
Sistema Hidráulico do Cilindro da Caçamba e da Lança (Barra Z) (Válvula de Controle de 4 Carretéis)
Гидравлика цилиндра ковша и стрелы (Z-образный рычажный механизм) (4-золотниковый клапан управления)
Sistema hidráulico de cilindros de aguilón y cucharón (Z-Bar) (válvula de control de 4 carretes)

TX1052501 A.1

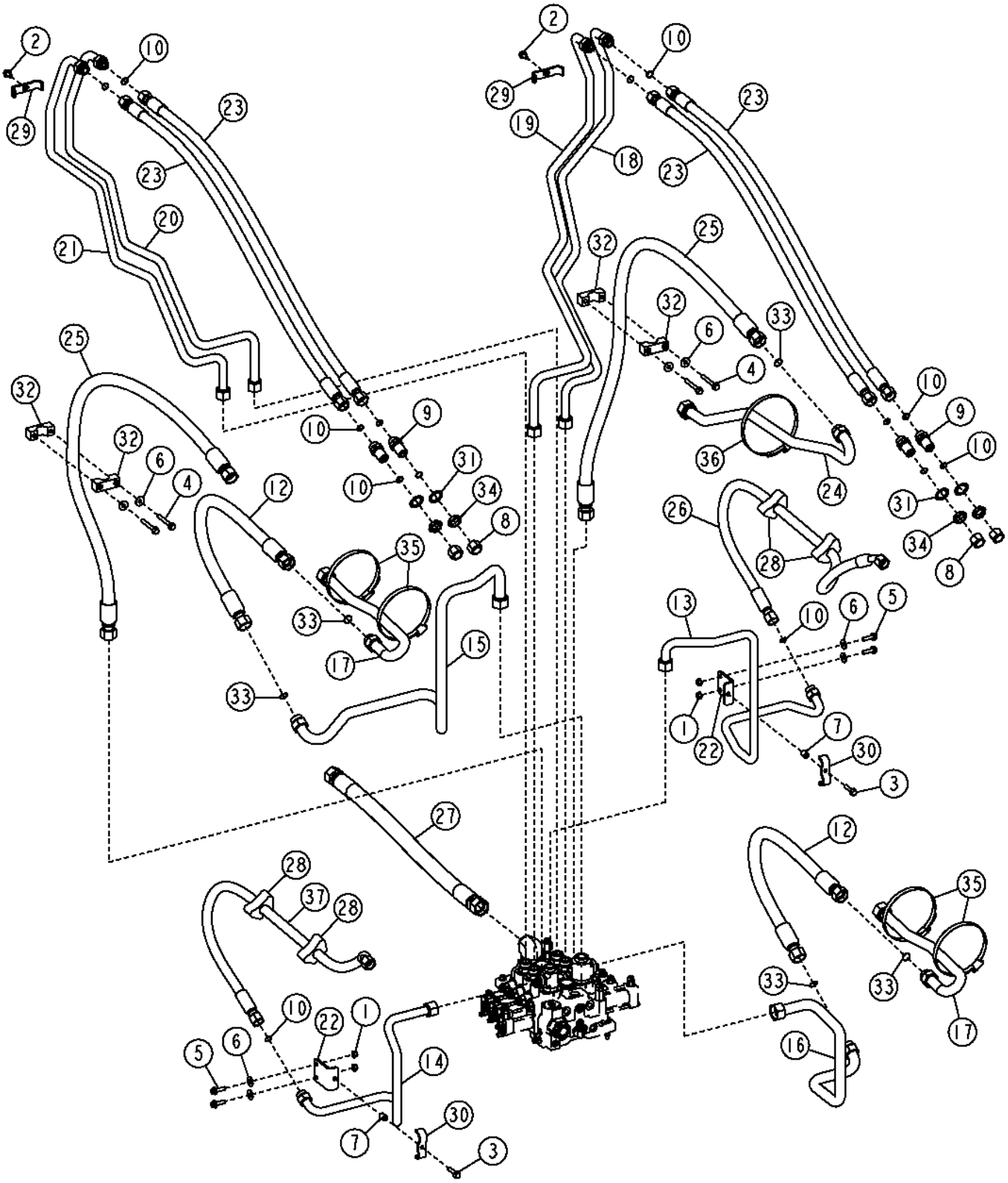

Item	*Nº peça*	*Descrição*	*Qtde*	*Nº série*	*Notas*
1	14M7296	Porca com flange	4		M10
2	19M7784	Parafuso	2		M10 X 20
3	19M7805	Parafuso	2		M10 X 45
4	19M7810	Parafuso	4		M10 X 80
5	19M7835	Parafuso	4		M10 X 35
6	24M7296	Arruela	8		10.500 X 30 X 2.500 mm
7	28H3383	Bucha	2		0.493" X 0.675" X 3/4"
8	38H1418	Conexão	4		
9	38H1276	Adaptador	4		
10	T77858	Anel o	14		
12	AT208691	Mangueira hidraulica-fabric	2		
13	AT210216	Tubulação de óleo	1		
14	AT210217	Tubulação de óleo	1		
15	AT210218	Tubulação de óleo	1		
16	AT210219	Tubulação de óleo	1		
17	AT210400	Tubulação de óleo	2		
18	AT220957	Tubulação de óleo	1		
19	AT220958	Tubulação de óleo	1		
20	AT220959	Tubulação de óleo	1		
21	AT220960	Tubulação de óleo	1		
22	AT224318	Apoio	2		
23	AT228192	Mangueira hidraulica-fabric	4		
24	AT307065	Tubulação de óleo	1		
25	AT307066	Mangueira hidraulica-fabric	2		
26	AT320658	Mangueira hidraulica-fabric	1		
27	AT366733	Mangueira hidraulica-fabric	1		(SUB FOR AT364569)
28	T102005	Guia	4		
29	T167979	Braçadeira	2		
30	T170365	Braçadeira	2		
31	T174275	Arruela de pressão	4		30.950 mm (1-7/32")
32	T67995	Braçadeira	4		
33	T76938	Anel o	5		
34	T78707	Porca	4		30.175 mm (1-3/16")
35	TY22495	Abraçadeira para mangueira	4		
36	TY22496	Abraçadeira para mangueira	1		
37	AT315051	Mangueira hidraulica-fabric	1		

Two Function Pilot Lines
Conduites pilotes à deux fonctions
Linhas do Piloto de Duas Funções
Линии двухфункционального сервоуправления
Líneas piloto de dos funciones

TX1043698 A.1

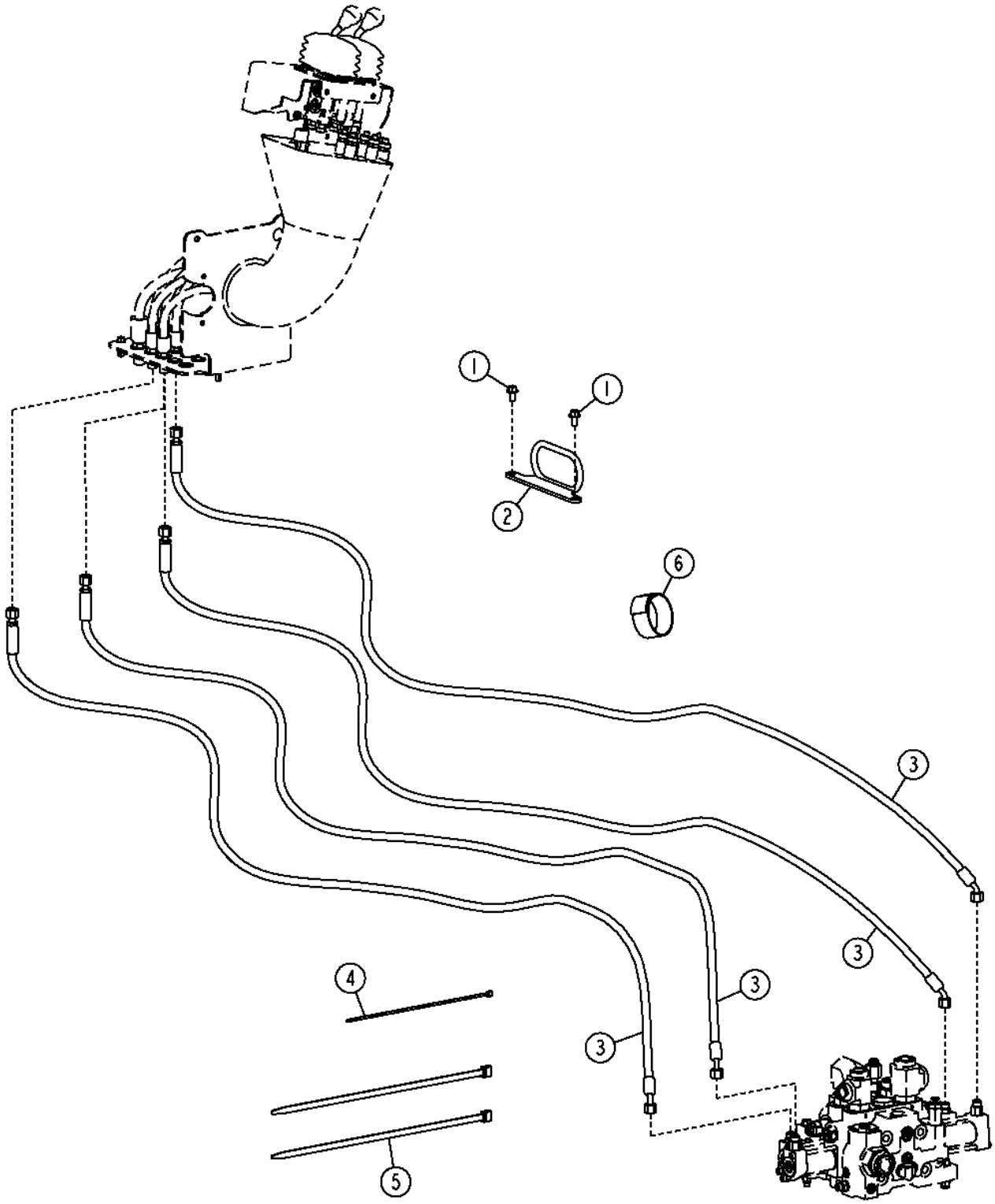

TX1043698

Item	*Nº peça*	*Descrição*	*Qtde*	*Nº série*	*Notas*
1	19M7784	Parafuso	2		M10 X 20
2	AT323107	Apoio	1		
3	AT336756	Mangueira hidraulica-fabric	4		
4	H77698	Cinta	6		
5	N189220	Cinta	2		
6	T238029	Correia de ajuste	1		

Three Function Pilot Lines
Conduites pilotes à trois fonctions
Linhas do Piloto de Três Funções
Линии трехфункционального сервоуправления
Líneas piloto de tres funciones

TX1043706 A.1

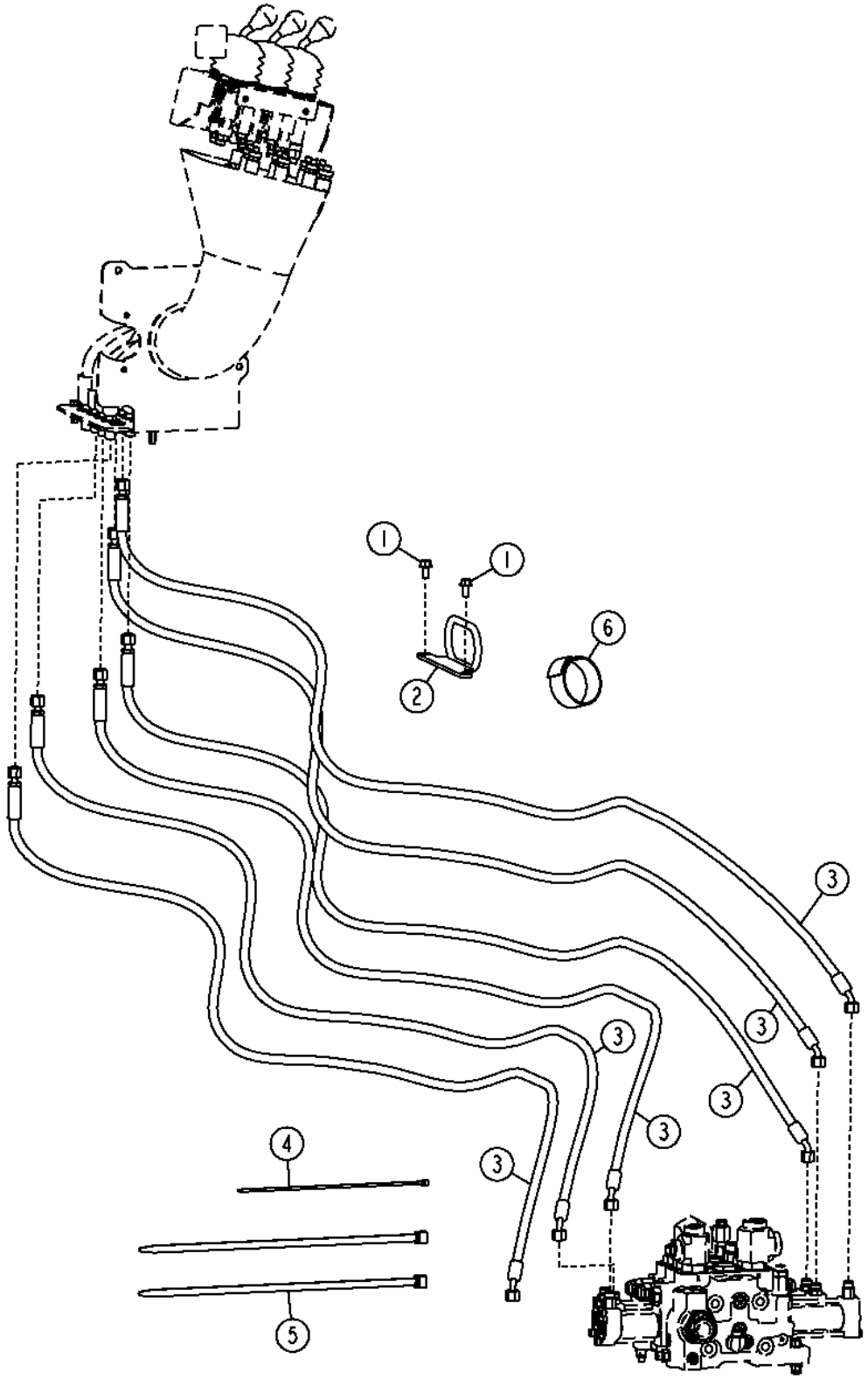

TX1043706

Item	*Nº peça*	*Descrição*	*Qtde*	*Nº série*	*Notas*
1	19M7784	Parafuso	2		M10 X 20
2	AT323107	Apoio	1		
3	AT336756	Mangueira hidraulica-fabric	6		
4	H77698	Cinta	6		
5	N189220	Cinta	2		
6	T238029	Correia de ajuste	1		

Four Function Pilot Lines
Conduites pilotes à quatre fonctions
Linhas do Piloto de Quatro Funções
Линии четырехфункционального сервоуправления
Líneas piloto de cuatro funciones

TX1043709 A.1

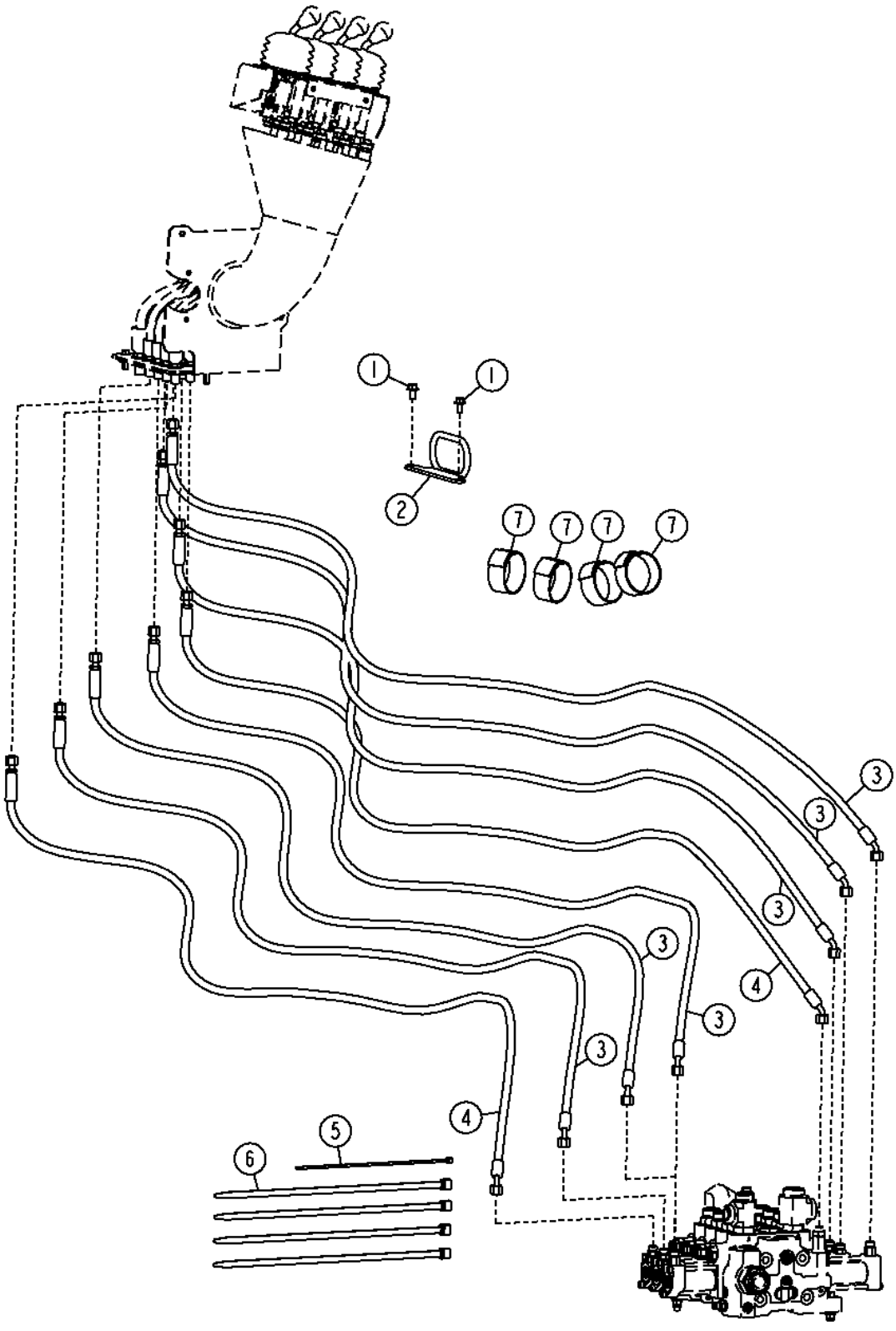

Item	*Nº peça*	*Descrição*	*Qtde*	*Nº série*	*Notas*
1	19M7784	Parafuso	2		M10 X 20
2	AT323107	Apoio	1		
3	AT336756	Mangueira hidraulica-fabric	6		
4	AT340251	Mangueira hidraulica-fabric	2		
5	H77698	Cinta	6		
6	N189220	Cinta	4		
7	T238029	Correia de ajuste	4		

Third Function Boom To Coupler Hydraulic Lines (Z-Bar)
Conduites hydrauliques entre flèche à troisième fonction et raccord (Z-Bar)
Linhas Hidráulicas da Lança da Terceira Função ao Acoplador (Barra Z)
Гидравлические линии от третьей функции стрелы к сцепке (Z-образный рычажный механизм)
Tuberías hidráulicas de aguilón de tercera función a acoplador (Z-Bar)

AT372701_TX1080041 A.1

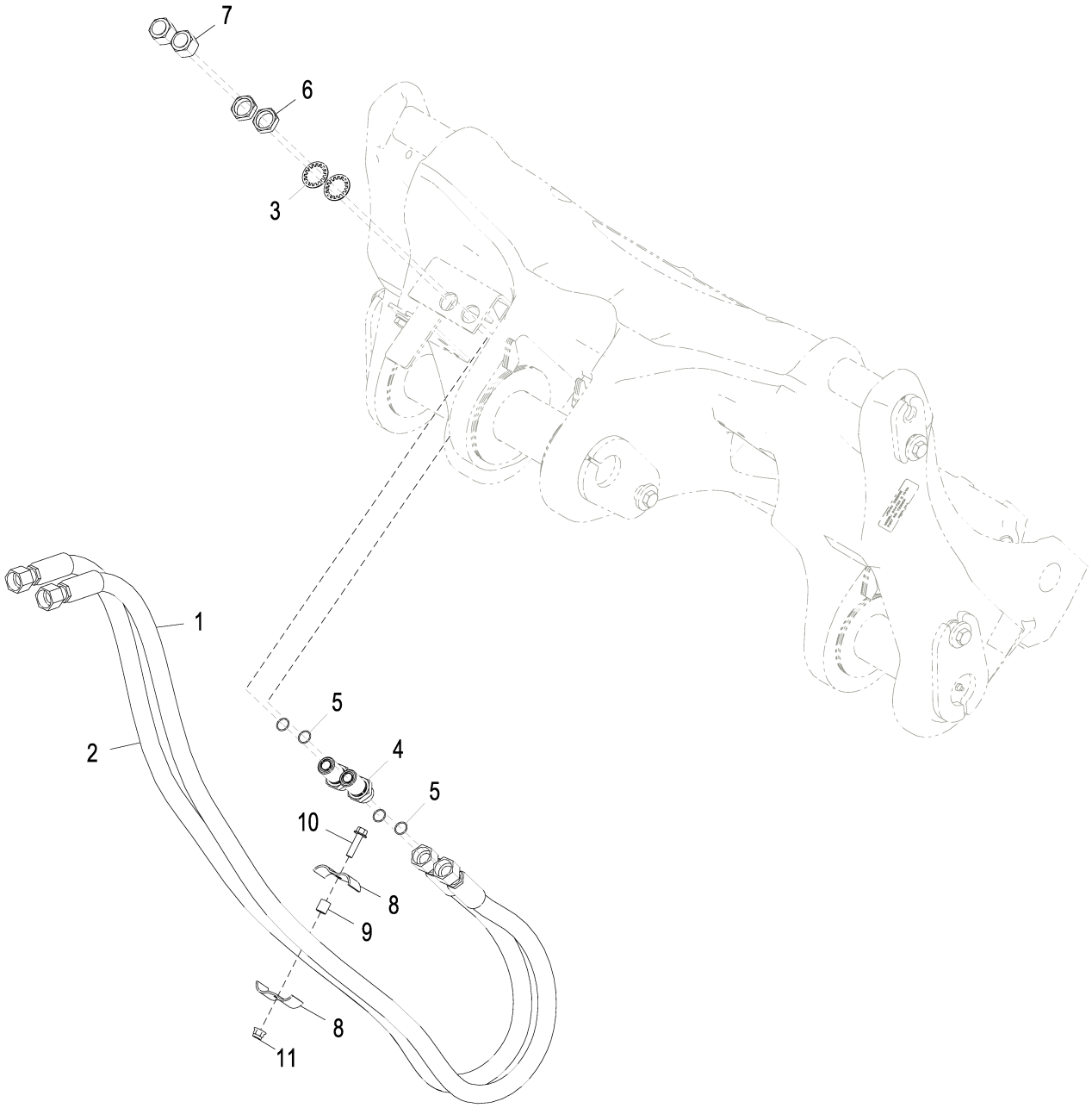

AT372701_TX1080041

Item	*Nº peça*	*Descrição*	*Qtde*	*Nº série*	*Notas*
1	AT317468	Mangueira hidraulica-fabric	1		
2	AT317468	Mangueira hidraulica-fabric	1		
3	T174275	Arruela de pressão	2		30.950 mm (1-7/32")
4	38H1276	Adaptador	2		
5	T77858	Anel o	4		18.771 X 1.778 mm (0.739" X 0.070")
6	T78707	Porca	2		30.175 mm (1-3/16")
7	38H1418	Conexão	2		
8	U46753	Abraçadeira para mangueira	2		
9	28H3383	Bucha	1		0.493" X 0.675" X 3/4"
10	19M7804	Parafuso	1		M10 X 40
11	14M7400	Porca de segurança	1		M10

Third Function Boom To Coupler Hydraulic Lines (High Lift Z-Bar)
Conduites hydrauliques entre flèche à troisième fonction et raccord (Z-Bar levage élevé)
Linhas Hidráulicas da Lança da Terceira Função ao Acoplador (Barra Z de Elevação Alta)
Гидравлические линии от третьей функции стрелы к сцепке (Z-образный рычажный механизм высокого подъема)
Tuberías hidráulicas de aguilón de tercera función a acoplador (Z-Bar de gran elevación)

AT377810_TX1080042 A.1

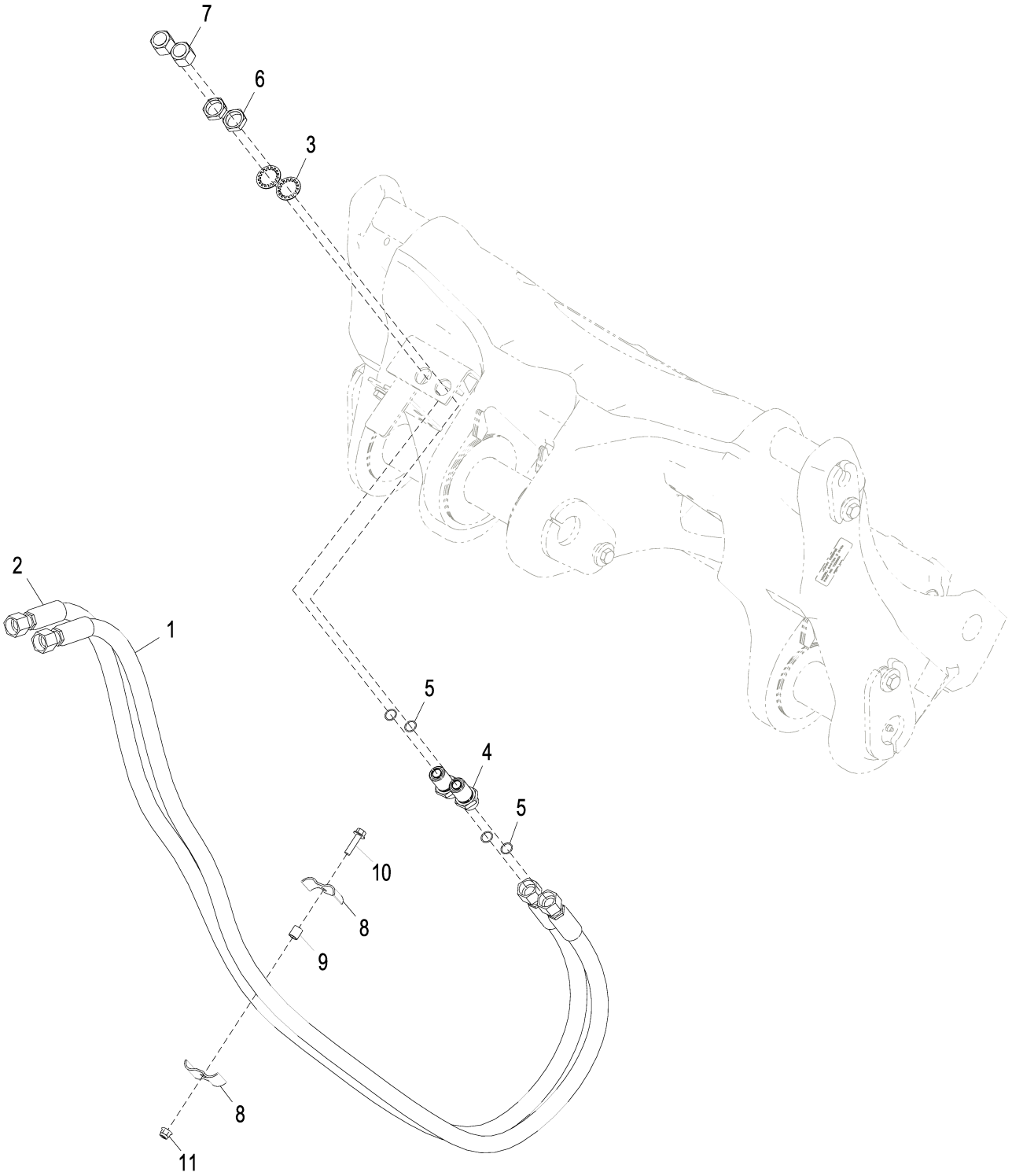

AT377810_TX1080042

Item	*Nº peça*	*Descrição*	*Qtde*	*Nº série*	*Notas*
1	AT321388	Mangueira hidraulica-fabric	1		
2	AT321388	Mangueira hidraulica-fabric	1		
3	T174275	Arruela de pressão	2		30.950 mm (1-7/32")
4	38H1276	Adaptador	2		
5	T77858	Anel o	4		18.771 X 1.778 mm (0.739" X 0.070")
6	T78707	Porca	2		30.175 mm (1-3/16")
7	38H1418	Conexão	2		
8	U46753	Abraçadeira para mangueira	2		
9	28H3383	Bucha	1		0.493" X 0.675" X 3/4"
10	19M7804	Parafuso	1		M10 X 40
11	14M7400	Porca de segurança	1		M10

Cable Reinforced Hi-Vis Coupler Hydraulic Lines (Z-Bar)
Conduites hydrauliques de raccord Hi-Vis de câble renforcé (Z-Bar)
Linhas Hidráulicas do Acoplador de Alta Visibilidade Reforçado por Cabo (Barra Z)
Гидравлические линии сцепки высокой вязкости с армированным кабелем (Z-образный рычажный механизм)
Tuberías hidráulicas de acoplador Hi-Vis reforzado con cable (Z-Bar)

AT372278_TX1080044 A.2

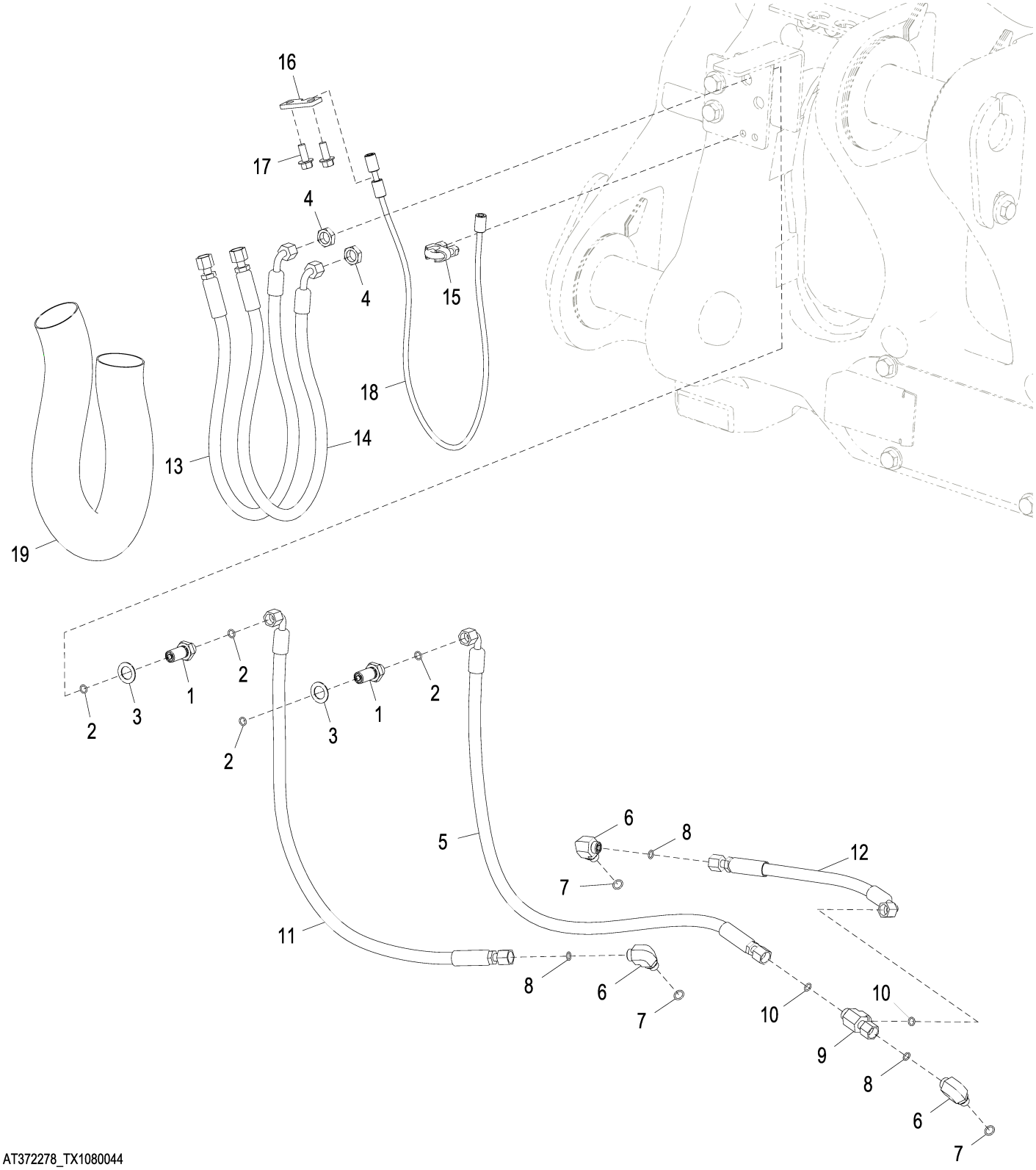

AT372278_TX1080044

Item	*Nº peça*	*Descrição*	*Qtde*	*Nº série*	*Notas*
1	38H1285	Conexão de união	2		
2	T77613	Anel o	4		9.250 X 1.780 mm (0.364" X 0.070")
3	12H327	Arruela de pressão	2		3/4"
4	T81029	Porca	2		17.475 mm (11/16")
5	AT324641	Mangueira hidraulica-fabric	1		
6	38H1004	Conexão em ângulo	3		
7	R26448	Anel o	3		11.887 X 1.981 mm (0.468" X 5/64")
8	T77613	Anel o	3		9.250 X 1.780 mm (0.364" X 0.070")
9	38H1030	Conexão em t	1		
10	T77613	Anel o	2		9.250 X 1.780 mm (0.364" X 0.070")
11	AT323756	Mangueira hidraulica-fabric	1		
12	AT334797	Mangueira hidraulica-fabric	1		
13	AT324641	Mangueira hidraulica-fabric	1		
14	AT324641	Mangueira hidraulica-fabric	1		
15	AT62123	Braçadeira	1		
16	T204315	Placa	1		
17	19M7785	Parafuso	2		M10 X 25
18	AT324137	Cabo	1		
19	.....	Proteção de mangueira	1		MAKE FROM PG-188, CTL 950 mm (37.4 in.)

Cable Reinforced Hi-Vis Coupler Hydraulic Lines (High Lift Z-Bar)
Conduites hydrauliques de raccord Hi-Vis de câble renforcé (Z-Bar levage élevé)
Linhas Hidráulicas do Acoplador de Alta Visibilidade Reforçado por Cabo (Barra Z de Elevação Alta)
Гидравлические линии сцепки высокой вязкости с армированным кабелем (Z-образный рычажный механизм высокого подъема)
Tuberías hidráulicas de acoplador Hi-Vis reforzado con cable (Z-Bar de gran elevación)

AT377747_TX1080045 A.2

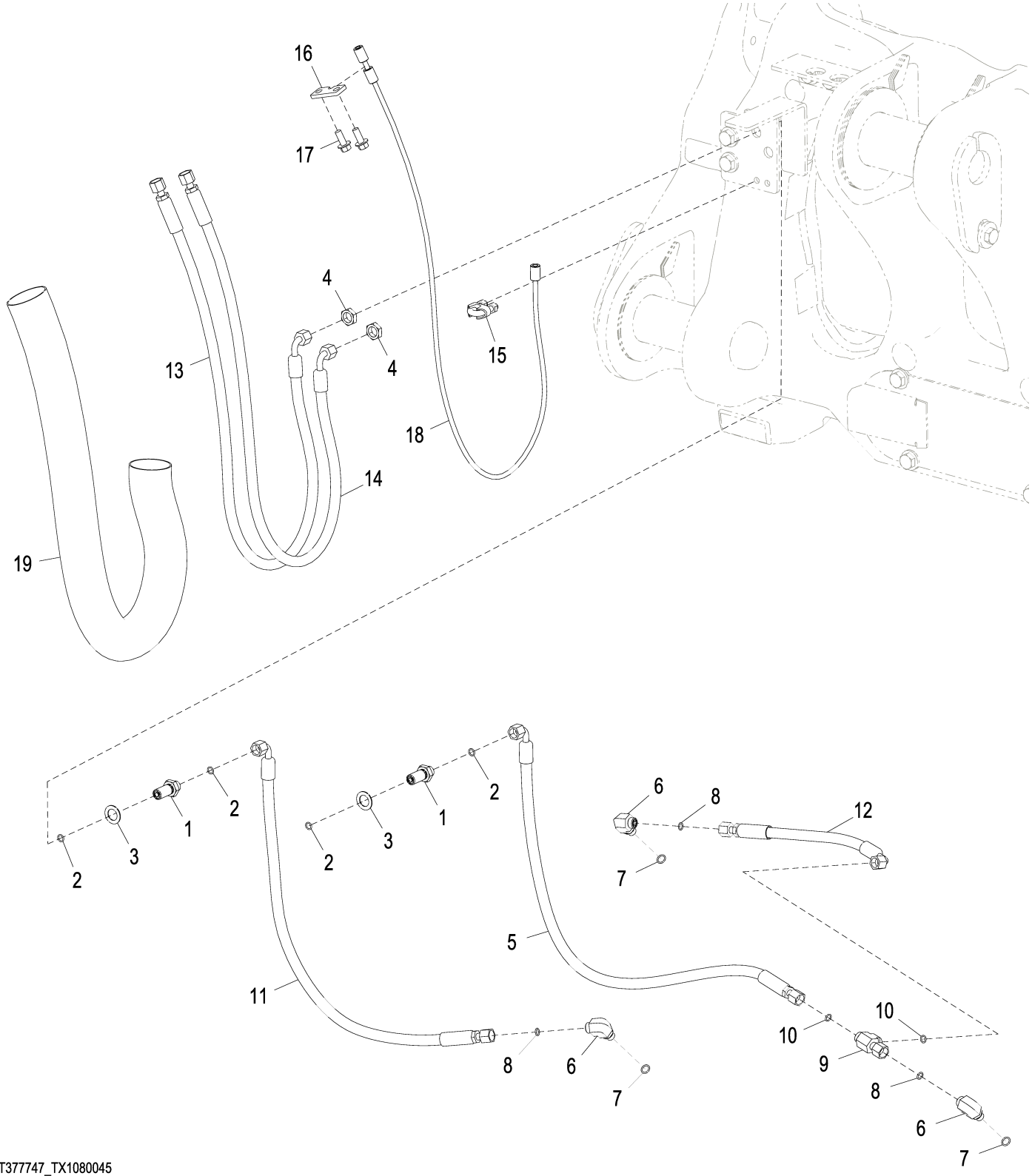

AT377747_TX1080045

Item	*Nº peça*	*Descrição*	*Qtde*	*Nº série*	*Notas*
1	38H1285	Conexão de união	2		
2	T77613	Anel o	4		9.250 X 1.780 mm (0.364" X 0.070")
3	12H327	Arruela de pressão	2		3/4"
4	T81029	Porca	2		17.475 mm (11/16")
5	AT324641	Mangueira hidraulica-fabric	1		
6	38H1004	Conexão em ângulo	3		
7	R26448	Anel o	3		11.887 X 1.981 mm (0.468" X 5/64")
8	T77613	Anel o	3		9.250 X 1.780 mm (0.364" X 0.070")
9	38H1030	Conexão em t	1		
10	T77613	Anel o	2		9.250 X 1.780 mm (0.364" X 0.070")
11	AT323756	Mangueira hidraulica-fabric	1		
12	AT334797	Mangueira hidraulica-fabric	1		
13	AT325201	Mangueira hidraulica-fabric	1		
14	AT325201	Mangueira hidraulica-fabric	1		
15	AT62123	Braçadeira	1		
16	T204315	Placa	1		
17	19M7785	Parafuso	2		M10 X 25
18	AT324137	Cabo	1		
19	.....	Proteção de mangueira	1		MAKE FROM PG-188 CTL 1168.4 mm (46.0 in.)

Bucket Dump Flow Control Kit
Kit régulateur de débit de déversement de benne
Kit de Controle de Vazão de Despejo da Caçamba
Комплект регулятора расхода разгрузки ковша
Juego de control de caudal de descarga de cucharón

AT361146_TX1133833 A.1

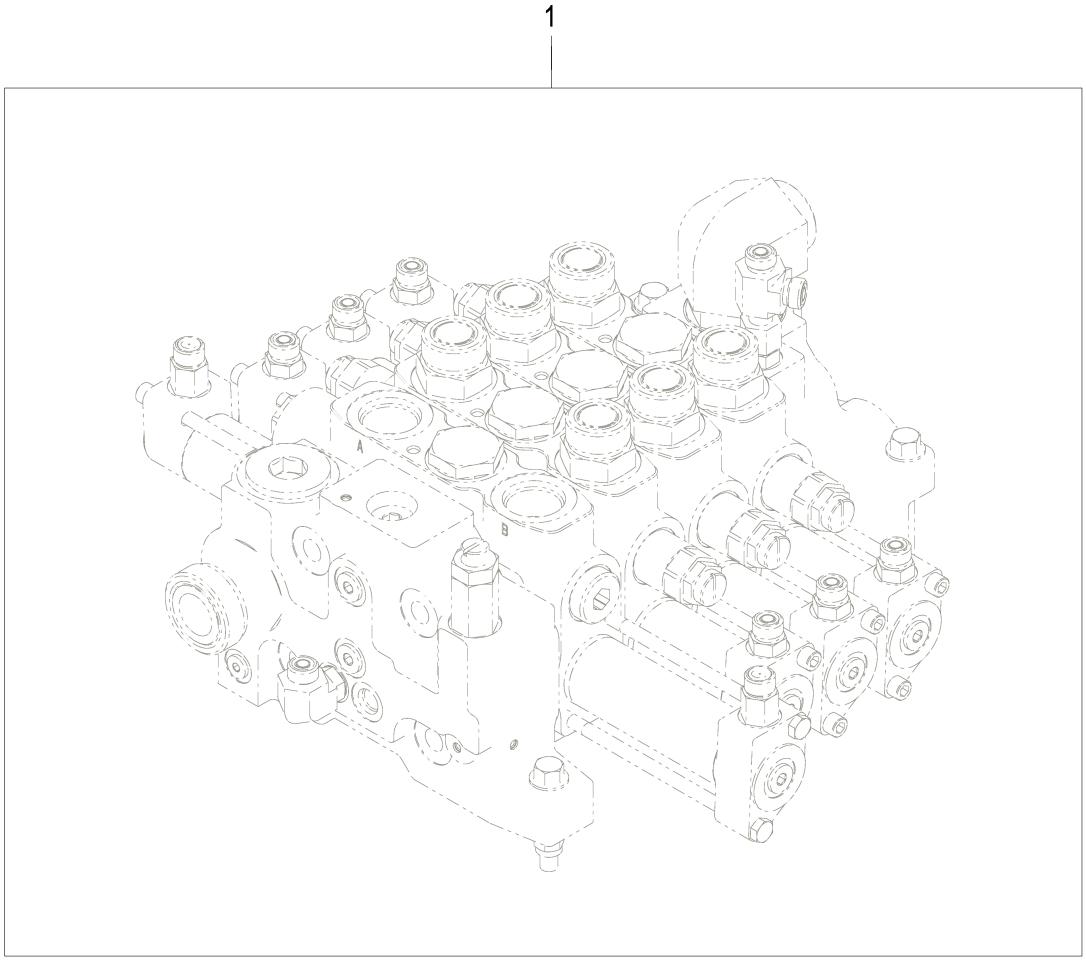

AT361146_TX1133833

Item	*Nº peça*	*Descrição*	*Qtde*	*Nº série*	*Notas*
1	**AT361146**	**Conjunto do Controle**	**1**		**Pacotes de Produto, Não Ilustrado**
	AT220036	Kit Final	1		
	14H856	Porca	1		1/2"
	22H1022	Parafuso de fenda	1		1/2" X 1-1/2"
	H84318	Anel o	1		31.420 X 2.616 mm (1.237" X 0.103")
	R26906	Anel o	1		19.177 X 2.464 mm (0.755" X 0.097")
	R61463	Anel de apoio	1		
	T77814	Anel o	1		7.650 X 1.780 mm (0.301" X 0.070")
	14H856	Porca	1		1/2"
	22H1022	Parafuso de fenda	1		1/2" X 1-1/2"
	H84318	Anel o	1		31.420 X 2.616 mm (1.237" X 0.103")
	R26906	Anel o	1		19.177 X 2.464 mm (0.755" X 0.097")
	R61463	Anel de apoio	1		
	T77814	Anel o	1		7.650 X 1.780 mm (0.301" X 0.070")
	R26287	Anel o	1		7.645 X 1.626 mm (0.301" X 0.064")
	R26448	Anel o	1		11.887 X 1.981 mm (0.468" X 5/64")
	T169955	Orifício	2		
	T77613	Anel o	1		9.250 X 1.780 mm (0.364" X 0.070")

Boom and Bucket Cylinder Pins and Bushings (Z-Bar)
Axes et bagues du vérin de flèche et de benne (Z-Bar)
Pinos e Buchas do Cilindro da Caçamba e da Lança (Barra Z)
Штифты и втулки цилиндров стрелы и ковша (Z-образный рычажный механизм)
Pasadores y bujes de cilindros de aguilón y cucharón (Z-Bar)

AT371317_TX1076876 A.2

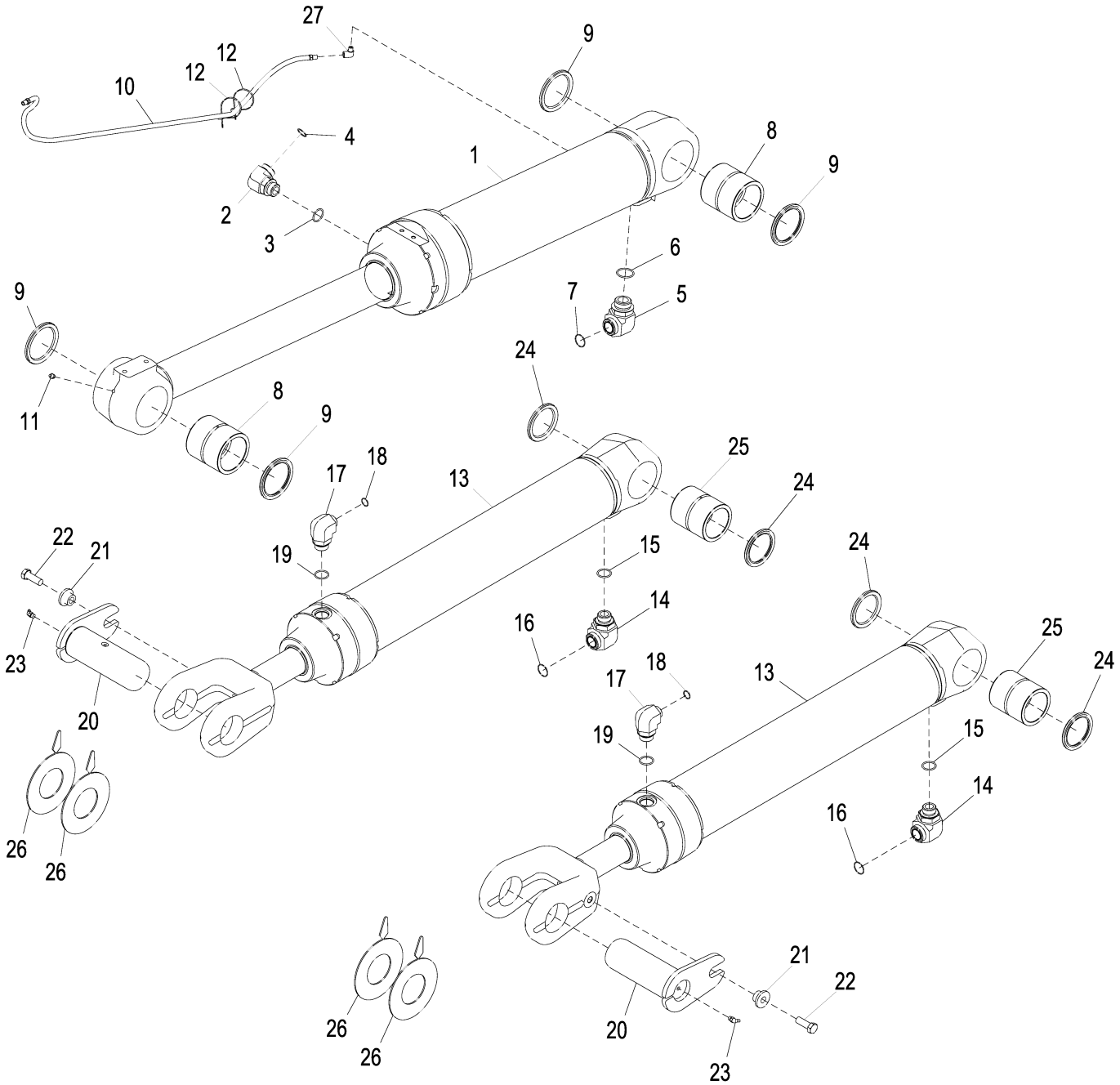

AT371317_TX1076876

Item	*Nº peça*	*Descrição*	*Qtde*	*Nº série*	*Notas*
1	AHC10205	Cilindro hidráulico	1		Caçamba, Componentes em Página Separada, ALSO ORDER AT363578, (2) 19M7784, (2) 24M7180, AT394915, AND (2) 19M7814
2	38H1037	Conexão em ângulo	1		
3	R29936	Anel o	1		
4	T76938	Anel o	1		
5	38H1008	Conexão em ângulo	1		
6	U13639	Anel o	1		
7	T78612	Anel o	1		
8	T224794	Bucha	2		
9	T225572	Vedação	4		
10	AT103107	Mangueira hidráulica	1		
11	JD7759	Conexão de lubrificação	1		
12	R44302	Cinta	2		
13	AH230320	Cilindro hidráulico	2		Lança, Componentes em Página Separada
14	38H1053	Conexão em ângulo	2		
15	R29936	Anel o	2		
16	T78612	Anel o	2		
17	38H1052	Conexão em ângulo	2		
18	T77858	Anel o	2		
19	R29936	Anel o	2		
20	AT339970	Pino fixador	2		
21	T176064	Bucha	2		
22	19M7489	Parafuso sextavado	2		M16 X 45
23	JD7763	Conexão de lubrificação	2		
24	T225571	Vedação	4		
25	T228835	Bucha	2		
26	T226526	Calço	4		
27	T56112	Conexão em ângulo	1		

Boom and Bucket Cylinder Pins and Bushings (Z-Bar) (NeverGrease™)
Axes et bagues du vérin de flèche et de benne (Z-Bar) (NeverGrease™)
Pinos e Buchas do Cilindro da Caçamba e da Lança (Barra Z) (NeverGrease™)
Штифты и втулки цилиндров стрелы и ковша (Z-образный рычажный механизм) (NeverGrease™)
Pasadores y bujes de cilindros de aguilón y cucharón (Z-Bar) (NeverGrease™)

AT371318_TX1111760 A.2

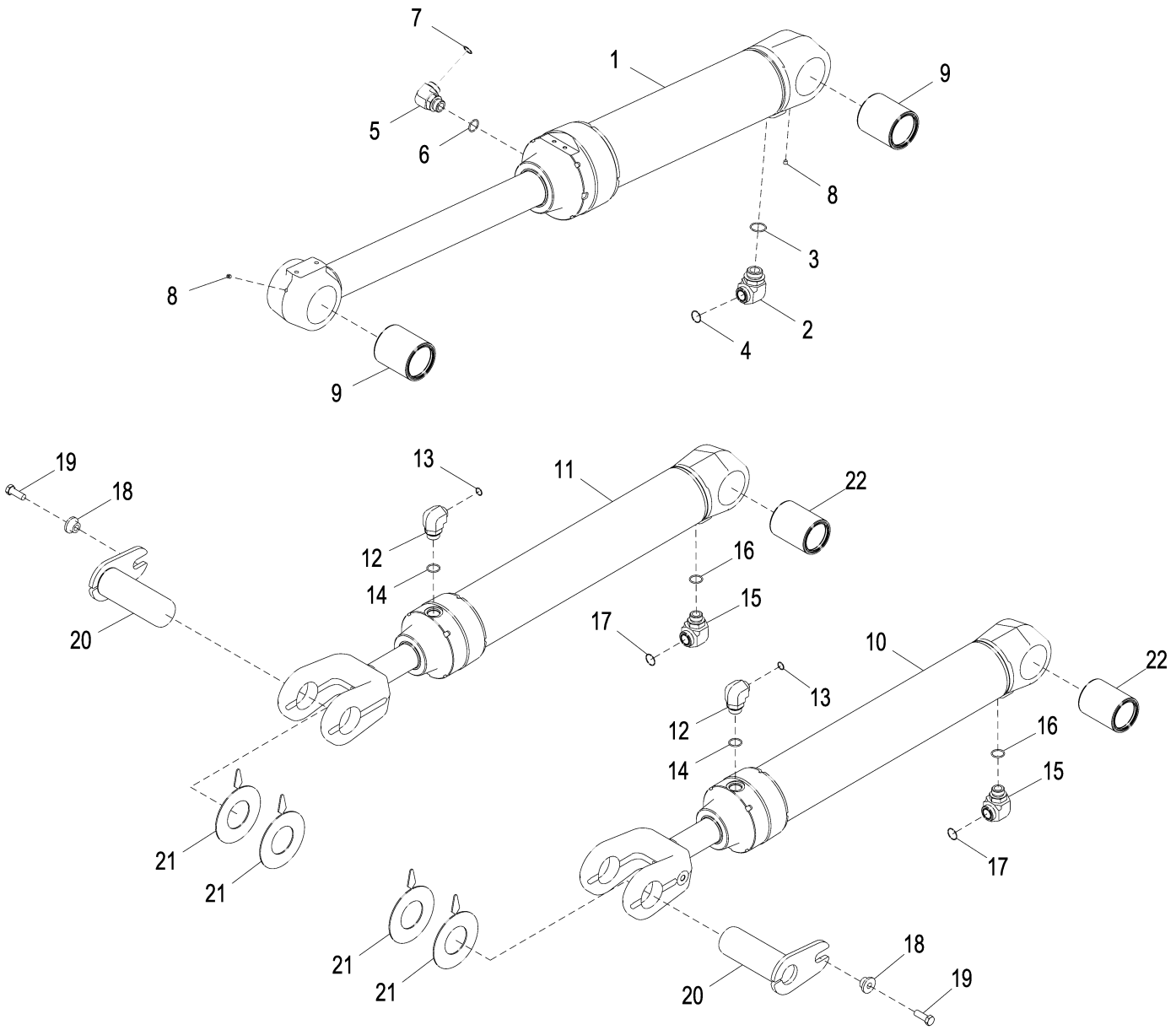

AT371318_TX1111760

Item	*Nº peça*	*Descrição*	*Qtde*	*Nº série*	*Notas*
1	AHC10205	Cilindro hidráulico	1		Caçamba, Componentes em Página Separada, ALSO ORDER AT363578, (2) 19M7784, (2) 24M7180, AT394915, T179609, AND (2) 19M7814
2	38H1008	Conexão em ângulo	1		
3	U13639	Anel o	1		37.465 X 2.997 mm (1.475" X 0.118")
4	T78612	Anel o	1		29.870 X 1.780 mm (1.176" X 0.070")
5	38H1037	Conexão em ângulo	1		
6	R29936	Anel o	1		29.743 X 2.946 mm (1.171" X 0.116")
7	T76938	Anel o	1		23.520 X 1.780 mm (0.926" X 0.070")
8	15H558	Tampão	2		1/8"
9	AT350478	Bucha	2		
10	AH230320	Cilindro hidráulico	1		Lança, Componentes em Página Separada
11	AH230320	Cilindro hidráulico	1		Lança, Componentes em Página Separada
12	38H1052	Conexão em ângulo	2		
13	T77858	Anel o	2		18.771 X 1.778 mm (0.739" X 0.070")
14	R29936	Anel o	2		29.743 X 2.946 mm (1.171" X 0.116")
15	38H1053	Conexão em ângulo	2		
16	R29936	Anel o	2		29.743 X 2.946 mm (1.171" X 0.116")
17	T78612	Anel o	2		29.870 X 1.780 mm (1.176" X 0.070")
18	T176064	Bucha	2		16.300 X 28.600 X 21.900 mm (0.642" X 1.126" X 0.862")
19	19M7489	Parafuso sextavado	2		M16 X 45
20	AT336714	Pino	2		
21	T226526	Calço	4		
22	AT350476	Bucha	2		

Boom Cylinder (Z-Bar) (- 625967)
Vérin de flèche (Z-Bar) (- 625967)
Cilindro da Lança (Barra Z) (- 625967)
Цилиндр стрелы (Z-образный рычажный механизм) (- 625967)
Cilindro de aguilón (Z-Bar) (- 625967)

TX1040801 A.1

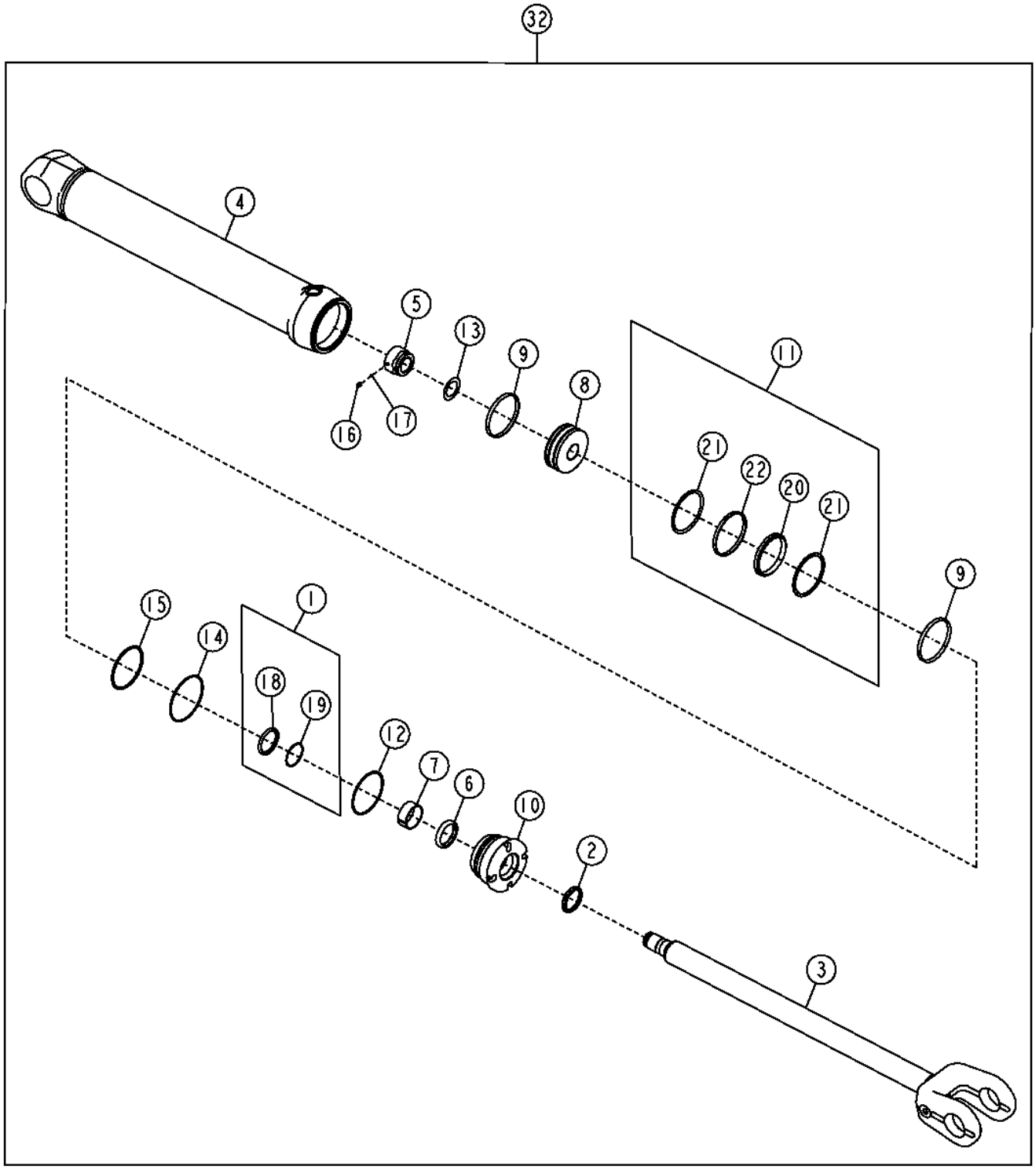

TX1040801

Item	*Nº peça*	*Descrição*	*Qtde*	*Nº série*	*Notas*
1	AH150932	Vedação	1		
2	AH150933	Vedação	1		
3	AH223697	Tirante	1		
4	AH227928	Camisa do cilindro hidr.	1		
5	H158175	Porca	1		
6	H158436	Vedação	1		
7	H158437	Anel de desgaste	1		
8	H169747	Pistão	1		
9	H170140	Anel de desgaste	1		
10	H210640	Guia do pistão cil hidr	1		
11	RE25102	Vedação	1		
12	R78818	Anel de apoio	1		
13	TH110253	Calço	1		
14	T20779	Anel	1		142.469 X 3.531 mm (5-39/64" X 0.139")
15	T38485	Anel o	1		
16	22M7139	Parafuso de fenda	1		M10 X 10
17	400R	Esfera	1		
18	.....	Vedação	1		
19	.....	Vedação	1		
20	.....	Anel de apoio	1		
21	.....	Anel de apoio	2		
22	.....	Anel de apoio	1		
32	.....	Cilindro hidráulico	1		(AH227926 NLA)
34	AH156466	Kit cilindro hidráulico	1		Haste
36	AH163673	Kit	1		Diâmetro Interno

Boom Cylinder Components (Z-Bar) (625968 -)
Composants de vérin de flèche (Z-Bar) (625968 -)
Componentes do Cilindro da Lança (Barra Z) (625968 -)
Компоненты цилиндра стрелы (Z-образный рычажный механизм) (625968 -)
Componentes de cilindro de aguilón (Z-Bar) (625968 -)

TX1061295 A.1

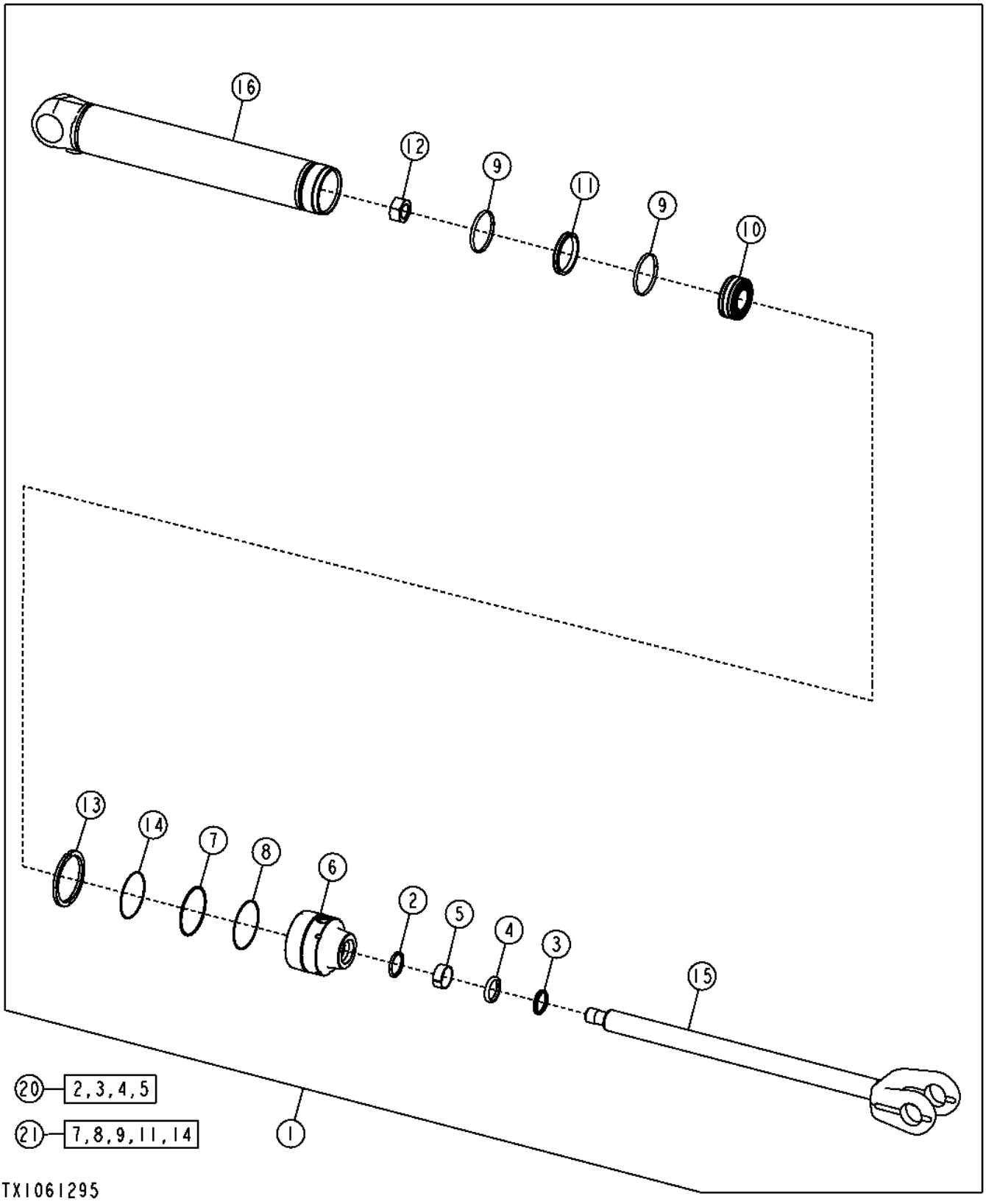

Item	*Nº peça*	*Descrição*	*Qtde*	*Nº série*	*Notas*
1	AH230320	Cilindro hidráulico	1		
2	AH150932	Vedação	1		
3	AH150933	Vedação	1		
4	H158436	Vedação	1		
5	H158437	Anel de desgaste	1		
6	H232198	Guia do pistão cil hidr	1		
7	.....	Anel de apoio	1		
8	.....	Anel o	1		
9	H170140	Anel de desgaste	2		
10	H234920	Pistão	1		
11	RE25102	Vedação	1		
12	H210206	Porca	1		M48
13	H232267	Porca	1		M160
14	T56238	Anel o	1		151.994 X 3.531 mm (5-63/64" X 0.139")
15	AH232877	TiranTe	1		
16	AH230322	Camisa do cilindro hidr.	1		
20	AH156466	Kit retentor	1		Haste
21	AH234770	Kit retentor	1		Diâmetro Interno

Bucket Cylinder (Z-Bar) (- 627885)
Cylindre de godet (Z-Bar) (- 627885)
Cilindro da Caçamba (Barra Z) (- 627885)
Цилиндр ковша (Z-образный механизм) (- 627885)
Cilindro de cucharón (Z-Bar) (- 627885)

TX1036700 A.1

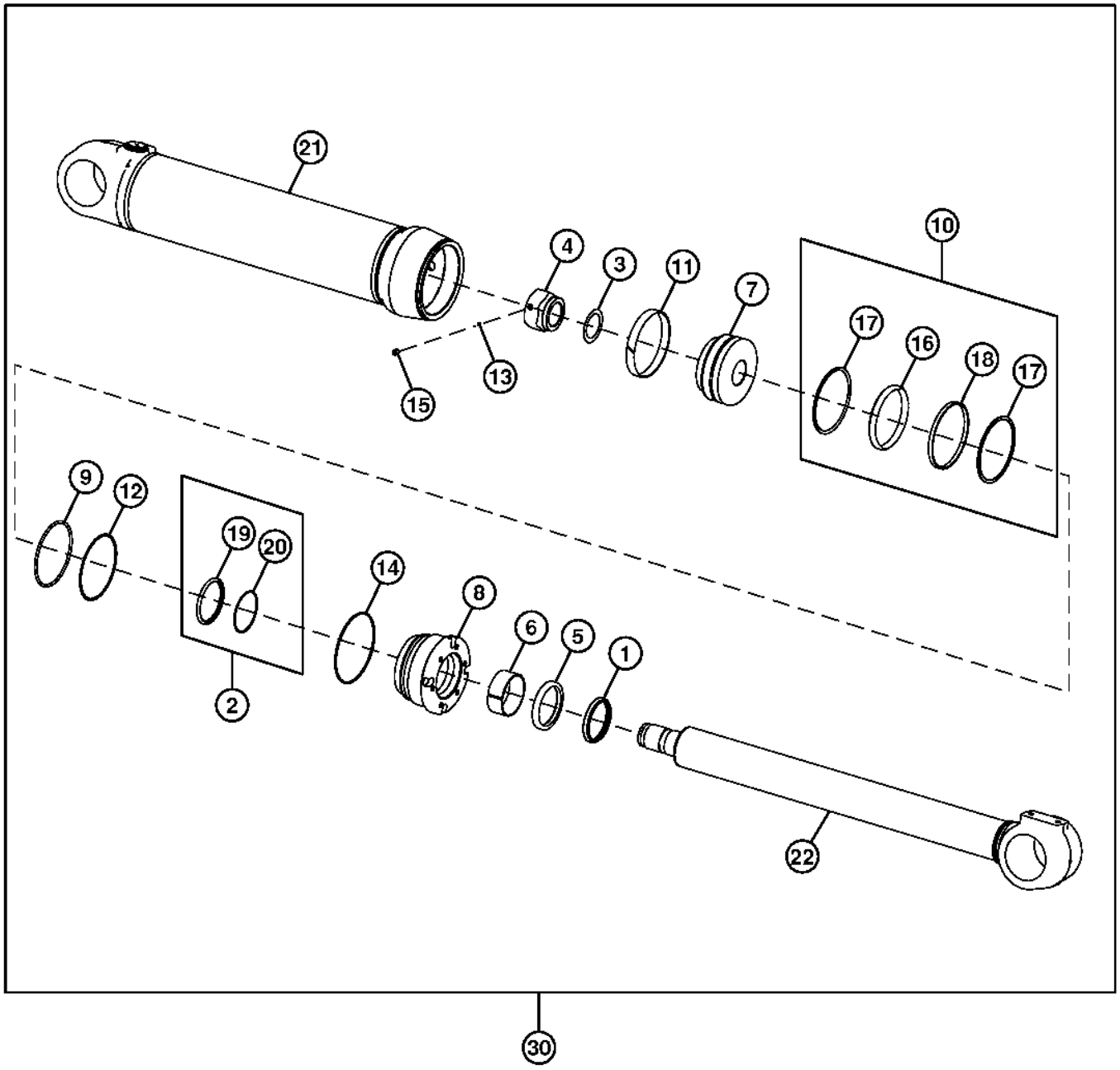

32 — 9, 10, 11, 12

34 — 1, 2, 5, 6

TX1036700

Item	*Nº peça*	*Descrição*	*Qtde*	*Nº série*	*Notas*
1	AH157291	Vedação	1		
2	AH157292	Vedação	1		
3	AT153937	Calço	1		
4	H155879	Porca	1		
5	H163979	Vedação	1		
6	H163980	Bucha	1		
7	H168220	Pistão	1		
8	H208519	Guia do pistão cil hidr	1		
9	H88900	Anel o	1		
10	RE25146	Vedação	1		
11	R85228	Anel de desgaste	1		
12	R98669	Anel de apoio	1		
13	T13624	Esfera	1		
14	T41326	Anel o	1		
15	22M7009	Parafuso de fenda	1		M12 X 12
16	.....	Anel	1		
17	.....	Anel de apoio	1		
18	.....	Vedação	1		
19	.....	Anel	1		
20	.....	Anel	1		
21	AH227130	Camisa do cilindro hidr.	1		
22	AH227131	TiranTe	1		
30	.....	Cilindro hidráulico	1		(AH227129 NLA) (SUB AHC10205) (USE WITH AT363578, (2) 19M7784, (2) 24M7180, AT3078797, T179609, AND (2) 19M7814)
	AHC10205	Cilindro hidráulico	1		
32	AH137210	Kit cilindro hidráulico	1		Kit de Vedações para o Orifício
34	AH159192	Kit	1		Kit de Vedações para Haste

Bucket Cylinder Components (Z-Bar) (627886 -)
Composants de vérin de benne (Z-Bar) (627886 -)
Componentes do Cilindro da Caçamba (Barra Z) (627886 -)
Компоненты цилиндра ковша (Z-образный рычажный механизм) (627886 -)
Componentes de cilindro de cucharón (Z-Bar) (627886 -)

AHC10205_TX1074603 A.3

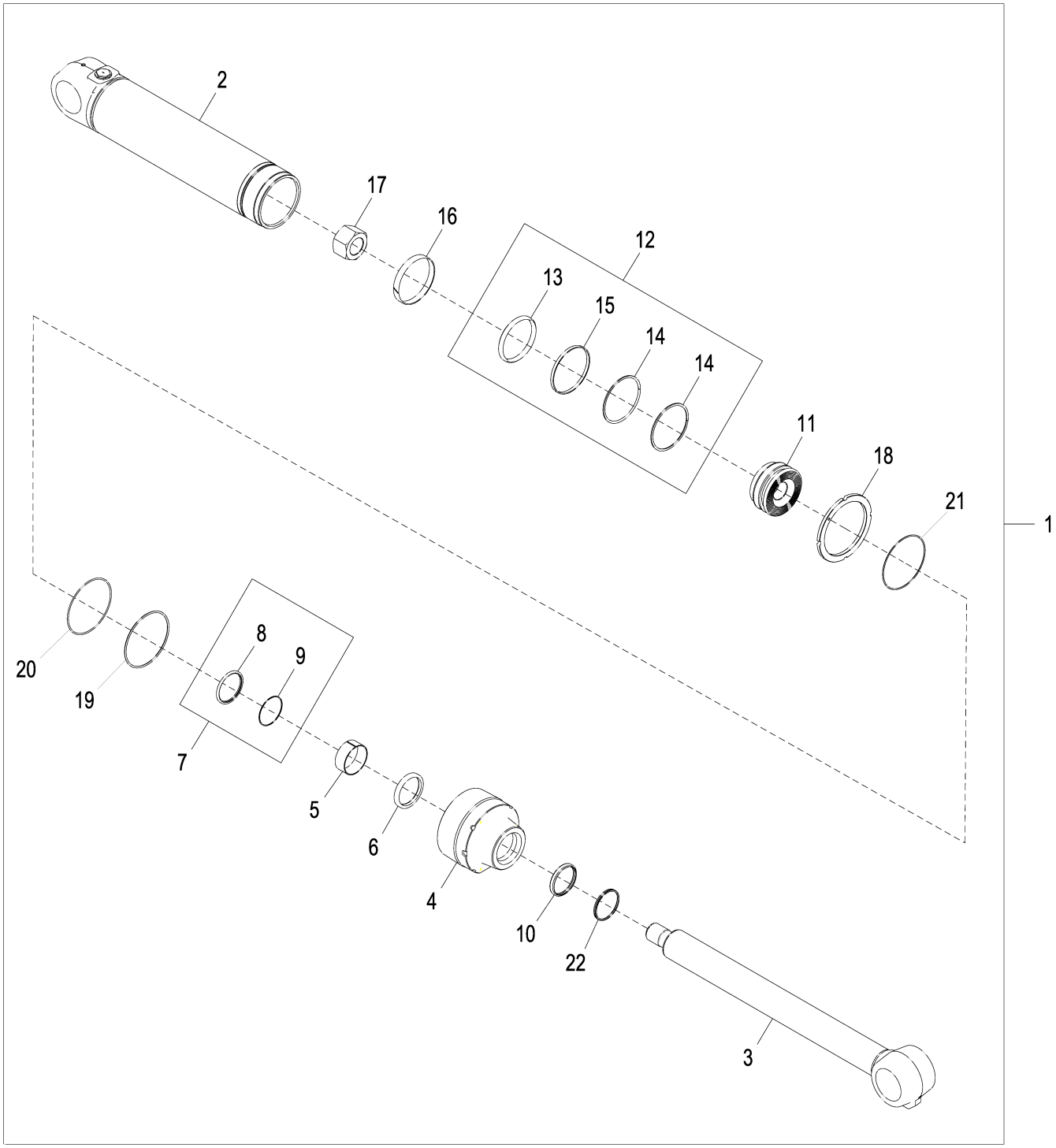

AHC10205_TX1074603

Item	*Nº peça*	*Descrição*	*Qtde*	*Nº série*	*Notas*
1	AHC10205	Cilindro hidráulico	1		
2	AH233028	Camisa do cilindro hidr.	1		
3	AH233081	TiranTe	1		
4	HC10219	Guia do pistão cil hidr	1		
5	H163980	Bucha	1		
6	H163979	Vedação	1		
7	AH157292	Vedação	1		
8	.....	Anel	1		
9	.....	Anel	1		
10	AH157291	Vedação	1		
11	H235030	Pistão	1		
12	RE25146	Vedação	1		
13	.....	Anel	1		
14	.....	Anel de apoio	2		
15	.....	Vedação	1		
16	R85228	Anel de desgaste	1		
17	H235474	Porca	1		
18	H235331	Porca	1		
19	.....	Anel o	1		
20	.....	Anel o	1		
21	.....	Anel o	1		
22	.....	Vedação	1		
23	AH234795	Kit retentor	1		Kit de Vedações para o Orifício
24	AH159192	Kit	1		Kit de Vedações para Haste

Return-to-Dig (Z-Bar) (- 627885)
Retour en position de creusement (Z-Bar) (- 627885)
Retorno à Escavação (Barra Z) (- 627885)
Возврат в положение копания (Z-образный рычажный механизм) (- 627885)
Retorno para excavar (barra en Z) (- 627885)

TX1042904 A.1

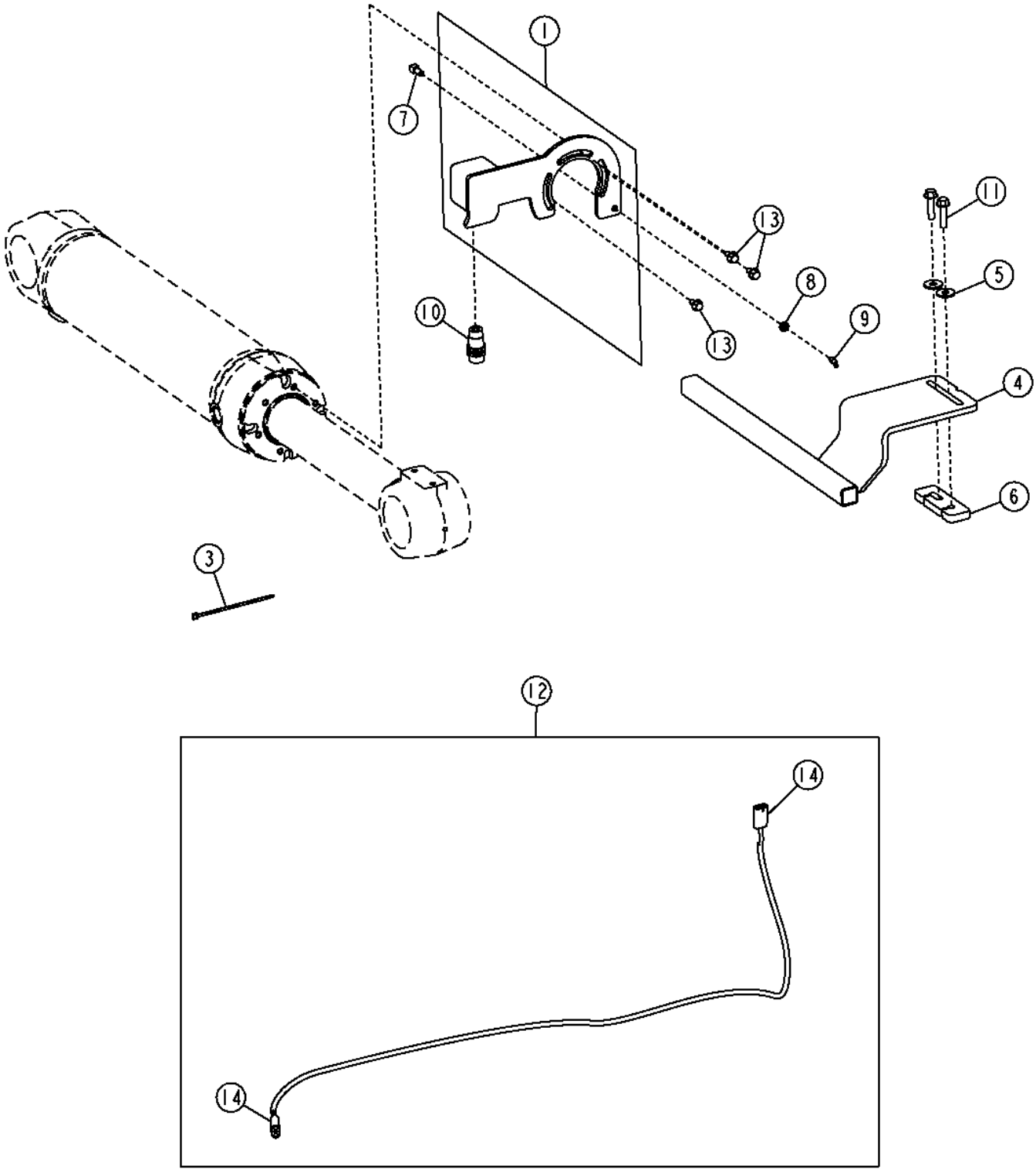

Item	*Nº peça*	*Descrição*	*Qtde*	*Nº série*	*Notas*
1	AT305042	Apoio	1		(USE WITH AH227129)
3	R44302	Cinta	4		
4	AT307897	Atuador	1		
5	24M7180	Arruela	2		13 X 37 X 3 mm
6	T179609	Correia	1		
7	R36311	Conexão	1		
8	E12379	Porca	1		3.175 mm (1/8")
9	JD7788	Conexão de lubrificação	1		
10	AT203130	SenSor	1		
11	19M7814	Parafuso	2		M12 X 50
12	AT202827	Chicote	1		
13	19M7784	Parafuso	3		M10 X 20
14	R78054	Conj mont Conector elétrico	2		
	R78061	Terminal conecTor eléTrico	6		
	R78063	Vedação conector elétrico	6		

Return-to-Dig (Z-Bar) (627886 -)
Retour en position de creusement (Z-Bar) (627886 -)
Retorno à Escavação (Barra Z) (627886 -)
Возврат в положение копания (Z-образный рычажный механизм) (627886 -)
Retorno para excavar (barra en Z) (627886 -)

AT368943_TX1074473 B.1

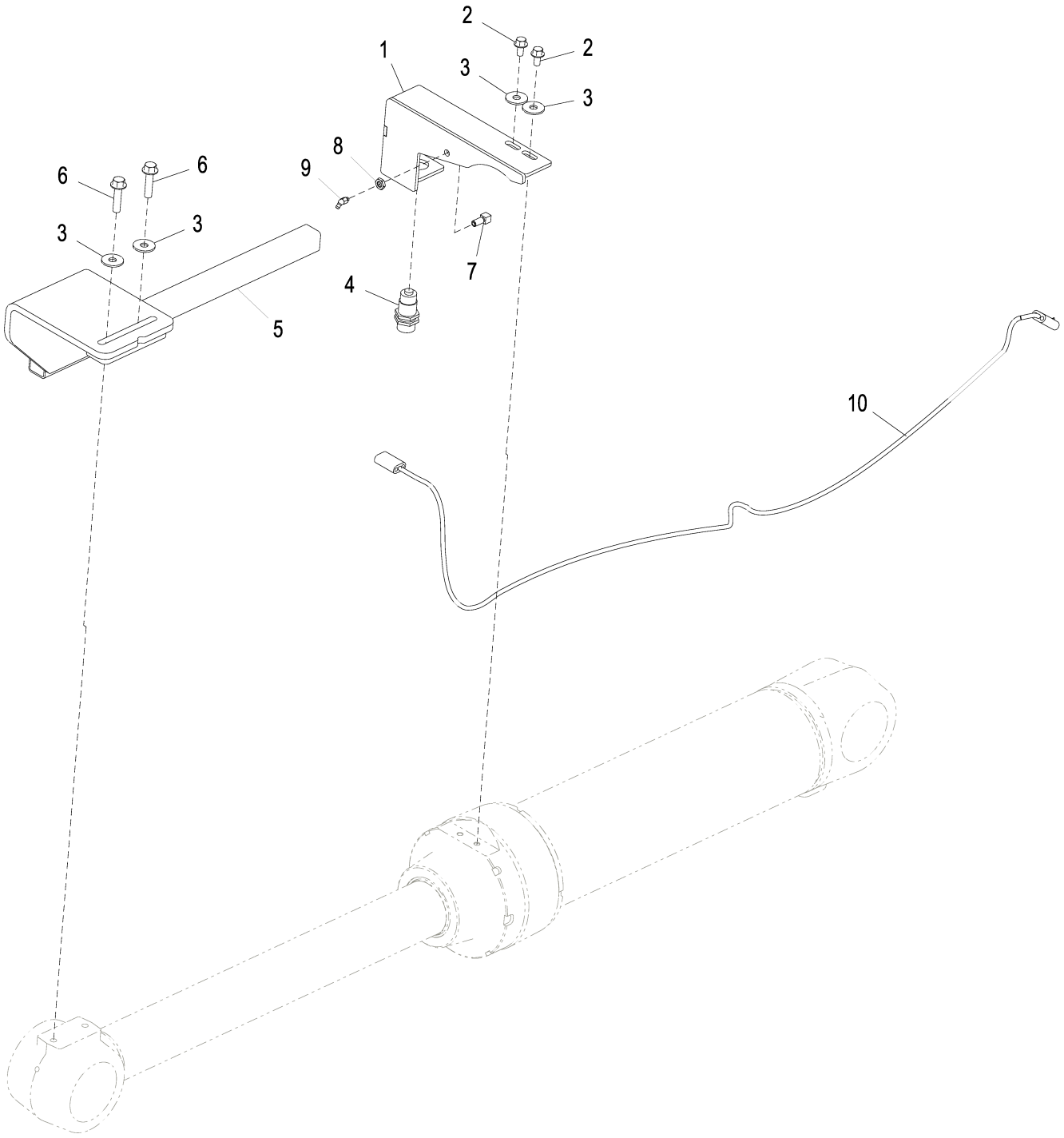

AT368943_TX1074473

Item	*Nº peça*	*Descrição*	*Qtde*	*Nº série*	*Notas*
1	AT363578	Apoio	1		USE WITH AHC10205
2	19M7784	Parafuso	2		M10 X 20
3	24M7180	Arruela	4		13 X 37 X 3 mm
4	AT203130	SenSor	1		Retorno à Escavação
5	AT394915	Atuador	1		SUB FOR AT307897
6	19M7814	Parafuso	2		M12 X 50
7	R36311	Conexão	1		
8	E12379	Porca	1		
9	JD7788	Conexão de lubrificação	1		
10	AT202827	Chicote	1		Estrutura da Carregadeira

Boom-Height Kick-Out / Return-to-Carry (Z-Bar)
Capteur de désengagement du relevage de flèche / retour en position de transport (Z-Bar)
Retorno ao Transporte / Liberação Automática da Altura da Lança (Barra Z)
Выбрасывание стрелы/возврат в положение переноски (Z-образный рычажный механизм)
Desenganche de altura de aguilón/retorno a posición de acarreo (Z-Bar)

AT225103_TX1104512 A.1

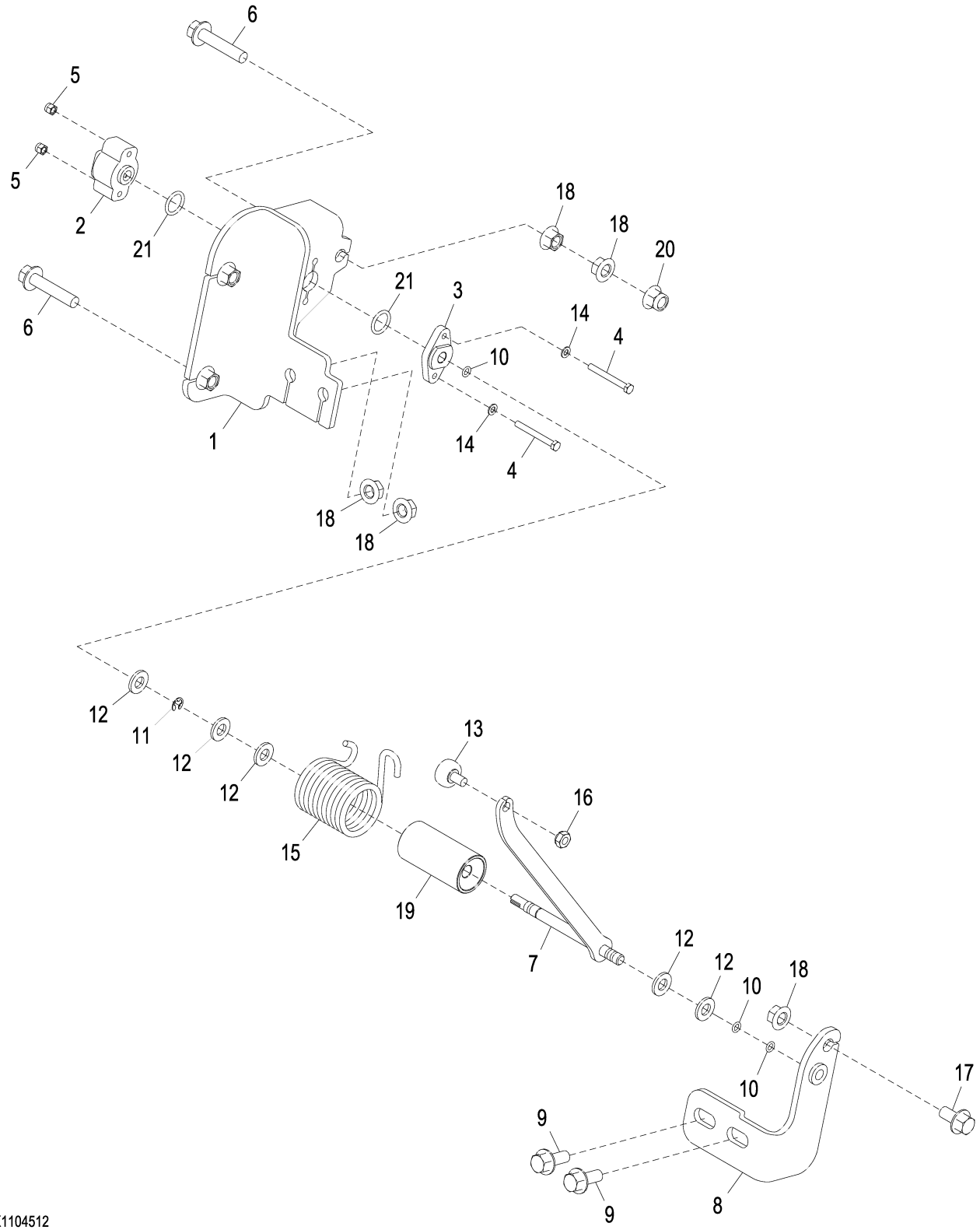

AT225103_TX1104512

Item	*Nº peça*	*Descrição*	*Qtde*	*Nº série*	*Notas*
1	AT226300	Apoio	1		
2	RE261354	SenSor	1		Potenciômetro de Contato
3	R86457	Suporte	1		
4	19M8834	Parafuso sextavado	2		M5 X 45
5	14M7360	Porca de segurança	2		M5
6	19M7806	Parafuso	2		M10 X 50
7	AT226301	Atuador	1		
8	AT226344	Apoio	1		
9	19M7785	Parafuso	2		M10 X 25
10	A4365R	Anel o	3		6.071 X 1.778 mm (0.239" X 0.070")
11	R72653	Anel de pressão	1		
12	24M7239	Arruela	5		10.700 X 21 X 2.500 mm
13	AT45678	Peça acionada Pelo came	1		
14	24M7027	Arruela	2		5.300 X 10 X 1 mm
15	T195210	Mola de torção	1		
16	R11151	Porca de segurança	1		7.925 mm (5/16")
17	19M7784	Parafuso	1		M10 X 20
18	14M7296	Porca com flange	5		M10
19	T197144	Bucha	1		
20	14M7400	Porca de segurança	1		M10
21	P48347	Anel o	2		17.120 X 2.616 mm (0.674" X 0.103")

Índice numérico

Nº peça	Item	Página
03M7184	17	669
03M7184	17	671
03M7184	17	673
03M7189	6	571
03M7189	6	573
03M7189	6	575
03M7189	7	577
03M7192	8	561
03M7192	8	567
03M7195	1	729
03M7195	21	731
03M7203	4	561
03M7203	4	567
03M7218	4	627
09H1587	9	811
09H1587	9	813
09H1587	9	815
09H1587	9	817
09H1587	9	819
09H1587	9	821
09H1759	1	823
11M7025	13	527
11M7032	18	107
11M7032	18	125
11M7032	18	143
11M7032	18	161
11M7032	17	75
11M7032	17	91
12H292	35	711
12H327	31	875
12H327	35	877
12H327	37	879
12H327	34	881
12H327	46	883
12H327	34	885
12H327	46	887
12H327	1	891
12H327	2	893
12H327	20	901
12H327	3	947
12H327	3	949
12H328	30	875
12H328	34	877
12H328	36	879
12H328	33	881
12H328	45	883
12H328	33	885
12H328	45	887
12M1646	22	303
12M7084	3	753
14H1039	10	811
14H1039	10	813
14H1039	10	815
14H1039	10	817
14H1039	10	819
14H1039	10	821
14H1039	2	823
14H1048	1	801
14H1048	1	803
14H1048	10	805
14H1048	10	807
14H1048	11	809
14H605	4	581
14H605	12	583
14H785	11	549
14H785	15	549
14H785	19	549
14H786	9	655
14H826	4	276
14H826	7	382
14H856	8	871
14H856	1	951
14H934	36	711
14M7100	2	615
14M7100	1	617
14M7100	18	737
14M7100	18	741
14M7152	6	421
14M7152	8	435
14M7152	39	721
14M7152	2	729
14M7152	33	731
14M7209	2	493
14M7273	24	419
14M7274	1	183
14M7274	1	185
14M7274	34	483
14M7274	6	485
14M7274	14	487
14M7274	20	649
14M7275	13	649
14M7276	7	827
14M7277	17	177
14M7277	14	179
14M7277	1	463
14M7277	8	465
14M7277	1	541
14M7277	5	55
14M7278	1	647
14M7278	13	805
14M7278	11	807
14M7278	12	809
14M7290	14	629
14M7290	14	631
14M7296	10	259
14M7296	9	261
14M7296	10	365
14M7296	12	367
14M7296	18	397
14M7296	35	479
14M7296	23	481
14M7296	4	551
14M7296	17	585
14M7296	22	669
14M7296	22	671
14M7296	22	673
14M7296	1	709
14M7296	10	721
14M7296	4	721
14M7296	32	731
14M7296	1	931
14M7296	1	933
14M7296	1	935
14M7296	18	969
14M7298	1	203
14M7298	19	289
14M7298	19	291
14M7298	19	293
14M7298	19	399
14M7298	1	435
14M7298	46	479
14M7298	32	481
14M7298	46	543
14M7298	11	553
14M7298	11	555
14M7298	25	585
14M7298	16	597
14M7298	28	655
14M7298	23	663
14M7298	12	669
14M7298	12	671
14M7298	12	673
14M7298	33	701
14M7298	38	721
14M7298	2	743
14M7299	2	281
14M7299	2	387
14M7299	2	435
14M7299	3	557
14M7299	3	559
14M7299	2	775
14M7303	2	463
14M7303	19	465
14M7303	14	553
14M7303	15	555
14M7303	9	583
14M7303	19	585
14M7303	11	601
14M7303	8	645
14M7303	1	665
14M7303	9	735
14M7303	8	737
14M7303	9	739
14M7303	10	741
14M7303	3	759
14M7313	6	561
14M7313	6	567
14M7360	17	597
14M7360	5	969
14M7375	14	571
14M7375	15	653
14M7375	1	667
14M7376	41	653
14M7396	36	473
14M7396	19	475
14M7396	20	477
14M7396	1	545
14M7396	5	549
14M7396	9	557
14M7396	13	559
14M7396	7	581
14M7396	8	583
14M7396	13	597
14M7396	14	639
14M7396	5	639
14M7396	21	653
14M7396	3	743
14M7396	1	761
14M7397	3	435
14M7397	49	499
14M7397	12	573
14M7397	19	685
14M7397	29	731
14M7397	2	875
14M7397	2	877
14M7397	2	879
14M7397	3	883
14M7397	43	887
14M7397	11	899
14M7397	4	901
14M7400	20	469
14M7400	15	473
14M7400	22	479
14M7400	15	481
14M7400	14	525
14M7400	12	553
14M7400	13	555
14M7400	8	557
14M7400	8	559
14M7400	1	579
14M7400	12	585
14M7400	7	627
14M7400	5	635
14M7400	23	669
14M7400	23	671
14M7400	23	673
14M7400	2	691
14M7400	7	695
14M7400	3	729
14M7400	16	731
14M7400	22	859
14M7400	23	861
14M7400	23	863
14M7400	6	917
14M7400	6	919
14M7400	3	923
14M7400	5	929
14M7400	11	943
14M7400	11	945
14M7400	20	969
14M7401	9	553
14M7401	9	555
14M7401	4	571
14M7401	4	573
14M7401	4	575
14M7401	5	577
14M7401	22	731
14M7426	32	231
14M7426	4	565
14M7426	2	579
14M7443	24	829
14M7443	34	831
14M7443	18	833
14M7517	19	437
14M7517	25	441
14M7517	10	561
14M7517	7	565
14M7517	10	567
14M7518	5	635
14M7540	4	435
14M7551	29	829
14M7551	30	831

Índice numérico - continuação

Nº peça	Item	Página
14M7551	23	833
14M7554	23	421
14M7572	4	811
14M7572	4	813
14M7572	4	815
14M7572	4	817
14M7572	4	819
14M7572	4	821
14M7572	25	831
14M7572	35	833
14M7572	12	853
14M7572	12	857
15H511	2	47
15H511	2	49
15H511	2	51
15H518	3	463
15H518	9	465
15H558	16	105
15H558	16	141
15H558	16	73
15H558	21	75
15H558	13	853
15H558	13	857
15H558	15	89
15H558	21	91
15H558	8	955
15H563	7	114
15H563	8	133
15H563	7	150
15H563	8	169
15H563	8	80
15H563	8	96
15H569	2	513
15H569	4	513
15H599	31	419
15H666	7	114
15H666	8	133
15H666	7	150
15H666	8	169
15H666	2	267
15H666	11	297
15H666	2	373
15H666	11	401
15H666	8	80
15H666	8	96
15H685	2	247
15H685	2	348
15H685	2	351
15H686	3	247
15H686	30	289
15H686	30	291
15H686	30	293
15H686	3	348
15H686	3	351
15H686	14	397
15H686	30	399
15H690	10	249
15H690	2	263
15H690	6	283
15H690	29	289
15H690	29	291
15H690	29	293
15H690	1	299
15H690	10	353
15H690	2	369
15H690	7	388
15H690	8	397
15H690	29	399
15H690	1	403
15H709	3	45
15H710	2	39
15H710	2	41
15H710	2	43
15H84	6	47
15H84	5	49
15H84	5	51
15H84	9	527
175505	4	289
175505	4	291
175505	4	293
175505	4	399
175506	4	289
175506	4	291
175506	4	293
175506	4	399
177665	4	289
177665	4	291
177665	4	293
177665	4	399
19H1731	4	316
19H1936	1	229
19H1948	5	645
19H1948	10	735
19H1948	7	737
19H1948	10	739
19H1948	7	741
19H2706	4	643
19H2993	5	765
19H2993	5	767
19H3065	4	745
19H3065	4	747
19H3239	14	285
19H3239	39	391
19H3239	14	393
19H3445	13	285
19H3445	25	391
19H3445	13	393
19H3782	6	869
19M10017	1	455
19M10017	1	457
19M10017	16	459
19M10017	14	461
19M2972	1	191
19M2972	1	193
19M3205	21	285
19M3205	30	391
19M3205	21	393
19M3212	24	425
19M3212	28	427
19M3212	1	429
19M3212	28	431
19M3212	28	433
19M7162	31	231
19M7165	3	565
19M7165	3	579
19M7168	1	209
19M7179	2	183
19M7179	2	185
19M7284	1	199
19M7317	5	469
19M7317	5	473
19M7317	5	479
19M7329	1	197
19M7348	1	781
19M7348	9	783
19M7363	12	629
19M7363	12	631
19M7372	21	491
19M7409	19	107
19M7409	19	125
19M7409	19	143
19M7409	19	161
19M7409	18	75
19M7409	25	829
19M7409	26	831
19M7409	19	833
19M7409	18	91
19M7487	7	177
19M7487	6	179
19M7488	8	177
19M7488	8	179
19M7488	15	629
19M7488	15	631
19M7488	27	837
19M7488	27	839
19M7488	1	841
19M7488	1	843
19M7488	1	845
19M7488	1	847
19M7489	4	421
19M7489	2	635
19M7489	18	637
19M7489	1	811
19M7489	1	813
19M7489	1	815
19M7489	1	817
19M7489	1	819
19M7489	1	821
19M7489	16	829
19M7489	17	831
19M7489	13	833
19M7489	12	837
19M7489	12	839
19M7489	6	851
19M7489	6	853
19M7489	6	855
19M7489	6	857
19M7489	22	953
19M7489	19	955
19M7496	10	837
19M7496	10	839
19M7502	12	571
19M7600	6	207
19M7657	12	519
19M7658	2	191
19M7658	2	193
19M7662	5	565
19M7709	13	607
19M7719	15	527
19M7720	4	463
19M7720	3	465
19M7742	3	183
19M7742	3	185
19M7753	7	285
19M7753	21	391
19M7753	7	393
19M7768	2	207
19M7768	34	653
19M7774	14	303
19M7774	50	499
19M7774	29	597
19M7774	14	601
19M7774	3	627
19M7774	2	651
19M7774	9	663
19M7774	15	685
19M7774	1	793
19M7774	5	795
19M7775	6	237
19M7775	6	341
19M7775	1	413
19M7775	5	463
19M7775	18	465
19M7775	10	583
19M7775	18	585
19M7775	2	667
19M7775	15	701
19M7775	13	713
19M7779	4	55
19M7781	5	647
19M7783	6	240
19M7783	6	344
19M7783	42	721
19M7784	15	281
19M7784	2	282
19M7784	15	387
19M7784	20	421
19M7784	1	423
19M7784	17	471
19M7784	33	473
19M7784	14	475
19M7784	15	477
19M7784	33	483
19M7784	19	485
19M7784	18	487
19M7784	3	543
19M7784	22	549
19M7784	8	551
19M7784	14	585
19M7784	12	705
19M7784	1	719
19M7784	40	721
19M7784	25	731
19M7784	1	733
19M7784	10	771
19M7784	30	777
19M7784	2	891
19M7784	3	893
19M7784	33	901

Índice numérico - continuação

Nº peça	Item	Página
19M7784	2	933
19M7784	2	935
19M7784	1	937
19M7784	1	939
19M7784	1	941
19M7784	1	953
19M7784	1	955
19M7784	30	961
19M7784	13	965
19M7784	2	967
19M7784	17	969
19M7785	32	149
19M7785	32	167
19M7785	13	249
19M7785	10	263
19M7785	14	281
19M7785	31	285
19M7785	13	353
19M7785	10	369
19M7785	14	387
19M7785	46	391
19M7785	31	393
19M7785	4	419
19M7785	2	423
19M7785	56	427
19M7785	56	431
19M7785	54	433
19M7785	5	435
19M7785	1	451
19M7785	2	455
19M7785	2	457
19M7785	19	469
19M7785	14	473
19M7785	23	475
19M7785	21	479
19M7785	14	481
19M7785	6	483
19M7785	3	485
19M7785	13	487
19M7785	3	553
19M7785	3	555
19M7785	4	579
19M7785	11	585
19M7785	15	637
19M7785	18	639
19M7785	25	639
19M7785	9	639
19M7785	24	653
19M7785	1	691
19M7785	43	721
19M7785	1	727
19M7785	4	771
19M7785	32	79
19M7785	17	947
19M7785	17	949
19M7785	32	95
19M7785	9	969
19M7786	3	283
19M7786	1	295
19M7786	2	297
19M7786	4	382
19M7786	3	388
19M7786	3	401
19M7786	4	425
19M7786	4	427
19M7786	2	429
19M7786	5	431
19M7786	4	433
19M7786	8	459
19M7786	8	461
19M7786	28	479
19M7786	16	481
19M7786	51	499
19M7786	21	585
19M7786	13	685
19M7786	4	729
19M7786	17	731
19M7786	24	837
19M7786	24	839
19M7786	10	927
19M7786	31	929
19M7787	7	240
19M7787	7	344
19M7788	12	173
19M7788	12	175
19M7788	2	229
19M7788	1	281
19M7788	1	387
19M7788	4	497
19M7788	5	499
19M7788	16	525
19M7788	1	633
19M7788	5	729
19M7788	2	771
19M7788	22	829
19M7788	32	831
19M7788	16	833
19M7789	22	281
19M7789	22	387
19M7789	5	571
19M7789	5	573
19M7789	5	575
19M7789	6	577
19M7789	5	729
19M7789	3	775
19M7790	10	425
19M7790	10	427
19M7790	3	429
19M7790	10	431
19M7790	10	433
19M7790	2	437
19M7790	13	441
19M7790	2	733
19M7790	13	917
19M7790	13	919
19M7791	5	637
19M7796	7	237
19M7796	7	341
19M7796	35	731
19M7797	15	697
19M7798	38	479
19M7798	26	481
19M7798	5	557
19M7798	5	559
19M7799	24	585
19M7799	13	697
19M7799	24	701
19M7800	2	545
19M7800	56	721
19M7801	3	267
19M7801	3	373
19M7802	36	285
19M7802	54	391
19M7802	36	393
19M7803	29	711
19M7804	32	261
19M7804	33	367
19M7804	3	691
19M7804	5	917
19M7804	5	919
19M7804	10	943
19M7804	10	945
19M7805	14	249
19M7805	14	353
19M7805	19	421
19M7805	20	637
19M7805	45	721
19M7805	6	755
19M7805	2	931
19M7805	3	933
19M7805	3	935
19M7806	4	553
19M7806	12	555
19M7806	7	557
19M7806	7	559
19M7806	6	695
19M7806	10	705
19M7806	2	709
19M7806	6	969
19M7807	10	523
19M7807	20	859
19M7807	21	861
19M7807	21	863
19M7809	2	529
19M7809	3	931
19M7810	13	525
19M7810	7	553
19M7810	7	555
19M7810	28	585
19M7810	7	705
19M7810	4	933
19M7810	4	935
19M7812	9	263
19M7812	9	369
19M7812	11	441
19M7812	1	445
19M7812	10	695
19M7813	30	261
19M7813	30	367
19M7814	1	677
19M7814	14	683
19M7814	22	685
19M7814	5	693
19M7814	4	725
19M7814	1	953
19M7814	1	955
19M7814	30	961
19M7814	11	965
19M7814	6	967
19M7815	20	245
19M7815	13	347
19M7815	17	55
19M7817	9	637
19M7822	8	553
19M7822	8	555
19M7833	11	419
19M7833	6	435
19M7833	28	731
19M7833	15	735
19M7833	22	737
19M7833	15	739
19M7833	20	741
19M7833	2	793
19M7834	19	601
19M7835	1	259
19M7835	1	365
19M7835	6	425
19M7835	6	427
19M7835	4	429
19M7835	6	433
19M7835	18	437
19M7835	24	441
19M7835	6	729
19M7835	14	731
19M7835	4	931
19M7835	5	933
19M7835	5	935
19M7836	4	555
19M7836	3	709
19M7836	2	923
19M7836	4	929
19M7838	25	113
19M7838	25	131
19M7838	33	149
19M7838	33	167
19M7838	33	79
19M7838	33	95
19M7862	13	573
19M7862	2	617
19M7862	7	645
19M7862	6	715
19M7862	14	735
19M7862	14	739
19M7862	2	759
19M7863	14	421
19M7863	2	449
19M7863	13	491
19M7863	6	519
19M7863	10	651
19M7863	2	795
19M7863	5	797
19M7864	5	47
19M7865	7	231
19M7865	3	423
19M7865	17	469
19M7865	12	473
19M7865	19	479
19M7865	12	481
19M7865	8	49

Índice numérico - continuação

Nº peça	Item	Página
19M7865	3	497
19M7865	4	499
19M7865	8	51
19M7865	12	527
19M7865	20	585
19M7865	9	597
19M7865	23	601
19M7865	10	663
19M7865	6	669
19M7865	6	671
19M7865	6	673
19M7865	22	697
19M7865	34	701
19M7865	42	711
19M7865	2	719
19M7865	59	721
19M7865	7	735
19M7865	11	737
19M7865	7	739
19M7865	13	741
19M7865	1	751
19M7865	2	781
19M7865	29	783
19M7865	36	785
19M7866	35	289
19M7866	35	291
19M7866	35	293
19M7866	35	399
19M7866	4	423
19M7866	48	425
19M7866	50	427
19M7866	41	429
19M7866	50	431
19M7866	50	433
19M7866	7	435
19M7866	30	483
19M7866	18	485
19M7866	19	487
19M7866	47	543
19M7866	4	59
19M7866	12	597
19M7866	17	601
19M7866	4	63
19M7866	5	65
19M7866	1	661
19M7866	3	667
19M7866	14	669
19M7866	14	671
19M7866	14	673
19M7866	2	753
19M7866	25	875
19M7866	29	877
19M7866	32	879
19M7866	28	881
19M7866	40	883
19M7866	28	885
19M7866	38	887
19M7867	20	177
19M7867	20	179
19M7867	11	231
19M7867	6	282
19M7867	2	286
19M7867	2	394
19M7867	28	421
19M7867	13	469
19M7867	25	473
19M7867	3	475
19M7867	4	477
19M7867	15	479
19M7867	16	651
19M7867	6	795
19M7867	6	797
19M7868	14	245
19M7868	9	347
19M7868	9	419
19M7868	18	491
19M7868	28	597
19M7868	7	651
19M7868	4	715
19M7873	5	247
19M7873	4	348
19M7873	5	351
19M7877	3	781
19M7881	44	419
19M7884	4	53
19M7889	22	639
19M7892	18	55
19M7897	37	285
19M7897	55	391
19M7897	37	393
19M7898	5	705
19M7898	21	859
19M7898	22	861
19M7898	22	863
19M7898	11	917
19M7898	11	919
19M7903	6	647
19M7913	3	282
19M7913	1	286
19M7913	1	394
19M7913	23	469
19M7913	18	473
19M7913	25	479
19M7913	4	705
19M7921	15	177
19M7921	6	463
19M7921	6	465
19M7932	24	191
19M7932	24	193
19M7932	2	195
19M7933	14	655
19M7941	15	527
19M7941	1	837
19M7941	1	839
19M7950	55	427
19M7950	53	431
19M7950	3	455
19M7950	3	457
19M7950	21	459
19M7950	19	461
19M7950	37	483
19M7950	5	485
19M7950	16	487
19M7954	3	827
19M7964	3	191
19M7964	3	193
19M7964	3	201
19M7968	14	177
19M7968	12	179
19M7969	11	179
19M7981	23	419
19M8017	1	213
19M8029	13	551
19M8029	9	695
19M8029	1	703
19M8029	17	829
19M8029	18	831
19M8029	14	833
19M8035	1	109
19M8035	1	127
19M8035	1	145
19M8035	1	163
19M8100	16	55
19M8114	3	635
19M8224	1	240
19M8224	1	344
19M8224	1	39
19M8224	1	45
19M8288	9	805
19M8288	9	807
19M8288	10	809
19M8290	12	701
19M8291	4	237
19M8291	22	289
19M8291	22	291
19M8291	22	293
19M8291	3	295
19M8291	7	297
19M8291	4	341
19M8291	22	399
19M8291	7	401
19M8295	18	629
19M8295	18	631
19M8306	15	249
19M8306	15	353
19M8318	4	649
19M8318	26	711
19M8319	1	391
19M8320	2	251
19M8320	2	355
19M8338	4	191
19M8338	4	193
19M8341	17	765
19M8341	18	767
19M8389	6	547
19M8397	4	183
19M8397	4	185
19M8446	10	240
19M8446	6	241
19M8446	10	344
19M8456	11	669
19M8456	11	671
19M8456	11	673
19M8553	13	711
19M8620	13	117
19M8620	13	135
19M8620	13	153
19M8620	13	171
19M8620	13	83
19M8620	13	99
19M8627	1	303
19M8627	6	409
19M8637	1	239
19M8637	1	343
19M8637	6	787
19M8637	5	789
19M8639	1	41
19M8639	1	43
19M8639	2	541
19M8639	7	55
19M8639	34	785
19M8648	35	653
19M8737	24	731
19M8786	3	793
19M8791	21	639
19M8825	2	625
19M8832	1	304
19M8832	1	410
19M8834	4	969
19M8869	3	625
19M8889	4	239
19M8889	4	343
19M8977	8	627
19M8999	21	281
19M8999	21	387
19M9188	13	629
19M9188	13	631
19M9304	5	811
19M9304	5	813
19M9304	5	815
19M9304	5	817
19M9304	5	819
19M9304	5	821
19M9304	24	831
19M9304	34	833
19M9304	11	853
19M9304	11	857
19M9349	20	653
19M9364	18	783
19M9384	13	607
19M9384	17	899
19M9384	16	903
19M9399	1	249
19M9399	8	276
19M9399	1	353
19M9399	2	382
19M9478	4	515
19M9478	7	517
19M9533	4	827
19M9766	2	276
19M9766	9	382
19M9915	6	705
21M7247	4	651
21M7247	3	763
21M7250	12	601
21M7250	3	617
21M7258	4	609
21M7258	18	895
21M7258	18	897

Índice numérico - continuação

Nº peça	Item	Página
21M7258	4	905
21M7285	4	881
21M7285	5	883
21M7285	3	885
21M7285	3	887
21M7285	16	895
21M7285	27	897
21M7292	12	491
21M7292	8	607
21M7292	11	609
21M7292	16	669
21M7292	16	671
21M7292	16	673
21M7292	18	697
21M7310	11	491
21M7310	26	597
21M7326	6	655
21M7344	2	761
21M7403	4	697
21M7473	28	281
21M7473	2	295
21M7473	3	297
21M7473	28	387
21M7473	2	401
21M7510	5	281
21M7510	5	387
22H1022	9	871
22H1022	1	951
22M7009	15	961
22M7139	16	957
24H1136	13	787
24H1136	12	789
24H1283	4	793
24H1285	6	759
24H1296	12	697
24H1296	23	701
24H1296	19	735
24H1296	21	737
24H1296	19	739
24H1296	21	741
24H1302	1	735
24H1314	13	637
24H1314	2	727
24H1330	25	421
24H1330	49	721
24H1368	3	643
24H1391	27	425
24H1391	31	427
24H1391	5	429
24H1391	31	431
24H1391	31	433
24H1391	47	785
24H1627	28	829
24H1627	29	831
24H1627	22	833
24H1646	15	669
24H1821	10	491
24H1821	25	597
24H1821	6	607
24H1821	8	609
24H1821	15	671
24H1821	15	673
24H1821	17	697
24H1821	3	697
24H1849	16	639
24H1849	7	639
24H1864	3	229
24M7024	6	419
24M7027	4	469
24M7027	4	473
24M7027	4	479
24M7027	20	491
24M7027	18	601
24M7027	12	607
24M7027	4	617
24M7027	6	811
24M7027	6	813
24M7027	6	815
24M7027	6	817
24M7027	6	819
24M7027	6	821
24M7027	23	831
24M7027	33	833
24M7027	10	853
24M7027	10	857
24M7027	16	899
24M7027	15	903
24M7027	14	969
24M7036	1	675
24M7043	15	651
24M7054	12	419
24M7054	18	597
24M7095	12	245
24M7095	19	347
24M7100	16	601
24M7100	4	667
24M7100	14	697
24M7100	14	701
24M7100	16	711
24M7101	4	709
24M7102	25	469
24M7102	38	473
24M7102	22	475
24M7102	51	479
24M7139	9	435
24M7139	7	663
24M7139	2	665
24M7139	3	761
24M7139	5	793
24M7180	3	725
24M7180	1	953
24M7180	1	955
24M7180	30	961
24M7180	5	965
24M7180	3	967
24M7210	13	571
24M7226	4	637
24M7226	3	693
24M7226	7	733
24M7226	12	917
24M7226	12	919
24M7238	22	419
24M7238	22	469
24M7238	17	473
24M7238	24	479
24M7238	10	553
24M7238	8	663
24M7239	9	276
24M7239	3	419
24M7239	10	555
24M7239	9	561
24M7239	6	565
24M7239	9	567
24M7239	26	639
24M7239	4	691
24M7239	5	695
24M7239	7	729
24M7239	13	731
24M7239	5	787
24M7239	4	789
24M7239	12	927
24M7239	34	929
24M7239	12	969
24M7240	22	285
24M7240	31	391
24M7240	22	393
24M7240	4	455
24M7240	4	457
24M7240	12	459
24M7240	12	461
24M7240	23	549
24M7240	2	557
24M7240	2	559
24M7240	5	561
24M7240	5	567
24M7240	3	571
24M7240	3	573
24M7240	3	575
24M7240	4	577
24M7240	23	731
24M7240	9	837
24M7240	9	839
24M7241	6	177
24M7241	7	179
24M7241	3	421
24M7241	7	463
24M7241	2	465
24M7241	3	53
24M7241	1	635
24M7241	4	781
24M7241	11	811
24M7241	11	813
24M7241	11	815
24M7241	11	817
24M7241	11	819
24M7241	11	821
24M7241	3	823
24M7241	5	827
24M7241	2	829
24M7241	2	831
24M7241	3	833
24M7242	16	177
24M7242	5	177
24M7242	13	179
24M7242	5	179
24M7242	21	421
24M7242	54	427
24M7242	52	431
24M7242	5	455
24M7242	5	457
24M7242	20	459
24M7242	18	461
24M7242	8	463
24M7242	7	465
24M7242	36	483
24M7242	4	485
24M7242	15	487
24M7242	3	541
24M7242	5	547
24M7242	3	55
24M7242	17	783
24M7242	33	785
24M7242	6	827
24M7243	2	647
24M7243	8	805
24M7243	8	807
24M7243	9	809
24M7251	40	653
24M7270	6	455
24M7270	6	457
24M7270	15	459
24M7270	13	461
24M7274	19	649
24M7277	17	637
24M7293	13	553
24M7293	14	555
24M7293	13	655
24M7296	15	421
24M7296	3	425
24M7296	3	427
24M7296	6	429
24M7296	4	431
24M7296	3	433
24M7296	10	435
24M7296	2	451
24M7296	5	523
24M7296	14	551
24M7296	6	557
24M7296	6	559
24M7296	5	579
24M7296	19	637
24M7296	2	661
24M7296	5	691
24M7296	21	697
24M7296	3	719
24M7296	4	719
24M7296	41	721
24M7296	8	729
24M7296	15	731
24M7296	3	733
24M7296	5	781
24M7296	8	783
24M7296	15	837
24M7296	15	839
24M7296	4	917
24M7296	4	919
24M7296	4	923
24M7296	3	929
24M7296	5	931

Índice numérico - continuação

Nº peça	Item	Página
24M7296	6	933
24M7296	6	935
24M7298	10	421
24M7298	5	423
24M7298	11	435
24M7298	35	473
24M7298	18	475
24M7298	19	477
24M7298	4	549
24M7298	4	557
24M7298	4	559
24M7298	7	571
24M7298	7	573
24M7298	7	575
24M7298	8	577
24M7298	6	581
24M7298	7	583
24M7298	14	597
24M7298	5	667
24M7298	19	669
24M7298	19	671
24M7298	19	673
24M7298	11	701
24M7298	58	721
24M7298	4	761
24M7313	11	519
24M7338	26	435
24M7338	3	527
24M7338	12	551
24M7338	10	637
24M7338	8	695
24M7338	2	703
24M7338	18	765
24M7338	19	767
24M7346	10	551
24M7346	71	721
24M7353	2	240
24M7353	2	344
24M7429	12	525
24M7434	16	765
24M7434	17	767
26H91	20	269
26H91	20	375
28H1527	4	391
28H1642	2	787
28H3376	3	795
28H3376	3	797
28H3377	9	669
28H3377	9	671
28H3377	9	673
28H3381	37	479
28H3381	25	481
28H3383	6	931
28H3383	7	933
28H3383	7	935
28H3383	9	943
28H3383	9	945
28H3388	27	711
28H3399	21	469
28H3399	16	473
28H3399	23	479
28H3423	3	749
28H3423	2	763
28H3450	11	697
28H3450	22	701
28H3485	6	781
28H3485	6	783
29H658	30	419
30M5581	15	321
30M7024	11	275
30M7024	11	381
30M7029	7	279
30M7029	10	321
30M7029	7	385
34H262	9	679
34H387	13	679
34M7040	7	149
34M7040	7	167
34M7040	7	79
34M7040	7	95
34M7089	4	270
34M7089	5	376
34M7189	3	705
37H121	11	679
37H121	9	687
37H212	6	793
37M7073	24	713
37M7089	14	651
37M7089	44	711
37M7104	17	711
37M7333	5	697
37M7333	8	697
37M7340	53	499
37M7340	2	675
37M7340	18	685
38H1004	14	425
38H1004	16	427
38H1004	7	429
38H1004	16	431
38H1004	16	433
38H1004	21	441
38H1004	2	445
38H1004	17	497
38H1004	17	499
38H1004	6	771
38H1004	25	777
38H1004	17	859
38H1004	18	861
38H1004	18	863
38H1004	5	923
38H1004	6	929
38H1004	6	947
38H1004	6	949
38H1005	19	425
38H1005	23	427
38H1005	10	429
38H1005	23	431
38H1005	23	433
38H1005	3	437
38H1005	14	441
38H1005	18	483
38H1005	20	485
38H1005	20	487
38H1006	8	441
38H1006	5	445
38H1007	2	441
38H1007	8	445
38H1008	23	859
38H1008	24	861
38H1008	24	863
38H1008	5	953
38H1008	2	955
38H1009	20	917
38H1009	21	919
38H1010	59	427
38H1010	59	431
38H1010	57	433
38H1010	1	521
38H1012	5	441
38H1012	11	445
38H1012	8	497
38H1012	9	499
38H1016	1	59
38H1023	20	771
38H1023	5	777
38H1023	6	883
38H1023	9	883
38H1023	4	887
38H1023	7	887
38H1023	14	897
38H1023	7	901
38H1025	36	499
38H1025	6	507
38H1025	5	509
38H1025	29	543
38H1026	21	777
38H1027	20	231
38H1030	31	483
38H1030	41	485
38H1030	23	487
38H1030	11	523
38H1030	7	525
38H1030	38	777
38H1030	12	859
38H1030	13	861
38H1030	13	863
38H1030	8	889
38H1030	13	923
38H1030	9	929
38H1030	9	947
38H1030	9	949
38H1031	14	419
38H1031	7	425
38H1031	7	427
38H1031	13	429
38H1031	7	431
38H1031	7	433
38H1031	36	497
38H1031	15	499
38H1037	4	231
38H1037	11	771
38H1037	2	953
38H1037	5	955
38H1040	32	497
38H1040	39	499
38H1045	35	777
38H1047	9	777
38H1048	18	777
38H1049	17	231
38H1052	10	437
38H1052	32	485
38H1052	39	487
38H1052	24	497
38H1052	25	499
38H1052	17	953
38H1052	12	955
38H1053	14	953
38H1053	15	955
38H1067	14	523
38H1067	9	525
38H1071	14	231
38H1094	32	425
38H1094	36	427
38H1094	14	429
38H1094	36	431
38H1094	36	433
38H1094	16	437
38H1094	14	889
38H1095	7	479
38H1095	2	481
38H1095	15	483
38H1095	13	485
38H1095	8	487
38H1095	20	519
38H1096	48	543
38H1097	27	785
38H1160	1	57
38H1160	5	59
38H1160	17	771
38H1160	32	777
38H1160	9	785
38H1160	9	859
38H1160	10	861
38H1160	7	863
38H1160	5	881
38H1160	13	883
38H1160	4	885
38H1160	7	885
38H1160	11	887
38H1160	2	889
38H1160	4	891
38H1160	5	893
38H1160	13	895
38H1160	10	897
38H1160	24	901
38H1160	8	923
38H1160	11	929
38H1161	11	425
38H1161	11	427
38H1161	15	429
38H1161	11	431
38H1161	11	433
38H1161	7	483
38H1161	10	485
38H1161	5	487
38H1161	8	495
38H1161	17	519
38H1161	12	785
38H1162	11	497

Índice numérico - continuação

Nº peça	Item	Página
38H1162	12	499
38H1162	27	771
38H1162	18	785
38H1163	10	483
38H1163	23	485
38H1163	28	487
38H1163	5	497
38H1163	6	499
38H1163	14	771
38H1163	10	781
38H1163	7	781
38H1163	24	783
38H1164	23	231
38H1164	6	437
38H1164	17	441
38H1164	6	859
38H1164	7	861
38H1164	10	863
38H1164	10	889
38H1164	7	891
38H1164	8	893
38H1164	27	901
38H1164	25	917
38H1164	35	919
38H1170	19	471
38H1171	5	521
38H1172	8	543
38H1173	8	881
38H1173	7	885
38H1173	10	895
38H1173	15	923
38H1173	14	929
38H1174	3	507
38H1174	2	509
38H1174	15	785
38H1178	2	495
38H1179	22	765
38H1179	23	767
38H1180	12	777
38H1180	17	917
38H1180	18	919
38H1193	2	483
38H1193	7	485
38H1193	10	487
38H1194	21	483
38H1194	26	485
38H1194	31	487
38H1194	24	785
38H1194	14	917
38H1194	15	919
38H1197	14	859
38H1197	15	861
38H1197	15	863
38H1212	30	771
38H1276	13	891
38H1276	11	893
38H1276	37	901
38H1276	9	933
38H1276	9	935
38H1276	4	943
38H1276	4	945
38H1285	1	947
38H1285	1	949
38H1291	25	425
38H1291	29	427
38H1291	16	429
38H1291	29	431
38H1291	29	433
38H1305	10	781
38H1309	13	437
38H1309	5	889
38H1309	18	923
38H1309	17	929
38H1317	5	495
38H1325	6	765
38H1325	23	859
38H1325	24	861
38H1325	24	863
38H1413	4	527
38H1415	1	261
38H1415	3	367
38H1415	4	503
38H1415	28	929
38H1418	3	891
38H1418	4	893
38H1418	41	901
38H1418	8	933
38H1418	8	935
38H1418	7	943
38H1418	7	945
38H1419	13	889
38H1430	23	471
38H1434	9	765
38H1434	10	767
38H1435	24	483
38H1435	29	485
38H1435	25	487
38H1446	12	781
38H1446	45	783
38H1447	14	543
38H1447	6	785
38H1481	42	419
38H1483	15	777
38H1546	20	497
38H1546	20	499
38H1546	16	889
38H1637	21	785
38H1642	9	883
38H1642	7	887
38H1642	6	897
38H1642	10	901
38H5002	17	245
38H5002	21	261
38H5002	49	285
38H5002	15	289
38H5002	15	291
38H5002	15	293
38H5002	18	303
38H5002	16	347
38H5002	22	367
38H5002	13	391
38H5002	49	393
38H5002	15	399
38H5002	11	409
38H5004	25	543
38H5008	12	289
38H5008	12	291
38H5008	12	293
38H5008	12	399
38H5035	39	479
38H5035	28	481
38H5037	27	261
38H5037	28	367
38H5037	14	781
38H5037	39	783
38H5067	4	261
38H5067	2	367
38H5067	42	479
38H5135	29	479
38H5135	17	481
38H5154	20	261
38H5154	21	367
4003450	19	55
400R	17	957
40M1872	2	213
40M1872	1	215
40M7060	1	217
40M7060	1	219
40M7259	1	275
40M7259	1	381
42M7036	12	259
42M7036	12	365
42M7069	4	281
42M7069	4	387
42M7089	33	261
42M7089	31	367
51M7039	10	177
51M7039	16	179
51M7039	11	245
51M7039	25	303
51M7039	11	347
51M7040	11	289
51M7040	11	291
51M7040	11	293
51M7040	11	399
51M7041	2	261
51M7041	8	263
51M7041	16	289
51M7041	16	291
51M7041	16	293
51M7041	17	303
51M7041	1	367
51M7041	8	369
51M7041	7	397
51M7041	16	399
51M7041	12	409
51M7041	43	479
51M7041	31	785
51M7042	31	479
51M7042	34	479
51M7042	40	479
51M7042	19	481
51M7042	22	481
51M7042	29	481
51M7042	2	61
51M7042	15	781
51M7042	41	783
51M7043	29	419
51M7044	11	269
51M7044	5	295
51M7044	6	297
51M7044	11	375
51M7044	6	401
51M7045	23	543
51M7045	27	543
51M7095	18	245
51M7095	19	261
51M7095	50	285
51M7095	15	347
51M7095	9	367
51M7095	14	391
51M7095	50	393
51M7096	14	261
51M7096	18	367
57M10310	10	557
57M10310	12	559
57M10310	34	585
57M10310	5	585
57M10310	8	587
57M10310	5	591
57M10310	23	597
57M10310	7	607
57M10310	9	609
57M10310	2	611
57M10436	4	593
57M7172	1	589
57M7254	7	587
57M7254	21	589
57M7254	9	589
57M7254	5	593
57M7254	2	595
57M7255	7	613
57M7256	29	591
57M7259	15	591
57M7273	3	621
57M7273	4	621
57M7289	9	589
57M7289	29	591
57M7289	5	593
57M7289	2	595
57M7289	1	613
57M7290	3	593
57M7290	7	613
57M7328	1	613
57M7457	2	613
57M7534	7	595
57M7541	11	589
57M7541	2	599
57M7541	3	599
57M7542	6	587
57M7542	6	595
57M7542	12	599
57M7619	3	599
57M7629	23	589
57M7630	2	621
57M7633	11	589
57M7667	6	587
57M7667	12	589
57M7678	6	599

Índice numérico - continuação

Nº peça	Item	Página
57M7682	11	589
57M7682	2	599
57M7687	3	593
57M7688	8	601
57M7689	8	601
57M7690	8	601
57M7691	8	601
57M7742	4	623
57M7743	22	591
57M7743	1	595
57M7749	1	593
57M7796	13	587
57M7796	10	589
57M7796	25	591
57M7796	27	591
57M7796	28	591
57M7813	8	591
57M7829	5	589
57M7829	16	591
57M7829	17	591
57M7829	30	591
57M7829	9	591
57M7829	7	593
57M7833	18	591
57M7833	19	591
57M7850	5	589
57M7850	16	591
57M7850	17	591
57M7850	24	591
57M7850	30	591
57M7850	6	591
57M7850	9	591
57M7850	7	593
57M7883	4	613
57M7883	5	613
57M7928	2	593
57M7931	2	593
57M7936	1	595
57M8008	18	589
57M8008	6	595
57M8008	4	611
57M8009	18	589
57M8009	6	595
57M8009	4	611
57M8012	17	589
57M8012	12	599
57M8013	26	591
57M8013	12	599
57M8014	6	599
57M8015	8	595
57M8016	23	591
57M8016	8	595
57M8017	3	623
57M8021	4	587
57M8021	19	589
57M8021	4	589
57M8021	10	599
57M8021	13	599
57M8021	14	599
57M8021	15	599
57M8021	16	599
57M8021	7	599
57M8021	8	599
57M8021	9	599
57M8021	8	611
57M8022	4	587
57M8022	4	589
57M8022	7	595
57M8022	10	599
57M8022	13	599
57M8022	14	599
57M8022	15	599
57M8022	16	599
57M8022	7	599
57M8022	8	599
57M8022	9	599
57M8022	8	611
57M8023	24	589
57M8035	22	597
57M8035	15	601
57M8135	19	591
57M8137	4	593
57M8263	34	591
57M8400	18	591
57M8402	18	591
57M8403	20	591
57M8404	20	591
57M8405	20	591
57M8407	19	591
57M8417	19	591
57M8515	21	591
57M8542	22	591
57M8542	1	595
57M8571	22	591
57M8571	1	595
57M8598	7	591
57M8623	8	601
57M8634	26	591
57M8635	23	591
57M8640	8	601
57M8736	9	585
57M8736	15	597
57M8736	22	601
57M8736	5	607
57M8736	10	609
57M8736	22	663
57M8736	16	683
57M8736	25	685
57M8888	2	613
57M8960	15	591
57M8961	15	591
57M8991	21	591
57M8998	8	587
57M8998	5	591
57M8998	23	597
57M8998	2	611
57M9006	24	591
57M9006	25	591
57M9006	27	591
57M9006	6	591
57M9451	1	587
57M9451	5	599
57M9572	8	591
57M9651	34	591
57M9716	25	601
57M9721	15	591
57M9883	15	591
57M9883	29	591
57M9952	32	591
57M9952	33	591
62H1002	14	427
62H1002	14	431
62H1002	14	433
62H1011	19	427
62H1011	19	431
62H1011	19	433
62H1054	6	875
62H1054	6	877
62H1054	6	879
62H1054	14	899
62H1054	11	903
63H1001	4	875
63H1001	4	877
63H1001	4	879
63H1001	11	881
63H1001	16	883
63H1001	10	885
63H1001	14	887
63H1001	14	891
63H1001	13	893
63H1001	12	899
63H1001	5	901
63H1001	13	903
A4365R	10	969
A4540R	1	107
A4540R	1	125
A4540R	1	143
A4540R	1	161
A4540R	23	75
A4540R	23	91
A4742R	10	867
A4742R	10	869
AA21292	1	723
AH114109	15	721
AH125760	2	773
AH125760	3	773
AH137210	32	961
AH146556	4	511
AH146556	13	513
AH146560	5	511
AH146560	10	513
AH149813	32	511
AH150932	1	957
AH150932	2	959
AH150933	2	957
AH150933	3	959
AH156466	34	957
AH156466	20	959
AH157291	1	961
AH157291	10	963
AH157292	2	961
AH157292	7	963
AH158310	9	579
AH159192	34	961
AH159192	24	963
AH159448	11	467
AH159448	11	471
AH162914	7	467
AH162914	7	471
AH163673	36	957
AH165079	5	467
AH165079	5	471
AH170895	6	423
AH212091	34	511
AH212091	19	513
AH223697	3	957
AH225437	7	829
AH225437	10	831
AH225437	7	833
AH227129	30	961
AH227129	1	965
AH227130	21	961
AH227131	22	961
AH227132	1	509
AH227132	30	511
AH227134	19	511
AH227926	32	957
AH227928	4	957
AH228045	4	779
AH230320	13	953
AH230320	10	955
AH230320	11	955
AH230320	1	959
AH230322	16	959
AH232877	15	959
AH233028	2	963
AH233081	3	963
AH234770	21	959
AH234795	23	963
AH77714	19	473
AH77714	2	475
AH77714	3	477
AH77869	47	425
AH77869	49	427
AH77869	40	429
AH77869	49	431
AH77869	49	433
AH77869	26	549
AH77869	6	59
AHC10205	1	953
AHC10205	1	955
AHC10205	30	961
AHC10205	1	963
AHC10205	1	967
AHC10913	1	507
AHC10913	1	509
AHC10913	30	511
AHC10913	1	513
AHC10914	3	513
AHC11572	18	513
AL153660	17	663
AL169453	2	779
AL76568	37	711
AM39653	2	785
AN206491	3	779
AN207183	8	921
AN207184	8	921
AN207423	4	779
AN221447	4	779

Índice numérico - continuação

Nº peça	Item	Página
AN279596	5	779
AN302301	6	773
AN302302	6	773
AP22660	2	597
AR21837	23	177
AR21837	23	179
AR21837	7	423
AR21837	9	463
AR21837	16	465
AR21837	9	469
AR21837	9	473
AR21837	11	479
AR21837	6	481
AR21837	38	543
AR21837	45	785
AR21839	10	231
AR21839	8	423
AR21839	5	439
AR21839	7	443
AR21839	12	467
AR21839	13	467
AR21839	12	471
AR21839	13	471
AR21839	32	473
AR21839	13	475
AR21839	14	477
AR21839	16	781
AR21839	42	783
AR50411	1	415
AR55394	..	285
AR55394	43	391
AR55394	..	393
AR70105	3	451
AR83396	7	547
AR87079	1	417
AR94101	2	591
AR98850	3	269
AR98850	3	273
AR98850	3	310
AR98850	1	315
AR98850	3	375
AR98850	3	379
AT103107	10	953
AT106365	4	665
AT107510	6	270
AT107510	6	376
AT116162	5	419
AT116162	1	63
AT116162	2	65
AT116970	2	663
AT124574	7	869
AT125158	10	669
AT125158	10	671
AT125158	10	673
AT135758	16	557
AT135758	11	559
AT135758	2	565
AT135758	6	579
AT13740	1	269
AT13740	7	283
AT13740	1	375
AT13740	5	388
AT139694	3	491
AT143222	2	45
AT143577	2	633
AT145341	3	601
AT153937	3	961
AT160480	3	597
AT160480	5	67
AT161638	9	787
AT161638	8	789
AT162114	3	551
AT162118	13	677
AT162848	5	709
AT162863	37	919
AT163872	2	707
AT165288	12	177
AT165288	9	179
AT167553	11	923
AT167553	20	929
AT169157	8	865
AT169849	6	491
AT170005	4	647
AT170991	4	869
AT171162	2	413
AT171539	5	413
AT173193	5	665
AT173313	2	681
AT173313	2	689
AT173354	3	581
AT173354	2	583
AT175222	6	451
AT175224	9	451
AT175750	5	195
AT175966	1	549
AT179935	1	873
AT180588	7	451
AT181313	13	519
AT183238	4	791
AT189390	1	749
AT189487	2	749
AT191102	18	701
AT193500	21	713
AT195140	9	773
AT195141	9	773
AT195302	1	533
AT195442	4	677
AT195442	11	683
AT196427	1	743
AT196760	1	523
AT196760	3	525
AT196943	8	773
AT196943	2	925
AT202789	3	581
AT202789	2	583
AT202827	12	965
AT202827	10	967
AT202955	9	177
AT202955	15	179
AT203130	10	965
AT203130	4	967
AT203137	5	581
AT203247	1	825
AT203483	4	837
AT203483	4	839
AT206751	9	629
AT206751	9	631
AT207022	14	507
AT207022	8	527
AT207023	4	47
AT207023	4	49
AT207023	4	51
AT207023	3	545
AT207308	8	41
AT207308	8	43
AT207330	2	173
AT207330	2	175
AT207432	3	637
AT207433	2	637
AT207529	10	519
AT208123	18	837
AT208123	18	839
AT208156	10	43
AT208159	16	721
AT208411	7	47
AT208411	6	49
AT208411	6	51
AT208411	10	527
AT208411	3	529
AT208622	2	841
AT208622	2	843
AT208622	2	845
AT208622	2	847
AT208691	7	931
AT208691	11	933
AT208691	12	935
AT209020	1	679
AT209020	1	687
AT209021	2	679
AT209021	2	687
AT209022	7	679
AT209022	7	687
AT209024	8	679
AT209025	10	679
AT209025	8	687
AT209026	12	679
AT209152	10	451
AT209225	14	679
AT209225	10	687
AT209432	17	781
AT209432	3	783
AT209495	4	529
AT209660	11	463
AT209660	1	465
AT209677	14	805
AT209703	2	177
AT209703	2	179
AT209704	3	177
AT209704	3	179
AT209748	12	867
AT209748	2	867
AT209748	2	871
AT209750	11	867
AT209750	5	867
AT209750	5	871
AT209811	6	865
AT209947	3	665
AT209965	7	793
AT210056	38	483
AT210056	43	485
AT210056	45	487
AT210078	30	917
AT210078	26	919
AT210093	1	483
AT210093	2	485
AT210093	4	487
AT210094	1	483
AT210094	2	485
AT210094	4	487
AT210155	39	483
AT210155	44	485
AT210155	46	487
AT210216	8	931
AT210216	12	933
AT210216	13	935
AT210217	9	931
AT210217	13	933
AT210217	14	935
AT210218	10	931
AT210218	14	933
AT210218	15	935
AT210219	11	931
AT210219	15	933
AT210219	16	935
AT210246	1	557
AT210246	1	559
AT210268	8	917
AT210268	8	919
AT210333	13	557
AT210399	1	489
AT210400	12	931
AT210400	16	933
AT210400	17	935
AT210683	1	863
AT210683	1	865
AT210683	15	893
AT210685	1	867
AT210685	1	869
AT210685	1	871
AT210686	3	867
AT210686	3	869
AT210686	6	871
AT210687	11	869
AT210687	11	871
AT210694	2	859
AT210694	2	861
AT210694	2	863
AT210694	7	865
AT210695	5	865
AT210697	4	873
AT210712	12	435
AT210773	1	195
AT210898	27	919
AT210950	1	859
AT210950	1	865
AT210951	1	861
AT210951	1	865
AT210951	18	891
AT210951	43	901

Índice numérico - continuação

Nº peça	Item	Página
AT210969	1	859
AT210969	1	861
AT210969	1	863
AT210969	1	867
AT210969	1	869
AT211219	1	889
AT211296	5	649
AT218439	4	915
AT219727	3	785
AT219746	28	837
AT219746	28	839
AT219746	7	851
AT219746	7	853
AT219746	7	855
AT219746	7	857
AT219757	21	889
AT219895	21	889
AT219974	37	721
AT219974	31	731
AT220036	7	871
AT220036	1	951
AT220174	3	861
AT220174	3	863
AT220174	1	871
AT220174	18	891
AT220174	16	893
AT220174	43	901
AT220526	1	889
AT220829	9	867
AT220831	6	867
AT220831	5	869
AT220831	14	871
AT220925	17	425
AT220925	21	427
AT220925	17	429
AT220925	21	431
AT220925	21	433
AT220954	1	173
AT220957	19	891
AT220957	30	901
AT220957	17	933
AT220957	18	935
AT220958	20	891
AT220958	31	901
AT220958	18	933
AT220958	19	935
AT220959	17	893
AT220959	20	935
AT220960	18	893
AT220960	21	935
AT220962	7	455
AT220962	7	457
AT220962	2	459
AT221506	2	869
AT221696	20	721
AT221696	28	721
AT221990	38	419
AT222153	4	491
AT222333	1	743
AT222390	3	859
AT222390	4	861
AT222390	4	863
AT222390	1	867
AT222597	8	455
AT222597	8	457
AT222597	9	459
AT222597	9	461
AT223019	2	693
AT223025	1	693
AT223056	31	917
AT223056	28	919
AT223226	11	451
AT223493	8	469
AT223493	8	473
AT223493	10	479
AT223493	5	481
AT223527	10	463
AT223527	4	465
AT223535	36	917
AT223535	33	919
AT223538	25	771
AT223768	13	523
AT223768	11	525
AT223806	7	921
AT223810	4	451
AT223810	9	455
AT223810	9	457
AT223810	7	459
AT223810	7	461
AT223888	7	455
AT223888	7	457
AT223888	2	461
AT224318	13	931
AT224318	19	933
AT224318	22	935
AT224570	1	447
AT224570	7	773
AT224574	3	921
AT224600	25	919
AT224699	5	921
AT224701	1	921
AT224702	1	921
AT224703	1	921
AT224706	2	447
AT224706	2	921
AT224706	3	921
AT224770	4	859
AT224770	5	861
AT224770	5	863
AT224770	1	869
AT224862	1	447
AT224862	7	773
AT224862	8	773
AT224862	3	779
AT224863	11	773
AT224864	9	437
AT224864	4	447
AT224864	11	773
AT224864	4	779
AT224864	7	779
AT224865	2	921
AT224866	2	447
AT224866	2	921
AT224873	10	773
AT224873	12	773
AT224873	13	773
AT224948	6	693
AT225082	6	921
AT225083	1	925
AT225084	4	921
AT225085	6	779
AT225085	4	921
AT225086	4	625
AT225114	5	451
AT225137	11	173
AT225137	5	173
AT225137	8	173
AT225137	11	175
AT225137	5	175
AT225137	8	175
AT225143	25	889
AT225249	3	921
AT225252	10	173
AT225252	10	175
AT225254	7	173
AT225254	7	175
AT225425	3	875
AT225425	4	899
AT225425	13	907
AT225432	3	879
AT225432	19	893
AT225491	13	451
AT225572	10	43
AT225573	2	523
AT225573	4	525
AT225574	5	771
AT225618	3	695
AT225698	5	921
AT225728	5	529
AT225792	1	859
AT225793	1	861
AT225794	1	863
AT225799	5	859
AT225799	6	861
AT225799	6	863
AT225799	4	873
AT225800	5	873
AT225805	1	441
AT225805	13	445
AT225805	5	447
AT225825	1	849
AT225885	5	551
AT226000	29	653
AT226109	3	447
AT226110	3	447
AT226119	10	907
AT226229	35	721
AT226265	2	925
AT226266	1	925
AT226273	2	705
AT226273	1	707
AT226282	2	751
AT226300	1	969
AT226301	7	969
AT226335	2	791
AT226344	8	969
AT226446	5	625
AT226447	6	625
AT226448	7	625
AT226578	1	643
AT227063	8	571
AT227063	8	573
AT227063	8	575
AT227063	9	577
AT227063	3	675
AT227248	29	231
AT227279	2	231
AT227279	7	787
AT227279	6	789
AT227509	9	437
AT227509	4	447
AT227537	28	543
AT227669	6	697
AT227717	1	917
AT227717	36	919
AT227925	1	907
AT227925	1	909
AT227925	1	911
AT227926	2	907
AT227926	1	911
AT227927	4	907
AT227927	4	909
AT227927	10	911
AT227928	3	907
AT227928	3	909
AT227928	9	911
AT227929	5	907
AT227930	6	907
AT227930	6	909
AT227930	2	911
AT227933	9	907
AT227933	9	909
AT227933	5	911
AT227937	2	469
AT227937	2	473
AT227937	2	479
AT228192	16	891
AT228192	20	893
AT228192	35	901
AT228192	36	901
AT228192	20	933
AT228192	23	935
AT228200	32	917
AT228200	29	919
AT228240	6	709
AT228250	2	883
AT228250	1	887
AT228250	2	897
AT228250	3	901
AT228250	15	909
AT228414	12	639
AT228414	3	639
AT228809	6	691
AT25226	4	45
AT256820	7	591
AT259325	1	189
AT259326	2	189
AT259329	3	189
AT259443	2	215

Índice numérico - continuação

Nº peça	Item	Página
AT260441	3	215
AT260442	3	215
AT260443	3	215
AT280208	6	719
AT300154	3	877
AT300154	17	891
AT300154	3	903
AT300167	2	555
AT300858	25	889
AT300921	3	609
AT300921	17	895
AT300921	17	897
AT300921	3	905
AT301520	18	829
AT301520	19	831
AT301520	26	833
AT301711	14	435
AT301711	26	731
AT301914	2	581
AT301914	5	761
AT301917	25	419
AT302794	2	715
AT302953	12	713
AT303320	2	553
AT303619	11	907
AT303619	11	909
AT303619	8	911
AT304633	16	663
AT304780	19	889
AT304780	20	889
AT305042	1	965
AT305126	33	655
AT305130	3	649
AT305603	11	911
AT305931	2	565
AT305931	6	579
AT306133	10	391
AT306133	12	463
AT306133	10	465
AT306181	18	655
AT306690	5	421
AT306690	27	435
AT306690	57	721
AT306930	15	435
AT306931	16	435
AT307065	14	931
AT307065	21	933
AT307065	24	935
AT307066	15	931
AT307066	22	933
AT307066	25	935
AT307090	9	559
AT307092	1	753
AT307096	14	649
AT307262	8	921
AT307265	8	921
AT307501	17	701
AT307612	6	709
AT307636	2	913
AT307637	4	913
AT307638	3	913
AT307640	5	913
AT307641	6	913
AT307759	1	919
AT3078797	30	961
AT307897	4	965
AT307897	5	967
AT308199	2	677
AT308199	10	683
AT308199	9	685
AT308795	6	677
AT308796	7	677
AT308797	9	677
AT308935	29	701
AT308994	4	229
AT309550	11	557
AT310335	10	423
AT311175	28	473
AT311175	7	475
AT311175	8	477
AT311176	29	473
AT311176	8	475
AT311176	9	477
AT311554	27	473
AT311554	6	475
AT311554	7	477
AT311621	56	499
AT311621	10	515
AT311633	42	499
AT311633	1	515
AT311997	43	499
AT311997	14	685
AT312025	17	549
AT312053	7	421
AT312053	46	721
AT312932	44	425
AT312932	46	427
AT312932	18	429
AT312932	46	431
AT312932	46	433
AT313546	27	781
AT313546	30	783
AT314304	5	801
AT314326	3	489
AT314833	44	499
AT314833	16	685
AT315051	25	931
AT315051	34	933
AT315051	37	935
AT315294	30	721
AT315458	1	913
AT315459	1	913
AT315459	1	915
AT315810	22	721
AT316328	5	719
AT316333	4	443
AT316333	15	445
AT316520	22	471
AT316532	9	921
AT316682	2	489
AT317096	62	721
AT317251	28	231
AT317468	1	943
AT317468	2	943
AT317472	7	637
AT317907	15	471
AT317961	26	473
AT317961	5	475
AT317961	6	477
AT317981	12	655
AT317982	16	655
AT318123	7	907
AT318277	16	471
AT318483	26	471
AT318788	13	773
AT318925	2	811
AT318925	2	815
AT318925	2	817
AT318925	4	829
AT318925	24	833
AT318925	29	837
AT318987	18	713
AT319067	5	543
AT319069	6	543
AT319079	11	543
AT319081	12	543
AT320593	18	781
AT320593	48	783
AT320658	16	931
AT320658	23	933
AT320658	26	935
AT321224	4	675
AT321320	13	421
AT321388	1	945
AT321388	2	945
AT321989	2	203
AT322351	18	471
AT322382	27	731
AT322383	34	731
AT322830	7	709
AT322957	11	423
AT322982	1	757
AT322982	1	769
AT323022	1	621
AT323107	2	937
AT323107	2	939
AT323107	2	941
AT323128	3	489
AT323621	1	721
AT323622	7	721
AT323756	11	947
AT323756	11	949
AT323927	6	515
AT323927	2	517
AT324137	18	947
AT324137	18	949
AT324153	5	927
AT324153	6	927
AT324153	24	929
AT324484	15	557
AT324484	10	559
AT324641	13	947
AT324641	14	947
AT324641	5	947
AT324641	5	949
AT324681	14	663
AT324683	13	663
AT324715	2	547
AT324881	1	231
AT324966	5	501
AT324966	9	501
AT324969	7	501
AT324975	4	501
AT325195	17	543
AT325197	18	543
AT325198	19	543
AT325200	20	543
AT325201	13	949
AT325201	14	949
AT325225	9	519
AT325248	21	419
AT325267	22	473
AT325267	15	475
AT325267	16	477
AT325611	16	231
AT325612	5	909
AT325612	7	911
AT325662	5	675
AT325663	6	675
AT325664	7	675
AT325665	8	675
AT325666	9	675
AT325667	10	675
AT325667	23	697
AT325668	11	675
AT325669	12	675
AT325670	13	675
AT325671	14	675
AT325677	15	675
AT327078	5	515
AT327078	4	517
AT327153	2	489
AT327497	1	695
AT327506	4	733
AT327507	5	733
AT328573	8	419
AT330198	4	787
AT330209	1	449
AT330468	2	551
AT330592	1	425
AT330592	1	427
AT330592	28	429
AT330592	2	431
AT330592	1	433
AT330606	5	425
AT330606	5	427
AT330606	20	429
AT330606	6	431
AT330606	5	433
AT330664	3	811
AT330664	3	813
AT330664	3	815
AT330664	3	817
AT330664	3	819
AT330664	3	821
AT330664	22	831
AT330664	32	833
AT330664	9	853
AT330664	9	857

Índice numérico - continuação

Nº peça	Item	Página
AT330678	2	425
AT330678	2	427
AT330678	21	429
AT330678	3	431
AT330678	2	433
AT330806	1	495
AT330808	16	675
AT331070	9	731
AT331071	10	731
AT331208	7	519
AT331844	45	499
AT331844	10	685
AT332096	12	423
AT332261	50	823
AT332290	10	917
AT332290	10	919
AT332290	7	921
AT332430	3	39
AT332511	13	705
AT332575	9	437
AT332575	20	441
AT332575	14	445
AT332605	36	425
AT332605	40	427
AT332605	22	429
AT332605	40	431
AT332605	40	433
AT332614	18	421
AT333093	40	425
AT333093	43	427
AT333093	23	429
AT333093	43	431
AT333093	43	433
AT333189	1	177
AT333376	1	701
AT333673	5	829
AT333673	8	831
AT333673	5	833
AT333696	17	421
AT333796	13	435
AT333803	17	435
AT333809	8	773
AT333809	3	921
AT333810	9	437
AT333810	4	447
AT333810	1	921
AT333810	1	925
AT333811	2	447
AT333811	2	921
AT334170	43	425
AT334170	45	427
AT334170	24	429
AT334170	45	431
AT334170	45	433
AT334250	50	721
AT334251	52	721
AT334494	1	923
AT334494	3	925
AT334494	2	929
AT334695	1	179
AT334797	12	947
AT334797	12	949
AT334868	26	231
AT334869	27	231
AT334948	20	669
AT334948	20	671
AT334948	20	673
AT335098	1	629
AT335128	1	771
AT335172	5	39
AT335172	3	41
AT335172	3	43
AT335179	29	425
AT335179	30	425
AT335179	34	425
AT335179	35	425
AT335179	33	427
AT335179	34	427
AT335179	38	427
AT335179	39	427
AT335179	25	429
AT335179	33	431
AT335179	34	431
AT335179	38	431
AT335179	39	431
AT335179	33	433
AT335179	34	433
AT335179	38	433
AT335179	39	433
AT335247	14	483
AT335247	17	485
AT335247	17	487
AT335247	4	489
AT335291	65	721
AT335429	6	597
AT335461	1	527
AT335461	1	529
AT335773	11	495
AT335801	24	519
AT335801	25	519
AT335801	8	523
AT335801	9	523
AT335807	4	505
AT335878	22	519
AT335891	10	455
AT335891	1	459
AT335891	1	461
AT335923	2	627
AT335975	4	787
AT335975	3	789
AT335976	4	787
AT335977	4	787
AT335977	3	789
AT336140	1	181
AT336179	8	523
AT336179	9	523
AT336249	1	725
AT336266	8	793
AT336295	7	59
AT336492	7	811
AT336492	7	813
AT336492	7	815
AT336492	7	817
AT336492	7	819
AT336492	7	821
AT336503	8	875
AT336503	8	877
AT336503	8	879
AT336503	5	899
AT336503	4	903
AT336506	10	875
AT336506	10	877
AT336506	10	879
AT336506	7	899
AT336506	6	903
AT336507	12	875
AT336507	14	875
AT336507	16	875
AT336507	18	875
AT336507	12	877
AT336507	14	877
AT336507	16	877
AT336507	18	877
AT336507	20	877
AT336507	22	877
AT336507	12	879
AT336507	14	879
AT336507	16	879
AT336507	18	879
AT336507	20	879
AT336507	22	879
AT336507	24	879
AT336507	26	879
AT336507	17	881
AT336507	19	881
AT336507	21	881
AT336507	23	881
AT336507	22	883
AT336507	24	883
AT336507	26	883
AT336507	28	883
AT336507	30	883
AT336507	32	883
AT336507	16	885
AT336507	18	885
AT336507	20	885
AT336507	22	885
AT336507	20	887
AT336507	22	887
AT336507	24	887
AT336507	26	887
AT336507	28	887
AT336507	30	887
AT336507	21	891
AT336507	21	893
AT336507	16	901
AT336507	18	901
AT336517	1	55
AT336546	29	421
AT336553	1	421
AT336580	5	617
AT336584	6	617
AT336585	7	617
AT336599	1	705
AT336621	4	759
AT336654	14	497
AT336654	32	499
AT336696	23	497
AT336696	24	499
AT336714	20	955
AT336717	2	813
AT336717	2	819
AT336717	2	821
AT336717	7	831
AT336717	30	839
AT336747	6	469
AT336747	6	473
AT336747	6	479
AT336756	22	891
AT336756	22	901
AT336756	23	901
AT336756	3	937
AT336756	3	939
AT336756	3	941
AT336761	21	781
AT336761	11	783
AT336859	21	669
AT336859	21	671
AT336859	21	673
AT336947	6	829
AT336947	9	831
AT336947	6	833
AT337089	4	57
AT337114	1	737
AT337116	1	741
AT337222	45	429
AT337266	1	487
AT337347	20	445
AT337355	1	495
AT337420	1	929
AT337437	37	425
AT337437	41	427
AT337437	26	429
AT337437	41	431
AT337437	41	433
AT337443	14	909
AT337443	11	911
AT337444	1	899
AT337445	1	895
AT337446	1	903
AT337447	1	897
AT337452	8	637
AT337482	39	425
AT337482	27	429
AT337488	1	901
AT337492	2	645
AT337492	22	735
AT337492	22	739
AT337496	3	843
AT337702	50	891
AT337704	1	905
AT337843	33	585
AT337843	1	591
AT337867	11	617
AT337869	8	617
AT337878	9	617
AT337883	1	853
AT337884	3	853
AT337884	3	857

Índice numérico - continuação

Nº peça	Item	Página
AT338243	12	413
AT338248	3	677
AT338270	2	755
AT338273	3	755
AT338346	1	175
AT338374	4	173
AT338374	4	175
AT338445	1	475
AT338501	7	667
AT338507	1	857
AT338547	10	773
AT338547	12	773
AT338619	15	847
AT338918	19	781
AT338918	38	783
AT339005	1	543
AT339528	1	553
AT339528	1	555
AT339532	9	437
AT339533	20	441
AT339533	14	445
AT339534	20	437
AT339534	26	441
AT339536	9	425
AT339536	9	427
AT339536	19	429
AT339536	9	431
AT339536	9	433
AT339537	9	425
AT339537	9	427
AT339537	19	429
AT339537	9	431
AT339537	9	433
AT339688	2	607
AT339688	1	609
AT339688	1	611
AT339970	20	953
AT340231	10	709
AT340251	22	893
AT340251	4	941
AT340252	3	63
AT340252	4	65
AT340281	2	683
AT340281	2	685
AT340418	4	601
AT340429	7	469
AT340429	7	473
AT340599	20	781
AT340599	10	783
AT340609	1	605
AT340615	8	613
AT340679	4	585
AT340679	17	587
AT340681	1	585
AT340681	16	589
AT340684	1	827
AT340685	1	827
AT340691	2	827
AT340697	28	429
AT340875	20	437
AT340875	26	441
AT340876	9	425
AT340876	9	427
AT340876	19	429
AT340876	9	431
AT340876	9	433
AT341091	8	811
AT341091	8	813
AT341091	8	815
AT341091	8	817
AT341091	8	819
AT341091	8	821
AT341091	31	829
AT341091	16	831
AT341091	36	833
AT341166	33	771
AT341172	8	625
AT341238	1	503
AT341272	1	505
AT341275	23	713
AT341366	12	677
AT341366	1	683
AT341366	1	685
AT341393	1	501
AT341397	2	501
AT341398	3	501
AT341399	2	501
AT341400	8	501
AT341442	42	425
AT341442	29	429
AT341443	38	425
AT341443	30	429
AT341524	1	879
AT341524	23	893
AT341525	1	875
AT341525	3	899
AT341526	1	877
AT341526	23	891
AT341526	8	903
AT341527	1	883
AT341527	42	887
AT341527	4	897
AT341527	2	901
AT341528	1	881
AT341528	1	885
AT341528	3	895
AT341583	1	851
AT341584	3	851
AT341584	1	855
AT341613	8	711
AT341620	15	841
AT341630	7	711
AT341632	3	855
AT341633	15	845
AT341636	1	785
AT341636	1	787
AT341679	4	755
AT341684	17	675
AT341702	8	55
AT341731	5	597
AT341731	1	599
AT341748	10	601
AT341778	8	773
AT341783	5	773
AT341959	43	785
AT342006	2	725
AT342028	2	725
AT342206	21	543
AT342271	20	435
AT342302	1	49
AT342303	1	51
AT342394	6	733
AT342407	8	719
AT342433	10	607
AT342490	3	443
AT342490	16	445
AT342497	5	609
AT342497	4	895
AT342497	5	897
AT342497	6	905
AT342588	5	735
AT342588	5	737
AT342588	5	739
AT342588	6	741
AT342616	35	883
AT342616	32	887
AT342616	13	897
AT342616	14	901
AT342617	34	883
AT342617	33	887
AT342617	19	897
AT342617	15	901
AT342661	17	483
AT342661	35	485
AT342661	34	487
AT342667	27	483
AT342667	36	485
AT342667	35	487
AT342672	28	483
AT342672	37	485
AT342672	36	487
AT342677	29	483
AT342677	38	485
AT342677	37	487
AT342687	40	485
AT342687	43	487
AT342736	41	425
AT342736	44	427
AT342736	31	429
AT342736	44	431
AT342736	44	433
AT342841	27	497
AT342841	28	499
AT342850	28	497
AT342850	29	499
AT342875	9	793
AT342875	4	795
AT342878	34	497
AT342878	35	497
AT342878	2	505
AT342878	3	505
AT343044	5	505
AT343056	4	439
AT343056	5	443
AT343059	1	439
AT343123	4	521
AT343126	8	521
AT343161	4	693
AT343339	1	443
AT343339	17	445
AT343370	2	443
AT343370	18	445
AT343493	21	781
AT343496	3	757
AT343539	6	757
AT343540	22	781
AT343540	22	783
AT343599	5	503
AT343599	23	781
AT343600	4	179
AT343601	24	781
AT343601	19	783
AT343831	5	773
AT344025	1	47
AT344124	13	881
AT344124	18	883
AT344124	12	885
AT344124	16	887
AT344124	5	895
AT344124	20	897
AT344125	20	883
AT344125	14	885
AT344125	18	887
AT344352	1	731
AT344612	2	439
AT344615	10	617
AT344617	10	755
AT344868	10	793
AT344872	11	793
AT344894	6	63
AT344894	1	65
AT344894	7	65
AT344927	12	731
AT344928	11	731
AT345170	3	439
AT345170	6	443
AT345195	3	585
AT345195	17	593
AT345261	1	837
AT345261	1	839
AT345426	2	585
AT345426	18	595
AT345493	6	505
AT345513	46	499
AT345513	2	515
AT345746	4	413
AT345902	50	817
AT345902	50	821
AT345958	1	603
AT345966	7	629
AT345966	7	631
AT345966	23	837
AT345966	23	839
AT346015	25	781
AT346015	20	783
AT346094	8	467
AT346094	8	471
AT346252	2	601
AT346308	1	519

Índice numérico - continuação

Nº peça	Item	Página
AT346309	2	519
AT346311	3	519
AT347015	9	421
AT347031	5	483
AT347031	15	485
AT347031	38	487
AT347206	13	549
AT347382	4	597
AT347430	39	497
AT347430	23	499
AT347687	8	793
AT347735	43	543
AT347755	50	815
AT347755	50	819
AT347756	50	811
AT347756	50	813
AT347919	31	711
AT348044	6	667
AT348236	9	625
AT348240	10	625
AT348241	11	625
AT348243	12	625
AT348256	13	625
AT348264	14	625
AT348269	15	625
AT348581	5	501
AT348584	1	625
AT348931	32	543
AT350316	5	677
AT350316	12	683
AT350475	5	843
AT350475	4	847
AT350476	6	843
AT350476	5	847
AT350476	22	955
AT350477	7	843
AT350477	6	847
AT350478	9	955
AT350479	2	853
AT350479	2	857
AT350482	4	853
AT350482	4	857
AT350612	23	685
AT350850	1	697
AT350942	33	891
AT350942	42	901
AT350942	24	933
AT351061	18	675
AT351500	23	829
AT351500	33	831
AT351500	17	833
AT351575	2	497
AT351575	3	499
AT351575	9	501
AT351797	26	781
AT351797	27	783
AT351799	2	453
AT351889	3	771
AT351889	1	773
AT352108	40	543
AT352302	24	711
AT352303	25	711
AT352313	30	783
AT352332	30	781
AT352332	5	783
AT352490	15	705
AT352498	1	627
AT352590	1	835
AT352636	29	785
AT352644	1	581
AT352645	10	761
AT352735	29	785
AT352891	24	875
AT352891	28	877
AT352891	31	879
AT352891	3	881
AT352891	39	883
AT352891	27	885
AT352891	37	887
AT352897	7	601
AT353045	8	601
AT353096	31	781
AT353096	37	783
AT353137	35	419
AT353138	27	419
AT353160	7	917
AT353160	7	919
AT353410	48	499
AT353410	11	685
AT353427	1	607
AT353427	2	609
AT353746	27	859
AT353746	28	861
AT353746	28	863
AT353950	5	671
AT353951	4	669
AT353951	4	671
AT353951	4	673
AT354030	2	669
AT354030	2	671
AT354030	2	673
AT354096	32	781
AT354096	21	783
AT354192	2	197
AT354202	1	669
AT354202	1	671
AT354202	1	673
AT354304	7	597
AT354417	33	781
AT354417	23	783
AT354455	1	597
AT354830	2	571
AT354830	2	573
AT354830	2	575
AT354830	3	577
AT354837	1	571
AT354837	1	573
AT354837	1	575
AT354837	2	577
AT354840	1	833
AT354967	9	713
AT355074	1	483
AT355074	2	485
AT355074	4	487
AT355075	1	483
AT355075	2	485
AT355075	4	487
AT355160	29	497
AT355160	30	499
AT355380	7	669
AT355380	7	671
AT355380	7	673
AT355634	1	551
AT356012	15	683
AT356032	8	913
AT356033	8	913
AT356100	7	747
AT356101	7	745
AT356381	31	497
AT356381	35	499
AT356384	30	497
AT356384	31	499
AT356453	35	701
AT356573	13	827
AT356574	13	827
AT356899	21	649
AT356903	5	655
AT356906	11	653
AT356910	22	649
AT356911	23	653
AT357215	12	923
AT357215	21	929
AT357295	6	523
AT357584	14	55
AT357957	13	183
AT357958	30	221
AT357959	30	223
AT357960	30	225
AT357961	30	227
AT357962	30	217
AT357962	30	219
AT357990	7	493
AT357991	3	493
AT357992	8	493
AT357993	4	493
AT357994	5	493
AT357995	6	493
AT358008	16	735
AT358008	16	737
AT358008	16	739
AT358008	16	741
AT358048	16	519
AT358061	63	721
AT358082	13	185
AT35831	13	423
AT35831	35	543
AT358357	6	55
AT358473	25	721
AT358475	17	721
AT358701	7	791
AT358773	23	889
AT358773	24	889
AT358775	23	771
AT358852	7	413
AT358893	4	177
AT358897	38	497
AT358897	41	499
AT358934	8	413
AT358988	31	193
AT358989	32	193
AT358990	3	207
AT359173	4	635
AT359526	1	765
AT359526	1	767
AT359710	12	793
AT359719	21	435
AT359772	1	715
AT359948	16	625
AT359994	10	787
AT359994	9	789
AT360385	1	765
AT360385	1	767
AT360791	5	501
AT360792	2	497
AT360792	3	499
AT360792	9	501
AT360793	2	501
AT360811	35	781
AT360811	15	783
AT360989	36	781
AT360989	13	783
AT360990	37	781
AT361032	1	471
AT361032	1	473
AT361034	1	467
AT361034	1	469
AT361034	1	479
AT361052	33	231
AT361146	1	951
AT361263	6	635
AT361281	1	547
AT361336	8	683
AT361336	6	685
AT361340	9	683
AT361340	7	685
AT361341	7	683
AT361341	5	685
AT361342	6	683
AT361342	8	685
AT361343	4	683
AT361343	4	685
AT361356	12	687
AT361358	13	687
AT361363	3	683
AT361363	3	685
AT361363	1	689
AT361365	10	677
AT361365	1	681
AT361446	1	765
AT361446	1	767
AT361449	1	765
AT361449	1	767
AT361458	3	681
AT361458	3	689
AT361459	4	681
AT361459	4	689
AT361460	5	681
AT361460	5	689
AT361462	6	681

Índice numérico - continuação

Nº peça	Item	Página
AT361462	6	689
AT361463	7	681
AT361463	7	689
AT361475	39	485
AT361475	42	487
AT361539	8	681
AT361539	8	689
AT361702	38	781
AT361702	12	783
AT361748	39	781
AT361748	14	783
AT361802	2	649
AT361804	9	653
AT361805	1	649
AT361806	22	655
AT361807	1	655
AT361809	8	653
AT361813	8	649
AT362078	9	713
AT362266	1	499
AT362322	1	47
AT362406	9	559
AT362746	2	885
AT362746	2	887
AT362746	3	897
AT362746	8	913
AT362747	2	881
AT362747	4	883
AT362747	2	895
AT362747	8	913
AT362867	1	697
AT362949	1	49
AT362952	1	51
AT362998	1	65
AT362998	7	65
AT363057	20	757
AT363133	4	777
AT363157	17	777
AT363292	1	755
AT363378	8	549
AT363379	9	549
AT363514	24	777
AT363515	8	777
AT363578	1	953
AT363578	1	955
AT363578	30	961
AT363578	1	967
AT363783	12	663
AT363790	15	663
AT363791	1	491
AT363791	1	493
AT363800	15	881
AT363800	20	883
AT363800	14	885
AT363800	18	887
AT363800	7	895
AT363800	22	897
AT364020	11	455
AT364020	10	457
AT364020	11	459
AT364020	11	461
AT364072	16	653
AT364336	1	777
AT364468	4	635
AT364569	27	935
AT364582	7	59
AT364679	1	791
AT364812	30	497
AT364829	34	781
AT364829	1	783
AT364922	2	849
AT364974	1	893
AT365109	1	889
AT365134	4	675
AT365190	22	889
AT365199	7	667
AT365217	46	499
AT365217	2	515
AT365217	1	517
AT365221	11	457
AT365336	11	639
AT365336	2	639
AT365402	37	781
AT365402	52	783
AT365431	12	713
AT365436	5	773
AT365542	1	889
AT365786	7	493
AT365869	27	479
AT365869	9	481
AT366348	9	571
AT366648	6	767
AT366733	24	893
AT366733	27	935
AT366773	33	891
AT366773	42	901
AT366773	24	933
AT366774	17	931
AT366856	1	577
AT366928	27	479
AT366928	9	481
AT366945	9	601
AT366984	1	583
AT367039	9	479
AT367039	4	481
AT367300	6	583
AT367494	5	583
AT367635	53	427
AT367635	55	431
AT367635	53	433
AT367734	1	601
AT367737	39	419
AT368171	1	775
AT368247	15	571
AT368247	9	573
AT368355	1	419
AT368427	33	585
AT368427	1	591
AT368523	40	419
AT369202	62	427
AT369202	62	431
AT369202	60	433
AT369203	63	427
AT369203	63	431
AT369203	61	433
AT369257	1	795
AT369257	4	797
AT369351	26	479
AT369351	8	481
AT369388	9	515
AT369388	5	517
AT369391	3	515
AT369391	6	517
AT369839	6	491
AT370487	27	479
AT370487	9	481
AT370662	6	501
AT370663	6	501
AT371087	42	427
AT371087	42	431
AT371087	42	433
AT371099	52	427
AT371099	54	431
AT371099	52	433
AT371104	36	479
AT371104	24	481
AT371158	45	429
AT371158	1	431
AT371241	1	481
AT371347	36	721
AT371651	22	889
AT371929	1	601
AT371934	4	601
AT371944	1	695
AT372176	20	435
AT372240	1	55
AT372273	13	721
AT372274	1	927
AT372274	22	929
AT372275	2	927
AT372275	23	929
AT372276	3	927
AT372276	25	929
AT372277	4	927
AT372277	26	929
AT372657	10	423
AT372699	11	829
AT372699	14	831
AT372699	11	833
AT373822	7	721
AT373932	20	617
AT373957	24	519
AT373957	25	519
AT374052	2	567
AT374126	16	419
AT374191	2	561
AT374310	1	477
AT374663	11	457
AT374689	27	479
AT374689	9	481
AT374691	27	479
AT374691	9	481
AT374692	27	479
AT374692	9	481
AT376257	10	573
AT376325	11	607
AT376367	3	777
AT376367	1	779
AT376478	1	765
AT376478	1	767
AT376685	2	619
AT377159	3	619
AT377288	7	797
AT377291	1	618
AT377539	2	45
AT377551	10	41
AT377553	3	39
AT378210	11	607
AT378210	11	607
AT378210	2	899
AT378210	2	903
AT378631	12	677
AT378631	1	683
AT378631	1	685
AT379617	18	735
AT379617	20	737
AT379617	18	739
AT379617	22	741
AT379636	21	191
AT379636	21	193
AT379868	40	777
AT380104	51	427
AT380104	51	431
AT380104	51	433
AT380663	64	427
AT380663	64	431
AT380663	62	433
AT380664	65	427
AT380664	65	431
AT380664	63	433
AT380801	6	779
AT380802	7	779
AT380851	5	501
AT380854	2	497
AT380854	3	499
AT380854	9	501
AT380856	2	501
AT380985	7	419
AT381504	48	479
AT381504	33	481
AT383161	8	493
AT383162	1	491
AT383162	1	493
AT383857	1	523
AT383857	3	525
AT383880	1	917
AT384359	31	777
AT384605	9	681
AT384605	9	689
AT384606	10	681
AT384606	10	689
AT384607	11	681
AT384607	11	689
AT384608	12	681
AT384608	12	689
AT384609	13	681
AT384609	13	689
AT384610	14	681
AT384610	14	689

Índice numérico - continuação

Nº peça	Item	Página
AT384611	15	681
AT384611	15	689
AT384612	16	681
AT384612	16	689
AT384613	17	681
AT384613	17	689
AT384730	7	795
AT384822	18	689
AT384824	18	681
AT385681	4	67
AT385682	3	67
AT385730	1	67
AT386040	2	725
AT386129	2	67
AT386192	41	777
AT386193	42	777
AT387534	27	479
AT387534	9	481
AT387539	27	479
AT387539	9	481
AT387540	27	479
AT387540	9	481
AT387573	2	553
AT387574	2	555
AT388476	1	657
AT390279	4	683
AT390279	4	685
AT394915	1	953
AT394915	1	955
AT394915	5	967
AT395263	11	607
AT395348	1	663
AT396144	5	501
AT396147	2	497
AT396147	3	499
AT396147	9	501
AT396200	2	501
AT397355	9	731
AT397356	10	731
AT398260	6	681
AT398260	6	689
AT399262	11	561
AT399262	11	567
AT399334	1	637
AT399407	1	603
AT399788	1	561
AT399789	1	567
AT399832	8	795
AT400167	14	805
AT400167	1	809
AT400471	8	67
AT400896	4	787
AT400896	3	789
AT400898	4	787
AT400898	3	789
AT400901	1	785
AT400901	1	787
AT400901	1	789
AT401420	9	677
AT401598	1	631
AT404819	1	615
AT404819	17	737
AT404819	17	741
AT404865	2	601
AT406855	1	49
AT406856	1	51
AT406858	1	47
AT407804	1	491
AT407804	1	493
AT408898	1	601
AT409107	2	693
AT409108	1	693
AT409110	6	693
AT409111	4	693
AT410838	1	837
AT410838	1	839
AT410941	1	755
AT41188	6	549
AT411970	15	683
AT411970	23	685
AT412197	2	683
AT412197	2	685
AT412661	5	601
AT414826	1	467
AT414826	1	469
AT414826	1	479
AT415216	1	471
AT415216	1	473
AT415216	20	475
AT415216	2	477
AT415345	4	683
AT415345	4	685
AT415346	13	687
AT415548	2	677
AT415548	10	683
AT415548	9	685
AT416108	7	519
AT417015	5	669
AT417015	5	671
AT417015	5	673
AT417970	2	607
AT417970	1	609
AT417970	1	611
AT419552	2	669
AT419552	2	671
AT419552	2	673
AT423339	8	773
AT423947	8	493
AT423948	1	491
AT423948	1	493
AT427915	23	713
AT429062	8	773
AT430579	1	605
AT430580	1	603
AT430865	38	917
AT45678	13	969
AT53440	1	453
AT53541	13	507
AT62123	15	947
AT62123	15	949
AT64886	4	545
AT79590	3	791
AZ43305	7	697
CD12569	1	535
E12379	10	507
E12379	5	545
E12379	8	965
E12379	8	967
E63524	8	289
E63524	8	291
E63524	8	293
E63524	8	399
E64052	24	549
E66413	6	281
E66413	6	387
E69975	33	419
E80242	12	455
E80242	12	457
E80242	5	459
E80242	5	461
E90729	22	711
F1743R	10	295
F1743R	8	297
F1743R	8	401
F2380R	1	105
F2380R	12	123
F2380R	1	141
F2380R	12	159
F2380R	1	73
F2380R	13	89
F3171R	15	105
F3171R	4	107
F3171R	1	114
F3171R	14	123
F3171R	4	125
F3171R	12	133
F3171R	15	141
F3171R	4	143
F3171R	1	150
F3171R	14	159
F3171R	4	161
F3171R	12	169
F3171R	15	73
F3171R	3	75
F3171R	1	80
F3171R	3	91
F3171R	1	96
F37020114	23	107
F37020114	23	125
F37020114	23	143
F37020114	23	161
F381166	1	539
F433299	6	921
GY20126	3	615
H110232	10	649
H110232	27	655
H114865	23	711
H121163	21	289
H121163	21	291
H121163	21	293
H121163	21	399
H128515	20	289
H128515	20	291
H128515	20	293
H128515	20	399
H132922	30	655
H138955	2	533
H140692	11	649
H145221	11	551
H152202	6	511
H152202	11	513
H155879	4	961
H157898	7	511
H157898	12	513
H158175	5	957
H158436	6	957
H158436	4	959
H158437	7	957
H158437	5	959
H163979	5	961
H163979	6	963
H163980	6	961
H163980	5	963
H168220	7	961
H169568	13	639
H169568	4	639
H169747	8	957
H170140	9	957
H170140	9	959
H170216	8	511
H170216	16	513
H170538	13	511
H170538	8	513
H172014	6	467
H172014	6	471
H173411	28	435
H174831	9	467
H174831	9	471
H180787	9	511
H180787	17	513
H208519	8	961
H210206	12	959
H210640	10	957
H210731	10	511
H210731	9	513
H21259	1	531
H232198	6	959
H232267	13	959
H234920	10	959
H235030	11	963
H235331	18	963
H235474	17	963
H63773	32	419
H75541	11	927
H75541	33	929
H77698	55	499
H77698	15	507
H77698	32	585
H77698	32	597
H77698	27	601
H77698	24	685
H77698	51	783
H77698	13	793
H77698	4	937
H77698	4	939
H77698	5	941
H79910	4	240
H79910	4	344
H84318	3	871

Índice numérico - continuação

Nº peça	Item	Página
H84318	1	951
H85092	19	713
H85233	6	551
H85233	7	719
H85233	21	721
H85233	29	721
H88900	9	961
H89151	9	829
H89151	12	831
H89151	9	833
HC10219	4	963
J16931	8	421
J16931	51	721
JD10315	2	105
JD10315	2	141
JD10315	2	73
JD10316	3	105
JD10316	3	141
JD10316	3	73
JD38714	2	873
JD5749	2	531
JD5822	3	533
JD5902	3	531
JD5906	4	531
JD5929	6	761
JD5933	5	531
JD7759	16	105
JD7759	21	107
JD7759	21	125
JD7759	16	141
JD7759	21	143
JD7759	21	161
JD7759	3	173
JD7759	6	173
JD7759	9	173
JD7759	3	175
JD7759	6	175
JD7759	9	175
JD7759	29	435
JD7759	2	507
JD7759	14	811
JD7759	14	815
JD7759	14	817
JD7759	30	829
JD7759	25	833
JD7759	13	837
JD7759	13	839
JD7759	11	851
JD7759	11	855
JD7759	11	953
JD7763	23	953
JD7788	9	965
JD7788	9	967
JD7797	11	507
JD7797	7	545
JD8254	4	123
JD8254	4	159
JD8255	2	107
JD8255	2	125
JD8255	2	143
JD8255	2	161
JD8255	1	75
JD8255	1	91
JD8259	14	113
JD8259	14	131
JD8259	27	149
JD8259	27	167
JD8259	27	79
JD8259	27	95
JD8272	4	105
JD8272	4	141
JD8272	4	73
JD8954	15	113
JD8954	15	131
JD8954	28	149
JD8954	28	167
JD8954	28	79
JD8954	28	95
JD8989	5	105
JD8989	5	141
JD8989	5	73
JD9078	3	107
JD9078	3	125
JD9078	3	143
JD9078	3	161
JD9078	2	75
JD9078	2	91
L102023	1	763
L169406	25	655
L57881	14	711
L77943	6	713
LW10469918	2	915
LW10469932	3	915
LW4600533	5	915
LW7381634	6	915
LW9285555	21	895
LW9285555	2	905
LW9285555	7	915
LW9289201	8	915
LW9591352	9	915
LW9968581	10	915
M114063	22	653
M115279	13	677
M453T	15	679
M453T	11	687
M45937	17	507
M45937	7	527
M45937	8	545
M47887	7	759
M596T	8	787
M596T	7	789
M68628	12	721
M68628	6	721
M74782	17	713
M81353	10	549
M81353	14	549
M81353	18	549
M84972	9	491
M84972	4	607
M84972	6	609
M84972	18	653
M84972	35	655
M84972	24	697
M84972	10	713
M87571	12	231
M87733	3	397
MT2485	8	667
N102039	4	263
N102039	4	369
N117290	12	709
N189220	24	177
N189220	24	179
N189220	14	423
N189220	39	543
N189220	46	785
N189220	25	893
N189220	5	937
N189220	5	939
N189220	6	941
N199909	9	47
N199909	9	49
N199909	9	51
N207956	13	419
N209668	5	627
N209692	6	627
N209756	19	765
N209756	20	767
N218377	5	759
N275830	24	289
N275830	24	291
N275830	24	293
N275830	9	397
N275830	24	399
N30405	9	413
N305925	8	779
N382737	4	779
P48347	21	969
PF13564	2	798
PF81226	14	793
PF81399	4	798
PF81427	1	797
PF81429	3	798
PF81438	1	798
PF81438	3	798
PFA10255	1	798
PFA10255	3	798
PFA10274	3	798
PFA10319	1	798
PFA10319	3	798
PFA10480	3	798
PFA10481	1	798
PFA10481	3	798
PG-188	19	947
PG-188	19	949
PG200395	1	177
PG200396	1	179
PG200412	13	183
PG200413	13	185
PG200421	1	47
PG200421	1	69
PG200422	1	101
PG200422	1	49
PG200423	1	137
PG200423	1	51
PG200592	1	47
PG200592	1	85
PG200622	1	119
PG200622	2	119
PG200622	1	49
PG200623	1	155
PG200623	1	51
PG200855	1	765
PG200855	1	767
PT11778	8	713
R100122	12	47
R100122	12	49
R100122	12	51
R100569	3	249
R100569	3	353
R10093	9	711
R104558	1	195
R104587	3	270
R104587	3	376
R104621	8	285
R104621	8	393
R104701	13	587
R104701	10	589
R104701	28	591
R104846	7	587
R104846	9	589
R104846	3	593
R104846	5	593
R104846	2	595
R104846	1	613
R104846	7	613
R104919	29	591
R105415	3	231
R109082	1	117
R109082	1	135
R109082	40	149
R109082	1	153
R109082	40	167
R109082	1	171
R109082	40	79
R109082	1	83
R109082	40	95
R109082	1	99
R109083	2	117
R109083	2	135
R109083	2	153
R109083	2	171
R109083	2	83
R109083	2	99
R11086	10	283
R11086	10	388
R11151	16	969
R112079	3	117
R112079	3	135
R112079	3	153
R112079	3	171
R112079	3	83
R112079	3	99
R112200	8	281
R112200	13	282
R112200	8	387
R112203	18	281
R112203	11	282
R112203	18	387
R112210	9	114

Índice numérico - continuação

Nº peça	Item	Página	Nº peça	Item	Página	Nº peça	Item	Página
R112210	10	133	R125454	20	713	R135660	4	259
R112210	9	150	R125670	3	281	R135660	4	365
R112210	10	169	R125670	3	387	R136314	26	149
R112210	10	80	R128670	15	282	R136314	26	167
R112210	10	96	R129821	19	285	R136314	26	79
R113050	5	713	R129821	35	391	R136314	26	95
R114023	14	467	R129821	19	393	R162769	11	713
R115216	25	107	R131051	38	245	R164193	16	423
R115216	25	125	R131051	17	327	R165472	1	102
R115216	25	143	R131051	37	347	R165472	1	120
R115216	25	161	R131477	3	110	R165472	1	138
R115216	25	75	R131477	3	128	R165472	1	156
R115216	25	91	R131477	3	146	R183409	8	709
R115217	26	107	R131477	3	164	R183410	14	705
R115217	26	125	R131477	3	76	R183411	16	705
R115217	26	143	R131477	3	92	R183412	17	705
R115217	26	161	R131478	4	110	R186228	10	719
R115217	26	75	R131478	4	128	R193666	2	467
R115217	26	91	R131478	4	146	R193666	2	471
R115350	15	423	R131478	4	164	R194311	4	467
R115742	3	707	R131478	4	76	R194311	4	471
R115743	4	707	R131478	4	92	R206883	5	415
R115893	20	711	R132574	8	114	R206883	5	417
R116022	20	281	R132574	9	133	R21612	11	47
R116022	29	281	R132574	8	150	R21612	11	49
R116022	20	387	R132574	9	169	R21612	11	51
R116022	29	387	R132574	9	80	R232685	15	123
R116401	30	281	R132574	9	96	R232685	15	159
R116401	30	387	R132827	9	113	R237815	15	467
R116408	23	281	R132827	9	131	R244400	5	63
R116408	23	387	R132827	11	149	R244400	6	65
R116718	20	285	R132827	11	167	R244664	1	713
R116718	20	393	R132827	11	79	R26286	21	471
R116810	4	117	R132827	11	95	R26286	24	471
R116810	4	135	R132828	10	113	R26287	24	771
R116810	4	153	R132828	10	131	R26287	26	771
R116810	4	171	R132828	12	149	R26287	37	917
R116810	4	83	R132828	12	167	R26287	34	919
R116810	4	99	R132828	12	79	R26287	1	951
R117073	4	285	R132828	12	95	R26333	5	239
R117073	17	391	R132836	12	113	R26333	5	343
R117073	4	393	R132836	12	131	R26375	4	114
R117721	9	703	R132836	14	149	R26375	5	133
R117721	4	711	R132836	14	167	R26375	4	150
R119270	5	117	R132836	14	79	R26375	5	169
R119270	5	135	R132836	14	95	R26375	13	425
R119270	5	153	R133900	26	281	R26375	20	425
R119270	5	171	R133900	26	387	R26375	13	427
R119270	5	83	R134098	8	701	R26375	15	427
R119270	5	99	R134414	1	283	R26375	24	427
R119383	11	283	R134414	1	388	R26375	61	427
R119383	7	327	R134726	5	113	R26375	11	429
R119383	11	388	R134726	5	131	R26375	13	431
R119384	9	295	R134726	37	149	R26375	14	431
R119384	9	297	R134726	37	167	R26375	15	431
R119384	9	401	R134726	37	79	R26375	24	431
R119653	12	281	R134726	37	95	R26375	61	431
R119653	7	282	R135482	3	254	R26375	13	433
R119653	12	387	R135482	6	359	R26375	14	433
R119847	16	285	R135482	3	360	R26375	15	433
R119847	26	391	R135509	8	259	R26375	24	433
R119847	16	393	R135509	4	332	R26375	59	433
R120752	2	270	R135509	8	365	R26375	4	437
R120752	2	376	R135510	9	259	R26375	15	441
R120953	16	269	R135510	3	332	R26375	19	483
R120953	16	375	R135510	9	365	R26375	9	483
R120954	14	269	R135543	5	107	R26375	12	485
R120954	14	375	R135543	9	117	R26375	21	485
R121322	1	279	R135543	5	125	R26375	21	487
R121322	15	279	R135543	9	135	R26375	7	487
R121322	2	317	R135543	5	143	R26375	10	495
R121322	2	321	R135543	9	153	R26375	4	495
R121322	1	385	R135543	5	161	R26375	7	495
R121322	15	385	R135543	9	171	R26375	19	519
R121929	13	240	R135543	23	425	R26375	8	519
R121929	5	241	R135543	27	427	R26375	9	519
R121929	13	344	R135543	32	429	R26375	3	521
R122371	32	543	R135543	27	431	R26375	7	521
R124186	17	285	R135543	27	433	R26375	6	529
R124186	37	391	R135543	4	75	R26375	14	785
R124186	17	393	R135543	9	83	R26375	5	80
R125223	12	711	R135543	4	91	R26375	5	96
R125450	2	723	R135543	9	99	R26448	6	107

Índice numérico - continuação

Nº peça	Item	Página
R26448	6	125
R26448	6	143
R26448	6	161
R26448	15	425
R26448	17	427
R26448	20	427
R26448	8	429
R26448	17	431
R26448	19	431
R26448	20	431
R26448	17	433
R26448	19	433
R26448	20	433
R26448	22	441
R26448	3	445
R26448	15	497
R26448	18	497
R26448	18	499
R26448	33	499
R26448	14	519
R26448	15	523
R26448	3	523
R26448	10	525
R26448	5	525
R26448	2	57
R26448	2	59
R26448	5	75
R26448	19	771
R26448	21	771
R26448	32	771
R26448	7	771
R26448	26	777
R26448	34	777
R26448	37	777
R26448	6	777
R26448	11	785
R26448	11	859
R26448	18	859
R26448	29	859
R26448	12	861
R26448	19	861
R26448	30	861
R26448	19	863
R26448	30	863
R26448	9	863
R26448	2	865
R26448	6	873
R26448	5	875
R26448	7	875
R26448	5	877
R26448	7	877
R26448	5	879
R26448	7	879
R26448	10	881
R26448	12	881
R26448	7	881
R26448	12	883
R26448	15	883
R26448	17	883
R26448	7	883
R26448	11	885
R26448	6	885
R26448	9	885
R26448	10	887
R26448	13	887
R26448	15	887
R26448	5	887
R26448	25	889
R26448	4	889
R26448	5	891
R26448	14	893
R26448	6	893
R26448	12	895
R26448	15	895
R26448	12	897
R26448	15	897
R26448	9	897
R26448	13	899
R26448	15	899
R26448	13	901
R26448	26	901
R26448	6	901
R26448	8	901
R26448	12	903
R26448	14	903
R26448	5	91
R26448	22	917
R26448	35	917
R26448	20	919
R26448	32	919
R26448	10	923
R26448	17	923
R26448	6	923
R26448	13	929
R26448	16	929
R26448	7	929
R26448	7	947
R26448	7	949
R26448	1	951
R26773	30	783
R26773	22	785
R26906	7	441
R26906	9	441
R26906	6	445
R26906	4	483
R26906	9	485
R26906	12	487
R26906	10	497
R26906	13	497
R26906	11	499
R26906	14	499
R26906	37	499
R26906	5	507
R26906	7	507
R26906	4	509
R26906	6	509
R26906	10	543
R26906	30	543
R26906	10	67
R26906	29	771
R26906	11	777
R26906	17	785
R26906	20	785
R26906	10	871
R26906	1	951
R27175	15	105
R27175	4	107
R27175	1	114
R27175	14	123
R27175	4	125
R27175	1	133
R27175	15	141
R27175	4	143
R27175	1	150
R27175	14	159
R27175	4	161
R27175	1	169
R27175	9	249
R27175	9	353
R27175	15	73
R27175	3	75
R27175	21	765
R27175	21	767
R27175	1	80
R27175	3	91
R27175	1	96
R27218	7	107
R27218	7	125
R27218	7	143
R27218	7	161
R27218	6	75
R27218	25	889
R27218	6	91
R274003	13	55
R27474	7	249
R27474	7	353
R27474	9	67
R28782	15	437
R28782	26	483
R28782	31	485
R28782	27	487
R28782	13	495
R28782	2	757
R28782	11	765
R28782	12	767
R28782	2	769
R28782	7	889
R28782	20	923
R28782	19	929
R28811	4	242
R28811	4	345
R29477	4	43
R29480	6	39
R29480	4	41
R29480	5	43
R29936	15	231
R29936	19	231
R29936	21	231
R29936	25	231
R29936	5	231
R29936	12	437
R29936	8	437
R29936	19	441
R29936	23	483
R29936	28	485
R29936	34	485
R29936	33	487
R29936	41	487
R29936	26	497
R29936	27	499
R29936	3	503
R29936	16	543
R29936	4	757
R29936	12	771
R29936	26	785
R29936	4	785
R29936	8	785
R29936	8	859
R29936	9	861
R29936	12	863
R29936	3	865
R29936	12	889
R29936	9	891
R29936	9	893
R29936	29	901
R29936	16	917
R29936	27	917
R29936	14	919
R29936	15	953
R29936	19	953
R29936	3	953
R29936	14	955
R29936	16	955
R29936	6	955
R31095	8	375
R32295	13	543
R33029	6	117
R33029	6	135
R33029	6	153
R33029	6	171
R33029	6	83
R33029	6	99
R33138	5	114
R33138	6	133
R33138	5	150
R33138	6	169
R33138	19	75
R33138	6	80
R33138	19	91
R33138	6	96
R33259	4	713
R35022	3	275
R35022	3	381
R35365	8	107
R35365	8	125
R35365	8	143
R35365	8	161
R35365	7	75
R35365	7	91
R35366	9	107
R35366	9	125
R35366	9	143
R35366	9	161
R35366	8	75
R35366	8	91
R35367	10	107
R35367	10	125
R35367	10	143
R35367	10	161

Índice numérico - continuação

Nº peça	Item	Página
R35367	9	75
R35367	9	91
R36311	9	507
R36311	9	545
R36311	7	965
R36311	7	967
R36545	21	549
R36636	2	503
R375R	2	114
R375R	3	133
R375R	2	150
R375R	3	169
R375R	10	47
R375R	10	49
R375R	10	51
R375R	22	75
R375R	3	80
R375R	22	91
R375R	3	96
R39112	22	107
R39112	22	125
R39112	22	143
R39112	22	161
R39112	6	529
R394R	27	281
R394R	27	387
R39503	5	283
R39741	1	253
R39741	1	357
R41071	14	463
R41071	13	465
R41071	4	703
R41934	5	270
R41934	4	376
R41985	5	703
R42045	28	303
R42340	1	279
R42340	6	279
R42340	16	321
R42340	1	385
R42340	6	385
R43409	5	269
R43409	5	375
R43409	1	407
R43660	9	285
R43660	24	391
R43660	9	393
R44097	2	569
R44165	39	711
R44302	10	413
R44302	6	415
R44302	36	419
R44302	49	479
R44302	8	515
R44302	8	517
R44302	23	519
R44302	10	545
R44302	27	549
R44302	9	565
R44302	9	581
R44302	13	583
R44302	14	583
R44302	29	585
R44302	3	589
R44302	30	597
R44302	31	597
R44302	26	601
R44302	9	607
R44302	12	609
R44302	9	613
R44302	1	623
R44302	2	623
R44302	6	665
R44302	12	67
R44302	6	703
R44302	14	737
R44302	11	741
R44302	8	747
R44302	8	755
R44302	10	795
R44302	9	795
R44302	35	881
R44302	47	883
R44302	35	885
R44302	47	887
R44302	12	953
R44302	3	965
R45210	7	755
R46567	4	316
R47151	6	249
R47151	6	353
R47153	6	285
R47153	40	391
R47153	6	393
R48693	13	281
R48693	38	281
R48693	8	282
R48693	13	387
R48693	38	387
R48776	12	107
R48776	12	125
R48776	12	143
R48776	12	161
R48776	11	75
R48776	11	91
R48787	22	113
R48787	22	131
R48787	8	149
R48787	8	167
R48787	8	79
R48787	8	95
R49518	23	473
R49518	11	475
R49518	12	477
R500055	1	285
R500055	35	285
R500055	19	391
R500055	53	391
R500055	1	393
R500055	35	393
R500330	18	285
R500330	36	391
R500330	18	393
R500642	1	276
R500642	8	382
R501035	8	273
R501035	8	379
R501388	13	261
R501388	34	261
R501388	14	367
R501388	16	367
R502011	4	286
R502011	4	394
R502079	9	705
R502773	5	382
R50279	16	713
R502997	8	375
R503983	2	264
R503983	2	370
R504016	3	304
R504235	12	279
R504235	8	321
R504235	12	385
R504289	38	285
R504289	49	391
R504289	38	393
R504604	2	283
R504604	2	388
R504668	39	285
R504668	39	393
R504669	26	285
R504669	28	285
R504669	34	391
R504669	44	391
R504669	26	393
R504669	28	393
R504670	33	285
R504670	51	391
R504670	33	393
R504781	13	245
R504781	40	245
R504781	20	347
R504810	6	263
R504810	13	303
R504810	26	303
R504810	4	325
R504810	2	327
R504810	6	327
R504810	6	369
R504811	21	269
R504811	8	295
R504811	10	297
R504811	21	375
R504811	10	401
R505146	30	285
R505146	47	391
R505146	30	393
R505452	37	245
R505452	14	327
R505452	40	347
R51196	13	107
R51196	13	125
R51196	13	143
R51196	13	161
R51196	12	75
R51196	12	91
R51197	14	107
R51197	14	125
R51197	14	143
R51197	14	161
R51197	13	75
R51197	13	91
R51198	15	107
R51198	15	125
R51198	15	143
R51198	15	161
R51198	14	75
R51198	14	91
R51199	16	107
R51199	16	125
R51199	16	143
R51199	16	161
R51199	15	75
R51199	15	91
R516624	7	273
R517073	10	273
R517073	10	379
R517522	5	275
R517522	5	381
R518087	8	275
R518087	8	381
R518132	1	247
R518132	1	351
R518212	23	269
R518212	23	375
R518233	13	279
R518233	7	321
R518233	13	385
R518239	9	283
R518239	8	388
R518254	2	245
R518254	4	245
R518254	2	347
R518255	22	269
R518255	22	375
R518260	9	247
R518260	15	327
R518260	7	348
R518260	9	351
R518263	5	237
R518263	9	237
R518263	1	247
R518263	12	327
R518263	5	341
R518263	9	341
R518263	1	351
R518277	2	239
R518277	2	343
R518319	6	295
R518345	40	245
R518347	1	382
R518353	29	285
R518353	45	391
R518353	29	393
R518376	23	285
R518376	28	391
R518376	23	393
R518382	8	285
R518382	22	391

Índice numérico - continuação

Nº peça	Item	Página
R518382	8	393
R518619	7	303
R518619	3	325
R518619	3	327
R518619	3	409
R518738	8	375
R518851	1	254
R518851	1	360
R518852	4	254
R518852	5	359
R518852	4	360
R518871	33	245
R518871	36	347
R519262	1	242
R519262	1	345
R519285	12	249
R519285	12	353
R519287	15	269
R519287	15	375
R519344	6	303
R519344	2	325
R519361	7	254
R519361	5	322
R519361	21	327
R519361	3	359
R519361	7	360
R519398	4	303
R519398	2	323
R519398	7	409
R519414	5	267
R519414	20	327
R519414	5	373
R519426	23	303
R519427	7	270
R519427	7	376
R519428	7	270
R519428	7	376
R519429	8	270
R519429	8	376
R519430	8	270
R519430	8	376
R519439	10	303
R519439	5	409
R519484	16	397
R519506	5	240
R519506	5	344
R519533	1	237
R519533	1	341
R519640	6	273
R519640	6	379
R519989	3	303
R519989	3	323
R519989	8	409
R520102	31	261
R520102	32	367
R520121	32	289
R520121	32	291
R520121	32	293
R520121	9	327
R520121	5	397
R520121	32	399
R520135	3	286
R520135	3	394
R520216	3	240
R520216	3	344
R520223	4	279
R520223	13	321
R520223	4	385
R520224	3	279
R520224	12	321
R520224	3	385
R520247	4	267
R520247	4	373
R520285	33	281
R520285	33	387
R520291	19	281
R520291	19	387
R520292	35	281
R520292	35	387
R520295	39	281
R520295	39	387
R520366	1	313
R520410	2	254
R520410	2	322
R520410	24	327
R520410	8	359
R520410	2	360
R520424	4	247
R520424	5	348
R520424	4	351
R520441	46	245
R520441	45	347
R520468	1	297
R520468	1	401
R520632	8	254
R520632	4	322
R520632	22	327
R520632	2	359
R520632	8	360
R520701	2	250
R520701	3	306
R520701	2	354
R520718	2	304
R520718	3	410
R520755	2	410
R520786	34	289
R520786	34	291
R520786	34	293
R520786	34	399
R520798	14	279
R520798	6	321
R520798	14	385
R520824	5	285
R520824	5	393
R520852	1	409
R520852	2	409
R520869	12	285
R520869	41	391
R520869	12	393
R520881	44	285
R520881	44	393
R520912	15	285
R520912	38	391
R520912	15	393
R521040	3	245
R521040	8	327
R521040	3	347
R521158	23	289
R521158	23	291
R521158	23	293
R521158	11	327
R521158	15	397
R521158	23	399
R521261	4	275
R521261	4	381
R521288	6	300
R521288	6	404
R521316	2	275
R521316	2	381
R521323	5	254
R521323	3	322
R521323	23	327
R521323	1	359
R521323	5	360
R521324	28	419
R521379	27	289
R521379	27	291
R521407	7	289
R521407	7	291
R521407	7	293
R521407	7	399
R521483	9	282
R522011	1	251
R522011	1	355
R522014	4	300
R522014	4	404
R522049	2	279
R522049	11	321
R522096	27	293
R522096	13	397
R522096	27	399
R522160	8	240
R522160	1	241
R522160	8	344
R522347	1	257
R522412	14	282
R522417	39	245
R522417	40	245
R522417	41	347
R522574	6	254
R522574	4	359
R522574	6	360
R522690	33	429
R522690	48	431
R522690	1	437
R522690	12	441
R522768	12	240
R522768	4	241
R522768	12	344
R522797	3	300
R522797	3	404
R522798	5	300
R522798	5	404
R522799	2	300
R522799	2	404
R522884	19	269
R522884	19	375
R522921	26	261
R522921	34	261
R522921	2	305
R522921	1	314
R522921	2	314
R522921	14	367
R522921	27	367
R522948	1	257
R522948	1	363
R523306	7	239
R523306	7	343
R523315	5	237
R523315	5	341
R523317	8	237
R523317	8	341
R52389	7	105
R52389	7	117
R52389	5	123
R52389	7	135
R52389	7	141
R52389	7	153
R52389	5	159
R52389	7	171
R52389	7	73
R52389	7	83
R52389	7	89
R52389	7	99
R524234	6	245
R524234	4	347
R524329	4	409
R524453	3	289
R524453	3	291
R524453	3	293
R524453	3	399
R524512	20	285
R524512	29	391
R524512	20	393
R524513	26	289
R524513	26	291
R524513	26	293
R524513	5	303
R524513	12	397
R524513	26	399
R524748	2	242
R524748	2	345
R524822	34	281
R524822	34	387
R525081	7	359
R525541	1	279
R525541	5	279
R525541	14	321
R525541	18	327
R525541	1	385
R525541	5	385
R525976	1	270
R526075	1	376
R526154	44	347
R526290	6	276
R526290	5	382
R526569	7	273
R526607	1	247
R526607	1	351

Índice numérico - continuação

Nº peça	Item	Página
R526781	7	275
R526781	7	381
R526807	39	285
R526807	50	391
R526807	39	393
R526836	5	285
R526836	20	391
R526836	5	393
R526938	5	237
R526938	5	341
R527004	1	247
R527004	1	351
R527285	2	279
R527285	2	385
R527286	9	279
R527286	9	385
R527592	3	263
R527592	5	327
R527592	3	369
R527684	8	247
R527684	6	348
R527684	8	351
R527877	18	269
R527877	18	375
R527884	5	237
R527884	9	237
R527884	1	247
R527884	12	327
R527884	5	341
R527884	9	341
R527884	1	351
R528286	6	303
R528286	4	327
R528305	20	245
R52921	8	669
R52921	8	671
R52921	8	673
R529253	6	359
R530233	11	240
R530233	3	241
R530233	11	344
R53108	11	259
R53108	11	365
R532464	4	249
R532532	45	245
R53528	6	735
R53528	4	737
R53528	6	739
R53528	5	741
R54123	2	415
R54123	2	417
R54326	4	269
R54326	4	375
R54380	3	114
R54380	11	117
R54380	4	133
R54380	11	135
R54380	3	150
R54380	11	153
R54380	4	169
R54380	11	171
R54380	4	80
R54380	11	83
R54380	4	96
R54380	11	99
R56171	11	705
R56308	17	107
R56308	17	125
R56308	17	143
R56308	17	161
R56308	16	75
R56308	16	91
R56751	8	249
R56751	8	353
R56751	42	785
R58925	40	781
R58925	28	783
R59289	3	149
R59289	3	167
R59289	3	79
R59289	3	95
R59439	8	105
R59439	11	123
R59439	8	141
R59439	11	159
R59439	8	73
R59439	9	89
R59440	9	105
R59440	10	123
R59440	9	141
R59440	10	159
R59440	9	73
R59440	10	89
R59460	4	113
R59460	4	131
R59460	6	149
R59460	6	167
R59460	6	79
R59460	6	95
R60170	7	711
R61461	10	105
R61461	9	123
R61461	10	141
R61461	9	159
R61461	10	73
R61461	11	89
R61463	12	871
R61463	1	951
R62356	41	419
R62356	8	581
R62356	11	583
R63548	16	245
R63548	35	245
R63548	18	261
R63548	48	285
R63548	16	327
R63548	17	347
R63548	10	367
R63548	12	391
R63548	48	393
R63548	2	397
R68718	25	281
R68718	25	387
R68904	9	771
R68904	35	785
R70112	7	113
R70112	7	131
R70112	9	149
R70112	9	167
R70112	9	79
R70112	9	95
R70113	8	113
R70113	8	131
R70113	10	149
R70113	10	167
R70113	10	79
R70113	10	95
R70115	6	113
R70115	6	131
R70115	39	149
R70115	39	167
R70115	39	79
R70115	39	95
R70663	16	649
R70921	57	427
R70921	57	431
R70921	55	433
R71732	7	276
R71732	24	285
R71732	25	285
R71732	3	382
R71732	27	391
R71732	33	391
R71732	24	393
R71732	25	393
R72653	11	969
R72655	3	679
R72655	3	687
R73599	3	195
R74008	9	273
R74008	9	379
R77175	11	177
R77175	17	179
R77175	13	765
R77175	14	767
R77175	4	773
R77175	29	777
R77175	24	917
R77175	24	919
R77337	14	677
R77337	13	683
R77337	21	685
R77915	9	667
R78052	8	589
R78052	12	591
R78052	4	621
R78053	9	587
R78053	25	589
R78053	10	591
R78053	3	591
R78054	3	587
R78054	14	965
R78055	2	611
R78057	3	611
R78057	6	611
R78057	4	707
R78058	3	591
R78058	2	611
R78059	10	591
R78059	11	591
R78059	3	591
R78059	2	611
R78059	3	611
R78059	6	611
R78059	3	621
R78059	4	621
R78059	4	707
R78060	2	587
R78060	2	589
R78060	7	589
R78060	11	591
R78060	4	595
R78060	11	599
R78060	3	613
R78060	5	613
R78061	2	587
R78061	3	587
R78061	9	587
R78061	10	591
R78061	14	965
R78062	11	599
R78062	4	613
R78062	5	613
R78063	2	587
R78063	3	587
R78063	9	587
R78063	2	589
R78063	7	589
R78063	4	595
R78063	3	613
R78063	5	613
R78063	14	965
R78064	3	587
R78064	12	591
R78064	4	591
R78064	2	611
R78064	6	611
R78069	6	587
R78069	12	589
R78069	18	589
R78069	23	591
R78069	34	591
R78069	1	593
R78069	2	593
R78069	8	595
R78069	12	599
R78069	6	599
R78818	12	957
R79033	4	701
R79989	11	105
R79989	8	123
R79989	11	141
R79989	8	159
R79989	11	73
R79989	12	89
R81777	2	511
R81777	6	513
R81864	11	511
R81864	14	513

Índice numérico - continuação

Nº peça	Item	Página
R82007	17	269
R82007	17	375
R82175	12	117
R82175	12	135
R82175	12	153
R82175	12	171
R82175	12	83
R82175	12	99
R85027	12	275
R85027	12	381
R85144	41	281
R85144	41	387
R85145	16	281
R85145	4	282
R85145	3	316
R85145	16	387
R85169	15	173
R85169	15	175
R85226	20	113
R85226	20	131
R85226	34	149
R85226	34	167
R85226	34	79
R85226	34	95
R85228	11	961
R85228	16	963
R86084	3	511
R86084	5	513
R86457	3	969
R88246	18	113
R88246	18	131
R88246	31	149
R88246	31	167
R88246	31	79
R88246	31	95
R89879	17	397
R89940	16	507
R91360	1	245
R91360	1	347
R92097	31	289
R92097	31	291
R92097	31	293
R92097	10	327
R92097	31	399
R93623	3	113
R93623	3	131
R93623	5	149
R93623	5	167
R93623	5	79
R93623	5	95
R96248	14	713
R96703	4	259
R96703	7	332
R96703	4	365
R96934	40	281
R96934	40	387
R96935	17	281
R96935	5	282
R96935	2	316
R96935	17	387
R97998	8	117
R97998	8	135
R97998	8	153
R97998	8	171
R97998	8	83
R97998	8	99
R98064	2	285
R98064	34	285
R98064	18	391
R98064	52	391
R98064	2	393
R98064	34	393
R98527	7	295
R98527	12	297
R98527	12	401
R98669	12	961
RE12362	22	589
RE12362	7	589
RE12362	11	591
RE12363	4	591
RE12363	4	595
RE12363	11	599
RE12363	4	613
RE12363	4	707
RE12364	2	587
RE12364	3	613
RE12365	3	611
RE12366	6	611
RE157329	11	711
RE167207	13	269
RE167207	13	375
RE174764	7	713
RE187311	3	713
RE190139	20	735
RE190139	15	737
RE194040	3	467
RE194040	3	471
RE20345	1	511
RE20345	7	513
RE22381	2	589
RE22381	26	589
RE22514	9	281
RE22514	12	282
RE22514	9	387
RE225377	32	479
RE225377	20	481
RE225712	2	63
RE225712	3	65
RE227953	20	739
RE227953	15	741
RE25102	11	957
RE25102	11	959
RE25146	10	961
RE25146	12	963
RE261354	2	969
RE265545	20	735
RE265545	15	737
RE283957	7	713
RE289629	20	739
RE289629	15	741
RE292236	3	713
RE321101	20	735
RE321101	15	737
RE321106	20	739
RE321106	15	741
RE40281	2	699
RE40281	30	701
RE40281	5	715
RE42193	5	613
RE43497	38	711
RE43637	1	61
RE46534	3	61
RE46684	6	397
RE46742	34	711
RE48419	7	263
RE48419	7	369
RE48419	30	785
RE49486	25	107
RE49486	26	107
RE49486	25	143
RE49486	26	143
RE49486	25	75
RE49486	26	75
RE49486	25	91
RE49486	26	91
RE500218	1	264
RE500218	1	370
RE501060	3	259
RE50114	1	102
RE50114	1	120
RE50114	1	138
RE50114	1	156
RE501150	3	259
RE501150	3	365
RE502650	10	281
RE502650	17	282
RE502650	10	387
RE503590	23	261
RE503590	24	367
RE505265	8	705
RE505888	3	417
RE506624	28	245
RE506624	22	347
RE507950	21	177
RE507950	21	179
RE507950	24	543
RE508648	5	263
RE508648	6	327
RE508648	5	369
RE509097	16	249
RE509097	16	353
RE509340	1	263
RE509340	1	369
RE509463	3	250
RE509463	2	306
RE509463	3	354
RE51234	1	569
RE515636	23	245
RE515636	24	347
RE515781	32	285
RE515781	48	391
RE515781	32	393
RE516171	19	327
RE516336	5	245
RE516336	5	347
RE517370	4	295
RE517370	5	297
RE517370	5	401
RE517435	10	279
RE517435	3	321
RE517435	4	321
RE517435	5	321
RE517435	10	385
RE517436	7	273
RE518097	6	553
RE518097	6	555
RE519144	10	269
RE519144	10	375
RE519513	1	382
RE519597	4	245
RE519802	6	275
RE519802	6	381
RE519803	9	275
RE519803	9	381
RE519810	10	275
RE519810	10	381
RE519889	1	313
RE519889	2	313
RE520030	19	245
RE520030	14	347
RE520032	27	245
RE520032	21	347
RE520044	6	261
RE520044	7	367
RE520442	1	247
RE520442	1	351
RE520465	6	239
RE520465	6	343
RE520634	1	332
RE520777	4	249
RE520777	4	353
RE520906	1	314
RE520906	14	367
RE521420	10	285
RE521420	11	285
RE521420	23	391
RE521420	10	393
RE521420	11	393
RE521599	21	245
RE521599	26	347
RE522210	12	303
RE522368	27	303
RE522616	15	245
RE522616	51	285
RE522616	18	347
RE522616	11	391
RE522616	51	393
RE522672	44	245
RE522723	6	247
RE522723	6	351
RE522794	16	261
RE522794	19	367
RE522823	7	247
RE522823	1	267
RE522823	7	351
RE522823	1	373
RE522824	11	303
RE522991	6	269
RE522991	6	375

Índice numérico - continuação

Nº peça	Item	Página
RE523236	1	314
RE523236	14	367
RE523319	2	289
RE523319	2	291
RE523319	2	293
RE523319	2	399
RE523340	4	283
RE523340	4	388
RE523346	8	261
RE523346	6	367
RE523377	21	303
RE523491	6	289
RE523491	6	291
RE523491	6	293
RE523491	6	399
RE523784	29	261
RE523784	1	305
RE523785	24	261
RE523785	25	367
RE523787	12	261
RE523787	34	261
RE523787	1	314
RE523787	3	314
RE523787	14	367
RE523787	15	367
RE523810	2	249
RE523810	2	353
RE523811	22	245
RE523811	25	347
RE523819	1	289
RE523819	4	289
RE523819	1	291
RE523819	4	291
RE523819	1	293
RE523819	4	293
RE523819	1	399
RE523819	4	399
RE523828	1	250
RE524007	27	285
RE524007	32	391
RE524007	27	393
RE524105	40	285
RE524105	42	391
RE524105	40	393
RE524231	10	289
RE524231	10	291
RE524231	10	293
RE524231	10	399
RE524399	9	245
RE524399	12	347
RE524528	7	245
RE524528	6	347
RE524529	24	245
RE524529	23	347
RE524539	28	289
RE524539	28	291
RE524539	28	293
RE524539	11	397
RE524539	28	399
RE52454	5	707
RE524676	3	415
RE524730	43	245
RE524730	42	285
RE524730	1	300
RE524730	29	303
RE524730	27	347
RE524730	5	391
RE524730	42	393
RE524730	1	404
RE524810	41	543
RE524846	5	249
RE524846	5	353
RE524954	41	285
RE524954	41	393
RE525016	6	585
RE52504	14	469
RE52504	16	479
RE52506	6	707
RE52507	7	707
RE52508	8	707
RE52509	9	707
RE525509	7	261
RE525509	11	367
RE525513	26	245
RE525513	30	347
RE525514	25	245
RE525514	31	347
RE525515	29	245
RE525515	32	347
RE525516	30	245
RE525516	33	347
RE525517	31	245
RE525517	34	347
RE525518	32	245
RE525518	35	347
RE525519	41	245
RE525519	29	347
RE525523	11	261
RE525523	25	261
RE525523	34	261
RE525523	1	314
RE525523	14	367
RE525523	26	367
RE525962	43	285
RE525962	43	393
RE525963	46	285
RE525963	7	391
RE525963	46	393
RE526285	16	303
RE526287	15	303
RE526292	14	289
RE526292	14	291
RE526292	14	293
RE526292	14	399
RE526518	25	289
RE526518	25	291
RE526766	1	282
RE52702	17	423
RE52702	7	715
RE527319	25	293
RE527319	25	399
RE527756	42	245
RE527756	28	347
RE527756	39	347
RE528096	40	245
RE528096	42	347
RE528207	1	323
RE528219	5	289
RE528219	5	291
RE528219	5	293
RE528219	5	399
RE528232	8	303
RE528232	9	303
RE528232	2	409
RE528297	9	409
RE528399	1	317
RE528400	1	329
RE528402	1	327
RE528408	34	245
RE528410	1	325
RE528413	1	322
RE528619	1	332
RE528652	1	252
RE528652	1	356
RE528750	2	257
RE528750	2	363
RE528829	18	289
RE528829	18	291
RE528829	18	293
RE528829	18	399
RE528831	33	289
RE528831	33	291
RE528831	33	293
RE528831	33	399
RE528848	1	335
RE528848	15	463
RE528864	17	261
RE528864	20	367
RE528865	10	261
RE528865	13	367
RE529187	11	279
RE529187	9	321
RE529187	13	327
RE529187	11	385
RE529264	5	273
RE529264	5	379
RE529318	11	273
RE529318	11	379
RE529319	7	270
RE529319	7	376
RE529320	8	270
RE529320	8	376
RE529446	1	348
RE529661	1	332
RE529775	1	270
RE529775	11	295
RE529775	4	297
RE529775	4	401
RE529871	3	237
RE529871	3	341
RE529920	43	285
RE529920	8	391
RE529920	43	393
RE529972	5	237
RE529972	9	237
RE529972	5	341
RE529972	9	341
RE530121	9	240
RE530121	2	241
RE530121	9	344
RE530194	1	250
RE530194	1	306
RE530194	1	354
RE530370	1	279
RE530370	1	321
RE530370	1	385
RE530459	1	310
RE530594	1	313
RE531072	2	269
RE531072	1	273
RE531072	2	273
RE531072	5	273
RE531072	2	375
RE531072	1	379
RE531072	2	379
RE531072	5	379
RE531077	4	273
RE531077	2	310
RE531077	1	318
RE531077	4	379
RE531095	1	309
RE531100	1	331
RE531195	36	245
RE531195	38	347
RE531288	4	397
RE531700	5	261
RE531700	5	367
RE531783	18	289
RE531783	18	291
RE531783	18	293
RE531783	18	399
RE531808	6	601
RE531858	41	285
RE531858	41	393
RE531903	25	293
RE531903	10	397
RE531903	25	399
RE532429	8	367
RE532539	1	397
RE532615	4	297
RE533018	13	409
RE533975	3	276
RE533975	1	382
RE534156	4	245
RE534261	4	297
RE534315	1	270
RE534315	11	295
RE534315	4	297
RE534452	3	391
RE534528	1	291
RE534528	4	291
RE534529	1	289
RE534529	4	289
RE534529	1	293
RE534529	4	293
RE534529	1	399
RE534529	4	399
RE534733	8	245
RE534733	7	347

Índice numérico - continuação

Nº peça	Item	Página
RE535070	44	245
RE535070	43	347
RE535274	1	252
RE535274	1	356
RE535294	2	303
RE535554	7	273
RE535554	7	379
RE535576	7	269
RE535576	7	375
RE535697	1	291
RE535697	4	291
RE535698	1	289
RE535698	4	289
RE535698	1	293
RE535698	4	293
RE535698	1	399
RE535698	4	399
RE535990	1	289
RE535990	4	289
RE535990	9	289
RE535990	1	291
RE535990	4	291
RE535990	9	291
RE535990	1	293
RE535990	4	293
RE535990	9	293
RE535990	1	399
RE535990	4	399
RE535990	9	399
RE536258	1	247
RE536258	1	351
RE536485	1	348
RE536705	5	237
RE536705	9	237
RE536705	5	341
RE536705	9	341
RE537144	2	303
RE537144	9	409
RE537393	8	347
RE537637	7	67
RE538119	4	291
RE538119	9	291
RE538120	4	289
RE538120	9	289
RE538120	4	293
RE538120	9	293
RE538120	4	399
RE538120	9	399
RE539764	28	261
RE539765	22	261
RE540429	1	376
RE540550	1	252
RE540550	1	356
RE540691	39	347
RE541377	29	367
RE541378	23	367
RE542195	4	401
RE546121	8	347
RE546126	4	245
RE546777	34	245
RE546835	44	245
RE55335	7	281
RE55335	7	387
RE55423	10	707
RE558114	44	245
RE56779	3	242
RE56779	3	345
RE56859	41	781
RE56859	2	783
RE57604	3	239
RE57604	3	343
RE57836	9	269
RE57836	8	283
RE57836	9	375
RE57836	6	388
RE57836	9	388
RE58294	51	285
RE58294	51	393
RE58664	15	105
RE58664	4	107
RE58664	1	114
RE58664	14	123
RE58664	4	125
RE58664	15	141
RE58664	4	143
RE58664	1	150
RE58664	14	159
RE58664	4	161
RE58664	15	73
RE58664	3	75
RE58664	1	80
RE58664	14	89
RE58664	3	91
RE58664	1	96
RE60071	24	303
RE60700	23	917
RE60700	23	919
RE60701	12	765
RE60701	13	767
RE60701	28	777
RE62144	2	249
RE62825	11	281
RE62825	11	387
RE63439	11	249
RE63439	11	353
RE63751	20	303
RE65939	31	281
RE65939	32	281
RE65939	31	387
RE65939	32	387
RE67208	31	473
RE67208	10	475
RE67208	11	477
RE67746	14	451
RE67747	15	451
RE68255	16	451
RE68323	41	785
RE70678	5	259
RE70678	5	365
RE70682	7	259
RE70682	7	365
RE70756	4	259
RE70756	5	332
RE70756	8	332
RE70756	4	365
RE70987	1	316
RE71255	12	269
RE71255	16	282
RE71255	47	285
RE71255	12	375
RE71255	15	391
RE71255	47	393
RE71256	6	259
RE71256	6	332
RE71256	6	365
SE501228	1	250
SE501228	1	306
SE501228	1	354
SE501270	3	276
SE501270	1	382
SE501406	3	259
SE501406	3	365
SE501468	5	707
SE501741	1	335
SE501747	1	279
SE501747	1	385
SE501748	7	273
SE501759	7	273
SE501759	7	379
SE501774	1	270
SE501775	19	269
SE501775	19	375
SE501819	2	705
SE501819	1	707
SE501833	2	553
SE501838	2	555
SE501867	1	332
SE501922	4	245
SE501923	8	347
SE501948	34	245
SE502281	2	303
SE502347	1	293
SE502347	1	399
SE502374	4	397
SE502428	1	291
T102005	18	931
T102005	25	933
T102005	28	935
T102934	15	585
T102934	19	597
T102934	24	601
T103395	6	531
T105495	26	829
T105495	27	831
T105495	20	833
T105891	24	721
T105891	32	721
T106370	24	281
T106370	24	387
T107117	12	549
T107117	16	549
T107117	20	549
T107135	1	589
T107883	14	765
T107883	15	767
T11234	5	745
T11234	5	747
T116416	33	193
T116420	4	207
T116516	5	183
T116516	5	185
T116604	18	177
T116604	18	179
T116604	26	191
T116604	26	193
T116915	2	209
T116918	5	191
T116918	5	193
T119912	17	629
T119912	17	631
T121467	10	667
T121467	17	667
T121467	1	735
T121467	17	735
T121467	19	737
T121467	1	739
T121467	17	739
T121467	19	741
T122075	2	237
T122075	2	341
T122803	27	191
T122803	27	193
T122803	15	261
T122803	17	367
T122803	33	479
T122803	21	481
T125546	5	629
T125546	5	631
T12582	12	511
T12582	15	513
T125994	26	875
T125994	30	877
T125994	29	881
T125994	41	883
T125994	29	885
T125994	39	887
T128096	32	785
T129611	35	193
T130057	6	837
T130057	6	839
T130058	7	837
T130058	7	839
T130059	8	837
T130059	8	839
T13254	10	469
T13254	12	479
T13254	7	481
T133290	3	629
T133290	3	631
T134104	25	549
T13519	8	279
T13519	17	321
T13519	8	385
T13624	13	961
T13814	45	285
T13814	6	391
T13814	45	393
T138822	3	621
T13976	11	545

Índice numérico - continuação

Nº peça	Item	Página	Nº peça	Item	Página	Nº peça	Item	Página
T140379	21	837	T158495	12	451	T170196	9	205
T140379	21	839	T158719	1	227	T170196	13	207
T140380	25	837	T159028	11	531	T170365	19	931
T140380	25	839	T159519	2	217	T170365	27	933
T140381	26	837	T159519	2	219	T170365	30	935
T140381	26	839	T159519	2	227	T170582	15	529
T140924	41	711	T159602	2	205	T171112	7	191
T143169	10	711	T159950	9	927	T171112	7	193
T144370	25	191	T159950	30	929	T171114	1	187
T144370	25	193	T159956	8	927	T171126	2	187
T144486	1	205	T159956	29	929	T171126	4	189
T144486	5	207	T160020	11	655	T171140	3	213
T145293	36	281	T160492	30	711	T171153	3	217
T145293	36	387	T160762	6	535	T171153	3	219
T146097	4	533	T160769	5	537	T171153	1	221
T146098	1	537	T161207	3	205	T171153	1	223
T146099	2	535	T161207	7	207	T171153	1	225
T146102	2	259	T161208	6	191	T171153	3	227
T146102	4	259	T161208	6	193	T171156	4	217
T146102	2	332	T161208	3	203	T171156	4	219
T146102	2	365	T161929	8	451	T171156	4	227
T146102	4	365	T162238	30	435	T171165	12	811
T146104	2	365	T162238	47	721	T171165	12	813
T146106	2	365	T162575	18	423	T171165	12	815
T146175	7	531	T162675	16	463	T171165	12	819
T146178	3	535	T162675	17	465	T171165	4	823
T146180	2	537	T162675	16	585	T171178	3	187
T146193	15	525	T163334	4	679	T171178	5	189
T146436	8	531	T163334	4	687	T171686	8	677
T146443	44	487	T163335	5	679	T171730	14	183
T146490	2	917	T163335	5	687	T171730	14	185
T146490	2	919	T163336	6	679	T172094	8	191
T146496	4	535	T163336	6	687	T172094	8	193
T146504	3	537	T163971	5	791	T172104	2	221
T146515	2	365	T164203	10	467	T172104	2	223
T146516	2	365	T164203	10	471	T172104	2	225
T146605	9	531	T164203	6	791	T172104	5	227
T146606	4	537	T164945	10	701	T172115	5	217
T146607	5	535	T166297	15	711	T172115	5	219
T146792	33	917	T167594	36	653	T172115	3	221
T146792	30	919	T167659	2	643	T172115	3	223
T146933	3	801	T167659	31	653	T172115	3	225
T146933	2	803	T167683	33	653	T172115	6	227
T146933	7	805	T167683	39	653	T172129	4	221
T146933	7	807	T167754	6	663	T172129	4	223
T146933	8	809	T167829	2	801	T172129	4	225
T147618	7	665	T167840	7	529	T172129	7	227
T147891	12	545	T167841	8	529	T172130	5	221
T147891	23	585	T167843	9	529	T172130	5	223
T147891	11	695	T167845	10	529	T172130	5	225
T147891	44	721	T167848	11	529	T172130	8	227
T148409	16	421	T167979	24	891	T172221	16	529
T148409	22	435	T167979	26	893	T172247	6	223
T148410	2	421	T167979	32	901	T172247	6	225
T151797	10	39	T167979	26	933	T172247	9	227
T151797	9	41	T167979	29	935	T172251	6	223
T151797	9	43	T167980	12	529	T172251	6	225
T151797	5	45	T167981	13	529	T172251	9	227
T152076	20	639	T167982	14	529	T172302	6	217
T152230	28	601	T168119	23	721	T172302	6	219
T152230	10	645	T168119	31	721	T172562	8	867
T153535	3	647	T168135	33	721	T172562	13	869
T153680	10	531	T168247	1	53	T172562	16	871
T153974	45	479	T168340	3	661	T172579	3	873
T153974	31	481	T168393	7	523	T172712	7	873
T153974	7	703	T168393	2	525	T172732	42	781
T154131	5	491	T168523	7	39	T172732	34	783
T154187	8	869	T168523	5	41	T172795	9	191
T156258	3	723	T168523	6	43	T172795	9	193
T156995	4	541	T169607	4	205	T172814	2	199
T157027	16	837	T169607	8	207	T173036	6	221
T157027	16	839	T169707	5	205	T173036	8	223
T157029	3	837	T169707	9	207	T173063	22	191
T157029	3	839	T169711	6	205	T173065	7	217
T157030	2	837	T169711	10	207	T173065	7	219
T157030	2	839	T169712	7	205	T173123	4	203
T157234	14	837	T169712	11	207	T173125	10	205
T157234	14	839	T169766	8	205	T173125	14	207
T157315	2	53	T169766	12	207	T173126	11	205
T157457	5	823	T169955	4	867	T173126	15	207
T158047	34	917	T169955	4	871	T173128	12	205
T158047	31	919	T169955	1	951	T173128	16	207
T158424	14	709	T170193	3	215	T173131	13	205

Índice numérico - continuação

Nº peça	Item	Página
T173131	17	207
T173138	14	205
T173139	15	205
T173139	18	207
T173144	16	205
T173144	19	207
T173145	1	211
T173146	2	211
T173217	28	191
T173217	28	193
T173369	18	721
T173369	2	721
T173369	26	721
T173369	8	721
T173399	3	197
T173511	17	205
T173511	20	207
T173579	35	483
T173579	1	485
T173579	2	487
T173591	38	731
T173636	9	223
T173636	8	225
T173636	11	227
T173637	10	223
T173637	9	225
T173637	12	227
T173638	11	223
T173638	10	225
T173638	13	227
T173639	12	223
T173639	11	225
T173639	14	227
T173644	8	217
T173644	8	219
T173779	4	695
T173806	12	225
T173807	4	187
T173807	6	189
T173808	5	187
T173808	7	189
T173809	6	187
T173809	8	189
T173811	10	191
T173811	10	193
T173812	11	191
T173812	11	193
T173819	7	181
T173819	12	191
T173819	12	193
T173839	7	221
T173839	13	223
T173839	13	225
T173839	15	227
T173840	9	217
T173840	9	219
T173840	8	221
T173841	10	217
T173841	10	219
T173841	9	221
T173842	11	217
T173842	11	219
T173842	10	221
T173843	11	221
T173844	12	217
T173844	12	219
T173844	12	221
T173845	13	221
T173847	3	209
T173847	14	221
T173847	14	225
T173848	13	217
T173848	13	219
T173849	14	219
T173849	15	221
T173849	14	223
T173849	15	225
T173849	16	227
T173851	15	223
T173853	14	217
T173853	15	219
T173853	16	223
T173853	16	225
T173853	17	227
T173855	18	227
T173857	16	219
T173858	17	225
T173859	19	227
T173860	20	227
T173862	15	217
T173863	16	217
T173863	17	219
T173863	16	221
T173864	16	217
T173864	17	219
T173864	16	221
T173873	5	203
T173958	18	217
T173958	19	219
T173958	18	221
T173958	17	223
T173958	18	225
T173958	21	227
T173960	19	217
T173960	20	219
T173960	18	223
T173960	19	225
T173960	22	227
T174025	7	867
T174025	12	869
T174025	15	871
T174054	3	745
T174054	3	747
T174106	2	745
T174106	2	747
T174107	13	191
T174107	13	193
T174201	6	745
T174201	6	747
T174203	1	745
T174203	1	747
T174234	14	201
T174236	29	191
T174236	29	193
T174237	4	209
T174239	4	197
T174240	5	197
T174271	23	639
T174271	27	639
T174271	48	785
T174275	25	891
T174275	27	893
T174275	39	901
T174275	28	933
T174275	31	935
T174275	3	943
T174275	3	945
T174386	6	183
T174386	6	185
T174389	15	201
T174392	19	223
T174396	18	205
T174396	21	207
T174405	4	213
T174405	4	215
T174407	7	183
T174407	7	185
T174407	5	215
T174413	19	221
T174463	15	55
T174529	5	213
T174529	6	215
T174735	5	533
T175135	12	531
T175361	17	639
T175361	8	639
T175448	2	527
T175533	5	661
T175534	4	661
T175862	38	193
T175862	6	203
T175864	30	191
T175864	30	193
T176064	8	629
T176064	8	631
T176064	15	811
T176064	15	813
T176064	15	815
T176064	15	817
T176064	15	819
T176064	15	821
T176064	3	829
T176064	3	831
T176064	4	833
T176064	11	837
T176064	11	839
T176064	5	841
T176064	8	843
T176064	6	845
T176064	7	847
T176064	5	851
T176064	5	853
T176064	5	855
T176064	5	857
T176064	21	953
T176064	18	955
T176357	19	731
T176526	3	211
T176527	4	211
T176528	5	211
T176796	4	195
T177219	25	205
T177221	19	205
T177221	22	207
T177442	43	781
T177442	44	783
T177503	2	695
T177909	34	721
T177979	7	203
T177997	8	181
T178368	9	729
T178487	26	859
T178487	27	861
T178487	27	863
T178948	2	563
T179276	8	183
T179363	11	787
T179363	10	789
T179510	3	195
T179594	20	223
T179594	20	225
T179594	23	227
T179609	1	955
T179609	30	961
T179609	6	965
T179691	16	191
T179691	16	193
T179721	20	205
T179721	23	207
T179935	20	221
T180074	1	563
T180075	3	563
T180338	3	735
T180338	3	737
T180338	3	739
T180338	3	741
T180408	3	651
T180418	4	645
T180420	2	735
T180420	2	737
T180420	2	739
T180420	2	741
T180480	8	203
T180481	9	203
T180494	1	615
T180533	5	775
T180753	7	209
T180884	10	203
T180944	1	917
T180944	3	917
T180944	3	919
T180957	5	209
T181050	6	645
T181050	13	735
T181050	13	739
T181306	1	921
T181306	2	921
T181306	3	921
T181412	4	663

Índice numérico - continuação

Nº peça	Item	Página	Nº peça	Item	Página	Nº peça	Item	Página
T181413	5	663	T186793	3	717	T201589	27	421
T181455	17	201	T187815	9	773	T201880	18	649
T181474	3	199	T188856	13	455	T201880	3	721
T181535	7	187	T188856	13	457	T201880	9	721
T181535	9	189	T188856	13	459	T20217	6	637
T181535	6	213	T188856	20	461	T202241	13	729
T181535	7	215	T190513	15	709	T202742	1	711
T181604	27	597	T195210	15	969	T202745	31	701
T181604	13	601	T195240	9	183	T203290	15	639
T181778	19	423	T195240	8	185	T203290	6	639
T181797	1	759	T195242	10	183	T203438	31	585
T181873	6	223	T195242	9	185	T203438	44	781
T181873	6	225	T195243	11	183	T203438	16	783
T181873	9	227	T195243	10	185	T203456	1	625
T181874	6	223	T195605	4	629	T203475	13	173
T181874	6	225	T195605	4	631	T203475	13	175
T181874	9	227	T195857	7	535	T203486	14	173
T181875	6	223	T195858	6	537	T203486	14	175
T181875	6	225	T196077	3	449	T203495	6	701
T181875	9	227	T196077	14	491	T203670	27	881
T181876	6	223	T196077	5	519	T203670	38	883
T181876	6	225	T196077	9	651	T203670	20	895
T181876	9	227	T196079	15	491	T203670	25	897
T181881	16	217	T196079	11	597	T203742	11	203
T181881	17	219	T196079	15	651	T203767	23	205
T181881	16	221	T196079	6	651	T203767	26	207
T181882	16	217	T196079	11	667	T203965	8	731
T181882	17	219	T196079	10	697	T204124	2	711
T181882	16	221	T196079	16	701	T204302	3	731
T181883	16	217	T196079	27	875	T204315	16	947
T181883	17	219	T196079	31	877	T204315	16	949
T181883	16	221	T196079	33	879	T204599	19	655
T181884	16	217	T196079	30	881	T204635	4	735
T181884	17	219	T196079	42	883	T204635	6	737
T181884	16	221	T196079	30	885	T204635	4	739
T181972	9	917	T196079	40	887	T204635	4	741
T181972	9	919	T196464	30	231	T204644	18	731
T182191	13	531	T196587	8	231	T205211	18	531
T182192	14	531	T196704	12	231	T205369	24	205
T182196	21	205	T196733	3	469	T205369	27	207
T182196	24	207	T196733	3	473	T205499	17	649
T182254	22	205	T196733	3	479	T205672	15	677
T182254	25	207	T196792	15	183	T205672	5	683
T182265	6	629	T196792	15	185	T205901	21	655
T182265	6	631	T196984	9	231	T205902	20	655
T182265	20	837	T197100	54	721	T205941	7	913
T182265	20	839	T197144	19	969	T206106	19	531
T182444	19	837	T197182	26	885	T206616	2	701
T182444	19	839	T197182	36	887	T206625	9	701
T182446	11	629	T197182	19	895	T206626	7	701
T182446	11	631	T197182	24	897	T206627	13	701
T182554	12	421	T197182	5	905	T206813	3	701
T182758	61	721	T197300	15	531	T207097	14	527
T182860	19	663	T197323	8	535	T207097	1	837
T182870	9	645	T197324	7	537	T207097	1	839
T182870	12	735	T197427	26	421	T207421	12	817
T182870	12	737	T197440	24	639	T207421	12	821
T182870	12	739	T197462	18	201	T207741	20	531
T182870	8	741	T197463	19	201	T207750	10	535
T182871	9	737	T197553	24	217	T207751	9	537
T182871	14	741	T197553	25	219	T207776	5	229
T182874	11	663	T197569	16	637	T20779	14	957
T182888	8	735	T197575	55	721	T207885	13	477
T182888	10	737	T197667	9	551	T208364	12	557
T182888	8	739	T198179	16	531	T208365	12	557
T182888	9	741	T200064	17	531	T209348	4	801
T182899	37	653	T200065	9	535	T209539	52	499
T182902	38	653	T200066	8	537	T209539	17	685
T182909	3	663	T200463	10	729	T209627	36	701
T182909	13	737	T200729	21	875	T210101	15	655
T182909	12	741	T200729	25	877	T210102	31	655
T182909	2	797	T200729	29	879	T210103	32	655
T182914	3	569	T200729	9	899	T210215	11	55
T182919	18	663	T200729	9	903	T210470	38	785
T184135	32	653	T200888	5	837	T210655	39	731
T184345	5	701	T200888	5	839	T210796	8	845
T184892	3	645	T200889	22	837	T210796	8	847
T184892	21	735	T200889	22	839	T210848	10	419
T184892	21	739	T201017	11	729	T211997	53	721
T184924	15	465	T201375	12	729	T212304	22	875
T184924	8	703	T201538	2	553	T212304	26	877
T184924	6	711	T201538	2	555	T212304	38	879
T184924	22	713	T201546	24	435	T212304	36	881

Índice numérico - continuação

Nº peça	Item	Página
T212304	48	883
T212304	36	885
T212304	48	887
T21242	5	276
T21242	6	382
T212430	14	471
T213071	67	721
T213143	8	827
T213146	11	39
T213146	6	45
T213422	20	473
T213422	4	475
T213422	5	477
T213444	10	655
T213445	29	655
T213447	25	655
T213448	26	655
T213450	24	655
T213828	22	425
T213828	26	427
T213828	34	429
T213828	26	431
T213828	26	433
T214207	8	829
T214207	11	831
T214207	8	833
T214370	30	473
T214370	9	475
T214370	10	477
T214514	54	499
T214514	20	685
T214877	21	473
T214877	17	475
T214877	18	477
T215154	19	675
T215155	32	531
T215156	11	535
T215157	10	537
T215158	21	531
T215159	12	535
T215160	11	537
T215327	22	531
T215610	3	547
T215835	12	787
T215835	11	789
T216062	20	419
T216111	20	697
T216182	19	177
T216182	19	179
T216203	19	419
T216436	23	531
T216516	11	721
T216516	5	721
T216550	3	727
T216551	4	727
T216731	1	565
T216731	8	579
T216740	14	455
T216740	14	457
T216740	19	459
T216740	17	461
T216830	7	515
T216830	3	517
T216847	34	419
T217168	13	535
T217169	12	537
T217172	2	539
T217427	7	691
T217516	2	549
T217789	17	463
T217789	11	465
T217790	9	391
T217790	18	463
T217790	12	465
T217792	45	781
T217792	49	783
T218003	45	425
T218003	47	427
T218003	35	429
T218003	47	431
T218003	47	433
T218566	24	531
T218567	13	537
T218568	14	535
T221186	4	731
T222360	21	423
T223645	7	731
T223721	16	811
T223721	16	813
T223721	16	815
T223721	16	819
T223721	16	821
T223721	19	829
T223721	20	831
T223721	27	833
T223721	8	851
T223721	8	853
T223721	8	855
T223721	8	857
T223726	7	841
T223726	9	843
T223726	7	845
T223726	9	847
T223740	16	629
T223740	16	631
T223740	31	837
T223740	32	839
T22381	14	729
T22381	20	731
T223814	6	731
T224069	8	597
T224369	4	547
T224462	5	731
T224498	30	731
T224529	2	731
T224564	8	39
T224658	10	851
T224658	10	855
T224760	22	421
T224770	25	435
T224794	2	851
T224794	4	855
T224794	8	953
T224881	2	717
T224882	3	715
T224883	10	715
T224883	1	717
T224884	9	715
T224915	17	811
T224915	17	813
T224915	17	815
T224915	17	819
T224915	17	821
T224915	20	829
T224915	21	831
T224915	28	833
T225008	34	473
T225008	16	475
T225008	17	477
T225291	2	447
T225291	8	773
T225291	1	925
T225294	9	437
T225294	4	447
T225397	25	531
T225427	23	435
T225446	22	423
T225571	8	841
T225571	10	843
T225571	9	845
T225571	10	847
T225571	24	953
T225572	9	851
T225572	9	855
T225572	9	953
T225621	9	509
T225727	8	509
T225898	2	197
T226101	1	699
T226229	1	805
T226229	1	807
T226229	2	809
T226496	5	727
T226524	18	811
T226524	18	813
T226524	18	815
T226524	18	817
T226524	18	819
T226524	18	821
T226524	13	829
T226524	5	831
T226524	31	833
T226525	19	811
T226525	19	813
T226525	19	815
T226525	19	817
T226525	19	819
T226525	19	821
T226525	14	829
T226525	6	831
T226525	30	833
T226526	30	837
T226526	31	839
T226526	26	953
T226526	21	955
T226928	1	497
T226928	2	499
T226956	19	639
T227191	15	455
T227191	15	457
T227191	3	459
T227191	3	461
T227192	16	455
T227192	16	457
T227192	4	459
T227192	4	461
T227377	12	55
T227437	3	765
T227437	3	767
T227472	2	55
T227479	9	55
T227679	19	697
T227845	23	423
T227847	24	423
T227849	25	423
T227950	21	637
T227992	9	533
T227999	10	533
T228020	1	645
T228021	1	735
T228021	1	739
T228055	29	423
T228071	7	491
T228142	5	651
T228348	13	673
T228348	28	893
T228464	12	667
T228465	13	667
T228566	19	711
T228567	9	697
T228568	25	701
T228569	27	701
T228570	28	701
T228572	32	701
T228573	11	533
T228574	33	711
T228638	10	55
T228639	13	483
T228639	16	485
T228639	3	487
T228792	1	653
T228834	3	841
T228834	4	845
T228835	25	953
T228836	4	841
T228836	5	845
T228839	4	851
T228839	2	855
T228888	5	755
T228976	4	519
T229237	17	455
T229237	17	457
T229237	10	459
T229237	10	461
T229239	17	451
T229462	14	667
T229777	13	811
T229777	13	813
T229777	13	815

Índice numérico - continuação

Nº peça	Item	Página
T229777	13	817
T229777	13	819
T229777	13	821
T229829	15	535
T229830	16	535
T229832	14	537
T229833	15	537
T229918	2	713
T229919	15	713
T229999	9	827
T230000	10	827
T230001	11	827
T230002	12	827
T230072	26	531
T230089	31	531
T230094	5	653
T230095	4	653
T230096	25	653
T230322	6	727
T230424	16	491
T230452	8	491
T230463	9	493
T230471	31	425
T230471	35	427
T230471	36	429
T230471	35	431
T230471	35	433
T230473	37	785
T230511	14	827
T230543	20	811
T230543	20	813
T230543	20	815
T230543	20	817
T230543	20	819
T230543	20	821
T230543	15	829
T230543	4	831
T230543	29	833
T230554	28	875
T230554	32	877
T230554	34	879
T230554	31	881
T230554	43	883
T230554	31	885
T230554	41	887
T230584	2	543
T230639	30	653
T230741	9	719
T230794	3	787
T230794	2	789
T230819	12	533
T230849	8	651
T230850	26	519
T230882	2	659
T230884	1	659
T231038	22	543
T231225	12	637
T231231	5	725
T231584	13	533
T231593	16	537
T231594	17	535
T232266	7	727
T232552	11	719
T233026	18	535
T233027	17	537
T233076	27	531
T233360	27	829
T233360	28	831
T233360	21	833
T233865	8	727
T233868	9	727
T233879	10	727
T233907	11	727
T234115	19	535
T234116	18	537
T234117	12	727
T234126	24	537
T234127	25	535
T234392	15	793
T234394	16	793
T234768	16	469
T234768	11	473
T234768	18	479
T234768	11	481
T234841	13	727
T234846	14	727
T235477	15	667
T236611	29	839
T236883	16	667
T237617	19	491
T237696	17	667
T238029	46	425
T238029	48	427
T238029	39	429
T238029	48	433
T238029	46	781
T238029	43	783
T238029	29	893
T238029	6	937
T238029	6	939
T238029	7	941
T238611	8	715
T239251	18	667
T239329	2	697
T239330	16	697
T239559	2	491
T239722	10	629
T239722	10	631
T239801	1	829
T239801	1	831
T239801	2	833
T240085	47	781
T240085	7	783
T240189	21	829
T240189	31	831
T240189	15	833
T240315	28	531
T240371	11	651
T240636	19	537
T240637	20	535
T240908	19	667
T241042	17	491
T241167	13	651
T241811	31	423
T241897	17	419
T241898	18	419
T241899	20	667
T242088	13	669
T242088	10	899
T242088	10	903
T242089	13	671
T242089	9	895
T242089	26	897
T24210	48	781
T24210	35	783
T242210	1	625
T242388	18	669
T242388	18	671
T242388	18	673
T242406	12	183
T242406	11	185
T242436	6	209
T242439	9	209
T242441	8	187
T242441	10	189
T242442	20	191
T242442	20	193
T242445	22	191
T242445	22	193
T242446	21	191
T242446	23	191
T242446	21	193
T242446	23	193
T242448	24	201
T242449	25	217
T242449	26	219
T242449	25	221
T242449	25	223
T242449	25	225
T242449	28	227
T242450	26	221
T242451	27	221
T242453	26	223
T242453	26	225
T242455	26	217
T242455	27	219
T242456	27	217
T242456	28	219
T242459	12	203
T242462	25	205
T242465	26	205
T242465	28	207
T242466	5	197
T242467	9	181
T242809	26	701
T242832	21	701
T242938	17	529
T242994	18	529
T242995	19	529
T242996	20	529
T242997	21	529
T242998	22	529
T242999	23	529
T243000	24	529
T243001	25	529
T243905	7	551
T244710	23	655
T244711	10	653
T244712	2	655
T244713	17	653
T244714	17	655
T244715	8	655
T244716	7	655
T244717	13	653
T244720	12	653
T244723	15	649
T244724	14	653
T244758	43	711
T244935	1	641
T244936	2	641
T244938	3	641
T244939	4	641
T245139	28	711
T245140	3	711
T245141	5	711
T245149	21	535
T245150	20	537
T245151	22	535
T245152	21	537
T245259	5	641
T245262	18	711
T245321	1	651
T245474	29	227
T245478	8	209
T245500	7	213
T245593	12	185
T245895	29	207
T245896	30	207
T245986	31	207
T245987	32	207
T246002	8	215
T246007	3	215
T246008	3	215
T246013	40	193
T246015	41	193
T246100	3	215
T246170	66	721
T246236	1	563
T246237	3	563
T246238	2	563
T246238	4	583
T246608	11	637
T246891	44	543
T246892	22	537
T246892	44	543
T246893	23	535
T246893	44	543
T247034	4	543
T247364	15	765
T247364	16	767
T248635	2	777
T249265	2	653
T249266	3	653
T250831	18	455
T250831	6	459
T250831	6	461
T250880	36	731
T250907	37	731
T251098	12	719

Índice numérico - continuação

Nº peça	Item	Página
T251098	64	721
T251099	9	719
T251099	14	721
T251099	19	721
T251099	27	721
T251375	10	581
T251375	15	583
T251375	9	755
T251564	6	725
T251621	19	455
T251621	18	457
T251621	18	459
T251621	16	461
T251622	20	455
T251622	19	457
T251622	17	459
T251622	15	461
T251676	21	455
T251676	20	457
T251676	14	459
T251676	21	461
T251733	15	727
T251759	27	653
T252192	21	667
T252192	7	667
T252957	3	539
T253701	4	539
T253921	5	553
T253921	5	555
T254240	12	617
T254266	10	571
T254267	11	571
T254370	5	539
T254371	6	539
T254372	7	539
T254373	8	539
T254375	9	539
T254376	10	539
T254378	11	539
T254379	12	539
T254380	13	539
T254381	14	539
T254382	15	539
T254383	16	539
T254385	17	539
T254386	18	539
T254387	19	539
T254388	25	539
T254389	20	539
T254390	21	539
T254524	22	539
T254628	23	539
T254687	22	423
T254813	1	735
T254813	1	739
T254888	29	531
T255100	31	531
T255101	24	537
T255102	25	535
T255495	1	639
T255496	10	639
T255630	37	419
T255730	30	531
T255933	13	617
T255964	3	583
T256253	6	775
T256573	2	419
T257359	26	419
T258411	23	537
T258412	24	535
T258413	24	539
T260355	3	695
T260377	31	531
T261305	24	537
T261306	25	535
T261311	25	539
T261391	12	829
T261391	15	831
T261391	12	833
T262810	1	525
T263267	31	531
T263491	6	691
T263670	25	535
T263671	25	539
T263672	24	537
T265526	10	539
T265527	22	539
T265735	45	711
T267035	20	701
T267036	19	701
T268288	22	491
T27260	24	421
T27260	48	721
T277591	1	509
T277591	10	509
T278276	31	531
T279416	5	725
T280293	11	573
T282322	6	67
T287899	8	791
T288862	11	421
T289759	34	531
T290483	33	531
T290725	60	721
T290775	31	531
T290950	25	535
T290951	25	539
T290952	24	537
T291159	26	535
T291160	26	537
T292170	14	637
T292700	7	561
T292700	7	567
T292704	3	561
T292704	3	567
T29342	27	585
T29384	22	177
T29384	22	179
T29384	37	543
T294875	12	217
T294875	12	219
T294875	12	221
T294876	12	223
T294876	11	225
T294876	14	227
T294884	11	221
T294886	15	223
T294887	17	225
T294888	20	227
T294889	15	217
T294890	16	219
T294892	24	201
T294935	4	217
T294935	4	219
T294935	4	227
T296213	8	533
T301124	15	651
T303488	30	531
T304690	24	531
T309407	31	531
T30CA	2	805
T30EA	6	805
T310103	2	187
T310103	4	189
T310104	14	219
T310104	15	221
T310104	14	223
T310104	15	225
T310104	16	227
T310105	3	209
T310105	14	221
T310105	14	225
T312695	28	653
T312962	37	473
T312962	21	475
T313980	46	419
T316413	60	721
T316418	24	469
T316418	50	479
T316425	26	469
T316425	52	479
T326957	26	585
T34960	6	41
T35390	3	264
T35390	3	370
T37796	32	423
T38485	15	957
T3G9609	3	805
T41326	14	961
T42170	11	413
T42199	7	549
T42977	13	177
T42977	10	179
T42977	19	463
T42977	5	465
T47338	33	423
T55258	9	39
T55258	7	41
T55258	7	43
T55259	8	41
T55259	8	43
T56112	18	451
T56112	8	47
T56112	3	49
T56112	12	507
T56112	3	51
T56112	13	545
T56112	27	953
T56238	14	959
T60752	17	837
T60752	17	839
T61226	10	829
T61226	13	831
T61226	10	833
T63019	20	423
T63019	20	597
T63019	21	597
T64217	25	537
T64688	44	785
T65643	8	565
T65643	11	735
T65643	11	739
T66355	12	651
T66419	69	721
T66419	70	721
T66419	29	875
T66419	33	877
T66419	35	879
T66419	32	881
T66419	44	883
T66419	32	885
T66419	44	887
T67995	26	585
T67995	20	931
T67995	29	933
T67995	32	935
T70659	18	469
T70659	13	473
T70659	20	479
T70659	13	481
T72414	2	629
T72414	2	631
T72414	6	841
T72414	4	843
T72414	3	845
T72414	3	847
T72414	32	929
T74412	10	585
T74416	34	423
T74416	57	499
T74416	11	515
T74416	8	585
T74416	10	597
T74416	21	601
T74416	17	625
T75197	22	585
T75276	12	469
T75276	14	479
T75276	7	49
T75276	7	51
T75276	7	585
T75276	24	597
T75276	20	601
T75276	3	607
T75276	7	609
T76252	13	585
T76938	18	231
T76938	22	231
T76938	24	231

Índice numérico - continuação

Nº peça	Item	Página
T76938	6	231
T76938	7	437
T76938	18	441
T76938	7	757
T76938	23	765
T76938	7	765
T76938	24	767
T76938	8	767
T76938	13	771
T76938	13	777
T76938	11	781
T76938	5	785
T76938	25	859
T76938	7	859
T76938	26	861
T76938	8	861
T76938	11	863
T76938	26	863
T76938	11	889
T76938	34	891
T76938	10	893
T76938	28	901
T76938	18	917
T76938	26	917
T76938	29	917
T76938	19	919
T76938	21	931
T76938	30	933
T76938	33	935
T76938	4	953
T76938	7	955
T77613	10	245
T77613	3	261
T77613	13	289
T77613	17	289
T77613	13	291
T77613	17	291
T77613	13	293
T77613	17	293
T77613	19	303
T77613	10	347
T77613	4	367
T77613	13	399
T77613	17	399
T77613	10	409
T77613	11	409
T77613	43	419
T77613	16	425
T77613	26	425
T77613	33	425
T77613	18	427
T77613	30	427
T77613	37	427
T77613	60	427
T77613	9	429
T77613	18	431
T77613	30	431
T77613	37	431
T77613	60	431
T77613	18	433
T77613	30	433
T77613	37	433
T77613	58	433
T77613	14	437
T77613	17	437
T77613	23	441
T77613	4	445
T77613	20	471
T77613	25	471
T77613	41	479
T77613	44	479
T77613	30	481
T77613	25	483
T77613	32	483
T77613	30	485
T77613	42	485
T77613	24	487
T77613	26	487
T77613	12	495
T77613	16	497
T77613	19	497
T77613	22	497
T77613	19	499
T77613	22	499
T77613	34	499
T77613	15	519
T77613	2	521
T77613	6	521
T77613	12	523
T77613	4	523
T77613	6	525
T77613	8	525
T77613	5	527
T77613	32	543
T77613	34	543
T77613	9	543
T77613	3	57
T77613	3	59
T77613	10	765
T77613	11	767
T77613	18	771
T77613	22	771
T77613	31	771
T77613	8	771
T77613	27	777
T77613	33	777
T77613	36	777
T77613	39	777
T77613	7	777
T77613	13	781
T77613	40	783
T77613	46	783
T77613	10	785
T77613	10	859
T77613	13	859
T77613	19	859
T77613	28	859
T77613	11	861
T77613	14	861
T77613	20	861
T77613	29	861
T77613	14	863
T77613	20	863
T77613	29	863
T77613	8	863
T77613	13	875
T77613	15	875
T77613	17	875
T77613	19	875
T77613	9	875
T77613	13	877
T77613	15	877
T77613	17	877
T77613	19	877
T77613	21	877
T77613	23	877
T77613	9	877
T77613	13	879
T77613	15	879
T77613	17	879
T77613	19	879
T77613	21	879
T77613	23	879
T77613	25	879
T77613	27	879
T77613	9	879
T77613	14	881
T77613	18	881
T77613	20	881
T77613	22	881
T77613	24	881
T77613	6	881
T77613	10	883
T77613	11	883
T77613	14	883
T77613	19	883
T77613	23	883
T77613	25	883
T77613	27	883
T77613	29	883
T77613	31	883
T77613	33	883
T77613	8	883
T77613	13	885
T77613	17	885
T77613	19	885
T77613	21	885
T77613	23	885
T77613	5	885
T77613	8	885
T77613	12	887
T77613	17	887
T77613	21	887
T77613	23	887
T77613	25	887
T77613	27	887
T77613	29	887
T77613	31	887
T77613	6	887
T77613	8	887
T77613	9	887
T77613	15	889
T77613	18	889
T77613	3	889
T77613	6	889
T77613	9	889
T77613	6	891
T77613	7	893
T77613	14	895
T77613	6	895
T77613	11	897
T77613	16	897
T77613	21	897
T77613	8	897
T77613	6	899
T77613	12	901
T77613	17	901
T77613	19	901
T77613	25	901
T77613	9	901
T77613	5	903
T77613	14	923
T77613	19	923
T77613	7	923
T77613	9	923
T77613	7	927
T77613	10	929
T77613	12	929
T77613	18	929
T77613	27	929
T77613	8	929
T77613	10	947
T77613	2	947
T77613	8	947
T77613	10	949
T77613	2	949
T77613	8	949
T77613	1	951
T77814	13	871
T77814	21	917
T77814	22	919
T77814	1	951
T77857	15	419
T77857	12	425
T77857	21	425
T77857	8	425
T77857	12	427
T77857	25	427
T77857	8	427
T77857	12	429
T77857	12	431
T77857	25	431
T77857	8	431
T77857	12	433
T77857	25	433
T77857	8	433
T77857	5	437
T77857	16	441
T77857	6	441
T77857	12	445
T77857	30	479
T77857	8	479
T77857	18	481
T77857	3	481
T77857	16	483
T77857	20	483
T77857	8	483
T77857	11	485
T77857	14	485

Índice numérico - continuação

Nº peça	Item	Página
T77857	22	485
T77857	22	487
T77857	6	487
T77857	9	487
T77857	9	495
T77857	37	497
T77857	9	497
T77857	10	499
T77857	16	499
T77857	4	507
T77857	3	509
T77857	18	519
T77857	21	519
T77857	11	67
T77857	28	781
T77857	33	783
T77857	13	785
T77857	16	785
T77857	11	875
T77857	11	877
T77857	11	879
T77857	16	881
T77857	9	881
T77857	10	883
T77857	21	883
T77857	15	885
T77857	8	885
T77857	19	887
T77857	8	887
T77857	11	895
T77857	8	895
T77857	23	897
T77857	7	897
T77857	8	899
T77857	11	901
T77857	7	903
T77857	16	923
T77857	15	929
T77858	11	437
T77858	4	441
T77858	9	445
T77858	11	483
T77858	22	483
T77858	3	483
T77858	24	485
T77858	27	485
T77858	33	485
T77858	8	485
T77858	11	487
T77858	29	487
T77858	32	487
T77858	40	487
T77858	3	495
T77858	25	497
T77858	6	497
T77858	26	499
T77858	7	499
T77858	42	543
T77858	15	771
T77858	16	777
T77858	19	777
T77858	23	777
T77858	11	781
T77858	8	781
T77858	25	783
T77858	32	783
T77858	47	783
T77858	25	785
T77858	28	785
T77858	8	891
T77858	12	893
T77858	30	893
T77858	34	901
T77858	38	901
T77858	15	917
T77858	28	917
T77858	16	919
T77858	22	931
T77858	10	933
T77858	10	935
T77858	5	943
T77858	5	945
T77858	18	953
T77858	13	955
T77932	10	441
T77932	7	445
T77932	6	495
T77932	12	497
T77932	21	497
T77932	33	497
T77932	13	499
T77932	21	499
T77932	38	499
T77932	40	499
T77932	8	507
T77932	7	509
T77932	15	543
T77932	26	543
T77932	31	543
T77932	49	543
T77932	28	771
T77932	10	777
T77932	49	781
T77932	36	783
T77932	19	785
T77932	39	785
T77932	7	785
T77932	17	889
T78593	3	413
T78612	5	757
T78612	9	767
T78612	29	781
T78612	30	783
T78612	31	783
T78612	4	783
T78612	23	785
T78612	25	859
T78612	26	861
T78612	26	863
T78612	16	953
T78612	7	953
T78612	17	955
T78612	4	955
T78646	32	543
T78646	33	543
T78707	7	543
T78707	31	891
T78707	31	893
T78707	40	901
T78707	31	933
T78707	34	935
T78707	6	943
T78707	6	945
T78715	40	785
T78716	23	875
T78716	27	877
T78716	30	879
T78716	26	881
T78716	37	883
T78716	25	885
T78716	35	887
T78784	50	783
T78784	15	859
T78784	16	861
T78784	16	863
T78974	2	391
T78974	3	47
T78974	11	527
T78974	45	543
T78974	14	545
T78974	30	585
T79471	3	549
T79477	11	469
T79477	15	469
T79477	10	473
T79477	13	479
T79477	17	479
T79477	47	479
T79477	10	481
T80123	10	282
T81029	28	425
T81029	32	427
T81029	37	429
T81029	32	431
T81029	32	433
T81029	20	875
T81029	24	877
T81029	28	879
T81029	25	881
T81029	36	883
T81029	24	885
T81029	34	887
T81029	32	891
T81029	32	893
T81029	21	901
T81029	4	947
T81029	4	949
T81403	14	787
T81403	13	789
T81686	26	529
T825101C	3	803
T825105C	4	803
T825106C	5	803
T82791	40	711
T82792	32	711
T9J2308	5	805
TCU14336	9	649
TCU14336	26	653
TCU14336	34	655
TF1U3302L	4	805
TH101443	37	281
TH101443	37	387
TH110253	13	957
TK300C125B	3	807
TK300C125B	4	809
TK300E125B	2	807
TK300E125B	3	809
TK300LD	5	807
TK300LD	6	809
TK300P	6	807
TK300P	7	809
TK4L	4	807
TK4L	5	809
TT101176	6	735
TT101176	4	737
TT101176	6	739
TT101176	5	741
TT207136	2	645
TT207136	22	735
TT207136	22	739
TY22032	1	625
TY22324	26	423
TY22324	27	423
TY22324	28	423
TY22324	30	423
TY22328	13	463
TY22328	14	465
TY22328	36	543
TY22328	3	703
TY22328	21	711
TY22330	45	419
TY22462	9	423
TY22464	13	231
TY22472	6	413
TY22495	23	931
TY22495	32	933
TY22495	35	935
TY22496	24	931
TY22496	33	933
TY22496	36	935
TY22556	24	473
TY22556	12	475
TY23020	1	549
TY24443	3	259
TY24443	3	365
TY25139	20	663
TY25139	21	663
TY25139	10	665
TY25139	8	665
TY25139	9	665
U12331	2	765
U12331	2	767
U12547	18	425
U12547	22	427
U12547	58	427
U12547	38	429
U12547	22	431
U12547	58	431
U12547	22	433

Índice numérico - continuação

Nº peça	Item	Página
U12547	56	433
U12547	3	441
U12547	10	445
U12547	12	483
U12547	25	485
U12547	30	487
U12547	7	497
U12547	8	499
U12547	6	527
U12547	20	765
U12547	24	765
U12547	22	767
U12547	25	767
U12547	16	771
U12547	20	777
U12547	22	777
U12547	9	781
U12547	26	783
U12547	4	865
U12547	8	865
U12547	14	869
U12547	4	869
U12547	9	869
U13639	2	253
U13639	2	357
U13639	4	415
U13639	4	417
U13639	8	765
U13639	7	767
U13639	14	777
U13639	16	859
U13639	24	859
U13639	17	861
U13639	25	861
U13639	17	863
U13639	25	863
U13639	19	917
U13639	17	919
U13639	6	953
U13639	3	955
U17409	6	114
U17409	7	133
U17409	6	150
U17409	7	169
U17409	3	285
U17409	16	391
U17409	3	393
U17409	7	80
U17409	7	96
U44384	4	765
U44384	4	767
U44537	14	557
U46753	8	943
U46753	8	945
W29909	8	691
W30317	11	113
W30317	11	131
W30317	13	149
W30317	13	167
W30317	13	79
W30317	13	95
YZ120167	11	107
YZ120167	11	125
YZ120167	11	143
YZ120167	11	161
YZ120167	10	75
YZ120167	10	91
YZ120386	4	149
YZ120386	4	167
YZ120386	4	79
YZ120386	4	95
YZ120453	6	105
YZ120453	6	123
YZ120453	6	141
YZ120453	6	159
YZ120453	6	73
YZ120453	5	89
YZ120513	20	125
YZ120513	20	161
YZ120513	20	75
YZ120513	20	91
YZ120641	1	102
YZ120641	1	120
YZ120641	1	138
YZ120641	1	156
YZ120642	1	102
YZ120642	1	120
YZ120642	1	138
YZ120642	1	156
YZ120643	1	70
YZ120643	1	86
YZ120647	16	117
YZ120647	16	135
YZ120647	16	153
YZ120647	16	171
YZ120647	16	83
YZ120647	16	99
YZ120685	20	125
YZ120685	20	161
YZ120685	27	75
YZ120685	27	91
YZ120688	14	105
YZ120688	14	141
YZ120688	14	73
YZ120769	1	70
YZ120769	1	86
YZ120770	1	70
YZ120770	1	86
YZ120814	1	103
YZ120814	1	121
YZ120814	1	139
YZ120814	1	157
YZ120814	1	71
YZ120814	1	87
YZ120902	18	149
YZ120902	18	167
YZ120902	18	79
YZ120902	18	95
YZ120954	2	149
YZ120954	2	167
YZ120954	2	79
YZ120954	2	95
YZ120960	16	113
YZ120960	16	131
YZ120960	29	149
YZ120960	29	167
YZ120960	29	79
YZ120960	29	95
YZ120961	13	113
YZ120961	13	131
YZ120961	25	149
YZ120961	25	167
YZ120961	25	79
YZ120961	25	95
YZ120964	16	149
YZ120964	16	167
YZ120964	16	79
YZ120964	16	95
YZ120968	21	149
YZ120968	21	167
YZ120968	21	79
YZ120968	21	95
YZ120970	22	149
YZ120970	22	167
YZ120970	22	79
YZ120970	22	95
YZ120971	23	149
YZ120971	23	167
YZ120971	23	79
YZ120971	23	95
YZ120974	24	113
YZ120974	24	131
YZ120975	23	113
YZ120975	23	131
YZ120979	1	110
YZ120979	1	128
YZ120979	1	146
YZ120979	1	164
YZ120979	1	76
YZ120979	1	92
YZ120986	21	113
YZ120986	21	131
YZ121016	17	113
YZ121016	17	131
YZ121016	30	149
YZ121016	30	167
YZ121016	30	79
YZ121016	30	95
YZ121036	38	149
YZ121036	38	167
YZ121036	38	79
YZ121036	38	95
YZ121053	2	110
YZ121053	2	128
YZ121053	2	146
YZ121053	2	164
YZ121053	2	76
YZ121053	2	92
YZ121055	24	75
YZ121055	24	91
YZ121090	20	149
YZ121090	20	167
YZ121090	20	79
YZ121090	20	95
YZ121110	17	149
YZ121110	17	167
YZ121110	17	79
YZ121110	17	95
YZ121119	10	117
YZ121119	10	135
YZ121119	10	153
YZ121119	10	171
YZ121119	10	83
YZ121119	10	99
YZ121125	14	117
YZ121125	14	135
YZ121125	14	153
YZ121125	14	171
YZ121125	14	83
YZ121125	14	99
YZ121129	15	117
YZ121129	15	135
YZ121129	15	153
YZ121129	15	171
YZ121129	15	83
YZ121129	15	99
YZ121133	2	113
YZ121133	2	131
YZ121133	3	149
YZ121133	3	167
YZ121133	3	79
YZ121133	3	95
YZ121134	4	149
YZ121134	4	167
YZ121134	4	79
YZ121134	4	95
YZ121180	10	114
YZ121180	10	150
YZ121180	11	80
YZ121180	11	96
YZ121185	13	105
YZ121185	13	141
YZ121185	13	73
YZ121199	19	149
YZ121199	19	167
YZ121199	19	79
YZ121199	19	95
YZ121220	12	105
YZ121220	13	123
YZ121220	12	141
YZ121220	13	159
YZ121220	12	73
YZ121220	8	89
YZ121222	11	114
YZ121222	2	133
YZ121222	11	150
YZ121222	2	169
YZ121224	2	80
YZ121224	2	96
YZ121227	35	149
YZ121227	35	167
YZ121227	35	79
YZ121227	35	95
YZ121228	24	149
YZ121228	24	167
YZ121228	24	79
YZ121228	24	95
YZ121230	15	149
YZ121230	15	167

Índice numérico - continuação

Nº peça	Item	Página	Nº peça	Item	Página	Nº peça	Item	Página
YZ121230	15	79						
YZ121230	15	95						
YZ121239	1	113						
YZ121239	1	131						
YZ121239	1	149						
YZ121239	1	167						
YZ121239	1	79						
YZ121239	1	95						
YZ121242	5	110						
YZ121242	5	128						
YZ121242	5	146						
YZ121242	5	164						
YZ121242	5	76						
YZ121242	5	92						
YZ121260	19	113						
YZ121260	19	131						
YZ121260	36	149						
YZ121260	36	167						
YZ121260	36	79						
YZ121260	36	95						
YZ121312	2	109						
YZ121312	2	127						
YZ121312	2	145						
YZ121312	2	163						
YZ121324	24	107						
YZ121324	24	125						
YZ121324	24	143						
YZ121324	24	161						
YZ121326	24	107						
YZ121326	27	107						
YZ121326	24	143						
YZ121326	27	143						
YZ121445	11	133						
YZ121445	11	169						
YZ121495	7	123						
YZ121495	7	159						
YZ121495	6	89						
YZ121516	1	123						
YZ121516	1	159						
YZ121516	1	89						
YZ121517	1	123						
YZ121517	1	159						
YZ121529	3	123						
YZ121529	3	159						
YZ121529	4	89						
YZ121530	2	123						
YZ121530	2	159						
YZ121530	2	89						
YZ121724	20	107						
YZ121724	20	125						
YZ121724	20	143						
YZ121724	20	161						
YZ121724	20	75						
YZ121724	27	75						
YZ121724	20	91						
YZ121724	27	91						
YZ121887	1	103						
YZ121887	1	121						
YZ121887	1	139						
YZ121887	1	157						
YZ121887	1	71						
YZ121887	1	87						
YZ122235	3	89						
YZ122255	16	89						
YZ18984	1	47						
YZ18984	1	69						
YZ19330	1	101						
YZ19330	1	49						
YZ19331	1	137						
YZ19331	1	51						
YZ19486	1	47						
YZ19486	1	85						
YZ19487	1	119						
YZ19487	2	119						
YZ19487	1	49						
YZ19488	1	155						
YZ19488	1	51						
YZ19684	1	119						
YZ19684	1	49						
YZ19685	1	51						
YZ19696	1	47						
YZ19696	1	85						
Z29864	42	193						