RUTHZIL TRATOR COMERCIAL DE PEÇAS LTDA 11 97083-6812 ROLANDO CITRANGULO

7500 TRACTOR
(SOUTH AMERICA)

JOHN DEERE

FEVEREIRO 2012

CATÁLOGO DE PEÇAS

7500 TRACTOR
(SOUTH AMERICA)

PC9560P (fev-12) Português

John Deere Montenegro
Litho in Brazil (Revised)
COPYRIGHT © 2012
DEERE & COMPANY
Moline, Illinois
All rights reserved

Índice pictórico principal

PUCQ163 A.1

020-	1
020-	2
030-	1
030-	2
030-	3

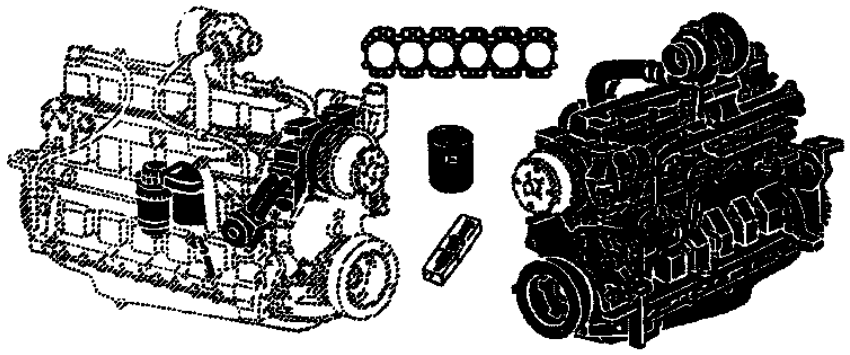

020

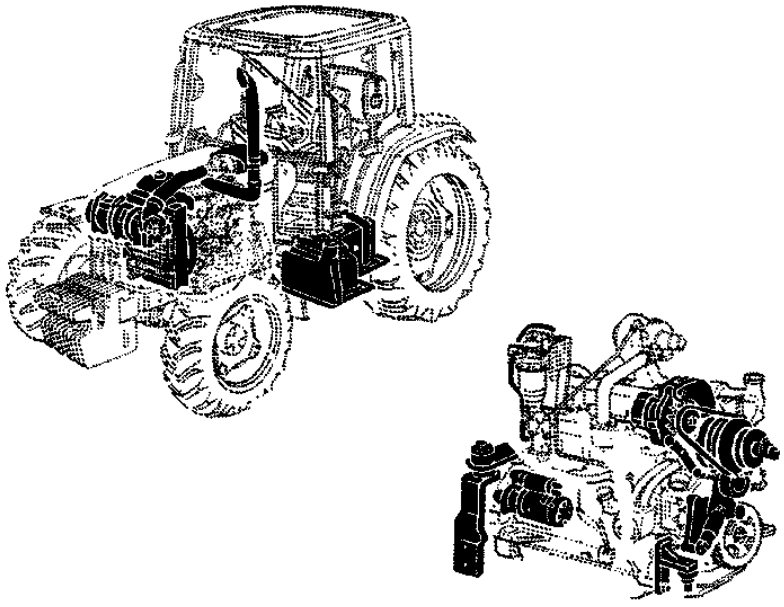

030

PUCQ163

Índice pictórico principal

PUCQ164 A.1

040-	1
040-	2
040-	3
052-	1
052-	2

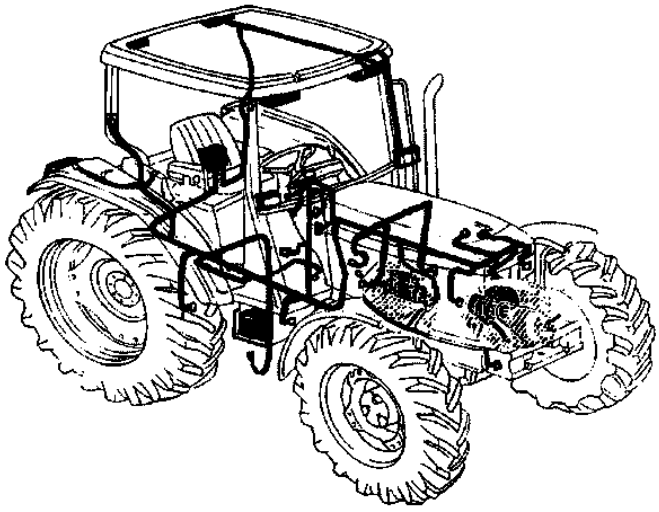

040

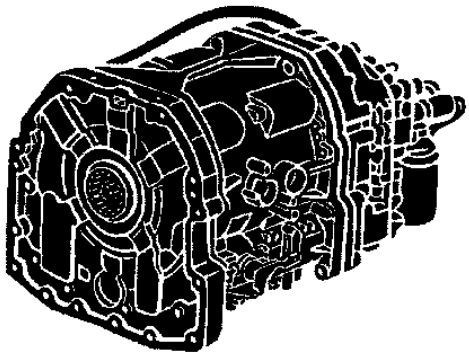

052

PUCQ164

Índice pictórico principal

PUCQ165 A.1

053-	1
053-	2
053-	3
060-	1
060-	2

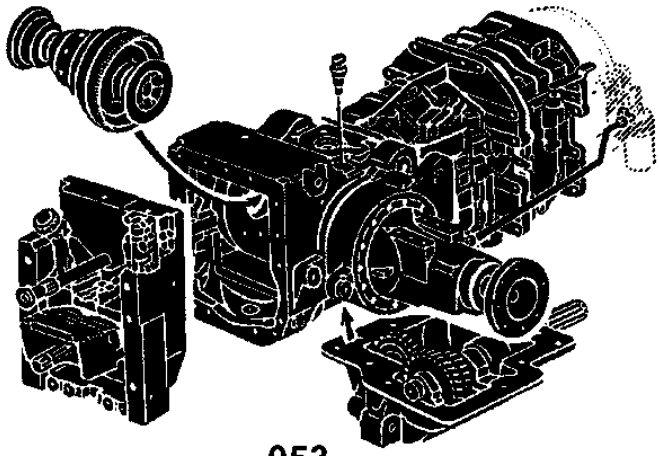

053

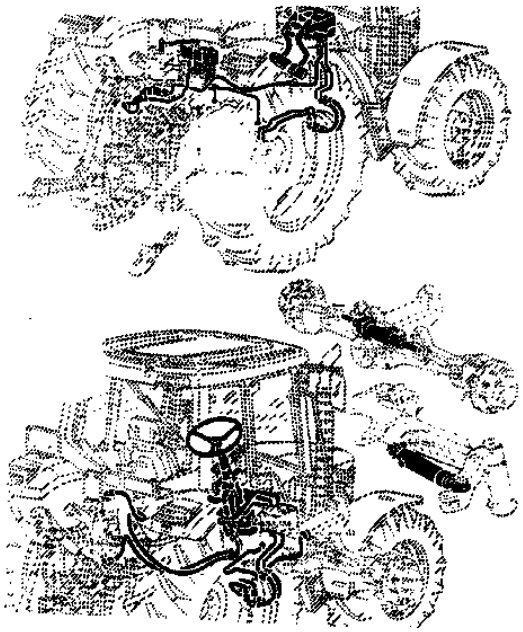

060

PUCQ165

Índice pictórico principal

PUCQ166 A.1

070-	1
070-	2
070-	3
080-	1
080-	2
080-	3
080-	4

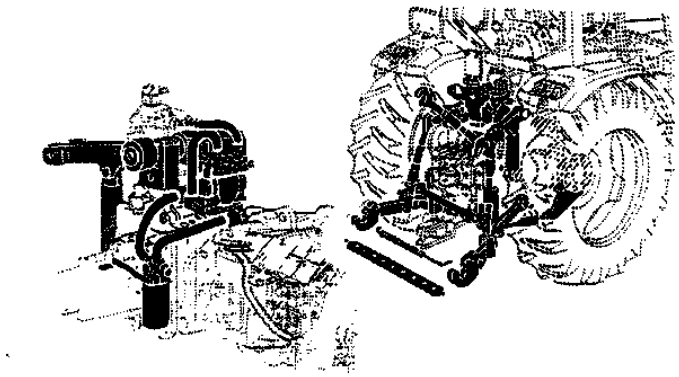

070

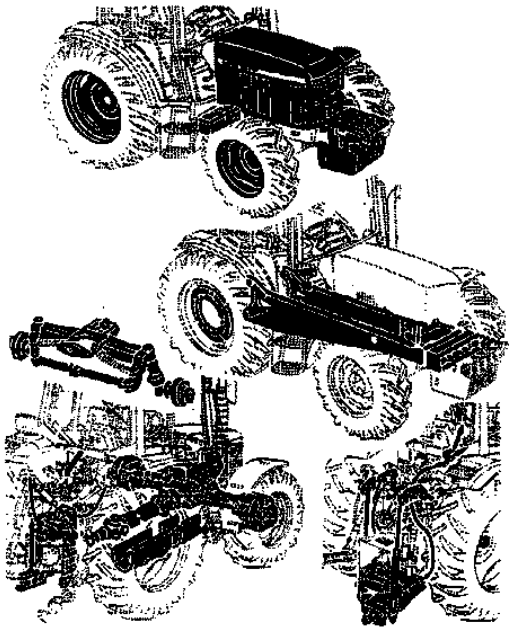

080

PUCQ166

Índice pictórico principal

PUCQ167 A.1

091-	1
091-	2
091-	3
091-	4
091-	5

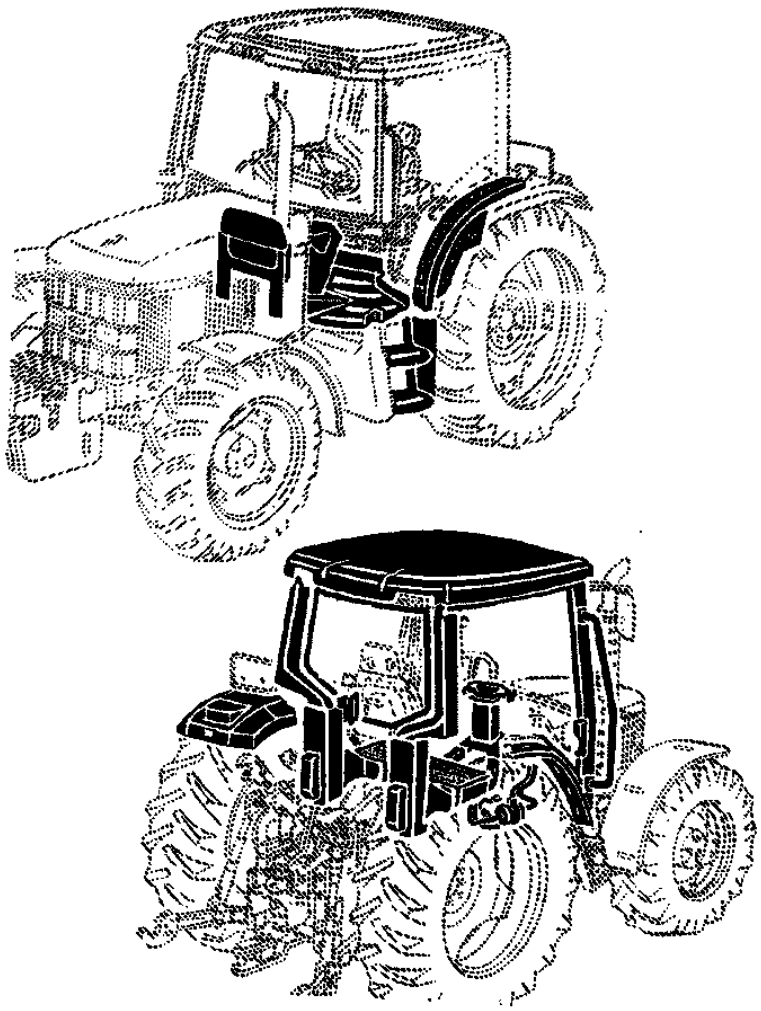

091

PUCQ167

Índice pictórico principal

PUCQ168 A.1

092-	1
092-	2
092-	3
092-	4
092-	5

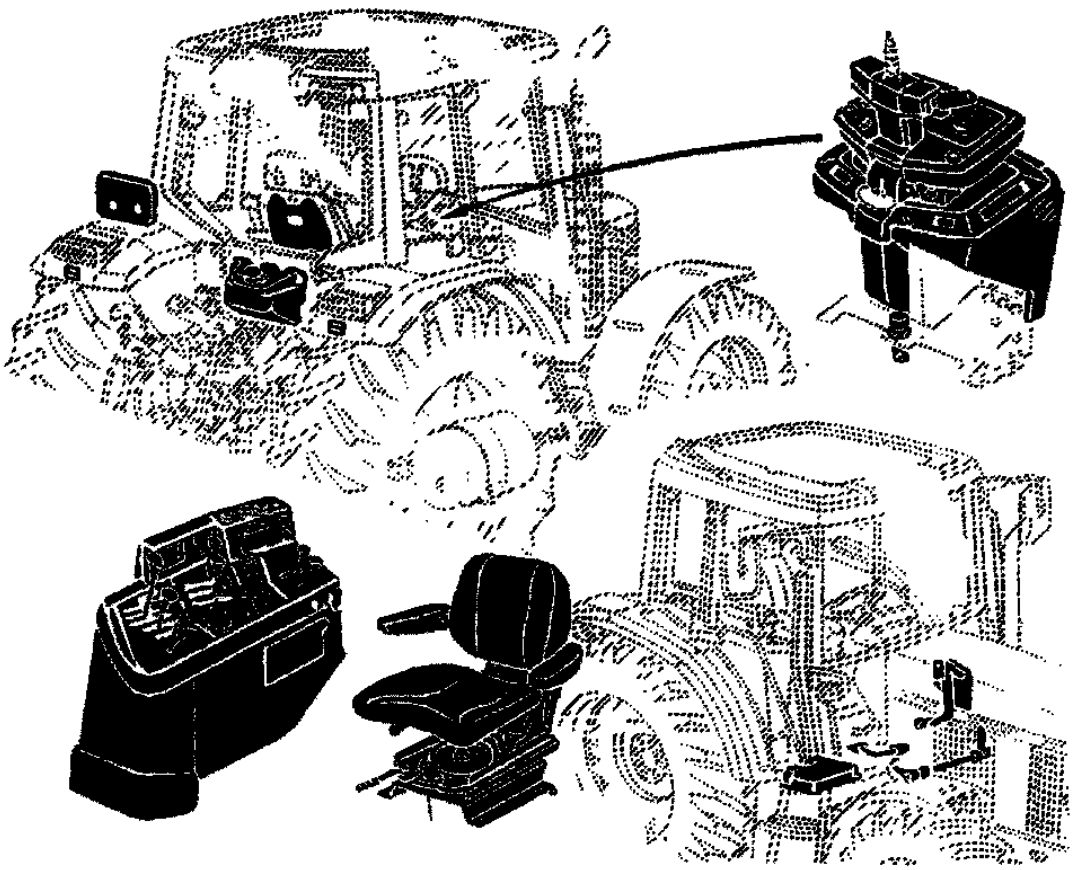

092

PUCQ168

To The Customer

The part numbers in this Parts Catalog were correct at the time of publication. Per John Deere policy, we continuously improve our products. Therefore, when ordering parts verify the part numbers with your dealer.

SI Units of Measure

Metric dimensions are provided as applicable throughout this parts catalog.

Bolt and Cap Screw Strength Identification

Bolts and cap screws required to have high-strength qualities equivalent to metric property class 10.9 (SAE grade 8) or higher are identified throughout this catalog by the description 10.9, 12.9 or 14.9. All standard bolts and cap screws are metric property class 8.8 (SAE grade 5) or lower.

Illustrations

Illustrations in this catalog are only intended as a reference for dealers and customers. These illustrations do not necessarily represent the exact view of the parts.

Box-Enclosed Illustrations

Box-enclosed keyed parts in the illustration are available as a service assembly or an attachment. These parts may also include parts not available for service. The illustrations may not show all individual parts of an attachment. A box not keyed includes non-current parts.

Orientation Of Product

An arrow shown with an illustration is to indicate the direction of product forward travel. Right Hand (RH) and Left Hand (LH) sides are determined by product forward travel.

Orientation of Engine

Right Hand (RH) and Left Hand (LH) sides are determined by standing at flywheel and facing the engine.

John Deere Remanufactured Components

The REMAN parts listed in this catalog are intended for the repair or replacement of failed or worn original equipment components. John Deere Reman components are manufactured to stringent John Deere standards and produced to original John Deere specifications that incorporates the latest design and performance improvement updates.

Informações da Listagem de Números de Série

As informações sobre número de série são listadas para mostrar em quais máquinas cada peça pode ser utilizada, por exemplo:

	–		**A peça pode ser utilizada em todos os produtos.**
000000	–		**A peça pode ser usada em produtos que começam com o número de série listado.**
	–	**000000**	**A peça pode ser usada em produtos até (e incluindo) o número de série listado.**
000000	–	**000000**	**A peça pode ser usada em produtos entre (e incluindo) os números de série listados.**

Quando XXXXXX é listado no lugar do número de série, uma alteração no número de série foi feita, porém o número de série exato não estava disponível quando o catálogo foi publicado.

Trator Ag and Turf — Marcas Comerciais

ActiveCommand Steering™	GreenStar™	PowrQuad™
ActiveSeat™	Harvest Smart™	PowrReverser™
AirCushion™	HarvestLab™	PowrSync™
AutoPowr™	HillMaster™	ProDrive™
AutoQuad™	HydraFlex™	QuikTach™
AutoTrac™	iMatch™	Reman™
Bullet Rotor™	iTorque™	Roll-Gard™
ClimaTrak™	IVLOC™	Service ADVISOR™
ComfortCommand™	IVT™	StarFire™
ComfortGard™	JDLink™	StellarSupport™
CommandARM™	Load Command™	STS™
CommandCenter™	Mega Track™	SyncReverser™
CommandTouch™	Nothing Runs Like a Deere™	SyncroPlus™
CommandView™	Parallel Tracking™	SyncShift™
Contour-Master™	PermaClutch 2™	SyncShuttle™
COOL-GARD™	Phoenix™	TLS™ (Suspensão Articulada Tripla)
Field Office™	Power Zero™	TMIII™
FieldCruise™	PowerGard™	TMII™
Funk™	PowerTech™	Vari-Cool™

Trator Ag and Turf — Termos e Abreviações

Frase	Significado	Frase	Significado
A/C	Ar Condicionado	OD	Diâmetro Externo
ALSO ORDER	Encomende Também	OOS	Estação do Operador Aberta
APPL	Somente Nesta Aplicação	OPTION	Opção
AR	Conforme Necessário	OR	Ou
ASSY	Conjunto Completo	ORD	Encomendar
ATC	Unidade de Controle para ClimaTrak™	ORD W/	Encomendar Com
BCU	Unidade de Controle Básico	OS	Tamanho Superior
BIF	Informante Básico	PC0	Módulo de Alimentação (Teto)
CNLA	Completo Não Mais Disponível (Encomende Peças Individuais)	PC5	Módulo de Alimentação (Transmissão)
CTL	Cortar no Comprimento Correto	PC6	Módulo de Alimentação (HF, CAB)
DSM	Módulo de Interruptores Distribuídos do Informante do Trator	PEC	Unidade de Controle para PowrQuad™ / E-ICV
ECU	Unidade de Controle do Motor	PKG	Pacote de
EPC	Unidade de Controle da Transmissão PowrQuad™ PLUS	PLC	Unidade de Controle do Bloqueio de Estacionamento
EPQT	Transmissão Operada Eletricamente PowrQuad™	PRF	Monitor de Desempenho
ETC	Controle Eletrônico de Temperatura	PTO	Tomada de Potência
FI	Kit de Instalação em Campo	RATIO	Relação
FIP	Bomba de Injeção de Combustível	RCU	Unidade de Controle do Reversor
FOR	Para	REAR	Traseira
FRONT	Dianteira	REMAN	Remanufaturado
GSD	Monitor GreenStar™	RH	Do Lado Direito
HCS	Suspensão Hidráulica da Cabine	SCV	Válvula de Controle Seletivo
HTC	Unidade de Controle do Aquecedor	SFA	Unidade de Controle para Suspensão do Eixo Dianteiro e/ou Suspensão da Cabine
ID	Diâmetro Interno	SIC	Unidade de Controle E-SCV/E-ICV
INCL	Inclui	SSU	Unidade de Controle para Sistema de Direção (AutoTrac™)
INCL KEYS	Incluindo Chaves	STD	Padrão
IOOS	Estação do Operador Aberta Isolada	SUB	Substituído por
JDL	Unidade de Controle JDLink™	SUB FOR	Substituto para
KIT	Kit	TCU	Unidade de Controle da Transmissão (AutoPowr™/IVT™)
LGTH	Comprimento	TEC	Unidade de Controle de Equipamento do Trator
LH	Do Lado Esquerdo	TK	Espessura

Frase	Significado		Frase	Significado
LOW	Inferior		TSC	Unidade de Controle para Eixo da TDM com TLS™ e Suspensão da Cabine
MARKED	Marcado		UIC	Unidade de Controle da Interface do Usuário
MF	Fabricação de		UIM	Módulo da Interface do Usuário
MFWD	Tração Dianteira Mecânica		UP	Superior
M-ICV	Válvula de Controle Operada Mecanicamente (Montagem Intermediária)		USE WITH	Usar com
M-SCV	Válvula de Controle Seletivo Operada Mecanicamente		VTI	Monitor Isobus John Deere
NA	Não Aplicável		W/	Com
NLA	Não Está Mais Disponível		W/O	Sem
NSEP	Não Fornecido Separadamente		Z	Número de Dentes da Engrenagem e da Roda Dentada

Product Identification Number, 13-Digit

A.1

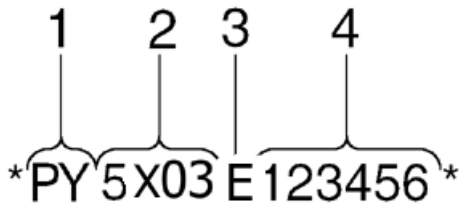

1. Designates Tractor Manufacturer	BM - JOHN DEERE MONTENEGRO
2. Designates Tractor Model	Each Model Has its Own Production Sequence Number.
3. Designates Chassis Model	Each Model Has its Own Production Sequence Number.
4. Designates Tractor Serial Number	Sequential Manufacturing Number

The product identification number is located at the LH side of the main frame.

Tabela de Ano de Fabricação (5 Dígitos)

Caracteres Utilizados para Designar o Ano de Produção do Trator							
Ano	**Código**	**Ano**	**Código**	**Ano**	**Código**	**Ano**	**Código**
2008	8	2018	J	2028	W	2038	8
2009	9	2019	K	2029	X	2039	9
2010	A	2020	L	2030	Y	2040	A
2011	B	2021	M	2031	1	2041	B
2012	C	2022	N	2032	2	2042	C
2013	D	2023	P	2033	3	2043	D
2014	E	2024	R	2034	4	2044	E
2015	F	2025	S	2035	5	2045	F
2016	G	2026	T	2036	6	2046	G
2017	H	2027	V	2037	7	2047	H

Tabela de Tipo de Transmissão (6 Dígitos)

Tipos de Transmissão para Tratores das Séries 6000 e 7000
A - Syncroplus
D - PowrQuad 30 km/h
H - PowrQuad Plus 30 km/h
G - PowrQuad Plus 40 km/h

Tipos de Transmissão para Tratores da Série 5000
0 – Colar Deslocador, 9x3
1 – SR 12x12, Estreita
2 – PR 12x12, Estreita
3 – TSS 9x3, Estreita
4 – TSS 9x3
5 – SR 12x4
6 – PR 12x12
7 – PR 16x16
8 – TSS e HC
9 – PR e HC

Número de Série da TDM

LVP229 A.1

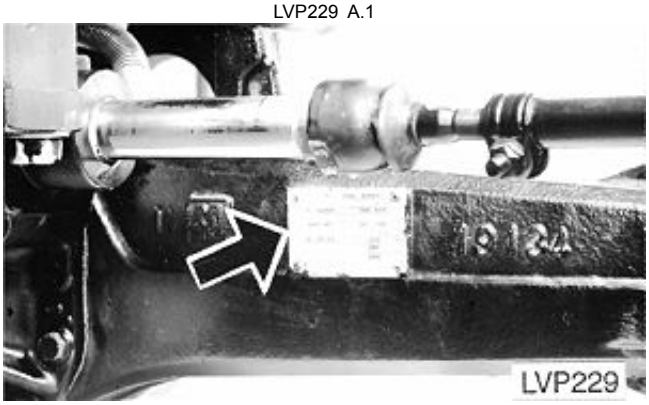

A Placa do Número de Série da TDM Está Localizada na Superfície Traseira do Lado Direito do Alojamento do Eixo Dianteiro.

Placa do Número de Série do Motor — 4045 e 6068

RGP11355 A.1

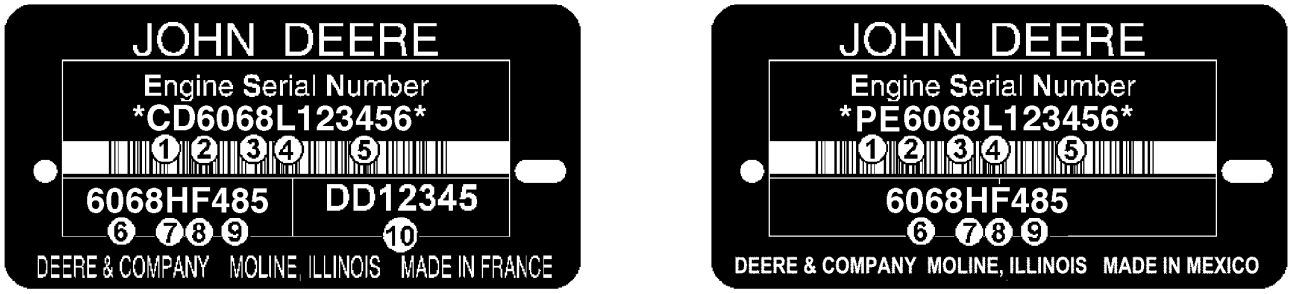

RGP11355

O Número de Série do Motor é Definido por 13 Caracteres	
Primeira Linha	Indica
1 — Duas letras para designação da fábrica do motor	PE: Torreon, México, CD: Saran, França, JX: Rosario, Argentina
2 — Um dígito para o número de cilindros.	4 Cilindros, 6 Cilindros
3 — Três dígitos para cilindradas em litros	045: 4.5 Litros, 068: 6.8 Litros
4 — Uma letra para o nível de emissão	B= Não Certificado C= Nível de emissão Classe 1/Estágio I G= Nível de emissão Classe 2/Estágio II L= Nível de emissão Classe 3/Estágio IIIA R= Nível de emissão Interim Classe 4/Estágio IIIB
5 — Seis dígitos	123456= Número sequencial de fabricação do motor. Os números sequenciais começam em 000001
O Tipo de Motor é Definido por 9 Caracteres Alfanuméricos	
6 — Quatro dígitos	Igual aos itens 2 e 3 acima
7 — Uma letra para o tipo de aspiração	A= Turbocomprimido com aftercooler ar-água D= Naturalmente Aspirado T= Turbocomprimido H= Turbocomprimido com aftercooler ar-ar S= Turbocomprimido com aftercooler ar-água marinha
8 — Uma ou duas letras para aplicação OEM	F: OEM, FM: Marítimo, FH: HazLoc, FN: Gás Natural Comprimido
8 — Uma ou duas letras para aplicação de Veículo John Deere	DW, KV: Construção, RW, LV, L, BM: Trator, TJ: Florestal, H, Z, CQ : Colheitadeira, N: Colhedora/Pulverizador, E: Enleiradeira
9 — Dois ou três dígitos para versão	485
10 — Duas Letras e 5 ou 6 dígitos para o Número de peça do motor	DD12345 (Motores Somente de Saran)

Identificação do Número de Série do Bloco Curto

RGP4460 A.1

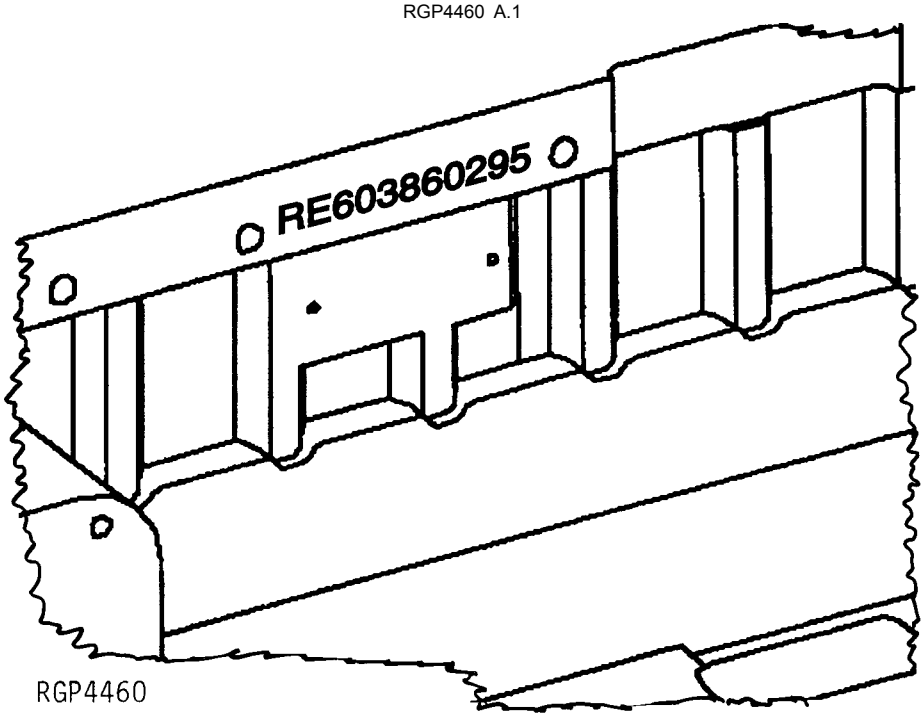

Número de série estampado na peça fundida do bloco perto da placa do número de série anterior.

1.	RE60386	Número de Peça de Serviço
2.	02	Mês de Montagem
3.	95	Ano de Montagem

Transmissão PowrQuad™, Número de Série do Componente

A.1

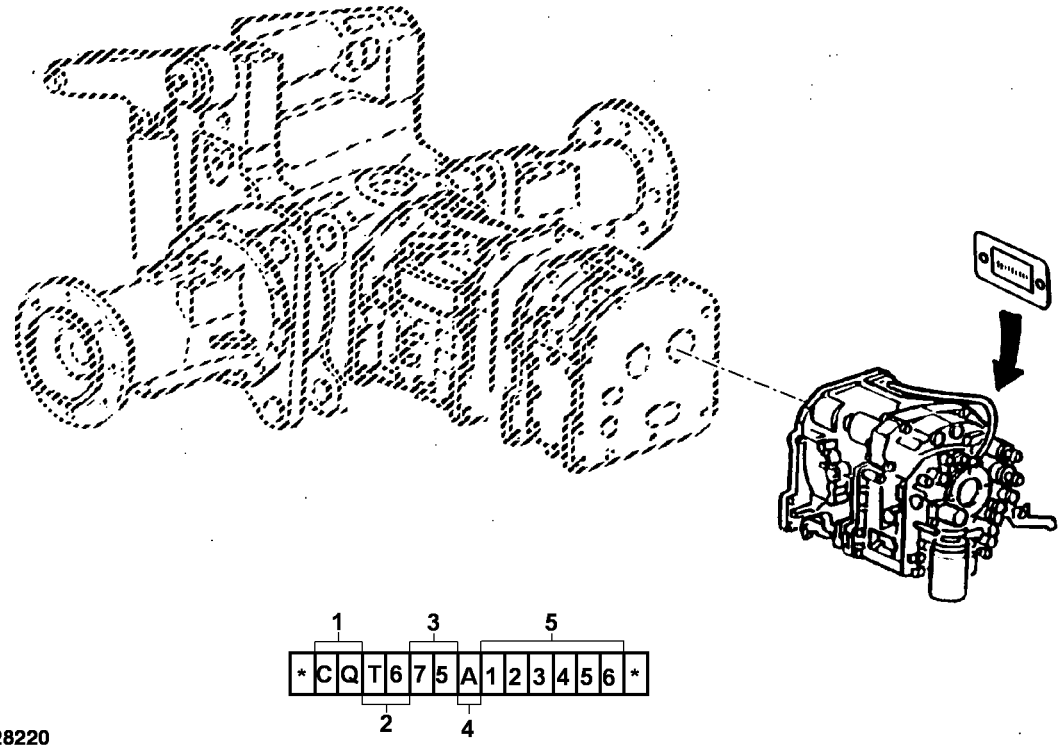

PY028220

1 - Fabricante do Componente	BM - John Deere Montenegro
2 - Tipo de Transmissão	TF - SYNCROPLUS
	T6 - PowrQuad™
3 - Modelo do Trator	Cada Modelo Possui Seu Próprio Número de Sequência de Produção.
4 - Engate	A - Com Engate
	B - Sem Engate
5 - Número de Série do Componente	123456 (Seis Dígitos)

Número de Série da Transmissão

A.1

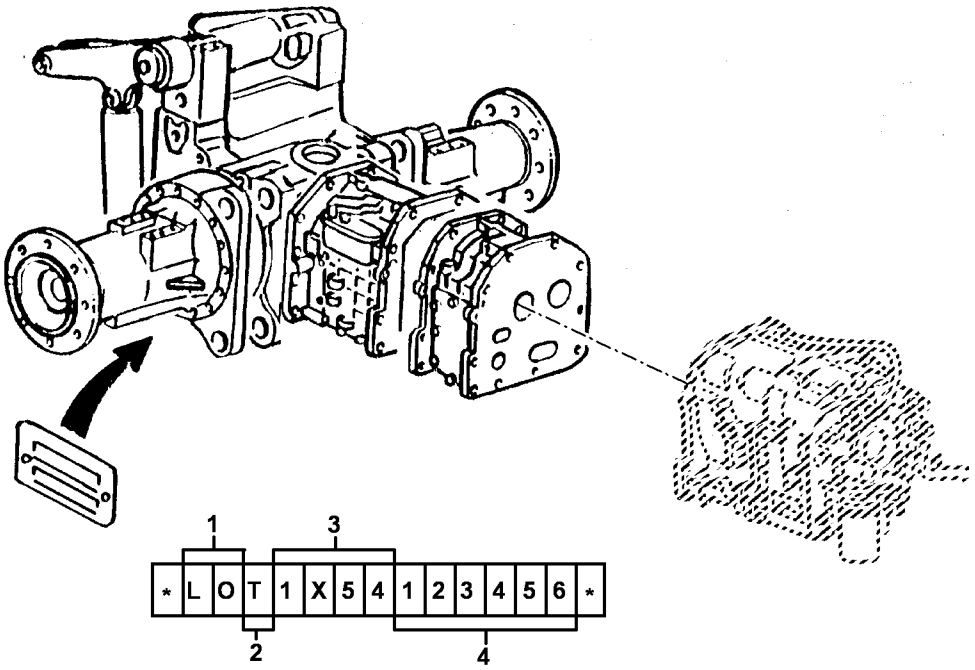

PY028268

1 - Fabricante do Componente	LO - John Deere Mannheim
2 - Identificação do Componente	T - Transmissão
3 - Modelo do Trator	Cada Modelo Possui Seu Próprio Número de Sequência de Produção.
4 - Número de Série da Transmissão	123456 (Seis Dígitos)

Conteúdo

020 MOTOR 21
030 SISTEMA DE COMBUSTIVEL E ENTRADA DE AR 95
040 SISTEMA ELETRICO 127
052 TRANSMISSAO DE FORCA 195
053 SISTEMA DE TRANSMISSAO 235
060 DIRECAO E FREIOS 275
070 SISTEMA HIDRAULICO 303
080 DIVERSOS 373
091 PLATAFARMA DO OPERADOR 437
092 CABINE 505

Índice pictórico por seção

PUCQ169 A.1

1-	23
2-	24
3-	26
4-	27
5-	28
6-	29
7-	30
8-	31
16-	41
18-	43
19-	44
20-	45
21-	46
22-	47
23-	48
24-	50
25-	52
26-	53
27-	54
28-	55
48-	85
49-	86

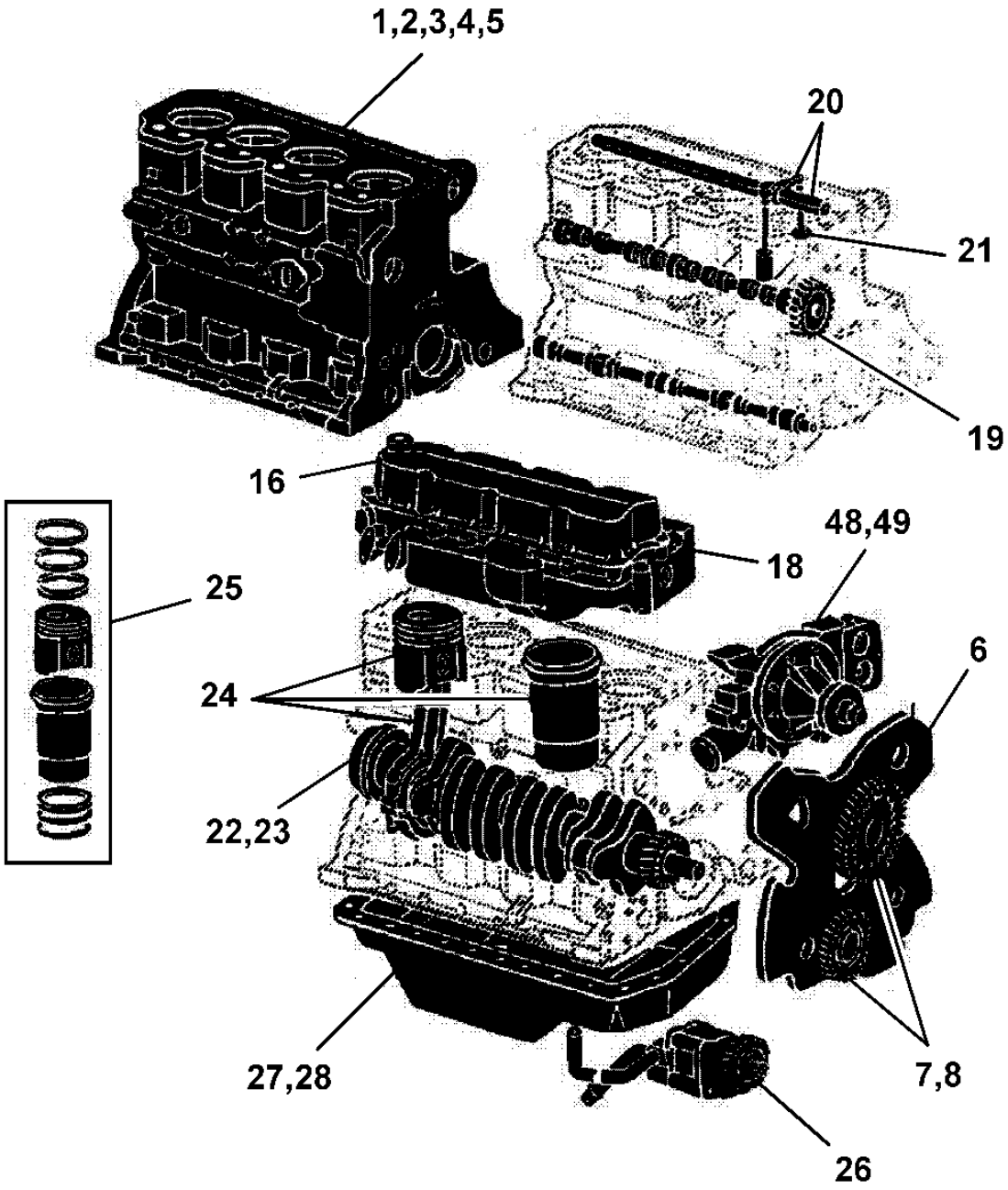

PUCQ169

Índice pictórico por seção

PUCQ170 A.1

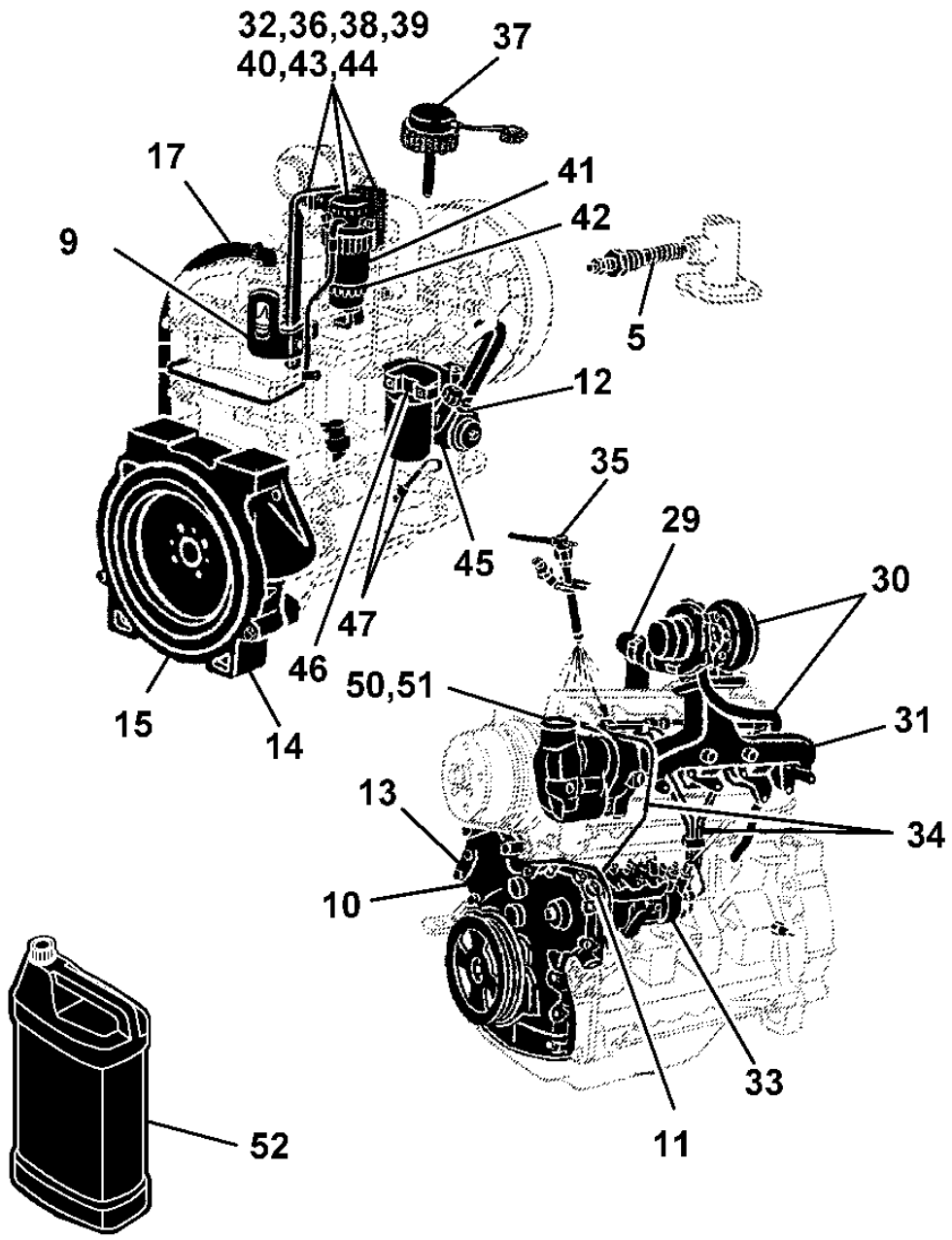

PUCQ170

9-	32
10-	34
11-	36
12-	37
13-	38
14-	39
15-	40
17-	42
29-	56
30-	58
31-	60
32-	61
33-	62
34-	64
35-	66
36-	68
37-	70
38-	71
39-	72
40-	73
41-	74
42-	75
43-	76
44-	78
45-	80
46-	82
47-	84
50-	88
51-	89
52-	90

MOTOR

CQ151785 A.1

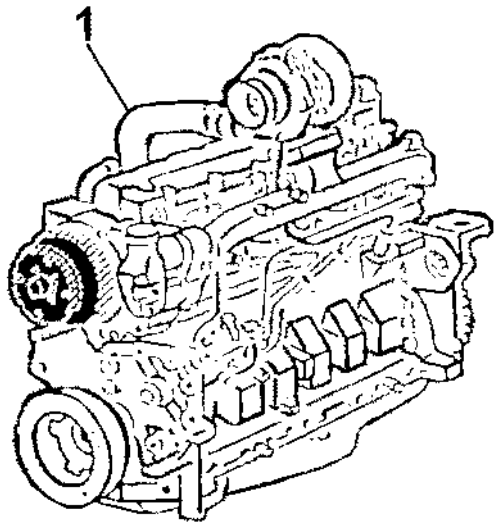

Item	*Nº peça*	*Descrição*	*Qtde*	*Nº série*	*Notas*
1	AJ59470	Motor a diesel	1		

BLOCO DO CILINDRO SEMIMONTADO

CQ151014 A.1

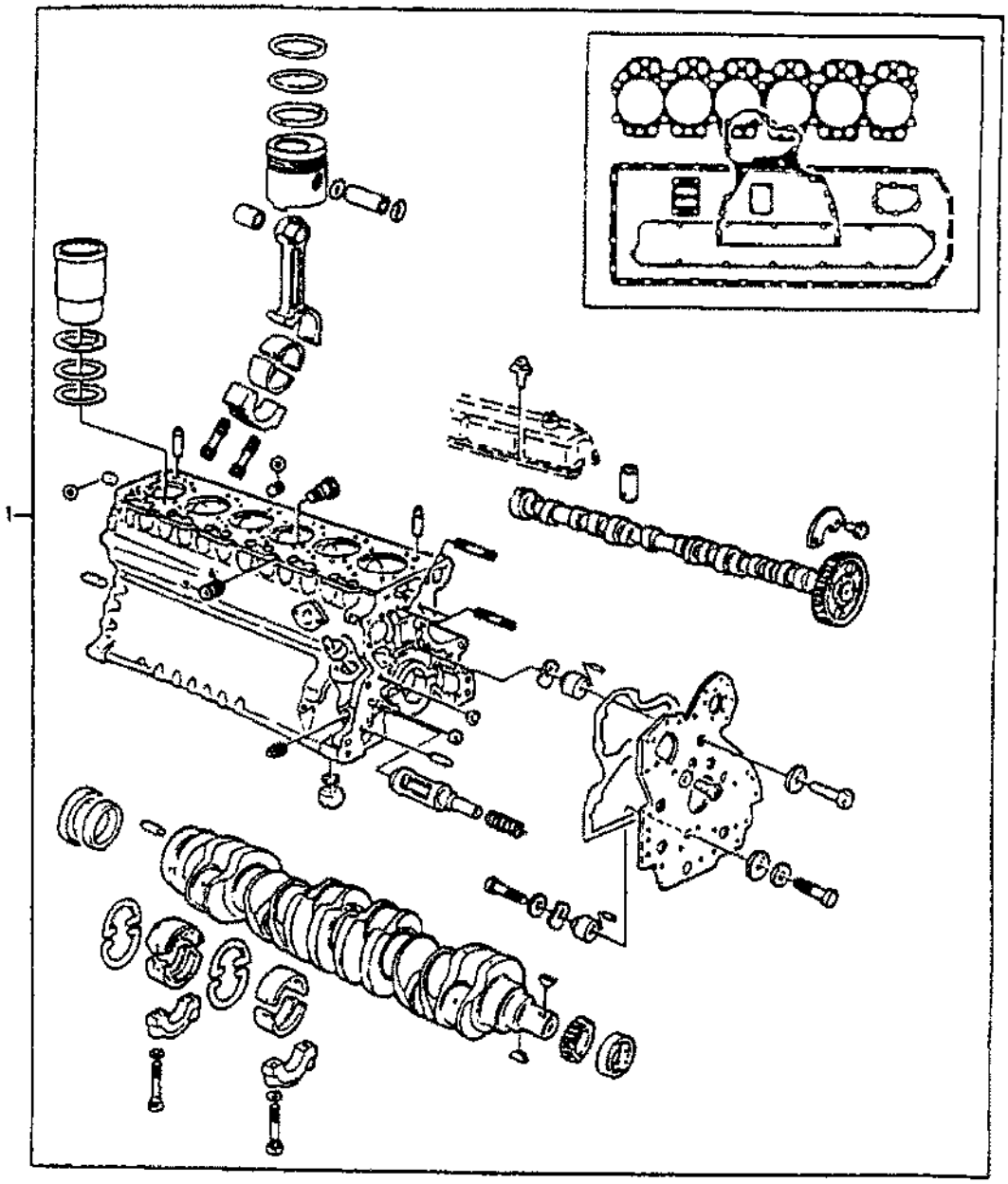

CQ 151014

Item	*Nº peça*	*Descrição*	*Qtde*	*Nº série*	*Notas*
1	BSA6068T1	Bloco de cil.c/peças móveis	1		

BLOCO DE CILINDROS - DIANTEIRA

CQ151015 A.1

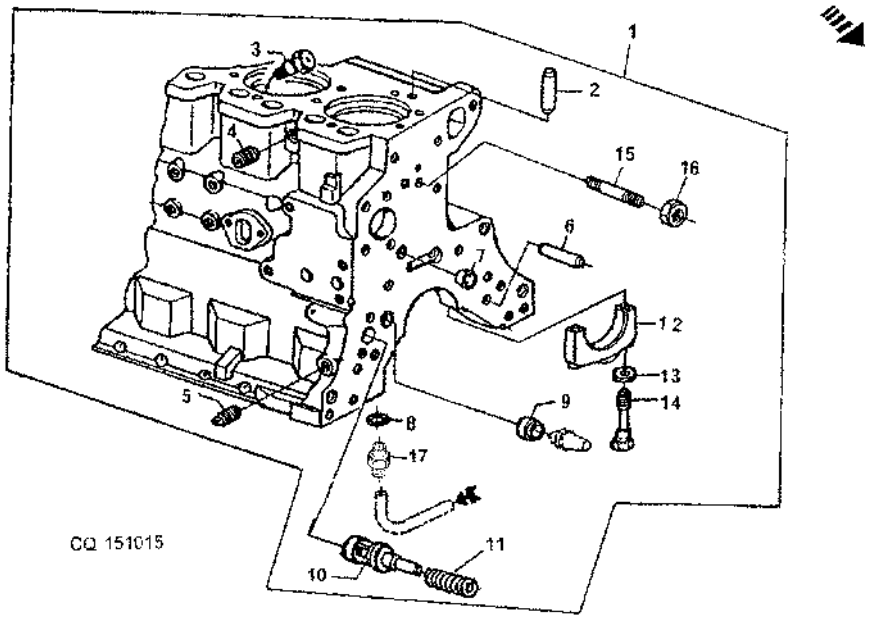

Item	*Nº peça*	*Descrição*	*Qtde*	*Nº série*	*Notas*
1	AJ58772	Bloco de cilindro	1		(MARKED R124853)
2	A120R	Pino de centragem	1		
3	R54802	Orifício	6		
4	15H624	Tampão	1		1/2", 14NPT
5	15H623	Tampão	1		3/8"
6	R26650	Pino de centragem	2		
7	T18891	Plugue	1		
8	R75892	Anel o	1		
9	R26493	Bucha	1		
10	R121043	VálVula	1		
11	R111137	Mola	1		
12	R65215	Tampa do rolamenTo	6		
13	T20168	Arruela	12		
14	T23474	Parafuso sextavado	12		
15	R82674	Pino	1		3/8"
16	14H774	Porca	1		3/8"-24UNF
17	R115390	Bucha	1		3/8"

BLOCO DO CILINDRO - PARTE TRASEIRA ESQUERDA

CQ151016 A.1

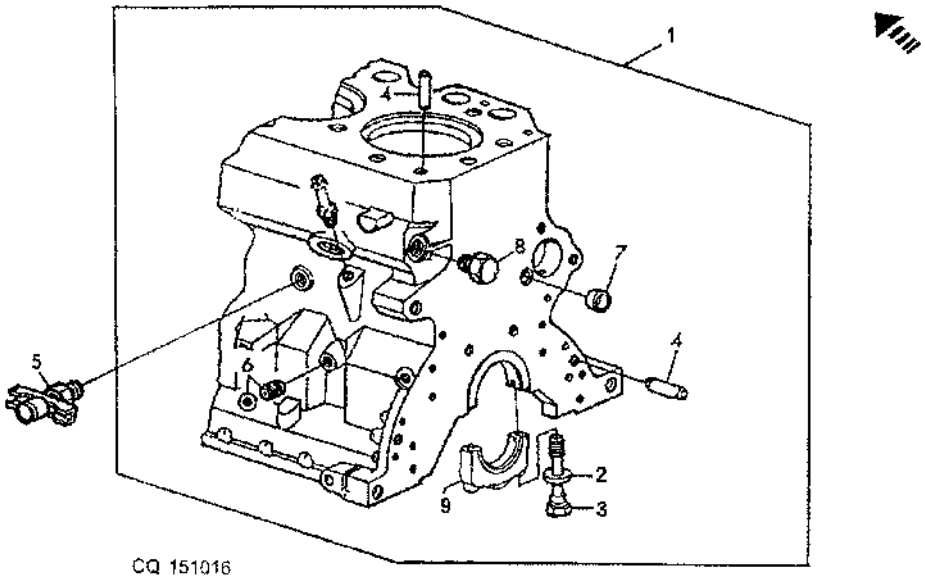

Item	*Nº peça*	*Descrição*	*Qtde*	*Nº série*	*Notas*
1	AJ58772	Bloco de cilindro	1		
2	T20168	Arruela	2		
3	T23474	Parafuso sextavado	2		
4	A120R	Pino de centragem	3		
5	AT13740	VálVula de dreno	3		
6	R119392	Tampão	7		
7	T18891	Plugue	1		
8	15H562	Tampão	1		
9	R79089	Tampa	1		

INTERRUPTOR DE PRESSAO DO OLEO

CQ151017 A.1

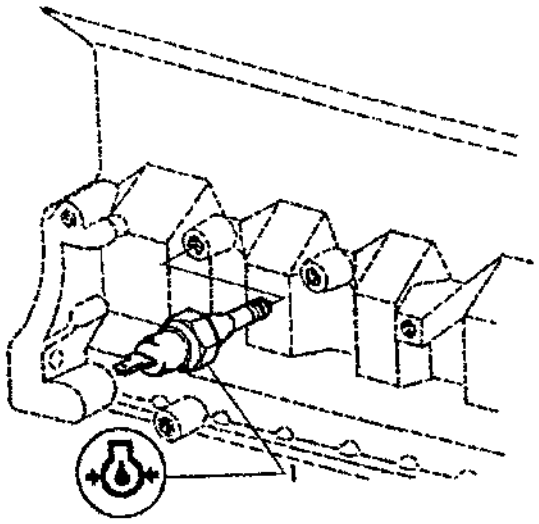

CQ 151017

Item	*Nº peça*	*Descrição*	*Qtde*	*Nº série*	*Notas*
1	AT85174	Interruptor	1		1/8"-27 NPT

PLACA DE DISTRIBUICAO

CQ151018 A.1

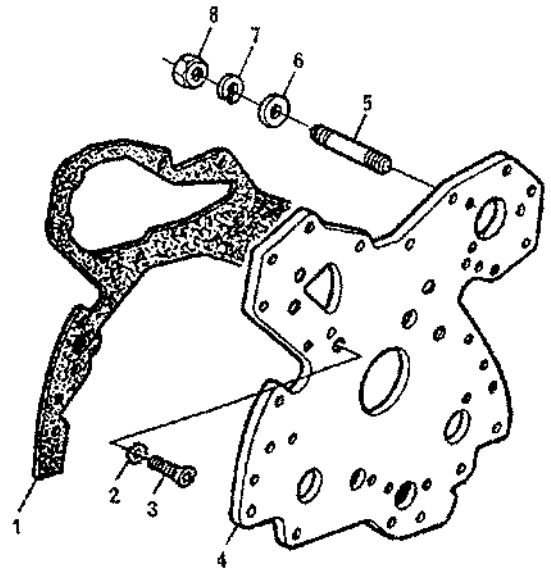

CQ 151018

Item	*Nº peça*	*Descrição*	*Qtde*	*Nº série*	*Notas*
1	R131794	Junta	1		
2	12H324	Arruela	5		
3	T20166	Parafuso	5		3/8"X8"
4	R75470	Placa	1		
5	T23442	Pino	3		
6	24H1136	Arruela	3		
7	12H303	Arruela de pressão	3		
8	14H785	Porca	3		

ENGRENAGEM DE DISTRIBUICAO (SUPERIOR)

CQ151019 A.1

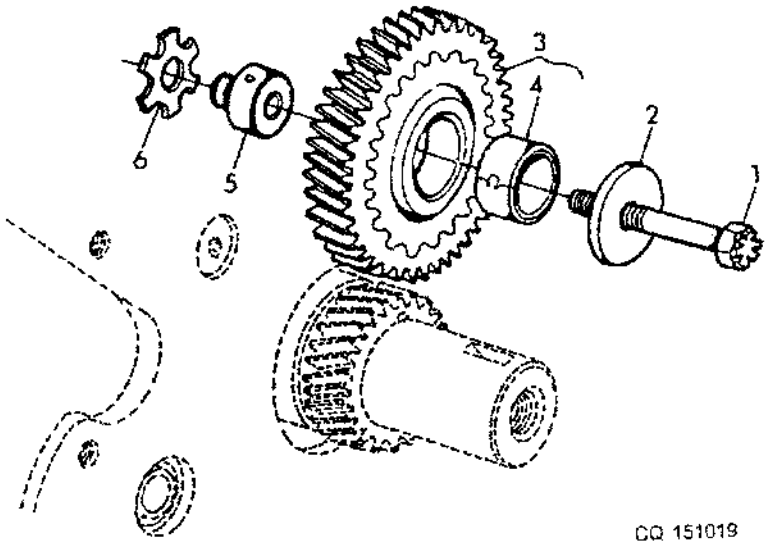

Item	*Nº peça*	*Descrição*	*Qtde*	*Nº série*	*Notas*
1	T26327	Parafuso	1		1/2" X 2.1/4"
2	R101227	Arruela de encosto	1		
3	AR91660	EngrEnagem	1		Z 55 (MARKED R70182)
4	T20034	Bucha	1		
5	R101224	Eixo	1		
6	R101225	Arruela de encosto	1		

ENGRENAGEM DE DISTRIBUICAO (INFERIOR)

CQ151020 A.1

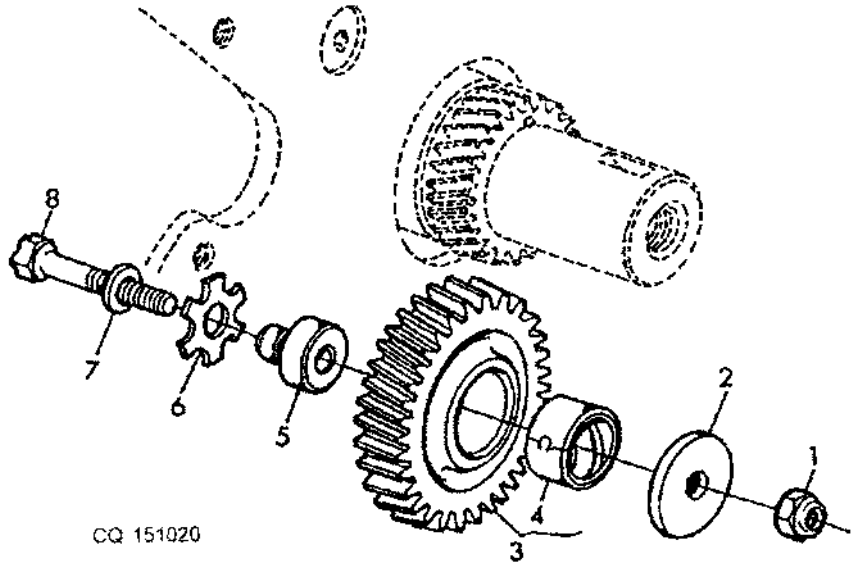

Item	*Nº peça*	*Descrição*	*Qtde*	*Nº série*	*Notas*
1	J56583	Porca	1		1/2", 20UNF
2	R101227	Arruela de encosto	1		
3	AT24252	EngrEnagem	1		Z45 (MARKED T26322)
4	T26321	Bucha	1		
5	R101224	Eixo	1		
6	R101225	Arruela de encosto	1		
7	R100105	Arruela	1		
8	19H3011	Parafuso	1		

ENGRENAGEM DE DISTRIBUICAO (SUPERIOR)

CQ151709 A.1

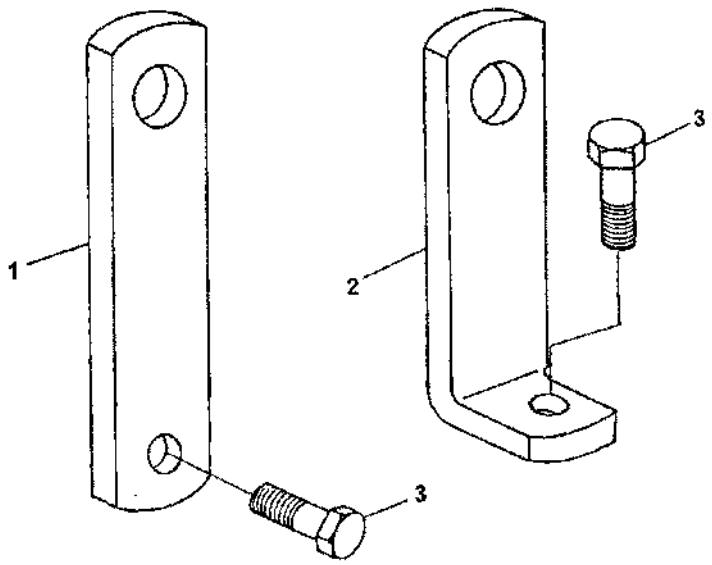

CQ 151709

Item	*Nº peça*	*Descrição*	*Qtde*	*Nº série*	*Notas*
1	J57090	Correia	AR		REAR
2	J57091	Correia	AR		FRONT
3	19H2472	Parafuso sextavado	AR		

TAMPA DE DISTRIBUICAO

CQ151021 A.1

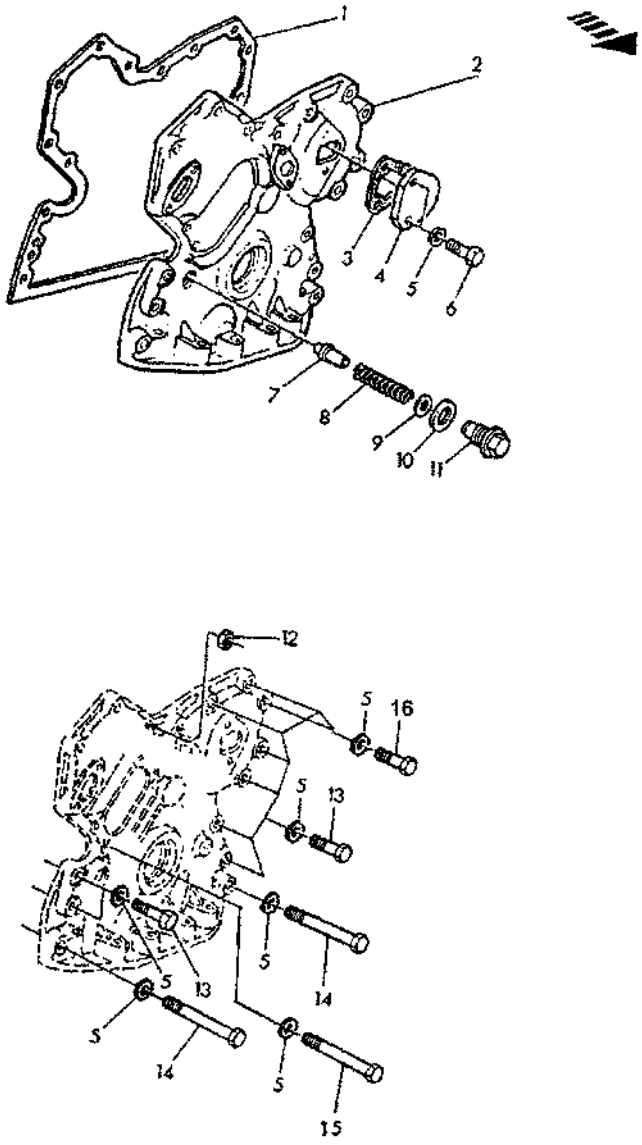

CQ151021

Item	Nº peça	Descrição	Qtde	Nº série motor	Notas
1	R126513	Junta	1		
2	AJ58511	Capa	1		
3	T20364	Junta	1		
4	T20362	Capa	1		
5	24H1304	Arruela	15		
6	19H2284	Parafuso sextavado	2		
7	R83169	VálVula	1		
8	T27658	Mola	1		
9	24H1290	Arruela	AR		
10	A4827R	Arruela	1		
11	R91692	Tampão	1		
12	14H774	Porca	1		
13	19H3065	Parafuso sextavado	4		
14	19H3031	Parafuso sextavado	2		
15	19H1726	Parafuso sextavado	2		
16	19H2549	Parafuso sextavado	AR		

SENSOR MAGNETICO (TACOMETRO)

CQ151022 A.1

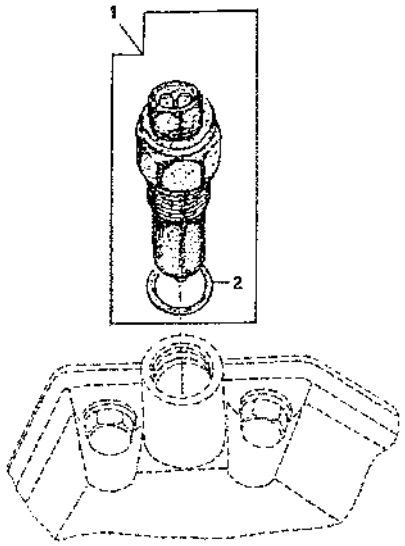

CQ 151022

Item	*Nº peça*	*Descrição*	*Qtde*	*Nº série*	*Notas*
1	RE508195	SenSor	1		
2	51M7044	Anel o	1		

BOCAL DE ENCHIMENTO DE OLEO (4039TJ01)

CQ151260 A.1

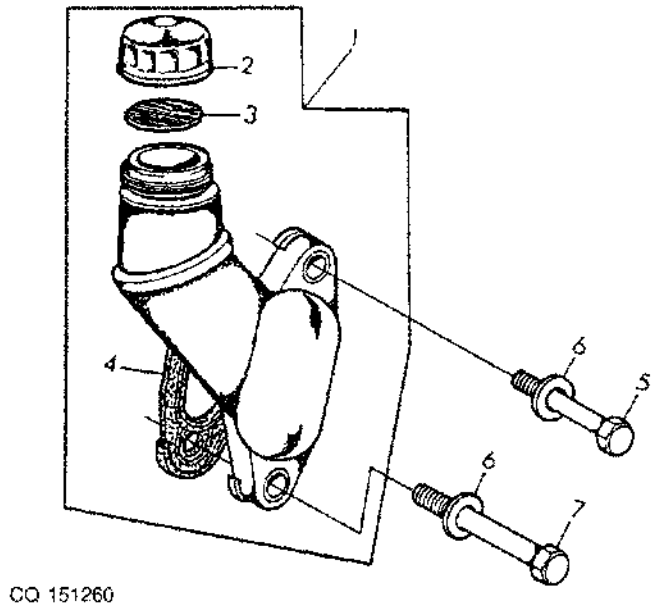

CQ 151260

Item	*Nº peça*	*Descrição*	*Qtde*	*Nº série*	*Notas*
1	RE44199	Bocal de enchimento	1	003480-	(MARKED RE25628)
2	R90788	Tampa	1	003480-	
3	T20328	Junta	1	003480-	
4	R87259	Junta	1	003480-	
5	19H3217	Parafuso sextavado	1	003480-	
6	24H1304	Arruela	1	003480-	
7	19H2458	Parafuso sextavado	1	003480-	

TAMPA DO BOCAL DE ENCHIMENTO DE OLEO DO MOTOR

CQ151023 A.1

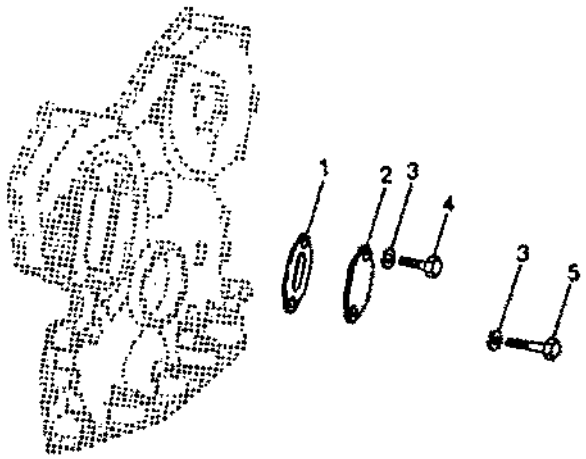

CQ 151023

Item	*Nº peça*	*Descrição*	*Qtde*	*Nº série*	*Notas*
1	T20336	Junta	1	-003479	
2	T23260	Capa	1	-003479	
3	24H1304	Arruela	2	-003479	
4	19H1648	Parafuso sextavado	1	-003479	
5	19H1728	Parafuso sextavado	1	-003479	

CQRCACA DO VOLANTE

CQ151024 A.1

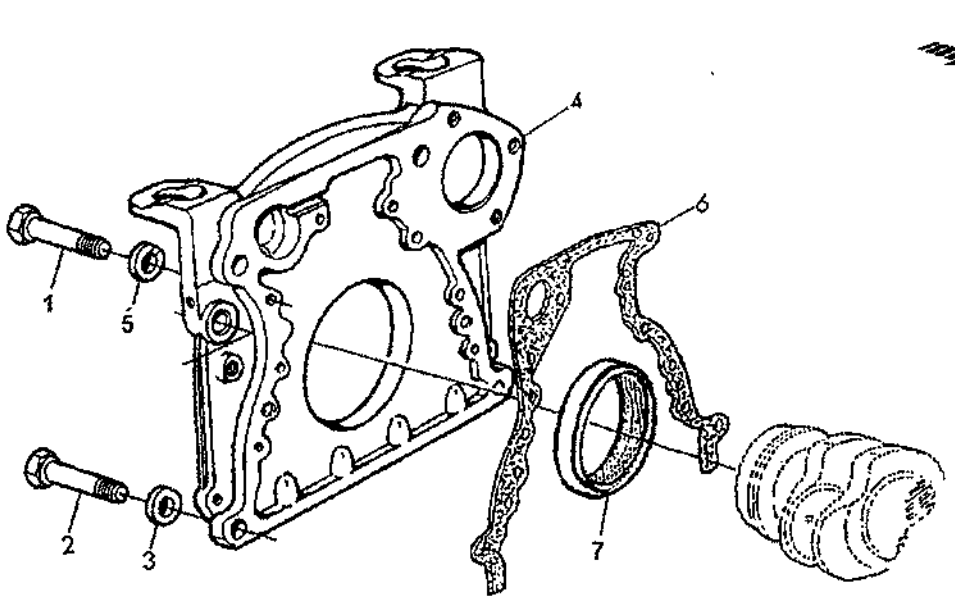

CQ 151024

Item	*Nº peça*	*Descrição*	*Qtde*	*Nº série*	*Notas*
1	19H3219	Parafuso sextavado	8		
2	19H2008	Parafuso sextavado	4		
3	R129553	Arruela	4		
4	R122548	Carcaça	1		
5	12H304	Arruela de pressão	8		
6	R97351	Junta	1		
7	RE44574	Vedação	1		

VOLANTE

CQ151025 A.1

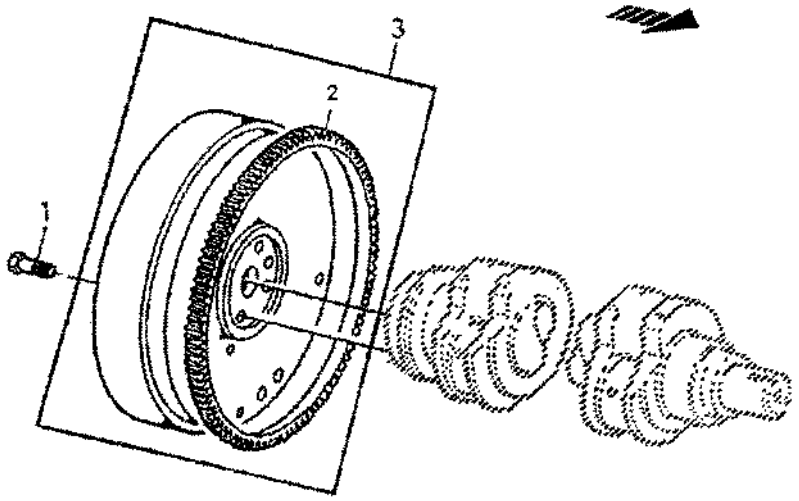

CQ 151025

Item	*Nº peça*	*Descrição*	*Qtde*	*Nº série*	*Notas*
1	19H2993	Parafuso sextavado	4		
2	R28811	Coroa	1		Z129
3	RE58829	Volante	1		(MARKED R122664)

TAMPA DOS BALANCINS

CQ151026 A.1

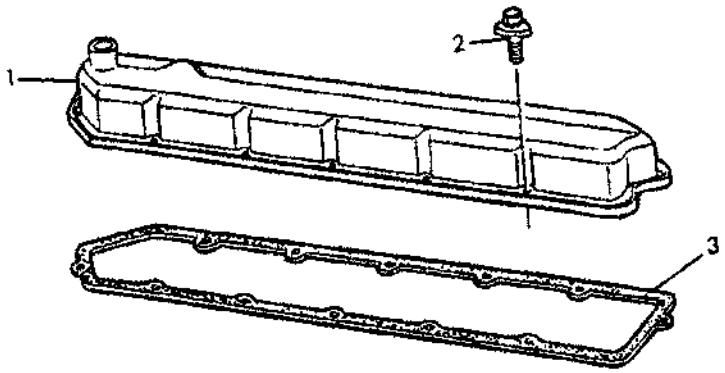

CQ 151026

Item	*Nº peça*	*Descrição*	*Qtde*	*Nº série*	*Notas*
1	AT21679	Tampa de válvula	1		
2	AR103811	Parafuso c/arruela	12		
3	R75728	Junta	1		

RESPIRO

CQ151027 A.1

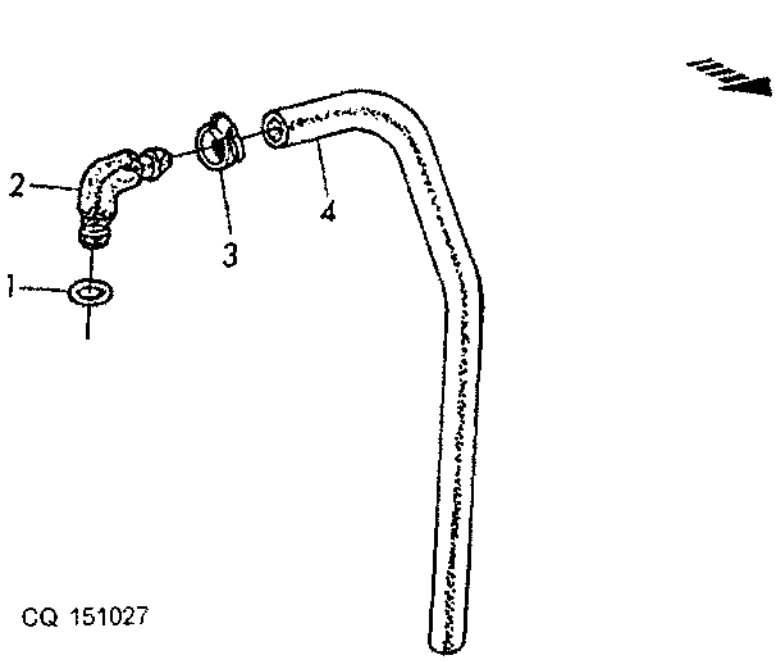

Item	*Nº peça*	*Descrição*	*Qtde*	*Nº série*	*Notas*
1	R495R	Anel o	1		
2	R92154	Conexão em ângulo	1		
3	AR21837	Braçadeira	1		
4	J57278	Mangueira	1		

CABECOTE DOS CILINDRO

CQ151028 A.1

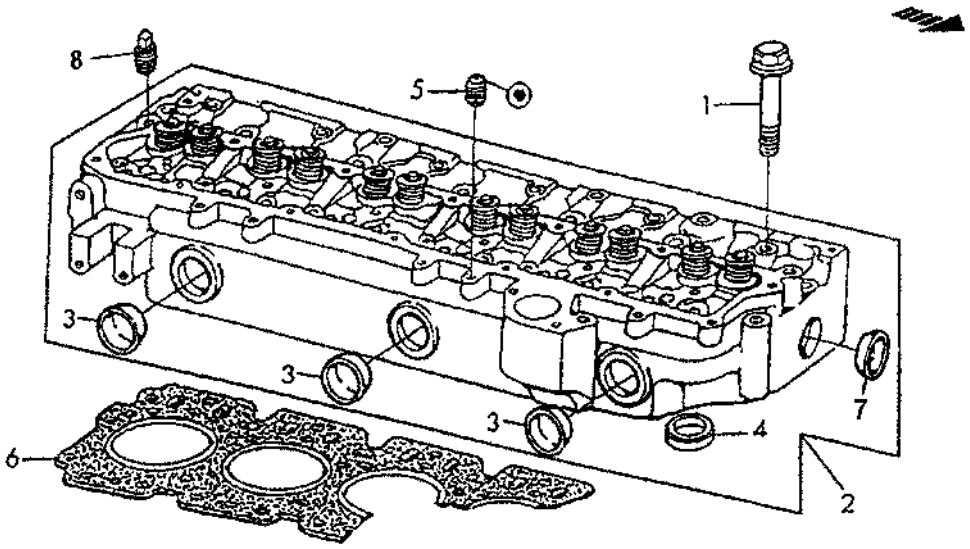

CQ 151028

Item	*Nº peça*	*Descrição*	*Qtde*	*Nº série*	*Notas*
1	R85363	Parafuso sextavado	28		1/2"4.13/32
2	RE55527	Cabeçote	AR		(MARKED R105704)
	SE501588	Cabeça do cilindro remanuf.	1		(REMAN FOR RE55527)
3	R43409	Plugue	3	-XXXXXX	OD= 43, 2MM
	CD16284	Plugue	3	XXXXXX-	OD= 32, 6MM
4	R106829	Inserto de assento válvula	6		STD
	R106831	Inserto de assento válvula	6		OD STD
5	R119392	Tampão	1		1/8" , 27NPT
6	R114157	Vedação de cilindro	1		
7	A3910R	Plugue	2	-XXXXXX	OD= 25.5MM
	CD16284	Plugue	2	XXXXXX-	OD= 32.5MM
8	15H624	Tampão	1		1/2" , 14NPT

EIXO DE CAMES

CQ151029 A.1

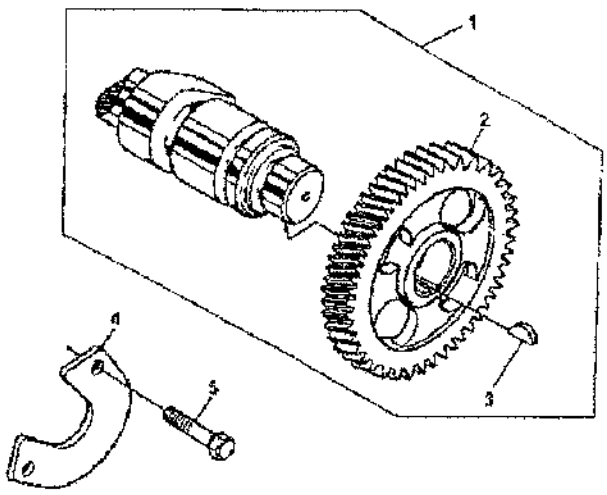

CQ151029

Item	*Nº peça*	*Descrição*	*Qtde*	*Nº série*	*Notas*
1	RE19871	Eixo	1		
2	T20070	EngrEnagem helicoidal	1		Z 48
3	26H72	Chaveta	1		1/8" X 5/8"
4	T20072	Placa	1		
5	19H2676	Parafuso sextavado	1		3/8" X 1"

BALANCIN - EIXO - TUCHO - VARETA

CQ151030 A.1

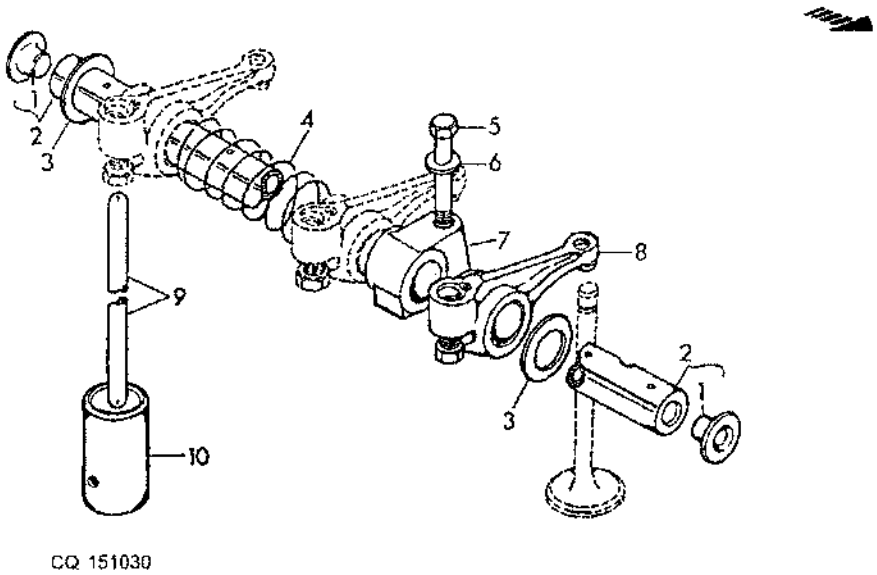

CQ 151030

Item	*Nº peça*	*Descrição*	*Qtde*	*Nº série*	*Notas*
1	R54565	Plugue	2		
2	DD12121	Eixo do balancim	1		
3	T20316	Arruela	2		
4	T20314	Mola	5		
5	19H1733	Parafuso sextavado	6		
6	R42729	Arruela	6		
7	T20315	Suporte	6		
8	RE31973	Balancim	12		
9	R83429	Vareta	12		
10	T20073	Peça acionada Pelo came	12		

VALVULAS

CQ151031 A.1

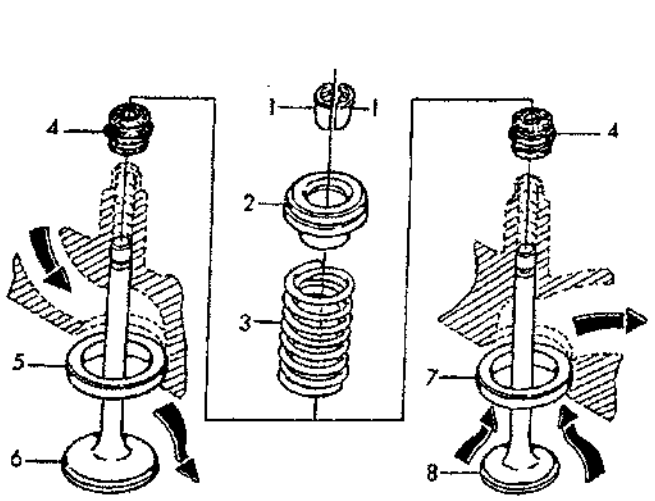

CQ 151031

Item	*Nº peça*	*Descrição*	*Qtde*	*Nº série*	*Notas*
1	R91889	RetentoR	24		
2	RE60005	RotadoR	12		
3	R26125	Mola	12		
4	RE31617	Vedação	12		OD STD
	RE37643	Vedação	AR		OD= +0.381MM
	RE37644	Vedação	AR		OD= +0.762MM
5	R106831	Inserto de assento válvula	6		OD STD
6	R98062	VálVula de admissão	6		OD STD
	R97490	VálVula de admissão	AR		OD= +0.381
	R97491	VálVula de admissão	AR		OD= +0.762
7	R106829	Inserto de assento válvula	6		OD STD
8	R90692	VálVula de escape	6		OD STD
	R97492	VálVula de escape	AR		OD= +0.381
	R97493	VálVula de escape	AR		OD= +0, 762

VIRABREQUIM

CQ151032 A.1

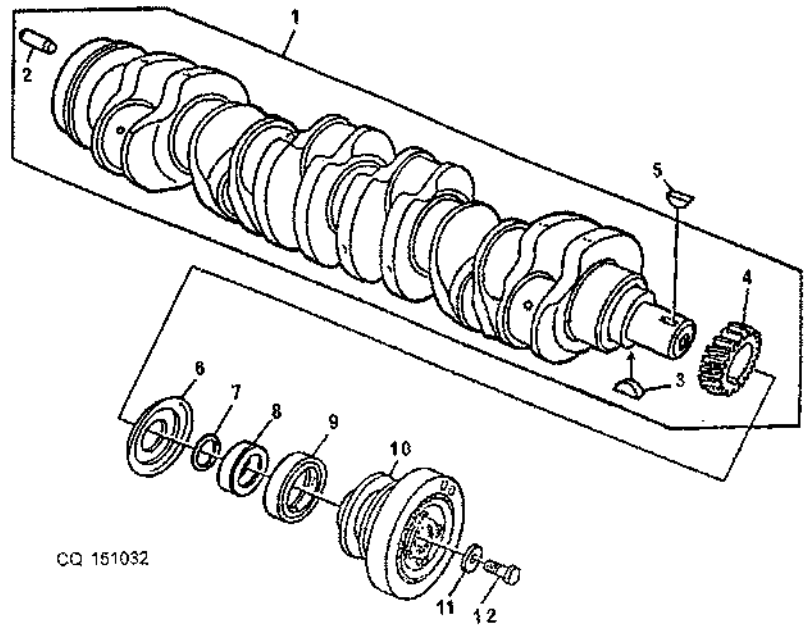

Item	*Nº peça*	*Descrição*	*Qtde*	*Nº série*	*Notas*
1	RE45517	Virabrequim	1		(MARKED R121027) (ORD RE502191)
	RE502191	Virabrequim	1		SUB FOR RE45517
	SE501648	Virabrequim remanufaturado	1		(A) REMAN FOR RE502191
2	A120R	Pino de centragem	1		
3	26H72	Chaveta	1		1/8" X 5/8"
4	T20094	EngrEnagem helicoidal	1		Z 24
5	26H27	Chaveta	1		5/16" X 1.1/8"
6	T20046	Defletor De óleo	1		
7	H35244	Anel o	1		
8	R81989	Luva	1		
9	AR67942	Vedação	1		FRONT
10	RE12820	Polia com amortecedor	1		
11	T20217	Arruela	1		
12	R85363	Parafuso sextavado	1		112MM

(A) Com Rolamentos

MANCAIS DE BANCADA

CQ151033 A.1

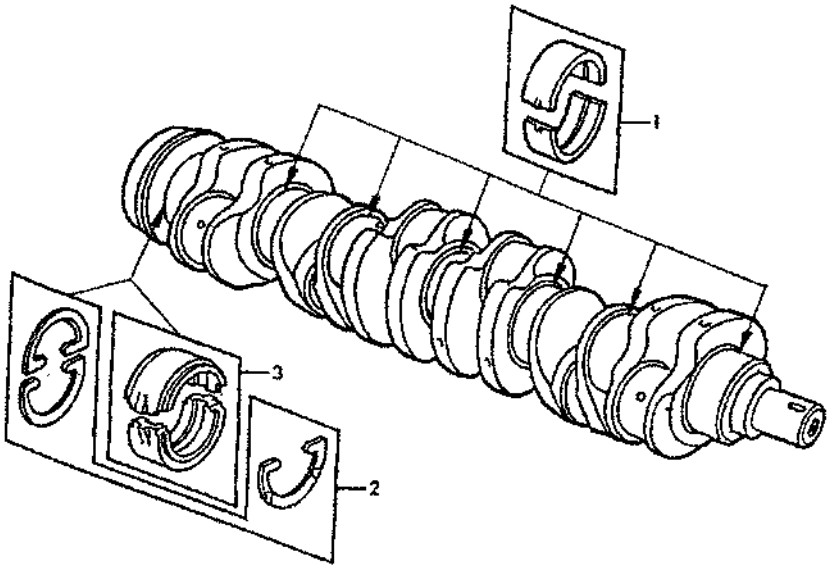

CQ 151033

Item	*Nº peça*	*Descrição*	*Qtde*	*Nº série*	*Notas*
1	RE27352	Conj. do rolamento	6		STD (KIT (2) R100808)
	RE27353	Conj. do rolamento	AR		ID= 0, 254MM, (KIT (2) R87750)
	RE27360	Kit	AR		(A) ID= 0, 508MM, (KIT (2) R87756)
2	RE13571	Kit	1		TK STD (KIT (4) R78598)
	AR95932	Kit da arruela	AR		TK= +0.17MM, (KIT (3) R64851)
3	RE60350	Conj. do rolamento	1		ID STD (KIT (2) R121413)
	RE60350	Conj. do rolamento	1		ID STD (KIT (2) R121413)
	RE27351	Kit	AR		ID= 0.254MM, (KIT (2) R87749)
	RE27351	Kit	1		ID= 0.254MM, (KIT (2) R87749)
	RE27359	Conj. do rolamento	1		ID= 0.508MM, (KIT (2) R87755)
	RE27359	Conj. do rolamento	AR		ID= 0.508MM, (KIT (2) R87755)
	RE27366	Conj. do rolamento	AR		ID= 0.762MM, (KIT (2) R87758)

(A) SOMENTE COM RAIO LAMINADO (MARKED R126921)

CAMISA DE CILINDRO /PISTAO/BIELA

CQ151034 A.1

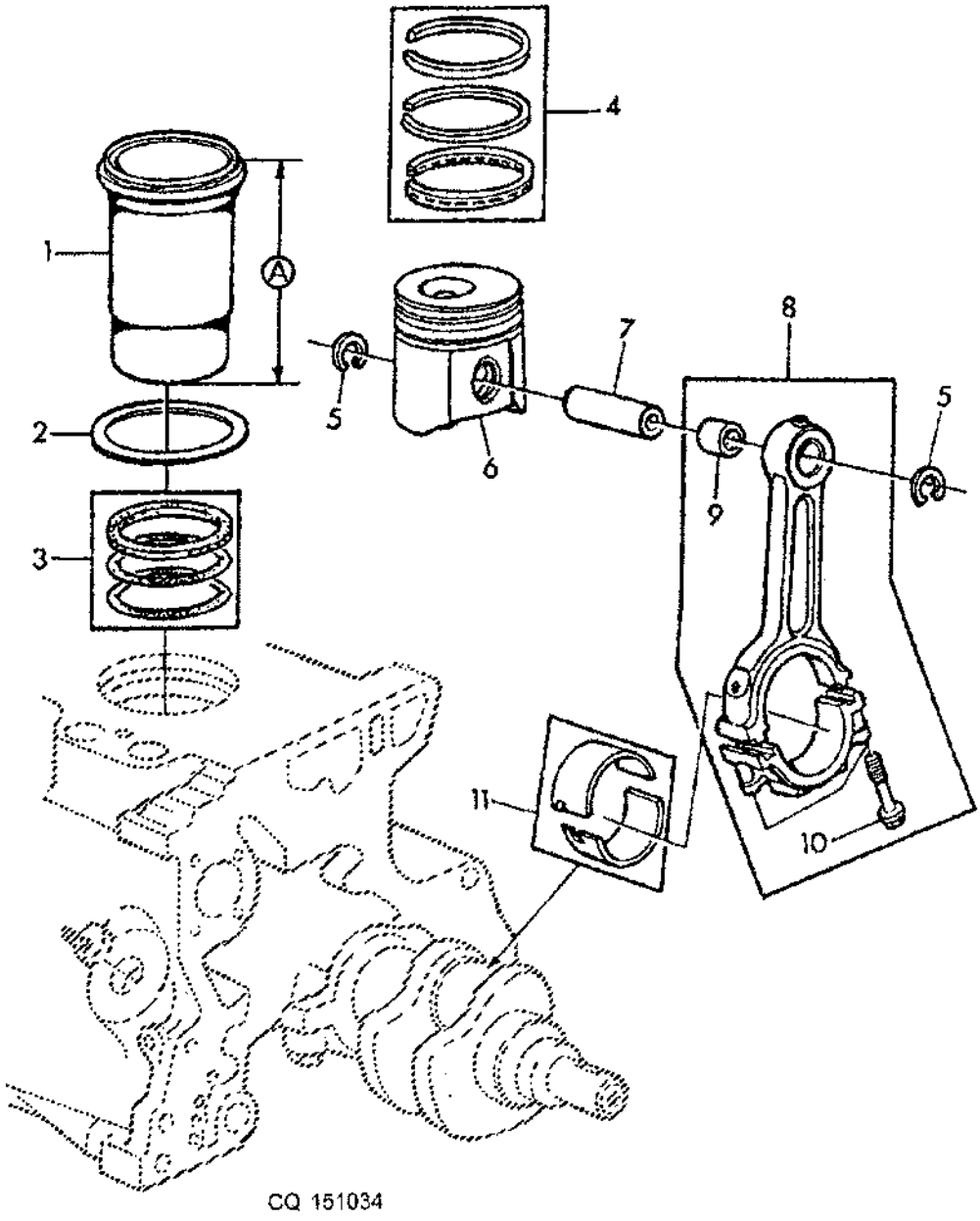

Item	*Nº peça*	*Descrição*	*Qtde*	*Nº série*	*Notas*
1	R121867	Camisa de cilindro	1		
2	R65833	Calço	AR		TK= 0.1MM
	CD15466	Calço	AR		TK= 0.05MM
3	AR65507	Kit - anel o	6		
4	RE66820	Kit anéis de pistão	6		
5	R54114	Anel de pressão	12		
6	.....	Pistão	6		NSEP (ORD AJ58773)
7	R124230	Pino do Pistão	6		OD= 41MM
8	RE53716	Biela	6		
	SE500746	Biela remanufaturada	6		REMAN FOR RE53716
9	R57451	Bucha	6		
10	R74195	Parafuso	12		
11	RE47867	Rolamento	6		ID STD (KIT (2) R125711)
	AR97653	Rolamento	AR		(A) ID= 0.254MM, (KIT (2) R125711)
	AR97654	Rolamento	AR		ID= 0.508MM, (KIT (2) R73597)

(A) SOMENTE COM RAIO LAMINADO (MARKED R126921)

CAMISA E PISTAO - KIT DE REPARO

CQ151035 A.1

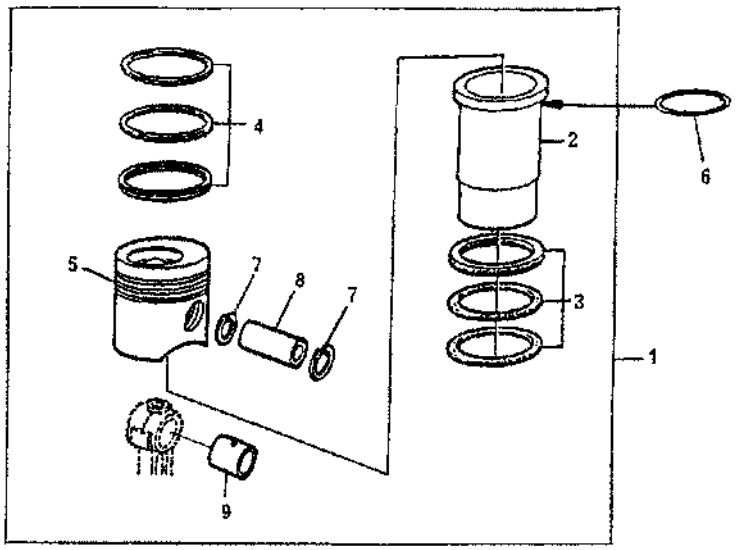

CQ 151035

Item	*Nº peça*	*Descrição*	*Qtde*	*Nº série*	*Notas*
1	AJ58773	Kit pistão e camisa	6		
2	R121867	Camisa de cilindro	6		
3	AR65507	Kit - anel o	6		
4	RE66820	Kit anéis de pistão	6		
5	.....	Pistão	6		NSEP (ORD AJ58773)
6	CD15466	Calço	AR		TK= 0.05MM
	R65833	Calço	AR		TK= 0.1MM
7	R54114	Anel de pressão	12		
8	R56188	Pino do Pistão	6		OD= 41MM
9	R57451	Bucha	6		

BOMBA DE OLEO

CQ151036 A.1

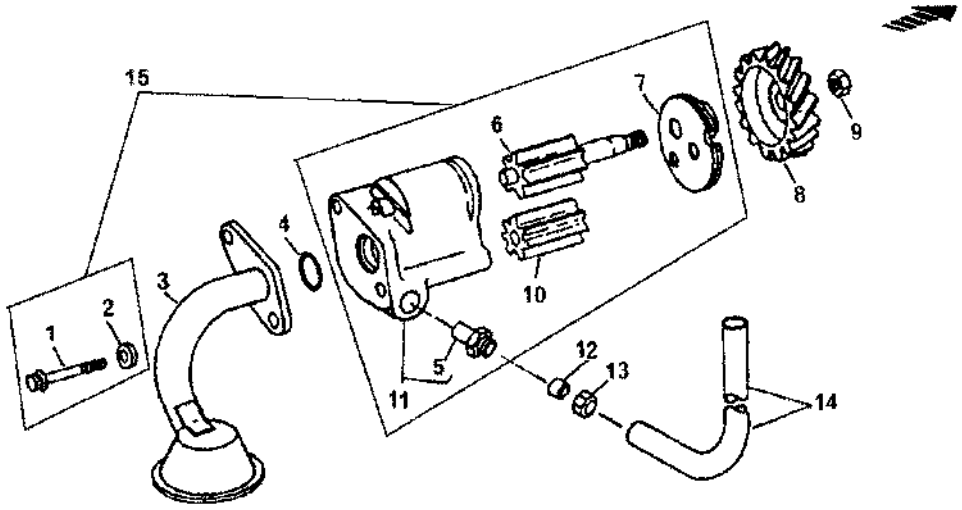

CQ 151036

Item	*Nº peça*	*Descrição*	*Qtde*	*Nº série*	*Notas*
1	R74552	Parafuso	2		
2	12H304	Arruela de pressão	2		
3	RE50211	Entrada da Bombade óleo	1		
4	RE61871	Anel o	1		
5	R79560	Adaptador	1		
6	AR85788	Eixo	1		(ORD WITH R66177)
7	R54632	Capa	1		
8	T20298	EngrEnagem	1		Z 33
9	14H826	Porca	1		
10	R66177	EngrEnagem	1		(ORD WITH AR85788)
11	RE15490	Carcaça	1		(MARKED R97587)
12	R79563	Luva	1		
13	R79562	Conexão	1		
14	R112867	Tubo de óleo	1		
15	AJ58821	Bombade óleo	AR		

CARTER DE OLEO

CQ151037 A.1

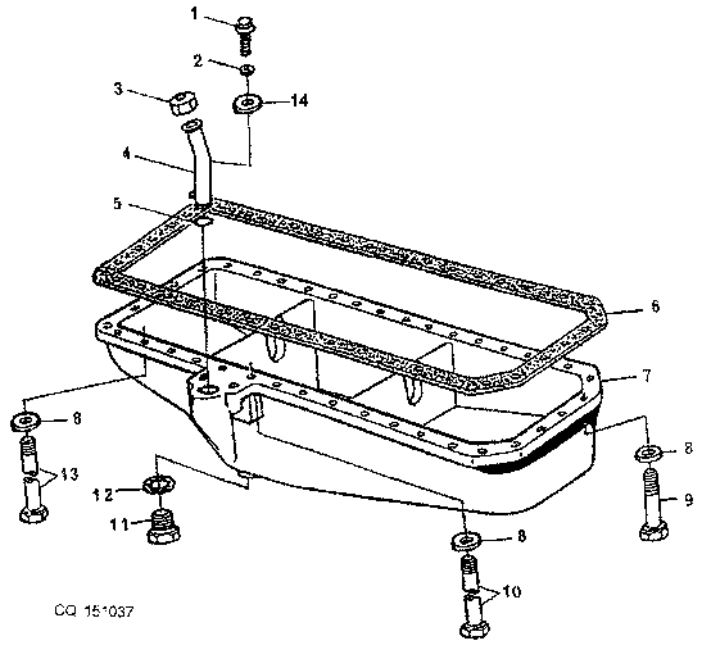

Item	*Nº peça*	*Descrição*	*Qtde*	*Nº série*	*Notas*
1	19H2284	Parafuso sextavado	1	-003479	
2	12H304	Arruela de pressão	1	-003479	
3	RE43845	Tampa do abasTecimenTo	1	-003479	
4	RE54894	Tubo de óleo	1	-003479	
5	R56461	Anel o	1	-003479	
6	R97344	Junta	1	-003479	
7	R121779	Cárter	1	-003479	
8	24H1304	Arruela	36	-003479	
9	19H2633	Parafuso sextavado	4	-003479	
10	19H2023	Parafuso sextavado	2	-003479	
11	R116102	Tampão de dreno	1	-003479	M22 X 1.5
12	R120247	Anel	1	-003479	
13	19H3483	Parafuso sextavado	30	-003479	
14	24M1303	Arruela	1	-003479	

CARTER DE OLEO 6059TJ01

CQ153705 A.1

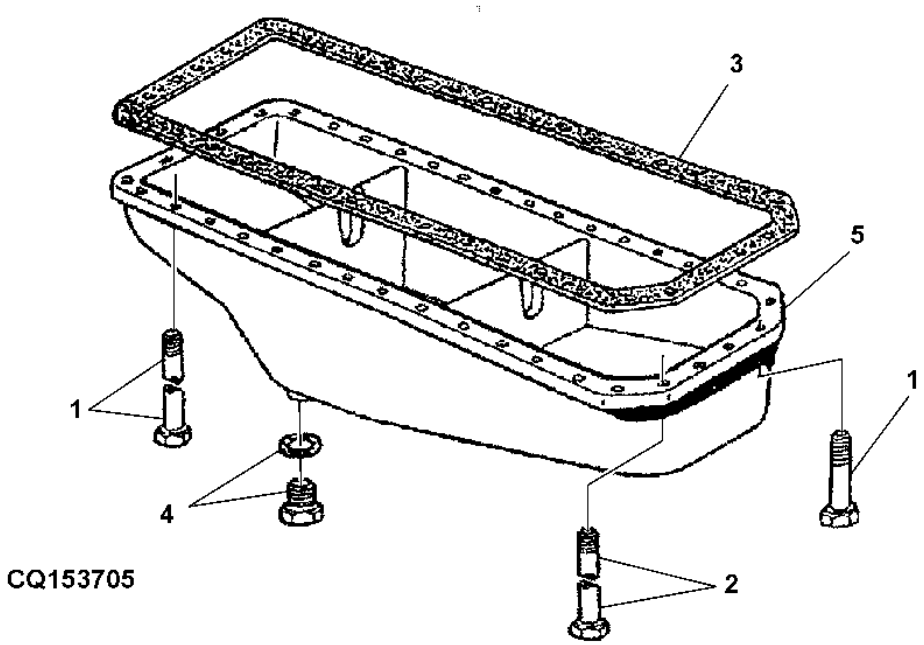

Item	*Nº peça*	*Descrição*	*Qtde*	*Nº série*	*Notas*
1	N14822	Paraf. auto-frenante	32	003480-	3/8" X 3/4"
2	N10214	Paraf. auto-frenante	4	003480-	3/8" X1"
3	R97344	Junta	1	003480-	
4	RE46687	Tampão de dreno	1	003480-	
5	AJ59646	Cárter	1	003480-	

DUTO DE ADMISSAO DE AR

CQ151038 A.1

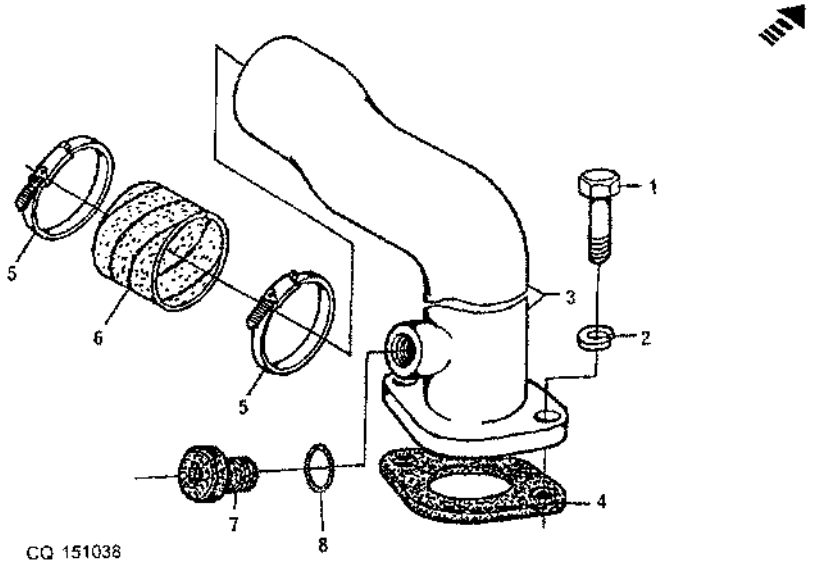

Item	*Nº peça*	*Descrição*	*Qtde*	*Nº série*	*Notas*
1	19H3483	Parafuso sextavado	2		
2	12H304	Arruela de pressão	2		
3	RE56595	Duto de ar	1		
4	R81275	Junta	1		
5	AR21840	Abraçadeira para mangueira	2		
6	R56551	Mangueira	1		
7	T58477	Tampão	1		7/8" , 14UNF
8	R26906	Anel o	1		

TURBOCOMPRESSOR

CQ151039 A.1

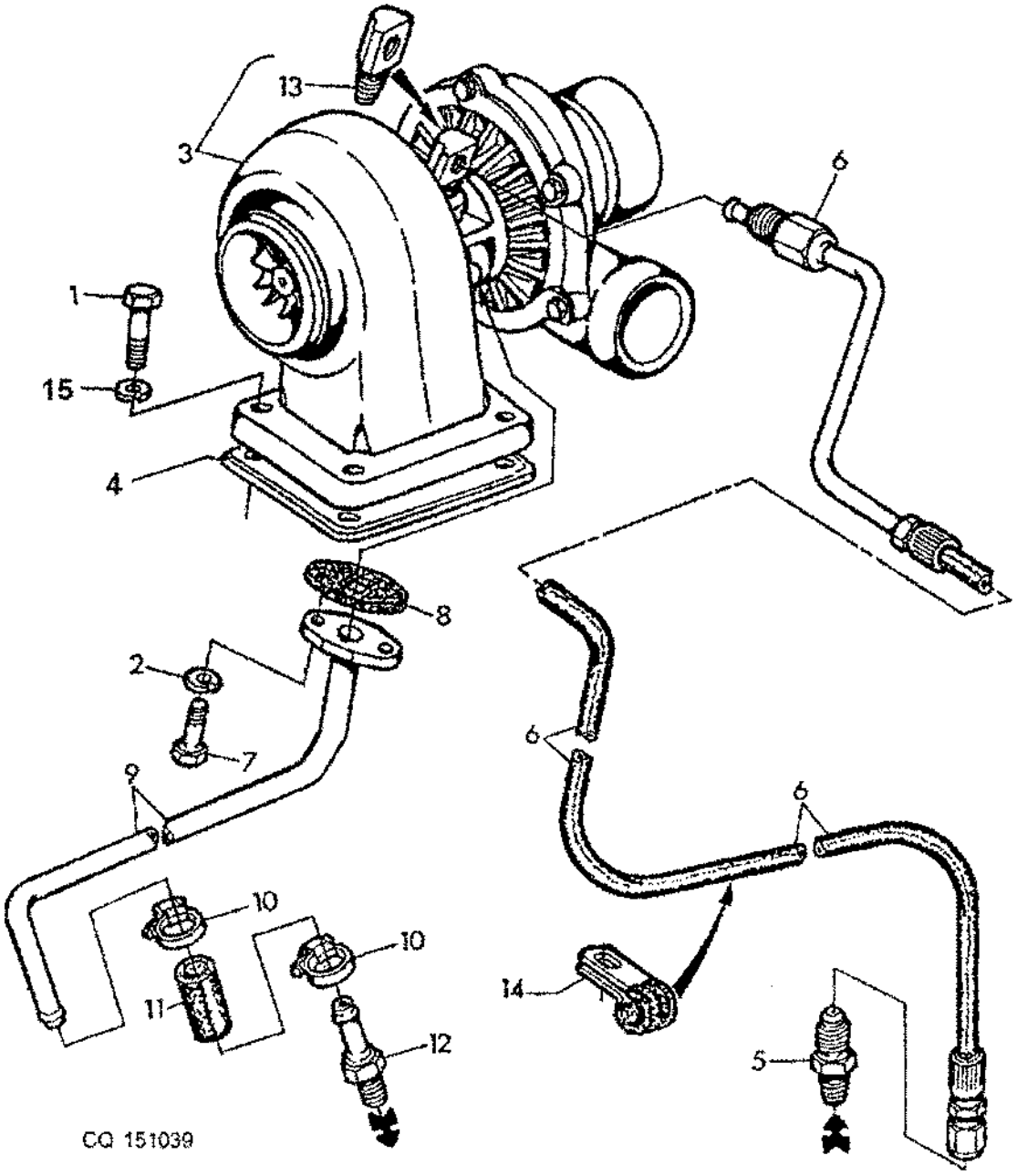

Item	*Nº peça*	*Descrição*	*Qtde*	*Nº série*	*Notas*
1	19H2552	Parafuso sextavado	4		
2	12H304	Arruela de pressão	2		
3	RE56617	TurboalimenTador	1		
4	R89879	Junta	1		
5	T19898	Conexão	1		
6	RE55037	Tubulação de óleo	1		
7	19H2284	Parafuso sextavado	2		
8	R43416	Junta	1		
9	RE62102	Tubulação de óleo	1		
10	AR21837	Braçadeira	2		
11	R76974	Mangueira	1		
12	R82859	Conexão	1		
13	T11180	Conexão em ângulo	1		
14	R46414	Braçadeira	1		
15	24H1304	Arruela	4		

COLETOR DO ESCAPAMENTO

CQ151040 A.1

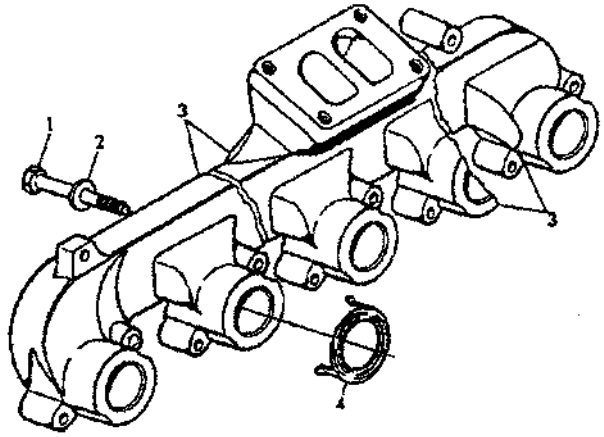

CQ 151040

Item	*Nº peça*	*Descrição*	*Qtde*	*Nº série*	*Notas*
1	19H2458	Parafuso sextavado	12		
2	24H1304	Arruela	12		
3	R119265	Coletor de escape	1		
4	R119395	Junta	6		

BOMBA DE ALIMENTACAO

CQ151041 A.1

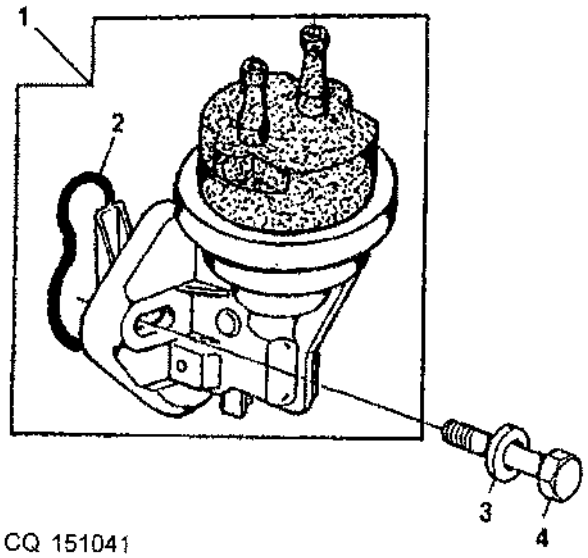

Item	*Nº peça*	*Descrição*	*Qtde*	*Nº série*	*Notas*
1	RE55390	Bombade combustível	1		
2	T16318	Anel o	1		
3	24H1136	Arruela	2		
4	19H2127	Parafuso sextavado	2		

BOMBA DE INJECAO DE COMBUSTIVEL

CQ151868 A.1

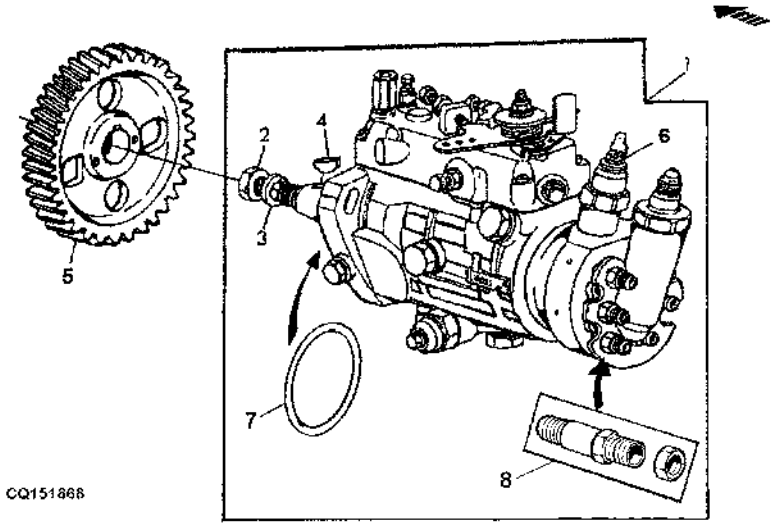

Item	*Nº peça*	*Descrição*	*Qtde*	*Nº série*	*Notas*
1	RE61860	Bombainjetora combustível	1		(A) LUCAS
	SE500982	Bombainjet.combust. reman.	1		REMAN FOR RE61860
2	14M7150	Porca	1		
3	12H317	Arruela de pressão	1		
4	R56131	Chaveta	1		
5	R76964	Pinhão	1		Z 48
6	RE22744	Solenóide	1		
7	R130854	Anel o	1		
8	NSEP068	Conexão	6		(A)

(A) CONSULTE O CONCESSIONARIO AUTORIZADO LUCAS POR PECAS NAO LISTADAS

TUBULACAO DE COMBUSTIVEL

CQ151043 A.1

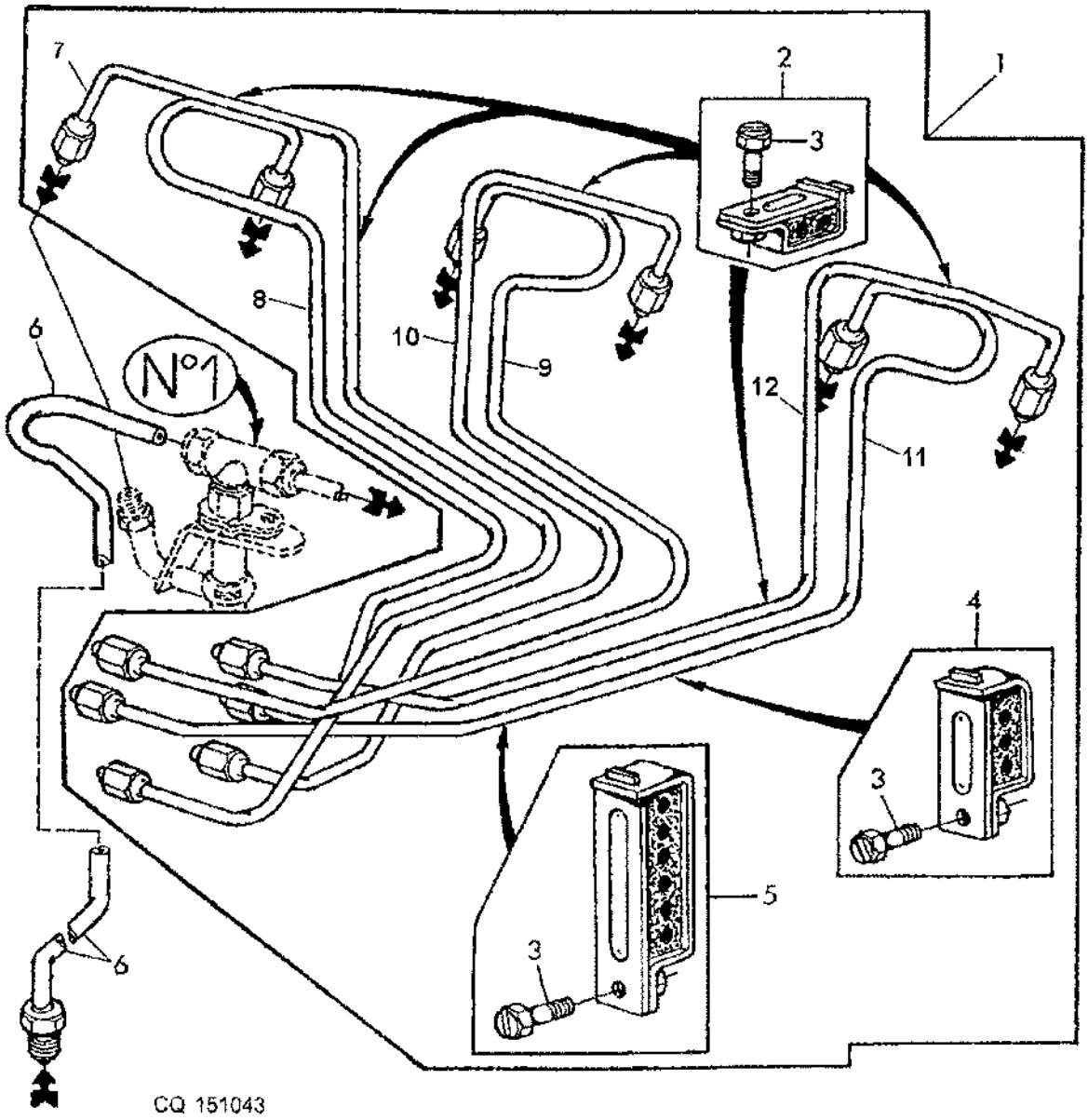

Item	*Nº peça*	*Descrição*	*Qtde*	*Nº série*	*Notas*
1	RE58171	Linha de combustivel	1		ID= 1.6MM
2	RE19797	Braçadeira	5		
3	19M8560	Parafuso sextavado	7		
4	RE20901	Braçadeira	1		
5	RE19800	Braçadeira	1		
6	RE56684	Linha de combustivel	1		
7	RE58830	Linha de combustivel	1		
8	RE58831	Linha de combustivel	1		
9	RE58832	Linha de combustivel	1		
10	RE58833	Linha de combustivel	1		
11	RE58834	Linha de combustivel	1		
12	RE58835	Linha de combustivel	1		

INJETOR DE COMBUSTIVEL

CQ151044 A.1

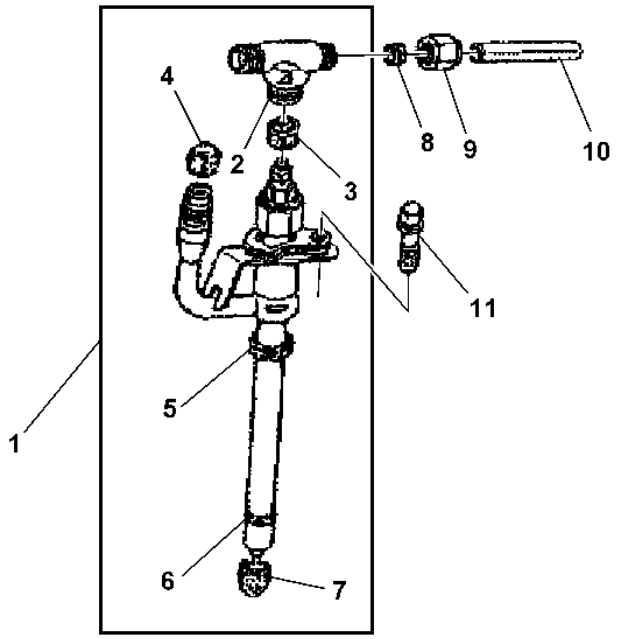

CQ151044

Item	*Nº peça*	*Descrição*	*Qtde*	*Nº série*	*Notas*
1	RE36939	Bico injetor	6		
2	R71963	Conexão em t	6		
3	R79605	Arruela	6		
4	T31174	Tampa	AR		
5	R92352	Junta de vedação	6		
6	R48000	Vedação	6		
7	T24472	Tampa	AR		
8	R51936	Arruela de vedação	12		
9	R51937	Porca de tubo	12		
10	R66090	Tubo	5		
	J56917	Linha de combustivel	1		
11	R101201	Parafuso sextavado	6		

FILTRO DE COMBUSTIVEL

CQ151045 A.1

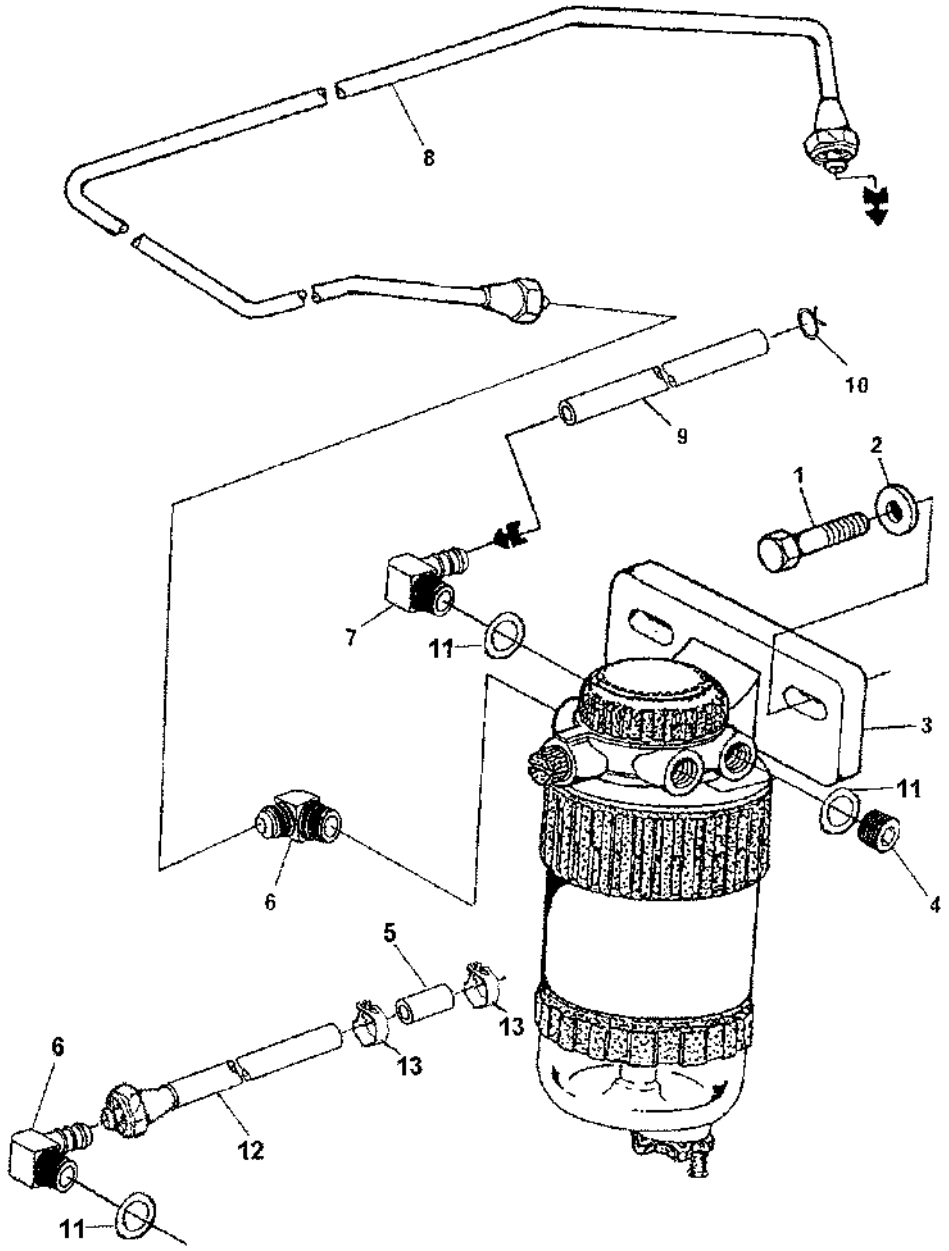

Item	*Nº peça*	*Descrição*	*Qtde*	*Nº série*	*Notas*
1	19H3239	Parafuso sextavado	1		
2	24H1304	Arruela	2		
3	.....	Filtro de combustível	1	-XXXXXX	(A) NSEP
	.....	Filtro de combustível	1	XXXXXX-	(A) NSEP
4	15H275	Tampão	2	-XXXXXX	1/4", 18NPT
	R27094	Tampão de dreno	2	XXXXXX-	1/2", 20UNF
5	J57275	Mangueira	1	001968-	
6	J56979	Conexão em ângulo	1	-XXXXXX	1/4" , 18NPTF
	AT32333	Conexão em ângulo	1	XXXXXX-	
7	J55731	Conexão em ângulo	1	-XXXXXX	1/4" , 18NPT
	RE56605	Conexão de mangueira	1	XXXXXX-001967	
8	RE57409	Linha de combustível	1		
9	J56137	Mangueira	1	-001967	
11	R26286	Anel o	1	XXXXXX-	
12	AJ59162	Tubulação	1	001968-	
13	R56101	Presilha	2	001968-	

(A) COMPONENTES DE REPOSICAO PARA RE63124

FILTRO DO COMBUSTIVEL/ELEMENTO FILTRANTE

CQ151046 A.1

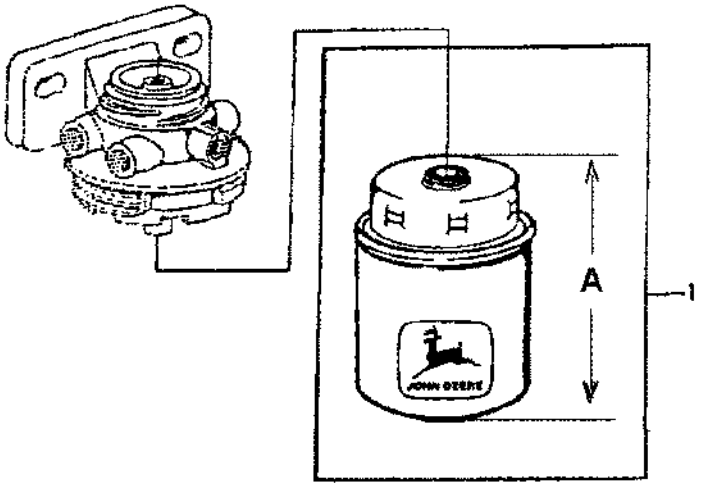

CQ 151046

Item	*Nº peça*	*Descrição*	*Qtde*	*Nº série*	*Notas*
1	RE62419	Elemento de filtro	1		

FILTRO DO COMBUSTIVEL/KIT DA CABECA DO FILTRO

CD42413A A.1

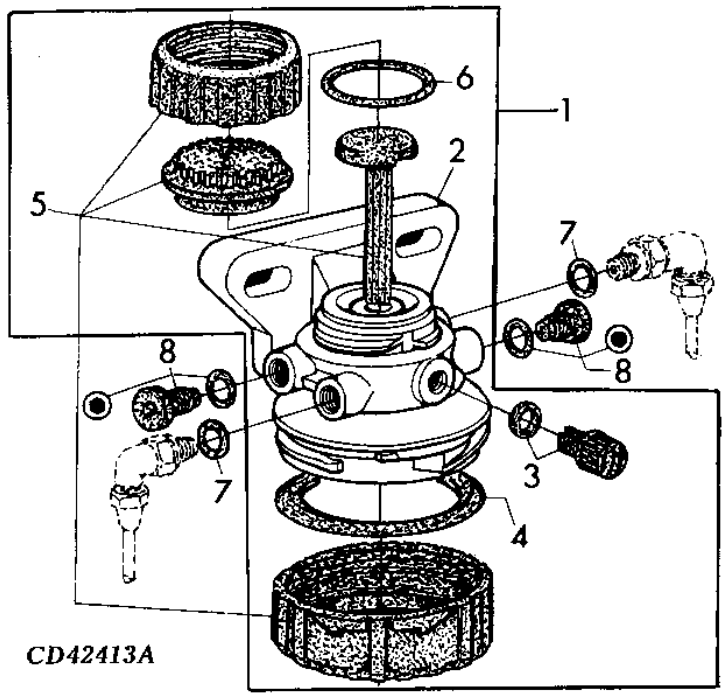

Item	*Nº peça*	*Descrição*	*Qtde*	*Nº série*	*Notas*
1	RE500160	Cabeçote do filtro	1		
2	.....	Cabeçote do filtro	1		NSEP
3	.....	Tampão	1		NSEP (ORD RE60854)
4	R113565	Anel o	1		
5	.....	RetentoR	1		NSEP (ORD RE51649)
6	.....	Anel	1		NSEP (ORD RE51649)
7	RE26286	EngrEnagem	2		
8	RE62158	Tampão	2		1/2", 20UNF

FILTRO DE COMBUSTIVEL/KIT DE JUNTAS

CQ151048 A.1

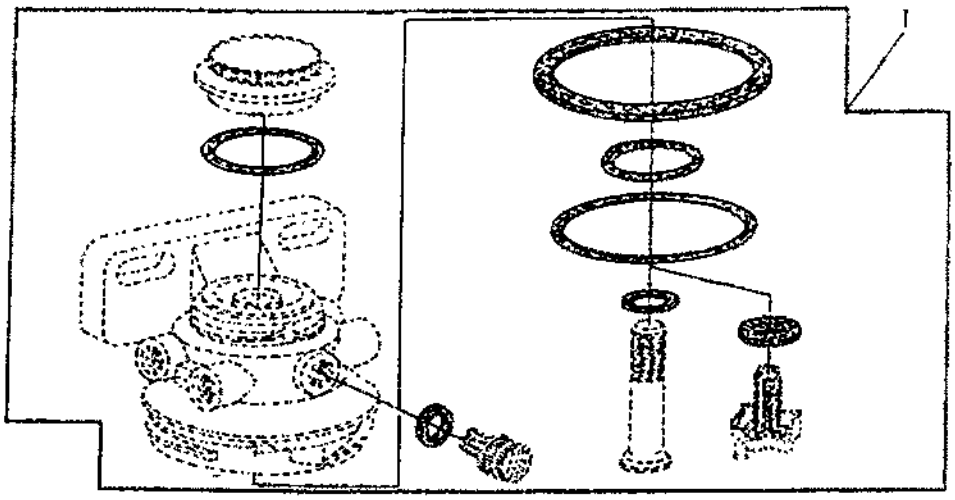

CQ 151048

Item	*Nº peça*	*Descrição*	*Qtde*	*Nº série*	*Notas*
1	RE50752	Kit retentor	1		

FILTRO DE COMBUSTIVEL/KIT TAMPAO DE PURGAS E DE SANGRIA

CQ151049 A.1

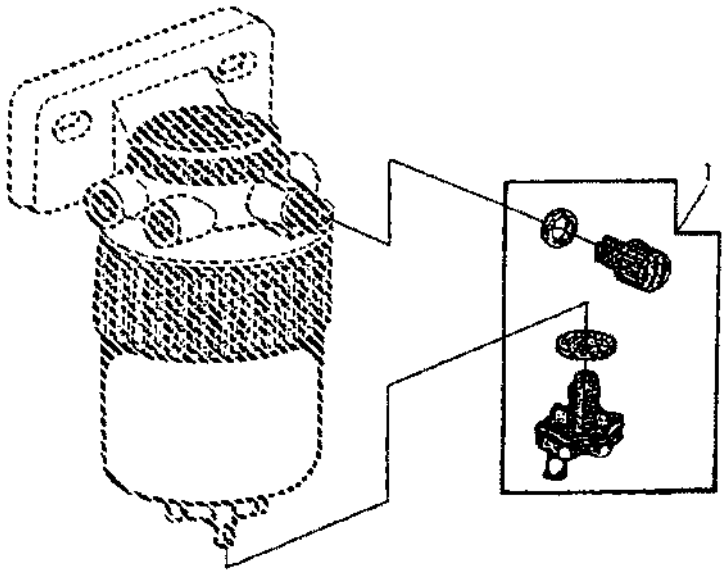

CQ 151049

Item	*Nº peça*	*Descrição*	*Qtde*	*Nº série*	*Notas*
1	RE60854	Kit da válvula	1		

FILTRO DE COMBUSTIVEL / PECAS MECANICAS

CQ151050 A.1

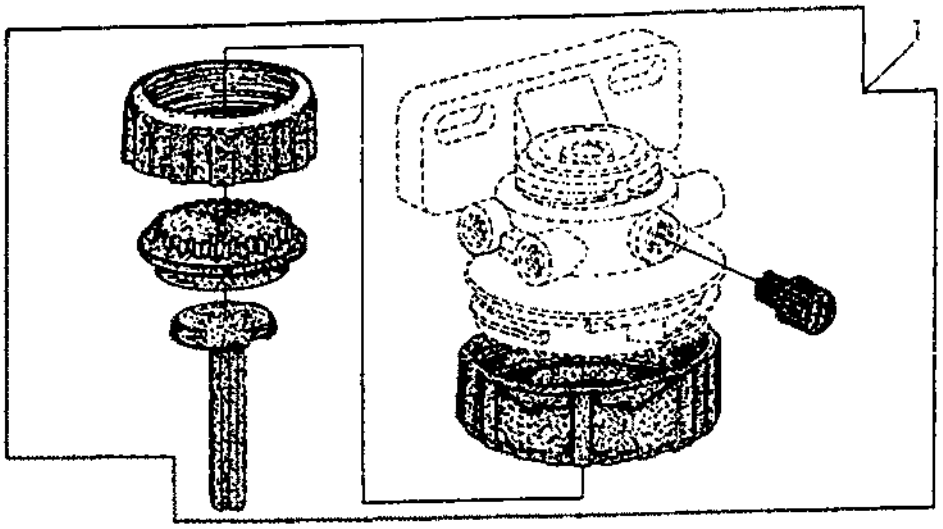

CQ 151050

Item	*Nº peça*	*Descrição*	*Qtde*	*Nº série*	*Notas*
1	RE51649	Kit retentor	1		

FILTRO DE COMMBUSTIVEL / COPO DE DECANTACAO

CQ151051 A.1

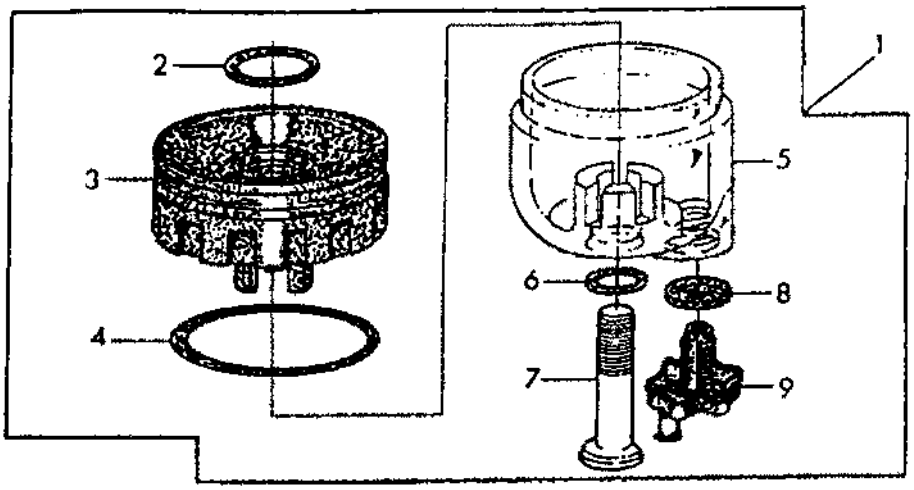

CQ 151051

Item	*Nº peça*	*Descrição*	*Qtde*	*Nº série*	*Notas*
1	RE51650	Copo de sedimentação	1		
2	.....	Anel de travamento	1		NSEP (ORD RE50752)
3	.....	RotadoR	1		NSEP (ORD RE51650)
4	.....	Anel de travamento	1		NSEP (ORD RE50752)
5	.....	Copo	1		NSEP (ORD RE51650)
6	.....	Anel de travamento	1		NSEP (ORD RE50752)
7	.....	Parafuso sextavado	1		NSEP (ORD RE51650)
8	.....	Junta	1		NSEP (ORD RE60854)
9	NSEP033	Tampão de dreno	1		

PRE-FILTRO - COMPONENTES

PUBM0016 A.1

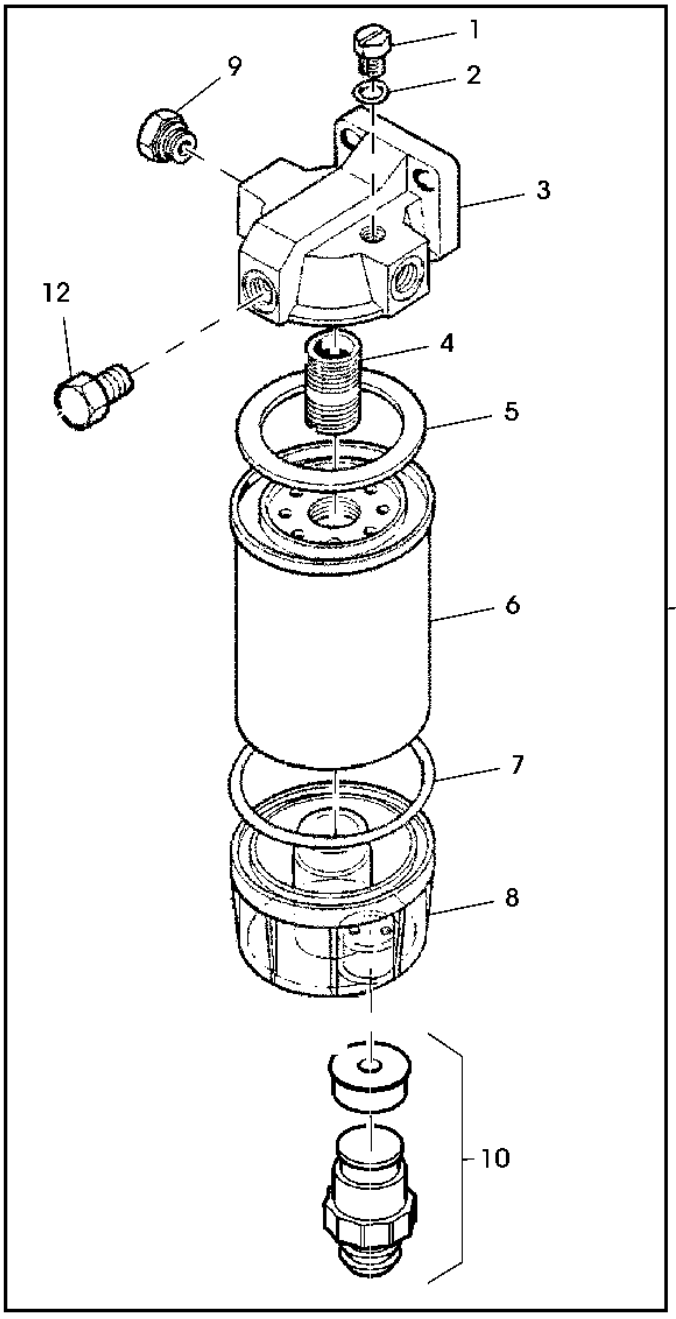

PUBM0016

Item	*Nº peça*	*Descrição*	*Qtde*	*Nº série*	*Notas*
1	DQ25143	Plugue	1		INCL KEYS 2
2	CQ24628	Anel o	1		
3	CQ24634	Suporte	1		
4	CQ24635	Tubulação esTruTural	1		
5	CQ24640	Guarnição de teto	1		
6	DQ24057	Filtro de combustível	1		
7	CQ24629	Anel o	1		INCL KEYS 7
8	DQ25145	Copo	1	-011109	(ORD DQ39520)
	DQ39530	Copo	1	011110-	
9	DQ32910	Tampão	2		
10	DQ72612	Plugue	1		(SUB FOR CQ25144)
11	DQ72611	Filtro	1		(SUB FOR DQ39455)
12	CQ29143	Parafuso oco	2		

PRE-FILTRO - CONEXOES E MANGUEIRAS

CQ151053 A.1

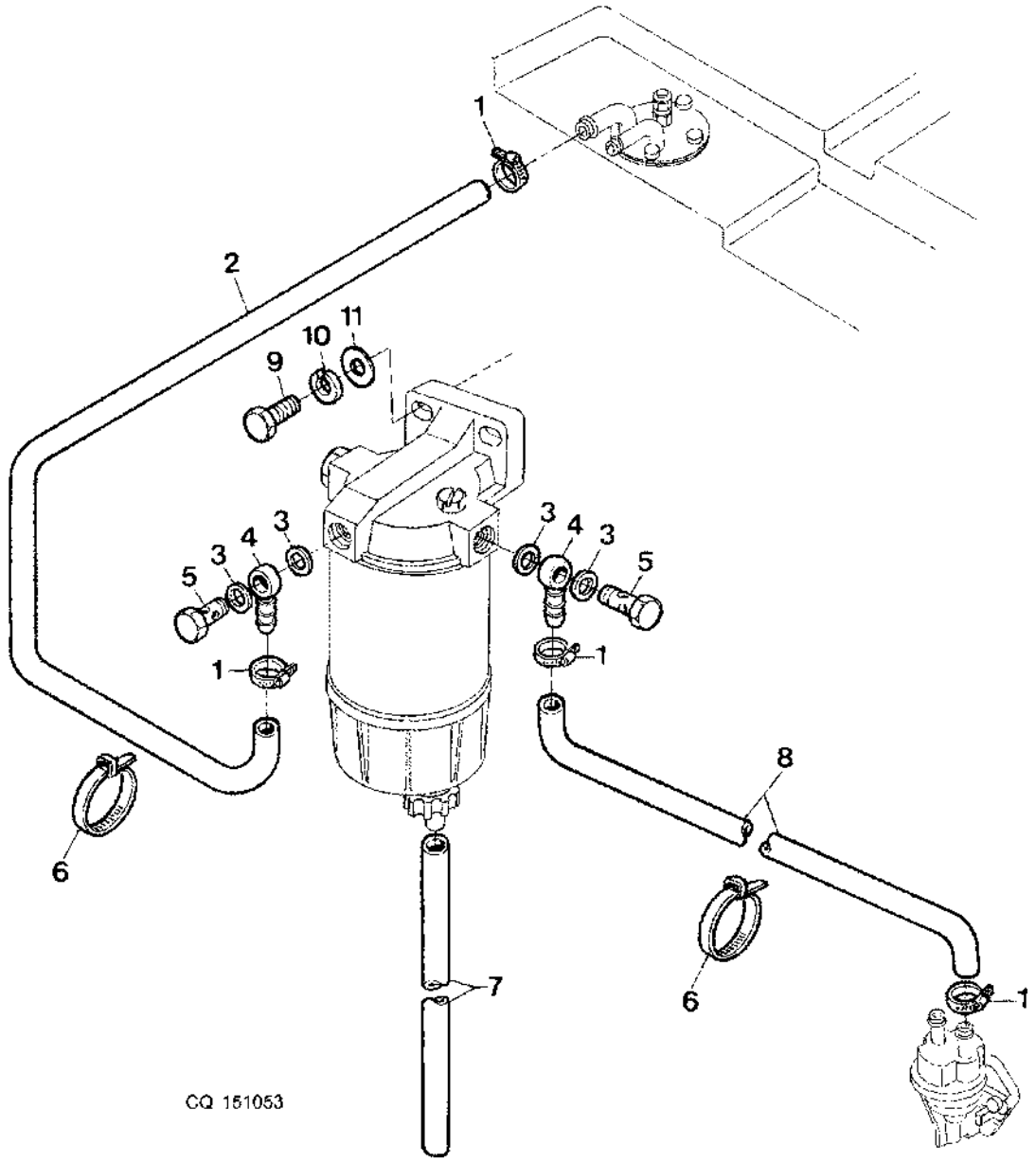

Item	*Nº peça*	*Descrição*	*Qtde*	*Nº série*	*Notas*
1	SG06401	Braçadeira	4		1/2" X 5/8"
2	CQ29172	Mangueira	1		
3	S17072	Arruela	4		
4	CQ08038	Conexão de mangueira	2		
5	CQ29143	Parafuso oco	2		
6	CQ03768	Braçadeira	AR		
7	CQ29167	Mangueira	1		LGTH= 200MM
8	CQ29173	Mangueira	1		LGTH= 650MM
9	19H2676	Parafuso sextavado	AR		
10	12H304	Arruela de pressão	AR		
11	24M7040	Arruela	1		

RESFRIADOR DE OLEO DO MOTOR

CQ151833 A.1

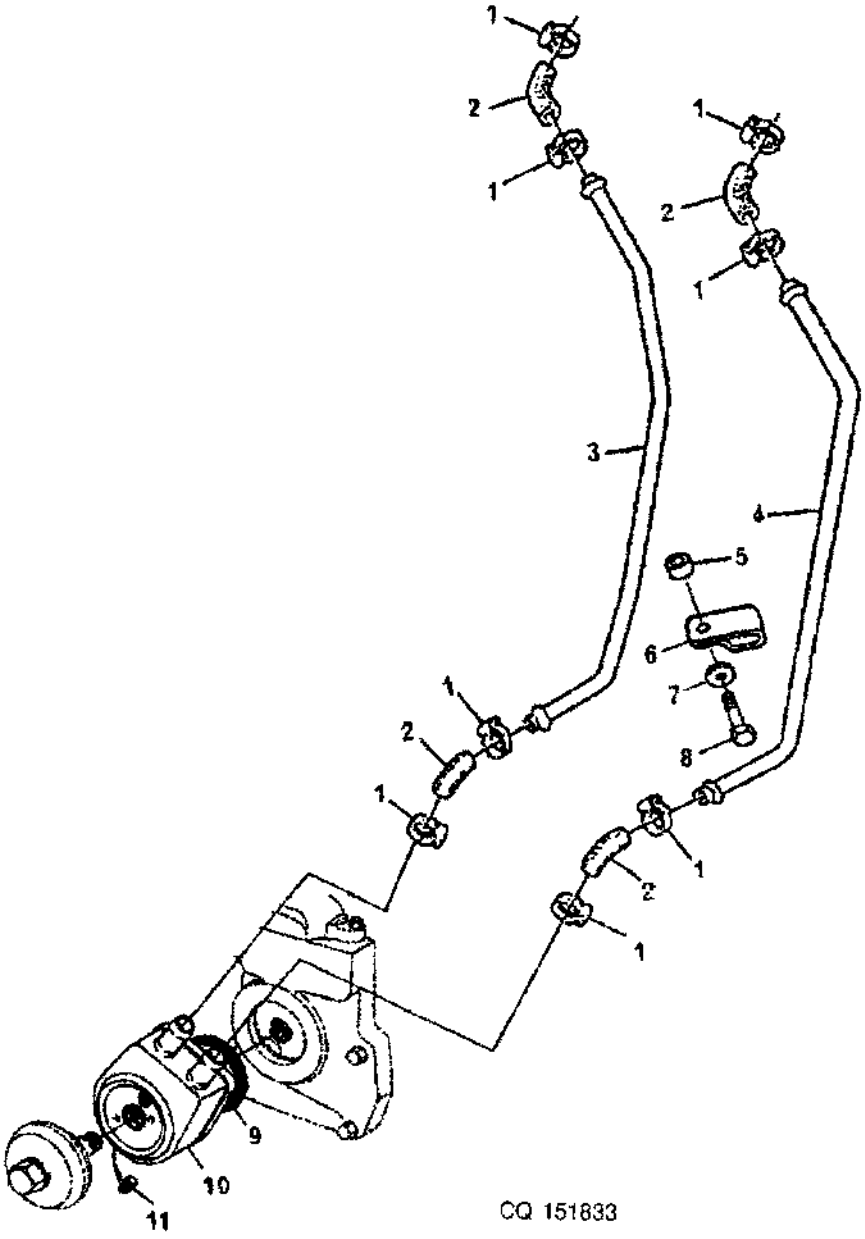

Item	*Nº peça*	*Descrição*	*Qtde*	*Nº série*	*Notas*
1	AR21837	Braçadeira	8		
2	T25469	Mangueira	4		ID= 19MM
3	J56996	Tubulação de óleo	1		
4	J56997	Tubulação	1		
5	T20280	Arruela	AR		
6	R72853	Braçadeira	1		
7	24H1304	Arruela	1		
8	19H3031	Parafuso sextavado	1		
9	R105714	Arruela	1		
10	RE50122	ResfRiadoR de óleo	1		
11	R56947	Tampão de dreno	1		

FILTRO DE OLEO/ADAPTADOR

CQ151055 A.1

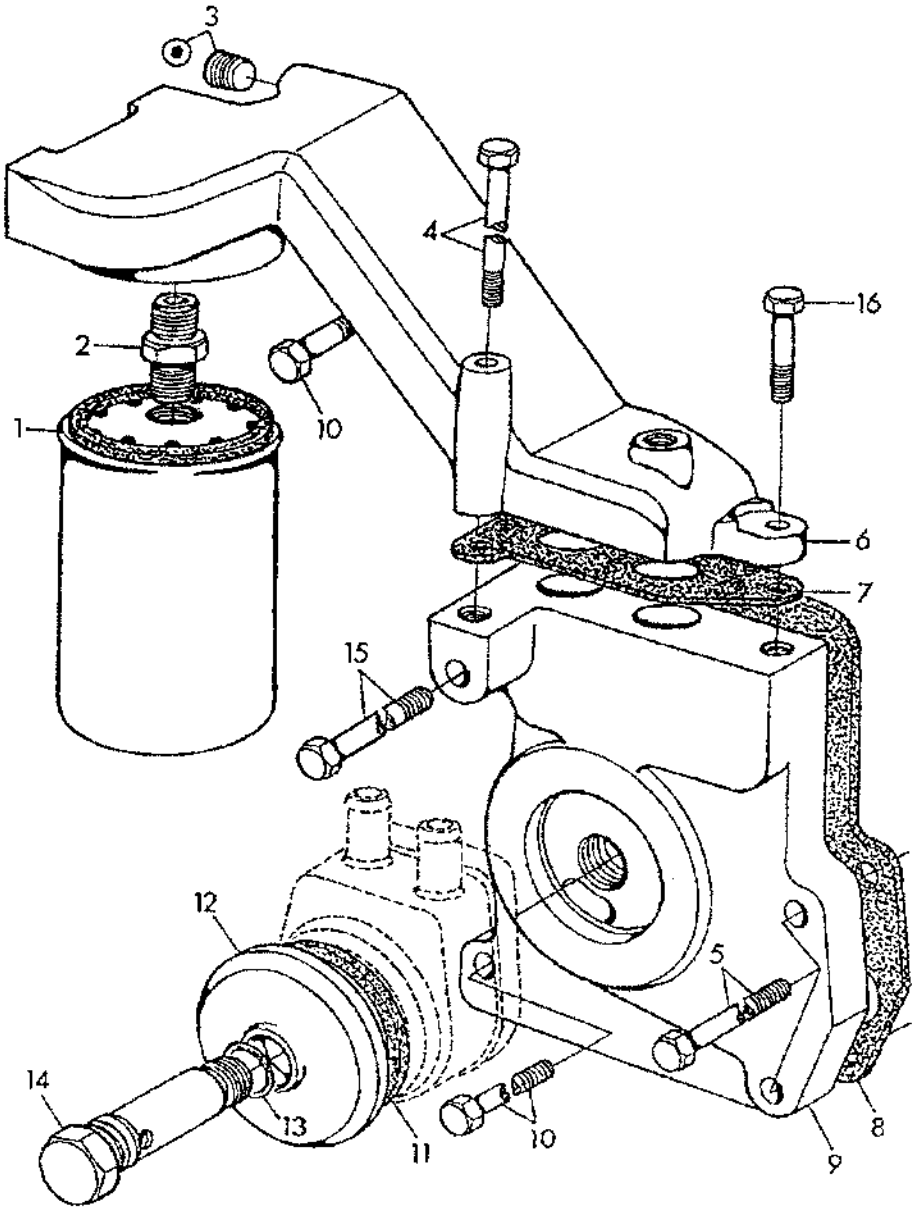

Item	*Nº peça*	*Descrição*	*Qtde*	*Nº série*	*Notas*
1	T19044	Filtro de óleo	1		
2	R54823	Adaptador	1		
3	15H623	Tampão	1		3/8"
4	19H1944	Parafuso sextavado	1		
5	19H2633	Parafuso sextavado	1		
6	R113701	Adaptador	1		
7	R120146	Junta	1		
8	R114097	Junta	1		
9	R114096	Carcaça	1		
10	19H3483	Parafuso sextavado	1		
11	U12198	Anel o	1		
12	R109886	Capa	1		
13	R56462	Anel o	1		
14	R109882	Adaptador	1		
15	19H2733	Parafuso sextavado	1		
16	19H3065	Parafuso sextavado	1		

VARETA NIVEL/GUIA

CQ151056 A.1

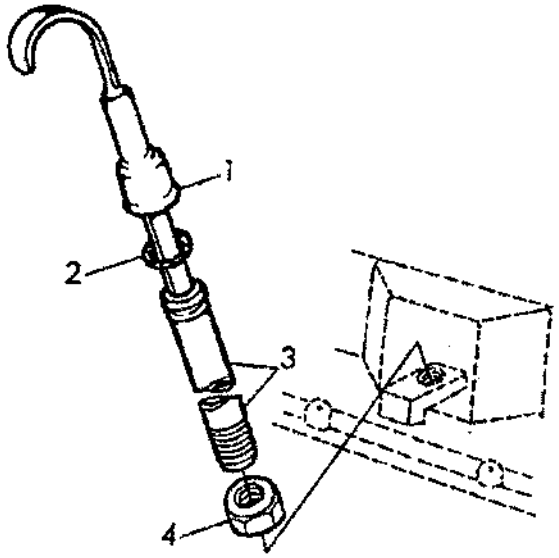

CQ 151056

Item	*Nº peça*	*Descrição*	*Qtde*	*Nº série*	*Notas*
1	AT21535	Vareta de niVel	1		LGTH= 289MM
2	R10093	Anel o	1		
3	R114102	Guia	1		LGTH= 155MM
4	14H826	Porca	1		

CONJUNTO BOMBA DE AGUA E KIT REPARO

CQ151057 A.1

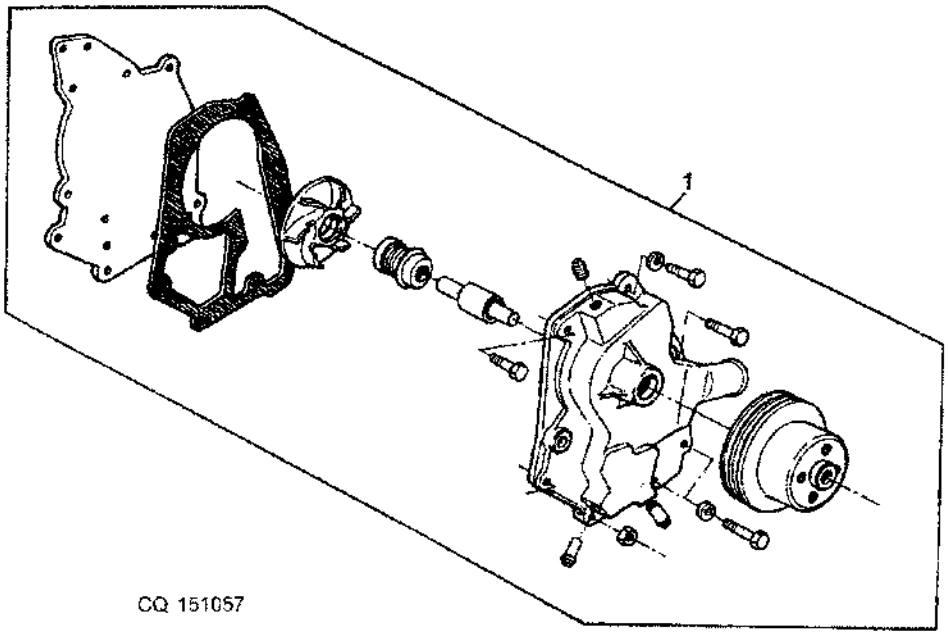

Item	*Nº peça*	*Descrição*	*Qtde*	*Nº série*	*Notas*
1	AJ59049	Bombad'água	1		

KIT BOMBA DE AGUA

CQ151058 A.1

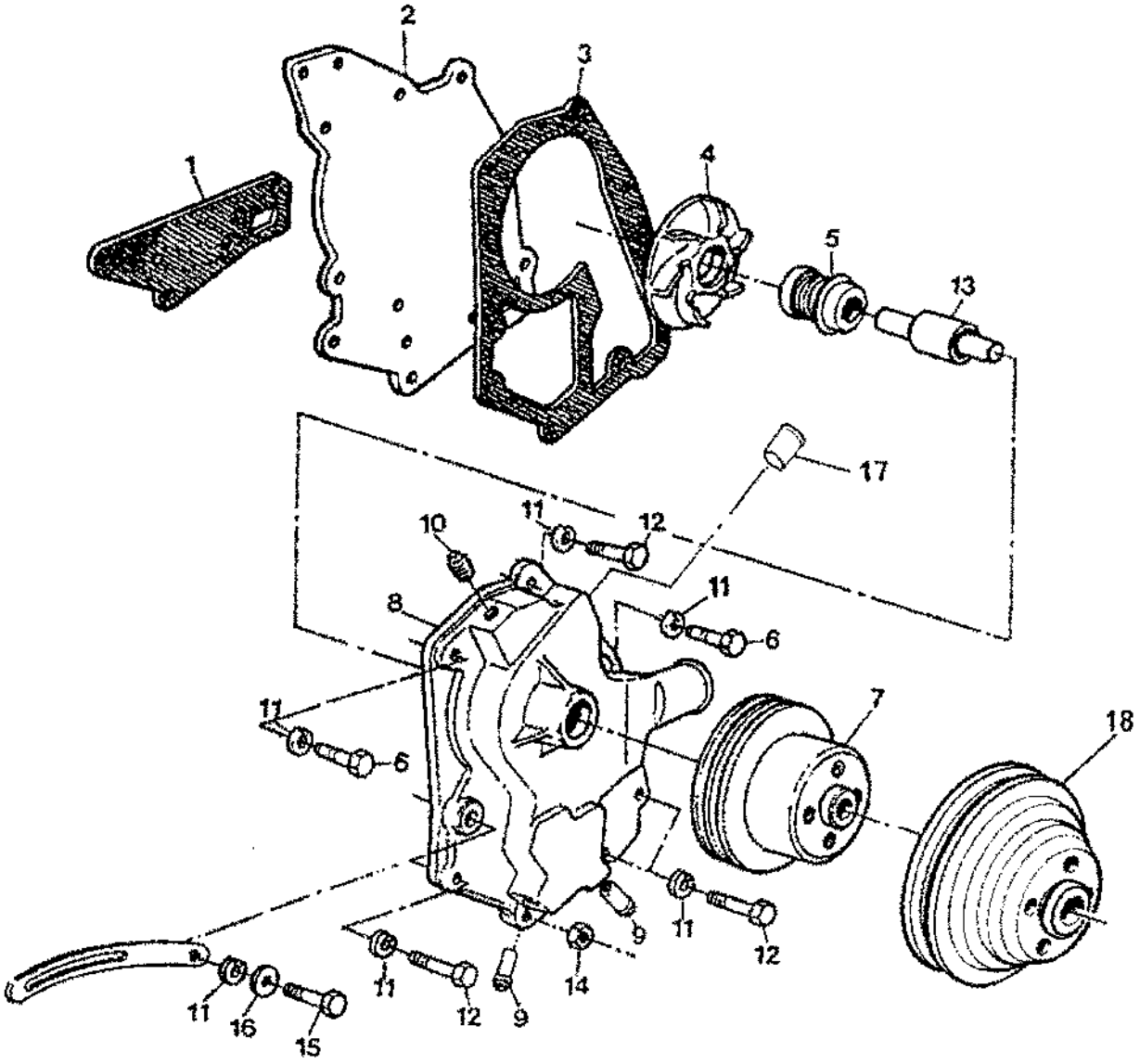

CQ 151058

Item	*Nº peça*	*Descrição*	*Qtde*	*Nº série*	*Notas*
1	T20243	Junta	1		
2	T25484	Capa	1		
3	T25485	Junta	1		
4	J56760	Impulsor	1		
5	AR101549	Kit retentor	1		
6	19H2633	Parafuso sextavado	2		
7	J57225	Polia	1		
8	J56993	Carcaça	1		
9	R34985	Tubulação	2		OD= 19MM
10	15H561	Tampão	1		
11	12H304	Arruela de pressão	7		
12	19H3065	Parafuso sextavado	4		
13	JD10238	Rolamento de esfeRas	1		
14	14H774	Porca	1		
15	19H1726	Parafuso sextavado	1		
16	24H1304	Arruela	1		
17	J57192	Conexão de mangueira	1		
18	CQ33410	Polia	1		(A)

(A) SOMENTE COM CABINE

TERMOSTATO/CARCACA DO TERMOSTATO

CQ151059 A.1

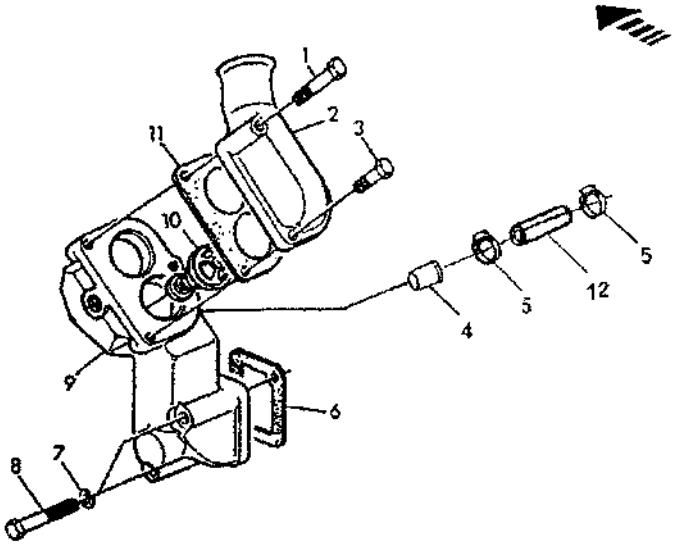

CQ 151059

Item	*Nº peça*	*Descrição*	*Qtde*	*Nº série*	*Notas*
1	19H3065	Parafuso sextavado	1		
2	R61501	Capa	1		
	R61501	Capa	1		
3	19H3483	Parafuso sextavado	2		
	19H3483	Parafuso sextavado	2		
4	J57192	Conexão de mangueira	1		
	J57192	Conexão de mangueira	1		
5	AR21839	Braçadeira	2		
	AR21839	Braçadeira	2		
6	R54641	Junta	1		
7	12H304	Arruela de pressão	2		
8	19H1912	Parafuso sextavado	2		
9	AJ58552	Carcaça	1		
10	AR61538	TermosTaTo	2		
11	R54638	Junta	1		
12	R116137	Mangueira	1		

SENSOR DE TEMPERATURA

CQ151060 A.1

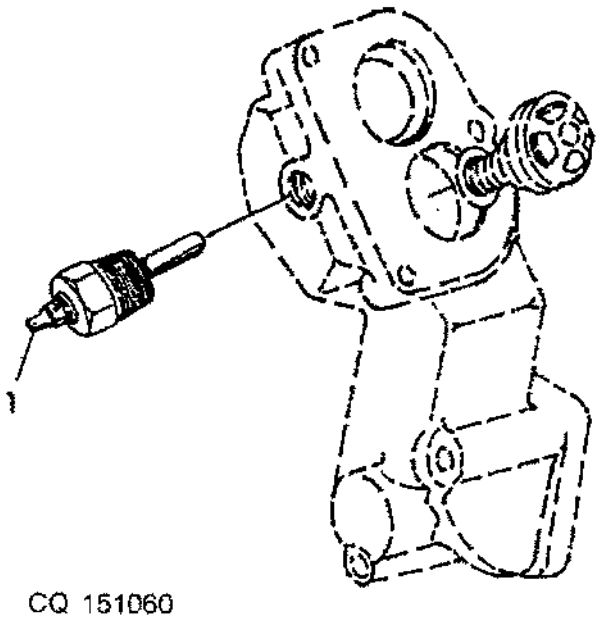

Item	*Nº peça*	*Descrição*	*Qtde*	*Nº série*	*Notas*
1	RE51774	SenSor	1		

LIQUIDO DE ARREFECIMENTO

CQ301875 A.1

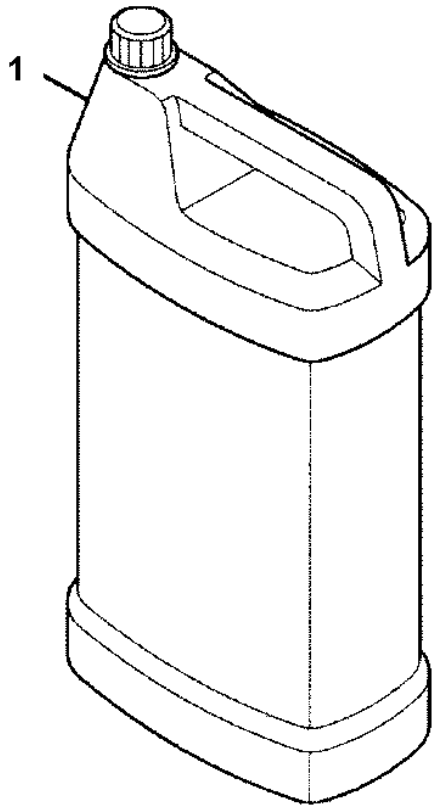

CQ301875

Item	*Nº peça*	*Descrição*	*Qtde*	*Nº série*	*Notas*
1	TY16034	AnticongelAnte	AR	(A)	

(A) 5 LITROS

9901 Kit de Juntas

AJ61205(1) A.1

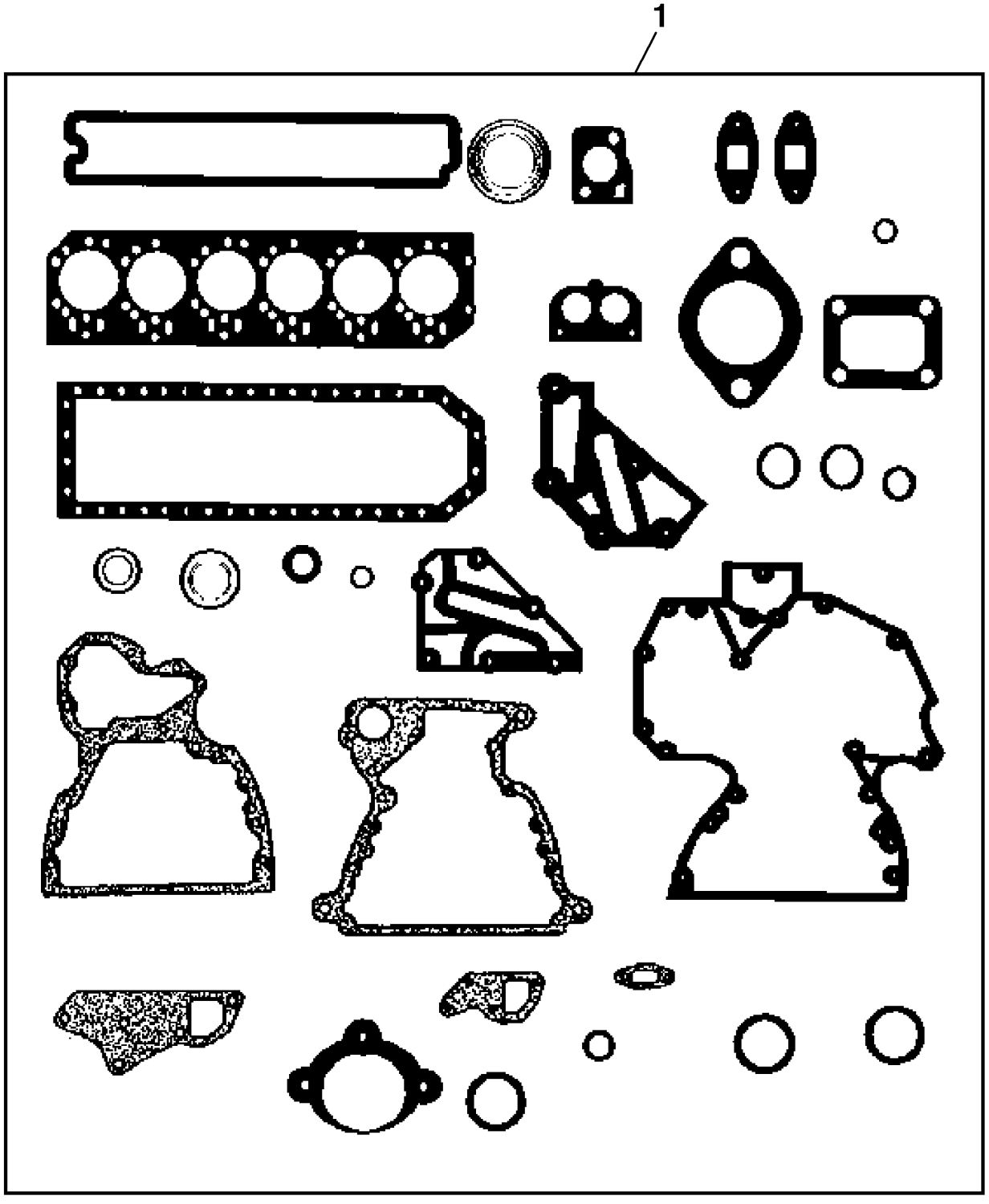

AJ61205

Item	*Nº peça*	*Descrição*	*Qtde*	*Nº série motor*	*Notas*
1	AJ61205	Kit de juntas	1		

Índice pictórico por seção

PUCQ171 A.1

1-	98
2-	99
10-	110

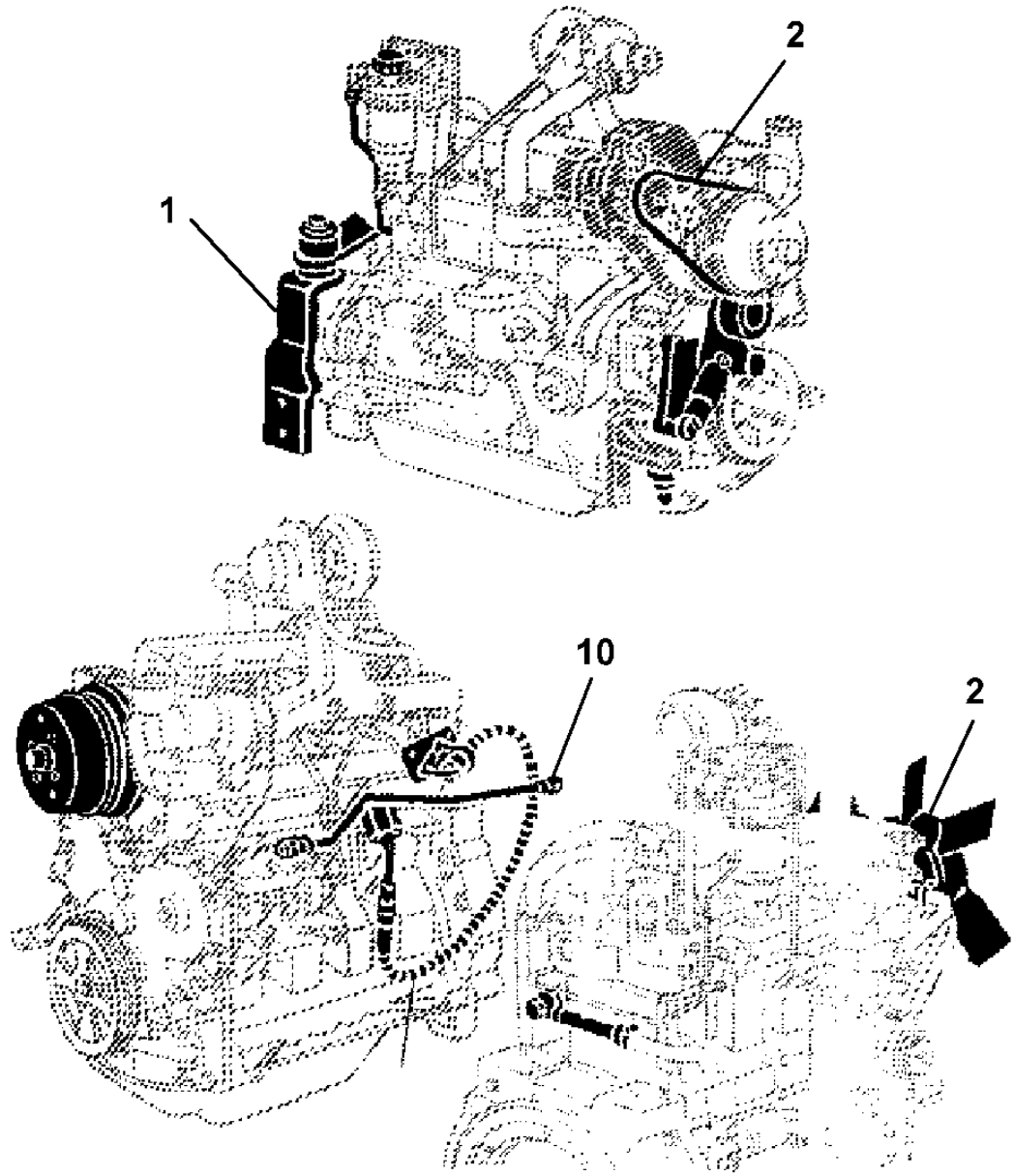

PUCQ171

Índice pictórico por seção

PUCQ172 A.1

5-	103
8-	106
9-	108

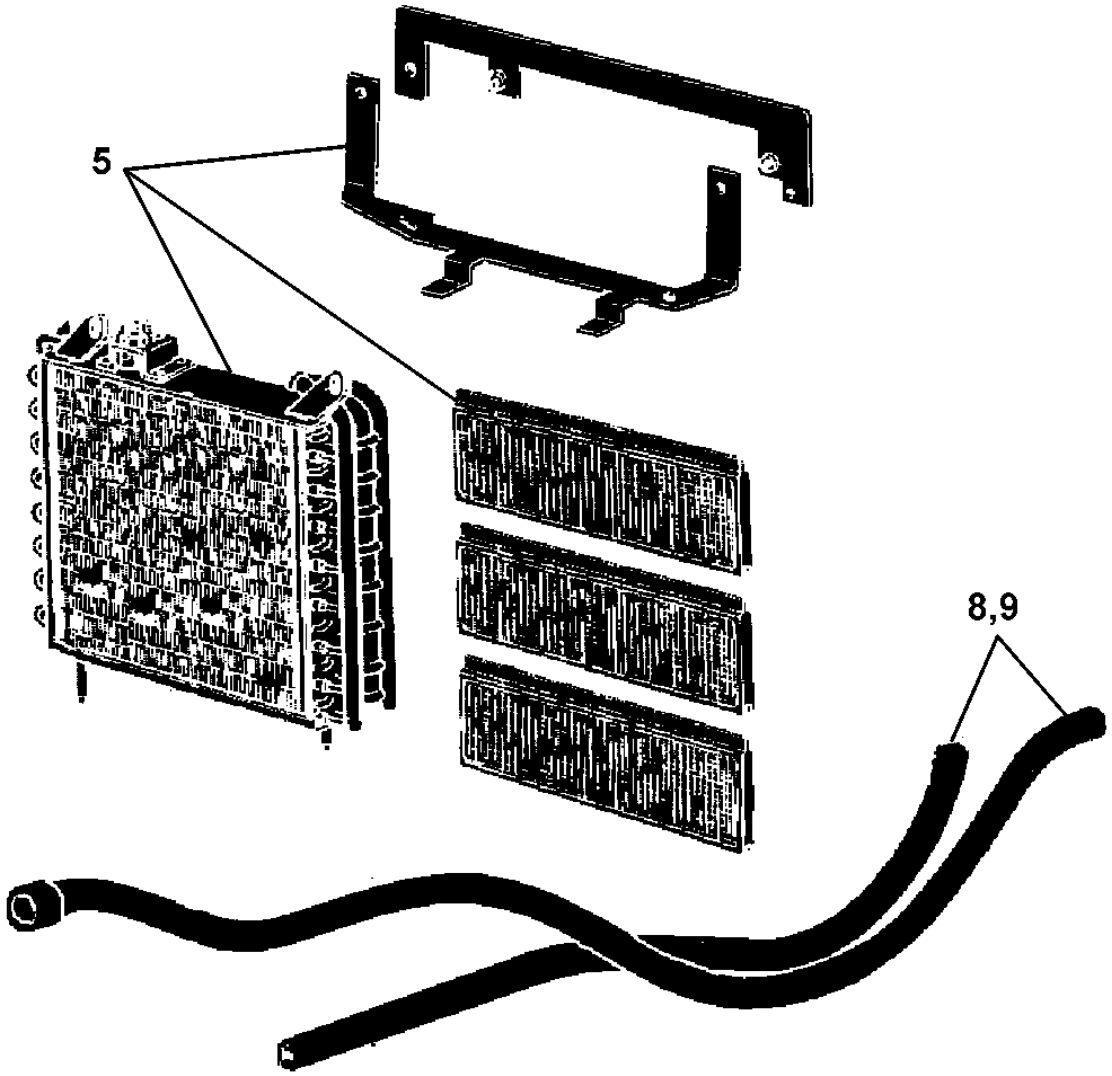

PUCQ172

Índice pictórico por seção

PUCQ173 A.1

3-	100
4-	102
6-	104
7-	105
11-	111
12-	112
13-	113
14-	114
15-	116
16-	118
17-	120
18-	122
19-	124

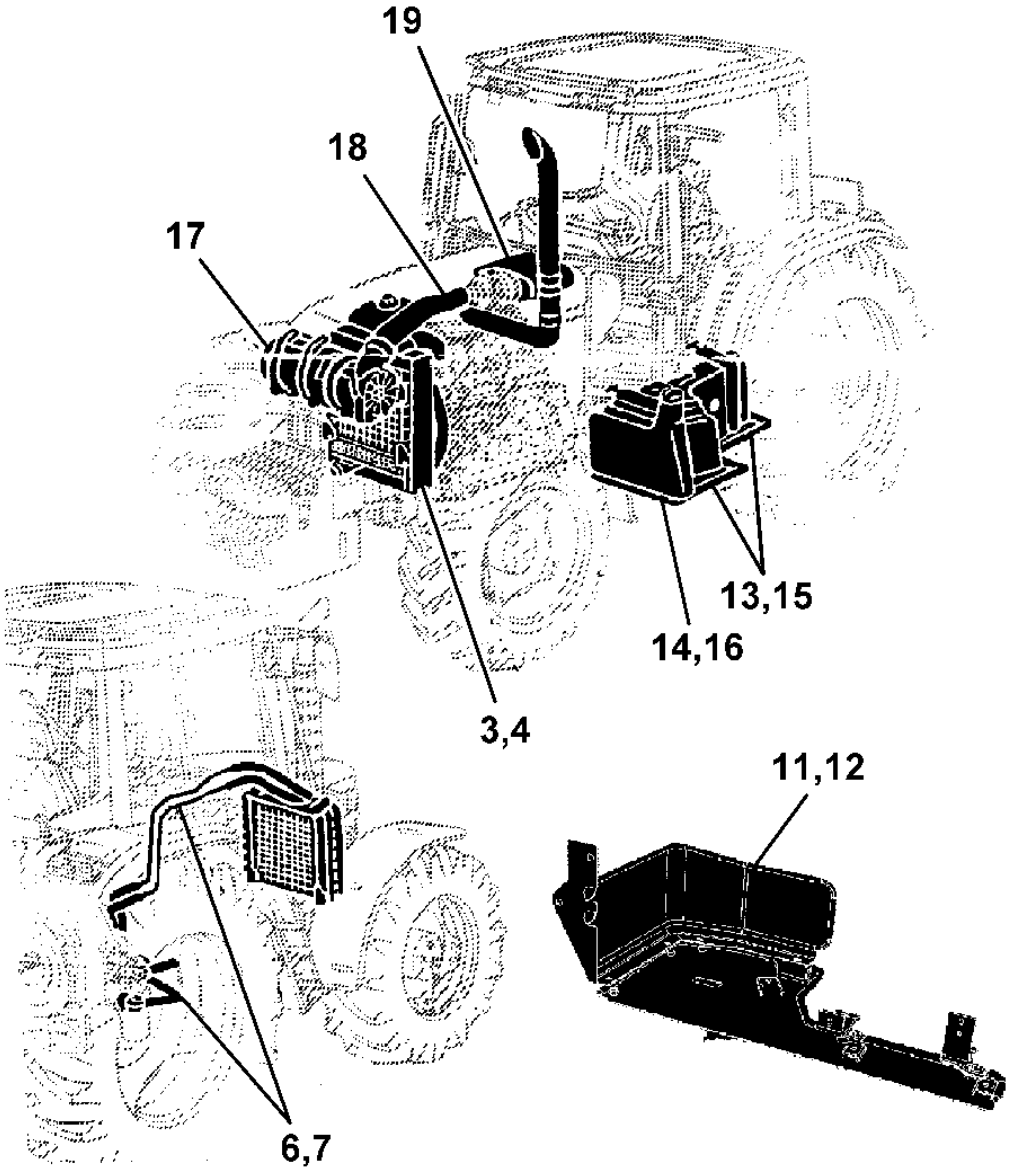

PUCQ173

SUSPENSAO DO MOTOR

CQ151063 A.1

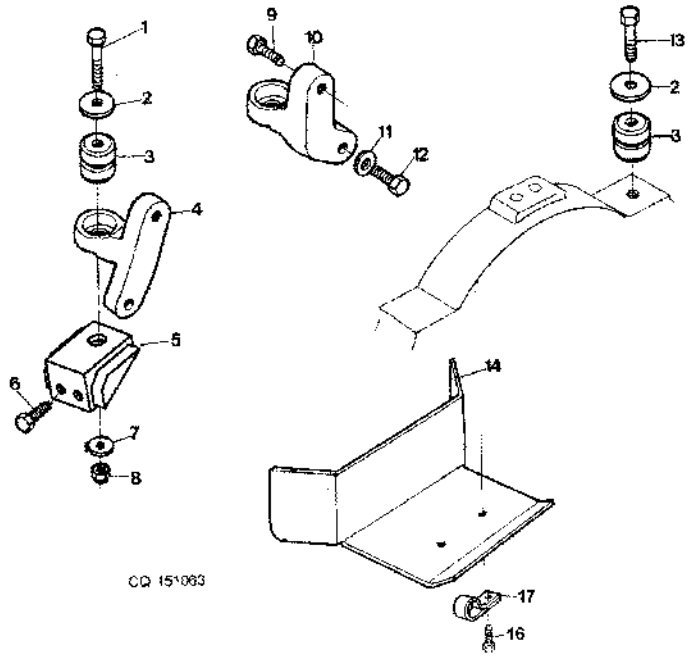

Item	*Nº peça*	*Descrição*	*Qtde*	*Nº série*	*Notas*
1	19M7943	Parafuso sextavado	1		
2	24H1353	Arruela	AR		
3	RE60720	Isolador	AR		
4	R95413	Suporte	AR	-001073	
	CQ28491	Suporte	1	001074-	
5	RE54513	Apoio	AR	-001413	
	DQ29533	Suporte	1	001414-	
6	19M7794	Parafuso	AR		
7	CQ00309	Arruela	1		
8	14M7313	Porca de segurança	AR		
9	19H1824	Parafuso sextavado	AR		
10	R95412	Suporte	AR	-001073	
	CQ28492	Suporte	1	001074-	
11	24M7038	Arruela	2		
12	19M8055	Parafuso sextavado	2		
13	19M7214	Parafuso sextavado	AR		
14	P59328	Suporte	AR		
15	19M7156	Parafuso sextavado	1		M10X1.5X60
16	19M7382	Parafuso sextavado	AR		
17	AH77869	Presilha	1		(SUB FOR T70659,DQ38638)

VENTILADOR / CORREIA

CQ151064 A.1

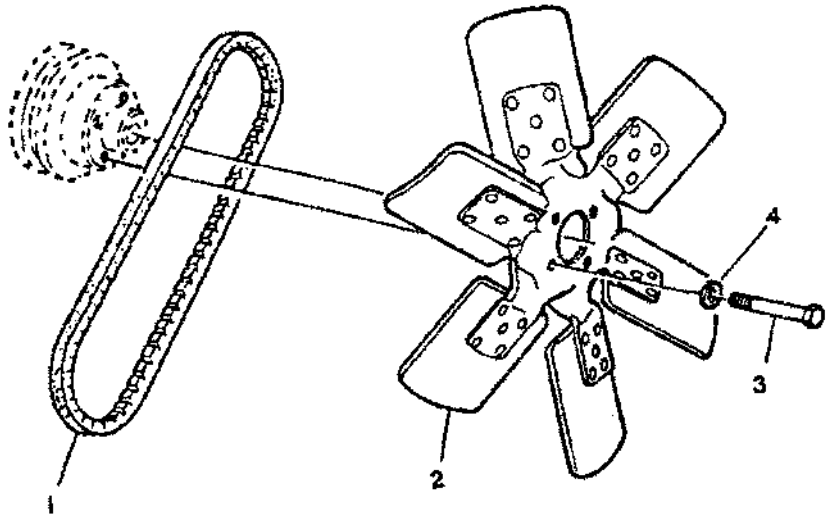

CQ 151064

Item	*Nº peça*	*Descrição*	*Qtde*	*Nº série*	*Notas*
1	AJ58970	Jogo de correias	1		
2	AR64075	Ventilador	1		
3	19H2676	Parafuso sextavado	4		
4	12H304	Arruela de pressão	4		

RADIADOR

CQ151065 A.1

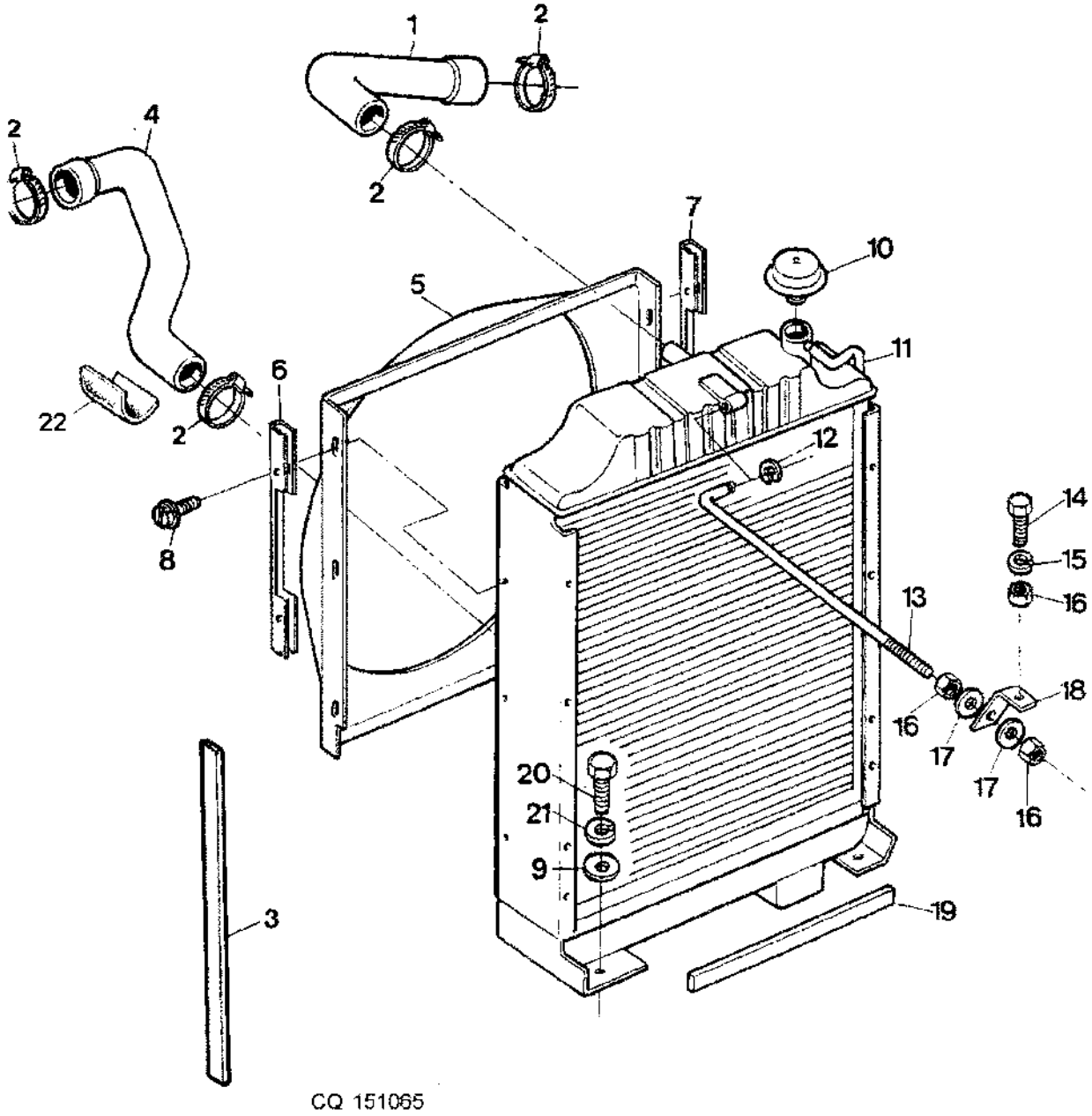

Item	*Nº peça*	*Descrição*	*Qtde*	*Nº série motor*	*Notas*
1	CQ26416	Mangueira	AR		UP
2	MN10393	Abraçadeira para mangueira	AR		
3	CQ31041	Vedação	AR		LGTH= 530MM
4	DQ33662	Mangueira	AR		LOW (SUB FOR CQ26414)
5	CQ30587	Adutor	AR		
6	P59253	Espuma	AR	-003757	LH
	CQ30788	Suporte	AR	003758-006418	LH
	CQ34109	Suporte	AR	006418-	LH
7	P59252	Isolador	AR	-003757	RH
	CQ30789	Suporte	AR	003758-006418	RH
	CQ34110	Suporte	AR	006419-	RH
8	CQ13706	Parafuso sextavado	AR		
9	CQ01249	Arruela	AR		
10	DQ27167	Tampa do abasTecimenTo	AR		
11	DQ26358	RadiadoR	AR		
	DQ32876	RadiadoR	1		(A)
12	40M7144	Anel de pressão	AR		
13	P59265	TiranTe	AR		
14	19M7166	Parafuso sextavado	AR		
15	12M7066	Arruela de pressão	AR		
16	14M7140	Porca	AR		
17	24M7178	Arruela	AR		
18	CQ60080	Suporte	AR		
19	CQ25248	Vedação	AR		
20	19M7139	Parafuso sextavado	AR		
21	12M7065	Arruela de pressão	AR		
22	CQ29163	Vedação	1		

(A) COM CABINE

RESFRIADOR DE OLEO

CQ151066 A.1

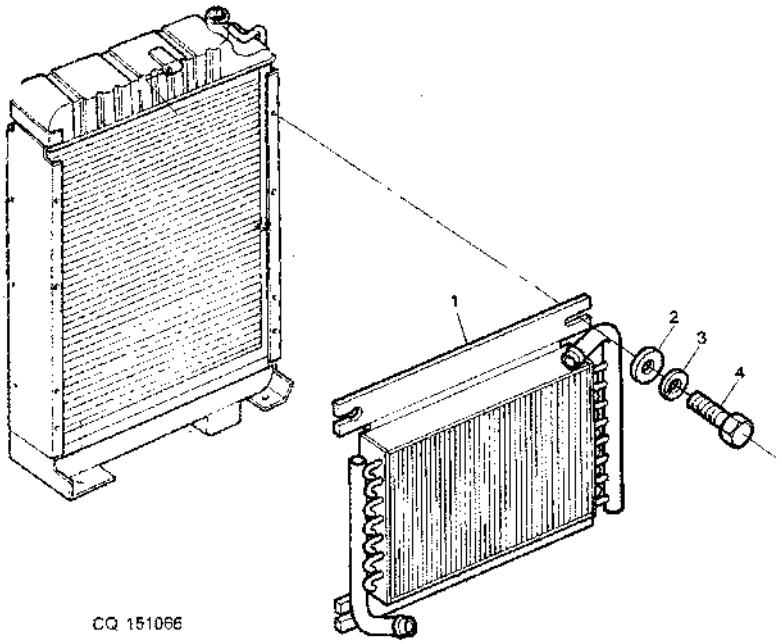

Item	*Nº peça*	*Descrição*	*Qtde*	*Nº série*	*Notas*
1	DQ25304	ResfRiadoR de óleo	1	-013869	
	DQ41945	ResfRiadoR de óleo	1	013870-	
2	CQ01249	Arruela	AR		
3	12M7065	Arruela de pressão	AR		
4	19M7162	Parafuso sextavado	AR		

RESFRIADOR DE OLEO (COM CABINE)

CQ151869 A.1

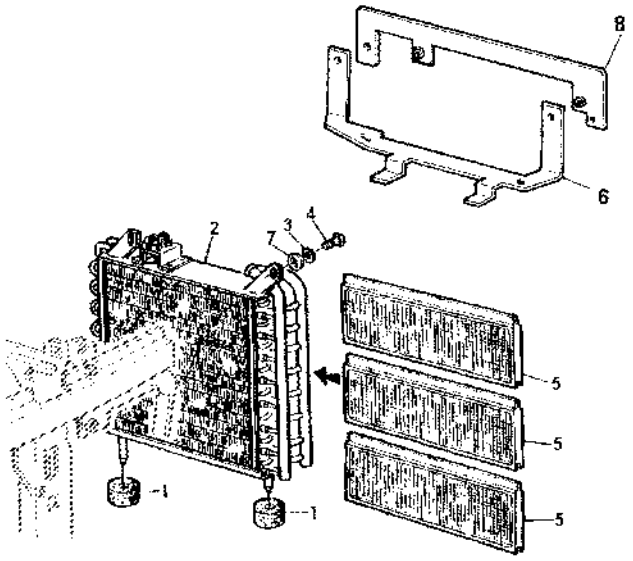

CQ 151869

Item	*Nº peça*	*Descrição*	*Qtde*	*Nº série*	*Notas*
1	Z35271	Bucha	2		
2	AL119566	ResfRiadoR de óleo	1	010998-	
	AL111999	ResfRiadoR de óleo	1	-010997	(ORD AL119566)
3	CQ01249	Arruela	AR		
4	19M7162	Parafuso sextavado	AR		
5	L79122	Peneira	AR		
6	CQ32696	Suporte	AR		
7	12M7065	Arruela de pressão	AR		
8	DQ32695	Suporte	1		

TUBOS DO RESFRIADOR DE OLEO (POWRQUAD)

CQ151067 A.1

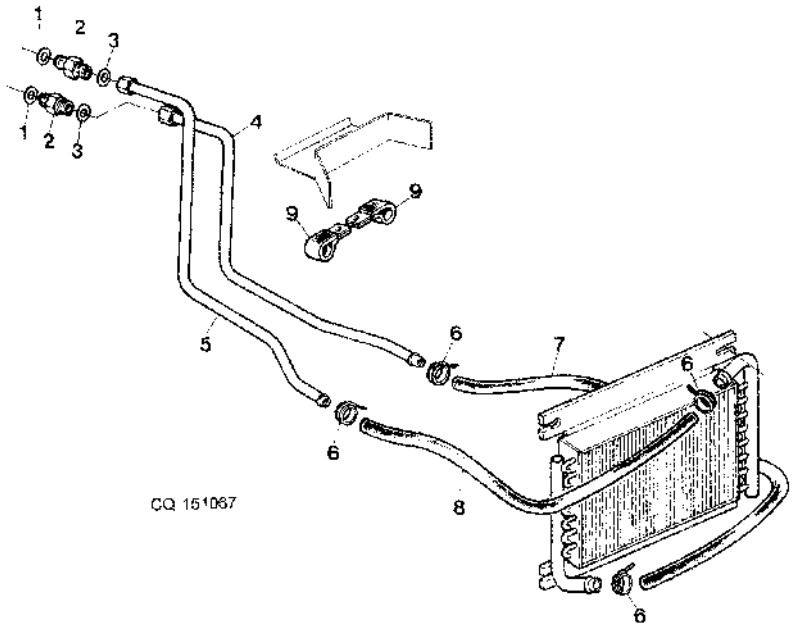

Item	*Nº peça*	*Descrição*	*Qtde*	*Nº série*	*Notas*
1	51M7047	Anel o	AR	013869-	
2	38H5005	Adaptador	AR	013869-	
3	T77858	Anel o	AR	013869-	
4	CQ53232	Conexão	AR	013869-	(SUB FOR DQ25302,L102171)
5	DQ25303	Tubo	AR	013869-	
6	AL82025	Braçadeira	4	013869-	(SUB FOR DQ10173,DQ32549)
	CQ03769	Braçadeira	4		(SUB FOR DQ10173,DQ38638)
7	CQ42113	Mangueira	1	013869-	LH (SUB FOR CQ25294)
8	CQ42114	Mangueira	1	013869-	RH (SUB FOR CQ25298)
9	AH77869	Presilha	2	013869-	(SUB FOR T70659,DQ38638)

MANGUEIRAS DO RESFRIADOR DE OLEO (COM CABINE E SEM CABINE)

CQ153710 A.1

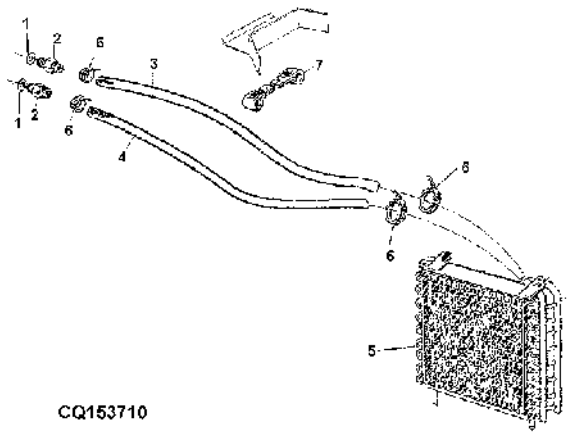

Item	*Nº peça*	*Descrição*	*Qtde*	*Nº série*	*Notas*
1	51M7047	Anel o	2		
2	CQ53232	Conexão	2		(A) (SUB FOR L102171)
	AL78643	Conexão em ângulo	1		(B)
3	CQ42113	Mangueira	1		LH
4	CQ42114	Mangueira	1		RH
5	DQ41945	ResfRiadoR de óleo	1		
6	AL82025	Braçadeira	4		(SUB FOR DQ32549)
7	CQ03769	Braçadeira	4		(SUB FOR DQ38638)

(A) POWRQUAD

(B) SINCROPLUS

MANGUEIRAS DO RESFRIADOR COM CABINE

CQ151942 A.1

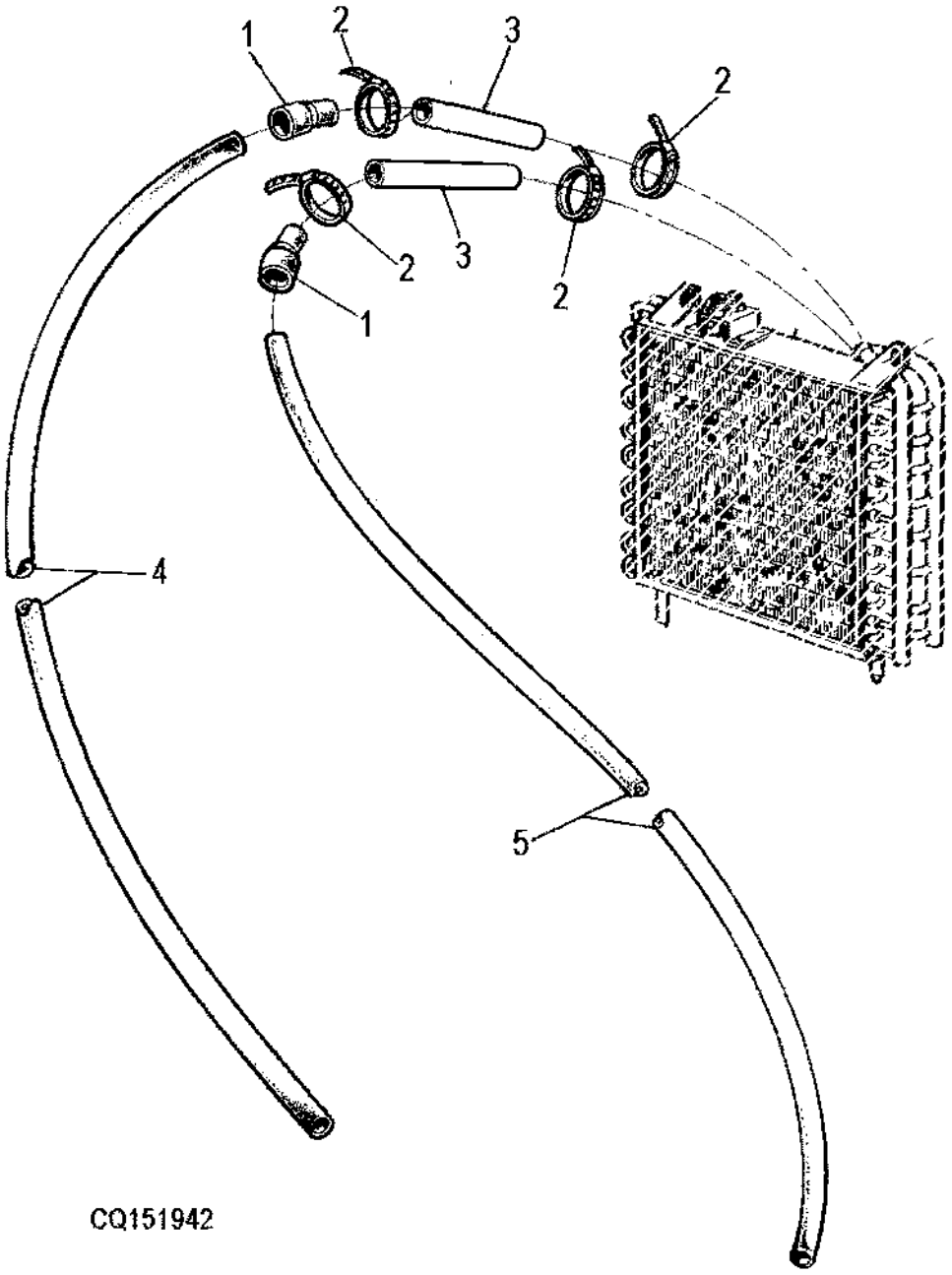

Item	*Nº peça*	*Descrição*	*Qtde*	*Nº série*	*Notas*
1	CQ33020	Tubo de óleo	AR	-013869	
2	AL82025	Braçadeira	AR	-013869	(SUB FOR DQ32549)
3	DQ38638	Presilha	AR	-013869	(SUB FOR CQ32769)
4	CQ42113	Mangueira	1	-013869	LH (SUB FOR CQ25294)
5	CQ42114	Mangueira	1	-013869	RH (SUB FOR CQ25298)

MANGUEIRA DE CALEFACAO

PUCQ31 A.1

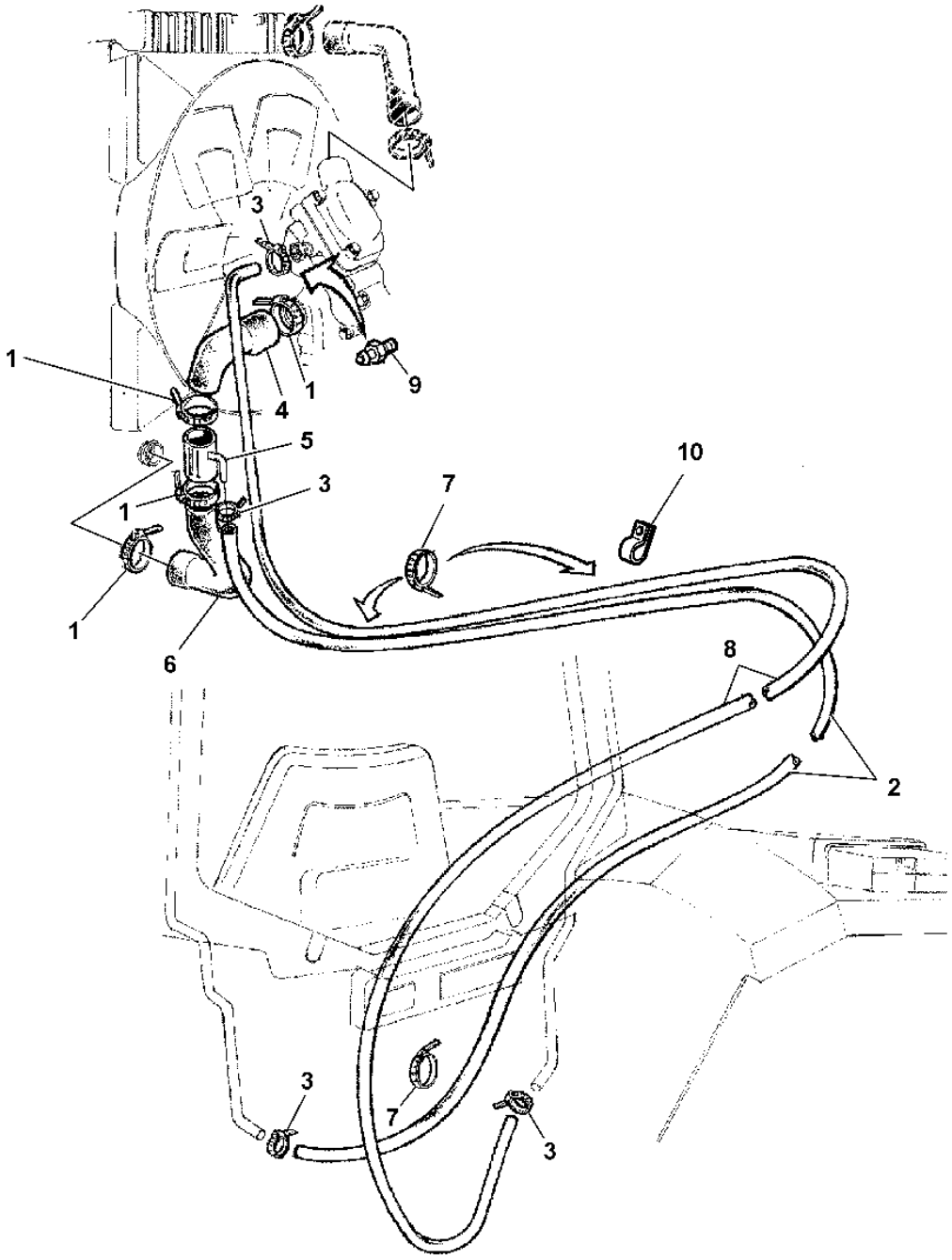

PUCQ31

Item	*Nº peça*	*Descrição*	*Qtde*	*Nº série motor*	*Notas*
1	MN10393	Abraçadeira para mangueira	4		
2	CQ33644	Mangueira	AR		
3	AL82025	Braçadeira	4		(SUB FOR DQ10173,DQ32549)
	CQ03769	Braçadeira	AR		(SUB FOR DQ10173,DQ38638)
4	DQ33663	Mangueira	AR		
5	DQ33675	Tubo	AR		
6	DQ33662	Mangueira	AR		
7	R83169	VálVula	AR		
8	CQ33645	Mangueira	AR		
9	P55355	Conexão	AR		
10	R72659	Braçadeira	1		

VARETA DE COMANDO DO ACELERADOR

CQ151068 A.1

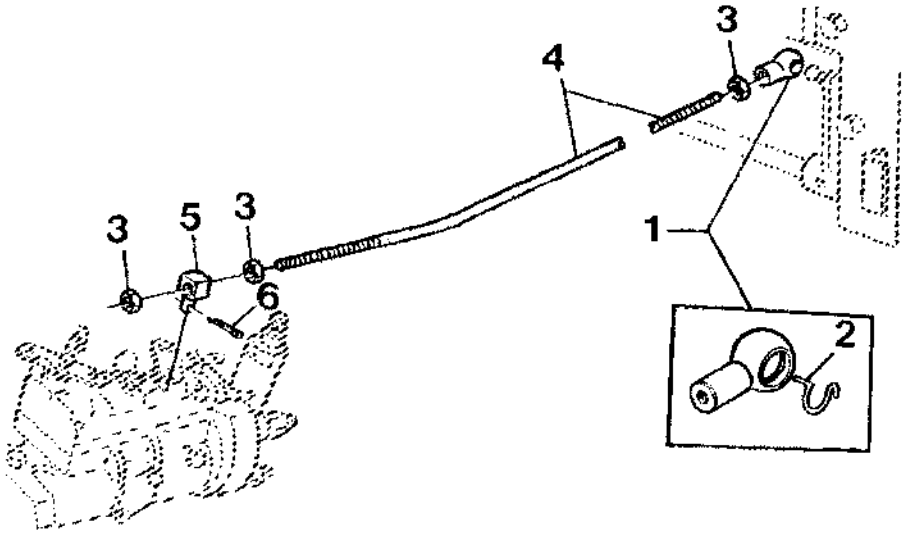

CQ 151068

Item	*Nº peça*	*Descrição*	*Qtde*	*Nº série*	*Notas*
1	DQ03833	Junta esférica	1		
2	CQ03841	RetentoR aRtic. esféRica	1		
3	14M7027	Porca	AR		
4	CQ29549	TiranTe	1		
5	T22242	Rótula	1		
6	11M7009	Contra-pino	AR		2X16

PROTECAO DO TANQUE

PUCQ233 A.1

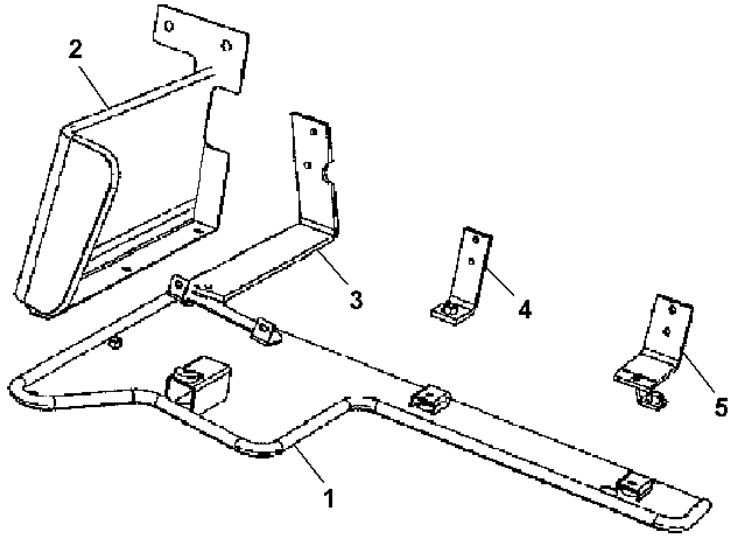

PUCQ233

Item	*Nº peça*	*Descrição*	*Qtde*	*Nº série*	*Notas*
1	DQ38209	Proteção	1		
2	DQ38212	Proteção	1		
3	DQ25607	Suporte	1		
4	DQ38296	Suporte	1		
5	DQ38297	Suporte	1		

AUXILIARY TANK PROTECTION

PUCQ225 A.1

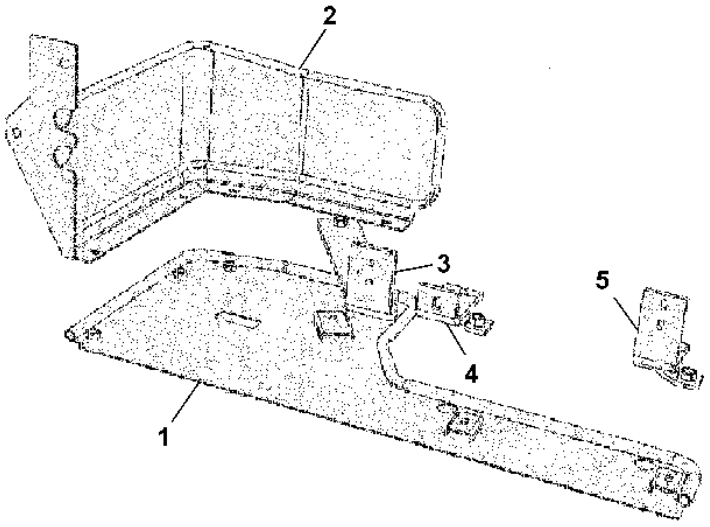

PUCQ225

Item	*Nº peça*	*Descrição*	*Qtde*	*Nº série*	*Notas*
1	DQ38515	Proteção	1		
2	DQ38518	Proteção	1		
3	DQ38523	Apoio	1		
4	DQ38521	Suporte	1		
5	DQ38520	Apoio	1		

SUPORTE DO DEPOSITO DE COMBUSTIVEL

CQ151069 A.1

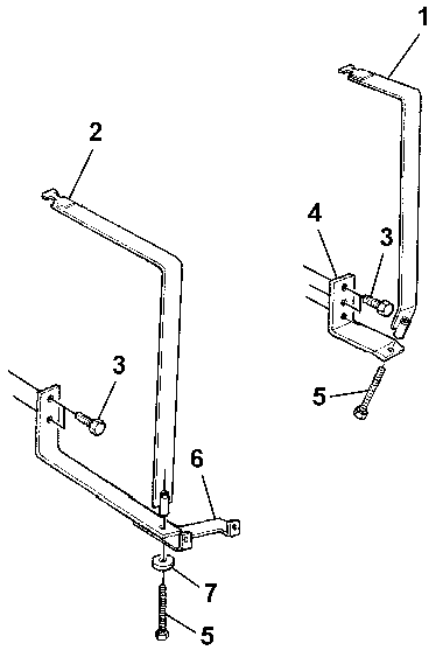

CQ151069

Item	*Nº peça*	*Descrição*	*Qtde*	*Nº série*	*Notas*
1	AP32897	Correia de ajuste	AR		
2	DQ25991	Braçadeira	AR		
3	19M7387	Parafuso sextavado	AR		
4	P60214	Suporte	AR		
5	19M8049	Parafuso sextavado	AR		
6	DQ25607	Suporte	AR		
7	24M7178	Arruela	AR		

DEPOSITO DE COMBUSTIVEL

CQ151070 A.1

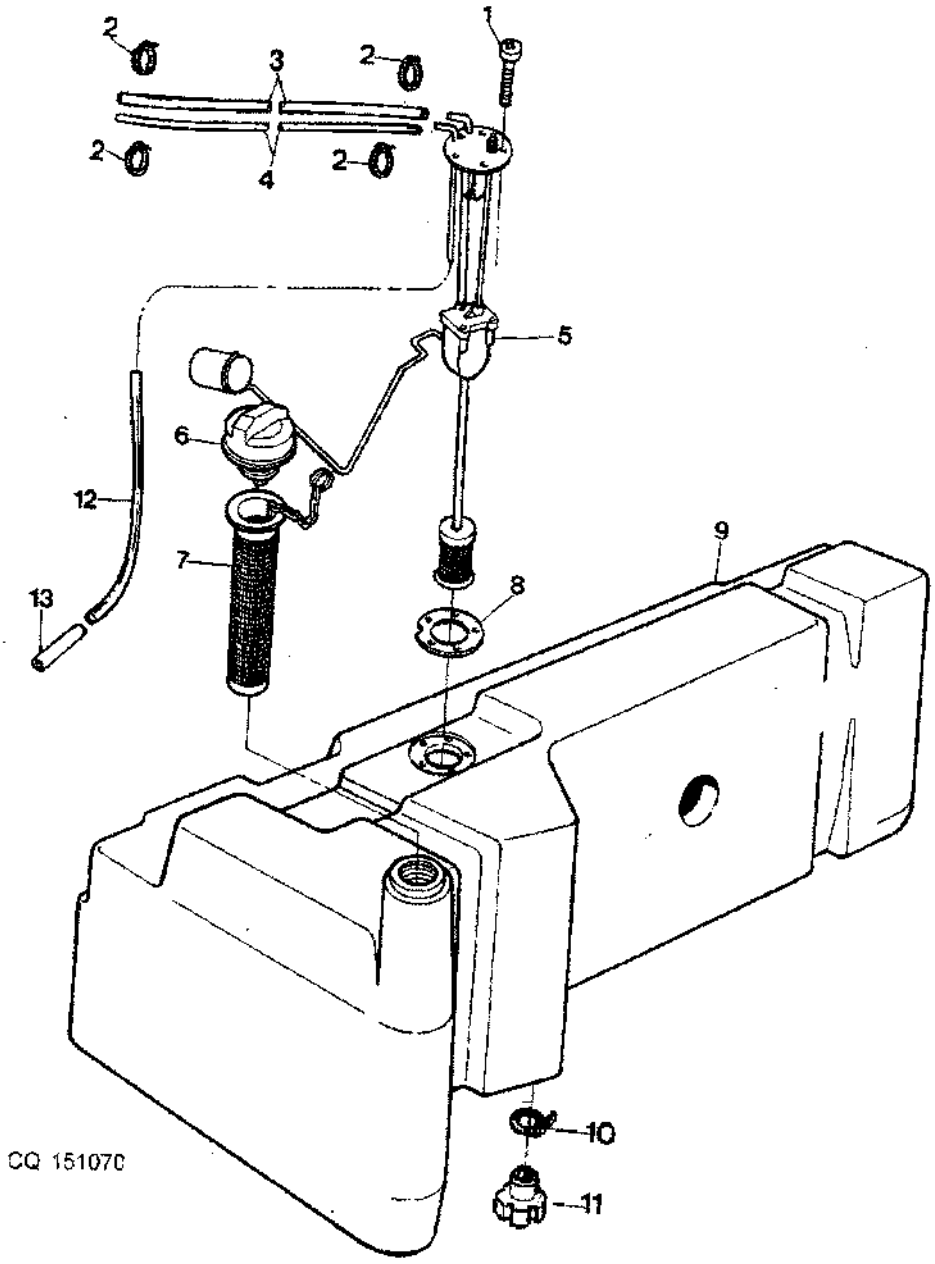

Item	*Nº peça*	*Descrição*	*Qtde*	*Nº série*	*Notas*
1	21M7245	Parafuso borboleta	AR		
2	SG06401	Braçadeira	1		
3	CQ29172	Mangueira	AR		
4	CQ25601	Mangueira	AR		
5	DQ24762	Emissor combustível	AR		
6	AL113086	Tampa do abasTecimenTo	AR		
7	CQ29104	Filtro	AR		
8	CQ26211	Junta	AR		
9	DQ27500	Tanque de combusTível	AR		
10	AL82025	Braçadeira	AR		
11	R114843	Plugue	AR		
12	CQ26320	Mangueira	AR		LGTH= 600MM
13	CQ26321	Tubo	AR		

SUPORTE DO DEPOSITO DE COMBUSTIVEL

CQ151071 A.1

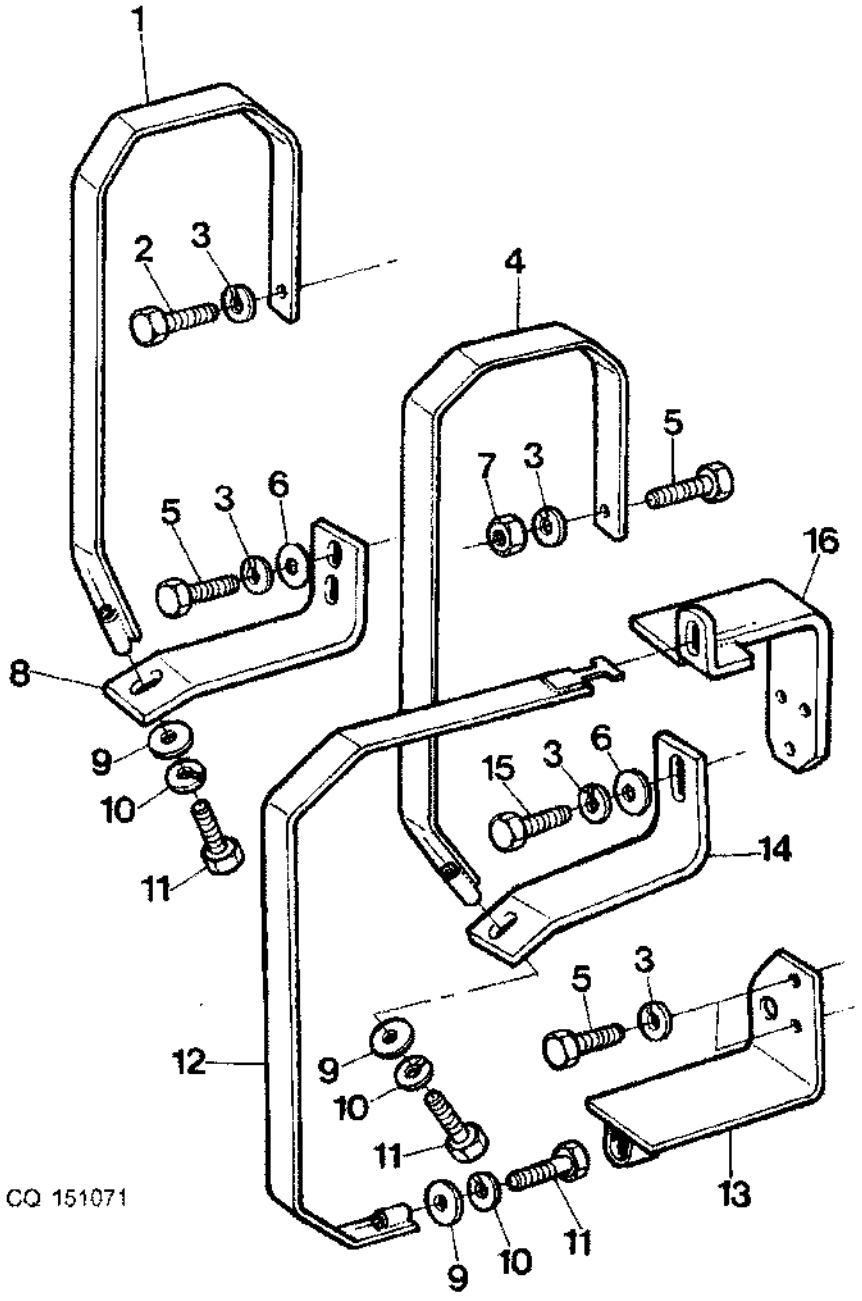

Item	*Nº peça*	*Descrição*	*Qtde*	*Nº série*	*Notas*
1	DQ25984	Cinta	1	-009949	
	DQ39225	Braçadeira	1	009950-	
2	19M7285	Parafuso sextavado	1		
3	12M7067	Arruela de pressão	AR		
4	DQ26165	Cinta	AR		
5	19M7387	Parafuso sextavado	AR		
6	24M7038	Arruela	AR		
7	14M7031	Porca	AR		
8	CQ25980	Suporte	AR		
9	24M7040	Arruela	AR		
10	12M7066	Arruela de pressão	AR		
11	19M8049	Parafuso sextavado	AR		
12	DQ25983	Cinta	AR		
13	DQ25969	Suporte	AR		
14	CQ26003	Suporte	AR		
15	19M7073	Parafuso sextavado	AR		
16	DQ25964	Suporte	AR		

FUEL TANK - AUXILIARY

CQ151834 A.1

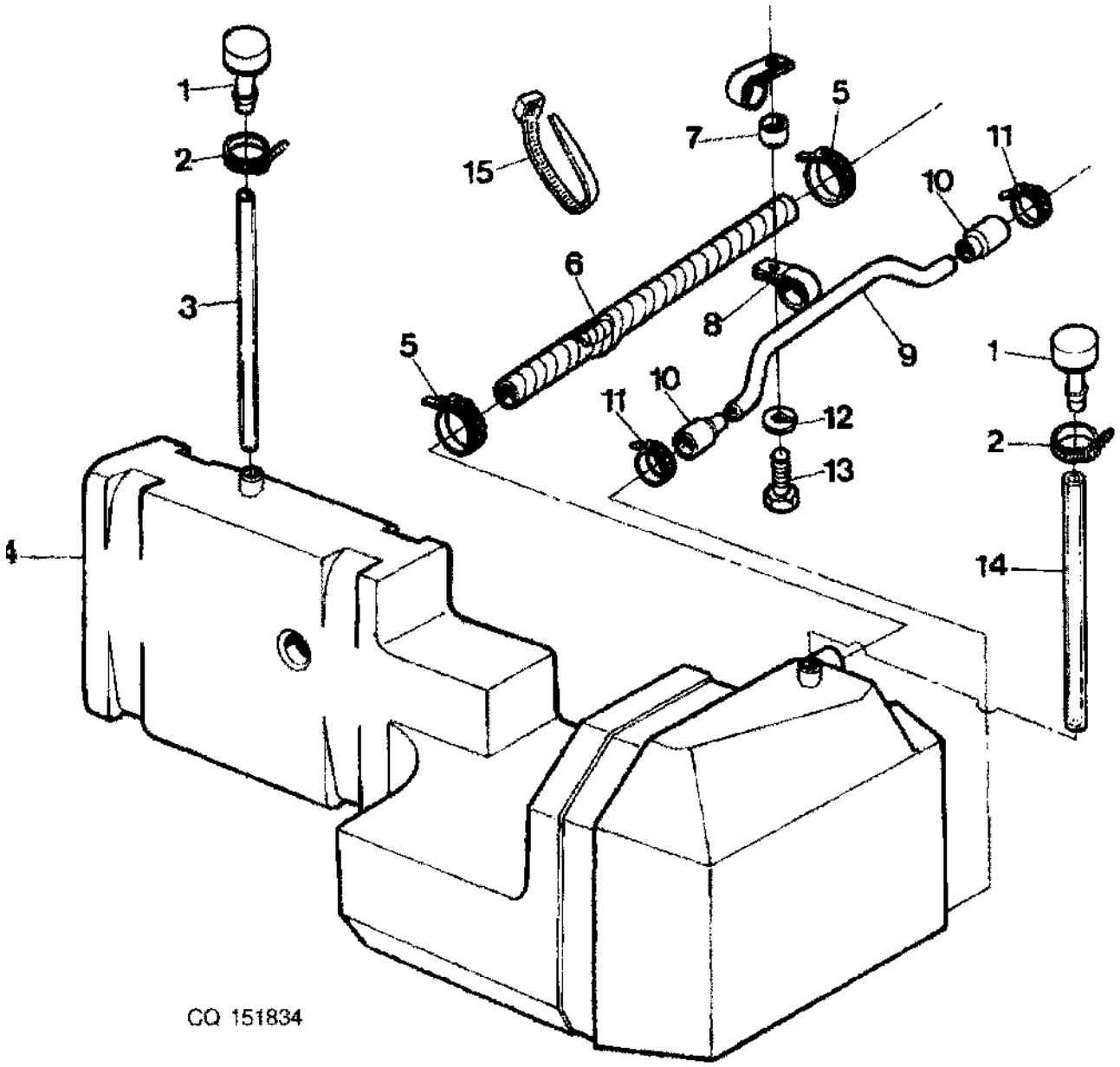

Item	*Nº peça*	*Descrição*	*Qtde*	*Ano*	*Notas*
1	RE52504	RespiRo	2		
2	CQ03768	Braçadeira	2		
3	CQ26737	Mangueira	AR		
4	DQ28406	Tanque de combusTível	1		
5	DQ15378	Braçadeira	AR		
6	CQ30481	Mangueira	AR		LGTH= 590MM
7	IE03201	Espaçador	2		
8	AH77869	Presilha	1		(SUB FOR T70659, DQ38638)
9	CQ27504	Tubo	AR		
10	CQ27514	Mangueira	2		
11	AL82025	Braçadeira	4		(SUB FOR DQ10173,DQ32549)
	CQ03769	Braçadeira	4		(SUB FOR DQ910173,DQ38638)
12	12M7066	Arruela de pressão	AR		
13	19M7183	Parafuso sextavado	AR		
14	CQ28409	Mangueira	AR		
15	CQ29102	Braçadeira	AR		

FILTRO DE AR

CQ151073 A.1

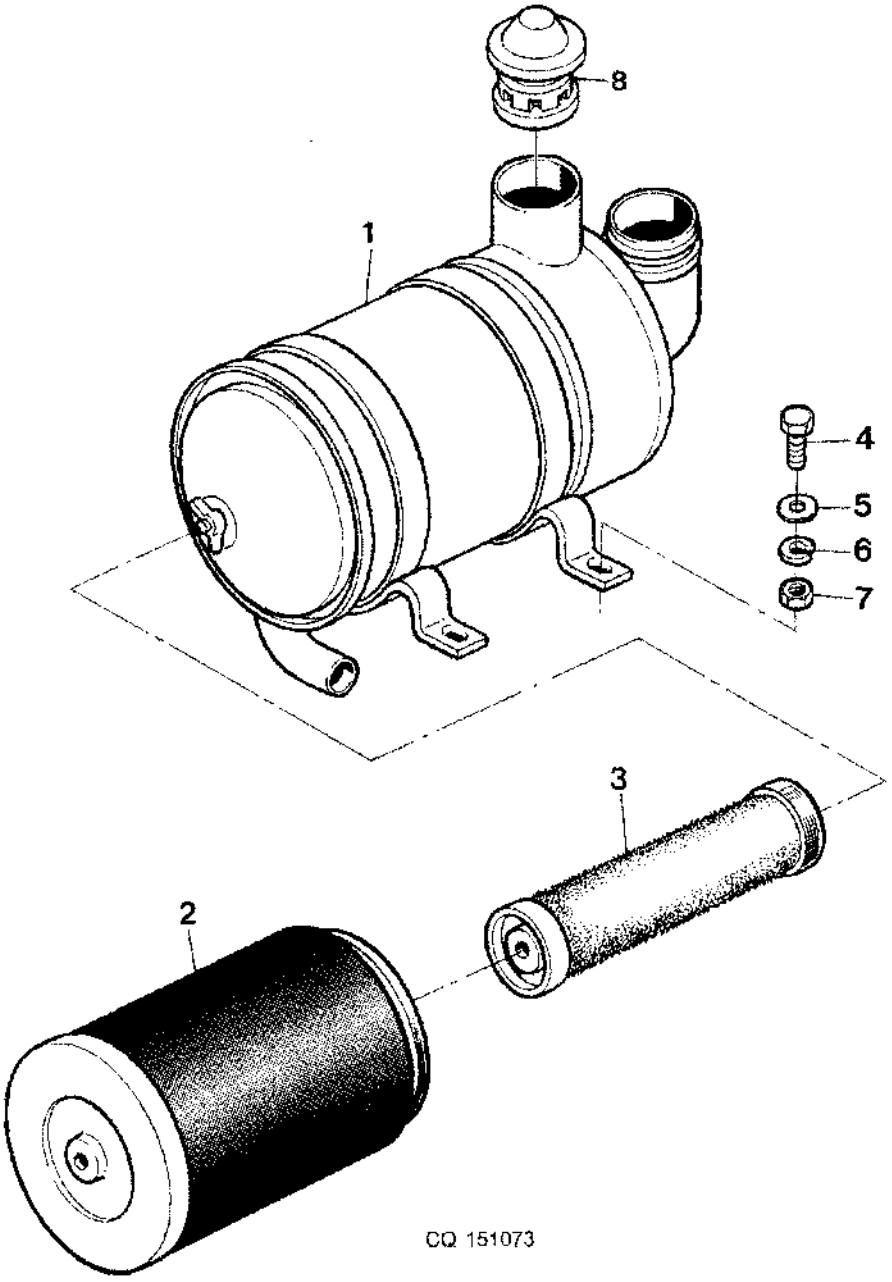

Item	*Nº peça*	*Descrição*	*Qtde*	*Nº série*	*Notas*
1	DQ28600	Filtro de ar	1		
2	DQ04467	Elemento de filtro	1		
3	DQ04466	Elemento de filtro	1		
4	19M7167	Parafuso sextavado	AR		
5	24M7040	Arruela	AR		
6	12M7066	Arruela de pressão	AR		
7	14M7140	Porca	AR		
8	DQ29090	Proteção	1	-011523	
	DQ41395	Chapéu	1	011524-	

MANGUEIRAS DO FILTRO DE OLEO

CQ151074 A.1

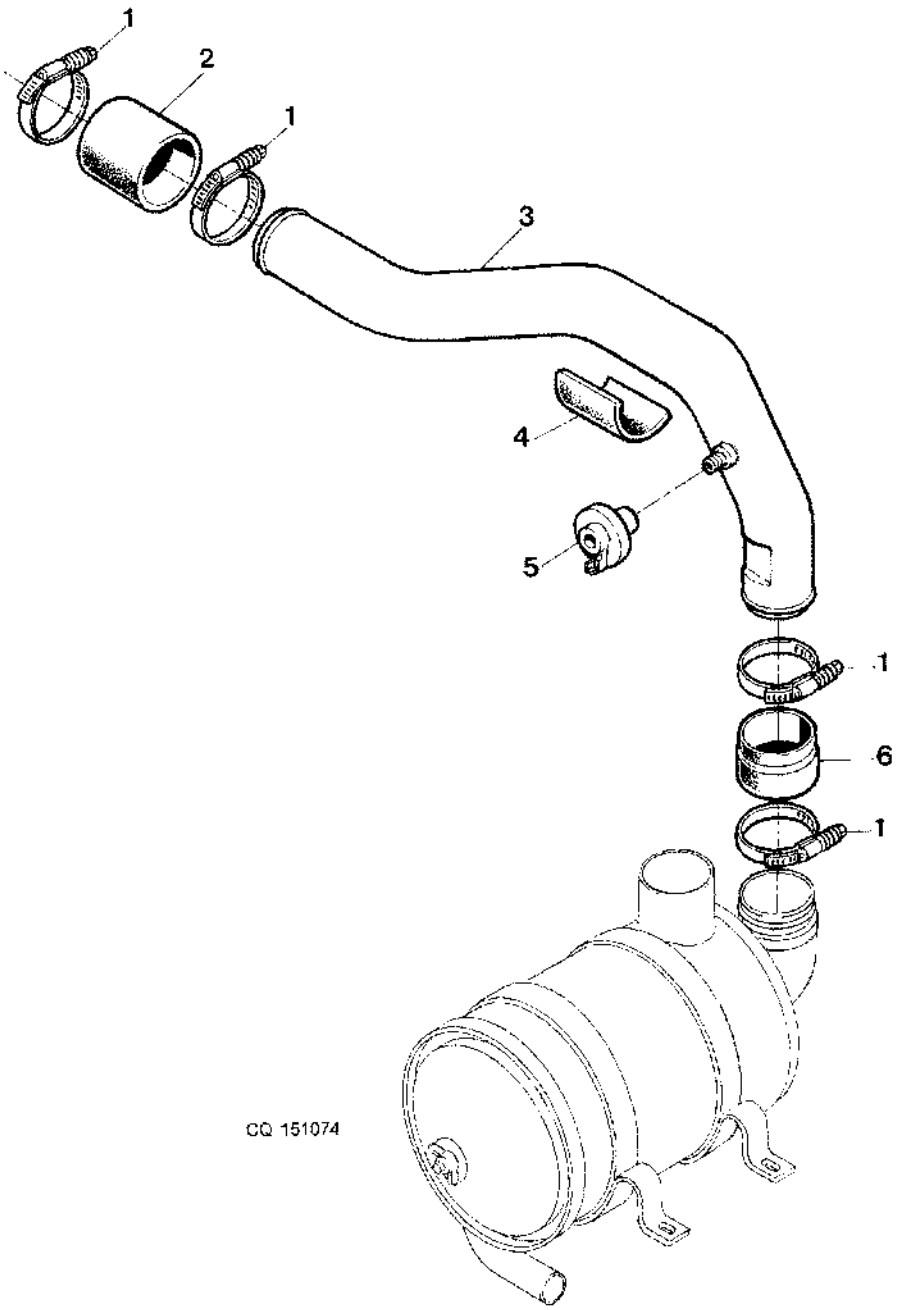

Item	*Nº peça*	*Descrição*	*Qtde*	*Nº série*	*Notas*
1	RE52702	Braçadeira	4		
2	CQ29162	Mangueira	1		
3	DQ28503	Tubo	1		
4	CQ29163	Vedação	1		
5	AL111410	SenSor	1		(SUB FOR DQ26315)
6	CQ28791	Adaptador	1		

SISTEMA DE ESCAPAMENTO

CQ151075 A.1

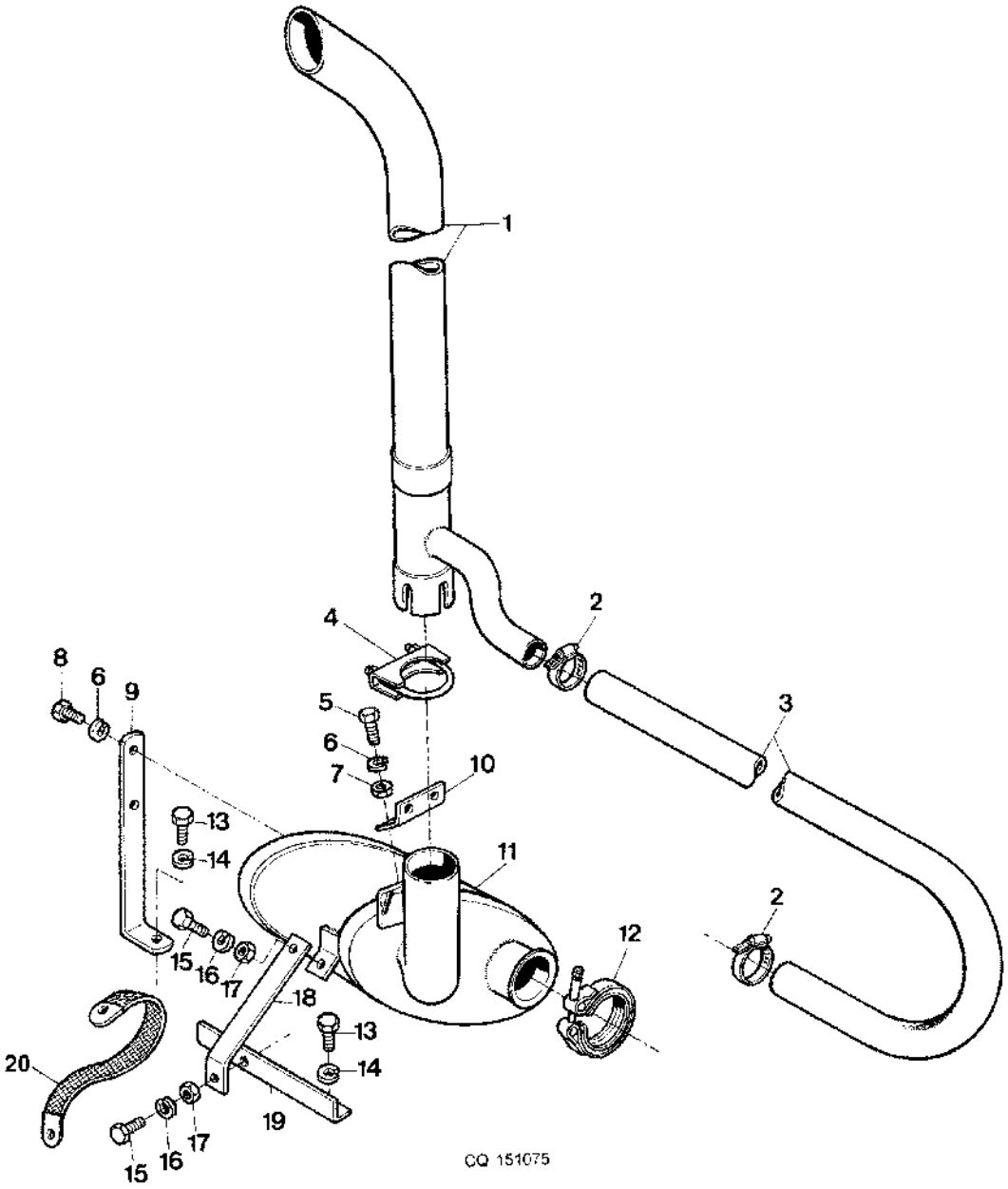

Item	*Nº peça*	*Descrição*	*Qtde*	*Nº série*	*Notas*
1	DQ28699	Cano de descarga	1		
2	AL82025	Braçadeira	2		(SUB FOR SG01301)
3	CQ28794	Mangueira	1		
4	CQ10293	Braçadeira	1	-001210	
	DQ28795	Braçadeira	AR	001211-	
5	19M7193	Parafuso	AR		
6	12M7065	Arruela de pressão	AR		
7	14M7029	Porca	AR		
8	19M7162	Parafuso sextavado	AR		
9	CQ28948	Cantoneira	1		
10	DQ29487	Suporte	1		
11	DQ28552	SilencioSo	1		
12	CQ53639	Suporte	1		
13	19H2284	Parafuso sextavado	AR		
14	12H304	Arruela de pressão	AR		
15	19M7167	Parafuso sextavado	AR		
16	12M7066	Arruela de pressão	AR		
17	14M7140	Porca	1		
18	CQ29244	Cantoneira	1		
19	CQ29203	Cantoneira	1		
20	DQ11307	Cabo	1		(A)
	DQ46967	Cabo negativo	1		

(A) COM CABINE

Índice pictórico por seção

PUCQ174 A.1

12-	151
13-	152
14-	153
15-	154
16-	156
17-	158
18-	160
19-	162
31-	184
32-	186
33-	188
34-	190
35-	192
36-	193

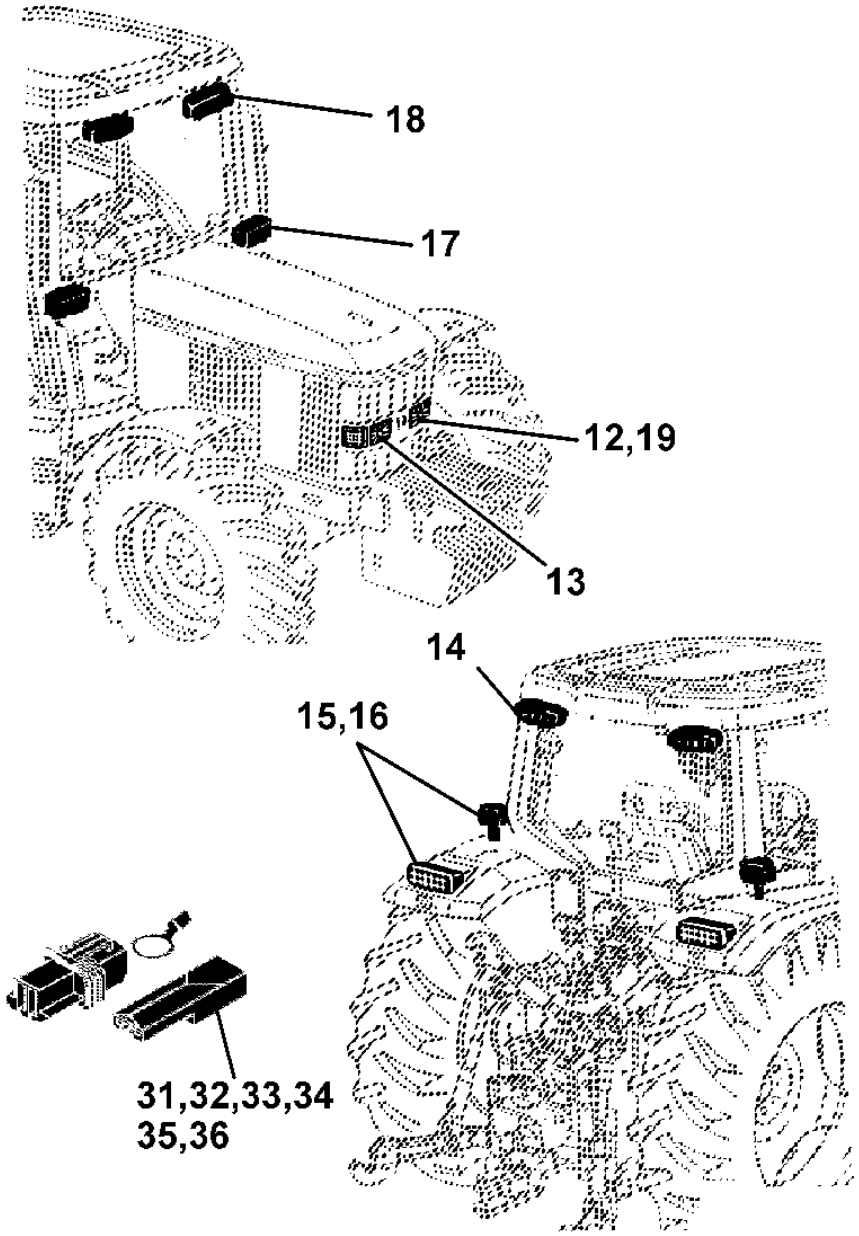

PUCQ174

Índice pictórico por seção

PUCQ175 A.1

1-	130
2-	132
3-	134
4-	136
5-	138
6-	140
7-	142
9-	146
10-	148
11-	150
20-	164
21-	166
22-	168
23-	170
24-	171
25-	172
26-	174
27-	176
28-	178
29-	180

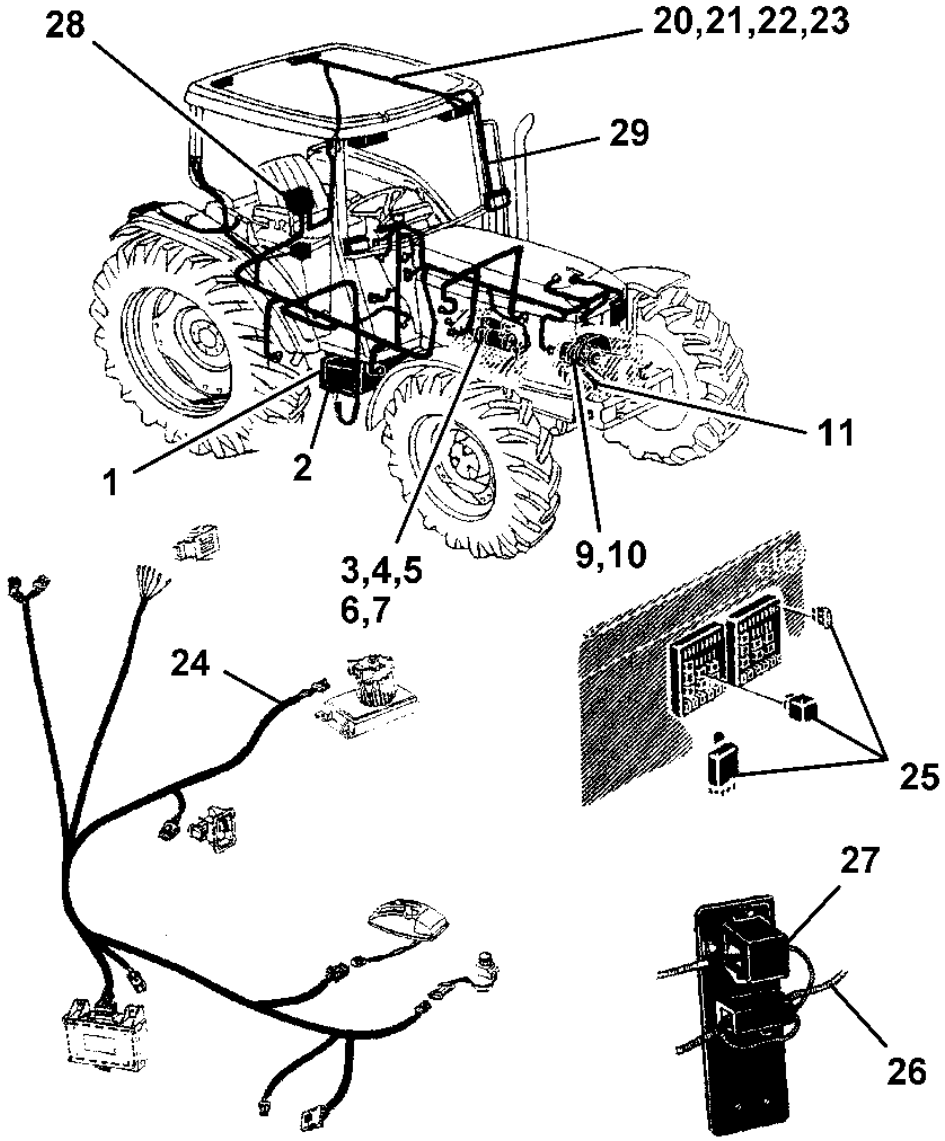

PUCQ175

Índice pictórico por seção

PUCQ176 A.1

8- 144
30- 182

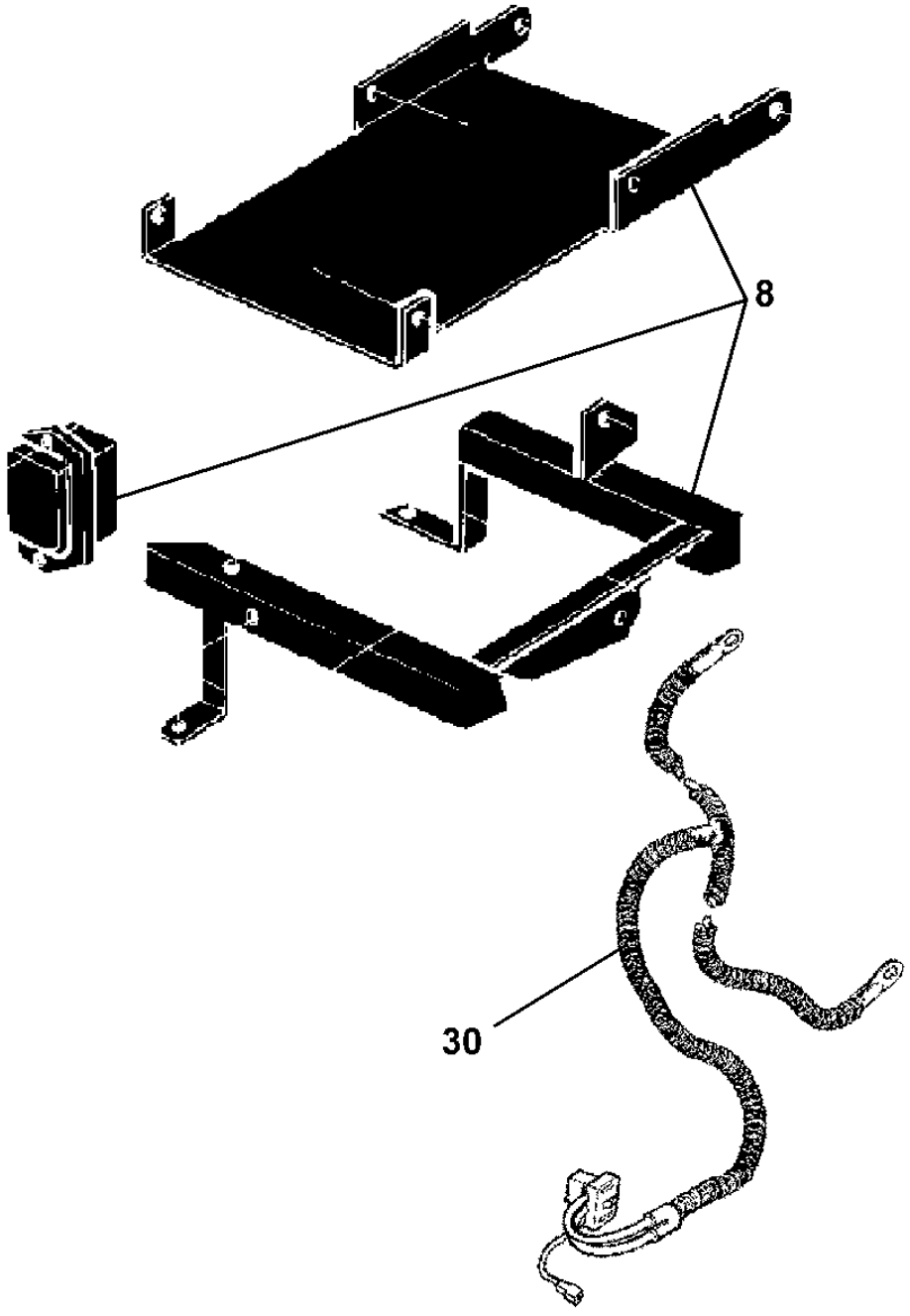

PUCQ176

SUPORTE DA BATERIA

CQ151078 A.1

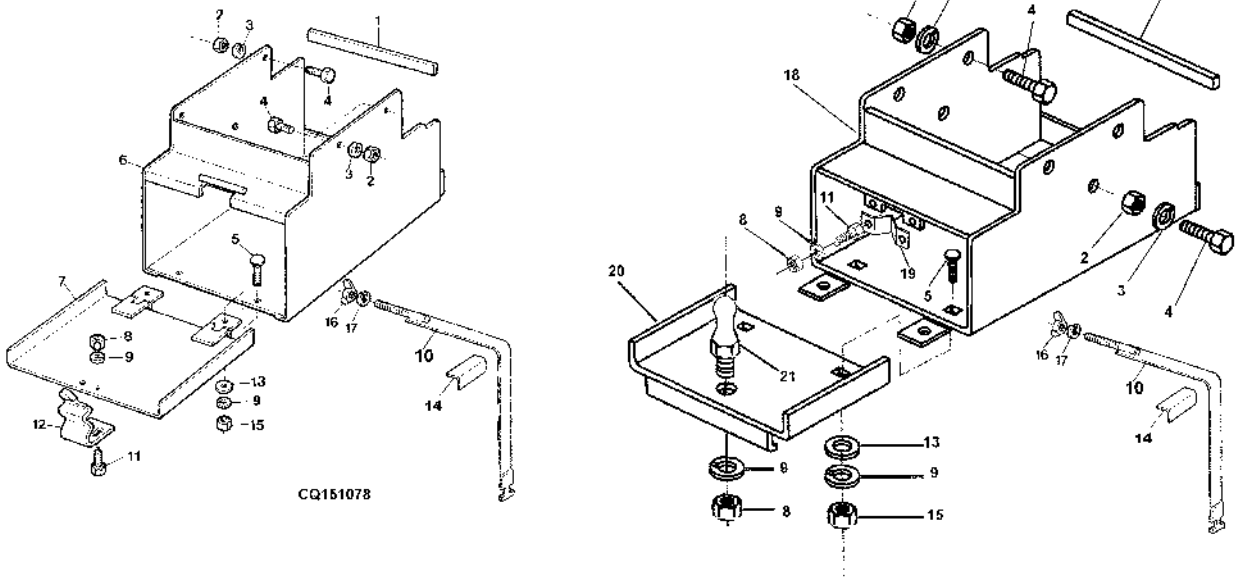

Item	*Nº peça*	*Descrição*	*Qtde*	*Nº série*	*Notas*
1	CQ25813	Vedação	AR		
2	14M7140	Porca	AR		
3	12M7066	Arruela de pressão	AR		
4	19M7166	Parafuso sextavado	AR		
5	03M7092	Parafuso	AR		
6	DQ35838	Caixa da bateria	1	-007675	(SUB FOR DQ32116)
	DQ27446	Caixa da bateria	AR		(A)
7	DQ27447	Capa	AR	-007675	
8	14M7028	Porca	AR		
9	12M7064	Arruela de pressão	AR		
10	DQ28074	Suporte	AR		
11	19M7640	Parafuso sextavado	AR		
12	R110554	Mola	AR	-007675	
13	24M7088	Arruela	AR		
14	CQ28149	Cantoneira	AR		
15	14M7027	Porca	AR		
16	14M7020	Porca borboleta	AR		
17	12M7065	Arruela de pressão	AR		
18	DQ34364	Caixa da bateria	AR	007676-	
19	L79226	Presilha	AR	007677-	
20	CQ34360	Chapa	AR	007676-	
21	L79177	Pino esférico	AR	007676-	

(A) COM CABINE

BATERIA E CABOS

CQ151079 A.1

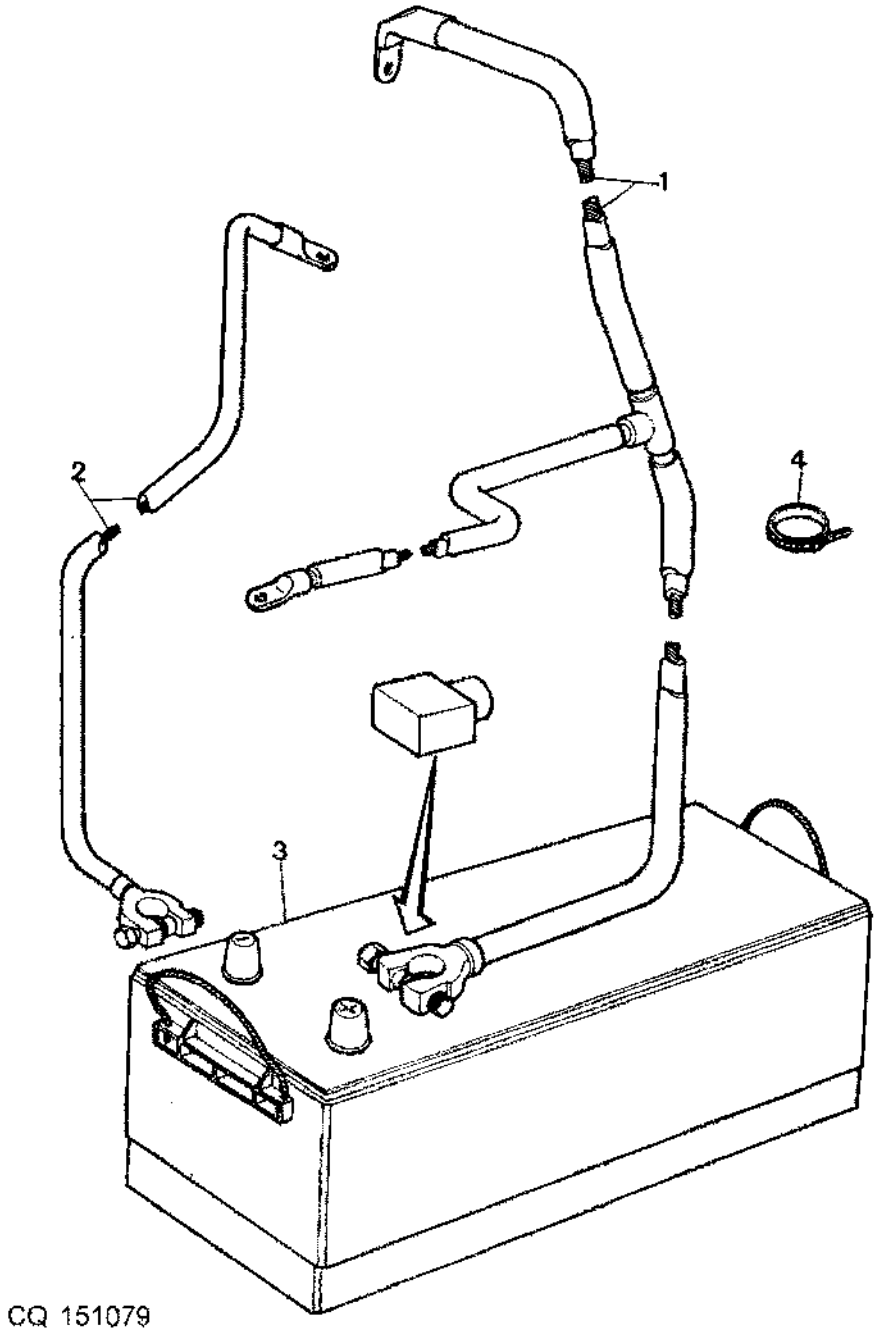

Item	*Nº peça*	*Descrição*	*Qtde*	*Nº série*	*Notas*
1	DQ30879	Cabo	AR	-012785	(A)
	DQ30878	Cabo	AR		(B)
	DQ41555	Cabo da bateria	AR	012786-	(A)
2	DQ45431	Cabo negativo	AR		SUB FOR AP32859
3	DQ25557	Bateria com carga seca	AR		12V 150AH
4	CQ03753	Braçadeira	3		

(A) COM MOTOR DE PARTIDA LUCAS - ARGENTINA

(B) COM MOTOR DE PARTIDA DENSO

MOTOR DE PARTIDA (LUCAS)

CQ151080 A.1

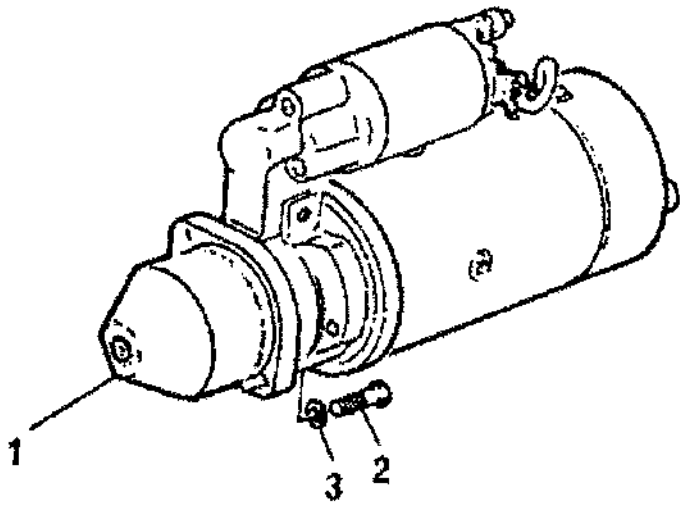

CQ 151080

Item	*Nº peça*	*Descrição*	*Qtde*	*Nº série motor*	*Notas*
1	AJ59109	Motor de partida	1	XXXXXX-XXXXXX	LUCAS
	NSEP069	Motor de partida	1	-XXXXXX	(ORD RE70959)
	AJ58542	Motor de partida	1	-XXXXXX	LUCAS
	AJ59342	Motor de partida	1	XXXXXX-015208	
	RE509857	Motor de partida	1	015209-	
2	19H3483	Parafuso sextavado	3		
3	12H304	Arruela de pressão	3		

COMPONENTES PARA MOTOR DE PARTIDA - LUCAS

CQ151081 A.1

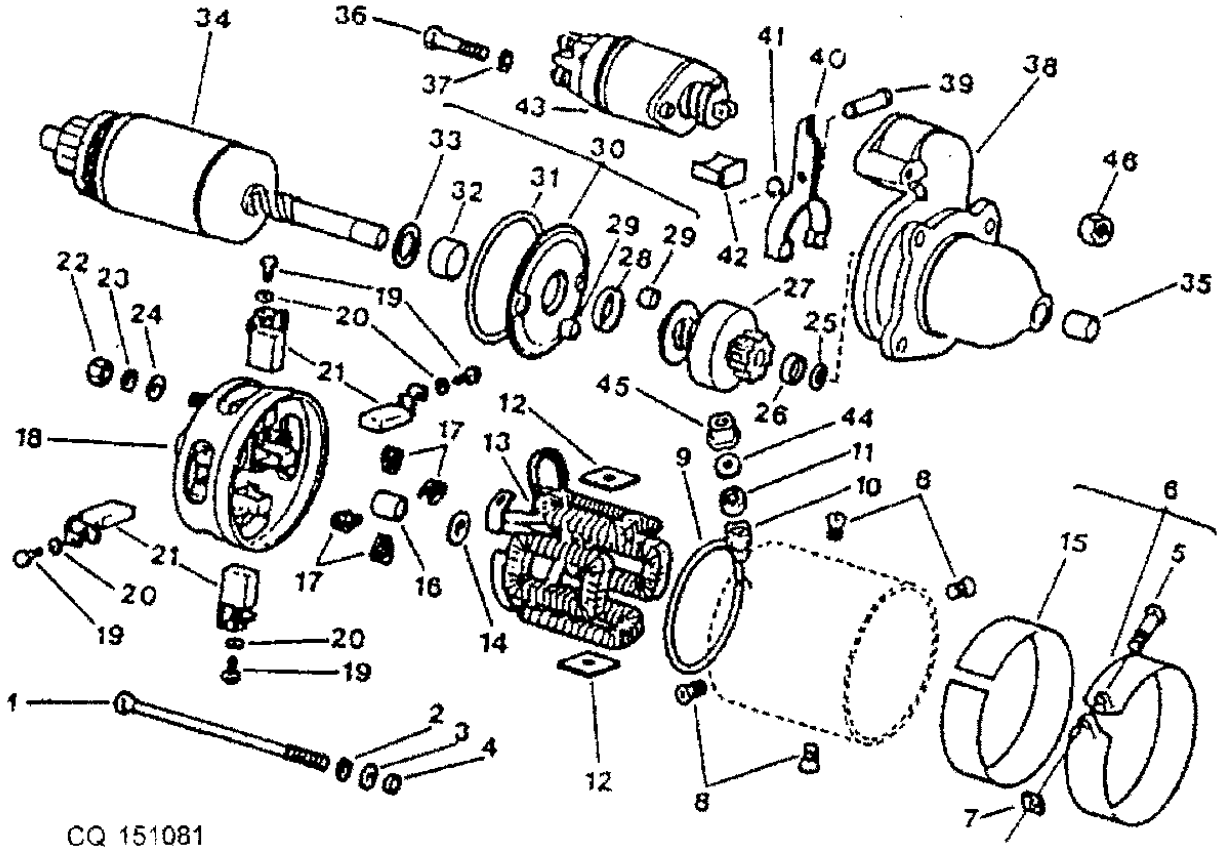

Item	Nº peça	Descrição	Qtde	Nº série motor	Notas
1	J53073	Parafuso sextavado	2	-XXXXXX	
2	J53050	Arruela	2	-XXXXXX	
3	J53051	Arruela	2	-XXXXXX	
4	J53052	Anel	2	-XXXXXX	
	J53038	Parafuso sextavado	1	-XXXXXX	
5	J53038	Parafuso sextavado	1	-XXXXXX	
6	AJ52481	Cinta metálica	1	-XXXXXX	
7	J53039	Porca	1	-XXXXXX	
8	J53053	Parafuso sextavado	4	-XXXXXX	
9	J53054	Junta de vedação	1	-XXXXXX	
10	J53697	Isolador	1	-XXXXXX	
11	J53698	Terminal conecTor eléTrico	1	-XXXXXX	
12	J53057	Isolante	2	-XXXXXX	
13	J53700	Bobina	1	-XXXXXX	
14	J53058	Calço	AR	-XXXXXX	
	J53059	Calço	AR	-XXXXXX	
	J53060	Calço	1	-XXXXXX	
15	J53037	Junta	1	-XXXXXX	
16	J53045	Caixa	1	-XXXXXX	
17	AJ52485	Mola	2	-XXXXXX	
18	AJ52486	Capa	1	-XXXXXX	
19	J53061	Parafuso sextavado	4	-XXXXXX	
20	J53062	Arruela	4	-XXXXXX	
21	AJ52464	Escova de contato	1	-XXXXXX	
22	J53046	Porca	1	-XXXXXX	
23	J53047	Arruela	1	-XXXXXX	
24	J53063	Espaçador	1	-XXXXXX	
25	J53064	Anel	1	-XXXXXX	
26	J53065	Anel de travamento	1	-XXXXXX	
27	J57272	Motor de partida	1	-XXXXXX	
28	J53040	Vedação	2	-XXXXXX	
29	J53042	Anel	2	-XXXXXX	
30	AJ52482	Tampa	1	-XXXXXX	
31	J53041	Junta de vedação	1	-XXXXXX	
32	J53043	Caixa	1	-XXXXXX	
33	J53048	Calço	1	-XXXXXX	
34	J53074	Armadura	1	-XXXXXX	
35	J53044	Caixa	1	-XXXXXX	
36	J53067	Parafuso sextavado	2	-XXXXXX	
37	J53068	Arruela	2	-XXXXXX	
38	AJ52483	Conjs prontos p/carregamen.	1	-XXXXXX	
	AJ58737	Capa	1	-XXXXXX	
39	J53069	Parafuso	1	-XXXXXX	
40	J53070	Alavanca	1	-XXXXXX	
41	J53071	Presilha	1	-XXXXXX	
42	J53072	Junta	1	-XXXXXX	
43	AJ53422	Solenóide	1	-XXXXXX	
44	J53699	Arruela	1	-XXXXXX	
45	J53864	Tampa de conecTor eléTrico	1	-XXXXXX	
46	J53992	Porca	1	-XXXXXX	

COMPONENTES PARA MOTOR DE PARTIDA - PRESTOLITE

CQ153496 A.1

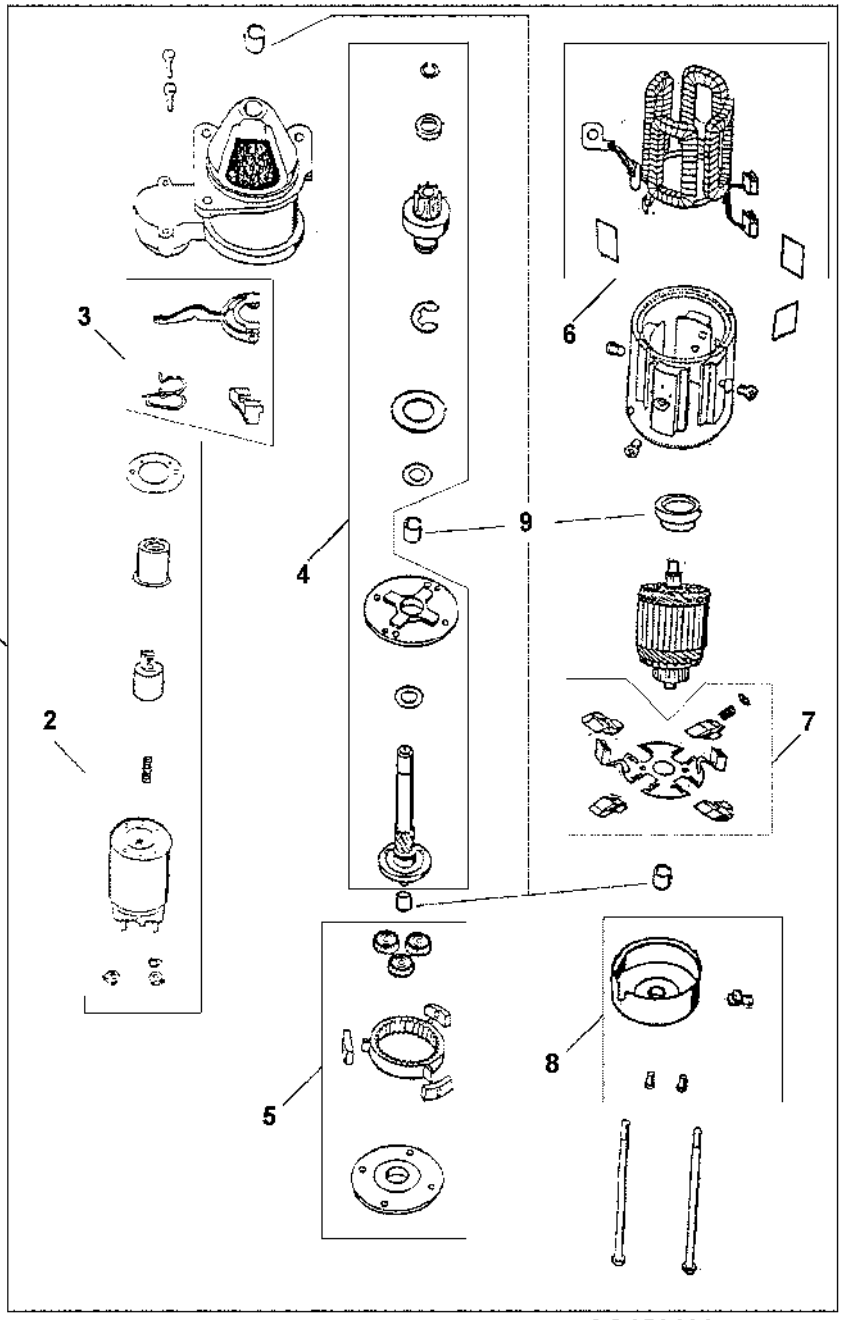

Item	*Nº peça*	*Descrição*	*Qtde*	*Nº série*	*Notas*
1	AJ59342	Motor de partida	1	012786-15208	
	RE509857	Motor de partida	1	15209-	
2	AJ60106	Solenóide	1	012786-	
3	AJ60107	Alavanca	1	012786-	
4	AJ60108	Impulsor	1	012786-	
5	AJ60110	Kit para motor de partida	1	012786-	
6	AJ60111	Indutor	1	012786-	
7	AJ60112	Jogo de escovas	1	012786-	
8	AJ60113	Tampa	1	012786-	
9	AJ60115	Bucha	1	012786-	

MOTOR DE PARTIDA E COMPONENTES LUCAS - SOMENTE ARGENTINA

CQ151602 A.1

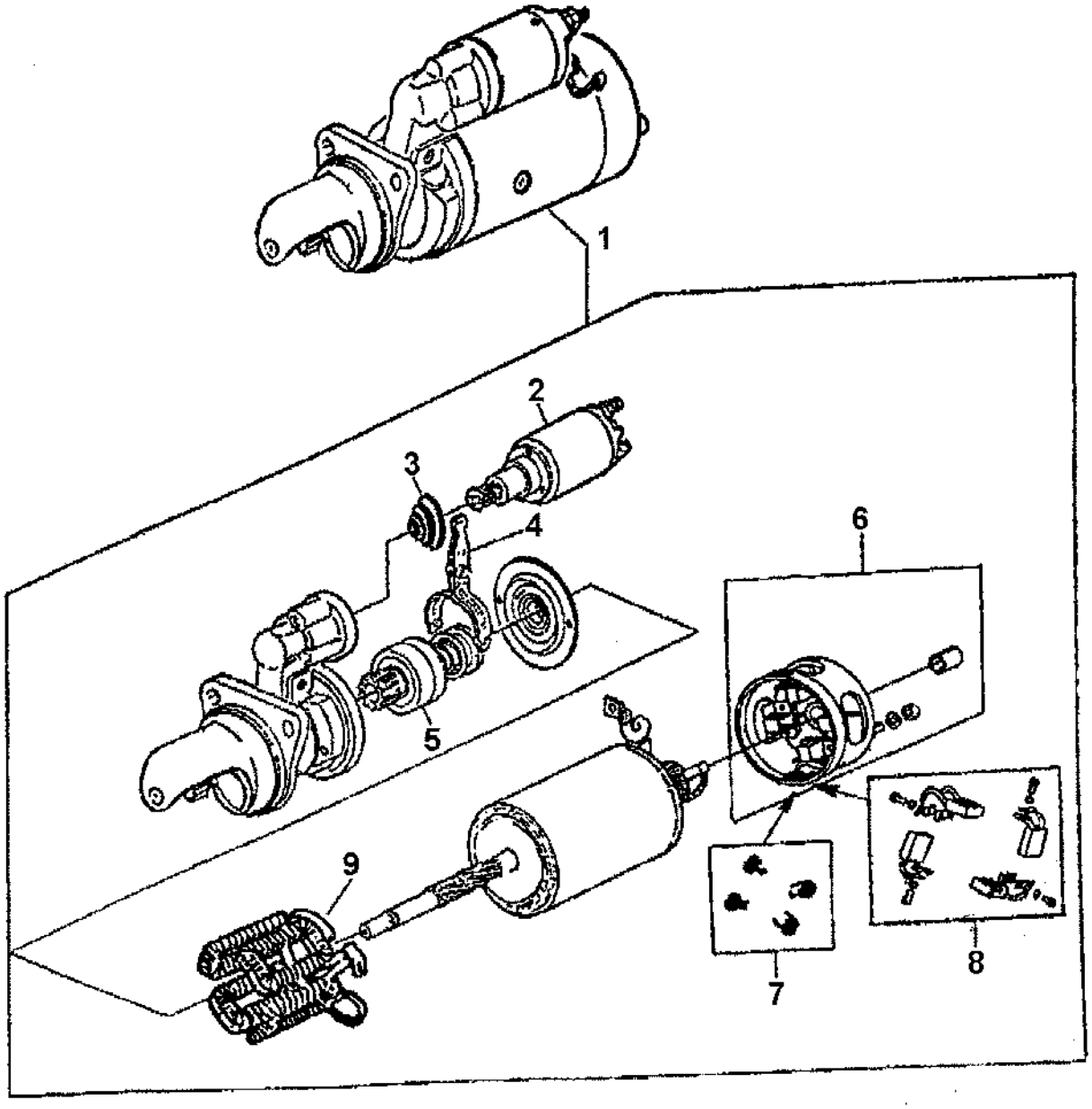

CQ 151602

Item	*Nº peça*	*Descrição*	*Qtde*	*Nº série motor*	*Notas*
1	AJ59109	Motor de partida	1	XXXXXX-XXXXXX	LUCAS NO.35258770
	AJ59342	Motor de partida	1	XXXXXX-015028	
	RE509857	Motor de partida	1	015209-	
2	AJ53422	Solenóide	1	XXXXXX-	LUCAS NO.35640780
3	J57097	Proteção contra Pó	1	XXXXXX-	LUCAS NO.35640495
4	J53070	Alavanca	1	XXXXXX-	LUCAS NO.35255903
5	J57272	Motor de partida	1	XXXXXX-	
6	AJ58813	Tampa	AR	XXXXXX-	LUCAS NO.35255860
7	AJ58814	Mola	1	XXXXXX-	LUCAS NO.35257678
8	AJ58815	Escova de contato	1	XXXXXX-	LUCAS NO.35257677
9	J53700	Bobina	1	XXXXXX-	LUCAS NO.35258664

COMPONENTES PARA MOTOR DE PARTIDA - DENSO

CQ153723 A.1

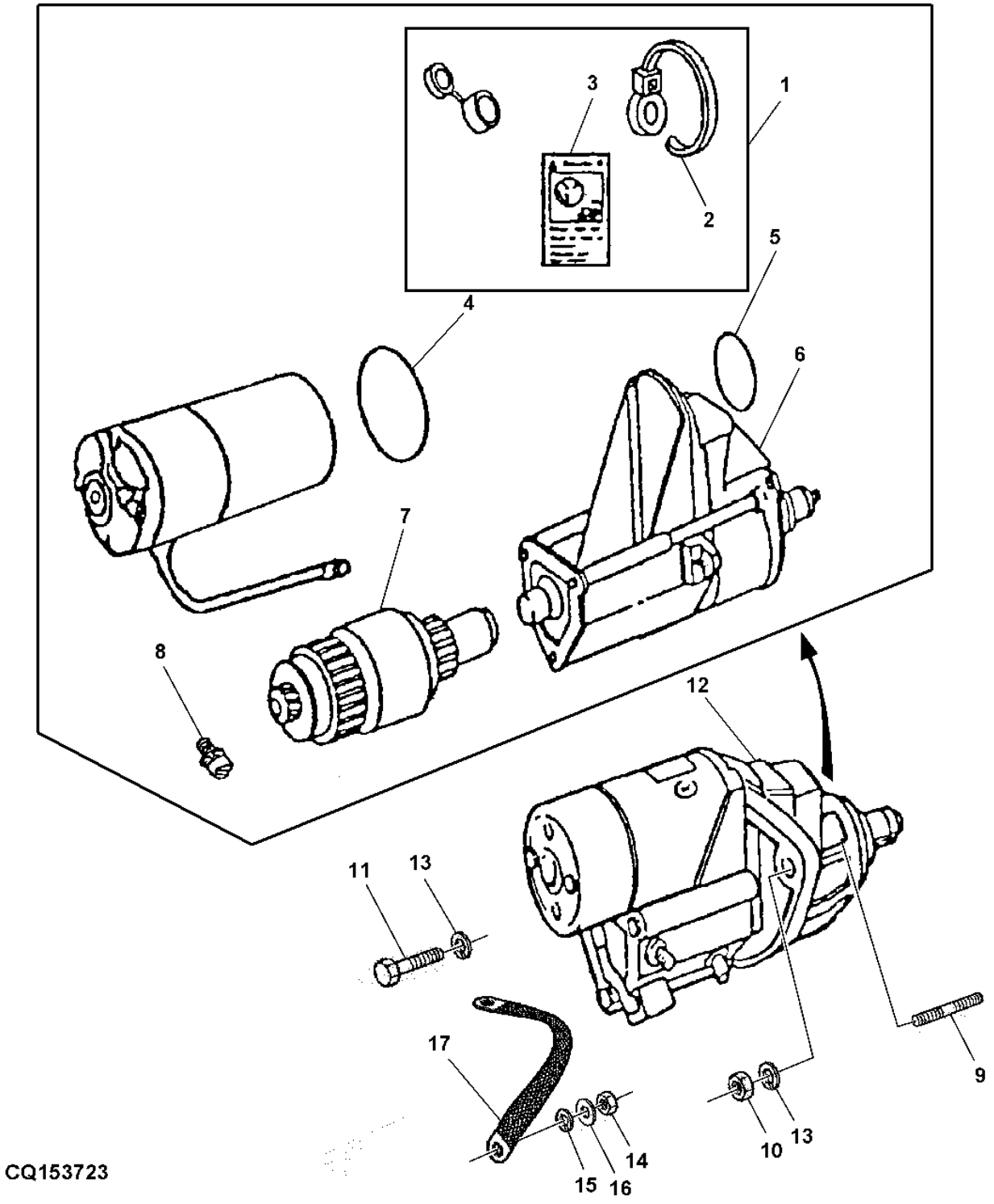

Item	*Nº peça*	*Descrição*	*Qtde*	*Nº série*	*Notas*
1	RE70756	Capa	1	001653-	
2	R96703	Cinta	1	001653-	
3	T146102	Etiqueta	1	001653-	
	T146517	Adesivo de segurança	1	001653-	
	T146515	Adesivo de segurança	1	001653-	
	T146516	Adesivo de segurança	1	001653-	
	T146104	Adesivo de segurança	1	001653-	
	T146106	Adesivo de segurança	1	001653-	
4	R135509	Anel o	1	001653-	
5	R135510	Anel o	1	001653-	
6	RE70679	Solenóide	1	001653-	
7	RE70682	EmbreagEm	1	001653-	
8	RE71256	Parafuso c/arruela	1	001653-	
9	M3636T	Pino	1	001653-	
10	14H1076	Porca	1	001653-	
11	19H2633	Parafuso sextavado	3	001653-	
12	RE70959	Kit para motor de partida	1	001653-	(MARKED RE70473)
13	12H304	Arruela de pressão	3	001653-	(MARKED RE70473)
14	14M7031	Porca	1		
15	12M7067	Arruela de pressão	1		
16	24M7240	Arruela	1		
17	DQ11307	Cabo	1		
	DQ46967	Cabo negativo	1		

SUPORTE DO COMPRESSOR AR CONDICIONADO

CQ152012 A.1

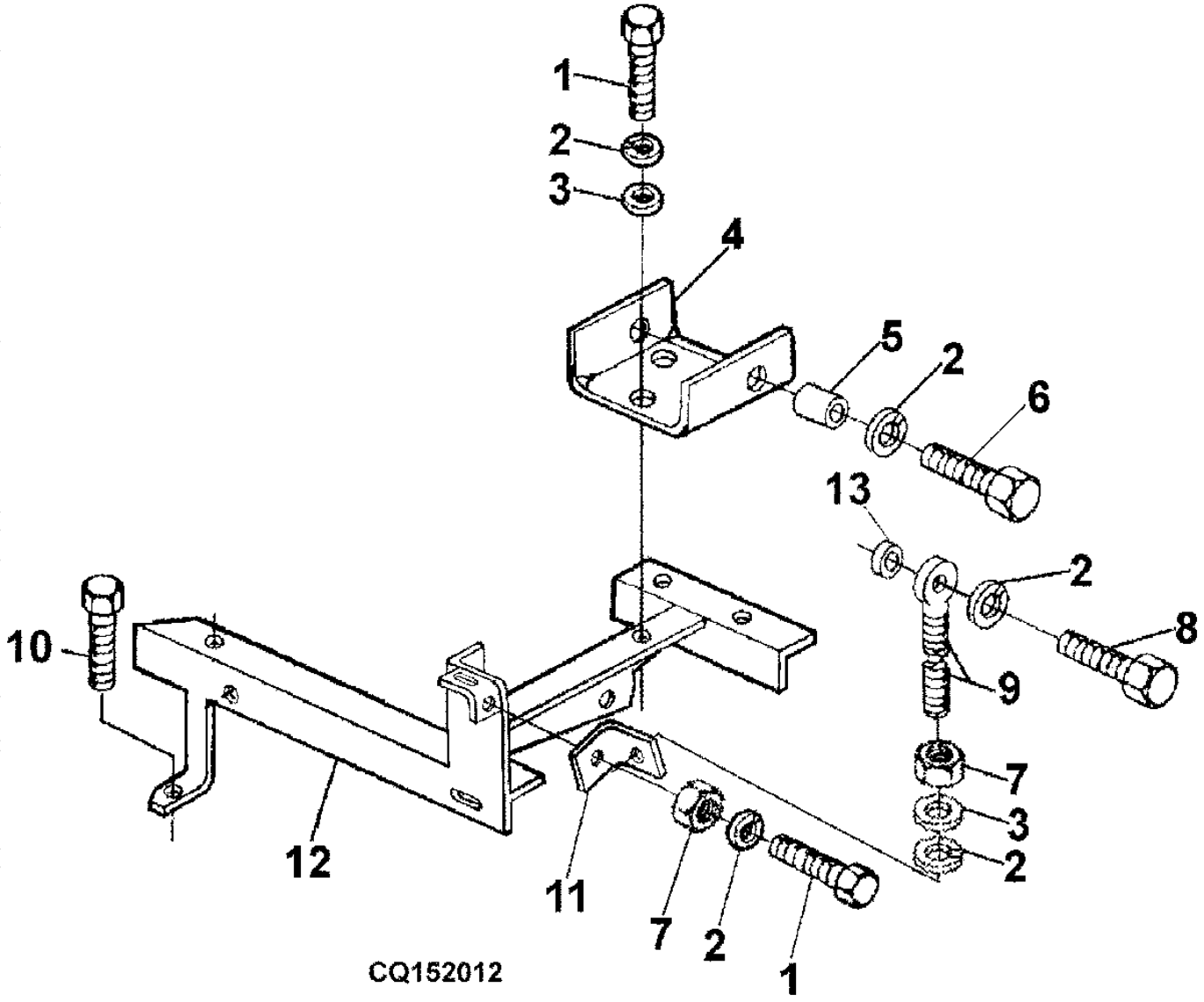

Item	*Nº peça*	*Descrição*	*Qtde*	*Nº série*	*Notas*
1	19M7167	Parafuso sextavado	AR		
2	12M7066	Arruela de pressão	AR		
3	24M7040	Arruela	AR		
4	CQ43794	Apoio	1		(SUB FOR CQ34235)
5	CQ34246	Arruela	1		
6	19M8118	Parafuso sextavado	3		M10X1.25
7	14M7140	Porca	AR		
8	19M8260	Parafuso sextavado	AR		
9	CQ02836	Parafuso com olhal	1		
	CQ43738	Parafuso com olhal	1		M10X1.5X110
10	19H444	Parafuso sextavado	AR		
11	CQ34247	Grampo	AR		
12	DQ42883	Apoio	1		(SUB FOR DQ37978)
13	CQ34052	Arruela	AR		

PECAS DE FIXACAO DO ALTERNADOR

CQ151082 A.1

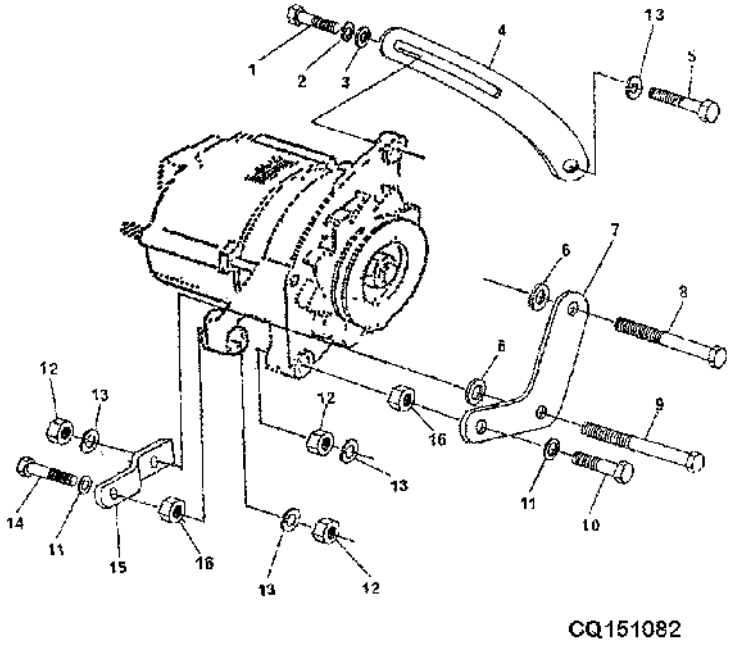

Item	Nº peça	Descrição	Qtde	Nº série motor	Notas
1	19H2127	Parafuso sextavado	1		
	19M7163	Parafuso sextavado	1		
2	12H303	Arruela de pressão	1		
	12M7065	Arruela de pressão	3		
3	24M7055	Arruela	3		
	24H1292	Arruela	1		
4	J52521	Correia	1		
	CQ36003	Suporte	1		
5	19H1726	Parafuso sextavado	1		
6	24H1305	Arruela	2		
7	J57066	Apoio	1		
	CQ35991	Suporte	1		
8	19H3065	Parafuso sextavado	1		
9	19H2732	Parafuso sextavado	1		
10	19H3239	Parafuso sextavado	1		
11	24H1305	Arruela	2		
12	14H812	Porca	3		
13	12H304	Arruela de pressão	4		
14	19H3217	Parafuso sextavado	1		
	19M7301	Parafuso sextavado	1		
15	J56701	Apoio	1		
	CQ35992	Suporte	1		
16	14H1076	Porca	2		
	14M7029	Porca	2		

PECAS DO ALTERNADOR

CQ151083 A.1

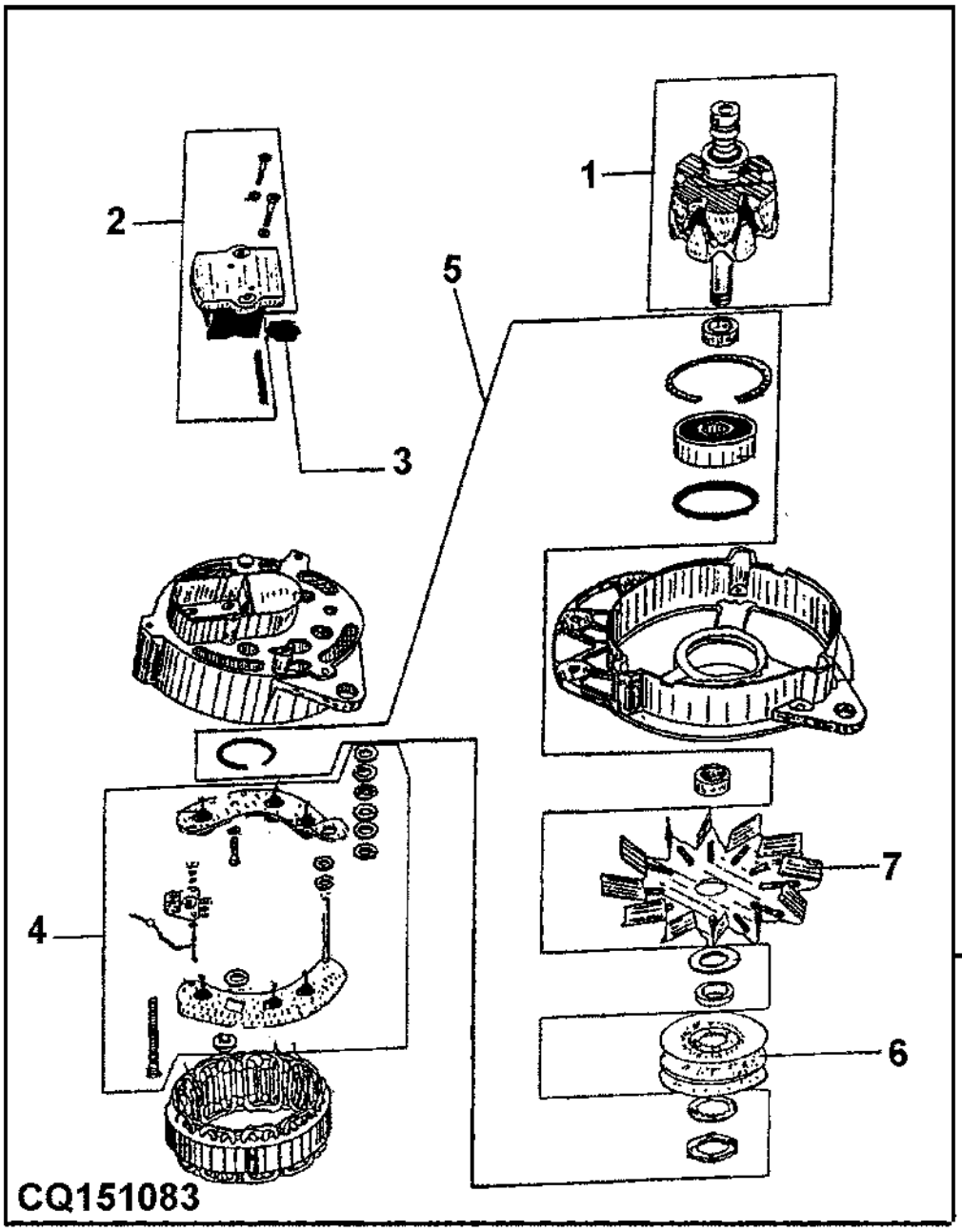

Item	*Nº peça*	*Descrição*	*Qtde*	*Nº série*	*Notas*
1	AJ58834	RotoR	1		LUCAS NO.35213492
2	AJ58806	ReguladoR de voltagem	1		LUCAS JD 01
3	AJ58166	Jogo de escovas	1		LUCAS NO.35212753
4	AJ58846	Porta-diodos	1		LUCAS JD 06
5	AJ58808	Conj. do rolamento	1		FRONT LUCAS NO.JD03
6	J57081	Polia	1		FRONT LUCAS NO.JD0LUCAS NO.35214149
7	J53892	Ventilador	1		LUCAS NO.35211738
8	AJ58541	Alternador	1		12V-52A LUCAS NO.35213492

ALTERNADOR

CQ151948 A.1

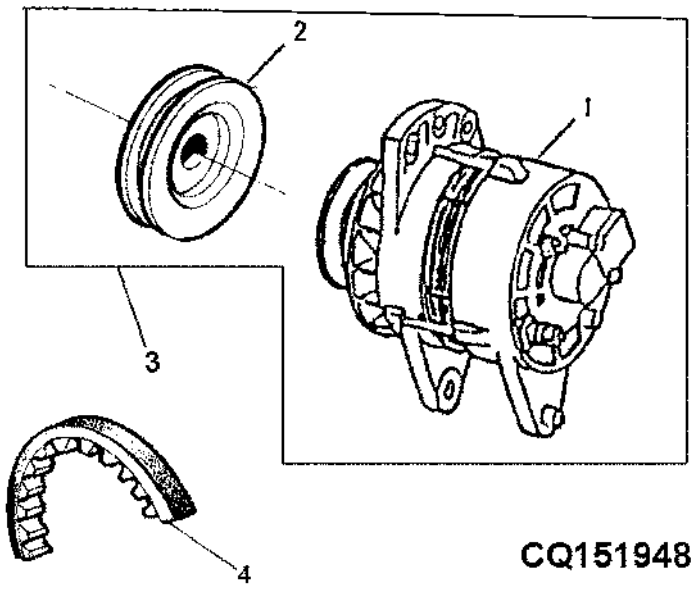

Item	*Nº peça*	*Descrição*	*Qtde*	*Nº série*	*Notas*
1	AJ58541	Alternador	1		12V-52A
	AJ58637	Alternador	1		(A)
2	J57081	Polia	1		
3	DQ37383	Alternador	1		(B)
4	AJ58970	Jogo de correias	1		

(A) COM CABINE

(B) POLIA V-DUPLO

FAROL DIANTEIRO

CQ151952 A.1

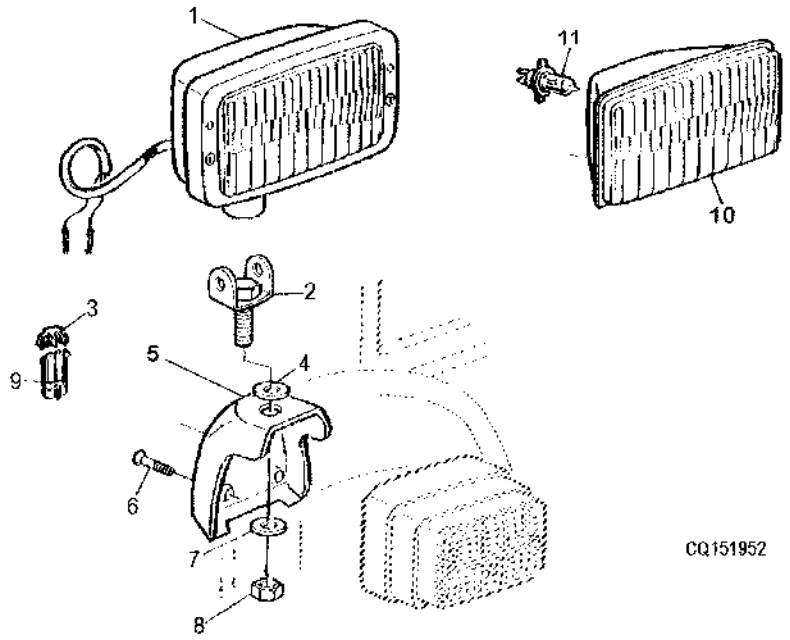

Item	*Nº peça*	*Descrição*	*Qtde*	*Nº série*	*Notas*
1	RE48990	Farol de serviço	1		
2	AL78675	Suporte	1		
3	57M7289	Disp fechamento conec elétr	2		
4	L58892	Arruela	1		
5	L113561	Apoio	1		
6	21M7460	Parafuso	AR		
7	24M7038	Arruela	AR		
8	14M7367	Porca de segurança	AR		
9	57M7256	Conj mont Conector elétrico	AR		
10	RE60765	Lente	AR		
11	57M7166	Lâmpada	AR		H4-12V.60/55W

LUZES INTERMITENTES E DE POSICAO

CQ151874 A.1

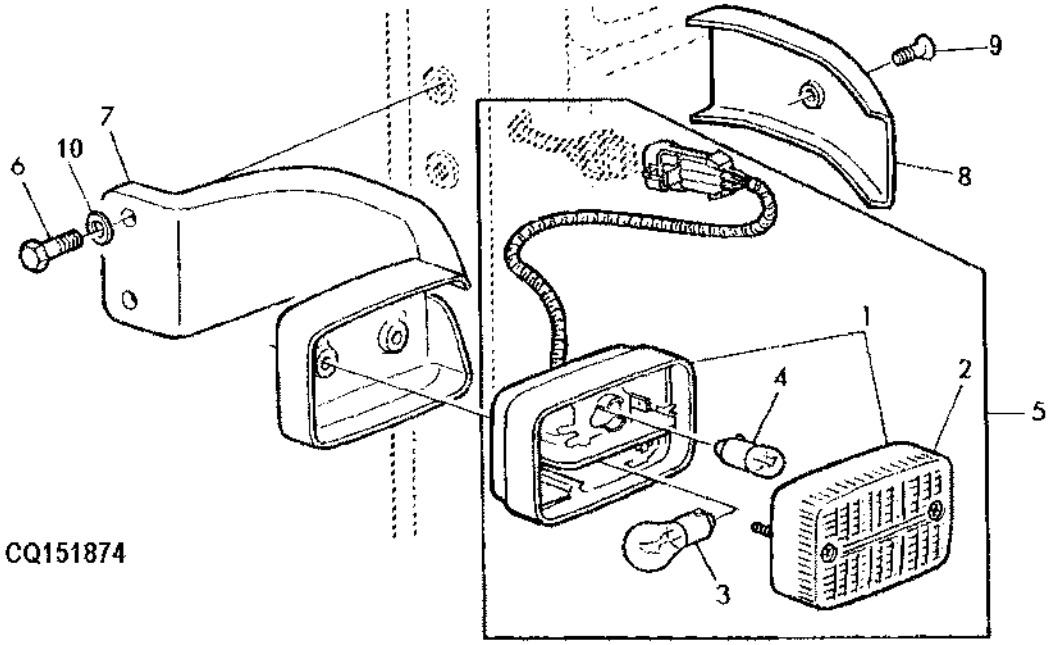

Item	*Nº peça*	*Descrição*	*Qtde*	*Nº série*	*Notas*
1	AL75641	Luz de posição	1		
2	L75588	Luz de posição	1		
3	57M7014	Lâmpada	1		
4	57M6498	Lâmpada	1		
5	AL75642	Luz de posição	2		
6	L153129	Parafuso sextavado	4		
7	R110386	Apoio	2		
8	R110387	Capa	2		
9	21M7465	Parafuso	2		
10	24M7362	Arruela	4		

LUZ DE SERVICO

CQ151873 A.1

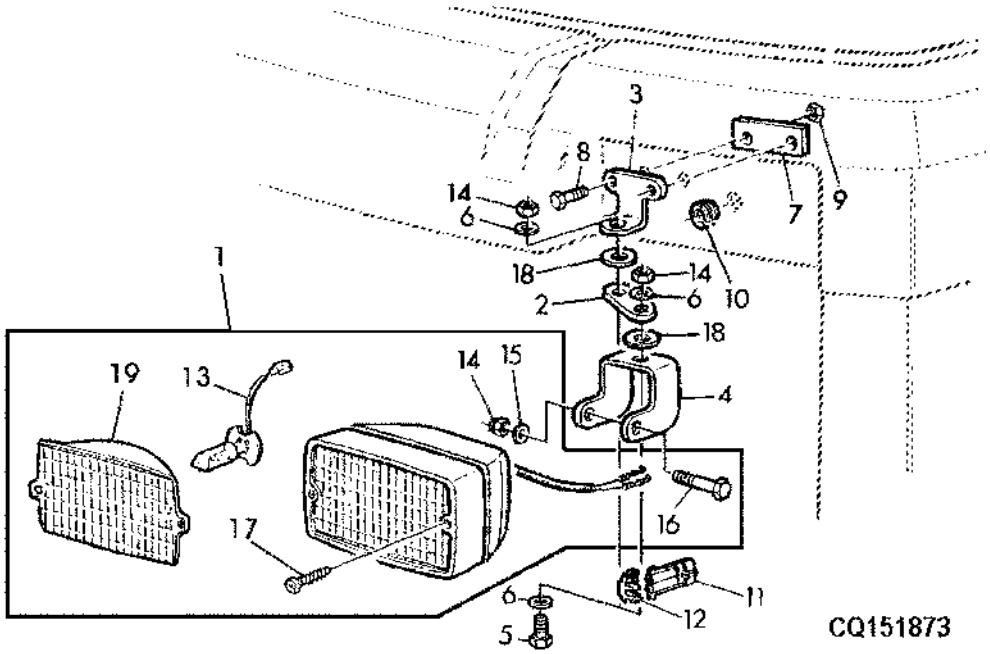

Item	*Nº peça*	*Descrição*	*Qtde*	*Nº série*	*Notas*
1	RE48990	Farol de serviço	AR		
2	R106603	Correia	AR		
3	R106554	Apoio	AR		
4	R106555	Suporte	AR		
5	19M7009	Parafuso sextavado	AR		
6	24M7362	Arruela	AR		
7	R106604	Correia	AR		
8	19M7560	Parafuso sextavado	AR		
9	14M7272	Porca	AR		
10	T63817	Passa-fio	AR		
11	57M7256	Conj mont Conector elétrico	AR		
12	57M7289	Disp fechamento conec elétr	AR		
13	AT130104	Lâmpada	1		
14	14M7166	Porca de segurança	AR		
15	24M7026	Arruela	1		
16	19M7269	Parafuso sextavado	1		
17	37M7177	Parafuso	2		
18	L110367	Arruela	AR		
19	RE60765	Lente	AR		

SINALEIRA TRASEIRA

CQ151085 A.1

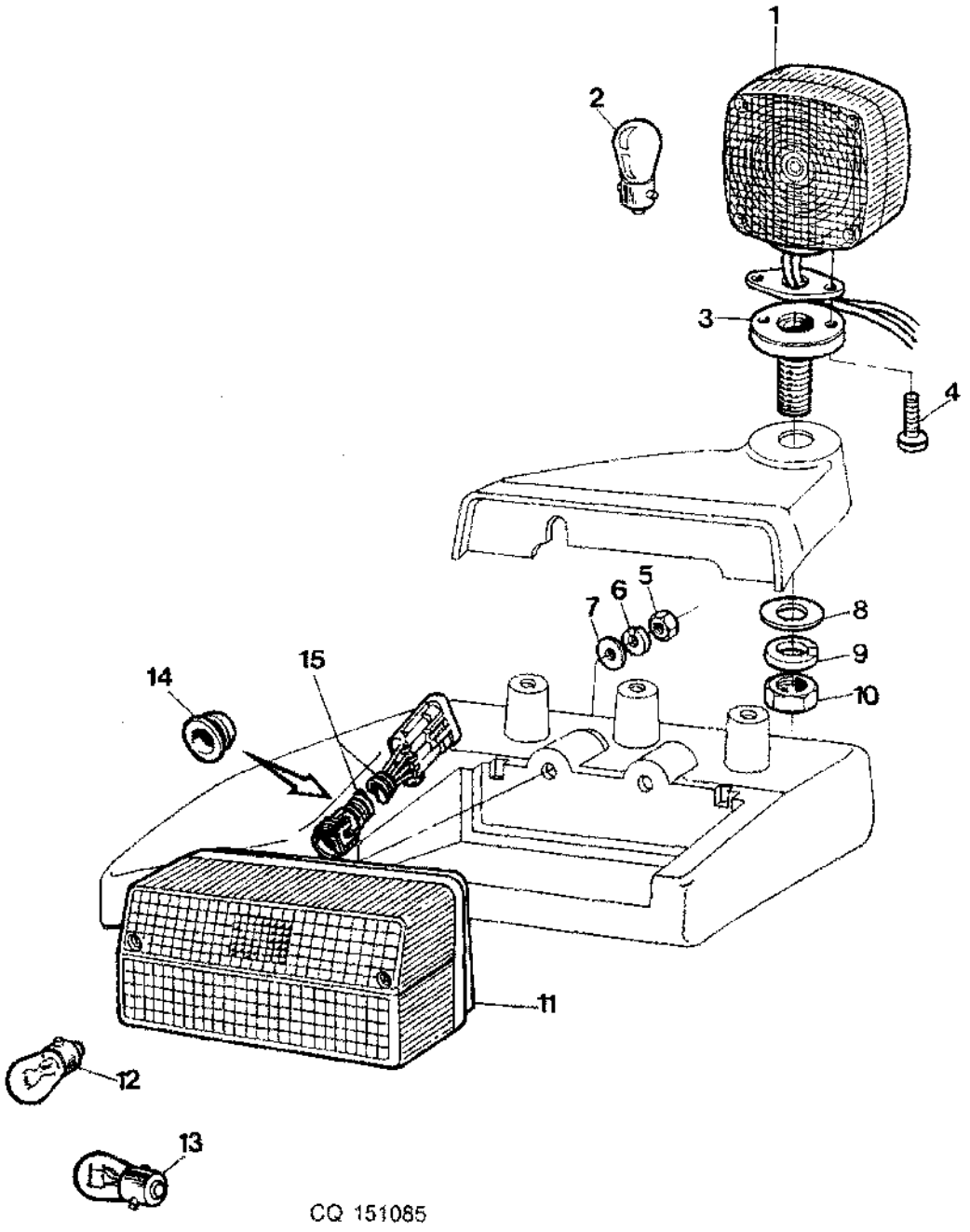

Item	*Nº peça*	*Descrição*	*Qtde*	*Nº série*	*Notas*
1	DQ24553	Luz traseira	AR		(A) INCL KEY 2
2	DQ08098	Lâmpada	AR		(A) 15W
3	DQ24790	Adaptador	AR		(A)
4	21M7364	Parafuso	AR		(A)
5	14M7028	Porca	AR		
6	12M7064	Arruela de pressão	AR		
7	24M7087	Arruela	AR		
8	CQ05126	Arruela	AR		(A)
9	12M7067	Arruela de pressão	AR		(A)
10	14M7031	Porca	AR		(A)
11	AL112964	Luz traseira	2	002242-	(ORD W/ AL113022)
	AL112012	Luz traseira	2	-002241	
12	57M7014	Lâmpada	AR		
13	57M7011	Lâmpada	AR		
14	CQ25923	Passa-fio	2		
15	AL113022	Chicote	2	002242-	

(A) PARA EXPORTACAO

FAROIS DE SERVICO (ESTRUTURA DE SEGURANCA 4 POSTES TRASEIRO)

CQ151086 A.1

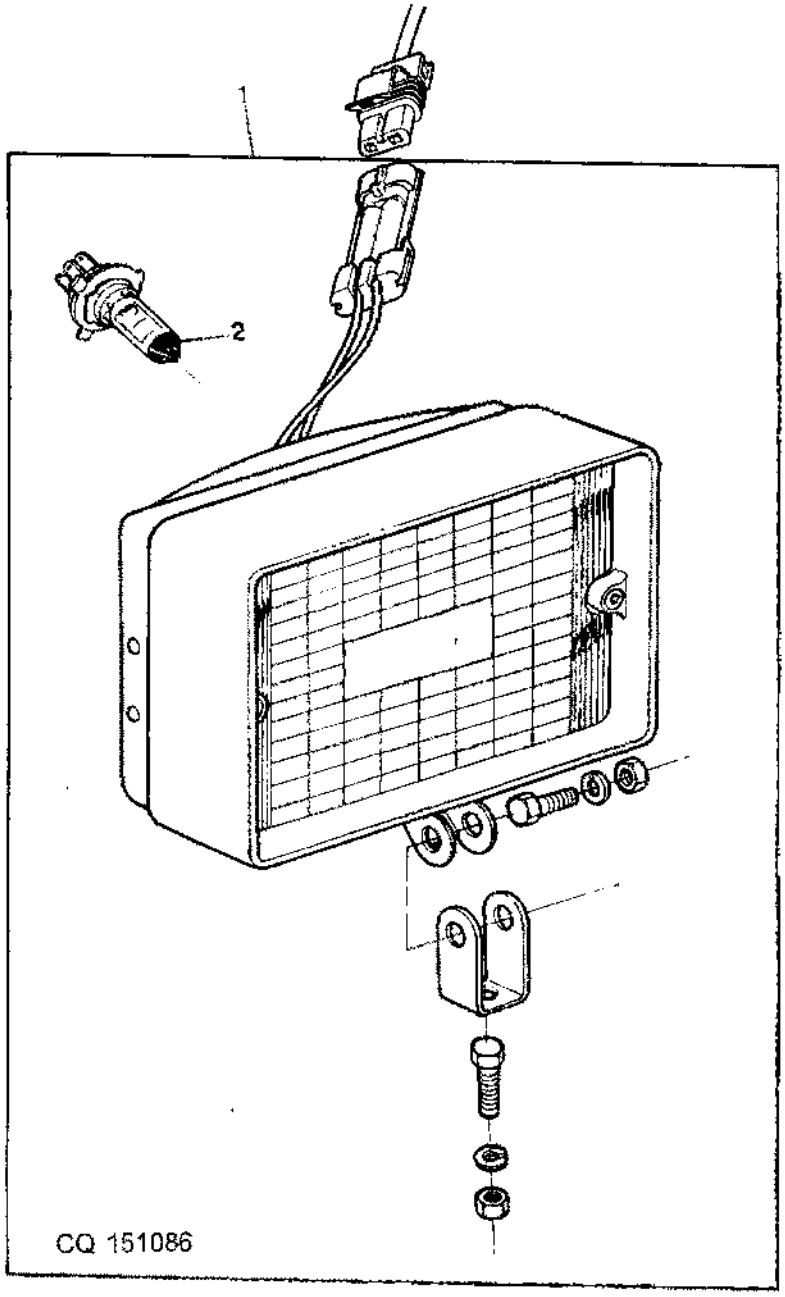

Item	*Nº peça*	*Descrição*	*Qtde*	*Nº série*	*Notas*
1	DQ33944	Farol dianteiro	AR		
2	AS04903	Lâmpada	AR		

FAROIS DE SERVICO (ESTRUTURA DE SEGURANCA 4 POSTES, DIANTEIROS CENTRAL)

CQ151087 A.1

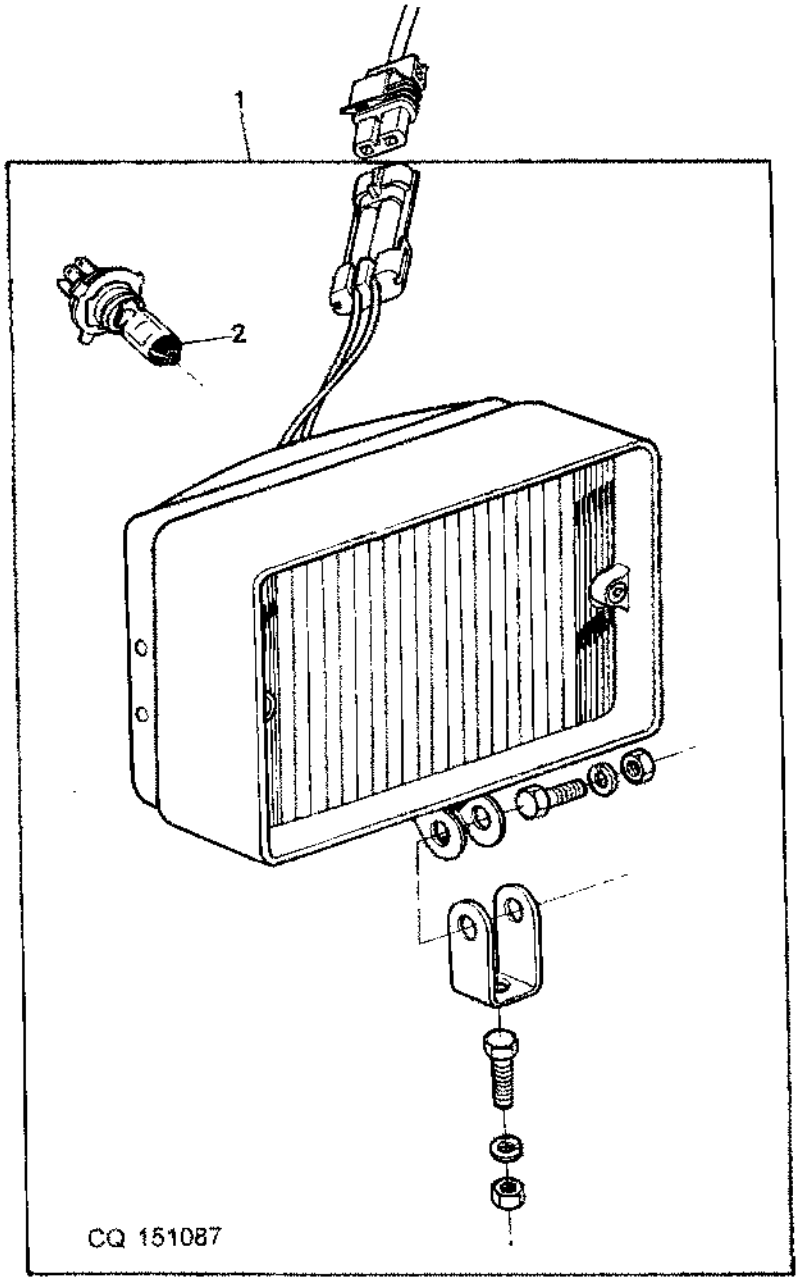

Item	*Nº peça*	*Descrição*	*Qtde*	*Nº série*	*Notas*
1	DQ25853	Farol dianteiro	AR		(A)
	DQ33816	Farol dianteiro	AR		(B)
2	AS04904	Lâmpada	AR		

(A) COM EPCC

(B) SEM EPCC

LUZ DE ADVERTENCIA

CQ151088 A.1

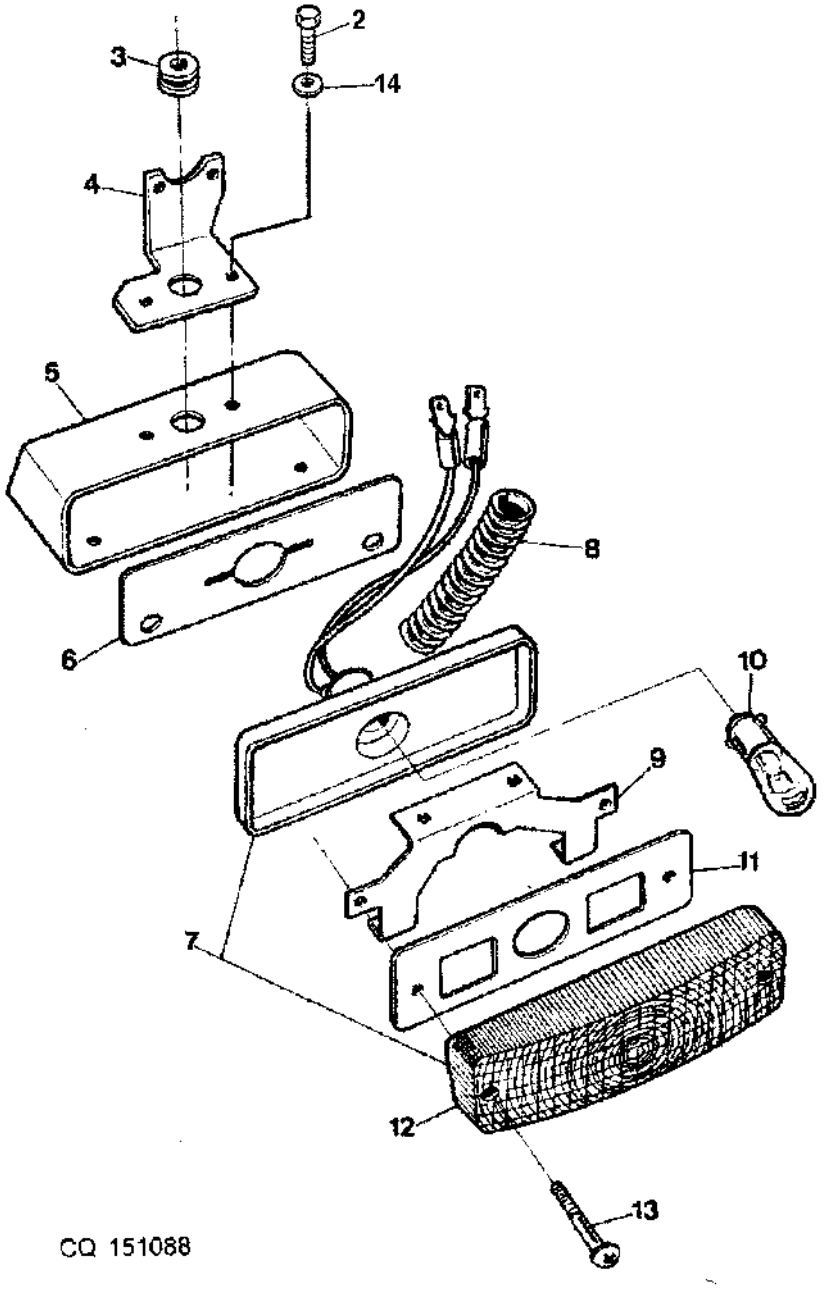

Item	*Nº peça*	*Descrição*	*Qtde*	*Nº série*	*Notas*
1	DQ26685	Luz traseira	AR		
	DQ26686	Luz traseira	AR		
2	19M6414	Parafuso	AR		
3	R117451	Passa-fio	2		
4	CQ26157	Apoio	AR		
	CQ26156	Apoio	AR		
5	R117420	Capa	AR		
6	R54782	Junta	AR		
7	AR60250	Farol	2		
8	26687	Tubulação	2		
9	R117421	Apoio	2		
10	AD2062R	Lâmpada	2		
11	R61179	Junta	2		
12	R54779	Lente	2		
13	R54781	Parafuso	AR		
14	12M7006	Arruela de pressão	AR		

FAROIS DIANTEIROS

CQ151089 A.1

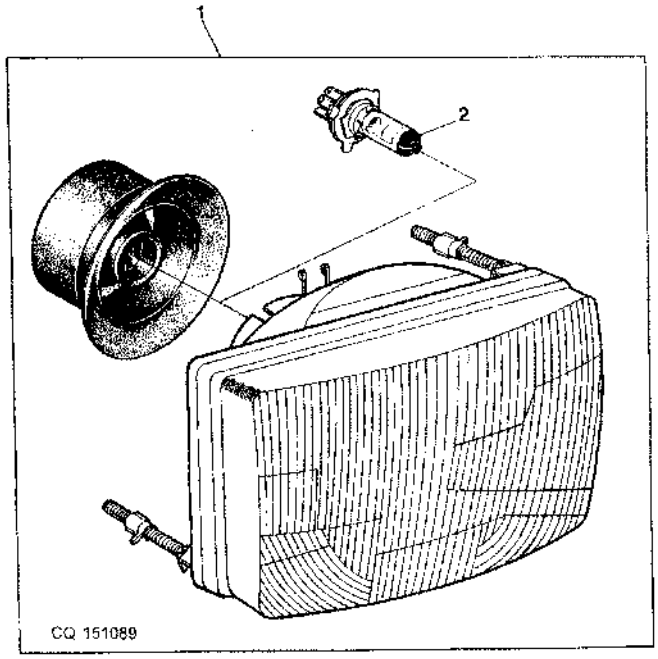

Item	*Nº peça*	*Descrição*	*Qtde*	*Nº série*	*Notas*
1	DQ25062	Farol dianteiro	AR		INCL KEYS 2
2	AS04903	Lâmpada	AR		

CHICOTE PRINCIPAL - SEM CABINE

CQ151090 A.1

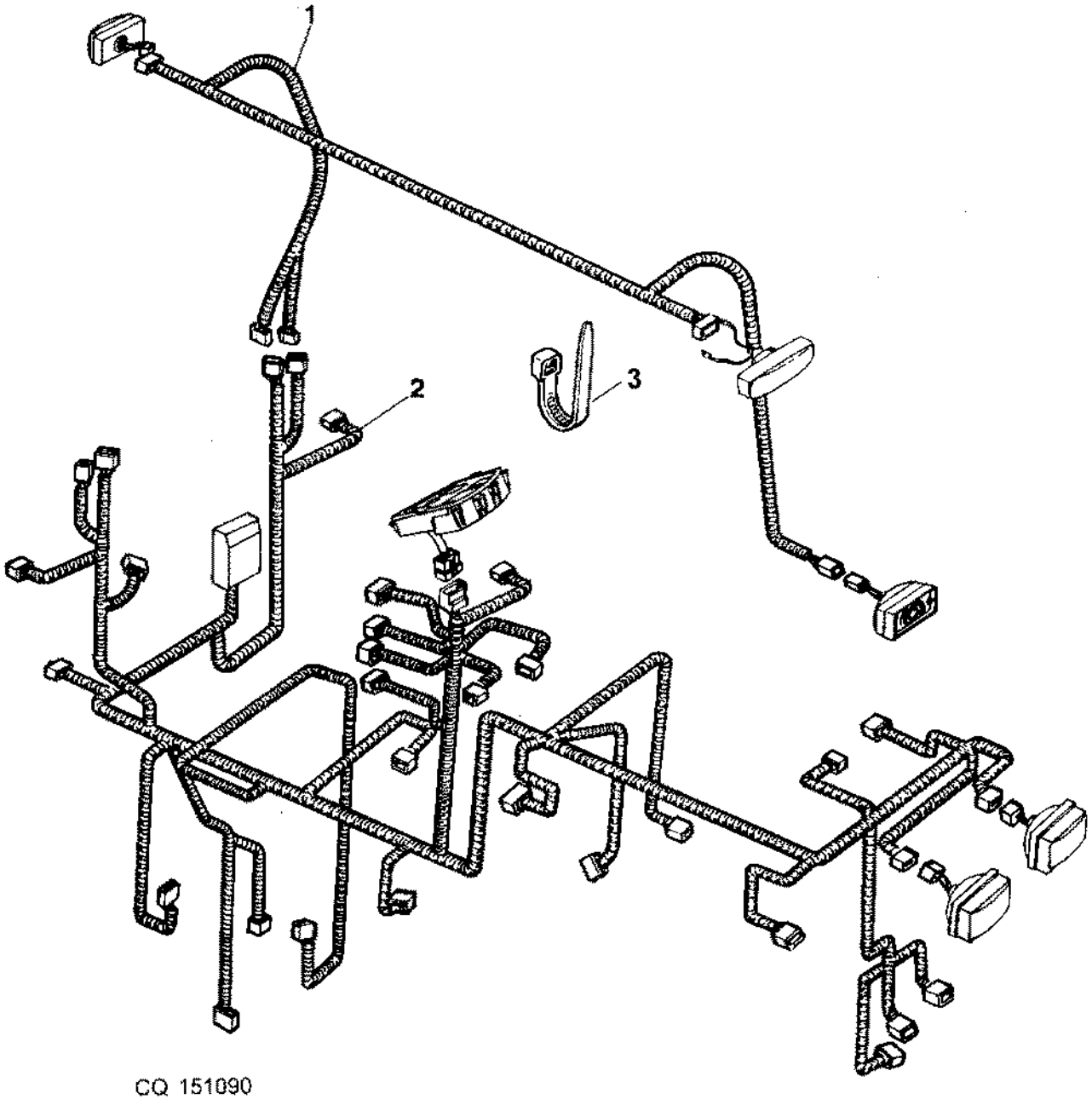

Item	*Nº peça*	*Descrição*	*Qtde*	*Nº série*	*Notas*
1	DQ25873	Chicote	2		
2	DQ30187	Chicote	1	-006478	(ORD W/ DQ34349)
	DQ34655	Chicote	1	006479-010028	(ORD W/ AL113022)
	DQ36690	Chicote	1	010029-	
3	CQ03769	Braçadeira	1		

CHICOTE PRINCIPAL - CABINE

CQ151875 A.1

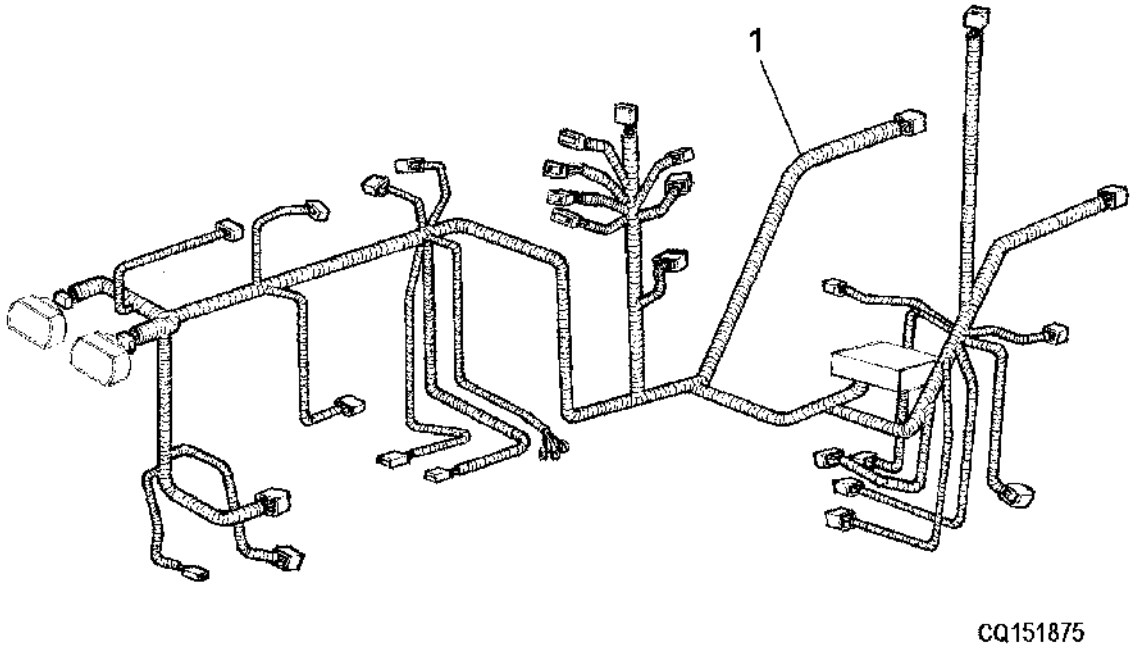

Item	*Nº peça*	*Descrição*	*Qtde*	*Nº série*	*Notas*
1	DQ31381	Chicote	AR	-006478	
	DQ34656	Anel de travamento	AR	006479-009439	
	DQ36692	RotadoR	1	009440-	

CHICOTE, TETO DA CABINE

CQ155050 A.1

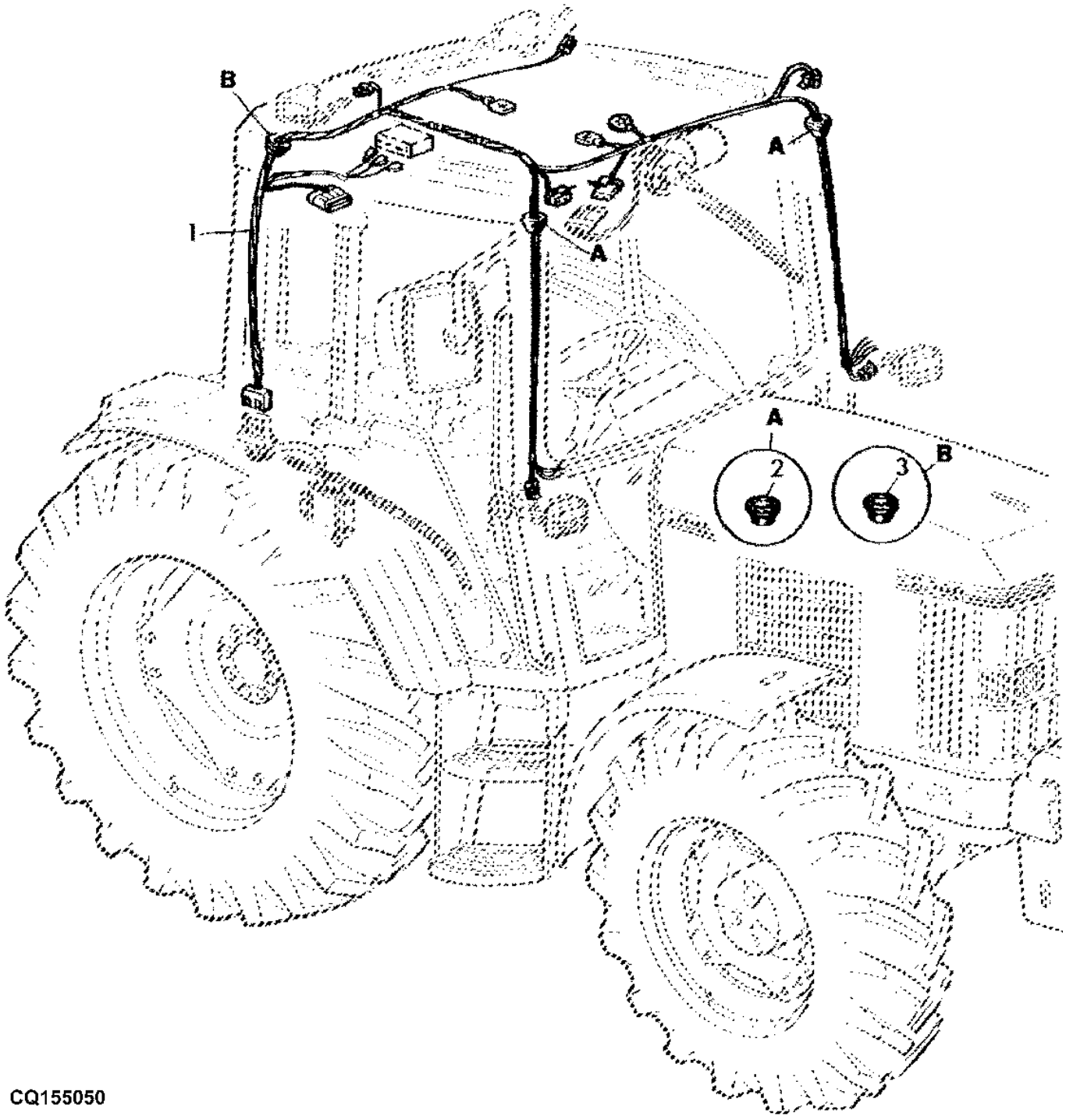

CQ155050

Item	*Nº peça*	*Descrição*	*Qtde*	*Nº série*	*Notas*
1	DQ32751	Chicote	1		
2	L100781	Passa-fio	2		
3	L100782	Passa-fio	1		

CHICOTES, CALEFACAO E AR CONDICIONADO

CQ151877 A.1

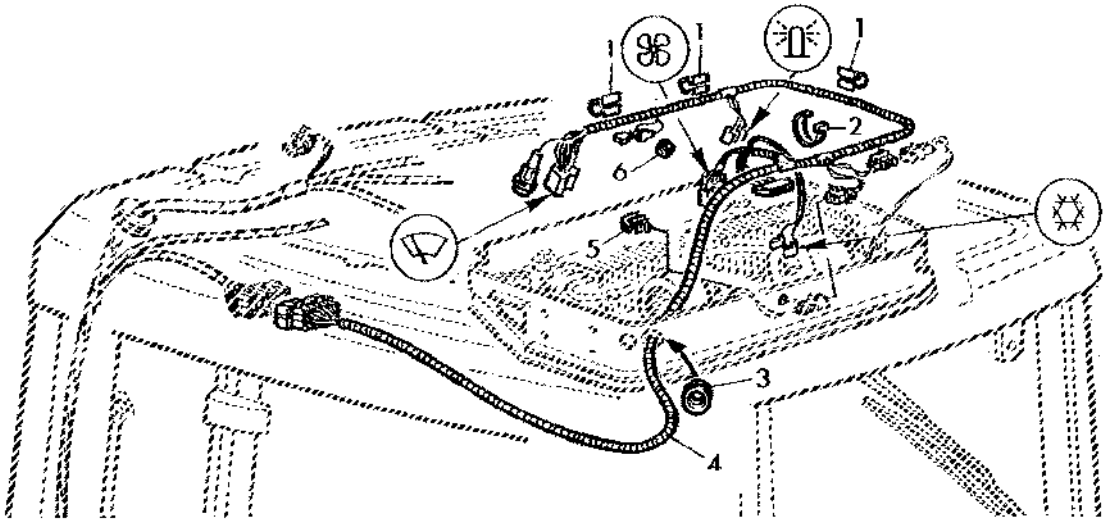

CQ151877

Item	*Nº peça*	*Descrição*	*Qtde*	*Nº série*	*Notas*
1	L111184	Presilha	3		
2	R44302	Cinta	1		
3	L38053	Passa-fio	2		
4	AL110589	Chicote	1		
5	L111127	Presilha	1		
6	A3411R	Passa-fio	1		

CHICOTES, UCLH

CQ155053 A.1

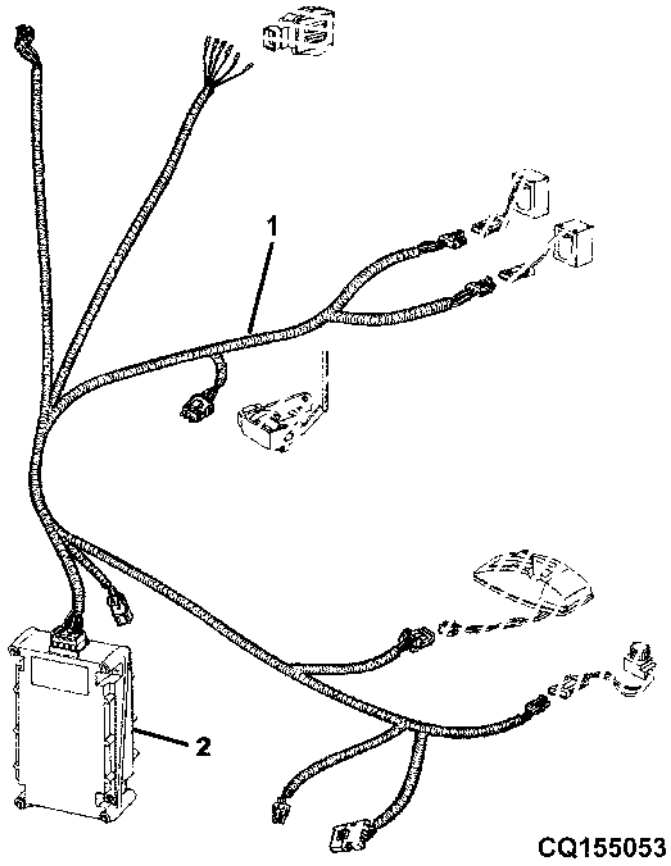

Item	*Nº peça*	*Descrição*	*Qtde*	*Nº série*	*Notas*
1	DQ25998	Chicote	AR		(B)
	DQ32786	Chicote	AR		(A)
2	RE170904	Controlador do levante hidr	AR		

(A) COM CABINE

(B) SEM CABINE

CAIXA DE FUSIVEIS (FUSIVEIS DIODOS E RELES)

CQ302098 A.1

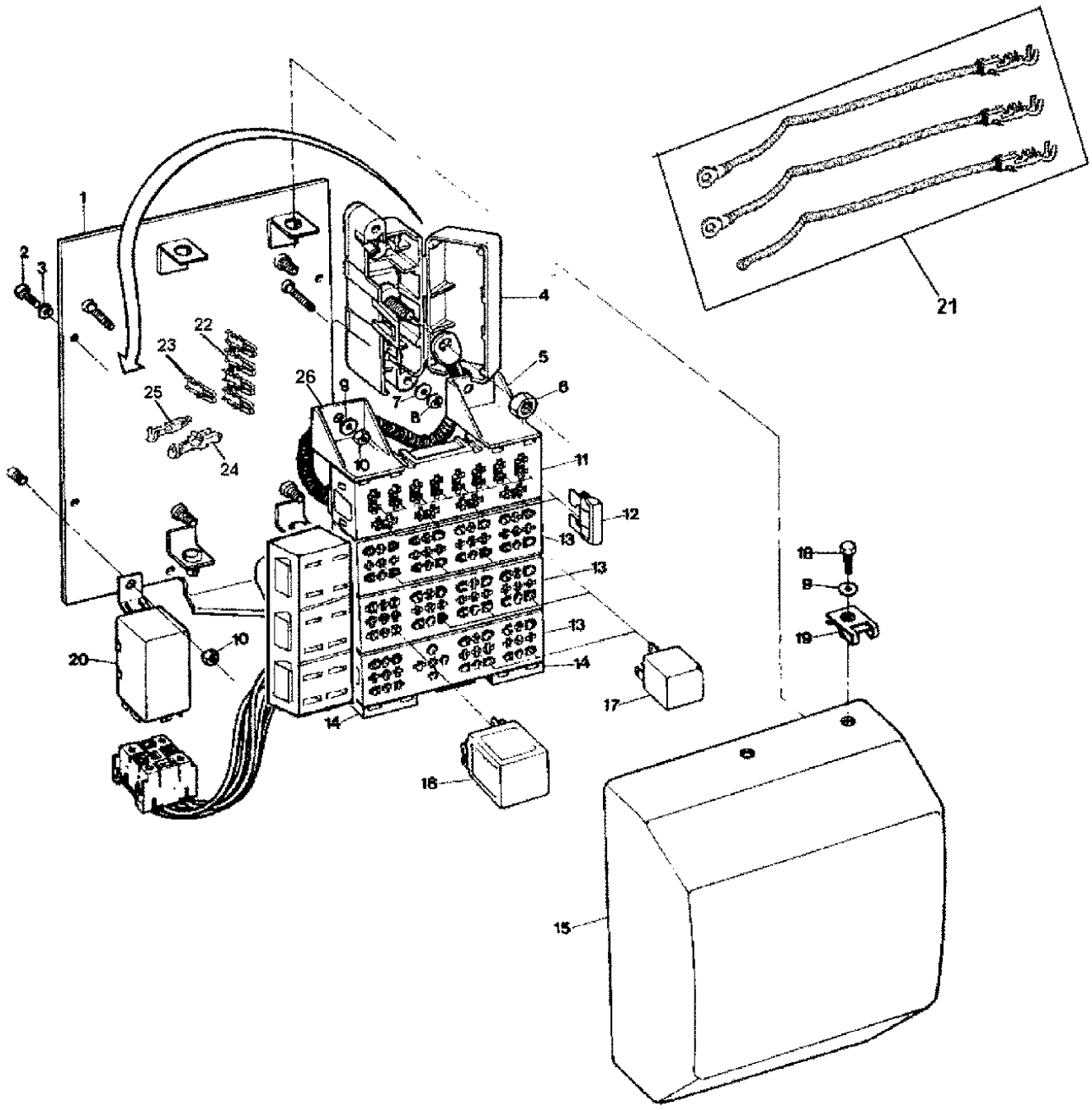

CQ302098

Item	Nº peça	Descrição	Qtde	Nº série	Notas
1	AP32844	Placa	AR		(A)
2	19M6614	Parafuso sextavado	AR		
3	12M7066	Arruela de pressão	AR		
4	RE48875	Bloco de união	AR		INCL KEYS 6
5	CQ33338	Suporte	AR		
6	14M7274	Porca	AR		
7	24M7087	Arruela	AR		
8	14M7028	Porca	AR		
9	24M7088	Arruela	AR		
10	14M7027	Porca	AR		
11	RE43737	Acessório conexão elétrica	1		(B)
	RE43737	Acessório conexão elétrica	2		(A)
12	57M7121	Fusível	AR		10A
	57M7120	Fusível	AR		20A
	57M7146	Fusível	AR		30A
13	RE49724	Acessório conexão elétrica	AR		
14	RE49726	Suporte	AR		
15	P60241	Tampa	AR		(A)
16	RE39967	Diodo	AR		
17	RE48876	Relé	AR		
18	19M7560	Parafuso sextavado	AR		
19	L59800	Porca	AR		
20	AL76596	Lampejador	AR		
21	DQ34348	Chicote	AR		
22	57M7594	Terminal conecTor eléTrico	AR		OD= 4MM
23	57M7508	Terminal conecTor eléTrico	AR		OD= 1.0 - 1, 5MM
	57M7509	Terminal cilíndr. fêmea	AR		OD= 2.5 - 4MM
24	57M7252	Terminal conecTor eléTrico	AR		OD= 2.5MM
	57M7429	Terminal conecTor eléTrico	AR		OD= 1.00 - 1, 5MM
	57M7511	Terminal conecTor eléTrico	AR		OD= 0.5 - 0, 75MM
25	R104921	Terminal conecTor eléTrico	AR		
26	E92565	Suporte	AR		

(A) COM CABINE

(B) SEM CABINE

DIODO

CQ151576 A.1

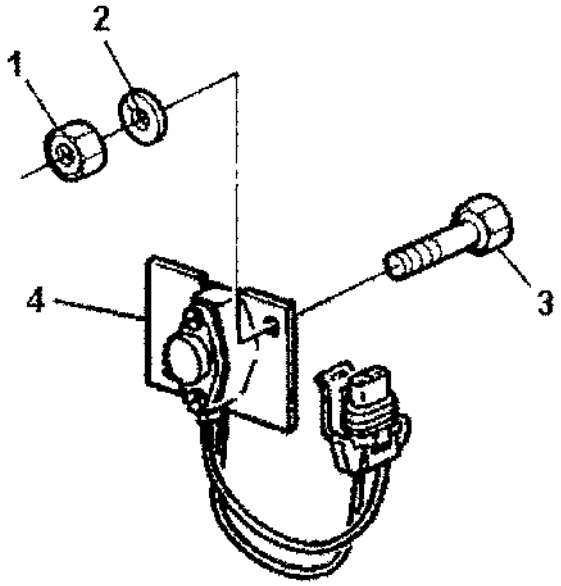

CQ 151576

Item	*Nº peça*	*Descrição*	*Qtde*	*Nº série*	*Notas*
1	14M7029	Porca	AR		
2	12M7065	Arruela de pressão	AR		
3	19M7162	Parafuso sextavado	AR		
4	RE43542	Diodo	AR		

RELE DE CIRCUITO DE PARTIDA

CQ151094 A.1

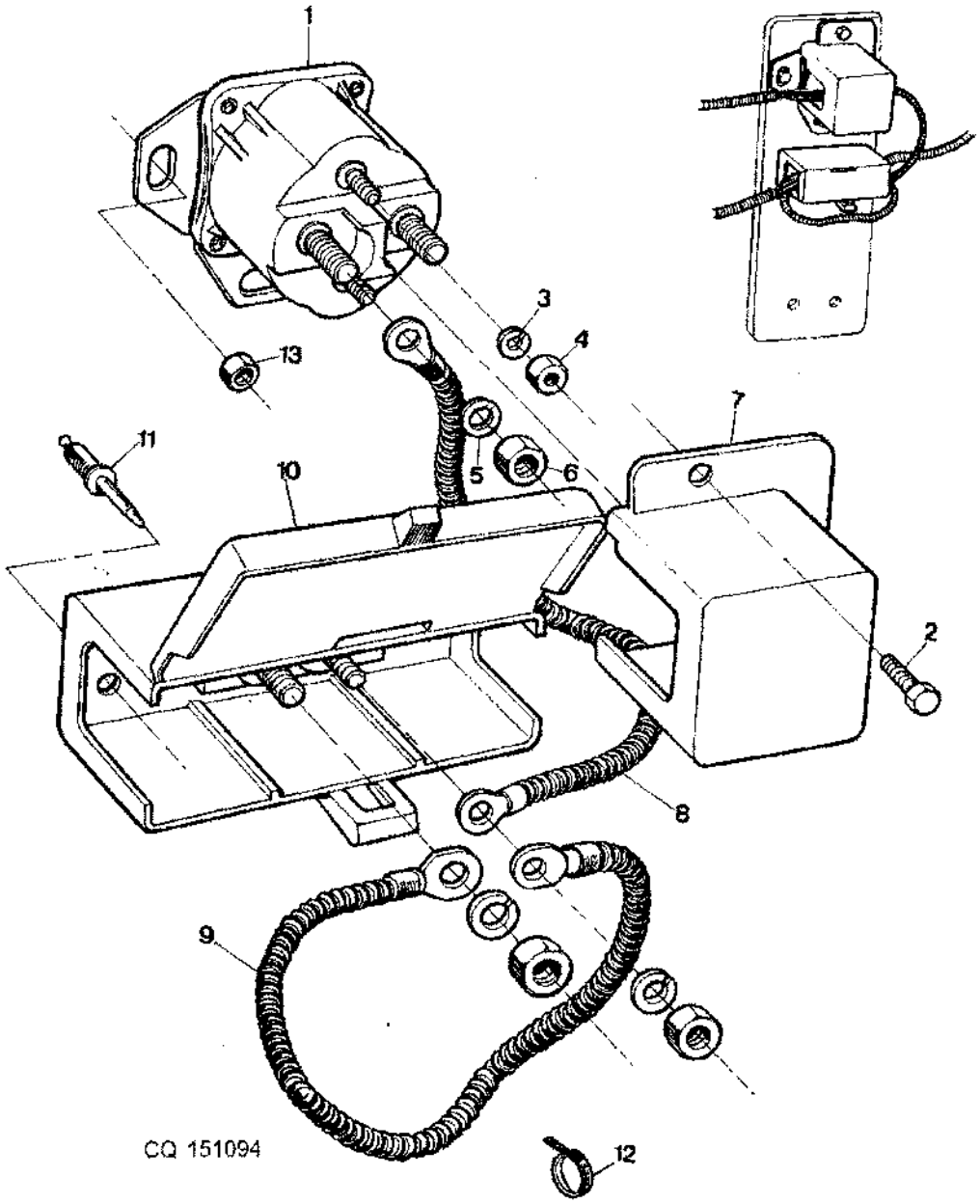

Item	*Nº peça*	*Descrição*	*Qtde*	*Nº série*	*Notas*
1	RE38391	Relé de paRtida	AR		
2	19M6614	Parafuso sextavado	AR		
3	12H295	Arruela de pressão	AR		0.190"
4	14H785	Porca	AR		7.925 MM
5	12M7065	Arruela de pressão	AR		8 MM
6	14H785	Porca	AR		5/16"
7	R113164	Capa	AR		
8	RE49735	Terminal	AR		
9	RE49736	Terminal	AR		
10	RE48867	Bloco de união	AR		
11	R113189	Rebite	AR		
12	CQ03753	Braçadeira	4		
13	14M7027	Porca	AR		

CAIXA DE FUSIVEIS (CABINE)

CQ155486 A.1

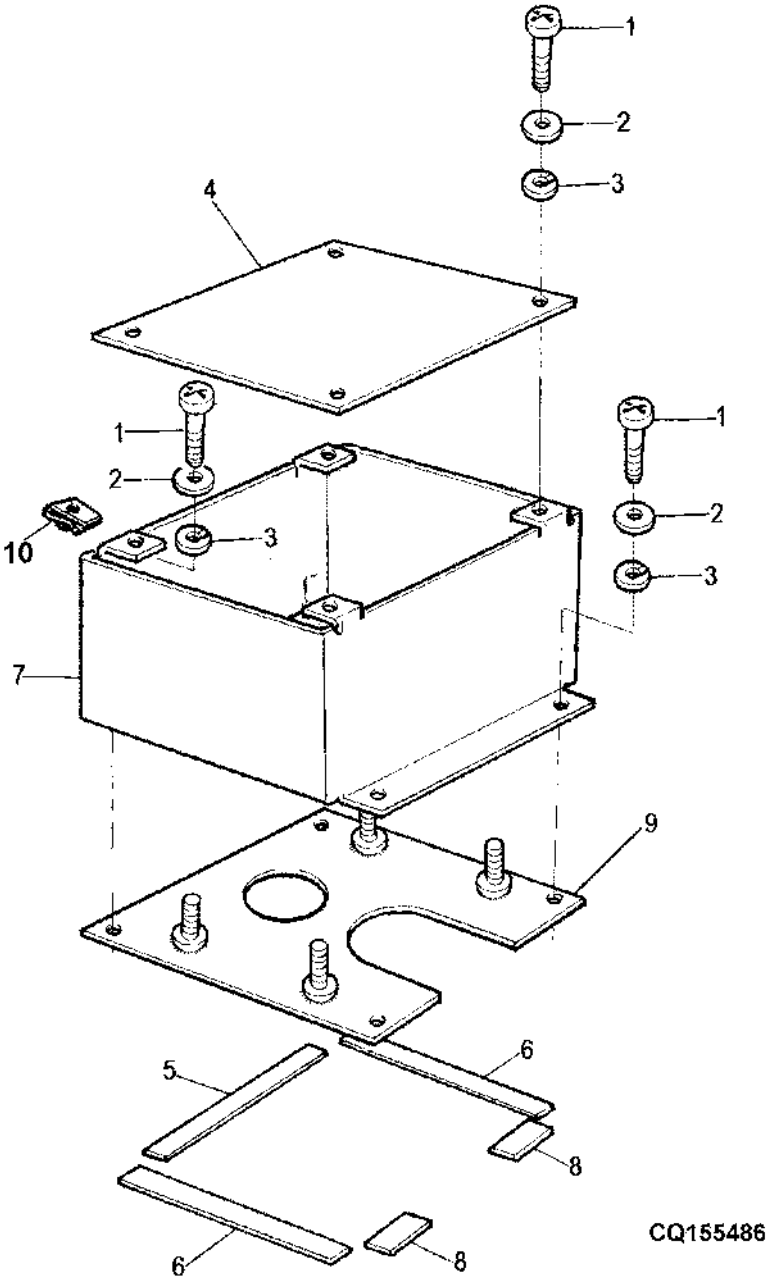

Item	*Nº peça*	*Descrição*	*Qtde*	*Nº série*	*Notas*
1	CQ10218	Parafuso	AR		
2	CQ01248	Arruela	AR		
3	12M7006	Arruela de pressão	AR		
4	DQ31902	Tampa	1		
5	CQ32740	Barreira absorvente de ruíd	1		
6	UN4808	Espuma	2		(SUB L152250)
7	DQ39771	Caixa de fusíveis	1	-XXXXXX	(ORD DQ55898 AND (4) L59800)
	DQ55898	Caixa de fusíveis	1	XXXXXX-	
8	CQ32739	Barreira absorvente de ruíd	2		
9	DQ39152	Base	1		(A)
	DQ42404	Base	1		(B)
10	L59800	Porca	4		

(A) PARA BOMBA 100 LPM

(B) PARA BOMBA 60 LPM

CHICOTE DO LIMPADOR DE PARABRISAS

CQ151879 A.1

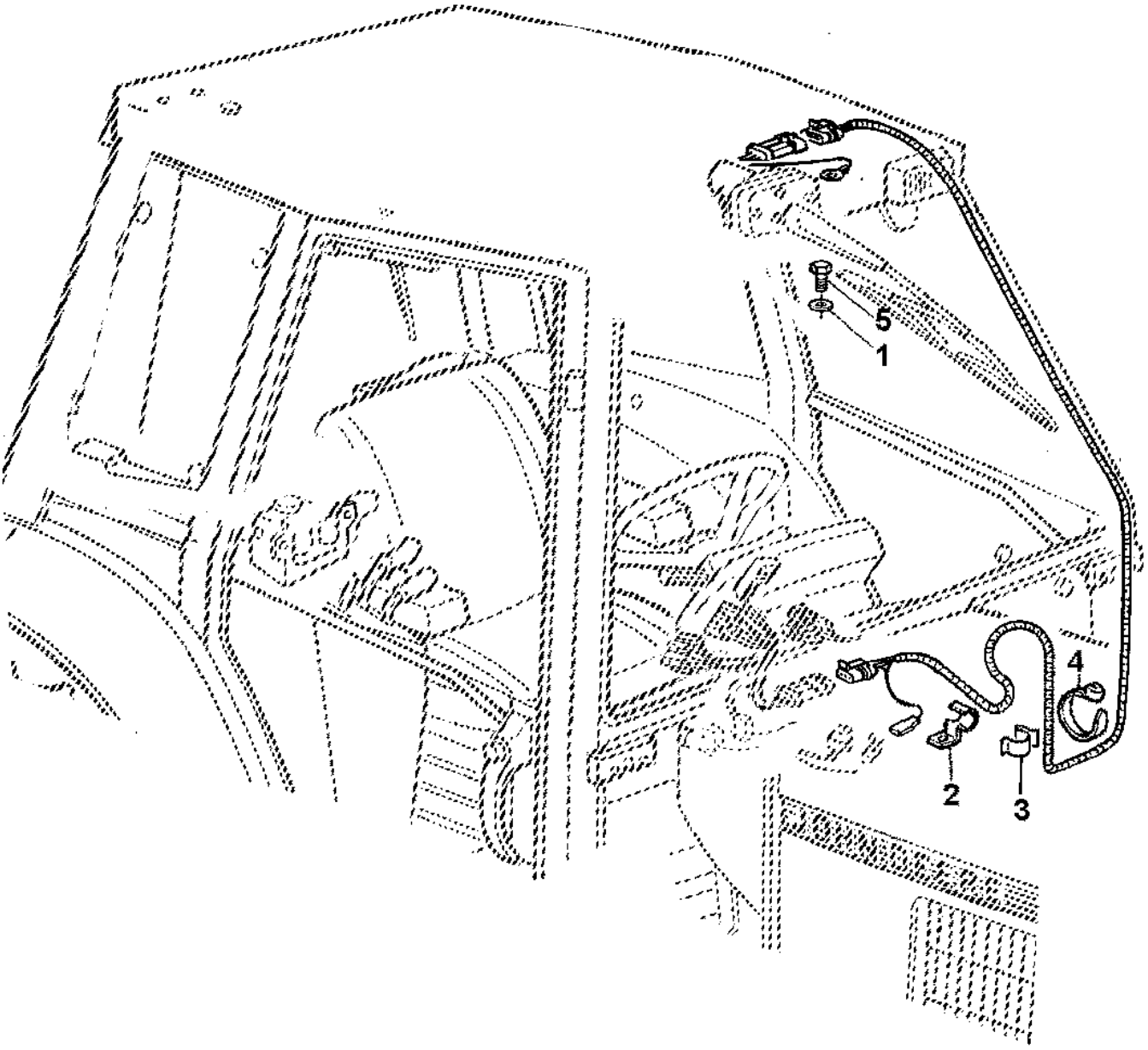

CQ151879

Item	*Nº peça*	*Descrição*	*Qtde*	*Nº série*	*Notas*
1	24M7055	Arruela	AR		
2	L40484	Cinta	AR		
3	L101519	Presilha	AR		
4	L101338	Suporte	AR		
5	14M7029	Porca	AR		

CABO INTERMEDIARIO

CQ151095 A.1

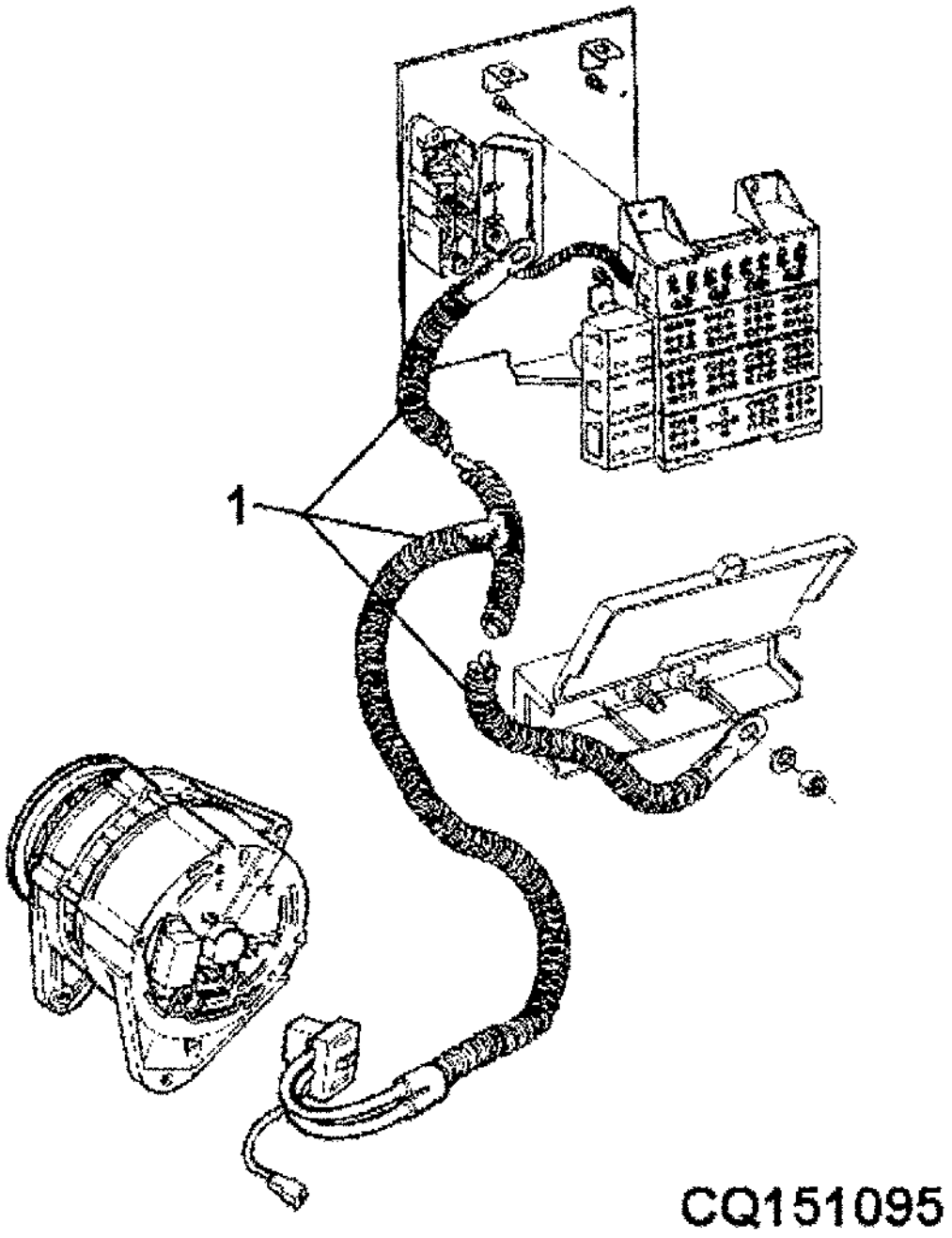

Item	*Nº peça*	*Descrição*	*Qtde*	*Nº série*	*Notas*
1	DQ35930	Cabo	AR		(A)
	DQ37329	Cabo	AR		(B)

(A) COM CABINE

(B) SEM CABINE

TERMINAIS E CONECTORES ELETRICOS

CQ151663 A.1

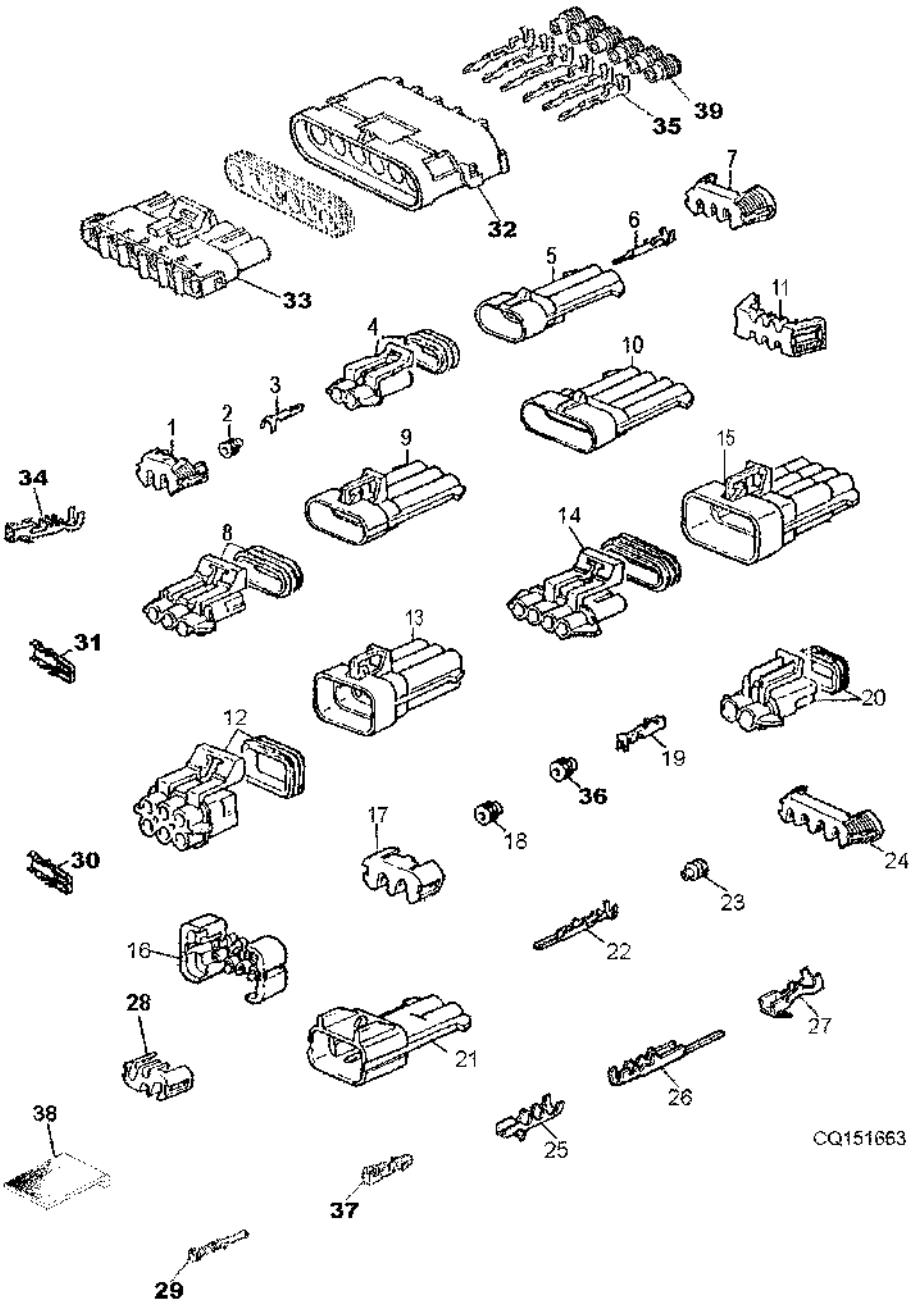

Item	Nº peça	Descrição	Qtde	Nº série	Notas
1	57M7289	Disp fechamento conec elétr	AR		
2	57M7258	Vedação conector elétrico	AR		
3	R104846	Terminal conecTor eléTrico	AR		TK= 1.0MM
4	57M7254	Conj mont Conector elétrico	AR		
	57M7328	Alojam. conector elétrico	AR		
5	57M7256	Conj mont Conector elétrico	AR		
6	R104919	Terminal conecTor eléTrico	AR		(SUB FOR 57M7252)
	57M7251	Terminal conecTor eléTrico	AR		
7	57M7317	Acessório conexão elétrica	AR		
8	57M7255	Terminal conecTor eléTrico	AR		
9	57M7257	Alojam. conector elétrico	AR		
10	57M7265	Alojam. conector elétrico	AR		
11	57M7291	Conj mont Conector elétrico	AR		
12	57M7260	Alojam. conector elétrico	AR		
13	57M7263	Alojam. conector elétrico	AR		
14	57M7364	Alojam. conector elétrico	AR		
15	57M7264	Alojam. conector elétrico	AR		
16	57M7283	Disp fechamento conec elétr	AR		
17	57M7306	Disp fechamento conec elétr	AR		
18	57M7258	Vedação conector elétrico	AR		
19	57M7298	Terminal conecTor eléTrico	AR		2.0MM 2/3.7MM
20	57M7309	Alojam. conector elétrico	AR		
21	57M7304	Conj mont Conector elétrico	AR		
22	57M7285	Conector	AR		3.00MM 2/3.9MM
23	R78059	Vedação conector elétrico	AR		
24	57M7469	Conj mont Conector elétrico	AR		TK= 1.0MM 2/2.5
25	R104701	Terminal conecTor eléTrico	AR		
26	57M7496	Terminal conecTor eléTrico	AR		
27	U46662	Terminal conecTor eléTrico	AR		
28	57M7347	Acessório conexão elétrica	AR		
29	57M7161	Conector	AR		
30	57M7508	Terminal conecTor eléTrico	AR		OD= 1.0 - 1.5MM
31	57M7509	Terminal cilíndr. fêmea	AR		OD= 2.5 - 4MM
32	R78056	Conj mont Conector elétrico	AR		
33	R78057	Terminal conecTor eléTrico	AR		TK= 0.8MM 213MM
34	R104921	Terminal conecTor eléTrico	AR		
35	R78058	Terminal conecTor eléTrico	AR		TK= 0.8MM 213MM
36	Z44689	Vedação conector elétrico	AR		
37	L36681	Conector	AR		ID= 2.0 - 4.0
38	M75140	Presilha	AR		
39	R78063	Vedação conector elétrico	AR		

TERMINAIS E CONECTORES ELETRICOS

PUCQ231 A.1

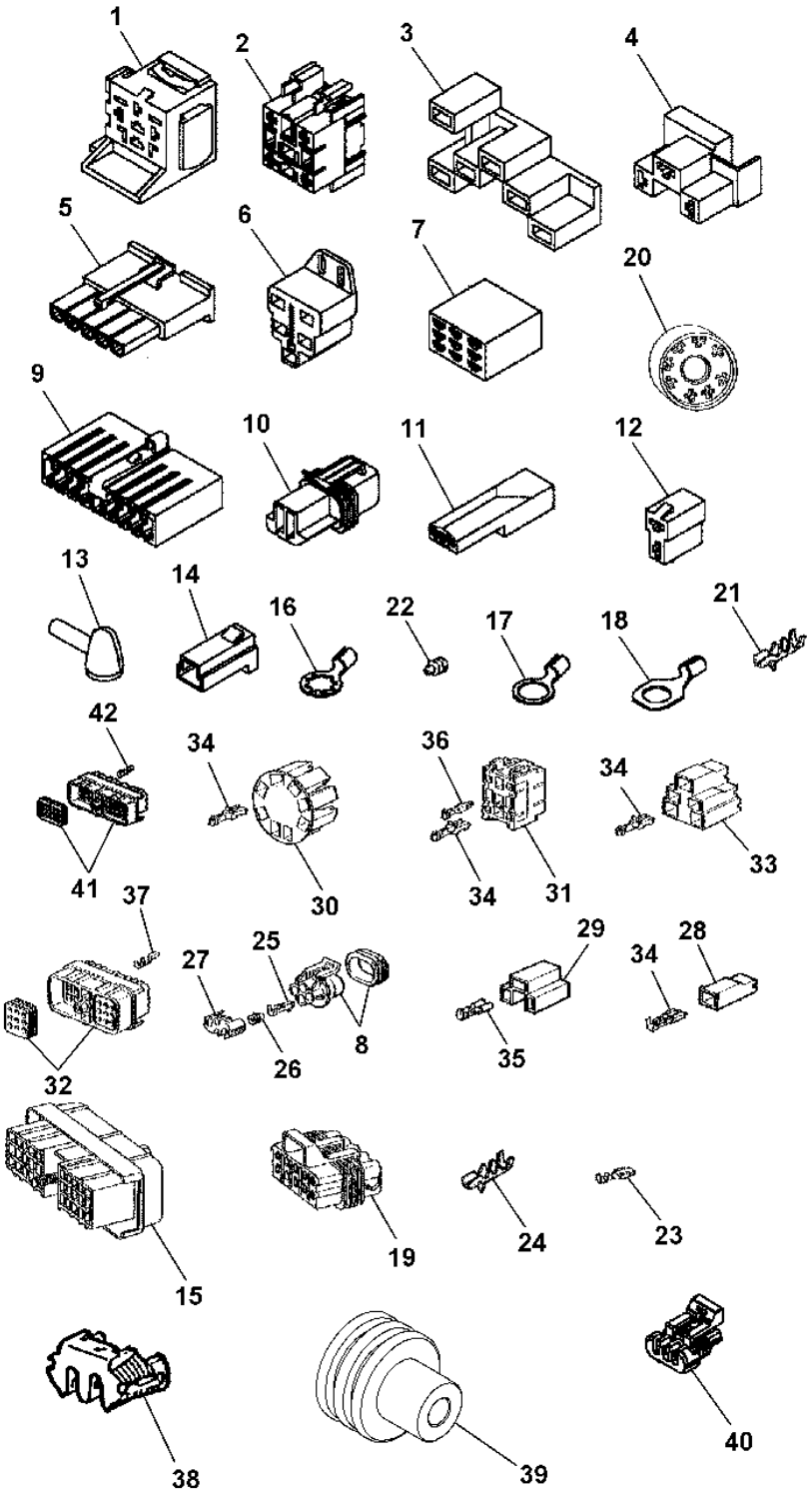

PUCQ231

Item	Nº peça	Descrição	Qtde	Nº série	Notas
1	RE68327	Relé	AR		
	ET15766	Alojam. conector elétrico	AR		
2	57M7385	Acessório conexão elétrica	AR		
3	E64911	Conector	AR		
4	CQ09403	Conector	AR		
5	57M7172	Terminal conecTor eléTrico	AR		
6	57M7624	Conj mont Conector elétrico	AR		
7	M117518	Terminal conecTor eléTrico	AR		
8	57M7349	Acessório conexão elétrica	AR		
9	Z57906	Alojam. conector elétrico	AR		
	57M7509	Terminal cilíndr. fêmea	AR		
10	RE42192	Conector	AR		
11	CQ22886	Porta	AR		
12	CQ10886	Conector	AR		
13	R74993	Protetor	AR		
14	T28583	Alojam. conector elétrico	AR		
15	RE41949	Conj mont Conector elétrico	AR		
16	57M7557	Conector	AR		TK= 1.5MM
17	57M7564	Terminal conecTor eléTrico	AR		TK= 1MM
	57M7568	Terminal conecTor eléTrico	AR		
18	57M7572	Terminal conecTor eléTrico	AR		TK=2.5MM
19	57M7262	Alojam. conector elétrico	AR		
20	RE46736	Conj mont Conector elétrico	AR		(ORD WITH (8) 57M7429)
21	R104846	Terminal conecTor eléTrico	AR		TK= 1.0MM
22	57M7258	Vedação conector elétrico	AR		
23	57M7511	Terminal conecTor eléTrico	AR		OD= 0.5 - 0.75MM
	U46662	Terminal conecTor eléTrico	AR		
	57M7498	Conector	AR		TK=2.5MM
	57M7511	Terminal conecTor eléTrico	AR		OD= 0.5 - 0.75MM
	57M7429	Terminal conecTor eléTrico	AR		OD= 1.00 - 1.5MM
24	CQ22885	Terminal conecTor eléTrico	AR		
25	R104846	Terminal conecTor eléTrico	AR		
26	57M7258	Vedação conector elétrico	AR		
27	57M7347	Acessório conexão elétrica	AR		
28	57M7170	Acessório conexão elétrica	AR		
29	57M7064	Alojam. conector elétrico	AR		
30	57M7842	Conj mont Conector elétrico	AR		
31	57M7363	Acessório conexão elétrica	AR		(A)
	57M7385	Acessório conexão elétrica	AR		(B)
	57M7384	Acessório conexão elétrica	AR		(C)
32	57M7253	Conj mont Conector elétrico	AR		
33	57M7624	Conj mont Conector elétrico	AR		
34	57M7089	Conector	AR		TK= 1.5MM
	57M7106	Conector	AR		TK= 4.0MM
	57M7341	Conector	AR		TK= 6.0MM
35	57M7103	Terminal conecTor eléTrico	AR		TK= 1.5MM
	57M7041	Terminal conecTor eléTrico	AR		TK= 2.5MM
	57M7104	Terminal conecTor eléTrico	AR		TK= 6.0MM
36	57M7229	Terminal conecTor eléTrico	AR		TK= 1.0MM
	57M7514	Terminal conecTor eléTrico	AR		
37	R104701	Terminal conecTor eléTrico	AR		TK= 1.0MM 2/2, 5
38	57M7316	Disp fechamento conec elétr	AR		
39	57M7292	Vedação conector elétrico	AR		
40	57M7290	Conj mont Conector elétrico	AR		
41	57M7253	Conj mont Conector elétrico	AR		
42	R104701	Terminal conecTor eléTrico	AR		TK= 1.0 MM

(A) PRETO (B) AMARELO (C) VERMELHO

TERMINAIS E CONECTORES ELETRICOS

LX004694 A.1

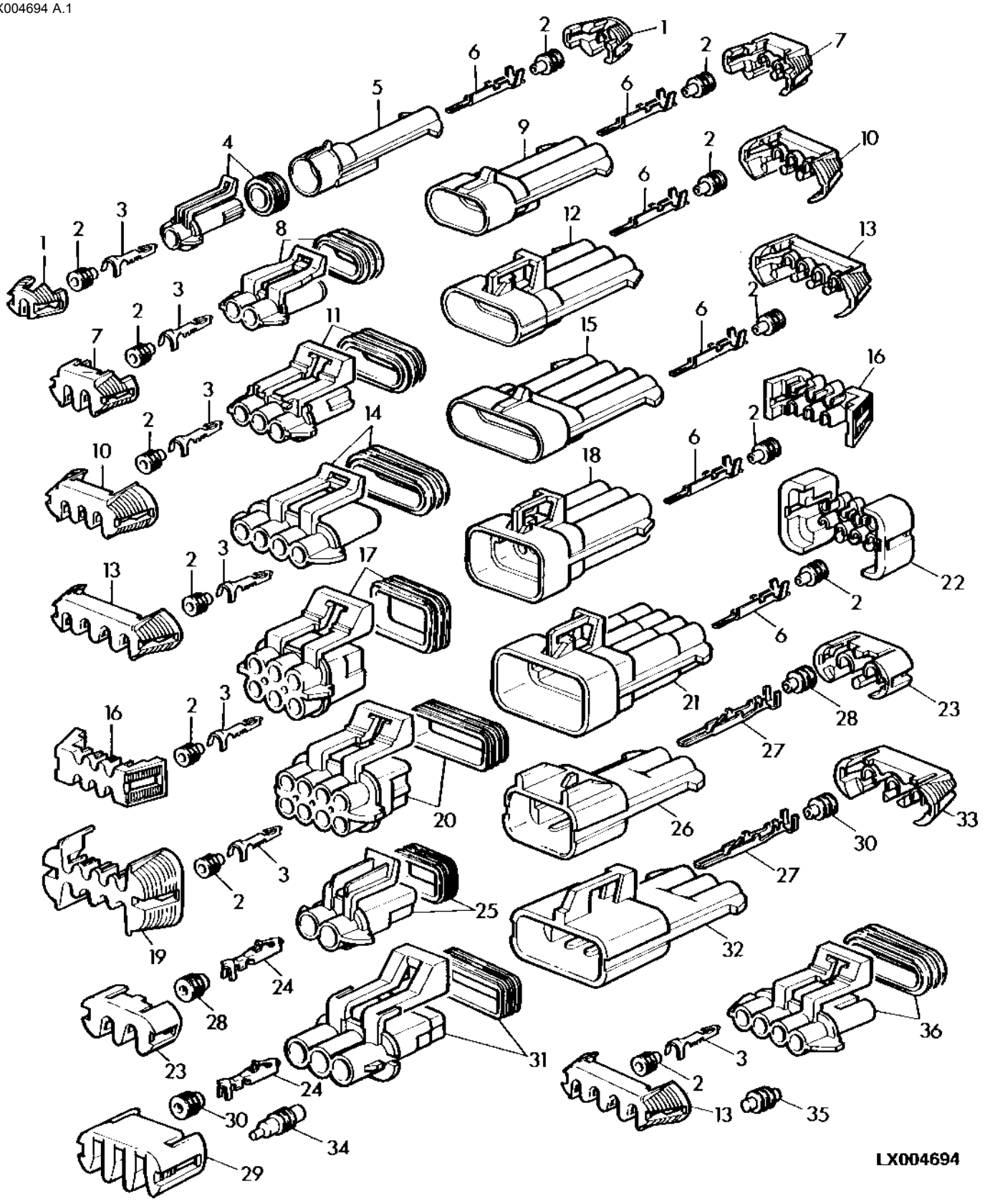

Item	Nº peça	Descrição	Qtde	Nº série	Notas
1	57M7315	Acessório conexão elétrica	AR		
	57M7364	Alojam. conector elétrico	1		
2	57M7258	Vedação conector elétrico	AR		
3	R104846	Terminal conecTor eléTrico	AR		
4	57M7266	Conj mont Conector elétrico	AR		
	57M7259	Conect elétr tomada cavidad	AR		
5	57M7267	Alojam. conector elétrico	AR		
	R78064	Conect elétr tomada cavidad	AR		
6	R104919	Terminal conecTor eléTrico	AR		
7	57M7289	Disp fechamento conec elétr	AR		
8	57M7254	Conj mont Conector elétrico	AR		(A)
	57M7328	Alojam. conector elétrico	AR		(B)
9	57M7256	Conj mont Conector elétrico	AR		(A)
	57M7365	Terminal conecTor eléTrico	AR		(B)
10	57M7290	Conj mont Conector elétrico	AR		(SUB FOR 57M7317)
	RE50122	ResfRiadoR de óleo	AR		
11	57M7255	Terminal conecTor eléTrico	AR		
12	57M7257	Alojam. conector elétrico	AR		
13	57M7318	Acessório conexão elétrica	AR		
14	57M7247	Alojam. conector elétrico	AR		
15	57M7244	Terminal conecTor eléTrico	AR		
16	57M7291	Conj mont Conector elétrico	AR		
17	57M7260	Alojam. conector elétrico	AR		
18	57M7263	Alojam. conector elétrico	AR		
19	57M7296	Acessório conexão elétrica	AR		
20	57M7261	Alojam. conector elétrico	AR		
21	57M7264	Alojam. conector elétrico	AR		
22	57M7283	Disp fechamento conec elétr	AR		
23	57M7306	Disp fechamento conec elétr	AR		
24	57M7298	Terminal conecTor eléTrico	AR		2.0MM 2/3.7MM
	57M7299	Terminal conecTor eléTrico	AR		-3.0MM 2/3.7MM
25	57M7309	Alojam. conector elétrico	AR		
26	57M7304	Conj mont Conector elétrico	AR		
27	57M7285	Conector	AR		3.00MM 2/3.9MM
28	R78063	Vedação conector elétrico	AR		
29	57M7274	Acessório conexão elétrica	AR		
30	R78059	Vedação conector elétrico	AR		
31	57M7280	Conj mont Conector elétrico	AR		
32	57M7305	Conj mont Conector elétrico	AR		
33	57M7307	Conj mont Conector elétrico	AR		
34	57M7252	Terminal conecTor eléTrico	AR		
35	57M7259	Conect elétr tomada cavidad	AR		
36	57M7364	Alojam. conector elétrico	AR		

(A) PRETO

(B) CINZA

TERMINAIS E CONECTORES ELETRICOS

CQ153725 A.1

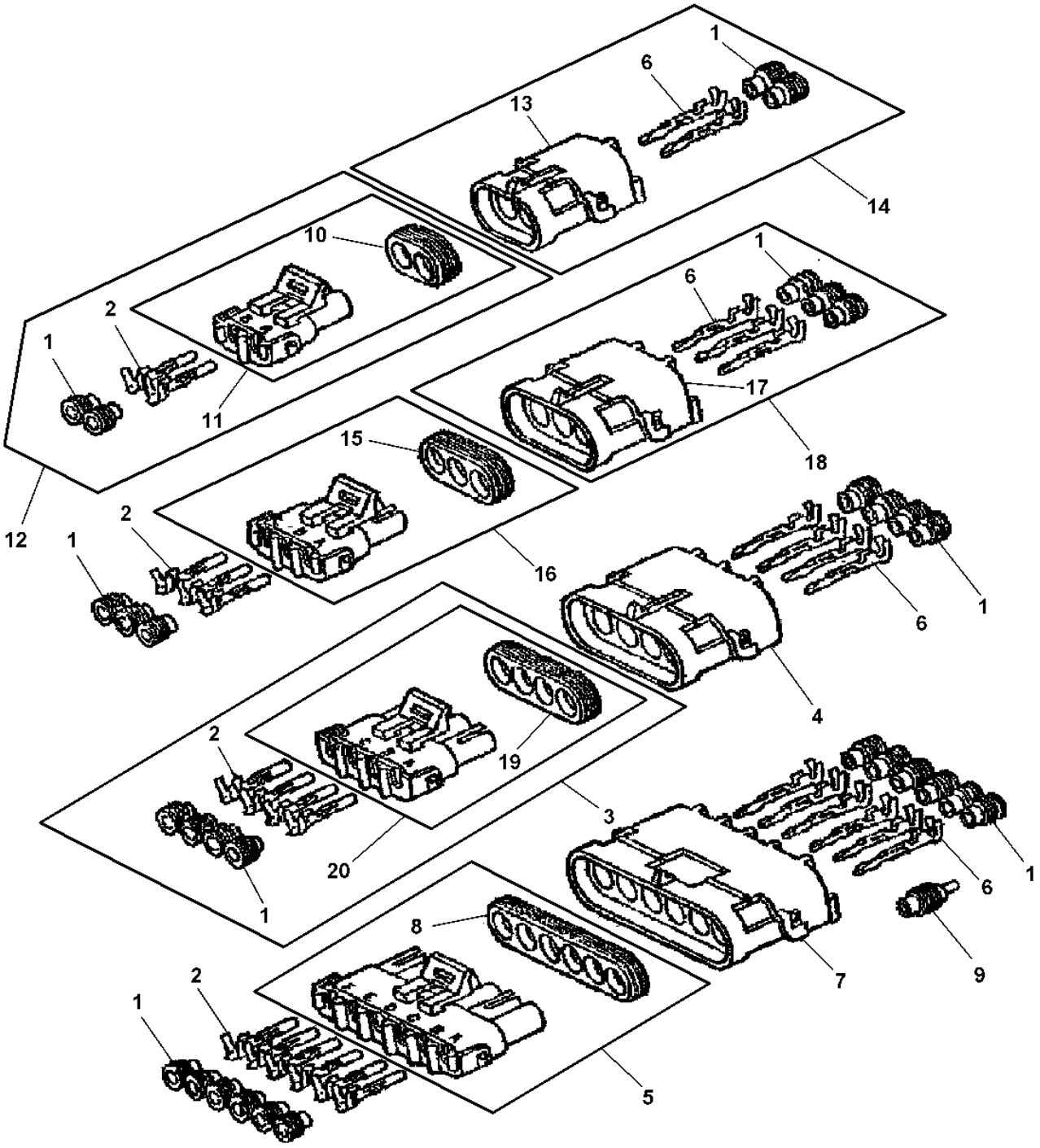

CQ153725

Item	*Nº peça*	*Descrição*	*Qtde*	*Nº série*	*Notas*
1	R78063	Vedação conector elétrico	AR		(A)
	R78059	Vedação conector elétrico	AR		(B)
	R78062	Vedação conector elétrico	AR		(C)
2	R78057	Terminal conecTor eléTrico	AR		TK= 0.8MM; LGTH= 213MM
	R78060	Terminal conecTor eléTrico	AR		TK= 2.0MM ; LGTH= 213MM
3	RE12333	Conj mont Conector elétrico	AR		
4	R78055	Conj mont Conector elétrico	AR		
5	RE12366	Conj mont Conector elétrico	AR		
6	R78061	Terminal conecTor eléTrico	AR		TK= 2.0MM
	R78058	Terminal conecTor eléTrico	AR		TK= 0.8MM
7	R78056	Conj mont Conector elétrico	AR		
8	R78051	Vedação	AR		
9	R78064	Conect elétr tomada cavidad	AR		
10	R78048	Acessório conexão elétrica	AR		
11	RE12363	Conj mont Conector elétrico	AR		
12	RE12331	Conj mont Conector elétrico	AR		
13	R78053	Conj mont Conector elétrico	AR		
14	RE12330	Conj mont Conector elétrico	AR		
15	R78049	Vedação	AR		
16	RE12364	Conj mont Conector elétrico	AR		
17	R78054	Conj mont Conector elétrico	AR		
18	RE12332	Conj mont Conector elétrico	AR		
19	R78050	Vedação	AR		
20	RE12365	Conj mont Conector elétrico	AR		

(A) CINZA (B) VERDE (C) AZUL

CONNECTOR (1,2 OR 20-TERMINAL)

CQ156600 A.1

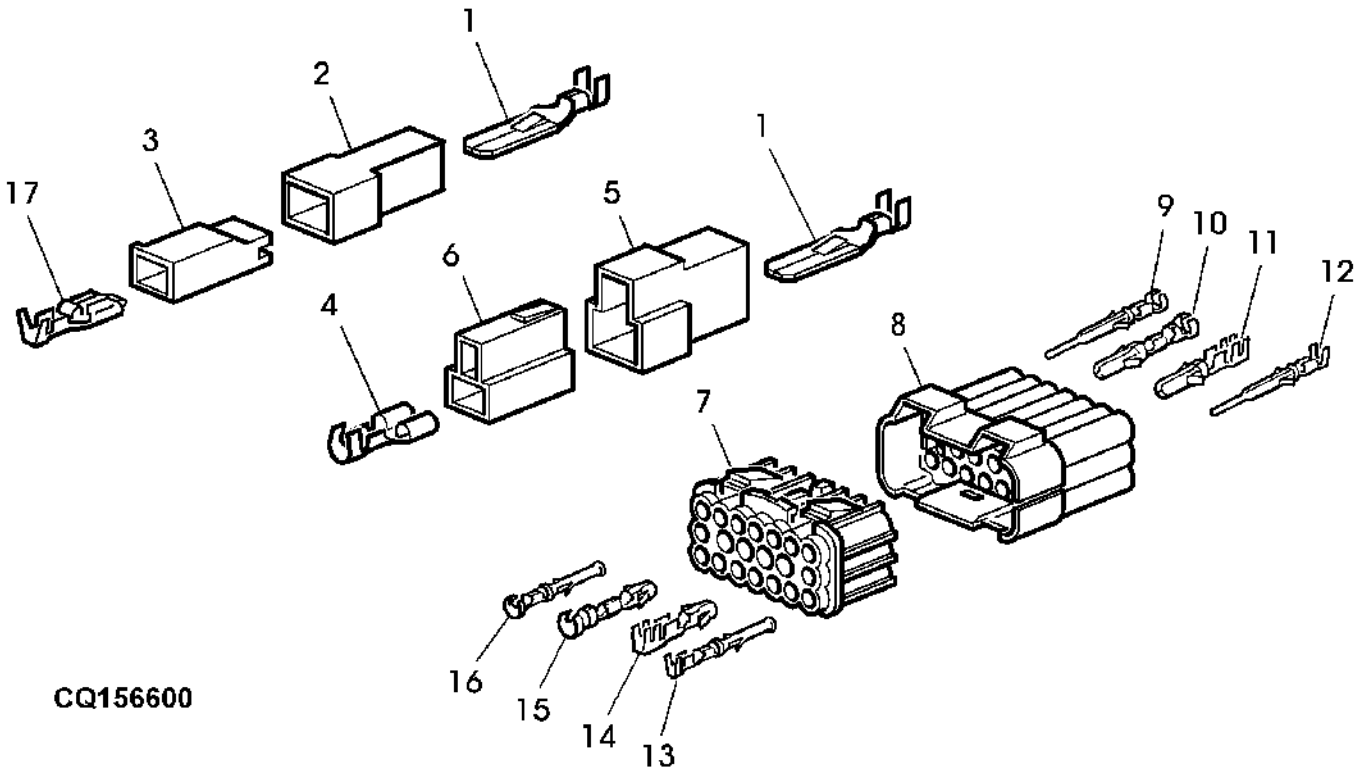

Item	*Nº peça*	*Descrição*	*Qtde*	*Nº série*	*Notas*
1	57M7427	Terminal conecTor eléTrico	AR		0, 5-1MM2 /6, 3MM
	57M7039	Terminal conecTor eléTrico	AR		1-2, 5MM2 /6, 3MM
	57M7189	Terminal conecTor eléTrico	AR		4-6MM2 /6, 3MM
2	57M7068	Alojam. conector elétrico	AR		
3	57M7170	Acessório conexão elétrica	AR		6, 3MM
4	57M7103	Terminal conecTor eléTrico	AR		0, 5-1, 5MM2 /6, 3MM
	57M7041	Terminal conecTor eléTrico	AR		1-2, 5MM2 /6, 3MM
	57M7104	Terminal conecTor eléTrico	AR		4-6, 0MM2 /6, 3MM
5	57M7066	Alojam. conector elétrico	AR		
6	57M7065	Alojam. conector elétrico	AR		
7	57M7323	Alojam. conector elétrico	AR		
8	57M7324	Alojam. conector elétrico	AR		
9	57M7331	Terminal conecTor eléTrico	AR		0, 5-1MM2 /1, 6MM
10	L36670	Terminal conecTor eléTrico	AR		1-2, 5MM2 /3, 5MM
11	L35423	Terminal conecTor eléTrico	AR		2-4MM2/ 3, 5MM
12	L35425	Terminal conecTor eléTrico	AR		1-2, 5MM2 /1, 6MM
13	L35424	Conj mont Conector elétrico	AR		1-2, 5MM2 /1, 6MM
14	L36681	Conector	AR		2-4MM2 /3, 5MM
15	L36685	Terminal conecTor eléTrico	AR		1-2, 5MM2 /3, 5MM
16	57M7161	Conector	AR		0, 5-1MM2 /1, 6MM
17	57M7089	Conector	1		0, 5-1, 5MM2 /6, 3MM

TERMINAIS E CONECTORES ELETRICOS

PUCQ212 A.1

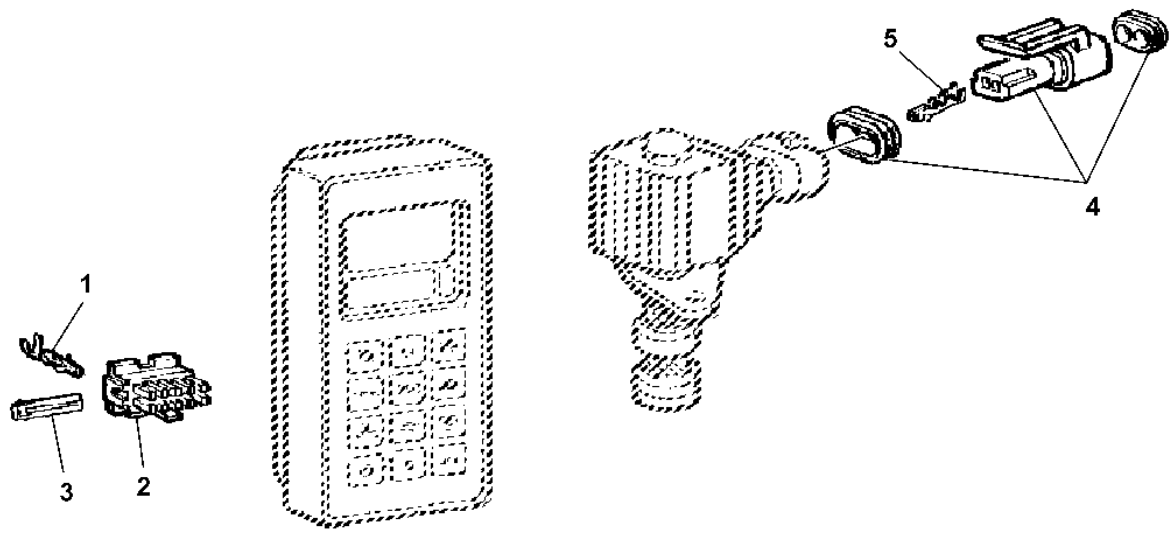

PUCQ212

Item	*Nº peça*	*Descrição*	*Qtde*	*Nº série*	*Notas*
1	57M7437	Conector	AR		TK= 0.75MM 2/1.7
2	57M7436	Conector	1		
3	57M7474	Conector	1		
4	57M7379	Conj mont Conector elétrico	1		
5	R104701	Terminal conecTor eléTrico	1		TK= 1.0MM 2/2.5

Índice pictórico por seção

PUCQ177 A.1

1-	198
2-	200
3-	202
4-	204
5-	206
6-	208
7-	210
8-	212
9-	214
10-	216
11-	218
12-	220
13-	222
18-	231
19-	232

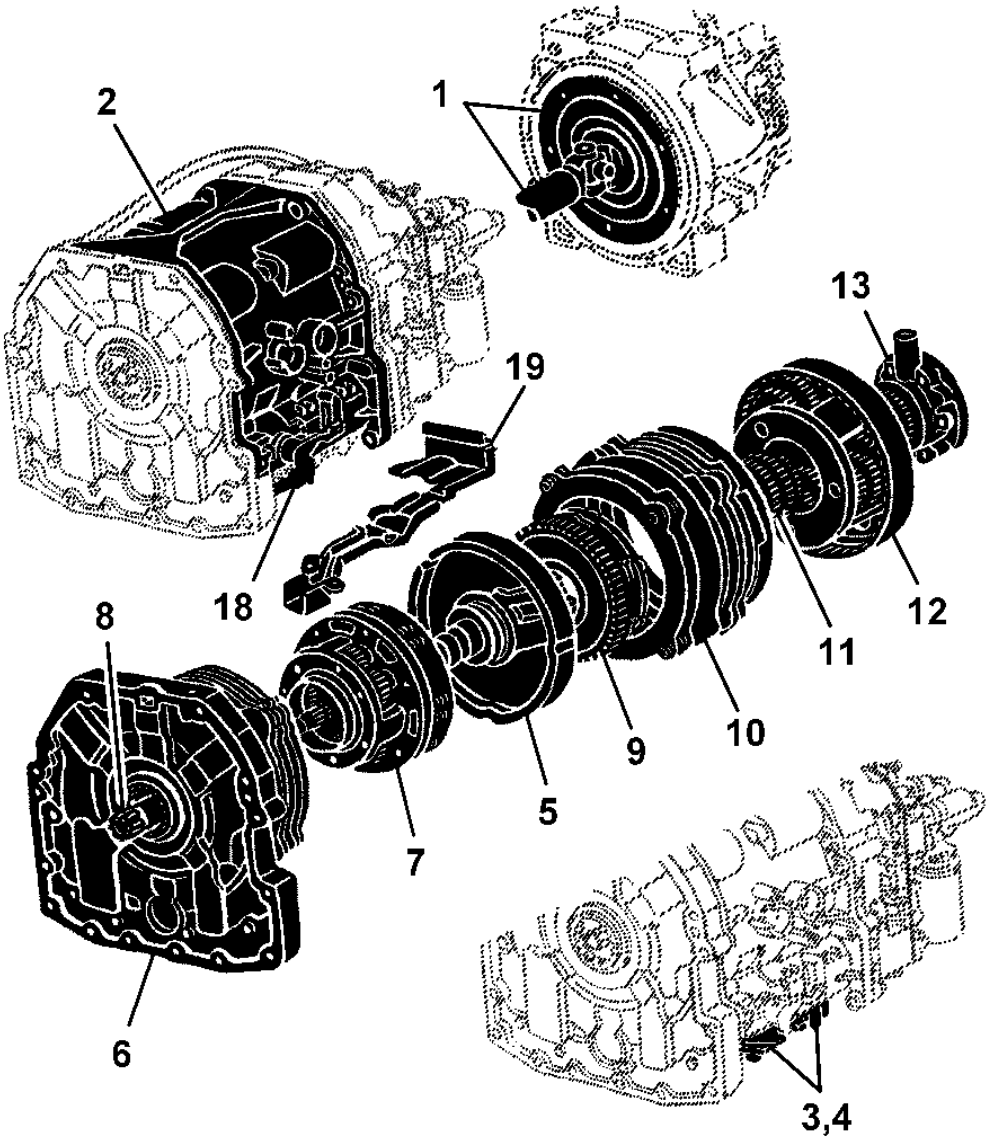

PUCQ177

Índice pictórico por seção

PUCQ178 A.1

14-	224
15-	226
16-	228
17-	230

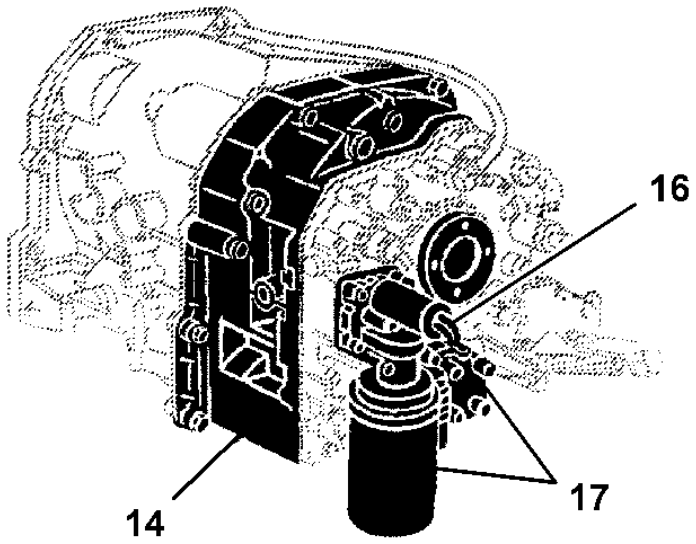

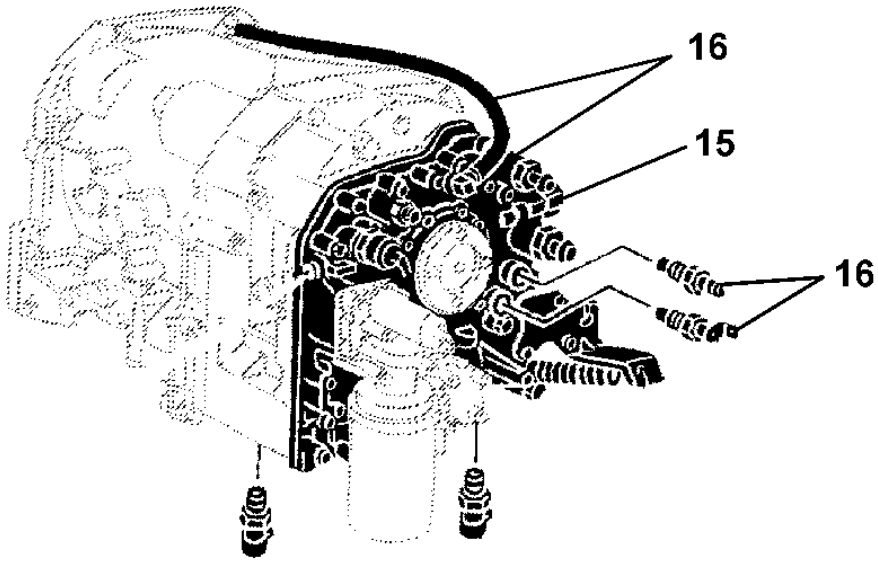

PUCQ178

EIXO ARTICULADO, AMORTECEDOR DE TORCAO

PUBM2354 A.1

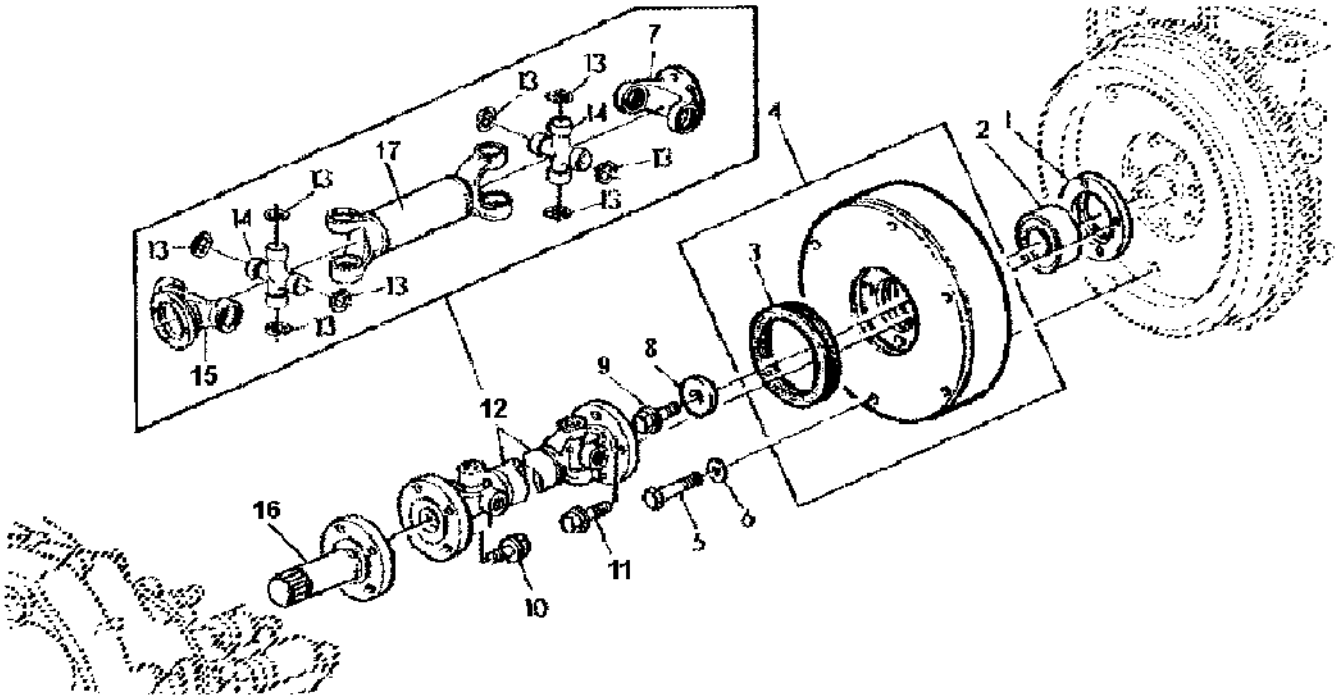

PUBM2354

Item	Nº peça	Descrição	Qtde	Nº série	Notas
1	L80400	Mancal	1		
2	AL76454	Rolamento de esfeRas	1		
3	L110320	Vedação	1		
4	AL81266	Amortecedor de torção	1		
5	19M7981	Parafuso sextavado	1		
6	24M7238	Arruela	1		
7	L110081	Flange	1	-010376	OD= 116MM
	CQ43002	Flange	1	010377-	OD= 116MM
8	L100707	Arruela	1		
9	L80446	Parafuso	1		
10	L77173	Parafuso sextavado	1		
11	L80445	Parafuso sextavado	1		
12	AL117424	Eixo cardã	1	-010376	(ORD DQ36562)
	DQ36562	Tambor de descarga	1	010376-	
13	40M7255	Anel de pressão	1		
	40M7255	Anel de pressão	8		
14	AL110149	Cruzeta com rolamento	2	-010376	
	DQ43000	Cruzeta	2	010377-	
15	L110079	Flange	1	-010376	OD= 120MM
	CQ42999	Flange	1	010377-	OD= 120MM
16	R119592	Flange	1		
17	CQ43001	Comutador	1	010377-	

CAIXA DE FREIOS DOS PLANETARIOS

LX008593 A.1

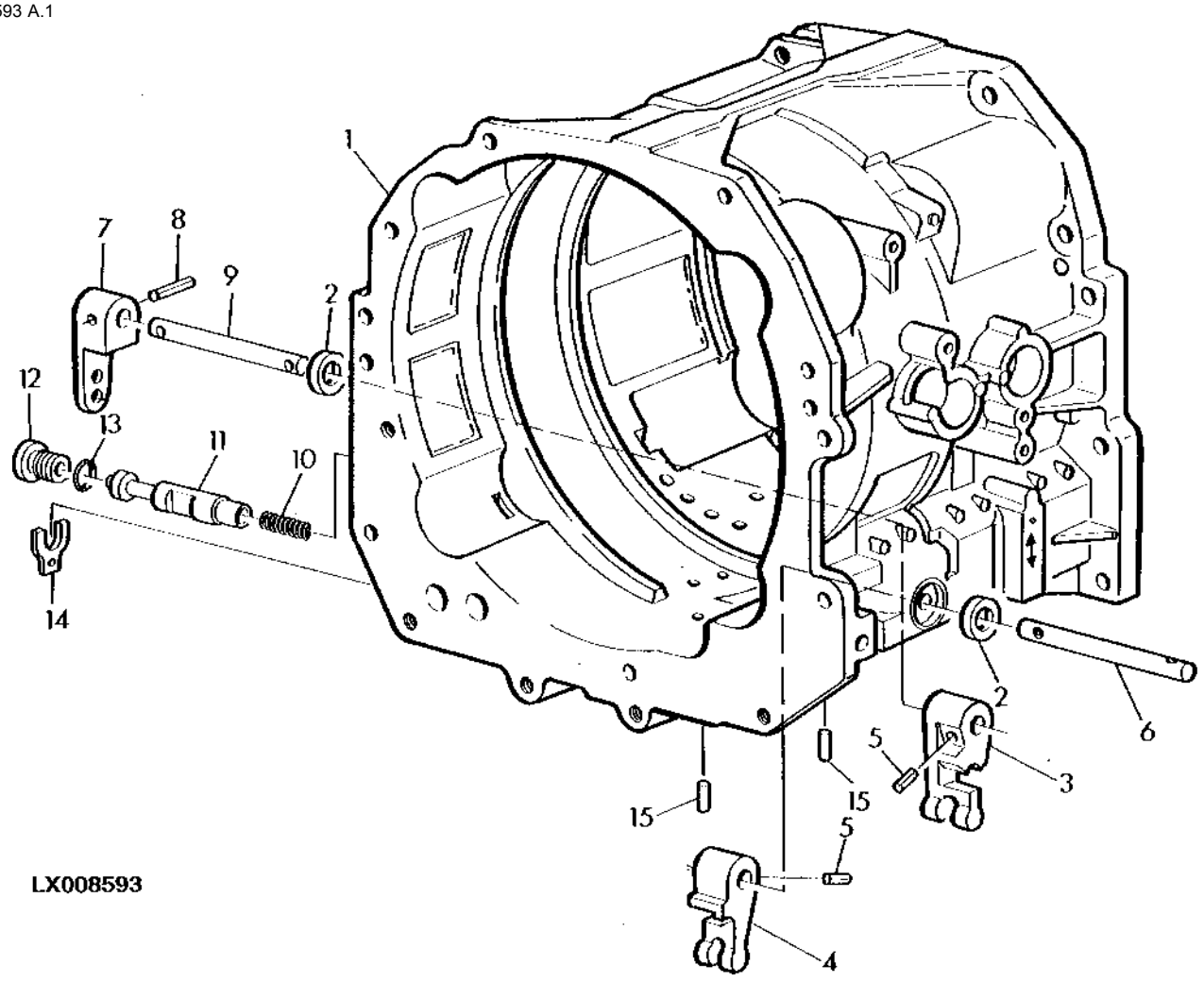

Item	*Nº peça*	*Descrição*	*Qtde*	*Nº série*	*Notas*
1	RE66746	Carcaça	1		
2	AR103873	Vedação	2		
3	R124019	Alavanca	1		
4	R120565	Alavanca	1		
5	34M7244	Pino elástico	2		
6	R95501	Eixo	1		
7	R119873	Alavanca	1		
8	34M7102	Pino elástico	1		
9	R95498	Pino fixador	1		
10	R129184	Mola de compressão	1		
11	R135625	VálVula	1		
12	R111039	Plugue	1		
13	R28776	Anel o	1		
14	R115154	Anel de pressão	1		
15	R38295	Agulha de rolamento	2		

CAIXA DAS VALVULAS DE CONTROLE

CQ151100 A.1

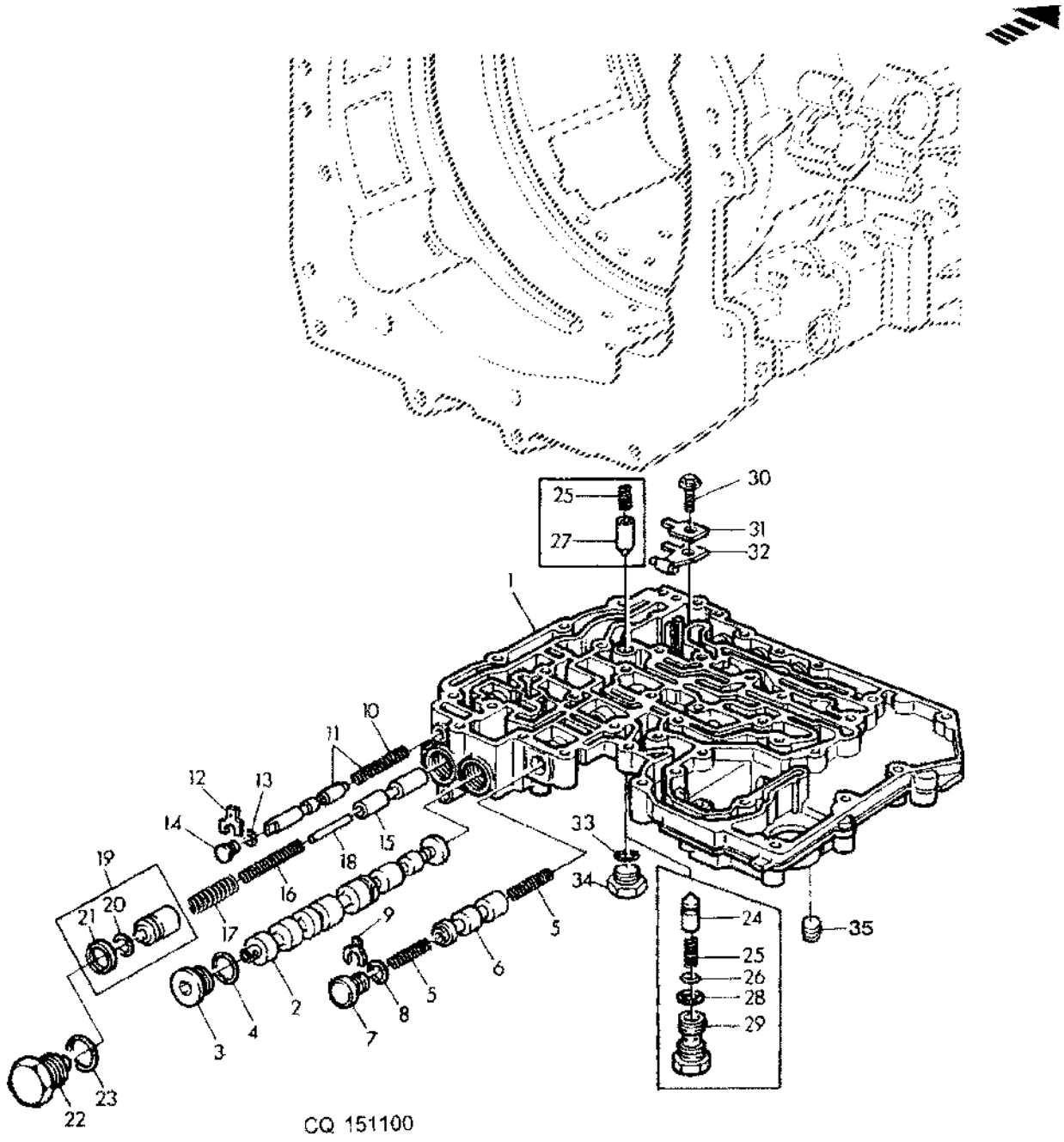

Item	Nº peça	Descrição	Qtde	Nº série	Notas
1	R129280	Carcaça	1		
2	R135174	VálVula	1		
3	R119810	Tampão	1		
4	51M7047	Anel o	1		23.6X2.9MM
5	R115415	Mola de compressão	2		
6	R95506	VálVula	1		
7	R115389	Plugue	1		
8	R27166	Anel o	1		
9	R115388	Presilha	1		
10	R54174	Mola	1		
11	RE54443	Kit	1		
12	R110457	Presilha	1		
13	R78436	Anel o	1		
14	R120354	Plugue	1		
15	R110256	VálVula	1		
16	R95216	Mola de compressão	1		
17	R112974	Mola	1		
18	R110257	Pino	1		
19	RE62621	Pistão	1		
20	P48347	Anel o	1		
21	R112976	Vedação	1		
22	R110260	Conexão	1		
23	51M7047	Anel o	1		23.6X2.9MM
24	R119646	Limitador	1	-071550	
25	R74192	Mola	2	-071550	
26	51M7043	Anel o	1	-071550	
27	R119084	Limitador	1	-071550	
28	51M7045	Anel o	1	-071550	19.300X2.200MM
29	R110151	Plugue	1	-071550	
30	R119203	Parafuso	1		
31	R120452	Arruela	1		
32	RE54982	Mola	1		
33	51M7045	Anel o	1	071551-	
34	R124023	Tampão	1	071551-	
35	R121580	Tampão	3		

CAIXA DAS VALVULAS DE CONTROLE - VALVULAS DE CONTROLE, JUNTAS

CQ151101 A.1

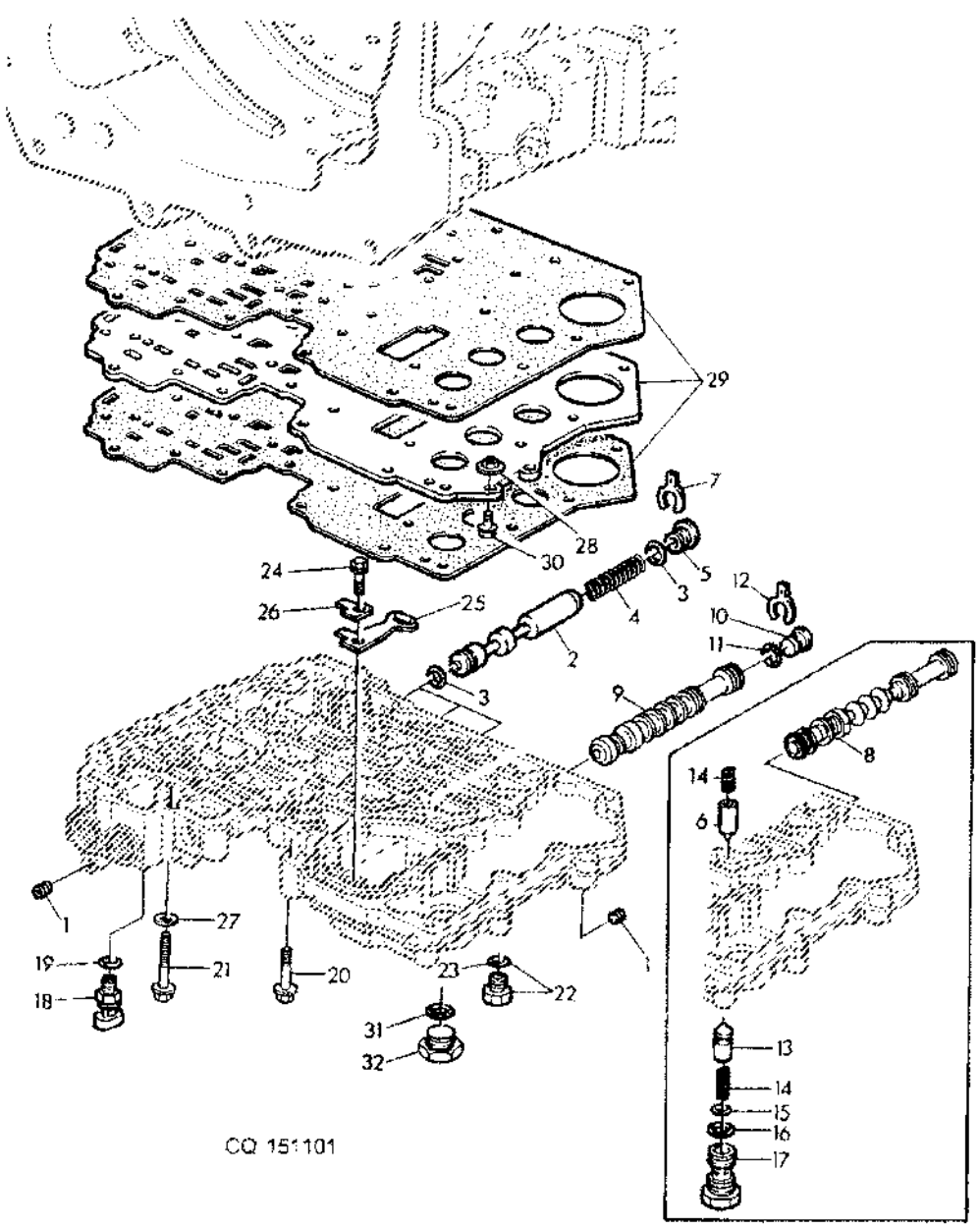

Item	Nº peça	Descrição	Qtde	Nº série transmissão	Notas
1	15H278	Tampão	4		1/4" -NPT HS 10.9
2	R95503	VálVula	3		
3	R76617	Anel o	6		
4	R42057	Mola	3		
5	R95075	Plugue	3		
6	R119084	Limitador	1	-071550	
7	R115152	Presilha	3		
8	RE64082	Kit da válvula	1	-071550	(SUB FOR RE475980)
9	R124021	VálVula	2	071551-	
10	R134754	Plugue	1		
11	R27166	Anel o	1		
12	R115152	Presilha	1		
13	R119646	Limitador	1	-071550	
14	R74192	Mola	2	-071550	
15	51M7043	Anel o	1	-071550	
16	51M7045	Anel o	1	-071550	
17	R110151	Plugue	1	-071550	
18	RE46534	Interruptor	1		
19	51M7042	Anel o	1		
20	R175130	Parafuso	21		
21	R175131	Parafuso	14		
22	RE46684	Tampão	5		
23	51M7041	Anel o	5		
24	R119203	Parafuso	1		
25	RE54216	Mola	1		
26	R120452	Arruela	1		
27	R105585	Arruela	3		
28	RE52144	Came	4	-071550	
29	RE57465	Placa	1		
30	19M7774	Parafuso	4	-071550	
31	51M7045	Anel o	1	071551-	
32	R124023	Tampão	1	071551-	

COLETOR DA EMBREAGEM

CQ151102 A.1

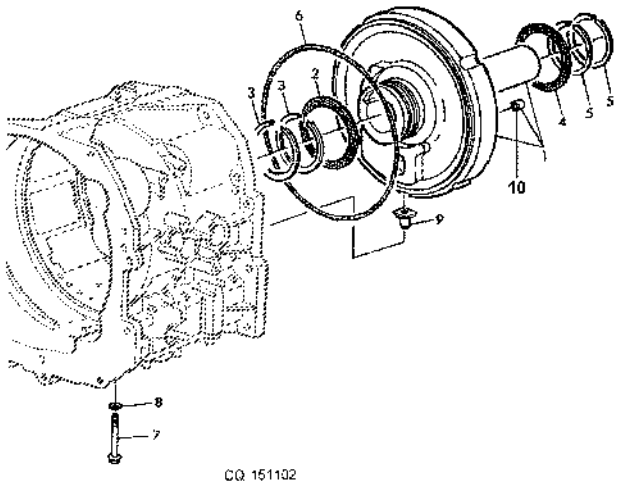

Item	*Nº peça*	*Descrição*	*Qtde*	*Nº série*	*Notas*
1	RE47278	Kit	1	-XXXXXX	(MARKED R132975)
	RE151355	Kit	AR	XXXXXX-	(MARKED R151447)
2	R87210	Arruela de encosto	1		
3	R33167	Anel	2		
4	R105040	Arruela de encosto	1		
5	R39322	Anel	2		
6	R63226	Anel	1		
7	R175130	Parafuso	1		
8	R105585	Arruela	1		
9	R114264	Pino	1		
10	RE41945	Inserto de assento válvula	AR		

INVERSOR HIDRAULICO

CQ151104 A.1

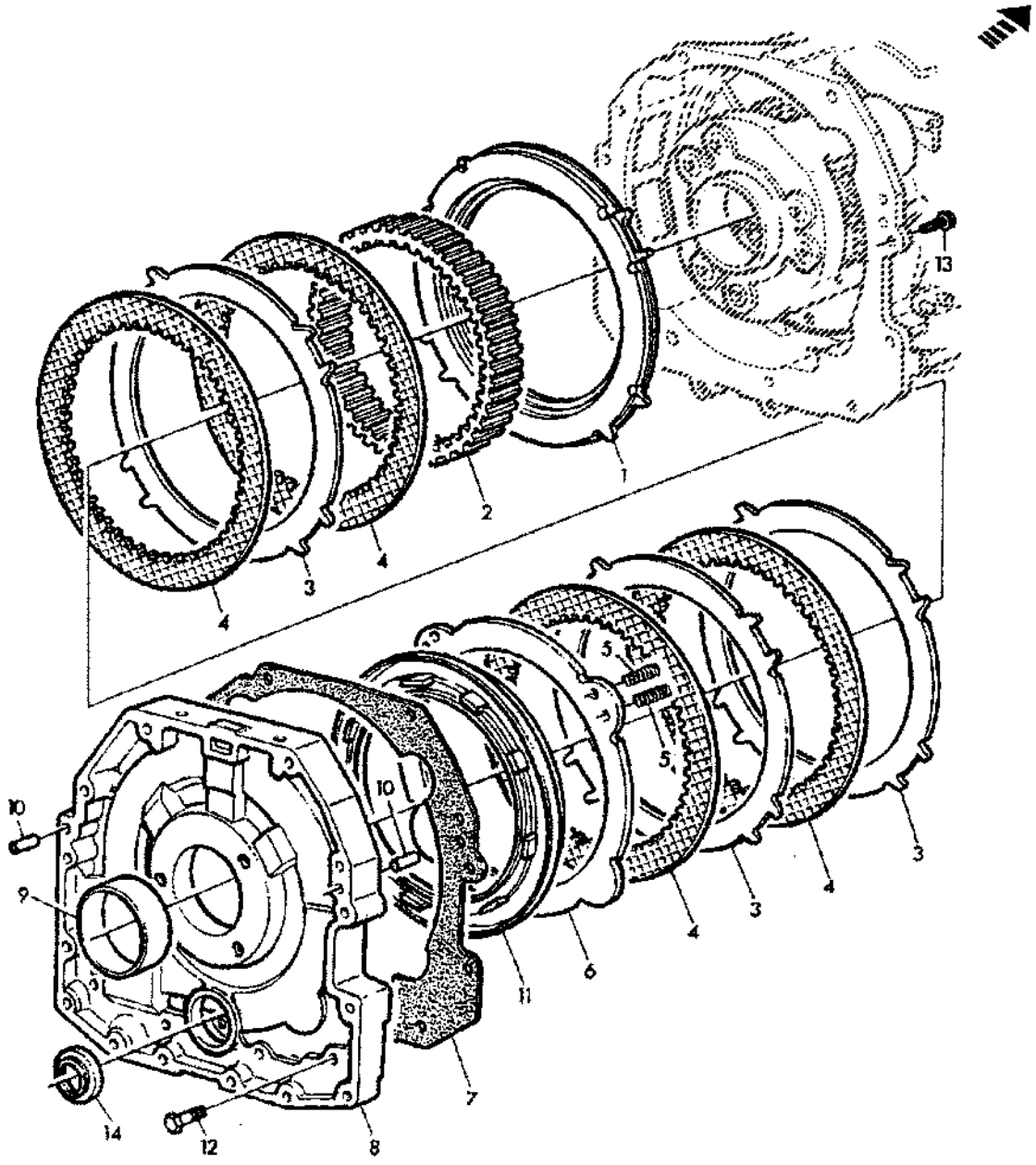

CQ 151104

Item	Nº peça	Descrição	Qtde	Nº série transmissão	Notas
1	R121451	Espaçador	1	-314988	
	R176475	Espaçador	1	314989-	
2	R122142	Coroa	1		
3	R95378	Plato da embreagem	3		
4	RE48092	Disco com estriado interno	4		
5	R109908	Mola de compressão	8		
6	R95422	Disco	1		
7	R95380	Junta	1		
8	R124436	Carcaça	1	043960-	
	R122322	Carcaça	1		
9	R124438	Bucha	1		
10	44M7070	Pino de centragem	2		
11	R95316	Pistão	1	-XXXXXX	(ORD R109514 OR R124416)
	R128889	Pistão	AR	XXXXXX-	(ORD R128887)
12	19M8292	Parafuso	5		
13	19M7786	Parafuso	AR		
14	RE39262	Vedação	1		

EMBREAGEM DA TRANSMISSAO

CQ151103 A.1

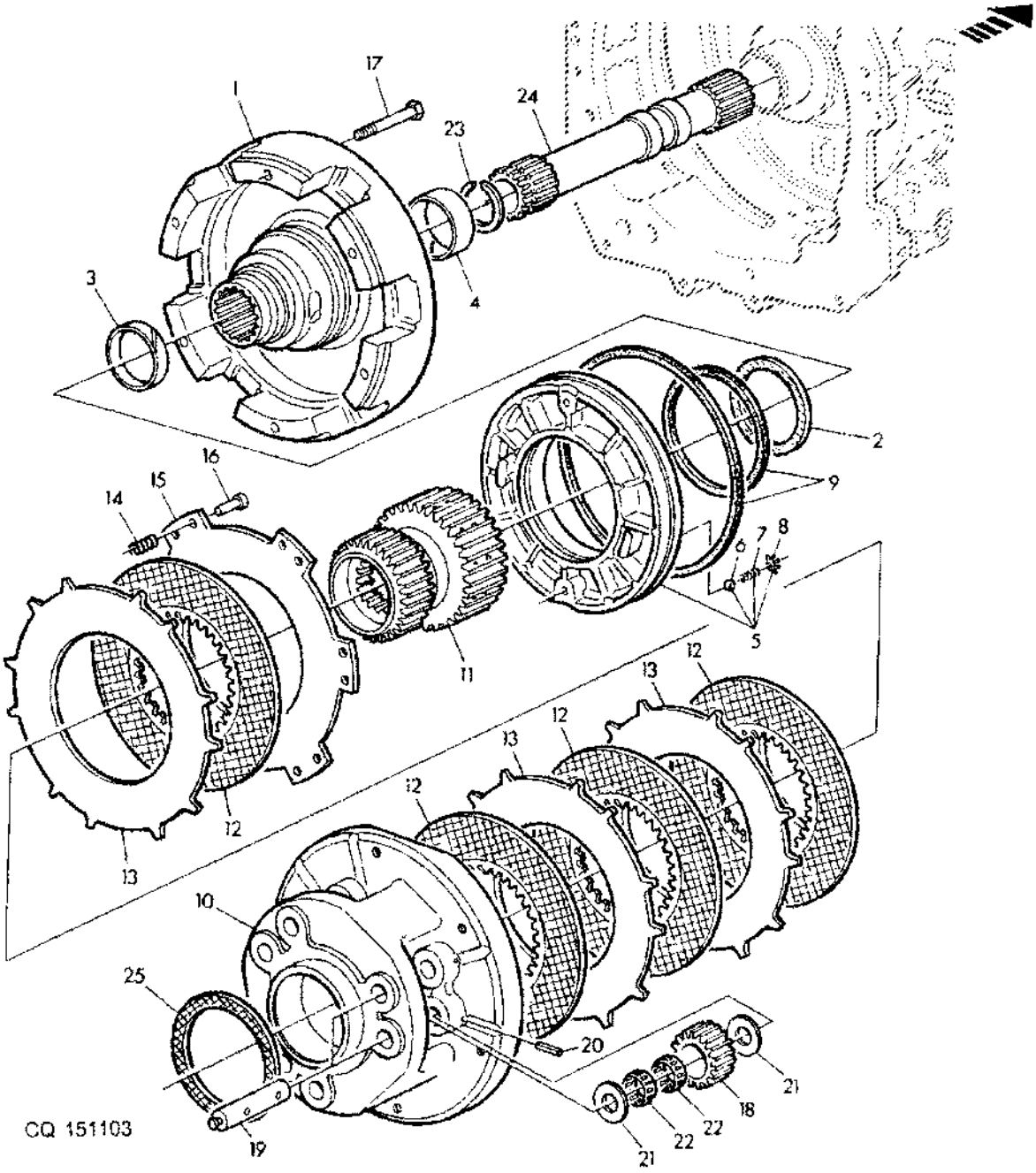

Item	*Nº peça*	*Descrição*	*Qtde*	*Nº série transmissão*	*Notas*
1	R109523	Tambor	1		
2	R95360	Arruela de encosto	1		
3	R95301	Bucha	1		
4	R104655	Bucha	1		
5	RE56037	Pistão	1		
6	400R	Esfera	2		
7	R79018	Mola de compressão	2		
8	R87395	Arruela de elástica	2		
9	RE63059	Kit do pistão	1		
10	R121150	Porta-Planetários	1	-314988	
	R171007	Porta-Planetários	1	314989-	
11	R113656	EngrEnagem	1	-314988	
	R171013	Cubo	1	314989-	
12	RE35512	Disco de freio	4		
13	R96805	Plato da embreagem	3		
14	R109958	Mola	12		
15	R96806	Plato da embreagem	1		
16	R109960	Pino fixador	12		
17	19M7329	Parafuso sextavado	6		
18	R153187	Planetário	6	-314988	(SUB FOR R122141)
	R171010	Planetário	6	314989-	
19	R109519	Eixo com pinhão	6		
20	RE34603	Pino elástico	6		
21	R125173	Arruela	12		
22	RE62918	Rolamento de agulhas	12		
23	R107206	Anel de pressão	1		
24	RE56451	Eixo	1		(SUB FOR R101179)
25	R87210	Arruela de encosto	1		

EIXO DE SAIDA DA TRANSMISSAO

CQ151105 A.1

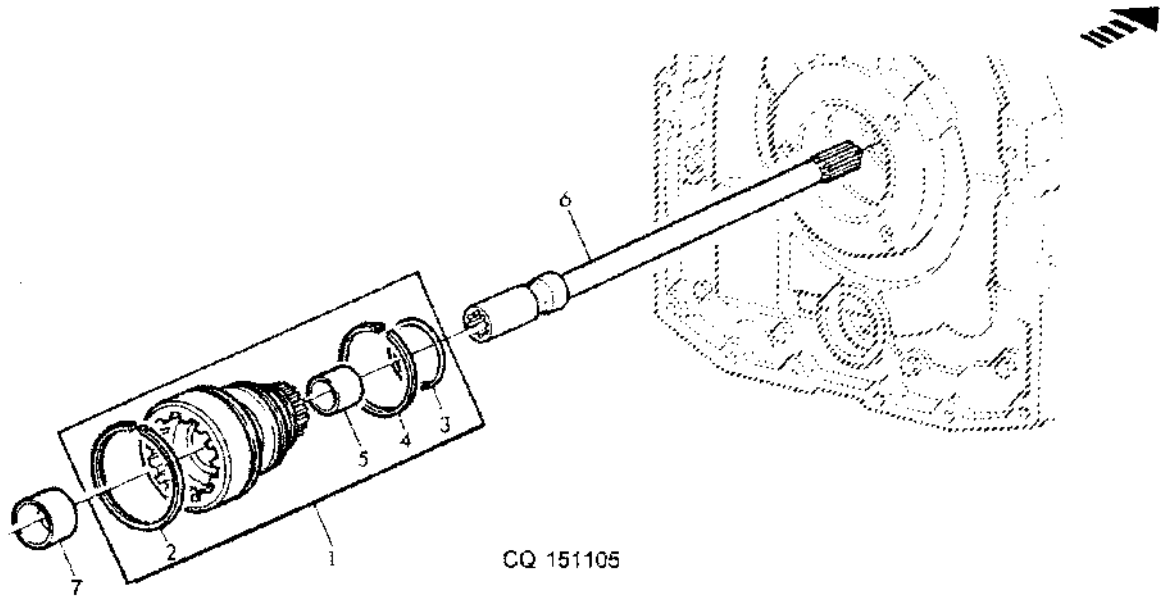

Item	*Nº peça*	*Descrição*	*Qtde*	*Nº série transmissão*	*Notas*
1	RE70427	Eixo	1	-037049	
	RE162113	Eixo	1	037050-	
2	R112955	Anel	1		
3	R112857	Anel o	1		
4	R39322	Anel	1	-047411	
5	R92241	Bucha	1		
6	R110037	Eixo de acionamento	1	-037049	
	R162278	Eixo	1	037050-	
7	R110197	Espaçador	1	-037049	
	R162148	Bucha	1	037050-	

EMBREAGEM DA TRANSMISSAO DIREITA

CQ151106 A.1

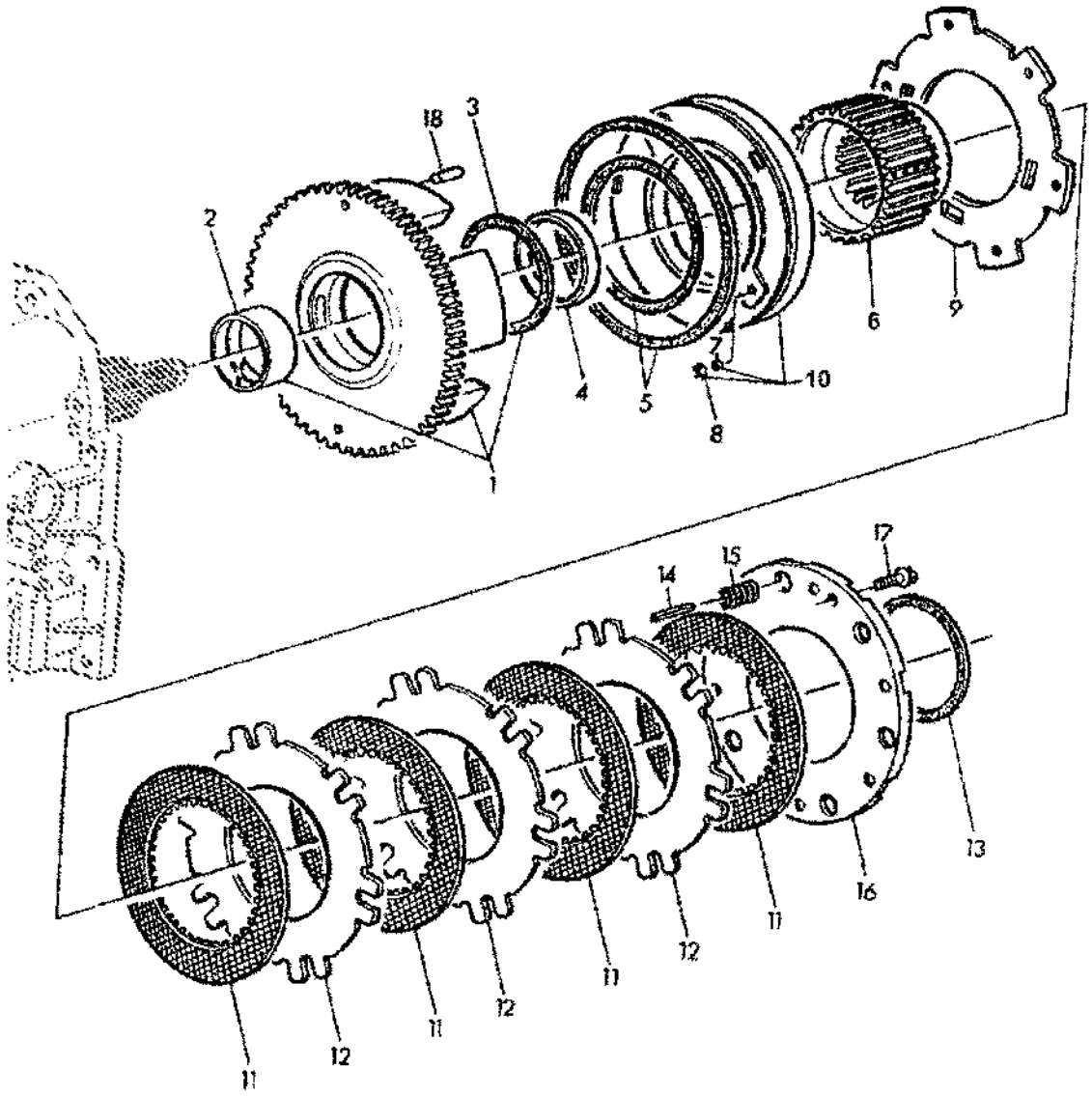

CQ 151106

Item	Nº peça	Descrição	Qtde	Nº série transmissão	Notas
1	RE57000	Kit embreagem	1	-128015	(MARKED R121040) (ORD RE156447,RE155061,RE151059 AND (6) R15
	RE151356	Kit	AR	128016-139548	(MARKED R151057) (ORD RE156447, (6) R153297)
	RE156447	Tambor	1	139549-	(MARKED R153300)
	RE155060	Tambor	1		(ORD RE156447), (SUB FOR RE151356)
2	R104738	Bucha	1		
3	R95835	Arruela de encosto	1		
4	R95301	Bucha	1		
5	RE47294	Kit embreagem	1		
6	R101187	EngrEnagem sol	1		
7	400R	Esfera	2		1/4"
8	R87395	Arruela de elástica	2		
9	R101165	Disco	1		
10	RE56036	Pistão	1		
11	AR94516	Disco com estriado interno	4		
12	R116894	Plato da embreagem	3		
13	R101170	Arruela	1		
14	34H355	Pino elástico	6	122104-139548	
	34H355	Pino elástico	6	-122103	
	R153297	Pino	6	139549-	
15	R125065	Mola	6	122104-	
	R101168	Mola	6	-122103	(ORD (6) R125065, (6) 34H353,R125656)
16	R125656	Capa	1	122104-	
	R121041	Capa	1	-122103	(ORD (6) R125065, (6) 34H353,R125656)
17	R121042	Parafuso	6		
	R121042	Parafuso	6	-001911	
18	R38295	Agulha de rolamento	2		

PLANETARIO DO FREIO

CQ151107 A.1

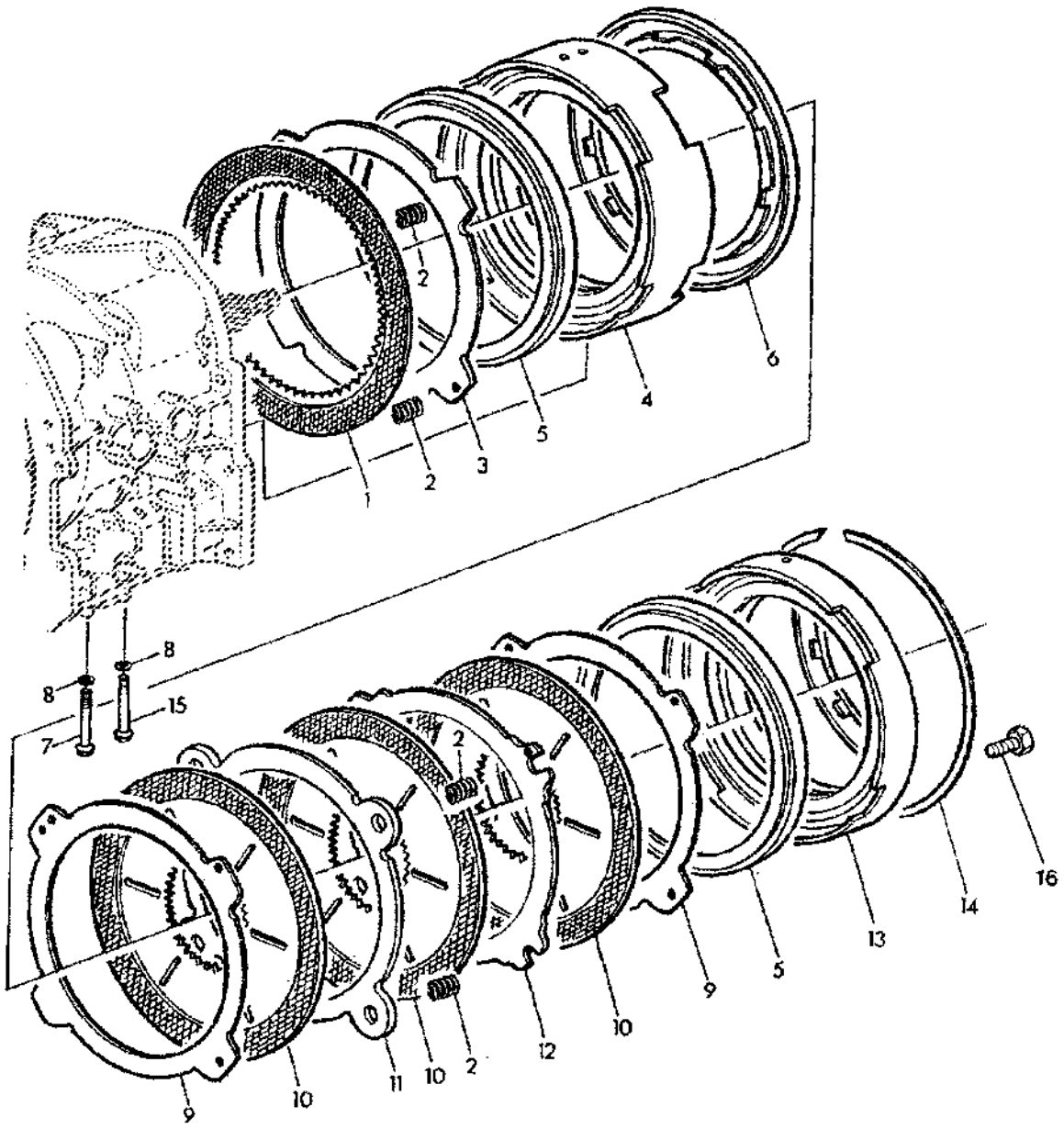

CQ 151107

Item	*Nº peça*	*Descrição*	*Qtde*	*Nº série*	*Notas*
1	RE34784	Disco com estriado interno	1		TK= 3, 30MM , (FOR RE57000)
	RE151059	Disco com estriado interno	AR		TK= 5, 16MM , (FOR RE151356)
2	R101169	Mola	8		
3	R95313	Plato da embreagem	1		
4	R101159	Carcaça	1		
5	R101214	Pistão	2		
6	R95316	Pistão	1		
7	R109066	Parafuso	1		M6X80, HS 10.9
8	R105585	Arruela	2		
9	R114215	Plato da embreagem	2		
10	RE34786	Disco com estriado interno	3		
11	R101160	Disco de freio	1		
12	R101158	Disco	1		
13	R125985	Carcaça	1		
14	RE62245	Anel de pressão	AR		
15	R109067	Parafuso	1		M6X50, HS10.9
16	R116057	Parafuso	1		

PINHOES SOLARES

CQ151108 A.1

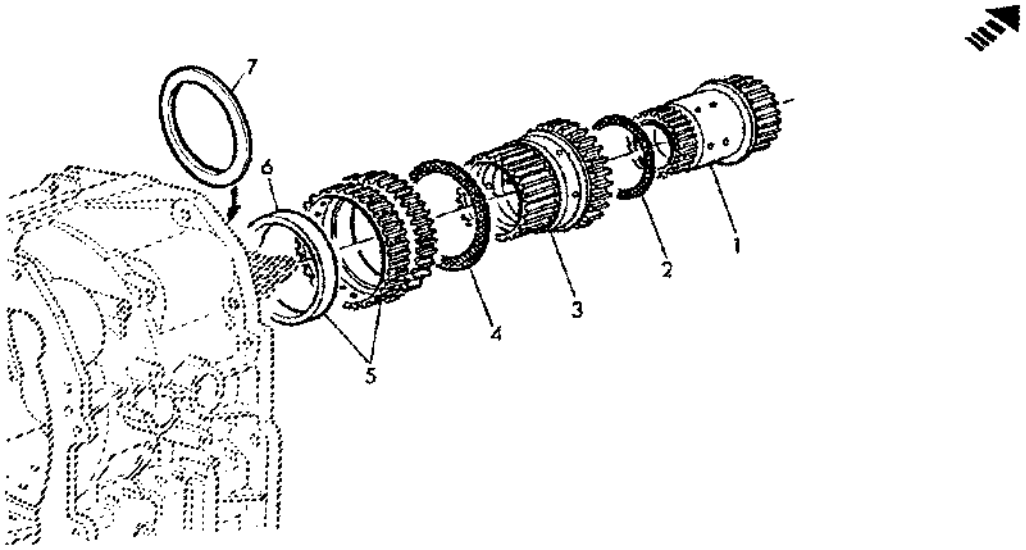

CQ 151108

Item	*Nº peça*	*Descrição*	*Qtde*	*Nº série*	*Notas*
1	RE41265	EngrEnagem sol	1		
2	R95895	Arruela de encosto	1		
3	R101171	EngrEnagem sol	1		
4	R95835	Arruela de encosto	1		
5	RE34763	EngrEnagem	1		
6	R108984	Arruela	1		
7	R101170	Arruela	1		

PLANETARIO DA ENTRADA

LX012936 A.1

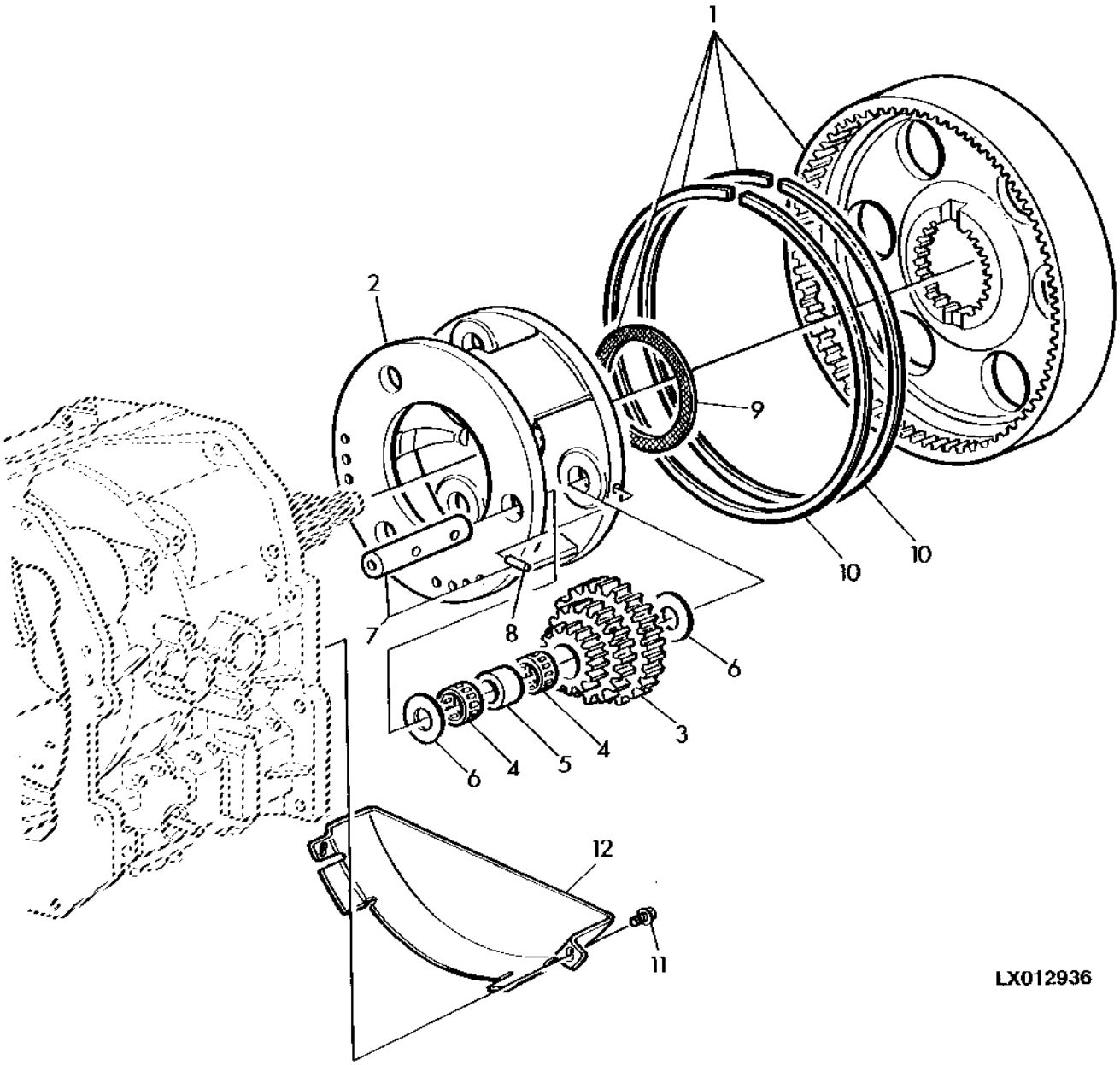

Item	*Nº peça*	*Descrição*	*Qtde*	*Nº série*	*Notas*
1	RE65234	EngrEnagem	1		
2	R101177	Porta-Planetários	1		
3	R101174	Planetário	3		
4	RE41285	Rolamento de agulhas	6		
5	R101175	Espaçador	3		
6	R96826	Arruela de encosto	6		
7	RE47279	Eixo	3		
8	RE34603	Pino elástico	1		
9	R101244	Arruela	1		
10	R129365	Anel de pressão	2		
11	R115215	Parafuso	2		
12	R121248	Defletor	1		

BOMBA DE LUBRIFICACAO DA TRANSMISSAO

LX023029 A.1

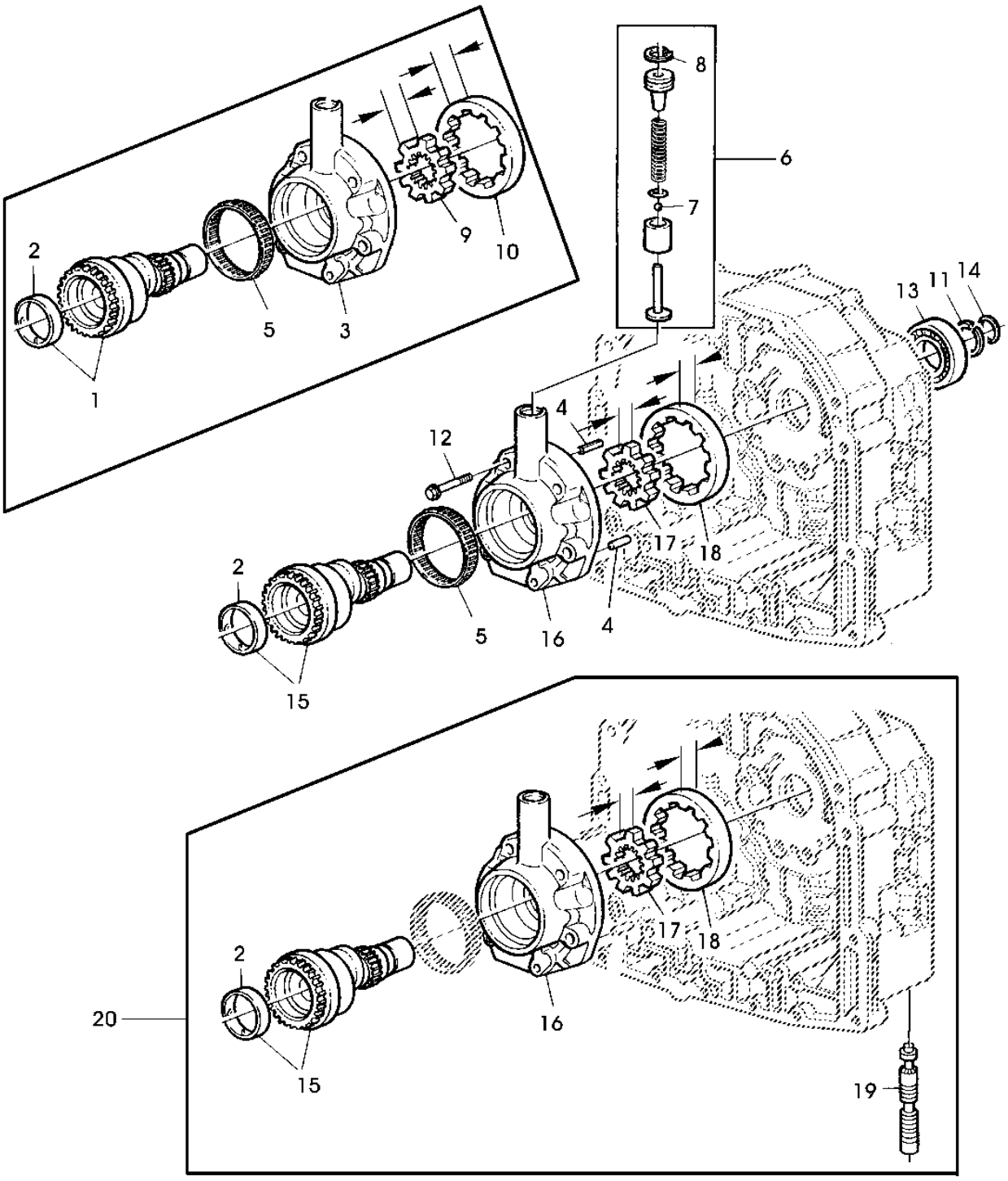

LX023029

Item	Nº peça	Descrição	Qtde	Nº série	Notas
1	RE52284	Eixo	1		
2	R88889	Bucha	1		
3	R130488	Coletor	1		
4	R30587	Pino de centragem	2		
5	JD10269	Rolamento cilíndRico	1		
6	RE47291	Kit do reparo de bomba	1		
7	R79639	Esfera	1		
8	40M7097	Anel de pressão	1		
9	R108925	EngrEnagem	AR		TK= 12MM
10	R108927	EngrEnagem	AR	-145999	TK= 12MM
11	T27432	Anel de pressão	1	-145999	TK= 2.74MM
12	R106825	Parafuso	6		
13	R115119	Rolamento de esfeRas	6		
14	H64801	Anel o	1		
15	RE162140	Eixo	1		
16	R161739	Coletor	1	146000-	
17	R161741	EngrEnagem	1	146000-	TK= 15MM
18	R161742	EngrEnagem	1	146000-	TK= 15MM
19	R120947	VálVula	1	146000-	
20	RE163759	Bomba	1	-145999	

TAMPA DIANTEIRA DO CAMBIO

CQ151111 A.1

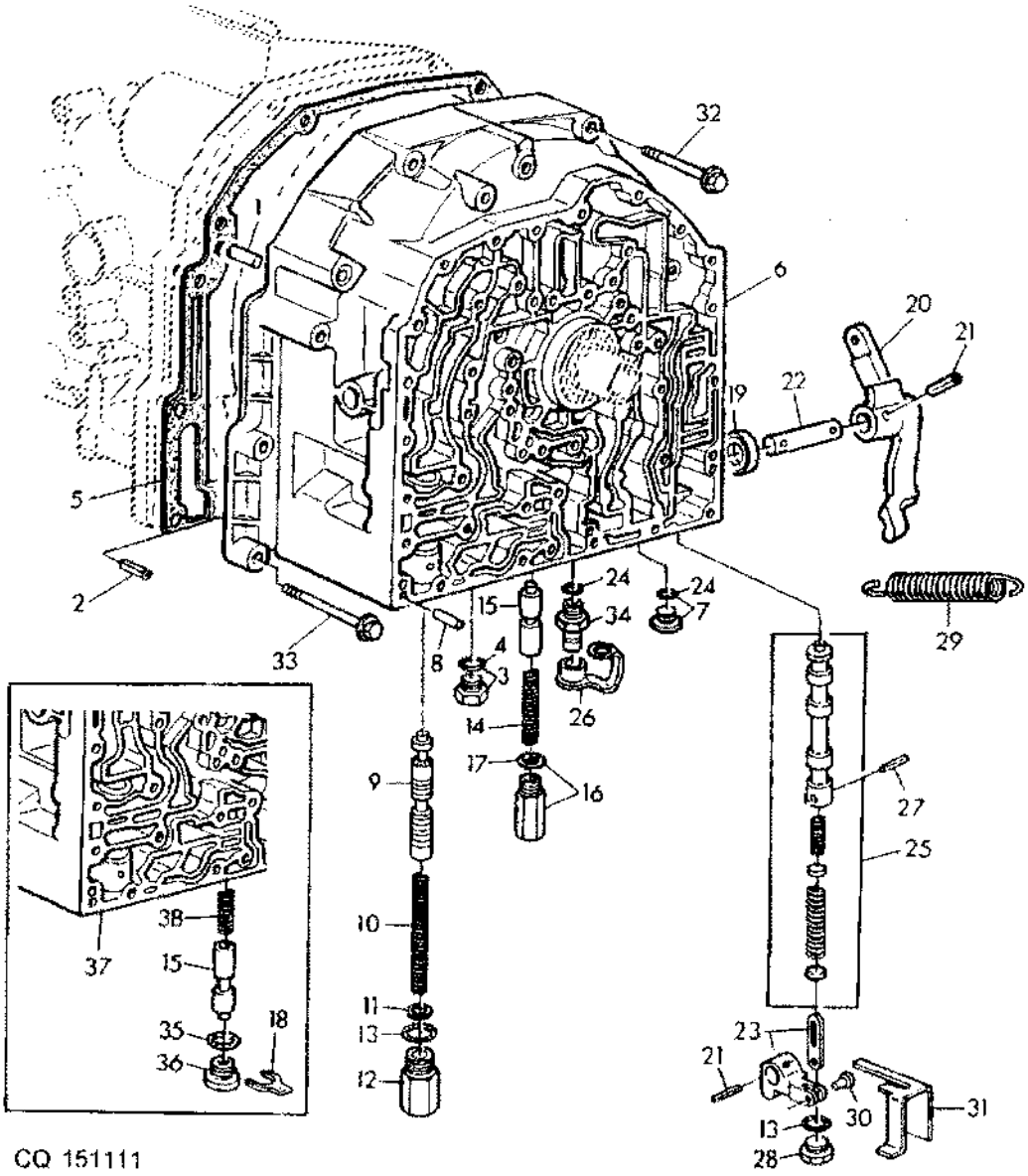

Item	Nº peça	Descrição	Qtde	Nº série transmissão	Notas
1	44M7070	Pino de centragem	2		
2	34M7038	Pino elástico	1		6 X 20MM
3	RE46684	Tampão	2		
4	51M7041	Anel o	4		11.3X2.2MM
5	R121682	Junta	1		
6	R121885	Capa	1	039133-	
7	RE52242	Tampão de dreno	1		
8	R78165	Pino de centragem	1		
9	R120981	VálVula	1	-145999	
	R120947	VálVula	1	146000-	
10	R109535	Mola	1		
11	R86638	Calço	AR		
12	R95082	Tampão	1		
13	51M7045	Anel o	2		
14	R109493	Mola de compressão	1		
15	R95086	VálVula	1	039133-	
16	RE60501	Plugue	1	039133-	
17	51M7043	Anel o	1	039133-	
18	R115152	Presilha	1		
19	AR103873	Vedação	1		
20	R108617	Braço	1		
21	34M7207	Pino elástico	1		
22	R95063	Pino fixador	1		
23	RE47315	Kit do braço	1		
24	51M7042	Anel o	1		
25	RE52986	Kit da transmissão	1		
26	R77175	Capa	2		
27	R107252	Pino elástico	1		
28	R95065	Conexão	1		
29	R113463	Mola	1		
30	R58941	Pino fixador	1		
31	R95073	Limitador	1		
32	R115140	Parafuso	9		M10X45 , HS 10.9
33	R112063	Parafuso	5		M10X85, HS 10.9
34	RE12187	Engate de diagnostico	2		9.300X2.200MM
35	R76617	Anel o	1	-039132	
36	R95075	Plugue	1	-039132	
37	R95778	Capa	1	-039132	
38	R77610	Mola	1	-039132	

TAMPA DIANTEIRA DE VALVULAS

CQ151112 A.1

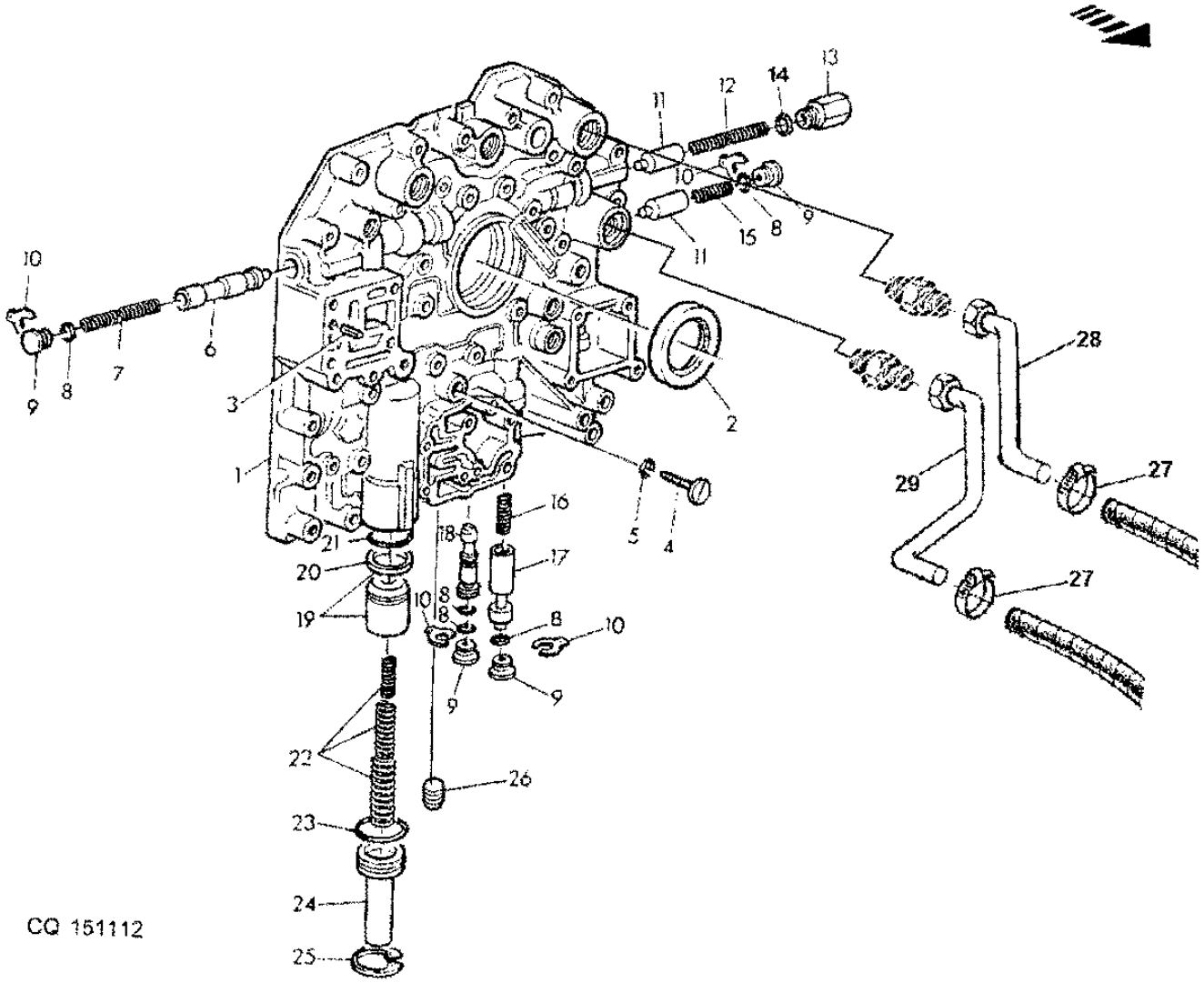

Item	Nº peça	Descrição	Qtde	Nº série transmissão	Notas
1	R126462	Carcaça	1	-095461	
	R129797	Carcaça	AR	095462-	
2	RE39354	Vedação	1		
3	34M7126	Pino elástico	2		
4	R34028	Parafuso	1		
5	R27976	Anel o	1		
6	R95076	VálVula	1		
7	R95077	Mola	1		
8	R76617	Anel o	5		
9	R95075	Plugue	4	-095883	
	RE46685	Tampão	4	095884-	
10	R115152	Presilha	4		
11	R95081	VálVula	2		
12	R95084	Mola	1		
13	R95082	Tampão	1		
14	51M7045	Anel o	1		19.300X2.200MM
15	R116040	Mola	1		
16	T23853	Mola	1		
17	R95086	VálVula	1		
18	R131824	VálVula	1	-095461	
	R134141	VálVula	1	095462-	
19	RE62620	Pistão	1		
20	R112977	Vedação	1		
21	P51079	Anel o	1		
22	RE47303	Kit	1		
23	R104728	Anel o	1		
24	R87455	Plugue	1		
25	40M1857	Anel de pressão	1		
26	R121580	Tampão	1	-095883	
	15H560	Tampão	1	095884-	
27	CQ03769	Braçadeira	2		
28	DQ25303	Tubo	1		
29	CQ53232	Conexão	1		

TAMPA DIANTEIRA DE VALVULAS

PUCQ221 A.1

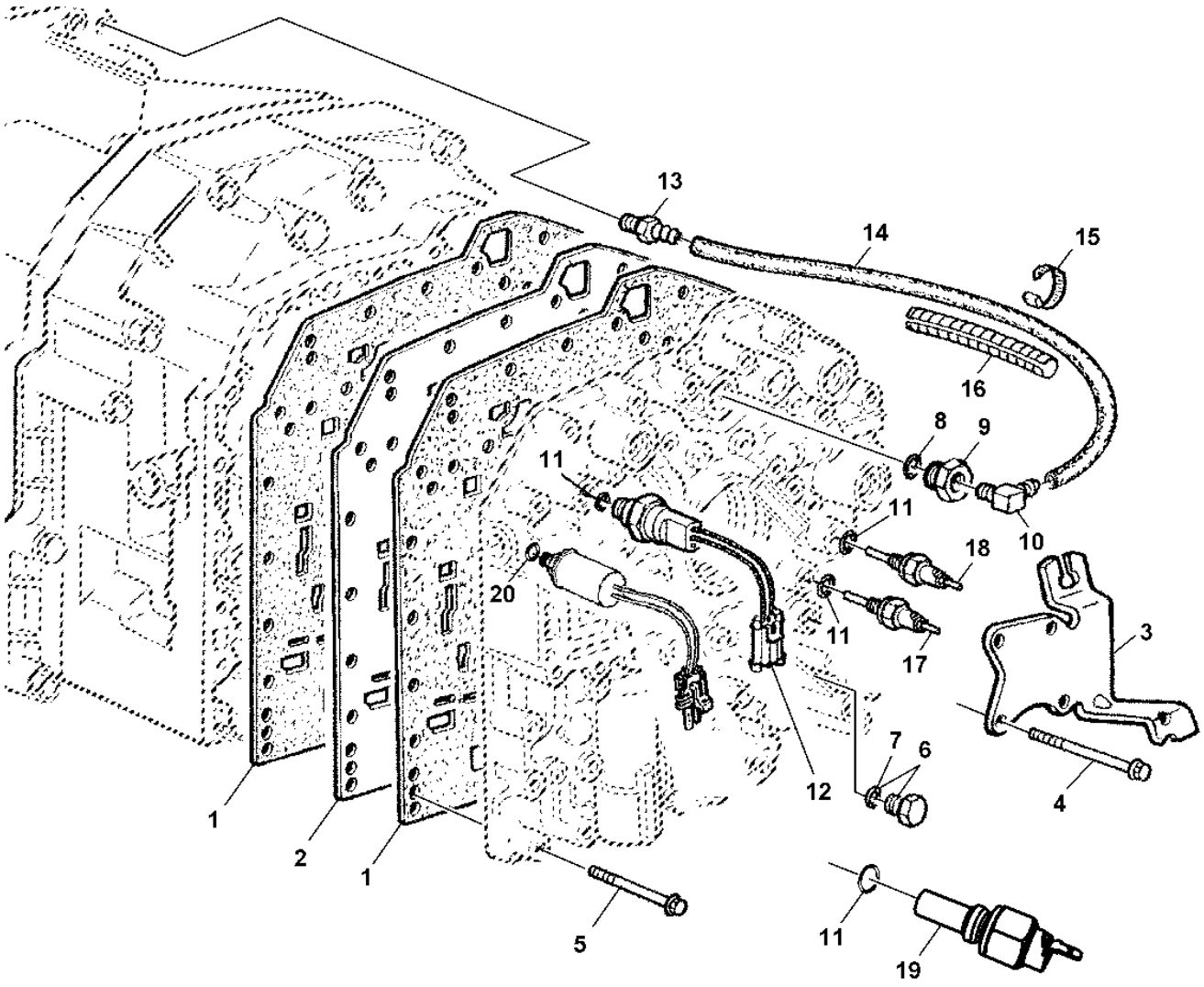

PUCQ221

Item	*Nº peça*	*Descrição*	*Qtde*	*Nº série transmissão*	*Notas*
1	R127580	Junta	2		
2	R127579	Placa	1		
3	R150858	Apoio	1		
4	R109066	Parafuso	4		
5	R109067	Parafuso	30		
6	RE46684	Tampão	2		
7	51M7041	Anel o	2		
8	51M7043	Anel o	1		
9	R113419	Adaptador	1		
10	R112945	Conexão em ângulo	1		
11	L41526	Anel o	2		
12	RE190350	Interrup. de pressão	1		(A) USE RE212876
13	R111085	Conexão	1		
14	R95398	Mangueira	1		
15	R44302	Cinta	1		
16	NSEP047	Proteção de mangueira	1		
17	AL81358	Interruptor	1		(B)
18	AL164451	Interruptor	1		(C)
19	AL81358	Interruptor	1	010029-	
20	51M7040	Anel o	1		

(A) LAMPADA INDICADORA DE PRESSAO DO OLEO

(B) SENSOR BAIXA TEMPERATURA

(C) SENSOR DE ALTA TEMPERATURA

FILTRO DE OLEO DA TRANSMISSAO, CAIXA

CQ151114 A.1

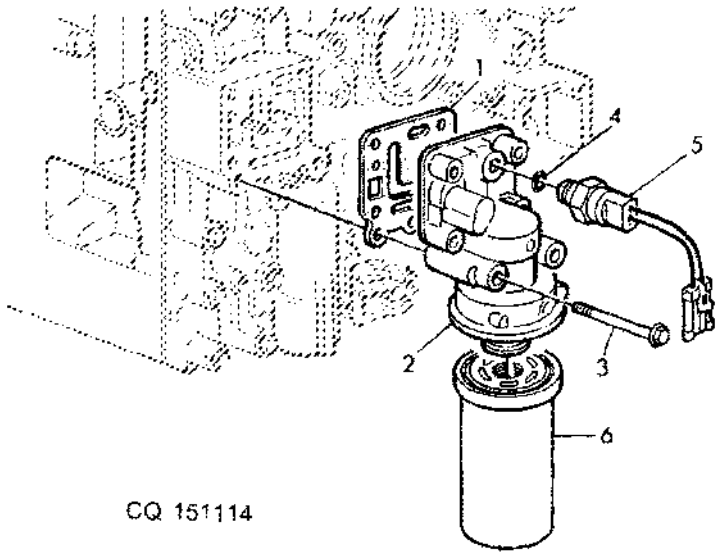

Item	*Nº peça*	*Descrição*	*Qtde*	*Nº série*	*Notas*
1	R120902	Junta	1		
2	R95850	Carcaça	1		
3	R109066	Parafuso	6		
4	51M7040	Anel o	1		
5	RE69674	Interrup. de pressão	1		(SUB FOR RE58157) (ORD RE165048)
6	AL156625	Filtro de óleo	1		(SUB FOR AL77061)

PECAS RETORNO DE OLEO (TRANSMISSAO POWRQUAD)

CQ151115 A.1

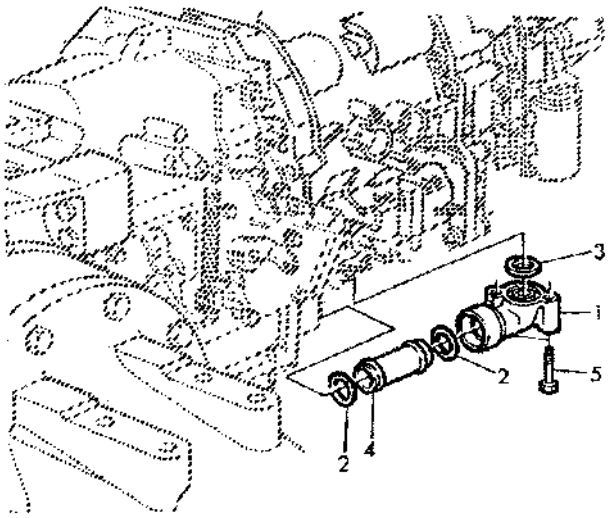

CQ 151115

Item	*Nº peça*	*Descrição*	*Qtde*	*Nº série*	*Notas*
1	R115104	Joelho	1		
2	A4540R	Anel o	2		
3	U15973	Anel o	1		
4	R115213	Tubulação de óleo	1		
5	19M7274	Parafuso sextavado	2		

BLOCO DO CILINDRO SEMIMONTADO

CQ151116 A.1

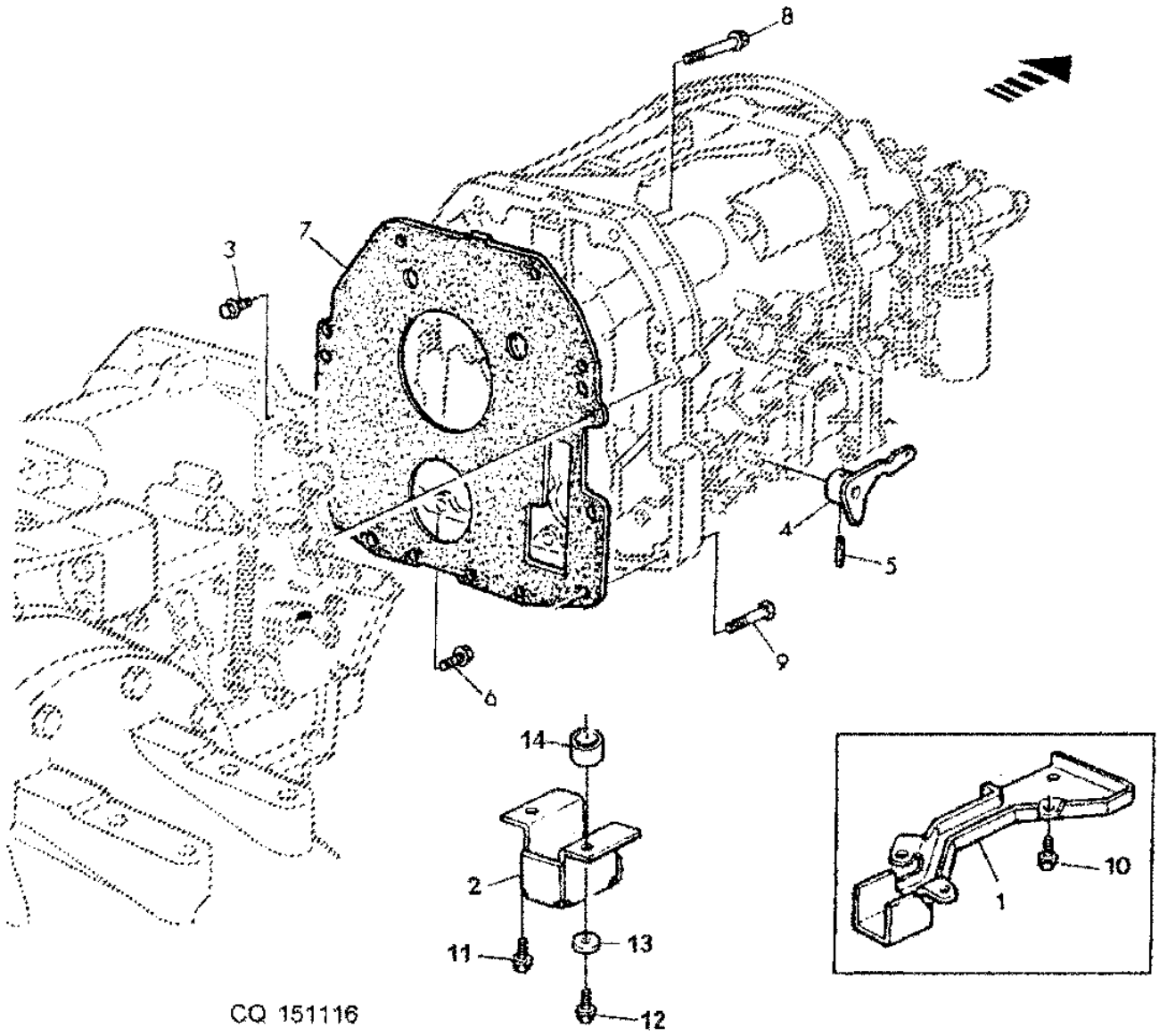

Item	*Nº peça*	*Descrição*	*Qtde*	*Nº série*	*Notas*
1	R121833	Blindagem	1	-067158	
2	L111453	Blindagem	1	067159-	
3	19M7786	Parafuso	1		
4	DQ27856	Alavanca	1		
5	34M7102	Pino elástico	1		
6	19M7785	Parafuso	1		
7	R95396	Junta	1		
8	19M7810	Parafuso	6		
9	19M7162	Parafuso sextavado	4		
10	19M7139	Parafuso sextavado	AR		
11	19M7865	Parafuso	1		
12	19M7163	Parafuso sextavado	1		
13	24M7026	Arruela	1		
14	Z32264	Espaçador	1		

Índice pictórico por seção

PUCQ179 A.1

1-	238
2-	240
3-	242
4-	244
5-	246
6-	248
7-	250
8-	252
9-	254

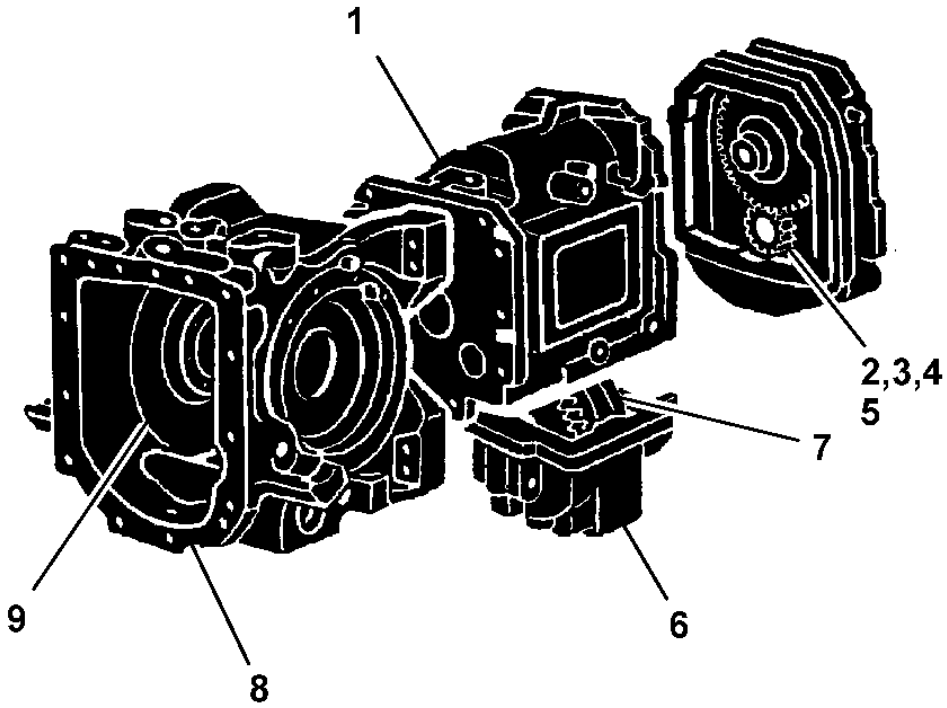

PUCQ179

Índice pictórico por seção

PUCQ180 A.1

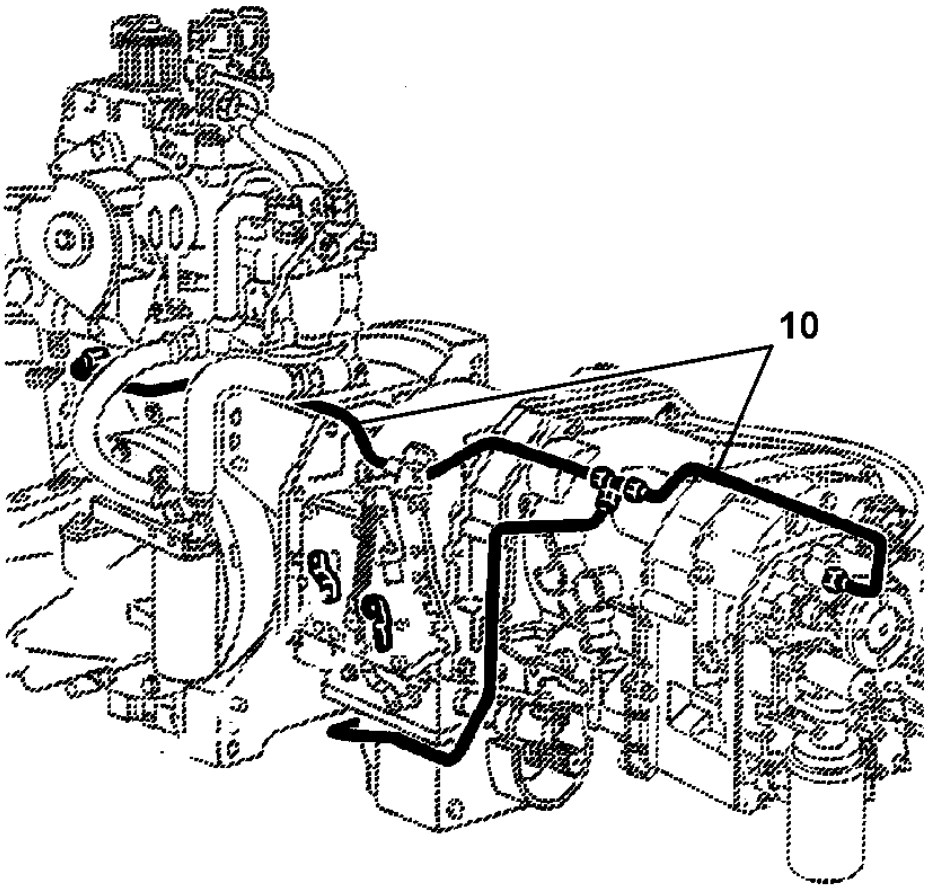

PUCQ180

Índice pictórico por seção

PUCQ181 A.1

11-	258
12-	260
13-	262
14-	264
15-	266
16-	268
17-	269
18-	270
19-	272
20-	273

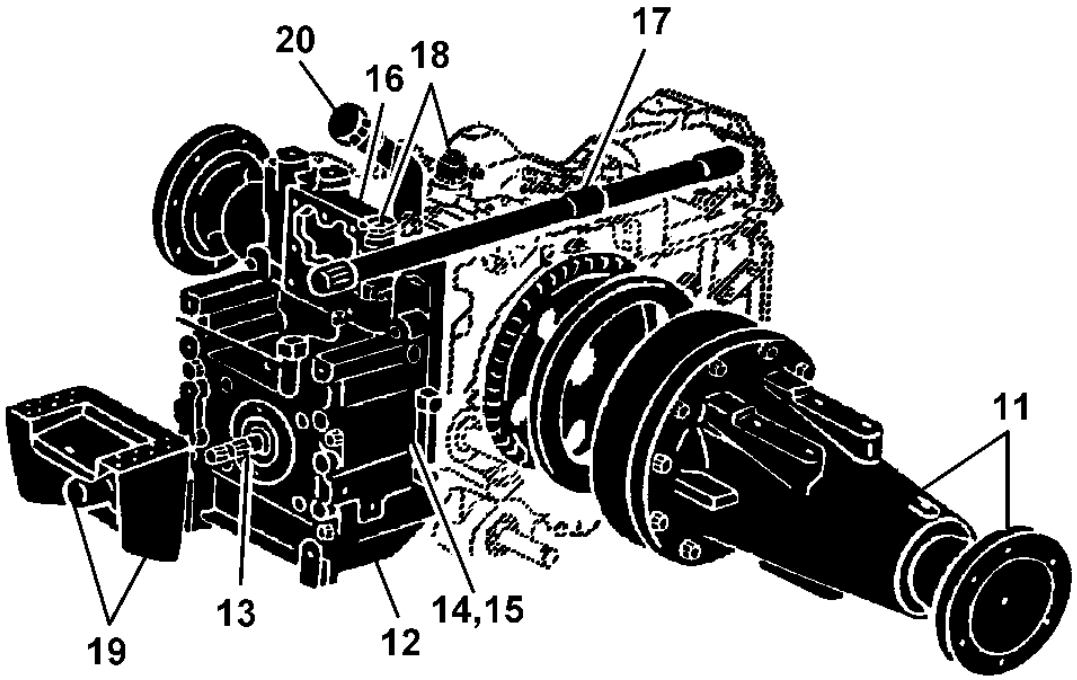

PUCQ181

CAIXA DE GRUPOS, EIXO DE ACIONAMENTO

CQ151120 A.1

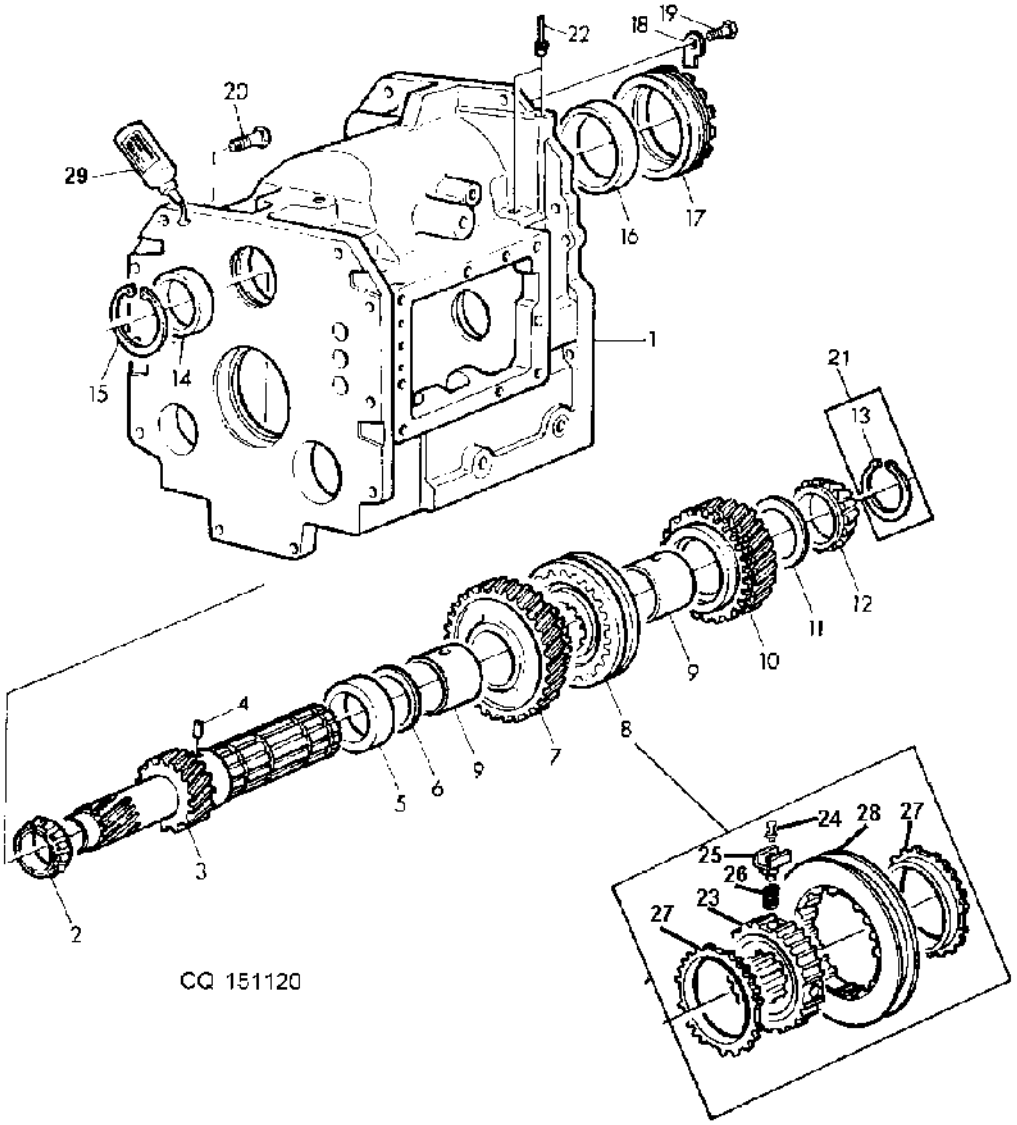

Item	Nº peça	Descrição	Qtde	Nº série transmissão	Notas
1	RE71151	Carcaça	1	-016965	(MARKED R108879 OR R136105)
	RE150486	Carcaça	1	016966-	(MARKED R152466)
2	JD7395	Cone de rolamento	1		
3	R108929	Eixo	1	-037049	Z 24/14
	R162142	Eixo	1	037050-	
4	RE34603	Pino elástico	1		
5	R119095	Espaçador	1		
6	R120939	Arruela de encosto	1		
7	R120940	EngrEnagem	1		Z 36
8	RE54776	Sincronizador	1		
9	R119097	Luva	2		
	R153138	Luva	2		
10	R120941	EngrEnagem	1		Z 25
11	R202386	Arruela de encosto	1		SUB FOR R120939
12	R120499	Cone de rolamento	1		
13	R100501	Anel de pressão	AR		2.93MM
	R100502	Anel de pressão	AR		3.01MM
	R100503	Anel de pressão	AR		3.08MM
	R100504	Anel de pressão	AR		3.16MM
	R100505	Anel de pressão	AR		3.24MM
14	JD7418	Capa de rolamento	1		
15	R109909	Anel de pressão	1		
16	JD8206	Capa de rolamento	1		
17	R108888	Mancal	1		
18	R110196	RetentoR	1		
19	R88246	Parafuso sextavado	1		
20	19M7387	Parafuso sextavado	AR		
21	RE55288	Kit do anel	1		
22	AL77433	Plugue	2		OD= 8MM
23	R110484	Cubo	1		
24	R113617	Pino	3		
25	R110485	Cone de válvula	3		
26	R110487	Mola de compressão	3		
27	R113616	Anel	2		
28	R110494	Anel de câmbio	1		
29	25602	Selante	1		50 GR

Differential Drive Shaft, Range Transmission

CQ155275 A.1

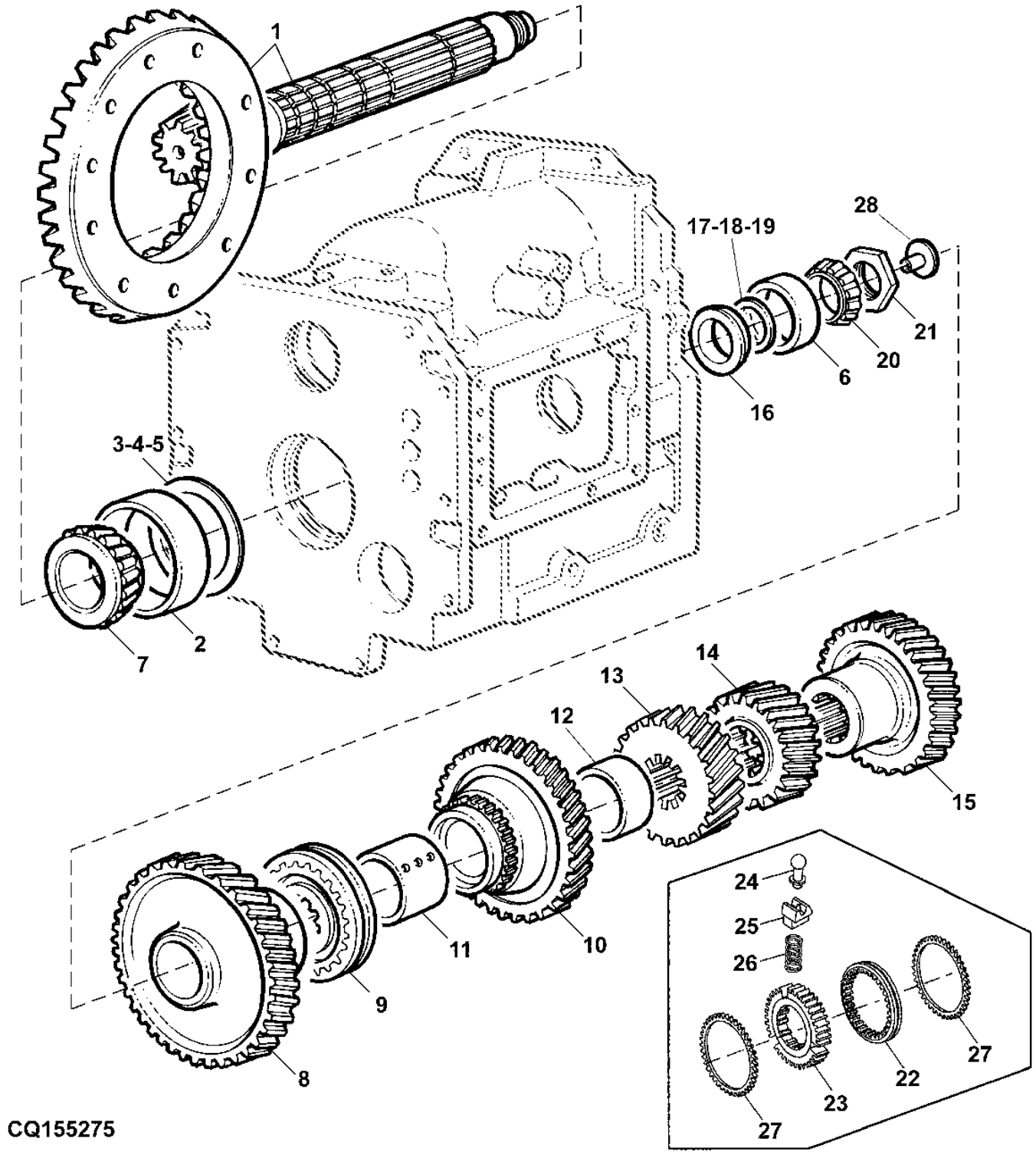

Item	Nº peça	Descrição	Qtde	Nº série transmissão	Notas
1	RE52043	Coroa e pinhão	1	-100659	Z=12/59, (MARKED R115311 AND R115312) (SUB FOR RE194070)
	RE187398	Coroa e pinhão	1	XXXXXX-XXXXXX	Z=10/49, (MARKED R187400 AND R187399) (SUB RE194070); ORD RE205828
	RE194070	Coroa e pinhão	1	100660-XXXXXX	Z =10/49, (MARKED R194069 AND R194068) ORD RE205828
	RE205828	Coroa e pinhão	1	XXXXXX-	Z=10/49, (MARKED R194069 AND R205829)
2	JD8280	Capa de rolamento	2		
3	R35365	Calço	3		
4	R35366	Calço	3		
5	R35367	Calço	4		
6	JD7430	Capa de rolamento	1		(SUB FOR R110459)
7	JD10377	Cone de rolamento	1		
8	R122203	EngrEnagem	1	-071818	Z = 68, A-Range
	R162580	EngrEnagem helicoidal	1	071819-	
9	RE54776	Sincronizador	1		
10	R109508	EngrEnagem	1		Z = 55, B-Range
11	R109657	Luva	1	-071818	
	R153137	Luva	1	071819-	
12	R95407	Espaçador	1		
13	R108893	EngrEnagem	1		Z = 25
14	R122521	EngrEnagem	1		Z = 25, D-Range
15	R119199	EngrEnagem	1		Z = 36, C-Range
16	R95248	Espaçador	1		
17	R115998	Calço	3		
18	R115999	Calço	4		
19	R116000	Calço	6		
20	R110458	Cone de rolamento	1		
21	R51200	Porca de segurança	1		
22	R110494	Anel de câmbio	1		
23	R110484	Cubo	1		
24	R113617	Pino	3		
25	R110485	Cone de válvula	3		
26	R110487	Mola de compressão	3		
27	R113616	Anel	2		
28	R106797	Luva	1		

BLOQUEIO DE ESTACIONAMENTO

CQ151122 A.1

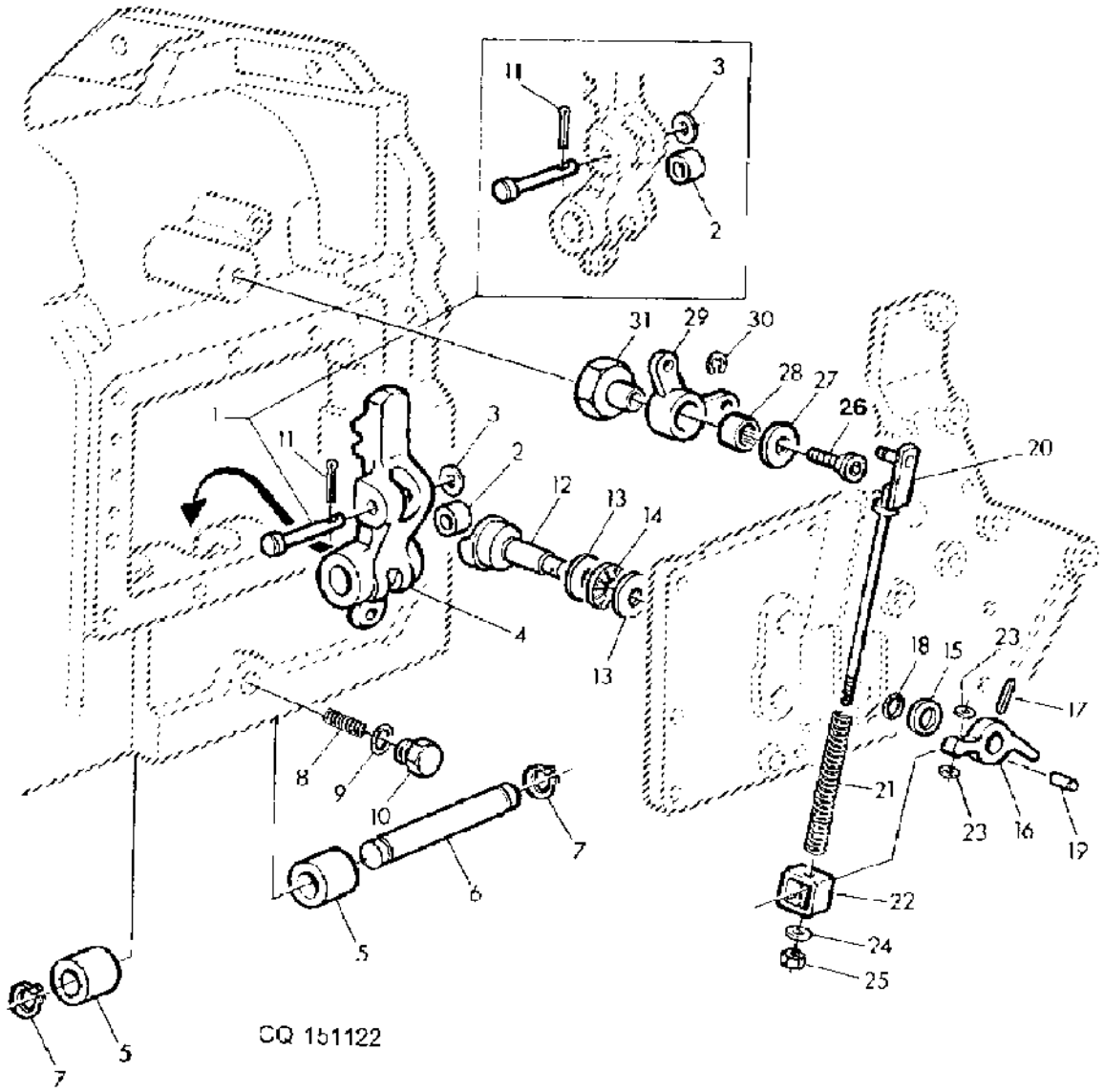

Item	Nº peça	Descrição	Qtde	Nº série	Notas
1	RE53756	Pino fixador	1		
2	R66670	Rolete	1		
3	24H1227	Arruela	1		
4	R108896	Lingüeta	1		
5	R202387	Bucha	2		(SUB FOR R106904)
6	R93803	Pino fixador	1		
7	A38413	Anel	2		
8	R62372	Mola	1		
9	R26375	Anel o	1		
10	R39112	Conexão	1		
11	11H239	Contra-pino	1		
12	R112897	Came	1		(SUB R173276)
13	JD9812	Pista de rolamento axial	2		
14	JD8856	Rolamento de agulhas	1		
15	R167548	Anel vedação em "v'	1		
16	R167549	Braço	1		
17	34H314	Pino elástico	AR		1/4" X 1 1/4"
18	B2762R	Anel o	AR		
19	44M7119	Pino de centragem	AR		
20	DQ25005	Vareta	AR		
21	R115957	Mola de compressão	AR		
22	RE51287	Kit	1		INCL KEYS 23 (SUB FOR RE71380)
23	.....	Arruela	2		INSEP (ORD RE512870)
24	CQ01248	Arruela	1		
25	14M7165	Porca de segurança	AR		
26	R118165	Parafuso	AR		
27	R111716	Arruela	AR		
28	RE49696	Rolamento de agulhas	AR		
29	AL80135	Braço	AR		
30	40M7040	Anel de pressão	AR		
31	R118164	Pivô	AR		

EIXO DO MECANISMO DE CAMBIOS

CQ155283 A.1

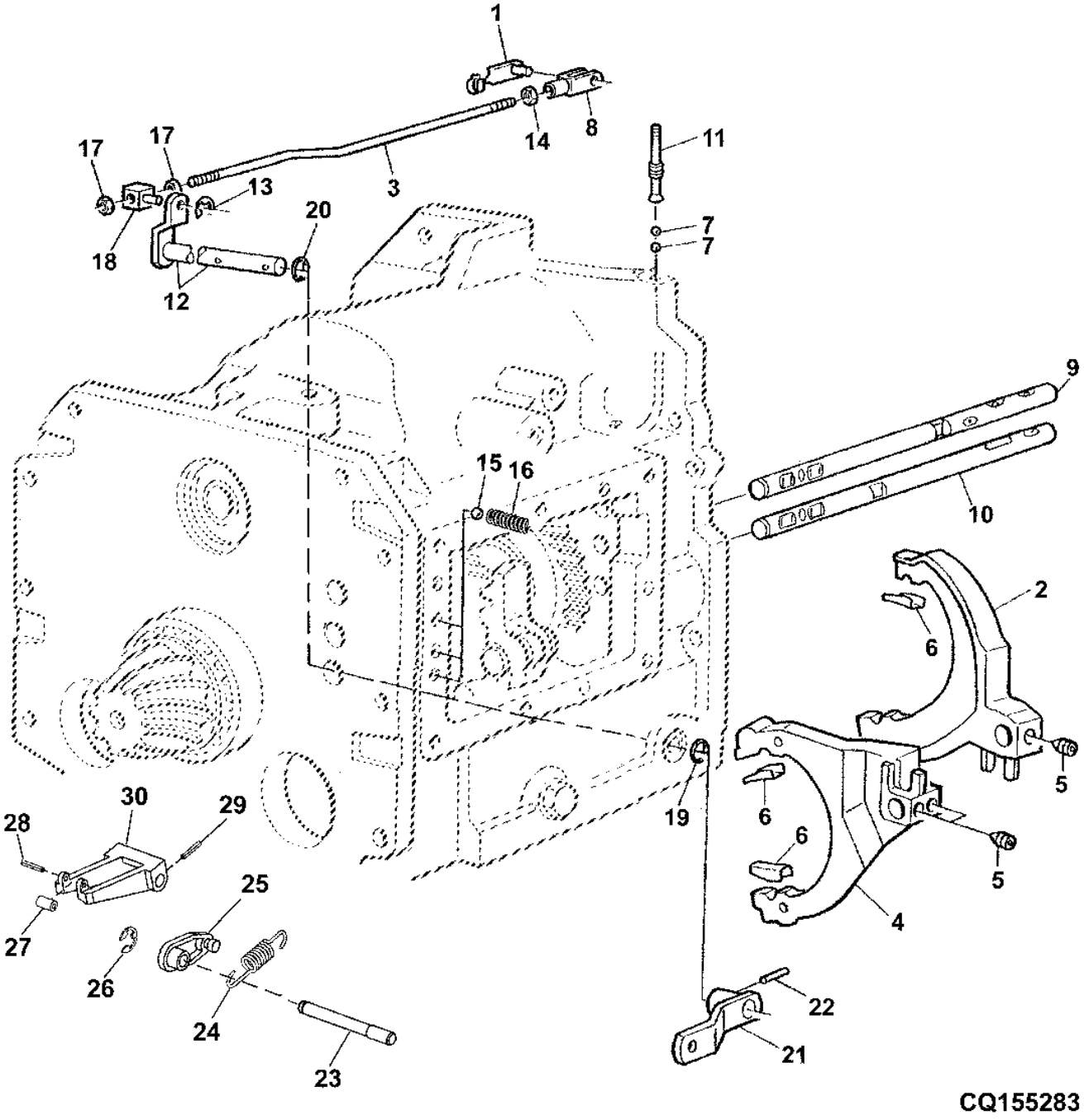

Item	*Nº peça*	*Descrição*	*Qtde*	*Nº série*	*Notas*
1	45M7080	Pino de trava	1		
2	RE52254	Comutador	1		
3	R110294	TiranTe	1		
4	RE51905	Comutador	1		(SUB R125392)
5	R122638	Parafuso de fenda	1		
6	R119187	Presilha	1		
7	R26552	Esfera	1		
8	L80052	Forquilha	1		
9	R120943	Trilho	1		
10	R128361	Trilho	1		
11	R96577	Pino	1		
12	RE151497	Eixo	1		(SUB FOR RE53807)
13	R72653	Anel de pressão	1		
14	14M7027	Porca	1		
15	R26552	Esfera	AR		
16	R54575	Mola de compressão	3		
17	14M7273	Porca	2		
18	R79521	Rótula	1		
19	L53813	Anel o	1		
20	R375R	Anel o	1		
21	RE157121	Alavanca	1		(SUB FOR RE58344)
22	34M7207	Pino elástico	1		
23	R151537	Pino	1		
24	R152872	Mola de tração	1		
25	R154630	Alavanca	1		
26	40M7040	Anel de pressão	1		
27	R119733	Rolete	1		
28	34M7113	Pino elástico	1		
29	34M7170	Pino elástico	1		
30	R153415	Alavanca	1		

ELEMENTOS DE COMANDO, CAMBIO DE GRUPOS

CQ151124 A.1

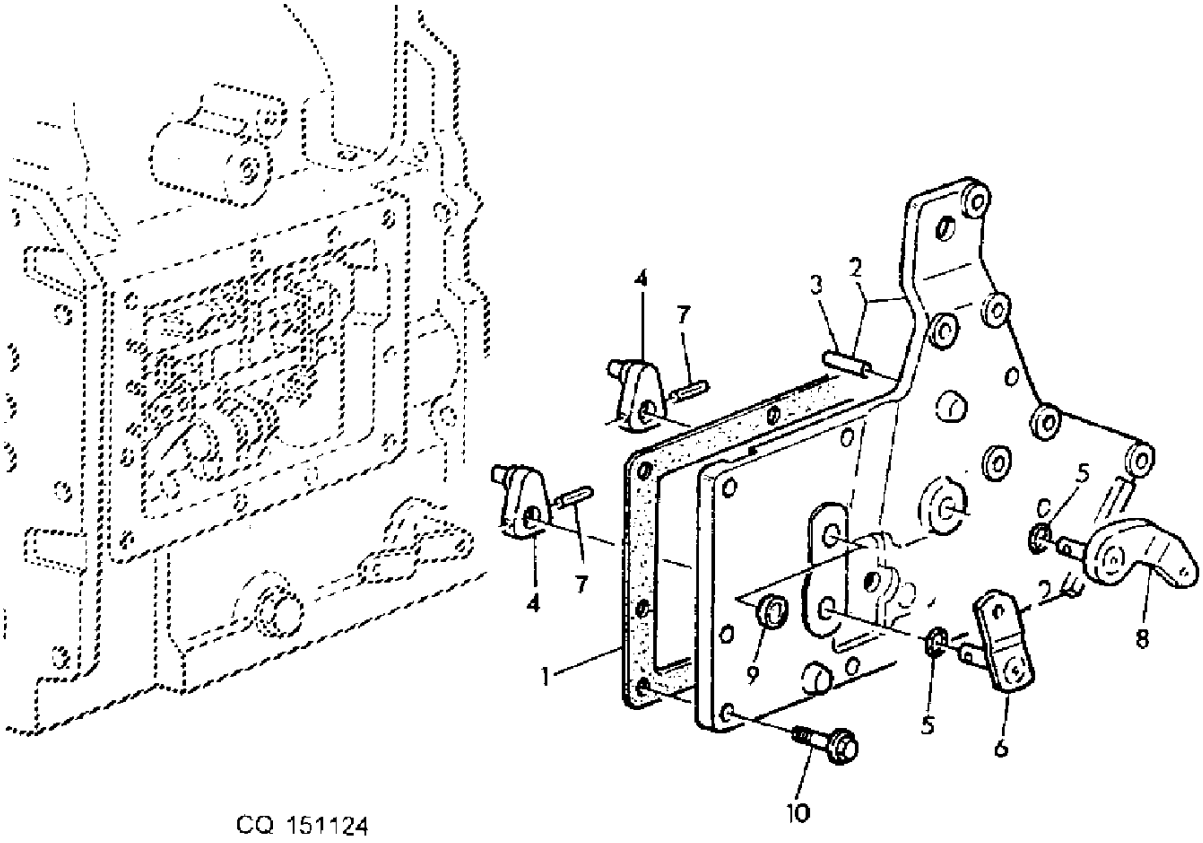

CQ 151124

Item	*Nº peça*	*Descrição*	*Qtde*	*Nº série*	*Notas*
1	R96924	Junta	2		
2	RE55844	Capa	1		
3	44M7070	Pino de centragem	2		
4	R93784	Braço	2		
5	R56464	Anel o	AR		
6	RE55561	Eixo	1		
7	R119832	Pino elástico	2		
8	RE55562	Eixo	1		
9	T12083	Plugue	1		
10	19M7786	Parafuso	9		

CAIXA DE EMBREAGEM DO MFWD

PUCQ27 A.1

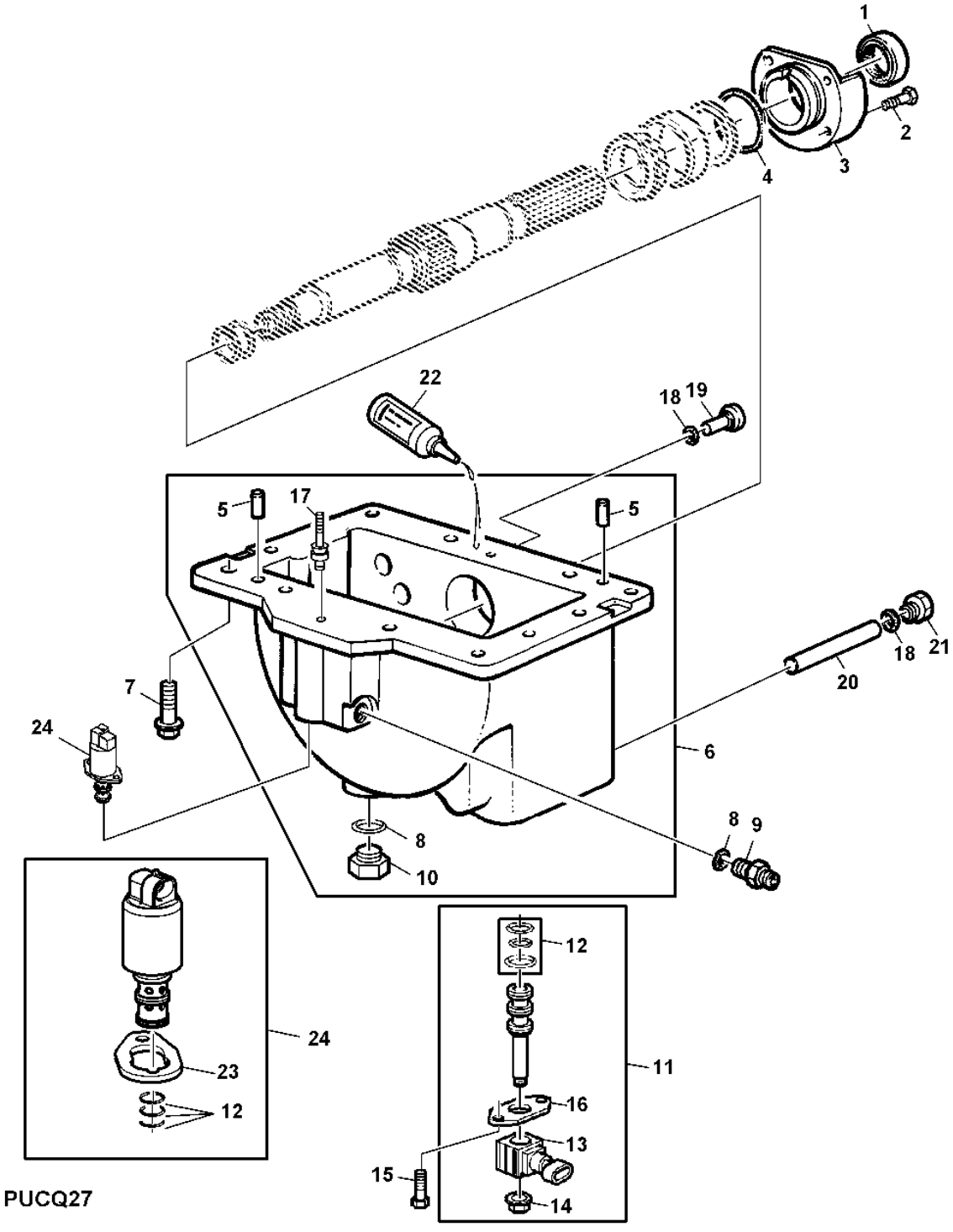

Item	Nº peça	Descrição	Qtde	Nº série	Notas
1	RE33083	Vedação	1		
2	19M7407	Parafuso sextavado	4		
3	R115202	Mancal	1		
4	U12331	Anel o	1		
5	L110066	Pino de centragem	2		(ORD RE69640)
6	AL119709	Carcaça	1		
7	19M7786	Parafuso	12		
8	51M7041	Anel o	AR		
9	38H5002	Adaptador	1		
10	RE46684	Tampão	1		
11	RE54872	VálVula solenóide	1	-071845	
	RE159087	VálVula solenóide	1	071846-	
12	RE47392	Kit - anel o	1		
13	RE153687	VálVula solenóide	1		(USE WITH RE159087)
	RE50782	VálVula solenóide	1		(USE WITH RE54872)
14	R109691	Porca	1		
15	19M7560	Parafuso sextavado	2		
16	R109690	Braçadeira	1		
17	AT107509	Plugue	1		
18	R26375	Anel o	2		
19	R101293	Parafuso allen	1		
20	R101291	Pino fixador	1		
21	R39112	Conexão	1		
22	L64500	Selante	1		50 CCM
23	R211082	Braçadeira	1		
24	RE190712	VálVula solenóide	1	-XXXXX	USE WITH RE211158
	RE211158	VálVula solenóide	1	XXXXX-	

TRACAO DIANTEIRA - EMBREAGEM MULTIDISCO

CQ151127 A.1

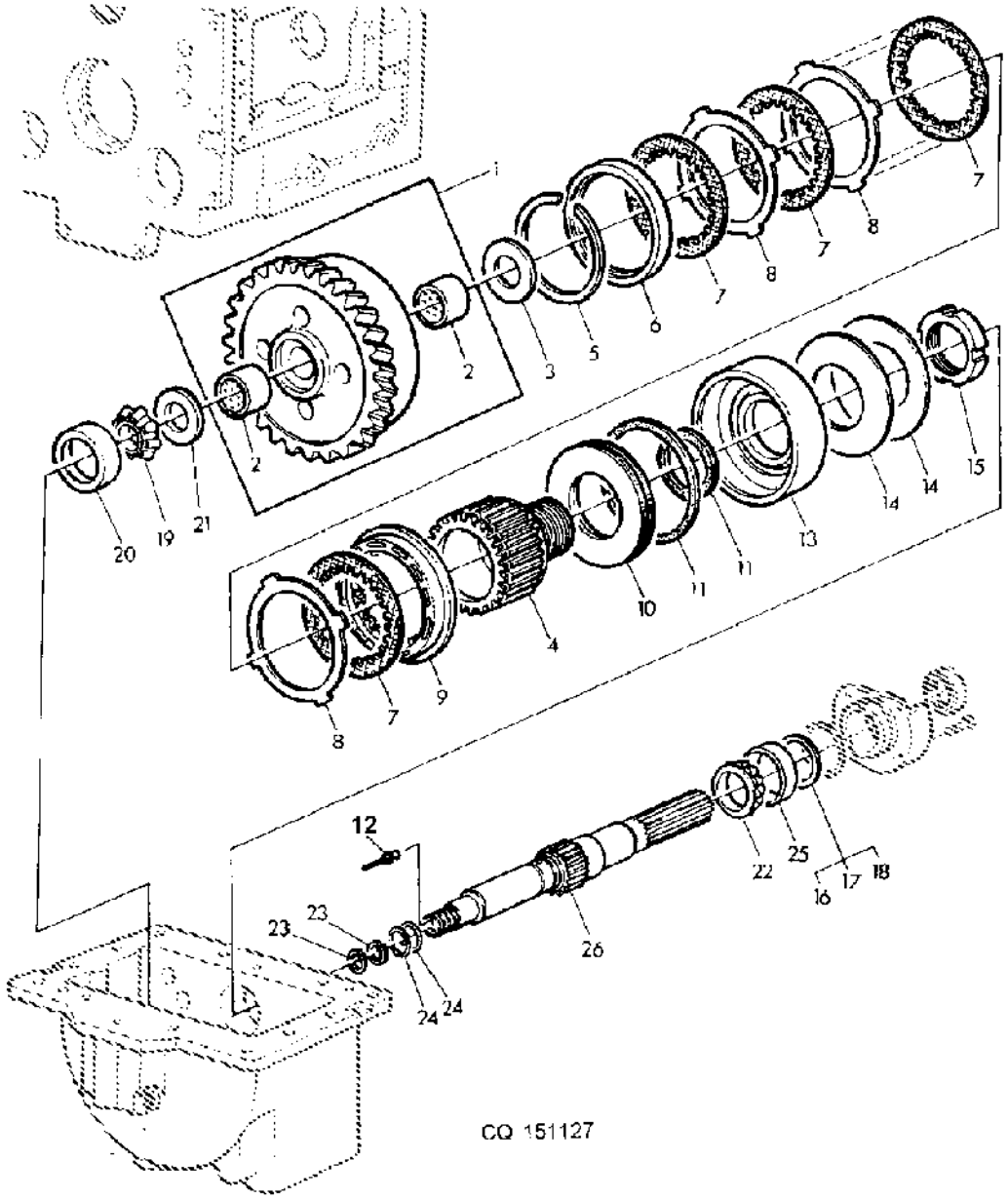

Item	*Nº peça*	*Descrição*	*Qtde*	*Nº série*	*Notas*
1	RE166156	EngrEnagem	1		Z 44 (MARKED R124197)
2	R107621	Bucha	2		
3	R107620	Arruela de encosto	1		
4	R95449	Luva estriada	1		
5	R107622	Anel de pressão	1		
6	R95450	Placa	1		
7	RE34868	Disco	7		
8	R271542	Disco	6		(SUB FOR R95452)
9	R110319	Placa	1		
10	R95453	Placa	1		
11	RE47385	Kit do pistão	1		(INCL R110514,R115405)
12	AT107509	Plugue	1		
13	R95454	Pistão	1		
14	R95455	Arruela	2		
15	R134341	Porca	1		
16	R49002	Calço	AR		0.076MM
17	R49003	Calço	AR		0.127MM
18	R49004	Calço	AR		0.254MM
19	JD8979	Cone de rolamento	1		
20	JD8267	Capa de rolamento	1		
21	R93317	Arruela	1		
22	JD10527	Cone de rolamento	1		
23	R39283	Anel	2		
24	R129726	Anel o	2		
25	JD8247	Capa de rolamento	AR		
26	R115201	Eixo	1	-XXXXXX	(ORD W/ AT107509)
	R181288	Eixo	1	XXXXXX-	

CAIXA DE DIFERENCIAL

PUCQ28 A.1

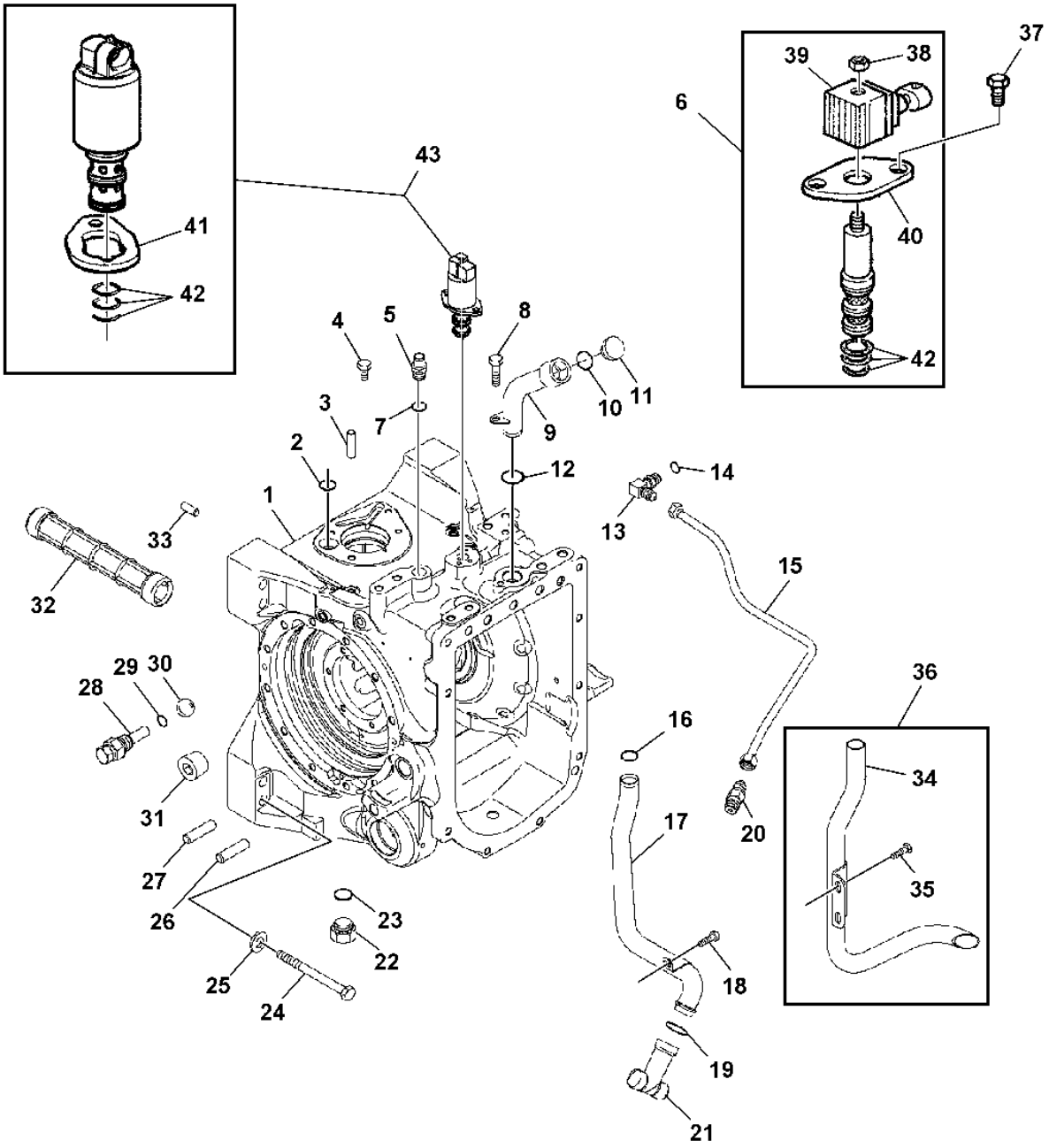

PUCQ28

Item	Nº peça	Descrição	Qtde	Nº série	Notas
1	RE65088	Caixa	1	-XXXXXX	
	RE163138	Caixa	1	XXXXXX-	USE R183755
	R183755	Caixa	1		
2	U10289	Anel o	1		
3	44M7103	Pino de centragem	1		
4	19M7560	Parafuso sextavado	2		
5	R49518	Conexão	1		
6	RE54872	VálVula solenóide	1	-037136	
	RE159087	VálVula solenóide	1	037137-	
7	R26287	Anel o	1		
8	T106596	Parafuso	1		
9	RE42651	Tubo de óleo	1		
10	T21564	Arruela	1		
11	AL38083	Tampa do abasTecimenTo	1		
12	U10289	Anel o	1		
13	AR26746	Conexão em ângulo	1		
14	R26287	Anel o	1		
15	RE47789	Tubulação de óleo	1		
16	U10289	Anel o	1		
17	RE57756	Tubulação esTruTural	1		
18	19M7386	Parafuso sextavado	1		
19	A4540R	Anel o	1		
20	R39832	Adaptador	1		
21	R121828	Adaptador	1		
22	R27175	Tampão de dreno	2		
23	F3171R	Anel o	2		
24	19M8837	Parafuso	8		
	R169516	Parafuso sextavado	8		
25	R170103	Arruela	8		
26	T26565	Pino de centragem	4		
27	T26565	Pino de centragem	4		
28	RE42567	Tampão	2		
29	R26286	Anel o	2		
30	R42849	Esfera	2		
31	15H666	Tampão	3		
32	R89411	Peneira	1		
33	R32210	Pino de centragem	1		
34	RE173060	Tubulação de óleo	1		
35	T100529	Parafuso	2		
36	RE176881	Tubulação de óleo	1		
	AT107509	Plugue	2		
37	19M7560	Parafuso sextavado	2	037136-	
38	R109691	Porca	1	037136-	
39	RE50782	VálVula solenóide	1	037136-	
40	R109690	Braçadeira	1	037136-	
41	R211082	Braçadeira	1		
42	RE47392	Kit - anel o	1	037136-	
43	RE190712	VálVula solenóide	1	-XXXXX	USE RE211158
	RE211158	VálVula solenóide	1	XXXXX-	

DIFERENCIAL

CQ151129 A.1

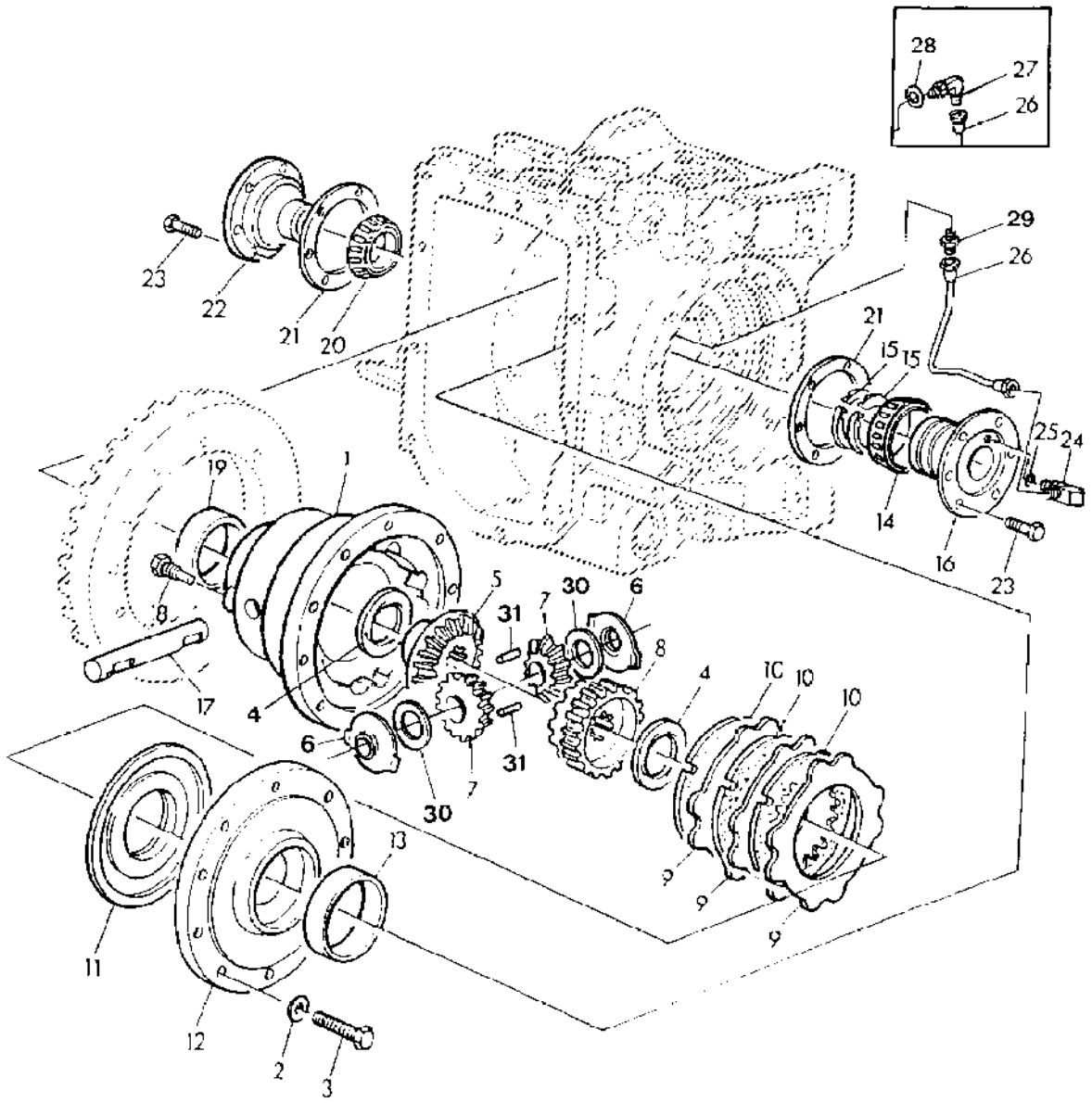

CQ 151129

Item	Nº peça	Descrição	Qtde	Nº série transmissão	Notas
1	R105843	Carcaça	1	-052813	(SUB FOR R129586)
	R129586	Carcaça	1	052812-	
2	R47172	Arruela	10		
3	R105847	Parafuso sextavado	10		
4	R93623	Arruela de encosto	2		
5	R74868	Coroa	1		
6	R162100	Arruela de encosto	2	052812-	
	R67811	Arruela de encosto	2	-052811	
7	R80879	Pinhão	1	-052811	(SUB FOR R130825)
	R130825	Pinhão	AR	052812-	
8	R105848	Coroa	1		
9	R78156	Plato da embreagem	3		
10	RE239643	Disco com estriado interno	3		(SUB FOR RE12518)
11	R180260	Pistão	1		(SUB FOR R105846)
12	R105845	Capa	1	-052811	(SUB R131177)
	R131177	Capa	1	052812-	
13	JD8290	Capa de rolamento	1		
14	JD8191	Cone de rolamento	1		
15	R39322	Anel	2		
16	R93885	Mancal	1		
17	R105844	Eixo com pinhão	1	-052811	(SUB FOR R151061)
	R151061	Eixo com pinhão	1	052812-	
18	R70236	Parafuso sextavado	1		
19	JD8210	Capa de rolamento	1		
20	JD8159	Cone de rolamento	1		
21	R46323	Calço	AR		0.076MM
	R46324	Calço	AR		0.127MM
	R46325	Calço	AR		0.254MM
22	R105849	Mancal	1		
23	R112887	Parafuso	10		
24	AR26746	Conexão em ângulo	1		
25	R26287	Anel o	1		
26	RE47789	Tubulação de óleo	1		
27	AR26746	Conexão em ângulo	1		
28	R26287	Anel o	1	052812-	
29	R39832	Adaptador	2	052812-	
30	R131214	Arruela	2	052812-	
31	R68171	Agulha de rolamento	42	052812-	

TUBOS DE OLEO DA TRANSMISSAO (POWRQUAD)

CQ151130 A.1

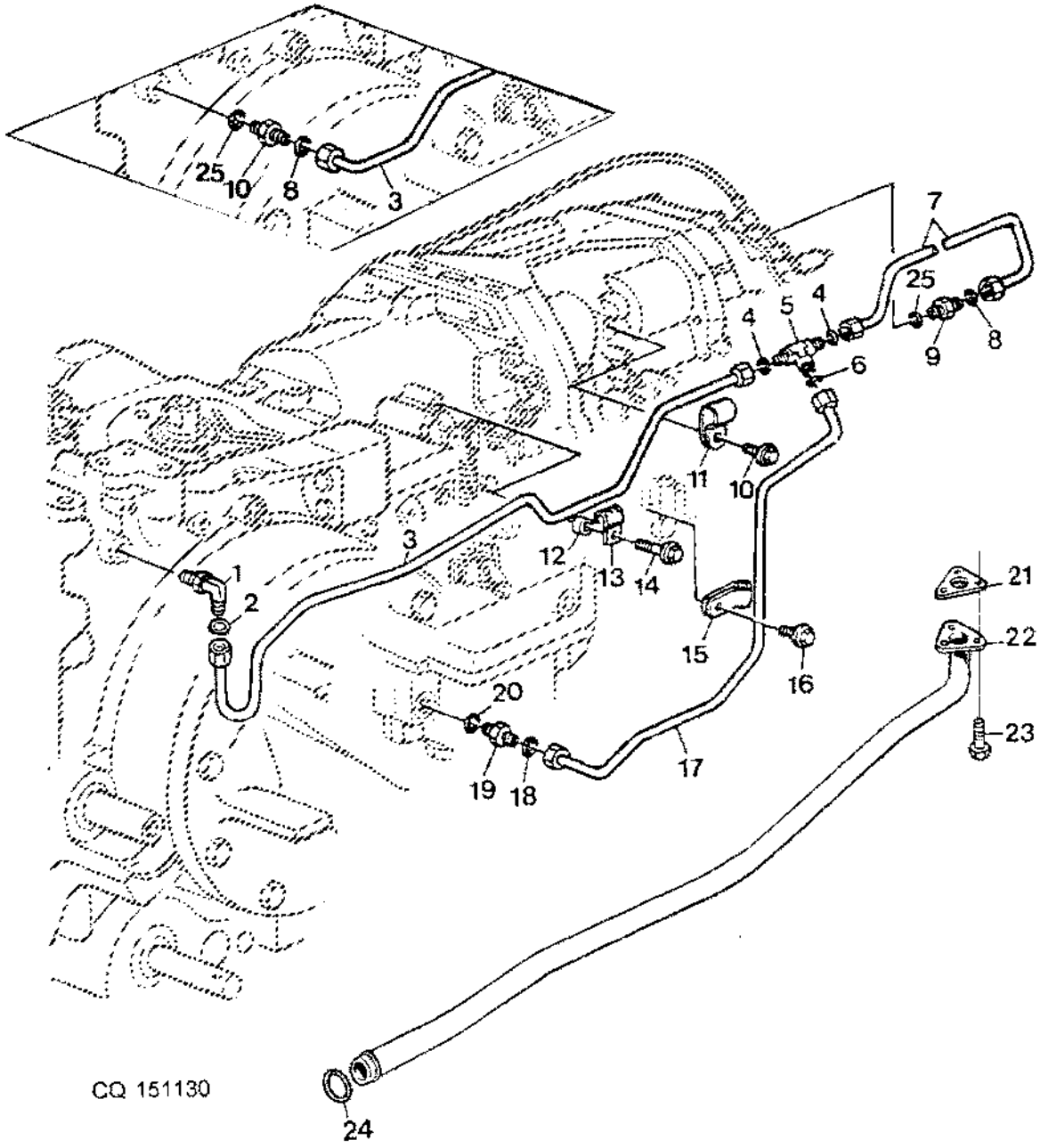

Item	Nº peça	Descrição	Qtde	Nº série transmissão	Notas
1	38H5017	Conexão em ângulo	AR		
2	T77857	Anel o	AR	-015332	
3	RE191791	Tubulação de óleo	1	-015332	
	RE59013	Tubulação de óleo	1	015333-	
4	T77857	Anel o	AR	-015322	
5	38H5031	Conexão em t	1	-023252	
	38H5148	Conexão em t	1	025253-	
6	T77857	Anel o	AR		
7	RE49231	Tubulação de óleo	AR		
8	T77857	Anel o	1		
9	L100555	Conexão	1		SUB FOR 38H5003
10	19M7162	Parafuso sextavado	AR		
11	T24802	Presilha	AR		
12	28H3381	Espaçador	1		
13	H75541	Braçadeira	AR		
14	19M7786	Parafuso	AR		
15	T13814	Braçadeira	AR		
16	19M7162	Parafuso sextavado	AR		
17	RE58290	Tubulação de óleo	1	-XXXXX	
	RE58749	Tubulação de óleo	1	XXXXX-	
18	T77613	Anel o	AR		
19	38H5002	Adaptador	AR		
20	51M7041	Anel o	AR		
21	R120901	Junta	AR		
22	RE188948	Tubulação de óleo	1		
23	R112296	Parafuso	AR		
24	A4540R	Anel o	AR		
25	51M7043	Anel o	AR		

BLOQUEIO DE ESTACIONAMENTO

CQ302164 A.1

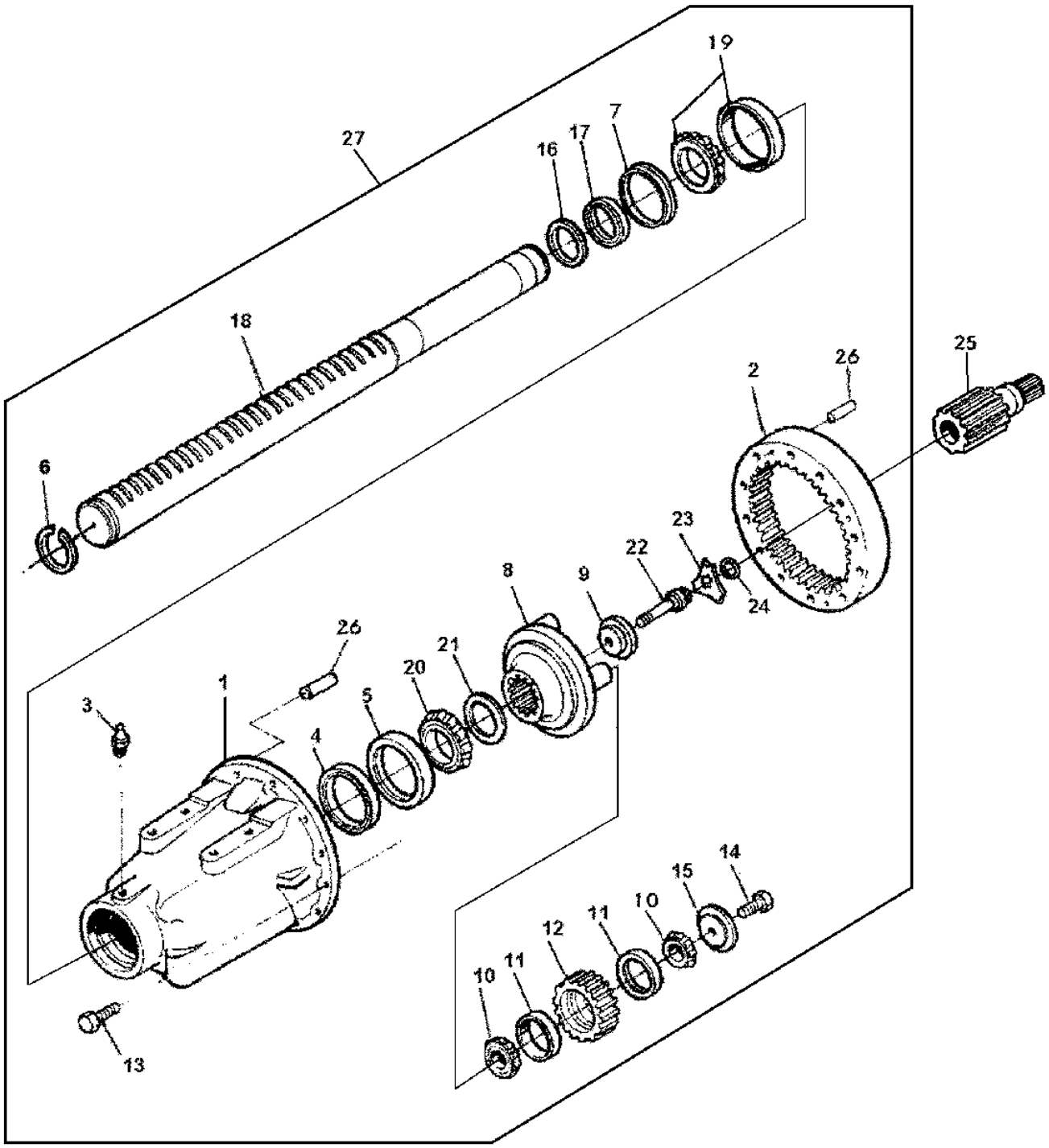

CQ302164

Item	Nº peça	Descrição	Qtde	Nº série	Notas
1	R121532	Carcaça	2	-XXXXXX	
	R182470	Carcaça	2	XXXXXX-	(C)
2	R105825	Coroa	2		
3	JD7798	Conexão de lubrificação	2		
4	AR51564	Vedação	2		
5	JD8259	Capa de rolamento	2	-XXXXXX	
	R121803	Capa de rolamento	2	XXXXXX-	(C)
6	R53658	Anel de pressão	2		(B)
	R53657	Anel de pressão	2		
7	R57269	Anel de desgaste	2		
8	R105827	Porta-Planetários	2	-XXXXXX	
	R182471	Porta-Planetários	2	XXXXXX-	(C)
9	J57046	Arruela	2		
10	R110458	Cone de rolamento	12		
11	R110459	Capa de rolamento	12		
12	R105829	Planetário	6	-XXXXXX	
	R182472	Planetário	6	XXXXXX-	(C)
13	19M6824	Parafuso sextavado	12		
14	R113494	Parafuso sextavado	1		
15	R94919	Arruela	AR		
16	J57021	Espaçador	2		(A)
	J57193	Espaçador	2		(B)
17	RE31701	Vedação	2		(A)
	R33026	Vedação	2		(B)
18	J57034	Eixo traseiro	2	-004340	(A)
	J57092	Eixo	2	004341-XXXXXX	(B) (ORD R185109)
	R185109	Eixo	2	XXXXXX-XXXXXX	(B)
	R182475	Eixo	2	XXXXXX-	(C)
19	RE61190	Rolamento de Rolos cônicos	2		(A)
	RE61191	Rolamento de Rolos cônicos	2		(B)
20	JD8954	Cone de rolamento	2	-XXXXXX	
	JD8196	Cone de rolamento	2	XXXXXX-	(C)
21	F2253	Arruela	2		
22	R94714	Parafuso sextavado	2		
23	R93172	Placa de segurança	2		
24	F3171R	Anel o	2		
25	R182473	EngrEnagem cil. reta	2		(SUB FOR R105901)
26	T26565	Pino de centragem	2		
27	AJ58774	Eixo traseiro	2	-XXXXXX	
	AJ61058	Eixo traseiro	2	XXXXXX-	(C)

(A) PARA SEMI EIXO 80MM (B) PARA SEMI EIXO 86MM (C) REFORZADA

CAIXA DA TOMADA DE POTENCIA

PUCQ222 A.1

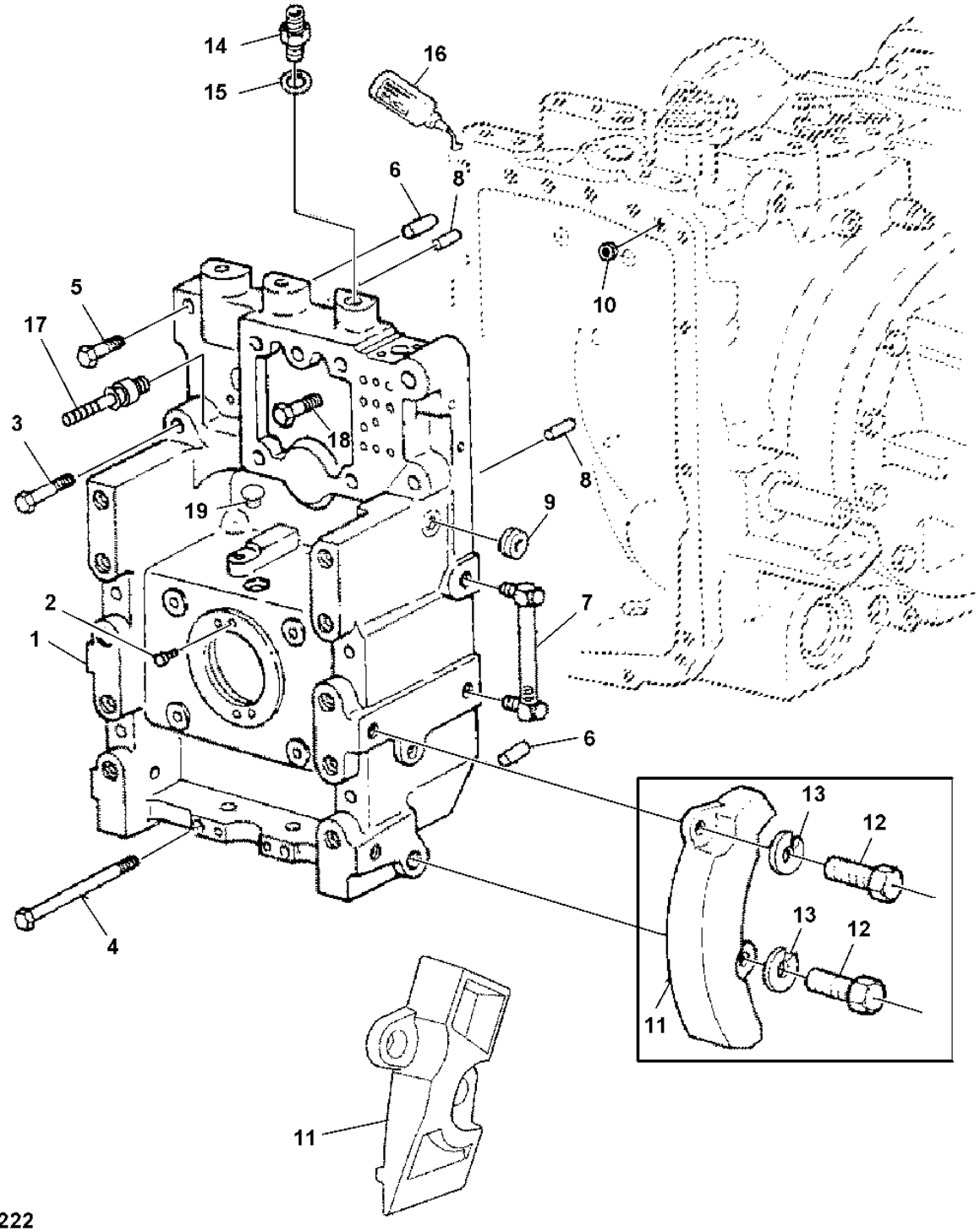

PUCQ222

Item	*Nº peça*	*Descrição*	*Qtde*	*Nº série*	*Notas*
1	RE186139	Carcaça	1		INCL KEYS 2, 8
2	R27329	Parafuso	2		
3	19M7353	Parafuso sextavado	3		
4	19M7675	Parafuso sextavado	6		
5	19M7397	Parafuso sextavado	1		
6	A776R	Pino	2		
7	RE187450	Medidor	1		(SUB FOR RE42709)
8	R48685	Pino de centragem	2		
9	T12083	Plugue	1		
10	F2741R	Junta de vedação	1		(SUB FOR F2741)
11	CQ26719	Batedor	1	-20861	RH
	CQ48360	Proteção	1	20862-	RH
	CQ26720	Suporte	1	-XXXXXX	LH
12	19M7342	Parafuso sextavado	AR		
13	12M7069	Arruela de pressão	AR		
14	38H1168	Adaptador	AR		
15	R26552	Esfera	1		
16	25602	Selante	1		50 GR
17	AT107509	Plugue	1		
18	19M7907	Parafuso	2		
	19M7969	Parafuso sextavado	2		
19	30M7007	Plugue	1		

TDP TRASEIRA

CQ151133 A.1

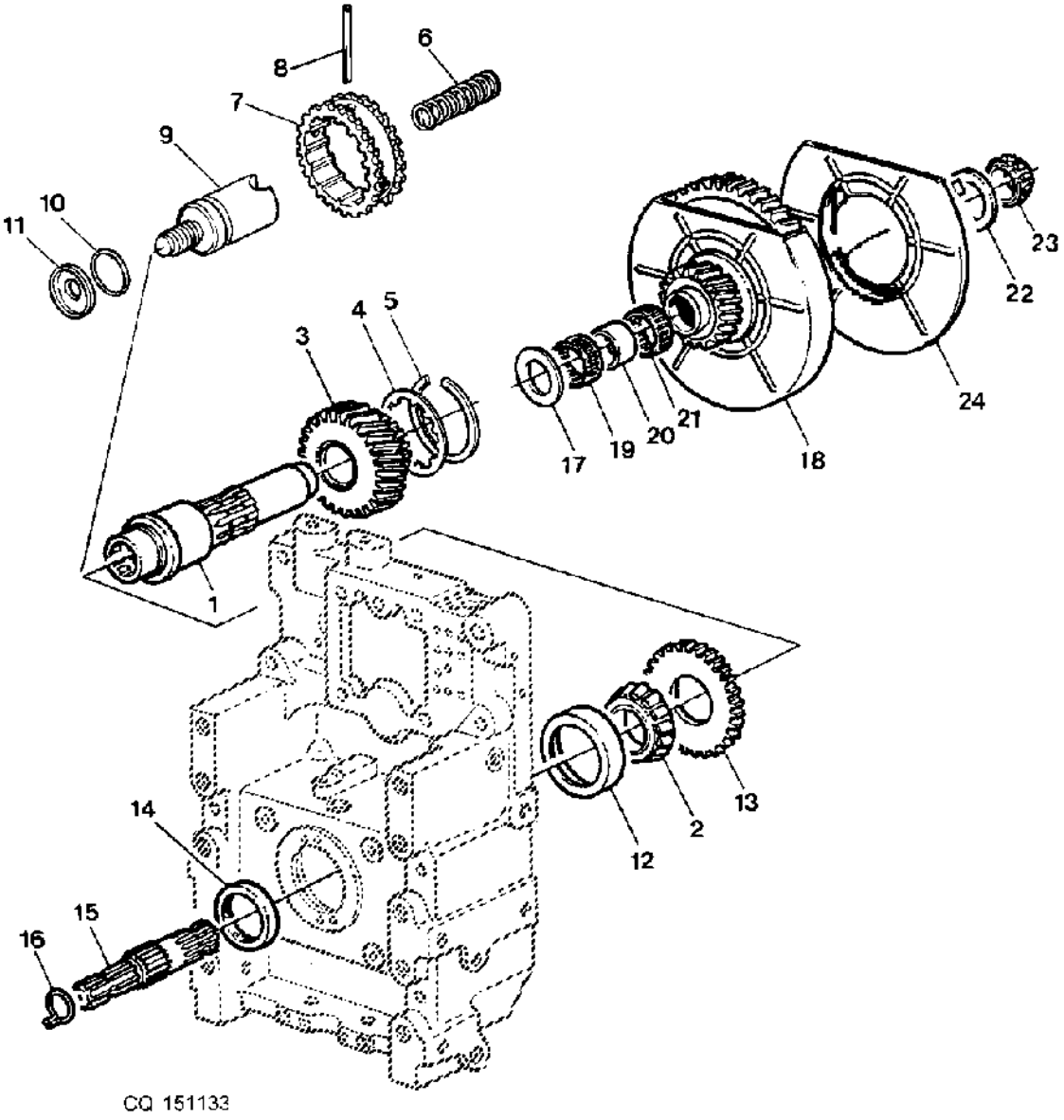

Item	*Nº peça*	*Descrição*	*Qtde*	*Nº série*	*Notas*
1	R133086	Eixo de acionamento	AR		
2	JD7378	Cone de rolamento	AR		
3	R125980	EngrEnagem	AR		
4	R95784	Arruela de encosto	AR		
5	L33035	Anel de pressão	AR		
6	R93485	Mola de compressão	AR		
7	R125178	Luva estriada	AR		
8	34M7074	Pino elástico	1		
9	R125086	êmbolo	AR		
10	R122750	Anel o	AR		
11	R95165	RetentoR Redondo	AR		
12	JD7292	Capa de rolamento	AR		
13	R129912	Roda fônica	AR		
14	RE38725	Vedação	AR		
15	L173282	Eixo	1		(SUB FOR R125087,R161794,L110178)
16	R129680	Anel de pressão	AR		
17	R95152	Arruela de encosto	AR		
18	RE64466	EngrEnagem	AR		(INCL KEYS R105881 AND R105882)
19	JD10070	Rolamento de agulhas	AR		
20	R95151	Espaçador	AR		
21	JD10070	Rolamento de agulhas	AR		
22	R95152	Arruela de encosto	AR		
23	JD10527	Cone de rolamento	AR		
24	R105882	Defletor	AR		REAR

CONTRA EIXO DA TDF

CQ151134 A.1

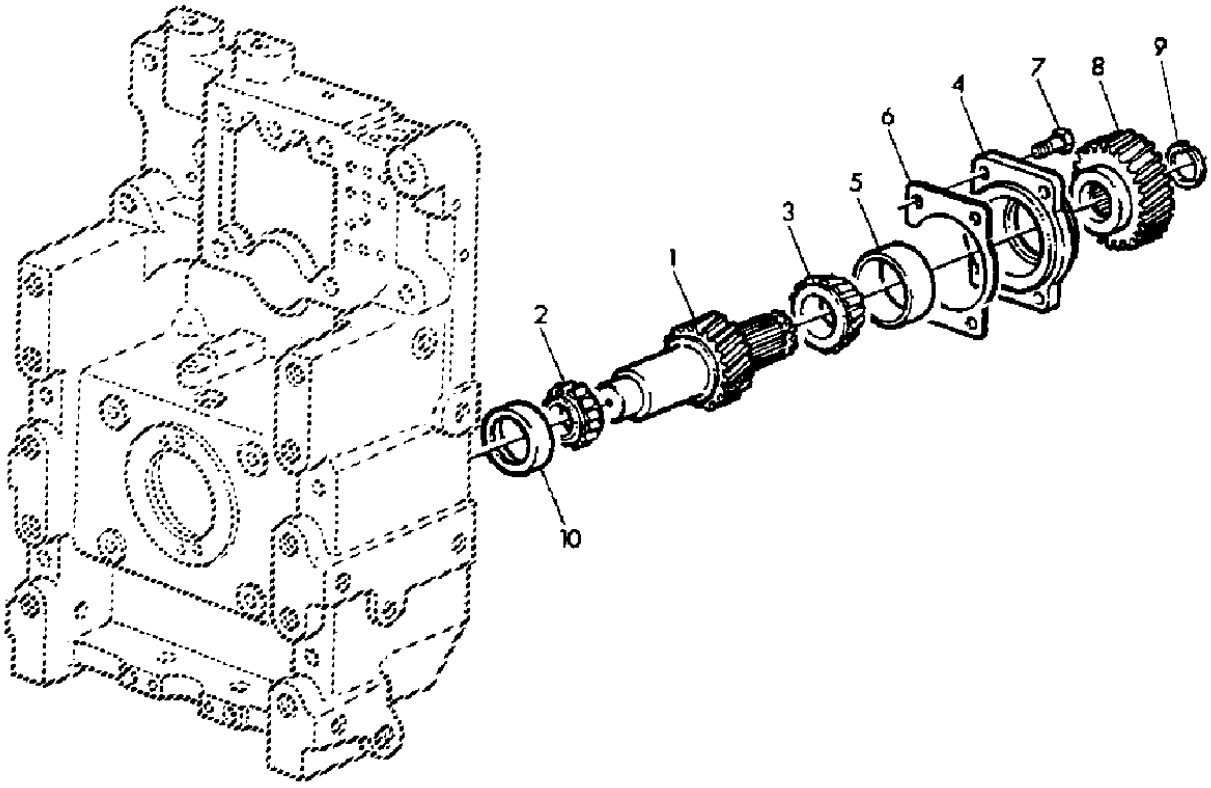

CQ 151134

Item	*Nº peça*	*Descrição*	*Qtde*	*Nº série*	*Notas*
1	R95160	Eixo secundário	1		
2	JD7222	Cone de rolamento	1		
3	JD7228	Cone de rolamento	1		
4	R95142	Mancal	1		
5	JD7278	Capa de rolamento	1		
6	RE47322	Calço	3		
7	R87789	Paraf. auto-frenante	4		
8	R95143	EngrEnagem	1	Z 23	
9	R49434	Anel de pressão	1		
10	JD7266	Capa de rolamento	1		

EMBREAGEM DA TDP

CQ151135 A.1

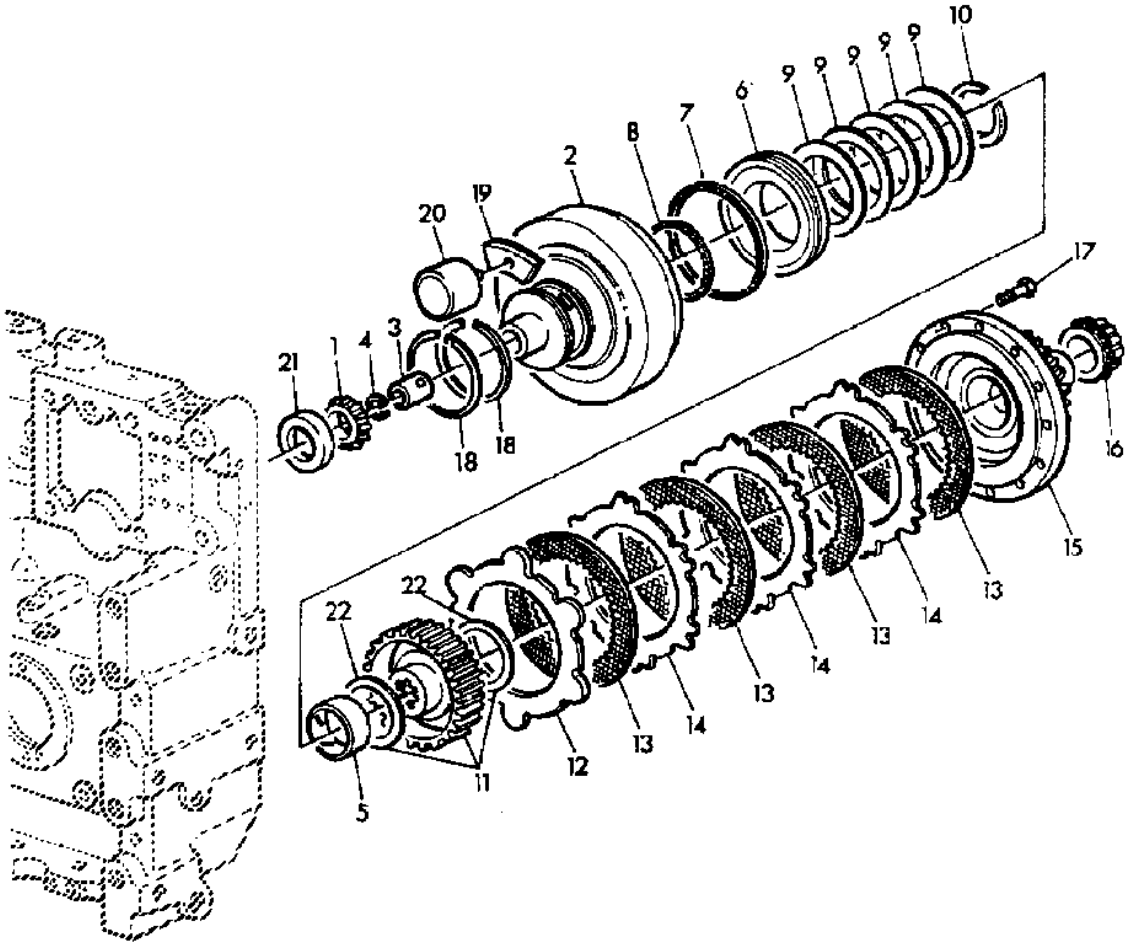

CQ 151135

Item	Nº peça	Descrição	Qtde	Nº série	Notas
1	JD9076	Cone de rolamento	1		
2	R116379	Tambor	1	-043137	
	R129754	Tambor	1	043138-	
3	R105539	VálVula	1		
4	R52876	Anel de pressão	1		
5	R50222	Bucha	1		
6	R129757	Pistão	1	-043137	
7	R43381	Arruela	1		
8	R35034	Junta de vedação	AR	-043137	
	R129975	Junta de vedação	AR	043138-	
9	R70027	Arrela de disco	5	-043137	
	R70027	Arrela de disco	7	043138-	
10	R43383	Anel de pressão	1		
11	RE259079	Cubo	1		(SUB FOR RE33043)
12	R95109	Plato da embreagem	1		
13	RE23286	Disco com estriado interno	4	-037725	
	RE23286	Disco com estriado interno	5	037726-043137	
	RE65291	Disco com estriado interno	5	043138-	
14	R95110	Plato da embreagem	3	-037725	
	R95110	Plato da embreagem	4	037726-	
15	R105879	Placa	1	-043124	
	R130719	Placa	1	043125-	
16	JD8161	Cone de rolamento	1		
17	R104713	Parafuso sextavado	6		
18	R33167	Anel	6		
19	RE204190	Placa	1		(SUB FOR RE33040)
20	R93467	Pistão	1		
21	JD9133	Capa de rolamento	1		
22	R76674	Arruela	2		

SUPORTE DO ROLAMENTO DA TDP

CQ151136 A.1

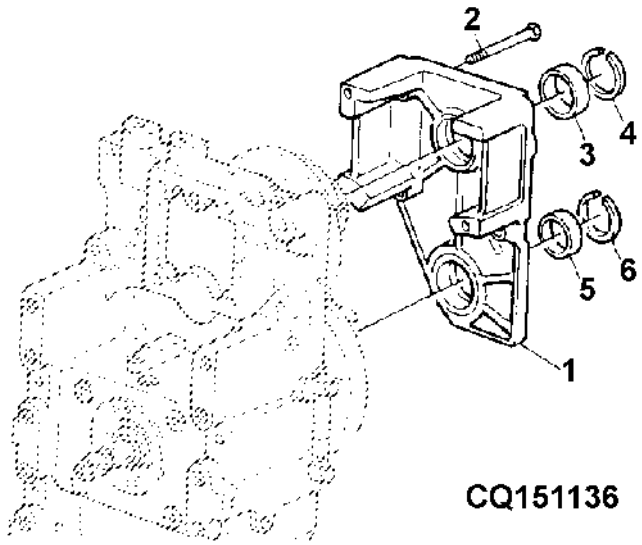

Item	*Nº peça*	*Descrição*	*Qtde*	*Nº série*	*Notas*
1	RE66783	Kit	1		(SUB FOR R105887 OR R128520)
2	R109138	Parafuso sextavado	5		(SUB FOR (5) R128837)
	R128837	Paraf. auto-frenante	4		
3	JD7425	Capa de rolamento	1		
4	RE47323	Anel de pressão	AR		
5	JD8247	Capa de rolamento	1		
6	RE47328	Kit	AR		

EIXO DE SAIDA DA TDP TRASEIRA

CQ151137 A.1

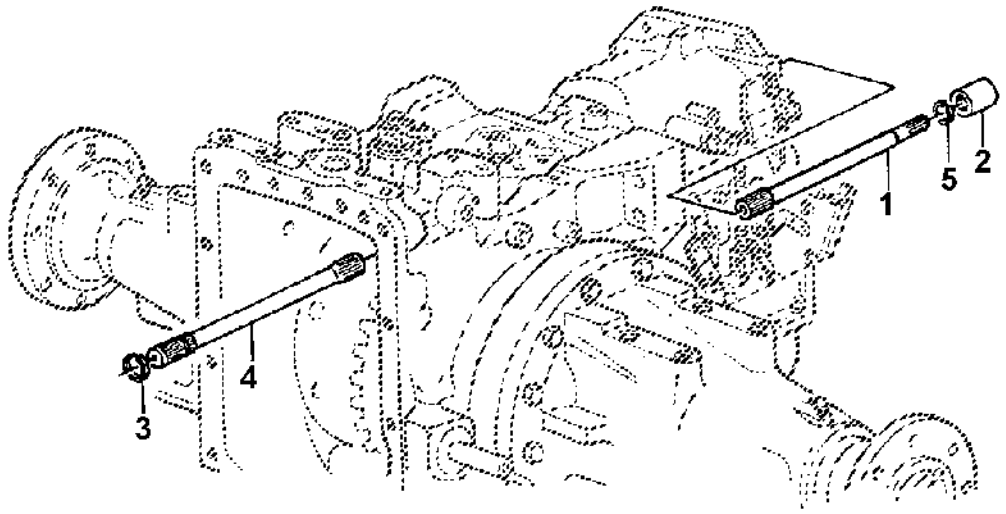

CQ151137

Item	*Nº peça*	*Descrição*	*Qtde*	*Nº série*	*Notas*
1	R125477	Eixo	1	-037049	
	R97250	Eixo	1	037050-	
2	R110217	Luva estriada	1		
	RE47326	Anel de pressão	1	037050-	INCL KEYS 5
3	R69721	Anel de pressão	1		
4	R109477	Eixo	1		
5	40M1852	Anel de pressão	1	-037049	

VALVULA DE COMANDO, TDP TRASEIRA

CQ151138 A.1

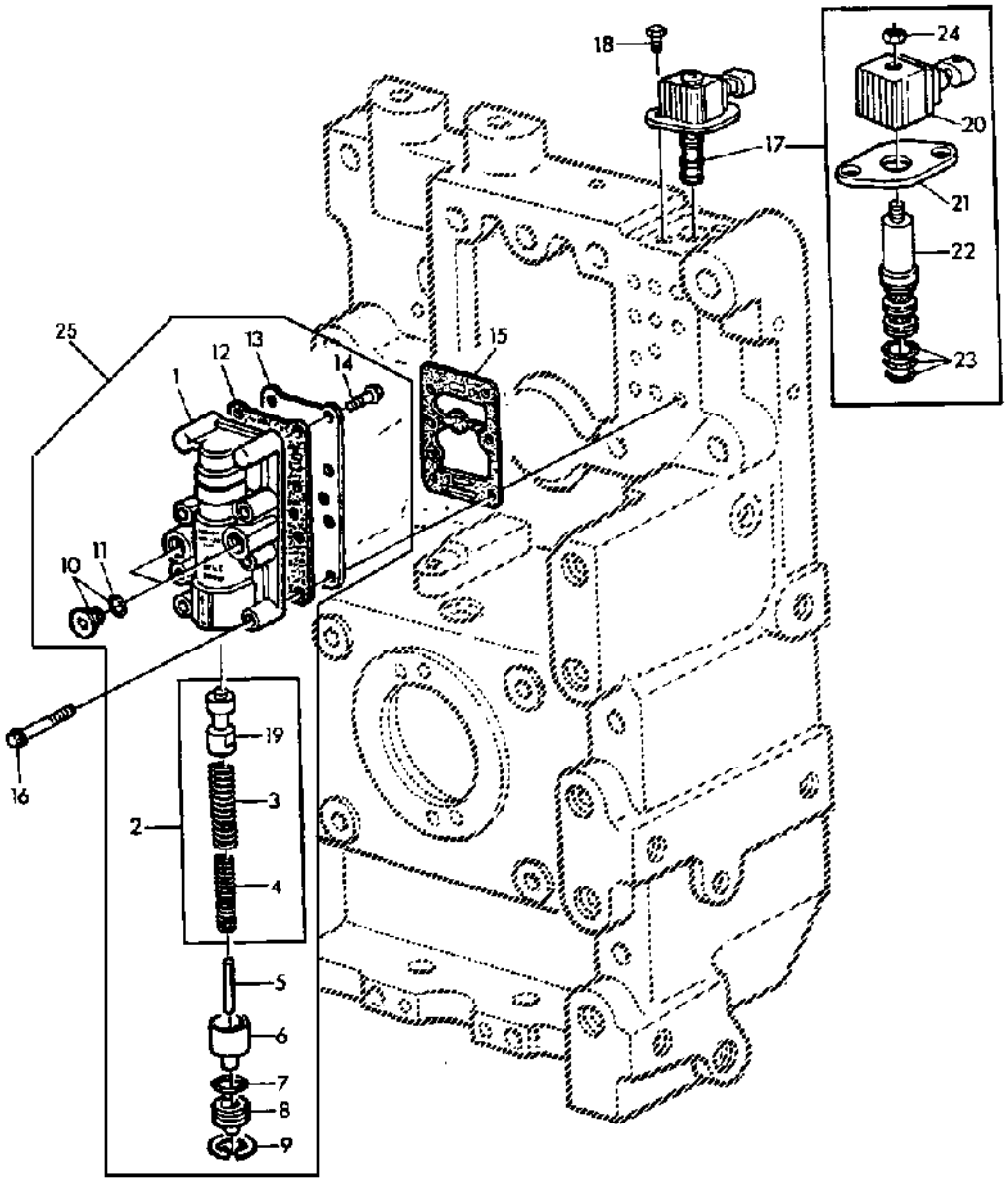

CQ 151138

Item	*Nº peça*	*Descrição*	*Qtde*	*Nº série*	*Notas*
1	R152204	Carcaça	1		(SUB R125204)
2	RE47329	Kit da válvula	1		
3	R95195	Mola de compressão	1		
4	R95216	Mola de compressão	1		(SUB R153675)
5	34M3872	Pino elástico	1		
6	R95890	Pistão	1		
7	P48347	Anel o	1		
8	R95892	Plugue	1		
9	40M1851	Anel de pressão	1		
10	RE46684	Tampão	2		
11	51M7041	Anel o	2		
12	R95197	Junta	1		
13	R95198	Placa	1		
14	19M7775	Parafuso	2		
15	R95200	Junta	1		
16	19M7834	Parafuso	6		
17	RE53051	Solenóide	1		
18	19M7560	Parafuso sextavado	2		
19	R153481	Carretel de válvula	1		
20	RE50782	VálVula solenóide	1		
21	R109690	Braçadeira	1		
22	RE53311	VálVula	1		
23	RE47393	Anel o	1		
24	R109691	Porca	1		
25	RE190713	VálVula solenóide	1		

PROTECAO DA TDP

CQ151139 A.1

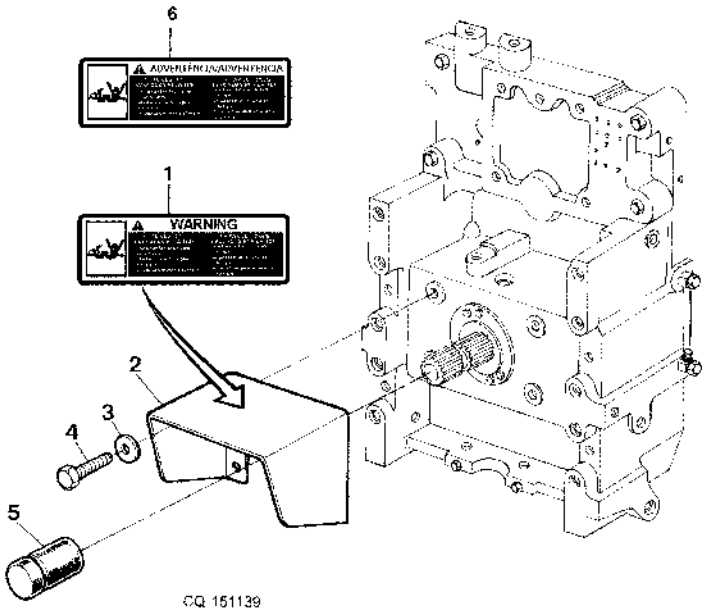

Item	*Nº peça*	*Descrição*	*Qtde*	*Nº série*	*Notas*
1	CQ26100	Aviso	AR		
2	P59264	Proteção	AR		
3	CQ06679	Arruela	AR		
4	19M7784	Parafuso	1		M10X1.5X20
5	L12974	Tampa	AR		
6	CQ33350	Etiqueta	AR		

BOCAL DE ENCHIMENTO

CQ151140 A.1

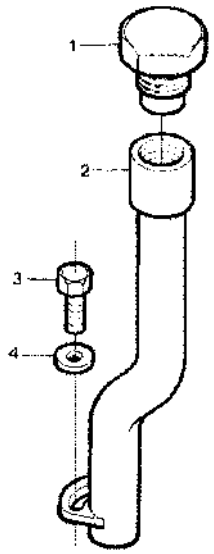

CQ 151140

Item	*Nº peça*	*Descrição*	*Qtde*	*Nº série*	*Notas*
1	AL38083	Tampa do abasTecimenTo	AR		
2	DQ25822	Conexão de lubrificação	AR		
3	19M7386	Parafuso sextavado	AR		
4	24M7038	Arruela	AR		

Índice pictórico por seção

PUCQ182 A.1

1-	278
2-	280
3-	282
4-	284
5-	286
6-	288

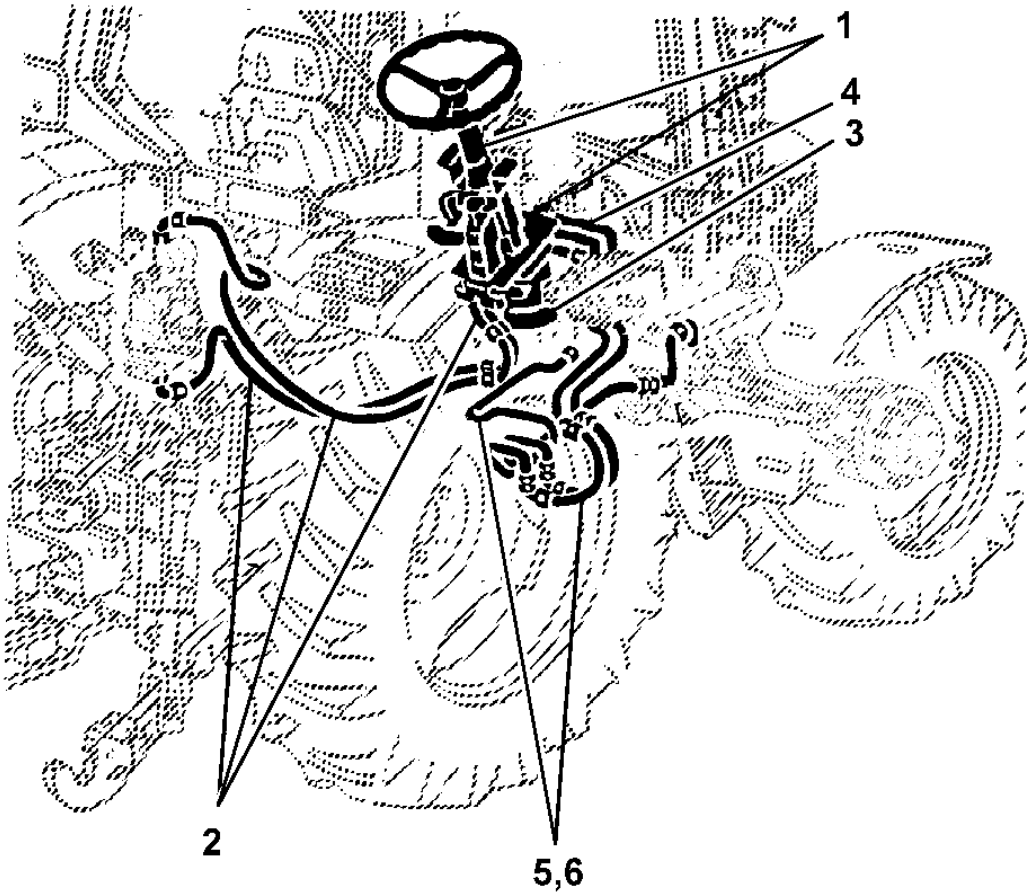

PUCQ182

Índice pictórico por seção

PUCQ183 A.1

7-	289
8-	290
9-	292
10-	294
11-	296
12-	298
13-	300
14-	301

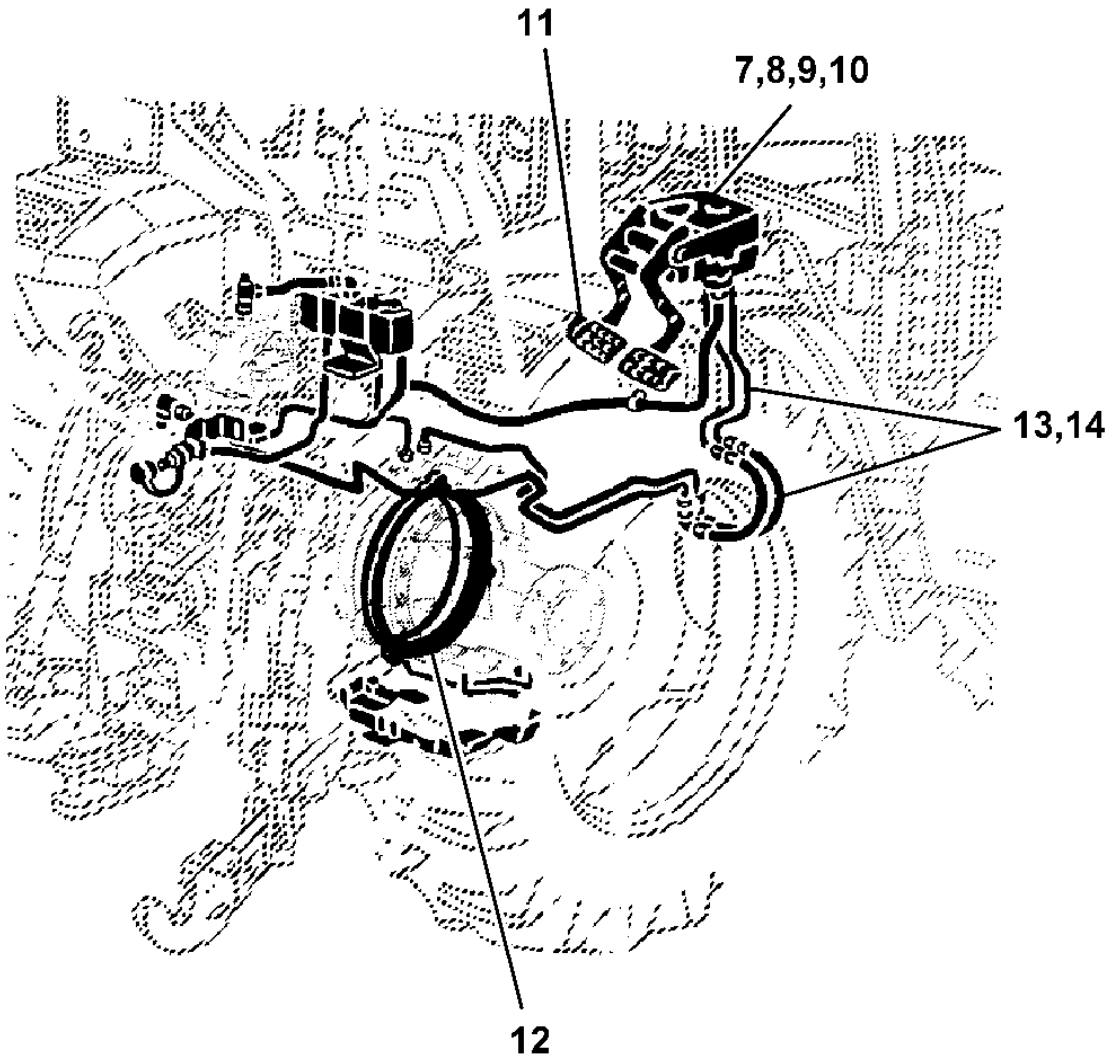

PUCQ183

VOLANTE DE DIRECAO, COMPONENTES

CQ151143 A.1

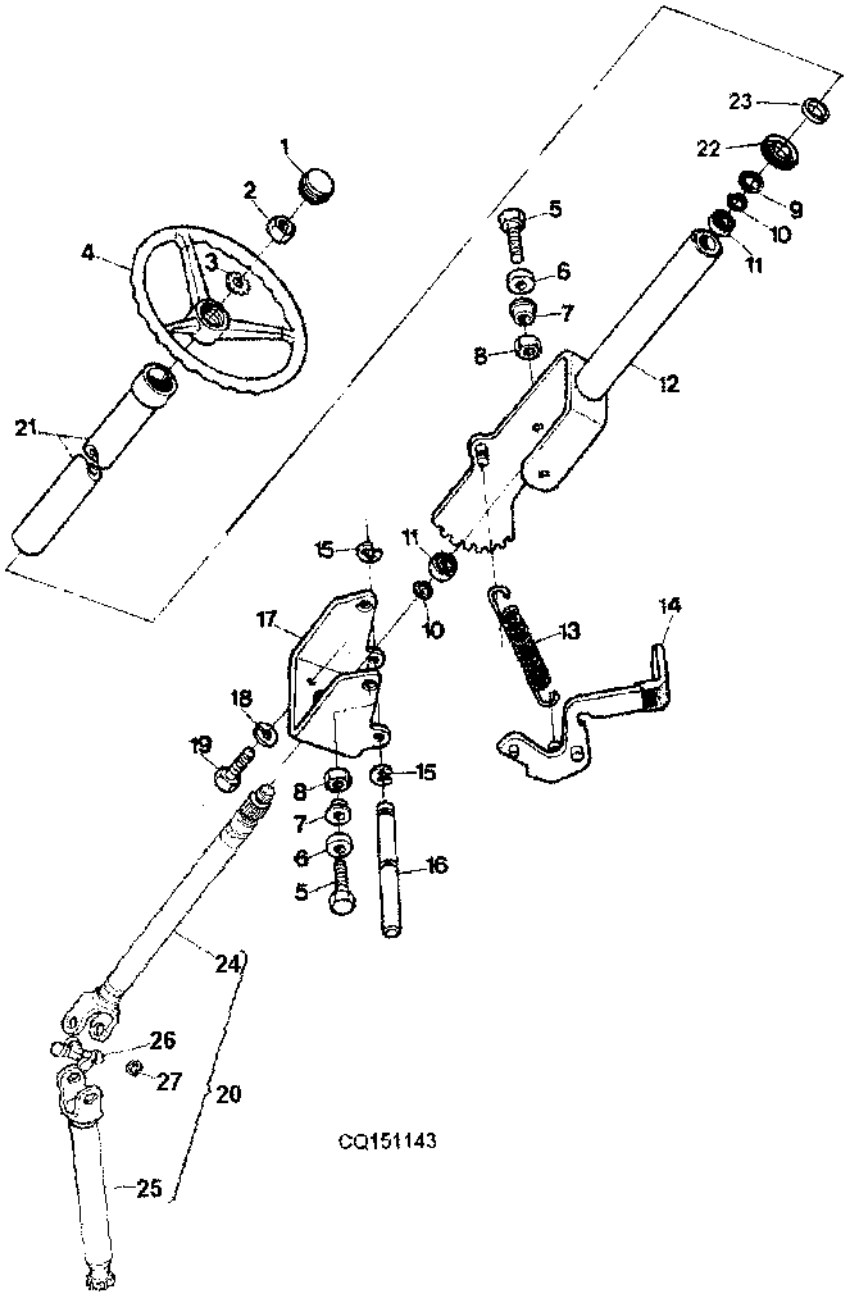

Item	Nº peça	Descrição	Qtde	Nº série transmissão	Notas
1	AL155228	Capa	AR		(SUB FOR DQ43769,AL118174)
2	14M7209	Porca	AR		
3	T17148	Arruela de pressão	AR		
4	L78872	Pára-lama	AR		
5	19M7169	Parafuso sextavado	AR		
6	CQ27751	Bucha	AR		
7	R113369	Bucha	AR		
8	14M7167	Porca de segurança	AR		
9	40M1861	Anel de pressão	AR		
10	CQ06693	Anel de pressão	AR		
11	DQ24768	Cone de rolamento	AR		
12	DQ28759	Suporte	AR	-004948	
	DQ32686	Suporte	AR	004949-	
13	CQ60209	Mola de tração	AR		
14	DQ26785	Bloqueio do diferencial	AR		(SUB FOR DQ28758)
15	40M7040	Anel de pressão	AR		
16	CQ60155	Pino	AR		
17	CQ60145	Base	AR		
18	12M7066	Arruela de pressão	AR		
19	19M7166	Parafuso sextavado	AR		
20	.....	Eixo	AR	-001897	NSEP (ORD DQ29541,DQ29537)
	DQ29541	Eixo do volante de direção	AR	001898-004948	
	DQ32687	Eixo do volante de direção	AR	004949-	
21	R84157	Luva	AR		
22	DQ29537	Vedação	AR	001898-	
	.....	Vedação	AR	-001897	NSEP (ORD DQ29453,24M7090)
23	24M7090	Arruela	AR	-001897	
24	CQ33341	Eixo do volante de direção	AR		
25	CQ33340	Eixo do volante de direção	AR		
26	CQ33342	Cruzeta	AR		
27	CQ33343	Anel de pressão	AR		

DIRECAO HIDROSTATICA E FREIO, MANGUEIRAS E TUBOS HIDRAULICOS - CABINE

CQ302899 A.1

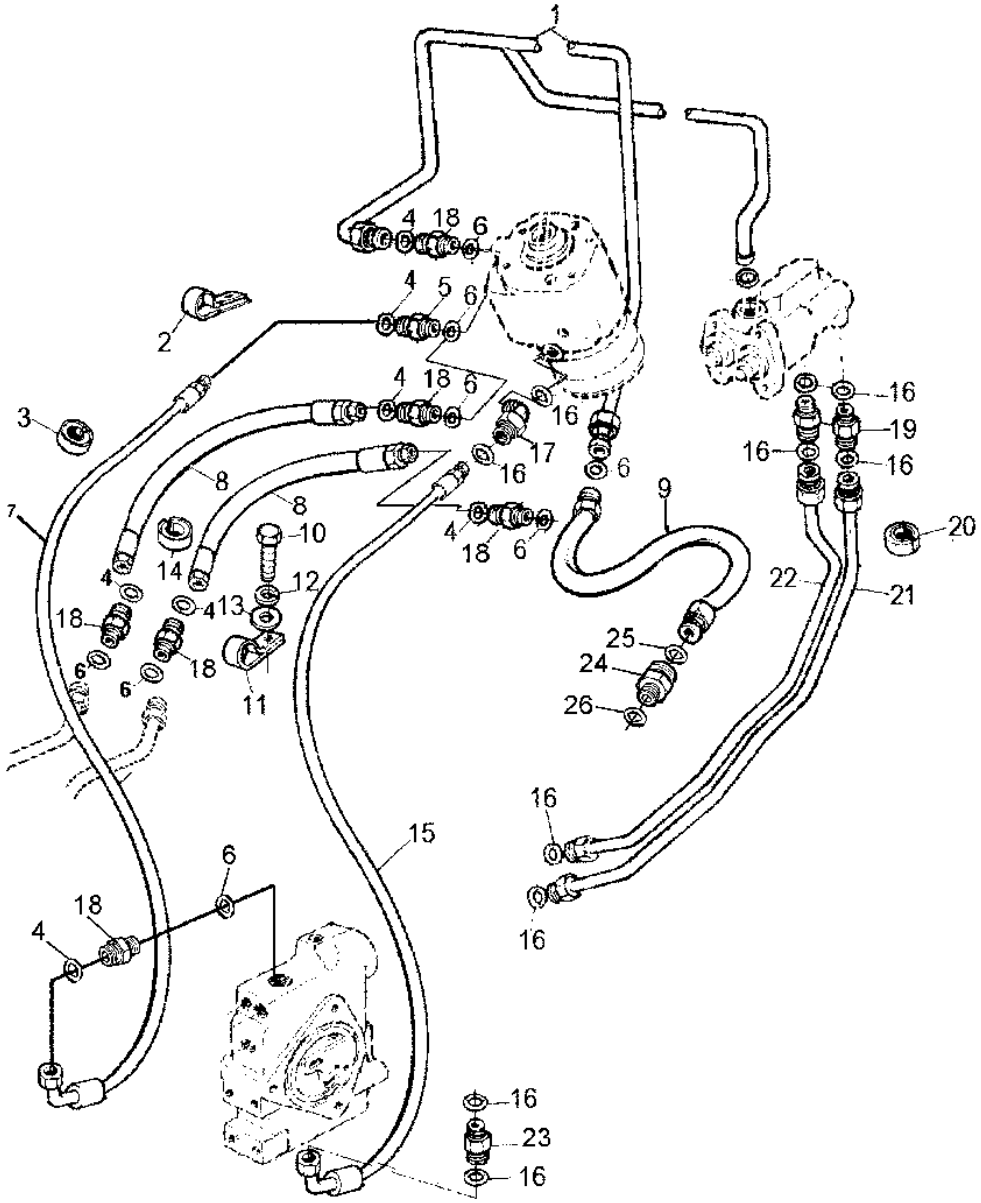

CQ302899

Item	Nº peça	Descrição	Qtde	Nº série transmissão	Notas
1	DQ32194	Tubo de óleo	AR		
2	R34558	Braçadeira	2		
3	L79337	Passa-fio	AR		
4	T77814	Anel o	AR		
5	38H5001	Adaptador	AR		
6	T77857	Anel o	AR		
7	DQ33563	Mangueira hidráulica	AR		
	DQ35216	Mangueira hidráulica	1		
8	DQ32251	Mangueira hidráulica	AR		
9	DQ33565	Mangueira hidráulica	AR		
10	19M7301	Parafuso sextavado	1		
11	AH77724	Presilha	AR		
12	12M7065	Arruela de pressão	AR		
13	24M7026	Arruela	AR		
14	L39888	Passa-fio	AR		
15	AL157571	Mangueira hidráulica	AR		(SUB FOR AL114312)
16	T77613	Anel o	AR		
17	38H5022	Conexão em ângulo	AR	-XXXXXX	
	38H5016	Conexão em ângulo	AR	XXXXXX-	
18	38H5003	Adaptador	AR	-XXXXXX	
	L100555	Conexão	AR	XXXXXX-	
19	38H5131	Conexão	AR		
20	L100644	Passa-fio	AR		
21	DQ31851	Tubulação de óleo	AR		
22	DQ31850	Tubulação de óleo	AR		
23	38H5002	Adaptador	AR		
24	61M5010	Adaptador	1		(INCL KEYS 25 AND 26)
25	T77932	Anel o	1		
26	51M7043	Anel o	1		

UNIDADE DA DIRECAO HIDROSTATICA

PUBM2330 A.1

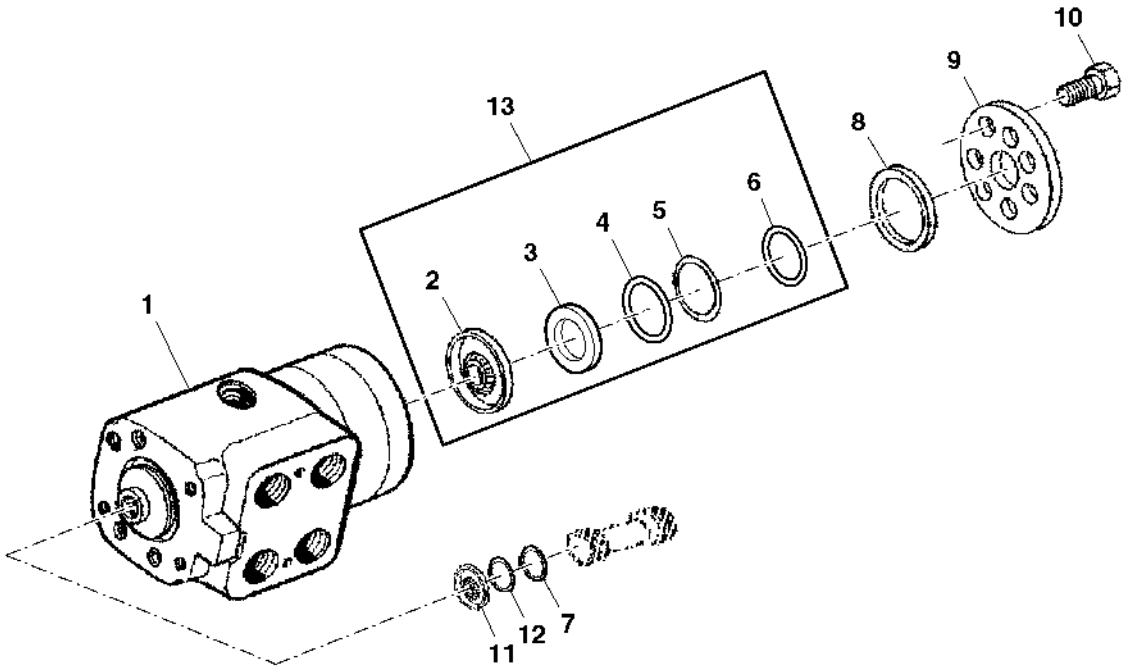

PUBM2330

Item	*Nº peça*	*Descrição*	*Qtde*	*Nº série*	*Notas*
1	RE34138	VálVula	1		
2	C15104	Vedação	1		
3	T70321	Arruela	1		
4	A3917R	Anel o	1		
5	B3690R	Anel o	1		
6	R10093	Anel o	1		
7	T101546	Anel de apoio	1		
8	T70321	Arruela	3		
9	T152293	Placa	1		
10	E84676	Parafuso	7		
11	T101545	Vedação	1		
12	P51079	Anel o	1		
13	AE46834	Kit retentor	AR		(INCLUDE KEY 2 TO 6)

DIRECAO HIDROSTATICA E FREIOS, TUBOS HIDRAULICOS E PECAS DE FIXACAO - SEM CABINE

CQ151145 A.1

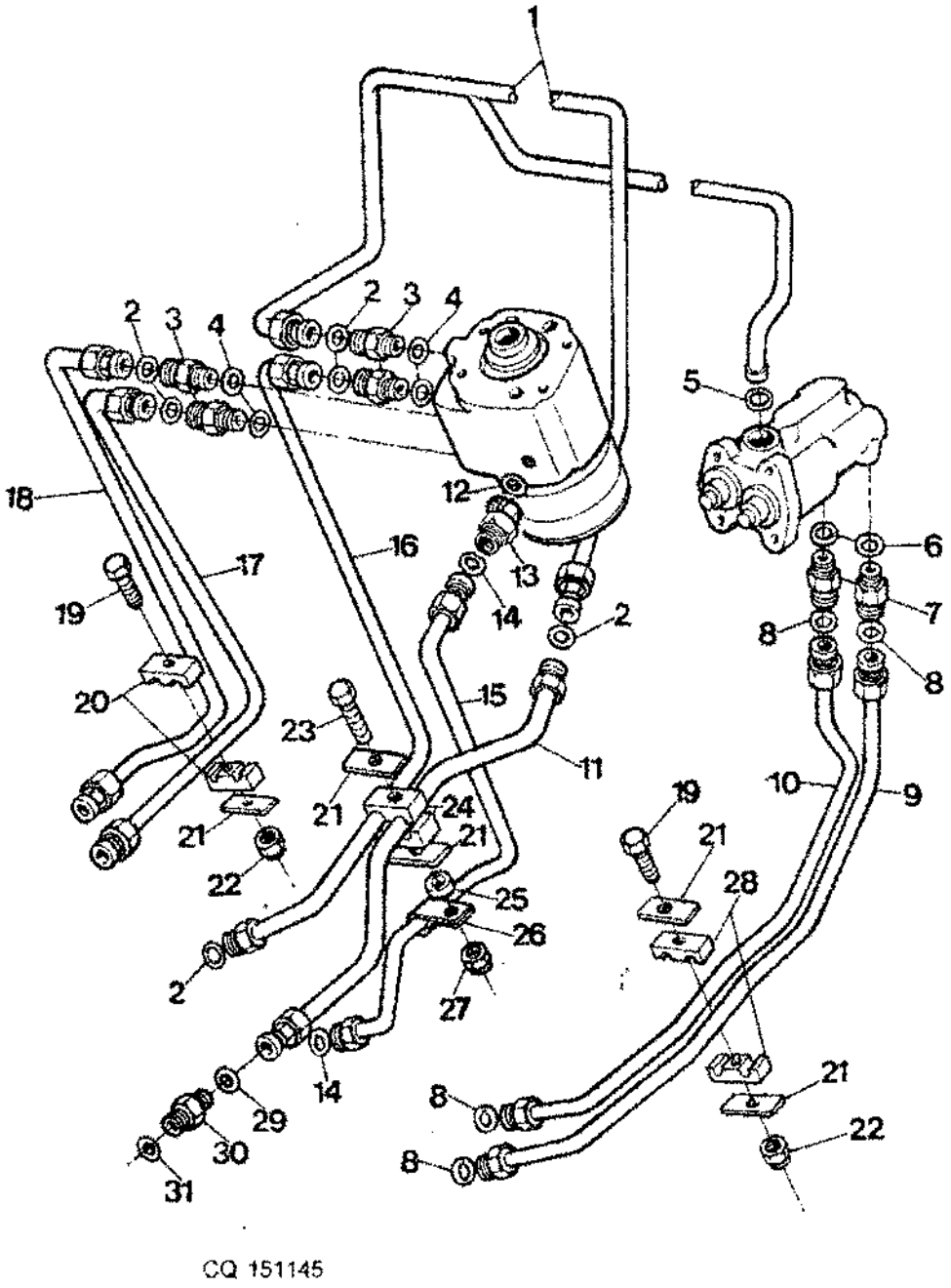

CQ 151145

Item	Nº peça	Descrição	Qtde	Nº série	Notas
1	AP32864	Tubulação de óleo	AR		
2	T77857	Anel o	AR		
3	38H5003	Adaptador	AR	-XXXXXX	
	L100555	Conexão	1	XXXXXX-	
4	51M7043	Anel o	AR		
5	B2762R	Anel o	AR		(SUB FOR B2762)
6	51M7041	Anel o	AR		
7	38H5002	Adaptador	AR		
8	T77613	Anel o	AR		
9	DQ60616	Tubulação	AR		
10	DQ60617	Tubulação	AR		
11	DQ60590	Tubo	AR		
12	51M7040	Anel o	AR		
13	38H5022	Conexão em ângulo	AR	-XXXXXX	
	38H5016	Conexão em ângulo	1	XXXXXX-	
14	T77613	Anel o	AR		
15	AP32561	Tubulação de óleo	1	-007880	
	AL157571	Mangueira hidráulica	AR	007881-	(SUB FOR AL114312)
16	AP32559	Tubulação de óleo	1	-007880	
	DQ35216	Mangueira hidráulica	AR	007881-	
17	AP32567	Linha de combustivel	AR		
18	AP32568	Linha de combustivel	AR		
19	19M7529	Parafuso sextavado	AR		
20	DQ03962	Braçadeira	AR		
21	CQ33811	Correia	AR		
22	14M7165	Porca de segurança	AR		
23	19M7721	Parafuso sextavado	AR		
24	DQ04007	Braçadeira	AR		
25	CQ25192	Arruela	AR		
26	H75541	Braçadeira	AR		
27	14M7165	Porca de segurança	AR		
28	H128515	Braçadeira	AR		
29	T77857	Anel o	AR		
30	L100555	Conexão	AR		(SUB FOR 38H5003)
31	51M7043	Anel o	AR		

PRE-FILTRO - CONEXOES E MANGUEIRAS

CQ151146 A.1

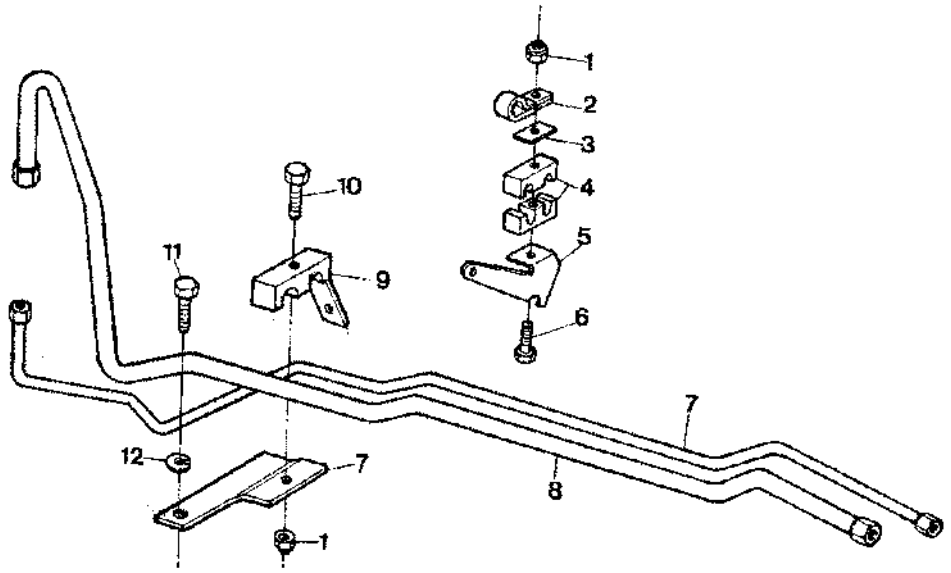

CQ 151146

Item	*Nº peça*	*Descrição*	*Qtde*	*Nº série*	*Notas*
1	14M7165	Porca de segurança	AR		
2	AH87142	Presilha	AR		
3	CQ33811	Correia	AR		
4	DQ04007	Braçadeira	AR		
5	P59993	Apoio	AR		
6	19M7299	Parafuso sextavado	AR		
7	CQ25995	Suporte	AR		
	CQ46867	Suporte	AR		(A)
8	DQ29952	Tubo	AR		
9	H128515	Braçadeira	2		
10	19M7299	Parafuso sextavado	1		
11	19M8552	Parafuso	AR		
12	12M7067	Arruela de pressão	AR		

(A) MOTOR 350

DIRECAO HIDROSTATICA, TUBOS IDRAULICOS E PECAS DE FIXACAO

CQ151147 A.1

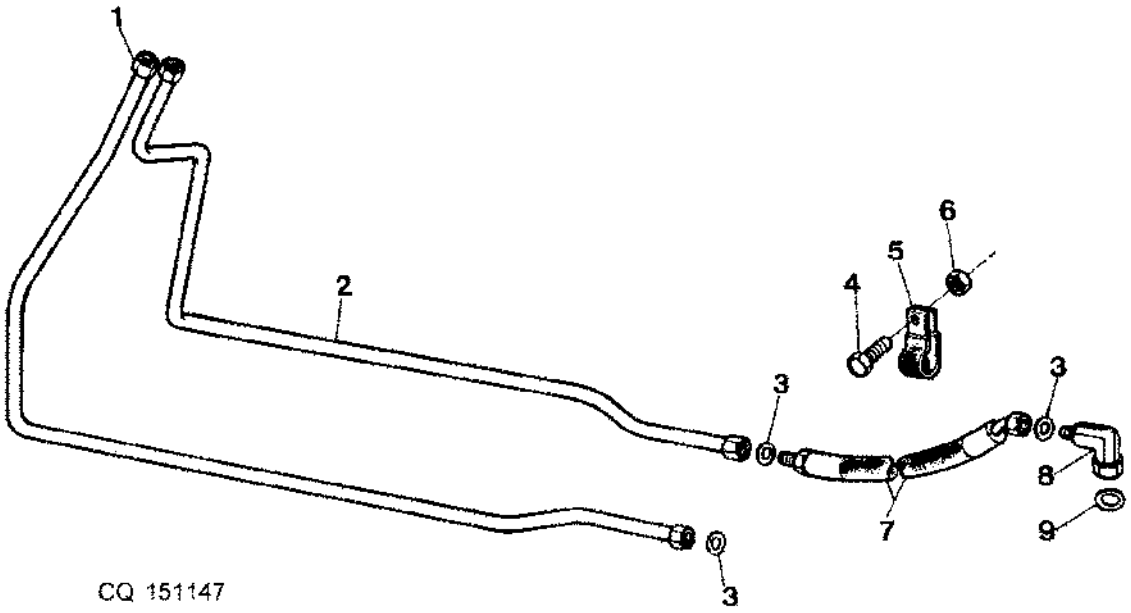

Item	*Nº peça*	*Descrição*	*Qtde*	*Nº série*	*Notas*
1	DQ46909	Tubulação de óleo	AR		(SUB FOR DQ60627)
2	DQ60628	Tubo	AR		
3	T77857	Anel o	AR		
4	19M7167	Parafuso sextavado	AR		
5	AH77869	Presilha	AR		(SUB FOR T70659, DQ38638)
6	14M7274	Porca	AR		
7	AL78576	Mangueira hidráulica	AR		
8	AL83130	Mangueira hidráulica	1		(SUB FOR AL78414)
9	L41536	Anel o	AR		

VALVULA DE FREIO

CQ302100 A.1

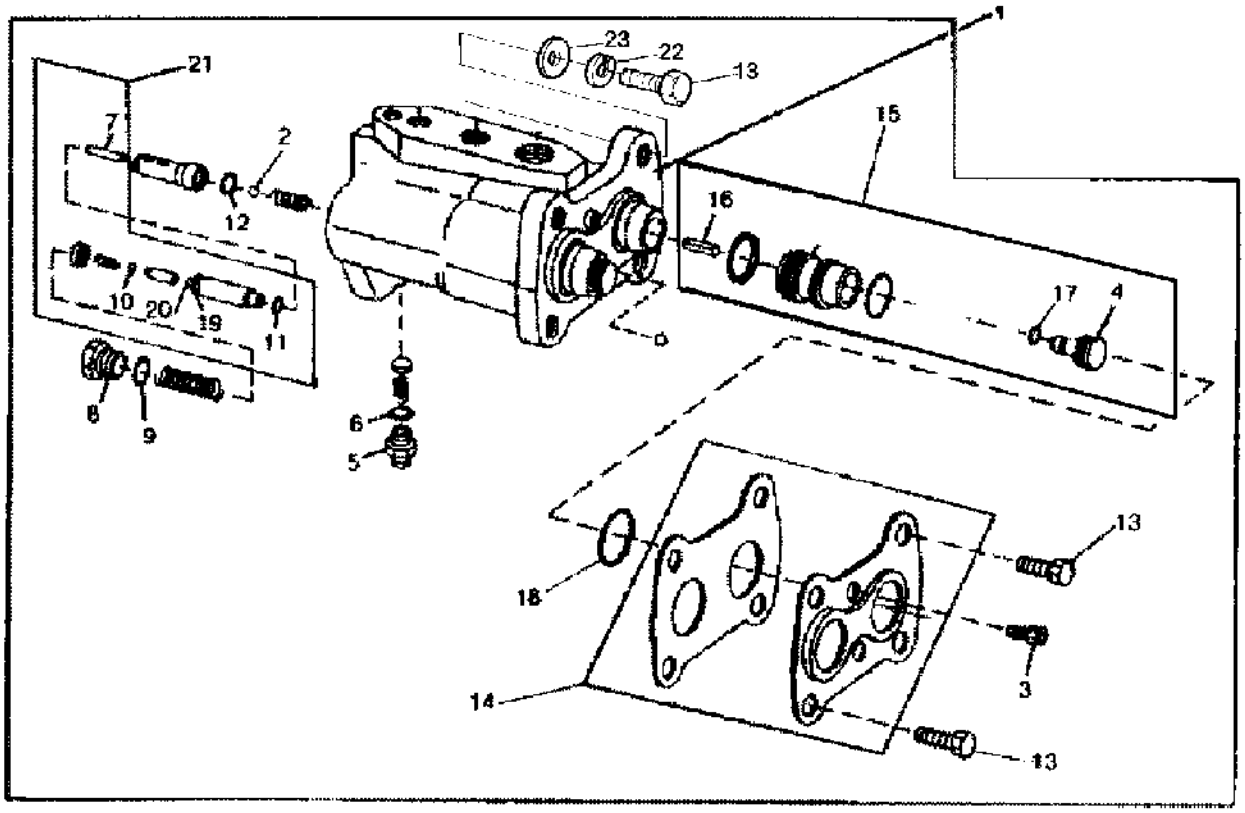

CQ302100

Item	*Nº peça*	*Descrição*	*Qtde*	*Nº série*	*Notas*
1	AP32508	VálVula	1	-013756	
	AP37887	VálVula	1	013757-	
	DQ51900	VálVula	1	XXXXX-	
2	R26552	Esfera	1		5/16"
3	19M8493	Parafuso	2		
4	R108052	êmbolo	2		
5	38H5002	Adaptador	2		
6	51M7041	Anel o	1		11.3X2.2MM
7	R60755	Agulha de rolamento	2		
8	R108062	Tampão	2		
9	U17409	Anel o	2		
10	A4365	Anel o	2		
11	R10093	Anel o	2		
12	T13119	Anel o	2		
13	19M7167	Parafuso sextavado	4		
14	RE46598	Kit do freio	1		
15	AP32913	Pistão	2		
16	34H294	Pino elástico	2		
17	R108066	Anel o	2		
18	R108041	Vedação	2		
19	R108042	Anel de apoio	2		
20	R108067	Vedação	2		
21	RE60708	Kit do freio	2		
22	R115975	Calço	AR		
23	12M7066	Arruela de pressão	AR		

CONJUNTO DE FIXADORES DA VALVULA DE FREIO

RXP011513 A.1

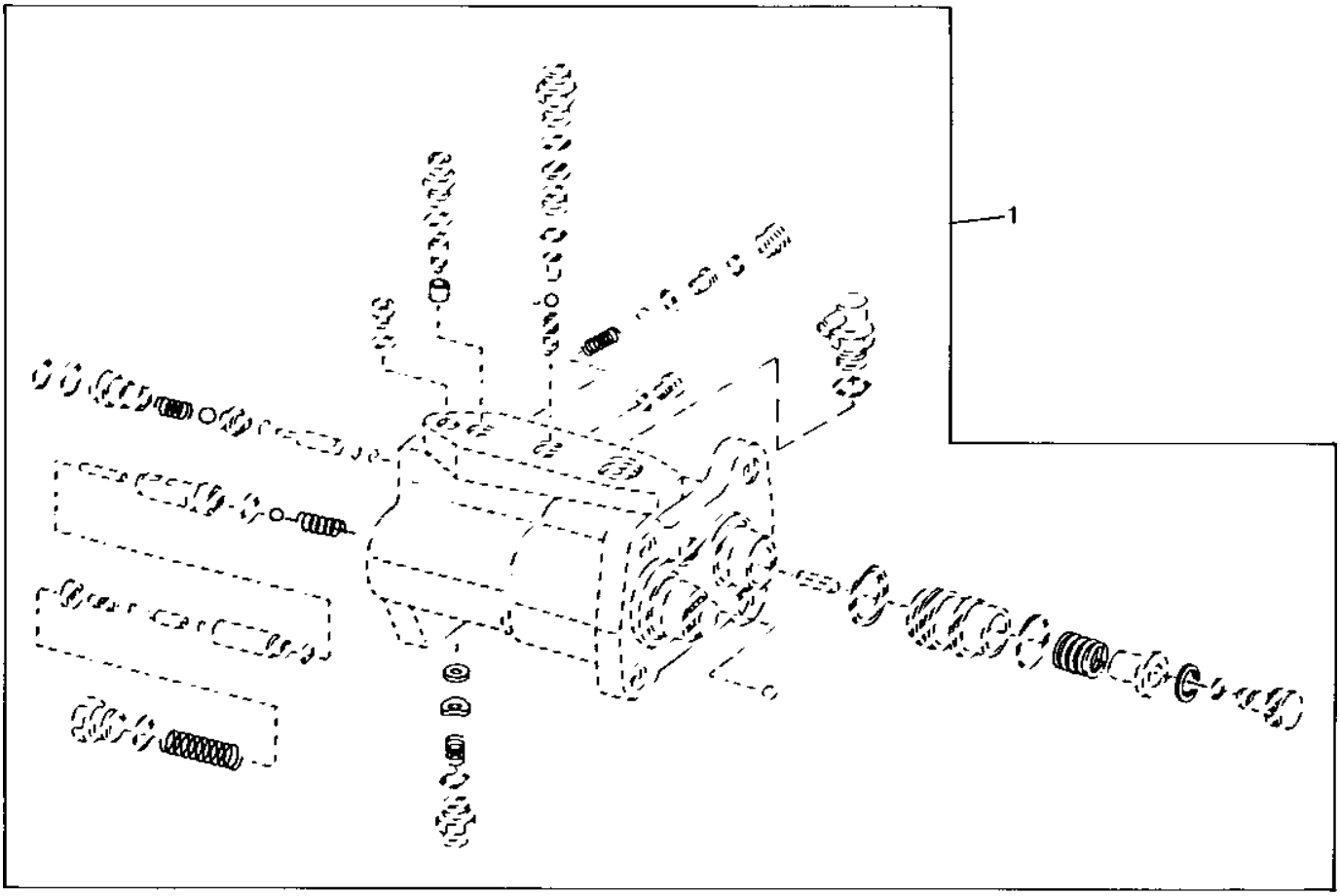

RXP011513

Item	*Nº peça*	*Descrição*	*Qtde*	*Nº série*	*Notas*
1	RE63587	Kit	1		(SUB FOR RE46601 OR RE60709) (SUB RE67861)

CONJUNTO DE VALVULA DE RETENCAO DE COMPENSACAO DO FREIO

RE028150 A.1

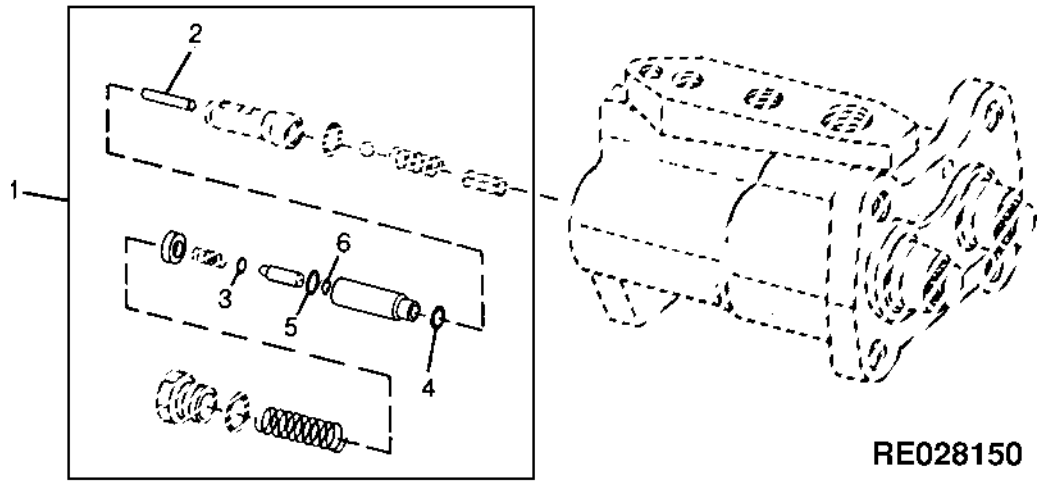

Item	*Nº peça*	*Descrição*	*Qtde*	*Nº série*	*Notas*
1	RE46597	Kit	1	-XXXXXX	
	RE60708	Kit do freio	1	XXXXXX-	
2	R60755	Agulha de rolamento	1		
3	A4365R	Anel o	1		
4	R10093	Anel o	1		
5	R108042	Anel de apoio	1		
6	R108067	Vedação	1		

KIT DE REPARO DO FREIO DE VALVULA

RE027818 A.1

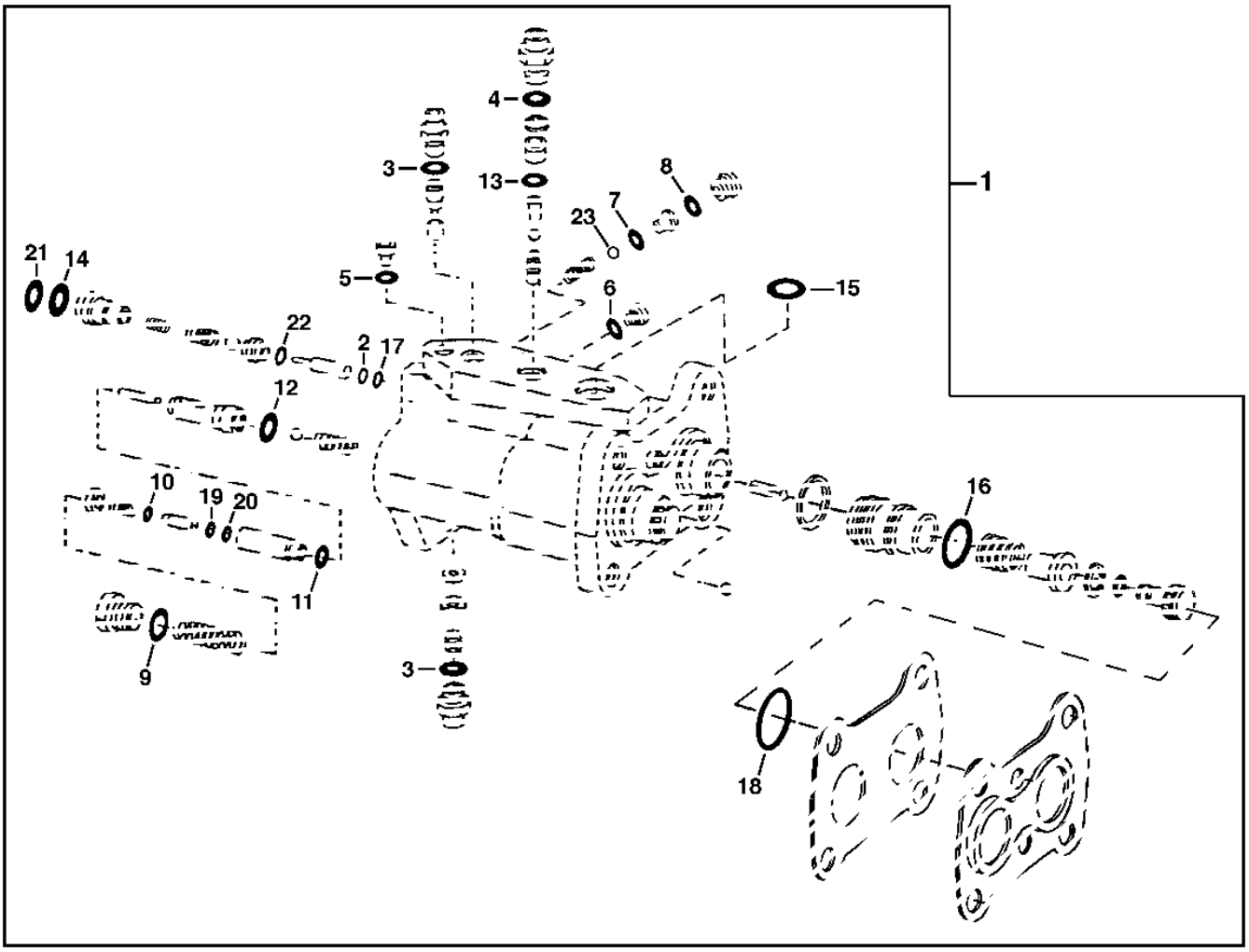

RE027818

Item	Nº peça	Descrição	Qtde	Nº série motor	Notas
1	RE67860	Kit	1		(USE WITH RE67321)
2	T42571	Anel de apoio	1		
3	51M7041	Anel o	3		
4	51M7043	Anel o	1		
5	R30903	Anel o	1		
6	R30903	Anel o	1		
7	R26287	Anel o	1		
8	R26448	Anel o	1		
9	U17409	Anel o	2		
10	A4365R	Anel o	2		
11	R10093	Anel o	2		
12	T13119	Anel o	2		
13	R28776	Anel o	1		
14	T77932	Anel o	1		
15	B2762R	Anel o	1		
16	R118205	Anel o	1		
17	R108066	Anel o	3		
18	R132845	Vedação	2		
19	R108042	Anel de apoio	2		
20	R108067	Vedação	2		
21	R113054	Anel de apoio	1		
22	R113057	Junta de vedação	1		
23	R113061	Esfera	1		

PEDAL DE FREIO

CQ151149 A.1

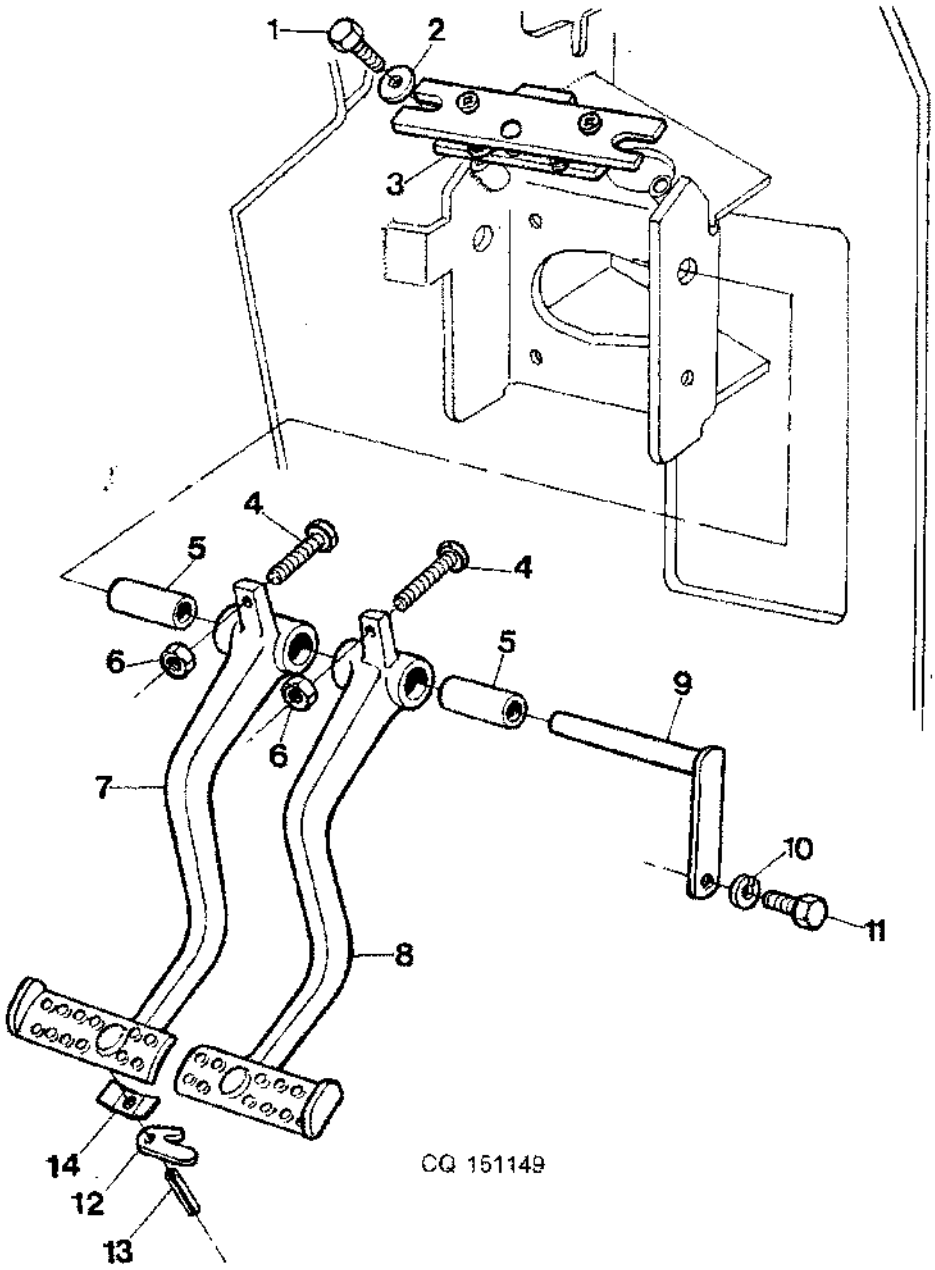

Item	Nº peça	Descrição	Qtde	Nº série	Notas
1	19M7139	Parafuso sextavado	AR		
2	24M7026	Arruela	AR		
3	RE66257	Interruptor	1		
4	R112676	Parafuso	2		
5	R51192	Bucha	2		
6	14M7140	Porca	AR		
7	RE43662	Pedal	2		INCL KEYS 5, 12, 13, 14
8	RE43663	Pedal	1		INCL KEY 5
9	RE49670	Pino	1		
10	12M7006	Arruela de pressão	AR		
11	19M7167	Parafuso sextavado	AR		
12	R50879	Braço	1		
13	34H313	Pino elástico	AR		
14	R50034	Mola de lâminas	1		

DISCOS DE FREIO

CQ153719 A.1

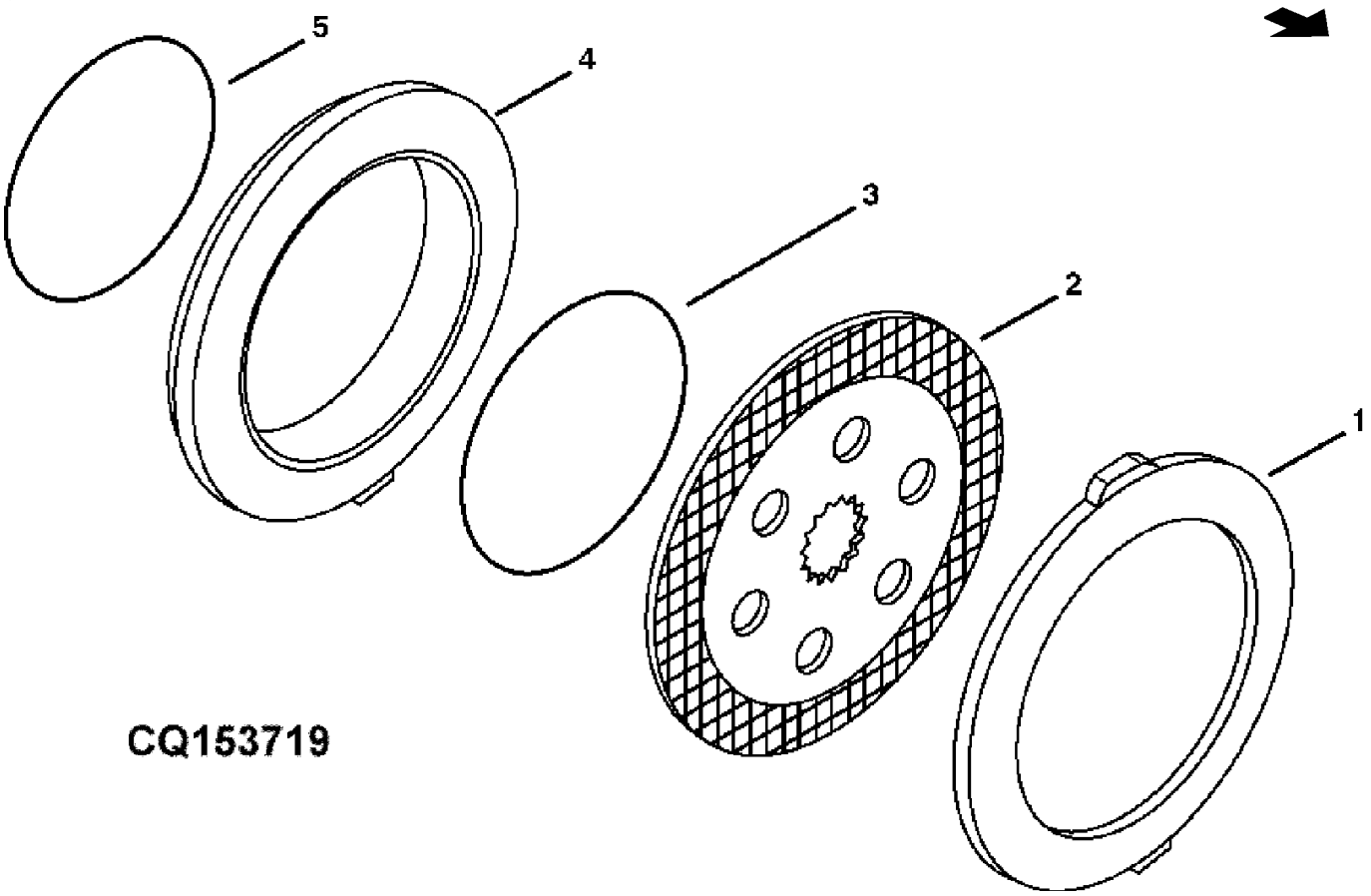

Item	*Nº peça*	*Descrição*	*Qtde*	*Nº série*	*Notas*
1	R125128	Placa	2		
2	RE186966	Disco de freio	2		(SUB FOR RE160072,)
3	R122850	Vedação	2		
4	R125127	Pistão	2		
5	R126399	Vedação	2		

TUBOS HIDRAULICOS DO FREIO

CQ151150 A.1

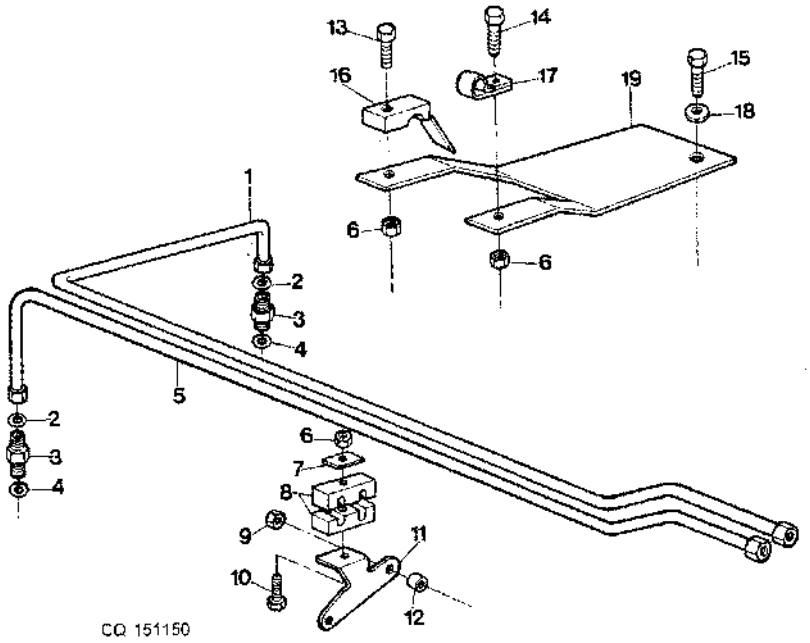

Item	*Nº peça*	*Descrição*	*Qtde*	*Nº série*	*Notas*
1	AP32572	Linha do freio	AR		
2	T77613	Anel o	AR		
3	38H5002	Adaptador	AR		
4	51M7041	Anel o	AR		
5	AP32571	Linha do freio	AR		
6	14M7167	Porca de segurança	AR		
7	CQ33811	Correia	AR		
8	H128515	Braçadeira	AR		
9	14M7274	Porca	AR		
10	19M7299	Parafuso sextavado	AR		
11	P59991	Apoio	AR		
12	28H1903	Bucha	AR		
13	19M7166	Parafuso sextavado	AR		
14	19M3115	Parafuso sextavado	AR		
15	19M8552	Parafuso	AR		
16	H75541	Braçadeira	AR		
17	AH87142	Presilha	AR		
18	12M7067	Arruela de pressão	AR		
19	CQ25996	Suporte	AR		

TUBO HIDRAULICO DO FREIO - 100LPM

CQ151592 A.1

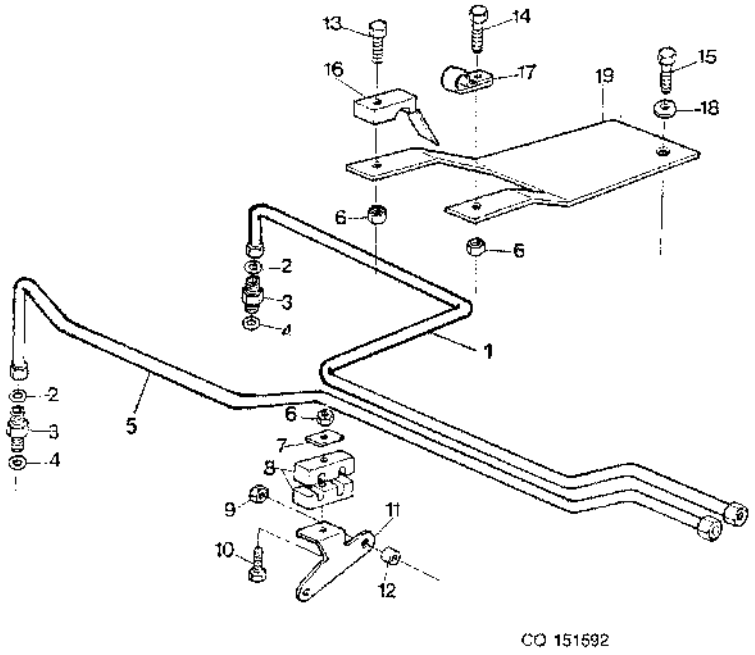

Item	*Nº peça*	*Descrição*	*Qtde*	*Nº série*	*Notas*
1	DQ29954	Tubo	AR		
2	T77613	Anel o	AR		
3	38H5016	Conexão em ângulo	AR		
4	51M7041	Anel o	AR		
5	DQ30105	Linha do freio	AR		
6	14M7165	Porca de segurança	AR		
7	CQ33811	Correia	AR		
8	H128515	Braçadeira	AR		
9	14M7274	Porca	AR		
10	19M7299	Parafuso sextavado	AR		
11	P59991	Apoio	AR		
12	28H1903	Bucha	AR		
13	19M7318	Parafuso	AR		
14	19M3115	Parafuso sextavado	AR		
15	19M8552	Parafuso	AR		
16	CQ03819	Braçadeira	AR		
17	AH87142	Presilha	AR		
18	12M7067	Arruela de pressão	AR		
19	CQ25996	Suporte	AR		

Índice pictórico por seção

PUCQ184 A.1

2-	308
3-	310
4-	312
5-	314
6-	316
7-	318
8-	320
9-	322
10-	324

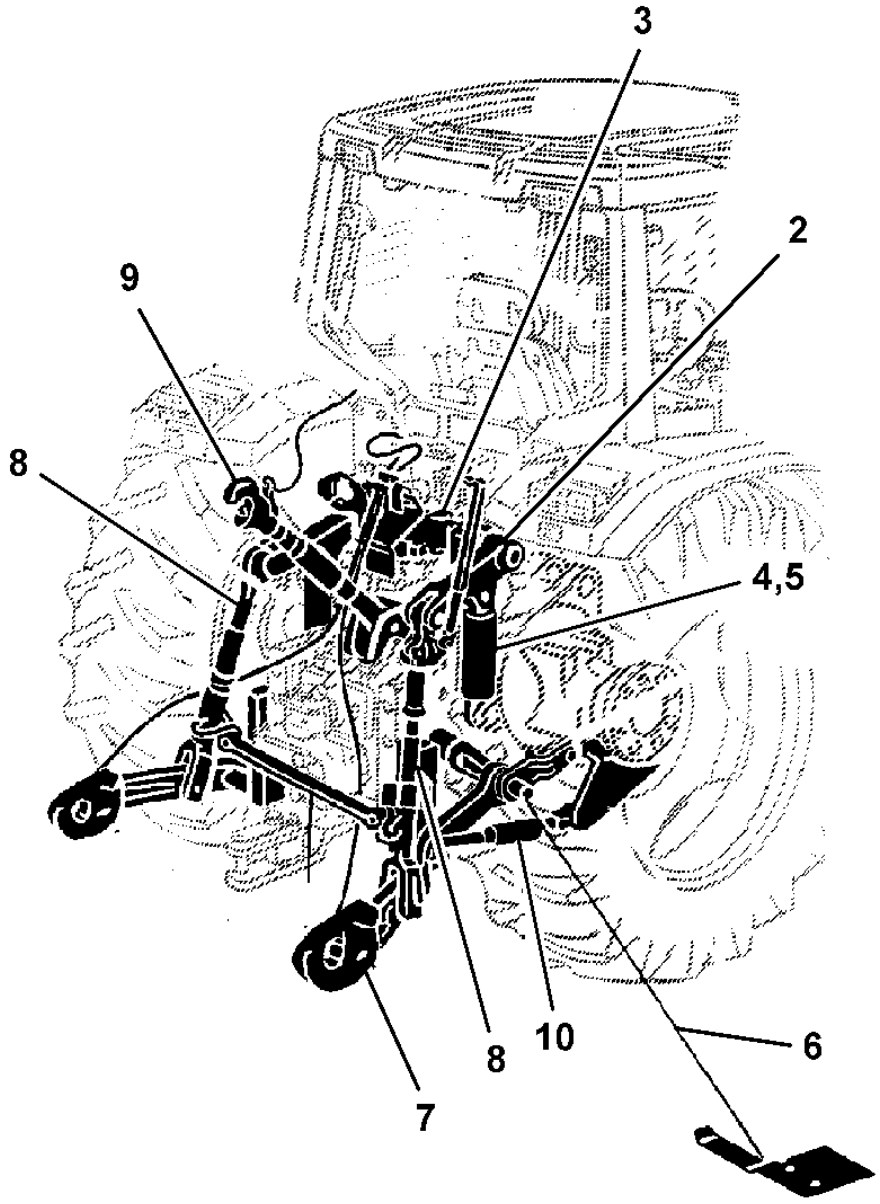

PUCQ184

Índice pictórico por seção

PUCQ185 A.1

11-	326
12-	328
13-	330
14-	332
15-	334
16-	336
17-	338
18-	340
19-	342
20-	344
21-	346
22-	348
23-	349
24-	350
34-	365
37-	370

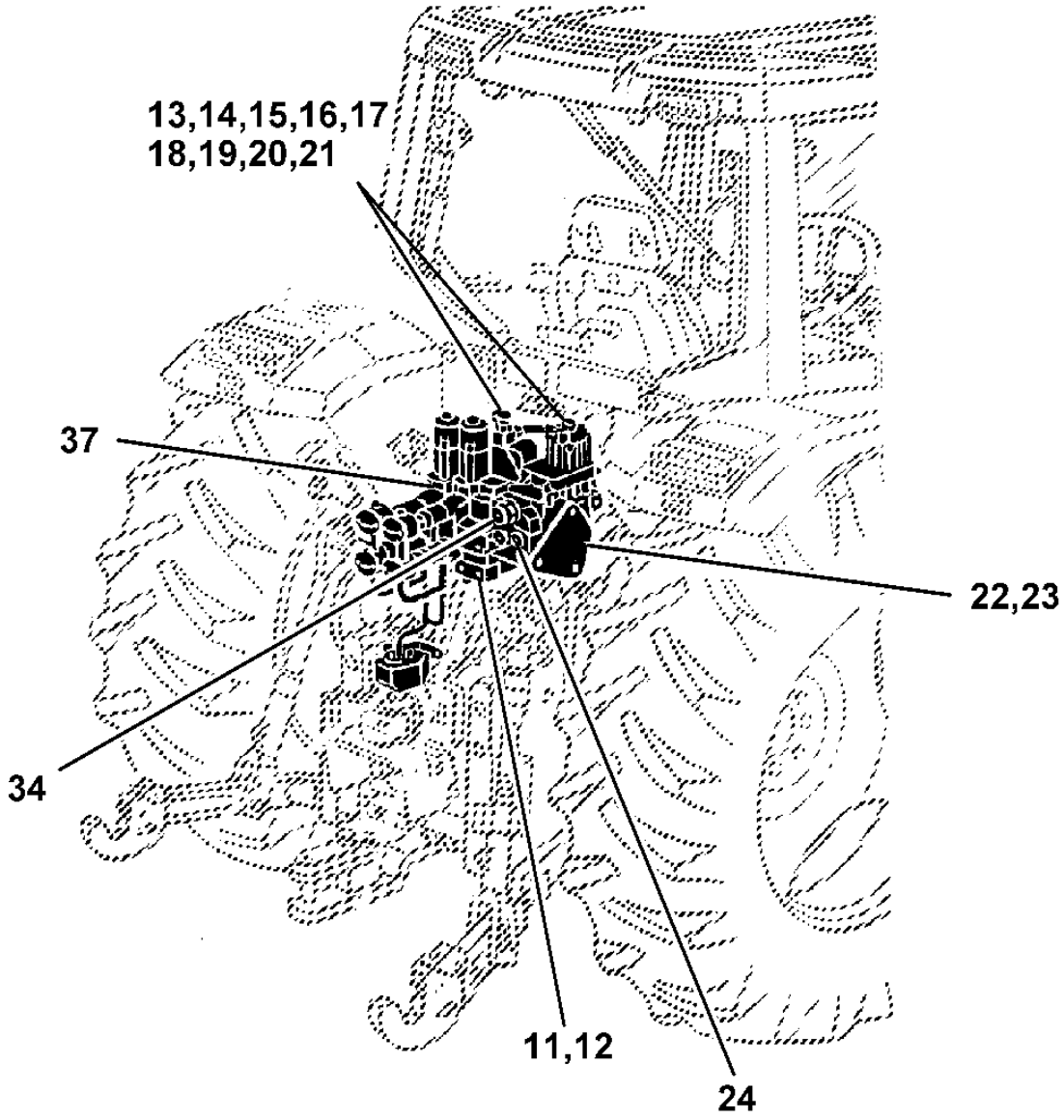

PUCQ185

Índice pictórico por seção

PUCQ187 A.1

1-	306
25-	351
26-	352
27-	354
28-	356
29-	358
30-	360
31-	362
32-	363
33-	364
35-	366
36-	368

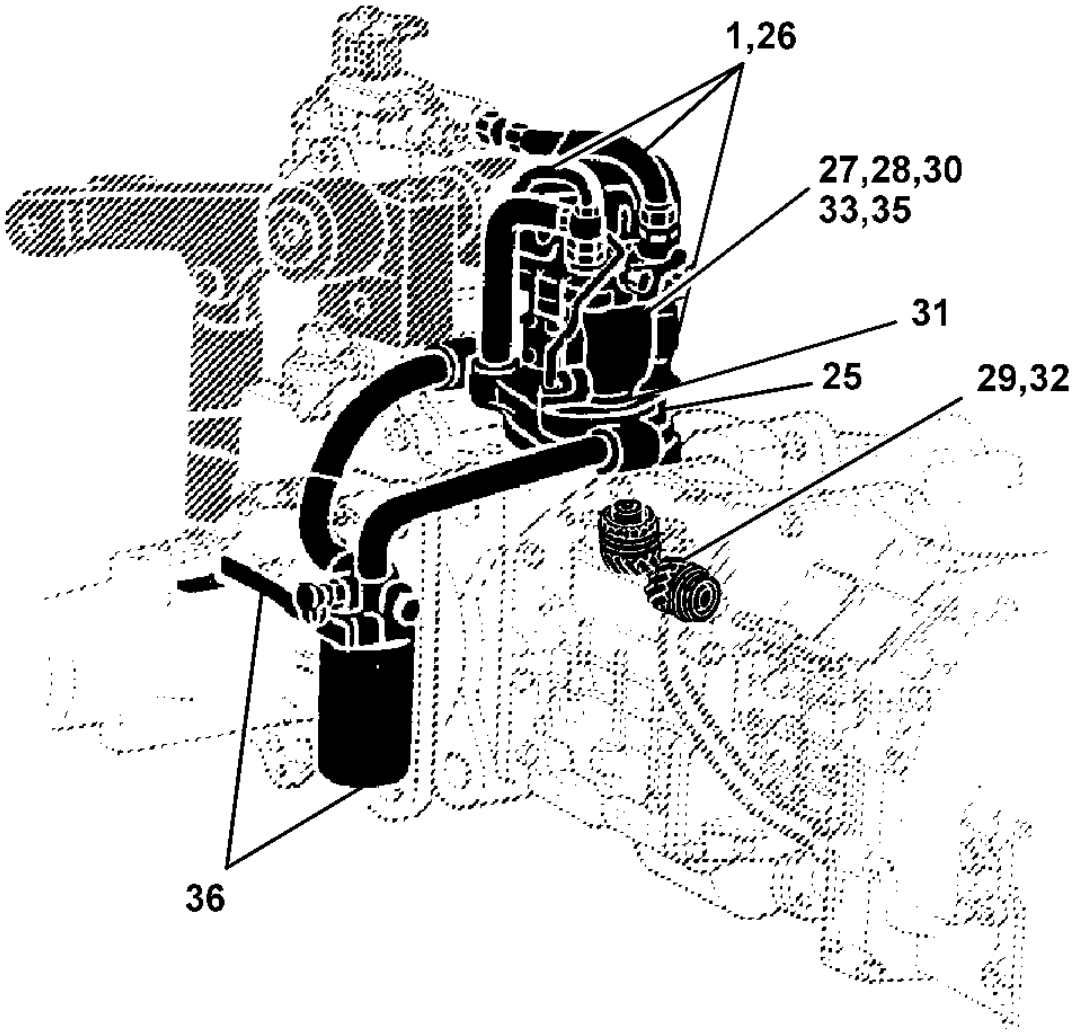

PUCQ187

VALVULA DE CONTROL DO LEVANTE HIDRAULICO

CQ151156 A.1

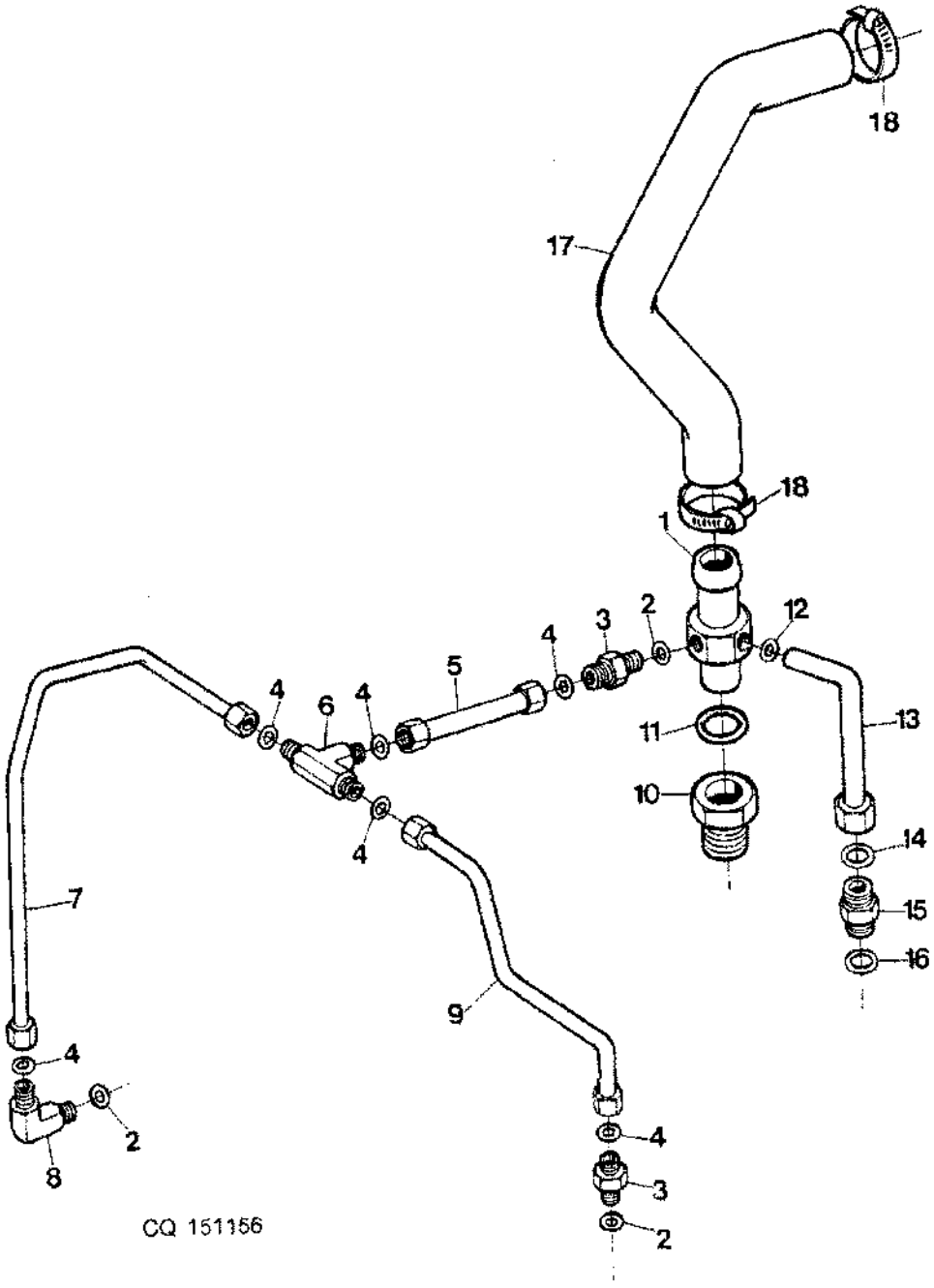

Item	*Nº peça*	*Descrição*	*Qtde*	*Nº série*	*Notas*
1	CQ60094	Conexão	AR		
2	51M7041	Anel o	AR		
3	38H5002	Adaptador	AR		INCL KEYS 2
4	T77613	Anel o	AR		
5	DQ60580	Tubo	AR		
6	38H5127	Conexão em t	AR		
7	DQ28388	Tubulação	AR		
8	38H5016	Conexão em ângulo	AR		60 LPM
	61M5023	Conexão em ângulo	AR		100 LPM
9	DQ28388	Tubulação	AR		
10	P59203	Adaptador	AR		
11	R74210	Anel o	AR		
12	R26448	Anel o	AR		
13	DQ28390	Tubulação de óleo	AR		
14	T77857	Anel o	AR		
15	L100555	Conexão	AR		INCL KEYS 16 (SUB FOR 38H5003)
16	51M7043	Anel o	AR		
17	P59202	Mangueira	AR		
18	AL82025	Braçadeira	AR		

LEVANTE HIDRAULICO

CQ151157 A.1

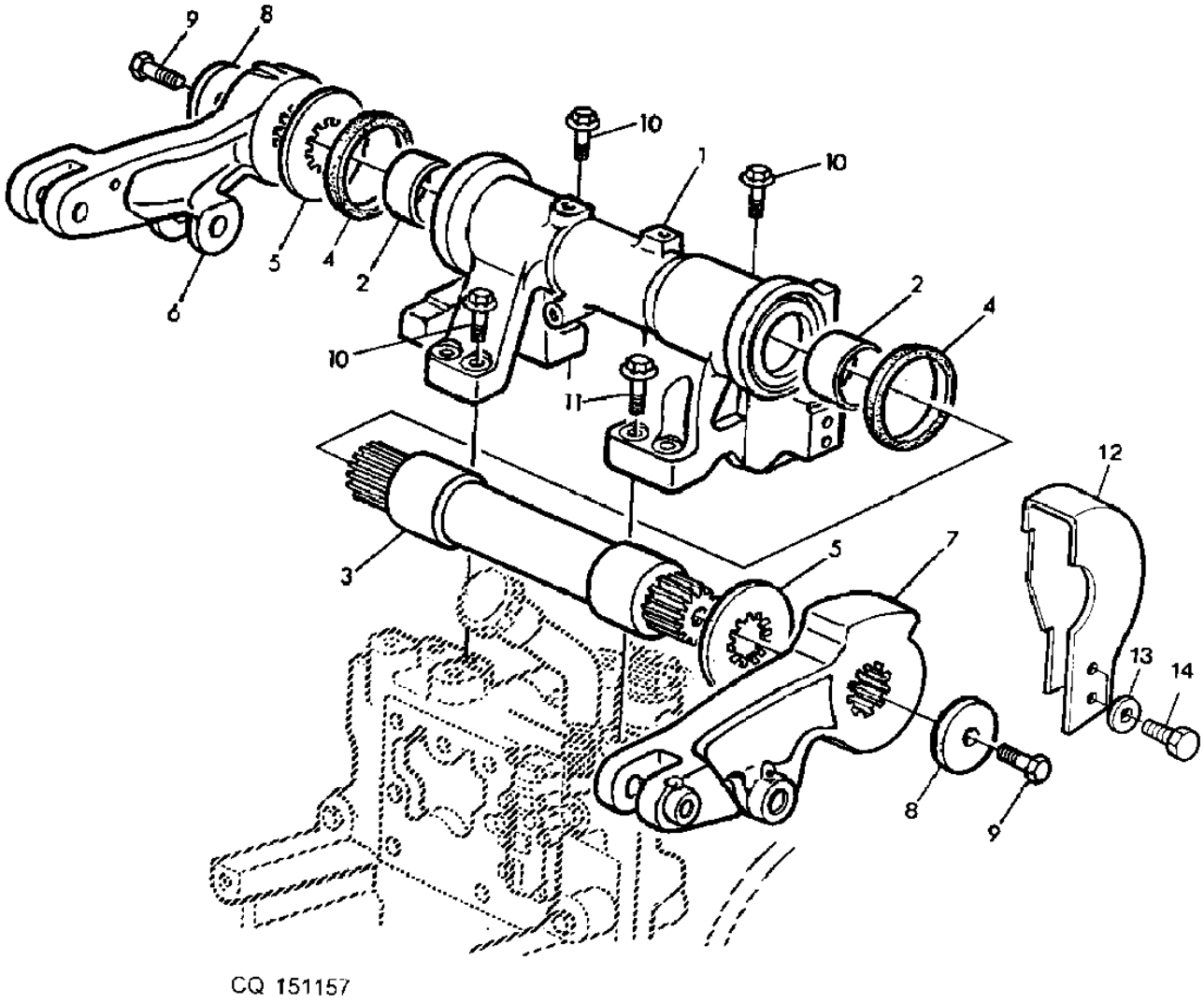

Item	*Nº peça*	*Descrição*	*Qtde*	*Nº série*	*Notas*
1	L100025	Suporte	AR		
2	R111551	Bucha	AR		
3	CQ33509	Eixo	AR	XXXXXX-	
	R111550	Eixo oscilante	AR	-XXXXXX	
4	L75841	Vedação	AR		
5	R111553	Arruela de encosto	AR		
6	R111546	Braço	AR		
7	R111547	Braço	AR		
8	R33877	Arruela	AR		
9	19M8102	Parafuso sextavado	AR		
10	19M7824	Parafuso	AR		
11	19M7851	Parafuso	AR		
12	R154949	Blindagem	AR		
13	24M7026	Arruela	AR		
14	19M7162	Parafuso sextavado	AR		

SENSOR DE PROFUNDIDADE, LEVANTE HIDRAULICO

LX006401 A.1

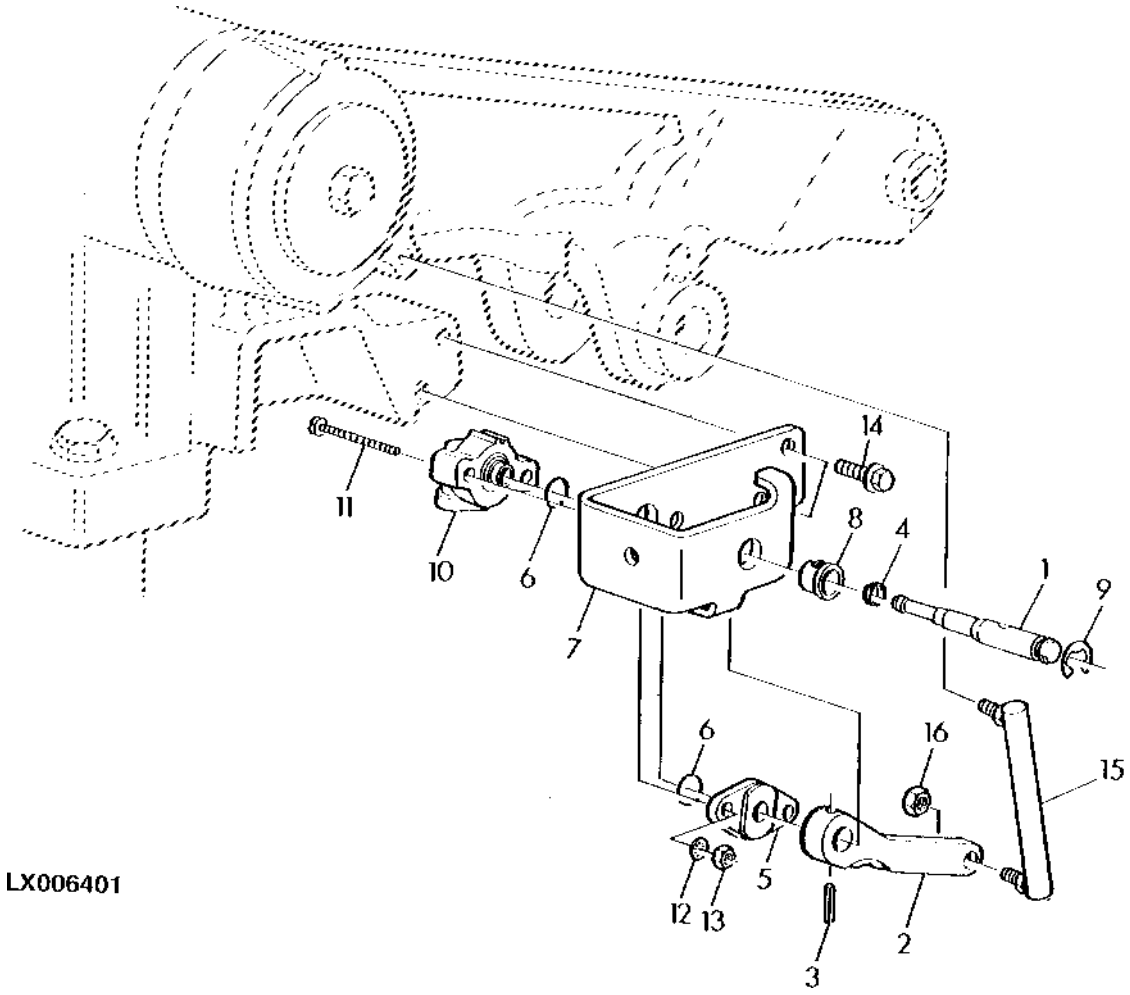

Item	*Nº peça*	*Descrição*	*Qtde*	*Nº série*	*Notas*
1	R111692	Eixo	1		
2	R40915	Alavanca	1		
3	R56504	Pino elástico	1		
4	R112679	Vedação	1		
5	R86457	Suporte	1		
6	P48347	Anel o	2		
7	R111691	Apoio	1		
8	R41076	Passa-fio	1		
9	R26871	Anel de pressão	1		
10	RE56165	SenSor	1		(SUB FOR RE24467)
11	21M7360	Parafuso	2		
12	12H295	Arruela de pressão	2		
13	14M7028	Porca	2		
14	19M7139	Parafuso sextavado	2		
15	RE54029	Haste de ligação	1		
16	14H860	Porca	1		

CILINDRO DE LEVANTE

CQ151159 A.1

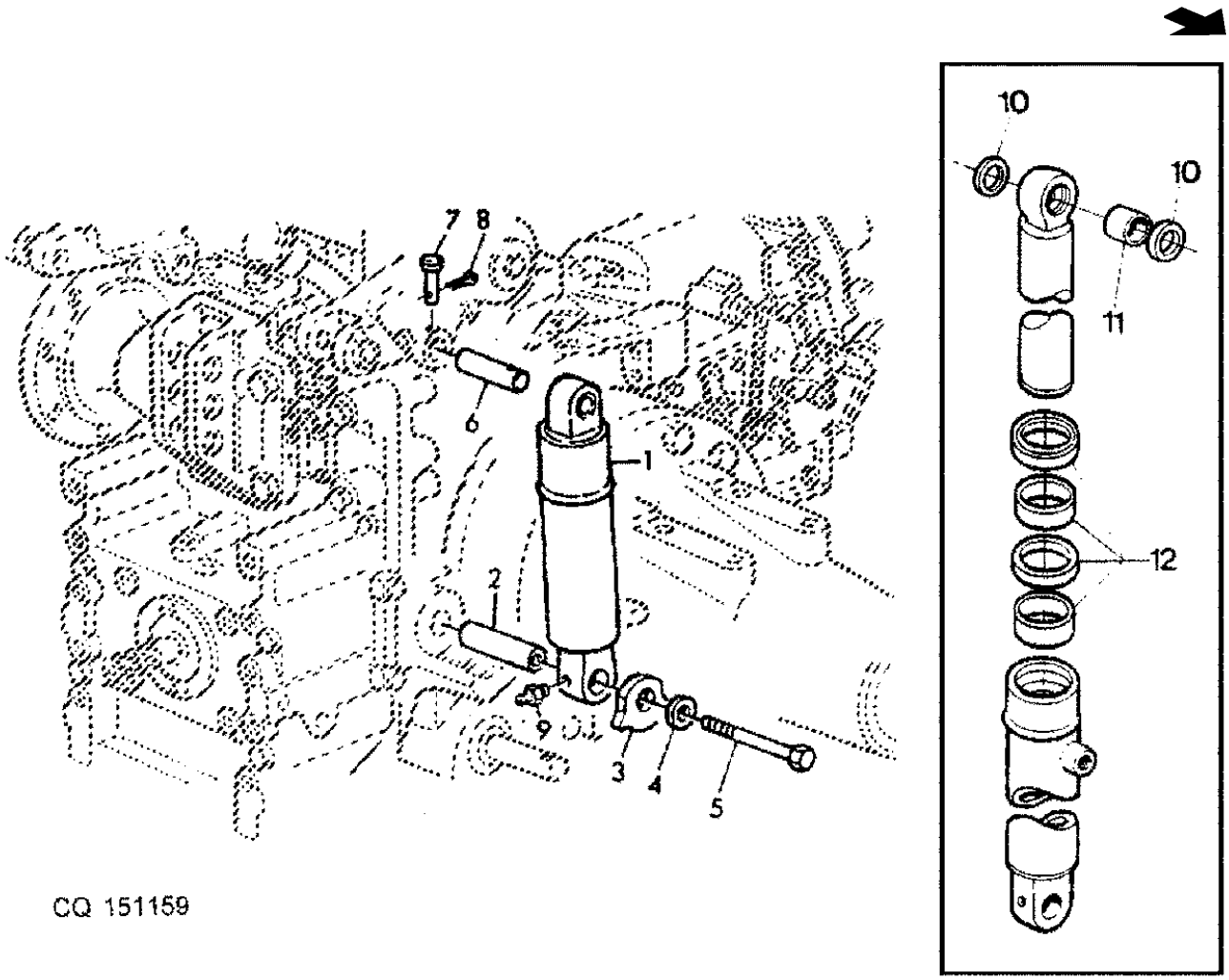

CQ 151159

Item	*Nº peça*	*Descrição*	*Qtde*	*Nº série*	*Notas*
1	DQ32160	Cilindro hidráulico	1		ORD DQ46835
	DQ46835	Cilindro hidráulico	1		
2	R95206	Pino fixador	2	-XXXXXX	
	L155063	Bucha	2	XXXXXX-	
3	R95207	Placa	AR		
4	T20217	Arruela	AR		
5	R107975	Parafuso	AR		
6	L75695	Pino	AR		
7	R68672	Pino	AR		
8	11M7059	Contra-pino	AR		
9	58M5575	Conexão de lubrificação	AR		
10	H148011	Vedação	AR	-5923	
11	H148010	Bucha	AR	-5923	
12	DQ27021	Kit cilindro hidráulico	AR	-5923	
	DQ33185	Kit retentor	AR	5924-	

TUBOS HIDRAULICOS, CILINDRO DO LEVANTE

CQ151160 A.1

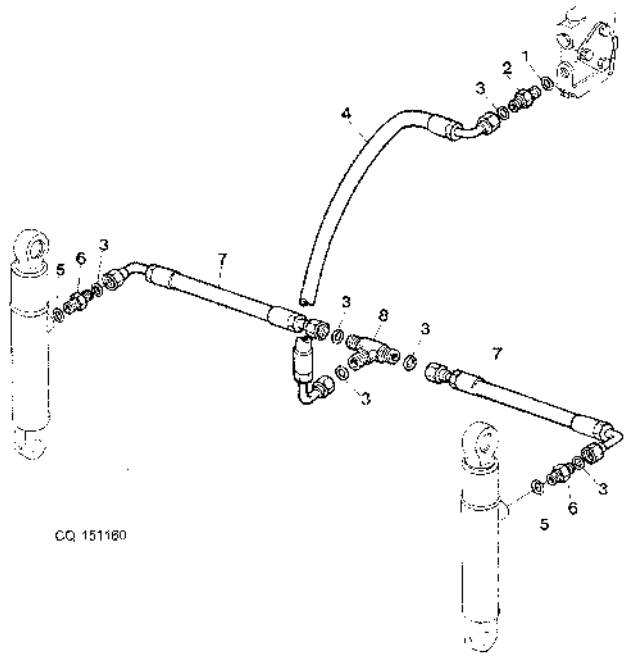

Item	*Nº peça*	*Descrição*	*Qtde*	*Nº série*	*Notas*
1	51M7045	Anel o	AR		
2	38H5076	Adaptador	AR		INCL KEY 1
3	T77857	Anel o	AR		
4	DQ25766	Mangueira	AR		
5	51M7043	Anel o	AR		
6	L100555	Conexão	AR		INCL KEY 5 (SUB FOR 38H5003)
7	RE49100	Mangueira hidráulica	AR		
8	38H5031	Conexão em t	AR		

SUPORTE BARRA DE TRACAO, SENSOR DA TRACAO

LX013988 A.1

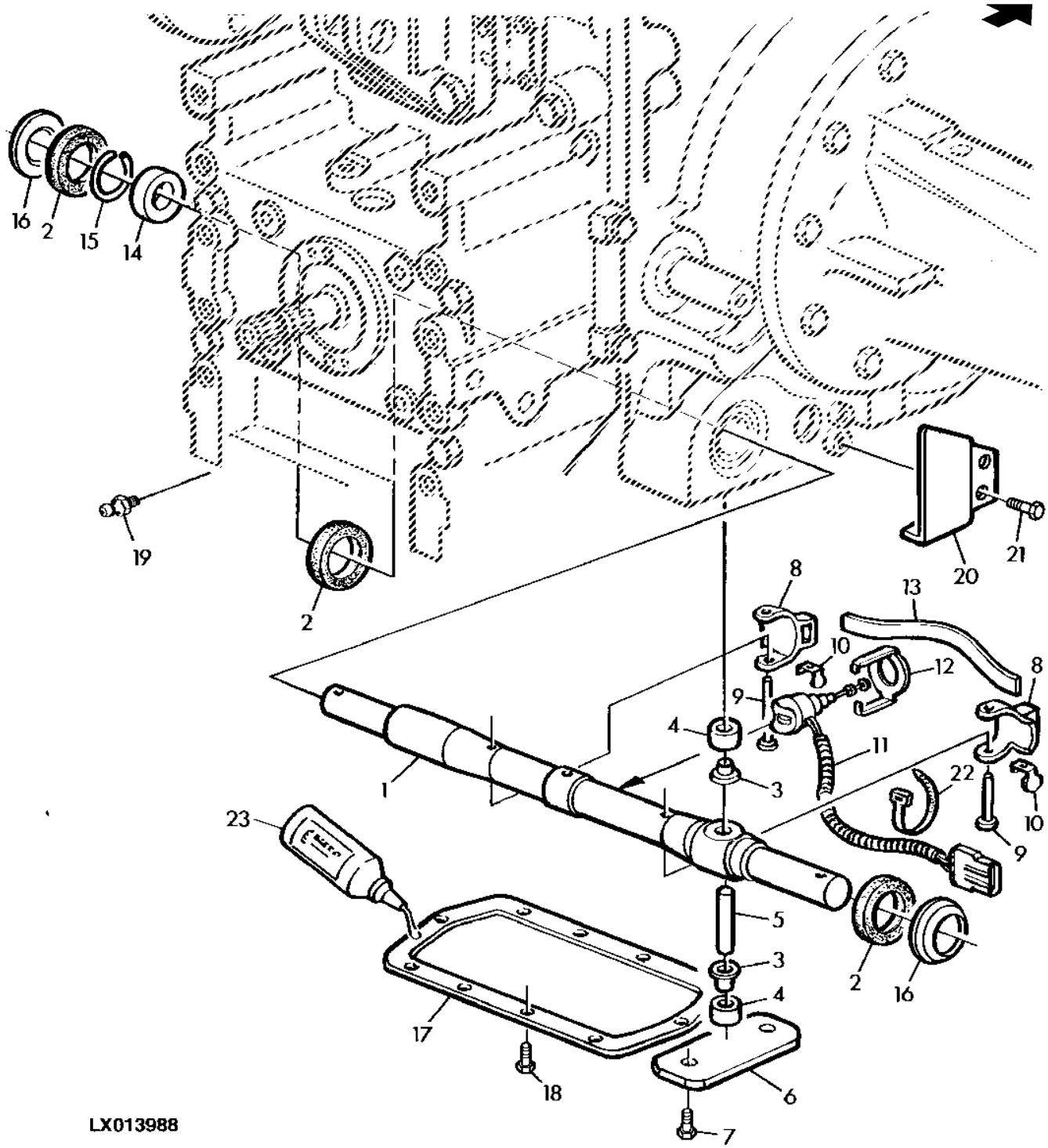

Item	Nº peça	Descrição	Qtde	Nº série trator	Notas
1	R111186	Eixo	1		
2	R108086	Vedação	3		
3	R108088	Bucha	2		
4	R108089	Luva	2		
5	R108090	Pino fixador	1		
6	R108091	Placa	1		
7	19M7285	Parafuso sextavado	2		
8	R111582	Apoio	2		
9	R115771	Pino fixador	2		
10	R113392	Presilha	2		
11	RE43738	SenSor de carga	1		
12	R108093	Presilha	1		
13	R111187	RefoRço	1		
14	AT128773	Bucha auto-compensadora	1		
15	40M5099	Anel de pressão	1		
16	R108095	RetentoR Redondo	2		
17	R111188	Capa	1		
18	19M7300	Parafuso sextavado	10		
19	JD7798	Conexão de lubrificação	1		
20	R95401	Blindagem	1		
21	19M7297	Parafuso sextavado	2		
22	R76477	Cinta	1		
23	L64500	Selante	1		50CCM

BARRA DE TRACAO

CQ153091 A.1

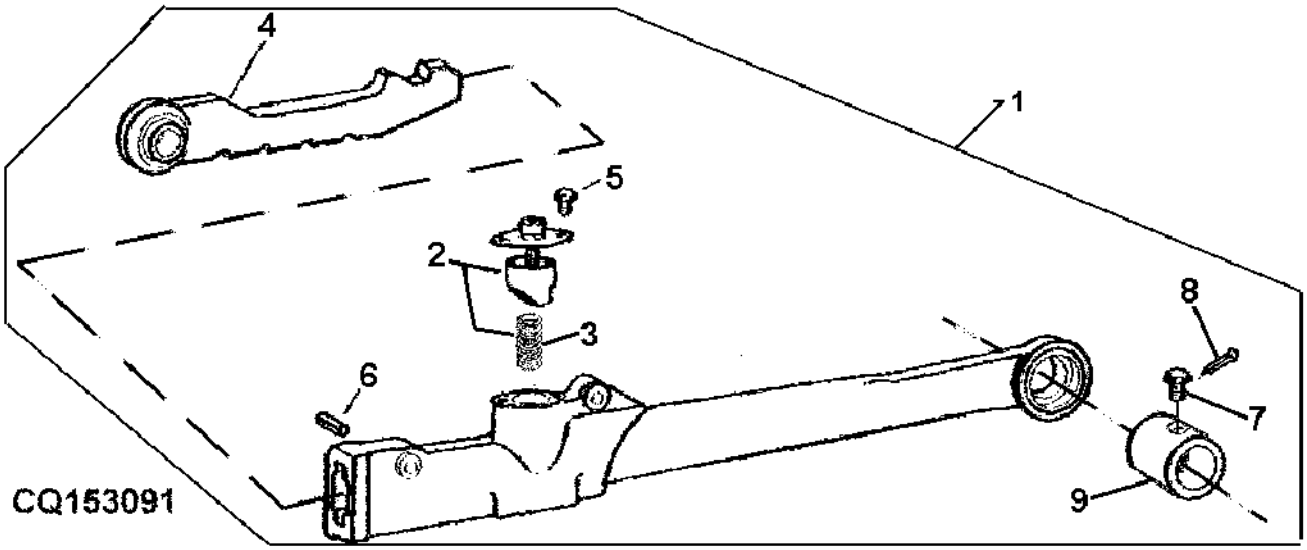

Item	*Nº peça*	*Descrição*	*Qtde*	*Nº série*	*Notas*
1	DQ33824	Braço de elevação	1	008239-	RH
	DQ33825	Braço de elevação	1	008239-	LH
	DQ26120	Braço	1	-008238	
2	RE11578	Fechadura	2		
3	R26908	Mola	2		
4	RE43609	Extremo do braco	2		RH
	RE43608	Extremo do braco	2		LH
5	19M6614	Parafuso sextavado	2		
6	34M7199	Pino elástico	2		
7	R106297	Pino fixador	2		
8	11M7028	Contra-pino	2		
9	R108112	Bucha	2		

TENSORES AJUSTAVEIS, COM BARRAS DE TRACAO TELESCOPICAS

LX006367 A.1

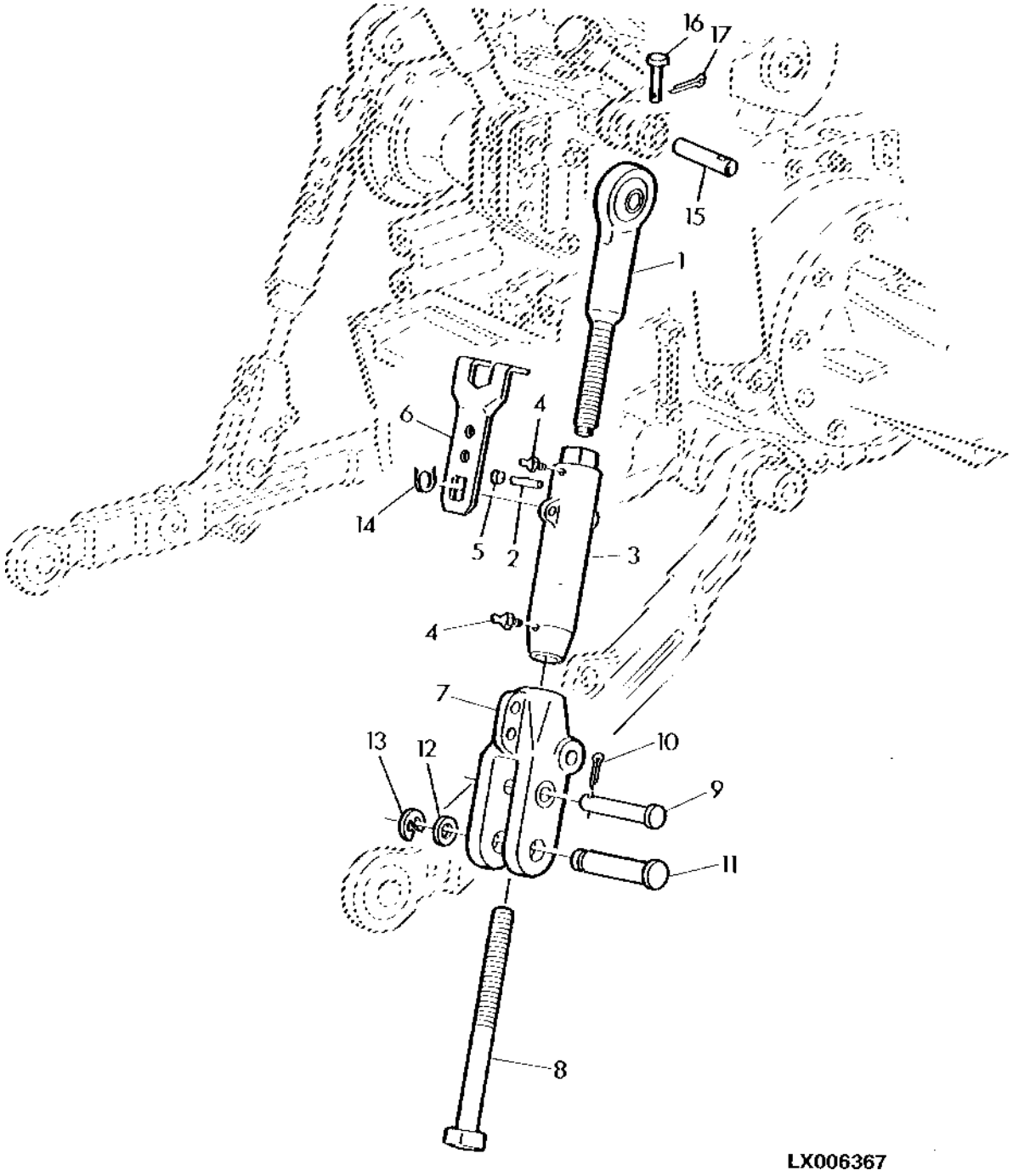

Item	*Nº peça*	*Descrição*	*Qtde*	*Nº série*	*Notas*
1	RE55238	Extremidade da ligação	2		
2	34M7134	Pino elástico	2		
3	R117616	Corpo de junção	2		
4	JD7798	Conexão de lubrificação	4		
5	30H6	Plugue	2		
6	R96295	Fechadura	2		
7	R117872	Forquilha	2		
8	R106308	Parafuso	2		
9	R63737	Pino fixador	2		
10	11M7021	Contra-pino	2		
11	R65239	Pino fixador	2		
12	R65240	Arruela	2		
13	A602R	Anel de pressão	2		
14	R80436	Anel	2		
15	R79916	Pino de centragem	2		(SUB FOR CQ42183)
16	R69166	Pino	2		
17	11M7059	Contra-pino	2		

TENSOR CENTRAL

CQ151164 A.1

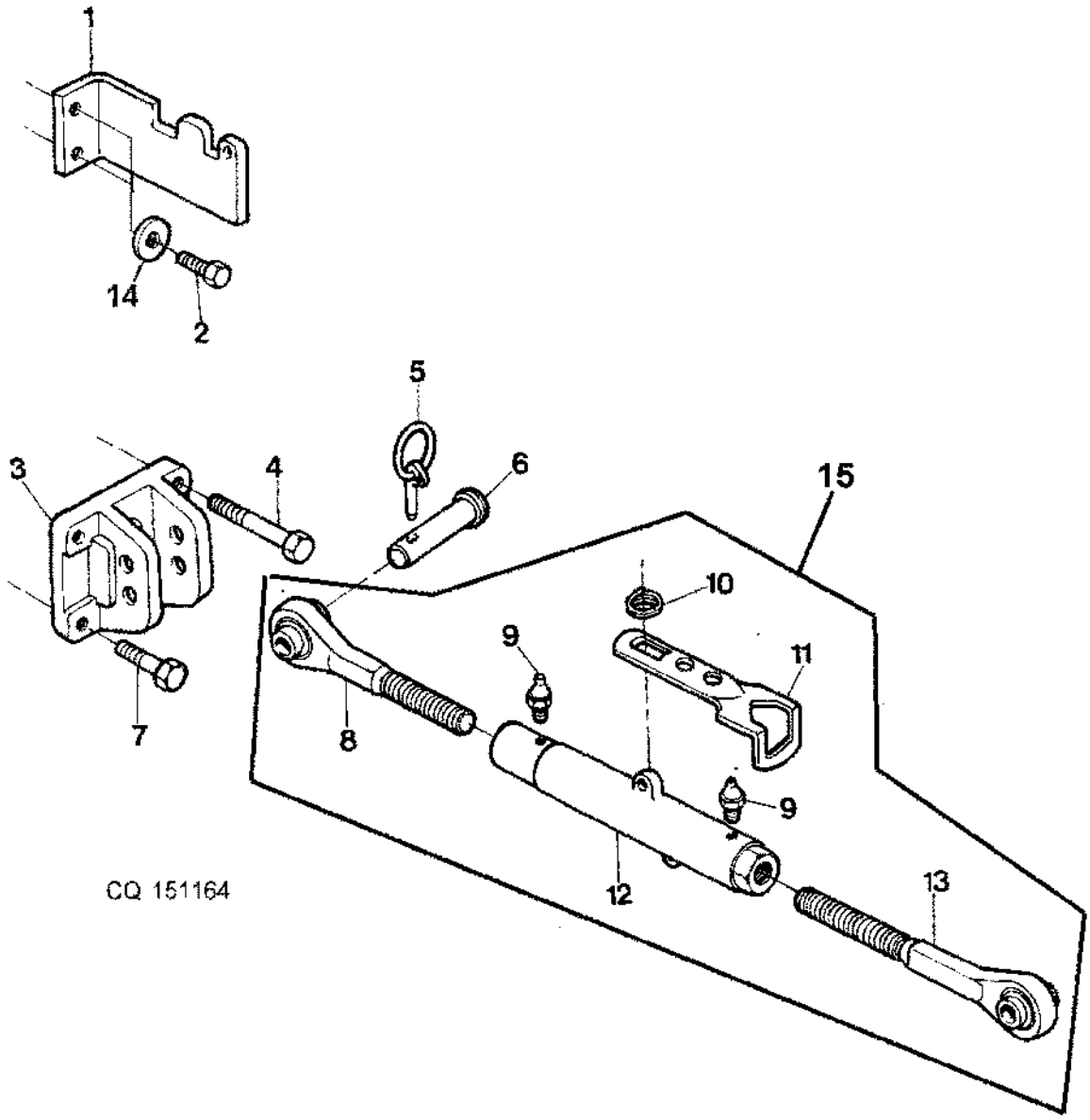

Item	*Nº peça*	*Descrição*	*Qtde*	*Nº série*	*Notas*
1	P59247	Suporte	AR		
2	19M7268	Parafuso sextavado	AR		
3	CQ26283	Suporte	AR		
4	19M7907	Parafuso	AR		
5	AL14540	Pino de engate ráPido	1		(SUB FOR AR62151)
6	L158184	Pino fixador	AR		
7	19M8102	Parafuso sextavado	AR		
8	RE48263	Extremidade da ligação	AR		
9	JD7798	Conexão de lubrificação	AR		
10	R80436	Anel	AR		
11	R96295	Fechadura	AR		
12	R110936	Corpo de junção	AR		
13	RE48265	Extremidade da ligação	AR		
14	24M7038	Arruela	AR		
15	RE48258	Tensor cenTral	AR		

BARRA ESTABILIZADORA

CQ151165 A.1

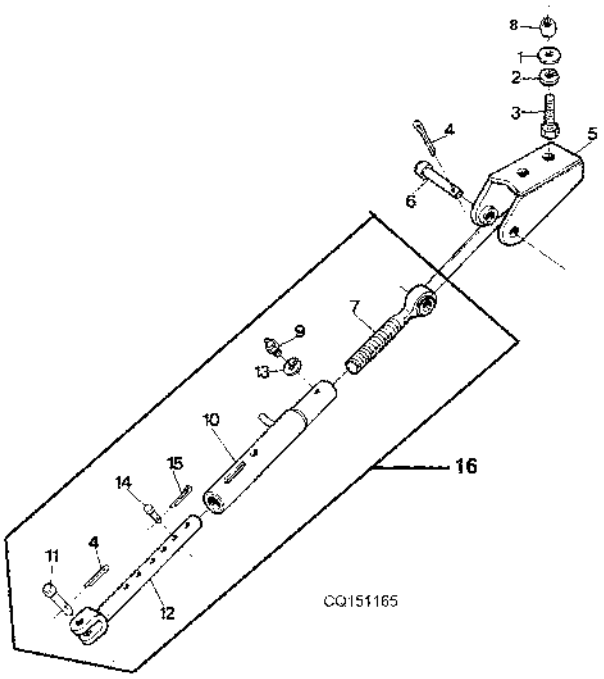

Item	*Nº peça*	*Descrição*	*Qtde*	*Nº série*	*Notas*
1	24M7090	Arruela	AR		
2	12M7070	Arruela de pressão	AR		
3	CQ07569	Parafuso sextavado	AR		
4	11M7054	Contra-pino	AR		
5	DQ26134	Suporte	2		
6	CQ26016	Pino	2		
7	DQ26111	Pino esférico	2		
8	CQ25768	Bucha	2		
9	58M5573	Conexão de lubrificação	2		
10	DQ26111	Pino esférico	2		
11	L77493	Pino fixador	2		
12	DQ26009	Barra	2		
13	12M7006	Arruela de pressão	2		
14	M48519	Pino fixador	2		
15	11M7012	Contra-pino	AR		
16	DQ34284	VálVula de controle	2		

PECAS DE MONTAGEM PARA VALVULA PRIORITARIA

CQ157478 A.1

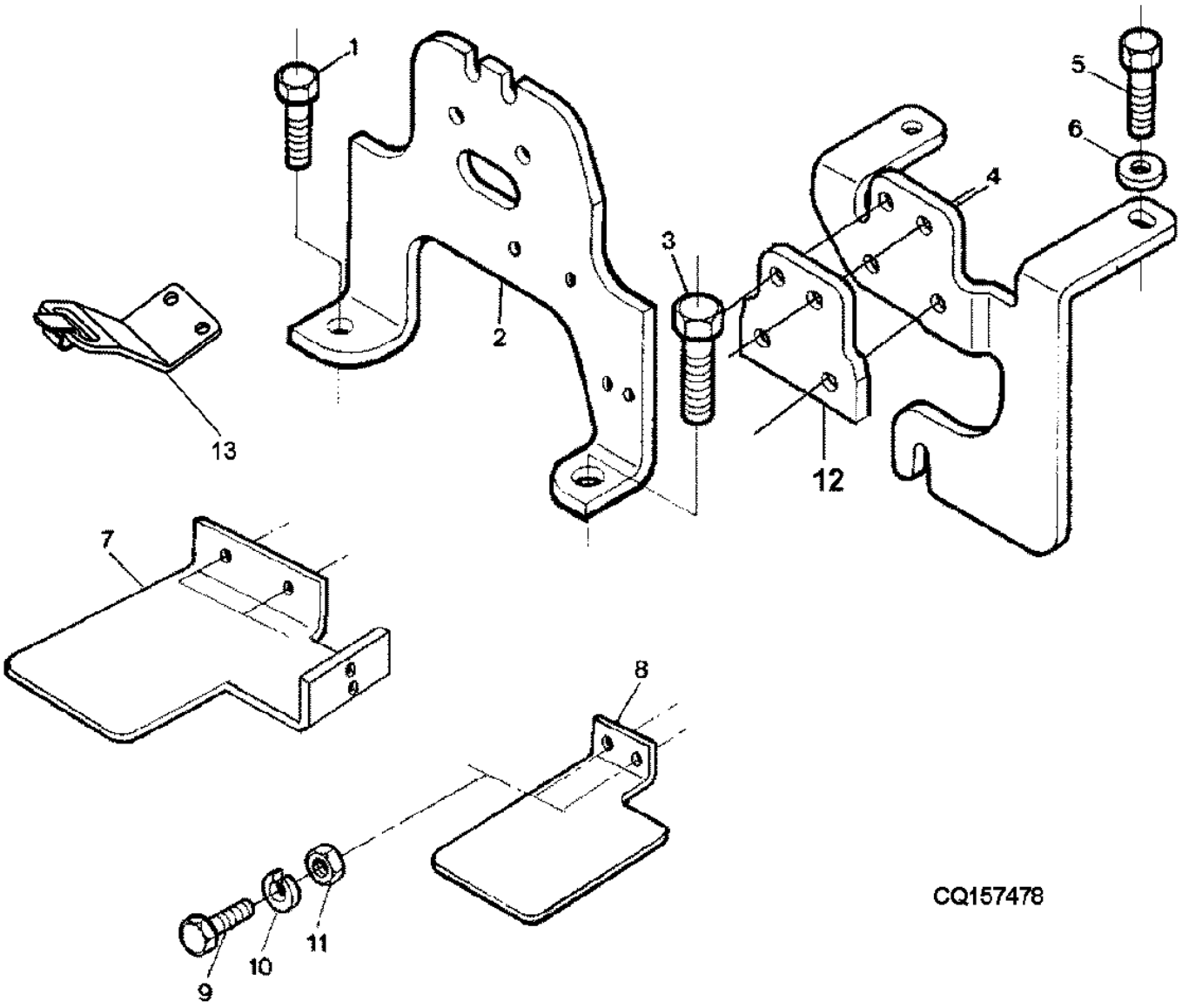

Item	*Nº peça*	*Descrição*	*Qtde*	*Nº série*	*Notas*
1	19M8035	Parafuso sextavado	AR		
2	CQ27871	Suporte	AR		
3	19M7950	Parafuso sextavado	AR		
4	P59329	Suporte	AR		
5	19M7285	Parafuso sextavado	AR		
6	24M7038	Arruela	AR		
7	CQ35365	Proteção de mangueira	AR		
8	CQ27817	Proteção	AR		
9	19M7288	Parafuso sextavado	AR		
10	12M7065	Arruela de pressão	AR		
11	14M7029	Porca	AR		
12	CQ34069	Espaçador	1		
13	DQ47977	Suporte	1		(3 VCR)
	DQ65036	Suporte	1		

VALVULA PRIORITARIA DA ENTRADA 60 LPM

CQ151167 A.1

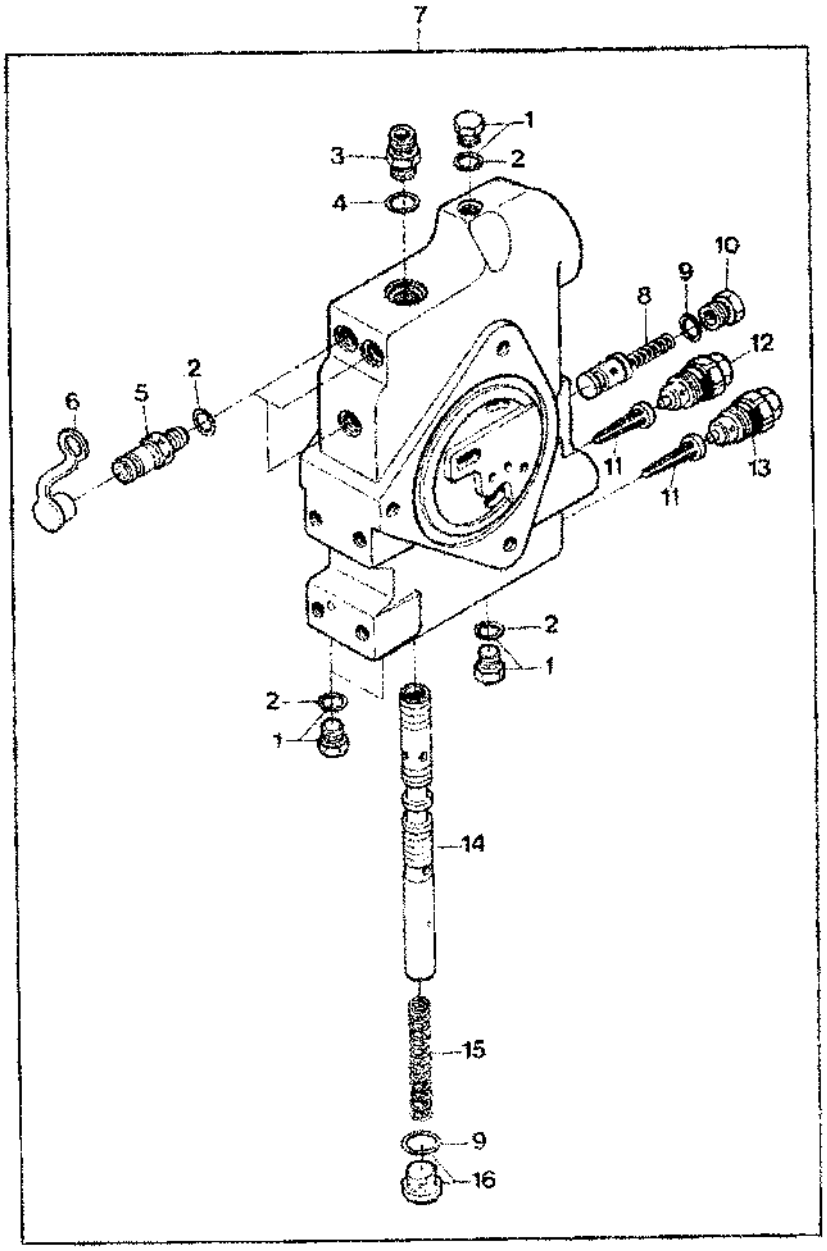

CQ 151167

Item	Nº peça	Descrição	Qtde	Nº série trator	Notas
1	RE46684	Tampão	3		INCL KEYS 2
2	51M7041	Anel o	6		
3	L100555	Conexão	1		(SUB FOR 38H5003)
4	51M7043	Anel o	1		
5	RE12187	Engate de diagnostico	3		
6	R77175	Capa	3		
7	DQ28754	VálVula	1	-013840	INCL KEY 9 (ORD DQ41959)
	DQ41959	VálVula	1	013841-019370	
	DQ43423	VálV. controladora de fluxo	1	019371-	
	AP32920	Kit	1		
8	R111525	Mola	1		
9	R111516	Anel o	2		(ORD R26375)
10	P60285	Tampão	1		
11	R58832	Filtro	2		
12	DQ60568	VálVula	1		
13	DQ60569	VálVula	1		
14	DQ60704	Carretel de válvula	1		
15	R111298	Mola de compressão	1		
16	RE49624	Tampão	1		INCL KEY 9

VALVULA DE CONTROLE DO LEVANTE HIDRAULICO

CQ151168 A.1

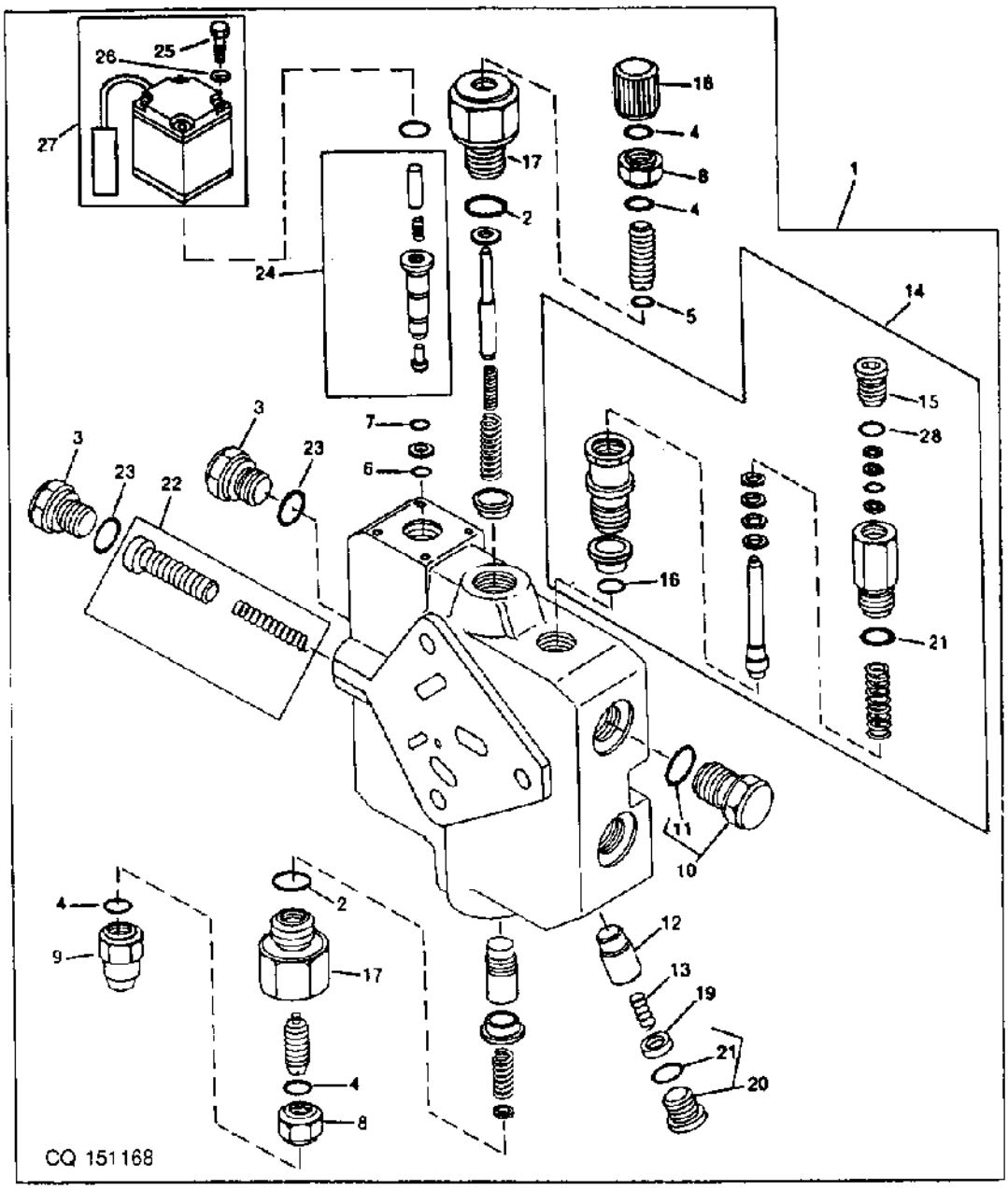

Item	Nº peça	Descrição	Qtde	Nº série	Notas
1	RE39607	VálVula	1		
2	U12547	Anel o	2		
3	T76502	Conexão	2		
4	R33259	Anel o	4		
5	T44604	Anel o	1		
6	R63548	Anel o	1		
7	T81686	Anel o	2		
8	T67424	Porca	2		
9	T67425	Porca	1		
10	RE46687	Tampão de dreno	1		
11	51M7045	Anel o	1		
12	R111288	Cone de válvula	1		
13	R111526	Mola de compressão	1		
14	RE39396	VálVula de alíVio de press.	1		
15	R111493	Tampão	1		
16	R63548	Anel o	2		
17	R111488	Plugue	2		
18	R111498	Tampa	1		
19	R111308	Anel	1		
20	RE49624	Tampão	1		
21	R47150	Anel o	2		
22	RE50338	Kit do engate	1		
23	R26906	Anel o	2		
24	RE50337	Kit do engate	1		
25	19M8667	Parafuso	AR		
26	12M7031	Arruela de pressão	AR		
27	RE49630	Solenóide	2		
28	T70177	Anel o	1		

VALVULE DE CONTROL DEL ELEVADOR HIDRAULICO

RXA0070025 A.1

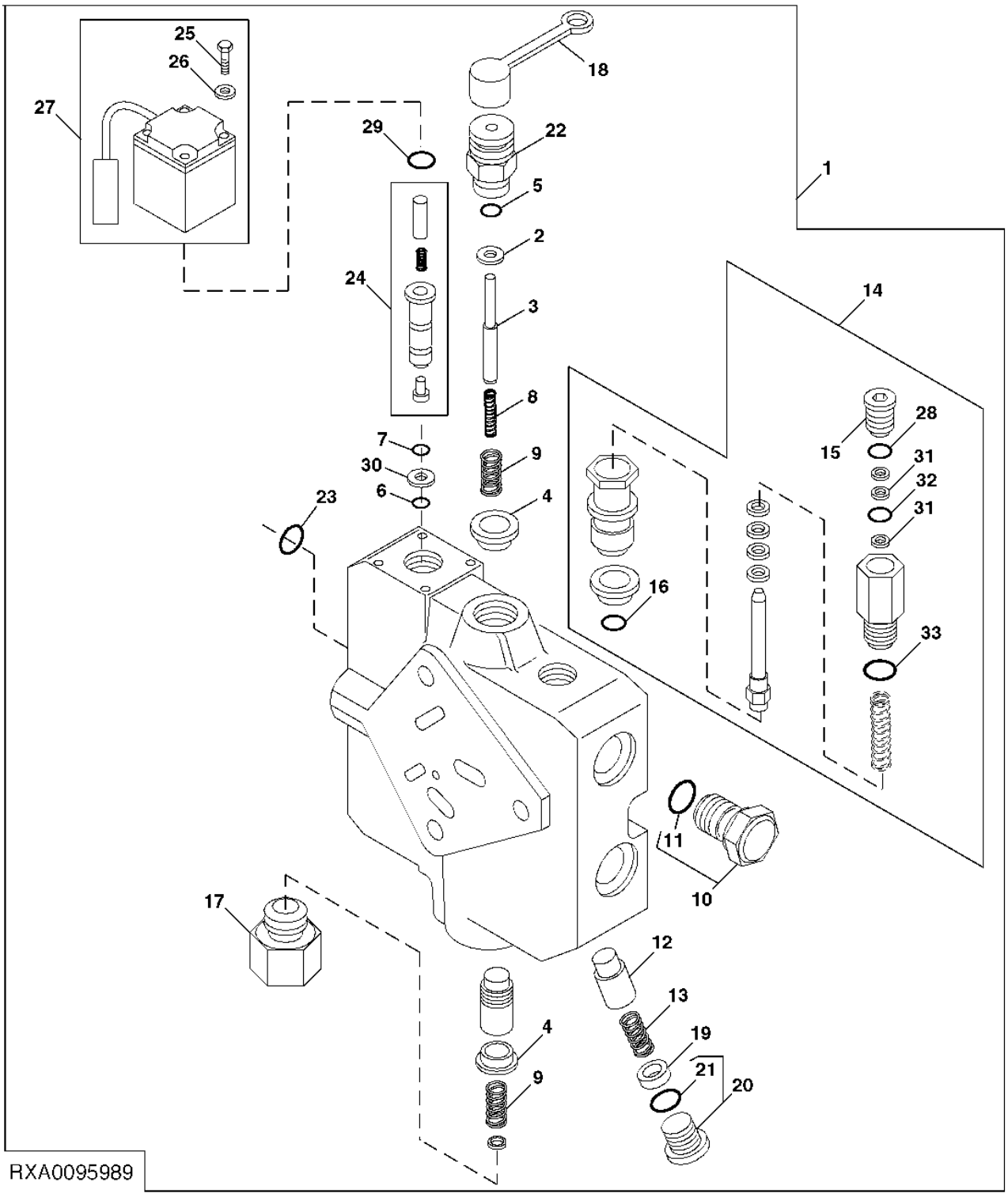

Item	Nº peça	Descrição	Qtde	Nº série trator	Notas
1	RE215491	VálVula de controle	1		
2	R111489	Arruela	1		
3	R111496	Pino fixador	1		
4	R111486	Placa	2		
5	T44604	Anel o	1		
6	R63548	Anel o	2		
7	T81686	Anel o	2		
8	R114850	Mola de compressão	1		
9	R111487	Mola de compressão	2		
10	RE46687	Tampão de dreno	1		
11	51M7045	Anel o	1		
12	R11288	Indutor	1		
13	R111526	Mola de compressão	1		
14	RE39396	VálVula de alíVio de press.	1		
15	R111526	Mola de compressão	1		
16	R63548	Anel o	1		
17	RE179258	Tampão	1		
18	L65322	Proteção contra Pó	1		
19	R111308	Anel	1		
20	RE49624	Tampão	1		
21	R26375	Anel o	2		
22	RE179259	Tampão	1		
23	R26906	Anel o	2		
24	RE50337	Kit do engate	1		
25	19M8842	Parafuso	8		
26	12H315	Arruela de pressão	8		
27	RE215492	VálVula solenóide	2		
28	T70177	Anel o	1		
29	R111532	Anel o	2		
30	T150958	Anel de apoio	2		
31	R111235	Anel de apoio	2		
32	R111234	Anel o	1		
..	RE50335	Kit do engate	1		INCL KEYS 2, 5, 7, 11, 23, 29, 30

VALVULA DE CONTROLE SERIE 301

CQ155166 A.1

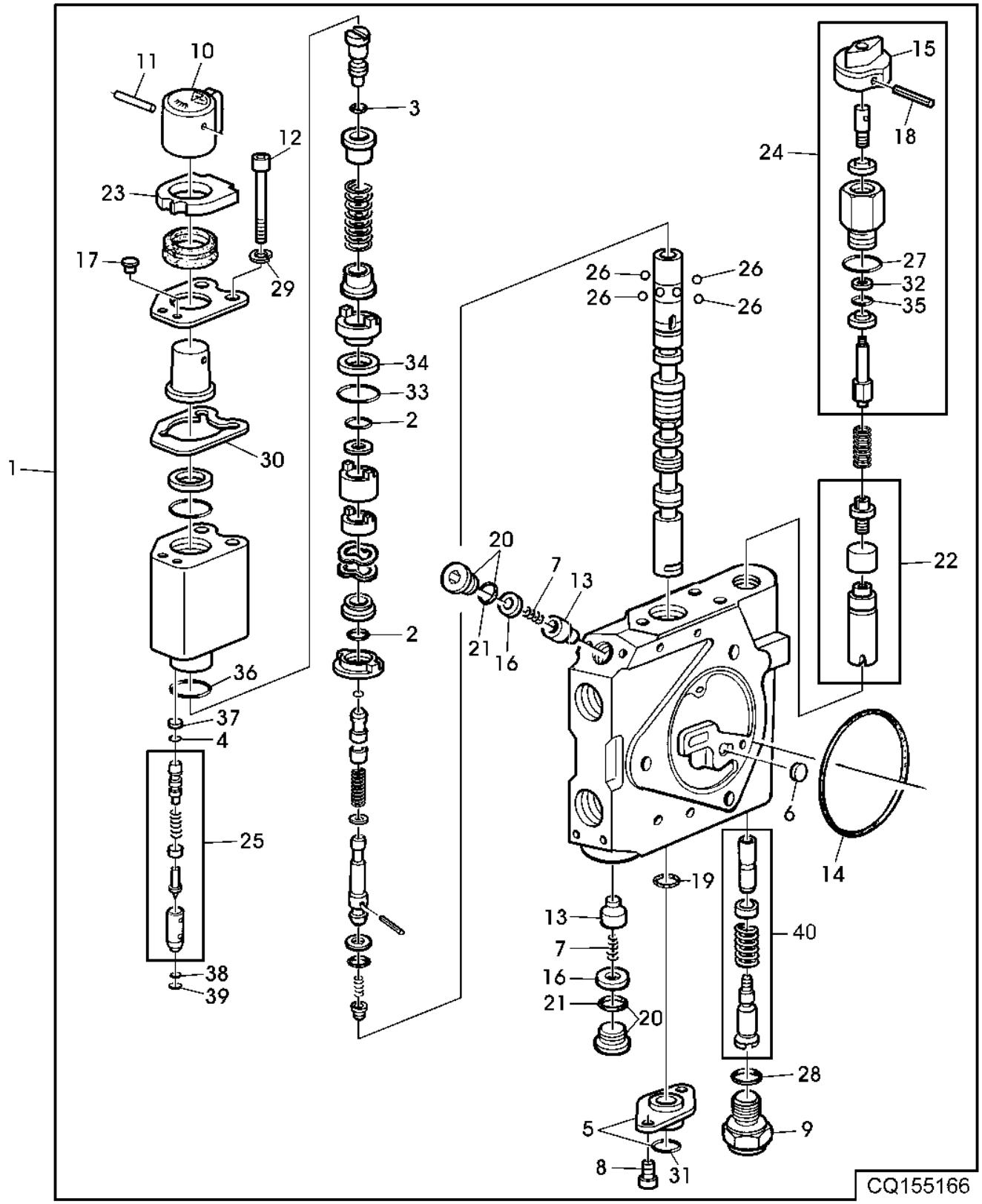

Item	*Nº peça*	*Descrição*	*Qtde*	*Nº série*	*Notas*
1	AL119217	VálVula de controle remoto	1		
2	E69117	Anel o	2		
3	L152323	Anel o	1		
4	R26976	Anel o	1		
5	AL118383	Flange	1		
6	R95493	Disco	1		
7	R111238	Mola de compressão	1		
8	19M7768	Parafuso	1		
9	R111242	Tampão	1		
10	R95491	Botão	1		
11	25H723	Pino com ranhura	1		
12	19M8706	Parafuso	3		
13	R111288	Cone de válvula	2		
14	R95494	Anel o	1		
15	R95490	Botão	1		
16	R111308	Anel	2		
17	R113228	Plugue	1		
18	34H184	Pino elástico	1		
19	R111200	Anel o	1		
20	RE49624	Tampão	2		
21	L152324	Anel o	2		
22	RE49631	Kit	1		
23	R126667	Vedação	1		
24	RE56127	Kit	1		
25	RE50384	Kit do reparo	1		
26	RE50385	Kit do limitador	1		
27	L152325	Anel o	1		
28	L152326	Anel o	1		
29	R118192	Arruela de pressão	3		
30	R118092	Junta	AR		
31	R37733	Anel o	AR		
32	R113218	Anel de apoio	1		
33	R111527	Anel o	1		
34	R111504	Anel de apoio	1		
35	R117942	Anel o	1		
36	R113229	Anel o	1		
37	R113223	Anel de apoio	1		
38	R113224	Anel o	1		
39	R113226	Anel o	1		
40	AP35824	Kit	1		
..	R117738	Graxa	1		

KIT DE REPARO VCR 300 E 301

LX024971 A.1

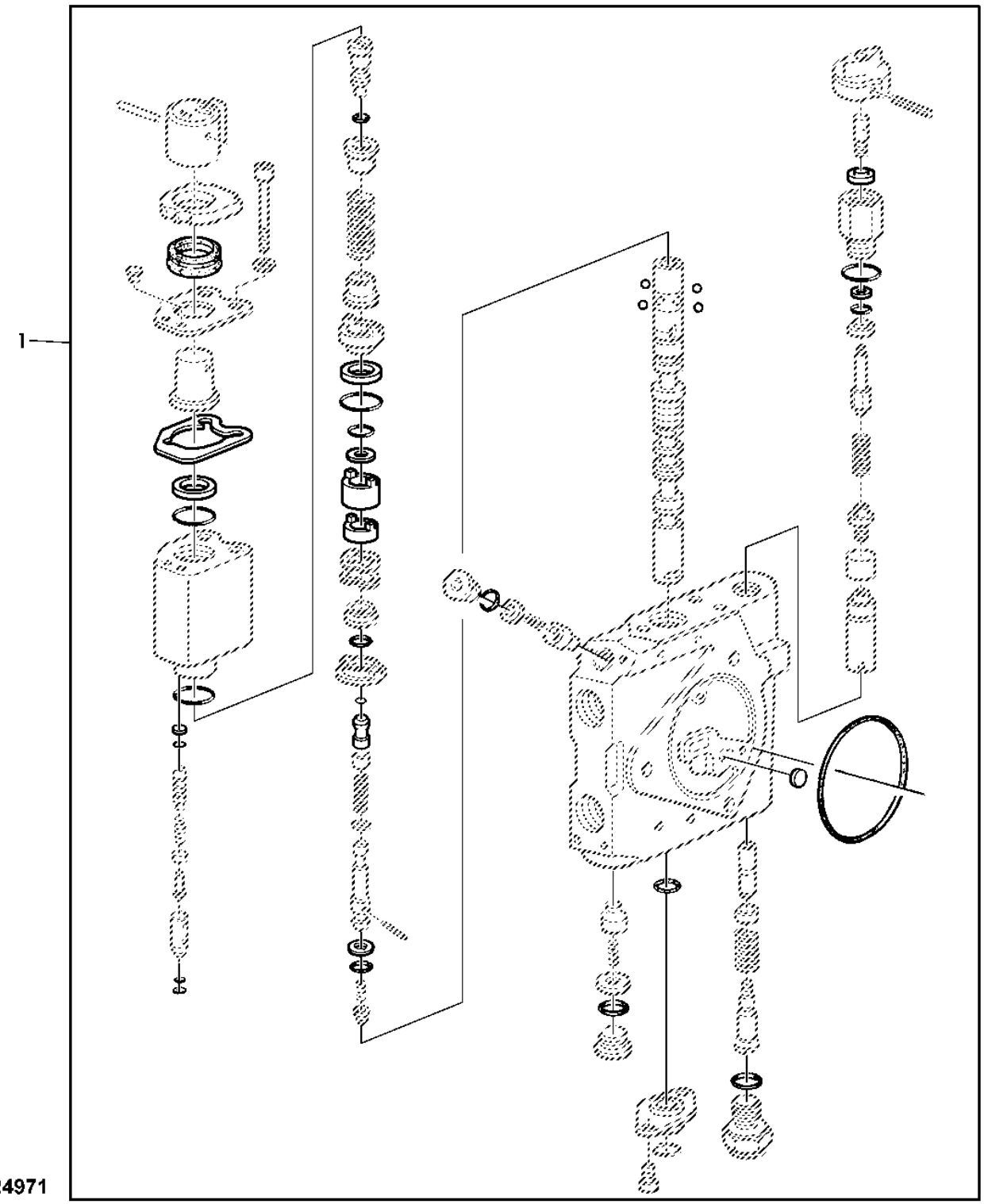

Item	*Nº peça*	*Descrição*	*Qtde*	*Nº série*	*Notas*
1	RE57981	Kit	1		

KIT DE RPARO VCR 300 E 301

CQ157330 A.1

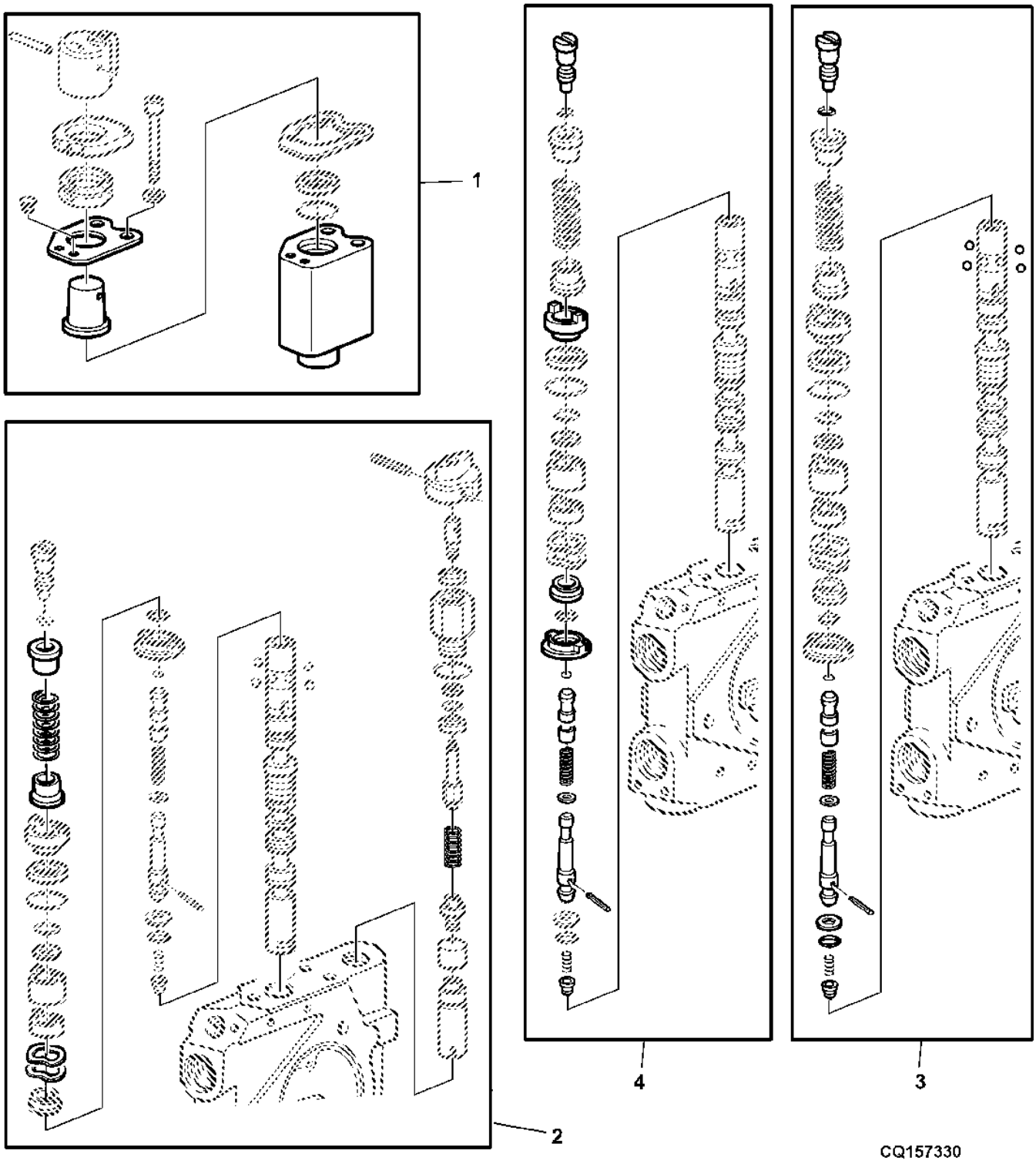

Item	*Nº peça*	*Descrição*	*Qtde*	*Nº série*	*Notas*
1	RE67001	Kit do reparo	1		
2	RE49628	Controlador vcr	1		
3	RE172250	Kit do limitador	1		
4	RE49632	Kit do limitador	1		

VALVULA DE CONTROLE REMOTO E ENGATE RAPIDO

CQ151169 A.1

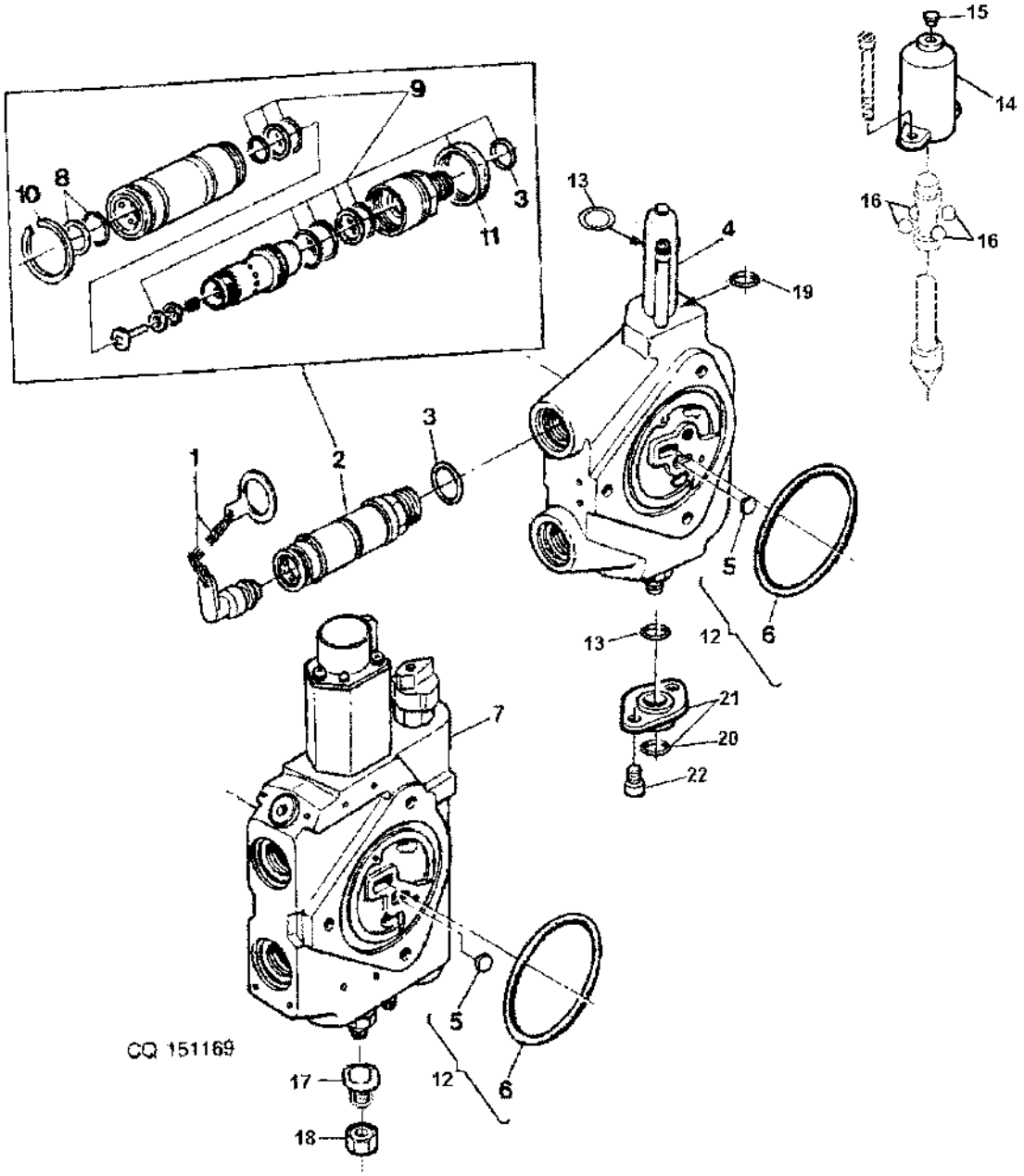

Item	*Nº peça*	*Descrição*	*Qtde*	*Nº série*	*Notas*
1	A15899	Plugue	AR		(SUB FOR DQ04227,CQ34948)
2	AL112951	Conexão engate rápido	AR	-010440	
	DQ38613	Engate rápido	AR	01441-	
3	51M7045	Anel o	AR		
4	DQ60573	VálVula	1		(SUB AL77163)
5	R95493	Disco	AR		
6	R95494	Anel o	AR		
7	AP32585	Carcaça	AR	004382-010504	SERIE 301
	AL119217	VálVula de controle remoto	AR	010505-	SERIE 301
8	AL112952	Kit retentor	AR		
9	AL112953	Kit retentor	AR		
10	L110090	Anel de pressão	AR		
11	L112370	Capa	AR		
12	AP32923	Kit retentor	AR		
13	R111200	Anel o	AR		
14	P60263	Tampa	AR		
15	CQ33818	Plugue	AR		
16	CQ33819	Esfera	4		
17	CQ33965	Pino	AR		(A)
18	38H5079	Porca de tubo	AR		(A)
19	R47151	Anel o	1		
20	L37733	Anel o	1		
21	AL110322	Flange	1		
22	19M7768	Parafuso	AR		

(A) CANAVIEIRO

VALVULA DE CONTROLE (SERIE 100)

LX017397 A.1

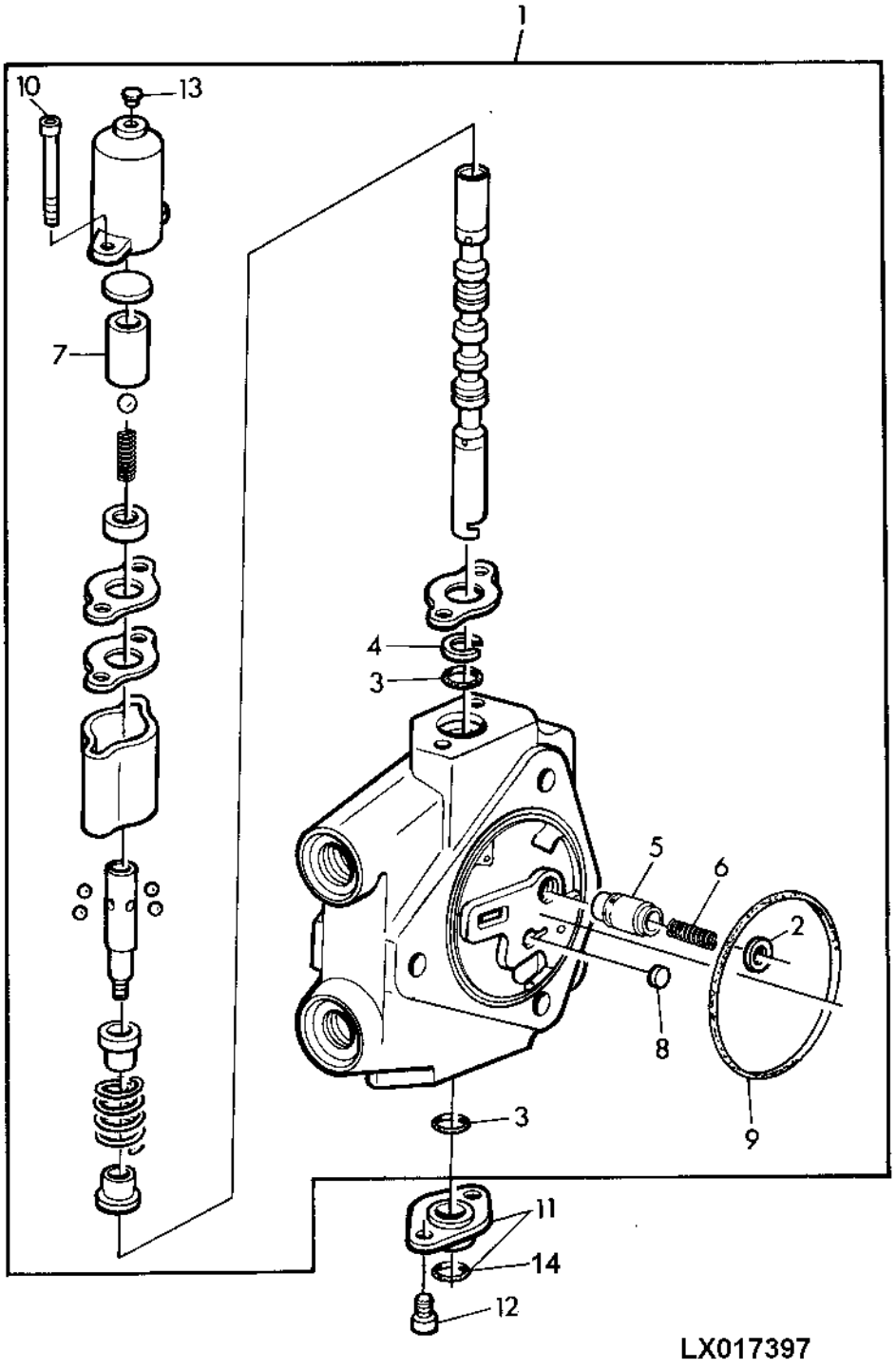

Item	*Nº peça*	*Descrição*	*Qtde*	*Nº série*	*Notas*
1	AL75841	VálVula de controle remoto	AR		(A)
	AL77163	VálVula de controle	AR		(B)
2	T77857	Anel o	1		
3	R111200	Anel o	2		
4	R111206	Vedação	1		
5	R111278	Cone de válvula	AR		
6	R113209	Mola	AR		(A)
7	R115952	Luva	1		
8	R95493	Disco	1		
9	R95494	Anel o	1		
10	19M8705	Parafuso	2		
11	AL118383	Flange	1		
12	19M7768	Parafuso	2		
13	R113228	Plugue	1		
14	L37733	Anel o	1		
..	AL75838	VálVula de controle remoto	1		

(A) SERIE 100

(B) SERIE 101

KIT DE REPAROS DA VALVULA DE CONTROLE 100

LX008293 A.1

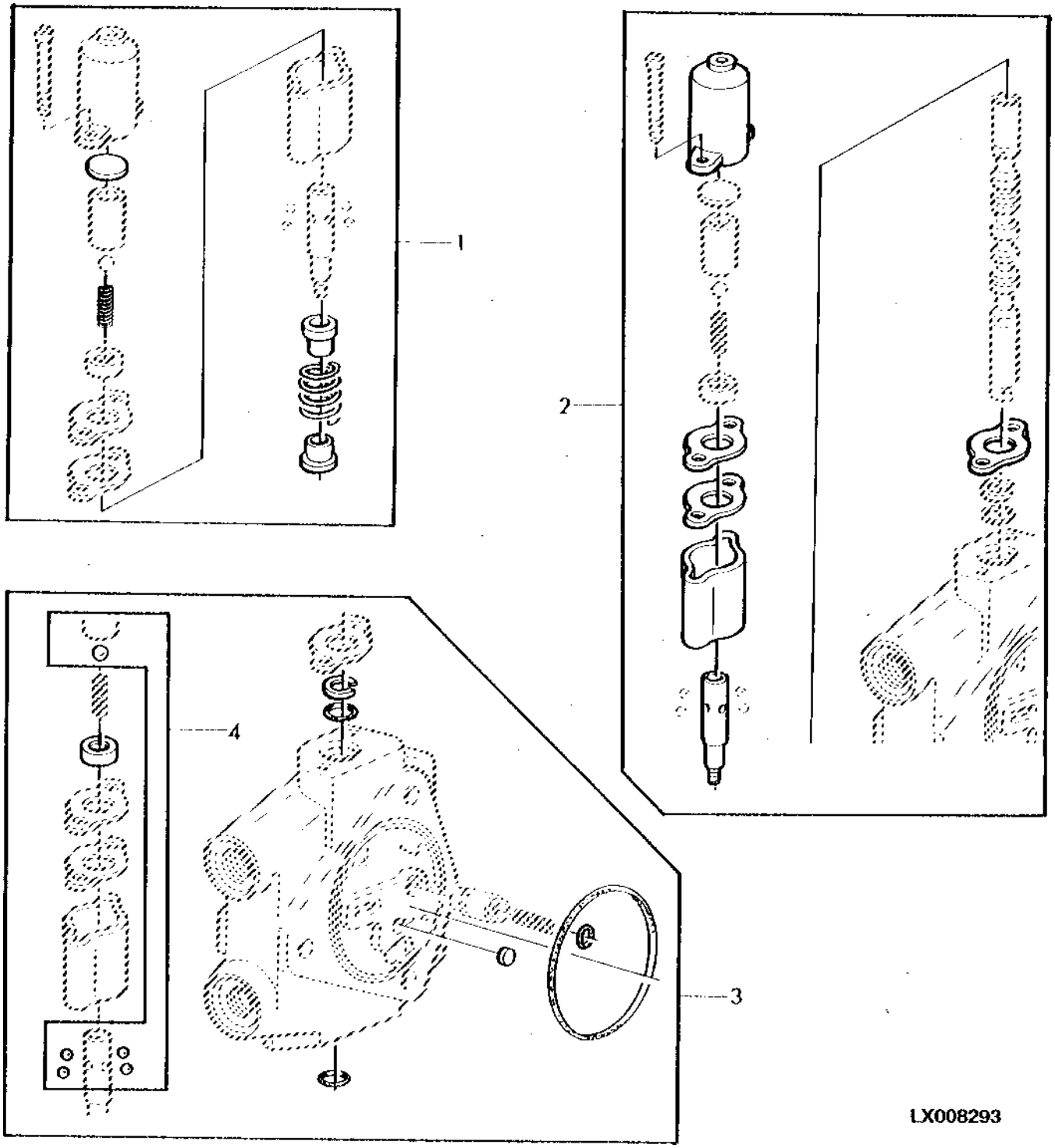

Item	*Nº peça*	*Descrição*	*Qtde*	*Nº série*	*Notas*
1	RE50333	Kit de peças de montagem	1		
2	RE50334	Kit do limitador	1		
3	RE50332	Kit retentor	1		
4	RE50385	Kit do limitador	1		

VALVULA PRIORITARIA 100LPM

PUCQ224 A.1

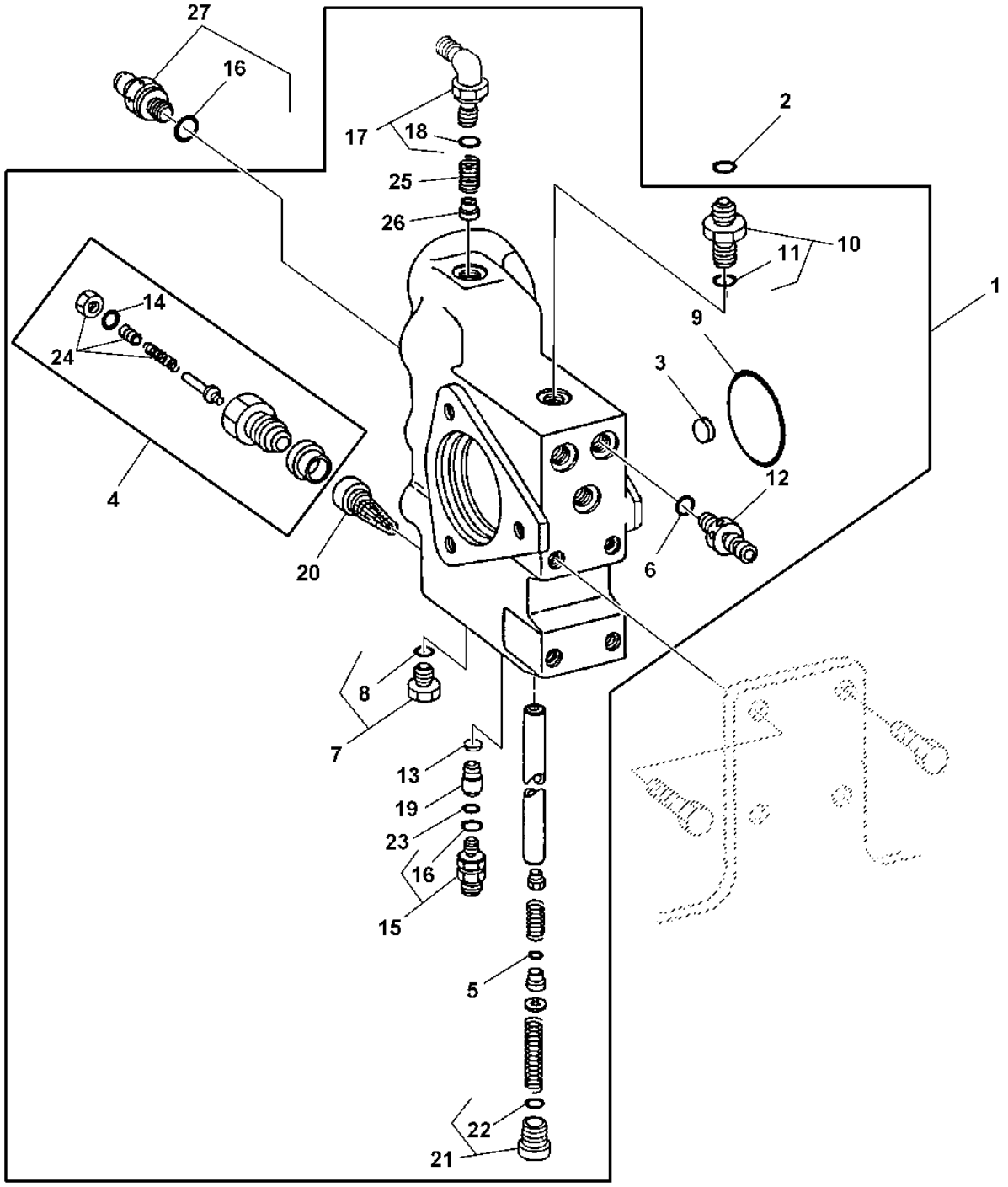

PUCQ224

Item	*Nº peça*	*Descrição*	*Qtde*	*Nº série*	*Notas*
1	AL76171	VálVula	1		(ORD RE154985)
	RE154985	VálVula	1		
2	RE50340	Kit	1		
3	R95493	Disco	1		
4	RE39397	VálVula de alíVio de press.	1		
5	R115892	Anel	1		
6	51M7041	Anel o	3		
7	RE46684	Tampão	1		
8	51M7041	Anel o	1		
9	R95494	Anel o	1		
10	L100555	Conexão	1		SUB FOR 38H5003
11	51M7043	Anel o	1		
12	RE190805	Engate de diagnostico	3		
13	R111292	Disco	1		
14	R79060	Anel o	1		
15	RE49091	Conexão	1		(ORD WITH AL76171)
16	51M7041	Anel o	1		
17	38H5023	Conexão em ângulo	1		
18	51M7041	Anel o	1		
19	R111293	Assento de válvula	1		(ORD WITH AL76171)
20	R58832	Filtro	1		
21	RE49624	Tampão	1		
22	R26375	Anel o	1		
23	T77814	Anel o	1		(ORD WITH AL76171)
24	RE62446	Kit da válvula	1		
25	R111297	Mola de compressão	1		
26	R111296	Cone de válvula	1		
27	RE154027	Adaptador	1		(ORD WITH RE154985)

VALVULA PRIORITARIA DE ENGATE

CQ151685 A.1

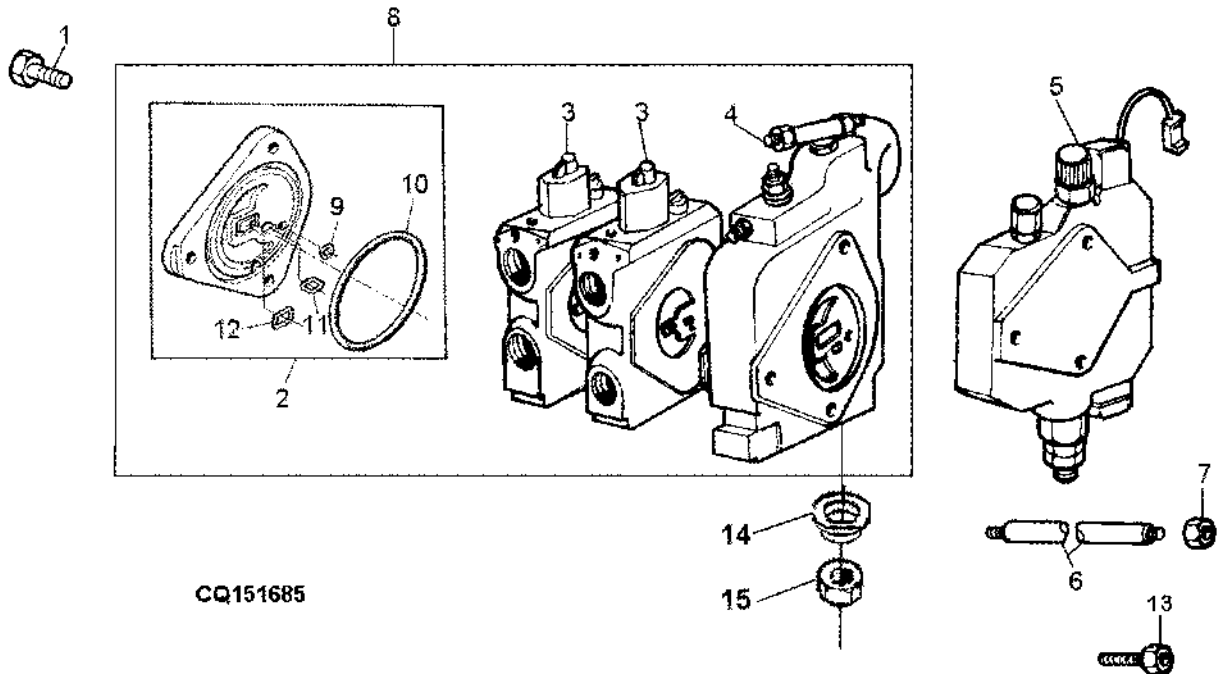

Item	*Nº peça*	*Descrição*	*Qtde*	*Nº série*	*Notas*
1	19M8776	Parafuso sextavado	AR		
2	AL77028	Capa	AR		
3	AL78187	VálVula de controle	AR		
4	AL76171	VálVula	AR		
5	RE39607	VálVula	AR		
6	42M7050	Pino	AR		
7	14M7491	Porca	AR		
8	RE154986	Bloco de válvulas	AR		(USE WITH (20) AL78187)
9	Z29304	Anel o	AR		
10	R95494	Anel o	AR		
11	U42902	Anel o	AR		
12	T75984	Anel o	AR		
13	19M7077	Parafuso sextavado	AR		(USE WITH AL78187)
14	CQ33965	Pino	AR		(A)
15	38H5079	Porca de tubo	AR		(A)

(A) CANAVIEIRO

TAMPAS

CQ151170 A.1

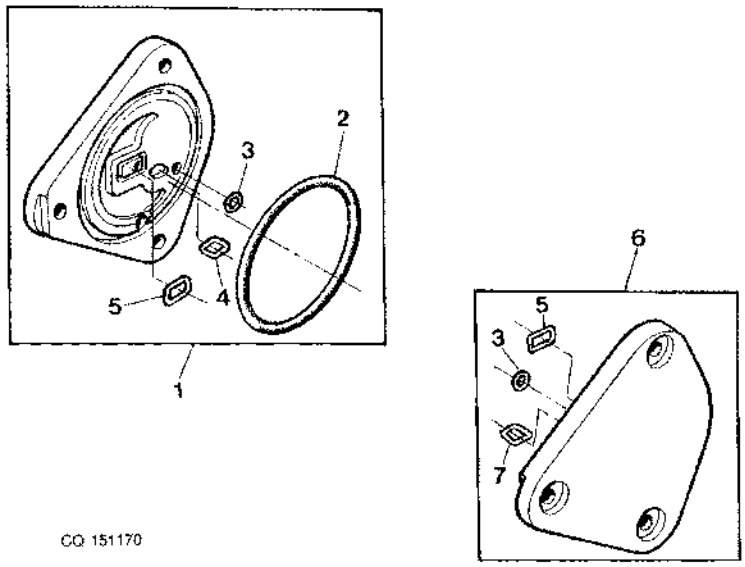

Item	*Nº peça*	*Descrição*	*Qtde*	*Nº série*	*Notas*
1	AL77028	Capa	1		
2	R95494	Anel o	1		
3	U42902	Anel o	1		
4	Z29304	Anel o	1		
5	T75984	Anel o	1		
6	AL77680	Capa	1		
7	H63283	Anel o	1		

KIT RETORNO LIVRE PARA MOTORES HIDRAULICOS VCR

LX047432 A.1

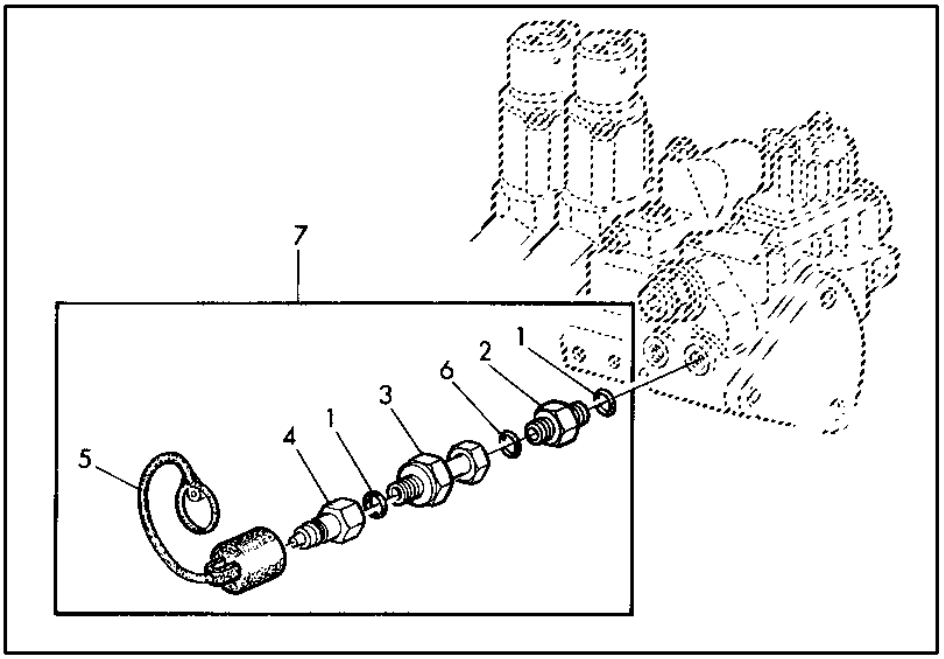

LX047432

Item	*Nº peça*	*Descrição*	*Qtde*	*Nº série*	*Notas*
1	51M7045	Anel o	2		
2	38H5076	Adaptador	1		
3	38H5142	Conexão	1		
4	AL81368	Tomada engaTe rápido	1		
5	L31745	Proteção contra Pó	1		
6	T77857	Anel o	2		
7	AL82291	Kit	1		(ORD AL169965)

BOMBA DE CARGA 100 LPM

CQ151579 A.1

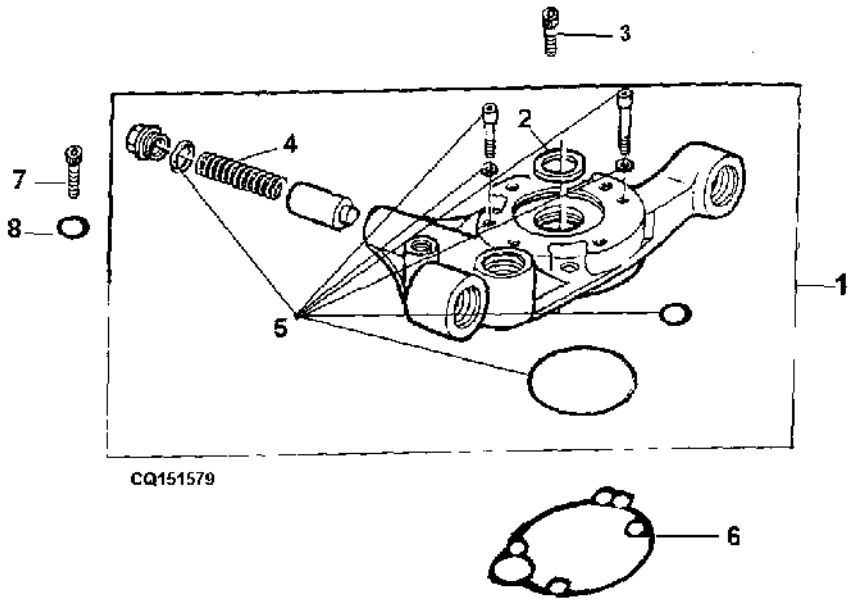

Item	*Nº peça*	*Descrição*	*Qtde*	*Nº série*	*Notas*
1	RE151054	Bombade óleo	1		
2	R108011	Arruela	1		
3	19M8395	Parafuso	1		
4	R108013	Mola	1		
5	RE49037	Kit retentor	1		
6	R107872	Junta	1	-225295	(ORD L116628)
	L116628	Junta	1	225295-	
7	19M8444	Parafuso	3		
8	R108008	Anel de vedação	3		

LINHAS DA BOMBA HIDRAULICA - 100LPM

CQ151580 A.1

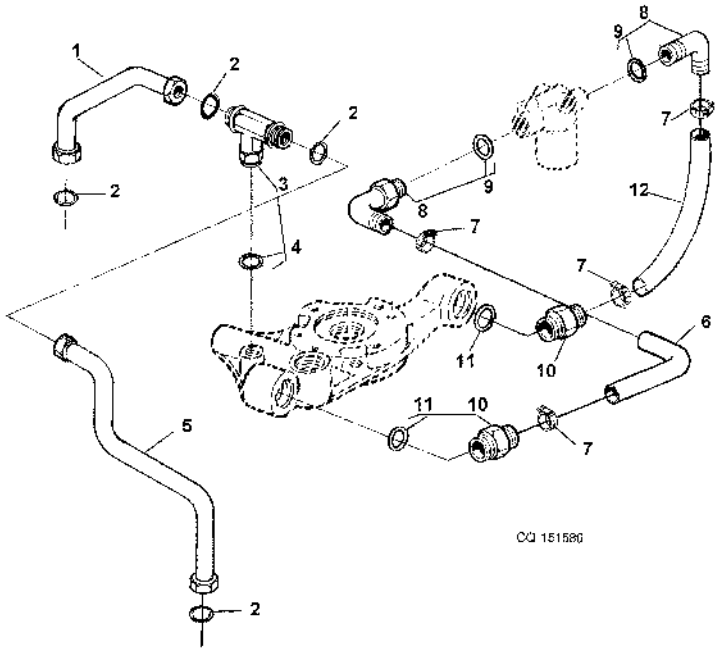

Item	*Nº peça*	*Descrição*	*Qtde*	*Nº série*	*Notas*
1	RE49105	Tubulação de óleo	1		
2	T77857	Anel o	4		
3	38H5068	Conexão em t	1		
4	51M7045	Anel o	1		
5	RE49107	Tubulação de óleo	1		
6	NSEP021	Mangueira	1		LGTH= 310MM , (MARKED L111093)
7	AL82025	Braçadeira	4		
8	DQ30072	Conexão	2	-XXXXXX	
	61M5021	Conexão em ângulo	2	XXXXXX-	
9	51M7049	Anel o	2		
10	L110294	Conexão	2	-XXXXXX	
	61M5034	Conexão em ângulo	2	XXXXXX-	
11	51M7050	Anel o	2		
12	NSEP021	Mangueira	1		LGTH= 310MM , (MARKED L111093)

BOMBA HIDRAULICA 100 LPM

CQ151581 A.1

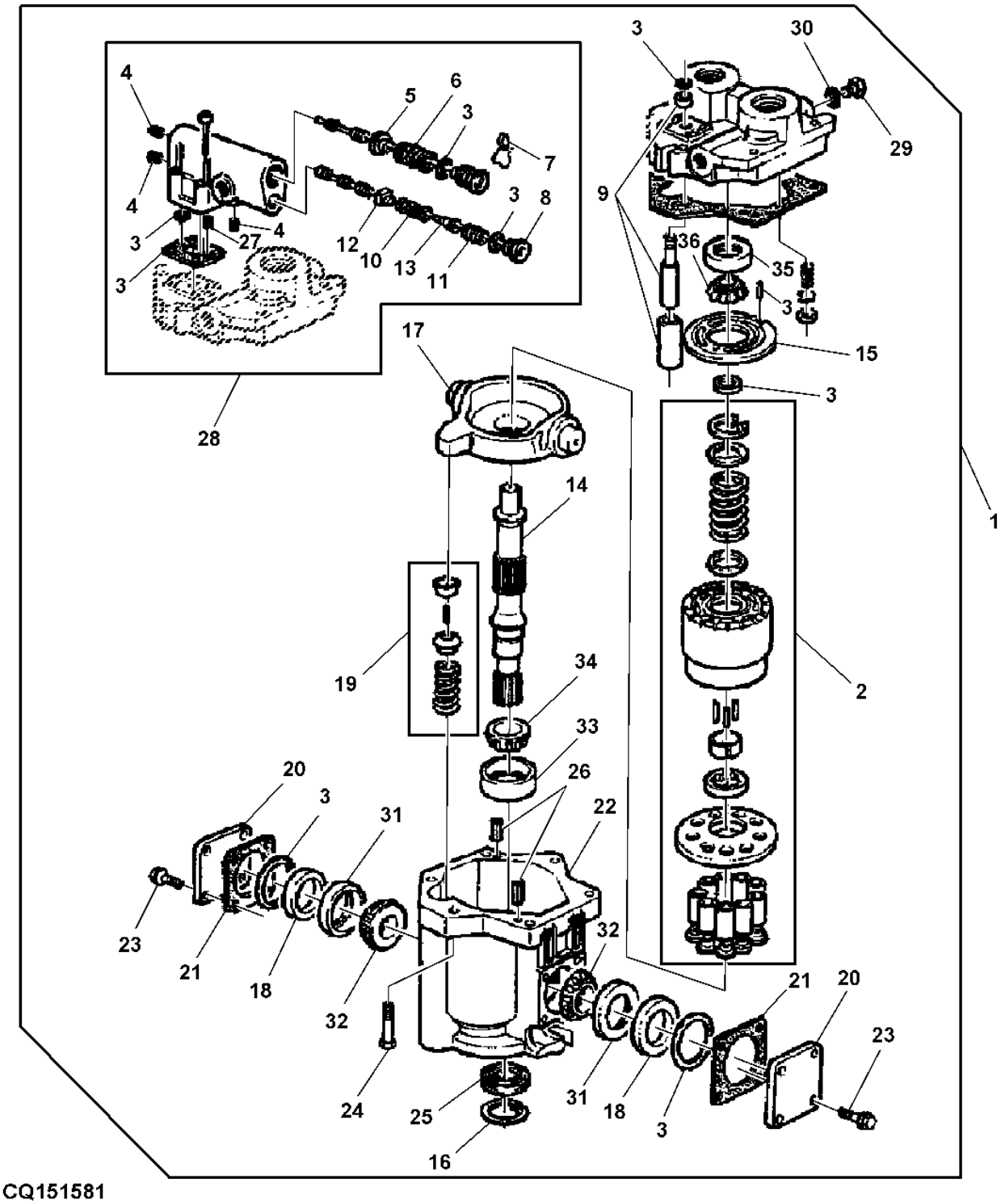

CQ151581

Item	Nº peça	Descrição	Qtde	Nº série bomba	Notas
1	AL75305	Bombahidráulica	1		
2	RE43835	Kit vedação	1		
3	.....	Kit	1		(ORDER RE67354)
4	R107795	Tampão	3		
5	R107796	Assento	1		
6	R107797	Mola	1		
7	R107798	Plugue	1		
8	R107799	Plugue	1		
9	RE43837	Kit vedação	1		
10	R107800	Mola	1		
11	R107801	Parafuso	1		
12	R107802	Assento	1		
13	R107803	Assento	1		
14	R107808	Eixo	1		
15	R107809	Placa	1		
16	R107810	Anel de pressão	1		
17	R107811	Forquilha	1		
18	R107814	Espaçador	2		
19	RE49136	Kit	1		
20	R107816	Capa	2		
21	RE52579	Kit de calços	1		
22	R107818	Carcaça	1		
23	R108015	Parafuso sextavado	8		
24	R108016	Parafuso	6		
25	RE52580	Kit	1		
26	R108019	Pino elástico	2		
27	RE46648	VálVula de retenção	1		
28	RE46649	Controle	1		
29	R108024	Tampão de dreno	1		
30	51M7043	Anel o	1		
31	JD8253	Capa de rolamento	2		
32	JD8935	Cone de rolamento	2		
33	JD7449	Capa de rolamento	1		
34	JD8118	Cone de rolamento	1		
35	JD8237	Capa de rolamento	1		
36	JD8905	Cone de rolamento	1		

100 LPM Pump - Seal Kit

CQ151588 A.1

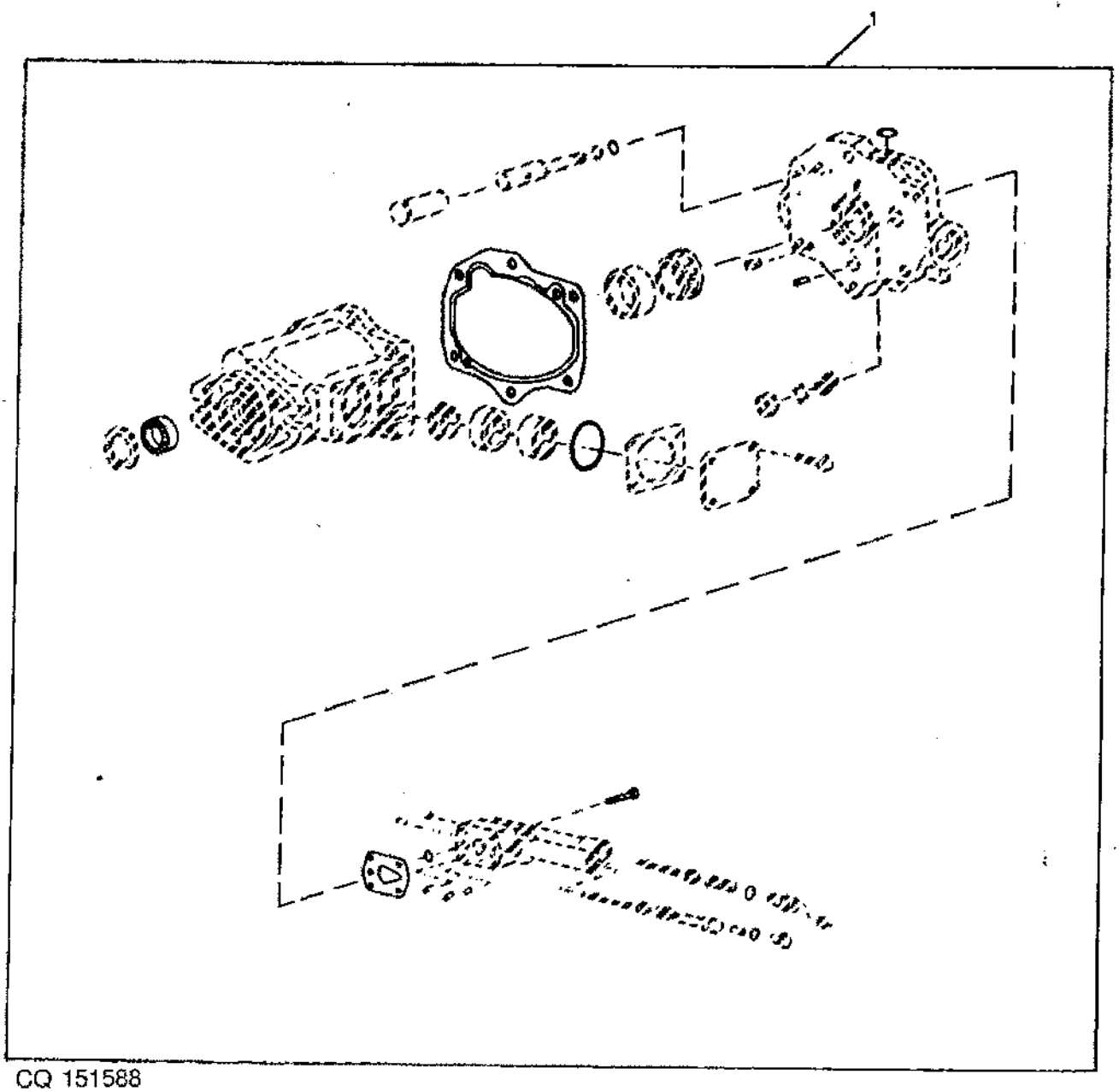

Item	*Nº peça*	*Descrição*	*Qtde*	*Nº série*	*Notas*
1	RE43836	Kit retentor	1		

ACIONAMENTO BOMBA HIDRAULICA

LX009313 A.1

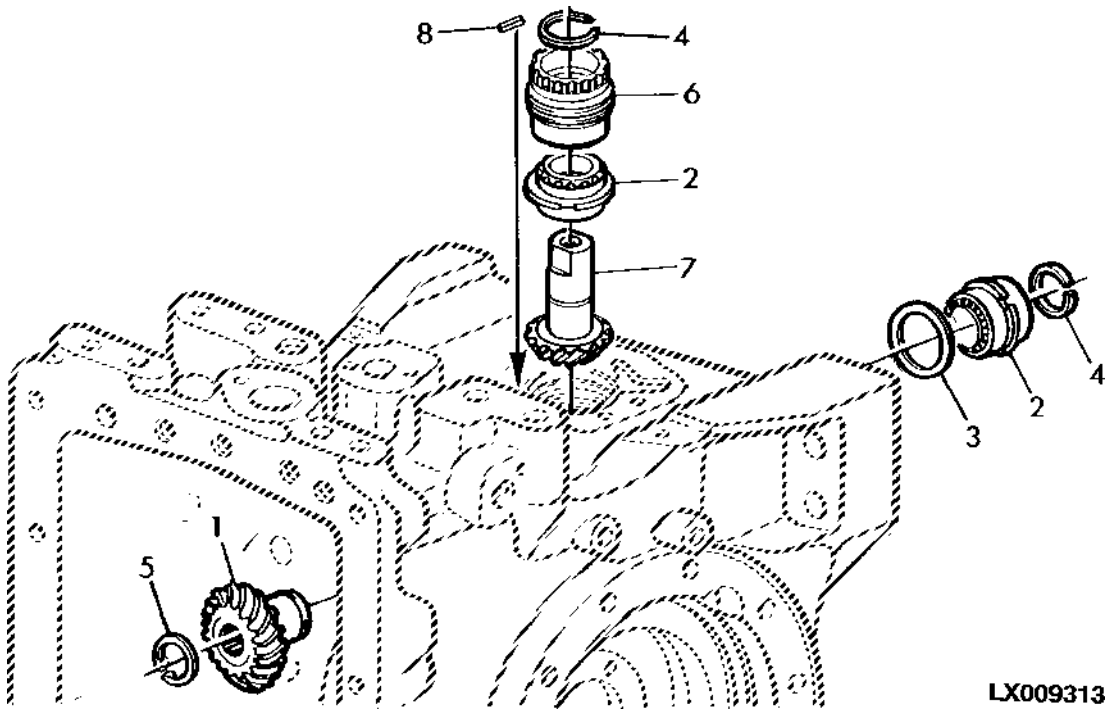

Item	*Nº peça*	*Descrição*	*Qtde*	*Nº série trator*	*Notas*
1	R115351	EngrEnagem	1		
2	RE33466	Rolamento de Rolos cônicos	2		(SUB FOR RE33466)
3	R44357	Calço	3		TK=0.08MM (.003")
	R44358	Calço	3		TK=0.13MM (.005")
	R44359	Calço	3		TK=0.25 MM (.010")
4	40M7071	Anel de pressão	AR		TK=1, 50 MM (.059")
	T15258	Anel de pressão	AR		(A) TK=1, 57 MM (.062")
	R48747	Anel de pressão	AR		(A) TK=2, 08 MM (.082")
	R48748	Anel de pressão	AR		(A) TK=2, 16 MM (.085")
	R48749	Anel de pressão	AR		(A) TK=2, 24 MM (.088")
	R48750	Anel de pressão	AR		(A) TK=2, 31 MM (.091")
	R96515	Anel de pressão	AR		(A) TK=2, 45 MM (.097")
	R96517	Anel de pressão	AR		(A) TK=2, 60 MM (.102")
	T27432	Anel de pressão	AR		(A) TK=2, 74 MM (.108")
	A2597R	Anel de pressão	AR		(A) TK=2, 89 MM (.114")
5	40M7256	Anel de pressão	1		
6	R94072	Luva	1		
7	R121795	Pinhão	1		
8	44M7103	Pino de centragem	1		
..	RE50005	Bombahidráulica	1		

(A) FAZ PARTE DE RE50005

BOMBA HIDRAULICA 60 LP

CQ151155 A.1

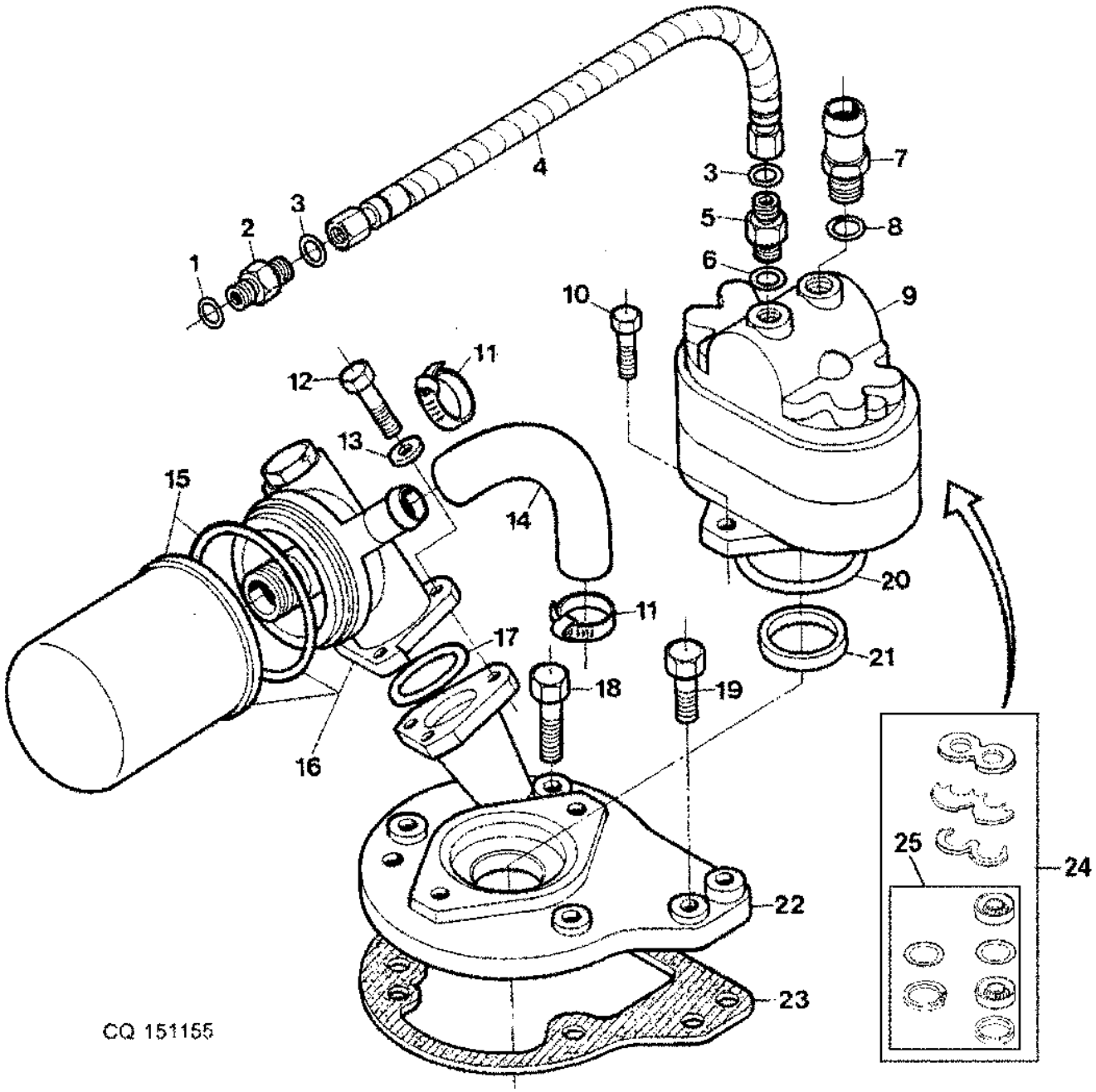

Item	Nº peça	Descrição	Qtde	Nº série trator	Notas
1	51M7047	Anel o	AR		
2	38H5005	Adaptador	AR		
3	T77858	Anel o	AR		
4	AP32841	Mangueira hidráulica	1	-013195	
	DQ42374	Mangueira hidráulica	1	013196-	
5	38H5121	Adaptador	AR		
6	51M7045	Anel o	AR		
7	P59233	Conj mont Conector elétrico	AR		
8	R29936	Anel o	AR		
9	AP32912	Bombahidráulica	AR	-007903	
	DQ33772	Bombahidráulica	AR	007904-	
10	19M4750	Parafuso	AR		
11	SG01001	Braçadeira	AR		
12	19M7167	Parafuso sextavado	AR		
13	24M7040	Arruela	AR		
14	R109228	Mangueira	AR		
15	RE45864	Elemento de filtro	AR		
16	AP32565	Cabeçote do filtro	AR	-007942	
	AP32988	Cabeçote do filtro	AR	007943-	
17	F1870R	Anel o	AR		
18	19M7744	Parafuso sextavado	AR		
19	19M7268	Parafuso sextavado	AR		
20	U42702	Anel o	AR		
21	R108011	Arruela	AR		
22	CQ24922	Suporte	AR		
23	CQ26500	Junta	AR	-008349	
	L116628	Junta	AR	008350-	
24	DQ33832	Kit peças de reposição	AR	007904-	
	AE56248	Kit retentor	AR	-007903	
25	DQ33831	Kit vedação	AR	007904-	

BOMBA HIDRAULICA 100 LPM - COMPONENTES

CQ151582 A.1

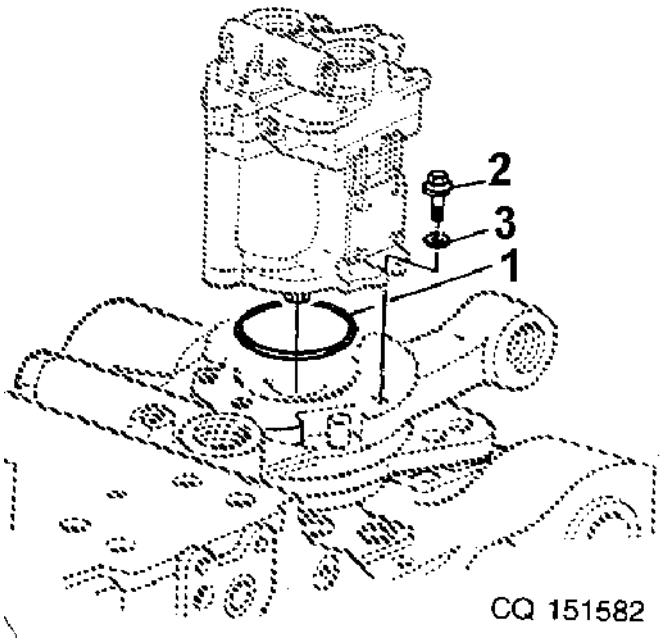

Item	*Nº peça*	*Descrição*	*Qtde*	*Nº série trator*	*Notas*
1	T42302	Anel o	1		
2	19M7303	Parafuso sextavado	AR		
3	24M7045	Arruela	AR		

BOMBA HIDRAULICA 100 LPM - COMANDO

CQ151583 A.1

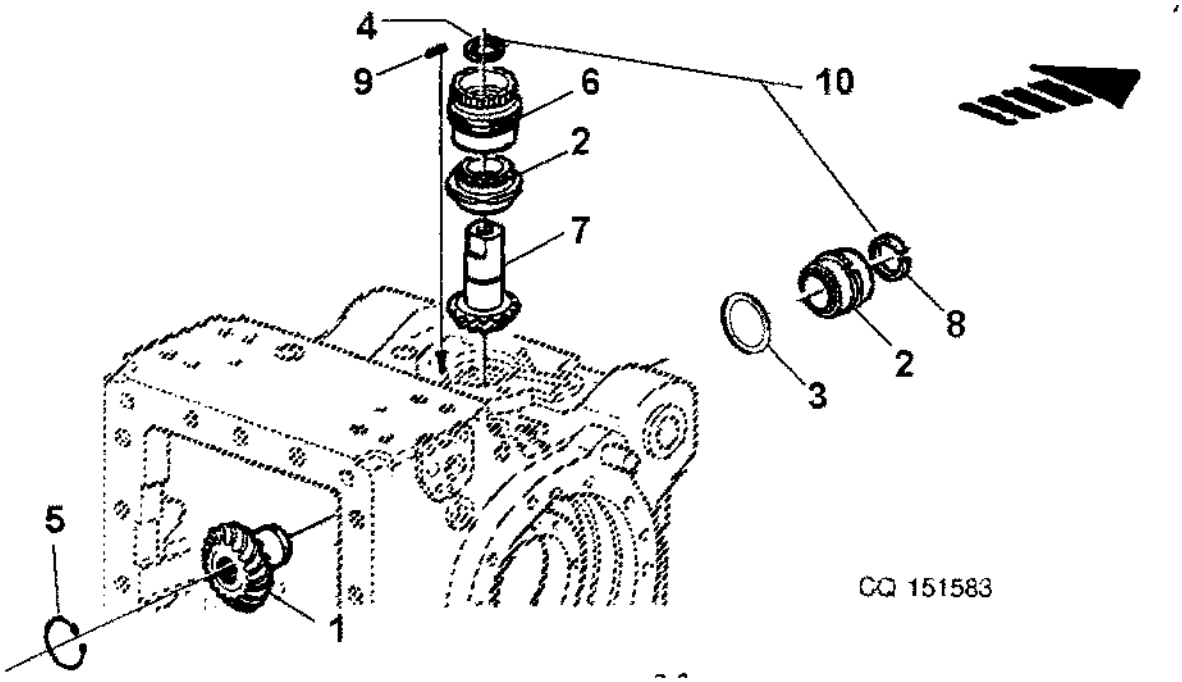

Item	*Nº peça*	*Descrição*	*Qtde*	*Nº série*	*Notas*
1	R115351	EngrEnagem	1		
2	RE33466	Rolamento de Rolos cônicos	2		(SUB FOR RE33466)
3	R44357	Calço	3		0.08MM
	R44358	Calço	3		0.13MM
	R44359	Calço	3		0.25MM
4	40M7071	Anel de pressão	AR		1.50MM
	T15258	Anel de pressão	AR		1.57MM , (KIT RE50005)
	R48747	Anel de pressão	AR		2.08MM, (KIT RE50005)
	R48749	Anel de pressão	AR		2.24MM, (KIT RE50005)
	R48750	Anel de pressão	AR		2.31MM, (KIT RE50005)
	T27432	Anel de pressão	AR		2.74MM , (KIT RE50005)
	A2597R	Anel de pressão	AR		2.89MM, (KIT RE50005)
5	40M7256	Anel de pressão	1		
6	R94072	Luva	1		
7	R115352	Pinhão	1		
8	R48750	Anel de pressão	1		TK= 2.31MM
	T15258	Anel de pressão	AR		1.57MM
	T27432	Anel de pressão	AR		TK= 2.74MM
	A2597R	Anel de pressão	AR		TK= 2.89MM
9	44M7103	Pino de centragem	1		
10	RE50005	Bombahidráulica	1		INCL KEYS 4 AND 8

TUBOS DA VALVULA PRIORITARIA DE ENTRADA

CQ151587 A.1

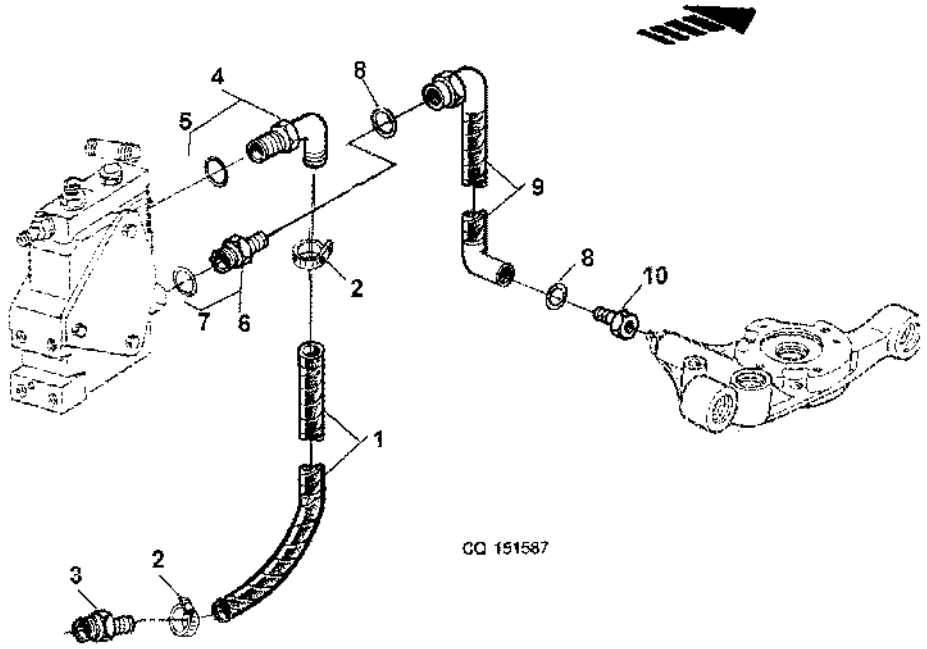

Item	Nº peça	Descrição	Qtde	Nº série trator	Notas
1	P59202	Mangueira	1	-XXXXXX	
	CQ38233	Mangueira	1	XXXXXX-	
2	AL82025	Braçadeira	2		
3	R49518	Conexão	1		
4	RE55212	Conexão em ângulo	1		
5	R29936	Anel o	1		
6	38H5016	Conexão em ângulo	1		
7	51M7041	Anel o	1		
8	T77613	Anel o	2		
9	RE52695	Mangueira hidraulica-fabric	1		
10	R108012	Plugue	1		

ENGATE RAPIDO DA VALVULA PRIORITARIA

CQ302083 A.1

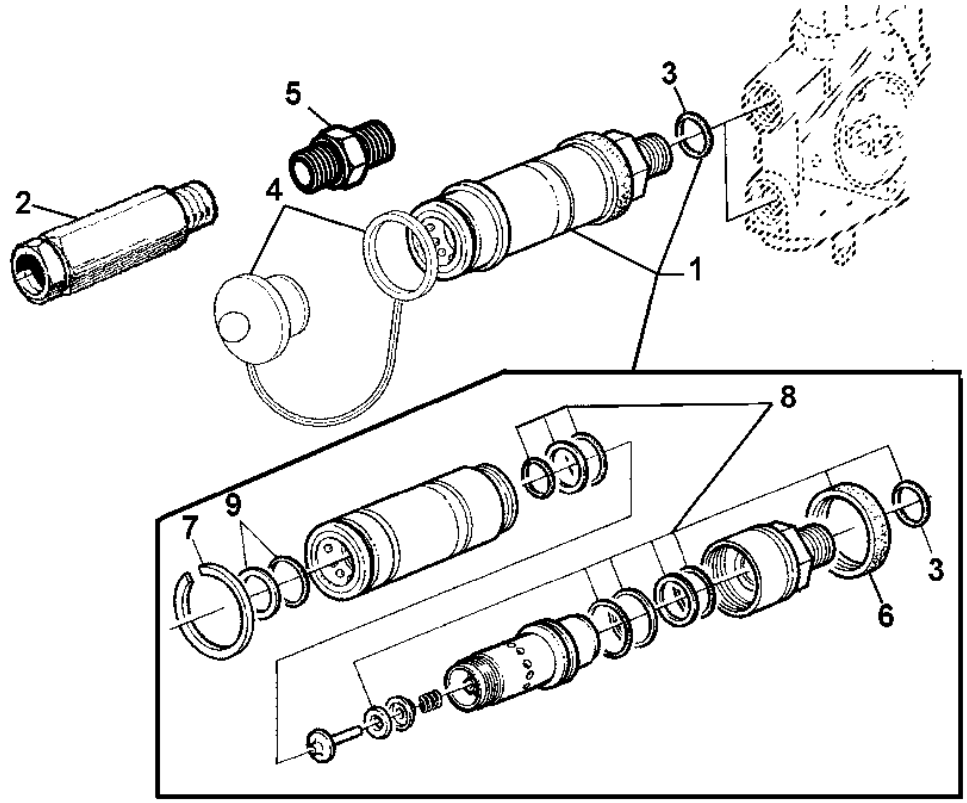

CQ302083

Item	*Nº peça*	*Descrição*	*Qtde*	*Nº série*	*Notas*
1	DQ38613	Engate rápido	4		(SUB FOR AL112951)
2	CQ33591	Adaptador	2		
3	51M7045	Anel o	4		
4	A15899	Plugue	AR		
5	CQ36158	Eixo	AR		
6	L112370	Capa	AR		
7	L110090	Anel de pressão	AR		
8	AL112953	Kit retentor	AR		
9	AL112952	Kit retentor	AR		

LINHAS DA BOMBA HIDRAULICA 100LPM

CQ151584 A.1

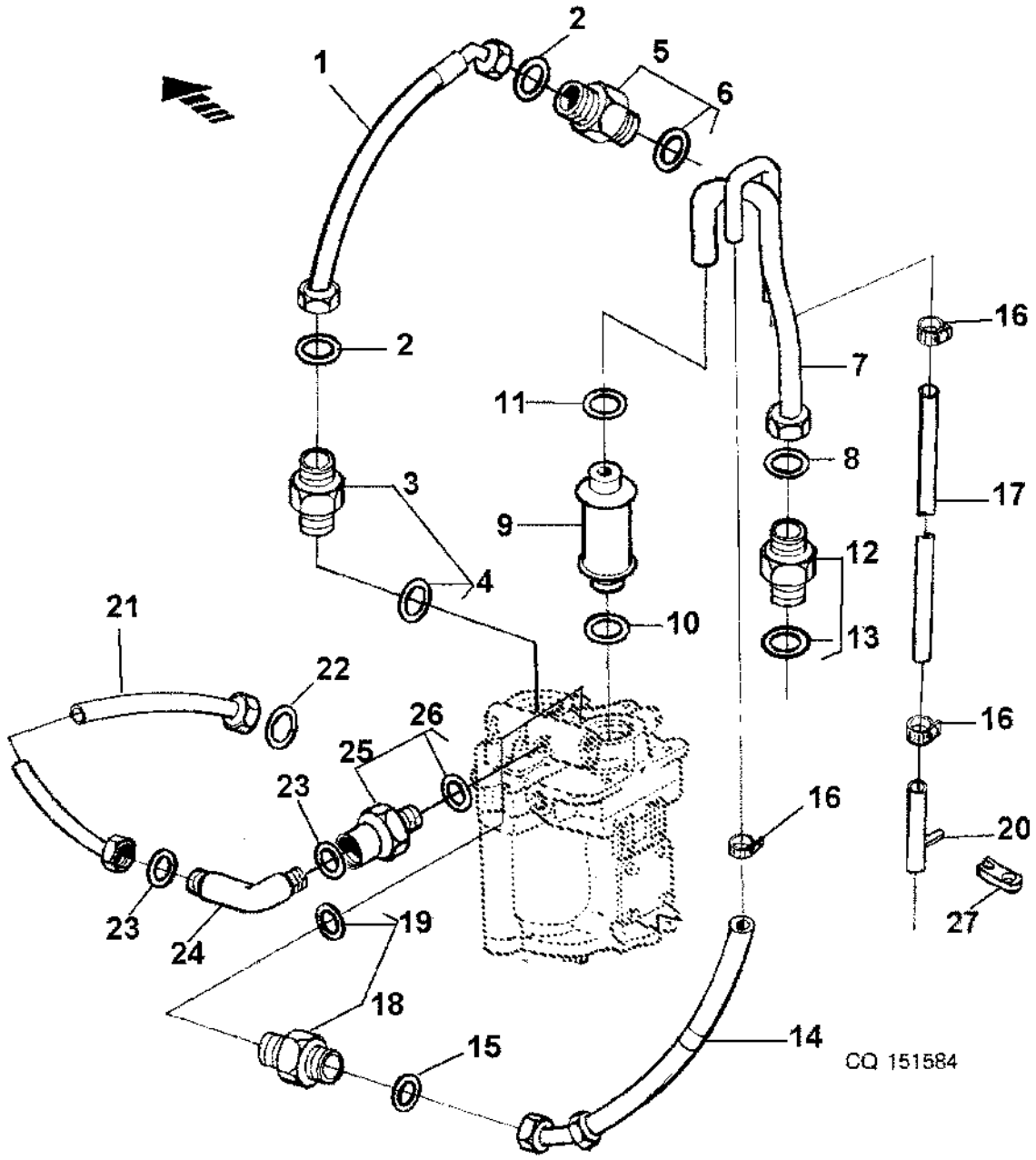

Item	Nº peça	Descrição	Qtde	Nº série	Notas
1	DQ42374	Mangueira hidráulica	1		(SUB FOR RE49110)
2	T77858	Anel o	1		
3	38H5013	Adaptador	1		
4	R29936	Anel o	1		
5	38H5005	Adaptador	1		
6	51M7047	Anel o	1		
7	RE50386	Tubulação de óleo	1		
8	T78612	Anel o	1		
9	RE46728	ReseRvatóRio	1		
10	51M7049	Anel o	1		
11	R29463	Anel o	1		
12	38H5033	Adaptador	1		
13	51M7050	Anel o	1		
14	RE52401	Mangueira hidráulica	1		
15	T77932	Anel o	1		
16	AR21837	Braçadeira	3		
17	R110989	Mangueira hidráulica	1		
18	38H5010	Adaptador	1		
19	51M7043	Anel o	1		
20	R124627	Conexão de mangueira	1		
21	RE51178	Mangueira hidraulica-fabric	1		
22	T77857	Anel o	1		
23	T77613	Anel o	2		
24	38H1094	Conexão em ângulo	1		
25	38H5008	Adaptador	1		
26	51M7040	Anel o	1		
27	R124628	RetentoR	1		

FILTRO DO OLEO HIDRAULICO

PUCQ16 A.1

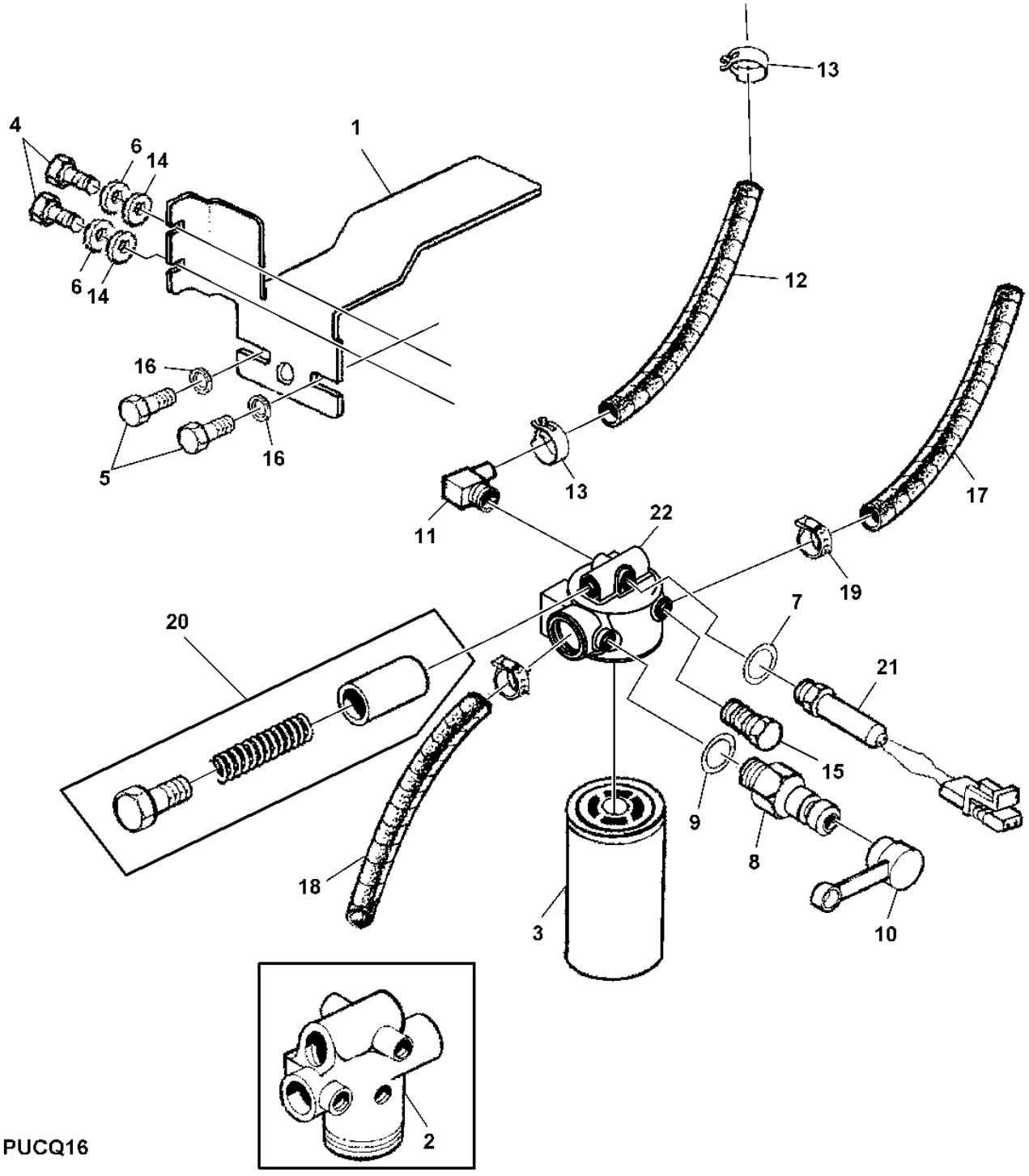

PUCQ16

Item	Nº peça	Descrição	Qtde	Nº série trator	Notas
1	CQ35246	Apoio	1		
2	RE152373	Base	1	005153-	
	RE43917	Cabeçote do filtro	1	-005152	ORDER RE152372,RE12187,R26448, (2) R77175
3	RE39527	Filtro de óleo hidráulico	1		
4	19M7139	Parafuso sextavado	1		
5	19M7268	Parafuso sextavado	2		
6	24M7026	Arruela	2		
7	51M7040	Anel o	1		
8	RE12187	Engate de diagnostico	2		9.3X2.2
9	R26448	Anel o	2		
10	R77175	Capa	4		
11	M84497	Conexão em ângulo	1		
12	R96151	Mangueira	2		
13	R56101	Presilha	1		
14	24M7065	Mangueira	1		
15	RE46684	Tampão	2		
16	24M7038	Arruela	1		
17	CQ35466	Mangueira hidráulica	1		
18	CQ35467	Mangueira	AR		(SUB RE51308)
19	CQ03768	Braçadeira	AR		
20	RE49038	Kit da válvula	AR		
21	RE56106	Interruptor	1	-XXXXXX	
	RE46686	Tampão	1	XXXXXX-	
22	RE152372	Cabeçote do filtro	1		

COMANDOS HIDRAULICOS

PUCQ12 A.1

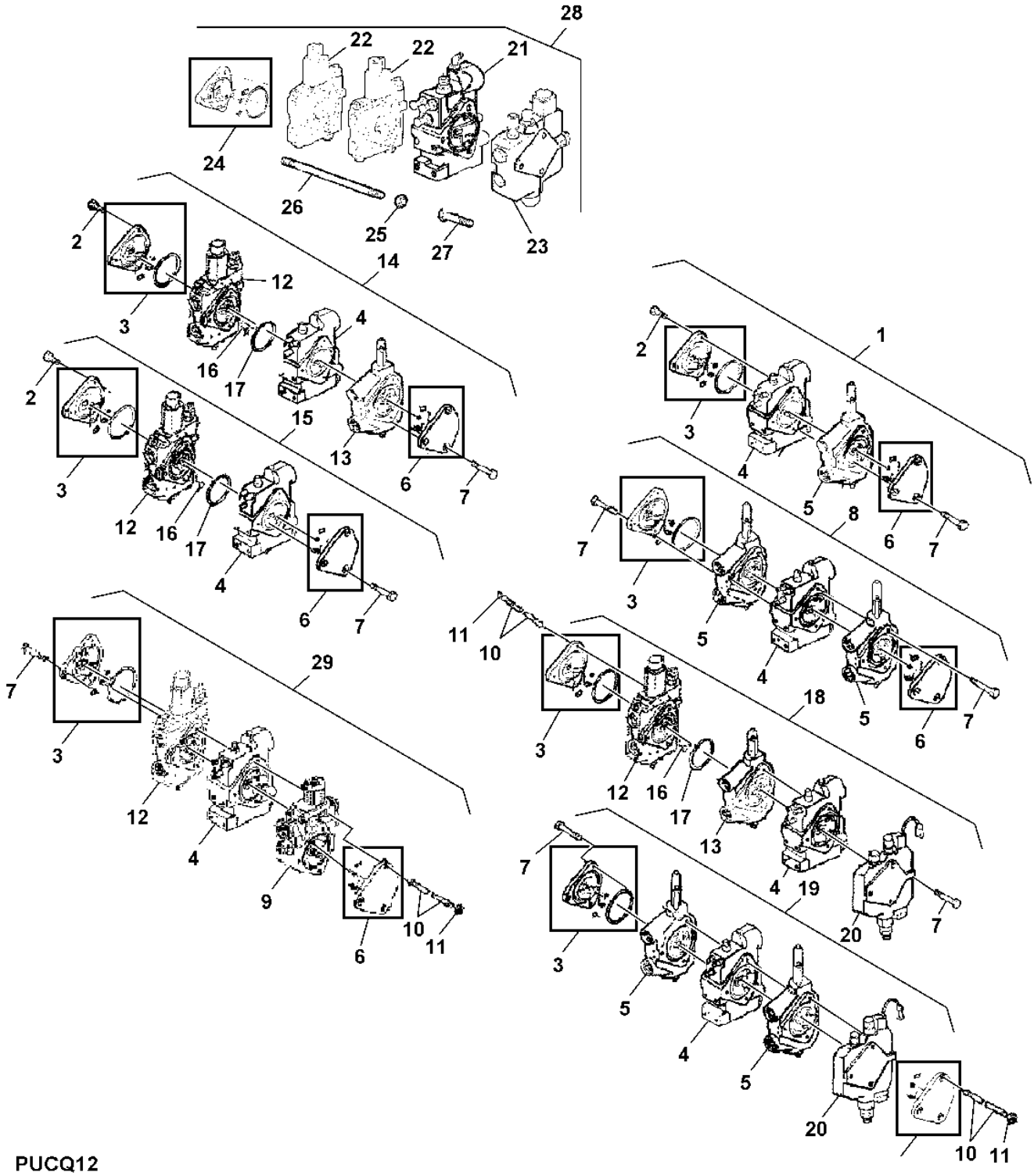

Item	Nº peça	Descrição	Qtde	Nº série trator	Notas
1	DQ28755	Bloco de válvulas	1		
2	19M8775	Parafuso sextavado	AR		
3	AL77028	Capa	AR		
4	DQ28754	VálVula	AR	-013840	
	DQ43423	VálV. controladora de fluxo	1	013841-	(SUB FOR DQ41959)
5	DQ60573	VálVula	1		(ORD AL77163) SERIE 150
6	AL77680	Capa	AR		
7	19M8776	Parafuso sextavado	AR		
8	DQ28756	Bloco de válvulas	1	-013618	
	RE170964	Bloco de válvulas	1	013619-013869	
	DQ42743	Bloco de válvulas	1	013870-XXXXXX	
	DQ43428	VálV. controladora de fluxo	1	XXXXXX-	
9	AL110266	Elevador hidráulico	1		
10	42M7050	Pino	AR		
11	14M7491	Porca	AR		
12	AP32585	Carcaça	AR	004455-010504	SERIE 301
	AL119217	VálVula de controle remoto	1	010505-	SERIE 301
13	AL77163	VálVula de controle	AR	004455-010504	SERIE 101
14	DQ30457	Bloco de válvulas	1		SLH VCR 301 + VCR 101
	DQ40120	VálVula de controle	1	010505-XXXXXX	SLH VCR 301 + VCR 101
	DQ42089	VálVula de controle	1	XXXXXX-XXXXXX	
	DQ43425	VálV. controladora de fluxo	1	XXXXXX-	
15	DQ30456	Bloco de válvulas	1	-013618	
	DQ40119	VálVula de controle	1	013619-014416	
	DQ42088	VálVula de controle	1	014417-	
	DQ43424	VálV. controladora de fluxo	1	XXXXXX-	
16	R95493	Disco	AR		
17	R95494	Anel o	AR		
18	DQ30458	Bloco de válvulas	1	004382-010681	CLH VCR 301 AND VCR101
	DQ40121	VálVula de controle	1	010682-014126	CLH VCR 301 AND VCR101
	DQ42090	VálVula de controle	1	014127-XXXXXX	CLH VCR 301 AND VCR101
	DQ43426	VálV. controladora de fluxo	1	XXXXXX-	
19	DQ31496	VálVula	AR	-004454	CLH VCR 150
20	RE39607	VálVula	AR		
21	AL76171	VálVula	1		
22	AL119219	VálVula de controle	2		
23	RE39607	VálVula	1		
24	AL77028	Capa	1		
25	14M7148	Porca	3		
26	42M7050	Pino	3		
27	19M8776	Parafuso sextavado	3		
28	DQ43427	VálV. controladora de fluxo	1		100 LPM (SUB FOR DQ42611)
29	DQ31497	VálVula	1		VCR301 CLH 2

Índice pictórico por seção

PUCQ188 A.1

27-	420
33-	428
34-	430
35-	432
36-	434
37-	435

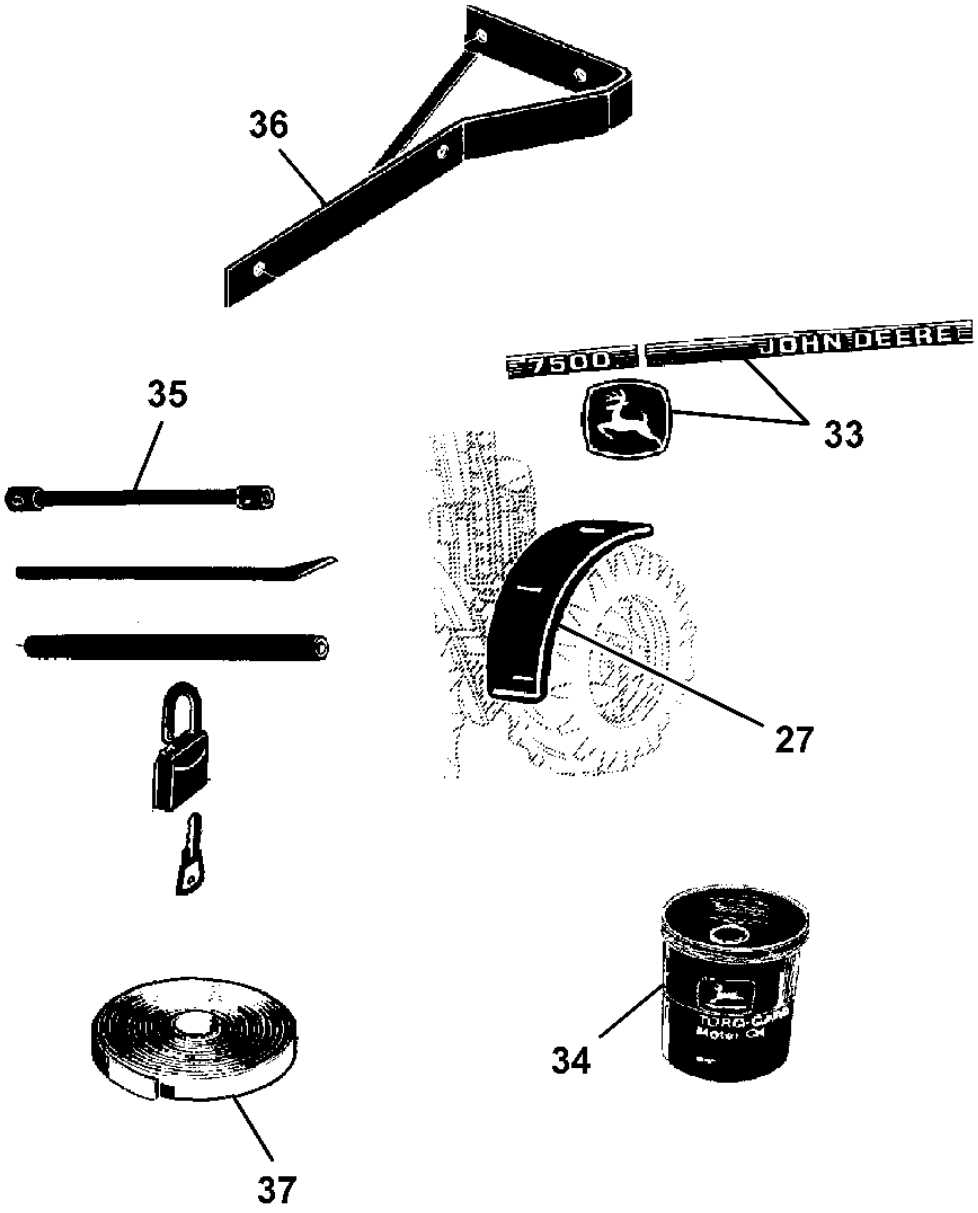

PUCQ188

Índice pictórico por seção

PUCQ189 A.1

1-	377
2-	378
3-	380
4-	382
5-	383
6-	384
7-	386
8-	387
9-	388
10-	389
26-	418
28-	422
29-	424
30-	425
31-	426

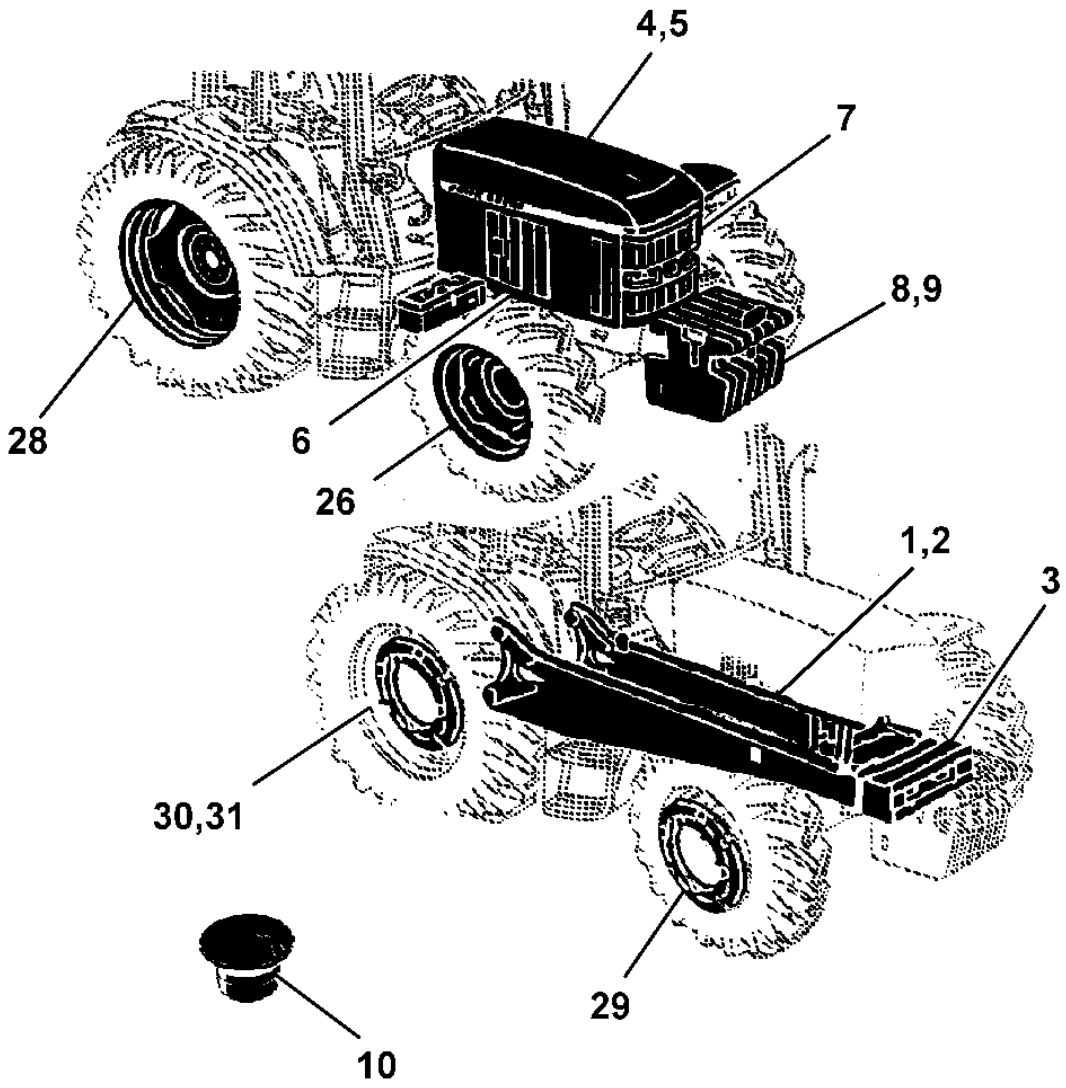

PUCQ189

Índice pictórico por seção

PUCQ190 A.1

11-	390
12-	392
13-	393
14-	394
15-	396
16-	398
17-	400
18-	402
19-	404
20-	406
21-	408
22-	410
23-	412
24-	414
25-	416

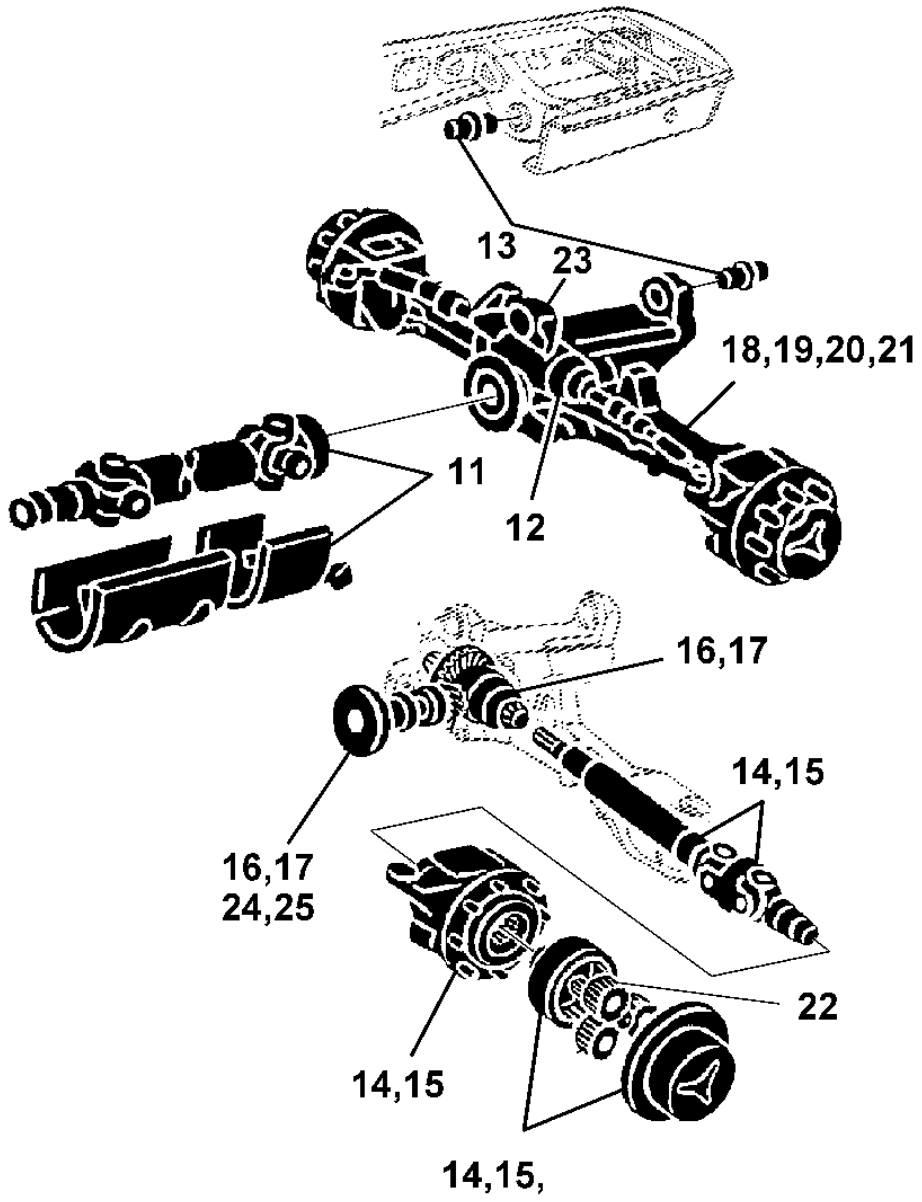

PUCQ190

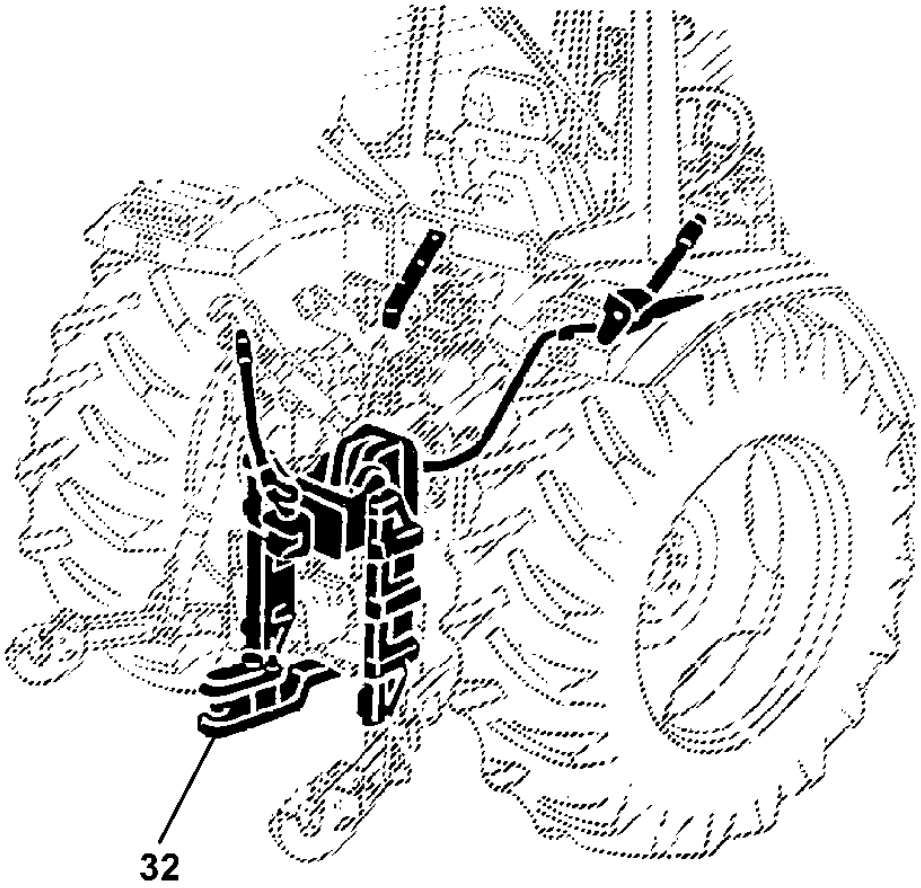

PUCQ191

CHASSI

CQ151176 A.1

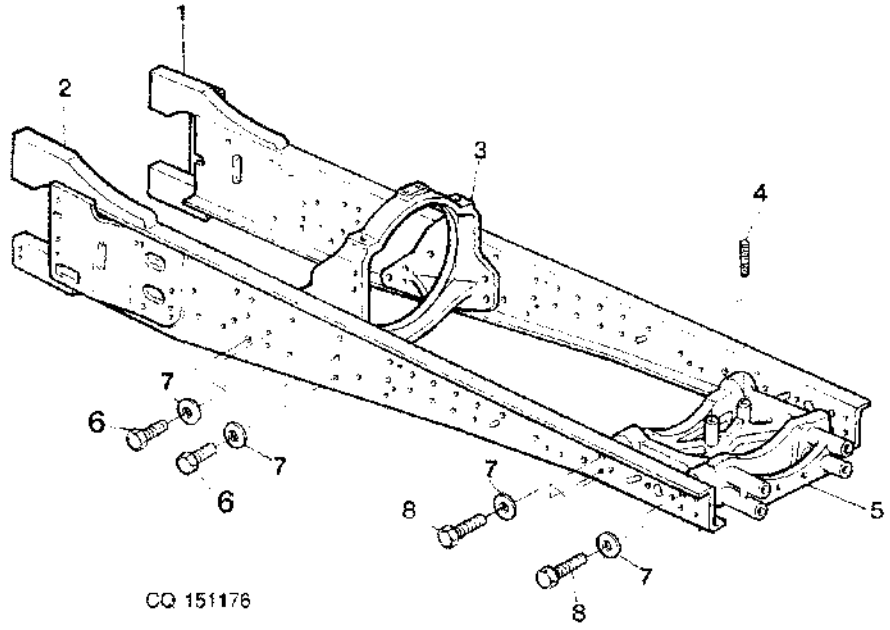

Item	*Nº peça*	*Descrição*	*Qtde*	*Nº série*	*Notas*
1	DQ28428	Estrutura	1	-009949	LH
	DQ42303	Estrutura	1	009950-	LH
2	DQ28429	Estrutura	1	-009949	RH
	DQ42302	Estrutura	1	009950-	RH
3	R117602	Suporte	1		
4	R117158	Pino	AR		
5	DQ27825	Suporte eixo dianteiro	AR		
6	19M7950	Parafuso sextavado	AR		
7	24M7242	Arruela	AR		
8	19M7892	Parafuso sextavado	AR		

Main Frame Mounting Parts

CQ151177 A.1

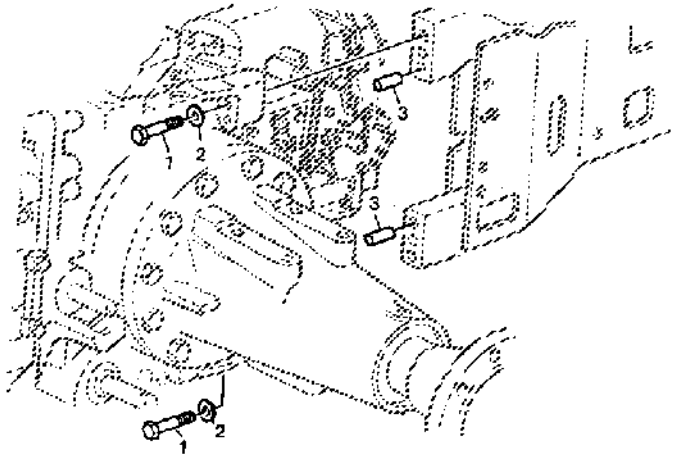

CQ 151177

Item	*Nº peça*	*Descrição*	*Qtde*	*Nº série*	*Notas*
1	19M8837	Parafuso	AR		
2	R114918	Arruela	AR		
3	A776R	Pino	AR		

ESTRUTURA FRONTAL

CQ151178 A.1

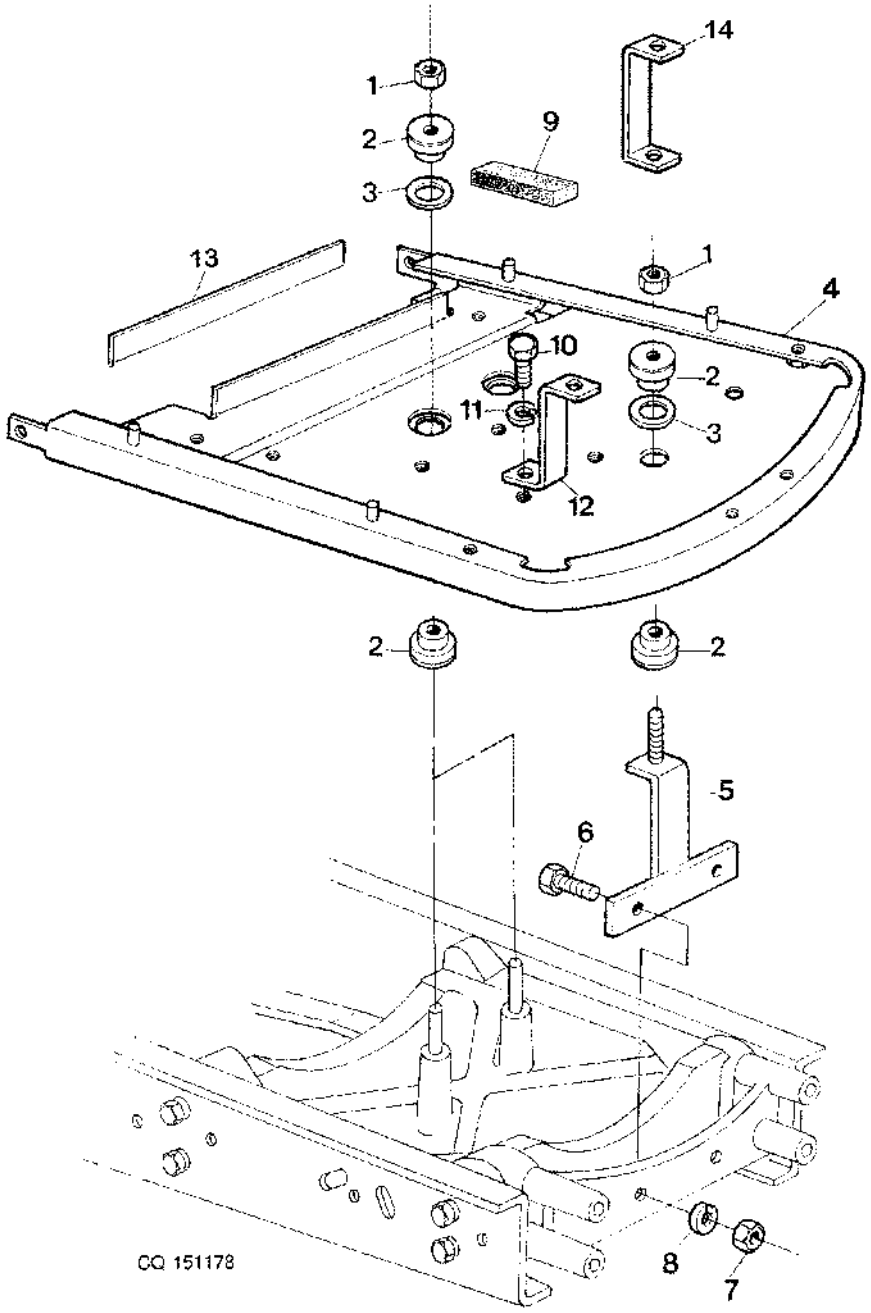

Item	*Nº peça*	*Descrição*	*Qtde*	*Nº série*	*Notas*
1	14M7140	Porca	1		
2	AL76291	Pára-choque	6		
3	24M7200	Arruela	AR		
4	DQ32777	Estrutura	1		
5	DQ32631	Suporte	1		(A)
6	19M7744	Parafuso sextavado	AR		
	19M7387	Parafuso sextavado	AR		(B)
7	14M7031	Porca	AR		
8	12M7067	Arruela de pressão	AR		
9	CQ28543	Vedação	1		
10	19M7166	Parafuso sextavado	AR		
11	12M7066	Arruela de pressão	AR		
12	CQ28787	Suporte	4		
	CQ32692	Suporte	2		(A)
13	CQ25248	Vedação	AR		
14	CQ32693	Suporte	AR		(A)

(A) COM CABINE

(B) SEM CABINE

CAPO

CQ151179 A.1

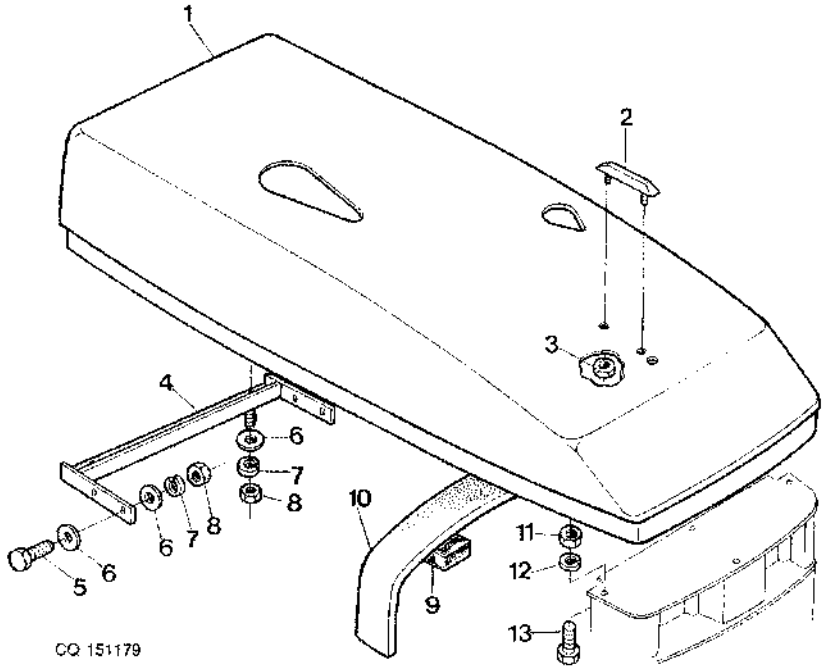

Item	*Nº peça*	*Descrição*	*Qtde*	*Nº série*	*Notas*
1	DQ28803	Capô	1		
2	R95654	Moldura	1		
3	R107957	Porca de segurança	2		
4	DQ28831	Suporte	1		
	DQ31754	Suporte	1		(A)
5	19M7163	Parafuso sextavado	AR		
6	CQ01249	Arruela	AR		
7	12M7065	Arruela de pressão	AR		
8	14M7029	Porca	AR		
9	CQ26419	Vedação	1		
10	CQ25383	Vedação	1		
11	14M7140	Porca	AR		
12	12M7066	Arruela de pressão	AR		
13	19M7166	Parafuso sextavado	AR		

(A) COM CABINE

SUPORTE DO CAPO

CQ151965 A.1

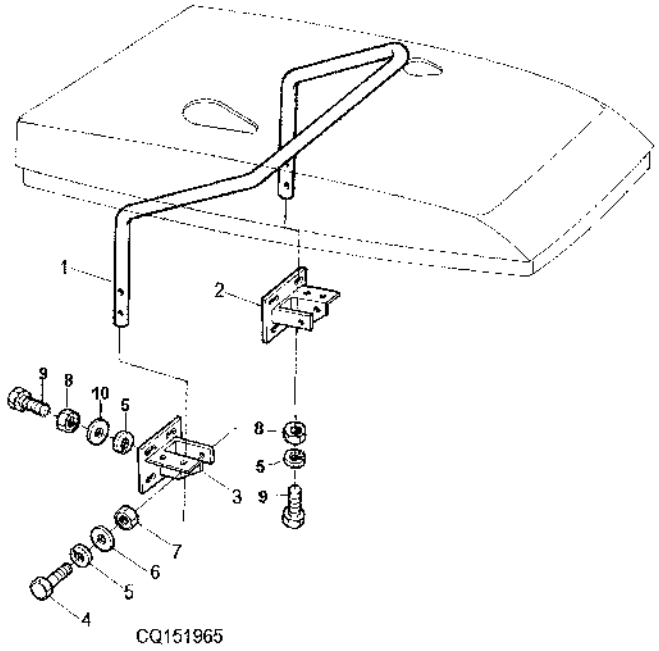

Item	*Nº peça*	*Descrição*	*Qtde*	*Nº série*	*Notas*
1	CQ33346	Arco	1	XXXXXX-	
2	DQ33838	Suporte	1		
3	DQ33836	Suporte	1		
4	19M7179	Parafuso sextavado	AR		
5	12M7065	Arruela de pressão	AR		
6	24M7026	Arruela	AR		
7	14M7040	Porca	AR		
8	14M7029	Porca	AR		
9	19M7139	Parafuso sextavado	AR		
10	24M7008	Arruela	AR		

GRADES LATERAIS

CQ151180 A.1

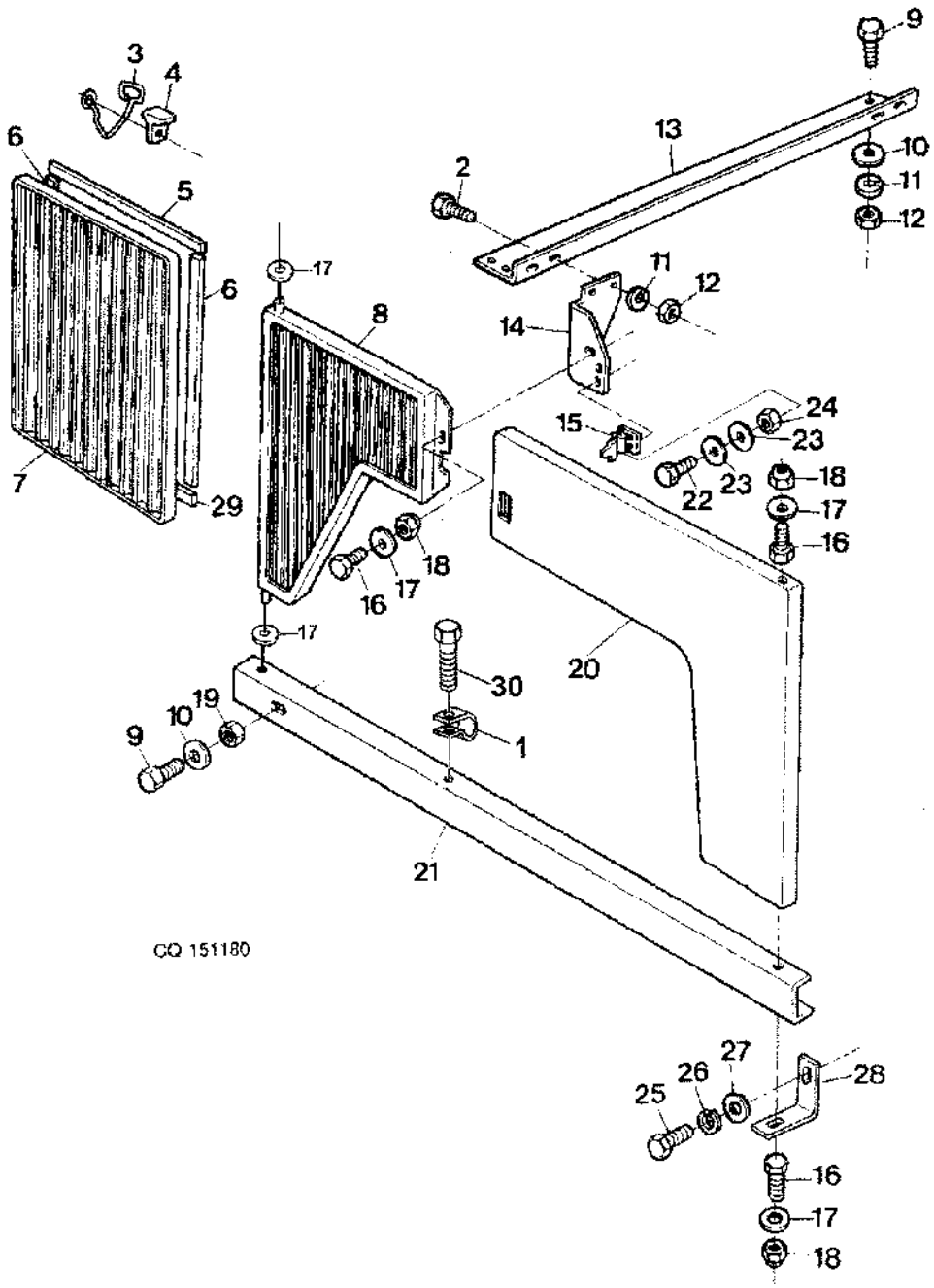

Item	Nº peça	Descrição	Qtde	Nº série	Notas
1	DQ08621	Braçadeira	2		
2	19M7163	Parafuso sextavado	AR		
3	R74628	Trava	1		
4	L63150	Alavanca	1		
5	CQ31042	Vedação	1		
6	CQ31041	Vedação	4		
7	DQ34692	Peneira	1	-013061	
	DQ42432	Peneira	1	013062-	
8	DQ29003	Blindagem	1		
	DQ28862	Grade	1		
9	19M7139	Parafuso sextavado	AR		
10	24M7026	Arruela	AR		
11	12M7065	Arruela de pressão	AR		
12	14M7029	Porca	AR		
13	CQ26798	Barra transversal	AR	-XXXXXX	
14	DQ33840	Suporte	1		
	DQ27658	Suporte	AR		
15	R110554	Mola	AR		
16	19M7560	Parafuso sextavado	AR	-006418	
	19M3118	Parafuso sextavado	2	006419-	
17	CQ34344	Arruela	AR		
18	14M7165	Porca de segurança	AR		
19	14M7166	Porca de segurança	AR		
20	DQ27606	Blindagem	AR		
	DQ28923	Blindagem	AR		
21	DQ30493	Extensão	1		
	DQ30492	Extensão	1		
22	19M7372	Parafuso sextavado	AR		
23	24M7082	Arruela	AR		
24	14M7028	Porca	AR		
25	19M7166	Parafuso sextavado	AR	-006418	
	19M3145	Parafuso sextavado	2	006419-	
26	12M7066	Arruela de pressão	AR		
27	24M7040	Arruela	2		
28	CQ26637	Suporte	2	-006418	
	CQ34161	Cantoneira	2	006419-	
29	CQ28507	Vedação	2		
30	19M7162	Parafuso sextavado	AR		

GRADE FRONTAL

CQ151181 A.1

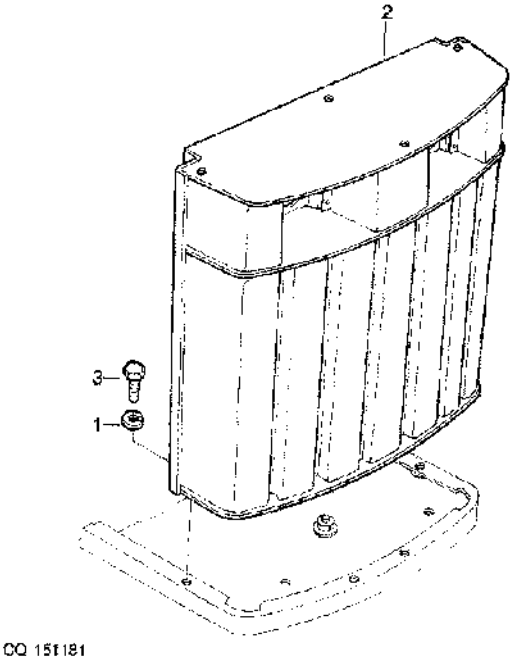

Item	*Nº peça*	*Descrição*	*Qtde*	*Nº série*	*Notas*
1	12M7066	Arruela de pressão	AR		
2	DQ33424	Peneira	AR		
3	19M7166	Parafuso sextavado	AR		

CONTRAPESO DIANTEIRO

CQ151182 A.1

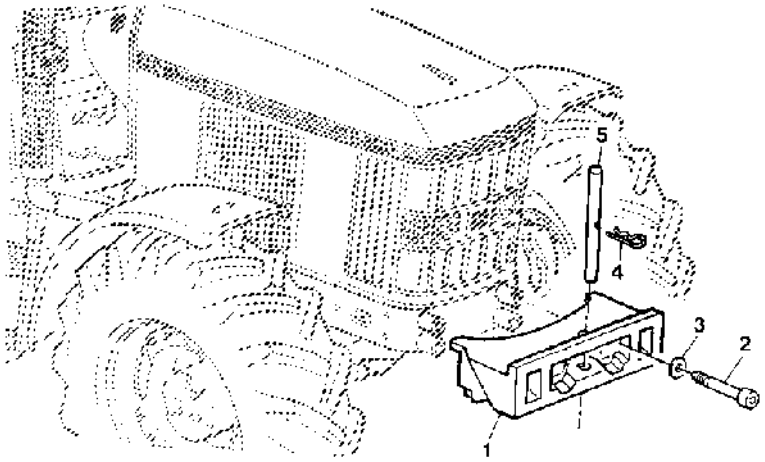

CQ 151182

Item	*Nº peça*	*Descrição*	*Qtde*	*Nº série*	*Notas*
1	CQ29519	Suporte	1		
2	19M7620	Parafuso sextavado	AR		
3	C2214E	Arruela	AR		
4	L18955	Pino de engate ráPido	1		
5	T32146	Pino fixador	1		

ADDITIONAL FRONT WEIGHT

CQ151183 A.1

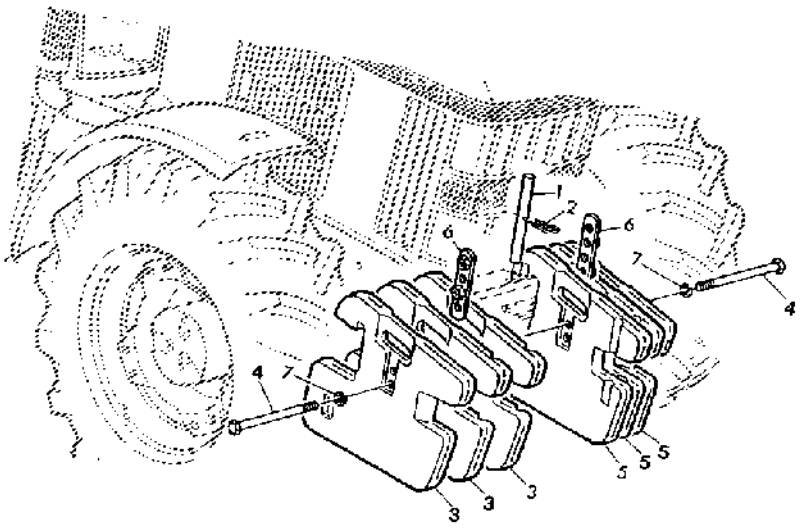

CQ 151183

Item	*Nº peça*	*Descrição*	*Qtde*	*Nº série trator*	*Notas*
1	T32146	Pino fixador	1		
2	L18955	Pino de engate ráPido	1		
3	L38449	Peso	4		RH
4	CQ27661	Parafuso	AR		
	19M7642	Parafuso sextavado	AR		
5	L38450	Peso	4		LH
6	AR68801	RetentoR	2		(FI)
7	12M7044	Arruela de pressão	AR		

TAMPAO

CQ154420 A.1

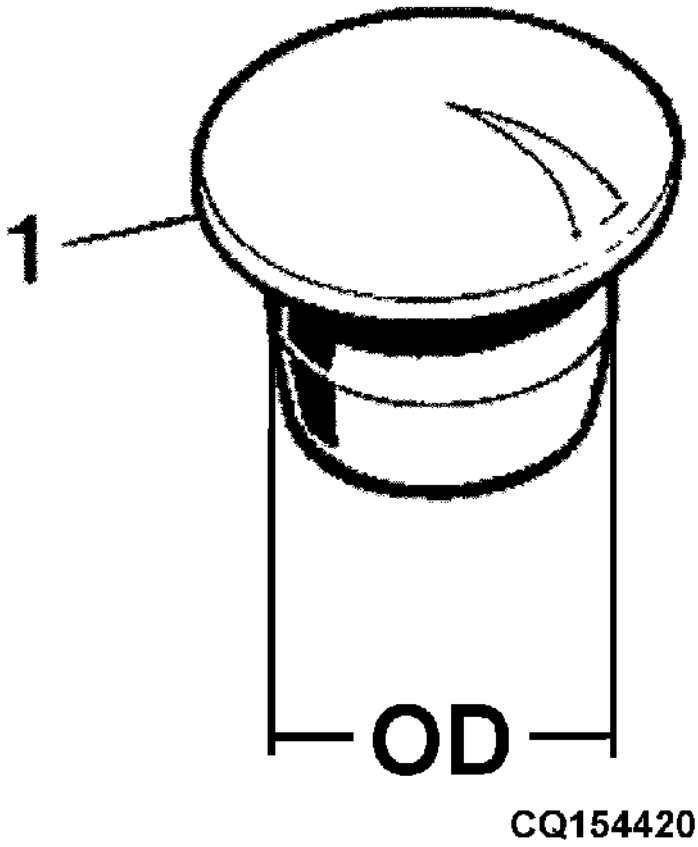

Item	*Nº peça*	*Descrição*	*Qtde*	*Nº série*	*Notas*
1	99M7009	Plugue	AR		OD=14, 5MM
	99M7011	Plugue	AR		OD=23, 6MM
	99M7015	Plugue	AR		OD=11, 0MM
	99M7016	Plugue	AR		OD=10, 0MM
	99M7057	Plugue	AR		OD=20, 0MM
	99M7098	Plugue	AR		OD=6, 0MM
	99M7108	Plugue	AR		OD=16, 0MM
	99M7109	Plugue	AR		OD=17, 0MM
	99M7115	Plugue	AR		OD=28, 0MM

TRACAO DIANTEIRA, EIXO DE TRANSMISSAO

CQ151185 A.1

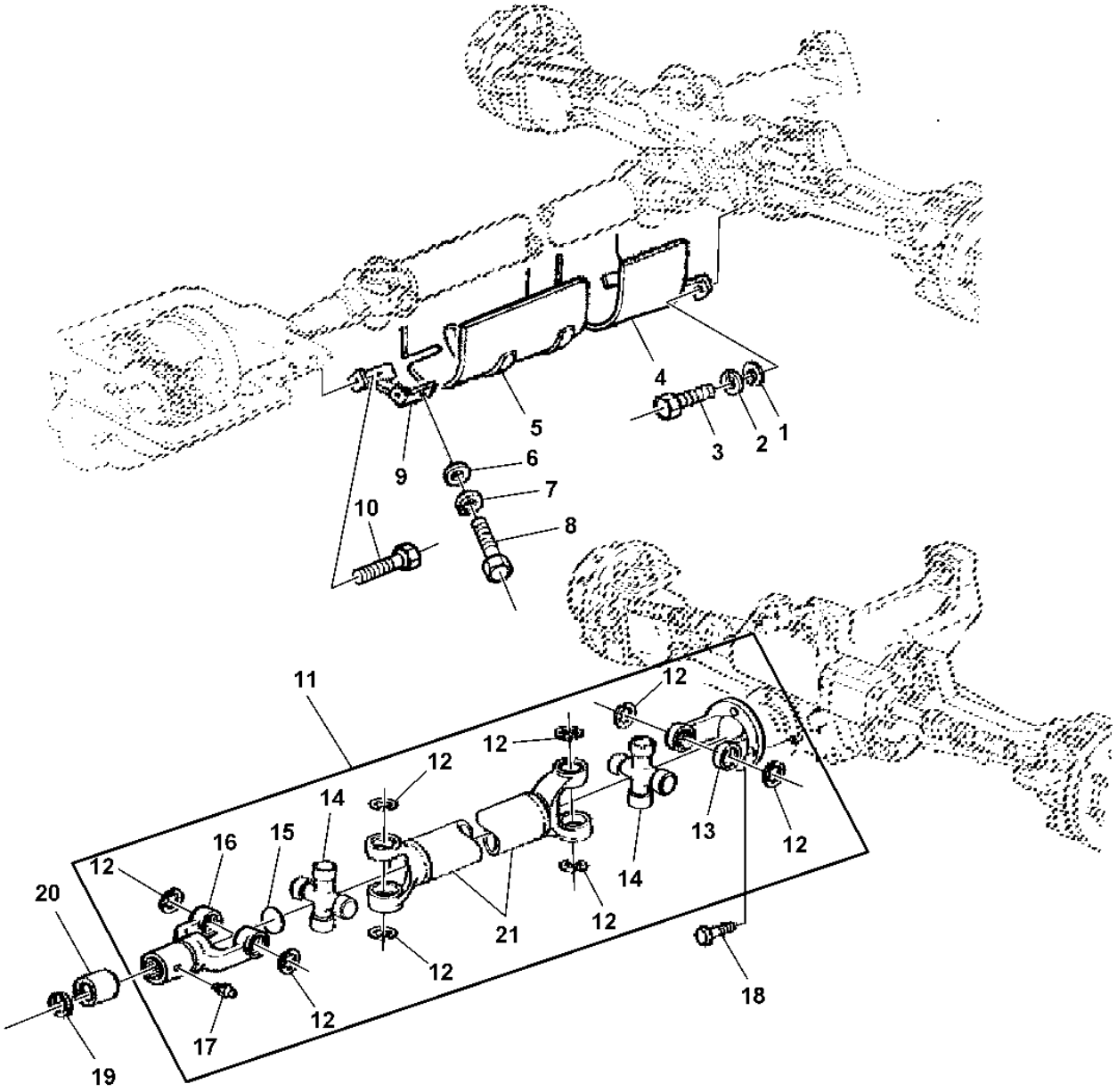

CQ151185

Item	Nº peça	Descrição	Qtde	Nº série	Notas
1	24M7040	Arruela	AR		
2	12M7066	Arruela de pressão	AR		
3	19M7167	Parafuso sextavado	AR		
4	DQ40077	Proteção	AR		
5	CQ40081	Proteção	AR		
6	24M7026	Arruela	AR		
7	12M7065	Arruela de pressão	AR		
8	19M7162	Parafuso sextavado	AR		
9	AL80755	Apoio	AR		
10	19M7163	Parafuso sextavado	AR		
11	AL117427	Eixo cardã	1	-013236	
	DQ36681	Tambor de descarga	1	013237-	
12	40M7112	Anel de pressão	8		
13	L115015	Flange	1	-013236	
	CQ43006	Flange	1	013237-	
14	AL111805	Forquilha c/eixo	1	-013236	
	DQ43004	Cruzeta	2	013237-	
15	L111484	Disco de freio	1		
	30M7017	Plugue	1		
16	AL111805	Forquilha c/eixo	1	-013236	
	DQ43007	Luva	1	013237-	
17	58M5574	Conexão de lubrificação	1		
18	19M8552	Parafuso	4		
19	L100245	RetentoR	1		
20	L100246	Bucha	1		
21	CQ43005	Comutador	1	013237-	

EIXO DE TRACAO DIANTEIRA

CQ151186 A.1

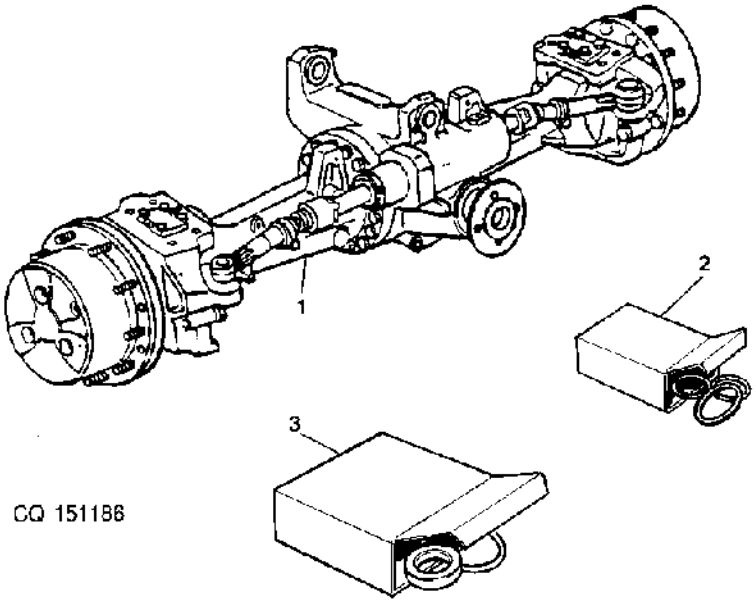

Item	*Nº peça*	*Descrição*	*Qtde*	*Nº série trator*	*Notas*
1	DQ25011	Eixo dianteiro	1	-007175	
	DQ34512	Eixo dianteiro	1	007176-014265	
	DQ44180	Eixo dianteiro	1	014266-	
2	DQ27412	Kit peças de reposição	1		
3	DQ27411	Vedação	1		

Front Axle Suspension

CQ151187 A.1

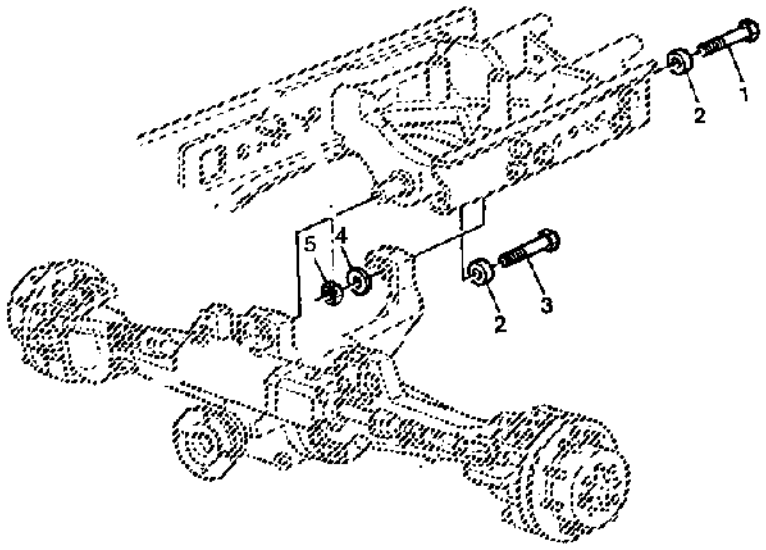

CQ 151187

Item	*Nº peça*	*Descrição*	*Qtde*	*Nº série*	*Notas*
1	19M7921	Parafuso sextavado	AR		
2	L78006	Espaçador	AR		
3	19M7883	Parafuso	AR		
4	L78009	Arruela	AR		
5	A31870	Porca de segurança	AR		

GRUPO CARCACA DE ARTICULACAO / PLANETARIA

PUCQ206 A.1

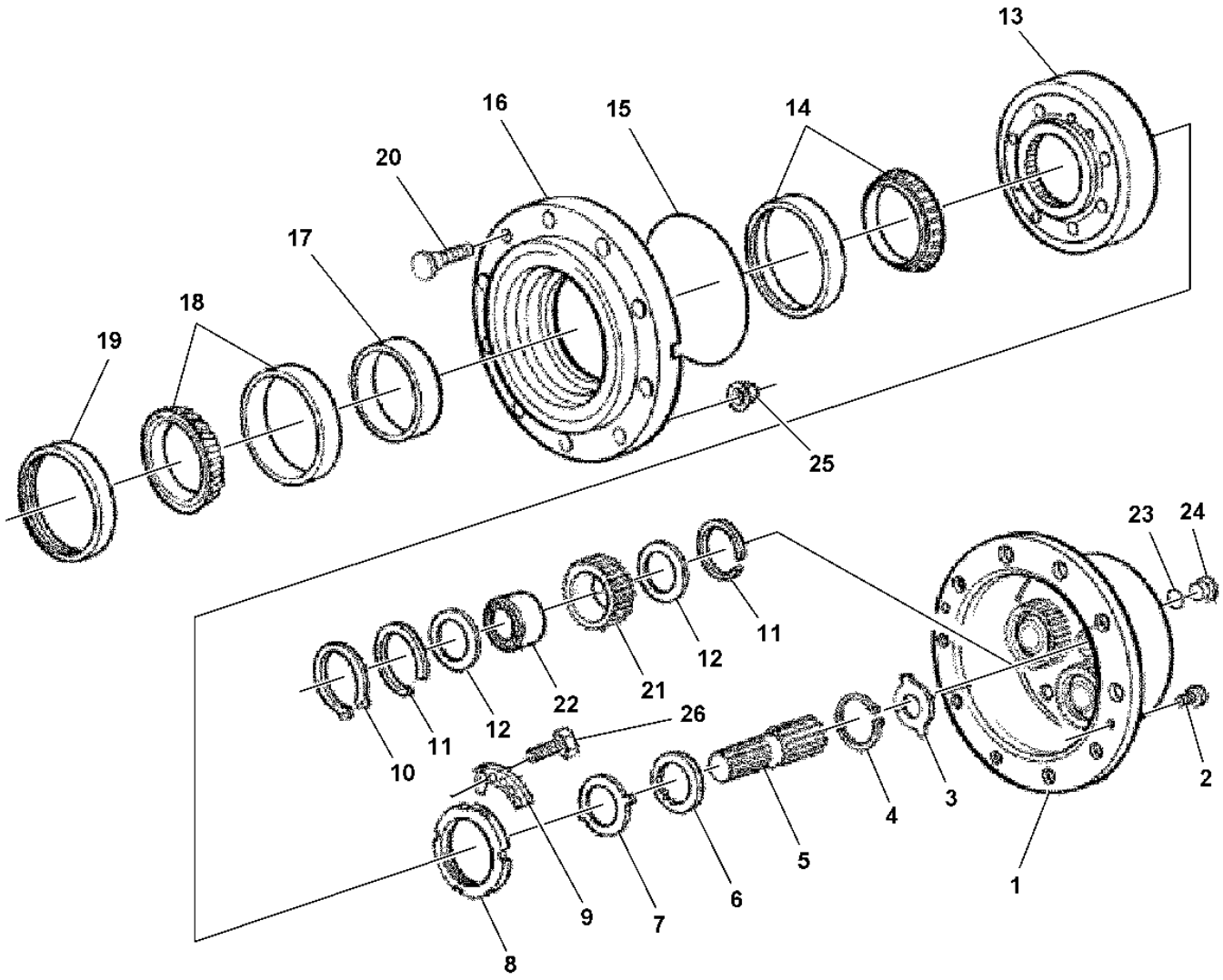

PUCQ206

Item	Nº peça	Descrição	Qtde	Nº série	Notas
1	CQ27407	Porta-Planetários	AR		
2	19M8577	Parafuso	AR		
3	L39997	Arruela	AR		TK= 1.5MM
	L55602	Arruela	AR		TK= 1.7MM
	L40121	Arruela	AR		TK= 2.0MM
	L41008	Arruela	AR		TK= 2.5MM
	CQ27305	Arruela	AR		TK= 2.7MM
	L41170	Arruela	AR		TK= 3.0MM
	L55603	Arruela	AR		TK= 2.2MM
4	CQ27406	Anel o	AR		
5	CQ27861	Eixo	AR		
6	CQ27405	Arruela de encosto	AR		
7	CQ27404	Arruela de encosto	AR		
8	CQ27377	Porca	AR		
9	CQ27378	Chapa	AR		
10	L110729	Anel de pressão	AR		
11	L110417	Anel	1		
12	L110418	Arruela	8		
13	CQ27381	EngrEnagem de corrEnte	1		
14	DQ27345	Rolamento de Rolos cônicos	1		
15	T82559	Anel o	1		
16	CQ27379	Cubo	1		
17	CQ27346	Espaçador	1		16.55
	CQ27347	Espaçador	AR		
	CQ27348	Espaçador	AR		16.60
	CQ27349	Espaçador	AR		16.625
	CQ27350	Espaçador	AR		16.65
	CQ27351	Espaçador	AR		16.675
	CQ27352	Espaçador	AR		16.700
	CQ27353	Espaçador	AR		16.725
	CQ27354	Espaçador	AR		16.750
	CQ27355	Espaçador	AR		16.775
	CQ27356	Espaçador	AR		16.800
	CQ27357	Anel	AR		16.825
	CQ27358	Espaçador	AR		16.850
	CQ27359	Espaçador	AR		16.875
	CQ27360	Espaçador	AR		16.900
	CQ27361	Espaçador	AR		16.925
	CQ27362	Espaçador	AR		16.950
	CQ27363	Espaçador	AR		16.975
	CQ27364	Espaçador	AR		17.000
	CQ27365	Espaçador	AR		17.025
	CQ27366	Espaçador	AR		17.050
	CQ27367	Espaçador	AR		17.075
	CQ27368	Espaçador	AR		17.100
	CQ27369	Espaçador	AR		17.125
	CQ27370	Espaçador	AR		17.150
	CQ27371	Espaçador	AR		17.175
	CQ27372	Espaçador	AR		17.200
	CQ27373	Espaçador	AR		17.225
	CQ27374	Espaçador	AR		17.250
	CQ27375	Espaçador	AR		17.275
	CQ27376	Espaçador	AR		17.300
18	DQ27345	Rolamento de Rolos cônicos	AR		
19	DQ36983	Vedação	AR		
20	CQ27401	Pino	AR		
21	CQ27408	EngrEnagem de corrEnte	AR		
22	AL110927	Rolamento	AR		
23	L53843	Anel o	AR		
24	15M7027	Tampão de dreno	AR		
25	CQ16065	Porca com flange	AR		
26	T82619	Parafuso	AR		

GRUPO CARCACA DE ARTICULACAO / PLANETARIA

PUCQ207 A.1

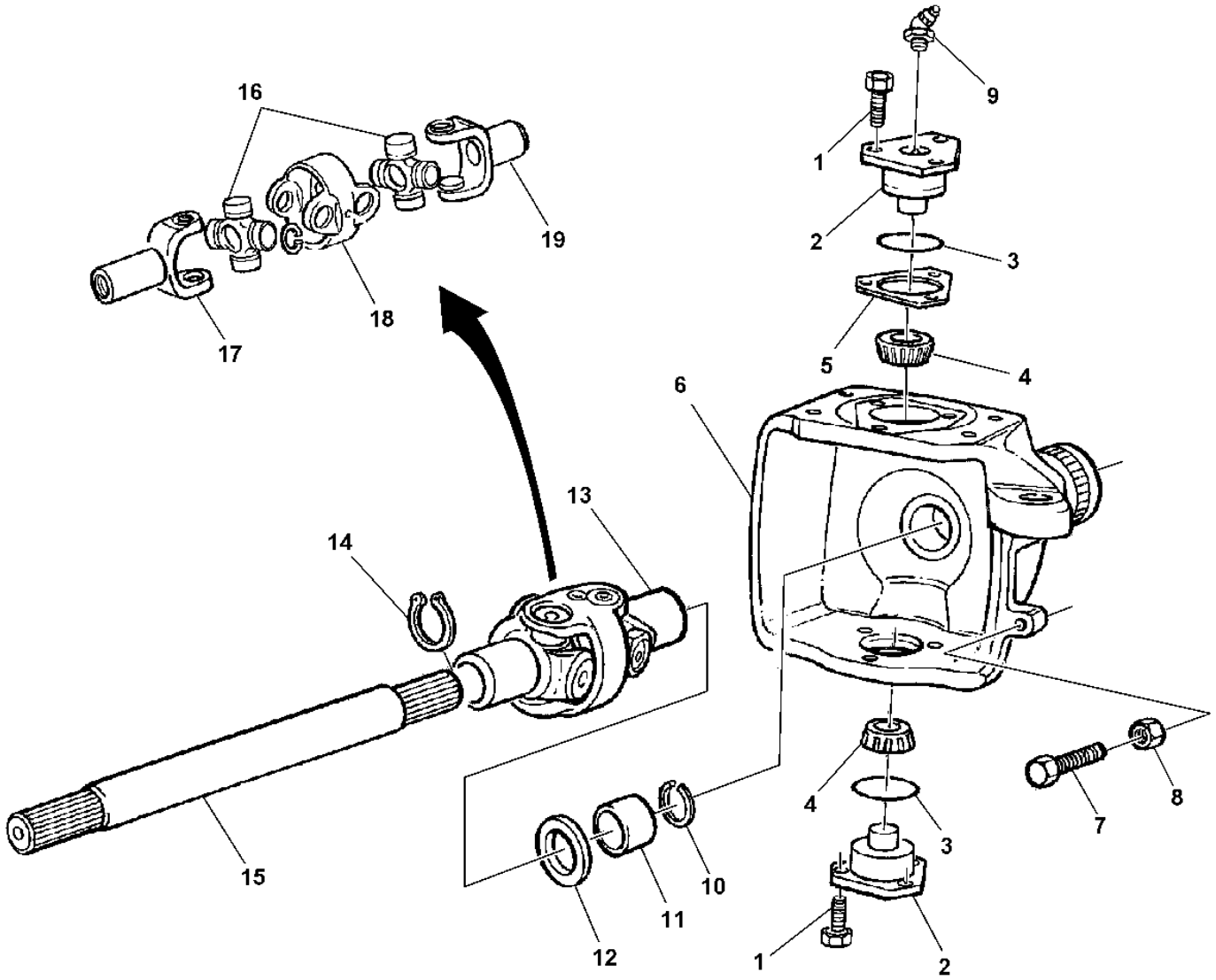

PUCQ207

Item	*Nº peça*	*Descrição*	*Qtde*	*Nº série*	*Notas*
1	19M6119	Parafuso sextavado	AR		
2	CQ27343	Pino	AR		
3	L55595	Anel o	AR		
4	AT117348	Rolamento de Rolos cônicos	AR		
5	CQ27336	Arruela	AR		
6	CQ36985	Carcaça	AR		
	CQ36984	Carcaça	AR		
7	CQ27297	Parafuso	AR		
8	CQ29402	Porca	AR		
9	L40552	Conexão de lubrificação	AR		
10	T82543	Anel de pressão	AR		
11	T113255	Bucha	AR		
12	DQ27344	Vedação	AR		
13	DQ27297	Ligação	AR		
14	T82543	Anel de pressão	AR		
15	CQ27331	Eixo	AR		
16	L110646	Cruzeta com rolamento	2		
17	CQ43009	Forquilha	AR		
18	CQ43008	Forquilha	AR		
19	CQ43010	Forquilha	AR		

GRUPO CARCACA / DIFERENCIAL

CQ153052 A.1

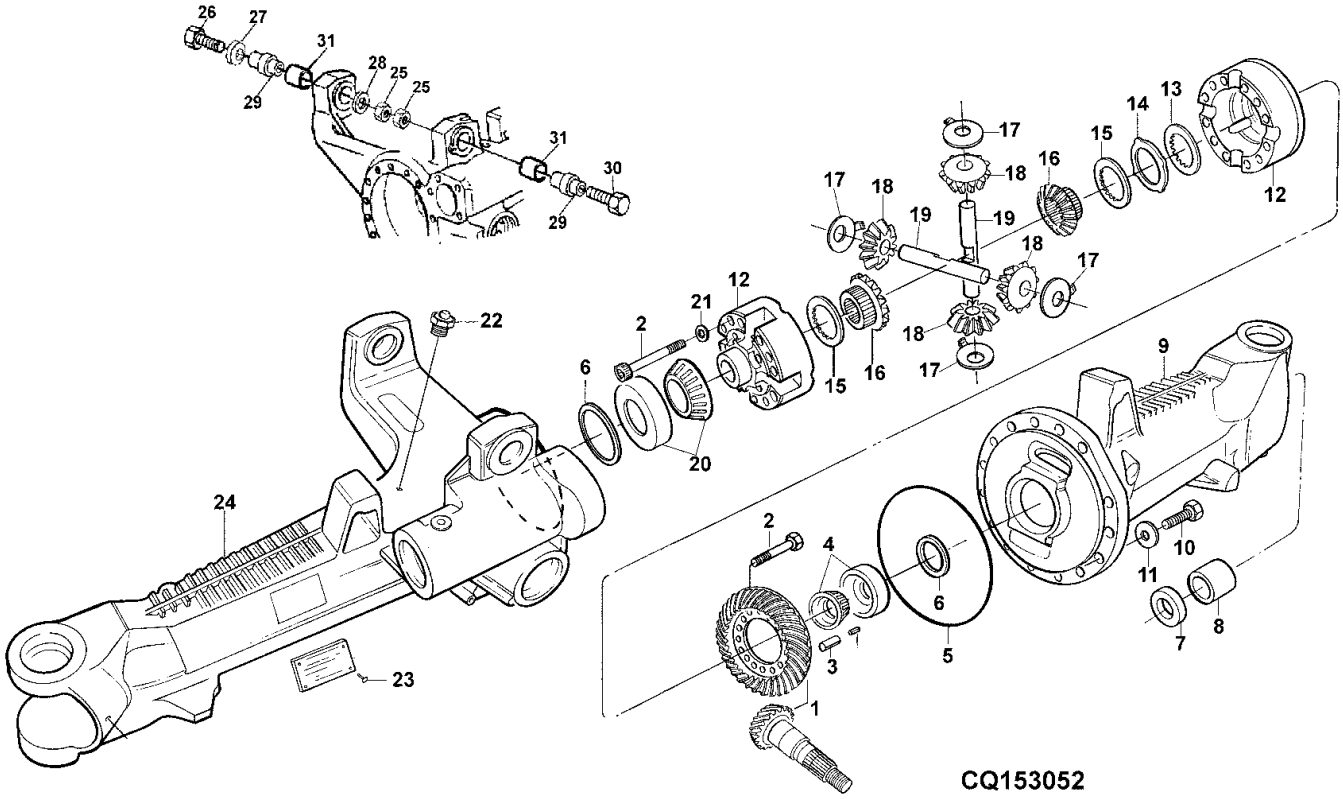

Item	Nº peça	Descrição	Qtde	Nº série	Notas
1	DQ27256	Coroa e pinhão	AR		
2	19M8119	Parafuso	AR		
3	34M7135	Pino elástico	AR		
4	DQ27991	Rolamento de Rolos cônicos	AR		
5	CQ27394	Anel o	AR		
6	L41005	Calço	AR		TK= 0, 10MM
	L41004	Calço	AR		TK= 0, 20MM
	L41003	Calço	AR		TK= 0, 30MM
	L41002	Calço	AR		TK= 0, 40MM
	L101690	Calço	AR		TK= 0, 55MM
	L41000	Calço	AR		TK= 0, 60MM
	L112211	Arruela	AR		TK= 0, 65MM
	L112212	Arruela	AR		TK= 0, 70MM
	L112213	Arruela	AR		TK= 0, 75MM
	L40999	Arruela	AR		TK= 0, 80MM
	L112214	Arruela	AR		TK= 0, 85MM
	L112215	Arruela	AR		TK= 0, 90MM
	L112216	Arruela	AR		TK= 0, 95MM
	L40998	Arruela	AR		TK= 1, 00MM
	L112222	Arruela	AR		TK= 1, 05MM
	L112217	Arruela	AR		TK= 1, 10MM
	L112218	Arruela	AR		TK= 1, 15MM
	L40997	Arruela	AR		TK= 1, 20MM
	L112219	Arruela	AR		TK= 1, 25MM
	L112220	Arruela	AR		TK= 1, 30MM
	L112221	Arruela	AR		TK= 1, 35MM
	L112210	Arruela	AR		TK= 1, 40MM
	L112209	Arruela	AR		TK= 1, 45MM
	L112208	Arruela	AR		TK= 1, 50MM
	L112207	Arruela	AR		TK= 1, 55MM
	L112206	Arruela	AR		TK= 1, 60MM
	L112205	Arruela	AR		TK= 1, 65MM
	L112204	Arruela	AR		TK= 1, 70MM
	L112203	Arruela	AR		TK= 1, 75MM
	L112202	Arruela	AR		TK= 1, 80MM
	L112201	Arruela	AR		TK= 1, 85MM
	L112200	Arruela	AR		TK= 1, 90MM
	L112199	Arruela	AR		TK= 1, 95MM
	L112198	Arruela	AR		TK= 2, 00MM
	L116248	Arruela	AR		TK= 2, 30MM
	L116249	Arruela	AR		TK= 2, 35MM
	L116250	Arruela	AR		TK= 2, 40MM
	L116251	Arruela	AR		TK= 2, 45MM

GRUPO CARCACA / DIFERENCIAL

CQ153052 A.1

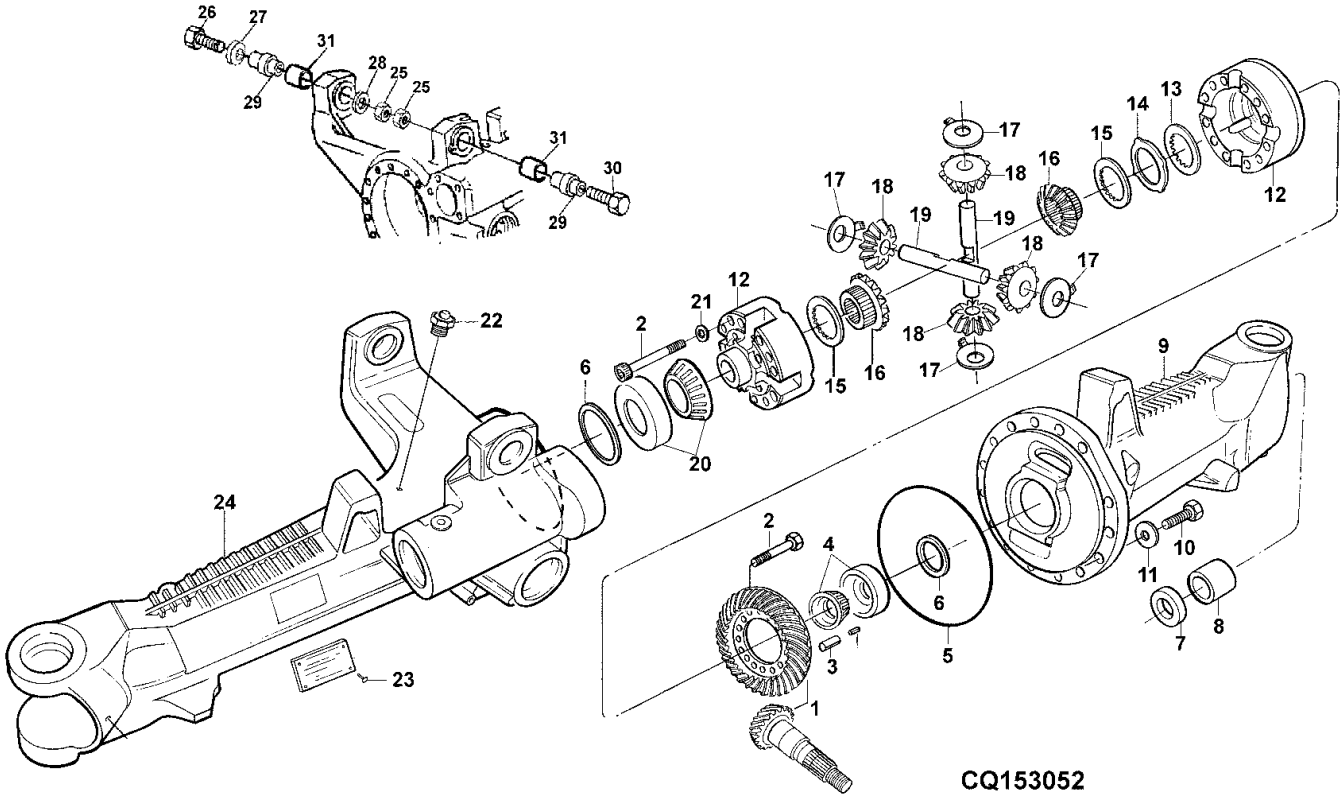

Item	Nº peça	Descrição	Qtde	Nº série eixo	Notas
7	DQ27344	Vedação	AR		
8	T113255	Bucha	AR		
9	CQ27330	Ponte	AR		
10	CQ27992	Parafuso	AR		
11	L110641	Arruela	AR		
12	DQ27319	Gaiola	AR		
13	L40003	Disco com estriado interno	AR		
14	L62419	Disco com estriado externo	AR		TK= 1.2MM
	L35577	Disco com estriado externo	AR		TK= 1.3MM
	L62420	Disco com estriado externo	AR		TK= 1.4MM
15	L40130	Disco com estriado interno	AR		TK= 3.2MM
16	CQ27322	EngrEnagem de corrEnte	AR		
17	L60103	Arruela de encosto	AR		
18	CQ27323	EngrEnagem de corrEnte	AR		
19	L110636	Eixo com diferencial	AR		
20	JD37087	Rolamento de Rolos cônicos	AR		
21	R75522	Arruela de pressão	AR		
22	AL32877	RespiRo	AR		
23	CQ29337	Rebite	AR		
24	CQ27329	Ponte	AR		
25	A31870	Porca de segurança	AR		
26	19M7921	Parafuso sextavado	AR		
27	L78006	Espaçador	AR		
28	L78009	Arruela	AR		
29	L111817	Pino fixador	AR		
30	19M7907	Parafuso	AR		
31	CQ27396	Bucha	AR	-001324	
	CQ45134	Bucha	AR	001325-	

GRUPOS DE CILINDRO DE DIRECAO/ACIONAMENTO

CQ153054 A.1

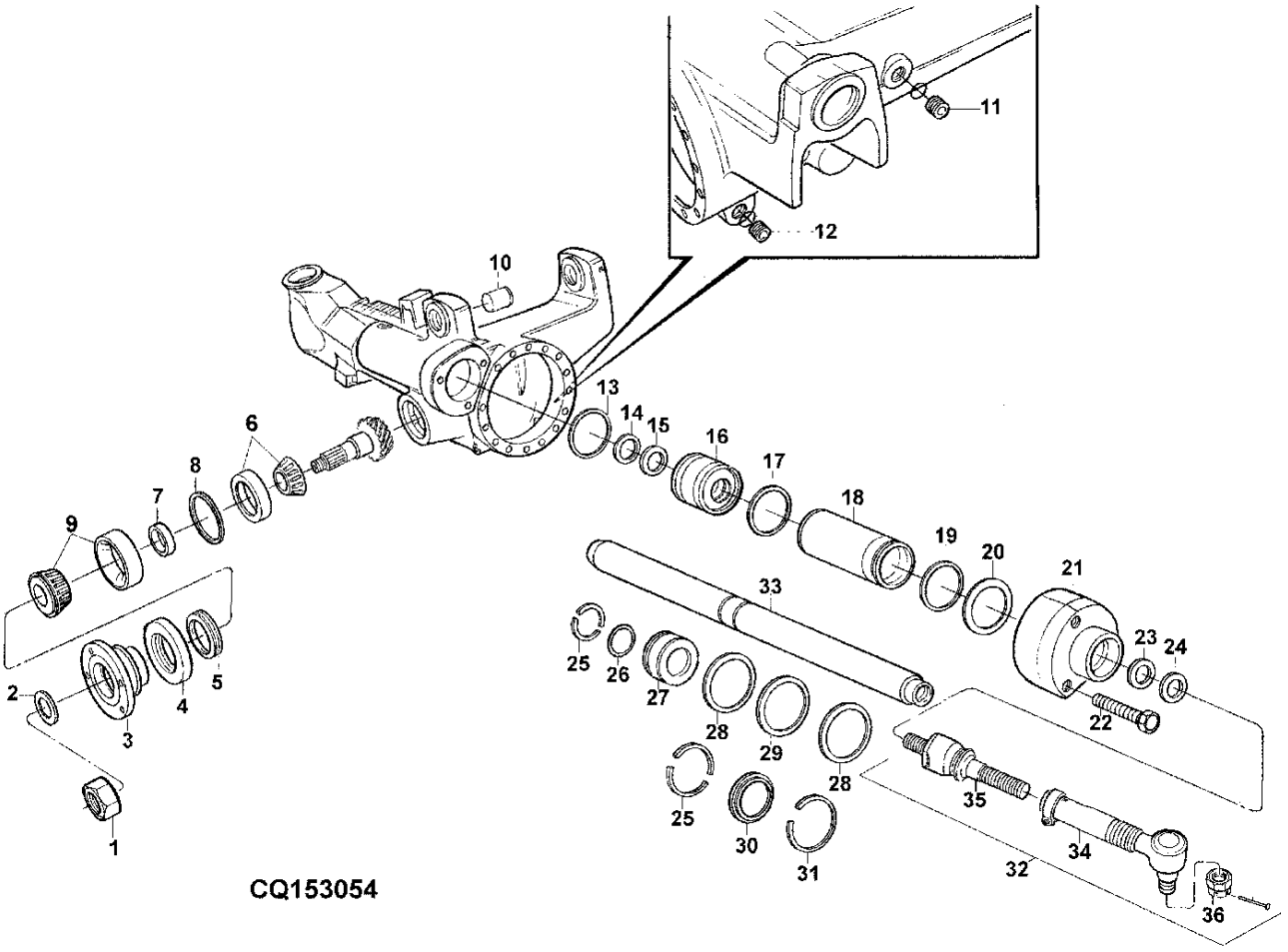

Item	Nº peça	Descrição	Qtde	Nº série	Notas
1	CQ27318	Porca	AR		
2	R75837	Arruela	AR		Z 26
3	CQ27316	Flange	AR		
4	CQ27317	Chapa	AR		
5	CQ27315	RetentoR	AR		
6	DQ27257	Rolamento de Rolos cônicos	AR		
7	CQ27258	Espaçador	AR		TK= 10.40MM
	CQ27259	Espaçador	AR		TK= 10.43MM
	CQ27260	Espaçador	AR		TK= 10.46MM
	CQ27261	Espaçador	AR		TK= 10.49MM
	CQ27262	Espaçador	AR		TK=10.52MM
	CQ27263	Espaçador	AR		TK= 10.55MM
	L110702	Anel	AR		TK= 11.06MM
	CQ27265	Espaçador	AR		TK= 10.61MM
	CQ27267	Anel	AR		TK= 10.64MM
	CQ27268	Espaçador	AR		TK= 10.67MM
	CQ27269	Espaçador	AR		TK= 10.70MM
	CQ27270	Espaçador	AR		TK= 10.73MM
	CQ27299	Espaçador	AR		TK= 10.76MM
	CQ27300	Espaçador	AR		TK= 10.79MM
	L110703	Anel	AR		TK= 11.03MM
	CQ27311	Espaçador	AR		TK= 10.85MM
	CQ27312	Espaçador	AR		TK= 10.88MM
	CQ27313	Espaçador	AR		TK= 10.91MM
	L110705	Anel	AR		TK= 10.97MM
	L110706	Anel	AR		TK= 10.94MM
	L110658	Anel	AR		TK= 10.30MM
	L110695	Anel	AR		TK= 10.27MM
	L110696	Anel	AR		TK= 10.24MM
	L110697	Anel	AR		TK= 11.21MM
	L110698	Anel	AR		TK= 11.18MM
	L110699	Anel	AR		TK= 11.15MM
	L110704	Anel	AR		TK= 11.00MM
	L110701	Anel	AR		TK= 11.09MM
8	L110654	Calço	AR		
	L110655	Anel	AR		
	L110656	Anel	AR		
	L110657	Anel	AR		
	T82519	Calço	AR		
	T82520	Calço	AR		
	T82521	Calço	AR		
	T82522	Calço	AR		
	T82523	Calço	AR		
	T82524	Calço	AR		
	T82525	Calço	AR		
	T82526	Calço	AR		

GRUPOS DE CILINDRO DE DIRECAO/ACIONAMENTO

CQ153054 A.1

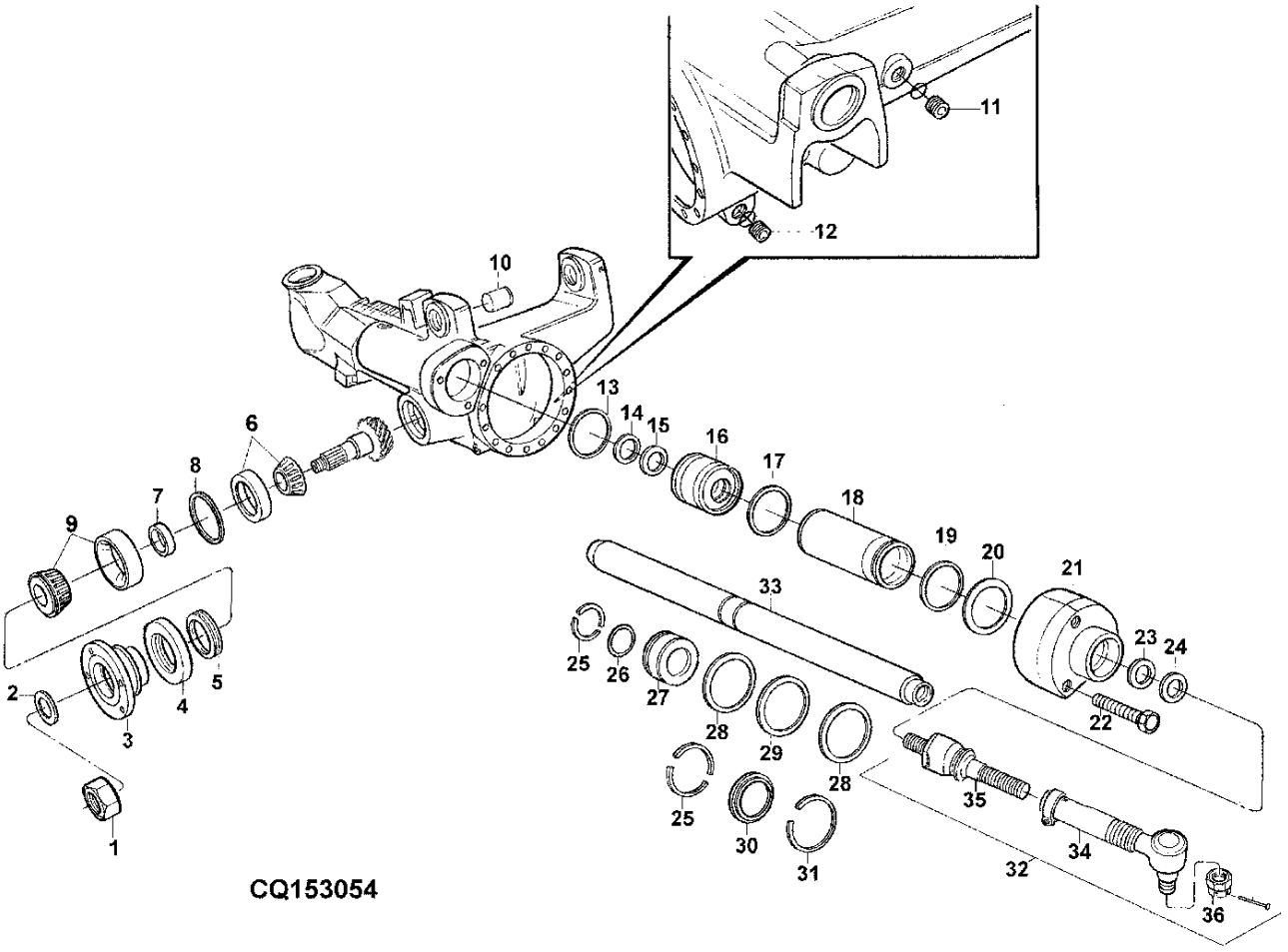

Item	Nº peça	Descrição	Qtde	Nº série eixo	Notas
9	AT148947	Rolamento de Rolos cônicos	AR		
10	CQ27396	Bucha	AR	-001324	
	CQ45134	Bucha	AR	001325-	
11	CQ27241	Plugue	AR		
12	CQ27242	Plugue	AR		
13	CQ27993	Anel	AR		
14	L55572	RaspadeiRa	AR		
15	L55473	Vedação	AR		
16	CQ27386	Guia	AR		
17	CQ27385	Anel o	AR		
18	CQ27384	Cilindro	AR		
19	CQ27385	Anel o	AR		
20	L55577	Calço	AR		0.7
	L55578	Arruela	AR		0.8
	L55579	Arruela	AR		0.9
	L55560	Arruela	AR		1.0
	L55596	Arruela	AR		1.05
	L55559	Arruela	AR		1.1
	L55558	Arruela	AR		1.2
	L55557	Arruela	AR		1.3
	L55556	Arruela	AR		1.4
	L55555	Arruela	AR		1.5
	L55561	Anel	AR		
	L55568	Arruela	AR		1.15
	L55569	Arruela	AR		1.25
	L55570	Arruela	AR		1.35
21	CQ27391	Guia	AR		
22	CQ27392	Parafuso	AR		
23	L55473	Vedação	AR		
24	L55572	RaspadeiRa	AR		
25	L55561	Anel	AR		
26	L55471	Anel o	AR		
27	CQ27388	Pistão	AR		
28	L55468	Anel raspador	AR		
29	L55472	Vedação	AR		
30	L55552	Vedação	AR		
31	L56381	Anel de pressão	AR		
32	DQ27395	Haste de ligação	AR		
33	CQ27387	TiranTe	AR		
34	DQ28536	Terminal conecTor eléTrico	AR		
35	DQ28533	Terminal conecTor eléTrico	AR		
36	14M5409	Porca	AR		

AXLE CASING

CQ153493 A.1

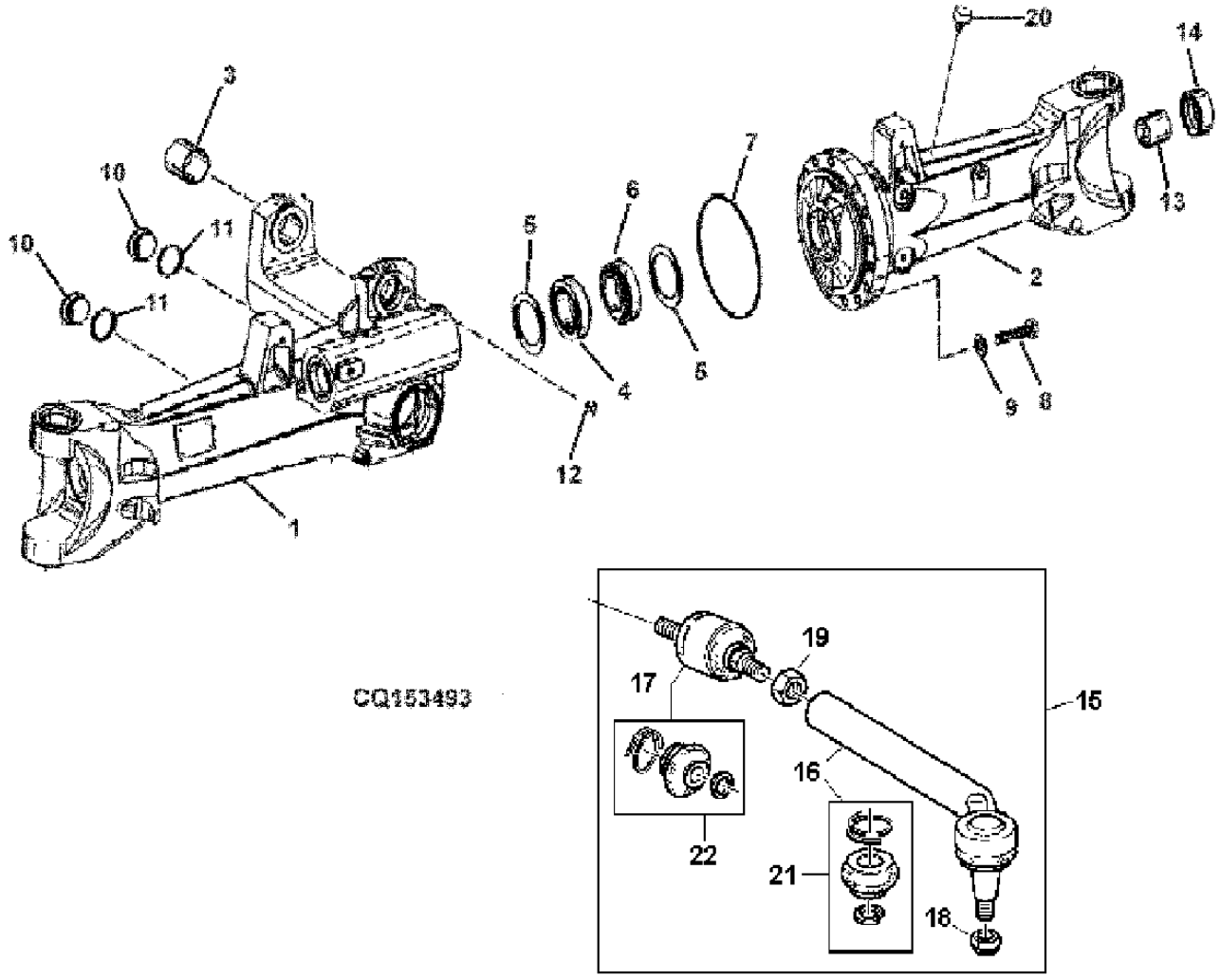

Item	Nº peça	Descrição	Qtde	Nº série	Notas
1	L115618	Carcaça	1	014266-	
2	L115619	Carcaça	1	014266-	
3	L76471	Bucha	2	014266-	
4	JD37087	Rolamento de Rolos cônicos	1	014266-	
5	L112198	Arruela	AR	014266-	TK= 2.00MM
	L112203	Arruela	AR	014266-	TK= 1.75MM
	L112201	Arruela	AR	014266-	TK= 1.85MM
	L112209	Arruela	AR	014266-	TK= 1.45MM
	L112208	Arruela	AR	014266-	TK= 1.50MM
	L112207	Arruela	AR	014266-	TK= 1.55MM
	L112206	Arruela	AR	014266-	TK= 1.60MM
	L112205	Arruela	AR	014266-	TK= 1.65MM
	L112204	Arruela	AR	014266-	TK= 1.70MM
	L112202	Arruela	AR	014266-	TK= 1.80MM
	L112200	Arruela	AR	014266-	TK= 1.90MM
	L112199	Arruela	AR	014266-	TK= 1.95MM
	L40998	Arruela	AR	014266-	TK= 1.0MM
	L40999	Arruela	AR	014266-	TK= 0.8MM
	L41001	Calço	AR	014266-	TK= 0.5MM
	L41004	Calço	AR	014266-	TK= 0.2MM
	L41005	Calço	AR	014266-	TK= 0.1MM
	L112210	Arruela	AR	014266-	TK= 1.40MM
	L41000	Calço	AR	014266-	TK= 0.6MM
	L41002	Calço	AR	014266-	TK= 0.4MM
	L40997	Arruela	AR	014266-	TK= 1.2MM
	L41003	Calço	AR	014266-	TK= 0.3MM
	L112211	Arruela	AR	014266-	TK= 0.65MM
	L112212	Arruela	AR	014266-	TK= 0.70MM
	L101689	Calço	AR	014266-	
	L101690	Calço	AR	014266-	TK= 0.55MM
	L112213	Arruela	AR	014266-	TK= 0.75MM
	L112214	Arruela	AR	014266-	TK= 0.85MM
	L112215	Arruela	AR	014266-	TK= 0.90MM
	L112216	Arruela	AR	014266-	TK= 0.95MM
	L112222	Arruela	AR	014266-	TK= 1.05MM
	L112217	Arruela	AR	014266-	TK= 1.10MM
	L112218	Arruela	AR	014266-	TK= 1.15MM
	L112219	Arruela	AR	014266-	TK= 1.25MM
	L112220	Arruela	AR	014266-	TK= 1.30MM
	L112221	Arruela	AR	014266-	TK= 1.35MM
	L151281	Arruela	AR	014266-	
	L151282	Arruela	AR	014266-	
	L151283	Arruela	AR	014266-	
	L151284	Arruela	AR	014266-	
	L151285	Arruela	AR	014266-	
	L151286	Arruela	AR	014266-	
	L151287	Arruela	AR	014266-	
	L151288	Arruela	AR	014266-	
	L151289	Arruela	AR	014266-	
	L151290	Arruela	AR	014266-	
6	JD37219	Rolamento	1	014266-	(SUB FOR AL81823)
7	L110690	Anel	1	014266-	
8	19M8857	Parafuso sextavado	15	014266-	
9	L110641	Arruela	15	014266-	
10	CQ27241	Plugue	2	014266-	
11	L55580	Anel o	2	014266-	
12	JD7847	Conexão de lubrificação	2	014266-	
13	L114558	Bucha	2	014266-	
14	L110233	Vedação	2	014266-	
15	AL119215	Haste de ligação	1	014266-	
16	AL119379	Junta esférica	2	014266-	
17	AL110918	Haste de ligação	2	014266-	
18	14M7523	Porca de segurança	2	014266-	
19	L116259	Porca de segurança	2	014266-	
20	AL32877	RespiRo	1	014266-	
21	AL113452	Protetor	AR	014266-	
22	AL63803	Protetor	AR		(SUB FOR AL113453)

LINKAGE HOUSING

CQ153492 A.1

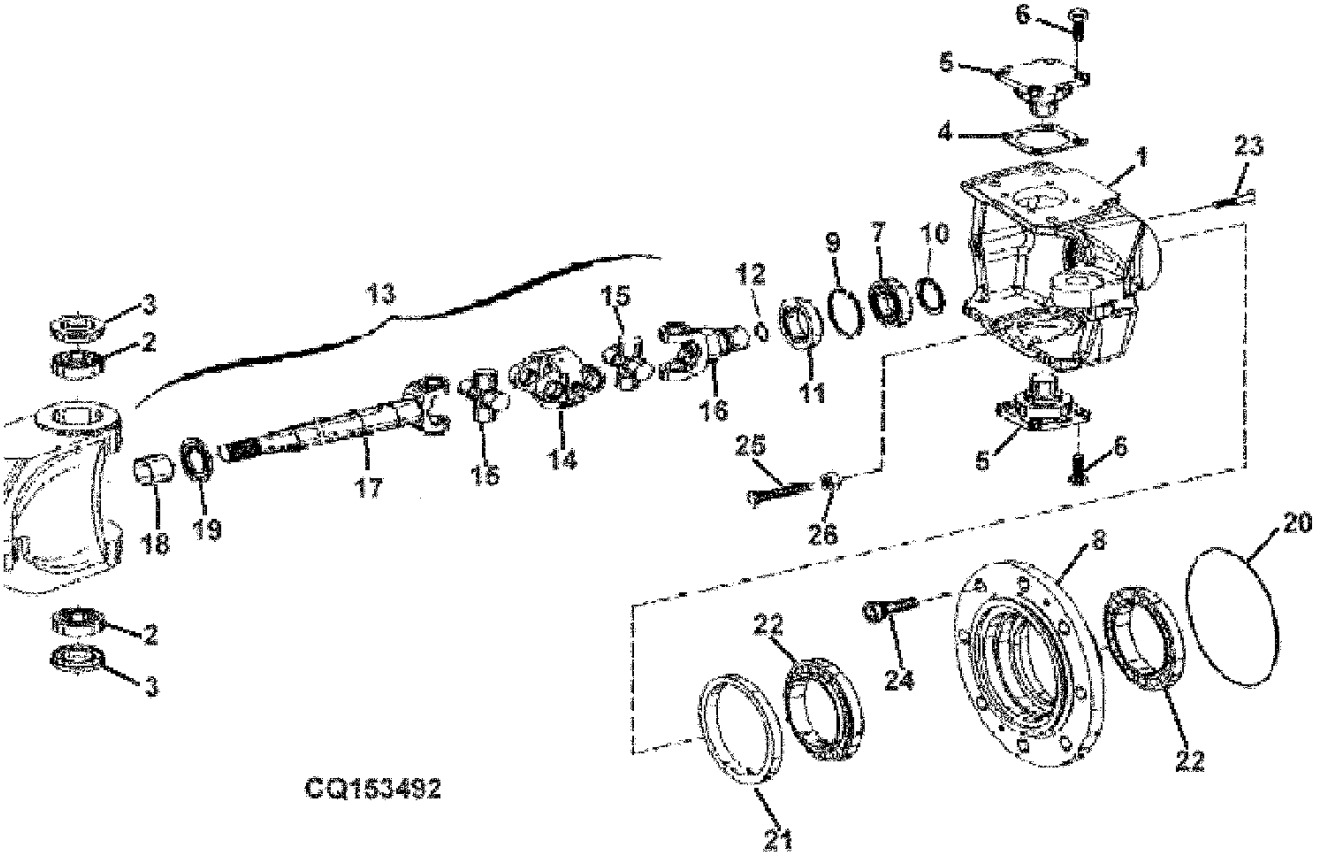

Item	*Nº peça*	*Descrição*	*Qtde*	*Nº série*	*Notas*
1	L110707	Carcaça	1	014266-	RH
	L110710	Carcaça	2	014266-	LH
2	AL111096	Rolamento de Rolos cônicos	2	014266-	
3	AL110924	Vedação	4	014266-	
4	L110711	Calço	AR	014266-	TK= 0.2MM
	L110712	Calço	AR	014266-	TK= 0.3MM
	L110713	Calço	AR	014266-	TK= 0.4MM
	L110714	Calço	AR	014266-	TK= 0.6MM
	L110715	Calço	AR	014266-	TK= 0.8MM
	L110716	Calço	AR	014266-	TK= 1.0MM
	L110717	Calço	AR	014266-	TK= 1.2MM
	L110718	Calço	AR	014266-	TK= 1.4MM
	L110719	Calço	AR	014266-	TK= 1.6MM
	L110720	Calço	AR	014266-	TK= 1.8MM
	L110721	Calço	AR	014266-	TK= 2.0MM
	L116246	Calço	AR	014266-	TK= 0.7MM, (ER L110711 AND L116247)
	L116247	Calço	AR	014266-	TK= 0.5MM
5	L112111	Pino	4	014266-	
6	19M6119	Parafuso sextavado	16	014266-	
7	AL81776	Rolamento	2	014266-	
8	L110642	Cubo	2	014266-	
9	40M1873	Anel de pressão	2	014266-	
10	T159519	Anel de pressão	2	014266-	
11	AL81843	Vedação	2	014266-	
12	T82543	Anel de pressão	2	014266-	
13	AL110925	Forquilha	2	014266-	
14	L110647	Forquilha	2	014266-	
15	L110646	Cruzeta com rolamento	4	014266-	
16	L110648	Junta universal	2	014266-	
17	AL111187	Forquilha c/eixo	2	014266-	
18	L101813	Bucha	2	014266-	
19	L110650	Chapa	2	014266-	
20	T82559	Anel o	1	014266-	
21	T187684	Vedação	2	014266-	
22	AL81844	Rolamento de Rolos cônicos	4	014266-	
23	19M8858	Parafuso sextavado	AR	014266-	
24	CQ27401	Pino	20	014266-	
25	L114785	Parafuso	2	014266-	
26	14M7447	Porca	2	014266-	

Conjunto Planetário

CQ153491 A.1

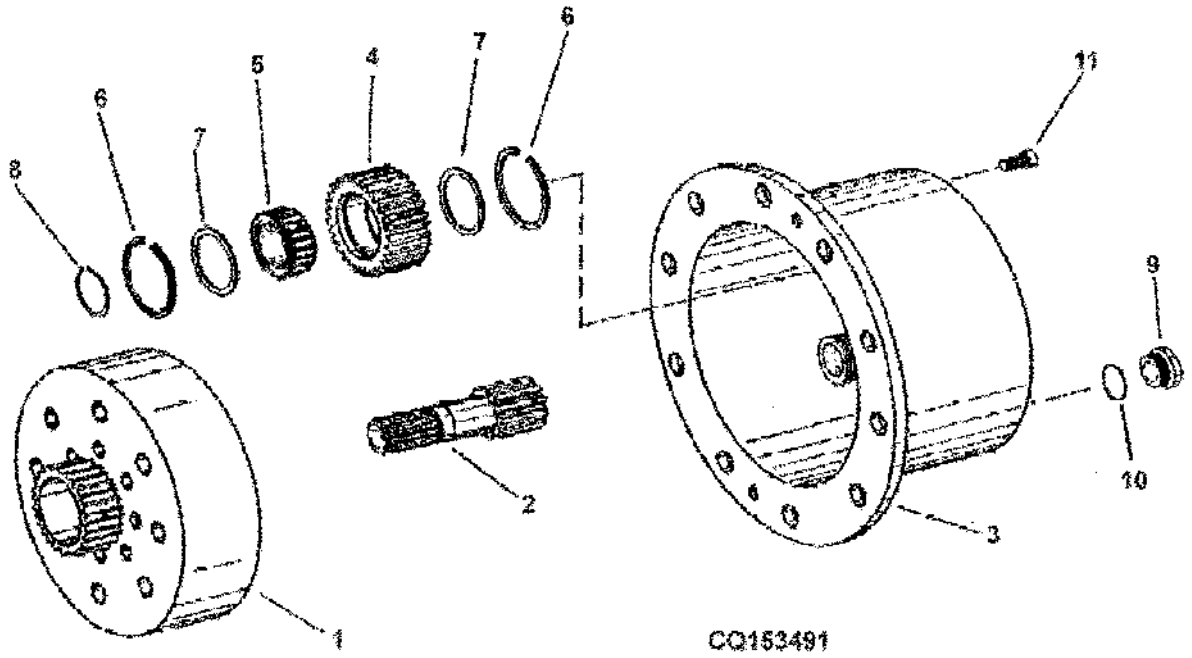

Item	*Nº peça*	*Descrição*	*Qtde*	*Nº série*	*Notas*
1	L116103	EngrEnagem cil. reta	2	014266-	
2	L116104	EngrEnagem sol	2	014266-	
3	L116105	Porta-Planetários	2	014266-	
4	L152432	Porta-Planetários	6	014266-	
5	AL110927	Rolamento	6	014266-	
6	L152433	Anel	12	014266-	
7	L152434	Arruela	12	014266-	
8	L110729	Anel de pressão	6	014266-	
9	L56820	Tampão	2	014266-	
10	L55580	Anel o	2	014266-	
11	19M8577	Parafuso	4	014266-	

Cilindro de Direção

LX021562 A.1

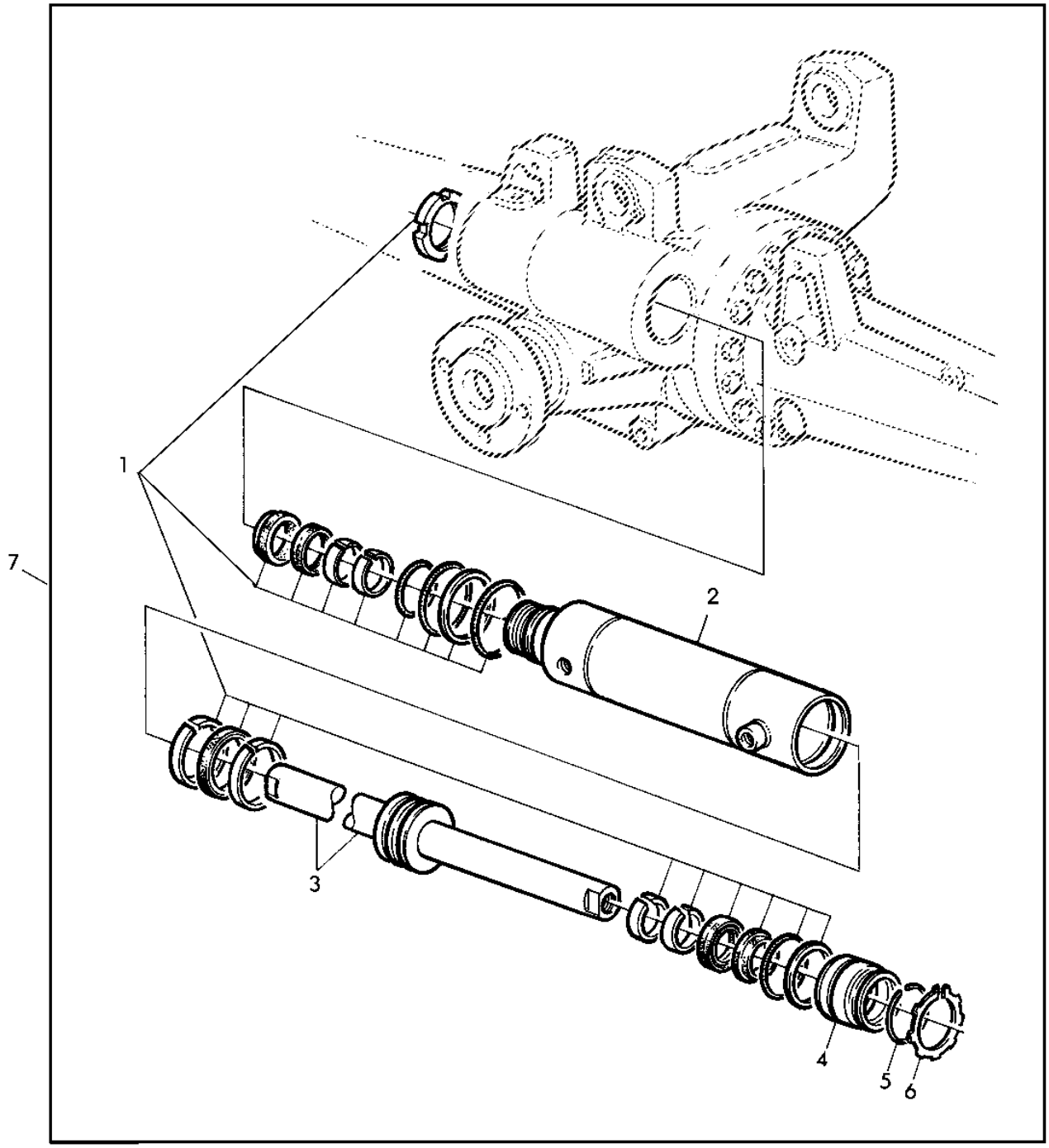

LX021562

Item	*Nº peça*	*Descrição*	*Qtde*	*Nº série*	*Notas*
1	AL119378	Kit de juntas	1	014266-	
2	L116256	Cilindro	1	014266-	
3	L116257	Haste cilindro hidráulico	1	014266-	(ORD AL119373)
4	L116255	Guia	1	014266-	
5	L152012	Anel de pressão	1	014266-	
6	L116258	Arruela de pressão	1	014266-	
7	AL119377	Carcaça	1	014266-	

DIFERENCIAL

CQ153495 A.1

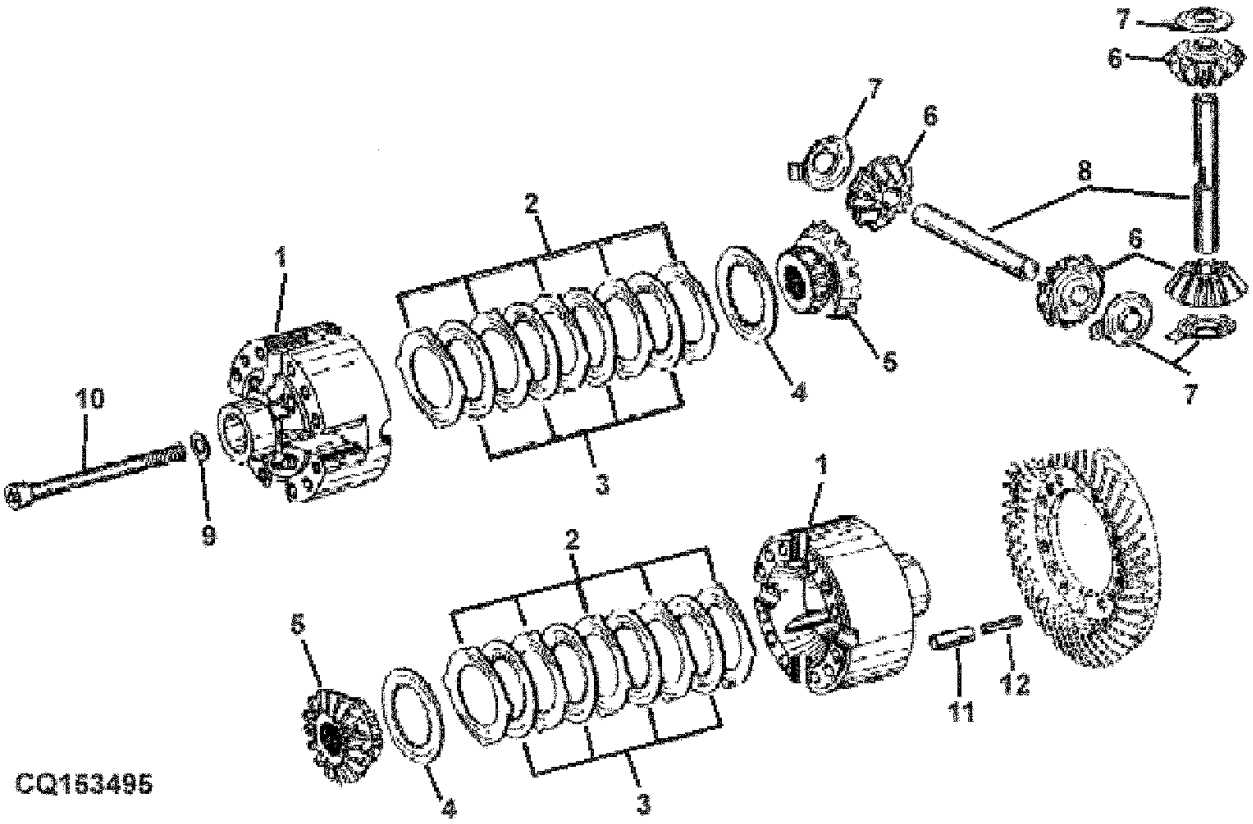

Item	*Nº peça*	*Descrição*	*Qtde*	*Nº série*	*Notas*
1	L110634	Carcaça	1	014266-	
2	L100150	Disco com estriado externo	10	014266-	TK= 1.1MM
	L100151	Disco com estriado externo	10	014266-	TK= 1.2MM
	L100152	Disco com estriado externo	10	014266-	
3	L100153	Disco com estriado interno	8	014266-	
4	L100154	Arruela de encosto	2	014266-	
5	L110635	Coroa	2	014266-	Z 16
6	T116851	Coroa	4	014266-	
7	L60103	Arruela de encosto	1	014266-	
8	L110636	Eixo com diferencial	2	014266-	
9	R75522	Arruela de pressão	12	014266-	
10	19M8119	Parafuso	12	014266-	
11	34M7135	Pino elástico	4	014266-	14 X 40
12	T82618	Pino elástico	4	014266-	8 X 40

DRIVE ASSY

CQ153494 A.1

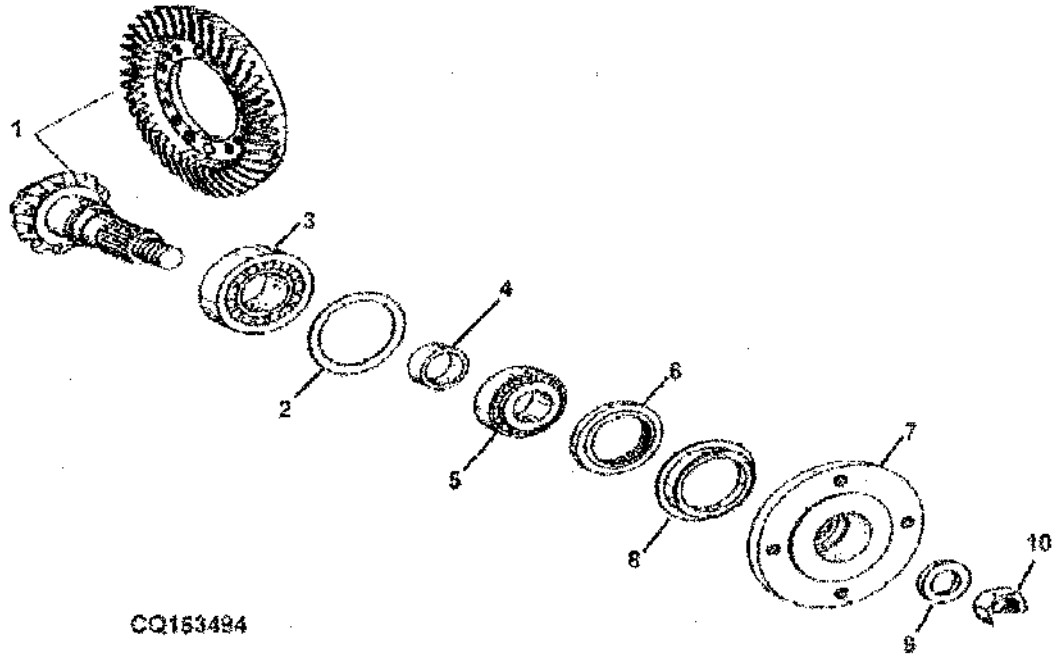

Item	Nº peça	Descrição	Qtde	Nº série	Notas
1	DQ44683	Coroa e pinhão	1	014266-	
2	L110654	Calço	AR	014266-	TK= 0.70MM
	L110655	Anel	AR	014266-	TK= 0.75MM
	L110656	Anel	AR	014266-	TK= 0.80MM
	L110657	Anel	AR	014266-	TK= 0.85MM
	T82518	Calço	AR	014266-	TK= 0.90MM
	T82519	Calço	AR	014266-	TK= 0.95MM
	T82520	Calço	AR	014266-	TK= 1.00MM
	T82521	Calço	AR	014266-	TK= 1.05MM
	T82522	Calço	AR	014266-	TK= 1.10MM
	T82523	Calço	AR	014266-	TK= 1.15MM
	T82524	Calço	AR	014266-	TK= 1.20MM
	T82525	Calço	AR	014266-	TK= 1.25MM
	T82526	Calço	AR	014266-	TK= 1.30MM
	T82527	Calço	AR	014266-	TK= 1.50MM
3	AT148947	Rolamento de Rolos cônicos	1	014266-	
4	L110706	Anel	AR	014266-	TK= 10, 94MM
	L110705	Anel	AR	014266-	TK= 10, 97MM
	L110704	Anel	AR	014266-	TK= 11, 00MM
	L110703	Anel	AR	014266-	TK= 11, 03MM
	L110702	Anel	AR	014266-	TK= 11, 06MM
	L110701	Anel	AR	014266-	TK= 11, 09MM
	L110700	Anel	AR	014266-	TK= 11, 12MM
	L110699	Anel	AR	014266-	TK= 11, 15MM
	L110698	Anel	AR	014266-	TK= 11, 18MM
	L110697	Anel	AR	014266-	TK= 11, 21MM
	L110696	Anel	AR	014266-	TK= 11, 24MM
	L110695	Anel	AR	014266-	TK= 11, 27MM
	L110658	Anel	AR	014266-	TK= 11, 30MM
	L110659	Anel	AR	014266-	TK= 11, 33MM
	L110660	Anel	AR	014266-	TK= 11, 36MM
	L110661	Anel	AR	014266-	TK= 11, 39MM
	L110662	Anel	AR	014266-	TK= 11, 42MM
	L110663	Anel	AR	014266-	TK= 11, 45MM
	L110664	Anel	AR	014266-	TK= 11, 48MM
	L110665	Anel	AR	014266-	TK= 11, 51MM
	L110666	Anel	AR	014266-	TK= 11, 54MM
	L110667	Anel	AR	014266-	TK= 11, 57MM
	L110668	Anel	AR	014266-	TK= 11, 60MM
	L110669	Anel	AR	014266-	TK= 11, 63MM
	L110670	Anel	AR	014266-	TK= 11, 66MM
	L110671	Anel	AR	014266-	TK= 11, 69MM
	L110672	Anel	AR	014266-	TK= 11, 72MM
	L110673	Anel	AR	014266-	TK= 11, 75MM
	L110674	Anel	AR	014266-	TK= 11, 78MM
	L110675	Anel	AR	014266-	TK= 11, 81MM
	L110676	Anel	AR	014266-	TK= 11, 84MM
	L110677	Anel	AR	014266-	TK= 11, 87MM
	L110678	Anel	AR	014266-	TK= 11, 90MM
	L110679	Anel	AR	014266-	TK= 11, 93MM
	L110680	Anel o	AR	014266-	TK= 11, 96MM
	L110681	Anel	AR	014266-	TK= 11, 99MM
	L110682	Anel	AR	014266-	TK= 12, 02MM
	L110683	Anel	AR	014266-	TK= 12, 05MM
	L110684	Anel	AR	014266-	TK= 12, 08MM
	L110685	Anel	AR	014266-	TK= 12, 11MM
	L110686	Anel	AR	014266-	TK= 12, 14MM
	L110687	Anel	AR	014266-	TK= 12, 17MM
	L110688	Anel	AR	014266-	TK= 12, 20MM
	L110689	Anel	AR	014266-	TK= 12, 23MM
	L110690	Anel	AR	014266-	TK= 12, 26MM
	L110691	Anel	AR	014266-	TK= 12, 29MM
	L110692	Anel	AR	014266-	TK= 12, 32MM
	L110693	Anel	AR	014266-	TK= 12, 35MM
	L110694	Anel	AR	014266-	TK= 12, 38MM
5	JD10359	Rolamento de Rolos cônicos	1	014266-	
6	AL110922	Vedação	1	014266-	
7	L110708	Flange	1	014266-	
8	T82532	Proteção contra Pó	1	014266-	
9	T75837	Suporte	1	001466-	
10	14M7523	Porca de segurança	1	014266-	

RODAS DIANTEIRAS

CQ156050 A.1

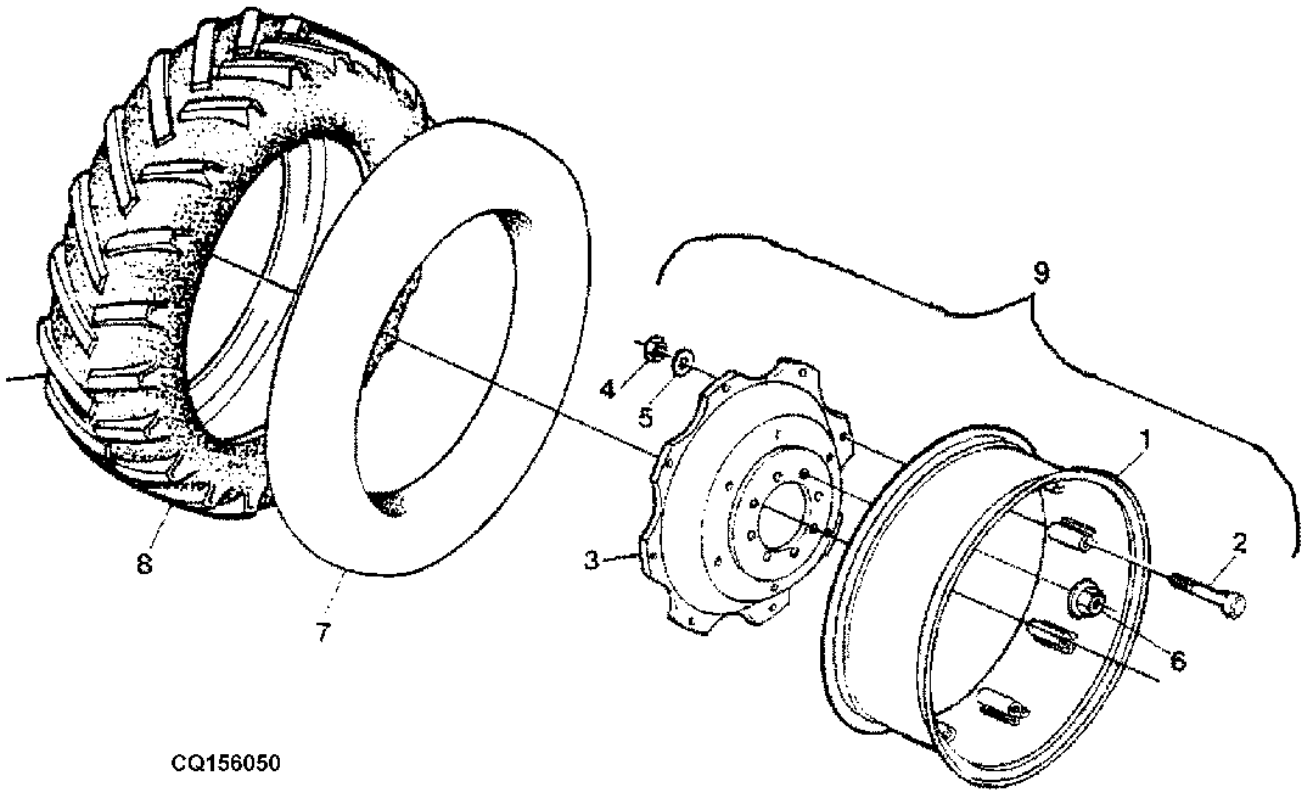

CQ156050

Item	Nº peça	Descrição	Qtde	Nº série	Notas
1	DQ30263	Aro de roda	AR		(D)
	DQ30259	Aro de roda	AR		(A)
	DQ30261	Aro de roda	AR		(B)
2	CQ29426	Parafuso	AR		5/8"
3	CQ30871	Disco de roda	AR		(D)
	CQ30868	Disco de roda	AR		(A) (B)
4	CQ29427	Porca	AR		5/8"
5	CQ29428	Arruela	AR		5/8"
6	CQ16065	Porca com flange	20		(A) (B) (D)
	DQ20973	Porca com flange	AR		(C)
7	AL13849	câmara de ar, pneu	2		(D)
	CQ26972	câmara de ar, pneu	2		(B) 18.4-26
	CQ26095	câmara de ar, pneu	2		(A) 16.9-26
	AZ33725	Pneu	2		14.9-24
	DQ37643	câmara de ar, pneu	2		(E) 12.4 - 36
	CQ26972	câmara de ar, pneu	2		(B) 18.4-26
8	L38444	Pneu	2		(A) (D) 14.9 -28 R1 8PR
	CQ26971	Pneu	2		(D) 14.9-28 R2 6PR
	CQ26973	Pneu	2		(B) R1 PR 10
	CQ26094	Pneu	2	-005076	(A) RI PRG
	CQ33323	Pneu	2	005077-006475	R2 PR6
	CQ33842	Pneu	2	006476-	16.9-26 R1 8PR
	CQ26160	Pneu	2		14.9 X24 R2 PR6
	CQ37642	Pneu	2		(E) 12.4-36R1 6PR
	CQ37688	Pneu	2		(B) 18.4XR26
9	DQ25261	Roda	2		(D) INCL KEYS 2-5
	DQ26969	Roda	2		(B)
	DQ26093	Roda	2		(A)
	DQ25260	Roda	2		(C)
	DQ37677	Roda	2		(E)

(A) COM RODA W14X26 (B) COM RODA W16X26 (C) COM RODA W12X24

(D) COM RODA W12X28 (E) COM RODA W10X36

PARALAMAS DIANTEIROS

CQ155061 A.1

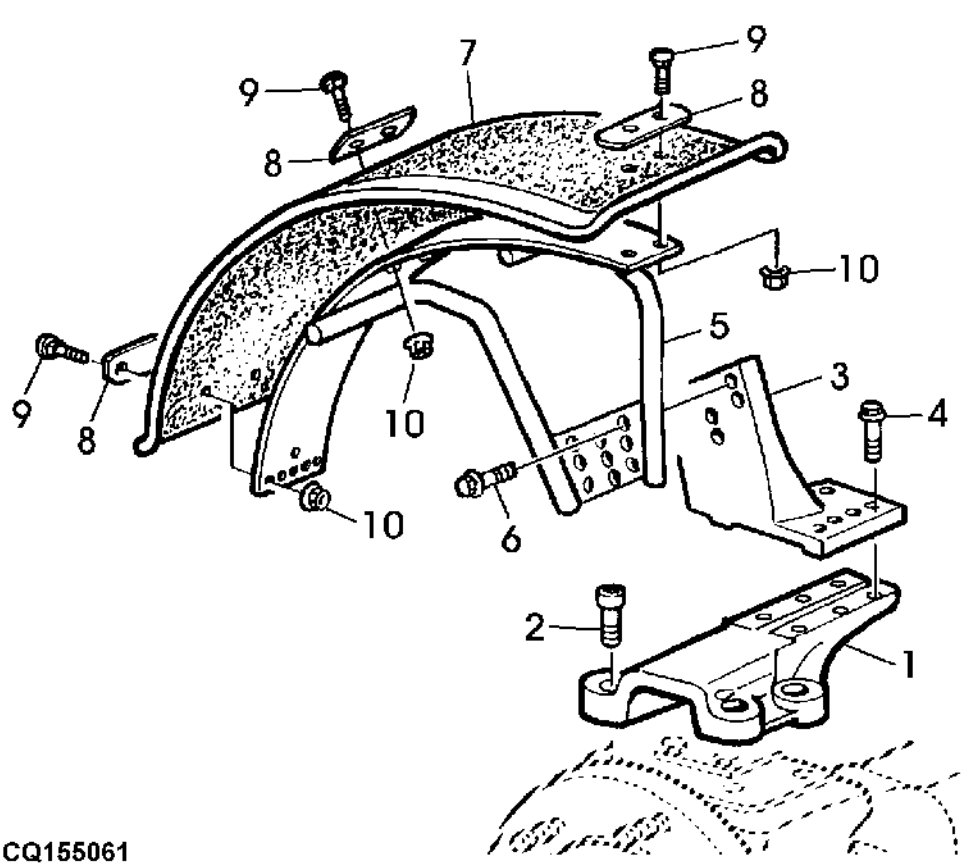

CQ155061

Item	*Nº peça*	*Descrição*	*Qtde*	*Nº série*	*Notas*
1	L114706	Base	2		
2	19M8653	Parafuso	8		
3	L114159	Apoio	1		RH OR LH
	L114159	Apoio	1		
	L114160	Apoio	1		RH OR LH
4	19M7791	Parafuso	4		
5	AL69320	Suporte	1		
	AL69331	Suporte	1		
6	19M7790	Parafuso	6		
7	L64560	Pára-lama	2		
8	L27099	Correia	6		
9	03M7264	Parafuso	12		
10	14M7296	Porca com flange	12		

REAR WHEEL (R)

PUBM0066 A.1

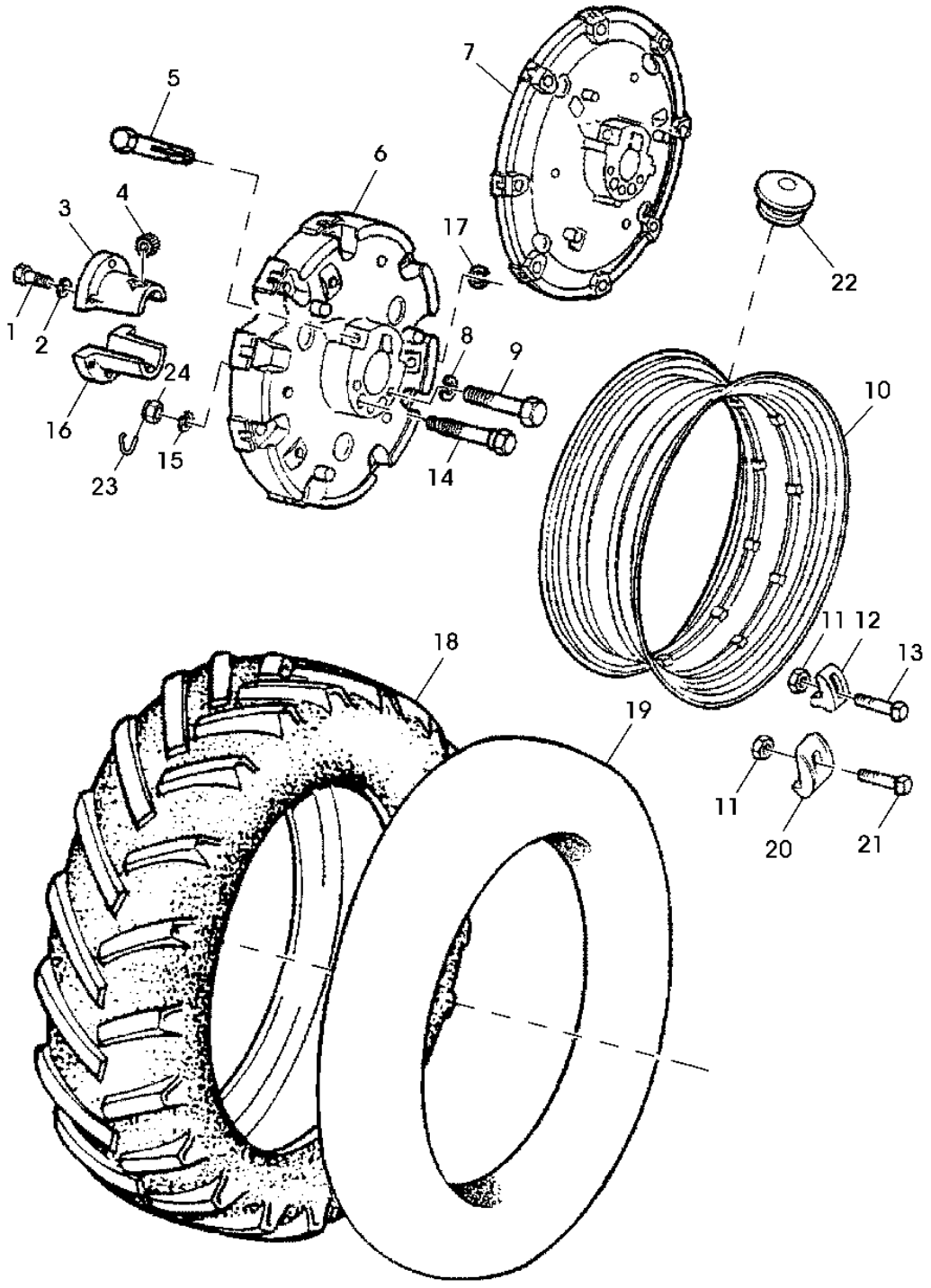

PUBM0066

Item	Nº peça	Descrição	Qtde	Nº série	Notas
1	R109147	Parafuso sextavado	AR		(SUB FOR 19H1782)
2	R99437	Arruela	AR		(SUB FOR 12H236)
3	J56367	Mancal	2	-000083	ID= 80MM
	R111101	Semi-caSquilho	2	000084-	(SUB FOR J53701)
4	R124104	Pinhão	2		(SUB FOR A4379R)
5	CQ65207	Pino	2		(SUB FOR R83588)
6	CQ32109	Disco	2		(A) (C) (SUB FOR J54812) (ORD CQ65139 , R111101 , R124247 , (4) A4883R, (3) R125475 , CQ65207, R124104, (2) R111009, (5) R99437, (3) R109823, (2) R111010, (4) R109147)
7	CQ32110	Disco	2	XXXXXX-	(B) (SUB FOR J53723) (ORD CQ66643 , R111101 , R124247 , (4) A4883R, (3) R125475 , CQ65207, R124104, (2) R111009, (5) R99437, (3) R109823, (2) R111010, (4) R109147)
8	12H245	Arruela de pressão	AR		
9	R109823	Parafuso sextavado	AR		(SUB FOR 08H4419)
10	CQ26033	Aro	2		(A)
	R41012	Roda	2		(B)
	R34659	Aro	2		(C)
	CQ32274	Roda	AR		(D)
12	L38141	Braçadeira	16		(B)
13	08H4373	Parafuso	AR		(B)
14	R111009	Parafuso sextavado	AR		(SUB FOR R58303)
15	A4883R	Anel de pressão	AR		
16	R124247	Semi-caSquilho	2		ID= 86MM, (SUB FOR J53702)
	J56365	Mancal	AR		
17	R73380	Anel de pressão	AR		
18	CQ28088	Pneu	2		(B) 18.4-38 R1 PC 10PR
	CQ25610	Pneu	2		(A) 24.5-32 R1 PC 10PR
	CQ26159	Pneu	2		(C)
	CQ29478	Pneu	2		(C)
	CQ32273	Pneu	AR		20.8-38"RI PR10
	CQ38200	Pneu	2		18.4 R38
	CQ38199	Pneu	2		16.9 R26
	CQ37687	Pneu	2		650 / 75R32
19	R23551	câmara de ar, pneu	2		(B) 18.4-38
	CQ25611	câmara de ar, pneu	2		(A) 24.5-32
	CQ07844	câmara de ar, pneu	2		(C) 23.1-30
	CQ32275	câmara de ar, pneu	AR		(D)
20	J53262	Braçadeira	16		
21	R34801R	Parafuso	AR		
22	J55278	Plugue	2		
23	R125475	Pino	6		
24	R111010	Porca	4		

(A) COM RODAS DWA21X32

(B) COM RODAS W16X38

(C) COM RODAS W20X30

(D) COM RODAS W18X38

CONTRA PESOS

CQ151200 A.1

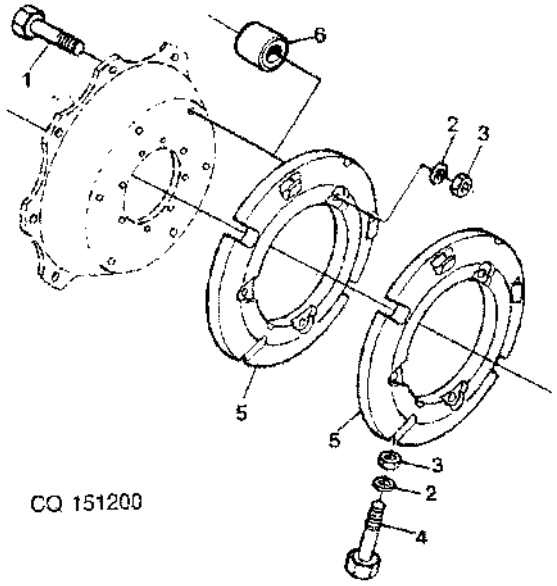

Item	*Nº peça*	*Descrição*	*Qtde*	*Nº série*	*Notas*
1	19M7609	Parafuso sextavado	AR		
2	24M7049	Arruela	AR		
3	14M7142	Porca	AR		
4	19M7952	Parafuso sextavado	AR		
5	L28228	Peso	AR		(55KG)
6	CQ26032	Espaçador	AR		

Weights

CQ151201 A.1

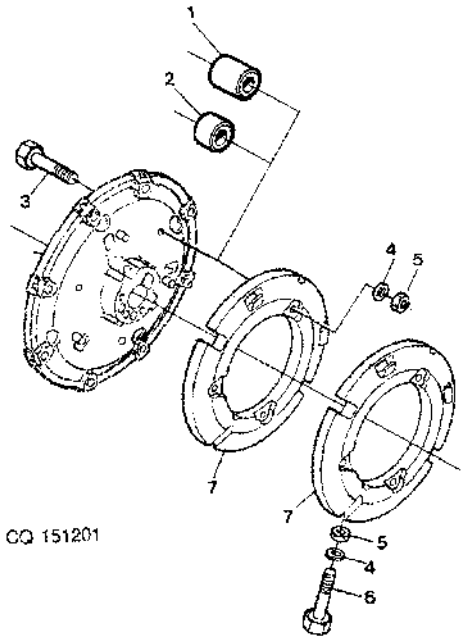

Item	*Nº peça*	*Descrição*	*Qtde*	*Nº série*	*Notas*
1	CQ26032	Espaçador	AR		
2	CQ16817	Bucha	AR		
3	19M7609	Parafuso sextavado	AR		
4	24M7049	Arruela	AR		
5	14M7142	Porca	AR		
6	19M7952	Parafuso sextavado	AR		
7	L28228	Peso	AR		(55KG)

Weights

CQ151633 A.1

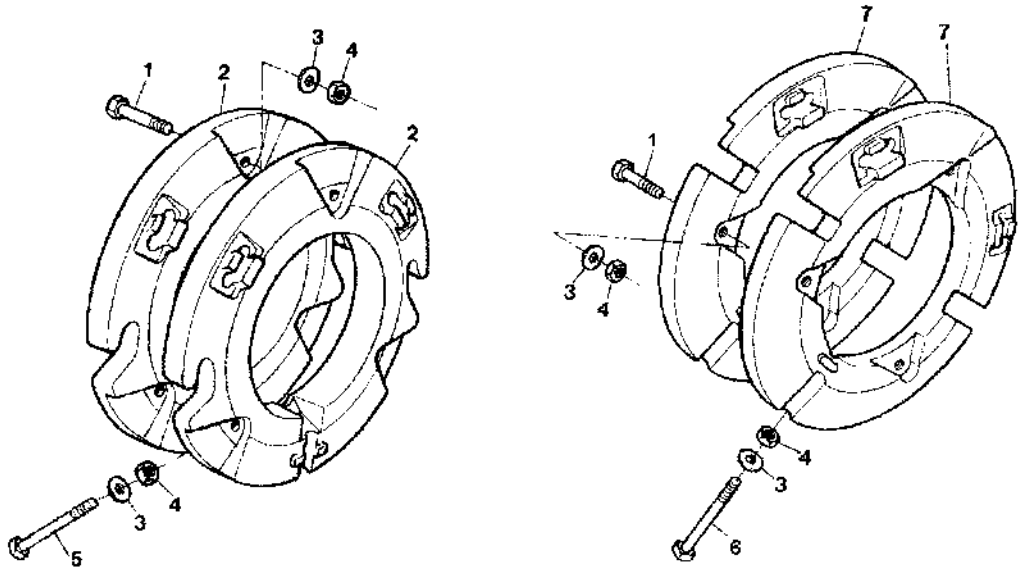

CQ151633

Item	*Nº peça*	*Descrição*	*Qtde*	*Nº série*	*Notas*
1	19M7343	Parafuso sextavado	AR		
2	L28230	Peso	AR		(38, 5KG)
3	24M7049	Arruela	AR		
4	14M7142	Porca	AR		
5	CQ27128	Parafuso	AR		
6	CQ26402	Parafuso	AR		
7	L28228	Peso	AR		(55KG)

BARRA DE TRACAO OSCILANTE

CQ302186 A.1

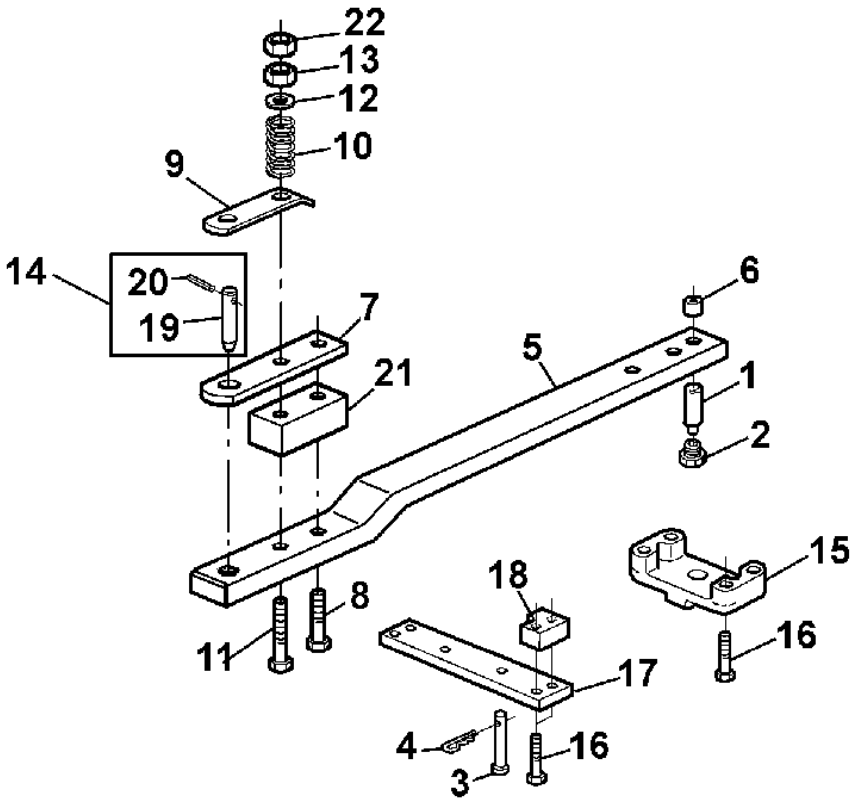

CQ302186

Item	*Nº peça*	*Descrição*	*Qtde*	*Nº série*	*Notas*
1	L76089	Pino fixador	1		
2	L76136	Tampão	1		
3	R95613	Pino	2		
4	L18955	Pino de engate ráPido	2		
5	L76093	Barra de tração	1		
6	R95612	Bucha	1		
7	CQ39220	Suplemento Sólido	1		(SUB FOR CQ25577)
8	CQ39529	Parafuso sextavado	1		(SUB FOR 19M7518)
9	CQ38646	Apoio	1		(SUB FOR CQ26407)
10	CQ35837	Mola de compressão	1		(SUB FOR F304R)
11	CQ39223	Parafuso sextavado	1		(SUB FOR 19M7722)
12	24M7200	Arruela	AR		
13	14M7230	Porca de segurança	1		(SUB FOR R88667)
14	DQ26791	Pino	1	-XXXXXX	
	DQ34064	Pino	1	XXXXXX-	
	DQ28142	Pino	AR	-XXXXXX	(A)
	DQ34065	Pino	1	XXXXXX-	(A)
15	L76088	Suporte	1		
16	19M8485	Parafuso sextavado	AR		M16X90, (10.9)
17	L76091	Suporte	1		
18	L76092	Espaçador	2		
19	CQ33967	Pino	1	XXXXXX-	(A)
	CQ33966	Pino	1	XXXXXX-	
	CQ28141	Peça não codificada	1	-XXXXXX	(A)
	CQ26790	Pino	1	-XXXXXX	
20	CQ31233	Pino elástico	1		
21	14M7144	Porca	2		
22	CQ39221	Barra	1		

(A) EXPORTACAO

DECALCOS

CQ153314 A.1

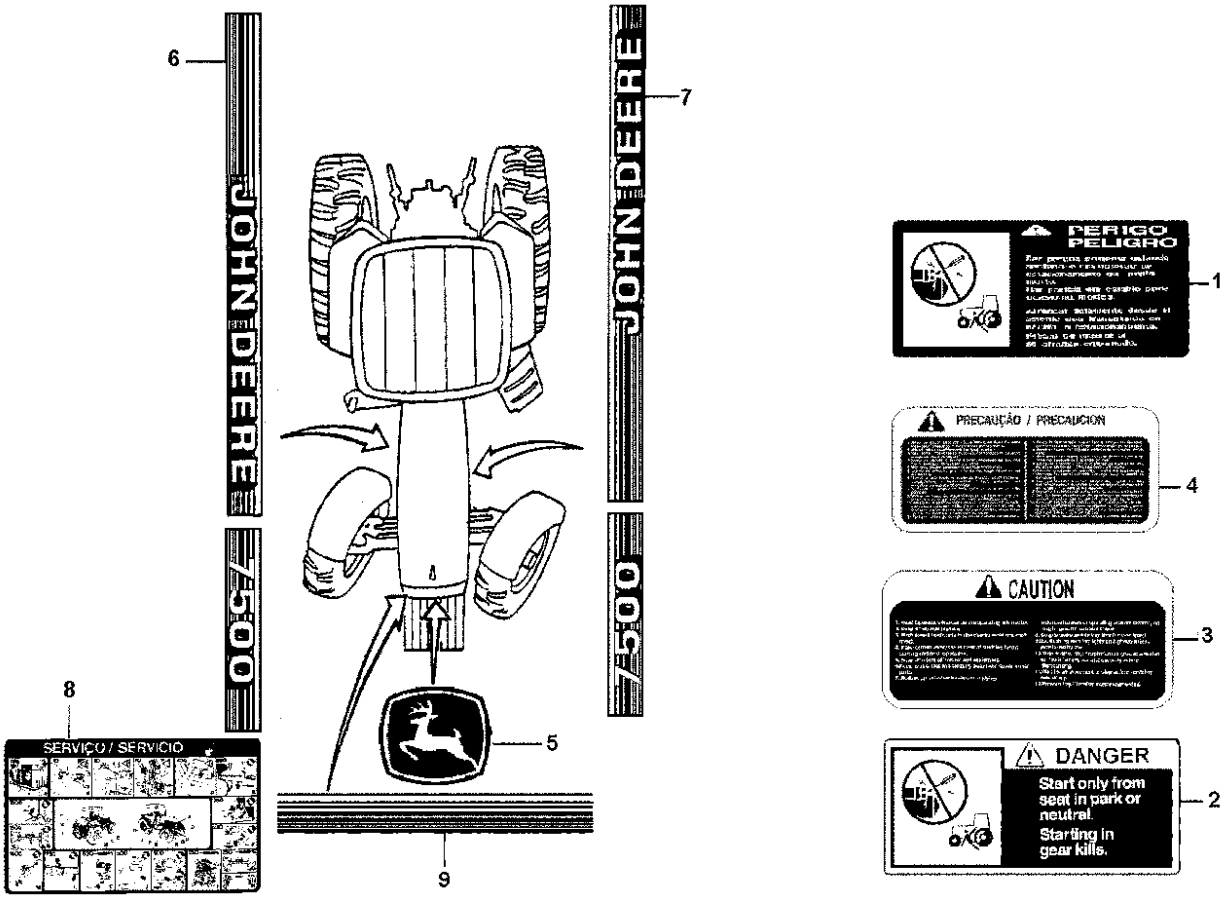

CQ153314

Item	*Nº peça*	*Descrição*	*Qtde*	*Nº série*	*Notas*
1	CQ34774	Etiqueta	AR		
2	CQ33348	Etiqueta	AR		
3	CQ33349	Etiqueta	AR		
4	CQ26099	Etiqueta	AR		
5	CQ43640	Etiqueta	AR		
6	CQ43736	Etiqueta	1		RH
	CQ47316	Etiqueta	1		
7	CQ43638	Etiqueta	1		LH
	CQ47315	Etiqueta	1		LH
8	CQ27859	Aviso	AR		
9	CQ43639	Etiqueta	1		

OLEOS LUBRIFICANTES, HIDRAULICOS E TINTAS

CQ153311 A.1

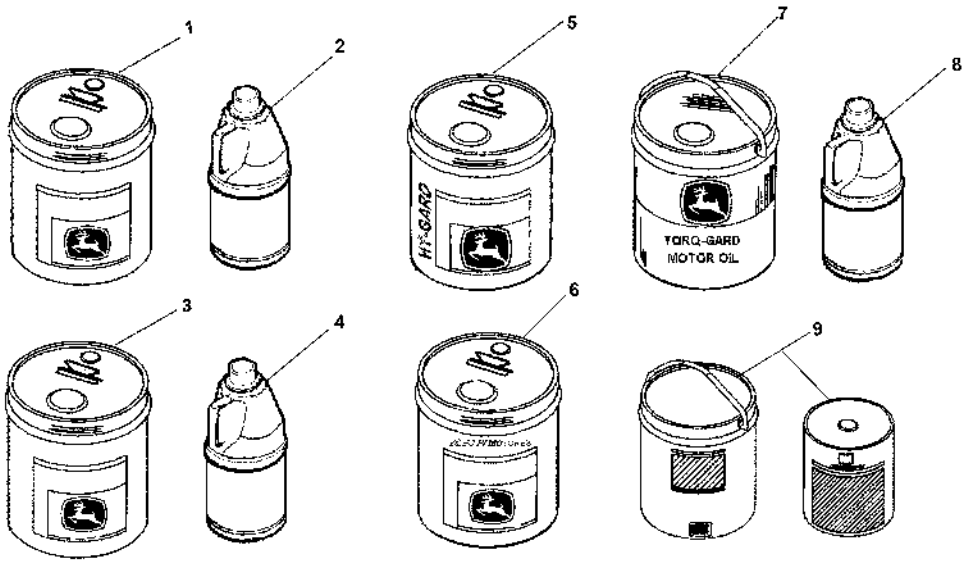

CQ153311

Item	*Nº peça*	*Descrição*	*Qtde*	*Nº série*	*Notas*
1	DQ30255	óleo	AR		(A) SAE 90
2	DQ36349	óleo	AR		(B) SAE 90
3	DQ30253	óleo	AR		(A) ISO 68
4	DQ36348	óleo	AR		(B) ISO 68
5	DQ30252	Hy-Gard tm	AR		(A) HY-GARD
6	DQ30254	óleo	AR		(A) 15W-40
7	AJ59056	óleo	AR		
8	DQ37004	óleo	AR		(B) 15W-40
9	DQ28285	TinTa vermelha	AR		

(A) 20 LITROS

(B) 5 LITROS

CAIXA DE FERRAMENTAS

CQ151204 A.1

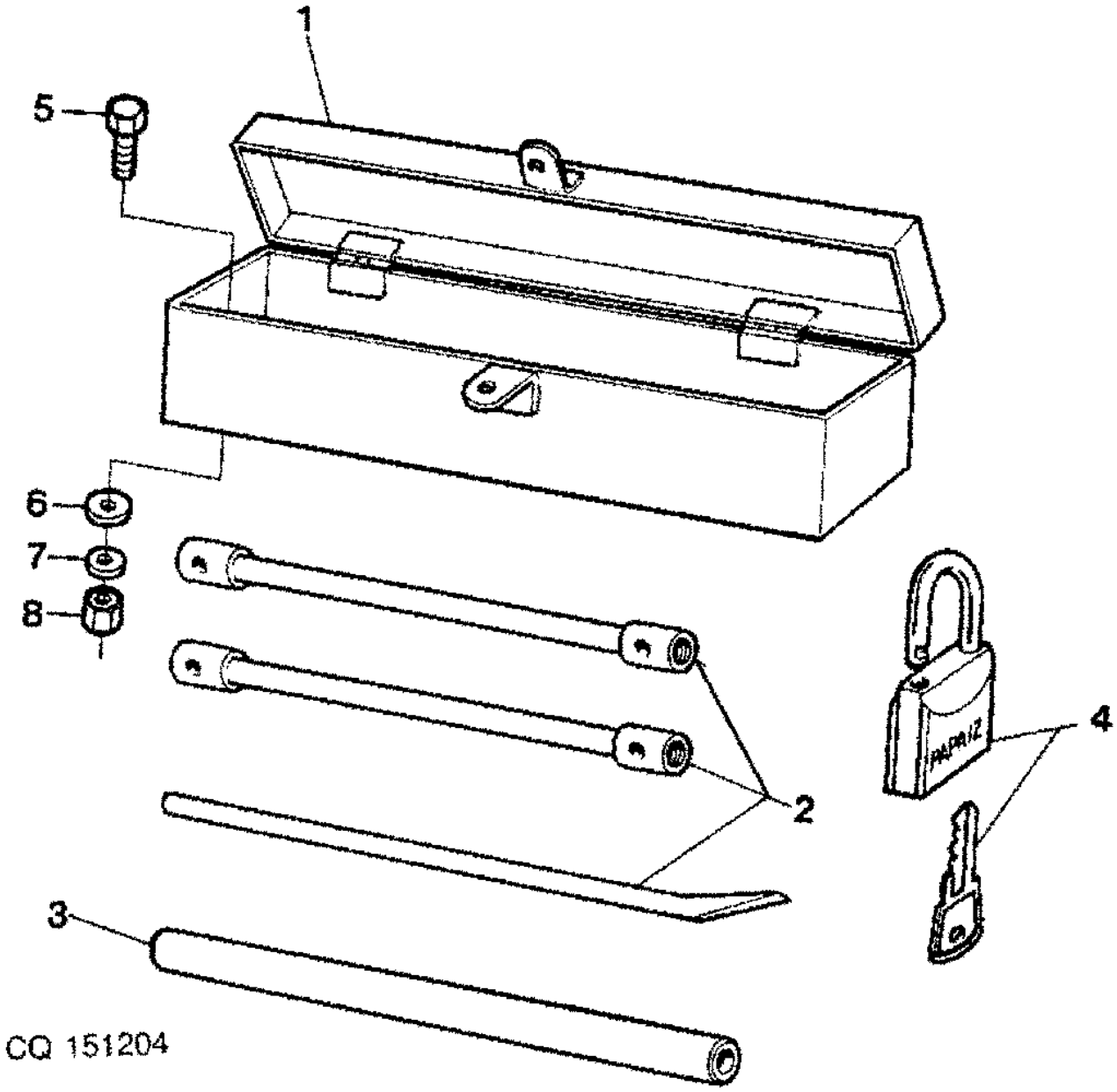

Item	*Nº peça*	*Descrição*	*Qtde*	*Nº série*	*Notas*
1	DQ27127	Caixa de ferramentas	AR		(A)
	DQ33769	Caixa de ferramentas	AR		(B)
2	DQ26674	Chave boca/estrela	AR		
3	CQ04507	Tubo	AR		
4	DQ04397	Fechadura	AR		
5	19M7162	Parafuso sextavado	AR		
6	24M7026	Arruela	AR		
7	12M7065	Arruela de pressão	AR		
8	14M7029	Porca	AR		

(A) COM CABINE

(B) SEM CABINA

SUPORTE - CAIXA DE FERRAMENTA

CQ151939 A.1

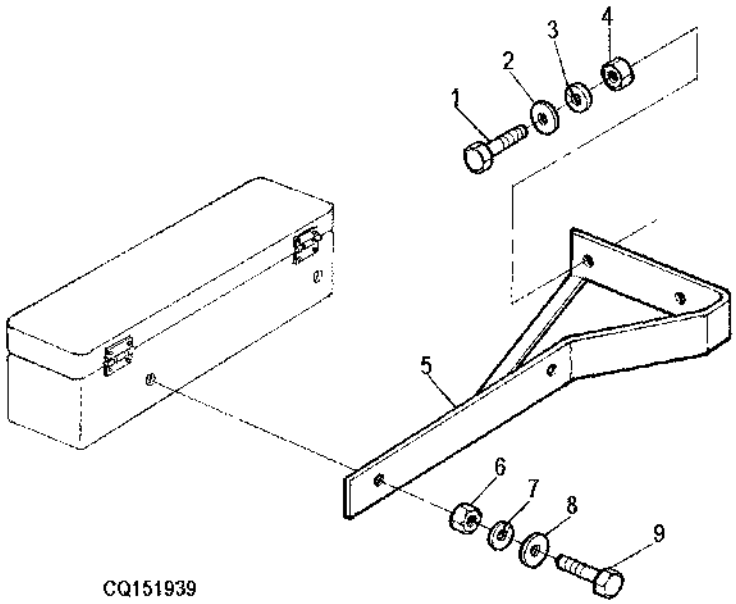

Item	*Nº peça*	*Descrição*	*Qtde*	*Nº série*	*Notas*
1	19M7169	Parafuso sextavado	AR		
2	24M7101	Arruela	AR		
3	12M7066	Arruela de pressão	AR		
4	14M7140	Porca	AR		
5	DQ33766	Suporte	1		
6	14M7029	Porca	AR		
7	12M7065	Arruela de pressão	AR		
8	24M7207	Arruela	AR		
9	19M7139	Parafuso sextavado	AR		

FITA DE GUARNICAO

CQ151886 A.1

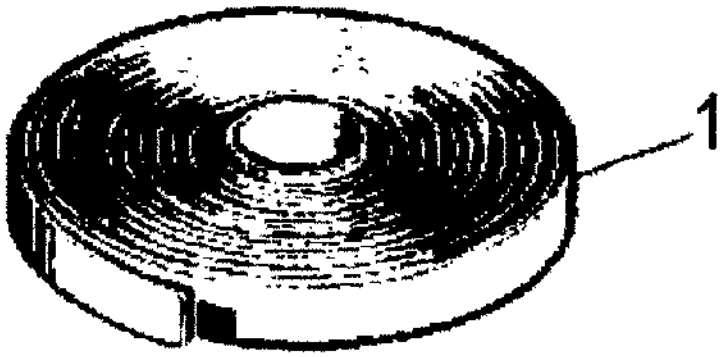

CQ151886

Item	*Nº peça*	*Descrição*	*Qtde*	*Nº série*	*Notas*
1	R46727	Selante	1		

Índice pictórico por seção

PUCQ193 A.1

2-	443
3-	444
4-	446
5-	448
6-	450
7-	452
9-	456
10-	458
11-	459
28-	484

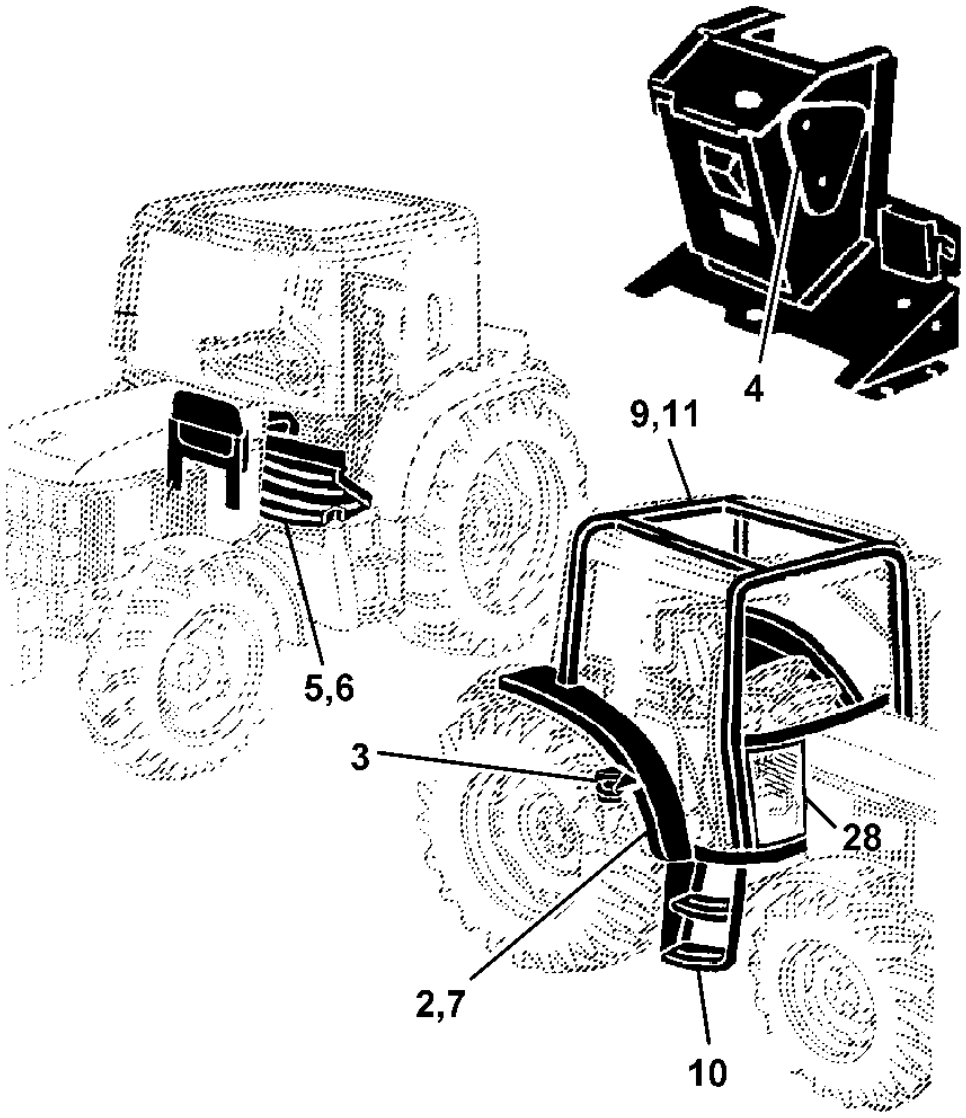

PUCQ193

Índice pictórico por seção

PUCQ194 A.1

20-	471
21-	472
22-	473

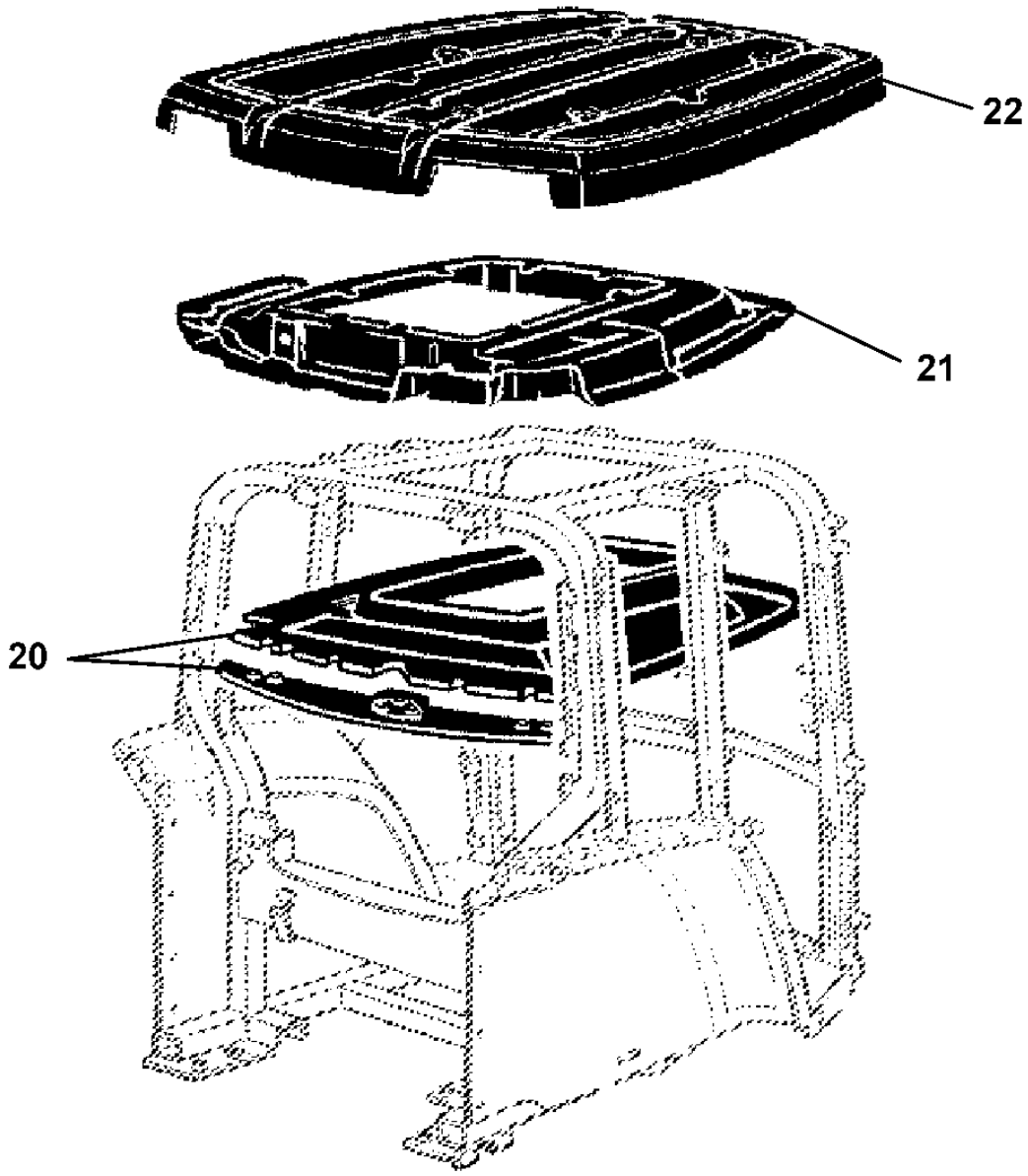

PUCQ194

Índice pictórico por seção

PUCQ195 A.1

1-	442
8-	454
12-	460
14-	462
15-	463
18-	468
19-	470
23-	474
24-	476
25-	478
26-	480
27-	482

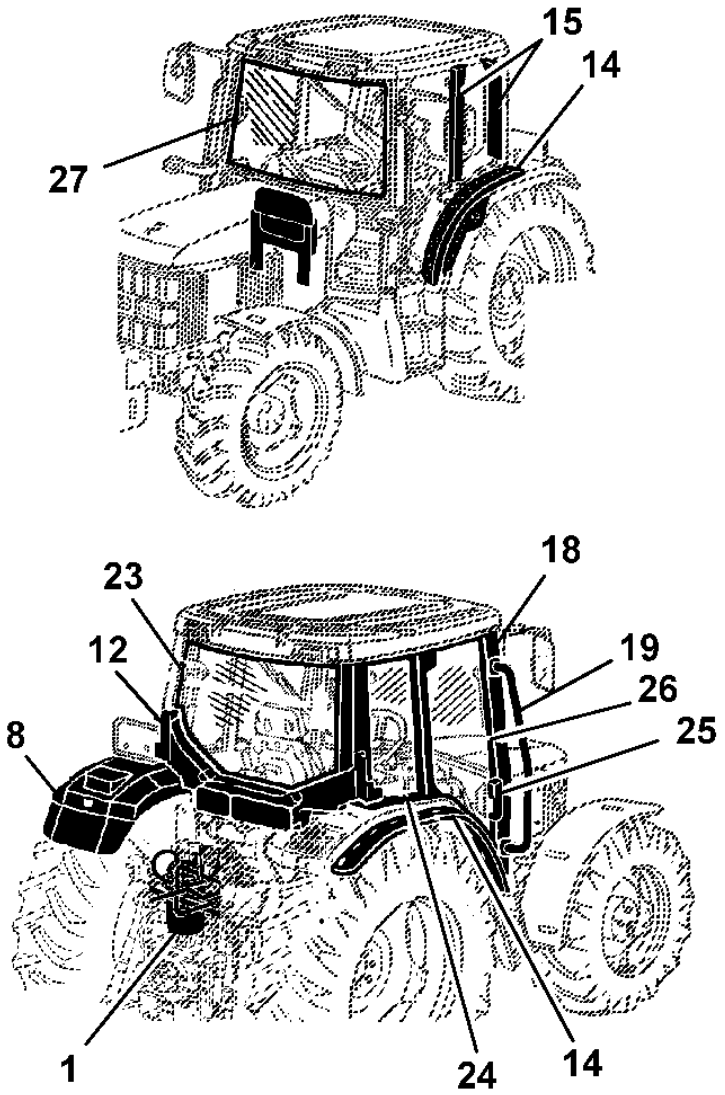

PUCQ195

Índice pictórico por seção

PUCQ196 A.1

13-	461
16-	464
17-	466

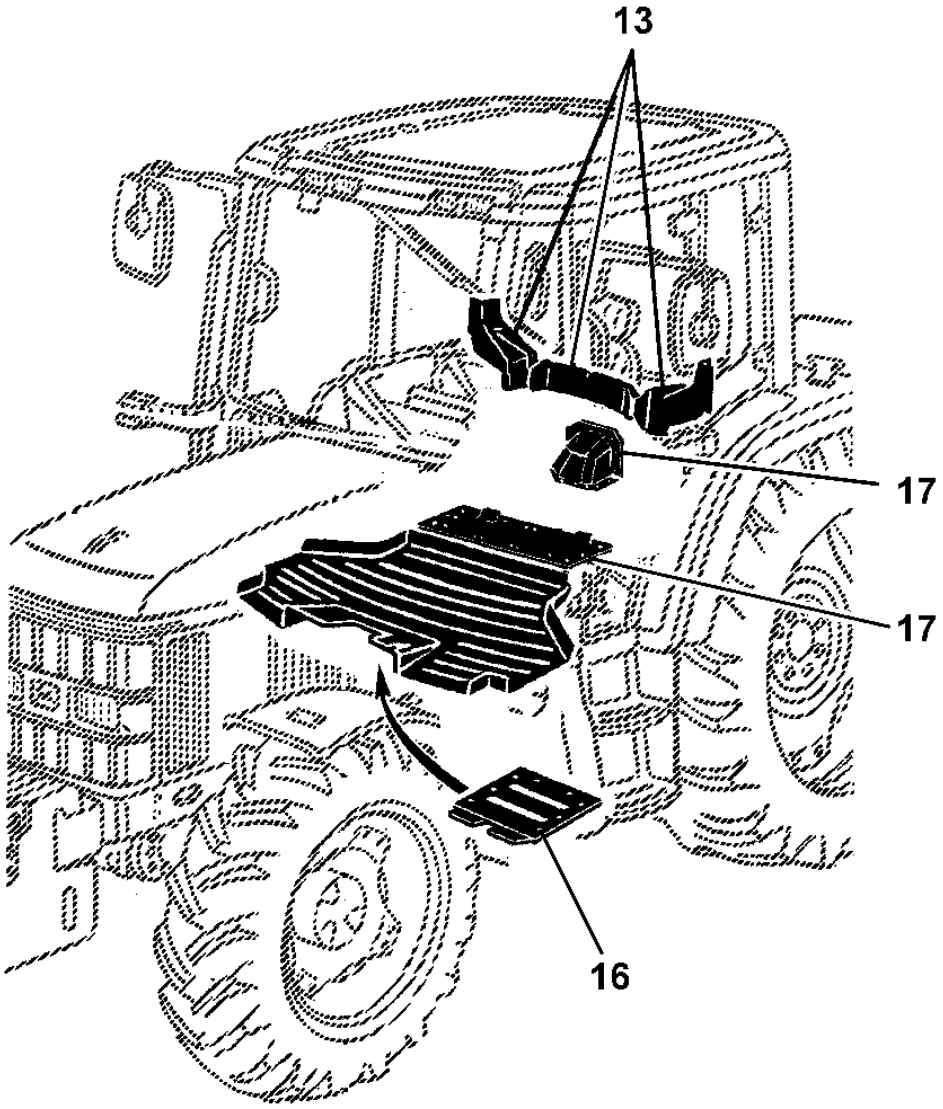

PUCQ196

Índice pictórico por seção

PUCQ197 A.1

29-	486
30-	488
31-	490
32-	492
33-	494
34-	496
35-	498
36-	500
37-	502

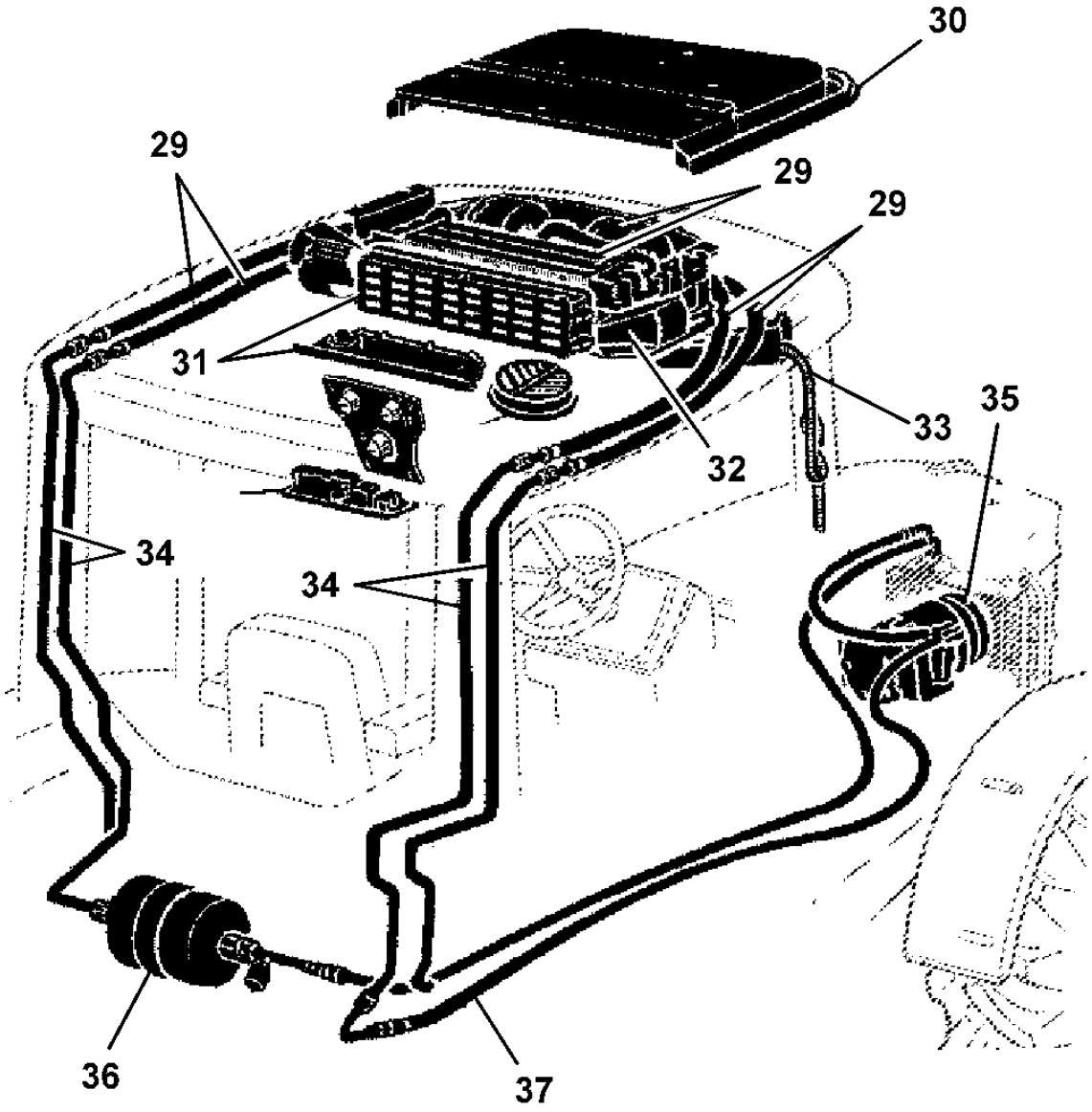

PUCQ197

ATENUADOR

LX021518 A.1

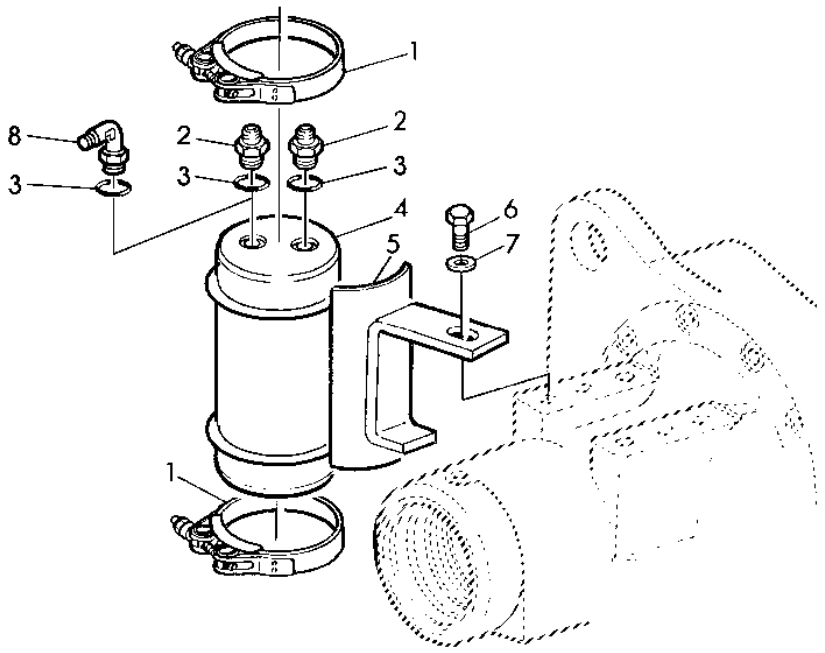

LX021518

Item	*Nº peça*	*Descrição*	*Qtde*	*Nº série trator*	*Notas*
1	L114663	Braçadeira	2		
2	L100555	Conexão	2		(SUB FOR 38H5003)
3	51M7043	Anel o	2		
4	AL151879	Atenuador	1		
5	AL116783	Apoio	1		
6	19M7611	Parafuso sextavado	1		
7	24M7051	Arruela	1		
8	38H5017	Conexão em ângulo	1		

ESTRUTURA DA PLATAFORMA DO OPERADOR

CQ151207 A.1

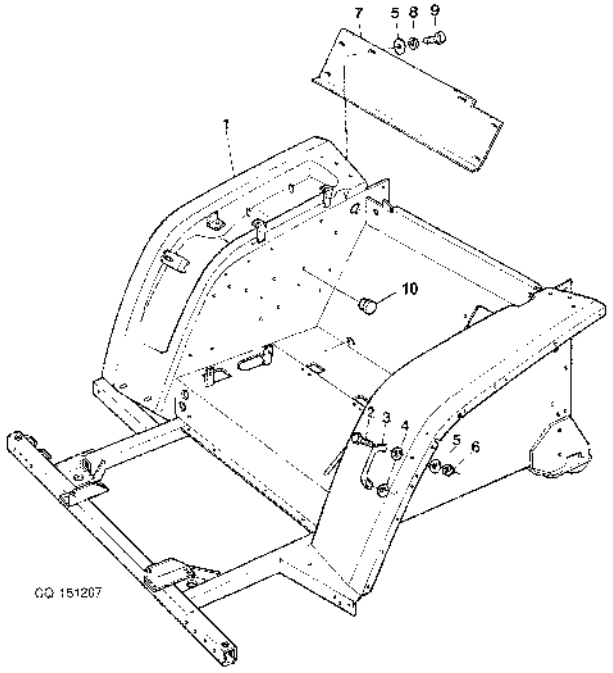

Item	*Nº peça*	*Descrição*	*Qtde*	*Nº série*	*Notas*
1	DQ34346	Plataforma	1		
2	19M7077	Parafuso sextavado	AR		
3	L57250	Alavanca	1		
	L113886	Alavanca	1		(A)
4	L57823	Arruela	2		
5	CQ01248	Arruela	AR		
6	14M7165	Porca de segurança	AR		
7	CQ28744	Defletor	1		
8	12M7006	Arruela de pressão	AR		
9	19M6614	Parafuso sextavado	AR		
10	99M7016	Plugue	3		

(A) COM CABINE

SUPORTE DA ESTRUTURA DA PLATAFORMA DO OPERADOR

CQ151208 A.1

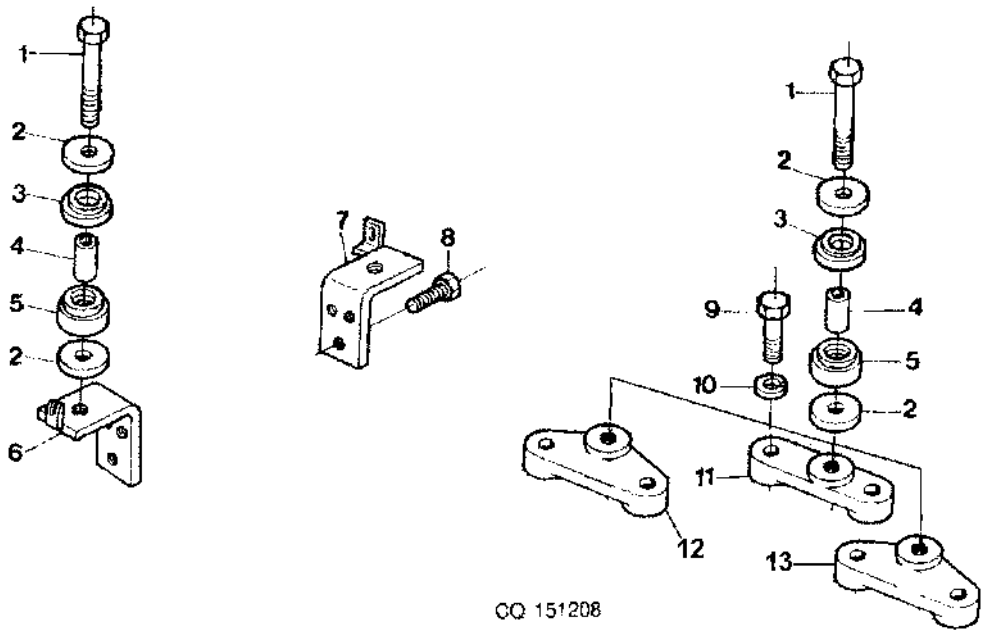

Item	*Nº peça*	*Descrição*	*Qtde*	*Nº série*	*Notas*
1	CQ39529	Parafuso sextavado	AR		(SUB FOR 19M7518)
2	CQ34905	Arruela	8		
3	R66375	Isolador	4		
4	CQ27171	Espaçador	AR		
5	R111173	Isolador	4		
6	DQ25986	Suporte	1		
7	DQ25964	Suporte	1		
8	19M8035	Parafuso sextavado	AR		
9	19M7620	Parafuso sextavado	AR		
10	12M7070	Arruela de pressão	AR		
11	CQ25955	Suporte	2		
12	CQ31822	Suporte	AR		(A)
13	CQ31823	Suporte	AR		(A)

(A) COM CABINE

SUPORTE DOS CONTROLES

CQ151209 A.1

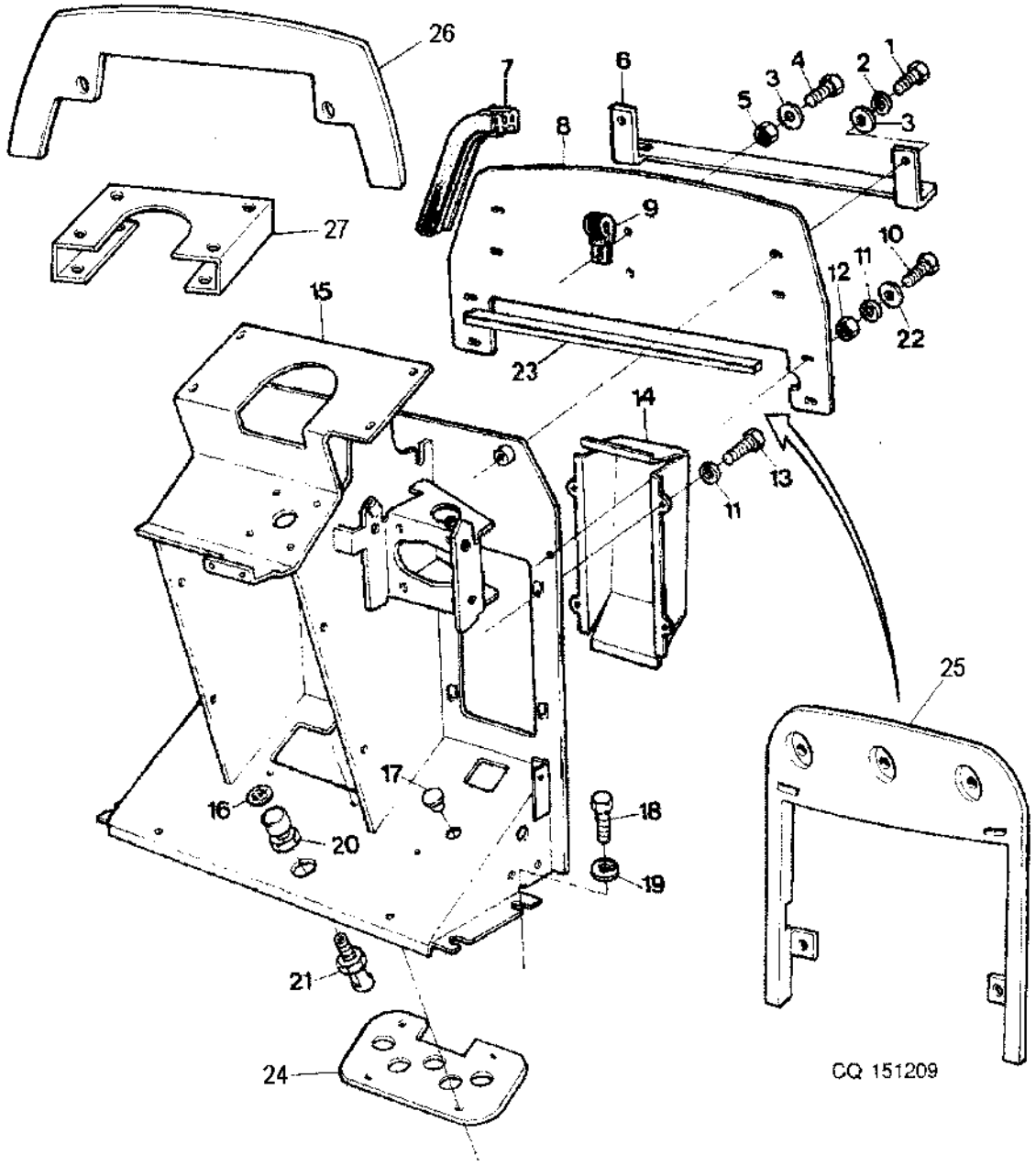

Item	Nº peça	Descrição	Qtde	Nº série trator	Notas
1	19M8397	Parafuso sextavado	AR		M8X1.25X50
2	12M7065	Arruela de pressão	AR		
3	24M7026	Arruela	AR		
4	19M7301	Parafuso sextavado	AR		
5	14M7029	Porca	2		
6	AP32839	Suporte	2		
	DQ31755	Suporte	1		(A)
7	L79794	Vedação	1		
8	P59923	Placa	1		
9	AH77869	Presilha	1		(SUB FOR T70659,DQ38638)
10	19M7560	Parafuso sextavado	1		
11	12M7006	Arruela de pressão	1		
12	14M7027	Porca	2		
13	19M6614	Parafuso sextavado	1		
14	DQ26734	Proteção	1		(B)
	DQ60687	Proteção	AR		(C)
	DQ31860	Proteção	1		(A)
15	DQ60529	Suporte	1		
	DQ32045	Suporte	1		(A)
16	L80302	Etiqueta	1		
17	99M7011	Plugue	1		
18	19M7167	Parafuso sextavado	AR		
19	24M7040	Arruela	AR		
20	RE43637	Atuador	AR		
21	RE46534	Interruptor	AR		
22	CQ01248	Arruela	AR		
23	CQ29588	Apoio	AR		
24	CQ31316	Capa	1		(A)
25	AL113988	Viga	1		(A)
26	DQ32717	Chapa	1		(A)
27	P59946	Extensão	1		(A)

(A) COM CABINE (B) COM CAIXA DE JUNCAO (C) SEM CAIXA DE JUNCAO

CHAPAS DO PISO

CQ151210 A.1

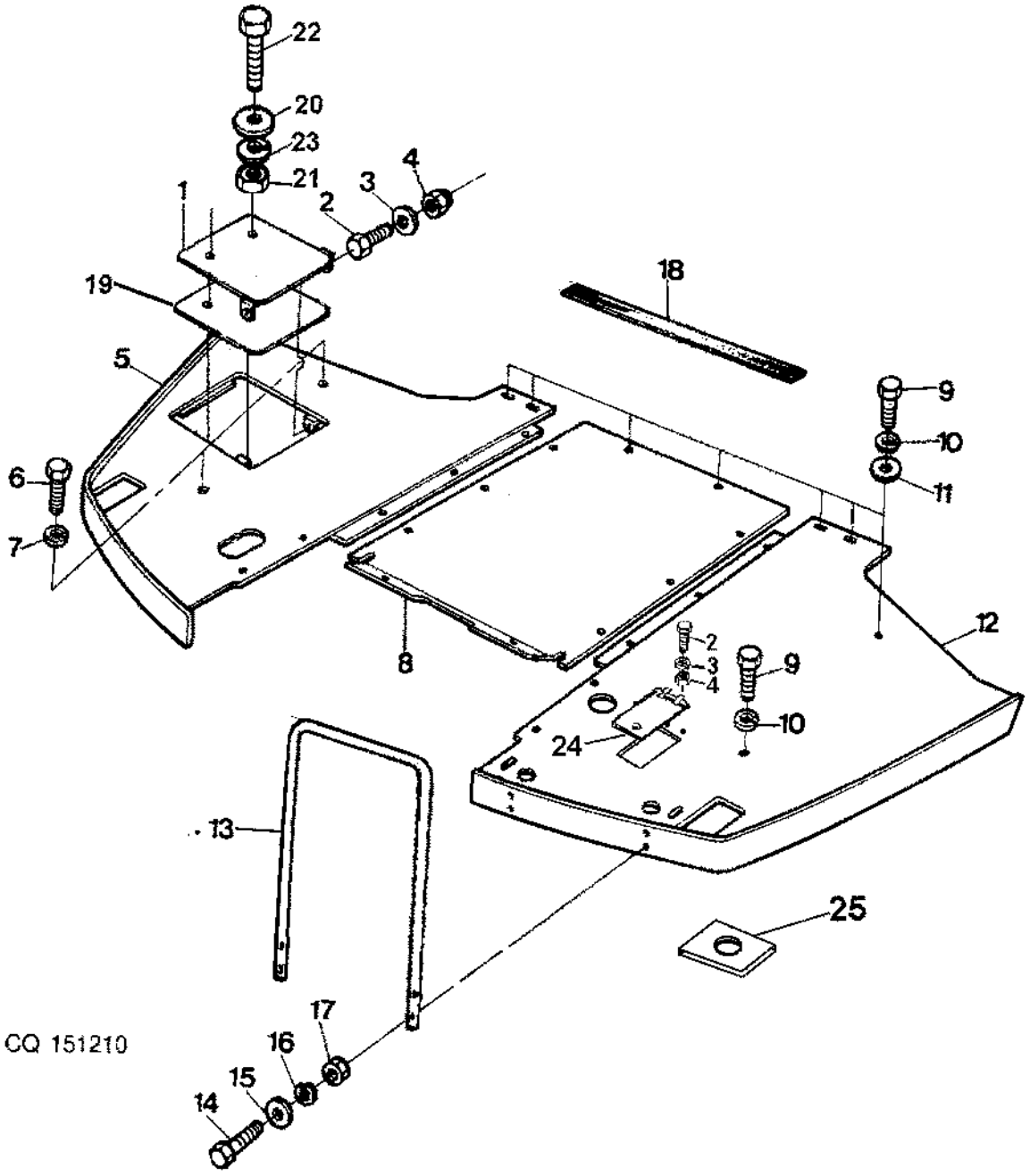

Item	Nº peça	Descrição	Qtde	Nº série trator	Notas
1	CQ50319	Correia	1		(A) (SUB FOR DQ25815)
	DQ33631	Tampa	1		(B)
2	19M7560	Parafuso sextavado	AR		
3	24M7088	Arruela	AR		
4	14M7165	Porca de segurança	AR		
5	DQ24729	Piso	AR		
6	19M7162	Parafuso sextavado	AR		
7	12M7065	Arruela de pressão	AR		
8	CQ24972	Piso	AR		
9	19M7077	Parafuso sextavado	AR		
10	12M7006	Arruela de pressão	AR		
11	CQ01248	Arruela	AR		
12	DQ34943	Piso	AR		
13	CQ27559	Corrimão	AR		
14	19M7301	Parafuso sextavado	AR		
15	24M7026	Arruela	AR		
16	12M7065	Arruela de pressão	AR		
17	14M7029	Porca	1		
18	CQ27441	Patim de borracha	1		
19	CQ33630	Barreira absorvente de ruíd	2		
20	CQ07213	Arruela	2		
21	14M7027	Porca	2		
22	19M7077	Parafuso sextavado	2		
23	12M7006	Arruela de pressão	2		
24	DQ34773	Capa	1		
25	L59800	Porca	1		

(A) SEM CABINE

(B) COM CABINE

TAPETE

CQ151211 A.1

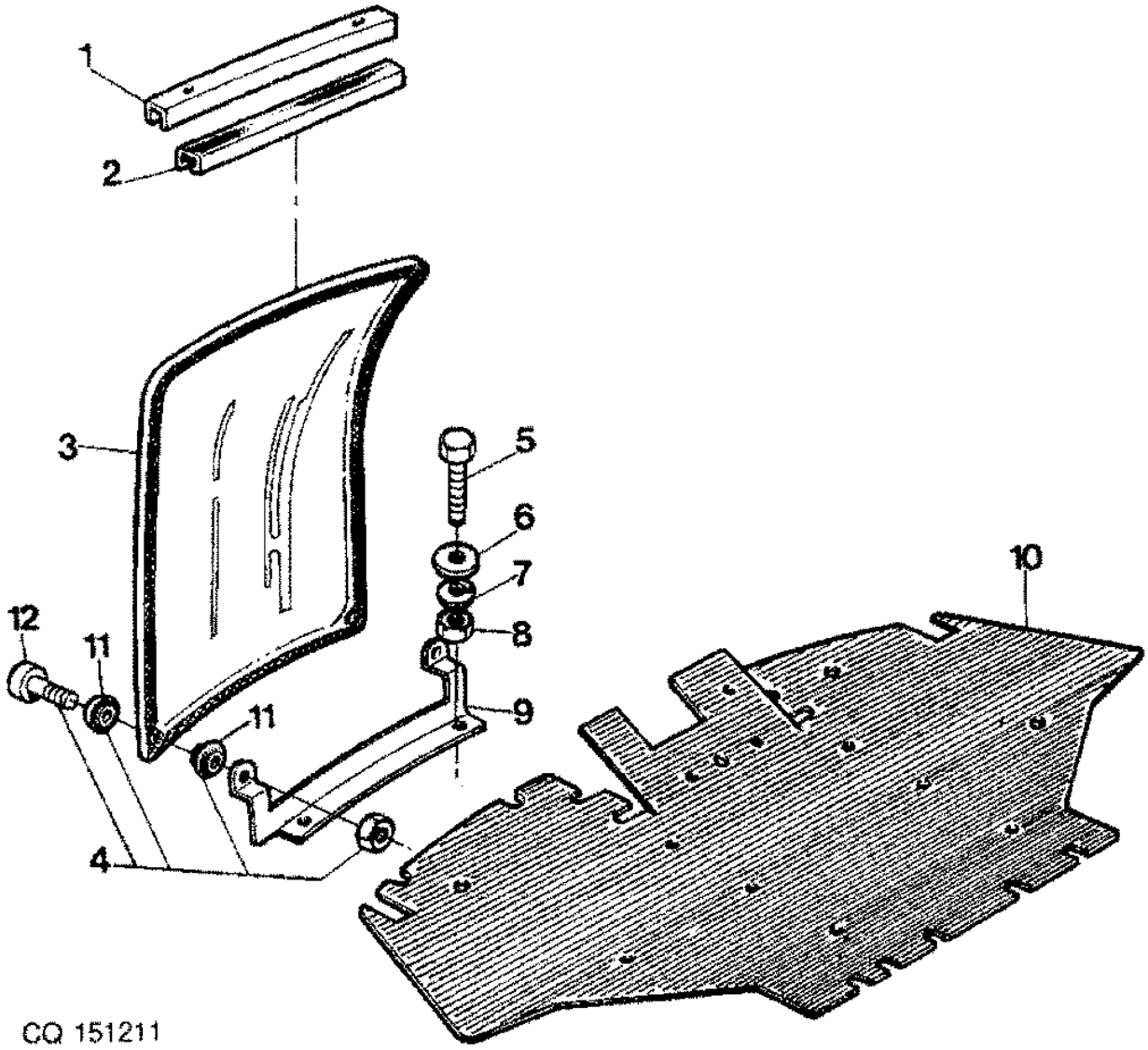

Item	*Nº peça*	*Descrição*	*Qtde*	*Nº série*	*Notas*
1	CQ26057	Suporte	2		
2	CQ26058	Isolador	2		
3	R96195	Janela	AR		RH
	R96196	Janela	AR		LH
4	RE50373	Peças de montagem	8		
5	19M7139	Parafuso sextavado	AR		
6	24M7026	Arruela	AR		
7	12M7065	Arruela de pressão	AR		
8	14M7029	Porca	AR		
9	CQ26235	Suporte	AR		LH
	CQ26049	Suporte	AR		RH
10	CQ25155	TapeTe	AR	-XXXXXX	
	CQ34677	TapeTe	AR	XXXXXX-	
11	R96216	Arruela	AR		
12	37M7165	Parafuso	AR		

PARALAMAS TRASEIROS

CQ151212 A.1

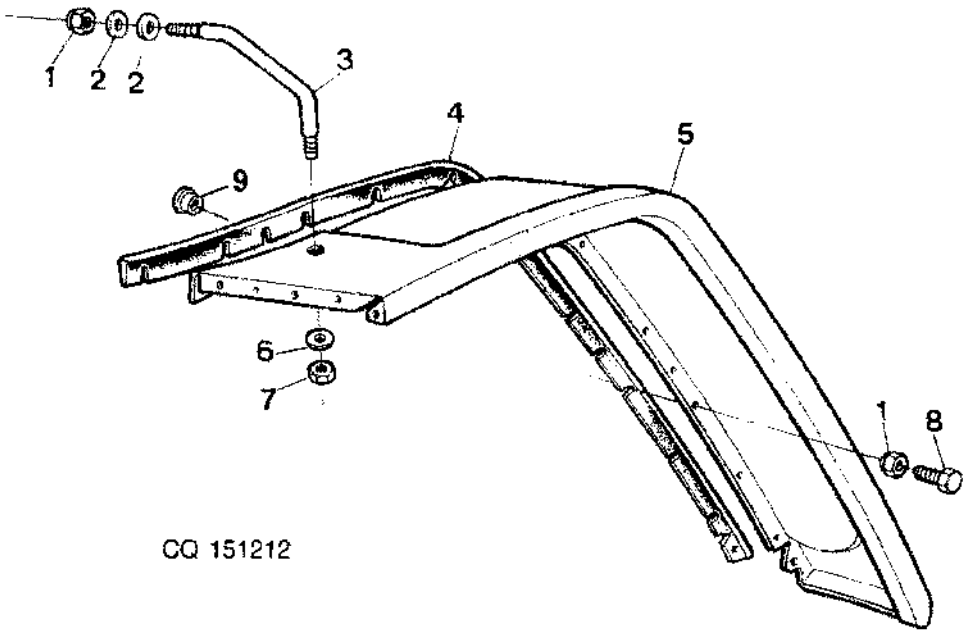

Item	*Nº peça*	*Descrição*	*Qtde*	*Nº série*	*Notas*
1	14M7166	Porca de segurança	AR		
2	CQ01249	Arruela	AR		
3	CQ25243	RefoRço	6		
4	CQ48617	Junta de vedação	2		(SUB FOR L77917)
	L77912	Vedação de acabamento	1		(B)
5	L77510	Pára-lama	1		RH
	L77511	Pára-lama	1		LH
6	24M7026	Arruela	AR		
7	14M7029	Porca	AR		
8	19M7162	Parafuso sextavado	AR		
9	99M7095	Plugue	1		(A)

(A) SEM EPCC

(B) COM CABINE

PARALAMAS TRASEIROS, EXTENSAO

CQ151213 A.1

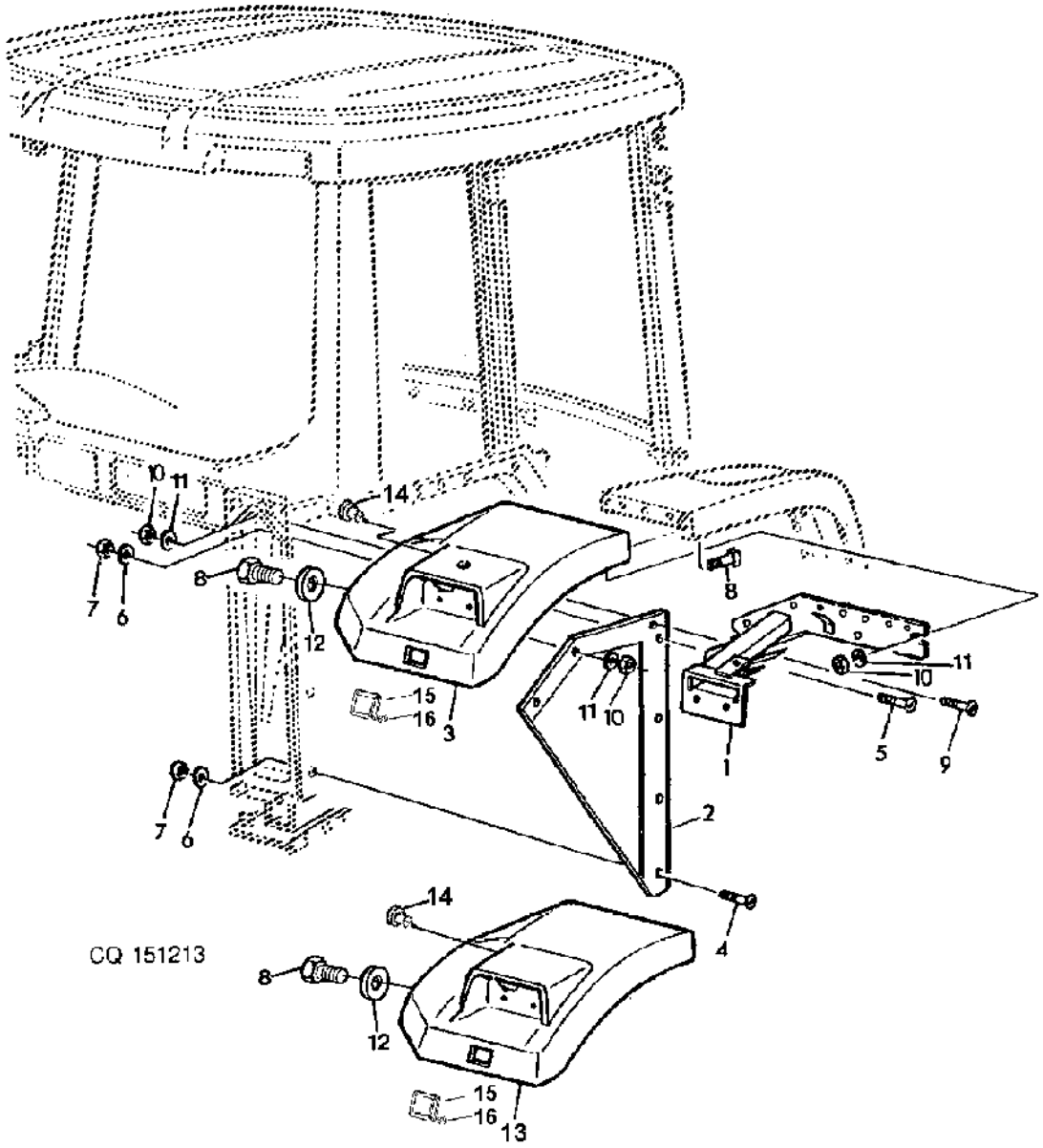

Item	Nº peça	Descrição	Qtde	Nº série trator	Notas
1	DQ26130	Suporte	1	-XXXXXX	(A) RH
	DQ26131	Suporte	1	-XXXXXX	(A) LH
	DQ34507	Suporte	1	XXXXXX-	(A) RH
	DQ34508	Suporte	1	XXXXXX-	(A) LH
	AL82916	RetentoR	1	-XXXXXX	(B) (C) RH
	AL82917	RetentoR	1	-XXXXXX	(B) (C) LH
	DQ34488	Suporte	1	XXXXXX-	(B) (C) RH
	DQ34489	Suporte	1	XXXXXX-	(B) (C) LH
2	L101641	Blindagem	1		RH
	L101640	Blindagem	1		LH
	CQ30098	Proteção	1		RH
	CQ30097	Proteção	1		LH
3	CQ26135	Extensão	1		(A) RH
	CQ26136	Extensão	1		(A) LH
4	19M7139	Parafuso sextavado	AR		
5	19M7163	Parafuso sextavado	AR		
6	24M7026	Arruela	AR		
7	14M7029	Porca	AR		
8	19M7560	Parafuso sextavado	AR		
9	19M7077	Parafuso sextavado	AR		
10	14M7027	Porca	AR		
11	24M7088	Arruela	AR		
12	CQ01248	Arruela	AR		
13	L101649	Extensão	1		(B) LH
	L101643	Extensão	AR		(B) RH
14	99M7095	Plugue	3		
15	R206454	Plugue	1		(SUB FOR L114318)
16	CQ42250	Arruela de pressão	AR		

(A) SEM ESTRUTURA SEGURANCA

(B) COM ESTRUTURA DE SEGURANCA

(C) COM CABINE

ESTRUTURA DE SEGURANCA 4 POSTES

CQ151214 A.1

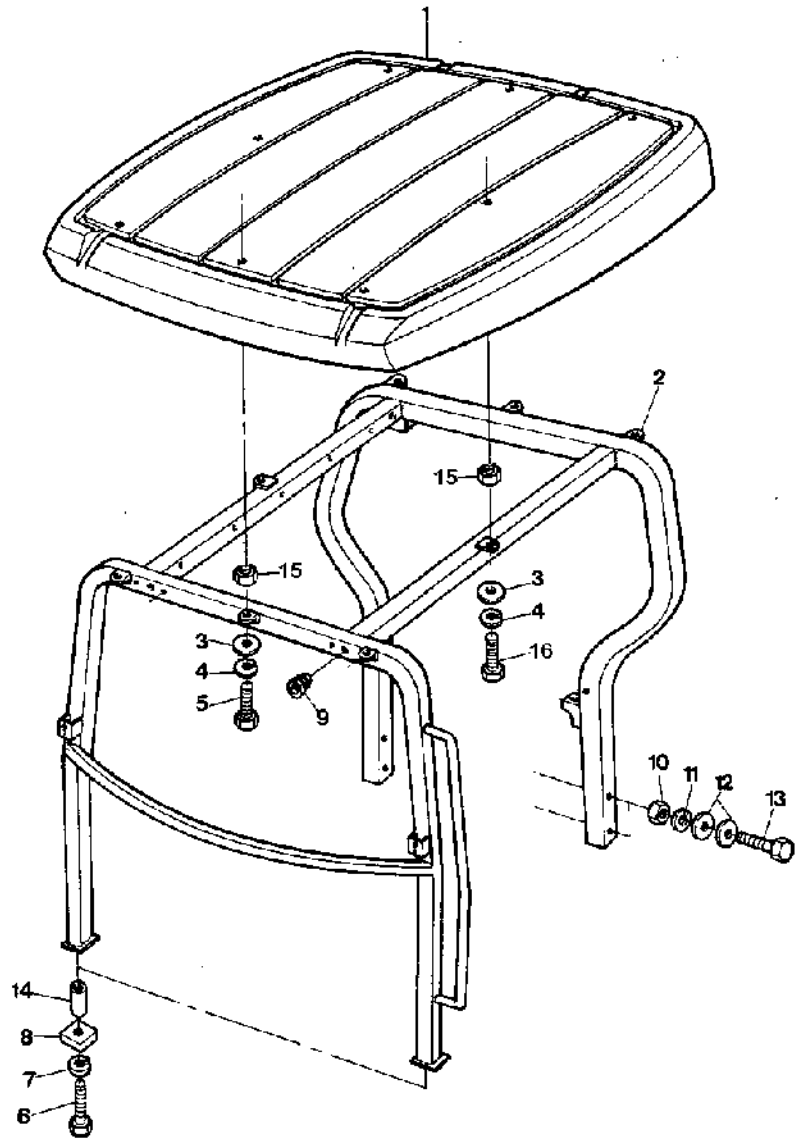

Item	Nº peça	Descrição	Qtde	Nº série trator	Notas
1	DQ25856	TeTo	1	-005747	
	CQ32225	TeTo	1	005748-	
2	DQ24915	Proteção	AR		
3	24M7008	Arruela	AR		
4	12M7065	Arruela de pressão	AR		
5	19M3127	Parafuso sextavado	AR	-005747	
	19M7139	Parafuso sextavado	AR	005748-	
6	19M7501	Parafuso sextavado	8		
7	12M7069	Arruela de pressão	AR		
8	CQ49294	Correia	2		
9	CQ25923	Passa-fio	6		
10	14M7031	Porca	AR		
11	12M7067	Arruela de pressão	AR		
12	CQ05126	Arruela	AR		
13	19M7216	Parafuso sextavado	AR		
14	CQ25725	Espaçador	AR		
15	19M7029	Parafuso sextavado	AR	005748-	
16	19M7163	Parafuso sextavado	AR	005748-	

ESCADA

CQ151215 A.1

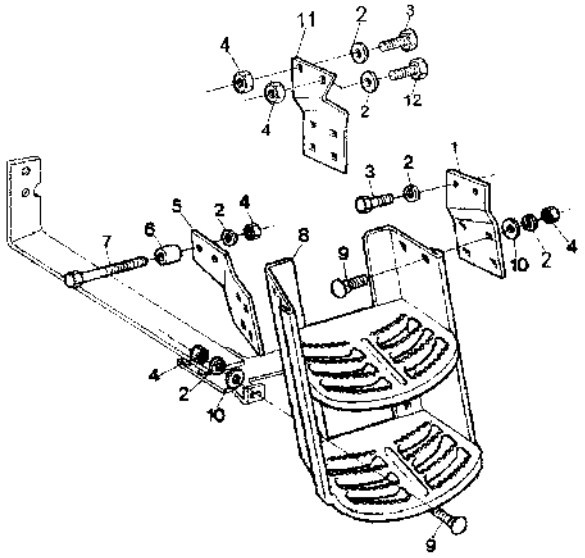

Item	*Nº peça*	*Descrição*	*Qtde*	*Nº série*	*Notas*
1	CQ25307	Suporte	1		
2	12M7066	Arruela de pressão	AR		
3	19M7167	Parafuso sextavado	AR		
4	14M7140	Porca	AR		
5	P59929	Apoio	1		
6	CQ25724	Espaçador	1		
7	19M7347	Parafuso sextavado	AR		
8	AP32855	Escada	1	-XXXXX	USE DQ52393
	DQ52393	Escada	1		
9	03M7017	Parafuso	AR		
10	24M7040	Arruela	AR		
11	CQ32215	Suporte	1		(A)
12	19M7169	Parafuso sextavado	AR		(A)

(A) COM CABINE

ESTRUTURA DA CABINE

CQ151887 A.1

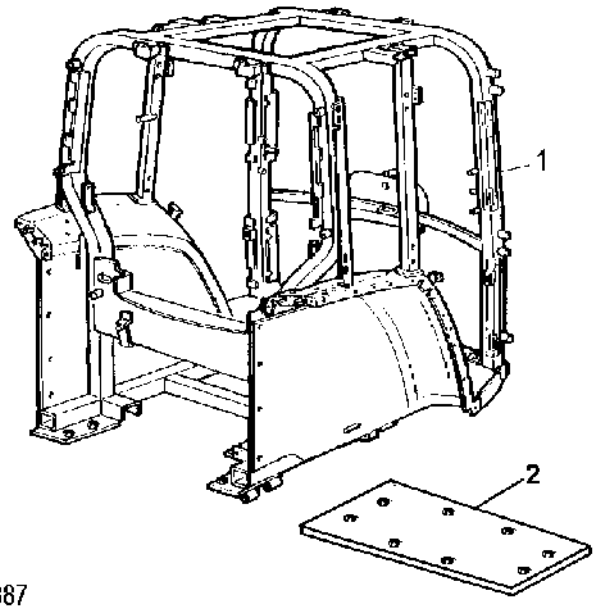

CQ151887

Item	*Nº peça*	*Descrição*	*Qtde*	*Nº série*	*Notas*
1	DQ39794	Plataforma	1	-013195	
	DQ42355	Plataforma	1	013196-	
2	CQ39050	Base	1		

PECAS DE REVESTIMENTO

LX021418 A.1

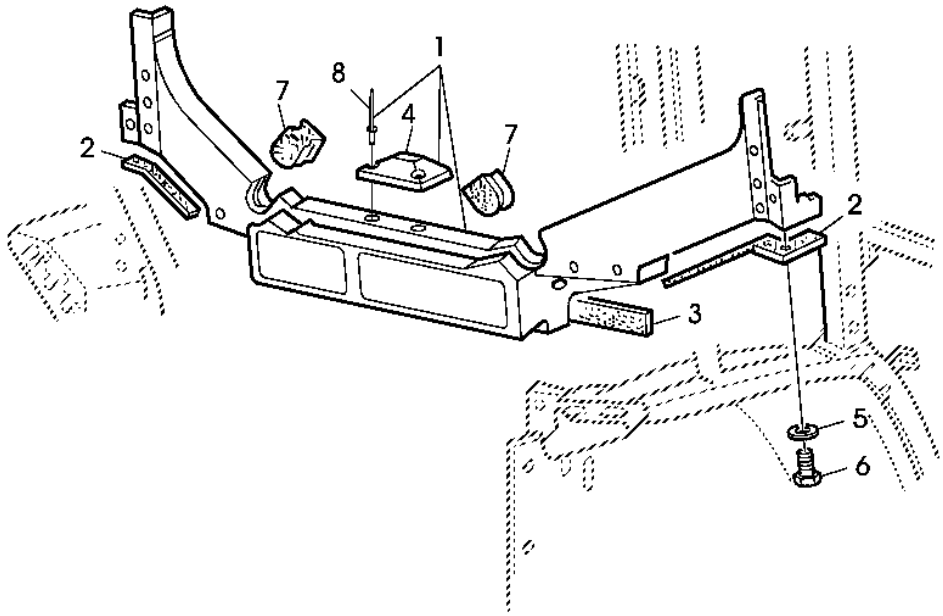

LX021418

Item	*Nº peça*	*Descrição*	*Qtde*	*Nº série*	*Notas*
1	AL117641	Painel	1		
2	L76767	Isolante	1		
3	UN4822	Espuma	1		
4	R111570	Trava	1		
5	24M7298	Arruela	6		
6	19M7162	Parafuso sextavado	6		
7	L76331	Passa-fio	2		
8	R54477	Rebite	2		

REVESTIMENTO PARTE SUPERIOR, POSTERIOR DA CABINE

CQ151889 A.1

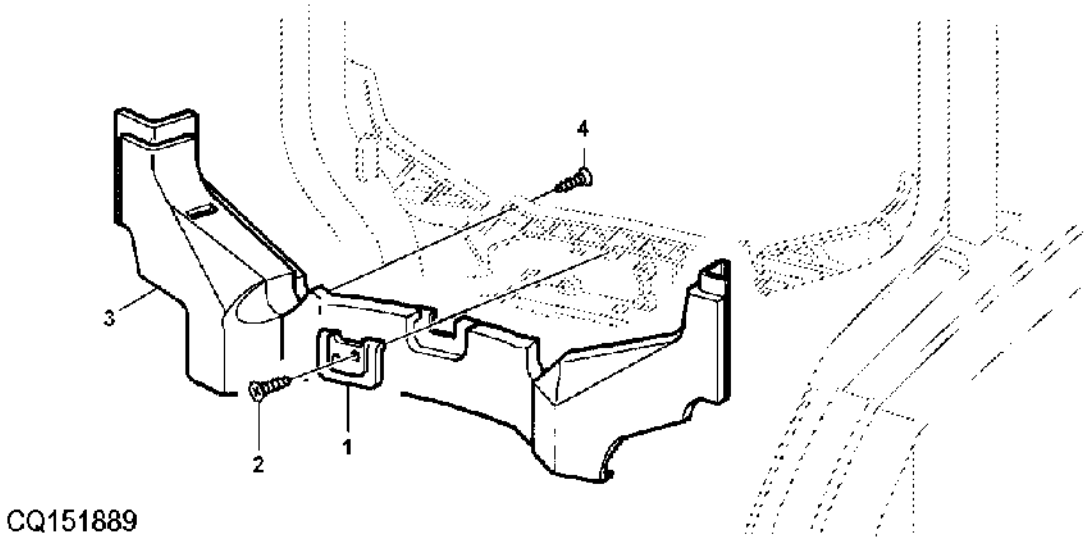

Item	*Nº peça*	*Descrição*	*Qtde*	*Nº série*	*Notas*
1	L79320	Blindagem	1		
2	L100380	Parafuso	2		
3	L112143	Isolamento acústico	1		(A)
	L112144	Apoio	1		
4	37M7291	Parafuso	2		

(A) COM CONTROLE REMOTO PARA BARRA DE TRACAO

REVESTIMENTO DO PARA-LAMAS TRASEIRO

CQ151890 A.1

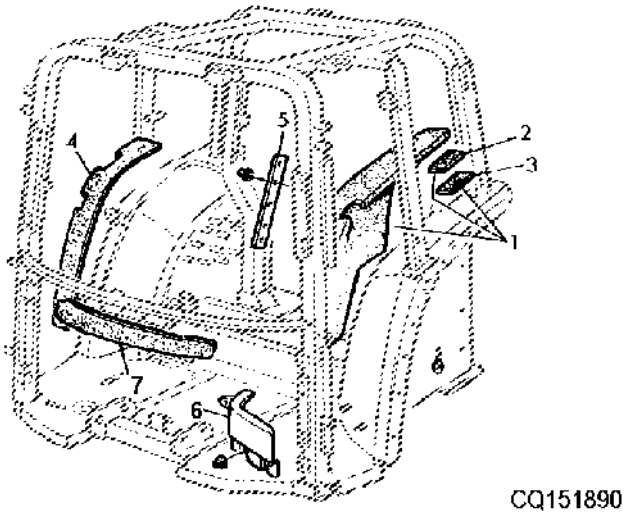

Item	*Nº peça*	*Descrição*	*Qtde*	*Nº série*	*Notas*
1	AL113917	Isolamento acústico	1		LH
2	L56021	Apoio	4		
3	L39860	Tira	4		
4	L155003	Isolamento acústico	1		RH(SUB FOR L116183)
5	CQ34091	Revestimento	1		
6	L154564	Isolamento acústico	1		(SUB FOR L112522)
7	UN4815	Peça não codificada	1		LGTH= 1900MM

REVESTIMENTO DO POSTE

CQ151891 A.1

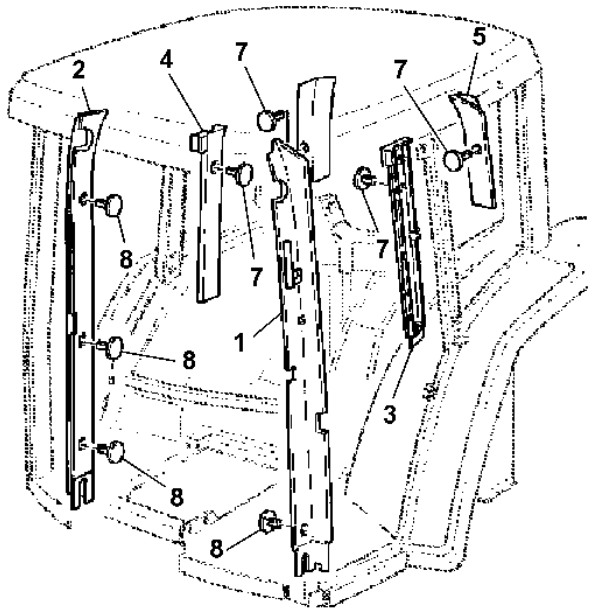

CQ151891

Item	*Nº peça*	*Descrição*	*Qtde*	*Nº série*	*Notas*
1	AL116339	Isolamento acústico	1		(A) FRONT, LH
2	AL116340	Isolamento acústico	1		(A) FRONT, RH
3	L111871	Painel	1		LH
4	L111872	Painel	1		RH
5	L112141	Isolamento acústico	2		REAR, LH
6	L112142	Isolamento acústico	1		REAR, RH
7	L113655	Plugue	4		
8	L113659	Plugue	4		

(A) COM AR CONDICIONADO

CHAPAS DO CHAO

CQ151892 A.1

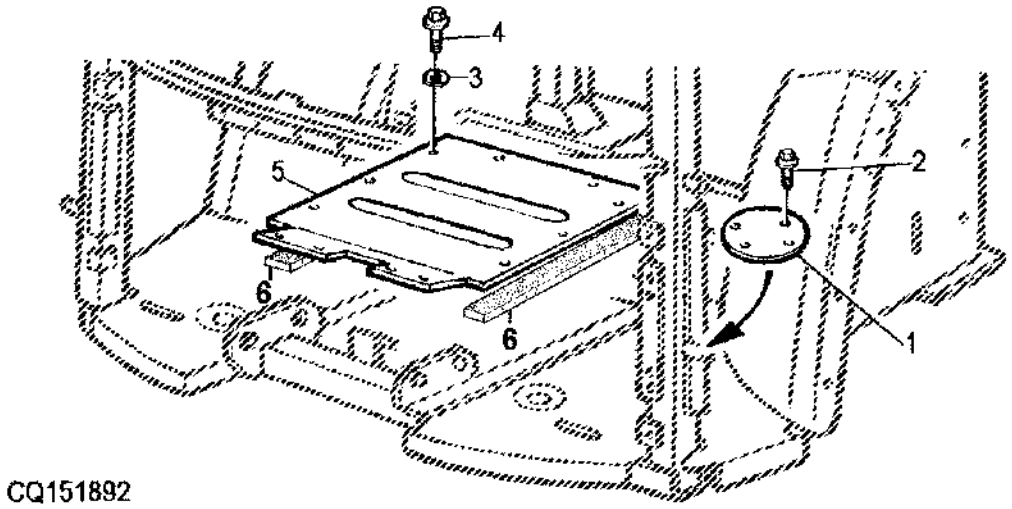

Item	*Nº peça*	*Descrição*	*Qtde*	*Nº série*	*Notas*
1	CQ32243	Boné	AR		
2	19M6614	Parafuso sextavado	AR		
3	12M7006	Arruela de pressão	AR		
4	19M7077	Parafuso sextavado	AR		
5	CQ32117	Piso	AR		
6	UN4815	Peça não codificada	AR		LGTH= 1900MM

TAPETE

CQ151893 A.1

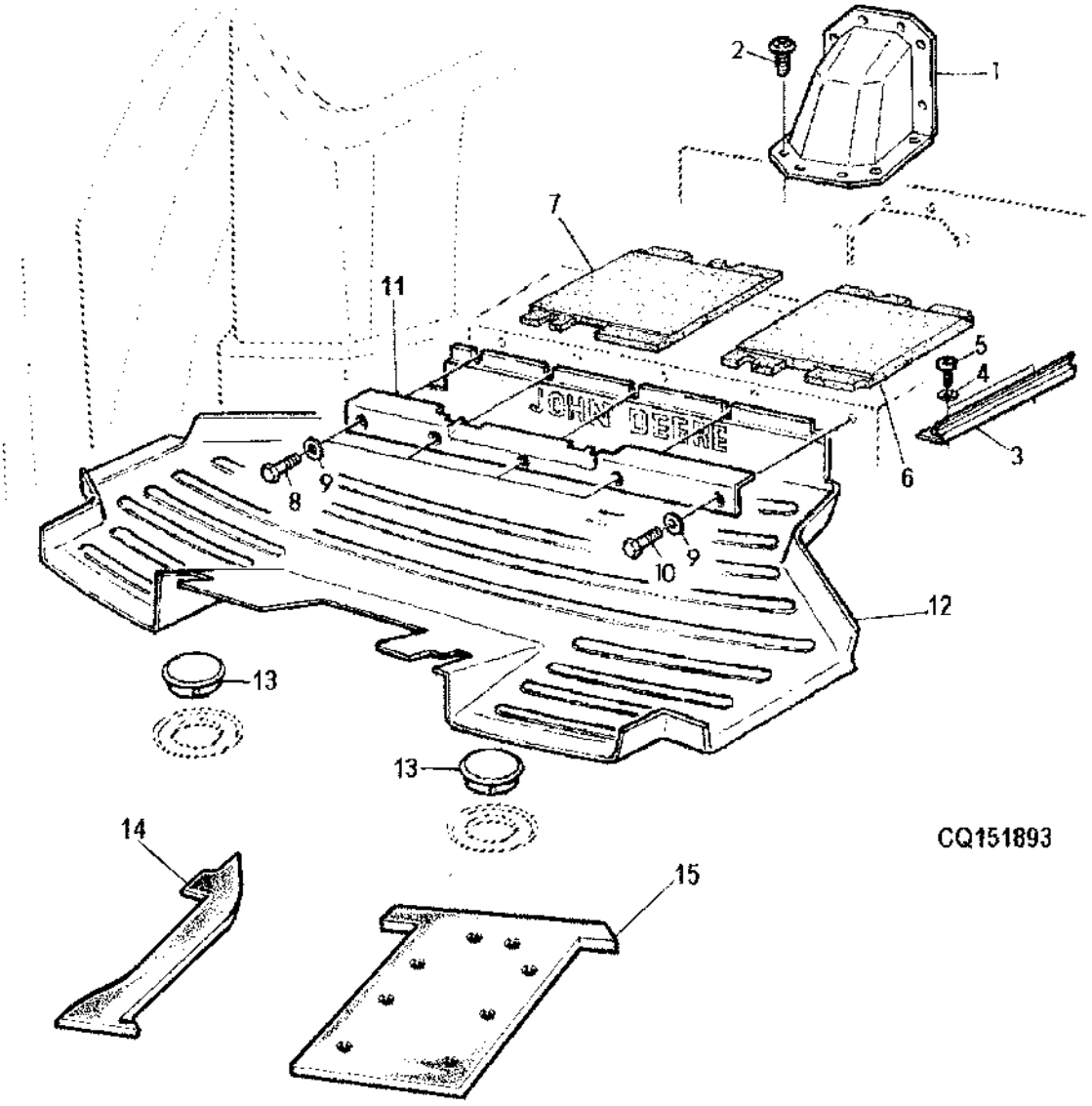

Item	Nº peça	Descrição	Qtde	Nº série trator	Notas
1	L112457	Capô	1		(A)
2	21M7362	Parafuso	24		M6 X 20
3	CQ32971	Moldura	1	-XXXXXX	
	CQ34094	Moldura	1	XXXXXX-	
4	24M7138	Arruela	1		
5	37M7088	Parafuso	2		
6	L77865	TapeTe	1		
7	L110193	TapeTe	1		
8	37M7089	Parafuso	4		M6X12
9	CQ01248	Arruela	5		
10	37M7146	Parafuso	1		
11	L115239	Moldura	1	-007485	(ORD CQ35790)
	CQ35790	Moldura	1	007485-	
12	L111796	TapeTe	1	-007668	
	CQ42273	TapeTe	1	007669-	(SUB FOR L115207)
13	Z42839	Plugue	2		RH
14	CQ32637	Espaçador	1		LH
15	CQ32639	Espaçador	1		

(A) PARA BOMBA 100 LPM

REVESTIMENTO LATERAL

CQ151894 A.1

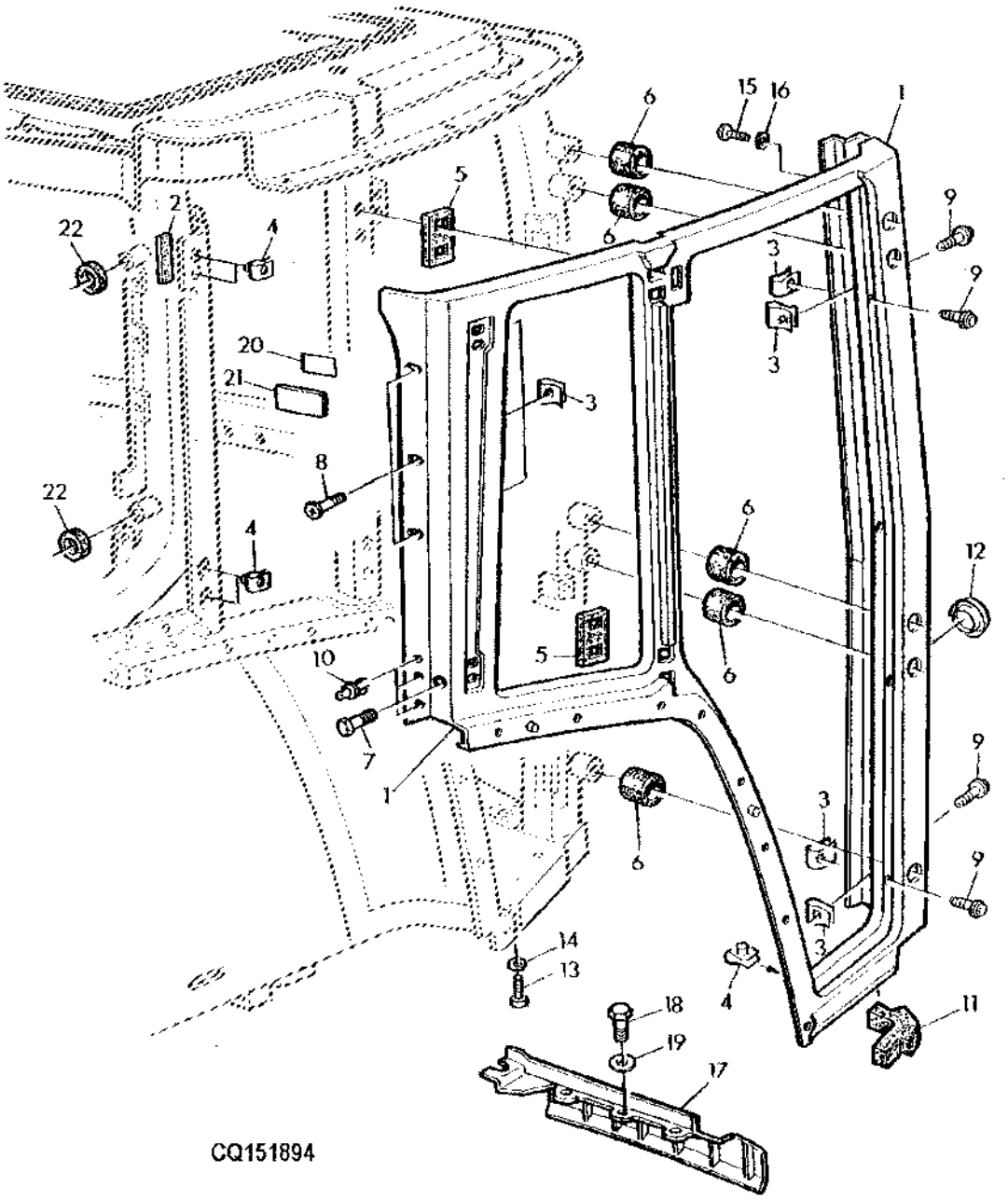

Item	*Nº peça*	*Descrição*	*Qtde*	*Nº série*	*Notas*
1	CQ40433	Painel	1		LH
	CQ40434	Painel	1		RH
2	L76767	Isolante	2		
3	L112866	Porca	22		
4	L111480	Porca de Pressão	14		
5	L116184	Vedação	4		
6	L112657	Isolador	10		
7	19M6614	Parafuso sextavado	2		
8	L112796	Parafuso	6		
9	L112797	Parafuso	16		
10	L39134	Rebite	6		
11	L79886	Apoio	1		LH
	L112232	Apoio	1		RH
12	L102140	Plugue	2		
13	21M7362	Parafuso	6		
14	24M7251	Arruela	AR		
15	37M7166	Parafuso	4		
16	L80136	Arruela	4		
17	L78846	Moldura	1		LH
	L78847	Moldura	1		RH
	AL112355	Moldura	1		LH
	AL112354	Moldura	1		RH
	AL114973	Moldura	1		RH
18	19M7560	Parafuso sextavado	5		
	19M7160	Parafuso sextavado	1		RH
19	CQ01248	Arruela	6		
20	L100800	Placa	1		
21	L80471	Etiqueta	4		
22	L110852	Isolador	AR		

MACANETA

CQ151895 A.1

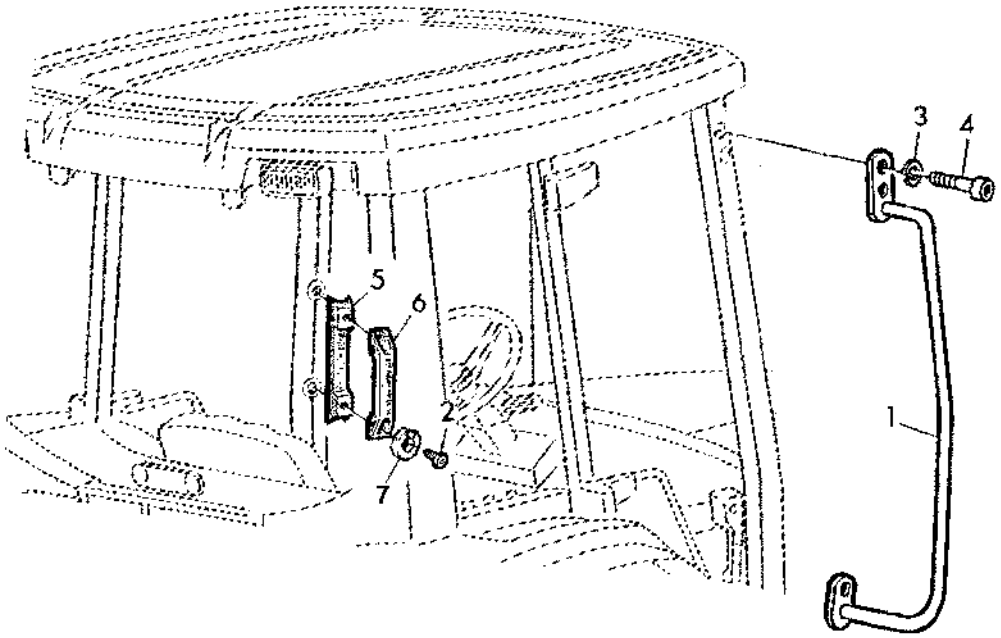

Item	*Nº peça*	*Descrição*	*Qtde*	*Nº série trator*	*Notas*
1	AL76067	Alavanca	1		
2	21M7327	Parafuso	2		
3	24M7362	Arruela	6		
4	L153130	Parafuso	6		(SUB FOR 19M7561)
5	L113887	Blindagem	1		
6	L57250	Alavanca	1		
	L113886	Alavanca	1		
7	12M7006	Arruela de pressão	2		

Caixa de Ferramentas

CQ151896 A.1

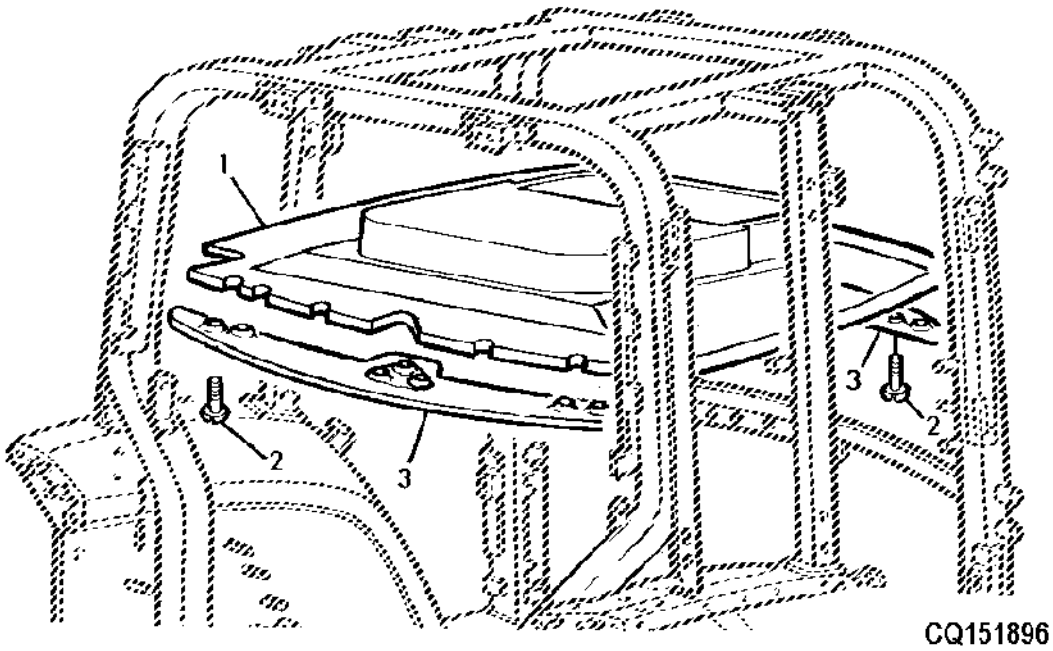

Item	*Nº peça*	*Descrição*	*Qtde*	*Nº série*	*Notas*
1	L114338	Painel	1		
2	CQ10218	Parafuso	11		
3	L112639	Moldura	2		

TETO INTERNO

CQ151897 A.1

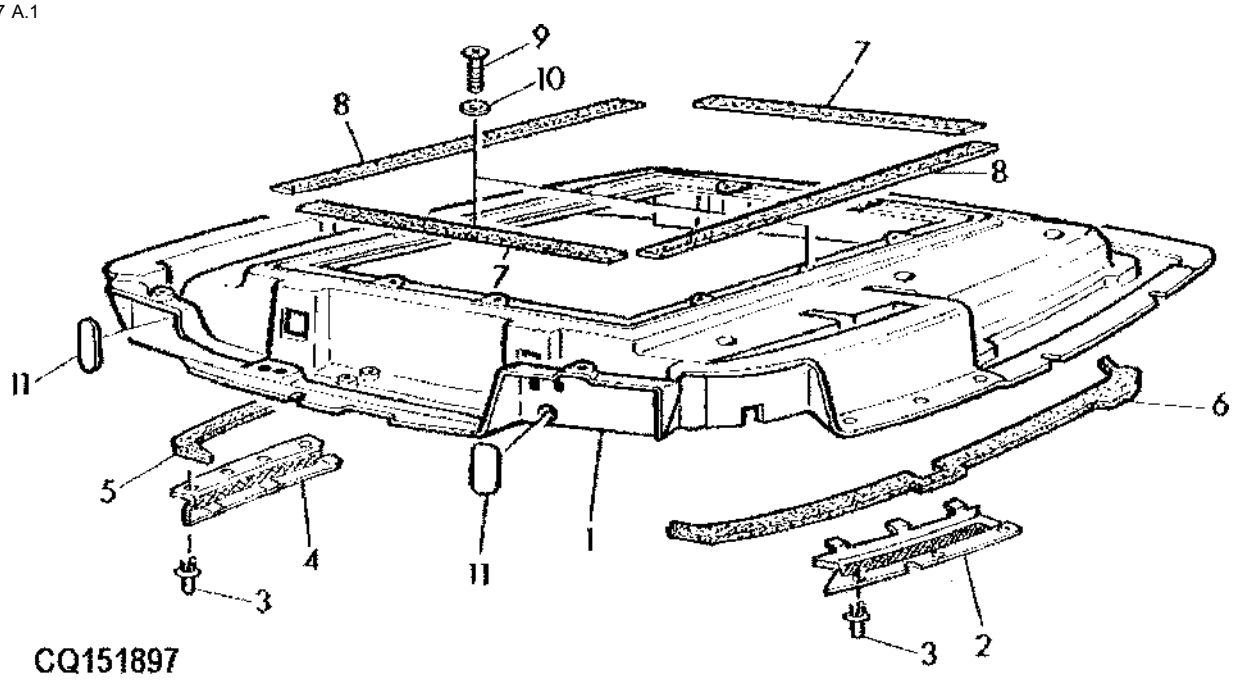

Item	*Nº peça*	*Descrição*	*Qtde*	*Nº série*	*Notas*
1	AL110302	TeTo	1		
2	L111277	Admissão de ar	1		RH
3	L39134	Rebite	6		
4	L111276	Admissão de ar	1		LH
5	L100413	Junta	1		LH
6	L100414	Junta	1		RH
7	.....	Vedação	2		LGTH= 880MM;(34-41/64") , (MF L100850)
8	.....	Vedação	2		LGTH= 1180MM ;(46-29/64") , (MF L100850)
9	37M7109	Parafuso	2		
10	24M7251	Arruela	2		
11	R81207	Capa	4		
..	L100850	Vedação	1		LGTH= 4125MM ;(162-13/32")

TETO EXTERNO

CQ151898 A.1

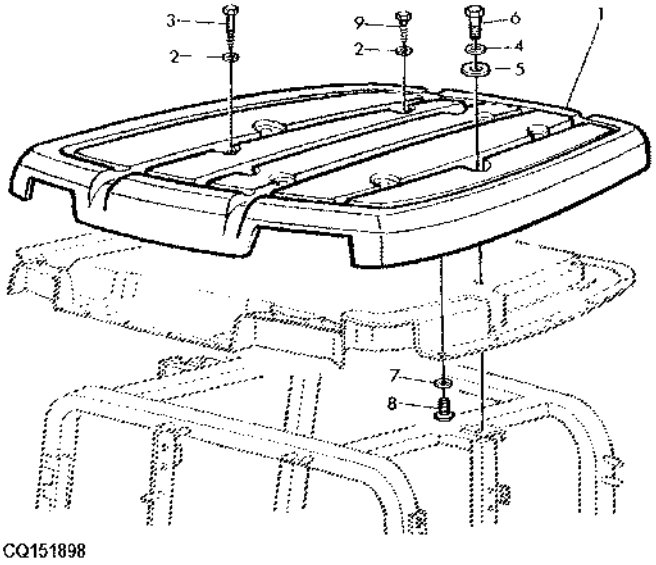

Item	*Nº peça*	*Descrição*	*Qtde*	*Nº série*	*Notas*
1	L110276	TeTo	1		
2	CQ01248	Arruela	AR		
3	37M7260	Parafuso	4		
4	24M7315	Arruela	2		
5	L40376	Arruela	2		
6	19M7344	Parafuso sextavado	2		
7	24M7251	Arruela	13		
8	CQ10218	Parafuso	13		
9	37M7242	Parafuso	4		

VENTANA TRASERA

CQ151899 A.1

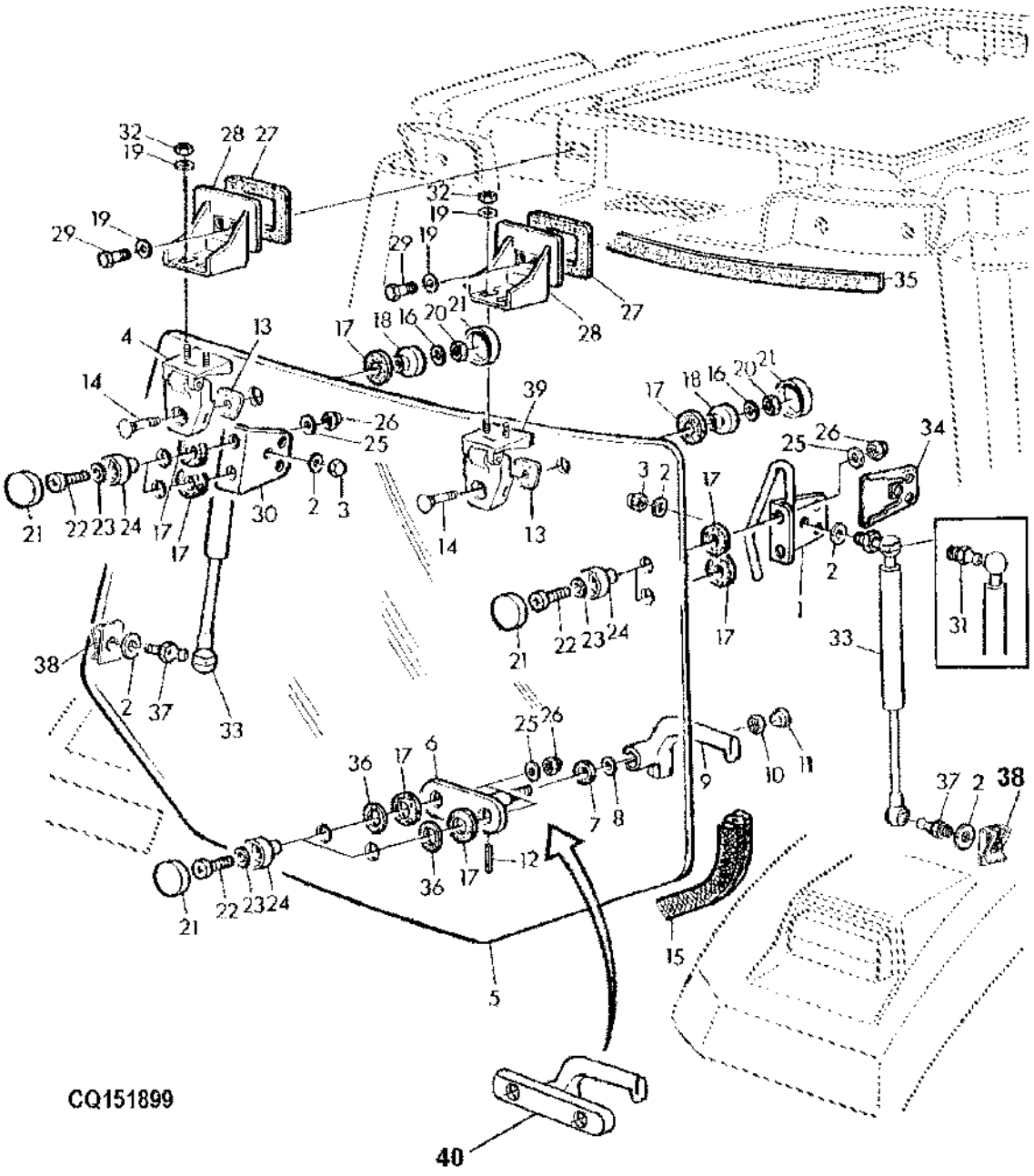

Item	Nº peça	Descrição	Qtde	Nº série trator	Notas
1	AL111717	Alavanca	1		
2	24M7008	Arruela	6		
3	14M7478	Porca de segurança	4		
4	AL110725	Dobradiça	1		LH
5	L156325	Vidraça	1		(SUB FOR L78727)
6	AL77794	Apoio	1		
7	T27260	Arruela	1		
8	24M7252	Arruela	1		
9	R133450	Alavanca	1		
10	14M7165	Porca de segurança	1		
11	99M7109	Plugue	1		OD= 17.0MM
12	34M7126	Pino elástico	1		
13	L111419	Junta	2		
14	03M7331	Parafuso	2		
15	L114104	Vedação	1		
16	24M7298	Arruela	2		
17	L78704	Arruela de vedação	8		
18	L78851	Bucha	2		
19	24M7026	Arruela	8		
20	14M7166	Porca de segurança	2		
21	L78703	Tampa	8		
22	21M7310	Parafuso	6		
23	CQ01248	Arruela	6		
24	L78705	Bucha	6		
25	24M7251	Arruela	6		
26	14M7376	Porca de segurança	6		
27	L78693	Apoio	2		
28	L75449	Perfil "u"	2		
29	19M7139	Parafuso sextavado	4		
30	L111414	Cantoneira	1		
31	R97588	Pino esférico	2		
32	14M7029	Porca	4		
33	AL114803	Cilindro operado a gás	2		
34	L111440	Capa	2		
35	L112290	Vedação	1		
36	L110367	Arruela	2		
37	L113715	Pino esférico	2		
38	L55969	Porca	2		
39	AL110724	Dobradiça	1		
40	AL113815	Alavanca	1		

JANELAS LATERAIS

LX021454 A.1

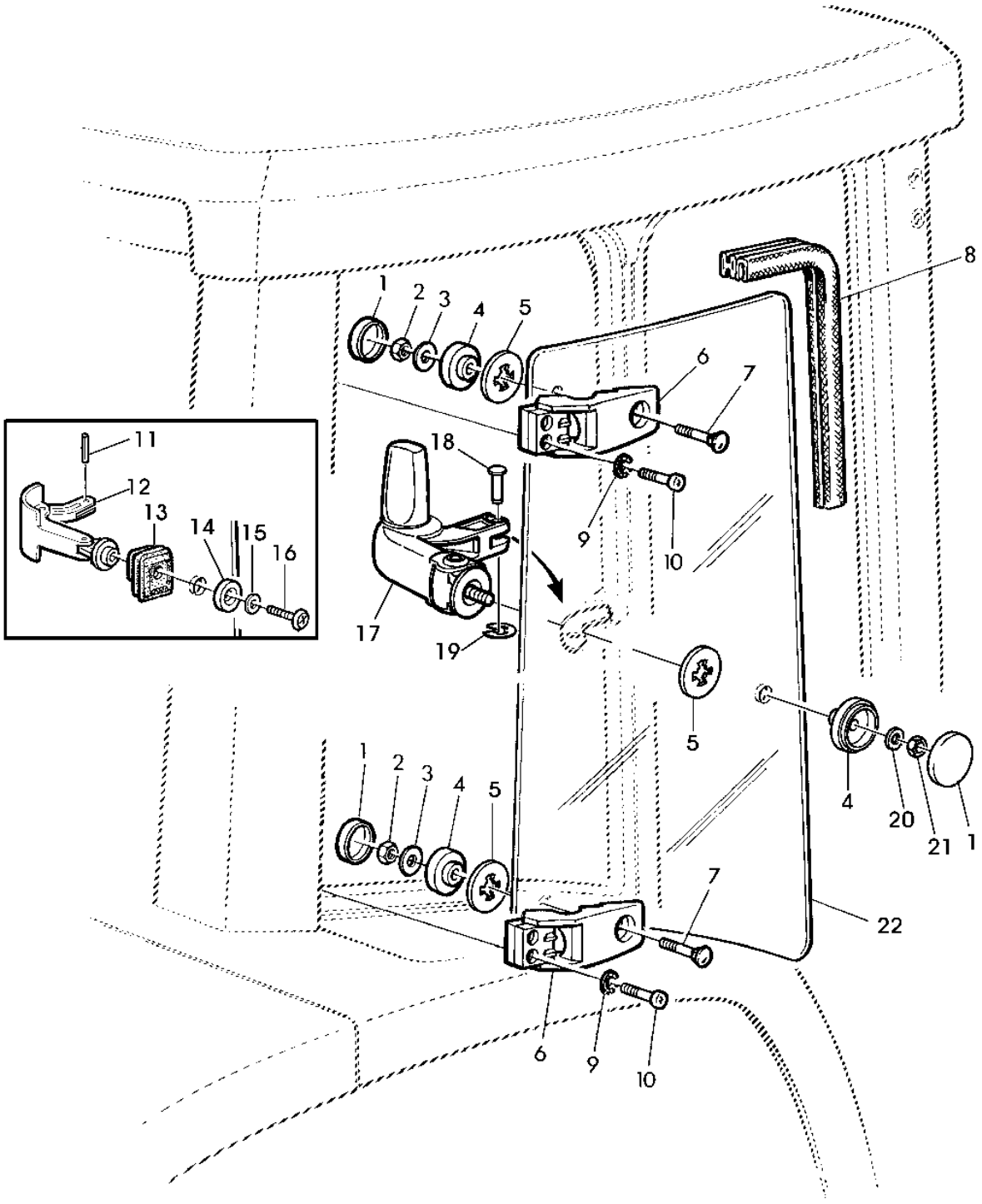

LX021454

Item	Nº peça	Descrição	Qtde	Nº série trator	Notas
1	L78703	Tampa	6		
2	14M7165	Porca de segurança	4		
3	24M7251	Arruela	4		
4	L78702	Bucha	6		
5	L78704	Arruela de vedação	6		
6	AL111136	Dobradiça	4		
7	03M7338	Parafuso	4		
8	L114105	Vedação	2		NSEP (ORD AL117017)
9	12M7081	Arruela de pressão	8		
10	21M7423	Parafuso	8		
11	34M7094	Pino elástico	2	012904-	
12	RE58028	Trava	2	012904-	
13	R113351	Protetor	2	012904-	
14	L114775	Bucha	2	012904-	
15	12M7133	Arruela de pressão	2	012904-	
16	CQ10218	Parafuso	2	012904-	
17	AL118243	Trava	1	012904-	RH
	AL118242	Trava	1	012904-	LH
18	L115740	Pino fixador	2	012904-	
19	40M7082	Anel de pressão	2	012904-	
20	24M7139	Arruela	2	012904-	
21	14M7272	Porca	2	012904-	
22	L113305	Vidraça	1		RH
	L113306	Vidraça	1		LH

TRINCO DA PORTA

CQ151901 A.1

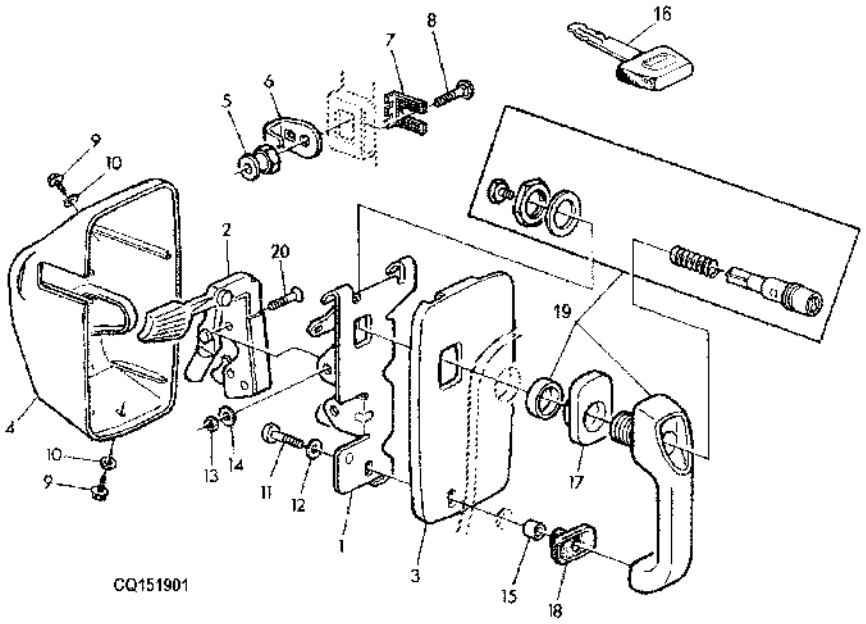

Item	*Nº peça*	*Descrição*	*Qtde*	*Nº série*	*Notas*
1	L113440	Cantoneira	1		LH
2	AL113176	Fechadura	1		LH
3	L113436	Placa	1		LH
4	L113438	Capô	1		LH
5	R74402	Limitador	2		
6	L113717	Grampo	2		
7	L113718	Placa de segurança	2		
8	03M7085	Parafuso	2		
9	37M7063	Parafuso	6		
10	24M7146	Arruela	AR		
11	21M7310	Parafuso	2		
12	24M7054	Arruela	2		
13	14M7166	Porca de segurança	4		
14	24M7026	Arruela	4		
15	L78691	Bucha	2		
16	RE71557	Chave	1		
17	L113908	Arruela de vedação	2		
18	L113907	Arruela de vedação	2		
19	AL113174	Alavanca	2		
20	19M7574	Parafuso	4		

PORTAS

CQ151902 A.1

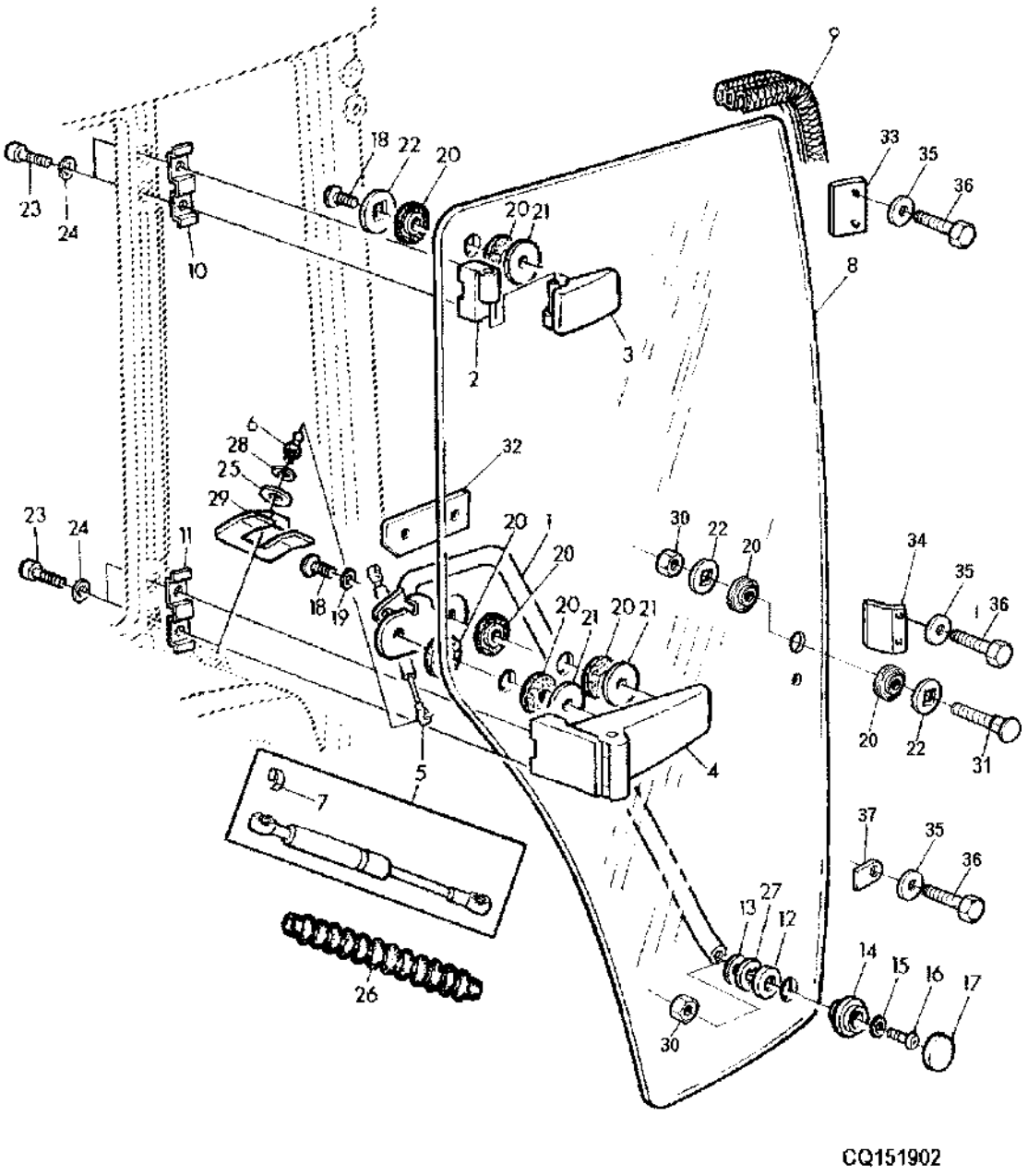

Item	Nº peça	Descrição	Qtde	Nº série	Notas
1	AL78276	Alavanca	1		LH
2	RE46588	Dobradiça	2		
3	RE46587	Dobradiça	1		LH
	RE46590	Dobradiça	1		RH
4	RE46589	Dobradiça	1		LH
	RE46592	Dobradiça	1		RH
5	AL151278	Cilindro operado a gás	2		
6	R97588	Pino esférico	4		
7	56M7007	RetentoR aRtic. esféRica	2		
8	L77647	Porta	1		LH
	L77648	Porta	1		RH
9	L114107	Vedação	2		
10	L112546	Placa	2		
11	L112638	Placa	2		
12	L78769	Arruela	2		
13	L78768	Arruela	2		
14	L78851	Bucha	2		
15	24M7026	Arruela	2		
16	21M7392	Parafuso	1		
17	L78703	Tampa	2		
18	21M7371	Parafuso	6		
19	24M7362	Arruela	4		
20	L155606	Arruela de vedação	12		(SUB FOR L77652)
21	CQ02499	Arruela	6		
22	L77651	Arruela	2		
23	19M7865	Parafuso	8		
24	24M7298	Arruela	8		
25	L100869	Arruela	2		
26	L112270	Protetor	2		
27	L78704	Arruela de vedação	2		
28	24H1292	Arruela	2		
29	L113039	Tampa	1		LH
	L113038	Tampa	1		RH
30	14M7166	Porca de segurança	AR		RH
31	03M7094	Parafuso	AR		RH
32	CQ32967	Chapa	2		RH
33	CQ33965	Pino	2		RH
34	CQ32966	Cantoneira	AR		RH
35	24M7362	Arruela	AR		RH
36	L153129	Parafuso sextavado	AR		RH
37	CQ32964	Cantoneira	AR		RH

PARABRISA FIXO

CQ302091 A.1

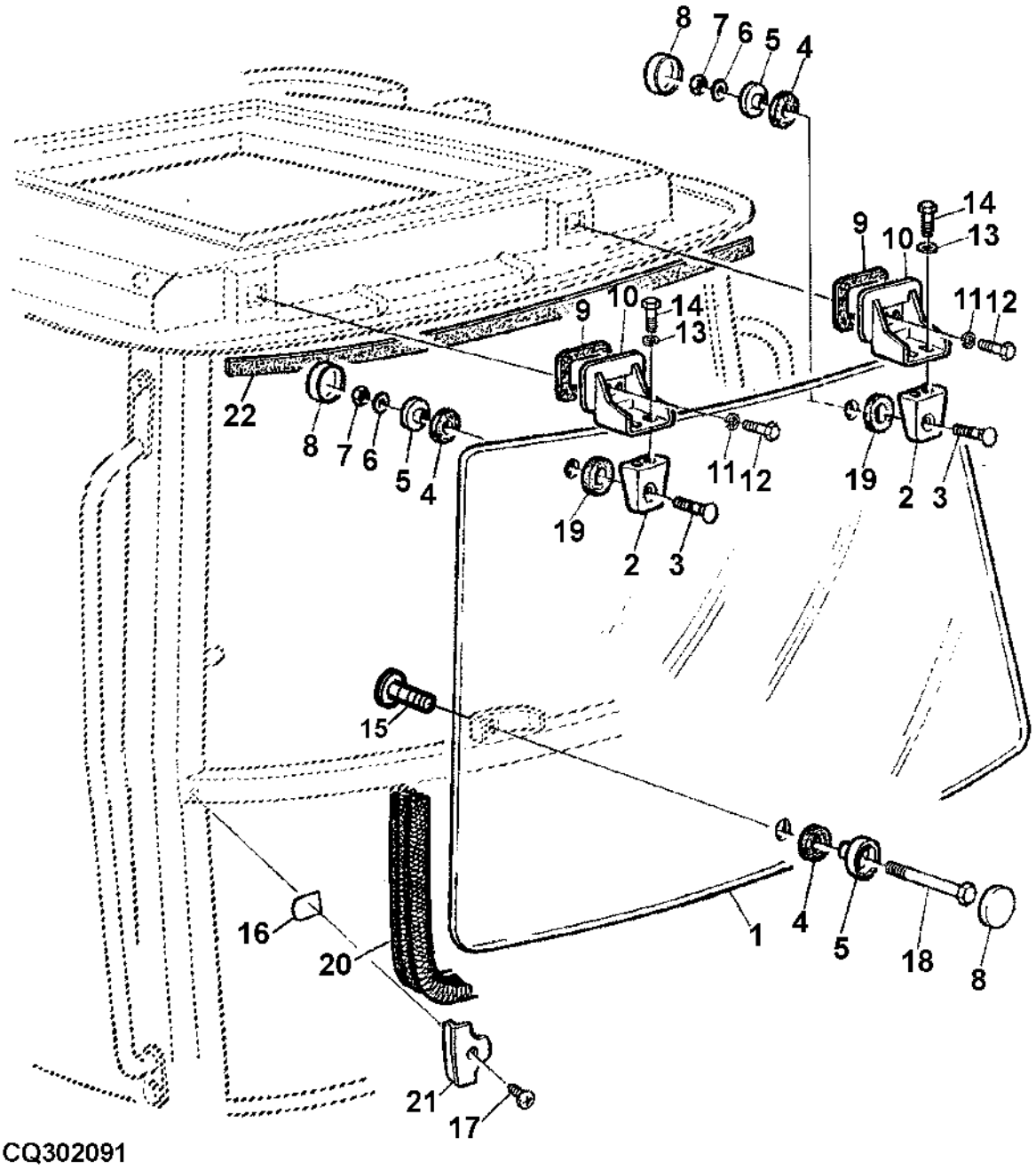

Item	*Nº peça*	*Descrição*	*Qtde*	*Nº série*	*Notas*
1	L78733	Pára-brisa	1		
2	L76388	Suporte	2		
3	03M7342	Parafuso	2		
4	L78704	Arruela de vedação	3		
5	L78702	Bucha	3		
6	24M7251	Arruela	2		
7	14M7165	Porca de segurança	2		
8	L78703	Tampa	3		
9	L78693	Apoio	2		
10	L75449	Perfil "u"	2		
11	24M7026	Arruela	4		
12	19M7139	Parafuso sextavado	4		
13	CQ01248	Arruela	4		
14	19M7077	Parafuso sextavado	4		
15	L114262	Bucha	1		
16	R81207	Capa	2		
17	37M7193	Parafuso	2	-008814	
	37M7305	Parafuso	2	008815-	
18	19M7319	Parafuso	1		
19	L57827	Arruela de vedação	2		
20	L114102	Vedação	1		
21	L100685	RetentoR	2		
22	L112290	Vedação	1		

PARABRISAS, PARTE INFERIOR

CQ151904 A.1

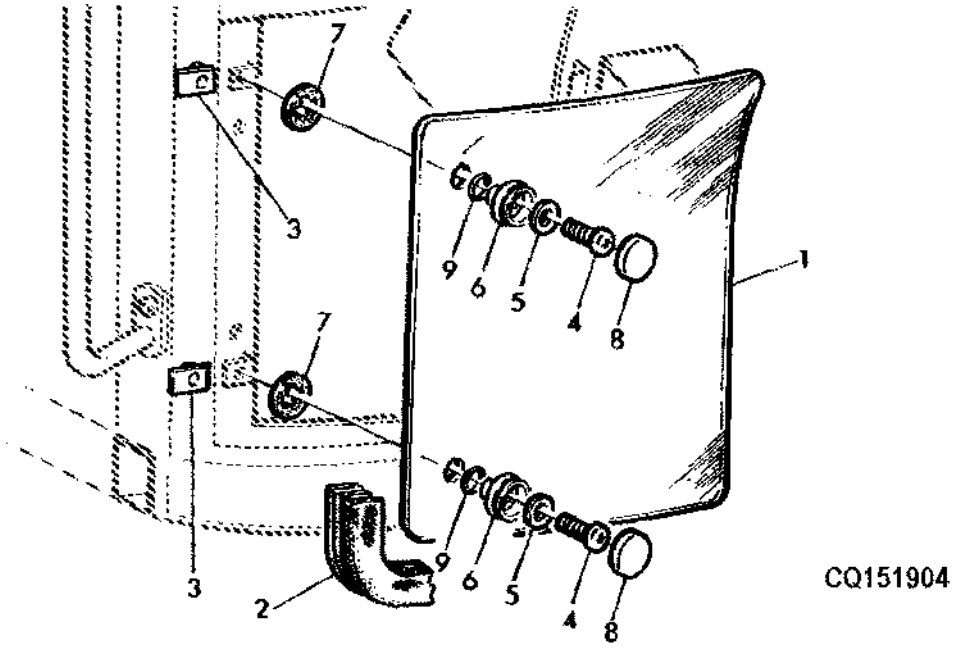

Item	*Nº peça*	*Descrição*	*Qtde*	*Nº série*	*Notas*
1	L78534	Vidraça	1		RH
	L78533	Vidraça	1		LH
2	L114103	Vedação	2		
3	L111480	Porca de Pressão	4		
4	21M7327	Parafuso	4		
5	CQ01248	Arruela	4		
6	L78702	Bucha	4		
7	L78704	Arruela de vedação	4		
8	L78703	Tampa	4		
9	L41443	Anel o	4		

UNITE DE CHAUFFAGE, CONDUITES DE CHAUFFAGE, ELEMENTS SOUFFLANTE

CQ151905 A.1

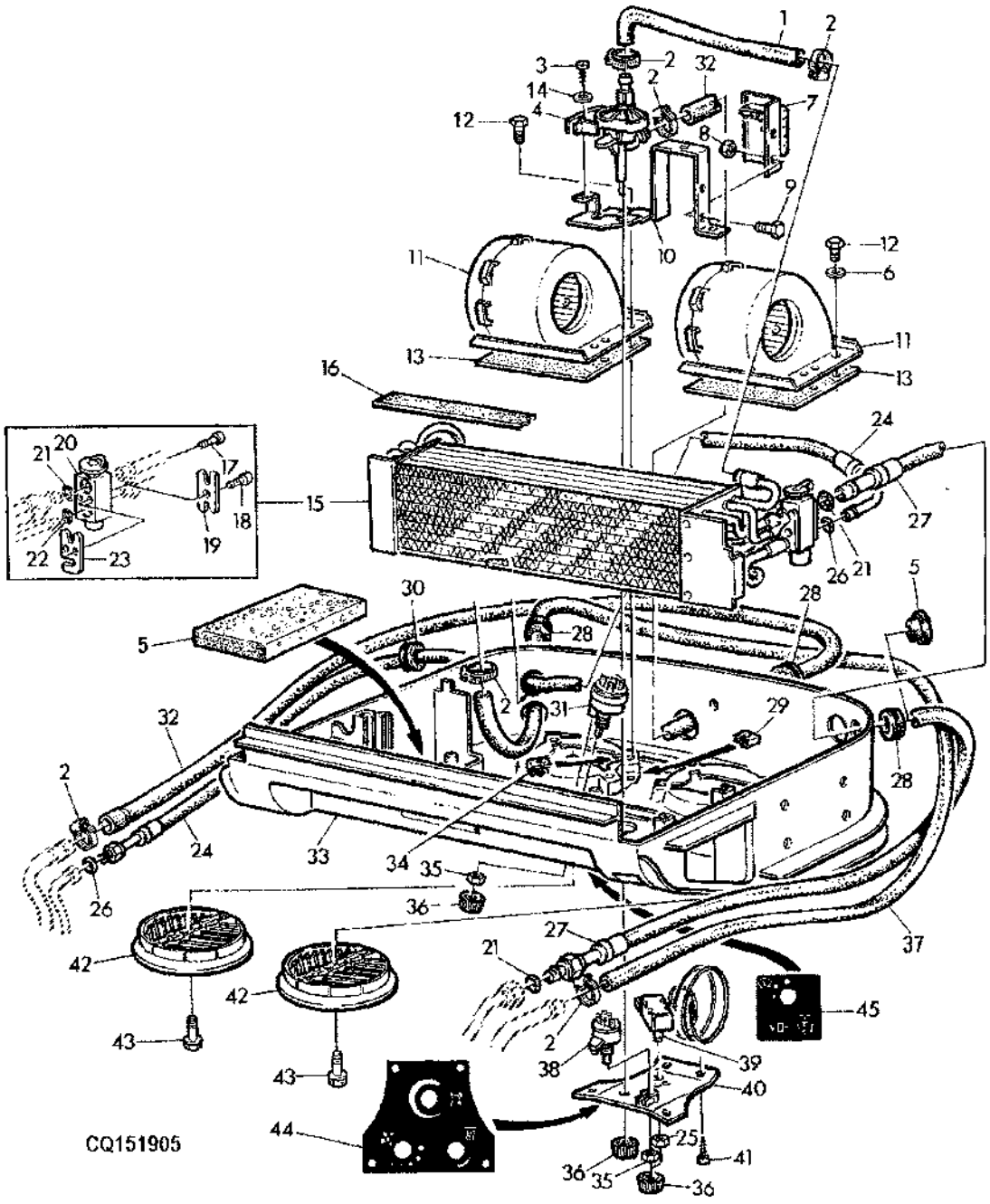

Item	Nº peça	Descrição	Qtde	Nº série	Notas
1	L110186	Mangueira	1		
2	AL82025	Braçadeira	6		(SUB FOR DQ10173,DQ32549)
	CQ03769	Braçadeira	6		(SUB FOR DQ10173,DQ38638)
3	37M7174	Parafuso	1		
4	AL110296	VálVula operada a mão	1		
5	L113312	Apoio	1		LH
	L113313	Apoio	1		RH
6	24M7139	Arruela	6		
7	AL111591	Rede de ResistoRes	1		
8	14M7297	Porca	2		
9	19M7640	Parafuso sextavado	2		
10	AL110297	Suporte	1		
11	AL110881	Soprador	2		
12	19M7560	Parafuso sextavado	8		
13	L79884	Junta	2		
14	24M7087	Arruela	AR		
15	AL110260	Evaporador	1		
16	L76254	Apoio	1		
17	19M8669	Parafuso	2		
18	19M7768	Parafuso	1		
19	L77942	Placa	1		
20	AL77579	VálVula	1		
21	R33259	Anel o	2		
22	R113050	Anel o	1		
23	L77943	Placa	1		
24	AL110298	Mangueira	1		
25	L59927	Porca	1		
26	R10093	Anel o	2		
27	AL110299	Mangueira	1		
28	L79919	Passa-fio	3		
29	L79648	Porca de Pressão	4		
30	L76257	Passa-fio	1		
31	RE46634	Interruptor	1		
32	L110187	Mangueira	1		
33	AL112950	Caixa	1		
34	L59800	Porca	8		
35	R44165	Porca de segurança	2		
36	AL76568	Botão	4		
37	L158565	Mangueira	1		
38	RE43497	Interruptor	1		
39	AL59879	Interruptor	1		INCL KEY 25
40	L110145	Capa	1		
41	37M7185	Parafuso	4		
42	L110156	Veneziana de aeração	2		
43	37M7272	Parafuso	2		
44	L110865	Etiqueta	1		
45	L110867	Etiqueta	1		

TAMPA SUPERIOR DO FILTRO DE AR

CQ151906 A.1

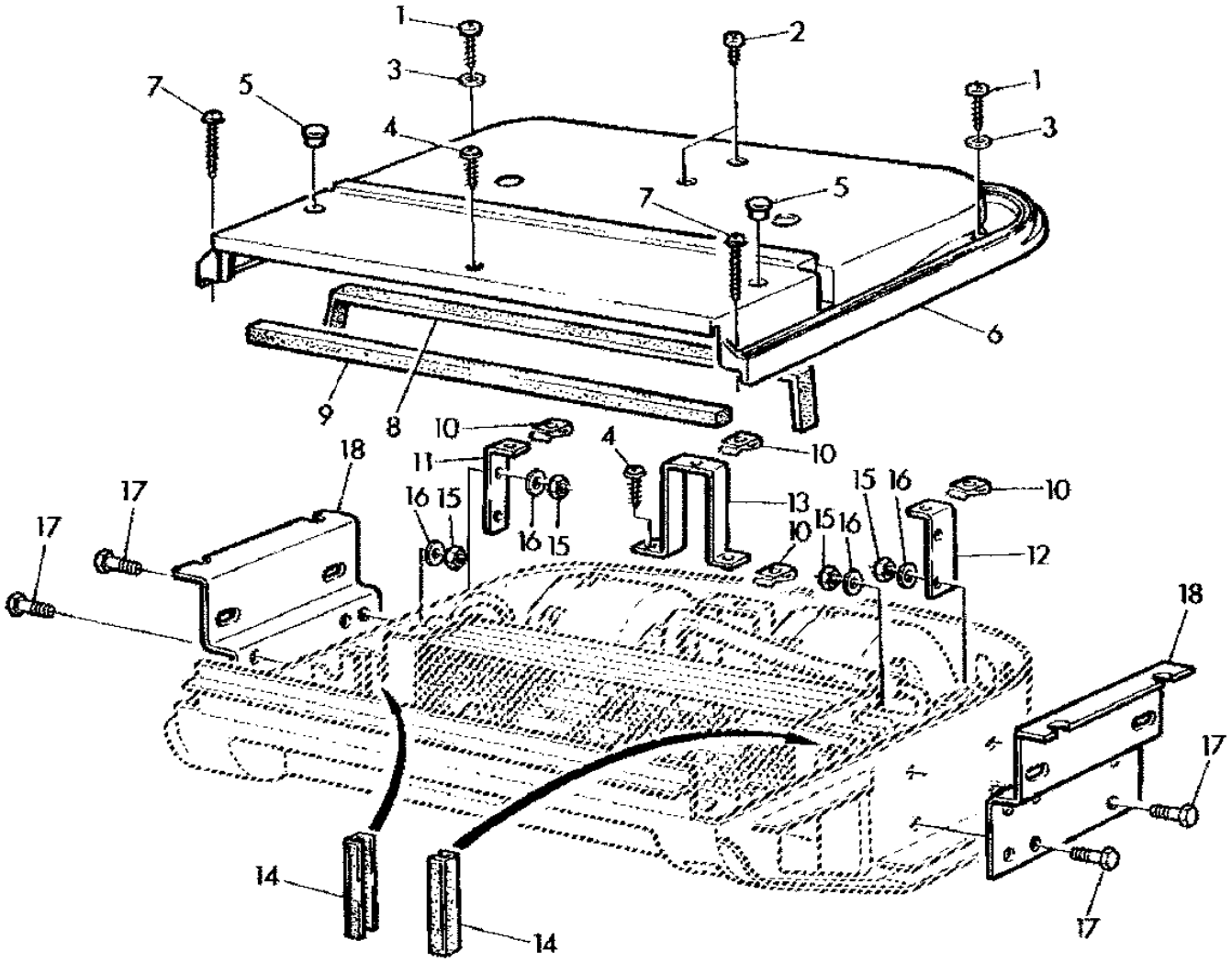

Item	*Nº peça*	*Descrição*	*Qtde*	*Nº série*	*Notas*
1	37M7140	Parafuso	2		
2	37M7185	Parafuso	2		
3	24M7139	Arruela	2		
4	37M7218	Parafuso	3		
5	99M7057	Plugue	2		
6	L110144	Capa	1		
7	37M7219	Parafuso	2		
8	L61769	Junta	1		
9	L59796	Vedação	1		
10	L79648	Porca de Pressão	4		
11	L110148	Cantoneira	1		LH
12	L110149	Cantoneira	1		RH
13	L110633	Suporte	1		
14	L110189	Junta	2		
15	14M7272	Porca	8		
16	24M7139	Arruela	8		
17	19M7077	Parafuso sextavado	8		
18	L110146	Suporte	2		

FILTRO DE AR

CQ151907 A.1

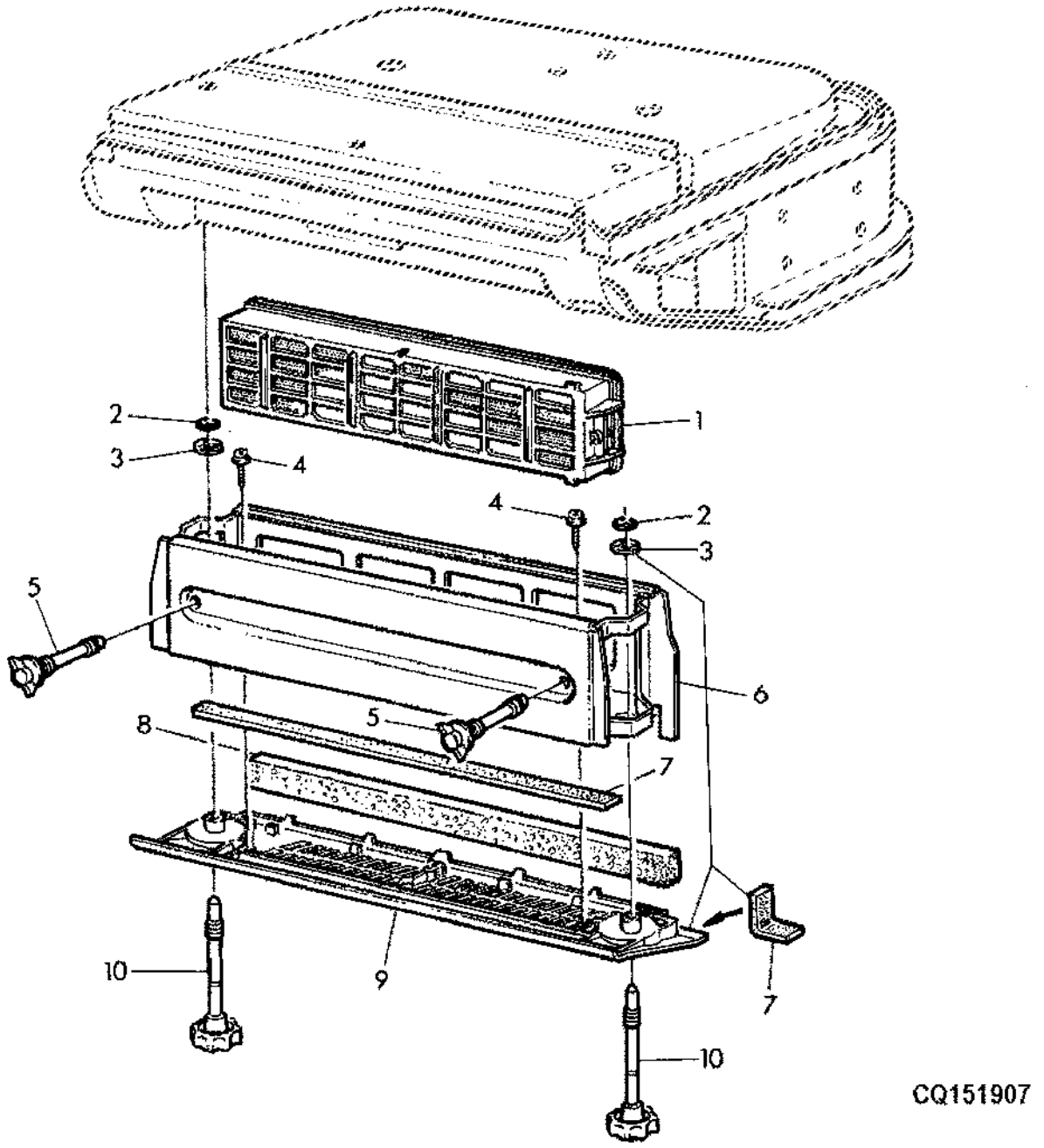

Item	*Nº peça*	*Descrição*	*Qtde*	*Nº série*	*Notas*
1	AL177184	Filtro de ar	1		(SUB FOR AL119095)
2	40M7040	Anel de pressão	2		
3	L111425	Porca de Pressão	2		
4	37M7255	Parafuso	6		
5	AL111469	Parafuso borboleta	2		
6	AL110264	Caixa	1		INCL KEY 4
7	L59796	Vedação	1		
8	L110183	Apoio	1		
9	L110155	Capa	1		
10	AL110300	Parafuso	2		

LUZ INTERNA DA CABINA, LUZ DO CONSOLE, DUTOS DE AR

CQ302092 A.1

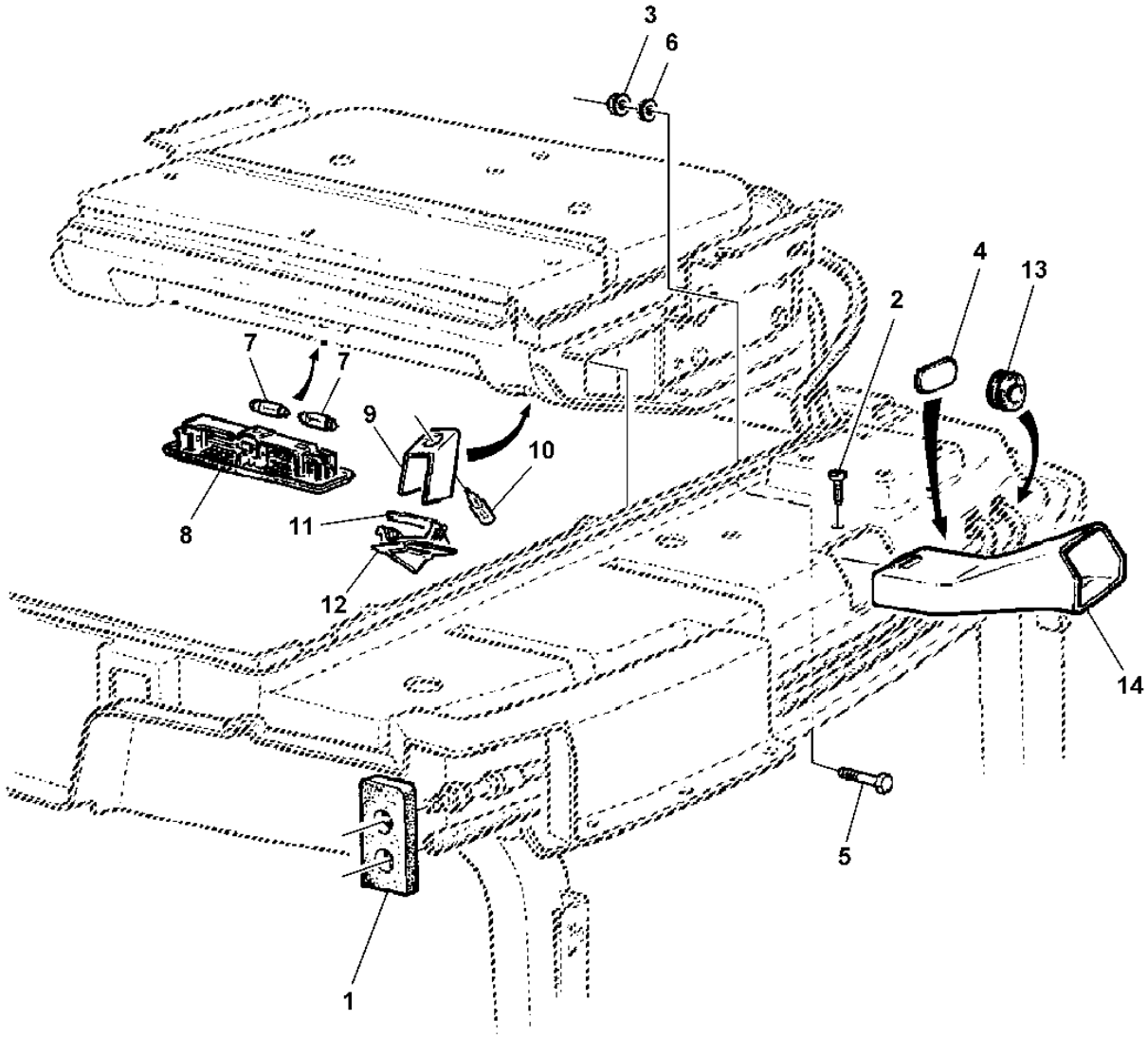

CQ302092

Item	*Nº peça*	*Descrição*	*Qtde*	*Nº série*	*Notas*
1	L110977	Correia	2		
2	37M7290	Parafuso	2		
3	14M7209	Porca	4		
4	R81207	Capa	2		
5	19M8403	Parafuso sextavado	4		
6	24M7207	Arruela	1		
7	57M7615	Farol	2		
8	AL110365	Farol	1		
9	L112250	Suporte	1		
10	57M7105	Lâmpada	1		
11	L110496	Lente	1		
12	L110495	Capa	1		
13	R72040	Passa-fio	3		
14	L110150	Duto de ar	1		LH
	L110151	Duto de ar	1		RH

DRENO DO CONDENSADOR DE AGUA AR CONDICIONADO

PUBM2350 A.1

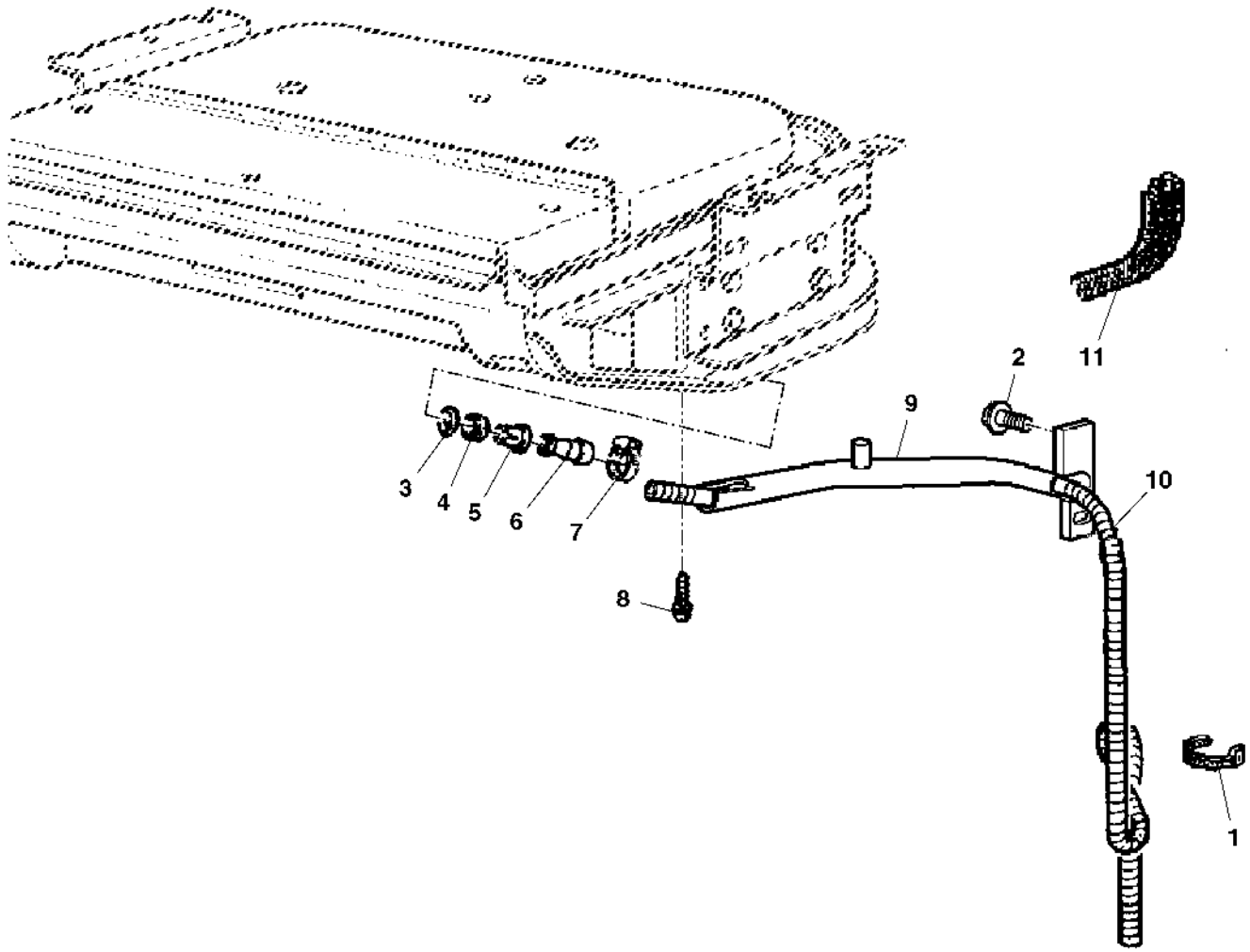

PUBM2350

Item	*Nº peça*	*Descrição*	*Qtde*	*Nº série*	*Notas*
1	R44302	Cinta	2		
2	37M7089	Parafuso	4		
3	P51212	Anel o	2		
4	L111584	Junta de vedação	2		
5	R60263	Bucha	2		
6	R60264	Conexão de mangueira	2		
7	SG06401	Braçadeira	2		
8	37M7095	Parafuso	4		LH
9	L113800	Painel	1	-XXXXXX	LH
	L113801	Painel	1	-XXXXXX	RH
	DQ37173	Tubo	AR	-XXXXXX	LH
	DQ37174	Tubo	AR	-XXXXXX	RH
	AL117566	Tubo	1	XXXXXX-XXXXXX	LH
	AL117567	Tubo	1	XXXXXX-XXXXXX	RH
	AL153802	Tubo	AR	XXXXXX-	LH
	AL153803	Tubo	AR	XXXXXX-	RH
10	L114086	Conduíde	2		(SUB FOR CQ38910)
11	Z59343	Isolador	2		

TUBULACOES, CALEFACAO E AR CONDICIONADO

CQ151911 A.1

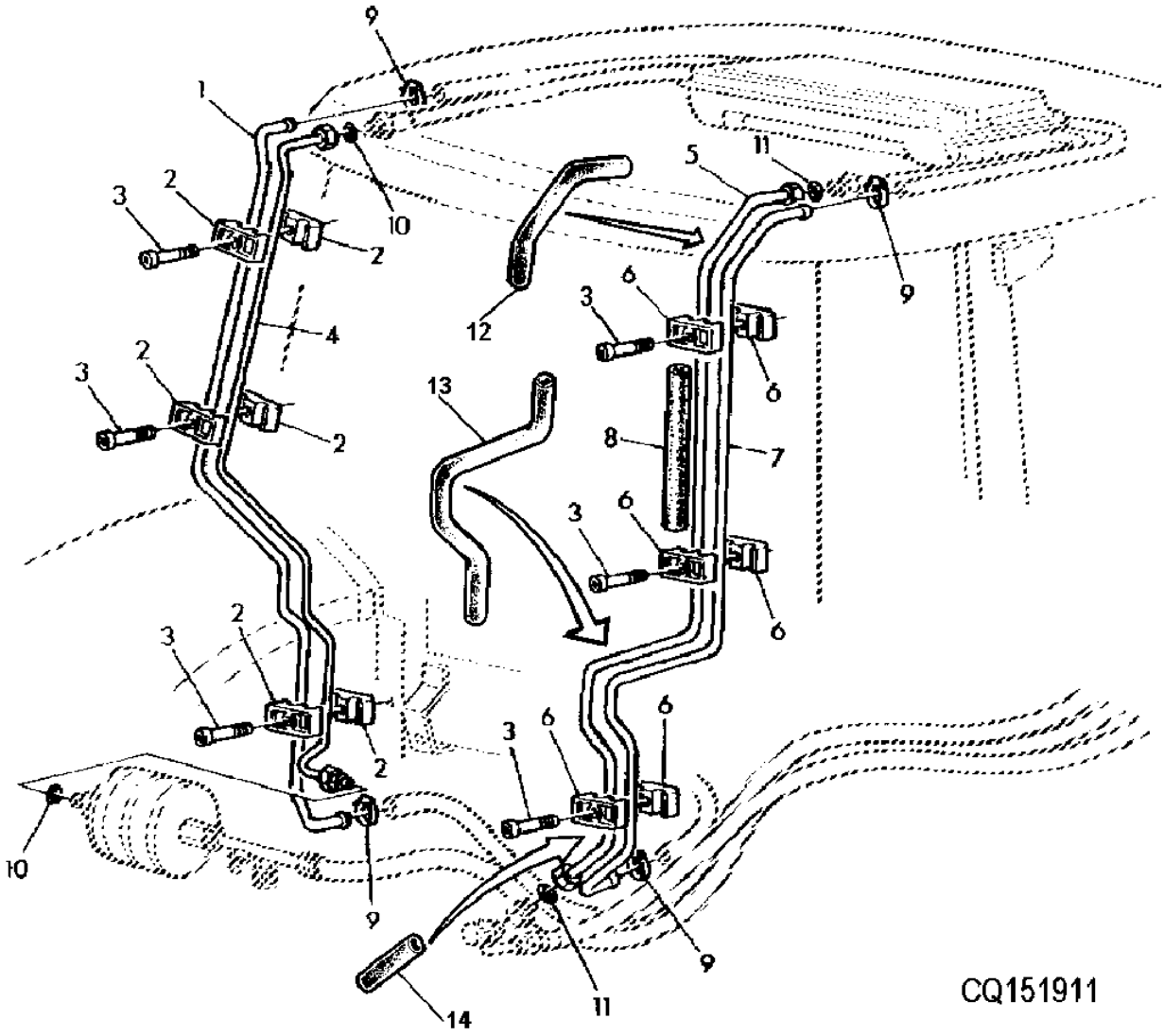

Item	*Nº peça*	*Descrição*	*Qtde*	*Nº série*	*Notas*
1	L111464	Tubulação	1		
2	CQ38761	Braçadeira	6		
3	21M7423	Parafuso	6		
4	AL111784	Tubulação	1		
5	AL111785	Tubulação	1		
6	L110815	Braçadeira	6		
7	L111465	Tubulação	1		
8	L150706	Isolante	AR		
9	AL82025	Braçadeira	4		(SUB FOR DQ10173,DQ32549)
	CQ03769	Braçadeira	4		(SUB FOR DQ10173,DQ38638)
10	R10093	Anel o	2		
11	R33259	Anel o	2		
12	L150708	Isolante	AR		
13	L150707	Isolante	AR		
14	L150709	Isolante	AR		

COMPRESSOR DE AR - COMPONENTES

PUCQ09 A.1

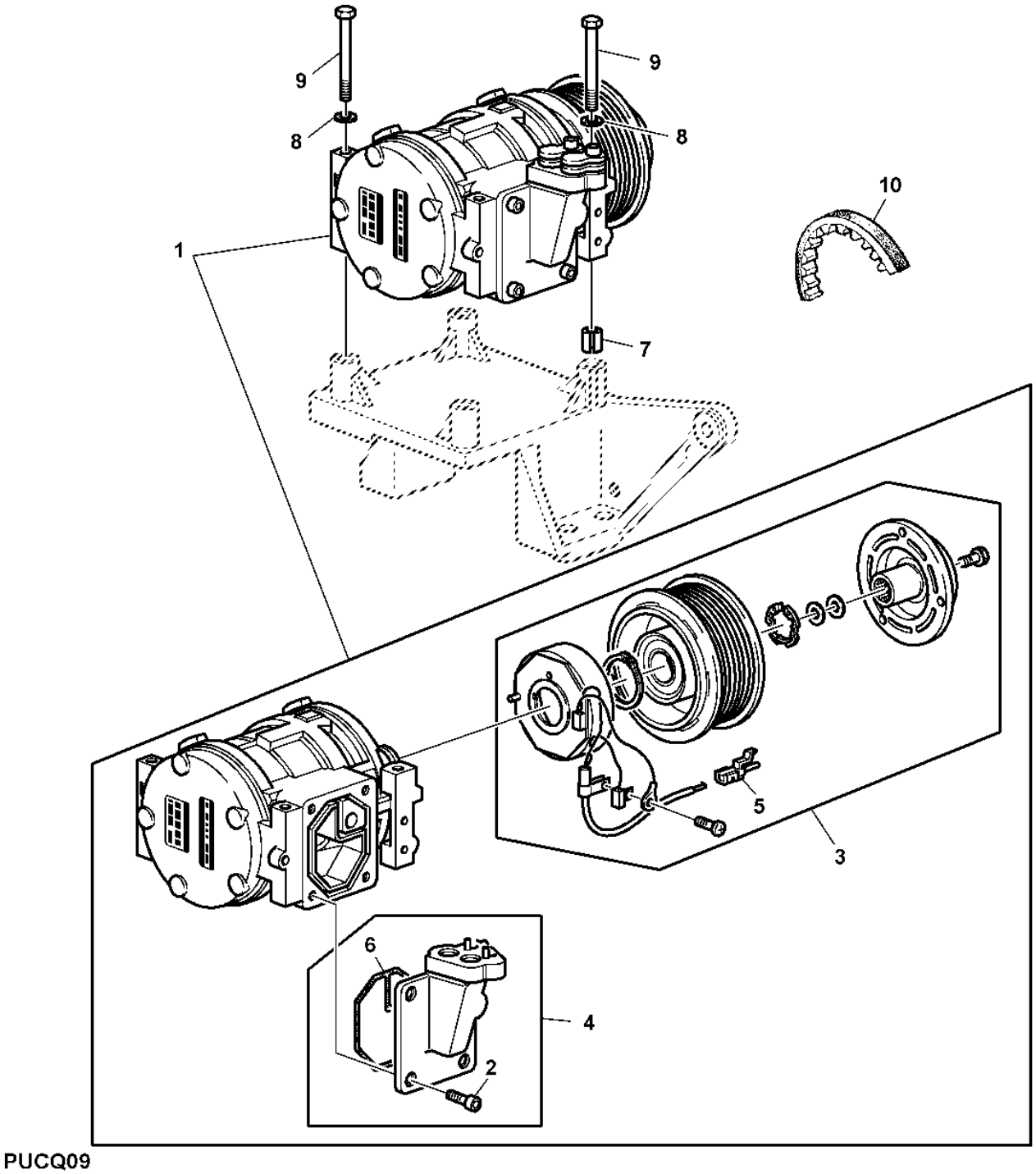

PUCQ09

Item	*Nº peça*	*Descrição*	*Qtde*	*Nº série*	*Notas*
1	DQ35685	Compressor	1		
2	19M7660	Parafuso	4		
3	AL78494	EmbreagEm	1		
4	AL78780	Coletor	1		
5	57M7267	Alojam. conector elétrico	1		
6	L79311	Junta	1		
7	L115093	Pino elástico	2		
8	24M7055	Arruela	4		
9	19M7691	Parafuso sextavado	4		
10	CQ33577	Correia trapezoidal	1		

SECADOR, INTERRUPTOR DE PRESSAO PARA AR CONDICIONADO

CQ151915 A.1

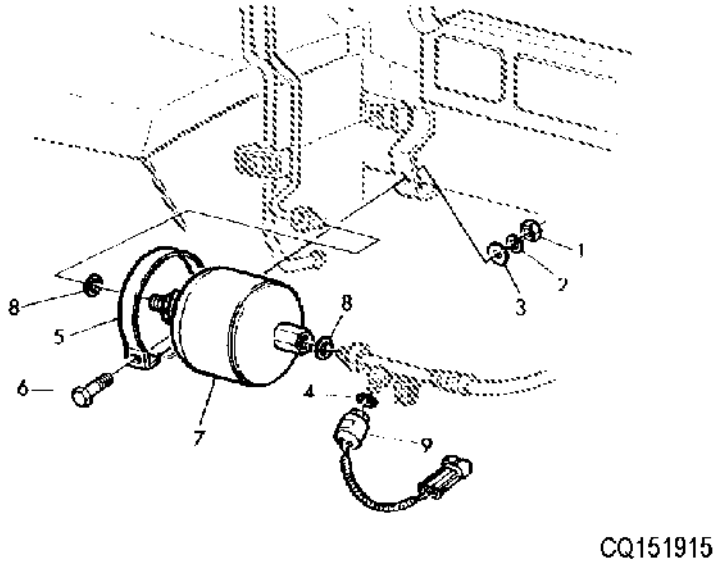

Item	*Nº peça*	*Descrição*	*Qtde*	*Nº série*	*Notas*
1	14M7274	Porca	1		
2	12M7135	Arruela de pressão	1		
3	24M7028	Arruela	1		
4	L112745	Anel o	1	-XXXXXX	
	L151429	Anel o	1	XXXXXX-	
5	99M7102	Braçadeira	1		
6	19M7170	Parafuso sextavado	1		
7	AL77581	Depósito Desumidificador	1		
8	R10093	Anel o	2		
9	AL112954	SenSor	1		

MANGUEIRAS AR CONDICIONADO

CQ302093 A.1

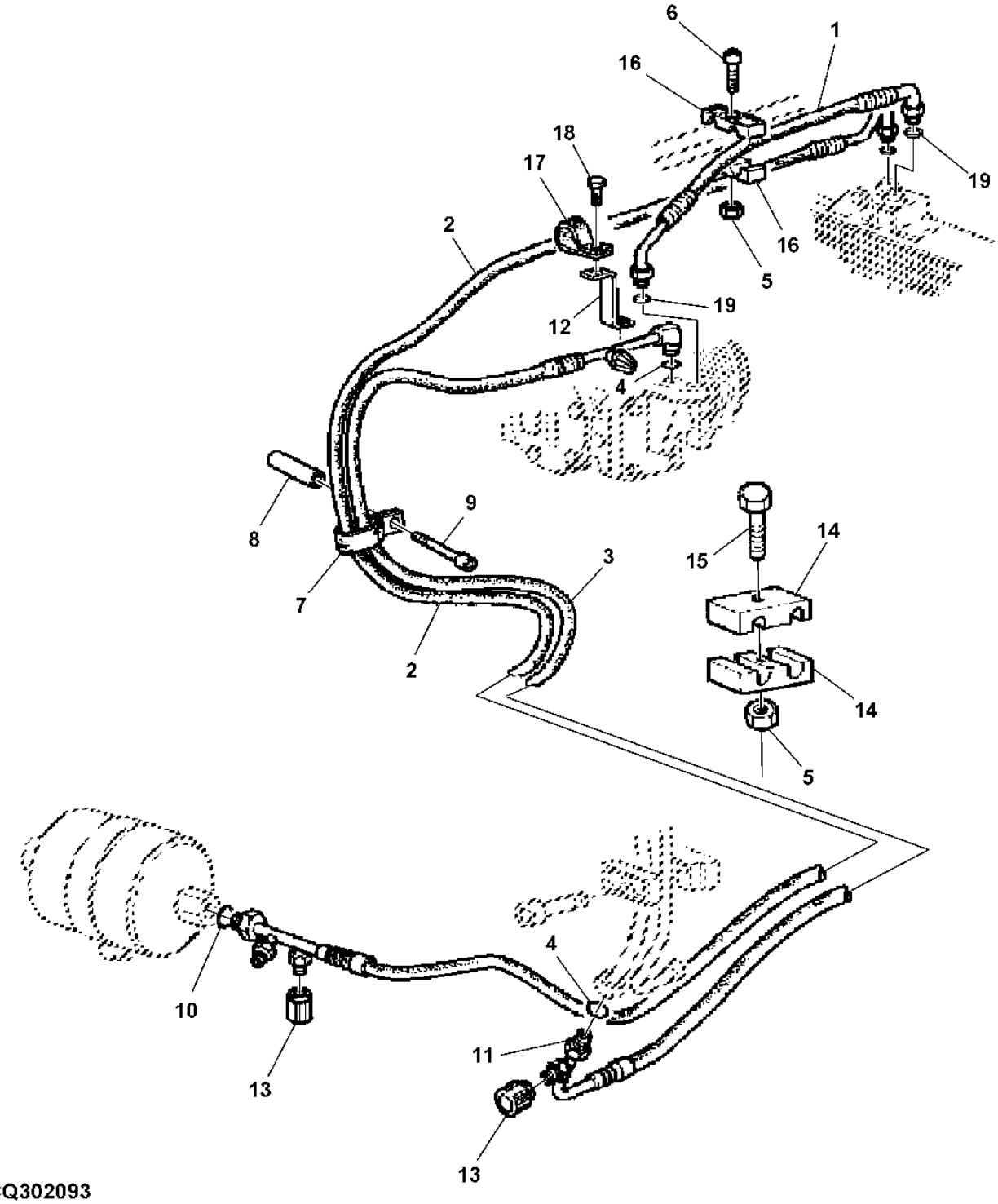

CQ302093

Item	Nº peça	Descrição	Qtde	Nº série	Notas
1	DQ32238	Mangueira	AR		
2	AL112625	Mangueira	AR		
3	DQ31310	Mangueira	AR		
4	R33259	Anel o	AR		
5	14M7272	Porca	AR		
6	19M7966	Parafuso	AR		
7	CQ38890	Braçadeira	AR		
8	L110828	Espaçador	AR		
9	19M8973	Parafuso	AR		
10	R10093	Anel o	AR		
11	AL78797	VálVula operada a mão	AR		
12	L114448	Apoio	AR		
13	AL110238	Kit	AR		(SUB FOR AL110236)
14	L110815	Braçadeira	AR		
15	19M8263	Parafuso	AR		
16	L41980	Braçadeira	AR		
17	AH77869	Presilha	AR		(SUB FOR T70659,DQ38638)
18	19M8263	Parafuso	AR		
19	R113050	Anel o	AR		

Índice pictórico por seção

PUCQ198 A.1

33-	564
34-	566
36-	570
37-	572
38-	574
39-	576
40-	578
41-	579

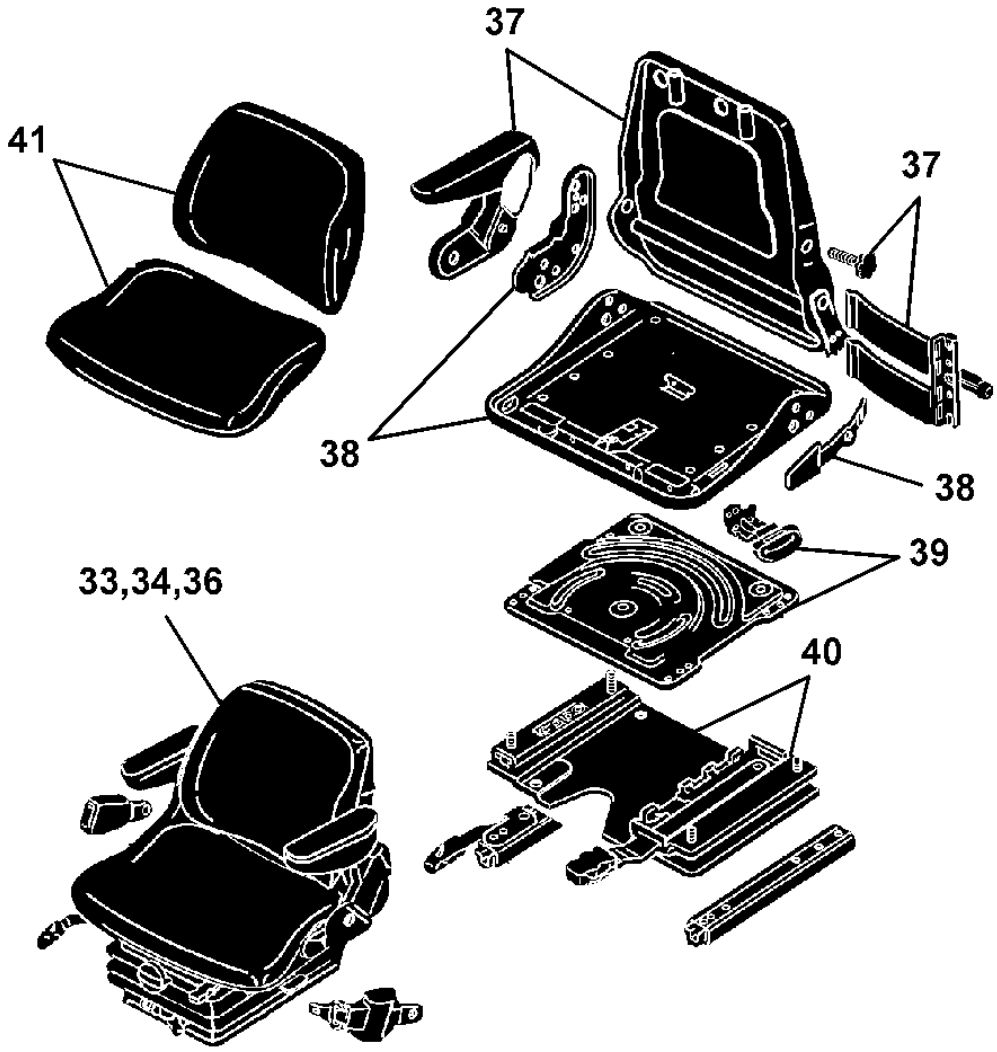

PUCQ198

Índice pictórico por seção

PUCQ199 A.1

2-	510
3-	512
4-	514
8-	522
9-	524
10-	526
11-	528
12-	530
13-	532
14-	534
15-	536
16-	538
17-	540
18-	542
20-	546
25-	553
1-	586

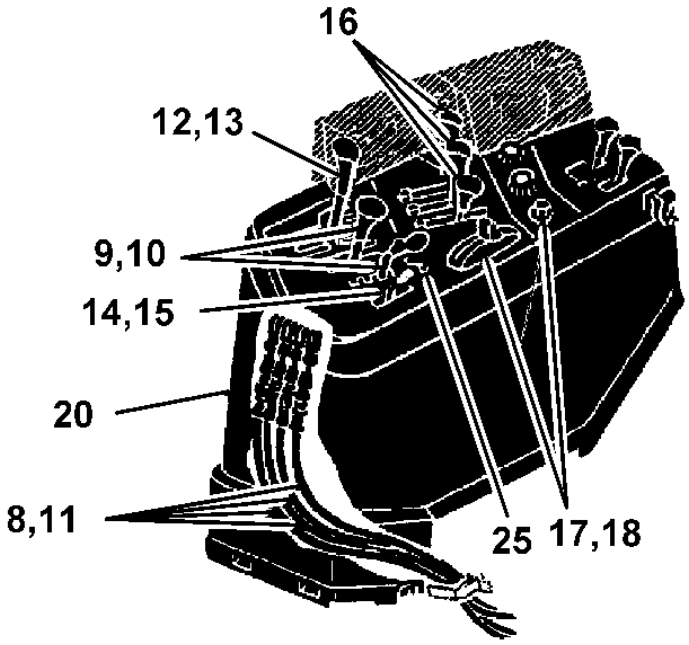

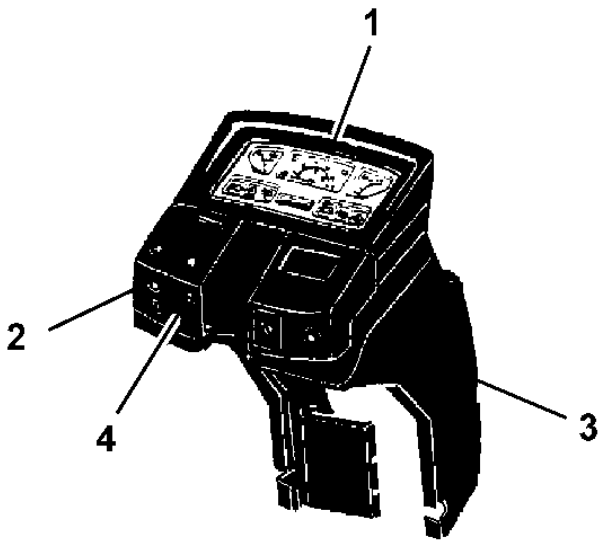

PUCQ199

Índice pictórico por seção

PUCQ200 A.1

5-	516
6-	518
7-	520
28-	557
29-	558
30-	559
31-	560
32-	562
35-	568

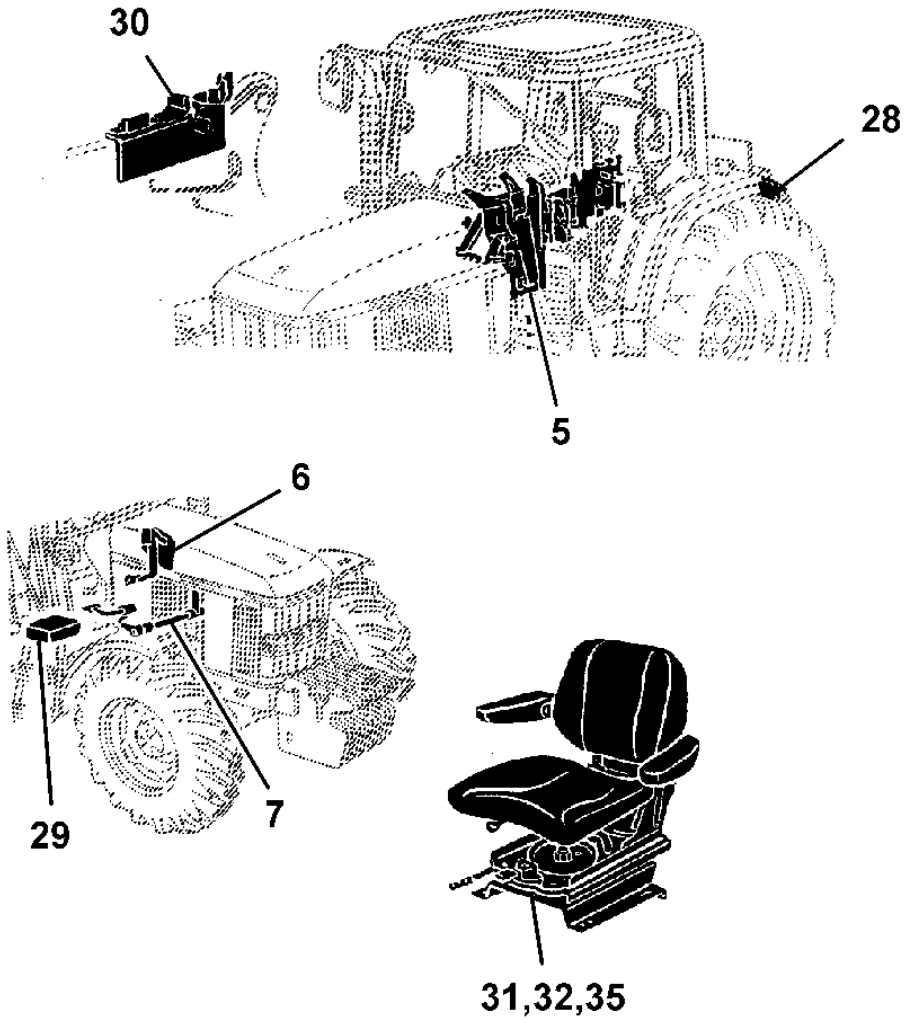

PUCQ200

Índice pictórico por seção

PUCQ201 A.1

42-	580
43-	582
44-	584

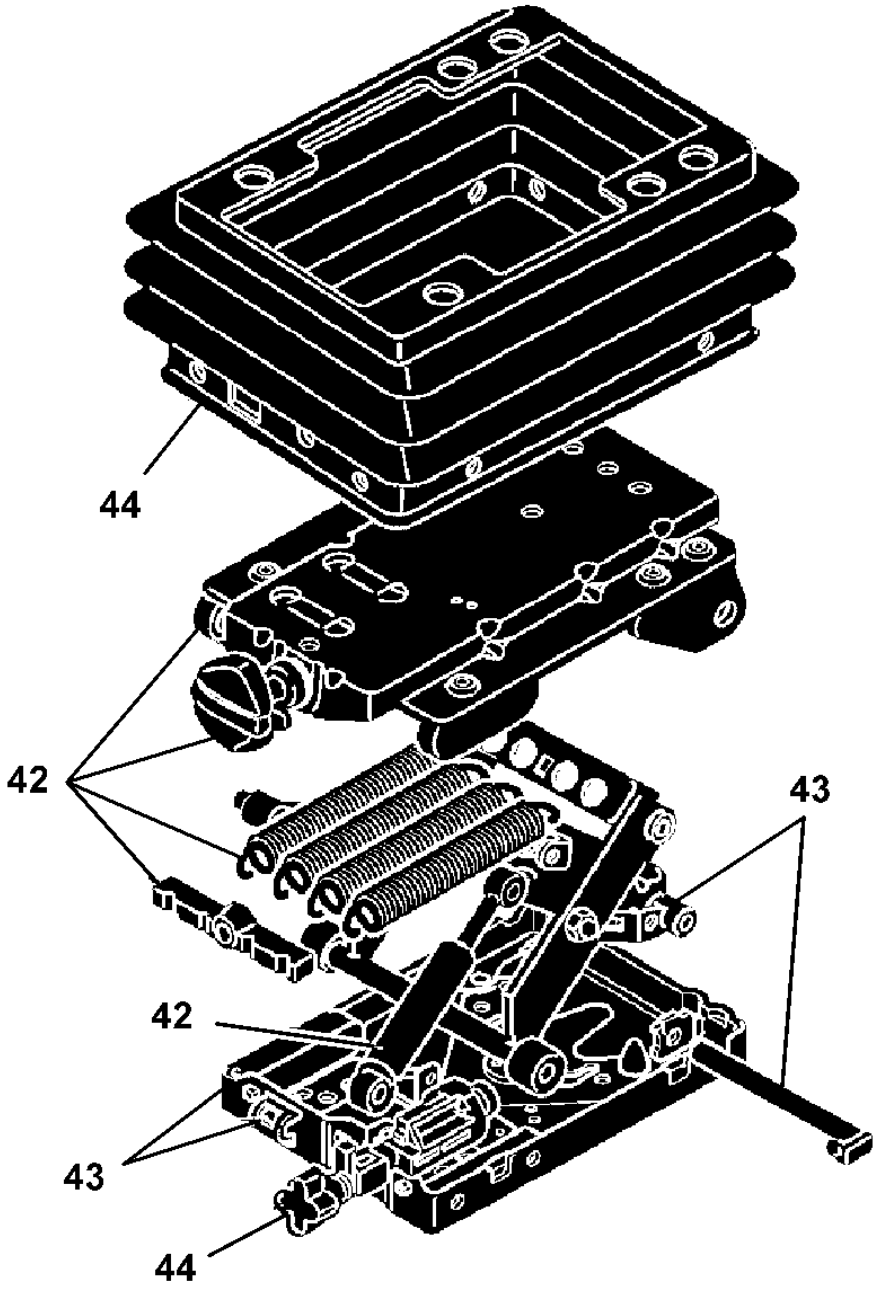

PUCQ201

Índice pictórico por seção

PUCQ202 A.1

19-	544
21-	548
22-	550
23-	551
24-	552
26-	554
27-	556

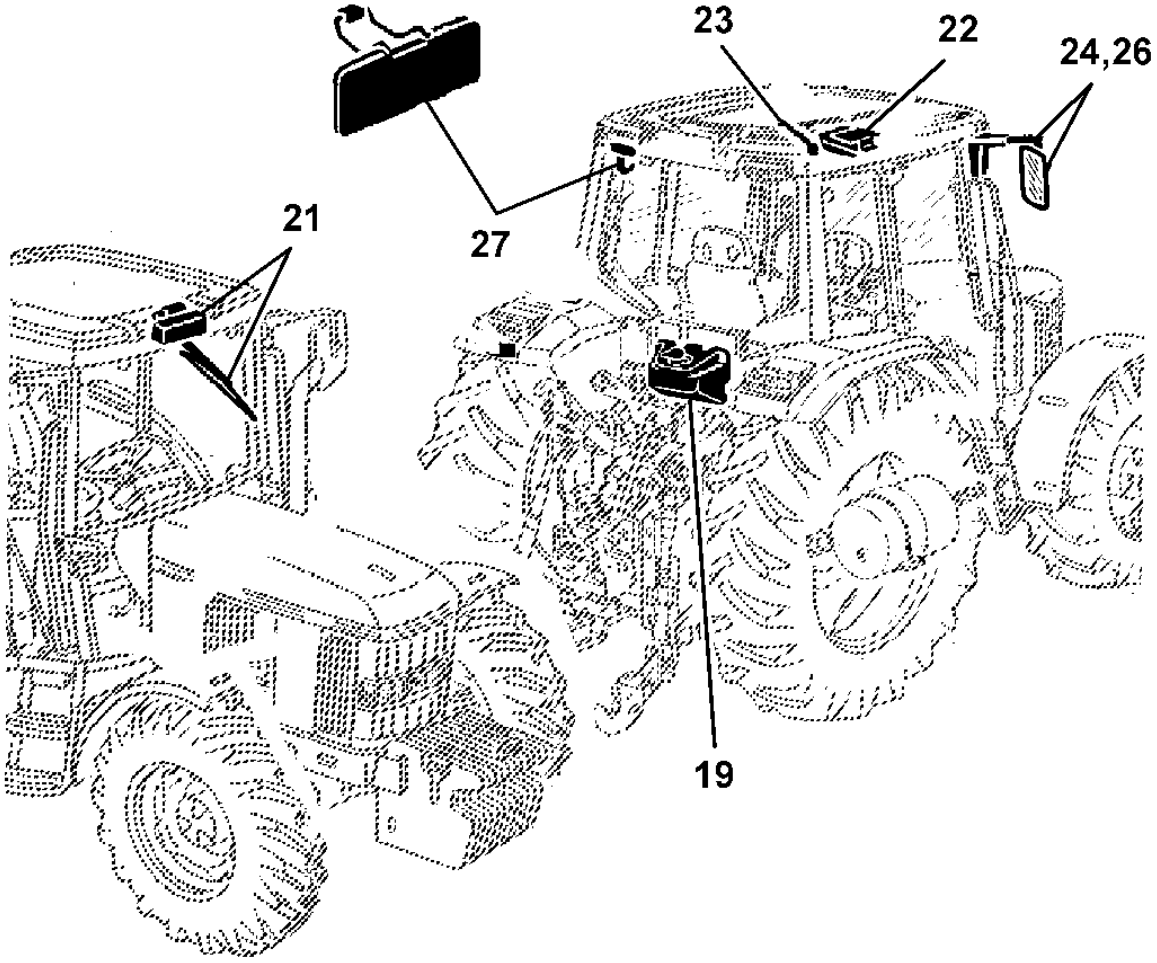

PUCQ202

QUADRO DE INSTRUMENTOS

CQ151219 A.1

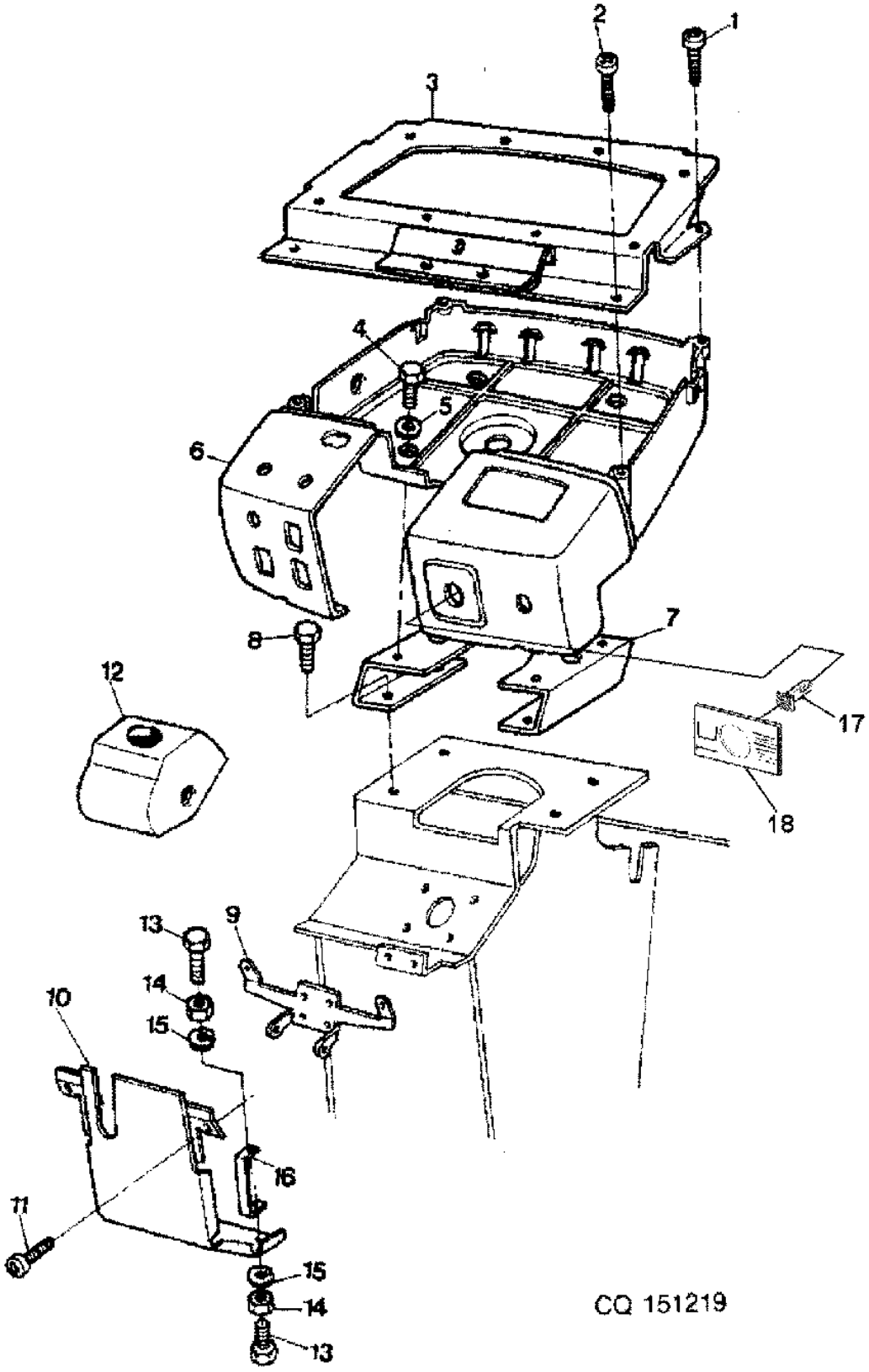

Item	*Nº peça*	*Descrição*	*Qtde*	*Nº série*	*Notas*
1	21M7265	Parafuso	AR		
2	21M7284	Parafuso	AR		
3	DQ26712	Suporte do controle	AR		
4	19M6614	Parafuso sextavado	AR		
5	CQ01248	Arruela	AR		
6	CQ30278	Painel de controle	AR	-010028	(A)
	CQ26815	Console	AR		(B)
	CQ36892	Console	AR	010029-	
7	P59946	Extensão	AR		
8	19M6614	Parafuso sextavado	AR		
9	P59922	Apoio	AR		
10	DQ26860	Chapa	AR		
11	21M7362	Parafuso	AR		
12	CQ60208	Capa	AR		
13	19M7560	Parafuso sextavado	AR		
14	14M7027	Porca	AR		
15	12M7006	Arruela de pressão	AR		
16	CQ26808	Perfil "u"	AR		
17	DQ10881	Indicador	AR		(C)
	DQ10882	Lâmpada indicadora	AR	010029-	(D)
18	CQ30277	Etiqueta	AR	-010028	
	CQ36859	Aviso	AR	010029-	

(A) PARA BOMBA 100 LPM

(B) PARA BOMBA 60 LPM

(C) AMARELO

(D) VERMELHO

CAPO DO CONSOLE CENTRAL

CQ302094 A.1

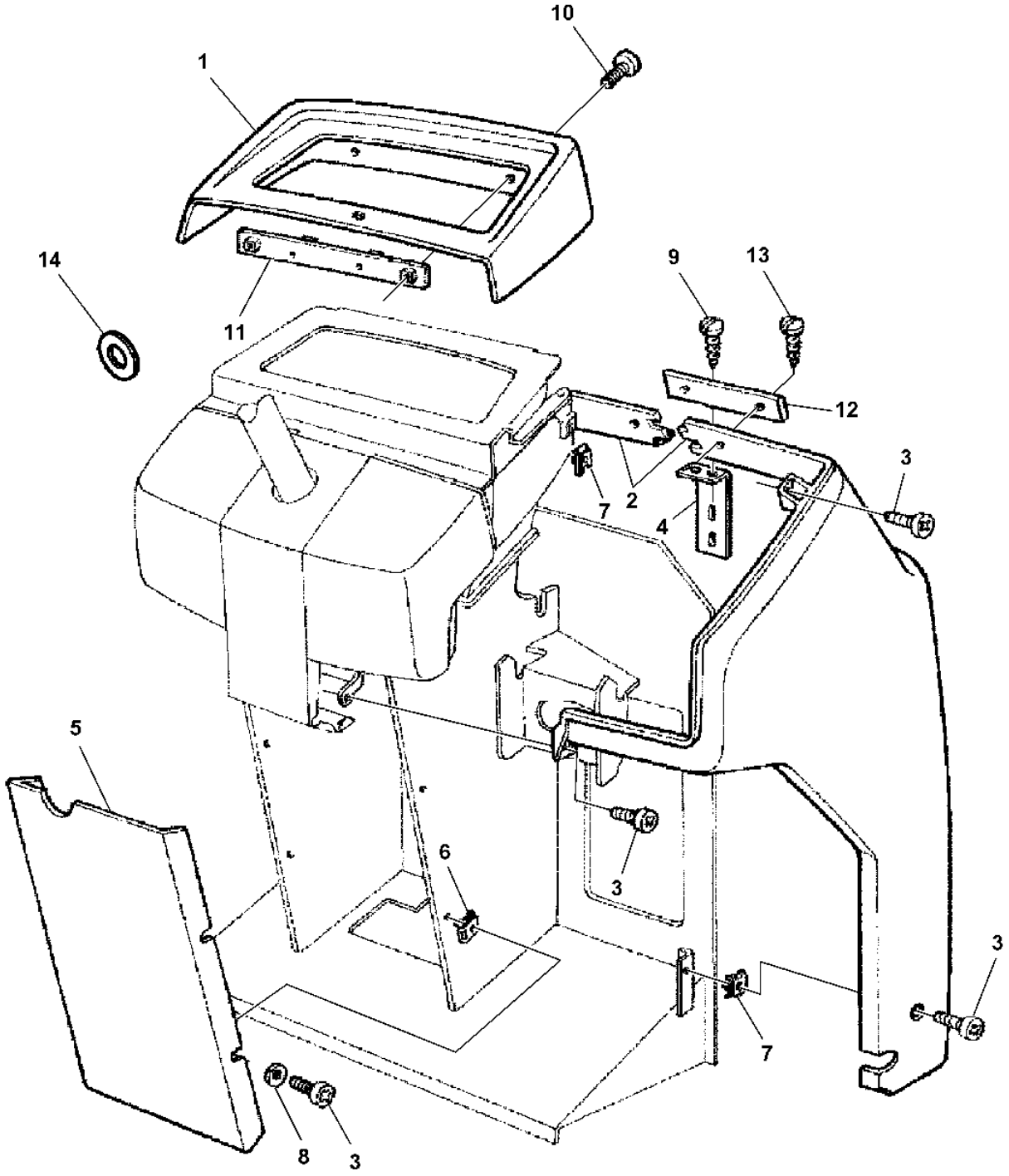

CQ302094

Item	*Nº peça*	*Descrição*	*Qtde*	*Nº série*	*Notas*
1	CQ26154	Console	AR		
2	CQ26793	Blindagem	AR		RH
	L115285	Capota	AR		LH
	DQ32632	Proteção	AR		(A) RH
	DQ32633	Proteção	AR		(A) LH
3	21M7271	Parafuso	AR		
4	CQ29446	Cantoneira	AR		
5	CQ27422	Capa	AR		
	CQ32569	Capa	AR		
6	R106529	Porca	AR		
7	L80355	Porca de segurança	AR		
8	CQ01248	Arruela	AR		
9	37M7165	Parafuso	AR		
10	21M7362	Parafuso	AR		
11	DQ26146	Correia	AR		
12	CQ34313	Correia	AR		
13	37M7336	Parafuso	AR		(SUB FOR 37M7203)
14	CQ25164	Arruela	AR		7 X 3.5

(A) COM CABINE

INSTRUMENTOS DO PAINEL

CQ151221 A.1

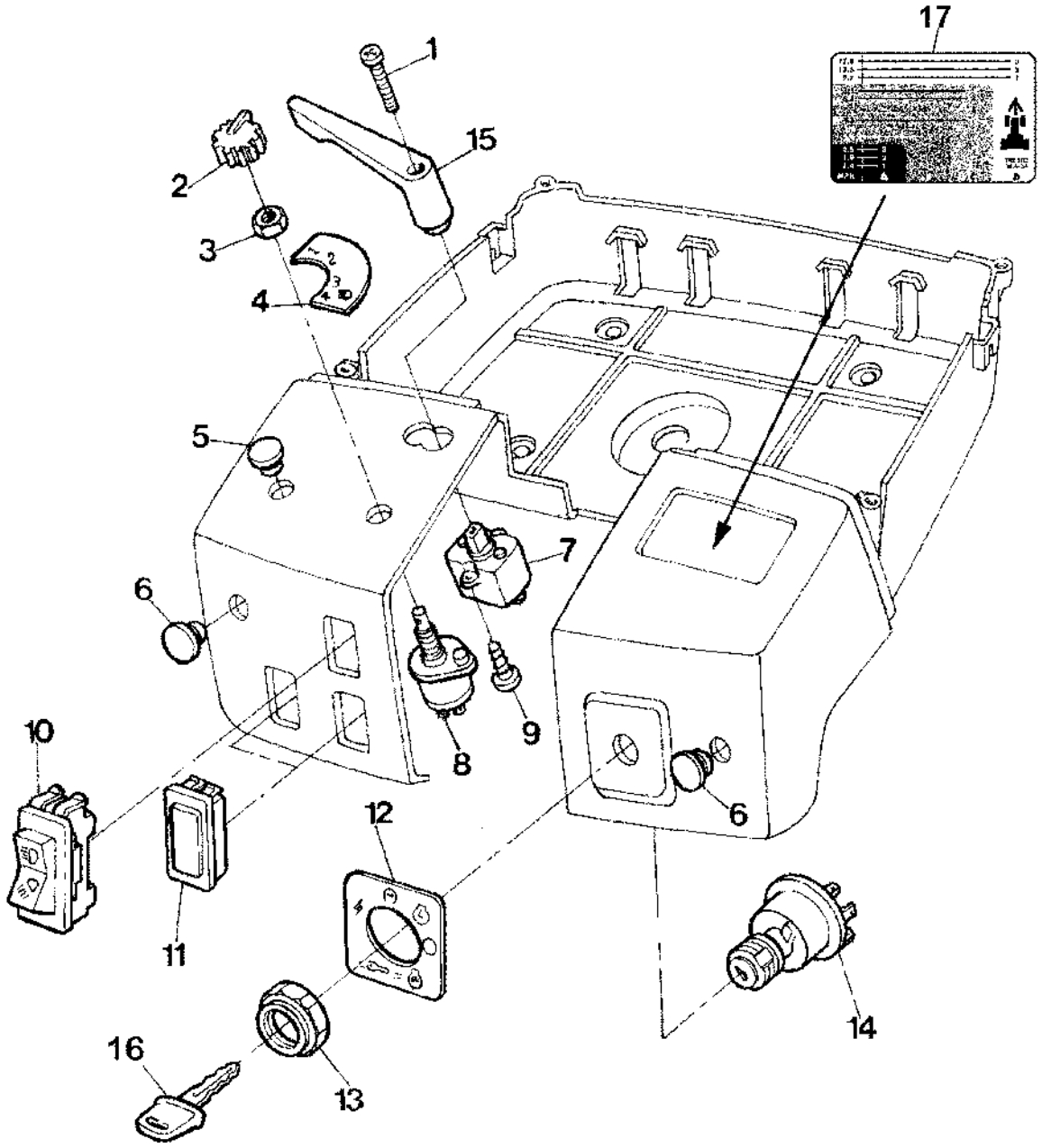

Item	*Nº peça*	*Descrição*	*Qtde*	*Nº série*	*Notas*
1	21M7290	Parafuso	AR		
2	AL76568	Botão	1		
3	R44165	Porca de segurança	1		
4	L110553	Etiqueta	1		
5	R73728	Plugue	1		
6	L102358	Plugue	1		
7	AL35179	Interruptor	1		
8	AL36529	Interruptor	1		
9	37M7336	Parafuso	AR		SUB (FOR 37M7203)
10	RE51104	Interruptor	1		
11	M115279	Plugue	1		
12	R117163	Etiqueta	1		
13	R115974	Porca	1		
14	RE45963	Interruptor giratório	1		
15	L37489	Alavanca	1		
16	AT162676	Peças de montagem	1		
17	L115158	Etiqueta	AR		

Painel de Instrumentos

PUCQ34 A.1

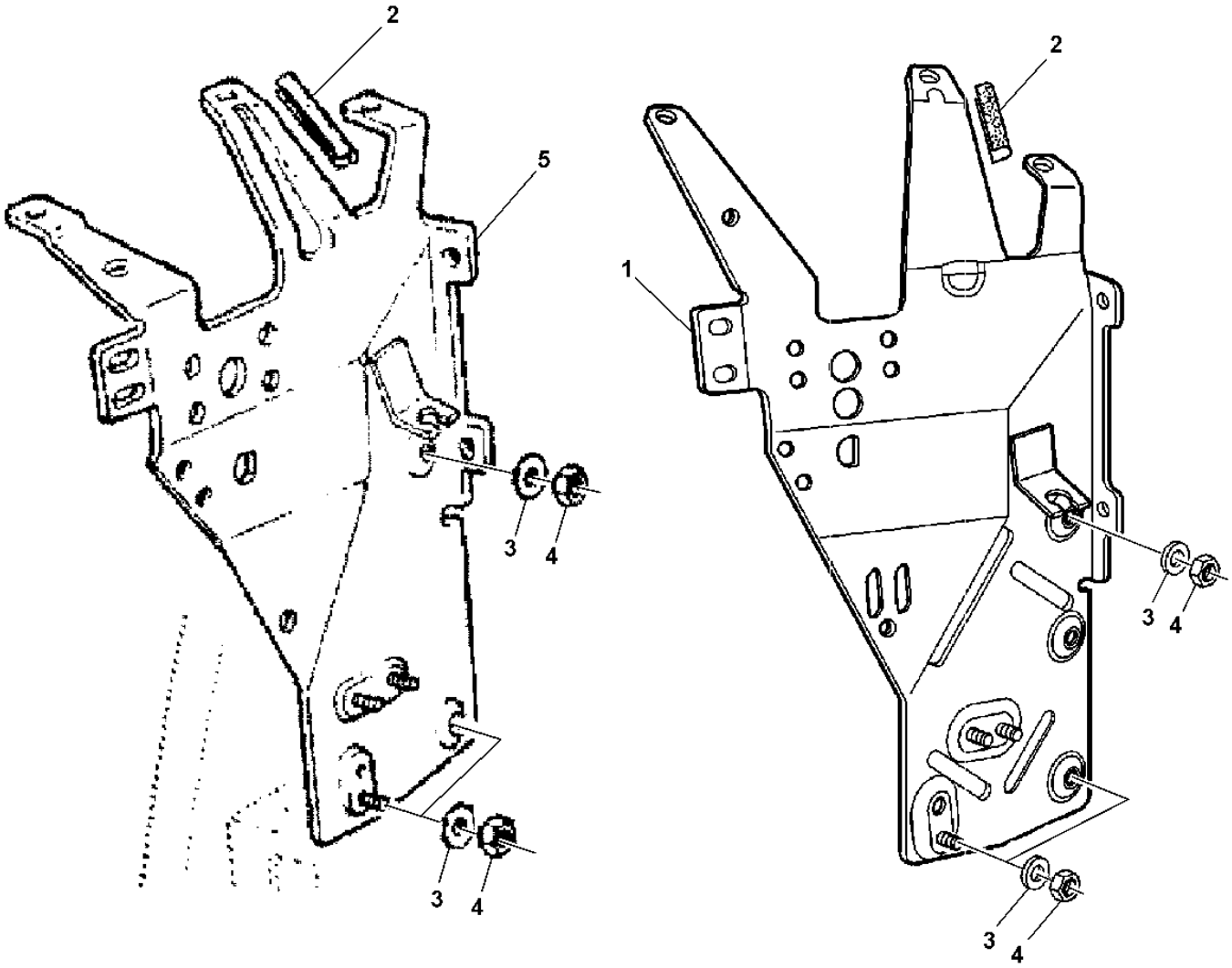

PUCQ34

Item	*Nº peça*	*Descrição*	*Qtde*	*Nº série*	*Notas*
1	AL157837	Suporte	1		(SUB FOR DQ41927, AL152875)
2	L58448	Vedação	1		
3	24M7026	Arruela	AR		
4	14M7029	Porca	AR		
5	AL110863	Suporte	1		

PECAS DE ACIONAMENTO DA EMBREAGEM PEDAL E CABO

CQ151223 A.1

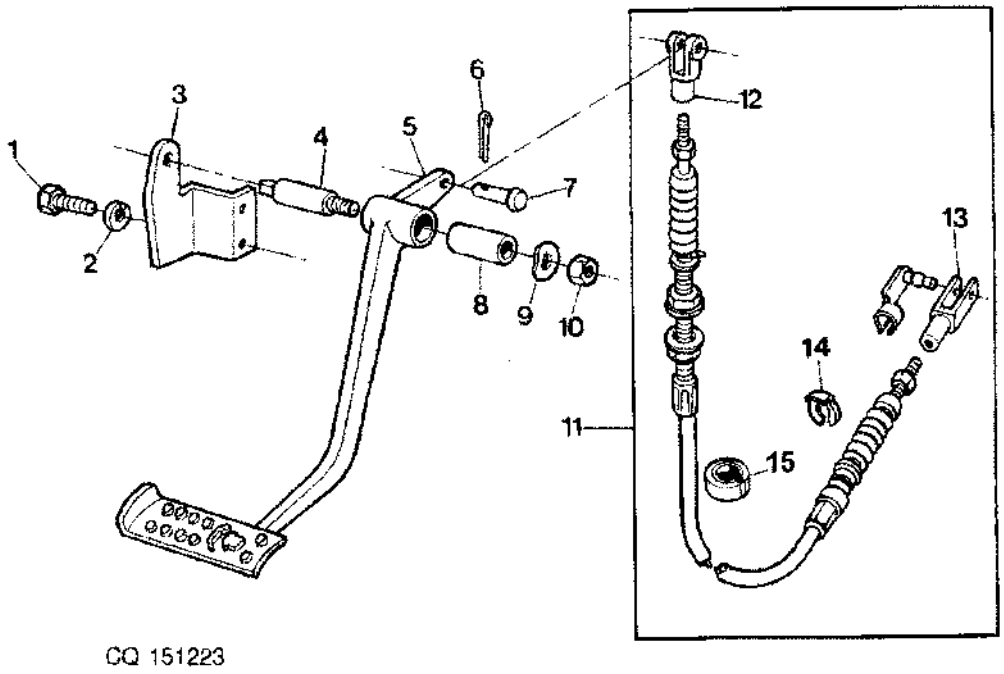

CQ 151223

Item	*Nº peça*	*Descrição*	*Qtde*	*Nº série*	*Notas*
1	19M7167	Parafuso sextavado	AR		
2	12M7066	Arruela de pressão	AR		
3	R106381	Apoio	AR		
4	R106387	Pino	AR		
5	RE43710	Pedal	AR		
6	11M7005	Contra-pino	AR		
7	45M7036	Pino fixador	AR		
8	R51192	Bucha	AR		
9	T20316	Arruela	AR		
10	14M7140	Porca	AR		
11	DQ27846	Cabo	AR		
12	R112680	Forquilha	AR		
13	L80053	Forquilha	AR		
14	L79792	Anel de pressão	AR		
15	L79337	Passa-fio	AR		

PEDAL DO ACELERADOR

CQ302095 A.1

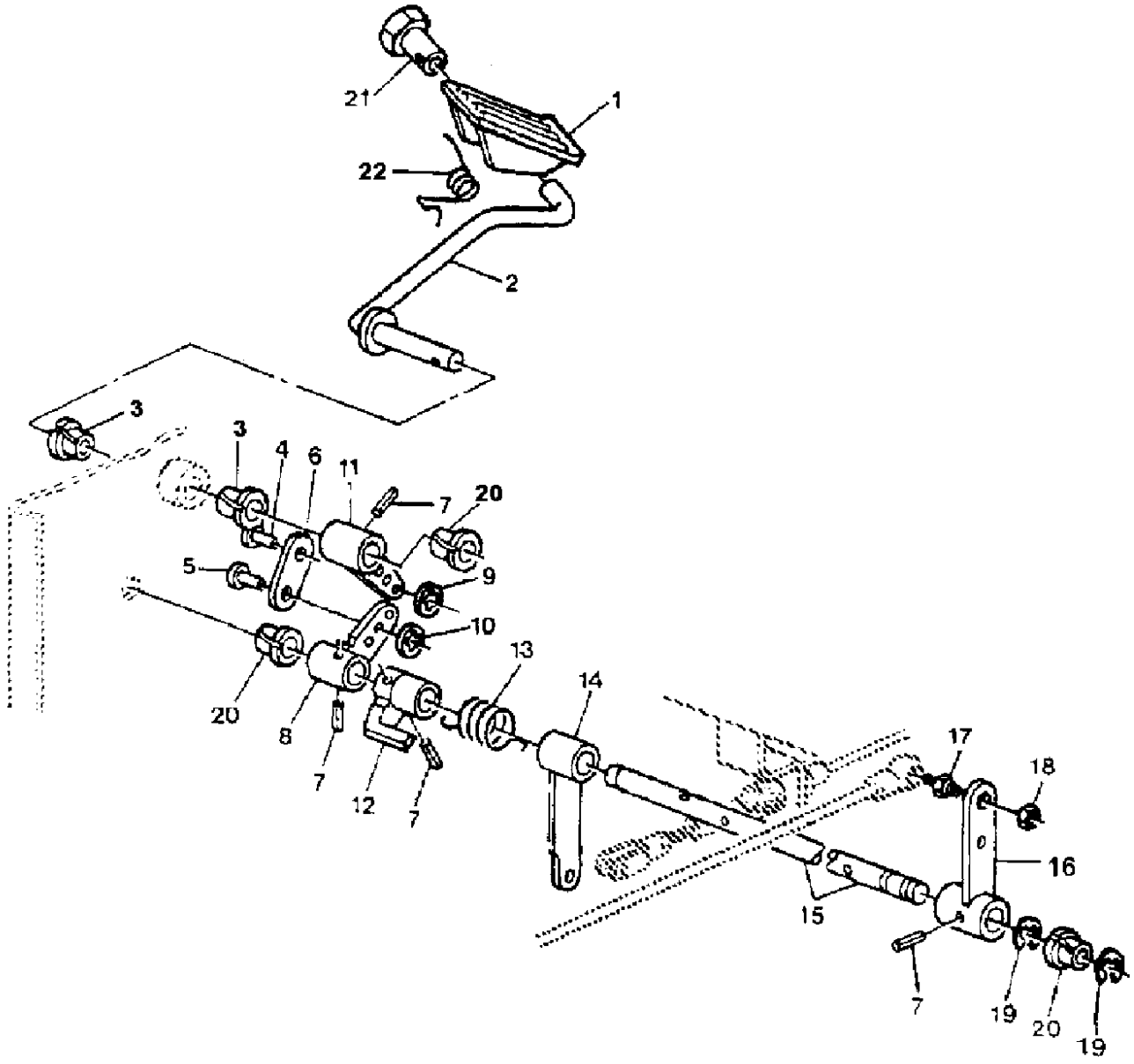

CQ302095

Item	Nº peça	Descrição	Qtde	Nº série	Notas
1	L113020	Pedal	AR		
2	DQ27080	Pedal	AR		
3	L150363	Bucha	2		(SUB FOR R67575)
4	L114712	Pino fixador	AR		
5	45M7044	Pino fixador	AR		
6	L78152	Correia	AR		
7	34H282	Pino elástico	AR		
8	CQ25361	Suporte	AR		
9	L35975	Presilha	AR		
10	L41366	Porca de Pressão	AR		
11	R58509	Alavanca	AR		
12	R58511	Braço	AR		
13	L110311	Mola de torção	AR		
14	L110988	Alavanca	AR		
15	L102562	Pino fixador	AR		
16	L78154	Alavanca	AR	-003367	
	L112950	Alavanca	AR	003368-	
17	L36272	Pino esférico	AR		
18	14M7165	Porca de segurança	AR		
19	R26871	Anel de pressão	AR		
20	L79071	Bucha	AR		
21	L113021	Bucha	AR		
22	L78701	Mola	AR		

CABOS DO CAMBIO DE MARCHAS (POWRQUAD)

CQ302096 A.1

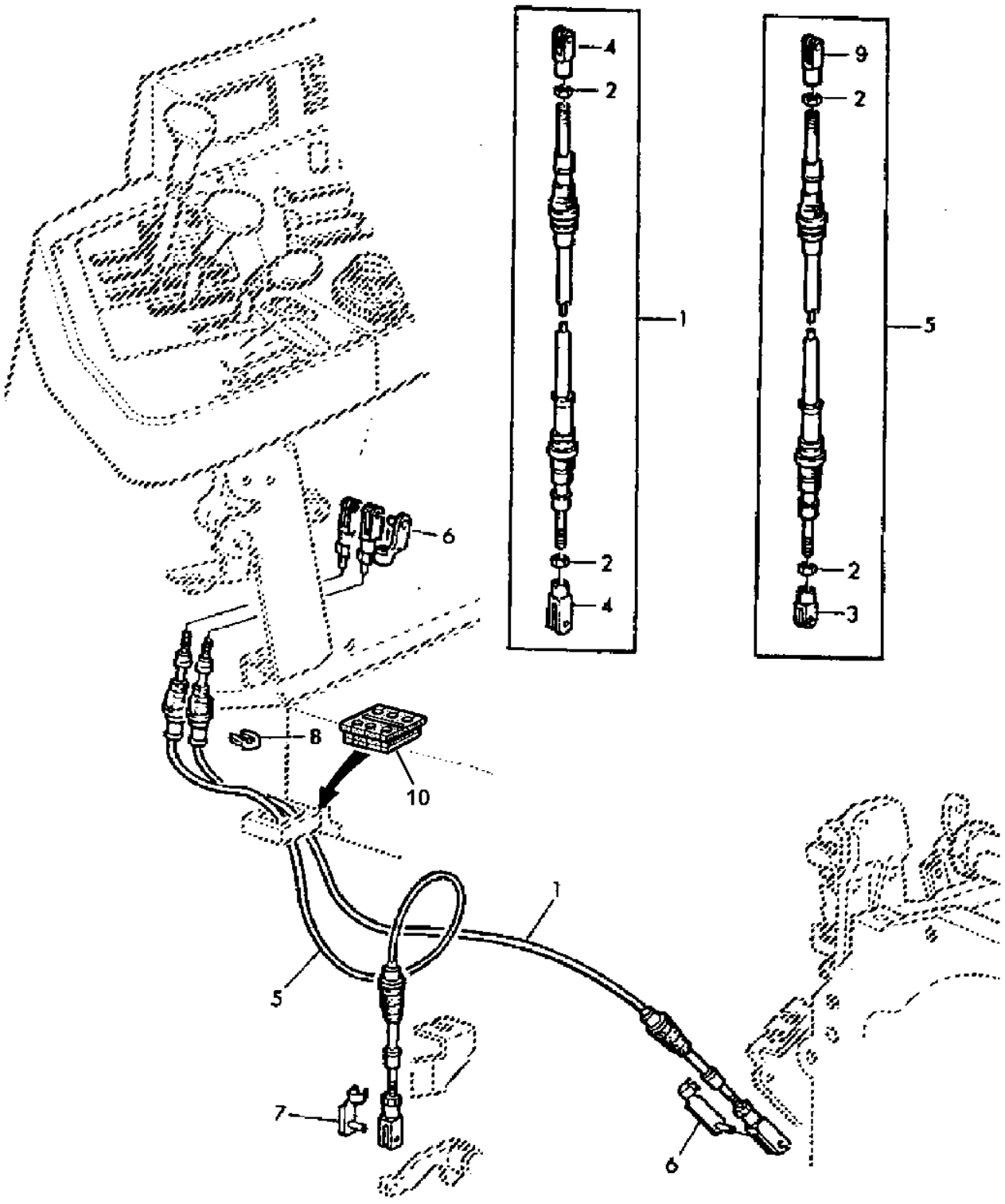

CQ302096

Item	*Nº peça*	*Descrição*	*Qtde*	*Nº série*	*Notas*
1	DQ34213	Cabo de puxar e empurrar	1		(A)
2	14M7272	Porca	AR		
3	L80051	Forquilha	1		
4	L80052	Forquilha	2		
5	DQ34221	Cabo de puxar e empurrar	1		(B)
6	45M7080	Pino de trava	3		
7	AL79050	Pino fixador	1		
8	L79076	Anel de pressão	4		
9	L80053	Forquilha	1		
10	L79125	Passa-fio	AR		

(A) MARCHA F-R

(B) MARCHA 1-2-3-4

ALAVANCA DE CAMBIO DE MARCHAS (POWRQUAD) (- 02092) (- 02092)

CQ151226 A.1

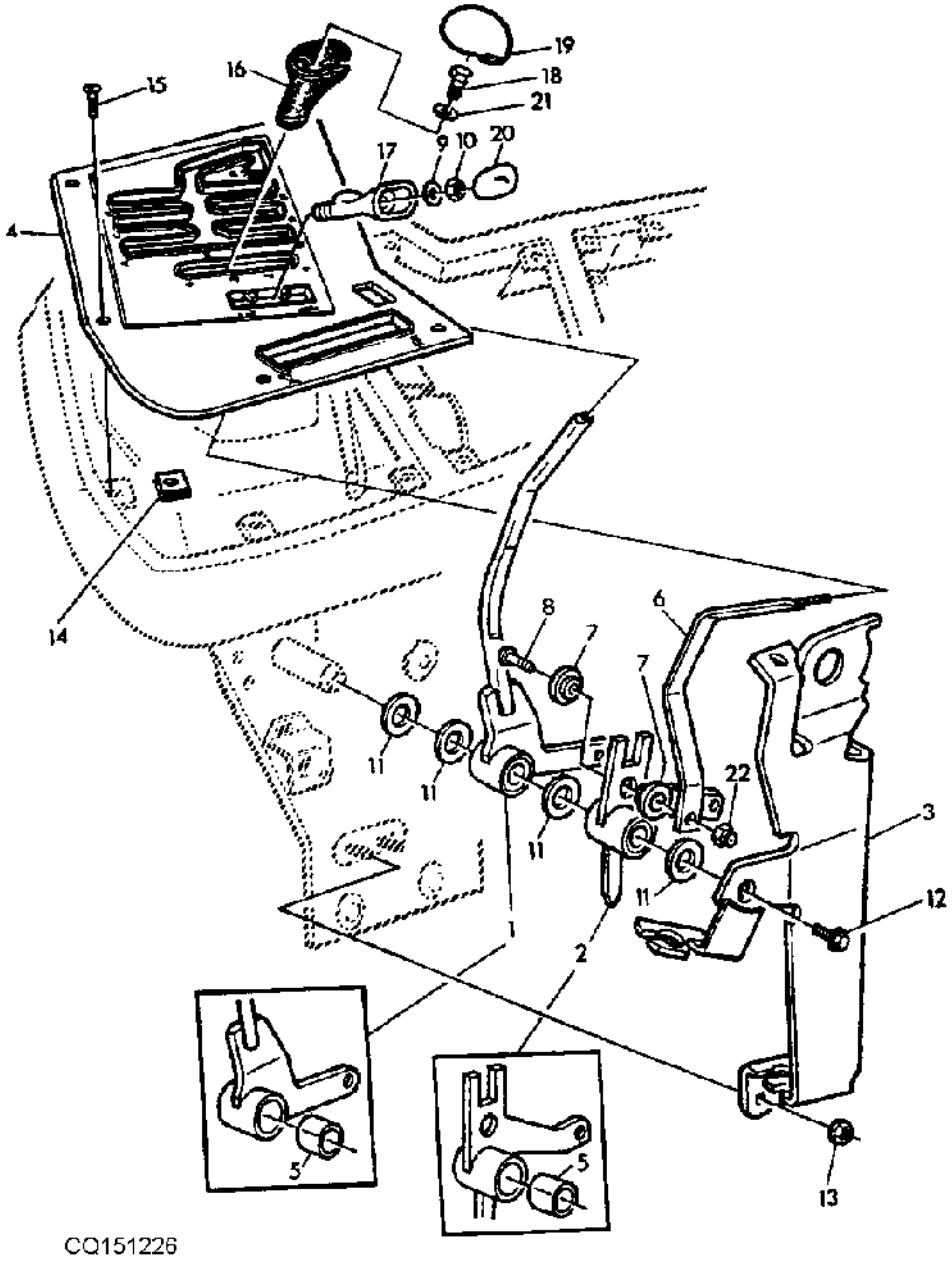

Item	Nº peça	Descrição	Qtde	Nº série	Notas
1	AL110308	Alavanca	1		
2	AL110242	Alavanca	1		
3	AL77500	Chapa	1		
4	AL82500	Guia	1		
5	L78169	Bucha	2		
6	L101401	Alavanca	1		
7	AL29889	Pára-choque	2		
8	19M7168	Parafuso sextavado	AR		
9	24M7026	Arruela	AR		
10	14M7166	Porca de segurança	AR		
11	L112469	Calço	4		
12	19M7865	Parafuso	AR		
13	14M7416	Porca com flange	AR		
14	L80355	Porca de segurança	AR		
15	CQ26638	Parafuso	AR		
16	L77805	Botão	1		
17	L77802	Botão	1		
18	19M7560	Parafuso sextavado	AR		
19	L77964	Inserto	1		
20	L78980	Inserto	1		
21	CQ01248	Arruela	AR		
22	14M7167	Porca de segurança	AR		

ALAVANCA DE CAMBIO DE MARCHAS (POWRQUAD) (002093-) (002093 -)

PUCQ24 A.1

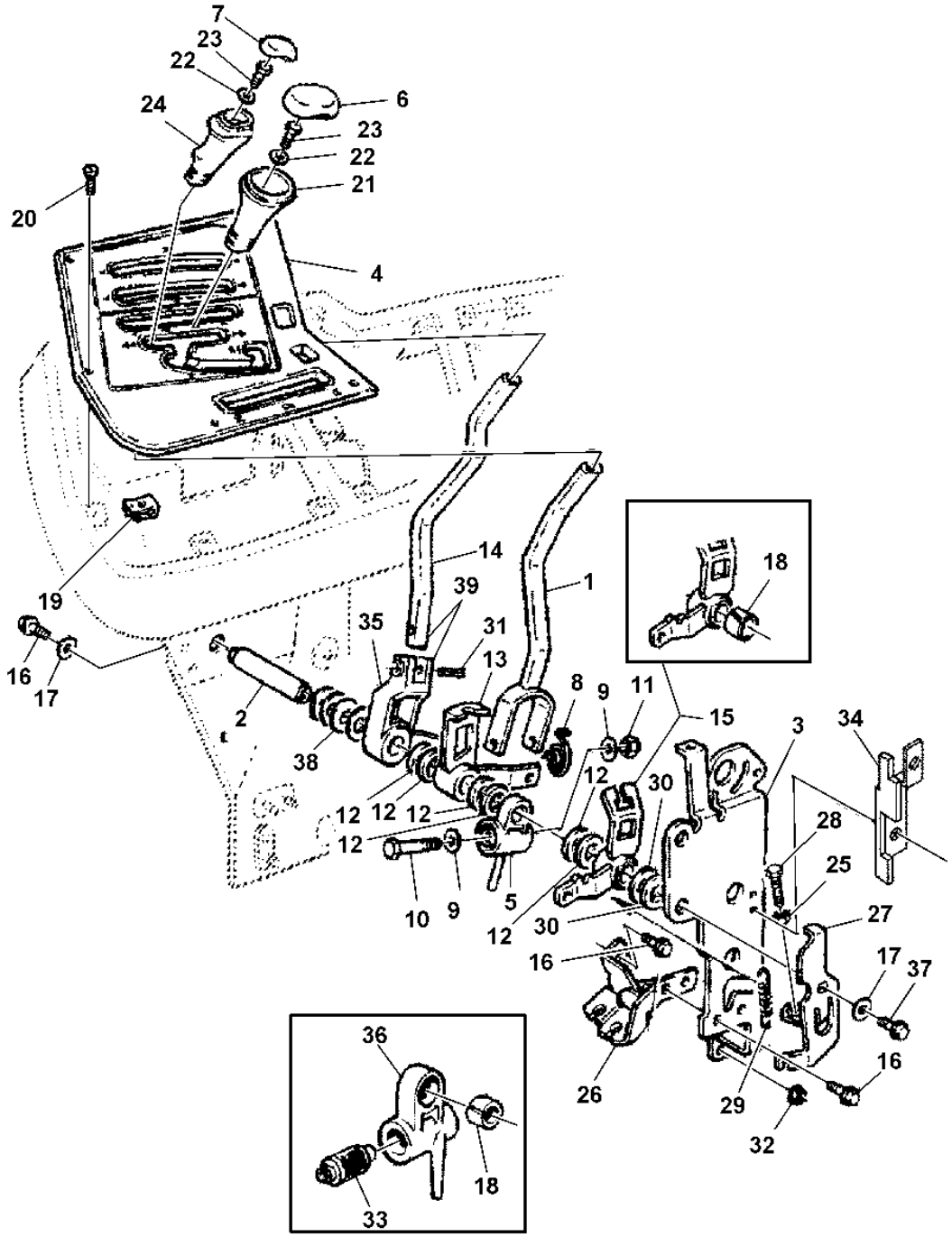

PUCQ24

Item	Nº peça	Descrição	Qtde	Nº série trator	Notas
1	AL110868	Haste do câmbio	1		
2	L111879	Pino fixador	AR	-007230	
	L114032	Pino fixador	AR	007231-	
3	DQ38226	Apoio	1		
4	AL110722	Painel	1		
5	AL110860	Suporte	1		INCL KEY 18
6	L77964	Inserto	1		MARCHA C - D
7	L78980	Inserto	1		
8	L112041	Mola	1		
9	CQ36978	Arruela	2		
10	19M8403	Parafuso sextavado	1		
11	14M7166	Porca de segurança	1		
12	L111165	Arruela	6		
13	AL117587	Quadrante	1	-007230	
	AL150844	Quadrante	1	007231-	INCL KEY 18
14	L110964	Alavanca	AR		INCL KEYS 18, 31
15	AL111214	Quadrante	AR	-007230	INCL KEY 18
	AL117585	Quadrante	AR	-XXXXX	
	AL150845	Quadrante	1	007231-	
16	19M7865	Parafuso	5		
17	CQ01249	Arruela	2		
18	L77978	Bucha	1		
19	L80355	Porca de segurança	4		
20	19M8866	Parafuso	5		
21	L77805	Botão	1		
22	CQ01248	Arruela	2		
23	19M7560	Parafuso sextavado	2		
24	L111179	Botão	1		
25	14M7272	Porca	1		
26	DQ28903	Suporte	1		
27	AL113247	Apoio	1		
28	19M7286	Parafuso sextavado	1		
29	L102451	Mola de tração	1		
30	L111988	Arruela	AR		TK= 1.0MM (3/64")
	L111987	Arruela	AR		TK= 1.5MM (1/16")
31	34M7172	Pino elástico	1		
32	14M7298	Porca com flange	2		
33	AL80994	Isolador	3		
34	CQ31113	Apoio	4		(SUB FOR DQ31114)
35	AL157661	Quadrante	1		(SUB FOR AL112581,AL119447)
36	AL112614	Suporte	1		
37	DQ46828	Parafuso	1		
38	L112469	Calço	4		
39	AL157672	Haste do câmbio	1		INCL KEYS 14, 31 AND 35

ALAVANCA DO CAMBIO DE GRUPOS

CQ151228 A.1

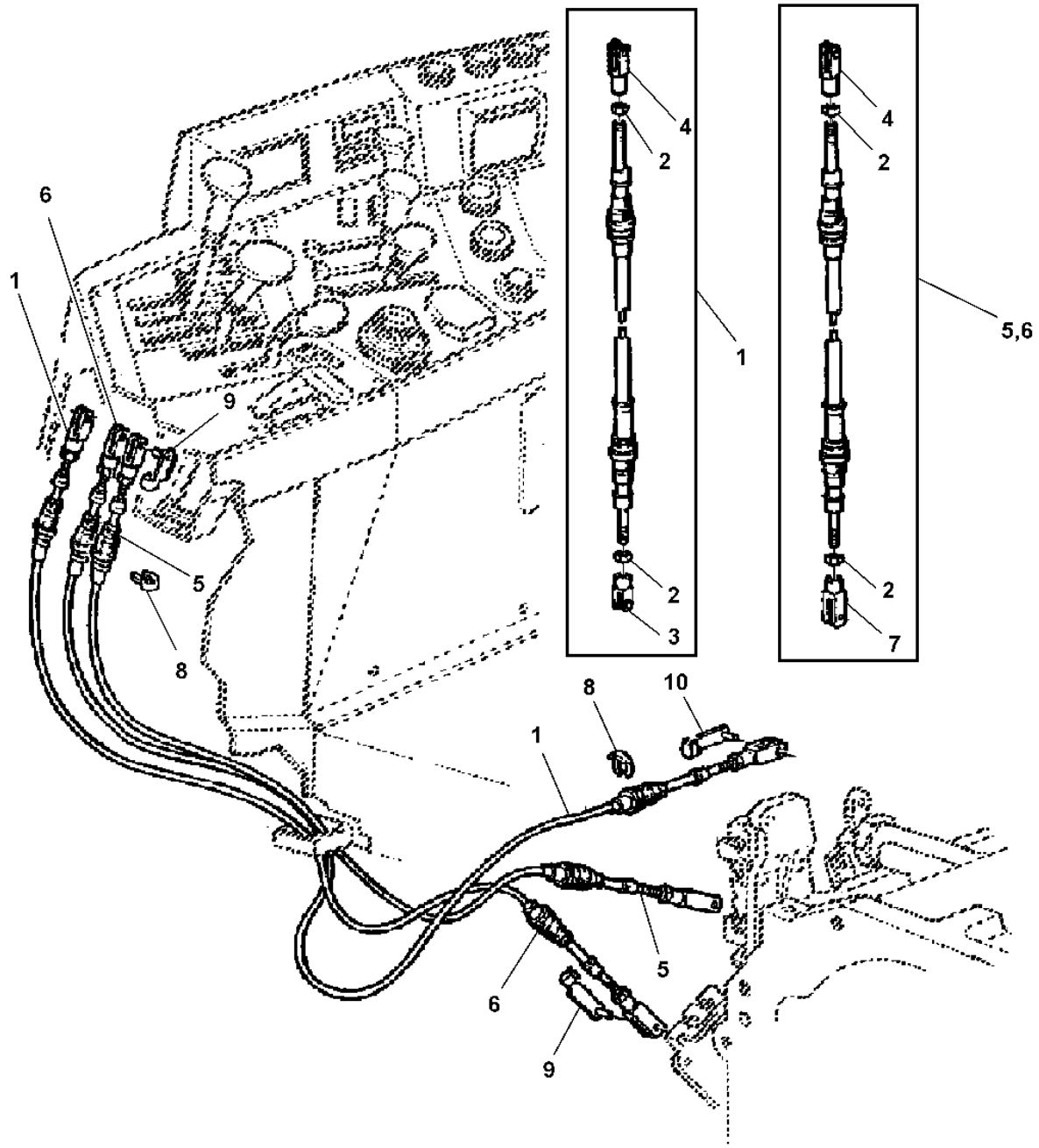

CQ151228

Item	*Nº peça*	*Descrição*	*Qtde*	*Nº série trator*	*Notas*
1	DQ34212	Cabo de puxar e empurrar	1		(A)
2	14M7272	Porca	AR		
3	L80051	Forquilha	1		
4	L80053	Forquilha	3		
5	DQ34210	Cabo de puxar e empurrar	1		(B)
6	DQ34211	Cabo de puxar e empurrar	1		(C)
7	L80052	Forquilha	2		
8	L79076	Anel de pressão	6		
9	45M7080	Pino de trava	5		
10	AL79050	Pino fixador	1		

(A) FREIO DE ESTACIONAMENTO (B) MARCHA DE GRUPO A-B (C) MARCHA DE GRUPO C-D

ALAVANCA DO CAMBIO DE GRUPOS (- 02092) (- 02092)

CQ151229 A.1

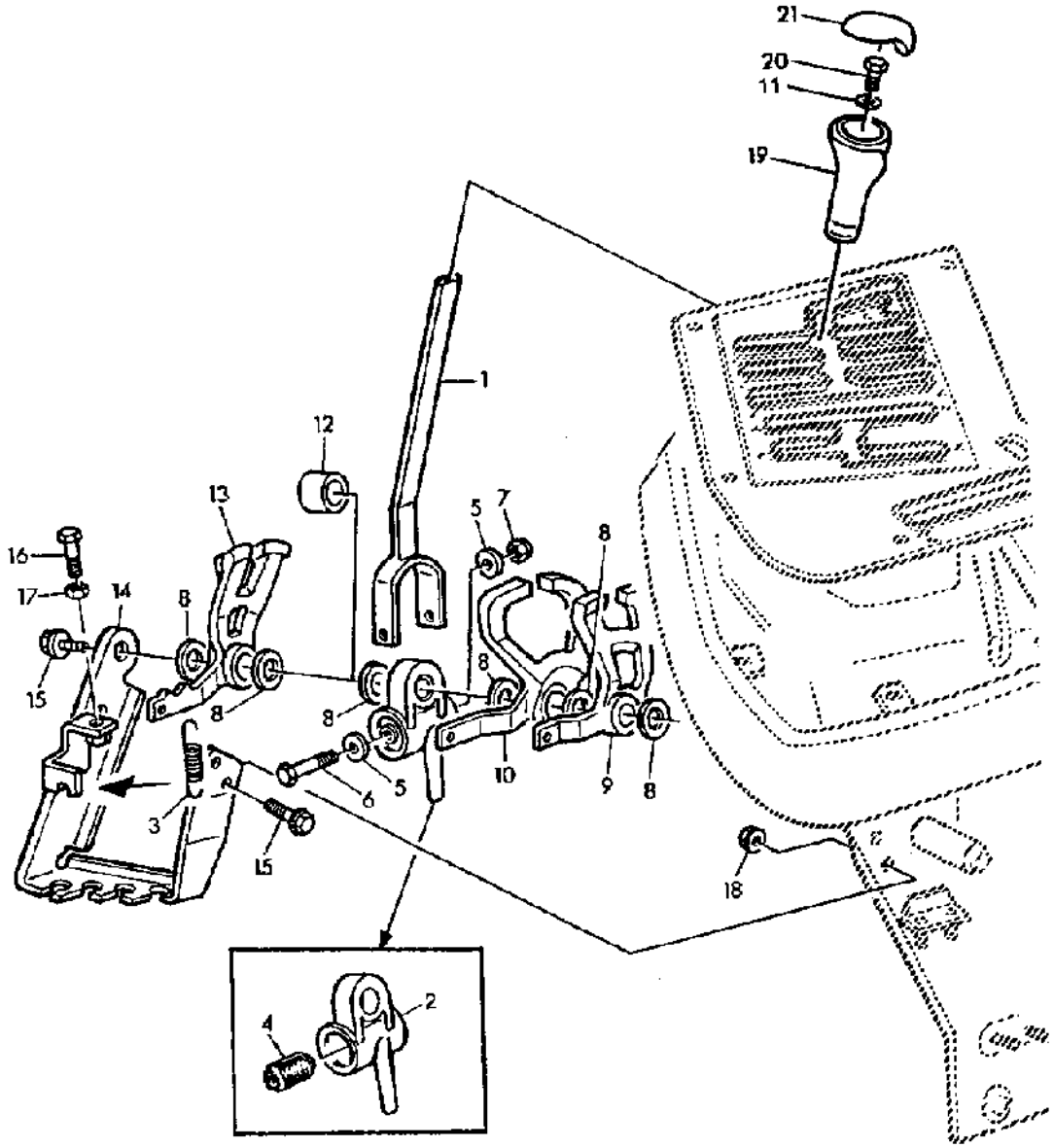

CQ 151229

Item	Nº peça	Descrição	Qtde	Nº série trator	Notas
1	AL82871	Haste do câmbio	1		
2	AL101210	Suporte	1		
3	L102451	Mola de tração	1		
4	AL80994	Isolador	1		
5	CQ36978	Arruela	2		
6	19M8403	Parafuso sextavado	1		
7	14M7166	Porca de segurança	1		
8	L77963	Arruela	6		TK= 2.00MM
9	L77789	Quadrante	1		(A)
10	L77790	Quadrante	1		(B)
11	CQ01248	Arruela	AR		
12	L101929	Bucha	1		
13	L100750	Quadrante	1		
14	AL80657	Chapa	1		
15	19M7865	Parafuso	3		
16	19M7286	Parafuso sextavado	1		
17	14M7272	Porca	1		
18	14M7416	Porca com flange	2		
19	L77805	Botão	1		
20	19M7560	Parafuso sextavado	1		
21	L77964	Inserto	1		

(A) MARCHA A-B

(B) MARCHA C-D

ALAVANCA DO CAMBIO DE GRUPOS (002093-) (002093 -)

PUCQ32 A.1

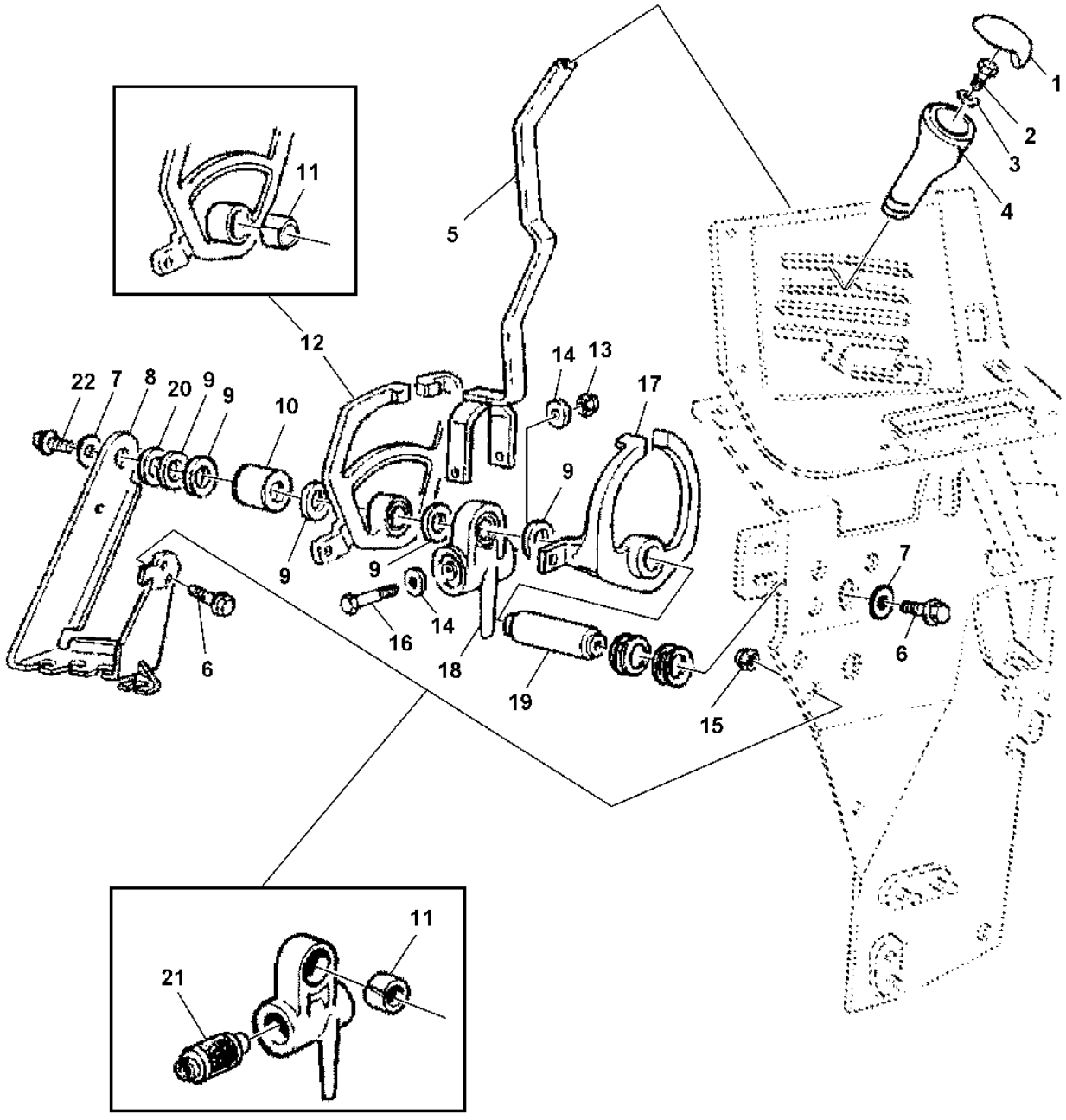

PUCQ32

Item	Nº peça	Descrição	Qtde	Nº série trator	Notas
1	L77964	Inserto	1		
2	19M7560	Parafuso sextavado	AR		
3	CQ01248	Arruela	AR		
4	L77805	Botão	1		
5	AL110859	Haste do câmbio	AR		
6	19M7162	Parafuso sextavado	AR		
7	CQ01249	Arruela	AR		
8	L112053	Suporte	1		
9	L77963	Arruela	5		
10	L101929	Bucha	1		
11	L77978	Bucha	1		
12	AL110850	Quadrante	1	-XXXXXX	(B)
	AL117583	Quadrante	1	XXXXXX-	(B)
13	14M7166	Porca de segurança	1		
14	CQ36978	Arruela	1		
15	14M7029	Porca	3		
16	19M8403	Parafuso sextavado	1		
17	AL110849	Quadrante	1	-007230	(A) INCL KEYS 11
	AL117582	Quadrante	1	007231-	
18	AL110860	Suporte	2		
19	L110566	Pino	1	-007230	
	L113994	Pino fixador	1	XXXXX-	
	CQ41926	Pino	1	007231-	
20	L111988	Arruela	AR		TK= 1.00MM
	L111987	Arruela	AR		TK= 1.5MM
21	AL80994	Isolador	1		
22	AL117787	Parafuso	1	007553-010603	
	AL119584	Parafuso	1	010604-XXXXXX	
	DQ46828	Parafuso	1	XXXXXX-	

(A) MARCHA A-B

(B) MARCHA C-D

COMANDO DO ACELERADOR

CQ151231 A.1

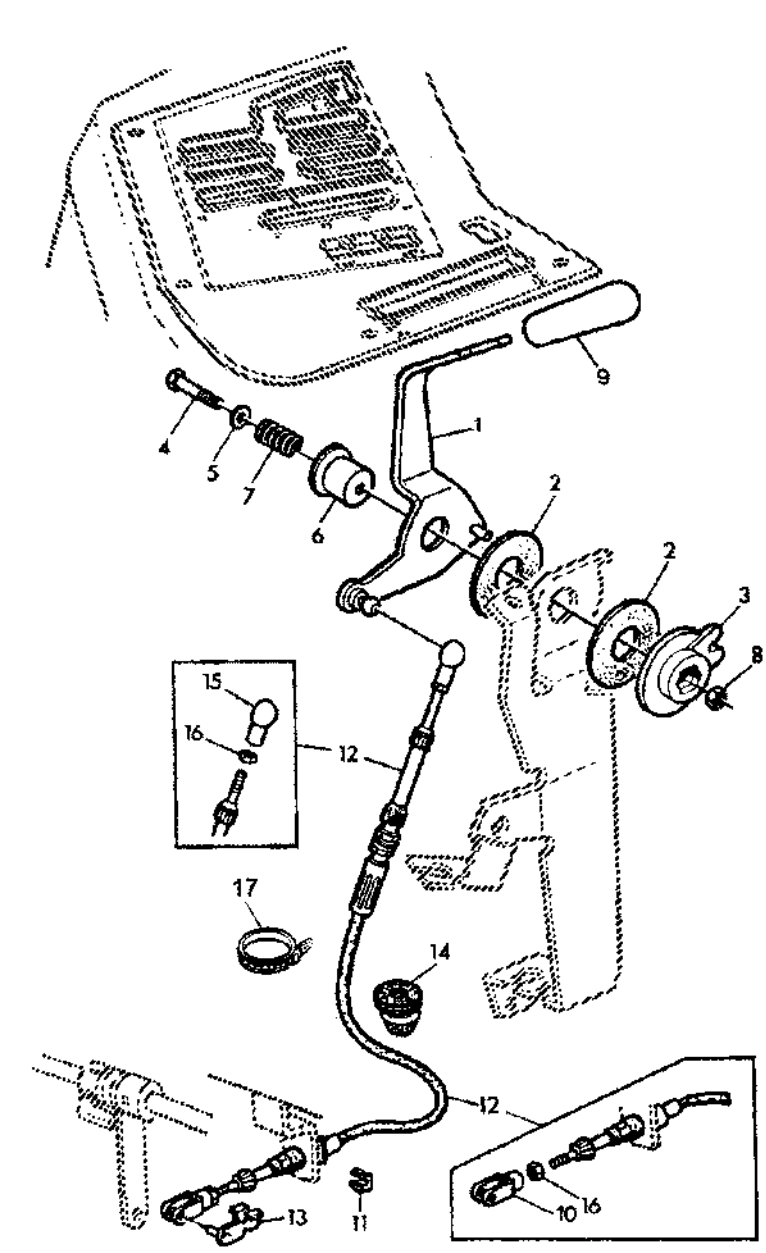

CQ 151231

Item	*Nº peça*	*Descrição*	*Qtde*	*Nº série*	*Notas*
1	AL82454	Alavanca	1	-002092	
2	L58671	Arruela	2	-002092	
3	L110422	Placa	1	-002092	
4	19M7295	Parafuso sextavado	AR	-002092	
5	24M7026	Arruela	AR	-002092	
6	R50227	RetentoR Redondo	1	-002092	
7	R31271	Mola de compressão	1	-002092	
8	14M7029	Porca	AR	-002092	
9	L112425	Manete	1	-002092	(A)
10	L80051	Forquilha	1	-002092	(B)
11	L79076	Anel de pressão	1	-002092	
12	DQ34208	Cabo de puxar e empurrar	1	-002092	
13	AL79050	Pino fixador	1	-002092	
14	CQ02164	Passa-fio	2	-002092	
15	56M5259	Soquete p/ junta eSférica	1	-002092	
16	14M7172	Porca de segurança	AR	-002092	
17	CQ03753	Braçadeira	11	-002092	

(A) CAMBIO GRUPO A-B

(B) MARCHA DE GRUPO C-D

ACELERADOR MANUAL (002093-) (002093 -)

CQ151232 A.1

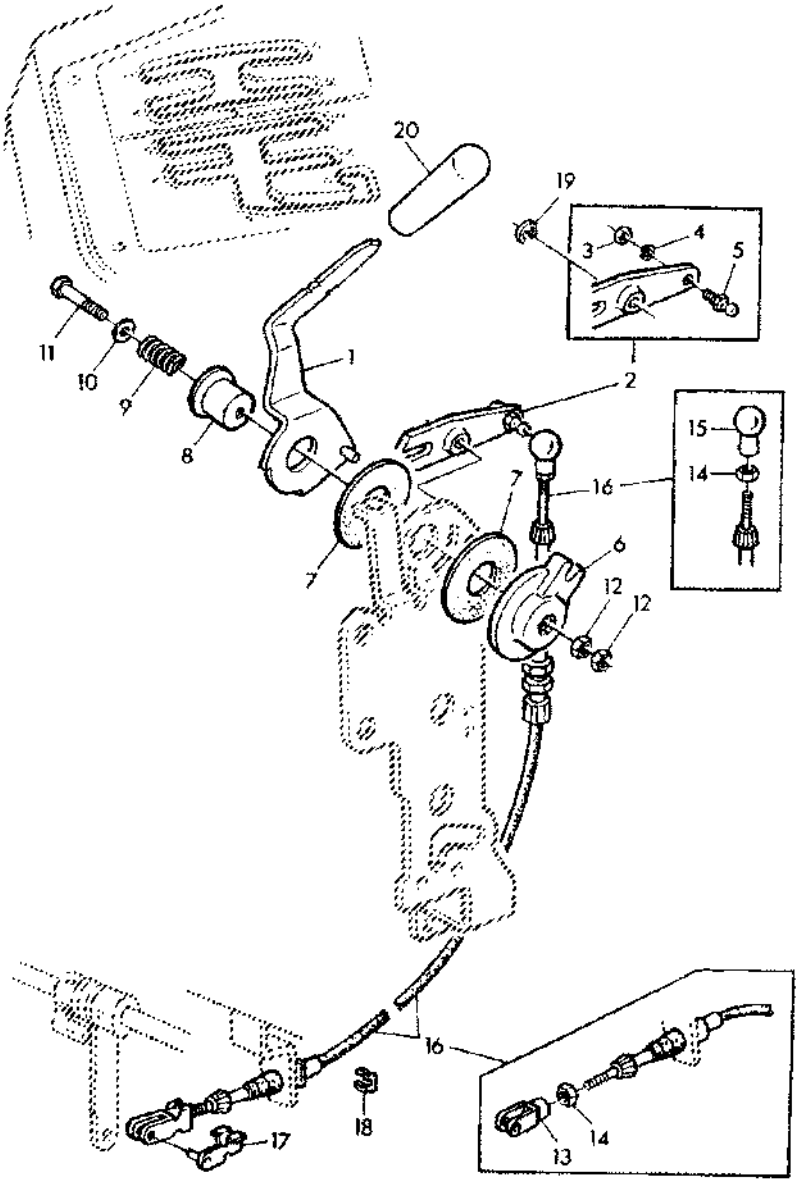

CQ 151232

Item	*Nº peça*	*Descrição*	*Qtde*	*Nº série*	*Notas*
1	AL111482	Alavanca	1	002093-	
	AL151282	Alavanca	1	XXXXXX-	
2	AL119895	Alavanca	1	002093-008929	
	AL119851	Alavanca	1	008930-	
3	14M7028	Porca	1	002093-	
4	12M7064	Arruela de pressão	1	002093-	
5	55M7003	Pino esférico	1	002093-	
6	L110422	Placa	1	002093-	
7	L58671	Arruela	2	002093-	
8	R50227	RetentoR Redondo	1	002093-	
9	R31271	Mola de compressão	1	002093-	
10	24M7026	Arruela	1	002093-	
11	19M7378	Parafuso sextavado	1	002093-	
12	14M7151	Porca	2	002093-	
13	L80051	Forquilha	1	002093-	
14	14M7272	Porca	2	002093-	
15	56M5259	Soquete p/ junta eSférica	1	002093-	
16	DQ34208	Cabo de puxar e empurrar	1	002093-	
17	AL79050	Pino fixador	1	002093-	
18	L79076	Anel de pressão	1	002093-	
19	40M7040	Anel de pressão	1	002093-	
20	L112425	Manete	1	002093-	

VALVULA DE CONTROLE REMOTO ELEMENTOS DE COMANDO

CQ151233 A.1

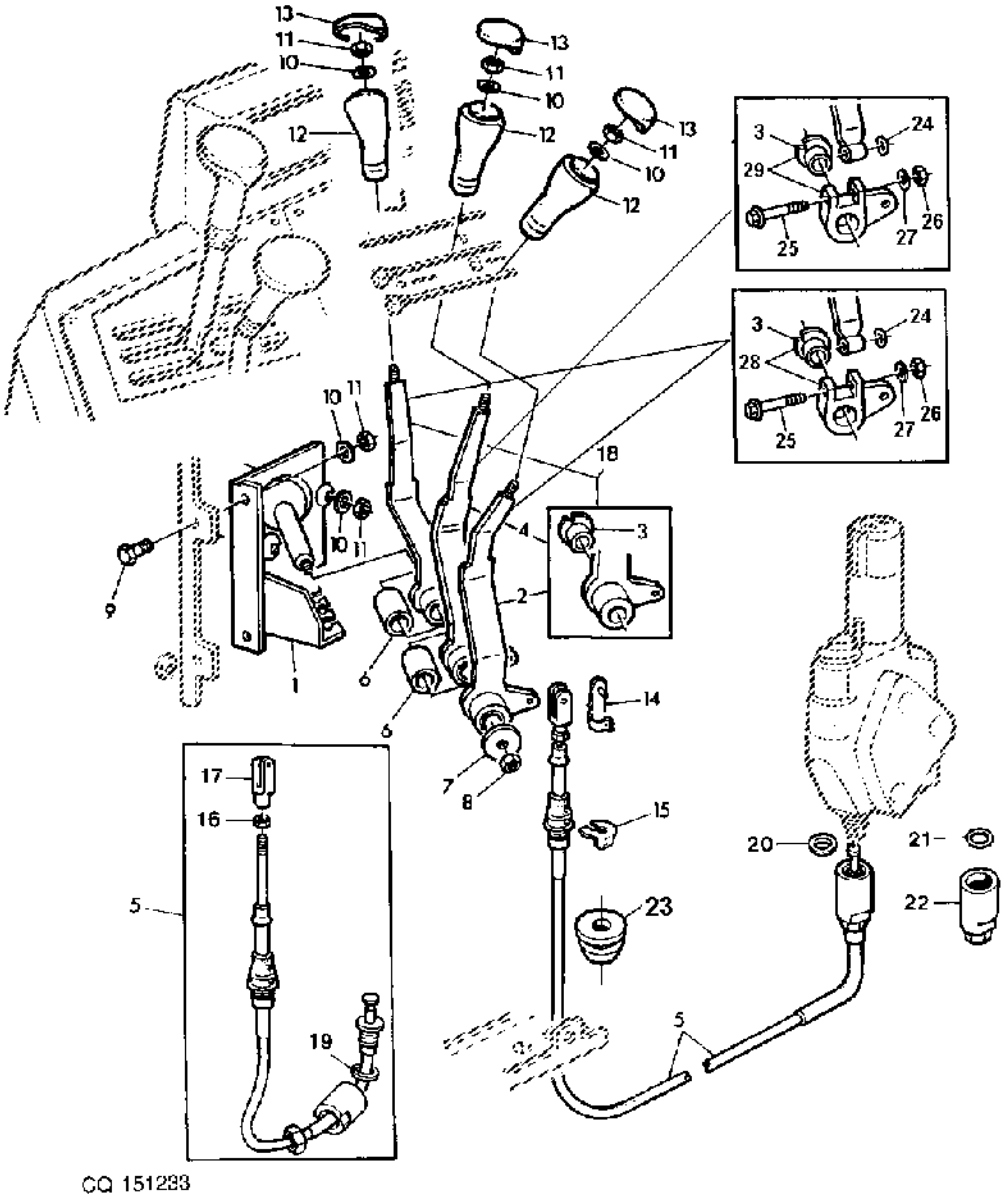

Item	Nº peça	Descrição	Qtde	Nº série	Notas
1	AL76483	Suporte	1		
2	AL80141	Alavanca	1		(A) (ORD AL113510)
3	L110766	Bucha	1		
4	AL80142	Alavanca	1		(B) (ORD AL113512)
5	DQ34209	Cabo de puxar e empurrar	3		
6	L101931	Espaçador	AR		
7	CQ06670	Arruela	1		
8	14M7168	Porca de segurança	AR		
9	19M7139	Parafuso sextavado	AR		
10	24M7055	Arruela	AR		
11	14M7029	Porca	AR		
12	L77747	Botão	3		
13	M113899	Inserto	3		
14	45M7080	Pino de trava	3		
15	L79076	Anel de pressão	3		
16	14M7272	Porca	AR		
17	L80052	Forquilha	3		
18	AL80143	Alavanca	1	-003456	(C)
	AL113514	Alavanca	1	003457-	(C)
19	L110296	Anel o	3		
20	AL4827R	Arruela	3		
21	L41536	Anel o	3		
22	L100560	Porca de tubo	3		
23	CQ02164	Passa-fio	3		
24	12M7075	Arruela	AR		
25	L113527	Parafuso	1		
26	14M7360	Porca de segurança	1		
27	24M7262	Arruela	1		
28	AL113515	Quadrante	1		
29	AL113513	Quadrante	1		

(A) COM 1 VALVULA DE CONTROLE (B) COM 2 VALVULAS DE CONTROLE (C) COM 3 VALVULAS DE CONTROLE

UNIDADE DE CONTROLE DO LEVANTE HIDRAULICO

PUCQ19 A.1

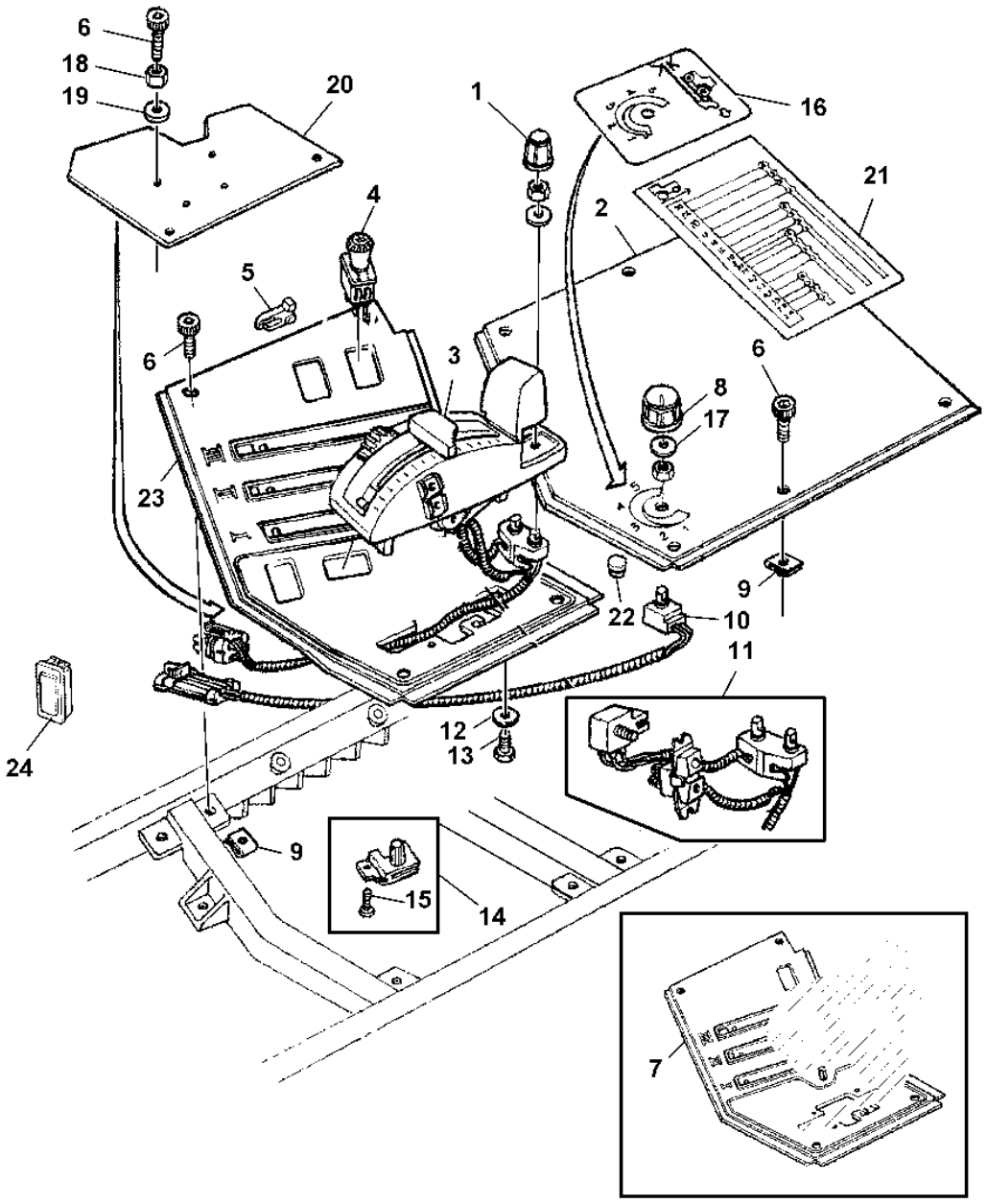

PUCQ19

Item	Nº peça	Descrição	Qtde	Nº série	Notas
1	RE49639	Botão	AR		
2	DQ28669	Tampa	AR		INCL KEY 21
	DQ28668	Tampa	AR		INCL KEYS 16, 21
3	RE60316	Controle	AR	-002292	
	RE166611	Controle	AR	002293-	INCL KEYS 1, 11
	RE213208	Montagem de conjuntos	AR	XXXXX-	
4	AM118802	Interruptor	AR		
5	L111965	Limitador	AR		
6	CQ26638	Parafuso	AR	-005450	
	CQ33278	Parafuso	AR	005451-	(A)
7	AL115137	Painel de controle	1		(ORDER AL156898)(USE WITHM115279)
8	AL82770	Botão	AR		
9	L80355	Porca de segurança	AR		
10	AL110119	Potenciômetro	AR		
11	RE57993	Chicote	AR	-002293	
	RE64281	Chicote	AR	002293-	
12	24M7088	Arruela	AR		
13	19M7560	Parafuso sextavado	AR		
14	CQ28328	Etiqueta	AR		INCL KEY 21
15	99M7015	Plugue	AR		(A) OD= 11.00MM
16	CQ28329	Aviso	AR		
17	CQ01248	Arruela	AR		(A)
18	14M7028	Porca	AR		(A)
19	24M7087	Arruela	AR		(A)
20	CQ26571	Colheitadeira agrícola	AR	-00540	(A)
	CQ31494	Tampa	AR	005451-	(A)
21	AL156898	Painel de controle	1		
22	M115279	Plugue	1		

(A) SEM LEVANTE HIDRAULICO

COMANDO DO LEVANTE HIDRAULICO

CQ151916 A.1

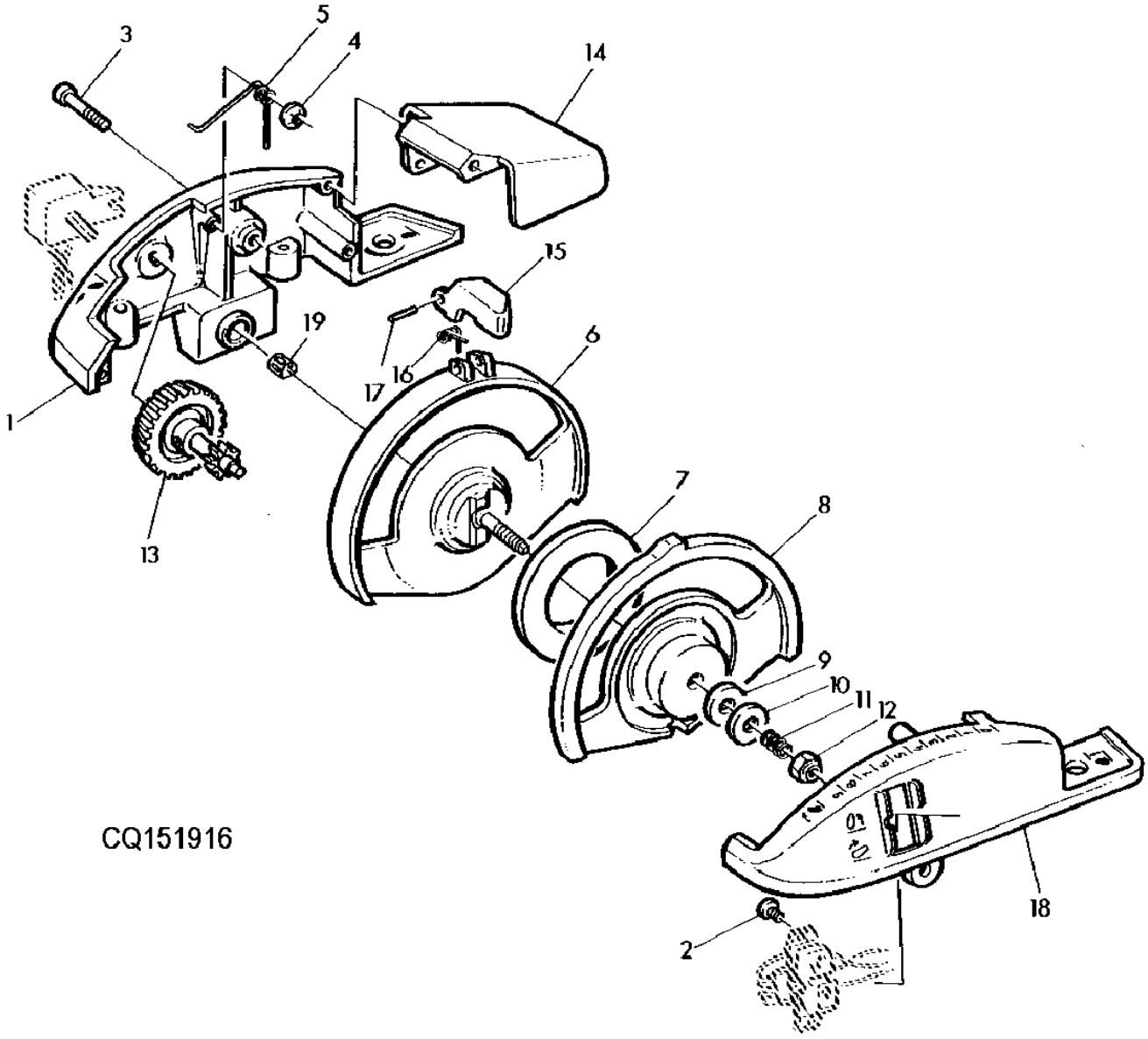

Item	Nº peça	Descrição	Qtde	Nº série	Notas
1	R130027	Carcaça	1		
2	37H144	Parafuso	2		
3	TH101502	Parafuso	1		
4	R114990	Porca	1		
5	R112551	Mola	1		
6	R125915	Roda	1		
7	R112515	Arruela	1		
8	R131135	Roda	1		
9	R131047	Bucha	1		
10	R112513	Arruela	1		
11	R114899	Mola	1		
12	14M7165	Porca de segurança	1		
13	RE58029	Botão	1		
14	R117463	Capa	1		
15	R112552	Botão	1		
16	R112553	Mola de torção	1		
17	34H234	Pino elástico	1		
18	R129531	Carcaça	1		
19	R118453	Presilha	1		

LAVADOR DE PARA-BRISA COM DEPOSITO (DIANTEIRO)

CQ151917 A.1

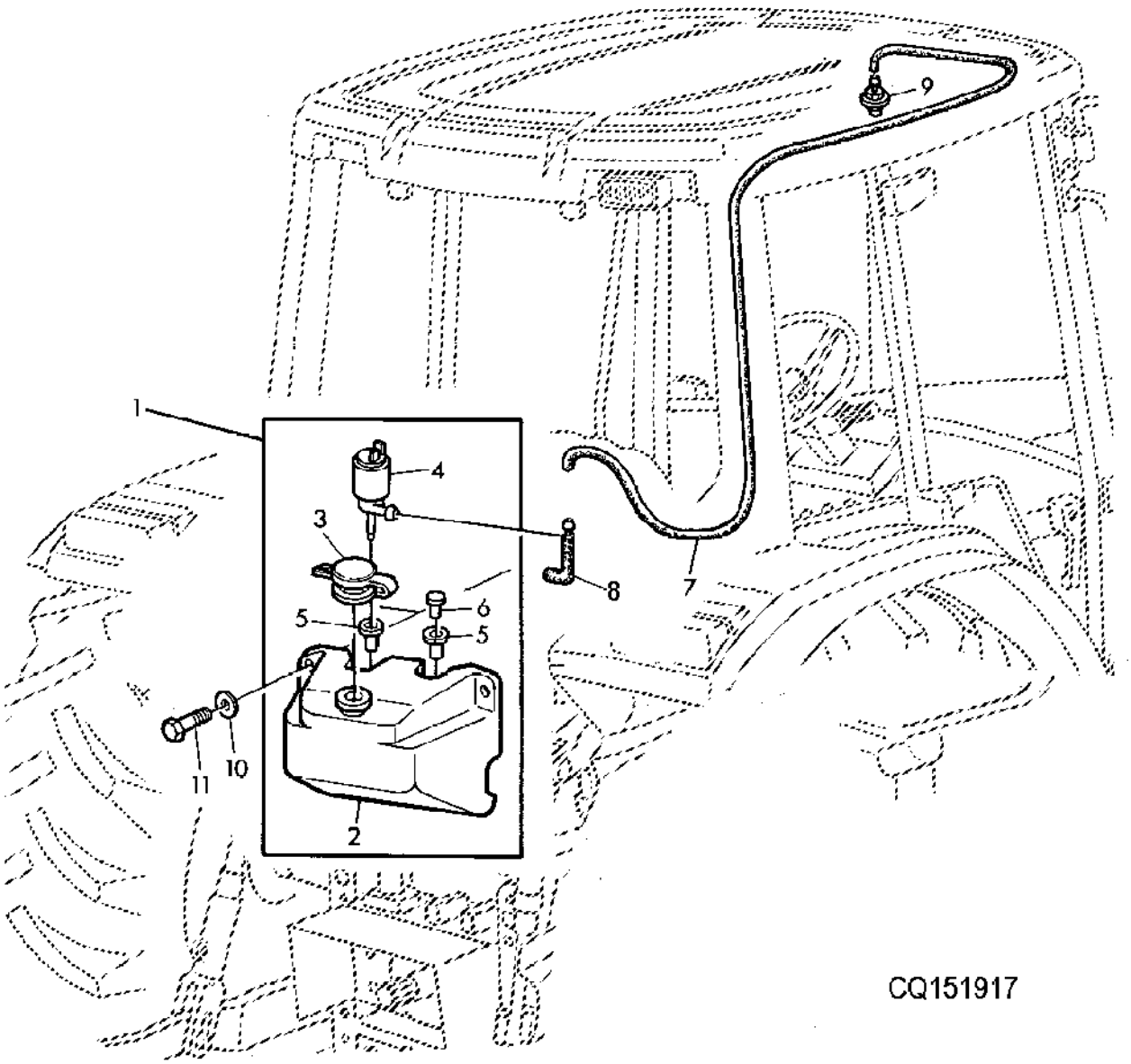

Item	*Nº peça*	*Descrição*	*Qtde*	*Nº série*	*Notas*
1	AL77711	ReseRvatóRio	1		
2	L78422	ReseRvatóRio	1		
3	L80013	Tampa do abasTecimenTo	1		
4	AL79013	Bomba	1		
5	L80014	Passa-fio	2		
6	L80015	Plugue	1		
7	CQ39458	Mangueira	1		
8	AL114276	VálVula de retenção	1		
9	AL35642	Bico	1		
10	24M7362	Arruela	2		
11	L153129	Parafuso sextavado	2		

CONSOLE

CQ151235 A.1

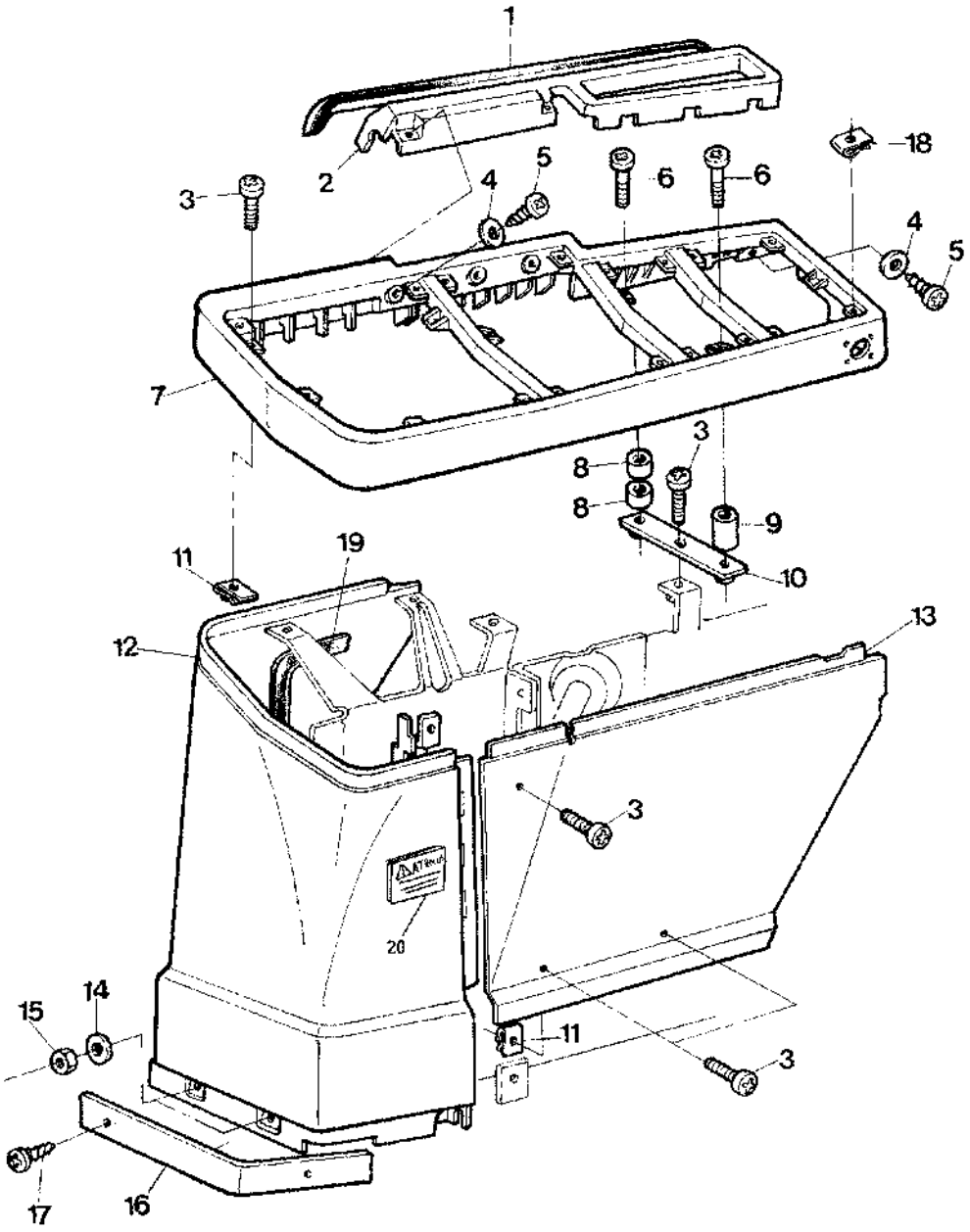

CQ 151235

Item	*Nº peça*	*Descrição*	*Qtde*	*Nº série*	*Notas*
1	L100486	Isolador	AR		
2	AL118349	Chapa para união	AR		INCL KEY 1
3	21M7362	Parafuso	AR		M6 X 20
4	24M7087	Arruela	AR		M6 X 20
5	37M7185	Parafuso	AR		
6	21M7403	Parafuso	AR		
7	L79574	Painel de controle	AR		
	L112511	Painel de controle	AR		
8	L59635	Bucha	AR		
9	L101932	Espaçador	AR		
10	AL79029	Correia	AR		
11	M84972	Porca	AR		
12	L113920	Painel	1		(SUB FOR L79592, L112513)
13	CQ25028	Capa	AR		
	CQ38945	Pino fixador	1		(A)
14	CQ01248	Arruela	1		
15	14M7027	Porca	AR		
16	CQ25259	Cantoneira	AR		
17	37M7165	Parafuso	2		
18	L80355	Porca de segurança	AR		
19	L102490	Isolador	1		
20	CQ34370	Etiqueta	AR		

(A) COM CABINE

LIMPADOR DE PARABRISA (DIANTEIRO)

PUCQ21 A.1

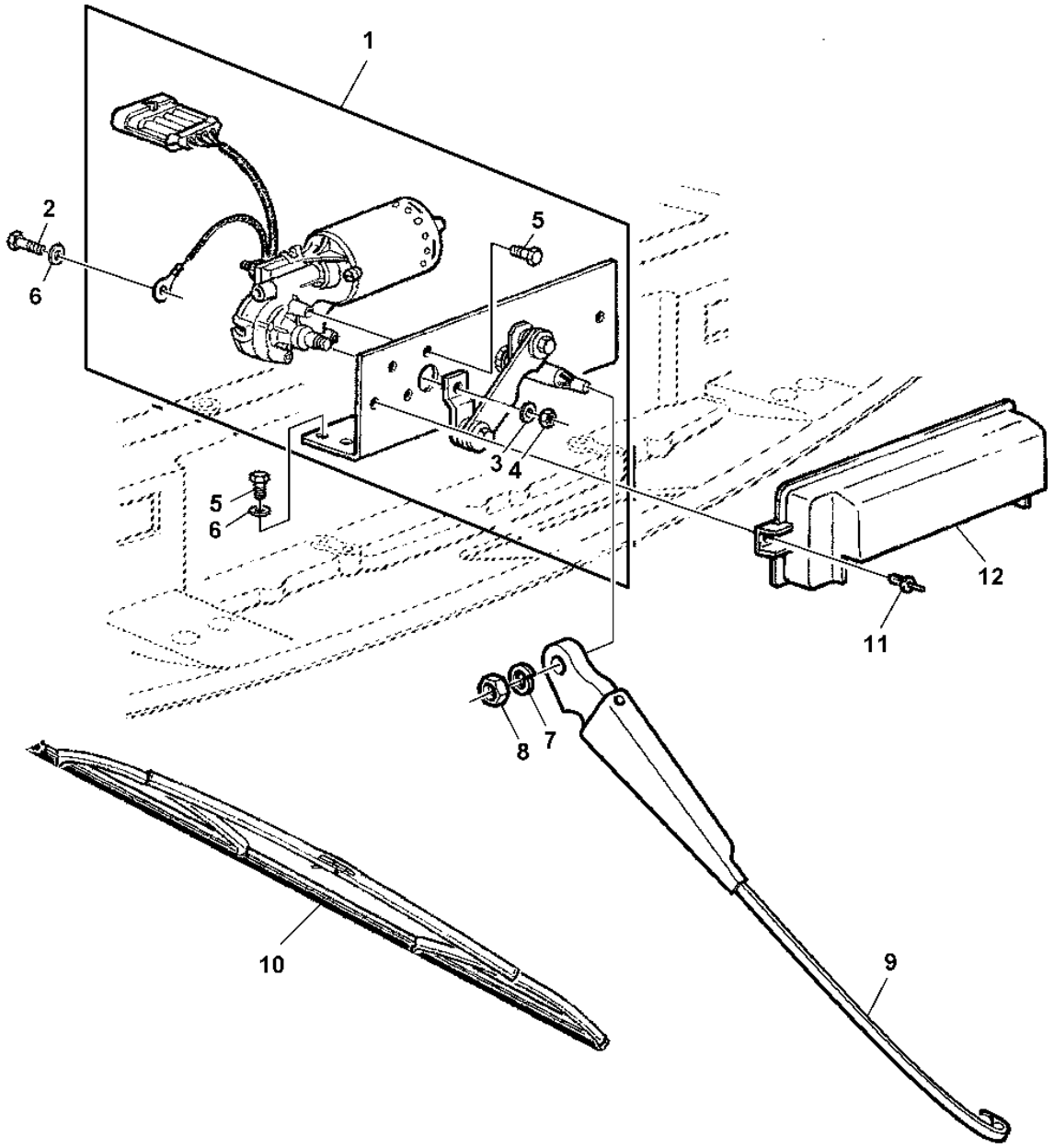

PUCQ21

Item	Nº peça	Descrição	Qtde	Nº série trator	Notas
1	AL76686	Motor	1		
2	19M7560	Parafuso sextavado	1		
3	12M7133	Arruela de pressão	1		
4	14M7272	Porca	1		
5	19M6614	Parafuso sextavado	5		
6	24M7139	Arruela	3		
7	24M7026	Arruela	1		
8	14M7273	Porca	1		
9	AL153662	Haste limp. de pára-brisa	1		(SUB FOR AL75527)
10	AL153661	Palheta do limP. Pára-brisa	1		(SUB FOR RE24201)
11	L39134	Rebite	2		
12	L112235	Blindagem	1		

CONSOLE PARA RADIO

CQ151919 A.1

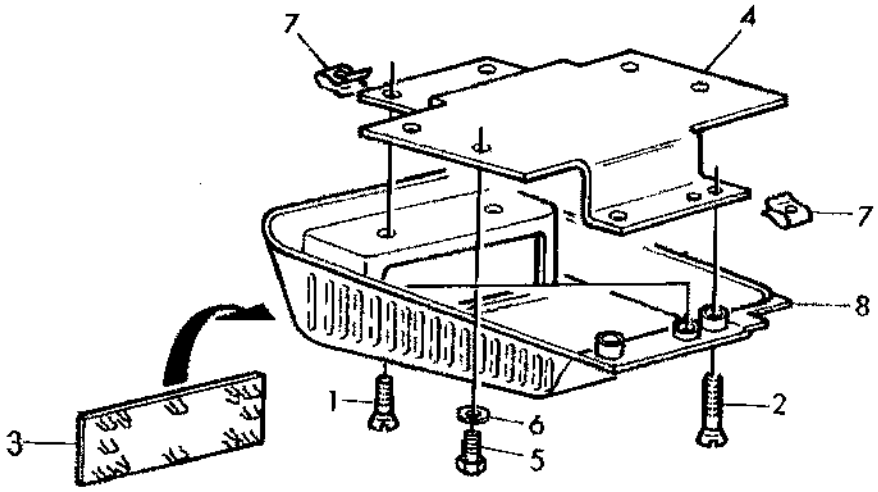

CQ151919

Item	*Nº peça*	*Descrição*	*Qtde*	*Nº série*	*Notas*
1	37M7192	Parafuso	2		
2	37M7263	Parafuso	2		
3	Z55427	Blindagem	1		
4	L78042	Apoio	1		
5	19M6614	Parafuso sextavado	4		
6	24M7054	Arruela	4		
7	L78238	Porca	4		
8	L113378	Painel	1		

ANTENA PARA RADIO

CQ151920 A.1

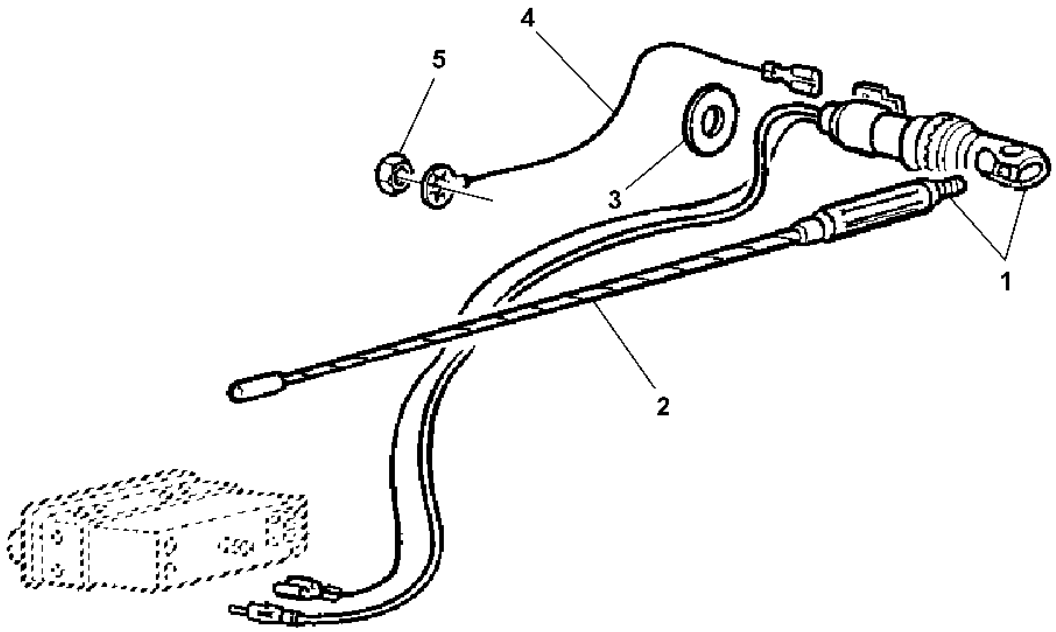

CQ151920

Item	*Nº peça*	*Descrição*	*Qtde*	*Nº série*	*Notas*
1	AL115638	Antena	AR		
2	L113922	Antena	AR		
3	24M7048	Arruela	AR		
4	AL60981	Cabo negativo	AR		
5	14M7273	Porca	AR		

AUTO-FALANTE

CQ151967 A.1

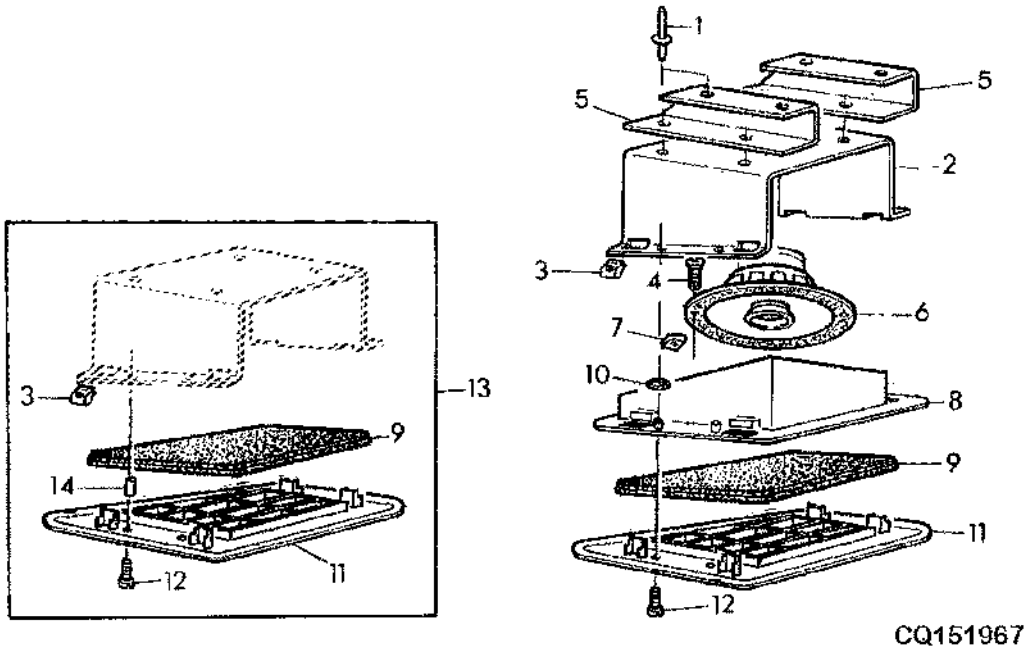

Item	*Nº peça*	*Descrição*	*Qtde*	*Nº série trator*	*Notas*
1	R54477	Rebite	8		
2	L102143	Apoio	2		
3	R52640	Porca	8		
4	37M7185	Parafuso	8		
5	L110769	Perfil "u"	8		(B)
6	AL114329	Alto-Falante	2		(B)
7	L79648	Porca de Pressão	4		
8	L110285	Carcaça	1		(B) RH
	L110286	Carcaça	1		(B) LH
9	L101926	Isolador	2		
10	R34812	Anel o	8		
11	L100842	Grade	1		RH
	L100840	Grade	1		LH
12	L100380	Parafuso	8		
13	AL81184	Grade	1		
14	L100830	Bucha	8		(A)

(A) SEM AUTOFALANTE

(B) COM RADIO

INTERRUPTOR DA TRACAO DIANTEIRA

CQ151236 A.1

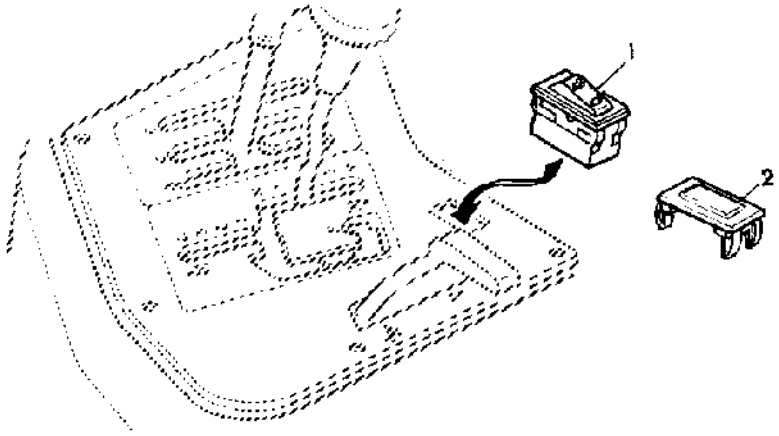

CQ 151236

Item	*Nº peça*	*Descrição*	*Qtde*	*Nº série trator*	*Notas*
1	RE57751	Interruptor de alavanca	1		
2	M115279	Plugue	1		

RETROVISOR

CQ151922 A.1

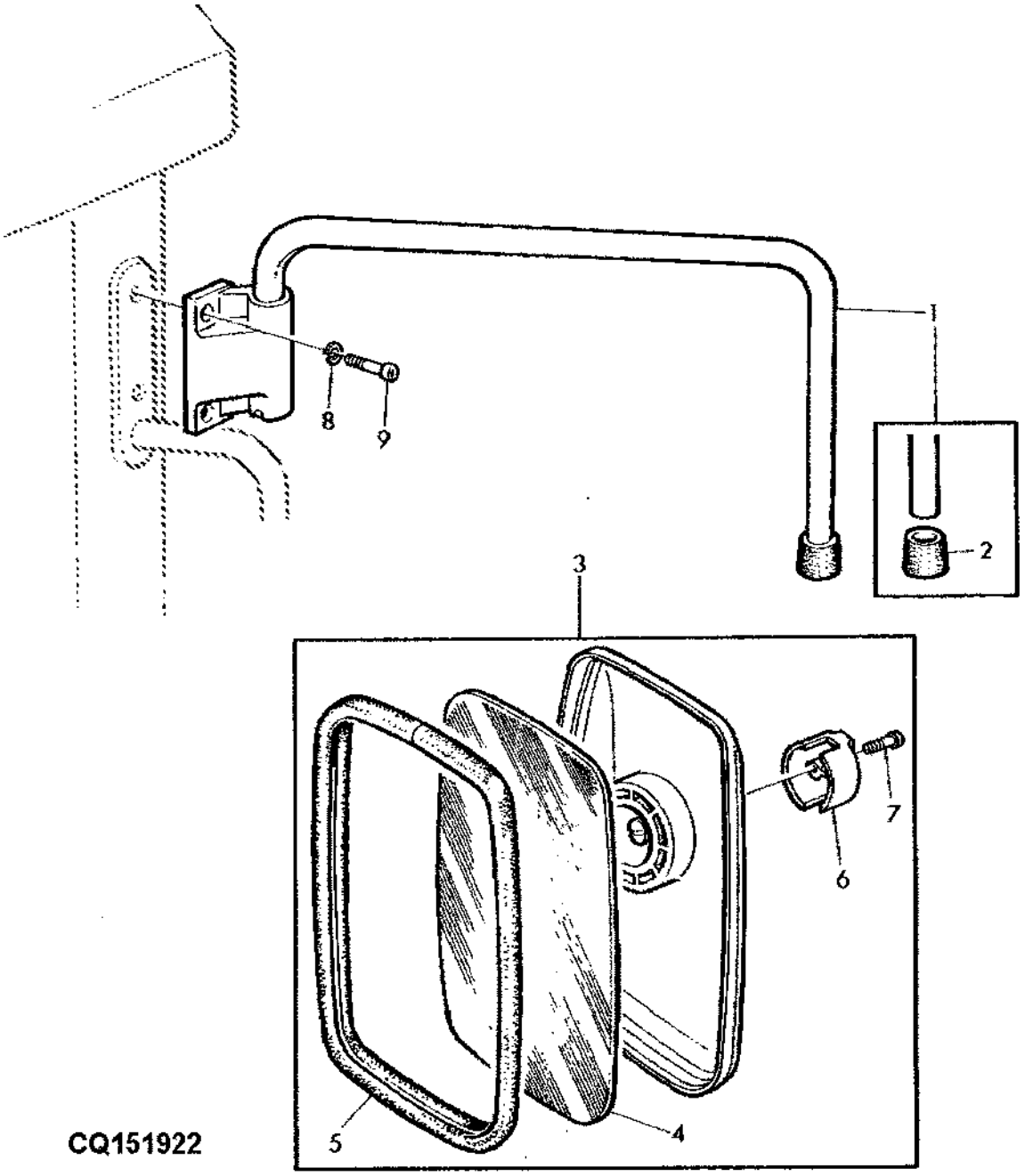

Item	*Nº peça*	*Descrição*	*Qtde*	*Nº série*	*Notas*
1	AL77485	Suporte	1		LH
	AL77486	RetentoR	1		(A) RH
	DQ43134	RetRovisoR	1		
2	L79775	Tampa	2		
3	AL78021	RetRovisoR	2		
4	L79776	Vidro do retroVisor	1		
5	L79777	Tomada	1		
6	L79778	Suporte	1		
7	21M7423	Parafuso	2		
8	24M7362	Arruela	4		
9	L153130	Parafuso	4		(SUB FOR 19M8813,19M7561)
..	PS630022	RetRovisoR	1		RH (INCL KEY1, 7, 8, 9)

(A) OPCIONAL

PARA - SOL

CQ151923 A.1

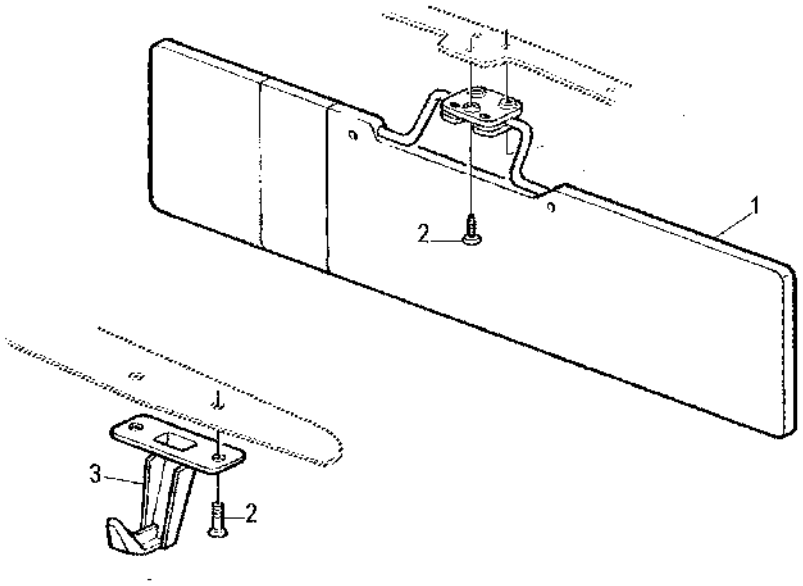

Item	*Nº peça*	*Descrição*	*Qtde*	*Nº série*	*6300 6500 6600*	*Notas*
1	AL117679	Pára-sol	1			
2	21M7310	Parafuso	3			
3	L113023	Gancho	3			

CONTROLE REMOTO DO LEVANTE

CQ151237 A.1

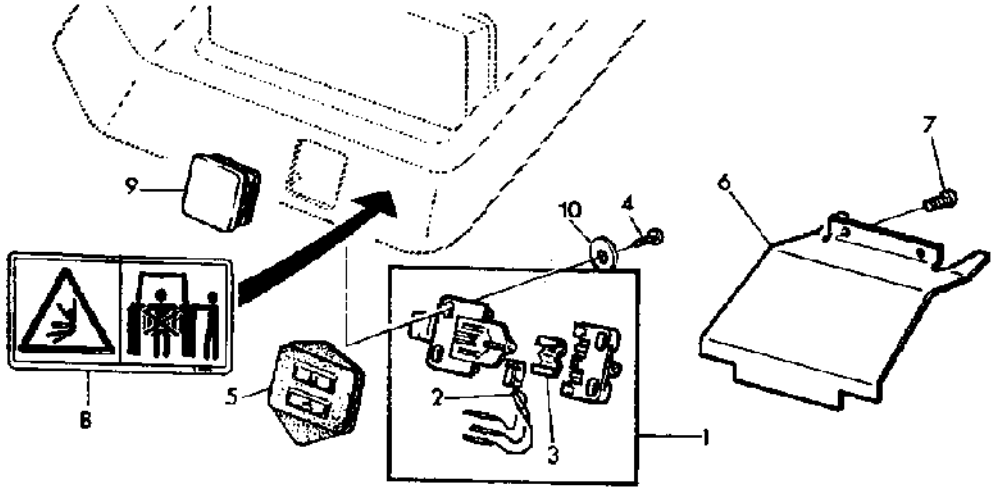

CQ 151237

Item	*Nº peça*	*Descrição*	*Qtde*	*Nº série*	*Notas*
1	AL81040	Controle	AR		
2	AL81777	Terminal conecTor eléTrico	2		
3	L101021	Presilha	1		
4	CQ14690	Parafuso	AR		
5	L78876	Protetor	AR		
6	L102090	Proteção	AR		
7	CQ13706	Parafuso sextavado	AR		
8	L65071	Etiqueta	AR		
9	R206454	Plugue	AR		(SUB FOR L114318)
10	CQ14996	Arruela	AR		

CAIXA DO CONTROLE ELETRONICO (HCU)

CQ151238 A.1

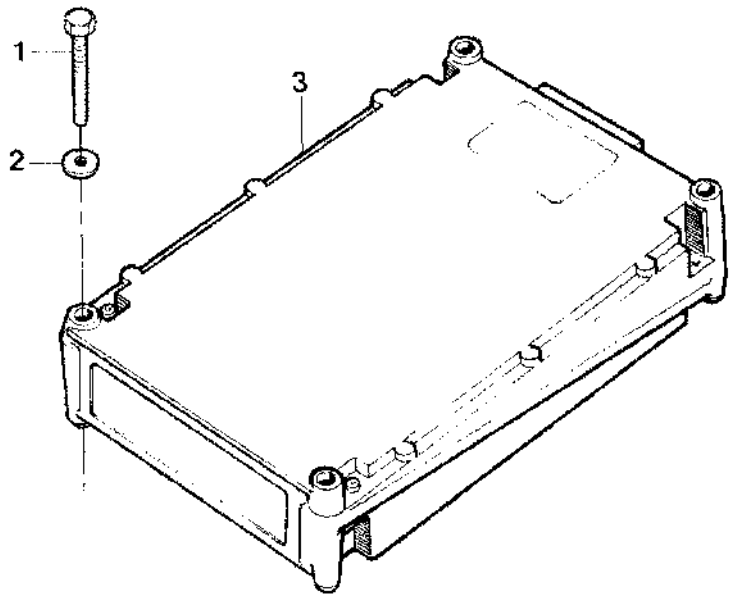

CQ 151238

Item	*Nº peça*	*Descrição*	*Qtde*	*Nº série*	*Notas*
1	19M7685	Parafuso sextavado	AR		
2	24M7088	Arruela	AR		
3	RE170904	Controlador do levante hidr	1		

CONJUNTO DE RETENCAO DOS CABOS DE COMANDO

CQ151239 A.1

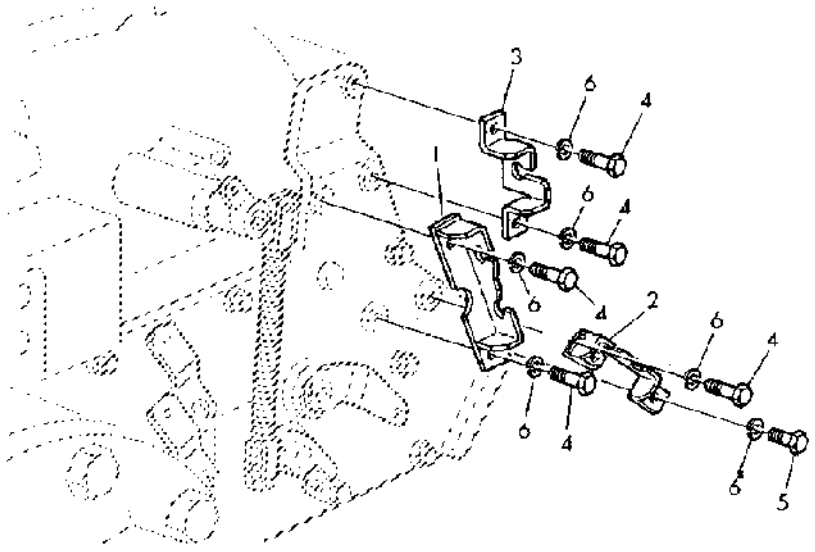

CQ 151239

Item	*Nº peça*	*Descrição*	*Qtde*	*Nº série*	*Notas*
1	AL165645	Suporte	1		(SUB FOR AL80895, AL161502)
2	CQ58316	Suporte	1		(SUB FOR L100626,CQ60249)
3	L100627	Suporte	1		
4	19M7139	Parafuso sextavado	AR		
5	19M7162	Parafuso sextavado	AR		
6	12M7065	Arruela de pressão	AR		

ASSENTO

CQ151240 A.1

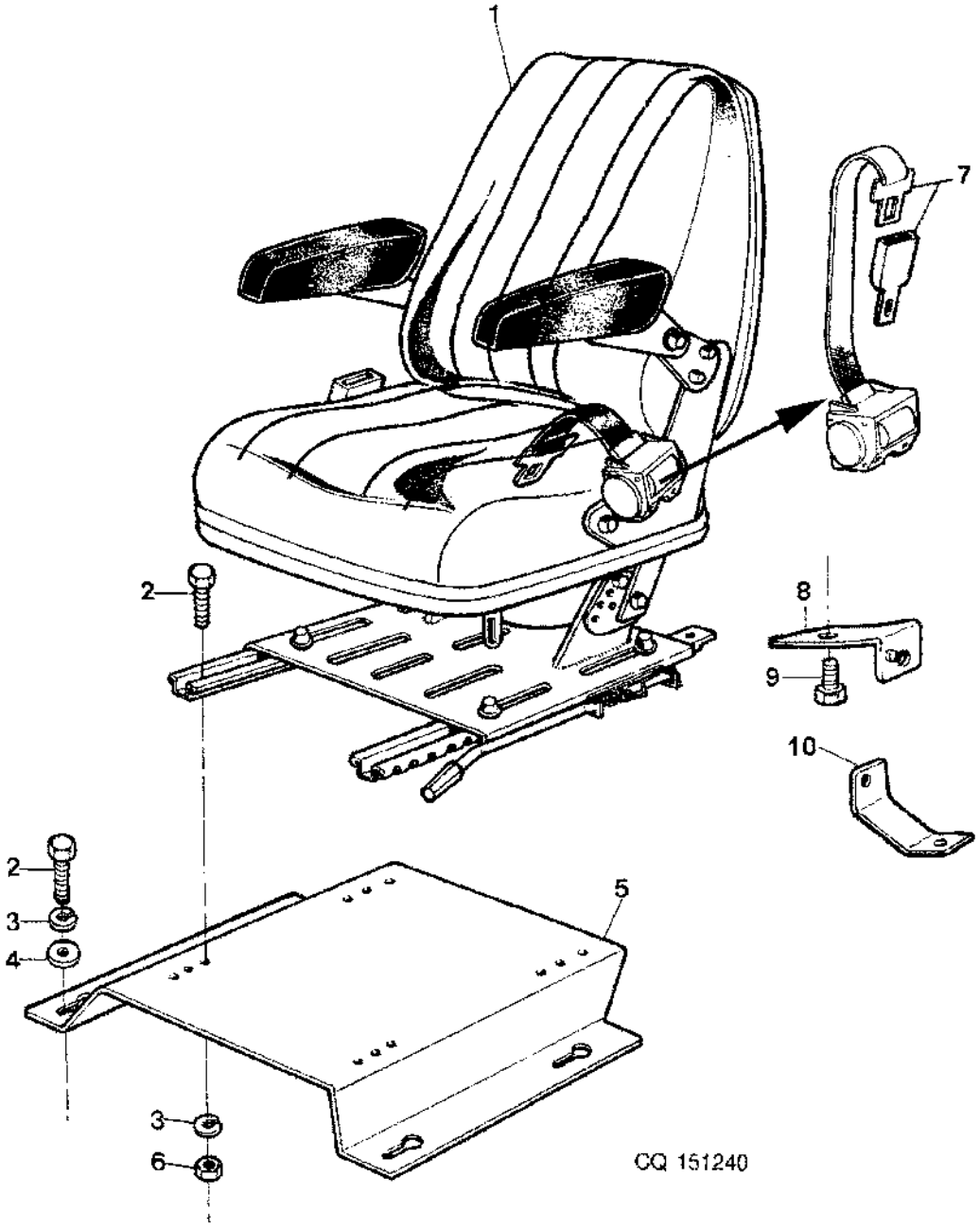

Item	*Nº peça*	*Descrição*	*Qtde*	*Nº série*	*Notas*
1	DQ27555	Assento	AR	-007542	(ORD DQ34703) (ORD W/ CQ34676,CQ36459)
	DQ34703	Assento	AR	007543-	
2	19M7139	Parafuso sextavado	AR		
3	12M7065	Arruela de pressão	AR		
4	24M7026	Arruela	AR		
5	CQ25842	Suporte	AR		
	CQ34676	Suporte	1		
6	14M7029	Porca	AR		
7	DQ27557	Cinto de segurança	AR		
8	CQ27564	Suporte	1	-007542	
	CQ36459	Suporte	1	007543-	
9	CQ28972	Parafuso sextavado	AR		
10	CQ27676	RefoRço	2		

COMPARTIMENTO PARA MANUAL DO OPERADOR

CQ151951 A.1

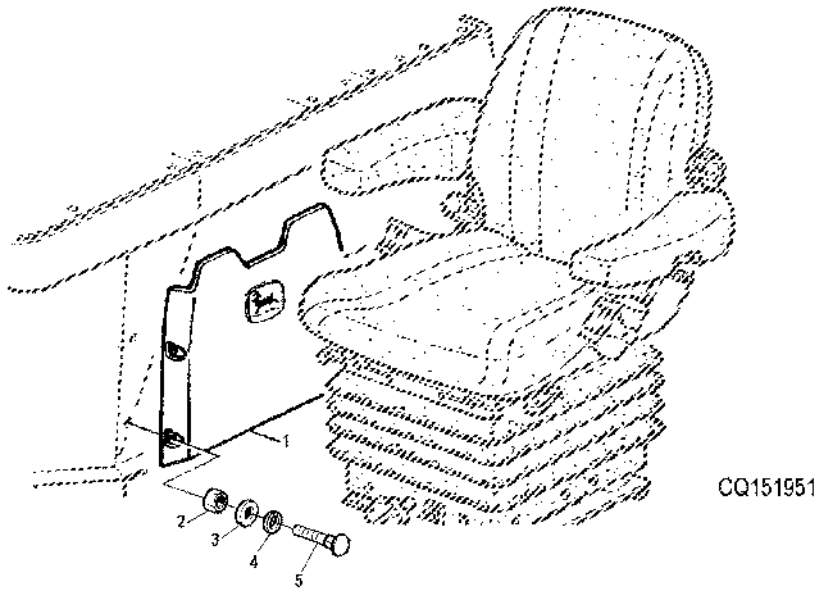

Item	*Nº peça*	*Descrição*	*Qtde*	*Nº série*	*Notas*
1	R77915	Suporte	1		
2	14M7027	Porca	6		
3	CQ01248	Arruela	AR		
4	12M7006	Arruela de pressão	AR		
5	CQ10218	Parafuso	AR		

ASSENTO

CQ152574 A.1

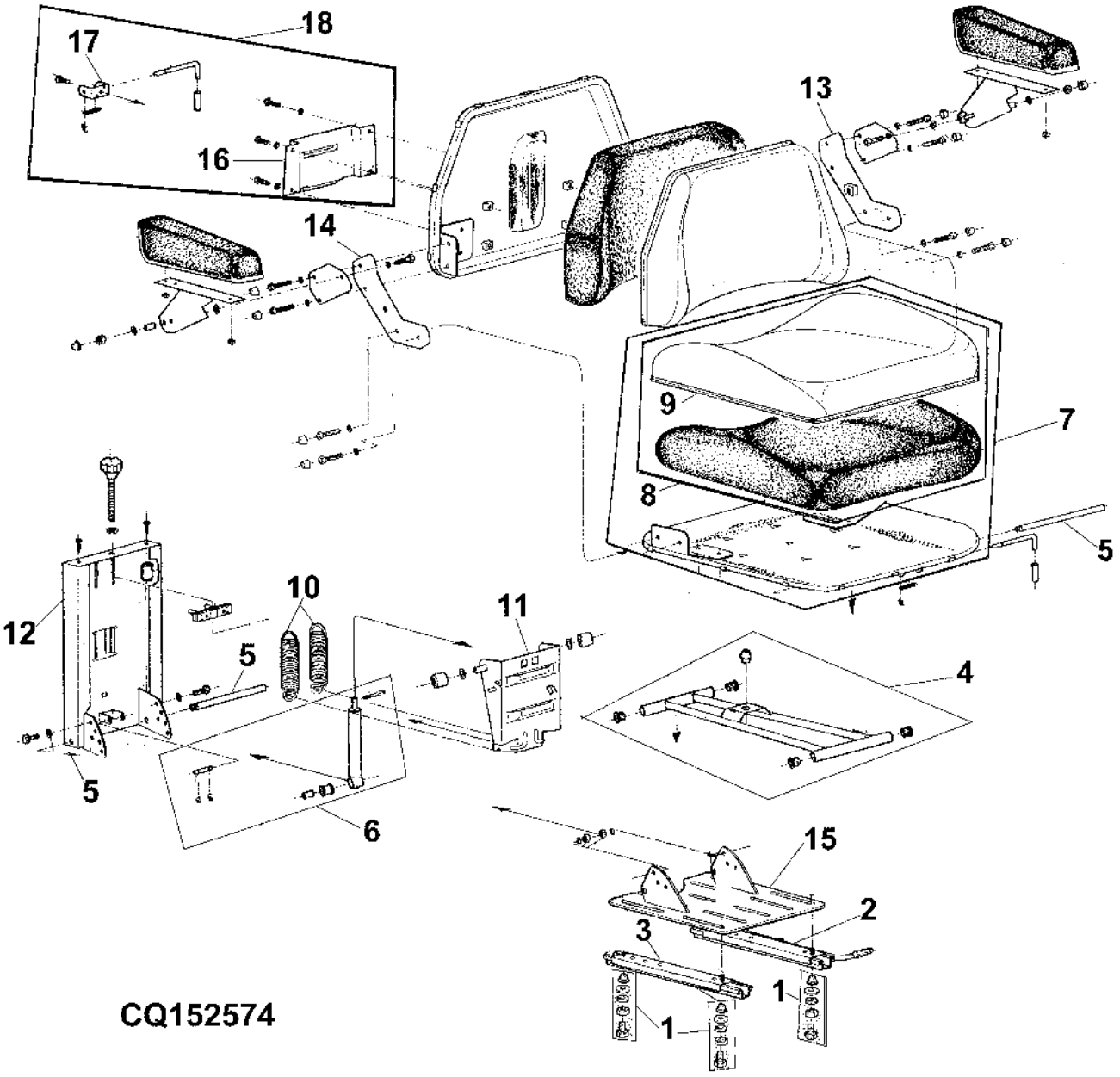

Item	Nº peça	Descrição	Qtde	Nº série trator	Notas
1	DQ35025	Kit p/assento	AR	-007542	
2	DQ35026	Kit p/assento	AR	-007542	
3	DQ35027	Kit p/assento	AR	-007542	
4	DQ35028	Kit p/assento	AR	-007542	
5	DQ35029	Kit p/assento	AR	-007542	
6	DQ35030	Kit p/assento	AR	-007542	
7	DQ35040	Kit p/assento	AR	-007542	
8	DQ35041	Kit p/assento	AR	-007542	
9	DQ35042	Kit p/assento	AR	-007542	
10	DQ35043	Kit p/assento	AR	-007542	
11	DQ35044	Kit p/assento	AR	-007542	
12	DQ35045	Kit p/assento	AR	-007542	
13	DQ35046	Kit p/assento	AR	-007542	
14	DQ35047	Kit p/assento	AR	-007542	
15	DQ35048	Kit p/assento	AR	-007542	
16	DQ35049	Kit p/assento	AR	-007542	
17	DQ35050	Kit p/assento	AR	-007542	
18	DQ35051	Kit p/assento	AR	-007542	

ASSENTO

CQ153127 A.1

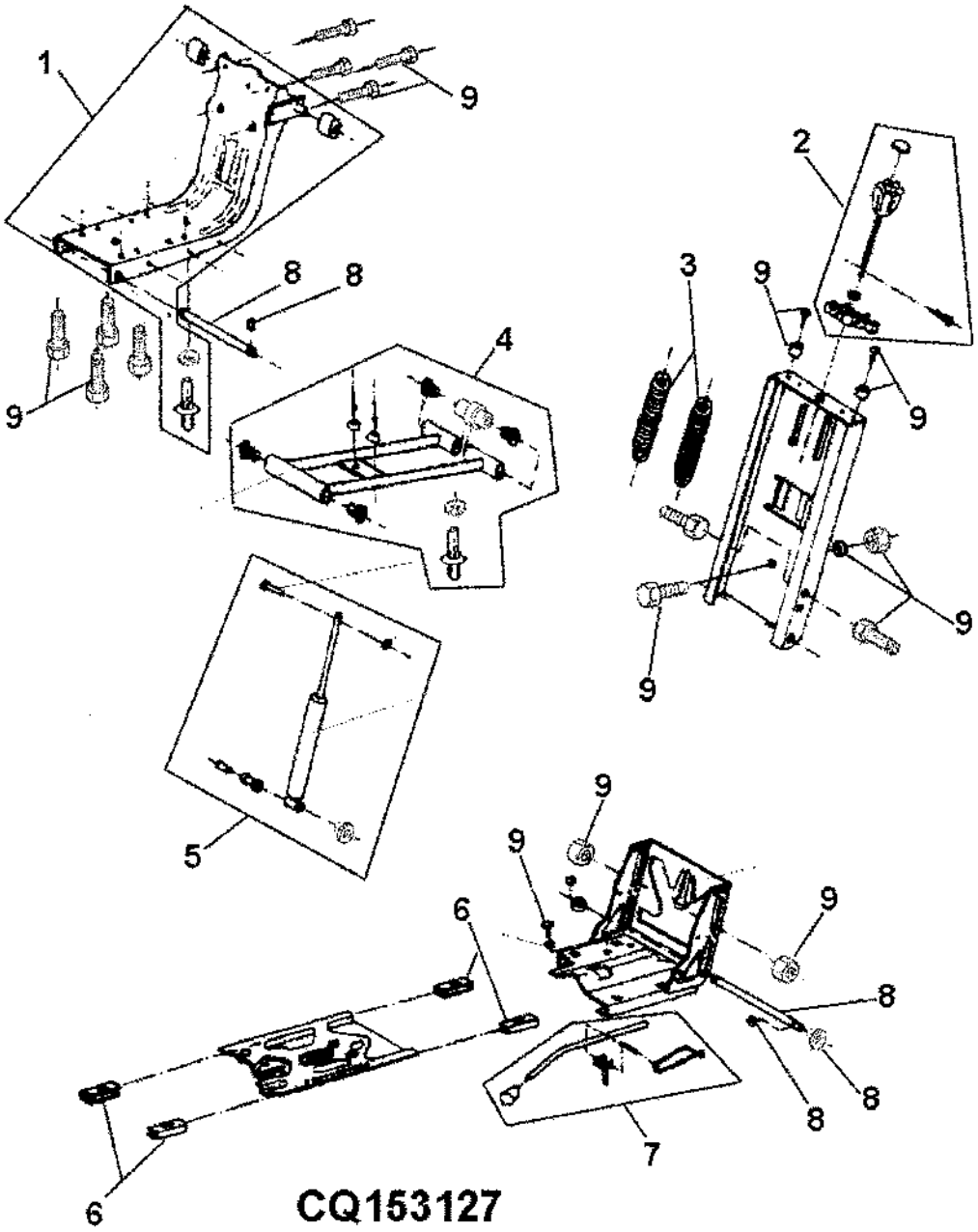

Item	*Nº peça*	*Descrição*	*Qtde*	*Nº série trator*	*Notas*
1	DQ42159	Estrutura	AR	007543-	
2	DQ42160	ReguladoR	AR	007543-	
3	DQ42174	Mola	AR	007543-	
4	DQ42161	Kit suspensão do assento	AR	007543-	
5	DQ42162	Amortecedor	AR	007543-	
6	DQ42175	Kit de peças	AR	007543-	
7	DQ42163	Alavanca	AR	007543-	
8	DQ42167	Eixo	AR	007543-	
9	DQ42168	Kit	AR	007543-	

ASSENTO

CQ153126 A.1

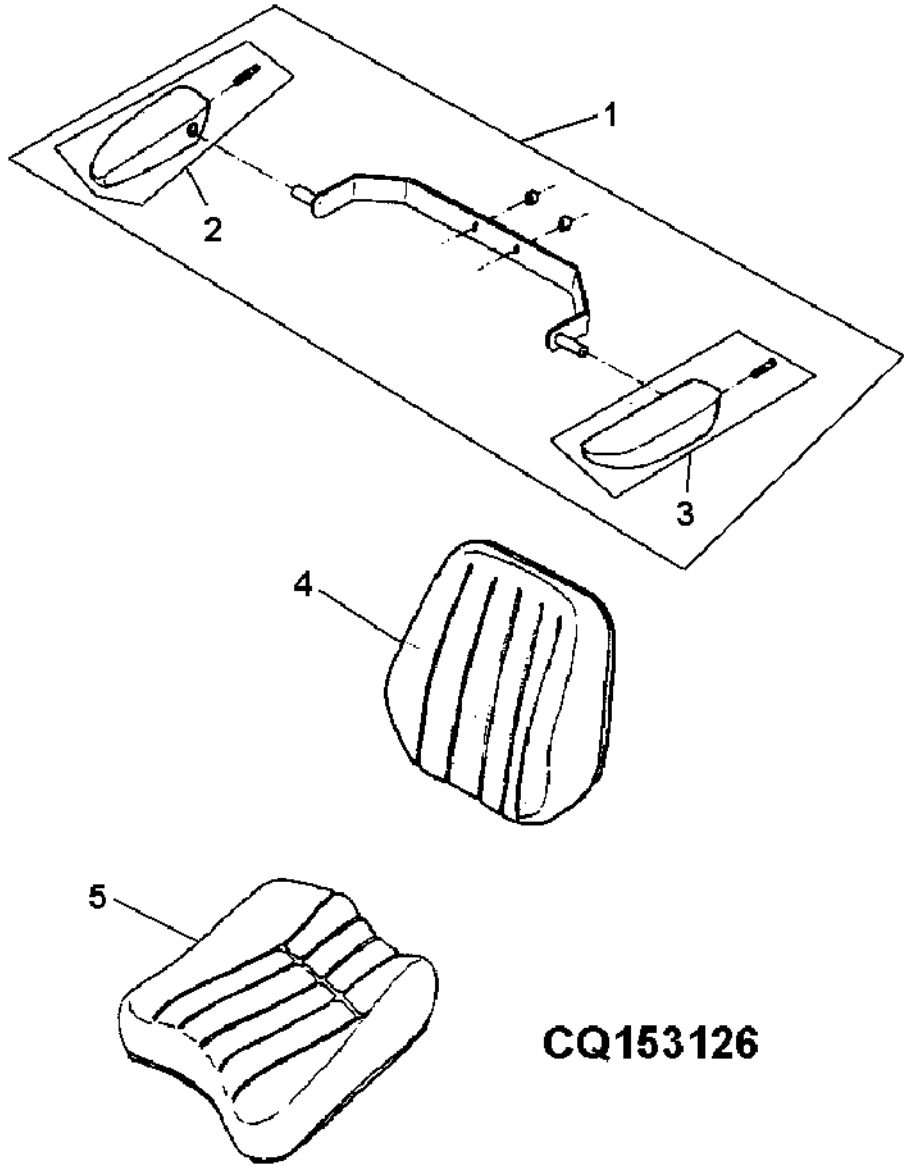

Item	Nº peça	Descrição	Qtde	Nº série trator	Notas
1	DQ42164	Kit do apoio para braço	AR	007543-	
2	DQ42165	Console do apoio p/braço	AR	007543-	
3	DQ42166	Console do apoio p/braço	AR	007543-	
4	DQ42170	Encosto	AR	007543-	
5	DQ42169	Assento	AR	007543-	

ASSENTO DE LUXO COM CABINE

PUCQ15 A.1

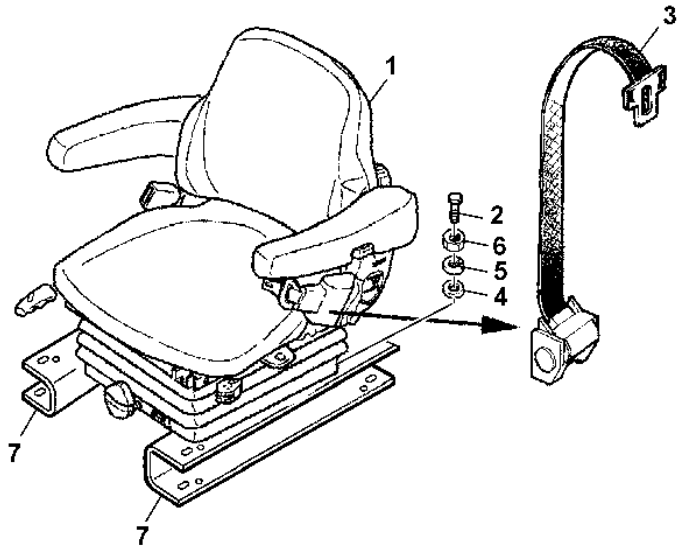

PUCQ15

Item	*Nº peça*	*Descrição*	*Qtde*	*Nº série*	*Notas*
1	DQ61889	Assento	1		(SUB FOR DQ36976, DQ43728)
2	19M7867	Parafuso	4	-009936	
	19M7139	Parafuso sextavado	4	009937-	
3	AL116284	Cinto de segurança	1	-009936	
	DQ27557	Cinto de segurança	1	009937-015353	
4	24M7026	Arruela	8	009937-	
5	12M7065	Arruela de pressão	8	009937-	
6	14M7029	Porca	4	009937-	
7	CQ36842	Suporte	1		

Assento Comfort

LX019066 A.1

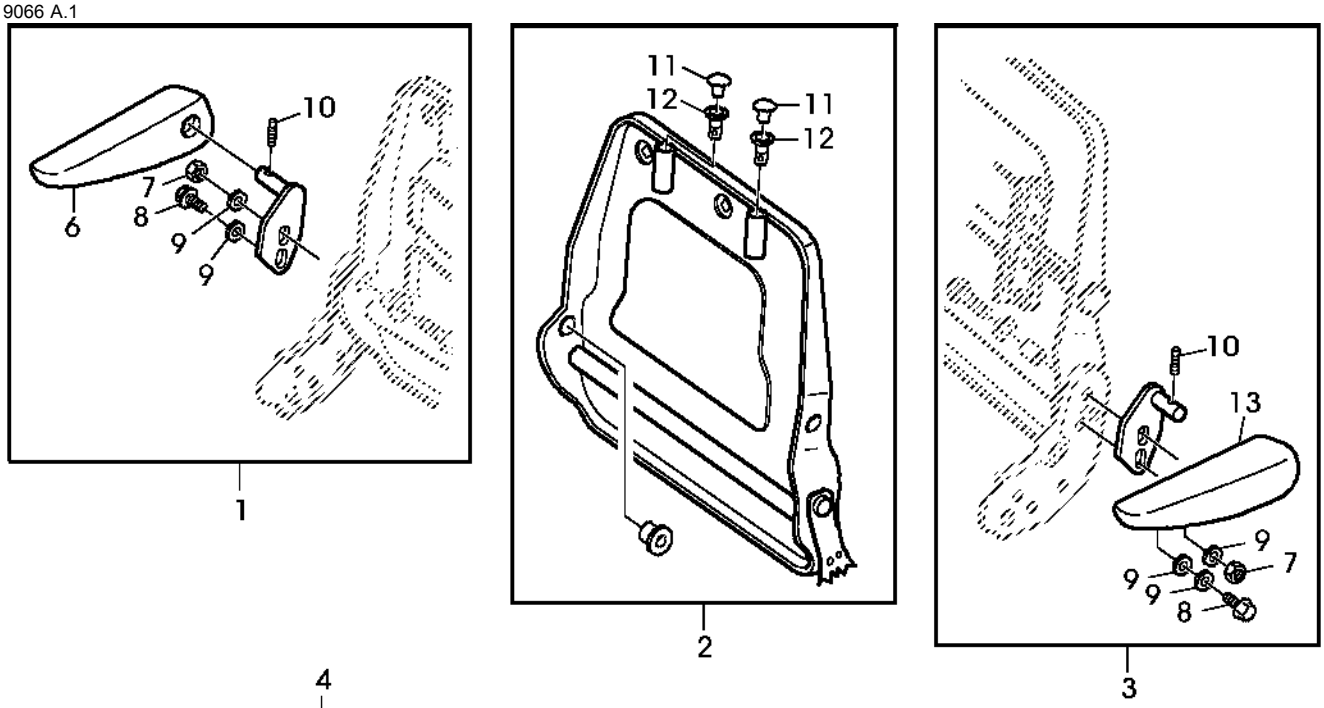

LX019066

Item	Nº peça	Descrição	Qtde	Nº série trator	Notas
1	AL117273	Apoio para braço	1	-009936	
2	AL117276	Placa	1	-009936	
3	AL117274	Apoio para braço	1	-009936	
4	AL117311	Placa	1	-009636	
5	AL117282	Suporte	1	-009636	
6	AL66513	Apoio para braço	1	-009636	
7	14M7166	Porca de segurança	AR	-009636	
8	19M7902	Parafuso	AR	-009636	
9	24M7026	Arruela	AR	-009636	
10	22M7098	Parafuso de fenda	AR	-009636	
11	L39751	Plugue	2	-009636	
12	L64675	Bucha	2	-009636	
13	AL66514	Apoio para braço	1	-009636	
14	16M2498	Rebite	3	-009636	

REPAIR KITS FOR SUPER COMFORT SEAT

LX019067 A.1

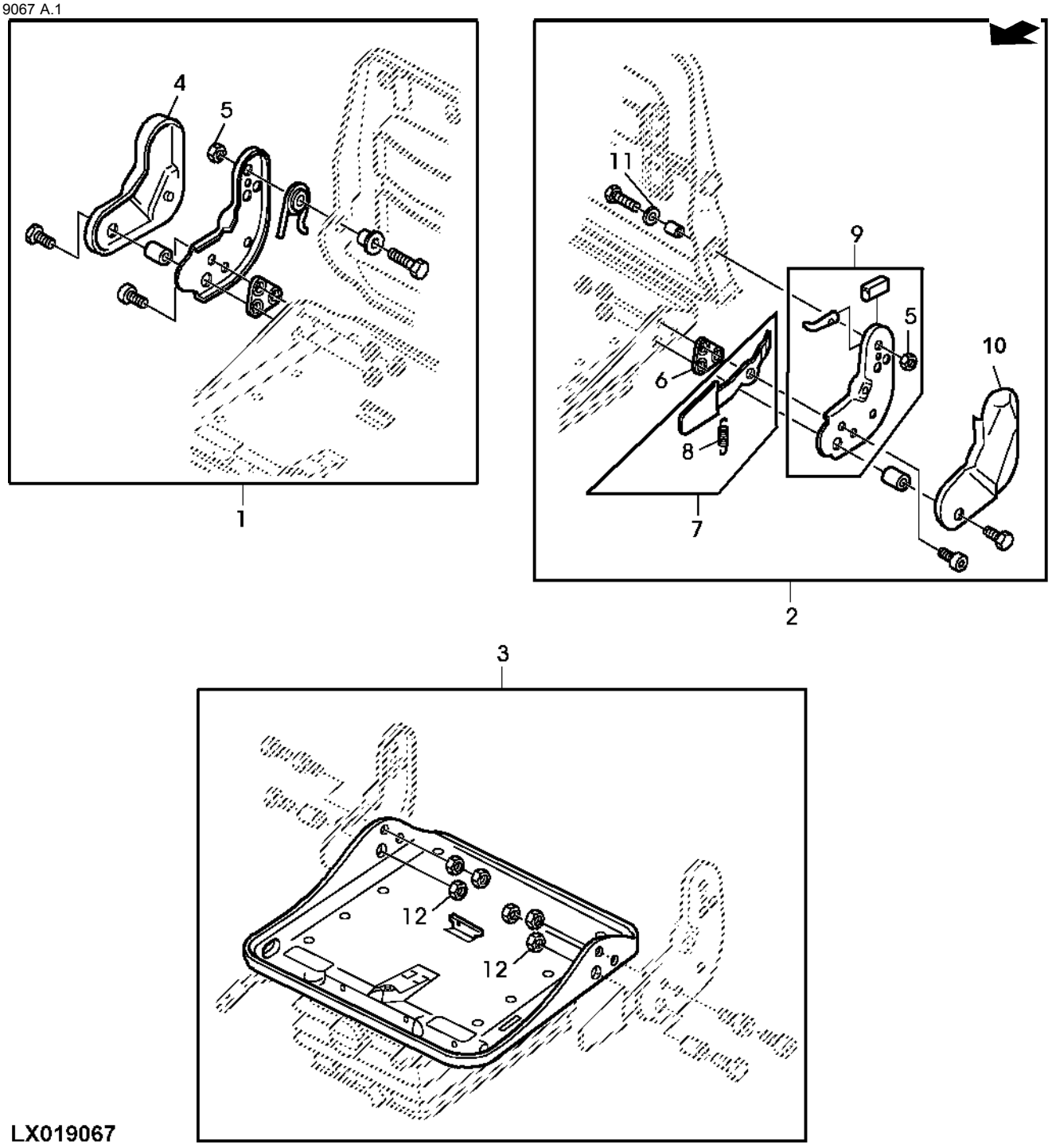

Item	*Nº peça*	*Descrição*	*Qtde*	*Nº série*	*Notas*
1	AL117280	Escudo	1	-009936	
2	AL117279	Ajustador	1	-009936	
3	AL117277	Placa	1	-009936	
4	AL117275	Blindagem	1	-009936	
5	14M7166	Porca de segurança	AR	-009936	
6	.....	Placa	1	-009936	NSEP
7	L114926	Alavanca	1	-009936	
8	L114927	Mola de tração	1	-009936	
9	AL117278	Escudo	1	-009936	
10	L114928	Blindagem	1	-009936	
11	L79500	Arruela	1	-009936	
12	L58217	Porca de segurança	2	-009936	

REPAIR KITS FOR SUPER COMFORT SEAT

LX019071 A.1

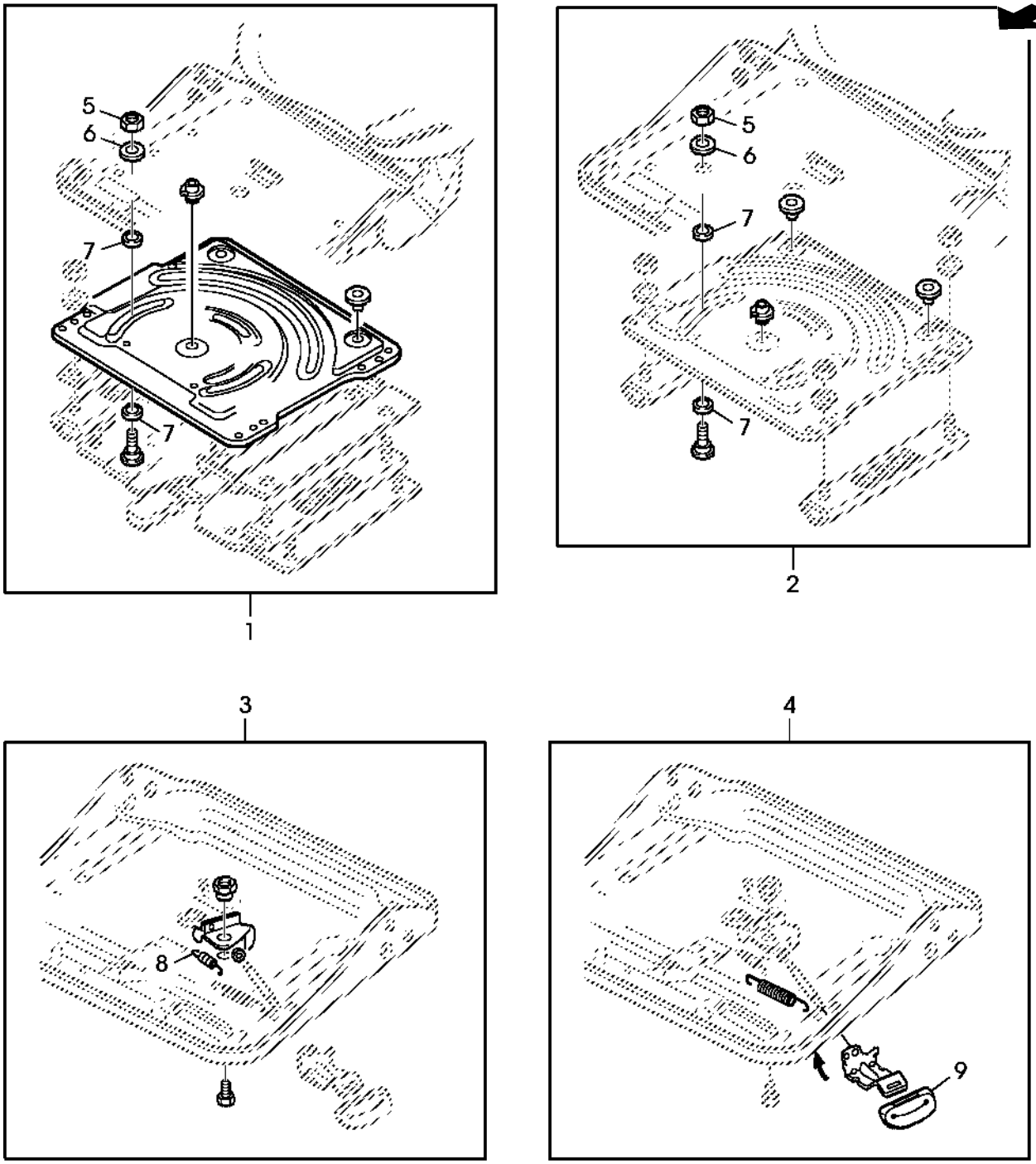

LX019071

Item	*Nº peça*	*Descrição*	*Qtde*	*Nº série*	*Notas*
1	AL117337	Placa	1	-009936	
2	AL117336	Peças de montagem	1	-009336	
3	AL117334	Alavanca	1	-009936	
4	AL117335	Alavanca	1	-009936	
5	14M7273	Porca	4	-009936	
6	24M7026	Arruela	4	-009936	
7	.....	Disco	8	-009936	NSEP
8	L64713	Mola de tração	1	-009936	
9	L114972	Manete	1	-009936	

REPAIR KITS FOR SUPER COMFORT SEAT

LX019370 A.1

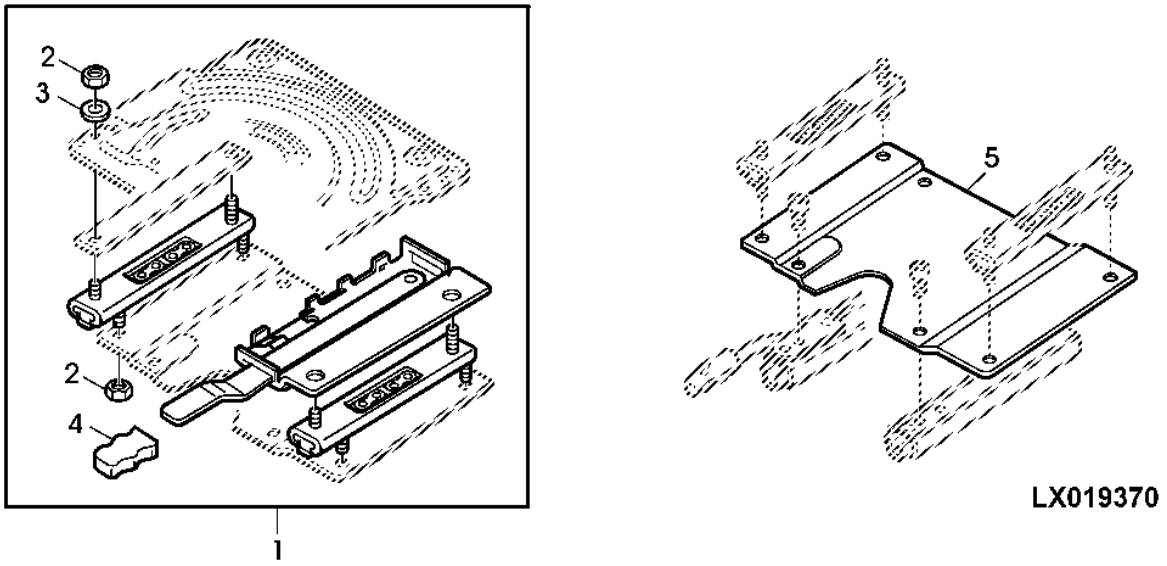

Item	*Nº peça*	*Descrição*	*Qtde*	*Nº série*	*Notas*
1	AL117281	SuSpenSão do aSSento	1	-009936	
2	14M7166	Porca de segurança	8	-009936	
3	L79500	Arruela	4	-009936	
4	L114930	Manete	1	-009936	
5	L114974	Placa	1	-009936	
	L114929	Placa	1	-009936	(A)

(A) SEM ADAPTADOR GIRATORIO

Seat Cushion, Super Comfort Seat

LX020631 A.1

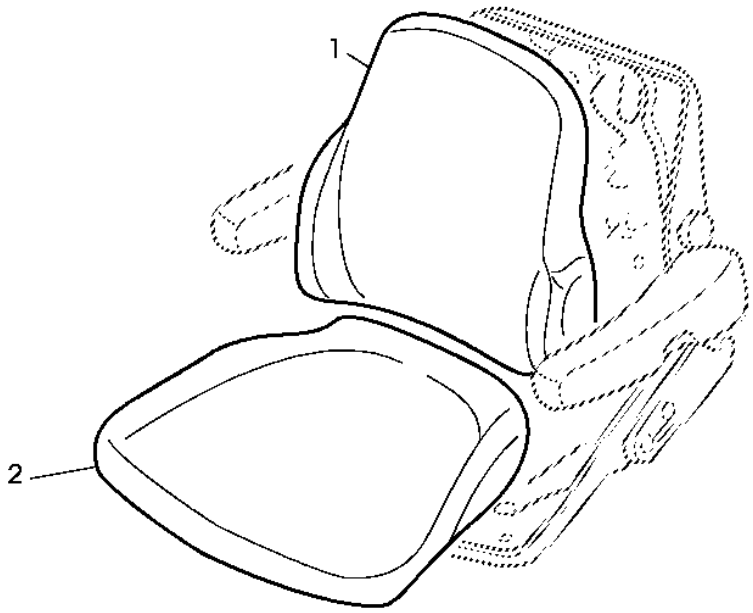

LX020631

Item	*Nº peça*	*Descrição*	*Qtde*	*Nº série*	*Notas*
1	AL116981	Coxim	1	-009936	(FOR AL114617)
	AL117308	Coxim	1	-009936	(FOR AL114618)
2	AL116980	Coxim	1	-009936	(FOR AL114617)
	AL117309	Coxim	1	-009936	(FOR AL114618)

REPAIR KITS FOR SUPER COMFORT SEAT - WITH SUSPENSION

LX019051 A.1

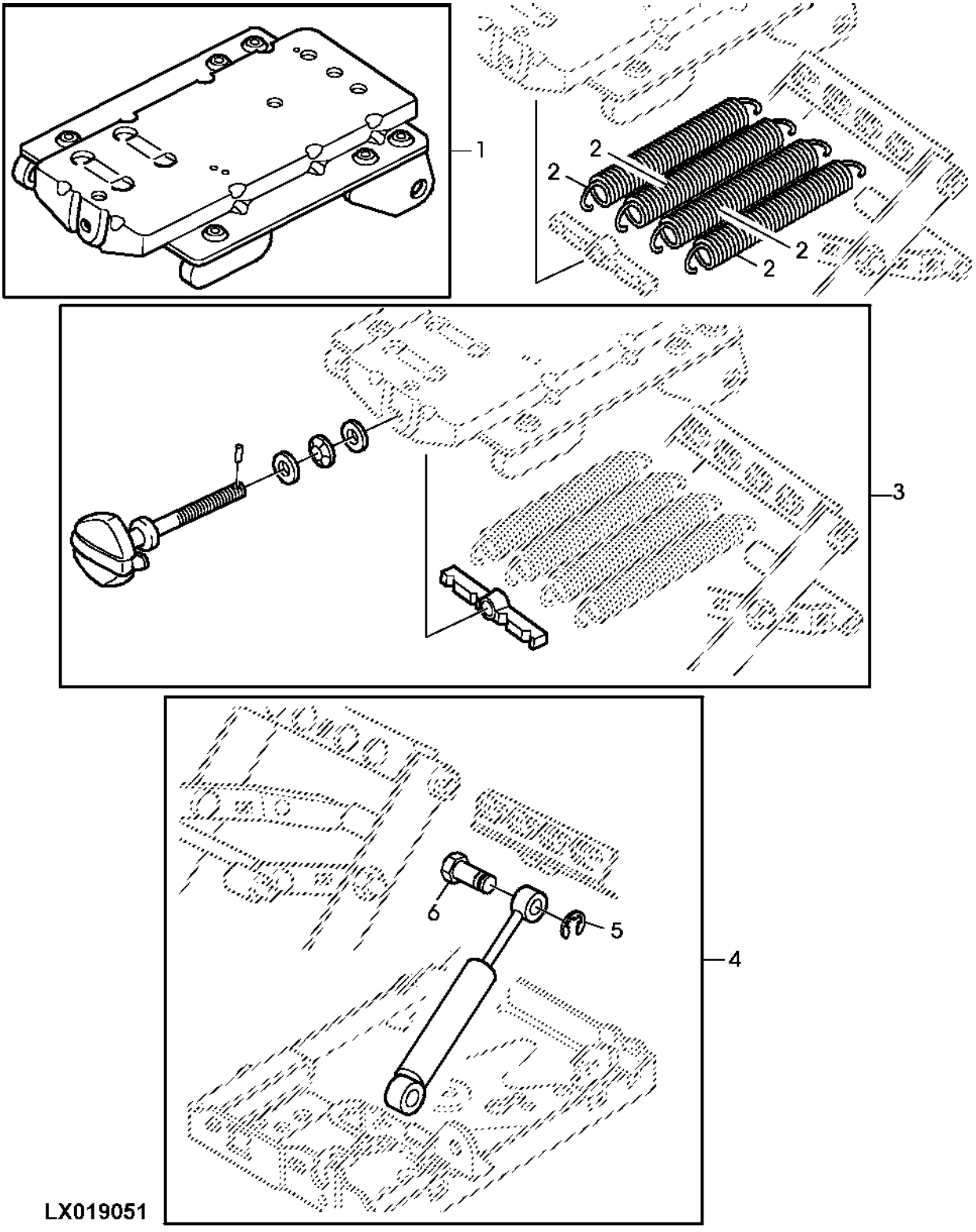

Item	*Nº peça*	*Descrição*	*Qtde*	*Nº série*	*Notas*
1	AL117263	SuSpenSão do aSSento	1	-009936	
2	L114921	Mola de tração	4	-009936	
3	AL117264	Fuso	1	-009936	
4	AL117265	Amortecedor	1	-009936	
5	40M7082	Anel de pressão	1	-009936	
6	L63562	Pino fixador	1	-009936	

REPAIR KITS FOR SUPER COMFORT SEAT - SUSPENSION

PY016054 A.1

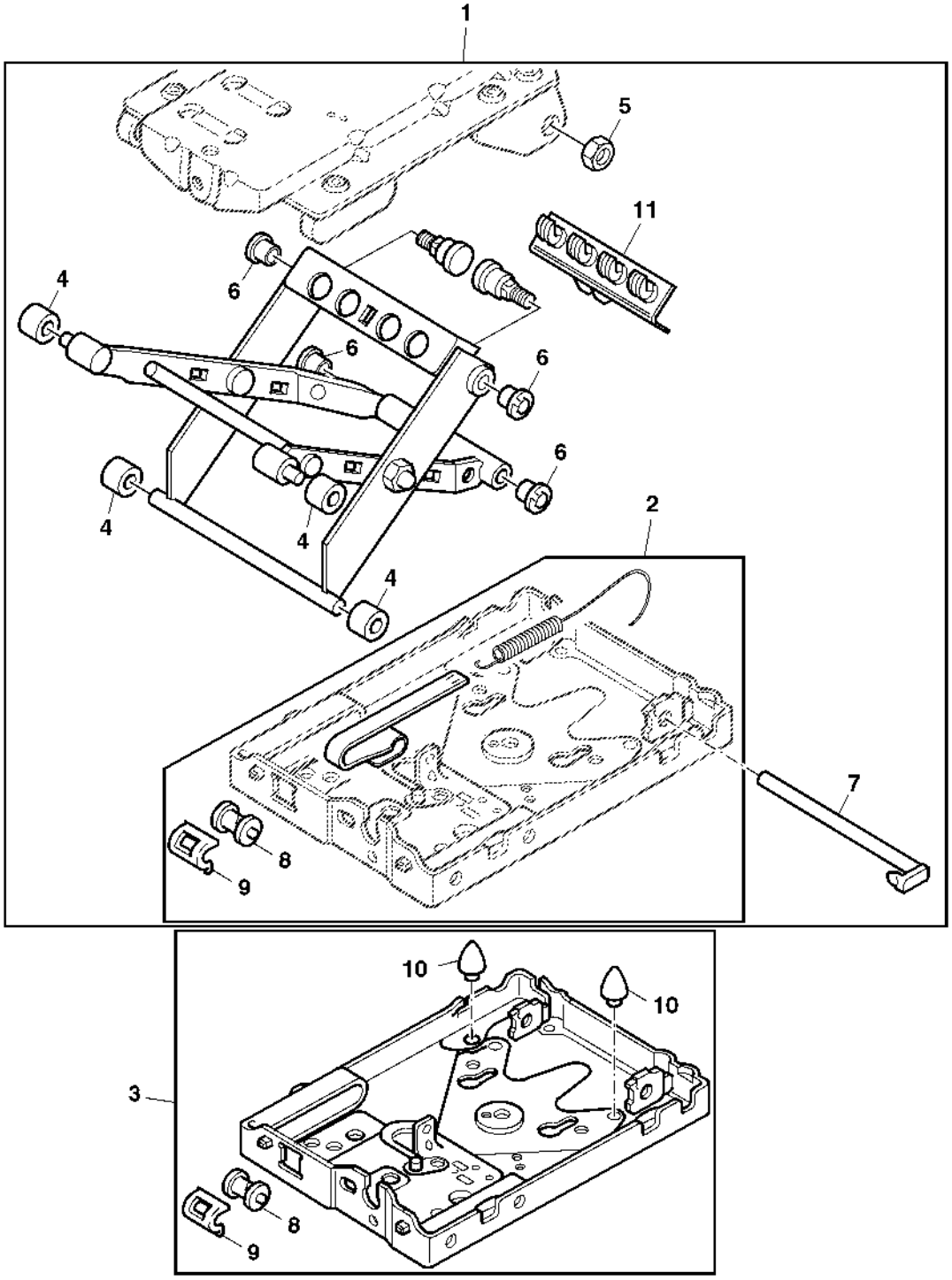

PY016054

Item	*Nº peça*	*Descrição*	*Qtde*	*Nº série*	*Notas*
1	AL117266	RetentoR	1	-009936	
2	AL117268	Medidor	1	-009936	
3	AL117269	SuSpenSão do aSSento	1	-009936	
4	L38855	Rolete	4	-009936	
5	14M7166	Porca de segurança	2	-009936	
6	L42041	Bucha	4	-009936	
7	L114922	Pino fixador	1	-009936	
8	L38851	Rolete	1	-009936	
9	L38847	Guia	1	-009936	
10	L25678	Pára-choque	2	-009936	
11	AL120003	Suporte	1	-009936	
..	AL117272	Kit peças de reposição	1	-009936	INCL KEYS 4, 6, 10

KIT DE REPARACAO PARA ASSENTO DE LUXO

LX019059 A.1

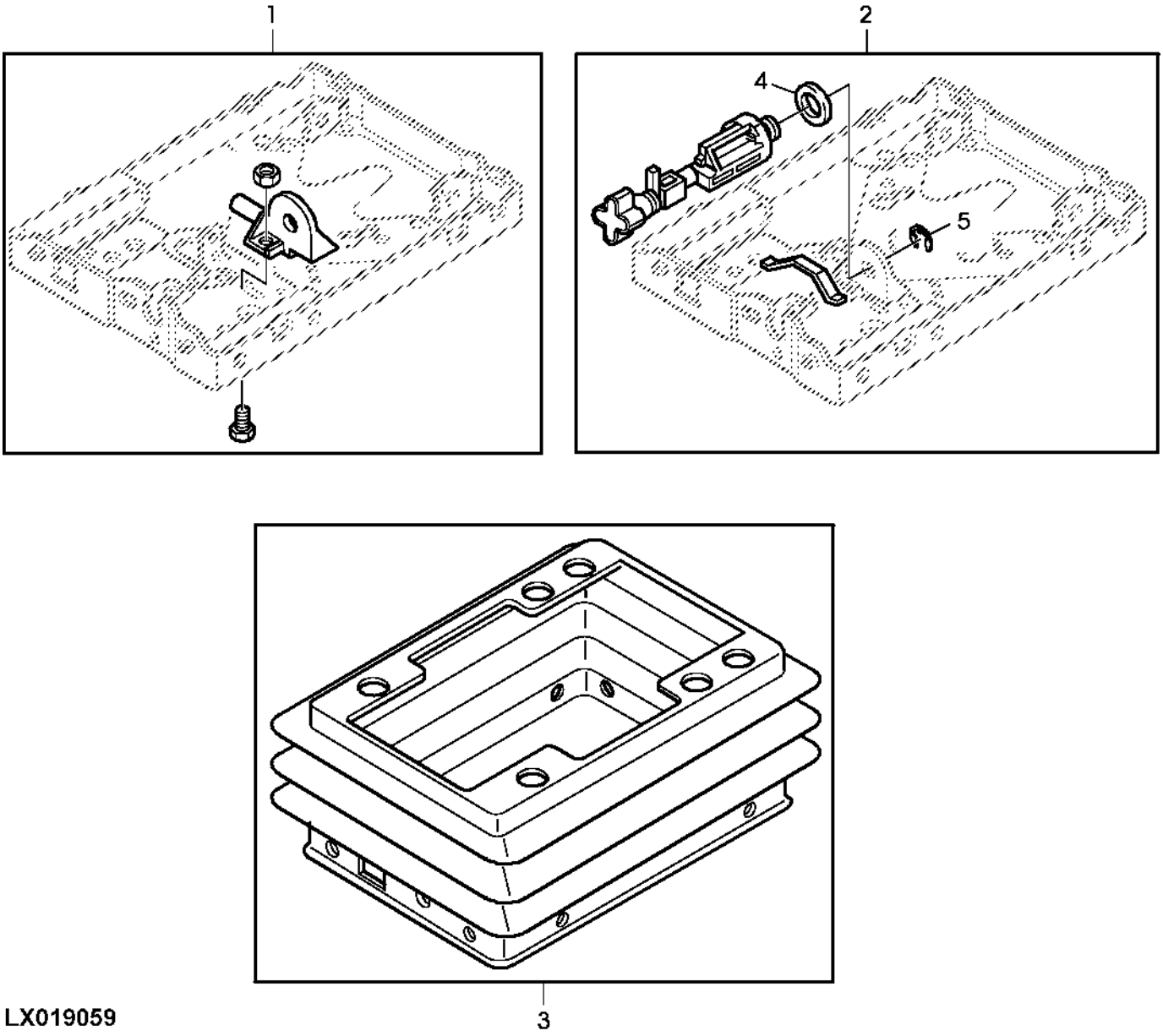

LX019059

Item	*Nº peça*	*Descrição*	*Qtde*	*Nº série*	*Notas*
1	AL117267	Limitador	1	-009936	
2	AL117271	Ajustador	1	-009936	
3	AL117270	Protetor	1	-009936	
4	L38850	Arruela	1	-009633	
5	40M7030	Anel de pressão	1	-009633	

PAINEL DE INSTRUMENTOS

CQ151218 A.1

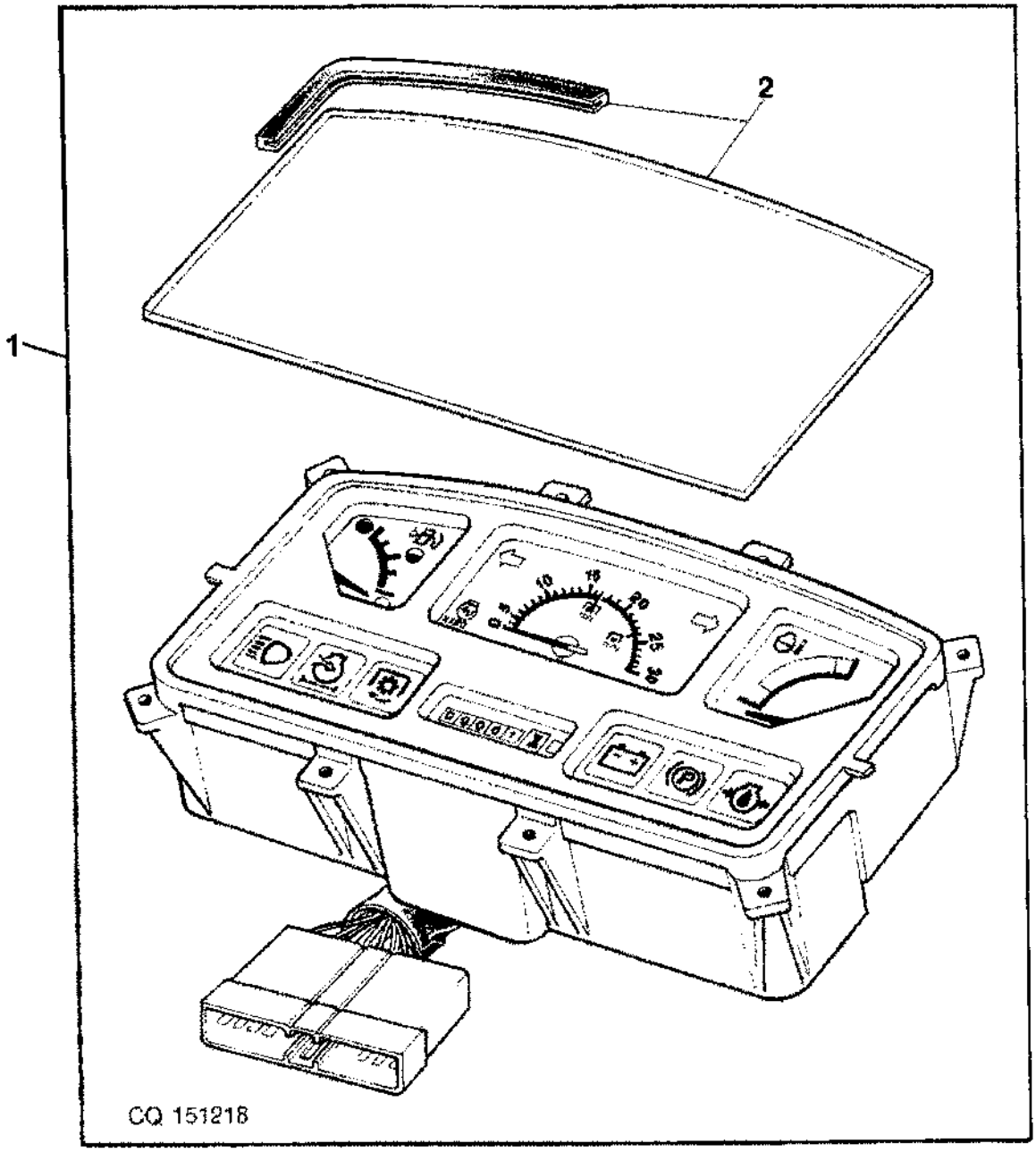

Item	*Nº peça*	*Descrição*	*Qtde*	*Nº série*	*Notas*
1	AP32936	Painel de instrumentos	AR		
2	RE45865	Capa	AR		

Índice numérico

Nº peça	Item	Página
03M7017	9	458
03M7085	8	479
03M7092	5	130
03M7094	31	481
03M7264	9	420
03M7331	14	475
03M7338	7	477
03M7342	3	483
08H4373	13	423
08H4419	9	423
11H239	11	243
11M7005	6	518
11M7009	6	110
11M7012	15	324
11M7021	10	321
11M7028	8	319
11M7054	4	324
11M7059	8	313
11M7059	17	321
12H236	2	423
12H245	8	423
12H295	3	177
12H295	12	311
12H303	2	147
12H303	7	29
12H304	14	125
12H304	3	134
12H304	13	143
12H304	13	147
12H304	5	39
12H304	2	53
12H304	2	54
12H304	2	56
12H304	2	59
12H304	10	79
12H304	11	87
12H304	7	88
12H304	4	99
12H315	26	333
12H317	3	62
12H324	2	29
12M7006	14	161
12M7006	3	179
12M7006	10	297
12M7006	13	324
12M7006	8	443
12M7006	11	447
12M7006	10	449
12M7006	23	449
12M7006	3	464
12M7006	7	470
12M7006	15	511
12M7006	4	562
12M7031	26	331
12M7044	7	388
12M7064	9	130
12M7064	6	155
12M7064	4	537
12M7065	21	101
12M7065	3	102
12M7065	7	103
12M7065	6	125
12M7065	17	130
12M7065	2	147
12M7065	2	174
12M7065	5	177
12M7065	12	281
12M7065	10	327
12M7065	7	382
12M7065	5	383
12M7065	11	385
12M7065	7	391
12M7065	7	433
12M7065	7	434
12M7065	2	447
12M7065	16	449
12M7065	7	449
12M7065	7	451
12M7065	4	457
12M7065	6	559
12M7065	3	561
12M7065	5	570
12M7066	15	101
12M7066	10	117
12M7066	12	119
12M7066	6	121
12M7066	16	125
12M7066	3	130
12M7066	2	145
12M7066	3	173
12M7066	18	279
12M7066	23	289
12M7066	11	381
12M7066	12	382
12M7066	26	385
12M7066	1	386
12M7066	2	391
12M7066	3	434
12M7066	2	458
12M7066	2	518
12M7067	3	117
12M7067	15	143
12M7067	9	155
12M7067	12	287
12M7067	18	300
12M7067	18	301
12M7067	8	381
12M7067	11	457
12M7069	13	261
12M7069	7	457
12M7070	2	324
12M7070	10	444
12M7075	24	539
12M7081	9	477
12M7133	15	477
12M7133	3	549
12M7135	2	500
14H1076	10	143
14H1076	16	147
14H774	16	26
14H774	12	35
14H774	14	87
14H785	4	177
14H785	6	177
14H785	8	29
14H812	12	147
14H826	9	53
14H826	4	84
14H860	16	311
14M5409	36	405
14M7020	16	130
14M7027	3	110
14M7027	15	130
14M7027	10	173
14M7027	13	177
14M7027	14	245
14M7027	12	447
14M7027	21	449
14M7027	10	455
14M7027	14	511
14M7027	15	547
14M7027	2	562
14M7028	8	130
14M7028	5	155
14M7028	8	173
14M7028	13	311
14M7028	24	385
14M7028	3	537
14M7028	18	541
14M7029	7	125
14M7029	16	147
14M7029	1	174
14M7029	5	181
14M7029	11	327
14M7029	8	382
14M7029	8	383
14M7029	12	385
14M7029	8	433
14M7029	6	434
14M7029	5	447
14M7029	17	449
14M7029	8	451
14M7029	7	452
14M7029	7	455
14M7029	32	475
14M7029	4	517
14M7029	15	533
14M7029	8	535
14M7029	11	539
14M7029	6	561
14M7029	6	570
14M7031	7	117
14M7031	14	143
14M7031	10	155
14M7031	7	381
14M7031	10	457
14M7040	7	383
14M7140	16	101
14M7140	7	121
14M7140	17	125
14M7140	2	130
14M7140	7	145
14M7140	6	297
14M7140	1	381
14M7140	11	382
14M7140	4	434
14M7140	4	458
14M7140	10	518
14M7142	3	424
14M7142	5	425
14M7142	4	426
14M7144	21	427
14M7148	25	371
14M7150	2	62
14M7151	12	537
14M7165	25	243
14M7165	22	285
14M7165	27	285
14M7165	1	287
14M7165	6	301
14M7165	18	385
14M7165	6	443
14M7165	4	449
14M7165	10	475
14M7165	2	477
14M7165	7	483
14M7165	18	521
14M7165	12	543
14M7166	14	153
14M7166	19	385
14M7166	1	452
14M7166	20	475
14M7166	13	479
14M7166	30	481
14M7166	10	525
14M7166	11	527
14M7166	7	531
14M7166	13	533
14M7166	7	573
14M7166	5	575
14M7166	2	578
14M7166	5	583
14M7167	8	279
14M7167	6	300
14M7167	22	525
14M7168	8	539
14M7172	16	535
14M7209	2	279
14M7209	3	493
14M7230	13	427
14M7272	9	153
14M7272	21	477
14M7272	15	489
14M7272	5	503
14M7272	2	523
14M7272	25	527
14M7272	2	529
14M7272	17	531
14M7272	14	537
14M7272	16	539
14M7272	4	549
14M7273	17	245
14M7273	8	549
14M7273	5	551
14M7273	5	577
14M7274	6	173
14M7274	6	288
14M7274	9	300
14M7274	9	301
14M7274	1	500
14M7296	10	420
14M7297	8	487

Índice numérico - continuação

Nº peça	Item	Página	Nº peça	Item	Página	Nº peça	Item	Página
14M7298	32	527	19M6119	1	397	19M7167	3	391
14M7313	8	98	19M6119	6	409	19M7167	18	447
14M7360	26	539	19M6414	2	161	19M7167	3	458
14M7367	8	151	19M6614	2	173	19M7167	1	518
14M7376	26	475	19M6614	2	177	19M7168	8	525
14M7416	13	525	19M6614	5	319	19M7169	5	279
14M7416	18	531	19M6614	9	443	19M7169	1	434
14M7447	26	409	19M6614	13	447	19M7169	12	458
14M7478	3	475	19M6614	2	464	19M7170	6	500
14M7491	7	348	19M6614	7	469	19M7179	4	383
14M7491	11	371	19M6614	4	511	19M7183	13	119
14M7523	18	407	19M6614	8	511	19M7193	5	125
14M7523	10	417	19M6614	5	549	19M7214	13	98
15H275	4	69	19M6614	5	550	19M7216	13	457
15H278	1	205	19M6824	13	259	19M7268	2	323
15H560	26	227	19M7009	5	153	19M7268	19	361
15H561	10	87	19M7029	15	457	19M7268	5	369
15H562	8	27	19M7073	15	117	19M7269	16	153
15H623	5	26	19M7077	13	348	19M7274	5	231
15H623	3	83	19M7077	2	443	19M7285	2	117
15H624	4	26	19M7077	22	449	19M7285	7	317
15H624	8	43	19M7077	9	449	19M7285	5	327
15H666	31	253	19M7077	9	455	19M7286	28	527
15M7027	24	395	19M7077	4	464	19M7286	16	531
16M2498	14	573	19M7077	14	483	19M7288	9	327
19H1648	4	38	19M7077	17	489	19M7295	4	535
19H1726	5	147	19M7139	20	101	19M7297	21	317
19H1726	15	35	19M7139	10	233	19M7299	10	287
19H1726	15	87	19M7139	1	297	19M7299	6	287
19H1728	5	38	19M7139	14	311	19M7299	10	300
19H1733	5	45	19M7139	4	369	19M7299	10	301
19H1782	1	423	19M7139	9	383	19M7300	18	317
19H1824	9	98	19M7139	9	385	19M7301	14	147
19H1912	8	88	19M7139	9	434	19M7301	10	281
19H1944	4	83	19M7139	5	451	19M7301	4	447
19H2008	2	39	19M7139	4	455	19M7301	14	449
19H2023	10	54	19M7139	5	457	19M7303	2	362
19H2127	1	147	19M7139	29	475	19M7318	13	301
19H2127	4	61	19M7139	12	483	19M7319	18	483
19H2284	13	125	19M7139	9	539	19M7329	17	211
19H2284	6	35	19M7139	4	559	19M7342	12	261
19H2284	1	54	19M7139	2	561	19M7343	1	426
19H2284	7	59	19M7139	2	570	19M7344	6	473
19H2458	7	37	19M7156	15	98	19M7347	7	458
19H2458	1	60	19M7160	18	469	19M7353	3	261
19H2472	3	32	19M7162	4	102	19M7372	22	385
19H2549	16	35	19M7162	4	103	19M7378	11	537
19H2552	1	59	19M7162	8	125	19M7382	16	98
19H2633	11	143	19M7162	3	174	19M7386	18	253
19H2633	9	54	19M7162	9	233	19M7386	3	273
19H2633	5	83	19M7162	10	257	19M7387	3	113
19H2633	6	87	19M7162	16	257	19M7387	5	117
19H2676	5	44	19M7162	14	309	19M7387	20	239
19H2676	9	79	19M7162	30	385	19M7387	6	381
19H2676	3	99	19M7162	8	391	19M7397	5	261
19H2732	9	147	19M7162	5	433	19M7407	2	249
19H2733	15	83	19M7162	6	449	19M7501	6	457
19H2993	1	40	19M7162	8	452	19M7518	8	427
19H3011	8	31	19M7162	6	460	19M7518	1	444
19H3031	14	35	19M7162	6	533	19M7529	19	285
19H3031	8	81	19M7162	5	559	19M7560	8	153
19H3065	8	147	19M7163	1	147	19M7560	18	173
19H3065	13	35	19M7163	12	233	19M7560	15	249
19H3065	16	83	19M7163	5	382	19M7560	37	253
19H3065	12	87	19M7163	2	385	19M7560	4	253
19H3065	1	88	19M7163	10	391	19M7560	18	271
19H3217	14	147	19M7163	5	455	19M7560	16	385
19H3217	5	37	19M7163	16	457	19M7560	10	447
19H3219	1	39	19M7166	14	101	19M7560	2	449
19H3239	10	147	19M7166	4	130	19M7560	8	455
19H3239	1	69	19M7166	19	279	19M7560	18	469
19H3483	2	134	19M7166	13	300	19M7560	12	487
19H3483	13	54	19M7166	10	381	19M7560	13	511
19H3483	1	56	19M7166	13	382	19M7560	18	525
19H3483	10	83	19M7166	25	385	19M7560	23	527
19H3483	3	88	19M7166	3	386	19M7560	20	531
19H444	10	145	19M7167	4	121	19M7560	2	533
19M3115	14	300	19M7167	15	125	19M7560	13	541
19M3115	14	301	19M7167	1	145	19M7560	2	549
19M3118	16	385	19M7167	4	288	19M7561	4	470
19M3127	5	457	19M7167	13	289	19M7561	9	555
19M3145	25	385	19M7167	11	297	19M7574	20	479
19M4750	10	361	19M7167	12	361	19M7609	1	424

Índice numérico - continuação

Nº peça	Item	Página
19M7609	3	425
19M7611	6	442
19M7620	2	387
19M7620	9	444
19M7640	11	130
19M7640	9	487
19M7642	4	388
19M7660	2	499
19M7675	4	261
19M7685	1	558
19M7691	9	499
19M7721	23	285
19M7722	11	427
19M7744	18	361
19M7744	6	381
19M7768	8	335
19M7768	22	341
19M7768	12	343
19M7768	18	487
19M7774	30	205
19M7775	14	271
19M7784	4	272
19M7785	6	233
19M7786	13	209
19M7786	3	233
19M7786	10	247
19M7786	7	249
19M7786	14	257
19M7790	6	420
19M7791	4	420
19M7794	6	98
19M7810	8	233
19M7824	10	309
19M7834	16	271
19M7851	11	309
19M7865	11	233
19M7865	23	481
19M7865	12	525
19M7865	16	527
19M7865	15	531
19M7867	2	570
19M7883	3	393
19M7892	8	377
19M7902	8	573
19M7907	18	261
19M7907	4	323
19M7907	30	401
19M7921	1	393
19M7921	26	401
19M7943	1	98
19M7950	3	327
19M7950	6	377
19M7952	4	424
19M7952	6	425
19M7966	6	503
19M7969	18	261
19M7981	5	199
19M8035	1	327
19M8035	8	444
19M8049	5	113
19M8049	11	117
19M8055	12	98
19M8102	9	309
19M8102	7	323
19M8118	6	145
19M8119	2	399
19M8119	10	415
19M8260	8	145
19M8263	15	503
19M8263	18	503
19M8292	12	209
19M8395	3	351
19M8397	1	447
19M8403	5	493
19M8403	10	527
19M8403	6	531
19M8403	16	533
19M8444	7	351
19M8485	16	427
19M8493	3	289
19M8552	11	287
19M8552	15	300
19M8552	15	301
19M8552	18	391
19M8560	3	65
19M8577	2	395
19M8577	11	411
19M8653	2	420
19M8667	25	331
19M8669	17	487
19M8705	10	343
19M8706	12	335
19M8775	2	371
19M8776	1	348
19M8776	27	371
19M8776	7	371
19M8813	9	555
19M8837	24	253
19M8837	1	378
19M8842	25	333
19M8857	8	407
19M8858	23	409
19M8866	20	527
19M8973	9	503
21M7245	1	115
21M7265	1	511
21M7271	3	513
21M7284	2	511
21M7290	1	515
21M7310	22	475
21M7310	11	479
21M7310	2	556
21M7327	2	470
21M7327	4	484
21M7360	11	311
21M7362	2	467
21M7362	13	469
21M7362	11	511
21M7362	10	513
21M7362	3	547
21M7364	4	155
21M7371	18	481
21M7392	16	481
21M7403	6	547
21M7423	10	477
21M7423	3	497
21M7423	7	555
21M7460	6	151
21M7465	9	152
22M7098	10	573
24H1136	6	29
24H1136	3	61
24H1227	3	243
24H1290	9	35
24H1292	3	147
24H1292	28	481
24H1304	5	35
24H1304	6	37
24H1304	3	38
24H1304	8	54
24H1304	15	59
24H1304	2	60
24H1304	2	69
24H1304	7	81
24H1304	16	87
24H1305	11	147
24H1305	6	147
24H1353	2	98
24M1303	14	54
24M7008	10	383
24M7008	3	457
24M7008	2	475
24M7026	15	153
24M7026	13	233
24M7026	13	281
24M7026	2	297
24M7026	13	309
24M7026	6	369
24M7026	6	383
24M7026	10	385
24M7026	6	391
24M7026	6	433
24M7026	3	447
24M7026	15	449
24M7026	6	451
24M7026	6	452
24M7026	6	455
24M7026	19	475
24M7026	14	479
24M7026	15	481
24M7026	11	483
24M7026	3	517
24M7026	9	525
24M7026	5	535
24M7026	10	537
24M7026	7	549
24M7026	4	561
24M7026	4	570
24M7026	9	573
24M7026	6	577
24M7028	3	500
24M7038	6	117
24M7038	7	151
24M7038	4	273
24M7038	14	323
24M7038	6	327
24M7038	16	369
24M7038	11	98
24M7040	9	117
24M7040	5	121
24M7040	3	145
24M7040	13	361
24M7040	27	385
24M7040	1	391
24M7040	19	447
24M7040	10	458
24M7040	11	79
24M7045	3	362
24M7048	3	551
24M7049	2	424
24M7049	4	425
24M7049	3	426
24M7051	7	442
24M7054	12	479
24M7054	6	550
24M7055	3	147
24M7055	1	181
24M7055	8	499
24M7055	10	539
24M7065	14	369
24M7082	23	385
24M7087	7	155
24M7087	7	173
24M7087	14	487
24M7087	19	541
24M7087	4	547
24M7088	13	130
24M7088	9	173
24M7088	3	449
24M7088	11	455
24M7088	12	541
24M7088	2	558
24M7090	22	279
24M7090	23	279
24M7090	1	324
24M7101	2	434
24M7138	4	467
24M7139	20	477
24M7139	6	487
24M7139	16	489
24M7139	3	489
24M7139	6	549
24M7146	10	479
24M7178	17	101
24M7178	7	113
24M7200	3	381
24M7200	12	427
24M7207	8	434
24M7207	6	493
24M7238	6	199
24M7240	16	143
24M7242	7	377
24M7251	14	469
24M7251	10	472
24M7251	7	473
24M7251	25	475
24M7251	3	477
24M7251	6	483
24M7252	8	475

Índice numérico - continuação

Nº peça	Item	Página
24M7262	27	539
24M7298	5	460
24M7298	16	475
24M7298	24	481
24M7315	4	473
24M7362	10	152
24M7362	6	153
24M7362	3	470
24M7362	19	481
24M7362	35	481
24M7362	10	545
24M7362	8	555
25602	29	239
25602	16	261
25H723	11	335
26687	8	161
26H27	5	47
26H72	3	44
26H72	3	47
28H1903	12	300
28H1903	12	301
28H3381	12	257
30H6	5	321
30M7007	19	261
30M7017	15	391
34H184	18	335
34H234	17	543
34H282	7	521
34H294	16	289
34H313	13	297
34H314	17	243
34H353	15	215
34H353	16	215
34H355	14	215
34M3872	5	271
34M7038	2	225
34M7074	8	263
34M7094	11	477
34M7102	8	201
34M7102	5	233
34M7113	28	245
34M7126	3	227
34M7126	12	475
34M7134	2	321
34M7135	3	399
34M7135	11	415
34M7170	29	245
34M7172	31	527
34M7199	6	319
34M7207	21	225
34M7207	22	245
34M7244	5	201
37H144	2	543
37M7063	9	479
37M7088	5	467
37M7089	8	467
37M7089	2	495
37M7095	8	495
37M7109	9	472
37M7140	1	489
37M7146	10	467
37M7165	12	451
37M7165	9	513
37M7165	17	547
37M7166	15	469
37M7174	3	487
37M7177	17	153
37M7185	41	487
37M7185	2	489
37M7185	5	547
37M7185	4	552
37M7192	1	550
37M7193	17	483
37M7203	13	513
37M7203	9	515
37M7218	4	489
37M7219	7	489
37M7242	9	473
37M7255	4	491
37M7260	3	473
37M7263	2	550
37M7272	43	487
37M7290	2	493
37M7291	4	461
37M7305	17	483
37M7336	13	513
37M7336	9	515
38H1094	24	367
38H1168	14	261
38H5001	5	281
38H5002	9	249
38H5002	19	257
38H5002	23	281
38H5002	7	285
38H5002	5	289
38H5002	3	300
38H5002	3	307
38H5003	9	257
38H5003	18	281
38H5003	3	285
38H5003	30	285
38H5003	15	307
38H5003	6	314
38H5003	3	329
38H5003	10	347
38H5003	2	442
38H5005	2	104
38H5005	2	361
38H5005	5	367
38H5008	25	367
38H5010	18	367
38H5013	3	367
38H5016	17	281
38H5016	13	285
38H5016	3	301
38H5016	8	307
38H5016	6	364
38H5017	1	257
38H5017	8	442
38H5022	17	281
38H5022	13	285
38H5023	17	347
38H5031	5	257
38H5031	8	314
38H5033	12	367
38H5068	3	352
38H5076	2	314
38H5076	2	350
38H5079	18	341
38H5079	15	348
38H5121	5	361
38H5127	6	307
38H5131	19	281
38H5142	3	350
38H5148	5	257
400R	6	211
400R	7	215
40M1851	9	271
40M1852	5	269
40M1857	25	227
40M1861	9	279
40M1873	9	409
40M5099	15	317
40M7030	5	585
40M7040	30	243
40M7040	26	245
40M7040	15	279
40M7040	2	491
40M7040	19	537
40M7071	4	358
40M7071	4	363
40M7082	19	477
40M7082	5	581
40M7097	8	223
40M7112	12	391
40M7144	12	101
40M7255	13	199
40M7256	5	358
40M7256	5	363
42M7050	6	348
42M7050	10	371
42M7050	26	371
44M7070	10	209
44M7070	1	225
44M7070	3	247
44M7103	3	253
44M7103	8	358
44M7103	9	363
44M7119	19	243
45M7036	7	518
45M7044	5	521
45M7080	1	245
45M7080	6	523
45M7080	9	529
45M7080	14	539
51M7040	20	229
51M7040	4	230
51M7040	12	285
51M7040	26	367
51M7040	7	369
51M7041	23	205
51M7041	4	225
51M7041	7	229
51M7041	8	249
51M7041	20	257
51M7041	11	271
51M7041	6	285
51M7041	6	289
51M7041	3	295
51M7041	4	300
51M7041	4	301
51M7041	2	307
51M7041	2	329
51M7041	16	347
51M7041	18	347
51M7041	6	347
51M7041	8	347
51M7041	7	364
51M7042	19	205
51M7042	24	225
51M7043	26	203
51M7043	15	205
51M7043	17	225
51M7043	8	229
51M7043	25	257
51M7043	26	281
51M7043	31	285
51M7043	4	285
51M7043	4	295
51M7043	16	307
51M7043	5	314
51M7043	4	329
51M7043	11	347
51M7043	30	355
51M7043	19	367
51M7043	3	442
51M7044	2	36
51M7045	28	203
51M7045	33	203
51M7045	16	205
51M7045	31	205
51M7045	13	225
51M7045	14	227
51M7045	1	314
51M7045	11	331
51M7045	11	333
51M7045	3	341
51M7045	1	350
51M7045	4	352
51M7045	6	361
51M7045	3	365
51M7047	1	104
51M7047	1	105
51M7047	23	203
51M7047	4	203
51M7047	1	361
51M7047	6	367
51M7049	9	352
51M7049	10	367
51M7050	11	352
51M7050	13	367
55M7003	5	537
56M5259	15	535
56M5259	15	537
56M7007	7	481
57M6498	4	152
57M7011	13	155
57M7014	3	152
57M7014	12	155

Índice numérico - continuação

Nº peça	*Item*	*Página*
57M7039	1	192
57M7041	35	187
57M7041	4	192
57M7064	29	187
57M7065	6	192
57M7066	5	192
57M7068	2	192
57M7089	34	187
57M7089	17	192
57M7103	35	187
57M7103	4	192
57M7104	35	187
57M7104	4	192
57M7105	10	493
57M7106	34	187
57M7120	12	173
57M7121	12	173
57M7146	12	173
57M7161	29	185
57M7161	16	192
57M7166	11	151
57M7170	28	187
57M7170	3	192
57M7172	5	187
57M7189	1	192
57M7229	36	187
57M7244	15	189
57M7247	14	189
57M7251	6	185
57M7252	24	173
57M7252	6	185
57M7252	34	189
57M7253	32	187
57M7253	41	187
57M7254	4	185
57M7254	8	189
57M7255	8	185
57M7255	11	189
57M7256	9	151
57M7256	11	153
57M7256	5	185
57M7256	9	189
57M7257	9	185
57M7257	12	189
57M7258	18	185
57M7258	2	185
57M7258	22	187
57M7258	26	187
57M7258	2	189
57M7259	35	189
57M7259	4	189
57M7260	12	185
57M7260	17	189
57M7261	20	189
57M7262	19	187
57M7263	13	185
57M7263	18	189
57M7264	15	185
57M7264	21	189
57M7265	10	185
57M7266	4	189
57M7267	5	189
57M7267	5	499
57M7274	29	189
57M7280	31	189
57M7283	16	185
57M7283	22	189
57M7285	22	185
57M7285	27	189
57M7289	3	151
57M7289	12	153
57M7289	1	185
57M7289	7	189
57M7290	40	187
57M7290	10	189
57M7291	11	185
57M7291	16	189
57M7292	39	187
57M7296	19	189
57M7298	19	185
57M7298	24	189
57M7299	24	189
57M7304	21	185
57M7304	26	189
57M7305	32	189
57M7306	17	185
57M7306	23	189
57M7307	33	189
57M7309	20	185
57M7309	25	189
57M7315	1	189
57M7316	38	187
57M7317	7	185
57M7317	10	189
57M7318	13	189
57M7323	7	192
57M7324	8	192
57M7328	4	185
57M7328	8	189
57M7331	9	192
57M7341	34	187
57M7347	28	185
57M7347	27	187
57M7349	8	187
57M7363	31	187
57M7364	14	185
57M7364	1	189
57M7364	36	189
57M7365	9	189
57M7379	4	193
57M7384	31	187
57M7385	2	187
57M7385	31	187
57M7427	1	192
57M7429	24	173
57M7429	20	187
57M7429	23	187
57M7436	2	193
57M7437	1	193
57M7469	24	185
57M7474	3	193
57M7496	26	185
57M7498	23	187
57M7508	23	173
57M7508	30	185
57M7509	23	173
57M7509	31	185
57M7509	9	187
57M7511	24	173
57M7511	23	187
57M7514	36	187
57M7557	16	187
57M7564	17	187
57M7568	17	187
57M7572	18	187
57M7594	22	173
57M7615	7	493
57M7624	33	187
57M7624	6	187
57M7842	30	187
58M5573	9	324
58M5574	17	391
58M5575	9	313
61M5010	24	281
61M5021	8	352
61M5023	8	307
61M5034	10	352
99M7009	1	389
99M7011	1	389
99M7011	17	447
99M7015	1	389
99M7015	15	541
99M7016	1	389
99M7016	10	443
99M7057	1	389
99M7057	5	489
99M7095	9	452
99M7095	14	455
99M7098	1	389
99M7102	5	500
99M7108	1	389
99M7109	1	389
99M7109	11	475
99M7115	1	389
A120R	2	26
A120R	4	27
A120R	2	47
A15899	1	341
A15899	4	365
A2597R	4	358
A2597R	4	363
A2597R	8	363
A31870	5	393
A31870	25	401
A3411R	6	170
A38413	7	243
A3910R	7	43
A3917R	4	282
A4365	10	289
A4365R	3	292
A4365R	10	295
A4379R	4	423
A4540R	2	231
A4540R	19	253
A4540R	24	257
A4827R	10	35
A4883R	15	423
A4883R	6	423
A4883R	7	423
A602R	13	321
A776R	6	261
A776R	3	378
AD2062R	10	161
AE46834	13	282
AE56248	24	361
AH77724	11	281
AH77869	9	104
AH77869	8	119
AH77869	5	288
AH77869	9	447
AH77869	17	503
AH77869	17	98
AH87142	2	287
AH87142	17	300
AH87142	17	301
AJ52464	21	137
AJ52481	6	137
AJ52482	30	137
AJ52483	38	137
AJ52485	17	137
AJ52486	18	137
AJ53422	43	137
AJ53422	2	141
AJ58166	3	149
AJ58511	2	35
AJ58541	8	149
AJ58541	1	150
AJ58542	1	134
AJ58552	9	88
AJ58637	1	150
AJ58737	38	137
AJ58772	1	26
AJ58772	1	27
AJ58773	6	51
AJ58773	1	52
AJ58773	5	52
AJ58774	27	259
AJ58806	2	149
AJ58808	5	149
AJ58813	6	141
AJ58814	7	141
AJ58815	8	141
AJ58821	15	53
AJ58834	1	149
AJ58846	4	149
AJ58970	4	150
AJ58970	1	99
AJ59049	1	85
AJ59056	7	430
AJ59109	1	134
AJ59109	1	141
AJ59162	12	69
AJ59342	1	134
AJ59342	1	139
AJ59342	1	141
AJ59470	1	23
AJ59646	5	55
AJ60106	2	139
AJ60107	3	139

Índice numérico - continuação

Nº peça	Item	Página	Nº peça	Item	Página	Nº peça	Item	Página
AJ60108	4	139	AL113512	4	539	AL119709	6	249
AJ60110	5	139	AL113513	29	539	AL119851	2	537
AJ60111	6	139	AL113514	18	539	AL119895	2	537
AJ60112	7	139	AL113515	28	539	AL120003	11	583
AJ60113	8	139	AL113815	40	475	AL13849	7	419
AJ60115	9	139	AL113917	1	462	AL14540	5	323
AJ61058	27	259	AL113988	25	447	AL150844	13	527
AJ61205	1	93	AL114276	8	545	AL150845	15	527
AL101210	2	531	AL114312	15	281	AL151278	5	481
AL110119	10	541	AL114312	15	285	AL151282	1	537
AL110149	14	199	AL114329	6	552	AL151879	4	442
AL110236	13	503	AL114617	1	579	AL152875	1	517
AL110238	13	503	AL114617	2	579	AL153661	10	549
AL110242	2	525	AL114618	1	579	AL153662	9	549
AL110260	15	487	AL114618	2	579	AL153802	9	495
AL110264	6	491	AL114803	33	475	AL153803	9	495
AL110266	9	371	AL114973	17	469	AL155228	1	279
AL110296	4	487	AL115137	7	541	AL156625	6	230
AL110297	10	487	AL115638	1	551	AL156898	21	541
AL110298	24	487	AL116284	3	570	AL156898	7	541
AL110299	27	487	AL116339	1	463	AL157571	15	281
AL110300	10	491	AL116340	2	463	AL157571	15	285
AL110302	1	472	AL116783	5	442	AL157661	35	527
AL110308	1	525	AL116980	2	579	AL157672	39	527
AL110322	21	341	AL116981	1	579	AL157837	1	517
AL110365	8	493	AL117017	8	477	AL161502	1	559
AL110589	4	170	AL117263	1	581	AL164451	18	229
AL110722	4	527	AL117264	3	581	AL165645	1	559
AL110724	39	475	AL117265	4	581	AL169965	7	350
AL110725	4	475	AL117266	1	583	AL177184	1	491
AL110849	17	533	AL117267	1	585	AL29889	7	525
AL110850	12	533	AL117268	2	583	AL32877	22	401
AL110859	5	533	AL117269	3	583	AL32877	20	407
AL110860	5	527	AL117270	3	585	AL35179	7	515
AL110860	18	533	AL117271	2	585	AL35642	9	545
AL110863	5	517	AL117272	..	583	AL36529	8	515
AL110868	1	527	AL117273	1	573	AL38083	11	253
AL110881	11	487	AL117274	3	573	AL38083	1	273
AL110918	17	407	AL117275	4	575	AL4827R	20	539
AL110922	6	417	AL117276	2	573	AL59879	39	487
AL110924	3	409	AL117277	3	575	AL60981	4	551
AL110925	13	409	AL117278	9	575	AL63803	22	407
AL110927	22	395	AL117279	2	575	AL66513	6	573
AL110927	5	411	AL117280	1	575	AL66514	13	573
AL111096	2	409	AL117281	1	578	AL69320	5	420
AL111136	6	477	AL117282	5	573	AL69331	5	420
AL111187	17	409	AL117308	1	579	AL75305	1	355
AL111214	15	527	AL117309	2	579	AL75527	9	549
AL111410	5	123	AL117311	4	573	AL75641	1	152
AL111469	5	491	AL117334	3	577	AL75642	5	152
AL111482	1	537	AL117335	4	577	AL75838	..	343
AL111591	7	487	AL117336	2	577	AL75841	1	343
AL111717	1	475	AL117337	1	577	AL76067	1	470
AL111784	4	497	AL117424	12	199	AL76171	1	347
AL111785	5	497	AL117427	11	391	AL76171	15	347
AL111805	14	391	AL117566	9	495	AL76171	19	347
AL111805	16	391	AL117567	9	495	AL76171	23	347
AL111999	2	103	AL117582	17	533	AL76171	4	348
AL112012	11	155	AL117583	12	533	AL76171	21	371
AL112354	17	469	AL117585	15	527	AL76291	2	381
AL112355	17	469	AL117587	13	527	AL76454	2	199
AL112581	35	527	AL117641	1	460	AL76483	1	539
AL112614	36	527	AL117679	1	556	AL76568	36	487
AL112625	2	503	AL117787	22	533	AL76568	2	515
AL112950	33	487	AL118174	1	279	AL76596	20	173
AL112951	2	341	AL118242	17	477	AL76686	1	549
AL112951	1	365	AL118243	17	477	AL77028	2	348
AL112952	8	341	AL118349	2	547	AL77028	1	349
AL112952	9	365	AL118383	5	335	AL77028	24	371
AL112953	9	341	AL118383	11	343	AL77028	3	371
AL112953	8	365	AL119095	1	491	AL77061	6	230
AL112954	9	500	AL119215	15	407	AL77163	4	341
AL112964	11	155	AL119217	1	335	AL77163	1	343
AL113022	11	155	AL119217	7	341	AL77163	13	371
AL113022	15	155	AL119217	12	371	AL77163	5	371
AL113022	2	165	AL119219	22	371	AL77433	22	239
AL113086	6	115	AL119373	3	413	AL77485	1	555
AL113174	19	479	AL119377	7	413	AL77486	1	555
AL113176	2	479	AL119378	1	413	AL77500	3	525
AL113247	27	527	AL119379	16	407	AL77579	20	487
AL113452	21	407	AL119447	35	527	AL77581	7	500
AL113453	22	407	AL119566	2	103	AL77680	6	349
AL113510	2	539	AL119584	22	533	AL77680	6	371

Índice numérico - continuação

Nº peça	*Item*	*Página*
AL77711	1	545
AL77794	6	475
AL78021	3	555
AL78187	13	348
AL78187	3	348
AL78187	8	348
AL78276	1	481
AL78414	8	288
AL78494	3	499
AL78576	7	288
AL78643	2	105
AL78675	2	151
AL78780	4	499
AL78797	11	503
AL79013	4	545
AL79029	10	547
AL79050	7	523
AL79050	10	529
AL79050	13	535
AL79050	17	537
AL80135	29	243
AL80141	2	539
AL80142	4	539
AL80143	18	539
AL80657	14	531
AL80755	9	391
AL80895	1	559
AL80994	33	527
AL80994	4	531
AL80994	21	533
AL81040	1	557
AL81184	13	552
AL81266	4	199
AL81358	17	229
AL81358	19	229
AL81368	4	350
AL81776	7	409
AL81777	2	557
AL81823	6	407
AL81843	11	409
AL81844	22	409
AL82025	6	104
AL82025	6	105
AL82025	2	107
AL82025	3	109
AL82025	10	115
AL82025	11	119
AL82025	2	125
AL82025	18	307
AL82025	7	352
AL82025	2	364
AL82025	2	487
AL82025	9	497
AL82291	7	350
AL82454	1	535
AL82500	4	525
AL82770	8	541
AL82871	1	531
AL82916	1	455
AL82917	1	455
AL83130	8	288
AM118802	4	541
AP32508	1	289
AP32559	16	285
AP32561	15	285
AP32565	16	361
AP32567	17	285
AP32568	18	285
AP32571	5	300
AP32572	1	300
AP32585	7	341
AP32585	12	371
AP32839	6	447
AP32841	4	361
AP32844	1	173
AP32855	8	458
AP32859	2	133
AP32864	1	285
AP32897	1	113
AP32912	9	361
AP32913	15	289
AP32920	7	329
AP32923	12	341
AP32936	1	587
AP32988	16	361
AP35824	40	335
AP37887	1	289
AR101549	5	87
AR103811	2	41
AR103873	2	201
AR103873	19	225
AR21837	16	367
AR21837	3	42
AR21837	10	59
AR21837	1	81
AR21839	5	88
AR21840	5	56
AR26746	13	253
AR26746	24	255
AR26746	27	255
AR51564	4	259
AR60250	7	161
AR61538	10	88
AR62151	5	323
AR64075	2	99
AR65507	3	51
AR65507	3	52
AR67942	9	47
AR68801	6	388
AR85788	10	53
AR85788	6	53
AR91660	3	30
AR94516	11	215
AR95932	2	48
AR97653	11	51
AR97654	11	51
AS04903	2	157
AS04903	2	162
AS04904	2	159
AT107509	17	249
AT107509	12	251
AT107509	26	251
AT107509	36	253
AT107509	17	261
AT117348	4	397
AT128773	14	317
AT130104	13	153
AT13740	5	27
AT148947	9	405
AT148947	3	417
AT162676	16	515
AT21535	1	84
AT21679	1	41
AT24252	3	31
AT32333	6	69
AT85174	1	28
AZ33725	7	419
B2762	5	285
B2762R	18	243
B2762R	5	285
B2762R	15	295
B3690R	5	282
BSA6068T1	1	25
C15104	2	282
C2214E	3	387
CD15466	2	51
CD15466	6	52
CD16284	3	43
CD16284	7	43
CQ00309	7	98
CQ01248	2	179
CQ01248	24	243
CQ01248	5	443
CQ01248	22	447
CQ01248	11	449
CQ01248	12	455
CQ01248	9	467
CQ01248	19	469
CQ01248	2	473
CQ01248	23	475
CQ01248	13	483
CQ01248	5	484
CQ01248	5	511
CQ01248	8	513
CQ01248	21	525
CQ01248	22	527
CQ01248	11	531
CQ01248	3	533
CQ01248	17	541
CQ01248	14	547
CQ01248	3	562
CQ01249	9	101
CQ01249	2	102
CQ01249	3	103
CQ01249	6	382
CQ01249	2	452
CQ01249	17	527
CQ01249	7	533
CQ02164	14	535
CQ02164	23	539
CQ02499	21	481
CQ02836	9	145
CQ03753	4	133
CQ03753	12	177
CQ03753	17	535
CQ03768	2	119
CQ03768	19	369
CQ03768	6	79
CQ03769	6	104
CQ03769	7	105
CQ03769	3	109
CQ03769	11	119
CQ03769	3	165
CQ03769	27	227
CQ03769	2	487
CQ03769	9	497
CQ03819	16	301
CQ03841	2	110
CQ04507	3	433
CQ05126	8	155
CQ05126	12	457
CQ06670	7	539
CQ06679	3	272
CQ06693	10	279
CQ07213	20	449
CQ07569	3	324
CQ07844	19	423
CQ08038	4	79
CQ09403	4	187
CQ10218	1	179
CQ10218	2	471
CQ10218	8	473
CQ10218	16	477
CQ10218	5	562
CQ10293	4	125
CQ10886	12	187
CQ13706	8	101
CQ13706	7	557
CQ14690	4	557
CQ14996	10	557
CQ16065	25	395
CQ16065	6	419
CQ16817	2	425
CQ22885	24	187
CQ22886	11	187
CQ24628	2	77
CQ24629	7	77
CQ24634	3	77
CQ24635	4	77
CQ24640	5	77
CQ24922	22	361
CQ24972	8	449
CQ25028	13	547
CQ25144	10	77
CQ25155	10	451
CQ25164	14	513
CQ25192	25	285
CQ25243	3	452
CQ25248	19	101
CQ25248	13	381
CQ25259	16	547
CQ25294	7	104
CQ25294	4	107
CQ25298	8	104
CQ25298	5	107
CQ25307	1	458
CQ25361	8	521
CQ25383	10	382
CQ25577	7	427

Índice numérico - continuação

Nº peça	Item	Página
CQ25601	4	115
CQ25610	18	423
CQ25611	19	423
CQ25724	6	458
CQ25725	14	457
CQ25768	8	324
CQ25813	1	130
CQ25842	5	561
CQ25923	14	155
CQ25923	9	457
CQ25955	11	444
CQ25980	8	117
CQ25995	7	287
CQ25996	19	300
CQ25996	19	301
CQ26003	14	117
CQ26016	6	324
CQ26032	6	424
CQ26032	1	425
CQ26033	10	423
CQ26049	9	451
CQ26057	1	451
CQ26058	2	451
CQ26094	8	419
CQ26095	7	419
CQ26099	4	429
CQ26100	1	272
CQ26135	3	455
CQ26136	3	455
CQ26154	1	513
CQ26156	4	161
CQ26157	4	161
CQ26159	18	423
CQ26160	8	419
CQ26211	8	115
CQ26235	9	451
CQ26283	3	323
CQ26320	12	115
CQ26321	13	115
CQ26402	6	426
CQ26407	9	427
CQ26414	4	101
CQ26416	1	101
CQ26419	9	382
CQ26500	23	361
CQ26571	20	541
CQ26637	28	385
CQ26638	15	525
CQ26638	6	541
CQ26719	11	261
CQ26720	11	261
CQ26737	3	119
CQ26790	19	427
CQ26793	2	513
CQ26798	13	385
CQ26808	16	511
CQ26815	6	511
CQ26971	8	419
CQ26972	7	419
CQ26973	8	419
CQ27128	5	426
CQ27171	4	444
CQ27241	11	405
CQ27241	10	407
CQ27242	12	405
CQ27258	7	403
CQ27259	7	403
CQ27260	7	403
CQ27261	7	403
CQ27262	7	403
CQ27263	7	403
CQ27265	7	403
CQ27267	7	403
CQ27268	7	403
CQ27269	7	403
CQ27270	7	403
CQ27297	7	397
CQ27299	7	403
CQ27300	7	403
CQ27305	3	395
CQ27311	7	403
CQ27312	7	403
CQ27313	7	403
CQ27315	5	403
CQ27316	3	403
CQ27317	4	403
CQ27318	1	403
CQ27322	16	401
CQ27323	18	401
CQ27329	24	401
CQ27330	9	401
CQ27331	15	397
CQ27336	5	397
CQ27343	2	397
CQ27346	17	395
CQ27347	17	395
CQ27348	17	395
CQ27349	17	395
CQ27350	17	395
CQ27351	17	395
CQ27352	17	395
CQ27353	17	395
CQ27354	17	395
CQ27355	17	395
CQ27356	17	395
CQ27357	17	395
CQ27358	17	395
CQ27359	17	395
CQ27360	17	395
CQ27361	17	395
CQ27362	17	395
CQ27363	17	395
CQ27364	17	395
CQ27365	17	395
CQ27366	17	395
CQ27367	17	395
CQ27368	17	395
CQ27369	17	395
CQ27370	17	395
CQ27371	17	395
CQ27372	17	395
CQ27373	17	395
CQ27374	17	395
CQ27375	17	395
CQ27376	17	395
CQ27377	8	395
CQ27378	9	395
CQ27379	16	395
CQ27381	13	395
CQ27384	18	405
CQ27385	17	405
CQ27385	19	405
CQ27386	16	405
CQ27387	33	405
CQ27388	27	405
CQ27391	21	405
CQ27392	22	405
CQ27394	5	399
CQ27396	31	401
CQ27396	10	405
CQ27401	20	395
CQ27401	24	409
CQ27404	7	395
CQ27405	6	395
CQ27406	4	395
CQ27407	1	395
CQ27408	21	395
CQ27422	5	513
CQ27441	18	449
CQ27504	9	119
CQ27514	10	119
CQ27559	13	449
CQ27564	8	561
CQ27661	4	388
CQ27676	10	561
CQ27751	6	279
CQ27817	8	327
CQ27859	8	429
CQ27861	5	395
CQ27871	2	327
CQ27992	10	401
CQ27993	13	405
CQ28088	18	423
CQ28141	19	427
CQ28149	14	130
CQ28328	14	541
CQ28329	16	541
CQ28409	14	119
CQ28491	4	98
CQ28492	10	98
CQ28507	29	385
CQ28543	9	381
CQ28744	7	443
CQ28787	12	381
CQ28791	6	123
CQ28794	3	125
CQ28948	9	125
CQ28972	9	561
CQ29102	15	119
CQ29104	7	115
CQ29143	12	77
CQ29143	5	79
CQ29162	2	123
CQ29163	22	101
CQ29163	4	123
CQ29167	7	79
CQ29172	3	115
CQ29172	2	79
CQ29173	8	79
CQ29203	19	125
CQ29244	18	125
CQ29337	23	401
CQ29402	8	397
CQ29426	2	419
CQ29427	4	419
CQ29428	5	419
CQ29446	4	513
CQ29478	18	423
CQ29519	1	387
CQ29549	4	110
CQ29588	23	447
CQ30097	2	455
CQ30098	2	455
CQ30277	18	511
CQ30278	6	511
CQ30481	6	119
CQ30587	5	101
CQ30788	6	101
CQ30789	7	101
CQ30868	3	419
CQ30871	3	419
CQ31041	3	101
CQ31041	6	385
CQ31042	5	385
CQ31113	34	527
CQ31233	20	427
CQ31316	24	447
CQ31494	20	541
CQ31822	12	444
CQ31823	13	444
CQ32109	6	423
CQ32110	7	423
CQ32117	5	464
CQ32215	11	458
CQ32225	1	457
CQ32243	1	464
CQ32273	18	423
CQ32274	10	423
CQ32275	19	423
CQ32569	5	513
CQ32637	14	467
CQ32639	15	467
CQ32692	12	381
CQ32693	14	381
CQ32696	6	103
CQ32739	8	179
CQ32740	5	179
CQ32769	3	107
CQ32964	37	481
CQ32966	34	481
CQ32967	32	481
CQ32971	3	467
CQ33020	1	107
CQ33278	6	541
CQ33323	8	419
CQ33338	5	173
CQ33340	25	279
CQ33341	24	279
CQ33342	26	279

Índice numérico - continuação

Nº peça	Item	Página
CQ33343	27	279
CQ33346	1	383
CQ33348	2	429
CQ33349	3	429
CQ33350	6	272
CQ33410	18	87
CQ33509	3	309
CQ33577	10	499
CQ33591	2	365
CQ33630	19	449
CQ33644	2	109
CQ33645	8	109
CQ33811	21	285
CQ33811	3	287
CQ33811	7	300
CQ33811	7	301
CQ33818	15	341
CQ33819	16	341
CQ33842	8	419
CQ33965	17	341
CQ33965	14	348
CQ33965	33	481
CQ33966	19	427
CQ33967	19	427
CQ34052	13	145
CQ34069	12	327
CQ34091	5	462
CQ34094	3	467
CQ34109	6	101
CQ34110	7	101
CQ34161	28	385
CQ34235	4	145
CQ34246	5	145
CQ34247	11	145
CQ34313	12	513
CQ34344	17	385
CQ34360	20	130
CQ34370	20	547
CQ34676	1	561
CQ34676	5	561
CQ34677	10	451
CQ34774	1	429
CQ34905	2	444
CQ34948	1	341
CQ35246	1	369
CQ35365	7	327
CQ35466	17	369
CQ35467	18	369
CQ35790	11	467
CQ35837	10	427
CQ35991	7	147
CQ35992	15	147
CQ36003	4	147
CQ36158	5	365
CQ36459	1	561
CQ36459	8	561
CQ36842	7	570
CQ36859	18	511
CQ36892	6	511
CQ36978	9	527
CQ36978	5	531
CQ36978	14	533
CQ36984	6	397
CQ36985	6	397
CQ37642	8	419
CQ37687	18	423
CQ37688	8	419
CQ38199	18	423
CQ38200	18	423
CQ38233	1	364
CQ38646	9	427
CQ38761	2	497
CQ38890	7	503
CQ38910	10	495
CQ38945	13	547
CQ39050	2	459
CQ39220	7	427
CQ39221	22	427
CQ39223	11	427
CQ39458	7	545
CQ39529	8	427
CQ39529	1	444
CQ40081	5	391
CQ40433	1	469
CQ40434	1	469
CQ41926	19	533
CQ42113	7	104
CQ42113	3	105
CQ42113	4	107
CQ42114	8	104
CQ42114	4	105
CQ42114	5	107
CQ42183	15	321
CQ42250	16	455
CQ42273	12	467
CQ42999	15	199
CQ43001	17	199
CQ43002	7	199
CQ43005	21	391
CQ43006	13	391
CQ43008	18	397
CQ43009	17	397
CQ43010	19	397
CQ43638	7	429
CQ43639	9	429
CQ43640	5	429
CQ43736	6	429
CQ43738	9	145
CQ43794	4	145
CQ45134	31	401
CQ45134	10	405
CQ46867	7	287
CQ47315	7	429
CQ47316	6	429
CQ48360	11	261
CQ48617	4	452
CQ49294	8	457
CQ50319	1	449
CQ53232	4	104
CQ53232	2	105
CQ53232	29	227
CQ53639	12	125
CQ58316	2	559
CQ60080	18	101
CQ60094	1	307
CQ60145	17	279
CQ60155	16	279
CQ60208	12	511
CQ60209	13	279
CQ60249	2	559
CQ65139	6	423
CQ65207	5	423
CQ65207	6	423
CQ65207	7	423
CQ66643	7	423
DD12121	2	45
DQ03833	1	110
DQ03962	20	285
DQ04007	24	285
DQ04007	4	287
DQ04227	1	341
DQ04397	4	433
DQ04466	3	121
DQ04467	2	121
DQ08098	2	155
DQ08621	1	385
DQ10173	6	104
DQ10173	3	109
DQ10173	11	119
DQ10173	2	487
DQ10173	9	497
DQ10881	17	511
DQ10882	17	511
DQ11307	20	125
DQ11307	17	143
DQ15378	5	119
DQ20973	6	419
DQ24057	6	77
DQ24553	1	155
DQ24729	5	449
DQ24762	5	115
DQ24768	11	279
DQ24790	3	155
DQ24915	2	457
DQ25005	20	243
DQ25011	1	392
DQ25062	1	162
DQ25143	1	77
DQ25145	8	77
DQ25260	9	419
DQ25261	9	419
DQ25302	4	104
DQ25303	5	104
DQ25303	28	227
DQ25304	1	102
DQ25557	3	133
DQ25607	3	111
DQ25607	6	113
DQ25766	4	314
DQ25815	1	449
DQ25822	2	273
DQ25853	1	159
DQ25856	1	457
DQ25873	1	165
DQ25964	16	117
DQ25964	7	444
DQ25969	13	117
DQ25983	12	117
DQ25984	1	117
DQ25986	6	444
DQ25991	2	113
DQ25998	1	171
DQ26009	12	324
DQ26093	9	419
DQ26111	10	324
DQ26111	7	324
DQ26120	1	319
DQ26130	1	455
DQ26131	1	455
DQ26134	5	324
DQ26146	11	513
DQ26165	4	117
DQ26315	5	123
DQ26358	11	101
DQ26674	2	433
DQ26685	1	161
DQ26686	1	161
DQ26712	3	511
DQ26734	14	447
DQ26785	14	279
DQ26791	14	427
DQ26860	10	511
DQ26969	9	419
DQ27021	12	313
DQ27080	2	521
DQ27127	1	433
DQ27167	10	101
DQ27256	1	399
DQ27257	6	403
DQ27297	13	397
DQ27319	12	401
DQ27344	12	397
DQ27344	7	401
DQ27345	14	395
DQ27345	18	395
DQ27395	32	405
DQ27411	3	392
DQ27412	2	392
DQ27446	6	130
DQ27447	7	130
DQ27500	9	115
DQ27555	1	561
DQ27557	7	561
DQ27557	3	570
DQ27606	20	385
DQ27658	14	385
DQ27825	5	377
DQ27846	11	518
DQ27856	4	233
DQ27991	4	399
DQ28074	10	130
DQ28142	14	427
DQ28285	9	430
DQ28388	7	307
DQ28388	9	307
DQ28390	13	307
DQ28406	4	119
DQ28428	1	377
DQ28429	2	377

Índice numérico - continuação

Nº peça	Item	Página
DQ28503	3	123
DQ28533	35	405
DQ28536	34	405
DQ28552	11	125
DQ28600	1	121
DQ28668	2	541
DQ28669	2	541
DQ28699	1	125
DQ28754	7	329
DQ28754	4	371
DQ28755	1	371
DQ28756	8	371
DQ28758	14	279
DQ28759	12	279
DQ28795	4	125
DQ28803	1	382
DQ28831	4	382
DQ28862	8	385
DQ28903	26	527
DQ28923	20	385
DQ29003	8	385
DQ29090	8	121
DQ29453	22	279
DQ29487	10	125
DQ29533	5	98
DQ29537	20	279
DQ29537	22	279
DQ29541	20	279
DQ29952	8	287
DQ29954	1	301
DQ30072	8	352
DQ30105	5	301
DQ30187	2	165
DQ30252	5	430
DQ30253	3	430
DQ30254	6	430
DQ30255	1	430
DQ30259	1	419
DQ30261	1	419
DQ30263	1	419
DQ30456	15	371
DQ30457	14	371
DQ30458	18	371
DQ30492	21	385
DQ30493	21	385
DQ30878	1	133
DQ30879	1	133
DQ31114	34	527
DQ31310	3	503
DQ31381	1	166
DQ31496	19	371
DQ31497	29	371
DQ31754	4	382
DQ31755	6	447
DQ31850	22	281
DQ31851	21	281
DQ31860	14	447
DQ31902	4	179
DQ32045	15	447
DQ32116	6	130
DQ32160	1	313
DQ32194	1	281
DQ32238	1	503
DQ32251	8	281
DQ32549	6	104
DQ32549	6	105
DQ32549	2	107
DQ32549	3	109
DQ32549	11	119
DQ32549	2	487
DQ32549	9	497
DQ32631	5	381
DQ32632	2	513
DQ32633	2	513
DQ32686	12	279
DQ32687	20	279
DQ32695	8	103
DQ32717	26	447
DQ32751	1	169
DQ32777	4	381
DQ32786	1	171
DQ32876	11	101
DQ32910	9	77
DQ33185	12	313
DQ33424	2	386
DQ33563	7	281
DQ33565	9	281
DQ33631	1	449
DQ33662	4	101
DQ33662	6	109
DQ33663	4	109
DQ33675	5	109
DQ33766	5	434
DQ33769	1	433
DQ33772	9	361
DQ33816	1	159
DQ33824	1	319
DQ33825	1	319
DQ33831	25	361
DQ33832	24	361
DQ33836	3	383
DQ33838	2	383
DQ33840	14	385
DQ33944	1	157
DQ34064	14	427
DQ34065	14	427
DQ34208	12	535
DQ34208	16	537
DQ34209	5	539
DQ34210	5	529
DQ34211	6	529
DQ34212	1	529
DQ34213	1	523
DQ34221	5	523
DQ34284	16	324
DQ34346	1	443
DQ34348	21	173
DQ34349	2	165
DQ34364	18	130
DQ34488	1	455
DQ34489	1	455
DQ34507	1	455
DQ34508	1	455
DQ34512	1	392
DQ34655	2	165
DQ34656	1	166
DQ34692	7	385
DQ34703	1	561
DQ34773	24	449
DQ34943	12	449
DQ35025	1	565
DQ35026	2	565
DQ35027	3	565
DQ35028	4	565
DQ35029	5	565
DQ35030	6	565
DQ35040	7	565
DQ35041	8	565
DQ35042	9	565
DQ35043	10	565
DQ35044	11	565
DQ35045	12	565
DQ35046	13	565
DQ35047	14	565
DQ35048	15	565
DQ35049	16	565
DQ35050	17	565
DQ35051	18	565
DQ35216	7	281
DQ35216	16	285
DQ35685	1	499
DQ35838	6	130
DQ35930	1	183
DQ36348	4	430
DQ36349	2	430
DQ36562	12	199
DQ36681	11	391
DQ36690	2	165
DQ36692	1	166
DQ36976	1	570
DQ36983	19	395
DQ37004	8	430
DQ37173	9	495
DQ37174	9	495
DQ37329	1	183
DQ37383	3	150
DQ37643	7	419
DQ37677	9	419
DQ37978	12	145
DQ38209	1	111
DQ38212	2	111
DQ38226	3	527
DQ38296	4	111
DQ38297	5	111
DQ38515	1	112
DQ38518	2	112
DQ38520	5	112
DQ38521	4	112
DQ38523	3	112
DQ38613	2	341
DQ38613	1	365
DQ38638	6	104
DQ38638	9	104
DQ38638	7	105
DQ38638	3	107
DQ38638	3	109
DQ38638	11	119
DQ38638	8	119
DQ38638	5	288
DQ38638	9	447
DQ38638	2	487
DQ38638	9	497
DQ38638	17	503
DQ38638	17	98
DQ39152	9	179
DQ39225	1	117
DQ39455	11	77
DQ39520	8	77
DQ39530	8	77
DQ39771	7	179
DQ39794	1	459
DQ40077	4	391
DQ40119	15	371
DQ40120	14	371
DQ40121	18	371
DQ41395	8	121
DQ41555	1	133
DQ41927	1	517
DQ41945	1	102
DQ41945	5	105
DQ41959	7	329
DQ41959	4	371
DQ42088	15	371
DQ42089	14	371
DQ42090	18	371
DQ42159	1	567
DQ42160	2	567
DQ42161	4	567
DQ42162	5	567
DQ42163	7	567
DQ42164	1	569
DQ42165	2	569
DQ42166	3	569
DQ42167	8	567
DQ42168	9	567
DQ42169	5	569
DQ42170	4	569
DQ42174	3	567
DQ42175	6	567
DQ42302	2	377
DQ42303	1	377
DQ42355	1	459
DQ42374	4	361
DQ42374	1	367
DQ42404	9	179
DQ42432	7	385
DQ42611	28	371
DQ42743	8	371
DQ42883	12	145
DQ43000	14	199
DQ43004	14	391
DQ43007	16	391
DQ43134	1	555
DQ43423	7	329
DQ43423	4	371
DQ43424	15	371
DQ43425	14	371
DQ43426	18	371
DQ43427	28	371

Índice numérico - continuação

Nº peça	*Item*	*Página*
DQ43428	8	371
DQ43769	1	279
DQ44180	1	392
DQ44683	1	417
DQ45431	2	133
DQ46828	37	527
DQ46828	22	533
DQ46835	1	313
DQ46909	1	288
DQ46967	20	125
DQ46967	17	143
DQ47977	13	327
DQ51900	1	289
DQ52393	8	458
DQ55898	7	179
DQ60529	15	447
DQ60568	12	329
DQ60569	13	329
DQ60573	4	341
DQ60573	5	371
DQ60580	5	307
DQ60590	11	285
DQ60616	9	285
DQ60617	10	285
DQ60627	1	288
DQ60628	2	288
DQ60687	14	447
DQ60704	14	329
DQ61889	1	570
DQ65036	13	327
DQ72611	11	77
DQ72612	10	77
DQ910173	11	119
E64911	3	187
E69117	2	335
E84676	10	282
E92565	26	173
ET15766	1	187
F1870R	17	361
F2253	21	259
F2741	10	261
F2741R	10	261
F304R	10	427
F3171R	23	253
F3171R	24	259
H128515	28	285
H128515	9	287
H128515	8	300
H128515	8	301
H148010	11	313
H148011	10	313
H35244	7	47
H63283	7	349
H64801	14	223
H75541	13	257
H75541	26	285
H75541	16	300
IE03201	7	119
J52521	4	147
J53037	15	137
J53038	4	137
J53038	5	137
J53039	7	137
J53040	28	137
J53041	31	137
J53042	29	137
J53043	32	137
J53044	35	137
J53045	16	137
J53046	22	137
J53047	23	137
J53048	33	137
J53050	2	137
J53051	3	137
J53052	4	137
J53053	8	137
J53054	9	137
J53057	12	137
J53058	14	137
J53059	14	137
J53060	14	137
J53061	19	137
J53062	20	137
J53063	24	137
J53064	25	137
J53065	26	137
J53067	36	137
J53068	37	137
J53069	39	137
J53070	40	137
J53070	4	141
J53071	41	137
J53072	42	137
J53073	1	137
J53074	34	137
J53262	20	423
J53697	10	137
J53698	11	137
J53699	44	137
J53700	13	137
J53700	9	141
J53701	3	423
J53702	16	423
J53723	7	423
J53864	45	137
J53892	7	149
J53992	46	137
J54812	6	423
J55278	22	423
J55731	7	69
J56137	9	69
J56365	16	423
J56367	3	423
J56583	1	31
J56701	15	147
J56760	4	87
J56917	10	66
J56979	6	69
J56993	8	87
J56996	3	81
J56997	4	81
J57021	16	259
J57034	18	259
J57046	9	259
J57066	7	147
J57081	6	149
J57081	2	150
J57090	1	32
J57091	2	32
J57092	18	259
J57097	3	141
J57192	17	87
J57192	4	88
J57193	16	259
J57225	7	87
J57272	27	137
J57272	5	141
J57275	5	69
J57278	4	42
JD10070	19	263
JD10070	21	263
JD10238	13	87
JD10269	5	223
JD10359	5	417
JD10377	7	241
JD10527	22	251
JD10527	23	263
JD37087	20	401
JD37087	4	407
JD37219	6	407
JD7222	2	265
JD7228	3	265
JD7266	10	265
JD7278	5	265
JD7292	12	263
JD7378	2	263
JD7395	2	239
JD7418	14	239
JD7425	3	268
JD7430	6	241
JD7449	33	355
JD7798	3	259
JD7798	19	317
JD7798	4	321
JD7798	9	323
JD7847	12	407
JD8118	34	355
JD8159	20	255
JD8161	16	267
JD8191	14	255
JD8196	20	259
JD8206	16	239
JD8210	19	255
JD8237	35	355
JD8247	25	251
JD8247	5	268
JD8253	31	355
JD8259	5	259
JD8267	20	251
JD8280	2	241
JD8290	13	255
JD8856	14	243
JD8905	36	355
JD8935	32	355
JD8954	20	259
JD8979	19	251
JD9076	1	267
JD9133	21	267
JD9812	13	243
L100025	1	309
L100150	2	415
L100151	2	415
L100152	2	415
L100153	3	415
L100154	4	415
L100245	19	391
L100246	20	391
L100380	2	461
L100380	12	552
L100413	5	472
L100414	6	472
L100486	1	547
L100555	9	257
L100555	18	281
L100555	3	285
L100555	30	285
L100555	15	307
L100555	6	314
L100555	3	329
L100555	10	347
L100555	2	442
L100560	22	539
L100626	2	559
L100627	3	559
L100644	20	281
L100685	21	483
L100707	8	199
L100750	13	531
L100781	2	169
L100782	3	169
L100800	20	469
L100830	14	552
L100840	11	552
L100842	11	552
L100850	..	472
L100850	7	472
L100850	8	472
L100869	25	481
L101021	3	557
L101338	4	181
L101401	6	525
L101519	3	181
L101640	2	455
L101641	2	455
L101643	13	455
L101649	13	455
L101689	5	407
L101690	6	399
L101690	5	407
L101813	18	409
L101926	9	552
L101929	12	531
L101929	10	533
L101931	6	539
L101932	9	547
L102090	6	557
L102140	12	469
L102143	2	552
L102171	4	104

Índice numérico - continuação

Nº peça	Item	Página
L102171	2	105
L102358	6	515
L102451	29	527
L102451	3	531
L102490	19	547
L102562	15	521
L110066	5	249
L110079	15	199
L110081	7	199
L110090	10	341
L110090	7	365
L110144	6	489
L110145	40	487
L110146	18	489
L110148	11	489
L110149	12	489
L110150	14	493
L110151	14	493
L110155	9	491
L110156	42	487
L110178	15	263
L110183	8	491
L110186	1	487
L110187	32	487
L110189	14	489
L110193	7	467
L110233	14	407
L110276	1	473
L110285	8	552
L110286	8	552
L110294	10	352
L110296	19	539
L110311	13	521
L110320	3	199
L110367	18	153
L110367	36	475
L110417	11	395
L110418	12	395
L110422	3	535
L110422	6	537
L110495	12	493
L110496	11	493
L110553	4	515
L110566	19	533
L110633	13	489
L110634	1	415
L110635	5	415
L110636	19	401
L110636	8	415
L110641	11	401
L110641	9	407
L110642	8	409
L110646	16	397
L110646	15	409
L110647	14	409
L110648	16	409
L110650	19	409
L110654	8	403
L110654	2	417
L110655	8	403
L110655	2	417
L110656	8	403
L110656	2	417
L110657	8	403
L110657	2	417
L110658	7	403
L110658	4	417
L110659	4	417
L110660	4	417
L110661	4	417
L110662	4	417
L110663	4	417
L110664	4	417
L110665	4	417
L110666	4	417
L110667	4	417
L110668	4	417
L110669	4	417
L110670	4	417
L110671	4	417
L110672	4	417
L110673	4	417
L110674	4	417
L110675	4	417
L110676	4	417
L110677	4	417
L110678	4	417
L110679	4	417
L110680	4	417
L110681	4	417
L110682	4	417
L110683	4	417
L110684	4	417
L110685	4	417
L110686	4	417
L110687	4	417
L110688	4	417
L110689	4	417
L110690	7	407
L110690	4	417
L110691	4	417
L110692	4	417
L110693	4	417
L110694	4	417
L110695	7	403
L110695	4	417
L110696	7	403
L110696	4	417
L110697	7	403
L110697	4	417
L110698	7	403
L110698	4	417
L110699	7	403
L110699	4	417
L110700	4	417
L110701	7	403
L110701	4	417
L110702	7	403
L110702	4	417
L110703	7	403
L110703	4	417
L110704	7	403
L110704	4	417
L110705	7	403
L110705	4	417
L110706	7	403
L110706	4	417
L110707	1	409
L110708	7	417
L110710	1	409
L110711	4	409
L110712	4	409
L110713	4	409
L110714	4	409
L110715	4	409
L110716	4	409
L110717	4	409
L110718	4	409
L110719	4	409
L110720	4	409
L110721	4	409
L110729	10	395
L110729	8	411
L110766	3	539
L110769	5	552
L110815	6	497
L110815	14	503
L110828	8	503
L110852	22	469
L110865	44	487
L110867	45	487
L110964	14	527
L110977	1	493
L110988	14	521
L111093	12	352
L111093	6	352
L111127	5	170
L111165	12	527
L111179	24	527
L111184	1	170
L111276	4	472
L111277	2	472
L111414	30	475
L111419	13	475
L111425	3	491
L111440	34	475
L111453	2	233
L111464	1	497
L111465	7	497
L111480	4	469
L111480	3	484
L111484	15	391
L111584	4	495
L111796	12	467
L111817	29	401
L111871	3	463
L111872	4	463
L111879	2	527
L111965	5	541
L111987	30	527
L111987	20	533
L111988	30	527
L111988	20	533
L112041	8	527
L112053	8	533
L112111	5	409
L112141	5	463
L112142	6	463
L112143	3	461
L112144	3	461
L112198	6	399
L112198	5	407
L112199	6	399
L112199	5	407
L112200	6	399
L112200	5	407
L112201	6	399
L112201	5	407
L112202	6	399
L112202	5	407
L112203	6	399
L112203	5	407
L112204	6	399
L112204	5	407
L112205	6	399
L112205	5	407
L112206	6	399
L112206	5	407
L112207	6	399
L112207	5	407
L112208	6	399
L112208	5	407
L112209	6	399
L112209	5	407
L112210	6	399
L112210	5	407
L112211	6	399
L112211	5	407
L112212	6	399
L112212	5	407
L112213	6	399
L112213	5	407
L112214	6	399
L112214	5	407
L112215	6	399
L112215	5	407
L112216	6	399
L112216	5	407
L112217	6	399
L112217	5	407
L112218	6	399
L112218	5	407
L112219	6	399
L112219	5	407
L112220	6	399
L112220	5	407
L112221	6	399
L112221	5	407
L112222	6	399
L112222	5	407
L112232	11	469
L112235	12	549
L112250	9	493
L112270	26	481
L112290	35	475
L112290	22	483
L112370	11	341
L112370	6	365
L112425	9	535

Índice numérico - continuação

Nº peça	Item	Página
L112425	20	537
L112457	1	467
L112469	11	525
L112469	38	527
L112511	7	547
L112513	12	547
L112522	6	462
L112546	10	481
L112638	11	481
L112639	3	471
L112657	6	469
L112745	4	500
L112796	8	469
L112797	9	469
L112866	3	469
L112950	16	521
L113020	1	521
L113021	21	521
L113023	3	556
L113038	29	481
L113039	29	481
L113305	22	477
L113306	22	477
L113312	5	487
L113313	5	487
L113378	8	550
L113436	3	479
L113438	4	479
L113440	1	479
L113527	25	539
L113561	5	151
L113655	7	463
L113659	8	463
L113715	37	475
L113717	6	479
L113718	7	479
L113800	9	495
L113801	9	495
L113886	3	443
L113886	6	470
L113887	5	470
L113907	18	479
L113908	17	479
L113920	12	547
L113922	2	551
L113994	19	533
L114032	2	527
L114086	10	495
L114102	20	483
L114103	2	484
L114104	15	475
L114105	8	477
L114107	9	481
L114159	3	420
L114160	3	420
L114262	15	483
L114318	15	455
L114318	9	557
L114338	1	471
L114448	12	503
L114558	13	407
L114663	1	442
L114706	1	420
L114712	4	521
L114775	14	477
L114785	25	409
L114921	2	581
L114922	7	583
L114926	7	575
L114927	8	575
L114928	10	575
L114929	5	578
L114930	4	578
L114972	9	577
L114974	5	578
L115015	13	391
L115093	7	499
L115158	17	515
L115207	12	467
L115239	11	467
L115285	2	513
L115618	1	407
L115619	2	407
L115740	18	477
L116103	1	411
L116104	2	411
L116105	3	411
L116183	4	462
L116184	5	469
L116246	4	409
L116247	4	409
L116248	6	399
L116249	6	399
L116250	6	399
L116251	6	399
L116255	4	413
L116256	2	413
L116257	3	413
L116258	6	413
L116259	19	407
L116628	6	351
L116628	23	361
L12974	5	272
L150363	3	521
L150706	8	497
L150707	13	497
L150708	12	497
L150709	14	497
L151281	5	407
L151282	5	407
L151283	5	407
L151284	5	407
L151285	5	407
L151286	5	407
L151287	5	407
L151288	5	407
L151289	5	407
L151290	5	407
L151429	4	500
L152012	5	413
L152250	6	179
L152323	3	335
L152324	21	335
L152325	27	335
L152326	28	335
L152432	4	411
L152433	6	411
L152434	7	411
L153129	6	152
L153129	36	481
L153129	11	545
L153130	4	470
L153130	9	555
L154564	6	462
L155003	4	462
L155063	2	313
L155606	20	481
L156325	5	475
L158184	6	323
L158565	37	487
L173282	15	263
L18955	4	387
L18955	2	388
L18955	4	427
L25678	10	583
L27099	8	420
L28228	5	424
L28228	7	425
L28228	7	426
L28230	2	426
L31745	5	350
L33035	5	263
L35423	11	192
L35424	13	192
L35425	12	192
L35577	14	401
L35975	9	521
L36272	17	521
L36670	10	192
L36681	37	185
L36681	14	192
L36685	15	192
L37489	15	515
L37733	20	341
L37733	14	343
L38053	3	170
L38141	12	423
L38444	8	419
L38449	3	388
L38450	5	388
L38847	9	583
L38850	4	585
L38851	8	583
L38855	4	583
L39134	10	469
L39134	3	472
L39134	11	549
L39751	11	573
L39860	3	462
L39888	14	281
L39997	3	395
L40003	13	401
L40121	3	395
L40130	15	401
L40376	5	473
L40484	2	181
L40552	9	397
L40997	6	399
L40997	5	407
L40998	6	399
L40998	5	407
L40999	6	399
L40999	5	407
L41000	6	399
L41000	5	407
L41001	5	407
L41002	6	399
L41002	5	407
L41003	6	399
L41003	5	407
L41004	6	399
L41004	5	407
L41005	6	399
L41005	5	407
L41008	3	395
L41170	3	395
L41366	10	521
L41443	9	484
L41526	11	229
L41536	9	288
L41536	21	539
L41980	16	503
L42041	6	583
L53813	19	245
L53843	23	395
L55468	28	405
L55471	26	405
L55472	29	405
L55473	15	405
L55473	23	405
L55552	30	405
L55555	20	405
L55556	20	405
L55557	20	405
L55558	20	405
L55559	20	405
L55560	20	405
L55561	20	405
L55561	25	405
L55568	20	405
L55569	20	405
L55570	20	405
L55572	14	405
L55572	24	405
L55577	20	405
L55578	20	405
L55579	20	405
L55580	11	407
L55580	10	411
L55595	3	397
L55596	20	405
L55602	3	395
L55603	3	395
L55969	38	475
L56021	2	462
L56381	31	405
L56820	9	411
L57250	3	443
L57250	6	470

Índice numérico - continuação

Nº peça	Item	Página
L57823	4	443
L57827	19	483
L58217	12	575
L58448	2	517
L58671	2	535
L58671	7	537
L58892	4	151
L59635	8	547
L59796	9	489
L59796	7	491
L59800	19	173
L59800	10	179
L59800	7	179
L59800	25	449
L59800	34	487
L59927	25	487
L60103	17	401
L60103	7	415
L61769	8	489
L62419	14	401
L62420	14	401
L63150	4	385
L63562	6	581
L64500	22	249
L64500	23	317
L64560	7	420
L64675	12	573
L64713	8	577
L65071	8	557
L65322	18	333
L75449	28	475
L75449	10	483
L75588	2	152
L75695	6	313
L75841	4	309
L76088	15	427
L76089	1	427
L76091	17	427
L76092	18	427
L76093	5	427
L76136	2	427
L76254	16	487
L76257	30	487
L76331	7	460
L76388	2	483
L76471	3	407
L76767	2	460
L76767	2	469
L77173	10	199
L77493	11	324
L77510	5	452
L77511	5	452
L77647	8	481
L77648	8	481
L77651	22	481
L77652	20	481
L77747	12	539
L77789	9	531
L77790	10	531
L77802	17	525
L77805	16	525
L77805	21	527
L77805	19	531
L77805	4	533
L77865	6	467
L77912	4	452
L77917	4	452
L77942	19	487
L77943	23	487
L77963	8	531
L77963	9	533
L77964	19	525
L77964	6	527
L77964	21	531
L77964	1	533
L77978	18	527
L77978	11	533
L78006	2	393
L78006	27	401
L78009	4	393
L78009	28	401
L78042	4	550
L78152	6	521
L78154	16	521
L78169	5	525
L78238	7	550
L78422	2	545
L78533	1	484
L78534	1	484
L78691	15	479
L78693	27	475
L78693	9	483
L78701	22	521
L78702	4	477
L78702	5	483
L78702	6	484
L78703	21	475
L78703	1	477
L78703	17	481
L78703	8	483
L78703	8	484
L78704	17	475
L78704	5	477
L78704	27	481
L78704	4	483
L78704	7	484
L78705	24	475
L78727	5	475
L78733	1	483
L78768	13	481
L78769	12	481
L78846	17	469
L78847	17	469
L78851	18	475
L78851	14	481
L78872	4	279
L78876	5	557
L78980	20	525
L78980	7	527
L79071	20	521
L79076	8	523
L79076	8	529
L79076	11	535
L79076	18	537
L79076	15	539
L79122	5	103
L79125	10	523
L79177	21	130
L79226	19	130
L79311	6	499
L79320	1	461
L79337	3	281
L79337	15	518
L79500	11	575
L79500	3	578
L79574	7	547
L79592	12	547
L79648	29	487
L79648	10	489
L79648	7	552
L79775	2	555
L79776	4	555
L79777	5	555
L79778	6	555
L79792	14	518
L79794	7	447
L79884	13	487
L79886	11	469
L79919	28	487
L80013	3	545
L80014	5	545
L80015	6	545
L80051	3	523
L80051	3	529
L80051	10	535
L80051	13	537
L80052	8	245
L80052	4	523
L80052	7	529
L80052	17	539
L80053	13	518
L80053	9	523
L80053	4	529
L80136	16	469
L80302	16	447
L80355	7	513
L80355	14	525
L80355	19	527
L80355	9	541
L80355	18	547
L80400	1	199
L80445	11	199
L80446	9	199
L80471	21	469
M113899	13	539
M115279	11	515
M115279	22	541
M115279	7	541
M115279	2	553
M117518	7	187
M3636T	9	143
M48519	14	324
M75140	38	185
M84497	11	369
M84972	11	547
MN10393	2	101
MN10393	1	109
N10214	2	55
N14822	1	55
NSEP021	12	352
NSEP021	6	352
NSEP033	9	75
NSEP047	16	229
NSEP068	8	62
NSEP069	1	134
P48347	20	203
P48347	7	271
P48347	6	311
P51079	21	227
P51079	12	282
P51212	3	495
P55355	9	109
P59202	17	307
P59202	1	364
P59203	10	307
P59233	7	361
P59247	1	323
P59252	7	101
P59253	6	101
P59264	2	272
P59265	13	101
P59328	14	98
P59329	4	327
P59922	9	511
P59923	8	447
P59929	5	458
P59946	27	447
P59946	7	511
P59991	11	300
P59991	11	301
P59993	5	287
P60214	4	113
P60241	15	173
P60263	14	341
P60285	10	329
PS630022	..	555
R100105	7	31
R100501	13	239
R100502	13	239
R100503	13	239
R100504	13	239
R100505	13	239
R100808	1	48
R10093	6	282
R10093	11	289
R10093	4	292
R10093	11	295
R10093	26	487
R10093	10	497
R10093	8	500
R10093	10	503
R10093	2	84
R101158	12	217
R101159	4	217
R101160	11	217
R101165	9	215
R101168	15	215
R101169	2	217
R101170	13	215

Índice numérico - continuação

Nº peça	*Item*	*Página*
R101170	7	218
R101171	3	218
R101174	3	221
R101175	5	221
R101177	2	221
R101179	24	211
R101187	6	215
R101201	11	66
R101214	5	217
R101224	5	30
R101224	5	31
R101225	6	30
R101225	6	31
R101227	2	30
R101227	2	31
R101244	9	221
R101291	20	249
R101293	19	249
R104655	4	211
R104701	25	185
R104701	37	187
R104701	42	187
R104701	5	193
R104713	17	267
R104728	23	227
R104738	2	215
R104846	3	185
R104846	21	187
R104846	25	187
R104846	3	189
R104919	6	185
R104919	6	189
R104921	25	173
R104921	34	185
R105040	4	206
R105539	3	267
R105585	27	205
R105585	8	206
R105585	8	217
R105704	2	43
R105714	9	81
R105825	2	259
R105827	8	259
R105829	12	259
R105843	1	255
R105844	17	255
R105845	12	255
R105846	11	255
R105847	3	255
R105848	8	255
R105849	22	255
R105879	15	267
R105881	18	263
R105882	18	263
R105882	24	263
R105887	1	268
R105901	25	259
R106297	7	319
R106308	8	321
R106381	3	518
R106387	4	518
R106529	6	513
R106554	3	153
R106555	4	153
R106603	2	153
R106604	7	153
R106797	28	241
R106825	12	223
R106829	4	43
R106829	7	46
R106831	4	43
R106831	5	46
R106904	5	243
R107206	23	211
R107252	27	225
R107620	3	251
R107621	2	251
R107622	5	251
R107795	4	355
R107796	5	355
R107797	6	355
R107798	7	355
R107799	8	355
R107800	10	355
R107801	11	355
R107802	12	355
R107803	13	355
R107808	14	355
R107809	15	355
R107810	16	355
R107811	17	355
R107814	18	355
R107816	20	355
R107818	22	355
R107872	6	351
R107957	3	382
R107975	5	313
R108008	8	351
R108011	2	351
R108011	21	361
R108012	10	364
R108013	4	351
R108015	23	355
R108016	24	355
R108019	26	355
R108024	29	355
R108041	18	289
R108042	19	289
R108042	5	292
R108042	19	295
R108052	4	289
R108062	8	289
R108066	17	289
R108066	17	295
R108067	20	289
R108067	6	292
R108067	20	295
R108086	2	317
R108088	3	317
R108089	4	317
R108090	5	317
R108091	6	317
R108093	12	317
R108095	16	317
R108112	9	319
R108617	20	225
R108879	1	239
R108888	17	239
R108893	13	241
R108896	4	243
R108925	9	223
R108927	10	223
R108929	3	239
R108984	6	218
R109066	7	217
R109066	4	229
R109066	3	230
R109067	15	217
R109067	5	229
R109138	2	268
R109147	1	423
R109147	6	423
R109147	7	423
R109228	14	361
R109477	4	269
R109493	14	225
R109508	10	241
R109514	11	209
R109519	19	211
R109523	1	211
R109535	10	225
R109657	11	241
R109690	16	249
R109690	40	253
R109690	21	271
R109691	14	249
R109691	38	253
R109691	24	271
R109823	6	423
R109823	7	423
R109823	9	423
R109882	14	83
R109886	12	83
R109908	5	209
R109909	15	239
R109958	14	211
R109960	16	211
R110037	6	212
R110151	29	203
R110151	17	205
R110196	18	239
R110197	7	212
R110217	2	269
R110256	15	203
R110257	18	203
R110260	22	203
R110294	3	245
R110319	9	251
R110386	7	152
R110387	8	152
R110457	12	203
R110458	20	241
R110458	10	259
R110459	6	241
R110459	11	259
R110484	23	239
R110484	23	241
R110485	25	239
R110485	25	241
R110487	26	239
R110487	26	241
R110494	28	239
R110494	22	241
R110514	11	251
R110554	12	130
R110554	15	385
R110936	12	323
R110989	17	367
R111009	14	423
R111009	6	423
R111009	7	423
R111010	24	423
R111010	6	423
R111010	7	423
R111039	12	201
R111085	13	229
R111101	3	423
R111101	6	423
R111101	7	423
R111137	11	26
R111173	5	444
R111186	1	317
R111187	13	317
R111188	17	317
R111200	19	335
R111200	13	341
R111200	3	343
R111206	4	343
R111234	32	333
R111235	31	333
R111238	7	335
R111242	9	335
R111278	5	343
R111288	12	331
R111288	13	335
R111292	13	347
R111293	19	347
R111296	26	347
R111297	25	347
R111298	15	329
R111308	19	331
R111308	19	333
R111308	16	335
R111486	4	333
R111487	9	333
R111488	17	331
R111489	2	333
R111493	15	331
R111496	3	333
R111498	18	331
R111504	34	335
R111516	9	329
R111525	8	329
R111526	13	331
R111526	13	333
R111526	15	333
R111527	33	335
R111532	29	333
R111546	6	309

Índice numérico - continuação

Nº peça	Item	Página
R111547	7	309
R111550	3	309
R111551	2	309
R111553	5	309
R111570	4	460
R111582	8	317
R111691	7	311
R111692	1	311
R111716	27	243
R112063	33	225
R112296	23	257
R112513	10	543
R112515	7	543
R112551	5	543
R112552	15	543
R112553	16	543
R112676	4	297
R112679	4	311
R112680	12	518
R112857	3	212
R112867	14	53
R11288	12	333
R112887	23	255
R112897	12	243
R112945	10	229
R112955	2	212
R112974	17	203
R112976	21	203
R112977	20	227
R113050	22	487
R113050	19	503
R113054	21	295
R113057	22	295
R113061	23	295
R113164	7	177
R113189	11	177
R113209	6	343
R113218	32	335
R113223	37	335
R113224	38	335
R113226	39	335
R113228	17	335
R113228	13	343
R113229	36	335
R113351	13	477
R113369	7	279
R113392	10	317
R113419	9	229
R113463	29	225
R113494	14	259
R113565	4	71
R113616	27	239
R113616	27	241
R113617	24	239
R113617	24	241
R113656	11	211
R113701	6	83
R114096	9	83
R114097	8	83
R114102	3	84
R114157	6	43
R114215	9	217
R114264	9	206
R114843	11	115
R114850	8	333
R114899	11	543
R114918	2	378
R114990	4	543
R115104	1	231
R115119	13	223
R115140	32	225
R115152	12	205
R115152	7	205
R115152	18	225
R115152	10	227
R115154	14	201
R115201	26	251
R115202	3	249
R115213	4	231
R115215	11	221
R115311	1	241
R115312	1	241
R115351	1	358
R115351	1	363
R115352	7	363
R115388	9	203
R115389	7	203
R115390	17	26
R115405	11	251
R115415	5	203
R115771	9	317
R115892	5	347
R115952	7	343
R115957	21	243
R115974	13	515
R115975	22	289
R115998	17	241
R115999	18	241
R116000	19	241
R116040	15	227
R116057	16	217
R116102	11	54
R116137	12	88
R116379	2	267
R116894	12	215
R117158	4	377
R117163	12	515
R117420	5	161
R117421	9	161
R117451	3	161
R117463	14	543
R117602	3	377
R117616	3	321
R117738	..	335
R117872	7	321
R117942	35	335
R118092	30	335
R118164	31	243
R118165	26	243
R118192	29	335
R118205	16	295
R118453	19	543
R119084	27	203
R119084	6	205
R119095	5	239
R119097	9	239
R119187	6	245
R119199	15	241
R119203	30	203
R119203	24	205
R119265	3	60
R119392	6	27
R119392	5	43
R119395	4	60
R119592	16	199
R119646	24	203
R119646	13	205
R119733	27	245
R119810	3	203
R119832	7	247
R119873	7	201
R120146	7	83
R120247	12	54
R120354	14	203
R120452	31	203
R120452	26	205
R120499	12	239
R120565	4	201
R120901	21	257
R120902	1	230
R120939	11	239
R120939	6	239
R120940	7	239
R120941	10	239
R120943	9	245
R120947	19	223
R120947	9	225
R120981	9	225
R121027	1	47
R121040	1	215
R121041	16	215
R121042	17	215
R121043	10	26
R121150	10	211
R121248	12	221
R121413	3	48
R121451	1	209
R121532	1	259
R121580	35	203
R121580	26	227
R121682	5	225
R121779	7	54
R121795	7	358
R121803	5	259
R121828	21	253
R121833	1	233
R121867	1	51
R121867	2	52
R121885	6	225
R122141	18	211
R122142	2	209
R122203	8	241
R122322	8	209
R122521	14	241
R122548	4	39
R122638	5	245
R122664	3	40
R122750	10	263
R122850	3	299
R124019	3	201
R124021	9	205
R124023	34	203
R124023	32	205
R124104	4	423
R124104	6	423
R124104	7	423
R124197	1	251
R124230	7	51
R124247	16	423
R124247	6	423
R124247	7	423
R124416	11	209
R124436	8	209
R124438	9	209
R124627	20	367
R124628	27	367
R124853	1	26
R125065	15	215
R125065	16	215
R125086	9	263
R125087	15	263
R125127	4	299
R125128	1	299
R125173	21	211
R125178	7	263
R125204	1	271
R125392	4	245
R125475	23	423
R125475	6	423
R125475	7	423
R125477	1	269
R125656	15	215
R125656	16	215
R125711	11	51
R125915	6	543
R125980	3	263
R125985	13	217
R126399	5	299
R126462	1	227
R126513	1	35
R126667	23	335
R127579	2	229
R127580	1	229
R128361	10	245
R128520	1	268
R128837	2	268
R128887	11	209
R128889	11	209
R129184	10	201
R129280	1	203
R129365	10	221
R129531	18	543
R129553	3	39
R129586	1	255
R129680	16	263
R129726	24	251
R129754	2	267
R129757	6	267
R129797	1	227

Índice numérico - continuação

Nº peça	Item	Página
R129912	13	263
R129975	8	267
R130027	1	543
R130488	3	223
R130719	15	267
R130825	7	255
R130854	7	62
R131047	9	543
R131135	8	543
R131177	12	255
R131214	30	255
R131794	1	29
R131824	18	227
R132845	18	295
R132975	1	206
R133086	1	263
R133450	9	475
R134141	18	227
R134341	15	251
R134754	10	205
R135174	2	203
R135509	4	143
R135510	5	143
R135625	11	201
R136105	1	239
R15	1	215
R150858	3	229
R151057	1	215
R151061	17	255
R151447	1	206
R151537	23	245
R152204	1	271
R152466	1	239
R152872	24	245
R153137	11	241
R153138	9	239
R153187	18	211
R153297	1	215
R153297	14	215
R153300	1	215
R153415	30	245
R153481	19	271
R153675	4	271
R154630	25	245
R154949	12	309
R161739	16	223
R161741	17	223
R161742	18	223
R161794	15	263
R162100	6	255
R162142	3	239
R162148	7	212
R162278	6	212
R162580	8	241
R167548	15	243
R167549	16	243
R169516	24	253
R170103	25	253
R171007	10	211
R171010	18	211
R171013	11	211
R173276	12	243
R175130	20	205
R175130	7	206
R175131	21	205
R176475	1	209
R180260	11	255
R181288	26	251
R182470	1	259
R182471	8	259
R182472	12	259
R182473	25	259
R182475	18	259
R183755	1	253
R185109	18	259
R187399	1	241
R187400	1	241
R194068	1	241
R194069	1	241
R202386	11	239
R202387	5	243
R205829	1	241
R206454	15	455
R206454	9	557
R211082	23	249
R211082	41	253
R23551	19	423
R26125	3	46
R26286	29	253
R26286	11	69
R26287	14	253
R26287	7	253
R26287	25	255
R26287	28	255
R26287	7	295
R26375	9	243
R26375	18	249
R26375	9	329
R26375	21	333
R26375	22	347
R26448	8	295
R26448	12	307
R26448	2	369
R26448	9	369
R26493	9	26
R26552	15	245
R26552	7	245
R26552	15	261
R26552	2	289
R26650	6	26
R26871	9	311
R26871	19	521
R26906	23	331
R26906	23	333
R26906	8	56
R26908	3	319
R26976	4	335
R27094	4	69
R271542	8	251
R27166	8	203
R27166	11	205
R27175	22	253
R27329	2	261
R27976	5	227
R28776	13	201
R28776	13	295
R28811	2	40
R29463	11	367
R29936	8	361
R29936	5	364
R29936	4	367
R30587	4	223
R30903	5	295
R30903	6	295
R31271	7	535
R31271	9	537
R32210	33	253
R33026	17	259
R33167	3	206
R33167	18	267
R33259	4	331
R33259	21	487
R33259	11	497
R33259	4	503
R33877	8	309
R34028	4	227
R34558	2	281
R34659	10	423
R34801R	21	423
R34812	10	552
R34985	9	87
R35034	8	267
R35365	3	241
R35366	4	241
R35367	5	241
R375R	20	245
R37733	31	335
R38295	15	201
R38295	18	215
R39112	10	243
R39112	21	249
R39283	23	251
R39322	5	206
R39322	4	212
R39322	15	255
R39832	20	253
R39832	29	255
R40915	2	311
R41012	10	423
R41076	8	311
R42057	4	205
R42729	6	45
R42849	30	253
R43381	7	267
R43383	10	267
R43409	3	43
R43416	8	59
R44165	35	487
R44165	3	515
R44302	2	170
R44302	15	229
R44302	1	495
R44357	3	358
R44357	3	363
R44358	3	358
R44358	3	363
R44359	3	358
R44359	3	363
R46323	21	255
R46324	21	255
R46325	21	255
R46414	14	59
R46727	1	435
R47150	21	331
R47151	19	341
R47172	2	255
R48000	6	66
R48685	8	261
R48747	4	358
R48747	4	363
R48748	4	358
R48749	4	358
R48749	4	363
R48750	4	358
R48750	4	363
R48750	8	363
R49002	16	251
R49003	17	251
R49004	18	251
R49434	9	265
R49518	5	253
R49518	3	364
R495R	1	42
R50034	14	297
R50222	5	267
R50227	6	535
R50227	8	537
R50879	12	297
R51192	5	297
R51192	8	518
R51200	21	241
R51936	8	66
R51937	9	66
R52640	3	552
R52876	4	267
R53657	6	259
R53658	6	259
R54114	5	51
R54114	7	52
R54174	10	203
R54477	8	460
R54477	1	552
R54565	1	45
R54575	16	245
R54632	7	53
R54638	11	88
R54641	6	88
R54779	12	161
R54781	13	161
R54782	6	161
R54802	3	26
R54823	2	83
R56101	13	369
R56101	13	69
R56131	4	62
R56188	8	52
R56461	5	54
R56462	13	83
R56464	5	247

Índice numérico - continuação

Nº peça	Item	Página
R56504	3	311
R56551	6	56
R56947	11	81
R57269	7	259
R57451	9	51
R57451	9	52
R58303	14	423
R58509	11	521
R58511	12	521
R58832	11	329
R58832	20	347
R58941	30	225
R60263	5	495
R60264	6	495
R60755	7	289
R60755	2	292
R61179	11	161
R61501	2	88
R62372	8	243
R63226	6	206
R63548	16	331
R63548	6	331
R63548	16	333
R63548	6	333
R63737	9	321
R64851	2	48
R65215	12	26
R65239	11	321
R65240	12	321
R65833	2	51
R65833	6	52
R66090	10	66
R66177	10	53
R66177	6	53
R66375	3	444
R66670	2	243
R67575	3	521
R67811	6	255
R68171	31	255
R68672	7	313
R69166	16	321
R69721	3	269
R70027	9	267
R70182	3	30
R70236	18	255
R71963	2	66
R72040	13	493
R72653	13	245
R72659	10	109
R72853	6	81
R73380	17	423
R73597	11	51
R73728	5	515
R74192	25	203
R74192	14	205
R74195	10	51
R74210	11	307
R74402	5	479
R74552	1	53
R74628	3	385
R74868	5	255
R74993	13	187
R75470	4	29
R75522	21	401
R75522	9	415
R75728	3	41
R75837	2	403
R75892	8	26
R76477	22	317
R76617	3	205
R76617	35	225
R76617	8	227
R76674	22	267
R76964	5	62
R76974	11	59
R77175	26	225
R77175	6	329
R77175	10	369
R77175	2	369
R77610	38	225
R77915	1	562
R78048	10	191
R78049	15	191
R78050	19	191
R78051	8	191
R78053	13	191
R78054	17	191
R78055	4	191
R78056	32	185
R78056	7	191
R78057	33	185
R78057	2	191
R78058	35	185
R78058	6	191
R78059	23	185
R78059	30	189
R78059	1	191
R78060	2	191
R78061	6	191
R78062	1	191
R78063	39	185
R78063	28	189
R78063	1	191
R78064	5	189
R78064	9	191
R78156	9	255
R78165	8	225
R78436	13	203
R78598	2	48
R79018	7	211
R79060	14	347
R79089	9	27
R79521	18	245
R79560	5	53
R79562	13	53
R79563	12	53
R79605	3	66
R79639	7	223
R79916	15	321
R80436	14	321
R80436	10	323
R80879	7	255
R81207	11	472
R81207	16	483
R81207	4	493
R81275	4	56
R81989	8	47
R82674	15	26
R82859	12	59
R83169	7	109
R83169	7	35
R83429	9	45
R83588	5	423
R84157	21	279
R85363	1	43
R85363	12	47
R86457	5	311
R86638	11	225
R87210	2	206
R87210	25	211
R87259	4	37
R87395	8	211
R87395	8	215
R87455	24	227
R87749	3	48
R87750	1	48
R87755	3	48
R87756	1	48
R87758	3	48
R87789	7	265
R88246	19	239
R88667	13	427
R88889	2	223
R89411	32	253
R89879	4	59
R90692	8	46
R90788	2	37
R91692	11	35
R91889	1	46
R92154	2	42
R92241	5	212
R92352	5	66
R93172	23	259
R93317	21	251
R93467	20	267
R93485	6	263
R93623	4	255
R93784	4	247
R93803	6	243
R93885	16	255
R94072	6	358
R94072	6	363
R94714	22	259
R94919	15	259
R95063	22	225
R95065	28	225
R95073	31	225
R95075	5	205
R95075	36	225
R95075	9	227
R95076	6	227
R95077	7	227
R95081	11	227
R95082	12	225
R95082	13	227
R95084	12	227
R95086	15	225
R95086	17	227
R95109	12	267
R95110	14	267
R95142	4	265
R95143	8	265
R95151	20	263
R95152	17	263
R95152	22	263
R95160	1	265
R95165	11	263
R95195	3	271
R95197	12	271
R95198	13	271
R95200	15	271
R95206	2	313
R95207	3	313
R95216	16	203
R95216	4	271
R95248	16	241
R95301	3	211
R95301	4	215
R95313	3	217
R95316	11	209
R95316	6	217
R95360	2	211
R95378	3	209
R95380	7	209
R95396	7	233
R95398	14	229
R95401	20	317
R95407	12	241
R95412	10	98
R95413	4	98
R95422	6	209
R95449	4	251
R95450	6	251
R95452	8	251
R95453	10	251
R95454	13	251
R95455	14	251
R95490	15	335
R95491	10	335
R95493	6	335
R95493	5	341
R95493	8	343
R95493	3	347
R95493	16	371
R95494	14	335
R95494	6	341
R95494	9	343
R95494	9	347
R95494	10	348
R95494	2	349
R95494	17	371
R95498	9	201
R95501	6	201
R95503	2	205
R95506	6	203
R95612	6	427
R95613	3	427
R95654	2	382
R95778	37	225

Índice numérico - continuação

Nº peça	*Item*	*Página*
R95784	4	263
R95835	3	215
R95835	4	218
R95850	2	230
R95890	6	271
R95892	8	271
R95895	2	218
R96151	12	369
R96195	3	451
R96196	3	451
R96216	11	451
R96295	6	321
R96295	11	323
R96515	4	358
R96517	4	358
R96577	11	245
R96703	2	143
R96805	13	211
R96806	15	211
R96826	6	221
R96924	1	247
R97250	1	269
R97344	6	54
R97344	3	55
R97351	6	39
R97490	6	46
R97491	6	46
R97492	8	46
R97493	8	46
R97587	11	53
R97588	31	475
R97588	6	481
R98062	6	46
R99437	2	423
R99437	6	423
R99437	7	423
RE11578	2	319
RE12187	34	225
RE12187	5	329
RE12187	2	369
RE12187	8	369
RE12330	14	191
RE12331	12	191
RE12332	18	191
RE12333	3	191
RE12363	11	191
RE12364	16	191
RE12365	20	191
RE12366	5	191
RE12518	10	255
RE12820	10	47
RE13571	2	48
RE150486	1	239
RE151054	1	351
RE151059	1	215
RE151059	1	217
RE151355	1	206
RE151356	1	215
RE151356	1	217
RE151497	12	245
RE152372	2	369
RE152372	22	369
RE152373	2	369
RE153687	13	249
RE154027	27	347
RE15490	11	53
RE154985	1	347
RE154985	27	347
RE154986	8	348
RE155060	1	215
RE155061	1	215
RE156447	1	215
RE157121	21	245
RE159087	11	249
RE159087	13	249
RE159087	6	253
RE160072	2	299
RE162113	1	212
RE162140	15	223
RE163138	1	253
RE163759	20	223
RE165048	5	230
RE166156	1	251
RE166611	3	541
RE170904	2	171
RE170904	3	558
RE170964	8	371
RE172250	3	339
RE173060	34	253
RE176881	36	253
RE179258	17	333
RE179259	22	333
RE186139	1	261
RE186966	2	299
RE187398	1	241
RE187450	7	261
RE188948	22	257
RE190350	12	229
RE190712	24	249
RE190712	43	253
RE190713	25	271
RE190805	12	347
RE191791	3	257
RE194070	1	241
RE19797	2	65
RE19800	5	65
RE19871	1	44
RE204190	19	267
RE205828	1	241
RE20901	4	65
RE211158	24	249
RE211158	43	253
RE212876	12	229
RE213208	3	541
RE215491	1	333
RE215492	27	333
RE22744	6	62
RE23286	13	267
RE239643	10	255
RE24201	10	549
RE24467	10	311
RE25628	1	37
RE259079	11	267
RE26286	7	71
RE27351	3	48
RE27352	1	48
RE27353	1	48
RE27359	3	48
RE27360	1	48
RE27366	3	48
RE31617	4	46
RE31701	17	259
RE31973	8	45
RE33040	19	267
RE33043	11	267
RE33083	1	249
RE33466	2	358
RE33466	2	363
RE34138	1	282
RE34603	20	211
RE34603	8	221
RE34603	4	239
RE34763	5	218
RE34784	1	217
RE34786	10	217
RE34868	7	251
RE35512	12	211
RE36939	1	66
RE37643	4	46
RE37644	4	46
RE38391	1	177
RE38725	14	263
RE39262	14	209
RE39354	2	227
RE39396	14	331
RE39396	14	333
RE39397	4	347
RE39527	3	369
RE39607	1	331
RE39607	5	348
RE39607	20	371
RE39607	23	371
RE39967	16	173
RE41265	1	218
RE41285	4	221
RE41945	10	206
RE41949	15	187
RE42192	10	187
RE42567	28	253
RE42651	9	253
RE42709	7	261
RE43497	38	487
RE43542	4	174
RE43608	4	319
RE43609	4	319
RE43637	20	447
RE43662	7	297
RE43663	8	297
RE43710	5	518
RE43737	11	173
RE43738	11	317
RE43835	2	355
RE43836	1	357
RE43837	9	355
RE43845	3	54
RE43917	2	369
RE44199	1	37
RE44574	7	39
RE45517	1	47
RE45864	15	361
RE45865	2	587
RE45963	14	515
RE46534	18	205
RE46534	21	447
RE46587	3	481
RE46588	2	481
RE46589	4	481
RE46590	3	481
RE46592	4	481
RE46597	1	292
RE46598	14	289
RE46601	1	291
RE46634	31	487
RE46648	27	355
RE46649	28	355
RE46684	22	205
RE46684	3	225
RE46684	6	229
RE46684	10	249
RE46684	10	271
RE46684	1	329
RE46684	7	347
RE46684	15	369
RE46685	9	227
RE46686	21	369
RE46687	10	331
RE46687	10	333
RE46687	4	55
RE46728	9	367
RE46736	20	187
RE47278	1	206
RE47279	7	221
RE47291	6	223
RE47294	5	215
RE47303	22	227
RE47315	23	225
RE47322	6	265
RE47323	4	268
RE47326	2	269
RE47328	6	268
RE47329	2	271
RE47385	11	251
RE47392	12	249
RE47392	42	253
RE47393	23	271
RE475980	8	205
RE47789	15	253
RE47789	26	255
RE47867	11	51
RE48092	4	209
RE48258	15	323
RE48263	8	323
RE48265	13	323
RE48867	10	177
RE48875	4	173
RE48876	17	173
RE48990	1	151
RE48990	1	153
RE49037	5	351

Índice numérico - continuação

Nº peça	Item	Página	Nº peça	Item	Página	Nº peça	Item	Página
RE49038	20	369	RE53311	22	271	RE63587	1	291
RE49091	15	347	RE53716	8	51	RE64082	8	205
RE49100	7	314	RE53756	1	243	RE64281	11	541
RE49105	1	352	RE53807	12	245	RE64466	18	263
RE49107	5	352	RE54029	15	311	RE65088	1	253
RE49110	1	367	RE54216	25	205	RE65234	1	221
RE49136	19	355	RE54443	11	203	RE65291	13	267
RE49231	7	257	RE54513	5	98	RE66257	3	297
RE49624	16	329	RE54776	8	239	RE66746	1	201
RE49624	20	331	RE54776	9	241	RE66783	1	268
RE49624	20	333	RE54872	11	249	RE66820	4	51
RE49624	20	335	RE54872	13	249	RE66820	4	52
RE49624	21	347	RE54872	6	253	RE67001	1	339
RE49628	2	339	RE54894	4	54	RE67321	1	295
RE49630	27	331	RE54982	32	203	RE67354	3	355
RE49631	22	335	RE55037	6	59	RE67860	1	295
RE49632	4	339	RE55212	4	364	RE67861	1	291
RE49639	1	541	RE55238	1	321	RE68327	1	187
RE49670	9	297	RE55288	21	239	RE69640	5	249
RE49696	28	243	RE55390	1	61	RE69674	5	230
RE49724	13	173	RE55527	2	43	RE70427	1	212
RE49726	14	173	RE55561	6	247	RE70473	12	143
RE49735	8	177	RE55562	8	247	RE70473	13	143
RE49736	9	177	RE55844	2	247	RE70679	6	143
RE50005	..	358	RE56036	10	215	RE70682	7	143
RE50005	10	363	RE56037	5	211	RE70756	1	143
RE50005	4	363	RE56106	21	369	RE70959	1	134
RE500160	1	71	RE56127	24	335	RE70959	12	143
RE50122	10	189	RE56165	10	311	RE71151	1	239
RE50122	10	81	RE56451	24	211	RE71256	8	143
RE50211	3	53	RE56595	3	56	RE71380	22	243
RE502191	1	47	RE56605	7	69	RE71557	16	479
RE50332	3	345	RE56617	3	59	S17072	3	79
RE50333	1	345	RE56684	6	65	SE500746	8	51
RE50334	2	345	RE57000	1	215	SE500982	1	62
RE50335	..	333	RE57000	1	217	SE501588	2	43
RE50337	24	331	RE57409	8	69	SE501648	1	47
RE50337	24	333	RE57465	29	205	SG01001	11	361
RE50338	22	331	RE57751	1	553	SG01301	2	125
RE50340	2	347	RE57756	17	253	SG06401	2	115
RE50373	4	451	RE57981	1	337	SG06401	7	495
RE50384	25	335	RE57993	11	541	SG06401	1	79
RE50385	26	335	RE58028	12	477	T100529	35	253
RE50385	4	345	RE58029	13	543	T101545	11	282
RE50386	7	367	RE58157	5	230	T101546	7	282
RE50752	1	72	RE58171	1	65	T106596	8	253
RE50752	2	75	RE58290	17	257	T11180	13	59
RE50752	4	75	RE58344	21	245	T113255	11	397
RE50752	6	75	RE58749	17	257	T113255	8	401
RE50782	13	249	RE58829	3	40	T116851	6	415
RE50782	39	253	RE58830	7	65	T12083	9	247
RE50782	20	271	RE58831	8	65	T12083	9	261
RE508195	1	36	RE58832	9	65	T13119	12	289
RE509857	1	134	RE58833	10	65	T13119	12	295
RE509857	1	139	RE58834	11	65	T13814	15	257
RE509857	1	141	RE58835	12	65	T146102	3	143
RE51104	10	515	RE59013	3	257	T146104	3	143
RE51178	21	367	RE60005	2	46	T146106	3	143
RE51287	22	243	RE60316	3	541	T146515	3	143
RE512870	23	243	RE60350	3	48	T146516	3	143
RE51308	18	369	RE60501	16	225	T146517	3	143
RE51649	5	71	RE60708	21	289	T150958	30	333
RE51649	6	71	RE60708	1	292	T152293	9	282
RE51649	1	74	RE60709	1	291	T15258	4	358
RE51650	1	75	RE60720	3	98	T15258	4	363
RE51650	3	75	RE60765	10	151	T15258	8	363
RE51650	5	75	RE60765	19	153	T159519	10	409
RE51650	7	75	RE60854	3	71	T16318	2	61
RE51774	1	89	RE60854	1	73	T17148	3	279
RE51905	4	245	RE60854	8	75	T187684	21	409
RE52043	1	241	RE61190	19	259	T18891	7	26
RE52144	28	205	RE61191	19	259	T18891	7	27
RE52242	7	225	RE61860	1	62	T19044	1	83
RE52254	2	245	RE61871	4	53	T19898	5	59
RE52284	1	223	RE62102	9	59	T20034	4	30
RE52401	14	367	RE62158	8	71	T20046	6	47
RE52504	1	119	RE62245	14	217	T20070	2	44
RE52579	21	355	RE62419	1	70	T20072	4	44
RE52580	25	355	RE62446	24	347	T20073	10	45
RE52695	9	364	RE62620	19	227	T20094	4	47
RE52702	1	123	RE62621	19	203	T20166	3	29
RE52986	25	225	RE62918	22	211	T20168	13	26
RE53051	17	271	RE63059	9	211	T20168	2	27

Índice numérico - continuação

Nº peça	Item	Página
T20217	4	313
T20217	11	47
T20243	1	87
T20280	5	81
T20298	8	53
T20314	4	45
T20315	7	45
T20316	3	45
T20316	9	518
T20328	3	37
T20336	1	38
T20362	4	35
T20364	3	35
T21564	10	253
T22242	5	110
T23260	2	38
T23442	5	29
T23474	14	26
T23474	3	27
T23853	16	227
T24472	7	66
T24802	11	257
T25469	2	81
T25484	2	87
T25485	3	87
T26321	4	31
T26322	3	31
T26327	1	30
T26565	26	253
T26565	27	253
T26565	26	259
T27260	7	475
T27432	11	223
T27432	4	358
T27432	4	363
T27432	8	363
T27658	8	35
T28583	14	187
T31174	4	66
T32146	5	387
T32146	1	388
T42302	1	362
T42571	2	295
T44604	5	331
T44604	5	333
T58477	7	56
T63817	10	153
T67424	8	331
T67425	9	331
T70177	28	331
T70177	28	333
T70321	3	282
T70321	8	282
T70659	9	104
T70659	8	119
T70659	5	288
T70659	9	447
T70659	17	503
T70659	17	98
T75837	9	417
T75984	12	348
T75984	5	349
T76502	3	331
T77613	18	257
T77613	16	281
T77613	14	285
T77613	8	285
T77613	2	300
T77613	2	301
T77613	4	307
T77613	8	364
T77613	23	367
T77814	4	281
T77814	23	347
T77857	2	257
T77857	4	257
T77857	6	257
T77857	8	257
T77857	6	281
T77857	2	285
T77857	29	285
T77857	3	288
T77857	14	307
T77857	3	314
T77857	2	343
T77857	6	350
T77857	2	352
T77857	22	367
T77858	3	104
T77858	3	361
T77858	2	367
T77932	25	281
T77932	14	295
T77932	15	367
T78612	8	367
T81686	7	331
T81686	7	333
T82518	2	417
T82519	8	403
T82519	2	417
T82520	8	403
T82520	2	417
T82521	8	403
T82521	2	417
T82522	8	403
T82522	2	417
T82523	8	403
T82523	2	417
T82524	8	403
T82524	2	417
T82525	8	403
T82525	2	417
T82526	8	403
T82526	2	417
T82527	2	417
T82532	8	417
T82543	10	397
T82543	14	397
T82543	12	409
T82559	15	395
T82559	20	409
T82618	12	415
T82619	26	395
TH101502	3	543
TY16034	1	90
U10289	12	253
U10289	16	253
U10289	2	253
U12198	11	83
U12331	4	249
U12547	2	331
U15973	3	231
U17409	9	289
U17409	9	295
U42702	20	361
U42902	11	348
U42902	3	349
U46662	27	185
U46662	23	187
UN4808	6	179
UN4815	7	462
UN4815	6	464
UN4822	3	460
Z29304	9	348
Z29304	4	349
Z32264	14	233
Z35271	1	103
Z42839	13	467
Z44689	36	185
Z55427	3	550
Z57906	9	187
Z59343	11	495

Nº peça	Item	Página