RUTHZIL TRATOR COMERCIAL DE PEÇAS LTDA 11 97083-6812 ROLANDO CITRANGULO

TRATOR

7505

JANEIRO 2009

JOHN DEERE

CATÁLOGO DE PEÇAS DE REPOSIÇÃO

TRATOR
7505

PC9196P (28-JAN-09) Portuguese

John Deere Brasil
South American Edition
Litho in Brazil (Revised)
COPYRIGHT © 2009
DEERE & COMPANY
Moline, Illinois
All rights reserved

PICTORIAL INDEX

PUBM0131 -UN-

020-	A01
020-	A02
030-	A01

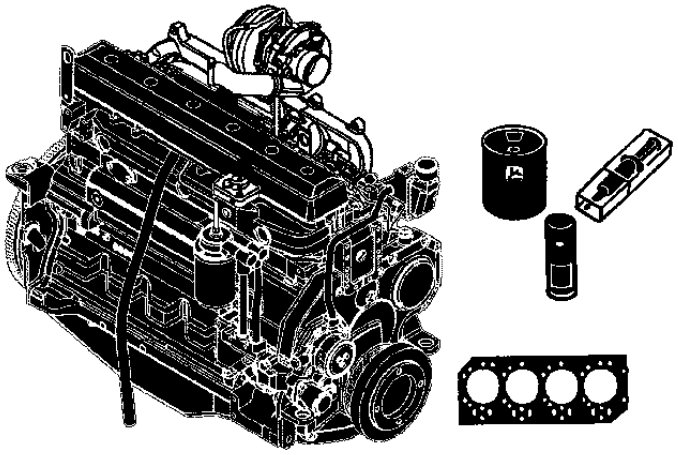

20

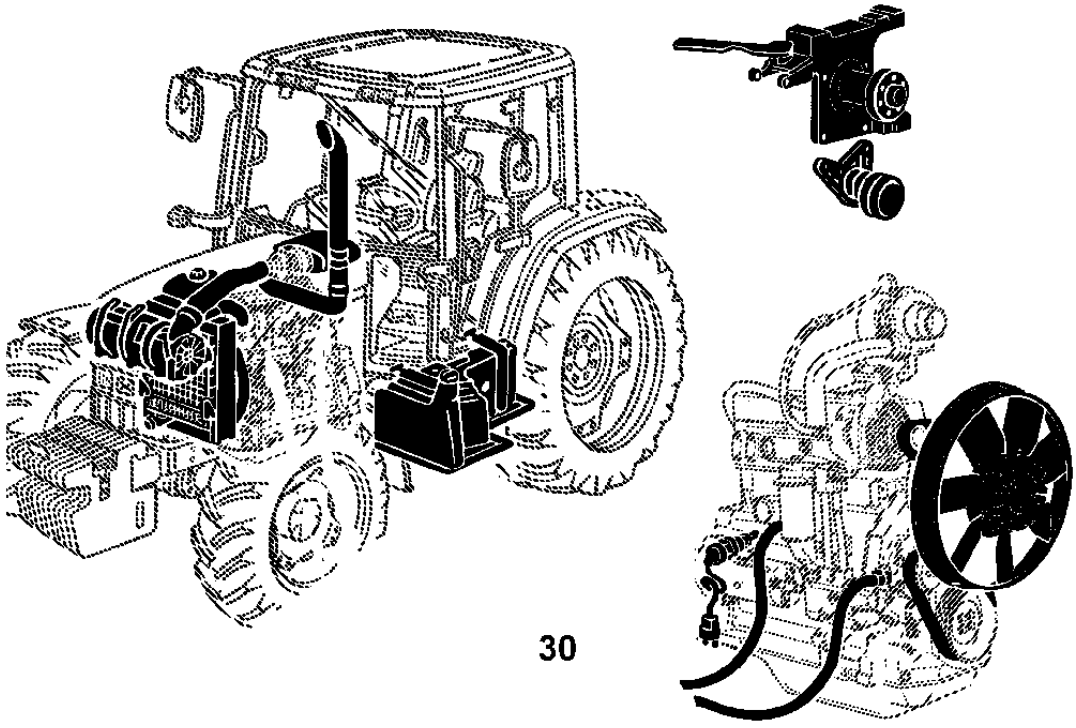

30

PUBM0131

PICTORIAL INDEX

PUBM0132 -UN-

040- A01
040- A02

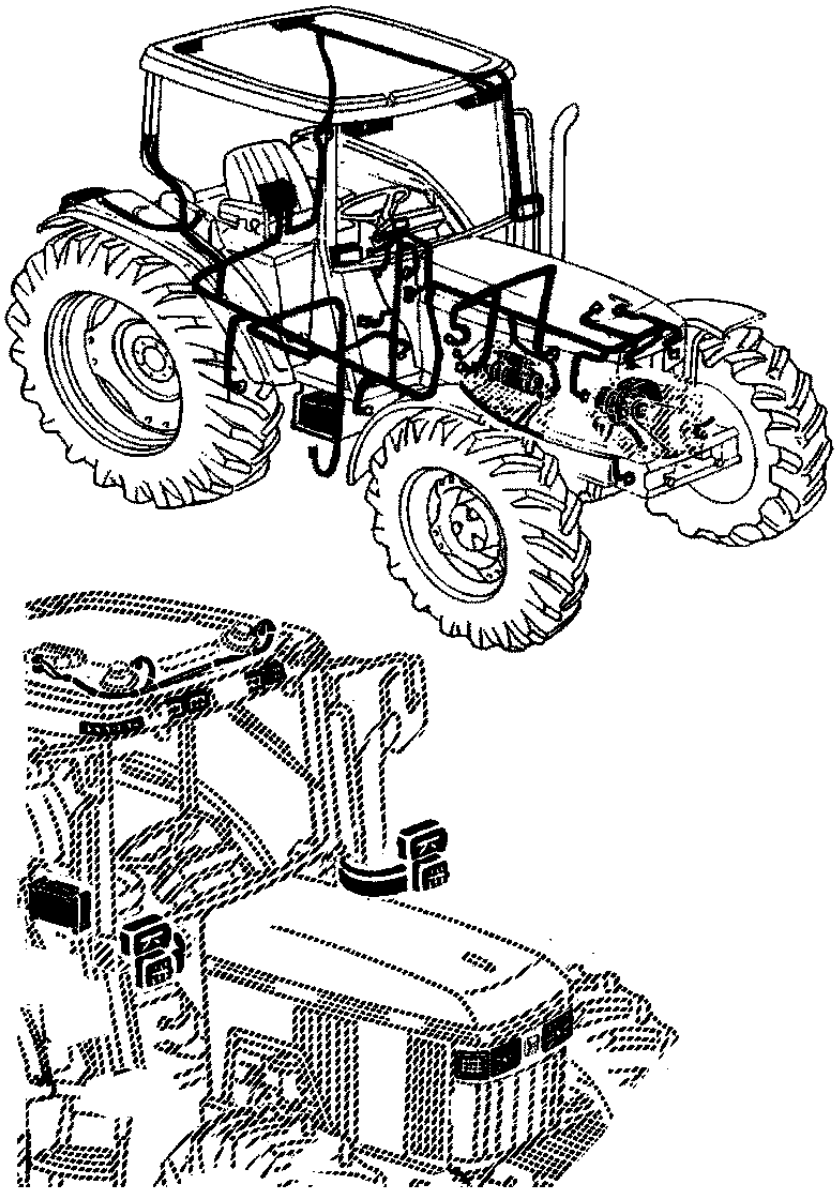

40

PUBM0132

PICTORIAL INDEX

052- A01
053- A01
056- A01
056- A02

PUBM0133 -UN-

52

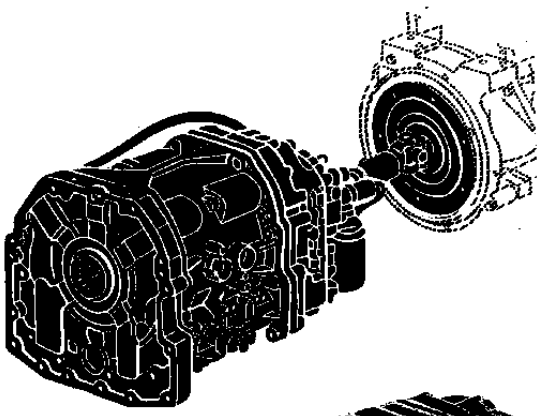

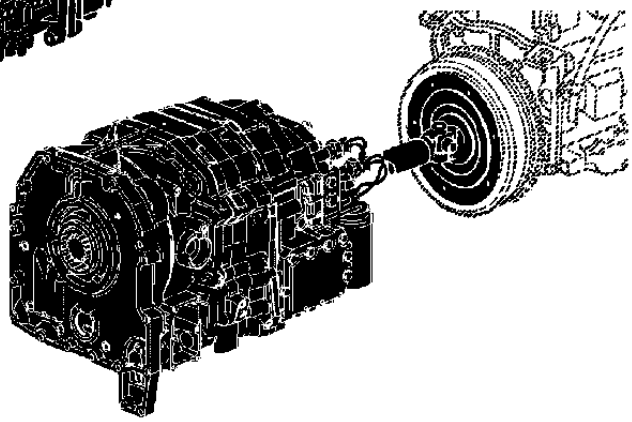

53

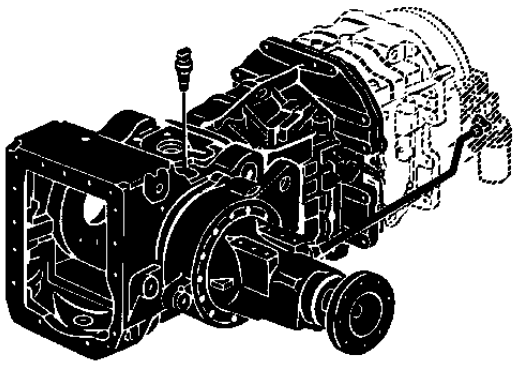

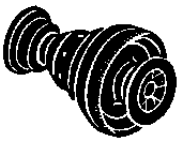

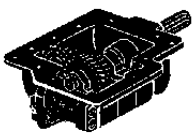

PUBM0133

56

PICTORIAL INDEX

PUBM0134 -UN-

060-	A01
070-	A01
070-	A02

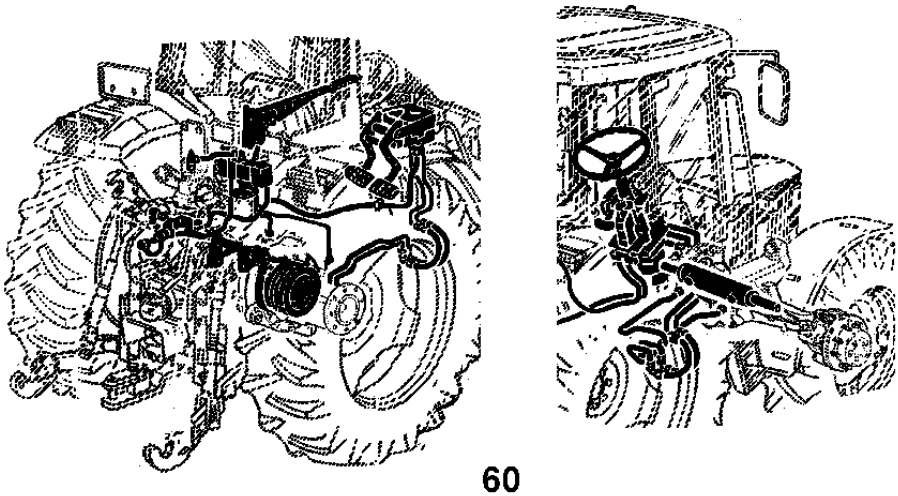

60

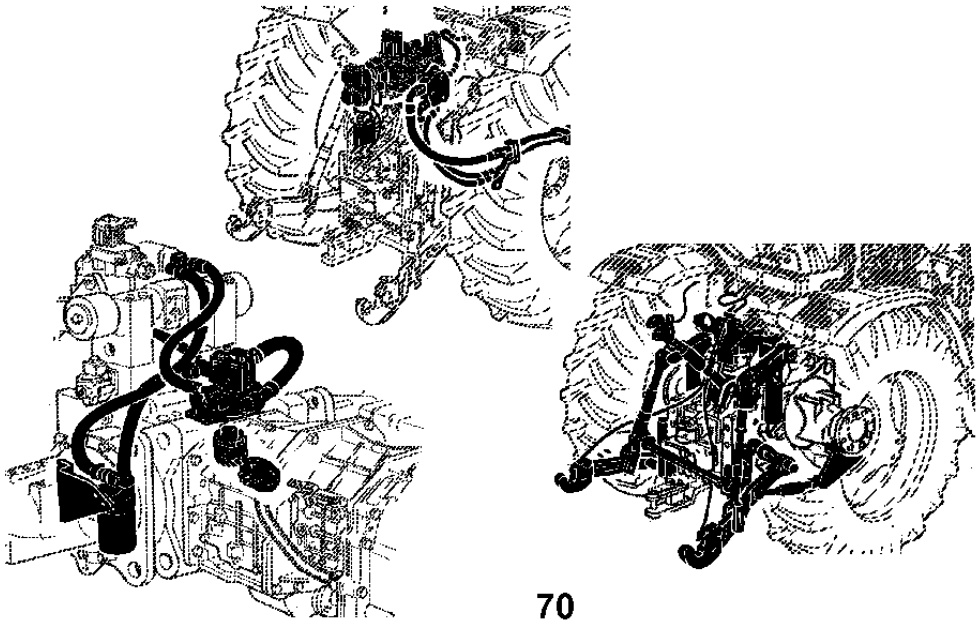

70

PUBM0134

PICTORIAL INDEX

PUBM0135 -UN-

080-	A01
080-	A02
080-	A03

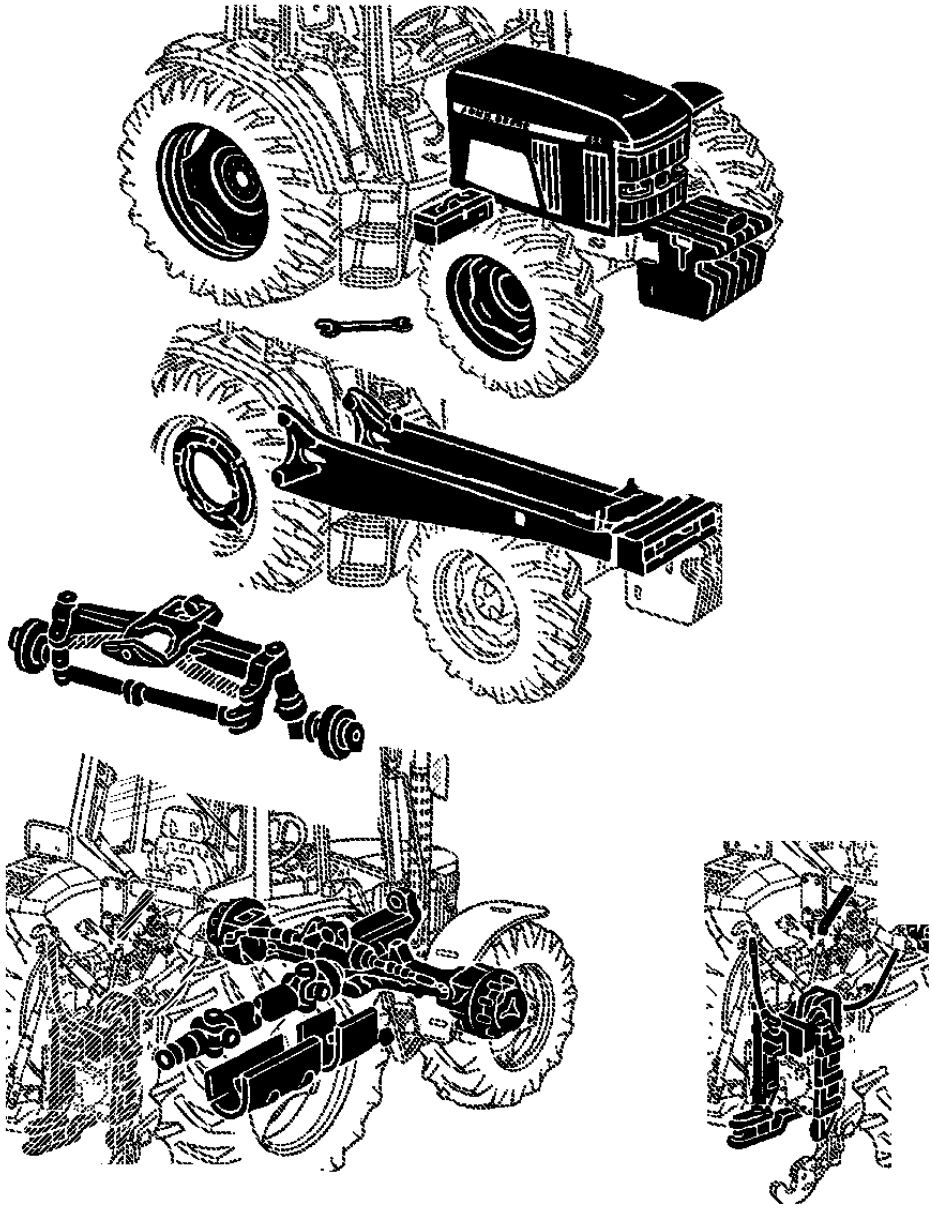

80

PUBM0135

PICTORIAL INDEX

PUBM0136 -UN-

091-	A01
091-	A02
091-	A03
091-	A04
092-	A01
092-	A02

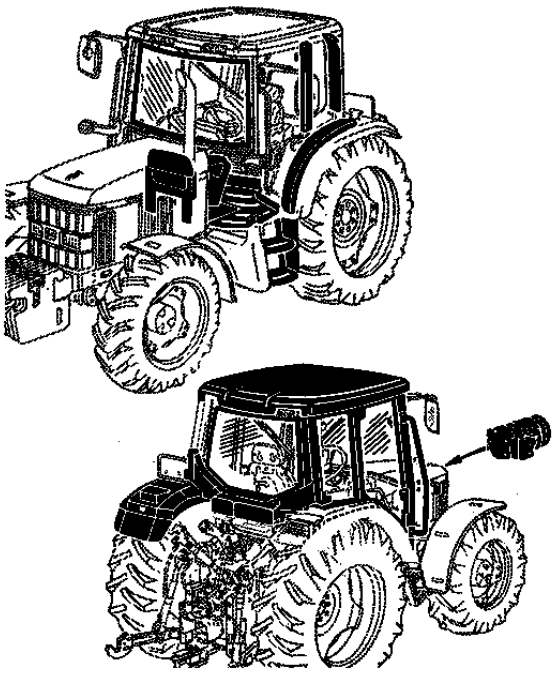

91

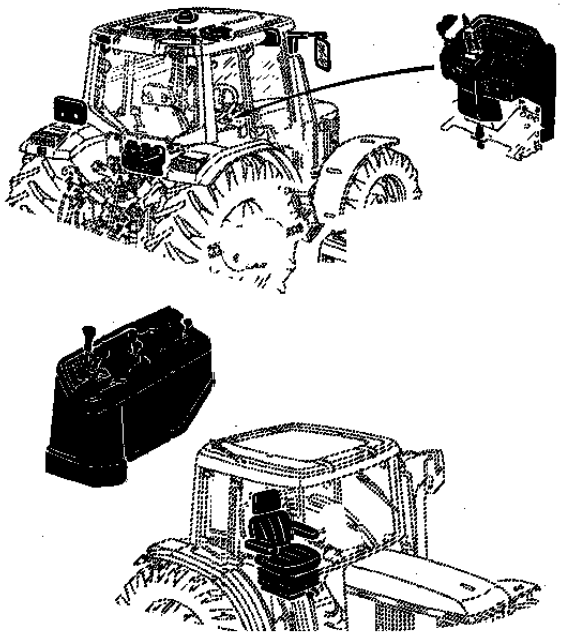

92

PUBM0136

INFORMACIONES DEL LISTADO DE NÚMERO DE SÉRIE

Las informaciones sobre el número de série es listado para mostrar en cuales máquinas pode ser usada cada pieza, por ejemplo:

- La pieza puede ser usada en todas las máquinas.

0000 - La pieza puede ser usada en todas las máquinas que comiencen com el número de série listado.

- 0000 La pieza puede ser usada en todas las máquinas hasta e inclusive el número de série listado.

0000 - 0000 La pieza puede ser usada en todas las máquinas entre e inclusive los números de série listados.

Cuando xxxxx's son listados en lugar de un número de série, significa que fue hecha una mudanza en el número de série, más este número no estaba disponible cuando el catalogo fué produzido.

SERIAL NUMBER LISTING INFORMATION

Serial number information is listed to show on which machines each part can be used; for example:

- The part can be used on all machines.

0000 - The part can be used on all machines beginning with the serial number listed.

- 0000 The part can be used on all machines up to and including the serial number listed.

0000 - 0000 The part can be used on all machines between and including the serial numbers listed.

When xxxxx's are listed in place of a serial number, a serial number change was made but the exact serial number was not available when the catalog was produced.

INFORMAÇÃO DE LISTAGEM DE NÚMERO DE SÉRIE

A informação do número de série é listado para mostrar em quais máquinas cada peça pode ser usada; por exemplo:

- A peça pode ser usada em todas as máquinas.

0000 - A peça pode ser usada em todas as máquinas começando com o número de série listado.

- 0000 A peça pode ser usada em todas as máquinas, até e inclusive o número de série listado.

0000 - 0000 A peça pode ser usada em todas as máquinas, entre e inclusive os números de série listados.

Quando xxxxx's são listados no lugar de um número de série, uma mudança no número de série foi feita mas este não estava disponível quando o catálogo foi produzido.

CQ152059

	ENGLISH	PORTUGUÊS	DEUTSCH	FRANÇAIS
ALSO ORDER	ALSO ORDER	PEDIR TAMBÉM	EBENSO BESTELLEN	COMMANDER AUSSI
AMP	AMRERE	AMPERE	AMPERE	AMPERE
AND	AND	E	UND	ET
APPL	THIS APLICATION ONLY	SOMENTE PARA ESTA APLICAÇÃO	NUR FUR DIESE ANWENDUNG	UNIQUEMENT POUR CETTE UTILISATION
AR	AS REQUIRED	CONFORME NECESSÁRIO	NACH BEDARF	SELON LE BESOIN
ASSY	COMPLETE ASSEMBLY	CONJUNTO COMPLETO	KOMPLETE BAUGRUPPE	ENSEMBLE COMPLET
COMPLETE	COMPLETE	COMPLETO	VOLLSTANDIG	COMPLET
FOR	FOR	PARA	FÜR	POUR
FRONT	FRONT	FRENTE	VORN	AVANT
HP	HORSEPOWER	POTÊNCIA	PFERDESTARKE	PUISSANCE EN CV
ID	INSIDE DIAMETER	DIÂMETRO INTERNO	INNENDURCHMESSER	DIAMETRE INTERIEUR
INCL KEYS	INCLUDES KEYS	INCLUSIVE ITENS	EINSCHLIBLIEBLICH TEILE	COMPREND LES REPERES
KIT	KIT	CONJUNTO DE PEÇAS	SATZ	JEU
L	NUMBER-OF LINKS	NÚMERO DE ELOS	ZAHL DER GLIEDER	NOMBRE DE MAILLONS
LGTH	LENGTH	COMPRIMENTO	LÄNGE	LONGUEUR
LH	LEFT-HAND	ESQUERDA	LINKS	GAUCHE
LOW	LOWER	INFERIOR	UNTEN	INFERIEUR
MARKED	MARKED	MARCADO	MARKIERT	MARQUE
MF	MAKE FROM	FAZER DE	HERSTELLEN VON	REALISER AVEC
MFWD	MECHANICAL FRONT WHEEL DRIVE	TRAÇÃO DIANTEIRA MECÂNICA	MECHANISCHER FRONTRADANTRIEB	TRACTION AVANT MECANIQUE
NA	NOT USED APLICATION	NÃO USADO NESTA APLICAÇÃO	IN DIESER ANWENDUNG NICHT BENUTZT	NE SERT PAS POUR CETTE APPLICATION
NLA	NO LONGER AVAILABLE	DESCONTINUADO	NICHT MEHR LIEFERBAR	EPUISE
NSEP	NOT SUPLIED SEPARATELY	NÃO SE FORNECE SEPARADAMENTE	EINZELN NICHT LIEFERBAR	NON LIVRE SEPAREMENT
OD	OUTSIDE DIAMETER	DIÂMETRO EXTERNO	AUBENDURCHMESSER	DIAMETRE EXTERIEUR
OR	OR	OU	ODER	OU
ORD	ORDER	PEDIR	BESTELLE	COMMANDER
ORD W/	ALSO ORDER	PEDIR COM	BESTELLE MIT	COMMANDER AVEC
OS	OVERSIZE	SOBRETAMANHO	UEBERGROSSE	SURDIMENSIONNE
PKG	PACKAGE	PÔR EMBALAGEM DE	VERPACKT ZU	PAR PAQUET DE
RATIO	RATIO	INDICE DE DESMULTIPLICAÇÃO	ÜBERSETZUNGSVERHÄLTNIS	RAPPORT DE TRANSMISSION
REAR	REAR	TRASEIRO	HINTEN	ARRIERE
RH	RIGHT-HAND	DIREITA	RECHTS	DROIT
STD	STANDARD	STANDARD	STANDARD	STANDARD
SUB	REPLACED BY	SUBSTITUÍDO PÔR	ERSETZT DURCH	REMPLACE PAR
SUB FOR	SUBSTITUTES FOR	SUBSTITUI	ERSATZ FUR	REMPLACE
TK	THICKNESS	ESPESSURA	STARKE	APAISSEUR
UP	UPPER	SUPERIOR	OBEN	SUPERIEUR
US	UNDERSIZE	SUBTAMANHO	UNTERGROSSE	SOUS-DIMENSIONNE
USE WITH	USE WITH	USAR COM	BENUTZEN MIT	A UTILISER AVEC
W/	WITH	COM	MIT	AVEC
W/O	WITHOUT	SEM	OHNE	SANS
Z	GEAR AND SPROCKET TEETH NUMBER	NÚMERO DE DENTES DAS ENGRENAGENS	ZAHNEZAHL FUR KETTENUND ZAHNRAD	NOMBRE DE DENTS DES PIGNONS

CQ151925

CQ151926 -UN-

	ITALIANO	ESPAÑOL	SVENSKA
ALSO ORDER	ORDINARE ANCHE	PEDIR TAMBIEN	BESTALL AVEN
AMP	AMPERE	AMPERIO	AMPERE
AND	E	Y	OCH
APPL	SOLO PER QUESTO IMPIRGO	TAN SOLO PARAESTE PROPOSITO	ENDAST FOR DENNA
AR	SECONDO NECCESSITA	SEGUN NECESIDAD	VID BEHOV
ASSY	GRUPPO COMPLETO	CONJUNTO COMPLETO	KOMPLETT SATS
COMPLETE	COMPLETO	COMPLETO	FULLSTANDIG
FOR	PER	PARA	FÖR
FRONT	ANTERIORE	FRENTE	FRAM
HP	POTENZA IN CAVALLI	POTENCIA	HASTKRAFT
ID	DIAMETRO INTERNO	DIAMETRO INTERIOR	INRE DIAMETER
INCL KEYS	CHAVETTE INCLUSE	INCLUYE LAS POSICIONES	INKLUSIVE NYCKLAR
KIT	CORREDO	JUEGO	SATS
L	NUMERO DI MAGLIE	NUMERO DE ESLABONES	ANTAL LÄNKAR ELLER LED
LGTH	LUNGHEZZA	LONGITUD	LÄNGD
LH	SINISTRA	IZQUIERDA	VANSTER SIDA
LOW	INFERIORE	MAS BAJO	NEDRE
MARKED	MARCATO	MARCADO	MARKT
MF	FABBRICARE DI	HACER DE	TILLVERKA AV
MFWD	TRAZIONE ANTERIORE MECCANICA	TRACCION DELANTERA MECANICA	MEKANISK FRAMHJULSDRIFT
NA	NON USATO IN QUESTA APPLICAZIONE	NO SE USA EN ESTA APLICACION	AJ ANVAND I DETTA SAMMANHANG
NLA	NON PIU DISPONIBILE	DESCONTINUADO	EJ LANGRE TILLGANGLIG
NSEP	NON LORNITO SEPARATAMENTE	NO SE SUMINISTRA POR SEPARADO	KAN EJ ERHALLAS SEPARAT
OD	DIAMETRO ESTERNO	DIAMETRO EXTERIOR	YTTRE DIAMETER
OR	OPURE	O	ELLER
ORD	ORDINARE	PIDASE	ORDER, REKVISITION
ORD W/	ORDINARE CON	PIDASE CON	BESTÄLL MED
OS	EXTRA GRANDE	SOBRETAMANO	OEVERDIMENSIONERAD
PKG	IN CONFEZIONE DA	POR PAQUETE DE	I SATS ELLER PAKET
RATIO	RAPORTO DI RIDUZIONE	INDICE DE	REDUKTION
REAR	POSTERIORE	TRASERO	BAK, BAKRE
RH	DESTRA	DERECHA	HOGER
STD	STANDARD	NORMAL	STANDARD
SUB	SUSTITUITO PER	SUSTITUIDO POR	ERSATT MED
SUB FOR	SUSTITUISCE	SUSTITUICION PARA	ERSATTER
TK	SPESSORE	ESPESOR	TJOCKLEK
UP	SUPERIORE	SUPERIOR	OEVRE
US	EXTRA PICCOLO	SUBTAMANO	UNDERDIMENSIONERAD
USE WITH	USARE CON	USAR CON	ANVAND MED
W/	CON	CONJUNTO COMPLETO	MED, INKLUSIVE
W/O	SENZA	SIN	UTAN, EXKLUSIVE
Z	NO. DENTI CORONA O PIGNONE	NUMERO DE DIENTES DE LOS ENGRANAJES	ANTAL TANDER PA DREV OCH KUGGHJUL

CQ151926

ÍNDICE DE GRUPOS

INFORMAÇÕES GERAIS . . . 10
MOTOR . . . 20
COMPONENTES AUXILIARES DO MOTOR, SISTEMA DE ALIMENTAÇÃO E ADMISSÃO . . . 30
COMPONENTES ELÉTRICOS . . . 40
MÓDULO TRANSMISSÃO SYNCROPLUS . . . 51
MÓDULO TRANSMISSÃO POWRQUAD . . . 52
TRANSMISSÃO E TDP . . . 53
DIREÇÃO E FREIOS . . . 60
SISTEMA HIDRÁULICO . . . 70
RODAS, EIXOS DIANTEIROS, PEÇAS DE CHAPAS, DIVERSOS . . . 80
CABINE BÁSICA, CALEFAÇÃO, AR CONDICIONADO . . . 91
CABINE, COMANDOS, ACESSÓRIOS, ASSENTO . . . 92

ÍNDICE DE REFERÊNCIA DE PEÇAS . . . 180

INDICE DE SECCION

INFORMACION GENERALES . . . 10
MOTOR . . . 20
COMPONENTES AUXILIARES DEL MOTOR, SISTEMA DE ALIMENTACIÓN Y ADMISION . . . 30
COMPONENTES ELECTRICOS . . . 40
MODULO TRANSMISION SYNCROPLUS . . . 51
MODULO TRANSMISION POWRQUAD . . . 52
TRANSMISION Y TDF . . . 53
DIRECCIÓN Y FRENOS . . . 60
SISTEMA HIDRÁULICO . . . 70
RUEDAS, EJES DELANTEROS, PIEZAS DE CHAPA, VARIOS . . . 80
CABINA BASICA, CALEFACCION, AIRE ACONDICIONADO . . . 91
CABINA, MANDOS, ACCESORIOS, ASIENTO . . . 92

INDICE DE REFERENCIA DE PIEZAS . . . 180

SECTION INDEX

GENERAL INFORMATION . . . 10
ENGINE . . . 20
ENGINE AUXILIARES, TANK, AIR SYSTEM . . . 30
ELECTRICAL COMPONENTS . . . 40
SYNCROPLUS MODULE . . . 51
POWRQUAD MODULE . . . 52
TRANSMISSION AND PTO . . . 53
STEERING AND BRAKES . . . 60
HYDRAULICS . . . 70
WHEELS, FRONT AXLES, SHEET METAL, MISCELLANEOUS . . . 80
OPERATOR'S STATION, BASIC, HEATING, AIR ACONDITINING . . . 91
OPERATOR'S STATION, CONTROLS, ACCESSORIES, SEAT . . . 92

NUMERICAL INDEX . . . 180

CQ152060

TRANSMISSION SERIAL NUMBER

CQ155346 -UN-

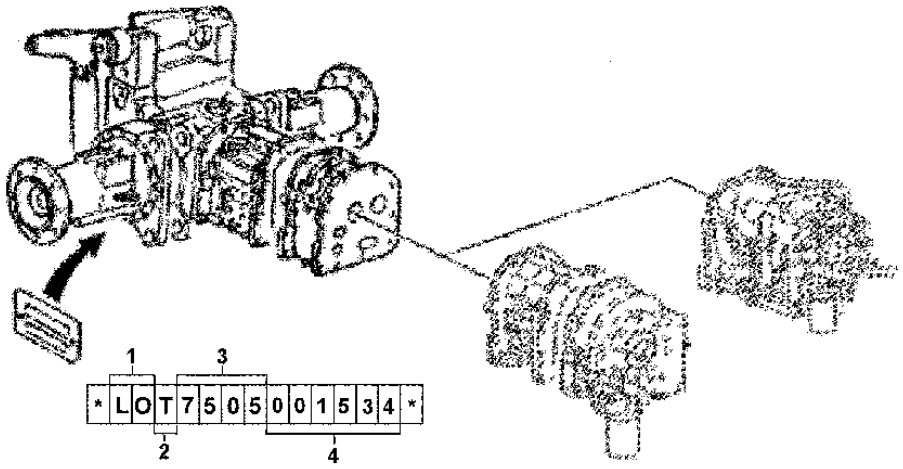

1 Fabrica de Origem	LO - John Deere Mannhein
2 Identificação do Componente	T - Transmissão
3 Modelo do Trator	7505
4 Numro de Serie da Transmissão	XXXXX - (Seis Digitos)

1 Component Manufacturer	LO - John Deere Mannhein
2 Component Identification	T - Transmission
3 Tractor Model	7505
4 Transmission Serial Number	XXXXX - (Six Digits)

1 Fabricante del Componente	LO - John Deere Mannhein
2 Identificacion del Conponente	T - Trasmision
3 Modelo del Tractor	7505
4 Numero de Serie da Transmision	XXXXX - (Seis Digitos)

CQ155346

TRANSMISSION SERIAL NUMBER

CQ155347 -UN-

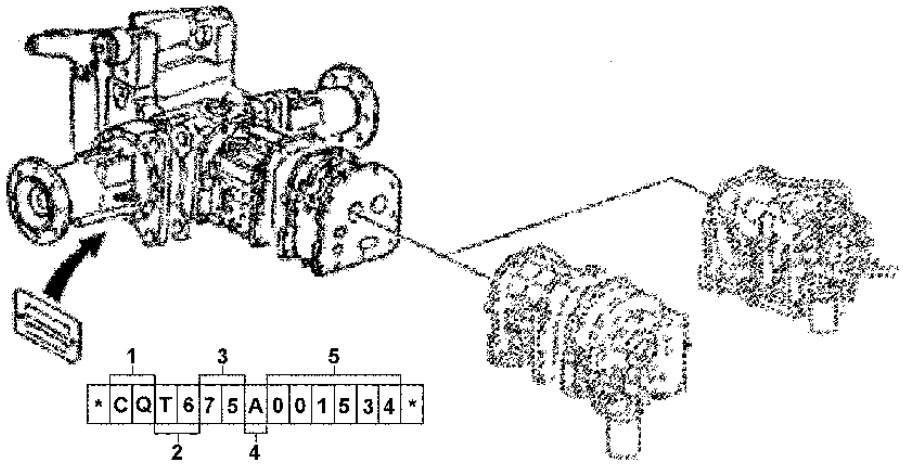

1 Fabrica de Origem	CQ - John Deere Brasil
2 Modulo de Transmissão	T6 - Powrquad
	TF - Syncroplus
3 Modelo do Trator	64 - 6405
	66 - 6605
	75 - 7505
4 Levante Hidráulico	A - Com Levante
	B - Sem Levante
5 Numero de Serie	(xxxxxx) - Seis dígitos

1 Component Manufacturing	CQ - John Deere Brasil
2 Transmission Module	T6 - Powrquad
	TF - Syncroplus
3 Tractor Model	64 - 6405
	66 - 6605
	75 - 7505
4 Hitch	A - With Hitch
	B - Without Hitch
5 Serial Number	(xxxxxx) - Six Digits

1 Fabricante del Componente	CQ - John Deere Brasil
2 Modulo de Trasmision	T6 - Powrquad
	TF - Syncroplus
3 Modelo del Tractor	64 - 6405
	66 - 6605
	75 - 7505
4 Levante	A - Com Levante
	B - Sem Levante
5 Numero de Serie	(xxxxxx) - Seis Digitos

CQ155347

SECTIONAL INDEX
INDICE DE GRUPO
INDICE DE GRUPO

PUBM0205 -UN-

2-	3
49-	16
12-	17
14-	19
17-	22
21-	26
22-	28
23-	29
24-	30
25-	31
32-	38
33-	39
53-	40
34-	42
52-	44
54-	46
55-	47
51-	48
36-	49
37-	50
38-	51
35-	52
43-	58
56-	60
57-	61
44-	64
45-	65
46-	66

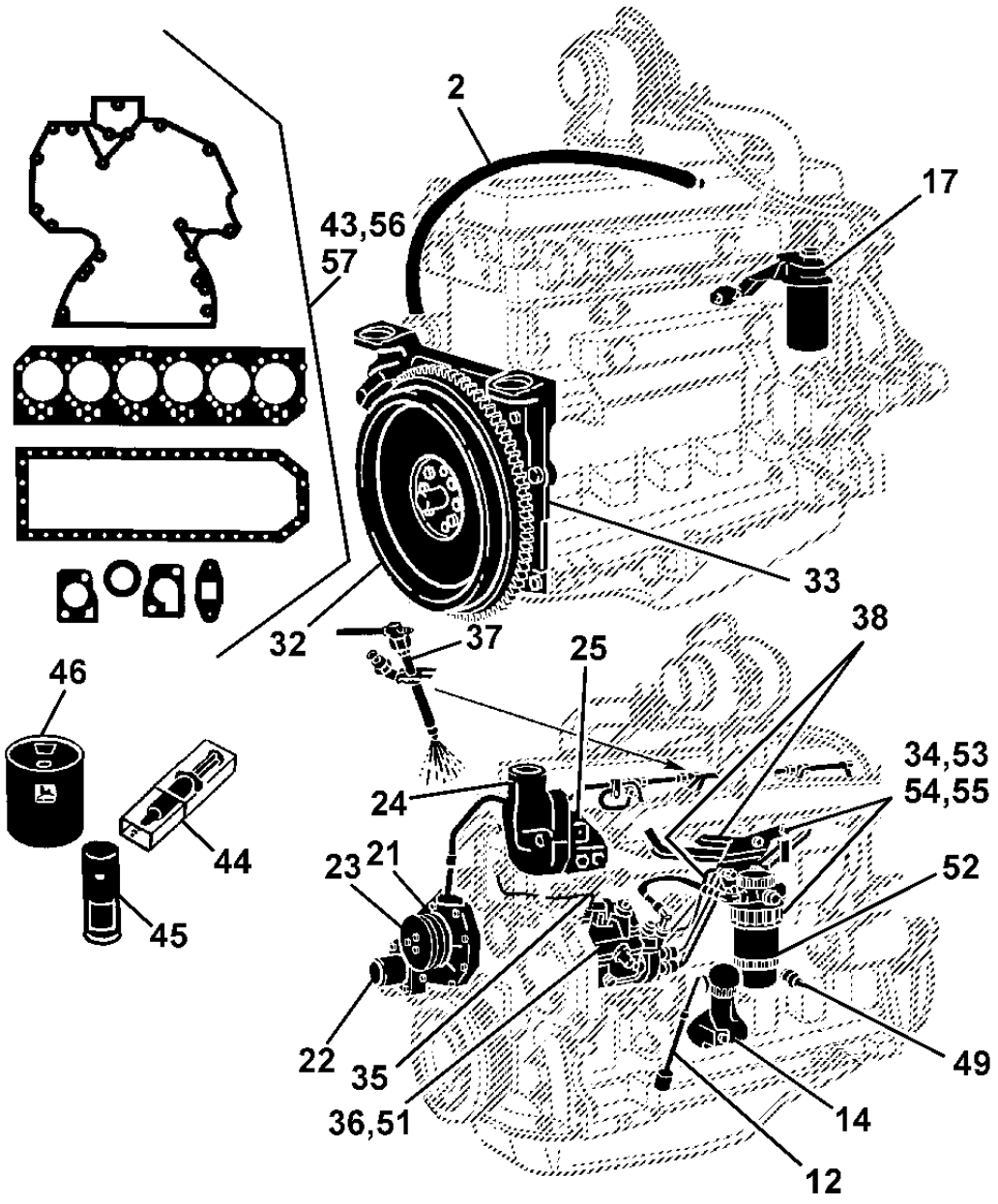

PUBM0205

SECTIONAL INDEX
INDICE DE GRUPO
INDICE DE GRUPO

PUBM0137 -UN-

1-	2
3-	4
4-	5
5-	6
6-	7
7-	8
50-	10
8-	12
9-	13
10-	14
11-	15
13-	18
15-	20
16-	21
18-	23
19-	24
20-	25
26-	32
27-	33
28-	34
29-	35
30-	36
31-	37
39-	53
40-	54
41-	55
42-	56
47-	62
48-	67

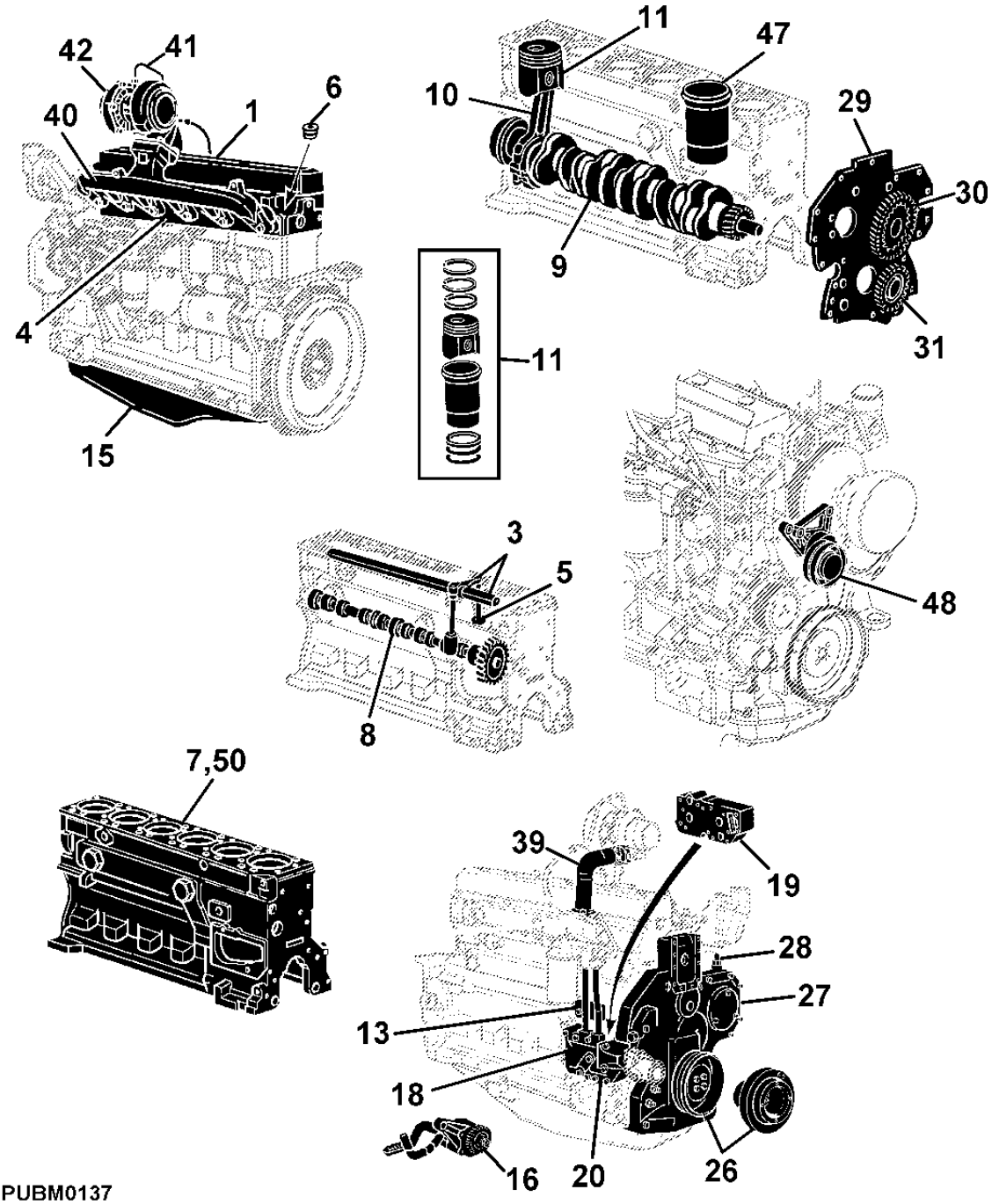

PUBM0137

MEMORANDA
MEMORANDA
MEMORANDA

VALVE COVER - EINGINE 6.8L
TAMPA DAS VALVULAS - MOTOR 6.8L
TAPA DE VALVULA - MOTOR 6.8L

CQ154964 -UN-

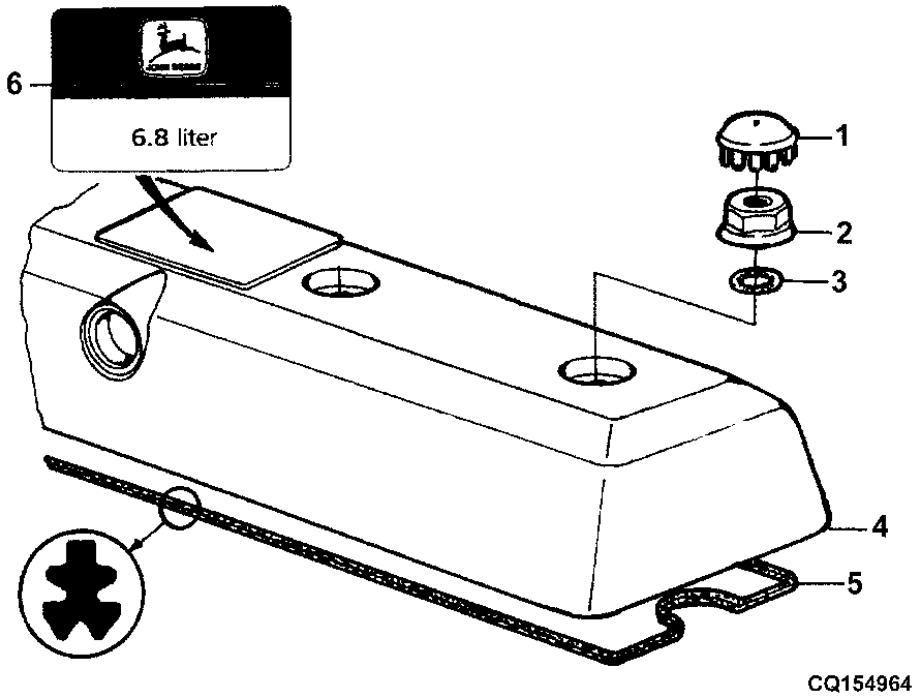

ITEM	NR.PECA	DESCRICAO	QTDE	NR. SERIE	7505	NOTAS
1	H23125	PLUGUE	6		X	
2	R123574	PORCA	6		X	
3	R123575	ANEL O	6		X	
4	RE502987	TAMPA DE VALVULA	1		X	MARKED R135360
5	R123543	JUNTA	1		X	
6	R121674	EMBLEMA	1		X	

VENT - ENGINE 6.8L
RESPIRO - MOTOR 6.8L
RESPIRADERO - MOTOR 6.8L

CQ154965 -UN-

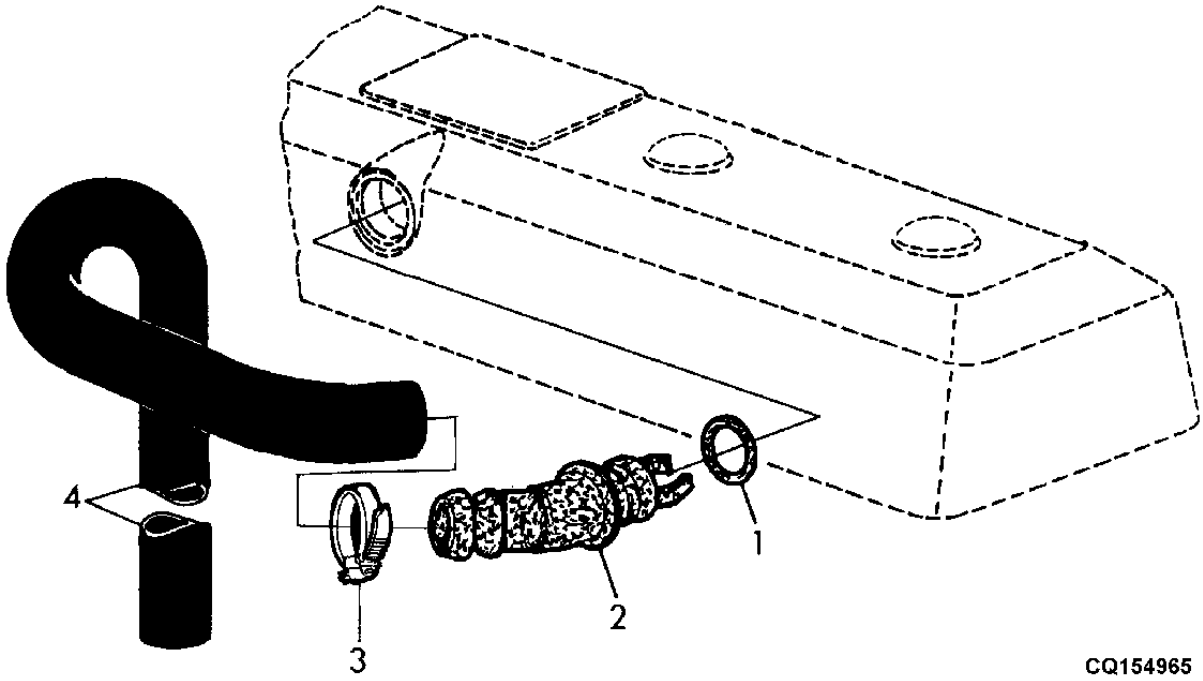

ITEM	*NR.PECA*	*DESCRICAO*	*QTDE*	*NR. SERIE*	7505	*NOTAS*
1	R72328	ANEL O	1		X	
2	R123586	CONEXAO EM ANGULO	1		X	45°
3	AT18904	BRACADEIRA	1		X	
4	R122401	TUBO	1		X	LGTH 1290MM

ROCKER ARM/SHAFT/TAPPET/PUSH ROD - ENGINE 6.8L
BALANCIM - MOTOR 6.8L
BALANCIN, ARBOL DE LEVAS/BOTADOR/VARILLA DE EMPUJE

CD41045 -UN-

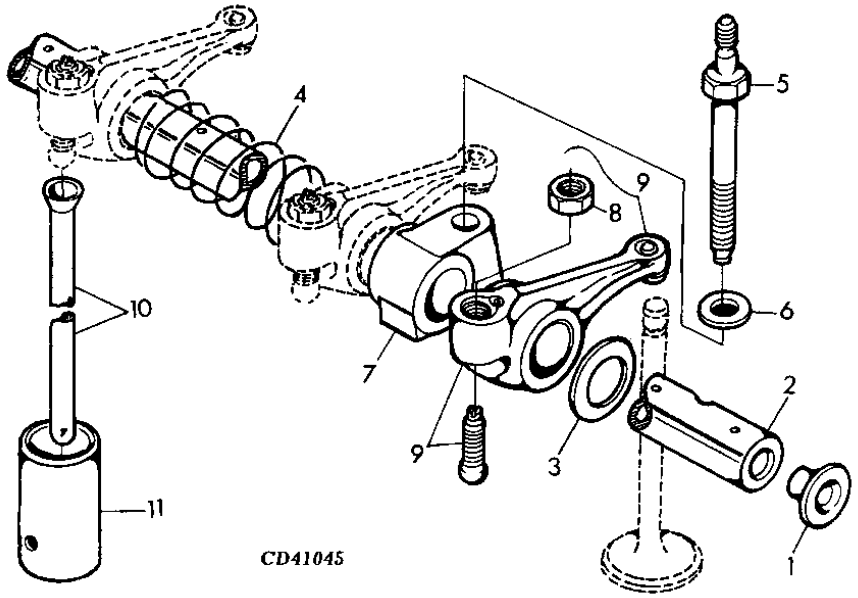

ITEM	NR.PECA	DESCRICAO	QTDE	NR. SERIE	7505	NOTAS
1	R54565	PLUGUE	2		X	
2	R123514	EIXO DO BALANCIM	1		X	
3	T20316	ARRUELA	2		X	
4	T20314	MOLA	5		X	
5	R123271	PINO	6		X	
6	R42729	ARRUELA	6		X	
7	R123161	SUPORTE	6		X	
8	14M7148	PORCA	1		X	M10, M10
9	RE508317	BALANCIM	12		X	
10	R107731	VARETA	12		X	268MM
11	R123565	SEGUIDOR DE CAME	12		X	

CYLINDER HEAD - ENGINE 6.8L
CABECOTE - MOTOR 6.8L
CABELA DE CILINDROS - MOTOR 6.8L

CQ154963 -UN-

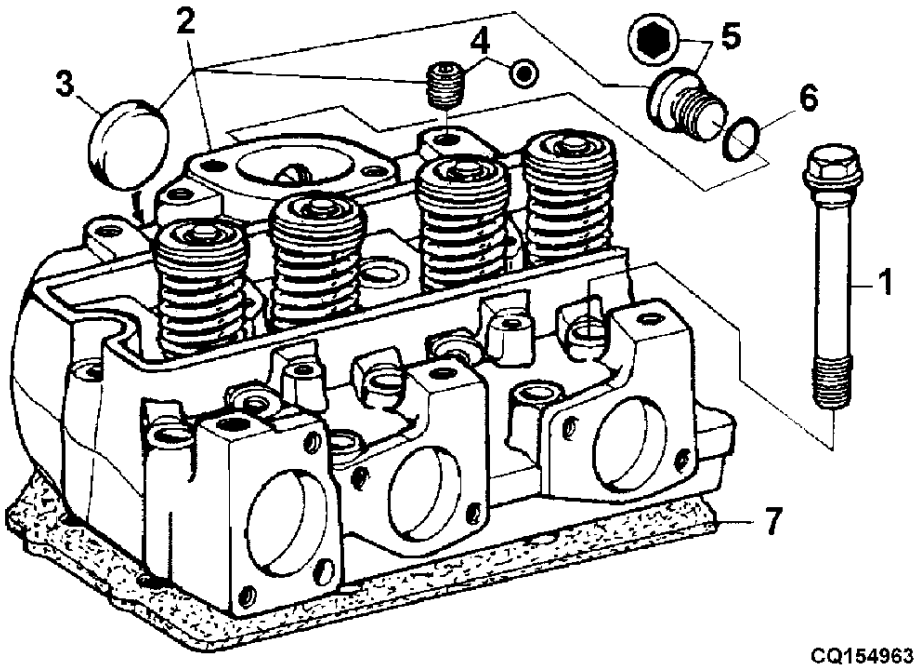

ITEM	NR.PECA	DESCRICAO	QTDE	NR. SERIE MOTOR	7505	NOTAS
1	R85363	PARAFUSO SEXT.	AR		X	1/2"X4.13/32
2	RE57489	CABECOTE	AR		X	MARKED R121608,INCL KEYS 3,4,5
3	CD16284	PLUGUE	1		X	0D=32,6MM
	R43409	PLUGUE	3		X	OD=43,2MM
4	R104592	TAMPAO	AR	XXXXX-	X	1/8"
5	T58477	CONEXAO	1		X	7/8"-14 UNF
6	R26906	ANEL O	1		X	
7	R116516	VEDACAO DE CILINDRO	1		X	

VALVES - ENGINE 6.8L
VALVULAS - MOTOR 6.8L
VALVULAS - MOTOR 6.8L

CD37204 -UN-

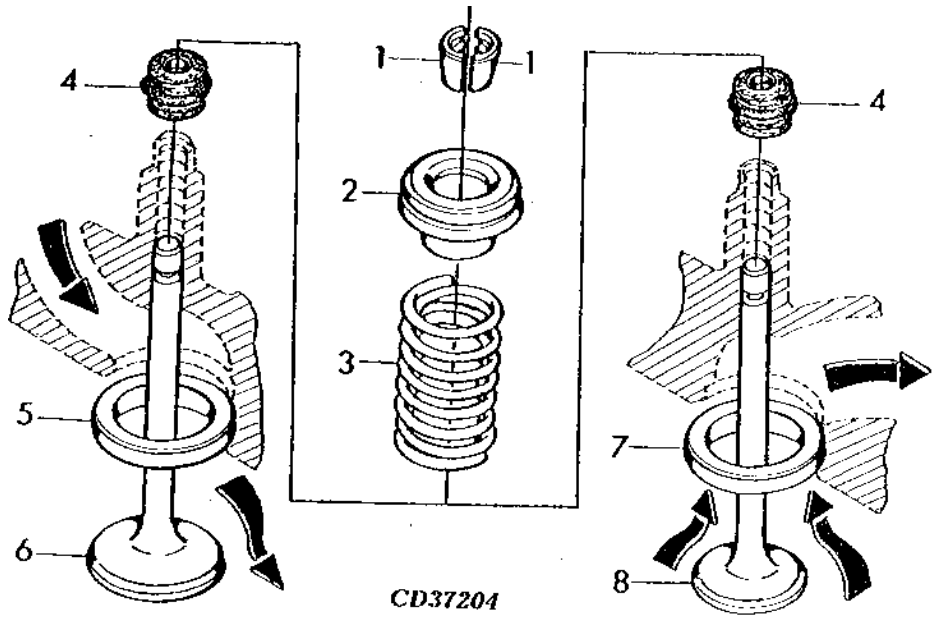

ITEM	NR.PECA	DESCRICAO	QTDE	NR. SERIE	7505	NOTAS
1	R91889	RETENTOR	24		X	
2	RE60005	RODADOR	12		X	
3	R26125	MOLA	12		X	
4	RE31617	VEDACAO	12		X	STD
5	R106831	INSERTO DE ASSENTO VALVULA	6		X	(A)
6	R98062	VALVULA DE ADMISSAO	6		X	STD
	R97490	VALVULA DE ADMISSAO	AR		X	OD =+0,381MM
	R97491	VALVULA DE ADMISSAO	AR		X	OD =+0,762MM
7	R106829	INSERTO DE ASSENTO VALVULA	6		X	(B)
8	R90692	VALVULA DE ESCAPE	6		X	STD
	R97492	VALVULA DE ESCAPE	AR		X	OD =+0,381MM
	R97493	VALVULA DE ESCAPE	AR		X	OD =+0,762MM

(A)INTAKE
DMISSAO
(A)ADMISION

(B)EXAUST
ESCAPE
(B)ESCAPE

WATER TEMPERATURE SENDER - ENGINE 6.8L
EMISSOR DE TEMPERATURA DA AGUA - MOTOR 6.8L
EMISOR TEMPERATURA DE AGUA - MOTOR 6.8L

CD37319 -UN-

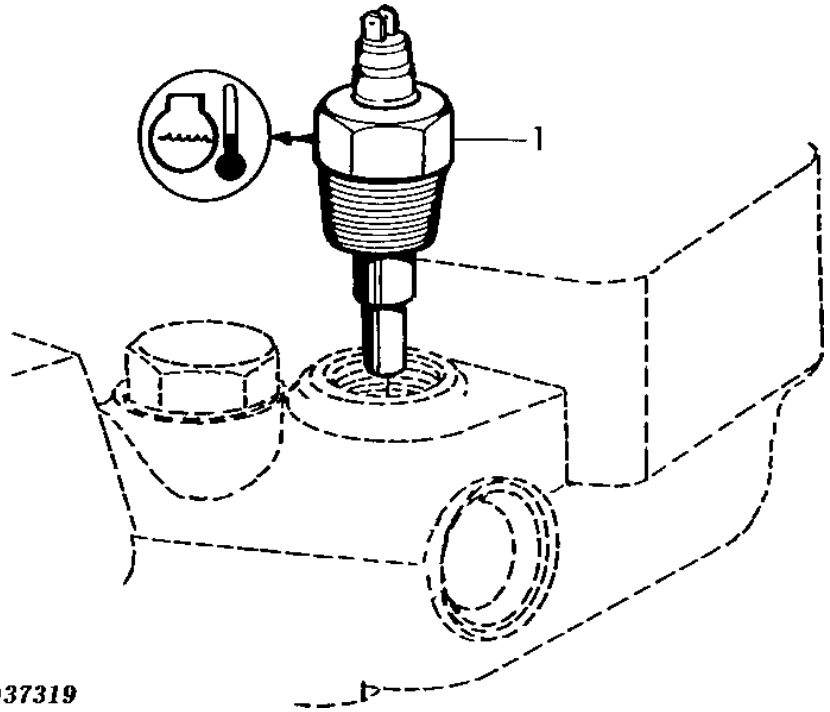

ITEM	NR.PECA	DESCRICAO	QTDE	NR. SERIE	7505	NOTAS
1	RE51774	SENSOR	1		X	

CYLINDER BLOCK - ENGINE 6.8L
BLOCO DOS CILINDROS - MOTOR 6.8L
BLOCK DE CILINDROS - MOTOR 6.8L

CQ153738 -UN-

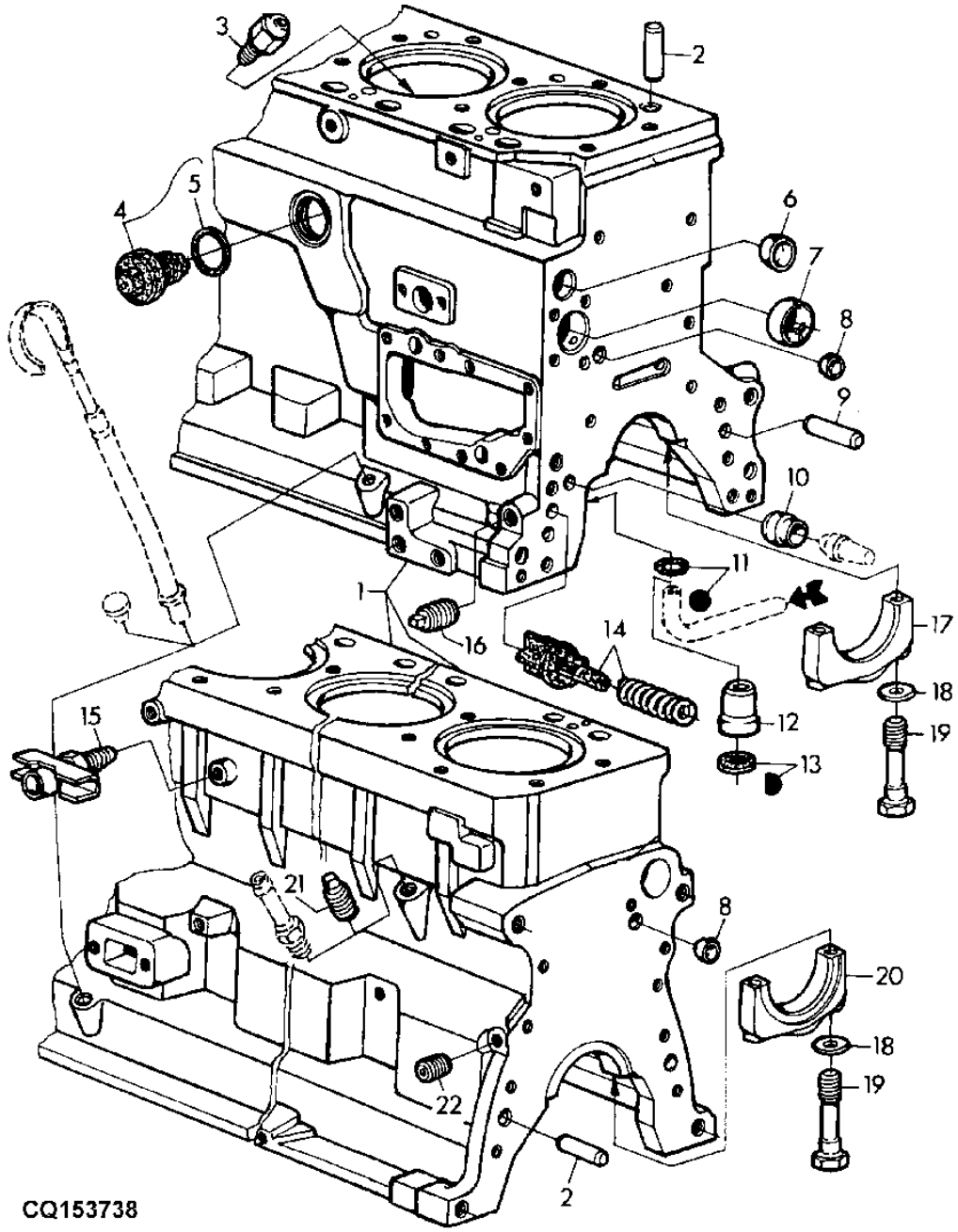

ESTA RELACAO CONTINUA

ITEM	NR.PECA	DESCRICAO	QTDE	NR. SERIE	7505	NOTAS
1	.....	BLOCO DE CILINDROS	1		X	MARKED R119565 ORD RE65965
2	R48685	PINO DE CENTRAGEM	4		X	
3	R131182	ORIFICIO	6		X	
4	RE508185	CONEXAO	2		X	
5	U13639	ANEL O	2		X	
6	R116466	PLUGUE	1		X	
7	R119874	BUCHA	1		X	ALSO ORDER TY6333
8	T18891	PLUGUE	2		X	OD=16MM
9	R26650	PINO DE CENTRAGEM	2		X	
10	R26493	BUCHA	1		X	
11	R97185	ANEL O	1		X	
12	R115390	BUCHA	1	-XXXXX	X	3/8" SUB R97185
13	R75892	ANEL O	1	-XXXXX	X	
	R97185	ANEL O	1	XXXXX-	X	
14	RE63674	VALVULA	1		X	
15	AT13740	VALVULA DE DRENO	AR		X	
16	15H695	TAMPAO	1		X	3/8"
17	R114241	TAMPA DE ROLAMENTO	6		X	
18	T20168	ARRUELA	14		X	
19	T23474	PARAFUSO SEXT.	14		X	
20	R132186	TAMPA DE ROLAMENTO	1		X	
21	R502725	PLUGUE	AR		X	1/2"
22	R104592	TAMPAO	6		X	1/8"

CYLINDER BLOCK WITH MOBILE PARTS - ENGINE 6.8L
BLOCO DE CILINDROS COM PECAS MOVEIS - MOTOR 6.8L
BLOCO DE CILINDROS COM PIEZAS MOVILES - MOTOR 6.8L

CD41425 -UN-

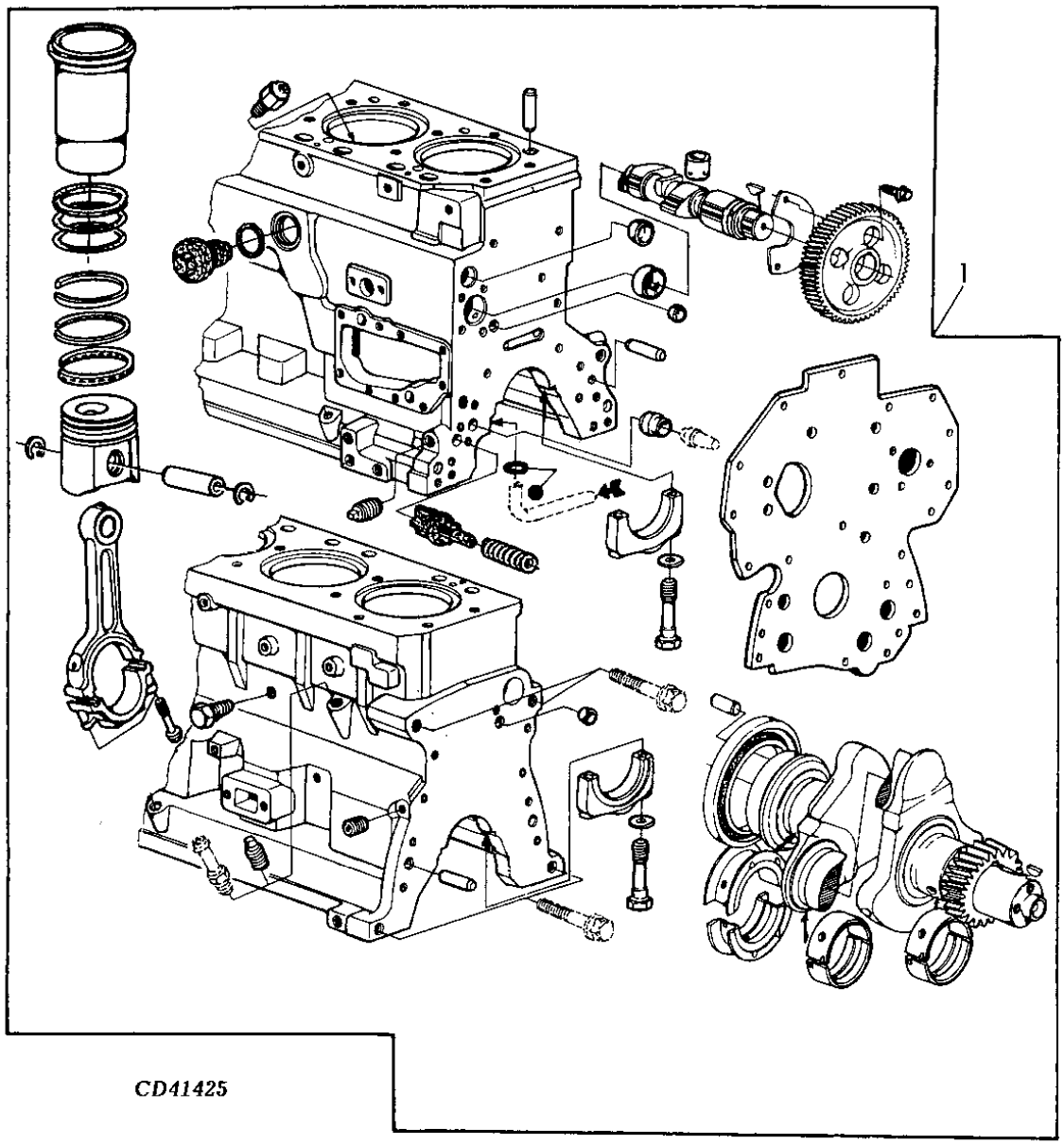

ESTA RELACAO CONTINUA

ITEM	NR.PECA	DESCRICAO	QTDE	NR. SERIE	7505	NOTAS
1	BSA6068T4	BLOCO DE CIL. C/ PECAS MOVE	1		X	

CAMSHAFT - ENGINE 6.8L
EIXO DE CAMES - MOTOR 6.8L
ARBOL DE LEVAS - MOTOR 6.8L

CD41007D -UN-

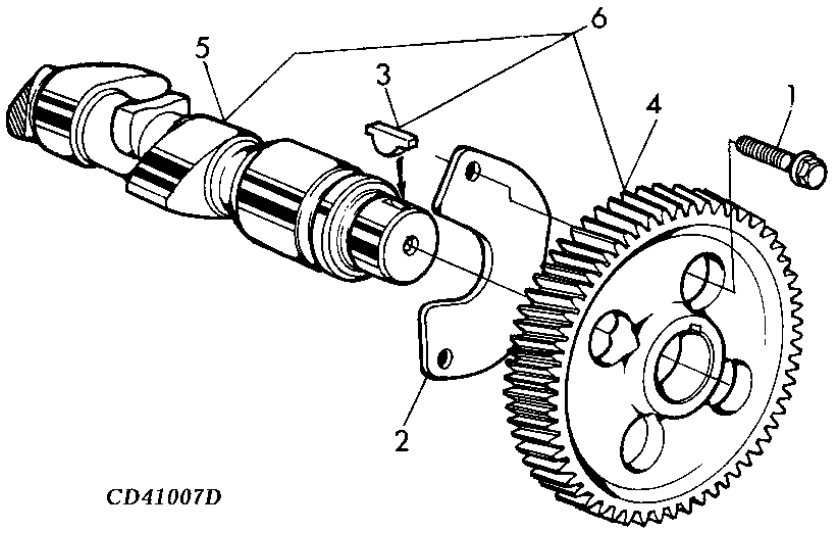

ITEM	NR.PECA	DESCRICAO	QTDE	NR. SERIE	7505	NOTAS
1	19M8999	PARAFUSO	2		X	M8 X 25
2	R132518	PLACA	1		X	
3	.....	CHAVETA	1		X	ORD RE56578
4	.....	ENGRENAGEM	1		X	ORD RE56578
5	.....	EIXO DE CAMES	1		X	
6	RE56578	EIXO DE CAMES	1		X	INCL KEYS 3,4,5

CRANKSHFT/BEARING - ENGINE 6.8L
VIRABREQUIM/MANCAIS - MOTOR 6.8L
CIGUENAL/COJINETE - MOTOR 6.8L

CQ157671 -UN-

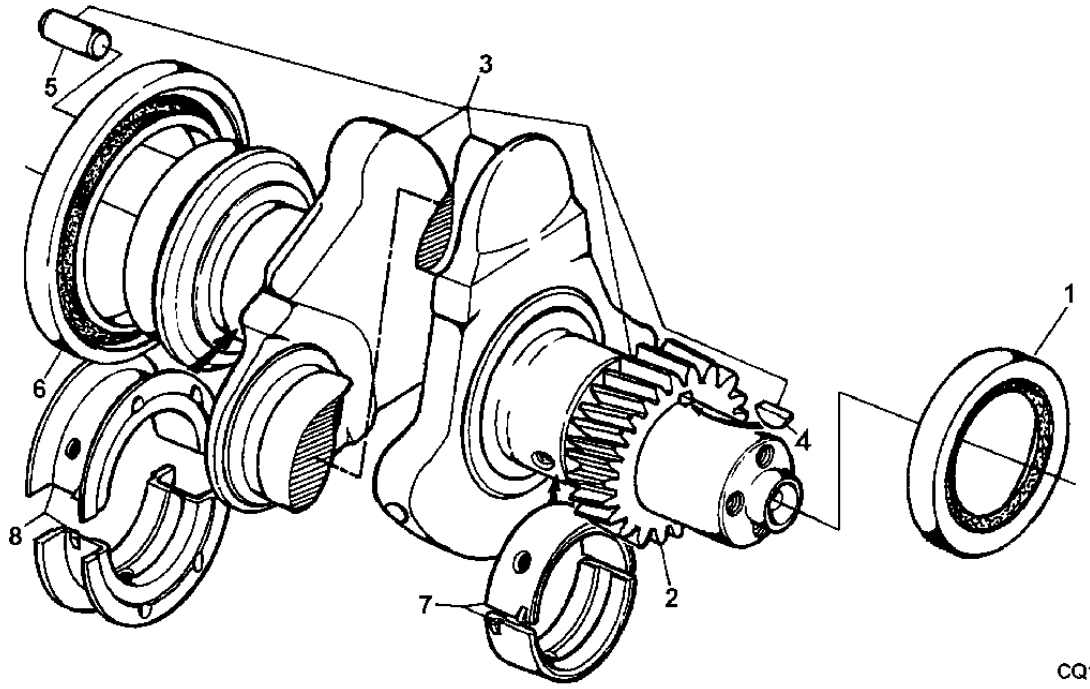

ITEM	NR.PECA	DESCRICAO	QTDE	NR. SERIE MOTOR	7505	NOTAS
1	RE516340	VEDACAO	1		X	
2	R120631	ENGRENAGEM	1		X	Z=30
3	RE52850	VIRABREQUIM	1	-XXXX	X	(A) INCL KEYS 2,4,5
	RE52850	VIRABREQUIM	1	XXXX-	X	(A)
4	26M4224	CHAVETA	1	-XXXX	X	
	R505609	CHAVETA	1	XXXX-	X	
5	R48685	PINO DE CENTRAGEM	1		X	
6	RE44574	VEDACAO	1		X	
7	RE65165	CONJ. DO ROLAMENTO	6		X	STD
	RE65911	ROLAMENTO	AR		X	(A) OD=0.254MM
8	RE65168	CONJ. DO ROLAMENTO	1		X	STD
	RE65912	ROLAMENTO AXIAL	AR		X	(A) OD=0.254MM

(A)GRINDING INSTRUCTIONES:CTM 107
(A)INSTRUCOES REFERENTE A RETIFICACAO VER:CTM 107
(A)INSTRUCCIONES REFERENTE AL RECTICADO:VER CTM 107

CONNECTING ROD/BEARINGS
BIELA/MANCAIS - MOTOR 6.8L
BIELA/COJINETES - MOTOR 6.8L

CD41060 -UN-

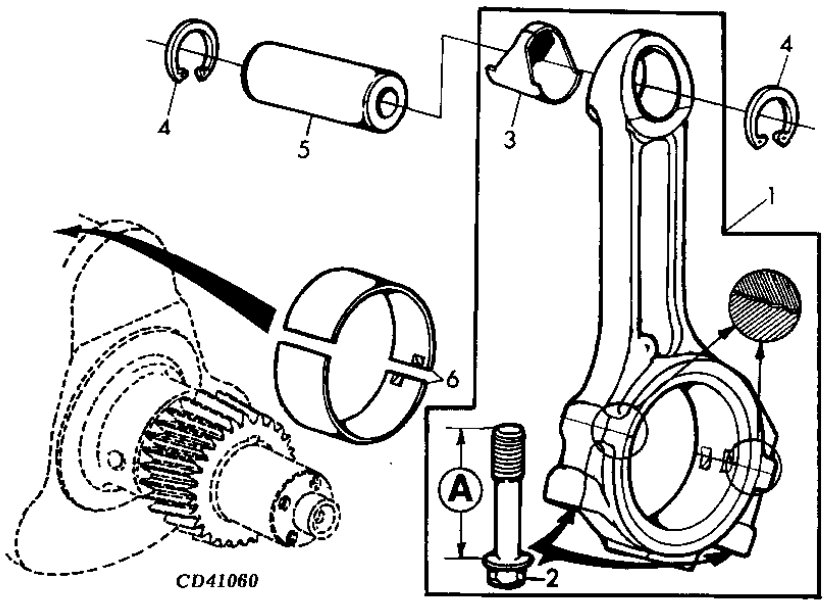

ITEM	NR.PECA	DESCRICAO	QTDE	NR. SERIE	7505	NOTAS
1	RE500608	BIELA	6		X	MARCADO R500335
2	R501124	PARAFUSO	2		X	A=61MM
3	R114082	BUCHA	1		X	
4	R54114	ANEL DE PRESSAO	12		X	
5	R123177	PINO DO PISTAO	6		X	OD41MM,LGTH72MM
6	R113698	ROLAMENTO	6		X	STD
	RE65909	ROLAMENTO	AR		X	(A) ID -0.254MM

(A)GRINDING INSTRUCTIONES:CTM 107
(A)INSTRUCOES REFERENTE A RETIFICACAO VER:CTM 107
(A)INSTRUCCIONES REFERENTE AL RECTICADO:VER CTM 107

PISTONLINER KIT - ENGINE 6.8L
KIT DA CAMISA DO CILINDRO - MOTOR 6.8L
PISTON/CAMISA DE CILINDRO, JUEGO - MOTOR 6.8L

CQ157762 -UN-

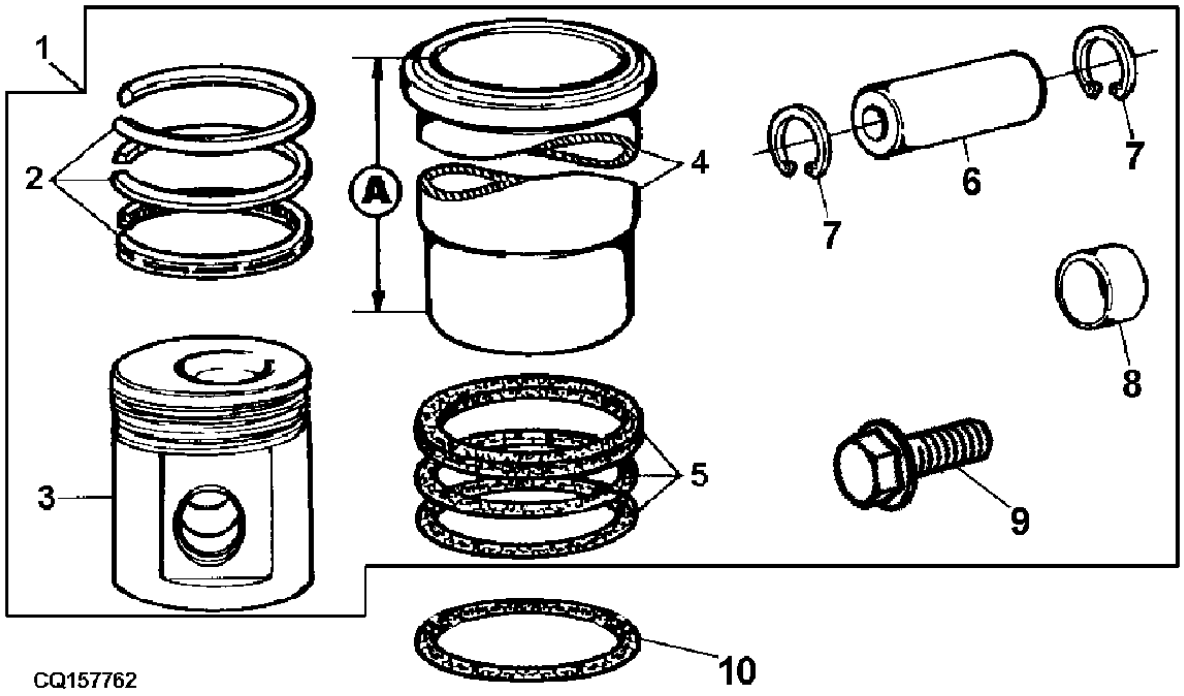

ITEM	NR.PECA	DESCRICAO	QTDE	NR. SERIE	7505	NOTAS
1	AJ61085	KIT PISTAO E CAMISA	1		X	
2	RE507852	KIT ANEIS DE PISTAO	1		X	
3	.....	PISTAO	1		X	A = 218 ORD AJ61085
4	.....	CAMISA DE CILINDRO	1		X	
5	AR65507	KIT - ANEL O	1		X	R26121 + R48767 + R55453
6	R123177	PINO DO PISTAO	1		X	
7	R54114	ANEL DE PRESSAO	1		X	
8	R114082	BUCHA	1		X	
9	R501124	PARAFUSO	12		X	
10	CD15466	CALCO	AR		X	0,05MM
	R65833	CALCO	AR		X	0,10MM

SENSOR, OIL PRESSURE - ENGINE 6.8L
SENSOR DA PRESSAO DO OLEO - MOTOR 6.8L
INTERRUPTOR DE PRESION, ACEITE - MOTOR 6.8L

CD39803 -UN-

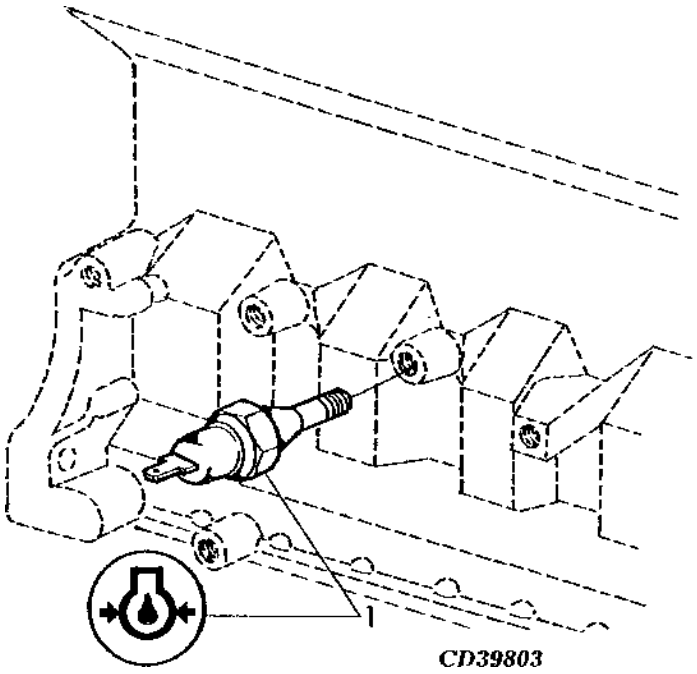

ITEM	NR.PECA	DESCRICAO	QTDE	NR. SERIE	7505	NOTAS
1	AT85174	INTERRUPTOR	1		X	1/8"-27 NPT

OIL DIPSTICK/GUIDE
VARETA NIVEL/GUIA - MOTOR 6.8L
VARILLA NIVEL ACEITE/GUIA - MOTOR 6.8L

CD41431A -UN-

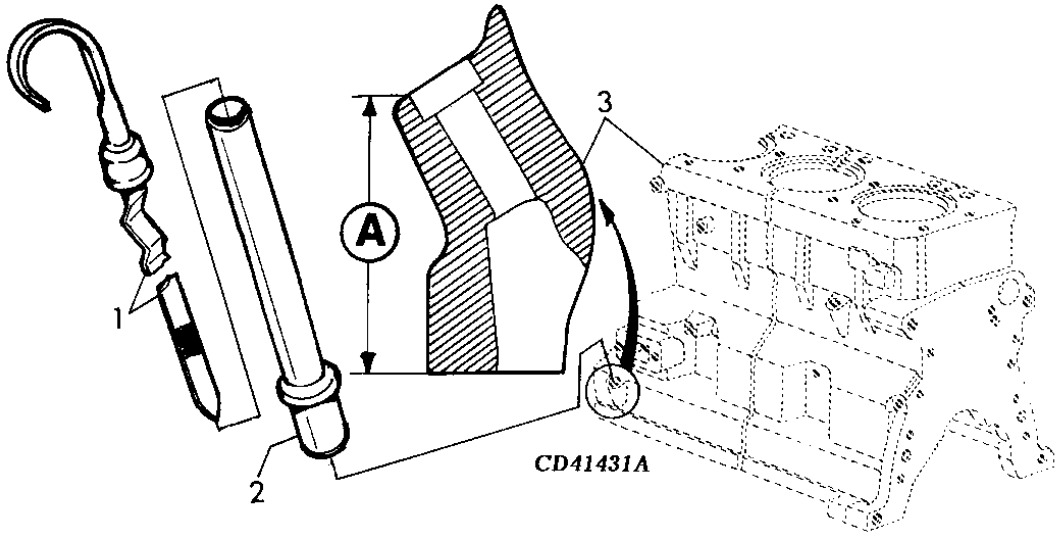

ITEM	NR.PECA	DESCRICAO	QTDE	NR. SERIE	7505	NOTAS
1	AT21535	VARETA DE NIVEL	1		X	(A)
	RE502740	VARETA DE NIVEL	1		X	(B)
2	R136162	GUIA	1		X	(A)
	R501178	TUBO VARETA DE NIVEL	1		X	(B)
3	.....	BLOCO DE CILINDRO	1		X	(A) NSEP

(A) A = 71MM
(A) A = 71MM
(A) A = 71MM

(B) A = 67.5MM
(B) A = 67.5MM
(B)_"A" = 67.5MM

COVER W/O OIL FILTER NECK - ENGINE 6.8L
TAMPA, SEM BOCAL DE OLEO - MOTOR 6.8L
TAPA, SIN BOCA DE LLENADO DE ACEITE - MOTOR 6.8L

CD41011A -UN-

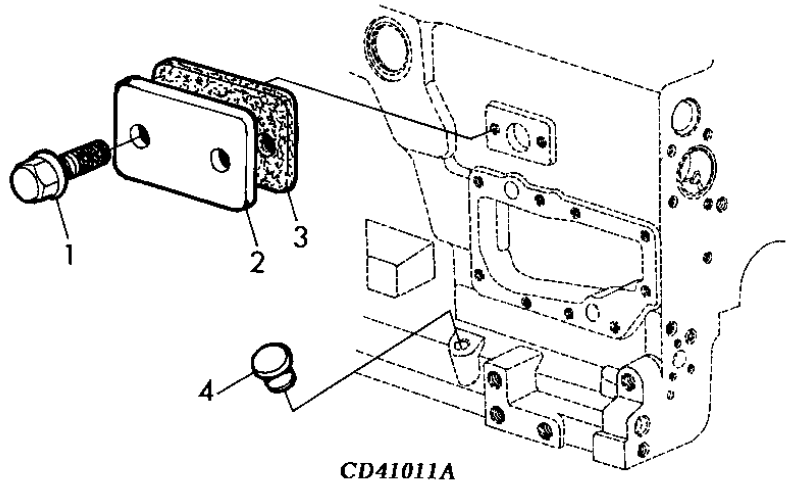

CD41011A

ITEM	NR.PECA	DESCRICAO	QTDE	NR. SERIE	7505	NOTAS
1	RE67238	PARAFUSO	2		X	
2	R116296	CAPA	1		X	
3	R136495	JUNTA	1		X	
4	R134240	PLUGUE	1		X	APPL, OD 18MM

OIL FILLER NECK (LEFT HAND SIDE) - ENGINE 6.8L
BOCAL DO OLEO)LADO ESQUERDO) - MOTOR 6.8L
BOCA DE LLENADO (LADO IZQUIERDO) - MOTOR 6.8L

CD41404 -UN-

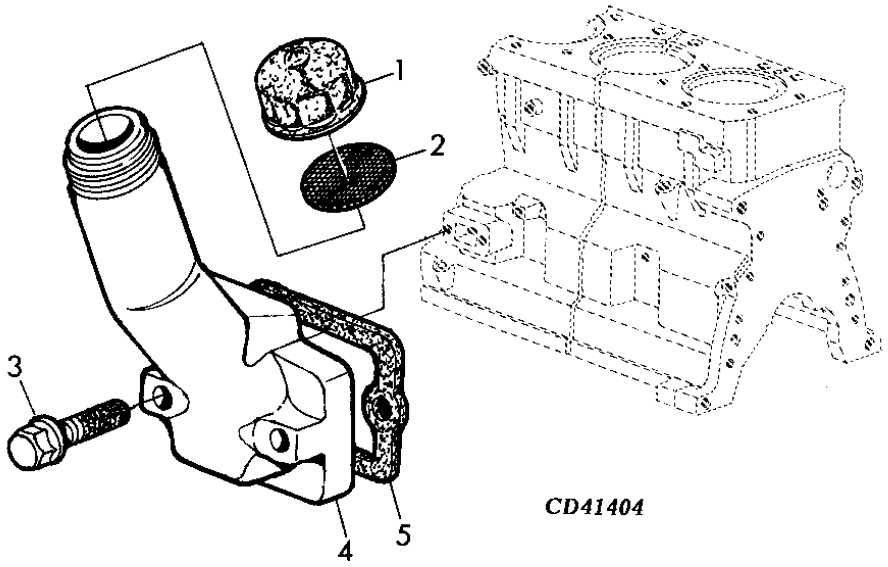

ITEM	NR.PECA	DESCRICAO	QTDE	NR. SERIE	7505	NOTAS
1	R80136	TAMPAO DE ENCHIMENTO	1		X	
2	R80135	JUNTA	1		X	
3	19M7979	PARAFUSO	2		X	M8 X 55, M8X55
4	R123558	BOCAL DE ENCHIMENTO	1		X	
5	R136495	JUNTA	1		X	

OIL FAN - ENGINE 6.8L
CARTER DE OLEO - MOTOR 6.8L
CARTER DE ACEITE - MOTOR 6.8L

CQ153748 -UN-

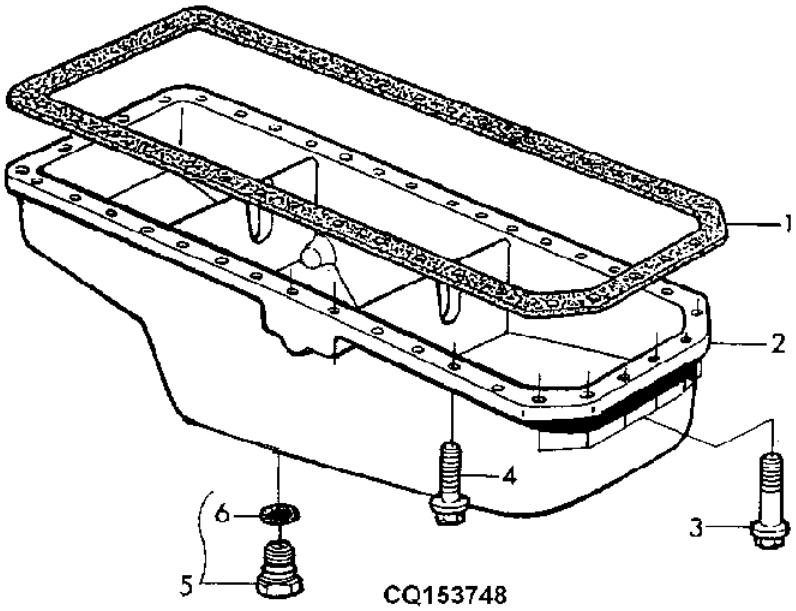

ITEM	NR.PECA	DESCRICAO	QTDE	NR. SERIE	7505	NOTAS
1	R521498	JUNTA	1		X	
2	RE500612	CARTER	1		X	
3	19M8062	PARAFUSO	6		X	M8 X 20, M8X30
4	19M8163	PARAFUSO	20		X	M8 X 16, M8X16
5	RE46687	TAMPAO DE DRENO	1		X	
6	51M7045	ANEL O	1		X	19.300X2.200MM

OIL PUMP - ENGINE 6.8L
BOMBA DE OLEO - MOTOR 6.8L
BOMBA DE ACEITE - MOTOR 6.8L

CD41013 -UN-

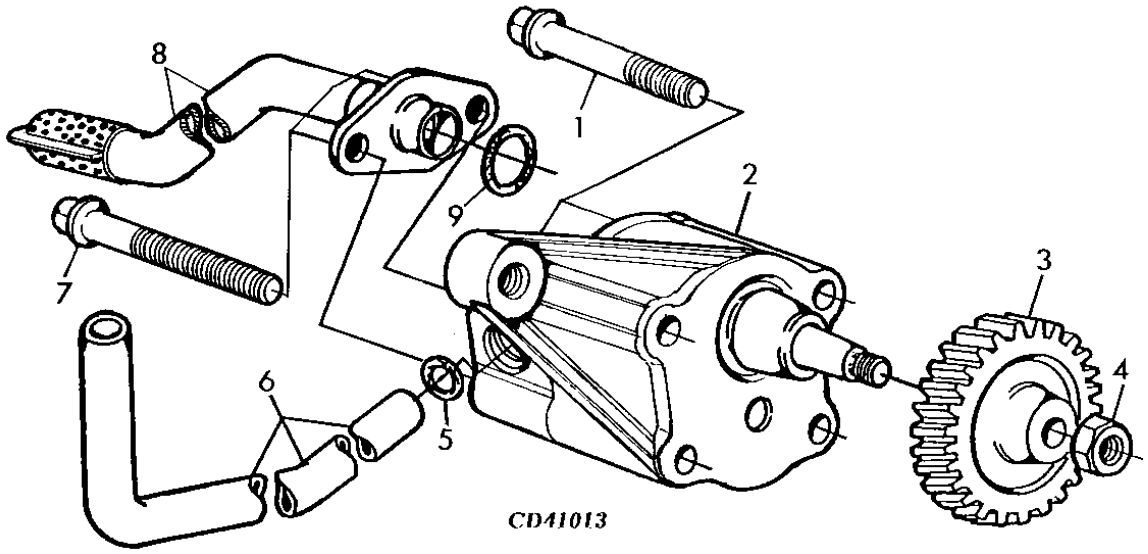

ITEM	NR.PECA	DESCRICAO	QTDE	NR. SERIE	7505	NOTAS
1	19M8987	PARAFUSO	2		X	M8 X 65, M8X65
2	RE504914	BOMBA DE OLEO	1		X	
3	R120638	ENGRENAGEM	1		X	Z=30
4	14M7066	PORCA	1		X	M12, M12
5	R97185	ANEL O	1		X	
6	R121376	TUBO	1		X	
7	19M8986	PARAFUSO	2		X	M8 X 100, M8X100
8	RE71143	ENTRADA DA BOMBA DE OLEO	1		X	
9	R61871	ANEL O	1		X	

OIL FILTER/ADAPTER - ENGINE 6.8L
FILTRO DE OLEO/ADAPTADOR - MOTOR 6.8L
FILTRO DE ACEITE/ ADAPTADOR - MOTOR 6.8L

CQ154967 -UN-

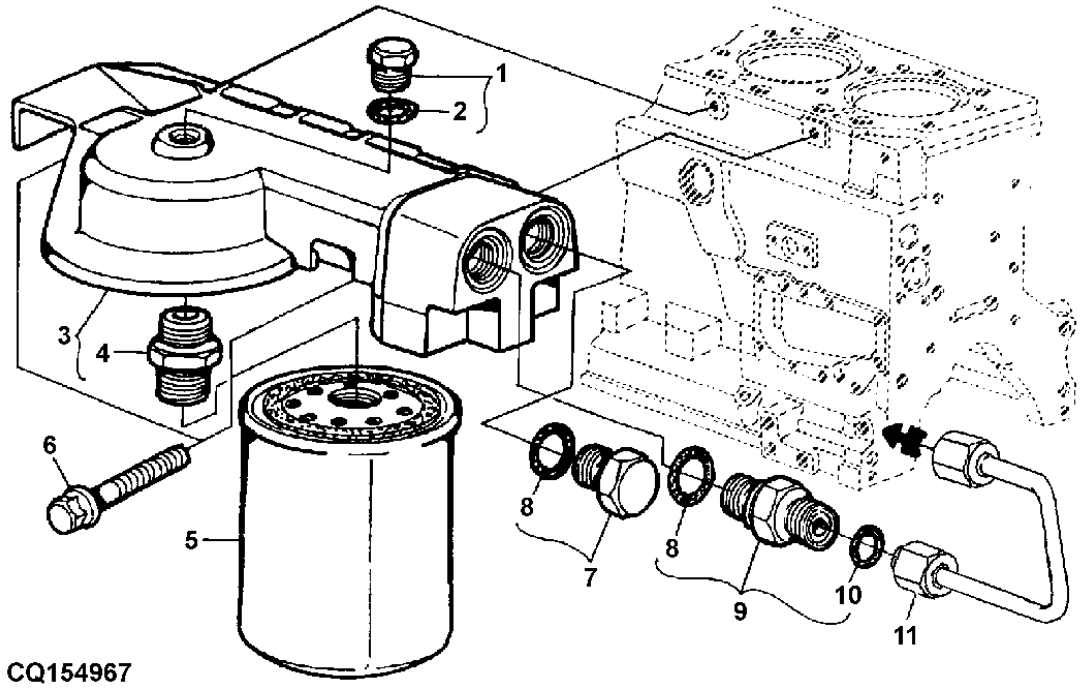

ITEM	NR.PECA	DESCRICAO	QTDE	NR. SERIE	7505	NOTAS
1	RE52242	TAMPAO DE DRENO	1		X	
2	51M7042	ANEL O	1		X	
3	RE503727	CABECOTE DO FILTRO	1		X	
4	R123591	ADAPTADOR	1		X	
5	RE59754	FILTRO DE OLEO	1		X	
6	19M7784	PARAFUSO	2		X	M10 X 20, M10X20
7	RE46687	TAMPAO DE DRENO	1		X	
8	51M7045	ANEL O	1		X	19.300X2.200MM
9	RE500026	ADAPTADOR	1		X	
10	R63548	ANEL O	1		X	
11	.....	TUBO ESTRUTURAL	1		X	TURBOCARGADOR

ADAPTER/OIL LINES - ENGINE 6.8L
ADAPTADOR/TUBULACAO DE OLEO - MOTOR 6.8L
ADAOTADIR/TUBERIA DE ACEITE - MOTOR 6.8L

CQ157754 -UN-

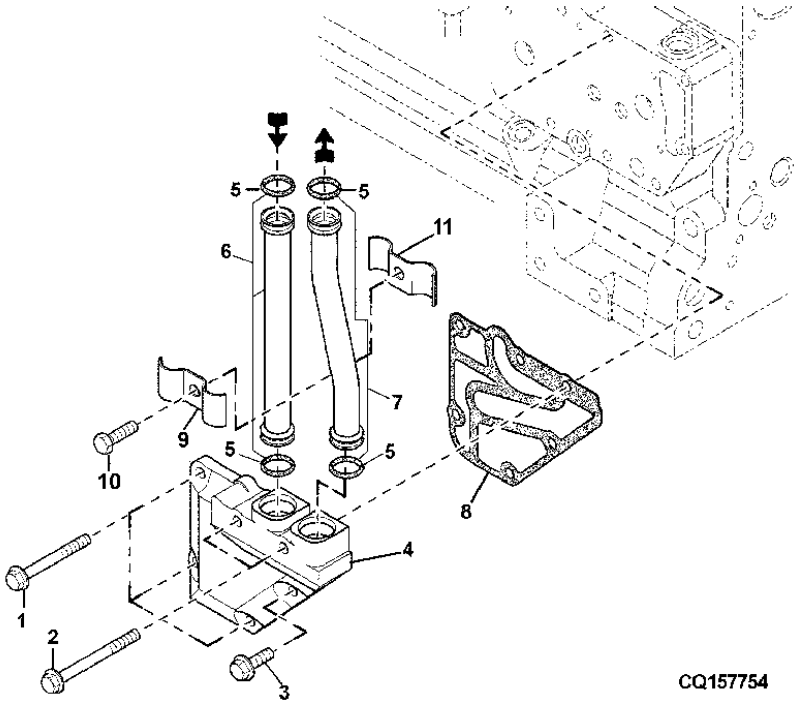

ITEM	NR.PECA	DESCRICAO	QTDE	NR. SERIE	7505	NOTAS
1	19M7802	PARAFUSO	3		X	M8 X 65, M8X65
2	RE67238	PARAFUSO	1		X	
3	19M7913	PARAFUSO	2		X	M8 X 90, M8X90
4	R501436	ADAPTADOR	1		X	
5	R517488	ANEL O	4		X	
6	RE519740	TUBO	1		X	
7	RE519741	TUBO	1		X	
8	R502864	JUNTA	1		X	
9	R518145	SEMI-BRACADEIRA	1		X	
10	19M8618	PARAFUSO	1		X	M6 X 12
11	R518146	SEMI-BRACADEIRA	1		X	

OIL COOLER - ENGINE 6.8L
RESFRIADOR DE OLEO - MOTOR 6.8L
REFRIGERADOR DE ACEITE - MOTOR 6.8L

CD41015B -UN-

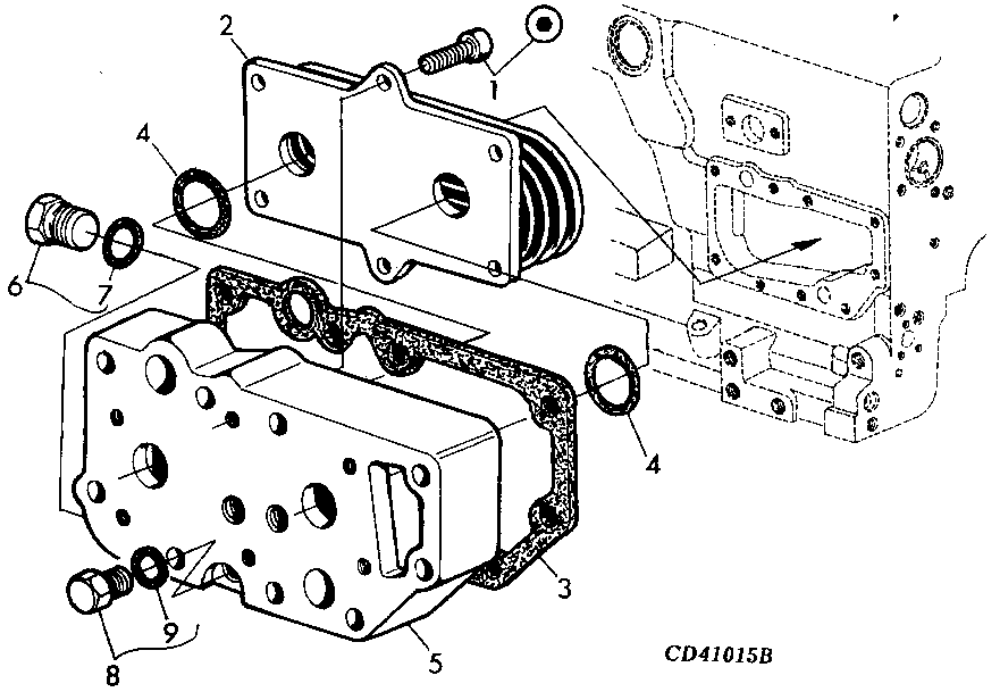

ITEM	NR.PECA	DESCRICAO	QTDE	NR. SERIE	7505	NOTAS
1	RE67231	PARAFUSO	6		X	
2	RE59298	RESFRIADOR DE OLEO	1		X	
3	R123501	JUNTA	1		X	
4	T122075	ANEL O	2		X	
5	R123471	CARCACA	1		X	
6	RE46685	TAMPAO	1		X	
7	51M7043	ANEL O	1		X	
8	RE46686	TAMPAO	1		X	
9	51M7040	ANEL O	1		X	9,3X2,2MM

INTERMEDIATE HOUSING (OIL COOLER/WATER PUMP) - ENG
CARCACA INTERMEDIARIA (RESFRIADOR DE OLEO/BOMBA DE
CARCACA INTERMEDIA (REFRIGERADOR DE ACEITE/BOMBA D

CQ153753 -UN-

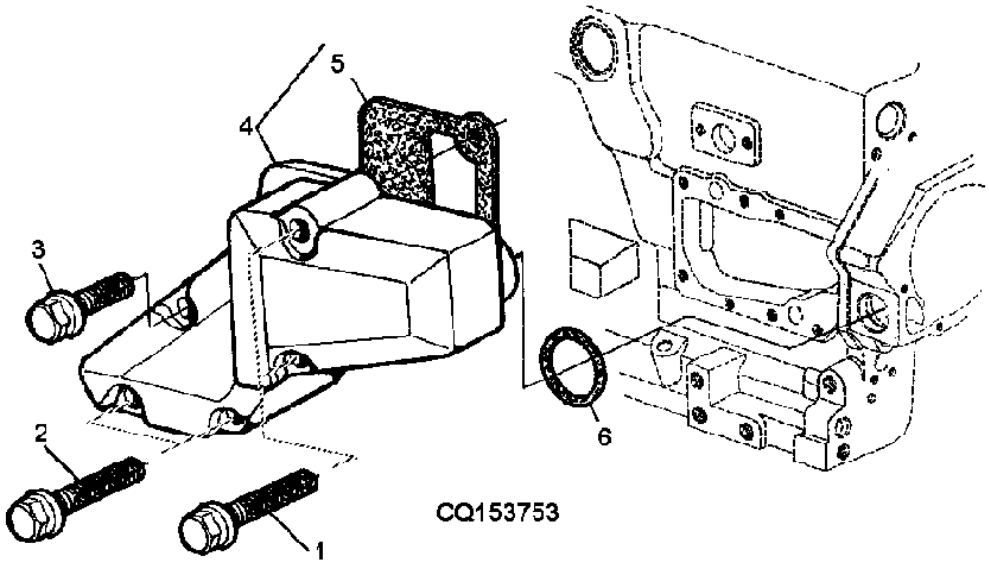

ITEM	NR.PECA	DESCRICAO	QTDE	NR. SERIE	7505	NOTAS
1	19M7970	PARAFUSO	2		X	M8 X 100, M8X100
2	19M7802	PARAFUSO	2		X	M8 X 65, M8X65
3	RE67238	PARAFUSO	1		X	
4	RE508599	KIT	1		X	
5	R501428	JUNTA	1		X	
6	R61105	ANEL O	2		X	

WATER PUMP ASSENBLY Y AND REPAIR KIT
CONJUNTO BOMBA DE AGUA E KIT REPARO
CONJUNTO BOMBA DE AGUA E KIT REPARO

CQ154968 -UN-

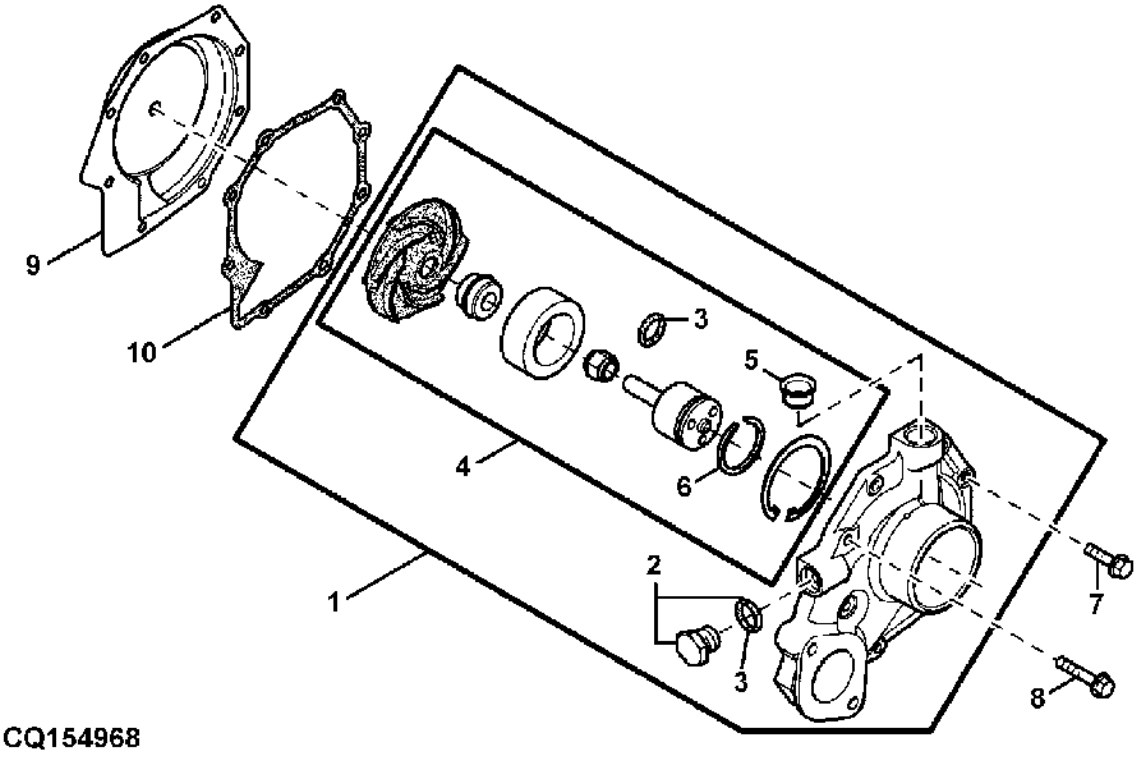

CQ154968

ITEM	NR.PECA	DESCRICAO	QTDE	NR. SERIE MOTOR	7505	NOTAS
1	RE500734	BOMBA DE AGUA	1	-1440	X	ALSO ORDER R123417,R123226
	RE505980	BOMBA DE AGUA	1	1441-	X	ALSO ORDER R123417, R123226
2	RE46685	TAMPAO	1		X	
3	51M7043	ANEL O	AR		X	
4	RE509813	JOGO DE PECAS DO MOTOR	1	1441-	X	ALSO ORDER R123417, R123226
5	R123226	JUNTA	1	1441-	X	
6	A364R	ANEL DE PRESSAO	1		X	
7	19M7863	PARAFUSO	5		X	M6 X 25
8	19M7796	PARAFUSO	3		X	M6 X 30
9	RE508566	INSERTO	1		X	
10	R123417	JUNTA	1		X	

WATER PUMP INTAKE - ENGINE 6.8L
ENTRADA DA BOMBA DE AGUA - MOTOR 6.8L
ENTRADA DE LA BOMBA DE AGUA - MOTOR 6.8L

CD41407 -UN-

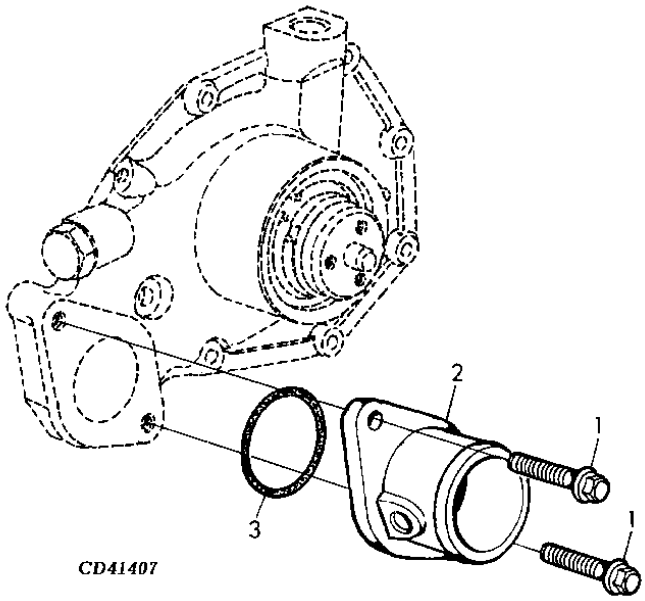

ITEM	NR.PECA	DESCRICAO	QTDE	NR. SERIE	7505	NOTAS
1	19M7867	PARAFUSO	2		X	M8 X 25, M8X25
2	R121634	CARCACA	1		X	
3	R89944	ANEL O	1		X	

WATER PUMP PULLEY - ENGINE 6.8L
POLIA DA BOMBA DE AGUA - MOTOR 6.8L
POLEA DE LA BOMBA DE AGUA - MOTOR 6.8L

CD41023 -UN-

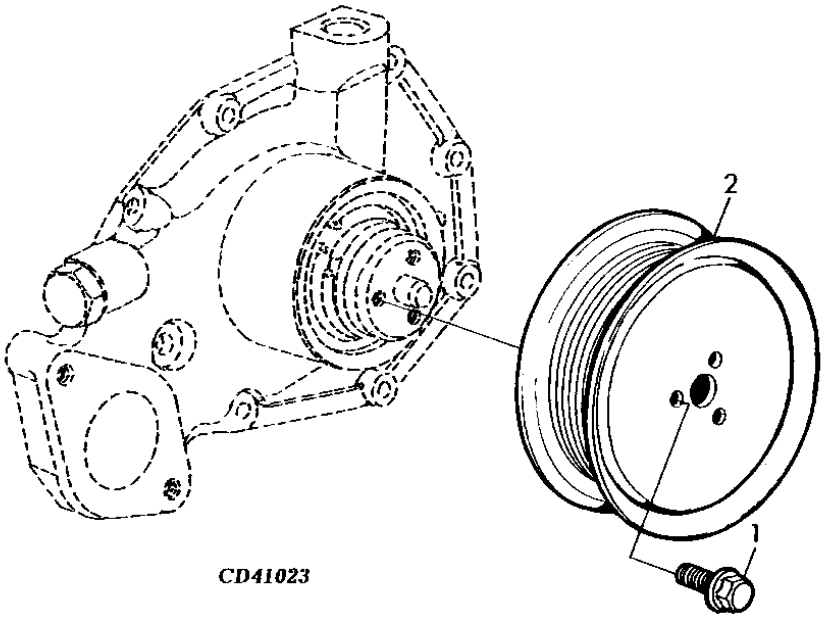

CD41023

ITEM	*NR.PECA*	*DESCRICAO*	*QTDE*	*NR. SERIE*	7505	*NOTAS*
1	19M7774	PARAFUSO	3		X	M6 X 12
2	R121038	POLIA	1		X	

THERMOSTAT COVER - ENGINE 6.8L
TERMOSTATO / TAPA - MOTOR 6.8L
TAPA TERMOSTATO - MOTOR 6.8L

CD41408 -UN-

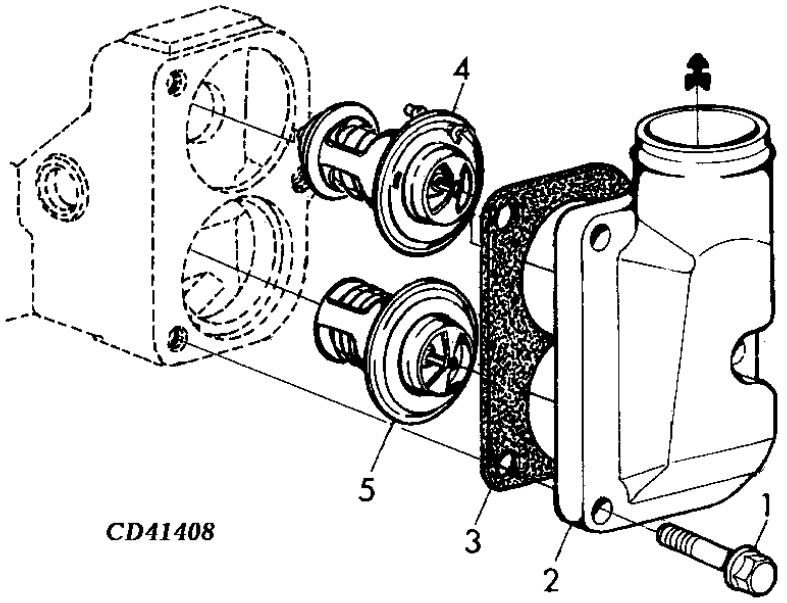

ITEM	NR.PECA	DESCRICAO	QTDE	NR. SERIE	7505	NOTAS
1	19M7785	PARAFUSO	3		X	M10 X 25, M10X25
2	R106821	CAPA	1		X	
3	R501373	JUNTA	1		X	SUB FOR R54638
4	AR48675	TERMOSTATO	1		X	82°C
5	RE33705	TERMOSTATO	1		X	82°C

THERMOSTAT HOUSING / TUBE TO WATER PUMP
CARCACA DO TERMOSTATO/TUBO DE DERIVACAO
CARCASA DEL TERMOSTATO / TUBO DE DERIVACION

CD41409B -UN-

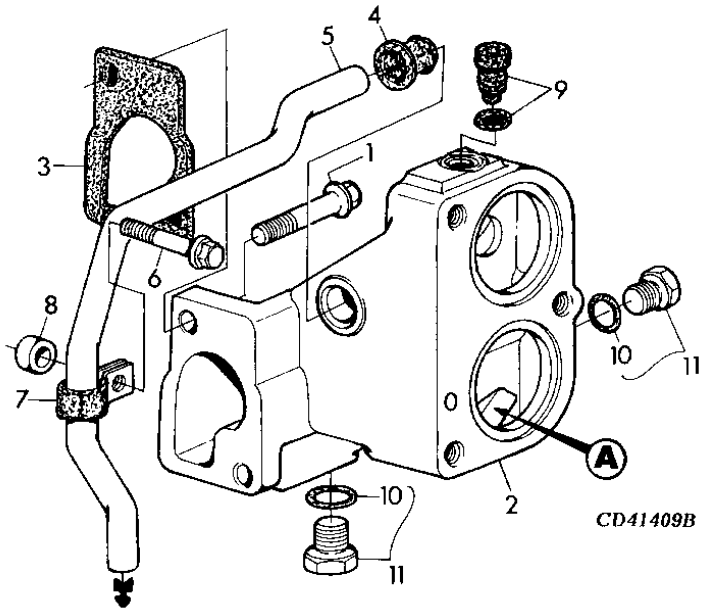

ITEM	NR.PECA	DESCRICAO	QTDE	NR. SERIE	7505	NOTAS
1	19M7786	PARAFUSO	2		X	M10 X 30, M10X30
2	R517196	CARCACA	1		X	(SUB FOR R123344)
3	R123345	JUNTA	1		X	
4	R123226	JUNTA	1		X	
5	R128690	TUBULACAO	1		X	(ALSO ORDER (2)R123226)
6	19M7801	PARAFUSO	1		X	M8 X 60, M8X60
7	R123324	BRACADEIRA	1		X	
8	CD14689	ESPACADOR	1		X	11MM
9	RE500565	TAMPAO	1		X	
10	51M7041	ANEL O	1		X	
11	RE46684	TAMPAO	3		X	

CRANKSHAFT PULLEY AND DUMPER - ENGINE 6.8L
POLIA DO VIRABREQUIM E AMORTECEDOR DE TORCAO
POLEA CIGUNENAL Y AMORTIGUADOR DE TORSION - MOTOR

CQ153760 -UN-

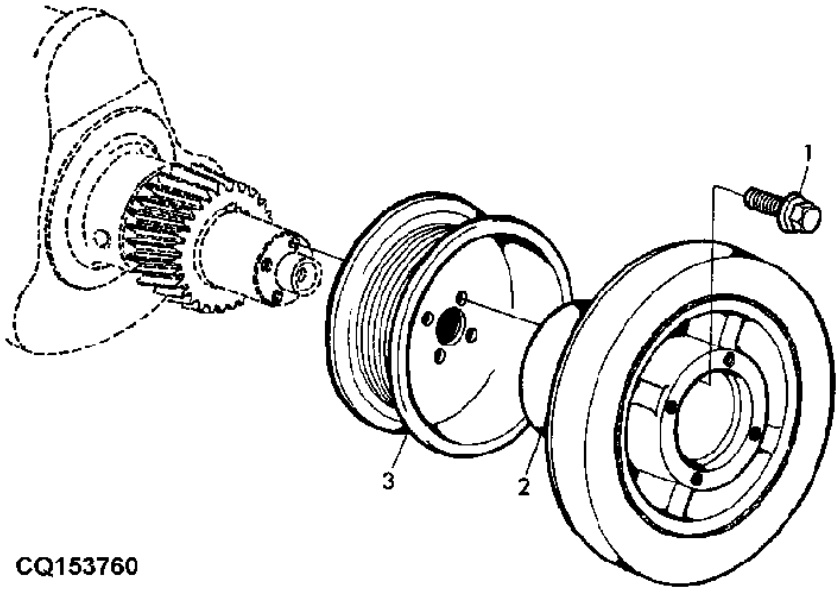

CQ153760

ITEM	*NR.PECA*	*DESCRICAO*	*QTDE*	*NR. SERIE*	7505	*NOTAS*
1	R121897	PARAFUSO	4		X	
2	RE59827	AMORTECEDOR DE TORCAO	1		X	
3	R133296	POLIA	1		X	

TIMING GEAR COVER - ENGINE 6.8L
TAMPA DA DISTRIBUICAO - MOTOR 6.8L
TAPA DE LA DISTRIBUICION - MOTOR 6.8L

CQ157776 -UN-

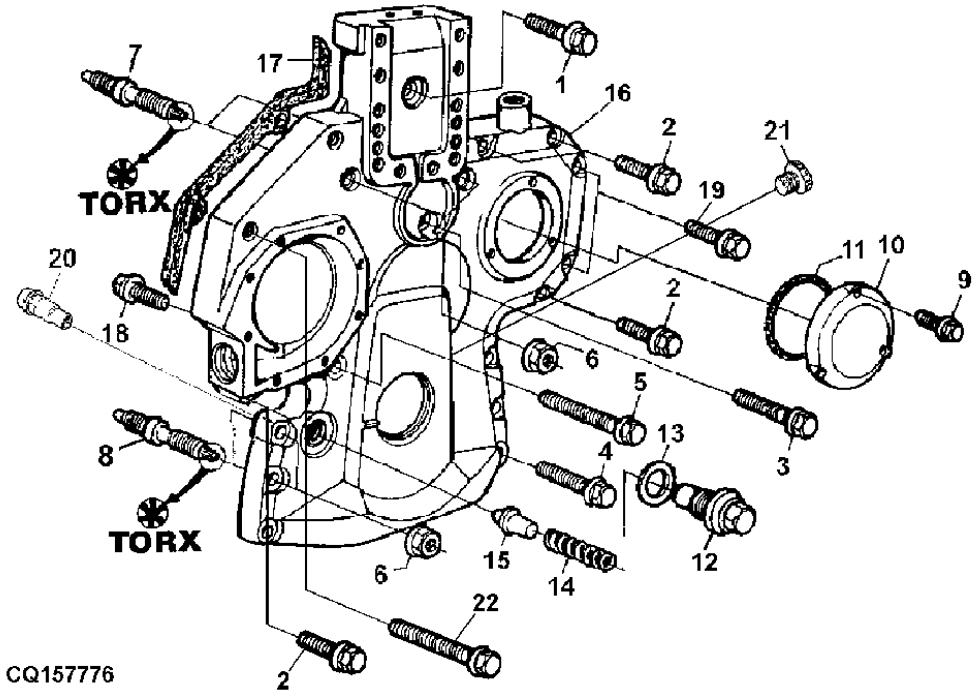

ITEM	NR.PECA	DESCRICAO	QTDE	NR. SERIE MOTOR	7505	NOTAS
1	19M8291	PARAFUSO	1		X	M8 X 35, M8X35
2	19M8317	PARAFUSO	4		X	M8 X 40, M8X40
3	RE67239	PARAFUSO	1		X	
4	19M7979	PARAFUSO	2		X	M8 X 55, M8X55
5	19M7801	PARAFUSO	1		X	M8 X 60, M8X60
6	14M7296	PORCA COM FLANGE	6		X	M10, M10
7	R134518	PINO	2		X	
8	R123584	PINO	4		X	
9	19M7775	PARAFUSO	3		X	M6 X 16, M6X16
10	R121411	CAPA	1		X	
11	R121424	ANEL O	1		X	
12	R91692	TAMPAO	1		X	
13	A4827R	ARRUELA	1		X	
14	T27658	MOLA	1	-1022	X	
15	R83169	VALVULA	1	-1022	X	
16	R504725	CAPA	1	-XXXX	X	ORD R520130,R520132,RE515978
	R520130	CAPA	1	XXXX-	X	ALSO ORDER R520132,RE515978
17	R136516	JUNTA	1	-XXXX	X	
	R520132	JUNTA	1	XXXX-	X	
18	19M7867	PARAFUSO	1		X	M8 X 25, M8X25
19	19M7800	PARAFUSO	2		X	M8 X 50, M8X50
20	RE505501	VALVULA DE SANGRIA	1	1023-	X	
21	RE517370	CONEXAO	1	1441-	X	
22	R523060	PARAFUSO SEXT.	1		X	

MAGNETIC CAPTOR - ENGINE 6.8L
CAPTOR MAGNETICO - MOTOR 6.8L
CAPTOR MAGNETICO - MOTOR 6.8L

CD41054A -UN-

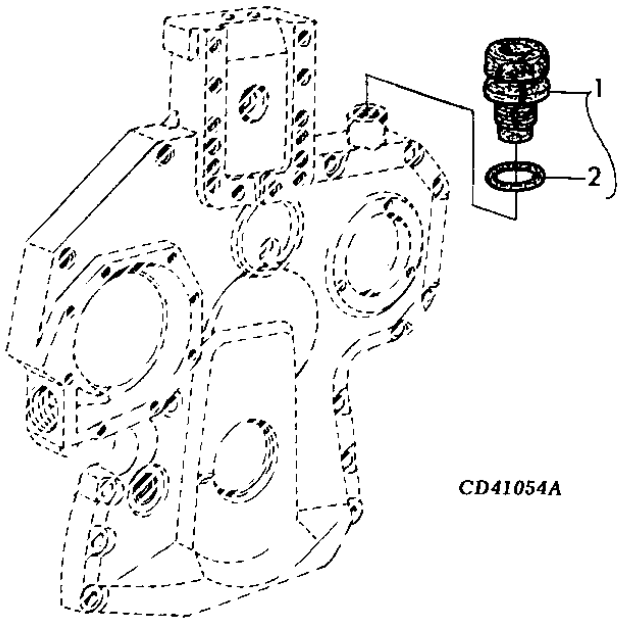

ITEM	NR.PECA	DESCRICAO	QTDE	NR. SERIE	7505	NOTAS
1	RE519144	SENSOR	1		X	
2	51M7044	ANEL O	1		X	17,3X2,2MM

TIMING GEAR COVER - ENGINE 6.8L
PLACA DE DISTRIBUICAO - MOTOR 6.8L
PLACA DE LA DISTRIBUICION - MOTOR 6.8L

CD41028 -UN-

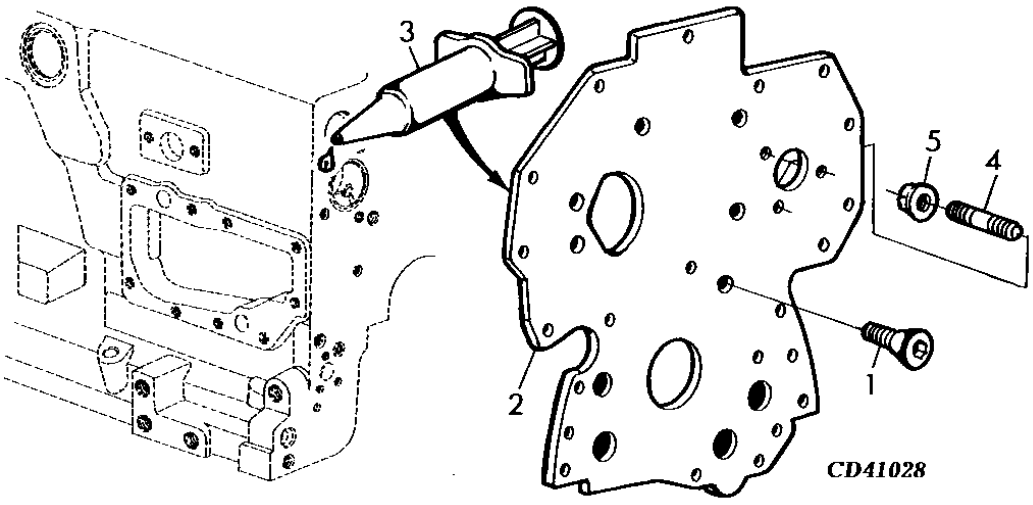

ITEM	NR.PECA	DESCRICAO	QTDE	NR. SERIE	7505	NOTAS
1	R136475	PARAFUSO	4		X	
2	R134527	PLACA	1		X	
3	TY6304	SELANTE	1		X	
4	R116386	PINO	3		X	
5	14M7298	PORCA COM FLANGE	3		X	M8, M8

UPPER IDLER GEAR - ENGINE 6.8L
ENGRENAGEM DE DISTRIBUICAO (SUPERIOR) - MOTOR 6.8L
ENGRANAJE DE DISTRIBUICION (SUPERIOR) - MOTOR 6.8L

CD41823 -UN-

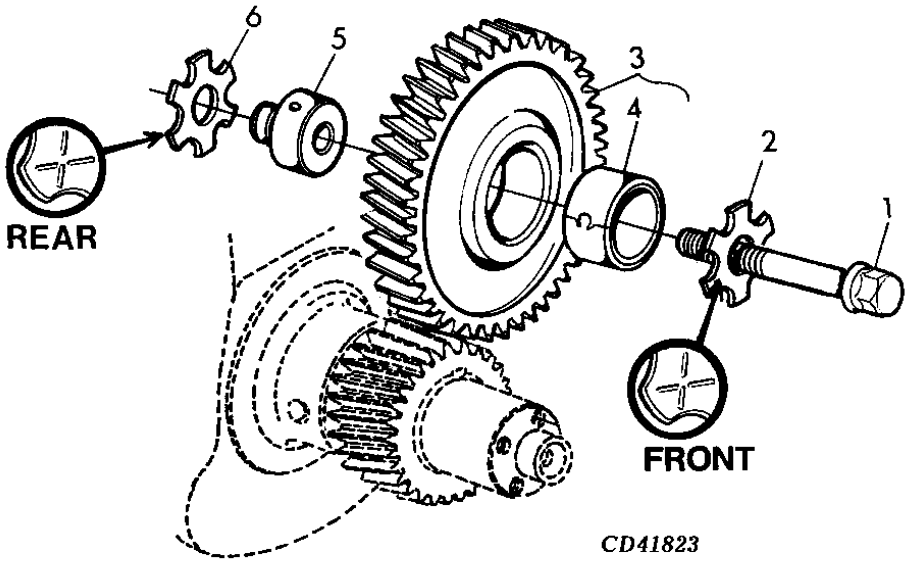

CD41823

ITEM	*NR.PECA*	*DESCRICAO*	*QTDE*	*NR. SERIE*	7505	*NOTAS*
1	19M7807	PARAFUSO	1		X	M10 X 60, M10X60
2	R131283	ARRUELA DE ENCOSTO	1		X	11X60X3MM
3	RE500631	ENGRENAGEM	1		X	Z49 (MARKED R500363)
4	T20034	BUCHA	1		X	
5	R109863	EIXO	1		X	OD=44,5MM
6	R101225	ARRUELA DE ENCOSTO	1		X	

LOWER IDLE GEAR - ENGINE 6.8L
ENGRENAGEM DE DISTRIBUI?^O (INFERIOR) - MOTOR 6.8L
ENGRANAJE DE DISTRIBUICION (INFERIOR) - MOTOR 6.8L

CD41027C -UN-

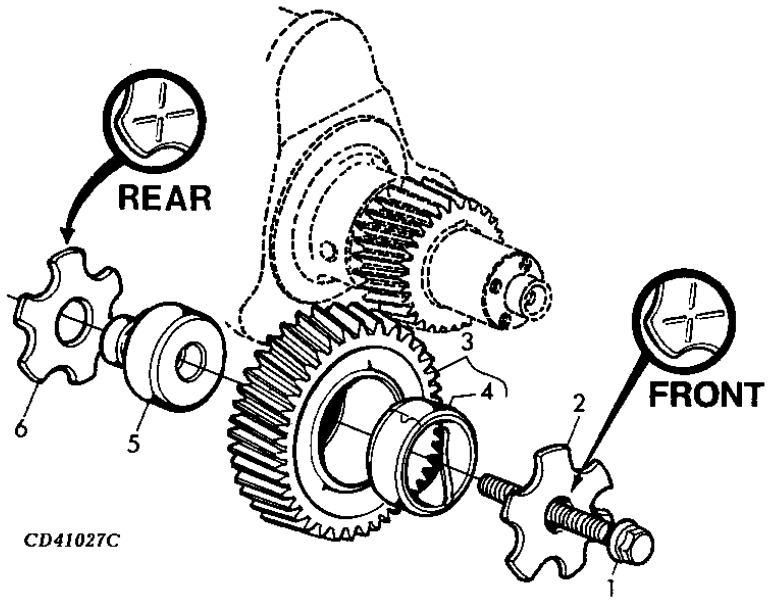

ITEM	NR.PECA	DESCRICAO	QTDE	NR. SERIE	7505	NOTAS
1	19M8292	PARAFUSO	1			M10 X 50, M10X50
2	R131283	ARRUELA DE ENCOSTO	1		X	11X60X3MM
3	RE56369	ENGRENAGEM	1		X	Z43 MARKED R120636
4	R114193	BUCHA	1		X	
5	R114194	EIXO	1		X	OD=44,5MM
6	R101225	ARRUELA DE ENCOSTO	1		X	

FLYWHEEL - ENGINE 6.8L
VOLANTE - MOTOR 6.8L
VOLANTE - MOTOR 6.8L

CQ153766 -UN-

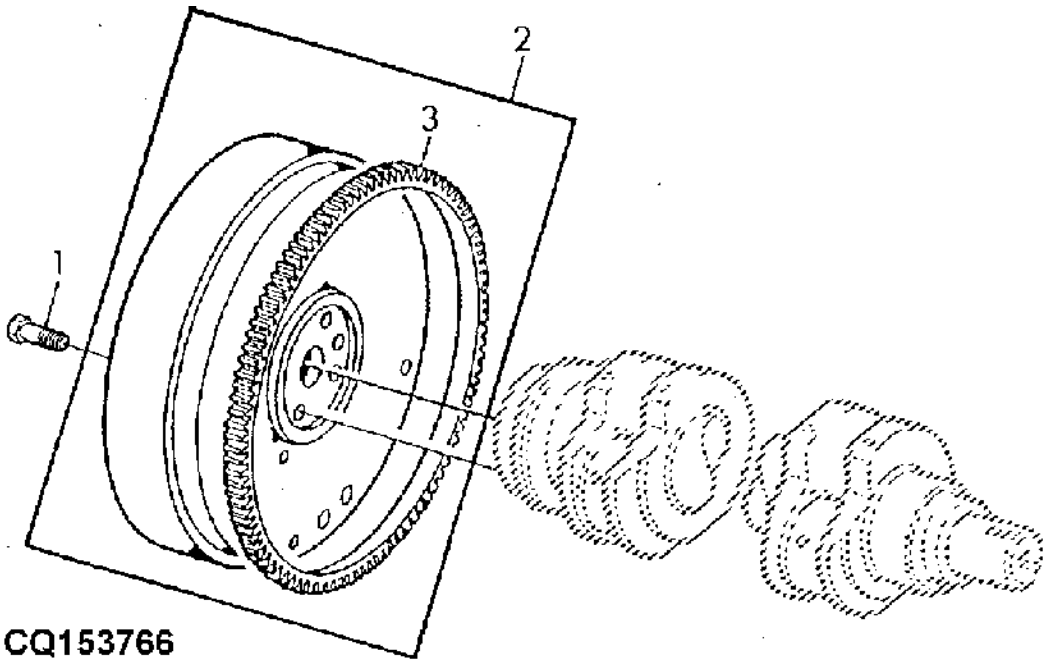

ITEM	*NR.PECA*	*DESCRICAO*	*QTDE*	*NR. SERIE*	7505	*NOTAS*
1	R135918	PARAFUSO	6		X	
2	RE509511	VOLANTE	1		X	
3	R28811	COROA	1		X	Z 129

FLYWHELL HOUSING - ENGINE 6.8L
CARCACA DO VOLANTE - MOTOR 6.8L
CAJA DEL VOLANTE - MOTOR 6.8L

CD41414 -UN-

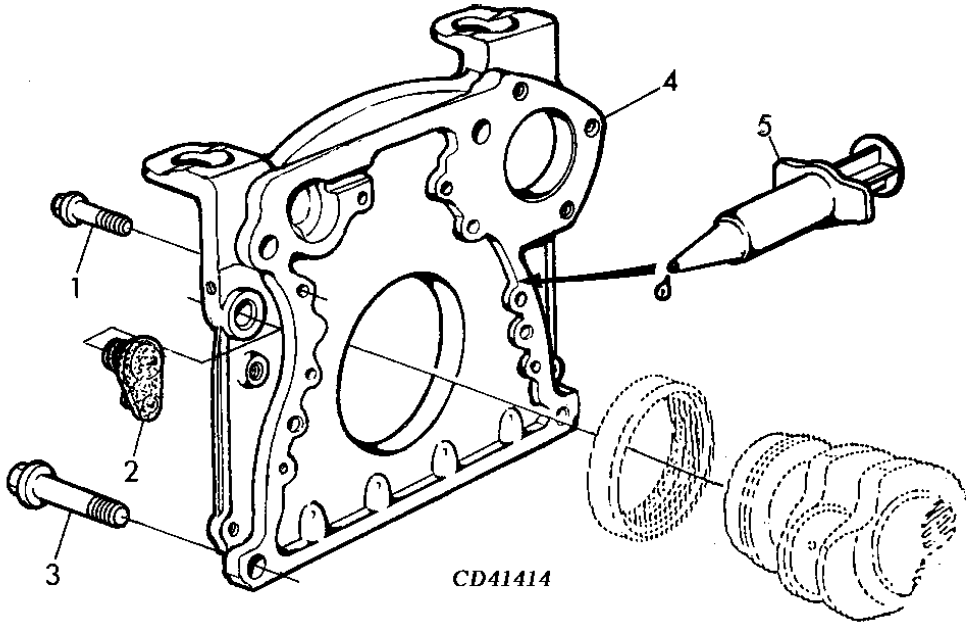

ITEM	NR.PECA	DESCRICAO	QTDE	NR. SERIE	7505	NOTAS
1	R135918	PARAFUSO	8		X	
2	R131767	PLUGUE	1		X	
3	19M7790	PARAFUSO	4		X	M12 X 35
4	R123553	CARCACA	1		X	
5	DD15664	SELANTE	1		X	

PUMP WITH HOSE FITTING - ENGINE 6.8L
BOMBA DE ALIMENTACAO - MOTOR 6.8L
BOMBA DE ALIMENTACION - MOTOR 6.8L

CQ157756 -UN-

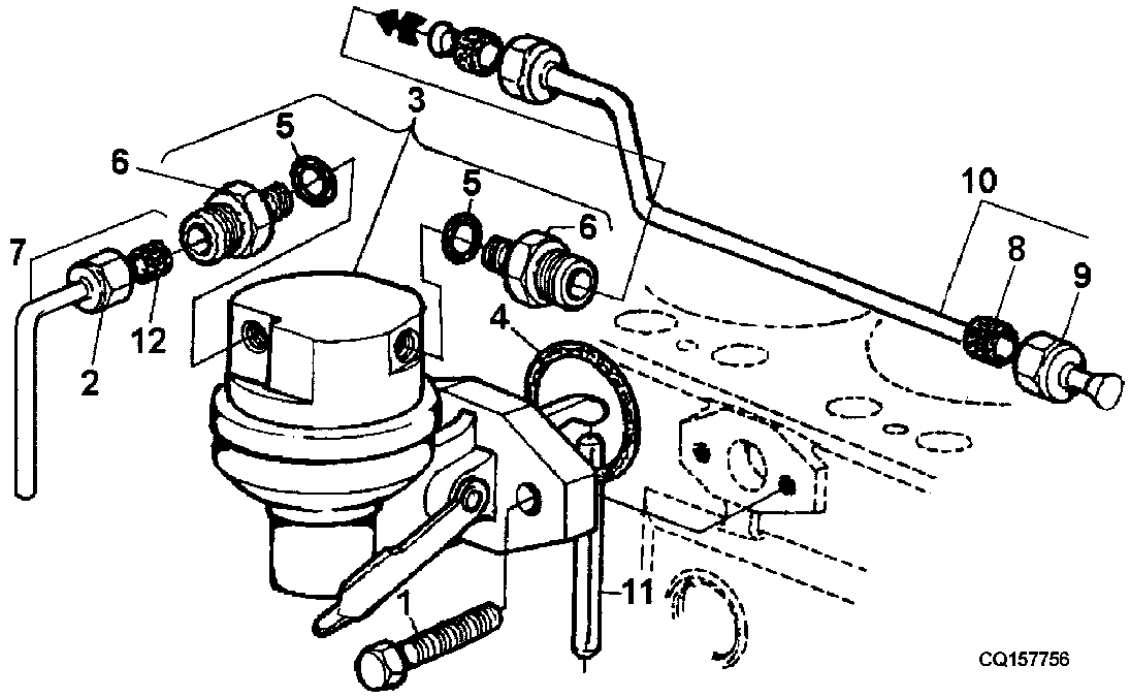

ITEM	NR.PECA	DESCRICAO	QTDE	NR. SERIE	7505	NOTAS
1	RE504233	PARAFUSO SEXT.	2		X	
2	R123594	PORCA DE TUBO	1		X	
3	RE66153	BOMBA DE COMBUSTIVEL	1		X	
4	R123273	ANEL O	1		X	
5	R500271	ANEL O	2		X	
6	R500270	CONEXAO	2		X	ALSO ORDER R500271
7	RE515226	TUBO	1		X	ALSO ORDER R500271
8	R123594	PORCA DE TUBO	2		X	
9	R74012	ARRUELA DE VEDACAO	2		X	
10	RE59870	LINHA DE COMBUSTIVEL	1		X	
11	R133405	PINO	1		X	
12	R74012	ARRUELA DE VEDACAO	1		X	

MEMORANDA
MEMORANDA
MEMORANDA

FUEL FILTER - ENGINE 6.8L
FILTRO DE COMBUSTIVEL - MOTOR 6.8L
FILTRO DE COMBUSTIBLE - MOTOR 6.8L

CQ155463 -UN-

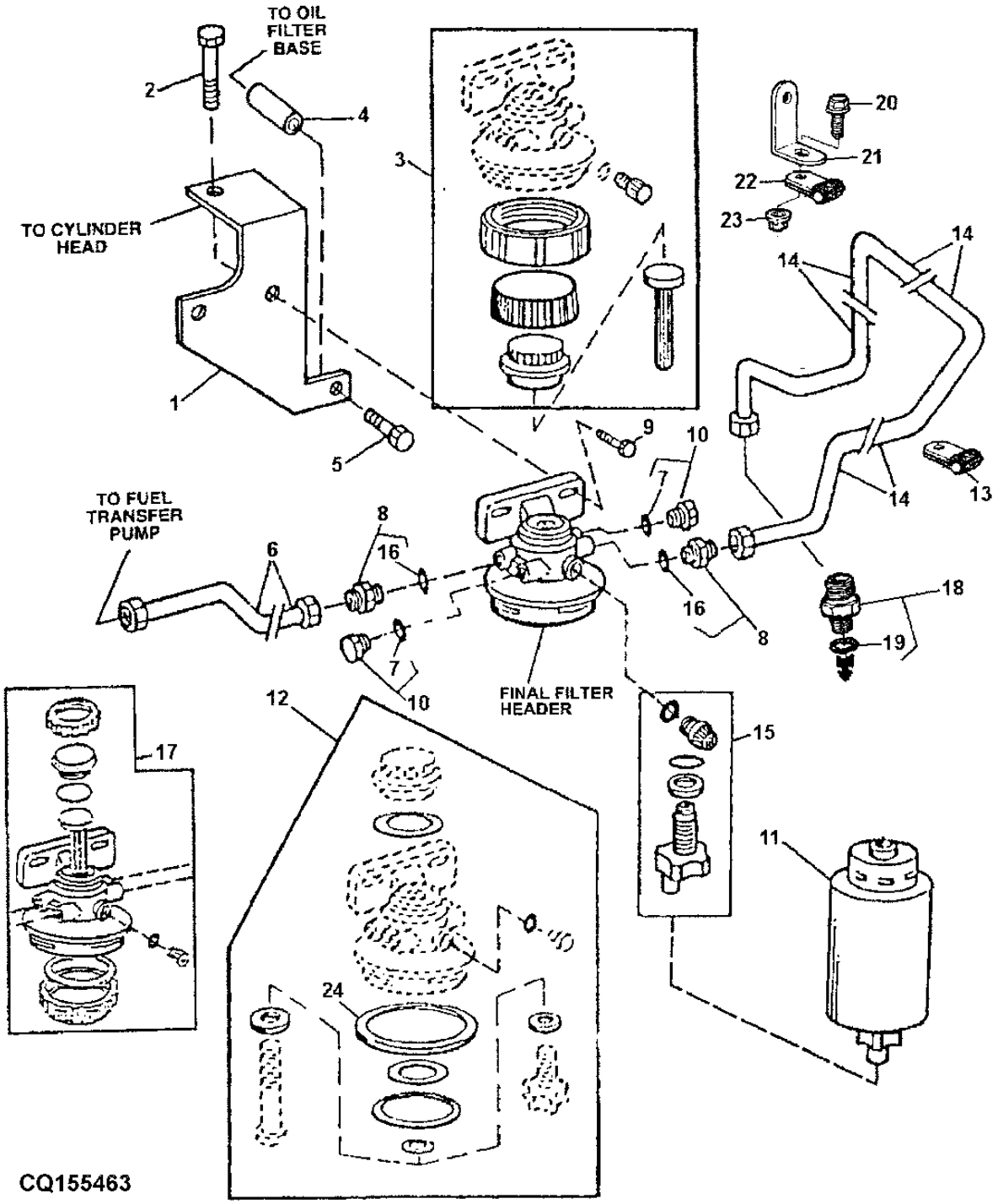

ITEM	NR.PECA	DESCRICAO	QTDE	NR. SERIE MOTOR	7505	NOTAS
1	J58263	APOIO	1		X	
2	19M7784	PARAFUSO	1		X	M10 X 20
3	RE51649	KIT RETENTOR	1		X	
4	28H1497	BUCHA	1		X	
5	19M7808	PARAFUSO	1		X	M10 X 65
6	RE59870	LINHA DE COMBUSTIVEL	1		X	
7	R26286	ANEL O	2		X	
8	RE59487	CONEXAO	2		X	
9	19M7784	PARAFUSO	2		X	M10 X 20
10	RE56323	TAMPAO	2		X	
11	RE62419	FILTRO DE COMBUSTIVEL	1		X	
12	RE50752	KIT RETENTOR	1		X	
13	T14050	BRACADEIRA	1		X	
14	RE518538	TUBULACAO	1	-002310	X	
	RE519697	TUBO	1	002311-	X	
15	RE60854	VALVULA DE DRENO	1		X	
16	R26286	ANEL O	2		X	
17	RE500160	KIT	1		X	ALSO ORDER (2) RE62158 + (2) R26286
18	RE60029	ADAPTADOR	1		X	
19	51M7040	ANEL O	1		X	
20	19M7865	PARAFUSO	1		X	M8 X 16
21	R116116	APOIO	1		X	
22	T14050	BRACADEIRA	1		X	
23	14M7298	PORCA COM FLANGE	1		X	M8
24	R113565	ANEL O	1		X	

FILTRO DE COMBUSTIBLE - MOTOR 6.8L
FILTRO DE COMBUSTIVEL - MOTOR 6.8L
FUEL FILTER - ENGINE 6.8L

CD39136B -UN-

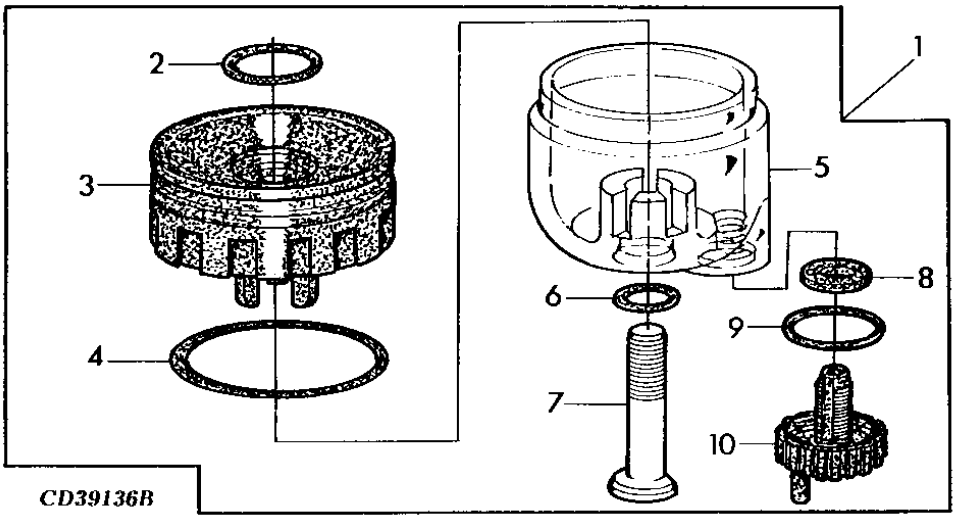

ITEM	NR.PECA	DESCRICAO	QTDE	NR. SERIE	7505	NOTAS
1	RE51650	COPO DE SEDIMENTACAO	AR		X	
2	.....	ANEL	1		X	ORD RE60854
3	.....	PORCA	1		X	
4	.....	ANEL	1		X	
5	.....	COPO DE SEDIMENTACAO	1		X	
6	.....	ANEL	1		X	
7	.....	PARAFUSO	1		X	
8	.....	JUNTA	1		X	
9	.....	ANEL	1		X	
10	.....	VALVULA DE DRENO	1		X	

MEMORANDA
MEMORANDA
MEMORANDA

PRE-FILTER - COMPONENTS
PRE-FILTRO - COMPONENTES
PRE-FILTRO - COMPONENTES

CQ151052 -UN-

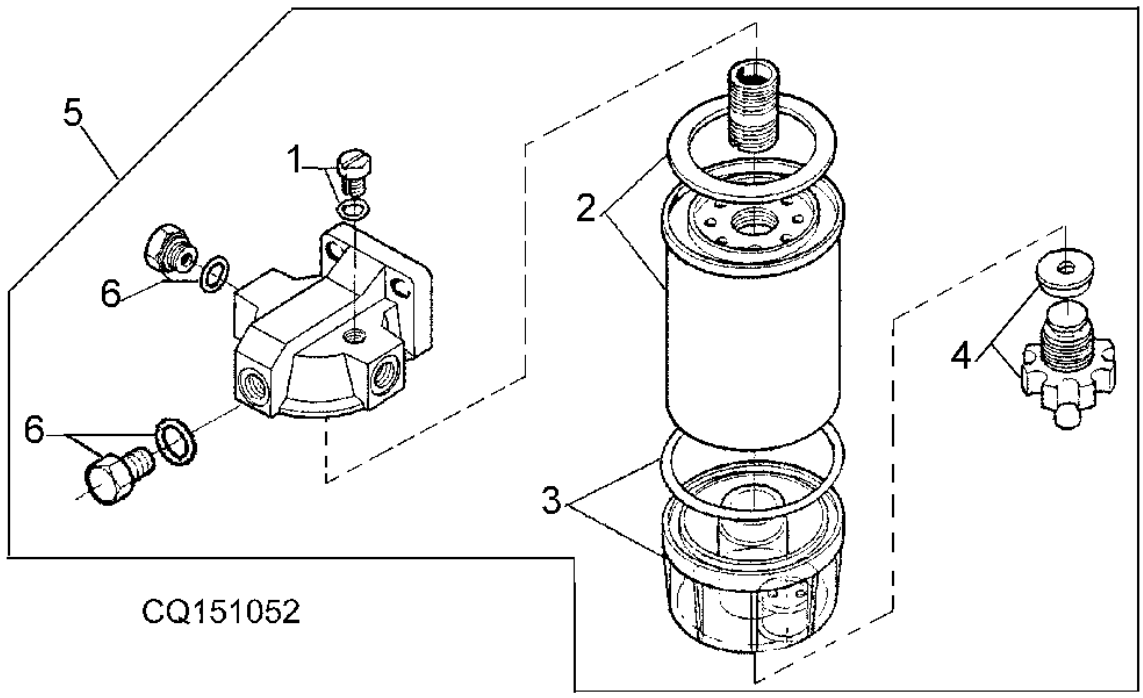

ITEM	NR.PECA	DESCRICAO	QTDE	NR. SERIE	7505	NOTAS
1	DQ25143	PLUGUE	1		X	
2	DQ24057	FILTRO DE COMBUSTIVEL	1		X	
3	DQ39530	COPO	1		X	
4	DQ25144	PLUGUE	1		X	
5	DQ39455	FILTRO	1		X	
6	DQ32910	TAMPAO	2		X	

PRE-FILTER - CONECTORES AND HOSES
PRE-FILTRO - CONEXOES E MANGUEIRAS
PRE-FILTRO - CONEXIONES E MANGUERAS

PUBM0361 -UN-

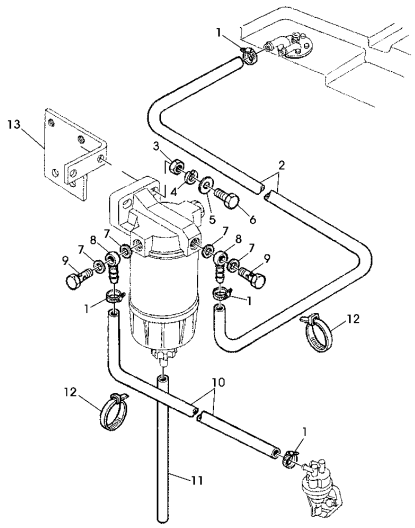

PUBM0361

ITEM	*NR.PECA*	*DESCRICAO*	*QTDE*	*NR. SERIE*	7505	*NOTAS*
1	SG064.01	BRACADEIRA DE AJUSTE	4		X	1/2"X5/8"
2	CQ29169	MANGUEIRA	1		X	
3	14M7140	PORCA	AR		X	M10, M10
4	12M7066	ARRUELA DE PRESSAO	AR		X	10MM
5	24M7040	ARRUELA	AR		X	11X21X2MM
6	19M7169	PARAFUSO SEXT.	AR		X	M10 X 35, M10X35
7	S17072	ARRUELA	AR		X	
8	CQ08038	CONEXAO DE MANGUEIRA	4		X	
9	CQ29143	PARAFUSO OCO	2		X	
10	CQ29171	MANGUEIRA	1		X	LGTH=350MM
11	CQ29167	MANGUEIRA	1		X	LGTH=200MM
12	CQ03769	BRACADEIRA	AR		X	
13	14M7140	PORCA	AR		X	M10
14	CQ28521	SUPORTE	1		X	

ENJECTOR PUMP - ENGINE 6.8L
BOMBA INJETORA - MOTOR 6.8L
BOMA DE INYECCION - MOTOR 6.8L

CQ154765 -UN-

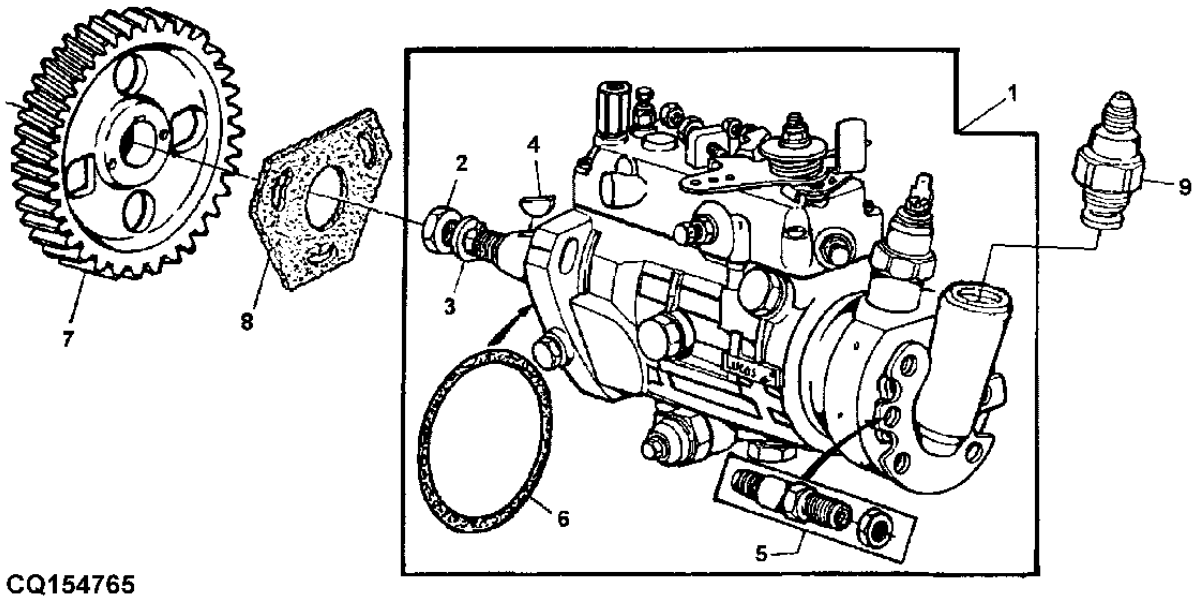

CQ154765

ITEM	NR.PECA	DESCRICAO	QTDE	NR. SERIE MOTOR	7505	NOTAS
1	RE505583	BOMBA INJETORA	1	-2310	X	DELPHI DP201
	RE523239	BOMBA INJETORA	1	2311-	X	DELPHI DP100
2	R91360	PORCA	1		X	
3	R132874	ARRUELA	1		X	
4	R56131	CHAVETA	1		X	
5	.....	CONECTOR	6		X	
6	R128799	ANEL O	1		X	
7	R132267	ENGRENAGEM	1		X	Z=60
8	R97354	JUNTA	1		X	
9	RE60029	ADAPTADOR	1		X	

INJECTION PUMP, SOLENOID - ENGINE 6.8L
BOMBA INJETORA, SOLENOIDE - MOTOR 6.8L
BOMBA DE INYECCION, SOLENOID - MOTOR 6.8L

CD37289A -UN-

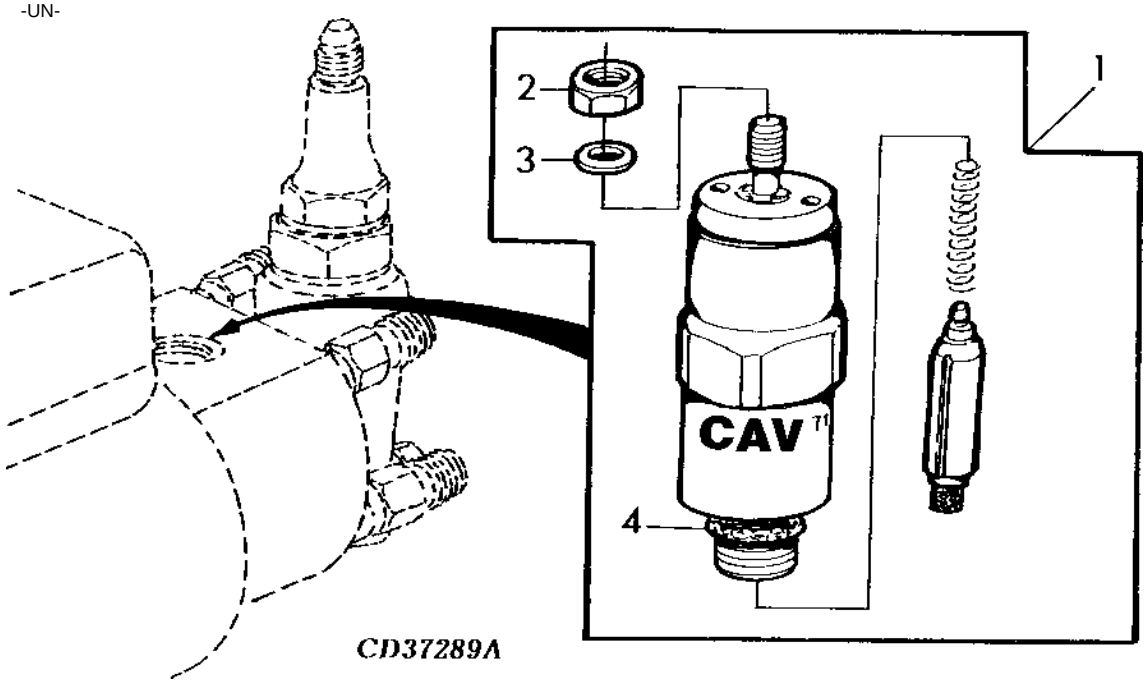

ITEM	NR.PECA	DESCRICAO	QTDE	NR. SERIE	7505	NOTAS
1	RE54064	SOLENOIDE	1		X	LUCAS,12V
2	R67150	PORCA	1		X	M5
3	12M7060	ARRUELA	1		X	53MM
4	R67147	ANEL O	1		X	

INJECTION NOZZLE - ENGINE 6.8L
BICO INJETOR - MOTOR 6.8L
INYECTOR - MOTOR 6.8L

CQ154970 -UN-

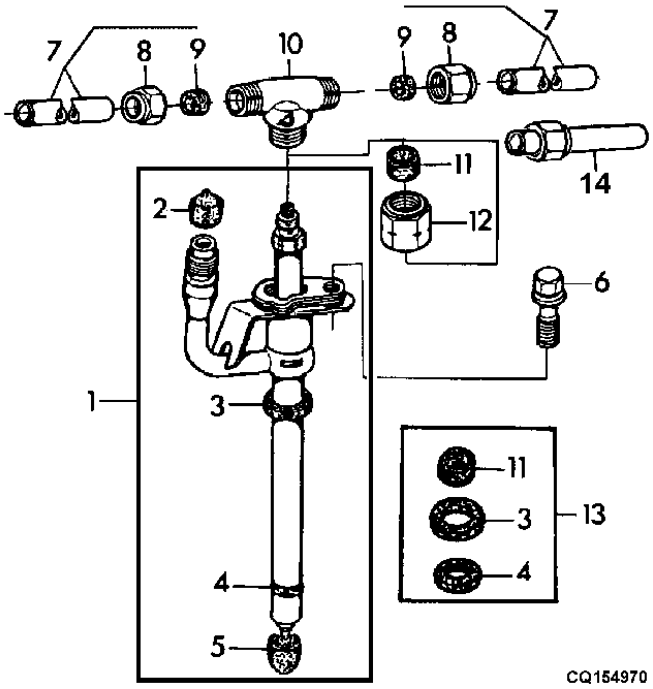

ITEM	NR.PECA	DESCRICAO	QTDE	NR. SERIE	7505	NOTAS
1	RE48786	BICO INJETOR	6		X	
2	.....	PLUGUE	NA		X	ORD RE64292
3	.....	ANEL	1		X	
4	.....	ANEL	1		X	
5	T24472	TAMPA	1		X	
6	R116366	PARAFUSO	6		X	
7	RE68748	TUBO	5		X	108MM
8	R123593	PORCA DE TUBO	11		X	1/2"-24UNS
9	R51936	ARRUELA DE VEDACAO	11		X	
10	R71963	CONEXAO EM T	AR		X	
11	.....	ANEL	1		X	
12	R79604	PORCA DE TUBO	AR		X	
13	RE64292	KIT	1		X	
14	R115532	LINHA DE COMBUSTIVEL	1		X	NO.6

FUEL LINES - ENGINE 6.8L
TUBULACAO DE COMBUSTIVEL - MOTOR 6.8L
TUBERIA DE COMBUSTIBLE - MOTOR 6.8L

CD41042B -UN-

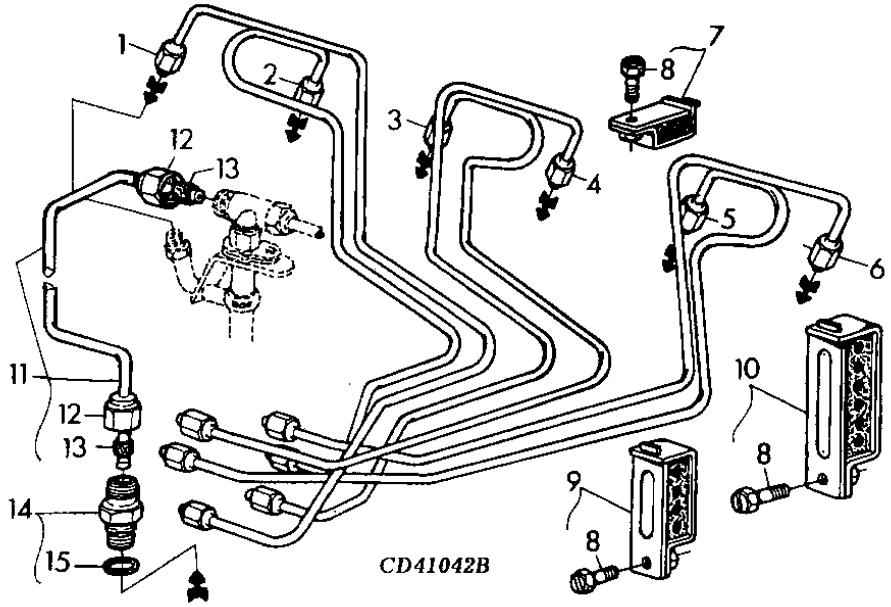

ITEM	NR.PECA	DESCRICAO	QTDE	NR. SERIE MOTOR	7505	NOTAS
1	RE60049	LINHA DE COMBUSTIVEL	1	-002310	X	NO.1
	RE515599	LINHA DE COMBUSTIVEL	1	002311-	X	NO.1
2	RE60050	LINHA DE COMBUSTIVEL	1	-002310	X	NO.2
	RE515600	LINHA DE COMBUSTIVEL	1	002311-	X	NO.2
3	RE60051	LINHA DE COMBUSTIVEL	1	-002310	X	NO.3
	RE515601	LINHA DE COMBUSTIVEL	1	002311-	X	NO.3
4	RE60052	LINHA DE COMBUSTIVEL	1	-002310	X	NO.4
	RE515602	LINHA DE COMBUSTIVEL	1	002311-	X	NO.4
5	RE60053	LINHA DE COMBUSTIVEL	1	-002310	X	NO.5
	RE515603	LINHA DE COMBUSTIVEL	1	002311-	X	NO.5
6	RE60054	LINHA DE COMBUSTIVEL	1	-002310	X	NO.6
	RE515604	TUBULACAO	1	002311-	X	NO.6
7	RE19797	BRACADEIRA	4		X	
8	19M7923	PARAFUSO SEXT.	1		X	M6 X 12
9	RE19799	BRACADEIRA	1		X	
10	RE19800	BRACADEIRA	1		X	
11	RE505552	LINHA DE COMBUSTIVEL	1	-002310	X	
	RE47730	LINHA DE COMBUSTIVEL	1	002311-	X	
12	R123593	PORCA DE TUBO	1		X	
13	R51936	ARRUELA DE VEDACAO	1		X	
14	RE60028	CONEXAO	1	-002310	X	
15	51M7039	ANEL O	1		X	

ANEROID LINES - ENGINE 4.5L
TUBULACAO ANEROIDE - MOTOR 4.5L
ANEROIDE, TUBERIA - MOTOR 4.5L

CD41617A -UN-

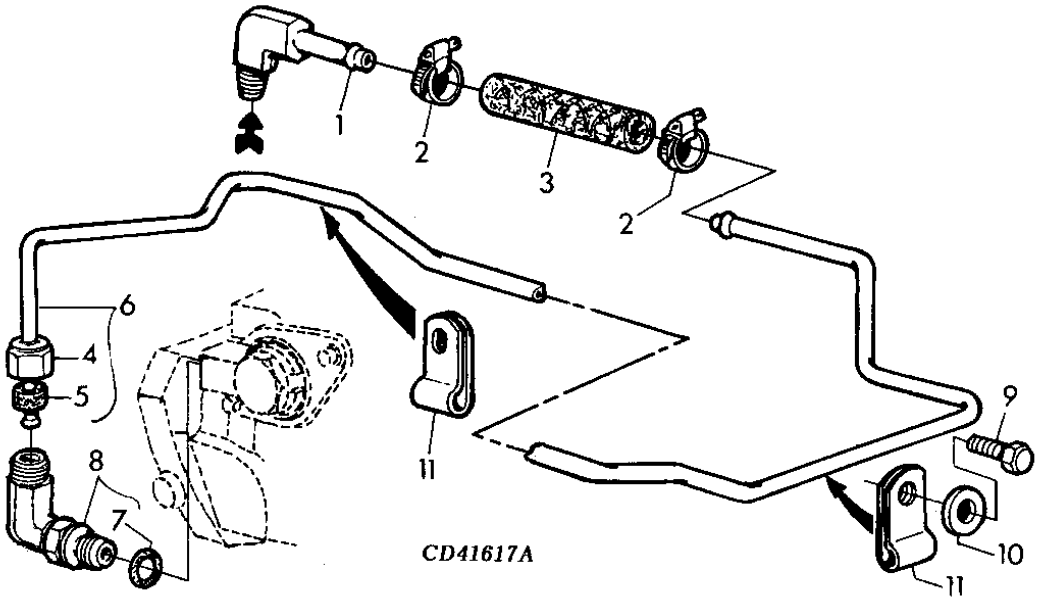

ITEM	NR.PECA	DESCRICAO	QTDE	NR. SERIE MOTOR	7505	NOTAS
1	H32572	CONEXAO DE MANGUEIRA	1	-002310	X	1/8"-27NPT
2	R56101	PRESILHA	2	-002310	X	
3	L65383	MANGUEIRA	1	-002310	X	
4	R123593	PORCA DE TUBO	1	-002310	X	1/2"-24UNS
5	R51936	ARRUELA DE VEDACAO	1	-002310	X	
6	RE501597	LINHA DE AR P/ BOMBA DE INJ	1	-002310	X	
7	51M7039	ANEL O	1	-002310	X	8.100X1.600MM
8	RE502173	CONEXAO	1	-002310	X	M10X1X1/2"
9	19M7783	PARAFUSO	1	-002310	X	M10 X 16, M10X16
10	24M7106	ARRUELA	2	-002310	X	10X18X2,5MM
11	T29969	BRACADEIRA	3	-002310	X	

AIR INTAKE - ENGINE 6.8L
COLETOR DE ADMISSAO DE AR - MOTOR 6.8L
COLECTOR DE ADMISSION DE AIRE - MOTOR 6.8L

CQ155000 -UN-

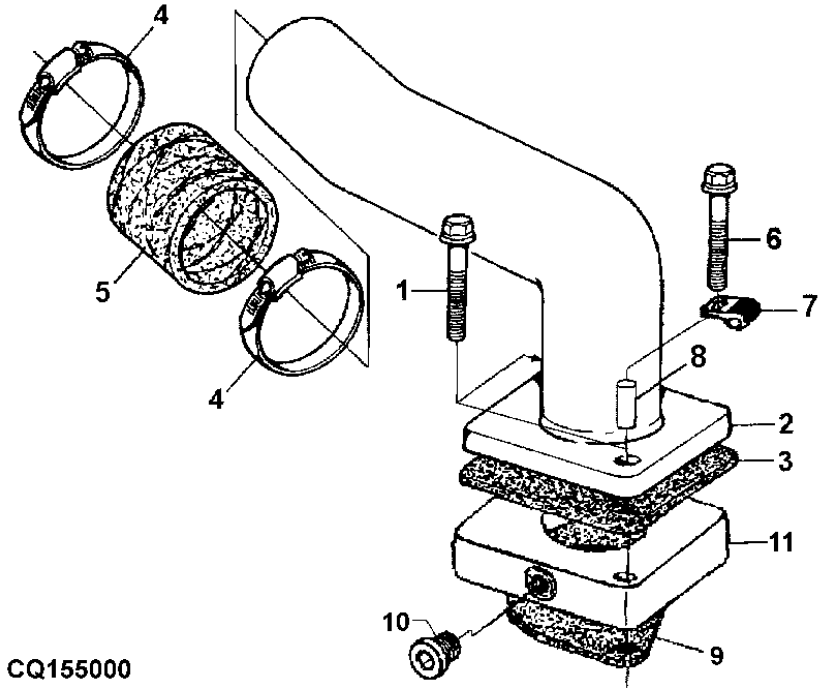

CQ155000

ITEM	NR.PECA	DESCRICAO	QTDE	NR. SERIE MOTOR	7505	NOTAS
1	19M8292	PARAFUSO	2	-002164	X	M10 X 50, M10X50
	19M7785	PARAFUSO	1	002165-	X	M10 X 25
2	RE502086	DUTO DE AR	1	-002164	X	
	RE518754	ENTRADA DE AR	1	002165-	X	
3	R81275	JUNTA	1	-002164	X	
4	AR65294	BRACADEIRA	2		X	
5	R500596	MANGUEIRA	1		X	
6	19M8292	PARAFUSO	1		X	M10 X 50
7	T14050	BRACADEIRA	1	002165-	X	
8	28H1495	ESPACADOR	1	002165-	X	7/8"-14 UNF
9	R81275	JUNTA	1		X	
10	RE60071	CONEXAO	1	-002164	X	
11	R501472	ESPACADOR	1	-002164	X	

EXHAUST MANIFOLD - ENGINE 6.8L
COLETOR DE ESCAPE - MOTOR 6.8L
COLECTOR DE ESCAPE - MOTOR 6.8L

CD41044 -UN-

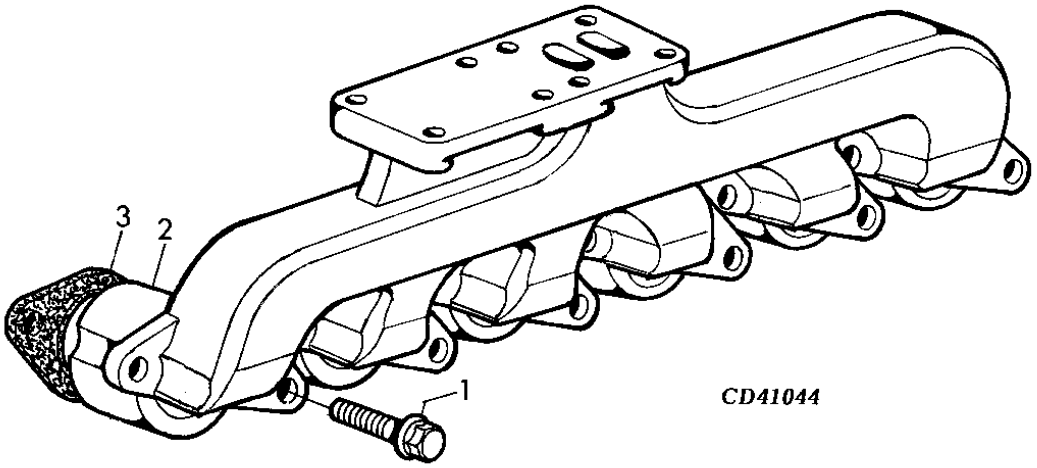

ITEM	NR.PECA	DESCRICAO	QTDE	NR. SERIE	7505	NOTAS
1	19M7809	PARAFUSO	12		X	M10 X 70, M10X70
2	R123557	COLETOR DE ESCAPE	1		X	
3	R521439	JUNTA	6		X	

TURBOCHARGER OIL LINES - ENGINE 6.8L
TUBULACOES DE OLEO TURBOCOMPRESSOR - MOTOR 6.8L
TUBERIAS DE ACEITE DEL TURBOCARGADOR - MOTOR 6.8L

CQ153781 -UN-

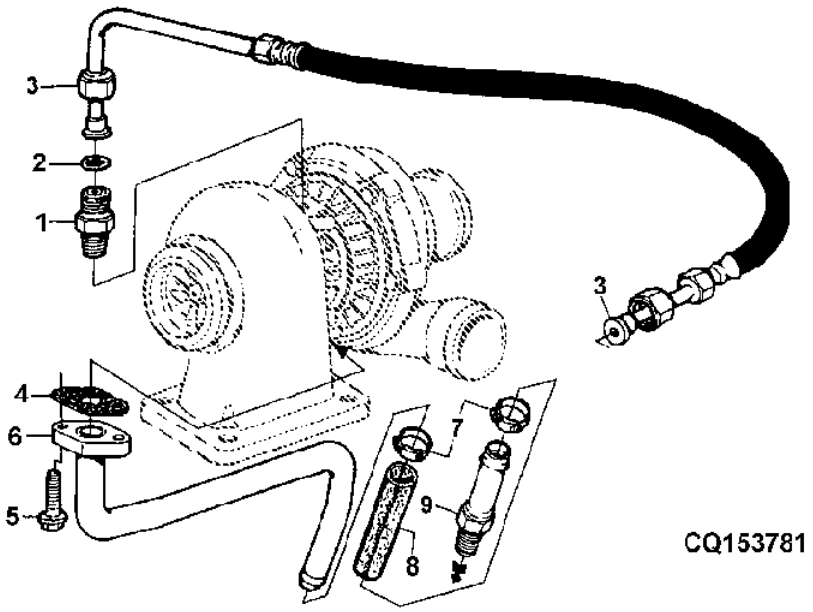

ITEM	NR.PECA	DESCRICAO	QTDE	NR. SERIE	7505	NOTAS
1	M87733	ADAPTADOR	1		X	ALSO ORDER RE63548
2	R63548	ANEL O	1		X	
3	RE505502	TUBULACAO DE OLEO	1		X	
4	R105346	JUNTA	1		X	
5	19M7866	PARAFUSO	2		X	M8 X 20, M8X20
6	RE501593	TUBULACAO DE OLEO	1		X	
7	AT18904	BRACADEIRA	2		X	
8	R104536	MANGUEIRA	1		X	LGTH=915MM
9	RE54885	CONEXAO DE MANGUEIRA	1		X	

TURBOCHARGER - ENGINE 6.8L
TURBO COMPRESSOR - MOTOR 6.8L
TURBOCARGADOR - MOTOR 6.8L

CD41622A -UN-

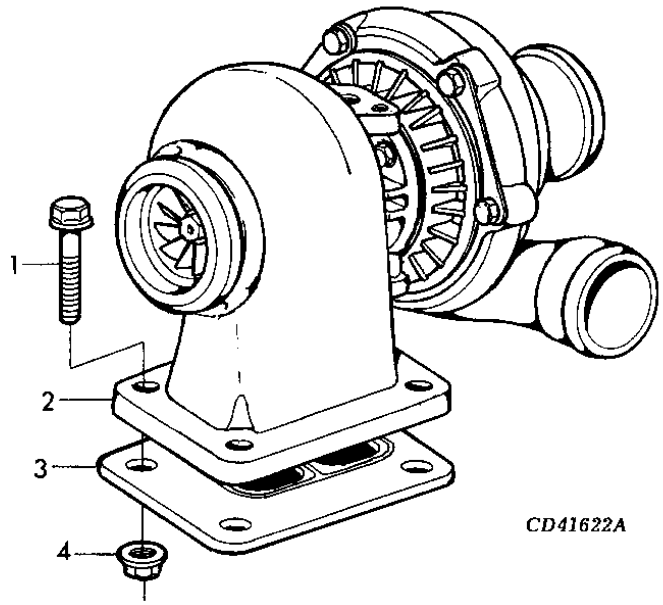

ITEM	NR.PECA	DESCRICAO	QTDE	NR. SERIE	7505	NOTAS
1	19M7785	PARAFUSO	4		X	M10 X 25, M10X25
2	RE500291	TURBOALIMENTADOR	1		X	
3	R123572	JUNTA	1		X	
4	.....	PORCA	AR		X	

MEMORANDA
MEMORANDA
MEMORANDA

ENGINE GASKET SET - ENGINE 6.8L
JOGO DE JUNTAS DO MOTOR - MOTOR 6.8L
JUEGO DE JUNTAS DEL MOTOR - MOTOR 6.8L

CQ301644 -UN-

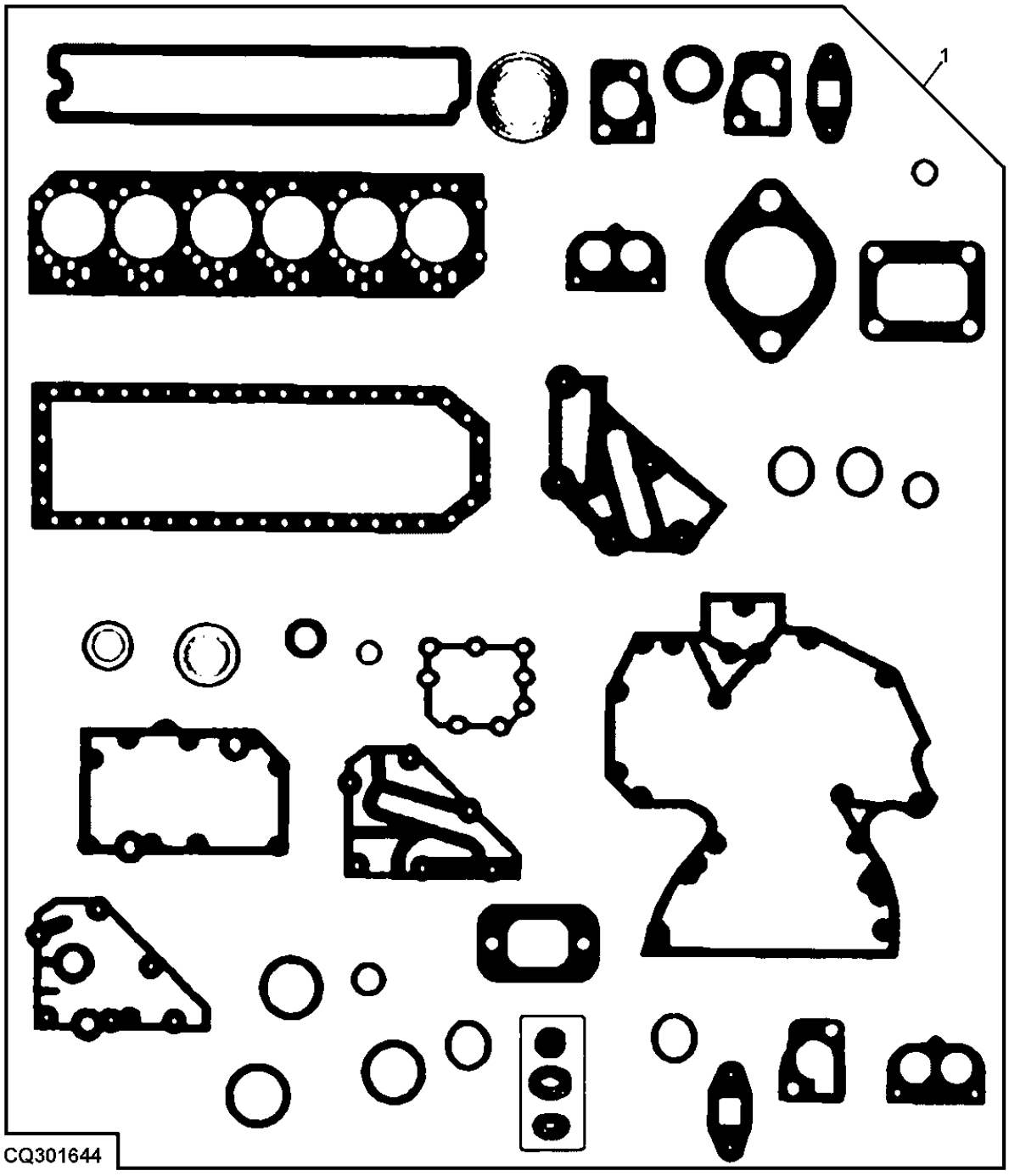

ESTA RELACAO CONTINUA

ITEM	NR.PECA	DESCRICAO	QTDE	NR. SERIE	7505	NOTAS
1	AJ61843	KIT DE JUNTAS	1		X	

CYLINDER LEAD REPAIR GASKET KIT
KIT DE JUNTAS, REPARACAO CABECA DE CILINDROS
JUEGO DE JUNTAS, REPARACION CABEZA DE CILINDRO - M
CD41422 -UN-

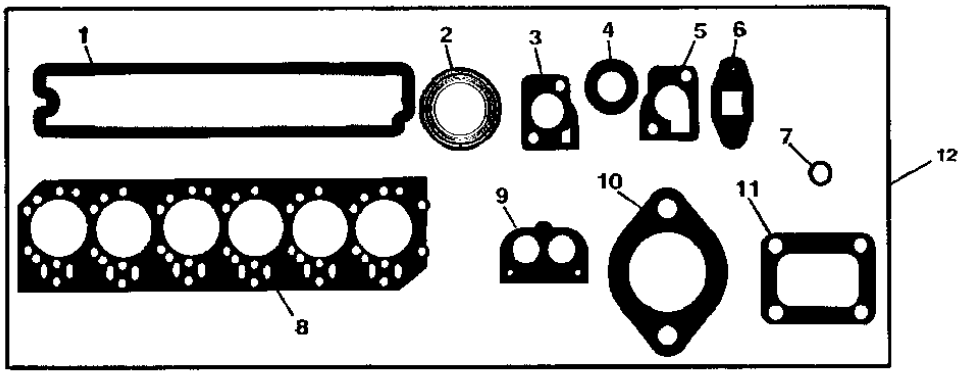

CD41422

ITEM	*NR.PECA*	*DESCRICAO*	*QTDE*	*NR. SERIE*	7505	*NOTAS*
1	R123543	JUNTA	1		X	
2	R90658	JUNTA	6		X	
3	R135896	JUNTA	1		X	
4	R123226	JUNTA	2		X	
5	R123345	JUNTA	1		X	
6	R123570	JUNTA	1		X	
7	R123575	ANEL O	6		X	
8	R116516	VEDACAO DE CILINDRO	1		X	
9	R501373	JUNTA	1		X	
10	R81275	JUNTA	1		X	
11	R123572	JUNTA	1		X	
12	RE66083	KIT DE JUNTAS	1		X	DD15664

CYLINDER LEAD REPAIR GASKET KIT
KIT DE JUNTAS, REPARACAO CABECA DE CILINDROS
JUEGO DE JUNTAS, REPARACION CABEZA DE CILINDRO - M

CQ157669 -UN-

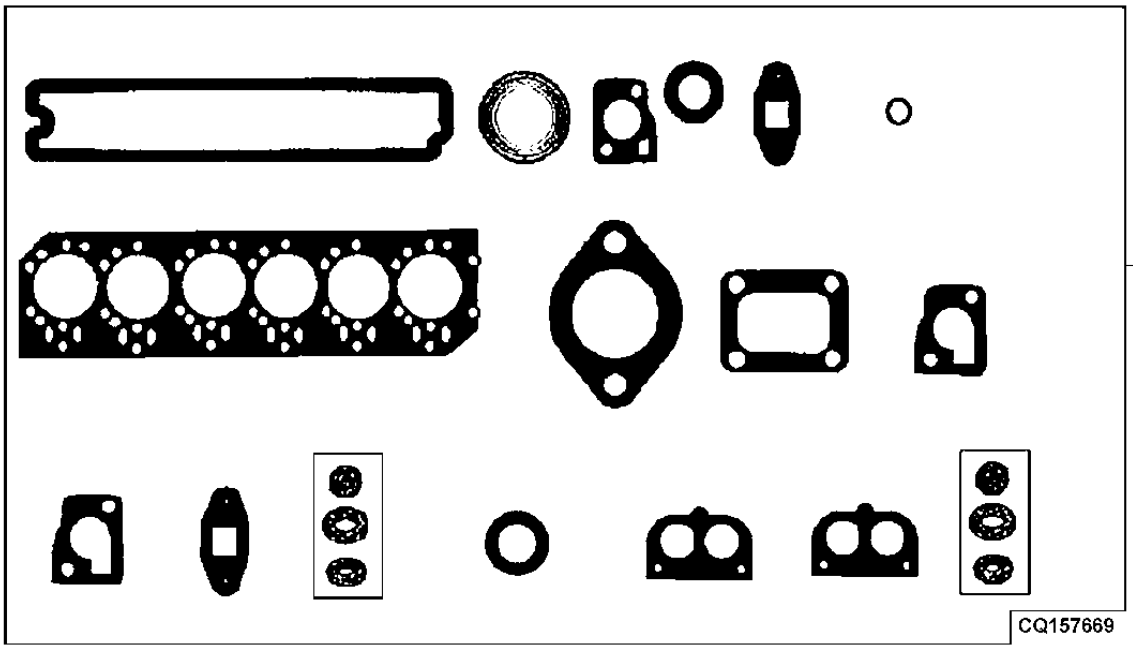

ITEM	NR.PECA	DESCRICAO	QTDE	NR. SERIE	7505	NOTAS
1	AJ61934	KIT DE JUNTAS	1		X	

REPARATIN KIT - ENGINE 6.8L
JOGO DE REPARACAO - MOTOR 6.8L
JUEGO DE REPARACION - MOTOR 6.8L

TP28491 -UN-

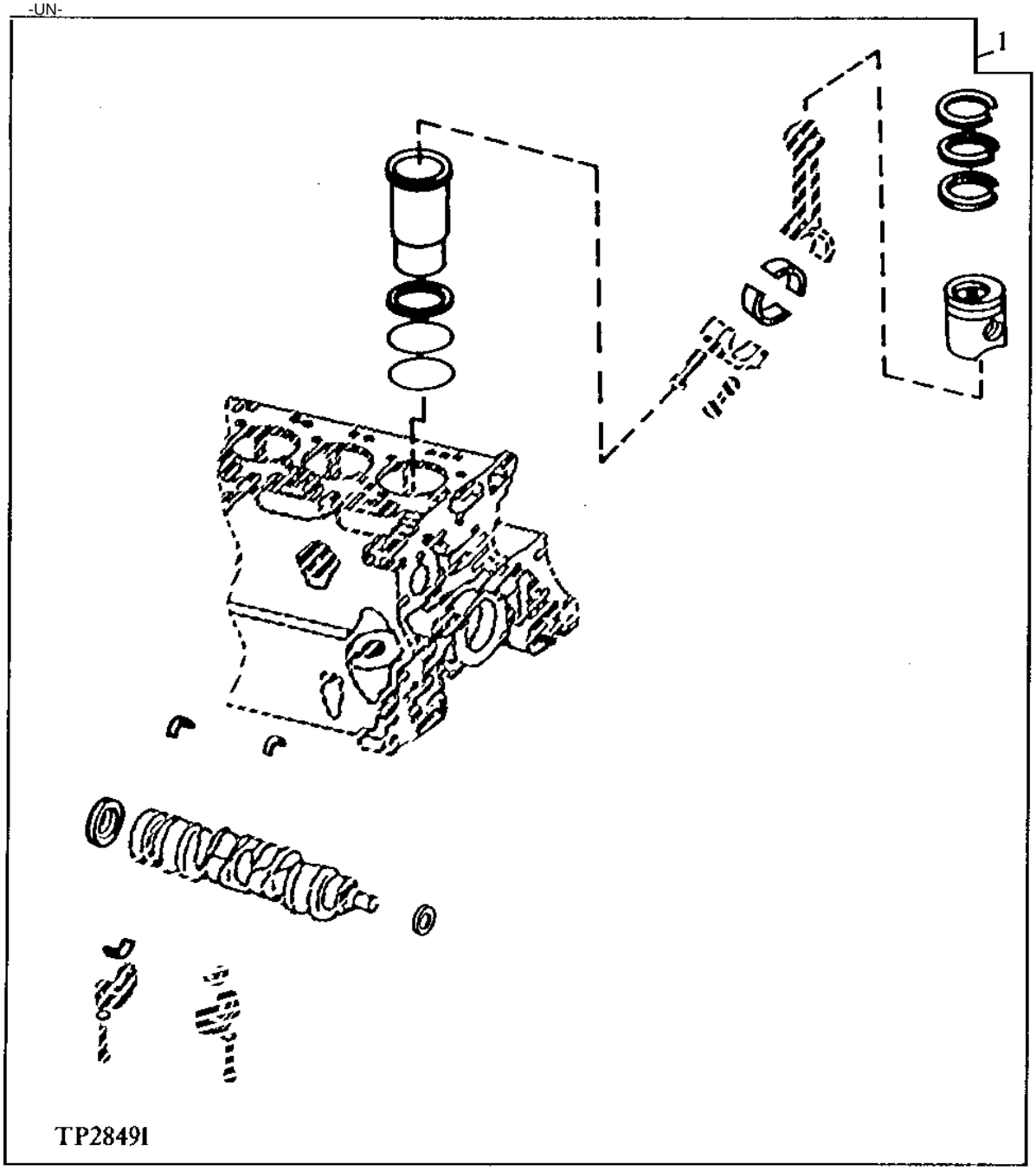

ITEM	NR.PECA	DESCRICAO	QTDE	NR. SERIE	7505	NOTAS
1	AJ61854	KIT REPARACAO DO MOTOR	1		X	

LIQUID GASKET
JUNTA LIQUIDA - MOTOR 6.8L
JUNTA LIQUIDA - MOTOR 6.8L

CD35696 -UN-

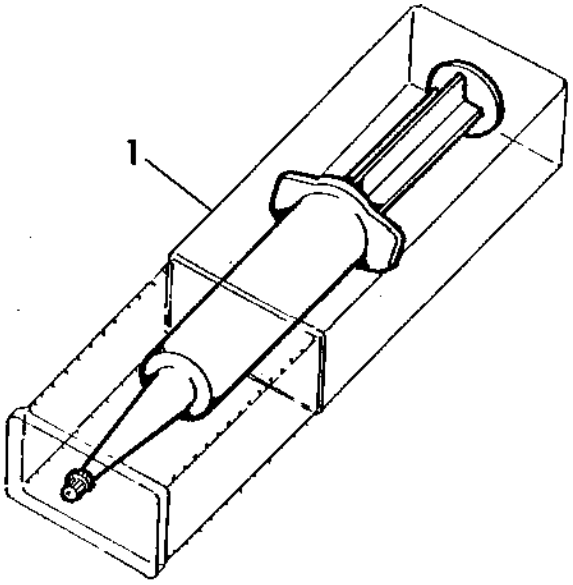

CD35696

ITEM	*NR.PECA*	*DESCRICAO*	*QTDE*	*NR. SERIE*	7505	*NOTAS*
1	DD15664	SELANTE	AR		X	

GREASE FOR CAMSHAFT BUSHING - ENGINE 6.8L
GRAXA PARA MANCAIS E EIXO DE CAMES - MOTOR 6.8L
GRASA PARA CASQUILLO DEL ARBOL DE LEVAS - MOTOR 6.

CD39055 -UN-

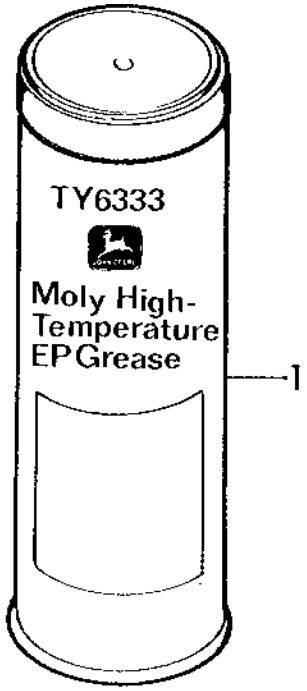

CD39055

ITEM	NR.PECA	DESCRICAO	QTDE	NR. SERIE	7505	NOTAS
1	TY6333	GRAXA	AR		X	397G (14OZ)

COOLANT - ENGINE 6.8L
LIQUIDO DE ARREFECIMENTO - MOTOR 6.8L
LIQUIDO REFRIGERANTE - MOTOR 6.8L

TP6956 -UN-

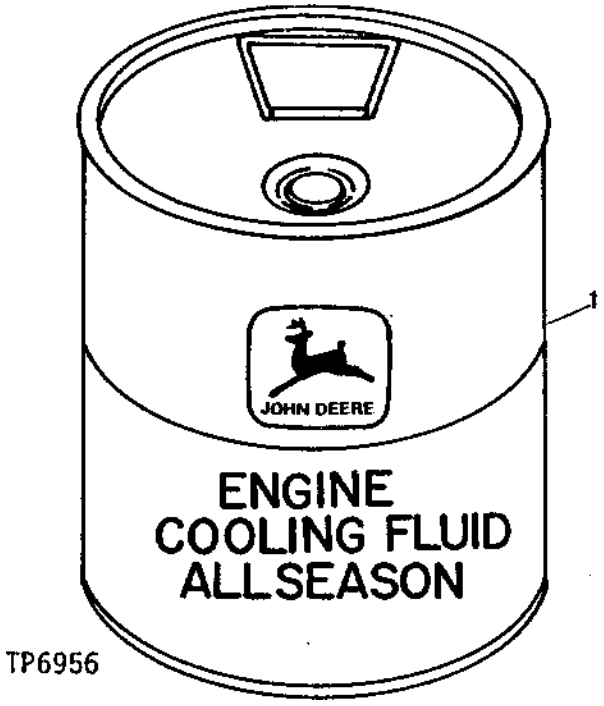

ITEM	NR.PECA	DESCRICAO	QTDE	NR. SERIE	7505	NOTAS
1	TY16036	ANTICONGELANTE	AR		X	10L DILUIDO
	TY16034	ANTICONGELANTE	AR		X	10L CONCENTRADO
	TY16037	ANTICONGELANTE	AR		X	200L DILUIDO
	TY16035	ANTICONGELANTE	AR		X	200L CONCENTRADO

BELT TENSIONER - ENGINE 6.8L
TENSOR DE CORREIA - MOTOR 6.8L
TENSOR DE COREA - MOTOR 6.8L

LX016648 -UN-

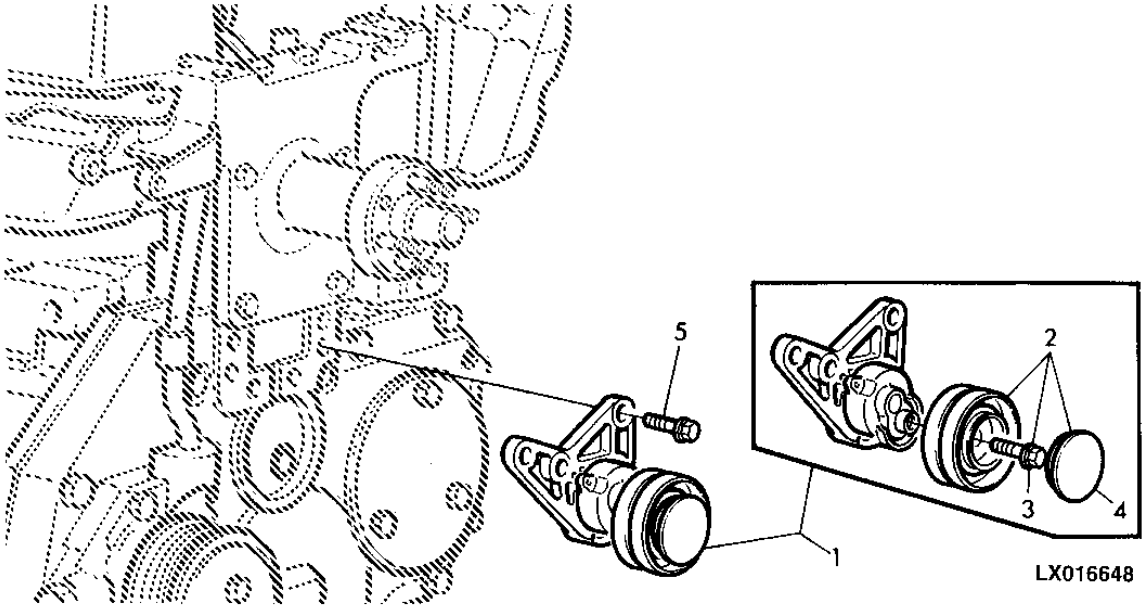

ITEM	NR.PECA	DESCRICAO	QTDE	NR. SERIE	7505	NOTAS
1	AL112300	TENSOR	1		X	
2	AL116369	ROLETE	1		X	
3	L112545	PARAFUSO	1		X	M10X28
4	L111902	TAMPA	1		X	
5	19M7835	PARAFUSO	3		X	M10 X 35, M10X35

MEMORANDA
MEMORANDA
MEMORANDA

SECTIONAL INDEX
INDICE DE GRUPO
INDICE DE GRUPO

PUBM0138 -UN-

19-	3
1-	4
2-	6
3-	7
4-	8
5-	10
15-	11
6-	13
7-	14
8-	16
14-	17
16-	18
17-	19
10-	20
9-	22
18-	24
11-	25
12-	26
13-	28

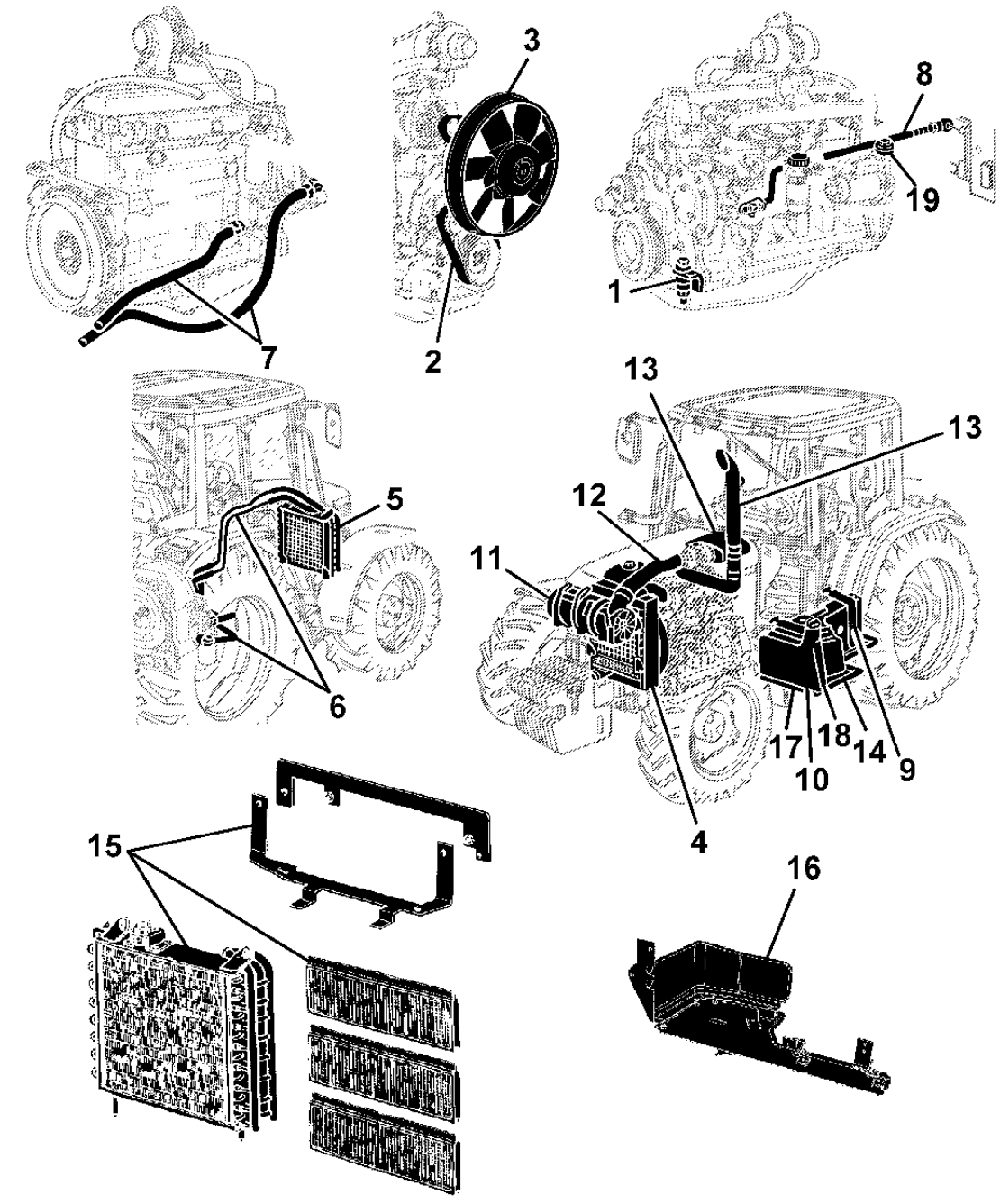

PUBM0138

MEMORANDA
MEMORANDA
MEMORANDA

ENGINE SUSPENSION
SUSPENSAO DO MOTOR
SUSPENSION DEL MOTOR

CD41813A -UN-

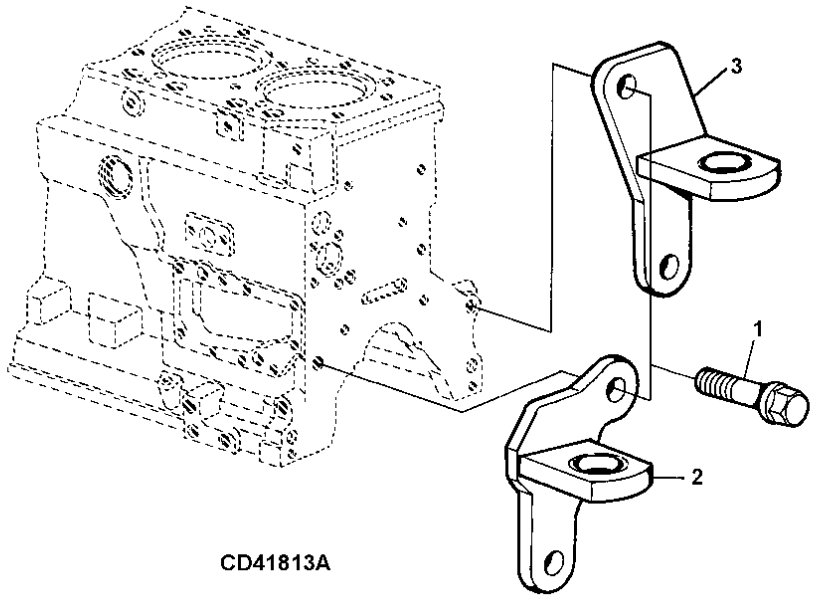

CD41813A

ITEM	*NR.PECA*	*DESCRICAO*	*QTDE*	*NR. SERIE TRATOR*	7505	*NOTAS*
1	19M7793	PARAFUSO	4		X	M16 X 40
2	AL111449	BASE	1		X	
3	AL111451	BASE	1		X	

ENGINE SUSPENSION
SUSPENSAO DO MOTOR
SUSPENSION DEL MOTOR

CQ154881 -UN-

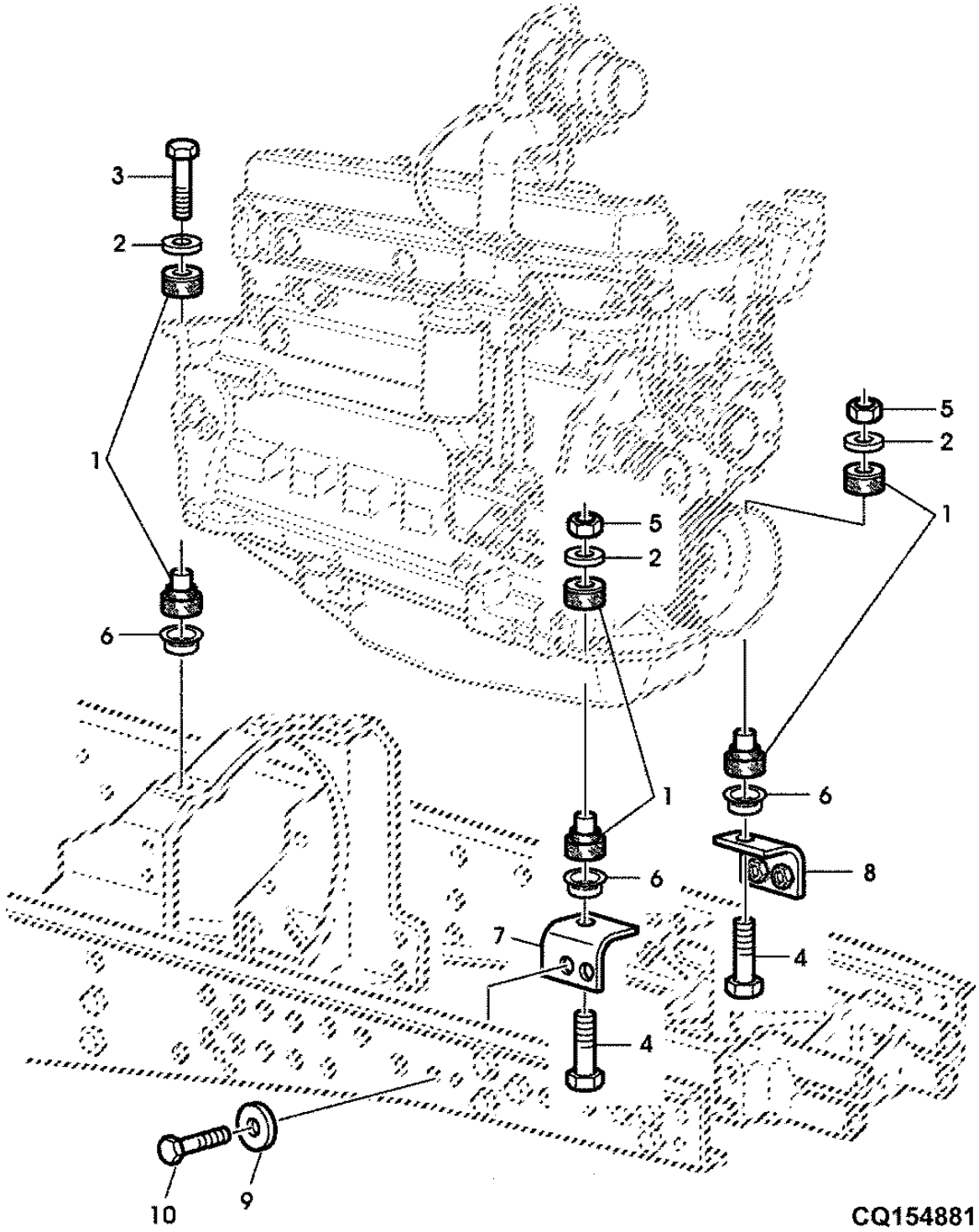

ITEM	NR.PECA	DESCRICAO	QTDE	NR. SERIE	7505	NOTAS
1	AL81949	ISOLADOR	4		X	
2	T62323	ARRUELA	AR		X	
3	19M8767	PARAFUSO	2		X	M12 X 75
4	19M7364	PARAFUSO SEXT.	2		X	M12 X 80
5	14M7319	PORCA DE SEGURANCA	2		X	M12
6	L156986	RETENTOR REDONDO	4		X	
7	DQ44729	SUPORTE	1		X	
8	DQ44730	SUPORTE	1		X	
9	19M7409	PARAFUSO SEXT.	AR		X	M16 X 50
10	24M7053	ARRUELA	4		X	

BELTS
CORREIAS
CORREAS

CQ156615 -UN-

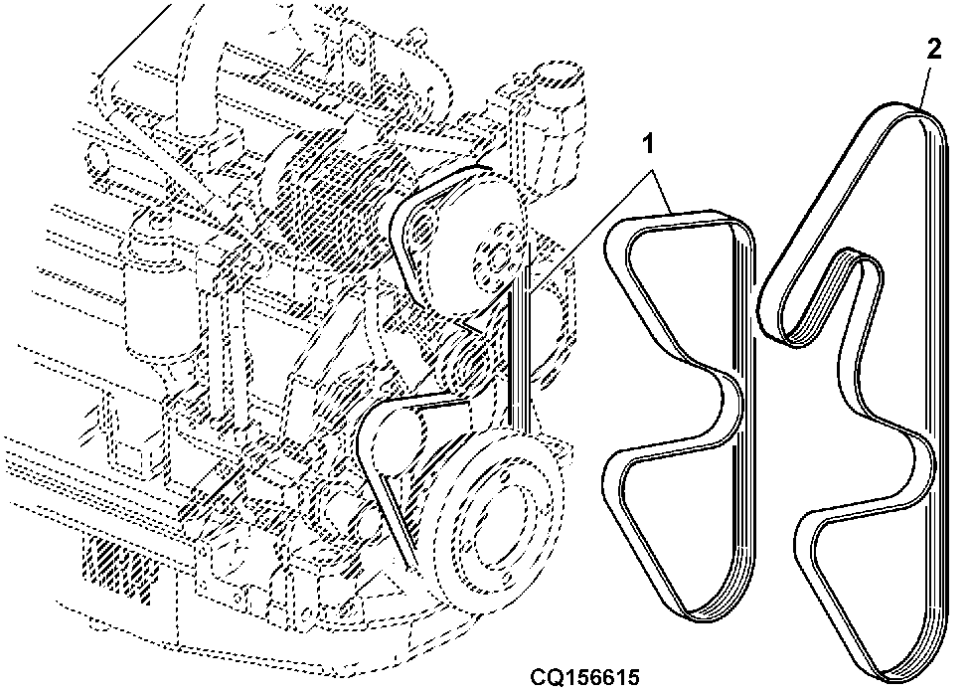

CQ156615

ITEM	NR.PECA	DESCRICAO	QTDE	NR. SERIE	7505	NOTAS
1	L155538	CORREIA TRAPEZOIDAL	1	-26301	X	(A)
	CQ51920	CORREIA TRAPEZOIDAL	1	26302-	X	(A)
2	L114286	CORREIA TRAPEZOIDAL	1	-XXXXX	X	(B) USE CQ51921
	CQ51921	CORREIA TRAPEZOIDAL	1	XXXXX-	X	(B)

(A) WITH CAB
(A) COM CABINE
(A) CON CABINA

(B) WITHOUT CAB
(B) SEM CABINE
(B) SIN CABINA

PULLEY AND FAN
POLIA E VENTILADOR
POLEA EL VENTILADOR

LX016670 -UN-

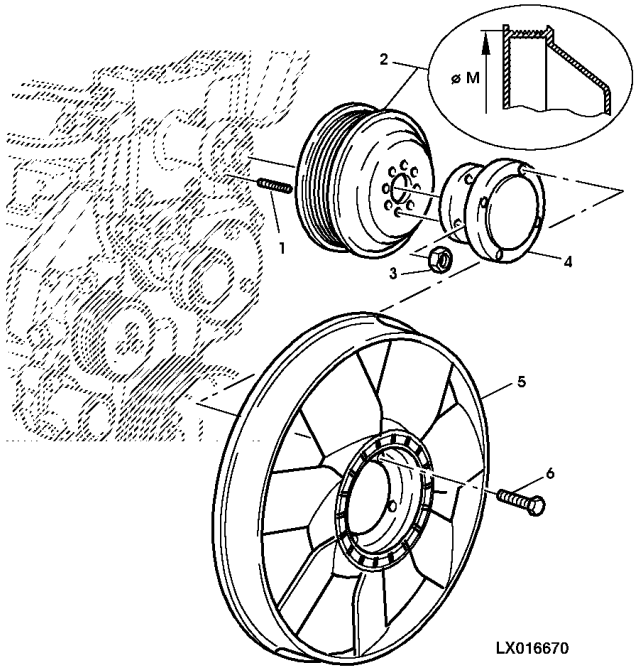

ITEM	*NR.PECA*	*DESCRICAO*	*QTDE*	*NR. SERIE*	7505	*NOTAS*
1	42M7058	PINO	4		X	
2	R128658	POLIA	1		X	
3	14M7274	PORCA	4		X	M10, M10
4	CQ43567	ESPACADOR	1		X	
5	L79028	VENTILADOR	1		X	
6	19M7162	PARAFUSO SEXT.	4		X	M8 X 16, M8X16

RADIATOR
RADIADOR
RADIADOR

CQ155045 -UN-

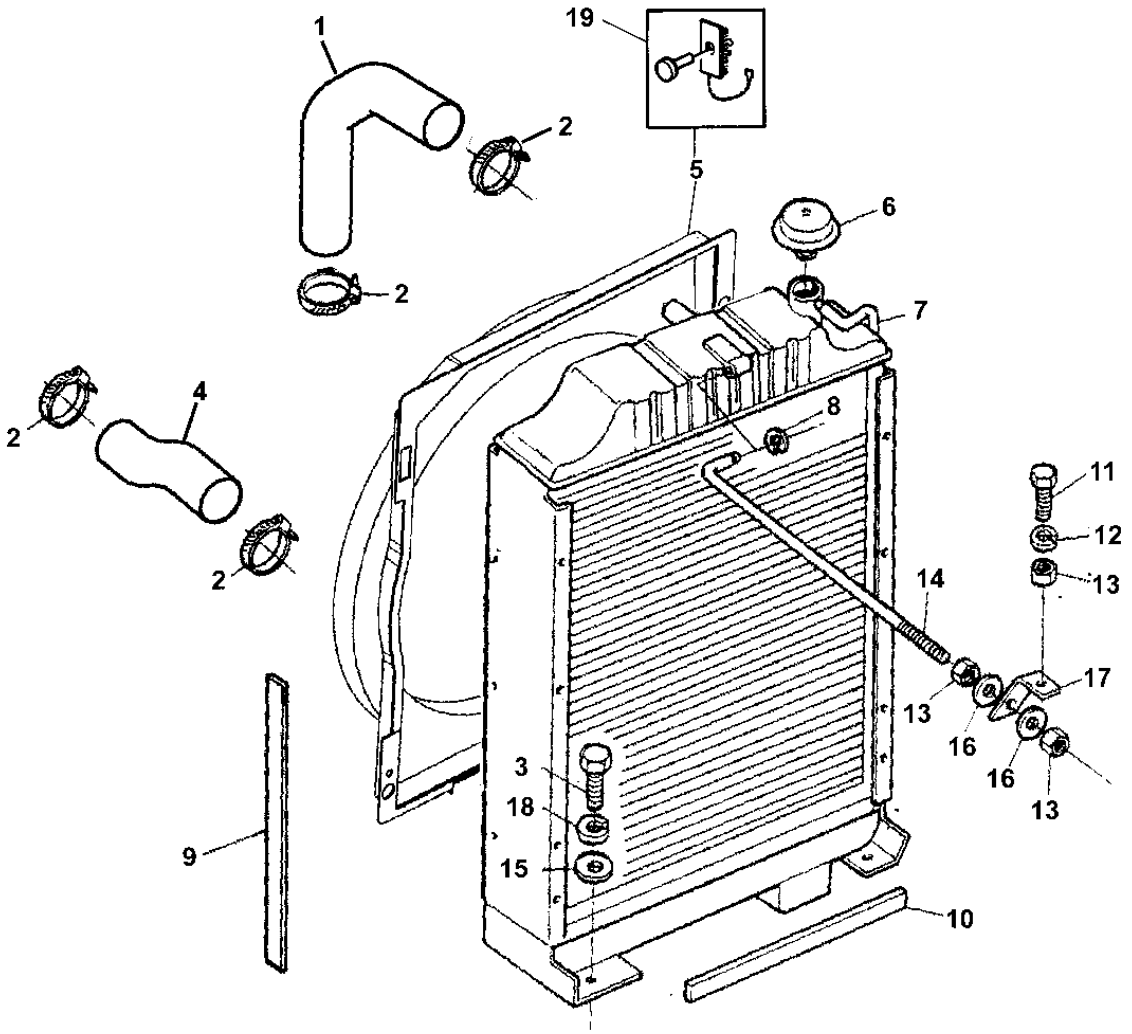

CQ155045

ITEM	NR.PECA	DESCRICAO	QTDE	NR. SERIE TRATOR	7505	NOTAS
1	L114593	MANGUEIRA	1		X	UP
2	T22486	PISTAO	4		X	
3	19M7139	PARAFUSO SEXT.	AR		X	M8 X 20
4	L114595	MANGUEIRA	1		X	
5	DQ44953	ADUTOR	1		X	
6	DQ27167	TAMPAO DE ENCHIMENTO	1		X	
7	DQ43512	RADIADOR	1		X	
8	40M7144	ANEL DE PRESSAO	AR		X	
9	CQ31041	VEDACAO	2		X	
10	CQ25248	VEDACAO	1		X	
11	19M7166	PARAFUSO SEXT.	AR		X	M10 X 20
12	12M7066	ARRUELA DE PRESSAO	AR		X	10 MM
13	14M7140	PORCA	AR		X	M10
14	CQ46991	BARRA	1		X	
15	24M7026	ARRUELA	AR		X	
16	24M7178	ARRUELA	AR		X	
17	CQ47007	SUPORTE	1		X	
18	12M7065	ARRUELA DE PRESSAO	AR		X	
19	AL78569	REBITE	AR		X	

OIL COOLER
RESFRIADOR DE OLEO
REFRIGERADOR DE ACEITE

CQ154746 -UN-

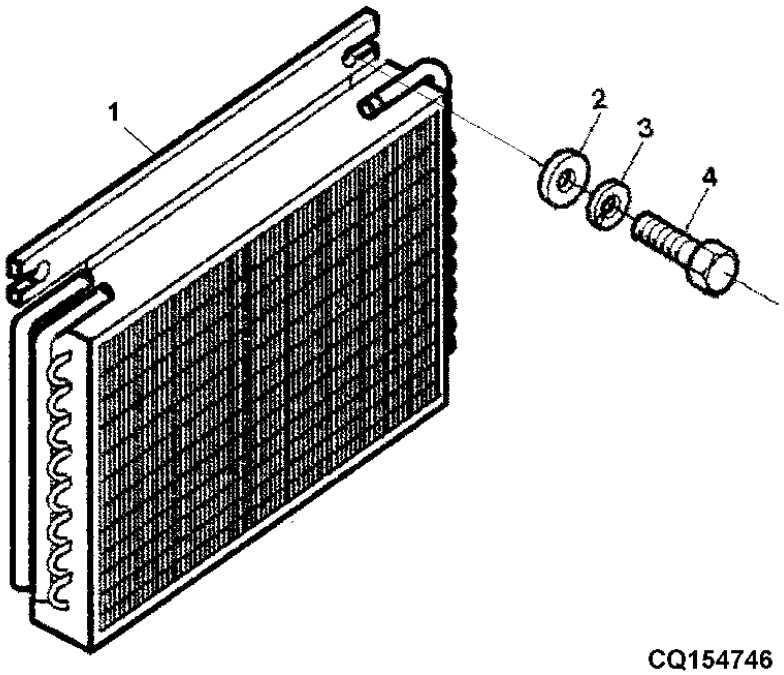

CQ154746

ITEM	*NR.PECA*	*DESCRICAO*	*QTDE*	*NR. SERIE*	7505	*NOTAS*
1	DQ41945	RESFRIADOR DE OLEO	1		X	
2	24M7024	ARRUELA	AR		X	
3	12M7065	ARRUELA DE PRESSAO	AR		X	
4	19M7162	PARAFUSO SEXT.	AR		X	M8 X 16

OIL COOLER - CAB
RESFRIADOR DE OLEO - CABINE
ENFRIADOR DE ACEITE - CABINA

CQ151869 -UN-

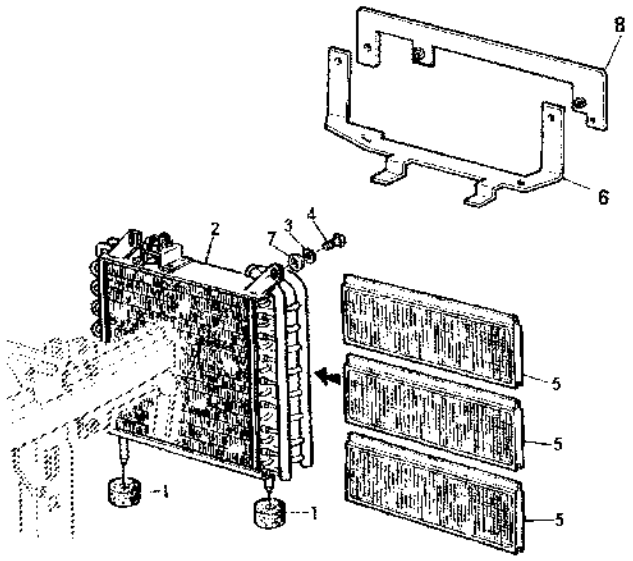

CQ 151869

ITEM	*NR.PECA*	*DESCRICAO*	*QTDE*	*NR. SERIE*	7505	*NOTAS*
1	Z35271	BUCHA	2		X	
2	AL119567	RESFRIADOR DE OLEO	1		X	
3	24M7024	ARRUELA	AR		X	
4	19M7162	PARAFUSO SEXT.	AR		X	M8 X 16
5	DQ52819	PENEIRA	AR		X	
6	CQ47025	SUPORTE	1		X	
7	12M7065	ARRUELA DE PRESSAO	AR		X	
8	DQ32695	SUPORTE	1		X	

MEMORANDA
MEMORANDA
MEMORANDA

OIL COOLER HOSES AND TUBES
TUBOS E MANGUEIRAS DO RESFRIADOR DE OLEO
TUBERIAS DEL RESFRIADOR DE ACEITE

CQ154768 -UN-

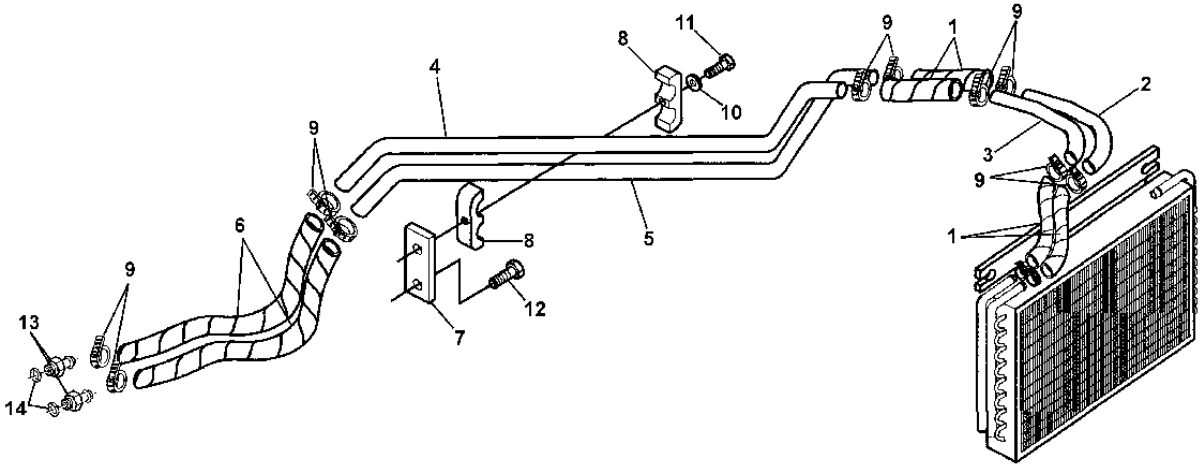

CQ154768

ITEM	NR.PECA	DESCRICAO	QTDE	NR. SERIE	7505	NOTAS
1	CQ51528	MANGUEIRA HIDRAULICA	4		X	LGTH = 200 (SUB FOR CQ46993)
2	CQ45469	TUBULACAO DE OLEO	1		X	
3	CQ45470	TUBULACAO DE OLEO	1		X	
4	CQ45467	TUBULACAO DE OLEO	1		X	
5	CQ45468	TUBULACAO DE OLEO	1		X	
6	CQ51531	MANGUEIRA HIDRAULICA	2		X	LGTH = 700 (SUB FOR CQ47021)
7	CQ45471	TIRA	2		X	
8	CQ45386	BRACADEIRA	AR		X	
9	AL82025	BRACADEIRA	AR		X	19-38 (SUB FOR DQ32549)
10	24M7088	ARRUELA	AR		X	6.6X12.5X1.6
11	19M7299	PARAFUSO SEXT.	AR		X	M6 X 45, M6X45
12	19M7166	PARAFUSO SEXT.	AR		X	M10 X 20, M10X20
13	CQ53232	CONEXAO	2		X	(SUB FOR L102171)
14	51M7047	ANEL O	AR		X	

CALEFACTION HOSES
MANGUERAS DE CALEFACAO
MANGUERAS DE CALEFACCION

CQ155049 -UN-

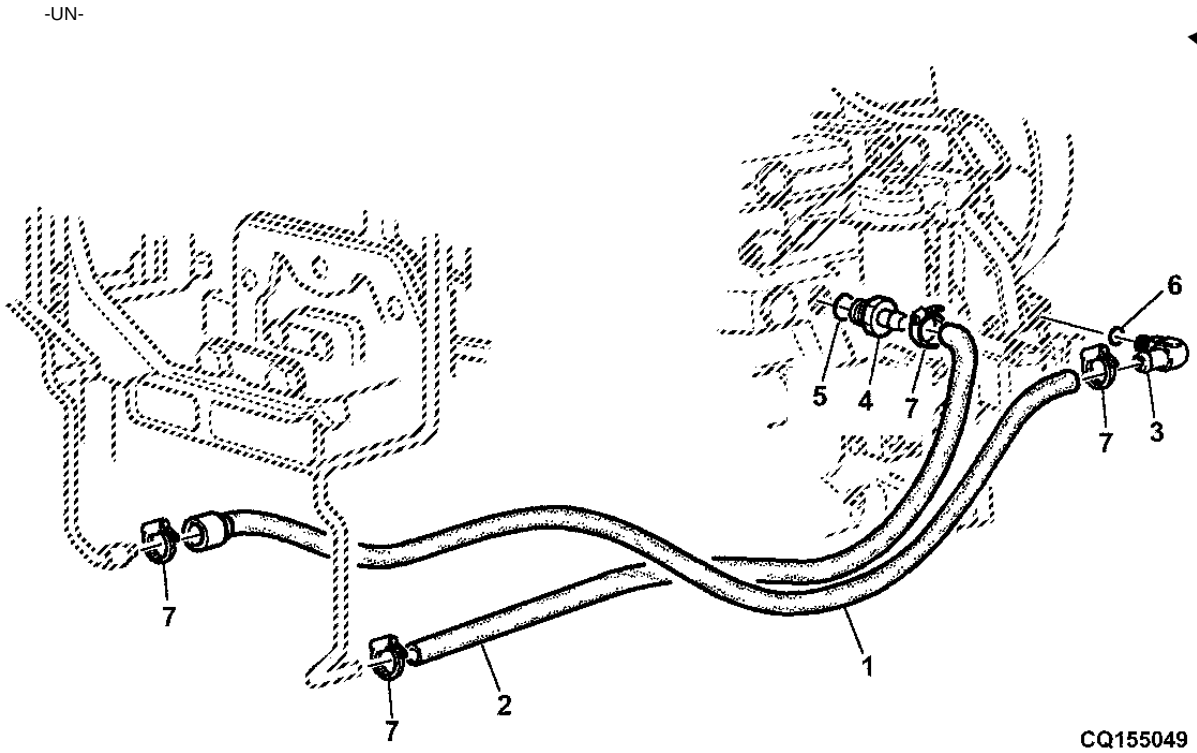

ITEM	NR.PECA	DESCRICAO	QTDE	NR. SERIE	7505	NOTAS
1	CQ43598	MANGUEIRA	1		X	
2	CQ33645	MANGUEIRA	1	-31192	X	
	CQ52174	MANGUEIRA	1	31193-	X	
3	AL116423	CONEXAO	1		X	
4	L110772	CONEXAO	1	-31192	X	
	L155376	CONEXAO	1	31193-	X	
5	U13639	ANEL O	1		X	
6	51M7043	ANEL O	1		X	
7	CQ53037	BRACADEIRA	4		X	

SPEED CONTROL
VARETA DE COMANDO DO ACELERADOR
VARILLAJE DE MANDO DEL ACELERADOR

CQ151068 -UN-

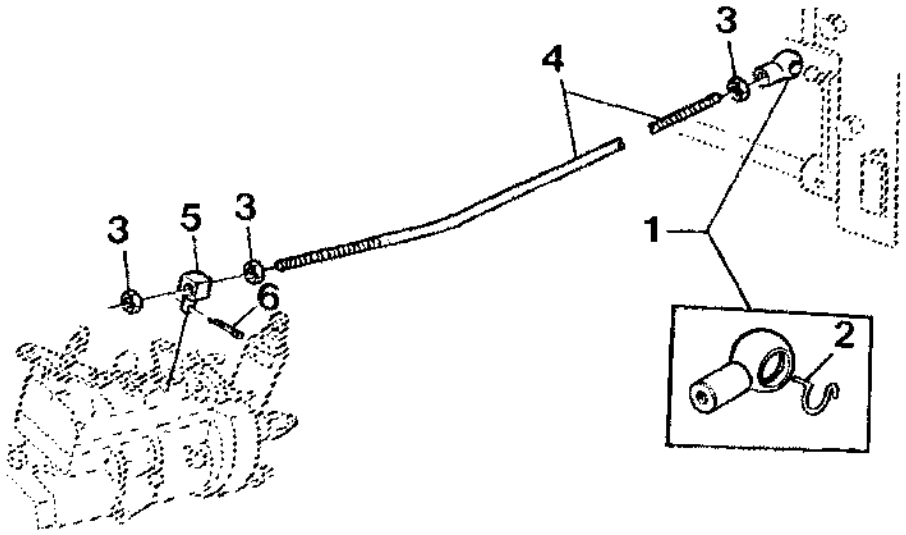

CQ 151068

ITEM	NR.PECA	DESCRICAO	QTDE	NR. SERIE	7505	NOTAS
1	DQ03833	JUNTA ESFERICA	1		X	
2	CQ03841	RETENTOR ARTIC. ESFERICA	1		X	
3	14M7027	PORCA	AR		X	M6, M6
4	CQ29549	TIRANTE	1		X	
5	T22242	CONEXAO GIRATORIA	1		X	
6	11M7009	CONTRA-PINO	AR		X	2X16MM

TANK PROTECTION
PROTECAO DO TANQUE
PROTECCION DEL TANQUE

CQ154747 -UN-

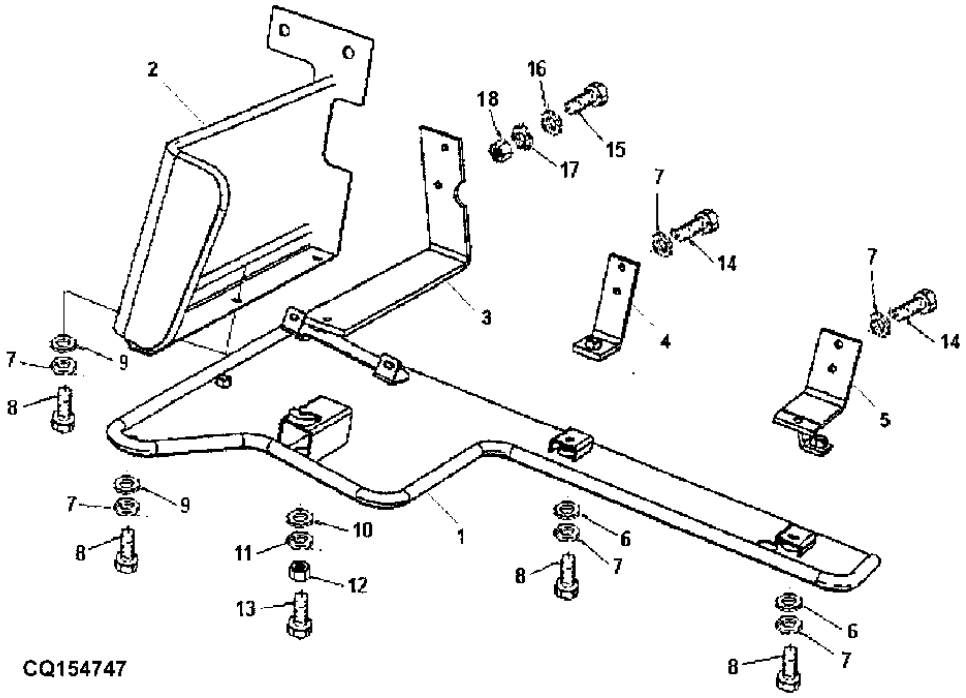

ITEM	NR.PECA	DESCRICAO	QTDE	NR. SERIE	7505	NOTAS
1	DQ38209	PROTECAO	1		X	
2	DQ38212	PROTECAO	1		X	
3	DQ25607	SUPORTE	1		X	
4	DQ38296	SUPORTE	1		X	
5	DQ38297	SUPORTE	1		X	
6	24M3763	ARRUELA	AR		X	
7	12M7067	ARRUELA DE PRESSAO	AR		X	
8	19M7285	PARAFUSO SEXT.	AR		X	M12 X 30
9	24M7180	ARRUELA	AR		X	14X40X3
10	14M7140	PORCA	AR		X	M10
11	12M7066	ARRUELA DE PRESSAO	AR		X	
12	24M7040	ARRUELA	AR		X	
13	19M7382	PARAFUSO SEXT.	AR		X	M10 X 40
14	19M7387	PARAFUSO SEXT.	AR		X	M12 X 40
15	19M7487	PARAFUSO SEXT.	AR		X	M20 X 50
16	12M7070	ARRUELA DE PRESSAO	AR		X	
17	24M7051	ARRUELA	AR		X	
18	14M7144	PORCA	AR		X	M20

AUXILIAR TANK PROTECTION
PROTECAO DO TANQUE AUXILIAR
PROTECCION DEL TANQUE AUXILIAR

CQ153703 -UN-

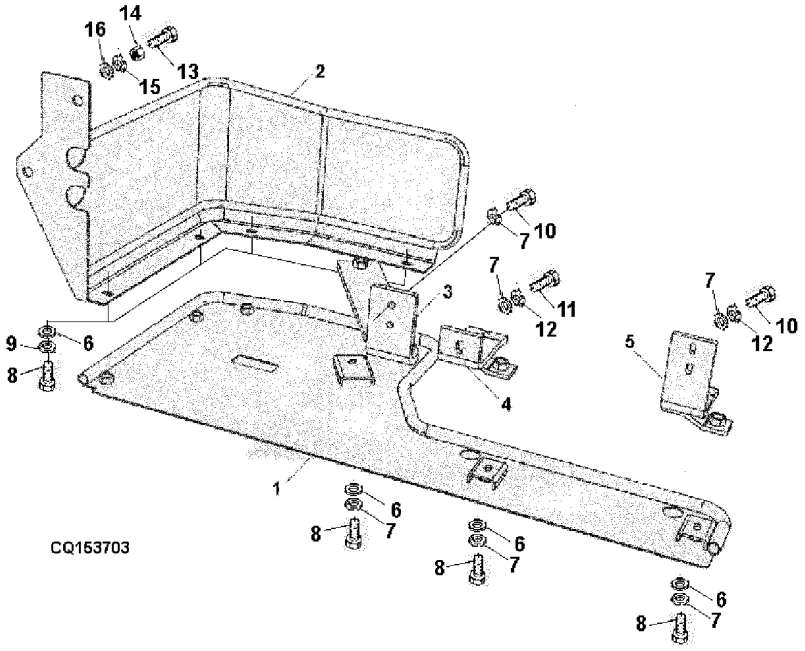

ITEM	NR.PECA	DESCRICAO	QTDE	NR. SERIE	7505	NOTAS
1	DQ38515	PROTECAO	1		X	
2	DQ38518	PROTECAO	1		X	
3	DQ38523	APOIO	1		X	
4	DQ38521	SUPORTE	1		X	
5	DQ38520	APOIO	1		X	
6	24M3763	ARRUELA	AR		X	
7	12M7067	ARRUELA DE PRESSAO	AR		X	
8	19M7285	PARAFUSO SEXT.	AR		X	M12 X 30
9	24M7180	ARRUELA	AR		X	
10	19M7387	PARAFUSO SEXT.	AR		X	M12 X 40
11	19M7073	PARAFUSO SEXT.	AR		X	M12 X 50
12	24M7038	ARRUELA	AR		X	
13	19M7487	PARAFUSO SEXT.	AR		X	M20 X 50
14	14M7144	PORCA	AR		X	M20
15	12M7070	ARRUELA DE PRESSAO	AR		X	
16	24M7051	ARRUELA	AR		X	

BRACKETS, FUEL TANK
SUPORTES DO DEPOSITO DE COMBUSTIVEL
SOPORTES DEL DEPOSITO DE COMBUSTIBLE

CQ151069 -UN-

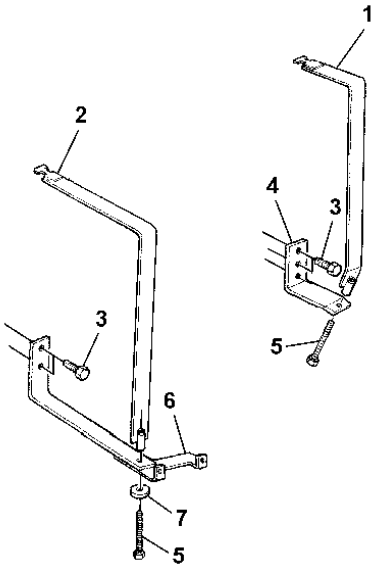

CQ151069

ITEM	NR.PECA	DESCRICAO	QTDE	NR. SERIE	7505	NOTAS
1	AP32897	BRACADEIRA DE AJUSTE	AR		X	
2	DQ25991	BRACADEIRA	AR		X	
3	19M7387	PARAFUSO SEXT.	AR		X	M12 X 40, M12X40
4	P60214	SUPORTE	AR		X	
5	19M8049	PARAFUSO SEXT.	AR		X	M10 X 80, M10X80
6	DQ25607	SUPORTE	AR		X	
7	24M7178	ARRUELA	AR		X	10,5X30X2,5MM

FUEL TANK
DEPOSITO DE COMBUSTIVEL
DEPOSITO DE COMBUSTIBLE

CQ151070 -UN-

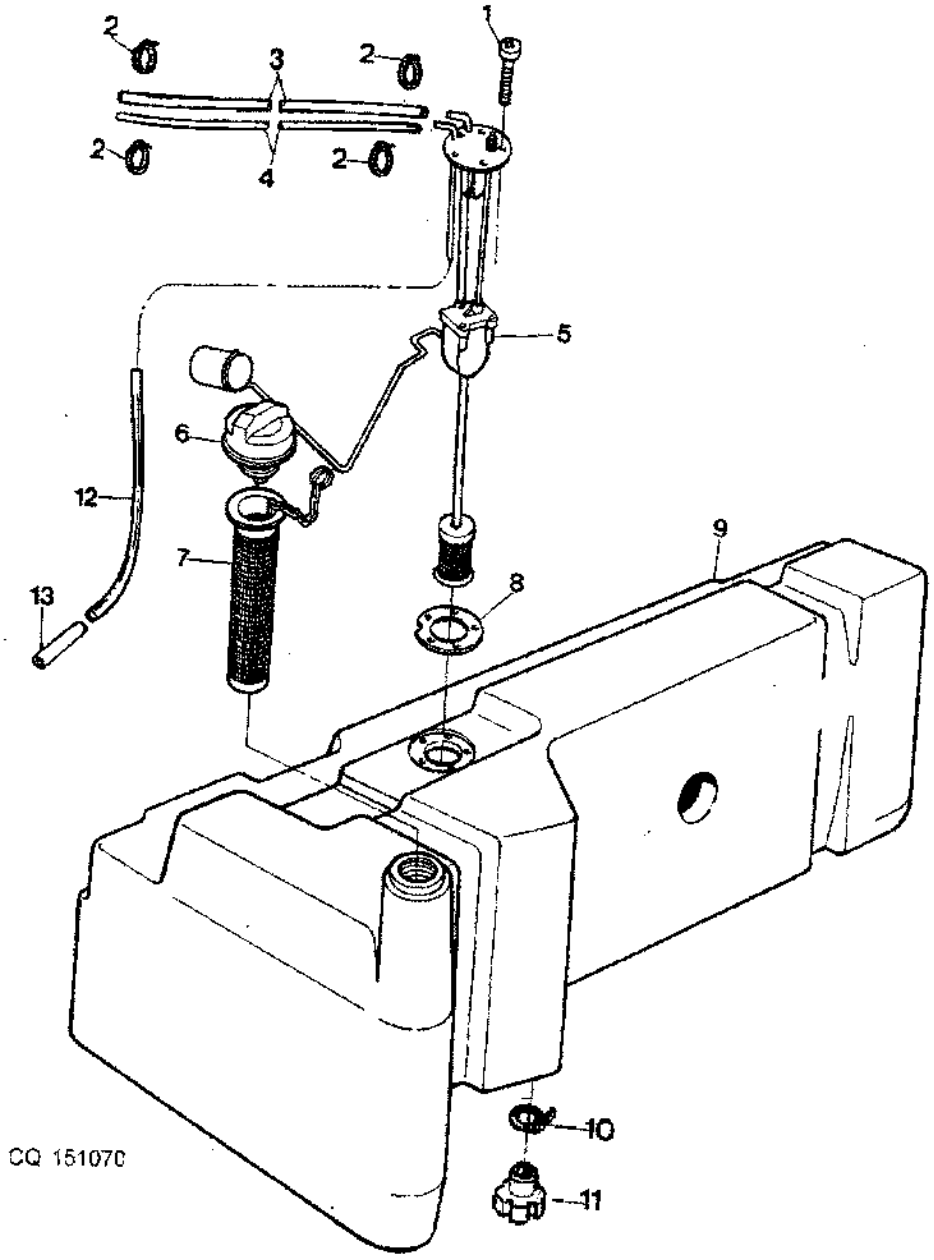

ITEM	NR.PECA	DESCRICAO	QTDE	NR. SERIE	7505	NOTAS
1	21M7265	PARAFUSO	AR		X	M5 X 12, M5X12
2	SG06401	BRACADEIRA	AR		X	1/2"X5/8"
3	CQ29172	MANGUEIRA	1		X	
4	CQ25601	MANGUEIRA	AR		X	
5	DQ44613	MECANISMO SENSOR DE COMBUST	AR		X	
6	AL113086	TAMPAO DE ENCHIMENTO	AR		X	
7	CQ29104	FILTRO	AR		X	
8	CQ26211	JUNTA	AR		X	
9	DQ27500	TANQUE DE COMBUSTIVEL	AR		X	
10	AL82025	BRACADEIRA	AR		X	
11	R114843	PLUGUE	AR		X	
12	CQ26320	MANGUEIRA	AR		X	LGHT=600MM
13	CQ26321	TUBO	AR		X	

BRACKETS, FUEL TANK
SUPORTE DO DEPOSITO DE COMBUSTIVEL - AUXILIAR
SOPORTE DEL DEPOSITO DE COMBUSTIBLE - AUXILIAR

CQ151071 -UN-

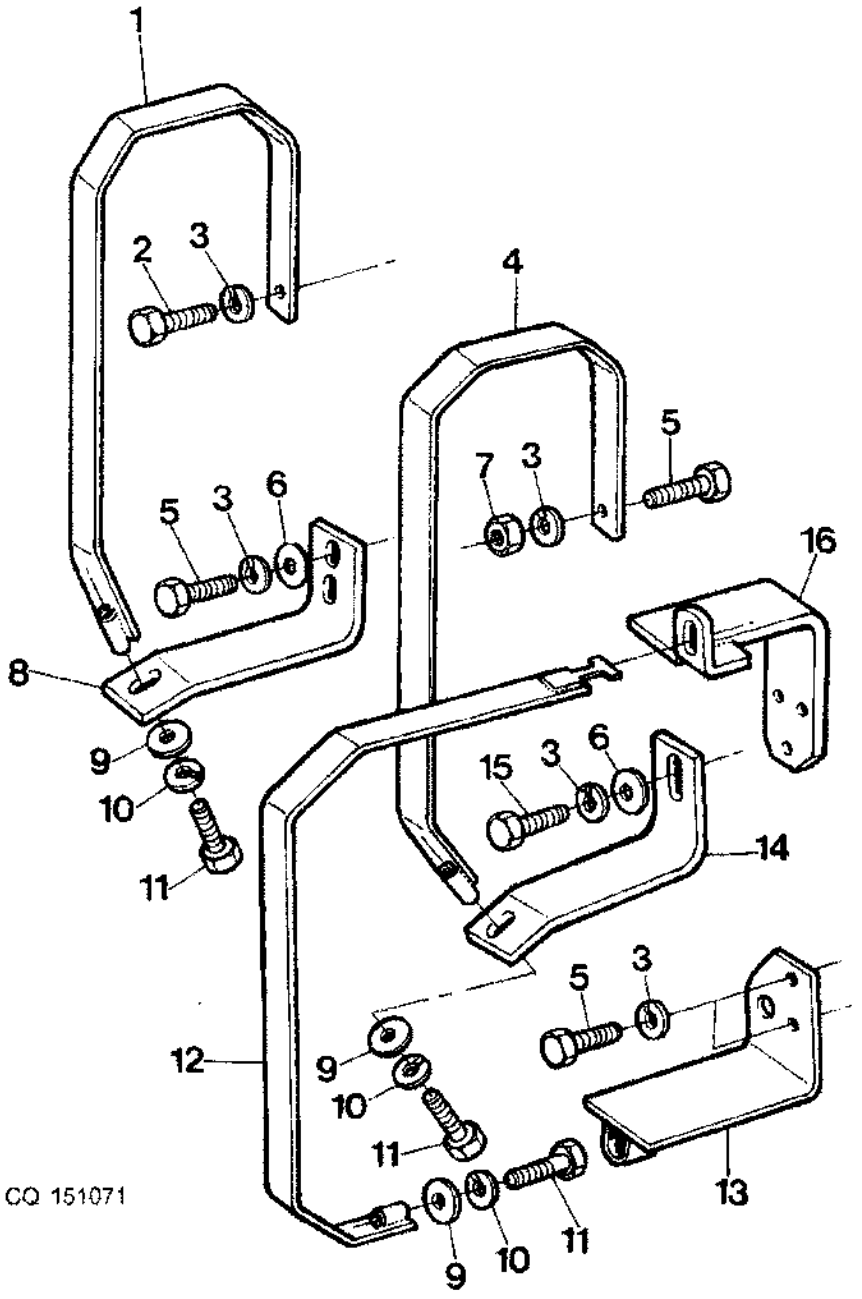

ITEM	NR.PECA	DESCRICAO	QTDE	NR. SERIE	7505	NOTAS
1	DQ39225	BRACADEIRA	1		X	
2	19M7285	PARAFUSO SEXT.	AR		X	M12 X 30, M12X30
3	12M7067	ARRUELA DE PRESSAO	AR		X	12MM
4	DQ26165	CINTA	1		X	
5	19M7387	PARAFUSO SEXT.	AR		X	M12 X 40, M12X40
6	24M7038	ARRUELA	AR		X	14X24X2,5MM
7	14M7031	PORCA	AR		X	M12, M12
8	CQ25980	SUPORTE	AR		X	
9	24M7040	ARRUELA	AR		X	11X21X2MM
10	12M7066	ARRUELA DE PRESSAO	AR		X	10MM
11	19M8049	PARAFUSO SEXT.	AR		X	M10 X 80, M10X80
12	DQ25983	CINTA	AR		X	
13	DQ25969	SUPORTE	AR		X	
14	CQ26003	SUPORTE	AR		X	
15	19M7073	PARAFUSO SEXT.	AR		X	M12 X 50, M12X50
16	DQ25964	SUPORTE	AR		X	

FUEL TANK
DEPOSITO DE COMBUSTIVEL - AUXILIAR
DEPOSITO DEL COMBUSTIBLE - AUXILIAR

CQ155254 -UN-

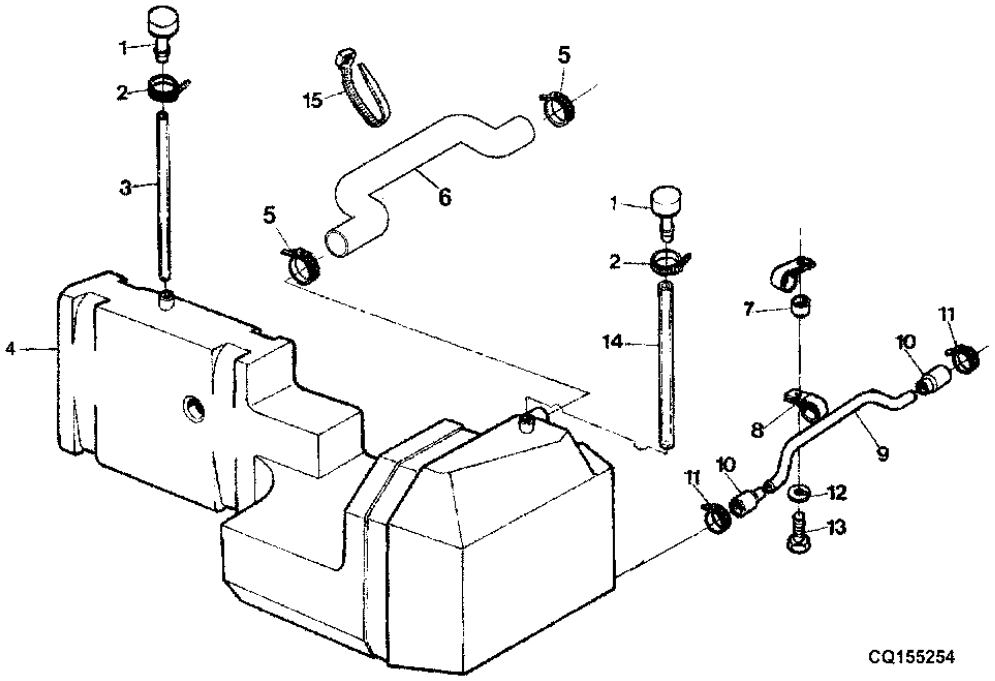

ITEM	NR.PECA	DESCRICAO	QTDE	NR. SERIE	7505	NOTAS
1	RE52504	SUSPIRO	2		X	
2	CQ03768	BRACADEIRA	2		X	
3	CQ25601	MANGUEIRA	1		X	
4	DQ28406	TANQUE DE COMBUSTIVEL	AR		X	
5	DQ15378	BRACADEIRA	2		X	
6	CQ43846	MANGUEIRA	AR		X	
7	IE03201	ESPACADOR	AR		X	
8	T70659	BRACADEIRA	AR		X	
9	CQ27504	TUBO	AR		X	
10	CQ27514	MANGUEIRA	2		X	
11	DQ10173	BRACADEIRA	4		X	
12	12M7066	ARRUELA DE PRESSAO	AR		X	10MM
13	19M7382	PARAFUSO SEXT.	AR		X	M10 X 40, M10X40
14	CQ28409	MANGUEIRA	AR		X	
15	CQ29102	BRACADEIRA	AR		X	13X535MM
	CQ03753	BRACADEIRA	AR		X	4.9X155MM

AIR CLEANER
FILTRO DE AR
FILTRO DE AIRE

CQ155471 -UN-

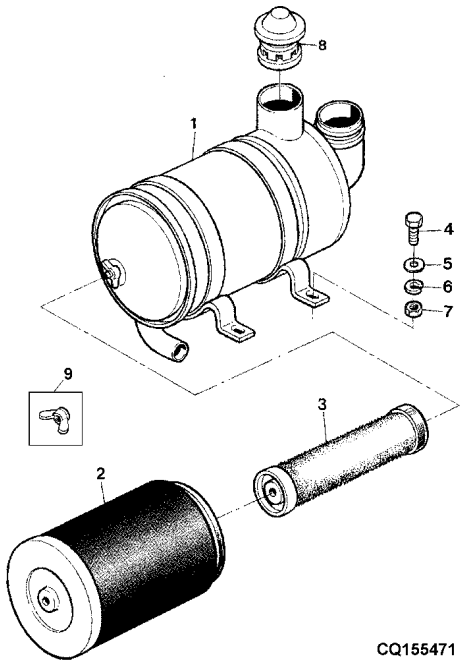

ITEM	NR.PECA	DESCRICAO	QTDE	NR. SERIE	7505	NOTAS
1	DQ44949	FILTRO DE AR	1	-34297	X	USE DQ59006
	DQ59006	FILTRO DE AR	1	34298-	X	MANN
2	DQ46907	ELEMENTO DE FILTRO	1	-34297	X	USE WITH PARKER
	DQ59009	ELEMENTO DE FILTRO	1	34298-	X	USE WITH MANN
3	DQ46908	ELEMENTO DE FILTRO	1	-34297	X	USE WITH PARKER
	DQ59010	ELEMENTO DE FILTRO	1	34298-	X	USE WITH MANN
4	19M7167	PARAFUSO SEXT.	AR		X	M10 X 25, M10X25
5	24M7040	ARRUELA	AR		X	11X21X2MM
6	12M7066	ARRUELA DE PRESSAO	AR		X	10MM
7	14M7140	PORCA	AR		X	M10, M10
8	DQ41395	CHAPEU	1		X	
9	DQ55548	PORCA BORBOLETA	1		X	

AIR CLEANER, HOSE
MANGUEIRAS DO FILTRO DE AR
MANGUERAS DEL FILTRO DE AIRE

CQ151074 -UN-

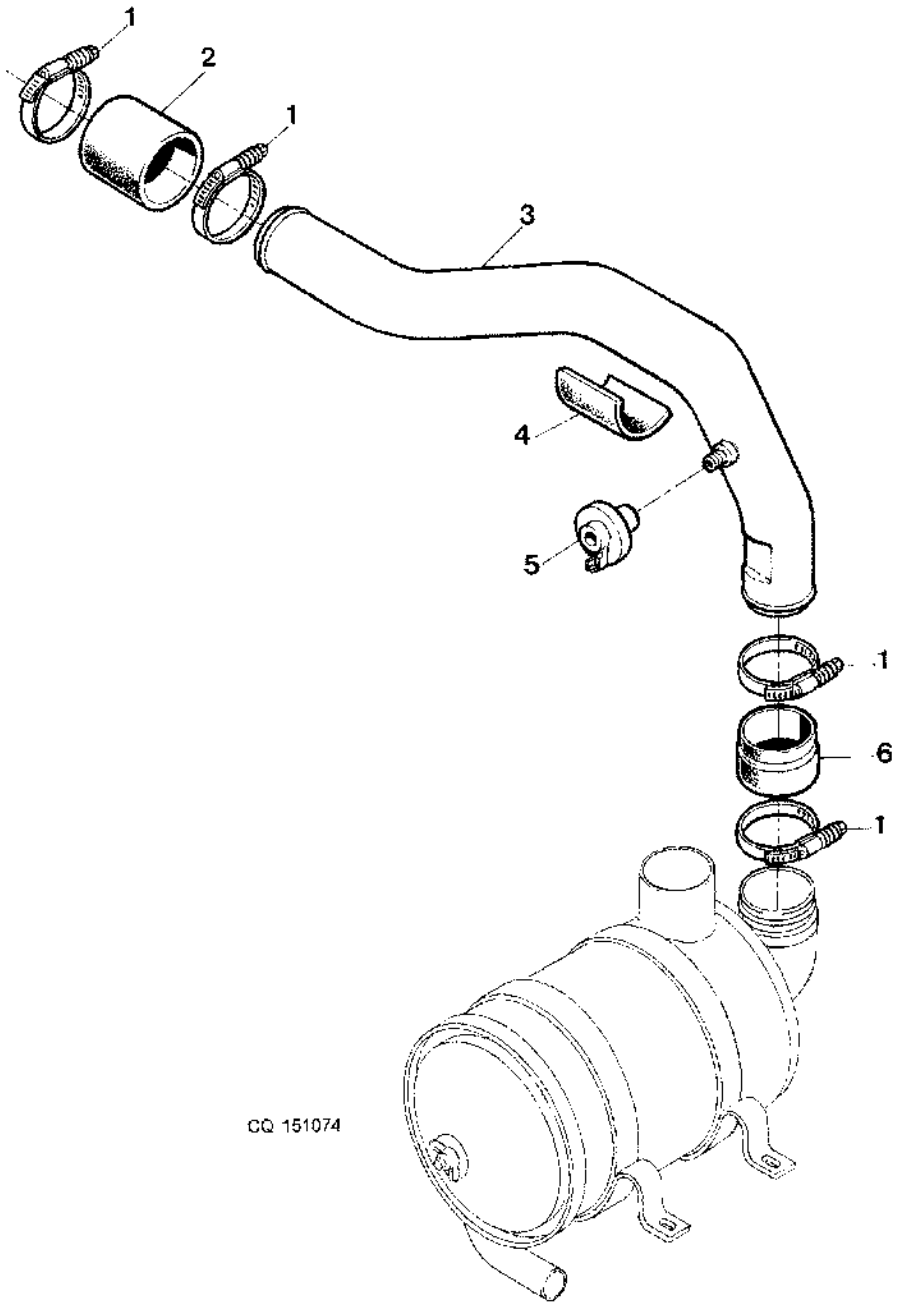

ITEM	NR.PECA	DESCRICAO	QTDE	NR. SERIE	7505	NOTAS
1	RE52702	BRACADEIRA	4		X	
2	CQ29162	MANGUEIRA	1		X	
3	DQ47252	TUBO	1		X	
4	CQ29163	VEDACAO	1		X	
5	AL111410	SENSOR	1		X	
6	CQ28791	ADAPTADOR	1		X	

EXHAUST SYSTEM
SISTEMA DE ESCAPAMENTO
SISTEMA DE ESCAPE

CQ154703 -UN-

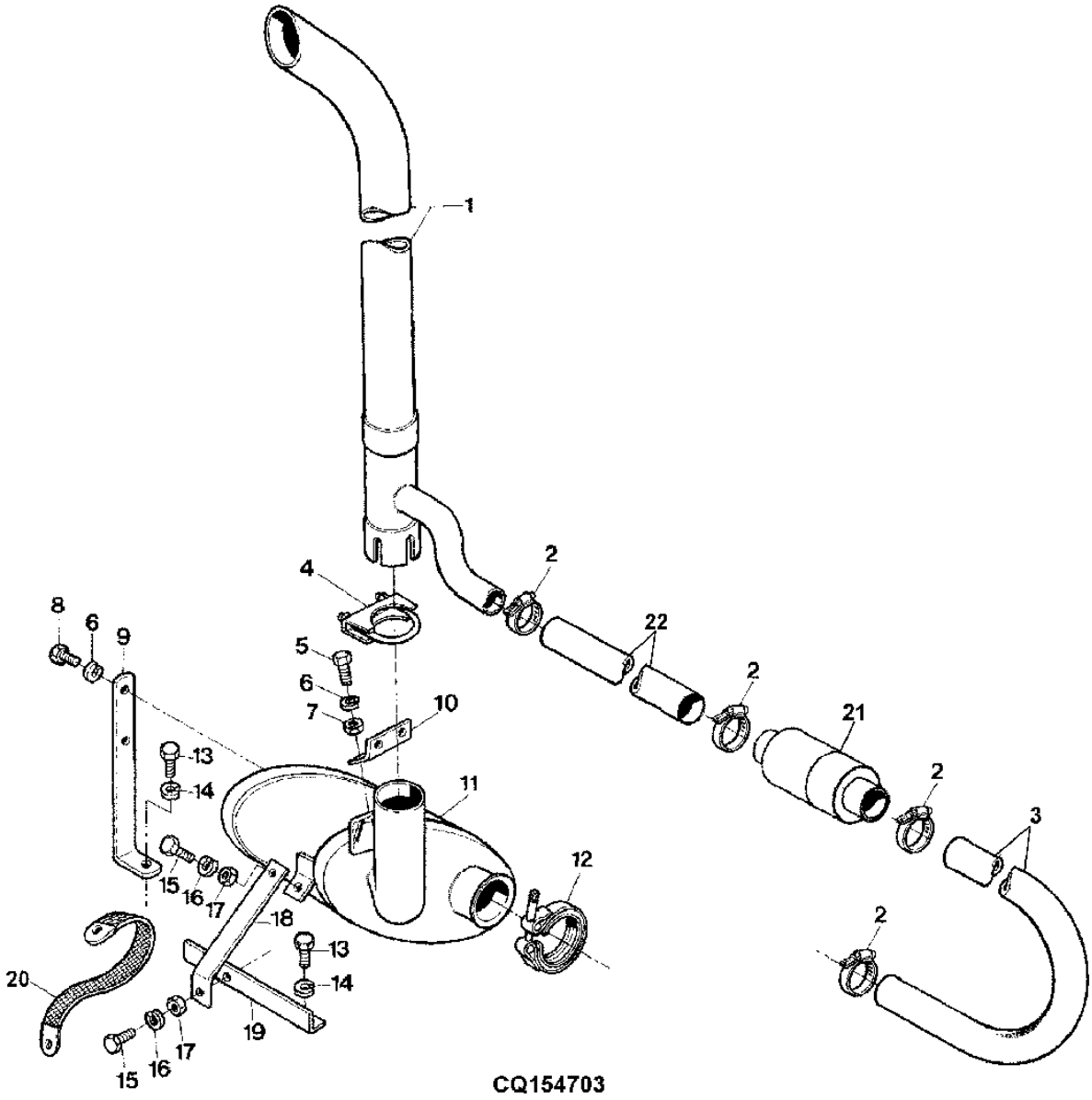

ITEM	NR.PECA	DESCRICAO	QTDE	NR. SERIE	7505	NOTAS
1	DQ28699	CANO DE DESCARGA	1		X	
2	SG01301	BRACADEIRA	4		X	
3	CQ44604	MANGUEIRA HIDRAULICA	1		X	
4	DQ28795	BRACADEIRA	AR		X	
5	19M7139	PARAFUSO SEXT.	AR		X	M8 X 20, M8X20
6	12M7065	ARRUELA DE PRESSAO	AR		X	8MM
7	14M7029	PORCA	AR		X	M8, M8
8	19M7162	PARAFUSO SEXT.	AR		X	M8 X 16, M8X16
9	CQ28948	CANTONEIRA	1		X	
10	DQ29487	SUPORTE	1		X	
11	DQ28552	SILENCIADOR	1		X	
12	RE40049	KIT	1		X	
13	19H2284	PARAFUSO SEXT.	AR		X	3/8"X7/8"
14	12H304	ARRUELA DE PRESSAO	AR		X	3/8"
15	19M7167	PARAFUSO SEXT.	AR		X	M10 X 25, M10X25
16	12M7066	ARRUELA DE PRESSAO	AR		X	10MM
17	14M7140	PORCA	AR		X	M10, M10
18	CQ43434	CANTONEIRA	1		X	
19	CQ48199	SUPORTE	1		X	
20	DQ46967	CABO NEGATIVO	1		X	(A)
21	DQ45171	VALVULA DE RETENCAO	1		X	
22	CQ44605	MANGUEIRA HIDRAULICA	1		X	

(A) ONLY W/ CAB
(A) SOMENTE COM CABINE
(A) SOLAMENTE CON CABINA

MEMORANDA
MEMORANDA
MEMORANDA

SECTIONAL INDEX
INDICE DE GRUPO
INDICE DE GRUPO

PUBM0139 -UN-

10-	14
21-	16
7-	17
22-	18
8-	20
6-	21
24-	22
9-	23
23-	24
37-	29
28-	34
29-	36
32-	39
14-	40
33-	42
34-	44
35-	46
36-	48

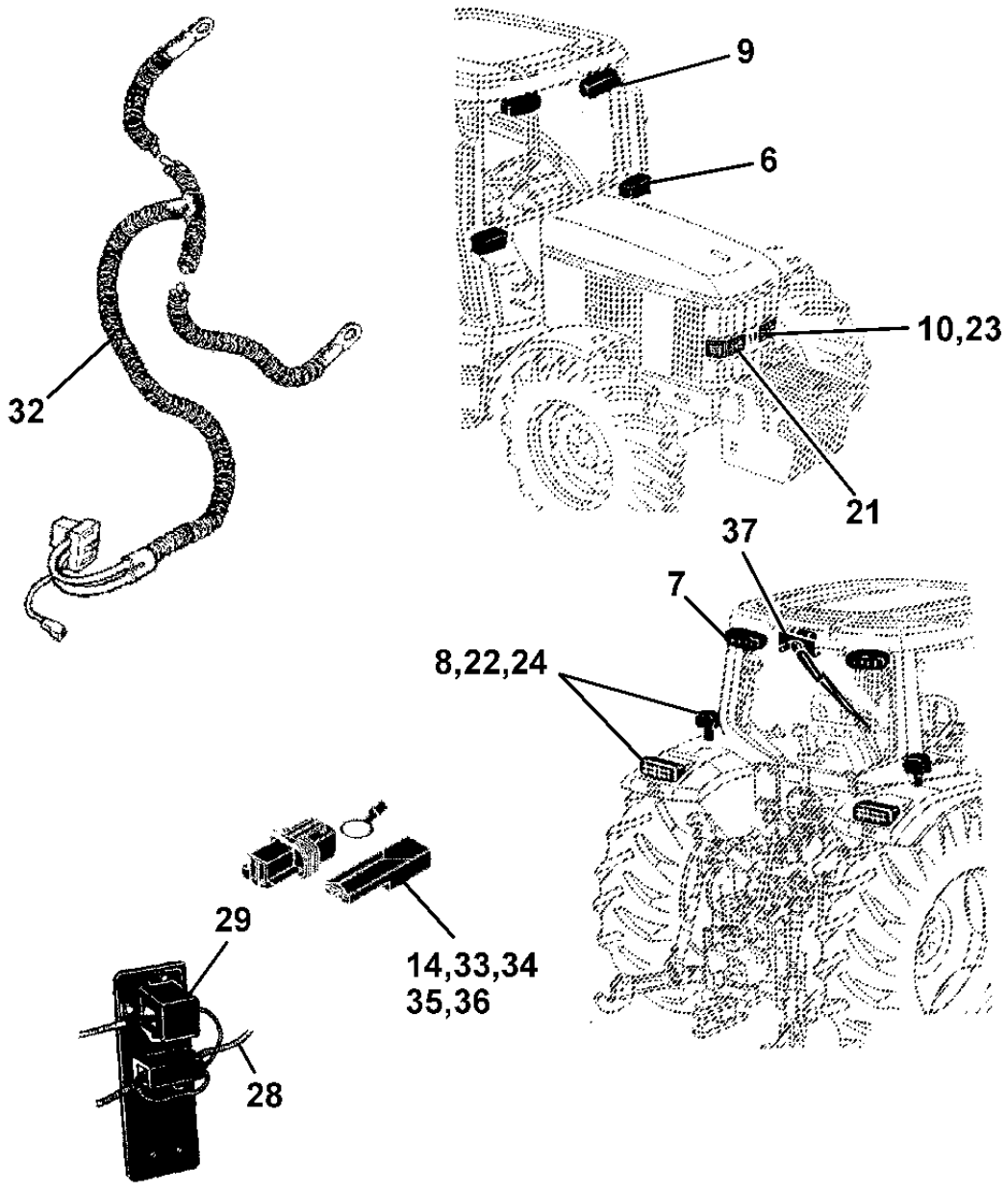

PUBM0139

SECTIONAL INDEX
INDICE DE GRUPO
INDICE DE GRUPO

PUBM0140 -UN-

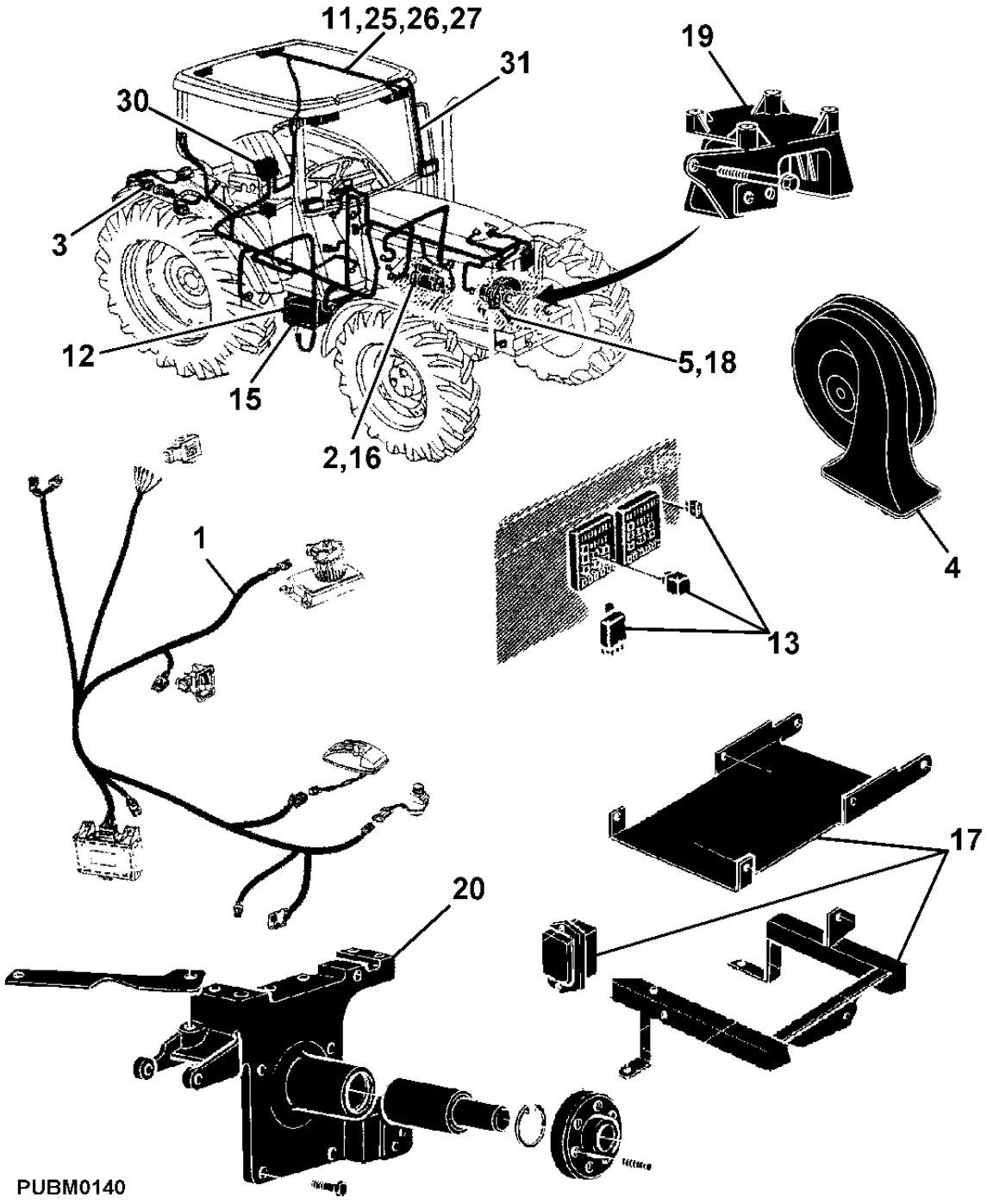

15-	1
12-	2
2-	3
16-	4
17-	6
18-	8
19-	9
20-	10
5-	12
4-	15
11-	25
25-	26
26-	27
27-	28
3-	30
13-	32
1-	35
30-	37
31-	38

BATTERY, BRACKET
SUPORTE DA BATERIA
SOPORTE DE LA BATERIA

CQ153858 -UN-

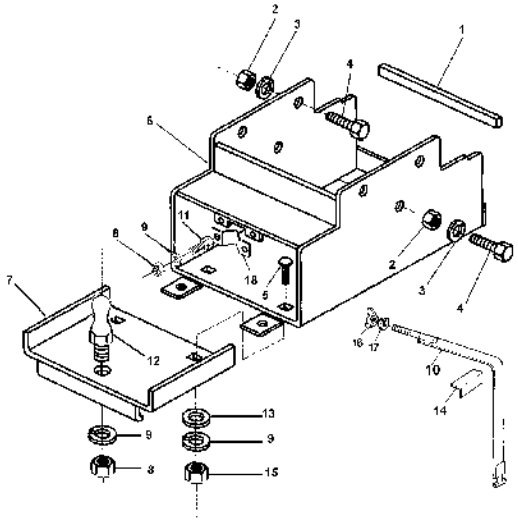

ITEM	NR.PECA	DESCRICAO	QTDE	NR. SERIE	7505	NOTAS
1	CQ25813	VEDACAO	AR		X	
2	14M7140	PORCA	AR		X	M10, M10
3	12M7066	ARRUELA DE PRESSAO	AR		X	10MM
4	19M7166	PARAFUSO SEXT.	AR		X	M10 X 20, M10X20
5	03M7092	PARAFUSO	AR		X	M6X16
6	DQ34364	CAIXA DA BATERIA	AR		X	
7	CQ34360	CHAPA	AR		X	
8	14M7028	PORCA	AR		X	M5, M5
9	12M7064	ARRUELA DE PRESSAO	AR		X	5MM
10	DQ28074	SUPORTE	1		X	
11	19M7640	PARAFUSO SEXT.	AR		X	M5 X 12, M5X12
12	L79177	ROTULA	AR		X	
13	24M7088	ARRUELA	AR		X	6.6X12.5X1.6
14	CQ28149	CANTONEIRA	AR		X	
15	14M7027	PORCA	AR		X	M6, M6
16	14M7020	PORCA BORBOLETA	AR		X	M8, M8
17	12M7065	ARRUELA DE PRESSAO	AR		X	8MM
18	L79226	PRESILHA	AR		X	

BATTERY AND CABLES
BATERIA E CABOS
BATERIA E CABLES

CQ151079 -UN-

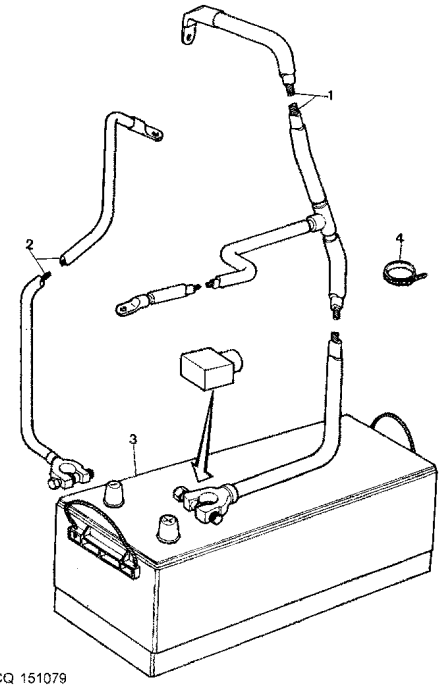

ITEM	*NR.PECA*	*DESCRICAO*	*QTDE*	*NR. SERIE*	7505	*NOTAS*
1	DQ30878	CABO	AR		X	
2	AP32859	CABO DE PUXAR E EMPURRAR	AR		X	SUB DQ45431
3	DQ25557	BATERIA COM CARGA SECA	AR		X	12V 150AH
4	CQ03753	BRACADEIRA	3		X	

STARTING MOTOR (DENSO)
MOTOR DE PARTIDA (DENSO)
MOTOR DE ARRANQUE (DENSO)

CQ155949 -UN-

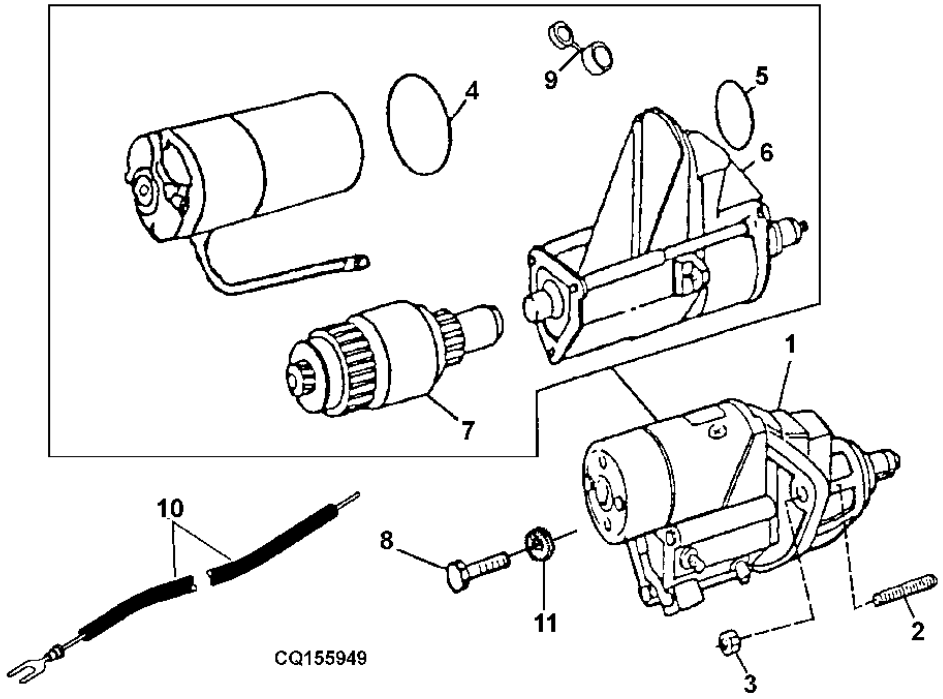

ITEM	NR.PECA	DESCRICAO	QTDE	NR. SERIE MOTOR	7505	NOTAS
1	RE70473	MOTOR DE PARTIDA	1		X	
2	M3636T	PINO	AR		X	
3	14H1076	PORCA	AR		X	
4	R135509	VEDACAO	1		X	
5	R135510	ANEL O	1		X	
6	RE70679	SOLENOIDE	1		X	
7	RE70682	EMBREAGEM	1		X	
8	19H2633	PARAFUSO SEXT.	AR		X	
9	R135660	CAPA	1		X	
10	DQ46967	CABO NEGATIVO	1		X	
11	12H304	ARRUELA DE PRESSAO	AR		X	

STARTING MOTOR (ARGENTINA)
MOTOR DE PARTIDA (ARGENTINA)
MOTOR DE ARRANQUE (ARGENTINA)

CQ155739 -UN-

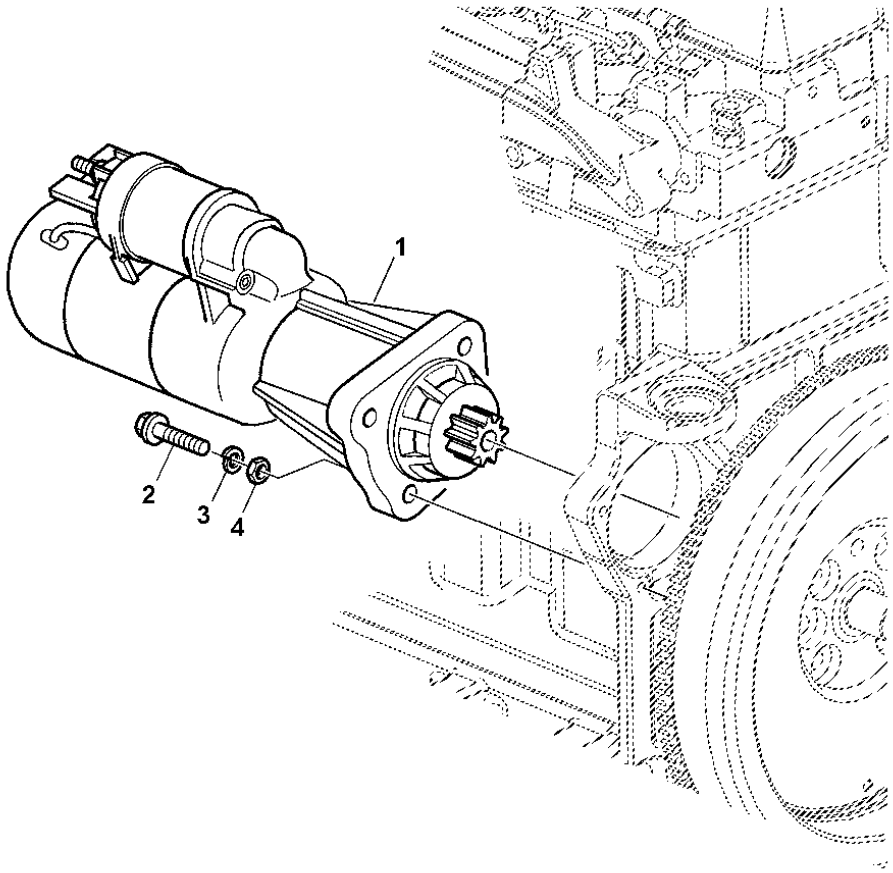

CQ155739

ITEM	NR.PECA	DESCRICAO	QTDE	NR. SERIE	7505	NOTAS
1	RE524516	MOTOR DE PARTIDA	1		X	
2	19H2552	PARAFUSO SEXT.	2		X	
3	14H1076	PORCA	1		X	
4	12H304	ARRUELA DE PRESSAO	3		X	

SUPPORT AIR CONDITIONER COMPRESSOR
SUPORTE DO COMPRESSOR AR CONDICIONADO
SOPORTE DEL COMPRESOR DEL AIRE ACONDICIONADO

CQ152012 -UN-

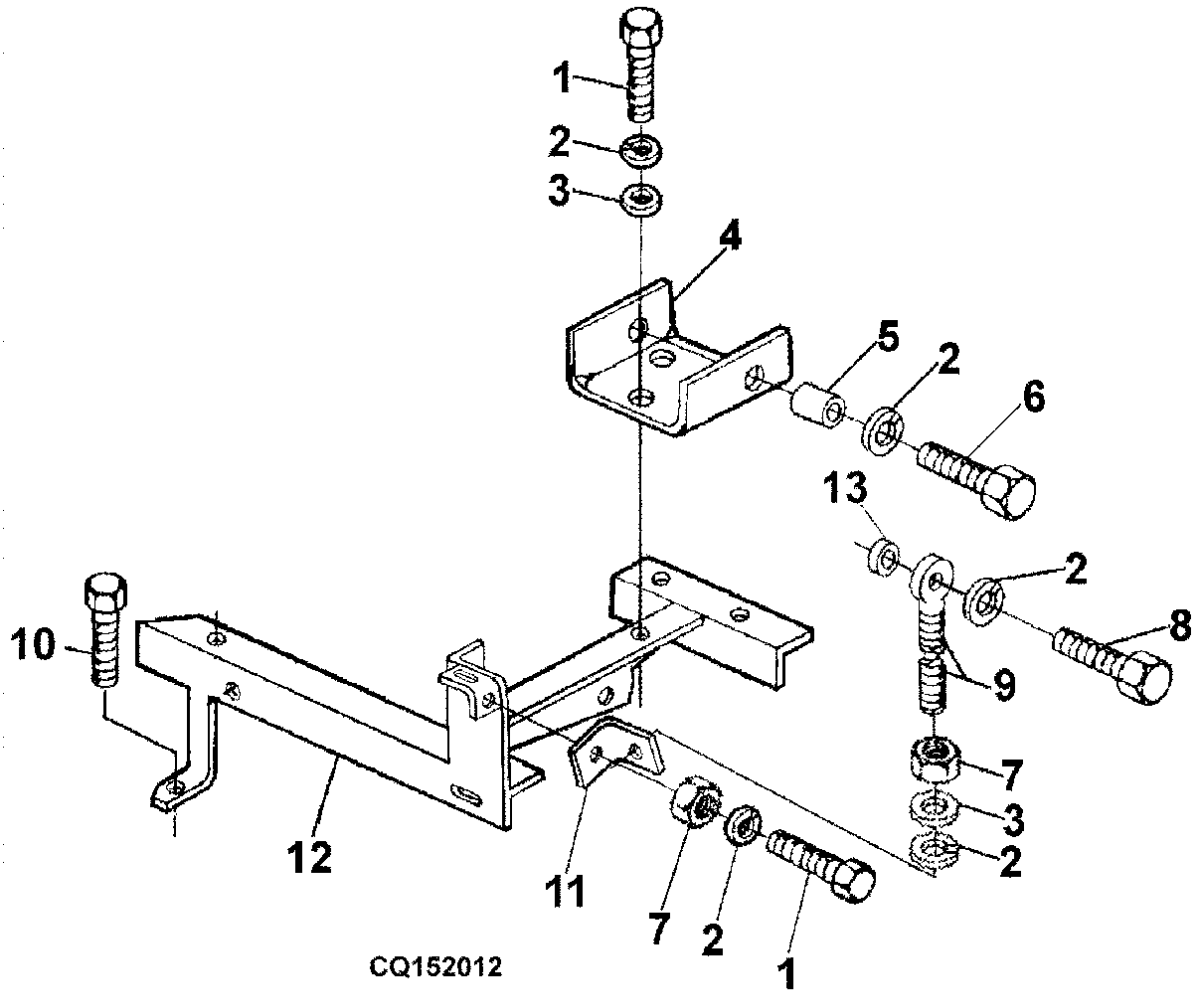

ITEM	NR.PECA	DESCRICAO	QTDE	NR. SERIE	7505	NOTAS
1	19M7167	PARAFUSO SEXT.	AR		X	M10 X 25, M10X25
2	12M7066	ARRUELA DE PRESSAO	AR		X	10MM
3	24M7040	ARRUELA	AR		X	11X21X2MM
4	CQ34235	SUPORTE	1		X	
5	CQ34246	ARRUELA	1		X	
6	19M8007	PARAFUSO SEXT.	AR		X	M10 X 25, M10X25
7	14M7140	PORCA	AR		X	M10, M10
8	19M8260	PARAFUSO SEXT.	AR		X	M10 X 40, M10X40
9	CQ02836	PARAFUSO COM OLHAL	AR		X	
10	19H444	PARAFUSO SEXT.	AR		X	1/12"
11	CQ34247	GRAMPO	AR		X	
12	DQ37978	SUPORTE	AR		X	
13	CQ34052	ARRUELA	AR		X	

ALTERNATOR ATTACHING PARTS
PECAS DE FIXACAO DO ALTERNADOR
PIEZAS DE FIJACION DEL ALTERNADOR

CQ154721 -UN-

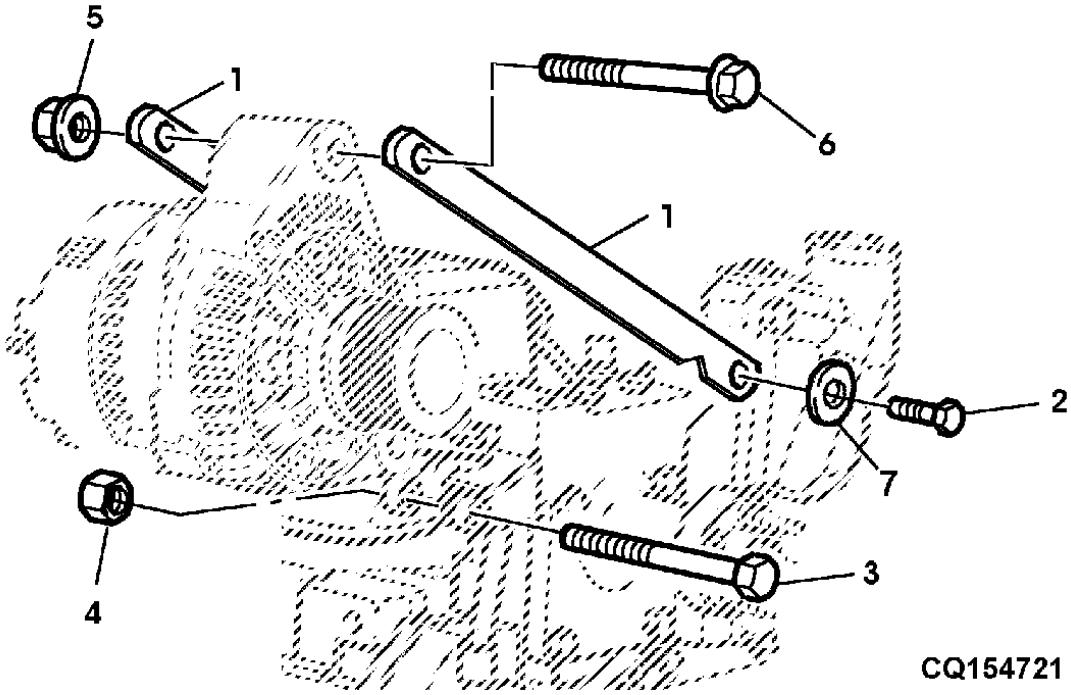

ITEM	NR.PECA	DESCRICAO	QTDE	NR. SERIE	7505	NOTAS
1	CQ48506	SUPORTE	2		X	
2	19M7166	PARAFUSO SEXT.	1		X	M10 X 20, M10X20
3	19M7408	PARAFUSO SEXT.	1		X	M10 X 90, M10X90
4	14M7274	PORCA	1		X	M10, M10
5	14M7296	PORCA COM FLANGE	1		X	M10, M10
6	19M7810	PARAFUSO	1		X	M10 X 80, M10X80
7	24M7040	ARRUELA	AR		X	

ALTERNATOR ATTACHING PARTS
PECAS DE FIXACAO DO ALTERNADOR
PIEZAS DE FIJACION DEL ALTERNADOR

CQ155437 -UN-

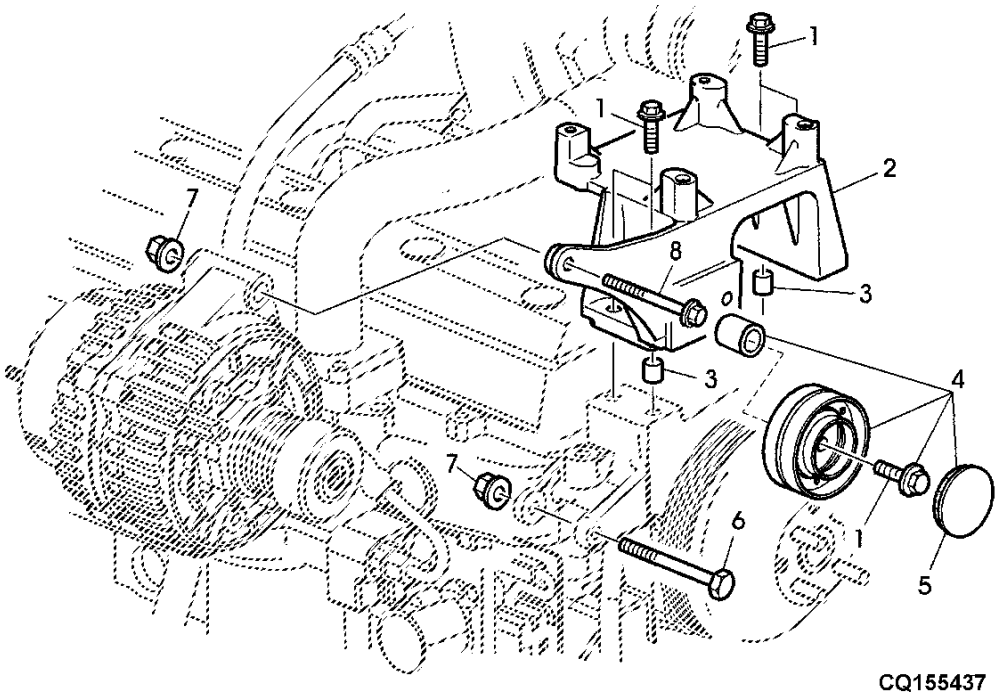

CQ155437

ITEM	NR.PECA	DESCRICAO	QTDE	NR. SERIE	7505	NOTAS
1	19M7835	PARAFUSO	4		X	M10 X 35, M10X35
2	L167673	APOIO	1	-24371	X	(SUB FOR L153257)
	CQ48046	APOIO	1	24372-	X	
3	34M7190	PINO ELASTICO	2		X	
4	AL157596	RODA TENSORA	2		X	
5	L154170	TAMPA	2		X	
6	19M7408	PARAFUSO SEXT.	1		X	M10 X 90, M10X80
7	14M7296	PORCA COM FLANGE	1		X	M10, M10X90
8	19M7810	PARAFUSO	1		X	M10 X 80, M10

ALTERNATOR AND COMPRESSOR SUPPORT
SUPORTE DO COMPRESSOR E DO ALTERNADOR
SOPORTE DO COMPRESSOR E DO ALTERNADOR

LX018264 -UN-

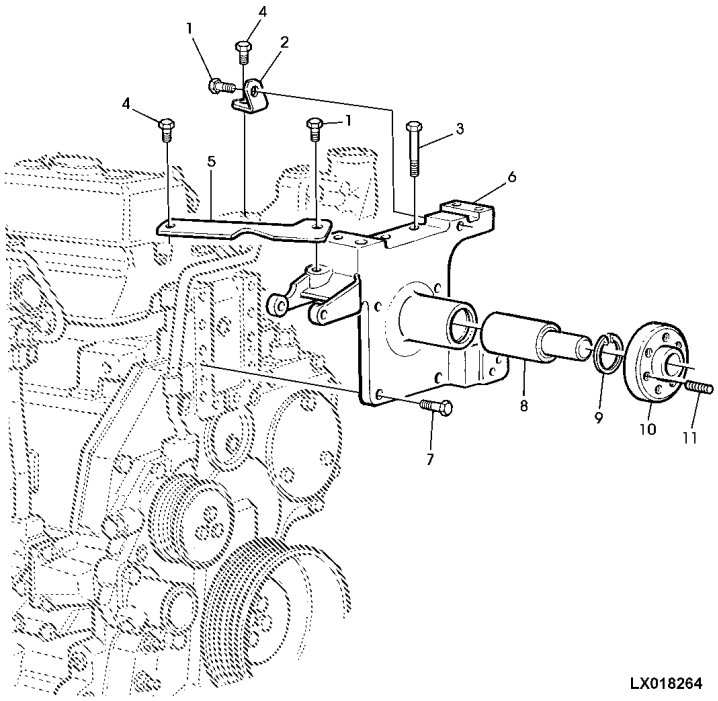

LX018264

ITEM	NR.PECA	DESCRICAO	QTDE	NR. SERIE	7505	NOTAS
1	19M7166	PARAFUSO SEXT.	2		X	M10 X 20, M10X20
2	L111120	CANTONEIRA	1		X	
3	19M7479	PARAFUSO SEXT.	2		X	M10 X 80, M10X80
4	19M7268	PARAFUSO SEXT.	2		X	M12 X 25, M12X25
5	CQ44800	SUPORTE	1		X	
6	L111294	APOIO	1		X	
7	19M7168	PARAFUSO SEXT.	4		X	M10 X 30, M10X30
8	JD10058	ROLAMENTO DE ESFERAS	1		X	
9	40M1863	ANEL DE PRESSAO	1		X	
10	L110777	CUBO	1		X	
11	42M7058	PINO	1		X	

MEMORANDA
MEMORANDA
MEMORANDA

ALTERNATOR
ALTERNADOR
ALTERNADOR

CQ154719 -UN-

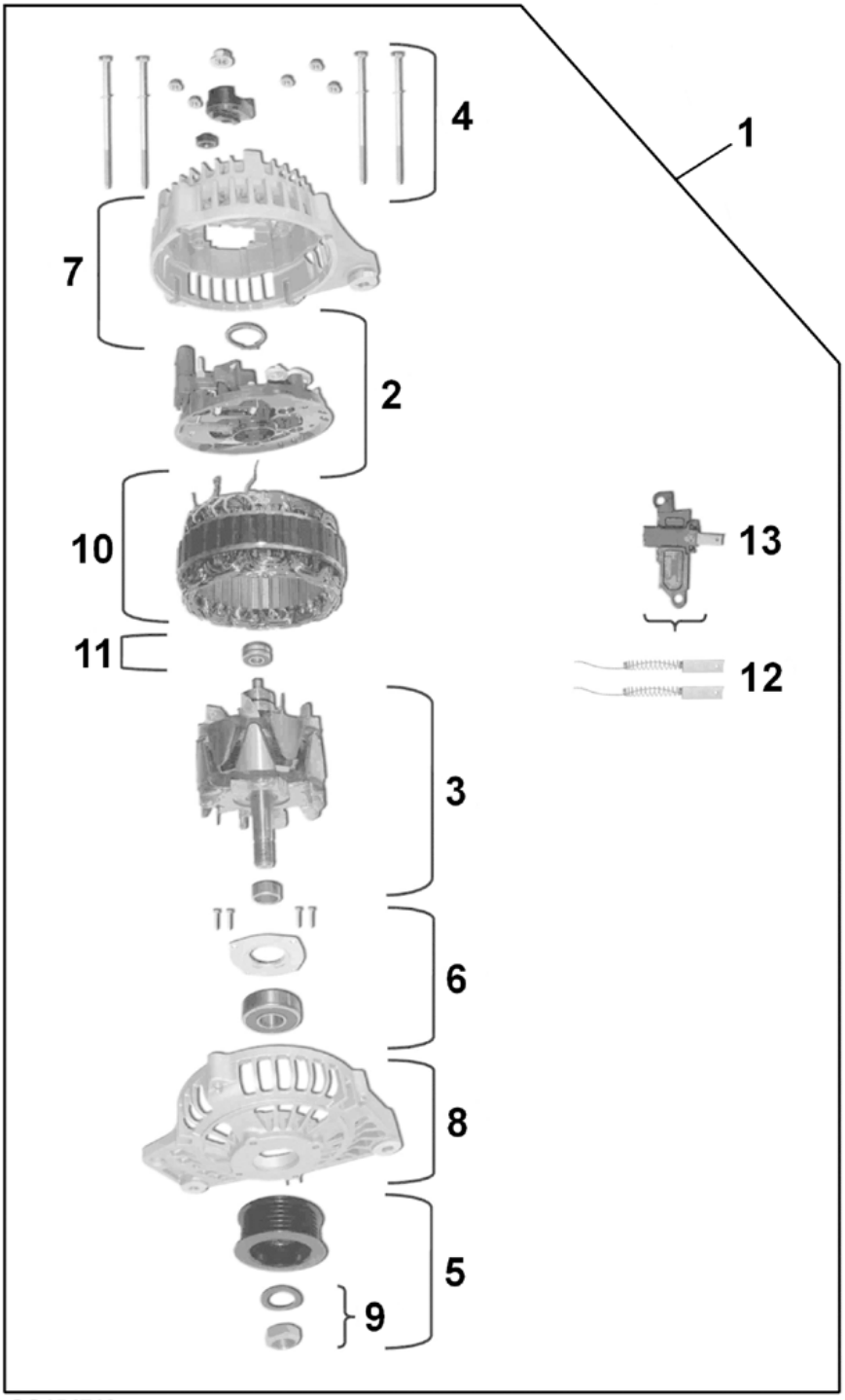

CQ154719

ITEM	NR.PECA	DESCRICAO	QTDE	NR. SERIE	7505	NOTAS
1	RE515328	ALTERNADOR	1	-32906	X	USE RE526653
	RE526653	**ALTERNADOR**	**1**	**32907-**	**X**	
2	AJ61393	COMPONENTE ELETRONICO	1		X	
3	AJ61395	ROTOR	1		X	
4	AJ61396	NUMERO P/ IDENT. DE PARTES	1		X	
5	AJ61397	POLIA	1	-32906	X	
	RE527862	POLIA	1	32907-	X	
6	AJ61399	ROLAMENTO	1		X	
7	AJ61400	CAPA	1		X	
8	AJ61401	CAPA	1		X	
9	AJ61403	PECAS DE MONTAGEM	1	-32906	X	
	RE522299	TURBOALIMENTADOR	1	32907-	X	
10	AJ61404	ESTATOR	1		X	
11	AJ61405	ROLAMENTO	1		X	
12	AJ61407	JOGO DE ESCOVAS	1		X	
13	AJ61408	PORTA-ESCOVA	1		X	

HEADLIGHTS
FAROLETE DIANTEIRO
FAROS DELANTEROS

CQ151952 -UN-

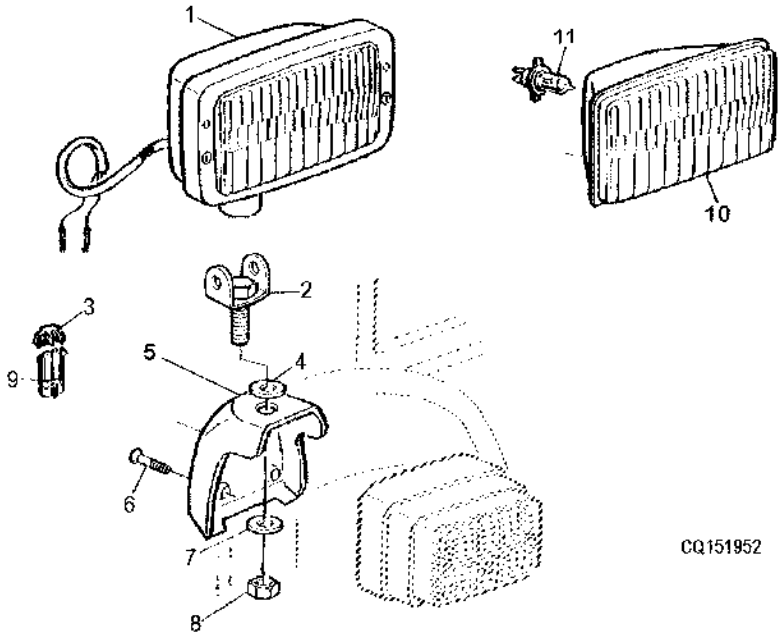

ITEM	NR.PECA	DESCRICAO	QTDE	NR. SERIE	7505	NOTAS
1	RE48990	FAROL DE SERVICO	AR		X	
2	AL78675	SUPORTE	AR		X	
3	57M7289	DISP FECHAMENTO CONEC ELETR	AR		X	
4	L58892	ARRUELA	2		X	
5	L113561	APOIO	AR		X	
6	21M7460	PARAFUSO	AR		X	M5 X 40
7	24M7038	ARRUELA	AR		X	14X24X2,5MM
8	14M7367	PORCA DE SEGURANCA	AR		X	M12, MP150
9	57M7256	CONJ MONT CONECTOR ELETRICO	AR		X	
10	RE60765	LENTE	AR		X	
11	57M7166	LAMPADA	AR		X	H4-12V.60/55W

AIRPORT TRACTOR HORN
BUZINA PARA TRATORES AEROPORTUARIO
CUERNO DEL TRACTOR AEROPORTUARIO

CQ156052 -UN-

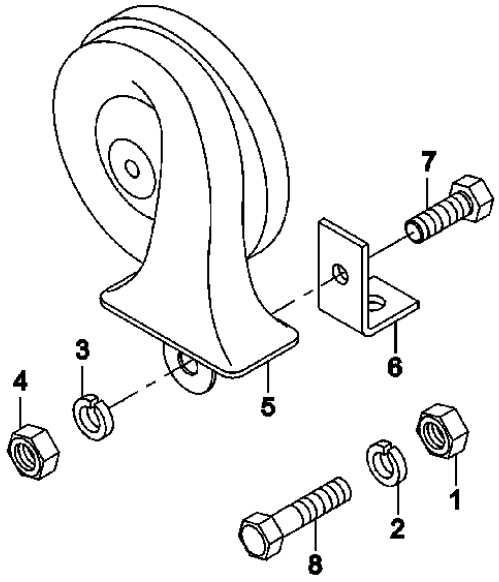

CQ156052

ITEM	NR.PECA	DESCRICAO	QTDE	NR. SERIE	7505	NOTAS
1	14M7140	PORCA	AR		X	M10
2	12M7066	ARRUELA DE PRESSAO	AR		X	
3	12M7065	ARRUELA DE PRESSAO	1		X	
4	14M7029	PORCA	1		X	M8
5	DQ55011	BUZINA	1		X	
6	CQ35823	SUPORTE	1		X	
7	19M7162	PARAFUSO SEXT.	1		X	M8 X 16
8	19M7166	PARAFUSO SEXT.	AR		X	M10 X 20

TURN-SIGNAL AND CLEARANGE LIGHTS
LUZES INTERMITENTES E DE POSI?^O
LUCES INTERMITENTES Y DE POSICION

CQ151874 -UN-

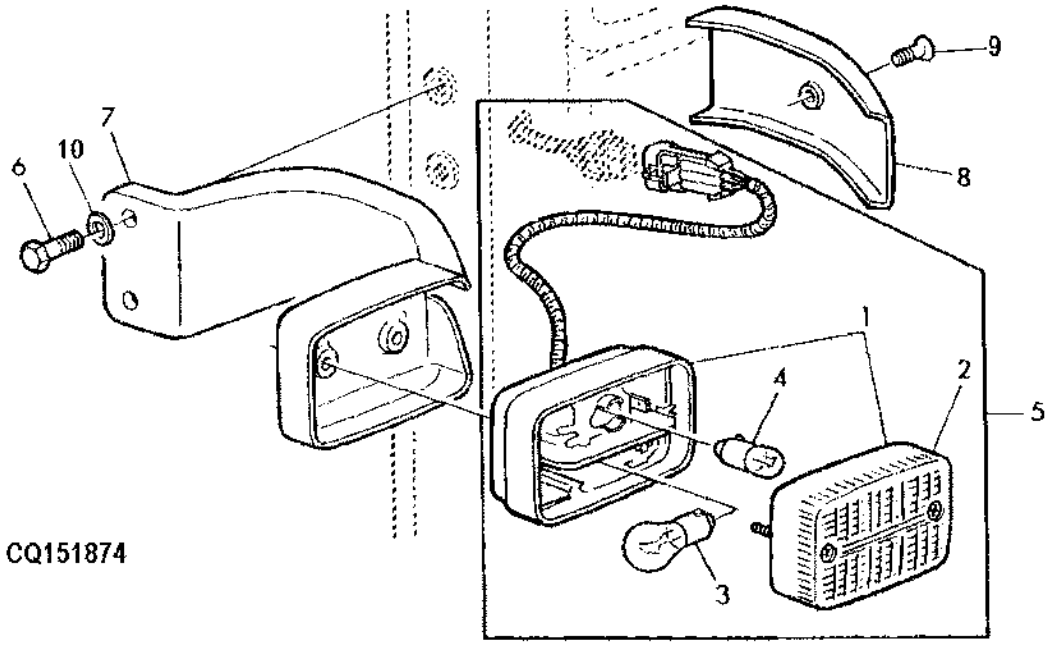

ITEM	NR.PECA	DESCRICAO	QTDE	NR. SERIE	7505	NOTAS
1	AL75641	LUZ DE POSICAO	1		X	
2	L75588	LUZ DE POSICAO	1		X	
3	57M7014	LAMPADA	1		X	21W
4	57M6498	LAMPADA	1		X	
5	AL75642	LUZ DE POSICAO	2		X	
6	L153129	PARAFUSO SEXT.	4		X	M8X25
7	R110386	APOIO	2		X	
8	R110387	CAPA	2		X	
9	21M7465	PARAFUSO	2		X	M5 X 12, M5X12
10	24M7362	ARRUELA	4		X	

WORK LIGHTS, REAR
LUZ DE SERVI?O
FARO DE TRABAJO, POSTERIOR

CQ151873 -UN-

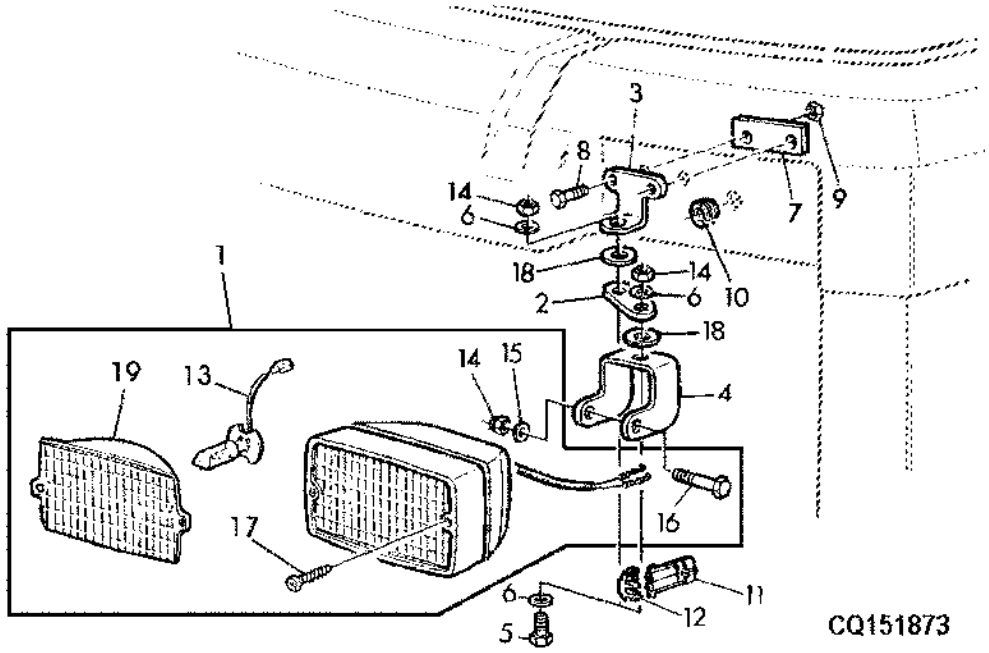

ITEM	NR.PECA	DESCRICAO	QTDE	NR. SERIE	7505	NOTAS
1	RE48990	FAROL DE SERVICO	AR		X	
2	R106603	TIRA	AR		X	
3	R106554	APOIO	AR		X	
4	R106555	SUPORTE	AR		X	
5	12M7139	ARRUELA DE PRESSAO	AR		X	20 MM, M8X20
6	24M7362	ARRUELA	AR		X	
7	R106604	TIRA	AR		X	
8	19M7560	PARAFUSO SEXT.	AR		X	M6 X 16, M6X16
9	14M7272	PORCA	AR		X	M6, M6
10	L164943	PASSADOR	2		X	
11	57M7256	CONJ MONT CONECTOR ELETRICO	AR		X	
12	57M7289	DISP FECHAMENTO CONEC ELETR	AR		X	
13	AT130104	LAMPADA	1		X	
14	14M7166	PORCA DE SEGURANCA	AR		X	M8, M8
15	24M7026	ARRUELA	1		X	9X17X1,6
16	19M7269	PARAFUSO SEXT.	1		X	M8 X 50, M8X50
17	37M7177	PARAFUSO	2		X	
18	L110367	ARRUELA	AR		X	
19	RE60765	LENTE	AR		X	

TAIL LIGHTS
SINALEIRA TRASEIRA
LUCES TRASERAS

CQ156133 -UN-

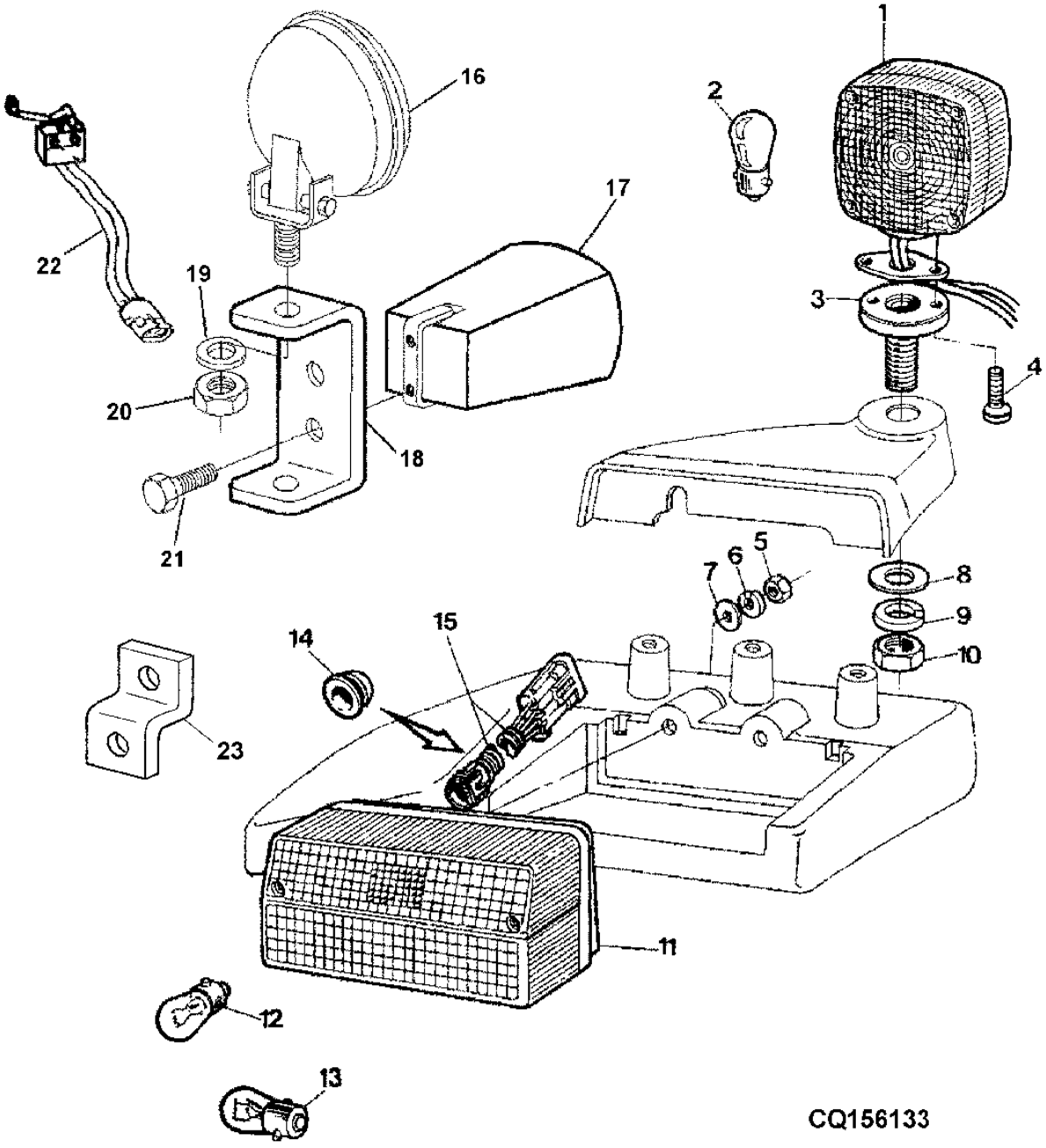

ITEM	NR.PECA	DESCRICAO	QTDE	NR. SERIE	7505	NOTAS
1	DQ24553	LUZ TRASEIRA	AR		X	INCL KEYS 2 (A)
2	DQ08098	LAMPADA	AR		X	(A)
3	DQ24790	ADAPTADOR	AR		X	(A)
4	21M7364	PARAFUSO	AR		X	M6 X 20, (A)
5	14M7028	PORCA	AR		X	M5, M5
6	12M7064	ARRUELA DE PRESSAO	AR		X	5MM
7	24M7087	ARRUELA	AR		X	5,5X10MM
8	24M7180	ARRUELA	AR		X	(A)
9	12M7067	ARRUELA DE PRESSAO	AR		X	(A)
10	14M7031	PORCA	AR		X	M12, (A)
11	AL112964	LUZ TRASEIRA	2		X	ORD W/AL113022
12	57M7014	LAMPADA	AR		X	21W
13	57M7011	LAMPADA	AR		X	
14	CQ25923	PASSADOR	2		X	
15	AL113022	CHICOTE	2		X	
16	DQ41157	LUZ TRASEIRA	1		X	
17	DQ37684	ALARME DE MARCHA	1		X	
18	CQ42092	SUPORTE	1		X	
19	12M7067	ARRUELA DE PRESSAO	1		X	
20	14M7031	PORCA	1		X	M12
21	CQ01400	PARAFUSO	1		X	
22	RE30714	CHICOTE	1		X	
23	CQ42091	SUPORTE	1		X	

(A) FOR EXPORTATION
(A) PARA EXPORTACAO
(A) SOLAMENTE PARA EXPORTACION

TAIL LIGHTS
LUZ TRASEIRA
LUCES TRASERAS

CQ155253 -UN-

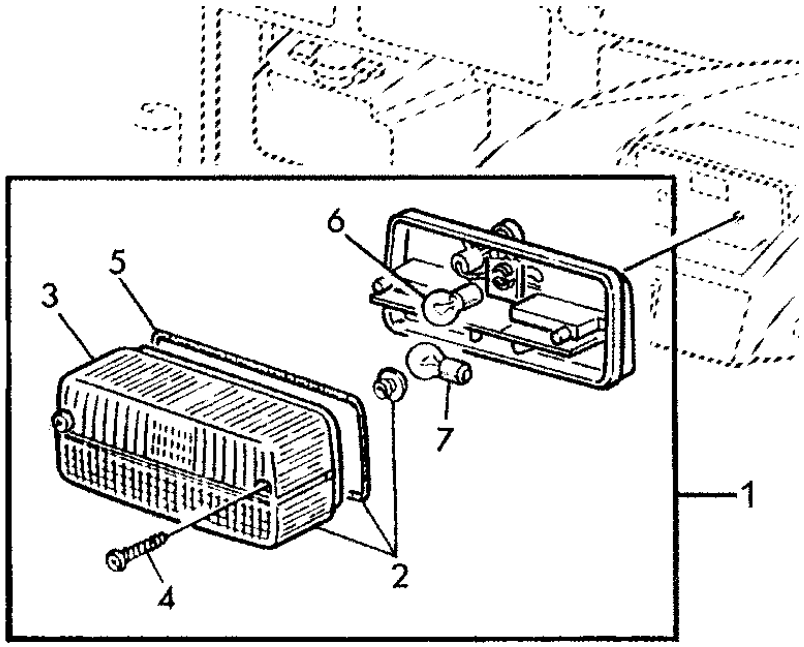

CQ155253

ITEM	NR.PECA	DESCRICAO	QTDE	NR. SERIE	7505	NOTAS
1	AL112964	LUZ TRASEIRA	2		X	
2	AL112011	LUZ TRASEIRA	1		X	
3	AL112474	LENTE	1		X	
4	37M7177	PARAFUSO	2		X	
5	L79690	JUNTA	1		X	
6	57M7014	LAMPADA	1		X	12V-21W
7	57M7011	LAMPADA	1		X	12V-21/5W

WORKLIGHTS (4 POST ROLL GARD, REAR)
FAROIS DE SERVICO (ESTRUTURA DE SEGURANCA 4 POSTES
FAROS DE TRABAJO (BASTIDOR DE SEGURIDAD 4 POSTERS

CQ151086 -UN-

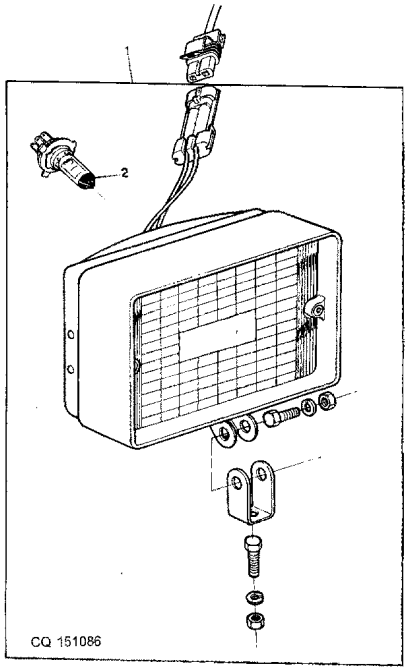

ITEM	*NR.PECA*	*DESCRICAO*	*QTDE*	*NR. SERIE*	7505	*NOTAS*
1	DQ33944	FAROL DIANTEIRO	AR		X	
2	AS04903	LAMPADA	AR		X	

WORKLIGHTS (4 POST ROLL GARD, CENTER FRONT)
FAROIS DE SERVICO (ESTRUTURA DE SEGURANCA 4 POSTES
FAROS DE TRABAJO (BASTIDOR DE SEGURIDAD 4 POSTES,

CQ151087 -UN-

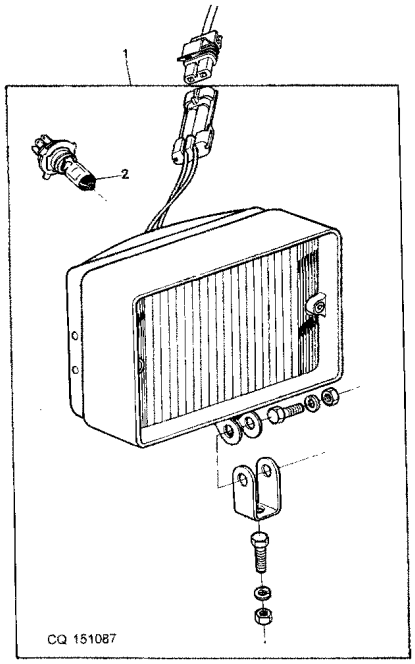

ITEM	NR.PECA	DESCRICAO	QTDE	NR. SERIE	7505	NOTAS
1	DQ25853	FAROL DIANTEIRO	AR		X	
2	AS04904	LAMPADA	AR		X	

WARNING LIGHTS
LUZ DE ADVERT?NCIA
LUZ DE ADVERTENCIA

PUCQ215 -UN-

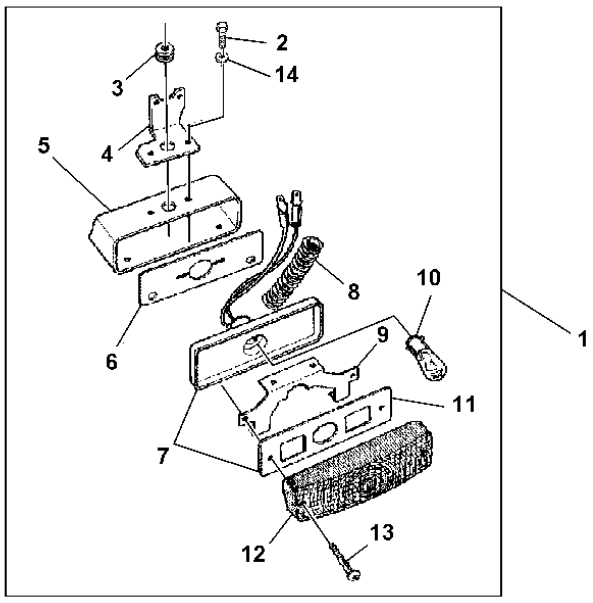

PUCQ215

ITEM	*NR.PECA*	*DESCRICAO*	*QTDE*	*NR. SERIE*	7505	*NOTAS*
1	DQ26685	LUZ TRASEIRA	AR		X	
	DQ26686	LUZ TRASEIRA	AR		X	
2	19M6614	PARAFUSO SEXT.	AR		X	M6 X 12, M6X12
3	R117451	PASSADOR	2		X	
4	CQ26157	APOIO	AR		X	
	CQ26156	APOIO	AR		X	
5	R117420	CAPA	AR		X	
6	R54782	JUNTA	AR		X	
7	AR60250	FAROL	2		X	
8	26687	TUBULACAO	2		X	
9	R117421	APOIO	2		X	
10	AD2062R	LAMPADA	2		X	
11	R61179	JUNTA	2		X	
12	R54779	LENTE	2		X	
13	R54781	PARAFUSO	AR		X	
14	12M7006	ARRUELA DE PRESSAO	AR		X	6MM

HEADLIGHTS
FAROIS DIANTEIROS
FAROS DELANTEROS

CQ151089 -UN-

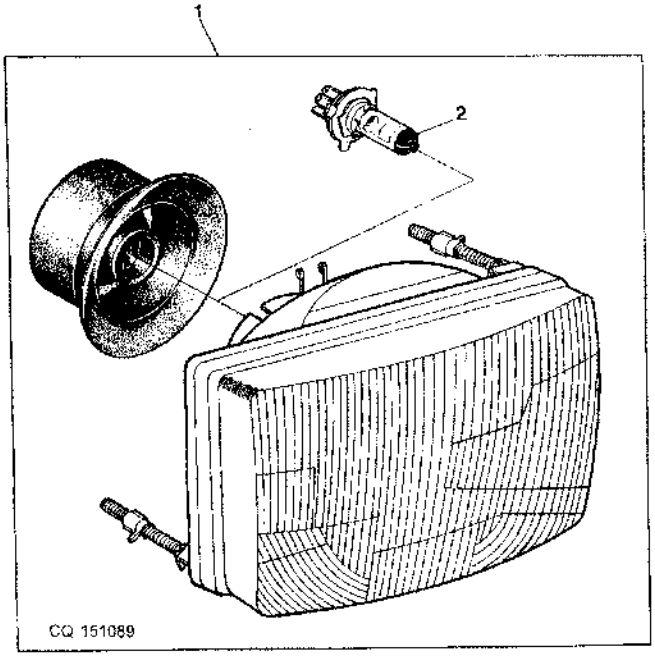

ITEM	NR.PECA	DESCRICAO	QTDE	NR. SERIE	7505	NOTAS
1	DQ25062	FAROL DIANTEIRO	AR		X	INCL KEYS 2
2	AS04903	LAMPADA	AR		X	

WIRING HARNESS - WITHOUT CAB
CHICOTE PRINCIPAL - SEM CABINE
HAZ DE CABLES PRINCIPAL - SIN CABINA

CQ151090 -UN-

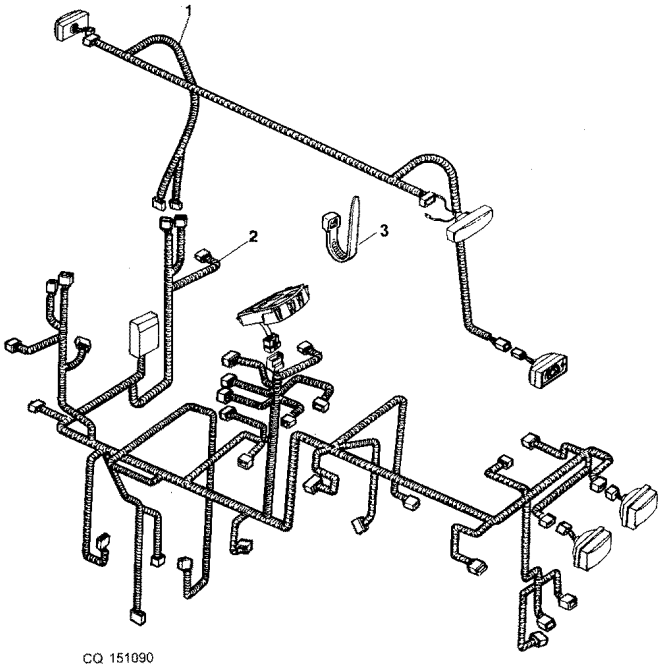

ITEM	NR.PECA	DESCRICAO	QTDE	NR. SERIE	7505	NOTAS
1	DQ25873	CHICOTE	2		X	
2	DQ43145	CHICOTE	1	-25722	X	USE DQ53194
	DQ53194	CHICOTE	1	25723-	X	
3	CQ03769	BRACADEIRA	1		X	
..	DQ59567	CHICOTE	1		X	(A)

(A) REINFORCE CONECTORS FUSE KIT
(A) KIT DE REFORCO DOS CONECTORES DOS FUSIVEIS
(A) KIT DE REFUERZO DOS CONECTORES DOL FUSIBLES

WIRING HARNESS - CAB
CHICOTE PRINCIPAL - CABINE
HAZ DE CABLES PRINCIPAL - CABINA

CQ151875 -UN-

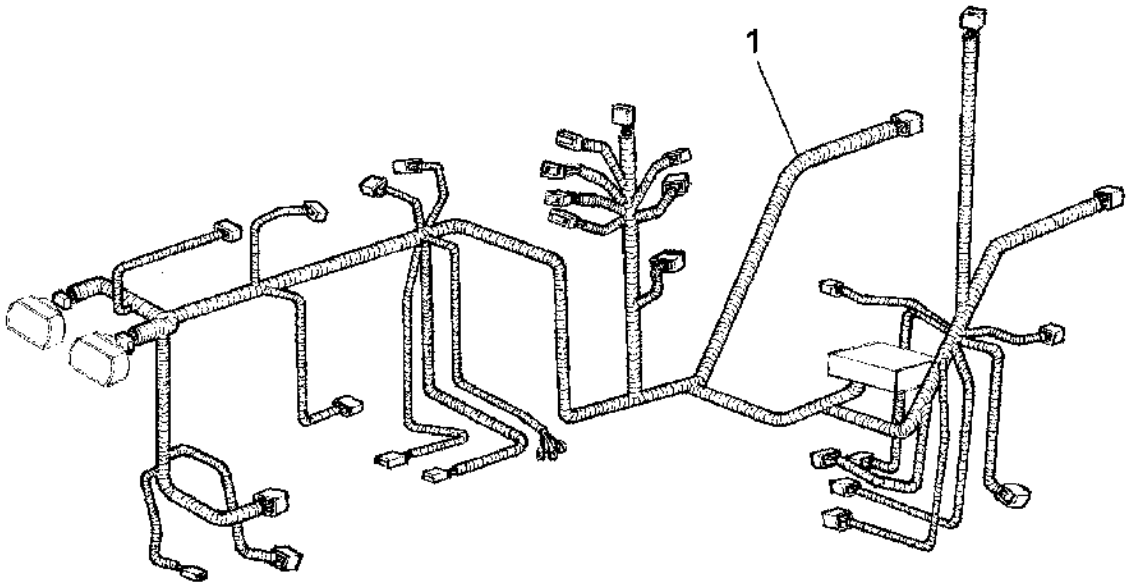

ITEM	NR.PECA	DESCRICAO	QTDE	NR. SERIE TRATOR	7505	NOTAS
1	DQ43098	CHICOTE	1	-25708	X	USE DQ53195
	DQ53195	CHICOTE	1	25709-	X	
..	DQ59567	CHICOTE	1		X	(A)

(A) REINFORCE CONECTORS FUSE KIT
(A) KIT DE REFORCO DOS CONECTORES DOS FUSIVEIS
(A) KIT DE REFUERZO DOS CONECTORES DOS FUSIBLES

WIRING HARNESS, CAB ROOF
CHICOTES, TETO DA CABINE
GRUPO DE CABLES, TECHO CABINA

CQ155050 -UN-

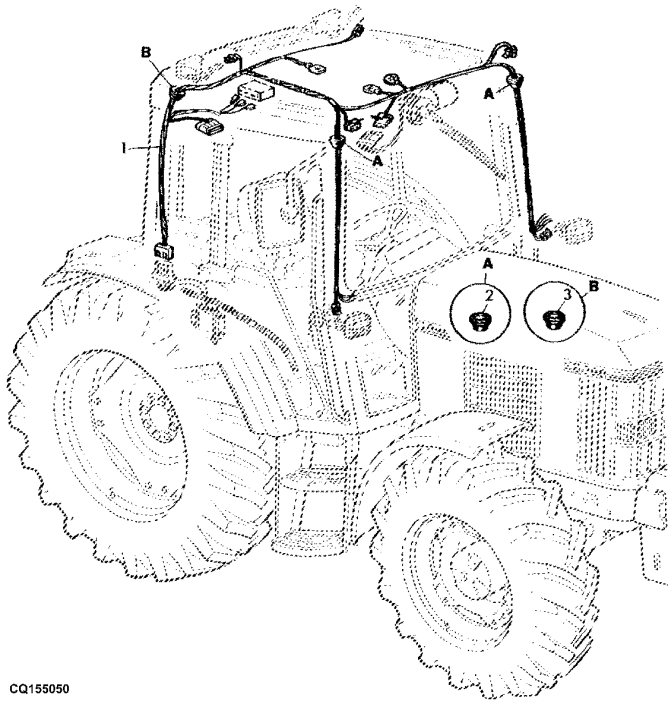

CQ155050

ITEM	NR.PECA	DESCRICAO	QTDE	NR. SERIE	7505	NOTAS
1	DQ44704	CHICOTE	1		X	
	DQ48589	CHICOTE	1		X	(AEROPORTUARIO)
2	L100781	PASSADOR	2		X	
3	L100782	PASSADOR	1		X	

WIRING HARNESS, HEATING AND AIRCONDITIONING
CHICOTES, CALEFACAO E AR CONDICIONADO
GRUPO DE CABLES, CALEFACCION Y ACONDICIONADOR DE A

CQ151877 -UN-

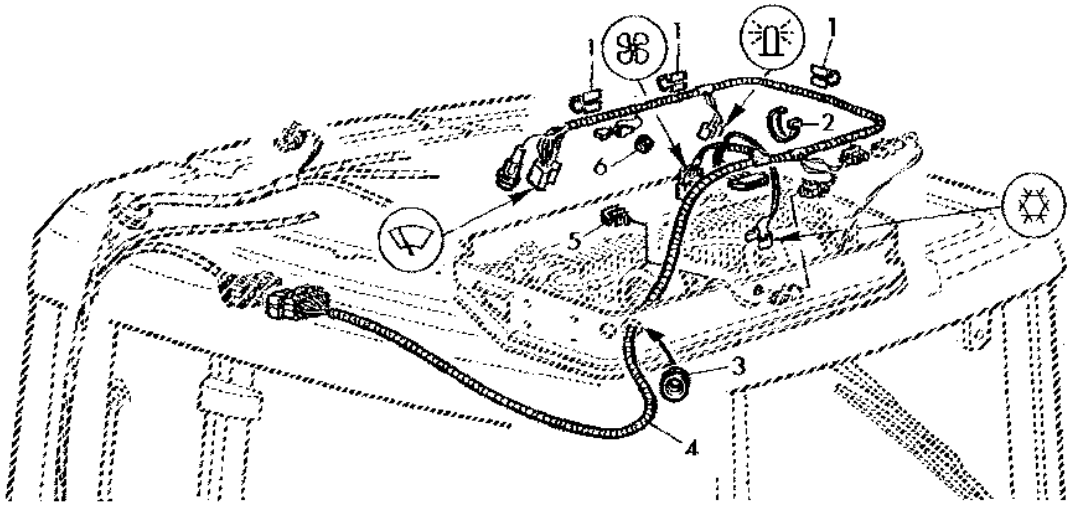

CQ151877

ITEM	NR.PECA	DESCRICAO	QTDE	NR. SERIE	7505	NOTAS
1	L111184	PRESILHA	3		X	
2	R44302	CINTA	1		X	
3	L38053	PASSADOR	1		X	
4	AL110589	CHICOTE	1		X	
5	L111127	PRESILHA	1		X	
6	A3411R	PASSADOR	1		X	

REAR WIPER - FIELD INSTALLATION KIT
KIT DE INSTALCAO - LIMPADOR TRASEIRO
LIMPIAPARABRISAS TRAS. - CONJUNTO DE MODIFICACION

LX022321 -UN-

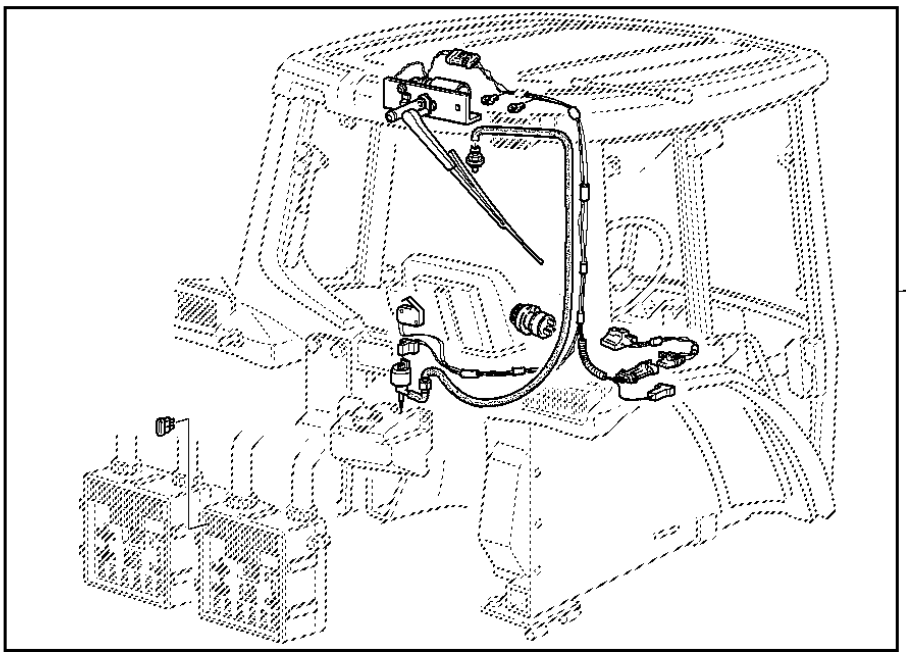

ITEM	NR.PECA	DESCRICAO	QTDE	NR. SERIE	7505	NOTAS
1	AL153672	KIT - INSTALACAO DE CAMPO	1		X	

WIRING HARNESS REAR WINDOW WIPER
CHICOTE DO LIMPADOR TRASEIRO
GRUPO DE CABLES, LIMPIAPARABRISAS TRASERO

CQ156134 -UN-

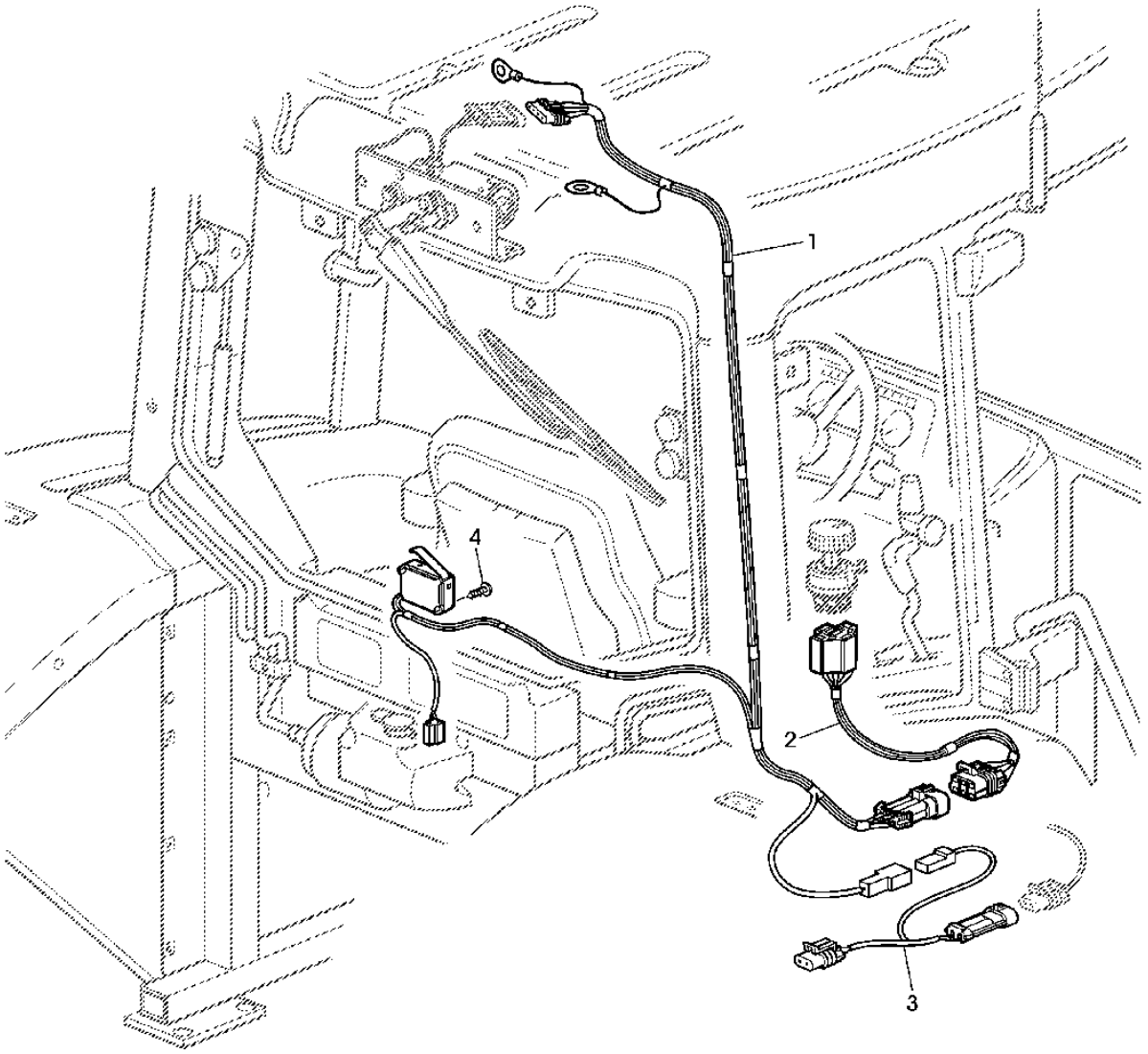

CQ156134

ITEM	NR.PECA	DESCRICAO	QTDE	NR. SERIE	7505	NOTAS
1	AL116544	CHICOTE	1		X	
2	AL116548	CHICOTE	1		X	
3	AL163082	CHICOTE	1		X	
4	L100380	PARAFUSO	2		X	

FUSE (FUSES, DIODES AND RELAYS)
CAIXA DE FUSIVEIS (FUSIVEIS, DIODOS E RELES)
CAJA DE FUSIBLES (FUSIBLES, DIODES Y RELES)

CQ151092 -UN-

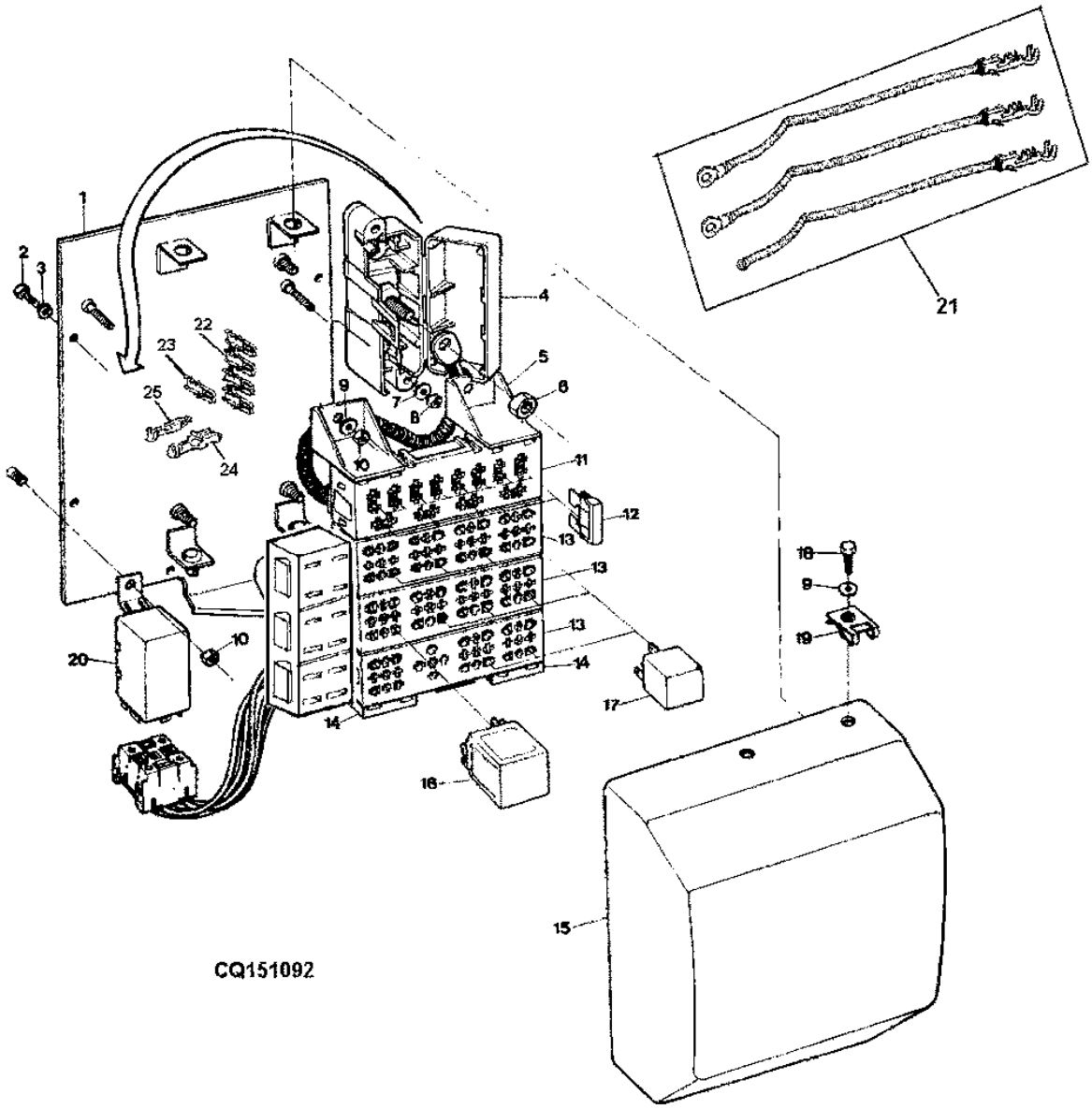

ITEM	NR.PECA	DESCRICAO	QTDE	NR. SERIE	7505	NOTAS
1	AP32844	PLACA	AR		X	(A)
2	19M6614	PARAFUSO SEXT.	AR		X	M6 X 12, M6X12
3	12M7006	ARRUELA DE PRESSAO	AR		X	6MM
4	RE48875	BLOCO DE DERIVACAO	AR		X	INCL KEYS 6
5	CQ33338	SUPORTE	1		X	
6	14M7274	PORCA	AR		X	M10, M10
7	24M7087	ARRUELA	AR		X	5,5X10MM
8	14M7028	PORCA	AR		X	M5, M5
9	24M7088	ARRUELA	AR		X	6.6X12.5X1.6
10	14M7027	PORCA	AR		X	M6, M6
11	RE43737	ACESSORIO CONEXAO ELETRICA	1		X	(B)
	RE43737	ACESSORIO CONEXAO ELETRICA	2		X	
12	57M7120	FUSIVEL	AR		X	20A
	57M7146	FUSIVEL	AR		X	30A
	99M7065	FUSIVEL	AR		X	COM LIMPADOR TRASEIRO
13	RE49724	ACESSORIO CONEXAO ELETRICA	3		X	
14	RE49726	SUPORTE	2		X	
15	CQ48612	TAMPA	1		X	(A)
16	RE39967	DIODO	AR		X	
17	RE48876	RELE	AR		X	
18	19M7560	PARAFUSO SEXT.	AR		X	M6 X 16, M6X16
19	L59800	PORCA	AR		X	
20	AL76596	LAMPEJADOR	AR		X	
21	DQ34348	CHICOTE	AR		X	
22	57M7594	TERMINAL	AR		X	OD 4MM
23	57M7508	TERMINAL CONECTOR ELETRICO	AR		X	OD 1,0 - 1,5MM
	57M7509	TERMINAL CILINDR. FEMEA	AR		X	OD 2,5 - 4MM
24	57M7252	TERMINAL CONECTOR ELETRICO	AR		X	OD 2,5MM
	57M7429	TERMINAL CONECTOR ELETRICO	AR		X	OD 1,00 - 1,5MM
	57M7511	TERMINAL CONECTOR ELETRICO	AR		X	OD 0,5 - 0,75MM
25	R104921	TERMINAL CONECTOR ELETRICO	AR		X	

(A) W/O CAB
(A) SEM CABINE
(A) SIN CABINA

(B) W/ CAB
(B) COM CABINE
(B) CON CABINA

DIODE
DIODO
DIODO

CQ155467 -UN-

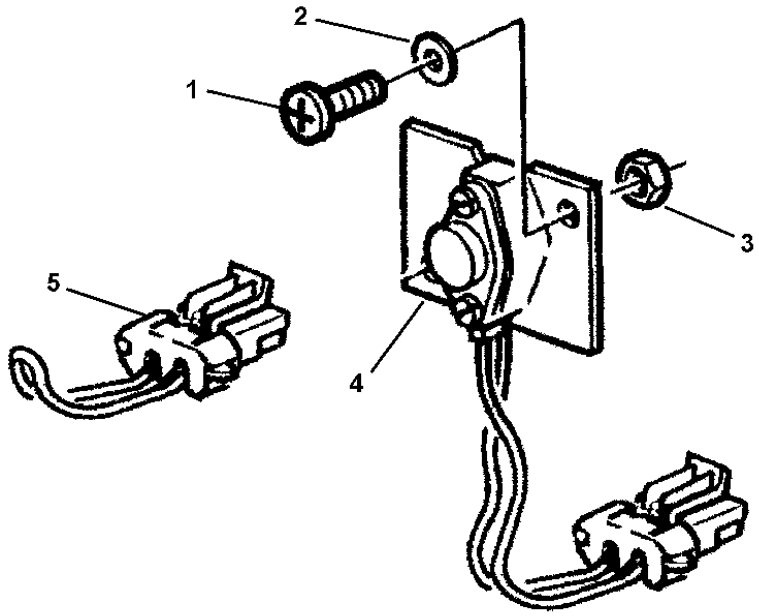

CQ155467

ITEM	NR.PECA	DESCRICAO	QTDE	NR. SERIE	7505	NOTAS
1	14M7029	PORCA	2	-XXXXX	X	M8, M8
2	12M7065	ARRUELA DE PRESSAO	2	-XXXXX	X	8MM
3	19M7162	PARAFUSO SEXT.	2	-XXXXX	X	M8 X 16, M8X16
4	RE43542	DIODO	1	-XXXXX	X	USE DQ53103
5	DQ53103	PONTE	1	XXXXX-	X	

WIRING HARNESS, HCU
CHICITES, HCU
GRUPO DE CABLES, HCU

CQ155053 -UN-

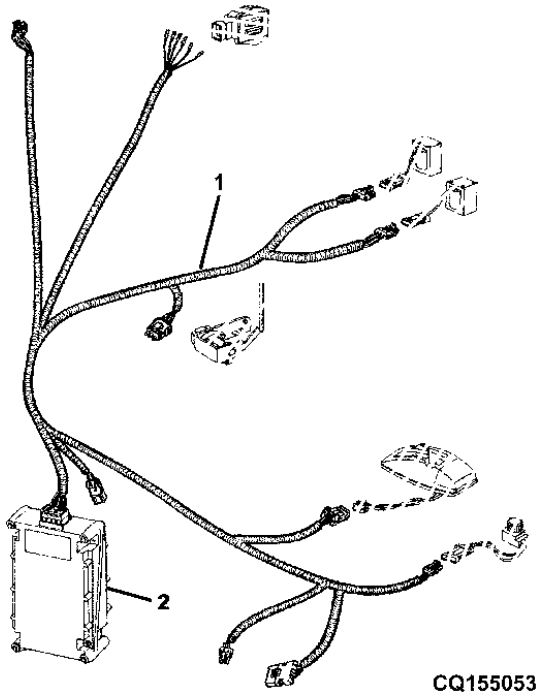

CQ155053

ITEM	NR.PECA	DESCRICAO	QTDE	NR. SERIE	7505	NOTAS
1	DQ25998	CHICOTE	AR		X	(A)
	DQ32786	CHICOTE	AR		X	(B)
2	RE170904	CONTROLADOR DO LEVANTE HIDR	AR		X	

(A) WITHOUT CAB
(A) SEM CABINE
(A) SIN CABINA

(B) WITH CAB
(B) COM CABINE
(B) CON CABINA

STARTING CIRCUIT RELAY
RELE DE CIRCUITO DE PARTIDA
RELE DEL CIRCUITO DE ARRANQUE

CQ151094 -UN-

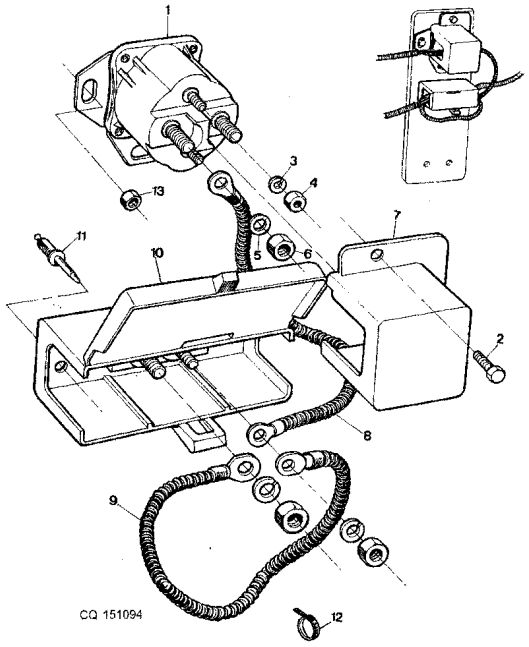

ITEM	NR.PECA	DESCRICAO	QTDE	NR. SERIE	7505	NOTAS
1	RE164448	RELE DE PARTIDA	1		X	(SUB FOR AT68973)
2	19M6614	PARAFUSO SEXT.	AR		X	M6 X 12, M6X12
3	12M7060	ARRUELA	2		X	3/16"
4	14H631	PORCA	2		X	5/16"
5	12M7032	ARRUELA DE PRESSAO	2		X	8MM
6	14H785	PORCA	2		X	5/16"
7	R113164	CAPA	AR		X	
8	RE49735	FIO	AR		X	
9	RE49736	FIO	AR		X	
10	RE48867	BLOCO DE DERIVACAO	AR		X	
11	R113189	REBITE	AR		X	6,2X16,5
12	CQ03753	BRACADEIRA	4		X	
13	14M7027	PORCA	AR		X	M6, M6

FUSE BOX (CAB)
CAIXA DE FUSIVEIS (CABINE)
CAJA DE FUSIBLES (CABINA)

CQ155486 -UN-

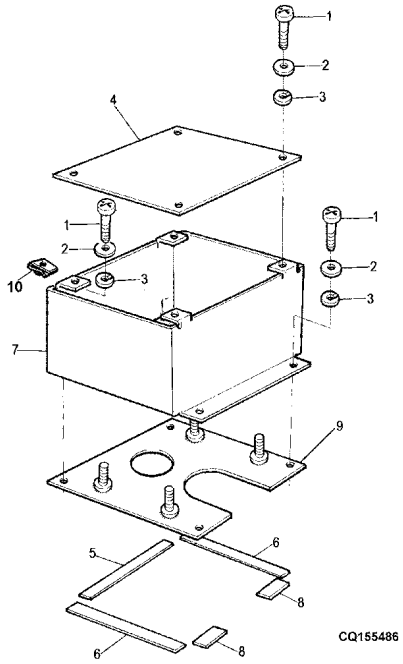

ITEM	NR.PECA	DESCRICAO	QTDE	NR. SERIE	7505	NOTAS
1	CQ10218	PARAFUSO	AR		X	M6X16
2	24M7139	ARRUELA	AR		X	6,4X18MM
3	12M7006	ARRUELA DE PRESSAO	AR		X	6MM
4	DQ31902	TAMPA	1		X	
5	CQ32740	BARREIRA ABSORVENTE DE RUID	1		X	
6	UN4808	ESPUMA	2		X	SUB L152250
7	DQ39771	CAIXA DE FUSIVEIS	1	-XXXXX	X	USE DQ55898 , L59800 (4)
	DQ55898	CAIXA DE FUSIVEIS	1	XXXXX-	X	
8	CQ32739	BARREIRA ABSORVENTE DE RUID	2		X	
9	DQ39152	BASE	1		X	PARA BOMBA 100LPM
	DQ42404	BASE	1		X	PARA BOMBA 60LPM
10	L59800	PORCA	4		X	

WIRING HARNESS - WINDSHIEDL WIPPER
CHICOTE DO LIMPADOR PARABRISAS
HAZ DE CABLES - LIMPIA PARABRISAS

CQ151879 -UN-

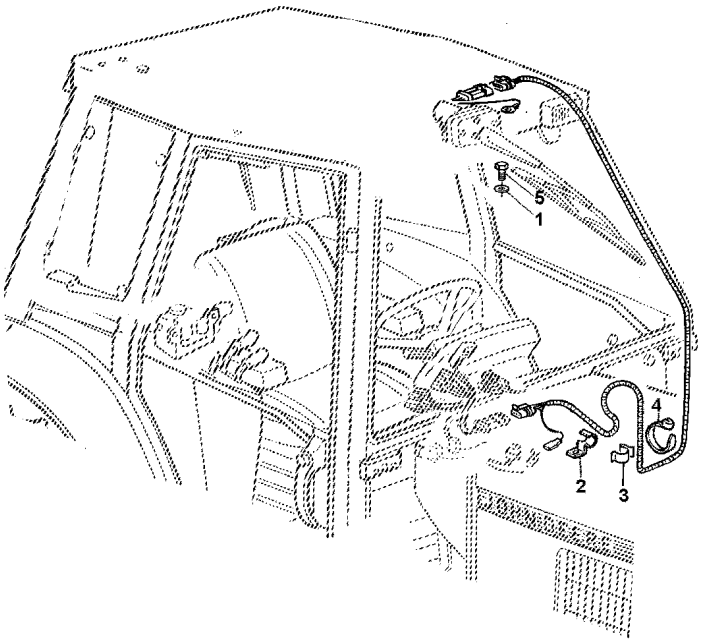

CQ151879

ITEM	NR.PECA	DESCRICAO	QTDE	NR. SERIE	7505	NOTAS
1	24M7055	ARRUELA	AR		X	
2	L40484	CINTA	AR		X	
3	L101519	PRESILHA	AR		X	
4	L101338	SUPORTE	AR		X	
5	14M7029	PORCA	AR		X	M8, M8

INTERMEDUARY CABLE
CABO INTERMDIARIO
CABLE INTERMEDIO
CQ151095 -UN-

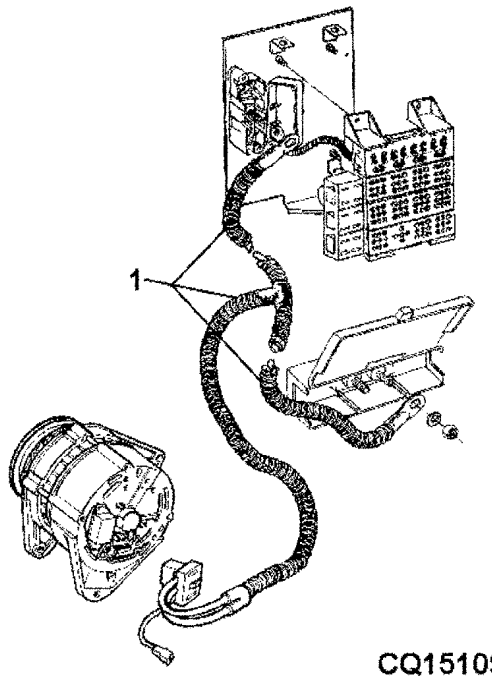

CQ151095

ITEM	NR.PECA	DESCRICAO	QTDE	NR. SERIE	7505	NOTAS
1	DQ43149	CABO	1		X	

ELECTRICAL TERMINALS AND CONNECTORS
TERMINAIS E CONECTORES ELETRICOS
BORNES Y ENCHUFES ELECTRICOS

CQ151663 -UN-

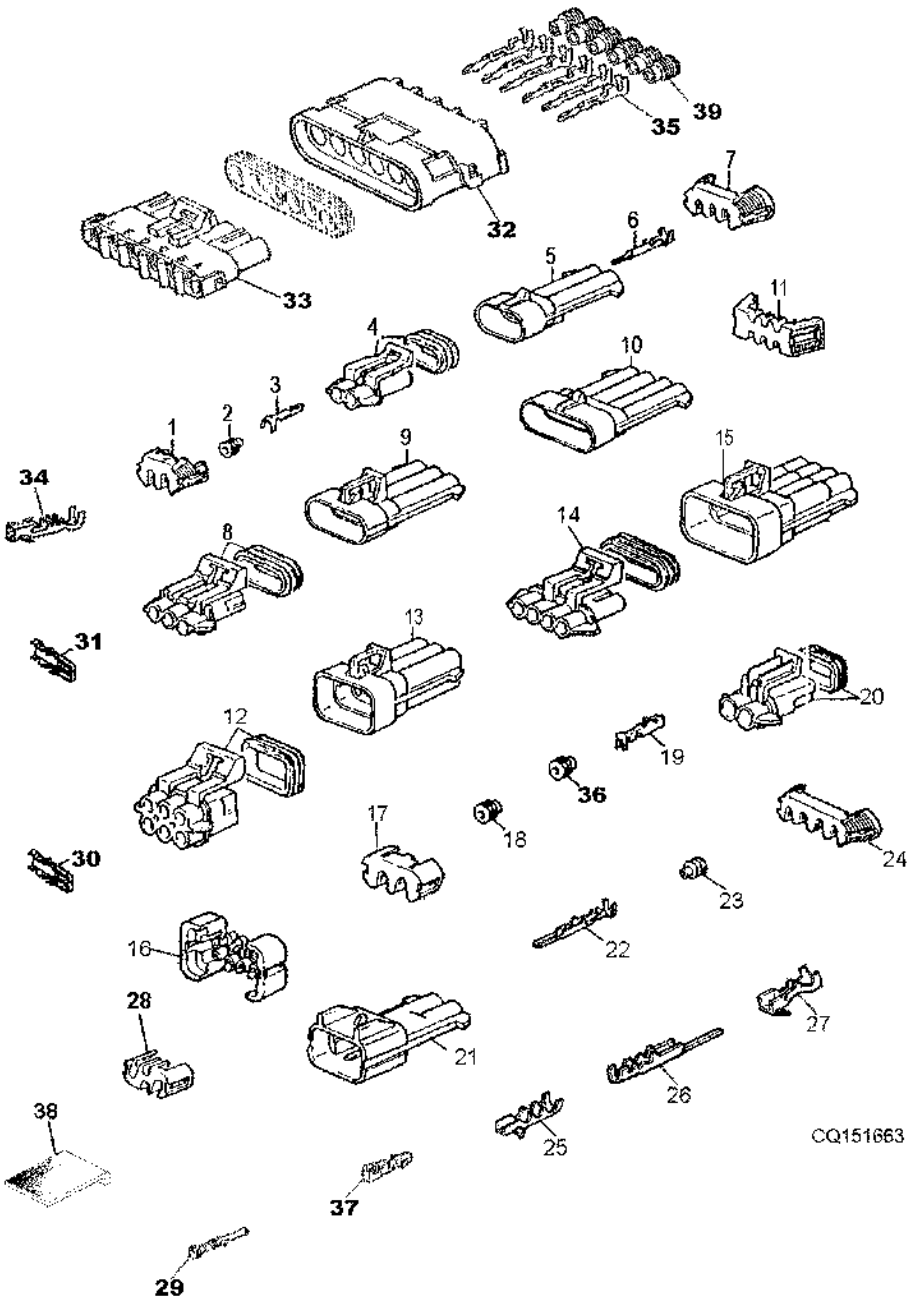

ITEM	NR.PECA	DESCRICAO	QTDE	NR. SERIE	7505	NOTAS
1	57M7289	DISP FECHAMENTO CONEC ELETR	AR		X	
2	57M7258	SELO DE CONECTOR ELETRICO	AR		X	
3	R104846	TERMINAL CONECTOR ELETRICO	AR		X	TK=1,0MM
4	57M7254	CONJ MONT CONECTOR ELETRICO	AR		X	
	57M7328	ALOJAM. CONECTOR ELETRICO	AR		X	
5	57M7256	CONJ MONT CONECTOR ELETRICO	AR		X	
6	R104919	TERMINAL CONECTOR ELETRICO	AR		X	SUB FOR 57M7252
7	57M7317	ACESSORIO CONEXAO ELETRICA	AR		X	
8	57M7255	TERMINAL CONECTOR ELETRICO	AR		X	
9	57M7257	ALOJAM. CONECTOR ELETRICO	AR		X	
10	57M7265	ALOJAM. CONECTOR ELETRICO	AR		X	
11	57M7291	CONJ MONT CONECTOR ELETRICO	AR		X	
12	57M7260	ALOJAM. CONECTOR ELETRICO	AR		X	
13	57M7263	ALOJAM. CONECTOR ELETRICO	AR		X	
14	57M7364	ALOJAM. CONECTOR ELETRICO	AR		X	
15	57M7264	ALOJAM. CONECTOR ELETRICO	AR		X	
16	57M7283	DISP FECHAMENTO CONEC ELETR	AR		X	
17	57M7306	DISP FECHAMENTO CONEC ELETR	AR		X	
18	57M7258	SELO DE CONECTOR ELETRICO	AR		X	
19	57M7298	TERMINAL CONECTOR ELETRICO	AR		X	2,0MM 2/3.7MM
20	57M7309	ALOJAM. CONECTOR ELETRICO	AR		X	
21	57M7304	CONJ MONT CONECTOR ELETRICO	AR		X	
22	57M7285	CONECTOR	AR		X	3.00MM 2/3.9MM
23	R78059	SELO DE CONECTOR ELETRICO	AR		X	
24	57M7469	CONECTOR	AR		X	
25	R104701	TERMINAL CONECTOR ELETRICO	AR		X	TK=1,0MM 2/2,5
26	57M7496	TERMINAL CONECTOR ELETRICO	AR		X	
27	U46662	TERMINAL CONECTOR ELETRICO	AR		X	
28	51M7347	CONECTOR	AR		X	
29	57M7161	CONECTOR	AR		X	
30	57M7508	TERMINAL CONECTOR ELETRICO	AR		X	OD 1,0 - 1,5MM
31	57M7509	CONECTOR	AR		X	OD 2,5 - 4MM
32	R78056	CONJ MONT CONECTOR ELETRICO	AR		X	
33	R78057	TERMINAL CONECTOR ELETRICO	AR		X	TK=0,8MM 213MM
34	R104921	TERMINAL CONECTOR ELETRICO	AR		X	
35	R78058	TERMINAL CONECTOR ELETRICO	AR		X	TK=0,8MM 213MM
36	Z44689	PROTECAO DE CONECTOR ELET.	AR		X	
37	L36681	CONECTOR	AR		X	I.D.=2,0 - 4,0
38	M75140	PRESILHA	AR		X	
39	R78063	SELO DE CONECTOR ELETRICO	AR		X	

CABLE CLIPS, CONNECTORS ANS PLUGS
TERMINAIS E CONECTORES ELETRICOS
REGLETAS DE CONEXIONES Y DISTRIBUIDORES ELETRICOS

CQ156148 -UN-

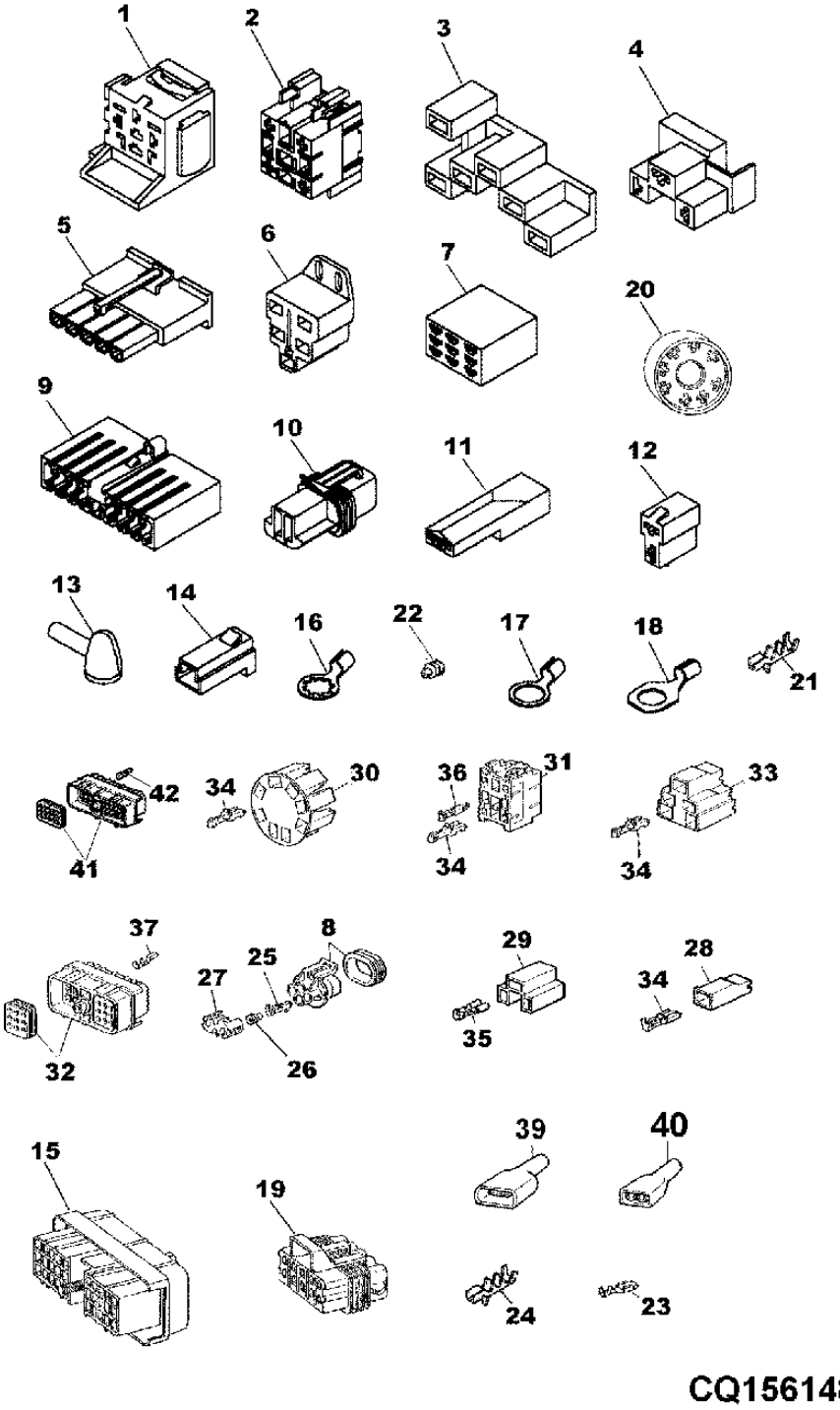

ITEM	NR.PECA	DESCRICAO	QTDE	NR. SERIE	7505	NOTAS
1	RE68327	RELE	AR		X	
2	57M7385	ACESSORIO CONEXAO ELETRICA	AR		X	AMARELO,AMARILLO,YELLOW
3	E64911	CONECTOR	AR		X	
4	CQ09403	CONECTOR	AR		X	
5	57M7472	CONECTOR	AR		X	
6	57M7624	CONECTOR	AR		X	
7	M117518	CONECTOR	AR		X	
8	57M7349	ACESSORIO CONEXAO ELETRICA	AR		X	
9	57M7472	CONECTOR	AR		X	
10	RE42192	CONECTOR	AR		X	
11	CQ22886	CONECTOR	AR		X	
12	CQ10886	CONECTOR	AR		X	
13	R74993	PROTETOR	AR		X	
14	T28583	ALOJAM. CONECTOR ELETRICO	AR		X	
15	RE41949	CONJ MONT CONECTOR ELETRICO	AR		X	
16	57M7557	CONECTOR	AR		X	TK=1,5MM
17	57M7564	TERMINAL CONECTOR ELETRICO	AR		X	TK=1,0MM
18	57M7572	CONECTOR	AR		X	TK=2,5MM
19	57M7262	ALOJAM. CONECTOR ELETRICO	AR		X	
20	RE46736	CONJ MONT CONECTOR ELETRICO	AR		X	(ALSO ORDER (8) 57M7429)
21	R104846	TERMINAL CONECTOR ELETRICO	AR		X	TK=1,0MM
22	57M7258	SELO DE CONECTOR ELETRICO	AR		X	
23	57M7511	TERMINAL CONECTOR ELETRICO	AR		X	OD 0,5 - 0,75MM
	U46662	TERMINAL CONECTOR ELETRICO	AR		X	
	57M7498	CONECTOR	AR		X	TK=2,5MM
	57M7511	TERMINAL CONECTOR ELETRICO	AR		X	
	57M7429	TERMINAL CONECTOR ELETRICO	AR		X	OD 1,00 - 1,5MM
24	CQ22885	CONECTOR	AR		X	
25	R104846	TERMINAL CONECTOR ELETRICO	AR		X	
26	57M7258	SELO DE CONECTOR ELETRICO	AR		X	
27	57M7347	TERMINAL CONECTOR ELETRICO	AR		X	
28	57M7170	CONECTOR	AR		X	
29	57M7064	CONECTOR	AR		X	
30	57M7842	CONECTOR	AR		X	
31	57M7363	ACESSORIO CONEXAO ELETRICA	AR		X	PRETO,NEGRO,BLACK
	57M7385	ACESSORIO CONEXAO ELETRICA	AR		X	
	57M7384	ACESSORIO CONEXAO ELETRICA	AR		X	VERMELHO,ROJO,RED
32	57M7253	CONECTOR	AR		X	
33	57M7624	CONECTOR	AR		X	
34	57M7089	CONECTOR	AR		X	TK=1,5MM
	57M7106	CONECTOR	AR		X	TK=4,0MM
	57M7341	CONECTOR	AR		X	TK=6,0MM
35	R104701	TERMINAL CONECTOR ELETRICO	AR		X	TK=1,0MM 2/2,5
36	57M7229	TERMINAL CONECTOR ELETRICO	AR		X	TK=1,0MM
37	R104701	TERMINAL CONECTOR ELETRICO	AR		X	
38	DQ03536	CONECTOR	AR		X	
39	DQ03535	TERMINAL CONECTOR ELETRICO	AR		X	
40	57M7253	CONJ MONT CONECTOR ELETRICO	AR		X	
41	R104701	TERMINAL CONECTOR ELETRICO	AR		X	

CABLE CLIPS, CONNECTORS AND PLUGS
TERMINAIS E CONECTORES ELETRICOS
REGLETAS DE CONEXIONES Y DISTRIBUIDORES ELETRICOS

LX004694 -UN-

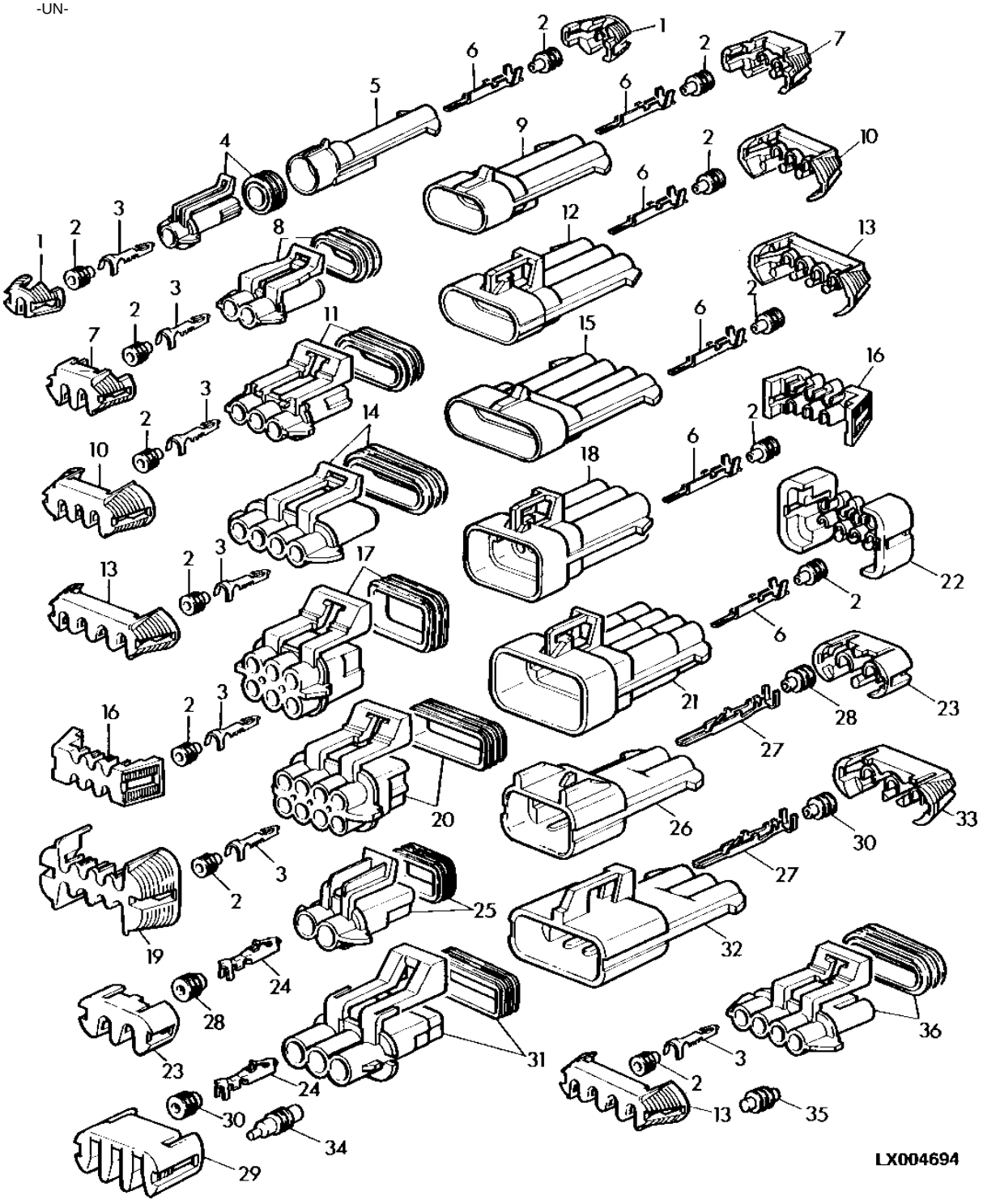

ESTA RELACAO CONTINUA

ITEM	NR.PECA	DESCRICAO	QTDE	NR. SERIE	7505	NOTAS
1	57M7315	ACESSORIO CONEXAO ELETRICA	AR		X	
	57M7364	ALOJAM. CONECTOR ELETRICO	AR		X	
2	57M7258	SELO DE CONECTOR ELETRICO	AR		X	
3	R104846	TERMINAL CONECTOR ELETRICO	AR		X	TK=1,0MM
4	57M7266	CONJ MONT CONECTOR ELETRICO	AR		X	
	57M7259	CONECT ELETR TOMADA CAVIDAD	AR		X	LGTH=16MM
5	57M7267	ALOJAM. CONECTOR ELETRICO	AR		X	
	R78064	CONECT ELETR TOMADA CAVIDAD	AR		X	
6	R104919	TERMINAL CONECTOR ELETRICO	AR		X	
7	57M7289	DISP FECHAMENTO CONEC ELETR	AR		X	
8	57M7254	CONJ MONT CONECTOR ELETRICO	AR		X	PRETO/NEGRO/BLACK
	57M7328	ALOJAM. CONECTOR ELETRICO	AR		X	CINZA/GRIS, GRAY
9	57M7256	CONJ MONT CONECTOR ELETRICO	AR		X	PRETO/NEGRO/BLACK
	57M7365	CONECTOR	AR		X	CINZA/GRIS/GRAY
10	57M7317	ACESSORIO CONEXAO ELETRICA	AR		X	
11	57M7255	TERMINAL CONECTOR ELETRICO	AR		X	
12	57M7257	ALOJAM. CONECTOR ELETRICO	AR		X	
13	57M7318	ACESSORIO CONEXAO ELETRICA	AR		X	
14	57M7247	ALOJAM. CONECTOR ELETRICO	AR		X	
15	57M7244	TERMINAL CONECTOR ELETRICO	AR		X	
16	57M7291	CONJ MONT CONECTOR ELETRICO	AR		X	
17	57M7260	ALOJAM. CONECTOR ELETRICO	AR		X	
18	57M7263	ALOJAM. CONECTOR ELETRICO	AR		X	
19	57M7296	ACESSORIO CONEXAO ELETRICA	AR		X	
20	57M7261	ALOJAM. CONECTOR ELETRICO	AR		X	
21	57M7264	ALOJAM. CONECTOR ELETRICO	AR		X	
22	57M7283	DISP FECHAMENTO CONEC ELETR	AR		X	
23	57M7306	DISP FECHAMENTO CONEC ELETR	AR		X	
24	57M7298	TERMINAL CONECTOR ELETRICO	AR		X	2,0MM 2/3.7MM
	57M7299	TERMINAL CONECTOR ELETRICO	AR		X	-3.0MM 2/3.7MM
25	57M7309	ALOJAM. CONECTOR ELETRICO	AR		X	
26	57M7304	CONJ MONT CONECTOR ELETRICO	AR		X	
27	57M7285	CONECTOR	AR		X	3.00MM 2/3.9MM
28	R78063	SELO DE CONECTOR ELETRICO	AR		X	
29	57M7274	ACESSORIO CONEXAO ELETRICA	AR		X	
30	R78059	SELO DE CONECTOR ELETRICO	AR		X	
31	57M7280	CONJ MONT CONECTOR ELETRICO	AR		X	
32	57M7305	CONJ MONT CONECTOR ELETRICO	AR		X	
33	57M7307	CONJ MONT CONECTOR ELETRICO	AR		X	

CABLE CLIPS, CONNECTORS AND PLUGS
TERMINAIS E CONECTORES ELETRICOS
REGLETAS DE CONEXIONES Y DISTRIBUIDORES ELETRICOS

PUBM0272 -UN-

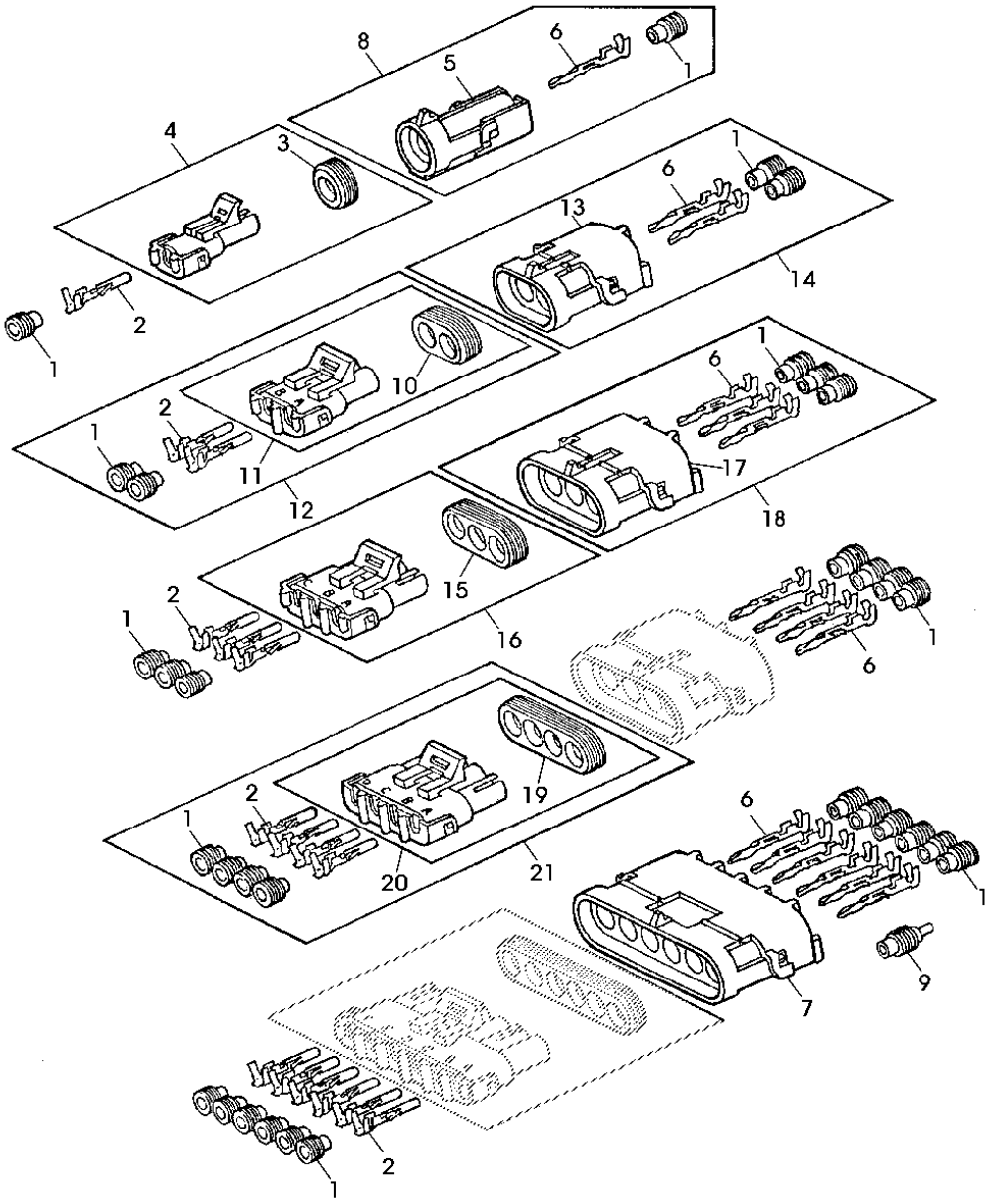

PUBM0272

ITEM	NR.PECA	DESCRICAO	QTDE	NR. SERIE	7505	NOTAS
1	R78063	SELO DE CONECTOR ELETRICO	AR		X	CINZA/GRIS/GRAY
	R78059	SELO DE CONECTOR ELETRICO	AR		X	VERDE/VERDE/GREEN
	R78062	SELO DE CONECTOR ELETRICO	AR		X	AZUL/CELESTE/BLUE
2	R78057	TERMINAL CONECTOR ELETRICO	AR		X	TK=0,8MM 213MM
	R78060	TERMINAL CONECTOR ELETRICO	AR		X	TK=2,0MM 213MM
3	RE12333	CONJ MONT CONECTOR ELETRICO	AR		X	
4	R78055	CONJ MONT CONECTOR ELETRICO	AR		X	
5	RE12366	CONJ MONT CONECTOR ELETRICO	AR		X	
6	R78061	TERMINAL CONECTOR ELETRICO	AR		X	TK=2,0MM 213MM
	R78058	TERMINAL CONECTOR ELETRICO	AR		X	TK=0,8MM 213MM
7	R78056	CONJ MONT CONECTOR ELETRICO	AR		X	
8	R78051	VEDACAO	AR		X	
9	R78064	CONECT ELETR TOMADA CAVIDAD	AR		X	
10	R78048	ACESSORIO CONEXAO ELETRICA	AR		X	
11	RE12363	CONJ MONT CONECTOR ELETRICO	AR		X	
12	RE12331	CONJ MONT CONECTOR ELETRICO	AR		X	
13	R78053	CONJ MONT CONECTOR ELETRICO	AR		X	
14	RE12330	CONJ MONT CONECTOR ELETRICO	AR		X	
15	R78049	VEDACAO	AR		X	
16	RE12364	CONJ MONT CONECTOR ELETRICO	AR		X	
17	R78054	CONJ MONT CONECTOR ELETRICO	AR		X	
18	RE12332	CONJ MONT CONECTOR ELETRICO	AR		X	
19	R78050	VEDACAO	AR		X	
20	RE12365	CONJ MONT CONECTOR ELETRICO	AR		X	
21	57M7303	CONJ MONT CONECTOR ELETRICO	AR		X	

CABLE CLIPS, CONNECTORS AND PLUGS
TERMINAIS E CONECTORES ELETRICOS
REGLETAS DE CONEXIONES Y DISTRIBUIDORES EL?TRICOS

LX009390 -UN-

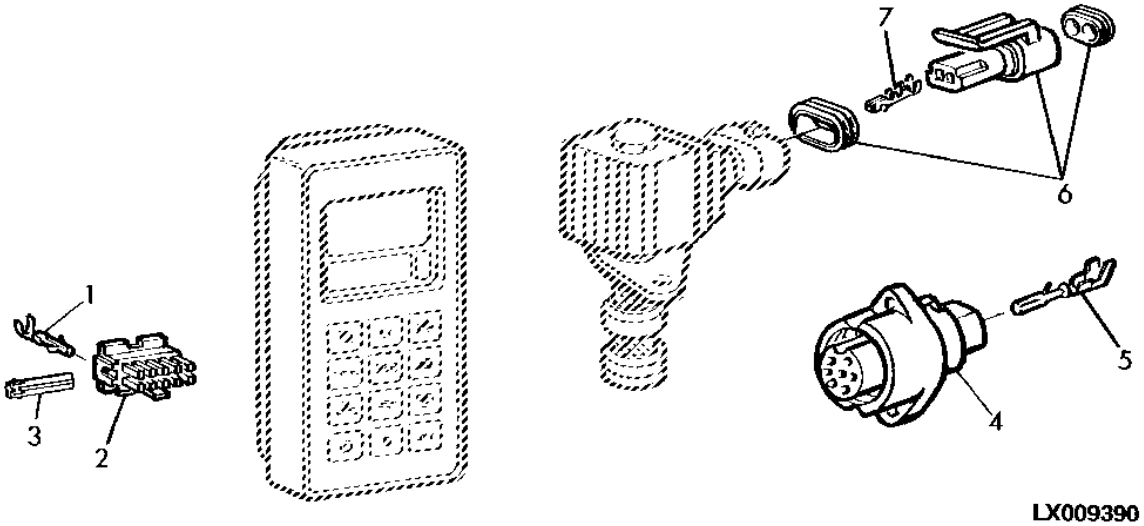

ITEM	NR.PECA	DESCRICAO	QTDE	NR. SERIE	7505	NOTAS
1	57M7437	CONECTOR	AR		X	TK=-0,75MM2/1,7
2	57M7436	CONECTOR	1		X	
3	57M7474	CONECTOR	1		X	
4	AL76299	CONECTOR	1		X	
5	57M7434	TERMINAL CONECTOR ELETRICO	AR		X	
6	57M7379	CONJ MONT CONECTOR ELETRICO	AR		X	
7	R104701	TERMINAL CONECTOR ELETRICO	AR		X	TK=1,0MM 2/2,5

SECTIONAL INDEX
INDICE DE GRUPO
INDICE DE GRUPO

PUBM0141 -UN-

1-	2
2-	4
15-	6
16-	8
3-	10
4-	12
17-	14
5-	17
6-	18
7-	20
8-	22
9-	24
10-	26
11-	28
12-	30
13-	32
14-	34
20-	35
18-	36
19-	38

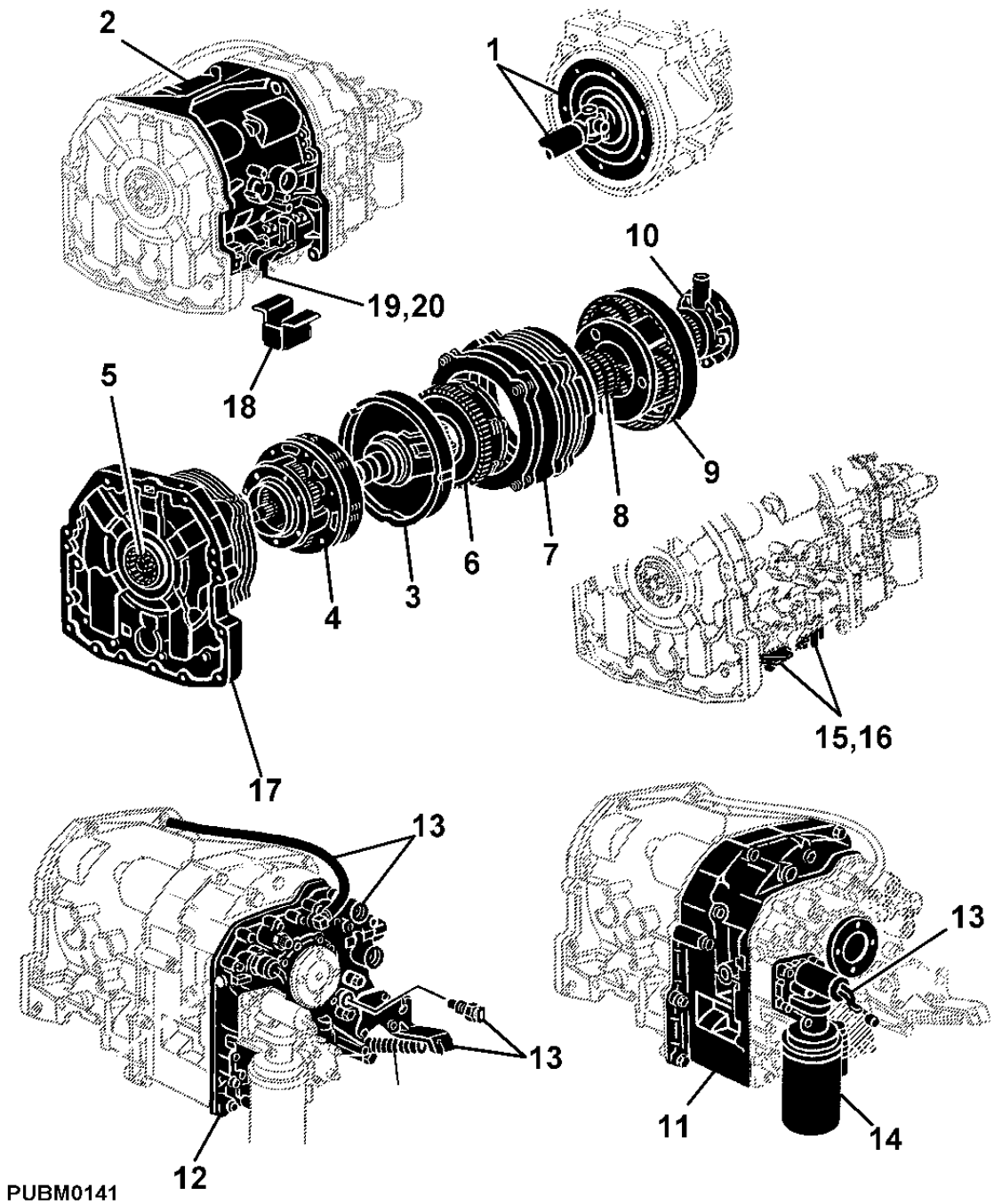

U.J. DRIVE SHAFT, ENGINE
EIXO CARDAN, MOTOR
ARBOL DE TRANSMISSION, MOTOR

CQ154920 -UN-

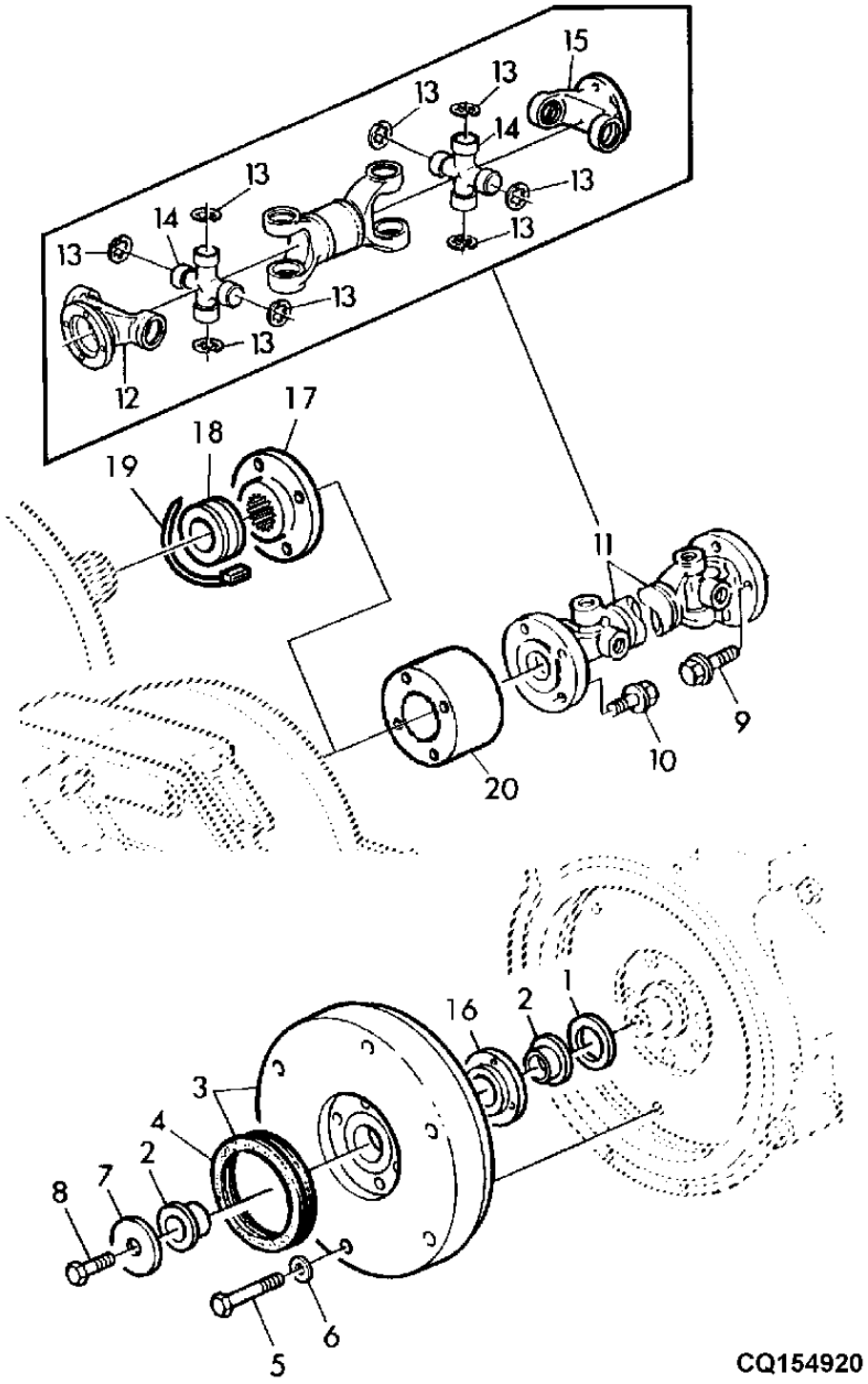

ITEM	NR.PECA	DESCRICAO	QTDE	NR. SERIE	7505	NOTAS
1	L112690	ARRUELA	1	-25887	X	
2	L112001	BUCHA	2	-25887	X	
3	AL81266	AMORTECEDOR DE TORCAO	1	-25887	X	
4	L110320	VEDACAO	1	-25887	X	
5	19M7981	PARAFUSO SEXT.	6	-25887	X	M8 X 55, M8X55
6	24M7238	ARRUELA	6	-25887	X	8,7X17X2MM
7	L110092	ARRUELA	1	-25887	X	
8	19M7938	PARAFUSO SEXT.	1	-25887	X	M10 X 20, M10X20
9	L80445	PARAFUSO	4	-25887	X	
10	CQ46396	PARAFUSO	4	-25887	X	
11	AL117414	EIXO CARDA	1	-25887	X	LGTH=198MM (USE AL164026 , L77173 (4))
12	L114858	FLANGE	1	-25887	X	
13	40M7255	ANEL DE PRESSAO	8	-25887	X	
14	AL110149	CRUZETA COM ROLAMENTO	2	-25887	X	
15	L114857	FLANGE	1	-25887	X	
16	L102291	MANCAL	1	-25887	X	
17	L116041	FLANGE	1	-25887	X	
18	L116013	PROTETOR	1	-25887	X	
19	CQ36319	BRACADEIRA	1	-25887	X	
20	CQ46508	ESPACADOR	1	-25887	X	

PLANETARY BRAKE HOUSING (WITH MECHANICAL REVERSER
CAIXA DO FREIO DOS PLANETARIOS
CAJA DEL FRENO DE LOS PLANETARIOS (CON MANDO MECAN

LX008593 -UN-

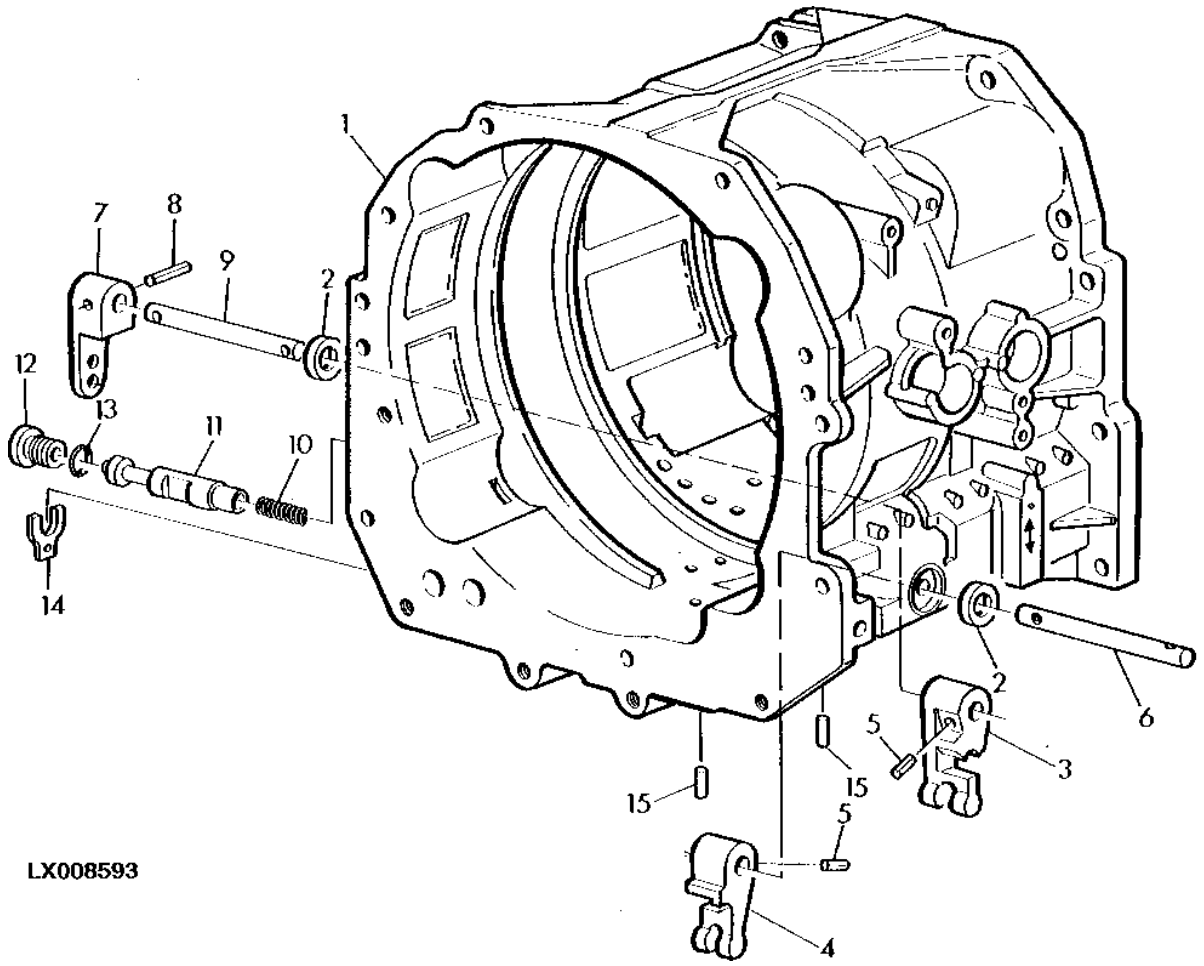

ITEM	NR.PECA	DESCRICAO	QTDE	NR. SERIE	7505	NOTAS
1	RE152013	CARCACA	1	-25887	X	MARKED R134710
	R121580	TAMPAO	1	-25887	X	FOR RE152013
2	AR103873	VEDACAO	2	-25887	X	
3	R168663	ALAVANCA	1	-25887	X	
4	R168662	ALAVANCA	1	-25887	X	(SUB FOR R120565),R161817
5	34M7244	PINO ELASTICO	AR	-25887	X	
6	R135527	EIXO	1	-25887	X	
7	R119873	ALAVANCA	1	-25887	X	
8	34M7102	PINO ELASTICO	1	-25887	X	
9	R95498	PINO FIXADOR	1	-25887	X	
10	R129184	MOLA DE COMPRESSAO	1	-25887	X	
11	R135625	VALVULA	1	-25887	X	
12	R111039	PLUGUE	1	-25887	X	
13	R76617	ANEL O	1	-25887	X	
14	R115154	ANEL DE PRESSAO	1	-25887	X	
15	R38295	AGULHA DE ROLAMENTO	2	-25887	X	

CONTROL VALVE HOUSING (WITH MECHANICAL REVERSER CO
CAIXA DAS VALVULAS DE CONTROLES (COM CONTROLE MECA
CAJA DE LAS VALVULAS DE CONTROL (CON MANDO MECANIC

LX016874 -UN-

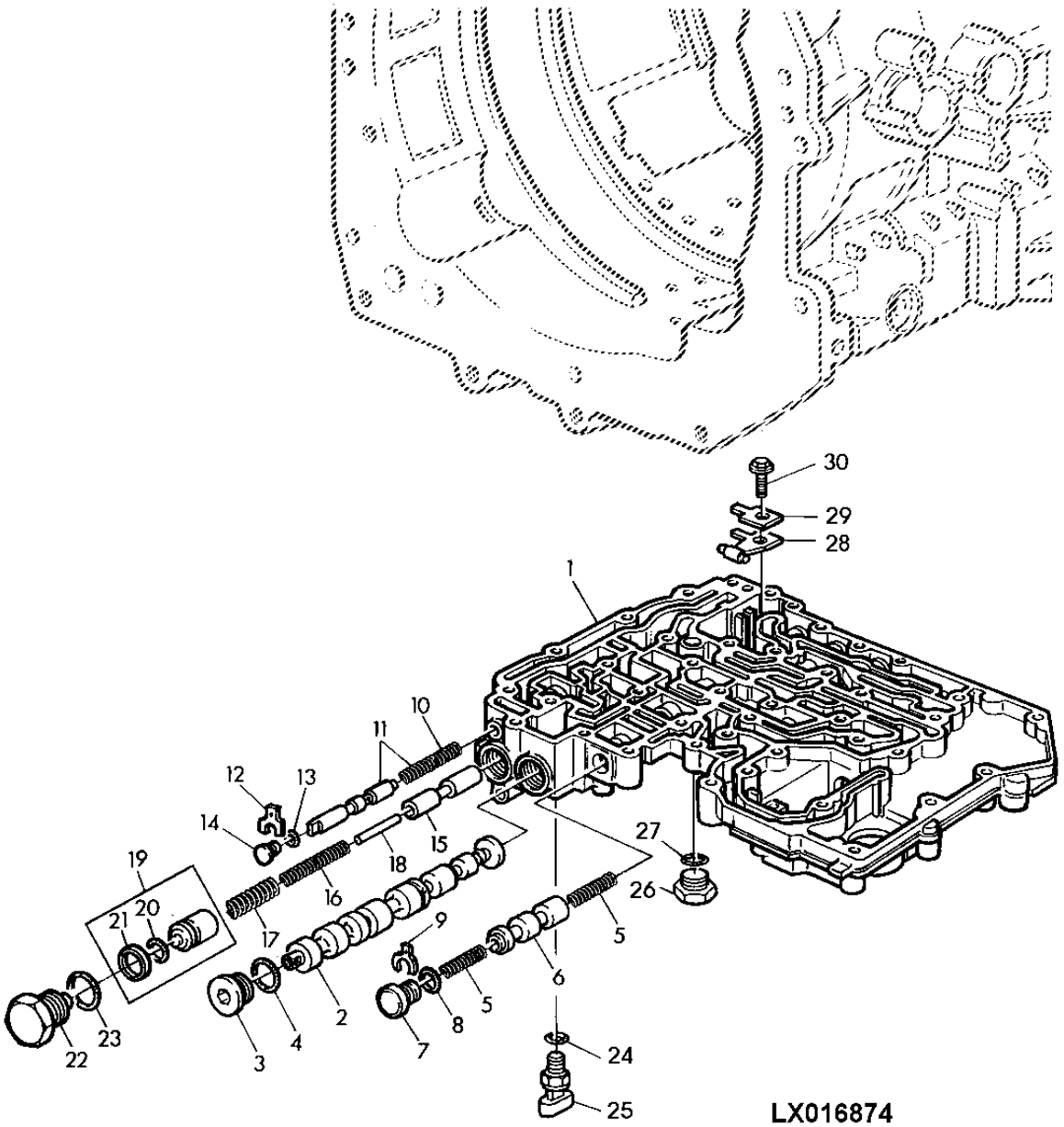

ITEM	NR.PECA	DESCRICAO	QTDE	NR. SERIE	7505	NOTAS
1	R129280	CARCACA	1	-25887	X	
2	R135174	VALVULA	1	-25887	X	
3	RE69772	PLUGUE	1	-25887	X	
4	R27166	ANEL O	1	-25887	X	
5	R115415	MOLA DE COMPRESSAO	2	-25887	X	
6	R95506	VALVULA	1	-25887	X	
7	R115389	PLUGUE	1	-25887	X	
8	R27166	ANEL O	1	-25887	X	
9	R115388	PRESILHA	1	-25887	X	
10	R54174	MOLA	1	-25887	X	
11	RE54443	KIT	1	-25887	X	
12	R110457	PRESILHA	1	-25887	X	
13	R78436	ANEL O	1	-25887	X	
14	R120354	PLUGUE	1	-25887	X	
15	R110256	VALVULA	1	-25887	X	
16	R95216	MOLA DE COMPRESSAO	1	-25887	X	
17	R112974	MOLA	1	-25887	X	
18	R110257	PINO	1	-25887	X	
19	RE62621	PISTAO	1	-25887	X	
20	P48347	ANEL O	1	-25887	X	
21	R112976	VEDACAO	1	-25887	X	
22	R110260	CONEXAO	1	-25887	X	
23	51M7047	ANEL O	1	-25887	X	23,6X2,9MM
24	51M7042	ANEL O	1	-25887	X	
25	RE46534	INTERRUPTOR	1	-25887	X	
26	R95065	CONEXAO	1	-25887	X	
27	51M7045	ANEL O	1	-25887	X	19.300X2.200MM
28	RE168661	MOLA DE LAMINAS	1	-25887	X	(SUB FOR RE54982)
29	R120452	ARRUELA	1	-25887	X	
30	R119203	PARAFUSO	1	-25887	X	

CONTROL VALVE HOUSING - SHIFT VALVES / GASKETS
CAIXA DA VALVULA DE CONTROLE - VALVULAS/JUNTAS
CAJA VALVULA DE CONTROL, VALVULAS DE CONTROL/ JUNT

CQ154028 -UN-

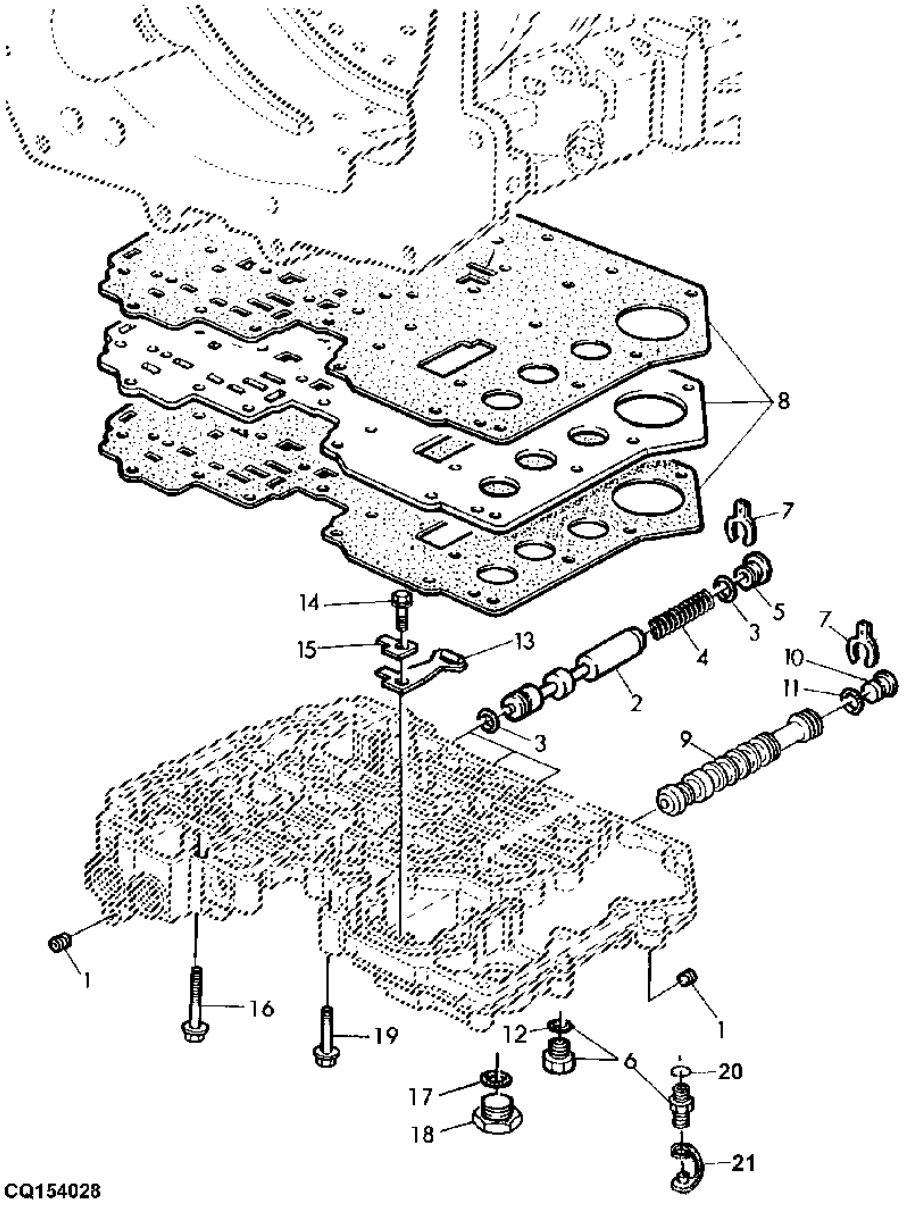

ITEM	NR.PECA	DESCRICAO	QTDE	NR. SERIE	7505	NOTAS
1	15H275	TAMPAO	4	-25887	X	1/4"-18NPT
2	R95503	VALVULA	3	-25887	X	
3	R76617	ANEL O	6	-25887	X	
4	R42057	MOLA	3	-25887	X	
5	R95075	PLUGUE	3	-25887	X	
6	RE46684	TAMPAO	5	-25887	X	
	RE12187	ACOPLAMENTO DE DIAGNOSTICO	AR	-25887	X	STD
7	R115152	PRESILHA	4	-25887	X	
8	RE152103	PLACA	1	-25887	X	
9	R124021	VALVULA	1	-25887	X	
10	R134754	PLUGUE	1	-25887	X	
11	R27166	ANEL O	1	-25887	X	
12	51M7041	ANEL O	5	-25887	X	11.3X2.2MM
13	RE168680	MOLA DE LAMINAS	1	-25887	X	(A) (SUB FOR RE54216)
14	R119203	PARAFUSO	1	-25887	X	
15	R120452	ARRUELA	2	-25887	X	
16	R109066	PARAFUSO	AR	-25887	X	HS 10.9 M6X80
17	51M7043	ANEL O	1	-25887	X	
18	R95065	CONEXAO	1	-25887	X	
19	R109067	PARAFUSO	AR	-25887	X	M6X50,HS10.9
20	R26448	ANEL O	AR	-25887	X	
21	R77175	CAPA	AR	-25887	X	

(A) GEAR
(A) MARCHAS
(A) CAMBIO

CLUTCH MANIFOLD
COLETOR DA EMBREAGEM
COLECTOR DEL EMBRAGUE

LX017395 -UN-

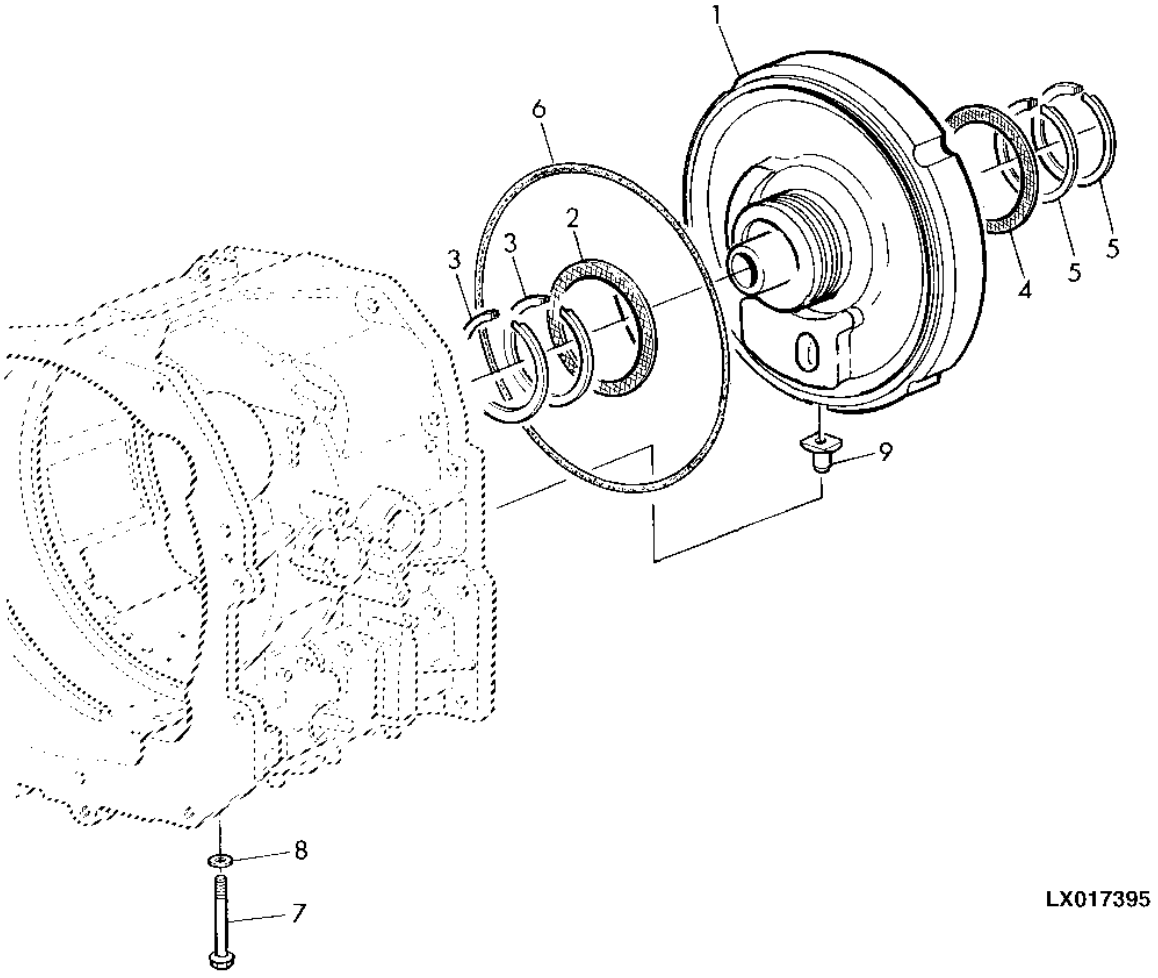

ITEM	NR.PECA	DESCRICAO	QTDE	NR. SERIE	7505	NOTAS
1	RE47278	KIT	1	-25887	X	MARKED R132975
	RE151355	KIT	1	-25887	X	MARKED R151447
2	R87210	ARRUELA DE ENCOSTO	1	-25887	X	
3	R33167	ANEL	2	-25887	X	
4	R105040	ARRUELA DE ENCOSTO	1	-25887	X	
5	R39322	ANEL	2	-25887	X	
6	R63226	ANEL	1	-25887	X	
7	R175130	PARAFUSO	1	-25887	X	(SUB FOR R109066) APPL
8	R163341	ARRUELA DE VEDACAO	1	-25887	X	(SUB FOR R105585)
9	R114264	PINO	1	-25887	X	

TRACTION CLUTCH
EMBREAGEM DE AVANCO
EMBRAGUE DE TRANSMISSION

CQ155260 -UN-

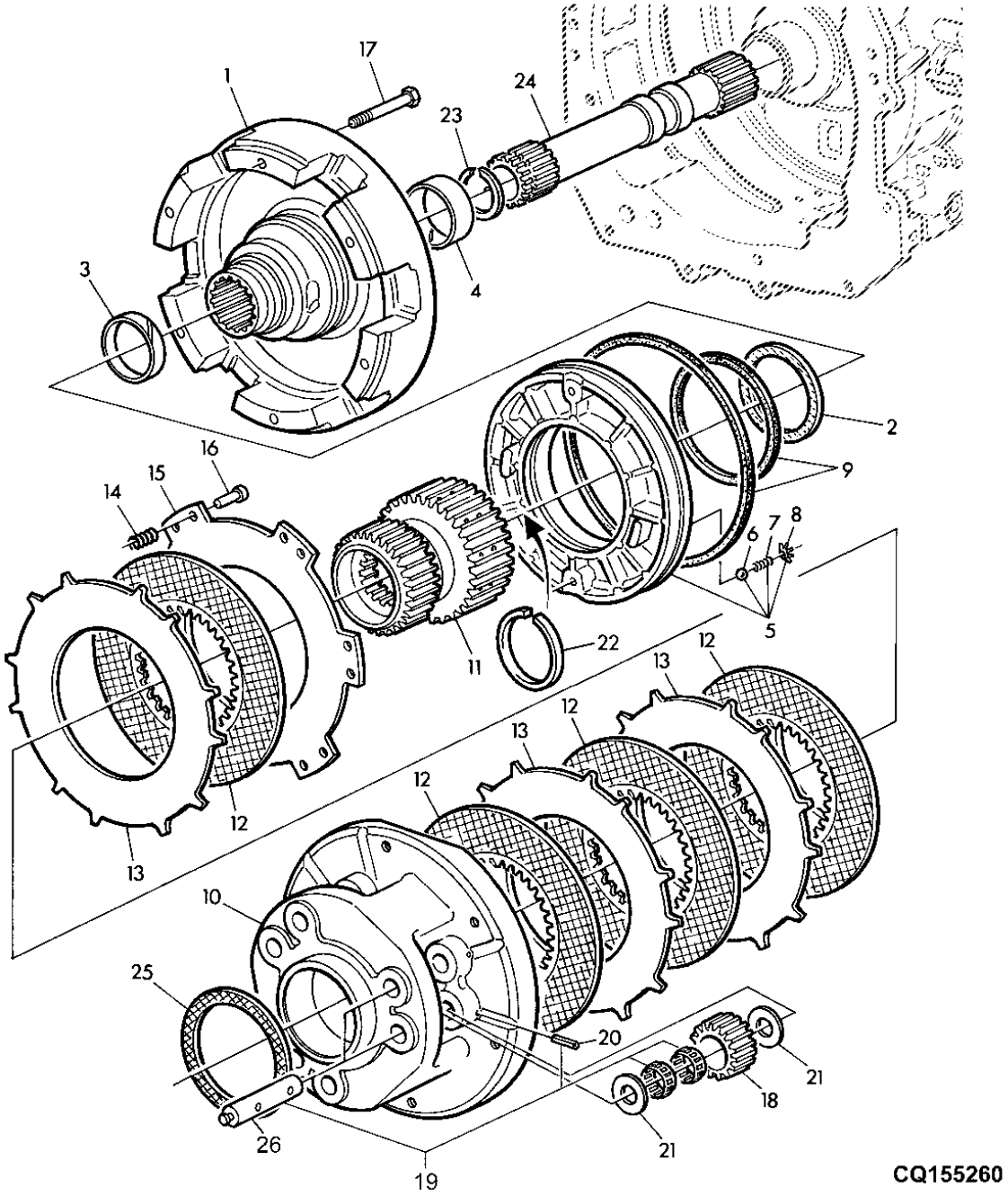

ITEM	NR.PECA	DESCRICAO	QTDE	NR. SERIE	7505	NOTAS
1	R95371	TAMBOR	1	-25887	X	(SUB FOR RE47292)
2	R95360	ARRUELA DE ENCOSTO	1	-25887	X	
3	R95301	BUCHA	1	-25887	X	
4	R104655	BUCHA	1	-25887	X	
5	RE56033	PISTAO	1	-25887	X	
6	400R	ESFERA	2	-25887	X	1/4"
7	R79018	MOLA DE COMPRESSAO	2	-25887	X	
8	R87395	MOLA PRATO	2	-25887	X	
9	RE47305	KIT	1	-25887	X	
10	R121147	PORTA-PLANETARIOS	1	-25887	X	
	R171008	PORTA-PLANETARIOS	1	-25887	X	(A)
11	RE57104	CUBO	1	-25887	X	INCL KEYS 26
	R171013	CUBO	1	-25887	X	(A)
12	RE35512	DISCO DO FREIO	5	-25887	X	
13	R96805	PLATO DA EMBREAGEM	4	-25887	X	
14	R95370	MOLA DE COMPRESSAO	12	-25887	X	
15	R96806	PLATO DA EMBREAGEM	1	-25887	X	
16	R104734	PINO	12	-25887	X	
17	19M8694	PARAFUSO SEXT.	6	-25887	X	M10 X 85
18	R153188	PLANETARIO	6	-25887	X	
	R171011	PLANETARIO	1	-25887	X	(A)
19	RE47271	KIT	6	-25887	X	
20	RE34603	PINO ELASTICO	6	-25887	X	
21	R125173	ARRUELA	12	-25887	X	
22	R113671	ANEL DE PRESSAO	1	-25887	X	
23	R107206	ANEL DE PRESSAO	1	-25887	X	
24	RE56451	EIXO	1	-25887	X	
25	R87210	ARRUELA DE ENCOSTO	1	-25887	X	
26	RE34603	PINO ELASTICO	1	-25887	X	

(A) FOR TRANSMISSION CQT675XXXXXXX-
(A) PARA TRANSMISSAO CQT675XXXXXXX-
(A) PARA TRANSMISION CQT675XXXXXXX-

REVERSE BRAKE HOUSING
CAIXA DO FREIO DE REVERSOR
INVERSOR HIDRAULICO

LX008609 -UN-

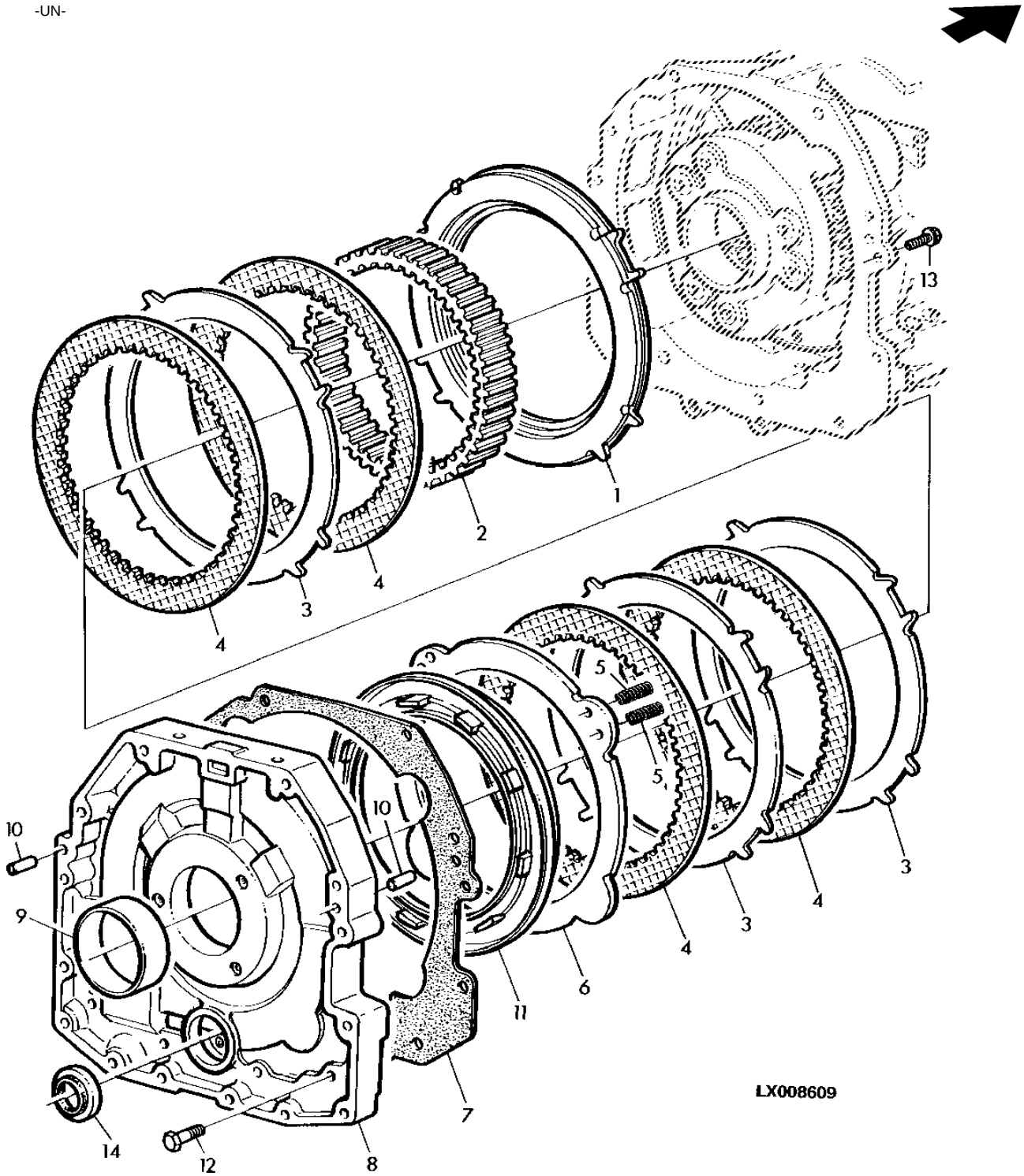

ESTA RELACAO CONTINUA

ITEM	NR.PECA	DESCRICAO	QTDE	NR. SERIE	7505	NOTAS
1	R121449	ESPACADOR	1	-25887	X	
	R176471	ESPACADOR	1	-25887	X	(A)
2	R122139	COROA	1	-25887	X	
3	R95378	PLATO DA EMBREAGEM	4	-25887	X	
4	RE48092	DISCO COM ESTRIADO INTERNO	5	-25887	X	
5	R104785	MOLA DE COMPRESSAO	8	-25887	X	
6	R95422	DISCO	1	-25887	X	
7	R95380	JUNTA	1	-25887	X	
	R167673	JUNTA	1	-25887	X	(A)
8	R122321	CARCACA	1	-25887	X	
	R167677	CARCACA	1	-25887	X	(A)
9	R124438	BUCHA	1	-25887	X	
10	44M7070	PINO DE CENTRAGEM	2	-25887	X	
11	R105391	PISTAO	1	-25887	X	
12	19M8967	PARAFUSO	5	-25887	X	M10 X 75, M10X75
	19M7329	PARAFUSO SEXT.	6	-25887	X	(A) M10 X 75
13	19M7786	PARAFUSO	1	-25887	X	M10 X 30, M10X30
14	RE39262	VEDACAO	1	-25887	X	

(A) FOR TRANSMISSION CQT675XXXXXXX-
(A) PARA TRANSMISSAO CQT675XXXXXXX-
(A) PARA TRANSMISION CQT675XXXXXXX-

MEMORANDA
MEMORANDA
MEMORANDA

TRANSMISION OUTPUT SHAFT
EIXO DE SAIDA DA TRANSMISSAO
EJE DE SALIDA DE LA TRANSMISSION

CQ155013 -UN-

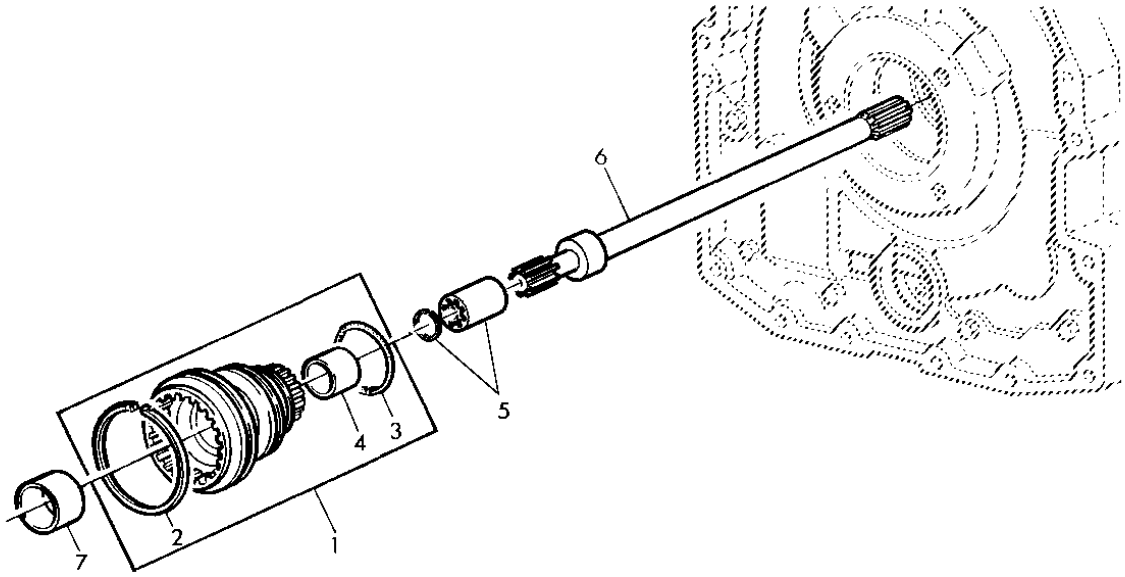

CQ155013

ITEM	NR.PECA	DESCRICAO	QTDE	NR. SERIE	7505	NOTAS
1	RE162113	EIXO	1	-25887	X	
2	R112955	ANEL	1	-25887	X	
3	R112857	ANEL O	1	-25887	X	
4	R92241	BUCHA	1	-25887	X	
5	RE47326	KIT	1	-25887	X	
6	R104741	EIXO	1	-25887	X	
7	R162148	BUCHA	1	-25887	X	

DIRECT DRIVE CLUTCH
EMBREAGEM DA TRANSMISSAO DIRETA
EMBRAGUE DE TRANSMISSION DIRECTA

LX008664 -UN-

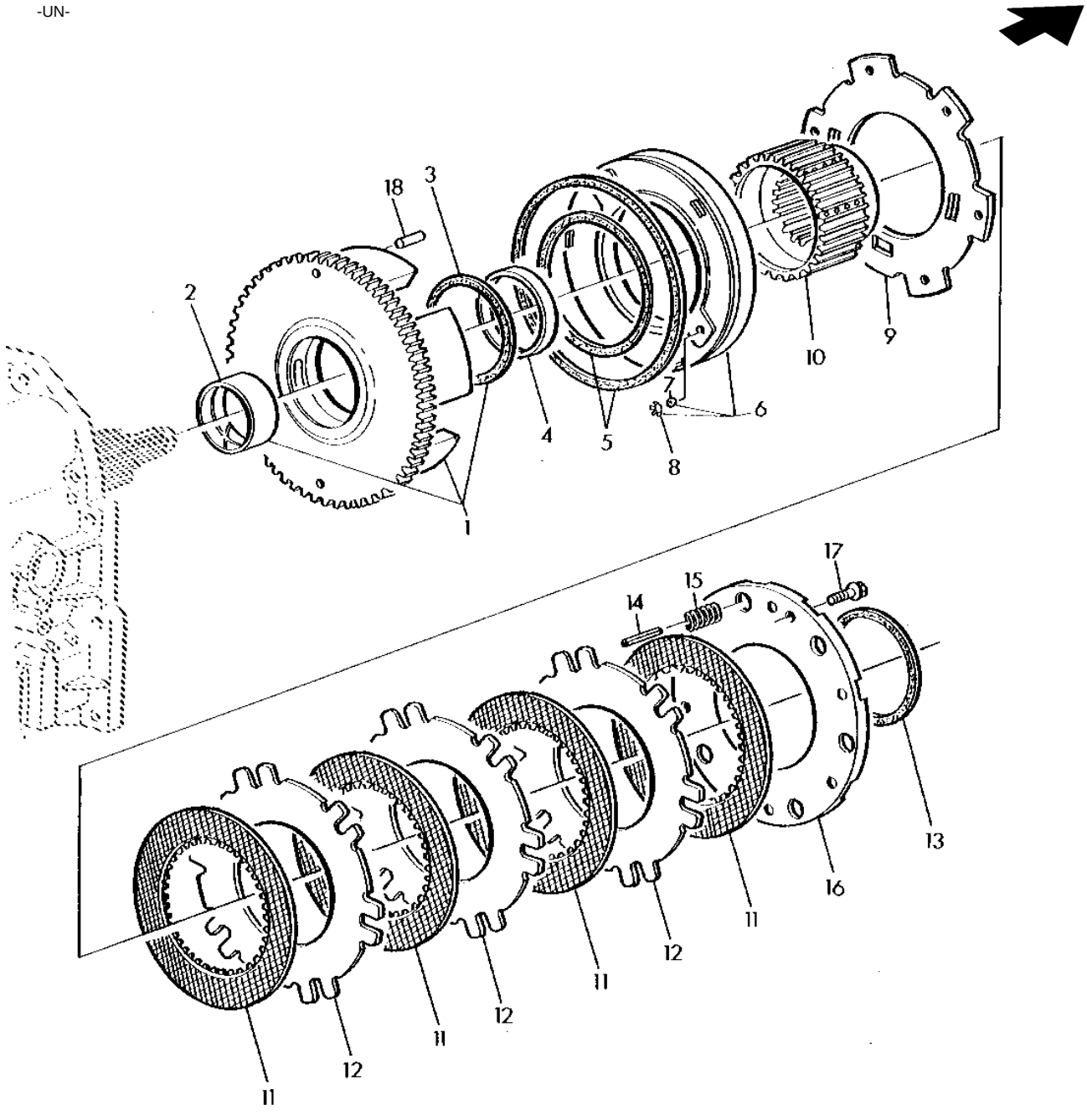

ITEM	NR.PECA	DESCRICAO	QTDE	NR. SERIE	7505	NOTAS
1	RE156447	TAMBOR	1	-25887	X	MARKED R153300
2	R104738	BUCHA	1	-25887	X	
3	R95835	ARRUELA DE ENCOSTO	1	-25887	X	
4	R95301	BUCHA	1	-25887	X	
5	RE47294	KIT EMBREAGEM	1	-25887	X	
6	RE56036	PISTAO	1	-25887	X	
7	400R	ESFERA	2	-25887	X	1/4"
8	R87395	MOLA PRATO	2	-25887	X	
9	R101165	DISCO	1	-25887	X	
10	R101187	ENGRENAGEM SOL	1	-25887	X	
11	AR94516	DISCO COM ESTRIADO INTERNO	4	-25887	X	
12	R116894	PLATO DA EMBREAGEM	3	-25887	X	
13	R101170	ARRUELA	1	-25887	X	
14	R153297	PINO	2	-25887	X	
15	R125065	MOLA	6	-25887	X	
16	R125656	CAPA	1	-25887	X	
17	19M7868	PARAFUSO	6	-25887	X	M8 X 30, M8X30
18	R38295	AGULHA DE ROLAMENTO	2	-25887	X	

PLANETARY BRAKE
FREIO PLANETARIO
TREN DE PLANETARIO DE FRENO

LX016168 -UN-

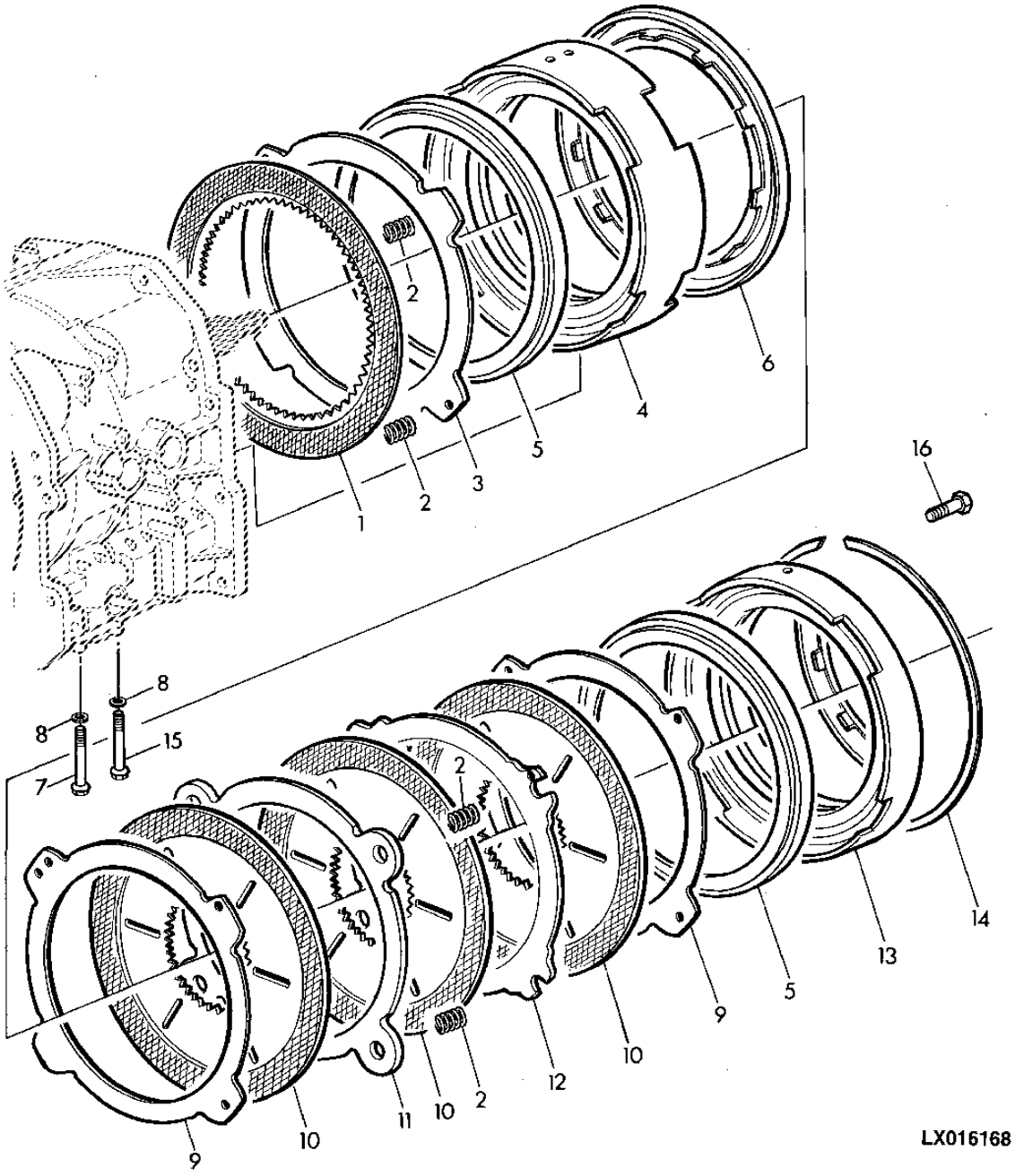

ITEM	NR.PECA	DESCRICAO	QTDE	NR. SERIE	7505	NOTAS
1	RE151059	DISCO COM ESTRIADO INTERNO	1	-25887	X	
2	R101169	MOLA	8	-25887	X	
3	R173444	PLATO DA EMBREAGEM	1	-25887	X	(SUB FOR R95313)
4	R101159	CARCACA	1	-25887	X	
5	R101214	PISTAO	2	-25887	X	
6	R95316	PISTAO	1	-25887	X	
7	R175130	PARAFUSO	1	-25887	X	(SUB FOR R109066) APPL
8	R163341	ARRUELA DE VEDACAO	2	-25887	X	(SUB FOR R105585)
9	R114215	PLATO DA EMBREAGEM	2	-25887	X	
10	RE34786	DISCO COM ESTRIADO INTERNO	3	-25887	X	
11	R101160	DISCO DO FREIO	1	-25887	X	
12	R101158	DISCO	1	-25887	X	
13	R125985	CARCACA	1	-25887	X	
14	RE62245	KIT	AR	-25887	X	
15	R175131	PARAFUSO	1	-25887	X	(SUB FOR R109067) APPL
16	R116057	PARAFUSO	1	-25887	X	

SUN GEARS
ENGRENAGEM SOLARES
PINONES SOLARES

RXA0065400 -UN-

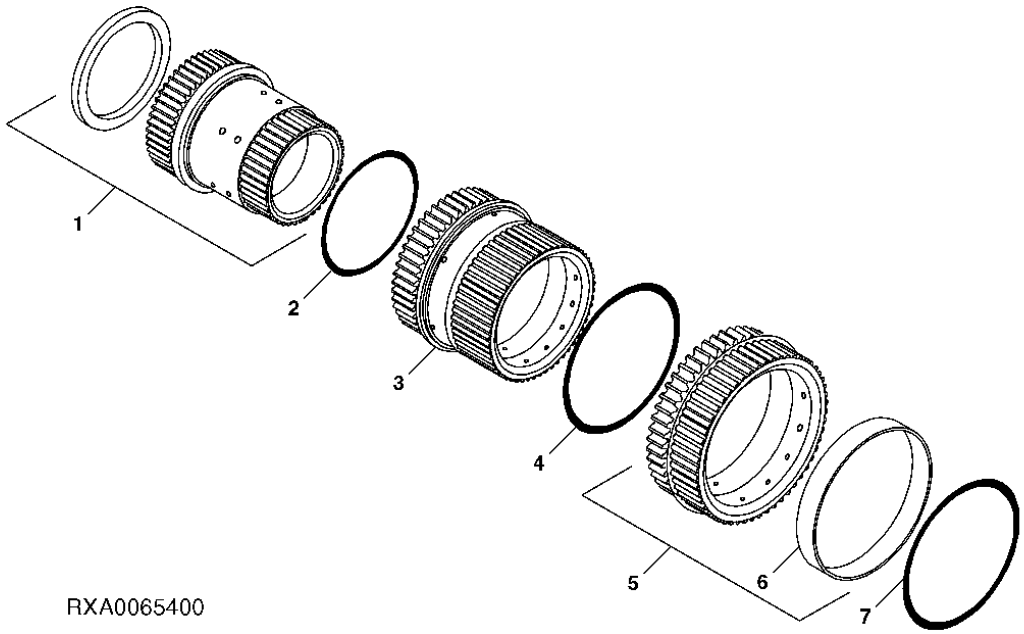

RXA0065400

ITEM	*NR.PECA*	*DESCRICAO*	*QTDE*	*NR. SERIE*	7505	*NOTAS*
1	RE41265	ENGRENAGEM SOL	1	-25887	X	
2	R95895	ARRUELA DE ENCOSTO	1	-25887	X	
3	R101171	ENGRENAGEM SOL	1	-25887	X	
4	R95835	ARRUELA DE ENCOSTO	1	-25887	X	
5	RE34763	ENGRENAGEM	1	-25887	X	
6	R108984	ARRUELA	1	-25887	X	
7	R101170	ARRUELA	1	-25887	X	

MEMORANDA
MEMORANDA
MEMORANDA

INPUT PLANETARY ASSEMBLY
TREM DE PLANETARIAS DE ENTRADA
TREN DE PLANETARIOS DE ENTRADA

CQ157584 -UN-

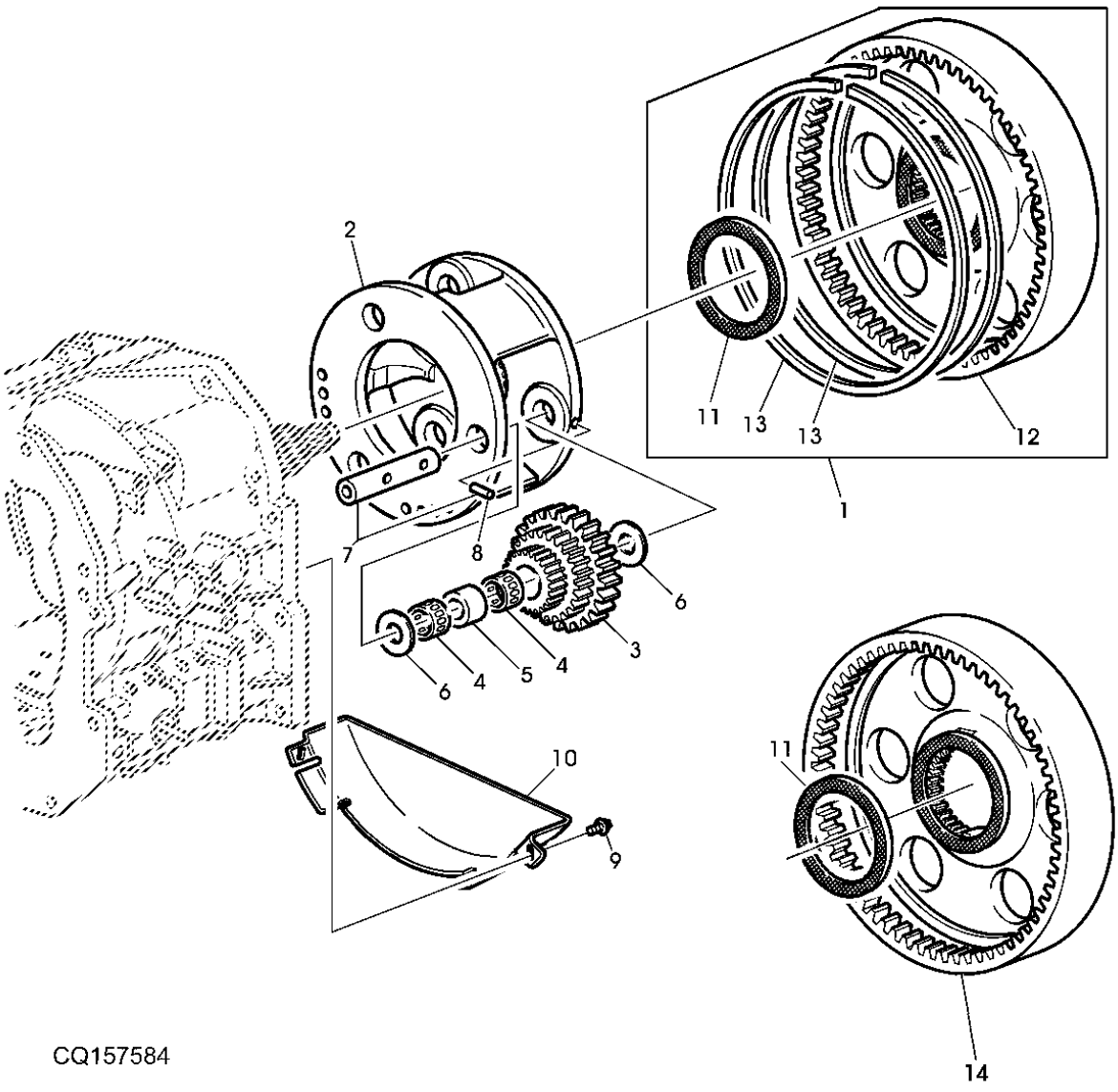

ITEM	NR.PECA	DESCRICAO	QTDE	NR. SERIE	7505	NOTAS
1	RE150862	ENGRENAGEM	1	-25887	X	(SUB FOR RE150816) (ORD RE205411)
2	R101177	PORTA-PLANETARIOS	1	-25887	X	(ORD R245934 , R228268 , R228266)
	R228266	PORTA-PLANETARIOS	1	XXXXX-	X	
3	R150457	PLANETARIO	3	-25887	X	
4	RE41285	ROLAMENTO DE AGULHAS	6	-25887	X	
5	R101175	ESPACADOR	3	-25887	X	
6	R96826	ARRUELA DE ENCOSTO	6	-25887	X	
7	RE47279	KIT	3	-25887	X	
8	RE34603	PINO ELASTICO	3	-25887	X	
9	R115215	PARAFUSO	2	-25887	X	
10	R121248	DEFLETOR	1	-25887	X	
11	R228268	ARRUELA DE ENCOSTO	1	-25887	X	
12	AL117628	ENGRENAGEM	1	-25887	X	INCL. R101244 (ORD RE205411)
13	R129365	ANEL DE PRESSAO	2	-25887	X	(ORD RE205411)
14	RE205411	ENGRENAGEM	1	-25887	X	(ORD R245934 , R228268 , R228266)
	R245934	COROA	1	XXXXX-	X	

TRANSMISSION OIL PUMP
BOMBA DE OLEO
BOMBA DE ACEITE DE TRANSMISION

LX008675 -UN-

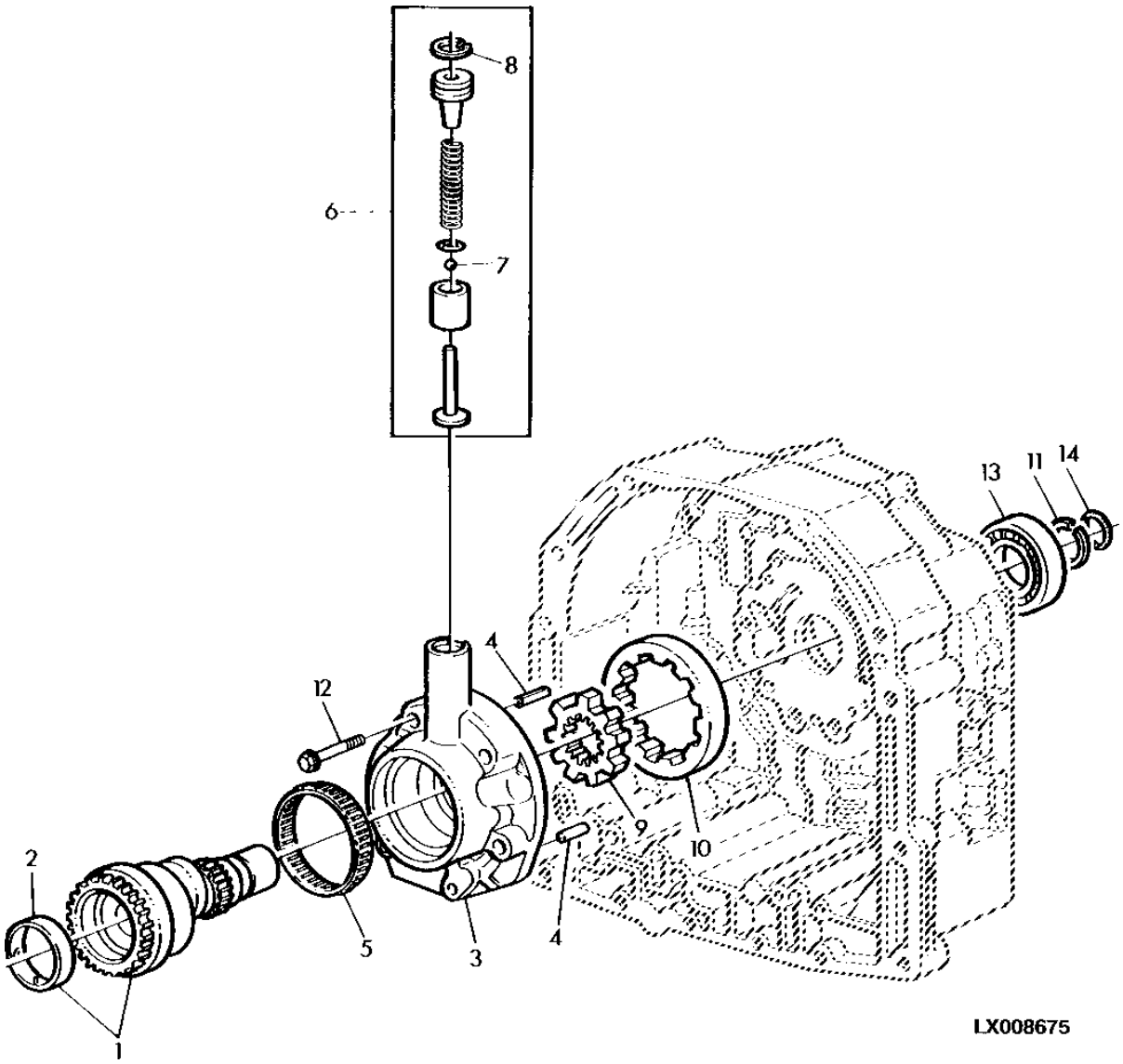

ITEM	NR.PECA	DESCRICAO	QTDE	NR. SERIE	7505	NOTAS
1	RE162277	EIXO	1	-25887	X	(SUB RE222632)
	RE222632	EIXO	1	-25887	X	MARKED R213552
2	R88889	BUCHA	1	-25887	X	
3	R109001	CARCACA	1	-25887	X	MARKED R109001
4	R30587	PINO DE CENTRAGEM	2	-25887	X	
5	JD10269	CILAMENTO ROLO CILINDRICO	1	-25887	X	
6	RE47291	KIT	1	-25887	X	
7	R79639	ESFERA	1	-25887	X	
8	40M7097	ANEL DE PRESSAO	1	-25887	X	
9	R108926	ENGRENAGEM	1	-25887	X	ORD W/ R108928
10	R108928	ENGRENAGEM	1	-25887	X	ORD W/ R108926
11	T27432	ANEL DE PRESSAO	1	-25887	X	TK=2,74MM
12	R106825	PARAFUSO	6	-25887	X	
13	R115119	ROLAMENTO DE ESFERAS	1	-25887	X	
14	H64801	ANEL O	1	-25887	X	

TRASNMISSION FRONT COVER
TAMPA FRONTAL DA TRANSMISSAO
TAPA FRONTAL DEL CAMBIO

LX023129 -UN-

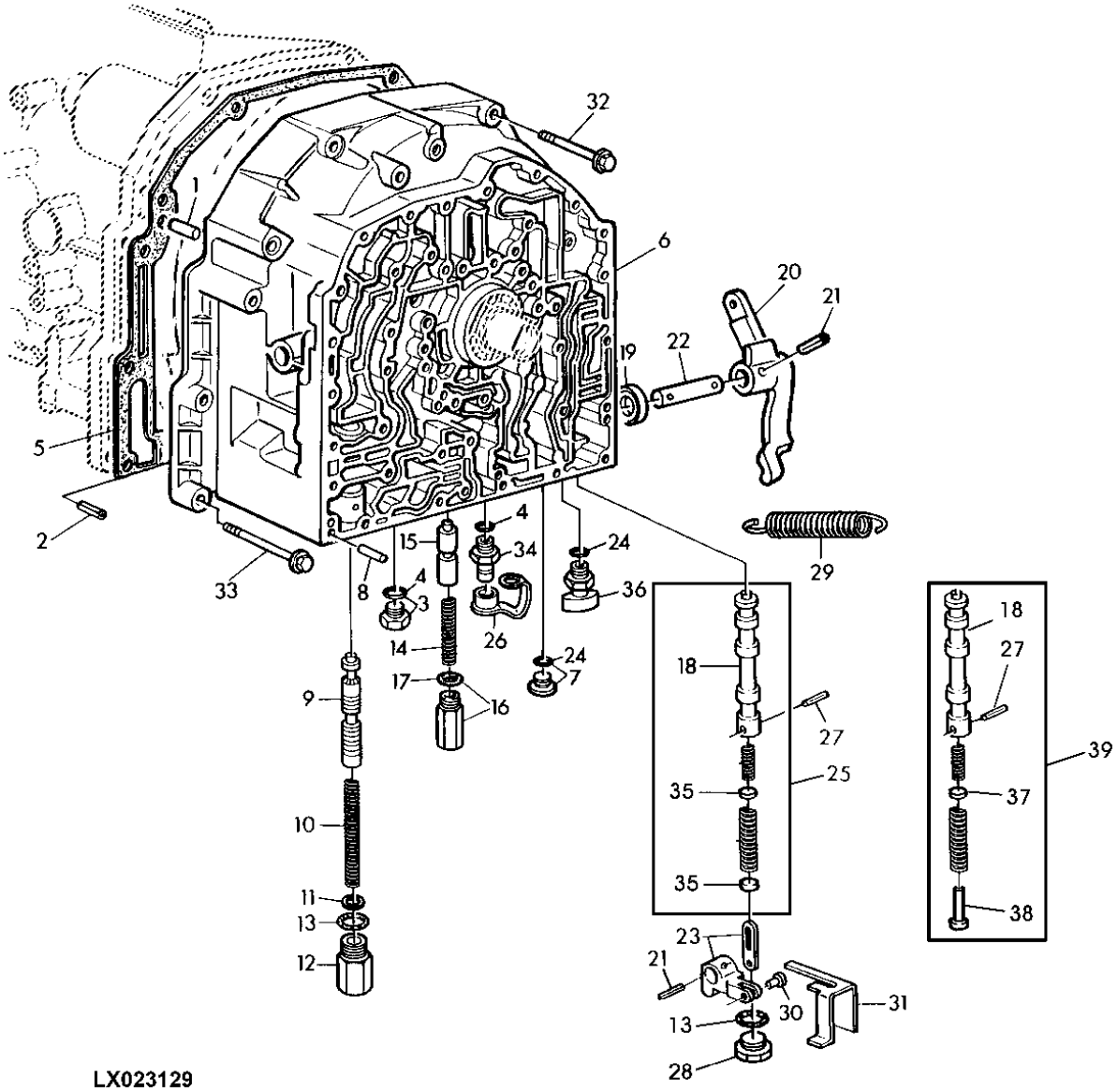

ITEM	NR.PECA	DESCRICAO	QTDE	NR. SERIE	7505	NOTAS
1	L111964	PINO DE CENTRAGEM	2	-25887	X	
2	34M7038	PINO ELASTICO	1	-25887	X	6X20MM
3	RE46684	TAMPAO	2	-25887	X	
4	51M7041	ANEL O	AR	-25887	X	11.3X2.2MM
5	R121682	JUNTA	1	-25887	X	
6	R121885	CAPA	1	-25887	X	
7	RE52242	TAMPAO DE DRENO	1	-25887	X	
8	R78165	PINO DE CENTRAGEM	1	-25887	X	
9	R120947	VALVULA	1	-25887	X	
10	R95059	MOLA	1	-25887	X	
11	R86638	CALCO	AR	-25887	X	
12	R95060	TAMPAO	1	-25887	X	
13	51M7045	ANEL O	2	-25887	X	19.300X2.200MM
14	R109493	MOLA DE COMPRESSAO	1	-25887	X	
15	R95086	VALVULA	1	-25887	X	
16	RE60501	PLUGUE	1	-25887	X	
17	51M7043	ANEL O	1	-25887	X	
18	R95066	VALVULA	1	-25887	X	
19	AR103873	VEDACAO	1	-25887	X	
20	R119441	BRACO	1	-25887	X	
21	34M7141	PINO ELASTICO	2	-25887	X	
22	R95063	PINO FIXADOR	1	-25887	X	
23	RE47315	KIT	1	-25887	X	
24	51M7042	ANEL O	AR	-25887	X	
25	RE52986	KIT	1	-25887	X	
26	R77175	CAPA	2	-25887	X	
27	R107252	PINO ELASTICO	1	-25887	X	
28	R95065	CONEXAO	1	-25887	X	
29	R113463	MOLA	1	-25887	X	
30	R58941	PINO FIXADOR	1	-25887	X	
31	R95073	LIMITADOR	1	-25887	X	
32	R115140	PARAFUSO	9	-25887	X	M10X45
33	R113465	PARAFUSO	2	-25887	X	M10X10
	R112063	PARAFUSO	3	-25887	X	M10X85
34	AL80099	TOMADA ENGATE RAPIDO	2	-25887	X	
35	R52665	DISCO	2	-25887	X	
36	RE46534	INTERRUPTOR	1	-25887	X	
37	R116473	DISCO	1	-25887	X	
38	R121609	GUIA	1	-25887	X	
39	AL150437	KIT PECAS DE REPOSICAO	1	-25887	X	

FRONT COVER AND VALVES
TAMPA FRONTAL E VALVULAS
TAPA FRONTAL Y VALVULAS

LX020206 -UN-

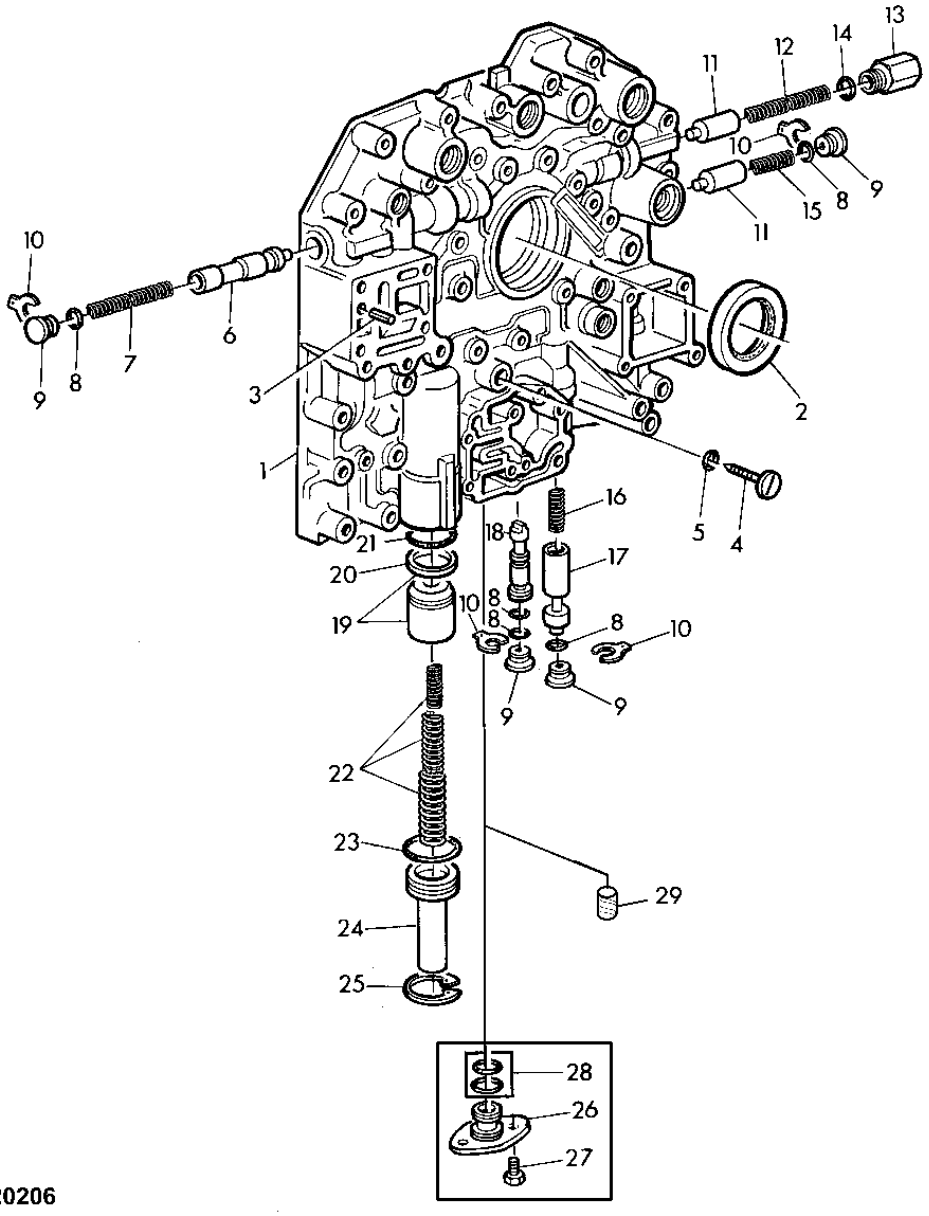

LX020206

ITEM	NR.PECA	DESCRICAO	QTDE	NR. SERIE	7505	NOTAS
1	R129797	CARCACA	1	-25887	X	ORD W/15H560
2	RE39354	VEDACAO	1	-25887	X	
3	34M7126	PINO ELASTICO	2	-25887	X	
4	R34028	PARAFUSO	1	-25887	X	
5	R27976	ANEL O	1	-25887	X	
6	R95076	VALVULA	1	-25887	X	
7	R95077	MOLA	1	-25887	X	
8	R76617	ANEL O	5	-25887	X	
9	R95075	PLUGUE	4	-25887	X	
10	R115152	PRESILHA	4	-25887	X	
11	R95081	VALVULA	2	-25887	X	
12	R95084	MOLA	1	-25887	X	
13	R95082	TAMPAO	1	-25887	X	
14	51M7045	ANEL O	1	-25887	X	19.300X2.200MM
15	R116040	MOLA	1	-25887	X	
16	T23853	MOLA	1	-25887	X	
17	R95086	VALVULA	1	-25887	X	
18	R131824	VALVULA	1	-25887	X	
19	RE62620	PISTAO	1	-25887	X	
20	R112977	VEDACAO	1	-25887	X	
21	P51079	ANEL O	1	-25887	X	
22	RE47303	KIT	1	-25887	X	
23	R104728	ANEL O	1	-25887	X	
24	R87455	PLUGUE	1	-25887	X	
25	40M1857	ANEL DE PRESSAO	1	-25887	X	
26	L100496	PLUGUE	1	-25887	X	
27	19M7775	PARAFUSO	2	-25887	X	M6 X 16, M6X16
28	RE47392	KIT - ANEL O	1	-25887	X	
29	15H560	TAMPAO	1	-25887	X	1/16"

FRONT VALVE HOUSING COVER - MOUNTING PARTS / SENSO
TAMPA FRONTAL DA CAIXA DE VALVULAS/PECAS DE FIXACA
TAPA FRONTAL DE LA CAJA DE VALVULAS - PIEZAS DE FI

CQ155265 -UN-

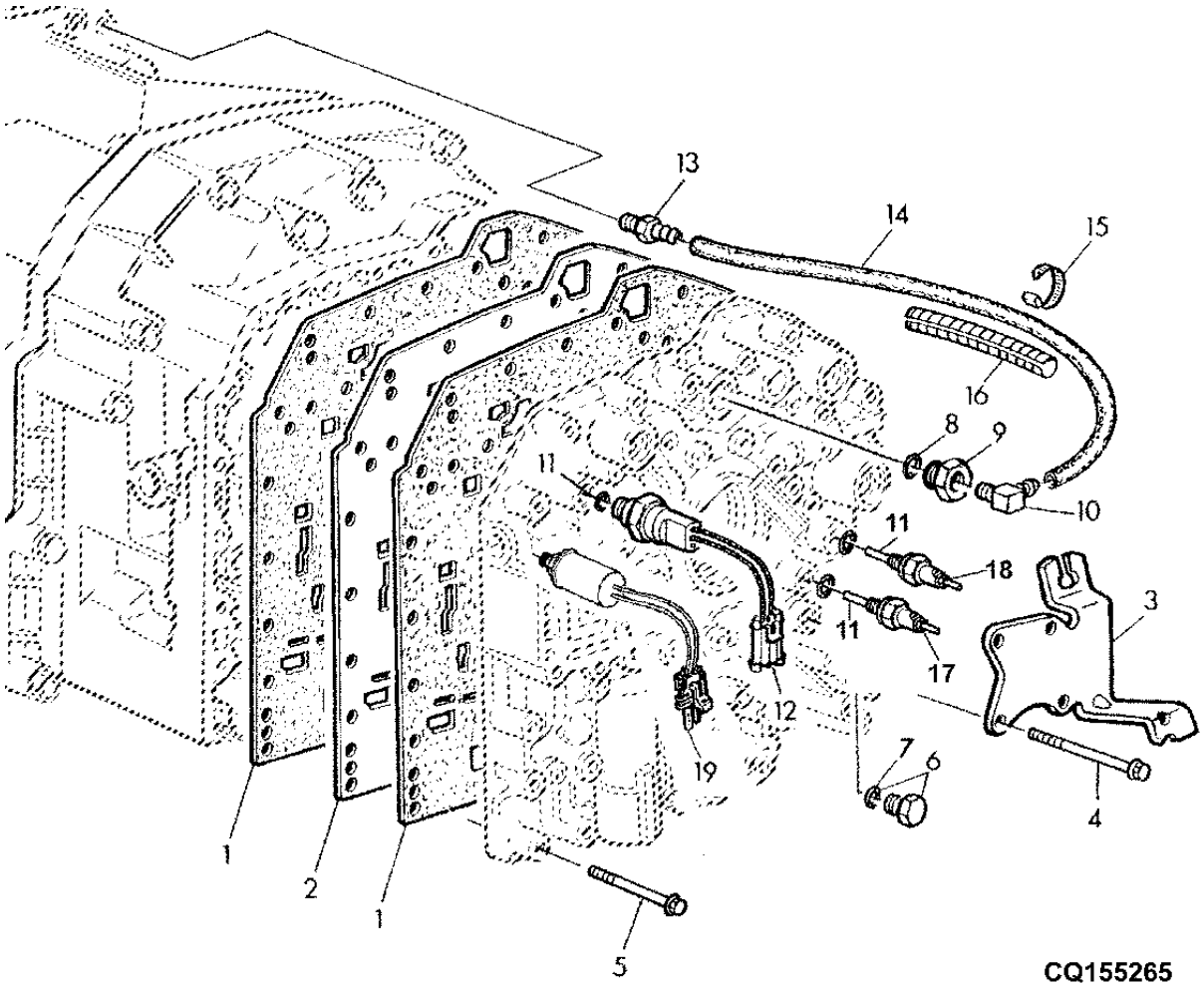

ESTA RELACAO CONTINUA

ITEM	NR.PECA	DESCRICAO	QTDE	NR. SERIE	7505	NOTAS
1	R127580	JUNTA	1		X	M10X55
2	R127579	PLACA	1		X	
3	R151368	APOIO	1		X	
4	R109066	PARAFUSO	4		X	HS 10.9 M6X80
5	R109067	PARAFUSO	30		X	M6X50,HS10.9
6	RE46684	TAMPAO	2		X	M10X25
7	51M7041	ANEL O	1		X	
	51M7043	ANEL O	1		X	
8	R113419	ADAPTADOR	1		X	M8X20
9	R113419	ADAPTADOR	1		X	
10	R112945	CONEXAO EM ANGULO	1		X	
11	L41526	ANEL O	1		X	
12	RE190349	INTERRUP. DE PRESSAO	1		X	(A) USE RE212876
	RE190350	INTERRUP. DE PRESSAO	1		X	(A) USE RE212876
13	R111085	CONEXAO	1		X	
14	R95398	MANGUEIRA	AR		X	
15	R44302	CINTA	1		X	
16	.....	PROTECAO	1		X	
17	AL81358	INTERRUPTOR	1		X	(B)
18	AL116547	INTERRUPTOR	1		X	(C)
19	RE212876	INTERRUP. DE PRESSAO	1		X	

(A) OIL PRESSURE SENDER
SENSOR DA PRESSAO DO OLEO
SENSOR PRESSION DEL ACEITE

(B) LOW TEMP SENSOR
SENSOR BAIXA TEMPERATURA
SENSOR BAJA TEMPERATURA

(C) HIGH TEMP SENSOR
SENSOR ALTA TEMPERATURA
SENSOR ALTA TEMPERATURA

TRANSMISSION OIL FILTER
FILTRO DE OLEO DA TRANSMISSAO
FILTRO DE ACEITE DE LA TRANSMISION

CQ155075 -UN-

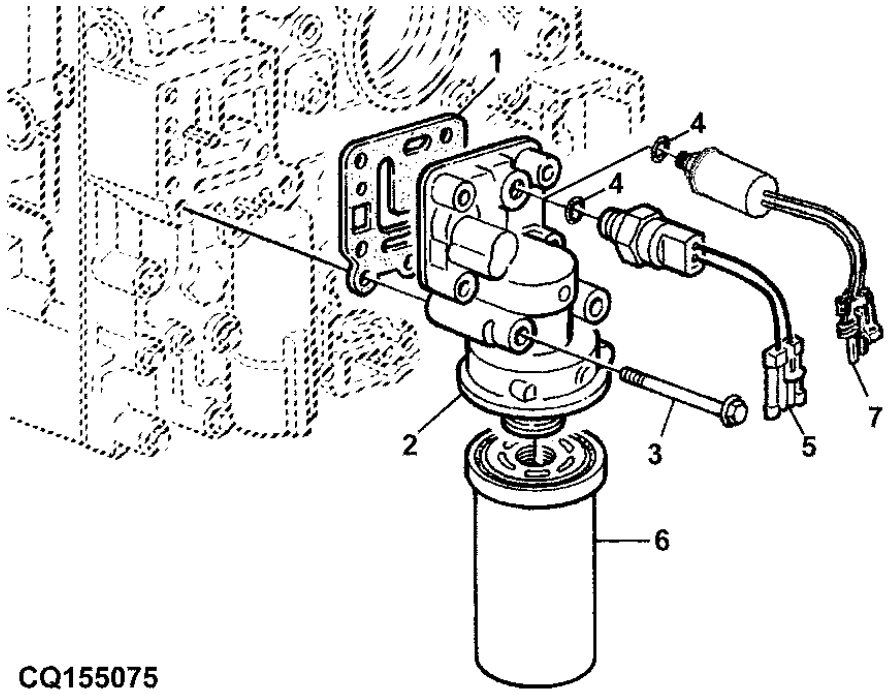

CQ155075

ITEM	*NR.PECA*	*DESCRICAO*	*QTDE*	*NR. SERIE*	7505	*NOTAS*
1	R120902	JUNTA	1	-25887	X	
2	R95850	CARCACA	1	-25887	X	
3	R109066	PARAFUSO	6	-25887	X	HS 10.9 M6X80
4	51M7040	ANEL O	1	-25887	X	9,3X2,2MM
5	RE190351	INTERRUP. DE PRESSAO	1	-25887	X	(SENSOR DE RESTRICAO) USE RE212878
6	RE205726	FILTRO DE OLEO HIDRAULICO	1	-25887	X	(SUB FOR RE39527)
7	RE212878	INTERRUP. DE PRESSAO	1	-25887	X	

LEVER FOR MECHANICAL GEARSHIFTING (POWRQUAD)
ALAVANCA PARA TROCA DE MARCHAS (POWRQUAD)
PALANCA PARA CAMBIO DE MARCHAS MECANICO (POWRQUAD)

LX016738 -UN-

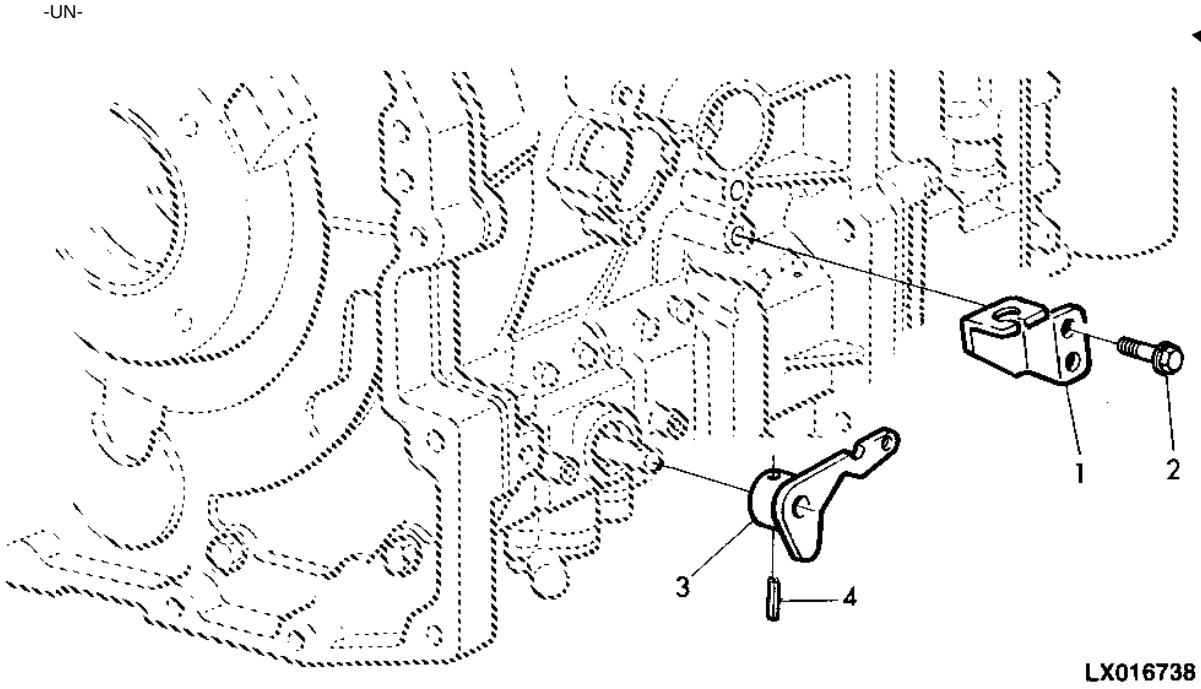

ITEM	NR.PECA	DESCRICAO	QTDE	NR. SERIE	7505	NOTAS
1	L79178	RETENTOR	1	-25887	X	
2	19M7139	PARAFUSO SEXT.	AR	-25887	X	M8 X 20, M8X20
3	AL113653	ALAVANCA	1	-25887	X	
4	34M7102	PINO ELASTICO	1	-25887	X	

MOUNTING PARTS
PECAS DE FIXACAO
PIEZAS DE SUJECION

PUBM0382 -UN-

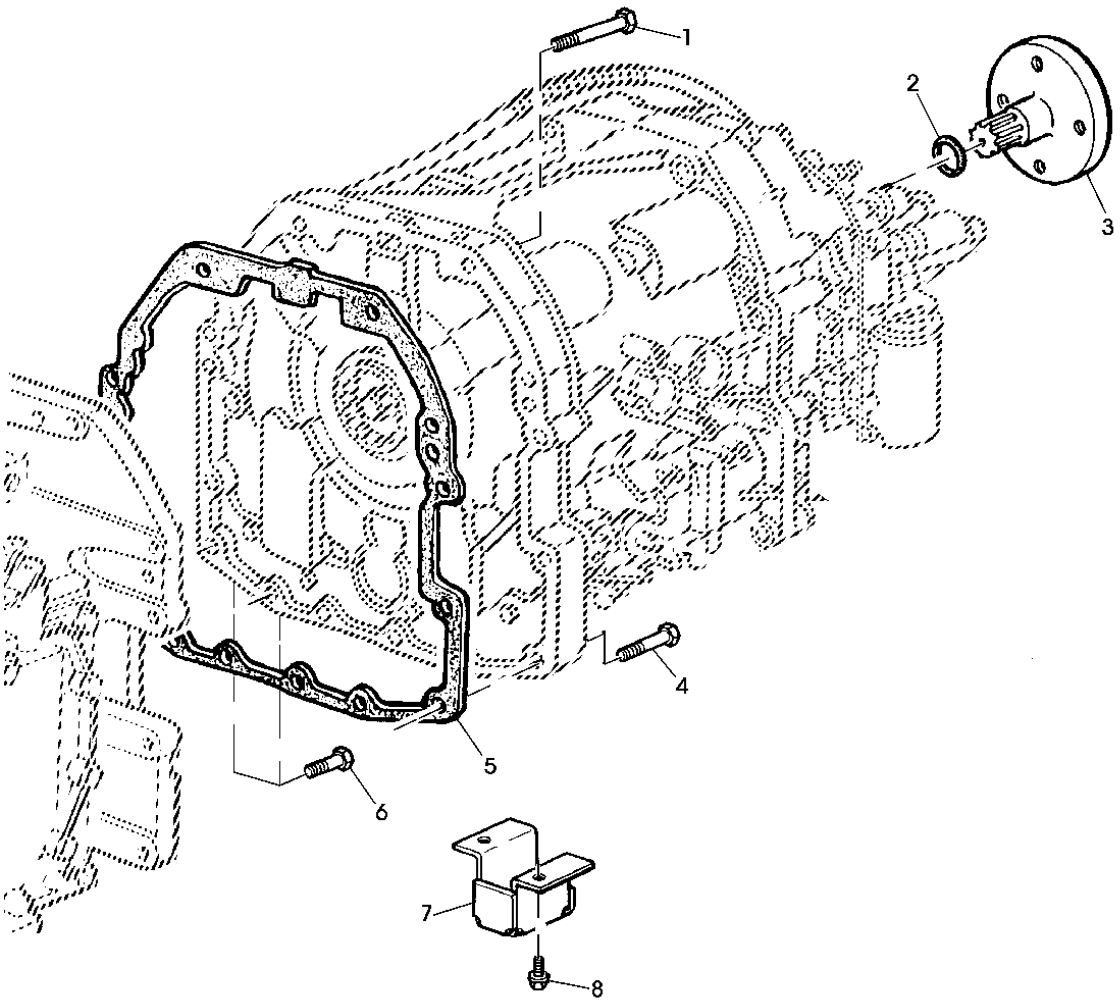

PUBM0382

ITEM	NR.PECA	DESCRICAO	QTDE	NR. SERIE	7505	NOTAS
1	19M8528	PARAFUSO	8	-25887	X	M10 X 55, M10X55
2	H64801	ANEL O	1	-25887	X	
3	R119592	FLANGE	1	-25887	X	
4	19M8162	PARAFUSO	4	-25887	X	M10 X 40, M10X40
5	R95396	JUNTA	1	-25887	X	(SUB FOR L111011)
6	19M7785	PARAFUSO	2	-25887	X	M10 X 25, M10X25
7	L111453	REVESTIMENTO, BLINDAGEM	1	-25887	X	
	L114322	REVESTIMENTO, BLINDAGEM	1	-25887	X	
8	19M7139	PARAFUSO SEXT.	2	-25887	X	M8 X 20, M8X20

OIL RETURN PARTS
PECAS RETORNO DO OLEO
PIEZAS RETORNO DE ACEITE

LX007799 -UN-

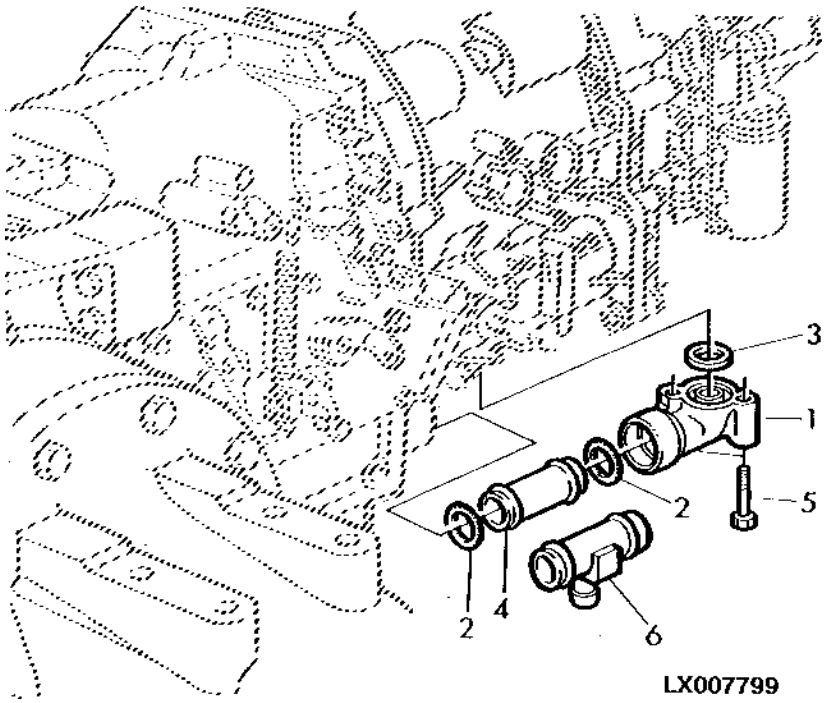

ITEM	NR.PECA	DESCRICAO	QTDE	NR. SERIE	7505	NOTAS
1	R115104	JOELHO	1	-25887	X	
2	A4540R	ANEL O	2	-25887	X	
3	U15973	ANEL O	1	-25887	X	(SUB FOR T103464)
4	R115213	TUBULACAO DE OLEO	1	-25887	X	
5	19M7663	PARAFUSO SEXT.	2	-25887	X	M8 X 70, (SUB FOR 19M7274)
6	AL81606	TUBULACAO	1	-25887	X	

SECTIONAL INDEX
INDICE DE GRUPO
INDICE DE GRUPO

PUBM0142 -UN-

2-	4
3-	6
4-	8
5-	10
6-	12
7-	13
8-	14
9-	16
10-	18
11-	20
12-	22
13-	24
14-	26
15-	28

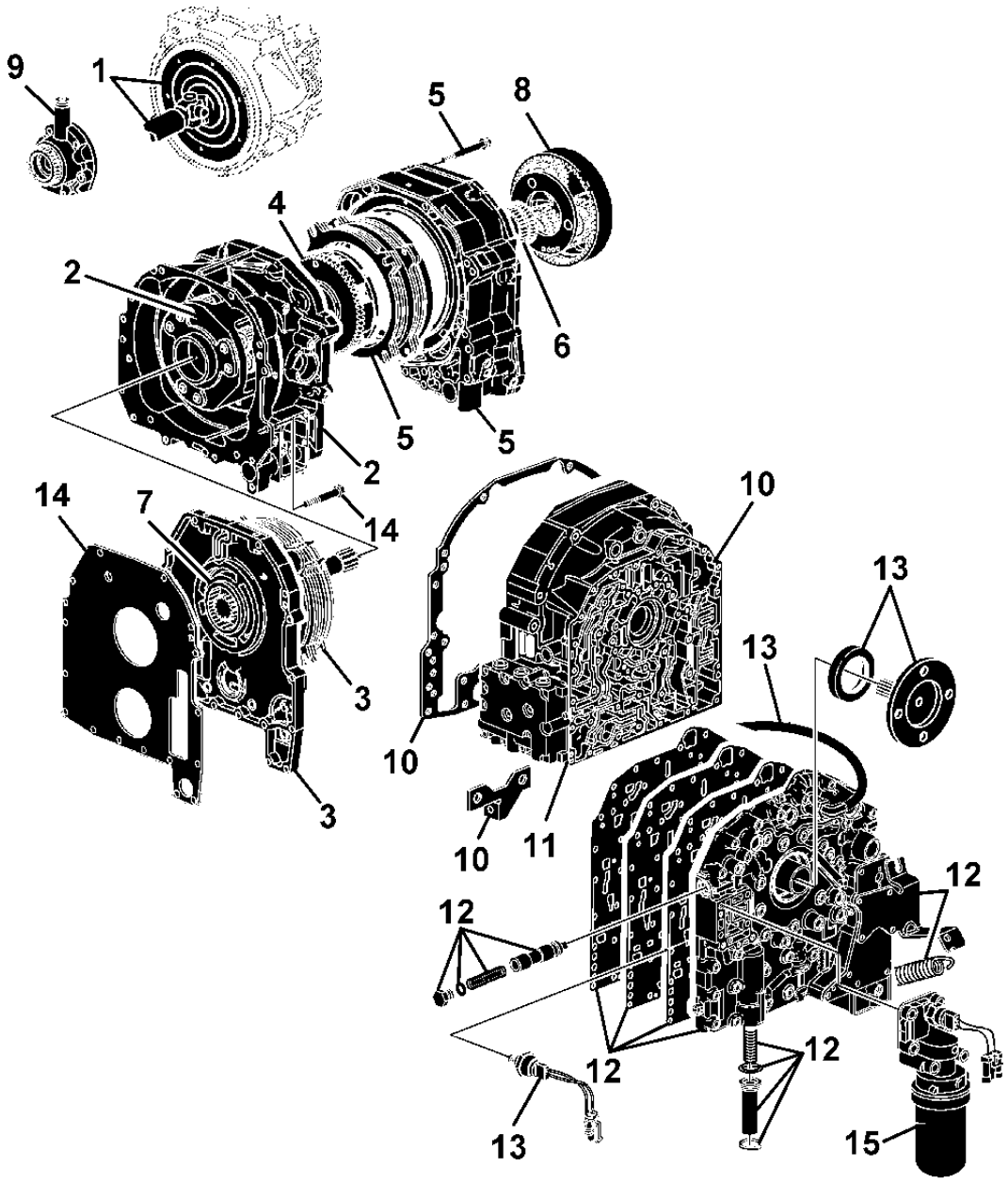

PUBM0142

DRIVE SHAFT, ENGINE
CARDAN DO MOTOR
ARBOL DE TRANSMISION, MOTOR

CQ154920 -UN-

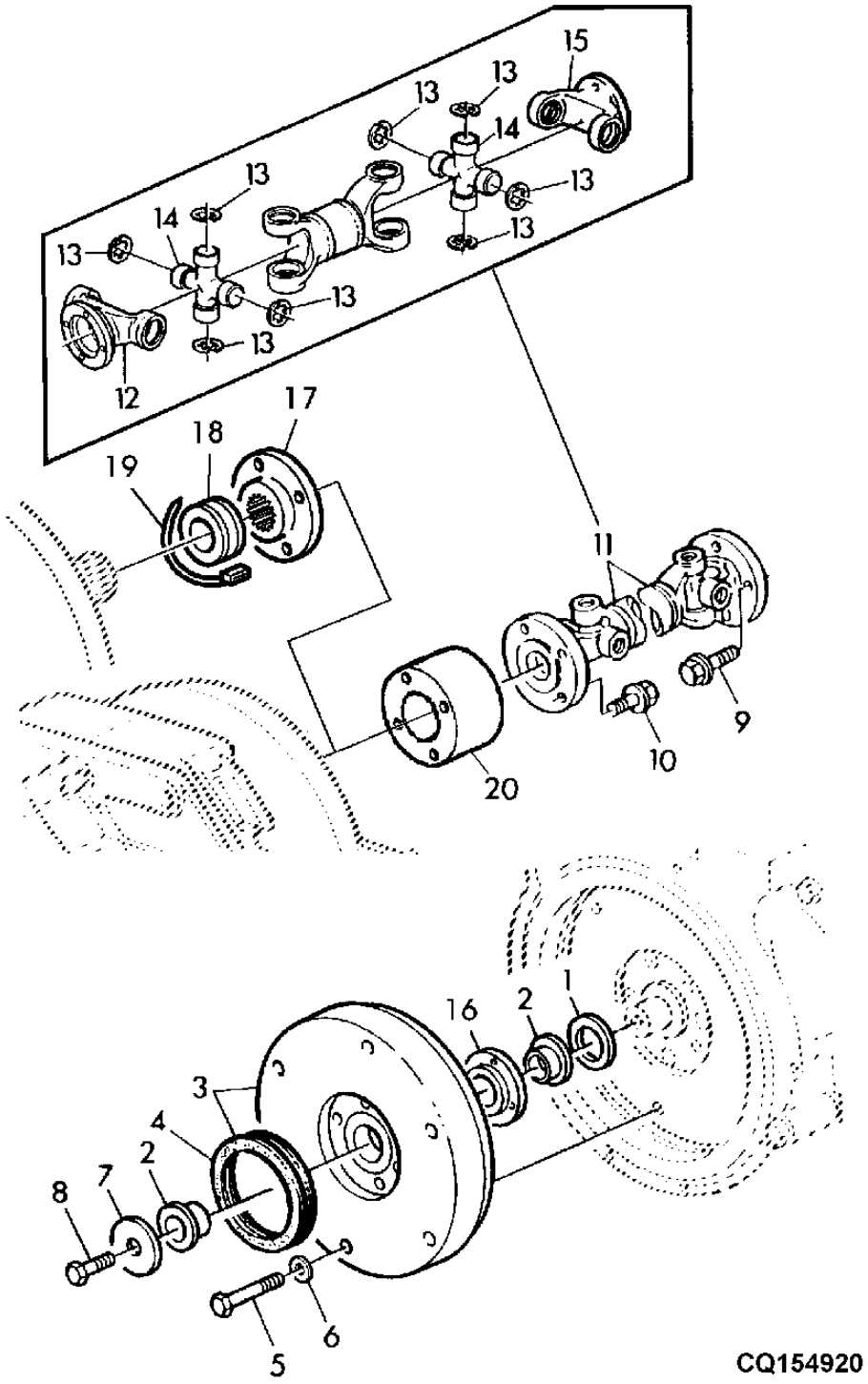

ITEM	NR.PECA	DESCRICAO	QTDE	NR. SERIE	7505	NOTAS
1	L112690	ARRUELA	1	25888-	X	
2	L112001	BUCHA	2	25888-	X	
3	AL81266	AMORTECEDOR DE TORCAO	1	25888-	X	
4	L110320	VEDACAO	1	25888-	X	
5	19M7981	PARAFUSO SEXT.	6	25888-	X	M8 X 55, M8X55
6	24M7238	ARRUELA	6	25888-	X	8,7X17X2MM
7	L110092	ARRUELA	1	25888-	X	
8	19M7938	PARAFUSO SEXT.	1	25888-	X	M10 X 20, M10X20
9	L80445	PARAFUSO	4	25888-	X	
10	L77173	PARAFUSO SEXT.	4	33020-	X	
11	AL117414	EIXO CARDA	1	25888-33019	X	ORD AL164026 , L77173 (4)
	AL164026	EIXO CARDA	1	33020-	X	
12	L114858	FLANGE	1	25888-	X	
13	40M7255	ANEL DE PRESSAO	8	25888-	X	
14	AL110149	CRUZETA COM ROLAMENTO	2	25888-33019	X	
	AL160516	CRUZETA COM ROLAMENTO	2	33020-	X	
15	L114857	FLANGE	1	25888-	X	
16	L102291	MANCAL	1	25888-	X	
17	L116041	FLANGE	1	25888-	X	
18	L116013	PROTETOR	1	25888-	X	
19	CQ36319	BRACADEIRA	1	25888-	X	

TRACTION CLUTCH
EMBREAGEM DE TRACAO
EMBRAGUE DE TRACION

CQ157492 -UN-

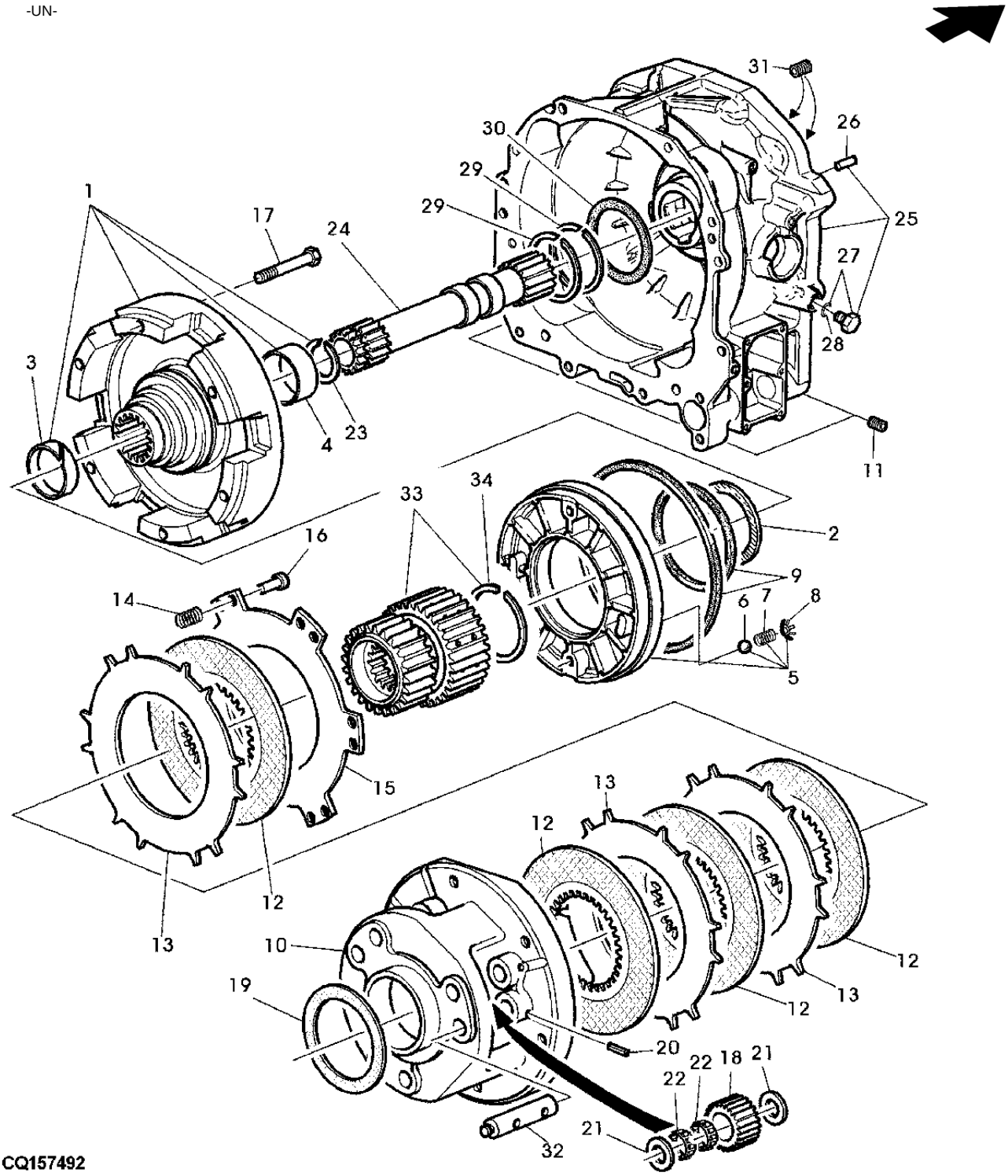

ITEM	NR.PECA	DESCRICAO	QTDE	NR. SERIE	7505	NOTAS
1	RE47292	KIT EMBREAGEM	1	25888-XXXXX	X	(A)
	RE221409	TAMBOR	1	XXXXX-	X	(B)
2	R95360	ARRUELA DE ENCOSTO	1	25888-	X	
3	R95301	BUCHA	1	25888-XXXXX	X	(A) (USE WITH RE172853)
	R219255	BUCHA	1	XXXXX-	X	(B) (USE WITH RE219260)
4	R104655	BUCHA	1	25888-	X	
5	RE56033	PISTAO	1	25888-	X	
6	400R	ESFERA	2	25888-	X	
7	R79018	MOLA DE COMPRESSAO	2	25888-	X	
8	R87395	MOLA PRATO	2	25888-	X	
9	RE47305	KIT	1	25888-	X	
10	R171008	PORTA-PLANETARIOS	1	25888-	X	
11	R121580	TAMPAO	2	25888-	X	
12	RE35512	DISCO DO FREIO	5	25888-	X	
13	R96805	PLATO DA EMBREAGEM	4	25888-	X	
14	R95370	MOLA DE COMPRESSAO	12	25888-XXXXX	X	(A)
	R219747	ARRUELA DE ENCOSTO	12	XXXXX-	X	(B)
15	R96806	PLATO DA EMBREAGEM	1	25888-	X	
16	R104734	PINO	12	25888-	X	
17	19M8197	PARAFUSO SEXT.	6	25888-	X	M10 X 85
18	R171011	PLANETARIO	6	25888-	X	
19	R87210	ARRUELA DE ENCOSTO	1	25888-	X	
20	RE34603	PINO ELASTICO	6	25888-	X	
21	R125173	ARRUELA	12	25888-	X	
22	RE56404	ROLAMENTO DE AGULHAS	12	25888-	X	
23	R107206	ANEL DE PRESSAO	1	25888-	X	
24	R220028	EIXO	1	25888-	X	(SUB FOR RE56451)
25	RE169441	CARCACA	1	25888-	X	
26	44M7070	PINO DE CENTRAGEM	2	25888-	X	
27	RE46684	TAMPAO	1	25888-	X	
28	51M7041	ANEL O	1	25888-	X	
29	R33167	ANEL	2	25888-	X	
30	R87210	ARRUELA DE ENCOSTO	2	25888-	X	
31	RE197067	ASSENTO DE VALVULA	2	25888-	X	
32	R95366	EIXO COM PINHAO	6	25888-	X	
33	RE172853	CUBO	1	25888-XXXXX	X	(A) (MARKED R171014)
	RE219260	CUBO	1	XXXXX-	X	(B) (MARKED R219258)
34	R113671	ANEL DE PRESSAO	1	25888-	X	

(A) FOR PQ TRANSMISSION BEFORE -345410
(A) PARA MODULOS PQ ATE -345410
(A) PARA MODULOS PQ ATE -345410

(B) FOR PQ TRANSMISSION AFTER 355411-
(B) PARA MODULOS PQ A PARTIR DE 345411-
(B) PARA MODULOS PQ A PARTIR DE 345411-

RECERSE BRAKE HOUSING
INVERSOR HIDRAULICO
INVERSOR HIDRAULICO

LX033826 -UN-

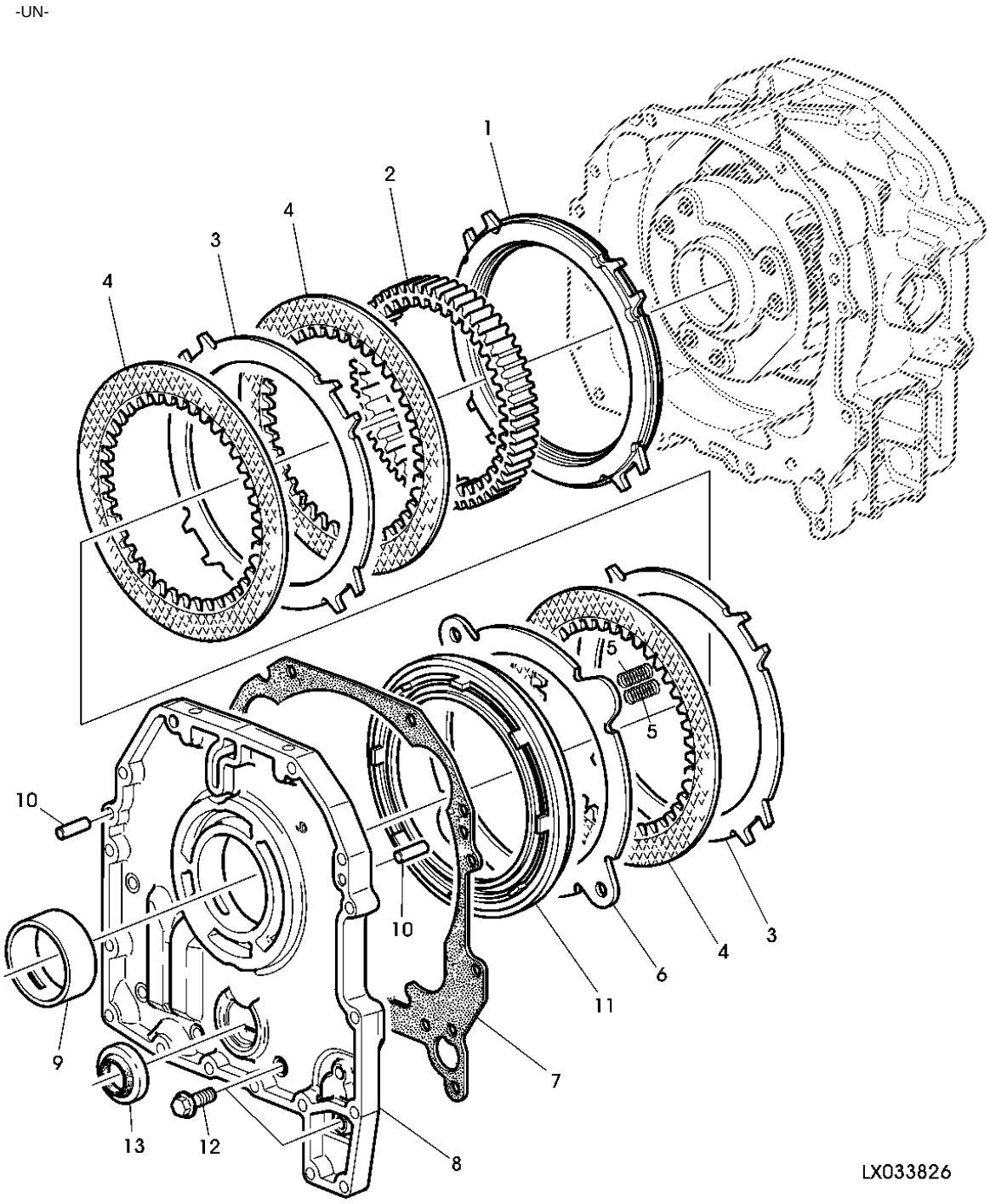

ITEM	NR.PECA	DESCRICAO	QTDE	NR. SERIE	7505	NOTAS
1	R176471	ESPACADOR	1	25888-	X	
2	R122139	COROA	1	25888-	X	
3	R95378	PLATO DA EMBREAGEM	4	25888-	X	
4	RE48092	DISCO COM ESTRIADO INTERNO	5	25888-	X	
5	R104785	MOLA DE COMPRESSAO	8	25888-	X	
6	R95422	DISCO	1	25888-	X	
7	R223964	JUNTA	1	25888-	X	
8	R244137	CARCACA	1	25888-	X	
9	R124438	BUCHA	1	25888-	X	
10	44M7070	PINO DE CENTRAGEM	2	25888-	X	
11	R105391	PISTAO	1	25888-	X	
12	R153679	PARAFUSO	6	25888-	X	
13	RE39262	VEDACAO	1	25888-	X	

DIRET DRIVE CLUTCH
EMBREAGEM DE TRANSMISSAO DIRETA
EMBRAGUE DE TRANSMISION DIRECTA

LX027562 -UN-

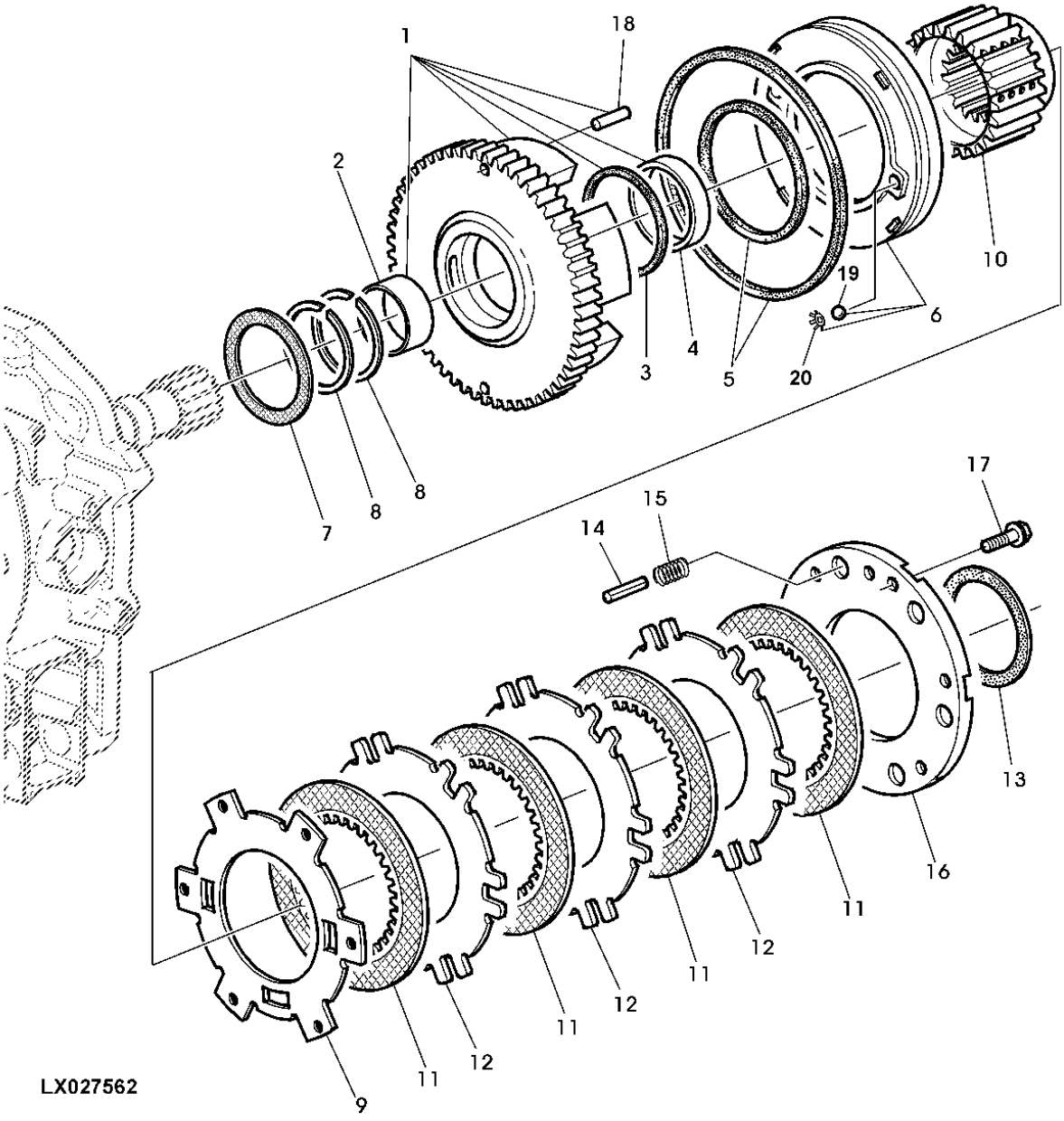

ITEM	NR.PECA	DESCRICAO	QTDE	NR. SERIE	7505	NOTAS
1	RE156447	TAMBOR	1	25888-XXXXX	X	(A)
	RE220766	TAMBOR	1	XXXXX-	X	(B)
2	R104738	BUCHA	1	25888-	X	
3	R95835	ARRUELA DE ENCOSTO	1	25888-	X	
4	R95301	BUCHA	1	25888-	X	
5	RE47294	KIT EMBREAGEM	1	25888-	X	
6	RE56036	PISTAO	1	25888-	X	
7	R105040	ARRUELA DE ENCOSTO	1	25888-	X	
8	R39322	ANEL	2	25888-	X	
9	R220471	PLATO DA EMBREAGEM	1	25888-	X	
10	R101187	ENGRENAGEM SOL	1	25888-	X	
11	RE239058	DISCO COM ESTRIADO INTERNO	4	25888-	X	
12	R216294	PLATO DA EMBREAGEM	3	25888-	X	
13	R101170	ARRUELA	1	25888-	X	
14	R153297	PINO	6	25888-	X	LGTH= 42,25MM
15	R125065	MOLA	6	25888-	X	LGTH= 30,00MM
16	R209936	CAPA	1	25888-	X	
17	19M7288	PARAFUSO SEXT.	6	25888-	X	M8 X 30
18	R38295	AGULHA DE ROLAMENTO	2	25888-	X	
19	400R	ESFERA	2	25888-	X	
20	R87395	MOLA PRATO	2	25888-	X	

(A) FOR PQ TRANSMISSION BEFORE -345451
(A) PARA MODULOS PQ ATE -345451
(A) PARA MODULOS PQ ATE -345451

(B) FOR PQ TRANSMISSION AFTER 345452-
(B) PARA MODULOS PQ A PARTIR DE 345452-
(B) PARA MODULOS PQ A PARTIR DE 345452-

PLANETARY BRAKE
FREIO DAS PLANETARIAS
TREN DE PLANETARIOS DE FRENO

LX041952 -UN-

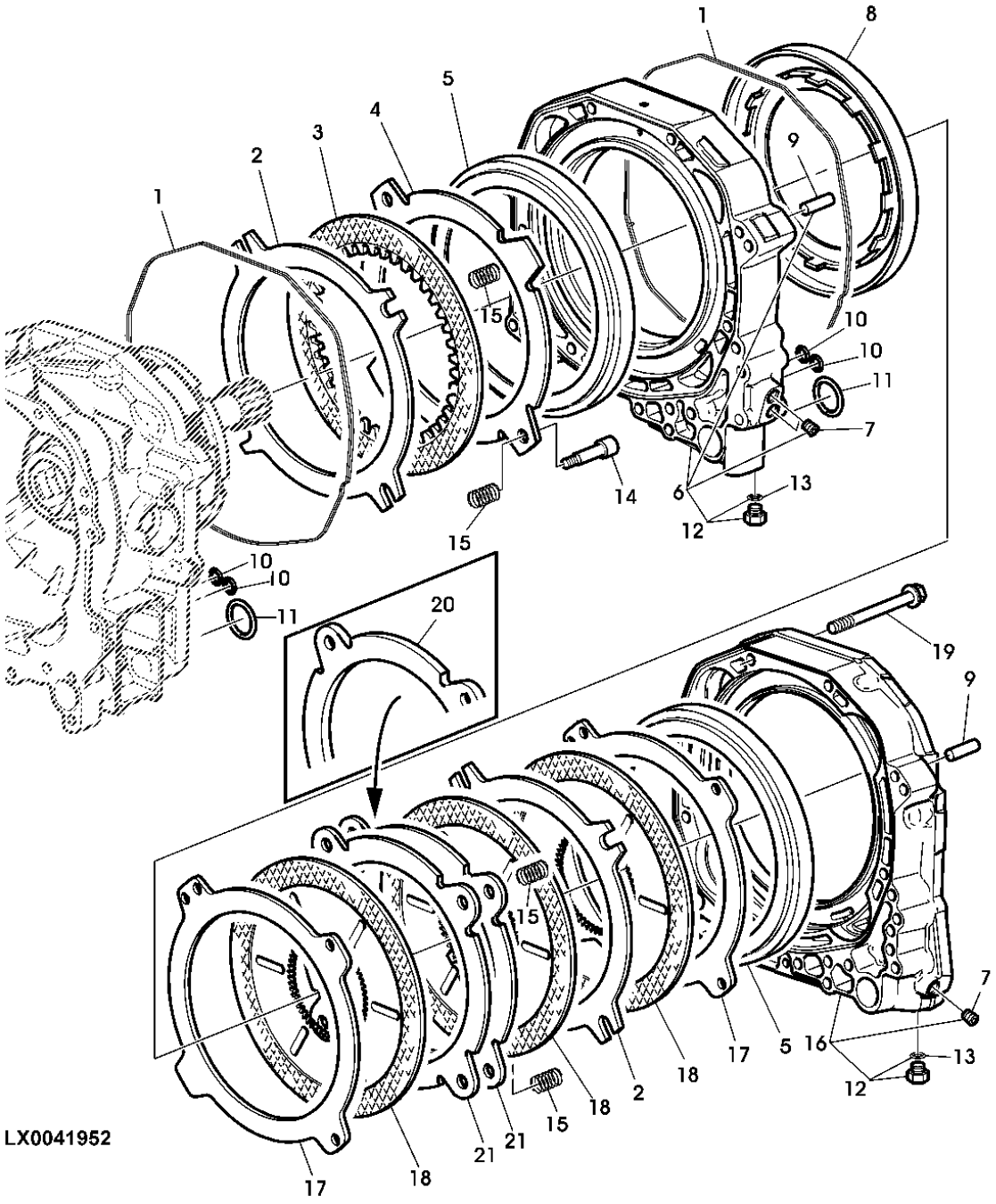

ESTA RELACAO CONTINUA

ITEM	NR.PECA	DESCRICAO	QTDE	NR. SERIE	7505	NOTAS
1	R188518	JUNTA DE VEDACAO	2	25888-	X	
2	R216291	PLATO DA EMBREAGEM	2	25888-	X	(SUB FOR R169442)
3	RE151059	DISCO COM ESTRIADO INTERNO	1	25888-	X	
4	R216293	PLATO DA EMBREAGEM	1	25888-	X	(SUB FOR R173444)
5	R101214	PISTAO	2	25888-	X	
6	RE198439	CONJ. PLANETARIOS	1	25888-XXXXX	X	(USE RE244125)
	RE244125	CARCACA	1	XXXXX-	X	(MARKED R244124)
7	R121580	TAMPAO	1	25888-	X	
8	R95316	PISTAO	1	25888-	X	
9	44M7070	PINO DE CENTRAGEM	4	25888-	X	
10	R158521	ANEL O	14	25888-	X	
11	R158523	ANEL O	2	25888-	X	
12	RE46684	TAMPAO	2	25888-XXXXX	X	(USE WITH RE191593)
	RE221608	TAMPAO DE DRENO	2	XXXXX-	X	(USE WITH RE221611)
13	51M7041	ANEL O	1	25888-	X	
14	R173443	PARAFUSO	2	25888-	X	
15	R101169	MOLA	8	25888-	X	
16	RE191593	CARCACA INTERMEDIARIA	1	25888-XXXXX	X	(USE RE244129)
	RE244129	CARCACA	1	XXXXX-	X	(MARKED R244127)
17	R216292	PLATO DA EMBREAGEM	2	25888-	X	(SUB FOR R114215)
18	RE34786	DISCO COM ESTRIADO INTERNO	3	25888-	X	
19	19M7944	PARAFUSO	8	25888-	X	M10 X 120
20	R101160	DISCO DO FREIO	1	25888-	X	TK= 10MM (ORD (2) R209938)
21	R209938	DISCO DO FREIO	2	25888-	X	TK= 5MM

SUN GEARS
ENGRENAGENS SOLARES
PINONES SOLARES

RXA0073358 -UN-

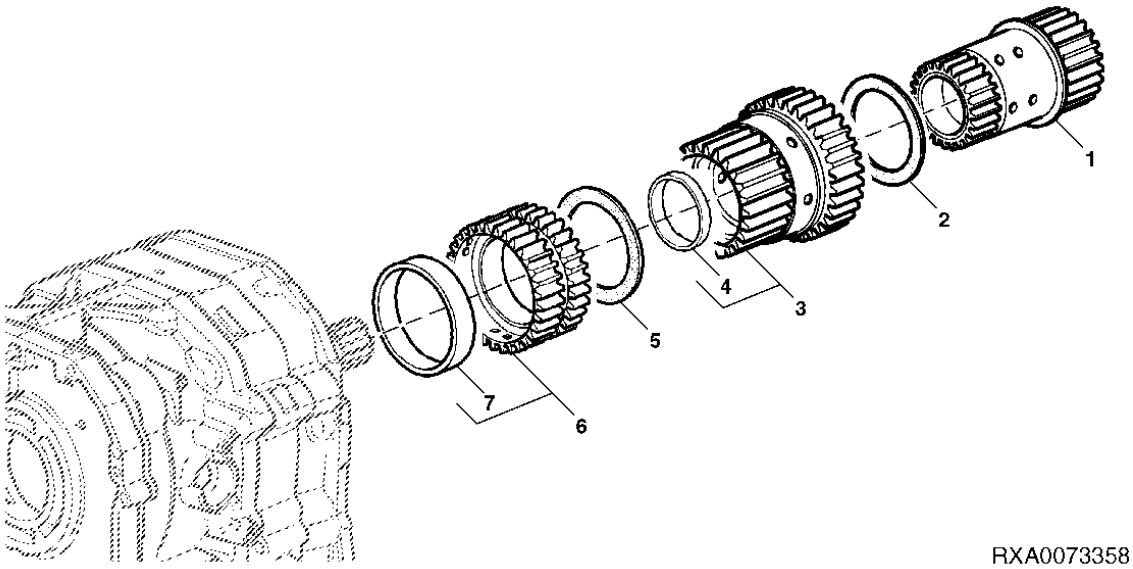

RXA0073358

ITEM	NR.PECA	DESCRICAO	QTDE	NR. SERIE	7505	NOTAS
1	RE41265	ENGRENAGEM SOL	1	25888-	X	
2	R95895	ARRUELA DE ENCOSTO	1	25888-	X	
3	R101171	ENGRENAGEM SOL	1	25888-XXXXX	X	(A)
	RE220991	ENGRENAGEM	1	XXXXX-	X	(B)
4	R219255	BUCHA	1	XXXXX-	X	(B)
5	R95835	ARRUELA DE ENCOSTO	1	25888-	X	
6	RE34763	ENGRENAGEM	1	25888-	X	
7	R108984	ARRUELA	1	25888-	X	

(A) FOR PQ TRANSMISSION BEFORE -345410
(A) PARA MODULOS PQ ATE -345410
(A) PARA MODULOS PQ ATE -345410

(B) FOR PQ TRANSMISSION AFTER 345411-
(B) PARA MODULOS PQ A PARTIR DE 345411-
(B) PARA MODULOS PQ A PARTIR DE 345411-

TRANSMISSION OUTPUT SHAFT
EIXO DE SAIDA DA TRANSMISSAO
EJE DE SALIDA DE LA TRANSMISION

CQ155013 -UN-

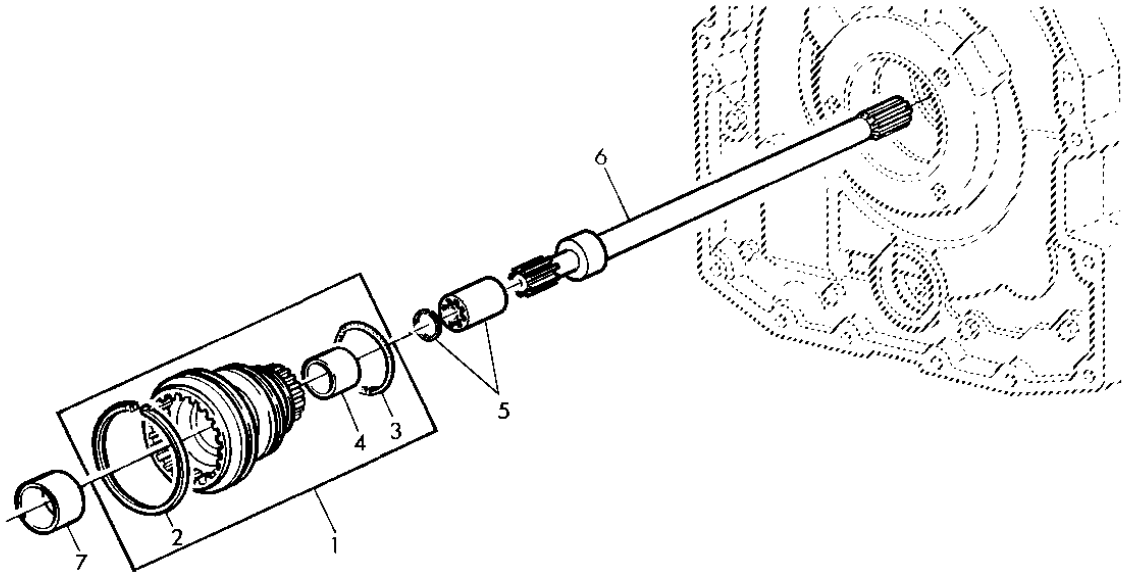

CQ155013

ITEM	NR.PECA	DESCRICAO	QTDE	NR. SERIE	7505	NOTAS
1	RE201076	EIXO	1	25888-	X	
2	R112955	ANEL	1	25888-	X	
3	R112857	ANEL O	1	25888-	X	
4	R92241	BUCHA	1	25888-	X	
5	RE47326	KIT	1	25888-	X	
6	R104741	EIXO	1	25888-	X	
7	R162148	BUCHA	1	25888-	X	

INPUT PLANETARY ASSEMBLY
CONJUNTO DE PLANETARIOS DE ENTRADA
TREN DE PLANETARIOS DE ENTRADA

CQ157583 -UN-

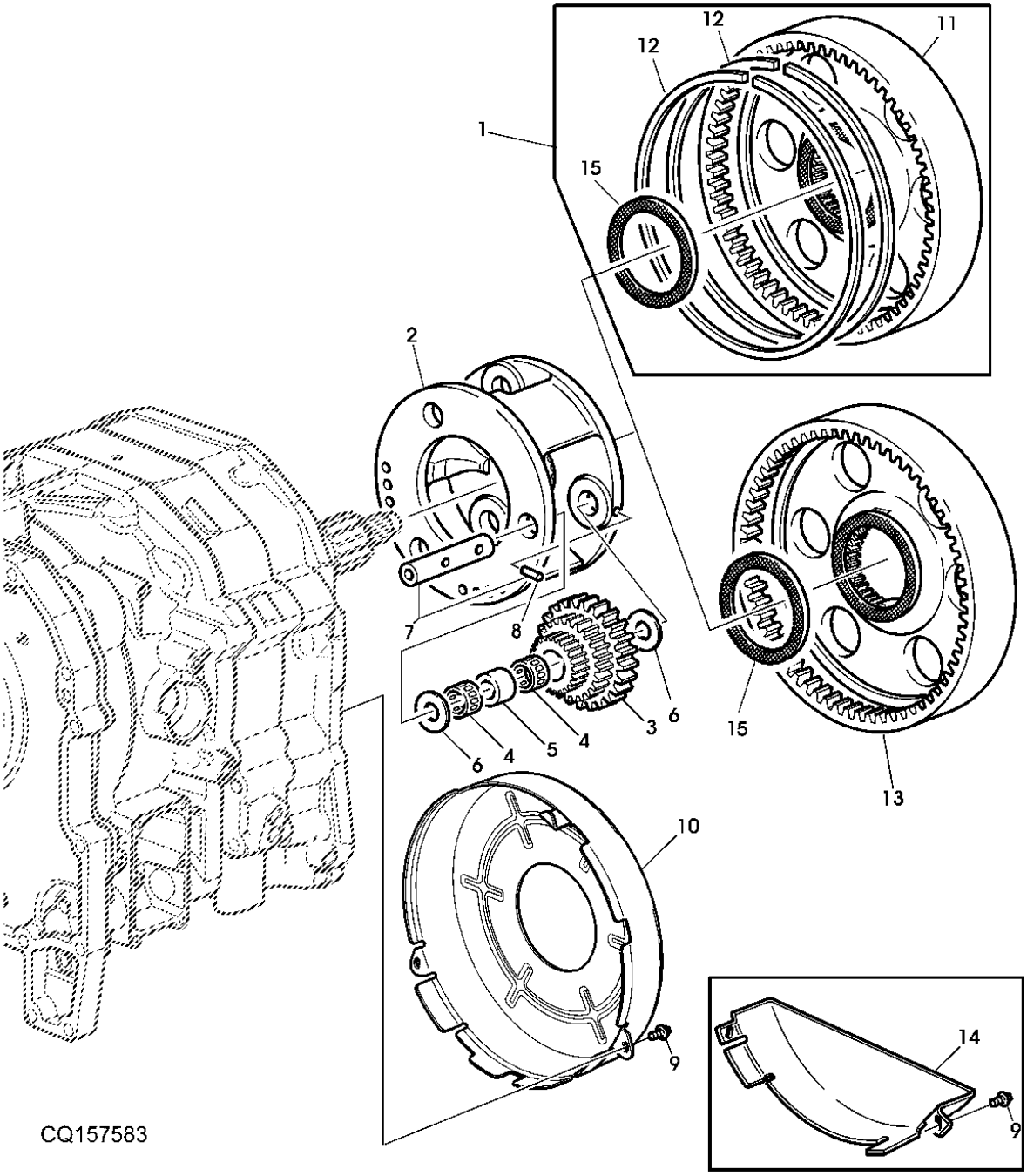

ITEM	NR.PECA	DESCRICAO	QTDE	NR. SERIE	7505	NOTAS
1	RE150862	ENGRENAGEM	1	25888-	X	(PEDIR RE205411)
2	R101177	PORTA-PLANETARIOS	1	25888-XXXXX	X	(PEDIR R245934, R228268 E R228266)
	R228266	PORTA-PLANETARIOS	1	XXXXX-	X	
3	R150457	PLANETARIO	3	25888-	X	
4	RE41285	ROLAMENTO DE AGULHAS	6	25888-	X	
5	R101175	ESPACADOR	3	25888-	X	
6	R96826	ARRUELA DE ENCOSTO	6	25888-	X	
7	RE47279	KIT	3	25888-	X	
8	RE34603	PINO ELASTICO	3	25888-	X	
9	R115215	PARAFUSO	2	25888-	X	
10	R212399	REVESTIMENTO, BLINDAGEM	1	25888-	X	(PEDIR R192566)
11	.....	ENGRENAGEM	1	25888-	X	(PEDIR RE205411)
12	.....	ENGRENAGEM	2	25888-	X	
13	RE205411	ENGRENAGEM	1	-XXXXX	X	(PEDIR R245934, R228268 E R228266)
	R245934	COROA	1	XXXXX-	X	
14	R192566	REVESTIMENTO, BLINDAGEM	1	25888-	X	(PEDIR R212399)
15	R228268	ARRUELA DE ENCOSTO	1	25888-	X	

TRANSMISSION OIL PUMP
BOMBA DE OLEO DA TRANSMISSAO
BOMBA DE ENGRASE DE LA TRANSMISSION

LX026041 -UN-

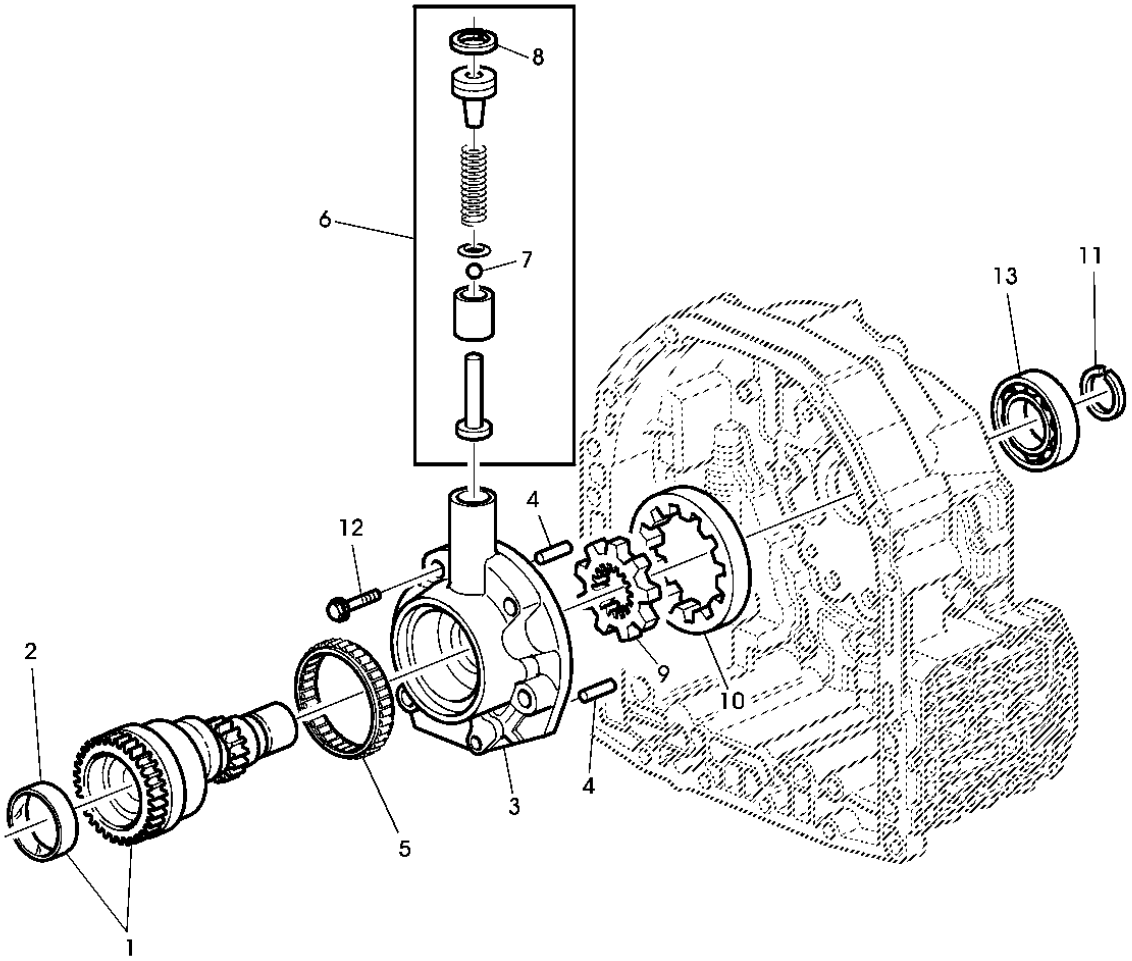

LX026041

ITEM	NR.PECA	DESCRICAO	QTDE	NR. SERIE	7505	NOTAS
1	RE162277	EIXO	1	25888-	X	(SUB RE222632)
	RE222632	EIXO	1	25888-	X	(MARKED R213552)
2	R88889	BUCHA	1	25888-	X	
3	R109001	CARCACA	1	25888-	X	MARKED R109001
4	R30587	PINO DE CENTRAGEM	2	25888-	X	
5	JD10269	CILAMENTO ROLO CILINDRICO	1	25888-	X	
6	RE47291	KIT	1	25888-	X	
7	R79639	ESFERA	1	25888-	X	
8	40M7256	ANEL DE PRESSAO	1	25888-	X	
9	R108926	ENGRENAGEM	1	25888-	X	TK= 19,5MM ORD W/ R108928
10	R108928	ENGRENAGEM	1	25888-	X	TK= 19,5MM ORD W/ R108926
11	T27432	ANEL DE PRESSAO	1	25888-	X	
12	R106825	PARAFUSO	6	25888-	X	
13	R115119	ROLAMENTO DE ESFERAS	1	25888-	X	

TRANSMISSION FRONT COVER
CARCACA FRONTAL DA TRANSMISSAO
TAPA FRONTAL DEL CAMBIO

CQ157493 -UN-

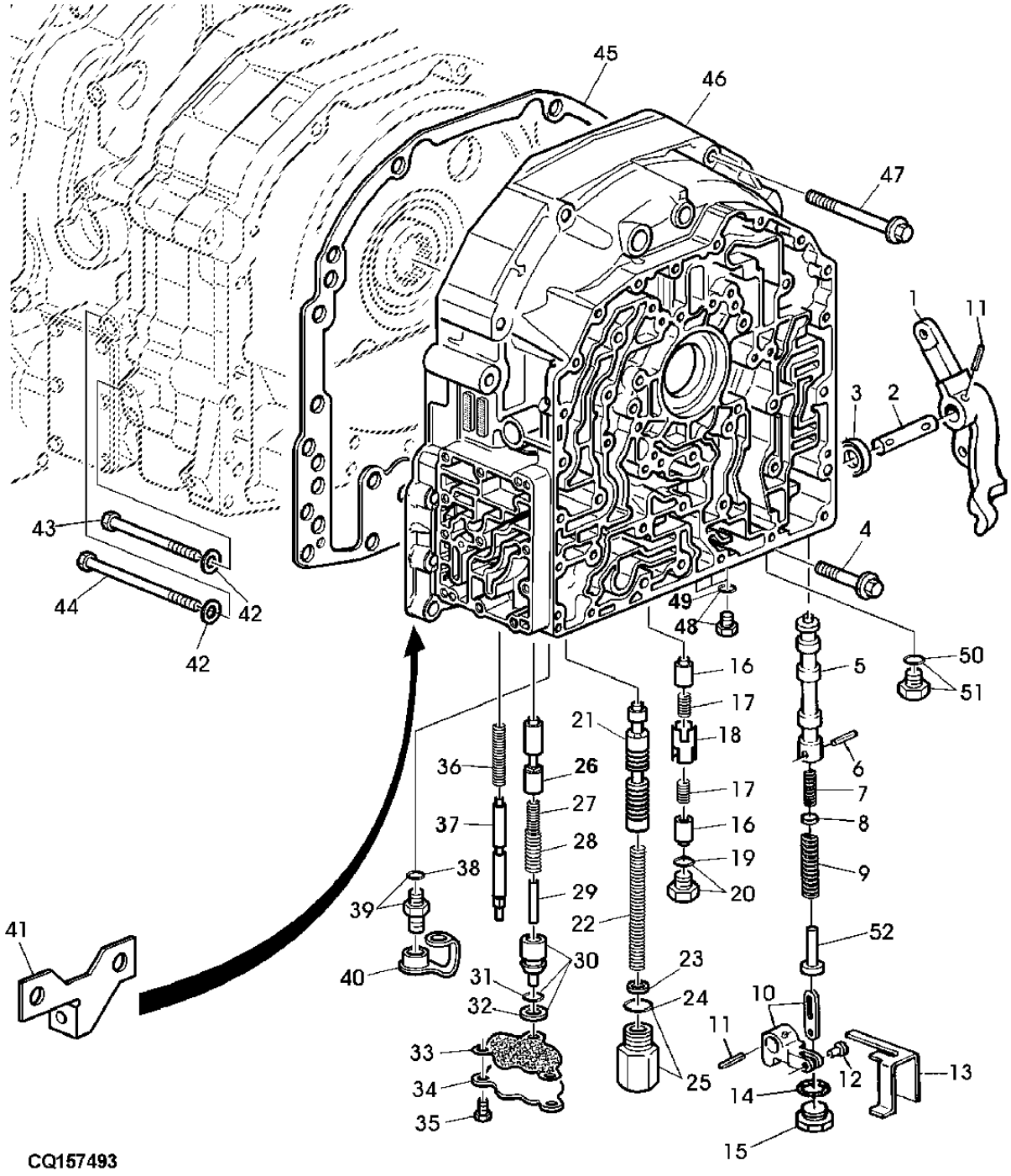

ITEM	NR.PECA	DESCRICAO	QTDE	NR. SERIE	7505	NOTAS
1	L154133	BRACO	1	25888-	X	
2	R95063	PINO FIXADOR	1	25888-	X	
3	AR103873	VEDACAO	1	25888-	X	
4	R115141	PARAFUSO	8	25888-	X	
5	R95066	VALVULA	1	25888-	X	
6	R107252	PINO ELASTICO	1	25888-	X	
7	R104814	MOLA	1	25888-	X	ALSO ORDER R95066 , R116473 , R104815
8	R116473	DISCO	2	25888-	X	
9	R104815	MOLA DE COMPRESSAO	1	25888-	X	ALSO ORDER R95066 , R116473 , R104814
10	RE47315	KIT	1	25888-	X	
11	34M7207	PINO ELASTICO	2	25888-	X	
12	R58941	PINO FIXADOR	1	25888-	X	
13	R213853	LIMITADOR	1	25888-	X	(USAR COM R202359)
14	51M7045	ANEL O	1	25888-	X	
15	L78975	TAMPAO	1	25888-	X	
16	R175385	VALVULA DE CARRETEL	2	25888-	X	
17	R175394	MOLA DE COMPRESSAO	2	25888-	X	
18	R175386	VALVULA DE CARRETEL	1	25888-	X	
19	51M7043	ANEL O	1	25888-	X	
20	RE46685	TAMPAO	1	25888-	X	
21	R120947	VALVULA	1	25888-	X	
22	R95059	MOLA	1	25888-	X	
23	R86638	CALCO	4	25888-	X	
24	51M7045	ANEL O	1	25888-	X	
25	RE180029	TAMPAO	1	25888-	X	
26	R110256	VALVULA	1	25888-	X	
27	R95216	MOLA DE COMPRESSAO	1	25888-	X	
28	R112974	MOLA	1	25888-	X	
29	R110257	PINO	1	25888-	X	
30	R176199	PISTAO	1	25888-	X	
31	P48347	ANEL O	1	25888-	X	
32	R112976	VEDACAO	1	25888-	X	
33	R171413	JUNTA	1	25888-	X	
34	R171412	CAPA	1	25888-	X	
35	19M7862	PARAFUSO	3	25888-	X	M6 X 20, M6X20
36	R54174	MOLA	1	25888-	X	
37	R176198	VALVULA	1	25888-	X	
38	51M7041	ANEL O	1	25888-	X	
39	RE190805	ACOPLAMENTO DE DIAGNOSTICO	2	25888-	X	
40	R77175	CAPA	2	25888-	X	
41	L153819	SUPORTE	1	25888-	X	
42	.....	ARRUELA	1	25888-	X	
43	19M9168	PARAFUSO	1	25888-	X	M10 X 180, M10X180 (10.9)
44	R104714	PARAFUSO	1	25888-	X	M10X185 (10.9)
	19M7958	PARAFUSO	1	25888-	X	M10 X 150
45	R202640	JUNTA	1	25888-	X	
46	R202359	CARCACA	1	25888-XXXXX	X	USE R208927 , R213853
	R208927	CARCACA	1	XXXXX-	X	
47	R112063	PARAFUSO	5	25888-	X	
48	RE46684	TAMPAO	AR	25888-	X	
49	51M7041	ANEL O	AR	25888-	X	
50	51M7042	ANEL O	1	25888-	X	
51	RE52242	TAMPAO DE DRENO	1	25888-	X	
52	R121609	GUIA	1	25888-	X	

HOUSING, 4-SPEED SHIFTING (WITH MECHANICAL REVERSER CONTROL)
CARCACA (COM CONTROLE DE REVERSAO MECANICA)
CARCASA, TRANSMISION DE 4 MARCHAS (CON ACCIONAMIENTO MECANICO DEL INVERSOR)

CQ157494 -UN-

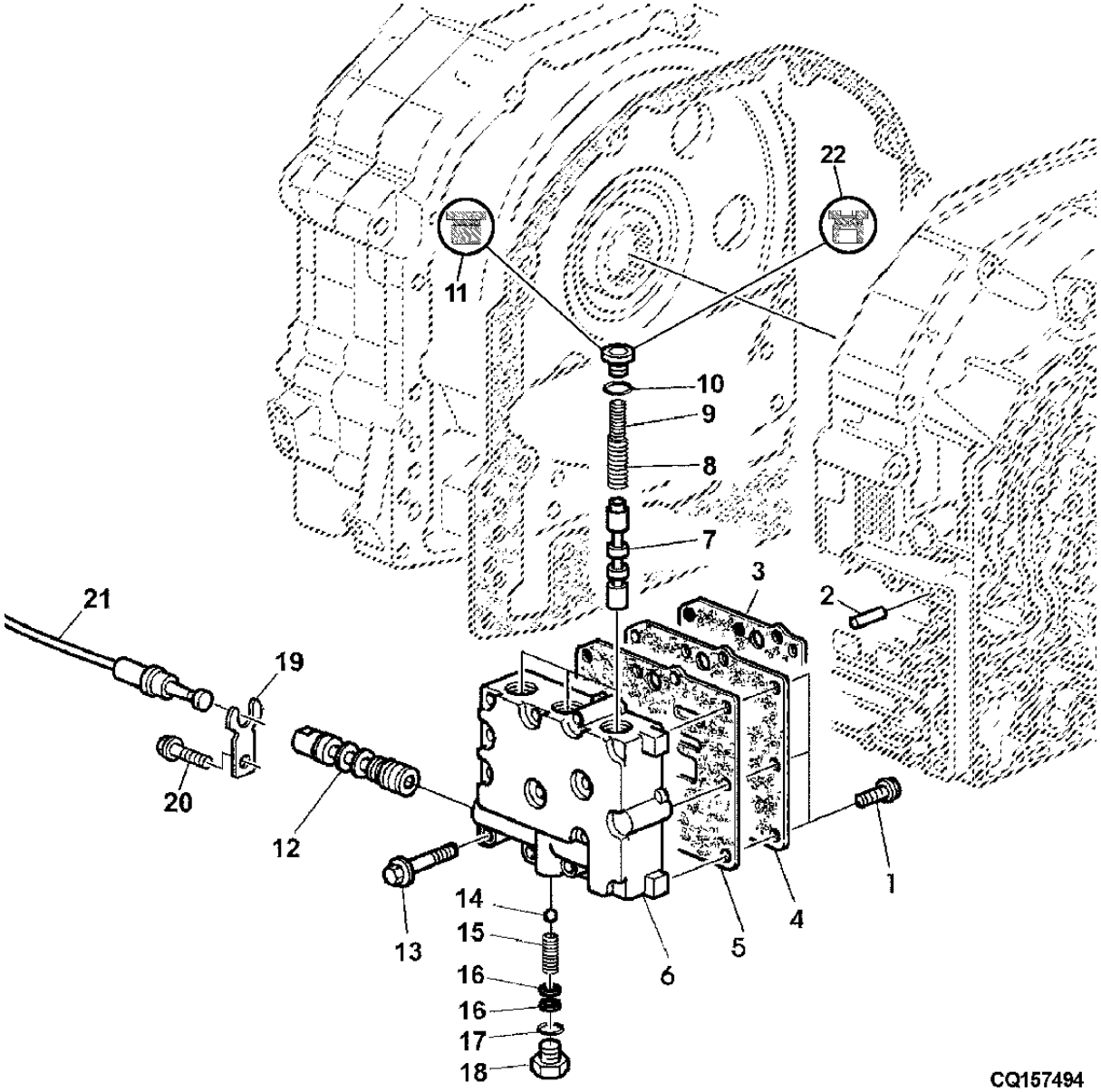

ITEM	NR.PECA	DESCRICAO	QTDE	NR. SERIE	7505	NOTAS
1	R153675	PARAFUSO	3	25888-	X	M6 X 16
2	34M7126	PINO ELASTICO	2	25888-	X	5 X 12 MM
3	R213485	JUNTA	1	25888-	X	
4	R213348	PLACA	1	25888-	X	
5	R213484	JUNTA	1	25888-	X	
6	R194487	CARCACA	1	25888-	X	
7	R192148	CARRETEL	3	25888-	X	
8	R194659	MOLA DE COMPRESSAO	3	25888-	X	
9	R194658	MOLA DE COMPRESSAO	3	25888-	X	
10	51M7043	ANEL O	3	25888-	X	
11	RE46685	TAMPAO	3	25888-	X	
12	R192305	CARRETEL	1	25888-	X	
13	19M8321	PARAFUSO	11	25888-	X	M6 X 45
14	R42849	ESFERA	1	25888-	X	
15	R197564	MOLA DE COMPRESSAO	1	25888-	X	
16	24M7027	ARRUELA	4	25888-	X	
17	51M7042	ANEL O	1	25888-	X	
18	R184119	PLUGUE	1	25888-	X	
19	R182130	PRESILHA	1	25888-	X	
20	R153675	PARAFUSO	1	25888-	X	
21	AL155310	CABO DE PUXAR E EMPURRAR	1	25888-	X	
22	R184116	TAMPAO	1	25888-	X	

FRONT COVER AND VALVES
TAMPA DIANTEIRA E VALVULAS
TAPA FRONTAL Y VALVULAS

LX028532 -UN-

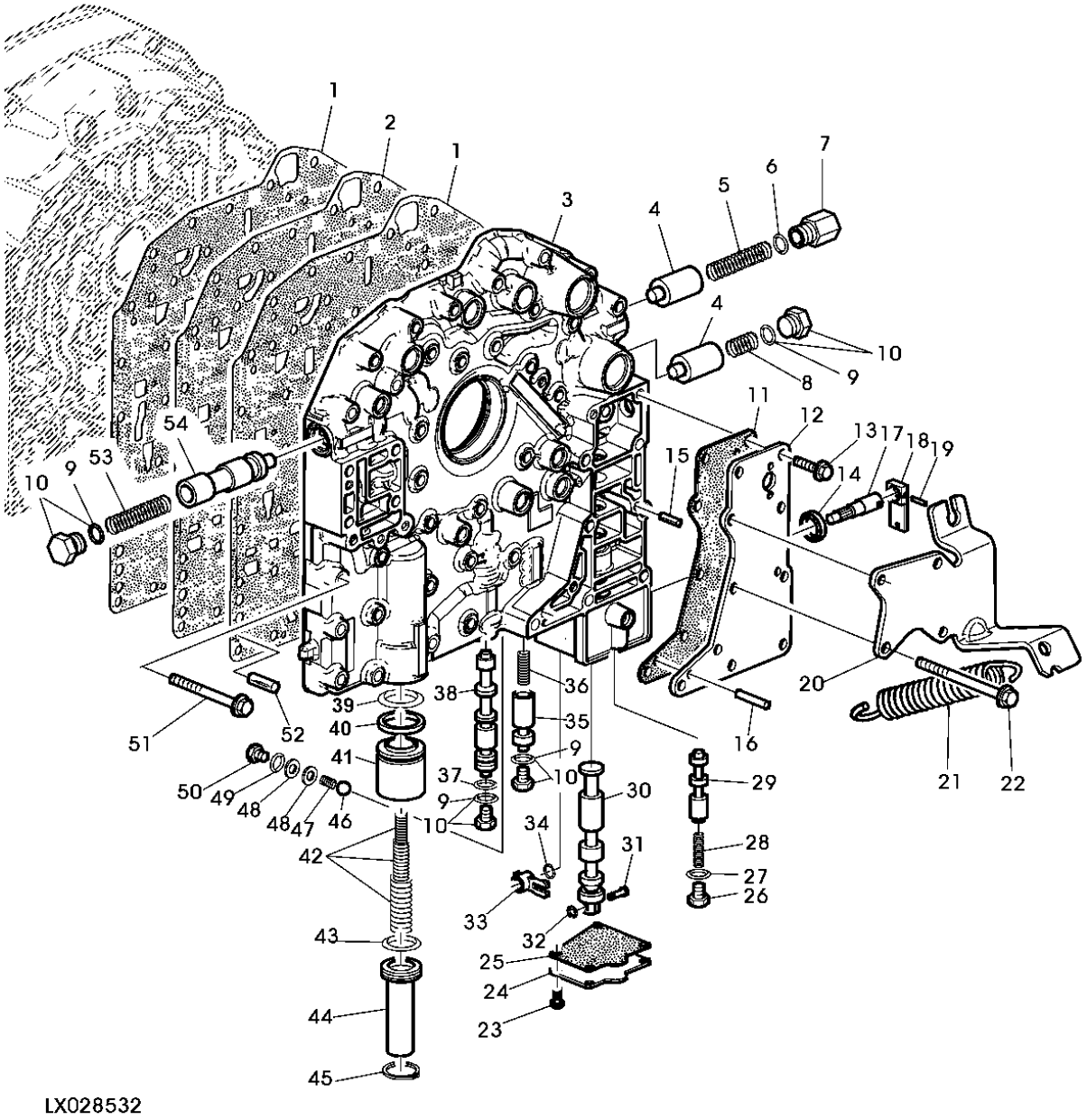

LX028532

ITEM	NR.PECA	DESCRICAO	QTDE	NR. TRATOR OU CABINE SG	7505	NOTAS
1	R167350	JUNTA	2	25888-	X	
2	R167349	PLACA	1	25888-	X	
3	R197640	CARCACA	1	25888-	X	
4	R95081	VALVULA	2	25888-	X	
5	R95084	MOLA	1	25888-	X	
6	51M7045	ANEL O	1	25888-	X	
7	R95082	TAMPAO	1	25888-	X	
8	R116040	MOLA	1	25888-	X	
9	51M7043	ANEL O	AR	25888-	X	
10	RE46685	TAMPAO	AR	25888-	X	
11	R167686	JUNTA	1	25888-	X	
12	R167722	CAPA	1	25888-	X	
13	19M7862	PARAFUSO	3	25888-	X	M6 X 20
14	AR103873	VEDACAO	1	25888-	X	
15	34M7030	PINO ELASTICO	1	25888-	X	
16	34M7126	PINO ELASTICO	1	25888-	X	
17	R184115	EIXO	1	25888-	X	
18	R199893	ALAVANCA	1	25888-	X	
19	44M7124	PINO DE CENTRAGEM	1	25888-	X	
20	L154134	SUPORTE	1	25888-	X	
21	R105605	MOLA	1	25888-	X	
22	R109066	PARAFUSO	3	25888-	X	M6X80
	L158312	PARAFUSO SEXT.	4	25888-	X	M6X85
23	R153675	PARAFUSO	4	25888-	X	
24	R186903	CAPA	1	25888-	X	
25	R186905	JUNTA	1	25888-	X	
26	L41384	TAMPAO	1	25888-	X	
27	51M7073	ANEL O	1	25888-	X	
28	R129184	MOLA DE COMPRESSAO	1	25888-	X	
29	R167684	VALVULA DE CARRETEL	1	25888-	X	
30	R224445	CARRETEL	1	25888-	X	
31	R192193	PINO FIXADOR	1	25888-	X	
32	40M7251	ANEL DE PRESSAO	1	25888-	X	
33	R197326	ALAVANCA	1	25888-	X	
34	H63237	ANEL DE PRESSAO	1	25888-	X	
35	R153841	VALVULA DE CARRETEL	1	25888-	X	
36	T23853	MOLA	1	25888-	X	
37	R76617	ANEL O	1	25888-	X	
38	R134141	VALVULA	1	25888-	X	
39	P51079	ANEL O	1	25888-	X	
40	R112977	VEDACAO	1	25888-	X	
41	RE62620	PISTAO	1	25888-	X	
42	RE47303	KIT	1	25888-	X	
43	R104728	ANEL O	1	25888-	X	
44	R87455	PLUGUE	1	25888-	X	
45	40M1857	ANEL DE PRESSAO	1	25888-	X	
46	R42849	ESFERA	1	25888-	X	
47	R197564	MOLA DE COMPRESSAO	1	25888-	X	
48	24M7027	ARRUELA	10	25888-	X	
49	51M7042	ANEL O	1	25888-	X	
50	R202861	TAMPAO	1	25888-	X	
51	R109067	PARAFUSO	33	25888-	X	
52	34M7126	PINO ELASTICO	2	25888-	X	
53	R95077	MOLA	1	25888-	X	
54	R95076	VALVULA	1	25888-	X	

SENDING UNITS / PRESSURE SWITCHES
SENSORES / PRESSOSTATOS
SENSORES / MANOCONTACTOS DE PRESION

CQ155269 -UN-

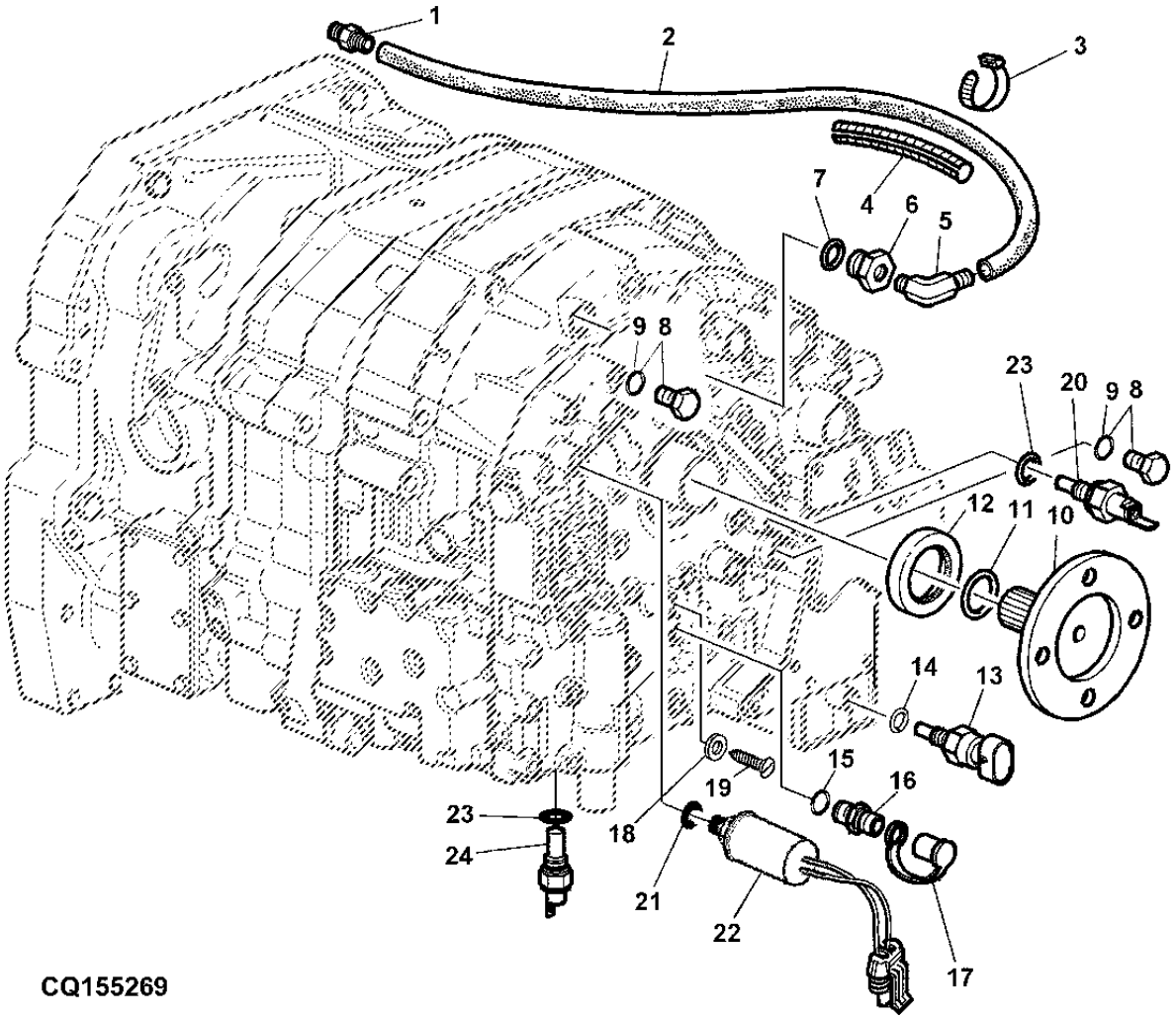

ITEM	NR.PECA	DESCRICAO	QTDE	NR. SERIE	7505	NOTAS
1	R111085	CONEXAO	1	25888-	X	
2	R95398	MANGUEIRA	1	25888-	X	
3	R44302	CINTA	1	25888-	X	
4	.....	PROTECAO	1	25888-	X	
5	R112945	CONEXAO EM ANGULO	1	25888-	X	
6	R113419	ADAPTADOR	1	25888-	X	
7	51M7043	ANEL O	1	25888-	X	
8	RE46685	TAMPAO	2	25888-	X	
9	51M7043	ANEL O	2	25888-	X	
10	R119592	FLANGE	1	25888-	X	
11	H64801	ANEL O	1	25888-	X	
12	RE39354	VEDACAO	1	25888-	X	
13	RE46534	INTERRUPTOR	1	25888-	X	
14	51M7042	ANEL O	1	25888-	X	
15	51M7041	ANEL O	1	25888-	X	
16	AL80099	TOMADA ENGATE RAPIDO	1	25888-	X	
17	R77175	CAPA	1	25888-	X	
18	R27976	ANEL O	1	25888-	X	
19	R34028	PARAFUSO	1	25888-	X	
20	AL164451	INTERRUPTOR	1	25888-	X	
21	51M7040	ANEL O	1	25888-	X	
22	RE212870	SENSOR PRES. OLEO TRANSM.	1	25888-	X	
23	L41526	ANEL O	2	25888-	X	
24	AL81358	INTERRUPTOR	1	25888-	X	

MOUNTING PARTS
PECAS MONTADAS
PIEZAS DE SUJECION

CQ156044 -UN-

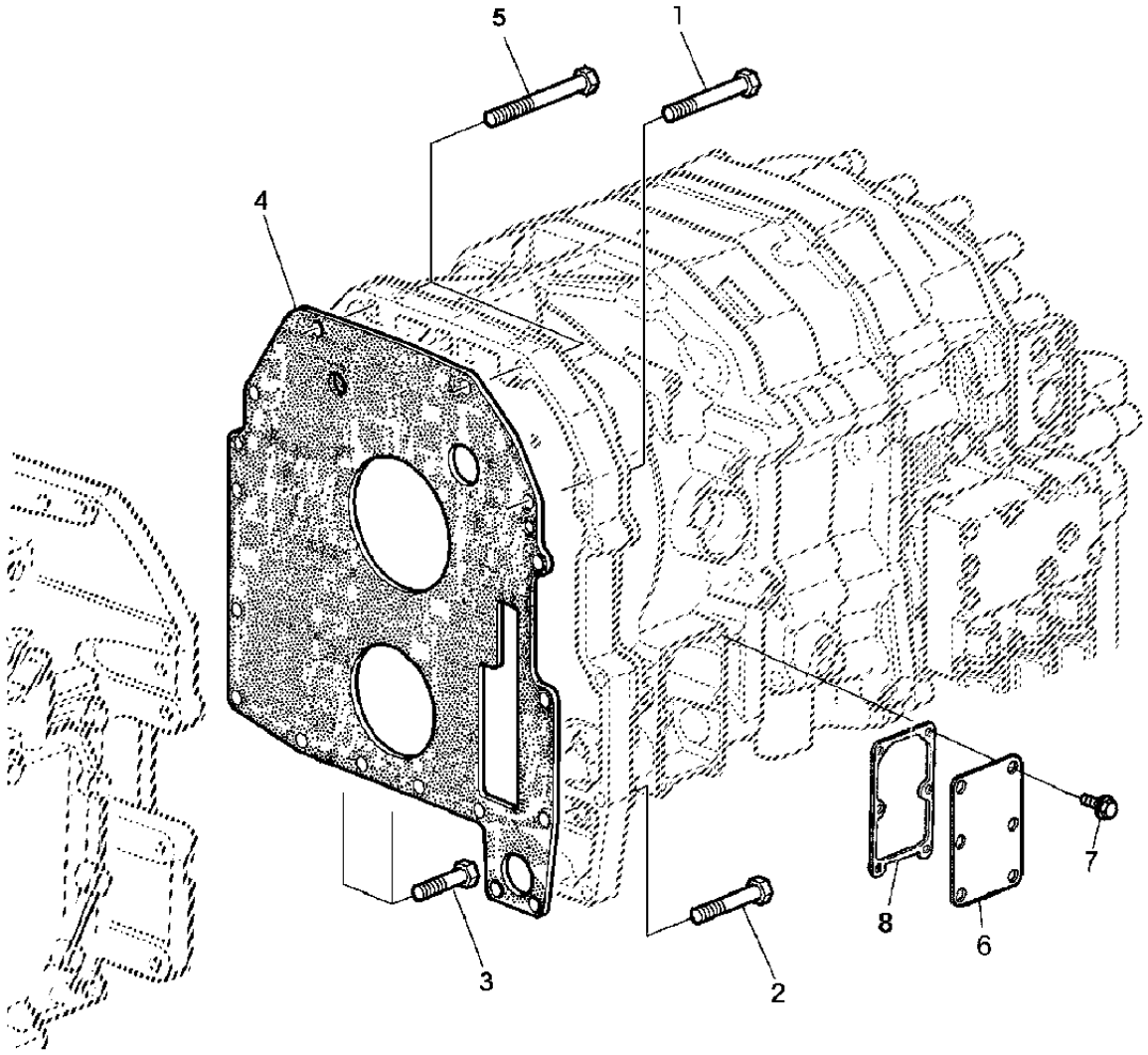

CQ156044

ITEM	NR.PECA	DESCRICAO	QTDE	NR. SERIE	7505	NOTAS
1	19M7812	PARAFUSO	4	25888-	X	M10 X 100
2	19M8162	PARAFUSO	6	25888-	X	M10 X 40
	19M7835	PARAFUSO	2	25888-	X	M10 X 35
3	19M7785	PARAFUSO	2	25888-	X	M10 X 25
4	R174103	JUNTA	1	25888-	X	
5	R113464	PARAFUSO	2	25888-	X	
6	R156647	PLACA	1	25888-	X	
7	R153675	PARAFUSO	6	25888-	X	
8	R158505	JUNTA	1	25888-	X	

TRANSMISSION OIL FILTER
FILTRO DE OLEO DA TRANSMISSAO
FILTRO DE ACEITE DA LA TRANSMISION

CQ155270 -UN-

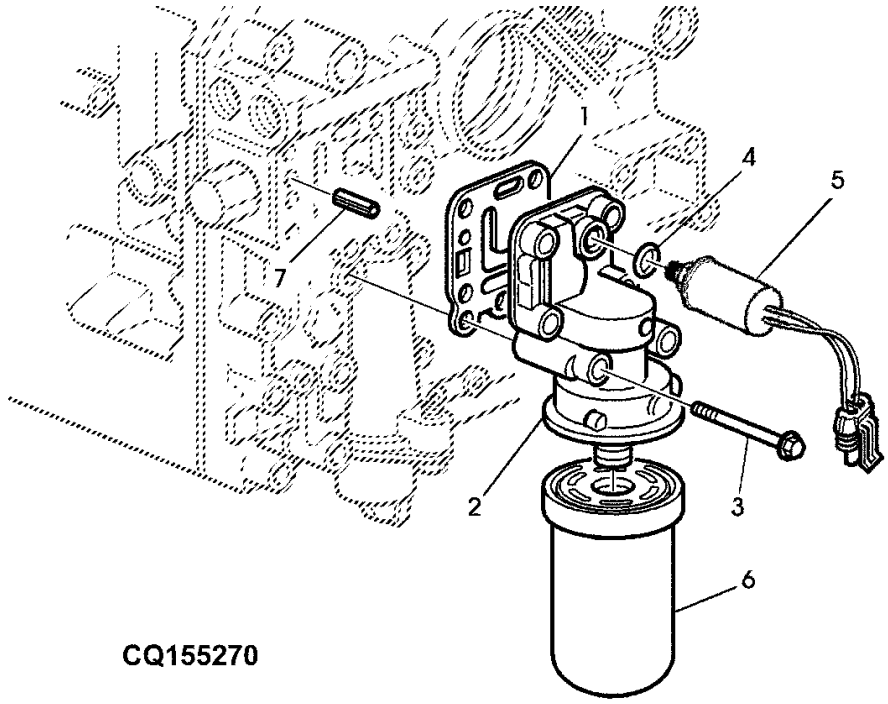

CQ155270

ITEM	NR.PECA	DESCRICAO	QTDE	NR. SERIE	7505	NOTAS
1	R120902	JUNTA	1	25888-	X	
2	R95850	CARCACA	1	25888-	X	
3	R109066	PARAFUSO	6	25888-	X	
4	51M7040	ANEL O	1	25888-	X	
5	RE212878	INTERRUP. DE PRESSAO	1	25888-	X	
6	AL156624	FILTRO DE OLEO	1	25888-	X	
7	34M7126	PINO ELASTICO	2	25888-	X	

SECTIONAL INDEX
INDICE DE GRUPO
INDICE DE GRUPO

PUBM0143 -UN-

1-	2
2-	4
3-	6
4-	8
5-	10
6-	12
7-	14
8-	16
9-	18
11-	22
12-	24
13-	26
14-	28
15-	30
16-	32
17-	33
18-	34
19-	36
20-	37

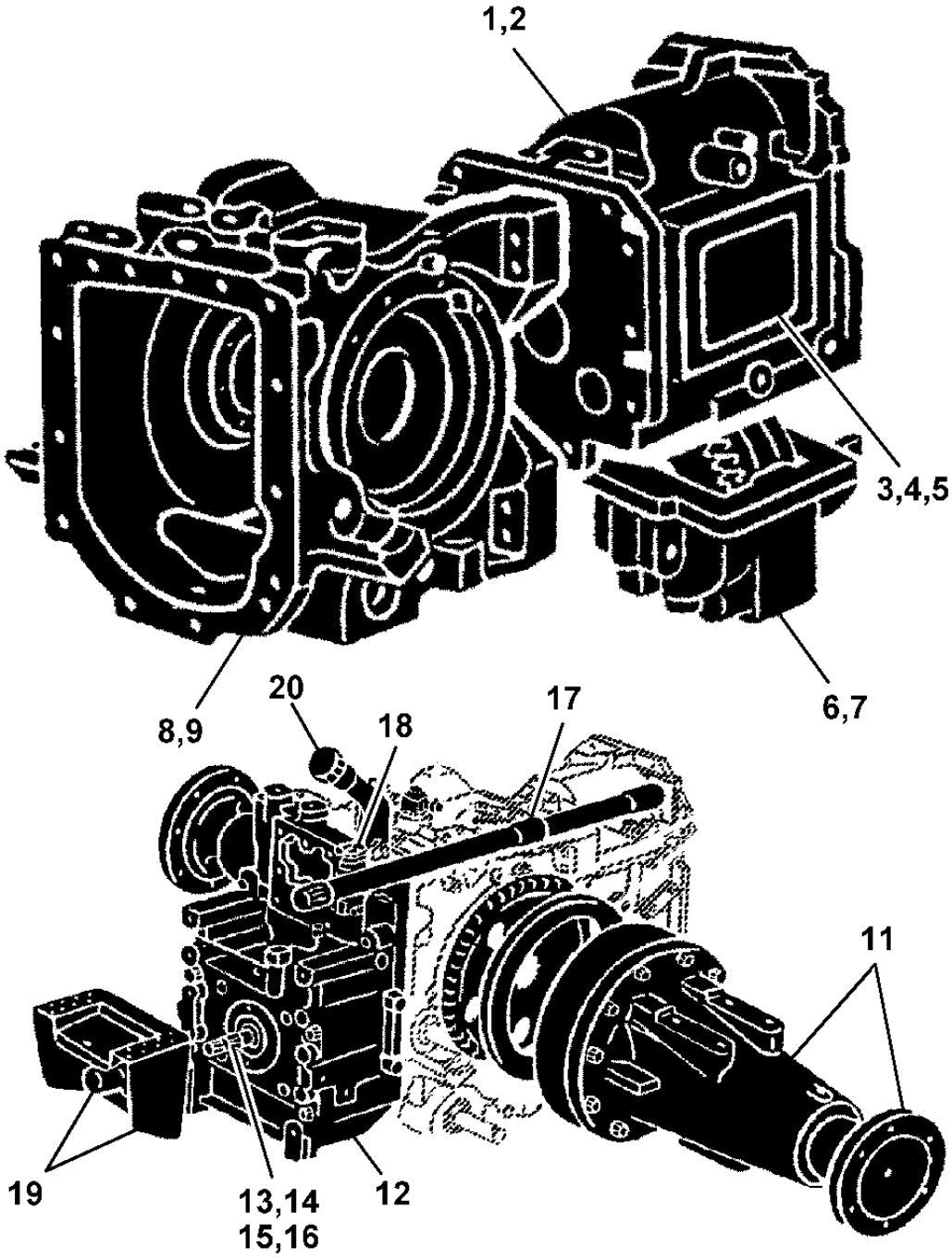

PUBM0143

SECTIONAL INDEX
INDICE DE GRUPO
INDICE DE GRUPO

10- 20

PUBM0144 -UN-

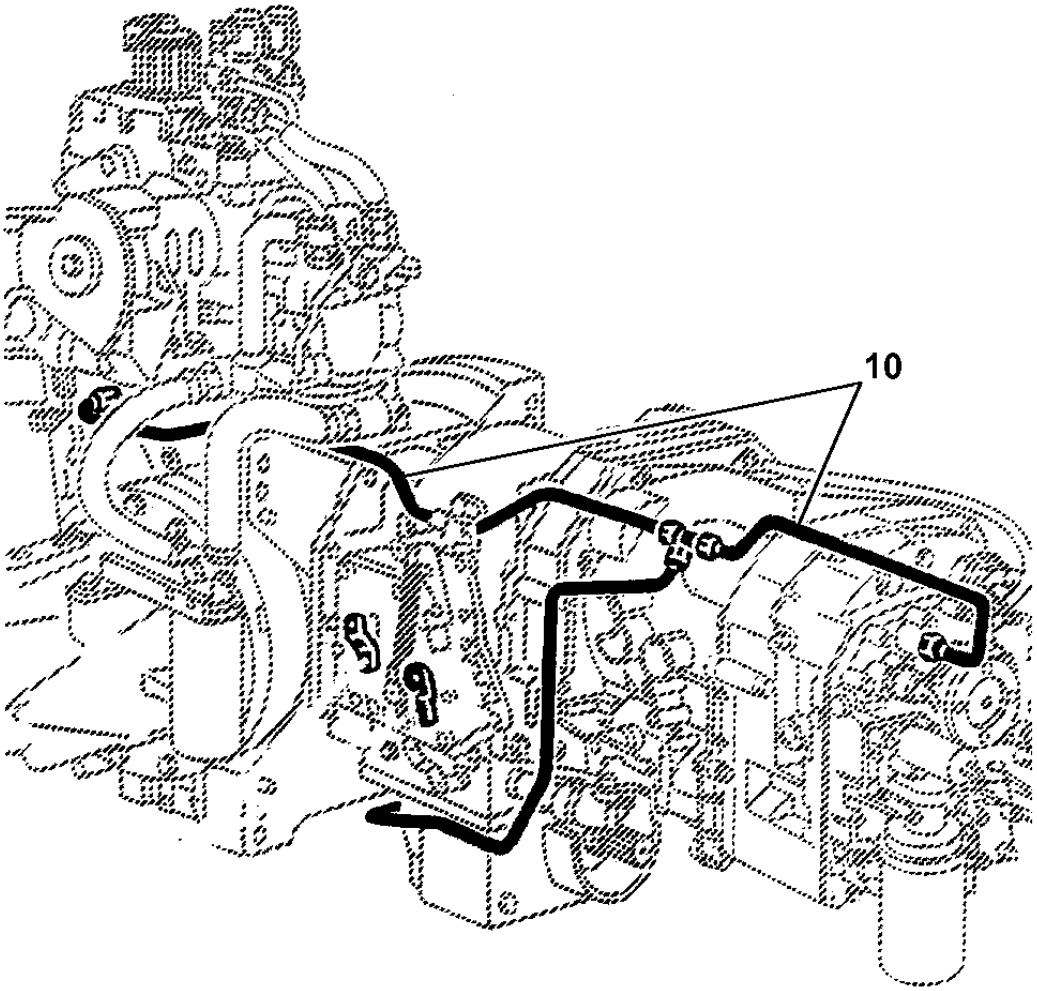

PUBM0144

MEMORANDA
MEMORANDA
MEMORANDA

RANGE TRANSMISSION HOUSING, DRIVE SHAFT
CAIXA DE GRUPOS, EIXO DE ACIONAMENTO
CAJA DE GRUPOS, EJE DE ACCIONAMIENTO

CQ155274 -UN-

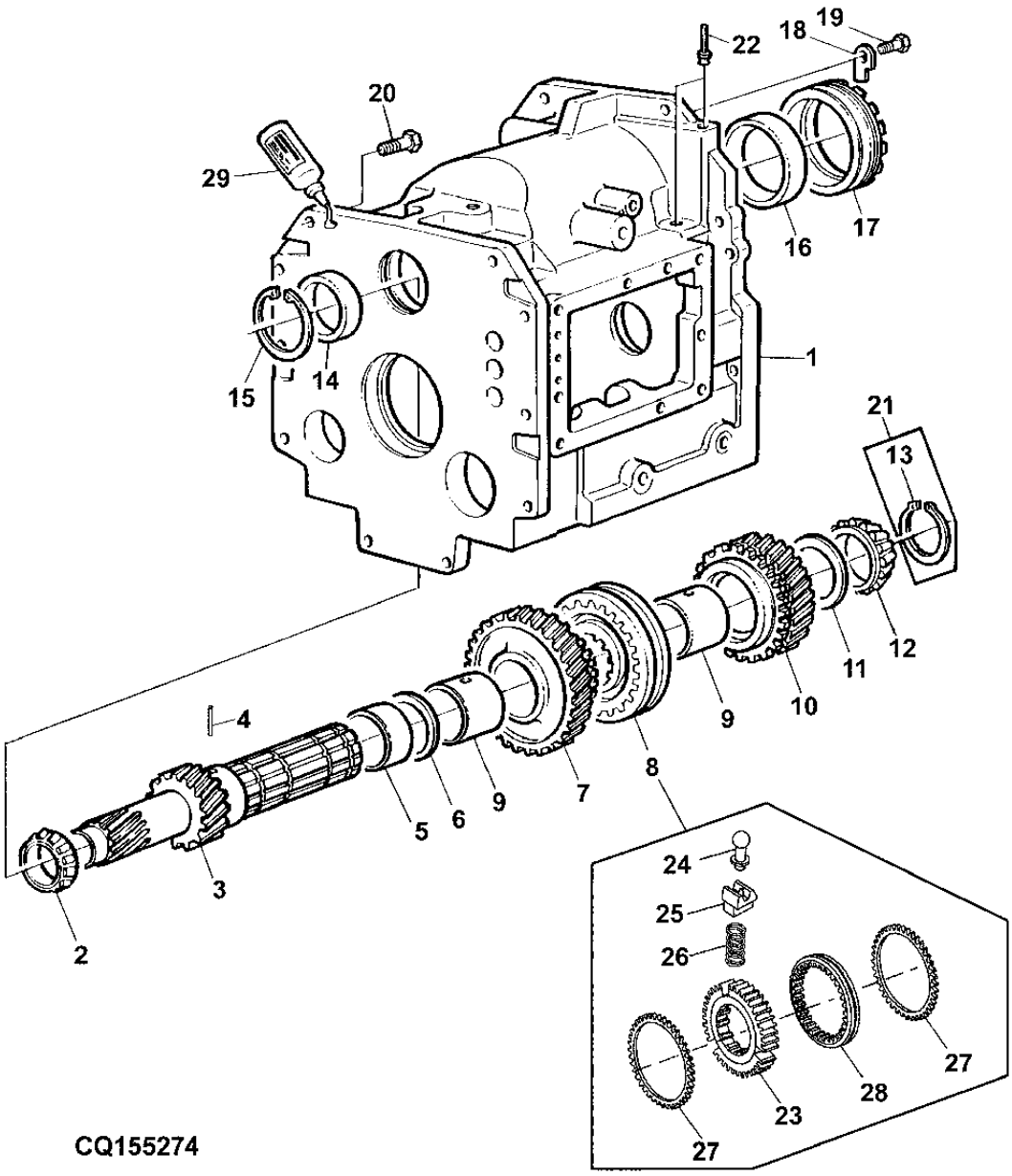

ITEM	NR.PECA	DESCRICAO	QTDE	NR. SERIE SEPARADOR	7505	NOTAS
1	RE150486	CARCACA	1	-XXXXX	X	(A) MARKED R152466
	RE175243	CARCACA	1	XXXXX-25887	X	(B) MARKED R173015
	RE205347	CARCACA	1	25888-	X	MARKED R201884
	30M7007	PLUGUE	1		X	
2	JD7395	CONE DE ROLAMENTO	1		X	
3	R162142	EIXO	1		X	
4	RE34603	PINO ELASTICO	2		X	
5	R202391	ESPACADOR	1		X	
6	R202386	ARRUELA DE ENCOSTO	1		X	
7	R120940	ENGRENAGEM	1		X	Z 36
8	RE54776	SINCRONIZADOR	1		X	
9	R153138	LUVA	2		X	
10	R120941	ENGRENAGEM	1		X	Z 25
11	R202386	ARRUELA DE ENCOSTO	1		X	
12	R120499	CONE DE ROLAMENTO	1		X	
13	R100501	ANEL DE PRESSAO	AR		X	2,93 MM
	R100502	ANEL DE PRESSAO	AR		X	3,01MM
	R100503	ANEL DE PRESSAO	AR		X	3,08MM
	R100504	ANEL DE PRESSAO	AR		X	3.16MM
	R100505	ANEL DE PRESSAO	AR		X	3,24MM
14	JD7418	CAPA DE ROLAMENTO	1		X	
15	R109909	ANEL DE PRESSAO	1		X	
16	JD8206	CAPA DE ROLAMENTO	1		X	
17	R108888	MANCAL	1		X	
18	R110196	RETENTOR	1		X	
19	R88246	PARAFUSO SEXT.	1		X	
20	19M7387	PARAFUSO SEXT.	AR		X	M12 X 40, M12X40
21	RE55288	KIT	1		X	
22	AT107510	PLUGUE	2		X	OD=8MM
23	R110484	CUBO	1		X	
24	R113617	PINO	3		X	
25	R110485	CONE DE VALVULA	3		X	
26	R110487	MOLA DE COMPRESSAO	3		X	
27	R113616	ANEL	2		X	
28	R110494	COLAR DESLOCADOR	1		X	
29	DT5059	ADESIVO	1		X	50 GR

(A) FOR TRANSMISSION ROTXXXXXXXXXX-
(A) PARA TRANSMISSAO ROTXXXXXXXXX-
(A) PARA TRANSMISION ROTXXXXXXXXXX-

(B) FOR TRANSMISSION CQT675XXXXXXX-
(B) PARA TRANSMISSAO CQT675XXXXXX-
(B) PARA TRANSMISION CQT675XXXXXXX-

DIFF, DRIVE SHAFT, RANGE TRANSMISSION
EIXO DE SAIDA DO DIFERENCIAL, CAMBIO DE GRUPOS
EJE DE SALIDA DEL DIFERENCIAL, CAMBIO DE GRUPOS

CQ155275 -UN-

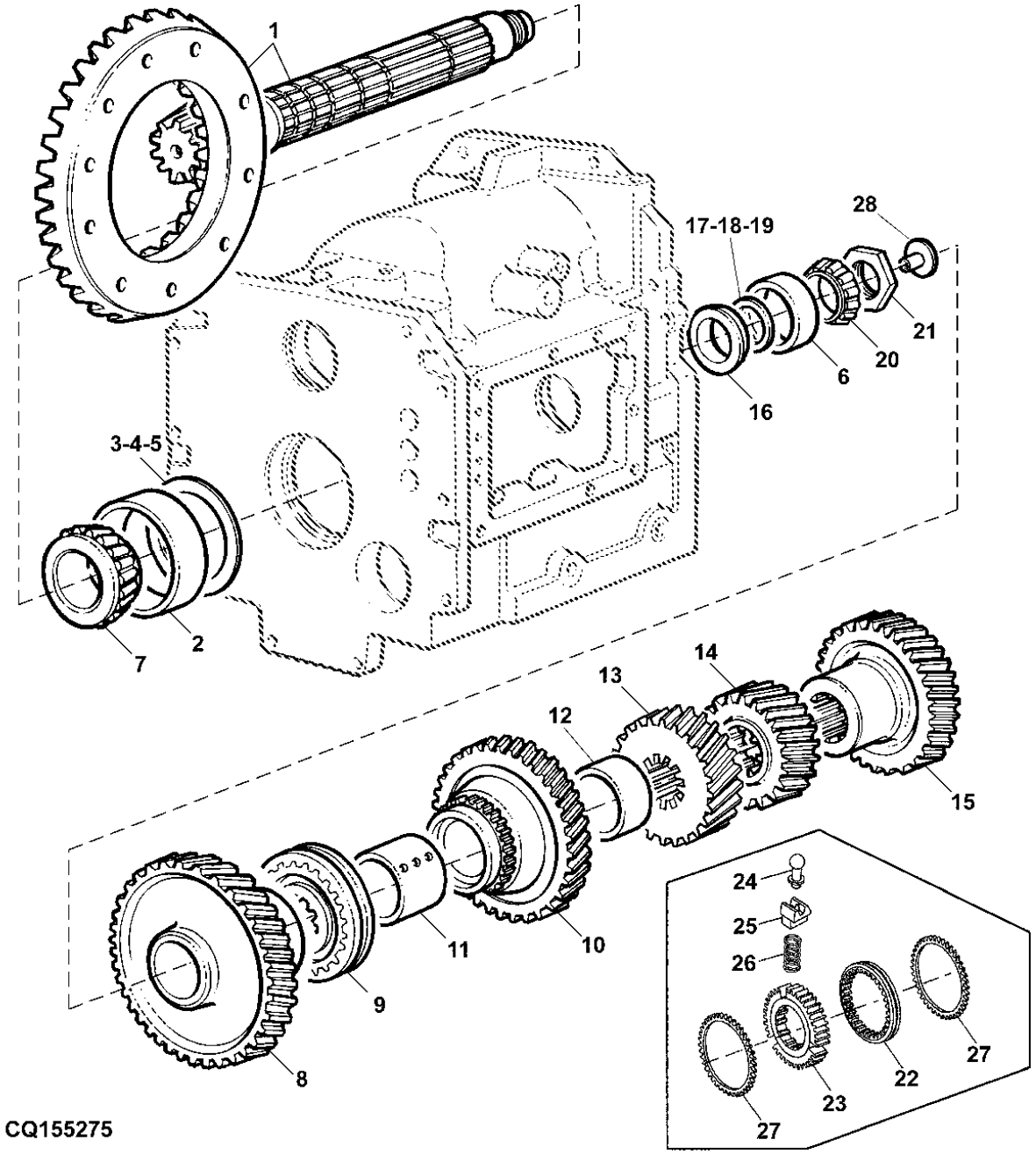

ITEM	NR.PECA	DESCRICAO	QTDE	NR. SERIE	7505	NOTAS
1	RE205828	COROA E PINHAO	1	021587-	X	
	RE194070	COROA E PINHAO	1	-021586	X	ORD RE205828
2	JD8280	CAPA DE ROLAMENTO	2		X	
3	R35365	CALCO	3		X	
4	R35366	CALCO	3		X	
5	R35367	CALCO	4		X	
6	R110459	CAPA DE ROLAMENTO	1	-25887	X	
	JD7430	CAPA DE ROLAMENTO	1	25888-	X	
7	JD10377	CONE DE ROLAMENTO	1		X	
8	R162580	ENGRENAGEM HELICOIDAL	1		X	
9	RE54776	SINCRONIZADOR	1		X	
10	R109508	ENGRENAGEM	1		X	
11	R153137	LUVA	1		X	
12	R202389	ESPACADOR	1		X	(SUB FOR R95407)
13	R108893	ENGRENAGEM	1		X	
14	R122521	ENGRENAGEM	1		X	
15	R119199	ENGRENAGEM	1		X	
16	R202394	ESPACADOR	1		X	(SUB FOR R95248)
17	R115998	CALCO	3		X	
18	R115999	CALCO	4		X	
19	R116000	CALCO	6		X	
20	R110458	CONE DE ROLAMENTO	1	-XXXXX	X	
	R154778	CAPA DE ROLAMENTO	1	XXXXX-	X	(A)
21	R51200	PORCA DE SEGURANCA	1		X	
22	R110494	COLAR DESLOCADOR	1		X	
23	R110484	CUBO	1		X	
24	R113617	PINO	3		X	
25	R110485	CONE DE VALVULA	3		X	
26	R110487	MOLA DE COMPRESSAO	3		X	
27	R113616	ANEL	2		X	
28	R106797	LUVA	1	-25887	X	

(A) FOR TRANSMISSION CQT675XXXXXXX-
(A) PARA TRANSMISSAO CQT675XXXXXXX-
(A) PARA TRANSMISION CQT675XXXXXXX-

PARKING LOCK
BLOQUEIO DE ESTACIONAMENTO
BLOQUEO DE ESTACIONAMIENTO

CQ157777 -UN-

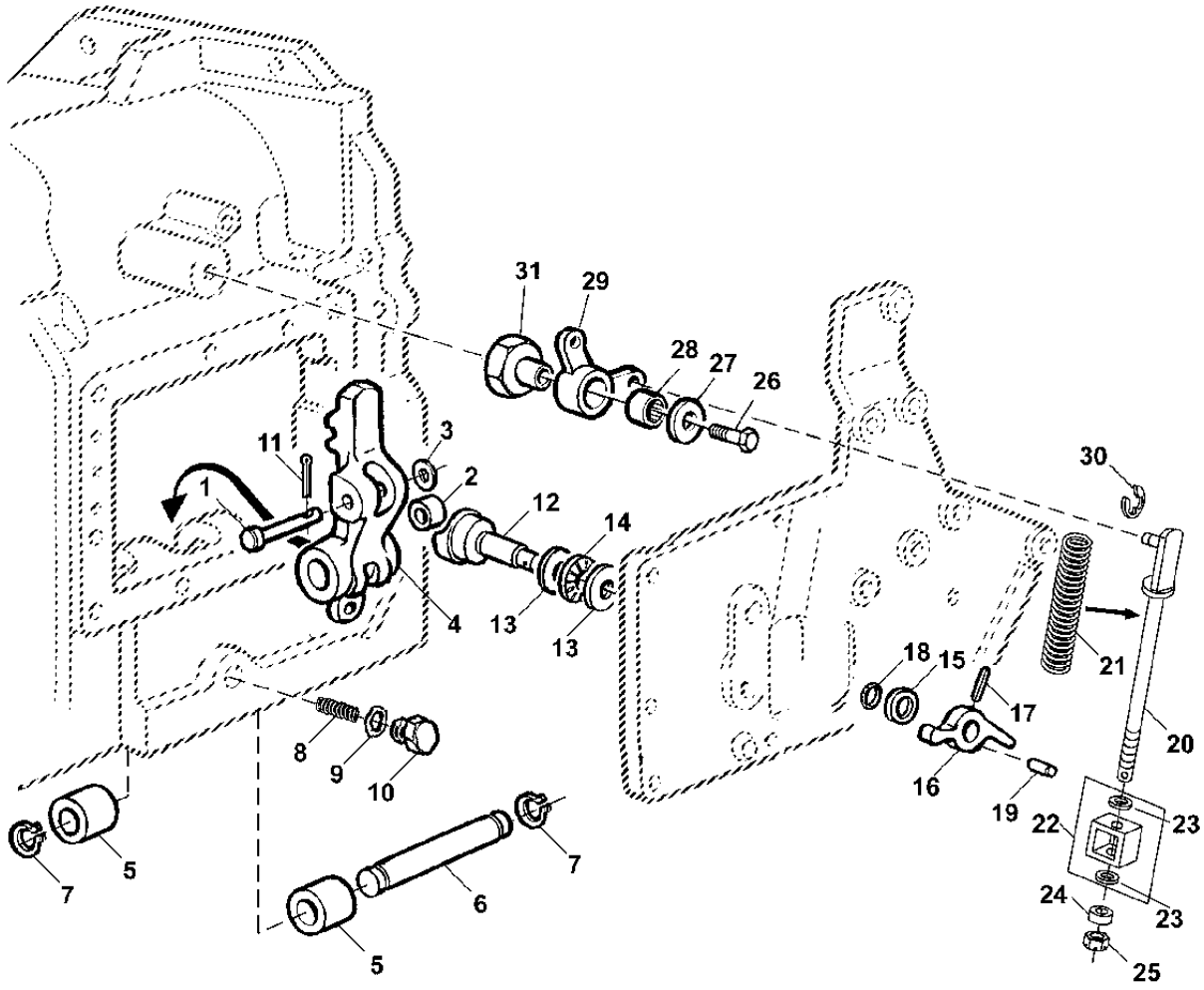

CQ157777

ITEM	NR.PECA	DESCRICAO	QTDE	NR. SERIE	7505	NOTAS
1	RE53756	PINO FIXADOR	1		X	
2	R66670	ROLETE	1		X	
3	24H1227	ARRUELA	1		X	
4	R108896	LINGUETA	1		X	
5	R202387	BUCHA	2		X	
6	R93803	PINO FIXADOR	1		X	
7	A38413	ANEL	2		X	
8	R62372	MOLA	1		X	
9	R26375	ANEL O	1		X	
10	R39112	CONEXAO	1		X	
11	11M7021	CONTRA-PINO	1		X	5/32"X1"
12	R112897	CAME	1	-XXXXX	X	USE R173276 + R167548 + R167549
	R173276	CAME	1	XXXXX-	X	
13	JD9812	ENCOSTO PARA ROLAMENTO	2		X	
14	JD8856	ROLAMENTO DE AGULHAS	1		X	
15	R167548	ANEL VEDACAO EM "V'	1		X	
16	R167549	BRACO	1		X	
17	34H314	PINO ELASTICO	1		X	1/4"X1 1/4"
18	B2762R	ANEL O	1		X	
19	44M7119	PINO DE CENTRAGEM	1		X	
20	DQ25005	VARETA	AR		X	
21	R115957	MOLA DE COMPRESSAO	AR		X	
22	RE51287	KIT	1		X	INCL KEYS 23 SUB RE71380
23	R112570	ARRUELA	2		X	
24	24M7139	ARRUELA	1		X	6,4X18MM
25	14M7165	PORCA DE SEGURANCA	AR		X	M6, M6
26	R118165	PARAFUSO	AR		X	M10X40
27	R111716	ARRUELA	AR		X	
28	RE49696	ROLAMENTO DE AGULHAS	AR		X	
29	AL80135	BRACO	AR		X	
30	40M7040	ANEL DE PRESSAO	AR		X	
31	R118164	PIVO	AR		X	

SHIFTER SHAFTS
EIXOS DO MECANISMO DE CAMBIOS
EJES DEL MECANISMO DE CAMBIOS

CQ155283 -UN-

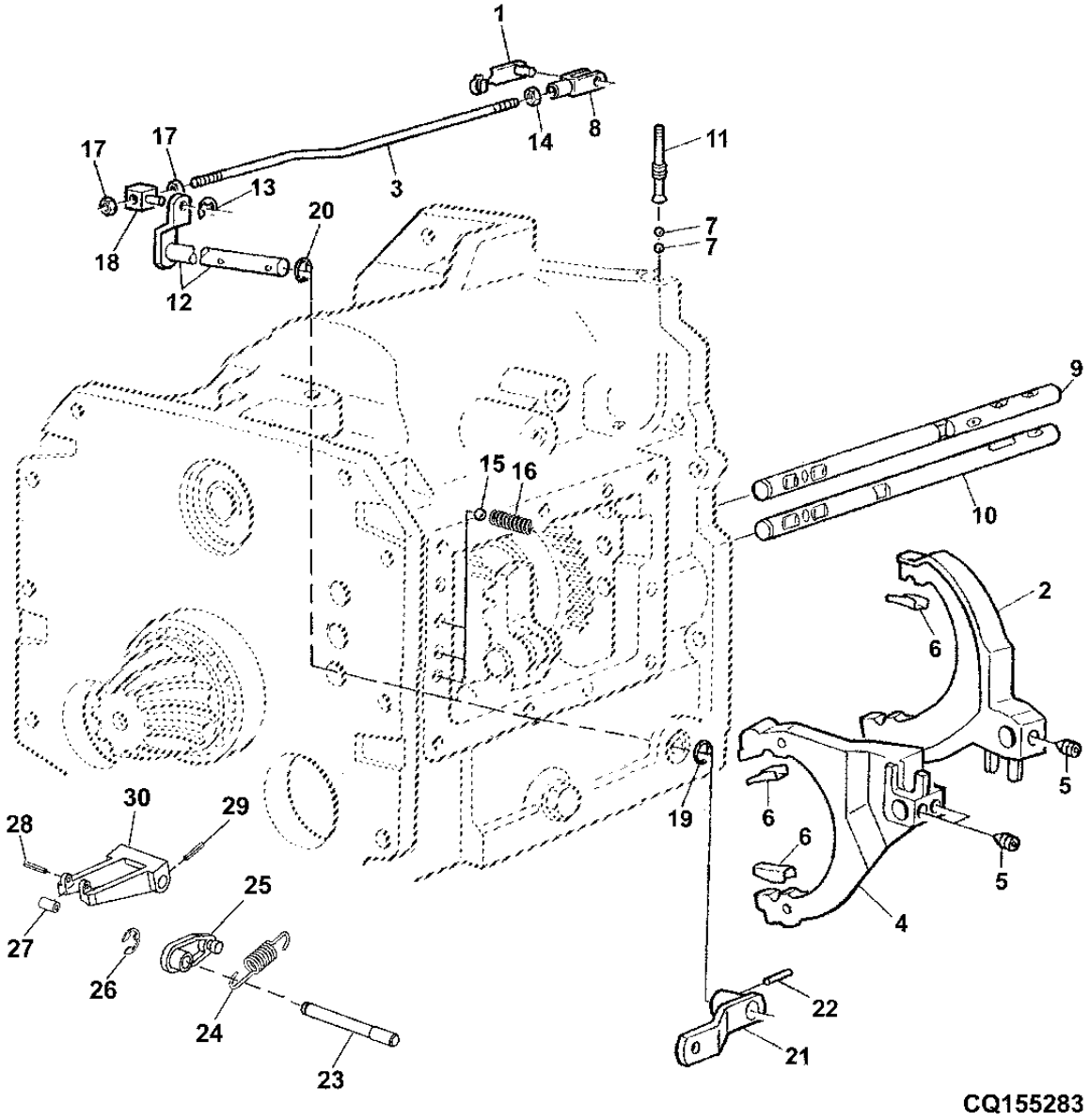

ITEM	NR.PECA	DESCRICAO	QTDE	NR. SERIE	7505	NOTAS
1	45M7080	PINO DE TRAVA	1		X	
2	RE52254	COMUTADOR	1		X	
3	R110294	TIRANTE	1	-25887	X	
	R199894	TIRANTE	1	25888-	X	
4	RE51905	COMUTADOR	1		X	(SUB R125392)
5	R122638	PARAF. DE FENDA	AR		X	
6	R119187	PRESILHA	4		X	
7	R26552	ESFERA	4		X	5/16"
8	L80052	FORQUILHA	1		X	
9	R120943	TRAVESSA GUIA	1	-25887	X	
	R202523	TRAVESSA GUIA	1	25888-	X	
10	R128361	TRAVESSA GUIA	1	-25887	X	
	R198018	TRAVESSA GUIA	1	25888-	X	
11	AT107510	PLUGUE	AR		X	
12	RE53807	EIXO	1	-25887	X	
	RE207943	EIXO	1	25888-	X	
13	R72653	ANEL DE PRESSAO	1		X	
14	14M7272	PORCA	1		X	M6, M6
15	R26552	ESFERA	AR		X	
16	R54575	MOLA DE COMPRESSAO	3		X	
17	14M7273	PORCA	2		X	M8, M8
18	R79521	CONEXAO GIRATORIA	1		X	
19	L53813	ANEL O	1		X	
20	R375R	ANEL O	1		X	
21	RE58344	ALAVANCA	1	-25887	X	
	RE207987	ALAVANCA	1	25888-	X	
22	34M7207	PINO ELASTICO	1		X	
23	R151537	PINO	1		X	
24	R152872	MOLA DE TRACAO	1		X	
25	R154630	ALAVANCA	1		X	
26	40M7040	ANEL DE PRESSAO	1		X	
27	R119733	ROLETE	1		X	
28	34M7113	PINO ELASTICO	1		X	6 X 26 MM
29	34M7170	PINO ELASTICO	1		X	3 X 20 MM
30	R153415	ALAVANCA	1		X	

SHIFTING PARTS, RANGE TRANSMISSION
ELEMENTOS DE COMANDO, CAMBIO DE GRUPOS
ELEMENTOS DE MANDO, CAMBIO DE GRUPOS

CQ155284 -UN-

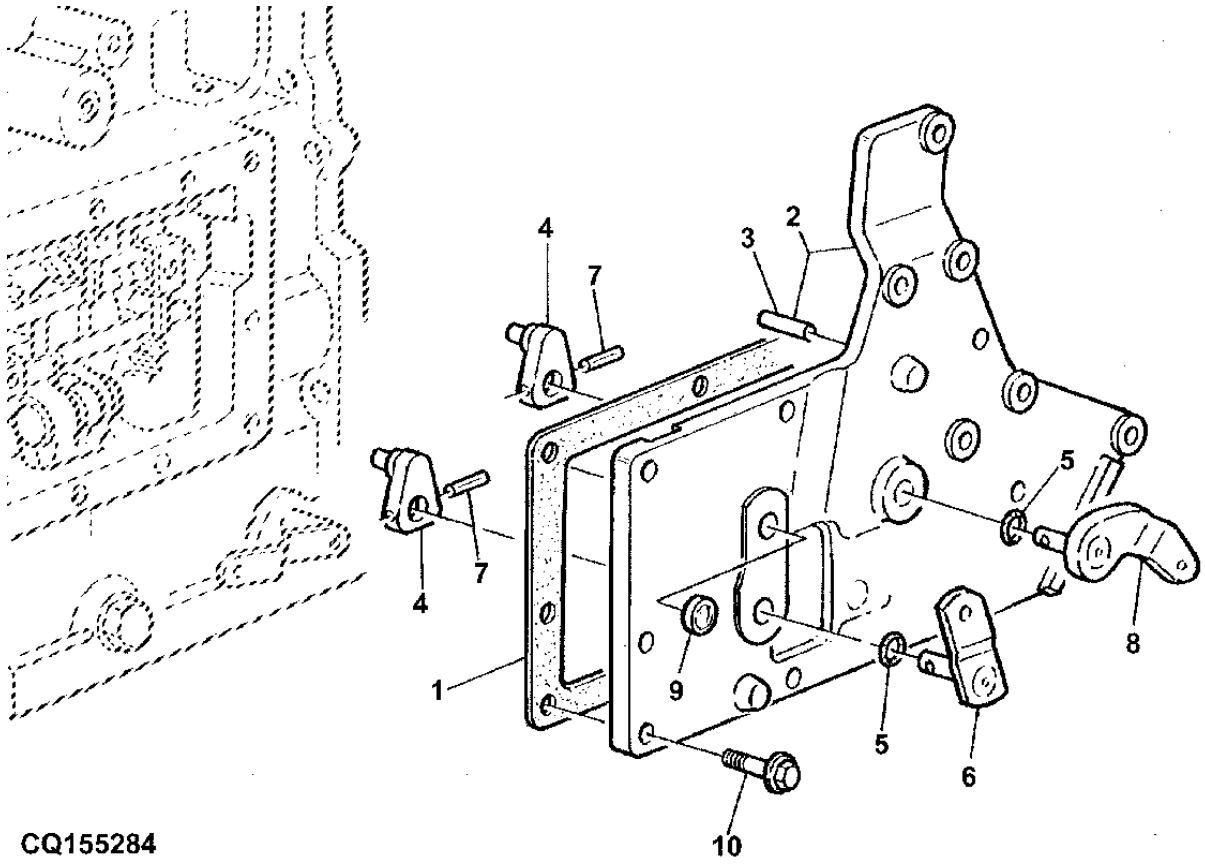

ITEM	NR.PECA	DESCRICAO	QTDE	NR. SERIE	7505	NOTAS
1	R96924	JUNTA	2		X	
2	RE55844	CAPA	1		X	MARKED R120090
3	44M7070	PINO DE CENTRAGEM	2		X	
4	R125392	BRACO	2		X	
5	R56464	ANEL O	1		X	
6	RE55561	EIXO	1		X	A-B
7	R119832	PINO ELASTICO	2		X	
8	RE55562	EIXO	1		X	C-D
9	T12083	PLUGUE	1		X	
10	R153676	PARAFUSO	AR		X	M10X30

MFWD CLUTCH HOUSING
CAIXA DA EMBREAGEM DO MFWD
CAJA DEL EMBRAGUE DE LA TDM

CQ155285 -UN-

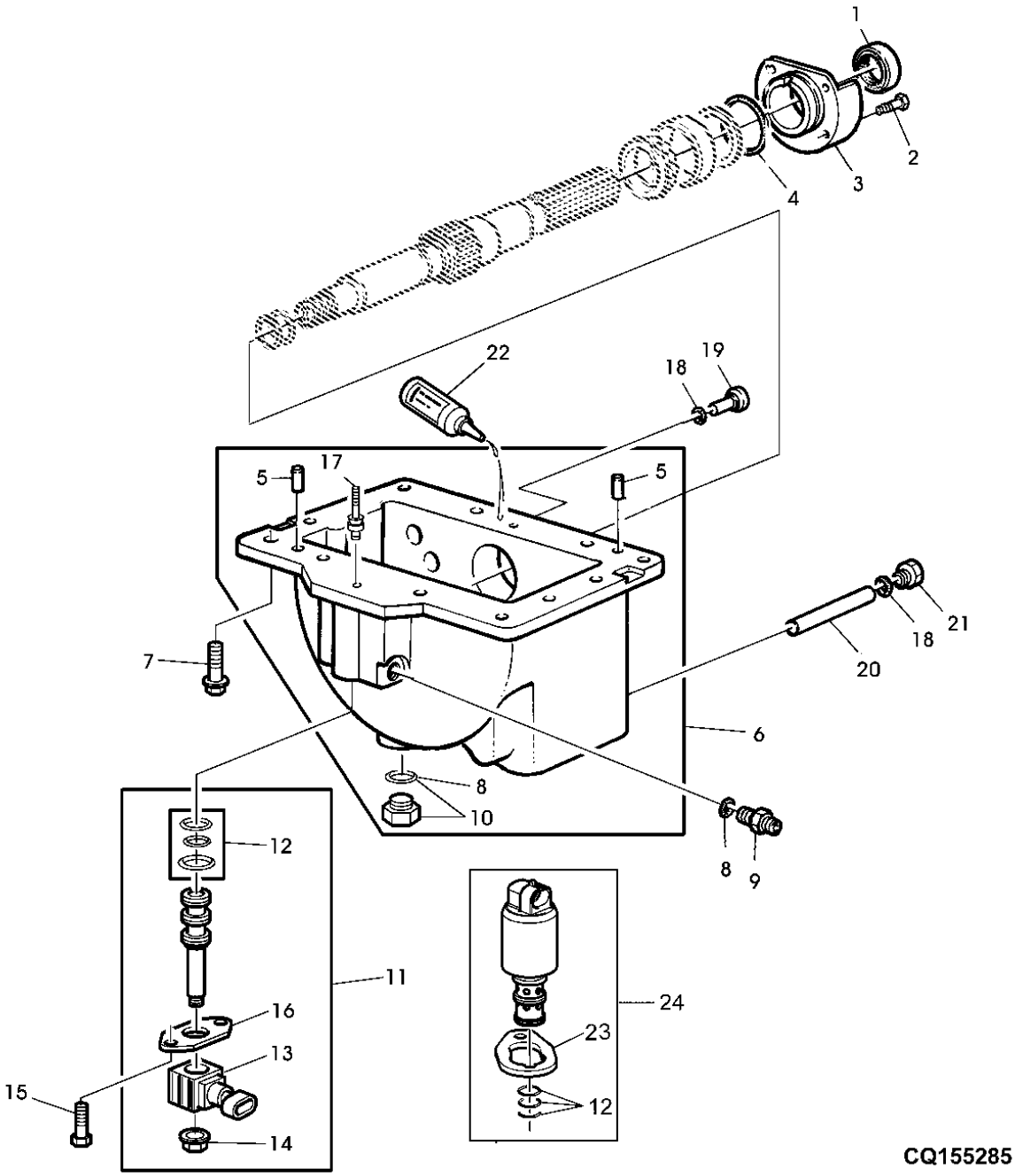

ITEM	NR.PECA	DESCRICAO	QTDE	NR. SERIE	7505	NOTAS
1	RE33083	VEDACAO	1		X	
2	19M7163	PARAFUSO SEXT.	4		X	M8 X 25
3	R115202	MANCAL	1		X	
4	U12331	ANEL O	1		X	
5	L110066	PINO DE CENTRAGEM	2	-XXXXX	X	
	44M7070	PINO DE CENTRAGEM	2	XXXXX-	X	
6	AL119709	CARCACA	1	-XXXXX	X	MARKED R134577
	RE69641	CARCACA	1	XXXXX-	X	MARKED R134577
7	19M7786	PARAFUSO	12		X	M10 X 30, M10X30
8	51M7041	ANEL O	AR		X	11.3X2.2MM
9	38H5002	ADAPTADOR	1		X	
10	RE46684	TAMPAO	1		X	
11	RE159087	VALVULA SOLENOIDE	1	-XXXXX	X	
12	RE47392	KIT - ANEL O	1		X	
13	RE153687	VALVULA SOLENOIDE	1	-XXXXX	X	
14	R109691	PORCA	1		X	
15	19M7560	PARAFUSO SEXT.	2		X	M6 X 16, M6X16
16	R109690	BRACADEIRA	1	-XXXXX	X	
17	AT107509	PLUGUE	1		X	
18	R26375	ANEL O	2		X	
19	R101293	PARAFUSO ALLEN	1		X	
20	R101291	PINO FIXADOR	1		X	
21	R39112	CONEXAO	1		X	
22	L64500	SELANTE	1		X	50 CM3
23	R211082	BRACADEIRA	1		X	
24	RE190712	VALVULA SOLENOIDE	1	XXXXX-XXXXX	X	USE RE211158
	RE211158	VALVULA SOLENOIDE	1	XXXXX-	X	

FWD MULTI - DISK CLUTCH
TRACAO DIANTEIRA - EMBREAGEM MULTIDISCO
TRACCION DELANTERA - EMBRAGUE MULTIDISCO

CQ155286 -UN-

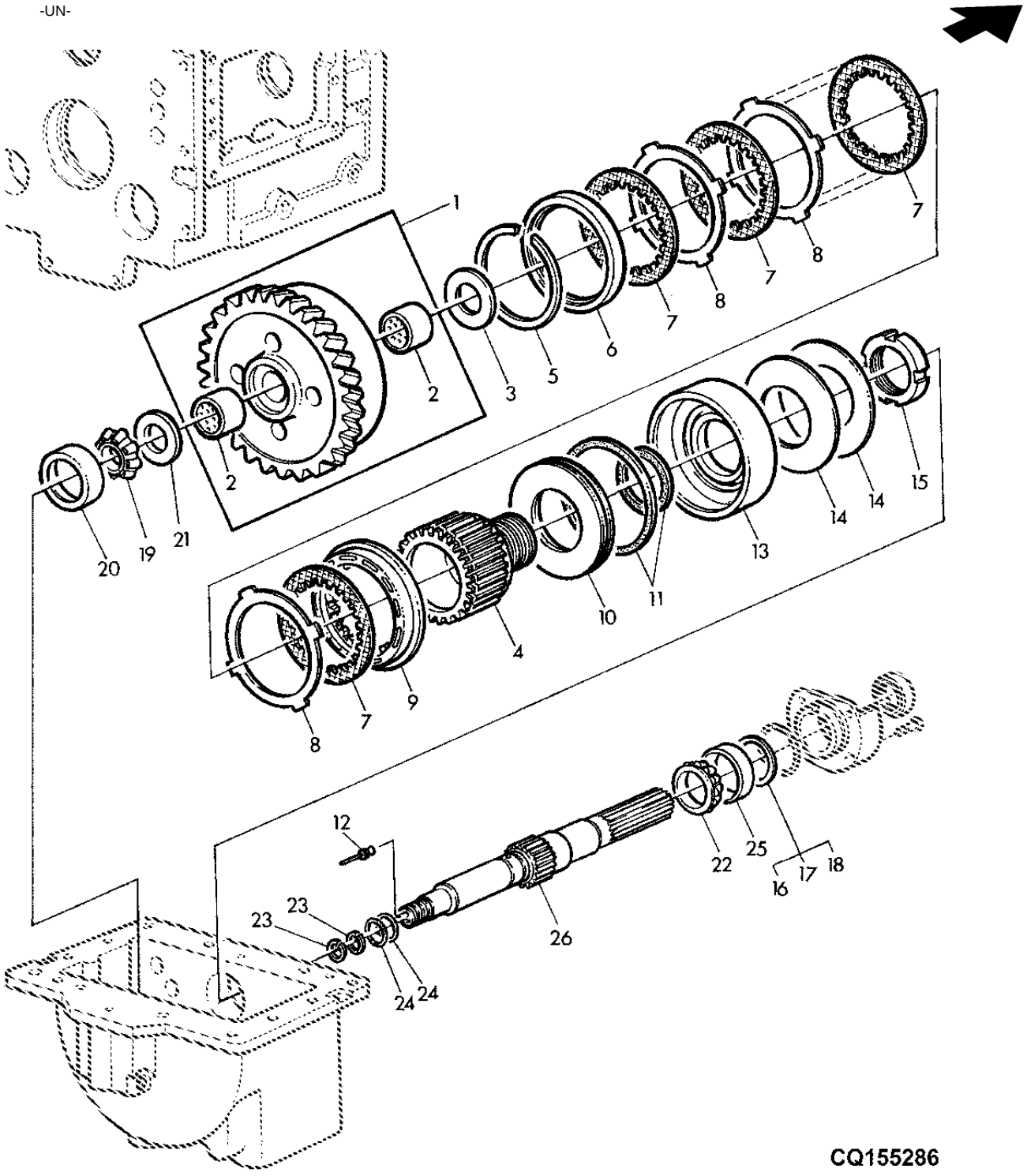

ITEM	NR.PECA	DESCRICAO	QTDE	NR. SERIE	7505	NOTAS
1	RE166156	ENGRENAGEM	1		X	MARKED R124197
2	R107621	BUCHA	2		X	
3	R107620	ARRUELA DE ENCOSTO	1		X	
4	R95449	LUVA ESTRIADA	1		X	
5	R107622	ANEL DE PRESSAO	1		X	
6	R95450	PLACA	1		X	
7	RE34868	DISCO	7		X	
8	R95452	DISCO	6		X	
9	R110319	PLACA	1		X	
10	R95453	PLACA	1		X	
11	RE47385	KIT	1		X	
12	AT107509	PLUGUE	1		X	
13	R95454	PISTAO	1		X	
14	R95455	ARRUELA	2		X	
15	R134341	PORCA	1		X	
16	R49002	CALCO	3		X	0,076MM
17	R49003	CALCO	3		X	0,127MM
18	R49004	CALCO	4		X	0,254MM
19	JD8979	CONE DE ROLAMENTO	1		X	
20	JD8267	CAPA DE ROLAMENTO	1		X	
21	R93317	ARRUELA	1		X	
22	JD10527	CONE DE ROLAMENTO	1		X	
23	R39283	ANEL	2		X	
24	R129726	ANEL O	2		X	
25	JD8247	CAPA DE ROLAMENTO	1		X	
26	RE182204	EIXO	1		X	

DRIVE TRAIN HOUSING
CAIXA DO DIFERENCIAL
CAJA DEL DIFERENCIAL

PUBM0341 -UN-

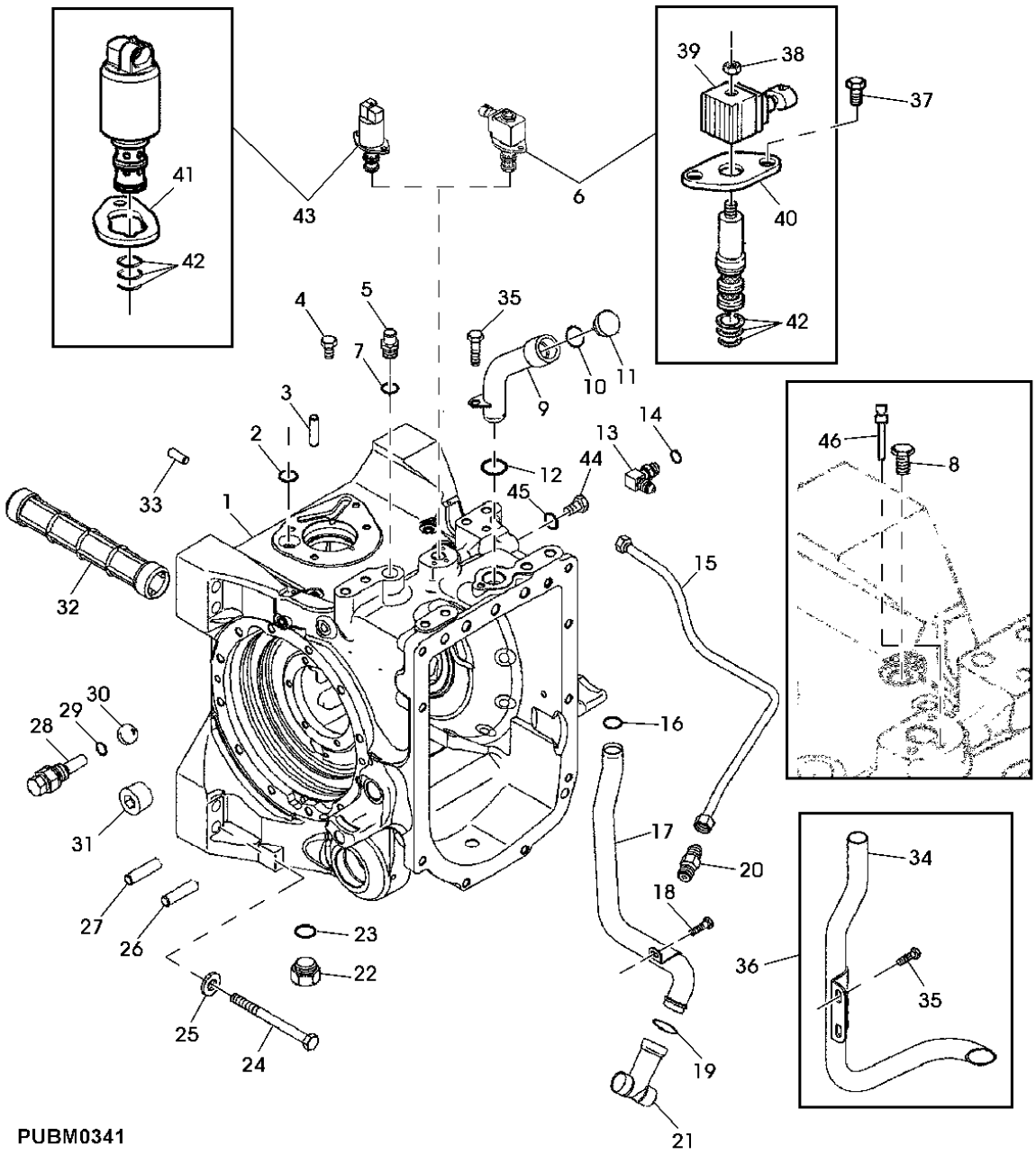

ITEM	NR.PECA	DESCRICAO	QTDE	NR. SERIE	7505	NOTAS
1	RE163138	CAIXA	1	-XXXXX	X	MARKED R169905 USE RE183753
	RE183753	CAIXA	1	XXXXX-	X	MARKED R183755
2	U10289	ANEL O	1		X	
3	44M7103	PINO DE CENTRAGEM	1		X	
4	19M7560	PARAFUSO SEXT.	2		X	M6 X 16, M6X16
5	R49518	CONEXAO	1		X	
6	RE159087	VALVULA SOLENOIDE	1	-XXXXX	X	USE RE2111158
7	R26287	ANEL O	1		X	
8	RE46685	TAMPAO	1		X	
9	RE42651	TUBO DE OLEO	1		X	
10	T21564	ARRUELA	1		X	
11	AL162900	TAMPAO DE ENCHIMENTO	1		X	(SUB FOR AL38083)
12	U10289	ANEL O	1		X	
13	AR26746	CONEXAO EM ANGULO	1		X	
14	R26287	ANEL O	1		X	
15	RE47789	TUBULACAO DE OLEO	1		X	
16	U10289	ANEL O	1		X	
17	RE57756	TUBO ESTRUTURAL	1		X	
18	19M7386	PARAFUSO SEXT.	1		X	M12 X 20, M12X20
19	A4540R	ANEL O	1		X	
20	R39832	ADAPTADOR	1		X	
21	R121828	ADAPTADOR	1		X	
22	R27175	TAMPAO DE DRENO	2		X	
23	F3171R	ANEL O	2		X	
24	19M8837	PARAFUSO	8		X	M20 X 120, M20X120
	R169519	PARAFUSO	8		X	
25	R170103	ARRUELA	8		X	
26	T26565	PINO DE CENTRAGEM	4		X	
27	T26565	PINO DE CENTRAGEM	4		X	
28	RE42567	TAMPAO	1	-25887	X	
	R27296	PORCA	1	25888-	X	
29	R26286	ANEL O	2		X	
30	R42849	ESFERA	2		X	
31	15H666	TAMPAO	3		X	
32	R89411	PENEIRA	1		X	
33	R32210	PINO DE CENTRAGEM	1		X	
34	RE173060	TUBULACAO DE OLEO	1		X	
35	T100529	PARAFUSO	2		X	
36	RE176881	TUBULACAO DE OLEO	1		X	
37	19M7560	PARAFUSO SEXT.	2		X	M6 X 16
38	R109691	PORCA	1		X	
39	RE153687	VALVULA SOLENOIDE	1		X	
40	R109690	BRACADEIRA	1		X	
41	R211082	BRACADEIRA	1		X	
42	RE47392	KIT - ANEL O	1		X	
43	RE190712	VALVULA SOLENOIDE	1	-XXXXX	X	USE RE211158
	RE211158	VALVULA SOLENOIDE	1	XXXXX-	X	
44	L41079	TAMPAO	1		X	
45	51M7040	ANEL O	1		X	
46	AT107510	PLUGUE	4		X	

DIFERENTIAL
DIFERENCIAL
DIFERENCIAL

PUBM0342 -UN-

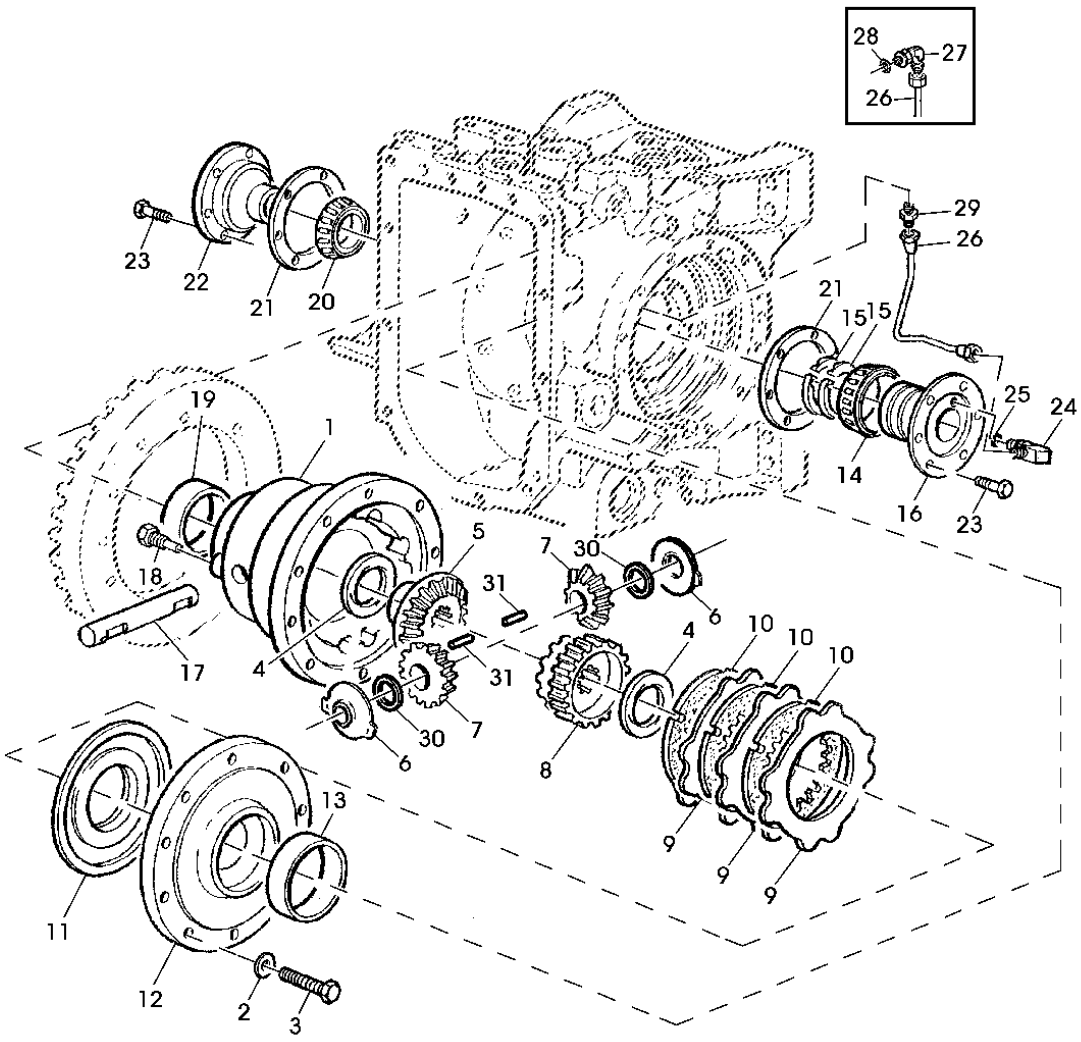

PUBM0342

ITEM	NR.PECA	DESCRICAO	QTDE	NR. SERIE SEPARADOR	7505	NOTAS
1	R129586	CARCACA	1		X	
2	R47172	ARRUELA	10		X	
3	R105847	PARAFUSO SEXT.	10		X	
4	R93623	ARRUELA DE ENCOSTO	2		X	
5	R74868	COROA	1		X	
6	R162100	ARRUELA DE ENCOSTO	2		X	
7	R130825	PINHAO	AR		X	
8	R105848	COROA	1		X	
9	R78156	PLATO DA EMBREAGEM	3		X	
10	RE239643	DISCO COM ESTRIADO INTERNO	3		X	
11	R180260	PISTAO	1		X	
12	R131177	CAPA	1		X	
13	JD8290	CAPA DE ROLAMENTO	1		X	
14	JD8191	CONE DE ROLAMENTO	1		X	
15	R39322	ANEL	2		X	
16	R93885	MANCAL	1		X	
17	R151061	EIXO COM PINHAO	1		X	
18	R70236	PARAFUSO SEXT.	1		X	
19	JD8210	CAPA DE ROLAMENTO	1		X	
20	JD8159	CONE DE ROLAMENTO	1		X	
21	R46323	CALCO	AR		X	0.076MM
	R46324	CALCO	AR		X	0,127MM
	R46325	CALCO	AR		X	0,254MM
22	R105849	MANCAL	1		X	
23	R112887	PARAFUSO	10		X	
24	AR26746	CONEXAO EM ANGULO	1		X	
25	R26287	ANEL O	1		X	
26	RE47789	TUBULACAO DE OLEO	1		X	
27	AR26746	CONEXAO EM ANGULO	1		X	
28	R26287	ANEL O	1		X	
29	R39832	ADAPTADOR	1		X	
30	R131214	ARRUELA	2		X	
31	R68171	AGULHA DE ROLAMENTO	42		X	

TRANSMISION OIL LINES (POWRQUAD)
TUBOS DE OLEO DA TRANSMISSAO (POWRQUAD)
TUBULACION DE ACEITE DE LA TRANSMISION (POWRQUAD)

CQ154931 -UN-

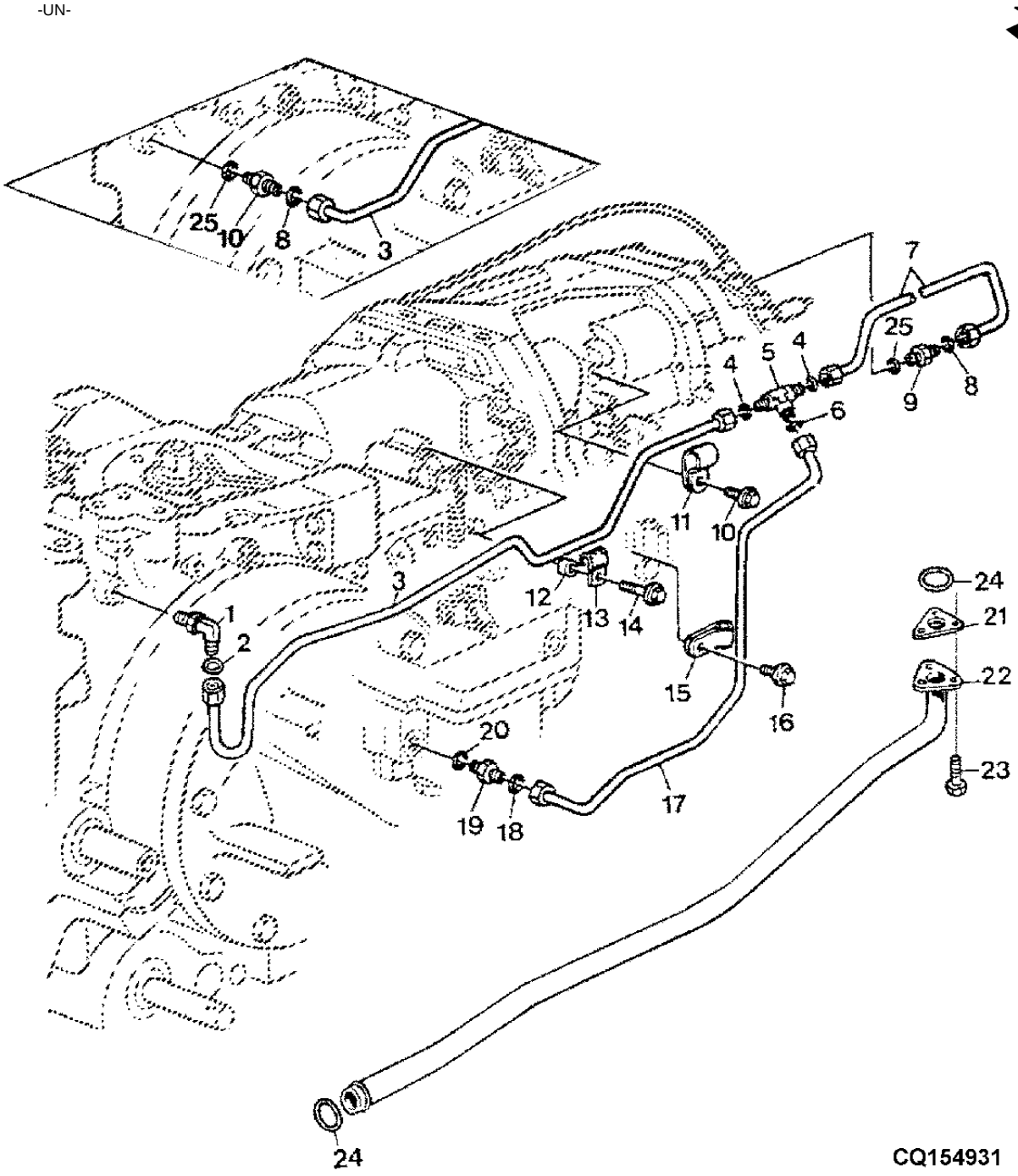

ITEM	NR.PECA	DESCRICAO	QTDE	NR. SERIE	7505	NOTAS
1	38H5017	CONEXAO EM ANGULO	AR		X	
2	T77857	ANEL O	AR		X	
3	RE59013	TUBULACAO DE OLEO	1	-25887	X	
	RE191791	TUBULACAO DE OLEO	1	25888-	X	
4	T77857	ANEL O	AR		X	
5	38H5148	CONEXAO EM T	1		X	
6	T77857	ANEL O	AR		X	
7	RE49231	TUBULACAO DE OLEO	AR		X	
8	T77857	ANEL O	AR		X	
9	38H5003	ADAPTADOR	AR		X	
10	19M7162	PARAFUSO SEXT.	AR		X	M8 X 16, M8X16
11	T24802	PRESILHA	AR		X	
12	28H3381	ESPACADOR	1		X	
13	H75541	BRACADEIRA	AR		X	
14	19M7786	PARAFUSO	AR		X	M10 X 30, M10X30
15	T13814	BRACADEIRA	AR		X	
16	19M7162	PARAFUSO SEXT.	AR		X	M8 X 16
17	RE58290	TUBULACAO DE OLEO	AR		X	
	RE58749	TUBULACAO DE OLEO	1		X	(A)
18	T77613	ANEL O	AR		X	
19	38H5002	ADAPTADOR	AR		X	
20	51M7041	ANEL O	AR		X	11.3X2.2MM
21	R120901	JUNTA	AR		X	USE WITH RE56537
22	RE56537	TUBULACAO DE OLEO	1	-XXXXX	X	USE RE191960
	RE191960	TUBULACAO DE OLEO	1	XXXXX-17292	X	
	RE188948	TUBULACAO DE OLEO	1	17293-	X	
23	R112296	PARAFUSO	AR		X	
24	A4540R	ANEL O	AR		X	
25	51M7043	ANEL O	AR		X	

REAR AXLE
EIXO TRASEIRO
EJE TRASERO

CQ155289 -UN-

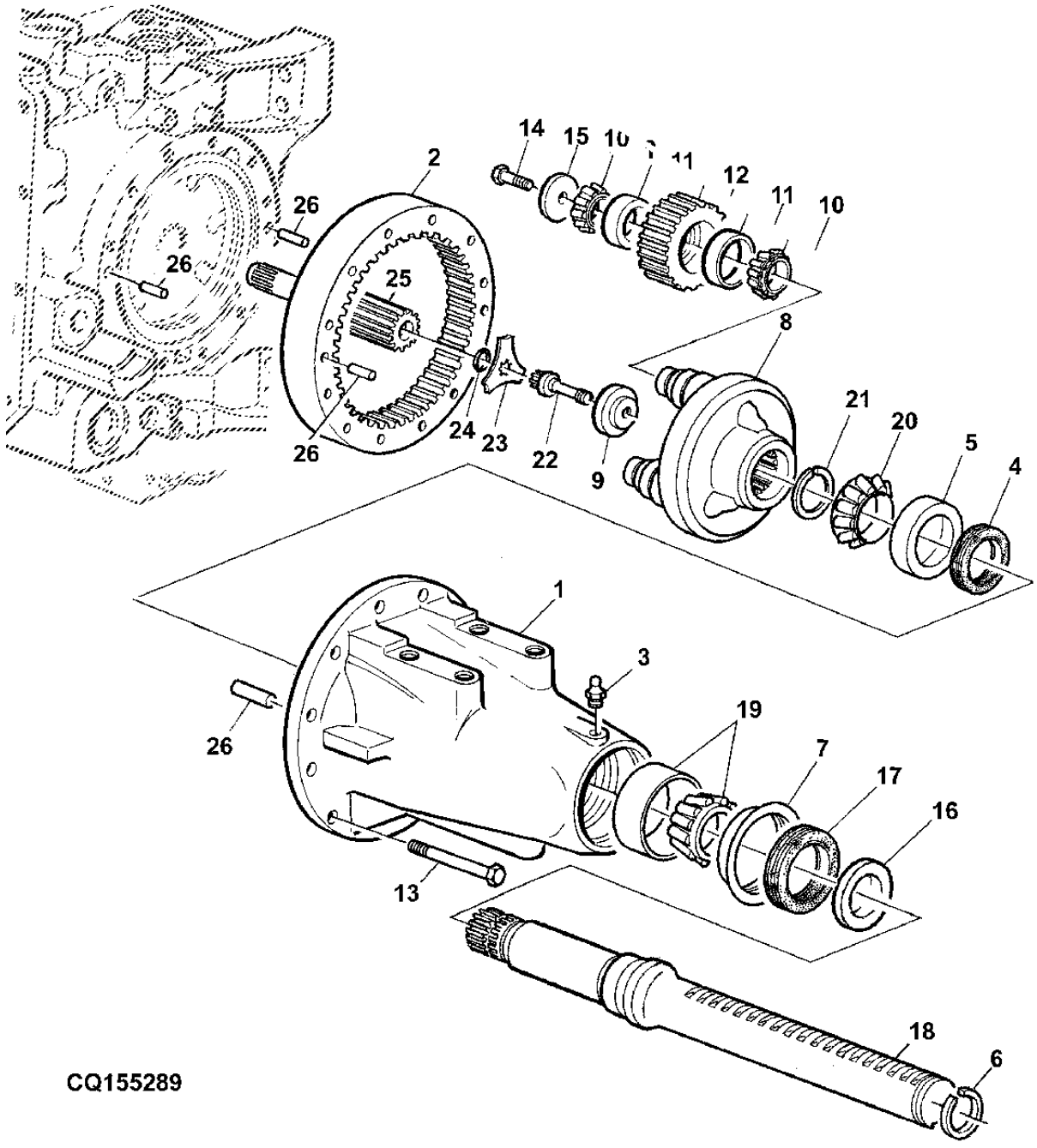

ITEM	NR.PECA	DESCRICAO	QTDE	NR. SERIE TRATOR	7505	NOTAS
1	R121532	CARCACA	2	-16843	X	
	R182470	CARCACA	2	16844-	X	HEAVY DUTY
2	R105825	COROA	2		X	
3	JD7769	CONEXAO DE LUBRIFICACAO	2		X	
4	AR51564	VEDACAO	2		X	
5	JD8259	CAPA DE ROLAMENTO	2	-16843	X	
	JD8214	CAPA DE ROLAMENTO	2	16844-	X	HEAVY DUTY
6	R53658	ANEL DE PRESSAO	2		X	
7	R57269	COPO DE OLEO	2		X	
8	R105827	PORTA-PLANETARIOS	2	-16843	X	
	R182471	PORTA-PLANETARIOS	2	16844-	X	HEAVY DUTY
9	R105828	BUCHA	2		X	
10	R110458	CONE DE ROLAMENTO	12		X	
11	R110459	CAPA DE ROLAMENTO	12		X	
12	R105829	PLANETARIO	6	-16843	X	
	R182472	PLANETARIO	6	16844-	X	HEAVY DUTY
13	19M6824	PARAFUSO SEXT.	12		X	M16X120
14	R113494	PARAFUSO SEXT.	6		X	
15	R94919	ARRUELA	6		X	
16	R65648	ESPACADOR	2		X	
17	R33026	VEDACAO	2		X	
18	R185109	EIXO	2	-16843	X	
	R182475	EIXO	2	16844-	X	HEAVY DUTY
19	RE61191	ROLAMENTO DE ROLOS CONICOS	2		X	
20	JD8954	CONE DE ROLAMENTO	2	-16843	X	
	JD8196	CONE DE ROLAMENTO	2	16844-	X	HEAVY DUTY
21	F2253R	CALCO	2		X	
22	R94714	PARAFUSO SEXT.	2		X	
23	R93172	PLACA DE SEGURANCA	2		X	
24	F3171R	ANEL O	2		X	
25	R105901	ENGRENAGEM CIL. RETA	2	-16843	X	
	R182473	ENGRENAGEM CIL. RETA	2	16844-	X	HEAVY DUTY
26	T26565	PINO DE CENTRAGEM	2		X	

PTO HOUSING
CAIXA DA TOMADA DE POTENCIA
CAJA DE LA TDF

CQ155292 -UN-

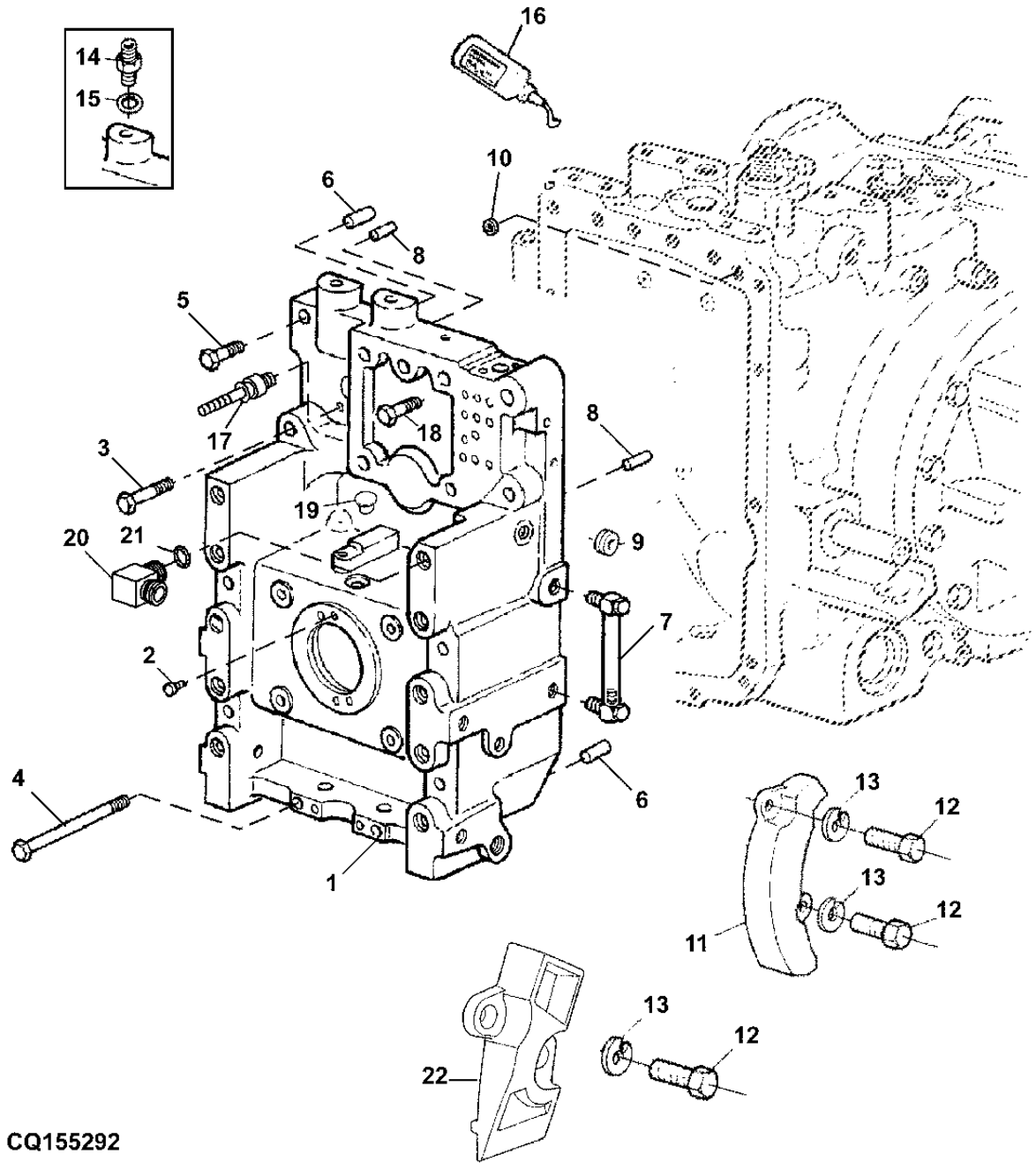

ITEM	NR.PECA	DESCRICAO	QTDE	NR. SERIE	7505	NOTAS
1	RE186139	CARCACA	1		X	INCL KEYS 2,8
	RE201009	CARCACA	1		X	(A)
2	R27329	PARAFUSO	2		X	
3	19M7353	PARAFUSO SEXT.	3		X	M16 X 95, M16X95
4	19M7675	PARAFUSO SEXT.	6		X	M16 X 200, M16X200
5	19M7397	PARAFUSO SEXT.	1		X	M16X50
6	A776R	PINO	2		X	
7	RE187450	MEDIDOR	1		X	(SUB FOR RE42709)
8	R48685	PINO DE CENTRAGEM	2		X	
9	T12083	PLUGUE	1		X	
10	F2741R	JUNTA DE VEDACAO	1		X	
11	CQ26719	BATEDOR	1	-20861	X	
12	19M7342	PARAFUSO SEXT.	AR	-XXXXX	X	M16 X 55
	19M7395	PARAFUSO SEXT.	AR	XXXXX-	X	M16 X 40
13	12M7069	ARRUELA DE PRESSAO	AR		X	16MM
14	38H1168	ADAPTADOR	AR		X	
15	R26448	ANEL O	1		X	
16	25602	SELANTE	1		X	50 GR
17	AT107509	PLUGUE	2		X	
18	19M7907	PARAFUSO	2		X	M20 X 140
19	30M7007	PLUGUE	1		X	
20	38H5023	CONEXAO EM ANGULO	1		X	
21	T77857	ANEL O	1		X	
22	CQ48360	PROTECAO	1	20862-	X	

(A) FOR TRANSMISSION CQT675XXXXXXX-
(A) PARA TRANSMISSAO CQT675XXXXXXX-
(A) PARA TRANSMISION CQT675XXXXXXX-

REAR PTO
TDP TRASEIRA
TDF TRASERA

CQ151133 -UN-

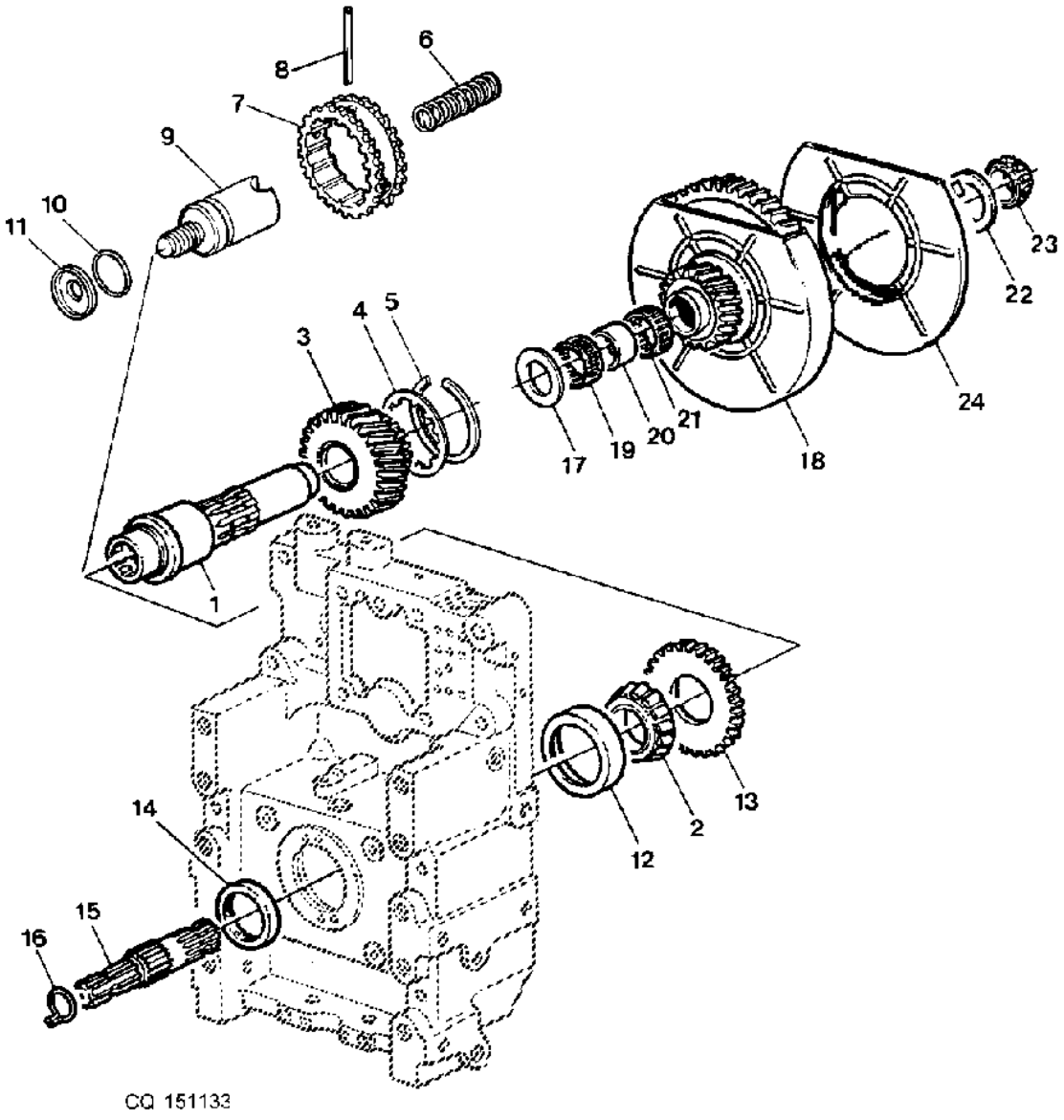

ITEM	NR.PECA	DESCRICAO	QTDE	NR. SERIE	7505	NOTAS
1	R133086	EIXO DE ACIONAMENTO	1		X	
2	JD7378	CONE DE ROLAMENTO	1		X	
3	R125980	ENGRENAGEM	1		X	
4	R95784	ARRUELA DE ENCOSTO	1		X	
5	L33035	ANEL DE PRESSAO	1		X	
6	R93485	MOLA DE COMPRESSAO	1		X	
7	R125178	LUVA ESTRIADA	1		X	
8	34M7074	PINO ELASTICO	1		X	8X75MM
9	R125086	EMBOLO	1		X	
10	R122750	ANEL O	1		X	
11	R95165	RETENTOR REDONDO	1		X	
12	JD7292	CAPA DE ROLAMENTO	1		X	
13	R129912	DISCO	1		X	
14	RE38725	VEDACAO	1		X	
15	L156976	EIXO	1		X	
16	R129680	ANEL DE PRESSAO	1	-XXXXX	X	(B)
	R69721	ANEL DE PRESSAO	1	XXXXX-25887	X	(A)
	R129680	ANEL DE PRESSAO	1	25888-	X	
17	R95152	ARRUELA DE ENCOSTO	1		X	
18	RE64466	ENGRENAGEM	1		X	INCL. R105881 + R105882
19	JD10070	ROLAMENTO DE AGULHAS	1		X	
20	R95151	ESPACADOR	1		X	
21	JD10070	ROLAMENTO DE AGULHAS	1		X	
22	R95152	ARRUELA DE ENCOSTO	1		X	
23	JD10527	CONE DE ROLAMENTO	1		X	
24	R105882	DEFLETOR	1		X	REAR
	R105881	DEFLETOR	1		X	FRONT

(A) FOR TRANSMISSION CQT675XXXXXXX-
(A) PARA TRANSMISSAO CQT675XXXXXXX-
(A) PARA TRANSMISION CQT675XXXXXXX-

(B) FOR TRANSMISSION ROTXXXXXXXXXX-
(B) PARA TRANSMISSAO ROTXXXXXXXXXX-
(B) PARA TRANSMISION ROTXXXXXXXXXX-

COUNTER SHAFT
CONTRA-EIXO DA TDF
CONTRA EJE

CQ151134 -UN-

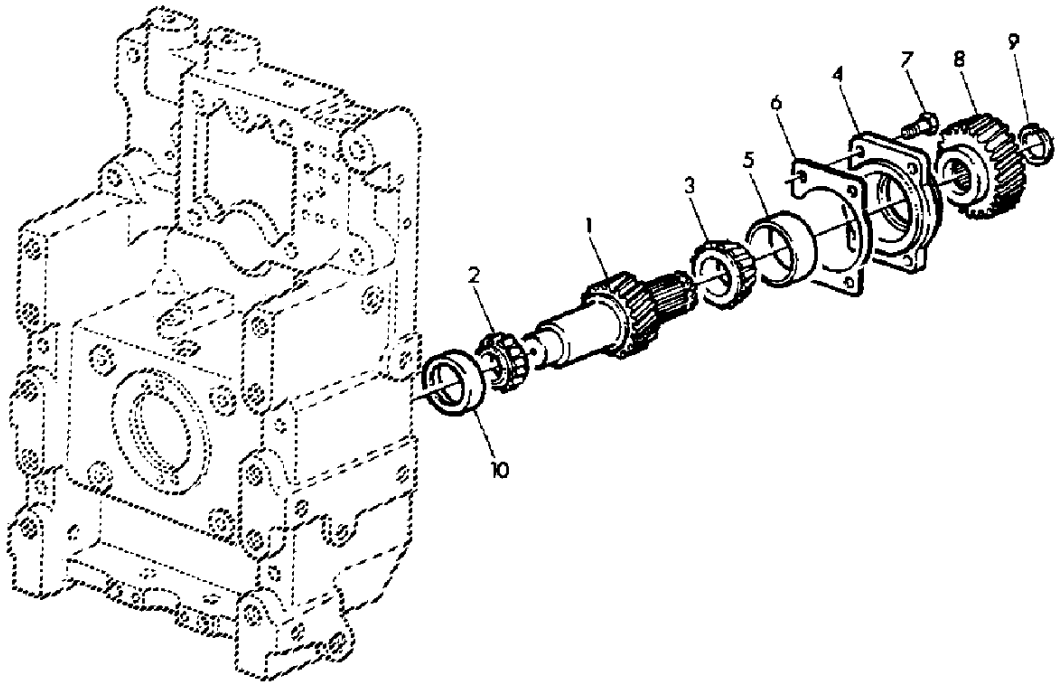

CQ 151134

ESTA RELACAO CONTINUA

ITEM	NR.PECA	DESCRICAO	QTDE	NR. SERIE	7505	NOTAS
1	R95160	EIXO SECUNDARIO	1		X	
2	JD7222	CAPA DE ROLAMENTO	1		X	
3	JD7228	CONE DE ROLAMENTO	1		X	
4	R95142	MANCAL	1		X	
5	JD7278	CAPA DE ROLAMENTO	1		X	
6	RE47322	KIT	3		X	R104904 + R104905 + R104906
7	R87789	PARAF. AUTO-FRENANTE	4		X	M10X25
8	R95143	ENGRENAGEM	1		X	Z 23
9	R49434	ANEL DE PRESSAO	1		X	
10	JD7266	ROLAMENTO DE ROLOS CONICOS	1		X	

PTO CLUTCH
EMBREAGEM DA TDP
EMBRAGUE DA TDP

LX014041 -UN-

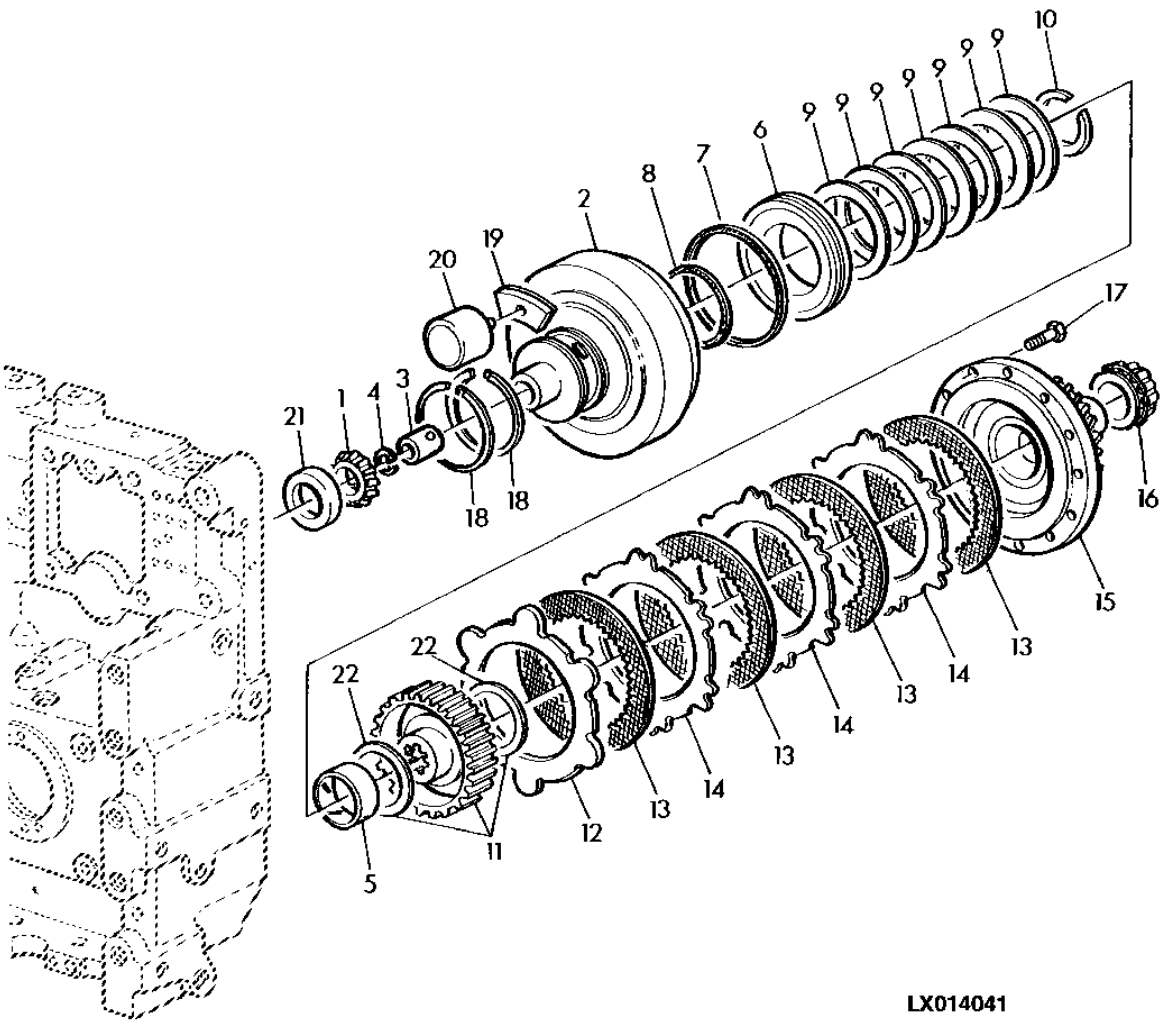

ITEM	NR.PECA	DESCRICAO	QTDE	NR. SERIE SEPARADOR	7505	NOTAS
1	JD9076	CONE DE ROLAMENTO	1		X	
2	R129754	TAMBOR	1		X	
3	R105539	VALVULA	1		X	
4	R52876	ANEL DE PRESSAO	1		X	
5	R50222	BUCHA	1		X	
6	R129757	PISTAO	1		X	
7	R43381	ARRUELA	1		X	
8	R129975	JUNTA DE VEDACAO	AR		X	
9	R70027	MOLA DE DISCO	7		X	
10	R43383	ANEL DE PRESSAO	1		X	
11	RE33043	CUBO	1		X	
12	R95109	PLATO DA EMBREAGEM	1		X	
13	RE65291	DISCO COM ESTRIADO INTERNO	5		X	
14	R95110	PLATO DA EMBREAGEM	4		X	
15	R130719	PLACA	1		X	
16	JD8161	CONE DE ROLAMENTO	1		X	
17	R104713	PARAFUSO SEXT.	6		X	M8X25
18	R33167	ANEL	6		X	
19	RE204190	PLACA	1		X	
20	R93467	PISTAO	1		X	
21	JD9133	CAPA DE ROLAMENTO	1		X	
22	R76674	ARRUELA	2		X	

FRONT SUPPORT
SUPORTE DIANTEIRO DA TDF
SOPORTE DELANTERO DA TDF

CQ151136 -UN-

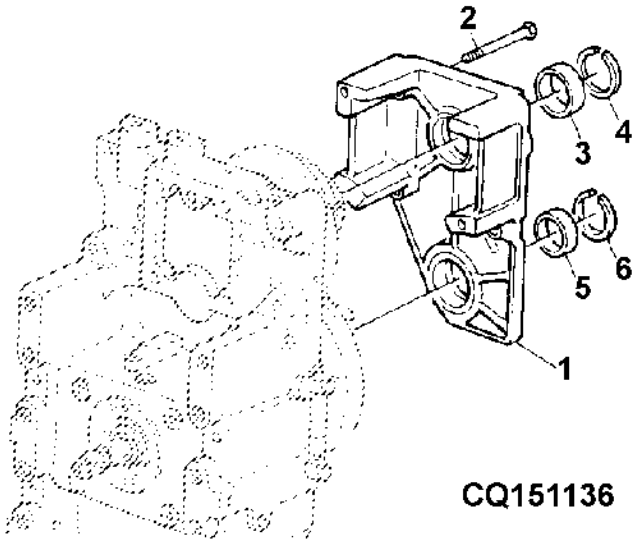

ITEM	*NR.PECA*	*DESCRICAO*	*QTDE*	*NR. SERIE*	7505	*NOTAS*
1	RE66783	KIT	1		X	(SUB FOR R105887 OR R128520)
2	R128837	PARAF. AUTO-FRENANTE	4		X	
3	JD7425	CAPA DE ROLAMENTO	1		X	
4	RE47323	KIT	AR		X	
5	JD8247	CAPA DE ROLAMENTO	1		X	
6	RE47328	KIT	AR		X	
	R95155	ANEL DE PRESSAO	1		X	

REAR PTO OUTPUT SHAFT
EIXO DE SAIDA DA TDF TRASEIRA
EJE DE SALIDA TDF TRASERA

CQ151137 -UN-

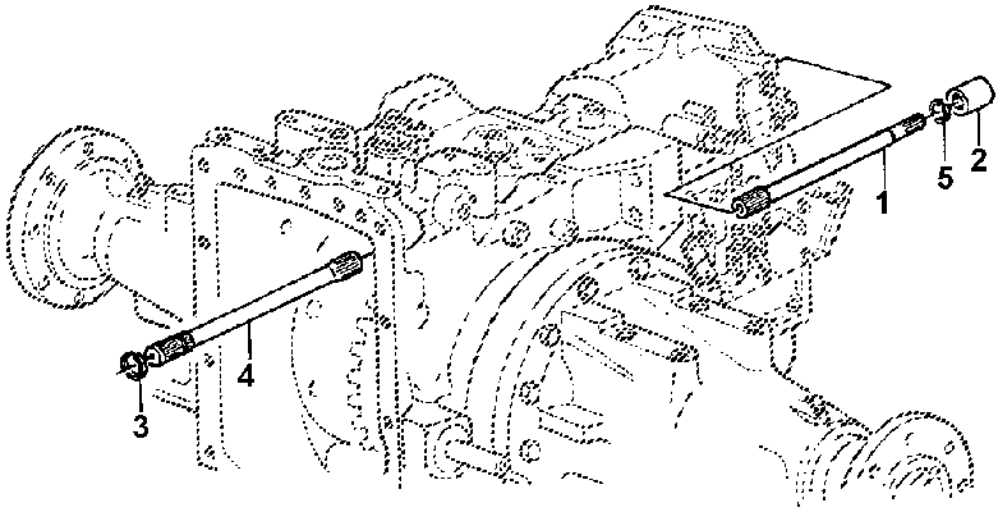

CQ151137

ITEM	NR.PECA	DESCRICAO	QTDE	NR. SERIE	7505	NOTAS
1	R97250	EIXO	1		X	
2	R110217	LUVA ESTRIADA	1		X	
	RE47326	KIT	1		X	INCL SNAP RING
3	R69721	ANEL DE PRESSAO	1		X	
4	R109477	EIXO	1		X	
5	40M1852	ANEL DE PRESSAO	1		X	

REAR PTO MODULATING VALVE (ELECTRICAL VALVE)
VALVULA DE COMANDO, TDP TRASEIRA
MANDO TDF TRASERA (MANDO ELECTRICO)

CQ155293 -UN-

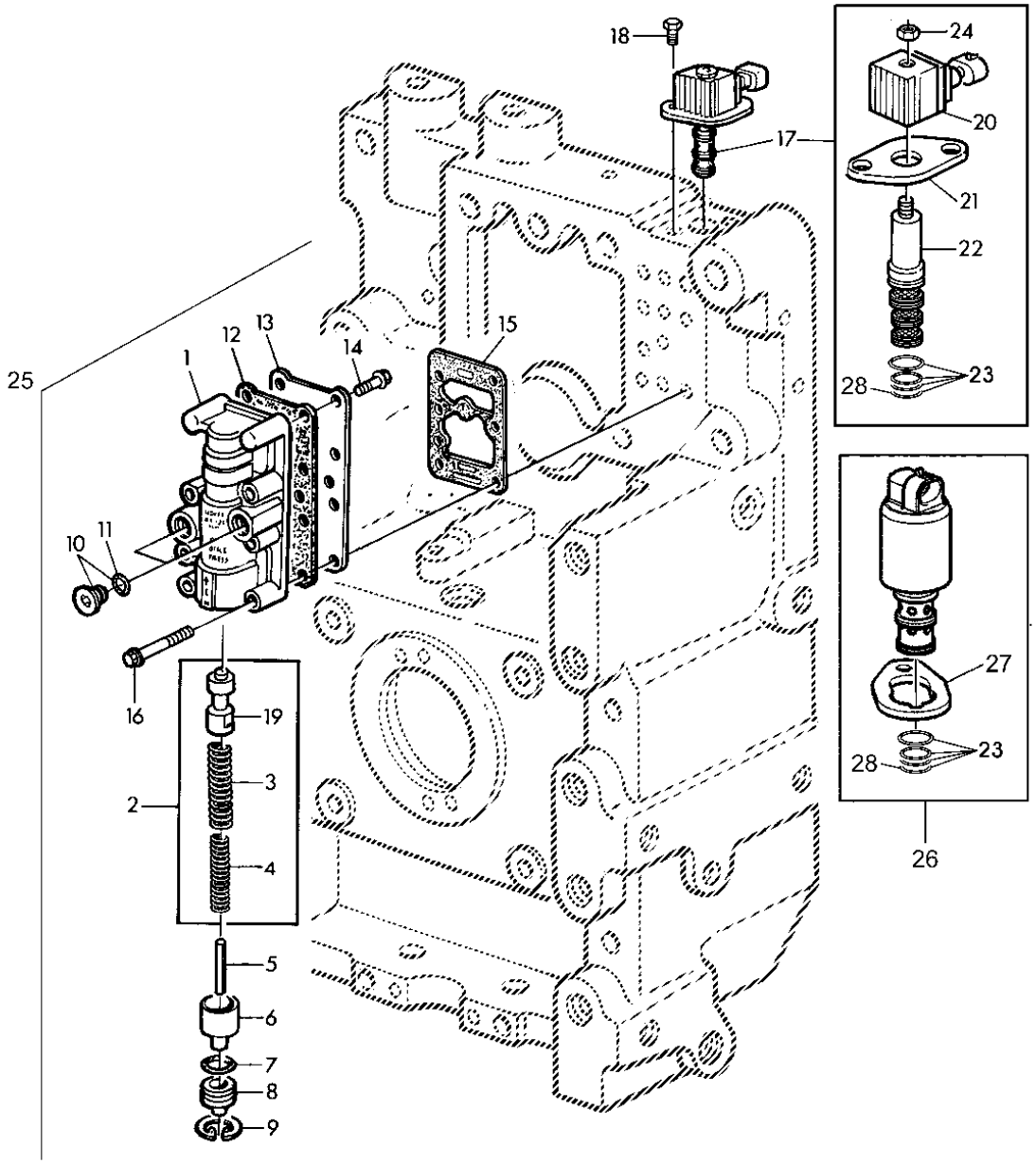

CQ155293

ITEM	NR.PECA	DESCRICAO	QTDE	NR. SERIE	7505	NOTAS
1	R152204	CARCACA	1		X	
2	RE47329	KIT	1		X	
3	R95195	MOLA DE COMPRESSAO	1		X	
4	R95216	MOLA DE COMPRESSAO	1		X	
5	34M3872	PINO ELASTICO	1		X	
6	R95890	PISTAO	1		X	
7	P48347	ANEL O	1		X	
8	R95892	PLUGUE	1		X	
9	40M1851	ANEL DE PRESSAO	1		X	
10	RE46684	TAMPAO	2		X	
11	51M7041	ANEL O	2		X	
12	R95197	JUNTA	1		X	
13	R95198	PLACA	1		X	
14	19M7775	PARAFUSO	2		X	M6 X 16
15	R95200	JUNTA	1		X	
16	19M7834	PARAFUSO	6		X	M6 X 45
17	RE159089	VALVULA SOLENOIDE	1		X	
18	19M7560	PARAFUSO SEXT.	2		X	M6 X 16
19	R153481	CARRETEL DE VALVULA	1		X	
20	RE153687	VALVULA SOLENOIDE	1		X	
21	R109690	BRACADEIRA	1		X	
22	RE159090	VALVULA SOLENOIDE	1		X	
23	RE47393	KIT	1		X	
24	R109691	PORCA	1		X	
25	RE153176	VALVULA	1		X	
26	RE190713	VALVULA SOLENOIDE	1		X	
27	R211082	BRACADEIRA	1		X	
28	R104558	ANEL O	1		X	

PTO COVER
PROTECAO PRINCIPAL DA TDF
PROTECCION PRINCIPAL DE LA TDF
CQ151139 -UN-

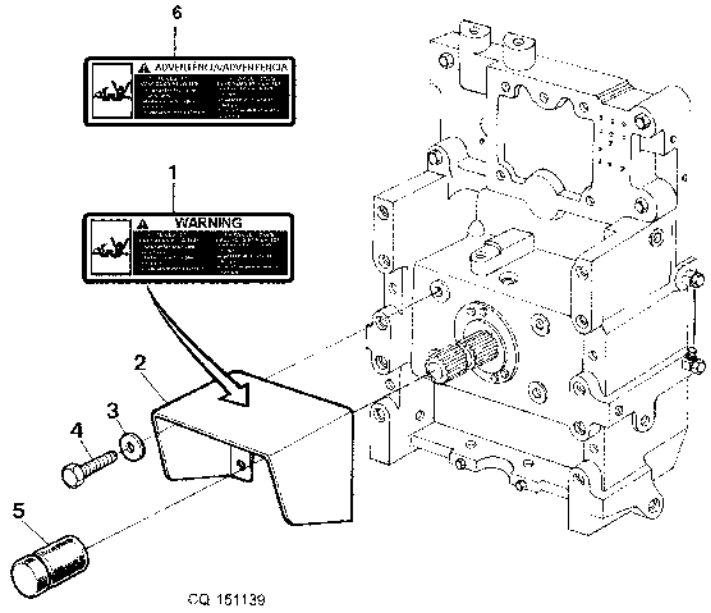

ITEM	*NR.PECA*	*DESCRICAO*	*QTDE*	*NR. SERIE*	7505	*NOTAS*
1	CQ26100	AVISO	AR		X	
2	P59264	PROTECAO	AR		X	
3	CQ06679	ARRUELA	AR		X	17X27X2,65MM
4	19M7784	PARAFUSO	AR		X	M10 X 20, M10X20
5	L12974	TAMPA	AR		X	
6	CQ33350	ETIQUETA	AR		X	

TRANSMISSION OIL FILLER NECK
BOCAL DE ENCHIMENTO DE OLEO DA TRANSMISS^O
BOCA DE LLENADO PARA ACEITE DE LA TRANSMISION

CQ155473 -UN-

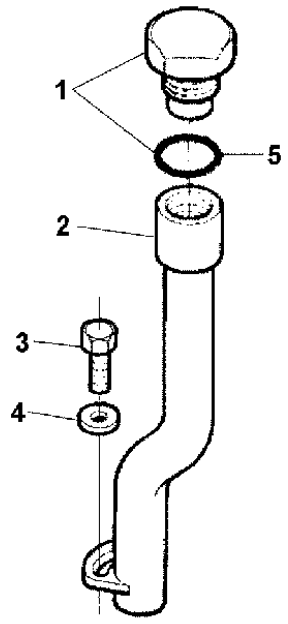

CQ155473

ITEM	*NR.PECA*	*DESCRICAO*	*QTDE*	*NR. SERIE*	7505	*NOTAS*
1	AL38083	TAMPAO DE ENCHIMENTO	1		X	
2	DQ25822	CONEXAO DE LUBRIFICACAO	1		X	
3	19M7386	PARAFUSO SEXT.	1		X	M12 X 20, M12X20
4	24M7038	ARRUELA	1		X	14X24X2,5MM
5	T21564	ARRUELA	1		X	

MEMORANDA
MEMORANDA
MEMORANDA

SECTIONAL INDEX
INDICE DE GRUPO
INIDICE DE GRUPO

PUBM0145 -UN-

1-	2
2-	4
3-	6
4-	7
5-	8
6-	10
7-	12
8-	13
9-	14
10-	15
11-	16
12-	18
13-	19
14-	20
15-	21

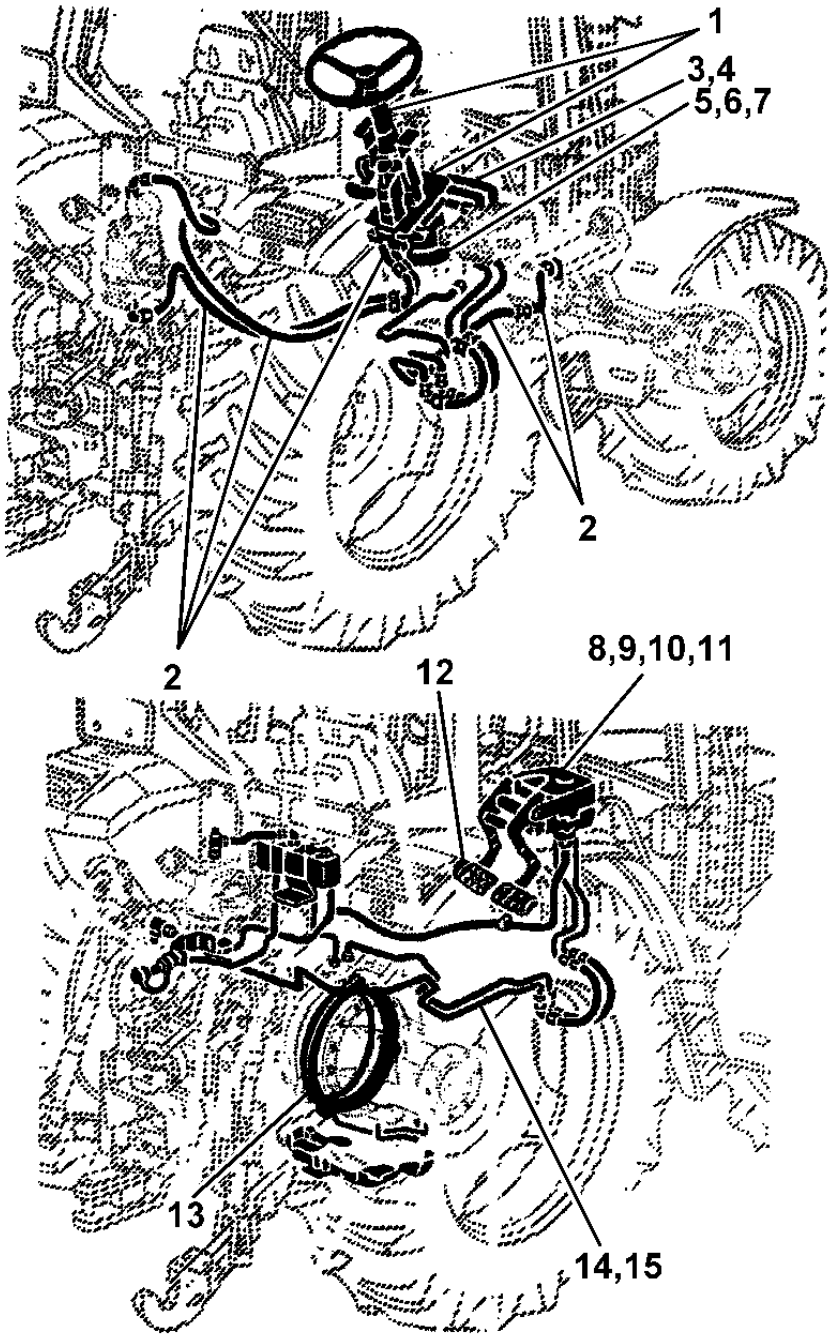

PUBM0145

STEERING WHEEL, ATTACHING PART
VOLANTE DE DIRECAO, COMPONENTES
VOLANTE DE DIRECCION, PIEZAS DE FIJACION

CQ151143 -UN-

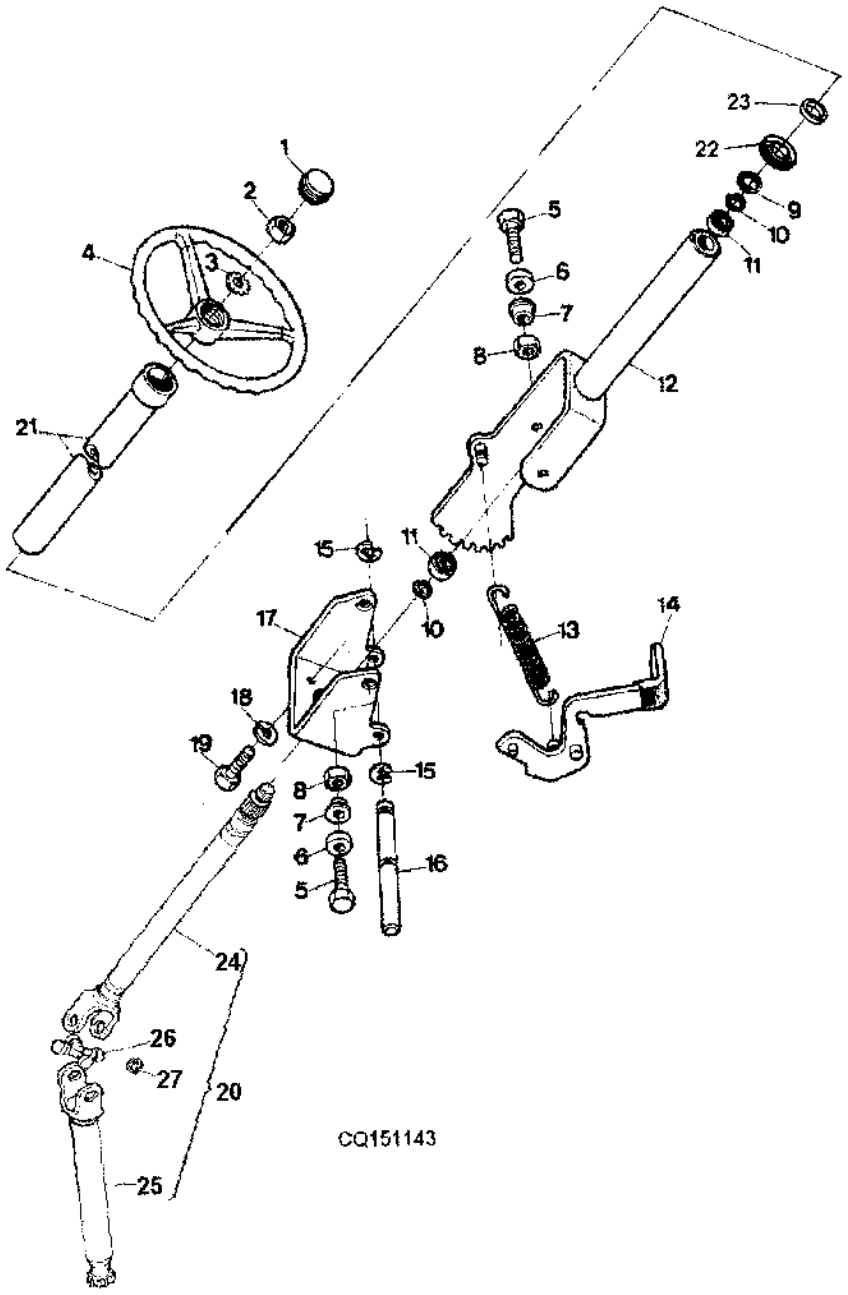

ITEM	NR.PECA	DESCRICAO	QTDE	NR. SERIE TRATOR	7505	NOTAS
1	DQ43769	PLUGUE	1	-35299	X	(USE AL155228)
	AL155228	CAPA	1	35300-	X	
2	14M7209	PORCA	AR		X	M18, M18
3	T17148	ARRUELA DE PRESSAO	AR		X	
4	L158560	VOLANTE DE DIRECAO	AR		X	
5	19M7169	PARAFUSO SEXT.	AR		X	M10 X 35, M10X35
6	CQ27751	BUCHA	AR		X	
7	R113369	BUCHA	AR		X	
8	14M7167	PORCA DE SEGURANCA	AR		X	M10, M10
9	40M1861	ANEL DE PRESSAO	AR		X	42X1,75MM
10	CQ06693	ANEL DE PRESSAO	AR		X	25X1,2MM
11	DQ24768	CONE DE ROLAMENTO	AR		X	
12	DQ28759	SUPORTE	AR		X	
	DQ32686	SUPORTE	AR		X	
13	CQ60209	MOLA DE TRACAO	AR		X	
14	DQ26785	BLOQUEIO DO DIFERENCIAL	AR		X	(SUB FOR DQ28758)
15	40M7040	ANEL DE PRESSAO	AR		X	
16	CQ60155	PINO	AR		X	
17	CQ60145	BASE	AR		X	
18	12M7066	ARRUELA DE PRESSAO	AR		X	10MM
19	19M7166	PARAFUSO SEXT.	AR		X	M10 X 20, M10X20
20	DQ32687	EIXO DO VOLANTE DE DIRECAO	AR		X	
21	R84157	LUVA	AR		X	
22	DQ29537	VEDACAO	AR		X	
23	24M7090	ARRUELA	AR		X	22X37MM
24	CQ33341	EIXO DO VOLANTE DE DIRECAO	AR		X	
25	CQ33340	EIXO DO VOLANTE DE DIRECAO	AR		X	
26	CQ33342	CRUZETA	AR		X	
27	CQ33343	ANEL DE PRESSAO	AR		X	

HYDROSTATIC STEERING AND BRAKES, HOSES AND TUBES - DIRECAO HIDROSTATICA E FREIO, MANGUEIRAS E TUBOS DIRECCION HIDROSTATICA, MANGUERAS Y TUBOS - CON CA

PUBM0343 -UN-

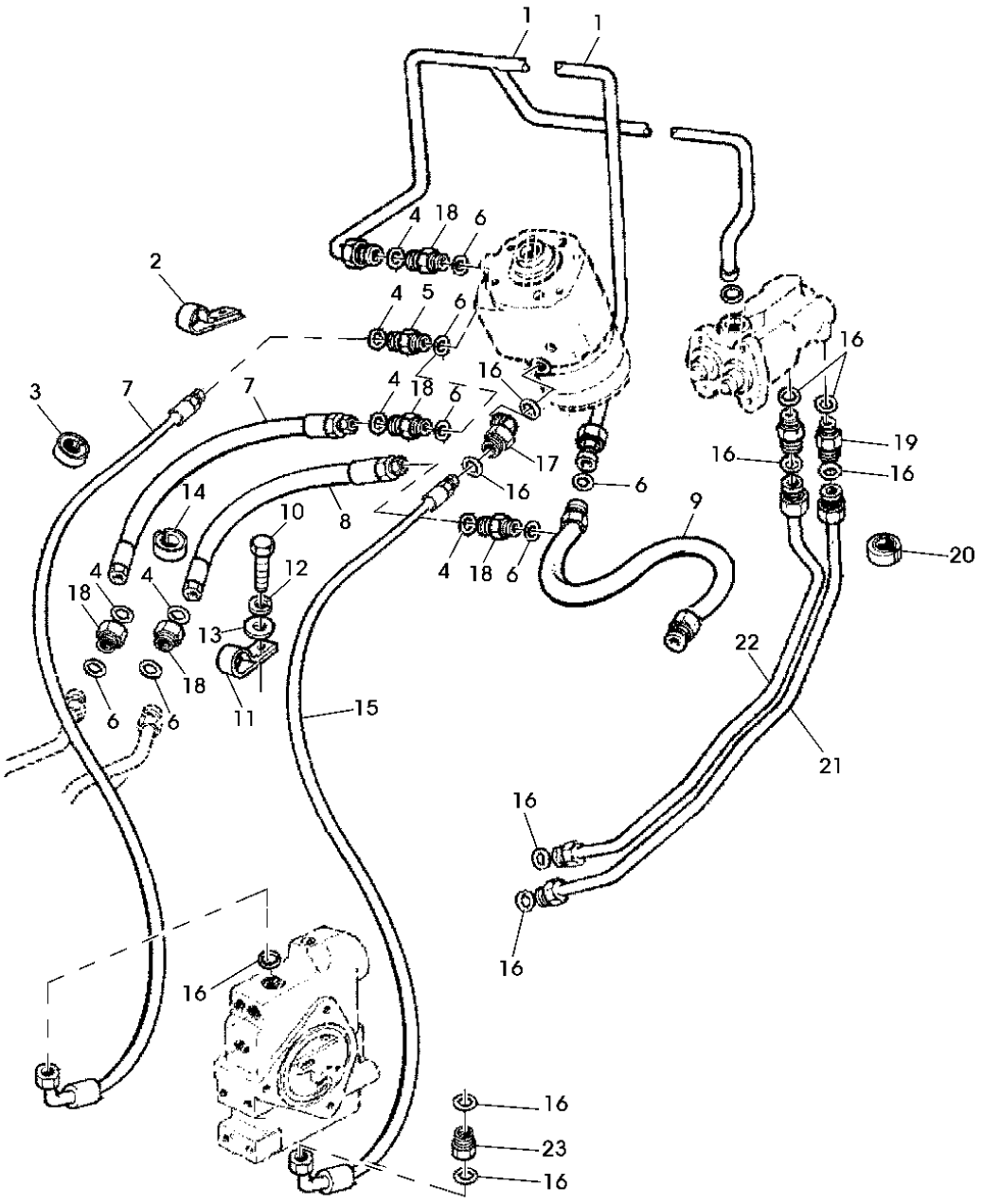

PUBM0343

ITEM	NR.PECA	DESCRICAO	QTDE	NR. SERIE	7505	NOTAS
1	DQ32194	TUBO DE OLEO	AR		X	
2	R34558	BRACADEIRA	AR		X	
3	L79337	PASSADOR	2		X	
4	T77814	ANEL O	AR		X	
5	38H5001	ADAPTADOR	AR		X	
6	L41383	ANEL	AR		X	
7	DQ35216	MANGUEIRA HIDRAULICA	AR		X	
8	DQ32251	MANGUEIRA HIDRAULICA	AR		X	
9	DQ33565	MANGUEIRA HIDRAULICA	1		X	
10	19M7301	PARAFUSO SEXT.	AR		X	M8 X 40, M8X40
11	AH77724	PRESILHA	AR		X	
12	12M7065	ARRUELA DE PRESSAO	AR		X	8MM
13	24M7026	ARRUELA	AR		X	9X17X1,6
14	L39888	PASSADOR	AR		X	
15	AL157571	MANGUEIRA HIDRAULICA	AR		X	
16	51M7041	ANEL O	AR		X	
17	38H5022	CONEXAO EM ANGULO	1		X	
	38H5016	CONEXAO EM ANGULO	1	19371-	X	
18	38H5003	ADAPTADOR	4		X	
	L100555	CONEXAO	AR	18110-	X	
19	38H5131	CONEXAO	AR		X	
20	L100644	PASSADOR	AR		X	
21	DQ31851	TUBULACAO DE OLEO	AR		X	
22	DQ31850	TUBULACAO DE OLEO	AR		X	
23	38H5002	ADAPTADOR	AR		X	

HYDROSTATIC STEERING UNIT
UNIDADE DA DIRECAO HIDROSTATICA
CONJUNTO DE DIRECCION HIDROSTATICA

LX009212 -UN-

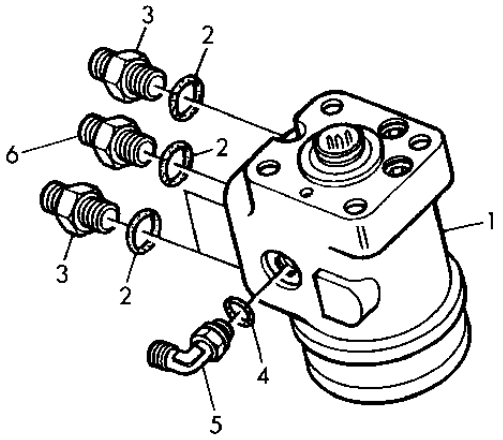

LX009212

ITEM	NR.PECA	DESCRICAO	QTDE	NR. SERIE	7505	NOTAS
1	AL119235	UNIDADE DE DIRACAO	1	-22467	X	USE AL156296
	AL156296	UNIDADE DE DIRACAO	1	22468-	X	
2	51M7043	ANEL O	4		X	
3	38H5003	ADAPTADOR	3		X	
4	51M7041	ANEL O	1		X	
5	38H5016	CONEXAO EM ANGULO	1		X	
6	L100555	CONEXAO	1		X	

GASKET KIT FOR HYDROSTATIC STERRING UNIT
KIT DE REAPRO DA DIRECAO
KIT DE REPARO DA UNIDAD DE DIRECION

LX016512 -UN-

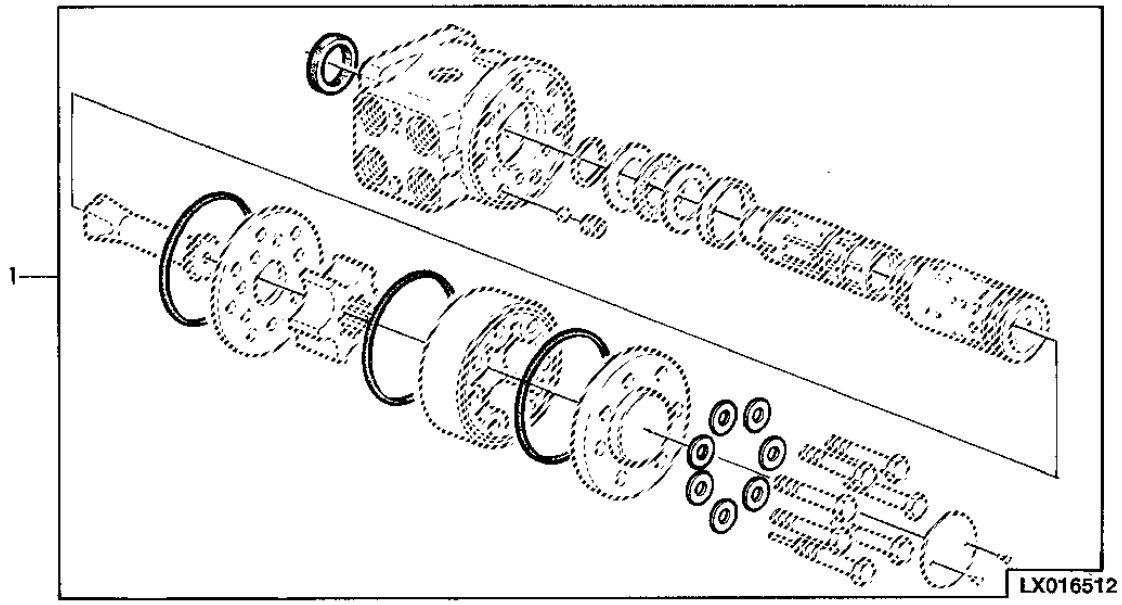

ITEM	NR.PECA	DESCRICAO	QTDE	NR. SERIE	7505	NOTAS
1	AL112819	KIT RETENTOR	1	-22467	X	FOR AL119235
	AL160853	KIT RETENTOR	1	22468-	X	FOR AL156296

HYDROSTATIC STEERING AND BRAKE, OIL LINES - WITHOU
DIRECAO HIDROSTATICA E FREIOS, TUBOS HIDRAULICOS
DIRECCION HIDROSTATICA Y FRENO, TUBERIAS HIDRAULIC

CQ151145 -UN-

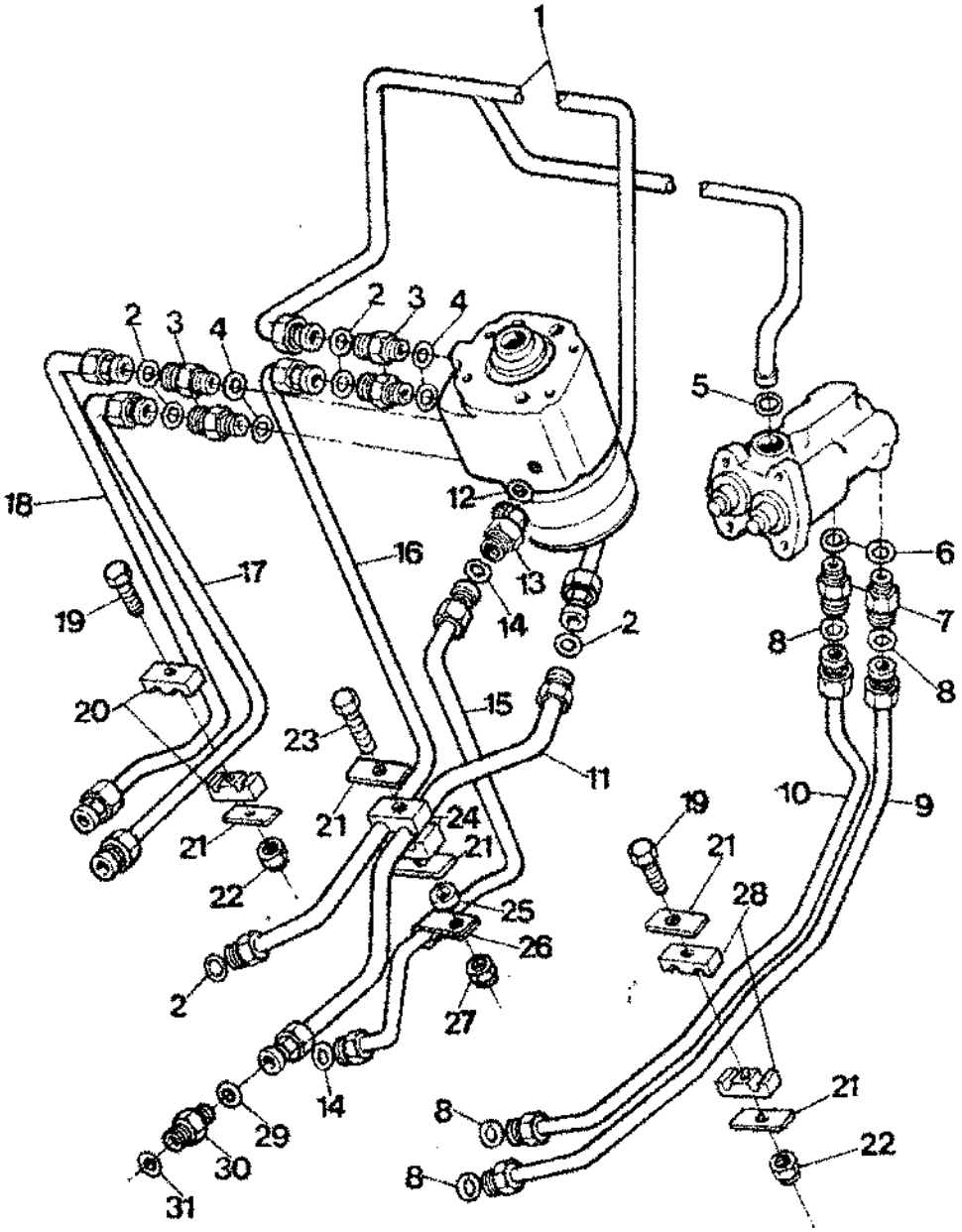

CQ 151145

ITEM	NR.PECA	DESCRICAO	QTDE	NR. SERIE	7505	NOTAS
1	AP32864	TUBULACAO DE OLEO	AR		X	
2	L41383	ANEL	AR		X	
3	L100555	CONEXAO	1		X	
4	51M7043	ANEL O	AR		X	
5	B2762	ANEL O	AR		X	
6	51M7041	ANEL O	AR		X	11,3X2,2MM
7	38H5002	ADAPTADOR	AR		X	INC 6
8	T77613	ANEL O	AR		X	
9	DQ60616	TUBULACAO	AR		X	
10	DQ60617	TUBULACAO	AR		X	
11	DQ60590	TUBO	1		X	W/ CABINE
	DQ47383	MANGUEIRA HIDRAULICA	1		X	W/O CABINE
12	51M7040	ANEL O	AR		X	9,3X2,2MM
13	38H5016	CONEXAO EM ANGULO	1		X	
14	T77613	ANEL O	AR		X	
15	AP32561	TUBULACAO DE OLEO	1		X	
16	AP32559	TUBULACAO DE OLEO	1		X	
17	DQ32251	MANGUEIRA HIDRAULICA	1		X	W/O CABINE
	AP32567	LINHA DE COMBUSTIVEL	1		X	W/CABINE
18	AP32568	LINHA DE COMBUSTIVEL	AR		X	
19	19M7595	PARAFUSO SEXT.	AR		X	M6 X 50, M6X50
20	DQ03962	BRACADEIRA	AR		X	
21	CQ33811	TIRA	AR		X	
22	14M7165	PORCA DE SEGURANCA	AR		X	M6, M6
23	19M7721	PARAFUSO SEXT.	AR		X	M6 X 65, M6X65
24	DQ04007	BRACADEIRA	AR		X	
25	CQ25192	ARRUELA	AR		X	
26	H75541	BRACADEIRA	AR		X	
27	14M7165	PORCA DE SEGURANCA	AR		X	M6
28	H128515	BRACADEIRA	AR		X	
29	T77857	ANEL O	AR		X	
30	38H5003	ADAPTADOR	AR		X	
31	51M7043	ANEL O	AR		X	

HYDROSTATIC STEERING, OIL LINES
DIRECAO HIDROSTATICA, TUBOS HIDRAULICOS E PECAS DE DIRECCION HIDROSTATICA, TUBERIAS HIDRAULICAS Y PIE

CQ151146 -UN-

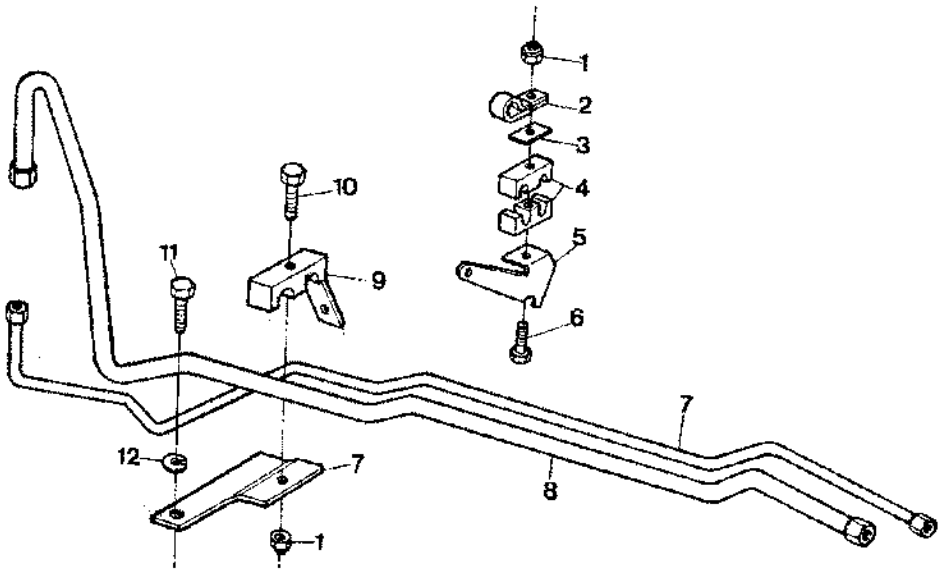

CQ 151146

ITEM	NR.PECA	DESCRICAO	QTDE	NR. SERIE	7505	NOTAS
1	14M7165	PORCA DE SEGURANCA	AR		X	M6, M6
2	AH87142	PRESILHA	AR		X	
3	CQ33811	TIRA	AR		X	
4	DQ04007	BRACADEIRA	AR		X	
5	P59993	APOIO	AR		X	
6	19M7299	PARAFUSO SEXT.	AR		X	M6 X 45, M6X45
7	CQ46867	SUPORTE	AR		X	
8	AP32572	LINHA DO FREIO	1		X	
9	H128515	BRACADEIRA	2		X	
10	19M7299	PARAFUSO SEXT.	1		X	M6 X 45
11	19M8552	PARAFUSO	AR		X	M12 X 25, M12X25
12	12M7067	ARRUELA DE PRESSAO	AR		X	12MM

HYDROSTATIC STEERING, OIL LINES
DIRECAO HIDROSTATICA, TUBOS HIDRAULICOS E PECAS
DIRECCION HIDROSTATICA, TUBERIAS HIDRAULICAS Y PIE

CQ151147 -UN-

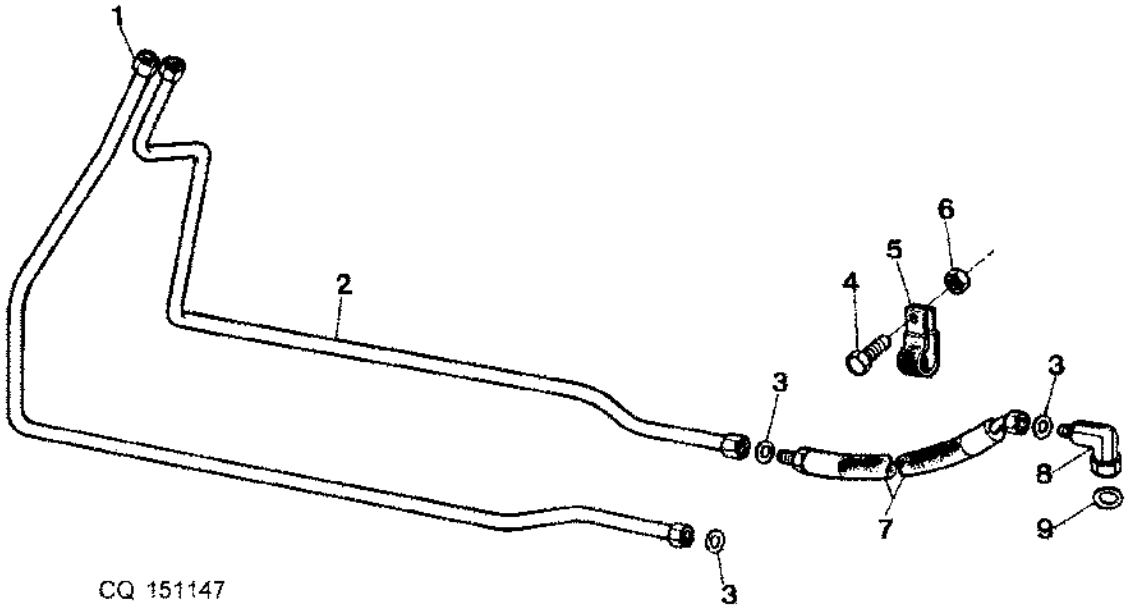

ITEM	NR.PECA	DESCRICAO	QTDE	NR. SERIE	7505	NOTAS
1	DQ46909	TUBULACAO DE OLEO	AR		X	
2	DQ50273	TUBULACAO DE OLEO	AR		X	
3	T77857	ANEL O	AR		X	
4	19M7167	PARAFUSO SEXT.	AR		X	M10 X 25, M10X25
5	T70659	BRACADEIRA	AR		X	
6	14M7274	PORCA	AR		X	M10, M10
7	AL83130	MANGUEIRA HIDRAULICA	AR		X	4X4
8	AL78414	CONEXAO	AR		X	
9	L41536	ANEL O	AR		X	

BRAKE VALVE
VALVULA DE FREIO
VALVULA DE MANDO DEL FRENO

PUBM0349 -UN-

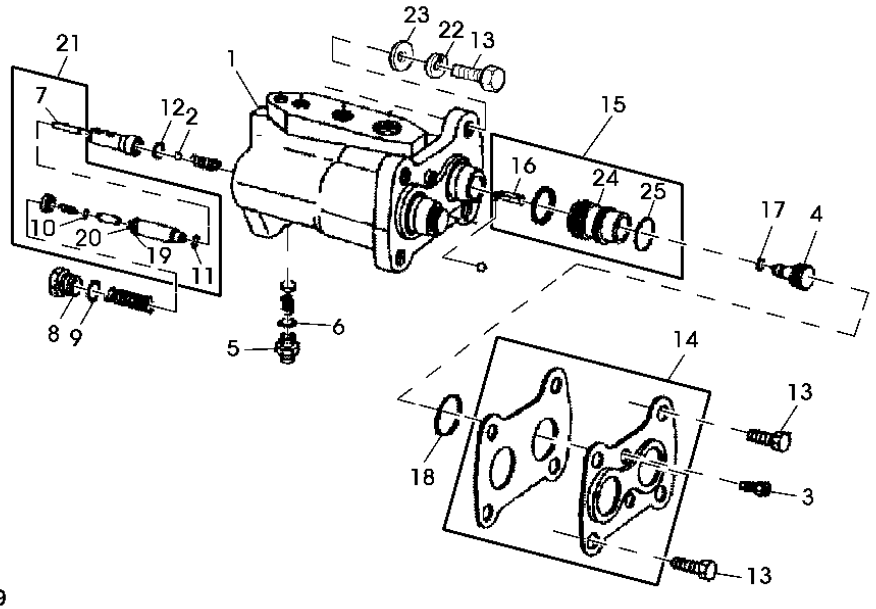

PUBM0349

ITEM	*NR.PECA*	*DESCRICAO*	*QTDE*	*NR. SERIE*	7505	*NOTAS*
1	AP37887	VALVULA	1		X	
2	R26552	ESFERA	1		X	5/16"
3	19M8493	PARAFUSO	2		X	M8 X 12
4	R108052	EMBOLO	2		X	
5	38H5002	ADAPTADOR	2		X	
6	51M7041	ANEL O	1		X	11.3X2.2MM
7	R60755	AGULHA DE ROLAMENTO	2		X	
8	R108062	TAMPAO	2		X	
9	U17409	ANEL O	2		X	
10	A4365R	ANEL O	2		X	
11	R10093	ANEL O	2		X	
12	T13119	ANEL O	2		X	
13	19M7167	PARAFUSO SEXT.	4		X	M10 X 25, M10X25
14	RE46598	KIT	1		X	
15	AP32913	PISTAO	2		X	
16	34H294	PINO ELASTICO	2		X	
17	R108066	ANEL O	2		X	
18	R108041	VEDACAO	2		X	
19	R108042	ANEL DE APOIO	2		X	
20	R108067	VEDACAO	2		X	
21	RE60708	KIT	2		X	
22	R115975	CALCO	AR		X	
23	12M7066	ARRUELA DE PRESSAO	AR		X	10MM
24	P60242	PISTAO	AR		X	
25	R118205	JUNTA DE VEDACAO	AR		X	

BRAKE VALVE HARDWARE KIT
CONJUNTO DE FIXADORES DA VALVULA DE FREIO
CONJUNTO DE SUBJETADORES DE LA VALVULA DEL FRENO

RXP011513 -UN-

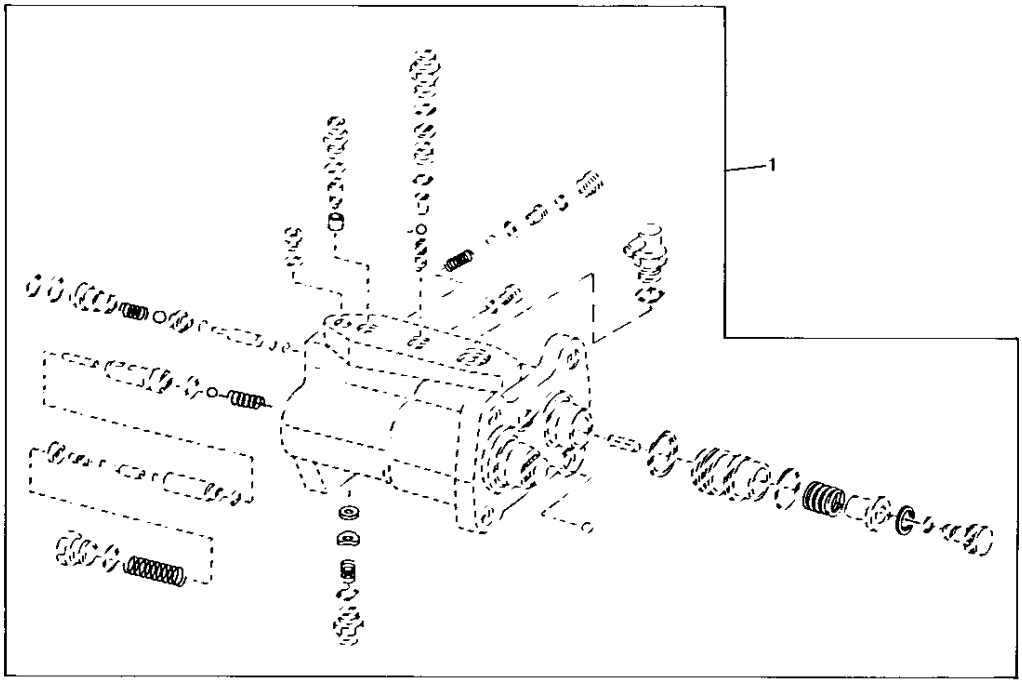

RXP011513

ITEM	NR.PECA	DESCRICAO	QTDE	NR. SERIE	7505	NOTAS
1	RE63587	KIT	1		X	(A)

(A) SUB FOR RE46601 OR RE60709, SUB RE67861
(A) SUB FOR RE46601 OR RE60709, SUB RE67861
(A) SUB FOR RE46601 OR RE60709, SUB RE67861

BRAKE MAKE-UP CHECK VALVE KIT
CONJUNTO DE VALVULA DE RETENCAO
CONJUNTO DE VALVULA DE RETENCION DE COMPENSACION D

RE028150 -UN-

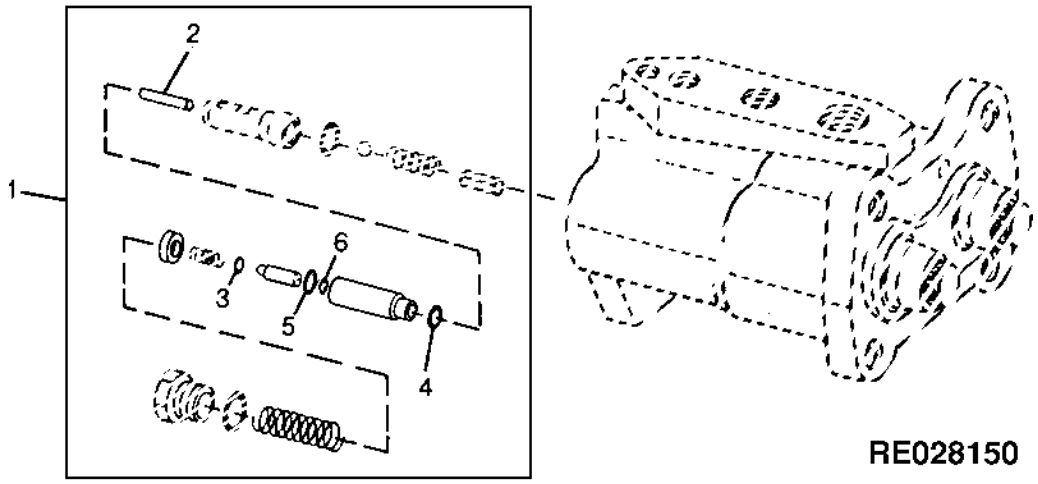

ITEM	*NR.PECA*	*DESCRICAO*	*QTDE*	*NR. SERIE*	7505	*NOTAS*
1	RE60708	KIT	1		X	
2	R60755	AGULHA DE ROLAMENTO	1		X	
3	A4365R	ANEL O	1		X	
4	R10093	ANEL O	1		X	
5	R108042	ANEL DE APOIO	1		X	
6	R108067	VEDACAO	1		X	

BRAKE VALVE OVERHAUL KIT
KIT DE REPARO DO FREIO DE VALVULA
JUEGO DE REVISION DEL FRENO DE VALVULA

RE027818 -UN-

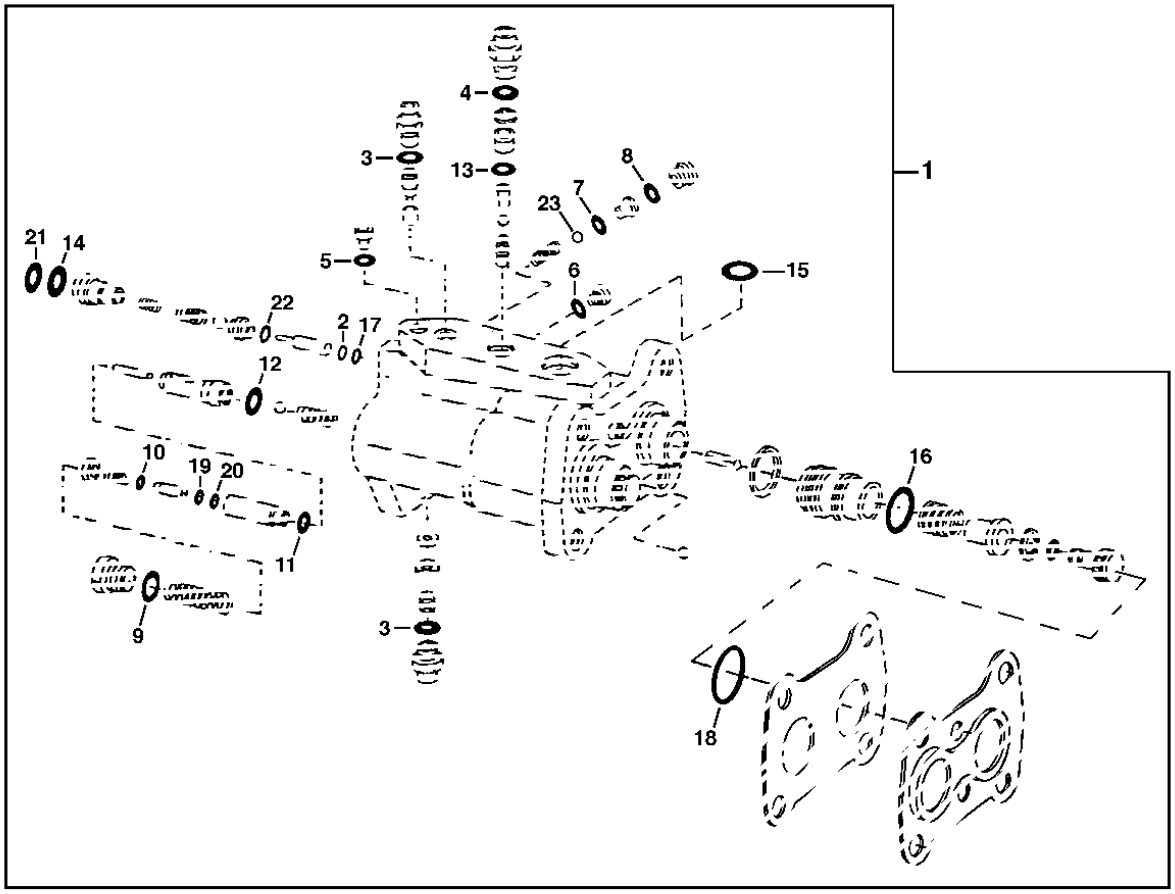

RE027818

ITEM	NR.PECA	DESCRICAO	QTDE	NR. SERIE	7505	NOTAS
1	RE67860	KIT	1		X	(USE WITH RE67321)
2	T42571	ANEL DE APOIO	1		X	
3	51M7041	ANEL O	3		X	11.3X2.2MM
4	51M7043	ANEL O	1		X	
5	R30903	ANEL O	1		X	
6	R30903	ANEL O	1		X	
7	R26287	ANEL O	1		X	
8	R26448	ANEL O	1		X	
9	U17409	ANEL O	2		X	
10	A4365R	ANEL O	2		X	
11	R10093	ANEL O	2		X	
12	T13119	ANEL O	2		X	
13	R28776	ANEL O	1		X	
14	T77932	ANEL O	1		X	
15	B2762R	ANEL O	1		X	
16	R118205	JUNTA DE VEDACAO	1		X	
17	R108066	ANEL O	3		X	
18	R132845	VEDACAO	2		X	
19	R108042	ANEL DE APOIO	2		X	
20	R108067	VEDACAO	2		X	
21	R113054	ANEL DE APOIO	1		X	
22	R113057	JUNTA DE VEDACAO	1		X	
23	R113061	ESFERA	1		X	

BRAKE PEDAL
PEDAIS DO FREIO
PEDALES DEL FRENO

CQ151149 -UN-

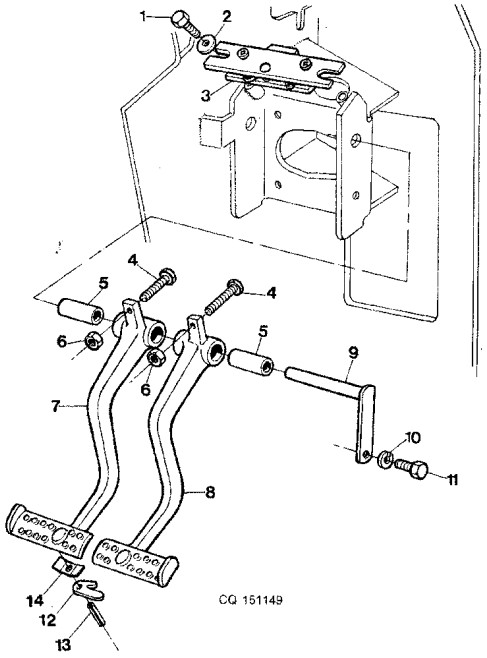

ITEM	NR.PECA	DESCRICAO	QTDE	NR. SERIE	7505	NOTAS
1	19M7139	PARAFUSO SEXT.	AR		X	M8 X 20, M8X20
2	24M7026	ARRUELA	AR		X	9X17X1,6
3	RE66257	INTERRUPTOR	1		X	
4	R112676	PARAFUSO	2		X	
5	R51192	BUCHA	2		X	
6	14M7140	PORCA	AR		X	M10, M10
7	RE43662	PEDAL	2		X	INCL KEYS 5, 12, 13, 14
8	RE43663	PEDAL	1		X	INCL KEYS 5
9	RE49670	PINO	1		X	
10	12M7006	ARRUELA DE PRESSAO	AR		X	6MM
11	19M7167	PARAFUSO SEXT.	AR		X	M10 X 25, M10X25
12	R50879	BRACO	1		X	
13	34H313	PINO ELASTICO	AR		X	
14	R50034	MOLA DE LAMINAS	1		X	

BRAKE DISK
DISCO DO FREIO
DISCO DEL FRENO

CQ153719 -UN-

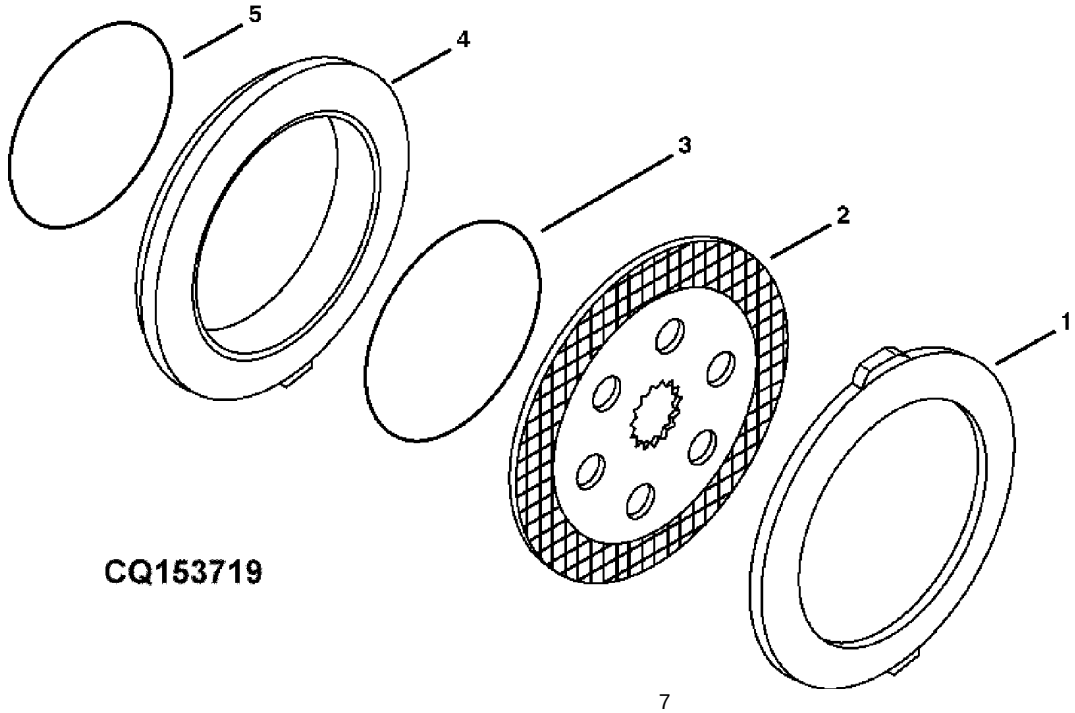

ITEM	NR.PECA	DESCRICAO	QTDE	NR. SERIE	7505	NOTAS
1	R125128	PLACA	2		X	
2	RE186966	DISCO DO FREIO	2		X	
3	R122850	VEDACAO	2		X	
4	R125127	PISTAO	2		X	
5	R126399	VEDACAO	2		X	

BRAKE OIL LINES
TUBOS HIDRAULICOS DO FREIO
TUBERIAS HIDRAULICAS DEL FRENO

CQ151150 -UN-

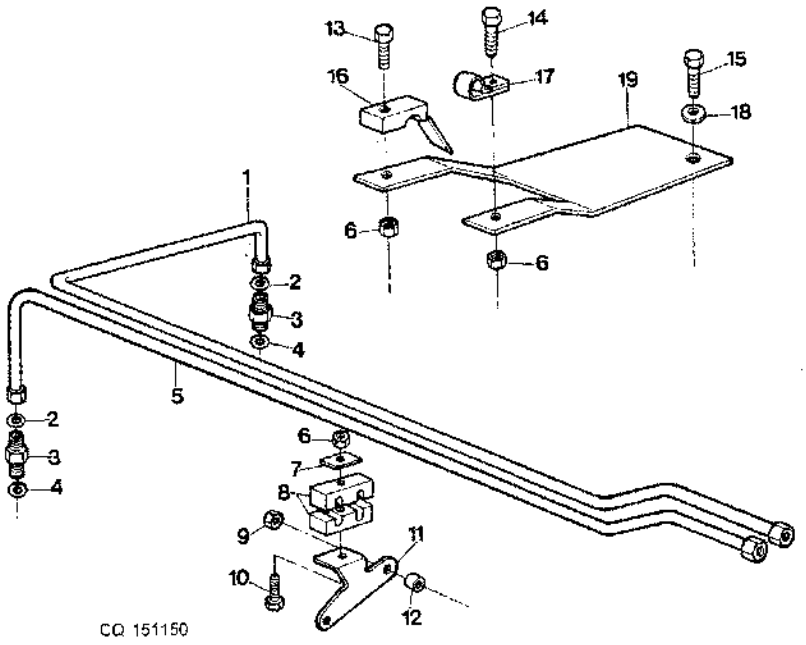

ITEM	NR.PECA	DESCRICAO	QTDE	NR. SERIE	7505	NOTAS
1	AP32572	LINHA DO FREIO	AR		X	
2	T77613	ANEL O	AR		X	
3	38H5002	ADAPTADOR	AR		X	INCL KEYS 4
4	51M7041	ANEL O	AR		X	11.3X2.2MM
5	AP32571	LINHA DO FREIO	AR		X	
6	14M7167	PORCA DE SEGURANCA	AR		X	M10, M10
7	CQ33811	TIRA	AR		X	
8	H128515	BRACADEIRA	AR		X	
9	14M7274	PORCA	AR		X	M10, M10
10	19M7299	PARAFUSO SEXT.	AR		X	M6 X 45, M6X45
11	P59991	APOIO	AR		X	
12	28H1903	BUCHA	AR		X	
13	19M7166	PARAFUSO SEXT.	AR		X	M10 X 20, M10X20
14	19M3115	PARAFUSO SEXT.	AR		X	M6 X 12, M6X12
15	19M8552	PARAFUSO	AR		X	M12 X 25, M12X25
16	H75541	BRACADEIRA	AR		X	
17	AH87142	PRESILHA	AR		X	
18	12M7067	ARRUELA DE PRESSAO	AR		X	12MM
19	CQ25996	SUPORTE	AR		X	

BRAKE LINES - 100 LPM
TUBO HIDRAULICO DO FREIO - 100 LPM
TUBERIAS HIDRAULICAS DEL FRENO - 100 LPM

CQ151592 -UN-

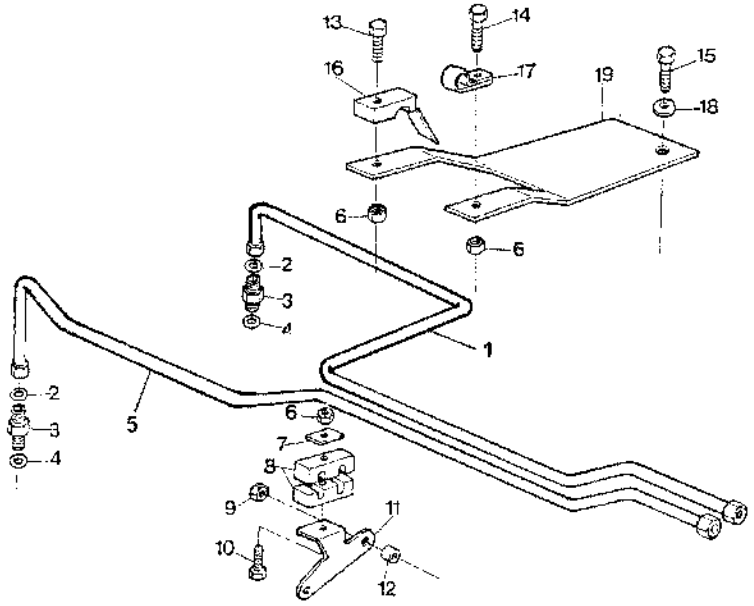

CQ 151592

ITEM	*NR.PECA*	*DESCRICAO*	*QTDE*	*NR. SERIE*	7505	*NOTAS*
1	DQ29954	TUBO	AR		X	
2	T77613	ANEL O	AR		X	
3	38H5016	CONEXAO EM ANGULO	AR		X	
4	51M7041	ANEL O	AR		X	11.3X2.2MM
5	DQ30105	LINHA DO FREIO	AR		X	
6	14M7165	PORCA DE SEGURANCA	AR		X	M6, M6
7	CQ33811	TIRA	AR		X	
8	H128515	BRACADEIRA	AR		X	
9	14M7274	PORCA	AR		X	M10, M10
10	19M7299	PARAFUSO SEXT.	AR		X	M6 X 45, M6X45
11	P59991	APOIO	AR		X	
12	28H1903	BUCHA	AR		X	
13	19M7318	PARAFUSO	AR		X	M6 X 30, M6X30
14	19M3115	PARAFUSO SEXT.	AR		X	M6 X 12, M6X12
15	19M8552	PARAFUSO	AR		X	M12 X 25, M12X25
16	CQ03819	BRACADEIRA	AR		X	
17	AH87142	PRESILHA	AR		X	
18	12M7067	ARRUELA DE PRESSAO	AR		X	12MM
19	CQ25996	SUPORTE	AR		X	

MEMORANDA
MEMORANDA
MEMORANDA

SECTIONAL INDEX
INDICE DE GRUPO
INDICE DE GRUPO

PUBM0146 -UN-

2-	4
3-	6
4-	8
5-	9
6-	10
7-	12
8-	14
9-	16
10-	18
11-	20
12-	21
13-	22
14-	23
15-	24
16-	25
17-	26
18-	28
19-	30
20-	32
21-	34
22-	36
23-	38
24-	40
25-	42
26-	44
27-	45
28-	46
29-	48
30-	49
39-	63
42-	68
43-	70

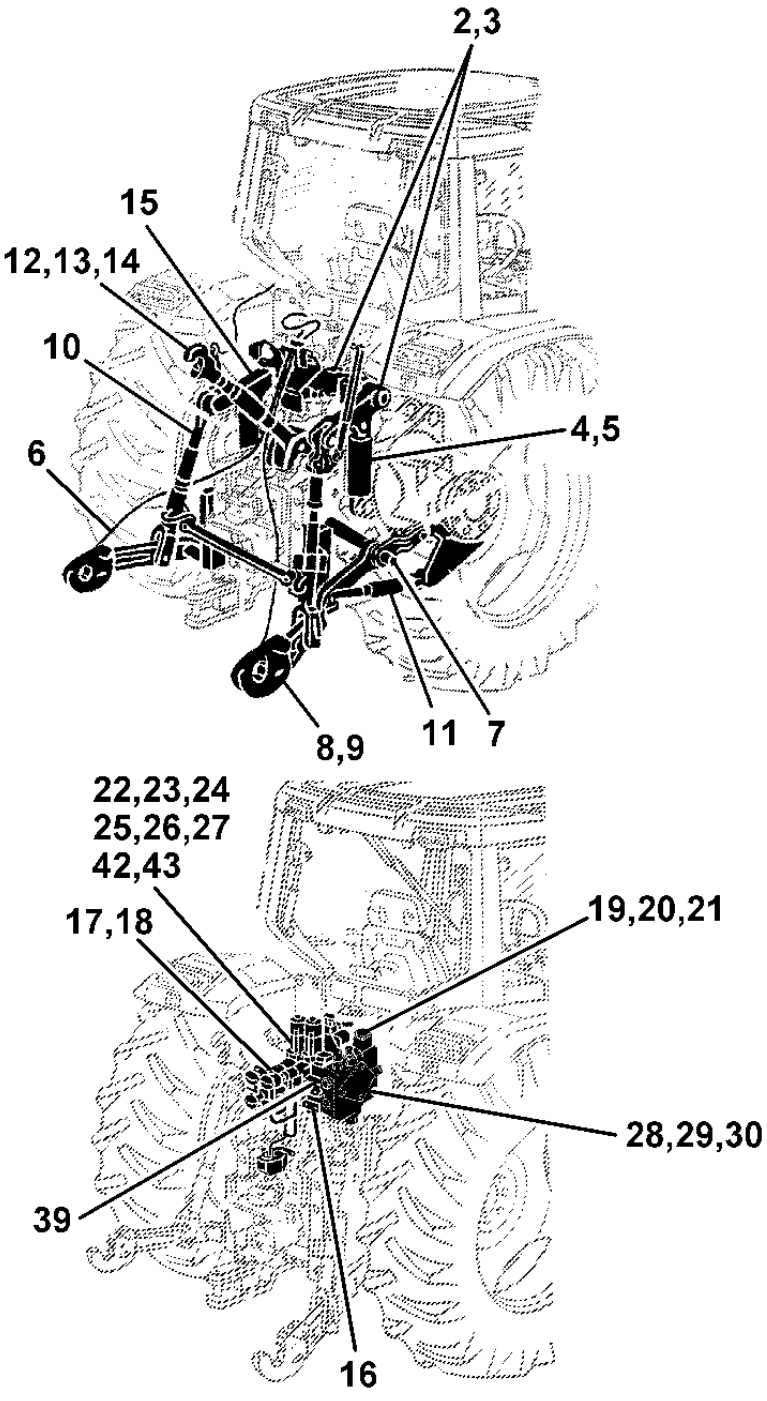

PUBM0146

SECTIONAL INDEX
INDICE DE GRUPO
INDICE DE GRUPO

PUBM0147 -UN-

1-	2
31-	50
32-	52
33-	54
34-	56
35-	58
36-	60
37-	61
38-	62
40-	64
41-	66

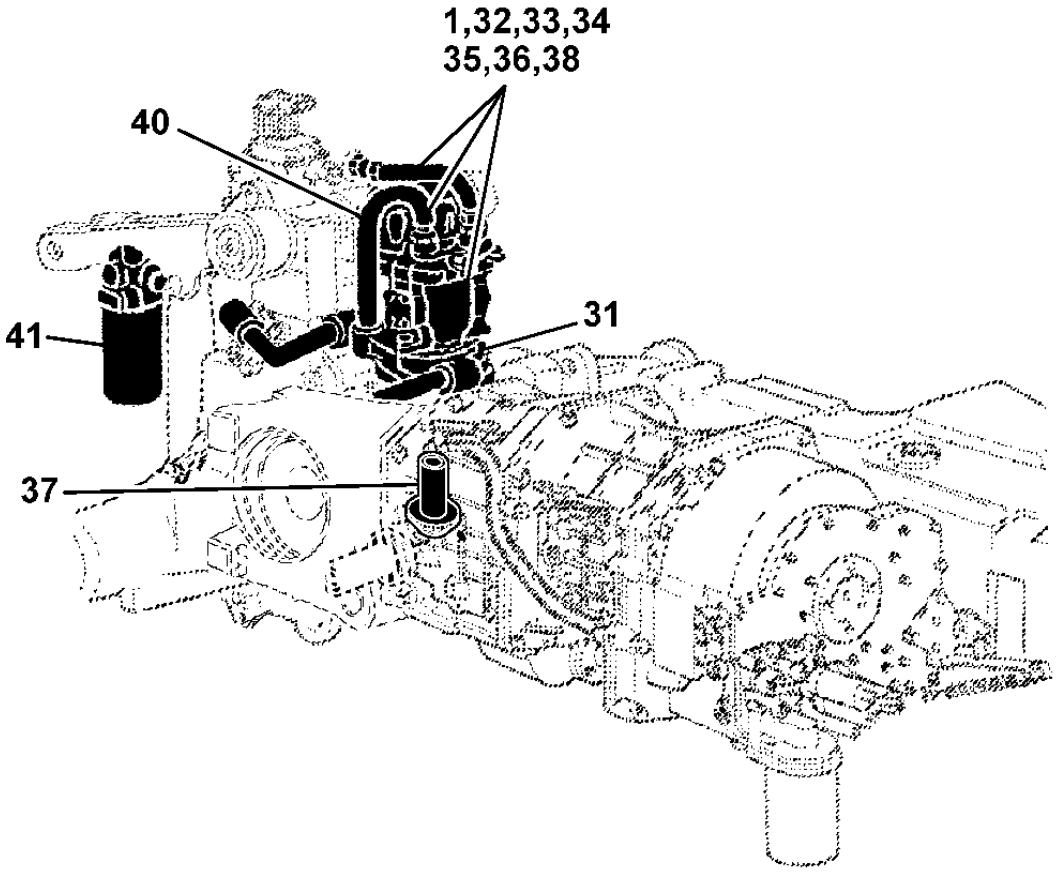

PUBM0147

MEMORANDA
MEMORANDA
MEMORANDA

LUBRICATION
LUBRIFICACAO
LUBRIFICACION

CQ151156 -UN-

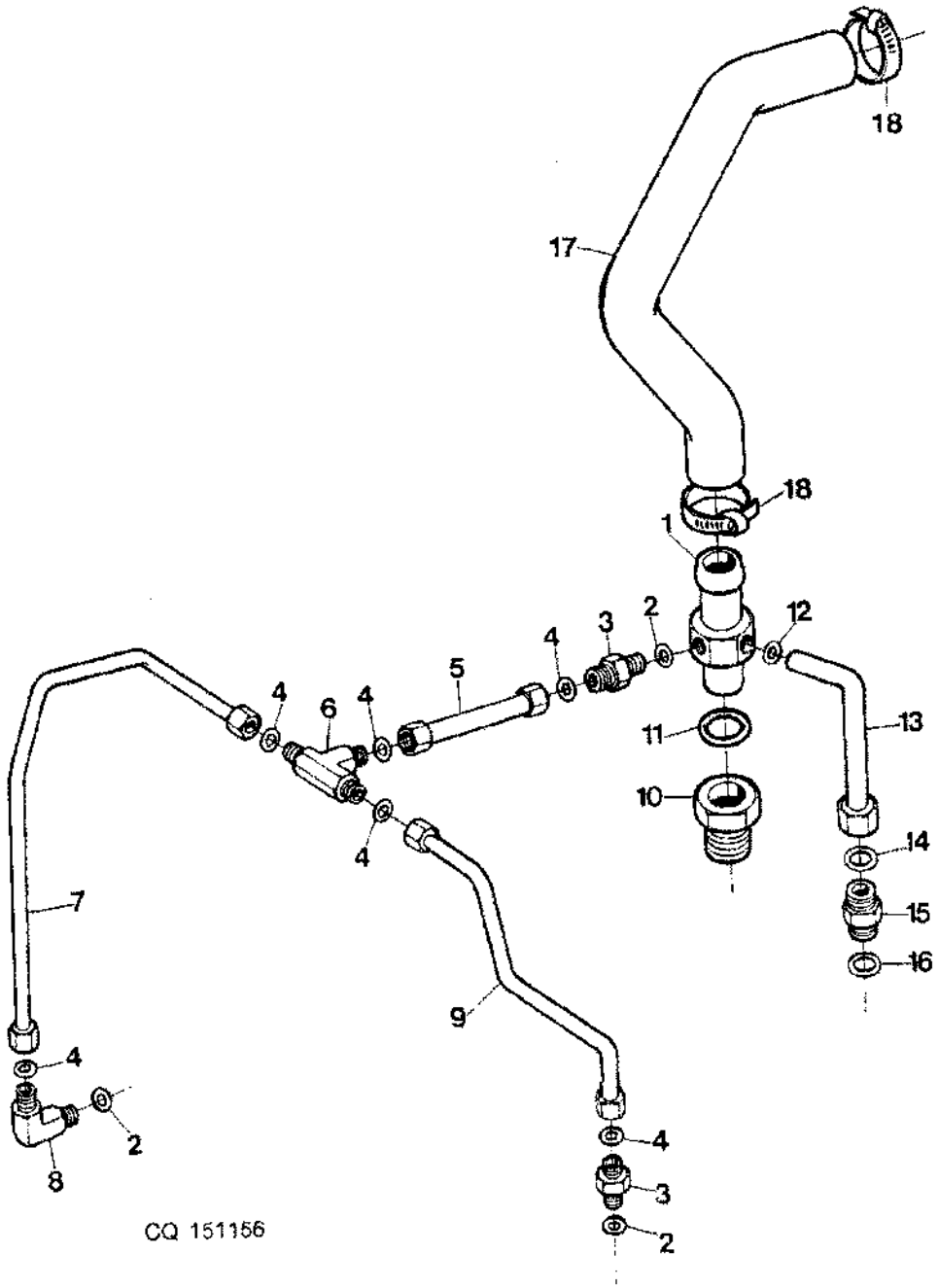

ITEM	NR.PECA	DESCRICAO	QTDE	NR. SERIE	7505	NOTAS
1	CQ60094	CONEXAO	1		X	
2	51M7041	ANEL O	AR		X	11.3X2.2MM
3	38H5002	ADAPTADOR	1		X	INCL KEYS 2
4	T77613	ANEL O	AR		X	
5	DQ60580	TUBO	1		X	
6	38H5127	CONEXAO EM T	1		X	
7	DQ28389	TUBULACAO	1		X	
8	38H5016	CONEXAO EM ANGULO	AR		X	60 LPM
	61M5023	CONEXAO EM ANGULO	1		X	100 LPM
9	DQ28388	TUBULACAO	1		X	
10	P59203	ADAPTADOR	1		X	
11	R74210	ANEL O	1		X	
12	R26448	ANEL O	AR		X	
13	DQ28390	TUBULACAO DE OLEO	1		X	
14	T77857	ANEL O	1		X	
15	38H5003	ADAPTADOR	1		X	INCL KEYS 16
16	51M7043	ANEL O	1		X	
17	P59202	MANGUEIRA	1		X	
18	AL82025	BRACADEIRA	1		X	

ROCKSHFT
LEVANTE HIDRAULICO
ELEVADOR HIDR]ULICO
CQ151157 -UN-

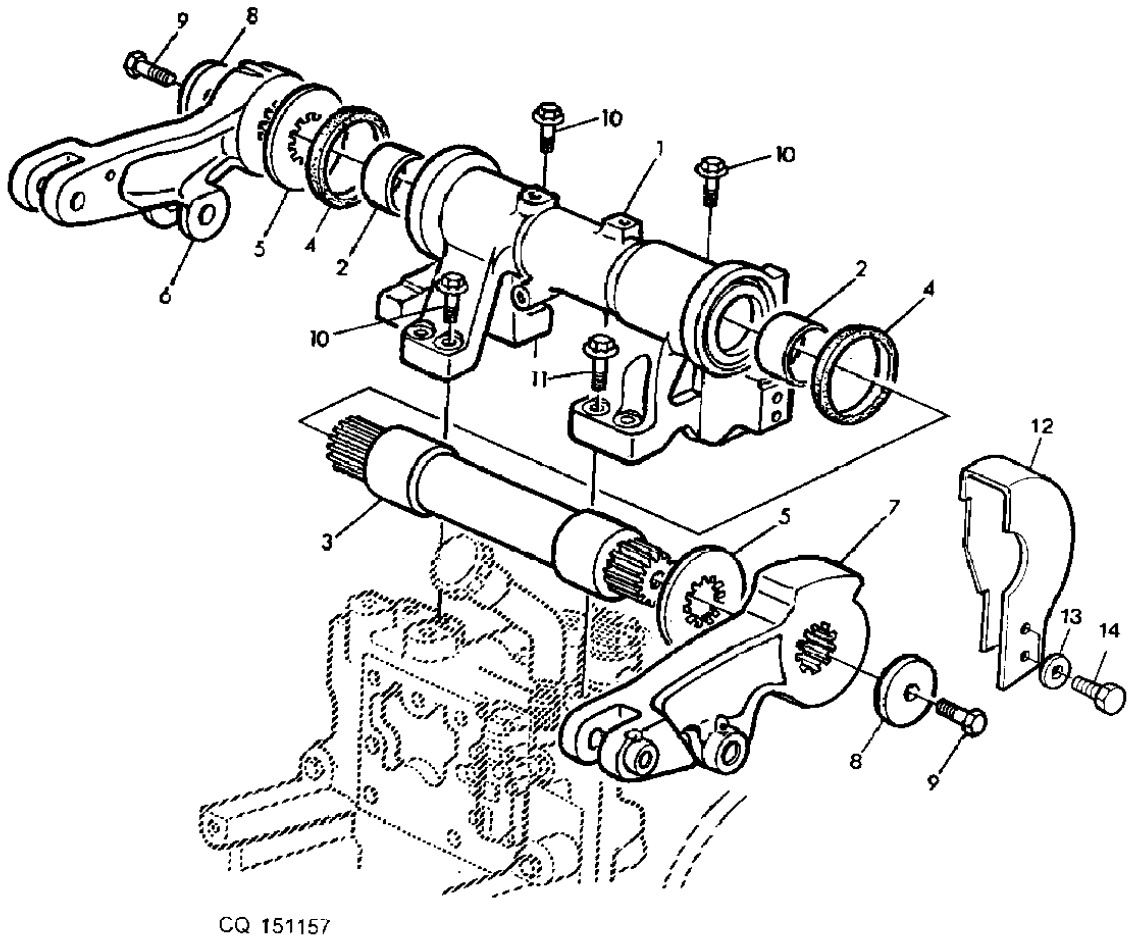

CQ 151157

ITEM	NR.PECA	DESCRICAO	QTDE	NR. SERIE	7505	NOTAS
1	L100025	SUPORTE	AR		X	
2	R111551	BUCHA	AR		X	
3	CQ33509	EIXO	AR		X	
4	L75841	VEDACAO	AR		X	
5	R111553	ARRUELA DE ENCOSTO	AR		X	
6	R111546	BRACO	AR		X	
7	R111547	BRACO	AR		X	
8	R33877	ARRUELA	AR		X	
9	19M8102	PARAFUSO SEXT.	AR		X	M20 X 65, M20X65
10	19M7824	PARAFUSO	AR		X	M16 X 60
11	19M7851	PARAFUSO	AR		X	M20 X 60, M20X60
12	R154949	REVESTIMENTO, BLINDAGEM	AR		X	
13	24M7026	ARRUELA	AR		X	9X17X1,6
14	19M7162	PARAFUSO SEXT.	AR		X	M8 X 16, M8X16

POSITION SENSOR, ROCKSHFT
SENSOR DE PROFUNDIDADE, LEVANTE HIDRAULICO
SENSOR DE PROFUNDIDAD, ELEVADOR HIDRAULICO
CQ151158 -UN-

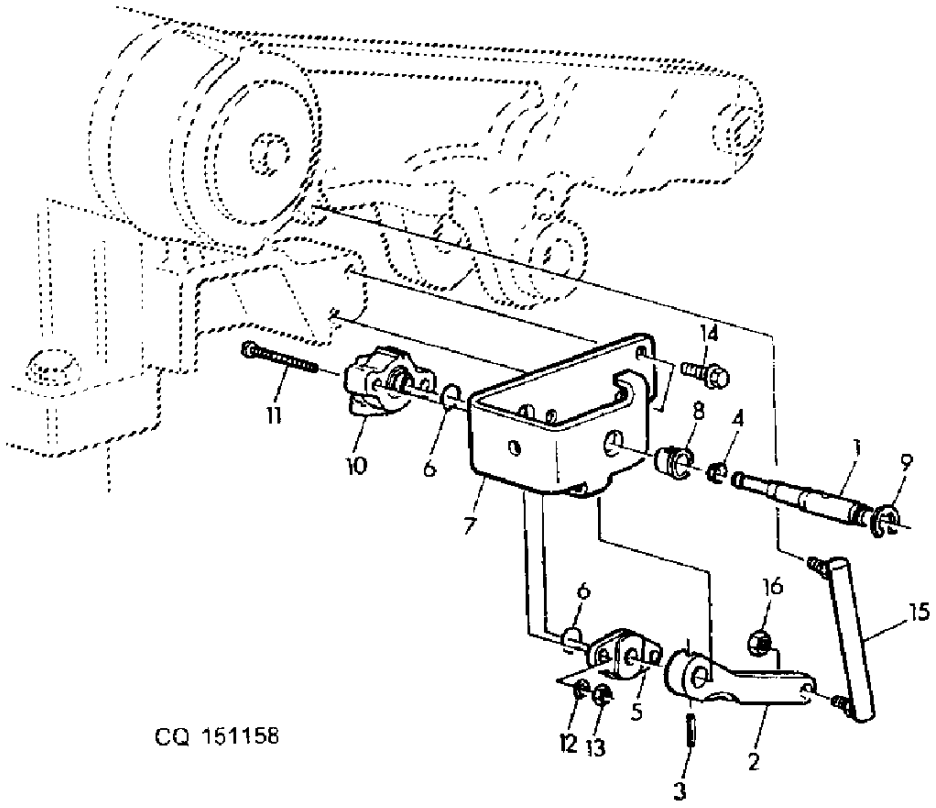

ITEM	NR.PECA	DESCRICAO	QTDE	NR. SERIE TRATOR	7505	NOTAS
1	R111692	EIXO	1		X	
2	R40915	ALAVANCA	1		X	
3	R56504	PINO ELASTICO	1		X	
4	R112679	VEDACAO	1		X	
5	R86457	SUPORTE	1		X	
6	P48347	ANEL O	AR		X	
7	R111691	APOIO	1		X	
8	R41076	PASSADOR	1		X	
9	R26871	ANEL DE PRESSAO	1		X	
10	RE56165	POTENCIOMETRO	1		X	
11	21M7261	PARAFUSO	AR		X	M5 X 45, M5X45
12	12H295	ARRUELA DE PRESSAO	AR		X	3/16"
13	14M7028	PORCA	AR		X	M5, M5
14	19M7139	PARAFUSO SEXT.	AR		X	M8 X 20, M8X20
15	RE54029	HASTE DE LIGACAO	1		X	
16	14H860	PORCA	AR		X	1/4"

LIFT CYLINDER
CILINDRO DE LEVANTE
CILINDRO DE ELEVACION

CQ151159 -UN-

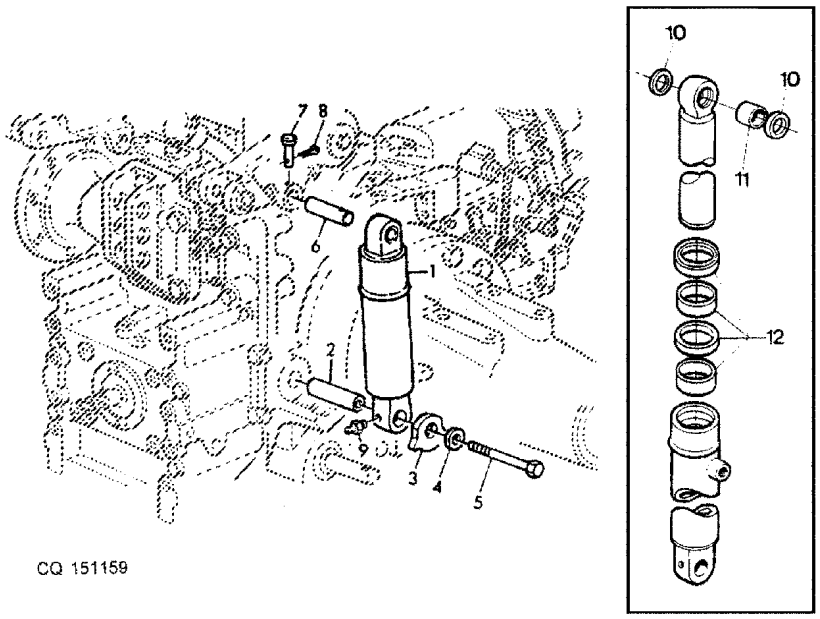

ITEM	NR.PECA	DESCRICAO	QTDE	NR. SERIE TRATOR	7505	NOTAS
1	DQ46835	CILINDRO HIDRAULICO	2	-17308	X	ORD DQ48094
	DQ48094	CILINDRO HIDRAULICO	2	17309-	X	
2	R95206	PINO FIXADOR	AR		X	
3	R95207	PLACA	AR		X	
4	T20217	ARRUELA	AR		X	
5	R107975	PARAFUSO	AR		X	
6	L75695	PINO	AR		X	
7	R68672	PINO	AR		X	
8	11M7059	CONTRA-PINO	AR		X	3,2X20MM
9	58M5575	CONEXAO DE LUBRIFICACAO	AR		X	M10
10	H148011	VEDACAO	AR		X	
11	H148010	BUCHA	AR		X	
12	DQ47011	KIT RETENTOR	AR	-17308	X	USE WITH DQ46835 ORD DQ48093
	DQ48093	KIT RETENTOR	AR	17309-	X	USE WITH DQ48094

OIL LINES, LIFT CYLINDER
TUBOS HIDRAULICOS, CILINDRO DO LEVANTE
TUBERIAS HIDRAULICAS, CILINDRO ELEVADOR

CQ155042 -UN-

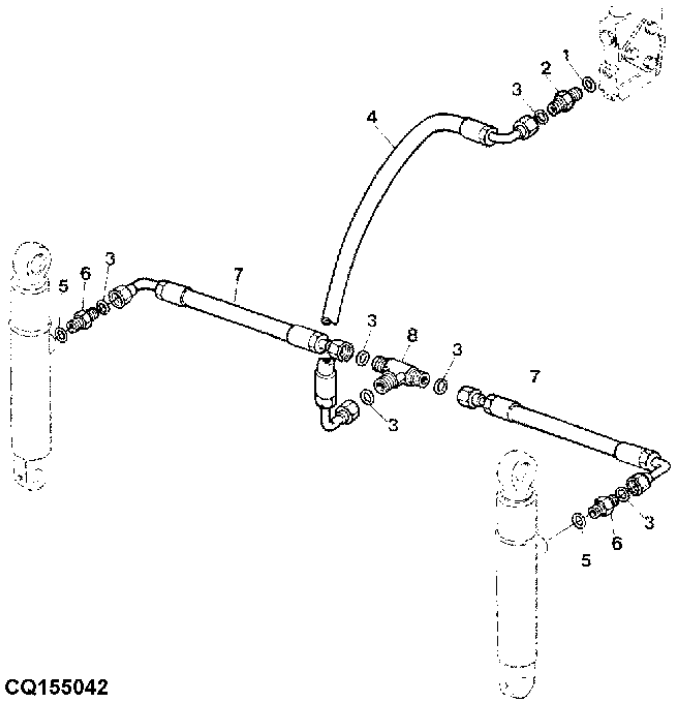

CQ155042

ITEM	NR.PECA	DESCRICAO	QTDE	NR. SERIE	7505	NOTAS
1	51M7045	ANEL O	AR		X	
2	61M5076	ADAPTADOR	1		X	(SUB FOR 38H5076)
3	T77857	ANEL O	AR		X	
4	DQ25766	MANGUEIRA	1		X	
5	51M7043	ANEL O	AR		X	
6	38H5003	ADAPTADOR	AR		X	
7	RE49100	MANGUEIRA HIDRAULICA	2		X	
8	38H5031	CONEXAO EM T	AR		X	

HYDRAULIC
HIDRAULICO
HIDRAULICO

LX010311 -UN-

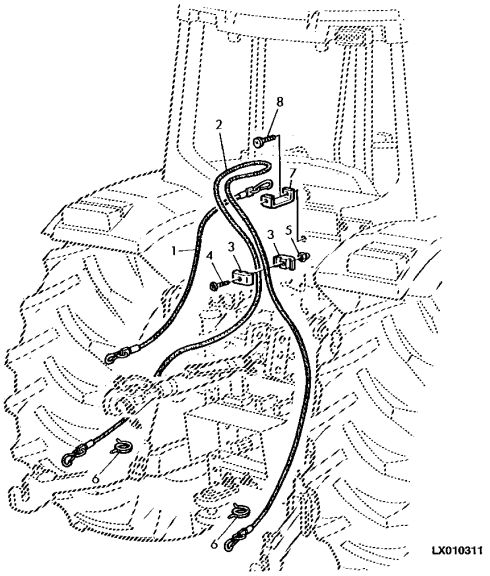

ITEM	*NR.PECA*	*DESCRICAO*	*QTDE*	*NR. SERIE*	7505	*NOTAS*
1	AL32693	CABO	1		X	
2	AL31983	CABO	1		X	
3	L39978	BRACADEIRA	2		X	
4	21M7296	PARAFUSO	1		X	M6 X 20, M6X20
5	14M7376	PORCA DE SEGURANCA	1		X	M6, M6
6	L110086	ANEL	2		X	(SUB FOR R80436)
7	L101357	FORQUILHA	1		X	
8	21M7292	PARAFUSO	1		X	M6 X 16, M6X16
	AL81619	KIT	1		X	

MEMORANDA
MEMORANDA
MEMORANDA

LOAD CONTROL SHAFT, DRAFT SENSOR
SUPORTE BARRA DE TRACAO - SENSOR
VARILLA SENSORA DE CARGA, SENSOR DE TIRO

CQ155318 -UN-

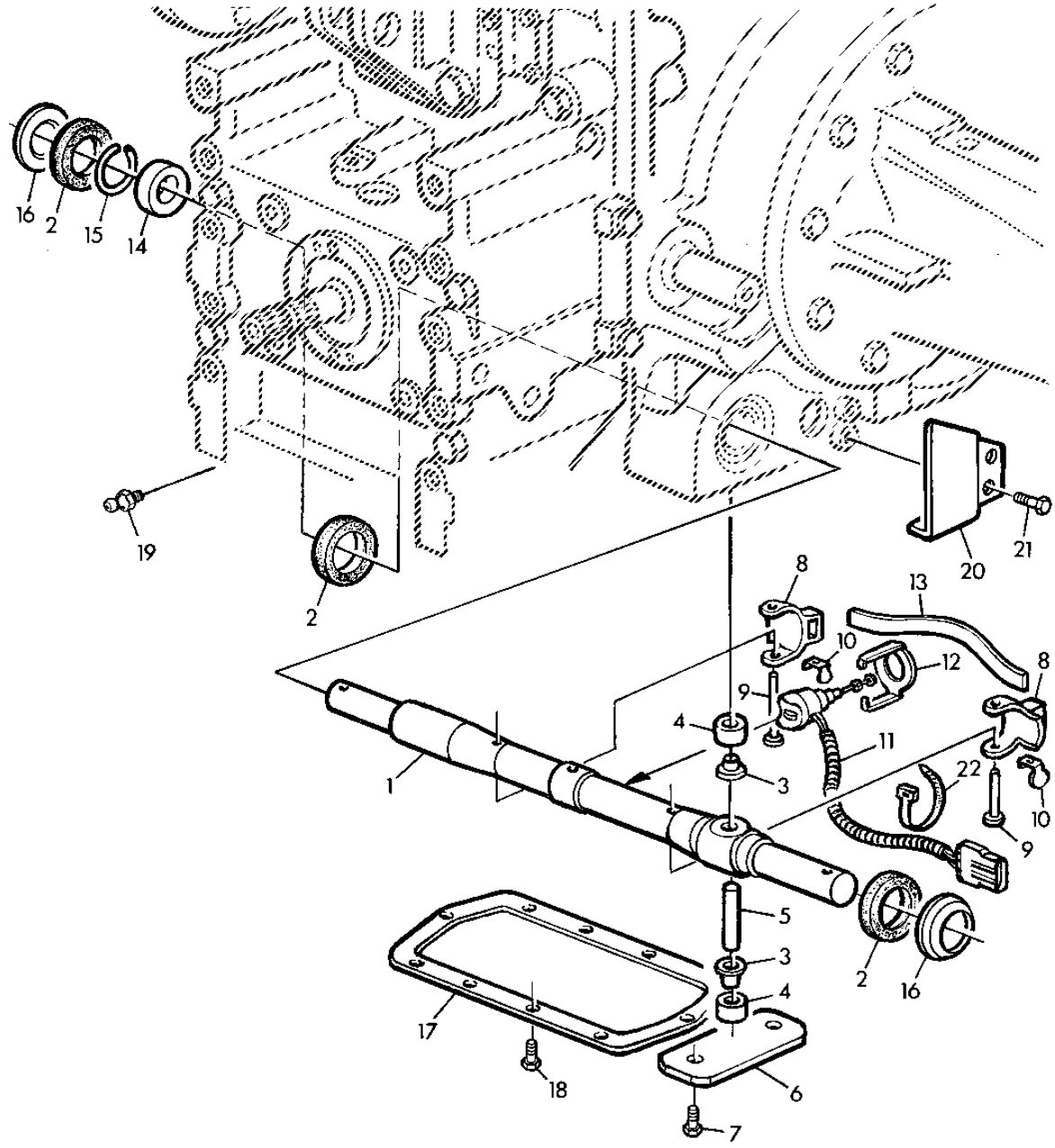

CQ155318

ITEM	NR.PECA	DESCRICAO	QTDE	NR. SERIE TRATOR	7505	NOTAS
1	R111186	EIXO	1		X	
2	R108086	VEDACAO	3		X	
3	R108088	BUCHA	2		X	
4	R108089	LUVA	2		X	
5	R108090	PINO FIXADOR	1		X	
6	R108091	PLACA	1		X	
7	19M7285	PARAFUSO SEXT.	2		X	M12 X 30
8	R111582	APOIO	2		X	
9	R115771	PINO FIXADOR	2		X	
10	R113392	PRESILHA	2		X	
11	RE43738	SENSOR DE CARGA	1		X	
12	R108093	PRESILHA	1		X	
13	R111187	REFORCO	1		X	
14	AT128773	BUCHA AUTO-COMPENSADORA	1		X	
15	40M5099	ANEL DE PRESSAO	1		X	
16	R108095	RETENTOR REDONDO	2		X	
17	R111188	CAPA	1		X	
18	19M7300	PARAFUSO SEXT.	10		X	M6 X 10
19	JD7798	CONEXAO DE LUBRIFICACAO	1		X	
20	R254180	REVESTIMENTO, BLINDAGEM	1		X	(SUB FOR R95401)
21	19M7297	PARAFUSO SEXT.	2		X	M8 X 12
22	R105388	CINTA	1		X	

DRAFT LINKS, TELESCOPING
BARRAS DE TRACAO, TELESCOPICAS
BARRAS DE TIRO TELESCOPICAS

CQ153091 -UN-

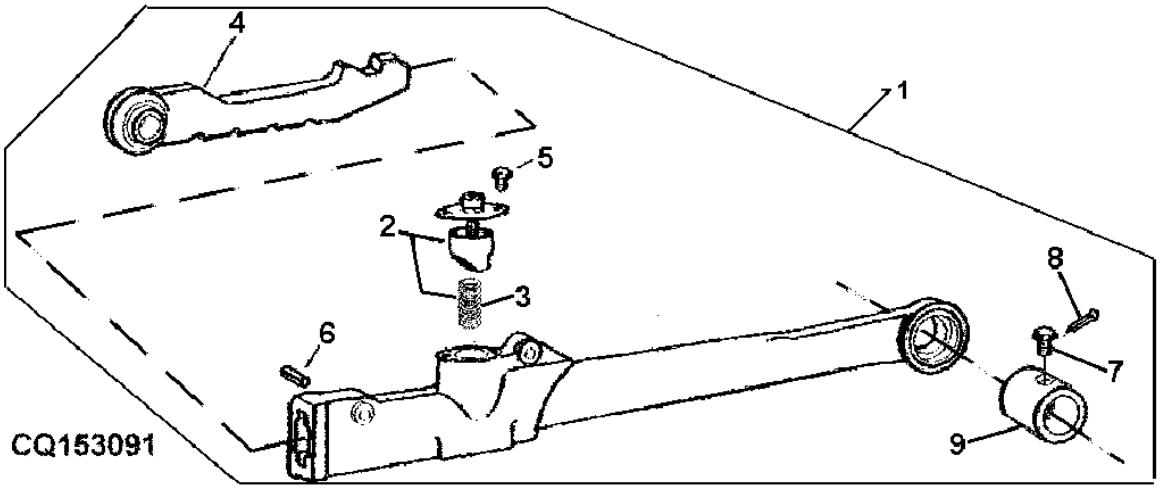

ITEM	NR.PECA	DESCRICAO	QTDE	NR. SERIE	7505	NOTAS
1	DQ33824	BRACO DE LEVANTE	1		X	RH
	DQ33825	BRACO DE LEVANTE	1		X	LH
2	RE11578	FECHADURA	2		X	
3	R26908	MOLA	2		X	
4	RE43609	EXTREMO DO BRACO	2		X	RH
	RE43608	EXTREMO DO BRACO	2		X	LH
5	19M6614	PARAFUSO SEXT.	2		X	M6 X 12, M6X12
6	34M7199	PINO ELASTICO	2		X	
7	R106297	PINO FIXADOR	2		X	
8	11M7028	CONTRA-PINO	2		X	5X32MM
9	R108112	BUCHA	2		X	

ROCKSHAFT
LEVANTE HIDRAULICO
LEVANTE HIDRAULICO
CQ154778 -UN-

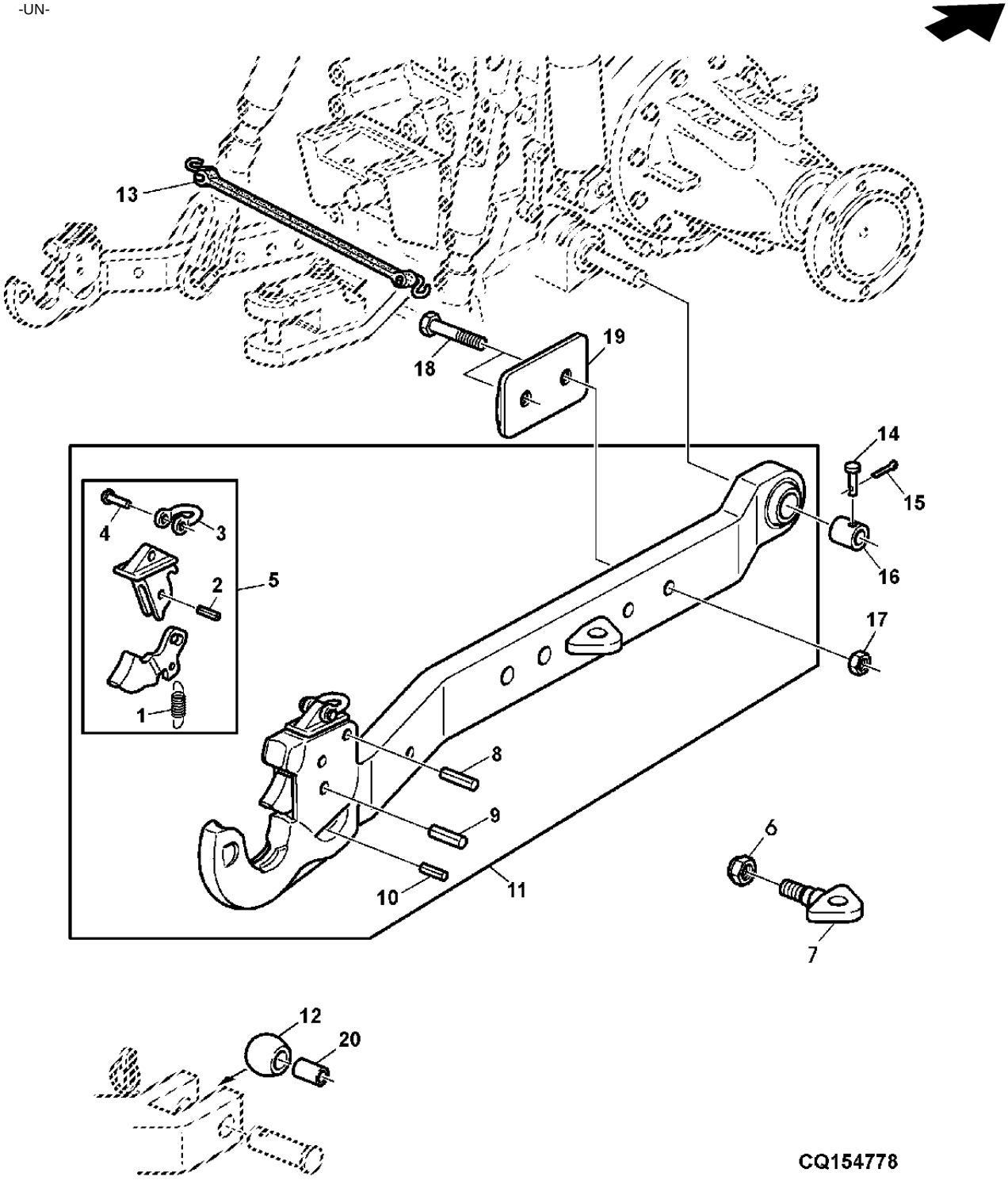

ITEM	NR.PECA	DESCRICAO	QTDE	NR. SERIE	7505	NOTAS
1	L115353	MOLA DE TRACAO	1		X	
2	34M7064	PINO ELASTICO	1		X	
3	L115082	TRAVA	1		X	ORD W/ L115083
4	L115083	REBITE	1		X	ORD W/ L115082
5	AL117727	LINGUETA	1		X	
6	14M7413	PORCA DE SEGURANCA	1		X	M24
7	L111718	APOIO	1		X	
8	34M7071	PINO ELASTICO	1		X	
9	34M7220	PINO ELASTICO	1		X	13X35
10	34M3866	PINO	1		X	6X32
11	DQ49060	BRACO DE LEVANTE	1		X	RH
	DQ49059	BRACO DE LEVANTE	1		X	LH
12	L40829	ESFERA	2		X	
13	AR68071	FIXACAO ELASTICA	1		X	
14	R106297	PINO FIXADOR	2		X	
15	11M7028	CONTRA-PINO	2		X	5X32MM
16	R108112	BUCHA	2		X	
17	14M7168	PORCA DE SEGURANCA	4	-17940	X	M12, (A)
18	19M7363	PARAFUSO SEXT.	4	-17940	X	M12 X 60, (A)
19	L111717	PLACA	2	-17940	X	(A)
20	L40793	BUCHA	2		X	

(A) WITH TOW COUPLING
(A) COM ENGATE HIDRAULICO PARA REBOQUE
(A) CON ENGATE HIBRAULICO PARA REBOQUE

LATERAL LINK
TENSOR LATERAL
TENSOR LATERAL
LX014883 -UN-

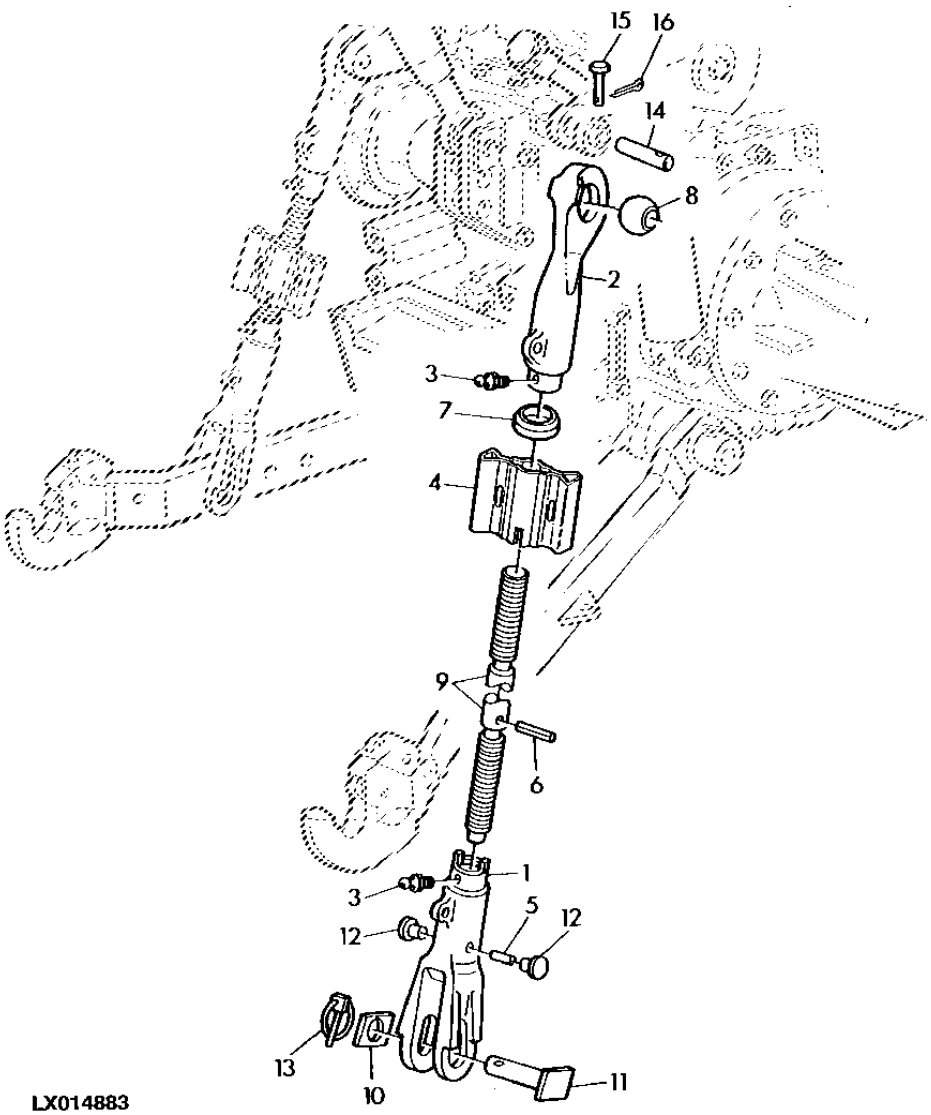

ITEM	NR.PECA	DESCRICAO	QTDE	NR. SERIE	7505	NOTAS
1	L78575	GARFO COM ENGATE NAS EXTRE.	2		X	
2	L112585	CORPO DE ARTICULACAO	2		X	
3	58M5575	CONEXAO DE LUBRIFICACAO	2		X	
4	AL77853	MANIPULO	4		X	
5	34M7062	PINO ELASTICO	2		X	
6	34M7043	PINO ELASTICO	2		X	
7	L79388	VEDACAO	2		X	
8	L114631	ESFERA	2		X	
9	L78579	TENSOR LATERAL	2		X	
10	L156666	TIRA	2		X	4X25MM
11	AL78785	PINO FIXADOR	2		X	
12	99M7016	PLUGUE	2		X	
13	AL114597	PINO FIXADOR	2		X	
14	L113797	PINO FIXADOR	2		X	
15	R79916	PINO DE CENTRAGEM	2		X	(SUB FOR R69166)
16	11M7012	CONTRA-PINO	2		X	

LIFT CYLINDER
BARRA ESTABILIZADORA
CILINDRO DE ELEVACION

CQ151165 -UN-

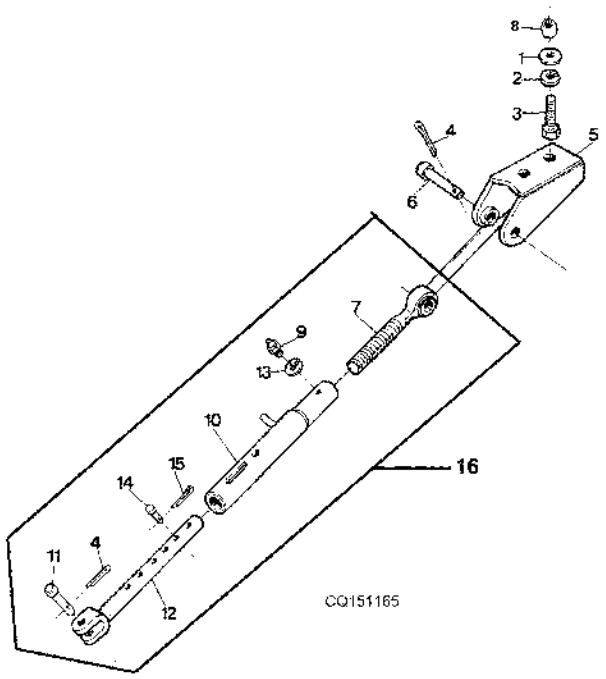

ITEM	NR.PECA	DESCRICAO	QTDE	NR. SERIE TRATOR	7505	NOTAS
1	24M7090	ARRUELA	AR		X	ORD DQ48094
2	12M7070	ARRUELA DE PRESSAO	AR		X	
3	CQ07569	PARAFUSO SEXT.	AR		X	
4	11M7054	CONTRA-PINO	AR		X	
5	DQ26134	SUPORTE	2		X	
6	CQ26016	PINO	2		X	
7	DQ26111	ROTULA	2		X	
8	CQ25768	BUCHA	2		X	3,2X20MM
9	58M5573	CONEXAO DE LUBRIFICACAO	2		X	M10
10	DQ26277	ESTABILIZADOR	2		X	
11	L77493	PINO FIXADOR	2		X	
12	DQ26275	BARRA	2		X	USE WITH DQ32160
13	12M7006	ARRUELA DE PRESSAO	2		X	
14	M48519	PINO FIXADOR	2		X	
15	11M7012	CONTRA-PINO	2		X	
16	DQ34283	ESTABILIZADOR	2		X	

CENTER LINK HOOK
TENSOR CENTRAL HOOK
TENSOR CENTRAL HOOK

LX006290 -UN-

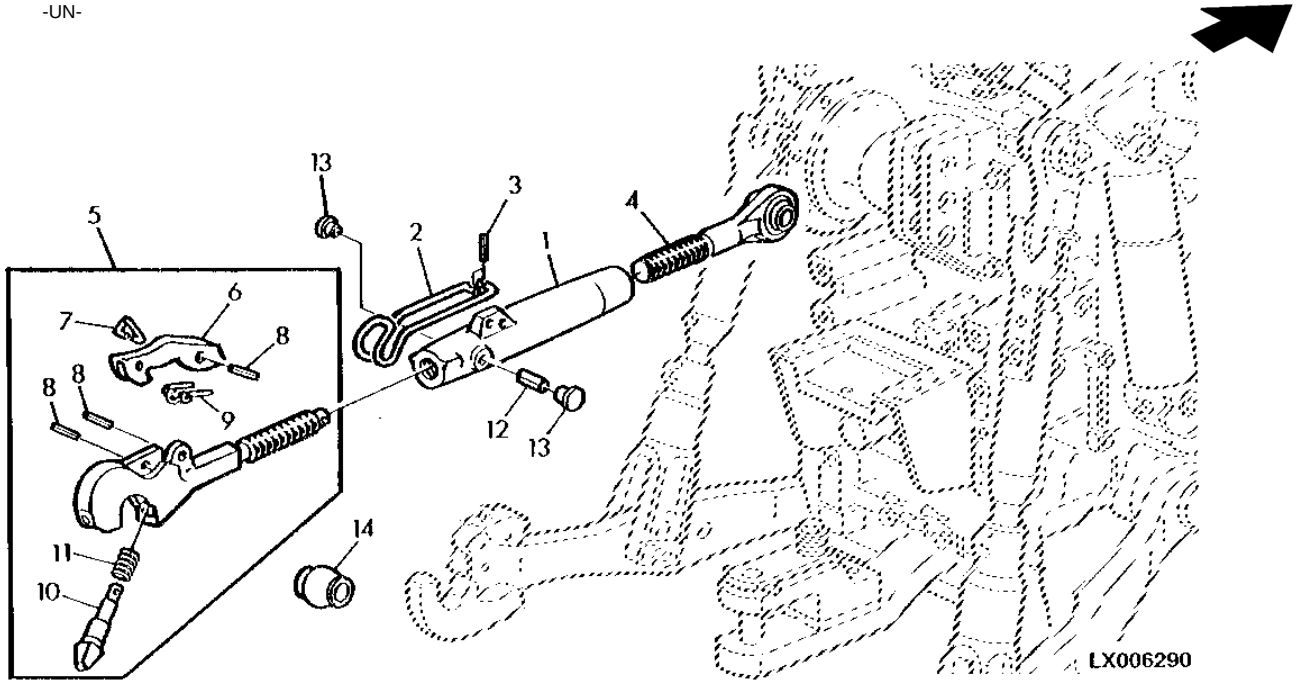

ITEM	*NR.PECA*	*DESCRICAO*	*QTDE*	*NR. SERIE*	7505	*NOTAS*
1	L78793	CORPO DE ARTICULACAO	1	-23998	X	
2	L56746	MANIPULO	1	-23998	X	
3	34H241	PINO ELASTICO	2	-23998	X	
4	AL80676	ENGATE FINAL	1	-23998	X	
5	AL77576	GANCHO	1	-23998	X	
6	L64295	ALAVANCA	1	-23998	X	
7	L35037	GRAMPO	1	-23998	X	
8	34M7269	PINO ELASTICO	3	-23998	X	
9	F2823R	MOLA	1	-23998	X	
10	L78798	PINO FIXADOR	1	-23998	X	
11	L35443	MOLA	1	-23998	X	
12	34M7214	PINO ELASTICO	1	-23998	X	
13	99M7016	PLUGUE	2	-23998	X	
14	L35438	ESFERA	1	-23998	X	

CENTER LINK
TENSOR CENTRAL HOOK
TENSOR CENTRAL

CQ155019 -UN-

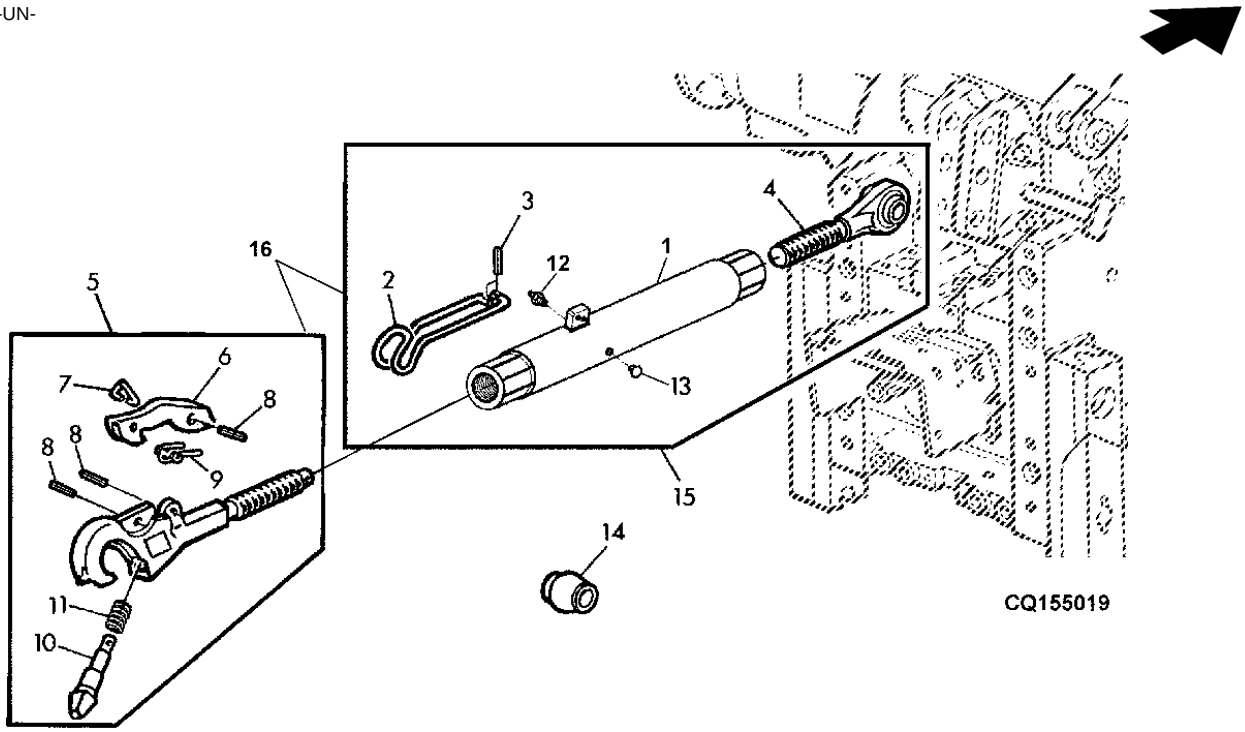

ITEM	NR.PECA	DESCRICAO	QTDE	NR. SERIE TRATOR	7505	NOTAS
1	DQ50592	TUBO	1	23999-	X	
2	CQ50591	MOLA	1	23999-	X	
3	34H241	PINO ELASTICO	2	23999-	X	
4	DQ50593	ENGATE FINAL	1	23999-	X	
5	AL159964	ENGATE FINAL	1	23999-	X	(ORDER BY AL176465)
6	AL67199	ALAVANCA	1	23999-	X	
7	L35037	GRAMPO	1	23999-	X	
8	34M7269	PINO ELASTICO	3	23999-	X	6 X 30 MM
9	F2823R	MOLA	1	23999-	X	
10	L78798	PINO FIXADOR	1	23999-	X	
11	L35443	MOLA	1	23999-	X	
12	58M5575	CONEXAO DE LUBRIFICACAO	1	23999-	X	
13	.....	TAMPA	1	23999-	X	
14	L35438	ESFERA	1	23999-	X	
15	DQ49061	ENGATE FINAL	1	23999-	X	(ORDER BY AL176465)
16	AL176465	TENSOR CENTRAL	1	23999-	X	(SUB FOR DQ50597)

CENTER LINK BRACKET
SUPORTE DO TERCEIRO PONTO
SOPORTE CENTRAL

CQ155441 -UN-

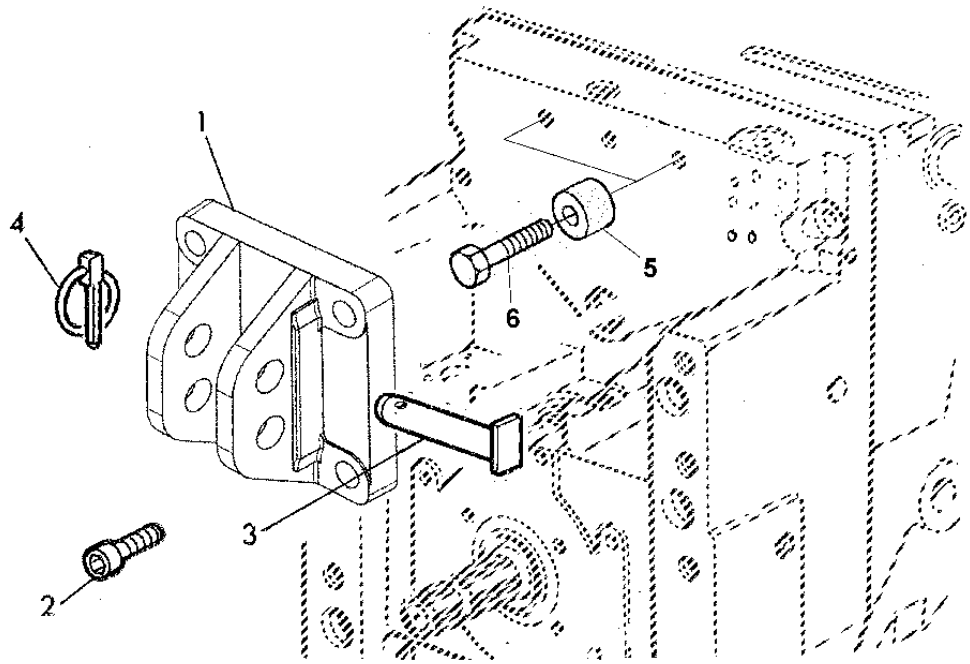

CQ155441

ITEM	*NR.PECA*	*DESCRICAO*	*QTDE*	*NR. SERIE TRATOR*	7505	*NOTAS*
1	CQ47255	SUPORTE	1		X	
2	19M7907	PARAFUSO	AR		X	M20 X 140
	19M8102	PARAFUSO SEXT.	AR		X	M20 X 65
3	L158184	PINO FIXADOR	1		X	
4	AL14540	PINO DE ENGATE RAPIDO	1		X	
5	28H1618	BUCHA	2		X	
6	19M7969	PARAFUSO SEXT.	2		X	M20 X 110

(A) WITHOUT CENTER LINK BRACKET
(A) SEM SUPORTE DO TERCEIRO PONTO
(A) SIN SOPORTE CENTRAL

BALL STUD HOOK
ROTULA HOOK
ROTULA HOOK

LX006219 -UN-

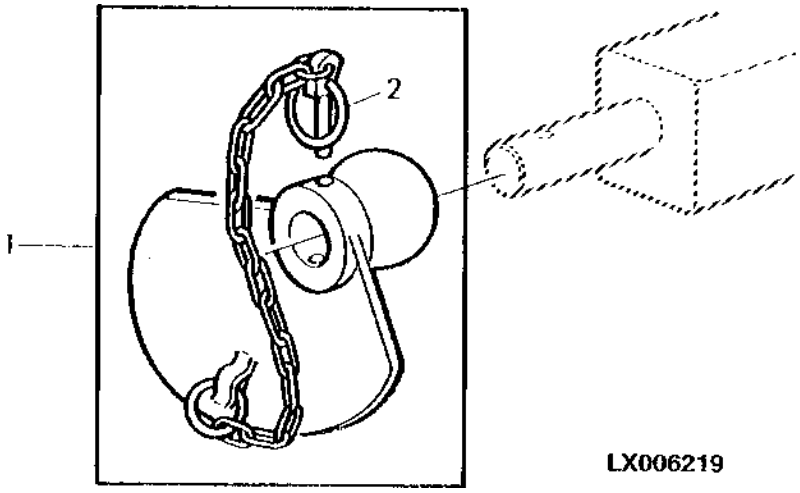

ITEM	NR.PECA	DESCRICAO	QTDE	NR. SERIE	7505	NOTAS
1	AL38986	GUIA	2		X	
2	AL39416	PINO DE ENGATE RAPIDO	2		X	

MOUNTING PARTS, INLET PRIORITY VALVE
PECAS DE MONTAGEM PARA VALVULA PRIORITARIA
PIEZAS DE MONTAJE PARA VALVULA DE PRIORIDAD

CQ157478 -UN-

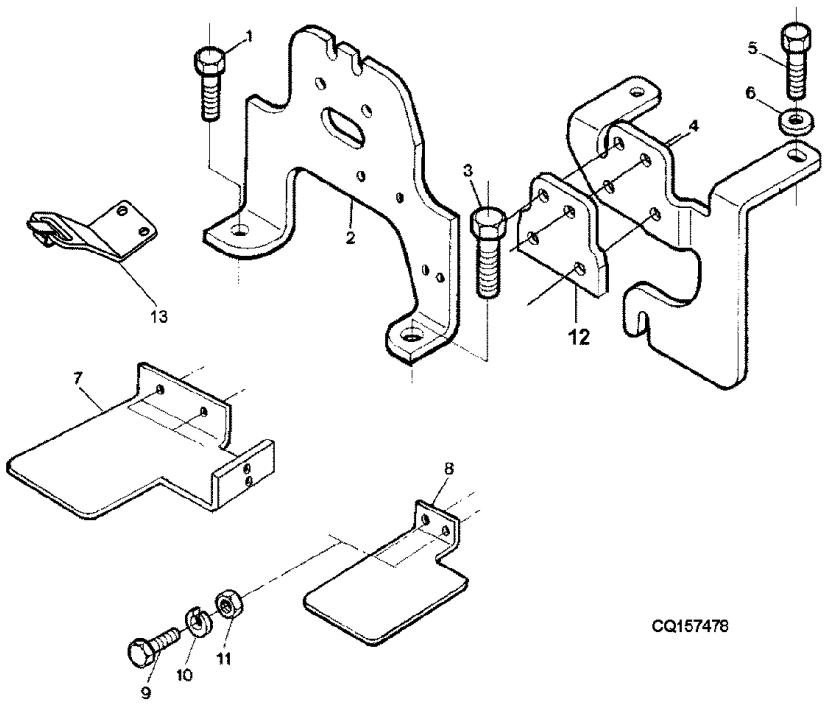

ITEM	NR.PECA	DESCRICAO	QTDE	NR. SERIE	7505	NOTAS
1	19M8035	PARAFUSO SEXT.	AR		X	M16 X 35, M16X35
2	CQ27871	SUPORTE	1	-XXXXX	X	W/O ROCKSHAFT (ORD CQ65022)
	CQ52641	SUPORTE	1	-34578	X	COM 4 VCR
	CQ57599	SUPORTE	1	34579-	X	
	CQ65022	SUPORTE	1	XXXXX-	X	
3	19M7950	PARAFUSO SEXT.	AR		X	M20 X 45, M20X45
4	P59329	SUPORTE	AR		X	
5	19M7285	PARAFUSO SEXT.	AR		X	M12 X 30, M12X30
6	24M7038	ARRUELA	AR		X	14X24X2,5MM
7	CQ35365	PROTECAO DE MANGUEIRA	1		X	W/O ROCKSHAFT
8	CQ27817	PROTECAO	1		X	W/O ROCKSHAFT
9	19M7288	PARAFUSO SEXT.	AR		X	M8 X 30, M8X30
10	12M7065	ARRUELA DE PRESSAO	AR		X	8MM
11	14M7029	PORCA	AR		X	M8, M8
12	CQ34069	ESPACADOR	1		X	(A)
13	DQ47977	SUPORTE	1		X	3 VCR
	DQ65036	SUPORTE	1		X	

(A) ONLY WITH SUGAR CANE MILL TRACTOR
(A) SOMENTE USINEIRO
(A) SOLAMENTE USINEIRO

PRIORITY VALVE 60LPM
VALVULA PRIORITARIA 60LPM
VALVULA DE PRIORIDAD 60LPM

PUBM0344 -UN-

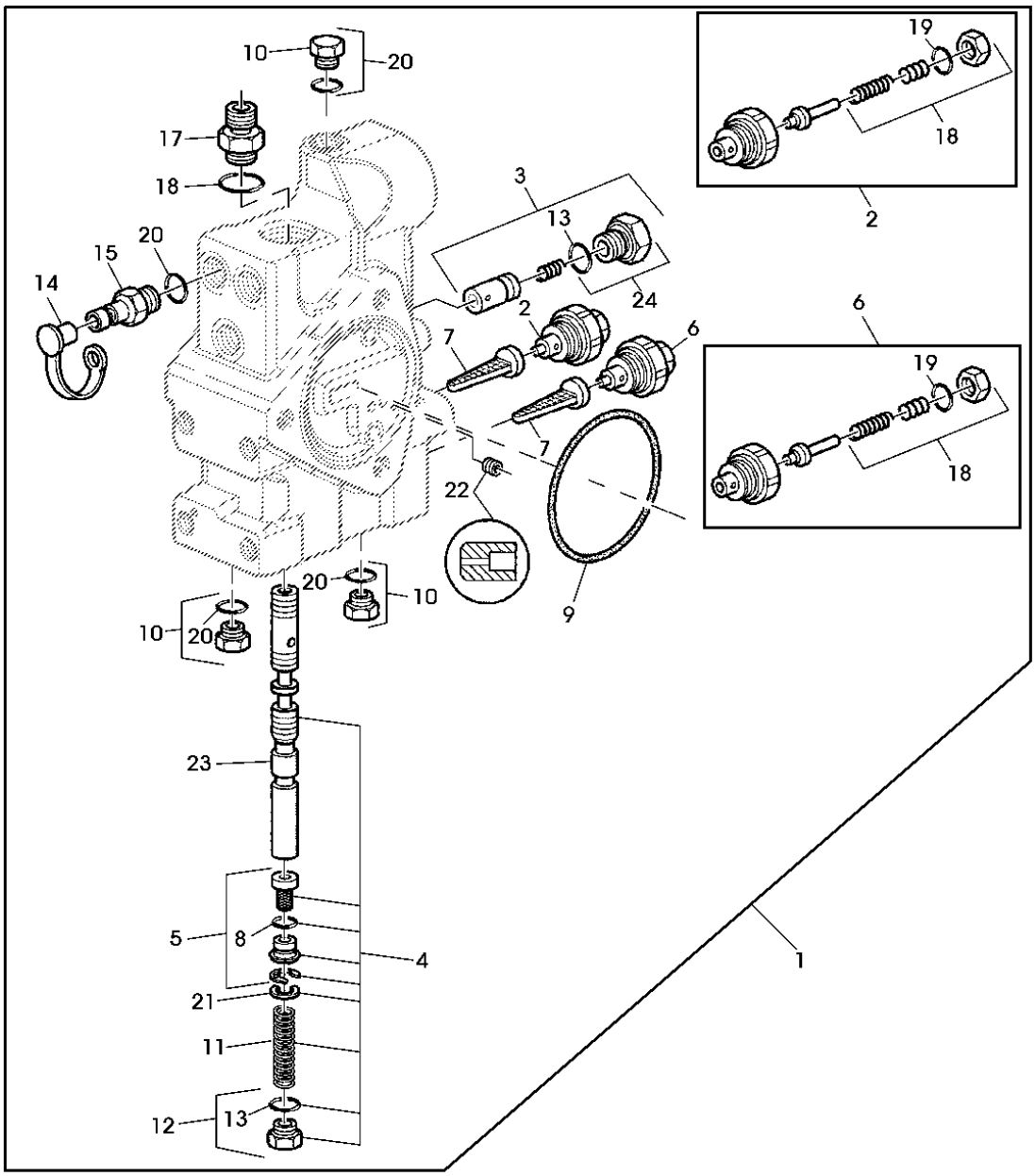

PUBM0344

ITEM	NR.PECA	DESCRICAO	QTDE	NR. SERIE	7505	NOTAS
1	DQ41959	VALVULA	1	-18630	X	EATON
	DQ43423	VALV. CONTROLADORA DE FLUXO	1	18631-	X	DANFOSS
2	DQ60568	VALVULA	1		X	
3	AL162684	KIT	1		X	
4	RE207826	KIT	1	18631-	X	(A)
5	AL156197	KIT	1	18631-	X	
6	DQ60569	VALVULA	1		X	
7	R58832	FILTRO	2		X	
8	R115892	ANEL	1	18631-	X	
9	R95494	ANEL O	1		X	
10	RE46684	TAMPAO	3		X	
11	R111298	MOLA DE COMPRESSAO	1		X	
12	RE49624	TAMPAO	1	-18630	X	
	RE179772	TAMPAO	1	18631-	X	
13	R111298	MOLA DE COMPRESSAO	1	-18630	X	
	L152324	ANEL O	1	18631-	X	
14	R77175	CAPA	3		X	
15	AL80099	TOMADA ENGATE RAPIDO	3		X	
16	T77857	ANEL O	AR		X	
17	38H5003	ADAPTADOR	1		X	
18	RE62446	KIT	1		X	
19	R79060	ANEL O	1		X	
20	51M7041	ANEL O	1		X	
21	R132899	ARRUELA	1	18631-	X	
22	L114494	PARAF. DE FENDA	1		X	
23	DQ60704	CARRETEL DE VALVULA	1	-18630	X	
24	RE49624	TAMPAO	1		X	

(A) EATON TO DANFOSS CONVERSION KIT
(A) KIT DE CONVERSAO EATON PARA DANFOSS
(A) KIT DE CONVERSION EATON PARA DANFOSS

PRIORITY VALVE 100LPM
VALVULA PRIORITARIA 100LPM
VALVULA DE PRIORIDAD 100LPM

CQ155446 -UN-

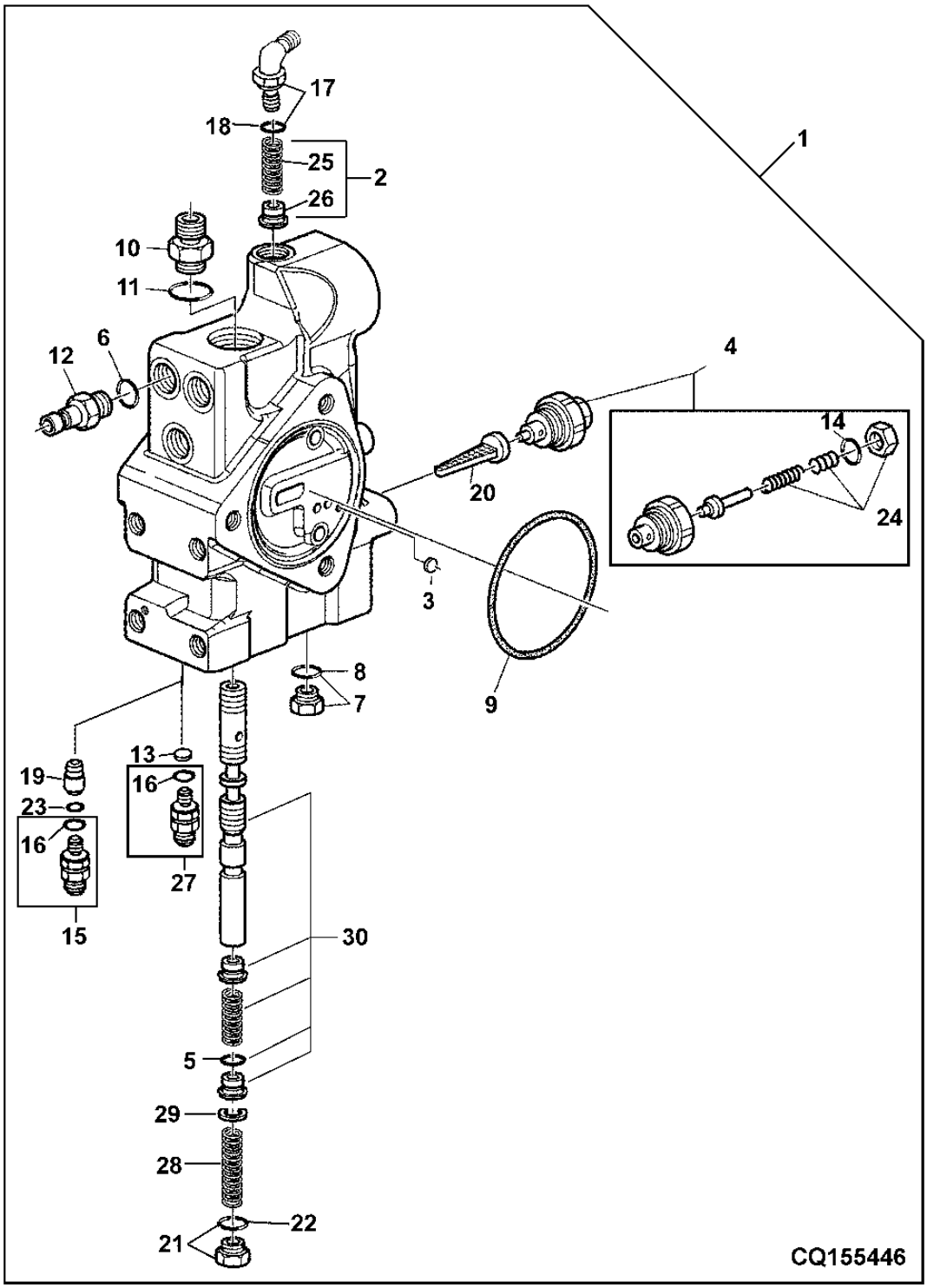

ITEM	NR.PECA	DESCRICAO	QTDE	NR. SERIE	7505	NOTAS
1	AL76171	VALVULA	1	-19370	X	EATON
	RE154985	VALVULA	1	19371-XXXXX	X	DANFOSS USE DQ42700
	RE179029	VALVULA	1	XXXXX-	X	DANFOSS
2	RE50340	KIT	1		X	
3	R95493	DISCO	1		X	
4	RE39397	VALVULA DE ALIVIO DE PRESS.	1		X	
5	R115892	ANEL	1		X	
6	51M7041	ANEL O	3		X	
7	RE46684	TAMPAO	1		X	
8	51M7041	ANEL O	1		X	
9	R95494	ANEL O	1		X	
10	38H5003	ADAPTADOR	1		X	
11	51M7043	ANEL O	1		X	
12	RE190805	ACOPLAMENTO DE DIAGNOSTICO	3		X	
13	R111292	DISCO	1		X	
14	R79060	ANEL O	1		X	
15	RE49091	CONEXAO	1	-19370	X	
16	51M7041	ANEL O	1		X	
17	38H5023	CONEXAO EM ANGULO	1		X	
18	51M7041	ANEL O	1		X	
19	R111293	ASSENTO DE VALVULA	1	-19370	X	
20	R58832	FILTRO	1		X	
21	RE49624	TAMPAO	1		X	
22	R26375	ANEL O	1		X	
23	T77814	ANEL O	1	-19370	X	
24	RE62446	KIT	1		X	
25	R111297	MOLA DE COMPRESSAO	1		X	
26	R111296	CONE DE VALVULA	1		X	
27	RE154027	ADAPTADOR	1	19371-	X	
28	R111298	MOLA DE COMPRESSAO	1		X	
29	R132899	ARRUELA	1		X	
30	RE180293	CARRETEL DE VALVULA	1		X	
..	DQ42700	VALVULA	1		X	(1) CQ33965, (1) RE46684

HITCH CONTROL VALVE
VALVULA DE CONTROLE DO LEVANTE HIDRAULICO
VALVULE DE CONTROL DEL ELEVADOR HIDRAULICO

RXA0050281 -UN-

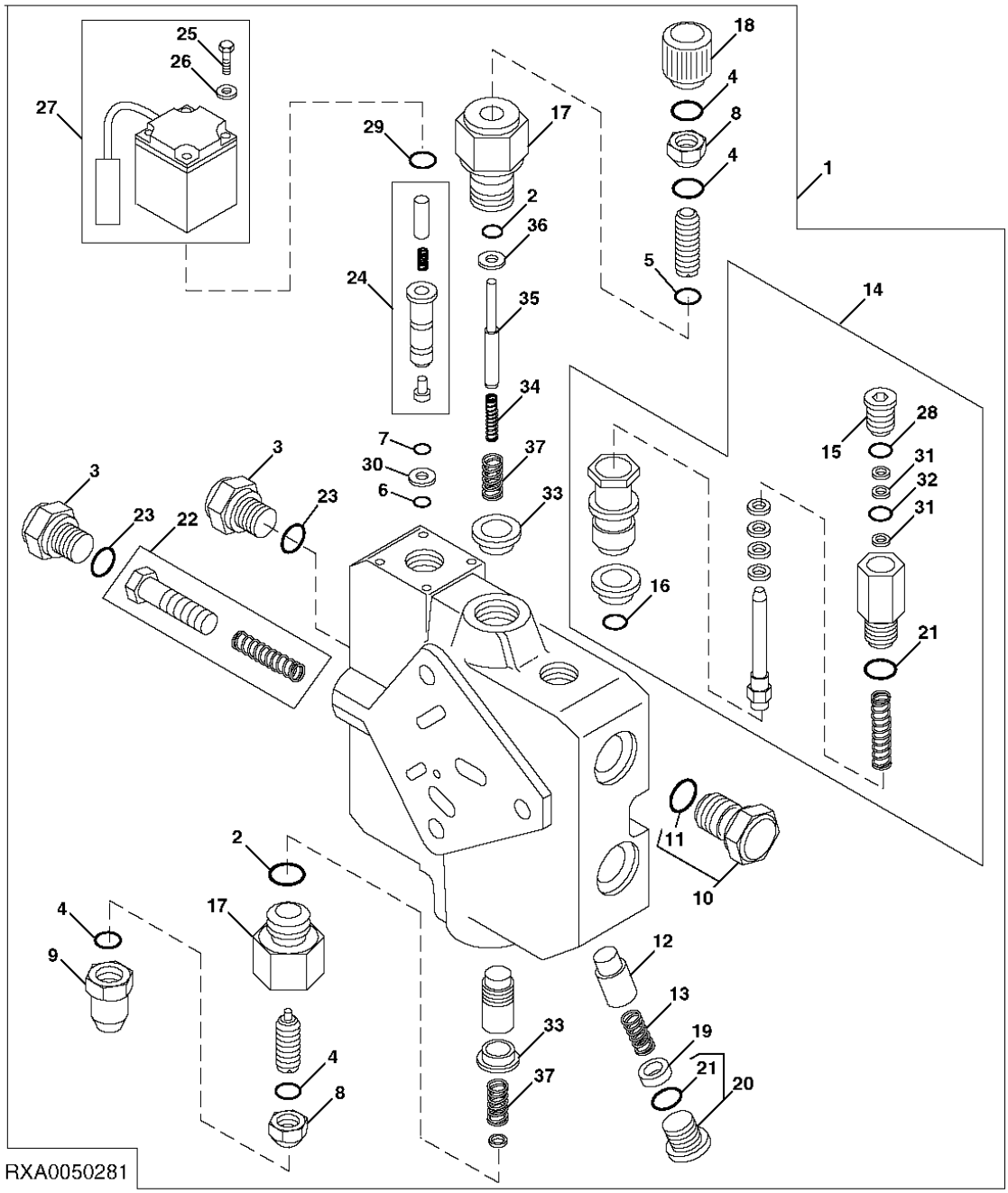

ESTA RELACAO CONTINUA

ITEM	NR.PECA	DESCRICAO	QTDE	NR. SERIE	7505	NOTAS
1	RE39607	VALVULA	1	-19370	X	USE RE215491
2	U12547	ANEL O	2	-19370	X	
3	T76502	CONEXAO	2	-19370	X	
4	R33259	ANEL O	4	-19370	X	
5	T44604	ANEL O	1	-19370	X	
6	R63548	ANEL O	1	-19370	X	
7	T81686	ANEL O	2	-19370	X	
8	T67424	PORCA	2	-19370	X	
9	T67425	PORCA	1	-19370	X	
10	RE46687	TAMPAO DE DRENO	1	-19370	X	
11	51M7045	ANEL O	1	-19370	X	
12	R111288	CONE DE VALVULA	1	-19370	X	
13	R111526	MOLA DE COMPRESSAO	1	-19370	X	
14	RE39396	VALVULA DE ALIVIO DE PRESS.	1	-19370	X	
15	R111493	TAMPAO	1	-19370	X	
16	R63548	ANEL O	2	-19370	X	
17	R111488	PLUGUE	2	-19370	X	
18	R111498	TAMPA	1	-19370	X	
19	R111308	ANEL	1	-19370	X	
20	RE49624	TAMPAO	1	-19370	X	
21	R47150	ANEL O	2	-19370	X	
22	RE50338	KIT	1	-19370	X	
23	R26906	ANEL O	2	-19370	X	
24	RE50337	KIT	1	-19370	X	
25	19M8667	PARAFUSO	4	-19370	X	M4 X 55
26	12H315	ARRUELA DE PRESSAO	1	-19370	X	
27	RE49630	SOLENOIDE	2	-19370	X	
28	T70177	ANEL O	1	-19370	X	
29	R111532	ANEL O	2	-19370	X	
30	T150958	ANEL DE APOIO	2	-19370	X	
31	R111235	ANEL DE APOIO	2	-19370	X	
32	R111234	ANEL O	1	-19370	X	
33	R111486	PLACA	2	-19370	X	
34	R114850	MOLA DE COMPRESSAO	1	-19370	X	
35	R111496	PINO FIXADOR	1	-19370	X	
36	R111489	ARRUELA	2	-19370	X	
37	R111487	MOLA DE COMPRESSAO	2	-19370	X	

HITCH CONTROL VALVE
VALVULA DE CONTROLE DO LEVANTE HIDRAULICO
VALVULE DE CONTROL DEL ELEVADOR HIDRAULICO

RXA0056774 -UN-

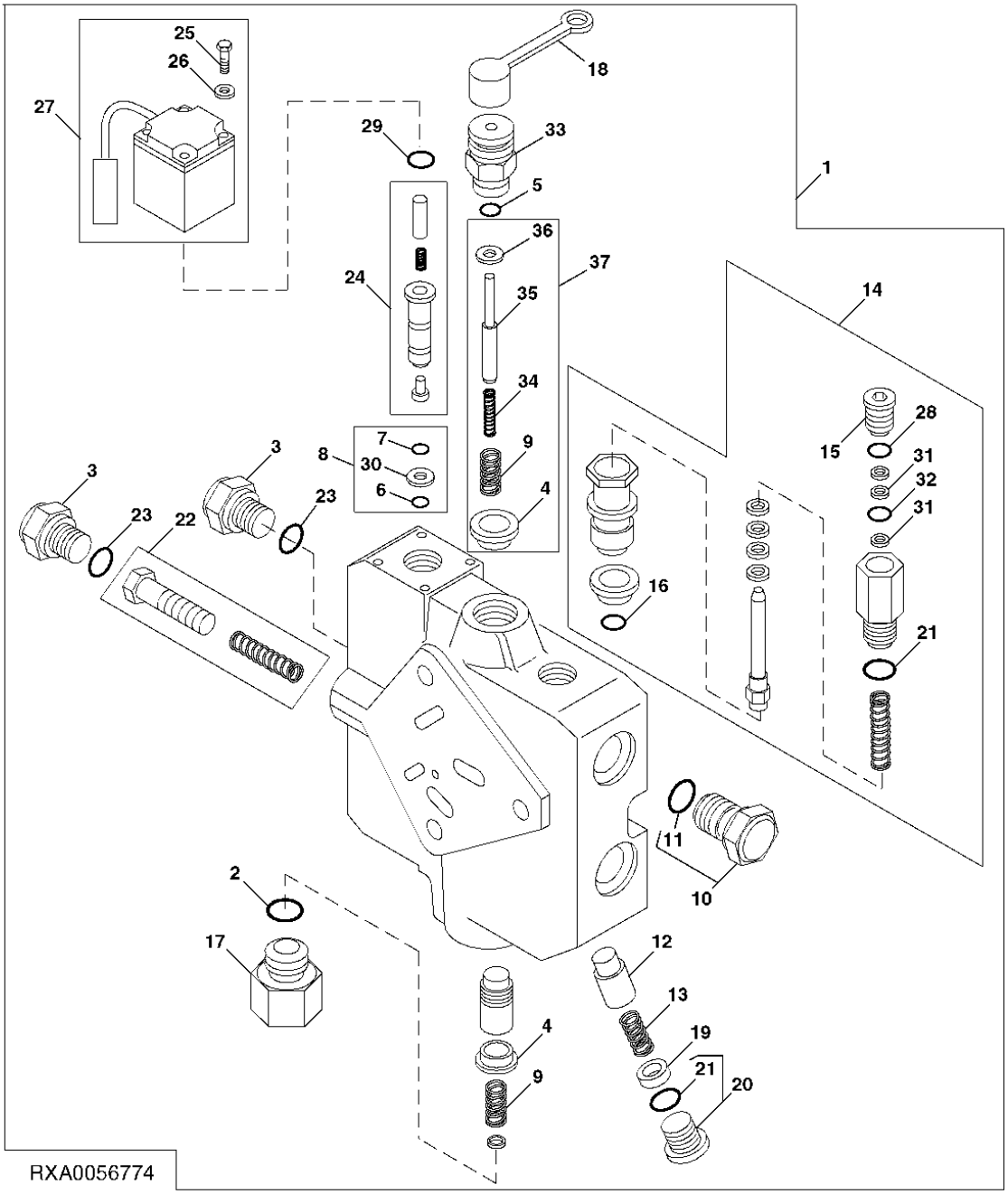

ITEM	NR.PECA	DESCRICAO	QTDE	NR. SERIE	7505	NOTAS
1	RE176785	VALVULA	1	19371-25761	X	USE RE215491
2	U12547	ANEL O	2	19371-25761	X	
3	T76502	CONEXAO	2	19371-25761	X	
4	R111486	PLACA	2	19371-25761	X	
5	T44604	ANEL O	1	19371-25761	X	
6	R63548	ANEL O	2	19371-25761	X	
7	T81686	ANEL O	2	19371-25761	X	
8	RE179329	KIT RETENTOR	1	19371-25761	X	
9	R111487	MOLA DE COMPRESSAO	2	19371-25761	X	
10	RE46687	TAMPAO DE DRENO	1	19371-25761	X	
11	51M7045	ANEL O	1	19371-25761	X	
12	R111288	CONE DE VALVULA	1	19371-25761	X	
13	R111526	MOLA DE COMPRESSAO	1	19371-25761	X	
14	RE39396	VALVULA DE ALIVIO DE PRESS.	1	19371-25761	X	
15	R111493	TAMPAO	1	19371-25761	X	
16	R63548	ANEL O	1	19371-25761	X	
17	RE179258	TAMPAO	1	19371-25761	X	
18	L65322	PROTECAO CONTRA PO	1	19371-25761	X	
19	R111308	ANEL	1	19371-25761	X	
20	RE49624	TAMPAO	1	19371-25761	X	
21	R47150	ANEL O	2	19371-25761	X	
22	RE50338	KIT	1	19371-25761	X	
23	R26906	ANEL O	2	19371-25761	X	
24	RE50337	KIT	1	19371-25761	X	
25	19M8842	PARAFUSO	8	19371-25761	X	M4 X 60
26	12H315	ARRUELA DE PRESSAO	8	19371-25761	X	
27	RE179032	VALVULA SOLENOIDE	2	19371-25761	X	
28	T70177	ANEL O	1	19371-25761	X	
29	R111532	ANEL O	2	19371-25761	X	
30	T150958	ANEL DE APOIO	2	19371-25761	X	
31	R111235	ANEL DE APOIO	2	19371-25761	X	
32	R111234	ANEL O	1	19371-25761	X	
33	RE179259	TAMPAO	1	19371-25761	X	
34	R114850	MOLA DE COMPRESSAO	1	19371-25761	X	
35	R111496	PINO FIXADOR	1	19371-25761	X	
36	R111489	ARRUELA	1	19371-25761	X	
37	RE50336	KIT	1	19371-25761	X	
..	RE50335	KIT	1	19371-25761	X	INCL ITENS 2,5,6,7,11,23,29,30

HITCH CONTROL VALVE
VALVULA DE CONTROLE DO LEVANTE HIDRAULICO
VALVULE DE CONTROL DEL ELEVADOR HIDRAULICO

PUBM0345 -UN-

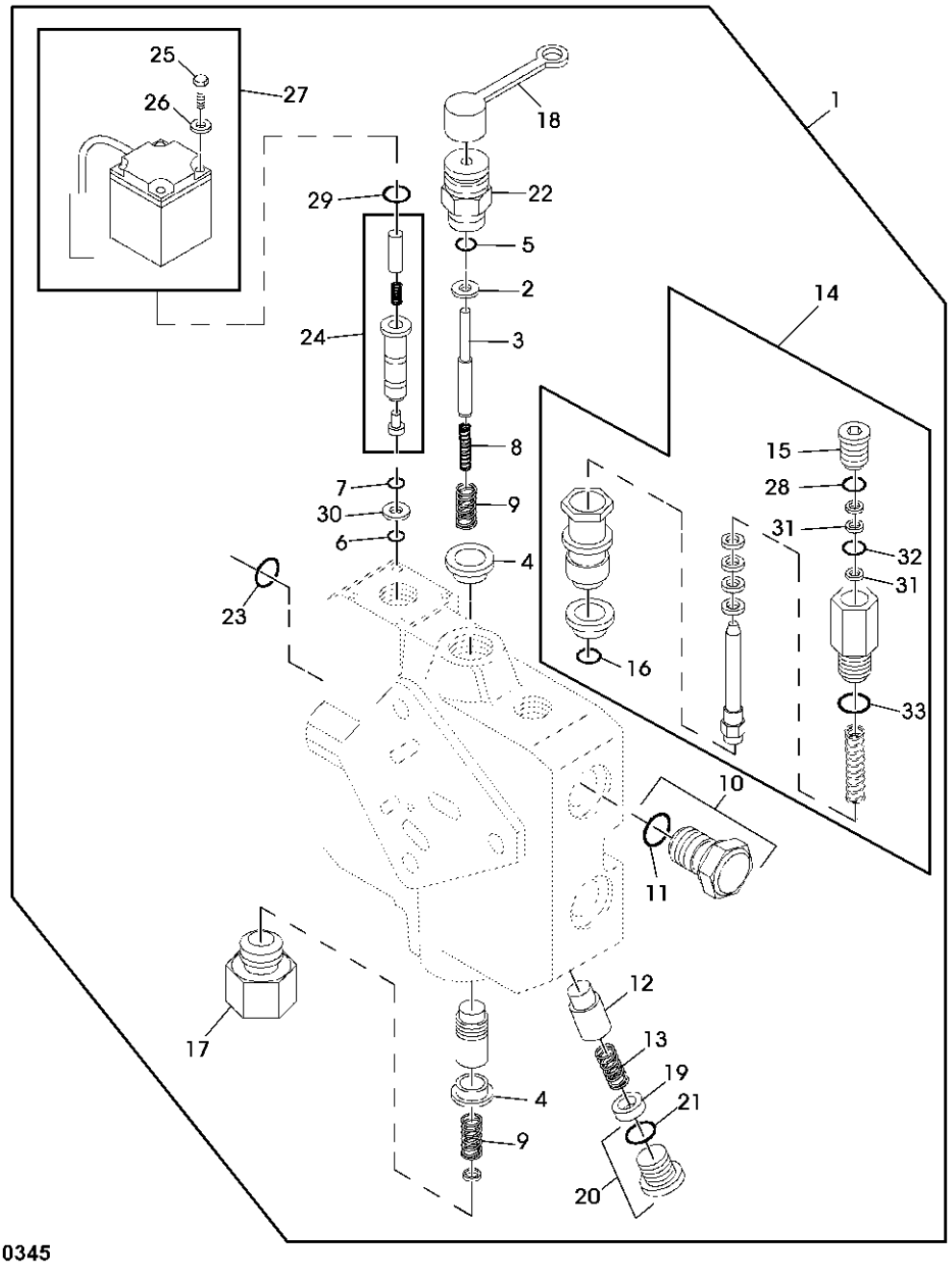

PUBM0345

ITEM	NR.PECA	DESCRICAO	QTDE	NR. SERIE	7505	NOTAS
1	RE215491	VALVULA DE CONTROLE	1	25762-	X	
2	R111489	ARRUELA	1	25762-	X	
3	R111496	PINO FIXADOR	1	25762-	X	
4	R111486	PLACA	2	25762-	X	
5	T44604	ANEL O	1	25762-	X	
6	R63548	ANEL O	2	25762-	X	
7	T81686	ANEL O	2	25762-	X	
8	R114850	MOLA DE COMPRESSAO	1	25762-	X	
9	R111487	MOLA DE COMPRESSAO	2	25762-	X	
10	RE46687	TAMPAO DE DRENO	1	25762-	X	
11	51M7045	ANEL O	1	25762-	X	
12	R111288	CONE DE VALVULA	1	25762-	X	
13	R111526	MOLA DE COMPRESSAO	1	25762-	X	
14	RE39396	VALVULA DE ALIVIO DE PRESS.	1	25762-	X	
15	R111526	MOLA DE COMPRESSAO	1	25762-	X	
16	R63548	ANEL O	1	25762-	X	
17	RE179258	TAMPAO	1	25762-	X	
18	L65322	PROTECAO CONTRA PO	1	25762-	X	
19	R111308	ANEL	1	25762-	X	
20	RE49624	TAMPAO	1	25762-	X	
21	R26375	ANEL O	2	25762-	X	
22	RE179259	TAMPAO	1	25762-	X	
23	R26906	ANEL O	2	25762-	X	
24	RE50337	KIT	1	25762-	X	
25	19M8842	PARAFUSO	8	25762-	X	M4 X 60
26	12H315	ARRUELA DE PRESSAO	8	25762-	X	
27	RE215492	VALVULA SOLENOIDE	2	25762-	X	
28	T70177	ANEL O	1	25762-	X	
29	R111532	ANEL O	2	25762-	X	
30	T150958	ANEL DE APOIO	2	25762-	X	
31	R111235	ANEL DE APOIO	2	25762-	X	
32	R111234	ANEL O	1	25762-	X	
..	RE50335	KIT	1	25762-	X	INCL ITENS 2,5,7,11,23,29,30

CONTROL VALVE SERIAL 300
VALVULA DE CONTROLE SERIE 300
VALVULA CONTROL SERIE 300

LX025657 -UN-

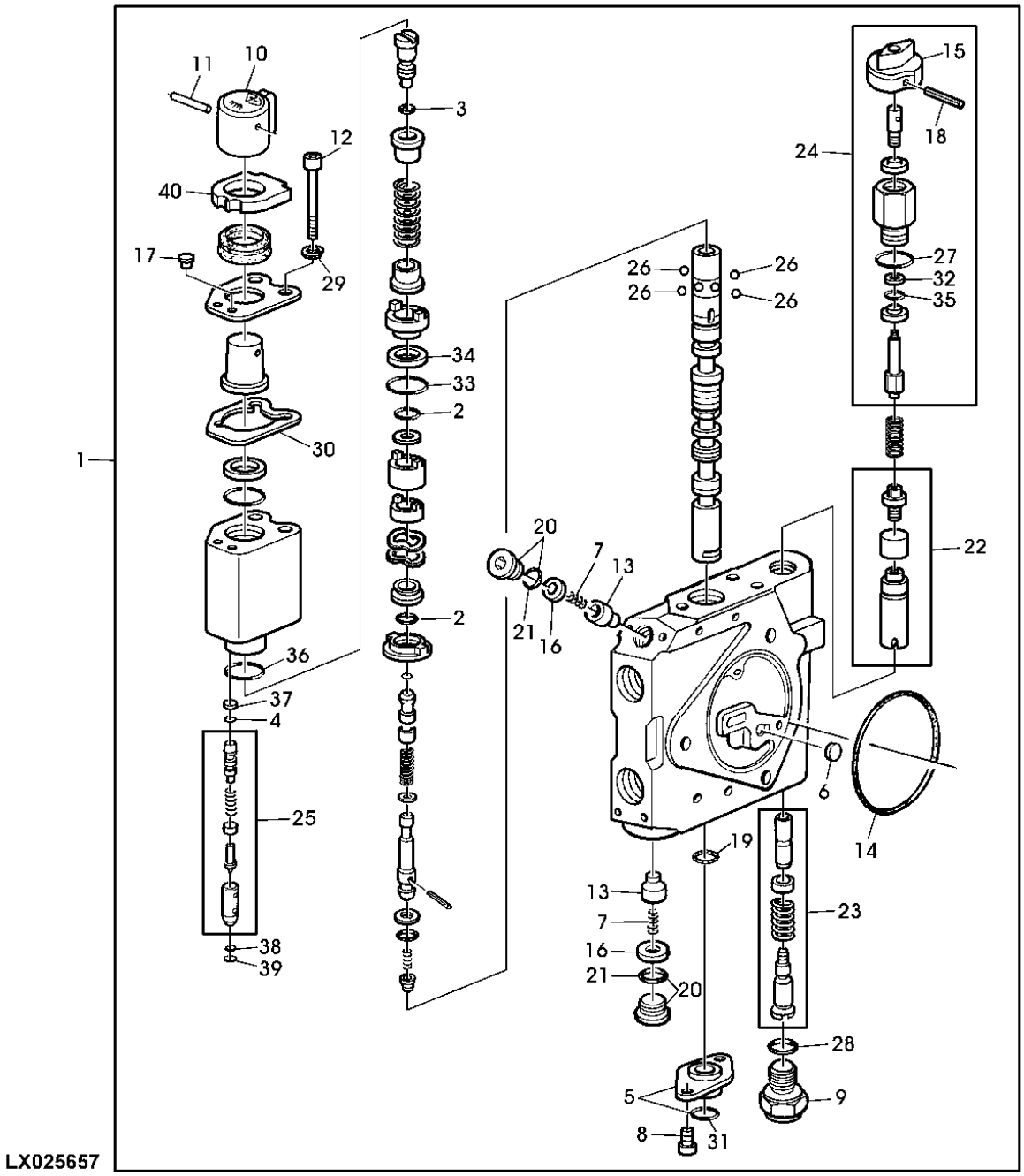

LX025657

ITEM	NR.PECA	DESCRICAO	QTDE	NR. SERIE	7505	NOTAS
1	RE239127	BLOCO DE VALVULAS	1		X	(SUB FOR AL119219)
2	E69117	ANEL O	2		X	
3	L152323	ANEL O	1		X	
4	R26976	ANEL O	1		X	
5	AL118383	FLANGE	1		X	
6	R95493	DISCO	1		X	
7	R111238	MOLA DE COMPRESSAO	2		X	
8	19M7768	PARAFUSO	2		X	M6 X 16
9	R111242	TAMPAO	1		X	
10	R95491	MANOPLA	1		X	
11	25H723	PINO COM RANHURA	1		X	
12	19M8706	PARAFUSO	3		X	M6 X 75
13	R111288	CONE DE VALVULA	2		X	
14	R95494	ANEL O	1		X	
15	R95490	MANOPLA	1		X	
16	R111308	ANEL	2		X	
17	R113228	PLUGUE	1		X	
18	34H184	PINO ELASTICO	1		X	
19	R241161	ANEL O	1		X	
20	RE49624	TAMPAO	2		X	
21	L152324	ANEL O	2		X	
22	RE49631	KIT	1		X	
23	RE49633	KIT	1		X	
24	RE56127	KIT	1		X	
25	RE50384	KIT	1		X	
26	RE50385	KIT	1		X	
27	L152325	ANEL O	1		X	
28	L152326	ANEL O	1		X	
29	R118192	ARRUELA DE PRESSAO	3		X	
30	R118092	JUNTA	AR		X	
31	L37733	ANEL O	AR		X	
32	R113218	ANEL DE APOIO	1		X	
33	R111527	ANEL O	1		X	
34	R111504	ANEL DE APOIO	1		X	
35	R117942	ANEL O	1		X	
36	R113229	ANEL O	1		X	
37	R113223	ANEL DE APOIO	1		X	
38	R113224	ANEL O	1		X	
39	R113226	ANEL O	1		X	
40	R126667	VEDACAO	1		X	
..	R177738	ETIQUETA	1		X	270G

CONTROL VALVE SERIAL 301
VALVULA DE CONTROLE SERIE 301
VALVULA CONTROL SERIE 301

CQ155166 -UN-

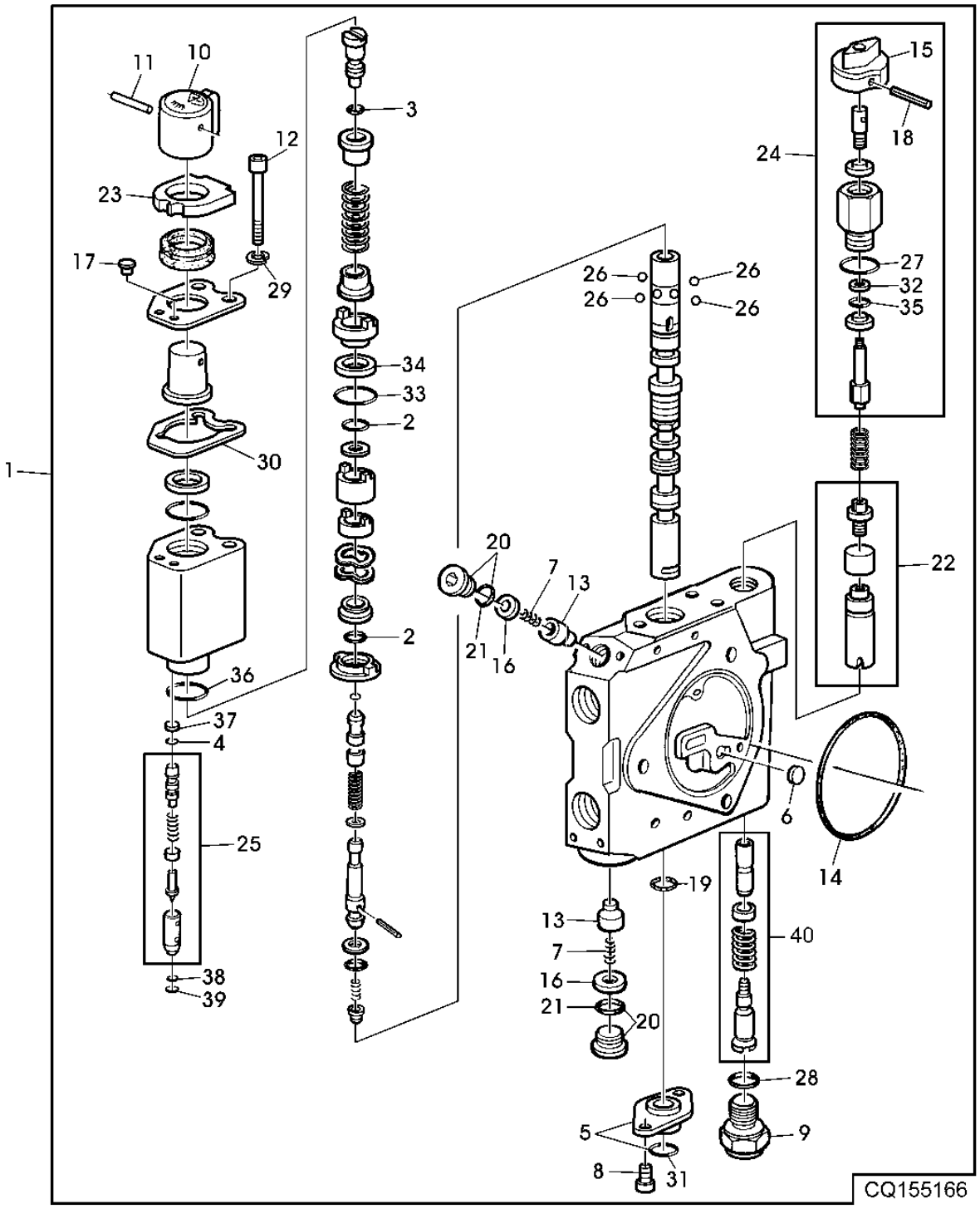

ITEM	NR.PECA	DESCRICAO	QTDE	NR. SERIE	7505	NOTAS
1	AL119217	VALVULA DE CONTROLE REMOTO	1		X	
2	E69117	ANEL O	2		X	
3	L152323	ANEL O	1		X	
4	R26976	ANEL O	1		X	
5	AL118383	FLANGE	1		X	
6	R95493	DISCO	1		X	
7	R111238	MOLA DE COMPRESSAO	1		X	
8	19M7768	PARAFUSO	1		X	M6 X 16
9	R111242	TAMPAO	1		X	
10	R95491	MANOPLA	1		X	
11	25H723	PINO COM RANHURA	1		X	
12	19M8706	PARAFUSO	3		X	M6 X 75
13	R111288	CONE DE VALVULA	2		X	
14	R95494	ANEL O	1		X	
15	R95490	MANOPLA	1		X	
16	R111308	ANEL	2		X	
17	R113228	PLUGUE	1		X	
18	34H184	PINO ELASTICO	1		X	
19	R241161	ANEL O	1		X	
20	RE49624	TAMPAO	2		X	
21	L152324	ANEL O	2		X	
22	RE49631	KIT	1		X	
23	R126667	VEDACAO	1		X	
24	RE56127	KIT	1		X	
25	RE50384	KIT	1		X	
26	RE50385	KIT	1		X	
27	L152325	ANEL O	1		X	
28	L152326	ANEL O	1		X	
29	R118192	ARRUELA DE PRESSAO	3		X	
30	R118092	JUNTA	AR		X	
31	L37733	ANEL O	AR		X	
32	R113218	ANEL DE APOIO	1		X	
33	R111527	ANEL O	1		X	
34	R111504	ANEL DE APOIO	1		X	
35	R117942	ANEL O	1		X	
36	R113229	ANEL O	1		X	
37	R113223	ANEL DE APOIO	1		X	
38	R113224	ANEL O	1		X	
39	R113226	ANEL O	1		X	
40	AP35824	KIT	1		X	
..	R117738	GRAXA	1		X	270G

REPAIR KIT SCV 300 AND 301
KIT DE REPARO VCR 300 E 301
KIT DE REPARO VCR 300 Y 301

LX024971 -UN-

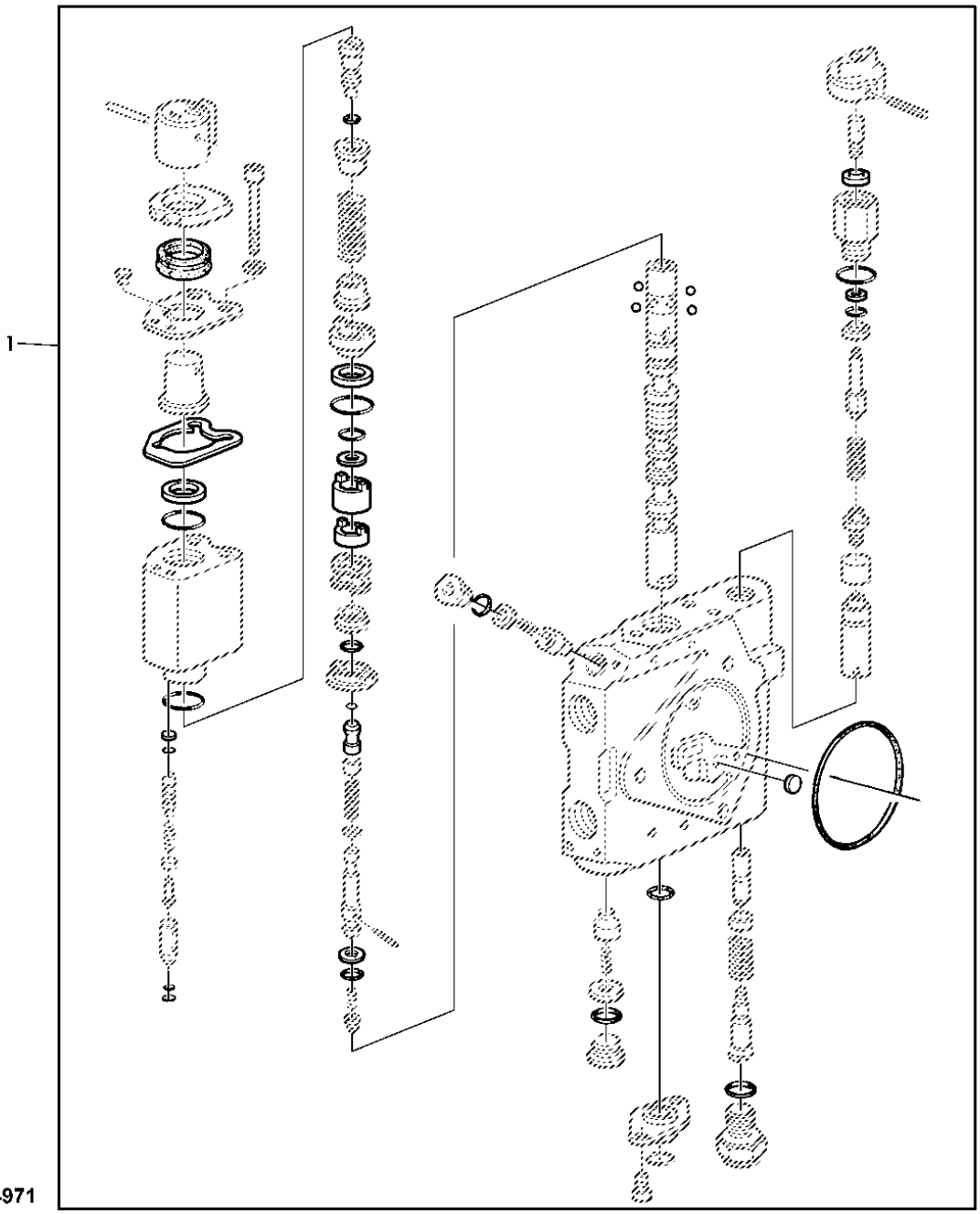

ITEM	NR.PECA	DESCRICAO	QTDE	NR. SERIE	7505	NOTAS
1	RE57981	KIT	1		X	

REPAIR KIT VCR 300 AND 301
KIT DE REPARO VCR 300 E 301
KIT DE REPARO VCR 300 Y 301

CQ155167 -UN-

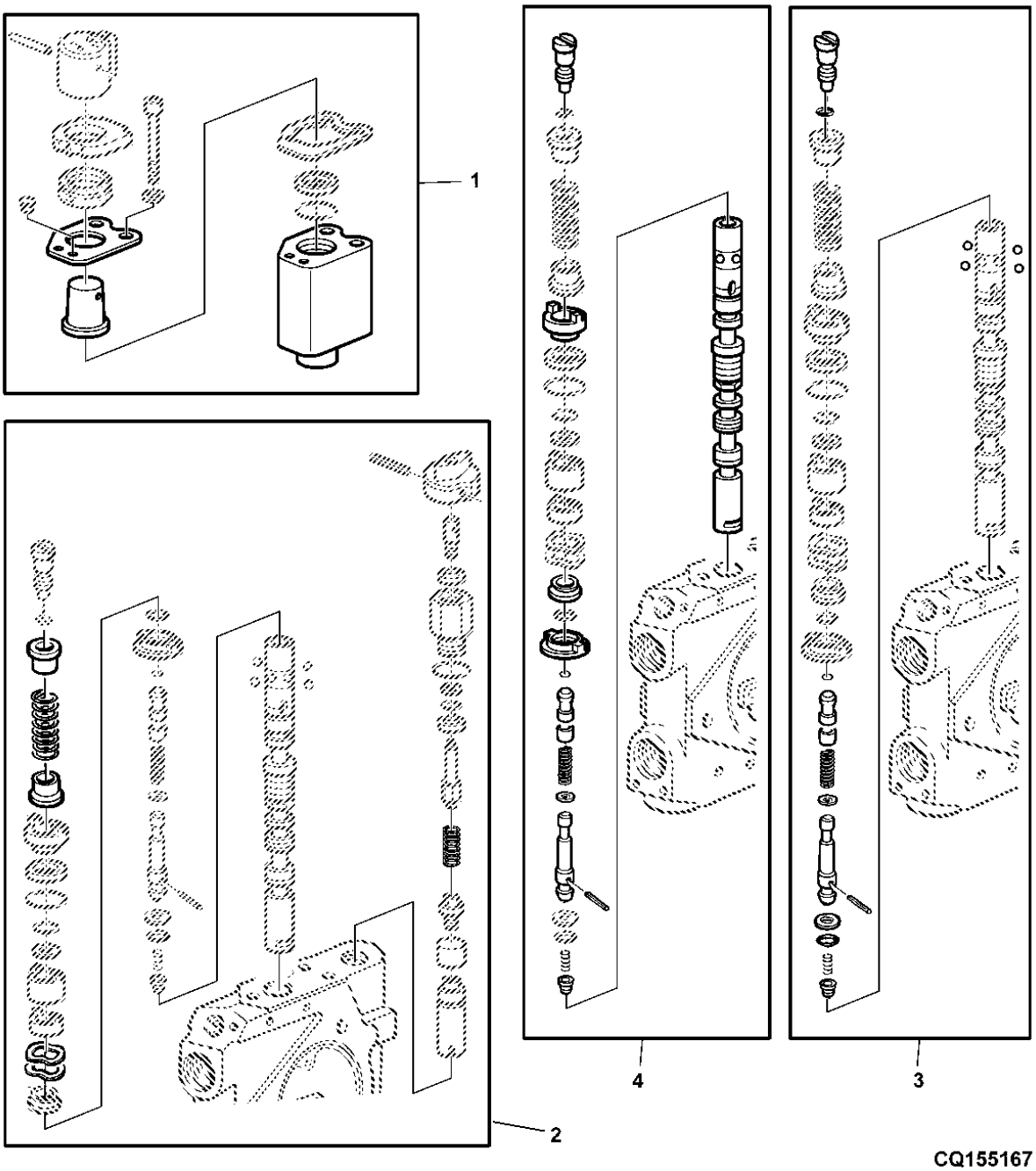

ITEM	NR.PECA	DESCRICAO	QTDE	NR. SERIE	7505	NOTAS
1	RE67001	KIT	1		X	
2	RE49628	KIT	1		X	
3	RE172250	KIT	1		X	
4	RE49632	KIT	1		X	

CONTROL VALVE SERIES 100 AND 101
VALVULA DE CONTROLE SERIE 100 E 101
VALVULA DE MANDO SERIE 100 Y 101

LX017397 -UN-

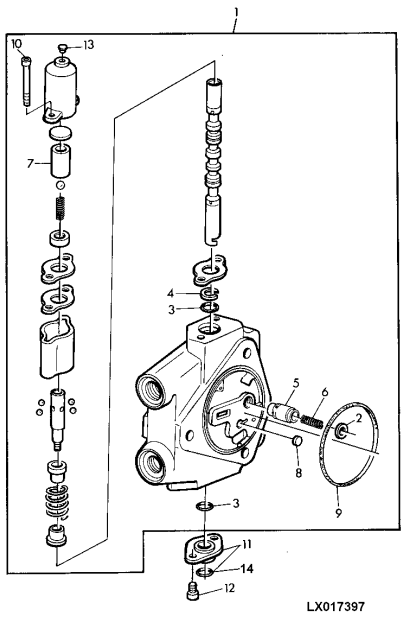

ITEM	NR.PECA	DESCRICAO	QTDE	NR. SERIE	7505	NOTAS
1	AL75841	VALVULA DE CONTROLE REMOTO	AR		X	S RIE 100
	AL77163	VALVULA DE CONTROLE	AR		X	S RIE 101
2	T77857	ANEL O	1		X	
3	R241161	ANEL O	2		X	
4	R111206	VEDACAO	1		X	
5	R111278	CONE DE VALVULA	1		X	
6	R113209	MOLA	1		X	S RIE 100
7	R115952	LUVA	1		X	
8	R95493	DISCO	1		X	
9	R95494	ANEL O	1		X	
10	19M8705	PARAFUSO	2		X	M6 X 65, M6X65
11	AL118383	FLANGE	1		X	
12	19M7768	PARAFUSO	2		X	M6 X 16, M6X16
13	R113228	PLUGUE	1		X	
14	L37733	ANEL O	1		X	
	AL75838	VALVULA DE CONTROLE REMOTO	1		X	

REPAIR KITS SELECTIVE CONTROL VALVE (100 SERIES)
CONJUNTO DE REPAROS DA VALVULA DE CONTROLE REMOTO
CONJUNTOS DE REPARACION VALVULA DE MANDO A DISTANC

LX008293 -UN-

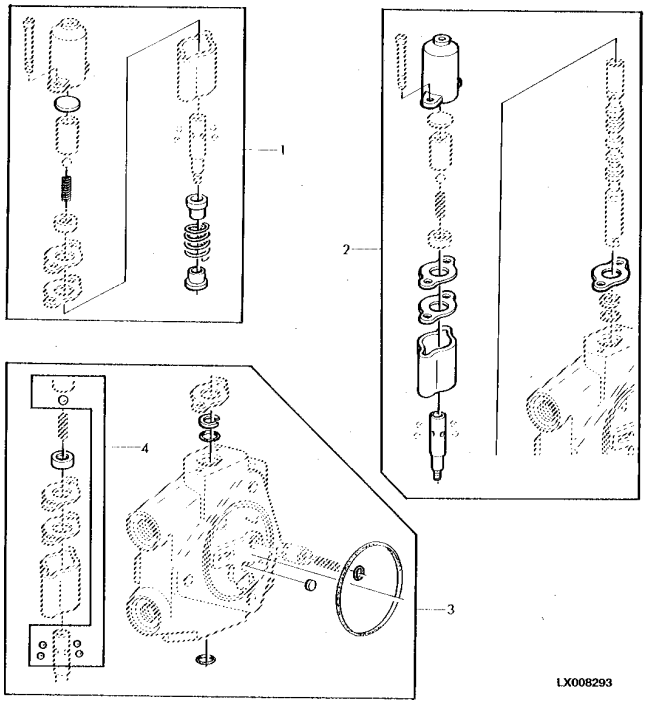

ITEM	*NR.PECA*	*DESCRICAO*	*QTDE*	*NR. SERIE*	7505	*NOTAS*
1	RE50333	KIT	1		X	
2	RE50334	KIT	1		X	
3	RE50332	KIT RETENTOR	1		X	
4	RE50385	KIT	1		X	

SPACER HOUSING FOR ROCKSHAFT CONTROL VALVE
ESPACADOR PARA VCR
CAJA DISTANCIADORA PARA VALVULA DE CONTROL DEL ELEVADOR HIDRAULICO

CQ157474 -UN-

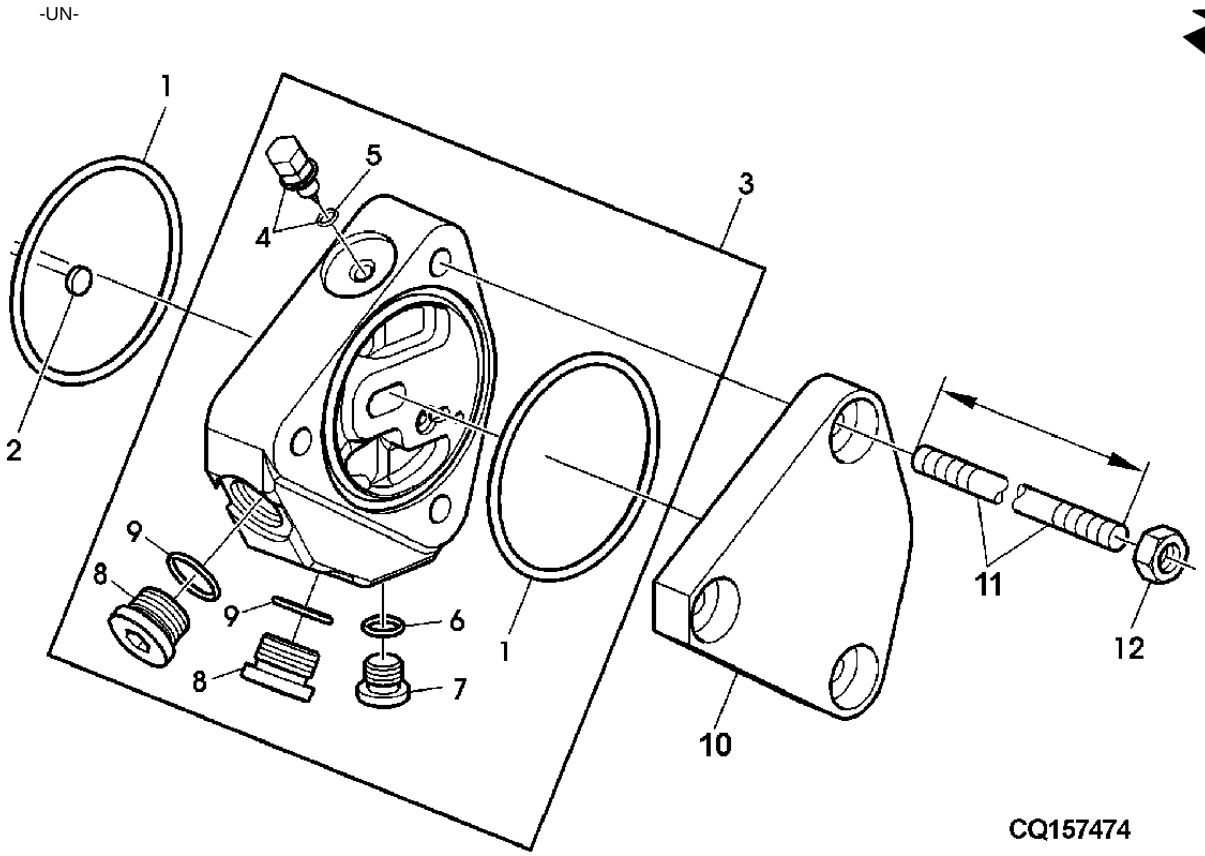

ITEM	NR.PECA	DESCRICAO	QTDE	NR. SERIE	7505	NOTAS
1	R95494	ANEL O	AR		X	
2	R95493	DISCO	AR		X	
3	AL161388	ESPACADOR	1		X	
4	AL117977	PARAFUSO	1		X	
5	51M7052	ANEL O	1		X	
6	51M7041	ANEL O	1		X	
7	15M7076	TAMPAO DE DRENO	1		X	
8	15M7077	TAMPAO DE DRENO	2		X	
9	51M7045	ANEL O	1		X	
10	AL77680	CAPA	1		X	
11	L169847	TIRANTE	3		X	
	42M7054	TIRANTE	3		X	
12	14M7148	PORCA	1		X	M10

END COVER
TAMPAS
TAPAS

CQ156153 -UN-

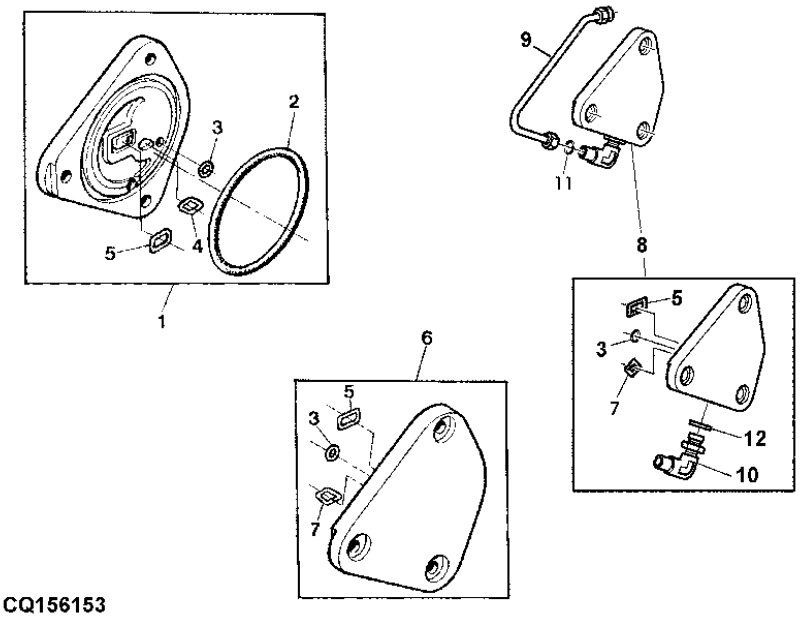

CQ156153

ITEM	NR.PECA	DESCRICAO	QTDE	NR. SERIE	7505	NOTAS
1	AL77028	CAPA	1		X	
2	R95494	ANEL O	1		X	
3	U42902	ANEL O	1		X	
4	Z29304	ANEL O	1		X	
5	T75984	ANEL O	1		X	
6	AL77680	CAPA	1		X	
7	H63283	ANEL O	1		X	
8	AL160414	CAPA	1		X	(A)
9	DQ52698	TUBULACAO DE OLEO	1	-34578	X	(A) (PEDIR DQ57587)
	DQ57587	TUBO DE OLEO	1	34579-	X	
10	38H5015	CONEXAO EM ANGULO	1		X	(A)
11	T77814	ANEL O	1		X	(A)
12	51M7040	ANEL O	1		X	(A)

(A) WITH 4 SCV
(A) COM 4 VCR
(A) CON 4 VCR

PARTS FOR PRESSURE FREE RETURN CIRCUIT, HYDRAULIC
KIT RETORNO LIVRE P/ MOTORES HID. VCR
KIT RETORNO LIBRE P/ MOTORES HIDRAULICO

CQ153720 -UN-

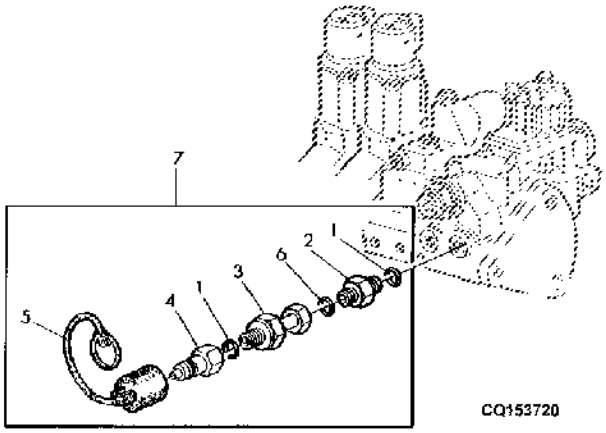

ITEM	NR.PECA	DESCRICAO	QTDE	NR. SERIE	7505	NOTAS
1	51M7045	ANEL O	2		X	19.300X2.200MM
2	61M5076	ADAPTADOR	1		X	(SUB FOR 38H5076)
3	38H5142	CONEXAO	1		X	
4	AL81368	TOMADA ENGATE RAPIDO	1		X	
5	L31745	PROTECAO CONTRA PO	1		X	
6	T77857	ANEL O	1		X	
7	AL82291	KIT	1		X	

CHARGE - PUMP 100 LPM
BOMBA DE CARGA 100 LPM
BOMBA DE CARGA 100 LPM

CQ151579 -UN-

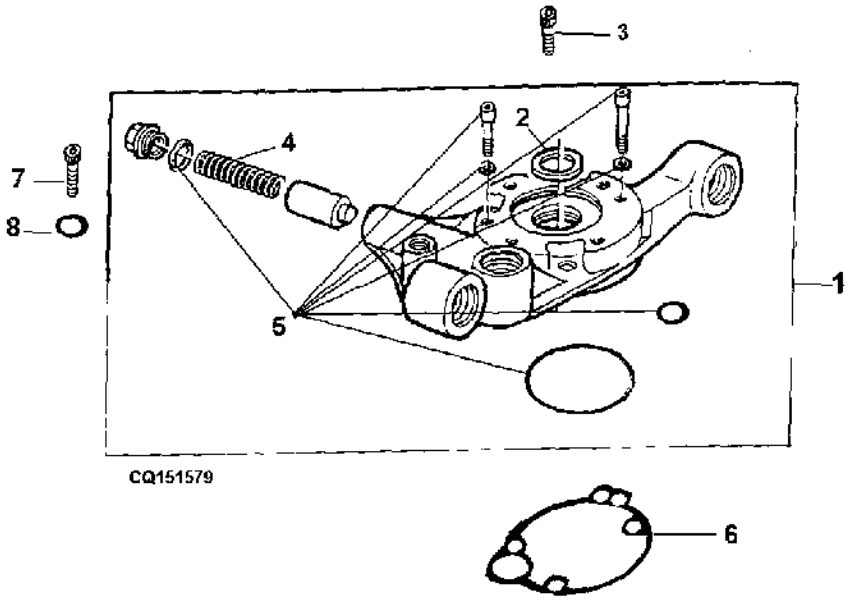

ITEM	NR.PECA	DESCRICAO	QTDE	NR. SERIE	7505	NOTAS
1	RE151054	BOMBA DE OLEO	1		X	
2	R108011	ARRUELA	1		X	
3	19M8395	PARAFUSO	1		X	M12 X 40, M12X40 HS 12.9
4	R108013	MOLA	1		X	
5	RE49037	KIT RETENTOR	1		X	
6	L116628	JUNTA	1		X	
7	19M8444	PARAFUSO	3		X	M12 X 60, M12X60
8	R108008	ANEL DE VEDACAO	3		X	

MEMORANDA
MEMORANDA
MEMORANDA

HYDRAULIC PUMP LINES - 100LPM
LINHAS DA BOMBA HIDRAULICA - 100LPM
LINEAS DA BOMBA HYDRAULICA - 100LPM

CQ156820 -UN-

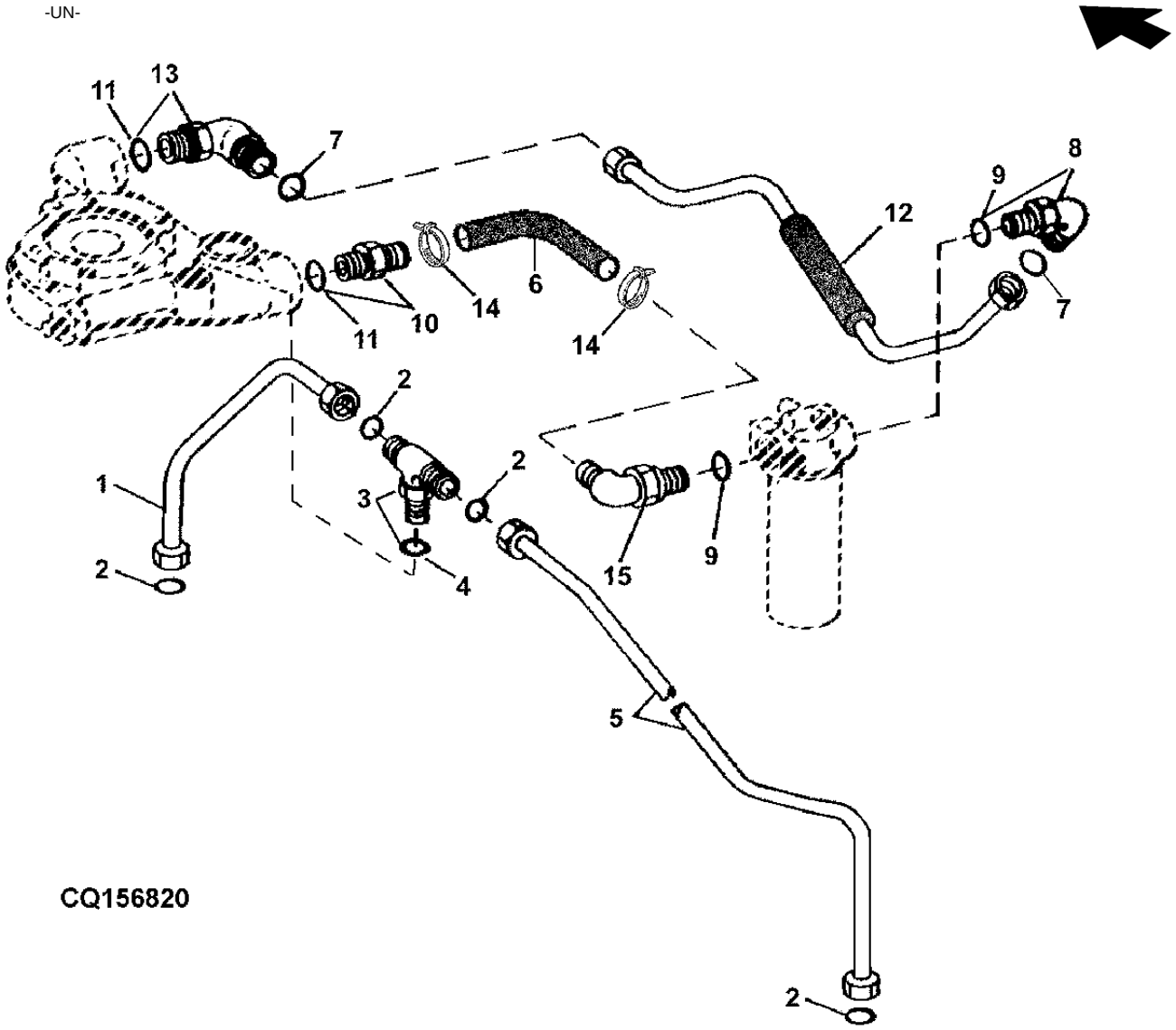

ITEM	NR.PECA	DESCRICAO	QTDE	NR. SERIE	7505	NOTAS
1	RE49105	TUBULACAO DE OLEO	1		X	
2	T77857	ANEL O	4		X	
3	38H5068	CONEXAO EM T	5		X	
4	51M7045	ANEL O	1		X	
5	RE49107	TUBULACAO DE OLEO	1		X	
6	CQ35466	MANGUEIRA HIDRAULICA	1		X	
7	T78612	ANEL O	4		X	
8	38H5021	CONEXAO EM ANGULO	1		X	
9	51M7049	ANEL O	2		X	
10	L110294	CONEXAO	1		X	
11	51M7050	ANEL O	2		X	
12	RE51308	TUBULACAO DE OLEO	1		X	
13	38H5034	CONEXAO EM ANGULO	1		X	
14	AL82025	BRACADEIRA	2		X	
15	DQ30072	CONEXAO	1		X	

HYDRAULIC PUMP 100 LPM
BOMBA HIDRAULICA 100 LPM
BOMBA HIDRAULICA 100 LPM

CQ151581 -UN-

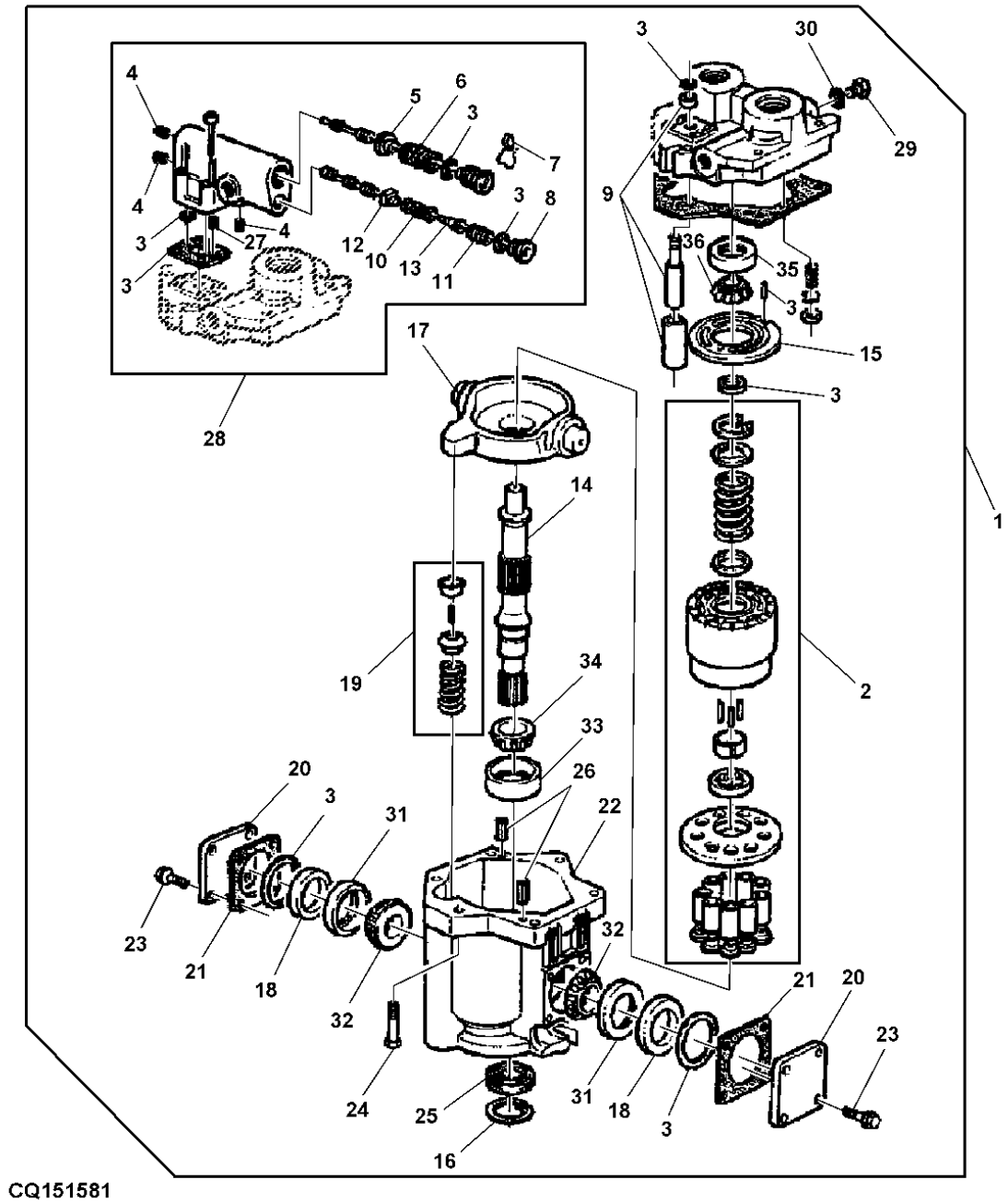

ESTA RELACAO CONTINUA

ITEM	NR.PECA	DESCRICAO	QTDE	NR. SERIE	7505	NOTAS
1	AL75305	BOMBA HIDRAULICA	1		X	
2	RE43835	KIT VEDACAO	1		X	
3	.....	KIT	1		X	(ORD RE43836)
4	R107795	TAMPAO	3		X	
5	R107796	ASSENTO	1		X	
6	R107797	MOLA	1		X	
7	R107798	PLUGUE	1		X	
8	R107799	PLUGUE	1		X	
9	RE43837	KIT VEDACAO	1		X	
10	R107800	MOLA	1		X	
11	R107801	PARAFUSO	1		X	
12	R107802	ASSENTO	1		X	
13	R107803	ASSENTO	1		X	
14	R107808	EIXO	1		X	
15	R107809	PLACA	1		X	
16	R107810	ANEL DE PRESSAO	1		X	
17	R107811	FORQUILHA	1		X	
18	R107814	ESPACADOR	2		X	
19	RE49136	KIT	1		X	
20	R107816	CAPA	2		X	
21	RE52579	KIT CALCOS	1		X	
22	R107818	CARCACA	1		X	
23	R108015	PARAFUSO SEXT.	8		X	
24	R108016	PARAFUSO	6		X	
25	RE52580	KIT	1		X	
26	R108019	PINO ELASTICO	2		X	
27	RE46648	VALVULA DE RETENCAO	1		X	
28	RE46649	CONTROLE	1		X	
29	R108024	TAMPAO DE DRENO	1		X	
30	51M7043	ANEL O	1		X	
31	JD8253	CAPA DE ROLAMENTO	2		X	
32	JD8935	CONE DE ROLAMENTO	2		X	
33	JD7449	CAPA DE ROLAMENTO	1		X	
34	JD8118	CONE DE ROLAMENTO	1		X	
35	JD8237	CAPA DE ROLAMENTO	1		X	
36	JD8905	CONE DE ROLAMENTO	1		X	

TOO LPM PUMP - SEAL KIT
KIT DE VEDACAO DA BOMBA HIDRAULICA 100 LPM
KIT VEDACION - BOMBA HIDRAULICA 100 LPM

CQ151588 -UN-

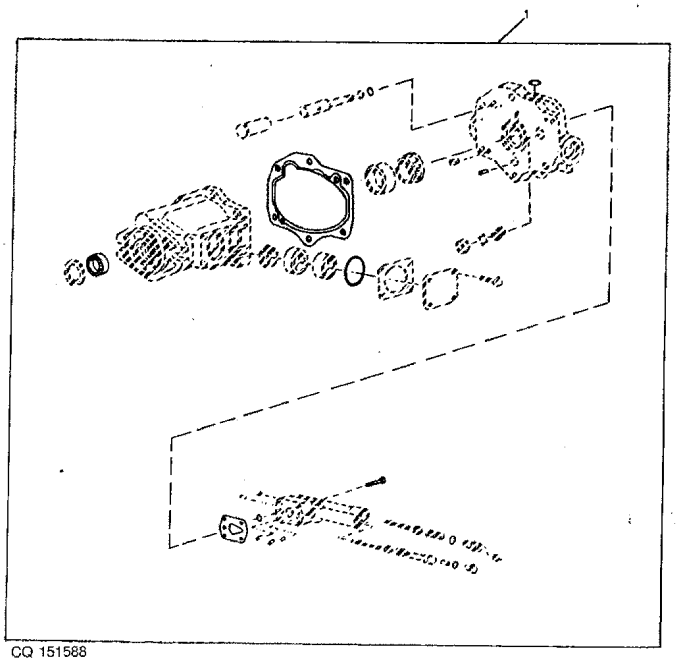

ITEM	NR.PECA	DESCRICAO	QTDE	NR. SERIE	7505	NOTAS
1	RE43836	KIT RETENTOR	1		X	

MEMORANDA
MEMORANDA
MEMORANDA

HYDRAULIC PUMP 60 LPM
BOMBA HIDRAULICA 60 LPM
BOMBA HIDRAULICA 60 LPM
CQ156154 -UN-

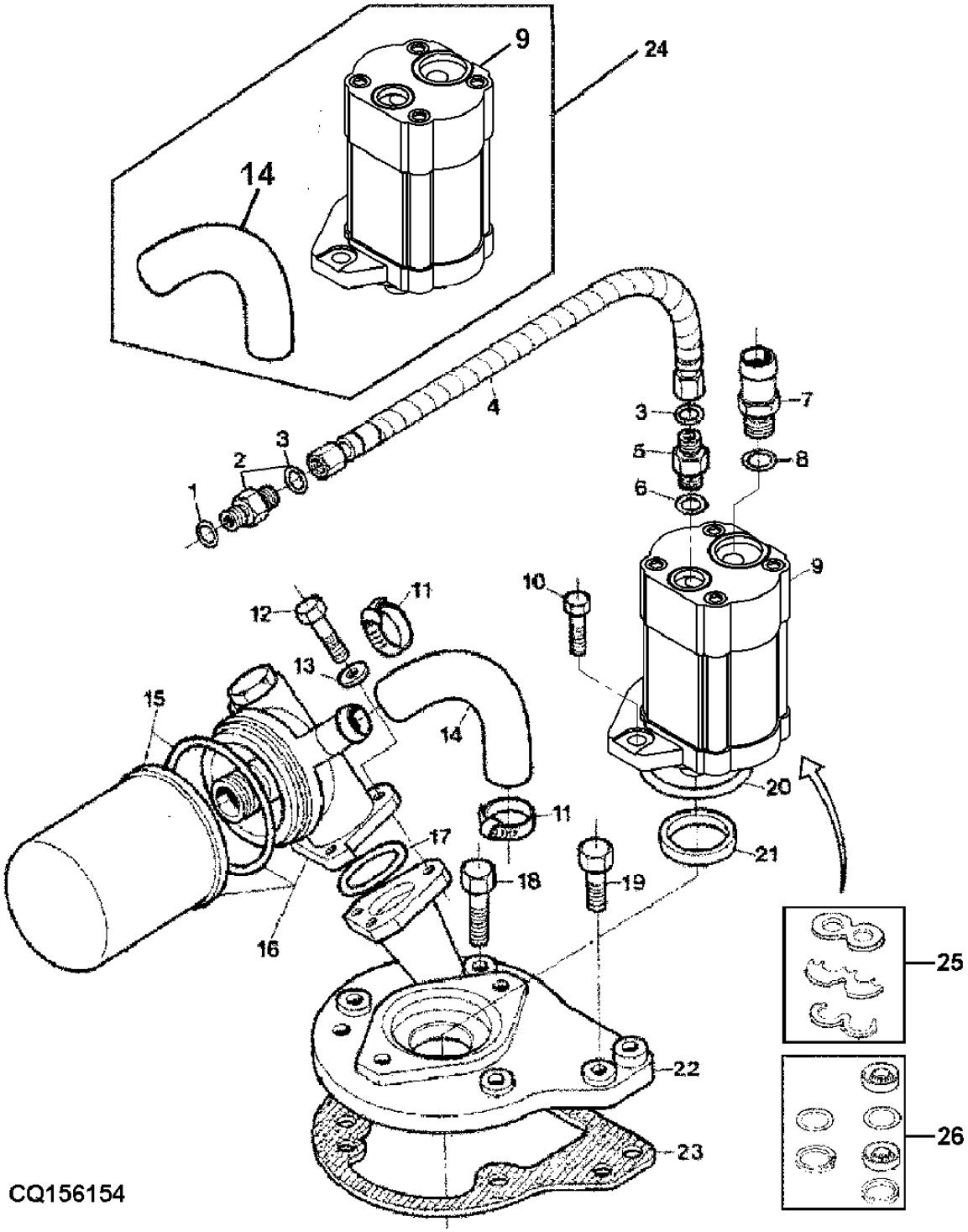

ITEM	NR.PECA	DESCRICAO	QTDE	NR. SERIE TRATOR	7505	NOTAS
1	51M7047	ANEL O	AR		X	
2	61M5005	ADAPTADOR	AR		X	
3	T77858	ANEL O	2		X	
4	AP32532	MANGUEIRA	AR		X	
5	38H5121	ADAPTADOR	AR		X	
6	51M7045	ANEL O	AR		X	19.300X2.200MM
7	P59233	CONJ MONT CONECTOR ELETRICO	AR		X	
8	R29936	ANEL O	AR		X	
9	DQ33772	BOMBA HIDRAULICA	1	-21134	X	FOR DQ50113
	DQ49963	BOMBA HIDRAULICA	1	21135-	X	(SUB FOR DQ33772)
10	19M4750	PARAFUSO	AR		X	M10 X 25, M10X25
11	SG01001	BRACADEIRA	2		X	
12	19M7167	PARAFUSO SEXT.	AR		X	M10 X 25, M10X25
13	24M7040	ARRUELA	AR		X	11X21X2MM
14	CQ49647	MANGUEIRA	AR	31135-	X	
	R109228	MANGUEIRA	AR	-21134	X	
15	RE45864	FILTRO DE OLEO	AR		X	
16	AP32988	FILTRO	AR		X	
17	F1870R	ANEL O	AR		X	
18	19M7744	PARAFUSO SEXT.	AR		X	M12 X 35, M12X35
19	19M7268	PARAFUSO SEXT.	AR		X	M12 X 25, M12X25
20	U42702	ANEL O	AR		X	
21	R108011	ARRUELA	AR		X	
22	CQ24922	SUPORTE	AR		X	
23	L116628	JUNTA	AR		X	
24	DQ50113	BOMBA	1	-21134	X	DQ49963 + CQ49647
25	DQ33831	KIT VEDACAO	1	-21134	X	
	DQ52227	KIT VEDACAO	1	21135-	X	
26	DQ33832	KIT PECAS DE REPOSICAO	1	-21134	X	
	DQ52226	KIT	1	21135-	X	

100 LPM HYDRAULIC PUMP - COMPONENTS
BOMBA HIDRAULICA 100 LPM - COMPONENTES
BOMBA HIDRAULICA 100 LPM - COMPONENTES

CQ151582 -UN-

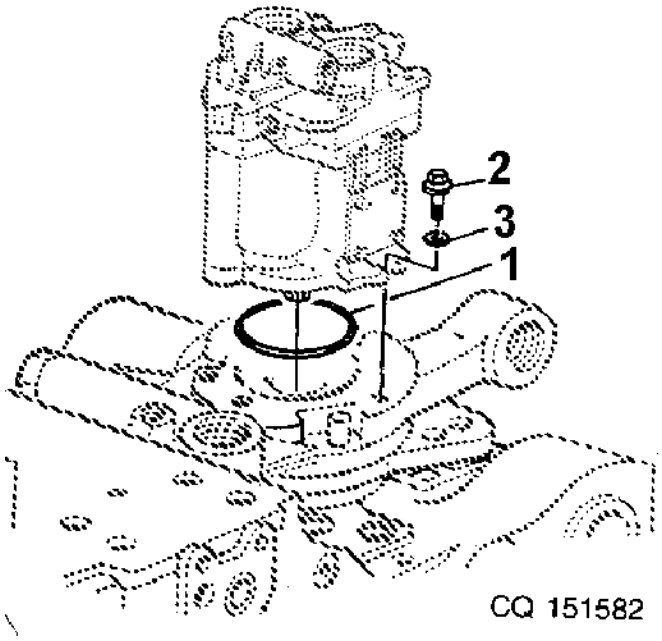

ITEM	NR.PECA	DESCRICAO	QTDE	NR. SERIE	7505	NOTAS
1	T42302	ANEL O	1		X	
2	19M7744	PARAFUSO SEXT.	AR		X	M12 X 35, M12X35
3	24M7180	ARRUELA	AR		X	

HYDRAULIC PUMP - CONTROL
BOMBA HIDRAULICA - ACIONAMENTO
BOMBA HIDRAULIC - ACIONAMIENTO

LX009313 -UN-

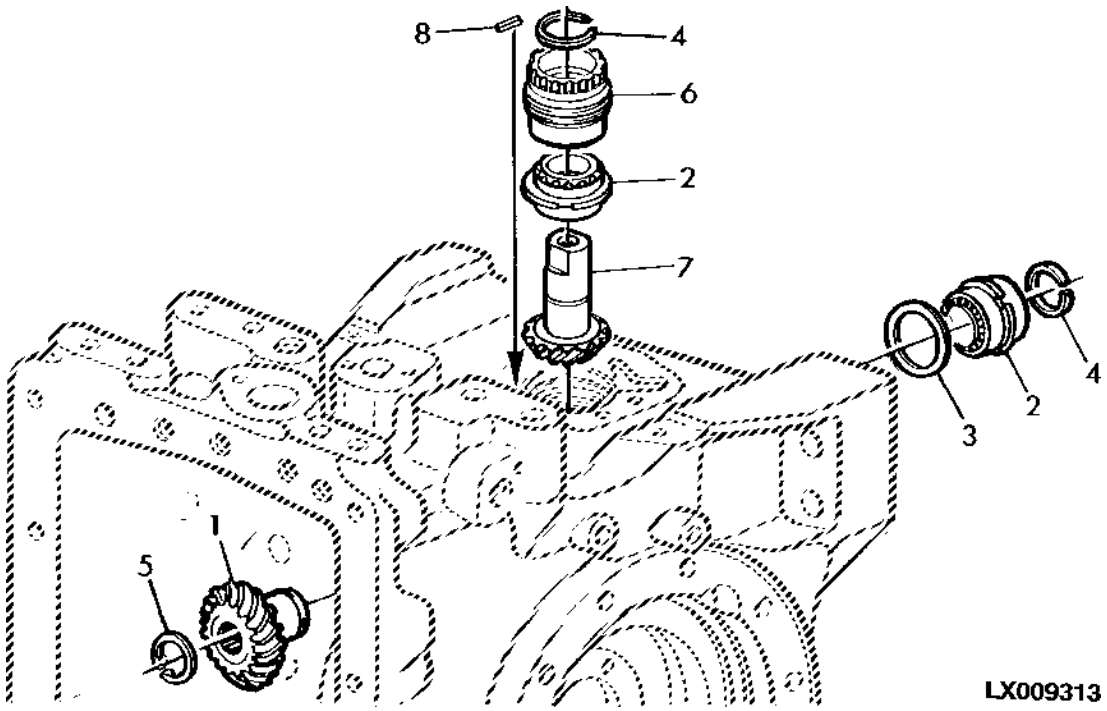

ITEM	*NR.PECA*	*DESCRICAO*	*QTDE*	*NR. SERIE*	7505	*NOTAS*
1	R115351	ENGRENAGEM	1		X	
2	RE206285	ROLAMENTO DE ROLOS CONICOS	2		X	(SUB FOR RE33466)
3	R44357	CALCO	3		X	0.08MM
	R44358	CALCO	3		X	0.13MM
	R44359	CALCO	3		X	0.25MM
4	40M7071	ANEL DE PRESSAO	AR		X	1.50MM
	T15258	ANEL DE PRESSAO	AR		X	(A) 1.57MM
	R48747	ANEL DE PRESSAO	AR		X	(A) 2.08MM
	R48748	ANEL DE PRESSAO	AR		X	(A) 2.16MM
	R48749	ANEL DE PRESSAO	AR		X	(A) 2.24MM
	R48750	ANEL DE PRESSAO	AR		X	(A) 2.31MM
	R96515	ANEL DE PRESSAO	AR		X	(A) 2.45MM
	R96517	ANEL DE PRESSAO	AR		X	(A) 2.60MM
	T27432	ANEL DE PRESSAO	AR		X	(A) 2.74MM
	A2597R	ANEL DE PRESSAO	AR		X	(A) 2.89MM
5	40M7256	ANEL DE PRESSAO	1		X	
6	R94072	LUVA	1		X	
7	R115352	PINHAO	1		X	
8	44M7103	PINO DE CENTRAGEM	1		X	

(A) KIT RE50005
(A) KIT RE50005
(A) KIT RE50005

PRIORITY VALVE LINES
TUBOS DA VALVULA PRIORITARIA DE ENTRADA
LINEAS DE LA VALVULA PRIORITARIA DE ENTRADA

CQ151587 -UN-

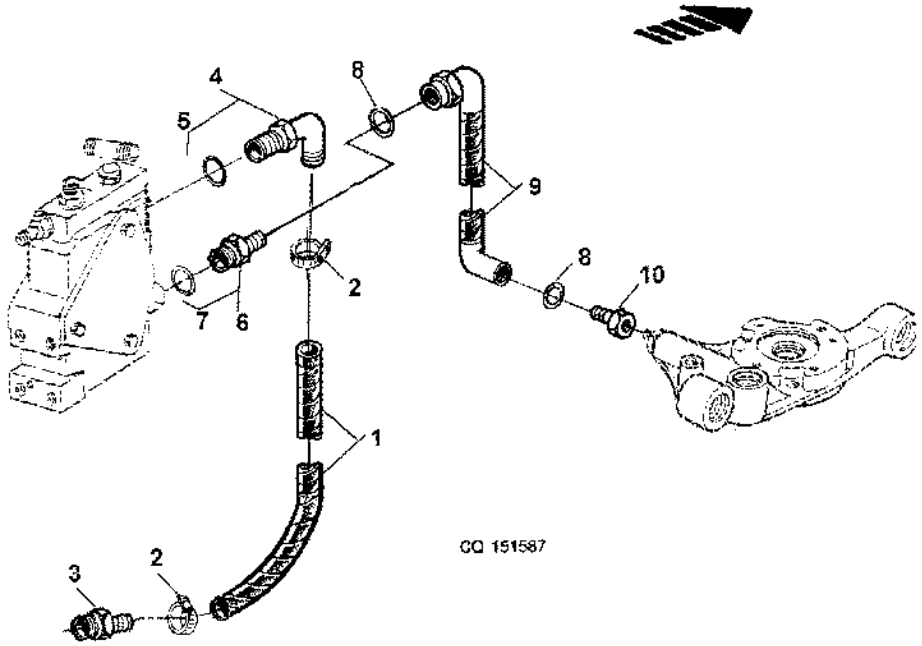

ITEM	NR.PECA	DESCRICAO	QTDE	NR. SERIE	7505	NOTAS
2	AL82025	BRACADEIRA	2		X	
3	R49518	CONEXAO	1		X	
4	RE55212	CONEXAO EM ANGULO	1		X	
5	R29936	ANEL O	1		X	
6	38H5016	CONEXAO EM ANGULO	1		X	
7	51M7041	ANEL O	1		X	11.3X2.2MM
8	T77613	ANEL O	2		X	
9	RE52695	MANGUEIRA HIDRAULICA	1		X	
10	R108012	PLUGUE	1		X	

CONTROL VALVE
VALVULA DE CONTROLE REMOTO E ENGATE RAPIDO
VALVULA CONTROL REMOTO Y ENGATE RAPIDO

CQ156155 -UN-

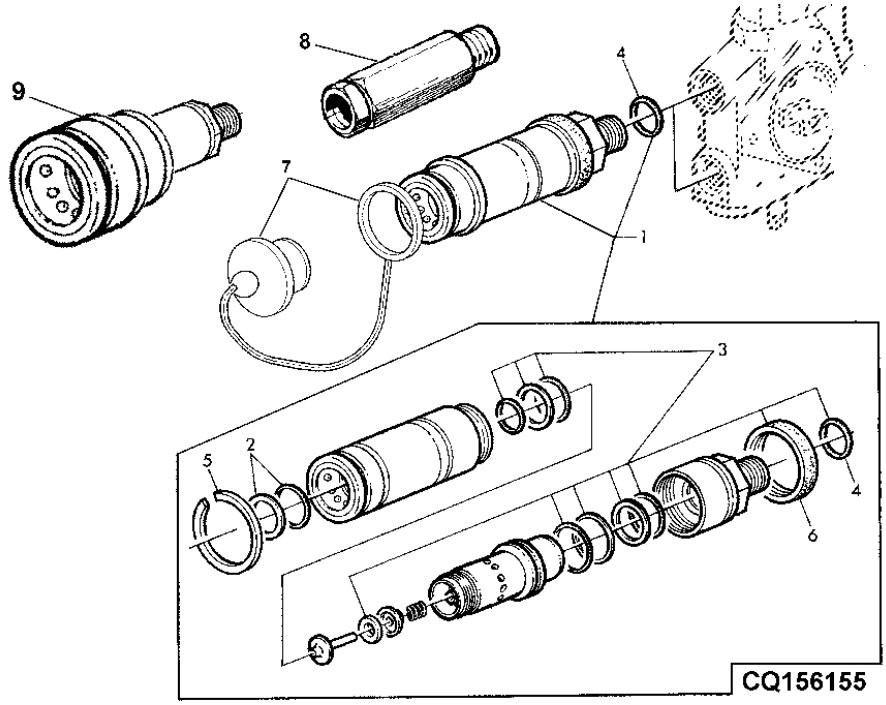

ITEM	NR.PECA	DESCRICAO	QTDE	NR. SERIE	7505	NOTAS
1	DQ38613	ACOPLADOR RAPIDO	1		X	USE AL112951
	AL112951	CONEXAO ENGATE RAPIDO	1		X	
2	AL166745	KIT RETENTOR	1		X	
3	AL82197	KIT RETENTOR	1		X	FOR DQ38613
	AL112953	KIT RETENTOR	1		X	FOR AL112951
4	51M7045	ANEL O	AR		X	
5	40M7102	ANEL DE PRESSAO	1		X	
6	L112370	CAPA	1		X	
7	A15899	PLUGUE	1		X	
8	CQ33591	ADAPTADOR	1		X	
9	AJ58437	CONEXAO ENGATE RAPIDO	AR		X	3/4"

HYDRAULIC PUMP LINES 100LPM
LINHAS DA BOMBA HIDRAULICA 100LPM
LINEAS DA BOMBA HYDRAULICA 100LPM

RXP011588 -UN-

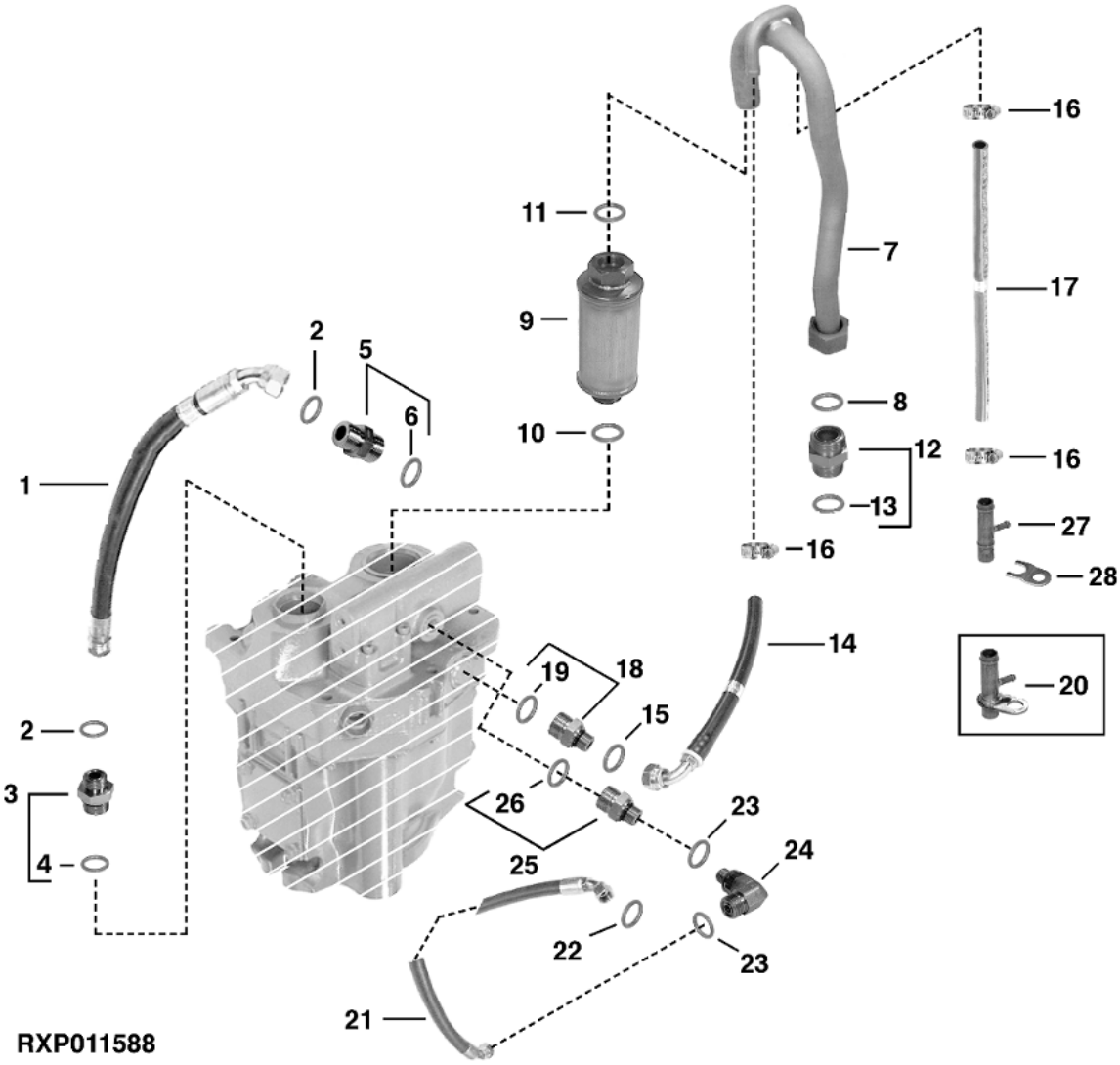

ITEM	NR.PECA	DESCRICAO	QTDE	NR. SERIE TRATOR	7505	NOTAS
1	DQ42374	MANGUEIRA HIDRAULICA	1		X	
2	T77858	ANEL O	2		X	
3	38H5013	ADAPTADOR	1		X	
4	51M7048	ANEL O	1		X	
5	61M5005	ADAPTADOR	1		X	
6	51M7047	ANEL O	1		X	
7	RE50386	TUBULACAO DE OLEO	1		X	
8	T78612	ANEL O	1		X	
9	RE46728	RESERVATORIO	1		X	
10	51M7049	ANEL O	1		X	
11	R29463	ANEL O	1		X	
12	38H5033	ADAPTADOR	1		X	
13	51M7050	ANEL O	1		X	
14	RE52401	MANGUEIRA HIDRAULICA	1		X	
15	T77932	ANEL O	1		X	
16	TY22465	ABRACADEIRA PARA MANGUEIRA	3		X	
17	R206423	MANGUEIRA	1		X	
18	38H5010	ADAPTADOR	1		X	
19	51M7043	ANEL O	1		X	
20	RE48261	CONEXAO DE MANGUEIRA	1	-XXXXX	X	USE R124627 + R124628
21	RE51178	MANGUEIRA HIDRAULICA	1		X	
22	T77857	ANEL O	1		X	
23	T77613	ANEL O	2		X	
24	38H1094	CONEXAO EM ANGULO	1		X	
25	38H5008	ADAPTADOR	1		X	
26	51M7040	ANEL O	1		X	
27	R124627	CONEXAO DE MANGUEIRA	1	XXXXX-	X	
28	R124628	RETENTOR	1	XXXXX-	X	

HYDRAULIC OIL FILTER - 100LPM
FILTRO OLEO HIDRAULICO - 100LPM
FILTRO PARA ACEITE HIDRAULICO - 100LPM

CQ155449 -UN-

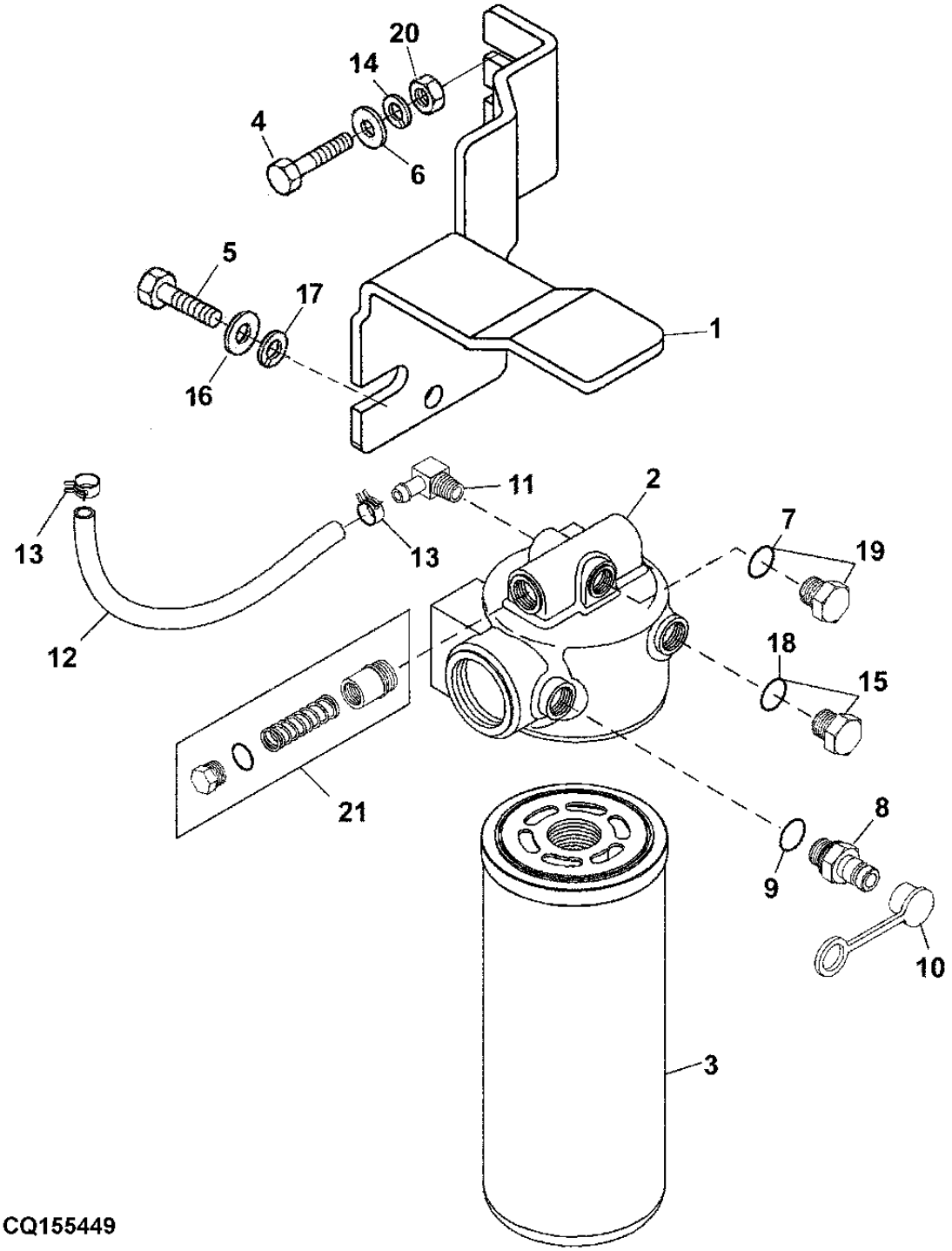

ITEM	NR.PECA	DESCRICAO	QTDE	NR. SERIE TRATOR	7505	NOTAS
1	CQ35246	APOIO	1		X	
2	RE152372	CABECOTE DO FILTRO	1		X	
3	RE205726	FILTRO DE OLEO HIDRAULICO	1		X	(SUB FOR RE39527)
4	19M7139	PARAFUSO SEXT.	2		X	M8 X 20
5	19M8011	PARAFUSO SEXT.	2		X	M12 X 30
6	24M7238	ARRUELA	2		X	
7	51M7040	ANEL O	1		X	
8	RE190805	ACOPLAMENTO DE DIAGNOSTICO	1		X	
9	R26448	ANEL O	1		X	
10	R77175	CAPA	1		X	
11	M84497	CONEXAO EM ANGULO	1		X	
12	R96151	MANGUEIRA	1		X	
13	R56101	PRESILHA	2		X	
14	12M7065	ARRUELA DE PRESSAO	2		X	
15	RE46686	TAMPAO	1		X	INCL ITEM 7
16	24M7240	ARRUELA	2		X	
17	12M7067	ARRUELA DE PRESSAO	2		X	
18	51M7041	ANEL O	1		X	
19	RE46684	TAMPAO	1		X	INCL ITEM 18
20	14M7029	PORCA	2		X	M8
21	RE49038	KIT	1		X	

CONTROL VALVE - 60LPM
COMANDOS HIDRAULICOS - 60LPM
VALVULA DE MANDO - 60LPM

CQ155302 -UN-

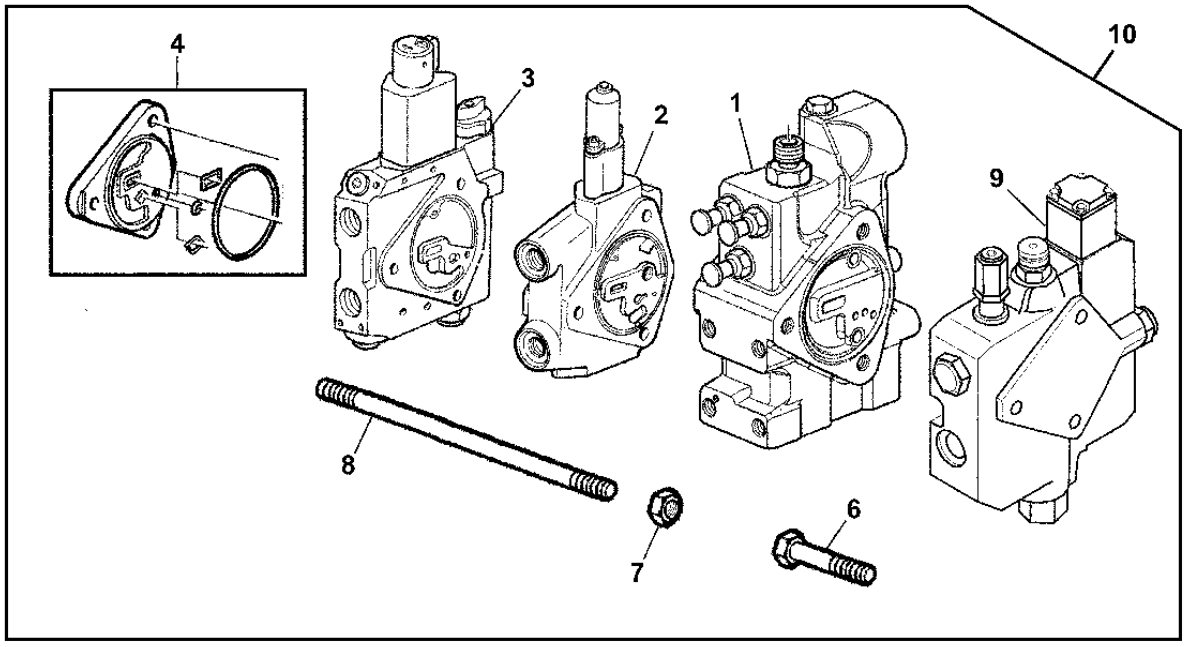

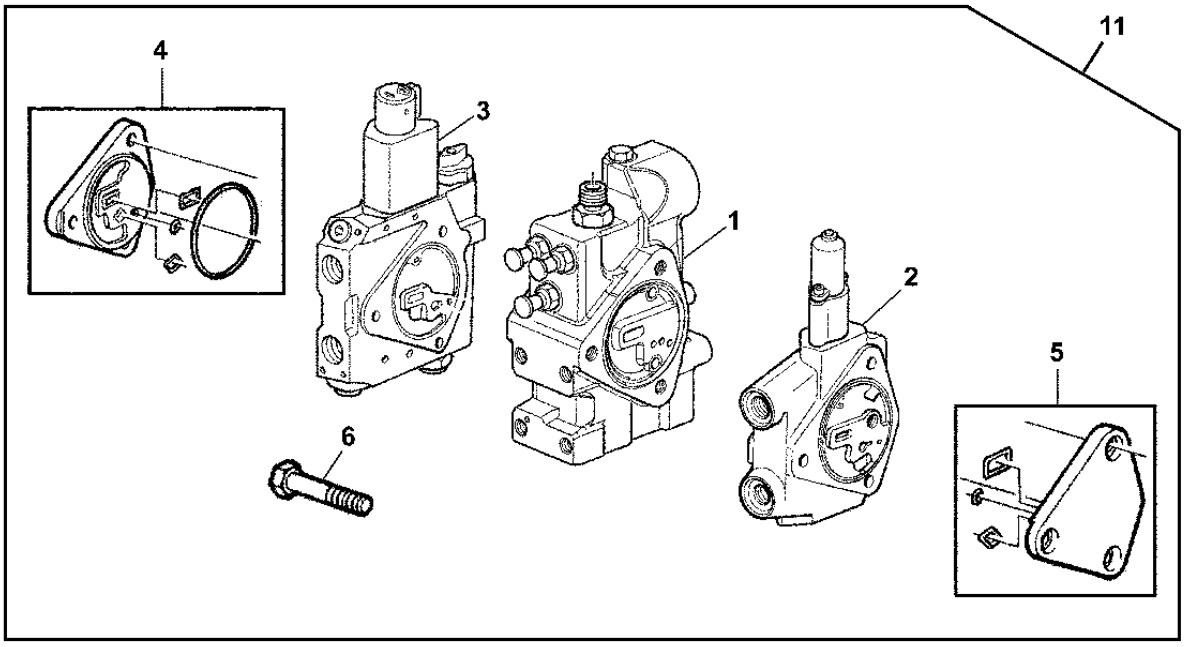

CQ155302

ITEM	NR.PECA	DESCRICAO	QTDE	NR. SERIE TRATOR	7505	NOTAS
1	DQ41959	VALVULA	1	-18630	X	
	DQ43423	VALV. CONTROLADORA DE FLUXO	1	18631-	X	
2	AL77163	VALVULA DE CONTROLE	1		X	VCR 101
3	AL119217	VALVULA DE CONTROLE REMOTO	1		X	VCR 301
4	AL77028	CAPA	1		X	LH
5	AL77680	CAPA	1		X	RH
6	19M8776	PARAFUSO SEXT.	AR		X	M10 X 70, M10X70
7	14M7491	PORCA	3		X	M10
8	R95616	PINO	3		X	
9	RE39607	VALVULA	1	-19370	X	USE RE215491
	RE176785	VALVULA	1	19371-25761	X	USE RE215491
10	DQ42090	VALVULA DE CONTROLE	1	-19370	X	
	DQ43426	VALV. CONTROLADORA DE FLUXO	1	19371-	X	
11	DQ42089	VALVULA DE CONTROLE	1	-18630	X	
	DQ43425	VALV. CONTROLADORA DE FLUXO	1	18631-	X	

CONTROL VALVE - 100LPM
COMANDOS HIDRAULICOS - 100LPM
VALVULA DE MANDO - 100LPM

CQ155303 -UN-

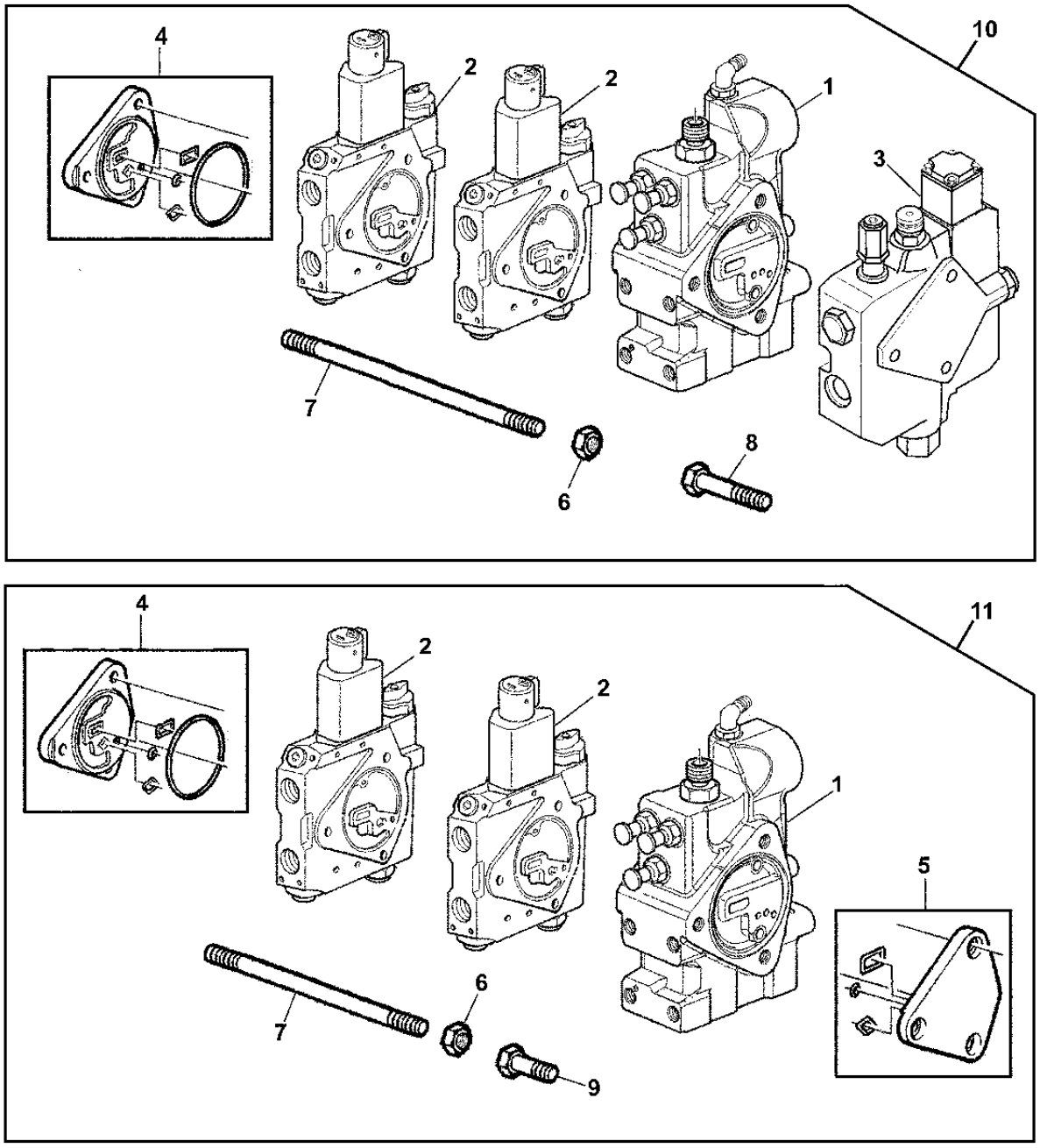

CQ155303

ITEM	NR.PECA	DESCRICAO	QTDE	NR. SERIE TRATOR	7505	NOTAS
1	AL76171	VALVULA	1	-19370	X	
	RE154985	VALVULA	1	19371-	X	
2	RE239127	BLOCO DE VALVULAS	2		X	(SUB FOR AL119219)
3	RE39607	VALVULA	1	-19370	X	USE RE215491
	RE176785	VALVULA	1	19371-25761	X	USE RE215491
4	AL77028	CAPA	1		X	
5	AL77680	CAPA	1		X	
6	14M7148	PORCA	3		X	M10
7	L169846	PINO	3		X	M10X120
8	19M8776	PARAFUSO SEXT.	3		X	M10 X 70, M10X70
9	19M8775	PARAFUSO SEXT.	3		X	M10 X 25, M10X25
10	DQ42611	BLOCO DE VALVULAS	1	-18109	X	
	DQ43427	VALV. CONTROLADORA DE FLUXO	1	18110-	X	
11	DQ42743	BLOCO DE VALVULAS	1	-19370	X	
	DQ43428	VALV. CONTROLADORA DE FLUXO	1	19371-	X	

MEMORANDA
MEMORANDA
MEMORANDA

SECTIONAL INDEX
INDICE DE GRUPO
INDICE DE GRUPO

PUBM0148 -UN-

25-	37
32-	46
33-	47
34-	48
35-	49
36-	50

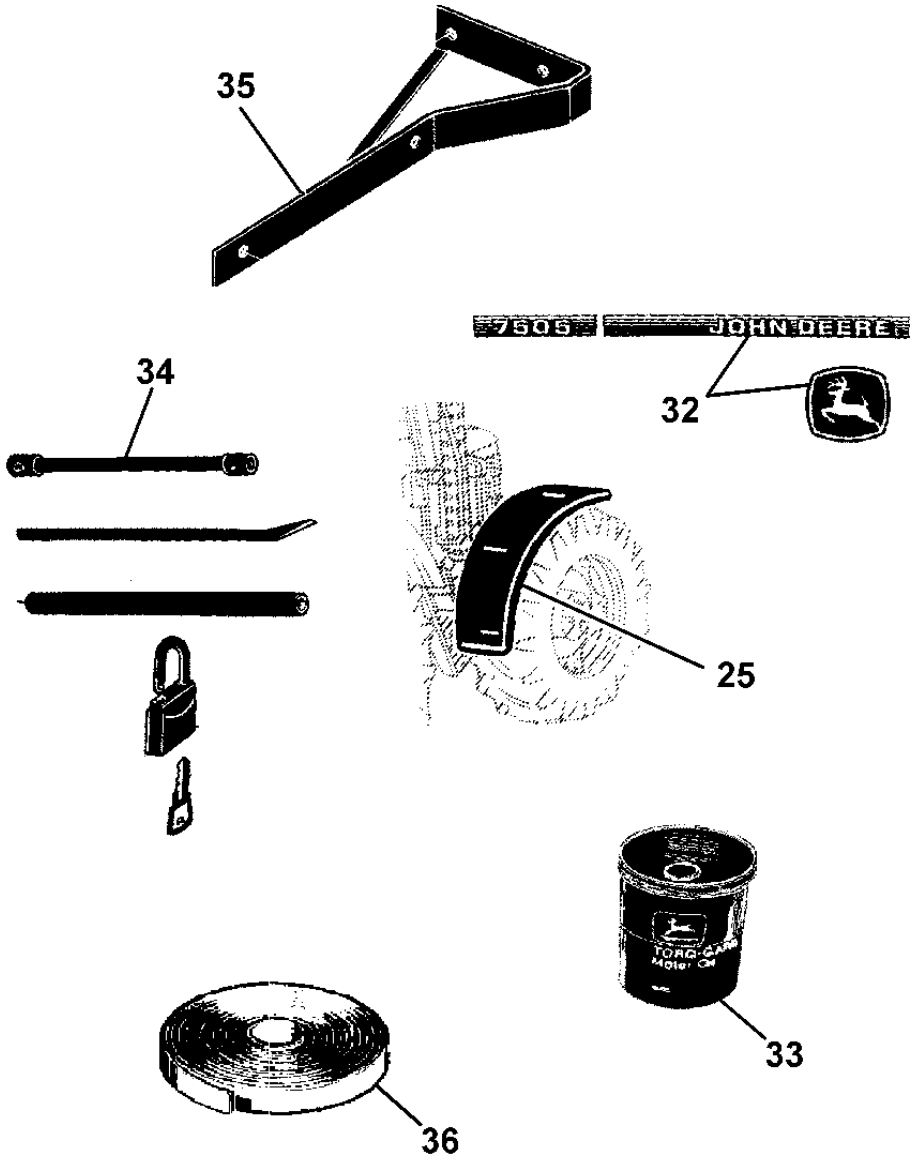

PUBM0148

SECTIONAL INDEX
INDICE DE GRUPO
INDICE DE GRUPO

PUBM0149 -UN-

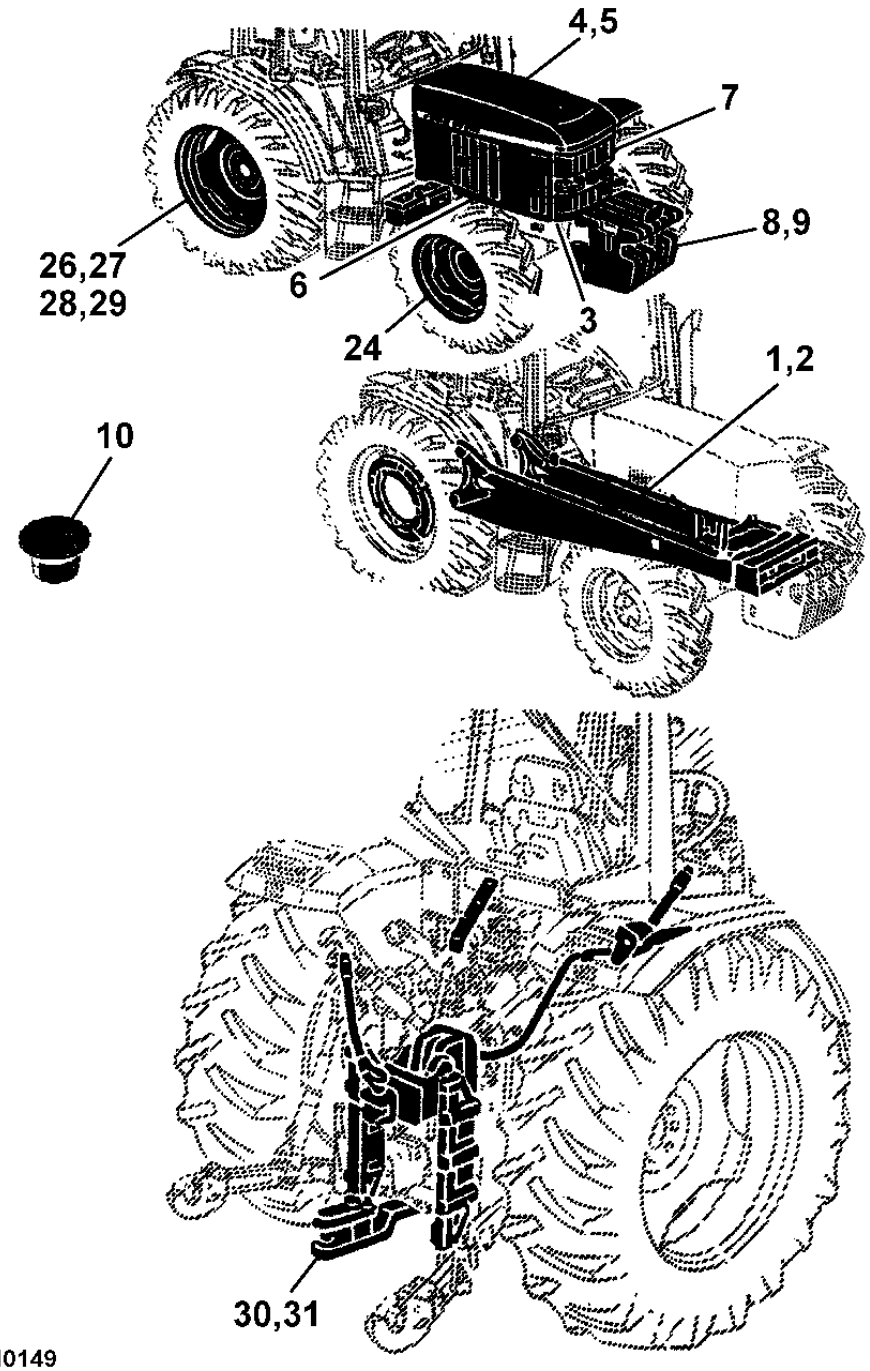

PUBM0149

1-	2
2-	3
3-	4
4-	6
5-	7
6-	8
7-	10
8-	11
9-	12
10-	13
24-	36
26-	38
27-	40
28-	41
29-	42
30-	43
31-	44

SECTIONAL INDEX
INDICE DE GRUPO
INDICE DE GRUPO

PUBM0150 -UN-

11-	14
12-	16
13-	17
14-	18
15-	20
16-	22
17-	24
18-	26
19-	27
20-	28
21-	30
22-	32
23-	34

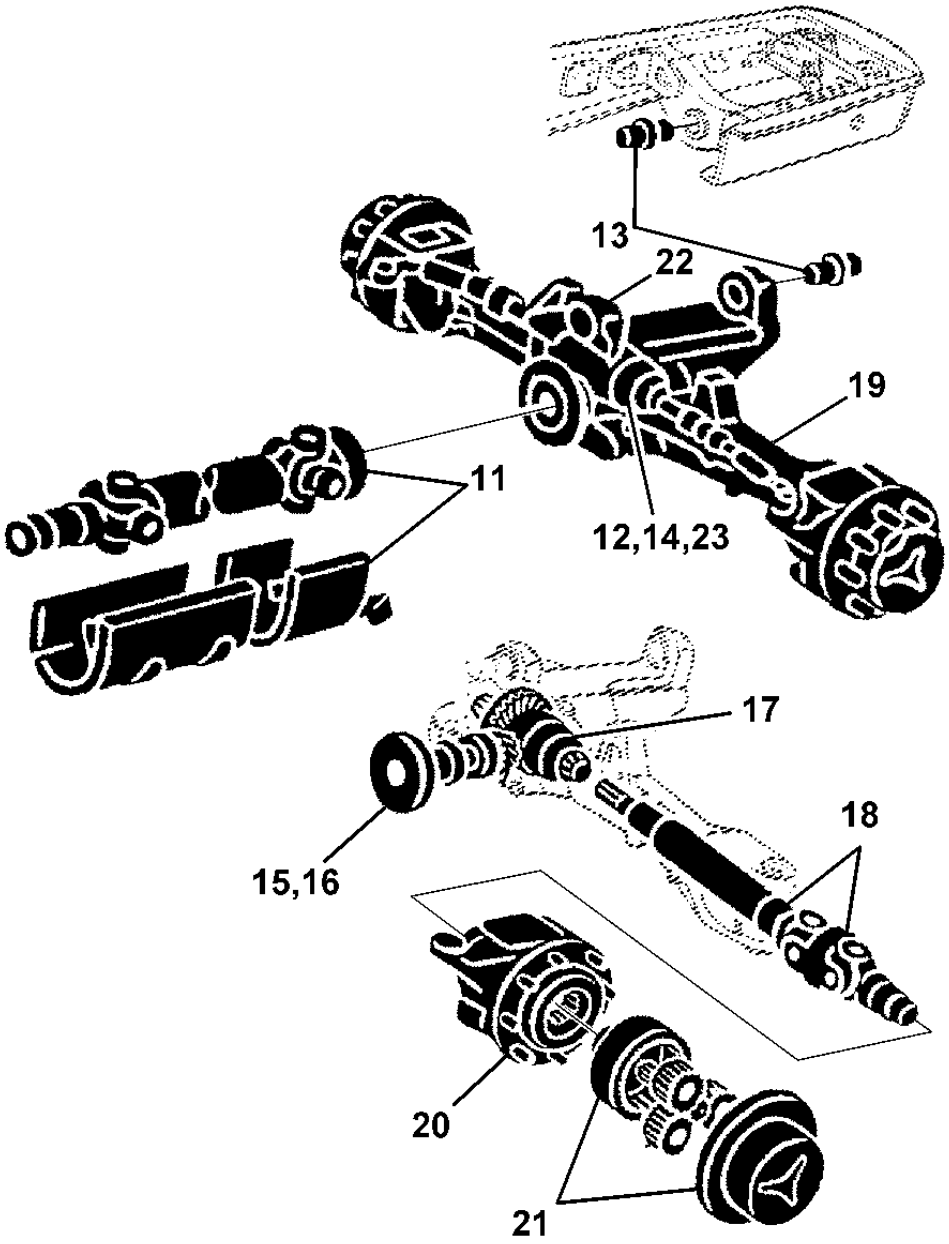

PUBM0150

MAIN FRAME AND MOUNTING PARTS
CHASSI E PECAS DE MONTAGEM
BASTIDOR PRINCIPAL Y PIEZAS DE MONTAJE

CQ156140 -UN-

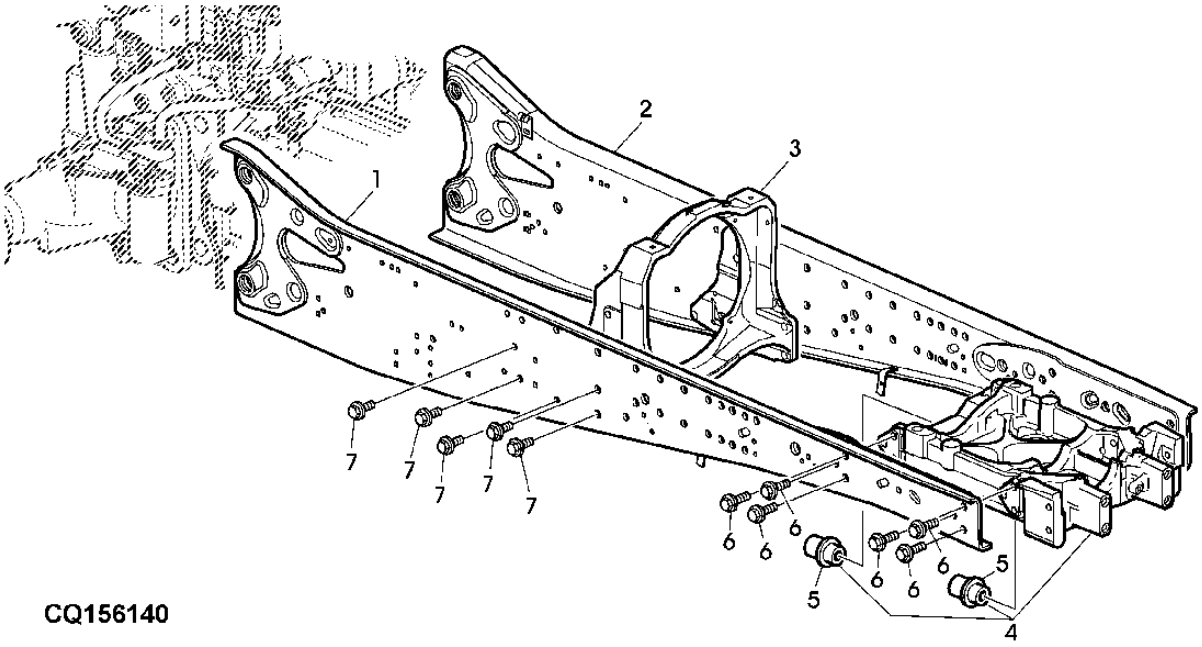

CQ156140

ITEM	NR.PECA	DESCRICAO	QTDE	NR. SERIE TRATOR 7505	NOTAS
1	DQ30898	BASTIDOR DE EXTENSAO	1		RH (SUB FOR AL156444)
2	DQ30899	BASTIDOR DE EXTENSAO	1		LH (SUB FOR AL156445)
3	R117602	SUPORTE	1		(SUB FOR L156664)
4	DQ27825	SUPORTE EIXO DIANTEIRO	1		
5	L111817	PINO FIXADOR	2		
6	19M7892	PARAFUSO SEXT.	10		M20 X 80
7	19M7950	PARAFUSO SEXT.	10		M20 X 45

MAIN FRAME, MOUNTING PARTS
CHASSI, PECAS DE MONTAGEM
BASTIDOR PRINCIPAL, PIEZAS DE MONTAJE

CQ151177 -UN-

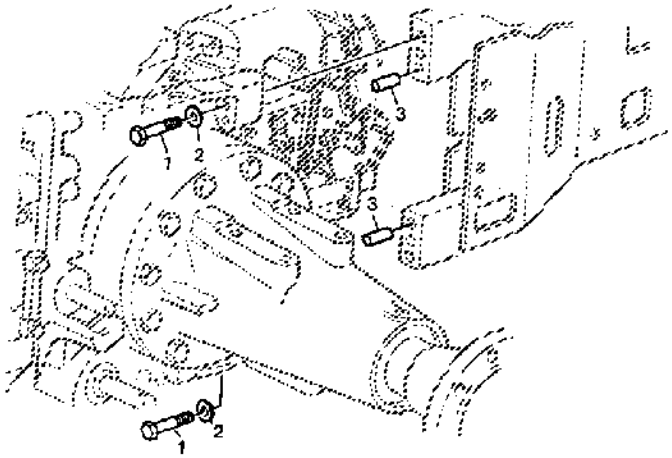

CQ 151177

ITEM	*NR.PECA*	*DESCRICAO*	*QTDE*	*NR. SERIE*	7505	*NOTAS*
1	19M8837	PARAFUSO	AR		X	M20 X 120, M20X120
2	R114918	ARRUELA	AR		X	
3	A776R	PINO	AR		X	

FRONT FRAME
ESTRUTURA FRONTAL
BASTIDOR FRONTAL
CQ156001 -UN-

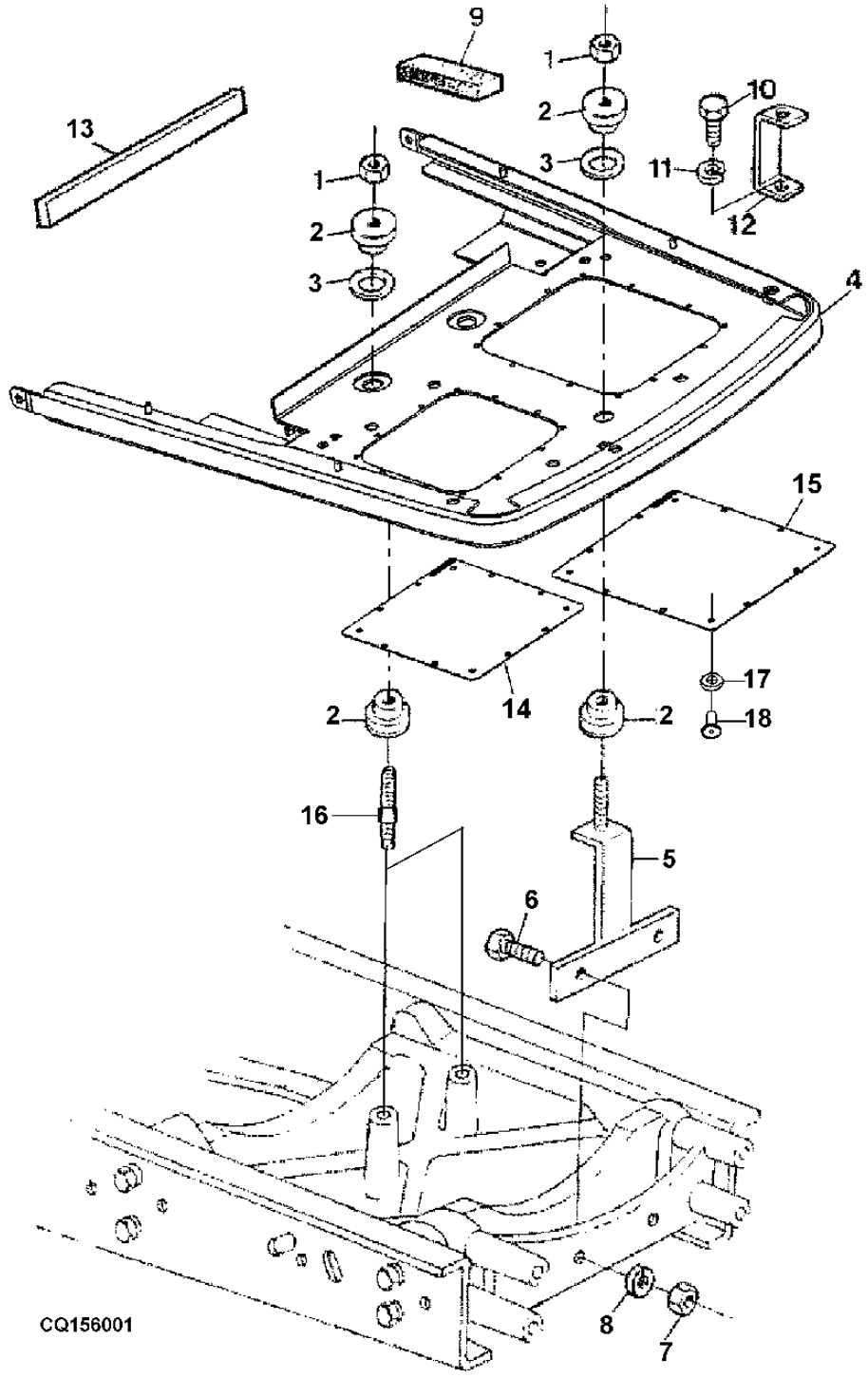

ITEM	NR.PECA	DESCRICAO	QTDE	NR. SERIE	7505	NOTAS
1	14M7140	PORCA	AR		X	M10, M10
2	AL76291	PARA-CHOQUE	6		X	
3	24M7200	ARRUELA	AR		X	22X36X1,5
4	DQ47219	BASE	1		X	
5	DQ32631	SUPORTE	1		X	
6	19M7744	PARAFUSO SEXT.	AR		X	M12 X 35, M12X35
7	14M7031	PORCA	AR		X	M12, M12
8	12M7067	ARRUELA DE PRESSAO	AR		X	12MM
9	CQ47812	VEDACAO	1		X	
10	19M7166	PARAFUSO SEXT.	AR		X	M10 X 20, M10X20
11	12M7066	ARRUELA DE PRESSAO	AR		X	10MM
12	CQ43189	PERFIL "U"	1		X	
13	CQ25248	VEDACAO	AR		X	
14	CQ47216	CHAPA	1		X	
15	CQ47217	CHAPA	1		X	
16	R117158	PINO	2		X	
17	24M7138	ARRUELA	AR		X	
18	DQ04853	REBITE	AR		X	

HOOD
CAPO
CAPO

CQ154856 -UN-

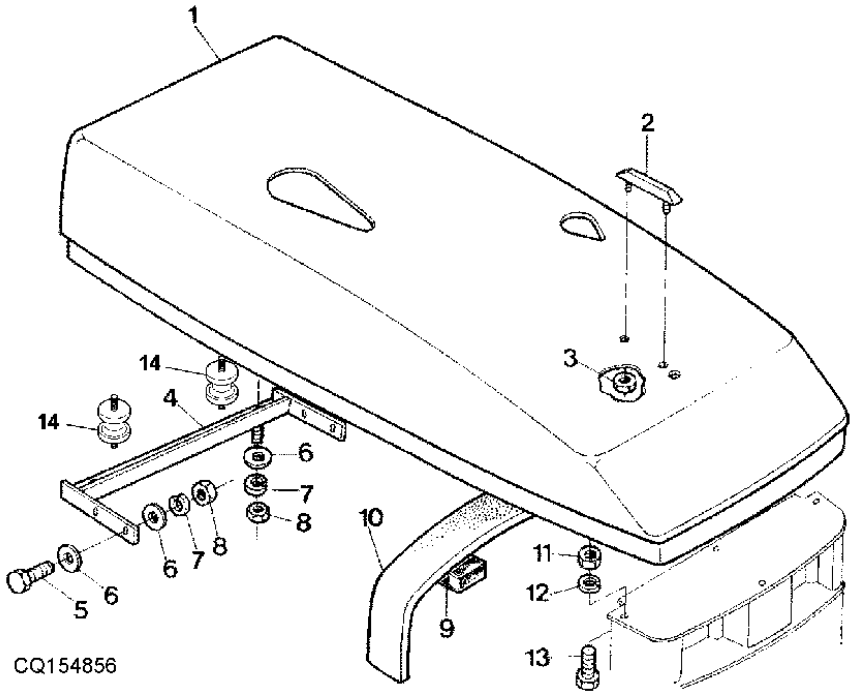

ITEM	NR.PECA	DESCRICAO	QTDE	NR. SERIE TRATOR 7505	NOTAS
1	DQ44930	CAPO	1	X	
2	R95654	MOLDURA	1	X	
3	R107957	PORCA DE SEGURANCA	2	X	
4	DQ47325	SUPORTE	1	X	
5	19M7163	PARAFUSO SEXT.	AR	X	M8 X 25, M8X25
6	24M7024	ARRUELA	AR	X	9X28MM
7	12M7065	ARRUELA DE PRESSAO	AR	X	8MM
8	14M7029	PORCA	AR	X	M8
9	CQ26419	VEDACAO	1	X	
10	CQ25383	VEDACAO	1	X	
11	14M7140	PORCA	AR	X	M10, M10
12	12M7066	ARRUELA DE PRESSAO	AR	X	10MM
13	19M7166	PARAFUSO SEXT.	AR	X	M10 X 20, M10X20
14	DQ45731	COXIM	2	X	

HOOD SUPPORT
SUPORTE DO CAPO
SOPORTE DEL CAPO

CQ151965 -UN-

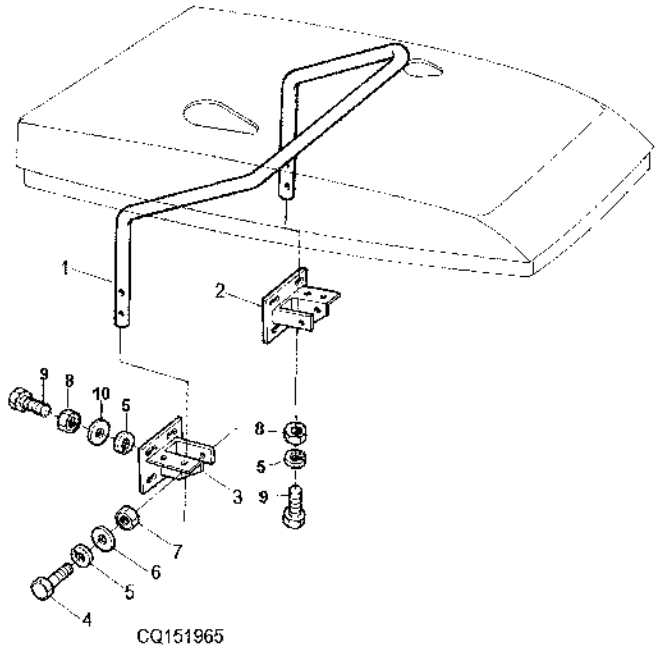

CQ151965

ITEM	NR.PECA	DESCRICAO	QTDE	NR. SERIE TRATOR	7505	NOTAS
1	CQ33346	ARCO	1		X	
2	DQ33838	SUPORTE	1		X	LH
3	DQ33836	SUPORTE	1		X	RH
4	19M7179	PARAFUSO SEXT.	AR		X	M10 X 50, M10X50
5	12M7065	ARRUELA DE PRESSAO	AR		X	8MM
6	24M7026	ARRUELA	AR		X	9X17X1,6
7	14M7140	PORCA	AR		X	M10, M10
8	14M7029	PORCA	AR		X	M8, M8
9	19M7139	PARAFUSO SEXT.	AR		X	M8 X 20, M8X20
10	24M7008	ARRUELA	AR		X	8,4X23X1,5

SIDE COVERS
GRADES LATERAIS
REVESTIMIENTO LATERAL
CQ155198 -UN-

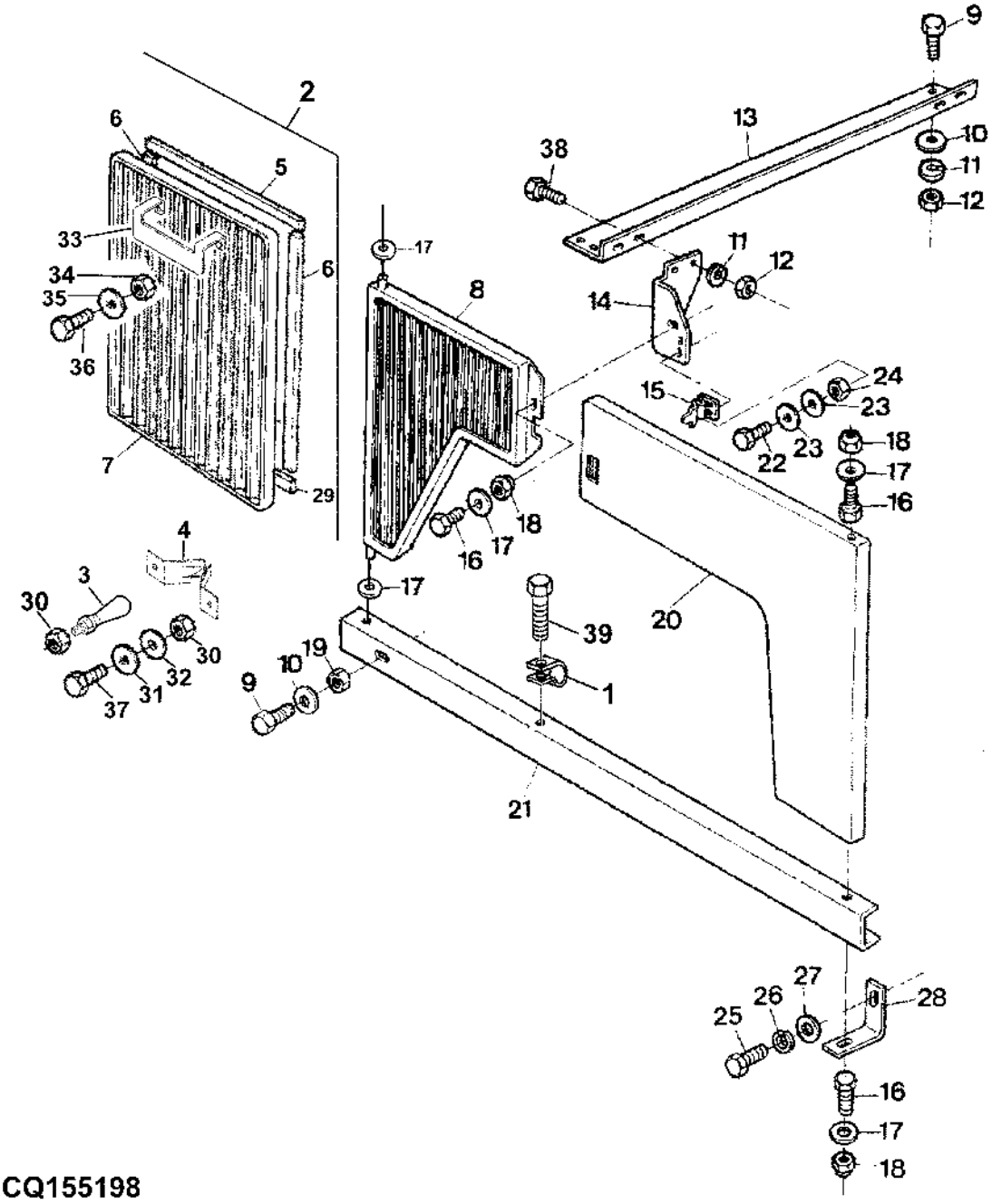

ITEM	NR.PECA	DESCRICAO	QTDE	NR. SERIE TRATOR	7505	NOTAS
1	DQ08621	BRACADEIRA	2		X	
2	DQ45937	GRADE DE BARRAS	2		X	RH INCL KEYS 5,6,7,29
	DQ45938	GRADE DE BARRAS	1		X	LH INCL KEYS 5,6,7,29
3	L79177	ROTULA	2		X	
4	L79226	PRESILHA	2		X	
5	CQ31042	VEDACAO	AR		X	
6	CQ31041	VEDACAO	AR		X	530MM
7	DQ44957	PENEIRA	1		X	RH
	DQ44958	PENEIRA	1		X	LH
8	DQ29003	REVESTIMENTO, BLINDAGEM	1		X	LH
	DQ28862	GRELHA	1		X	RH
9	19M7139	PARAFUSO SEXT.	AR		X	M8 X 20, M8X20
10	24M7026	ARRUELA	AR		X	9X17X1,6
11	12M7065	ARRUELA DE PRESSAO	AR		X	8MM
12	14M7029	PORCA	AR		X	M8, M8
13	CQ33346	ARCO	AR		X	
14	DQ27658	SUPORTE	1		X	
	DQ33840	SUPORTE	1		X	
15	R110554	MOLA	2		X	
16	19M3118	PARAFUSO SEXT.	AR		X	M6 X 20, M6X20
17	CQ34344	ARRUELA	AR		X	6,4X18X2
18	14M7165	PORCA DE SEGURANCA	AR		X	M6, M6
19	14M7166	PORCA DE SEGURANCA	AR		X	M8, M8
20	DQ27606	REVESTIMENTO, BLINDAGEM	1		X	
	DQ28923	REVESTIMENTO, BLINDAGEM	1		X	
21	CQ49293	PERFIL "U"	2		X	
22	19M7372	PARAFUSO SEXT.	AR		X	M5 X 16, M5X16
23	24M7082	ARRUELA	AR		X	5,5X10
24	14M7028	PORCA	AR		X	M5, M5
25	19M3145	PARAFUSO SEXT.	AR		X	M10 X 25, M10X25
26	12M7066	ARRUELA DE PRESSAO	AR		X	10MM
27	24M7040	ARRUELA	AR		X	11X21X2MM
28	CQ34161	CANTONEIRA	2		X	
29	CQ28507	VEDACAO	2		X	
30	14M7028	PORCA	AR		X	M5
31	12M7064	ARRUELA DE PRESSAO	AR		X	M8X16
32	24M7138	ARRUELA	AR		X	
33	CQ47393	SUPORTE	2		X	
34	14M7136	PORCA	AR		X	M6
35	19M7560	PARAFUSO SEXT.	AR		X	M6 X 16
36	12M7006	ARRUELA DE PRESSAO	AR		X	
37	19M7640	PARAFUSO SEXT.	AR		X	M5 X 12
38	19M7163	PARAFUSO SEXT.	AR		X	M8 X 25
39	19M7162	PARAFUSO SEXT.	AR		X	M8 X 16

FRONT GRILLE
GRADE FRONTAL
PANEL FRONTAL

CQ155200 -UN-

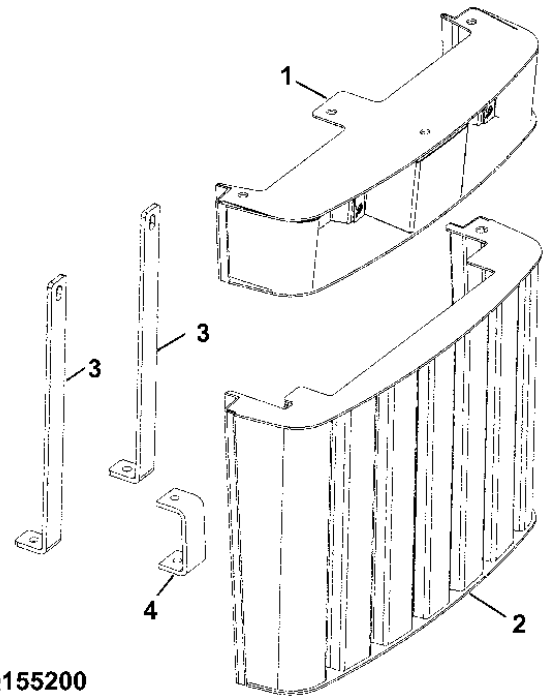

CQ155200

ITEM	*NR.PECA*	*DESCRICAO*	*QTDE*	*NR. SERIE*	7505	*NOTAS*
1	DQ43129	SUPORTE	1		X	
2	DQ44944	GRELHA	1		X	
3	CQ44962	SUPORTE	1		X	
4	CQ43189	PERFIL "U"	1		X	

FRAME WEIGHTS
CONTRAPESO DIANTEIRO
CONTRAPESO DELANTERO

CQ151182 -UN-

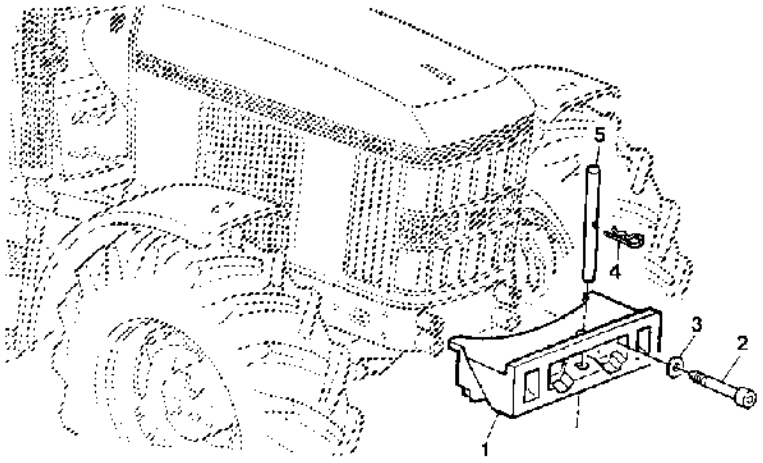

CQ 151182

ITEM	*NR.PECA*	*DESCRICAO*	*QTDE*	*NR. SERIE*	7505	*NOTAS*
1	CQ29519	SUPORTE	1		X	
2	19M7620	PARAFUSO SEXT.	AR		X	M20 X 130, M20X130
3	C2214E	ARRUELA	AR		X	
4	L18955	PINO DE ENGATE RAPIDO	1		X	
5	T32146	PINO FIXADOR	1		X	

ADDITIONAL FRONT WEIGHTS
CONTRAPESOS DIANTEIROS ADICIONAIS
CONTRAPESOS DELANTEROS ADICIONALES

CQ157477 -UN-

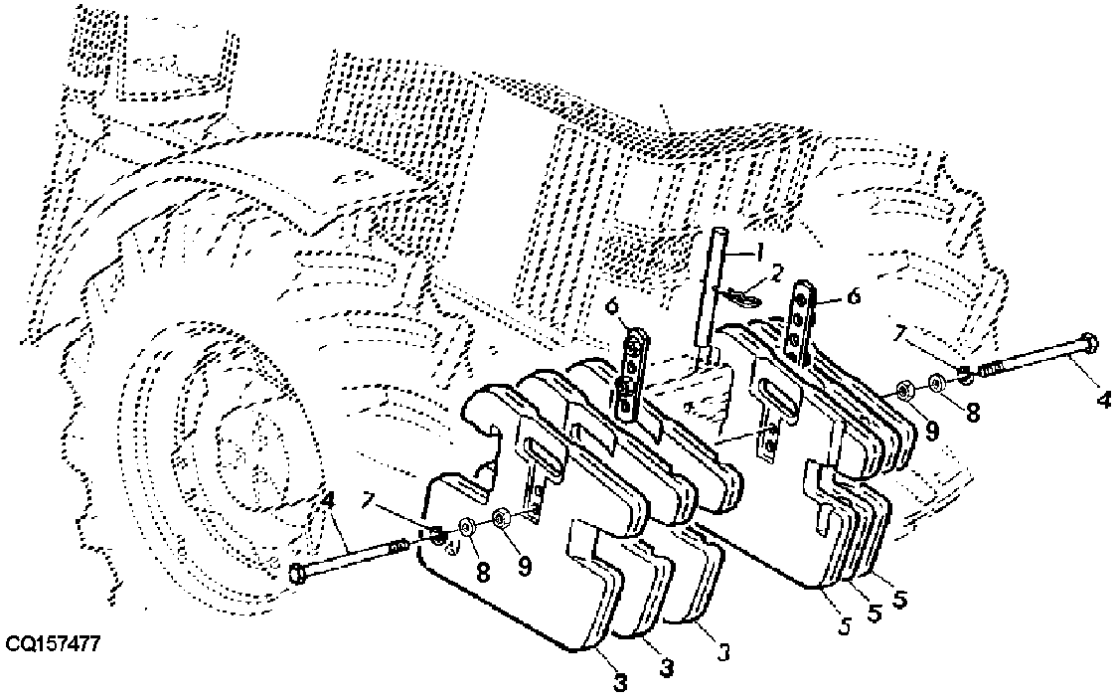

ITEM	NR.PECA	DESCRICAO	QTDE	NR. SERIE	7505	NOTAS
1	T32146	PINO FIXADOR	1		X	
2	L18955	PINO DE ENGATE RAPIDO	1		X	
3	L38449	PESO	4		X	RH
4	19M9426	PARAFUSO SEXT.	AR		X	M16 X 270
	19M7642	PARAFUSO SEXT.	AR		X	M16 X 260
	19M7355	PARAFUSO SEXT.	AR		X	M16 X 230
	19M6824	PARAFUSO SEXT.	AR		X	M16 X 120
	19M7481	PARAFUSO SEXT.	AR		X	M16 X 80
5	L38450	PESO	4		X	LH
6	AR68801	RETENTOR	2		X	
7	12M7044	ARRUELA DE PRESSAO	AR		X	
8	24M7049	ARRUELA	AR		X	
9	14M7142	PORCA	AR		X	M16

PLUG
TAMPAO
TAPON
CQ154420 -UN-

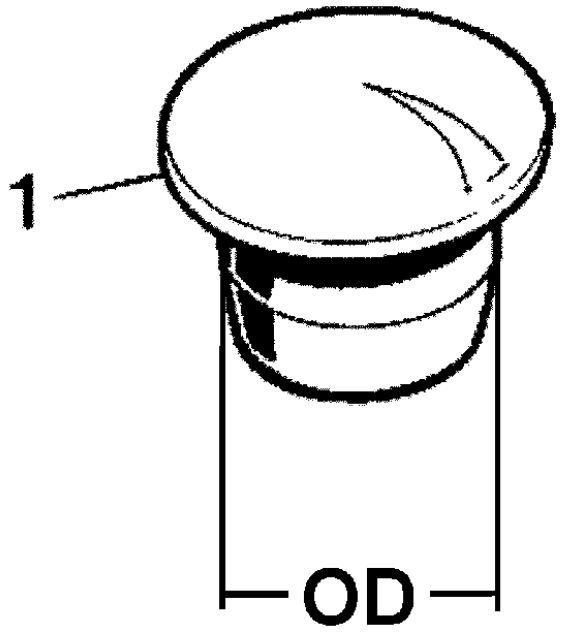

CQ154420

ITEM	NR.PECA	DESCRICAO	QTDE	NR. SERIE	7505	NOTAS
1	99M7009	PLUGUE	AR		X	OD=14,5MM
	99M7011	PLUGUE	AR		X	OD=23,6MM
	99M7015	PLUGUE	AR		X	OD=11,0MM
	99M7016	PLUGUE	AR		X	OD=10,0MM
	99M7057	PLUGUE	AR		X	OD=20,0MM
	99M7098	PLUGUE	AR		X	OD=6,0MM
	99M7108	PLUGUE	AR		X	OD=16,0MM
	99M7109	PLUGUE	AR		X	OD=17,0MM
	99M7115	PLUGUE	AR		X	OD=28,0MM
	99M7107	PLUGUE	AR		X	OD=16MM

MFWD, TRANSMISSION AXLE END ANTIROLL PROTECTION
TRACAO DIANTEIRA, EIXO DE TRANSMISSAO
TRACION DELANTERA, EJE TRANSMISION E PROTECCION AN

CQ154930 -UN-

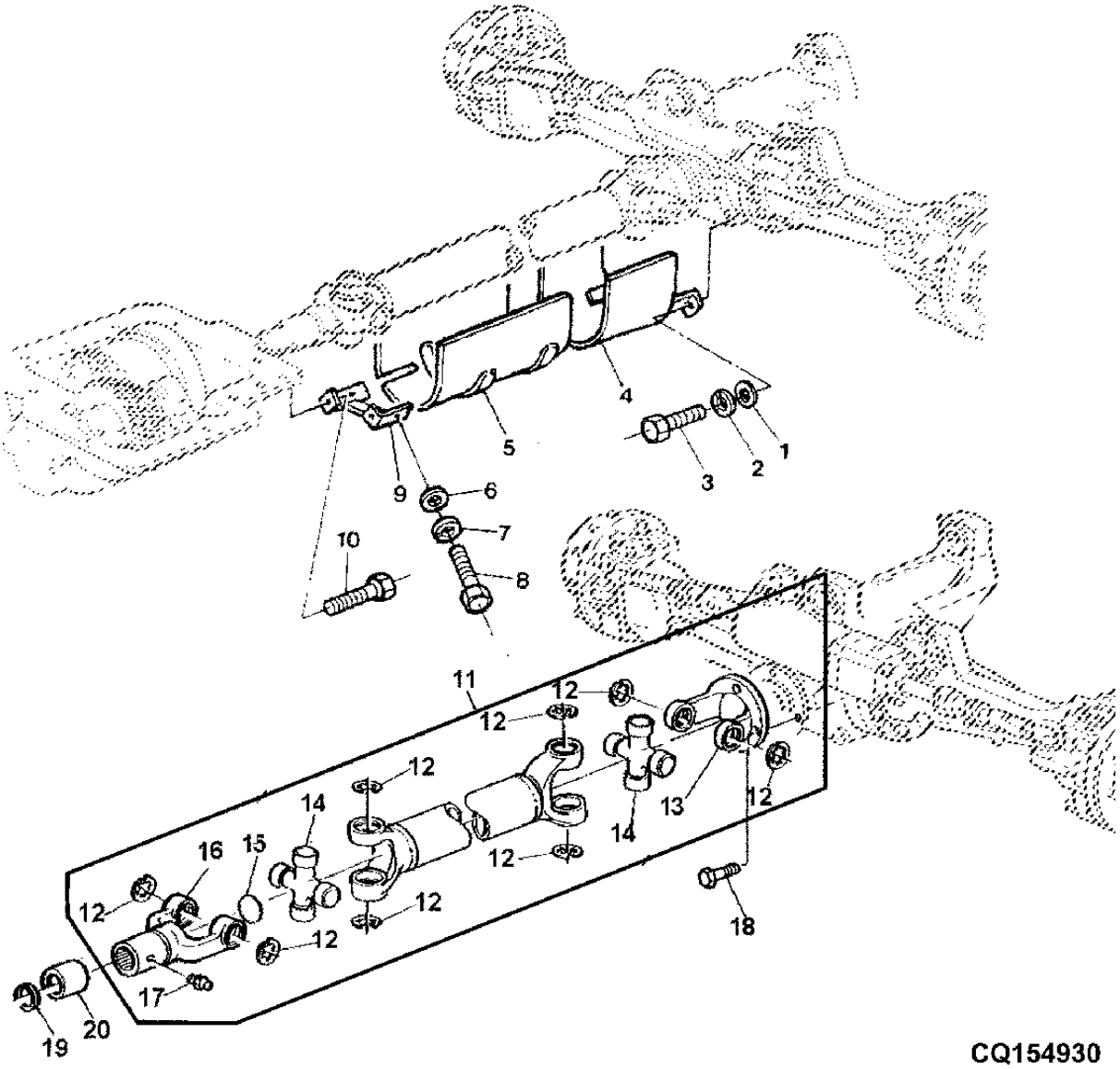

ITEM	NR.PECA	DESCRICAO	QTDE	NR. SERIE	7505	NOTAS
1	24M7040	ARRUELA	AR		X	11X21X2MM
2	12M7066	ARRUELA DE PRESSAO	AR		X	10MM
3	19M7167	PARAFUSO SEXT.	AR		X	M10 X 25, M10X25
4	DQ40077	PROTECAO	AR		X	
5	CQ40081	PROTECAO	AR		X	
6	24M7026	ARRUELA	AR		X	9X17X1,6
7	12M7065	ARRUELA DE PRESSAO	AR		X	8MM
8	19M7297	PARAFUSO SEXT.	AR		X	M8 X 12, M8X16
9	AL80755	APOIO	AR		X	
10	19M7163	PARAFUSO SEXT.	AR		X	M8 X 25, M8X25
11	DQ36681	TAMBOR DE DESCARGA	1		X	
12	40M7112	ANEL DE PRESSAO	8		X	
13	CQ43006	FLANGE	1		X	
14	DQ43004	CRUZETA	2		X	
15	L111484	DISCO DO FREIO	1		X	48MM
	30M7017	PLUGUE	1		X	0=45MM
16	DQ43007	LUVA	1		X	
17	58M5574	CONEXAO DE LUBRIFICACAO	1		X	M8
18	19M8552	PARAFUSO	4		X	M12 X 25, M12X25
19	L100245	RETENTOR	1		X	
20	L100246	BUCHA	1		X	

MECHANICAL FRONT AXLE DRIVE
EIXO DE TRACAO DIANTEIRO
EJE DE TRACCION DELANTERA

LX034660 -UN-

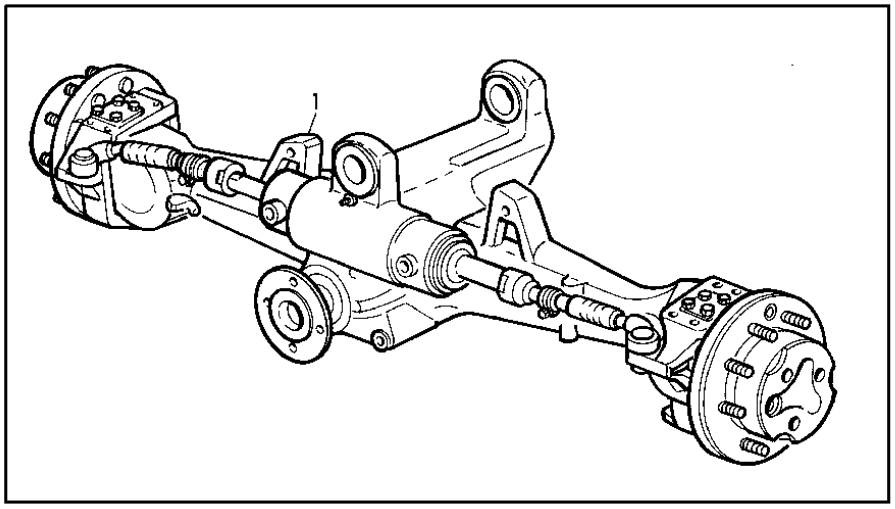

LX034660

ITEM	NR.PECA	DESCRICAO	QTDE	NR. SERIE	7505	NOTAS
1	DQ44180	EIXO DIANTEIRO	1	-21743	X	USE DQ51792
	DQ51792	EIXO DIANTEIRO	1	21744-	X	

FRONT AXLE, SWITCH
EIXO DIANTEIRO, SUSPENSAO
EJE DELANTERO, SUSPENSION

LX007692 -UN-

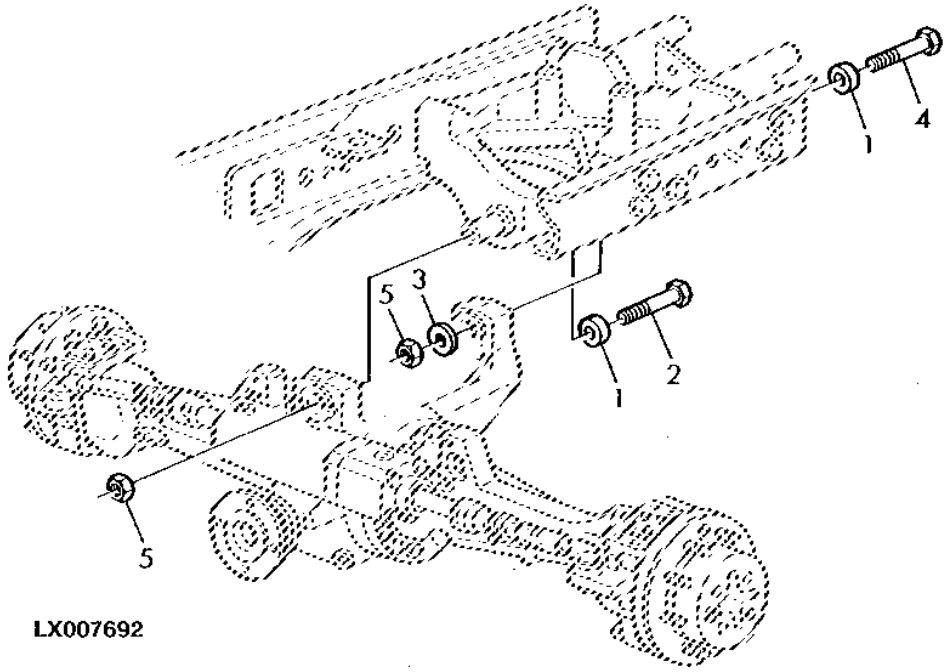

ITEM	NR.PECA	DESCRICAO	QTDE	NR. SERIE	7505	NOTAS
1	L78006	ESPACADOR	AR		X	
2	19M7883	PARAFUSO	AR		X	M20 X 120
3	L80423	ARRUELA	AR		X	
4	19M7921	PARAFUSO SEXT.	AR		X	M20 X 150
5	A31870	PORCA DE SEGURANCA	AR		X	

AXLE CASING - AS2060
PONTE DO EIXO - AS2060
CARCASA DEL EJE - AS2060

CQ155515 -UN-

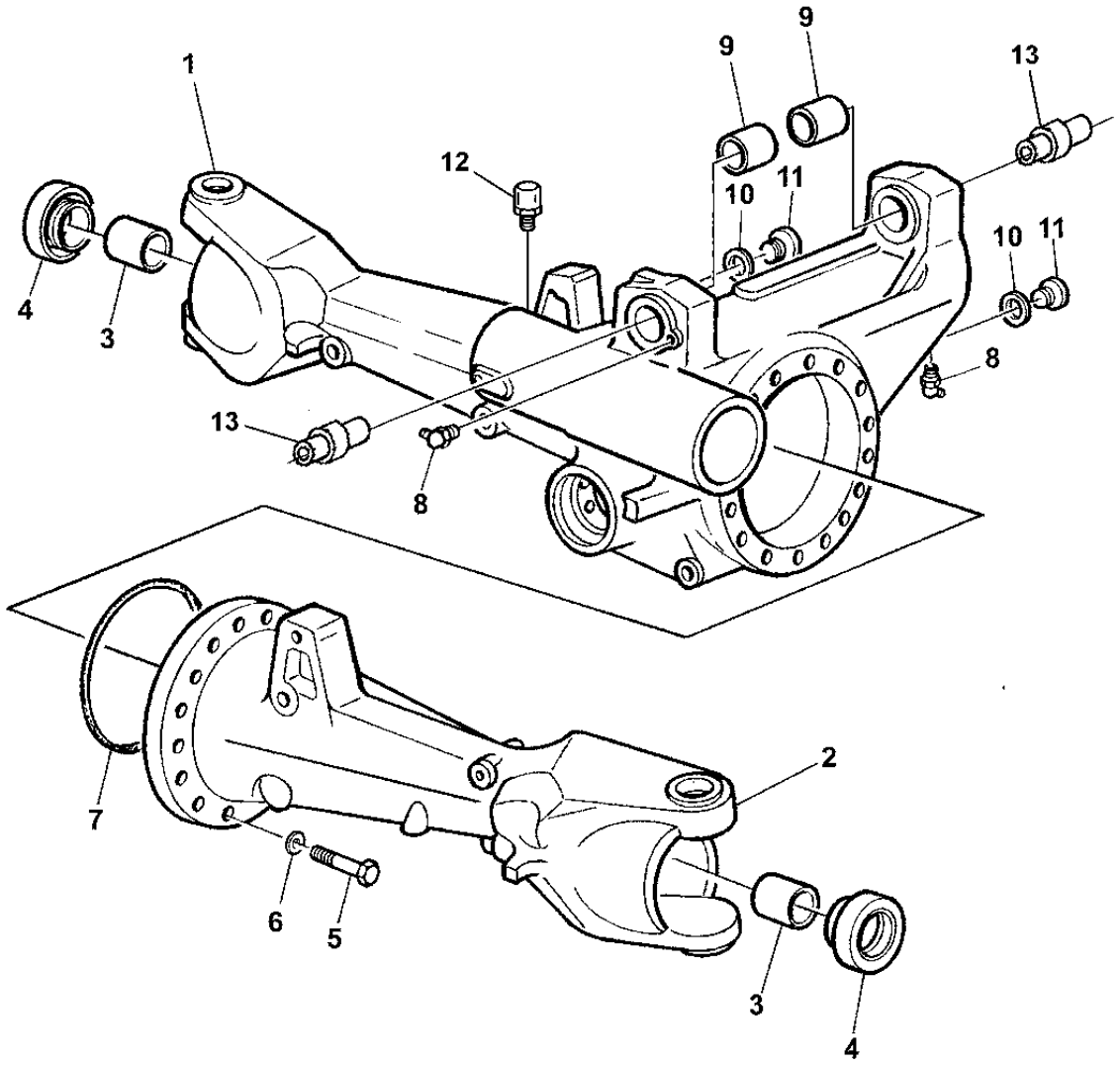

CQ155515

ITEM	NR.PECA	DESCRICAO	QTDE	NR. SERIE	7505	NOTAS
1	L115618	CARCACA	1	-21743	X	(ORD DQ69066 + DQ69624)
	CQ54458	CARCACA	1	21744-	X	(ORD DQ69066)
2	L115619	CARCACA	1		X	
3	L114558	BUCHA	2		X	
4	L110233	VEDACAO	2		X	
5	19M8857	PARAFUSO SEXT.	15		X	M18 X 70
6	L110641	ARRUELA	15		X	
7	L110640	ANEL O	1		X	
8	JD7847	CONEXAO DE LUBRIFICACAO	2		X	
9	CQ45134	BUCHA	2		X	
10	L55580	ANEL O	2		X	
11	CQ27241	PLUGUE	2		X	
12	AL32877	RESPIRO	1		X	
13	L111817	PINO FIXADOR	2		X	

DRIVE ASSY - AS 2060
ACIONAMENTO - AS 2060
ACCIONAMIENTO - AS2060
CQ155309 -UN-

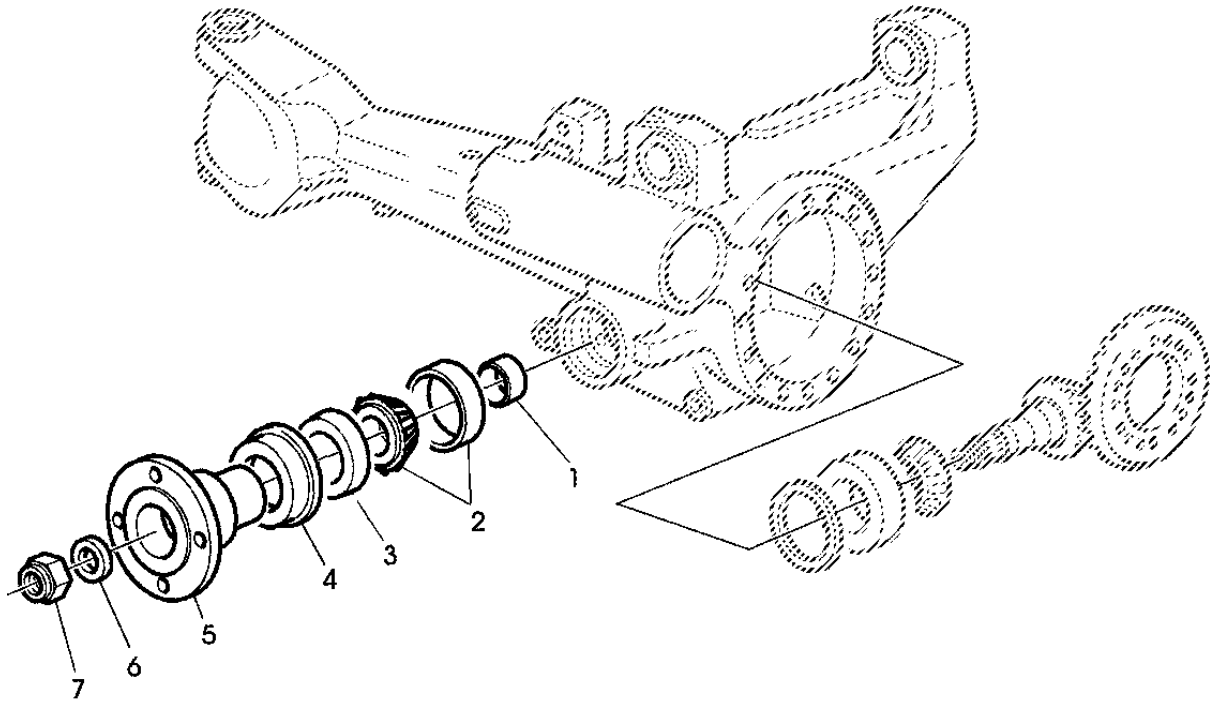

CQ155309

ITEM	NR.PECA	DESCRICAO	QTDE	NR. SERIE	7505	NOTAS
1	L110706	ANEL	AR		X	TK=10,94MM
	L110705	ANEL	AR		X	TK=10,97MM
	L110704	ANEL	AR		X	TK=11,00MM
	L110703	ANEL	AR		X	TK=11,03MM
	L110702	ANEL	AR		X	TK=11,06MM
	L110701	ANEL	AR		X	TK=11,09MM
	L110700	ANEL	AR		X	TK=11,12MM
	L110699	ANEL	AR		X	TK=11,15MM
	L110698	ANEL	AR		X	TK=11,18MM
	L110697	ANEL	AR		X	TK=11,21MM
	L110696	ANEL	AR		X	TK=11,24MM
	L110695	ANEL	AR		X	TK=11,27MM
	L110658	ANEL	AR		X	TK=11,30MM
	L110659	ANEL	AR		X	TK=11,33MM
	L110660	ANEL	AR		X	TK=11,36MM
	L110661	ANEL	AR		X	TK=11,39MM
	L110662	ANEL	AR		X	TK=11,42MM
	L110663	ANEL	AR		X	TK=11,45MM
	L110664	ANEL	AR		X	TK=11,48MM
	L110665	ANEL	AR		X	TK=11,51MM
	L110666	ANEL	AR		X	TK=11,54MM
	L110667	ANEL	AR		X	TK=11,57MM
	L110668	ANEL	AR		X	TK=11,60MM
	L110669	ANEL	AR		X	TK=11,63MM
	L110670	ANEL	AR		X	TK=11,66MM
	L110671	ANEL	AR		X	TK=11,69MM
	L110672	ANEL	AR		X	TK=11,72MM
	L110673	ANEL	AR		X	TK=11,75MM
	L110674	ANEL	AR		X	TK=11,78MM
	L110675	ANEL	AR		X	TK=11,81MM
	L110676	ANEL	AR		X	TK=11,84MM
	L110677	ANEL	AR		X	TK=11,87MM
	L110678	ANEL	AR		X	TK=11,90MM
	L110679	ANEL	AR		X	TK=11,93MM
	L110680	ANEL O	AR		X	TK=11,96MM
	L110681	ANEL	AR		X	TK=11,99MM
	L110682	ANEL	AR		X	TK=12,02MM
	L110683	ANEL	AR		X	TK=12,05MM
	L110684	ANEL	AR		X	TK=12,08MM
	L110685	ANEL	AR		X	TK=12,11MM
	L110686	ANEL	AR		X	TK=12,14MM
	L110687	ANEL	AR		X	TK=12,17MM
	L110688	ANEL	AR		X	TK=12,20MM
	L110689	ANEL	AR		X	TK=12,23MM
	L110690	ANEL	AR		X	TK=12,26MM
	L110691	ANEL	AR		X	TK=12,29MM
	L110692	ANEL	AR		X	TK=12,32MM
	L110693	ANEL	AR		X	TK=12,35MM
	L110694	ANEL	AR		X	TK=12,38MM
2	JD10359	ROLAMENTO DE ROLOS CONICOS	1		X	
3	AL110922	VEDACAO	1		X	
4	T82532	PROTECAO CONTRA PO	1		X	
5	L110708	FLANGE	1		X	
6	R75837	ARRUELA	1		X	
7	14M7523	PORCA DE SEGURANCA	1		X	M27

DRIVE ASSY - AS 2060
ACIONAMENTO - AS 2060
ACCIONAMIENTO - AS 2060
CQ155310 -UN-

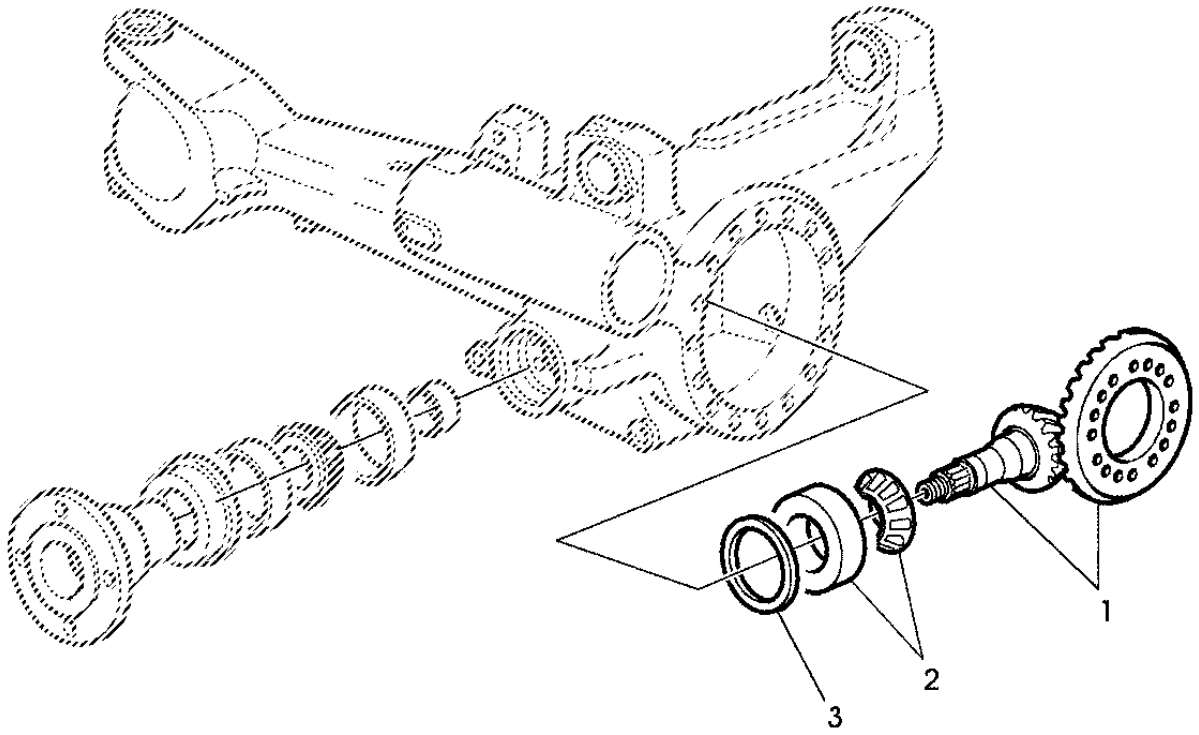

CQ155310

ITEM	NR.PECA	DESCRICAO	QTDE	NR. SERIE	7505	NOTAS
1	DQ44683	COROA E PINHAO	1		X	
2	AT148947	ROLAMENTO DE ROLOS CONICOS	1		X	
3	L110654	CALCO	AR		X	TK=0.70MM
	L110655	ANEL	AR		X	TK=0.75MM
	L110656	ANEL	AR		X	TK=0.80MM
	L110657	ANEL	AR		X	TK=0.85MM
	T82518	CALCO	AR		X	TK=0.90MM
	T82519	CALCO	AR		X	TK=0.95MM
	T82520	CALCO	AR		X	TK=1.00MM
	T82521	CALCO	AR		X	TK=1.05MM
	T82522	CALCO	AR		X	TK=1.10MM
	T82523	CALCO	AR		X	TK=1.15MM
	T82524	CALCO	AR		X	TK=1.20MM
	T82525	CALCO	AR		X	TK=1.25MM
	T82526	CALCO	AR		X	TK=1.30MM
	T82527	CALCO	AR		X	TK=1.50MM

DIFFERENTIAL
DIFERENCIAL
DIFERENCIAL

CQ155311 -UN-

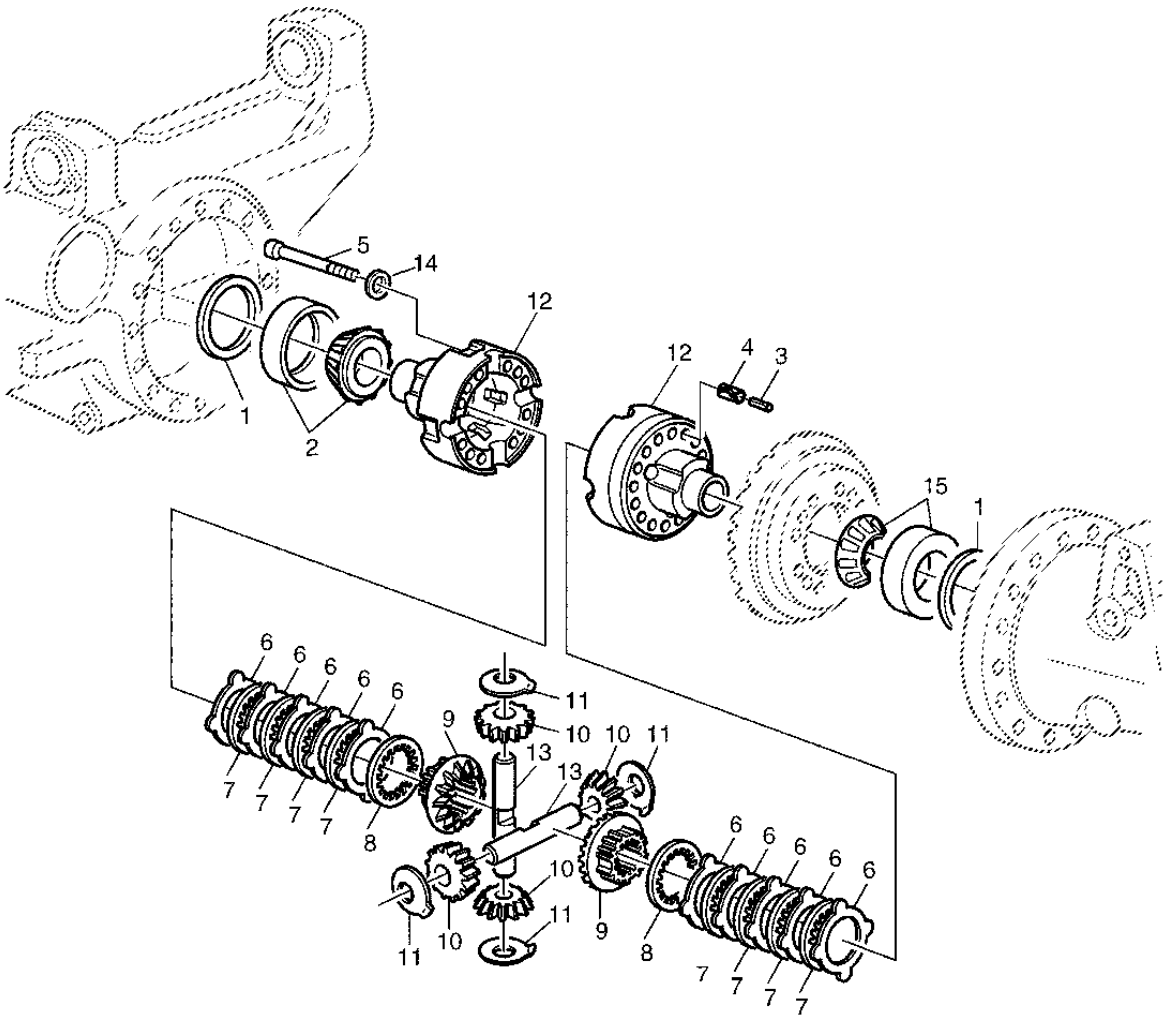

CQ155311

ITEM	NR.PECA	DESCRICAO	QTDE	NR. SERIE	7505	NOTAS
1	L41005	CALCO	AR		X	TK=0,10MM
	L41004	CALCO	AR		X	TK=0,20MM
	L41003	CALCO	AR		X	TK=0,30MM
	L41002	CALCO	AR		X	TK=0,40MM
	L101689	CALCO	AR		X	TK=0,45MM
	L41001	CALCO	AR		X	TK=0,50MM
	L101690	CALCO	AR		X	TK=0,55MM
	L41000	CALCO	AR		X	TK=0,60MM
	L112211	ARRUELA	AR		X	TK=0,65MM
	L112212	ARRUELA	AR		X	TK=0,70MM
	L112213	ARRUELA	AR		X	TK=0,75MM
	L40999	ARRUELA	AR		X	TK=0,80MM
	L112214	ARRUELA	AR		X	TK=0,85MM
	L112215	ARRUELA	AR		X	TK=0,90MM
	L112216	ARRUELA	AR		X	TK=0,95MM
	L40998	ARRUELA	AR		X	TK=1,00MM
	L112222	ARRUELA	AR		X	TK=1,05MM
	L112217	ARRUELA	AR		X	TK=1,10MM
	L112218	ARRUELA	AR		X	TK=1,15MM
	L40997	ARRUELA	AR		X	TK=1,20MM
	L112219	ARRUELA	AR		X	TK=1,25MM
	L112220	ARRUELA	AR		X	TK=1,30MM
	L112221	ARRUELA	AR		X	TK=1,35MM
	L112210	ARRUELA	AR		X	TK=1,40MM
	L112209	ARRUELA	AR		X	TK=1,45MM
	L112208	ARRUELA	AR		X	TK=1,50MM
	L112207	ARRUELA	AR		X	TK=1,55MM
	L112206	ARRUELA	AR		X	TK=1,60MM
	L112205	ARRUELA	AR		X	TK=1,65MM
	L112204	ARRUELA	AR		X	TK=1,70MM
	L112203	ARRUELA	AR		X	TK=1,75MM
	L112202	ARRUELA	AR		X	TK=1,80MM
	L112201	ARRUELA	AR		X	TK=1,85MM
	L112200	ARRUELA	AR		X	TK=1,90MM
	L112199	ARRUELA	AR		X	TK=1,95MM
	L112198	ARRUELA	AR		X	TK=2,00MM
	L151281	ARRUELA	AR		X	TK=2,05MM
	L151282	ARRUELA	AR		X	TK=2,10MM
	L151283	ARRUELA	AR		X	TK=2,15MM
	L151284	ARRUELA	AR		X	TK=2,20MM
	L151285	ARRUELA	AR		X	TK=2,25MM
	L151286	ARRUELA	AR		X	TK=2,30MM
	L151287	ARRUELA	AR		X	TK=2,35MM
	L151288	ARRUELA	AR		X	TK=2,40MM
	L151289	ARRUELA	AR		X	TK=2,45MM
	L151290	ARRUELA	AR		X	TK=2,50MM
2	JD37087	ROLAMENTO DE ROLOS CONICOS	1		X	LH
3	T82618	PINO ELASTICO	4		X	
4	34M7135	PINO ELASTICO	4		X	
5	19M8119	PARAFUSO	12		X	M12X130 (12.9)
6	L100150	DISCO COM ESTRIADO EXTERNO	AR		X	TK=1,00MM
	L100151	DISCO COM ESTRIADO EXTERNO	AR		X	TK=1,10MM
	L100152	DISCO COM ESTRIADO EXTERNO	AR		X	TK=1,20MM
7	L100153	DISCO COM ESTRIADO INTERNO	8		X	
8	L100154	ARRUELA DE ENCOSTO	2		X	
9	L110635	COROA	2		X	
10	T116851	COROA	4		X	
11	L60103	ARRUELA DE ENCOSTO	4		X	
12	L110634	CARCACA	1		X	
13	L110636	EIXO COM DIFERENCIAL	2		X	
14	R75522	ARRUELA DE PRESSAO	12		X	
15	DQ27991	ROLAMENTO DE ROLOS CONICOS	1		X	RH

AXLE DRIVE
EIXO DE TRACAO
EJE DE TRACCION

CQ155312 -UN-

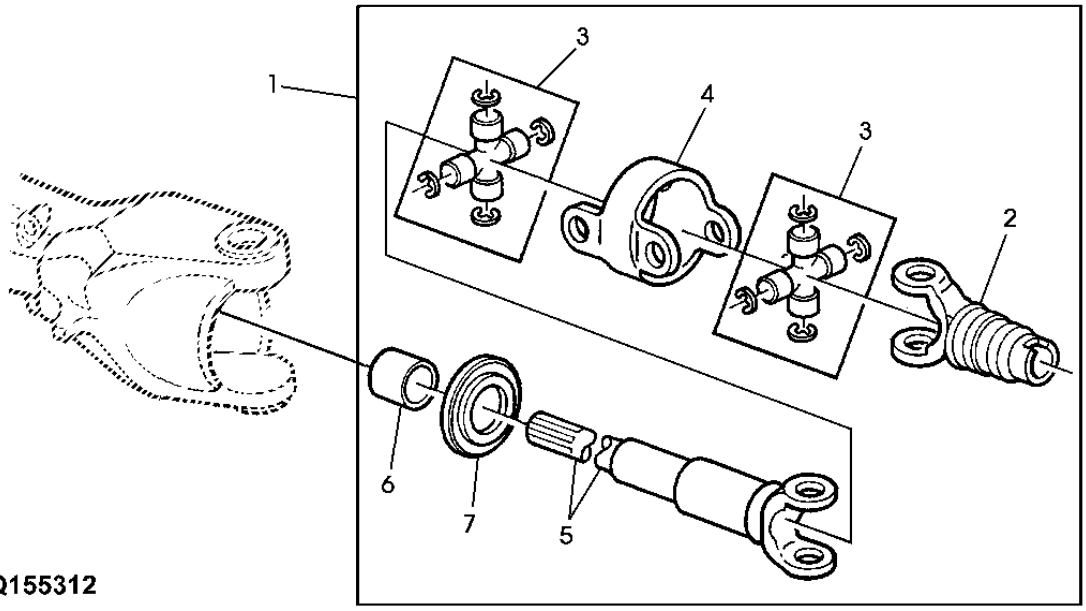

CQ155312

ITEM	NR.PECA	DESCRICAO	QTDE	NR. SERIE	7505	NOTAS
1	AL110925	FORQUILHA	2		X	
2	L110648	JUNTA UNIVERSAL	2		X	
3	L110646	CRUZETA COM ROLAMENTO	4		X	
4	L110647	FORQUILHA	2		X	
5	AL111187	FORQUILHA C/ EIXO	2		X	
6	L101813	BUCHA	2		X	
7	L110650	CHAPA	2		X	

DOUBLE JOINTED SHAFT
JUNTA DE DIRECAO
JUNTA DE DIRECION

CQ155324 -UN-

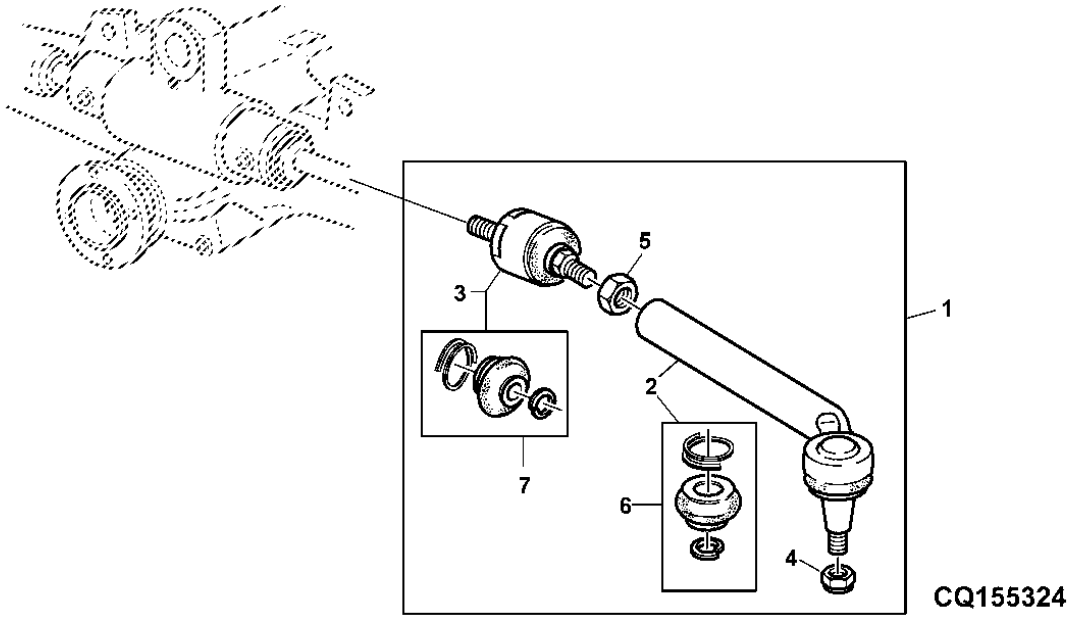

ITEM	NR.PECA	DESCRICAO	QTDE	NR. SERIE	7505	NOTAS
1	AL119215	HASTE DE LIGACAO	2	-21743	X	ORD DQ67135
	DQ54459	HASTE DE LIGACAO	2	21744-	X	ORD DQ67135
2	AL119379	JUNTA ESFERICA	2	-21743	X	ORD DQ67135
3	AL110918	HASTE DE LIGACAO	1	-21743	X	ORD DQ67135
4	14M7523	PORCA DE SEGURANCA	1		X	M27
5	L116259	PORCA DE SEGURANCA	1		X	
6	AL113452	PROTETOR	1	-21743	X	
7	AL113453	JUNTA	1	-21743	X	

DIRECTION - AS 2060
DIRECAO - AS 2060
DIRECION - AS 2060

CQ155313 -UN-

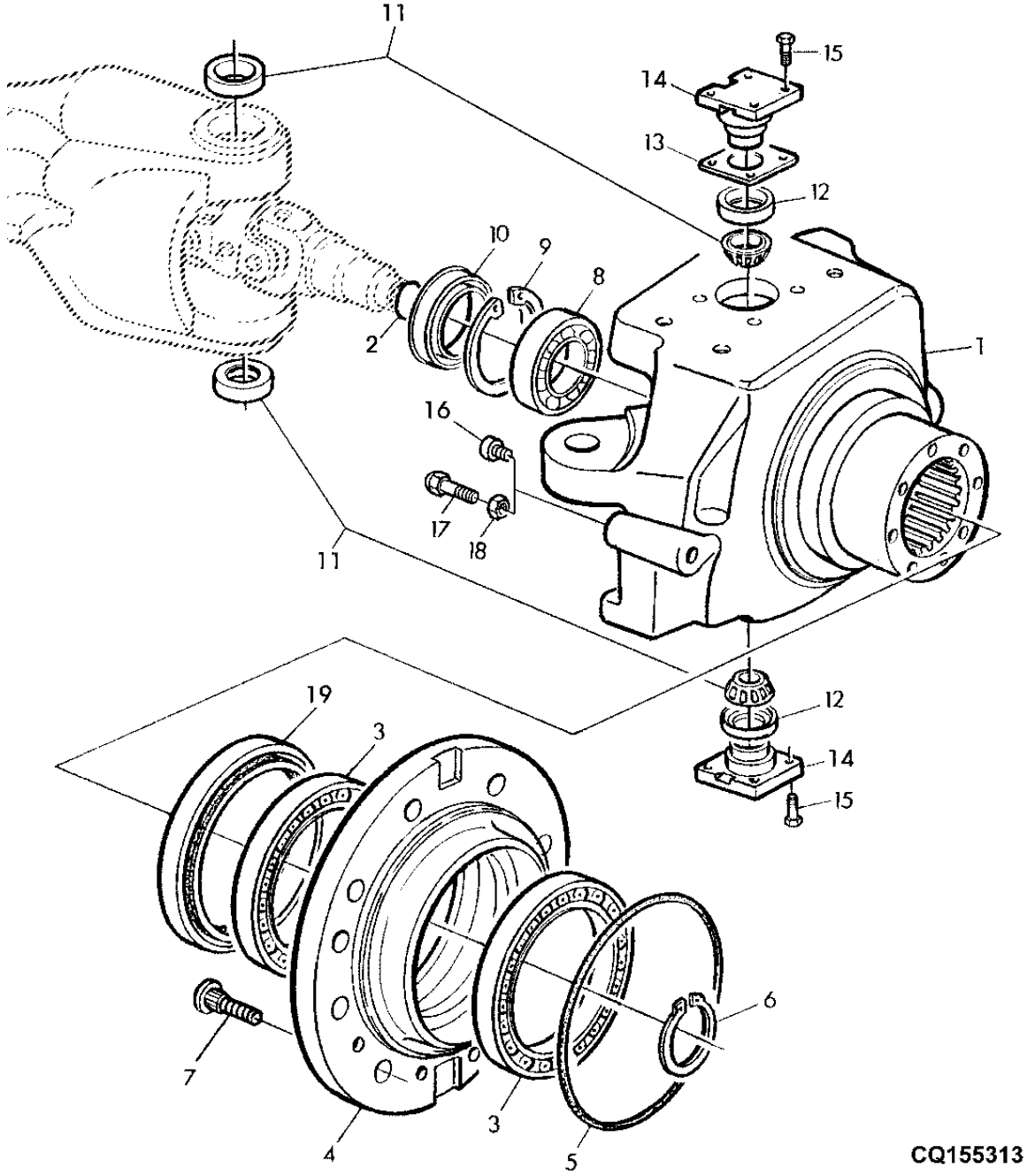

ESTA RELACAO CONTINUA

ITEM	NR.PECA	DESCRICAO	QTDE	NR. SERIE	7505	NOTAS
1	L110707	CARCACA	1		X	RH
	L110710	CARCACA	1		X	LH
2	T82543	ANEL DE PRESSAO	2		X	
3	AL81844	ROLAMENTO DE ROLOS CONICOS	4		X	
4	L110642	CUBO	2		X	
5	T82559	ANEL O	2		X	
6	T159519	ANEL DE PRESSAO	2		X	
7	CQ50414	PINO	20		X	
8	AL81776	ROLAMENTO	2		X	
9	40M1873	ANEL DE PRESSAO	2		X	
10	AL81843	VEDACAO	2		X	
11	AL111096	ROLAMENTO	4		X	
12	AL110924	VEDACAO	4		X	
13	L110711	CALCO	AR		X	TK=0.20MM
	L110712	CALCO	AR		X	TK=0.30MM
	L110713	CALCO	AR		X	TK=0.40MM
	L116246	CALCO	AR		X	TK=0.50MM
	L110714	CALCO	AR		X	TK=0.60MM
	L116247	CALCO	AR		X	TK=0.70MM
	L110715	CALCO	AR		X	TK=0.80MM
	L110716	CALCO	AR		X	TK=1.00MM
	L110717	CALCO	AR		X	TK=1.20MM
	L110718	CALCO	AR		X	TK=1.40MM
	L110719	CALCO	AR		X	TK=1.60MM
	L110720	CALCO	AR		X	TK=1.80MM
	L110721	CALCO	AR		X	TK=2.00MM
14	L112111	PINO	4		X	
15	19M6119	PARAFUSO SEXT.	16		X	M14 X 35
16	19M8858	PARAFUSO SEXT.	16		X	M10 X 55
17	L114785	PARAFUSO	2		X	
18	CQ27298	PORCA	2		X	M18X1.5
19	DQ36983	VEDACAO	2		X	

PLANETARY DRIVE - AS 2060
CONJUNTO PLANETARIO - AS 2060
CONJUNTO PLANETARIO - AS 2060
CQ155314 -UN-

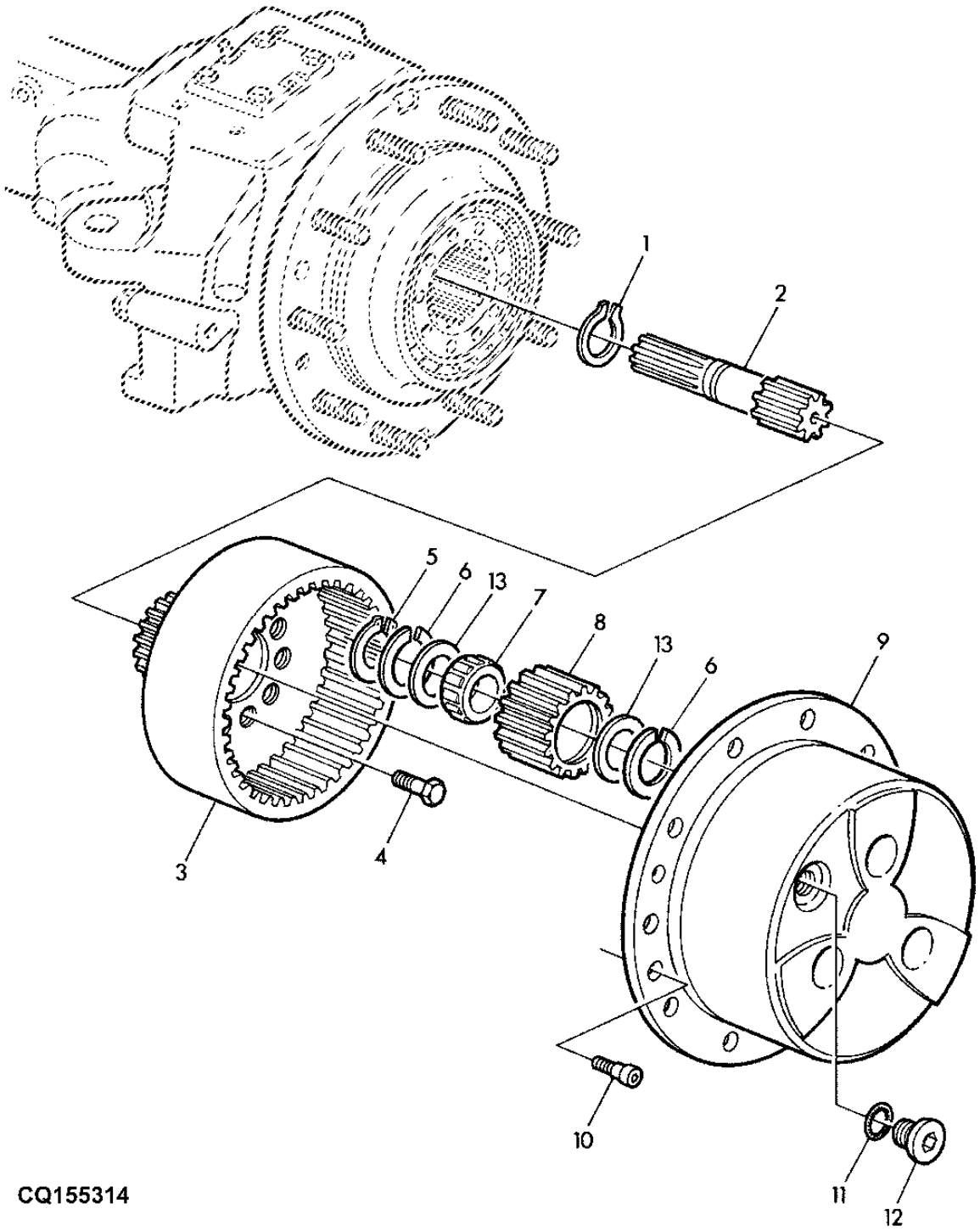

ITEM	NR.PECA	DESCRICAO	QTDE	NR. SERIE	7505	NOTAS
1	T82543	ANEL DE PRESSAO	2		X	
2	L116104	ENGRENAGEM SOL	2		X	
3	L116103	ENGRENAGEM CIL. RETA	2		X	
4	19M8858	PARAFUSO SEXT.	16		X	M10 X 55
5	L110729	ANEL DE PRESSAO	6		X	
6	L152433	ANEL	12		X	
7	AL110927	ROLAMENTO	6		X	
8	L152432	PORTA-PLANETARIOS	6		X	
9	L116105	PORTA-PLANETARIOS	2		X	
10	19M8577	PARAFUSO	AR		X	M12 X 25
11	L156164	ANEL O	2		X	
12	CQ29338	TAMPAO	2		X	
13	L152434	ARRUELA	12		X	

CILINDRO DA DIRECION - AS 2060
CILINDRO DE DIRECAO - AS 2060
STERRING CILINDER - AS 2060

LX021562 -UN-

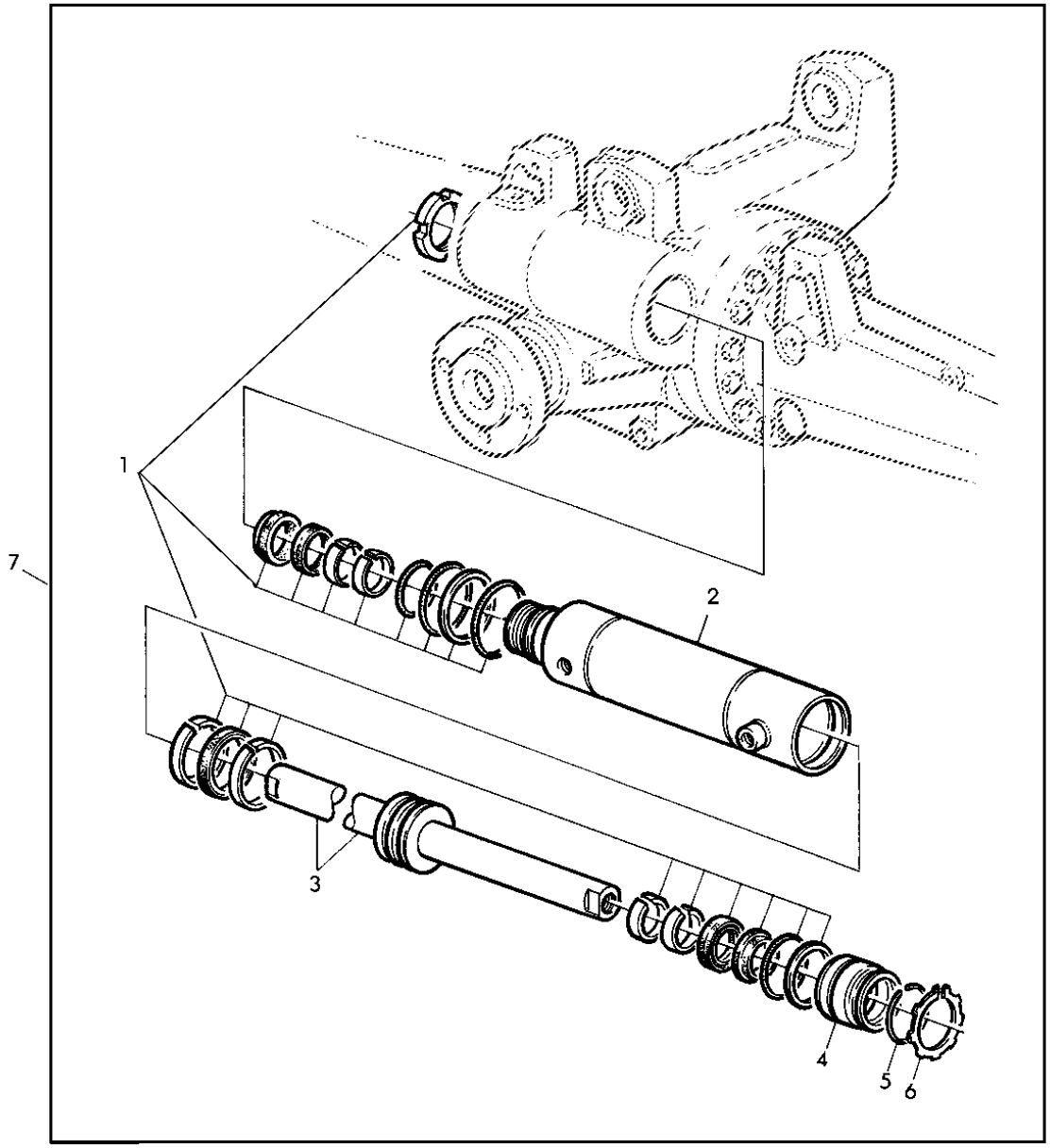

LX021562

ITEM	NR.PECA	DESCRICAO	QTDE	NR. SERIE	7505	NOTAS
1	AL119378	KIT DE JUNTAS	1	-21743	X	
2	L116256	CILINDRO	1	-21743	X	
3	L116257	HASTE CILINDRO HIDRAULICO	1	-21743	X	
4	L116255	GUIA	1	-21743	X	
5	L152012	ANEL DE PRESSAO	1	-21743	X	
6	L116258	ARRUELA DE PRESSAO	1	-21743	X	
7	AL119373	CILINDRO	1	-21743	X	

CILINDRO DA DIRECION - AS 2060
CILINDRO DE DIRECAO - AS 2060
STERRING CILINDER - AS 2060

CQ155514 -UN-

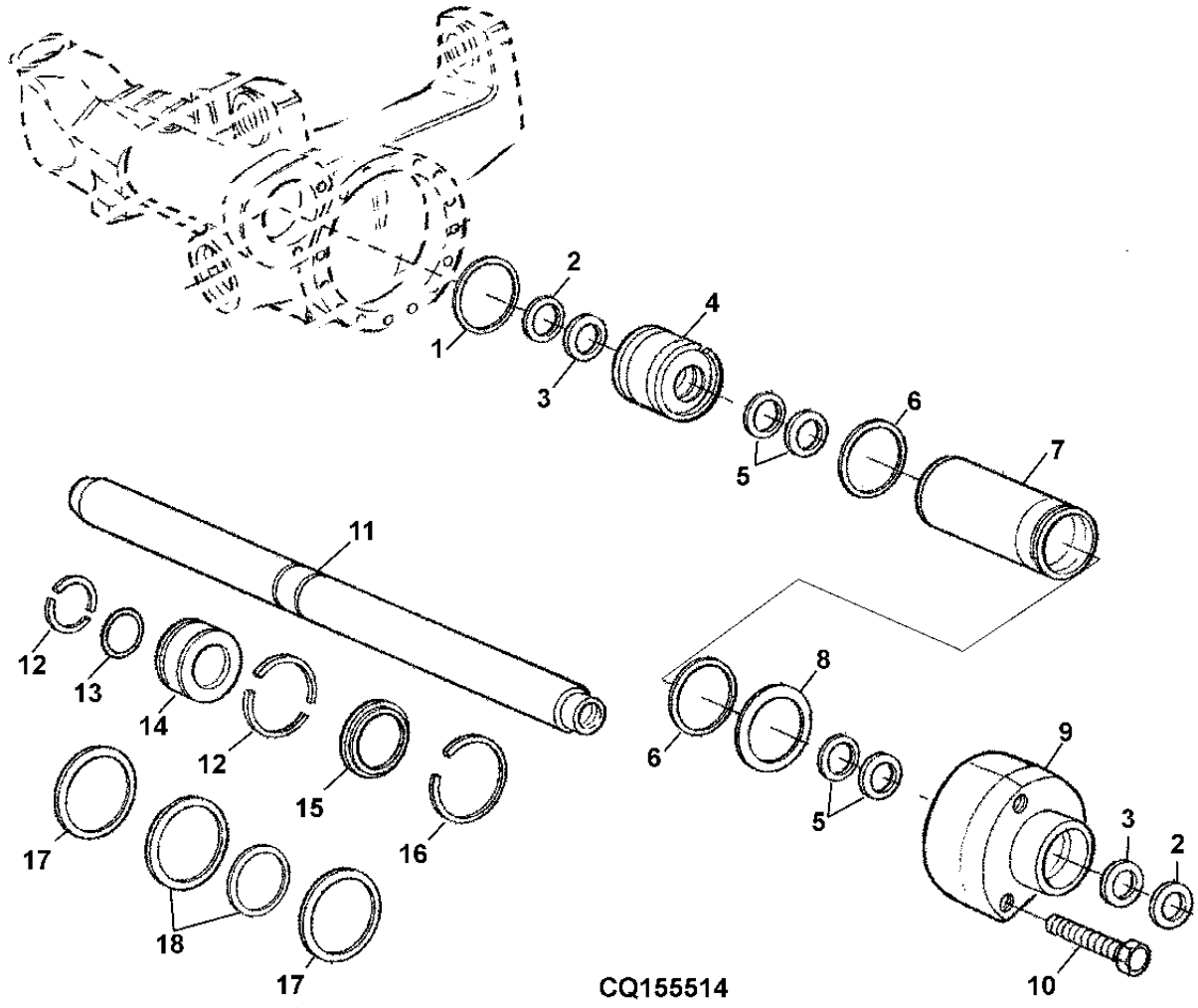

ESTA RELACAO CONTINUA

ITEM	NR.PECA	DESCRICAO	QTDE	NR. SERIE	7505	NOTAS
1	CQ27993	ANEL	1	21744-	X	(A)
2	L55572	RASPADOR	2	21744-	X	(A)
3	L55473	VEDACAO	2	21744-	X	(A)
4	CQ54460	GUIA	1	21744-	X	
5	CQ54462	ANEL	2	21744-	X	(A)
6	CQ27385	ANEL O	2	21744-	X	(A)
7	CQ27384	CILINDRO	1	21744-	X	
8	L55577	CALCO	AR	21744-	X	LGTH= 0.70MM
	L55578	ARRUELA	AR	21744-	X	LGTH= 0.80MM
	L55579	ARRUELA	AR	21744-	X	LGTH= 0.90MM
	L55560	ARRUELA	AR	21744-	X	LGTH= 1.00MM
	L55596	ARRUELA	AR	21744-	X	LGTH= 1.05MM
	L55559	ARRUELA	AR	21744-	X	LGTH= 1.10MM
	L55568	ARRUELA	AR	21744-	X	LGTH= 1.15MM
	L55558	ARRUELA	AR	21744-	X	LGTH= 1.20MM
	L55569	ARRUELA	AR	21744-	X	LGTH= 1.25MM
	L55557	ARRUELA	AR	21744-	X	LGTH= 1.30MM
	L55570	ARRUELA	AR	21744-	X	LGTH= 1.35MM
	L55556	ARRUELA	AR	21744-	X	LGTH= 1.40MM
	L55555	ARRUELA	AR	21744-	X	LGTH= 1.50MM
9	CQ54466	GUIA	1	21744-	X	
10	CQ27392	PARAFUSO	3	21744-	X	
11	CQ54461	TIRANTE	1	21744-	X	
12	L55561	ANEL	2	21744-	X	
13	L55471	ANEL O	1	21744-	X	(A)
14	CQ54463	EMBOLO	1	21744-	X	
15	L55552	VEDACAO	1	21744-	X	
16	L56381	ANEL DE PRESSAO	1	21744-	X	
17	CQ54464	ANEL	2	21744-	X	(A)
18	CQ54465	JUNTA DE VEDACAO	1	21744-	X	(A)
..	DQ64399	KIT CILINDRO HIDRAULICO	AR		X	INCL PARTS MARKED WITH (A)

FRONT WHEELS
RODAS DIANTEIRAS
RUEDAS DELANTERAS

CQ151197 -UN-

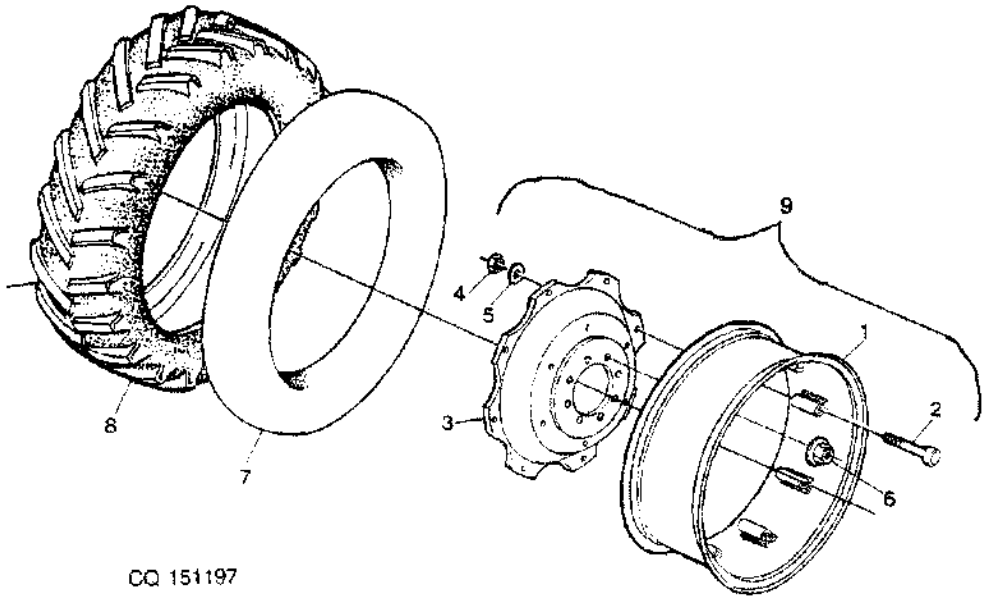

ITEM	NR.PECA	DESCRICAO	QTDE	NR. SERIE	7505 NOTAS
1	DQ30263	ARO DE RODA	AR		X (D)
	DQ30259	ARO DE RODA	AR		X (A)
	DQ30261	ARO DE RODA	AR		X (B)
2	CQ29426	PARAFUSO	AR		X 5/8"
3	CQ30871	DISCO DE RODA	AR		X (D)
	CQ30868	DISCO DE RODA	AR		X (A) (B)
4	CQ29427	PORCA	AR		X 5/8"
5	CQ29428	ARRUELA	AR		X 5/8"
6	CQ16065	PORCA COM FLANGE	20		X (A) (B) (D)
	DQ20973	PORCA COM FLANGE	AR		X (C)
7	DQ55304	CAMARA	2		X (D)
	CQ26972	CAMARA DE AR, PNEU	2		X (B)
	CQ26095	CAMARA DE AR, PNEU	2		X (A)
	AZ33725	CAMARA	2		X 14.9X24
	DQ37643	CAMARA DE AR, PNEU	2		X (E)
8	L38444	PNEU	2		X (A) (D) R1 PR 8
	CQ26971	PNEU	2		X (D) R2 PR 6
	CQ26973	PNEU	2		X (B) R1 PR 10
	CQ37642	PNEU	2		X RI PRG (E)
	CQ26160	PNEU	2		X R2 PR6
	CQ33842	PNEU	2		X 8 LONAS
9	DQ25261	RODA	2		X (D) INCL KEYS 2-5
	DQ26969	RODA	2		X (B)
	DQ26093	RODA	2		X (A)
	DQ25260	RODA	2		X (C)
	DQ37677	RODA	2		X (E)

(A) WITH WHEEL W14X26
(A) COM RODA W14X26
(A) CON RUEDA W14X26

(B) WITH WHEEL W16X26
(B) COM RODA W16X26
(B) CON RUEDA W16X26

(C) WITH WHEEL W12X24
(C) COM RODA W12X24
(C) CON RUEDA W12X24

(D) WITH WHEEL W12X28
(D) COM RODA W12X28
(D) CON RUEDAS W12X28

(E) WITH WHEEL W10X36
(E) COM RODA W10X36
(E) CON RUEDAS W10X36

FRONT FENDERS
PARALAMAS DIANTEIROS
GUARDABARROS DELANTEROS

CQ151198 -UN-

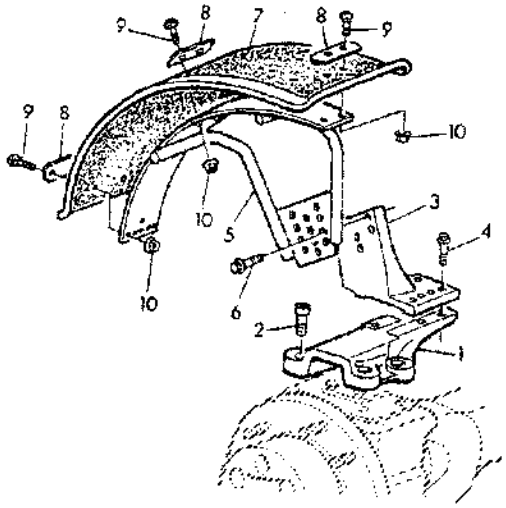

CQ 151198

ITEM	*NR.PECA*	*DESCRICAO*	*QTDE*	*NR. SERIE*	7505	*NOTAS*
1	L114706	BASE	2		X	
2	19M8653	PARAFUSO	8		X	M16 X 35, M16X35
3	L114159	APOIO	1		X	RH OR LH
	L114160	APOIO	1		X	RH OR LH
4	19M7791	PARAFUSO	4		X	M12 X 40, M12X40
5	AL69320	SUPORTE	1		X	
	AL69331	SUPORTE	1		X	
6	19M7790	PARAFUSO	6		X	M12 X 35, M12X35
7	L64560	PARA-LAMA	2		X	
8	L27099	TIRA	6		X	
9	03M7264	PARAFUSO	12		X	M10X25
10	14M7296	PORCA COM FLANGE	12		X	M10, M10

REAR WHEELS (PINION AND STARTER RING
RODAS TRASEIRAS (PINHAO E CREMALHEIRA)
RUEDAS TRASERAS (PI,ON E CORONA

PUBM0061 -UN-

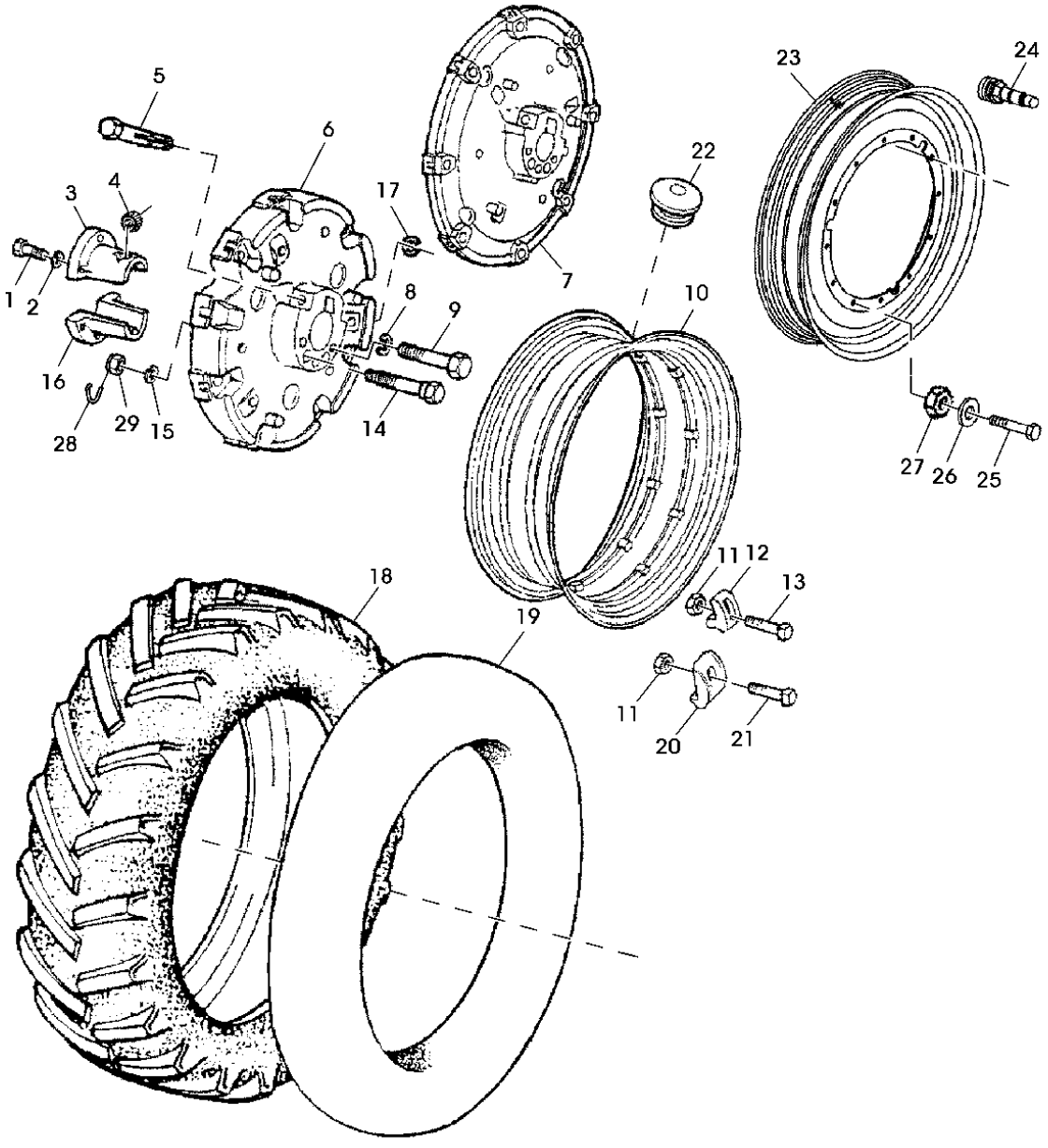

PUBM0061

ITEM	NR.PECA	DESCRICAO	QTDE	NR. SERIE TRATOR	7505	NOTAS
1	R109147	PARAFUSO SEXT.	AR		X	3/4"X2 1/4 (SUB FOR 19H1782)
2	R99437	ARRUELA	AR		X	(SUB FOR 12H236)
3	R111101	SEMI-CASQUILHO	2		X	ID 86 (J53701)
4	R124104	PINHAO	2		X	(SUB FOR A4379R)
5	CQ65207	PINO	2		X	(SUB FOR R83588)
6	CQ32109	DISCO	2		X	(A) (C)
7	CQ66643	DISCO	2		X	(B) (E) (SUB FOR CQ32110)
8	12H245	ARRUELA DE PRESSAO	AR		X	
9	R109823	PARAFUSO SEXT.	AR		X	7/8"X6 1/2" (SUB FOR 08H4419)
10	CQ26033	ARO	2		X	(A)
	R41012	RODA	2		X	(B)
	R34659	ARO	2		X	(C)
	CQ32274	RODA	AR		X	(D)
11	14H800	PORCA	AR		X	
12	L38141	BRACADEIRA	16		X	(B)
13	08H4373	PARAFUSO	AR		X	(B)
14	R58303	PARAFUSO SEXT.	AR		X	
15	A4883R	ANEL DE PRESSAO	AR		X	
16	R124247	SEMI-CASQUILHO	2		X	(SUB FOR J53702)
17	R73380	ANEL DE PRESSAO	AR		X	
18	CQ28088	PNEU	2		X	(B) 18.4-38"RI 10L
	CQ25610	PNEU	2		X	(A)
	CQ26159	PNEU	2		X	(C)
	CQ66250	PNEU	2		X	(C)
	CQ32273	PNEU	AR		X	(D) 20.8-38"RI PR10
	CQ38200	PNEU	2		X	(B) 18.4 R38
	CQ38199	PNEU	2		X	16.9 R26
19	R23551	CAMARA DE AR, PNEU	2		X	(B)
	CQ25611	CAMARA DE AR, PNEU	2		X	(A)
	CQ07844	CAMARA DE AR, PNEU	2		X	(C)
	CQ32275	CAMARA DE AR, PNEU	AR		X	(D)
20	J53262	BRACADEIRA	16		X	
21	R34801R	PARAFUSO	AR		X	
22	J55278	PLUGUE	2		X	
23	RE172185	RODA	AR		X	(E)
24	AT25226	VALVULA DO PNEU	AR		X	(E)
25	19M7609	PARAFUSO SEXT.	16		X	(E) M16 X 90
26	12M7069	ARRUELA DE PRESSAO	16		X	(E)
27	14M7142	PORCA	16		X	(E) M16
28	R125475	PINO	6		X	
29	R111010	PORCA	4		X	

(A) WITH WHEEL W21X32
(A) COM RODAS W21X32
(A) CON RUEDAS W21X32

(B) WITH WHEEL W16X38
(B) COM RODAS W16X38
(B) CON RUEDAS W16X38

(C) WITH WHEEL W20X30
(C) COM RODAS W20X30
(C) CON RUEDAS W20X30

(D) WITH WHEEL W18X38
(D) COM RODAS W18X38
(D) CON RUEDAS W18X38

(E) WITH WHEEL DW10X50
(E) COM RODAS DW10X50
(E) CON RUEDAS DW10X50

WEIGHTS, STEEL DISK REAR WHEELS
CONTRAPESOS PARA RODAS TRASEIRAS DE ACO
CONTRAPESOS PARA RUEDAS TRASERAS DE ACERO

CQ151200 -UN-

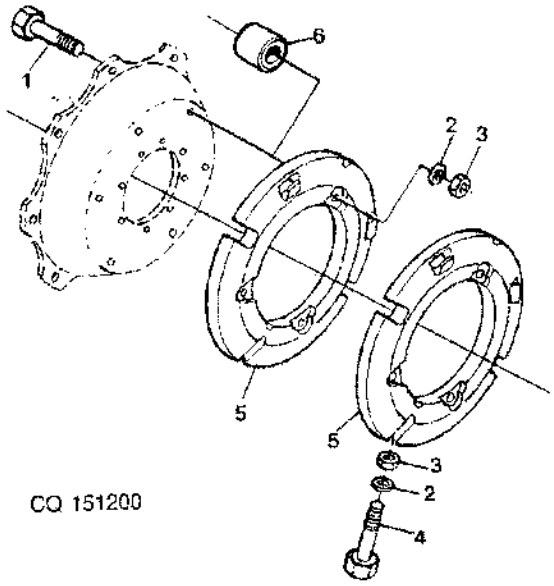

ITEM	NR.PECA	DESCRICAO	QTDE	NR. SERIE	7505	NOTAS
1	19M7609	PARAFUSO SEXT.	AR		X	M16 X 90, M16X90
2	24M7049	ARRUELA	AR		X	18X30MM
3	14M7142	PORCA	AR		X	M16, M16
4	19M7952	PARAFUSO SEXT.	AR		X	M16 X 160, M16X160
5	L28228	PESO	AR		X	
6	CQ27184	ESPACADOR	AR		X	

WEIGHTS, CAST DISK REAR WHEELS
CONTRAPESOS PARA RODAS TRASEIRAS DE FERRO FUNDIDO
CONTRAPESOS PARA RUEDAS TRASERAS DE FUNDICION

CQ151201 -UN-

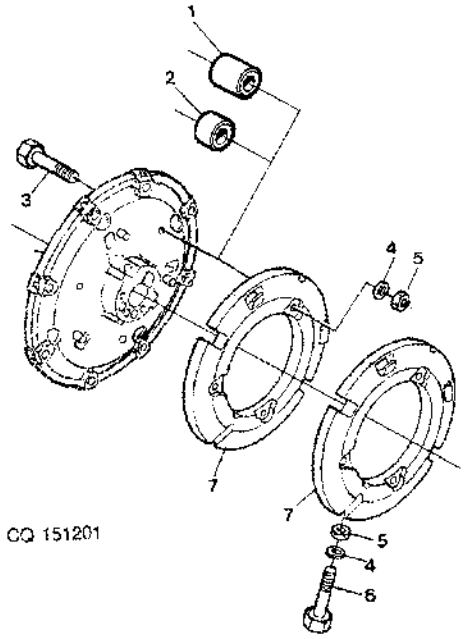

ITEM	*NR.PECA*	*DESCRICAO*	*QTDE*	*NR. SERIE*	7505	*NOTAS*
1	CQ26032	ESPACADOR	6		X	W/WHEEL 30", 32", 34"
2	CQ16817	BUCHA	6		X	W/WHEEL38"
3	R34801R	PARAFUSO	AR		X	W/WHEEL30",32", 34"
4	CQ16408	ARRUELA	AR		X	W/WHEEL30", 32"
5	14M7142	PORCA	AR		X	M16, M16
	14H800	PORCA	AR		X	5/8"
6	CQ26402	PARAFUSO	AR		X	M16X160
7	L28228	PESO	AR		X	

WEIGHTS, STEEL DISK REAR WHEELS
CONTRA PESOS PARA RODAS TRASEIRAS
CONTRAPESOS PARA RUEDAS TRASERAS

CQ151633 -UN-

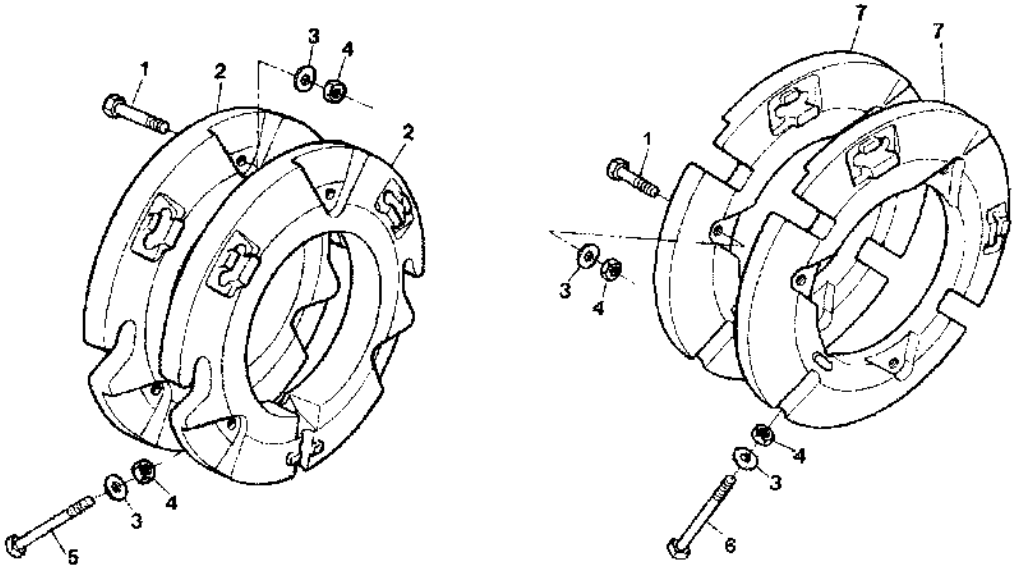

CQ151633

ITEM	NR.PECA	DESCRICAO	QTDE	NR. SERIE	7505	NOTAS
1	19M7343	PARAFUSO SEXT.	AR		X	M16 X 60
2	L28230	PESO	AR		X	(38,5KG)
3	24M7049	ARRUELA	AR		X	
4	14M7142	PORCA	AR		X	M16
5	CQ27128	PARAFUSO	AR		X	M16X100
6	CQ26402	PARAFUSO	AR		X	M16X160
7	L28228	PESO	AR		X	(55KG)

DRAWBAR
BARRA DE TRACAO
BARRA DE TIRO

CQ155041 -UN-

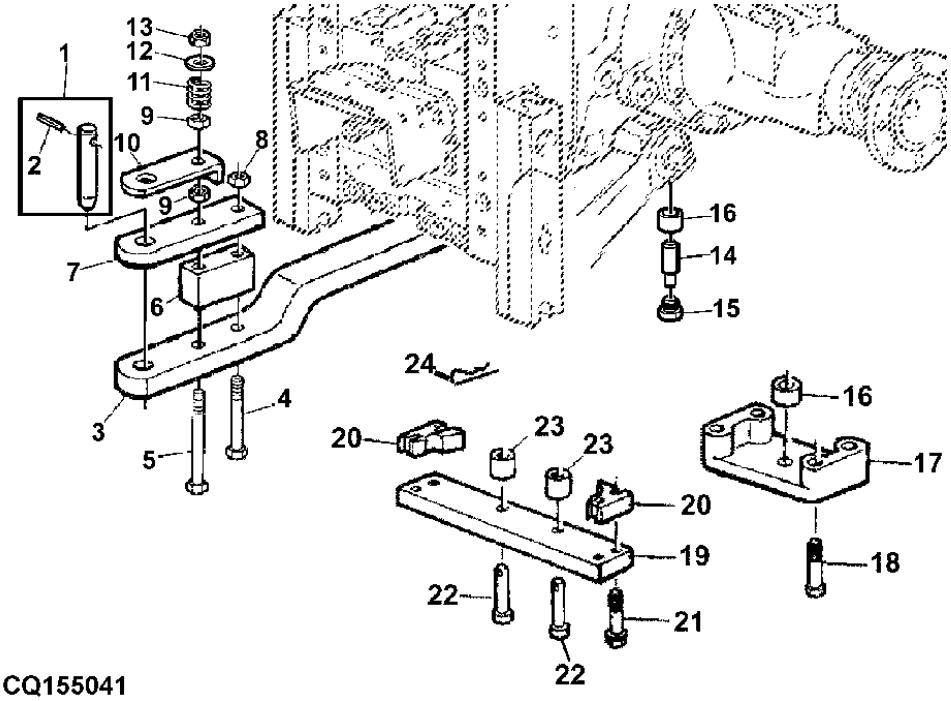

CQ155041

ITEM	NR.PECA	DESCRICAO	QTDE	NR. SERIE	7505	NOTAS
1	DQ34064	PINO	1		X	
2	CQ31233	PINO ELASTICO	1		X	12.5X75X2.5
3	L76093	BARRA DE TRACAO	1		X	
4	CQ39529	PARAFUSO SEXT.	1		X	
5	CQ39223	PARAFUSO SEXT.	1		X	
6	CQ39221	BARRA	1		X	
7	CQ39220	SUPLEMENTO SOLIDO	1		X	
8	14M7144	PORCA	1		X	M20, M20
9	14M7144	PORCA	2		X	M20
10	CQ38646	APOIO	1		X	
11	CQ35837	MOLA DE COMPRESSAO	1		X	
12	24M7200	ARRUELA	2		X	22X36X1,5
13	14M7230	PORCA DE SEGURANCA	1		X	M20, M20
14	L76089	PINO FIXADOR	1		X	
15	L76136	TAMPAO	1		X	
16	R95612	BUCHA	AR		X	
17	L76088	SUPORTE	1		X	
18	19M7720	PARAFUSO SEXT.	AR		X	M16 X 80
19	L76091	SUPORTE	1		X	
20	L76092	ESPACADOR	2		X	
21	19M8485	PARAFUSO SEXT.	AR		X	M16 X 90
22	L77331	BUCHA	2		X	
23	R95613	PINO	2		X	
24	L18955	PINO DE ENGATE RAPIDO	2		X	

DRAWBAR
BARRA DE TRACAO
BARRA DE TIRO
CQ156196 -UN-

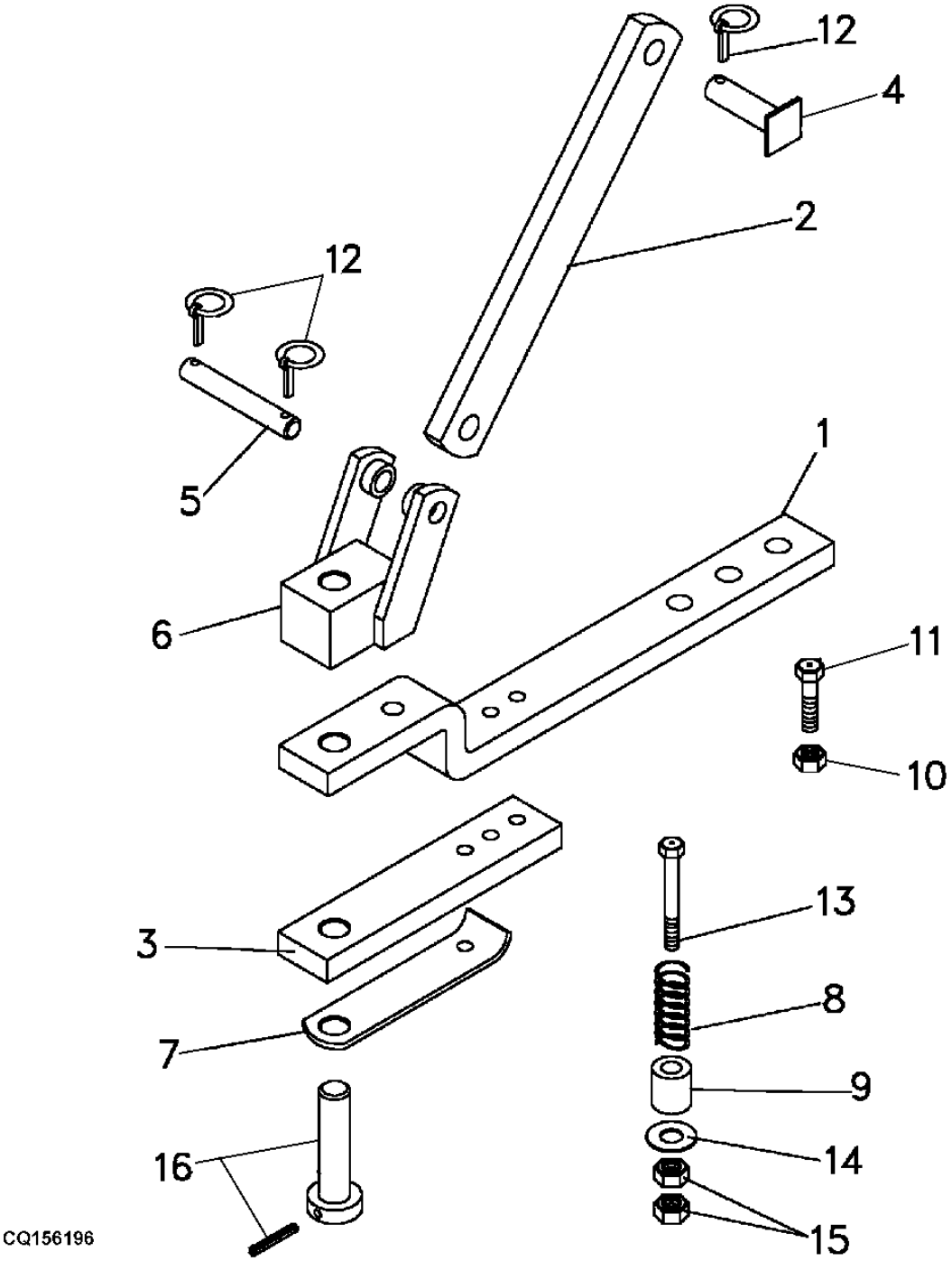

ITEM	NR.PECA	DESCRICAO	QTDE	NR. SERIE	7505	NOTAS
1	CQ29948	BARRA DE TRACAO	1		X	
2	CQ30033	TIRA	1	-34578	X	
	CQ57161	TIRA	1	34579-	X	
3	CQ30034	APOIO	1		X	
4	R118182	PINO FIXADOR	1	-016702	X	
	L158184	PINO FIXADOR	1	016703-	X	
5	J56967	PINO	1		X	
6	DQ29858	APOIO	1		X	
7	CQ30031	SUPORTE	1		X	
8	F3541R	MOLA	1		X	
9	CQ30013	ESPACADOR	1		X	
10	14M7277	PORCA	2		X	M20
11	19M8147	PARAFUSO SEXT.	2		X	M20 X 90
12	AL14540	PINO DE ENGATE RAPIDO	3		X	
13	19M7501	PARAFUSO SEXT.	1		X	M16 X 110
14	24M7200	ARRUELA	1		X	
15	14M7142	PORCA	2		X	M16
16	DQ30030	PINO	1		X	

DECALCOMANIA
DECALCOS
CALCOMANIA

CQ154857 -UN-

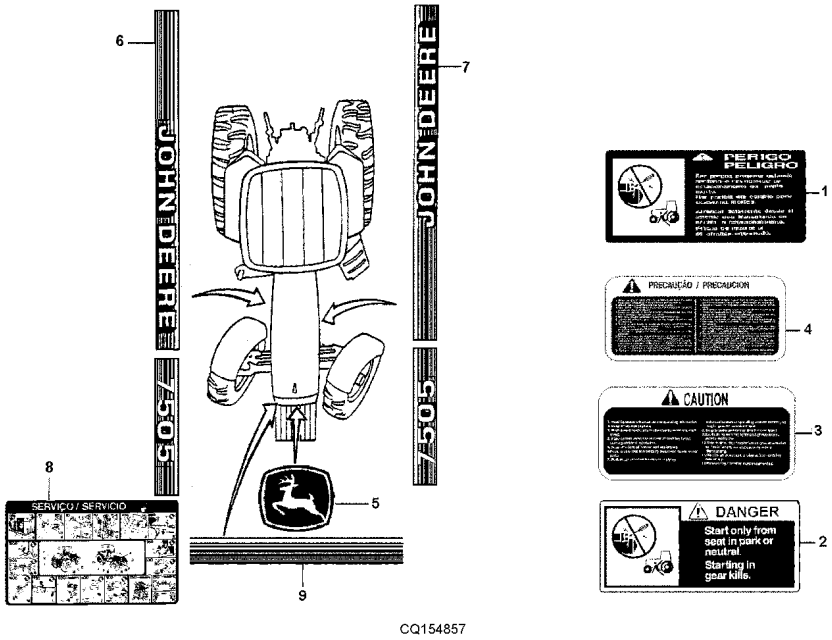

CQ154857

ITEM	NR.PECA	DESCRICAO	QTDE	NR. SERIE TRATOR	7505	NOTAS
1	CQ34774	ETIQUETA	AR		X	
2	CQ33348	ETIQUETA	AR		X	
3	CQ33349	ETIQUETA	AR		X	
4	CQ26099	ETIQUETA	AR		X	
5	CQ43640	ETIQUETA	AR		X	
6	CQ47316	ETIQUETA	AR		X	
7	CQ47315	ETIQUETA	AR		X	
8	CQ27859	AVISO	AR		X	
9	CQ43639	ETIQUETA	AR		X	

HYDRAULIC OIL AND PAINTS
OLEOS LUBRIFICANTES, HIDRAULICOS E TINTAS
ACEITE HIDRAULICO Y TINTAS

CQ153311 -UN-

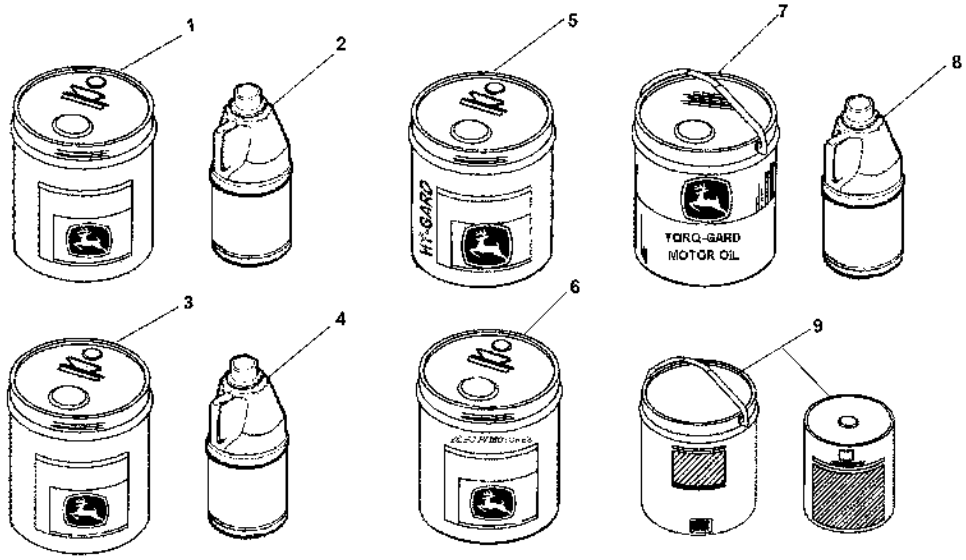

CQ153311

ITEM	*NR.PECA*	*DESCRICAO*	*QTDE*	*NR. SERIE*	7505	*NOTAS*
1	DQ30255	OLEO	AR		X	(A)
2	DQ36349	OLEO	AR		X	(B)
3	DQ30253	OLEO	AR		X	(A)
4	DQ36348	OLEO	AR		X	(B)
5	DQ30252	HY-GARD TM	AR		X	(A)
6	DQ30254	OLEO	AR		X	(A)
7	AJ59056	OLEO	AR		X	
8	DQ37004	OLEO	AR		X	(B)
9	DQ28285	TINTA VERMELHA	AR		X	

(A) 20 LITERS
(A) 20 LITROS
(A) 20 LITROS

(B) 5 LITERS
(B) 5 LITROS
(B) 5 LITROS

TOOL BOX
CAIXA DE FERRAMENTAS
CAJA DE HERRAMIENTAS

CQ151204 -UN-

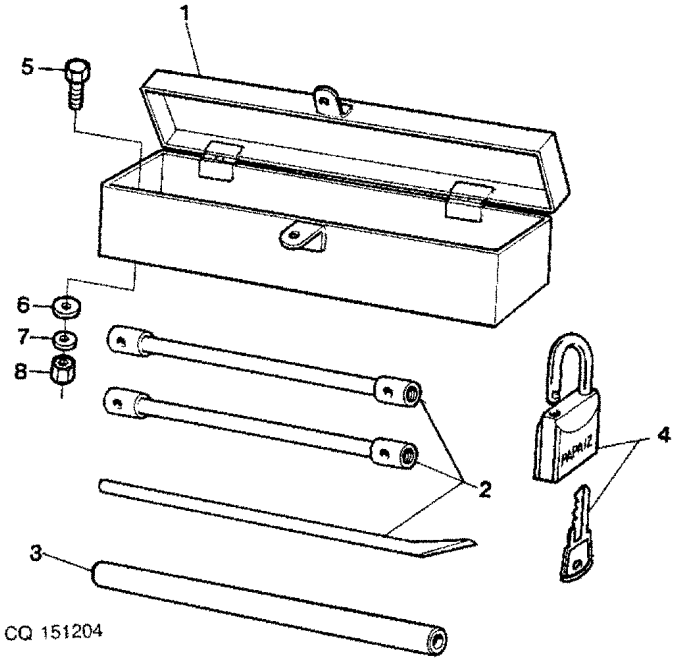

ITEM	NR.PECA	DESCRICAO	QTDE	NR. SERIE	7505	NOTAS
1	DQ27127	CAIXA DE FERRAMENTAS	AR		X	(B)
	DQ33769	CAIXA DE FERRAMENTAS	AR		X	(A)
2	DQ26674	CHAVE BOCA/ESTRELA	AR		X	INCL KEYS 27-30, 27-33
3	CQ04507	TUBO	AR		X	
4	DQ04397	FECHADURA	AR		X	
5	19M7162	PARAFUSO SEXT.	AR		X	M8 X 16, M8X16
6	24M7026	ARRUELA	AR		X	9X17X1,6
7	12M7065	ARRUELA DE PRESSAO	AR		X	8MM
8	14M7029	PORCA	AR		X	M8, M8

(A) WITH CAB
(A) COM CABINE
(A) CON CABINA

(B) WITHOUT CAB
(B) SEM CABINE
(B) SIN CABINA

SUPPORT TOOL BOX - CAB
SUPORTE DA CAIXA DE FERRAMENTAS - CABINE
SOPORTE DE LA CAJA DE HERRAMIENTAS - CABINA

CQ151939 -UN-

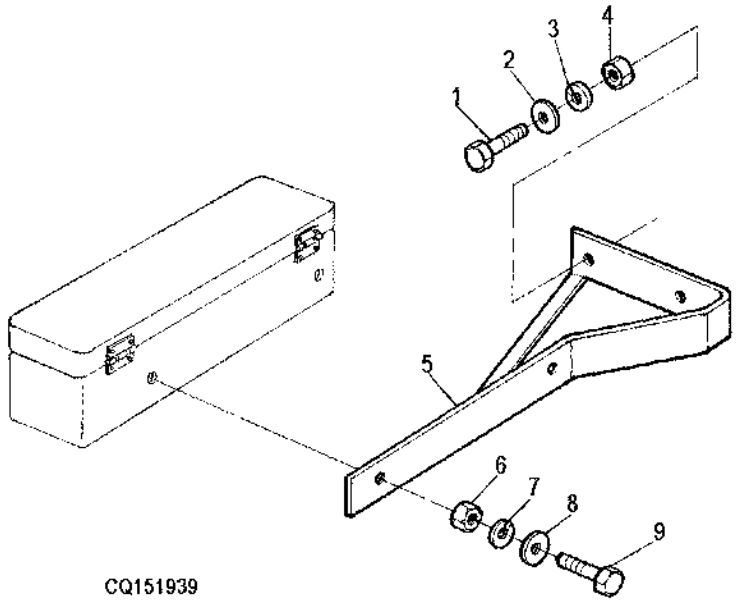

CQ151939

ITEM	NR.PECA	DESCRICAO	QTDE	NR. SERIE	7505	NOTAS
1	19M7169	PARAFUSO SEXT.	AR		X	M10 X 35, M10X35
2	24M7101	ARRUELA	AR		X	11X34MMX3
3	12M7066	ARRUELA DE PRESSAO	AR		X	10MM
4	14M7140	PORCA	AR		X	M10, M10
5	DQ33766	SUPORTE	1		X	
6	14M7029	PORCA	AR		X	M8, M8
7	12M7065	ARRUELA DE PRESSAO	AR		X	8MM
8	24M7207	ARRUELA	AR		X	8.4X24X2MM
9	19M7139	PARAFUSO SEXT.	AR		X	M8 X 20, M8X20

SEALING TRIM
FITA DE GUARNICAO
BANDA DE GUARNICION
CQ151886 -UN-

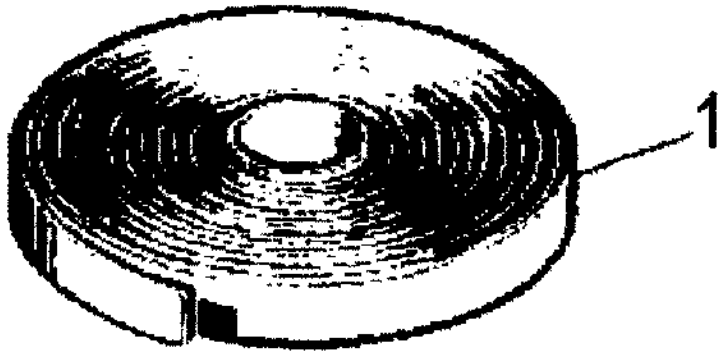

CQ151886

ITEM	NR.PECA	DESCRICAO	QTDE	NR. SERIE	7505	NOTAS
1	R46727	VEDACAO DE ACABAMENTO	1		X	(A)

(A) ONLY FOR CAB
(A) SOMENTE PARA CABINE
(A) SOLAMENTE CON CABINA

SECTIONAL INDEX
INDICE DE GRUPO
INDICE DE GRUPO

2-	2
3-	3
4-	4
5-	6
6-	8
7-	9
8-	10
9-	12
10-	14
30-	43

PUBM0151 -UN-

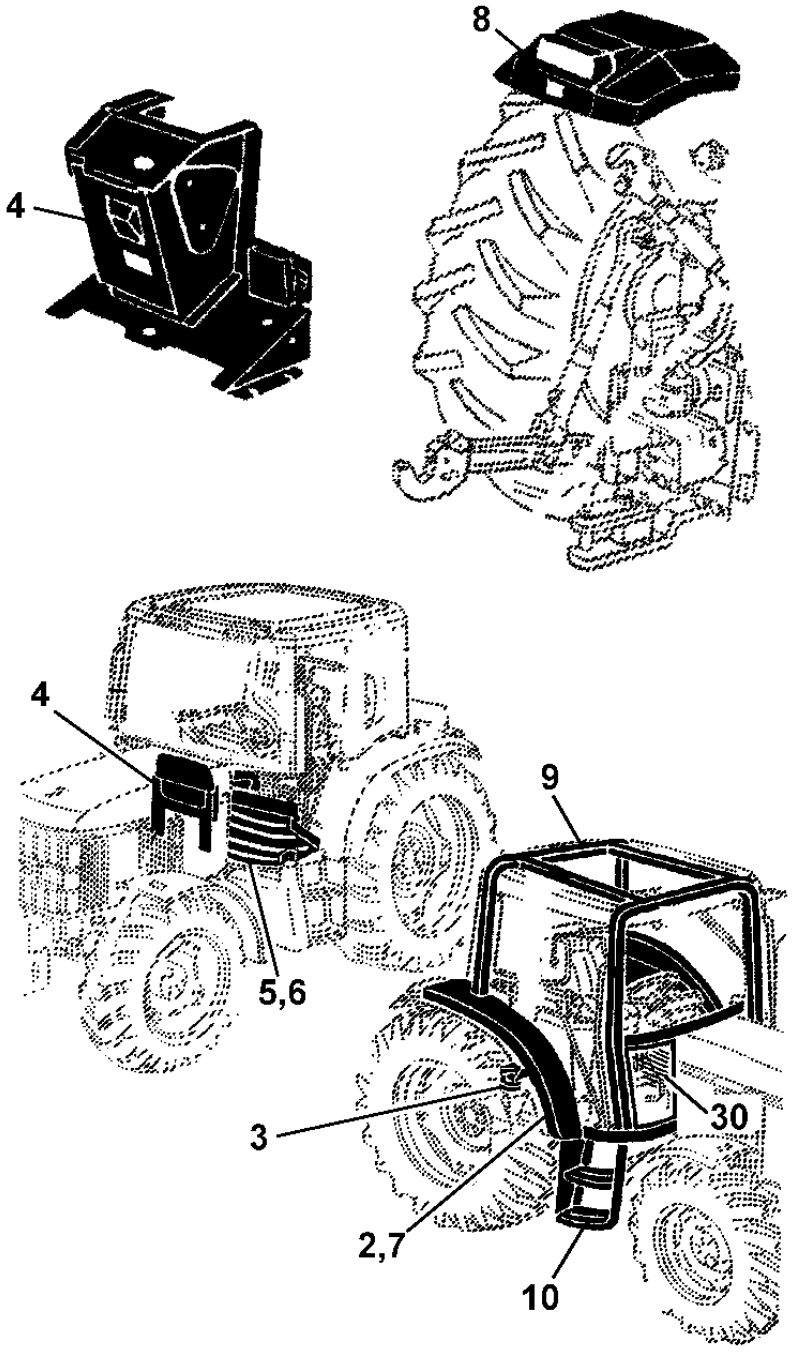

PUBM0151

SECTIONAL INDEX
INDICE DE GRUPO
INDICE DE GRUPO

PUBM0152 -UN-

20-	27
21-	28
22-	29

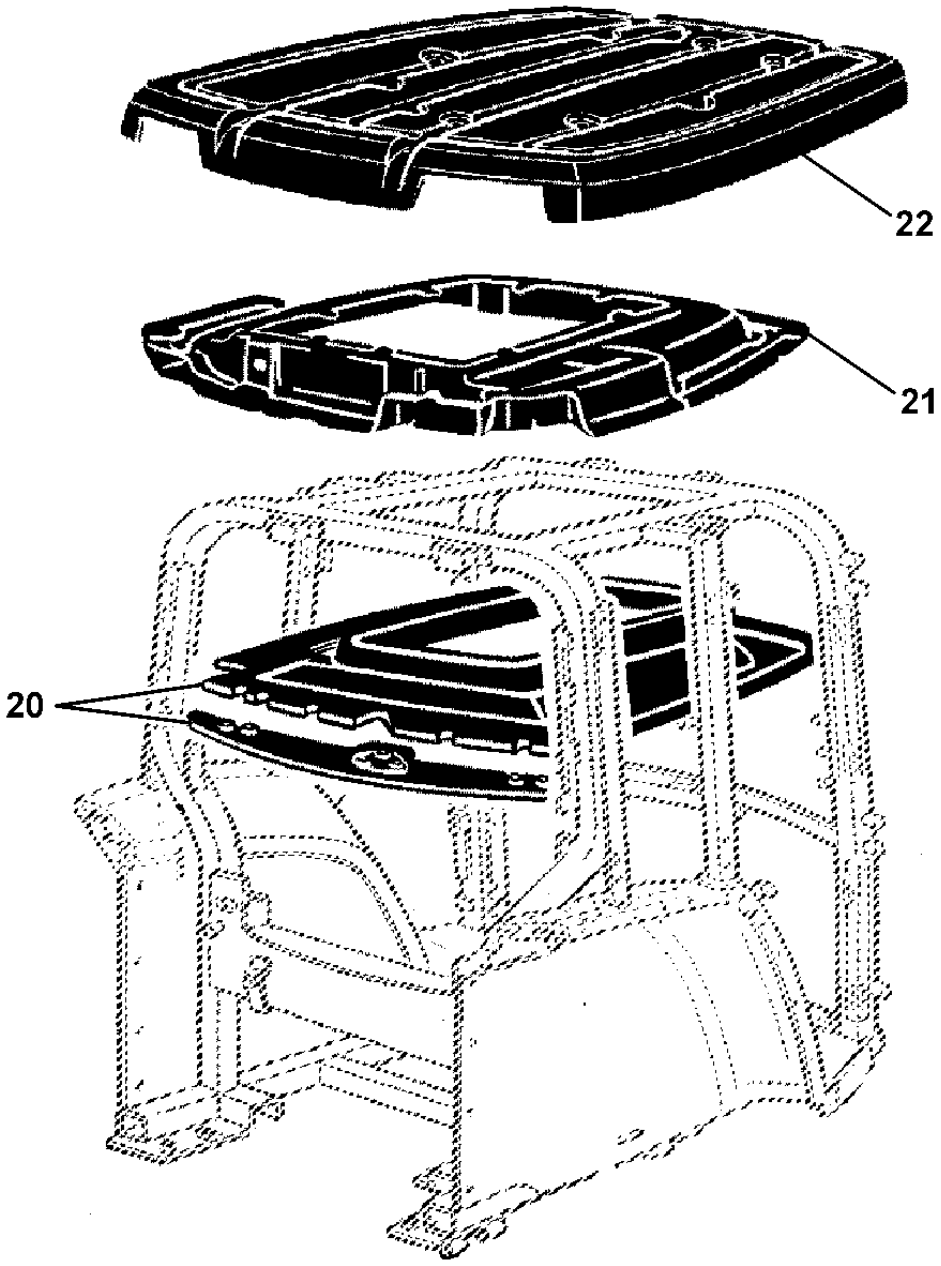

PUBM0152

SECTIONAL INDEX
INDICE DE GRUPO
INDICE DE GRUPO

PUBM0153 -UN-

1-	1
11-	15
12-	16
13-	17
14-	18
15-	19
16-	20
17-	22
18-	24
19-	26
23-	30
24-	32
25-	34
26-	36
27-	38
28-	40
29-	42

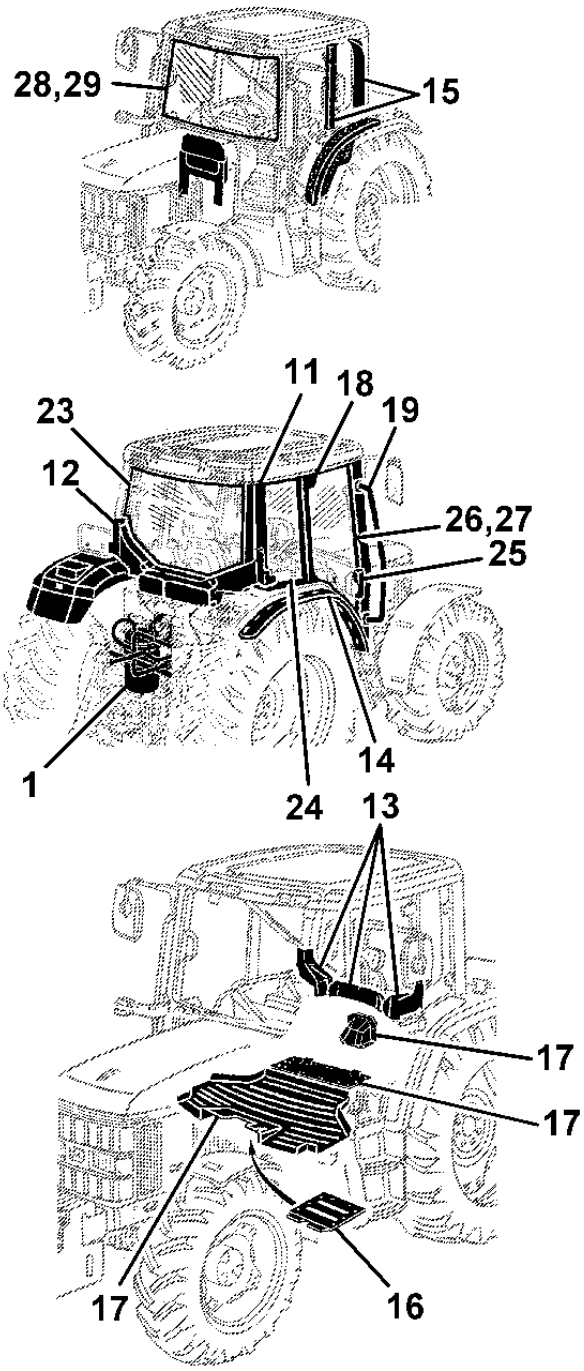

PUBM0153

SECTIONAL INDEX
INDICE DE GRUPO
INDICE DE GRUPO

PUBM0154 -UN-

31-	44
32-	46
33-	47
34-	48
35-	50
36-	52
37-	54
38-	55
39-	56

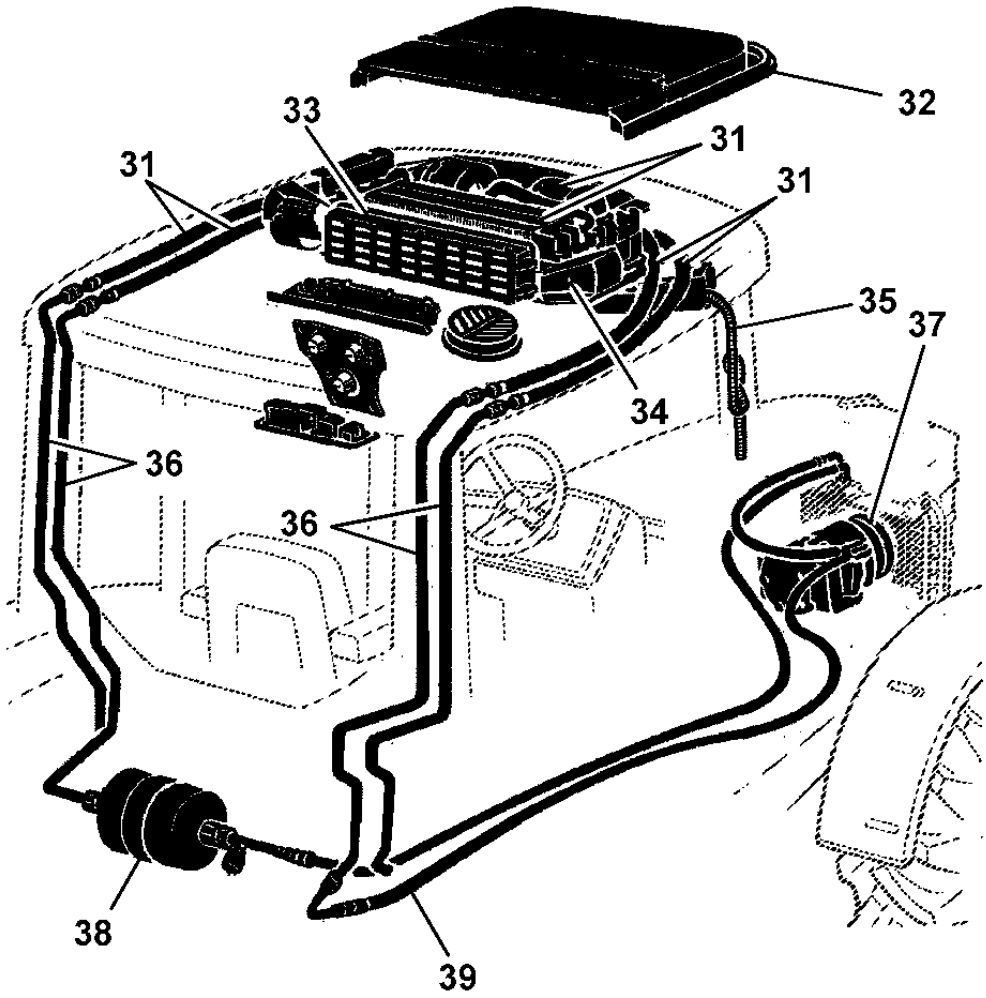

PUBM0154

NOISE REDUCER
ATENUADOR DE RUIDO
ATENUAOOR DE RUIDO

CQ153964 -UN-

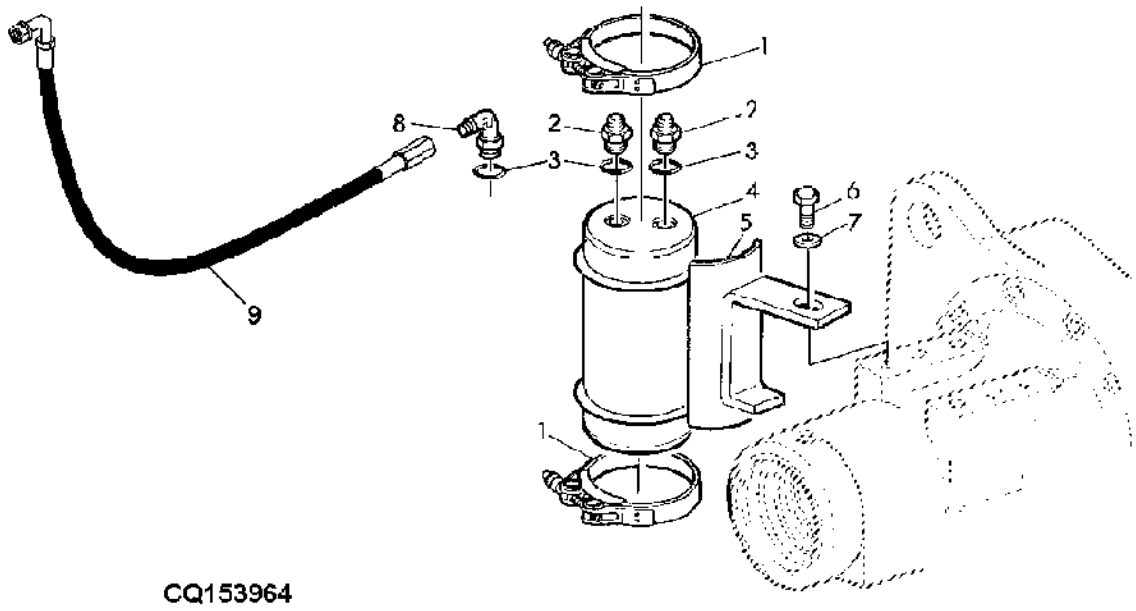

CQ153964

ITEM	NR.PECA	DESCRICAO	QTDE	NR. SERIE	7505	NOTAS
1	L114663	BRACADEIRA	2		X	
2	38H5012	ADAPTADOR	2		X	
3	T77857	ANEL O	2		X	
4	AL151879	ATENUADOR	1		X	
5	AL116783	APOIO	1		X	
6	19M8035	PARAFUSO SEXT.	1		X	M16 X 35, M16X35
7	24M7051	ARRUELA	1		X	
8	38H5017	CONEXAO EM ANGULO	1		X	
9	DQ32251	MANGUEIRA HIDRAULICA	1		X	

FRAME - OPERATOR'S PLATFORM
ESTRUTURA DA PLATAFORMA DO OPERADOR
ESTRUCTURA DE LA PLATAFORMA DEL OPERADOR

CQ151207 -UN-

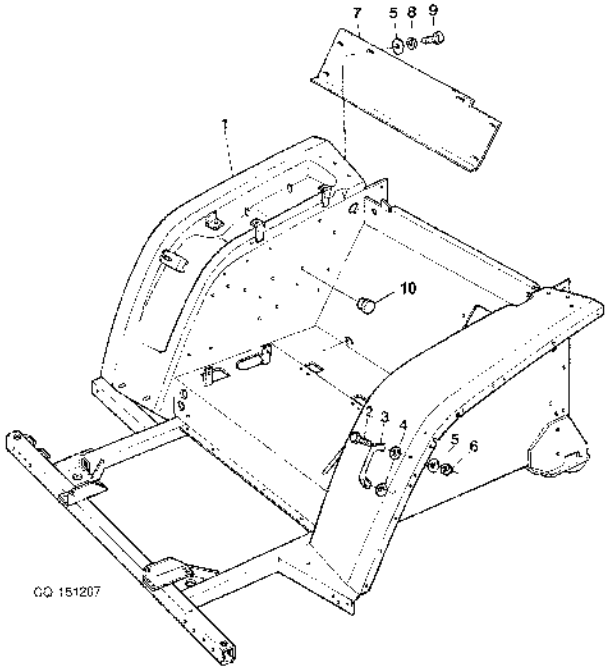

ITEM	NR.PECA	DESCRICAO	QTDE	NR. SERIE	7505	NOTAS
1	DQ34346	PLATAFORMA	1		X	
2	19M7077	PARAFUSO SEXT.	AR		X	M6 X 20, M6X20
3	L57250	MANIPULO	1		X	
	L113886	MANIPULO	1		X	(A)
4	L57823	ARRUELA	2		X	
5	24M7139	ARRUELA	AR		X	6,4X18MM
6	14M7165	PORCA DE SEGURANCA	AR		X	M6, M6
7	CQ28744	DEFLETOR	1		X	
8	12M7006	ARRUELA DE PRESSAO	AR		X	6MM
9	19M6614	PARAFUSO SEXT.	AR		X	M6 X 12, M6X12
10	99M7016	PLUGUE	3		X	OD=10,0MM

(A) CAB
(A) CABINE
(A) CABINA

BRACKET, FRAME - OPERATOR'S PLATFORM
SUPORTE DA ESTRUTURA DA PLATAFORMA DO OPERADOR
SOPORTE DE LA ESTRUCTURA DE LA PLATAFORMA DEL OPER

CQ151208 -UN-

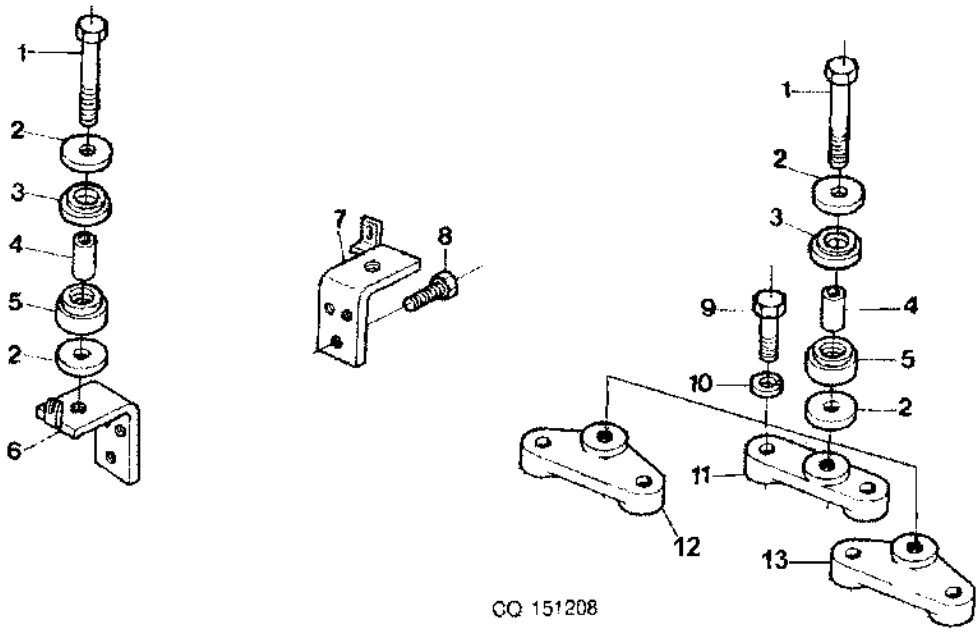

ITEM	NR.PECA	DESCRICAO	QTDE	NR. SERIE	7505	NOTAS
1	19M7518	PARAFUSO SEXT.	2		X	M20 X 100
	19M7969	PARAFUSO SEXT.	2		X	M20 X 110
2	CQ34905	ARRUELA	8		X	
3	R66375	ISOLADOR	4		X	
4	CQ27171	ESPACADOR	AR		X	
5	R111173	ISOLADOR	4		X	
6	DQ25986	SUPORTE	1		X	
7	DQ25964	SUPORTE	1		X	
8	19M8035	PARAFUSO SEXT.	AR		X	M16 X 35
	19M7518	PARAFUSO SEXT.	AR		X	M20 X 100
9	19M7620	PARAFUSO SEXT.	AR		X	M20 X 130, M20X130
10	12M7070	ARRUELA DE PRESSAO	AR		X	20MM
11	CQ25955	SUPORTE	2		X	
12	CQ31822	SUPORTE	AR		X	(A)
13	CQ31823	SUPORTE	AR		X	(A)

(A) ONLY CAB
(A) SOMENTE CABINE
(A) SOLAMENTE CABINA

CONTROL SUPPORT
SUPORTE DOS CONTROLES
SOPORTE SALPICADERO

CQ154880 -UN-

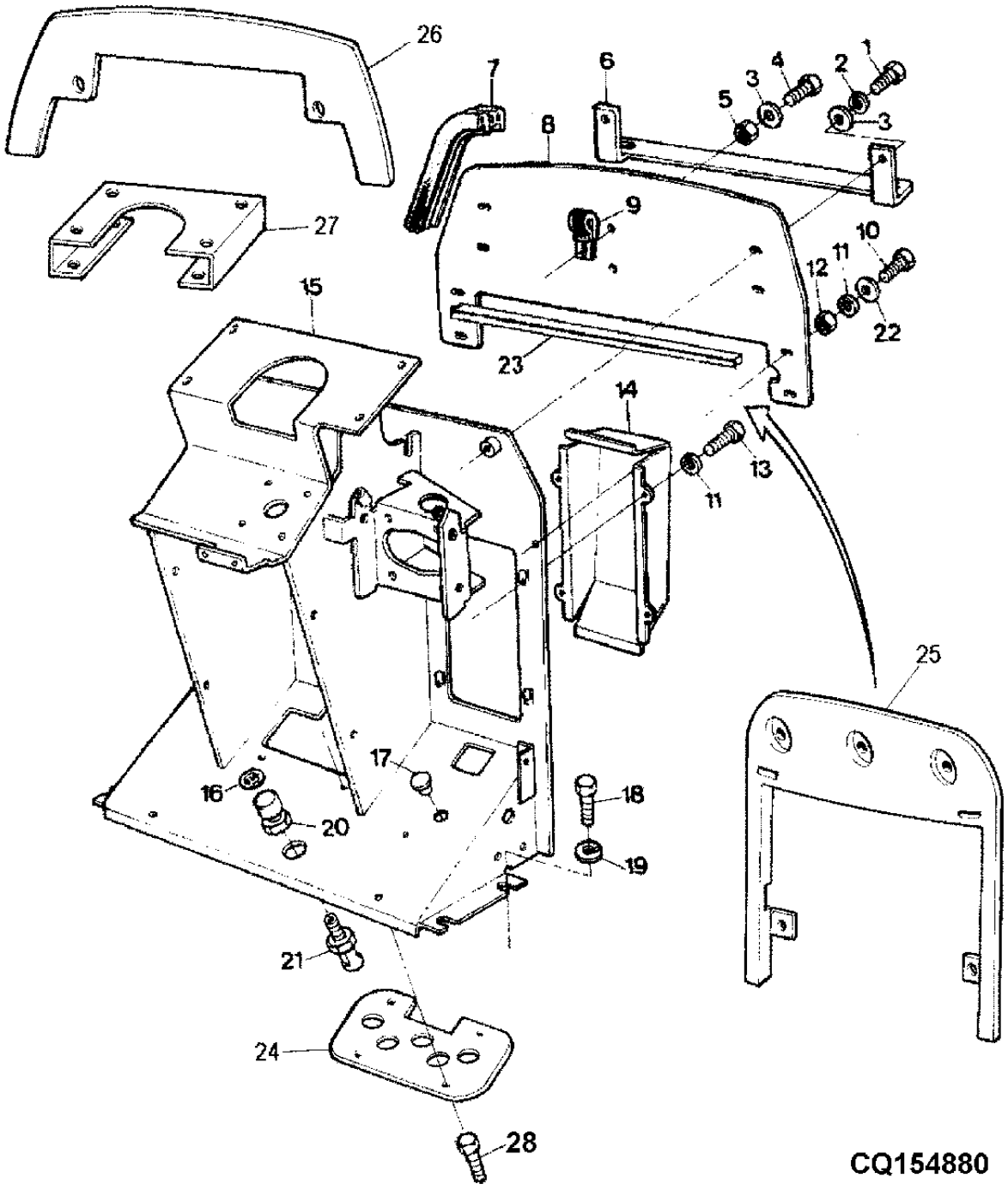

ITEM	NR.PECA	DESCRICAO	QTDE	NR. SERIE	7505	NOTAS
1	19M7163	PARAFUSO SEXT.	AR		X	M8 X 25, M8X25
2	12M7065	ARRUELA DE PRESSAO	AR		X	8MM
3	24M7026	ARRUELA	AR		X	9X17X1,6
4	19M7301	PARAFUSO SEXT.	AR		X	M8 X 40, M8X40
5	14M7029	PORCA	AR		X	M8, M8
6	AP32839	SUPORTE	1		X	
7	L79794	VEDACAO	1		X	
8	CQ48688	PLACA	1		X	
9	T70659	BRACADEIRA	1		X	
10	19M7560	PARAFUSO SEXT.	AR		X	M6 X 16, M6X16
11	12M7006	ARRUELA DE PRESSAO	AR		X	6MM
12	14M7027	PORCA	AR		X	M6, M6
13	19M6614	PARAFUSO SEXT.	AR		X	M6 X 12, M6X12
14	DQ26734	PROTECAO	1		X	C/CX. DE JUNCAO
	DQ60687	PROTECAO	AR		X	S/CX. DE JUNCAO
	DQ31860	PROTECAO	1		X	(A)
15	DQ60529	SUPORTE	1		X	
	DQ32045	SUPORTE	1		X	(A)
16	L80302	ETIQUETA	1		X	
17	99M7011	PLUGUE	1		X	OD=23,6MM
18	19M7167	PARAFUSO SEXT.	AR		X	M10 X 25, M10X25
19	24M7040	ARRUELA	AR		X	11X21X2MM
20	RE43637	ATUADOR	1		X	
21	RE46534	INTERRUPTOR	1		X	
22	24M7139	ARRUELA	AR		X	6,4X18MM
23	CQ29588	APOIO	AR		X	
24	CQ31316	CAPA	1		X	(A)
25	AL113988	VIGA	1		X	(A)
26	DQ32717	CHAPA	1		X	(A)
27	P59946	EXTENSAO	1		X	(A)
28	19M7560	PARAFUSO SEXT.	AR		X	M6 X 16

(A) WITH CAB
(A) COM CABINE
(A) CON CABINA

FLOOR PLATES
CHAPAS DO PISO
PLACAS DEL PISO
CQ154427 -UN-

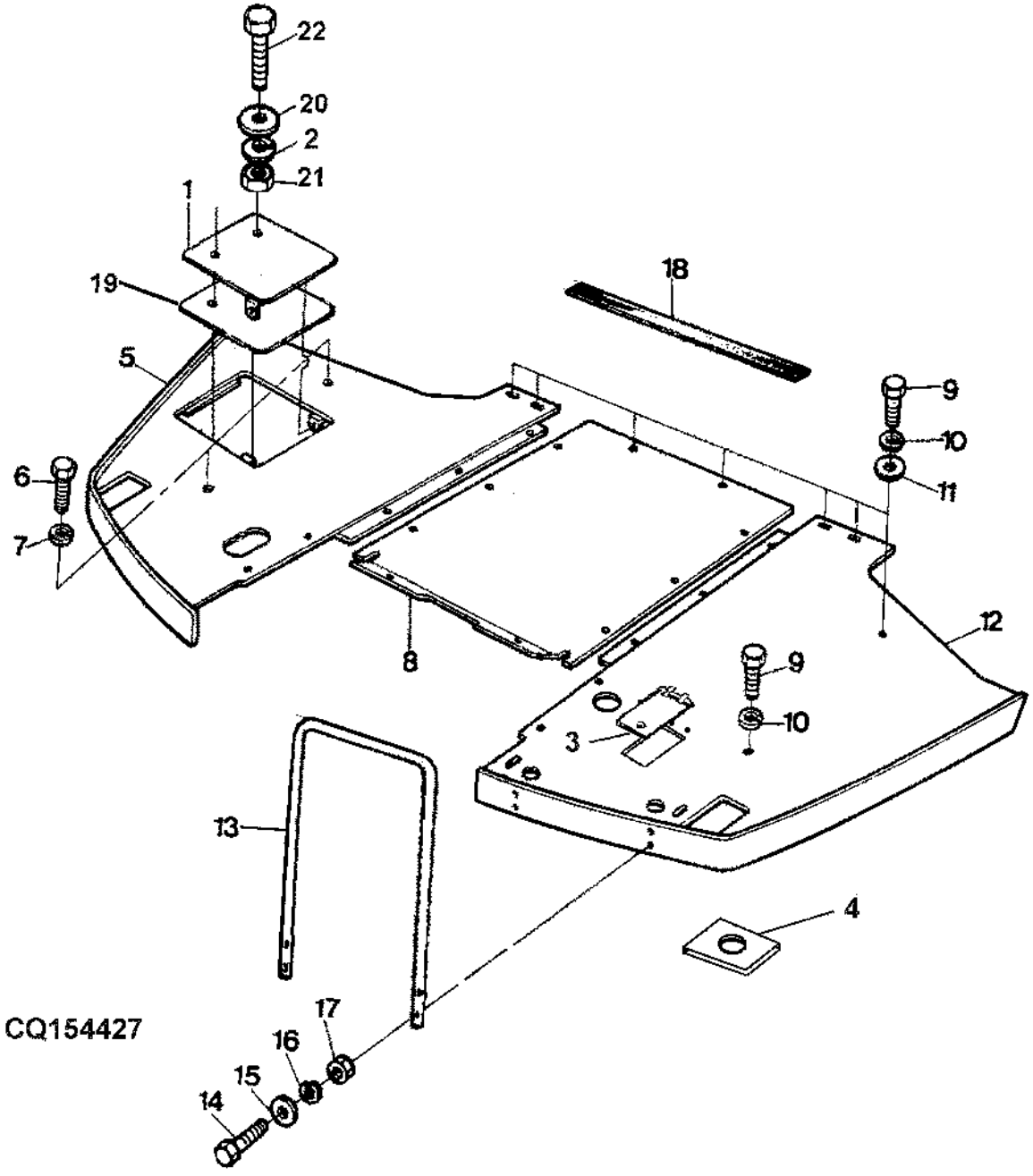

ESTA RELACAO CONTINUA

ITEM	NR.PECA	DESCRICAO	QTDE	NR. SERIE	7505	NOTAS
1	CQ50319	TIRA	AR		X	(A)
2	12M7077	ARRUELA	AR		X	M6X16
3	CQ47052	TIRA	AR		X	6.6X12.5X1.6
4	L59800	PORCA	AR		X	M6
5	DQ24729	PISO	AR		X	
6	19M7162	PARAFUSO SEXT.	AR		X	M8 X 16, M8X16
7	12M7065	ARRUELA DE PRESSAO	AR		X	8MM
8	CQ24972	PISO	AR		X	
9	19M7077	PARAFUSO SEXT.	AR		X	M6 X 20, (B)
10	12M7006	ARRUELA DE PRESSAO	AR		X	6MM
11	24M7139	ARRUELA	AR		X	6,4X18MM
12	DQ34943	PISO	AR		X	
13	CQ27559	CORRIMAO	AR		X	
14	19M7301	PARAFUSO SEXT.	AR		X	M8 X 40, M8X40
15	24M7026	ARRUELA	AR		X	9X17X1,6
16	12M7065	ARRUELA DE PRESSAO	AR		X	
17	14M7029	PORCA	AR		X	M8, M8
18	CQ27441	PATIM DE BORRACHA	1		X	
19	CQ33630	BARREIRA ABSORVENTE DE RUID	1		X	(B)
20	CQ07213	ARRUELA	2		X	(B)
21	14M7027	PORCA	2		X	M6, (B)
22	19M7077	PARAFUSO SEXT.	2		X	M6 X 20

(A) WITHOUT CAB
(A) SEM CABINE
(A) SIN CABINA

(B) WITH CAB
(B) COM CABINE
(B) CON CABINA

FLOOR MAT
TAPETE
ALFOMBRILLA

CQ151211 -UN-

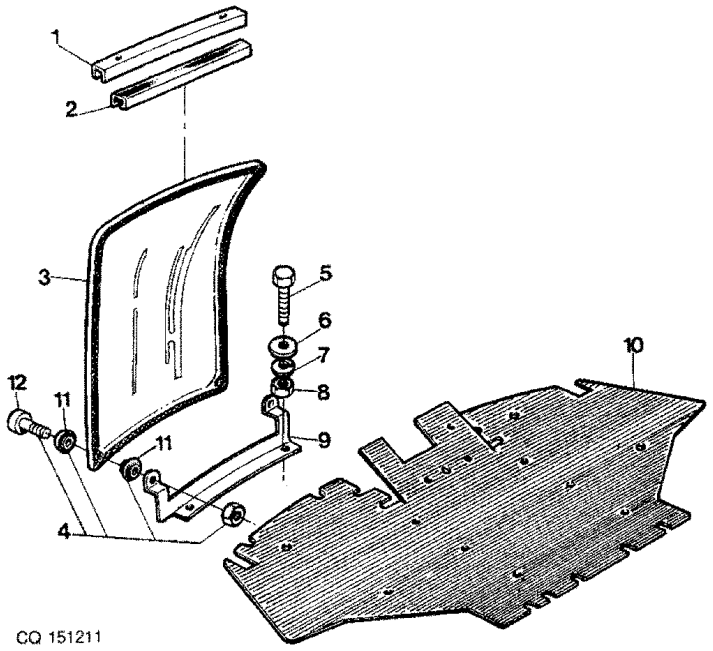

ITEM	NR.PECA	DESCRICAO	QTDE	NR. SERIE	7505	NOTAS
1	CQ26057	SUPORTE	2		X	
2	CQ26058	ISOLADOR	2		X	
3	R96195	JANELA	AR		X	
	R96196	JANELA	AR		X	
4	RE50373	KIT	8		X	
5	19M7139	PARAFUSO SEXT.	AR		X	M8 X 20, M8X20
6	24M7026	ARRUELA	AR		X	9X17X1,6
7	12M7065	ARRUELA DE PRESSAO	AR		X	8MM
8	14M7029	PORCA	AR		X	M8, M8
9	CQ26235	SUPORTE	AR		X	
	CQ26049	SUPORTE	AR		X	
10	CQ34677	TAPETE	AR		X	
11	R96216	ARRUELA	AR		X	
12	37M7165	PARAFUSO	AR		X	

REAR FENDERS
PARALAMAS TRASEIROS
GUARDABARROS TRASEROS

CQ151212 -UN-

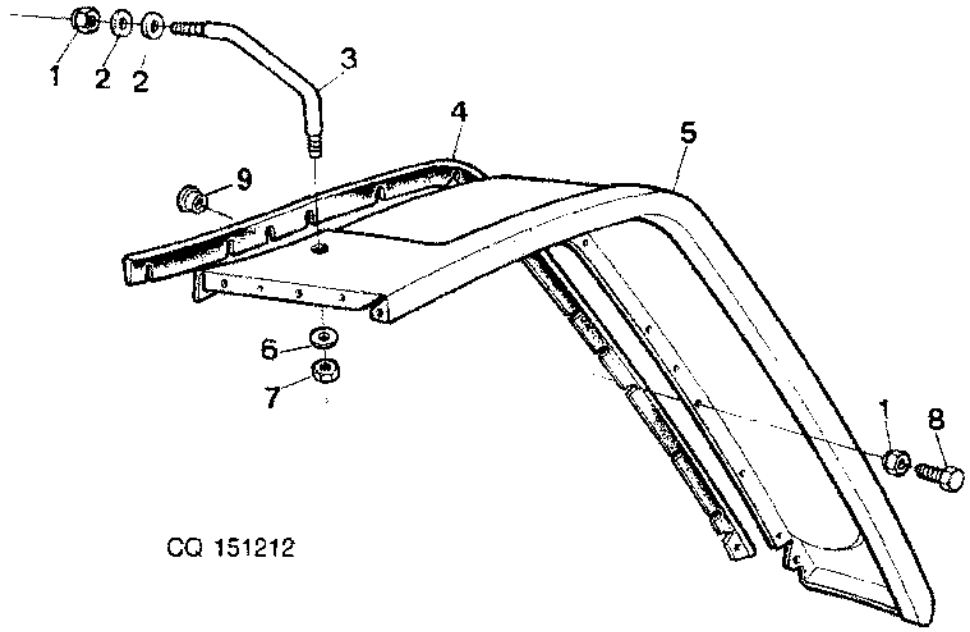

ITEM	*NR.PECA*	*DESCRICAO*	*QTDE*	*NR. SERIE*	7505	*NOTAS*
1	14M7166	PORCA DE SEGURANCA	AR		X	M8, M8
2	24M7024	ARRUELA	AR		X	9X28MM
3	CQ25243	REFORCO	2		X	
4	CQ48617	JUNTA DE VEDACAO	2		X	
	L77912	VEDACAO DE ACABAMENTO	2		X	(B)
5	CQ44610	PARA-LAMA	1		X	RH
	CQ44611	PARA-LAMA	1		X	LH
6	24M7026	ARRUELA	AR		X	9X17X1,6
7	14M7029	PORCA	AR		X	M8, M8
8	19M7139	PARAFUSO SEXT.	AR		X	M8 X 20, M8X20
9	99M7095	PLUGUE	1		X	(A)

(A) WITHOUT ROPS
(A) SEM EPCC
(A) SIN EPCC

(B) WITH CAB
(B) COM CABINE
(B) CON CABINA

REAR FENDER, EXTENSION
PARALAMAS TRASEIROS, EXTENSAO
GUARDABARROS TRASEROS, EXTENSION

CQ155316 -UN-

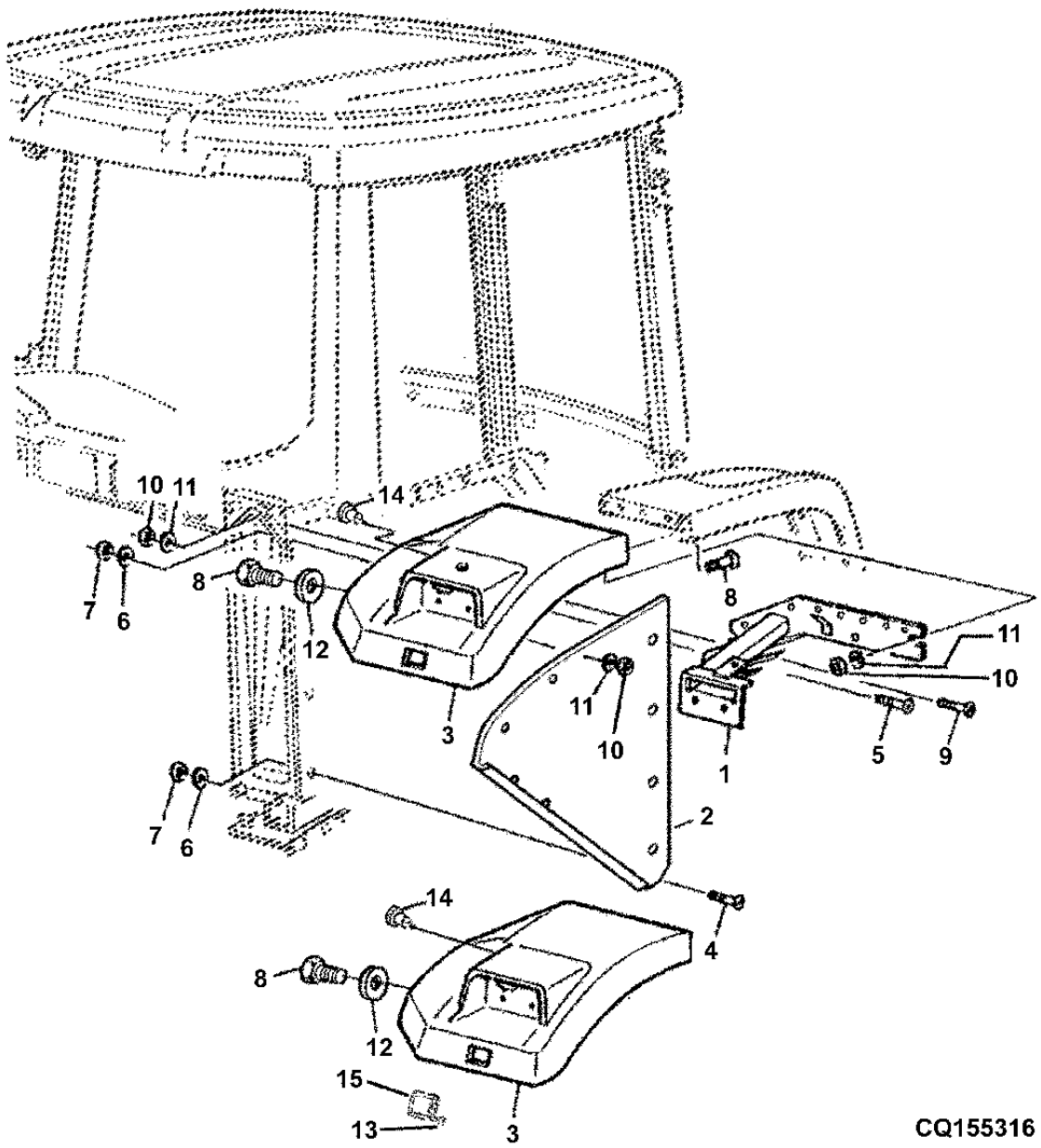

ITEM	NR.PECA	DESCRICAO	QTDE	NR. SERIE	7505	NOTAS
1	DQ34489	SUPORTE	1		X	(A) W/ ESTRUT. SEGURANCA
	DQ34488	SUPORTE	1		X	(A) W/ ESTRUT.SEGURANCA
	DQ34507	SUPORTE	1		X	W/0 ESTRUTURA SEGURANCA
	DQ34508	SUPORTE	1		X	W/O ESTRUTURA SEGURANCA
2	CQ46517	PROTECAO	1		X	RH
	CQ46516	PROTECAO	1		X	LH
3	CQ46514	EXTENSAO	1		X	RH
	CQ46515	EXTENSAO	1		X	LH
4	19M7139	PARAFUSO SEXT.	AR		X	M8 X 20, M8X20
5	19M7163	PARAFUSO SEXT.	AR		X	M8 X 25, M8X25
6	24M7026	ARRUELA	AR		X	9X17X1,6
7	14M7029	PORCA	AR		X	M8, M8
8	19M7560	PARAFUSO SEXT.	AR		X	M6 X 16, M6X16
9	19M7077	PARAFUSO SEXT.	AR		X	M6 X 20, M6X20
10	14M7027	PORCA	AR		X	M6, M6
11	24M7088	ARRUELA	AR		X	6.6X12.5X1.6
12	24M7139	ARRUELA	AR		X	6,4X18MM
13	CQ42250	ARRUELA DE PRESSAO	AR		X	
14	99M7095	PLUGUE	3		X	USE WITH L114318
15	L114318	CAPA	1	-XXXXX	X	USE R206454
	R206454	PLUGUE	1	XXXXX-	X	

(A) CAB
(A) CABINE
(A) CABINA

4 POST ROLL GARD
ESTRUTURA DE SEGURANCA 4 POSTES
BASTIDOR DE SEGURIDAD 4 POSTES

CQ151214 -UN-

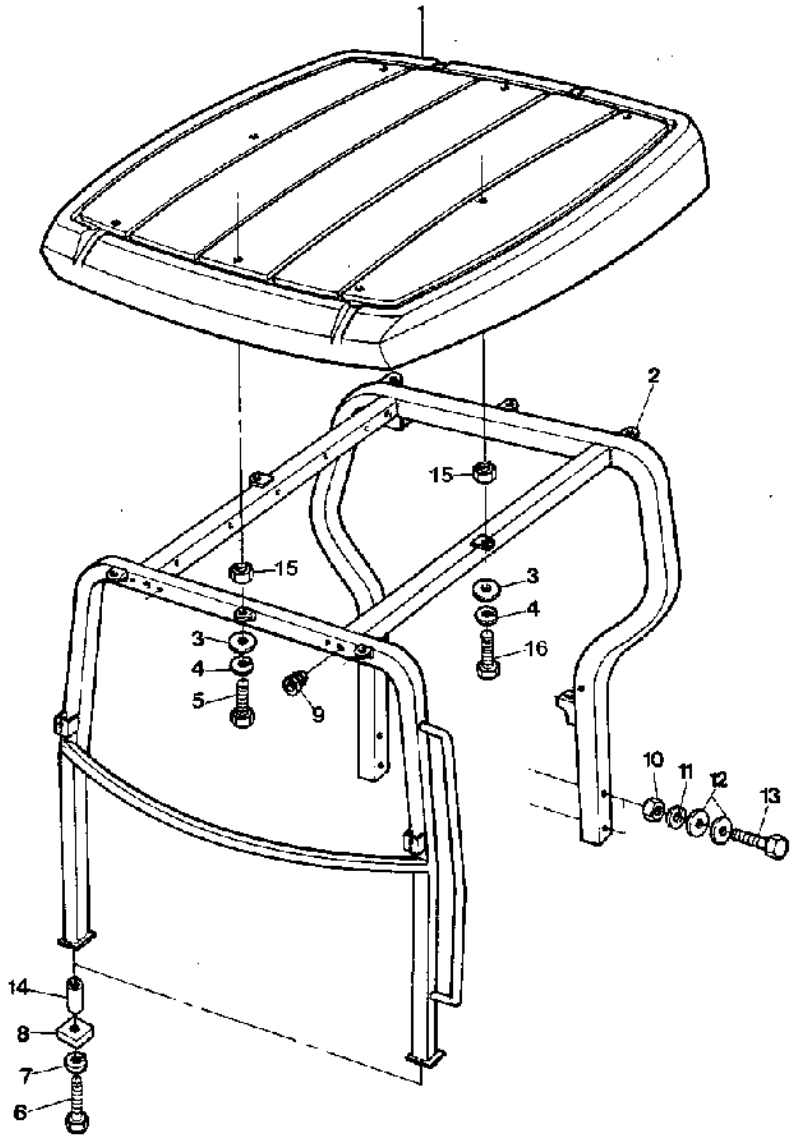

CQ 151214

ITEM	NR.PECA	DESCRICAO	QTDE	NR. SERIE TRATOR	7505	NOTAS
1	CQ32225	TETO	AR		X	
2	DQ24915	PROTECAO	AR		X	
3	24M7008	ARRUELA	AR		X	8,4X23X1,5
4	12M7065	ARRUELA DE PRESSAO	AR		X	8MM
5	19M7139	PARAFUSO SEXT.	AR		X	M8 X 20, M8X20
6	19M7501	PARAFUSO SEXT.	8		X	M16 X 110, M16X110
7	12M7069	ARRUELA DE PRESSAO	AR		X	16MM
8	CQ24899	BASE	AR		X	
9	CQ25923	PASSADOR	6		X	
10	14M7031	PORCA	AR		X	M12, M12
11	12M7067	ARRUELA DE PRESSAO	AR		X	12MM
12	24M7180	ARRUELA	AR		X	13 X 37 X 3 MM, 14X40X3
13	19M7216	PARAFUSO SEXT.	AR		X	M12 X 100, M12X100
14	CQ25725	ESPACADOR	2		X	
15	14M7029	PORCA	AR		X	M8, M8
16	19M7163	PARAFUSO SEXT.	AR		X	M8 X 25, M8X25

STEPS
ESCADA
PELDANOS

CQ156145 -UN-

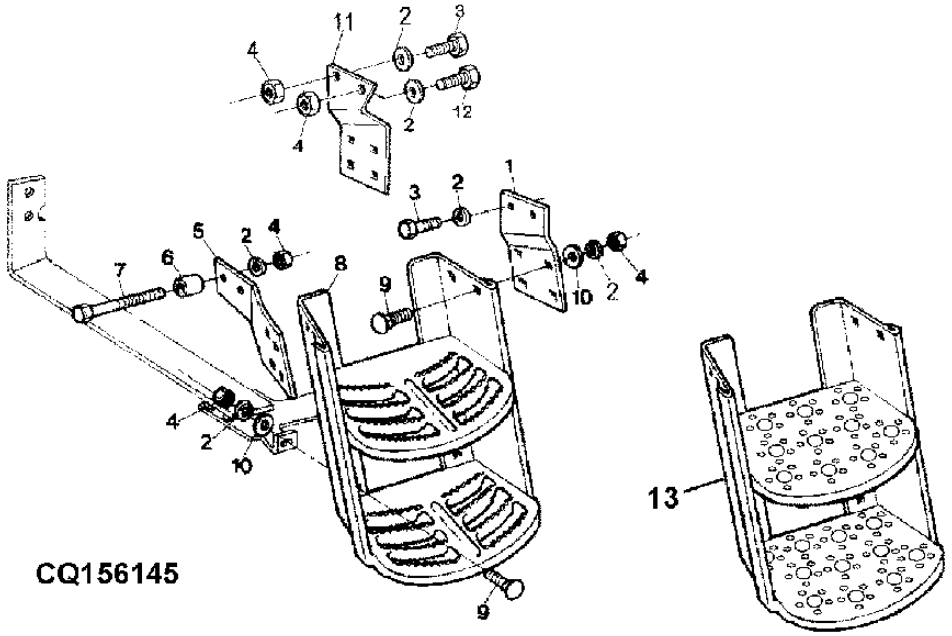

ITEM	NR.PECA	DESCRICAO	QTDE	NR. SERIE	7505	NOTAS
1	CQ25307	SUPORTE	1		X	
2	12M7066	ARRUELA DE PRESSAO	AR		X	10MM
3	19M7167	PARAFUSO SEXT.	AR		X	M10 X 25, M10X25
4	14M7140	PORCA	AR		X	M10, M10
5	P59929	APOIO	1		X	
6	CQ25724	ESPACADOR	1		X	
7	19M7347	PARAFUSO SEXT.	AR		X	M10X120
8	AP32855	ESCADA	1	-XXXXX	X	USE DQ52393
9	03M7017	PARAFUSO	AR		X	M10X25
10	24M7040	ARRUELA	AR		X	11X21X2MM
11	CQ32215	SUPORTE	1		X	(A)
12	19M7169	PARAFUSO SEXT.	AR		X	M10 X 35, (A)
13	DQ52393	ESCADA	1	XXXXX-	X	

(A) WITH CAB
(A) COM CABINE
(A) CON CABINA

CAB FRAME
ESTRUTURA DA CABINE
BASTIDOR DE CABINA

CQ151887 -UN-

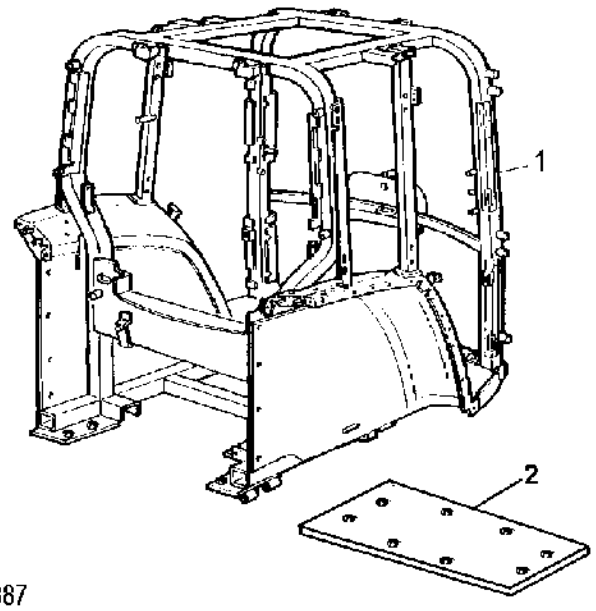

CQ151887

ITEM	*NR.PECA*	*DESCRICAO*	*QTDE*	*NR. SERIE*	7505	*NOTAS*
1	DQ42355	PLATAFORMA	1		X	60L
	DQ39794	PLATAFORMA	1		X	100L
2	CQ39050	BASE	AR		X	

UPHOLSTERY PARTS
PECAS DE REVESTIMENTO
PIEZAS DE REVESTIMIENTO

LX021418 -UN-

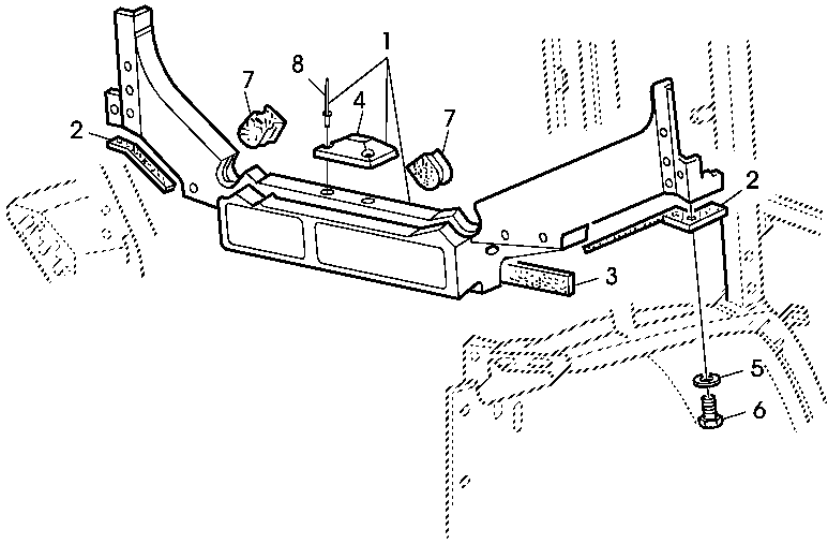

LX021418

ITEM	*NR.PECA*	*DESCRICAO*	*QTDE*	*NR. SERIE*	7505	*NOTAS*
1	AL114768	PAINEL	1		X	
2	L76767	ISOLANTE	1		X	
3	UN4822	ESPUMA	1		X	
4	R111570	ENGATE	1		X	
5	24M7298	ARRUELA	6		X	8,4X2MM
6	19M7162	PARAFUSO SEXT.	6		X	M8 X 16, M8X16
7	L76331	PASSADOR	2		X	
8	R54477	REBITE	2		X	

UPHOLSTERY, UPPER (CAB REAR)
REVESTIMENTO PARTE SUPERIOR, POSTERIOR DA CABINE
REVESTIMIENTO PARTE SUPERIOR (POSTERIOR CABINA)

CQ151889 -UN-

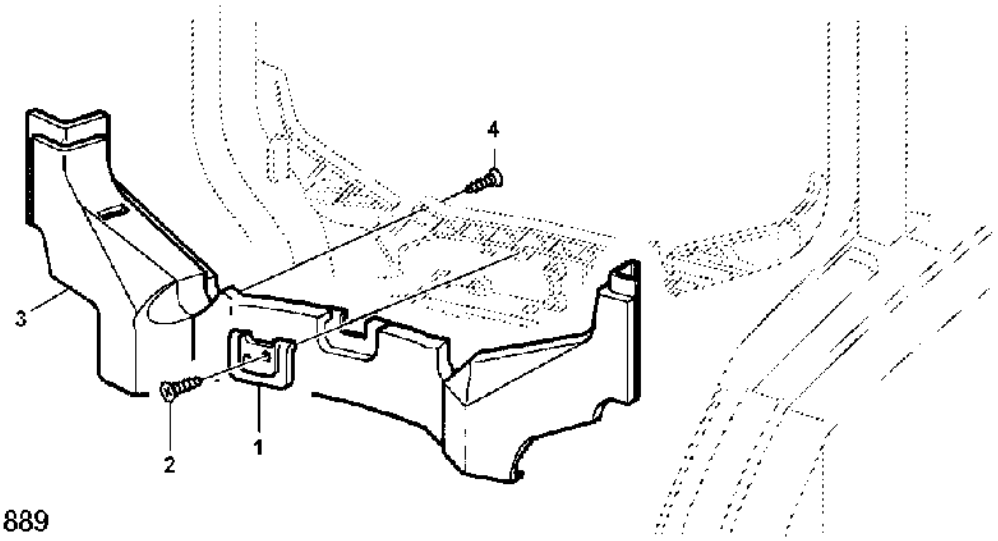

ITEM	*NR.PECA*	*DESCRICAO*	*QTDE*	*NR. SERIE*	7505	*NOTAS*
1	L79320	REVESTIMENTO, BLINDAGEM	1		X	
	L101040	REVESTIMENTO, BLINDAGEM	1		X	COM LIMPADOR TRASEIRO
2	L100380	PARAFUSO	2		X	
3	CQ52639	REVESTIMENTO, BLINDAGEM	1		X	
4	37M7291	PARAFUSO	2		X	

REAR FENDER, UPHOLSTERY
REVESTIMENTO DO PARA-LAMAS TRASEIRO
REVESTIMIENTO DEL GUARDABARROS

LX014320 -UN-

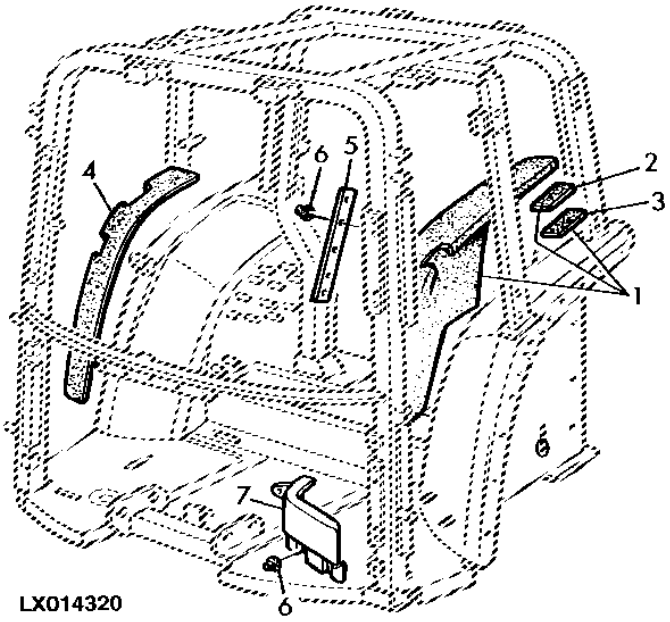

ITEM	*NR.PECA*	*DESCRICAO*	*QTDE*	*NR. SERIE*	7505	*NOTAS*
1	AL113917	ISOLAMENTO ACUSTICO	1		X	LH
2	L56021	APOIO	4		X	
3	L39860	TIRA	4		X	
4	L155003	ISOLAMENTO ACUSTICO	1		X	RH
5	CQ34091	REVESTIMENTO	1		X	
6	L40924	PORCA	6		X	
7	L154564	ISOLAMENTO ACUSTICO	1		X	
..	UN4815	PECA NAO CODIFICADA	AR		X	LGTH 1900MM

POST UPHOLSTERY
REVESTIMENTO DO POSTE
REVESTIMIENTO DEL POSTE

CQ155465 -UN-

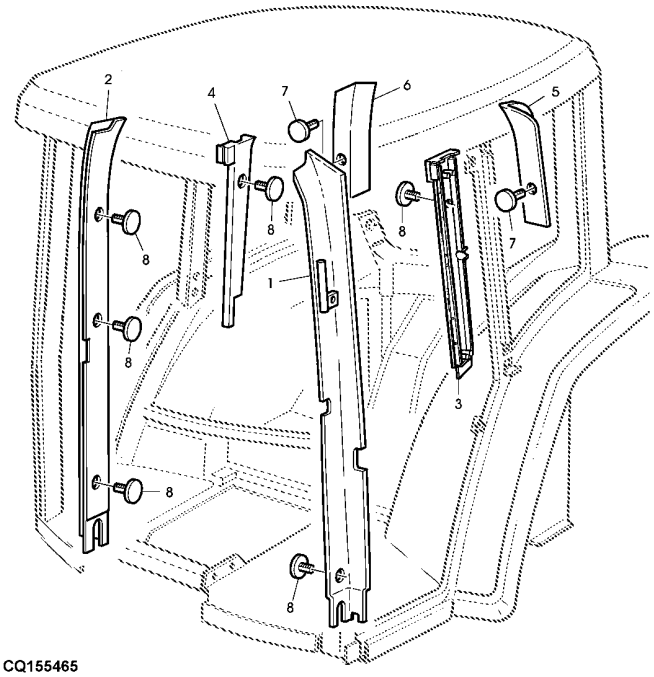

CQ155465

ITEM	NR.PECA	DESCRICAO	QTDE	NR. SERIE	7505	NOTAS
1	AL116339	ISOLAMENTO ACUSTICO	1		X	(A) FRONT, LH
2	AL116340	ISOLAMENTO ACUSTICO	1		X	(A) FRONT, RH
3	L159114	PAINEL	1		X	LH
4	L111872	PAINEL	1		X	RH
5	CQ52637	REVESTIMENTO, BLINDAGEM	1		X	REAR, LH
6	CQ52638	REVESTIMENTO, BLINDAGEM	1		X	REAR, RH
7	L113655	PLUGUE	4		X	
8	L113659	PLUGUE	4		X	

(A) WITH AIR
(A) COM AR CONDICIONADO
(A) CON AIRE

FLOOR PLATES
CHAPAS DO CHAO
CHAPAS DEL SUELO
CQ151892 -UN-

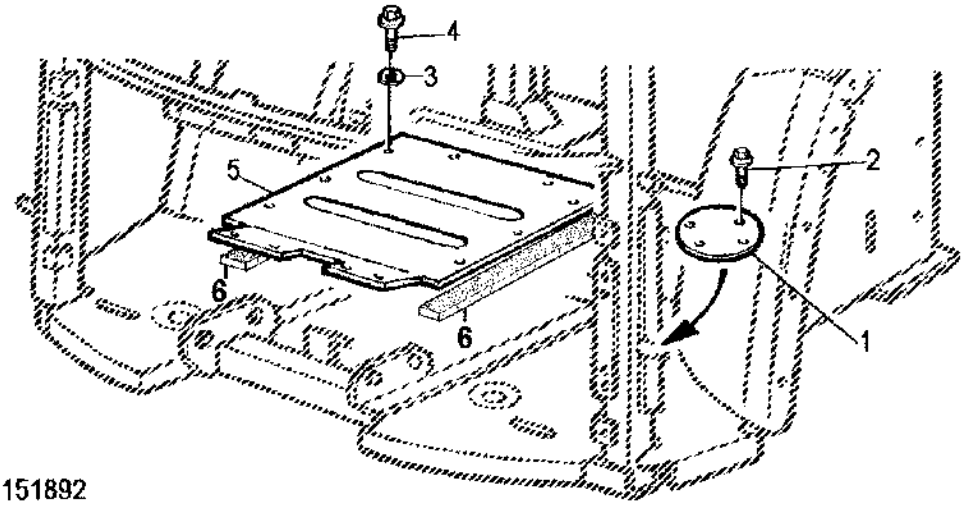

ITEM	*NR.PECA*	*DESCRICAO*	*QTDE*	*NR. SERIE*	7505	*NOTAS*
1	CQ32243	BONE	AR		X	
2	19M6614	PARAFUSO SEXT.	AR		X	M6 X 12, M6X12
3	12M7006	ARRUELA DE PRESSAO	AR		X	6MM
4	19M7077	PARAFUSO SEXT.	AR		X	M6 X 20, M6X20
5	CQ32117	PISO	AR		X	
6	UN4815	PECA NAO CODIFICADA	AR		X	LGTH 1900MM

MEMORANDA
MEMORANDA
MEMORANDA

MAT
TAPETE
ESFERA
CQ151893 -UN-

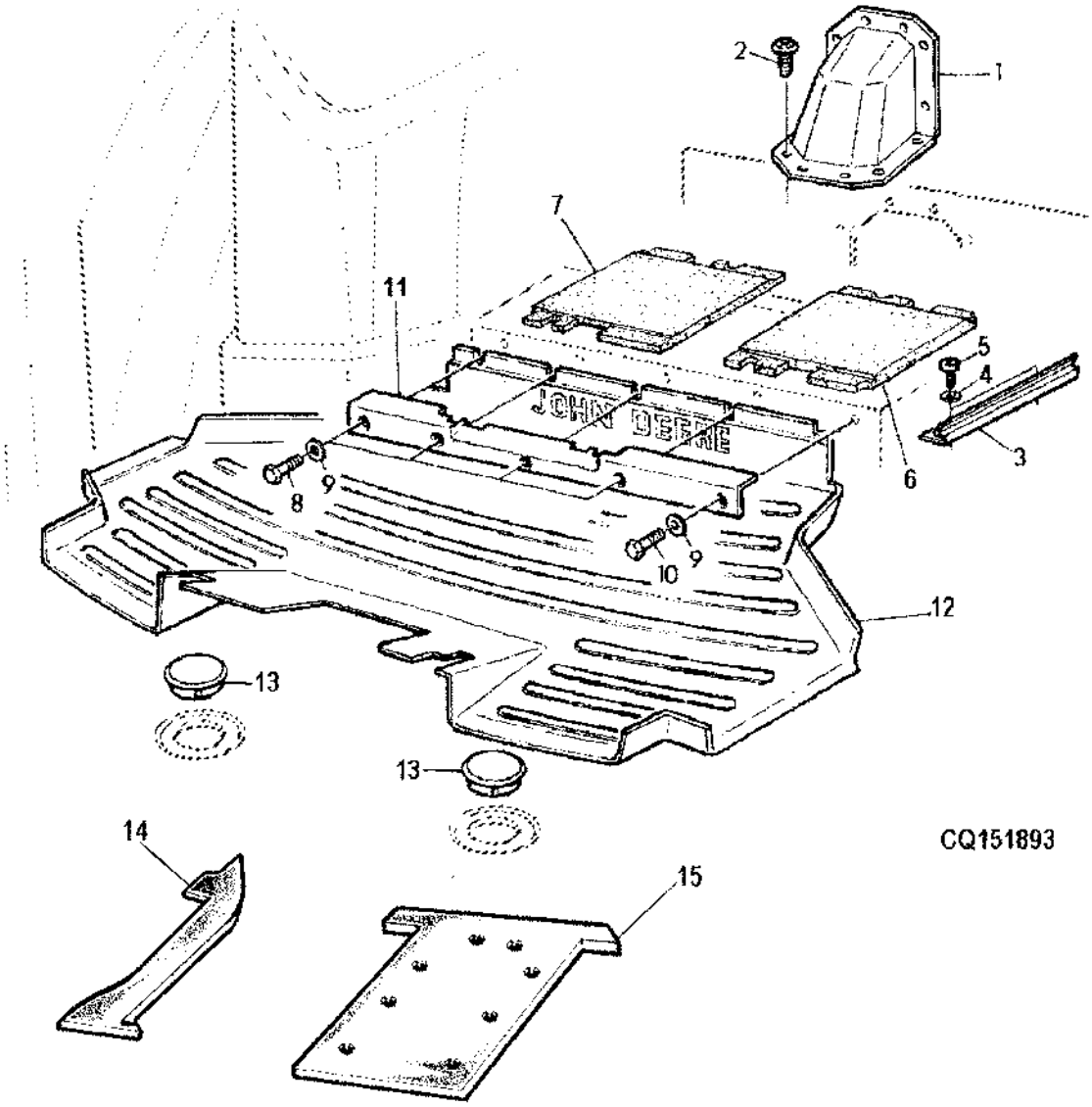

ITEM	NR.PECA	DESCRICAO	QTDE	NR. SERIE TRATOR	7505	NOTAS
1	L112457	CAPO	1		X	PARA BOMBA 100 LPM
2	21M7362	PARAFUSO	24		X	M6X20
3	CQ34094	MOLDURA	1		X	
4	24M7138	ARRUELA	1		X	
5	37M7088	PARAFUSO	2		X	
6	L77865	TAPETE	1		X	
7	L110193	TAPETE	1		X	
8	37M7249	PARAFUSO	4		X	M6X14
9	24M7139	ARRUELA	5		X	6,4X18MM
10	37M7146	PARAFUSO	1		X	
11	CQ35790	MOLDURA	1		X	
12	CQ55009	TAPETE	1		X	(SUB FOR CQ53173, CQ42273)
13	Z42839	PLUGUE	2		X	RH
14	CQ32637	ESPACADOR	1		X	LH
15	CQ32639	ESPACADOR	1		X	

SIDE COVERS
REVESTIMENTO LATERAL
REVESTIMIENTO LATERAL
CQ155445 -UN-

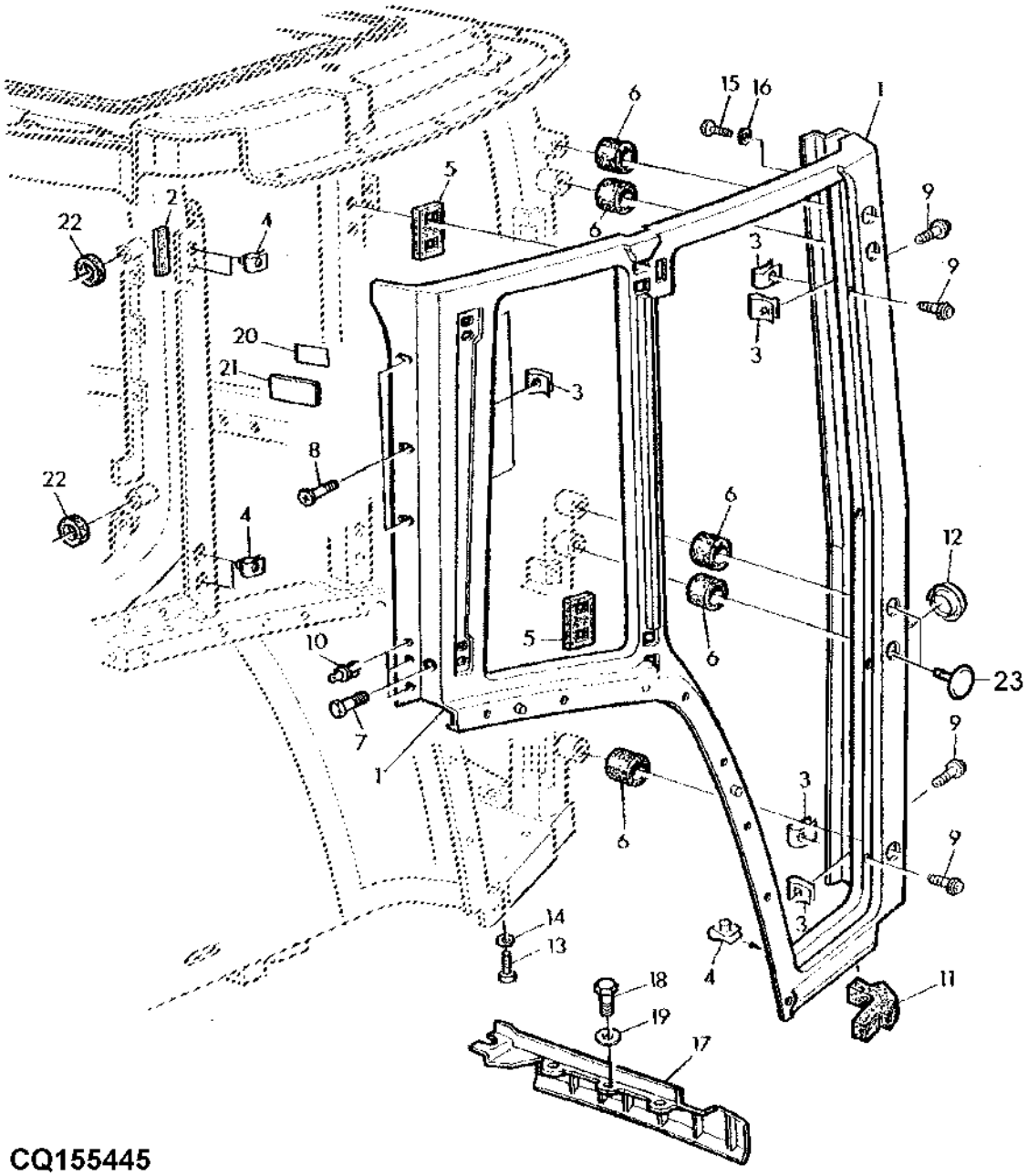

CQ155445

ITEM	NR.PECA	DESCRICAO	QTDE	NR. SERIE	7505	NOTAS
1	DQ58619	PAINEL	1		X	LH
	DQ58620	PAINEL	1		X	RH
2	L76767	ISOLANTE	1		X	
3	L114257	PORCA	22		X	
4	L111480	PORCA	14		X	
5	L116184	VEDACAO	4		X	
6	L112657	ISOLADOR	10		X	
7	19M6614	PARAFUSO SEXT.	2		X	M6X12
8	L112796	PARAFUSO	6		X	
9	L112797	PARAFUSO	16		X	
10	L39134	REBITE	6		X	
11	L79886	APOIO	1		X	LH
	L112232	APOIO	1		X	RH
12	L102140	PLUGUE	2		X	
13	21M7362	PARAFUSO	6		X	M6 X 20, M6X20
14	24M7251	ARRUELA	12		X	
15	37M7166	PARAFUSO	4		X	7X20MM
16	L80136	ARRUELA	4		X	
17	L78846	MOLDURA	1		X	LH
	L78847	MOLDURA	1		X	RH
18	19M7560	PARAFUSO SEXT.	5		X	M6 X 16, M6X16
	19M7160	PARAFUSO SEXT.	1		X	M6 X 30, RH
19	24M7139	ARRUELA	6		X	6,4X18MM
20	L100800	PLACA	4		X	
21	L80471	ETIQUETA	4		X	
22	L155423	ESPACADOR	4		X	
23	L100389	PLUGUE	4		X	

HANDLE
MACANETA
ASIDERO

CQ151895 -UN-

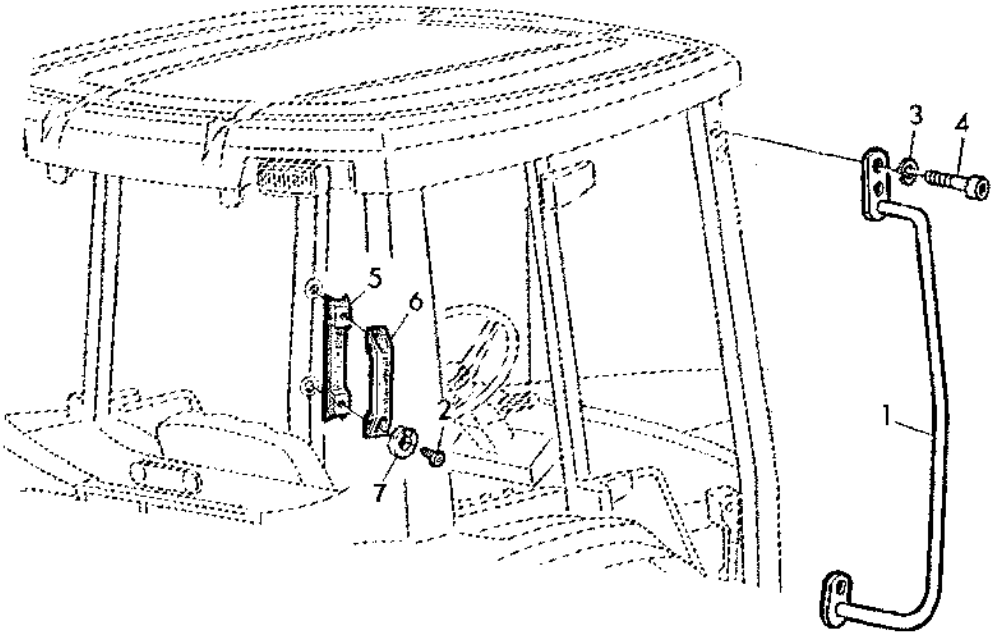

CQ151895

ITEM	NR.PECA	DESCRICAO	QTDE	NR. SERIE	7505	NOTAS
1	AL76067	MANIPULO	1		X	
2	21M7327	PARAFUSO	2		X	M6 X 35, M6X35
3	24M7362	ARRUELA	3		X	
4	L153130	PARAFUSO	3		X	M8X30
5	L113887	REVESTIMENTO, BLINDAGEM	1		X	
6	L57250	MANIPULO	1		X	
	L113886	MANIPULO	1		X	(A)
7	12M7006	ARRUELA DE PRESSAO	2		X	6MM

(A) CAB
(A) CABINE
(A) CABINA

INNER ROOF COVER
REVESTIMENTO DE TETO INTERNO
REVESTIMIENTO TECHO INTERIOR

CQ151896 -UN-

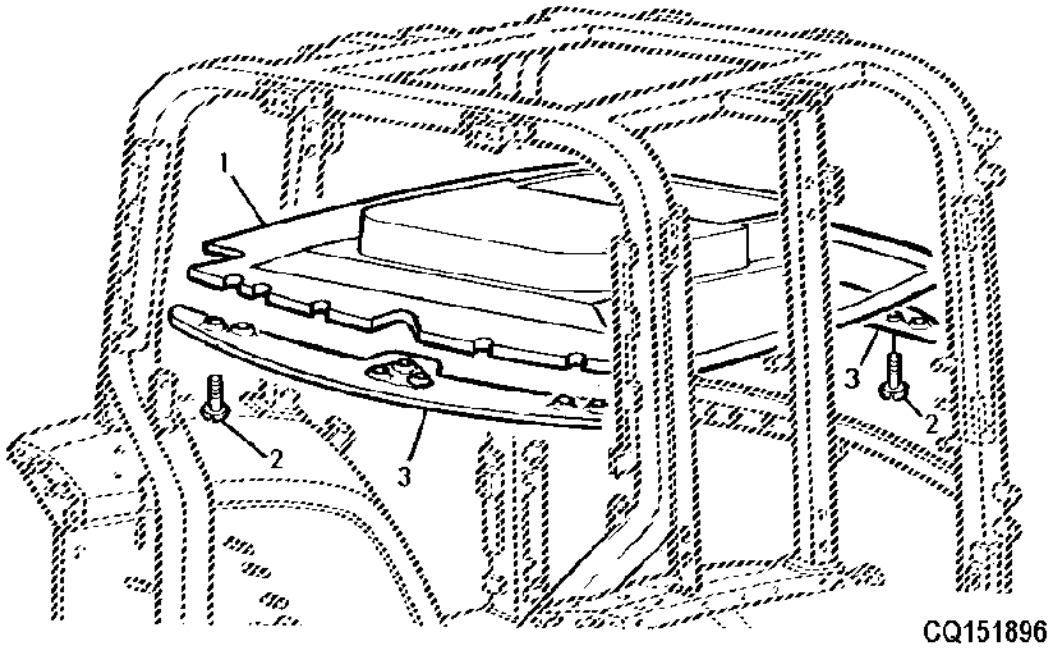

ITEM	NR.PECA	DESCRICAO	QTDE	NR. SERIE	7505	NOTAS
1	L114338	PAINEL	1		X	
2	CQ10218	PARAFUSO	11		X	M6X16
3	L112639	MOLDURA	2		X	

INNER ROOF
TETO INTERNO
TECHO INTERIOR

CQ151897 -UN-

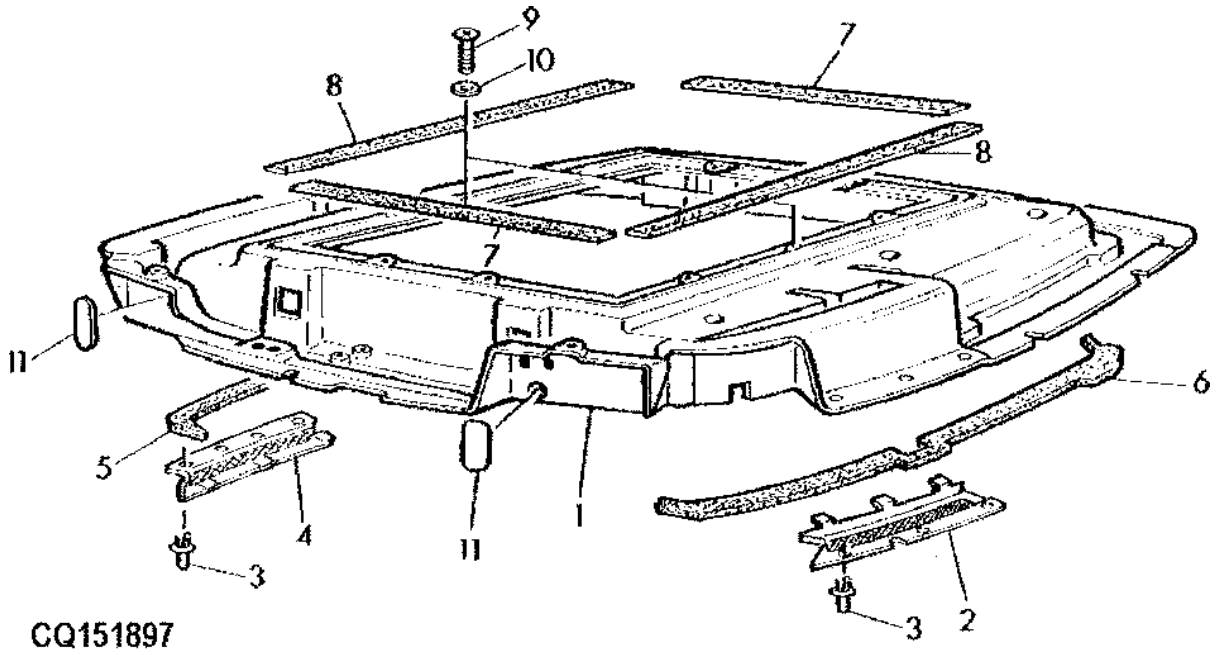

ITEM	NR.PECA	DESCRICAO	QTDE	NR. SERIE	7505	NOTAS
1	AL110302	TETO	1		X	
2	L111277	ENTRADA DE AR	1		X	RH
3	L39134	REBITE	6		X	
4	L111276	ENTRADA DE AR	1		X	LH
5	L100413	JUNTA	1		X	LH
6	L100414	JUNTA	1		X	RH
7	.....	VEDACAO	2		X	(A)
8	.....	VEDACAO	2		X	(B)
9	37M7109	PARAFUSO	10		X	
10	24M7251	ARRUELA	2		X	
11	R81207	CAPA	4		X	
	L100850	VEDACAO	1		X	LGTH=4125MM

(A) LGTH = 880MM
(A) LGTH = 880MM
(A) LGTH = 880MM

(B) LGTH = 1180MM
(B) LGTH = 1180MM
(B) LGTH = 1180MM

OUTER ROOF
TETO EXTERNO
TECHO EXTERNO

CQ151898 -UN-

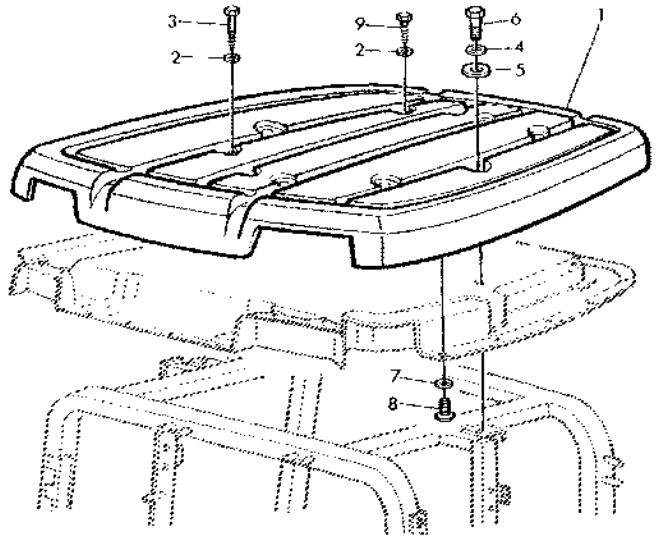

CQ151898

ITEM	*NR.PECA*	*DESCRICAO*	*QTDE*	*NR. SERIE*	7505	*NOTAS*
1	L110276	TETO	1		X	
2	24M7139	ARRUELA	AR		X	6,4X18MM
3	37M7260	PARAFUSO	4		X	REAR
4	24M7315	ARRUELA	2		X	
5	L40376	ARRUELA	2		X	
6	19M7344	PARAFUSO SEXT.	2		X	M16 X 65, M16X65
7	24M7251	ARRUELA	13		X	
8	19M8648	PARAFUSO	13		X	M6 X 16, M6X16
9	37M7242	PARAFUSO	4		X	FRONT

REAR WINDOW
JANELA TRASEIRA
VENTANA TRASERA

CQ151899 -UN-

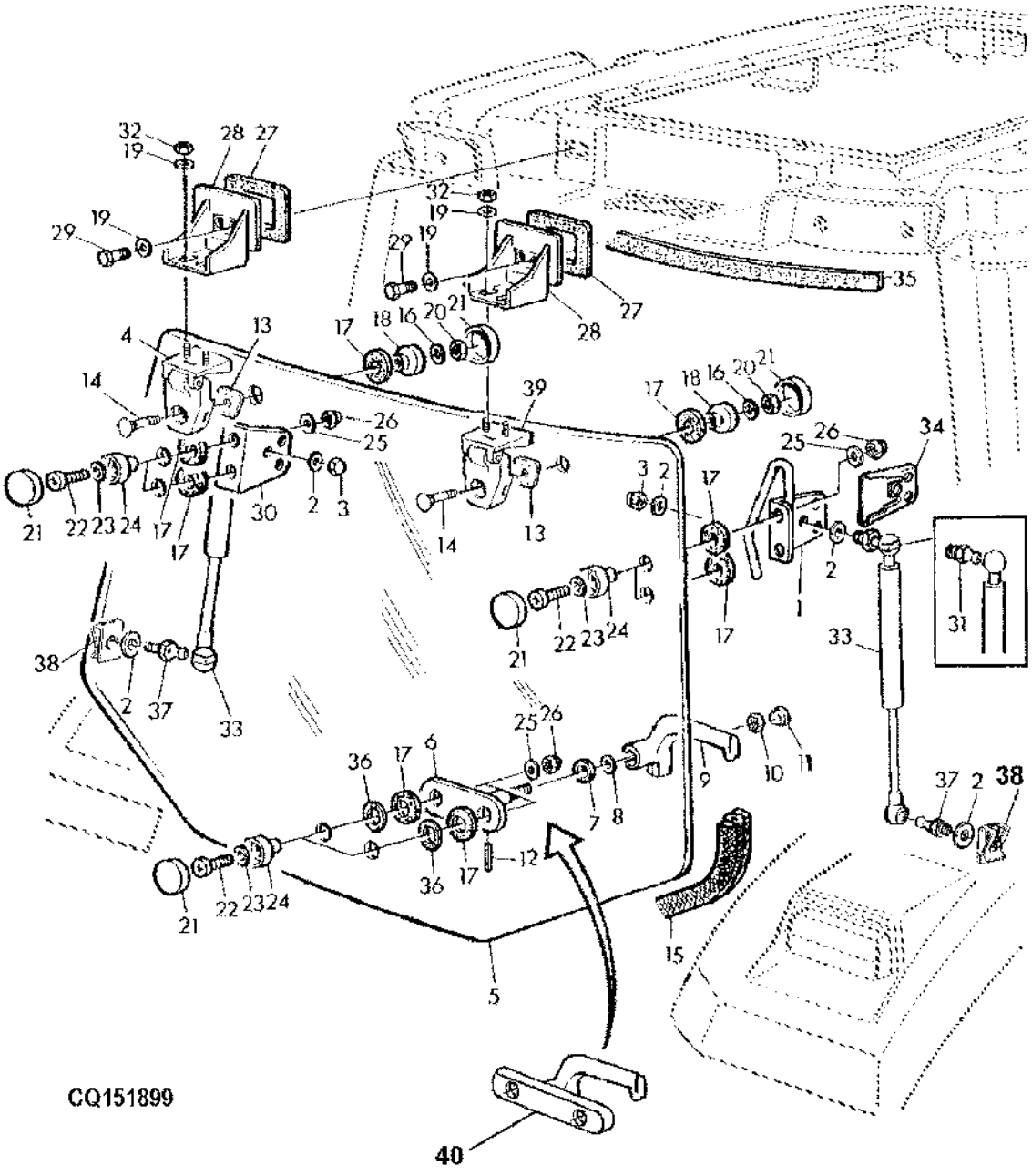

ITEM	NR.PECA	DESCRICAO	QTDE	NR. SERIE	7505	NOTAS
1	AL111717	MANIPULO	1		X	
2	24M7008	ARRUELA	6		X	8,4X23X1,5
3	14M7478	PORCA DE SEGURANCA	2		X	M8
4	AL71327	DOBRADICA	1		X	LH
5	L156325	VIDRACA	1		X	
6	AL77794	APOIO	1		X	
7	T27260	ARRUELA	1		X	
8	24M7252	ARRUELA	1		X	
9	R133450	MANIPULO	1		X	
10	14M7165	PORCA DE SEGURANCA	1		X	M6, M6
11	99M7109	PLUGUE	1		X	OD=17,0MM
12	34M7126	PINO ELASTICO	1		X	
13	L111419	JUNTA	2		X	
14	03M7187	PARAFUSO	2		X	M8X35
15	L114104	VEDACAO	1		X	
16	24M7298	ARRUELA	2		X	8,4X2MM
17	L78704	ARRUELA DE VEDACAO	8		X	
18	L78851	BUCHA	2		X	
19	24M7026	ARRUELA	8		X	9X17X1,6
20	14M7166	PORCA DE SEGURANCA	2		X	M8, M8
21	L78703	TAMPA	8		X	
22	21M7310	PARAFUSO	6		X	M6 X 25, M6X25
23	24M7139	ARRUELA	6		X	6,4X18MM
24	L78705	BUCHA	6		X	
25	24M7251	ARRUELA	6		X	
26	14M7376	PORCA DE SEGURANCA	6		X	M6, M6
27	L78693	APOIO	2		X	
28	L75449	PERFIL "U"	2		X	
29	19M7139	PARAFUSO SEXT.	4		X	M8 X 20, M8X20
30	L111414	CANTONEIRA	1		X	
31	R97588	ROTULA	2		X	
32	14M7029	PORCA	4		X	M8, M8
33	DQ50436	CILINDRO OPERADO A GAS	2		X	
34	L111440	CAPA	2		X	
35	L112290	VEDACAO	1		X	
36	L110367	ARRUELA	2		X	
37	L113715	ROTULA	2		X	
38	L55969	PRESILHA	2		X	
39	AL71328	DOBRADICA	1		X	RH
40	AL113815	MANIPULO	1		X	

SIDE WINDOWS
JANELAS LATERAIS
VENTANAS LATERALES

LX021454 -UN-

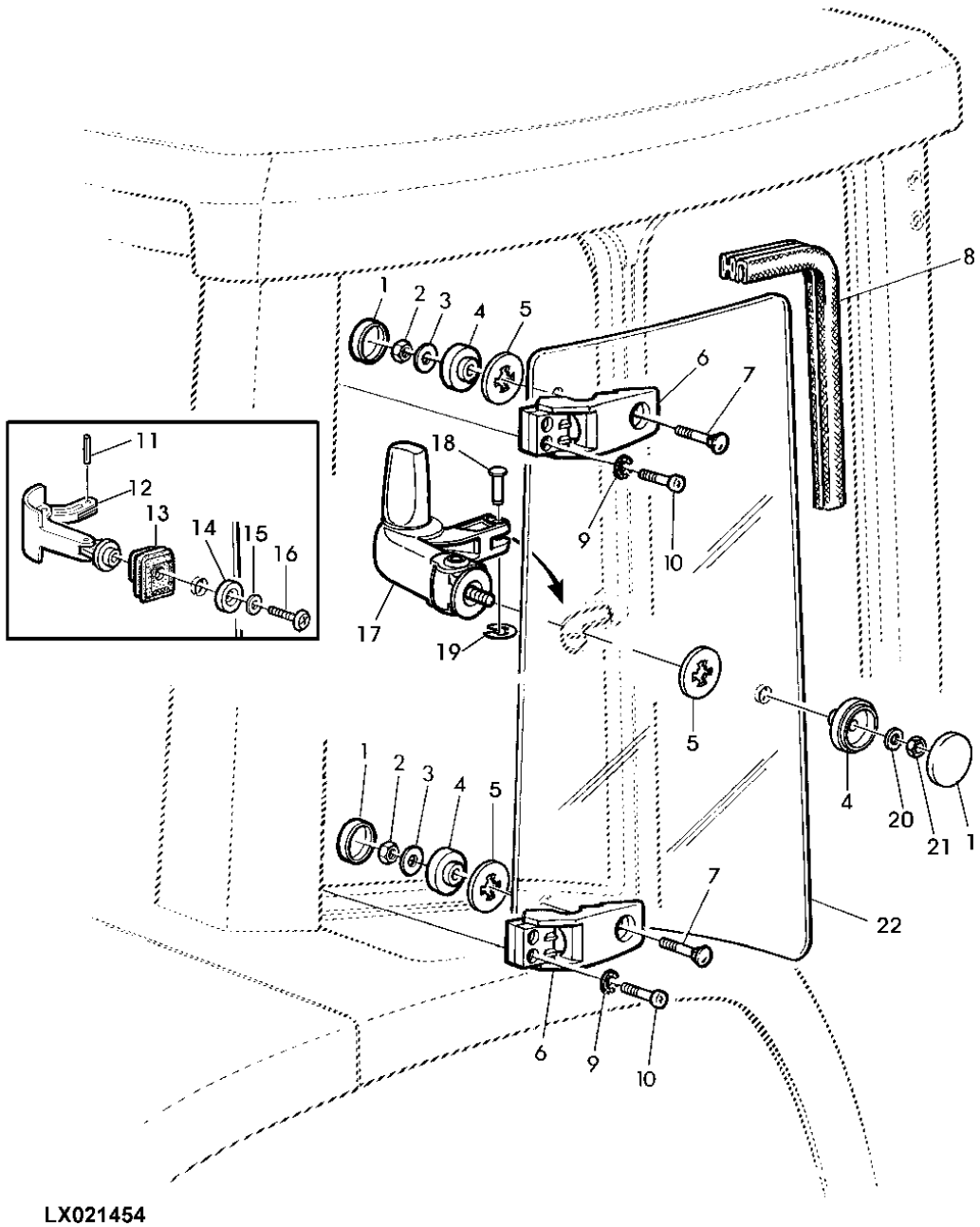

LX021454

ITEM	NR.PECA	DESCRICAO	QTDE	NR. SERIE TRATOR	7505	NOTAS
1	L78703	TAMPA	4		X	
2	14M7165	PORCA DE SEGURANCA	4		X	M6, M6
3	24M7251	ARRUELA	4		X	
4	L78702	BUCHA	4		X	
5	L78704	ARRUELA DE VEDACAO	4		X	
6	AL163297	DOBRADICA	4		X	
7	03M7338	PARAFUSO	4		X	
8	L114105	VEDACAO	2		X	ORD AL117017
9	12M7081	ARRUELA DE PRESSAO	8		X	
10	21M7423	PARAFUSO	8		X	M6 X 30, M6X30
11	34M7094	PINO ELASTICO	2		X	
12	RE58028	ENGATE	2		X	
13	R113351	PROTETOR	2		X	
14	L114775	BUCHA	2		X	(SUB FOR R110958)
15	12M7133	ARRUELA DE PRESSAO	2		X	
16	19M8648	PARAFUSO	2		X	M6 X 16, M6X16
17	AL152733	ENGATE	1		X	RH
	AL152732	ENGATE	1		X	LH
18	L115740	PINO FIXADOR	2		X	
19	40M7082	ANEL DE PRESSAO	2		X	
20	24M7139	ARRUELA	2		X	
21	14M7272	PORCA	2		X	M6, M6
22	L113305	VIDRACA	1		X	RH
	L113306	VIDRACA	1		X	LH

DOOR HANDLE AND LOOK
FECHADURA DA PORTA
MANILLA Y CERRADURA

CQ155184 -UN-

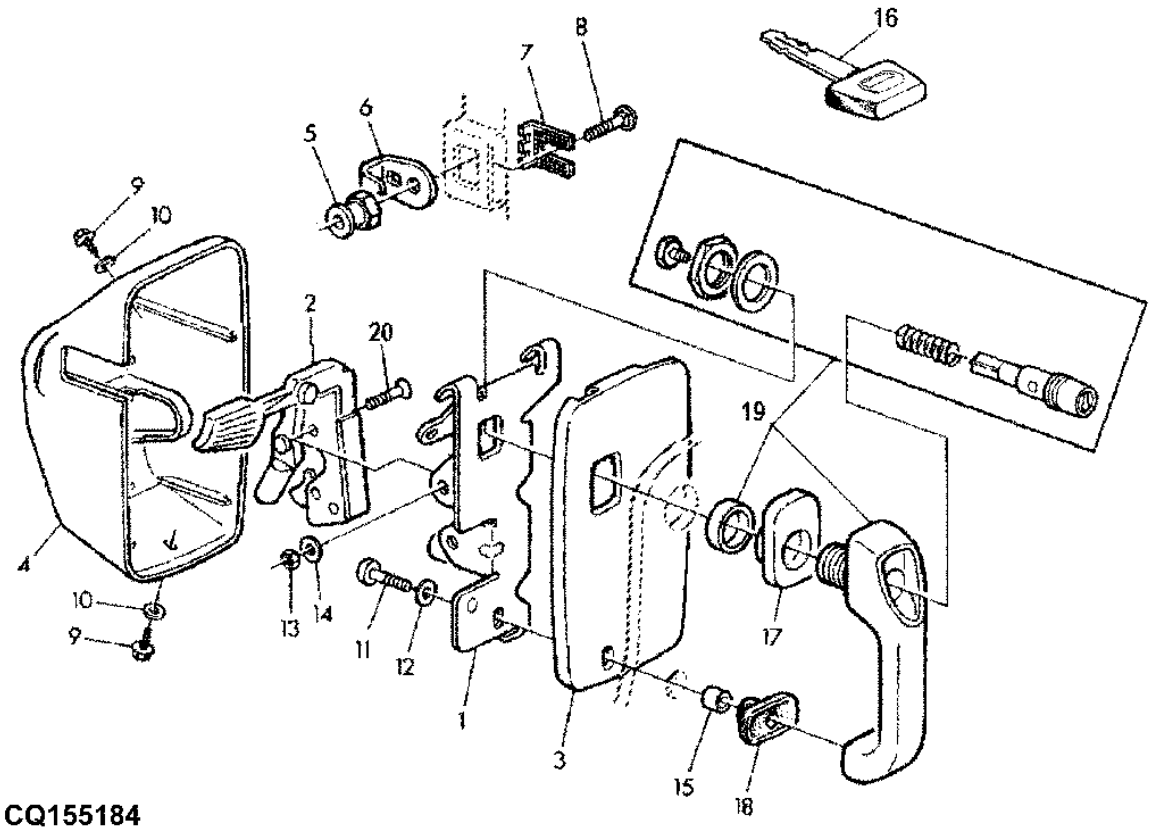

CQ155184

ITEM	NR.PECA	DESCRICAO	QTDE	NR. SERIE	7505	NOTAS
1	L113440	CANTONEIRA	1		X	LH
2	AL113176	FECHADURA	1		X	LH
3	L113436	PLACA	1		X	LH
4	L113438	CAPO	1		X	LH
5	R74402	LIMITADOR	2		X	
6	L113717	GRAMPO	1		X	
7	L113718	PLACA DE SEGURANCA	2		X	
8	03M7085	PARAFUSO	2		X	M10X30
9	37M7063	PARAFUSO	6		X	
10	24M7146	ARRUELA	6		X	
11	21M7310	PARAFUSO	2		X	M6 X 25, M6X25
12	24M7054	ARRUELA	2		X	6,4X12,5MM
13	14M7166	PORCA DE SEGURANCA	4		X	M8, M8
14	24M7026	ARRUELA	4		X	9X17X1,6
15	L78691	BUCHA	2		X	
16	RE183935	CHAVE	2		X	
17	L113908	ARRUELA DE VEDACAO	2		X	
18	L113907	ARRUELA DE VEDACAO	2		X	
19	AL113174	MANIPULO	2		X	
20	19M9349	PARAFUSO	4		X	M8 X 40, M8X40

DOORS
PORTAS
PUERTAS

CQ155444 -UN-

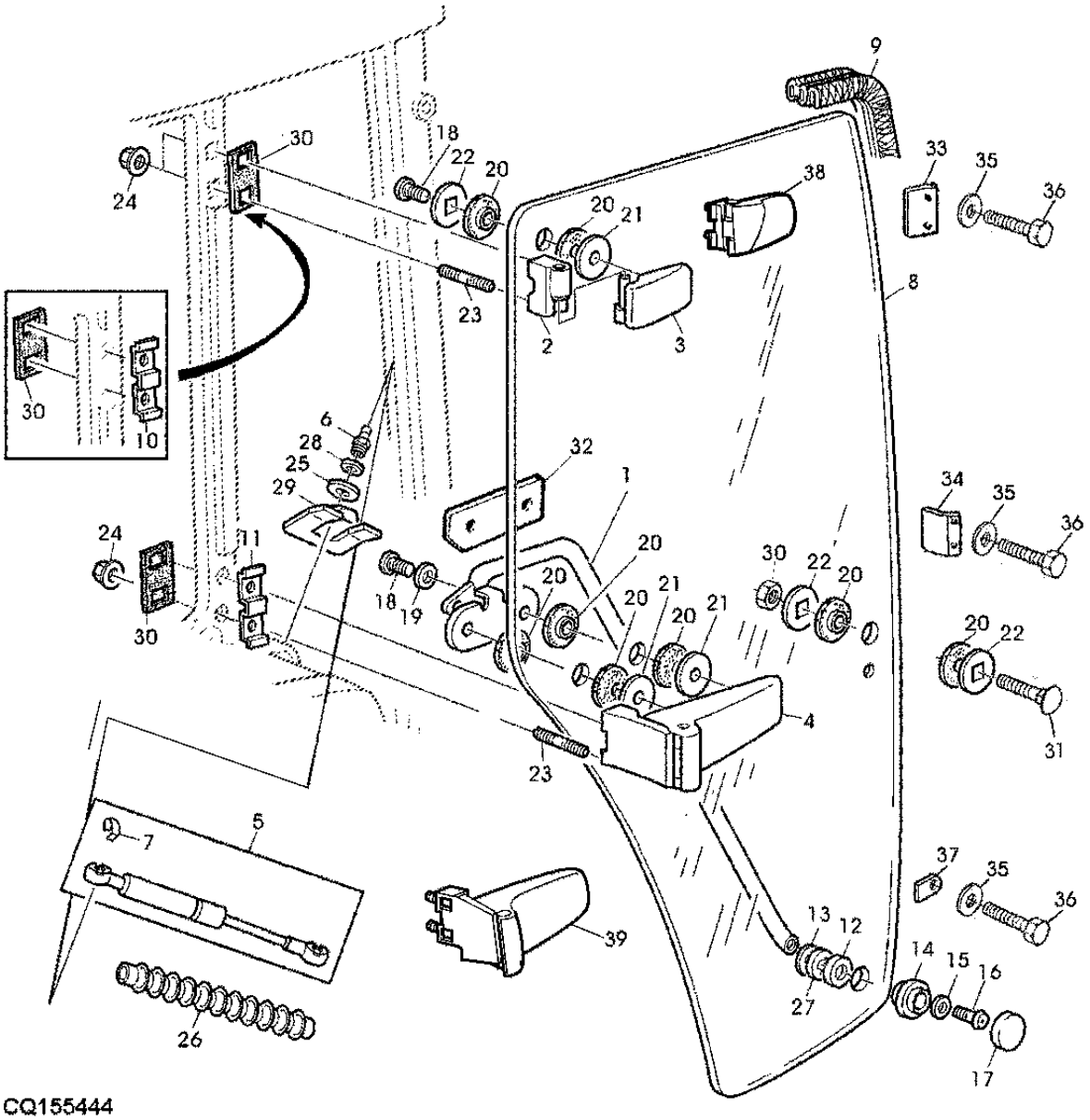

CQ155444

ITEM	NR.PECA	DESCRICAO	QTDE	NR. SERIE	7505	NOTAS
1	AL78276	MANIPULO	1		X	LH
2	RE46588	DOBRADICA	2	-23258	X	
3	RE46587	DOBRADICA	1	-23258	X	LH
	RE46590	DOBRADICA	1	-23258	X	RH
4	RE46589	DOBRADICA	1	-23258	X	LH
	RE46592	DOBRADICA	AR	-23258	X	RH
5	AL151278	CILINDRO OPERADO A GAS	1	-22291	X	USE DQ50437
	DQ59131	CILINDRO OPERADO A GAS	1	22292-	X	
6	R97588	ROTULA	4		X	
7	56M7007	RETENTOR ARTIC. ESFERICA	2		X	
8	L77647	PORTA	1		X	LH
	L77648	PORTA	1	-23258	X	RH
9	L114107	VEDACAO	2		X	
10	L112546	PLACA	2	-23258	X	UP
11	L112638	PLACA	2	-23258	X	LOW
12	L78769	ARRUELA	2	-23258	X	
13	L78768	ARRUELA	2	-23258	X	
14	L78851	BUCHA	2		X	
15	24M7055	ARRUELA	2		X	9X17X1,6
16	21M7392	PARAFUSO	1		X	M8 X 30, M8X30
17	L78703	TAMPA	2		X	
18	21M7371	PARAFUSO	6	-23258	X	M8 X 20, M8X20
	21M7491	PARAFUSO	6	23259-	X	M8 X 16
19	24M7362	ARRUELA	4		X	RH
20	L155606	ARRUELA DE VEDACAO	12		X	
21	24M7086	ARRUELA	6		X	26X50
22	L77651	ARRUELA	2		X	
23	22M7170	PARAF. DE FENDA	8		X	M8X16
24	AL117519	PORCA SOLDAVEL	8		X	
25	L100869	ARRUELA	2		X	
26	L112270	PROTETOR	NA	-22291	X	
27	L78704	ARRUELA DE VEDACAO	2		X	
28	24M7238	ARRUELA	2		X	8,7X17X2MM
29	L113039	TAMPA	1		X	LH
	L113038	TAMPA	1		X	RH
30	L116184	VEDACAO	AR		X	RH
31	03M7331	PARAFUSO	AR	-23258	X	RH
32	CQ32967	CHAPA	AR	-23258	X	RH
33	CQ33965	PINO	AR	-23258	X	RH
34	CQ32966	CANTONEIRA	AR	-23258	X	RH
35	24M7362	ARRUELA	AR	-23258	X	
36	L153129	PARAFUSO SEXT.	AR	-23258	X	RH
37	CQ32964	CANTONEIRA	2	23259-	X	
38	AL158454	DOBRADICA	1	23259-	X	
39	AL158456	DOBRADICA	1	23259-	X	

DOORS
PORTAS
PUERTAS

RXA0062999 -UN-

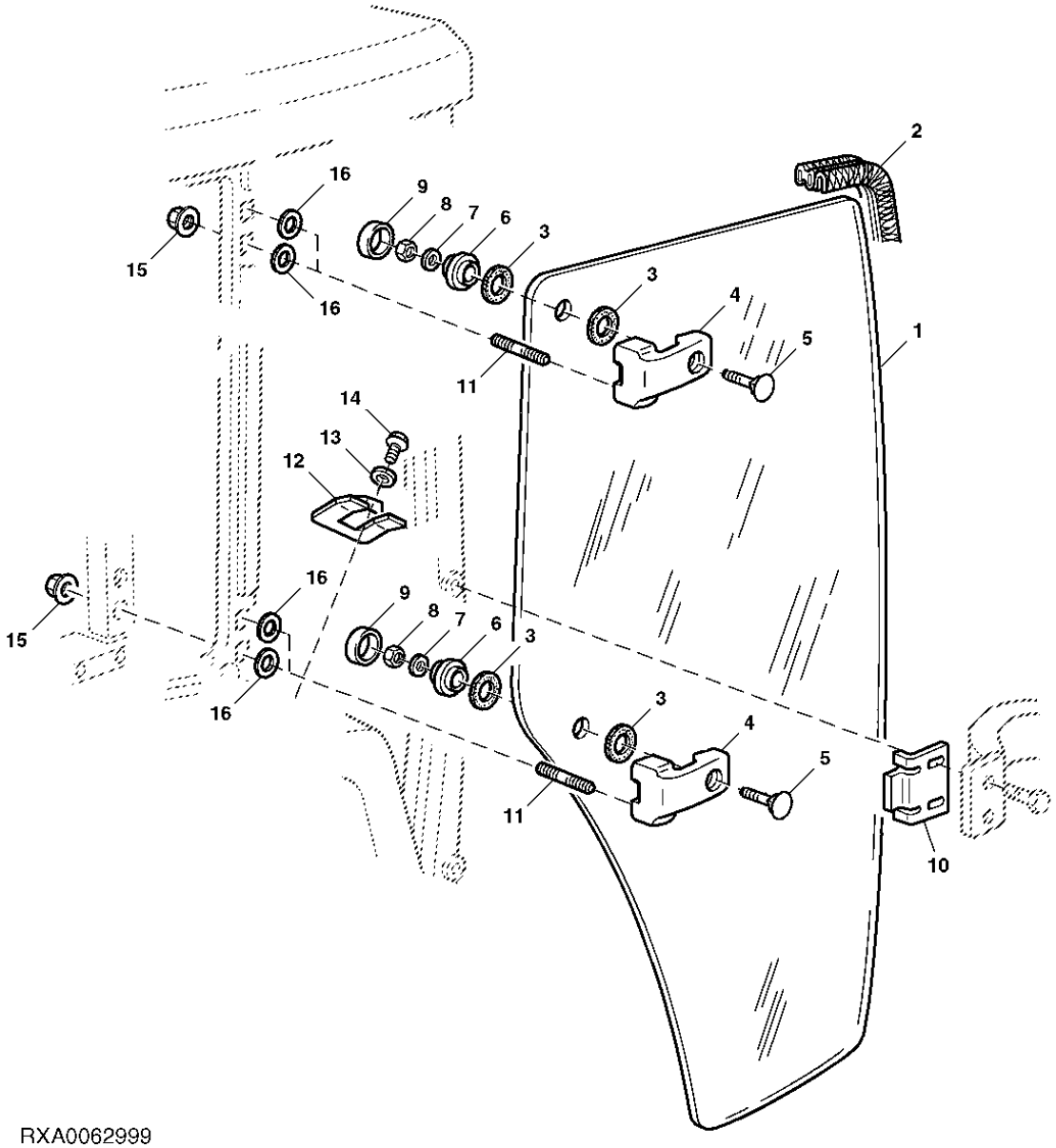

RXA0062999

ITEM	NR.PECA	DESCRICAO	QTDE	NR. SERIE	7505	NOTAS
1	L78989	VIDRACA	1	23259-	X	RH
2	L114107	VEDACAO	1		X	
3	L78704	ARRUELA DE VEDACAO	4	23259-	X	
4	AL78377	SUPORTE	2	23259-	X	
5	03M7331	PARAFUSO	2	23259-	X	
6	L78851	BUCHA	2	23259-	X	
7	24M7055	ARRUELA	2	23259-	X	
8	14M7166	PORCA DE SEGURANCA	2	23259-	X	M8
9	L78703	TAMPA	2	23259-	X	
10	L157095	SUPORTE	1	23259-	X	
11	22M7170	PARAF. DE FENDA	4	23259-	X	
12	L113038	TAMPA	1		X	
13	L100869	ARRUELA	1		X	
14	19M8599	PARAFUSO	1		X	M8 X 20
15	AL117519	PORCA SOLDAVEL	4	23259-	X	
16	24M7207	ARRUELA	4	23259-	X	

WINDSHIELD, NOT TIL TABLE
PARABRISA FIXO
PARABRISAS NO ABATIBLE

CQ151903 -UN-

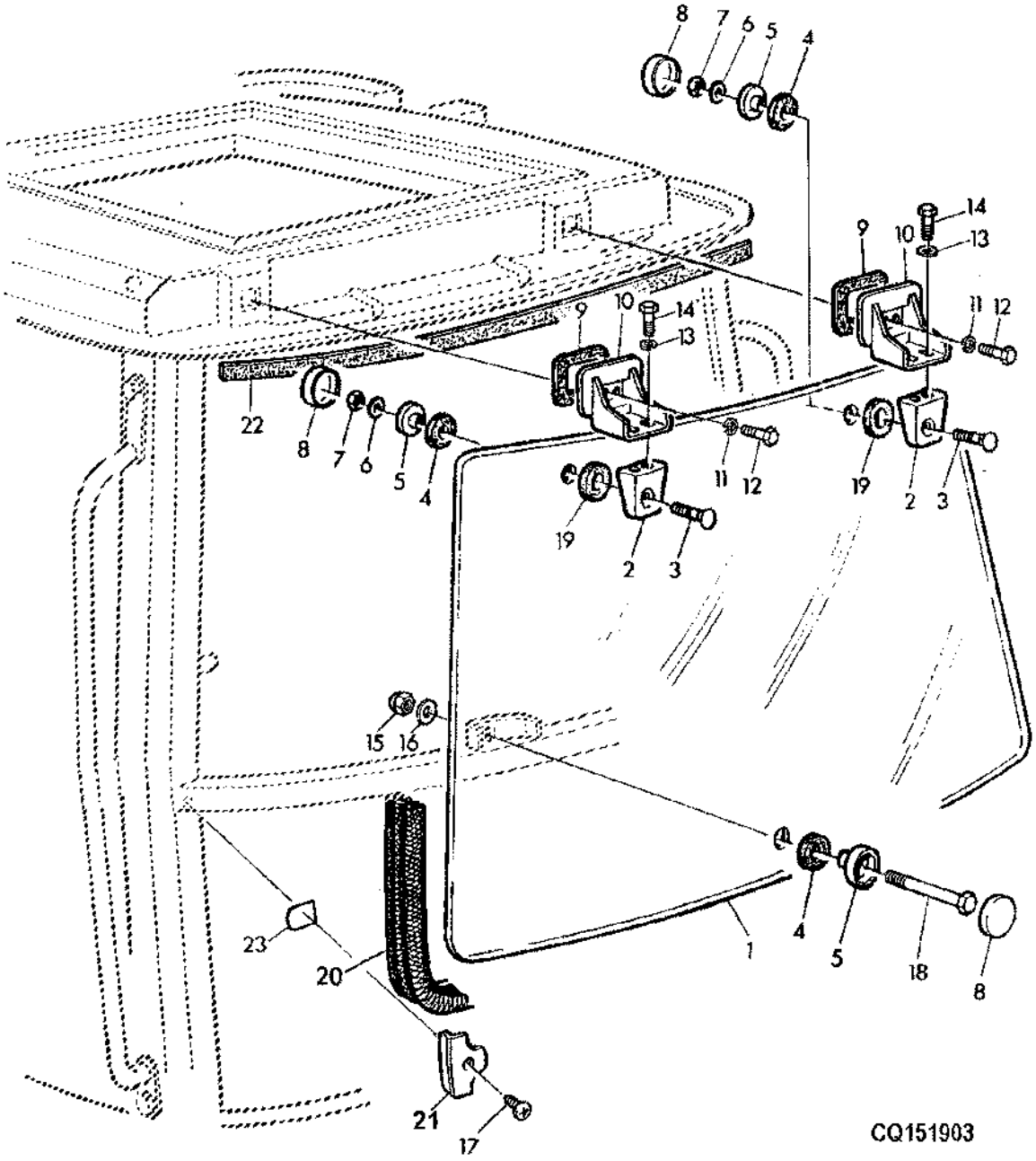

ITEM	NR.PECA	DESCRICAO	QTDE	NR. SERIE	7505	NOTAS
1	L112972	PARABRISA	1		X	(SUB FOR L78733)FOR DQ51876
2	L76388	SUPORTE	2		X	
3	03M7342	PARAFUSO	2		X	M6X30
4	L78704	ARRUELA DE VEDACAO	3		X	
5	L78702	BUCHA	3		X	
6	24M7251	ARRUELA	2		X	
7	14M7165	PORCA DE SEGURANCA	2		X	M6, M6
8	L78703	TAMPA	3		X	
9	L78693	APOIO	2		X	
10	L75449	PERFIL "U"	2		X	
11	24M7026	ARRUELA	4		X	9X17X1,6
12	19M7139	PARAFUSO SEXT.	4		X	M8 X 20, M8X20
13	CQ01248	ARRUELA	4		X	6,4X18MM
14	19M7077	PARAFUSO SEXT.	4		X	M6 X 20, M6X20
15	14M7165	PORCA DE SEGURANCA	1		X	M6
16	24M7139	ARRUELA	1		X	6,4X18MM
17	37M7305	PARAFUSO	2		X	
18	19M7319	PARAFUSO	1		X	M6 X 60, M6X60
19	L57827	ARRUELA DE VEDACAO	2		X	
20	L114102	VEDACAO	1		X	
21	L100685	RETENTOR	2		X	
22	L112290	VEDACAO	1		X	
23	R81207	CAPA	2		X	

WINDSHIELD
PARABRISA
PARABRISAS

CQ155018 -UN-

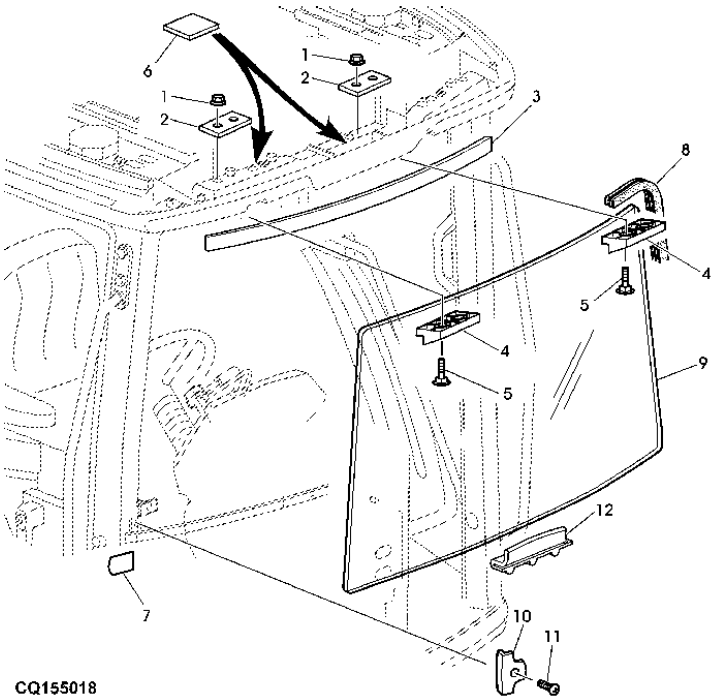

ITEM	NR.PECA	DESCRICAO	QTDE	NR. SERIE	7505	NOTAS
1	14M7416	PORCA COM FLANGE	1		X	M8
2	L113232	PLACA	2		X	
3	L112290	VEDACAO	1		X	
4	L112951	SUPORTE	2		X	
5	03M7331	PARAFUSO	4		X	
6	L79909	APOIO	2		X	
7	L116304	ETIQUETA	AR		X	
8	.....	VEDACAO	1		X	ORD AL117017 (20M)
9	L112972	PARABRISA	1		X	
10	L100685	RETENTOR	2		X	
11	37M7305	PARAFUSO	AR		X	
12	L112971	CANTONEIRA	1		X	
..	DQ51876	VIDRACA	1		X	INCL KEYS 1,4,5,9,12

WINDSHIELD, LOW
PARABRISA, PARTE INFERIOR
PARABRISAS, PARTE INFERIOR

CQ151904 -UN-

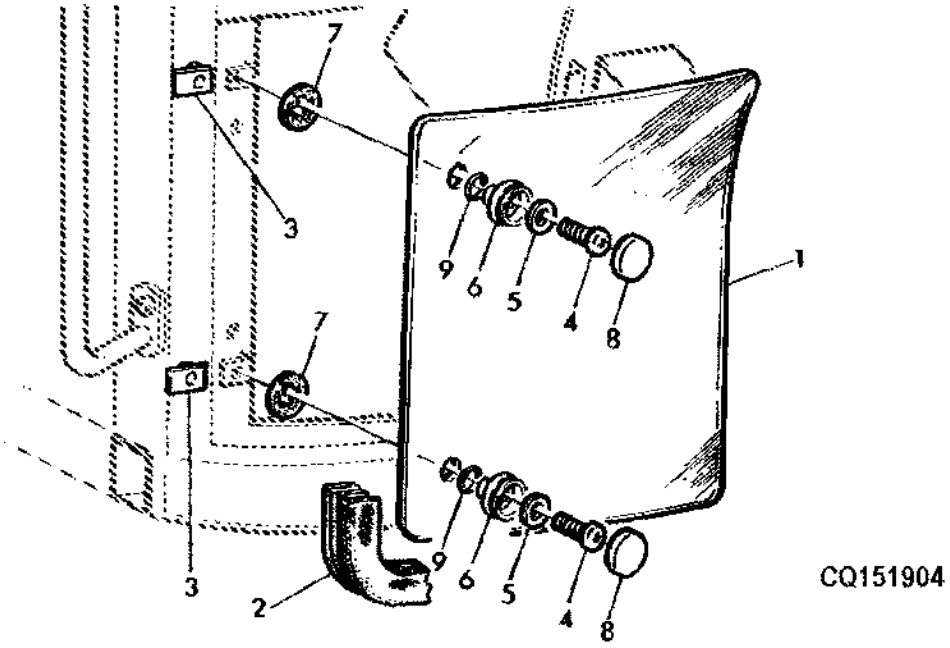

ITEM	*NR.PECA*	*DESCRICAO*	*QTDE*	*NR. SERIE*	7505	*NOTAS*
1	L78534	VIDRACA	1		X	RH
	L78533	VIDRACA	1		X	LH
2	L114103	VEDACAO	2		X	
3	L111480	PORCA	4		X	
4	21M7327	PARAFUSO	4		X	M6 X 35, M6X35
5	24M7139	ARRUELA	4		X	6,4X18MM
6	L78702	BUCHA	4		X	
7	L78704	ARRUELA DE VEDACAO	4		X	
8	L78703	TAMPA	4		X	
9	L41443	ANEL O	4		X	

HEATER UNIT, HEATER HOSES, FAN PARTS
UNIDADE DE CALEFACAO
UNIDAD DE CALEFACCION, MAGUERAS DE CALEFACCION, CO

CQ155694 -UN-

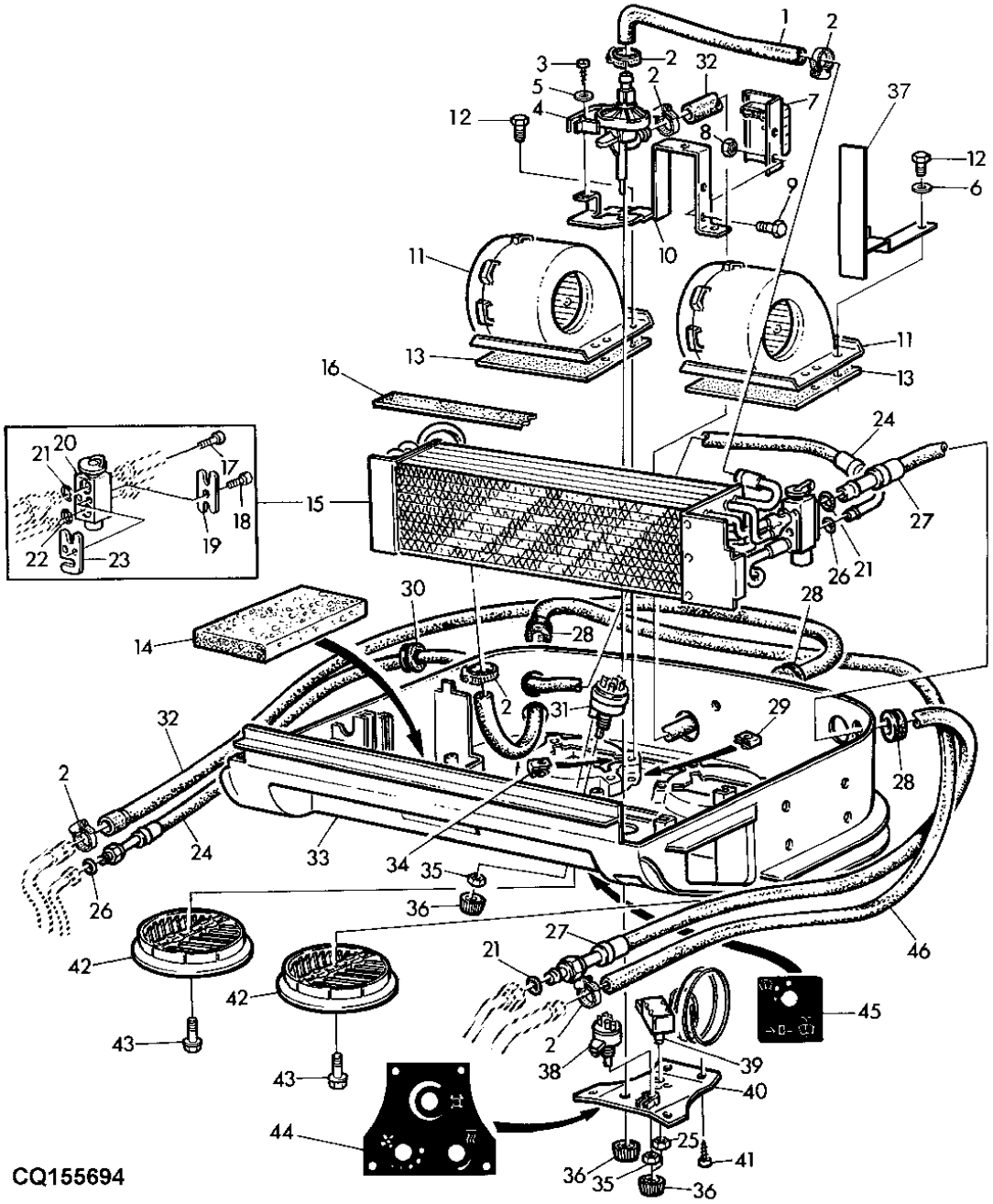

ESTA RELACAO CONTINUA

ITEM	NR.PECA	DESCRICAO	QTDE	NR. SERIE	7505	NOTAS
1	L110186	MANGUEIRA	1		X	
2	DQ10173	BRACADEIRA	6	-34067	X	
	AL118565	BRACADEIRA	6	34068-	X	
3	37M7174	PARAFUSO	1	-34067	X	
	37M7288	PARAFUSO	1	34068-	X	
4	AL110296	VALVULA OPERADA A MAO	1		X	
5	24M7027	ARRUELA	1		X	
6	24M7139	ARRUELA	6		X	
7	AL111591	REDE DE RESISTORES	1	-34067	X	
	AL152449	REDE DE RESISTORES	1	34068-	X	
8	14M7297	PORCA	2		X	M5, M5
9	19M7640	PARAFUSO SEXT.	2		X	M5 X 12, M5X12
10	AL110297	SUPORTE	1		X	
11	AL110881	SOPRADOR	2		X	
12	19M7560	PARAFUSO SEXT.	8		X	M6 X 16, M6X16
13	L79884	JUNTA	2		X	
14	L113312	APOIO	1		X	LH
	L113313	APOIO	1		X	RH
15	AL110260	EVAPORADOR	1	-34067	X	
	AL163858	TROCADOR DE CALOR	1	34068-	X	
16	L76254	APOIO	1	-34067	X	
	L111339	APOIO	1	34068-	X	
17	19M8669	PARAFUSO	2		X	M5 X 35, M5X35
18	19M7768	PARAFUSO	1		X	M6 X 16, M6X16
19	L77942	PLACA	1	-34067	X	
	L157800	PLACA	1	34068-	X	
20	AL77579	VALVULA	1	-34067	X	
	AL160645	VALVULA DE RETENCAO	1	34068-	X	
21	R33259	ANEL O	2		X	
22	R113050	ANEL O	1		X	
23	L77943	PLACA	1		X	
24	AL110298	MANGUEIRA	1		X	
25	L59927	PORCA	1		X	
26	R10093	ANEL O	2		X	
27	AL110299	MANGUEIRA	1		X	
28	L79919	PASSADOR	3		X	
29	L79648	PORCA	4		X	
30	L76257	PASSADOR	1	-34067	X	
	L38642	PASSADOR	1	34068-	X	
31	RE46634	INTERRUPTOR	1		X	
32	L110187	MANGUEIRA	1	-34067	X	USE L158566
	L158566	MANGUEIRA	1	34068-	X	
33	AL112950	CAIXA	1	-34067	X	
	AL115535	CAIXA	1	34068-	X	
34	L59800	PORCA	8		X	
35	R44165	PORCA DE SEGURANCA	2		X	
36	AL76568	MANOPLA	4		X	
37	L157466	DEFLETOR	1	34068-	X	
38	RE43497	INTERRUPTOR	1		X	
39	AL59879	INTERRUPTOR	1		X	INCL KEYS 25
40	L110145	CAPA	1		X	
	L110185	MANGUEIRA	1	34068-	X	USE L158565
41	37M7185	PARAFUSO	4		X	4,8X16MM
42	L151729	VENEZIANA DE AERACAO	2		X	
43	37M7272	PARAFUSO	2		X	
44	L110865	ETIQUETA	1		X	
45	L110867	ETIQUETA	1		X	
46	L110185	MANGUEIRA	1	-34067	X	
	L158565	MANGUEIRA	1	34068-	X	

HEATER UNIT COVER
COBERTURA DA UNIDADE DE CALEFACAO
CUBIERTA DE UNIDAD DE CALEFACCION

CQ151906 -UN-

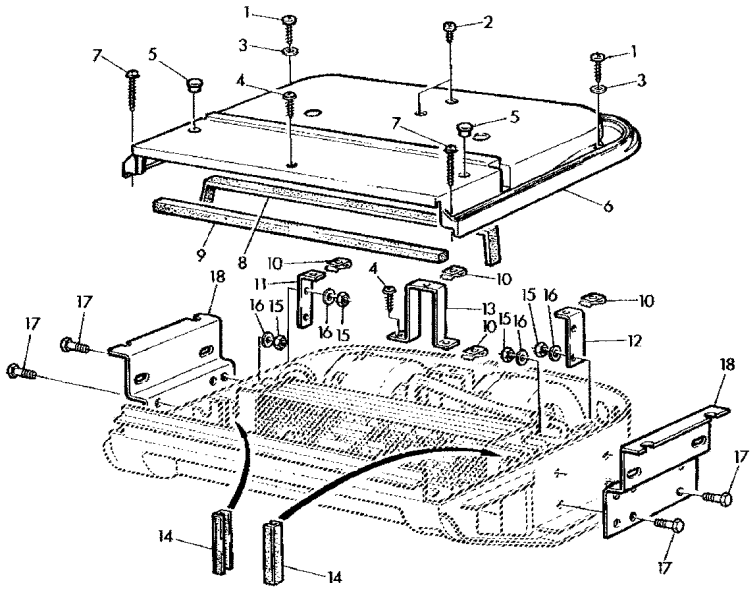

CQ151906

ITEM	NR.PECA	DESCRICAO	QTDE	NR. SERIE	7505	NOTAS
1	37M7140	PARAFUSO	2		X	
2	37M7185	PARAFUSO	2		X	4,8X16MM
3	24M7139	ARRUELA	2		X	
4	37M7218	PARAFUSO	3		X	
5	99M7057	PLUGUE	2		X	OD=20,0MM
6	L110144	CAPA	1	-34067	X	
	L151731	CAPA	1	34068-	X	
7	37M7219	PARAFUSO	2		X	
8	L61769	JUNTA	1		X	
9	L59796	VEDACAO	1		X	
10	L79648	PORCA	4		X	
11	L110148	CANTONEIRA	1		X	LH
12	L110149	CANTONEIRA	1		X	RH
13	L110633	SUPORTE	1		X	
14	L110189	JUNTA	2		X	
15	14M7272	PORCA	8		X	M6, M6
16	24M7139	ARRUELA	8		X	
17	19M7077	PARAFUSO SEXT.	8	-34067	X	M6 X 20, M6X20
	19M7560	PARAFUSO SEXT.	8	34068-	X	M6 X 16
18	L110146	SUPORTE	2		X	

AIR CLEANER
FILTRO DE AR
FILTRO DE AIRE

CQ151907 -UN-

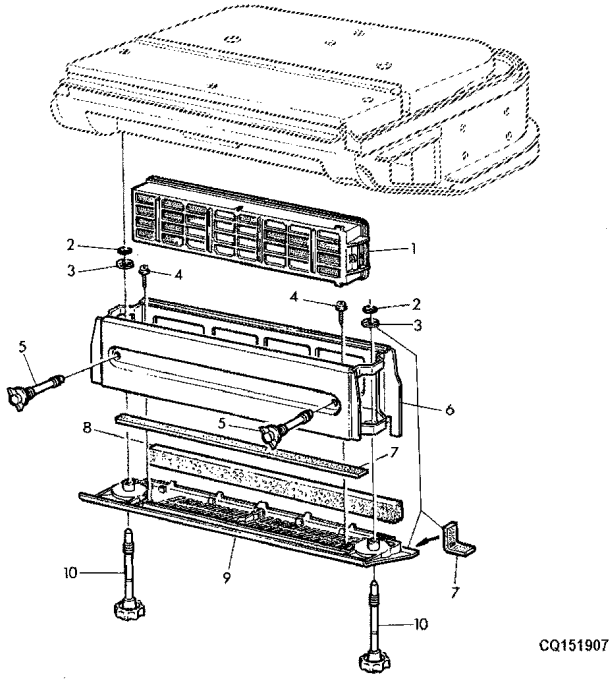

ITEM	NR.PECA	DESCRICAO	QTDE	NR. SERIE	7505	NOTAS
1	AL119095	FILTRO DE AR	1		X	(SUB FOR AL119095)
2	40M7040	ANEL DE PRESSAO	2		X	
3	L111425	PORCA DE PRESSAO	2		X	
4	37M7255	PARAFUSO	6		X	
5	AL111469	PARAF. BORBOLETA	2		X	
6	.....	CAIXA	1	-34067	X	ORD AL153801 INCL KEY 6
	AL152152	CAIXA	1	34068-	X	
7	L59796	VEDACAO	1		X	
8	L110183	APOIO	1		X	
9	.....	CAPA	1	-34067	X	
	L151732	CAPA	1	34068-	X	
10	AL110300	PARAFUSO	2		X	

DOME LIGHT, CONSOLE LIGHT, BEACON LIGHT SWITCH, AI
LUZ INTERNA DA CABINA, LUZ DO CONSOLE, DUTOS DE AR
LUZ INTERIOR DE CABINA, LUZ DE CONSOLA, CONDUCTOS

CQ151909 -UN-

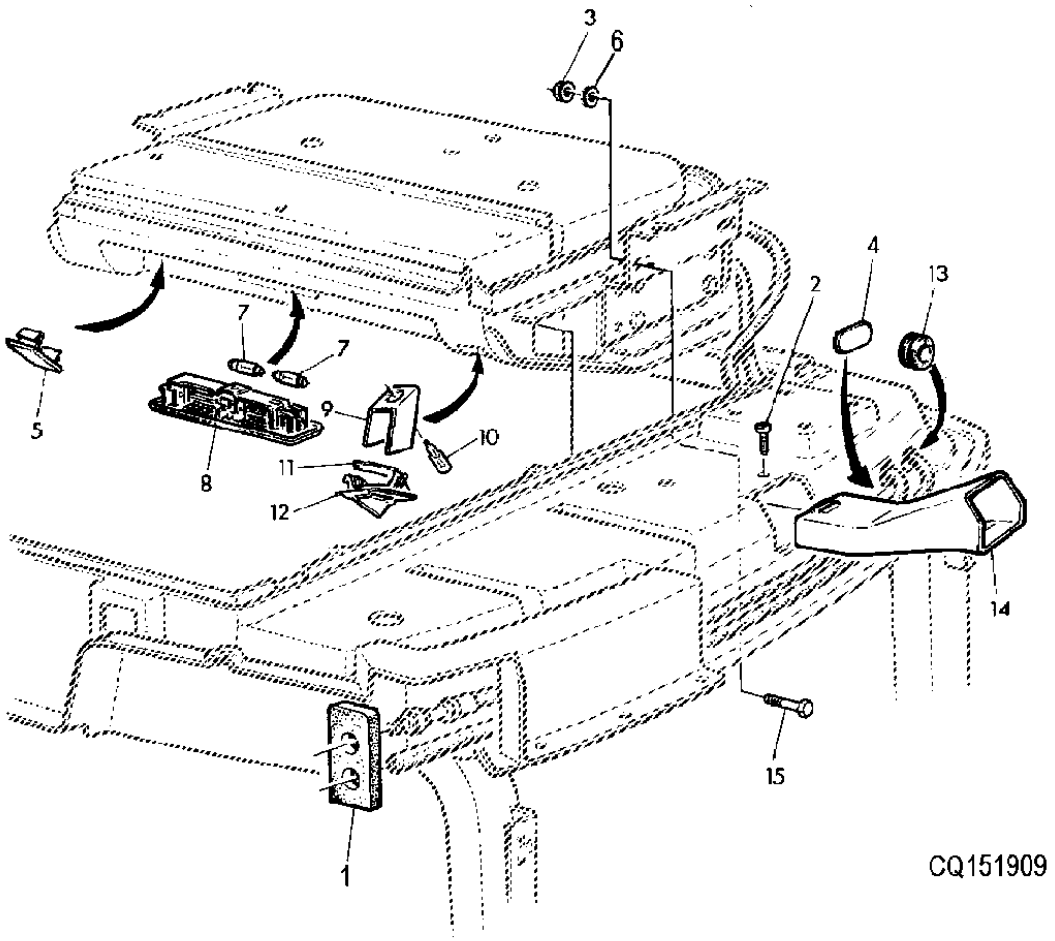

ITEM	NR.PECA	DESCRICAO	QTDE	NR. SERIE	7505	NOTAS
1	L110977	TIRA	2		X	
2	37M7230	PARAFUSO	2		X	4.8X25
3	14M7416	PORCA COM FLANGE	4		X	M8, M18
4	R81207	CAPA	2		X	
5	R106551	CAPA	1		X	
6	24M7207	ARRUELA	AR		X	8.4X24X2MM
7	57M7615	FAROL	2		X	
8	AL110365	FAROL	1		X	
9	L112250	SUPORTE	1		X	
10	57M7105	LAMPADA	1		X	
11	L110496	LENTE	1		X	
12	L151733	CAPA	1		X	
13	R72040	PASSADOR	AR		X	
14	L110150	DUTO DE AR	1		X	LH
	L110151	DUTO DE AR	1		X	RH
15	19M8403	PARAFUSO SEXT.	AR		X	M8 X 75, M8X75

CONDENSED WATER DRAIN AIR CONDITIONING
DRENO DO CONDENSADOR DE AGUA AR CONDICIONADO
VACIADO DEL AGUA DE CONDENSACIDN - AIRE ACONDICION

CQ151910 -UN-

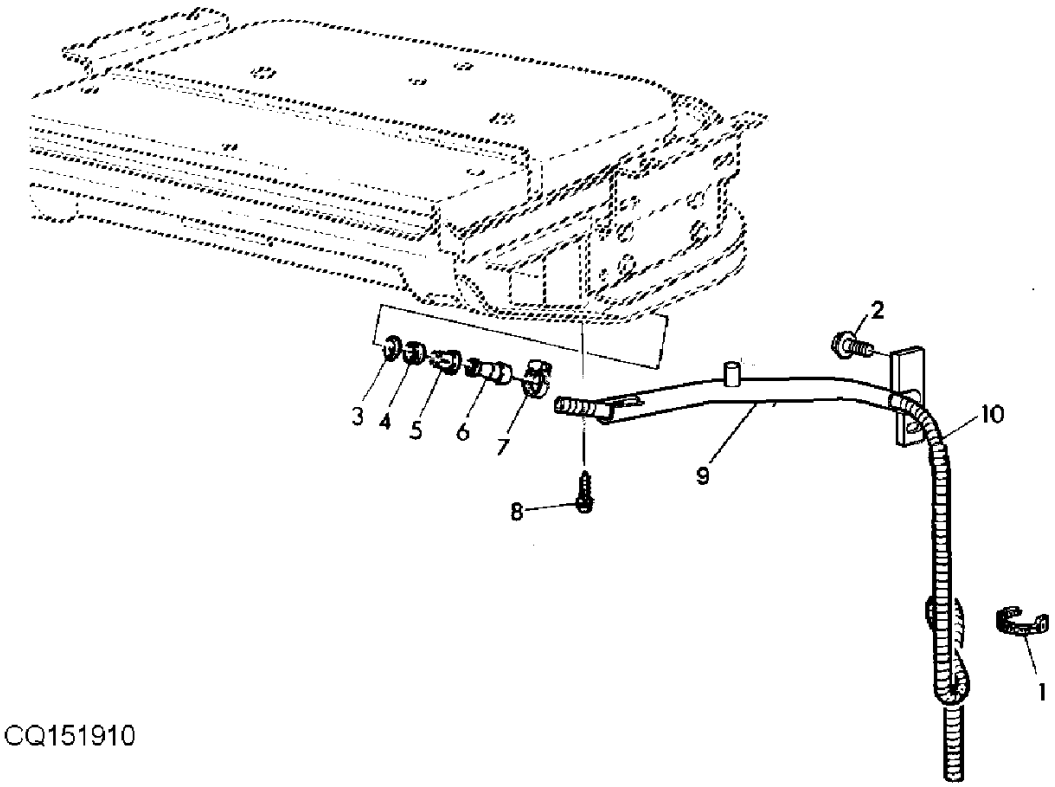

CQ151910

ITEM	NR.PECA	DESCRICAO	QTDE	NR. SERIE TRATOR	7505	NOTAS
1	R44302	CINTA	2		X	
2	37M7089	PARAFUSO	4		X	M6X12
3	P51212	ANEL O	2		X	
4	L111584	JUNTA DE VEDACAO	2		X	
5	R60263	BUCHA	2		X	
6	R60264	CONEXAO DE MANGUEIRA	2		X	
7	SG06401	BRACADEIRA	2	-34067	X	1/2"X5/8"
	L158828	BRACADEIRA	2	34068-	X	
8	37M7095	PARAFUSO	4	-34067	X	LH
9	DQ37173	TUBO	1	-34067	X	LH
	DQ37174	TUBO	1	-34067	X	RH
	AL153803	TUBO	1	34068-	X	RH
	AL153802	TUBO	1	34068-	X	L H
10	CQ38910	MANGUEIRA	2	-34067	X	SUB L114086
	L114086	CONDUTO	2	34068-	X	

LINES, HEATER AND AIR CONDITIONING
TUBULACOES, CALEFACAO E AR CONDICIONADO
TUBERIAS, CALEFACCION Y SISTEMA DE AIRE ACONDICION

CQ151911 -UN-

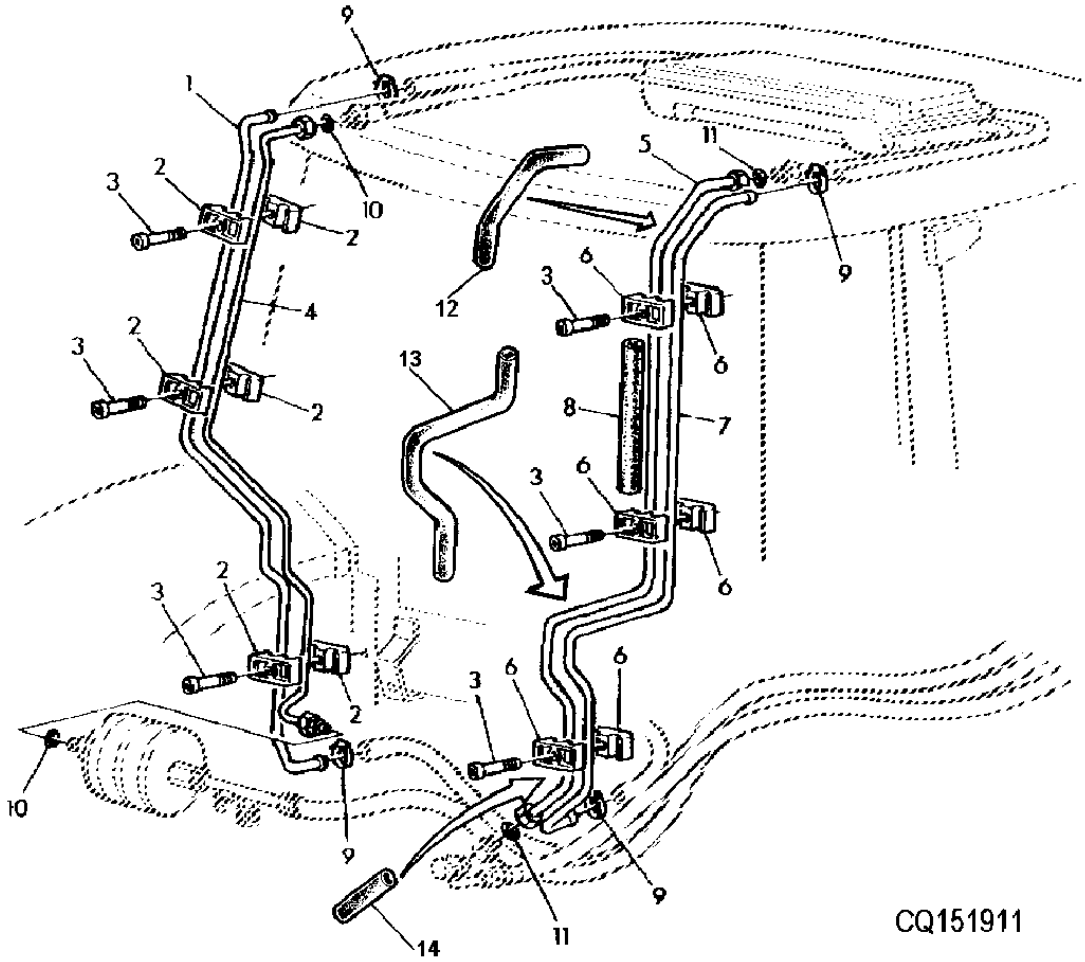

ESTA RELACAO CONTINUA

ITEM	NR.PECA	DESCRICAO	QTDE	NR. SERIE	7505	NOTAS
1	L111464	TUBULACAO	1	-34068	X	
	L158567	TUBULACAO	1	34068-	X	
2	L110816	BRACADEIRA	6		X	
3	21M7423	PARAFUSO	6		X	M6 X 30, M6X30
4	AL111784	TUBULACAO	1		X	(A)
5	AL111785	TUBULACAO	1		X	(A)
6	L110815	BRACADEIRA	6		X	
7	L111465	TUBULACAO	1		X	
8	L150706	ISOLANTE	AR		X	
9	DQ10173	BRACADEIRA	4		X	
10	R10093	ANEL O	2		X	
11	R33259	ANEL O	2		X	
12	L150708	ISOLANTE	AR		X	
13	L150707	ISOLANTE	AR		X	
14	L150709	ISOLANTE	AR		X	

AIR CONDITIONING COMPRESOR
COMPRESSOR - AR CONDICIONADO
CONPRESOR AIRE ACONDICIONADO

LX020142 -UN-

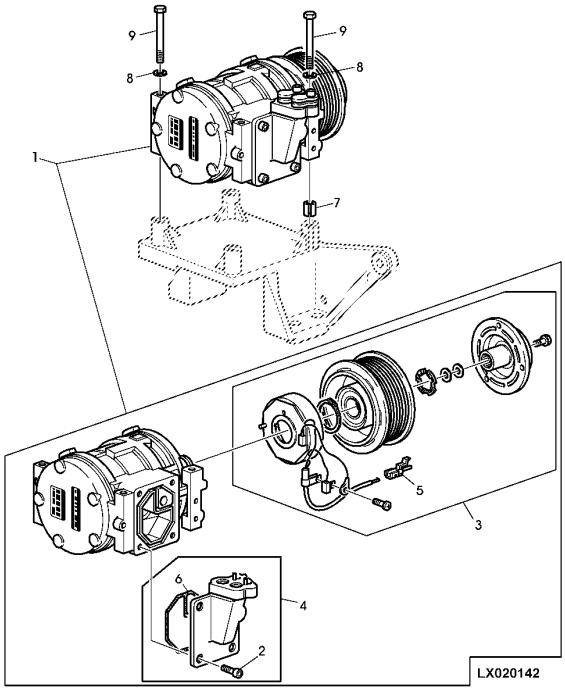

ITEM	NR.PECA	DESCRICAO	QTDE	NR. SERIE	7505	NOTAS
1	AL155836	COMPRESSOR	1	-24371	X	USE DQ49620 + CQ48046
	DQ49620	COMPRESSOR	1	24372-	X	
2	19M7660	PARAFUSO	4	-24371	X	M8 X 20
3	AL78494	EMBREAGEM	1	-24371	X	
	DQ51064	EMBREAGEM	1	24372-	X	
4	AL78780	COLETOR	1	-24371	X	
	DQ59390	COLETOR	1	24372-	X	
5	57M7267	ALOJAM. CONECTOR ELETRICO	1		X	
6	L79311	JUNTA	1	-24371	X	
7	L115093	PINO ELASTICO	1		X	
8	24M7055	ARRUELA	4		X	
9	19M7691	PARAFUSO SEXT.	4		X	M8 X 90, M8X90

RECEIVER DRYER, PRESSURE SWITCH FOR AIR CONDITIONI
SECADOR, INTERRUPTOR DE PRESSAO
SECADOR, INTERRUPTOR DE PRESION PARA AIRE ACONIDIC

CQ151915 -UN-

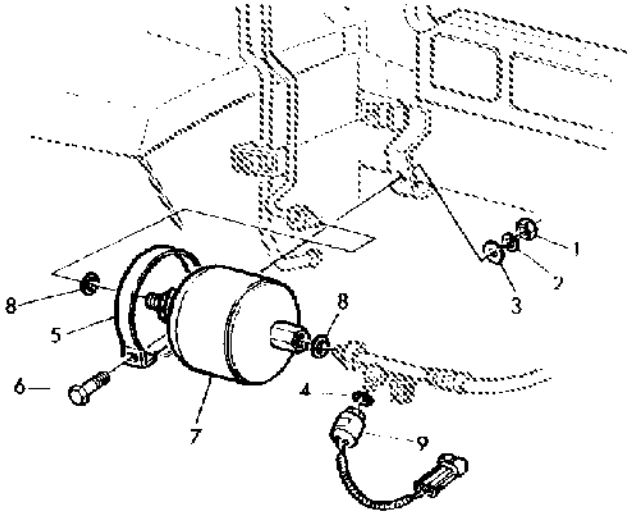

CQ151915

ITEM	*NR.PECA*	*DESCRICAO*	*QTDE*	*NR. SERIE*	7505	*NOTAS*
1	14M7274	PORCA	1		X	M10, M10
2	12M7135	ARRUELA DE PRESSAO	1		X	
3	24M7028	ARRUELA	1		X	
4	L151429	ANEL O	1		X	
5	99M7102	BRACADEIRA	1		X	
6	19M7170	PARAFUSO SEXT.	1		X	M10 X 50, M10X50
7	AL77581	DEPOSITO DESUMIDIFICADOR	1		X	
8	R10093	ANEL O	2		X	
9	AL112954	SENSOR	1		X	(ORD W/L1127450

AIR CONDITIONING HOSE
MANGUEIRAS AR CONDICIONADO
MANGUERA DEL AIRE ACONDICIONADO

CQ156889 -UN-

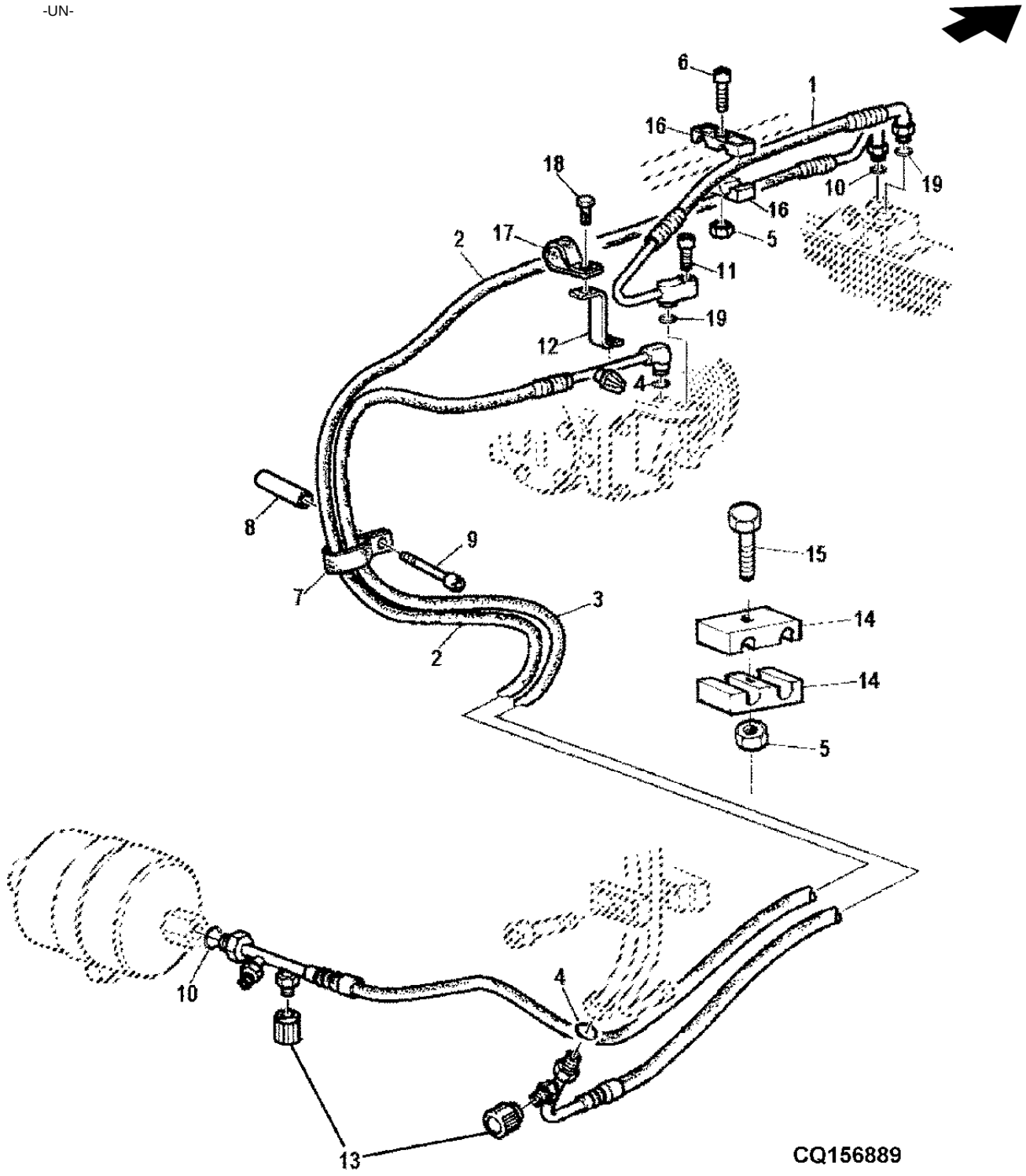

ITEM	NR.PECA	DESCRICAO	QTDE	NR. SERIE	7505	NOTAS
1	AL111813	MANGUEIRA DO AR CONDICIONAD	AR		X	INCL KEY 13
2	AL112625	MANGUEIRA	AR		X	INCL KEY 13
3	AL116948	MANGUEIRA	AR		X	
4	R33259	ANEL O	AR		X	
5	14M7272	PORCA	AR		X	M6, M6
6	19M7966	PARAFUSO	AR		X	M6 X 25
7	CQ38890	BRACADEIRA	AR		X	
8	L110828	ESPACADOR	AR		X	
9	198973	PARAFUSO	AR		X	
10	R10093	ANEL O	AR		X	
11	19M7657	PARAFUSO	AR		X	M8 X 25, M8X25
12	L114448	APOIO	AR		X	
13	AL110236	FAROL DE SERVICO	AR		X	
14	L110815	BRACADEIRA	AR		X	
15	19M8263	PARAFUSO	AR		X	M6 X 30
16	L41980	BRACADEIRA	AR		X	
17	T70659	BRACADEIRA	AR		X	
18	19M7768	PARAFUSO	AR		X	M6 X 16, M6X16
19	R113050	ANEL O	AR		X	

MEMORANDA
MEMORANDA
MEMORANDA

SECTIONAL INDEX
INDICE DE GRUPO
INDICE DE GRUPO

PUBM0155 -UN-

1-	1
2-	2
3-	4
4-	6
8-	12
9-	14
10-	16
11-	18
12-	20
13-	22
14-	24
15-	26
18-	32
24-	41
27-	44
31-	48
32-	50
33-	52
34-	54
35-	56
36-	58
37-	60
38-	62

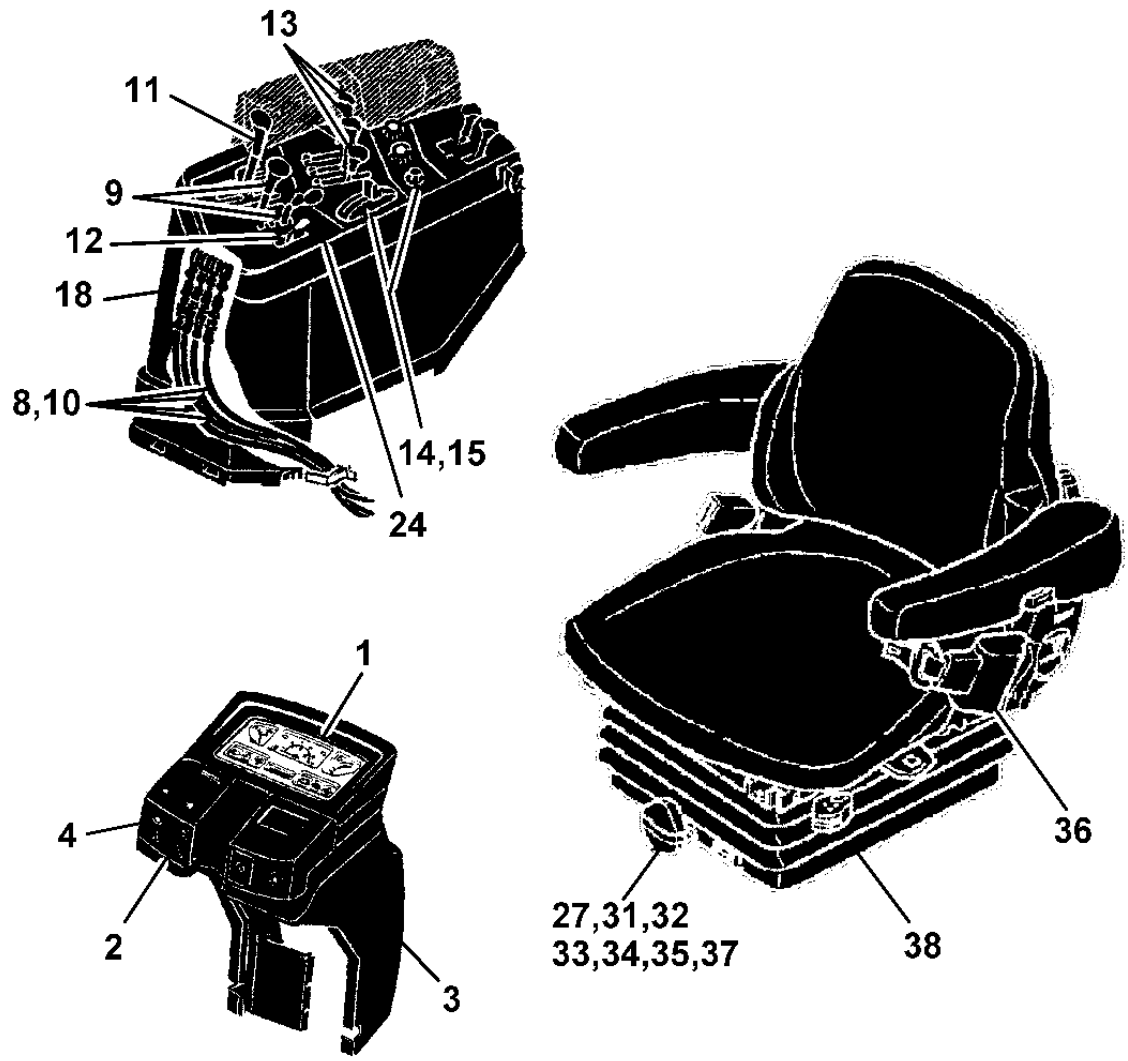

PUBM0155

SECTIONAL INDEX
INDICE DE GRUPO
INDICE DE GRUPO

PUBM0156 -UN-

5-	8
6-	9
7-	10
16-	28
17-	30
19-	34
20-	36
21-	38
22-	39
23-	40
25-	42
26-	43
28-	45
29-	46
30-	47

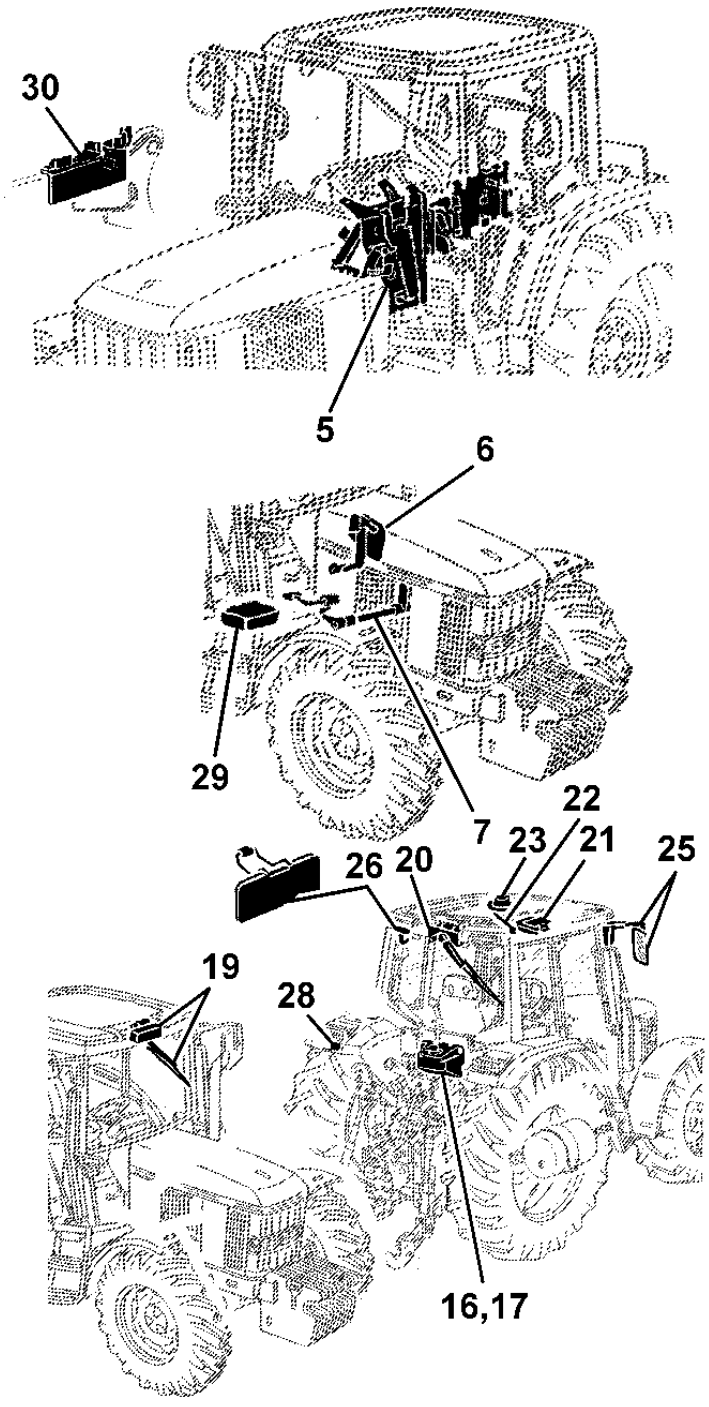

PUBM0156

INSTRUMENT UNIT (
PAINEL DE INSTRUMENTOS
CAJA DE INSTRUMENTOS

LX020541 -UN-

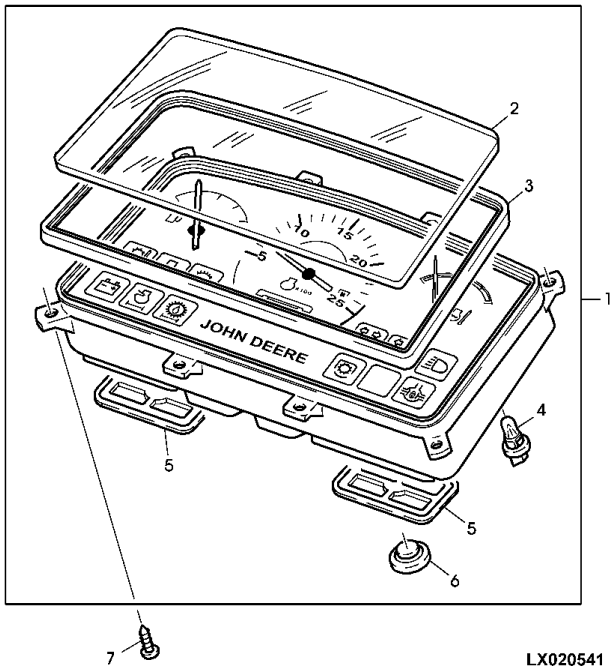

LX020541

ITEM	NR.PECA	DESCRICAO	QTDE	NR. SERIE	7505	NOTAS
1	RE165994	INDICADOR	1	-25722	X	USE DQ49664
	DQ49664	PAINEL DE INSTRUMENTOS	1	25723-	X	
2	R137729	LENTE	1	-25722	X	
3	R137730	RETENTOR	1	-25722	X	
	R165993	RETENTOR	1	-25722	X	
4	57M7943	FAROL	15	-25722	X	
5	R137732	PLUGUE	2	-25722	X	
6	R137731	PLUGUE	AR	-25722	X	
7	37M7181	PARAFUSO	8		X	4X12MM

INSTRUMENT PANEL
QUADRO DE INSTRUMENTOS
CUADRO DE INSTRUMENTOS

RE029902 -UN-

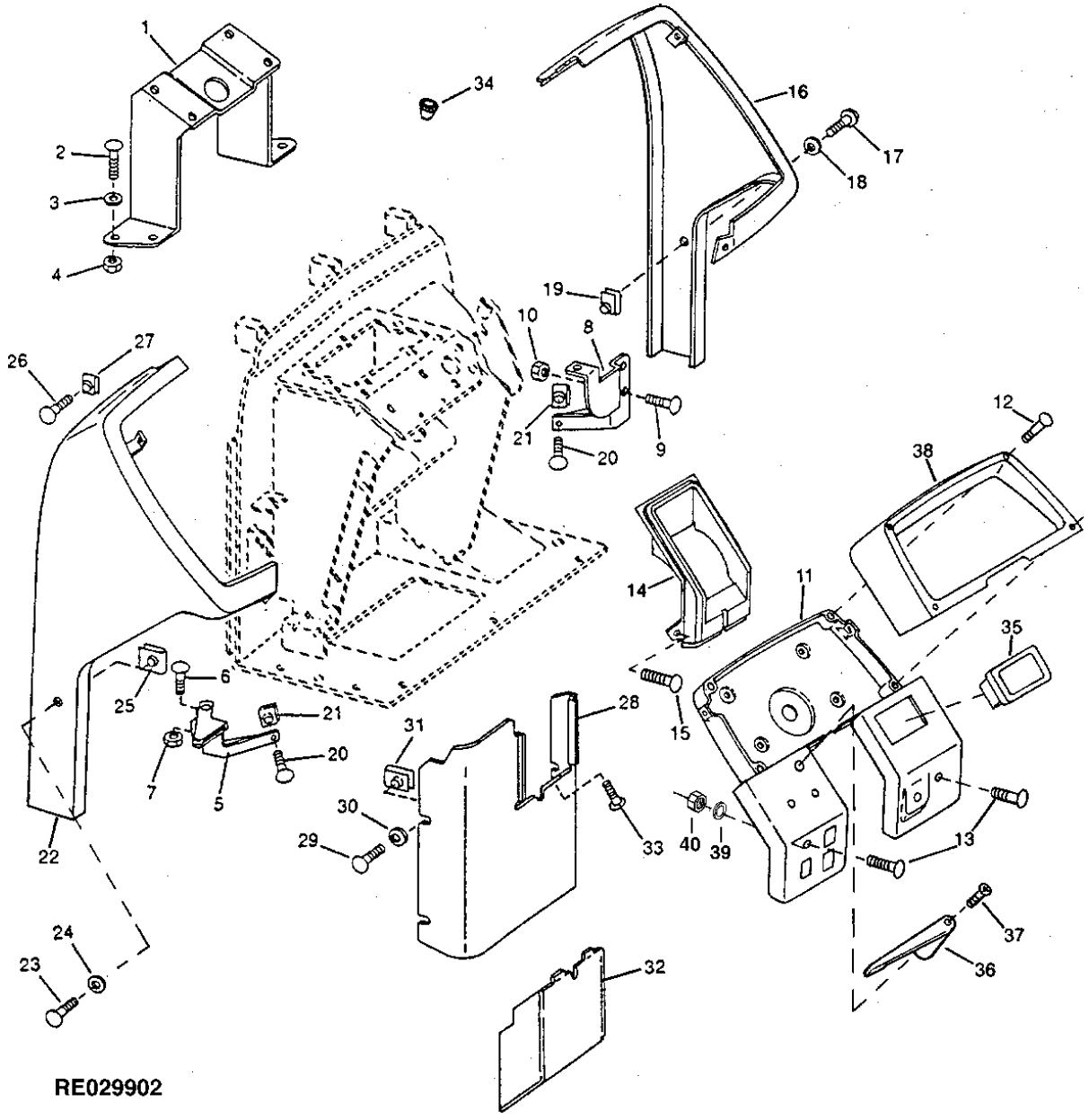

ITEM	NR.PECA	DESCRICAO	QTDE	NR. SERIE	7505	NOTAS
1	R114653	APOIO	1		X	
2	19M7162	PARAFUSO SEXT.	4		X	M8 X 16, M8X16
3	24M7055	ARRUELA	1		X	
4	14M7273	PORCA	4		X	M8, M8
5	RE52462	APOIO	1		X	
6	19M7560	PARAFUSO SEXT.	2		X	M6 X 16, M6X16
7	14M7272	PORCA	2		X	M6, M6
8	RE51081	APOIO	1		X	
9	19M7077	PARAFUSO SEXT.	2		X	M6 X 20, M6X20
10	14M7272	PORCA	2		X	M6
11	L113818	CAPOTA	1		X	(SUB FOR L111877)
12	21M7357	PARAFUSO	4		X	M3 X 30, M3X30
13	21M7022	PARAFUSO	2		X	M5 X 20, M5X20
14	R114759	INSERTO	1		X	
15	37M7071	PARAFUSO	2		X	4,8X13MM
16	R108136	CAPOTA	1		X	
17	21M7271	PARAFUSO	2		X	M5 X 16, M5X16
18	24M7138	ARRUELA	2		X	
19	R106529	PORCA	2		X	
20	21M7271	PARAFUSO	1		X	M5 X 16
21	R106529	PORCA	1		X	
22	R108137	CAPOTA	1		X	LH
23	21M7265	PARAFUSO	2		X	M5 X 12, M5X12
24	24M7138	ARRUELA	2		X	
25	R106529	PORCA	2		X	
26	21M7271	PARAFUSO	1		X	M5 X 16
27	R117464	PORCA	1		X	LOWER
28	R114972	CAPOTA	4		X	
29	21M7309	PARAFUSO	4		X	M5 X 16, M5X16
30	24M7210	ARRUELA	4		X	5.500X18X2MM
31	R106529	PORCA	1		X	
32	R114763	CAPA	1		X	
33	37M7059	PARAFUSO	1		X	
34	99M7073	PLUGUE	1		X	
35	M115279	PLUGUE	1		X	
36	L37489	MANIPULO	1		X	
37	37M7071	PARAFUSO	1		X	
38	R114751	BISEL	1		X	
39	24M7045	ARRUELA	2		X	23X34X4MM
40	14M7375	PORCA COM FLANGE	2		X	M5

COWL
CAPO DO CONSOLE CENTRAL
REVESTIMIENTO SALPICADERO

CQ151220 -UN-

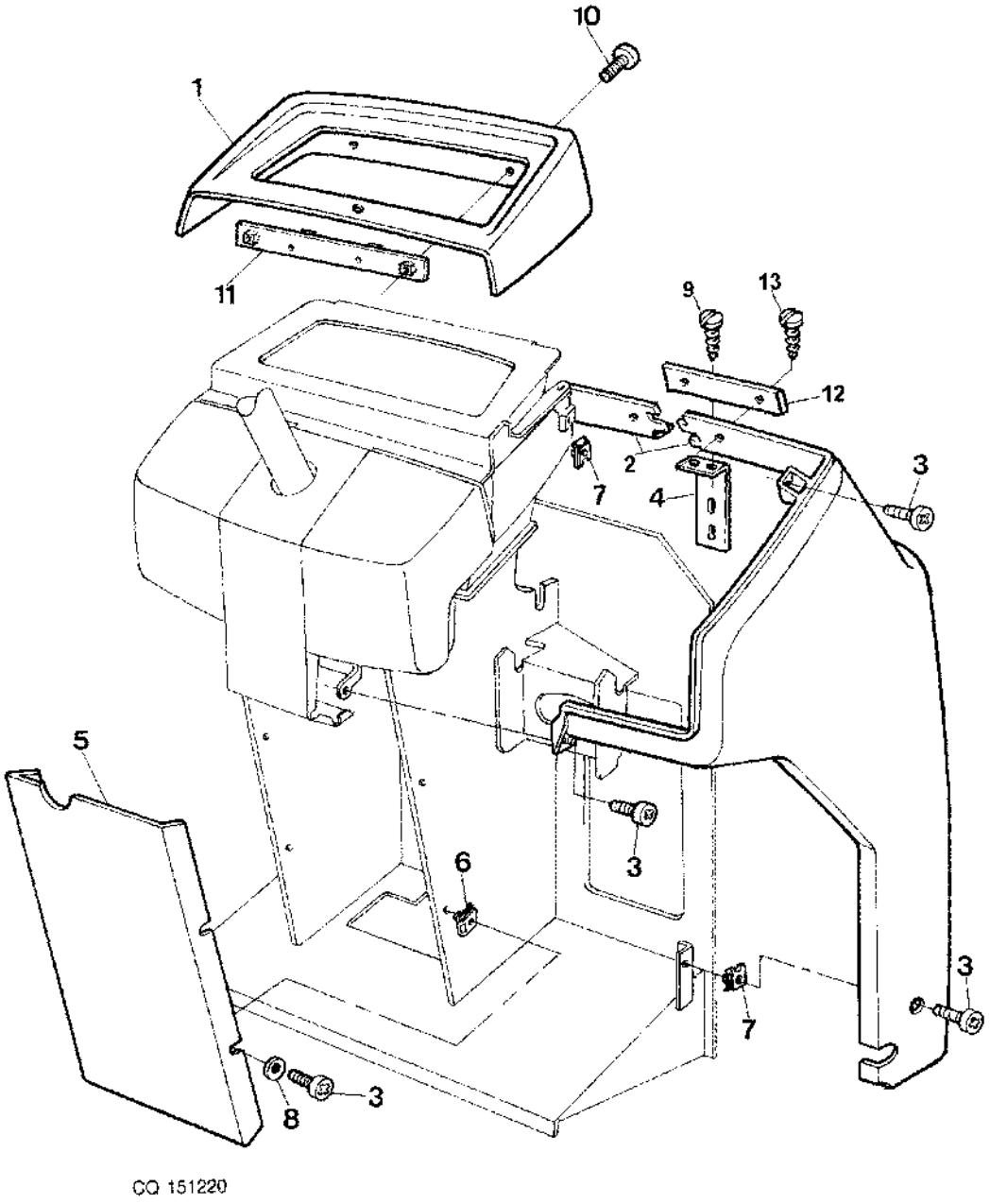

ITEM	NR.PECA	DESCRICAO	QTDE	NR. SERIE	7505	NOTAS
1	CQ26154	CONSOLE	AR		X	
2	CQ26793	REVESTIMENTO, BLINDAGEM	AR		X	RH
	L115285	CAPOTA	AR		X	LH
	DQ32632	PROTECAO	AR		X	(A) RH
	DQ32633	PROTECAO	AR		X	(A) LH
3	21M7271	PARAFUSO	AR		X	M5 X 16, M5X16
4	CQ29446	CANTONEIRA	1		X	
5	CQ27422	CAPA	AR		X	
	CQ32569	CAPA	AR		X	(A)
6	R106529	PORCA	AR		X	
7	R106529	PORCA	2		X	
8	24M7139	ARRUELA	AR		X	6,4X18MM
9	37M7165	PARAFUSO	AR		X	
10	21M7362	PARAFUSO	AR		X	M6 X 20, M6X20
11	DQ26146	TIRA	AR		X	
12	CQ34313	TIRA	1		X	
13	37M7336	PARAFUSO	2		X	(SUB FOR 37M7203)

(A) WITH CAB
(A) COM CABINE
(A) CON CABINA

INSTRUMENT PANEL
INSTRUMENTOS DO PAINEL
TABLERO DE INSTRUMENTOS

CQ156156 -UN-

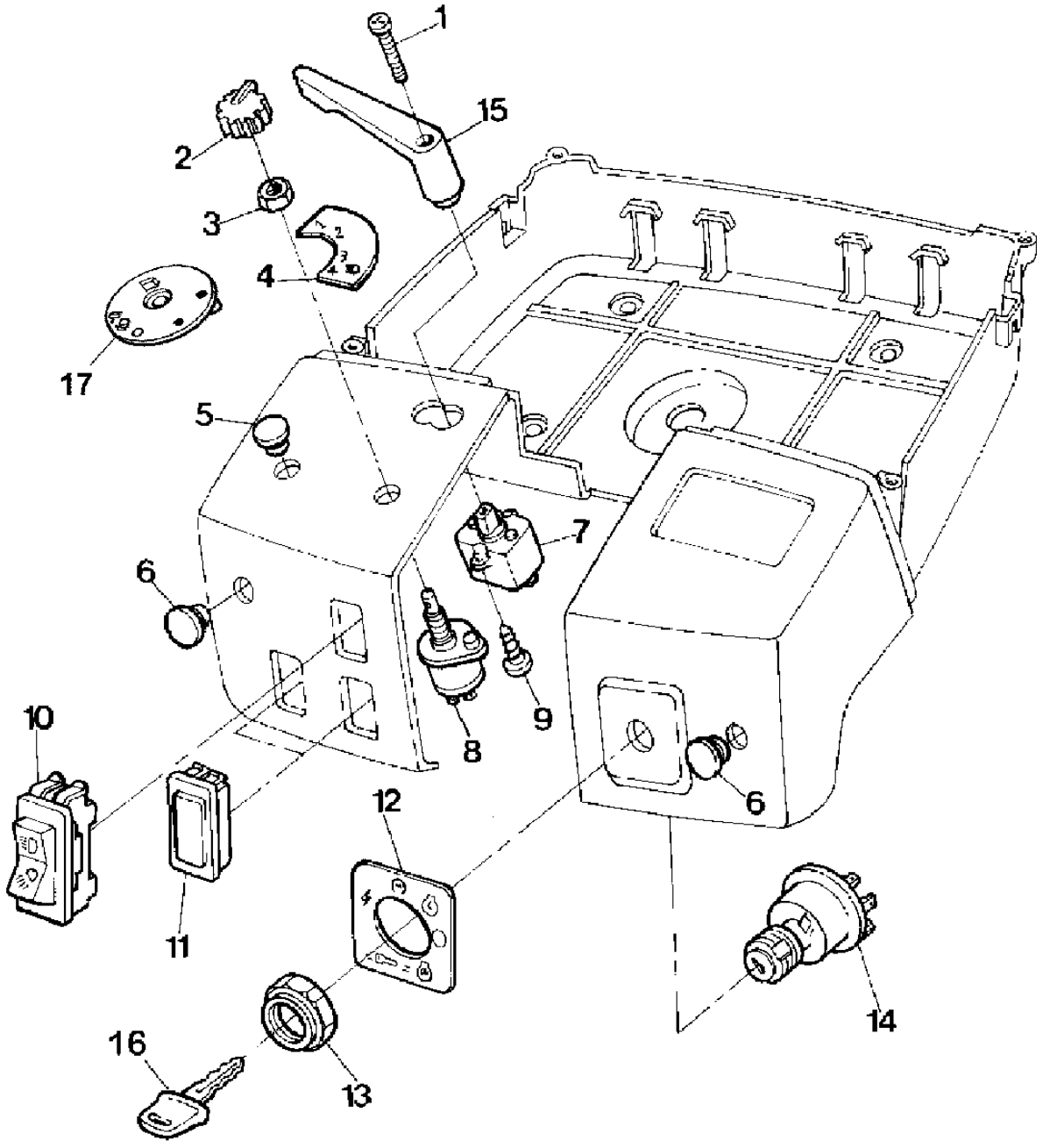

CQ156156

ITEM	NR.PECA	DESCRICAO	QTDE	NR. SERIE	7505	NOTAS
1	21M7290	PARAFUSO	AR		X	M3 X 35, M3X35
2	AL76568	MANOPLA	1		X	
3	R44165	PORCA DE SEGURANCA	1		X	
4	L110553	ETIQUETA	1		X	
5	R73728	PLUGUE	1		X	
6	L102358	PLUGUE	1		X	
7	AL35179	INTERRUPTOR	1		X	
8	AL36529	INTERRUPTOR	1		X	
9	37M7336	PARAFUSO	1		X	(SUB FOR 37M7203)
10	RE51104	INTERRUP. DO REDUTOR DE LUZ	1		X	
11	M115279	PLUGUE	1		X	
12	R117163	ETIQUETA	1		X	
13	R115974	PORCA	1		X	
14	RE45963	INTERRUPTOR GIRATORIO	1		X	
15	L37489	MANIPULO	AR		X	
16	AT162676	PECAS DE MONTAGEM	1		X	
17	L114000	PLACA	1		X	COM LIMPADOR TRASEIRO

SHIFT LEVER SUPPORT
CONSOLE PARA ALAVANCAS DE CAMBIO
CONSOLA PARA PALANCA DEL C_MBIO

CQ154937 -UN-

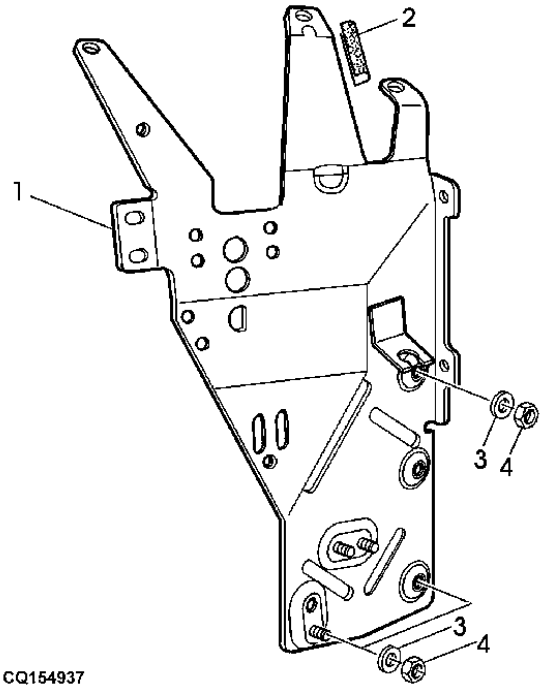

ITEM	NR.PECA	DESCRICAO	QTDE	NR. SERIE TRATOR	7505	NOTAS
1	AL157837	SUPORTE	1		X	
2	L58448	VEDACAO	1		X	
3	24M7026	ARRUELA	AR		X	9X17X1,6
4	14M7029	PORCA	AR		X	M8, M8

CLUTCH OPERATING PARTS, CLUTCH PEDAL AND BOWDEN CA
PECAS DE ACIONAMENTO DA EMBREAGEM PEDAL E CABO
PIEZA DEL ACCIONAMIENTO DEL EMBRAGUE, PEDAL Y CABL

CQ154860 -UN-

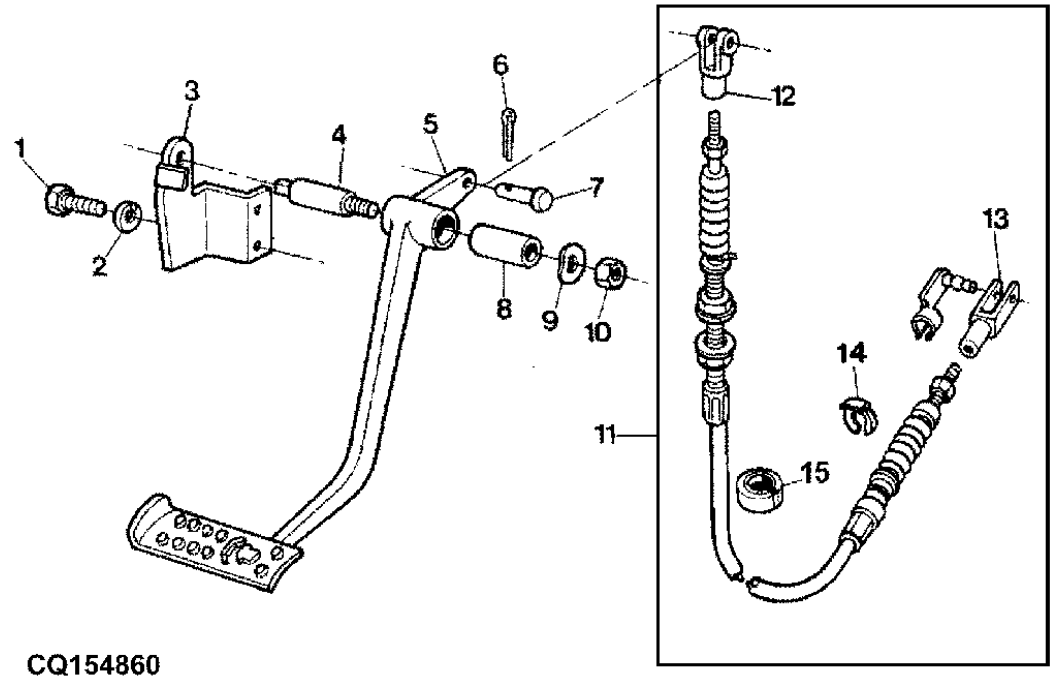

CQ154860

ITEM	NR.PECA	DESCRICAO	QTDE	NR. SERIE	7505	NOTAS
1	19M7167	PARAFUSO SEXT.	AR		X	M10 X 25, M10X25
2	12M7066	ARRUELA DE PRESSAO	AR		X	10MM
3	CQ51793	APOIO	AR		X	
4	R106387	PINO	AR		X	
5	RE43710	PEDAL	AR		X	INCL KEYS 8
6	11M7005	CONTRA-PINO	AR		X	1,6 X 10
7	45M7036	PINO FIXADOR	AR		X	
8	R51192	BUCHA	AR		X	
9	T20316	ARRUELA	AR		X	
10	14M7140	PORCA	AR		X	M10, M10
11	DQ27846	CABO	AR		X	
12	R112680	FORQUILHA	AR		X	
13	L80053	FORQUILHA	AR		X	
14	L79792	ANEL DE PRESSAO	AR		X	
15	L79337	PASSADOR	AR		X	

FOOT THROTTLE
PEDAL DO ACELERADOR
OEDAL DEL ACELERADOR

CQ154793 -UN-

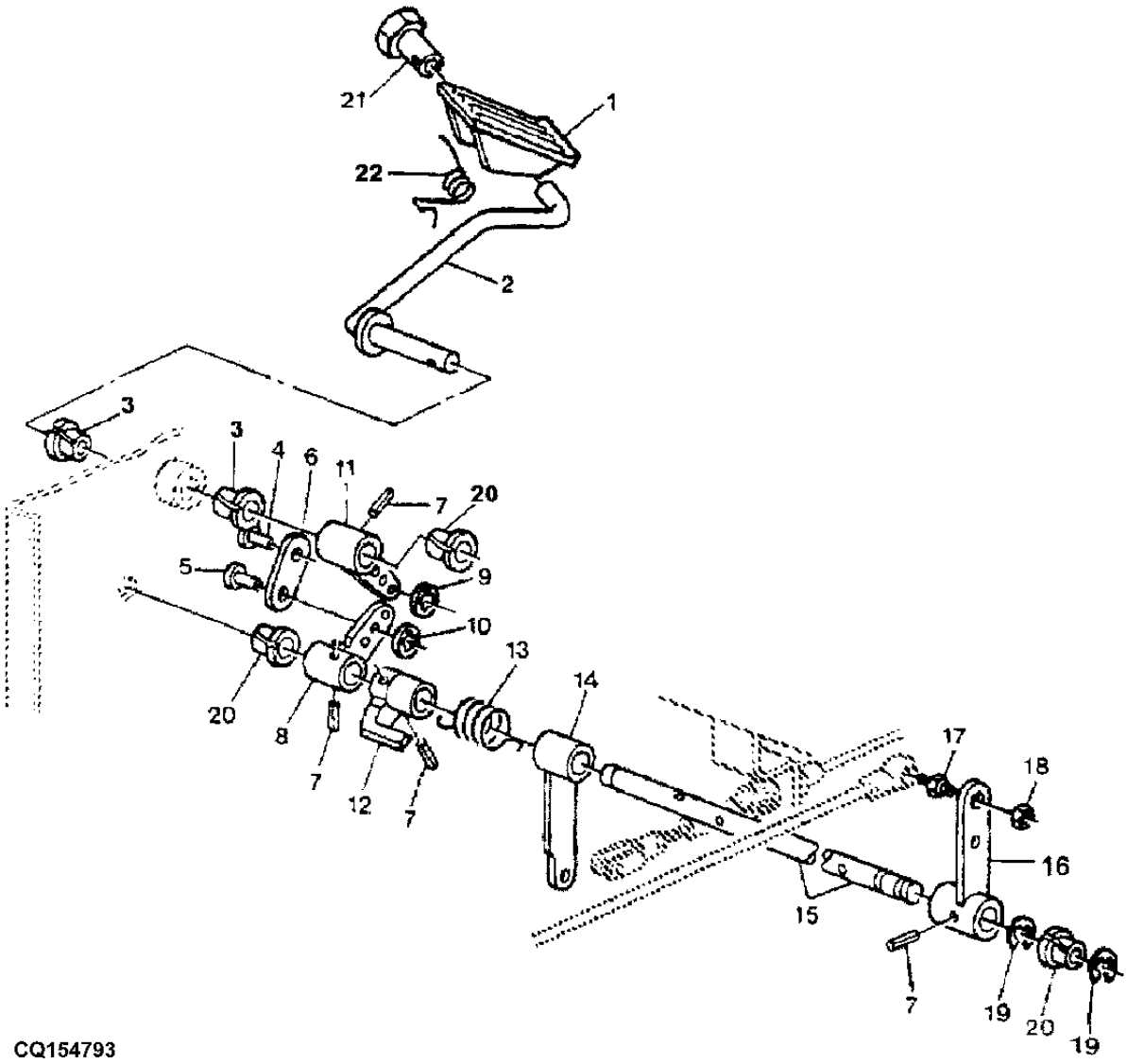

CQ154793

ITEM	NR.PECA	DESCRICAO	QTDE	NR. SERIE TRATOR	7505	NOTAS
1	L113020	PEDAL	AR		X	
2	DQ27080	PEDAL	AR		X	
3	L150363	BUCHA	AR		X	
4	L114712	PINO FIXADOR	AR		X	
5	45M7044	PINO FIXADOR	AR		X	
6	L78152	TIRA	AR		X	
7	34H282	PINO ELASTICO	AR		X	
8	CQ25361	SUPORTE	AR		X	
9	L35975	PRESILHA	AR		X	
10	L41366	PORCA DE PRESSAO	AR		X	
11	R58509	ALAVANCA	AR		X	
12	R58511	BRACO	AR		X	
13	L110311	MOLA DE TORCAO	AR		X	
14	L110988	ALAVANCA	AR		X	
15	L102562	PINO FIXADOR	AR		X	
16	L112950	ALAVANCA	AR		X	
17	L36272	ROTULA	AR		X	
18	14M7165	PORCA DE SEGURANCA	AR		X	M6, M6
19	R26871	ANEL DE PRESSAO	AR		X	
20	L79071	BUCHA	AR		X	
21	L113021	BUCHA	AR		X	
22	L78701	MOLA	AR		X	

GEARSHIFT BOWDENCABLES (POWRQUAD)
CABOS DO CAMBIO DE MARCHAS (POWRQUAD)
CABLES BOWDEN DEL CAMBIO DE MARCHAS (POWRQUAD)

CQ155189 -UN-

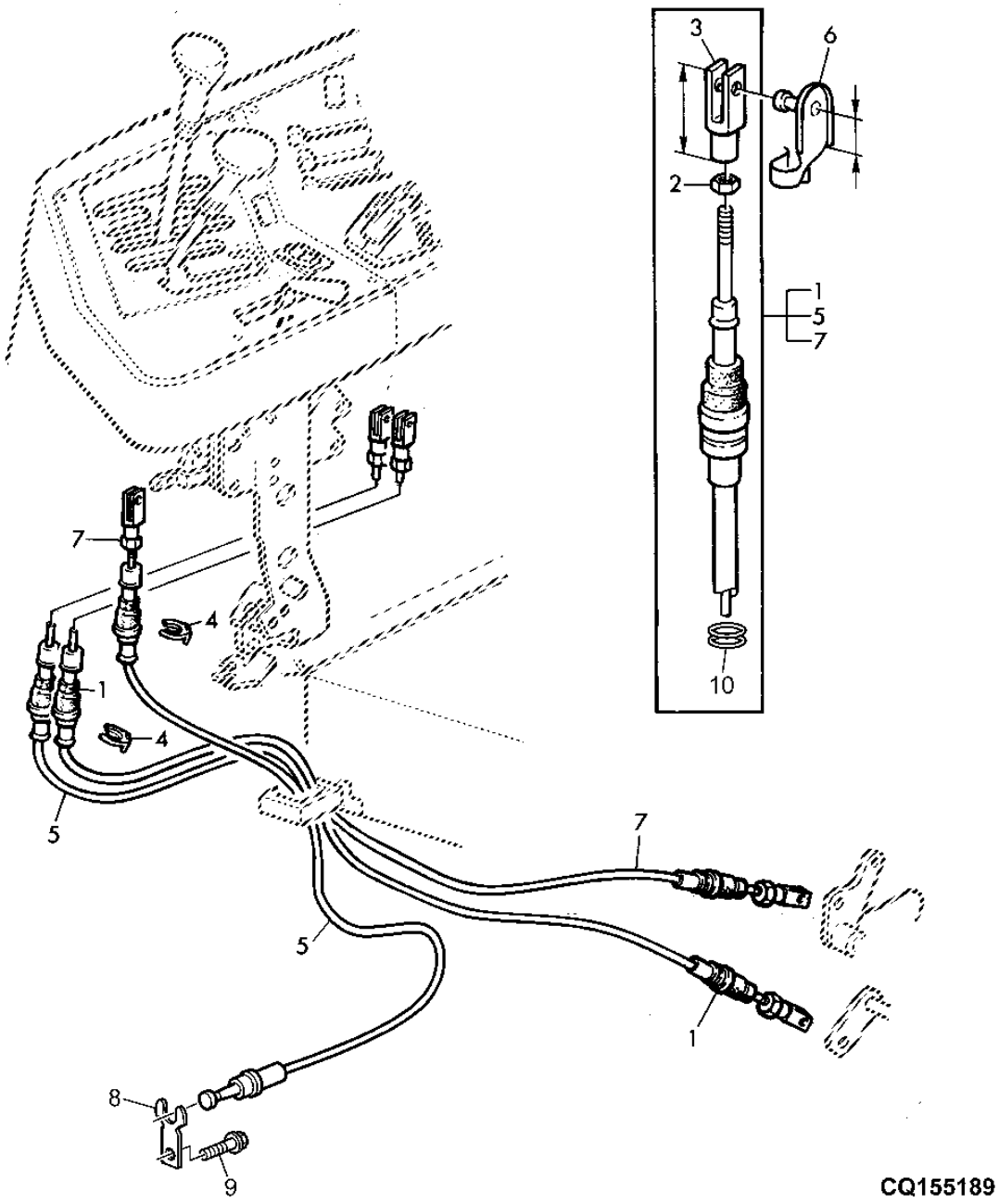

ITEM	NR.PECA	DESCRICAO	QTDE	NR. SERIE	7505	NOTAS
1	DQ34213	CABO DE PUXAR E EMPURRAR	1		X	(A)
2	14M7272	PORCA	AR		X	M6
3	L80052	FORQUILHA	AR		X	44MM
	L80053	FORQUILHA	AR		X	56MM
4	L79076	ANEL DE PRESSAO	AR		X	
5	DQ34221	CABO DE PUXAR E EMPURRAR	1	-25887	X	(B)
	AL155310	CABO DE PUXAR E EMPURRAR	1	25888-	X	(B)
6	AL79050	PINO FIXADOR	1		X	
7	DQ34212	CABO DE PUXAR E EMPURRAR	1		X	(C)
8	R182130	PRESILHA	1		X	
9	R153675	PARAFUSO	1		X	
10	L78620	ANEL O	AR		X	

(A) GEAR F-R
(A) MARCHA F-R
(A) CAMBIO F-R

(B) GEAR 1-2-3-4
(B) MARCHA 1-2-3-4
(B) CAMBIO 1-2-3-4

(C) PARK
(C) PARK
(C) PARK

GEAR SHIFT LEVER (POWRQUAD) (002093-)
ALAVANCA DE CAMBIO DE MARCHAS (POWRQUAD) (002093-)
PALANCA DE CAMBIO DE MARCHAS (POWRQUAD) (002093-)

CQ151227 -UN-

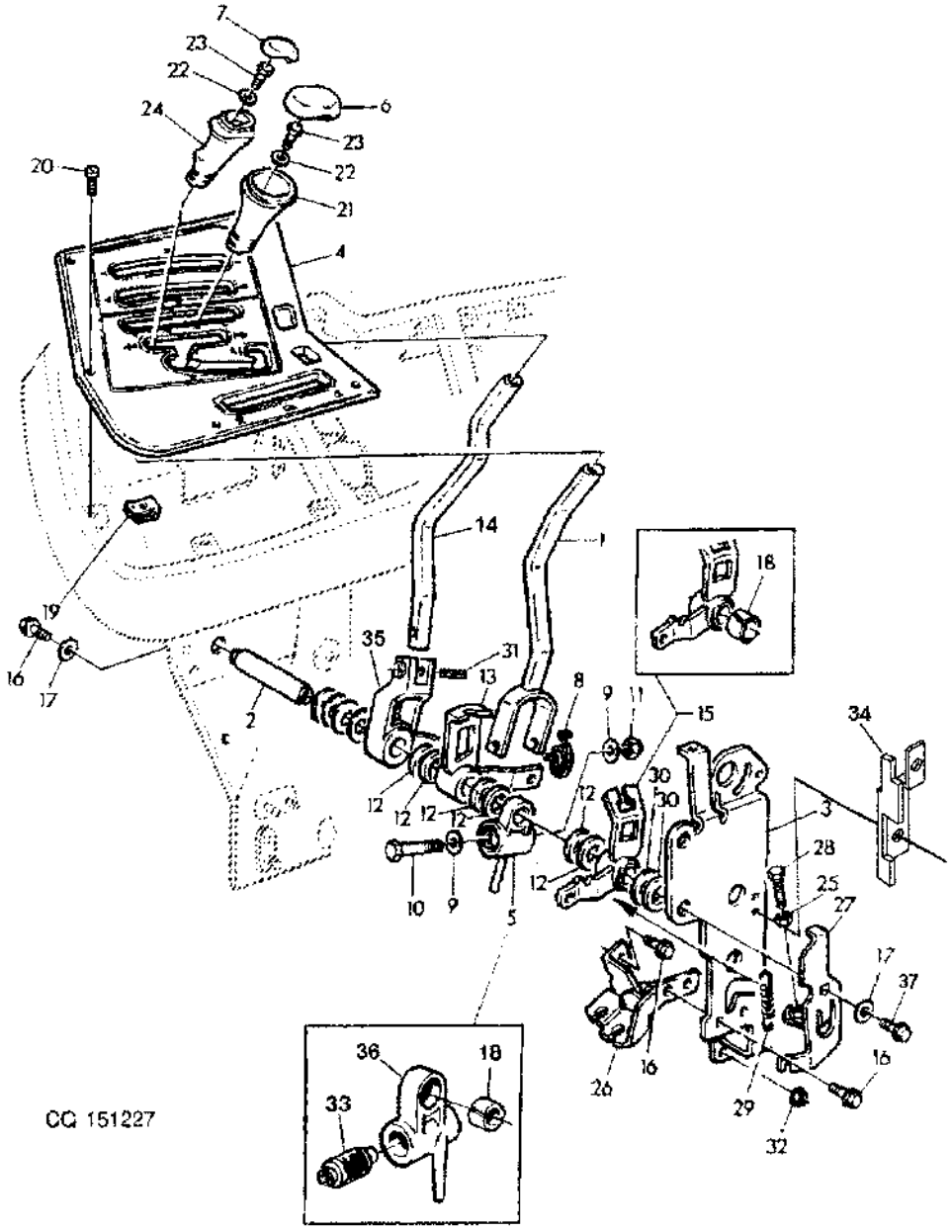

ITEM	NR.PECA	DESCRICAO	QTDE	NR. SERIE	7505	NOTAS
1	AL110868	HASTE DO CAMBIO	1		X	
2	L114032	PINO FIXADOR	AR		X	
3	DQ38226	APOIO	1		X	
4	AL110722	PAINEL	3		X	
5	AL110860	SUPORTE	1		X	INCL KEYS 18
6	L77964	INSERTO	1		X	MARCHA C-D
7	L78980	INSERTO	1		X	
8	L112041	MOLA	6		X	
9	CQ36978	ARRUELA	2		X	
10	19M8403	PARAFUSO SEXT.	AR		X	M8 X 75, M8X75
11	14M7166	PORCA DE SEGURANCA	AR		X	M8, M8
12	L111165	ARRUELA	6		X	
13	AL117587	QUADRANTE	1		X	
14	L110964	ALAVANCA	1		X	INCL KEYS 18, 31
15	AL150845	QUADRANTE	AR		X	
16	19M7865	PARAFUSO	4		X	M8 X 16, M8X16
17	24M7024	ARRUELA	AR		X	9X28MM
18	L77978	BUCHA	4		X	
19	R106529	PORCA	5		X	
20	19M8866	PARAFUSO	AR		X	M5 X 16, M5X16
21	L77805	MANOPLA	1		X	
22	24M7139	ARRUELA	AR		X	6,4X18MM
23	19M7560	PARAFUSO SEXT.	AR		X	M6 X 16, M6X16
24	L111179	MANOPLA	1		X	
25	14M7272	PORCA	AR		X	M6, M6
26	DQ28903	SUPORTE	1		X	
27	AL113247	APOIO	1		X	
28	19M7286	PARAFUSO SEXT.	AR		X	M6 X 25, M6X25
29	L102451	MOLA DE TRACAO	1		X	
30	L111988	ARRUELA	AR		X	TK=1,00MM
	L111987	ARRUELA	AR		X	TK=1,5MM
31	34M7172	PINO ELASTICO	AR		X	
32	14M7298	PORCA COM FLANGE	AR		X	M8, M8
33	AL80994	ISOLADOR	1		X	
34	DQ31114	APOIO	1		X	
35	AL157661	QUADRANTE	1		X	(SUB FOR AL119447)
36	AL112614	SUPORTE	AR		X	
37	DQ46828	PARAFUSO	1		X	

RANGE SHIFT LEVER
ALAVANCA DO CAMBIO DE GRUPOS
PALANCA DE CAMBIO DE GRUPOS

LX024849 -UN-

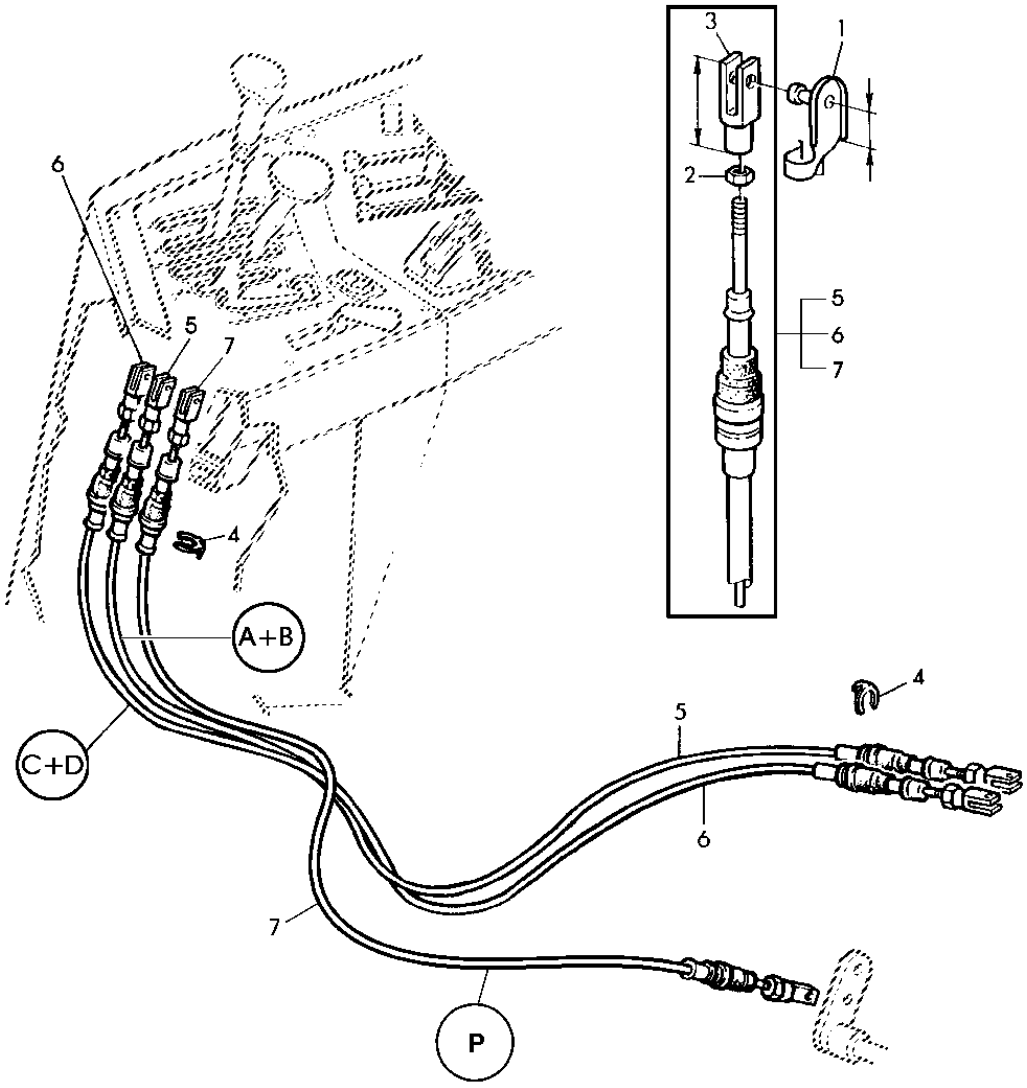

LX024849

ITEM	NR.PECA	DESCRICAO	QTDE	NR. SERIE	7505	NOTAS
1	45M7080	PINO DE TRAVA	AR		X	
2	14M7272	PORCA	AR		X	M6
3	L80051	FORQUILHA	AR		X	32MM
	L80052	FORQUILHA	AR		X	44MM
	L80053	FORQUILHA	AR		X	56MM
4	L79076	ANEL DE PRESSAO	AR		X	
5	DQ34210	CABO DE PUXAR E EMPURRAR	1		X	(A)
6	DQ34211	CABO DE PUXAR E EMPURRAR	1		X	(B)
7	DQ34212	CABO DE PUXAR E EMPURRAR	1		X	(C)

(A) GEAR A-B
(A) MARCHA DE GRUPO A-B
(A) CAMBIO A-B

(B) GEAR C-D
(B) MARCHA DE GRUPO C-D
(B) CAMBIO C-D

(C) PARK
(C) PARK
(C) PARK

RANGE SHIFT LEVER (002093-)
ALAVANCA DO CAMBIO DE GRUPOS (002093-)
PALANCA DE CAMBIO DE GRUPOS (002093-)

PUBM0346 -UN-

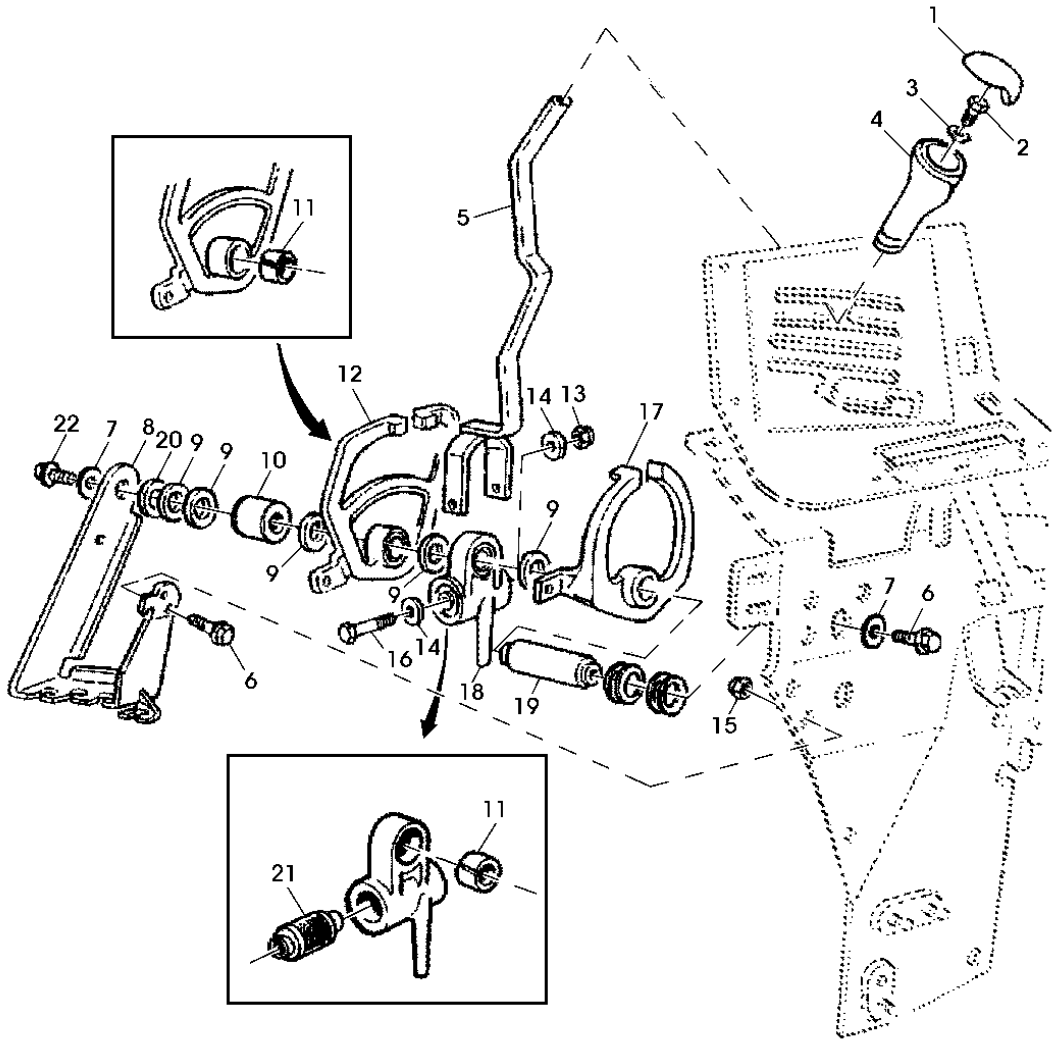

PUBM0346

ITEM	NR.PECA	DESCRICAO	QTDE	NR. SERIE	7505	NOTAS
1	L77964	INSERTO	1		X	
2	19M7560	PARAFUSO SEXT.	AR		X	M6 X 16, M6X16
3	24M7139	ARRUELA	AR		X	6,4X18MM
4	L77805	MANOPLA	1		X	
5	AL110859	HASTE DO CAMBIO	AR		X	
6	19M7162	PARAFUSO SEXT.	AR		X	M8 X 16, M8X16
7	24M7024	ARRUELA	AR		X	9X28MM
8	L112053	SUPORTE	1		X	
9	L77963	ARRUELA	5		X	TK=2,00MM
10	L101929	BUCHA	1		X	
11	L77978	BUCHA	1		X	
12	AL117583	QUADRANTE	1		X	(B)
13	14M7166	PORCA DE SEGURANCA	AR		X	M8, M8
14	CQ36978	ARRUELA	2		X	
15	14M7029	PORCA	AR		X	M8, M8
16	19M8403	PARAFUSO SEXT.	AR		X	M8 X 75, M8X75
17	AL117582	QUADRANTE	1		X	(A)
18	AL110860	SUPORTE	1		X	
19	L113994	PINO FIXADOR	1		X	
20	L111988	ARRUELA	AR		X	TK=1,00MM
	L111987	ARRUELA	AR		X	TK=1,5MM
21	AL80994	ISOLADOR	1		X	
22	DQ46828	PARAFUSO	1		X	

(A) GEAR A-B
(A) MARCHA A-B
(A) CAMBIO A-B

(B) GEAR C-D
(B) MARCHA C-D
(B) CAMBIO C-D

SPEED CONTROL LINCAGE (002093-)
COMANDO DO ACELERADOR (002093-)
VARILLAJE DEL ACELERADOR (002093-)

CQ151232 -UN-

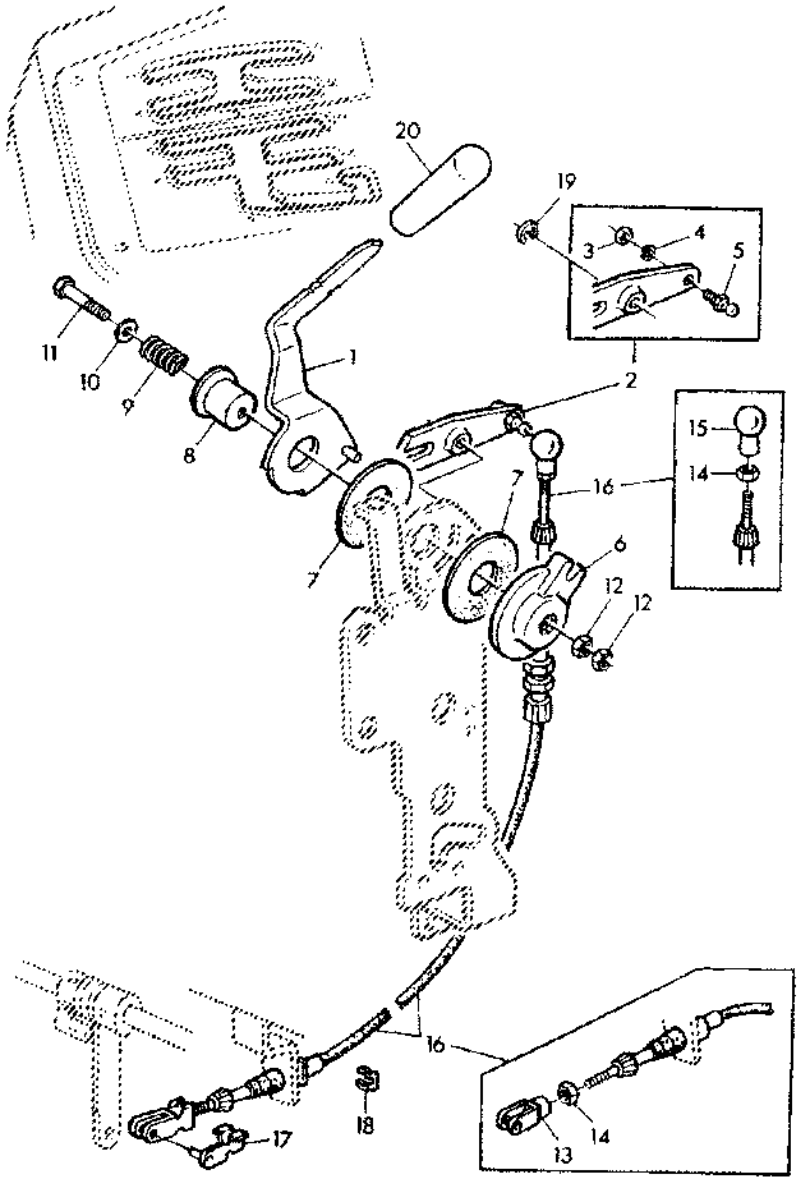

CQ 151232

ITEM	NR.PECA	DESCRICAO	QTDE	NR. SERIE TRATOR	7505	NOTAS
1	AL151282	ALAVANCA	1		X	(ORD AL111482)
2	AL119851	ALAVANCA	1		X	
3	14M7028	PORCA	AR		X	M5, M5
4	12M7064	ARRUELA DE PRESSAO	AR		X	5MM
5	55M7003	ROTULA	1		X	
6	L110422	PLACA	1		X	8,4X16X1,6MM
7	L58671	ARRUELA	2		X	
8	R50227	RETENTOR REDONDO	1		X	
9	R31271	MOLA DE COMPRESSAO	1		X	
10	24M7026	ARRUELA	1		X	9X17X1,6
11	19M7378	PARAFUSO SEXT.	AR		X	M8 X 45, M8X45
12	14M7151	PORCA	AR		X	M8, M8
13	L80051	FORQUILHA	1		X	
14	14M7272	PORCA	AR		X	M6, M6
15	56M5259	SOQUETE P/ JUNTA ESFERICA	1		X	
16	DQ34208	CABO DE PUXAR E EMPURRAR	1		X	
17	AL79050	PINO FIXADOR	1		X	
18	L79076	ANEL DE PRESSAO	1		X	
19	40M7040	ANEL DE PRESSAO	AR		X	
20	L112425	EMPUNHADURA	1		X	

SELECTIVE CONTROL VALVE, CONTROL LINKAGE
VALVULA DO CONTROLE REMOTO ELEMENTOS DE COMANDO
VALVULA DE MANDO A DISTANCIA, ELEMENTOS DE MANDO

CQ156157 -UN-

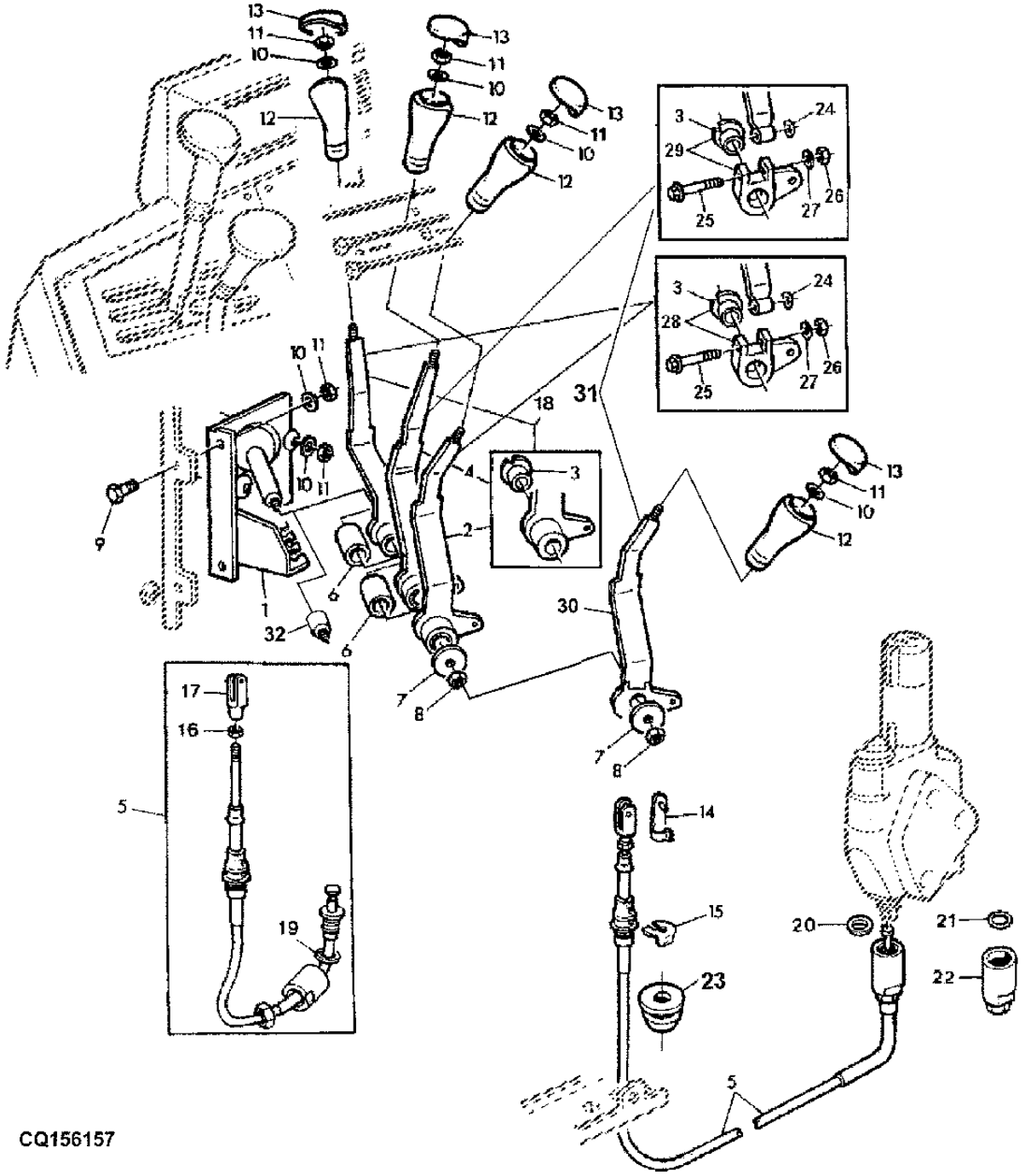

ITEM	NR.PECA	DESCRICAO	QTDE	NR. SERIE TRATOR	7505	NOTAS
1	AL76483	SUPORTE	1		X	
	DQ52451	SUPORTE	1		X	(D)
2	AL113510	ALAVANCA	1		X	(A)
3	L110766	BUCHA	3		X	
4	AL113512	ALAVANCA	1		X	(B)
5	DQ34209	CABO DE PUXAR E EMPURRAR	3		X	
6	L101931	ESPACADOR	AR		X	
7	24M7180	ARRUELA	1		X	13X38MM
8	14M7168	PORCA DE SEGURANCA	AR		X	M12, M12
9	19M7139	PARAFUSO SEXT.	AR		X	M8 X 20, M8X20
10	24M7026	ARRUELA	AR		X	9X17X1,6
11	14M7029	PORCA	AR		X	M8, M8
12	L77747	MANOPLA	3		X	
13	M113899	INSERTO	3		X	
14	45M7080	PINO DE TRAVA	3		X	
15	L79076	ANEL DE PRESSAO	6		X	
16	14M7272	PORCA	AR		X	M6, M6
17	L80052	FORQUILHA	3		X	
18	AL113514	ALAVANCA	1		X	(C)
19	L110296	ANEL O	3		X	
20	A4827R	ARRUELA	3		X	
21	L41536	ANEL O	3		X	
22	L100560	PORCA DE TUBO	3		X	
23	CQ33741	VEDACAO	3		X	
24	12M7075	ARRUELA	AR		X	
25	L113527	PARAFUSO	2		X	
26	14M7360	PORCA DE SEGURANCA	AR		X	M5
27	24M7262	ARRUELA	AR		X	
28	AL113515	QUADRANTE	1		X	
29	AL113513	QUADRANTE	1		X	
30	DQ52689	ALAVANCA	1		X	(D)
31	DQ52690	ALAVANCA	1		X	(D)
32	CQ55293	EIXO	1		X	(D)

(A) WITH 1 SCV
(A) COM 1 VCR
(A) CON 1 VCR

(B) WITH 2 SCV
(B) COM 2 VCR
(B) CON 2 VCR

(C) WITH 3 SCV
(C) COM 3 VCR
(C) CON 3 VCR

(D) WITH 4 SCV
(D) COM 4 VCR
(D) CON 4 VCR

ROCKSHAFT CONTROL, LOCKING LEVER FOR SCV
UNIDADE DE CONTROLE DO LEVANTE HIDRAULICO
MANDO DEL ELEVADOR HIDRAULICO, PALANCAS DE RETENCI

PUBM0347 -UN-

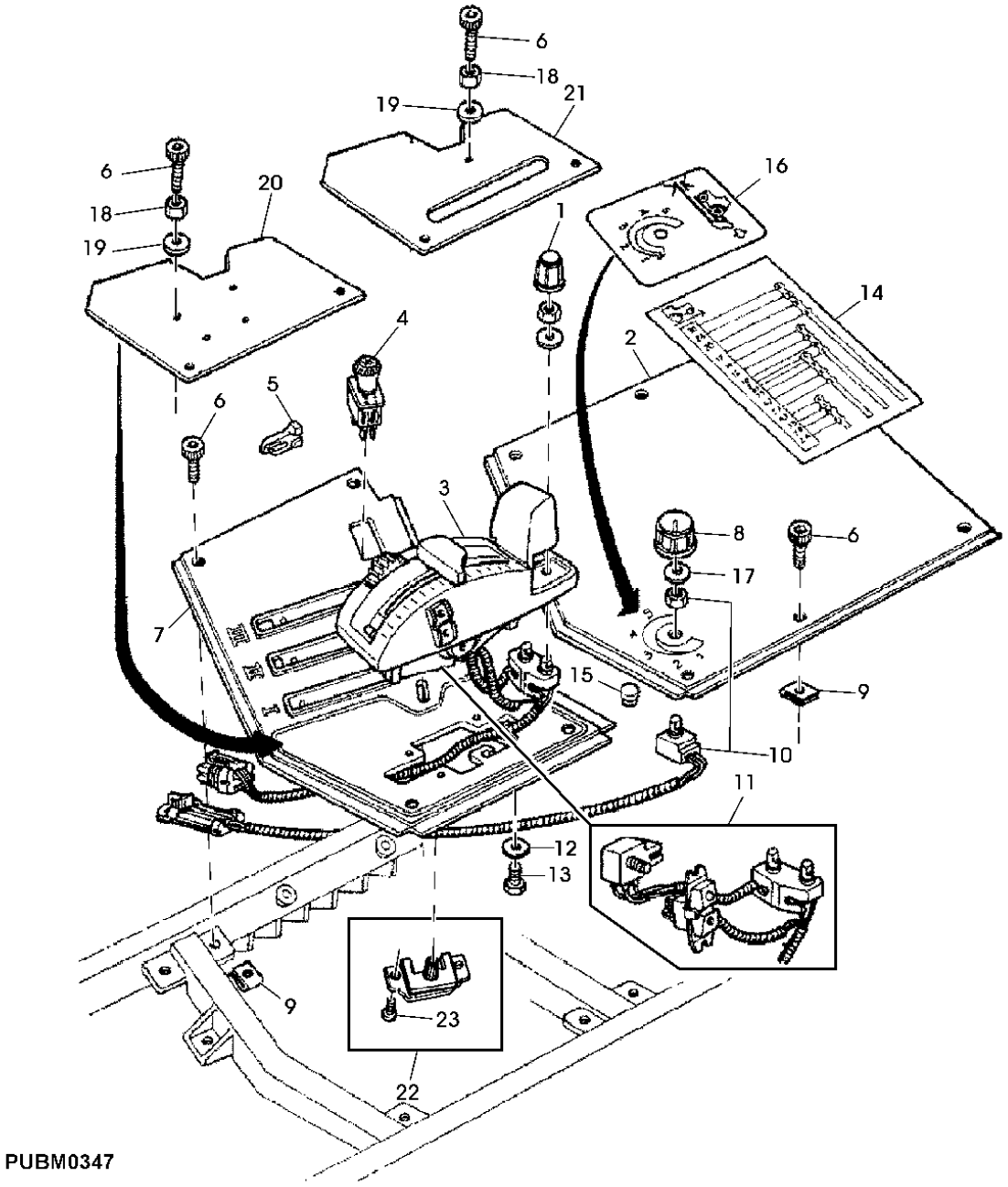

PUBM0347

ITEM	NR.PECA	DESCRICAO	QTDE	NR. SERIE TRATOR	7505	NOTAS
1	RE49639	MANOPLA	AR		X	
2	DQ28669	TAMPA	AR		X	INCL KEYS 21
	DQ28668	TAMPA	AR		X	INCL KEYS 16, 21
3	RE166611	CONTROLE	1	-21899	X	
	RE255148	EIXO OSCILANTE	1	21900-	X	USE RE213208
4	AM118802	INTERRUPTOR	AR		X	
5	L111965	LIMITADOR	AR		X	
6	19M8400	PARAFUSO	AR		X	M10 X 55
7	AL115137	PAINEL DE CONTROLE	1	-18849	X	
	AL156898	PAINEL DE CONTROLE	1	18850-	X	
	CQ52383	SUPORTE	1		X	(B)
8	AL82770	MANOPLA	AR		X	
9	R106529	PORCA	AR		X	
10	AL110119	POTENCIOMETRO	AR		X	
11	RE64281	CHICOTE	AR		X	
12	24M7088	ARRUELA	AR		X	6.6X12.5X1.6
13	19M7560	PARAFUSO SEXT.	4	-21899	X	M6 X 16, M6X16
	37M7298	PARAFUSO	4	21900-	X	
14	CQ28328	ETIQUETA	AR		X	INCL KEYS 21
15	99M7015	PLUGUE	AR		X	(A)
16	CQ28329	AVISO	AR		X	
17	24M7139	ARRUELA	AR		X	(A)
18	14M7028	PORCA	AR		X	M5, (A)
19	24M7087	ARRUELA	AR		X	(A)
20	CQ31494	TAMPA	1		X	(A)
21	CQ52647	TAMPA	1		X	(B)
22	AL81908	KIT	1		X	
23	37M7232	PARAFUSO	2		X	

ROCKSHAFT CONTROL
COMANDO DO LEVANTE HIDRAULICO
MANDO DEL ELEVADOR HIDRAULICO

RXA0063602 -UN-

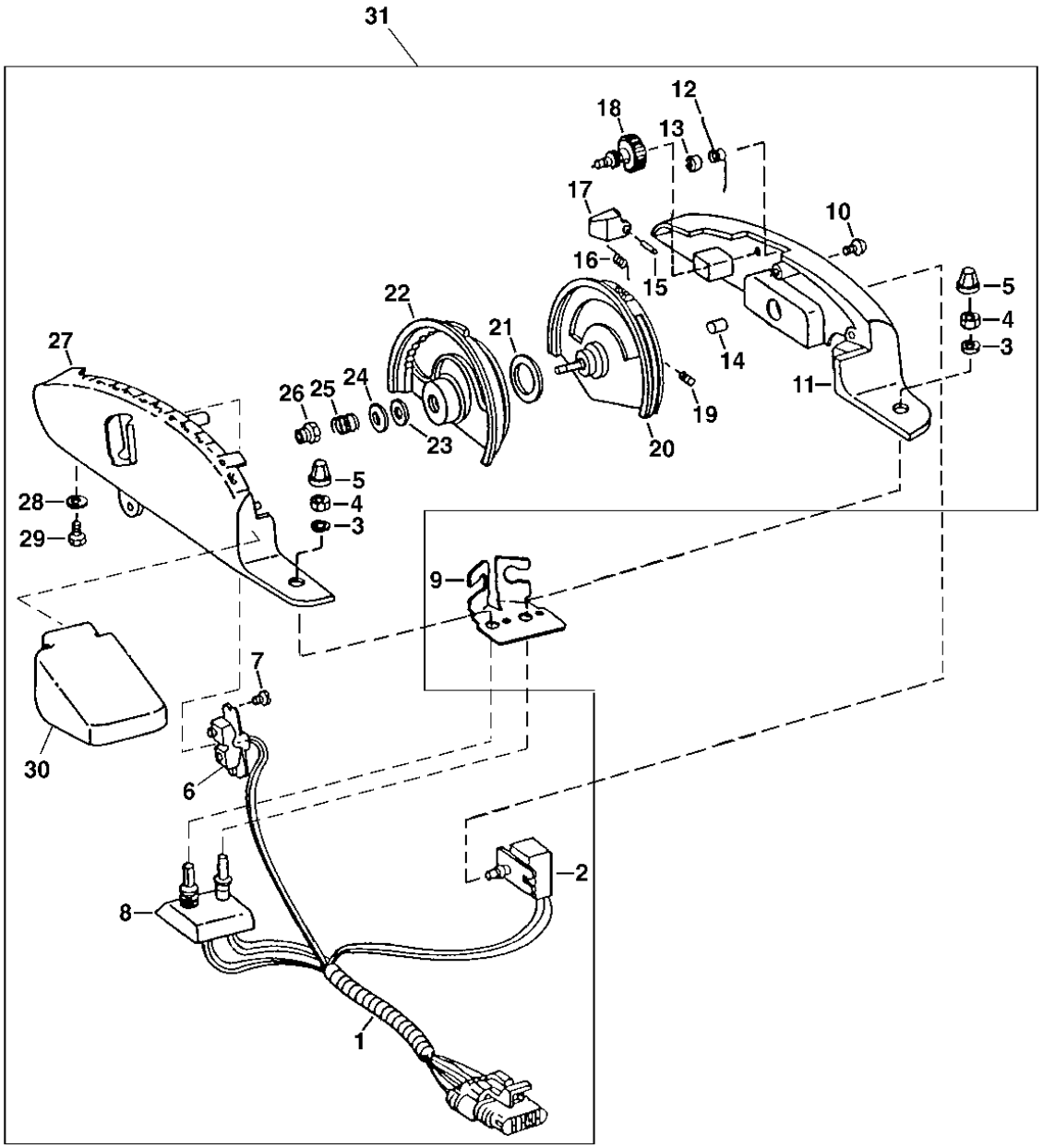

RXA0063602

ITEM	NR.PECA	DESCRICAO	QTDE	NR. SERIE	7505	NOTAS
1	RE64281	CHICOTE	1		X	
2	.....	POTENCIOMETRO	1		X	ORD RE64281
3	R121235	ARRUELA	2		X	
4	R121233	PORCA	2		X	
5	RE49639	MANOPLA	1		X	
6	RE57992	INTERRUPTOR DE ALAVANCA	1		X	
7	37H144	PARAFUSO	2	-21899	X	
	37M7376	PARAFUSO	2	21900-	X	
8	.....	POTENCIOMETRO	1		X	
9	R117160	APOIO	1		X	
10	TH101502	PARAFUSO	1	-21899	X	
	37M7179	PARAFUSO	1	21900-	X	
11	R166613	CARCACA	1	-21899	X	ORD W/ R166612
	R195273	CARCACA	1	21900-	X	ORD W/ R195273
12	R112551	MOLA	1		X	
13	R114990	PORCA	1		X	
14	R118453	PRESILHA	1		X	
15	34H234	PINO ELASTICO	1		X	
16	R112553	MOLA DE TORCAO	1		X	
17	R112552	MANOPLA	1		X	
18	RE58029	MANOPLA	1		X	
	R130025	RODA	1		X	
19	22M7115	PARAF. DE FENDA	1		X	
20	R125915	RODA	1		X	
21	R112515	ARRUELA	1		X	
22	R131135	RODA	1		X	
23	R131047	BUCHA	1		X	
24	R112513	ARRUELA	1		X	
25	R124873	MOLA	1		X	
26	14M7165	PORCA DE SEGURANCA	1		X	M6
27	R166612	CARCACA	1	-21899	X	ORD W/ R166613
	R195272	CARCACA	1	21900-	X	ORD W/ R195273
28	24M7054	ARRUELA	2		X	
29	19M7560	PARAFUSO SEXT.	2		X	M6 X 16
30	R117463	CAPA	1		X	
31	RE255148	EIXO OSCILANTE	1		X	

WINDSCREEN WASHER SYSTEM WITH RESERVOIR (FRONT)
LAVADOR DE PARA-BRISA COM DEPOSITO (DIANTEIRO)
LAVAPARABRISAS CON DEPOSITO (DELANTERO)

CQ151917 -UN-

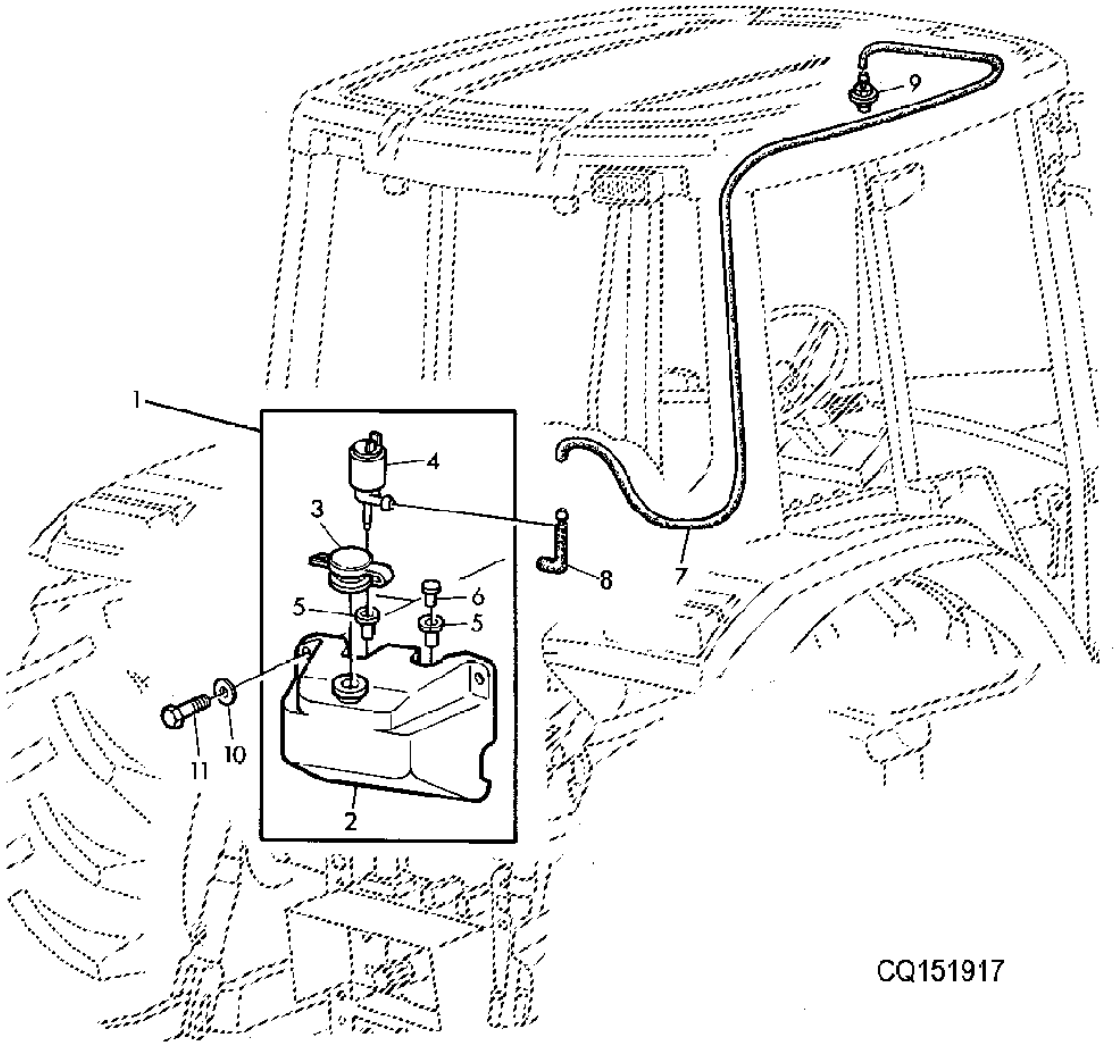

ITEM	NR.PECA	DESCRICAO	QTDE	NR. SERIE	7505	NOTAS
1	AL77711	RESERVATORIO	1		X	
2	L78422	RESERVATORIO	1		X	
3	L80013	TAMPAO DE ENCHIMENTO	1		X	
4	AL79013	BOMBA	1		X	
5	L80014	PASSADOR	2		X	
6	L80015	PLUGUE	1		X	
7	CQ39458	MANGUEIRA	1		X	
8	AL114276	VALVULA DE RETENCAO	1		X	
9	AL35642	BICO	1		X	
10	24M7362	ARRUELA	2		X	
11	L153129	PARAFUSO SEXT.	2		X	M8X25

WINDSCREEN WASHER SYSTEM WITH RESERVOIR (REAR)
LAVADOR DE PARA-BRISA COM DEPOSITO (TRASEIRO)
LAVAPARABRISAS CON DEPOSITO (TRASERO)

LX017383 -UN-

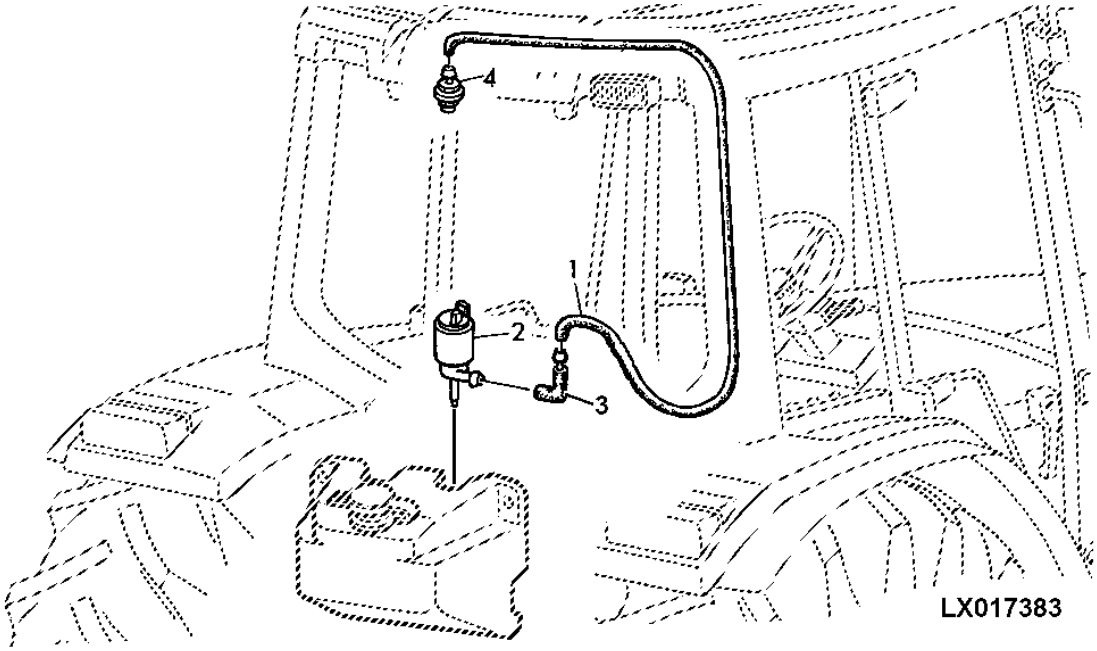

ESTA RELACAO CONTINUA

ITEM	NR.PECA	DESCRICAO	QTDE	NR. SERIE	7505	NOTAS
1	L112247	MANGUEIRA	1		X	
2	AL79013	BOMBA	1		X	
3	AL114276	VALVULA DE RETENCAO	1		X	
4	AL35642	BICO	1		X	

CONSOLE
CONSOLE
CONSOLA

CQ151235 -UN-

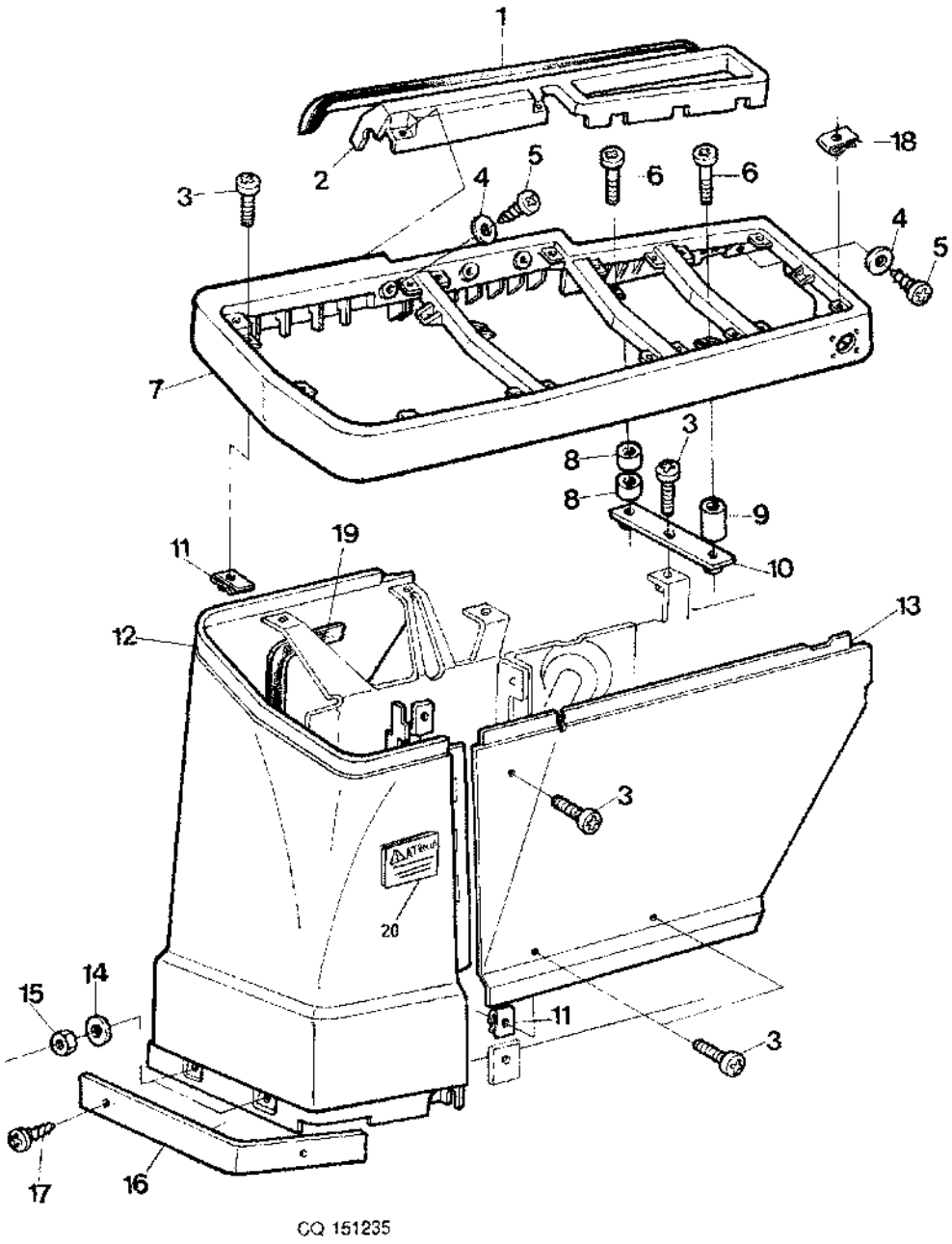

ITEM	NR.PECA	DESCRICAO	QTDE	NR. SERIE TRATOR	7505	NOTAS
1	L100486	ISOLADOR	AR		X	
2	AL118349	CHAPA PARA UNIAO	AR		X	INCL KEYS 1
3	21M7362	PARAFUSO	AR		X	M6 X 20, M6X20
	21M7362	PARAFUSO	AR		X	M6 X 20
4	24M7087	ARRUELA	AR		X	5,5X10MM
5	37M7185	PARAFUSO	AR		X	4,8X16MM
6	21M7505	PARAFUSO	AR		X	M6 X 40, M6X40
7	L112511	PAINEL DE CONTROLE	AR		X	
8	L59635	BUCHA	AR		X	
9	L101932	ESPACADOR	AR		X	
10	AL79029	TIRA	AR		X	
11	M84972	PORCA	AR		X	M6
12	L113920	PAINEL	AR		X	
13	CQ25028	CAPA	AR		X	
	CQ39945	TAMPA	1		X	(A)
	DQ52697	REVESTIMENTO, BLINDAGEM	1		X	COM 4 VCR
14	24M7139	ARRUELA	AR		X	6,4X18MM
15	14M7027	PORCA	AR		X	M6, M6
16	CQ25259	CANTONEIRA	AR		X	(B)
17	37M7165	PARAFUSO	2		X	
18	R106529	PORCA	AR		X	
19	L102490	ISOLADOR	1		X	
20	CQ34370	ETIQUETA	AR		X	

(A) ONLY WITH CAB
(A) SOMENTE COM CABINE
(A) SOLAMENTE CON CABINA

(B) ONLY WITH EPCC
(B) SOMENTE COM EPCC
(B) SOLAMENTE CON EPCC

WINDSHIELD WIPER (FRONT)
LIMPADOR DE PARABRISA (DIANTEIRO)
LIMPIAPARABRISA (FRONTAL)

CQ151918 -UN-

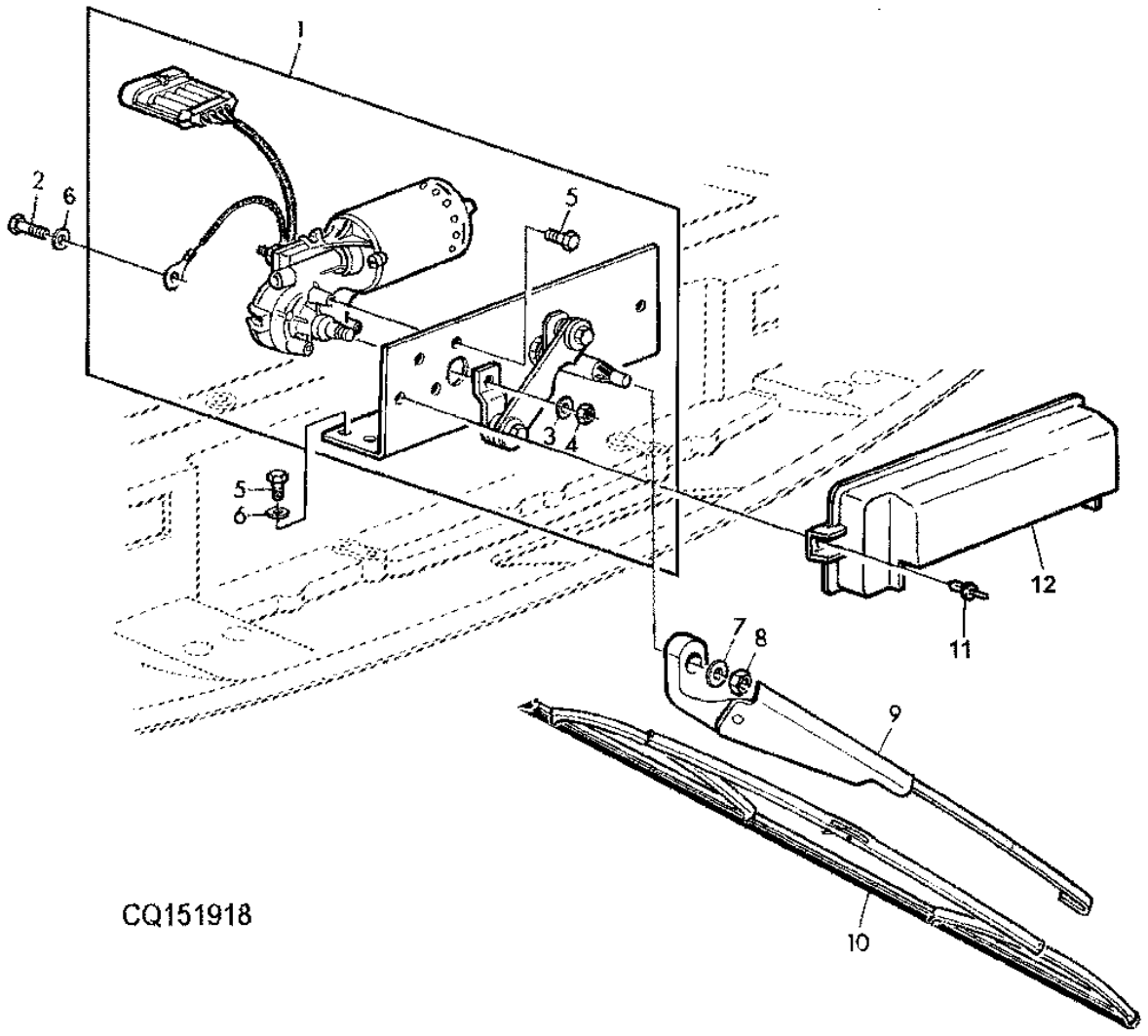

ITEM	NR.PECA	DESCRICAO	QTDE	NR. SERIE	7505	NOTAS
1	AL76686	MOTOR	1		X	
2	19M7560	PARAFUSO SEXT.	1		X	M6 X 16, M6X16
3	12M7133	ARRUELA DE PRESSAO	1		X	
4	14M7272	PORCA	1		X	M6, M6
5	19M6614	PARAFUSO SEXT.	5		X	M6 X 12, M6X12
6	24M7139	ARRUELA	3		X	
7	24M7026	ARRUELA	1		X	9X17X1,6
8	14M7273	PORCA	1		X	M8, M8
9	AL153662	HASTE DO LIMP. DE PARABRISA	1		X	(SUB FOR AL75527)
10	AL153661	LAMINA DO LIMP. DE PARABRIS	1		X	(SUB FOR RE24201)
11	L39134	REBITE	2		X	
12	L112235	REVESTIMENTO, BLINDAGEM	1		X	

WINDOW WIPER (REAR)
LIMPADOR DO PARABRISA (TRASEIRO)
LIMPIAPARABRISAS (TRASERO)

CQ156147 -UN-

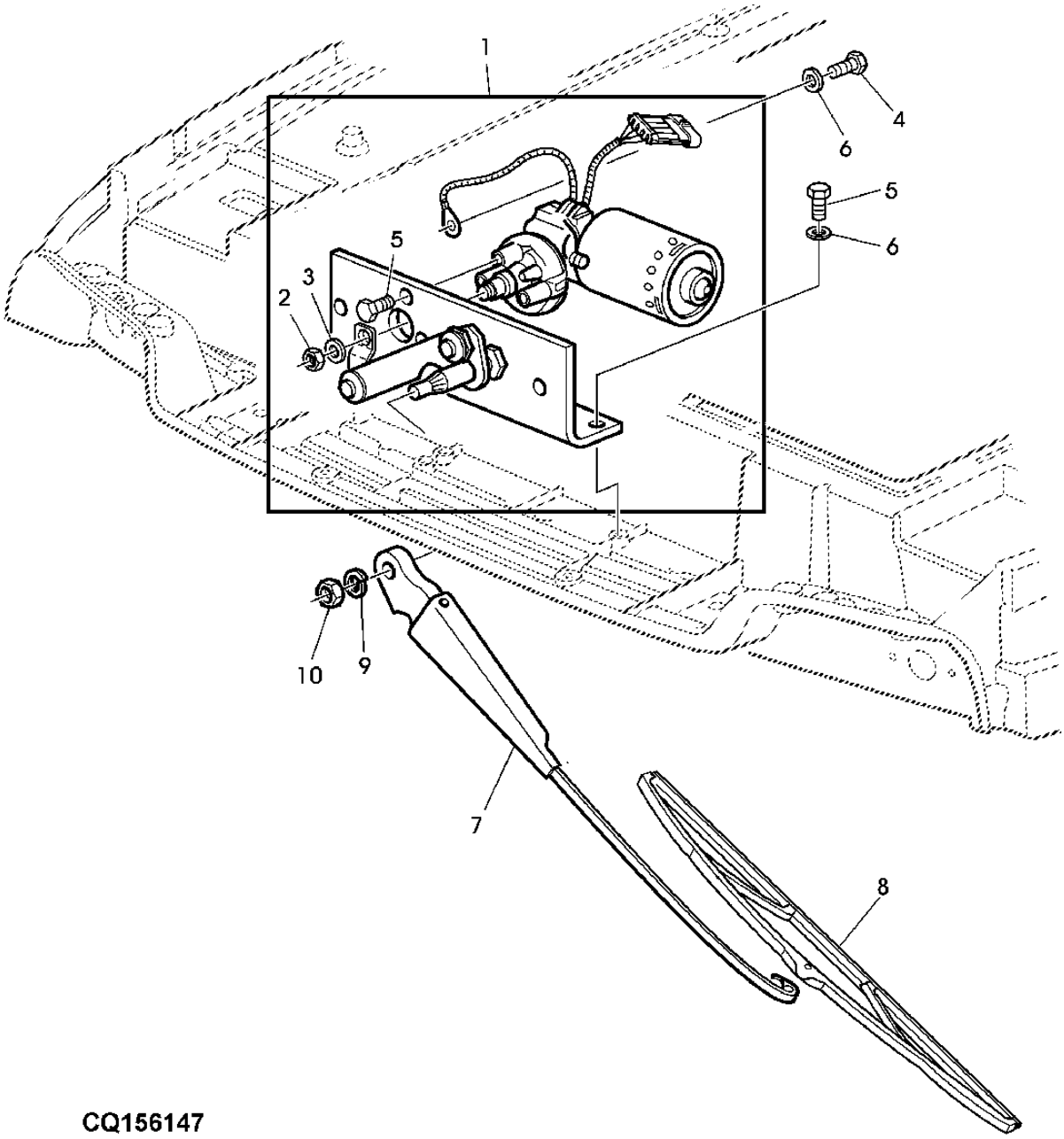

ITEM	NR.PECA	DESCRICAO	QTDE	NR. SERIE	7505	NOTAS
1	RE151494	MOTOR DO LIMP. DE PARABRISA	1		X	
2	14M7272	PORCA	1		X	M6
3	12M7133	ARRUELA DE PRESSAO	1		X	
4	19M7560	PARAFUSO SEXT.	1		X	M6 X 16
5	19M6614	PARAFUSO SEXT.	4		X	M6 X 12
6	24M7139	ARRUELA	5		X	
7	AL153662	HASTE DO LIMP. DE PARABRISA	1		X	
8	AL153660	LAMINA DO LIMP. DE PARABRIS	1		X	
9	24M7055	ARRUELA	1		X	
10	14M7273	PORCA	1		X	M8

RADIO CONSOLE
CONSOLE PARA RADIO
CONSOLA PARA RADIO
CQ151919 -UN-

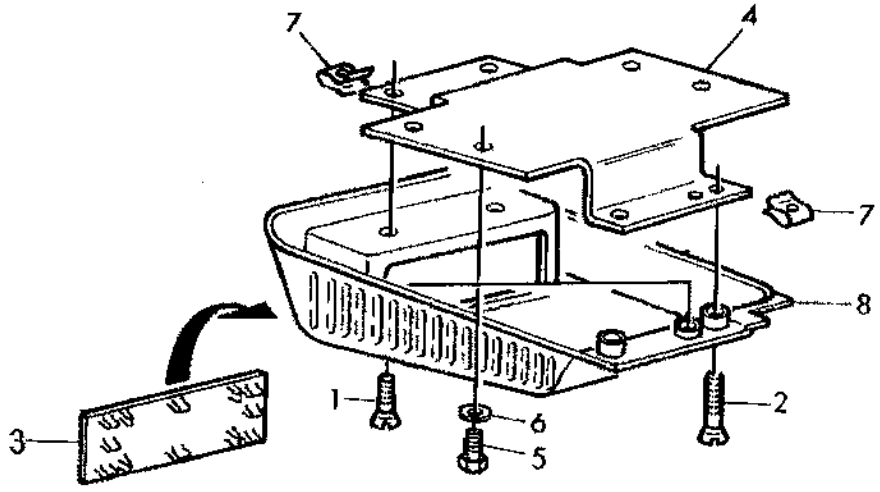

CQ151919

ITEM	NR.PECA	DESCRICAO	QTDE	NR. SERIE	7505	NOTAS
1	37M7192	PARAFUSO	2		X	
2	37M7263	PARAFUSO	2		X	
3	Z55427	REVESTIMENTO, BLINDAGEM	1		X	
4	L78042	APOIO	1		X	
5	19M6614	PARAFUSO SEXT.	4		X	M6 X 12, M6X12
6	24M7054	ARRUELA	4		X	6,4X12,5MM
7	L78238	PORCA	4		X	
8	L113378	PAINEL	1		X	

ANTENNA
ANTENA
ANTENA

CQ151920 -UN-

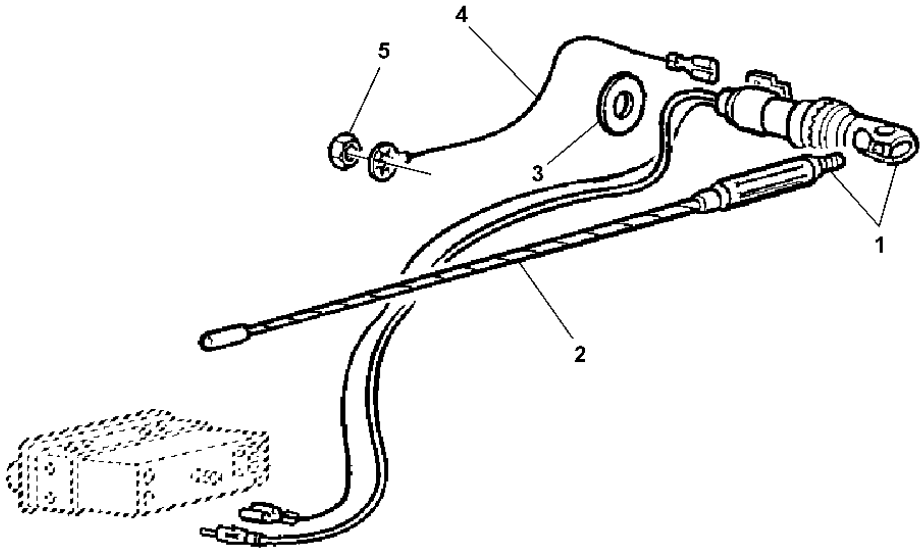

CQ151920

ITEM	*NR.PECA*	*DESCRICAO*	*QTDE*	*NR. SERIE*	7505	*NOTAS*
1	AL115638	ANTENA	AR		X	
2	L113922	ANTENA	AR		X	
3	24M7048	ARRUELA	AR		X	
4	AL60981	CABO NEGATIVO	AR		X	
5	14M7273	PORCA	AR		X	M8, M8

KOUDSPEAKER
AUTO-FALANTE
ALTAVOCES

CQ151967 -UN-

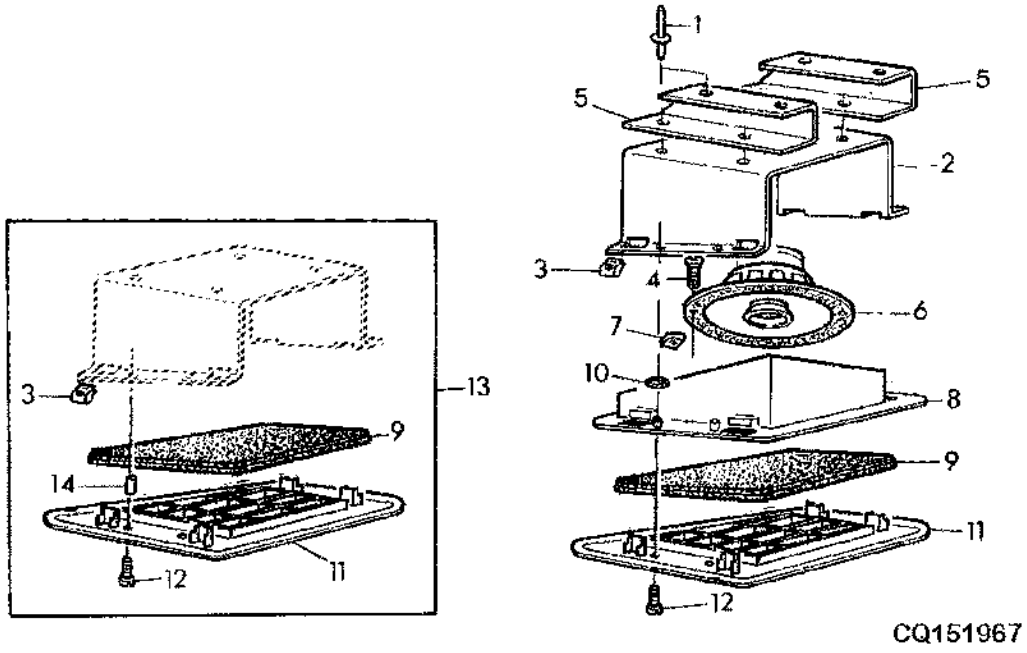

ITEM	NR.PECA	DESCRICAO	QTDE	NR. SERIE	7505	NOTAS
1	R54477	REBITE	8		X	
2	L102143	APOIO	2		X	
3	R52640	PORCA	8		X	
4	37M7185	PARAFUSO	8		X	4,8X16MM
5	L110769	PERFIL "U"	4		X	(B)
6	AL114329	AUTOFALANTE	2		X	(B)
7	L79648	PORCA	8		X	
8	L110285	CARCACA	1		X	RH (B)
	L110286	CARCACA	1		X	LH (B)
9	L101926	ISOLADOR	2		X	
10	R34812	ANEL O	8		X	
11	L100842	GRELHA	1		X	RH
	L100840	GRELHA	1		X	LH
12	L100380	PARAFUSO	8		X	
13	AL81184	GRELHA	1		X	
14	L100830	BUCHA	8		X	(A)

(A) WITHOUT SPEAKER
(A) SEM AUTOFALANTE
(A) SIN ALTAVOZ

(B) WITH RADIO
(B) COM RADIO
(B) CON RADIO

FWD SWITCH
INTERRUPTOR DA TRACAO DIANTEIRA
INTERRUPTOR DE LA TDM

CQ151236 -UN-

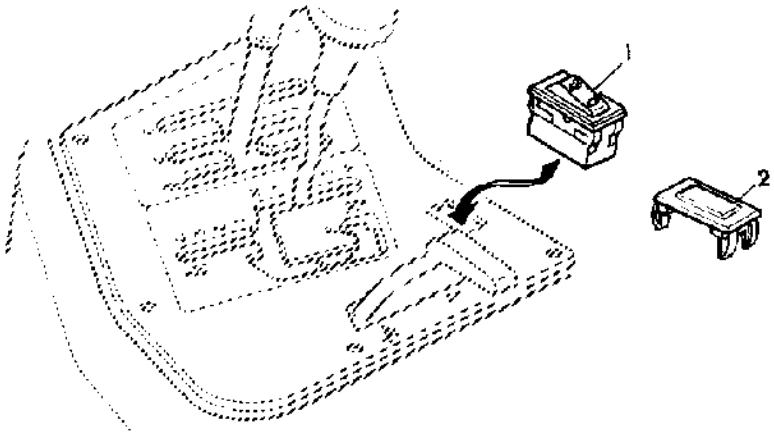

CQ 151236

ITEM	*NR.PECA*	*DESCRICAO*	*QTDE*	*NR. SERIE*	7505	*NOTAS*
1	RE57751	INTERRUPTOR DE ALAVANCA	1		X	
2	M115279	PLUGUE	1		X	

OUTSIDE MIRROR
RETROVISOR
RETROVISOR EXTERIOR

CQ151922 -UN-

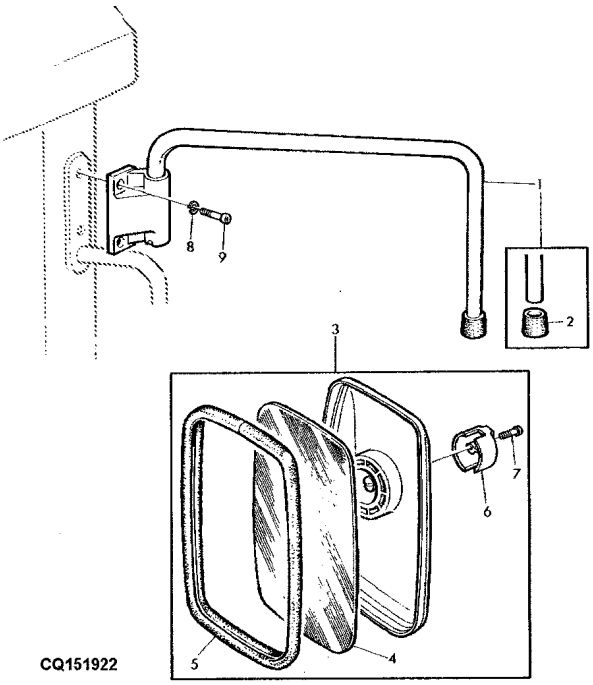

ITEM	NR.PECA	DESCRICAO	QTDE	NR. SERIE	7505	NOTAS
1	AL77485	SUPORTE	1	-27102	X	LH
	AL77486	RETENTOR	1	-27102	X	RH (A)
	DQ46087	SUPORTE	1	27103-	X	LH
	DQ46088	SUPORTE	1	27103-	X	RH
2	L79775	TAMPA	2		X	
3	AL78021	RETROVISOR	2	-27102	X	
	DQ43135	RETROVISOR	2	27103-	X	
4	L79776	VIDRO DO RETROVISOR	1	-27102	X	
5	L79777	TOMADA	1	-27102	X	
6	L79778	SUPORTE	1	-27102	X	
7	21M7423	PARAFUSO	2	-27102	X	M6 X 30, M6X30
8	24M7362	ARRUELA	4		X	
9	L153130	PARAFUSO	4	-27102	X	M8X30
	19M7660	PARAFUSO	2	27103-	X	M8 X 20

(A) OPTION
(A) OPCIONAL
(A) OPCION

SUN VISOR
PARA-SOL
PARASOL

CQ151923 -UN-

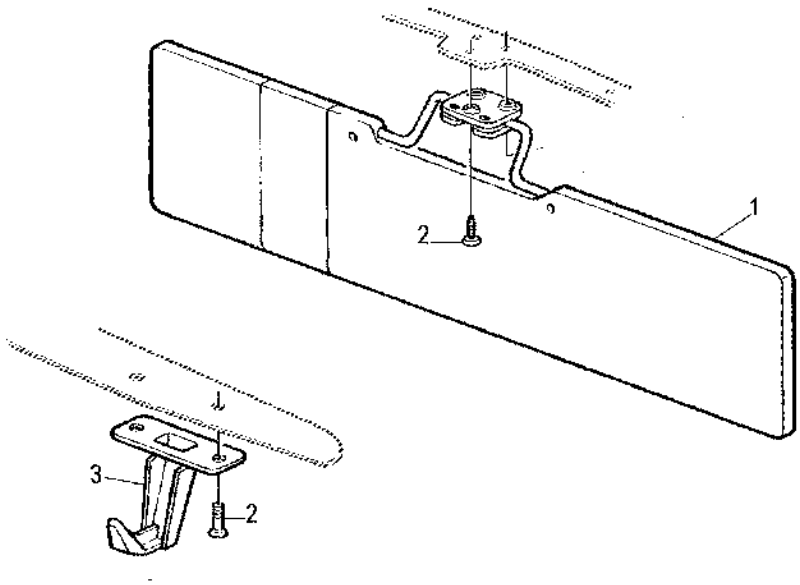

CQ151923

ITEM	NR.PECA	DESCRICAO	QTDE	NR. SERIE	7505	NOTAS
1	AL117679	PARA-SOL	1		X	
2	21M7310	PARAFUSO	AR		X	M6 X 25, M6X25
3	L102023	GANCHO	1		X	

OPERATOR'S MANUAL HOLDER - WITH CAB
SUPORTE PARA MANUAL DO OPERADOR - C/CABINE
SOPORTE P/MANUAL DE OPERACION - C/CABINA

CQ151951 -UN-

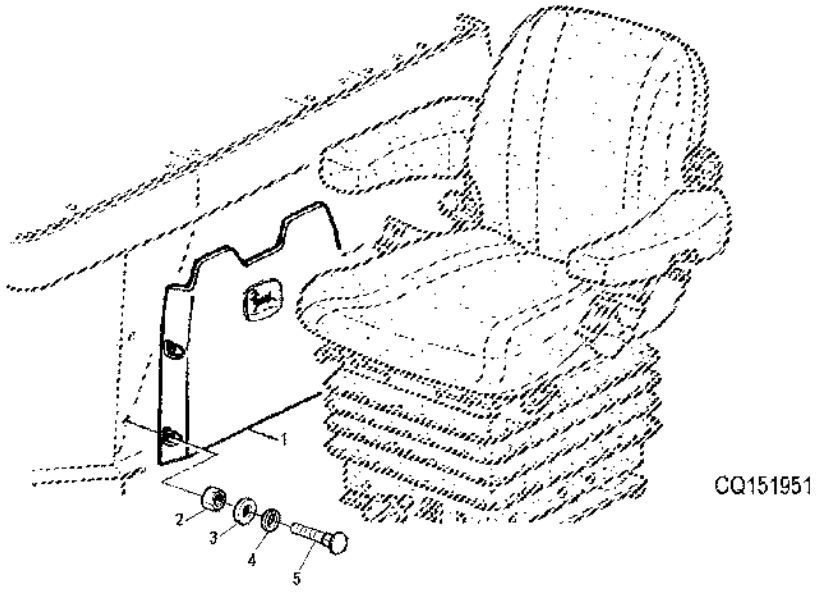

ITEM	NR.PECA	DESCRICAO	QTDE	NR. SERIE	7505	NOTAS
1	R77915	SUPORTE	1		X	
2	14M7027	PORCA	AR		X	M6, M6
3	24M7139	ARRUELA	AR		X	6,4X18MM
4	12M7006	ARRUELA DE PRESSAO	AR		X	6MM
5	CQ10218	PARAFUSO	AR		X	M6X16

ROCKSHAFT, REMOTE CONTROL
LEVANTE HIDRAULICO, CONTROLE A DISTANCIA
ELEVADOR HIDRAULICO, MANDO A DISTANCIA

CQ151237 -UN-

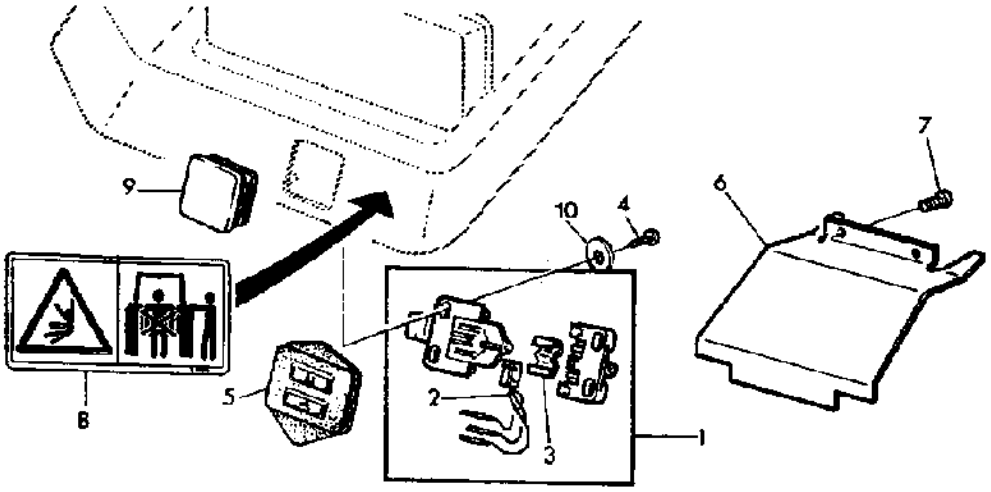

CQ 151237

ITEM	*NR.PECA*	*DESCRICAO*	*QTDE*	*NR. SERIE*	7505	*NOTAS*
1	AL81040	CONTROLE	AR		X	
2	AL81777	TERMINAL CONECTOR ELETRICO	2		X	
3	L101021	PRESILHA	1		X	
4	CQ14690	PARAFUSO	AR		X	M3,5X13
5	L154458	PROTETOR	AR		X	
6	L102090	PROTECAO	AR		X	
7	37H221	PARAFUSO	AR		X	6,3X16MM
8	L65071	ETIQUETA	AR		X	
9	R206454	PLUGUE	AR		X	
10	24M7117	ARRUELA	AR		X	

REAR HITCH ELECTRONIC CONTROL BOX
CAIXA DO CONTROLE ELETRONICO (HCU)
CAJA DEL CONTROL ELECTRONICO PARA ELEVADOR HIDRAUL

CQ151238 -UN-

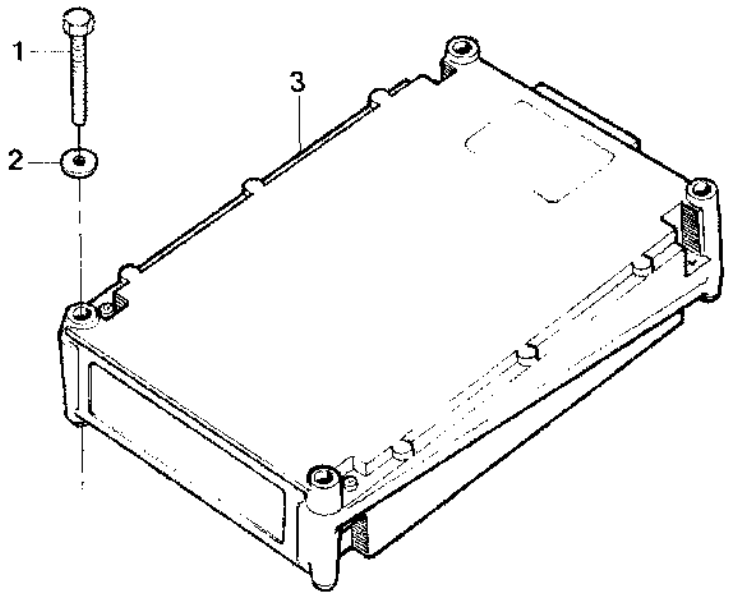

CQ 151238

ITEM	*NR.PECA*	*DESCRICAO*	*QTDE*	*NR. SERIE*	7505	*NOTAS*
1	19M7685	PARAFUSO SEXT.	AR		X	M6 X 70, M6X70
2	24M7088	ARRUELA	AR		X	6.6X12.5X1.6
3	RE170904	CONTROLADOR DO LEVANTE HIDR	AR		X	

BOWDEN CABLE RETAINER ASSEMBLY
CONJUNTO DE RETENCAO DOS CABOS DE COMANDO
CONJUNTO DE RETENCION DE LOS CABLES DE MANDO

LX007642 -UN-

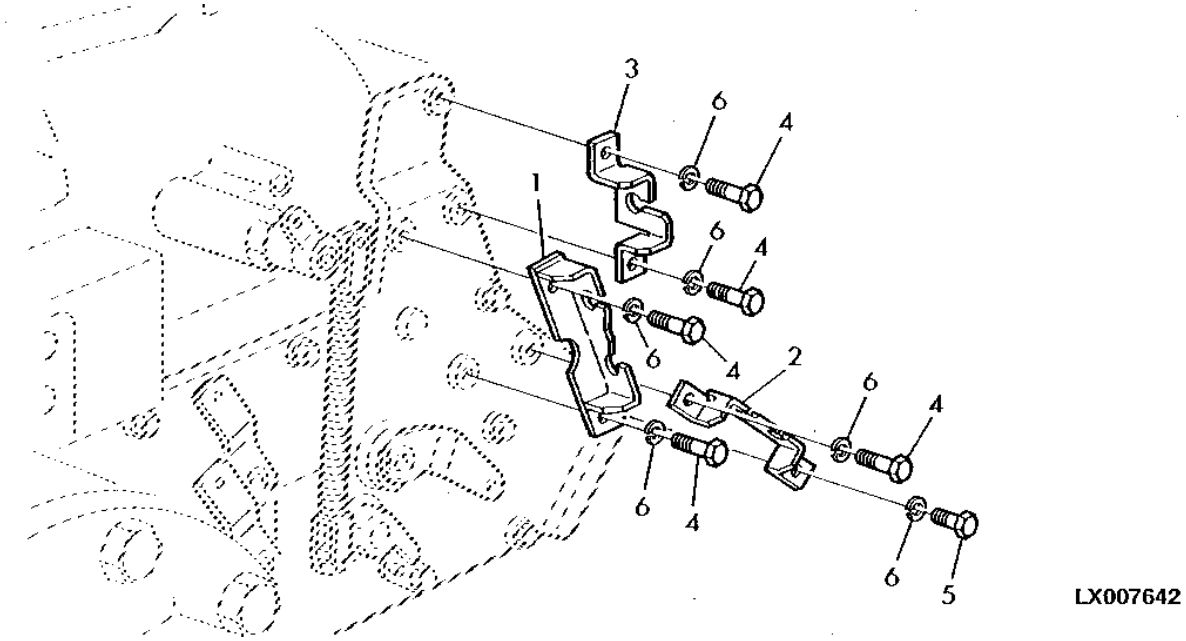

ITEM	NR.PECA	DESCRICAO	QTDE	NR. SERIE	7505	NOTAS
1	AL165645	SUPORTE	1		X	
2	CQ58316	SUPORTE	1		X	
3	L100627	SUPORTE	1		X	
4	19M7139	PARAFUSO SEXT.	AR		X	M8 X 20, M8X20
5	19M7162	PARAFUSO SEXT.	AR		X	M8 X 16, M8X16
6	12M7065	ARRUELA DE PRESSAO	AR		X	8MM

SEAT
ASSENTO
ASIENTO

CQ151240 -UN-

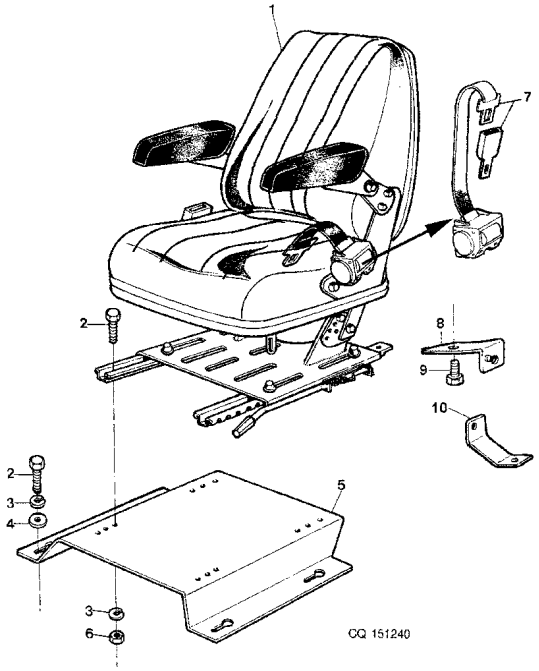

ITEM	NR.PECA	DESCRICAO	QTDE	NR. SERIE TRATOR	7505	NOTAS
1	DQ34703	ASSENTO	1		X	
2	19M7139	PARAFUSO SEXT.	AR		X	M8 X 20, M8X20
3	12M7065	ARRUELA DE PRESSAO	AR		X	8MM
4	24M7026	ARRUELA	AR		X	9X17X1,6
5	CQ34676	SUPORTE	AR		X	
6	14M7029	PORCA	AR		X	M8, M8
7	DQ27557	CINTO DE SEGURANCA	AR		X	
8	CQ36459	SUPORTE	1		X	
9	CQ28972	PARAFUSO SEXT.	AR		X	7/16"X1"
10	CQ27676	REFORCO	2		X	

MEMORANDA
MEMORANDA
MEMORANDA

SEAT PARTS
PECAS DO ASSENTO
PIEZAS DEL ASIENTO

CQ153127 -UN-

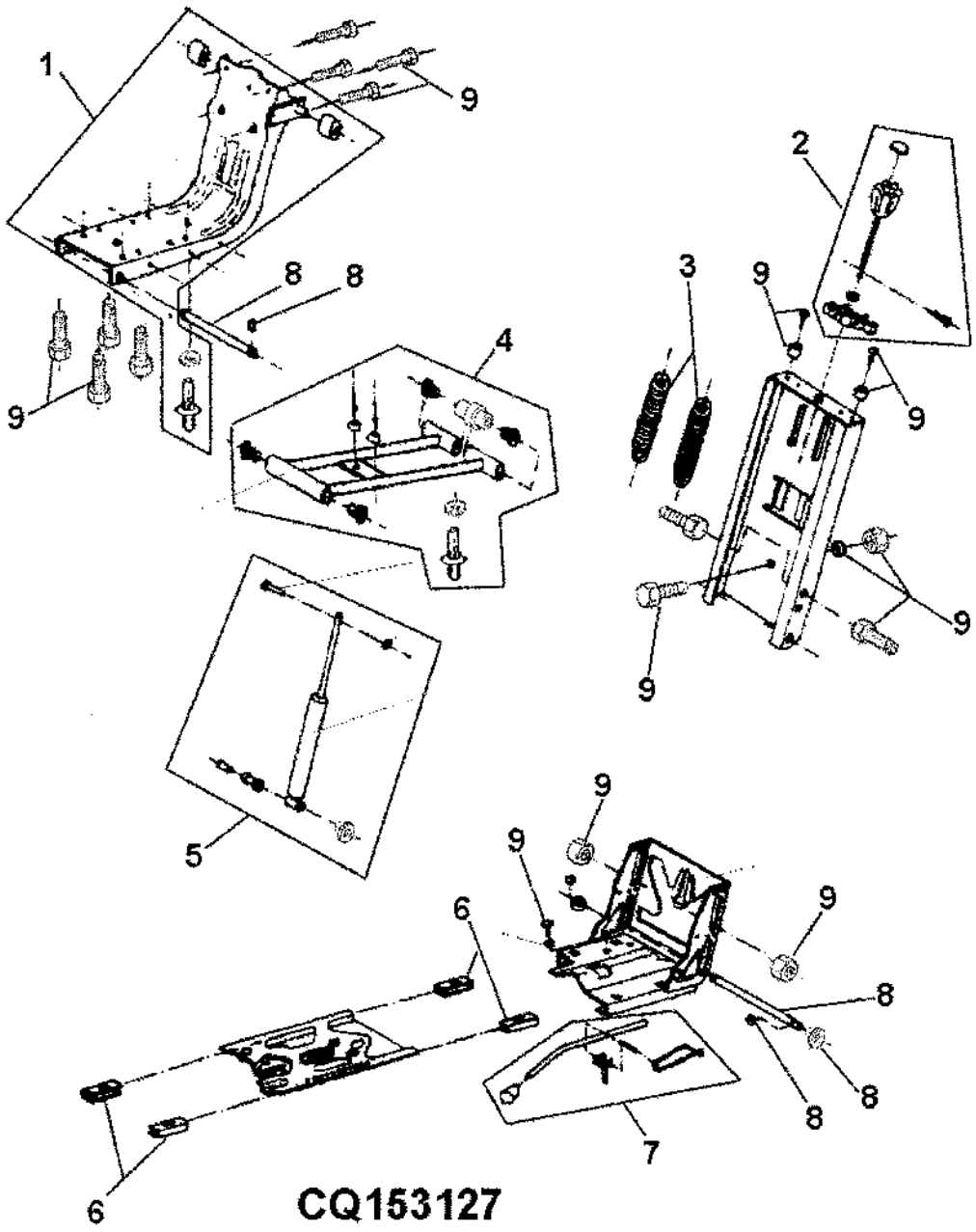

ITEM	NR.PECA	DESCRICAO	QTDE	NR. SERIE	7505	NOTAS
1	DQ42159	ESTRUTURA	AR		X	
2	DQ42160	REGULADOR	AR		X	
3	DQ42174	MOLA	AR		X	
4	DQ42161	KIT SUSPENSAO DO ASSENTO	AR		X	
5	DQ42162	AMORTECEDOR	AR		X	
6	DQ42175	SAPATA	AR		X	
7	DQ42163	ALAVANCA	AR		X	
8	DQ42167	EIXO	AR		X	
9	DQ42168	KIT	AR		X	

SEAT PARTS
PECAS DO ASSENTO
PIEZAS DEL ASIENTO

CQ153126 -UN-

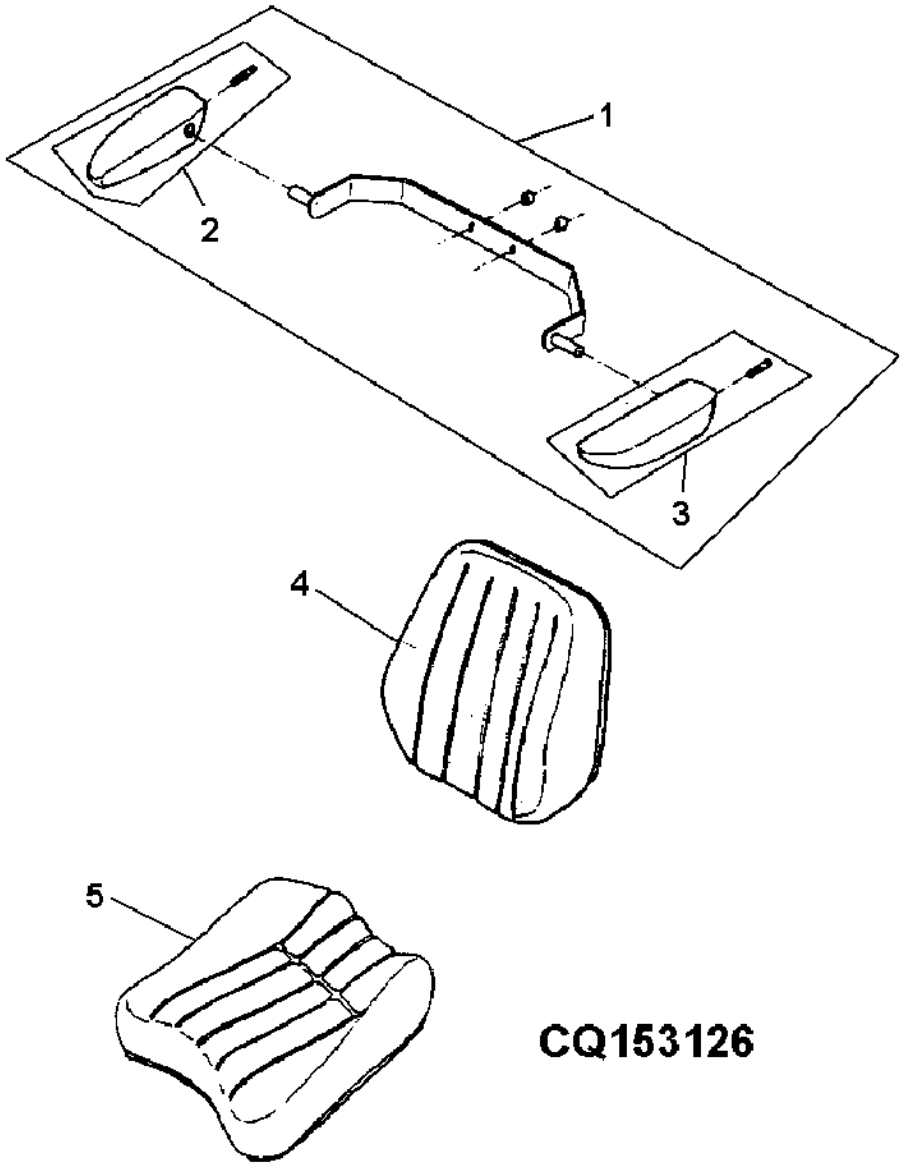

ITEM	NR.PECA	DESCRICAO	QTDE	NR. SERIE	7505	NOTAS
1	DQ42164	KIT DO APOIO PARA BRACO	AR		X	
2	DQ42165	CONSOLE DO APOIO P/ BRACO	AR		X	
3	DQ42166	CONSOLE DO APOIO P/ BRACO	AR		X	
4	DQ42170	ENCOSTO	AR		X	
5	DQ42169	ENCOSTO	AR		X	

SUPER CONFORT SEAT WITH CAB
ASSENTO DE LUXO
ASIENTO SUPER CONFORT CON CABINA

CQ151843 -UN-

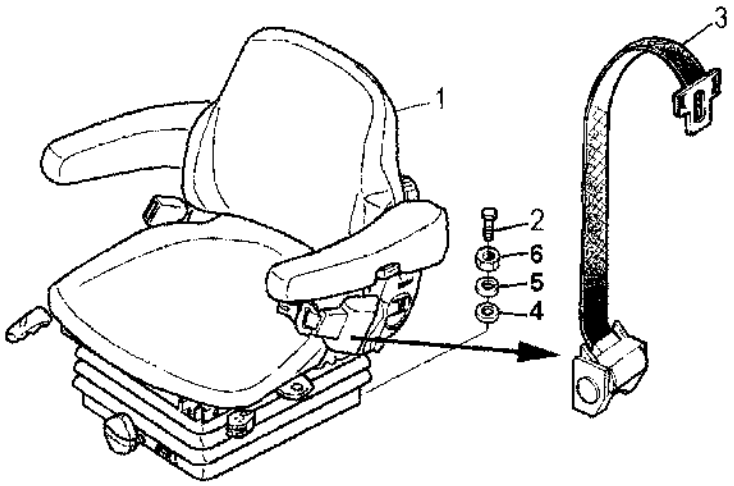

CQ151843

ITEM	NR.PECA	DESCRICAO	QTDE	NR. SERIE	7505	NOTAS
1	DQ61889	ASSENTO	1		X	(SUB FOR DQ43728)
2	19M7139	PARAFUSO SEXT.	4		X	M8X20
3	DQ27557	CINTO DE SEGURANCA	AR		X	
4	24M7026	ARRUELA	8		X	9X17X1,6
5	12M7065	ARRUELA DE PRESSAO	8		X	8MM
6	14M7029	PORCA	4		X	M8

MEMORANDA
MEMORANDA
MEMORANDA

CONFORT SEAT
ASSENTO DE LUXO
ASSENTO DE LUXO
PUBM0348 -UN-

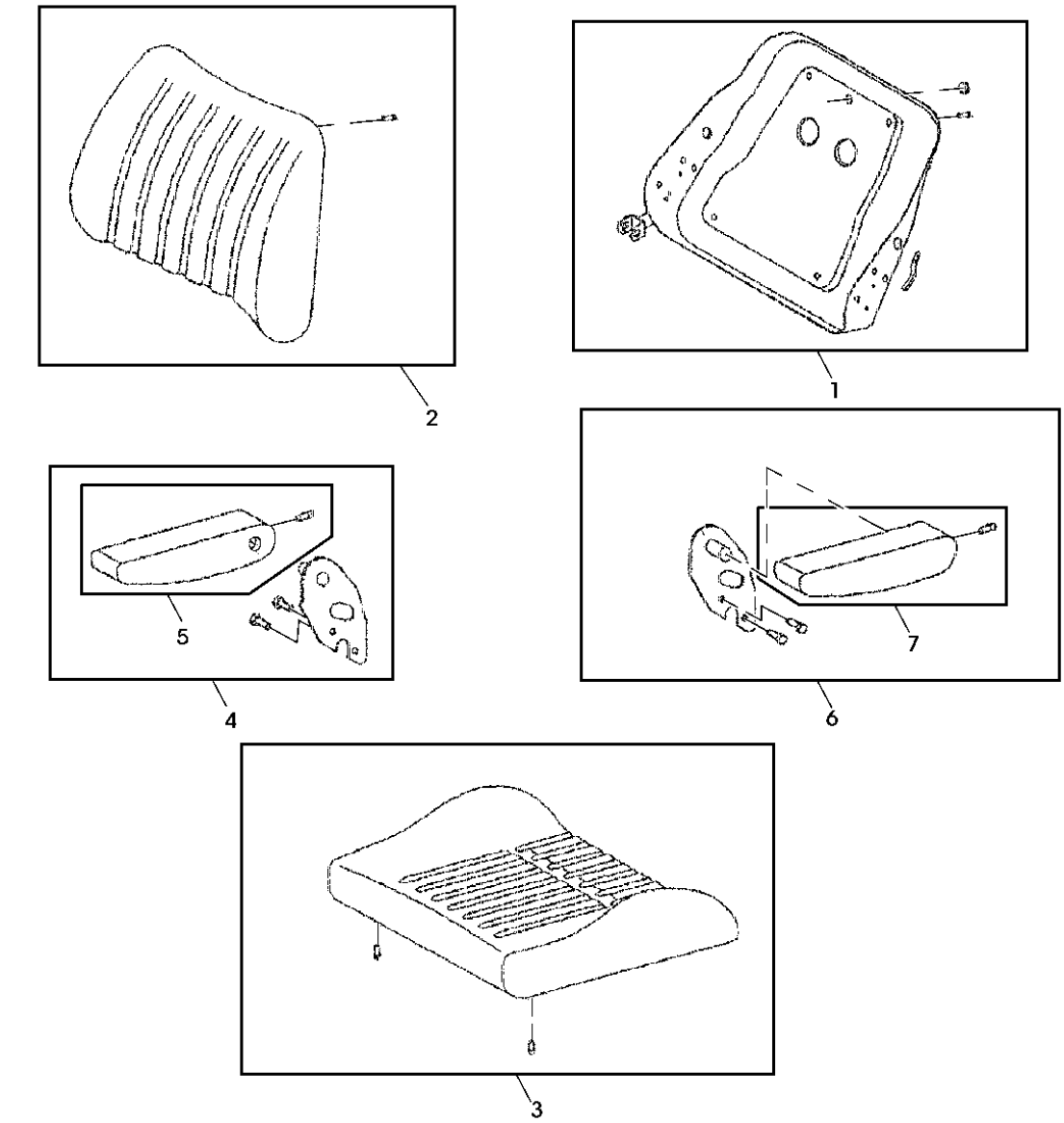

PUBM0348

ITEM	NR.PECA	DESCRICAO	QTDE	NR. SERIE	7505	NOTAS
1	DQ50496	KIT DO APOIO PARA BRACO	1		X	
2	DQ50497	KIT DO APOIO PARA BRACO	1		X	
3	DQ50499	KIT P/ ASSENTO	1		X	
4	DQ50502	KIT DO APOIO PARA BRACO	1		X	RH
5	DQ42165	CONSOLE DO APOIO P/ BRACO	1		X	RH
6	DQ50503	KIT DO APOIO PARA BRACO	1		X	LH
7	DQ42166	CONSOLE DO APOIO P/ BRACO	1		X	LH

CONFORT SEAT
ASSENTO DE LUXO
ASSENTO DE LUXO
CQ154690 -UN-

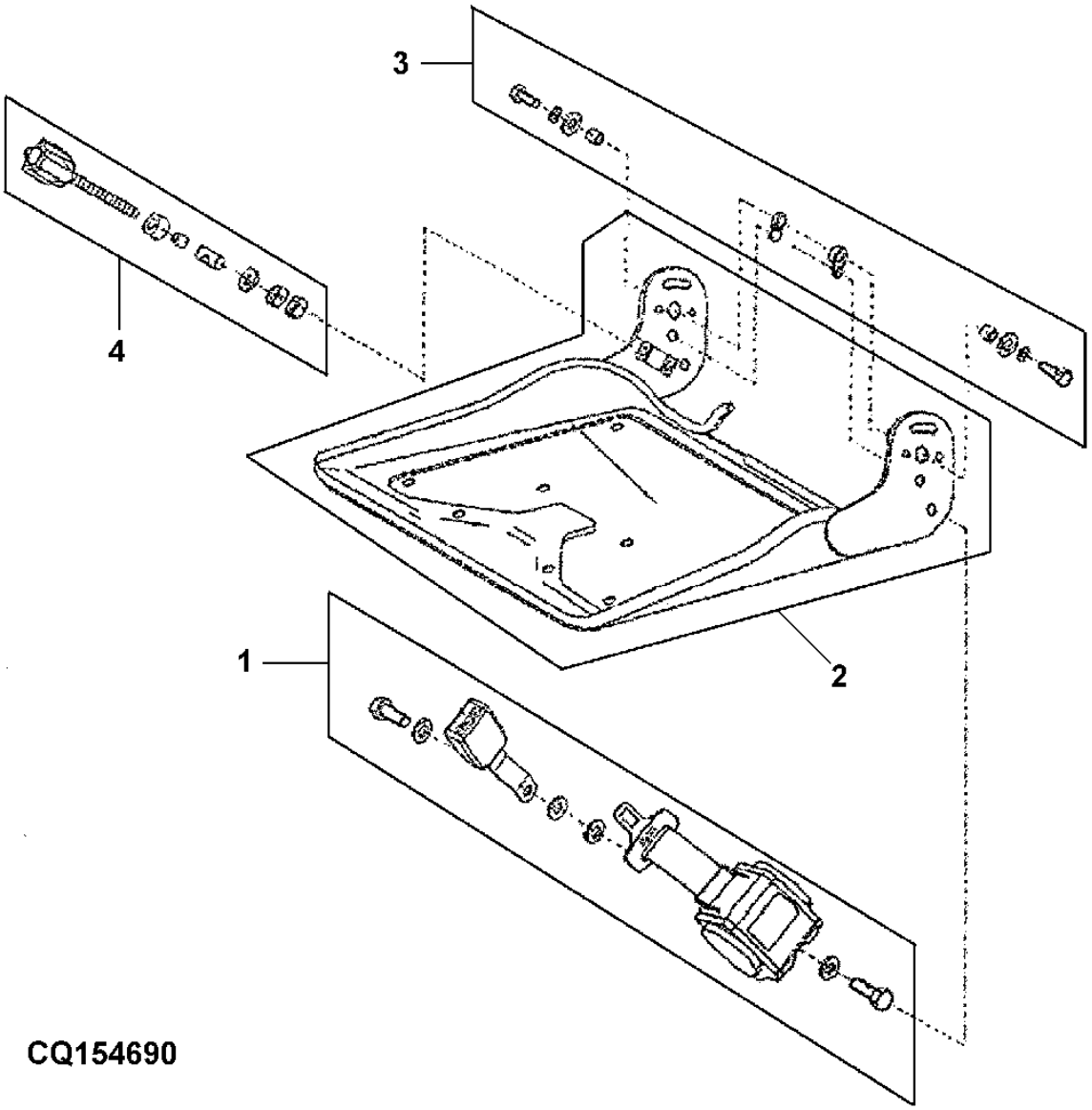

ITEM	NR.PECA	DESCRICAO	QTDE	NR. SERIE	7505	NOTAS
1	DQ50504	CINTO DE SEGURANCA	1		X	
2	DQ50498	KIT P/ ASSENTO	1		X	
3	DQ50500	KIT P/ ASSENTO	1		X	
4	DQ50501	ENCOSTO	1		X	

CONFORT SEAT
ASSENTO DE LUXO
ASSENTO DE LUXO
CQ154692 -UN-

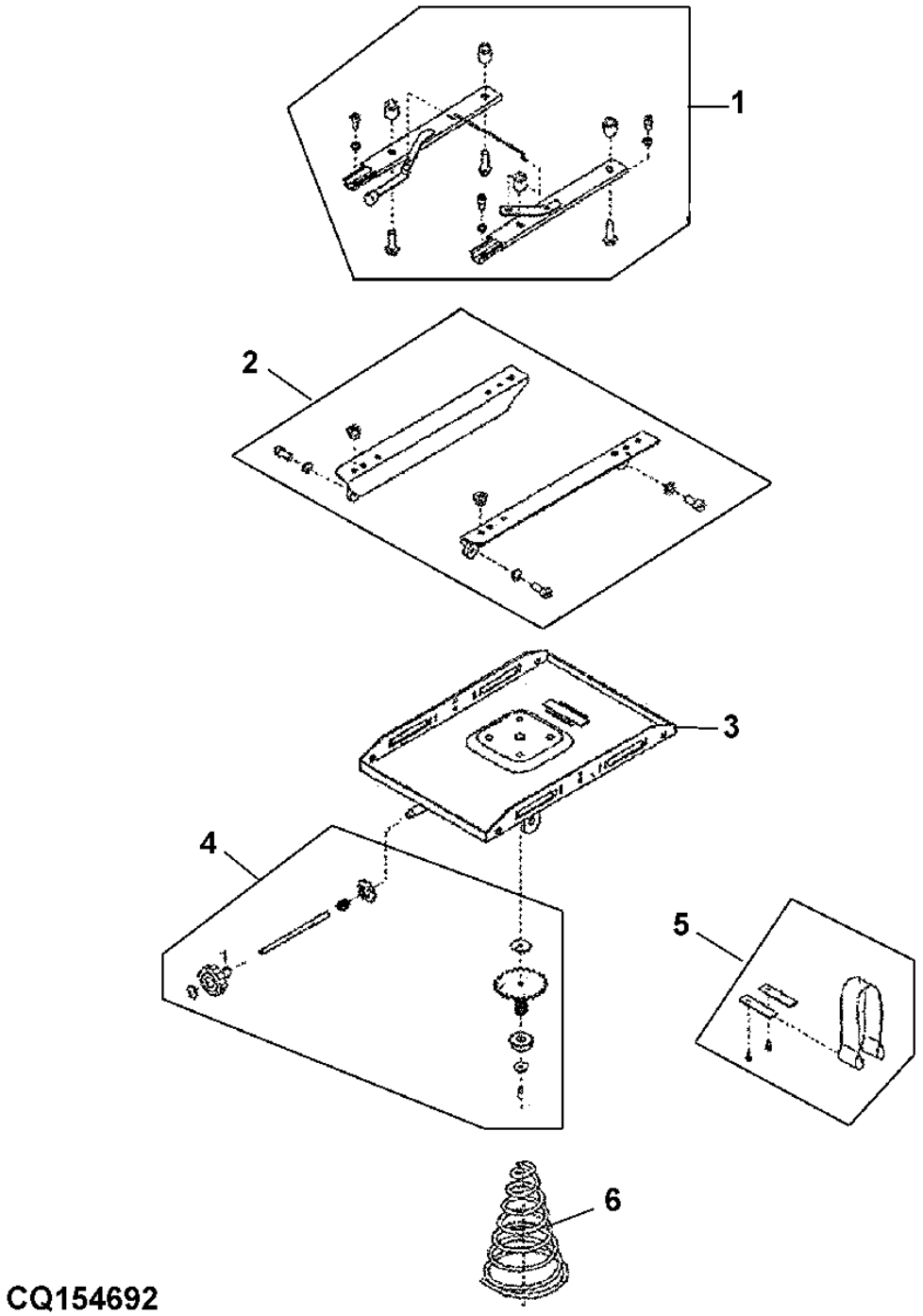

ITEM	NR.PECA	DESCRICAO	QTDE	NR. SERIE	7505	NOTAS
1	DQ50505	KIT TRILHOS DO ASSENTO	1		X	
2	DQ50506	KIT TRILHOS DO ASSENTO	1		X	
3	DQ50507	BASE	1		X	
4	DQ50652	KIT PECAS DE REPOSICAO	1		X	
5	DQ50654	KIT ABSORVEDOR CHOQUE ASSE	1		X	
6	CQ50012	MOLA DE COMPRESSAO	1		X	

CONFORT SEAT
ASSENTO DE LUXO
ASSENTO DE LUXO
CQ157370 -UN-

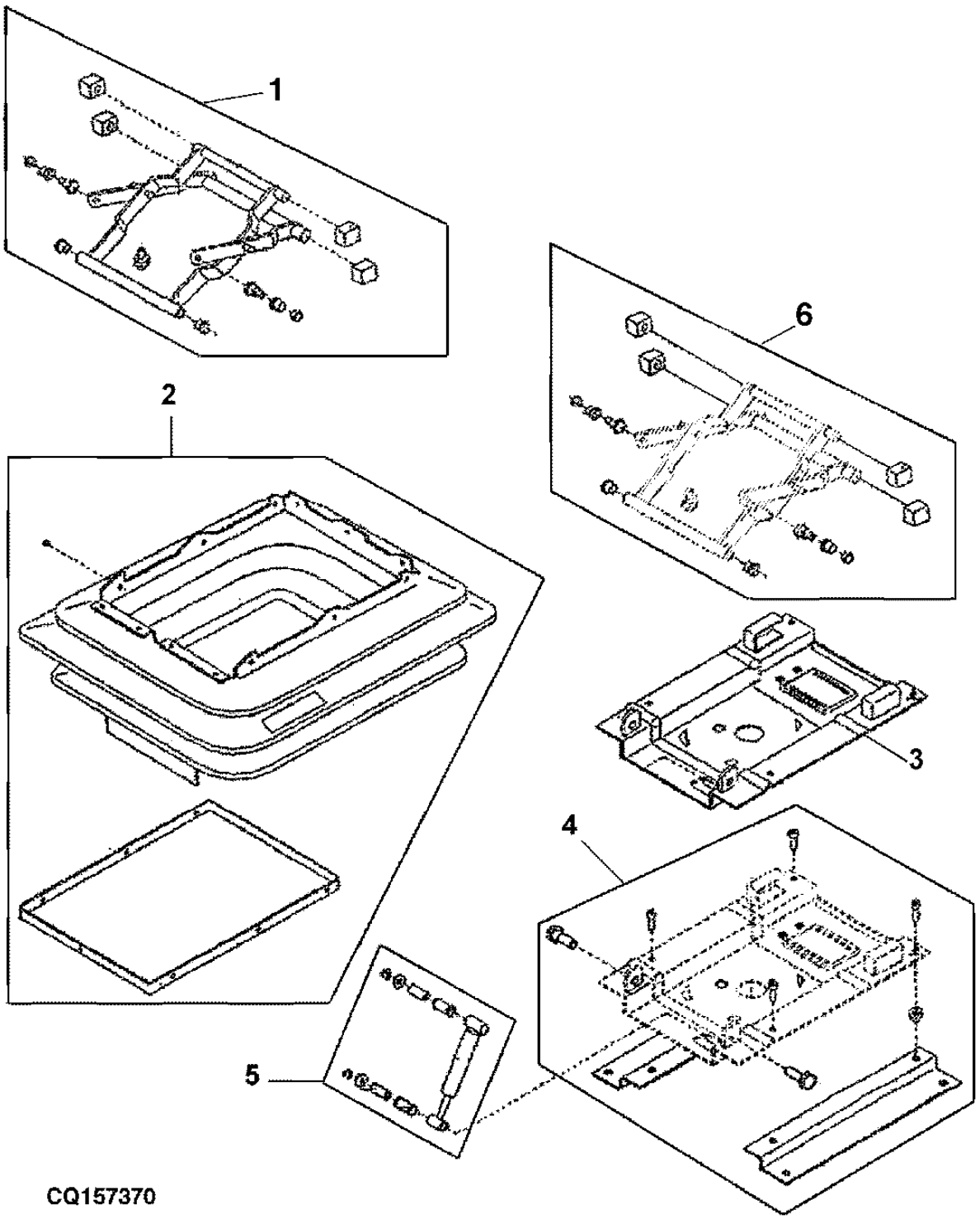

ITEM	NR.PECA	DESCRICAO	QTDE	NR. SERIE	7505	NOTAS
1	DQ50653	BRACO	1	-XXXXX	X	(A) (USE DQ62624)
	DQ62624	KIT	1	XXXXX-	X	(B)
2	DQ50657	KIT PECAS DE REPOSICAO	1		X	
3	DQ50658	BASE	1		X	
4	DQ50656	KIT PECAS DE REPOSICAO	1		X	
5	DQ50655	KIT PECAS DE REPOSICAO	1		X	
6	DQ63292	KIT	1		X	(C)

(A) ID = 14.85MM (B) ID = 14.20MM (C) REPAIR KIT TO DQ50653
(A) ID = 14.85MM (B) ID = 14.20MM (C) KIT DE REPARO PARA DQ506
(A) ID = 14.85MM (B) ID = 14.20MM (C) KIT DE REPARO PARA DQ506

MEMORANDA
MEMORANDA
MEMORANDA

INDICE NUMERICO

NR.PECA	ITEM	PAGINA	NR.PECA	ITEM	PAGINA	NR.PECA	ITEM	PAGINA
AD2062R	10	40-23	AL112954	9	91-55	AL151278	5	91-37
AH77724	11	60-5	AL112964	11	40-19	AL151282	1	92-21
AH87142	2	60-11	AL112964	1	40-20	AL151879	4	91-1
AH87142	17	60-20	AL113022	15	40-19	AL152152	6	91-47
AH87142	17	60-21	AL113086	6	30-21	AL152449	7	91-45
AJ58437	9	70-63	AL113174	19	91-35	AL152732	17	91-33
AJ59056	7	80-47	AL113176	2	91-35	AL152733	17	91-33
AJ61085	1	20-15	AL113247	27	92-15	AL153660	8	92-37
AJ61393	2	40-13	AL113452	6	80-27	AL153661	10	92-35
AJ61395	3	40-13	AL113453	7	80-27	AL153662	9	92-35
AJ61396	4	40-13	AL113510	2	92-23	AL153662	7	92-37
AJ61397	5	40-13	AL113512	4	92-23	AL153672	1	40-29
AJ61399	6	40-13	AL113513	29	92-23	AL153802	9	91-51
AJ61400	7	40-13	AL113514	18	92-23	AL153803	9	91-51
AJ61401	8	40-13	AL113515	28	92-23	AL155228	1	60-3
AJ61403	9	40-13	AL113653	3	52-35	AL155310	21	53-21
AJ61404	10	40-13	AL113815	40	91-31	AL155310	5	92-13
AJ61405	11	40-13	AL113917	1	91-18	AL155836	1	91-54
AJ61407	12	40-13	AL113988	25	91-5	AL156197	5	70-27
AJ61408	13	40-13	AL114276	8	92-29	AL156296	1	60-6
AJ61843	1	20-59	AL114276	3	92-31	AL156444	1	80-2
AJ61854	1	20-63	AL114329	6	92-40	AL156445	2	80-2
AJ61934	1	20-61	AL114597	13	70-19	AL156624	6	53-28
AL110119	10	92-25	AL114768	1	91-16	AL156898	7	92-25
AL110149	14	52-3	AL115137	7	92-25	AL157571	15	60-5
AL110149	14	53-3	AL115535	33	91-45	AL157596	4	40-9
AL110236	13	91-57	AL115638	1	92-39	AL157661	35	92-15
AL110260	15	91-45	AL116339	1	91-19	AL157837	1	92-8
AL110296	4	91-45	AL116340	2	91-19	AL158454	38	91-37
AL110297	10	91-45	AL116369	2	20-67	AL158456	39	91-37
AL110298	24	91-45	AL116423	3	30-15	AL159964	5	70-22
AL110299	27	91-45	AL116544	1	40-31	AL160414	8	70-48
AL110300	10	91-47	AL116547	18	52-33	AL160516	14	53-3
AL110302	1	91-28	AL116548	2	40-31	AL160645	20	91-45
AL110365	8	91-49	AL116783	5	91-1	AL160853	1	60-7
AL110589	4	40-28	AL116948	3	91-57	AL161388	3	70-47
AL110722	4	92-15	AL117414	11	52-3	AL162684	3	70-27
AL110859	5	92-19	AL117414	11	53-3	AL162900	11	56-17
AL110860	5	92-15	AL117519	24	91-37	AL163082	3	40-31
AL110860	18	92-19	AL117519	15	91-39	AL163297	6	91-33
AL110868	1	92-15	AL117582	17	92-19	AL163858	15	91-45
AL110881	11	91-45	AL117583	12	92-19	AL164026	11	53-3
AL110918	3	80-27	AL117587	13	92-15	AL164451	20	53-25
AL110922	3	80-21	AL117628	12	52-25	AL165645	1	92-47
AL110924	12	80-29	AL117679	1	92-43	AL166745	2	70-63
AL110925	1	80-26	AL117727	5	70-17	AL176465	16	70-22
AL110927	7	80-31	AL117977	4	70-47	AL31983	2	70-10
AL111096	11	80-29	AL118349	2	92-33	AL32693	1	70-10
AL111187	5	80-26	AL118383	5	70-37	AL32877	12	80-19
AL111410	5	30-27	AL118383	5	70-39	AL35179	7	92-7
AL111449	2	30-3	AL118383	11	70-44	AL35642	9	92-29
AL111451	3	30-3	AL118565	2	91-45	AL35642	4	92-31
AL111469	5	91-47	AL119095	1	91-47	AL36529	8	92-7
AL111591	7	91-45	AL119215	1	80-27	AL38083	1	56-37
AL111717	1	91-31	AL119217	1	70-39	AL38986	1	70-24
AL111784	4	91-53	AL119217	3	70-69	AL39416	2	70-24
AL111785	5	91-53	AL119235	1	60-6	AL59879	39	91-45
AL111813	1	91-57	AL119373	7	80-33	AL60981	4	92-39
AL112011	2	40-20	AL119378	1	80-33	AL67199	6	70-22
AL112300	1	20-67	AL119379	2	80-27	AL69320	5	80-37
AL112474	3	40-20	AL119567	2	30-11	AL69331	5	80-37
AL112614	36	92-15	AL119709	6	56-13	AL71327	4	91-31
AL112625	2	91-57	AL119851	2	92-21	AL71328	39	91-31
AL112819	1	60-7	AL14540	4	70-23	AL75305	1	70-55
AL112950	33	91-45	AL14540	12	80-45	AL75641	1	40-16
AL112951	1	70-63	AL150437	39	52-29	AL75642	5	40-16
AL112953	3	70-63	AL150845	15	92-15	AL75838	14	70-44

INDICE NUMERICO – CONTIN.

NR.PECA	ITEM	PAGINA
AL75841	1	70-44
AL76067	1	91-26
AL76171	1	70-29
AL76171	1	70-71
AL76291	2	80-5
AL76299	4	40-48
AL76483	1	92-23
AL76568	36	91-45
AL76568	2	92-7
AL76596	20	40-33
AL76686	1	92-35
AL77028	1	70-48
AL77028	4	70-69
AL77028	4	70-71
AL77163	1	70-44
AL77163	2	70-69
AL77485	1	92-42
AL77486	1	92-42
AL77576	5	70-21
AL77579	20	91-45
AL77581	7	91-55
AL77680	10	70-47
AL77680	6	70-48
AL77680	5	70-69
AL77680	5	70-71
AL77711	1	92-29
AL77794	6	91-31
AL77853	4	70-19
AL78021	3	92-42
AL78276	1	91-37
AL78377	4	91-39
AL78414	8	60-12
AL78494	3	91-54
AL78569	19	30-9
AL78675	2	40-14
AL78780	4	91-54
AL78785	11	70-19
AL79013	4	92-29
AL79013	2	92-31
AL79029	10	92-33
AL79050	6	92-13
AL79050	17	92-21
AL80099	34	52-29
AL80099	16	53-25
AL80099	15	70-27
AL80135	29	56-7
AL80676	4	70-21
AL80755	9	80-15
AL80994	33	92-15
AL80994	21	92-19
AL81040	1	92-45
AL81184	13	92-40
AL81266	3	52-3
AL81266	3	53-3
AL81358	17	52-33
AL81358	24	53-25
AL81368	4	70-49
AL81606	6	52-38
AL81619	8	70-10
AL81776	8	80-29
AL81777	2	92-45
AL81843	10	80-29
AL81844	3	80-29
AL81908	22	92-25
AL81949	1	30-5
AL82025	9	30-13
AL82025	10	30-21
AL82025	18	70-3
AL82025	14	70-53
AL82025	2	70-62
AL82197	3	70-63
AL82291	7	70-49
AL82770	8	92-25
AL83130	7	60-12
AM118802	4	92-25
AP32532	4	70-59
AP32559	16	60-9
AP32561	15	60-9
AP32567	17	60-9
AP32568	18	60-9
AP32571	5	60-20
AP32572	8	60-11
AP32572	1	60-20
AP32839	6	91-5
AP32844	1	40-33
AP32855	8	91-14
AP32859	2	40-2
AP32864	1	60-9
AP32897	1	30-19
AP32913	15	60-13
AP32988	16	70-59
AP35824	40	70-39
AP37887	1	60-13
AR103873	2	52-5
AR103873	19	52-29
AR103873	3	53-19
AR103873	14	53-23
AR26746	13	56-17
AR26746	24	56-19
AR26746	27	56-19
AR48675	4	20-30
AR51564	4	56-23
AR60250	7	40-23
AR65294	4	20-53
AR65507	5	20-15
AR68071	13	70-17
AR68801	6	80-12
AR94516	11	52-19
AS04903	2	40-21
AS04903	2	40-24
AS04904	2	40-22
AT107509	17	56-13
AT107509	12	56-15
AT107509	17	56-25
AT107510	22	56-3
AT107510	11	56-9
AT107510	46	56-17
AT128773	14	70-13
AT130104	13	40-17
AT13740	15	20-9
AT148947	2	80-23
AT162676	16	92-7
AT18904	3	20-3
AT18904	7	20-55
AT21535	1	20-17
AT25226	24	80-39
AT85174	1	20-16
AZ33725	7	80-36
A15899	7	70-63
A2597R	4	70-61
A31870	5	80-17
A3411R	6	40-28
A364R	6	20-27
A38413	7	56-7
A4365R	10	60-13
A4365R	3	60-15
A4365R	10	60-17
A4379R	4	80-39
A4540R	2	52-38
A4540R	19	56-17
A4540R	24	56-21
A4827R	13	20-33
A4827R	20	92-23
A4883R	15	80-39
A776R	6	56-25
A776R	3	80-3
BSA6068T4	1	20-11
BY#AL176465	5	70-22
BY#AL176465	15	70-22
B2762	5	60-9
B2762R	18	56-7
B2762R	15	60-17
CD14689	8	20-31
CD15466	10	20-15
CD16284	3	20-5
CQ01248	13	91-41
CQ01400	21	40-19
CQ02836	9	40-7
CQ03753	15	30-24
CQ03753	4	40-2
CQ03753	12	40-36
CQ03768	2	30-24
CQ03769	12	20-47
CQ03769	3	40-25
CQ03819	16	60-21
CQ03841	2	30-16
CQ04507	3	80-48
CQ06679	3	56-36
CQ06693	10	60-3
CQ07213	20	91-7
CQ07569	3	70-20
CQ07844	19	80-39
CQ08038	8	20-47
CQ09403	4	40-43
CQ10218	1	40-37
CQ10218	2	91-27
CQ10218	5	92-44
CQ10886	12	40-43
CQ14690	4	92-45
CQ16065	6	80-36
CQ16408	4	80-41
CQ16817	2	80-41
CQ22885	24	40-43
CQ22886	11	40-43
CQ24899	8	91-13
CQ24922	22	70-59
CQ24972	8	91-7
CQ25028	13	92-33
CQ25192	25	60-9
CQ25243	3	91-9
CQ25248	10	30-9
CQ25248	13	80-5
CQ25259	16	92-33
CQ25307	1	91-14
CQ25361	8	92-11
CQ25383	10	80-6
CQ25601	4	30-21
CQ25601	3	30-24
CQ25610	18	80-39
CQ25611	19	80-39
CQ25724	6	91-14

INDICE NUMERICO – CONTIN.

NR.PECA	ITEM	PAGINA
CQ25725	14	91-13
CQ25768	8	70-20
CQ25813	1	40-1
CQ25923	14	40-19
CQ25923	9	91-13
CQ25955	11	91-3
CQ25980	8	30-23
CQ25996	19	60-20
CQ25996	19	60-21
CQ26003	14	30-23
CQ26016	6	70-20
CQ26032	1	80-41
CQ26033	10	80-39
CQ26049	9	91-8
CQ26057	1	91-8
CQ26058	2	91-8
CQ26095	7	80-36
CQ26099	4	80-46
CQ26100	1	56-36
CQ26154	1	92-5
CQ26156	4	40-23
CQ26157	4	40-23
CQ26159	18	80-39
CQ26160	8	80-36
CQ26211	8	30-21
CQ26235	9	91-8
CQ26320	12	30-21
CQ26321	13	30-21
CQ26402	6	80-41
CQ26402	6	80-42
CQ26419	9	80-6
CQ26719	11	56-25
CQ26793	2	92-5
CQ26971	8	80-36
CQ26972	7	80-36
CQ26973	8	80-36
CQ27128	5	80-42
CQ27171	4	91-3
CQ27184	6	80-40
CQ27241	11	80-19
CQ27298	18	80-29
CQ27384	7	80-35
CQ27385	6	80-35
CQ27392	10	80-35
CQ27422	5	92-5
CQ27441	18	91-7
CQ27504	9	30-24
CQ27514	10	30-24
CQ27559	13	91-7
CQ27676	10	92-48
CQ27751	6	60-3
CQ27817	8	70-25
CQ27859	8	80-46
CQ27871	2	70-25
CQ27993	1	80-35
CQ28088	18	80-39
CQ28149	14	40-1
CQ28328	14	92-25
CQ28329	16	92-25
CQ28409	14	30-24
CQ28507	29	80-9
CQ28521	14	20-47
CQ28744	7	91-2
CQ28791	6	30-27
CQ28948	9	30-29
CQ28972	9	92-48
CQ29102	15	30-24
CQ29104	7	30-21
CQ29143	9	20-47
CQ29162	2	30-27
CQ29163	4	30-27
CQ29167	11	20-47
CQ29169	2	20-47
CQ29171	10	20-47
CQ29172	3	30-21
CQ29338	12	80-31
CQ29426	2	80-36
CQ29427	4	80-36
CQ29428	5	80-36
CQ29446	4	92-5
CQ29519	1	80-11
CQ29549	4	30-16
CQ29588	23	91-5
CQ29948	1	80-45
CQ30013	9	80-45
CQ30031	7	80-45
CQ30033	2	80-45
CQ30034	3	80-45
CQ30868	3	80-36
CQ30871	3	80-36
CQ31041	9	30-9
CQ31041	6	80-9
CQ31042	5	80-9
CQ31233	2	80-43
CQ31316	24	91-5
CQ31494	20	92-25
CQ31822	12	91-3
CQ31823	13	91-3
CQ32109	6	80-39
CQ32110	7	80-39
CQ32117	5	91-20
CQ32215	11	91-14
CQ32225	1	91-13
CQ32243	1	91-20
CQ32273	18	80-39
CQ32274	10	80-39
CQ32275	19	80-39
CQ32569	5	92-5
CQ32637	14	91-23
CQ32639	15	91-23
CQ32739	8	40-37
CQ32740	5	40-37
CQ32964	37	91-37
CQ32966	34	91-37
CQ32967	32	91-37
CQ33338	5	40-33
CQ33340	25	60-3
CQ33341	24	60-3
CQ33342	26	60-3
CQ33343	27	60-3
CQ33346	1	80-7
CQ33346	13	80-9
CQ33348	2	80-46
CQ33349	3	80-46
CQ33350	6	56-36
CQ33509	3	70-5
CQ33591	8	70-63
CQ33630	19	91-7
CQ33645	2	30-15
CQ33741	23	92-23
CQ33811	21	60-9
CQ33811	3	60-11
CQ33811	7	60-20
CQ33811	7	60-21
CQ33842	8	80-36
CQ33965	33	91-37
CQ34052	13	40-7
CQ34069	12	70-25
CQ34091	5	91-18
CQ34094	3	91-23
CQ34161	28	80-9
CQ34235	4	40-7
CQ34246	5	40-7
CQ34247	11	40-7
CQ34313	12	92-5
CQ34344	17	80-9
CQ34360	7	40-1
CQ34370	20	92-33
CQ34676	5	92-48
CQ34677	10	91-8
CQ34774	1	80-46
CQ34905	2	91-3
CQ35246	1	70-67
CQ35365	7	70-25
CQ35466	6	70-53
CQ35790	11	91-23
CQ35823	6	40-15
CQ35837	11	80-43
CQ36319	19	52-3
CQ36319	19	53-3
CQ36459	8	92-48
CQ36978	9	92-15
CQ36978	14	92-19
CQ37642	8	80-36
CQ38199	18	80-39
CQ38200	18	80-39
CQ38646	10	80-43
CQ38890	7	91-57
CQ38910	10	91-51
CQ39050	2	91-15
CQ39220	7	80-43
CQ39221	6	80-43
CQ39223	5	80-43
CQ39458	7	92-29
CQ39529	4	80-43
CQ39945	13	92-33
CQ40081	5	80-15
CQ42091	23	40-19
CQ42092	18	40-19
CQ42250	13	91-11
CQ43006	13	80-15
CQ43189	12	80-5
CQ43189	4	80-10
CQ43434	18	30-29
CQ43567	4	30-7
CQ43598	1	30-15
CQ43639	9	80-46
CQ43640	5	80-46
CQ43846	6	30-24
CQ44604	3	30-29
CQ44605	22	30-29
CQ44610	5	91-9
CQ44611	5	91-9
CQ44800	5	40-10
CQ44962	3	80-10
CQ45134	9	80-19
CQ45386	8	30-13
CQ45467	4	30-13
CQ45468	5	30-13
CQ45469	2	30-13
CQ45470	3	30-13

INDICE NUMERICO – CONTIN.

NR.PECA	ITEM	PAGINA
CQ45471	7	30-13
CQ46396	10	52-3
CQ46508	20	52-3
CQ46514	3	91-11
CQ46515	3	91-11
CQ46516	2	91-11
CQ46517	2	91-11
CQ46867	7	60-11
CQ46991	14	30-9
CQ47007	17	30-9
CQ47025	6	30-11
CQ47052	3	91-7
CQ47216	14	80-5
CQ47217	15	80-5
CQ47255	1	70-23
CQ47315	7	80-46
CQ47316	6	80-46
CQ47393	33	80-9
CQ47812	9	80-5
CQ48046	2	40-9
CQ48199	19	30-29
CQ48360	22	56-25
CQ48506	1	40-8
CQ48612	15	40-33
CQ48617	4	91-9
CQ48688	8	91-5
CQ49293	21	80-9
CQ49647	14	70-59
CQ50012	6	92-61
CQ50319	1	91-7
CQ50414	7	80-29
CQ50591	2	70-22
CQ51528	1	30-13
CQ51531	6	30-13
CQ51793	3	92-9
CQ51920	1	30-6
CQ51921	2	30-6
CQ52174	2	30-15
CQ52383	7	92-25
CQ52637	5	91-19
CQ52638	6	91-19
CQ52639	3	91-17
CQ52641	2	70-25
CQ52647	21	92-25
CQ53037	7	30-15
CQ53232	13	30-13
CQ54458	1	80-19
CQ54460	4	80-35
CQ54461	11	80-35
CQ54462	5	80-35
CQ54463	14	80-35
CQ54464	17	80-35
CQ54465	18	80-35
CQ54466	9	80-35
CQ55009	12	91-23
CQ55293	32	92-23
CQ57161	2	80-45
CQ57599	2	70-25
CQ58316	2	92-47
CQ60094	1	70-3
CQ60145	17	60-3
CQ60155	16	60-3
CQ60209	13	60-3
CQ65022	2	70-25
CQ65207	5	80-39
CQ66250	18	80-39
CQ66643	7	80-39
C2214E	3	80-11
DD15664	5	20-39
DD15664	1	20-64
DQ03535	39	40-43
DQ03536	38	40-43
DQ03833	1	30-16
DQ03962	20	60-9
DQ04007	24	60-9
DQ04007	4	60-11
DQ04397	4	80-48
DQ04853	18	80-5
DQ08098	2	40-19
DQ08621	1	80-9
DQ10173	11	30-24
DQ10173	2	91-45
DQ10173	9	91-53
DQ15378	5	30-24
DQ20973	6	80-36
DQ24057	2	20-46
DQ24553	1	40-19
DQ24729	5	91-7
DQ24768	11	60-3
DQ24790	3	40-19
DQ24915	2	91-13
DQ25005	20	56-7
DQ25062	1	40-24
DQ25143	1	20-46
DQ25144	4	20-46
DQ25260	9	80-36
DQ25261	9	80-36
DQ25557	3	40-2
DQ25607	3	30-17
DQ25607	6	30-19
DQ25766	4	70-9
DQ25822	2	56-37
DQ25853	1	40-22
DQ25873	1	40-25
DQ25964	16	30-23
DQ25964	7	91-3
DQ25969	13	30-23
DQ25983	12	30-23
DQ25986	6	91-3
DQ25991	2	30-19
DQ25998	1	40-35
DQ26093	9	80-36
DQ26111	7	70-20
DQ26134	5	70-20
DQ26146	11	92-5
DQ26165	4	30-23
DQ26275	12	70-20
DQ26277	10	70-20
DQ26674	2	80-48
DQ26685	1	40-23
DQ26686	1	40-23
DQ26734	14	91-5
DQ26785	14	60-3
DQ26969	9	80-36
DQ27080	2	92-11
DQ27127	1	80-48
DQ27167	6	30-9
DQ27500	9	30-21
DQ27557	7	92-48
DQ27557	3	92-54
DQ27606	20	80-9
DQ27658	14	80-9
DQ27825	4	80-2
DQ27846	11	92-9
DQ27991	15	80-25
DQ28074	10	40-1
DQ28285	9	80-47
DQ28388	9	70-3
DQ28389	7	70-3
DQ28390	13	70-3
DQ28406	4	30-24
DQ28552	11	30-29
DQ28668	2	92-25
DQ28669	2	92-25
DQ28699	1	30-29
DQ28758	14	60-3
DQ28759	12	60-3
DQ28795	4	30-29
DQ28862	8	80-9
DQ28903	26	92-15
DQ28923	20	80-9
DQ29003	8	80-9
DQ29487	10	30-29
DQ29537	22	60-3
DQ29858	6	80-45
DQ29954	1	60-21
DQ30030	16	80-45
DQ30072	15	70-53
DQ30105	5	60-21
DQ30252	5	80-47
DQ30253	3	80-47
DQ30254	6	80-47
DQ30255	1	80-47
DQ30259	1	80-36
DQ30261	1	80-36
DQ30263	1	80-36
DQ30878	1	40-2
DQ30898	1	80-2
DQ30899	2	80-2
DQ31114	34	92-15
DQ31850	22	60-5
DQ31851	21	60-5
DQ31860	14	91-5
DQ31902	4	40-37
DQ32045	15	91-5
DQ32194	1	60-5
DQ32251	8	60-5
DQ32251	17	60-9
DQ32251	9	91-1
DQ32631	5	80-5
DQ32632	2	92-5
DQ32633	2	92-5
DQ32686	12	60-3
DQ32687	20	60-3
DQ32695	8	30-11
DQ32717	26	91-5
DQ32786	1	40-35
DQ32910	6	20-46
DQ33565	9	60-5
DQ33766	5	80-49
DQ33769	1	80-48
DQ33772	9	70-59
DQ33824	1	70-15
DQ33825	1	70-15
DQ33831	25	70-59
DQ33832	26	70-59
DQ33836	3	80-7
DQ33838	2	80-7
DQ33840	14	80-9
DQ33944	1	40-21
DQ34064	1	80-43

INDICE NUMERICO – CONTIN.

NR.PECA	ITEM	PAGINA
DQ34208	16	92-21
DQ34209	5	92-23
DQ34210	5	92-17
DQ34211	6	92-17
DQ34212	7	92-13
DQ34212	7	92-17
DQ34213	1	92-13
DQ34221	5	92-13
DQ34283	16	70-20
DQ34346	1	91-2
DQ34348	21	40-33
DQ34364	6	40-1
DQ34488	1	91-11
DQ34489	1	91-11
DQ34507	1	91-11
DQ34508	1	91-11
DQ34703	1	92-48
DQ34943	12	91-7
DQ35216	7	60-5
DQ36348	4	80-47
DQ36349	2	80-47
DQ36681	11	80-15
DQ36983	19	80-29
DQ37004	8	80-47
DQ37173	9	91-51
DQ37174	9	91-51
DQ37643	7	80-36
DQ37677	9	80-36
DQ37684	17	40-19
DQ37978	12	40-7
DQ38209	1	30-17
DQ38212	2	30-17
DQ38226	3	92-15
DQ38296	4	30-17
DQ38297	5	30-17
DQ38515	1	30-18
DQ38518	2	30-18
DQ38520	5	30-18
DQ38521	4	30-18
DQ38523	3	30-18
DQ38613	1	70-63
DQ39152	9	40-37
DQ39225	1	30-23
DQ39455	5	20-46
DQ39530	3	20-46
DQ39771	7	40-37
DQ39794	1	91-15
DQ40077	4	80-15
DQ41157	16	40-19
DQ41395	8	30-25
DQ41945	1	30-10
DQ41959	1	70-27
DQ41959	1	70-69
DQ42089	11	70-69
DQ42090	10	70-69
DQ42159	1	92-51
DQ42160	2	92-51
DQ42161	4	92-51
DQ42162	5	92-51
DQ42163	7	92-51
DQ42164	1	92-53
DQ42165	2	92-53
DQ42165	5	92-57
DQ42166	3	92-53
DQ42166	7	92-57
DQ42167	8	92-51
DQ42168	9	92-51
DQ42169	5	92-53
DQ42170	4	92-53
DQ42174	3	92-51
DQ42175	6	92-51
DQ42355	1	91-15
DQ42374	1	70-65
DQ42404	9	40-37
DQ42611	10	70-71
DQ42700	..	70-29
DQ42743	11	70-71
DQ43004	14	80-15
DQ43007	16	80-15
DQ43098	1	40-26
DQ43129	1	80-10
DQ43135	3	92-42
DQ43145	2	40-25
DQ43149	1	40-39
DQ43423	1	70-27
DQ43423	1	70-69
DQ43425	11	70-69
DQ43426	10	70-69
DQ43427	10	70-71
DQ43428	11	70-71
DQ43512	7	30-9
DQ43769	1	60-3
DQ44180	1	80-16
DQ44613	5	30-21
DQ44683	1	80-23
DQ44704	1	40-27
DQ44729	7	30-5
DQ44730	8	30-5
DQ44930	1	80-6
DQ44944	2	80-10
DQ44949	1	30-25
DQ44953	5	30-9
DQ44957	7	80-9
DQ44958	7	80-9
DQ45171	21	30-29
DQ45731	14	80-6
DQ45937	2	80-9
DQ45938	2	80-9
DQ46087	1	92-42
DQ46088	1	92-42
DQ46828	37	92-15
DQ46828	22	92-19
DQ46835	1	70-8
DQ46907	2	30-25
DQ46908	3	30-25
DQ46909	1	60-12
DQ46967	20	30-29
DQ46967	10	40-3
DQ47011	12	70-8
DQ47219	4	80-5
DQ47252	3	30-27
DQ47325	4	80-6
DQ47383	11	60-9
DQ47977	13	70-25
DQ48093	12	70-8
DQ48094	1	70-8
DQ48589	1	40-27
DQ49059	11	70-17
DQ49060	11	70-17
DQ49061	15	70-22
DQ49620	1	91-54
DQ49664	1	92-1
DQ49963	9	70-59
DQ50113	24	70-59
DQ50273	2	60-12
DQ50436	33	91-31
DQ50496	1	92-57
DQ50497	2	92-57
DQ50498	2	92-59
DQ50499	3	92-57
DQ50500	3	92-59
DQ50501	4	92-59
DQ50502	4	92-57
DQ50503	6	92-57
DQ50504	1	92-59
DQ50505	1	92-61
DQ50506	2	92-61
DQ50507	3	92-61
DQ50592	1	70-22
DQ50593	4	70-22
DQ50597	16	70-22
DQ50652	4	92-61
DQ50653	1	92-63
DQ50654	5	92-61
DQ50655	5	92-63
DQ50656	4	92-63
DQ50657	2	92-63
DQ50658	3	92-63
DQ51064	3	91-54
DQ51792	1	80-16
DQ51876	..	91-42
DQ52226	26	70-59
DQ52227	25	70-59
DQ52393	13	91-14
DQ52451	1	92-23
DQ52689	30	92-23
DQ52690	31	92-23
DQ52697	13	92-33
DQ52698	9	70-48
DQ52819	5	30-11
DQ53103	5	40-34
DQ53194	2	40-25
DQ53195	1	40-26
DQ54459	1	80-27
DQ55011	5	40-15
DQ55304	7	80-36
DQ55548	9	30-25
DQ55898	7	40-37
DQ57587	9	70-48
DQ58619	1	91-25
DQ58620	1	91-25
DQ59006	1	30-25
DQ59009	2	30-25
DQ59010	3	30-25
DQ59131	5	91-37
DQ59390	4	91-54
DQ59567	..	40-25
DQ59567	..	40-26
DQ60529	15	91-5
DQ60568	2	70-27
DQ60569	6	70-27
DQ60580	5	70-3
DQ60590	11	60-9
DQ60616	9	60-9
DQ60617	10	60-9
DQ60687	14	91-5
DQ60704	23	70-27
DQ61889	1	92-54
DQ62624	1	92-63
DQ63292	6	92-63
DQ64399	..	80-35

INDICE NUMERICO – CONTIN.

NR.PECA	ITEM	PAGINA
DQ65036	13	70-25
DT5059	29	56-3
E64911	3	40-43
E69117	2	70-37
E69117	2	70-39
F1870R	17	70-59
F2253R	21	56-23
F2741R	10	56-25
F2823R	9	70-21
F2823R	9	70-22
F3171R	23	56-17
F3171R	24	56-23
F3541R	8	80-45
H128515	28	60-9
H128515	9	60-11
H128515	8	60-20
H128515	8	60-21
H148010	11	70-8
H148011	10	70-8
H23125	1	20-2
H32572	1	20-52
H63237	34	53-23
H63283	7	70-48
H64801	14	52-27
H64801	2	52-37
H64801	11	53-25
H75541	13	56-21
H75541	26	60-9
H75541	16	60-20
IE03201	7	30-24
JD10058	8	40-10
JD10070	19	56-27
JD10070	21	56-27
JD10269	5	52-27
JD10269	5	53-17
JD10359	2	80-21
JD10377	7	56-5
JD10527	22	56-15
JD10527	23	56-27
JD37087	2	80-25
JD7222	2	56-29
JD7228	3	56-29
JD7266	10	56-29
JD7278	5	56-29
JD7292	12	56-27
JD7378	2	56-27
JD7395	2	56-3
JD7418	14	56-3
JD7425	3	56-32
JD7430	6	56-5
JD7449	33	70-55
JD7769	3	56-23
JD7798	19	70-13
JD7847	8	80-19
JD8118	34	70-55
JD8159	20	56-19
JD8161	16	56-31
JD8191	14	56-19
JD8196	20	56-23
JD8206	16	56-3
JD8210	19	56-19
JD8214	5	56-23
JD8237	35	70-55
JD8247	25	56-15
JD8247	5	56-32
JD8253	31	70-55
JD8259	5	56-23
JD8267	20	56-15
JD8280	2	56-5
JD8290	13	56-19
JD8856	14	56-7
JD8905	36	70-55
JD8935	32	70-55
JD8954	20	56-23
JD8979	19	56-15
JD9076	1	56-31
JD9133	21	56-31
JD9812	13	56-7
J53262	20	80-39
J53702	16	80-39
J55278	22	80-39
J56967	5	80-45
J58263	1	20-43
L100025	1	70-5
L100150	6	80-25
L100151	6	80-25
L100152	6	80-25
L100153	7	80-25
L100154	8	80-25
L100245	19	80-15
L100246	20	80-15
L100380	4	40-31
L100380	2	91-17
L100380	12	92-40
L100389	23	91-25
L100413	5	91-28
L100414	6	91-28
L100486	1	92-33
L100496	26	52-31
L100555	18	60-5
L100555	6	60-6
L100555	3	60-9
L100560	22	92-23
L100627	3	92-47
L100644	20	60-5
L100685	21	91-41
L100685	10	91-42
L100781	2	40-27
L100782	3	40-27
L100800	20	91-25
L100830	14	92-40
L100840	11	92-40
L100842	11	92-40
L100850	11	91-28
L100869	25	91-37
L100869	13	91-39
L101021	3	92-45
L101040	1	91-17
L101338	4	40-38
L101357	7	70-10
L101519	3	40-38
L101689	1	80-25
L101690	1	80-25
L101813	6	80-26
L101926	9	92-40
L101929	10	92-19
L101931	6	92-23
L101932	9	92-33
L102023	3	92-43
L102090	6	92-45
L102140	12	91-25
L102143	2	92-40
L102291	16	52-3
L102291	16	53-3
L102358	6	92-7
L102451	29	92-15
L102490	19	92-33
L102562	15	92-11
L110066	5	56-13
L110086	6	70-10
L110092	7	52-3
L110092	7	53-3
L110144	6	91-46
L110145	40	91-45
L110146	18	91-46
L110148	11	91-46
L110149	12	91-46
L110150	14	91-49
L110151	14	91-49
L110183	8	91-47
L110185	40	91-45
L110185	46	91-45
L110186	1	91-45
L110187	32	91-45
L110189	14	91-46
L110193	7	91-23
L110233	4	80-19
L110276	1	91-29
L110285	8	92-40
L110286	8	92-40
L110294	10	70-53
L110296	19	92-23
L110311	13	92-11
L110320	4	52-3
L110320	4	53-3
L110367	18	40-17
L110367	36	91-31
L110422	6	92-21
L110496	11	91-49
L110553	4	92-7
L110633	13	91-46
L110634	12	80-25
L110635	9	80-25
L110636	13	80-25
L110640	7	80-19
L110641	6	80-19
L110642	4	80-29
L110646	3	80-26
L110647	4	80-26
L110648	2	80-26
L110650	7	80-26
L110654	3	80-23
L110655	3	80-23
L110656	3	80-23
L110657	3	80-23
L110658	1	80-21
L110659	1	80-21
L110660	1	80-21
L110661	1	80-21
L110662	1	80-21
L110663	1	80-21
L110664	1	80-21
L110665	1	80-21
L110666	1	80-21
L110667	1	80-21
L110668	1	80-21
L110669	1	80-21
L110670	1	80-21
L110671	1	80-21
L110672	1	80-21
L110673	1	80-21

INDICE NUMERICO – CONTIN.

NR.PECA	ITEM	PAGINA
L110674	1	80-21
L110675	1	80-21
L110676	1	80-21
L110677	1	80-21
L110678	1	80-21
L110679	1	80-21
L110680	1	80-21
L110681	1	80-21
L110682	1	80-21
L110683	1	80-21
L110684	1	80-21
L110685	1	80-21
L110686	1	80-21
L110687	1	80-21
L110688	1	80-21
L110689	1	80-21
L110690	1	80-21
L110691	1	80-21
L110692	1	80-21
L110693	1	80-21
L110694	1	80-21
L110695	1	80-21
L110696	1	80-21
L110697	1	80-21
L110698	1	80-21
L110699	1	80-21
L110700	1	80-21
L110701	1	80-21
L110702	1	80-21
L110703	1	80-21
L110704	1	80-21
L110705	1	80-21
L110706	1	80-21
L110707	1	80-29
L110708	5	80-21
L110710	1	80-29
L110711	13	80-29
L110712	13	80-29
L110713	13	80-29
L110714	13	80-29
L110715	13	80-29
L110716	13	80-29
L110717	13	80-29
L110718	13	80-29
L110719	13	80-29
L110720	13	80-29
L110721	13	80-29
L110729	5	80-31
L110766	3	92-23
L110769	5	92-40
L110772	4	30-15
L110777	10	40-10
L110815	6	91-53
L110815	14	91-57
L110816	2	91-53
L110828	8	91-57
L110865	44	91-45
L110867	45	91-45
L110964	14	92-15
L110977	1	91-49
L110988	14	92-11
L111120	2	40-10
L111127	5	40-28
L111165	12	92-15
L111179	24	92-15
L111184	1	40-28
L111276	4	91-28
L111277	2	91-28
L111294	6	40-10
L111339	16	91-45
L111414	30	91-31
L111419	13	91-31
L111425	3	91-47
L111440	34	91-31
L111453	7	52-37
L111464	1	91-53
L111465	7	91-53
L111480	4	91-25
L111480	3	91-43
L111484	15	80-15
L111584	4	91-51
L111717	19	70-17
L111718	7	70-17
L111817	5	80-2
L111817	13	80-19
L111872	4	91-19
L111902	4	20-67
L111964	1	52-29
L111965	5	92-25
L111987	30	92-15
L111987	20	92-19
L111988	30	92-15
L111988	20	92-19
L112001	2	52-3
L112001	2	53-3
L112041	8	92-15
L112053	8	92-19
L112111	14	80-29
L112198	1	80-25
L112199	1	80-25
L112200	1	80-25
L112201	1	80-25
L112202	1	80-25
L112203	1	80-25
L112204	1	80-25
L112205	1	80-25
L112206	1	80-25
L112207	1	80-25
L112208	1	80-25
L112209	1	80-25
L112210	1	80-25
L112211	1	80-25
L112212	1	80-25
L112213	1	80-25
L112214	1	80-25
L112215	1	80-25
L112216	1	80-25
L112217	1	80-25
L112218	1	80-25
L112219	1	80-25
L112220	1	80-25
L112221	1	80-25
L112222	1	80-25
L112232	11	91-25
L112235	12	92-35
L112247	1	92-31
L112250	9	91-49
L112270	26	91-37
L112290	35	91-31
L112290	22	91-41
L112290	3	91-42
L112370	6	70-63
L112425	20	92-21
L112457	1	91-23
L112511	7	92-33
L112545	3	20-67
L112546	10	91-37
L112585	2	70-19
L112638	11	91-37
L112639	3	91-27
L112657	6	91-25
L112690	1	52-3
L112690	1	53-3
L112796	8	91-25
L112797	9	91-25
L112950	16	92-11
L112951	4	91-42
L112971	12	91-42
L112972	1	91-41
L112972	9	91-42
L113020	1	92-11
L113021	21	92-11
L113038	29	91-37
L113038	12	91-39
L113039	29	91-37
L113232	2	91-42
L113305	22	91-33
L113306	22	91-33
L113312	14	91-45
L113313	14	91-45
L113378	8	92-38
L113436	3	91-35
L113438	4	91-35
L113440	1	91-35
L113527	25	92-23
L113561	5	40-14
L113655	7	91-19
L113659	8	91-19
L113715	37	91-31
L113717	6	91-35
L113718	7	91-35
L113797	14	70-19
L113818	11	92-3
L113886	3	91-2
L113886	6	91-26
L113887	5	91-26
L113907	18	91-35
L113908	17	91-35
L113920	12	92-33
L113922	2	92-39
L113994	19	92-19
L114000	17	92-7
L114032	2	92-15
L114086	10	91-51
L114102	20	91-41
L114103	2	91-43
L114104	15	91-31
L114105	8	91-33
L114107	9	91-37
L114107	2	91-39
L114159	3	80-37
L114160	3	80-37
L114257	3	91-25
L114286	2	30-6
L114318	15	91-11
L114322	7	52-37
L114338	1	91-27
L114448	12	91-57
L114494	22	70-27
L114558	3	80-19
L114593	1	30-9

INDICE NUMERICO – CONTIN.

NR.PECA	ITEM	PAGINA
L114595	4	30-9
L114631	8	70-19
L114663	1	91-1
L114706	1	80-37
L114712	4	92-11
L114775	14	91-33
L114785	17	80-29
L114857	15	52-3
L114857	15	53-3
L114858	12	52-3
L114858	12	53-3
L115082	3	70-17
L115083	4	70-17
L115093	7	91-54
L115285	2	92-5
L115353	1	70-17
L115618	1	80-19
L115619	2	80-19
L115740	18	91-33
L116013	18	52-3
L116013	18	53-3
L116041	17	52-3
L116041	17	53-3
L116103	3	80-31
L116104	2	80-31
L116105	9	80-31
L116184	5	91-25
L116184	30	91-37
L116246	13	80-29
L116247	13	80-29
L116255	4	80-33
L116256	2	80-33
L116257	3	80-33
L116258	6	80-33
L116259	5	80-27
L116304	7	91-42
L116628	6	70-50
L116628	23	70-59
L12974	5	56-36
L150363	3	92-11
L150706	8	91-53
L150707	13	91-53
L150708	12	91-53
L150709	14	91-53
L151281	1	80-25
L151282	1	80-25
L151283	1	80-25
L151284	1	80-25
L151285	1	80-25
L151286	1	80-25
L151287	1	80-25
L151288	1	80-25
L151289	1	80-25
L151290	1	80-25
L151429	4	91-55
L151729	42	91-45
L151731	6	91-46
L151732	9	91-47
L151733	12	91-49
L152012	5	80-33
L152323	3	70-37
L152323	3	70-39
L152324	13	70-27
L152324	21	70-37
L152324	21	70-39
L152325	27	70-37
L152325	27	70-39
L152326	28	70-37
L152326	28	70-39
L152432	8	80-31
L152433	6	80-31
L152434	13	80-31
L153129	6	40-16
L153129	36	91-37
L153129	11	92-29
L153130	4	91-26
L153130	9	92-42
L153819	41	53-19
L154133	1	53-19
L154134	20	53-23
L154170	5	40-9
L154458	5	92-45
L154564	7	91-18
L155003	4	91-18
L155376	4	30-15
L155423	22	91-25
L155538	1	30-6
L155606	20	91-37
L156164	11	80-31
L156325	5	91-31
L156664	3	80-2
L156666	10	70-19
L156976	15	56-27
L156986	6	30-5
L157095	10	91-39
L157466	37	91-45
L157800	19	91-45
L158184	3	70-23
L158184	4	80-45
L158312	22	53-23
L158560	4	60-3
L158565	46	91-45
L158566	32	91-45
L158567	1	91-53
L158828	7	91-51
L159114	3	91-19
L164943	10	40-17
L167673	2	40-9
L169846	7	70-71
L169847	11	70-47
L18955	4	80-11
L18955	2	80-12
L18955	24	80-43
L27099	8	80-37
L28228	5	80-40
L28228	7	80-41
L28228	7	80-42
L28230	2	80-42
L31745	5	70-49
L33035	5	56-27
L35037	7	70-21
L35037	7	70-22
L35438	14	70-21
L35438	14	70-22
L35443	11	70-21
L35443	11	70-22
L35975	9	92-11
L36272	17	92-11
L36681	37	40-41
L37489	36	92-3
L37489	15	92-7
L37733	31	70-37
L37733	31	70-39
L37733	14	70-44
L38053	3	40-28
L38141	12	80-39
L38444	8	80-36
L38449	3	80-12
L38450	5	80-12
L38642	30	91-45
L39134	10	91-25
L39134	3	91-28
L39134	11	92-35
L39860	3	91-18
L39888	14	60-5
L39978	3	70-10
L40376	5	91-29
L40484	2	40-38
L40793	20	70-17
L40829	12	70-17
L40924	6	91-18
L40997	1	80-25
L40998	1	80-25
L40999	1	80-25
L41000	1	80-25
L41001	1	80-25
L41002	1	80-25
L41003	1	80-25
L41004	1	80-25
L41005	1	80-25
L41079	44	56-17
L41366	10	92-11
L41383	6	60-5
L41383	2	60-9
L41384	26	53-23
L41443	9	91-43
L41526	11	52-33
L41526	23	53-25
L41536	9	60-12
L41536	21	92-23
L41980	16	91-57
L53813	19	56-9
L55471	13	80-35
L55473	3	80-35
L55552	15	80-35
L55555	8	80-35
L55556	8	80-35
L55557	8	80-35
L55558	8	80-35
L55559	8	80-35
L55560	8	80-35
L55561	12	80-35
L55568	8	80-35
L55569	8	80-35
L55570	8	80-35
L55572	2	80-35
L55577	8	80-35
L55578	8	80-35
L55579	8	80-35
L55580	10	80-19
L55596	8	80-35
L55969	38	91-31
L56021	2	91-18
L56381	16	80-35
L56746	2	70-21
L57250	3	91-2
L57250	6	91-26
L57823	4	91-2
L57827	19	91-41
L58448	2	92-8
L58671	7	92-21

INDICE NUMERICO – CONTIN.

NR.PECA	ITEM	PAGINA
L58892	4	40-14
L59635	8	92-33
L59796	9	91-46
L59796	7	91-47
L59800	19	40-33
L59800	10	40-37
L59800	4	91-7
L59800	34	91-45
L59927	25	91-45
L60103	11	80-25
L61769	8	91-46
L64295	6	70-21
L64500	22	56-13
L64560	7	80-37
L65071	8	92-45
L65322	18	70-33
L65322	18	70-35
L65383	3	20-52
L75449	28	91-31
L75449	10	91-41
L75588	2	40-16
L75695	6	70-8
L75841	4	70-5
L76088	17	80-43
L76089	14	80-43
L76091	19	80-43
L76092	20	80-43
L76093	3	80-43
L76136	15	80-43
L76254	16	91-45
L76257	30	91-45
L76331	7	91-16
L76388	2	91-41
L76767	2	91-16
L76767	2	91-25
L77173	10	53-3
L77331	22	80-43
L77493	11	70-20
L77647	8	91-37
L77648	8	91-37
L77651	22	91-37
L77747	12	92-23
L77805	21	92-15
L77805	4	92-19
L77865	6	91-23
L77912	4	91-9
L77942	19	91-45
L77943	23	91-45
L77963	9	92-19
L77964	6	92-15
L77964	1	92-19
L77978	18	92-15
L77978	11	92-19
L78006	1	80-17
L78042	4	92-38
L78152	6	92-11
L78238	7	92-38
L78422	2	92-29
L78533	1	91-43
L78534	1	91-43
L78575	1	70-19
L78579	9	70-19
L78620	10	92-13
L78691	15	91-35
L78693	27	91-31
L78693	9	91-41
L78701	22	92-11
L78702	4	91-33
L78702	5	91-41
L78702	6	91-43
L78703	21	91-31
L78703	1	91-33
L78703	17	91-37
L78703	9	91-39
L78703	8	91-41
L78703	8	91-43
L78704	17	91-31
L78704	5	91-33
L78704	27	91-37
L78704	3	91-39
L78704	4	91-41
L78704	7	91-43
L78705	24	91-31
L78768	13	91-37
L78769	12	91-37
L78793	1	70-21
L78798	10	70-21
L78798	10	70-22
L78846	17	91-25
L78847	17	91-25
L78851	18	91-31
L78851	14	91-37
L78851	6	91-39
L78975	15	53-19
L78980	7	92-15
L78989	1	91-39
L79028	5	30-7
L79071	20	92-11
L79076	4	92-13
L79076	4	92-17
L79076	18	92-21
L79076	15	92-23
L79177	12	40-1
L79177	3	80-9
L79178	1	52-35
L79226	18	40-1
L79226	4	80-9
L79311	6	91-54
L79320	1	91-17
L79337	3	60-5
L79337	15	92-9
L79388	7	70-19
L79648	29	91-45
L79648	10	91-46
L79648	7	92-40
L79690	5	40-20
L79775	2	92-42
L79776	4	92-42
L79777	5	92-42
L79778	6	92-42
L79792	14	92-9
L79794	7	91-5
L79884	13	91-45
L79886	11	91-25
L79909	6	91-42
L79919	28	91-45
L80013	3	92-29
L80014	5	92-29
L80015	6	92-29
L80051	3	92-17
L80051	13	92-21
L80052	8	56-9
L80052	3	92-13
L80052	3	92-17
L80052	17	92-23
L80053	13	92-9
L80053	3	92-13
L80053	3	92-17
L80136	16	91-25
L80302	16	91-5
L80423	3	80-17
L80445	9	52-3
L80445	9	53-3
L80471	21	91-25
M113899	13	92-23
M115279	35	92-3
M115279	11	92-7
M115279	2	92-41
M117518	7	40-43
M3636T	2	40-3
M48519	14	70-20
M75140	38	40-41
M84497	11	70-67
M84972	11	92-33
M87733	1	20-55
P48347	20	52-7
P48347	31	53-19
P48347	7	56-35
P48347	6	70-7
P51079	21	52-31
P51079	39	53-23
P51212	3	91-51
P59202	17	70-3
P59203	10	70-3
P59233	7	70-59
P59264	2	56-36
P59329	4	70-25
P59929	5	91-14
P59946	27	91-5
P59991	11	60-20
P59991	11	60-21
P59993	5	60-11
P60214	4	30-19
P60242	24	60-13
RE11578	2	70-15
RE12187	6	52-9
RE12330	14	40-47
RE12331	12	40-47
RE12332	18	40-47
RE12333	3	40-47
RE12363	11	40-47
RE12364	16	40-47
RE12365	20	40-47
RE12366	5	40-47
RE150486	1	56-3
RE150816	1	52-25
RE150862	1	52-25
RE150862	1	53-15
RE151054	1	70-50
RE151059	1	52-21
RE151059	3	53-11
RE151355	1	52-11
RE151494	1	92-37
RE152013	1	52-5
RE152103	8	52-9
RE152372	2	70-67
RE153176	25	56-35
RE153687	13	56-13
RE153687	39	56-17
RE153687	20	56-35
RE154027	27	70-29

INDICE NUMERICO – CONTIN.

NR.PECA	ITEM	PAGINA
RE154985	1	70-29
RE154985	1	70-71
RE156447	1	52-19
RE156447	1	53-9
RE159087	11	56-13
RE159087	6	56-17
RE159089	17	56-35
RE159090	22	56-35
RE162113	1	52-17
RE162277	1	52-27
RE162277	1	53-17
RE163138	1	56-17
RE164448	1	40-36
RE165994	1	92-1
RE166156	1	56-15
RE166611	3	92-25
RE168661	28	52-7
RE168680	13	52-9
RE169441	25	53-5
RE170904	2	40-35
RE170904	3	92-46
RE172185	23	80-39
RE172250	3	70-43
RE172853	33	53-5
RE173060	34	56-17
RE175243	1	56-3
RE176785	1	70-33
RE176785	9	70-69
RE176785	3	70-71
RE176881	36	56-17
RE179029	1	70-29
RE179032	27	70-33
RE179258	17	70-33
RE179258	17	70-35
RE179259	33	70-33
RE179259	22	70-35
RE179329	8	70-33
RE179772	12	70-27
RE180029	25	53-19
RE180293	30	70-29
RE182204	26	56-15
RE183753	1	56-17
RE183935	16	91-35
RE186139	1	56-25
RE186966	2	60-19
RE187450	7	56-25
RE188948	22	56-21
RE190349	12	52-33
RE190350	12	52-33
RE190351	5	52-34
RE190712	24	56-13
RE190712	43	56-17
RE190713	26	56-35
RE190805	39	53-19
RE190805	12	70-29
RE190805	8	70-67
RE191593	16	53-11
RE191791	3	56-21
RE191960	22	56-21
RE194070	1	56-5
RE197067	31	53-5
RE19797	7	20-51
RE19799	9	20-51
RE19800	10	20-51
RE198439	6	53-11
RE201009	1	56-25
RE201076	1	53-13
RE204190	19	56-31
RE205347	1	56-3
RE205411	12	52-25
RE205411	13	52-25
RE205411	14	52-25
RE205411	1	53-15
RE205411	11	53-15
RE205411	13	53-15
RE205726	6	52-34
RE205726	3	70-67
RE205828	1	56-5
RE206285	2	70-61
RE207826	4	70-27
RE207943	12	56-9
RE207987	21	56-9
RE211158	24	56-13
RE211158	43	56-17
RE212870	22	53-25
RE212876	19	52-33
RE212878	7	52-34
RE212878	5	53-28
RE215491	1	70-35
RE215492	27	70-35
RE219260	33	53-5
RE220766	1	53-9
RE220991	3	53-12
RE221409	1	53-5
RE221608	12	53-11
RE222632	1	52-27
RE222632	1	53-17
RE239058	11	53-9
RE239127	1	70-37
RE239127	2	70-71
RE239643	10	56-19
RE244125	6	53-11
RE244129	16	53-11
RE255148	3	92-25
RE255148	31	92-27
RE30714	22	40-19
RE31617	4	20-6
RE33043	11	56-31
RE33083	1	56-13
RE33705	5	20-30
RE34603	20	52-13
RE34603	26	52-13
RE34603	8	52-25
RE34603	20	53-5
RE34603	8	53-15
RE34603	4	56-3
RE34763	5	52-22
RE34763	6	53-12
RE34786	10	52-21
RE34786	18	53-11
RE34868	7	56-15
RE35512	12	52-13
RE35512	12	53-5
RE38725	14	56-27
RE39262	14	52-15
RE39262	13	53-7
RE39354	2	52-31
RE39354	12	53-25
RE39396	14	70-31
RE39396	14	70-33
RE39396	14	70-35
RE39397	4	70-29
RE39607	1	70-31
RE39607	9	70-69
RE39607	3	70-71
RE39967	16	40-33
RE40049	12	30-29
RE41265	1	52-22
RE41265	1	53-12
RE41285	4	52-25
RE41285	4	53-15
RE41949	15	40-43
RE42192	10	40-43
RE42567	28	56-17
RE42651	9	56-17
RE43497	38	91-45
RE43542	4	40-34
RE43608	4	70-15
RE43609	4	70-15
RE43637	20	91-5
RE43662	7	60-18
RE43663	8	60-18
RE43710	5	92-9
RE43737	11	40-33
RE43738	11	70-13
RE43835	2	70-55
RE43836	1	70-56
RE43837	9	70-55
RE44574	6	20-13
RE45864	15	70-59
RE45963	14	92-7
RE46534	25	52-7
RE46534	36	52-29
RE46534	13	53-25
RE46534	21	91-5
RE46587	3	91-37
RE46588	2	91-37
RE46589	4	91-37
RE46590	3	91-37
RE46592	4	91-37
RE46598	14	60-13
RE46634	31	91-45
RE46648	27	70-55
RE46649	28	70-55
RE46684	11	20-31
RE46684	6	52-9
RE46684	3	52-29
RE46684	6	52-33
RE46684	27	53-5
RE46684	12	53-11
RE46684	48	53-19
RE46684	10	56-13
RE46684	10	56-35
RE46684	10	70-27
RE46684	7	70-29
RE46684	19	70-67
RE46685	6	20-24
RE46685	2	20-27
RE46685	20	53-19
RE46685	11	53-21
RE46685	10	53-23
RE46685	8	53-25
RE46685	8	56-17
RE46686	8	20-24
RE46686	15	70-67
RE46687	5	20-20
RE46687	7	20-22
RE46687	10	70-31
RE46687	10	70-33
RE46687	10	70-35
RE46728	9	70-65

INDICE NUMERICO – CONTIN.

NR.PECA	ITEM	PAGINA
RE46736	20	40-43
RE47271	19	52-13
RE47278	1	52-11
RE47279	7	52-25
RE47279	7	53-15
RE47291	6	52-27
RE47291	6	53-17
RE47292	1	53-5
RE47294	5	52-19
RE47294	5	53-9
RE47303	22	52-31
RE47303	42	53-23
RE47305	9	52-13
RE47305	9	53-5
RE47315	23	52-29
RE47315	10	53-19
RE47322	6	56-29
RE47323	4	56-32
RE47326	5	52-17
RE47326	5	53-13
RE47326	2	56-33
RE47328	6	56-32
RE47329	2	56-35
RE47385	11	56-15
RE47392	28	52-31
RE47392	12	56-13
RE47392	42	56-17
RE47393	23	56-35
RE47730	11	20-51
RE47789	15	56-17
RE47789	26	56-19
RE48092	4	52-15
RE48092	4	53-7
RE48261	20	70-65
RE48786	1	20-50
RE48867	10	40-36
RE48875	4	40-33
RE48876	17	40-33
RE48990	1	40-14
RE48990	1	40-17
RE49037	5	70-50
RE49038	21	70-67
RE49091	15	70-29
RE49100	7	70-9
RE49105	1	70-53
RE49107	5	70-53
RE49136	19	70-55
RE49231	7	56-21
RE49624	12	70-27
RE49624	24	70-27
RE49624	21	70-29
RE49624	20	70-31
RE49624	20	70-33
RE49624	20	70-35
RE49624	20	70-37
RE49624	20	70-39
RE49628	2	70-43
RE49630	27	70-31
RE49631	22	70-37
RE49631	22	70-39
RE49632	4	70-43
RE49633	23	70-37
RE49639	1	92-25
RE49639	5	92-27
RE49670	9	60-18
RE49696	28	56-7
RE49724	13	40-33
RE49726	14	40-33
RE49735	8	40-36
RE49736	9	40-36
RE500026	9	20-22
RE500160	17	20-43
RE500291	2	20-56
RE500565	9	20-31
RE500608	1	20-14
RE500612	2	20-20
RE500631	3	20-36
RE500734	1	20-27
RE501593	6	20-55
RE501597	6	20-52
RE502086	2	20-53
RE502173	8	20-52
RE502740	1	20-17
RE502987	4	20-2
RE50332	3	70-45
RE50333	1	70-45
RE50334	2	70-45
RE50335	..	70-33
RE50335	..	70-35
RE50336	37	70-33
RE50337	24	70-31
RE50337	24	70-33
RE50337	24	70-35
RE50338	22	70-31
RE50338	22	70-33
RE50340	2	70-29
RE503727	3	20-22
RE50373	4	91-8
RE50384	25	70-37
RE50384	25	70-39
RE50385	26	70-37
RE50385	26	70-39
RE50385	4	70-45
RE50386	7	70-65
RE504233	1	20-40
RE504914	2	20-21
RE505501	20	20-33
RE505502	3	20-55
RE505552	11	20-51
RE505583	1	20-48
RE505980	1	20-27
RE50752	12	20-43
RE507852	2	20-15
RE508185	4	20-9
RE508317	9	20-4
RE508566	9	20-27
RE508599	4	20-25
RE509511	2	20-38
RE509813	4	20-27
RE51081	8	92-3
RE51104	10	92-7
RE51178	21	70-65
RE51287	22	56-7
RE51308	12	70-53
RE515226	7	20-40
RE515328	1	40-13
RE515599	1	20-51
RE515600	2	20-51
RE515601	3	20-51
RE515602	4	20-51
RE515603	5	20-51
RE515604	6	20-51
RE516340	1	20-13
RE51649	3	20-43
RE51650	1	20-44
RE517370	21	20-33
RE51774	1	20-7
RE518538	14	20-43
RE518754	2	20-53
RE51905	4	56-9
RE519144	1	20-34
RE519697	14	20-43
RE519740	6	20-23
RE519741	7	20-23
RE522299	9	40-13
RE52242	1	20-22
RE52242	7	52-29
RE52242	51	53-19
RE52254	2	56-9
RE523239	1	20-48
RE52401	14	70-65
RE524516	1	40-5
RE52462	5	92-3
RE52504	1	30-24
RE52579	21	70-55
RE52580	25	70-55
RE526653	1	40-13
RE52695	9	70-62
RE52702	1	30-27
RE527862	5	40-13
RE52850	3	20-13
RE52986	25	52-29
RE53756	1	56-7
RE53807	12	56-9
RE54029	15	70-7
RE54064	1	20-49
RE54443	11	52-7
RE54776	8	56-3
RE54776	9	56-5
RE54885	9	20-55
RE55212	4	70-62
RE55288	21	56-3
RE55561	6	56-11
RE55562	8	56-11
RE55844	2	56-11
RE56033	5	52-13
RE56033	5	53-5
RE56036	6	52-19
RE56036	6	53-9
RE56127	24	70-37
RE56127	24	70-39
RE56165	10	70-7
RE56323	10	20-43
RE56369	3	20-37
RE56404	22	53-5
RE56451	24	52-13
RE56537	22	56-21
RE56578	6	20-12
RE57104	11	52-13
RE57489	2	20-5
RE57751	1	92-41
RE57756	17	56-17
RE57981	1	70-41
RE57992	6	92-27
RE58028	12	91-33
RE58029	18	92-27
RE58290	17	56-21
RE58344	21	56-9
RE58749	17	56-21
RE59013	3	56-21
RE59298	2	20-24

INDICE NUMERICO – CONTIN.

NR.PECA	ITEM	PAGINA
RE59487	8	20-43
RE59754	5	20-22
RE59827	2	20-32
RE59870	10	20-40
RE59870	6	20-43
RE60005	2	20-6
RE60028	14	20-51
RE60029	18	20-43
RE60029	9	20-48
RE60049	1	20-51
RE60050	2	20-51
RE60051	3	20-51
RE60052	4	20-51
RE60053	5	20-51
RE60054	6	20-51
RE60071	10	20-53
RE60501	16	52-29
RE60708	21	60-13
RE60708	1	60-15
RE60765	10	40-14
RE60765	19	40-17
RE60854	15	20-43
RE61191	19	56-23
RE62245	14	52-21
RE62419	11	20-43
RE62446	18	70-27
RE62446	24	70-29
RE62620	19	52-31
RE62620	41	53-23
RE62621	19	52-7
RE63587	1	60-14
RE63674	14	20-9
RE64281	11	92-25
RE64281	1	92-27
RE64292	13	20-50
RE64466	18	56-27
RE65165	7	20-13
RE65168	8	20-13
RE65291	13	56-31
RE65909	6	20-14
RE65911	7	20-13
RE65912	8	20-13
RE66083	12	20-60
RE66153	3	20-40
RE66257	3	60-18
RE66783	1	56-32
RE67001	1	70-43
RE67231	1	20-24
RE67238	1	20-18
RE67238	2	20-23
RE67238	3	20-25
RE67239	3	20-33
RE67860	1	60-17
RE68327	1	40-43
RE68748	7	20-50
RE69641	6	56-13
RE69772	3	52-7
RE70473	1	40-3
RE70679	6	40-3
RE70682	7	40-3
RE71143	8	20-21
RIE	1	70-44
RIE	6	70-44
R100501	13	56-3
R100502	13	56-3
R100503	13	56-3
R100504	13	56-3
R100505	13	56-3
R10093	11	60-13
R10093	4	60-15
R10093	11	60-17
R10093	26	91-45
R10093	10	91-53
R10093	8	91-55
R10093	10	91-57
R101158	12	52-21
R101159	4	52-21
R101160	11	52-21
R101160	20	53-11
R101165	9	52-19
R101169	2	52-21
R101169	15	53-11
R101170	13	52-19
R101170	7	52-22
R101170	13	53-9
R101171	3	52-22
R101171	3	53-12
R101175	5	52-25
R101175	5	53-15
R101177	2	52-25
R101177	2	53-15
R101187	10	52-19
R101187	10	53-9
R101214	5	52-21
R101214	5	53-11
R101225	6	20-36
R101225	6	20-37
R101291	20	56-13
R101293	19	56-13
R104536	8	20-55
R104558	28	56-35
R104592	4	20-5
R104592	22	20-9
R104655	4	52-13
R104655	4	53-5
R104701	25	40-41
R104701	35	40-43
R104701	37	40-43
R104701	41	40-43
R104701	7	40-48
R104713	17	56-31
R104714	44	53-19
R104728	23	52-31
R104728	43	53-23
R104734	16	52-13
R104734	16	53-5
R104738	2	52-19
R104738	2	53-9
R104741	6	52-17
R104741	6	53-13
R104785	5	52-15
R104785	5	53-7
R104814	7	53-19
R104815	9	53-19
R104846	3	40-41
R104846	21	40-43
R104846	25	40-43
R104846	3	40-45
R104919	6	40-41
R104919	6	40-45
R104921	25	40-33
R104921	34	40-41
R105040	4	52-11
R105040	7	53-9
R105346	4	20-55
R105388	22	70-13
R105391	11	52-15
R105391	11	53-7
R105539	3	56-31
R105605	21	53-23
R105825	2	56-23
R105827	8	56-23
R105828	9	56-23
R105829	12	56-23
R105847	3	56-19
R105848	8	56-19
R105849	22	56-19
R105881	24	56-27
R105882	24	56-27
R105901	25	56-23
R106297	7	70-15
R106297	14	70-17
R106387	4	92-9
R106529	19	92-3
R106529	21	92-3
R106529	25	92-3
R106529	31	92-3
R106529	6	92-5
R106529	7	92-5
R106529	19	92-15
R106529	9	92-25
R106529	18	92-33
R106551	5	91-49
R106554	3	40-17
R106555	4	40-17
R106603	2	40-17
R106604	7	40-17
R106797	28	56-5
R106821	2	20-30
R106825	12	52-27
R106825	12	53-17
R106829	7	20-6
R106831	5	20-6
R107206	23	52-13
R107206	23	53-5
R107252	27	52-29
R107252	6	53-19
R107620	3	56-15
R107621	2	56-15
R107622	5	56-15
R107731	10	20-4
R107795	4	70-55
R107796	5	70-55
R107797	6	70-55
R107798	7	70-55
R107799	8	70-55
R107800	10	70-55
R107801	11	70-55
R107802	12	70-55
R107803	13	70-55
R107808	14	70-55
R107809	15	70-55
R107810	16	70-55
R107811	17	70-55
R107814	18	70-55
R107816	20	70-55
R107818	22	70-55
R107957	3	80-6
R107975	5	70-8
R108008	8	70-50
R108011	2	70-50

INDICE NUMERICO – CONTIN.

NR.PECA	ITEM	PAGINA
R108011	21	70-59
R108012	10	70-62
R108013	4	70-50
R108015	23	70-55
R108016	24	70-55
R108019	26	70-55
R108024	29	70-55
R108041	18	60-13
R108042	19	60-13
R108042	5	60-15
R108042	19	60-17
R108052	4	60-13
R108062	8	60-13
R108066	17	60-13
R108066	17	60-17
R108067	20	60-13
R108067	6	60-15
R108067	20	60-17
R108086	2	70-13
R108088	3	70-13
R108089	4	70-13
R108090	5	70-13
R108091	6	70-13
R108093	12	70-13
R108095	16	70-13
R108112	9	70-15
R108112	16	70-17
R108136	16	92-3
R108137	22	92-3
R108888	17	56-3
R108893	13	56-5
R108896	4	56-7
R108926	9	52-27
R108926	9	53-17
R108928	10	52-27
R108928	10	53-17
R108984	6	52-22
R108984	7	53-12
R109001	3	52-27
R109001	3	53-17
R109066	16	52-9
R109066	4	52-33
R109066	3	52-34
R109066	22	53-23
R109066	3	53-28
R109067	19	52-9
R109067	5	52-33
R109067	51	53-23
R109147	1	80-39
R109228	14	70-59
R109477	4	56-33
R109493	14	52-29
R109508	10	56-5
R109690	16	56-13
R109690	40	56-17
R109690	21	56-35
R109691	14	56-13
R109691	38	56-17
R109691	24	56-35
R109823	9	80-39
R109863	5	20-36
R109909	15	56-3
R110196	18	56-3
R110217	2	56-33
R110256	15	52-7
R110256	26	53-19
R110257	18	52-7
R110257	29	53-19
R110260	22	52-7
R110294	3	56-9
R110319	9	56-15
R110386	7	40-16
R110387	8	40-16
R110457	12	52-7
R110458	20	56-5
R110458	10	56-23
R110459	6	56-5
R110459	11	56-23
R110484	23	56-3
R110484	23	56-5
R110485	25	56-3
R110485	25	56-5
R110487	26	56-3
R110487	26	56-5
R110494	28	56-3
R110494	22	56-5
R110554	15	80-9
R111010	29	80-39
R111039	12	52-5
R111085	13	52-33
R111085	1	53-25
R111101	3	80-39
R111173	5	91-3
R111186	1	70-13
R111187	13	70-13
R111188	17	70-13
R111206	4	70-44
R111234	32	70-31
R111234	32	70-33
R111234	32	70-35
R111235	31	70-31
R111235	31	70-33
R111235	31	70-35
R111238	7	70-37
R111238	7	70-39
R111242	9	70-37
R111242	9	70-39
R111278	5	70-44
R111288	12	70-31
R111288	12	70-33
R111288	12	70-35
R111288	13	70-37
R111288	13	70-39
R111292	13	70-29
R111293	19	70-29
R111296	26	70-29
R111297	25	70-29
R111298	11	70-27
R111298	13	70-27
R111298	28	70-29
R111308	19	70-31
R111308	19	70-33
R111308	19	70-35
R111308	16	70-37
R111308	16	70-39
R111486	33	70-31
R111486	4	70-33
R111486	4	70-35
R111487	37	70-31
R111487	9	70-33
R111487	9	70-35
R111488	17	70-31
R111489	36	70-31
R111489	36	70-33
R111489	2	70-35
R111493	15	70-31
R111493	15	70-33
R111496	35	70-31
R111496	35	70-33
R111496	3	70-35
R111498	18	70-31
R111504	34	70-37
R111504	34	70-39
R111526	13	70-31
R111526	13	70-33
R111526	13	70-35
R111526	15	70-35
R111527	33	70-37
R111527	33	70-39
R111532	29	70-31
R111532	29	70-33
R111532	29	70-35
R111546	6	70-5
R111547	7	70-5
R111551	2	70-5
R111553	5	70-5
R111570	4	91-16
R111582	8	70-13
R111691	7	70-7
R111692	1	70-7
R111716	27	56-7
R112063	33	52-29
R112063	47	53-19
R112296	23	56-21
R112513	24	92-27
R112515	21	92-27
R112551	12	92-27
R112552	17	92-27
R112553	16	92-27
R112570	23	56-7
R112676	4	60-18
R112679	4	70-7
R112680	12	92-9
R112857	3	52-17
R112857	3	53-13
R112887	23	56-19
R112897	12	56-7
R112945	10	52-33
R112945	5	53-25
R112955	2	52-17
R112955	2	53-13
R112974	17	52-7
R112974	28	53-19
R112976	21	52-7
R112976	32	53-19
R112977	20	52-31
R112977	40	53-23
R113050	22	91-45
R113050	19	91-57
R113054	21	60-17
R113057	22	60-17
R113061	23	60-17
R113164	7	40-36
R113189	11	40-36
R113209	6	70-44
R113218	32	70-37
R113218	32	70-39
R113223	37	70-37
R113223	37	70-39
R113224	38	70-37
R113224	38	70-39

INDICE NUMERICO – CONTIN.

NR.PECA	ITEM	PAGINA
R113226	39	70-37
R113226	39	70-39
R113228	17	70-37
R113228	17	70-39
R113228	13	70-44
R113229	36	70-37
R113229	36	70-39
R113351	13	91-33
R113369	7	60-3
R113392	10	70-13
R113419	8	52-33
R113419	9	52-33
R113419	6	53-25
R113463	29	52-29
R113464	5	53-27
R113465	33	52-29
R113494	14	56-23
R113565	24	20-43
R113616	27	56-3
R113616	27	56-5
R113617	24	56-3
R113617	24	56-5
R113671	22	52-13
R113671	34	53-5
R113698	6	20-14
R114082	3	20-14
R114082	8	20-15
R114193	4	20-37
R114194	5	20-37
R114215	9	52-21
R114215	17	53-11
R114241	17	20-9
R114264	9	52-11
R114653	1	92-3
R114751	38	92-3
R114759	14	92-3
R114763	32	92-3
R114843	11	30-21
R114850	34	70-31
R114850	34	70-33
R114850	8	70-35
R114918	2	80-3
R114972	28	92-3
R114990	13	92-27
R115104	1	52-38
R115119	13	52-27
R115119	13	53-17
R115140	32	52-29
R115141	4	53-19
R115152	7	52-9
R115152	10	52-31
R115154	14	52-5
R115202	3	56-13
R115213	4	52-38
R115215	9	52-25
R115215	9	53-15
R115351	1	70-61
R115352	7	70-61
R115388	9	52-7
R115389	7	52-7
R115390	12	20-9
R115415	5	52-7
R115532	14	20-50
R115771	9	70-13
R115892	8	70-27
R115892	5	70-29
R115952	7	70-44
R115957	21	56-7
R115974	13	92-7
R115975	22	60-13
R115998	17	56-5
R115999	18	56-5
R116000	19	56-5
R116040	15	52-31
R116040	8	53-23
R116057	16	52-21
R116116	21	20-43
R116296	2	20-18
R116366	6	20-50
R116386	4	20-35
R116466	6	20-9
R116473	37	52-29
R116473	8	53-19
R116516	7	20-5
R116516	8	20-60
R116894	12	52-19
R117158	16	80-5
R117160	9	92-27
R117163	12	92-7
R117420	5	40-23
R117421	9	40-23
R117451	3	40-23
R117463	30	92-27
R117464	27	92-3
R117602	3	80-2
R117738	..	70-39
R117942	35	70-37
R117942	35	70-39
R118092	30	70-37
R118092	30	70-39
R118164	31	56-7
R118165	26	56-7
R118182	4	80-45
R118192	29	70-37
R118192	29	70-39
R118205	25	60-13
R118205	16	60-17
R118453	14	92-27
R119187	6	56-9
R119199	15	56-5
R119203	30	52-7
R119203	14	52-9
R119441	20	52-29
R119592	3	52-37
R119592	10	53-25
R119733	27	56-9
R119832	7	56-11
R119873	7	52-5
R119874	7	20-9
R120354	14	52-7
R120452	29	52-7
R120452	15	52-9
R120499	12	56-3
R120631	2	20-13
R120638	3	20-21
R120901	21	56-21
R120902	1	52-34
R120902	1	53-28
R120940	7	56-3
R120941	10	56-3
R120943	9	56-9
R120947	9	52-29
R120947	21	53-19
R121038	2	20-29
R121147	10	52-13
R121233	4	92-27
R121235	3	92-27
R121248	10	52-25
R121376	6	20-21
R121411	10	20-33
R121424	11	20-33
R121449	1	52-15
R121532	1	56-23
R121580	1	52-5
R121580	11	53-5
R121580	7	53-11
R121609	38	52-29
R121609	52	53-19
R121634	2	20-28
R121674	6	20-2
R121682	5	52-29
R121828	21	56-17
R121885	6	52-29
R121897	1	20-32
R122139	2	52-15
R122139	2	53-7
R122321	8	52-15
R122401	4	20-3
R122521	14	56-5
R122638	5	56-9
R122750	10	56-27
R122850	3	60-19
R123161	7	20-4
R123177	5	20-14
R123177	6	20-15
R123226	5	20-27
R123226	4	20-31
R123226	4	20-60
R123271	5	20-4
R123273	4	20-40
R123324	7	20-31
R123345	3	20-31
R123345	5	20-60
R123417	10	20-27
R123471	5	20-24
R123501	3	20-24
R123514	2	20-4
R123543	5	20-2
R123543	1	20-60
R123553	4	20-39
R123557	2	20-54
R123558	4	20-19
R123565	11	20-4
R123570	6	20-60
R123572	3	20-56
R123572	11	20-60
R123574	2	20-2
R123575	3	20-2
R123575	7	20-60
R123584	8	20-33
R123586	2	20-3
R123591	4	20-22
R123593	8	20-50
R123593	12	20-51
R123593	4	20-52
R123594	2	20-40
R123594	8	20-40
R124021	9	52-9
R124104	4	80-39
R124247	16	80-39
R124438	9	52-15

INDICE NUMERICO – CONTIN.

NR.PECA	ITEM	PAGINA
R124438	9	53-7
R124627	27	70-65
R124628	28	70-65
R124873	25	92-27
R125065	15	52-19
R125065	15	53-9
R125086	9	56-27
R125127	4	60-19
R125128	1	60-19
R125173	21	52-13
R125173	21	53-5
R125178	7	56-27
R125392	4	56-11
R125475	28	80-39
R125656	16	52-19
R125915	20	92-27
R125980	3	56-27
R125985	13	52-21
R126399	5	60-19
R126667	40	70-37
R126667	23	70-39
R127579	2	52-33
R127580	1	52-33
R128361	10	56-9
R128658	2	30-7
R128690	5	20-31
R128799	6	20-48
R128837	2	56-32
R129184	10	52-5
R129184	28	53-23
R129280	1	52-7
R129365	13	52-25
R129586	1	56-19
R129680	16	56-27
R129726	24	56-15
R129754	2	56-31
R129757	6	56-31
R129797	1	52-31
R129912	13	56-27
R129975	8	56-31
R130025	18	92-27
R130719	15	56-31
R130825	7	56-19
R131047	23	92-27
R131135	22	92-27
R131177	12	56-19
R131182	3	20-9
R131214	30	56-19
R131283	2	20-36
R131283	2	20-37
R131767	2	20-39
R131824	18	52-31
R132186	20	20-9
R132267	7	20-48
R132518	2	20-12
R132845	18	60-17
R132874	3	20-48
R132899	21	70-27
R132899	29	70-29
R133086	1	56-27
R133296	3	20-32
R133405	11	20-40
R133450	9	91-31
R134141	38	53-23
R134240	4	20-18
R134341	15	56-15
R134518	7	20-33
R134527	2	20-35
R134754	10	52-9
R135174	2	52-7
R135509	4	40-3
R135510	5	40-3
R135527	6	52-5
R135625	11	52-5
R135660	9	40-3
R135896	3	20-60
R135918	1	20-38
R135918	1	20-39
R136162	2	20-17
R136475	1	20-35
R136495	3	20-18
R136495	5	20-19
R136516	17	20-33
R137729	2	92-1
R137730	3	92-1
R137731	6	92-1
R137732	5	92-1
R150457	3	52-25
R150457	3	53-15
R151061	17	56-19
R151368	3	52-33
R151537	23	56-9
R152204	1	56-35
R152872	24	56-9
R153137	11	56-5
R153138	9	56-3
R153188	18	52-13
R153297	14	52-19
R153297	14	53-9
R153415	30	56-9
R153481	19	56-35
R153675	1	53-21
R153675	20	53-21
R153675	23	53-23
R153675	7	53-27
R153675	9	92-13
R153676	10	56-11
R153679	12	53-7
R153841	35	53-23
R154630	25	56-9
R154778	20	56-5
R154949	12	70-5
R156647	6	53-27
R158505	8	53-27
R158521	10	53-11
R158523	11	53-11
R162100	6	56-19
R162142	3	56-3
R162148	7	52-17
R162148	7	53-13
R162580	8	56-5
R163341	8	52-11
R163341	8	52-21
R165993	3	92-1
R166612	27	92-27
R166613	11	92-27
R167349	2	53-23
R167350	1	53-23
R167548	15	56-7
R167549	16	56-7
R167673	7	52-15
R167677	8	52-15
R167684	29	53-23
R167686	11	53-23
R167722	12	53-23
R168662	4	52-5
R168663	3	52-5
R169442	2	53-11
R169519	24	56-17
R170103	25	56-17
R171008	10	52-13
R171008	10	53-5
R171011	18	52-13
R171011	18	53-5
R171013	11	52-13
R171412	34	53-19
R171413	33	53-19
R173276	12	56-7
R173443	14	53-11
R173444	3	52-21
R173444	4	53-11
R174103	4	53-27
R175130	7	52-11
R175130	7	52-21
R175131	15	52-21
R175385	16	53-19
R175386	18	53-19
R175394	17	53-19
R176198	37	53-19
R176199	30	53-19
R176471	1	52-15
R176471	1	53-7
R177738	..	70-37
R180260	11	56-19
R182130	19	53-21
R182130	8	92-13
R182470	1	56-23
R182471	8	56-23
R182472	12	56-23
R182473	25	56-23
R182475	18	56-23
R184115	17	53-23
R184116	22	53-21
R184119	18	53-21
R185109	18	56-23
R186903	24	53-23
R186905	25	53-23
R188518	1	53-11
R192148	7	53-21
R192193	31	53-23
R192305	12	53-21
R192566	10	53-15
R192566	14	53-15
R194487	6	53-21
R194658	9	53-21
R194659	8	53-21
R195272	27	92-27
R195273	11	92-27
R197326	33	53-23
R197564	15	53-21
R197564	47	53-23
R197640	3	53-23
R198018	10	56-9
R199893	18	53-23
R199894	3	56-9
R202359	13	53-19
R202359	46	53-19
R202386	6	56-3
R202386	11	56-3
R202387	5	56-7
R202389	12	56-5

INDICE NUMERICO – CONTIN.

NR.PECA	ITEM	PAGINA
R202391	5	56-3
R202394	16	56-5
R202523	9	56-9
R202640	45	53-19
R202861	50	53-23
R206423	17	70-65
R206454	15	91-11
R206454	9	92-45
R208927	46	53-19
R209936	16	53-9
R209938	20	53-11
R209938	21	53-11
R211082	23	56-13
R211082	41	56-17
R211082	27	56-35
R212399	10	53-15
R212399	14	53-15
R213348	4	53-21
R213484	5	53-21
R213485	3	53-21
R213853	13	53-19
R216291	2	53-11
R216292	17	53-11
R216293	4	53-11
R216294	12	53-9
R219255	3	53-5
R219255	4	53-12
R219747	14	53-5
R220028	24	53-5
R220471	9	53-9
R223964	7	53-7
R224445	30	53-23
R228266	2	52-25
R228266	2	53-15
R228266	13	53-15
R228268	11	52-25
R228268	2	53-15
R228268	13	53-15
R228268	15	53-15
R23551	19	80-39
R241161	19	70-37
R241161	19	70-39
R241161	3	70-44
R244137	8	53-7
R245934	14	52-25
R245934	2	53-15
R245934	13	53-15
R254180	20	70-13
R26125	3	20-6
R26286	7	20-43
R26286	16	20-43
R26286	29	56-17
R26287	7	56-17
R26287	14	56-17
R26287	25	56-19
R26287	28	56-19
R26287	7	60-17
R26375	9	56-7
R26375	18	56-13
R26375	22	70-29
R26375	21	70-35
R26448	20	52-9
R26448	15	56-25
R26448	8	60-17
R26448	12	70-3
R26448	9	70-67
R26493	10	20-9
R26552	7	56-9
R26552	15	56-9
R26552	2	60-13
R26650	9	20-9
R26871	9	70-7
R26871	19	92-11
R26906	6	20-5
R26906	23	70-31
R26906	23	70-33
R26906	23	70-35
R26908	3	70-15
R26976	4	70-37
R26976	4	70-39
R27166	4	52-7
R27166	8	52-7
R27166	11	52-9
R27175	22	56-17
R27296	28	56-17
R27329	2	56-25
R27976	5	52-31
R27976	18	53-25
R28776	13	60-17
R28811	3	20-38
R29463	11	70-65
R29936	8	70-59
R29936	5	70-62
R30587	4	52-27
R30587	4	53-17
R30903	5	60-17
R30903	6	60-17
R31271	9	92-21
R32210	33	56-17
R33026	17	56-23
R33167	3	52-11
R33167	29	53-5
R33167	18	56-31
R33259	4	70-31
R33259	21	91-45
R33259	11	91-53
R33259	4	91-57
R33877	8	70-5
R34028	4	52-31
R34028	19	53-25
R34558	2	60-5
R34659	10	80-39
R34801R	21	80-39
R34801R	3	80-41
R34812	10	92-40
R35365	3	56-5
R35366	4	56-5
R35367	5	56-5
R375R	20	56-9
R38295	15	52-5
R38295	18	52-19
R38295	18	53-9
R39112	10	56-7
R39112	21	56-13
R39283	23	56-15
R39322	5	52-11
R39322	8	53-9
R39322	15	56-19
R39832	20	56-17
R39832	29	56-19
R40915	2	70-7
R41012	10	80-39
R41076	8	70-7
R42057	4	52-9
R42729	6	20-4
R42849	14	53-21
R42849	46	53-23
R42849	30	56-17
R43381	7	56-31
R43383	10	56-31
R43409	3	20-5
R44165	35	91-45
R44165	3	92-7
R44302	2	40-28
R44302	15	52-33
R44302	3	53-25
R44302	1	91-51
R44357	3	70-61
R44358	3	70-61
R44359	3	70-61
R46323	21	56-19
R46324	21	56-19
R46325	21	56-19
R46727	1	80-50
R47150	21	70-31
R47150	21	70-33
R47172	2	56-19
R48685	2	20-9
R48685	5	20-13
R48685	8	56-25
R48747	4	70-61
R48748	4	70-61
R48749	4	70-61
R48750	4	70-61
R49002	16	56-15
R49003	17	56-15
R49004	18	56-15
R49434	9	56-29
R49518	5	56-17
R49518	3	70-62
R500270	6	20-40
R500271	5	20-40
R50034	14	60-18
R500596	5	20-53
R501124	2	20-14
R501124	9	20-15
R501178	2	20-17
R501373	3	20-30
R501373	9	20-60
R501428	5	20-25
R501436	4	20-23
R501472	11	20-53
R50222	5	56-31
R50227	8	92-21
R502725	21	20-9
R502864	8	20-23
R504725	16	20-33
R505609	4	20-13
R50879	12	60-18
R51192	5	60-18
R51192	8	92-9
R51200	21	56-5
R517196	2	20-31
R517488	5	20-23
R518145	9	20-23
R518146	11	20-23
R51936	9	20-50
R51936	13	20-51
R51936	5	20-52
R520130	16	20-33
R520132	17	20-33

INDICE NUMERICO – CONTIN.

NR.PECA	ITEM	PAGINA
R521439	3	20-54
R521498	1	20-20
R523060	22	20-33
R52640	3	92-40
R52665	35	52-29
R52876	4	56-31
R53658	6	56-23
R54114	4	20-14
R54114	7	20-15
R54174	10	52-7
R54174	36	53-19
R54477	8	91-16
R54477	1	92-40
R54565	1	20-4
R54575	16	56-9
R54779	12	40-23
R54781	13	40-23
R54782	6	40-23
R56101	2	20-52
R56101	13	70-67
R56131	4	20-48
R56464	5	56-11
R56504	3	70-7
R57269	7	56-23
R58303	14	80-39
R58509	11	92-11
R58511	12	92-11
R58832	7	70-27
R58832	20	70-29
R58941	30	52-29
R58941	12	53-19
R60263	5	91-51
R60264	6	91-51
R60755	7	60-13
R60755	2	60-15
R61105	6	20-25
R61179	11	40-23
R61871	9	20-21
R62372	8	56-7
R63226	6	52-11
R63548	10	20-22
R63548	2	20-55
R63548	6	70-31
R63548	16	70-31
R63548	6	70-33
R63548	16	70-33
R63548	6	70-35
R63548	16	70-35
R65648	16	56-23
R65833	10	20-15
R66375	3	91-3
R66670	2	56-7
R67147	4	20-49
R67150	2	20-49
R68171	31	56-19
R68672	7	70-8
R69721	16	56-27
R69721	3	56-33
R70027	9	56-31
R70236	18	56-19
R71963	10	20-50
R72040	13	91-49
R72328	1	20-3
R72653	13	56-9
R73380	17	80-39
R73728	5	92-7
R74012	9	20-40
R74012	12	20-40
R74210	11	70-3
R74402	5	91-35
R74868	5	56-19
R74993	13	40-43
R75522	14	80-25
R75837	6	80-21
R75892	13	20-9
R76617	13	52-5
R76617	3	52-9
R76617	8	52-31
R76617	37	53-23
R76674	22	56-31
R77175	21	52-9
R77175	26	52-29
R77175	40	53-19
R77175	17	53-25
R77175	14	70-27
R77175	10	70-67
R77915	1	92-44
R78048	10	40-47
R78049	15	40-47
R78050	19	40-47
R78051	8	40-47
R78053	13	40-47
R78054	17	40-47
R78055	4	40-47
R78056	32	40-41
R78056	7	40-47
R78057	33	40-41
R78057	2	40-47
R78058	35	40-41
R78058	6	40-47
R78059	23	40-41
R78059	30	40-45
R78059	1	40-47
R78060	2	40-47
R78061	6	40-47
R78062	1	40-47
R78063	39	40-41
R78063	28	40-45
R78063	1	40-47
R78064	5	40-45
R78064	9	40-47
R78156	9	56-19
R78165	8	52-29
R78436	13	52-7
R79018	7	52-13
R79018	7	53-5
R79060	19	70-27
R79060	14	70-29
R79521	18	56-9
R79604	12	20-50
R79639	7	52-27
R79639	7	53-17
R79916	15	70-19
R80135	2	20-19
R80136	1	20-19
R81207	11	91-28
R81207	23	91-41
R81207	4	91-49
R81275	3	20-53
R81275	9	20-53
R81275	10	20-60
R83169	15	20-33
R83588	5	80-39
R84157	21	60-3
R85363	1	20-5
R86457	5	70-7
R86638	11	52-29
R86638	23	53-19
R87210	2	52-11
R87210	25	52-13
R87210	19	53-5
R87210	30	53-5
R87395	8	52-13
R87395	8	52-19
R87395	8	53-5
R87395	20	53-9
R87455	24	52-31
R87455	44	53-23
R87789	7	56-29
R88246	19	56-3
R88889	2	52-27
R88889	2	53-17
R89411	32	56-17
R89944	3	20-28
R90658	2	20-60
R90692	8	20-6
R91360	2	20-48
R91692	12	20-33
R91889	1	20-6
R92241	4	52-17
R92241	4	53-13
R93172	23	56-23
R93317	21	56-15
R93467	20	56-31
R93485	6	56-27
R93623	4	56-19
R93803	6	56-7
R93885	16	56-19
R94072	6	70-61
R94714	22	56-23
R94919	15	56-23
R95059	10	52-29
R95059	22	53-19
R95060	12	52-29
R95063	22	52-29
R95063	2	53-19
R95065	26	52-7
R95065	18	52-9
R95065	28	52-29
R95066	18	52-29
R95066	5	53-19
R95073	31	52-29
R95075	5	52-9
R95075	9	52-31
R95076	6	52-31
R95076	54	53-23
R95077	7	52-31
R95077	53	53-23
R95081	11	52-31
R95081	4	53-23
R95082	13	52-31
R95082	7	53-23
R95084	12	52-31
R95084	5	53-23
R95086	15	52-29
R95086	17	52-31
R95109	12	56-31
R95110	14	56-31
R95142	4	56-29
R95143	8	56-29
R95151	20	56-27

INDICE NUMERICO – CONTIN.

NR.PECA	ITEM	PAGINA
R95152	17	56-27
R95152	22	56-27
R95155	6	56-32
R95160	1	56-29
R95165	11	56-27
R95195	3	56-35
R95197	12	56-35
R95198	13	56-35
R95200	15	56-35
R95206	2	70-8
R95207	3	70-8
R95216	16	52-7
R95216	27	53-19
R95216	4	56-35
R95301	3	52-13
R95301	4	52-19
R95301	3	53-5
R95301	4	53-9
R95316	6	52-21
R95316	8	53-11
R95360	2	52-13
R95360	2	53-5
R95366	32	53-5
R95370	14	52-13
R95370	14	53-5
R95371	1	52-13
R95378	3	52-15
R95378	3	53-7
R95380	7	52-15
R95396	5	52-37
R95398	14	52-33
R95398	2	53-25
R95401	20	70-13
R95422	6	52-15
R95422	6	53-7
R95449	4	56-15
R95450	6	56-15
R95452	8	56-15
R95453	10	56-15
R95454	13	56-15
R95455	14	56-15
R95490	15	70-37
R95490	15	70-39
R95491	10	70-37
R95491	10	70-39
R95493	3	70-29
R95493	6	70-37
R95493	6	70-39
R95493	8	70-44
R95493	2	70-47
R95494	9	70-27
R95494	9	70-29
R95494	14	70-37
R95494	14	70-39
R95494	9	70-44
R95494	1	70-47
R95494	2	70-48
R95498	9	52-5
R95503	2	52-9
R95506	6	52-7
R95612	16	80-43
R95613	23	80-43
R95616	8	70-69
R95654	2	80-6
R95784	4	56-27
R95835	3	52-19
R95835	4	52-22
R95835	3	53-9
R95835	5	53-12
R95850	2	52-34
R95850	2	53-28
R95890	6	56-35
R95892	8	56-35
R95895	2	52-22
R95895	2	53-12
R96151	12	70-67
R96195	3	91-8
R96196	3	91-8
R96216	11	91-8
R96515	4	70-61
R96517	4	70-61
R96805	13	52-13
R96805	13	53-5
R96806	15	52-13
R96806	15	53-5
R96826	6	52-25
R96826	6	53-15
R96924	1	56-11
R97185	11	20-9
R97185	13	20-9
R97185	5	20-21
R97250	1	56-33
R97354	8	20-48
R97490	6	20-6
R97491	6	20-6
R97492	8	20-6
R97493	8	20-6
R97588	31	91-31
R97588	6	91-37
R98062	6	20-6
R99437	2	80-39
SG01001	11	70-59
SG01301	2	30-29
SG064.01	1	20-47
SG06401	2	30-21
SG06401	7	91-51
S17072	7	20-47
TH101502	10	92-27
TY16034	1	20-66
TY16035	1	20-66
TY16036	1	20-66
TY16037	1	20-66
TY22465	16	70-65
TY6304	3	20-35
TY6333	1	20-65
T100529	35	56-17
T116851	10	80-25
T12083	9	56-11
T12083	9	56-25
T122075	4	20-24
T13119	12	60-13
T13119	12	60-17
T13814	15	56-21
T14050	13	20-43
T14050	22	20-43
T14050	7	20-53
T150958	30	70-31
T150958	30	70-33
T150958	30	70-35
T15258	4	70-61
T159519	6	80-29
T17148	3	60-3
T18891	8	20-9
T20034	4	20-36
T20168	18	20-9
T20217	4	70-8
T20314	4	20-4
T20316	3	20-4
T20316	9	92-9
T21564	10	56-17
T21564	5	56-37
T22242	5	30-16
T22486	2	30-9
T23474	19	20-9
T23853	16	52-31
T23853	36	53-23
T24472	5	20-50
T24802	11	56-21
T26565	26	56-17
T26565	27	56-17
T26565	26	56-23
T27260	7	91-31
T27432	11	52-27
T27432	11	53-17
T27432	4	70-61
T27658	14	20-33
T28583	14	40-43
T29969	11	20-52
T32146	5	80-11
T32146	1	80-12
T42302	1	70-60
T42571	2	60-17
T44604	5	70-31
T44604	5	70-33
T44604	5	70-35
T58477	5	20-5
T62323	2	30-5
T67424	8	70-31
T67425	9	70-31
T70177	28	70-31
T70177	28	70-33
T70177	28	70-35
T70659	8	30-24
T70659	5	60-12
T70659	9	91-5
T70659	17	91-57
T75984	5	70-48
T76502	3	70-31
T76502	3	70-33
T77613	18	56-21
T77613	8	60-9
T77613	14	60-9
T77613	2	60-20
T77613	2	60-21
T77613	4	70-3
T77613	8	70-62
T77613	23	70-65
T77814	4	60-5
T77814	23	70-29
T77814	11	70-48
T77857	2	56-21
T77857	4	56-21
T77857	6	56-21
T77857	8	56-21
T77857	21	56-25
T77857	29	60-9
T77857	3	60-12
T77857	14	70-3
T77857	3	70-9
T77857	16	70-27
T77857	2	70-44

INDICE NUMERICO – CONTIN.

NR.PECA	ITEM	PAGINA
T77857	6	70-49
T77857	2	70-53
T77857	22	70-65
T77857	3	91-1
T77858	3	70-59
T77858	2	70-65
T77932	14	60-17
T77932	15	70-65
T78612	7	70-53
T78612	8	70-65
T81686	7	70-31
T81686	7	70-33
T81686	7	70-35
T82518	3	80-23
T82519	3	80-23
T82520	3	80-23
T82521	3	80-23
T82522	3	80-23
T82523	3	80-23
T82524	3	80-23
T82525	3	80-23
T82526	3	80-23
T82527	3	80-23
T82532	4	80-21
T82543	2	80-29
T82543	1	80-31
T82559	5	80-29
T82618	3	80-25
UN4808	6	40-37
UN4815	..	91-18
UN4815	6	91-20
UN4822	3	91-16
U10289	2	56-17
U10289	12	56-17
U10289	16	56-17
U12331	4	56-13
U12547	2	70-31
U12547	2	70-33
U13639	5	20-9
U13639	5	30-15
U15973	3	52-38
U17409	9	60-13
U17409	9	60-17
U42702	20	70-59
U42902	3	70-48
U46662	27	40-41
U46662	23	40-43
Z29304	4	70-48
Z35271	1	30-11
Z42839	13	91-23
Z44689	36	40-41
Z55427	3	92-38
03M7017	9	91-14
03M7085	8	91-35
03M7092	5	40-1
03M7187	14	91-31
03M7264	9	80-37
03M7331	31	91-37
03M7331	5	91-39
03M7331	5	91-42
03M7338	7	91-33
03M7342	3	91-41
08H4373	13	80-39
08H4419	9	80-39
11M7005	6	92-9
11M7009	6	30-16
11M7012	16	70-19
11M7012	15	70-20
11M7021	11	56-7
11M7028	8	70-15
11M7028	15	70-17
11M7054	4	70-20
11M7059	8	70-8
12H236	2	80-39
12H245	8	80-39
12H295	12	70-7
12H304	14	30-29
12H304	11	40-3
12H304	4	40-5
12H315	26	70-31
12H315	26	70-33
12H315	26	70-35
12M7006	14	40-23
12M7006	3	40-33
12M7006	3	40-37
12M7006	10	60-18
12M7006	13	70-20
12M7006	36	80-9
12M7006	8	91-2
12M7006	11	91-5
12M7006	10	91-7
12M7006	3	91-20
12M7006	7	91-26
12M7006	4	92-44
12M7032	5	40-36
12M7044	7	80-12
12M7060	3	20-49
12M7060	3	40-36
12M7064	9	40-1
12M7064	6	40-19
12M7064	31	80-9
12M7064	4	92-21
12M7065	18	30-9
12M7065	3	30-10
12M7065	7	30-11
12M7065	6	30-29
12M7065	17	40-1
12M7065	3	40-15
12M7065	2	40-34
12M7065	12	60-5
12M7065	10	70-25
12M7065	14	70-67
12M7065	7	80-6
12M7065	5	80-7
12M7065	11	80-9
12M7065	7	80-15
12M7065	7	80-48
12M7065	7	80-49
12M7065	2	91-5
12M7065	7	91-7
12M7065	16	91-7
12M7065	7	91-8
12M7065	4	91-13
12M7065	6	92-47
12M7065	3	92-48
12M7065	5	92-54
12M7066	4	20-47
12M7066	12	30-9
12M7066	11	30-17
12M7066	10	30-23
12M7066	12	30-24
12M7066	6	30-25
12M7066	16	30-29
12M7066	3	40-1
12M7066	2	40-7
12M7066	2	40-15
12M7066	18	60-3
12M7066	23	60-13
12M7066	11	80-5
12M7066	12	80-6
12M7066	26	80-9
12M7066	2	80-15
12M7066	3	80-49
12M7066	2	91-14
12M7066	2	92-9
12M7067	7	30-17
12M7067	7	30-18
12M7067	3	30-23
12M7067	9	40-19
12M7067	19	40-19
12M7067	12	60-11
12M7067	18	60-20
12M7067	18	60-21
12M7067	17	70-67
12M7067	8	80-5
12M7067	11	91-13
12M7069	13	56-25
12M7069	26	80-39
12M7069	7	91-13
12M7070	16	30-17
12M7070	15	30-18
12M7070	2	70-20
12M7070	10	91-3
12M7075	24	92-23
12M7077	2	91-7
12M7081	9	91-33
12M7133	15	91-33
12M7133	3	92-35
12M7133	3	92-37
12M7135	2	91-55
12M7139	5	40-17
14H1076	3	40-3
14H1076	3	40-5
14H631	4	40-36
14H785	6	40-36
14H800	11	80-39
14H800	5	80-41
14H860	16	70-7
14M7020	16	40-1
14M7027	3	30-16
14M7027	15	40-1
14M7027	10	40-33
14M7027	13	40-36
14M7027	12	91-5
14M7027	21	91-7
14M7027	10	91-11
14M7027	15	92-33
14M7027	2	92-44
14M7028	8	40-1
14M7028	5	40-19
14M7028	8	40-33
14M7028	13	70-7
14M7028	24	80-9
14M7028	30	80-9
14M7028	3	92-21
14M7028	18	92-25
14M7029	7	30-29
14M7029	4	40-15
14M7029	1	40-34
14M7029	5	40-38
14M7029	11	70-25

INDICE NUMERICO – CONTIN.

NR.PECA	ITEM	PAGINA
14M7029	20	70-67
14M7029	8	80-6
14M7029	8	80-7
14M7029	12	80-9
14M7029	8	80-48
14M7029	6	80-49
14M7029	5	91-5
14M7029	17	91-7
14M7029	8	91-8
14M7029	7	91-9
14M7029	7	91-11
14M7029	15	91-13
14M7029	32	91-31
14M7029	4	92-8
14M7029	15	92-19
14M7029	11	92-23
14M7029	6	92-48
14M7029	6	92-54
14M7031	7	30-23
14M7031	10	40-19
14M7031	20	40-19
14M7031	7	80-5
14M7031	10	91-13
14M7066	4	20-21
14M7136	34	80-9
14M7140	3	20-47
14M7140	13	20-47
14M7140	13	30-9
14M7140	10	30-17
14M7140	7	30-25
14M7140	17	30-29
14M7140	2	40-1
14M7140	7	40-7
14M7140	1	40-15
14M7140	6	60-18
14M7140	1	80-5
14M7140	11	80-6
14M7140	7	80-7
14M7140	4	80-49
14M7140	4	91-14
14M7140	10	92-9
14M7142	9	80-12
14M7142	27	80-39
14M7142	3	80-40
14M7142	5	80-41
14M7142	4	80-42
14M7142	15	80-45
14M7144	18	30-17
14M7144	14	30-18
14M7144	8	80-43
14M7144	9	80-43
14M7148	8	20-4
14M7148	12	70-47
14M7148	6	70-71
14M7151	12	92-21
14M7165	25	56-7
14M7165	22	60-9
14M7165	27	60-9
14M7165	1	60-11
14M7165	6	60-21
14M7165	18	80-9
14M7165	6	91-2
14M7165	10	91-31
14M7165	2	91-33
14M7165	7	91-41
14M7165	15	91-41
14M7165	18	92-11
14M7165	26	92-27
14M7166	14	40-17
14M7166	19	80-9
14M7166	1	91-9
14M7166	20	91-31
14M7166	13	91-35
14M7166	8	91-39
14M7166	11	92-15
14M7166	13	92-19
14M7167	8	60-3
14M7167	6	60-20
14M7168	17	70-17
14M7168	8	92-23
14M7209	2	60-3
14M7230	13	80-43
14M7272	9	40-17
14M7272	14	56-9
14M7272	21	91-33
14M7272	15	91-46
14M7272	5	91-57
14M7272	7	92-3
14M7272	10	92-3
14M7272	2	92-13
14M7272	25	92-15
14M7272	2	92-17
14M7272	14	92-21
14M7272	16	92-23
14M7272	4	92-35
14M7272	2	92-37
14M7273	17	56-9
14M7273	4	92-3
14M7273	8	92-35
14M7273	10	92-37
14M7273	5	92-39
14M7274	3	30-7
14M7274	4	40-8
14M7274	6	40-33
14M7274	6	60-12
14M7274	9	60-20
14M7274	9	60-21
14M7274	1	91-55
14M7277	10	80-45
14M7296	6	20-33
14M7296	5	40-8
14M7296	7	40-9
14M7296	10	80-37
14M7297	8	91-45
14M7298	5	20-35
14M7298	23	20-43
14M7298	32	92-15
14M7319	5	30-5
14M7360	26	92-23
14M7367	8	40-14
14M7375	40	92-3
14M7376	5	70-10
14M7376	26	91-31
14M7413	6	70-17
14M7416	1	91-42
14M7416	3	91-49
14M7478	3	91-31
14M7491	7	70-69
14M7523	7	80-21
14M7523	4	80-27
15H275	1	52-9
15H560	29	52-31
15H666	31	56-17
15H695	16	20-9
15M7076	7	70-47
15M7077	8	70-47
19H1782	1	80-39
19H2284	13	30-29
19H2552	2	40-5
19H2633	8	40-3
19H444	10	40-7
19M3115	14	60-20
19M3115	14	60-21
19M3118	16	80-9
19M3145	25	80-9
19M4750	10	70-59
19M6119	15	80-29
19M6614	2	40-23
19M6614	2	40-33
19M6614	2	40-36
19M6614	5	70-15
19M6614	9	91-2
19M6614	13	91-5
19M6614	2	91-20
19M6614	7	91-25
19M6614	5	92-35
19M6614	5	92-37
19M6614	5	92-38
19M6824	13	56-23
19M6824	4	80-12
19M7073	11	30-18
19M7073	15	30-23
19M7077	2	91-2
19M7077	9	91-7
19M7077	22	91-7
19M7077	9	91-11
19M7077	4	91-20
19M7077	14	91-41
19M7077	17	91-46
19M7077	9	92-3
19M7139	3	30-9
19M7139	5	30-29
19M7139	2	52-35
19M7139	8	52-37
19M7139	1	60-18
19M7139	14	70-7
19M7139	4	70-67
19M7139	9	80-7
19M7139	9	80-9
19M7139	9	80-49
19M7139	5	91-8
19M7139	8	91-9
19M7139	4	91-11
19M7139	5	91-13
19M7139	29	91-31
19M7139	12	91-41
19M7139	9	92-23
19M7139	4	92-47
19M7139	2	92-48
19M7139	2	92-54
19M7160	18	91-25
19M7162	6	30-7
19M7162	4	30-10
19M7162	4	30-11
19M7162	8	30-29
19M7162	7	40-15
19M7162	3	40-34
19M7162	10	56-21
19M7162	16	56-21
19M7162	14	70-5
19M7162	39	80-9

INDICE NUMERICO – CONTIN.

NR.PECA	ITEM	PAGINA
19M7162	5	80-48
19M7162	6	91-7
19M7162	6	91-16
19M7162	2	92-3
19M7162	6	92-19
19M7162	5	92-47
19M7163	2	56-13
19M7163	5	80-6
19M7163	38	80-9
19M7163	10	80-15
19M7163	1	91-5
19M7163	5	91-11
19M7163	16	91-13
19M7166	11	30-9
19M7166	12	30-13
19M7166	4	40-1
19M7166	2	40-8
19M7166	1	40-10
19M7166	8	40-15
19M7166	19	60-3
19M7166	13	60-20
19M7166	10	80-5
19M7166	13	80-6
19M7167	4	30-25
19M7167	15	30-29
19M7167	1	40-7
19M7167	4	60-12
19M7167	13	60-13
19M7167	11	60-18
19M7167	12	70-59
19M7167	3	80-15
19M7167	18	91-5
19M7167	3	91-14
19M7167	1	92-9
19M7168	7	40-10
19M7169	6	20-47
19M7169	5	60-3
19M7169	1	80-49
19M7169	12	91-14
19M7170	6	91-55
19M7179	4	80-7
19M7216	13	91-13
19M7268	4	40-10
19M7268	19	70-59
19M7269	16	40-17
19M7285	8	30-17
19M7285	8	30-18
19M7285	2	30-23
19M7285	7	70-13
19M7285	5	70-25
19M7286	28	92-15
19M7288	17	53-9
19M7288	9	70-25
19M7297	21	70-13
19M7297	8	80-15
19M7299	11	30-13
19M7299	6	60-11
19M7299	10	60-11
19M7299	10	60-20
19M7299	10	60-21
19M7300	18	70-13
19M7301	10	60-5
19M7301	4	91-5
19M7301	14	91-7
19M7318	13	60-21
19M7319	18	91-41
19M7329	12	52-15
19M7342	12	56-25
19M7343	1	80-42
19M7344	6	91-29
19M7347	7	91-14
19M7353	3	56-25
19M7355	4	80-12
19M7363	18	70-17
19M7364	4	30-5
19M7372	22	80-9
19M7378	11	92-21
19M7382	13	30-17
19M7382	13	30-24
19M7386	18	56-17
19M7386	3	56-37
19M7387	14	30-17
19M7387	10	30-18
19M7387	3	30-19
19M7387	5	30-23
19M7387	20	56-3
19M7395	12	56-25
19M7397	5	56-25
19M7408	3	40-8
19M7408	6	40-9
19M7409	9	30-5
19M7479	3	40-10
19M7481	4	80-12
19M7487	15	30-17
19M7487	13	30-18
19M7501	13	80-45
19M7501	6	91-13
19M7518	1	91-3
19M7518	8	91-3
19M7560	8	40-17
19M7560	18	40-33
19M7560	15	56-13
19M7560	4	56-17
19M7560	37	56-17
19M7560	18	56-35
19M7560	35	80-9
19M7560	10	91-5
19M7560	28	91-5
19M7560	8	91-11
19M7560	18	91-25
19M7560	12	91-45
19M7560	17	91-46
19M7560	6	92-3
19M7560	23	92-15
19M7560	2	92-19
19M7560	13	92-25
19M7560	29	92-27
19M7560	2	92-35
19M7560	4	92-37
19M7595	19	60-9
19M7609	25	80-39
19M7609	1	80-40
19M7620	2	80-11
19M7620	9	91-3
19M7640	11	40-1
19M7640	37	80-9
19M7640	9	91-45
19M7642	4	80-12
19M7657	11	91-57
19M7660	2	91-54
19M7660	9	92-42
19M7663	5	52-38
19M7675	4	56-25
19M7685	1	92-46
19M7691	9	91-54
19M7720	18	80-43
19M7721	23	60-9
19M7744	18	70-59
19M7744	2	70-60
19M7744	6	80-5
19M7768	8	70-37
19M7768	8	70-39
19M7768	12	70-44
19M7768	18	91-45
19M7768	18	91-57
19M7774	1	20-29
19M7775	9	20-33
19M7775	27	52-31
19M7775	14	56-35
19M7783	9	20-52
19M7784	6	20-22
19M7784	2	20-43
19M7784	9	20-43
19M7784	4	56-36
19M7785	1	20-30
19M7785	1	20-53
19M7785	1	20-56
19M7785	6	52-37
19M7785	3	53-27
19M7786	1	20-31
19M7786	13	52-15
19M7786	7	56-13
19M7786	14	56-21
19M7790	3	20-39
19M7790	6	80-37
19M7791	4	80-37
19M7793	1	30-3
19M7796	8	20-27
19M7800	19	20-33
19M7801	6	20-31
19M7801	5	20-33
19M7802	1	20-23
19M7802	2	20-25
19M7807	1	20-36
19M7808	5	20-43
19M7809	1	20-54
19M7810	6	40-8
19M7810	8	40-9
19M7812	1	53-27
19M7824	10	70-5
19M7834	16	56-35
19M7835	5	20-67
19M7835	1	40-9
19M7835	2	53-27
19M7851	11	70-5
19M7862	35	53-19
19M7862	13	53-23
19M7863	7	20-27
19M7865	20	20-43
19M7865	16	92-15
19M7866	5	20-55
19M7867	1	20-28
19M7867	18	20-33
19M7868	17	52-19
19M7883	2	80-17
19M7892	6	80-2
19M7907	18	56-25
19M7907	2	70-23
19M7913	3	20-23
19M7921	4	80-17
19M7923	8	20-51

INDICE NUMERICO – CONTIN.

NR.PECA	ITEM	PAGINA
19M7938	8	52-3
19M7938	8	53-3
19M7944	19	53-11
19M7950	3	70-25
19M7950	7	80-2
19M7952	4	80-40
19M7958	44	53-19
19M7966	6	91-57
19M7969	6	70-23
19M7969	1	91-3
19M7970	1	20-25
19M7979	3	20-19
19M7979	4	20-33
19M7981	5	52-3
19M7981	5	53-3
19M8007	6	40-7
19M8011	5	70-67
19M8035	1	70-25
19M8035	6	91-1
19M8035	8	91-3
19M8049	5	30-19
19M8049	11	30-23
19M8062	3	20-20
19M8102	9	70-5
19M8102	2	70-23
19M8119	5	80-25
19M8147	11	80-45
19M8162	4	52-37
19M8162	2	53-27
19M8163	4	20-20
19M8197	17	53-5
19M8260	8	40-7
19M8263	15	91-57
19M8291	1	20-33
19M8292	1	20-37
19M8292	1	20-53
19M8292	6	20-53
19M8317	2	20-33
19M8321	13	53-21
19M8395	3	70-50
19M8400	6	92-25
19M8403	15	91-49
19M8403	10	92-15
19M8403	16	92-19
19M8444	7	70-50
19M8485	21	80-43
19M8493	3	60-13
19M8528	1	52-37
19M8552	11	60-11
19M8552	15	60-20
19M8552	15	60-21
19M8552	18	80-15
19M8577	10	80-31
19M8599	14	91-39
19M8618	10	20-23
19M8648	8	91-29
19M8648	16	91-33
19M8653	2	80-37
19M8667	25	70-31
19M8669	17	91-45
19M8694	17	52-13
19M8705	10	70-44
19M8706	12	70-37
19M8706	12	70-39
19M8767	3	30-5
19M8775	9	70-71
19M8776	6	70-69
19M8776	8	70-71
19M8837	24	56-17
19M8837	1	80-3
19M8842	25	70-33
19M8842	25	70-35
19M8857	5	80-19
19M8858	16	80-29
19M8858	4	80-31
19M8866	20	92-15
19M8967	12	52-15
19M8986	7	20-21
19M8987	1	20-21
19M8999	1	20-12
19M9168	43	53-19
19M9349	20	91-35
19M9426	4	80-12
198973	9	91-57
21M7022	13	92-3
21M7261	11	70-7
21M7265	1	30-21
21M7265	23	92-3
21M7271	17	92-3
21M7271	20	92-3
21M7271	26	92-3
21M7271	3	92-5
21M7290	1	92-7
21M7292	8	70-10
21M7296	4	70-10
21M7309	29	92-3
21M7310	22	91-31
21M7310	11	91-35
21M7310	2	92-43
21M7327	2	91-26
21M7327	4	91-43
21M7357	12	92-3
21M7362	2	91-23
21M7362	13	91-25
21M7362	10	92-5
21M7362	3	92-33
21M7364	4	40-19
21M7371	18	91-37
21M7392	16	91-37
21M7423	10	91-33
21M7423	3	91-53
21M7423	7	92-42
21M7460	6	40-14
21M7465	9	40-16
21M7491	18	91-37
21M7505	6	92-33
22M7115	19	92-27
22M7170	23	91-37
22M7170	11	91-39
24H1227	3	56-7
24M3763	6	30-17
24M3763	6	30-18
24M7008	10	80-7
24M7008	3	91-13
24M7008	2	91-31
24M7024	2	30-10
24M7024	3	30-11
24M7024	6	80-6
24M7024	2	91-9
24M7024	17	92-15
24M7024	7	92-19
24M7026	15	30-9
24M7026	15	40-17
24M7026	13	60-5
24M7026	2	60-18
24M7026	13	70-5
24M7026	6	80-7
24M7026	10	80-9
24M7026	6	80-15
24M7026	6	80-48
24M7026	3	91-5
24M7026	15	91-7
24M7026	6	91-8
24M7026	6	91-9
24M7026	6	91-11
24M7026	19	91-31
24M7026	14	91-35
24M7026	11	91-41
24M7026	3	92-8
24M7026	10	92-21
24M7026	10	92-23
24M7026	7	92-35
24M7026	4	92-48
24M7026	4	92-54
24M7027	16	53-21
24M7027	48	53-23
24M7027	5	91-45
24M7028	3	91-55
24M7038	12	30-18
24M7038	6	30-23
24M7038	7	40-14
24M7038	4	56-37
24M7038	6	70-25
24M7040	5	20-47
24M7040	12	30-17
24M7040	9	30-23
24M7040	5	30-25
24M7040	3	40-7
24M7040	7	40-8
24M7040	13	70-59
24M7040	27	80-9
24M7040	1	80-15
24M7040	19	91-5
24M7040	10	91-14
24M7045	39	92-3
24M7048	3	92-39
24M7049	8	80-12
24M7049	2	80-40
24M7049	3	80-42
24M7051	17	30-17
24M7051	16	30-18
24M7051	7	91-1
24M7053	10	30-5
24M7054	12	91-35
24M7054	28	92-27
24M7054	6	92-38
24M7055	1	40-38
24M7055	15	91-37
24M7055	7	91-39
24M7055	8	91-54
24M7055	3	92-3
24M7055	9	92-37
24M7082	23	80-9
24M7086	21	91-37
24M7087	7	40-19
24M7087	7	40-33
24M7087	19	92-25
24M7087	4	92-33
24M7088	10	30-13
24M7088	13	40-1
24M7088	9	40-33

INDICE NUMERICO – CONTIN.

NR.PECA	ITEM	PAGINA
24M7088	11	91-11
24M7088	12	92-25
24M7088	2	92-46
24M7090	23	60-3
24M7090	1	70-20
24M7101	2	80-49
24M7106	10	20-52
24M7117	10	92-45
24M7138	17	80-5
24M7138	32	80-9
24M7138	4	91-23
24M7138	18	92-3
24M7138	24	92-3
24M7139	2	40-37
24M7139	24	56-7
24M7139	5	91-2
24M7139	22	91-5
24M7139	11	91-7
24M7139	12	91-11
24M7139	9	91-23
24M7139	19	91-25
24M7139	2	91-29
24M7139	23	91-31
24M7139	20	91-33
24M7139	16	91-41
24M7139	5	91-43
24M7139	6	91-45
24M7139	3	91-46
24M7139	16	91-46
24M7139	8	92-5
24M7139	22	92-15
24M7139	3	92-19
24M7139	17	92-25
24M7139	14	92-33
24M7139	6	92-35
24M7139	6	92-37
24M7139	3	92-44
24M7146	10	91-35
24M7178	16	30-9
24M7178	7	30-19
24M7180	9	30-17
24M7180	9	30-18
24M7180	8	40-19
24M7180	3	70-60
24M7180	12	91-13
24M7180	7	92-23
24M7200	3	80-5
24M7200	12	80-43
24M7200	14	80-45
24M7207	8	80-49
24M7207	16	91-39
24M7207	6	91-49
24M7210	30	92-3
24M7238	6	52-3
24M7238	6	53-3
24M7238	6	70-67
24M7238	28	91-37
24M7240	16	70-67
24M7251	14	91-25
24M7251	10	91-28
24M7251	7	91-29
24M7251	25	91-31
24M7251	3	91-33
24M7251	6	91-41
24M7252	8	91-31
24M7262	27	92-23
24M7298	5	91-16
24M7298	16	91-31
24M7315	4	91-29
24M7362	10	40-16
24M7362	6	40-17
24M7362	3	91-26
24M7362	19	91-37
24M7362	35	91-37
24M7362	10	92-29
24M7362	8	92-42
25H723	11	70-37
25H723	11	70-39
25602	16	56-25
26M4224	4	20-13
26687	8	40-23
28H1495	8	20-53
28H1497	4	20-43
28H1618	5	70-23
28H1903	12	60-20
28H1903	12	60-21
28H3381	12	56-21
30M7007	1	56-3
30M7007	19	56-25
30M7017	15	80-15
34H184	18	70-37
34H184	18	70-39
34H234	15	92-27
34H241	3	70-21
34H241	3	70-22
34H282	7	92-11
34H294	16	60-13
34H313	13	60-18
34H314	17	56-7
34M3866	10	70-17
34M3872	5	56-35
34M7030	15	53-23
34M7038	2	52-29
34M7043	6	70-19
34M7062	5	70-19
34M7064	2	70-17
34M7071	8	70-17
34M7074	8	56-27
34M7094	11	91-33
34M7102	8	52-5
34M7102	4	52-35
34M7113	28	56-9
34M7126	3	52-31
34M7126	2	53-21
34M7126	16	53-23
34M7126	52	53-23
34M7126	7	53-28
34M7126	12	91-31
34M7135	4	80-25
34M7141	21	52-29
34M7170	29	56-9
34M7172	31	92-15
34M7190	3	40-9
34M7199	6	70-15
34M7207	11	53-19
34M7207	22	56-9
34M7214	12	70-21
34M7220	9	70-17
34M7244	5	52-5
34M7269	8	70-21
34M7269	8	70-22
37H144	7	92-27
37H221	7	92-45
37M7059	33	92-3
37M7063	9	91-35
37M7071	15	92-3
37M7071	37	92-3
37M7088	5	91-23
37M7089	2	91-51
37M7095	8	91-51
37M7109	9	91-28
37M7140	1	91-46
37M7146	10	91-23
37M7165	12	91-8
37M7165	9	92-5
37M7165	17	92-33
37M7166	15	91-25
37M7174	3	91-45
37M7177	17	40-17
37M7177	4	40-20
37M7179	10	92-27
37M7181	7	92-1
37M7185	41	91-45
37M7185	2	91-46
37M7185	5	92-33
37M7185	4	92-40
37M7192	1	92-38
37M7218	4	91-46
37M7219	7	91-46
37M7230	2	91-49
37M7232	23	92-25
37M7242	9	91-29
37M7249	8	91-23
37M7255	4	91-47
37M7260	3	91-29
37M7263	2	92-38
37M7272	43	91-45
37M7288	3	91-45
37M7291	4	91-17
37M7298	13	92-25
37M7305	17	91-41
37M7305	11	91-42
37M7336	13	92-5
37M7336	9	92-7
37M7376	7	92-27
38H1094	24	70-65
38H1168	14	56-25
38H5001	5	60-5
38H5002	9	56-13
38H5002	19	56-21
38H5002	23	60-5
38H5002	7	60-9
38H5002	5	60-13
38H5002	3	60-20
38H5002	3	70-3
38H5003	9	56-21
38H5003	18	60-5
38H5003	3	60-6
38H5003	30	60-9
38H5003	15	70-3
38H5003	6	70-9
38H5003	17	70-27
38H5003	10	70-29
38H5008	25	70-65
38H5010	18	70-65
38H5012	2	91-1
38H5013	3	70-65
38H5015	10	70-48
38H5016	17	60-5
38H5016	5	60-6
38H5016	13	60-9

INDICE NUMERICO – CONTIN.

NR.PECA	ITEM	PAGINA
38H5016	3	60-21
38H5016	8	70-3
38H5016	6	70-62
38H5017	1	56-21
38H5017	8	91-1
38H5021	8	70-53
38H5022	17	60-5
38H5023	20	56-25
38H5023	17	70-29
38H5031	8	70-9
38H5033	12	70-65
38H5034	13	70-53
38H5068	3	70-53
38H5076	2	70-9
38H5076	2	70-49
38H5121	5	70-59
38H5127	6	70-3
38H5131	19	60-5
38H5142	3	70-49
38H5148	5	56-21
40M1851	9	56-35
40M1852	5	56-33
40M1857	25	52-31
40M1857	45	53-23
40M1861	9	60-3
40M1863	9	40-10
40M1873	9	80-29
40M5099	15	70-13
40M7040	30	56-7
40M7040	26	56-9
40M7040	15	60-3
40M7040	2	91-47
40M7040	19	92-21
40M7071	4	70-61
40M7082	19	91-33
40M7097	8	52-27
40M7102	5	70-63
40M7112	12	80-15
40M7144	8	30-9
40M7251	32	53-23
40M7255	13	52-3
40M7255	13	53-3
40M7256	8	53-17
40M7256	5	70-61
400R	6	52-13
400R	7	52-19
400R	6	53-5
400R	19	53-9
42M7054	11	70-47
42M7058	1	30-7
42M7058	11	40-10
44M7070	10	52-15
44M7070	26	53-5
44M7070	10	53-7
44M7070	9	53-11
44M7070	3	56-11
44M7070	5	56-13
44M7103	3	56-17
44M7103	8	70-61
44M7119	19	56-7
44M7124	19	53-23
45M7036	7	92-9
45M7044	5	92-11
45M7080	1	56-9
45M7080	1	92-17
45M7080	14	92-23
51M7039	15	20-51
51M7039	7	20-52
51M7040	9	20-24
51M7040	19	20-43
51M7040	4	52-34
51M7040	21	53-25
51M7040	4	53-28
51M7040	45	56-17
51M7040	12	60-9
51M7040	12	70-48
51M7040	26	70-65
51M7040	7	70-67
51M7041	10	20-31
51M7041	12	52-9
51M7041	4	52-29
51M7041	7	52-33
51M7041	28	53-5
51M7041	13	53-11
51M7041	38	53-19
51M7041	49	53-19
51M7041	15	53-25
51M7041	8	56-13
51M7041	20	56-21
51M7041	11	56-35
51M7041	16	60-5
51M7041	4	60-6
51M7041	6	60-9
51M7041	6	60-13
51M7041	3	60-17
51M7041	4	60-20
51M7041	4	60-21
51M7041	2	70-3
51M7041	20	70-27
51M7041	6	70-29
51M7041	8	70-29
51M7041	16	70-29
51M7041	18	70-29
51M7041	6	70-47
51M7041	7	70-62
51M7041	18	70-67
51M7042	2	20-22
51M7042	24	52-7
51M7042	24	52-29
51M7042	50	53-19
51M7042	17	53-21
51M7042	49	53-23
51M7042	14	53-25
51M7043	7	20-24
51M7043	3	20-27
51M7043	6	30-15
51M7043	17	52-9
51M7043	17	52-29
51M7043	7	52-33
51M7043	19	53-19
51M7043	10	53-21
51M7043	9	53-23
51M7043	7	53-25
51M7043	9	53-25
51M7043	25	56-21
51M7043	2	60-6
51M7043	4	60-9
51M7043	31	60-9
51M7043	4	60-17
51M7043	16	70-3
51M7043	5	70-9
51M7043	11	70-29
51M7043	30	70-55
51M7043	19	70-65
51M7044	2	20-34
51M7045	6	20-20
51M7045	8	20-22
51M7045	27	52-7
51M7045	13	52-29
51M7045	14	52-31
51M7045	14	53-19
51M7045	24	53-19
51M7045	6	53-23
51M7045	1	70-9
51M7045	11	70-31
51M7045	11	70-33
51M7045	11	70-35
51M7045	9	70-47
51M7045	1	70-49
51M7045	4	70-53
51M7045	6	70-59
51M7045	4	70-63
51M7047	14	30-13
51M7047	23	52-7
51M7047	1	70-59
51M7047	6	70-65
51M7048	4	70-65
51M7049	9	70-53
51M7049	10	70-65
51M7050	11	70-53
51M7050	13	70-65
51M7052	5	70-47
51M7073	27	53-23
51M7347	28	40-41
55M7003	5	92-21
56M5259	15	92-21
56M7007	7	91-37
57M6498	4	40-16
57M7011	13	40-19
57M7011	7	40-20
57M7014	3	40-16
57M7014	12	40-19
57M7014	6	40-20
57M7064	29	40-43
57M7089	34	40-43
57M7105	10	91-49
57M7106	34	40-43
57M7120	12	40-33
57M7146	12	40-33
57M7161	29	40-41
57M7166	11	40-14
57M7170	28	40-43
57M7229	36	40-43
57M7244	15	40-45
57M7247	14	40-45
57M7252	24	40-33
57M7253	32	40-43
57M7253	40	40-43
57M7254	4	40-41
57M7254	8	40-45
57M7255	8	40-41
57M7255	11	40-45
57M7256	9	40-14
57M7256	11	40-17
57M7256	5	40-41
57M7256	9	40-45
57M7257	9	40-41
57M7257	12	40-45
57M7258	2	40-41
57M7258	18	40-41
57M7258	22	40-43

INDICE NUMERICO – CONTIN.

NR.PECA	ITEM	PAGINA
57M7258	26	40-43
57M7258	2	40-45
57M7259	4	40-45
57M7260	12	40-41
57M7260	17	40-45
57M7261	20	40-45
57M7262	19	40-43
57M7263	13	40-41
57M7263	18	40-45
57M7264	15	40-41
57M7264	21	40-45
57M7265	10	40-41
57M7266	4	40-45
57M7267	5	40-45
57M7267	5	91-54
57M7274	29	40-45
57M7280	31	40-45
57M7283	16	40-41
57M7283	22	40-45
57M7285	22	40-41
57M7285	27	40-45
57M7289	3	40-14
57M7289	12	40-17
57M7289	1	40-41
57M7289	7	40-45
57M7291	11	40-41
57M7291	16	40-45
57M7296	19	40-45
57M7298	19	40-41
57M7298	24	40-45
57M7299	24	40-45
57M7303	21	40-47
57M7304	21	40-41
57M7304	26	40-45
57M7305	32	40-45
57M7306	17	40-41
57M7306	23	40-45
57M7307	33	40-45
57M7309	20	40-41
57M7309	25	40-45
57M7315	1	40-45
57M7317	7	40-41
57M7317	10	40-45
57M7318	13	40-45
57M7328	4	40-41
57M7328	8	40-45
57M7341	34	40-43
57M7347	27	40-43
57M7349	8	40-43
57M7363	31	40-43
57M7364	14	40-41
57M7364	1	40-45
57M7365	9	40-45
57M7379	6	40-48
57M7384	31	40-43
57M7385	2	40-43
57M7385	31	40-43
57M7429	24	40-33
57M7429	23	40-43
57M7434	5	40-48
57M7436	2	40-48
57M7437	1	40-48
57M7469	24	40-41
57M7472	5	40-43
57M7472	9	40-43
57M7474	3	40-48
57M7496	26	40-41
57M7498	23	40-43
57M7508	23	40-33
57M7508	30	40-41
57M7509	23	40-33
57M7509	31	40-41
57M7511	24	40-33
57M7511	23	40-43
57M7557	16	40-43
57M7564	17	40-43
57M7572	18	40-43
57M7594	22	40-33
57M7615	7	91-49
57M7624	6	40-43
57M7624	33	40-43
57M7842	30	40-43
57M7943	4	92-1
58M5573	9	70-20
58M5574	17	80-15
58M5575	9	70-8
58M5575	3	70-19
58M5575	12	70-22
61M5005	2	70-59
61M5005	5	70-65
61M5023	8	70-3
61M5076	2	70-9
61M5076	2	70-49
99M7009	1	80-13
99M7011	1	80-13
99M7011	17	91-5
99M7015	1	80-13
99M7015	15	92-25
99M7016	12	70-19
99M7016	13	70-21
99M7016	1	80-13
99M7016	10	91-2
99M7057	1	80-13
99M7057	5	91-46
99M7065	12	40-33
99M7073	34	92-3
99M7095	9	91-9
99M7095	14	91-11
99M7098	1	80-13
99M7102	5	91-55
99M7107	1	80-13
99M7108	1	80-13
99M7109	1	80-13
99M7109	11	91-31
99M7115	1	80-13

NR.PECA	ITEM	PAGINA