Trator de Esteiras 750J
Classe 3 (N.S. 141344-)

RUTHZIL TRATOR COMERCIAL DE PEÇAS LTDA 11 97083-6812 ROLANDO CITRANGULO

JOHN DEERE

DEZEMBRO 2012

CATÁLOGO DE PEÇAS

Trator de Esteiras 750J
Classe 3 (N.S. 141344-)

PC10043P (dez-12) Português

Worldwide Construction and Forestry Division
Worldwide Edition
Printed in U.S.A. (Revised)
COPYRIGHT © 2012
DEERE & COMPANY
Moline, Illinois
All rights reserved

Trator de Esteiras 750J

TX1073900A A.1



Trator de Esteiras 750J

Fabricado em 2007–

(Especificações e projeto sujeitos a alterações sem aviso prévio.)

Ao Cliente

Os números de peça neste catálogo de peças estavam corretos quando o catálogo foi publicado. É nossa política melhorar constantemente nossas máquinas, portanto, os números de peça podem ser alterados. Ao fazer um pedido de peças, verifique os números de peça com seu concessionário.

Unidades de Medida do SI

As dimensões métricas são fornecidas ao longo deste catálogo de peças, quando aplicável.

Identificação de Resistência de Parafusos

Os parafusos necessários para se obter qualidade de alta-resistência equivalente a SAE grau 8 estão identificados neste catálogo pela descrição AR SAE 8 (10,9 para sistema métrico). Todos os parafusos padrão são SAE grau 5 (sistema métrico 8,8) ou inferior.

Informações do Nº de Série do Motor

As informações sobre número de série são listadas para mostrar em quais máquinas cada peça pode ser utilizada, por exemplo:

	â		**Pode ser usada em todos os tipos de motor.**
000000	**â**		**A peça pode ser usada em produtos que começam com o número de série listado.**
	â	**000000**	**A peça pode ser usada em produtos até (e incluindo) o número de série listado.**
000000	**â**	**000000**	**A peça pode ser usada em produtos entre (e incluindo) os números de série listados.**

Quando XXXXXX é listado no lugar do número de série, uma alteração no número de série foi feita, porém o número de série exato não estava disponível quando o catálogo foi produzido.

Se os números de identificação dos produtos ou números de série forem necessários para requisições de garantia ou correspondência pertencentes a este produto, é extremamente importante informar todos os caracteres. Este ponto é crucial.

Seta de Direção

As setas são utilizadas com as ilustrações para indicar a parte dianteira da unidade. Os LADOS DIREITO E ESQUERDO são determinados com base na direção do movimento de avanço do veículo.

Ilustrações inclusas na caixa

Um número de legenda, mostrado na lista de peças, é atribuído a todas as peças inclusas nas caixas vendidas como conjunto de serviço. Uma caixa sem legenda inclui peças não atuais.

Listas de Peças Completas

As Peças Completas estão listadas em negrito. Faça o pedido separadamente. Não inclua em pedidos de peças de reposição.

Orientação do Motor

Os lados â Direitoâ e â Esquerdoâ são determinados com o usuário ao volante, voltado para o motor.

Componentes John Deere Reman

As peças de serviço listadas neste catálogo se destinam ao reparo dos componentes originais do equipamento. Apesar de muitas peças de serviço poderem ser utilizadas no reparo de componentes remanufaturados, o processo de remanufatura pode alterar as peças de tal forma que as peças de serviço podem se tornar inadequadas ou inutilizáveis.

Localização do Número de Série

Cada Trator de Esteiras 750J pode ter sete números de série. Eles são os números de identificação do produto, do motor, do motor hidrostático de acionamento da esteira, da bomba hidrostática dianteira, da bomba hidrostática traseira e do microcomputador.

O número de identificação do produto está localizado na lateral esquerda da estrutura do trator de esteiras abaixo da estação do operador.

A placa do número de série do motor está localizada na lateral direita do bloco de cilindros.

A placa do número de série do motor hidrostático de acionamento da esteira está localizada na tampa da extremidade do motor de acionamento.

A placa do número de série da bomba hidrostática dianteira está localizada na carcaça da bomba.

A placa do número de série da bomba hidrostática traseira está localizada na carcaça da bomba.

A placa do número de série do microcomputador está localizada na parte inferior do computador.

O lado direito e o lado esquerdo, a dianteira e a traseira do trator de esteiras são vistos olhando-se na direção de avanço do trator de esteiras.

Sempre que os números de série forem exigidos nos pedidos de garantia ou em correspondências referentes a este produto, é extremamente importante fornecer todos os caracteres. Este ponto é crucial.

Número de Identificação do Produto – 13 Dígitos

TX1073902A A.1

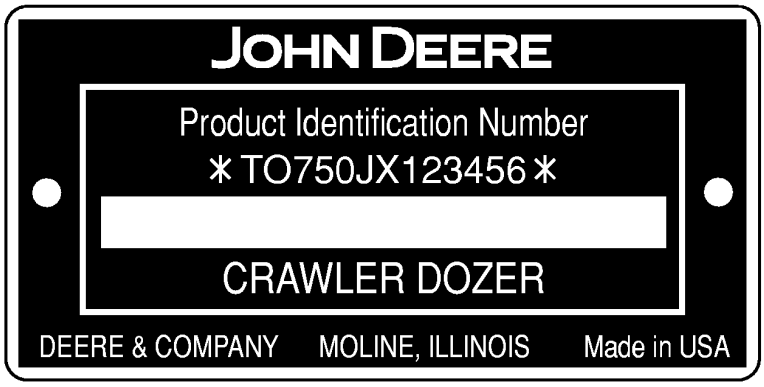

TX1073902A

Primeira Linha	**Indica**
TO	Fabricante — John Deere Dubuque Works
750J	Modelo
X — Motor 6068HT063	Configuração
123456	Número de Série (Exemplo)
Segunda Linha	**Indica**
Trator de Esteiras	Tipo de Unidade

Número de Identificação do Produto – 17 Dígitos

TX1078375 A.1

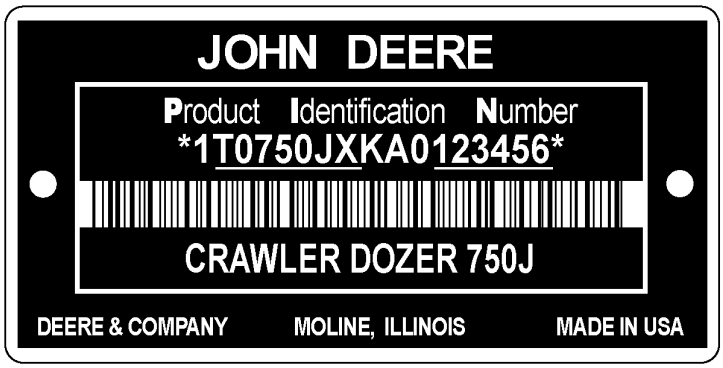

TX1078375

Primeira Linha	**Indica**
1T0	Fabricante – John Deere Dubuque Works
750J	Modelo
X	Certificação de Emissões: Modelo do Motor 6068HT063 – Classe 3 / Estágio IIIA
K	Uso Exclusivo da Fábrica
A	Código do Ano de Fabricação
0	Uso Exclusivo da Fábrica
123456	Número de Série
Segunda Linha	**Indica**
TRATOR DE ESTEIRAS 750J	Tipo de Unidade

Identificação do Nível de Emissões do Motor

Número do Modelo do Motor	Nível de Emissões
6068HT063	Classe 3 / Estágio IIIA

Placa do Número de Série do Motor — 4045 e 6068

RGP11355 A.1

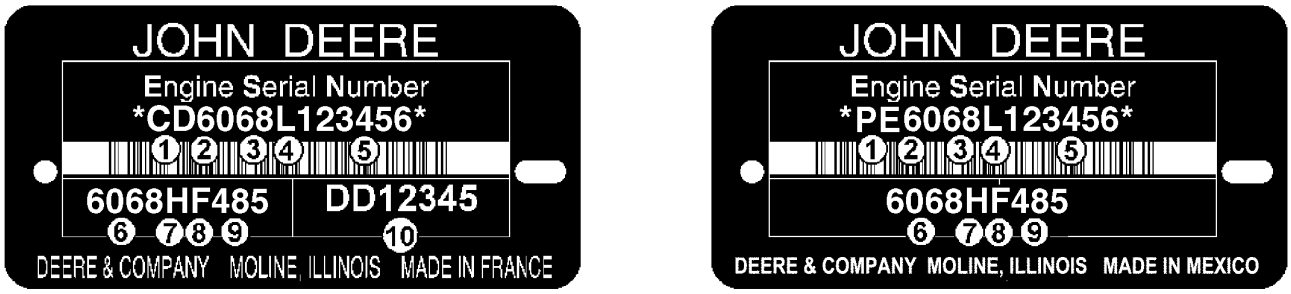

RGP11355

O Número de Série do Motor é Definido por 13 Caracteres	
Primeira Linha	Indica
1 — Duas letras para designação da fábrica do motor	PE: Torreon, México, CD: Saran, França, JX: Rosario, Argentina
2 — Um dígito para o número de cilindros.	4 Cilindros, 6 Cilindros
3 — Três dígitos para cilindradas em litros	045: 4.5 Litros, 068: 6.8 Litros
4 — Uma letra para o nível de emissão	B= Não Certificado C= Nível de emissão Classe 1/Estágio I G= Nível de emissão Classe 2/Estágio II L= Nível de emissão Classe 3/Estágio IIIA R= Nível de emissão Interim Classe 4/Estágio IIIB
5 — Seis dígitos	123456= Número sequencial de fabricação do motor. Os números sequenciais começam em 000001
O Tipo de Motor é Definido por 9 Caracteres Alfanuméricos	
6 — Quatro dígitos	Igual aos itens 2 e 3 acima
7 — Uma letra para o tipo de aspiração	A= Turbocomprimido com aftercooler ar-água D= Naturalmente Aspirado T= Turbocomprimido H= Turbocomprimido com aftercooler ar-ar S= Turbocomprimido com aftercooler ar-água marinha
8 — Uma ou duas letras para aplicação OEM	F: OEM, FM: Marítimo, FH: HazLoc, FN: Gás Natural Comprimido
8 — Uma ou duas letras para aplicação de Veículo John Deere	DW, KV: Construção, RW, LV, L, BM: Trator, TJ: Florestal, H, Z, CQ : Colheitadeira, N: Colhedora/Pulverizador, E: Enleiradeira
9 — Dois ou três dígitos para versão	485
10 — Duas Letras e 5 ou 6 dígitos para o Número de peça do motor	DD12345 (Motores Somente de Saran)

Marcas comerciais

Ao longo deste catálogo de peças, você encontrará as seguintes marcas comerciais da Deere & Company:

Best Bid™	CounterParts™	DEERE™ (Deere™)
Dura-Trax™	Fanggs™	Guardian™
HTH™	Jagz™	JDLink™
MARKS™	MIC™ [Centro de Informações sobre a Máquina]	MTH™
Power Curve™	Powerllel™	PowerShift Plus™
Powerwize™	POWR SAVR™	PowrShift™
ProPath™	Quad-Cool™	Quik-Tatch™
SC-2™	Side-Tracker™	Stinger™
StructureALL™	Swamper™	TMC™ [Controle Total da Máquina]
ValueSelect™	Waratah™	Worksite Pro™
FlexBox™	Funk™	iTorque™
Phoenix™	Phoenix International™	PowerTech
PowerTech™ E	PowerTech™ M	PowerTech™ Plus
Precision Joint™	SHIFT-O-MATIC™	SWEDA™ (Eixo Duplo Extremo Super Largo)
TeamMate™	TeamMate™II	TeamMate™ IV
TMII™	TMIII™	

Observações e Abreviações

As seguintes observações e abreviações podem aparecer ao longo deste catálogo. Consulte a tabela a seguir para ver as traduções.

Frase	Significado	Frase	Significado
ALSO ORDER, ORD W/	Encomende Também	MFWD	Tração Dianteira Mecânica
AMP	Ampere	NA, NOT USED THIS APPL	Não Usado Nesta Aplicação
APPL, APPL ONLY	Somente nesta aplicação	NLA	Não está mais disponível
AR	Conforme necessário	NSEP	Não disponível separadamente
ASSY	Conjunto completo	OD	Diâmetro externo
BOAC	Borda de corte aparafusada	OPTIONAL	Opcional
CCW	Sentido anti-horário	OR	Ou
COMPLETE	Completo	ORD, ORDER	Encomendar
COMPLETE GOODS	Peças completas	OS	Tamanho Superior
CONVENIENCE ASSY, CA	Conjunto de conveniência	OUTER	Externo
CTL, CUT TO LENGTH	Cortar no comprimento correto	PKG, PACKG	Pacote, Pacote de
CW	Sentido Horário	PTO	Tomada de Potência
ENGINE	Motor	RATIO	Relação
FOR	Para	REAR	Traseira
FRONT	Dianteira	REMAN	Remanufaturado
GAS	Gasolina	REPL	Substitui
HFWD	Transmissão Dianteira Hidráulica	RH	Lado direito
HP	Cavalos de potência	SN	Número de série
HS, HEAD MARKED	Alta Resistência, cabeça marcada	STD	Padrão
ID	Diâmetro interno	SUB	Substituído por
INCH	Polegada	SUB COMPONENTS	Componentes substitutos (do kit ou conjunto)
INCL KEYS	Inclui chaves…	SUB FOR	Substituto para
INCL, INCLUDES	Inclui…	TEETH, Z	Número de dentes da engrenagem
INCLUDES PARTS/ ITEMS MARKED	Inclui peças/itens marcados…	TK	Espessura
INNER	Interno	UP, UPPER	Superior
KIT	Kit	US	Tamanho inferior
L	Número de elos	USE UNTIL EXHAUSTED	Use até esgotar
LF, LINE FILL	Enchimento da Linha	USE WITH	Usar com
LGP	Baixa Pressão no Solo	VEC	Controlador Eletrônico do Veículo
LGTH	Comprimento	VLC	Central de Carga do Veículo
LH	Esquerdo	W/	Com
LOW, LOWER	Inferior	W/O	Sem
LT	Esteira Longa	WHOLE GOODS	Pacotes de Produto
MAKE FROM, MF	Fabricação de	WT	Esteira Larga
MARKED	Marcado	XLT	Esteira Extra Longa
MATCHED SET	Conjunto correspondente		

Conteúdo

01 Rodas e Pneus e Esteiras
0131 Estruturas das Esteiras....36
0132 Rodas Dentadas, Correntes e Sapatas de Acionamento....56
0133 Roletes....60
0135 Eixo do Pivô e Barra Transversal....68
02 Eixos, Diferenciais e Sistemas de Suspensão
0201 Carcaça e Suporte do Eixo de Acionamento (Inc. Reduções Finais)....90
0242 Peças de Montagem do Eixo....98
03 Transmissão
0315 Controles....102
0325 Eixo de Acionamento da Entrada....104
0355 Acionamentos de Rotação Variável....106
0362 Válvula de Controle da Trans.....128
0363 Linhas de Óleo da Trans.....136
0364 Filtro, Resfriador e Reservatório Aux. da Trans.....154
0375 Circuitos do Controle Automático....156
04 Motor
0400 Motor 6068HT063....162
05 Sistema Auxiliar do Motor
0505 Auxílios de Partida em Clima Frio....246
0511 Cobertura do Ventilador e do Radiador....256
0512 Ventilador....266
0515 Controles de Rotação do Motor....268
0521 Filtro de Ar e Tubulação....270
0522 Pré-filtro de Ar....272
0531 Silencioso e Tubo de Escape....274
0540 Suporte do Motor....276
0563 Linhas de Combustível e Conexões....278
0564 Tanque de Combustível....284
0575 Circuitos do Controle Automático....288
0578 Sensores....290
11 Freios de Estacionamento
1115 Articulação dos Controles....292
13 Diversos, Veículo
1322 Adesivos e Marcas Comerciais....294
1369 Graxas, Óleos, Combustíveis e Líquidos de Arrefecimento....304
15 Acessório do Equipamento
1511 Barra de Tração....308
16 Sistemas Elétricos do Veículo
1671 Baterias, Suporte e Cabos....312
1672 Fiação do Alternador, Regulador e Sistema de Carga....314
1673 Sistema de Iluminação do Veículo....320
1674 Chicote Elétrico e Interruptores....330
1676 Instrumentos e Indicadores....362
17 Chassi da Estrutura ou Estrutura de Suporte
1741 Motor ou Estrutura Principal....366
1749 Pesos do Chassi....374
1749 Pesos do Chassi....374
18 Estação do Operador
1807 Itens Especiais de Controle de Ruído....378
1810 Compartimento do Operador....380
1811 ROPS, FOPS, OPS ou Estrutura do Chassi....400

Conteúdo - continuação

1813 Laterais, Portas, Proteções e Envidraçamento do Corpo....408
1814 Para-brisas e Limpadores....416
1821 Assento e Cintos de Segurança....424
1831 Aquecedor, Mangueiras e Controles....452
1832 Compressor e Acionamento do Sistema de Ar Condicionado....468
19 Chapa de Metal e Estilo
1911 Capô e Suportes do Capô....478
1912 Proteções Laterais do Motor....482
1921 Grade e Alojamento da Grade....484
1927 Para-lamas....488
20 Segurança, Conveniência e Diversos
2001 Rádio....490
2004 Dispositivos de Advertência Incluindo Buzina e Alarme de Ré....492
2005 Caixa de Ferramentas....498
2006 Acendedor de Cigarros....500
21 Sistema Hidráulico Principal do Veículo
2161 Bombas e Acionamentos Hidráulicos....504
2163 Linhas hidráulicas e Mangueiras....510
2164 Reservatório Hidráulico, Filtro e Resfriador....528
2167 Motores Hidráulicos....538
26 Comunicação Global do Veículo
2600 Comunicação Global do Veículo....546
30 Guincho
3060 Sistema Hidráulico do Guincho....562
32 DtlDozers
3202 Lâminas do Dozer Interno....566
3203 Lâminas Semi-U do Dozer Externo....570
3204 Lâminas com Ângulo Mecânico e Retas do Dozer Externo....576
3208 Outras Peças de Desgaste da Lâmina....578
3243 Estrutura Móvel....582
3262 Válvulas de Controle....594
3263 Linhas, Mangueiras e Conexões....634
3265 Cilindros Hidráulicos....652
42 Ferramenta de Condicionamento do Solo
4201 Lâminas, Dentes, Hastes Etc.....670

Índice alfabético

Página

1135 Rocker Arm Cover ... 162
1232 Oil Filler Neck - Left Hand Side ... 164
1324 Crankshaft Pulley ... 165
1407 Engine Flywheel Housing ... 166
1582 Flywheel ... 167
16E2 Fuel Injection Pump ... 168
1779 Air Inlet ... 172
1784 Air Inlet ... 170
1981 Oil Pan ... 174
19AD Oil Pan ... 176
2001 Water Pump Pulley ... 178
2156 Thermostat Cover ... 180
2201 Thermostat ... 182
2698 Engine Coolant Heater - Plug ... 183
2892 Exhaust Manifold ... 184
28AV Exhaust Manifold ... 185
2911 Ventilating System ... 188
2961 Ventilating System ... 186
3041 Starting Motor ... 190
35ED Final Fuel Filter ... 192
3614 Front Plate, Idler Gear ... 194
3713 Fuel Transfer Pump ... 196
4057 Engine Oil Dipstick ... 198
4065 Engine Oil Dipstick ... 200
4448 Timing Gear Cover ... 202
4644 Cylinder Block ... 204
4712 Crankshaft / Bearings ... 206
4839 Connecting Rods and Pistons ... 208
4902 Rocker Arm / Shaft / Tappet / Push Rod ... 210
5001 Oil Pump ... 212
5123 Cylinder Head ... 214
5204 Auxiliary Drive Cover ... 216
5702 Water Pump Inlet ... 217
5949 Oil Cooler ... 218
6275 Alternator Brackets ... 219
63AD Fuel Lines ... 220
65RT Turbocharger ... 222
6698 Water Temperature Sensor - Plug ... 224
6730 Sensors ... 226
8185 Fuel Filter ... 228
8718 Belt Tensioner ... 230
8869 Oil Filter ... 232
9801 Lift Straps ... 234
9901 Engine Gasket Kit ... 238
9901 Engine Overhaul Kit ... 240
9901 Piston Liner Kit ... 236

A

A/C COMPRESSOR HARDWARE KIT ... 472
A/C COMPRESSOR SHAFT SEAL KIT ... 473
A/C HOUSING ... 406
A/C KIT, COMPRESSOR HARDWARE ... 472
ACCESS COVER, ENGINE ... 482
Accessory Outlet, 12 V ... 502
Accessory Outlet, 12 V, Additional ... 500
ACCUMULATOR, PILOT CONTROL (ALL HYDRAULIC) ... 620
ACCUMULATOR, PILOT CONTROL (OUTSIDE DOZER) ... 618
ACTUATOR KIT, SEAT SUSPENSION (DELUXE) ... 440
ACTUATORS AND MODULES, IGC HYDRAULIC CONTROL VALVE (FOURTH FUNCTION) ... 598
ACTUATORS AND MODULES, IGC HYDRAULIC CONTROL VALVE (FOURTH FUNCTION) ... 600
ACTUATORS AND MODULES, INTEGRATED GRADE CONTROL HYDRAULIC CONTROL VALVE ... 596
ACTUATORS AND MODULES, INTEGRATED GRADE CONTROL HYDRAULIC CONTROL VALVE ... 594
ADJUSTER AND COMPONENT PARTS, TRACK CHAIN ... 64
ADJUSTER AND COMPONENT PARTS, TRACK CHAIN TENSION ... 64
Air Cleaner ... 270
AIR CLEANER DUST UNLOADER VALVE ... 270
AIR CLEANER FILTER ELEMENT PRIMARY AND SECONDARY ... 270
AIR CLEANER INTAKE HOSE ... 270
AIR CLEANER PRIMARY ELEMENT ... 270
AIR CLEANER SECONDARY ELEMENT ... 270
AIR CLEANER SENSOR ... 270
AIR CONDITIONER AND HEATER BLOWER SWITCH (S.N. -150469) (- 150469) ... 468
AIR CONDITIONER AND HEATER BLOWER SWITCH (S.N. 150470-) (150470 -) ... 464
AIR CONDITIONER AND HEATER BLOWER SWITCH (UPPER) (S.N. -150469) (- 150469) ... 462
AIR CONDITIONER AND HEATER BLOWER SWITCH (UPPER)(S.N. 150470-) (150470 -) ... 464
AIR CONDITIONER AND HEATER TEMPERATURE SWITCH (S.N. -150469) (- 150469) ... 468
AIR CONDITIONER AND HEATER TEMPERATURE SWITCH (S.N. 150470-) (150470 -) ... 464
AIR CONDITIONER AND HEATER TEMPERATURE SWITCH (UPPER) (S.N. -150469) (- 150469) ... 462
AIR CONDITIONER AND HEATER TEMPERATURE SWITCH (UPPER)(S.N. 150470-) (150470 -) ... 464
Air Conditioner Compressor Shaft Seal Kit ... 473
AIR CONDITIONER FIELD KIT (S.N. -150469) (- 150469) ... 468
AIR CONDITIONER ON/OFF SWITCH (S.N. -150469) (- 150469) ... 468
AIR CONDITIONER ON/OFF SWITCH (S.N. 150470-) (150470 -) ... 464
AIR CONDITIONER REAR COVER PLATE (S/N -150469) (- 150469) ... 382
AIR CONDITIONER REAR/SIDE COVER PLATE (S/N 150470-) (150470 -) ... 384
AIR CONDITIONER SIDE COVER PLATE (S/N -150469) (- 150469) ... 382
AIR CONDITIONER SIDE/REAR COVER PLATE (S/N 150470-) (150470 -) ... 384
Air Conditioning (- 150469) ... 468
Air Conditioning Compressor ... 474
AIR CONDITIONING COMPRESSOR ... 476
AIR CONDITIONING COMPRESSOR BELT ... 474
AIR CONDITIONING COMPRESSOR BRACKETS ... 474
AIR CONDITIONING COMPRESSOR COIL/STATOR KIT ... 476
Air Conditioning Compressor Manifold and Dust Cover ... 476
AIR CONDITIONING CONDENSER FAN (S.N. -150469) (- 150469) ... 468
AIR CONDITIONING CONDENSER FAN (S.N. 150470-) (150470 -) ... 464
AIR CONDITIONING CONDENSER WIRING HARNESS (S.N. -150469) (- 150469) ... 468
AIR CONDITIONING CONDENSER WIRING HARNESS (S.N. 150470-) (150470 -) ... 464
AIR CONDITIONING CORE CONDENSER (S.N. -150469) (- 150469) ... 468
AIR CONDITIONING CORE CONDENSER (S.N. 150470-) (150470 -) ... 464
AIR CONDITIONING HOUSING (S.N. -150469) (- 150469) ... 468
Air Conditioning Housing Kit ... 406
AIR CONDITIONING LOW AND HIGH PRESSURE SWITCH (S.N. -150469) (- 150469) ... 468
AIR CONDITIONING PLUMBING (REFRIGERANT LINES) ... 470
Air Conditioning Plumbing Guard (150470-210213) (150470 -), (- 210213) ... 386
AIR CONDITIONING PLUMBING GUARD (S/N -150469) (- 150469) ... 382
AIR CONDITIONING RECEIVER DRYER (S.N. -150469) (- 150469) ... 468
AIR CONDITIONING RECEIVER DRYER (S.N. 150470-) (150470 -) ... 464
AIR CONDITIONING REFRIGERANT LINE (S.N. -150469) (- 150469) ... 468
AIR CONDITIONING REFRIGERANT LINE (S.N. 150470-) (150470 -) ... 464
Air Conditioning Refrigerant Lines ... 470
AIR CONDITIONING SWITCH (S.N. 150470-) (150470 -) ... 464
AIR CONTROL VALVE (AIR SUSPENSION) ... 446
AIR COVER, RECIRCULATION (S/N -150469) (- 150469) ... 382
AIR COVER, RECIRCULATION (S/N 150470-) (150470 -) ... 384
AIR FILTER, FRESH AIR (UPPER) (S.N. -150469) (- 150469) ... 462
AIR FILTER, FRESH AIR (UPPER)(S.N. 150470-) (150470 -) ... 464
Air Intake-1779-6068HT063 ... 172
Air Intake-1784-6068HT063 ... 170
AIR LINES (AIR SUSPENSION) ... 446
Air Pre-Cleaner ... 272
AIR PRE-CLEANER CONVERSION KIT PARTS, ALSO ON AIR PRE-CLEANER PAGE ... 478
AIR PRE-CLEANER CONVERSION KIT, PARTS ALSO ON HOOD AND SOUND PAGE ... 272
AIR PRE-CLEANER INTAKE HOSE ... 272
AIR PRE-CLEANER ROTARY EJECTOR ... 272
AIR PRE-CLEANER SEPARATOR ... 272
AIR SUSPENSION SEAT TOP PLATE ... 444
AIR SUSPENSION SEAT WIRING HARNESS FROM SEAT COMPRESSOR HARNESS TO FUSE BOX ... 444
Air Temperature Sensor-6730-6068HT063 ... 226
AIRDUCT WORK FOAM (- 150469) ... 382
Alarm (219963 -) ... 364
ALARM, 12 VOLT WITH SHUTTER ... 362
ALARM, BACKUP (S.N. -154282) (- 154282) ... 494

Índice alfabético - continuação

Página

ALARM, BACKUP (S.N. 154283-) (154283 -) ... 496
ALL HYDRAULIC LIFT CYLINDER, INSIDE PUSHBEAM ... 648
Alternator (55 Amp) ... 314
Alternator (80 Amp) (W/ A/C) ... 318
Alternator (80 Amp) (W/O A/C) ... 316
ALTERNATOR 55 AMP ... 314
ALTERNATOR FAN (55AMP) ... 314
ALTERNATOR HARNESS (80 AMP W/ A/C) ... 318
ALTERNATOR HARNESS (80 AMP W/O A/C) ... 316
ALTERNATOR HARNESS(55 AMP) ... 314
ALTERNATOR IDLER PULLEY SPACER OR SLEEVE (55 AMP) ... 314
Alternator Mounting Brackets-6275-6068HT063 ... 219
ALTERNATOR PULLEY (55 AMP) ... 314
ALTERNATOR REGULATOR/BRUSH (55 AMP) ... 314
ALTERNATOR/FAN BELT(55 AMP) (POLY RIB) ... 314
ANGLE CONTROL VALVE, COIL AND CARTRIDGE (PILOT CONTROLS) (ALL HYDRAULIC) ... 620
Angle Cylinder and Component Parts (All Hydraulic) ... 664
ANGLE CYLINDER BARREL (ALL HYDRAULIC) ... 664
Angle Cylinder Guard ... 668
ANGLE CYLINDER HEAD END PIN (LT / LGP) ... 584
ANGLE CYLINDER HEAD END PIN (STANDARD) ... 582
ANGLE CYLINDER HYDRAULIC HOSES (ALL HYDRAULIC) ... 638
ANGLE CYLINDER PISTON (ALL HYDRAULIC) ... 664
Angle Cylinder Plumbing on C-Frame (-181762) (- 181762) ... 642
Angle Cylinder Plumbing on C-Frame (LT and LGP) (181763-) (181763 -) ... 646
Angle Cylinder Plumbing on C-Frame (STD) (181763-) (181763 -) ... 644
ANGLE CYLINDER ROD (ALL HYDRAULIC) ... 664
ANGLE HYDRAULIC CYLINDER COMPLETE (ALL HYDRAULIC) ... 660
ANGLE HYDRAULIC CYLINDER GUARD ... 668
ANGLE SECTION CONTROL VALVE (ALL HYDRAULIC) ... 614
ANGLE SECTION SPOOL VALVE PRESSURE RELIEF ... 614
ANTENNA, JDLINK™ (S.N.153829-) (153829 -) ... 546
Antenna, JDLink™ MTG (Cellular) (Cab) ... 558
Antenna, JDLink™ MTG (Cellular) (Canopy) ... 560
Antenna, JDLink™ SAT (Satellite) (Cab) ... 558
Antenna, JDLink™ SAT (Satellite) (Canopy) ... 560
ANTENNA, JDLINK™ SELECT (S.N.153829-) (153829 -) ... 548
ANTENNA, JDLINK™ ULTIMATE FIELD KIT (S.N.153829-) (153829 -) ... 550
Antenna, Radio ... 490
ANTI CAVITATION CHECK VALVE LIFT SECTION ALL HYDRAULIC ... 612
Arm, Rear Wiper ... 422
Arm, Rocker-4902-6068HT063 ... 210
ARMREST (DELUXE AND AIR SUSPENSION) ... 434
ARMREST PLATE (DELUXE AND AIR SUSPENSION) ... 434
ARMREST, STANDARD SEAT ... 426
Assembly, Complete Block ... 242
Auxiliary Drive Cover-5204-6068HT063 ... 216
AUXILIARY HOSES AND PLUMBING, REAR ... 640
Auxiliary Hydraulic Oil Cooler Field Kit ... 534
AUXILIARY JOYSTICK - FIELD KIT INTEGRATED GRADE CONTROL ... 626
AUXILIARY PILOT CONTROL COVER PLATE (ALL HYDRAULIC) ... 620
AUXILIARY PILOT CONTROL COVER PLATE (OUTSIDE DOZER) ... 618
Auxiliary Pilot Control Plumbing ... 524
Auxiliary Pilot Control Valve Hydraulics (Fourth Function) ... 628
AUXILIARY PILOT CONTROLLER HANDLE/LEVER (WINCH) FIELD KIT ... 628
AUXILIARY PILOT CONTROLLER, AUXILIARY VALVE AND HYDRAULICS (WINCH) ... 628
AUXILIARY SECTION CONTROL VALVE (ALL HYDRAULIC) (OUTSIDE DOZER) ... 614
AUXILIARY SECTION VALVE LABEL (WINCH) FIELD KIT ... 628
AUXILIARY VALVE WITH AUXILIARY PILOT CONTROLLER(WINCH) AND HYDRAULICS ... 628
AUXILIARY VALVE(WINCH) CIRCUIT RELIEF VALVE FIELD KIT ... 628

B

BACK PAD CLIPS, SEAT, X-MAS TREE ... 448
BACK, SEAT PAD ... 424
Backup Alarm (- 154282) ... 494
Backup Alarm (154283 -) ... 496
BACKUP ALARM (S.N. -154282) (- 154282) ... 494
BACKUP ALARM (S.N. 154283-) (154283 -) ... 496
Ball Joint Socket, 128 in. Semi-U Blade (S.N. -181538) (- 181538) ... 570
Ball Joint Socket, 128 in. Semi-U Blade (S.N. 181539-) (181539 -) ... 572
BALL JOINT SOCKET, 129 INCH BLADE ... 566
BALL JOINT SOCKET, 148 INCH BLADE (SEMI U) ... 574
BALL JOINT SOCKET, 150 INCH BLADE (STRAIGHT) ... 576
BALL JOINT SOCKET, 156 INCH BLADE ... 568
BALL, C-FRAME PIVOT (LT / LGP) ... 584
BALL, C-FRAME PIVOT (STANDARD) ... 582
BARREL, ANGLE CYLINDER (ALL HYDRAULIC) ... 664
BARREL, CAB TILT CYLINDER ... 396
BARREL, LIFT CYLINDER(ALL HYDRAULIC) ... 666
BARREL, LIFT CYLINDER(OUTSIDE DOZER) ... 654
BARREL, TILT CYLINDER (ALL HYDRAULIC) ... 662
BARREL, TILT CYLINDER(OUTSIDE DOZER) ... 658
Batteries and Battery Cables ... 312
BATTERY CABLES NEGATIVE AND POSITIVE ... 312
BATTERY DISCONNECT LABEL ... 312
BATTERY GROUND STRAP ... 312
BATTERY HOLDOWN ... 312
BATTERY RUBBER BOOT ... 312
BATTERY STANDARD ... 312
BATTERY SWITCH, DISCONNECT ... 312
BATTERY TERMINAL COVER ... 312
Beacon Bracket and Light (175369 -) ... 328
Beacon Light & Bracket (175369 -) ... 328
Beacon Light (175369 -) ... 328
Beacon Mounting Hardware (175369 -) ... 328
Beacon, Strobe (175369 -) ... 328
Beam, Push (S.N. -181537) (- 181537) ... 586
Beam, Push (S.N. 181538-) (181538 -) ... 588
BEARING ROLLER KIT (AIR SUSPENSION) ... 444
BEARING, HYDROSTATIC PUMP PISTON ... 116
BEARING, HYDROSTATIC SWASHPLATE ... 116
BEARINGS, CARRIER ROLLER ... 66
Bearings, Connecting Rod-4839-6068HT063 ... 208
Belt Warning Label, Seat (150470-210213) (150470 -), (- 210213) ... 386
BELT, AIR CONDITIONING COMPRESSOR ... 474
BELT, ALTERNATOR/FAN (55 AMP) (POLY RIB) ... 314
BELT, TWO INCH SEAT ... 424
BLADE & CUTTING EDGE (129 INCH) ... 566
BLADE & CUTTING EDGE (148 INCH, SEMI U) ... 574
BLADE & CUTTING EDGE (150 INCH, STRAIGHT) ... 576
BLADE & CUTTING EDGE (156 INCH) ... 568
BLADE & CUTTING EDGE REINFORCEMENT KIT (156 INCH) ... 580
BLADE & CUTTING EDGE REINFORCEMENT KIT 129.75 INCH ... 578
Blade (Power Angle Tilt) (129 in.) ... 566
Blade (Power Angle Tilt) (156 in.) ... 568
Blade and Cutting Edge (128 in. Semi-U) (S.N. -181538) (- 181538) ... 570
Blade and Cutting Edge (128 in. Semi-U) (S.N. 181539-) (181539 -) ... 572
BLADE ANGLE HYDRAULIC CYLINDER (ALL HYDRAULIC) ... 664
Blade Angle Hydraulic Cylinder Hoses (All Hydraulic) ... 638
Blade Label, Six-Function (150470-210213) (150470 -), (- 210213) ... 386
Blade Lift Cylinder Hydraulic Hoses (Outside Dozer) ... 634
Blade Reinforcement Kit (129.75 in.) ... 578
Blade Reinforcement Kit (156 in.) ... 580
Blade Tilt and Angle Cylinder Plumbing (Power Angle Tilt) (- 181762) ... 642
Blade Tilt and Angle Cylinder Plumbing (Power Angle Tilt) (LT and LGP) (181763 -) ... 646
Blade Tilt and Angle Cylinder Plumbing (Power Angle Tilt) (Standard) (181763 -) ... 644
BLADE TILT CYLINDER COMPLETE AND COMPONENT PARTS(ALL HYDRAULIC) ... 662
Blade Tilt Cylinder Hydraulic Hoses (All Hydraulic) ... 650
Blade Tilt Cylinder Hydraulic Hoses (Outside Dozer) ... 636
BLADE TILT CYLINDER HYDRAULIC HOSES (OUTSIDE DOZER) ... 650
BLADE, HYDRAULIC SIX WAY LABEL (S/N -150469) (- 150469) ... 382
Blade, Rear Wiper ... 422
Blade, Windshield Wiper ... 420
Block, Complete Assembly ... 242
Block, Cylinder-4644-6068HT063 ... 204
Blower Fan, Heater ... 466
Blower Motor, Cab Under Seat Heater ... 452
Blower Motor, ROPS Under Seat Heater ... 454
BLOWER SWITCH, AIR CONDITIONER AND HEATER (S.N. -150469) (- 150469) ... 468
BLOWER SWITCH, AIR CONDITIONER AND HEATER (S.N. 150470-) (150470 -) ... 464
BLOWER SWITCH, HEATER AND AIR CONDITIONER (UPPER) (S.N. -150469) (- 150469) ... 462
BLOWER SWITCH, HEATER AND AIR CONDITIONER (UPPER)(S.N. 150470-) (150470 -) ... 464

Índice alfabético - continuação

Página

BOOT CLIP KIT (AIR SUSPENSION)... 444
BOOT KIT (AIR SUSPENSION)... 444
BOOT KIT (DELUXE)... 438
BOOT PILOT CONTROL (ALL HYDRAULIC)... 620
BOOT PILOT CONTROL (OUTSIDE DOZER)... 618
BOOT, BATTERY BOOT... 312
BOOT, SINGLE LEVER CONTROL... 102
BORE SEAL KIT, CAB TILT CYLINDER... 396
BOX, TOOL (REAR STORAGE COMPARTMENT)... 498
BRACKET FOR CAB HARNESS WITH INTEGRATED GRADE CONTROL... 352
BRACKET FOR HYDRAULIC FAN DRIVE, HYDRAULIC FILTER... 532
BRACKET, AIR CONDITIONING COMPRESSOR... 476
BRACKET, HYDRAULIC FILTER... 530
BRACKET, LIGHT ROPS... 326
BRACKET, LIGHT(CAB FIELD OR OPTIONAL)... 324
BRACKET, PARK LOCK SUPPORT... 292
BRACKET, POWER TRAIN/ENGINE CRADLE... 276
BRACKET, SINGLE LEVER CONTROL... 102
BRACKET, VEHICLE ELECTRICAL CENTER (SN -130656) (- 130656)... 342
BRACKET, VEHICLE ELECTRICAL CENTER (SN 130657-) (130657 -)... 344
BRACKETS WITH TRACK CHAIN IDLER AND COVER... 62
BRACKETS, AIR CONDITIONING COMPRESSOR... 474
BRACKETS, COOLER WITH INTEGRATED GRADE CONTROL... 262
BRACKETS, HYDRAULIC COOLER BY PASS VALVE, HYDRAULIC HOSES/FITTINGS... 260
BRAKE AND HYDROSTATIC CHARGE PRESSURE SENSOR (- 173641)... 128
BRAKE AND HYDROSTATIC CHARGE PRESSURE SENSOR (SN 173642 -) (173642 -)... 132
BRAKE CARTRIDGE VALVE HYDROSTATIC (- 173641)... 128
BRAKE CARTRIDGE VALVE HYDROSTATIC (SN 173642 -) (173642 -)... 132, 134
BRAKE HOSES, PARKING... 136
BRAKE PUMP OFF RELIEF VALVE (- 173641)... 128
BRAKE PUMP OFF RELIEF VALVE (SN 173642 -) (173642 -)... 132, 134
BRAKE, FINAL DRIVES... 94
BRAKE/CAB SELECTOR VALVE (- 173641)... 128
BRAKE/CAB SELECTOR VALVE (SN 173642 -) (173642 -)... 132, 134
BRAKE/DECELERATOR PEDAL... 268
BRAKE/DECELERATOR SENSOR, ROTARY... 268
BRAKE/DECELERATOR SHAFT... 268
BRAKE/DECELERATOR SUPPORT... 268
Breather-2911-6068HT063... 188
Breather-2961-6068HT063... 186
BULB, LIGHT (CAB FIELD OR OPTIONAL)... 324
BULB, LIGHT CAB STANDARD... 320
BULB, LIGHT ROPS... 326
Bulb, Strobe Beacon (175369 -)... 328
BULB, WORK LIGHT... 322
BULB/LIGHT DOME/INTERIOR (SN 150470-) (150470 -)... 384
BULKHEAD PLATE (ALL HYDRAULIC)... 650
BULKHEAD PLATE (OUTSIDE DOZER)... 636
BULKHEAD PLATE, REAR HYDRAULIC... 488
BUMPER KIT (AIR SUSPENSION)... 446
BUMPER, DOOR... 414
BUSHING AND EXTENDED LIFE BUSHING, TRACK CHAIN... 56
BUSHING KIT, TRACK CHAIN PIN AND... 56
BUSHINGS C-FRAME (LT / LGP)... 584
BUSHINGS C-FRAME (STANDARD)... 582
By Pass Tube, Thermostat Housing-3713-6068HT063... 196
BY PASS VALVE, HYDRAULIC COOLER , BRACKETS, HYDRAULIC HOSES/FITTI... 260
Bypass Cooler Plumbing, Transmission... 150
BYPASS VALVE OIL COOLER/TANK (- 173641)... 128
BYPASS VALVE OIL COOLER/TANK (SN 173642 -) (173642 -)... 132, 134
BYPASS VALVE PILOT, TANK (- 173641)... 128
BYPASS VALVE PILOT, TANK (SN 173642 -) (173642 -)... 132, 134
BYPASS VALVE, HYDROSTATIC CHARGE FILTER (- 173641)... 128
BYPASS VALVE, HYDROSTATIC CHARGE FILTER (SN 173642 -) (173642 -)... 132
BYPASS VALVE, HYDROSTATIC CHARGE FILTER (SN 173642 -) (173642 -)... 134

C

C-Frame (Long Track / Low Ground Pressure)... 584
C-Frame (Standard)... 582
C-FRAME BUSHINGS (LT / LGP)... 584
C-FRAME BUSHINGS (STANDARD)... 582
C-Frame Cylinder Plumbing (PAT) (- 181762) (- 181762)... 642
C-Frame Cylinder Plumbing (PAT) (LT and LGP) (181763-) (181763 -)... 646
C-Frame Cylinder Plumbing (PAT) (STD) (181763-) (181763 -)... 644
C-FRAME LUBRICATION HOSES (LT / LGP)... 584
C-FRAME LUBRICATION HOSES (STANDARD)... 582
C-FRAME PINS (LT / LGP)... 584
C-FRAME PINS (STANDARD)... 582
C-FRAME PITCH (LT / LGP)... 584
C-FRAME PITCH (STANDARD)... 582
Cab / ROPS / Operator Station Hydraulic Tilt... 394
Cab / ROPS / Operator Station Hydraulic Tilt Cylinder... 396
Cab / ROPS Wiring Harness (- 210213)... 338
Cab Components (- 150469)... 382
Cab Components (150470 -)... 384
Cab Components (150470 -), (- 210213)... 386
Cab Components (210214 -)... 388
CAB COMPONENTS (S/N -150469) (- 150469)... 382
CAB COMPONENTS (S/N 150470-) (150470 -)... 384
CAB DOOR (S.N. - 147617) (- 147616)... 408
CAB DOOR FRAME AND GLASS (S.N. - 147616) (- 147616)... 408
Cab Door Hold Open... 414
CAB DOOR HOLD OPEN HANDLE GRIP... 414
CAB DOOR HOLD OPEN LATCH... 414
CAB DOOR LATCH (S.N. - 147617) (- 147616)... 408
CAB DOOR LATCH COVER (S.N. - 147616) (- 147616)... 408
CAB DOOR LATCH, STRIKER AND GUARD (S.N. - 147617) (- 147616)... 408
Cab Doors and Latches (- 147616)... 408
Cab Doors and Latches (LH) (147617 -)... 412
CAB DOORS AND LATCHES (LH, S.N. 147617 -) (147617 -)... 412
Cab Doors and Latches (RH) (147617 -)... 410
CAB DOORS AND LATCHES (RH, S.N. 147617 -) (147617 -)... 410
CAB FIELD OR OPTIONAL WORK LIGHT HARNESS... 324
CAB FIELD OR OPTIONAL WORK LIGHTS SWITCH... 324
CAB FILTER COVER PLATE (S/N 150470-) (150470 -)... 384
CAB FRESH AIR FILTER (UPPER) (S.N. -150469) (- 150469)... 462
CAB FRESH AIR FILTER (UPPER)(S.N. 150470-) (150470 -)... 464
CAB HARNESS WITH INTEGRATED GRADE CONTROL AND BRACKET... 352
CAB HEADLINER (S/N 150470-) (150470 -)... 384
CAB HEADLINER, FRONT (WITH LOUVERS) (S/N -150469) (- 150469)... 382
Cab Heater (Under Seat)... 452
Cab Heater (Upper) (- 150469)... 462
CAB HEATER (UPPER) (S.N. -150469) (- 150469)... 462
CAB HEATER (UPPER)(S.N. 150470-) (150470 -)... 464
CAB HEATER HOSE... 460
Cab Heater Plumbing... 460
Cab Hi-Intensity Work Lights... 324
Cab Labels And Decals (210214 -)... 388
CAB LIGHTS AND LAMP HOUSINGS, STANDARD... 320
CAB LIGHTS WIRING HARNESS, STANDARD... 320
CAB LIGHTS, HI-INTENSITY... 324
Cab Noise Reduction Foam/Isolator... 378
CAB PARTS (S/N -150469) (- 150469)... 382
CAB PARTS (S/N 150470-) (150470 -)... 384
CAB SEAL, FOAM (S/N 150470-) (150470 -)... 384
Cab Structure... 402
CAB TILT CYLINDER BARREL... 396
CAB TILT CYLINDER COMPONENTS... 396
CAB TILT CYLINDER PISTON... 396
CAB TILT CYLINDER ROD... 396
CAB TILT CYLINDER SEAL KITS... 396
CAB TILT, HAND PUMP FOR (- 173641)... 128
CAB TILT, HAND PUMP FOR (SN 173642 -) (173642 -)... 132, 134
Cab Under Seat Heater... 452
CAB UP/DOWN SELECTOR VALVE (- 173641)... 128
CAB UP/DOWN SELECTOR VALVE (SN 173642 -) (173642 -)... 132, 134
CAB VENTILATION (S.N. 150470-) (150470 -)... 464
CAB WELDMENT... 402
CAB WINDOW... 416
Cab Windows... 416
Cab Wiring Harness (210214 -)... 340
CAB WIRING HARNESS WITH INTEGRATED GRADE CONTROL... 352
CAB, RECTANGULAR LOUVER (S/N -150469) (- 150469)... 382
CAB, RECTANGULAR/ROUND LOUVER (S/N 150470-) (150470 -)... 384
CAB/BRAKE SELECTOR VALVE (- 173641)... 128

Índice alfabético - continuação

Página

CAB/BRAKE SELECTOR VALVE (SN 173642 -) (173642 -) .. 132, 134
CAB/ROPS MOUNTS AND ISOLATORS 404
Cab/ROPS Roof Harness (-210213) (- 210213)..... 338
CABLES, NEGATIVE AND POSITIVE BATTERY 312
Cam Cylinder Lock (150470-210213) (150470 -), (- 210213) 386
Cam Follower-4902-6068HT063 210
CAM KIT, SEAT SUSPENSION (DELUXE)..... 440
Camshaft-4644-6068HT063 204
Can Termination Resistor (- 219962)..... 346
Can Termination Resistor (219963 -)..... 348
CAP WIPER WASHER RESERVOIR..... 418
CAP WIPER WASHERTANK 418
CAP, FAST FUEL RECEIVER..... 286
CAP, FAST FUEL TANK FILLER..... 286
CAP, FUEL TANK FILLER..... 284
CAP, LIFT VALVE SECTION SPOOL..... 612
Cap, Plug And Cover Plate..... 44
CAP, RADIATOR (SN. - 169922) (141344 - 169922) 256
CAP, RADIATOR (SN. 169923 -) (169923 -) 258
CAPSULE, PILOT CONTROL METERING..... 624
CARRIER ROLLER BEARINGS 66
CARRIER ROLLER COVER 66
CARRIER ROLLER SUPPORT..... 66
Carrier Roller w/ Component Parts..... 66
CARTRIDGE VALVE (HYDROSTATIC) BRAKE (- 173641)..... 128
CARTRIDGE VALVE (HYDROSTATIC) BRAKE (SN 173642 -) (173642 -)..... 132, 134
CARTRIDGE VALVE, PILOT CONTROLS (ALL HYDRAULIC) 620
CARTRIDGE VALVE, PILOT CONTROLS (OUTSIDE DOZER)..... 618
CARTRIDGE, ANGLE PILOT CONTROL VALVE COIL AND (ALL HYDRAULIC)..... 620
Caution And Start Label (150470-210213) (150470 -), (- 210213).. 386
Center Block, Push Beam (S.N. -181537) (- 181537)..... 586
Center Block, Push Beam (S.N. 181538-) (181538 -) 588
Center Guard (Outside Dozer) (STD)..... 370
Center Guard (Power Angle Tilt) (LGP and LT)..... 368
Center Guard (Power Angle Tilt) (STD)..... 366
Center Track Chain Guides (On 8 Roller Machines Only)..... 54
CENTER TRACK CHAIN GUIDES(ON 8 ROLLER MACHINES ONLY) 54
CHAIN BUSHING AND EXTENDED LIFE BUSHING, TRACK..... 56
CHAIN DRIVE SPROCKET, TRACK..... 58
CHAIN GUIDES..... 46
Chain Guides and Track Drive Sprocket Guard 46
CHAIN GUIDES, TRACK (CENTER)(ON 8 ROLLER MACHINES ONLY) 54
CHAIN PIN AND BUSHING KIT, TRACK..... 56
CHAIN SHOE, TRACK MASTER SHOE AND EXTREME SERVICE.. 56
CHAIN, TRACK LUBRICATED WITHOUT SHOES 56
CHARGE AND BRAKE PRESSURE SENSOR, HYDROSTATIC (- 173641)..... 128
CHARGE AND BRAKE PRESSURE SENSOR, HYDROSTATIC (SN 173642 -) (173642 -) 132
CHARGE FILTER BYPASS VALVE, HYDROSTATIC (- 173641)..... 128
CHARGE FILTER BYPASS VALVE, HYDROSTATIC (SN 173642 -) (173642 -)..... 132
CHARGE FILTER BYPASS VALVE, HYDROSTATIC (SN 173642 -) (173642 -)..... 134
CHARGE PRESSURE SENSOR, HYDROSTATIC (SN 173642 -) (173642 -)..... 134
CHARGE RELIEF POPPET, HYDROSTATIC TRACK DRIVE MOTOR END CAP 122
CHARGE SYSTEM,HYDROSTATIC PUMP..... 108
CHECK VALVE, ANTI CAVITATION LIFT SECTION ALL HYDRAULIC 612
Check Valve, Flow Control Hydraulic Valve..... 622
CHRISTMAS TREE CLIP (S/N -150469) (- 150469)..... 382
CHROME EXHAUST STACK AND MUFFLER 274
CIRCLE LABEL JD YELLOW (150470-210213) (150470 -), (- 210213)..... 386
Circle Label, Grey (150470-210213) (150470 -), (- 210213)..... 386
CIRCUIT BREAKER AND ELECTRICAL RELAYS, FUSES 356
CIRCUIT BREAKERS AND RELAYS, VEHICLE ELECTRICAL CENTER FUSES, DIODES (- 130656)..... 342
CIRCUIT BREAKERS AND RELAYS, VEHICLE ELECTRICAL CENTER FUSES, DIODES (130657 -)..... 344
CIRCUIT RELIEF VALVE, AUXILIARY VALVE (WINCH) FIELD KIT..... 628
CLIP, CHRISTMAS TREE (S/N -150469) (- 150469)..... 382
CLIPPED TRACK SHOE..... 56
CLIPS, X-MAS TREE, SEAT BACK 448
CLOTH HEADREST (AIR SUSPENSION)..... 442
CLOTH SEAT (AIR SUSPENSION) 442
CLOTH SEAT (DELUXE) 432
CLOTH SEAT BACK (AIR SUSPENSION) 442
CLOTH SEAT PAD (AIR SUSPENSION)..... 442
CLUTCH & PULLEY KIT, A/C COMPRESSOR..... 476
CLYINDER COMPLETE, TILT HYDRAULIC (ALL HYDRAULIC) 660
COIL AND CARTRIDGE, ANGLE PILOT CONTROL VALVE (ALL HYDRAULIC) 620
COIL, HYDROSTATIC CONTROL VALVE SOLENOID VALVE AND (- 173641)..... 128
COIL, HYDROSTATIC CONTROL VALVE SOLENOID VALVE AND (SN 173642 -) (173642 -) 132
COIL, HYDROSTATIC CONTROL VALVE SOLENOID VALVE AND (SN 173642 -) (173642 -) 134
COIL/STATOR KIT, A/C COMPRESSOR..... 476
COLD START WARMUP LABEL (150470-210213) (150470 -), (- 210213)..... 386
COLD WEATHER/ETHER STARTING AID..... 248
COMPARTMENT, REAR STORAGE (TOOLBOX)..... 498
COMPENSATOR, IGC HYDRAULIC CONTROL VALVE (FOURTH FUNCTION) 598, 600
COMPENSATOR, INTEGRATED GRADE CONTROL HYDRAULIC CONTROL VALVE 594, 596
Complete Block Assembly..... 242
COMPONENTS, CAB (S/N -150469) (- 150469)..... 382
COMPONENTS, CAB (S/N 150470-) (150470 -) 384
COMPONENTS, CAB TILT CYLINDER..... 396
COMPONENTS, ROPS..... 380
COMPRESSION LATCH-REAR STORAGE COMPARTMENT (TOOLBOX) 498
COMPRESSOR BELT, AIR CONDITIONING..... 474
COMPRESSOR BRACKETS, AIR CONDITIONING..... 474
COMPRESSOR COIL/STATOR KIT, A/C 476
Compressor Hardware Kit 472
COMPRESSOR PULLEY, AIR CONDITIONING..... 474
COMPRESSOR, 12 VOLT (AIR SUSPENSION) 444
COMPRESSOR, AIR CONDITIONING..... 474, 476
CONDENSER FAN AIR CONDITIONING (S.N. -150469) (- 150469)..... 468
CONDENSER FAN AIR CONDITIONING (S.N. 150470-) (150470 -)..... 464
CONDENSER, AIR CONDITIONING CORE (S.N. -150469) (- 150469)..... 468
CONDENSER, AIR CONDITIONING CORE (S.N. 150470-) (150470 -)..... 464
CONDITIONER, COOLANT 304
Connecting Rods-4839-6068HT063..... 208
CONNECTOR, TORQUE TORSIONAL COUPLING..... 104
CONNECTORS AND FITTINGS CONTROL VALVE 2 SPOOL OUTSIDE DOZER..... 602
CONNECTORS AND FITTINGS CONTROL VALVE 3 SPOOL OUTSIDE DOZER..... 604
CONNECTORS AND FITTINGS CONTROL VALVE 3 SPOOL PAT DOZER..... 606
CONNECTORS AND FITTINGS CONTROL VALVE 4 SPOOL PAT DOZER..... 608
CONTROL LEVER (AUXILIARY JOYSTICK) FIELD KIT..... 626
CONTROL LEVER (JOYSTICK) INTEGRATED GRADE & PILOT ENABLE SWITCH..... 616
CONTROL LEVER, HYDRAULIC(PILOT CONTROLS) (ALL HYDRAULIC) 620
CONTROL LEVER, HYDRAULIC(PILOT CONTROLS) (OUTSIDE DOZER) 618
CONTROL LEVER, PARK LOCK..... 292
CONTROL LEVER, TRANSMISSION/HYDROSTATIC 102
CONTROL MOTOR,HYDROSTATIC TRACK DRIVE MOTOR..... 124
CONTROL PILOT VALVE, PRESSURE..... 118
CONTROL UNIT WITH INTEGRATED GRADE CONTROL, ELECTRONIC/HYDRAULIC 260
CONTROL UNIT, ENGINE 288
CONTROL UNIT, TRANSMISSION..... 156
CONTROL VALVE ANGLE SECTION (ALL HYDRAULIC)..... 614
CONTROL VALVE AUXILIARY SECTION (ALL HYDRAULIC) (OUTSIDE DOZER)..... 614
CONTROL VALVE CONVENIENCE ASSEMBLY (2 SPOOL) OUTSIDE DOZER, HYDRAULIC..... 602
CONTROL VALVE CONVENIENCE ASSEMBLY (3 SPOOL) OUTSIDE DOZER, HYDRAULIC..... 604
CONTROL VALVE CONVENIENCE ASSEMBLY (3 SPOOL) PAT DOZER, HYDRAULIC..... 606
CONTROL VALVE CONVENIENCE ASSEMBLY (4 SPOOL) PAT DOZER, HYDRAULIC..... 608
CONTROL VALVE HYDRAULIC HOSE TO HYDRAULIC FILTER(ALSO WITH WINCH)..... 530

Índice alfabético - continuação

Página

Control Valve Inlets, Outlets and Tie Rods 610
CONTROL VALVE MOUNTING PLATE, INTEGRATED GRADE HYDRAULIC 594, 596
CONTROL VALVE MOUNTING PLATE, INTEGRATED HYDRAULIC CONTROL 598, 600
CONTROL VALVE PRESSURE SWITCH(2 SPOOL) OUTSIDE DOZER, HYDRAULIC 602
CONTROL VALVE PRESSURE SWITCH(3 SPOOL) OUTSIDE DOZER, HYDRAULIC 604
CONTROL VALVE PRESSURE SWITCH(3 SPOOL) PAT DOZER, HYDRAULIC 606
CONTROL VALVE PRESSURE SWITCH(4 SPOOL) PAT DOZER, HYDRAULIC 608
CONTROL VALVE SOLENOID VALVE AND COIL HYDROSTATIC (- 173641) 128
CONTROL VALVE SOLENOID VALVE AND COIL HYDROSTATIC (SN 173642 -) (173642 -) 132
CONTROL VALVE SOLENOID VALVE AND COIL HYDROSTATIC (SN 173642 -) (173642 -) 134
CONTROL VALVE TILT SECTION ALL HYDRAULIC OR OUTSIDE DOZER, HYDRAULIC 614
CONTROL VALVE TO BLADE LIFT CYLINDER HYDRAULIC HOSES(OUTSIDE DOZER) 634
CONTROL VALVE TO HYDRAULIC PUMP PRESSURE HOSE (OPTIONAL - 100CC PUMP) 514
CONTROL VALVE TO HYDRAULIC PUMP PRESSURE HOSE (STANDARD - 63CC PUMP) 512
CONTROL VALVE, ELECTRONIC DISPLACEMENT 124
CONTROL VALVE, HYDRAULIC, IGC, (FOURTH FUNCTION) 598, 600
CONTROL VALVE, HYDRAULIC(FOR INTEGRATED GRADE CONTROL AND COMPONENTS) 594
CONTROL VALVE, HYDRAULIC(FOR INTEGRATED GRADE CONTROL AND COMPONENTS) 596
CONTROL VALVE, HYDROSTATIC INTEGRATED (- 173641) 128
CONTROL VALVE, HYDROSTATIC INTEGRATED (SN 173642 -) (173642 -) 134, 132
CONTROL VALVE, HYDROSTATIC PUMP DISPLACEMENT 118
Control Valve, Pilot Controls 622
CONTROL WITH SPEED IN GRIP, SINGLE LEVER 102
CONTROL, PILOT PRESSURE 124
CONTROL, SEAT SLIDE (ALL SEATS) 428
CONTROL, SEAT TILT (ALL SEATS) 428
CONTROLLER, AUXILIARY PILOT VALVE AND HYDRAULICS (WINCH) FIELD KIT 628
CONTROLLER, HYDRAULIC COOLER AND PLUMBING INTEGRATED GRADE 262
CONTROLLER, JDLINK™ (S.N.153829-) (153829 -) 546
Controller, JDLink™ Modular Telematics Gateway 556
Controller, JDLink™ Satellite Module 556
CONTROLLER, JDLINK™ SELECT (S.N.153829-) (153829 -) 548
CONTROLLER, JDLINK™ ULTIMATE FIELD KIT (S.N.153829-) (153829 -) 550
CONVERSION KIT PARTS, ALSO FOUND ON AIR PRE-CLEANER PAGE, AIR PRECLEANER 478
CONVERSION KIT, PARTS ALSO ON HOOD AND SOUND ABSORBTION PAGE, PRE-CLEANER 272
Converter, Additional Accessory Outlet 500
Converter, Power Outlet, 12 V 502
COOLANT CONDITIONER 304
Coolant Heater - Plug-2698-6068HT063 183
Coolant Heater Wiring Harness 252
COOLANT HEATER, ENGINE 254
Coolant Heater, Fuel-Fired 252
COOLER /TANK BYPASS VALVE OIL (- 173641) 128
COOLER /TANK BYPASS VALVE OIL (SN 173642 -) (173642 -) 132, 134
COOLER AND PLUMBING FOR INTEGRATED GRADE CONTROL HYDRAULIC 262
COOLER FIELD KIT, AUXILIARY HYDRAULIC OIL 534
Cooler Plumbing, Transmission Bypass 150
COOLER, BRACKETS, HYDRAULIC HOSES/FITTINGS AND BYPASS VALVE 260
Cooler, Engine Oil-5949-6068HT063 218
Cooler, Hydarulic For Winch 536
COOLER, HYDROSTATIC OIL (SN. - 169922) (141344 - 169922) 256
COOLER, HYDROSTATIC OIL (SN. 169923 -) (169923 -) 258
Cooling System (141344 - 169922) 256
Cooling System (169923 -) 258
CORDURA SLEEVE (ALL HYDRAULIC) 650
CORDURA SLEEVE (OUTSIDE DOZER) 636
CORE CONDENSER, AIR CONDITIONING (S.N. -150469) (- 150469) 468

Página

CORE CONDENSER, AIR CONDITIONING (S.N. 150470-) (150470 -) 464
Core, Cab Under Seat Heater 452
Core, Heater 466
Core, ROPS Under Seat Heater 454
COUNTERWEIGHT WITH DOORS, REAR 376
COUNTERWEIGHT, FRONT 374
COUPLER, FLYWHEEL 104
COUPLER, LOVEJOY 104
COUPLING, HYDROSTATIC PUMP 108
COVER BATTERY TERMINAL 312
COVER PLATE - CAB, FUSE (S/N -150469) (- 150469) 382
COVER PLATE WELDMENT-LIGHT BAR(RIGHT AND LEFT SIDE) 322
COVER PLATE WITH TUBE, HYDRAULIC RESERVOIR 528
COVER PLATE, AUXILIARY PILOT CONTROL (ALL HYDRAULIC) 620
COVER PLATE, AUXILIARY PILOT CONTROL (OUTSIDE DOZER) 618
COVER PLATE, CAB FILTER (S/N 150470-) (150470 -) 384
Cover Plate, Cap And Plug 44
Cover Plate, Electrohydraulic, Less Auxiliary 398
COVER PLATE, FUSE 380
COVER PLATE, HYDROSTATIC RESERVOIR ACCESS 154
COVER PLATE, REAR HYDRAULIC 488
COVER PLATE, TRACK FRAME (-195546) (- 195546) 36
Cover, Auxiliary Drive-5204-6068HT063 216
COVER, CAB DOOR LATCH (S.N. - 147617) (- 147616) 408
COVER, CARRIER ROLLER 66
COVER, ENGINE ACCESS 482
COVER, FLY WHEEL 276
COVER, HVAC 406
COVER, HYDROSTATIC RESERVOIR 154
COVER, HYDROSTATIC TRACK DRIVE MOTOR END CAP 122
Cover, Inj. Pump Access-4065-6068HT063 200
COVER, PILOT CONTROL (ALL HYDRAULIC) 620
COVER, PILOT CONTROL (OUTSIDE DOZER) 618
Cover, Radio (150470-210213) (150470 -), (- 210213) 386
Cover, Radio (210214 -) 388
Cover, Rear 372
Cover, Rear Access an Oil Access (Outside Dozer) (STD) 370
Cover, Rear Access an Oil Access (Power Angle Tilt) (LGP and LT) 368
Cover, Rear Access an Oil Access (Power Angle Tilt) (STD) 366
COVER, RECIRCULATION AIR (S/N -150469) (- 150469) 382
COVER, RECIRCULATION AIR (S/N 150470-) (150470 -) 384
Cover, Rocker Arm-1135-6068HT063 162
COVER, TRACK CHAIN IDLER, BRACKETS AND 62
COVER, VANDAL WITH ROPS 380
CRADLE/POWER TRAIN MOUNTING, ENGINE 276
Crankshaft Bearings-4712-6068HT063 206
Crankshaft Position Sensor-6730-6068HT063 226
Crossbar and Component Parts (LGP) (Power Angle Tilt) (- XXXXXX) 80
Crossbar and Component Parts (LGP) (Power Angle Tilt) (195547-) (195547 -) 84
Crossbar and Component Parts (LGP) (Power Angle Tilt) (XXXXXX - 195546) 82
Crossbar and Component Parts (LT) (Power Angle Tilt) (- XXXXXX) 74
Crossbar and Component Parts (LT) (Power Angle Tilt) (195547-) (195547 -) 78
Crossbar and Component Parts (LT) (Power Angle Tilt) (XXXXXX - 195546) 76
Crossbar and Component Parts (STD) (Outside Dozer and Power Angle Tilt) (- XXXXXX) 68
Crossbar and Component Parts (STD) (Outside Dozer and Power Angle Tilt) (195547-) (195547 -) 72
Crossbar and Component Parts (STD) (Outside Dozer and Power Angle Tilt) (XXXXXX - 195546) 70
Crossbar and Component Parts (WT) (Outside Dozer) 86
CROSSBAR FIELD KITS FOR ALL HYDRAULIC DOZERS, PIVOT SHAFT SPACERS 88
Crossbar Remote Lube Hose (LGP) (Power Angle Tilt) (- XXXXXX) 80
Crossbar Remote Lube Hose (LGP) (Power Angle Tilt) (XXXXXX - 195546) 82
Crossbar Remote Lube Hose (LT) (Power Angle Tilt) (- XXXXXX) 74
Crossbar Remote Lube Hose (LT) (Power Angle Tilt) (XXXXXX - 195546) 76
Crossbar Remote Lube Hose (STD) (Outside Dozer and Power Angle Tilt) (- XXXXXX) 68
Crossbar Remote Lube Hose (STD) (Outside Dozer and Power Angle Tilt) (XXXXXX - 195546) 70
Crossbar Remote Lube Hose (WT) (Outside Dozer) 86

Índice alfabético - continuação

Página

CROSSBAR REMOTE LUBE PLATE (-195546) (- 195546) 36
CUP HOLDER 380
Cup Holder (150470-210213) (150470 -), (- 210213) 386
Cup Holder, Cab (210214 -) 388
Cutting Edge, 128 in. Semi-U Blade (S.N. -181538) (- 181538) 570
Cutting Edge, 128 in. Semi-U Blade (S.N. 181539-) (181539 -) 572
CUTTING EDGE, 129 INCH BLADE 566
CUTTING EDGE, 148 INCH BLADE (SEMI U) 574
CUTTING EDGE, 150 INCH BLADE (STRAIGHT) 576
CUTTING EDGE, 156 INCH BLADE 568
CUTTING EDGE, REINFORCEMENT KIT - 129.75 INCH BLADE 578
CUTTING EDGE, REINFORCEMENT KIT - 156 INCH BLADE 580
CYLINDER AND COMPONENT PARTS, LIFT (ALL HYDRAULIC) 666
CYLINDER AND COMPONENT PARTS, LIFT (OUTSIDE DOZER) 654
CYLINDER AND COMPONENT PARTS, TILT (OUTSIDE DOZER) 658
CYLINDER AND COMPONENTS, RIPPER 670
CYLINDER BLOCK, HYDROSTATIC MOTOR 120
CYLINDER BLOCK, HYDROSTATIC PUMP 116
Cylinder Block-4644-6068HT063 204
CYLINDER COMPLETE AND COMPONENT PARTS, BLADE TILT (ALL HYDRAULIC) 662
CYLINDER COMPLETE, ANGLE HYDRAULIC (ALL HYDRAULIC) 660
CYLINDER COMPLETE, LIFT (OUTSIDE DOZER) 652
CYLINDER COMPLETE, LIFT HYDRAULIC (ALL HYDRAULIC) 660
CYLINDER GUARD (ALL HYDRAULIC) 660
Cylinder Head Gasket-5123-6068HT063 214
Cylinder Head-5123-6068HT063 214
Cylinder Liner O-Ring Kit-4839-6068HT063 208
Cylinder Lock, Cam (150470-210213) (150470 -), (- 210213) 386
Cylinder Plumbing, C-Frame (PAT) (-181762) (- 181762) 642
Cylinder Plumbing, C-Frame (PAT) (LT and LGP) (181763-) (181763 -) 646
Cylinder Plumbing, C-Frame (PAT) (STD) (181763-) (181763 -) 644
CYLINDER WITH OUTSIDE DOZER, TILT 656
CYLINDER, ANGLE GUARD 668
CYLINDER, HYDRAULIC TILT CYLINDER HOSES (WITH OUTSIDE DOZER) 656
CYLINDER, INSIDE ALL HYDRAULIC PLUMBING LIFT 648
CYLINDER, REAR STORAGE COMPARTMENT (TOOL BOX) 498
CYLINDER, ROPS/CAB TILT 394, 396
CYLINDER, STARTING AID FLUID COLD WEATHER/ETHER 248
CYLINDER,BLADE ANGLE (ALL HYDRAULIC) 664

D

Dash and Monitor 362
Dash and Monitor (219963 -) 364
DASH PANEL, LOWER 380
DECAL WITH INTEGRADED GRADE CONTROL, JOYSTICK 380
DECAL WITH INTEGRADED GRADE CONTROL, JOYSTICK (- 150469) 382
Decal, Heater And Fan Control (150470-210213) (150470 -), (- 210213) 386
DECAL, HEATER AND FAN CONTROL (S/N -150469) (- 150469) 382
DECALS (FRENCH) 296
Decals and Labels (English) 294
Decals and Labels (French) 296
Decals and Labels (Russian) 300
Decals and Labels (Spanish) 298
Decals, No Text 302
Decelerator Switch (219963 -) 364
Decelerator/Brake Pedal 268
DECELERATOR/BRAKE SENSOR, ROTARY 268
DECELERATOR/BRAKE SHAFT 268
DECELERATOR/BRAKE SUPPORT 268
DECORATIVE GREY CIRCLE LABEL 380
Deflector, Rocker Arm Cover-1135-6068HT063 162
DEFROST LOUVERS (S/N -150469) (- 150469) 382
DEFROST LOUVERS (S/N 150470-) (150470 -) 384
DIAGNOSTIC HOSES AND LABEL, HYDRAULIC VALVE 522
DIAGNOSTIC PLUMBING, HYDROSTATIC/ TRANSMISSION (SN.137829-) (137829 - 177085) 140
DIAGNOSTIC PLUMBING, HYDROSTATIC/ TRANSMISSION (SN.137829-) (137829 - 177085) 140
DIAGNOSTIC PLUMBING, HYDROSTATIC/ TRANSMISSION (SN.137829-) (177086 -) 142
DIAGNOSTIC PLUMBING, HYDROSTATIC/ TRANSMISSION (SN.137829-) (177086 -) 142
DIAGNOSTIC PLUMBING, HYDROSTATIC/ TRANSMISSION(SN.-137828) (- 137828) 138

Página

DIAGNOSTIC RECEPTACLE, HYDROSTATIC CONTROL VALVE (- 173641) 128
DIAGNOSTIC RECEPTACLE, HYDROSTATIC CONTROL VALVE (SN 173642 -) (173642 -) 134
DIAGNOSTIC RECEPTACLE, HYDROSTATIC CONTROL VALVE (SN 173642 -) (173642 -) 132
DIAGNOSTIC RECEPTACLE, PILOT CONTROLS (ALL HYDRAULIC) 620
DIAGNOSTIC RECEPTACLE, PILOT CONTROLS (OUTSIDE DOZER) 618
DIODES, CIRCUIT BREAKERS AND RELAYS, VEHICLE ELECTRICAL CENTER FUSES (- 130656) 342
DIODES, CIRCUIT BREAKERS AND RELAYS, VEHICLE ELECTRICAL CENTER FUSES (130657 -) 344
Dipstick, Oil-4057-6068HT063 198
Dipstick, Oil-4065-6068HT063 200
DISCONNECT BATTERY SWITCH 312
DISCONNECT LABEL, BATTERY 312
DISPLACEMENT CONTROL LINKAGE, ELECTRONIC HYDROSTATIC DISPLACEMENT CONTROL VALVE 118
DISPLACEMENT CONTROL VALVE, ELECTRONIC 124
DISPLACEMNET CONTROL VALVE, HYDROSTATIC PUMP VALVE 118
Dome Light Jumper Wiring Harness (210214-) (210214 -) 340
DOME/INTERIOR LIGHT/BULB (SN 150470-) (150470 -) 384
DOOR BUMPER 414
DOOR FRAME AND GLASS, CAB (S.N. - 147616) (- 147616) 408
DOOR GLASS (LH, S.N. 147617 -) (147617 -) 412
DOOR GLASS (RH, S.N. 147617 -) (147617 -) 410
DOOR HOLD OPEN, CAB 414
DOOR LATCH COVER, CAB (S.N. - 147617) (- 147616) 408
DOOR LATCH LEVER (S.N. - 147617) (- 147616) 408
DOOR LATCH, CAB (S.N. - 147617) (- 147616) 408
DOOR OUTER HANDLE (S.N. - 147617) (- 147616) 408
DOOR, CAB (S.N. - 147617) (- 147616) 408
DOOR, CAB PARTS (LH, S.N. 147617 -) (147617 -) 412
DOOR, CAB PARTS (RH, S.N. 147617 -) (147617 -) 410
Door, Glove Box (150470-210213) (150470 -), (- 210213) 386
DOOR, GLOVE BOX AND PANEL SEAL 380
DOOR, HOLD OPEN LATCH CAB 414
DOOR, HOOD SERVICE 478
DOOR, HYDRAULIC RESERVOIR 528
DOOR, HYDROSTATIC RESERVOIR 154
DOORS AND LATCHES, CAB (S.N. - 147616) (- 147616) 408
DOZER BLADE TILT CYLINDER, GUARDS AND HOSES WITH OUTSIDE DOZER 656
Dozer Blade, 128 in. Semi-U (S.N. -181538) (- 181538) 570
Dozer Blade, 128 in. Semi-U (S.N. 181538-) (181539 -) 572
DOZER BLADE, 129 INCH 566
DOZER BLADE, 148 INCH (SEMI U) 574
DOZER BLADE, 150 INCH (STRAIGHT) 576
DOZER BLADE, 156 INCH 568
DOZER BLADE, REINFORCEMENT KIT - 129.75 INCH 578
DOZER BLADE, REINFORCEMENT KIT - 156 INCH 580
DRAIN COCK RADIATOR (SN. - 169922) (141344 - 169922) 256
DRAIN COCK RADIATOR (SN. 169923 -) (169923 -) 258
DRAIN HOSE, ENVIR0NMENTAL HYDROSTATIC/ HYDRAULIC TANK/RESERVOIR 520
DRAIN PAN FOAM, UPPER HEATER (S.N. -150469) (- 150469) 462
DRAIN PAN FOAM, UPPER HEATER (S.N. 150470-) (150470 -) 464
DRAIN VALVE CAB HEATER PLUMBING 460
DRAIN VALVE, HYDRAULIC, HYDROSTATIC TANK /RESERVOIR AND FUEL TANK 520
DRAWBAR (RETRIEVAL HITCH) 310
DRAWBAR PIN (EXTENDED DRAWBAR) 308
DRAWBAR, EXTENDED 308
Drive Motor, Hydrostatic Track (Complete) 126
DRIVE SHAFT SEALS, HYDROSTATIC PUMP 110
DRIVE SHAFT, UNIVERSAL FINAL 94
DRIVE SPROCKET GUARD, TRACK 46
DRIVE SPROCKET, TRACK CHAIN 58
Drive, Final (LT/STD) 90
Drive, Final (WT/LGP) 92
DRIVES TRASH GUARDS, FINAL (SN -XXXXX) 98
DRIVES TRASH GUARDS, FINAL (SN XXXXXX-) 100
DRIVES, FINAL 94
Dryer, Air Conditioner 466
DUCTWORK FOAM, AIR (- 150469) 382
DUST COVER, PILOT CONTROL (ALL HYDRAULIC) 620
DUST COVER, PILOT CONTROL (OUTSIDE DOZER) 618
DUST UNLOADER VALVE, AIR CLEANER 270

Índice alfabético - continuação

Página

E

ECU ... 288
EDGE GUARD MOULDING (OUTSIDE DOZER) ... 636, 650
Edge, Cutting (128 in. Semi-U Blade) (S.N. -181538) (- 181538) ... 570
Edge, Cutting (128 in. Semi-U Blade) (S.N. 181539-) (181539 -) ... 572
EDGE, CUTTING (129 INCH BLADE) ... 566
EDGE, CUTTING (148 INCH BLADE - SEMI U) ... 574
EDGE, CUTTING (150 INCH BLADE - STRAIGHT) ... 576
EDGE, CUTTING (156 INCH BLADE) ... 568
EDGE, CUTTING (BLADE REINFORCEMENT KIT - 129.75 INCH) ... 578
EDGE, CUTTING (BLADE REINFORCEMENT KIT - 156 INCH) ... 580
EJECTOR, AIR PRE-CLEANER ROTARY ... 272
ELECTRICAL CENTER COVER PLATE, VEHICLE (SN -130656) (- 130656) ... 342
ELECTRICAL CENTER COVER PLATE, VEHICLE (SN 130657-) (130657 -) ... 344
ELECTRICAL CENTER FUSES, DIODES, CIRCUIT BREAKERS AND RELAYS, VEHICLE (- 130656) ... 342
ELECTRICAL CENTER FUSES, DIODES, CIRCUIT BREAKERS AND RELAYS, VEHICLE (130657 -) ... 344
ELECTRICAL CENTER RELAYS, VEHICLE (SN -130656) (- 130656) ... 342
ELECTRICAL CENTER RELAYS, VEHICLE (SN 130657-) (130657 -) ... 344
ELECTRICAL CENTER, VEHICLE (SN -130656) (- 130656) ... 342
ELECTRICAL CENTER, VEHICLE (SN 130657-) (130657 -) ... 344
Electrohydraulic Cover Plate, Less Auxiliary ... 398
ELECTRONIC DISPLACEMENT CONTROL LINKAGE, HYDROSTATIC DISPLACEMENT CONTROL VALVE ... 118
ELECTRONIC DISPLACEMENT CONTROL VALVE ... 124
ELECTRONIC/HYDRAULIC WITH INTEGRATED GRADE CONTROL ... 260
ELEMENT, AIR CLEANER PRIMARY ... 270
ELEMENT, AIR CLEANER SECONDARY ... 270
Element, Oil Filter-8869-6068HT063 ... 232
END CAP, HYDROSTATIC TRACK DRIVE MOTOR ... 122
END CAP,HYDROSTATIC PUMP ... 112
Engine ... 246
ENGINE ACCESS COVER ... 482
Engine Control Unit ... 288
Engine Coolant Conditioner ... 304
Engine Coolant Heater ... 254
ENGINE CRADLE/POWER TRAIN MOUNTING ... 276
Engine Fan and Support ... 266
ENGINE GASKET KIT-9901-6068HT063 ... 238
Engine Oil By-Pass Valve-4644-6068HT063 ... 204
Engine Overhaul Kit-9901-6068HT063 ... 240
ENGINE SIDE SHIELDS ... 482
Engine Speed Control Switch (219963 -) ... 364
ENGINE SPEED LABEL (S/N -150469) (- 150469) ... 382
Engine Speed Label, Reverse Ratio- (150470-210213) (150470 -), (- 210213) ... 386
ENGINE SPEED POTENTIOMETER SWITCH ... 362
Engine Speed, Sensor-6730-6068HT063 ... 226
ENGINE SPEED-REVERSE LABEL (S/N -150469) (- 150469) ... 382
Engine Wiring Harness (- 219962) ... 346
Engine Wiring Harness (219963 -) ... 348
Engine, Replacement ... 244
Engine, Service ... 244
ENGINE,COMPLETE(CONVENIENCE ASSEMBLY) ... 246
Environmental Drain ... 520
ENVIRONMENTAL FUEL TANK, HYDROSTATIC, HYDRAULIC TANK/RESERVOIR DRAIN VALVE ... 520
ENVIRONMENTAL HYDROSTATIC, HYDRAULIC TANK/RESERVOIR DRAIN HOSE ... 520
ETHER/COLD WEATHER STARTING AID ... 248
Evaporator Core, HVAC Module ... 466
Exhaust Manifold-2892-6068HT063 ... 184
EXHAUST MUFFLER AND EXHAUST STACK ... 274
EXHAUST STACK (BLACK) AND MUFFLER ... 274
EXHAUST STACK (CHROME) AND MUFFLER ... 274
Extended Drawbar ... 308

F

Face Plate, Switch (150470-210213) (150470 -), (- 210213) ... 386
FAN AIR CONDITIONING CONDENSER (S.N. -150469) (- 150469) ... 468
FAN AIR CONDITIONING CONDENSER (S.N. 150470-) (150470 -) ... 464
FAN AND SUPPORT, ENGINE ... 266
Fan Control And Heater Decal (150470-210213) (150470 -), (- 210213) ... 386
FAN CONTROL AND HEATER DECAL (S/N -150469) (- 150469) ... 382
FAN DRIVE MOTOR FOR HYDRAULIC FAN (750J) NON REVERSING ... 538
Fan Drive Motor, Reversing (S.N. -178462) (- 178462) ... 540
Fan Drive Motor, Reversing (S.N. 178463-) (178463 -) ... 542
Fan Drive Pulley-8718-6068HT063 ... 230
FAN DRIVE PUMP AND PLUMBING, HYDRAULIC ... 508
FAN DRIVE SUPPORT ... 266
FAN HUB, ENGINE ... 266
FAN SHROUD, RADIATOR (SN. - 169922) (141344 - 169922) ... 256
FAN SHROUD, RADIATOR (SN. 169923 -) (169923 -) ... 258
FAN SUPPORT, ENGINE ... 266
FAN SWITCH, REVERSING (TOP LEFT SIDE IN DASH) ... 350
FAN, ALTERNATOR (55 AMP) ... 314
Fan, Heater Blower ... 466
FAN, SHIELD RADIATOR (SN. - 169922) (141344 - 169922) ... 256
FAN, SHIELD RADIATOR (SN. 169923 -) (169923 -) ... 258
FAN/ALTERNATOR BELT (55 AMP) (POLY RIB) ... 314
FAST FUEL INLET VALVE ... 286
FAST FUEL RECEIVER ... 286
FAST FUEL SHUT-OFF FLOAT ... 286
Fast Fuel System ... 286
FAST FUEL TANK ADAPTER PLATE ... 286
FAST FUELING SYSTEM ... 286
FEEDBACK SPRING, HYDROSTATIC TRACK DRIVE MOTOR ... 122
FENDERS ... 488
Fenders, Rear Hydraulic Cover and/or Bulkhead Plate ... 488
FIELD KIT, AIR CONDITIONER (S.N. -150469) (- 150469) ... 468
FIELD KIT, INTEGRATED GRADE CONTROL AUXILIARY JOYSTICK AND VALVE ... 626
Field Kit, Reversing Fan Drive ... 544
FILLER PLUG, HYDRAULIC RESERVOIR ... 528
Filler, Oil Cover-1232-6068HT063 ... 164
FILTER BRACKET FOR HYDRAULIC FAN DRIVE, HYDRAULIC ... 532
FILTER BRACKET, HYDRAULIC ... 530
FILTER BYPASS VALVE, HYDROSTATIC CHARGE (- 173641) ... 128
FILTER BYPASS VALVE, HYDROSTATIC CHARGE (SN 173642 -) (173642 -) ... 132
FILTER BYPASS VALVE, HYDROSTATIC CHARGE (SN 173642 -) (173642 -) ... 134
FILTER COVER PLATE (S/N -150469) (- 150469) ... 382
FILTER COVER PLATE, CAB (S/N 150470-) (150470 -) ... 384
FILTER ELEMENT, HYDROSTATIC CONTROL VALVE (- 173641) ... 128
FILTER ELEMENT, HYDROSTATIC CONTROL VALVE (SN 173642 -) (173642 -) ... 134
FILTER ELEMENT, HYDROSTATIC CONTROL VALVE (SN 173642 -) (173642 -) ... 132
Filter Element, Severe Duty Filtration ... 280
FILTER FOR HYDRAULIC FAN DRIVE, HYDRAULIC ... 532
Filter Fuel, Final-35ED-6068HT063 ... 192
FILTER HEAD FOR HYDRAULIC FAN DRIVE, HYDRAULIC ... 532
FILTER HEAD, HYDRAULIC ... 530
FILTER HOSE TO CONTROL VALVE(ALSO WITH WINCH) HYDRAULIC ... 530
FILTER HOSES, HYDROSTATIC & HYDROSTATIC/ TRANSMISSION CONTROL ... 152
FILTER SCREEN, HYDROSTATIC PUMP ... 110
FILTER, CAB FRESH AIR (UPPER) (S.N. -150469) (- 150469) ... 462
FILTER, CAB FRESH AIR (UPPER)(S.N. 150470-) (150470 -) ... 464
Filter, Fuel, Severe Duty ... 282
FILTER, HYDRAULIC ... 530
Filter, Oil-8869-6068HT063 ... 232
Filter, Severe Duty ... 280
FILTRATION MANIFOLD HYDROSTATIC PUMP ... 108
Final Drive (Long Track) (Standard Track) ... 90
Final Drive (Wide Track) (Low Ground Pressure) ... 92
FINAL DRIVE BRAKE PISTON ... 94
Final Drive Components (w/ Brake) ... 94
Final Drive Guard Kit ... 52
FINAL DRIVE GUARD KIT (LGP) ... 52
FINAL DRIVE INNER HOUSING ... 94
FINAL DRIVE INPUT GEAR ... 94
FINAL DRIVE OUTER HOUSING ... 94
FINAL DRIVE SPACERS, PIVOT SHAFT SPACERS AND LONGER CROSSBAR FIELD KITS FOR PAT ... 88
Final Drive Trash Guards (Final Drive SN -300000) ... 98
Final Drive Trash Guards (Final Drive SN 300000-) ... 100
FINAL DRIVE TRASH GUARDS (SN -XXXXX) ... 98
FINAL DRIVE TRASH GUARDS (SN XXXXXX-) ... 100
FINAL DRIVES ... 94
FINAL DRIVES BRAKE ... 94

Índice alfabético - continuação

Página

FITTINGS (AIR SUSPENSION) ... 446
FITTINGS AND CONNECTORS CONTROL VALVE, 2 SPOOL OUTSIDE DOZER ... 602
FITTINGS AND CONNECTORS CONTROL VALVE, 3 SPOOL OUTSIDE DOZER ... 604
FITTINGS AND CONNECTORS CONTROL VALVE, 3 SPOOL PAT DOZER ... 606
FITTINGS AND CONNECTORS CONTROL VALVE, 4 SPOOL PAT DOZER ... 608
FITTINGS, HOSE, LIFT CYLINDER ALL HYDRAULIC INSIDE PUSHBEAM ... 648
FITTINGS, PILOT CONTROLS SNAP TO CONNECT (ALL HYDRAULIC) ... 620
FITTINGS, PILOT CONTROLS SNAP TO CONNECT (OUTSIDE DOZER) ... 618
FLANGED AXLE SHAFT SEAL ... 94
Floor Mat ... 390
Flow Control Valve ... 622
FLY WHEEL COVER ... 276
Flywheel Coupler ... 104
Flywheel Housing-1407-6068HT063 ... 166
Flywheel-1582-6068HT063 ... 167
FOAM SEAL, CAB (S/N 150470-) (150470 -) ... 384
FOAM, AIR DUCTWORK (- 150469) ... 382
FOAM, UPPER HEATER DRAIN PAN (S.N. -150469) (- 150469) ... 462
FOAM, UPPER HEATER DRAIN PAN (S.N. 150470-) (150470 -) ... 464
FOOT REST PLATEMARKER ... 380
Footrest Plate (150470-210213) (150470 -), (- 210213) ... 386
Footrest, Cab (210214 -) ... 388
Forward Guard (Outside Dozer) (STD) ... 370
Forward Guard (Power Angle Tilt) (LGP and LT) ... 368
Forward Guard (Power Angle Tilt) (STD) ... 366
FORWARD, NEUTRAL, REVERSE LABEL ... 102
FRAME COVER PLATE, TRACK (-195546) (- 195546) ... 36
FRAME, CAB DOOR AND GLASS (S.N. - 147616) (- 147616) ... 408
Frame, Main Convenience Assembly (Outside Dozer) (STD) ... 370
Frame, Main Convenience Assembly (Power Angle Tilt) (LGP and LT) ... 368
Frame, Main Convenience Assembly (Power Angle Tilt) (STD) ... 366
FRAME, RIPPER TOOL CARRIER ... 672, 674
FRAME, TRACK (-195546) (- 195546) ... 36
Frame, Track (Outside Dozer) (STD and WT) (195547 -) ... 42
Frame, Track (Power Angle Tilt) (LGP/LT) (195547 -) ... 40
Frame, Track (Power Angle Tilt) (STD) (195547 -) ... 38
FRENCH LABEL AND DECAL KIT ... 296
FRENCH LABELS AND DECALS ... 296
FRESH AIR FILTER, CAB (UPPER) (S.N. -150469) (- 150469) ... 462
FRESH AIR FILTER, CAB (UPPER) (S.N. 150470-) (150470 -) ... 464
Front Counterweight ... 374
FRONT COUNTERWIGHT ... 374
FRONT HYDROSTATIC PUMP AND PUMP SEAL KIT ... 106
FRONT ROPS HEADLINER ... 380
FRONT WINDOW GLASS ... 416
FRONT WORK LAMP PLATE ... 322
Fuel and Water Separator-8185-6068HT063 ... 228
Fuel Filter and Lines, Severe Duty ... 280
Fuel Filter, Final-35ED-6068HT063 ... 192
Fuel Filter, Severe Duty ... 282
Fuel Fired Coolant Heater Kit ... 252
Fuel Injection Lines-16E2-6068HT063 ... 168
Fuel Injection Pump-16E2-6068HT063 ... 168
FUEL LINE SHUT OFF VALVE ... 278
Fuel Lines ... 278
Fuel Lines, Severe Duty Filter ... 280
Fuel Sender Wiring Harness (- 219962) ... 330
Fuel Sender Wiring Harness (219963 -) ... 332
FUEL STRAINER/SCREEN PRESSED IN FUEL TANK ... 278
Fuel Tank ... 284
FUEL TANK FAST FUEL INLET ... 286
FUEL TANK FILLER CUP ... 284
FUEL TANK, FAST FUEL RECEIVER ... 286
FUEL TANK, FUEL SENDER ... 284
FUEL TANK, HYDROSTATIC, HYDRAULIC TANK/ RESERVOIR DRAIN VALVE ... 520
Fuel Transfer Pump-3713-6068HT063 ... 196
Fuel, Water Sensor-8185-6068HT063 ... 228
FUSE COVER PLATE ... 380
FUSE COVER PLATE - CAB (S/N -150469) (- 150469) ... 382
FUSE, MAIN POWER ... 312
FUSES, CIRCUIT BREAKER AND ELECTRICAL RELAYS ... 356
Fuses, Circuit Breaker and Relays ... 356
FUSES, DIODES, CIRCUIT BREAKERS AND RELAYS, VEHICLE ELECTRICAL CENTER (- 130656) ... 342
FUSES, DIODES, CIRCUIT BREAKERS AND RELAYS, VEHICLE ELECTRICAL CENTER (130657 -) ... 344
FUSES, INTERGRATED GRADE CONTROL VEHICLE HARNESS ... 360

G

GASKET KIT, ENGINE-9901-6068HT063 ... 238
Gasket, Cylinder Head-5123-6068HT063 ... 214
GASKET, DOOR HANDLE (LH, S.N. 147617 -) (147617 -) ... 412
GASKET, DOOR HANDLE (RH, S.N. 147617 -) (147617 -) ... 410
GASKET, HYDROSTATIC DRIVE MOTOR ... 120
GASKET, HYDROSTATIC END CAP ... 122
GASKET,HYDROSTATIC PUMP END CAP ... 112
GASKET/SEAL KIT, HYDRAULIC PUMP (ALSO WITH WINCH)(OPTIONAL - 100 CC) ... 506
GASKET/SEAL KIT, HYDRAULIC PUMP (STANDARD - 63 CC) ... 504
Gear, Oil Pump-5001-6068HT063 ... 212
Gear, Upper Idler-3614-6068HT063 ... 194
GLASS, CAB DOOR (LH, S.N. 147617 -) (147617 -) ... 412
GLASS, CAB DOOR (RH, S.N. 147617 -) (147617 -) ... 410
GLASS, CAB DOOR FRAME (S.N. - 147616) (- 147616) ... 408
GLASS, FRONT WINDOW ... 416
GLOBALTRACS TERMINAL (S.N.153829-) (153829 -) ... 546
GLOBALTRACS TERMINAL JDLINK™ ULTIMATE FIELD KIT (S.N.153829-) (153829 -) ... 550
GLOBALTRACS TERMINAL, JDLINK™ SELECT (S.N.153829-) (153829 -) ... 548
Glove Box Door (150470-210213) (150470 -), (- 210213) ... 386
Glove Box Door (210214 -) ... 388
GLOVE BOX DOOR AND PANEL SEAL ... 380
GRADE CONTROL HYDRAULIC CONTROL VALVE COMPENSATOR, INTEGRATED ... 594, 596
GRADE CONTROL HYDRAULIC CONTROL VALVE INTEGRATED AND COMPONENTS ... 594, 596
GRADE CONTROL HYDRAULIC CONTROL VALVE MODULES AND ACTUATORS, INTEGRATED ... 594
GRADE CONTROL HYDRAULIC CONTROL VALVE MODULES AND ACTUATORS, INTEGRATED ... 596
GRADE CONTROL HYDRAULIC CONTROL VALVE SEAL/O-RING KIT, INTEGRATED ... 594
GRADE CONTROL HYDRAULIC CONTROL VALVE SEAL/O-RING KIT, INTEGRATED ... 596
GRADE CONTROL HYDRAULIC CONTROL VALVE TIE ROD KIT, INTEGRATED ... 594, 596
GRADE CONTROL JOYSTICK DECAL, INTEGRADED ... 380
GRADE CONTROL JOYSTICK DECAL, INTEGRADED (- 150469) ... 382
GRADE CONTROL LEVER (AUXILIARY JOYSTICK) FIELD KIT ... 626
GRADE CONTROL LEVER (JOYSTICK) INTEGRATED/PILOT ENABLE SWITCH ... 616
GRADE CONTROL VALVE LOAD SENSE PLUMBING , INTEGRATED ... 526
GRADE CONTROL VEHICLE HARNESS FUSES, INTERGRATED ... 360
GRADE CONTROL VEHICLE HARNESS, INTEGRATED ... 360
GRADE CONTROL VEHICLE HARNESS, MICRO 24 VOLT RELAY, INTERGRATED ... 360
Grey Circle Label (150470-210213) (150470 -), (- 210213) ... 386
GRILLE HOSE GUARD ... 484
Grille Housing and Grille ... 484
GRILLE HOUSING, STANDARD ... 484
Grille Mounted Work Lights ... 322
Grille Wiring Harness (- 219962) ... 346
Grille Wiring Harness (219963 -) ... 348
Grille, Heavy Duty ... 486
GRILLE, STANDARD ... 484
GRIP CONTROLLER HANDLE SINGLE LEVER CONTROL ... 102
Ground Cable, Starter, Cab Harness (210214-) (210214 -) ... 340
GROUND SPEED LABEL ... 102
GROUND STARTER STRAP ... 312
GROUND STRAP, BATTERY ... 312
Ground Strap, Starter (- 219962) ... 330
Ground Strap, Starter, Cab/ROPS Harness (-210213) (- 210213) ... 338
GTT / MIG JDLink™; Controller (S.N.153829-) (153829 -) ... 550
GUARD ANGLE CYLINDER ... 668
GUARD KIT, FINAL DRIVE (LGP) ... 52
Guard, Air Conditioning Plumbing (150470-210213) (150470 -), (- 210213) ... 386
GUARD, AIR CONDITIONING PLUMBING (S/N -150469) (- 150469) ... 382
GUARD, CYLINDER (ALL HYDRAULIC) ... 660

Índice alfabético - continuação

Página

Guard, Frame Access (Outside Dozer) (STD)... 370
Guard, Frame Access (Power Angle Tilt) (LGP and LT)... 368
Guard, Frame Access (Power Angle Tilt) (STD) ... 366
GUARD, TRACK DRIVE SPROCKET... 46
GUARDS AND HOSES, DOZER BLADE TILT CYLINDER (WITH OUTSIDE DOZER) ... 656
GUARDS, FINAL DRIVE (SN -XXXXX) ... 98
GUARDS, FINAL DRIVE (SN XXXXXX-) ... 100
GUIDE, TRACK CHAIN IDLER ... 62
GUIDES, CENTER TRACK CHAIN(ON 8 ROLLER MACHINES ONLY) ... 54
GUIDES, CHAIN... 46

H

HAND PUMP FOR CAB TILT (- 173641) ... 128
HAND PUMP FOR CAB TILT (SN 173642 -) (173642 -)... 132, 134
HAND PUMP RELIEF VALVE (- 173641)... 128
HAND PUMP RELIEF VALVE (SN 173642 -) (173642 -) ... 132, 134
HANDLE GRIP, CAB DOOR HOLD OPEN ... 414
HANDLE, DOOR (LH, S.N. 147617 -) (147617 -) ... 412
HANDLE, DOOR (RH, S.N. 147617 -) (147617 -) ... 410
HANDLE, DOOR OUTER (S.N. - 147617) (- 147616) ... 408
HANDLE/LEVER, AUXILIARY PILOT CONTROLLER(WINCH)... 628
HARDWARE KIT, A/C COMPRESSOR ... 472
HARNESS (AIR SUSPENSION) COMPRESSOR SEAT WIRING... 444
HARNESS (AIR SUSPENSION), SEAT POWER ... 444
HARNESS AIR CONDITIONING CONDENSER WIRING (S.N. -150469) (- 150469)... 468
HARNESS AIR CONDITIONING CONDENSER WIRING (S.N. 150470-) (150470 -) ... 464
HARNESS FROM SEAT COMPRESSOR HARNESS TO FUSE BOX, AIR SUSPENSION SEAT WIRING ... 444
HARNESS FUSES INTERGRATED GRADE CONTROL VEHICLE.. 360
HARNESS MICRO 24 VOLT RELAY, INTERGRATED GRADE CONTROL VEHICLE ... 360
HARNESS WITH INTEGRATED GRADE CONTROL AND BRACKET, CAB... 352
Harness, Accessory Plug, Additional... 500
HARNESS, ALTERNATOR (80 AMP W/ A/C)... 318
HARNESS, ALTERNATOR (80 AMP W/O A/C)... 316
HARNESS, ALTERNATOR HARNESS(55 AMP)... 314
Harness, Cab (210214-) (210214 -) ... 340
HARNESS, CAB FIELD OR OPTIONAL WORK LIGHT ... 324
Harness, Cab/ROPS (-210213) (- 210213) ... 338
Harness, Cab/ROPS Roof (-210213) (- 210213)... 338
Harness, Dome Light Jumper (210214-) (210214 -)... 340
Harness, Engine (219963 -) ... 348
Harness, Engine Wiring (- 219962) ... 346
Harness, Grille Wiring (- 219962)... 346
Harness, Grille Wiring (219963 -) ... 348
Harness, Heater, Fuel Filter, Severe Duty ... 282
Harness, HVAC Wiring ... 466
HARNESS, INTEGRATED GRADE CONTROL VEHICLE ... 360
Harness, Operator Station (210214-) (210214 -)... 340
Harness, Roof (210214-) (210214 -) ... 340
HARNESS, ROPS WORK LIGHT ... 326
HARNESS, STANDARD CAB LIGHTS WIRING HARNESS ... 320
HARNESS, STANDARD CAB WORK LIGHT ... 320
Harness, Vehicle Wiring And Connectors... 334
HARNESS, WITH SWITCH AND COVER SINGLE LEVER CONTROL WITH SPEEDIN GRIP ... 102
HARNESS, WORK LIGHT WIRING... 322
Head , Cylinder-5123-6068HT063... 214
HEAD END PIN, ANGLE CYLINDER (LT / LGP)... 584
HEAD END PIN, ANGLE CYLINDER (STANDARD)... 582
HEAD END PIN, LIFT CYLINDER (ALL HYDRAULIC)... 660
HEAD FOR HYDRAULIC FAN DRIVE, HYDRAULIC FILTER ... 532
HEAD, HYDRAULIC FILTER... 530
Header, Oil Filter-8869-6068HT063 ... 232
HEADLINER, CAB (S/N 150470-) (150470 -) ... 384
HEADLINER, CAB FRONT (WITH LOUVERS) (S/N -150469) (- 150469)... 382
HEADLINER, REAR ROPS... 380
HEADLINER, ROPS... 380
HEADREST(DELUXE) ... 432
Heat Shield-1135-6068HT063 ... 162
Heater - Plug, Coolant-2698-6068HT063... 183
HEATER AND AIR CONDITIONER BLOWER SWITCH (S.N. -150469) (- 150469)... 468
HEATER AND AIR CONDITIONER BLOWER SWITCH (S.N. 150470-) (150470 -)... 464
HEATER AND AIR CONDITIONER BLOWER SWITCH (UPPER)(S.N. -150469) (- 150469) ... 462
HEATER AND AIR CONDITIONER BLOWER SWITCH (UPPER)(S.N. 150470-) (150470 -) ... 464
HEATER AND AIR CONDITIONER TEMPERATURE SWITCH (S.N. -150469) (- 150469) ... 468
HEATER AND AIR CONDITIONER TEMPERATURE SWITCH (S.N. 150470-) (150470 -) ... 464
HEATER AND AIR CONDITIONER TEMPERATURE SWITCH (UPPER) (S.N. -150469) (- 150469) ... 462
HEATER AND AIR CONDITIONER TEMPERATURE SWITCH (UPPER)(S.N. 150470-) (150470 -) ... 464
Heater And Fan Control Decal (150470-210213) (150470 -), (- 210213)... 386
HEATER AND FAN CONTROL DECAL (S/N -150469) (- 150469).. 382
Heater Core, HVAC Module ... 466
HEATER DRAIN PAN FOAM, UPPER (S.N. -150469) (- 150469)... 462
HEATER DRAIN PAN FOAM, UPPER (S.N. 150470-) (150470 -).. 464
Heater Harness, Fuel Filter Severe Duty... 282
HEATER HOSE, CAB... 460
HEATER ON/OFF SWITCH (UPPER) (S.N. -150469) (- 150469) ... 462
HEATER ON/OFF SWITCH (UPPER)(S.N. 150470-) (150470 -) ... 464
HEATER PLUMBING, CAB ... 460
HEATER PLUMBING, ROPS SEAT BASE ... 458
Heater Switch, ROPS ... 456
HEATER, CAB (UPPER) (S.N. -150469) (- 150469)... 462
HEATER, CAB (UPPER)(S.N. 150470-) (150470 -)... 464
Heater, Cab Under Seat ... 452
Heater, Coolant; Fuel Fired ... 252
HEATER, ENGINE COOLANT ... 254
Heater, ROPS Under Seat... 454
HEATER, UPPER (S.N. -150469) (- 150469)... 462
HEATER, UPPPER (S.N. 150470-) (150470 -) ... 464
Heating, Ventilation, Air Conditioning (150470 -)... 464
Heavy Duty Grille... 486
HIGH AND LOW PRESSURE AIR CONDITIONING SWITCH (S.N. -150469) (- 150469) ... 468
High Pressure Transmission / Hydrostatic Hoses ... 144, 146
HIGH PRESSURE TRANSMISSION/HYDROSTATIC HOSES(PAT LT AND PAT LGP)... 144
HIGH PRESSURE TRANSMISSION/HYDROSTATIC HOSES(ST,PAT ST,OD LT AND OD WT)... 146
HINGE, HYDROSTATIC RESERVOIR DOOR... 154
HINGE, REAR STORAGE COMPARTMENT (TOOLBOX)... 498
HITCH PIN (RETRIEVAL HITCH) ... 310
HITCH PIN, QUICK LOCK (RETRIEVAL HITCH) ... 310
HITCH, EXTENDED ... 308
HOLD OPEN LATCH, CAB DOOR... 414
HOLD OPEN, CAB DOOR ... 414
Holder, Cup (150470-210213) (150470 -), (- 210213)... 386
HOLDER, OPERATOR MANUAL... 426
HOLDER, OPERATOR MANUAL (DELUXE AND AIR SUSPENSION) ... 434
HOLDOWN, BATTERY ... 312
Hood... 478
HOOD OR INCREASED AIR FLOW... 478
HOOD SERVICE DOOR ... 478
Hood Support ... 480
HOODS, STANDARD OR PRE-CLEANER OPTION OR INCREASED AIR FLOW... 478
Horn... 492
HOSE GUARD, GRILLE... 484
Hose Guard, Heavy Duty Grille ... 486
HOSE TO CONTROL VALVE(ALSO WITH WINCH) HYDRAULIC FILTER ... 530
HOSE, AIR CLEANER INTAKE... 270
HOSE, AIR PRE-CLEANER INTAKE ... 272
HOSE, CAB HEATER... 460
Hose, Crossbar Remote Lube (LGP) (Power Angle Tilt) (- XXXXXX).. 80
Hose, Crossbar Remote Lube (LGP) (Power Angle Tilt) (XXXXXX - 195546)... 82
Hose, Crossbar Remote Lube (LT) (Power Angle Tilt) (- XXXXXX) ... 74
Hose, Crossbar Remote Lube (LT) (Power Angle Tilt) (XXXXXX - 195546)... 76
Hose, Crossbar Remote Lube (STD) (Outside Dozer and Power Angle Tilt) (- XXXXXX) ... 68
Hose, Crossbar Remote Lube (STD) (Outside Dozer and Power Angle Tilt) (XXXXXX - 195546) ... 70
Hose, Crossbar Remote Lube (WT) (Outside Dozer)... 86
HOSE, ENVIRONMENTAL HYDROSTATIC, HYDRAULIC TANK/RESERVOIR DRAIN ... 520
HOSE, FAST FUEL, STAINLESS STEEL ... 286
HOSE, HYDRAULIC SUCTION ... 510

Índice alfabético - continuação

Página

HOSE, LIFT CYLINDER HYDRAULIC (OUTSIDE DOZER) 652
HOSE, ROPS/CAB HYDRAULIC TILT 394
HOSES AND FITTINGS, HYDROSTATIC SUCTION 148
HOSES AND FITTINGS, WINCH CONTROL LEVER, REAR HYDRAULIC COVER BULKHEAD PLATE 562
HOSES AND FITTINGS, WINCH REAR HYDRAULIC COVER BULKHEAD PLATE 564
HOSES AND LABEL, HYDRAULIC VALVE DIAGNOSTIC 522
HOSES AND PLUMBING, REAR AUXILIARY 640
HOSES WITH OUTSIDE DOZER, TILT CYLINDER HYDRAULIC/PLUMBING 656
HOSES, ANGLE HYDRAULIC (ALL HYDRAULIC) 638
HOSES, BLADE LIFT CYLINDER (OUTSIDE DOZER) 634
HOSES, C-FRAME LUBRICATION (LT / LGP) 584
HOSES, C-FRAME LUBRICATION (STANDARD) 582
Hoses, Fuel Filter, Severe Duty 280, 282
Hoses, Fuel Lines 278
HOSES, HIGH PRESSURE TRANSMISSION/HYDROS (PAT LT AND PAT LGP) 144
HOSES, HIGH PRESSURE TRANSMISSION/HYDROS (ST,PAT ST, OD LT AND OD WT) 146
HOSES, HYDROSTATIC FILTER & HYDROSTATIC/ TRANSMISSION CONTROL 152
HOSES, LIFT CYLINDER, ALL HYDRAULIC INSIDE PUSHBEAM .. 648
HOSES, PARKING BRAKE 136
HOSES, PUMP TO CONTROL VALVE (OPTIONAL - 100CC PUMP) 514
HOSES, PUMP TO CONTROL VALVE (STANDARD - 63CC PUMP) 512
HOSES, REFRIGERANT 470
Hoses, Reversing Fan Drive (S.N. -178462) (- 178462) 540
Hoses, Reversing Fan Drive (S.N. 178463-) (178463 -) 542
HOSES, TILT PLUMBING HYDRAULIC (ALL HYDRAULIC) 650
HOSES, TILT PLUMBING HYDRAULIC (OUTSIDE DOZER) 636
Hoses, Transmission / Hydrostatic Bypass Cooler 150
Hoses, Windshield Wipers 420
HOSES/FITTINGS, HYDRAULIC COOLER, BYPASS VALVE, HYDRAULIC 260
HOT SURFACE LABEL (SN. - 169922) (141344 - 169922) 256
HOT SURFACE LABEL (SN. 169923 -) (169923 -) 258
HOUSING AND COMPONENT PARTS, SINGLE AND DOUBLE FLANGE TRACK ROLLER 60
HOUSING WORK LIGHTS, CAB FIELD OR OPTIONAL 324
HOUSING, AIR CONDITIONING (S.N. -150469) (- 150469) 468
Housing, Flywheel-1407-6068HT063 166
HOUSING, GRILLE 484
HOUSING, HVAC 406
HOUSING, HYDROSTATIC CHARGE 112
HOUSING, HYDROSTATIC PUMP 116
HOUSING, INNER FINAL DRIVE 94
HOUSING, OUTER FINAL DRIVE 94
HOUSING, STANDARD CAB LIGHT LAMP 320
HOUSING, WORK LAMP 322
HOUSING, WORK LIGHT ROPS 326
HVAC HOUSING 406
HVAC Module 466
HYDAULIC/ELECTRONIC CONTROL UNIT WITH INTERGRATED GRADE CONTROL 260
HYDRAULIC 6-WAY BLADE LABEL 380
HYDRAULIC BLADE LIFT HOSES (OUTSIDE DOZER) 634
HYDRAULIC BULKHEAD PLATE, REAR 488
HYDRAULIC COMPONENTS RIPPER 672, 674
HYDRAULIC CONTROL LEVER (PILOT CONTROLS) (ALL HYDRAULIC) 620
HYDRAULIC CONTROL LEVER (PILOT CONTROLS) (OUTSIDE DOZER) 618
Hydraulic Control Valve and Fittings (Outside Dozer) (2 Spool) 602
Hydraulic Control Valve and Fittings (Outside Dozer) (3 Spool) 604
Hydraulic Control Valve and Fittings (Power Angle Tilt) (3 Spool) 606
Hydraulic Control Valve and Fittings (Power Angle Tilt) (4 Spool) 608
HYDRAULIC CONTROL VALVE ANGLE SECTION (ALL HYDRAULIC) 614
HYDRAULIC CONTROL VALVE COMPENSATOR, INTEGRATED GRADE CONTROL 594, 596
HYDRAULIC CONTROL VALVE CONVENIENCE ASSEMBLY(2 SPOOL) OUTSIDE DOZER 602
HYDRAULIC CONTROL VALVE CONVENIENCE ASSEMBLY(3 SPOOL) OUTSIDE DOZER 604
HYDRAULIC CONTROL VALVE CONVENIENCE ASSEMBLY(3 SPOOL) PAT DOZER 606
HYDRAULIC CONTROL VALVE CONVENIENCE ASSEMBLY(4 SPOOL) PAT DOZER 608

Página

HYDRAULIC CONTROL VALVE FOR INTEGRATED GRADE CONTROL AND COMPONENTS 594
HYDRAULIC CONTROL VALVE FOR INTEGRATED GRADE CONTROL AND COMPONENTS 596
Hydraulic Control Valve Lift Section 612
HYDRAULIC CONTROL VALVE MODULES AND ACTUATORS, INTEGRATED GRADE CONTROL 594
HYDRAULIC CONTROL VALVE MODULES AND ACTUATORS, INTEGRATED GRADE CONTROL 596
HYDRAULIC CONTROL VALVE MOUNTING PLATE, INTGRATED GRADE 598, 600
HYDRAULIC CONTROL VALVE PRESSURE SWITCH (2 SPOOL) OUTSIDE DOZER 602
HYDRAULIC CONTROL VALVE PRESSURE SWITCH (3 SPOOL) OUTSIDE DOZER 604
HYDRAULIC CONTROL VALVE PRESSURE SWITCH (3 SPOOL) PAT DOZER 606
HYDRAULIC CONTROL VALVE PRESSURE SWITCH (4 SPOOL) PAT DOZER 608
HYDRAULIC CONTROL VALVE SEAL/O-RING KIT, INTEGRATED GRADE CONTROL 596
HYDRAULIC CONTROL VALVE SEAL/O-RING KIT, INTEGRATED GRADE CONTROL 594
HYDRAULIC CONTROL VALVE TILT SECTION OUTSIDE DOZER OR ALL HYDRAULIC 614
Hydraulic Control Valve Tilt, Angle or Auxiliary Section 614
HYDRAULIC CONTROL VALVE, INTEGRATED GRADE CONTROL (FOURTH FUNCTION) 598
HYDRAULIC CONTROL VALVE, INTEGRATED GRADE CONTROL (FOURTH FUNCTION) 600
Hydraulic Cooler and Plumbing For Integrated Grade Control 262
Hydraulic Cooler For Winch 536
HYDRAULIC COOLER WITH INTEGRATED GRADE CONTROL BRACKETS 262
HYDRAULIC COOLER, BRACKETS, BYPASS VALVE, HYDRAULIC HOSES/FITTINGS 260
Hydraulic Cooler, Bypass Valve, Brackets, Hoses and Fittings 260
HYDRAULIC COVER PLATE, REAR 488
HYDRAULIC CYLINDER COMPLETE ANGLE (ALL HYDRAULIC) .. 660
HYDRAULIC CYLINDER COMPLETE, LIFT (ALL HYDRAULIC) 660
HYDRAULIC CYLINDER COMPLETE, TILT (ALL HYDRAULIC) 660
HYDRAULIC CYLINDER, BLADE TILT (ALL HYDRAULIC) 662
Hydraulic Cylinders Complete (All Hydraulic) 660
Hydraulic Fan Drive Motor and Hydraulics (Non-Reversing) (750J) .. 538
Hydraulic Fan Drive Motor and Hydraulics (Reversing Field Kit) 544
Hydraulic Fan Drive Motor and Hydraulics (Reversing) (- 178462) .. 540
Hydraulic Fan Drive Motor and Hydraulics (Reversing) (178463 -) .. 542
Hydraulic Fan Drive Pump and Plumbing 508
HYDRAULIC FAN DRIVE RELIEF VALVE (750J) NON REVERSING 538
HYDRAULIC FAN DRIVE WIRING HARNESS (750J) NON REVERSING 538
Hydraulic Filter 530
HYDRAULIC FILTER BRACKET 530
HYDRAULIC FILTER BRACKET FOR HYDRAULIC FAN DRIVE 532
Hydraulic Filter For Hydraulic Fan Drive 532
HYDRAULIC FILTER HEAD 530
HYDRAULIC FILTER HEAD FOR HYDRAULIC FAN DRIVE 532
HYDRAULIC FILTER HOSE TO CONTROL VALVE (ALSO WITH WINCH) 530
HYDRAULIC HOSES AND FITTINGS, WINCH CONTROL LEVER, REAR HYDRAULIC COVER 562
HYDRAULIC HOSES AND FITTINGS, WINCH REAR HYDRAULIC COVER 564
HYDRAULIC HOSES, ANGLE (ALL HYDRAULIC) 638
Hydraulic Hoses, Fuel Filter, Severe Duty 282
HYDRAULIC HOSES, TILT PLUMBING (ALL HYDRAULIC) 650
HYDRAULIC HOSES, TILT PLUMBING (OUTSIDE DOZER) 636
HYDRAULIC HOSES/FITTINGS, HYDRAULIC COOLER, BRACKETS, BYPASS VALV 260
HYDRAULIC LIFT CYLINDER, INSIDE PUSHBEAM 648
HYDRAULIC MOTOR FOR HYDRAULIC FAN DRIVE (750J) NON REVERSING 538
Hydraulic Motor, Reversing Fan Drive (S.N. -178462) (- 178462) 540
Hydraulic Motor, Reversing Fan Drive (S.N. 178463-) (178463 -) 542
HYDRAULIC OIL COOLER FIELD KIT, AUXILIARY 534
Hydraulic Oil Temperature Sensor 358
Hydraulic Pilot Control Plumbing (Outside Dozer) 518
Hydraulic Pilot Control Plumbing (Power Angle Tilt) 516
HYDRAULIC PILOT CONTROL PLUMBING AND LABEL FOR CONNECTIONS 516, 518
Hydraulic Pressure Hose (Pump To Control Valve) (Optional) 514
Hydraulic Pressure Hose (Pump To Control Valve) (Standard) 512

Índice alfabético - continuação

Página

Hydraulic Pump Fittings....110
HYDRAULIC PUMP TO CONTROL VALVE PRESSURE (STANDARD - 63CC PUMP) 512
HYDRAULIC PUMP TO CONTROL VALVE PRESSURE HOSE (OPTIONAL - 100CC PUMP)....514
HYDRAULIC PUMP, MAIN (OPTIONAL - 100 CC) (ALSO WITH WINCH)....506
HYDRAULIC PUMP, MAIN (STANDARD - 63 CC) 504
Hydraulic Reservoir 528
HYDRAULIC RESERVOIR COVER PLATE WITH TUBE 528
HYDRAULIC RESERVOIR DOOR....528
HYDRAULIC RESERVOIR DOOR LATCH 528
HYDRAULIC RESERVOIR FILLER PLUG....528
HYDRAULIC RESERVOIR SIGHT TUBE 528
HYDRAULIC RESERVOIR TO HYDRAULIC PUMP SUCTION HOSE 510
HYDRAULIC SIX WAY BLADE LABEL (S/N -150469) (- 150469)... 382
HYDRAULIC SUCTION HOSE 510
Hydraulic Suction Hose (Reservoir To Pump) 510
HYDRAULIC SUCTION HOSE(HYDRAULIC RESERVOIR TO HYDRAULIC PUMP)....510
HYDRAULIC TANK 528
HYDRAULIC TILT CYLINDER FOR ROPS/CAB 396
HYDRAULIC TILT CYLINDER, OPERATOR STATION/ CAB/ROPS....396
HYDRAULIC TILT FOR ROPS/CAB 394
HYDRAULIC TILT, OPERATOR STATION/ CAB/ROPS 394
Hydraulic Valve Diagnostic Hoses....522
HYDRAULIC VALVE DIAGNOSTIC HOSES AND LABEL 522
HYDRAULIC, HYDROSTATIC TANK/RESERVOIR AND FUEL TANK DRAIN VALVE....520
HYDRAULIC, HYDROSTATIC TANK/RESERVOIR ENVIRONMENTAL DRAIN HOSE....520
HYDRAULIC/PLUMBING WITH OUTSIDE DOZER TILT CYLINDER HOSES....656
HYDRAULICS/PLUMBING, LIFT CYLINDER (OUTSIDE DOZER).. 652
HYDRAULICS/PLUMBING, TILT CYLINDER WITH OUTSIDE DOZER....656
Hydrostatic / Transmission Control and Hydrostatic Filter Hoses 152
Hydrostatic / Transmission Diagnostic Plumbing (137829 - 177085)....140
Hydrostatic / Transmission Diagnostic Plumbing (177086 -) 142
HYDROSTATIC CHARGE AND BRAKE PRESSURE SENSOR (- 173641)....128
HYDROSTATIC CHARGE AND BRAKE PRESSURE SENSOR (SN 173642 -) (173642 -) 132
HYDROSTATIC CHARGE FILTER BYPASS VALVE (- 173641)..... 128
HYDROSTATIC CHARGE FILTER BYPASS VALVE (SN 173642 -) (173642 -)....134
HYDROSTATIC CHARGE FILTER BYPASS VALVE (SN 173642 -) (173642 -)....132
Hydrostatic Charge Housing....112
HYDROSTATIC CHARGE PRESSURE SENSOR (SN 173642 -) (173642 -)....134
HYDROSTATIC CHARGE PUMP KIT 108
HYDROSTATIC CONTROL VALVE DIAGNOSTIC RECEPTACLE (- 173641)....128
HYDROSTATIC CONTROL VALVE DIAGNOSTIC RECEPTACLE (SN 173642 -) (173642 -) 134
HYDROSTATIC CONTROL VALVE DIAGNOSTIC RECEPTACLE (SN 173642 -) (173642 -) 132
HYDROSTATIC CONTROL VALVE FILTER ELEMENT (- 173641).. 128
HYDROSTATIC CONTROL VALVE FILTER ELEMENT (SN 173642 -) (173642 -)....134
HYDROSTATIC CONTROL VALVE FILTER ELEMENT (SN 173642 -) (173642 -)....132
HYDROSTATIC CONTROL VALVE SOLENOID VALVE AND COIL (- 173641)....128
HYDROSTATIC CONTROL VALVE SOLENOID VALVE AND COIL (SN 173642 -) (173642 -) 134
HYDROSTATIC CONTROL VALVE SOLENOID VALVE AND COIL (SN 173642 -) (173642 -) 132
HYDROSTATIC CONTROL VALVE TEMPERATURE SENSOR (- 173641)....128
HYDROSTATIC CONTROL VALVE TEMPERATURE SENSOR (SN 173642 -) (173642 -) 134
HYDROSTATIC CONTROL VALVE TEMPERATURE SENSOR (SN 173642 -) (173642 -) 132
HYDROSTATIC DISPLACEMENT CONTROL VALVE....118
HYDROSTATIC END CAP GASKET.... 122
HYDROSTATIC FILTER AND HYDROSTATIC/ TRANSMISSION CONTROL HOSES....152
HYDROSTATIC FRONT AND REAR PUMP HOUSING PLUGS.....110
Hydrostatic Front and Rear Pumps 106
HYDROSTATIC FRONT PUMP AND PUMP SEAL KIT.... 106
Hydrostatic Integrated Control Valve (- 173641) 128
HYDROSTATIC INTEGRATED CONTROL VALVE (- 173641) 128
Hydrostatic Integrated Control Valve (Front And Left) (173642 -) 132
Hydrostatic Integrated Control Valve (Right And Rear) (173642 -) .. 134
HYDROSTATIC INTEGRATED CONTROL VALVE (SN 173642 -) (173642 -)....132, 134
HYDROSTATIC INTEGRATED CONTROL VALVE MANIFOLD (- 173641)....128
HYDROSTATIC INTEGRATED CONTROL VALVE MANIFOLD (SN 173642 -) (173642 -) 134
HYDROSTATIC INTEGRATED CONTROL VALVE MANIFOLD (SN 173642 -) (173642 -) 132
HYDROSTATIC MOTOR SYNCH SHAFT KIT 120
HYDROSTATIC MOTOR VALVE....124
HYDROSTATIC OIL COOLER (SN. - 169922) (141344 - 169922) ... 256
HYDROSTATIC OIL COOLER (SN. 169923 -) (169923 -) 258
HYDROSTATIC PUMP CHARGE SYSTEM....108
Hydrostatic Pump Charging System and Filtration Manifold 108
HYDROSTATIC PUMP COUPLING 108
HYDROSTATIC PUMP CYLINDER BLOCK 116
Hydrostatic Pump Displacement Control Valve....118
HYDROSTATIC PUMP DRIVE SHAFT 108
HYDROSTATIC PUMP END CAP....112
HYDROSTATIC PUMP END CAP GASKET 112
HYDROSTATIC PUMP FILTER SCREEN....110
HYDROSTATIC PUMP FILTRATION MANIFOLD.... 108
HYDROSTATIC PUMP FRONT AND REAR HIGH PRESSURE MULTI-FUNCTION VALVES 110
HYDROSTATIC PUMP HOUSING 116
HYDROSTATIC PUMP HOUSING SWASHPLATE....116
Hydrostatic Pump Housing, Swash Plate, Piston and Cylinder Block Assy 116
Hydrostatic Pump Limitation Control 114
HYDROSTATIC PUMP PISTON....116
HYDROSTATIC PUMP PISTONS BEARING....116
HYDROSTATIC PUMP SEAL KIT 106
HYDROSTATIC PUMPS DRIVE SHAFT SEALS 110
HYDROSTATIC REAR PUMP AND PUMP SEAL KIT 106
Hydrostatic Reservoir 154
HYDROSTATIC RESERVOIR ACCESS COVER PLATE 154
HYDROSTATIC RESERVOIR COVER 154
HYDROSTATIC RESERVOIR DOOR 154
HYDROSTATIC RESERVOIR DOOR HINGE.... 154
HYDROSTATIC RESERVOIR DOOR LATCH.... 154
HYDROSTATIC RESERVOIR SIGHT GAUGE LABEL 154
Hydrostatic Suction Hoses and Fittings....148
HYDROSTATIC SWASHPLATE BEARING....116
HYDROSTATIC TANK....154
Hydrostatic Track Drive Motor Control 124
HYDROSTATIC TRACK DRIVE MOTOR CONTROL MOTOR..... 124
Hydrostatic Track Drive Motor End Cap and Feedback Spring..... 122
Hydrostatic Track Drive Motor Shaft and Sensors 120
Hydrostatic Track Drive Motors 126
HYDROSTATIC VALVE SWITCH (- 173641) 128
HYDROSTATIC VALVE SWITCH (SN 173642 -) (173642 -)... 132, 134
HYDROSTATIC, HYDRAULIC TANK/RESERVOIR AND FUEL TANK DRAIN VALVE....520
HYDROSTATIC/TRANSMISSION CONTROL LEVER 102
HYDROSTATIC/TRANSMISSION PRESSURE SENSOR WITH DIAGNOSTIC PLUMBING (SN.137829-) (137829 - 177085)..... 140
HYDROSTATIC/TRANSMISSION PRESSURE SENSOR WITH DIAGNOSTIC PLUMBING (SN.137829-) (177086 -).... 142
HYDROSTATIC/TRANSMISSION PRESSURE SENSOR WITH DIAGNOSTIC PLUMBING(SN.-137828) (- 137828)..... 138
HYDROSTATIC/TRANSMISSION SPEED SELECTOR SOLENOID.... 124
HYDROSTATIC/TRANSMISSION TESTING LABEL (SN.-137828) (- 137828)....138

I

IDLER BRACKETS AND COVER, TRACK CHAIN.... 62
IDLER GUIDE, TRACK CHAIN 62
IDLER PULLEY SPACER OR SLEEVE (55 AMP) ALTERNATOR ... 314
IDLER SHAFT, TRACK CHAIN 62
IDLER WITH BRACKETS AND COVER, TRACK CHAIN.... 62
IGC HYDRAULIC CONTROL VALVE AND COMPONENTS (FOURTH FUNCTION) 598, 600
Ignition Switch (219963 -)....364
INLET VALVE, FAST FUEL 286

Índice alfabético - continuação

Página

Inlet, Water Pump-5702-6068HT063 ... 217
INLET/OUTLET SECTION IGC HYDRAULIC CONTROL VALVE (FOURTH FUNCTION) ... 600
INLET/OUTLET SECTION IGC HYDRAULIC CONTROL VALVE (FOURTH FUNCTION) ... 598
INLET/OUTLET SECTION INTEGRATED GRADE CONTROL HYDRAULIC CONTROL VALVE ... 594
INLET/OUTLET SECTION INTEGRATED GRADE CONTROL HYDRAULIC CONTROL VALVE ... 596
INLETS, OUTLETS AND TIES RODS, CONTROL VALVE ... 610
INPUT GEAR, FINAL DRIVE ... 94
Inside All Hydraulic Lift Cylinder Plumbing ... 648
INTAKE HOSE, AIR CLEANER ... 270
INTAKE HOSE, AIR PRE-CLEANER ... 272
Intake, Air-1779-6068HT063 ... 172
Intake, Air-1784-6068HT063 ... 170
Intake, Oil Pump-1981-6068HT063 ... 174
Intake, Oil Pump-19AD-6068HT063 ... 176
INTEGRADED GRADE CONTROL JOYSTICK DECAL ... 380
INTEGRADED GRADE CONTROL JOYSTICK DECAL (- 150469) ... 382
Integrated Grade Control Cab Harness ... 352
INTEGRATED GRADE CONTROL HYDRAULIC CONTROL VALVE AND COMPONENTS ... 594, 596
INTEGRATED GRADE CONTROL HYDRAULIC CONTROL VALVE COMPENSATOR ... 594, 596
Integrated Grade Control Hydraulic Control Valve Components (Four Function) ... 600
Integrated Grade Control Hydraulic Control Valve Components (Three Function) ... 596
Integrated Grade Control Hydraulic Control Valve Installation (Four Function) ... 598
Integrated Grade Control Hydraulic Control Valve Installation (Three Function) ... 594
INTEGRATED GRADE CONTROL HYDRAULIC CONTROL VALVE MODULES AND ACTUATORS ... 594
INTEGRATED GRADE CONTROL HYDRAULIC CONTROL VALVE MODULES AND ACTUATORS ... 596
INTEGRATED GRADE CONTROL HYDRAULIC CONTROL VALVE SEAL/O-RING KIT ... 594, 596
INTEGRATED GRADE CONTROL HYDRAULIC CONTROL VALVE SPOOL SRING AND STOPS KI ... 596
INTEGRATED GRADE CONTROL HYDRAULIC CONTROL VALVE SPOOL SRING AND STOPS KI ... 594
INTEGRATED GRADE CONTROL HYDRAULIC CONTROL VALVE TIE ROD KIT ... 594, 596
INTEGRATED GRADE CONTROL HYDRAULIC VALVE ANTI-CAV/RELIEF/PRESSURE REDUCING VALV ... 596
INTEGRATED GRADE CONTROL HYDRAULIC VALVE ANTI-CAV/RELIEF/PRESSURE REDUCING VALV ... 594
Integrated Grade Control Lever (Auxiliary Joystick) Field Kit ... 626
INTEGRATED GRADE CONTROL LEVER (AUXILIARY JOYSTICK) FIELD KIT ... 626
Integrated Grade Control Lever (Joystick) ... 616
INTEGRATED GRADE CONTROL LEVER (JOYSTICK)& PILOT ENABLE SWITCH ... 616
Integrated Grade Control Valve Load Sense Plumbing ... 526
INTEGRATED GRADE CONTROL VALVE LOAD SENSING, PLUMBING ... 526
Integrated Grade Control Vehicle Harness ... 360
INTEGRATED GRADE CONTROL VEHICLE HARNESS ... 360
INTEGRATED GRADE CONTROLLER, HYDRAULIC COOLER AND PLUMBING ... 262
INTEGRATED GRADE HYDRAULIC CONTROL VALVE MOUNTING PLATE ... 594, 596, 598, 600
INTEGRATED GRADE HYDRAULIC CONTROL VALVE PVM SEAL KIT ... 594, 596, 598, 600
INTERGRATED CONTROL UNIT HYDRAULIC/ ELECTRONIC CONTROL ... 260
INTERGRATED GRADE CONTROL VEHICLE HARNESS FUSES ... 360
INTERGRATED GRADE CONTROL VEHICLE HARNESS MICRO 24 VOLT RELAY ... 360
INTERIOR/DOME LIGHT/BULB (SN 150470-) (150470 -) ... 384
ISOLATOR RADIATOR MOUNTS (SN. - 169922) (141344 - 169922) ... 256
ISOLATOR RADIATOR MOUNTS (SN. 169923 -) (169923 -) ... 258
ISOLATOR, CAB NOISE REDUCTION FOAM ... 378
ISOLATOR, POWER TRAIN/ENGINE CRADLE RUBBER ... 276
ISOLATORS AND MOUNTS, ROPS/CAB ... 404

J

Jack, Pitch (S.N. -181537) (- 181537) ... 586
Jack, Pitch (S.N. 181538-) (181538 -) ... 588
JDLINK™ ANTENNA (S.N.153829-) (153829 -) ... 546
JDLINK™ CONTROLLER (S.N.153829-) (153829 -) ... 546
JDLink™ Modular Telematics Gateway ... 556
JDLink™ Modular Telematics Gateway and Satellite Module Controller ... 556
JDLink™ MTG Assembly ... 552
JDLink™ SAT Assembly ... 554
JDLink™ Satellite Module ... 556
JDLink™ Select (Field Kit) (153829 -) ... 548
JDLINK™ SELECT ANTENNA (S.N.153829-) (153829 -) ... 548
JDLINK™ SELECT CONTROLLER (S.N.153829-) (153829 -) ... 548
JDLINK™ SELECT FIELD KIT (S.N.153829-) (153829 -) ... 548
JDLINK™ SELECT WIRE HARNESS (S.N.153829-) (153829 -) ... 548
JDLink™ Ultimate / Standard / Direct Field Kit (GTT / MIG) (153829 -) ... 546
JDLink™ Ultimate Field Kit (GTT / MIG) (153829 -) ... 550
JDLink™ Ultimate Field Kit (GTT / MIG) (S.N.153829-) (153829 -) ... 550
JDLINK™ ULTIMATE/STANDARD/DIRECT FIELD KIT (S.N.153829-) (153829 -) ... 546
JDLINK™ WIRE HARNESS (S.N.153829-) (153829 -) ... 546
JDLINK™ WIRE HARNESS, ULTIMATE FIELD KIT (S.N.153829-) (153829 -) ... 550
JDLink™; Antenna (MTG-Cellular and SAT-Satellite) (Cab) ... 558
JDLink™; Antenna (MTG-Cellular and SAT-Satellite) (Canopy) ... 560
JOYSTICK - INTEGRATED GRADE CONTROL LEVER & PILOT ENABLE SWITCH ... 616
JOYSTICK AUXILIARY FIELD KIT, INTEGRATED GRADE CONTROL ... 626
JOYSTICK DECAL WITH INTEGRADED GRADE CONTROL ... 380
JOYSTICK DECAL WITH INTEGRADED GRADE CONTROL (- 150469) ... 382
Junction Block, Additional Power Outlet ... 500

K

KEY ... 362
KEY START LABEL ... 380
Key Start Label (150470-210213) (150470 -), (- 210213) ... 386
KEY START LABEL (S/N -150469) (- 150469) ... 382
KEY SWITCH ... 362
Key, Ignition (219963 -) ... 364
KIT INTEGRATED GRADE HYDRAULIC CONTROL VALVE PVM SEAL ... 598, 600
KIT INTEGRATED GRADE HYRAULIC CONTROL VALVE PVM SEAL ... 594, 596
KIT, AIR CONDITIONER FIELD (S.N. -150469) (- 150469) ... 468
KIT, BLADE REINFORCEMENT KIT - 129.75 INCH) ... 578
KIT, BLADE REINFORCEMENT KIT - 156 INCH ... 580
KIT, CAB NOISE REDUCTION FOAM/ISOLATOR ... 378
KIT, CLUTCH & PULLEY (A/C COMPRESSOR) ... 476
KIT, ENGINE GASKET-9901-6068HT063 ... 238
Kit, Engine Overhaul-9901-6068HT063 ... 240
Kit, Field, Reversing Fan Drive ... 544
KIT, FINAL DRIVE GUARD (LGP) ... 52
KIT, FINAL DRIVE TRASH GUARD (SN -XXXXX) ... 98
KIT, FINAL DRIVE TRASH GUARDS (SN XXXXXX-) ... 100
KIT, FRENCH LABEL AND DECAL ... 296
KIT, HVAC HOUSING ... 406
KIT, LEAD WIRE ... 354
KIT, LUMBAR ... 448
KIT, O-RING ... 306
KIT, PIN AND BUSHING TRACK CHAIN ... 56
KIT, ROTARY SENSOR ... 102
KIT, SEAT RECLINER ... 450
KIT, SLIDE LATCH (ALL SEATS) ... 430
KIT, SPANISH LABEL AND DECAL ... 298
KIT,HYDROSTATIC CHARGE PUMP ... 108
KIT,SERVO PISTON ... 114
KIT,SERVO SLEEVE ... 114
KNOB, LUMBAR ... 448
KNOB, PARK LOCK LEVER ... 292
KNOB, RECLINER ... 450

L

LABEL (FRENCH) ... 296
Label 6-Function Blade (150470-210213) (150470 -), (- 210213) ... 386
Label Caution And Start (150470-210213) (150470 -), (- 210213) ... 386
LABEL COLD START WARMUP (150470-210213) (150470 -), (- 210213) ... 386

Índice alfabético - continuação

Página

LABEL FOR CONNECTIONS, HYDRAULIC PILOT CONTROL PLUMBING AND ... 516, 518
Label Grey Circle (150470-210213) (150470 -), (- 210213) ... 386
LABEL JD YELLOW CIRCLE (150470-210213) (150470 -), (- 210213) ... 386
Label Key Start (150470-210213) (150470 -), (- 210213) ... 386
Label Park Lock Left (150470-210213) (150470 -), (- 210213) ... 386
Label Reverse Ratio-Engine Speed (150470-210213) (150470 -), (- 210213) ... 386
LABEL ROPS ... 380
Label, 12 Volt, Accessory Outlet ... 500
LABEL, AUXILIARY SECTION VALVE(WINCH) FIELD KIT ... 628
LABEL, BATTERY DISCONNECT ... 312
LABEL, DECORATIVE GREY CIRCLE ... 380
LABEL, ENGINE SPEED ... 380
LABEL, ENGINE SPEED (S/N -150469) (- 150469) ... 382
LABEL, ENGINE SPEED-REVERSE (S/N -150469) (- 150469) ... 382
LABEL, FORWARD, NEUTRAL, REVERSE ... 102
LABEL, GROUND SPEED ... 102
LABEL, HOT SURFACE (SN. - 169922) (141344 - 169922) ... 256
LABEL, HOT SURFACE (SN. 169923 -) (169923 -) ... 258
LABEL, HYDRAULIC 6-WAY BLADE LABEL ... 380
LABEL, HYDRAULIC SIX WAY BLADE (S/N -150469) (- 150469) ... 382
LABEL, HYDRAULIC VALVE DIAGNOSTIC ... 522
LABEL, HYDROSTATIC RESERVOIR SIGHT GAUGE ... 154
LABEL, KEY START ... 380
LABEL, KEY START (S/N -150469) (- 150469) ... 382
LABEL, LEAPING DEERE (S/N -150469) (- 150469) ... 382
LABEL, PARK LOCK LEFT (S/N -150469) (- 150469) ... 382
LABEL, REVERSE SPEED (S/N -150469) (- 150469) ... 382
LABEL, RIGHT REAR STRIPE ... 380
LABEL, ROPS (150470-210213) (150470 -), (- 210213) ... 386
LABEL, SAFETY START PROCEDURE ... 380
LABEL, SAFETY START PROCEDURE (- 150469) ... 382
LABEL, SEAT BELT WARNING ... 380
Label, Starter-3041-6068HT063 ... 190
LABEL, TRANSMISSION/HYDROSTATIC TESTING (SN.-137828) (- 137828) ... 138
LABEL, TRANSMISSION/HYDROSTATIC TESTING (SN.137829-) (137829 - 177085) ... 140
LABEL, TRANSMISSION/HYDROSTATIC TESTING (SN.137829-) (177086 -) ... 142
Label, Warning Seat Belt (150470-210213) (150470 -), (- 210213) ... 386
LABEL, WARNING SEAT BELT (S/N -150469) (- 150469) ... 382
LABELS AND DECALS (ENGLISH) ... 294
Labels and Decals (Russian) ... 300
Labels and Decals (Spanish) ... 298
Labels and Decals, No Text ... 302
Labels, Cab (210214 -) ... 388
Labels, No Text ... 302
LAMP HOUSING, STANDARD CAB LIGHT ... 320
LAMP HOUSING, WORK ... 322
Lamp, Strobe Beacon (175369 -) ... 328
LATCH CAB DOOR HOLD OPEN ... 414
LATCH LEVER, DOOR (S.N. - 147617) (- 147616) ... 408
LATCH, CAB DOOR (S.N. - 147617) (- 147616) ... 408
LATCH, CAB DOORS (LH, S.N. 147617 -) (147617 -) ... 412
LATCH, CAB DOORS (RH, S.N. 147617 -) (147617 -) ... 410
LATCH, COMPRESSION-REAR STORAGE COMPARTMENT (TOOLBOX) ... 498
LATCH, HYDRAULIC RESERVOIR DOOR ... 528
LATCH, HYDROSTATIC RESERVOIR DOOR ... 154
LATCH, RIGHT AND LEFT WINDOW VENT ... 416
LATCH, STRIKER AND GUARD, CAB DOOR (S.N. - 147617) (- 147616) ... 408
LATCHES, CAB DOOR (S.N. - 147616) (- 147616) ... 408
Lead Wire Kit ... 354
LEEPING DEERE LABEL (S/N -150469) (- 150469) ... 382
LEFT RAIL ASSEMBLY POWER TRAIN/ENGINE CRADLE MOUNTING ... 276
LEFT SIDE WINDOW ... 416
Less Winch Cooler ... 264
LEVER (AUXILIARY JOYSTICK) FIELD KIT ... 626
LEVER (JOYSTICK) INTEGRATED GRADE CONTROL & PILOT ENABLE SWITCH ... 616
LEVER ASSEMBLY, SPEED ... 102
LEVER CONTROL WITH SPEED IN GRIP, SINGLE ... 102
LEVER, DOOR LATCH (S.N. - 147617) (- 147616) ... 408
LEVER, HYDRAULIC CONTROL(PILOT CONTROLS) (ALL HYDRAULIC) ... 620
LEVER, HYDRAULIC CONTROL(PILOT CONTROLS) (OUTSIDE DOZER) ... 618
LEVER, PARK LOCK CONTROL ... 292
LEVER, TRANSMISSION/HYDROSTATIC CONTROL ... 102
LEVER/HANDLE, AUXILIARY PILOT CONTROLLER (WINCH) FIELD KIT ... 628
LGP FINAL DRIVE GUARD KIT ... 52
LIFT AND TIEDOWN EYES AND COMPONENTS (-195546) (- 195546) ... 36
Lift Cylinder and Component Parts (All Hydraulic) ... 666
Lift Cylinder and Component Parts (Outside Dozer) ... 654
LIFT CYLINDER COMPLETE, (OUTSIDE DOZER) ... 652
LIFT CYLINDER COMPONENTS (ALL HYDRAULIC) ... 666
LIFT CYLINDER COMPONENTS (OUTSIDE DOZER) ... 654
LIFT CYLINDER HEAD END PIN (ALL HYDRAULIC) ... 660
LIFT CYLINDER HOSE FITTINGS, ALL HYDRAULIC INSIDE PUSHBEAM ... 648
LIFT CYLINDER HYDRAULICS/PLUMBING (OUTSIDE DOZER) ... 652
LIFT CYLINDER INSIDE ALL HYDRAULIC PLUMBING ... 648
Lift Cylinder Plumbing (Outside Dozer) ... 652
LIFT CYLINDER PLUMBING(WITH OUTSIDE DOZER) ... 652
LIFT CYLINDER ROD END PIN (LT / LGP) ... 584
LIFT CYLINDER ROD END PIN (STANDARD) ... 582
LIFT CYLINDER SEALS(ALL HYDRAULIC) ... 666
LIFT CYLINDER SEALS(OUTSIDE DOZER) ... 654
LIFT HYDRAULIC COMPLETE, CYLINDER (ALL HYDRAULIC) ... 660
LIFT SECTION SPOOL VALVE ... 612
Lift Straps-9801-6068HT063 ... 234
LIFT VALVE SECTION SPOOL CAP ... 612
LIGHT BAR-COVER PLATE WELDMENT-(RIGHT AND LEFT SIDE) ... 322
LIGHT BRACKET ROPS ... 326
LIGHT BRACKET(CAB FIELD OR OPTIONAL) ... 324
LIGHT BULB CAB STANDARD ... 320
LIGHT BULB ROPS ... 326
LIGHT BULB, CAB FIELD OR OPTIONAL ... 324
LIGHT BULB, WORK ... 322
LIGHT HARNESS, CAB FIELD OR OPTIONAL WORK ... 324
LIGHT HARNESS, ROPS WORK ... 326
LIGHT HARNESS, STANDARD CAB WORK ... 320
LIGHT ON-OFF SWITCH, WORK ... 362
LIGHT SWITCH, CAB FIELD OR OPTIONAL WORK ... 324
LIGHT WIRING HARNESS, WORK ... 322
Light, Beacon (175369 -) ... 328
LIGHT/BULB DOME/INTERIOR (SN 150470-) (150470 -) ... 384
LIGHTS AND LAMP HOUSINGS, CAB STANDARD ... 320
LIGHTS WIRING HARNESS, STANDARD CAB ... 320
LIGHTS, CAB FIELD OR OPTIONAL ... 324
LIGHTS, CAB HI-INTENSITY ... 324
LIGHTS, GRILLE MOUNTED WORK ... 322
LIGHTS, HOUSING WORK(CAB FIELD OR OPTIONAL) ... 324
LIGHTS, ROPS ... 326
LIMITATION CONTROL,HYDROSTATIC PUMP ... 114
Liner, Cylinder-4712-6068HT063 ... 206
Liner, Piston Kit-9901-6068HT063 ... 236
Liner-9901-6068HT063 ... 236
LINES, AIR CONDITIONING REFRIGERANT ... 470
LINES, FUEL ... 278
Lines, Fuel Filter-63AD-6068HT063 ... 220
Lines, Fuel Injection-16E2-6068HT063 ... 168
Lines, Turbocharger Oil-65RT-6068HT063 ... 222
LINK AND MASTER LINK, TRACK CHAIN, LUBRICATED ... 56
Link, Pitch, Outside Dozer (STD) ... 590
LINKAGE, ELECTRONIC DISPLACEMENT CONTROL HYDROSTATIC DISPLACEMENT CONTROL VALVE ... 118
LOAD SENSE PLUMBING, INTEGRATED GRADE CONTROL VALVE ... 526
Lock Left Label, Park (150470-210213) (150470 -), (- 210213) ... 386
Lock, Cam Cylinder (150470-210213) (150470 -), (- 210213) ... 386
LOCK, PARK ... 292
Long Track Final Drive ... 90
Long Track, Low Ground Pressure Rock Guards ... 48
LOOP FLUSHING PISTON, HYDROSTATIC TRACK DRIVE MOTOR END CAP ... 122
LOUVER, RECTANGULAR CAB (S/N -150469) (- 150469) ... 382
LOUVER, RECTANGULAR/ROUND CAB (S/N 150470-) (150470 -) ... 384
LOUVERS, DEFROST (S/N -150469) (- 150469) ... 382
LOUVERS, DEFROST (S/N 150470-) (150470 -) ... 384
LOUVERS, RECTANGULAR/ROUND (S/N 150470-) (150470 -) ... 384
LOUVERS, RECTANGULER (S/N -150469) (- 150469) ... 382
LOVEJOY COUPLER ... 104
LOW AND HIGH PRESSURE SWITCH AIR CONDITIONING (S.N. -150469) (- 150469) ... 468
Low Ground Pressure Final Drives ... 92
LOWER DASH PANEL ... 380

Índice alfabético - continuação

Página

LOWER DASH PANEL PLATE ... 380
Lube Hose, Crossbar Remote (LGP) (Power Angle Tilt) (- XXXXXX) ... 80
Lube Hose, Crossbar Remote (LGP) (Power Angle Tilt) (XXXXXX - 195546) ... 82
Lube Hose, Crossbar Remote (LT) (Power Angle Tilt) (- XXXXXX) ... 74
Lube Hose, Crossbar Remote (LT) (Power Angle Tilt) (XXXXXX - 195546) ... 76
Lube Hose, Crossbar Remote (STD) (Outside Dozer and Power Angle Tilt) (- XXXXXX) ... 68
Lube Hose, Crossbar Remote (STD) (Outside Dozer and Power Angle Tilt) (XXXXXX - 195546) ... 70
Lube Hose, Crossbar Remote (WT) (Outside Dozer) ... 86
LUBE PLATE, CROSSBAR REMOTE (-195546) (- 195546) ... 36
LUBRICATED TRACK CHAIN WITHOUT SHOES ... 56
LUBRICATION HOSES, C-FRAME (LT / LGP) ... 584
LUBRICATION HOSES, C-FRAME (STANDARD) ... 582
LUMBAR KIT ... 448
Lumbar Kit (Deluxe and Air Suspension Seat) ... 448
LUMBAR KNOB ... 448
Lunch Box Pad (150470-210213) (150470 -), (- 210213) ... 386
Lunch Box Pad (210214 -) ... 388

M

Magnetic Pick-Up Sensor-6730-6068HT063 ... 226
MAGNETIC RING SPEED SENSOR ON SHAFT, HYDROSTATIC TRACK DRIVE MOTOR ... 120
Main Frame (Outside Dozer) (STD) ... 370
Main Frame (Power Angle Tilt) (LGP and LT) ... 368
Main Frame (Power Angle Tilt) (STD) ... 366
Main Frame Convenience Assembly (Outside Dozer) (STD) ... 370
Main Frame Convenience Assembly (Power Angle Tilt) (LGP and LT) ... 368
Main Frame Convenience Assembly (Power Angle Tilt) (STD) ... 366
MAIN HYDRAULIC PUMP (OPTIONAL - 100 CC) (ALSO WITH WINCH) ... 506
Main Hydraulic Pump (Optional) (100 CC) ... 506
Main Hydraulic Pump (Standard) (63 CC) ... 504
MAIN HYDRAULIC PUMP GASKET/SEAL KIT (ALSO WITH WINCH)(OPTIONAL - 100 CC) ... 506
MAIN HYDRAULIC PUMP GASKET/SEAL KIT (STANDARD - 63 CC) ... 504
MAIN POWER FUSE ... 312
Manifold Air Pressure Sensor-6730-6068HT063 ... 226
Manifold, Exhaust-2892-6068HT063 ... 184
Manifold, Exhaust-28AV-6068HT063 ... 185
Manifold, Hydrostatic Integrated Control Valve (- 173641) ... 128
MANIFOLD, HYDROSTATIC INTEGRATED CONTROL VALVE (SN 173642 -) (173642 -) ... 134
MANIFOLD, HYDROSTATIC INTEGRATED CONTROL VALVE (SN 173642 -) (173642 -) ... 132
MANIFOLD, HYDROSTATIC PUMP FILTRATION ... 108
MANIFOLD, PRESSURE REDUCING (ALL HYDRAULIC) ... 620
MANIFOLD, PRESSURE REDUCING (OUTSIDE DOZER) ... 618
MANUAL HOLDER, OPERATOR ... 426
MASTER AND EXTENDED LIFE LINK, TRACK CHAIN ... 56
MASTER SHOE AND EXTREME SERVICE MASTER SHOE, TRACK CHAIN ... 56
MAT, FLOOR ... 390
Mechanical Seat Suspension (Deluxe) ... 436
MECHANICAL SEAT SUSPENSION (DELUXE) ... 432, 436, 440
Mechanical Seat Suspension Kits (Deluxe) ... 438
Mechanical Seat Suspension Spring Kits (Deluxe) ... 440
Medallion, Rocker Arm Cover-1135-6068HT063 ... 162
METAL FACE SEAL, TRACK CHAIN IDLER ... 62
METERING CAPSULE, PILOT CONTROL ... 624
METERING ORIFACE NOZZLE START AID COLD WEATHER/ETHER ... 248
Microprocessor Transmission Control Unit ... 156
MIRROR, REAR VIEW ... 380, 392
Mirror, Rear View (150470-210213) (150470 -), (- 210213) ... 386
MIRROR, REAR VIEW (S/N -150469) (- 150469) ... 382
Mirror, Rear View, Cab (210214 -) ... 388
Module, HVAC ... 466
MODULES AND ACTUATORS, IGC HYDRAULIC CONTROL VALVE (FOURTH FUNCTION) ... 598
MODULES AND ACTUATORS, IGC HYDRAULIC CONTROL VALVE (FOURTH FUNCTION) ... 600
MODULES AND ACTUATORS, INTEGRATED GRADE CONTROL HYDRAULIC CONTROL VALVE ... 594
MODULES AND ACTUATORS, INTEGRATED GRADE CONTROL HYDRAULIC CONTROL VALVE ... 596
MOISTURE SENSOR, PRIMARY FUEL FILTER ... 290
MOLDING, EDGE GUARD (OUTSIDE DOZER) ... 636, 650
MONITOR ALARM, 12 VOLT WITH SHUTTER ... 362
MONITOR AND DASH ... 362
Monitor, Dash (219963 -) ... 364
MOTOR FOR HYDRAULIC FAN DRIVE, HYDRAULIC (750J) NON REVERSING ... 538
Motor, Hydrostatic Track Drive (Complete) ... 126
Motor, Rear Windshield Wiper ... 422
Motor, Reversing Fan Drive (S.N. -178462) (- 178462) ... 540
Motor, Reversing Fan Drive (S.N. 178463-) (178463 -) ... 542
Motor, Starting-3041-6068HT063 ... 190
Motor, Windshield Wiper ... 420
MOTOR,HYDROSTATIC TRACK DRIVE CONTROL ... 124
MOUNT, RIPPER (RIGHT/LEFT) ... 672, 674
MOUNTING HARDWARE, RIPPER ... 672, 674
Mounting, JDLink™ MTG (Cellular Controller) ... 552
MOUNTING, POWER TRAIN/ENGINE CRADLE ... 276
MOUNTS AND ISOLATORS, ROPS/CAB ... 404
MOUNTS, RADIATOR ISOLATOR (SN. - 169922) (141344 - 169922) ... 256
MOUNTS, RADIATOR ISOLATOR (SN. 169923 -) (169923 -) ... 258
Muffler and Exhaust Stack ... 274
MUFFLER AND EXHAUST STACK, EXHAUST ... 274

N

NEUTRAL START SWITCH ... 102
NOISE REDUCTION FOAM/ISOLATOR, CAB ... 378
NOZZLE, METERING ORIFACE START AID COLD WEATHER/ETHER ... 248
NOZZLE, STARTING AID COLD WEATHER/ETHER ... 248

O

O-Ring Kit ... 306
O-RING/SEAL KIT INTEGRATED GRADE CONTROL HYDRAULIC CONTROL VALVE ... 594, 596
O-RING/SEAL KIT, IGC HYDRAULIC CONTROL VALVE (FOURTH FUNCTION) ... 598, 600
Oil Access Cover (Outside Dozer) (STD) ... 370
Oil Access Cover (Power Angle Tilt) (LGP and LT) ... 368
Oil Access Cover (Power Angle Tilt) (STD) ... 366
OIL COOLER FIELD KIT, AUXILIARY HYDRAULIC ... 534
Oil Cooler For Winch ... 536
Oil Cooler, Engine-5949-6068HT063 ... 218
OIL COOLER, HYDROSTATIC (SN. - 169922) (141344 - 169922) ... 256
OIL COOLER, HYDROSTATIC (SN. 169923 -) (169923 -) ... 258
OIL COOLER/TANK BYPASS VALVE (- 173641) ... 128
OIL COOLER/TANK BYPASS VALVE (SN 173642 -) (173642 -) ... 132, 134
Oil Dipstick-4057-6068HT063 ... 198
Oil Dipstick-4065-6068HT063 ... 200
Oil Filler Neck, Cover-1232-6068HT063 ... 164
Oil Filter-8869-6068HT063 ... 232
Oil Lines, Turbocharger-65RT-6068HT063 ... 222
Oil Pan-1981-6068HT063 ... 174
Oil Pan-19AD-6068HT063 ... 176
Oil Pump Intake-1981-6068HT063 ... 174
Oil Pump Intake-19AD-6068HT063 ... 176
Oil Pump-5001-6068HT063 ... 212
OIL TEMPERATURE SENSOR, HYDRAULIC ... 358
ON/OFF SWITCH, AIR CONDITIONER (S.N. 150470-) (150470 -) ... 464
ON/OFF SWITCH, HEATER (UPPER) (S.N. -150469) (- 150469) ... 462
ON/OFF SWITCH, HEATER (UPPER)(S.N. 150470-) (150470 -) ... 464
ON/OFF SWITCH,AIR CONDITIONER (S.N. -150469) (- 150469) ... 468
OPERATOR MANUAL HOLDER ... 426
OPERATOR MANUAL HOLDER (DELUXE AND AIR SUSPENSION) ... 434
Operator Station Wiring Harness (210214-) (210214 -) ... 340
OPERATOR STATION/ROPS/CAB HYDRAULIC TILT ... 394
OPERATOR STATION/ROPS/CAB HYDRAULIC TILT CYLINDER ... 396
Optional Power Wiring Harness ... 500
ORIFACE NOZZLE, METERING START AID COLD WEATHER/ETHER ... 248
Orifice, Piston Cooling-4644-6068HT063 ... 204
OUTER HOUSING FINAL DRIVE ... 94
OUTER HOUSING,FINAL DRIVE ... 94
Outlet W/Cover, 12 V ... 502
Outlet, 12V Power, Additional ... 500

Índice alfabético - continuação

Página

OUTLET/INLET SECTION IGC HYDRAULIC CONTROL VALVE(FOURTH FUNCTION) ... 598
OUTLET/INLET SECTION IGC HYDRAULIC CONTROL VALVE(FOURTH FUNCTION) ... 600
OUTLET/INLET SECTION INTEGTRATED GRADE CONTROL HYDRAULIC CONTROL VALVE ... 594
OUTLET/INLET SECTION INTEGTRATED GRADE CONTROL HYDRAULIC CONTROL VALVE ... 596
OUTLETS AND TIE RODS, CONTROL VALVE INLETS ... 610
Outside Dozer Pitch Link (STD) ... 590
OVERFLOW TANKS (SN. - 169922) (141344 - 169922) ... 256
OVERFLOW TANKS (SN. 169923 -) (169923 -) ... 258
Overhaul, Engine Kit-9901-6068HT063 ... 240

P

Pad Side (150470-210213) (150470 -), (- 210213) ... 386
Pad, Lunch Box (150470-210213) (150470 -), (- 210213) ... 386
PAD, SEAT BACK ... 424
PAD, SIDE ... 380
Pan, Oil-1981-6068HT063 ... 174
Pan, Oil-19AD-6068HT063 ... 176
PANEL, LOWER DASH ... 380
PARK BRAKE LOCK SWITCH ... 292
PARK BRAKE SPRING RETAINER ... 94
Park Lock ... 292
PARK LOCK CONTROL LEVER ... 292
PARK LOCK LEFT LABEL ... 380
Park Lock Left Label (150470-210213) (150470 -), (- 210213) ... 386
PARK LOCK LEFT LABEL (S/N -150469) (- 150469) ... 382
PARK LOCK LEVER KNOB ... 292
PARK LOCK SUPPORT BRACKET ... 292
Parking Brake Hoses ... 136
PEDAL, DECELERATOR/BRAKE ... 268
PILOT CONTROL BOOT (ALL HYDRAULIC) ... 620
PILOT CONTROL BOOT (OUTSIDE DOZER) ... 618
PILOT CONTROL CARTRIDGE VALVE (ALL HYDRAULIC) ... 620
PILOT CONTROL CARTRIDGE VALVE (OUTSIDE DOZER) ... 618
PILOT CONTROL COVER PLATE, AUXILIARY (ALL HYDRAULIC) ... 620
PILOT CONTROL COVER PLATE, AUXILIARY (OUTSIDE DOZER) ... 618
PILOT CONTROL DIAGNOSTIC RECEPTACLE (ALL HYDRAULIC) ... 620
PILOT CONTROL DIAGNOSTIC RECEPTACLE (OUTSIDE DOZER) ... 618
PILOT CONTROL DUST COVER (ALL HYDRAULIC) ... 620
PILOT CONTROL DUST COVER (OUTSIDE DOZER) ... 618
PILOT CONTROL METERING CAPSULE ... 624
PILOT CONTROL PLUMBING AND LABEL FOR CONNECTIONS, HYDRAULIC ... 516, 518
PILOT CONTROL PLUMBING, AUXILIARY ... 524
PILOT CONTROL PLUNGER ... 624
PILOT CONTROL PRESSURE REDUCING VALVE (ALL HYDRAULIC) ... 620
PILOT CONTROL PRESSURE REDUCING VALVE (OUTSIDE DOZER) ... 618
PILOT CONTROL SEAL KIT (ALL HYDRAULIC) ... 620
PILOT CONTROL SEAL KIT (OUTSIDE DOZER) ... 618
PILOT CONTROL SOLENOID KIT ... 624
PILOT CONTROLLER CHECK VALVE (ALL HYDRAULIC) ... 620
PILOT CONTROLLER CHECK VALVE (OUTSIDE DOZER) ... 618
PILOT CONTROLLER COMPLETE (ALL HYDRAULIC) ... 620
PILOT CONTROLLER COMPLETE(OUTSIDE DOZER) ... 618
PILOT CONTROLLER MOUNTING PLATE (ALL HYDRAULIC) ... 620
PILOT CONTROLLER MOUNTING PLATE (OUTSIDE DOZER) ... 618
PILOT CONTROLLER(WINCH), AUXILIARY VALVE AND HYDRAULICS FIELD KIT ... 628
Pilot Controls (Outside Dozer) ... 618
PILOT CONTROLS ACCUMULATOR (ALL HYDRAULIC) ... 620
PILOT CONTROLS ACCUMULATOR (OUTSIDE DOZER) ... 618
PILOT CONTROLS ANGLE CONTROL VALVE COIL AND CARTRIGE (ALL HYDRAULIC) ... 620
Pilot Controls Component Parts ... 624
PILOT CONTROLS COMPONENT PARTS ... 624
PILOT CONTROLS HYDRAULIC CONTROL LEVER (ALL HYDRAULIC) ... 620
PILOT CONTROLS HYDRAULIC CONTROL LEVER (OUTSIDE DOZER) ... 618
PILOT CONTROLS SNAP TO CONNECT FITTINGS (ALL HYDRAULIC) ... 620
PILOT CONTROLS SNAP TO CONNECT FITTINGS (OUTSIDE DOZER) ... 618
Pilot Controls. Power Angle Tilt ... 620
PILOT ENABLE SWITCH & INTEGRATED GRADE CONTROL LEVER (JOYSTICK) ... 616
PILOT VALVE, PRESSURE CONTROL ... 118
PILOT, PRESSURE CONTROL ... 124
PIN AND BUSHING KIT, TRACK CHAIN ... 56
PIN, ANGLE CYLINDER HEAD END (LT / LGP) ... 584
PIN, ANGLE CYLINDER HEAD END (STANDARD) ... 582
Pin, Blade (128 in. Semi-U Blade) (S.N. -181538) (- 181538) ... 570
Pin, Blade (128 in. Semi-U Blade) (S.N. 181539-) (181539 -) ... 572
Pin, Crossbar (LGP) (Power Angle Tilt) (- XXXXXX) ... 80
Pin, Crossbar (LGP) (Power Angle Tilt) (XXXXXX - 195546) ... 82
Pin, Crossbar (LT) (Power Angle Tilt) (- XXXXXX) ... 74
Pin, Crossbar (LT) (Power Angle Tilt) (XXXXXX - 195546) ... 76
Pin, Crossbar (STD) (Outside Dozer and Power Angle Tilt) (- XXXXXX) ... 68
Pin, Crossbar (STD) (Outside Dozer and Power Angle Tilt) (XXXXXX - 195546) ... 70
Pin, Crossbar (WT) (Outside Dozer) ... 86
PIN, DRAWBAR (EXTENDED DRAWBAR) ... 308
PIN, HITCH (RETRIEVAL HITCH) ... 310
PIN, LIFT CYLINDER HEAD END (ALL HYDRAULIC) ... 660
PIN, LIFT CYLINDER ROD END (LT / LGP) ... 584
PIN, LIFT CYLINDER ROD END (STANDARD) ... 582
PIN, PITCH JACK, C-FRAME SIDE (LT / LGP) ... 584
PIN, PITCH JACK, C-FRAME SIDE (STANDARD) ... 582
PIN, QUICK LOCK (EXTENDED DRAWBAR) ... 308
PIN, QUICK LOCK HITCH (RETRIEVAL HITCH) ... 310
PIN, RIPPER SHANK ... 672, 674
PIN, TILT CYLINDER ROD END (LT / LGP) ... 584
PIN, TILT CYLINDER ROD END (STANDARD) ... 582
Pinned Crossbar and Component Parts (LGP) (Power Angle Tilt) (- XXXXXX) ... 80
Pinned Crossbar and Component Parts (LGP) (Power Angle Tilt) (XXXXXX - 195546) ... 82
Pinned Crossbar and Component Parts (LT) (Power Angle Tilt) (- XXXXXX) ... 74
Pinned Crossbar and Component Parts (LT) (Power Angle Tilt) (XXXXXX - 195546) ... 76
Pinned Crossbar and Component Parts (STD) (Outside Dozer and Power Angle Tilt) (- XXXXXX) ... 68
Pinned Crossbar and Component Parts (STD) (Outside Dozer and Power Angle Tilt) (XXXXXX - 195546) ... 70
Pinned Crossbar and Component Parts (WT) (Outside Dozer) ... 86
PINS, BLADE (129 INCH) ... 566
PINS, BLADE (148 INCH - SEMI U) ... 574
PINS, BLADE (150 INCH - STRAIGHT) ... 576
PINS, BLADE (156 INCH) ... 568
PINS, C-FRAME (LT / LGP) ... 584
PINS, C-FRAME (STANDARD) ... 582
PINS, ROPS/CAB TILT CYLINDER HEAD AND ROD END PIVOT ... 394
PISTON (LOOP FLUSHING), HYDROSTATIC TRACK DRIVE MOTOR END CAP ... 122
Piston Cooling Orifice-4644-6068HT063 ... 204
Piston Liner Kit-9901-6068HT063 ... 236
Piston Rings-4839-6068HT063 ... 208
PISTON, ANGLE CYLINDER (ALL HYDRAULIC) ... 664
PISTON, CAB TILT CYLINDER ... 396
PISTON, FINAL DRIVE BRAKE PISTON ... 94
PISTON, HYDROSTATIC PUMP ... 116
PISTON, LIFT CYLINDER(ALL HYDRAULIC) ... 666
PISTON, LIFT CYLINDER(OUTSIDE DOZER) ... 654
PISTON, TILT CYLINDER (ALL HYDRAULIC) ... 662
PISTON, TILT CYLINDER(OUTSIDE DOZER) ... 658
Piston-9901-6068HT063 ... 236
PISTON/YOKE, TRACK ADJUSTER ... 64
Pistons-4839-6068HT063 ... 208
Pitch Jack (Outside Dozer) ... 592
Pitch Jack (S.N. -181537) (- 181537) ... 586
Pitch Jack (S.N. 181538-) (181538 -) ... 588
PITCH JACK PIN, C-FRAME SIDE (LT / LGP) ... 584
PITCH JACK PIN, C-FRAME SIDE (STANDARD) ... 582
Pitch Jack, Rod Assembly (Outside Dozer) ... 592
Pitch Link, Outside Dozer (STD) ... 590
PITCH, C-FRAME (LT / LGP) ... 584
PITCH, C-FRAME (STANDARD) ... 582
PIVOT BALL C-FRAME (LT / LGP) ... 584
PIVOT BALL C-FRAME (STANDARD) ... 582
Pivot Shaft and Final Drive Spacers, Longer Crossbar Field Kit (All Hydraulic Dozers) ... 88

Índice alfabético - continuação

Página

PIVOT SHAFT SPACERS, FINAL DRIVE SPACERS , LONGER CROSSBAR FIELD KITS FOR PAT ... 88
Pivot Shafts, Crossbar and Component Parts (LGP) (Power Angle Tilt) (- XXXXXX) ... 80
Pivot Shafts, Crossbar and Component Parts (LGP) (Power Angle Tilt) (195547 -) ... 84
Pivot Shafts, Crossbar and Component Parts (LGP) (Power Angle Tilt) (XXXXXX - 195546) ... 82
Pivot Shafts, Crossbar and Component Parts (LT) (Power Angle Tilt) (- XXXXXX) ... 74
Pivot Shafts, Crossbar and Component Parts (LT) (Power Angle Tilt) (195547 -) ... 78
Pivot Shafts, Crossbar and Component Parts (LT) (Power Angle Tilt) (XXXXXX - 195546) ... 76
Pivot Shafts, Crossbar and Component Parts (STD) (Outside Dozer and Power Angle Tilt) (- XXXXXX) ... 68
Pivot Shafts, Crossbar and Component Parts (STD) (Outside Dozer and Power Angle Tilt) (195547 -) ... 72
Pivot Shafts, Crossbar and Component Parts (STD) (Outside Dozer and Power Angle Tilt) (XXXXXX - 195546) ... 70
Pivot Shafts, Crossbar and Component Parts (WT) (Outside Dozer) .. 86
PLATE - CAB, FUSE COVER (S/N -150469) (- 150469) ... 382
PLATE WELDMENT-LIGHT BAR(RIGHT AND LEFT SIDE) COVER ... 322
PLATE WITH TUBE, HYDRAULIC RESERVOIR COVER ... 528
PLATE, AIR CONDITIONER REAR COVER (S/N -150469) (- 150469) ... 382
PLATE, AIR CONDITIONER REAR/SIDE COVER (S/N 150470-) (150470 -) ... 384
PLATE, AIR CONDITIONER SIDE COVER (S/N -150469) (- 150469) ... 382
PLATE, AIR CONDITIONER SIDE/REAR COVER (S/N 150470-) (150470 -) ... 384
PLATE, ARMREST (DELUXE AND AIR SUSPENSION) ... 434
PLATE, AUXILIARY PILOT CONTROL COVER (ALL HYDRAULIC) ... 620
PLATE, AUXILIARY PILOT CONTROL COVER (OUTSIDE DOZER) ... 618
PLATE, BULKHEAD (ALL HYDRAULIC) ... 650
PLATE, BULKHEAD (OUTSIDE DOZER) ... 636
PLATE, CAB FILTER COVER (S/N 150470-) (150470 -) ... 384
PLATE, CROSSBAR REMOTE LUBE (-195546) (- 195546) ... 36
PLATE, FILTER COVER (S/N -150469) (- 150469) ... 382
PLATE, FOOT REST ... 380
PLATE, FRONT WORK LAMP ... 322
Plate, Front-3614-6068HT063 ... 194
PLATE, FUSE COVER ... 380
PLATE, HITCH RETRIEVAL (DRAWBAR) ... 310
PLATE, IGC VALVE MOUNTING (FOURTH FUNCTION) ... 598, 600
PLATE, INTEGRATED GRADE HYDRAULIC CONTROL VALVE MOUNTING ... 594, 596, 598, 600
PLATE, LOWER DASH PANEL ... 380
PLATE, PILOT CONTROLLER MOUNTING (ALL HYDRAULIC) ... 620
PLATE, PILOT CONTROLLER MOUNTING (OUTSIDE DOZER) ... 618
PLATE, RADIO BLANKING (S/N -150469) (- 150469) ... 382
Plate, Service Expert Mounting (-210213) (- 210213) ... 338
PLATE, SINGLE LEVER CONTROL MOUNTING ... 102
PLATE, SWITCH FACE ... 380
PLATE, TOP, AIR SUSPENSION SEAT ... 444
PLATE, TRACK FRAME COVER (-195546) (- 195546) ... 36
PLATE, VEHICLE ELECTRICAL CENTER COVER (SN -130656) (- 130656) ... 342
PLATE, VEHICLE ELECTRICAL CENTER COVER (SN 130657-) (130657 -) ... 344
PLUG FOR AIR CONDITIONING ON/OFF SWITCH (S.N. -150469) (- 150469) ... 468
PLUG WINDOW ... 416
Plug, Cap And Cover Plate ... 44
PLUG, HYDRAULIC RESERVOIR FILLER ... 528
PLUG, REAR WINDOW ... 416
PLUGS, HYDROSTATIC FRONT AND REAR HOUSING ... 110
PLUMBING AND LABEL FOR CONNECTIONS, HYDRAULIC PILOT CONTROL ... 516, 518
PLUMBING HYDRAULIC HOSES, TILT (ALL HYDRAULIC) ... 650
PLUMBING HYDRAULIC HOSES, TILT (OUTSIDE DOZER) ... 636
PLUMBING LIFT CYLINDER, (WITH OUTSIDE DOZER) ... 652
PLUMBING, AIR CONDITIONING ... 470
PLUMBING, AUXILIARY PILOT CONTROL ... 524
PLUMBING, CAB HEATER ... 460
PLUMBING, HYDROSTATIC/TRANSMISSION DIAGNOSTIC (SN.-137828) (- 137828) ... 138
PLUMBING, HYDROSTATIC/TRANSMISSION DIAGNOSTIC (SN.137829-) (137829 - 177085) ... 140
PLUMBING, HYDROSTATIC/TRANSMISSION DIAGNOSTIC (SN.137829-) (177086 -) ... 142
PLUMBING, INTEGRATED GRADE CONTROL VALVE LOAD SENSING ... 526
PLUMBING, REAR AUXILIARY HOSES AND ... 640
PLUMBING, ROPS SEAT BASE HEATER ... 458
Plumbing, Transmission / Hydrostatic Bypass Cooler ... 150
PLUMBING/HYDRAULICS FOR TILT CYLINDER WITH OUTSIDE DOZER ... 656
PLUNGER, PILOT CONTROL ... 624
POPPET (CHARGE RELIEF), HYDROSTATIC TRACK DRIVE MOTOR END CAP ... 122
Potentiometer (219963 -) ... 364
POTENTIOMETER ENGINE SPEED SWITCH ... 362
POWER FUSE, MAIN ... 312
Power Outlet (12 V) ... 502
Power Outlet (12 V), Additional ... 500
Power Train / Engine Cradle Mounting ... 276
POWER TRAIN/ENGINE CRADLE BRACKET ... 276
POWER TRAIN/ENGINE CRADLE LEFT RAIL ASSEMBLY ... 276
POWER TRAIN/ENGINE CRADLE RIGHT RAIL ASSEMBLY ... 276
POWER TRAIN/ENGINE CRADLE RUBBER ISOLATOR ... 276
PRE-CLEANER CONVERSION KIT PARTS, ALSO ON AIR PRE-CLEANER PAGE, AIR ... 478
PRE-CLEANER CONVERSION KIT/PARTS ALSO ON HOOD AND SOUND ABSORBTION PAGE ... 272
PRE-CLEANER INTAKE HOSE, AIR ... 272
PRE-CLEANER, AIR ... 272
PRECLEANER OR STANDARD HOOD OR INCREASED AIR FLOW ... 478
PRESSURE CONTROL PILOT ... 124
PRESSURE CONTROL PILOT VALVE ... 118
PRESSURE HOSES, HYDRAULIC (OPTIONAL - 100CC PUMP) ... 514
PRESSURE HOSES, HYDRAULIC (STANDARD - 63CC PUMP) ... 512
PRESSURE HOSES, TRANSMISSION/HYDROS HIGH (PAT LT AND PAT LGP) ... 144
PRESSURE HOSES, TRANSMISSION/HYDROS HIGH (ST,PAT ST, OD LT AND OD WT) ... 146
PRESSURE REDUCING MANIFOLD (ALL HYDRAULIC) ... 620
PRESSURE REDUCING MANIFOLD (OUTSIDE DOZER) ... 618
PRESSURE REDUCING VALVE PILOT CONTROL (ALL HYDRAULIC) ... 620
PRESSURE REDUCING VALVE PILOT CONTROL (OUTSIDE DOZER) ... 618
PRESSURE RELIEF VALVE ANGLE SECTION ... 614
PRESSURE RELIEF VALVE IN INLET SECTION ... 610
PRESSURE RELIEF VALVE LIFT SECTION ... 612
PRESSURE SENSOR WITH DIAGNOSTIC PLUMBING HYDROSTATIC/TRANSMISSION (SN.137829-) (137829 - 177085) ... 140
PRESSURE SENSOR WITH DIAGNOSTIC PLUMBING HYDROSTATIC/TRANSMISSION (SN.137829-) (177086 -) ... 142
PRESSURE SENSOR WITH DIAGNOSTIC PLUMBING, HYDROSTATIC/TRANSMISSION (- 137828) ... 138
PRESSURE SENSOR, HYDROSTATIC CHARGE (SN 173642 -) (173642 -) ... 134
PRESSURE SENSOR, HYDROSTATIC CHARGE AND BRAKE (SN 173642 -) (173642 -) ... 132
PRESSURE SENSOR, HYDROSTATIC CHARGE AND BRAKE PRESSURE (- 173641) ... 128
PRESSURE SWITCH HYDRAULIC CONTROL VALVE (2 SPOOL) OUTSIDE DOZER ... 602
PRESSURE SWITCH HYDRAULIC CONTROL VALVE (3 SPOOL) OUTSIDE DOZER ... 604
PRESSURE SWITCH HYDRAULIC CONTROL VALVE (3 SPOOL) PAT DOZER ... 606
PRESSURE SWITCH HYDRAULIC CONTROL VALVE (4 SPOOL) PAT DOZER ... 608
PRIMARY ELEMENT, AIR CLEANER ... 270
PULLEY ALTERNATOR (55 AMP) ... 314
PULLEY SPACER OR SLEEVE (55 AMP) ALTERNATOR IDLER ... 314
Pulley, Crankshaft-1324-6068HT063 ... 165
Pulley, Fan Drive-8718-6068HT063 ... 230
Pulley, Tensioner-8718-6068HT063 ... 230
Pulley, Water Pump-2001-6068HT063 ... 178
PUMP AND PLUMBING, HYDRAULIC FAN DRIVE ... 508
PUMP AND PUMP SEAL KIT, FRONT HYDROSTATIC ... 106
PUMP AND PUMP SEAL KIT, REAR HYDROSTATIC ... 106
PUMP COUPLING, HYDROSTATIC ... 108
PUMP DRIVE SHAFT, HYDROSTATIC ... 108
PUMP FILTER SCREEN, HYDROSTATIC ... 110
PUMP FILTRATION MANIFOLD, HYDROSTATIC ... 108
PUMP FOR CAB TILT, HAND (- 173641) ... 128

Índice alfabético - continuação

Página

PUMP FOR CAB TILT, HAND (SN 173642 -) (173642 -) 132, 134
PUMP HOUSING, HYDROSTATIC 116
Pump Inlet, Water-5702-6068HT063 217
PUMP OFF RELIEF VALVE, BRAKE (- 173641) 128
PUMP OFF RELIEF VALVE, BRAKE (SN 173642 -) (173642 -) 132, 134
Pump Oil-5001-6068HT063 212
PUMP PISTONS BEARING, HYDROSTATIC 116
PUMP PISTONS, HYDROSTATIC 116
PUMP RELIEF VALVE, HAND (- 173641) 128
PUMP RELIEF VALVE, HAND (SN 173642 -) (173642 -) 132, 134
PUMP SEAL KIT, HYDROSTATIC 106
Pump, Fuel Injection-16E2-6068HT063 168
Pump, Fuel Transfer-3713-6068HT063 196
PUMP, HYDRAULIC FAN DRIVE 508
PUMP, HYDROSTATIC SWASHPLATE 116
Pump, Intake Oil-1981-6068HT063 174
Pump, Intake Oil-19AD-6068HT063 176
PUMP, MAIN HYDRAULIC (OPTIONAL - 100 CC) (ALSO WITH WINCH) 506
PUMP, MAIN HYDRAULIC (STANDARD - 63 CC) 504
PUMP, WINDSHIELD WIPER WASHER TANK 418
Push Beams (181538 -) 588
Push Beams, Struts and Pitch Jack (- 181537) 586
Push Rod-4839-6068HT063 208
Push Rod-4902-6068HT063 210
PVM SEAL KIT INTEGRATED GRADE HYDRAULIC CONTROL VALVE 594, 596, 598, 600

Q

QUICK DROP SOLENOID VALVE 632
Quick Drop Valve 632
QUICK LOCK PIN (EXTENDED DRAWBAR) 308

R

RADIATOR CAP (SN. - 169922) (141344 - 169922) 256
RADIATOR CAP (SN. 169923 -) (169923 -) 258
RADIATOR, DRAIN VALVE, OVERFLOW, SHROUD (SN. - 169922) (141344 - 169922) 256
RADIATOR, DRAIN VALVE, OVERFLOW, SHROUD (SN. 169923 -) (169923 -) 258
Radio 490
Radio Blanking Plate (150470-210213) (150470 -), (- 210213) 386
RADIO BLANKING PLATE (S/N -150469) (- 150469) 382
Radio Cover (150470-210213) (150470 -), (- 210213) 386
Rear Access Cover (Outside Dozer) (STD) 370
Rear Access Cover (Power Angle Tilt) (LGP and LT) 368
Rear Access Cover (Power Angle Tilt) (STD) 366
Rear Auxiliary Hoses and Plumbing 640
Rear Counterweight w/ Doors 376
Rear Cover 372
Rear Guard Assembly (Outside Dozer) (STD) 370
Rear Guard Assembly (Power Angle Tilt) (LGP and LT) 368
Rear Guard Assembly (Power Angle Tilt) (STD) 366
REAR HYDRAULIC COVER, BULKHEAD PLATE HYDRAULIC HOSES AND FITTINGS(WINCH) 562
REAR HYDRAULIC COVER, BULKHEAD PLATE HYDRAULIC HOSES AND FITTINGS(WINCH) 564
REAR HYDROSTATIC PUMP AND PUMP SEAL KIT 106
REAR ROPS HEADLINER 380
Rear Storage Compartment (Toolbox) 498
REAR STORAGE COMPARTMENT COMPRESSION LATCH (TOOLBOX) 498
REAR STORAGE COMPARTMENT CYLINDER (TOOL BOX) 498
REAR STORAGE COMPARTMENT HINGE (TOOLBOX) 498
Rear View Mirror 392
REAR VIEW MIRROR 380
Rear View Mirror (150470-210213) (150470 -), (- 210213) 386
Rear View Mirror (210214 -) 388
REAR VIEW MIRROR (S/N -150469) (- 150469) 382
REAR WINDOW 416
REAR WINDOW PLUG 416
Rear Wiper Kit 422
RECEIVER DRYER AIR CONDITIONING (S.N. -150469) (- 150469) 468
RECEIVER DRYER AIR CONDITIONING (S.N. 150470-) (150470 -) 464
RECEIVER, FAST FUEL 286
Receiver-Dryer, A/C 466

Página

RECEPTACLE, PILOT CONTROLS DIAGNOSTIC (ALL HYDRAULIC) 620
RECEPTACLE, PILOT CONTROLS DIAGNOSTIC (OUTSIDE DOZER) 618
RECIRCULATION AIR COVER (S/N -150469) (- 150469) 382
RECIRCULATION AIR COVER (S/N 150470-) (150470 -) 384
Recliner Kit (Deluxe and Air Suspension Seat) 450
RECTANGULAR LOUVERS (S/N -150469) (- 150469) 382
RECTANGULAR/ROUND LOUVERS (S/N 150470-) (150470 -) 384
REFRIGERANT HOSES 470
REFRIGERANT LINE, AIR CONDITIONING (S.N. -150469) (- 150469) 468
REFRIGERANT LINE, AIR CONDITIONING (S.N. 150470-) (150470 -) 464
REGULATOR/BRUSH, ALTERNATOR (55 AMP) 314
Relay, Starter, Engine Harness (- 219962) 346
Relay, Starter, Engine Harness (219963 -) 348
RELAYS, CIRCUIT BREAKER AND FUSES, ELECTRICAL 356
RELAYS, VEHICLE ELECTRICAL CENTER (SN -130656) (- 130656) 342
RELAYS, VEHICLE ELECTRICAL CENTER (SN 130657-) (130657 -) 344
RELAYS, VEHICLE ELECTRICAL CENTER FUSES, DIODES, CIRCUIT BREAKERS AND (- 130656) 342
RELAYS, VEHICLE ELECTRICAL CENTER FUSES, DIODES, CIRCUIT BREAKERS AND (130657 -) 344
RELIEF VALVE FOR HYDRAULIC FAN DRIVE (750J) NON REVERSING 538
RELIEF VALVE IN INLET SECTION, PRESSURE 610
RELIEF VALVE, BRAKE PUMP OFF (- 173641) 128
RELIEF VALVE, BRAKE PUMP OFF (SN 173642 -) (173642 -) 132, 134
RELIEF VALVE, HAND PUMP (- 173641) 128
RELIEF VALVE, HAND PUMP (SN 173642 -) (173642 -) 132, 134
RELIEF VALVE, PRESSURE ANGLE SECTION 614
RELIEF VALVE, PRESSURE LIFT SECTION 612
RELIEF VALVE, REVERSE FAN DRIVE 630
Reman Alternator 314, 316, 318
Reman Camshaft-4644-6068HT063 204
Reman Complete Block Assembly 242
Reman Compressor 476
Reman Crankshaft-4712-6068HT063 206
Reman Cylinder Head-5123-6068HT063 214
Reman Engine 244
Reman Final Drive 90, 92
REMAN FINAL DRIVE (LEFT) 94
REMAN FINAL DRIVE (RIGHT) 94
Reman Fuel Injection Nozzle-16E2-6068HT063 168
Reman Fuel Injection Pump-16E2-6068HT063 168
REMAN HYDRAULIC MOTOR 120
Reman Hydraulic Pump 126
REMAN HYDRAULIC PUMP 106
REMAN JDLINK CONTROLLER (153829 -) 546
REMAN MAIN HYDRAULIC PUMP 506
Reman Oil Pump-5001-6068HT063 212
Reman Starter Motor-3041-6068HT063 190
Reman Turbocharger-65RT-6068HT063 222
Reman Water Pump-4448-6068HT063 202
Remote Lube Hose, Crossbar (LGP) (Power Angle Tilt) (- XXXXXX) .. 80
Remote Lube Hose, Crossbar (LGP) (Power Angle Tilt) (XXXXXX - 195546) 82
Remote Lube Hose, Crossbar (LT) (Power Angle Tilt) (- XXXXXX) ... 74
Remote Lube Hose, Crossbar (LT) (Power Angle Tilt) (XXXXXX - 195546) 76
Remote Lube Hose, Crossbar (STD) (Outside Dozer and Power Angle Tilt) (- XXXXXX) 68
Remote Lube Hose, Crossbar (STD) (Outside Dozer and Power Angle Tilt) (XXXXXX - 195546) 70
Remote Lube Hose, Crossbar (WT) (Outside Dozer) 86
REMOTE LUBE PLATE, CROSSBAR (-195546) (- 195546) 36
Replacement Engine 244
RESERVOIR FILLER PLUG, HYDRAULIC 528
RESERVOIR WINDSHIELD WIPER WASHER 418
RESERVOIR WIPER WASHER CAP 418
RESERVOIR, HYDRAULIC 528
RESERVOIR, HYDROSTATIC 154
Resistor, Cab Under Seat Heater 452
Resistor, HVAC Module 466
Resistor, ROPS Under Seat Heater 454
Resistor, Water Valve, HVAC Module 466
RETAINER SPINDLE VALVE SEGMENT, HYDROSTATIC MOTOR 120
RETAINER, PARK BRAKE SPRING 94

Índice alfabético - continuação

Página

Retrieval Hitch ... 310
REVERSE FAN DRIVE RELIEF VALVE ... 630
REVERSE FAN DRIVE SOLENOID VALVE ... 630
Reverse Fan Drive Solenoid Valve (Fourth Function) ... 630
REVERSE RATIO SWITCH FOR SINGLE LEVER CONTROL WITH SPEED IN GRIP ... 102
REVERSE RATIO-ENGINE SPEED LABEL (- 150469) ... 382
Reverse Ratio-Engine Speed Label (150470-210213) (150470 -), (- 210213) ... 386
REVERSE SPEED LABEL (S/N -150469) (- 150469) ... 382
Reversing Fan Drive Field Kit ... 544
Reversing Fan Switch ... 350
REVERSING FAN SWITCH (TOP LEFT SIDE IN DASH) ... 350
RIGHT RAIL ASSEMBLY POWER TRAIN/ENGINE CRADLE MOUNTING ... 276
RIGHT SIDE WINDOW ... 416
Ring Gear, Flywheel-1582-6068HT063 ... 167
RING SPEED SENSOR ON SHAFT, HYDROSTATIC TRACK DRIVE MOTOR ... 120
Rings, Piston-4839-6068HT063 ... 208
Ripper ... 672, 674
Ripper Cylinder ... 670
RIPPER CYLINDER AND COMPONENTS ... 670
RIPPER HYDRAULIC COMPONENTS ... 672, 674
RIPPER MOUNT (RIGHT/LEFT) ... 672, 674
RIPPER SHANK COMPONENTS ... 672, 674
RIPPER SHANK PIN ... 672, 674
Rock Guards (LGP/LT) ... 48
Rock Guards (Low Ground Pressure, Long Track) ... 48
Rock Guards (STD / WT) ... 50
Rock Guards, Standard, Wide Track ... 50
Rocker Arm Cover-1135-6068HT063 ... 162
Rocker Arm Shaft Support-4902-6068HT063 ... 210
Rocker Arm-4902-6068HT063 ... 210
ROD ANGLE CYLINDER (ALL HYDRAULIC) ... 664
Rod Assembly, Pitch Jack (Outside Dozer) ... 592
ROD END PIN, LIFT CYLINDER (LT / LGP) ... 584
ROD END PIN, LIFT CYLINDER (STANDARD) ... 582
ROD END PIN, TILT CYLINDER (LT / LGP) ... 584
ROD END PIN, TILT CYLINDER (STANDARD) ... 582
ROD SEAL KIT, CAB TILT CYLINDER ... 396
ROD, CAB TILT CYLINDER ... 396
ROD, LIFT CYLINDER(ALL HYDRAULIC) ... 666
ROD, LIFT CYLINDER(OUTSIDE DOZER) ... 654
ROD, TILT CYLINDER (ALL HYDRAULIC) ... 662
ROD, TILT CYLINDER(OUTSIDE DOZER) ... 658
RODS, CONTROL VALVE INLETS, OUTLETS AND TIE ... 610
ROLL-OVER PROTECTIVE STRUCTURE/CAB HYDRAILIC TILT ... 394
ROLL-OVER PROTECTIVE STRUCTURE/CAB HYDRAULIC TILT CYLINDER ... 396
ROLLER (SINGLE AND DOUBLE FLANGED) AND COMPONENT PARTS, TRACK ... 60
ROLLER BEARINGS, CARRIER ... 66
ROLLER KIT (DELUXE) ... 438
ROLLER SUPPORT, CARRIER ... 66
ROLLER WITH SHAFT, CARRIER ... 66
Roof Harness, Cab/ROPS (-210213) (- 210213) ... 338
Roof Wiring Harness (210214-) (210214 -) ... 340
ROPS Components ... 380
ROPS HEADLINER ... 380
ROPS HEADLINER FRONT ... 380
ROPS Heater (Under Seat) ... 454
ROPS Heater Plumbing ... 458
ROPS LABEL ... 380
ROPS Lights ... 326
ROPS PARTS ... 380
ROPS REAR HEADLINER ... 380
ROPS SEAT BASE HEATER PLUMBING ... 458
ROPS Structure ... 400
ROPS Under Seat Heater ... 454
ROPS WELDMENT ... 400
ROPS WORK LIGHT HARNESS ... 326
ROPS, LABEL (150470-210213) (150470 -), (- 210213) ... 386
ROPS/Cab Harness (-210213) (- 210213) ... 338
ROPS/CAB HYDRAULIC TILT HOSES ... 394
ROPS/CAB MOUNTS AND ISOLATORS ... 404
ROPS/CAB TILT CYLINDER ... 394, 396
ROPS/CAB TILT CYLINDER HEAD AND ROD END PIVOT PINS ... 394
ROPS/Cap Roof Harness (-210213) (- 210213) ... 338
ROTARY DECELERATOR/BRAKE SENSOR ... 268
ROTARY EJECTOR, AIR PRE-CLEANER ... 272
ROTARY SENSOR KIT ... 102
ROUND/RECTANGULAR LOUVERS (S/N 150470-) (150470 -) ... 384
RUBBER BOOT BATTERY ... 312

S

SAFETY START PROCEDURE LABEL ... 380
SAFETY START PROCEDURE LABEL (- 150469) ... 382
SAT (Satellite Controller) Mounting, JDLink™ ... 554
SCREEN, HYDROSTATIC PUMP FILTER ... 110
Screen, Severe Duty Fuel Filter ... 280
SCREEN/STRAINER PRESSED IN FUEL TANK ... 278
SEAL CAB, FOAM (S/N 150470-) (150470 -) ... 384
SEAL KIT INTEGRATED GRADE HYDRAULIC CONTROL VALVE PVM ... 594, 596, 598, 600
SEAL KIT, A/C COMPRESSOR SHAFT ... 473
SEAL KIT, HYDROSTATIC PUMP ... 106
SEAL KIT, PILOT CONTROL (ALL HYDRAULIC) ... 620
SEAL KIT, PILOT CONTROL (OUTSIDE DOZER) ... 618
SEAL, DOOR (LH, S.N. 147617 -) (147617 -) ... 412
SEAL, DOOR (RH, S.N. 147617 -) (147617 -) ... 410
SEAL, FLANGED AXLE SHAFT SEAL ... 94
SEAL, TRACK CHAIN IDLER METAL FACE ... 62
SEAL/GASKET, MAIN HYDRAULIC PUMP (ALSO WITH WINCH)(OPTIONAL - 100 CC) ... 506
SEAL/GASKET, MAIN HYDRAULIC PUMP (STANDARD - 63 CC) ... 504
SEAL/O-RING KIT IGC HYDRAULIC CONTROL VALVE (FOURTH FUNCTION) ... 598, 600
SEAL/O-RING KIT INTEGRATED GRADE CONTROL HYDRAULIC CONTROL VALVE ... 596, 594
SEALS, HYDROSTATIC PUMP DRIVE SHAFT ... 110
SEALS, LIFT CYLINDER(ALL HYDRAULIC) ... 666
SEALS, LIFT CYLINDER(OUTSIDE DOZER) ... 654
SEALS, TITL CYLINDER(OUTSIDE DOZER) ... 658
Seat (Air Suspension) ... 442
SEAT (DELUXE AND AIR SUSPENSION) ... 434
Seat (Deluxe) ... 432
Seat (Standard) ... 424
Seat Armrest and Operator Manual Holder (Deluxe / Air Suspension) ... 434
Seat Armrest and Operator Manual Holder (Standard) ... 426
SEAT ARMREST, STANDARD ... 426
SEAT BACK ... 448
SEAT BACK PAD CLIPS, X-MAS TREE ... 448
SEAT BACK(DELUXE) ... 432
SEAT BASE PLATE (MOUNTING BRACKET/RISER) ... 426
SEAT BELT 3 INCH (AIR SUSPENSION) ... 442
SEAT BELT 3 INCH (DELUXE) ... 432
SEAT BELT WARNING LABEL ... 380
Seat Belt Warning Label (150470-210213) (150470 -), (- 210213) ... 386
SEAT BELT WARNING LABEL (S/N -150469) (- 150469) ... 382
SEAT BELT, TWO INCH ... 424
SEAT CLIPS, BACK PAD, X-MAS TREE ... 448
SEAT HEIGHT ADJUSTMENT KIT (DELUXE) ... 440
SEAT PAD ... 424
SEAT PAD (DELUXE) ... 432
SEAT PAD BACK ... 424
SEAT POWER HARNESS (AIR SUSPENSION) ... 444
SEAT RECLINER KIT ... 450
SEAT RECLINER KNOB ... 450
Seat Slide and Tilt Control (All Seats) ... 428
SEAT SLIDE CONTROL (ALL SEATS) ... 428
SEAT SUSPENSION (AIR SUSPENSION) (COMPLETE ASSEMBLY NUMBER ONLY) ... 442
Seat Suspension (Air Suspension) (Component Parts) ... 444
SEAT SUSPENSION (AIR SUSPENSION) (COMPRESSOR WIRING HARNESS) ... 444
SEAT SUSPENSION (AIR SUSPENSION) COMPONENT PARTS ... 444
SEAT SUSPENSION ACTUATOR KIT (DELUXE) ... 440
SEAT SUSPENSION BOOT KIT (DELUXE) ... 438
SEAT SUSPENSION CAM KIT (DELUXE) ... 440
Seat Suspension Component Parts and Shock Absorber Kit (Air Suspension) ... 446
SEAT SUSPENSION COMPONENTS (AIR SUSPENSION) ... 446
SEAT SUSPENSION COMPONENTS AND SHOCK ABSORBER KIT ... 446
SEAT SUSPENSION ROLLER KIT (DELUXE) ... 438
SEAT SUSPENSION SHAFT KIT (DELUXE) ... 438
SEAT SUSPENSION SHOCK KIT (DELUXE) ... 438
SEAT SUSPENSION SPRING KIT (DELUXE) ... 440
SEAT SUSPENSION TETHER KIT (DELUXE) ... 438
SEAT SUSPENSION, MECHANICAL (DELUXE) ... 432, 436
SEAT SUSPENSION, STANDARD ... 424
SEAT TILT CONTROL (ALL SEATS) ... 428

Índice alfabético - continuação

Página

SEAT WIRING HARNESS FROM SEAT COMPRESSOR HARNESS TO FUSE BOX, AIR SUSPENSION 444
SEAT, STANDARD 424
SECONDARY ELEMENT, AIR CLEANER 270
SECTION INTEGRATED GRADE CONTROL HYDRAULIC CONTROL VALVE ANGLE 594, 596
SECTION INTEGRATED GRADE CONTROL HYDRAULIC CONTROL VALVE LIFT, ... 594, 596
SECTION INTEGRATED GRADE CONTROL HYDRAULIC CONTROL VALVE TILT 594, 596
SECTION INTEGRATED GRADE CONTROL HYDRAULIC CONTROL VALVE, INLET/OUTLET 594
SECTION INTEGRATED GRADE CONTROL HYDRAULIC CONTROL VALVE, INLET/OUTLET 596
SECTION, IGC HYDRAULIC CONTROL VALVE (FOURTH FUNCTION) 598, 600
SELECT FIELD KIT, JDLINK™ (S.N.153829-) (153829 -) 548
Semi-U Blade (128 in.) (- 181538) 570
Semi-U Blade (128 in.) (181539 -) 572
Semi-U Blade (148 in.) 574
SENDER, FUEL TANK FUEL 284
SENSOR (SPEED), HYDROSTATIC TRACK DRIVE MOTOR 120
SENSOR KIT, ROTARY 102
SENSOR ON SHAFT, HYDROSTATIC TRACK DRIVE MOTOR MAGNETIC RING SPEED 120
SENSOR WITH DIAGNOSTIC PLUMBING, HYDROSTATIC/TRANSMISSION PRESSURE (- 137828) 138
SENSOR WITH DIAGNOSTIC PLUMBING, HYDROSTATIC/TRANSMISSION PRESSURE (137829 - 177085) 140
SENSOR WITH DIAGNOSTIC PLUMBING, HYDROSTATIC/TRANSMISSION PRESSURE (177086 -) 142
SENSOR, AIR CLEANER 270
Sensor, Air Temperature-6730-6068HT063 226
Sensor, Crankshaft Position-6730-6068HT063 226
SENSOR, CRANKSHAFT TIMING 291
SENSOR, ENGINE COOLANT TEMPERATURE 291
Sensor, Engine Speed-6730-6068HT063 226
SENSOR, HYDRAULIC OIL TEMPERATURE 358
SENSOR, HYDROSTATIC CHARGE AND BRAKE PRESSURE SENSOR (- 173641) 128
SENSOR, HYDROSTATIC CHARGE AND BRAKE PRESSURE SENSOR (SN 173642 -) (173642 -) 132
SENSOR, HYDROSTATIC CHARGE PRESSURE SENSOR (SN 173642 -) (173642 -) 134
SENSOR, HYDROSTATIC CONTROL VALVE TEMPERATURE (- 173641) 128
SENSOR, HYDROSTATIC CONTROL VALVE TEMPERATURE (SN 173642 -) (173642 -) 132
SENSOR, HYDROSTATIC CONTROL VALVE TEMPERATURE (SN 173642 -) (173642 -) 134
Sensor, Magnetic Pick-Up-6730-6068HT063 226
Sensor, Manifold Air Pressure-6730-6068HT063 226
SENSOR, MANIFOLD AIR TEMPERATURE 291
SENSOR, PRIMARY FUEL FILTER MOISTURE 290
SENSOR, ROTARY DECELERATOR/BRAKE 268
Sensor, Speed (Magnetic)-4448-6068HT063 202
Sensor, Temperature-6698-6068HT063 224
Sensor, Water In Fuel, Severe Duty 282
Sensor, Water in Fuel-8185-6068HT063 228
Sensors 291
SEPARATOR, AIR PRE-CLEANER 272
SERVICE DOOR, HOOD 478
Service Engine 244
Service Expert Mounting Plate (-210213) (- 210213) 338
Service Expert Mounting Plate, Cab Harness (210214-) (210214 -) 340
SERVO PISTON KIT 114
SERVO SLEEVE KIT 114
Severe Duty Fuel Filter 282
Severe Duty Fuel Filter and Lines 280
SHAFT KIT (AIR SUSPENSION) 444
SHAFT KIT, HYDROSTATIC MOTOR SYNCH 120
SHAFT SPACERS, FINAL DRIVE SPACERS, LONGER CROSSBAR FIELD KITS FOR PAT, ... 88
SHAFT, CARRIER ROLLER 66
SHAFT, DECELERATOR/BRAKE 268
SHAFT, HYDROSTATIC PUMP DRIVE 108
SHAFT, HYDROSTATIC TRACK DRIVE MOTOR 120
Shaft, Rocker Arm-4902-6068HT063 210
SHAFT, TRACK CHAIN IDLER 62
SHAFT,HYDROSTATIC PUMP DRIVE 108
Shafts, Pivot (LGP) (Power Angle Tilt) (- XXXXXX) 80
Shafts, Pivot (LGP) (Power Angle Tilt) (195547-) (195547 -) 84
Shafts, Pivot (LGP) (Power Angle Tilt) (XXXXXX - 195546) 82
Shafts, Pivot (LT) (Power Angle Tilt) (- XXXXXX) 74
Shafts, Pivot (LT) (Power Angle Tilt) (195547-) (195547 -) 78
Shafts, Pivot (LT) (Power Angle Tilt) (XXXXXX - 195546) 76
Shafts, Pivot (STD) (Outside Dozer and Power Angle Tilt) (- XXXXXX) 68
Shafts, Pivot (STD) (Outside Dozer and Power Angle Tilt) (195547-) (195547 -) 72
Shafts, Pivot (STD) (Outside Dozer and Power Angle Tilt) (XXXXXX - 195546) 70
Shafts, Pivot (WT) (Outside Dozer) 86
SHANK, RIPPER 672, 674
SHANK, RIPPER TOOTH 672, 674
SHIELD, RADIATOR FAN (SN. - 169922) (141344 - 169922) 256
SHIELD, RADIATOR FAN (SN. 169923 -) (169923 -) 258
SHIELDS ENGINE SIDE 482
SHOCK ABSORBER KIT(AIR SUSPENSION) AND COMPONENTS, SEAT 446
SHOCK KIT (DELUXE) 438
SHOE CLIPPED, TRACK 56
SHOE, TRACK CHAIN, MASTER SHOE AND EXTREME SERVICE 56
SHROUD, RADIATOR FAN (SN. - 169922) (141344 - 169922) 256
SHROUD, RADIATOR FAN (SN. 169923 -) (169923 -) 258
SHUT OFF VALVE, FUEL LINE 278
SHUT-OFF FLOAT, FAST FUEL 286
Shutoff Valve, Fuel Filter, Severe Duty 280
SIDE PAD 380
Side Pad (150470-210213) (150470 -), (- 210213) 386
Side Shield 482
SIDE SHIELDS ENGINE 482
SIGHT TUBE, HYDRAULIC RESERVOIR 528
SINGLE LEVER CONTROL BOOT 102
SINGLE LEVER CONTROL BRACKET 102
SINGLE LEVER CONTROL GRIP CONTROLLER HANDLE 102
SINGLE LEVER CONTROL MOUNTING PLATE 102
SINGLE LEVER CONTROL WITH SPEED IN GRIP 102
SINGLE LEVER CONTROL WITH SPEED IN GRIP REVERSE RATIO SWITCH 102
SINGLE LEVER CONTROL WITH SPEED IN GRIP WIRING HARNESS WITH SWITCH AND COVER 102
SIX WAY BLADE HYDRAULIC LABEL (S/N -150469) (- 150469) 382
Six-Function Blade Label (150470-210213) (150470 -), (- 210213) 386
SLEEVE, ALTERNATOR IDLER PULLEY SPACER OR (55 AMP) 314
SLEEVE, CORDURA (ALL HYDRAULIC) 650
SLEEVE, CORDURA (OUTSIDE DOZER) 636
SLIDE LATCH (ALL SEATS) 428
SLIDE LATCH KIT (ALL SEATS) 430
Slider Plate Assembly (All Seats) 430
SOLENOID KIT, PILOT CONTROL 624
SOLENOID VALVE AND COIL, HYDROSTATIC CONTROL VALVE (- 173641) 128
SOLENOID VALVE AND COIL, HYDROSTATIC CONTROL VALVE (SN 173642 -) (173642 -) 134
SOLENOID VALVE AND COIL, HYDROSTATIC CONTROL VALVE (SN 173642 -) (173642 -) 132
Solenoid Valve, Flow Control Hydraulic Valve 622
SOLENOID VALVE, REVERSE FAN DRIVE 630
SOLENOID, STARTING AID COLD WEATHER/ETHER 248
SOLENOID, TRANSMISSION/HYDROSTATIC SPEED SELECTOR 124
SPACER OR SLEEVE, ALTERNATOR IDLER PULLEY (55 AMP) 314
SPACER, ENGINE FAN 266
SPACERS FOR PIVOT SHAFTS, FINAL DRIVES AND LONGER CROSSBAR FIELD KIT FOR PAT 88
SPANISH LABEL AND DECAL KIT 298
SPANISH LABELS AND DECALS 298
Speaker, Radio 490
SPEED LABEL, GROUND 102
SPEED LEVER ASSEMBLY 102
SPEED SELECTOR SOLENOID, TRANSMISSION/ HYDROSTATIC 124
SPEED SENSOR ON SHAFT, HYDROSTATIC TRACK DRIVE MOTOR MAGNETIC RING 120
SPEED SENSOR, HYDROSTATIC TRACK DRIVE MOTOR 120
SPEED SWITCH POTENTIOMETER, ENGINE 362
SPRING KIT, SEAT SUSPENSION (DELUXE) 440
Spring, Rocker Arm Shaft-4902-6068HT063 210
SPRING, TRACK ADJUSTER 64
SPROCKET GUARD, TRACK DRIVE 46
SPROCKET, TRACK CHAIN DRIVE 58
STACK, CHROME AND/OR BLACK MUFFLER EXHAUST 274
STANDARD CAB LIGHTS AND LAMP HOUSINGS 320

Índice alfabético - continuação

Página

STANDARD CAB LIGHTS WIRING HARNESS ... 320
STANDARD GRILLE ... 484
Standard Lights (Cab) ... 320
STANDARD SEAT ... 424
STANDARD SEAT ARMREST ... 426
STANDARD SEAT SUSPENSION ... 424
Standard Track Final Drive ... 90
Standard, Wide Track, Rock Guards ... 50
Start Aid Switch ... 250
START AND CAUTION LABEL (150470-210213) (150470 -), (- 210213) ... 386
Start Label, Key (150470-210213) (150470 -), (- 210213) ... 386
START SWITCH NEUTRAL ... 102
Start Terminal Jumper Harness (- 219962) ... 346
Start Terminal Jumper Wiring Harness (219963 -) ... 348
START WARMUP LABEL COLD (150470-210213) (150470 -), (- 210213) ... 386
Starter Ground Cable, Cab Harness (210214-) (210214 -) ... 340
Starter Ground Strap (- 219962) ... 330
Starter Ground Strap, Cab/ROPS Harness (-210213) (- 210213) ... 338
Starter Relay, Engine Harness (- 219962) ... 346
Starter Relay, Engine Harness (219963 -) ... 348
STARTER STRAP, GROUND ... 312
Starter-3041-6068HT063 ... 190
Starting Aid ... 248
STARTING AID COLD WEATHER/ETHER ... 248
STARTING AID FLUID CYLINDER COLD WEATHER/ETHER ... 248
STARTING AID METERING ORIFACE ELBOW COLD WEATHER/ETHER ... 248
STARTING AID NOZZLE COLD WEATHER/ETHER ... 248
STARTING AID SOLENOID COLD WEATHER/ETHER ... 248
STATOR/COIL KIT, A/C COMPRESSOR ... 476
STD/WT Rock Guards ... 50
STORAGE COMPARTMENT COMPRESSION LATCH, REAR (TOOLBOX) ... 498
STORAGE COMPARTMENT CYLINDER, REAR TOOL BOX) ... 498
STORAGE COMPARTMENT HINGE, REAR (TOOLBOX) ... 498
STORAGE COMPARTMENT, REAR (TOOLBOX) ... 498
Straight Blade (150 in.) ... 576
STRAIGHT DOZER BLADE - 150 INCH ... 576
STRAINER/SCREEN PRESSED IN FUEL TANK ... 278
STRAP, BATTERY GROUND ... 312
STRAP, GROUND STARTER ... 312
Strap, Starter Ground (- 219962) ... 330
STRIKER AND GUARD, CAB DOOR LATCH (S.N. - 147617) (- 147616) ... 408
STRIKER, CAB DOOR (LH, S.N. 147617 -) (147617 -) ... 412
STRIKER, CAB DOOR (RH, S.N. 147617 -) (147617 -) ... 410
Strut, Push Beam (S.N. -181537) (- 181537) ... 586
Strut, Push Beam (S.N. 181538-) (181538 -) ... 588
SUCTION HOSE, HYDRAULIC ... 510
SUCTION HOSES AND FITTINGS, HYDROSTATIC ... 148
SUPPORT, AIR CONDITIONING COMPRESSOR ... 476
SUPPORT, CARRIER ROLLER ... 66
SUPPORT, DECELERATOR/BRAKE ... 268
SUPPORT, ENGINE FAN ... 266
SUPPORT, FAN DRIVE ... 266
SUPPORT, HOOD ... 480
Support, Rocker Arm Shaft-4902-6068HT063 ... 210
SUSPENSION (AIR SUSPENSION) COMPONENTS, SEAT ... 446
SUSPENSION BOOT CLIP KIT (DELUXE) ... 438
SUSPENSION, SEAT (AIR SUSPENSION) (COMPLETE ASSEMBLY NUMBER ONLY) ... 442
SUSPENSION, SEAT (AIR SUSPENSION) COMPONENT PARTS ... 444
SUSPENSION, STANDARD SEAT ... 424
SUSPENSION,SEAT (AIR SUSPENSION) COMPRESSOR WIRING HARNESS ... 444
SWASHPLATE BEARING, HYDROSTATIC ... 116
SWASHPLATE, HYDROSTATIC PUMP HOUSING ... 116
SWASHPLATE,HYDROSTATIC PUMP HOUSING ... 116
SWITCH FACE PLATE ... 380
Switch Face Plate (150470-210213) (150470 -), (- 210213) ... 386
SWITCH FOR SINGLE LEVER CONTROL WITH SPEED IN GRIP, REVERSE RATIO ... 102
SWITCH POTENTIOMETER ENGINE SPEED ... 362
SWITCH WITH HYDROSTATIC VALVE (- 173641) ... 128
SWITCH WITH HYDROSTATIC VALVE (SN 173642 -) (173642 -) ... 132, 134
SWITCH, AIR CONDITIONER AND HEATER BLOWER (S.N. -150469) (- 150469) ... 468
SWITCH, AIR CONDITIONER AND HEATER BLOWER (UPPER) (S.N. -150469) (- 150469) ... 462
SWITCH, AIR CONDITIONER AND HEATER BLOWER (UPPER)(S.N. 150470-) (150470 -) ... 464
SWITCH, AIR CONDITIONER AND HEATER TEMPERATURE (S.N. -150469) (- 150469) ... 468
SWITCH, AIR CONDITIONER AND HEATER TEMPERATURE (S.N. 150470-) (150470 -) ... 464
SWITCH, AIR CONDITIONER AND HEATER TEMPERATURE (UPPER) (S.N. -150469) (- 150469) ... 462
SWITCH, AIR CONDITIONER AND HEATER TEMPERATURE (UPPER)(S.N. 150470-) (150470 -) ... 464
SWITCH, AIR CONDITIONER ON/OFF (S.N. -150469) (- 150469) ... 468
SWITCH, AIR CONDITIONER ON/OFF (S.N. 150470-) (150470 -) ... 464
SWITCH, AIR CONDITIONERAND HEATER BLOWER (S.N. 150470-) (150470 -) ... 464
SWITCH, AIR CONDITIONING (S.N. 150470-) (150470 -) ... 464
SWITCH, AIR CONDITIONING LOW AND HIGH PRESSURE (S.N. -150469) (- 150469) ... 468
SWITCH, CAB FIELD OR OPTIONAL WORK LIGHT ... 324
SWITCH, DISCONNECT BATTERY ... 312
Switch, Engine Speed (219963 -) ... 364
SWITCH, HEATER ON/OFF (UPPER) (S.N. -150469) (- 150469) ... 462
SWITCH, HEATER ON/OFF (UPPER)(S.N. 150470-) (150470 -) ... 464
Switch, Heater, ROPS ... 456
SWITCH, HYDRAULIC CONTROL VALVE PRESSURE (2 SPOOL) OUTSIDE DOZER ... 602
SWITCH, HYDRAULIC CONTROL VALVE PRESSURE (3 SPOOL) OUTSIDE DOZER ... 604
SWITCH, HYDRAULIC CONTROL VALVE PRESSURE (3 SPOOL) PAT DOZER ... 606
SWITCH, HYDRAULIC CONTROL VALVE PRESSURE (4 SPOOL) PAT DOZER ... 608
Switch, Ignition (219963 -) ... 364
SWITCH, KEY ... 362
SWITCH, NEUTRAL START ... 102
SWITCH, PARK BRAKE LOCK ... 292
SWITCH, PILOT ENABLE & INTEGRATED GRADE CONTROL LEVER (JOYSTICK) ... 616
SWITCH, REVERSING FAN(TOP LEFT SIDE IN DASH) ... 350
SWITCH, ROPS WORK LIGHT ... 326
Switch, Start Aid ... 250
Switch, Windshield Wipers ... 420
SWITCH, WORK LIGHT ON-OFF ... 362
SYNCH SHAFT KIT, HYDROSTATIC MOTOR ... 120

T

TANK BYPASS VALVE PILOT (- 173641) ... 128
TANK BYPASS VALVE PILOT (SN 173642 -) (173642 -) ... 132, 134
TANK, FAST FUEL INLET ... 286
TANK, FUEL ... 284
TANK, HYDRAULIC ... 528
TANK, HYDROSTATIC ... 154
TANK, RADIATOR RECOVERY (SN. - 169922) (141344 - 169922) ... 256
TANK, RADIATOR RECOVERY (SN. 169923 -) (169923 -) ... 258
TANK, WINDSHIELD WIPER WASHER ... 418
TCU ... 156
TEMPERATURE SENSOR, HYDRAULIC OIL ... 358
TEMPERATURE SENSOR, HYDROSTATIC CONTROL VALVE (- 173641) ... 128
TEMPERATURE SENSOR, HYDROSTATIC CONTROL VALVE (SN 173642 -) (173642 -) ... 132
TEMPERATURE SENSOR, HYDROSTATIC CONTROL VALVE (SN 173642 -) (173642 -) ... 134
Temperature Sensor-6698-6068HT063 ... 224
TEMPERATURE SWITCH, AIR CONDITIONER AND HEATER (S.N. -150469) (- 150469) ... 468
TEMPERATURE SWITCH, AIR CONDITIONER AND HEATER (S.N. 150470-) (150470 -) ... 464
TEMPERATURE SWITCH, AIR CONDITIONER AND HEATER (UPPER) (S.N. -150469) (- 150469) ... 462
TEMPERATURE SWITCH, AIR CONDITIONER AND HEATER (UPPER)(S.N. 150470-) (150470 -) ... 464
TENSIONER, TRACK CHAIN ... 64
TERMINAL, GLOBALTRACS (S.N.153829-) (153829 -) ... 546
TERMINAL, GLOBALTRACS JDLINK™ SELECT (153829 -) ... 548
TERMINAL, GLOBALTRACS JDLINK™ ULTIMATE FIELD KIT (S.N.153829-) (153829 -) ... 550
TESTING LABEL, HYDROSTATIC/TRANSMISSION (SN.-137828) (- 137828) ... 138
TESTING LABEL, HYDROSTATIC/TRANSMISSION (SN.137829-) (137829 - 177085) ... 140

Índice alfabético - continuação

Página

TESTING LABEL, HYDROSTATIC/TRANSMISSION (SN.137829-) (177086 -) ... 142
TETHER BELT KIT (AIR SUSPENSION) ... 444
TETHER KIT (DELUXE) ... 438
Thermocouple-6730-6068HT063 ... 226
Thermostat Cover-2156-6068HT063 ... 180
Thermostat-2201-6068HT063 ... 182
TIE RODS, CONTROL VALVE INLETS, OUTLETS AND ... 610
TIEDOWN AND LIFT EYES AND COMPONENTS (-195546) (- 195546) ... 36
Tilt Cylinder and Component Parts (All Hydraulic) ... 662
Tilt Cylinder and Component Parts (Outside Dozer) ... 658
TILT CYLINDER COMPONENTS (OUTSIDE DOZER) ... 658
TILT CYLINDER HYDRAULIC/PLUMBING HOSES WITH OUTSIDE DOZER ... 656
Tilt Cylinder Hydraulics (LGP) ... 656
TILT CYLINDER PISTON (ALL HYDRAULIC) ... 662
Tilt Cylinder Plumbing on C-Frame (-181762) (- 181762) ... 642
Tilt Cylinder Plumbing on C-Frame (LT and LGP) (181763-) (181763 -) ... 646
Tilt Cylinder Plumbing on C-Frame (STD) (181763-) (181763 -) ... 644
TILT CYLINDER ROD (ALL HYDRAULIC) ... 662
TILT CYLINDER ROD END PIN (LT / LGP) ... 584
TILT CYLINDER ROD END PIN (STANDARD) ... 582
TILT CYLINDER SEALS(OUTSIDE DOZER) ... 658
TILT CYLINDER WITH OUTSIDE DOZER ... 656
TILT CYLINDER, BARREL (ALL HYDRAULIC) ... 662
TILT CYLINDER, OPERATOR STATION/CAB/ROPS HYDRAULIC ... 396
TILT CYLINDER, ROPS/CAB ... 394, 396
TILT CYLINDER, ROPS/CAB HYDRAULIC ... 396
TILT HYDRAULIC CYLINDER COMPLETE (ALL HYDRAULIC) ... 660
TILT PLUMBING HYDRAULIC HOSES (ALL HYDRAULIC) ... 650
TILT PLUMBING HYDRAULIC HOSES (OUTSIDE DOZER) ... 636
TILT SECTION SPOOL VALVE(OUTSIDE DOZER OR ALL HYDRAULIC) ... 614
TILT, OPERATOR STATION/CAB/ROPS HYDRAULIC ... 394
TILT, ROPS/CAB HYDRAULIC ... 394
Timing Gear Cover-4448-6068HT063 ... 202
TOOL CARRIER FRAME RIPPER ... 672, 674
TOOLBOX COMPRESSION LATCH (REAR STORAGE COMPARTMENT) ... 498
TOOLBOX CYLINDER (REAR STORAGE COMPARTMENT) ... 498
TOOLBOX HINGE (REAR STORAGE COMPARTMENT) ... 498
TOOLBOX, (REAR STORAGE COMPARTMENT) ... 498
TOOTH, RIPPER SHANK ... 672, 674
TOP PLATE, AIR SUSPENSION SEAT ... 444
TORQUE TORSIONAL COUPLING CONNECTOR ... 104
TRACK ADJUSTER PISTON/YOKE ... 64
TRACK ADJUSTER RELIEF OR CHECK VALVE ... 64
TRACK ADJUSTER SPRING ... 64
TRACK ADJUSTER YOKE/PISTON ... 64
TRACK CHAIN ADJUSTER AND COMPONENT PARTS ... 64
Track Chain and Shoes ... 56
TRACK CHAIN BUSHING AND EXTENDED LIFE BUSHING ... 56
Track Chain Drive Sprocket ... 58
Track Chain Idler, Brackets and Cover ... 62
TRACK CHAIN LINK AND MASTER LINK LUBRICATED ... 56
TRACK CHAIN LUBRICATED WITHOUT SHOES ... 56
TRACK CHAIN PIN AND BUSHING KIT ... 56
TRACK CHAIN SHOE, MASTER SHOE AND EXTREME SERVICE ... 56
Track Chain Tension Adjuster and Component Parts ... 64
Track Drive Motor, Hydrostatic (Complete) ... 126
TRACK DRIVE SPROCKET GUARD ... 46
Track Frame (- 195546) ... 36
Track Frame (Outside Dozer) (STD and WT) (195547 -) ... 42
Track Frame (Power Angle Tilt) (LGP/LT) (195547 -) ... 40
Track Frame (Power Angle Tilt) (STD) (195547 -) ... 38
TRACK FRAME COVER PLATE (-195546) (- 195546) ... 36
Track Rock Guards (LGP) ... 48
Track Rock Guards (LT) ... 48
Track Roller (Single and Double Flanged) and Component Parts ... 60
TRACK ROLLER AND COMPONENT PARTS (SINGLE AND DOUBLE FLANGED) ... 60
TRACK SHOE CLIPPED ... 56
Transmission / Hydrostatic Bypass Cooler Plumbing (750J) ... 150
Transmission / Hydrostatic Control Lever ... 102
Transmission / Hydrostatic Diagnostic Plumbing (- 137828) ... 138
TRANSMISSION CONTROL UNIT, MICROPROCESSOR ... 156
Transmission Wiring Harness (- 219962) ... 330
Transmission Wiring Harness (219963 -) ... 332
TRANSMISSION/ HYDROSTATIC DIAGNOSTIC PLUMBING (SN.-137828) (- 137828) ... 138
TRANSMISSION/ HYDROSTATIC DIAGNOSTIC PLUMBING (SN.137829-) (137829 - 177085) ... 140
TRANSMISSION/ HYDROSTATIC DIAGNOSTIC PLUMBING (SN.137829-) (177086 -) ... 142
TRANSMISSION/HYDROSTATIC CONTROL AND HYDROSTATIC FILTER HOSES ... 152
TRANSMISSION/HYDROSTATIC CONTROL LEVER ... 102
TRANSMISSION/HYDROSTATIC PRESSURE SENSOR WITH DIAGNOSTIC PLUMBING(SN.-137828) (- 137828) ... 138
TRANSMISSION/HYDROSTATIC SPEED SELECTOR SOLENOID ... 124
TRANSMISSION/HYDROSTATIC TESTING LABEL (SN.-137828) (- 137828) ... 138
TRANSMISSION/HYDROSTATIC TESTING LABEL (SN.137829-) (137829 - 177085) ... 140
TRANSMISSION/HYDROSTATIC TESTING LABEL (SN.137829-) (177086 -) ... 142
TRASH GUARDS, FINAL DRIVE (SN -XXXXX) ... 98
TRASH GUARDS, FINAL DRIVE (SN XXXXXX-) ... 100
Trunnion, Push Beam (S.N. -181537) (- 181537) ... 586
Trunnion, Push Beam (S.N. 181538-) (181538 -) ... 588
TUBE, HYDRAULIC RESERVOIR SIGHT ... 528
Tube, Water Pump Bypass-2156-6068HT063 ... 180
Turbocharger Oil Lines-63AD-6068HT063 ... 220
Turbocharger-65RT-6068HT063 ... 222
Turnbuckle, Pitch Jack (Outside Dozer) ... 592
TWO INCH SEAT BELT ... 424

U

Ultimate Field Kit, JDLink™ (GTT / MIG) (S.N.153829-) (153829 -) ... 550
ULTIMATE FIELD KIT, JDLINK™ (S.N.153829-) (153829 -) ... 546
UNIVERSAL FINAL DRIVE SHAFT ... 94
UPPER HEATER (S.N. -150469) (- 150469) ... 462
UPPER HEATER (S.N. 150470-) (150470 -) ... 464
UPPER HEATER DRAIN PAN FOAM (S.N. -150469) (- 150469) ... 462
UPPER HEATER DRAIN PAN FOAM (S.N. 150470-) (150470 -) ... 464

V

VALVE ANGLE SECTION, CONTROL (ALL HYDRAULIC) ... 614
VALVE AUXILIARY SECTION CONTROL (ALL HYDRAULIC) (OUTSIDE DOZER) ... 614
VALVE CAB HEATER PLUMBING, DRAIN ... 460
VALVE COMPENSATOR, INTEGRATED GRADE CONTROL HYDRAULIC CONTROL ... 594, 596
VALVE CONTROL VALVE LOAD SENSE PLUMBING, INTEGRATED ... 526
VALVE CONVENIENCE ASSEMBLY(2 SPOOL) OUTSIDE DOZER HYDRAULIC CONTROL ... 602
VALVE CONVENIENCE ASSEMBLY(3 SPOOL) OUTSIDE DOZER HYDRAULIC CONTROL ... 604
VALVE CONVENIENCE ASSEMBLY(3 SPOOL) PAT DOZER HYDRAULIC CONTROL ... 606
VALVE CONVENIENCE ASSEMBLY(4 SPOOL) PAT DOZER HYDRAULIC CONTROL ... 608
VALVE DIAGNOSTIC HOSES AND LABEL, HYDRAULIC ... 522
VALVE FOR HYDRAULIC FAN DRIVE, RELIEF (750J) NON REVERSING ... 538
VALVE HYDRAULIC HOSE TO HYDRAULIC FILTER , CONTROL (ALSO WITH WINCH) ... 530
VALVE IN INLET SECTION, PRESSURE RELIEF ... 610
VALVE INLET/OUTLET SECTION INTEGRATED GRADE CONTROL HYDRAULIC CONTROL & COMP ... 596
VALVE INLET/OUTLET SECTION INTEGRATED GRADE CONTROL HYDRAULIC CONTROL & COMP ... 594
VALVE INLETS, PUTLETS AND TIE RODS, CONTROL ... 610
VALVE MOUNTING PLATE, INTEGRATED GRADE HYDRAULIC CONTROL ... 598, 600
VALVE MOUNTING PLATE, INTERGRATED GRADE HYDRAULIC CONTROL ... 594, 596
VALVE OIL COOLER/TANK BYPASS (- 173641) ... 128
VALVE OIL COOLER/TANK BYPASS (SN 173642 -) (173642 -) ... 132, 134
VALVE PILOT, TANK BYPASS (- 173641) ... 128
VALVE PILOT, TANK BYPASS (SN 173642 -) (173642 -) ... 132, 134
VALVE PRESSURE SWITCH(2 SPOOL) OUTSIDE DOZER HYDRAULIC CONTROL ... 602
VALVE PRESSURE SWITCH(3 SPOOL) OUTSIDE DOZER HYDRAULIC CONTROL ... 604

Índice alfabético - continuação

Página

VALVE PRESSURE SWITCH(3 SPOOL) PAT DOZER HYDRAULIC CONTROL ... 606
VALVE PRESSURE SWITCH(4 SPOOL) PAT DOZER HYDRAULIC CONTROL ... 608
VALVE SEAL/O-RING KIT, INTEGRATED GRADE CONTROL HYDRAULIC CONTROL ... 594
VALVE SEAL/O-RING KIT, INTEGRATED GRADE CONTROL HYDRAULIC CONTROL ... 596
VALVE SECTION SPOOL CAP, LIFT ... 612
VALVE SEGMENT, HYDROSTATIC MOTOR RETAINER SPINDLE ... 120
VALVE TIE ROD KIT, INTEGRATED GRADE CONTROL HYDRAULIC CONTROL ... 594, 596
VALVE TILT SECTION ALL HYDRAULIC OR OUTSIDE DOZER HYDRAULIC CONTROL ... 614
VALVE, 2 SPOOL OUTSIDE DOZER FITTINGS AND CONNECTORS CONTROL ... 602
VALVE, 3 SPOOL OUTSIDE DOZER FITTINGS AND CONNECTORS CONTROL ... 604
VALVE, 3 SPOOL PAT DOZER FITTINGS AND CONNECTORS CONTROL ... 606
VALVE, 4 SPOOL PAT DOZER FITTINGS AND CONNECTORS CONTROL ... 608
VALVE, AIR CLEANER DUST UNLOADER ... 270
VALVE, AIR CONTROL (AIR SUSPENSION) ... 446
VALVE, ANGLE PILOT CONTROL COIL AND CARTRIDGE (ALL HYDRAULIC) ... 620
VALVE, ANTI CAVITATION CHECK LIFT SECTION ALL HYDRAULIC ... 612
VALVE, AUXILIARY CIRCUIT RELIEF(WINCH) FIELD KIT ... 628
VALVE, AUXILIARY PILOT CONTROLLER(WINCH) HYDRAULICS AND AUXILIARY FIELD KIT ... 628
VALVE, BRAKE CARTRIDGE (HYDROSTATIC) (- 173641) ... 128
VALVE, BRAKE CARTRIDGE (HYDROSTATIC) (SN 173642 -) (173642 -) ... 132, 134
VALVE, BRAKE PUMP OFF RELIEF (- 173641) ... 128
VALVE, BRAKE PUMP OFF RELIEF (SN 173642 -) (173642 -) ... 132, 134
VALVE, BRAKE/CAB SELECTOR (- 173641) ... 128
VALVE, BRAKE/CAB SELECTOR (SN 173642 -) (173642 -) ... 132, 134
VALVE, CAB HEATER PLUMBING WATER ... 460
VALVE, CAB UP/DOWN SELECTOR (- 173641) ... 128
VALVE, CAB UP/DOWN SELECTOR (SN 173642 -) (173642 -) ... 132, 134
VALVE, ELECTRONIC DISPLACEMENT CONTROL ... 124
Valve, Engine Oil By-pass-4644-6068HT063 ... 204
VALVE, FAST FUEL INLET ... 286
VALVE, FUEL LINE SHUT OFF ... 278
VALVE, HAND PUMP RELIEF (- 173641) ... 128
VALVE, HAND PUMP RELIEF (SN 173642 -) (173642 -) ... 132, 134
VALVE, HYDRAULIC CONTROL FOR IGC (FOURTH FUNCTION) ... 598, 600
VALVE, HYDRAULIC CONTROL FOR INTEGRATED GRADE CONTROL AND COMPONENTS ... 594
VALVE, HYDRAULIC CONTROL FOR INTEGRATED GRADE CONTROL AND COMPONENTS ... 596
VALVE, HYDRAULIC COOLER, BRACKETS, HYDR HOSES/FITTINGS,BYPASS ... 260
VALVE, HYDRAULIC, HYDROSTATIC TANK/ RESERVOIR AND FUEL TANK DRAIN ... 520
VALVE, HYDROSTATIC INTEGRATED CONTROL (- 173641) ... 128
VALVE, HYDROSTATIC INTEGRATED CONTROL (SN 173642 -) (173642 -) ... 132, 134
VALVE, HYDROSTATIC MOTOR ... 124
VALVE, HYDROSTATIC PUMP DISPLACEMENT CONTROL ... 118
VALVE, INTEGRATED GRADE CONTROL HYDRAULIC CONTROL VALVE ACTUATORS/MODU ... 596
VALVE, INTEGRATED GRADE CONTROL HYDRAULIC CONTROL VALVE ACTUATORS/MODU ... 594
VALVE, LIFT SECTION SPOOL ... 612
VALVE, PILOT CONTROLLER CHECK (ALL HYDRAULIC) ... 620
VALVE, PILOT CONTROLLER CHECK (OUTSIDE DOZER) ... 618
Valve, Pilot Controls ... 622
VALVE, PILOT CONTROLS CARTRIDGE (ALL HYDRAULIC) ... 620
VALVE, PILOT CONTROLS CARTRIDGE (OUTSIDE DOZER) ... 618
VALVE, PRESSURE CONTROL PILOT ... 118
VALVE, PRESSURE REDUCING PILOT CONTROL (ALL HYDRAULIC) ... 620
VALVE, PRESSURE REDUCING PILOT CONTROL (OUTSIDE DOZER) ... 618
VALVE, PRESSURE RELIEF ANGLE SECTION ... 614
VALVE, PRESSURE RELIEF LIFT SECTION ... 612
VALVE, QUICK DROP ... 632
VALVE, QUICK DROP SOLENOID ... 632
VALVE, RADIATOR DRAIN (SN. - 169922) (141344 - 169922) ... 256
VALVE, RADIATOR DRAIN (SN. 169923 -) (169923 -) ... 258
VALVE, REVERSE FAN DRIVE, RELIEF ... 630
VALVE, REVERSE FAN DRIVE, SOLENOID ... 630
Valve, Shut-Off, Severe Duty Fuel Filter and Lines ... 280
VALVE, SWITCH HYDROSTATIC (- 173641) ... 128
VALVE, SWITCH HYDROSTATIC (SN 173642 -) (173642 -) ... 132, 134
VALVE, TRACK ADJUSTER RELIEF OR CHECK ... 64
VALVES, INTEGRATED GRADE CONTROL ANTI-CAV/RELIEF/PRESSURE REDUCING ... 594
VALVES, INTEGRATED GRADE CONTROL ANTI-CAV/RELIEF/PRESSURE REDUCING ... 596
VALVES, MULTI-FUNCTION HYDROSTATIC FRONT AND REAR PUMP HIGH PRESSURE ... 110
VANDAL COVER WITH ROPS ... 380
Vehicle Electrical Center (- 130656) ... 342
Vehicle Electrical Center (130657 -) ... 344
VEHICLE ELECTRICAL CENTER BRACKET (SN -130656) (- 130656) ... 342
VEHICLE ELECTRICAL CENTER BRACKET (SN 130657-) (130657 -) ... 344
VEHICLE ELECTRICAL CENTER COVER PLATE (SN -130656) (- 130656) ... 342
VEHICLE ELECTRICAL CENTER COVER PLATE (SN 130657-) (130657 -) ... 344
VEHICLE ELECTRICAL CENTER FUSES, DIODES, CIRCUIT BREAKERS AND RELAYS (130657 -) ... 344
VEHICLE ELECTRICAL CENTER FUSES, DIODES, CIRCUIT BREAKERS AND RELAYS (SN -13065 (- 130656) ... 342
VEHICLE ELECTRICAL CENTER RELAYS (SN -130656) (- 130656) ... 342
VEHICLE ELECTRICAL CENTER RELAYS (SN 130657-) (130657 -) ... 344
VEHICLE HARNESS INTERGRATED CONTROL FUSES ... 360
VEHICLE HARNESS RELAY 24 VOLT MICRO INTERGRATED GRADE CONTROL ... 360
VEHICLE HARNESS RELAY, 24 VOLT MICRO, INTERGRATED GRADE CONTROL ... 360
VEHICLE HARNESS, INTEGRATED GRADE CONTROL ... 360
Vehicle Wiring Harness (219963 -) ... 332
Vehicle Wiring Harness Connectors ... 334
Vent Hose-2911-6068HT063 ... 188
Vent Hose-2961-6068HT063 ... 186
VENTILATION, CAB (S.N. 150470-) (150470 -) ... 464
VINYL HEADREST (AIR SUSPENSION) ... 442
VINYL SEAT (AIR SUSPENSION) ... 442
VINYL SEAT (DELUXE) ... 432
VINYL SEAT BACK (AIR SUSPENSION) ... 442
VINYL SEAT PAD (AIR SUSPENSION) ... 442

W

WARMUP LABEL, COLD START (150470-210213) (150470 -), (- 210213) ... 386
WARNING LABEL SEAT BELT (S/N -150469) (- 150469) ... 382
Warning Seat Belt Label (150470-210213) (150470 -), (- 210213) ... 386
WASHER TANK, WINDSHIELD WIPER ... 418
Water In Fuel Sensor ... 290
Water In Fuel Sensor, Filter Severe Duty ... 282
Water in Fuel Sensor-8185-6068HT063 ... 228
Water Pump Bypass Tube-2156-6068HT063 ... 180
Water Pump Inlet-5702-6068HT063 ... 217
Water Pump Pulley-2001-6068HT063 ... 178
Water Pump-4448-6068HT063 ... 202
Water Separator-8185-6068HT063 ... 228
Water Valve Resisitor, HVAC ... 466
WATER VALVE, CAB HEATER PLUMBING ... 460
WEIGHT ADJUSTMENT KNOB(DELUXE) ... 436
WHEEL, CRANKSHAFT TIMING ... 291
Wide Track Final Drive ... 92
WINCH AUXILIARY PILOT CONTROLLER FIELD KIT ... 628
WINCH CONTROL LEVER AND REAR HYDRAULIC COVER BULKHEAD PLATE HYDRAULIC HOSES ... 562
Winch Control Lever, Rear Hydraulic Cover, Bulkhead Plate, Hoses and Fittings (STD Winches) ... 562
WINCH HYDRAULIC SUCTION HOSE(HYDRAULIC RESERVOIR TO HYDRAULIC PUMP) ... 510
WINCH REAR HYDRAULIC COVER BULKHEAD PLATE HYDRAULIC HOSES ... 564
Winch Rear Hydraulic Cover, Bulkhead Plate, Hydraulic Hoses and Fittings ... 564

Índice alfabético - continuação

Página

WINDOW GLASS FRONT 416
WINDOW PLUG 416
WINDOW VENT LATCH, RIGHT AND LEFT 416
WINDOW, CAB 416
WINDOW, CAB DOOR (LH, S.N. 147617 -) (147617 -) 412
WINDOW, CAB DOOR (RH, S.N. 147617 -) (147617 -) 410
WINDOW, LEFT SIDE 416
WINDOW, PLUG REAR 416
WINDOW, RIGHT SIDE 416
WINDSHIELD WIPER WASHER RESERVOIR 418
WINDSHIELD WIPER WASHER TANK 418
WINDSHIELD WIPER WASHER TANK PUMP 418
Windshield Wipers 420
Wiper Arm 420, 422
Wiper Blade 420, 422
Wiper Motor, Rear Windshield 422
Wiper Washer Tank 418
WIPER WASHER TANK CAP 418
WIPER WASHER TANK, WINDSHIELD 418
Wiper, Rear 422
Wiper, Windshield 420
WIRE HARNESS, JDLINK™ (S.N.153829-) (153829 -) 546
WIRE HARNESS, JDLINK™ SELECT (S.N.153829-) (153829 -) ... 548
WIRE HARNESS, JDLINK™ ULTIMATE FIELD KIT (S.N.153829-) (153829 -) 550
WIRING HARNESS (AIR SUSPENSION) COMPRESSOR SEAT 444
Wiring Harness and Connectors, Vehicle 334
WIRING HARNESS FOR HYDRAULIC FAN DRIVE (750J) NON REVERSING 538
WIRING HARNESS FROM SEAT COMPRESSOR HARNESS TO FUSE BOX, AIR SUSPENSION 444
WIRING HARNESS WITH SWITCH AND COVER SINGLE LEVER CONTROL W/ SPEED IN GRIP 102
Wiring Harness, Additional Accessory Plug 500
WIRING HARNESS, CAB, WITH INTEGRATED GRADE CONTROL 352
Wiring Harness, Cab/ROPS (-210213) (- 210213) 338
Wiring Harness, Coolant Heater 252
Wiring Harness, Engine (- 219962) 346
Wiring Harness, Engine (219963 -) 348
Wiring Harness, Fuel Sender (- 219962) 330
Wiring Harness, HVAC Module 466
Wiring Harness, JDLink™ MTG (Cellular Controller) 552
Wiring Harness, JDLink™ SAT 554
Wiring Harness, Radio 490
WIRING HARNESS, STANDARD CAB LIGHTS 320
Wiring Harness, Transmission (- 219962) 330
Wiring Harness, Transmission (219963 -) 332
Wiring Harness, Under Seat Cab Heater 452
Wiring Harness, Under Seat ROPS Heater 454
WORK LAMP HOUSING 322
WORK LIGHT BULB 322
WORK LIGHT HARNESS, CAB FIELD OR OPTIONAL 324
WORK LIGHT HARNESS, ROPS 326
WORK LIGHT HARNESS, STANDARD CAB 320
WORK LIGHT HOUSING, ROPS 326
WORK LIGHT ON-OFF SWITCH 362
WORK LIGHT ROPS 326
Work Light Switch (219963 -) 364
WORK LIGHT WIRING HARNESS 322
WORK LIGHTS SWITCH, CAB FIELD OR OPTIONAL 324
WORK LIGHTS, GRILLE MOUNTED 322
WORK LIGHTS, HOUSING CAB FIELD OR OPTIONAL 324

X

X-MAS TREE CLIPS, SEAT BACK PAD 448

Y

YOKE/PISTON, TRACK ADJUSTER 64

Track Frame (- 195546)
Bâti de chenille (- 195546)
Estrutura da Esteira (- 195546)
Рама трака (- 195546)
Bastidor de cadenas (- 195546)

TX1007226 A.1

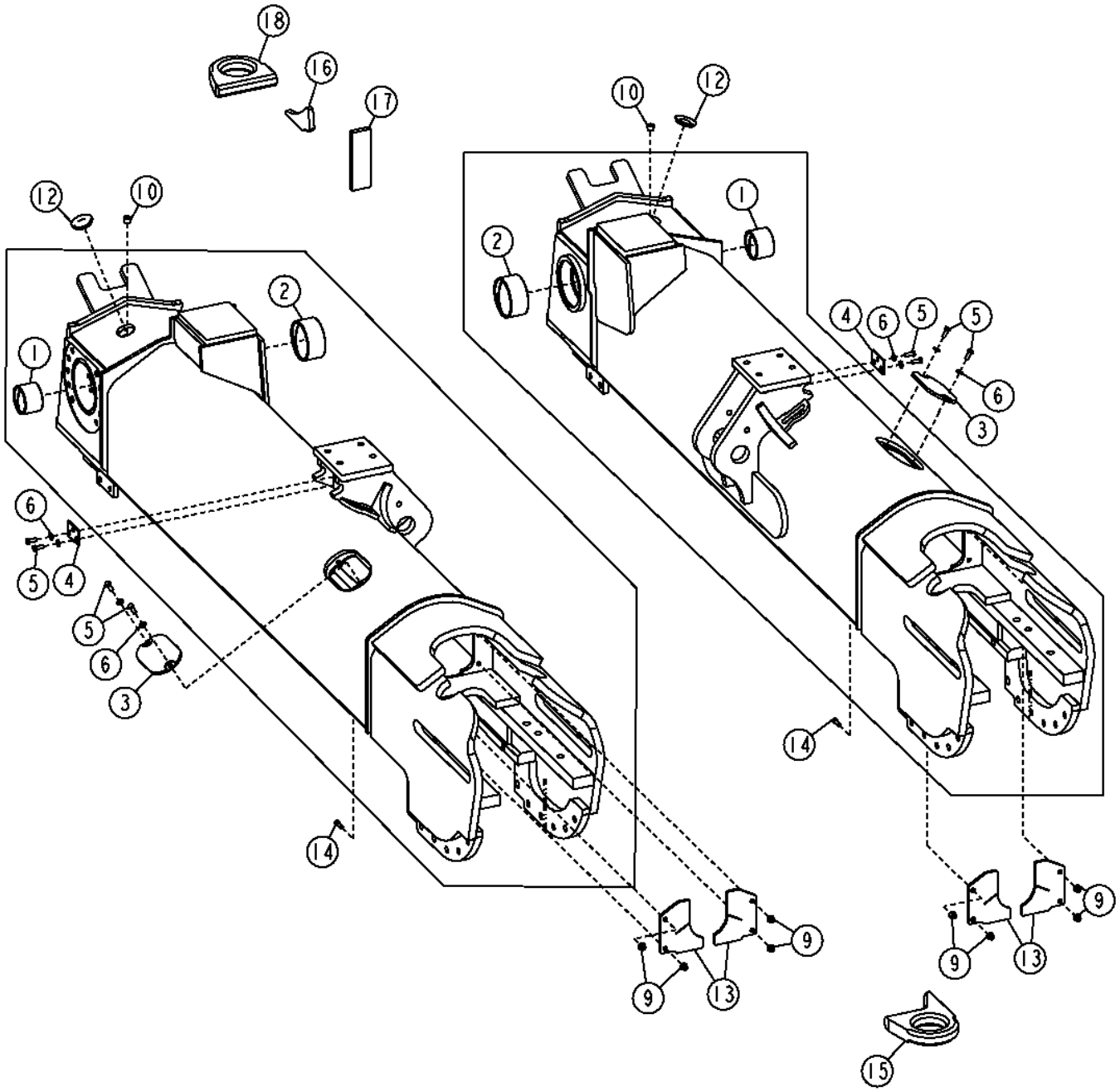

TX1007226

Item	*Nº peça*	*Descrição*	*Qtde*	*Nº série*	*Notas*
1	T215110	Bucha	2		
2	T215109	Bucha	2		
3	T209099	Placa	2		Placa da Tampa da Estrutura da Esteira
4	T210154	Placa	2		Lubrificação Remota da Barra Transversal
5	19M7402	Parafuso sextavado	8		M10 X 25
6	24M7239	Arruela	4		10.700 X 21 X 2.500 mm
7	**AT228080**	**Estrutura**	**1**		**Do Lado Esquerdo, Padrão, Esteira Larga, Conjunto de Conveniência**
	AT302003	**Estrutura**	**1**		**Do Lado Esquerdo, Padrão, Conjunto de Conveniência, Tudo Hidráulico**
	AT302358	**Estrutura**	**1**		**Do Lado Esquerdo, Esteira Longa, Baixa Pressão no Solo, Conjunto de Conveniência, Tudo Hidráulico**
8	**AT302328**	**Estrutura**	**1**		**(RH) (CA), Padrão, Esteira Larga**
	AT302006	**Estrutura**	**1**		**(RH) (CA), Padrão, Tudo Hidráulico**
	AT302359	**Estrutura**	**1**		**(RH) (CA), Esteira Longa, Baixa Pressão no Solo**
9	14M7400	Porca de segurança	8		M10
10	RE57836	Tampão	2		12.700 mm (1/2"), (SUB FOR 15H561)
12	N102025	Plugue	2		
13	T212406	Aba	4		Limpador
14	R119159	Parafuso	8		
15	T225298	Correia	1		Olhal Dianteiro, Fixação
16	T225590	Chapa para união	1		Traseira
17	T225591	RefoRço	1		Espaçador Traseiro
18	T225589	Correia	1		Olhal Traseiro, Fixação

Track Frame (Power Angle Tilt) (STD) (195547 -)
Bâti de chenille (orientation assistée) (STD) (195547 -)
Estrutura da Esteira (Inclinação do Ângulo de Potência) (STD) (195547 -)
Рама гусеничной ленты (механизм наклона под углом) (STD) (195547 -)
Bastidor de oruga (angulación/inclinación a potencia) (estándar) (195547 -)

AT391248_TX1092127 B.1

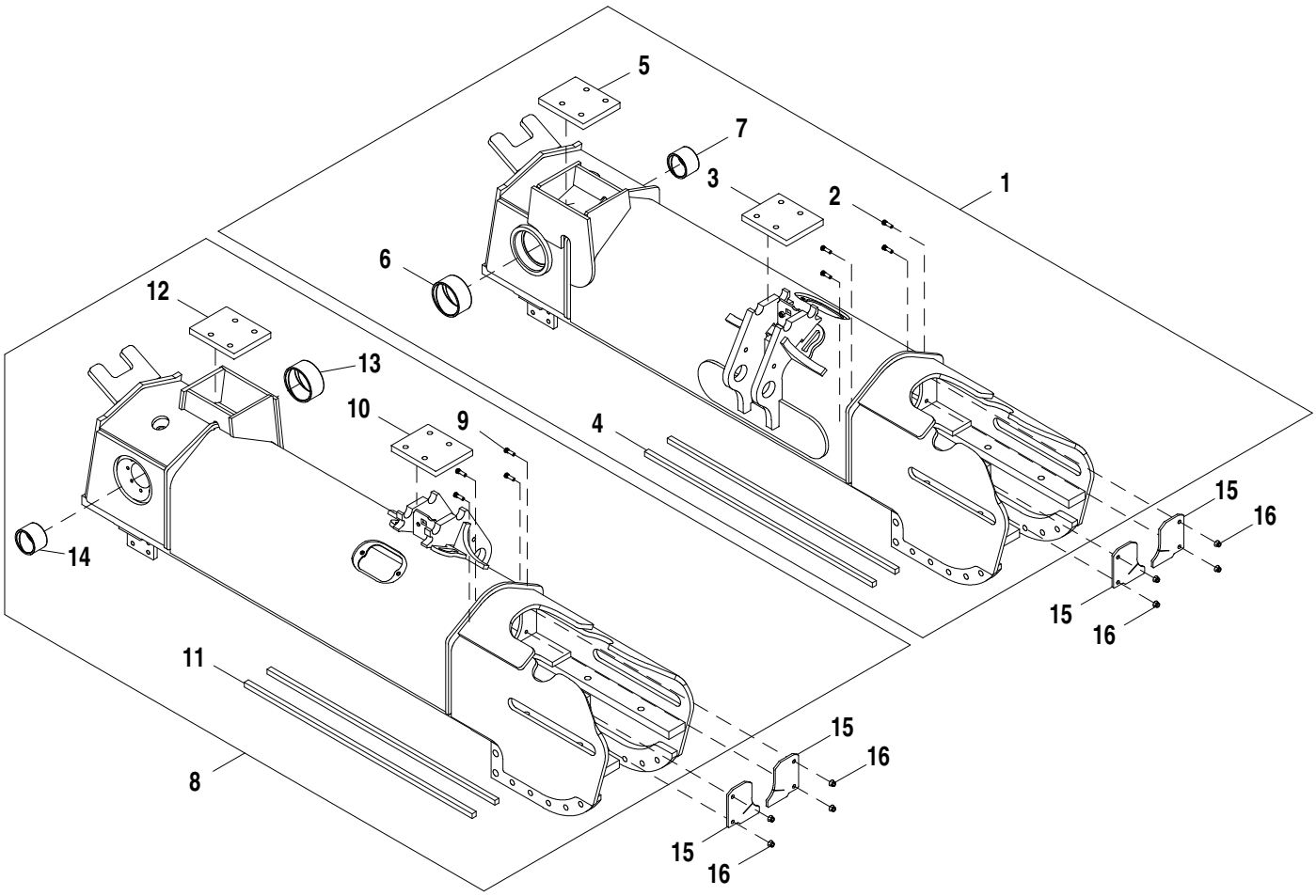

AT391248_TX1092127

Item	*Nº peça*	*Descrição*	*Qtde*	*Nº série*	*Notas*
1	**AT302003**	**Estrutura**	**1**		**Conjunto de Conveniência, LH**
2	R119159	Parafuso	4		
3	T315039	Placa	1		
4	AT352230	Kit do rotador	2		ALSO ORDER AT408520
5	T315039	Placa	1		
6	T215109	Bucha	1		
7	T215110	Bucha	1		
8	**AT302006**	**Estrutura**	**1**		**Conjunto de Conveniência, RH**
9	R119159	Parafuso	4		
10	T315039	Placa	1		
11	AT352230	Kit do rotador	2		ALSO ORDER AT408520
12	T315039	Placa	1		
13	T215109	Bucha	1		
14	T215110	Bucha	1		
15	T212832	Aba	4		
16	14M7400	Porca de segurança	8		M10
17	AT408520	Kit do rotador	1		Não Ilustrado

Track Frame (Power Angle Tilt) (LGP/LT) (195547 -)
Bâti de chenille (orientation assistée) (LGP/LT) (195547 -)
Estrutura da Esteira (Inclinação do Ângulo de Potência) (LGP/LT) (195547 -)
Рама гусеничной ленты (механизм наклона под углом) (LGP/LT) (195547 -)
Bastidor de oruga (angulación/inclinación a potencia) (LGP/LT) (195547 -)

AT391245_TX1092126 B.1

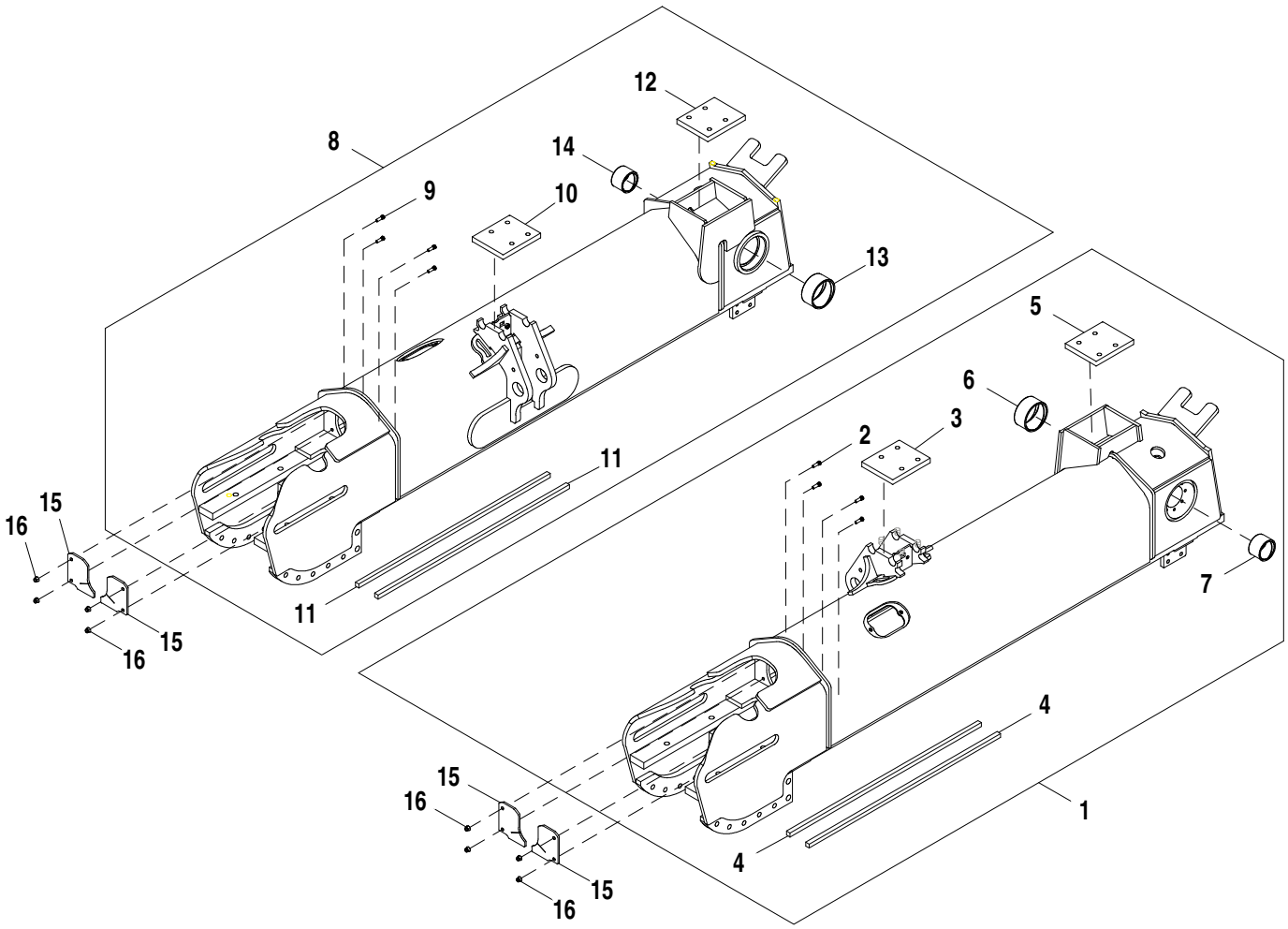

AT391245_TX1092126

Item	*Nº peça*	*Descrição*	*Qtde*	*Nº série*	*Notas*
1	**AT302358**	**Estrutura**	**1**		**Conjunto de Conveniência, LH**
2	R119159	Parafuso	4		
3	T315039	Placa	1		
4	AT352230	Kit do rotador	2		ALSO ORDER AT408520
5	T315039	Placa	1		
6	T215109	Bucha	1		
7	T215110	Bucha	1		
8	**AT302359**	**Estrutura**	**1**		**Conjunto de Conveniência, RH**
9	R119159	Parafuso	4		
10	T315039	Placa	1		
11	AT352230	Kit do rotador	2		ALSO ORDER AT408520
12	T315039	Placa	1		
13	T215109	Bucha	1		
14	T215110	Bucha	1		
15	T212832	Aba	4		
16	14M7400	Porca de segurança	8		M10
17	AT408520	Kit do rotador	1		Não Ilustrado

Track Frame (Outside Dozer) (STD and WT) (195547 -)
Châssis principal (bouteur extérieur) (STD/WT) (195547 -)
Estrutura da Esteira (Dozer Externo) (Padrão e Esteira Larga) (195547 -)
Рама гусеницы (внешний отвал) (STD и WT) (195547 -)
Bastidor de orugas (hoja topadora ext.) (EST y WT) (195547 -)

AT391975_TX1092129 B.1

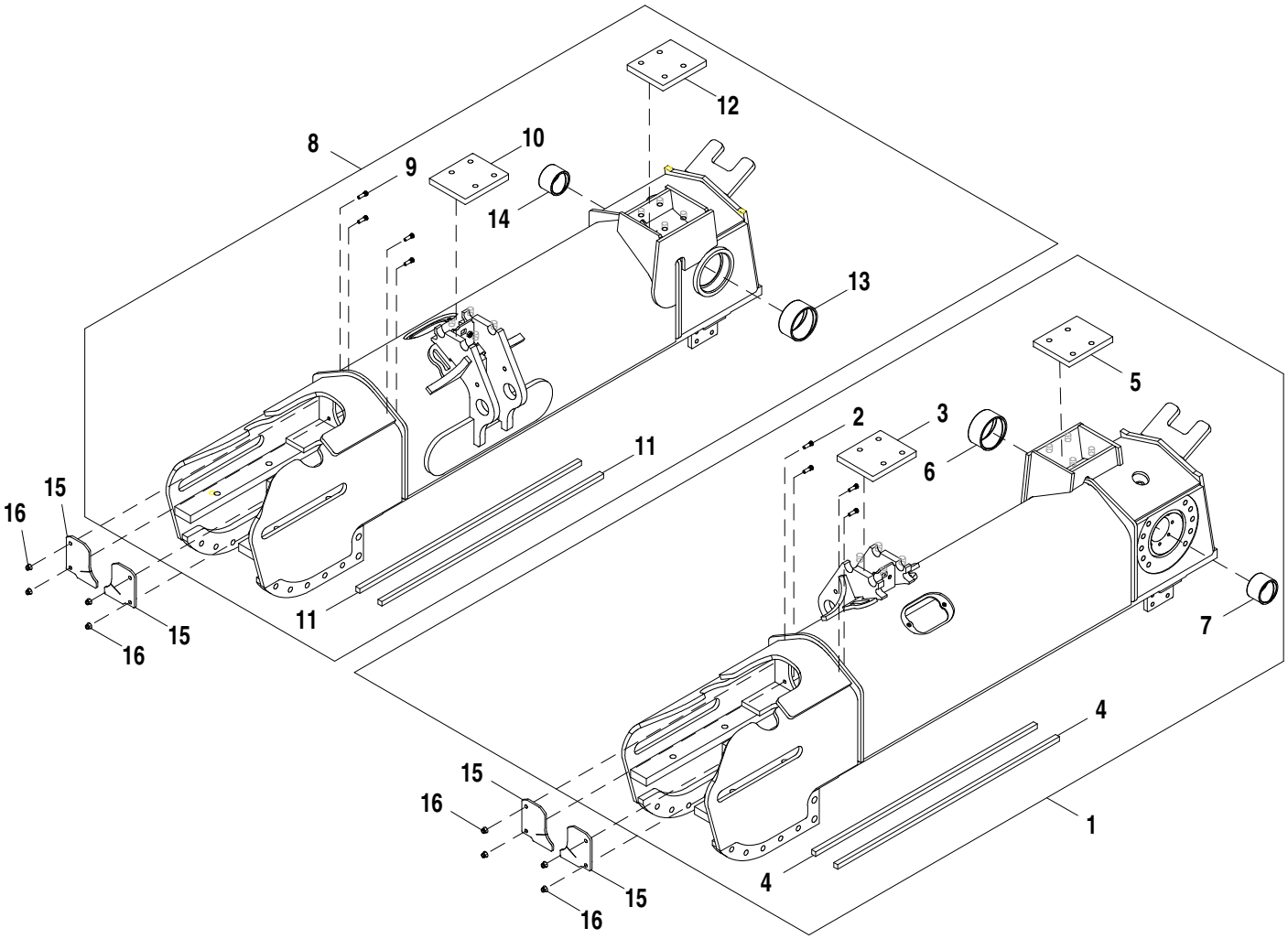

AT391975_TX1092129

Item	*Nº peça*	*Descrição*	*Qtde*	*Nº série*	*Notas*
1	**AT228080**	**Estrutura**	**1**		**Conjunto de Conveniência, LH**
2	R119159	Parafuso	4		
3	T315039	Placa	1		
4	AT352230	Kit do rotador	2		ALSO ORDER AT408520
5	T315039	Placa	1		
6	T215109	Bucha	1		
7	T215110	Bucha	1		
8	**AT302328**	**Estrutura**	**1**		**Conjunto de Conveniência, RH**
9	R119159	Parafuso	4		
10	T315039	Placa	1		
11	AT352230	Kit do rotador	2		ALSO ORDER AT408520
12	T315039	Placa	1		
13	T215109	Bucha	1		
14	T215110	Bucha	1		
15	T212832	Aba	4		
16	14M7400	Porca de segurança	8		M10
17	AT408520	Kit do rotador	1		Não Ilustrado

Cap, Plug And Cover Plate
Capuchon, bouchon et plaque-couvercle
Tampa, Bujão e Placa da Tampa
Колпачок, заглушка и крышка
Tapa, tapón y placa de cierre

AT401387_TX1092201 A.1

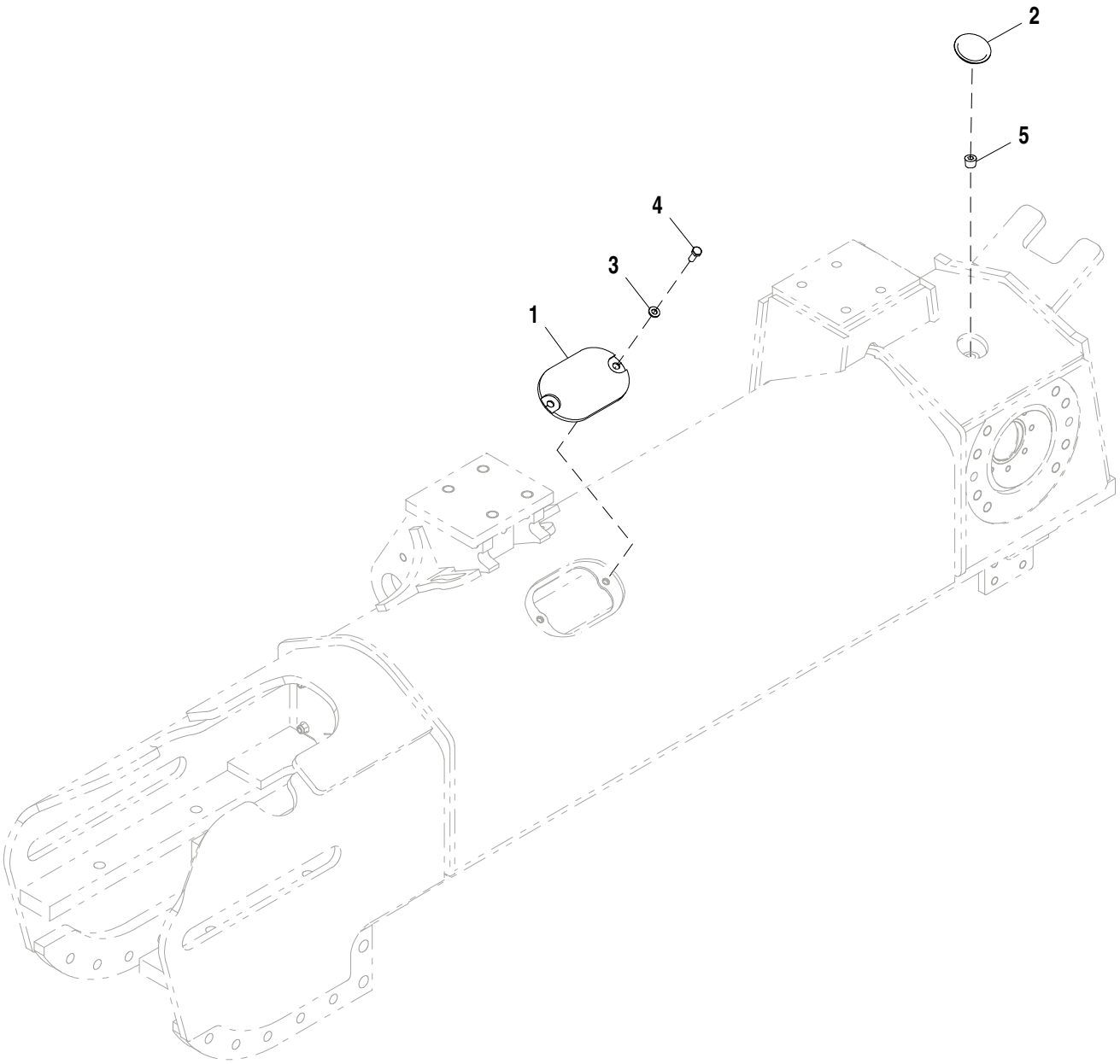

AT401387_TX1092201

Item	*Nº peça*	*Descrição*	*Qtde*	*Nº série*	*Notas*
1	T209099	Placa	2		
2	N102025	Plugue	2		
3	24M7239	Arruela	4		10.700 X 21 X 2.500 mm
4	19M7402	Parafuso sextavado	4		M10 X 25
5	15H561	Tampão	2		1/2"

Chain Guides and Track Drive Sprocket Guard
Guides de chaîne et protection de pignon d'entraînement de chenille
Guias da Corrente e Proteção da Roda Dentada de Acionamento da Esteira
Ограждение направляющих цепи и звездочки гусеничного привода
Guías de cadena y protector de rueda dentada impulsora de oruga

T209402 A.1

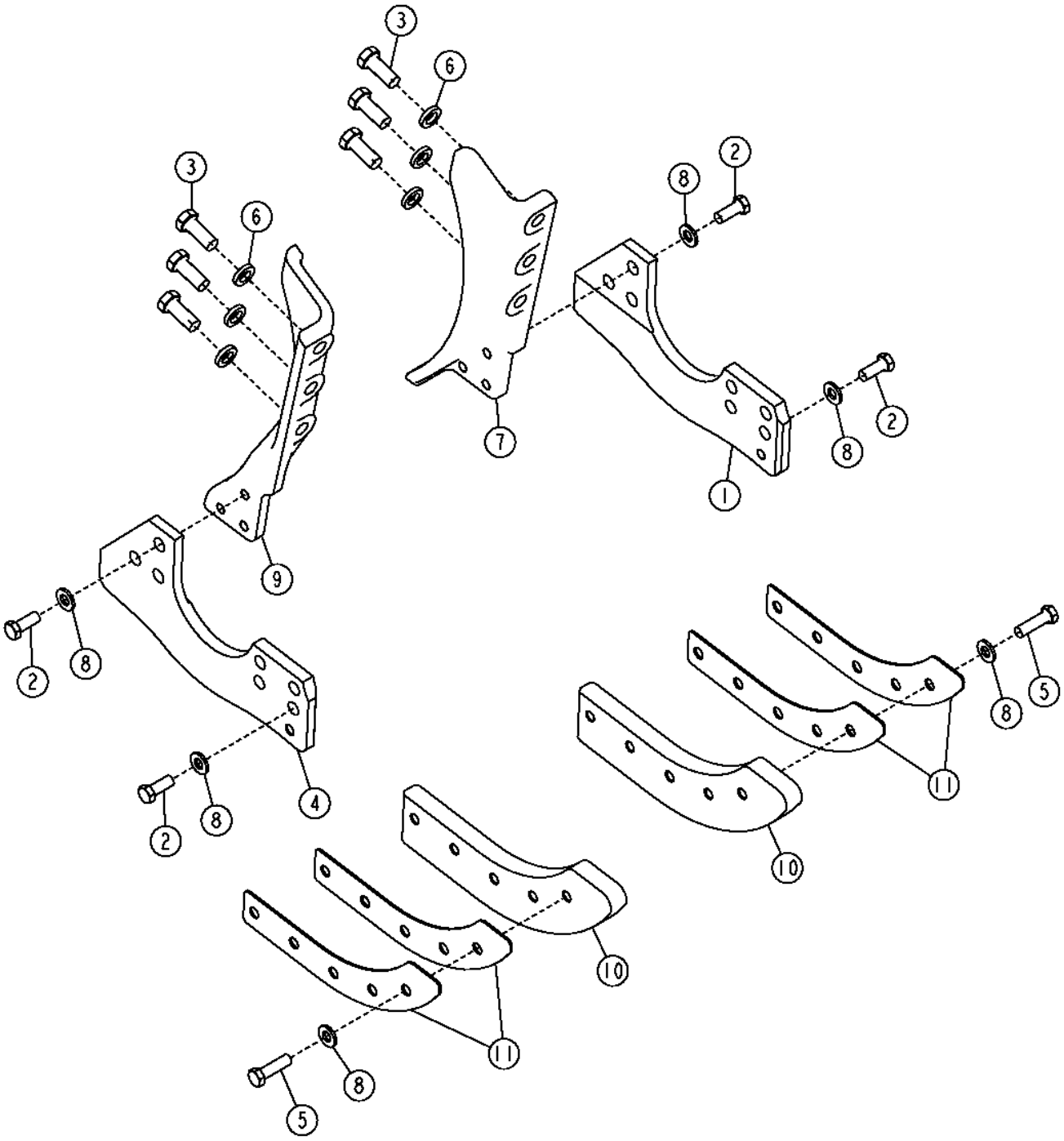

T209402

Item	*Nº peça*	*Descrição*	*Qtde*	*Nº série*	*Notas*
1	T287474	Guia	2		(SUB FOR T202644), Do Lado Esquerdo, Traseira
2	19M7488	Parafuso sextavado	28		M16 X 40
3	19M7597	Parafuso sextavado	12		M20 X 50
4	T202903	Guia	2		Do Lado Direito, Traseira
5	19M8295	Parafuso sextavado	20		M16 X 55
6	T83426	Arruela	12		
7	T200118	Proteção	2		Externo Esquerdo, Interno Direito
8	24M7241	Arruela	48		17 X 34 X 4 mm
9	T200276	Proteção	2		Externo Direito, Interno Esquerdo
10	T202643	Guia	4		Dianteira
11	T215612	Calço	8		

Rock Guards (LGP/LT)
Pares-roches (LGP/LT)
Proteções Contra Pedras (LGP/LT)
Камнеотбойники (LGP/LT)
Protectores contra rocas (LGP/LT)

AT303134_TX1092511 A.1

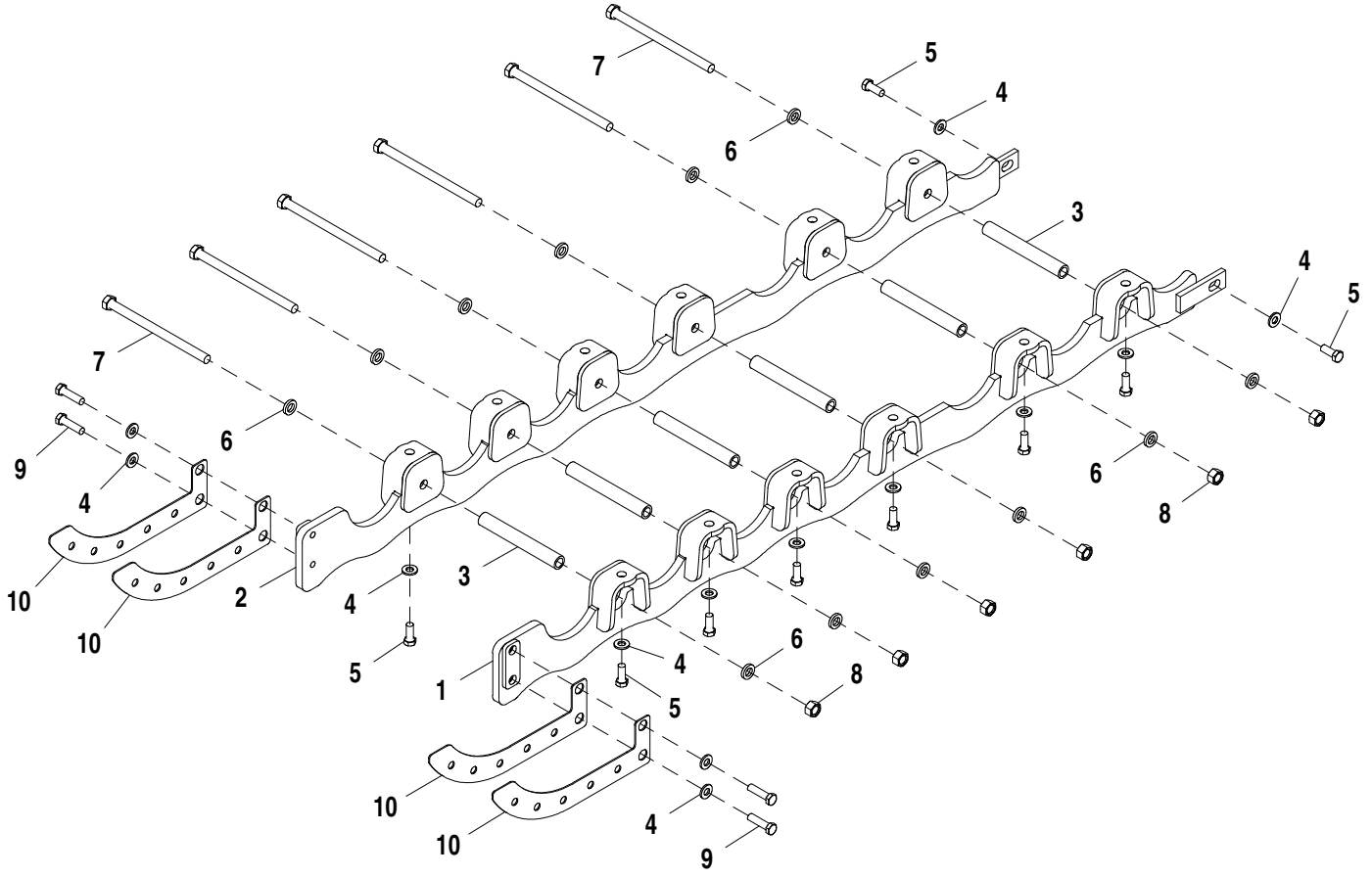

AT303134_TX1092511

Item	*Nº peça*	*Descrição*	*Qtde*	*Nº série*	*Notas*
1	AT421731	Proteção	2		SUB FOR AT303879
2	AT421732	Proteção	2		SUB FOR AT303880
3	T202636	Espaçador	12		
4	24M7241	Arruela	36		17 X 34 X 4 mm
5	19M7488	Parafuso sextavado	28		M16 X 40
6	T83426	Arruela	24		
7	19M7953	Parafuso sextavado	12		M20 X 300
8	14M7277	Porca	12		M20
9	19M7759	Parafuso sextavado	8		M16 X 60
10	T215608	Calço	8		

Rock Guards (STD / WT)
Pares-roches (STD / WT)
Proteções Contra Pedras (STD / WT)
Камнеотбойники (STD/WT)
Protectores contra rocas (estándar / WT)

AT303721_TX1092569 B.1

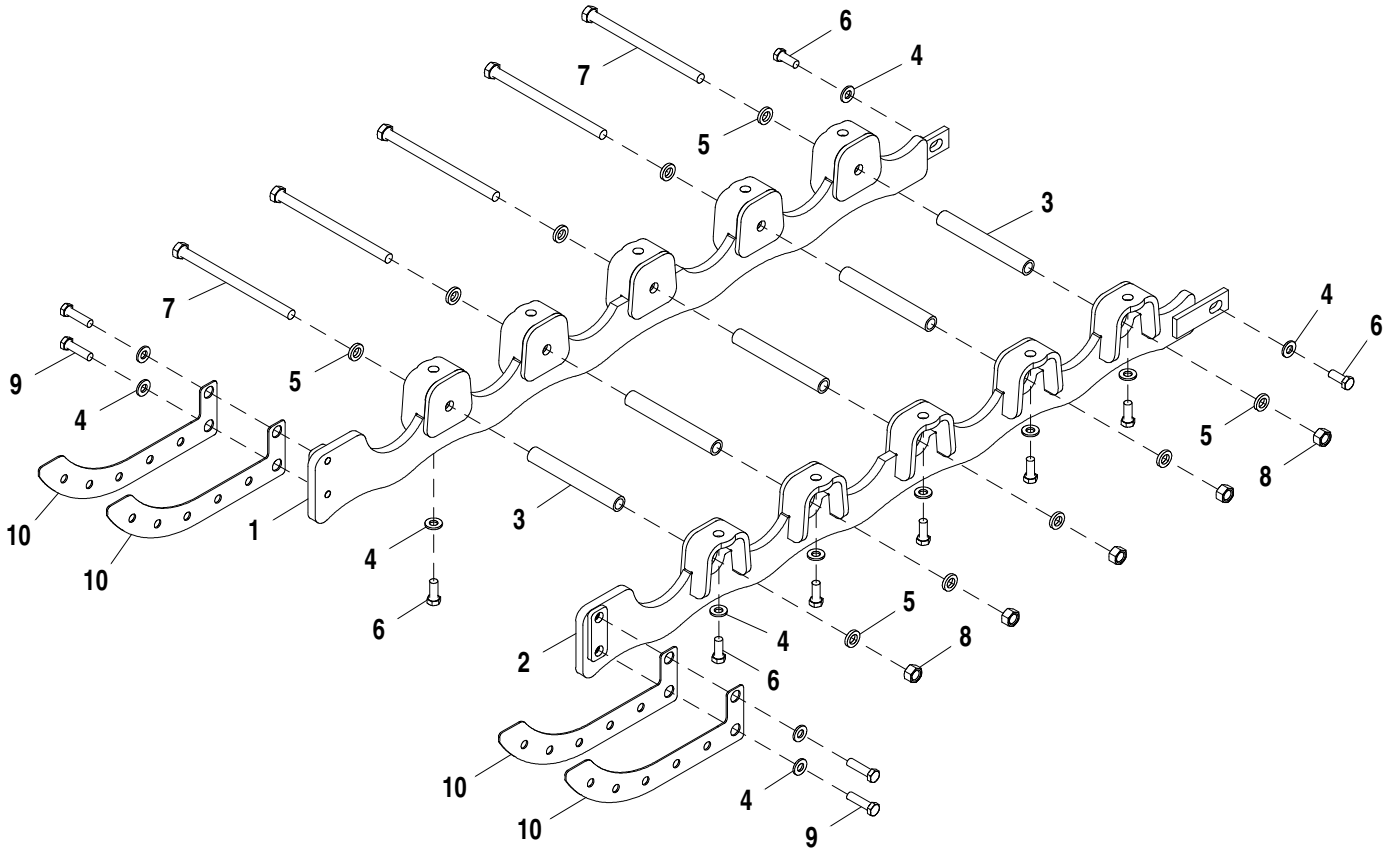

AT303721_TX1092569

Item	*Nº peça*	*Descrição*	*Qtde*	*Nº série*	*Notas*
1	AT303720	Proteção	2		
2	AT421729	Proteção	2		SUB FOR AT303719
3	T202636	Espaçador	10		
4	24M7241	Arruela	32		17 X 34 X 4 mm
5	T83426	Arruela	20		
6	19M7488	Parafuso sextavado	24		M16 X 40
7	19M7953	Parafuso sextavado	10		M20 X 300
8	14M7277	Porca	10		M20
9	19M7759	Parafuso sextavado	8		M16 X 60
10	T215608	Calço	8		

Final Drive Guard Kit
Kit de protection de la réduction finale
Kit de Proteção da Redução Final
Комплект ограждений главной передачи
Kit de protectores de mandos finales

T164847 A.1

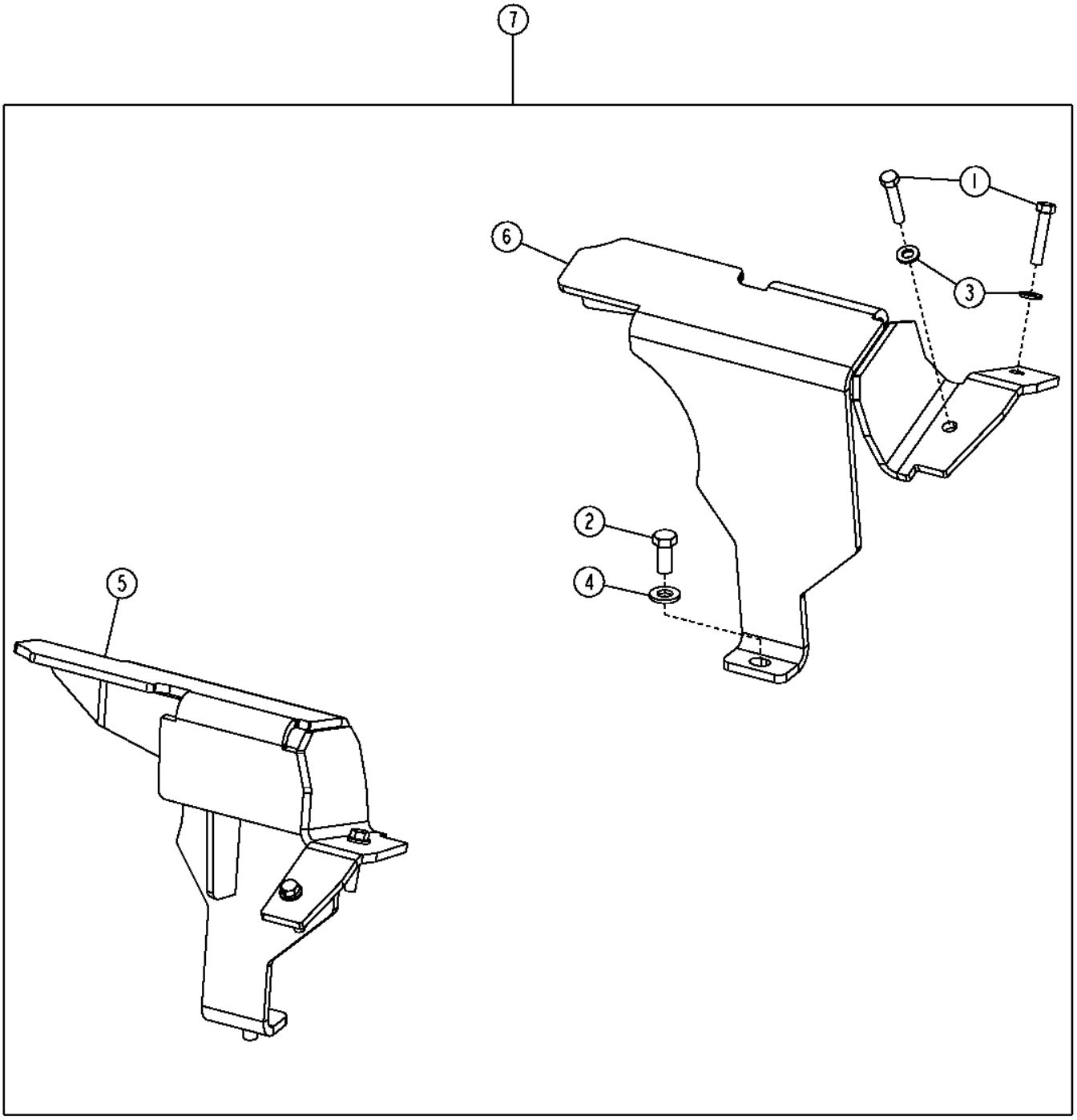

T164847

Item	*Nº peça*	*Descrição*	*Qtde*	*Nº série*	*Notas*
1	19M7363	Parafuso sextavado	4		M12 X 60
2	19M8035	Parafuso sextavado	2		M16 X 35
3	24M7240	Arruela	4		13 X 25 X 3 mm
4	24M7241	Arruela	2		17 X 34 X 4 mm
5	AT225681	Capa	1		(RH)
6	AT225730	Capa	1		(LH)
7	.....	Kit	1		Kit de Proteção da Redução Final, (NLA)

Center Track Chain Guides (On 8 Roller Machines Only)
Guides de chaîne de chenille centrale (sur machines à galet seulement 8)
Guias da Corrente Central da Esteira (Somente nas Máquinas com 8 Roletes)
Направляющие цепи центровки маршрута (только на машинах с 8 роликами)
Guías centrales de cadena de oruga (solamente en máquinas de 8 rodillos)

T204562 A.1

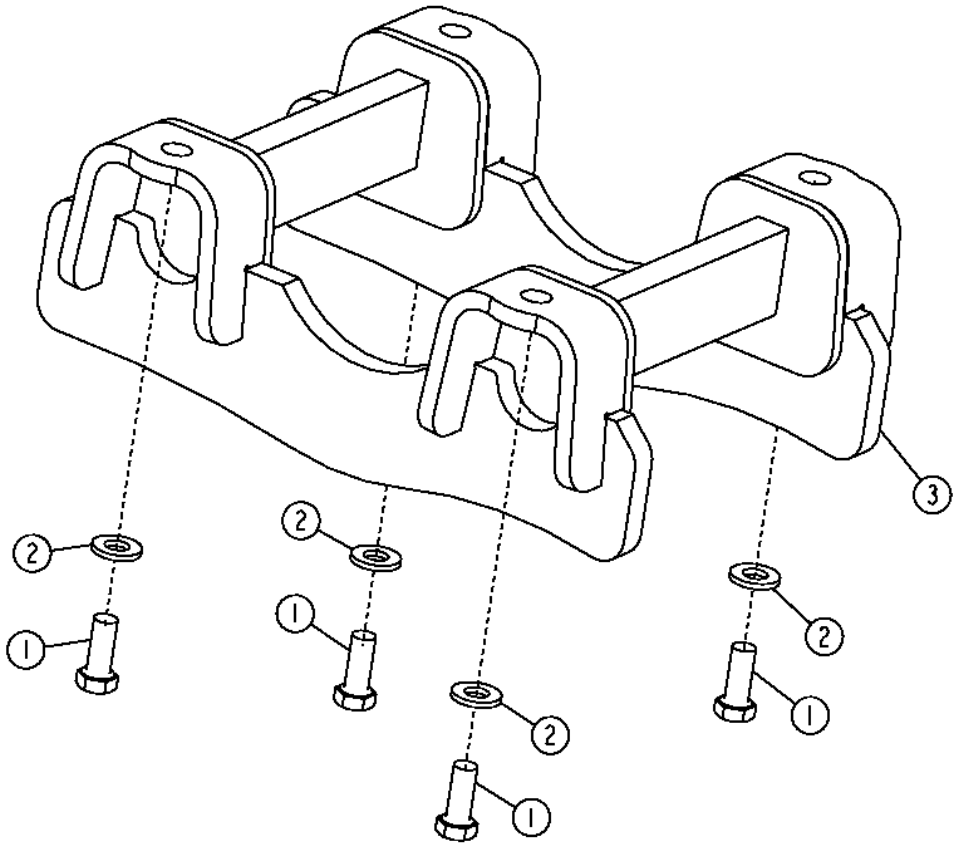

T204562

Item	*Nº peça*	*Descrição*	*Qtde*	*Nº série*	*750J*	*Notas*
1	19M7488	Parafuso sextavado	4			M16 X 40
2	24M7241	Arruela	4			17 X 34 X 4 mm
3	AT303927	Guia	1			

Track Chain and Shoes
Chaîne de chenille et patins
Corrente e Sapatas da Esteira
Траковая цепь и башмаки
Cadena y zapatas de oruga

T204459 A.1

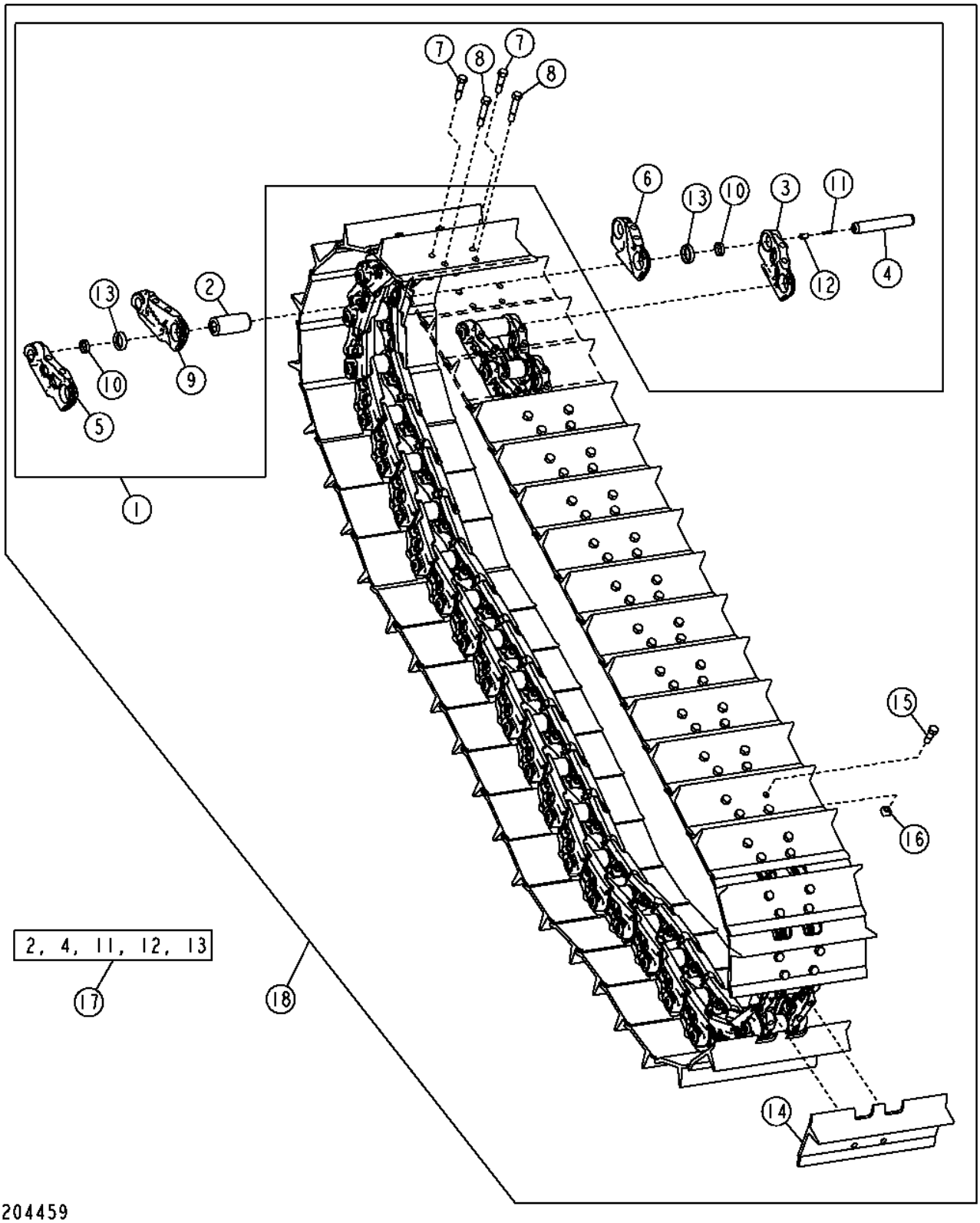

Item	*Nº peça*	*Descrição*	*Qtde*	*Nº série*	*Notas*
1	AT227773	Corrente esteira s/sapatas	1		40 Elos
	AT227774	Corrente esteira s/sapatas	1		45 Elos
	AT307099	Corrente esteira s/sapatas	1		40 Elos, Longa Duração
	AT307115	Corrente esteira s/sapatas	1		45 Elos, Longa Duração
2	T189213	Casquilho	40		
	T189213	Casquilho	45		
	T205501	Casquilho	40		Longa Duração
	T205501	Casquilho	45		Longa Duração
3	T189205	Elo de esteira com apoio, l	39		
	T189205	Elo de esteira com apoio, l	44		
4	T189214	Pino de esteira	40		
	T189214	Pino de esteira	45		
5	T189206	Elo de esteira com apoio, l	39		
	T189206	Elo de esteira com apoio, l	44		
6	AT278994	Elo mestre bipartido., l. d	1		
	AT310716	Elo mestre bipartido., l. d	1		(M) Longa Duração
7	T201049	Parafuso	2		0.75 in
8	T201050	Parafuso	2		0.75 in
9	AT278995	Elo mestre bipartido, l. es	1		
	AT310717	Elo mestre bipartido, l. es	1		(M) Longa Duração
10	T189216	Espaçador	AR		
11	T149248	Plugue	AR		
12	T149247	Plugue	AR		
13	AT366761	Kit retentor	AR		(PKG = 2) , (SUB FOR AT173652)
	AT366760	Kit retentor	AR		(PKG = 90) , (SUB FOR AT306620 OR AT173653)
14	T189221	Sapata com uma nervura	39		22 in., 560 mm
	T201051	Sapata com uma nervura	44		34 in., 860 mm, Cantos Aparados
	T189232	Sapata com uma nervura	39		22 in., 560 mm, Serviço Extremo
	T219398	Sapata com uma nervura	39		24 in., 610 mm, Cantos Aparados, (SUB FOR T189222)
	T219400	Sapata com uma nervura	39		24 in., 610 mm, Cantos Aparados, Serviço Extremo, (SUB FOR T201045)
	T189223	Sapata com uma nervura	44		28 in., 710mm
	T189227	Esteira master c/1 barra	1		22 in., 560 mm
	T201047	Esteira master c/1 barra	1		34 in., 860 mm, Cantos Aparados
	T189234	Esteira master c/1 barra	1		22 in., 560 mm, Serviço Extremo
	T219399	Esteira master c/1 barra	1		24 in., 610 mm, Cantos Aparados, (SUB FOR T189228)
	T219401	Esteira master c/1 barra	1		24 in., 610 mm, Cantos Aparados, Serviço Extremo, (SUB FOR T201046)
	T189229	Esteira master c/1 barra	1		28 in., 710 mm
15	T201048	Parafuso	4		
16	T51524	Porca	4		
17	AT367578	Kit pino e bucha	1		(SUB FOR AT330069 OR AT306623)
18	AT227775	Conjunto esteira	1		22 in., 560 mm, 40 Elos
	AT227776	Conjunto esteira	1		34 in.,860 mm, 45 Elos
	AT301402	Conjunto esteira	1		22 in., 560 mm, 40 Elos, Serviço Extremo
	AT327358	Conjunto esteira	1		24 in., 610 mm, 40 Elos, Cantos Aparados, (SUB FOR AT301396)
	AT327360	Conjunto esteira	1		24 in., 610 mm, 40 Elos, Serviço Extremo, Cantos Aparados, (SUB FOR AT301403)
	AT301401	Conjunto esteira	1		34 in., 860 mm, 40 Elos, Cantos Aparados
	AT301397	Conjunto esteira	1		22 in., 560 mm, 45 Elos
	AT301404	Conjunto esteira	1		22 in., 560 mm, 45 Elos, Serviço Extremo
	AT327359	Conjunto esteira	1		24 in., 610 mm, 45 Elos, Cantos Aparados, (SUB FOR AT301399)
	AT327361	Conjunto esteira	1		24 in., 610 mm, 45 Elos, Serviço Extremo, Cantos Aparados, (SUB FOR AT301405)
	AT301400	Conjunto esteira	1		28 in., 710 mm, 45 Elos
	AT307100	Conjunto esteira	1		22 in., 560 mm, 40 Elos, Buchas de Longa Duração
	AT307109	Conjunto esteira	1		22in., 560 mm, 40 Elos, Serviço Extremo, Buchas de Longa Duração
	AT327362	Conjunto esteira	1		24 in., 610 mm, 40 Elos, Buchas de Longa Duração, Cantos Aparados, (SUB FOR AT307107)
	AT327363	Conjunto esteira	1		24 in., 610 mm, 40 Elos, Serviço Extremo, Cantos Aparados, Buchas de Longa Duração, (SUB FOR AT307110)
	AT307116	Conjunto esteira	1		34 in., 860 mm, 45 Elos, Cantos Aparados, Buchas de Longa Duração
	AT307126	Conjunto esteira	1		22 in., 560 mm, 45 Elos, Lubrificado, Serviço Extremo, Buchas de Longa Duração
	AT307125	Conjunto esteira	1		28 in., 710 mm, 45 Elos, Buchas de Longa Duração
	AT327365	Conjunto esteira	1		24 in., 610 mm, 45 Elos, Serviço Extremo, Cantos Aparados, Buchas de Longa Duração, (SUB FOR AT307127)
	AT327364	Conjunto esteira	1		24 in., 610 mm, 45 Elos, Cantos Aparados, Buchas de Longa Duração, (SUB FOR AT307124)
	AT307123	Conjunto esteira	1		22in., 560 mm, 45 Elos, Buchas de Longa Duração
	AT307108	Conjunto esteira	1		34 in., 860 mm, 40 Elos, Cantos Aparados, Buchas de Longa Duração

(M) MASTER LINKS FOR HARDENED BUSHING CHAINS HAVE ROUND DENT MACHINED ON OUTSIDE.
MAILLONS RACCORDS CHENILLE POUR CHAINES AVEC BAGUES TREMPEES ONT ENTAILLE CIRC. USINEE SUR EXT
OS ELOS PRINCIPAIS PARA CORRENTES COM BUCHA TEMPERADA TÊM REBAIXO USINADO NO LADO EXTERNO.
ЗАМЫКАЮЩИЕ ЗВЕНЬЯ ДЛЯ ЗАКАЛЕННЫХ ВТУЛОЧНЫХ ЦЕПЕЙ ИМЕЮТ ПРИТОЧЕННЫЕ СНАРУЖИ КРУГЛЫЕ ВЫЕМКИ.
ESLABON MAESTRO ORUGA P/CADENAS C/BUJES ENDURECIDOS TIENEN IDENTACION CIRCULAR EN EXTERIOR

Track Chain Drive Sprocket
Pignon d'entraînement de chaîne de chenille
Roda Dentada de Acionamento da Corrente da Esteira
Ведущая звездочка траковой цепи
Rueda dentada impulsora de cadena de oruga

T204039 A.1

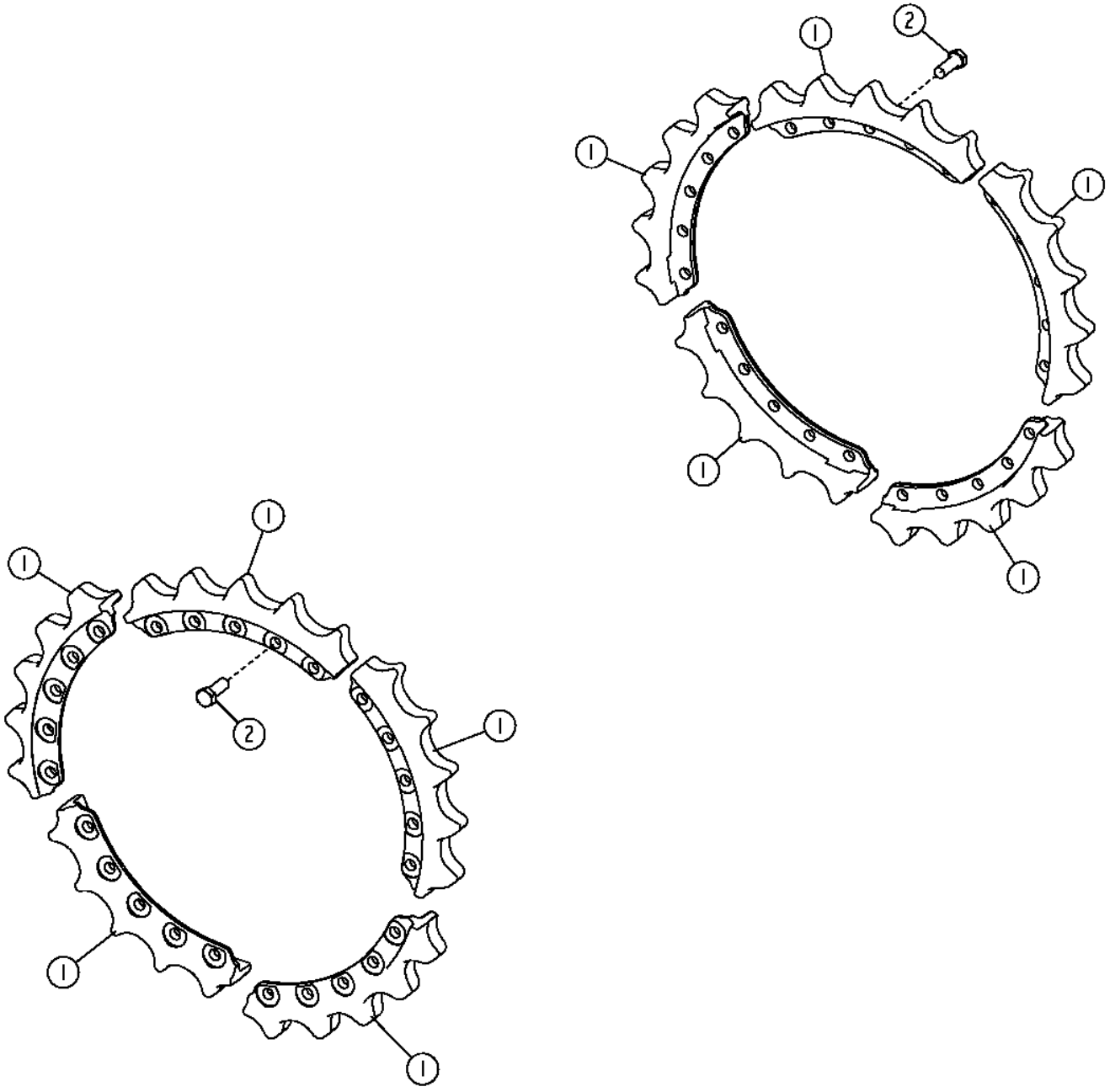

T204039

Item	*Nº peça*	*Descrição*	*Qtde*	*Nº série*	*750J 850J*	*Notas*
1	T248742	SegmentoS de pinhão	10			(SUB FOR T213407)
2	19M8002	Parafuso sextavado	50			M20 X 55

Track Roller (Single and Double Flanged) and Component Parts
Galet de chenille (collet simple et double) et composants
Rolete da Esteira (Único e Duplo Flangeados) e Peças Componentes
Опорный траковый каток (одно- и двухфланцевый) и детали
Rodillo inferior (con brida única y bridas dobles) y componentes

T204632 A.1

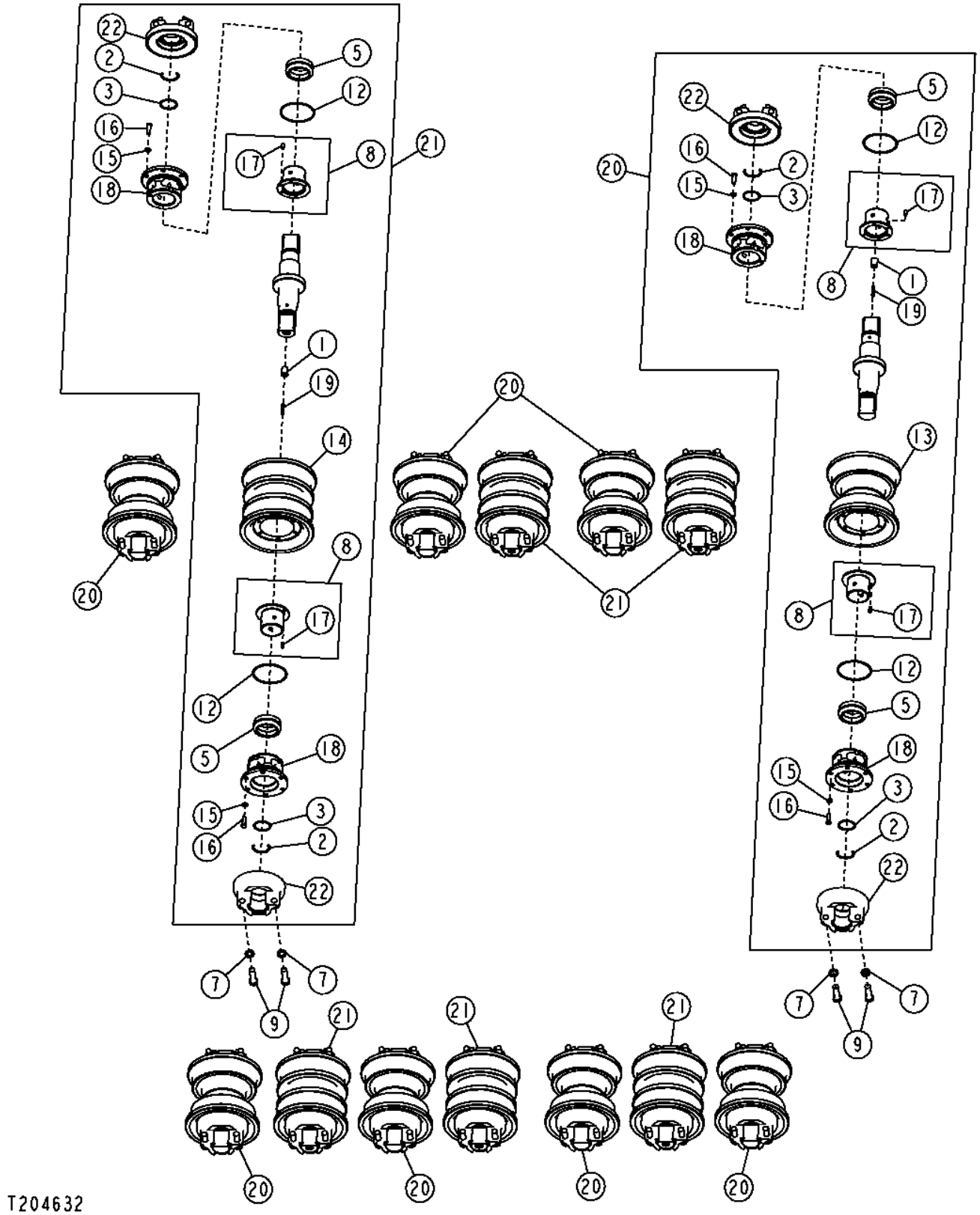

Item	*Nº peça*	*Descrição*	*Qtde*	*Nº série*	*Notas*
1	F434249	Plugue	1		
2	T70622	Anel de pressão	2		
3	B3690R	Anel o	2		
5	AT305695	Vedação	2		
7	R73290	Arruela	56		
	R73290	Arruela	64		Baixa Pressão no Solo, Esteira Longa
8	AT113106	Caixa	1		(SUB FOR AT307253)
9	19M7759	Parafuso sextavado	56		M16 X 60
	19M7759	Parafuso sextavado	64		M16 X 60, Baixa Pressão no Solo, Esteira Longa
12	R41987	Anel o	1		
13	AT323046	Rolete	1		Individual
14	AT323045	Rolete	1		Duplo
15	12H304	Arruela de pressão	12		3/8"
16	19H3483	Parafuso sextavado	12		3/8" X 1-1/8"
17	T47858	Pino	2		
18	T125572	Caixa	2		
19	T149248	Plugue	1		
20	AT322789	Cilindro inferior	8		Flange Único
	AT322789	Cilindro inferior	10		Baixa Pressão no Solo, Esteira Longa
21	AT322790	Cilindro inferior	6		Flange Duplo
22	.....	Apoio	2		(SUB AT322789 OR AT322790)

Track Chain Idler, Brackets and Cover
Tendeur de chaîne de chenille, supports et protection
Polia Intermediária, Suportes e Tampa da Corrente da Esteira
Натяжн. устр. траковой цепи, кронш т. и крышка
Rueda intermedia de cadena de orugas, escuadras y cubierta

TX1051774 A.1

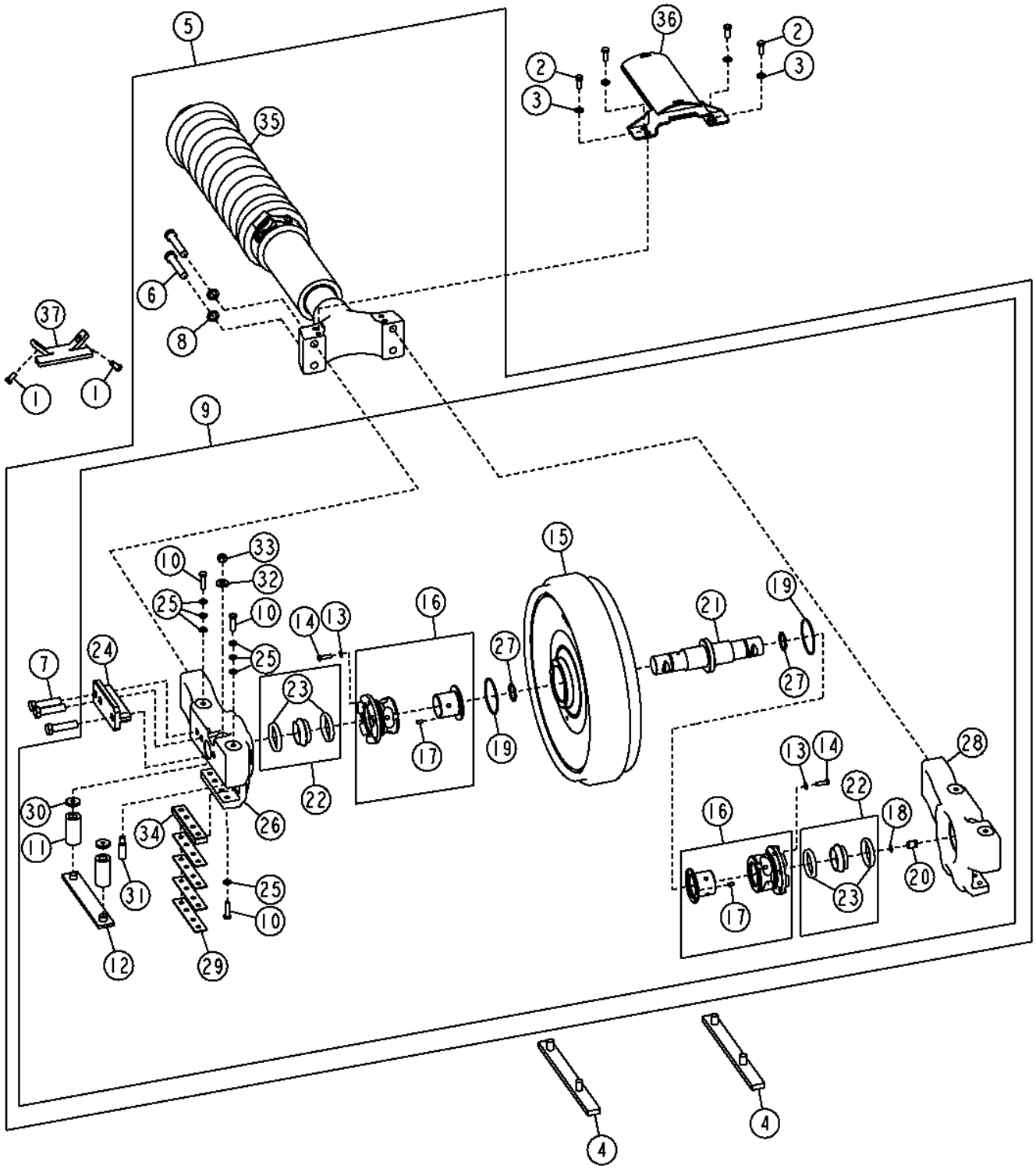

Item	*Nº peça*	*Descrição*	*Qtde*	*Nº série*	*Notas*
1	19M7872	Parafuso sextavado	2		M12 X 25
2	19M8011	Parafuso sextavado	4		M12 X 30
3	24M7345	Arruela	4		13.500 X 24 X 2.500 mm
4	AT226968	Placa de desgaste	4		
5	AT303682	Roda-guia	2		
6	19M9136	Parafuso sextavado	4		M20 X 110
7	19M9134	Parafuso sextavado	6		M20 X 80
8	24M7396	Arruela	4		21 X 34 X 3 mm
9	AT304377	Roda-guia	1		
10	19M7496	Parafuso sextavado	12		M12 X 45
11	AT274298	Bucha	4		
12	AT277938	Placa de desgaste	2		
13	12H304	Arruela de pressão	12		3/8"
14	19H3239	Parafuso sextavado	12		3/8" X 1-1/4"
15	AT305714	Roda-guia	1		
16	AT46430	Bucha	2		
17	T47858	Pino	2		8.001 X 16.510 mm (0.315" X 0.650")
18	P50883	Anel	1		17.170 X 1.778 mm (0.676" X 0.070"), (SUB FOR T204059)
19	R41987	Anel o	2		101.194 X 3.531 mm (3-63/64" X 0.139"), (SUB FOR T204051)
20	T47861	Tampão	1		
21	T67612	Eixo	1		
22	AT305695	Vedação	2		
23	T204079	Anel o	2		66.450 X 9.500 mm (2.616" X 0.374")
24	T201201	Placa	2		
25	T20168	Arruela	20		13.106 X 21.996 X 2.286 mm (33/64" X 0.866" X 0.090")
26	T203946	Apoio	1		(RH)
27	T204047	Anel o	2		
28	T204092	Apoio	1		(LH)
29	T204101	Correia	8		
30	T204320	Arruela	4		
31	T204693	Pino de centragem	2		
32	T204696	Arruela	2		15 X 35 X 5 mm (0.591" X 1.378" X 0.197")
33	T204697	Porca	2		
34	T250445	Placa de desgaste	2		
35	AT315027	Alojamento da mola	1		
36	AT316583	Capa	1		
37	AT406566	Apoio	1		(SUB FOR AT376636)
	AT352230	Kit do rotador	1		

Track Chain Tension Adjuster and Component Parts
Tendeur de chaîne de chenille et composants
Ajustador da Tensão da Corrente da Esteira e Peças Componentes
Регулятор натяжения траковой цепи и детали
Ajustador de tensión de cadena de orugas y partes de componente

TX1049545 A.1

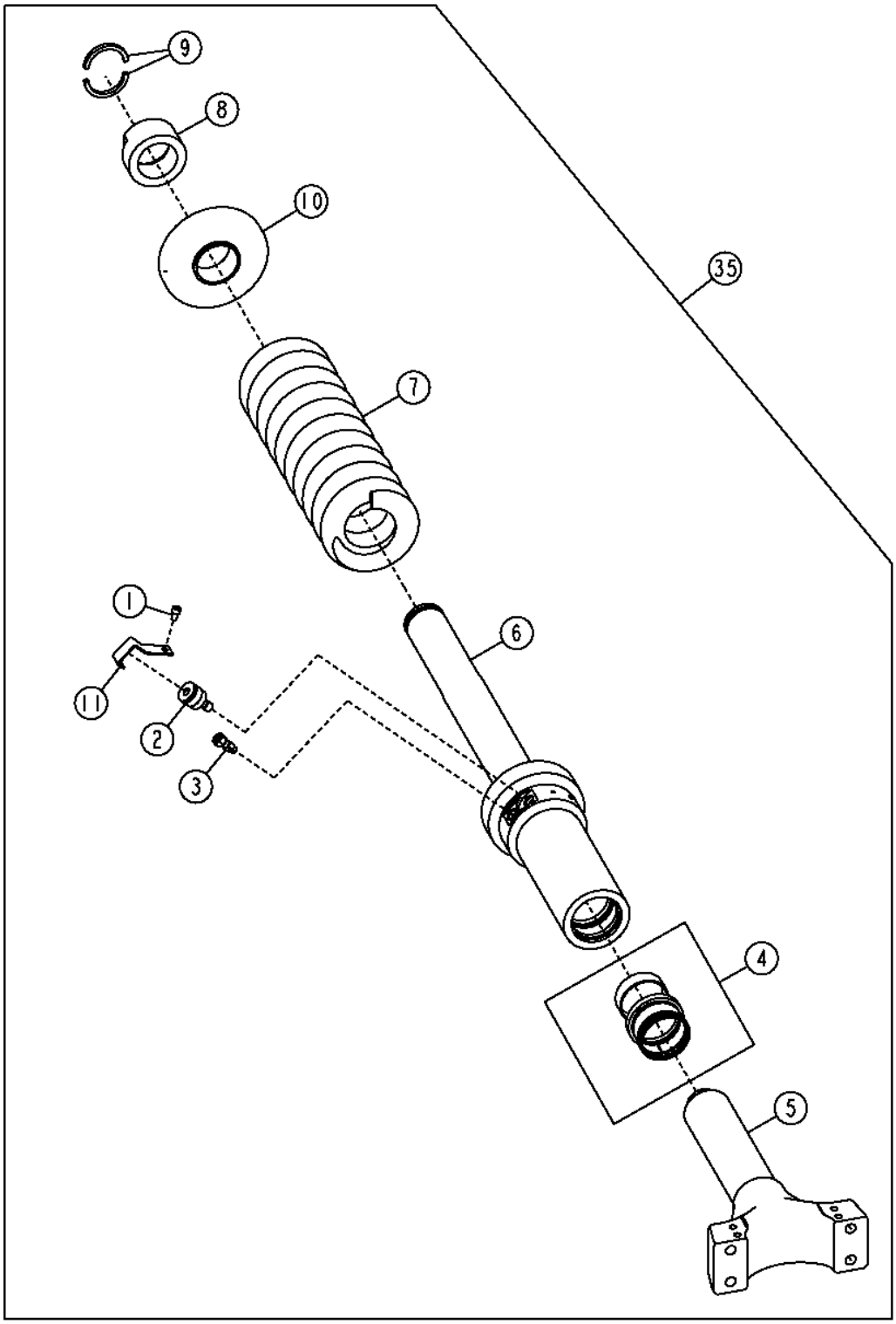

TX1049545

Item	*Nº peça*	*Descrição*	*Qtde*	*Nº série*	*Notas*
1	19M9247	Parafuso	1		M10 X 16
2	AT302802	VálVula de alíVio de press.	1		
3	AT305722	VálVula de retenção	1		
4	AT307336	Kit retentor	1		
5	AT307370	Pistão	1		
6	AT315028	Cilindro	1		
7	T201613	Mola	1		
8	T201618	Porca	1		
9	T201619	Anel de travamento	2		
10	T204095	Apoio	1		
11	T211026	Placa	1		
35	AT315027	Alojamento da mola	1		

Carrier Roller w/ Component Parts
Galet porteur avec pièces composantes
Cilindro do Transportador com Peças Componentes
Поддерживающий каток с деталями
Rodillo portador con partes de componente

T204660 A.1

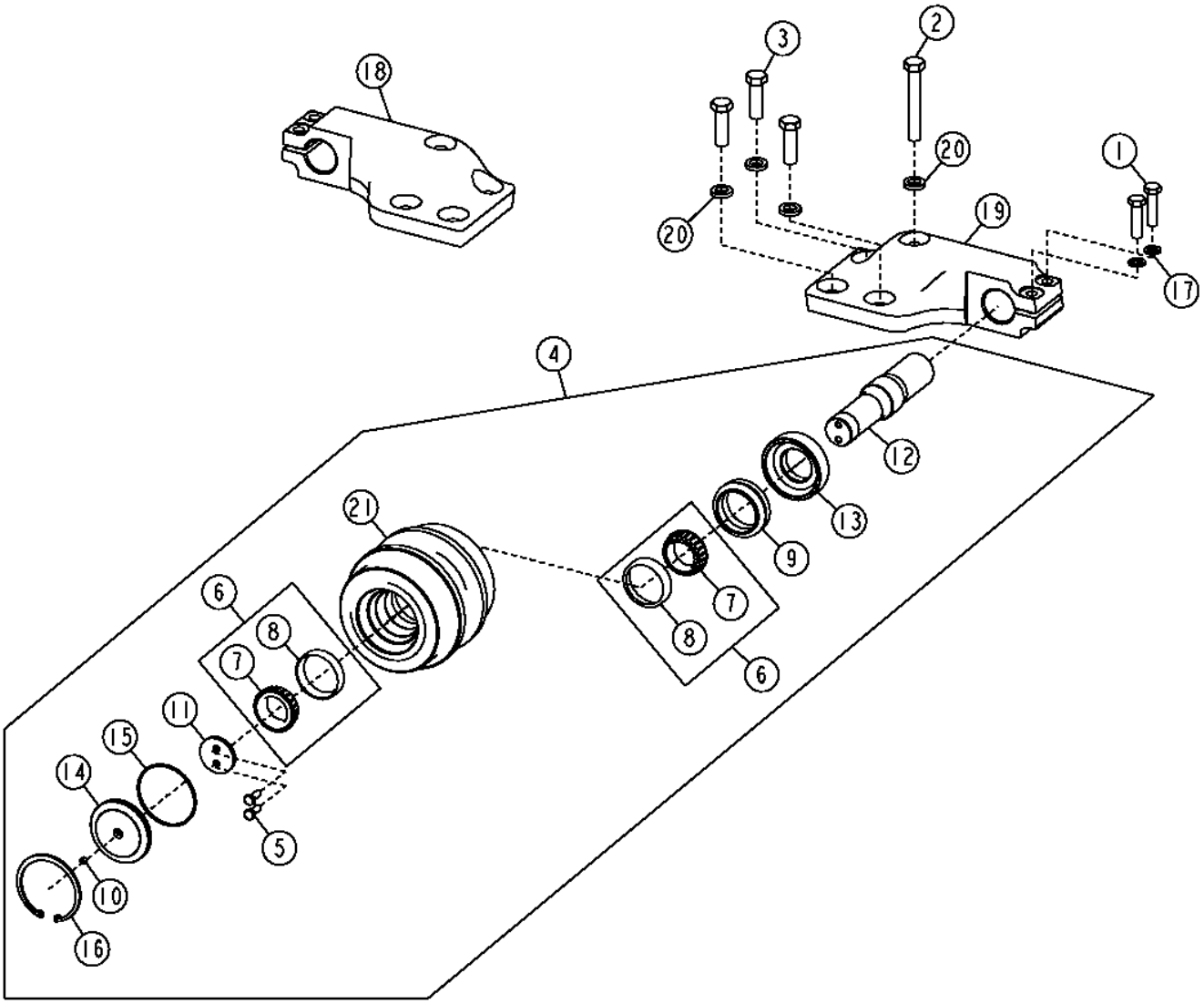

T204660

Item	*Nº peça*	*Descrição*	*Qtde*	*Nº série*	*Notas*
1	19M7759	Parafuso sextavado	2		M16 X 60
2	19M7968	Parafuso sextavado	1		M20 X 130
3	19M8638	Parafuso sextavado	3		M20 X 65
4	AT306803	Cilindro superior	1		
5	19M7402	Parafuso sextavado	2		M10 X 25
6	AT276140	Rolamento cilíndRico	2		
7	JD9041	Cone de rolamento	1		
8	JD9106	Capa de rolamento	1		
9	AT305855	Vedação	1		
10	T216794	Tampão	1		
11	T149361	Placa	1		Axial
12	T204966	Eixo	1		
13	T204967	Capa	4		
14	T204968	Placa de fechamento	2		
15	T204969	Anel o	1		
16	T204970	Anel de pressão	1		
17	R73290	Arruela	2		
18	T217101	Suporte	1		Cilindro do Transportador, Dianteira Esquerda e Traseira Direita, (SUB FOR T209636)
19	T217102	Suporte	1		Cilindro do Transportador, Dianteira Direita e Traseira Esquerda, (SUB FOR T209746)
20	T83426	Arruela	8		
21	T203473	Caixa de cilindros	1		

Pivot Shafts, Crossbar and Component Parts (STD) (Outside Dozer and Power Angle Tilt) (- XXXXXX)
Arbres pivot, traverse et composants (STD) (bouteur extérieur et orientation assistée) (- XXXXXX)
Eixos do Pivô, Barra Transversal e Peças Componentes (STD) (Dozer Externo e Inclinação do Ângulo de Potência) (- XXXXXX)
Поворотные шкворни, поперечина и детали (STD) (внешний отвал и механизм механического наклона под углом) (- XXXXXX)
Ejes de pivote, traviesa y componentes (EST) (Hoja topadora exterior y angulación a potencia) (- XXXXXX)

AT227353_TX1075111 A.1

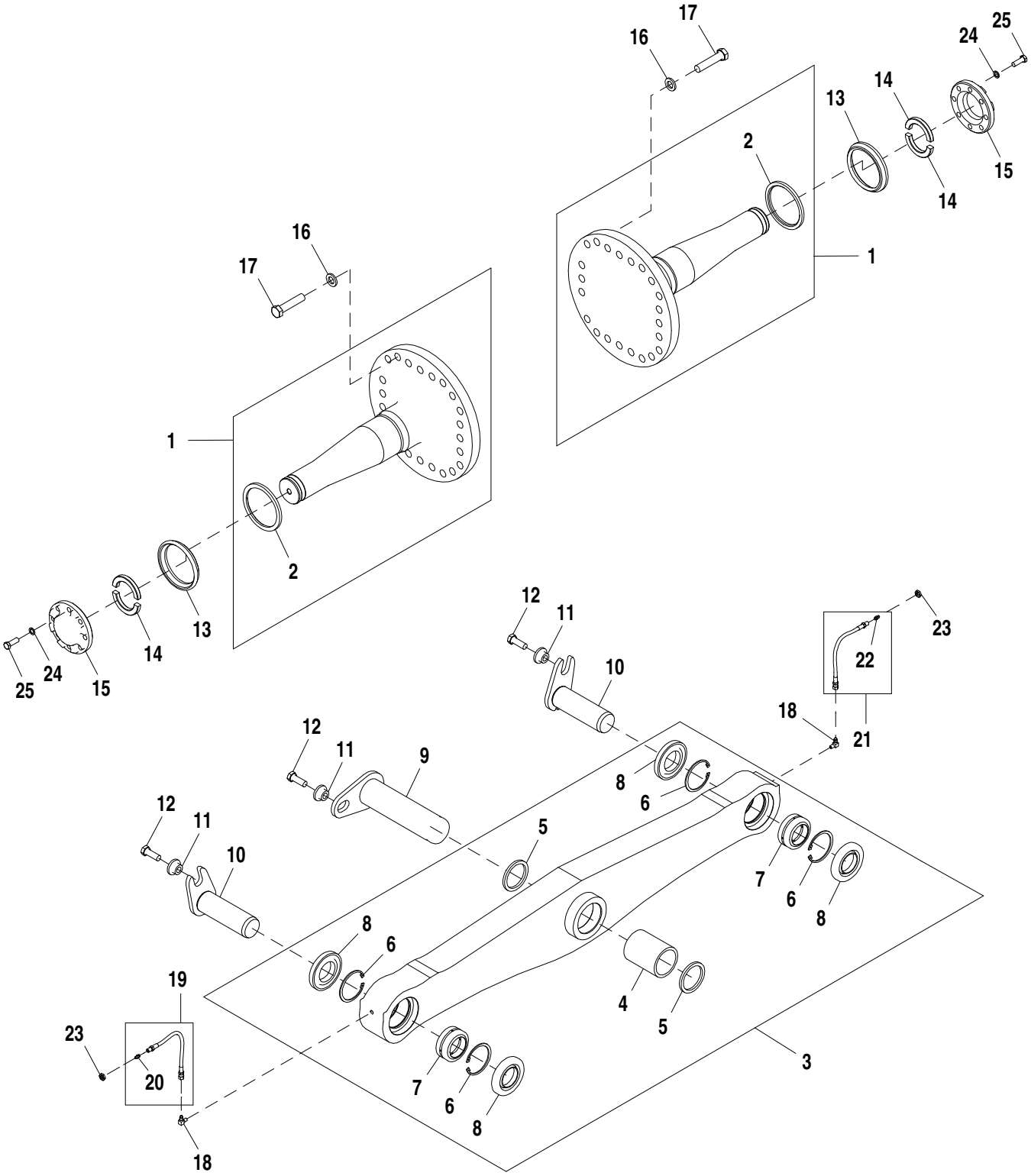

AT227353_TX1075111

Item	*Nº peça*	*Descrição*	*Qtde*	*Nº série*	*Notas*
1	AT227006	Eixo	2		(CA)
2	T175823	Anel	1		
3	AT228150	Barra transversal	1		(CA)
4	T204740	Bucha	1		Livre de Manutenção
5	T102207	Vedação	2		
6	40M1873	Anel de pressão	4		
7	AT128774	Bucha auto-compensadora	2		
8	AT184799	Vedação	4		
9	AT314481	Pino fixador	1		
10	AT226804	Pino	2		
11	T176064	Bucha	3		
12	19M7489	Parafuso sextavado	3		M16 X 45
13	T175824	Vedação	2		
14	T49337	RetentoR	4		
15	T216447	Tampa	2		
16	R94361	Arruela	42		
17	19M8147	Parafuso sextavado	42		M20 X 90
18	H80936	Conexão em ângulo	2		
19	AT307341	Mangueira	1		Mangueira de Lubrificação Remota
20	JD7797	Conexão de lubrificação	1		
21	AT307341	Mangueira	1		Mangueira de Lubrificação Remota
22	JD7797	Conexão de lubrificação	1		
23	E12379	Porca	2		
24	24M7434	Arruela	16		13 X 20 X 2 mm
25	19M7403	Parafuso sextavado	16		M12 X 35

Pivot Shafts, Crossbar and Component Parts (STD) (Outside Dozer and Power Angle Tilt) (XXXXXX - 195546)
Arbres pivot, traverse et composants (STD) (bouteur extérieur et orientation assistée) (XXXXXX - 195546)
Eixos do Pivô, Barra Transversal e Peças Componentes (STD) (Dozer Externo e Inclinação do Ângulo de Potência) (XXXXXX - 195546)
Поворотные шкворни, поперечина и детали (STD) (внешний отвал и механизм механического наклона под углом) (XXXXXX - 195546)
Ejes de pivote, traviesa y componentes (EST) (Hoja topadora exterior y angulación a potencia) (XXXXXX - 195546)

AT352117_TX1075092 A.1

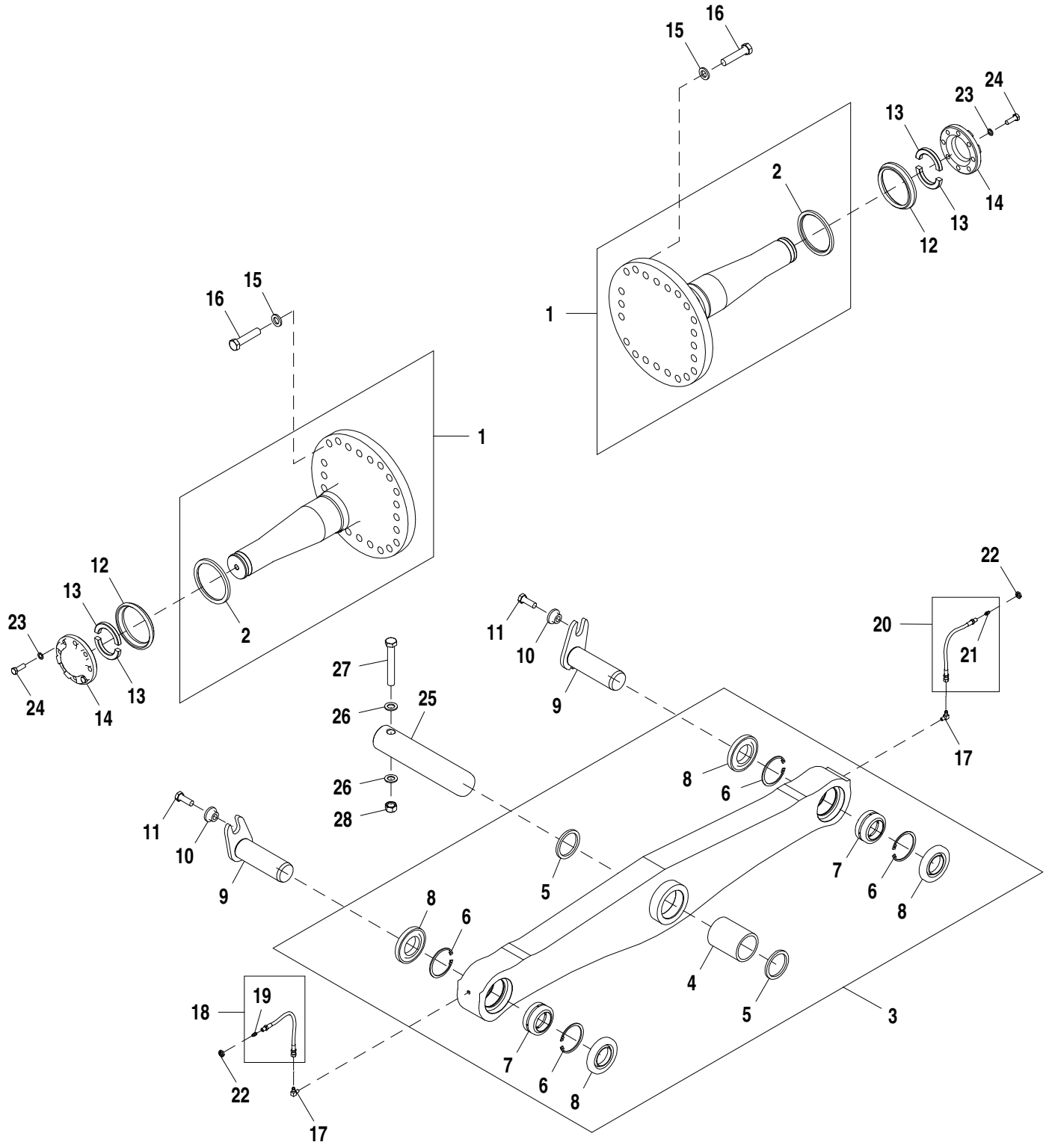

AT352117_TX1075092

Item	*Nº peça*	*Descrição*	*Qtde*	*Nº série*	*Notas*
1	AT227006	Eixo	2		(CA)
2	T175823	Anel	1		
3	AT228150	Barra transversal	1		(CA)
4	T204740	Bucha	1		Livre de Manutenção
5	T102207	Vedação	2		
6	40M1873	Anel de pressão	4		
7	AT128774	Bucha auto-compensadora	2		
8	AT184799	Vedação	4		
9	AT226804	Pino	2		
10	T176064	Bucha	2		
11	19M7489	Parafuso sextavado	2		M16 X 45
12	T175824	Vedação	2		
13	T49337	RetentoR	4		
14	T216447	Tampa	2		
15	R94361	Arruela	42		
16	19M8147	Parafuso sextavado	42		M20 X 90
17	H80936	Conexão em ângulo	2		
18	AT307341	Mangueira	1		Mangueira de Lubrificação Remota
19	JD7797	Conexão de lubrificação	1		
20	AT307341	Mangueira	1		Mangueira de Lubrificação Remota
21	JD7797	Conexão de lubrificação	1		
22	E12379	Porca	2		
23	24M7434	Arruela	16		13 X 20 X 2 mm
24	19M7403	Parafuso sextavado	16		M12 X 35
25	T268301	Pino	1		
26	24M7349	Arruela	2		21 X 37 X 3 mm
27	19M7907	Parafuso	1		M20 X 140
28	A31870	Porca de segurança	1		

Pivot Shafts, Crossbar and Component Parts (STD) (Outside Dozer and Power Angle Tilt) (195547 -)
Arbres pivot, traverse et composants (STD) (bouteur extérieur et orientation assistée) (195547 -)
Eixos do Pivô, Barra Transversal e Peças Componentes (STD) (Dozer Externo e Inclinação do Ângulo de Potência) (195547 -)
Поворотные шкворни, поперечина и детали (STD) (внешний отвал и механизм механического наклона под углом) (195547 -)
Ejes de pivote, traviesa y componentes (EST) (Hoja topadora exterior y angulación a potencia) (195547 -)

AT391977_TX1090736 A.1

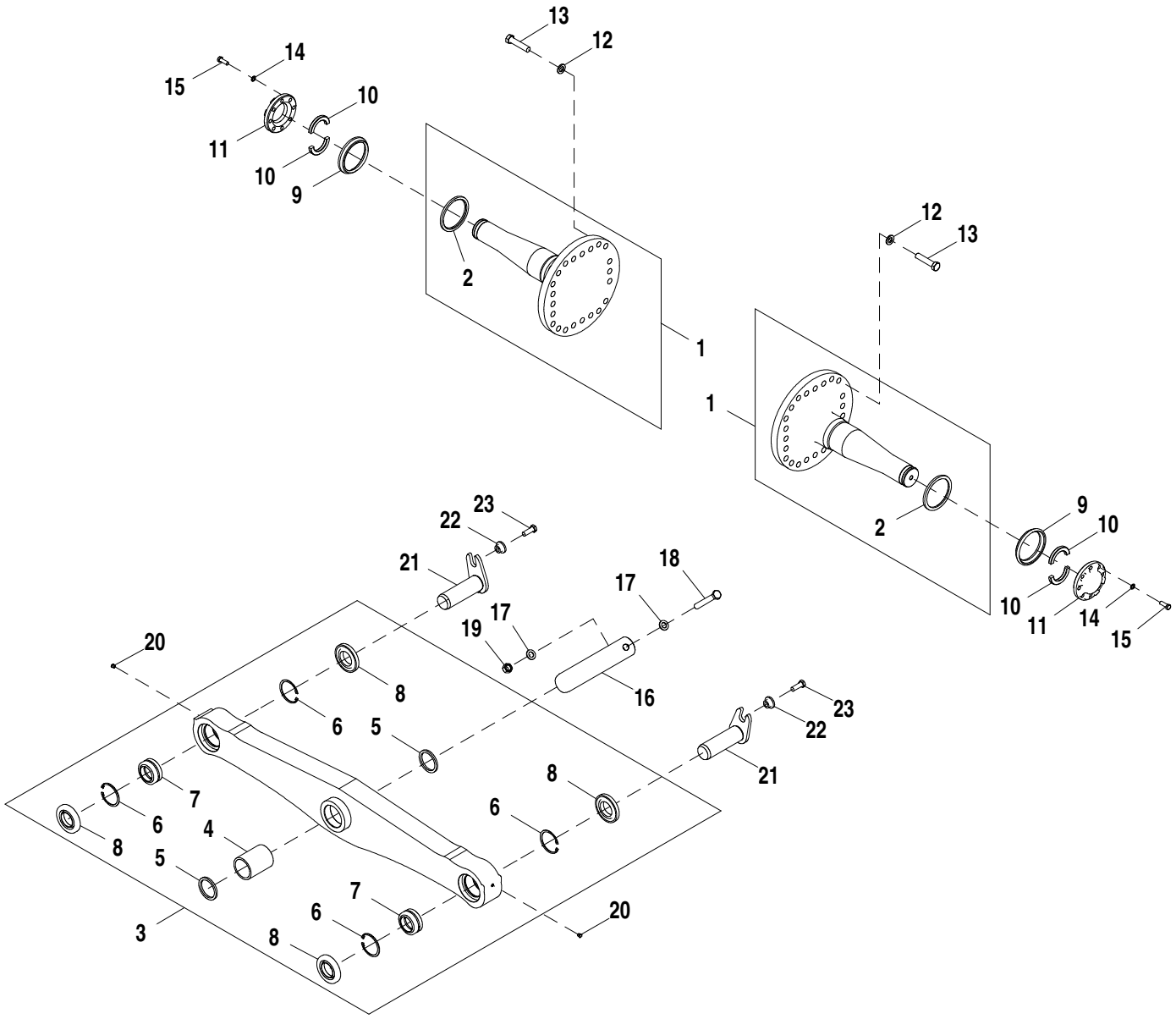

AT391977_TX1090736

Item	*Nº peça*	*Descrição*	*Qtde*	*Nº série*	*Notas*
1	**AT227006**	**Eixo**	**2**		**Pivô, (CA)**
2	T175823	Anel	1		
3	**AT228150**	**Barra transversal**	**1**		**(74 in.) (CA)**
4	T204740	Bucha	1		Livre de Manutenção
5	T102207	Vedação	2		
6	40M1873	Anel de pressão	4		Interno
7	AT128774	Bucha auto-compensadora	2		
8	AT184799	Vedação	4		
9	T175824	Vedação	2		
10	T49337	RetentoR	4		
11	T216447	Tampa	2		Eixo Pivô
12	R94361	Arruela	42		
13	19M8147	Parafuso sextavado	42		M20 X 90
14	24M7434	Arruela	16		13 X 20 X 2 mm
15	19M7403	Parafuso sextavado	16		M12 X 35
16	T268301	Pino	1		Centro da Barra Transversal
17	24M7349	Arruela	2		21 X 37 X 3 mm
18	19M7907	Parafuso	1		M20 X 140
19	A31870	Porca de segurança	1		
20	R277577	Tampão	2		
21	AT387824	Pino	2		
22	T176064	Bucha	2		
23	19M7489	Parafuso sextavado	2		M16 X 45

Pivot Shafts, Crossbar and Component Parts (LT) (Power Angle Tilt) (- XXXXXX)
Arbres pivot, traverse et composants (LT) (orientation assistée) (- XXXXXX)
Eixos do Pivô, Barra Transversal e Peças Componentes (LT) (Inclinação do Ângulo de Potência) (- XXXXXX)
Поворотные шкворни, поперечина и детали (LT) (механизм механического наклона под углом) (- XXXXXX)
Ejes de pivote, traviesa y componentes (LT) (angulación a potencia) (- XXXXXX)

AT227289_TX1075112 A.1

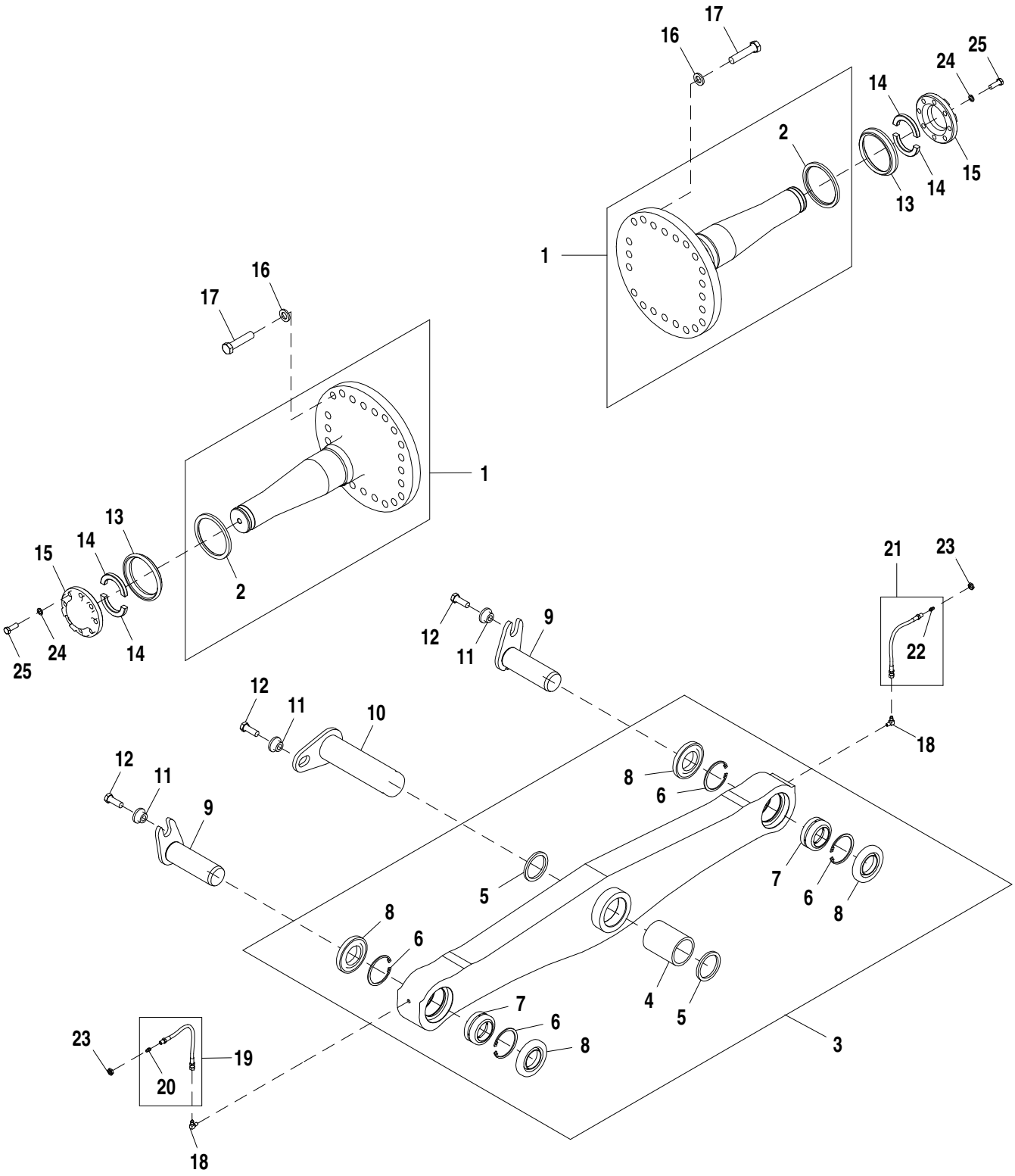

AT227289_TX1075112

Item	*Nº peça*	*Descrição*	*Qtde*	*Nº série*	*Notas*
1	AT227006	Eixo	2		(CA)
2	T175823	Anel	1		
3	AT228150	Barra transversal	1		(CA)
4	T204740	Bucha	1		Livre de Manutenção
5	T102207	Vedação	2		
6	40M1873	Anel de pressão	4		
7	AT128774	Bucha auto-compensadora	2		
8	AT184799	Vedação	4		
9	AT226804	Pino	2		
10	AT314481	Pino fixador	1		
11	T176064	Bucha	3		
12	19M7489	Parafuso sextavado	3		M16 X 45
13	T175824	Vedação	2		
14	T49337	RetentoR	4		
15	T216447	Tampa	2		
16	R94361	Arruela	42		
17	19M8147	Parafuso sextavado	42		M20 X 90
18	H80936	Conexão em ângulo	2		
19	AT307341	Mangueira	1		Mangueira de Lubrificação Remota
20	JD7797	Conexão de lubrificação	1		
21	AT307341	Mangueira	1		Mangueira de Lubrificação Remota
22	JD7797	Conexão de lubrificação	1		
23	E12379	Porca	2		
24	24M7434	Arruela	16		13 X 20 X 2 mm
25	19M7403	Parafuso sextavado	16		M12 X 35

Pivot Shafts, Crossbar and Component Parts (LT) (Power Angle Tilt) (XXXXXX - 195546)
Arbres pivot, traverse et composants (LT) (orientation assistée) (XXXXXX - 195546)
Eixos do Pivô, Barra Transversal e Peças Componentes (LT) (Inclinação do Ângulo de Potência) (XXXXXX - 195546)
Поворотные шкворни, поперечина и детали (LT) (механизм механического наклона под углом) (XXXXXX - 195546)
Ejes de pivote, traviesa y componentes (LT) (angulación a potencia) (XXXXXX - 195546)

AT352224_TX1075093 A.1

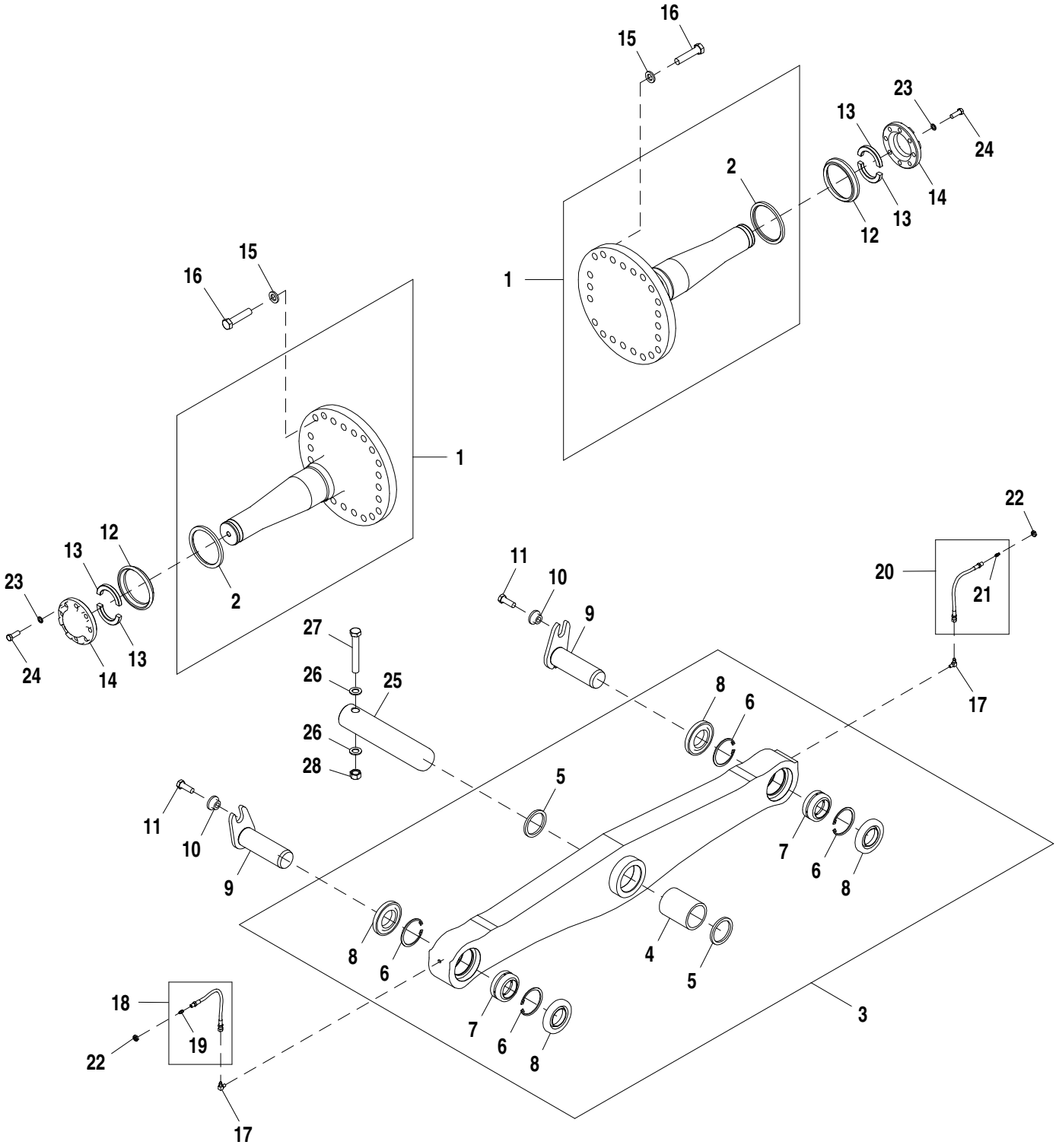

AT352224_TX1075093

Item	*Nº peça*	*Descrição*	*Qtde*	*Nº série*	*Notas*
1	AT227006	Eixo	2		(CA)
2	T175823	Anel	1		
3	AT228150	Barra transversal	1		(CA)
4	T204740	Bucha	1		Livre de Manutenção
5	T102207	Vedação	2		
6	40M1873	Anel de pressão	4		
7	AT128774	Bucha auto-compensadora	2		
8	AT184799	Vedação	4		
9	AT226804	Pino	2		
10	T176064	Bucha	2		
11	19M7489	Parafuso sextavado	2		M16 X 45
12	T175824	Vedação	2		
13	T49337	RetentoR	4		
14	T216447	Tampa	2		
15	R94361	Arruela	42		
16	19M8147	Parafuso sextavado	42		M20 X 90
17	H80936	Conexão em ângulo	2		
18	AT307341	Mangueira	1		Mangueira de Lubrificação Remota
19	JD7797	Conexão de lubrificação	1		
20	AT307341	Mangueira	1		Mangueira de Lubrificação Remota
21	JD7797	Conexão de lubrificação	1		
22	E12379	Porca	2		
23	24M7434	Arruela	16		13 X 20 X 2 mm
24	19M7403	Parafuso sextavado	16		M12 X 35
25	T268301	Pino	1		
26	24M7349	Arruela	2		21 X 37 X 3 mm
27	19M7907	Parafuso	1		M20 X 140
28	A31870	Porca de segurança	1		

Pivot Shafts, Crossbar and Component Parts (LT) (Power Angle Tilt) (195547 -)
Arbres pivot, traverse et composants (LT) (orientation assistée) (195547 -)
Eixos do Pivô, Barra Transversal e Peças Componentes (LT) (Inclinação do Ângulo de Potência) (195547 -)
Поворотные шкворни, поперечина и детали (LT) (механизм механического наклона под углом) (195547 -)
Ejes de pivote, traviesa y componentes (LT) (angulación a potencia) (195547 -)

AT390937_TX1090747 A.1

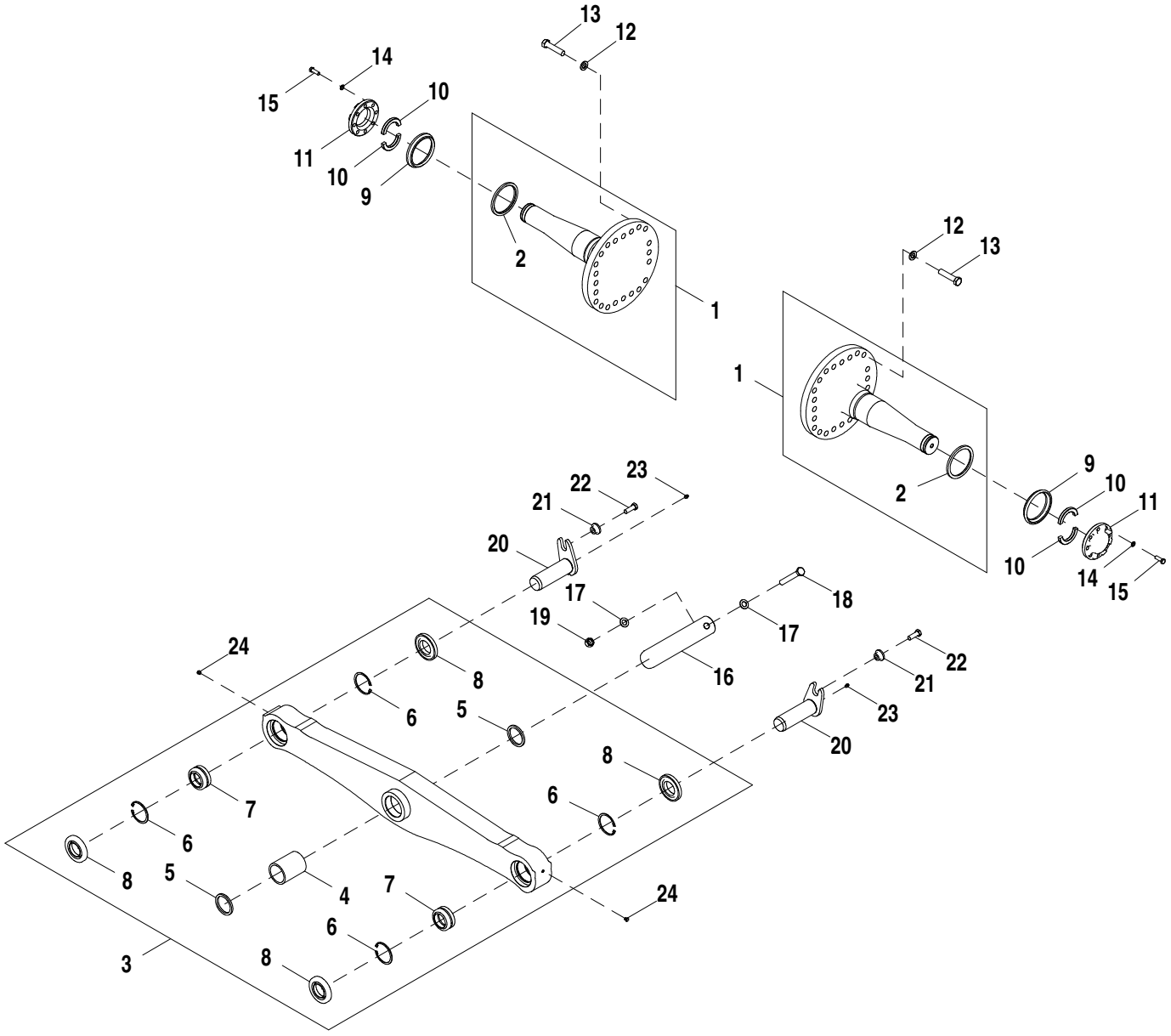

AT390937_TX1090747

Item	*Nº peça*	*Descrição*	*Qtde*	*Nº série*	*Notas*
1	AT227006	Eixo	2		Pivô, (CA)
2	T175823	Anel	1		
3	AT228150	Barra transversal	1		(74 in.) (CA)
4	T204740	Bucha	1		Livre de Manutenção
5	T102207	Vedação	2		
6	40M1873	Anel de pressão	4		Interno
7	AT128774	Bucha auto-compensadora	2		
8	AT184799	Vedação	4		
9	T175824	Vedação	2		
10	T49337	RetentoR	4		
11	T216447	Tampa	2		Eixo Pivô
12	R94361	Arruela	42		
13	19M8147	Parafuso sextavado	42		M20 X 90
14	24M7434	Arruela	16		13 X 20 X 2 mm
15	19M7403	Parafuso sextavado	16		M12 X 35
16	T268301	Pino	1		Centro da Barra Transversal
17	24M7349	Arruela	2		21 X 37 X 3 mm
18	19M7907	Parafuso	1		M20 X 140
19	A31870	Porca de segurança	1		
20	AT387824	Pino	2		
21	T176064	Bucha	2		
22	19M7489	Parafuso sextavado	2		M16 X 45
23	JD7759	Conexão de lubrificação	2		
24	R277577	Tampão	2		

Pivot Shafts, Crossbar and Component Parts (LGP) (Power Angle Tilt) (- XXXXXX)
Arbres pivot, traverse et composants (LGP) (orientation assistée) (- XXXXXX)
Eixos do Pivô, Barra Transversal e Peças Componentes (LGP) (Inclinação do Ângulo de Potência) (- XXXXXX)
Поворотные шкворни, поперечина и детали (LGP) (механизм механического наклона под углом) (- XXXXXX)
Ejes de pivote, traviesa y componentes (LGP) (angulación a potencia) (- XXXXXX)

AT302998_TX1075109 A.1

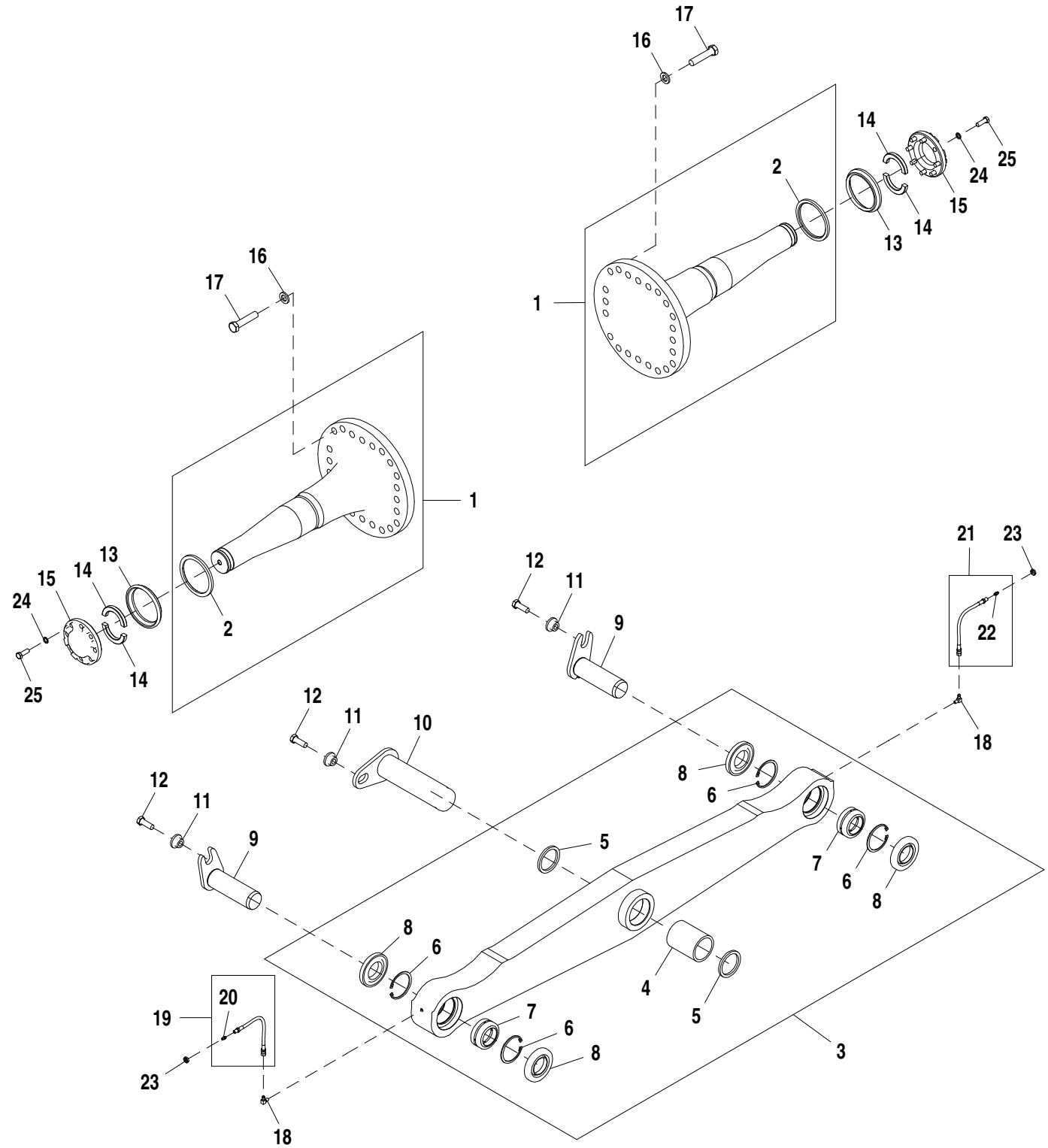

AT302998_TX1075109

Item	*Nº peça*	*Descrição*	*Qtde*	*Nº série*	*Notas*
1	AT303058	Eixo	2		(CA)
2	T175823	Anel	1		
3	AT304331	Barra transversal	1		(CA)
4	T204740	Bucha	1		Livre de Manutenção
5	T102207	Vedação	2		
6	40M1873	Anel de pressão	4		
7	AT128774	Bucha auto-compensadora	2		
8	AT184799	Vedação	4		
9	AT226804	Pino	2		
10	AT314481	Pino fixador	1		
11	T176064	Bucha	3		
12	19M7489	Parafuso sextavado	3		M16 X 45
13	T175824	Vedação	2		
14	T49337	RetentoR	4		
15	T216447	Tampa	2		
16	R94361	Arruela	42		
17	19M8147	Parafuso sextavado	42		M20 X 90
18	H80936	Conexão em ângulo	2		
19	AT307341	Mangueira	1		Mangueira de Lubrificação Remota
20	JD7797	Conexão de lubrificação	1		
21	AT307341	Mangueira	1		Mangueira de Lubrificação Remota
22	JD7797	Conexão de lubrificação	1		
23	E12379	Porca	2		
24	24M7434	Arruela	16		13 X 20 X 2 mm
25	19M7403	Parafuso sextavado	16		M12 X 35

Pivot Shafts, Crossbar and Component Parts (LGP) (Power Angle Tilt) (XXXXXX - 195546)
Arbres pivot, traverse et composants (LGP) (orientation assistée) (XXXXXX - 195546)
Eixos do Pivô, Barra Transversal e Peças Componentes (LGP) (Inclinação do Ângulo de Potência) (XXXXXX - 195546)
Поворотные шкворни, поперечина и детали (LGP) (механизм механического наклона под углом) (XXXXXX - 195546)
Ejes de pivote, traviesa y componentes (LGP) (angulación a potencia) (XXXXXX - 195546)

AT352432_TX1075094 A.1

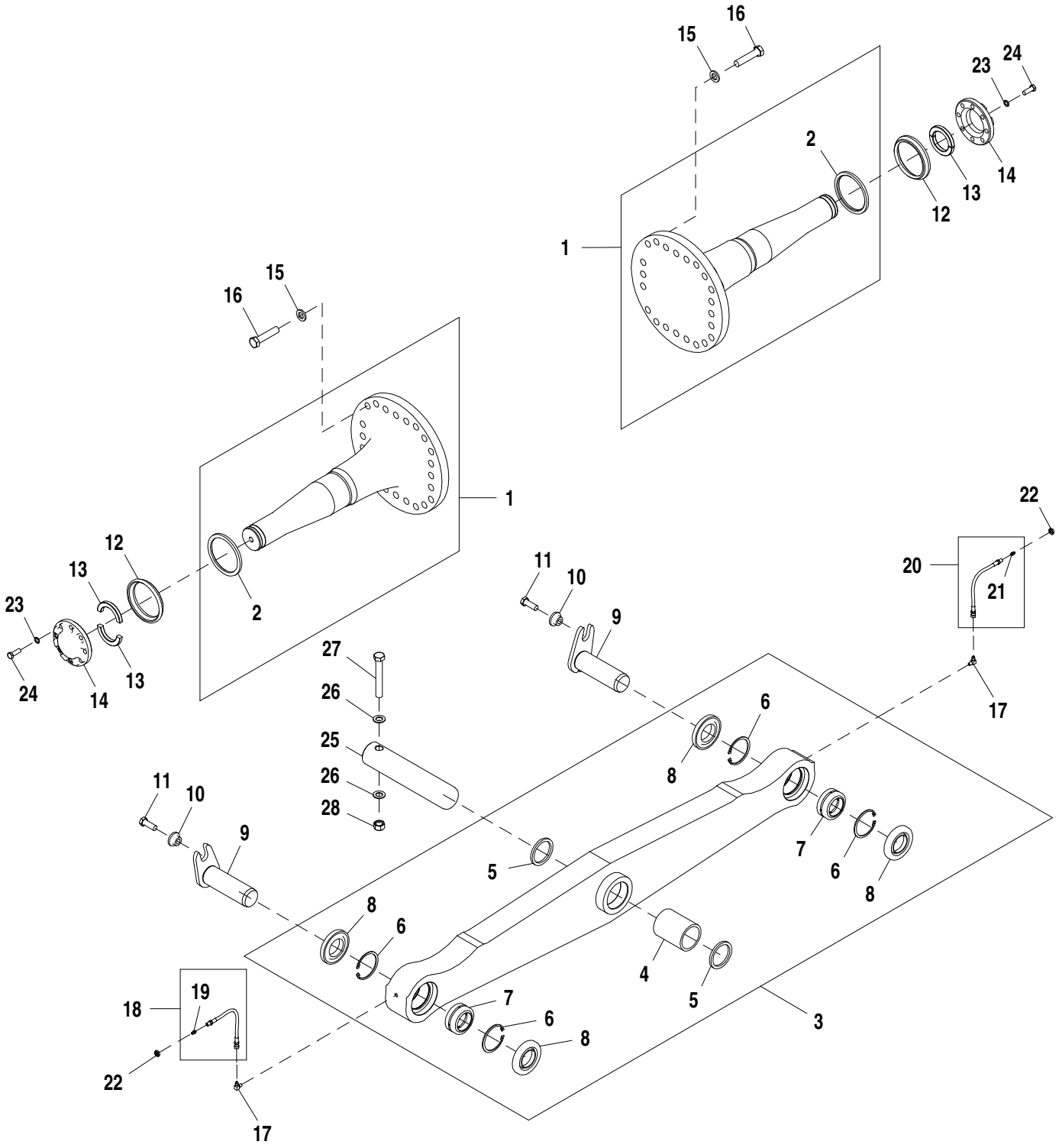

AT352432_TX1075094

Item	*Nº peça*	*Descrição*	*Qtde*	*Nº série*	*Notas*
1	AT303058	Eixo	2		(CA)
2	T175823	Anel	1		
3	AT304331	Barra transversal	1		(CA)
4	T204740	Bucha	1		Livre de Manutenção
5	T102207	Vedação	2		
6	40M1873	Anel de pressão	4		
7	AT128774	Bucha auto-compensadora	2		
8	AT184799	Vedação	4		
9	AT226804	Pino	2		
10	T176064	Bucha	2		
11	19M7489	Parafuso sextavado	2		M16 X 45
12	T175824	Vedação	2		
13	T49337	RetentoR	4		
14	T216447	Tampa	2		
15	R94361	Arruela	42		
16	19M8147	Parafuso sextavado	42		M20 X 90
17	H80936	Conexão em ângulo	2		
18	AT307341	Mangueira	1		Mangueira de Lubrificação Remota
19	JD7797	Conexão de lubrificação	1		
20	AT307341	Mangueira	1		Mangueira de Lubrificação Remota
21	JD7797	Conexão de lubrificação	1		
22	E12379	Porca	2		
23	24M7434	Arruela	16		13 X 20 X 2 mm
24	19M7403	Parafuso sextavado	16		M12 X 35
25	T268301	Pino	1		
26	24M7349	Arruela	2		21 X 37 X 3 mm
27	19M7907	Parafuso	1		M20 X 140
28	A31870	Porca de segurança	1		

Pivot Shafts, Crossbar and Component Parts (LGP) (Power Angle Tilt) (195547 -)
Arbres pivot, traverse et composants (LGP) (orientation assistée) (195547 -)
Eixos do Pivô, Barra Transversal e Peças Componentes (LGP) (Inclinação do Ângulo de Potência) (195547 -)
Поворотные шкворни, поперечина и детали (LGP) (механизм механического наклона под углом) (195547 -)
Ejes de pivote, traviesa y componentes (LGP) (angulación a potencia) (195547 -)

AT391244_TX1090750 A.1

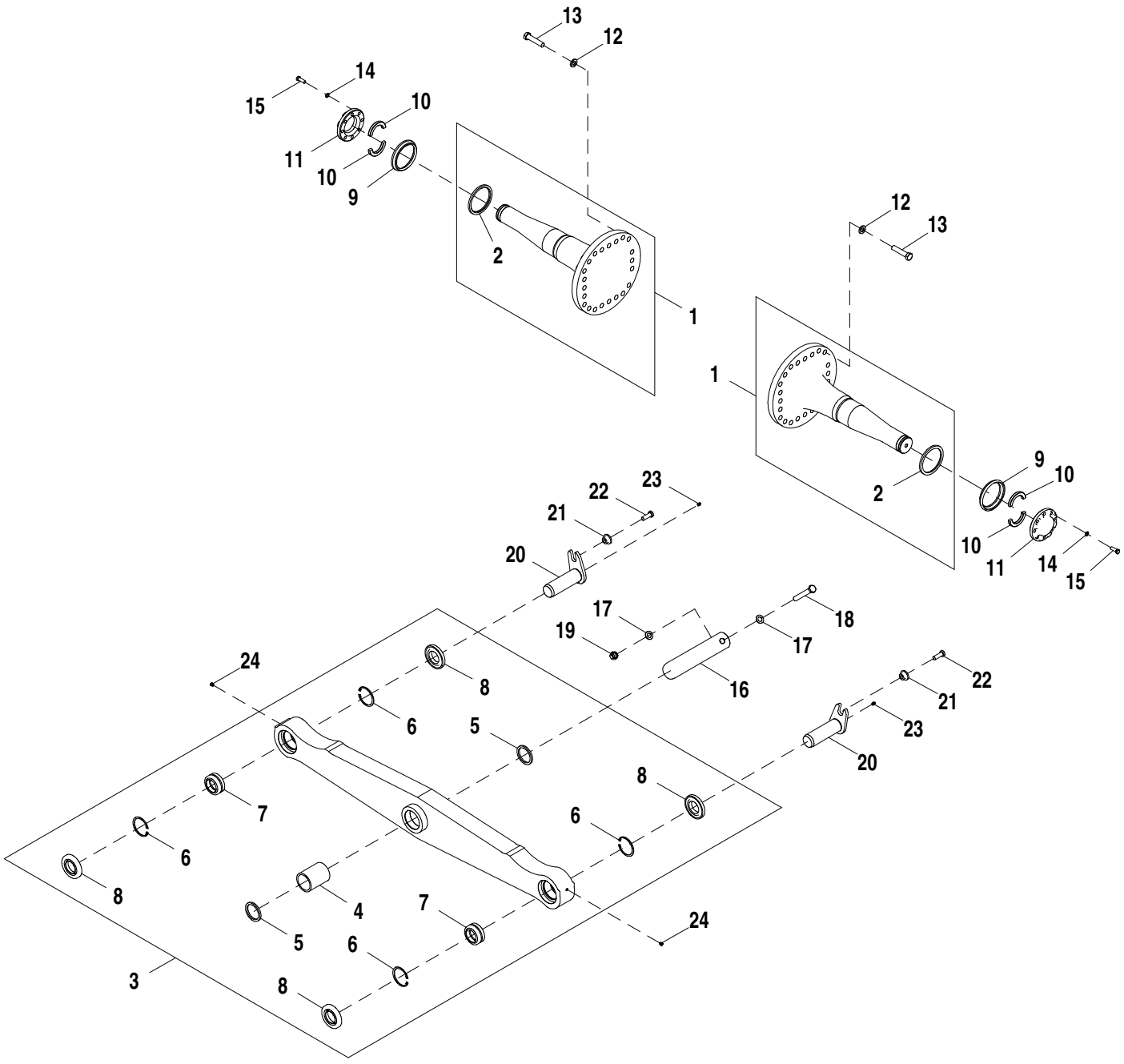

AT391244_TX1090750

Item	*Nº peça*	*Descrição*	*Qtde*	*Nº série*	*Notas*
1	**AT303058**	**Eixo**	**2**		**Pivô, (CA)**
2	T175823	Anel	1		
3	**AT304331**	**Barra transversal**	**1**		**(84 in.) (CA)**
4	T204740	Bucha	1		Livre de Manutenção
5	T102207	Vedação	2		
6	40M1873	Anel de pressão	4		Interno
7	AT128774	Bucha auto-compensadora	2		
8	AT184799	Vedação	4		
9	T175824	Vedação	2		
10	T49337	RetentoR	4		
11	T216447	Tampa	2		Eixo Pivô
12	R94361	Arruela	42		
13	19M8147	Parafuso sextavado	42		M20 X 90
14	24M7434	Arruela	16		13 X 20 X 2 mm
15	19M7403	Parafuso sextavado	16		M12 X 35
16	T268301	Pino	1		Centro da Barra Transversal
17	24M7349	Arruela	2		21 X 37 X 3 mm
18	19M7907	Parafuso	1		M20 X 140
19	A31870	Porca de segurança	1		
20	AT387824	Pino	2		
21	T176064	Bucha	2		
22	19M7489	Parafuso sextavado	2		M16 X 45
23	JD7759	Conexão de lubrificação	2		
24	R277577	Tampão	2		

Pivot Shafts, Crossbar and Component Parts (WT) (Outside Dozer)
Arbres pivot, traverse et composants (PDS) (bouteur extérieur)
Eixos do Pivô, Barra Transversal e Peças Componentes (WT) (Dozer Externo)
Поворотные шкворни, поперечина и комплектующие (WT) (внешний отвал)
Ejes de pivote, traviesa y componentes (WT) (hoja topadora exterior)

T204839 A.1

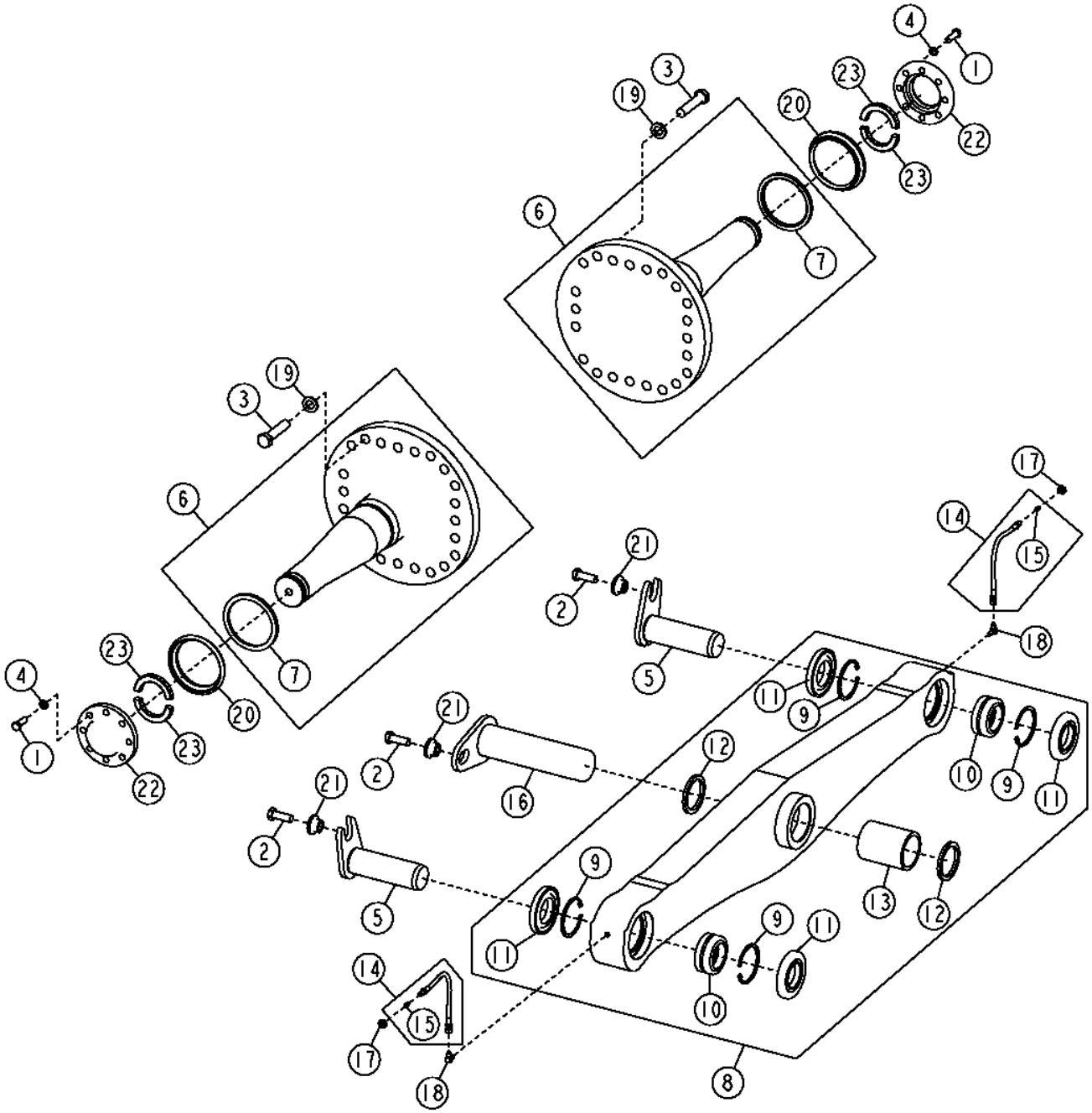

T204839

Item	*Nº peça*	*Descrição*	*Qtde*	*Nº série*	*Notas*
1	19M7403	Parafuso sextavado	16		M12 X 35
2	19M7489	Parafuso sextavado	3		M16 X 45
3	19M8147	Parafuso sextavado	42		M20 X 90
4	24M7434	Arruela	16		13 X 20 X 2 mm
5	AT226804	Pino	2		
6	**AT303058**	**Eixo**	**2**		**Conjunto de Conveniência, Tudo Hidráulico, Baixa Pressão no Solo**
7	T175823	Anel	1		Vedação
8	**AT304331**	**Barra transversal**	**1**		**84 in., 2.1 m, Conjunto de Conveniência**
9	40M1873	Anel de pressão	4		
10	AT128774	Bucha auto-compensadora	2		
11	AT184799	Vedação	4		
12	T102207	Vedação	2		
13	T204740	Bucha	1		Livre de Manutenção
14	AT307341	Mangueira	2		Mangueira de Lubrificação Remota
15	JD7797	Conexão de lubrificação	1		
16	AT314481	Pino fixador	1		
17	E12379	Porca	2		
18	H80936	Conexão em ângulo	2		
19	R94361	Arruela	42		
20	T175824	Vedação	2		
21	T176064	Bucha	3		
22	T216447	Tampa	2		Eixo Pivô
23	T49337	RetentoR	4		

Pivot Shaft and Final Drive Spacers, Longer Crossbar Field Kit (All Hydraulic Dozers)
Jeu de pièces écartem. d'arbre pivot et réd. finale; traverse longue (bouteurs entier. hydr.)
Kit de Campo de Barra Transversal Mais Longa, Eixo Pivô e Espaçadores da Redução Final (Dozers, Tudo Hidráulico)
Пов. шкворень и расп. втулки главн. перед., пол. компл. удлин. попер. (все гидр. бульд.)
Kit espaciadores de eje de pivote/mando final y traviesa larga (bulldozers hidráulicos)

TX1007197 A.1

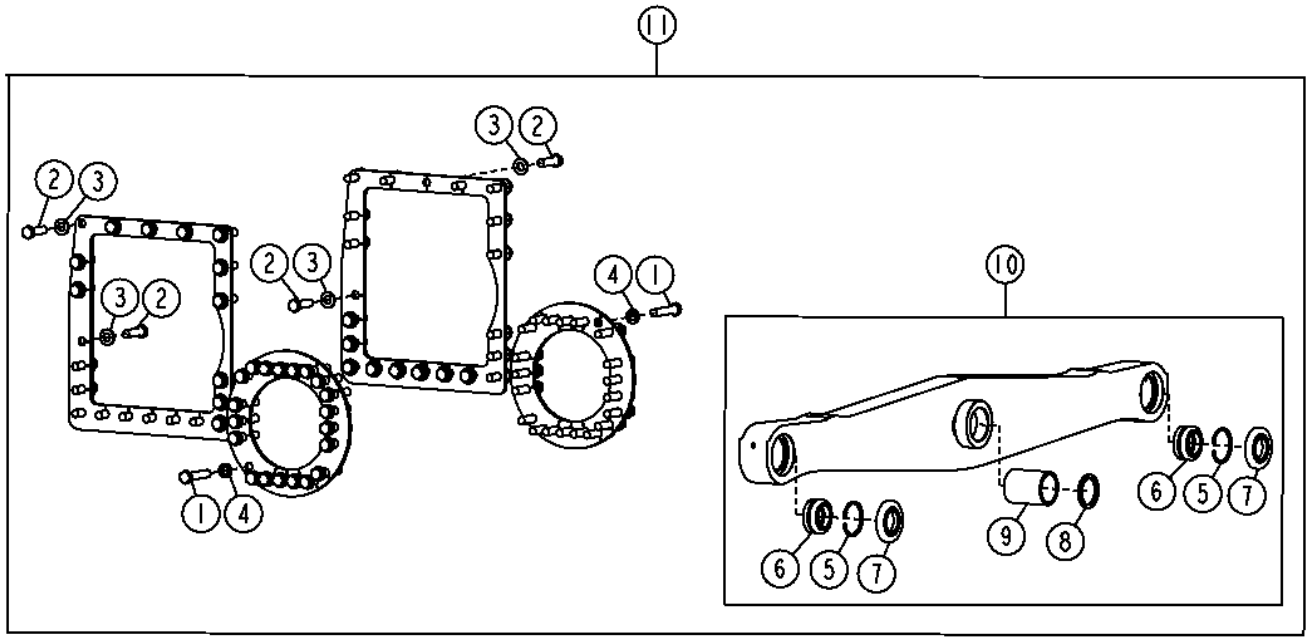

TX1007197

Item	*Nº peça*	*Descrição*	*Qtde*	*Nº série*	*Notas*
1	19M7963	Parafuso sextavado	42		M20 X 100
2	19M8639	Parafuso sextavado	42		M20 X 70
3	24M7242	Arruela	42		21.400 X 42 X 5 mm
4	R94361	Arruela	42		
5	40M1873	Anel de pressão	4		
6	AT128774	Bucha auto-compensadora	2		
7	AT184799	Vedação	4		
8	T102207	Vedação	1		
9	T204740	Bucha	1		
10	**AT330071**	**Barra transversal**	**1**		**74.75 in., 1.9 m, Conjunto de Conveniência, Tudo Hidráulico, Esteira Padrão e Longa**
	AT330079	**Barra transversal**	**1**		**84.75 in., 2.2 m, Conjunto de Conveniência, Tudo Hidráulico, Baixa Pressão no Solo**
11	**AT330461**	**Kit**	**1**		**74.75 in., 1.9 m, Barra Transversal, Tudo Hidráulico, Esteira Padrão e Longa, Espaçador, Barra Transversal**
	AT330464	**Kit**	**1**		**84.75 in., 2.2m, Barra Transversal, Tudo Hidráulico, Baixa Pressão no Solo, Espaçador, Barra Transversal**

Final Drive (Long Track) (Standard Track)
Réduction finale (chenille longue) (chenille standard)
Redução Final (Esteira Longa) (Esteira Padrão)
Главная передача (длинный трак) (стандартный трак)
Mando final (oruga larga) (oruga estándar)

TX1057495 A.1

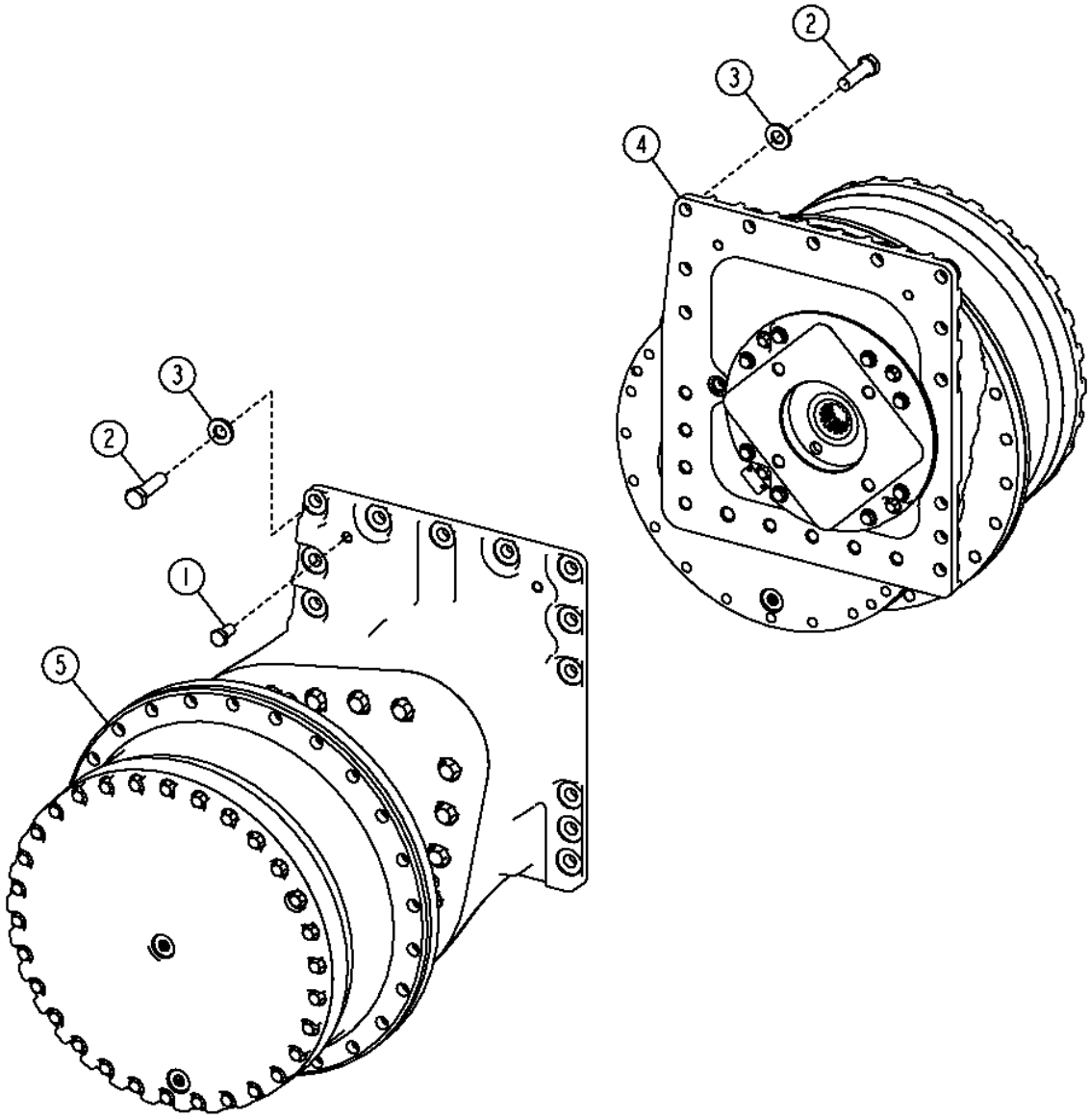

TX1057495

Item	*Nº peça*	*Descrição*	*Qtde*	*Nº série*	*Notas*
1	19M8029	Parafuso sextavado	4		M16 X 30
2	19M8639	Parafuso sextavado	42		M20 X 70
3	24M7242	Arruela	42		21.400 X 42 X 5 mm
4	**AT352353**	**Acionamento**	**1**	**162860-**	
	PG200991	**Acionamento Reman**	**1**	**162860-**	**(LH) (REMAN FOR AT352353), Componentes em Página Separada**
	AT300905	Acionamento	1	-162859	NLA (ORDER PG200210)
	PG200210	**Acionamento Reman**	**1**	**-162859**	**(LH) (REMAN FOR AT300905), Componentes em Página Separada**
5	**AT352354**	**Acionamento**	**1**	**162860-**	
	PG200986	**Acionamento Reman**	**1**	**162860-**	**(RH) (REMAN FOR AT352354), Componentes em Página Separada**
	AT300674	Acionamento	1	162860-	NLA (ORDER PG200205)
	PG200205	**Acionamento Reman**	**1**	**-162859**	**(RH) (REMAN FOR AT300674), Componentes em Página Separada**

Final Drive (Wide Track) (Low Ground Pressure)
Réduction finale (chenille large) (pression basse au sol)
Redução Final (Esteira Larga) (Baixa Pressão no Solo)
Главная передача (широкий трак) (с низким давлением на грунт)
Mando final (oruga ancha) (baja presión sobre el suelo)

TX1057494 A.1

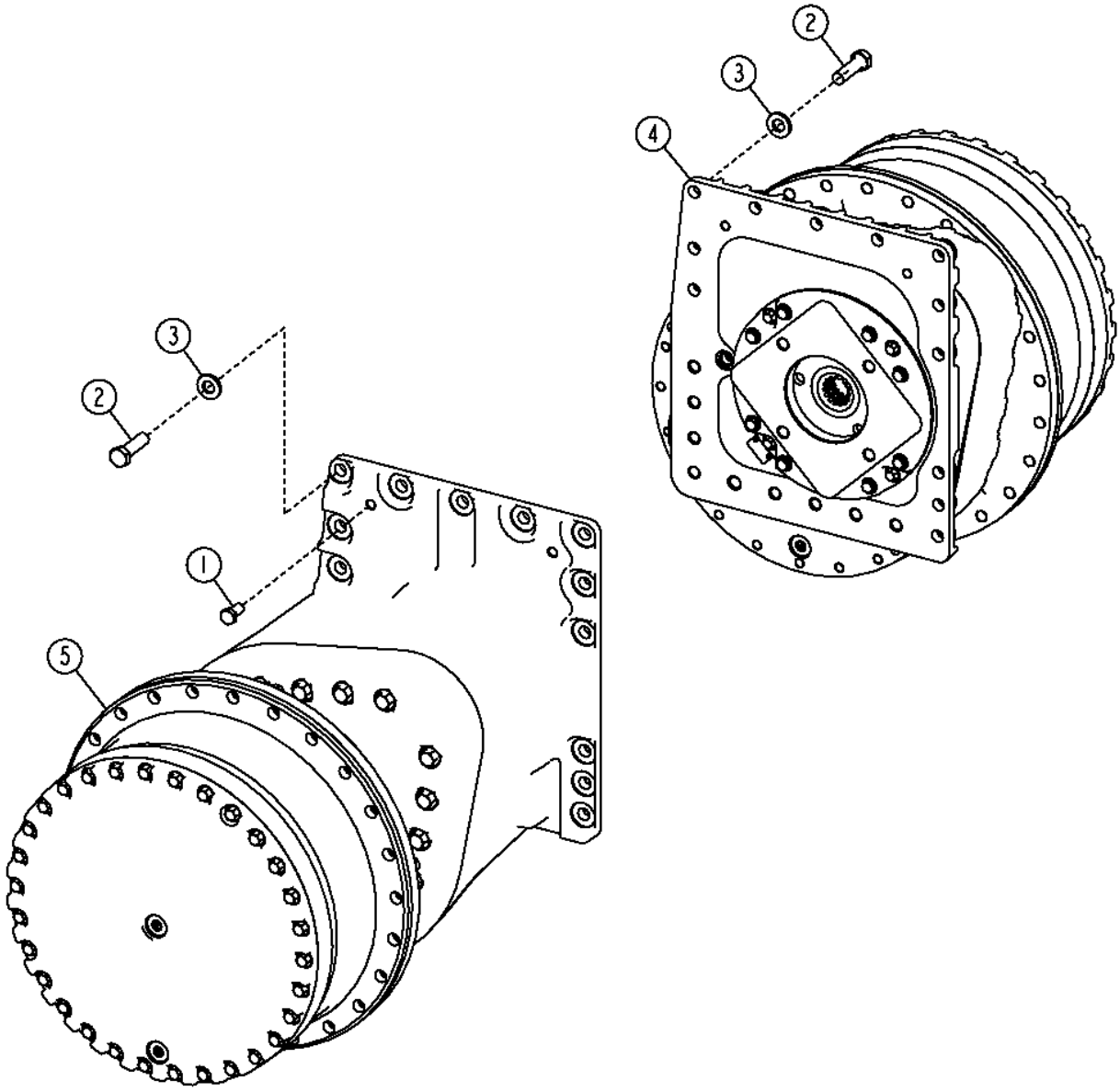

TX1057494

Item	*Nº peça*	*Descrição*	*Qtde*	*Nº série*	*Notas*
1	19M8029	Parafuso sextavado	4		M16 X 30
2	19M8639	Parafuso sextavado	42		M20 X 70
3	24M7242	Arruela	42		21.400 X 42 X 5 mm
4	**AT352351**	**Acionamento**	**1**	**166491-**	
	PG200992	**Acionamento Reman**	**1**	**166491-**	**(LH) (REMAN FOR AT352351), Componentes em Página Separada**
	AT300902	Acionamento	1	141344-166490	NLA (ORDER PG200211)
	PG200211	**Acionamento Reman**	**1**	**141344-166490**	**(LH) (REMAN FOR AT300902), Componentes em Página Separada**
5	**AT352352**	**Acionamento**	**1**	**166491-**	
	PG200987	**Acionamento Reman**	**1**	**166491-**	**(RH) (REMAN FOR AT352352), Componentes em Página Separada**
	AT300023	Acionamento	1	141344-166490	NLA (ORDER PG200206)
	PG200206	**Acionamento Reman**	**1**	**141344-166490**	**(RH) (REMAN FOR AT300023), Componentes em Página Separada**

Final Drive Components (w/ Brake)
Composants de réduction finale (avec frein)
Componentes da Redução Final (com Freio)
Компоненты главной передачи (с тормозом)
Componentes de mandos finales (con freno)

AT352351_TX1076966 A.1

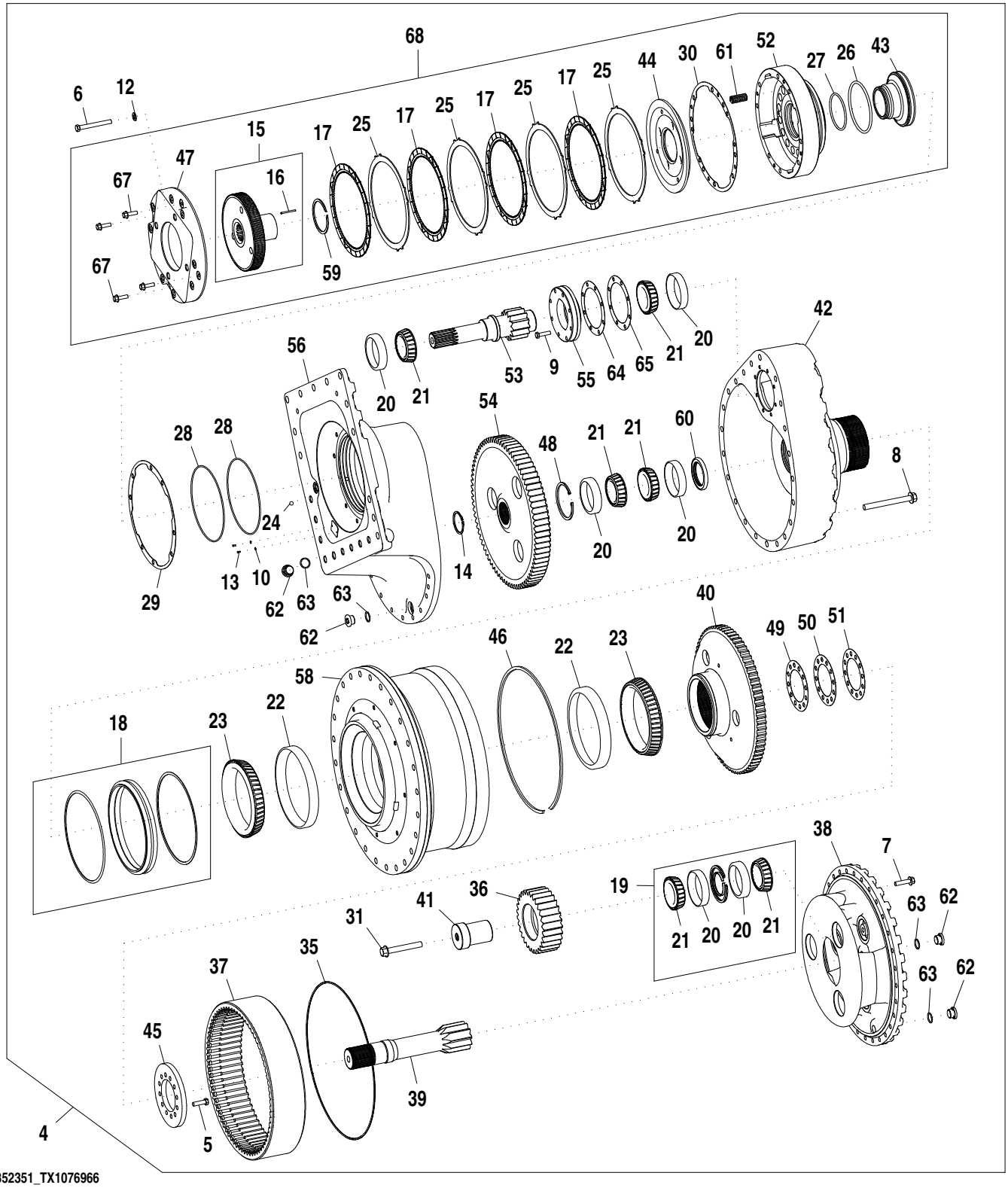

AT352351_TX1076966

Item	Nº peça	Descrição	Qtde	Nº série	Notas
4	AT300674	Acionamento	1	-162859	(RH) NLA (ORDER PG200205)
	PG200205	**Acionamento Reman**	**1**	**-162859**	**(RH) (REMAN FOR AT300674), Esteira Longa, Esteira Padrão**
	AT300905	Acionamento	1	-162859	(LH) NLA (ORDER PG200210)
	PG200210	**Acionamento Reman**	**1**	**-162859**	**(LH) (REMAN FOR AT300905), Esteira Longa, Esteira Padrão**
	AT300023	Acionamento	1	-166490	(RH) NLA (ORDER PG200206)
	PG200206	**Acionamento Reman**	**1**	**-166490**	**(RH) (REMAN FOR AT300023), Baixa Pressão no Solo, Esteira Larga**
	AT300902	Acionamento	1	-199490	(LH) NLA (ORDER PG200211)
	PG200211	**Acionamento Reman**	**1**	**-199490**	**(LH) (REMAN FOR AT300902), Baixa Pressão no Solo, Esteira Larga**
	AT352354	Acionamento	1	162860-	
	PG200986	**Acionamento Reman**	**1**	**162860-**	**(RH) (REMAN FOR AT352354) (AT338085 NLA), Esteira Longa, Esteira Padrão**
	AT352353	Acionamento	1	162860-	
	PG200991	**Acionamento Reman**	**1**	**162860-**	**(LH) (REMAN FOR AT352353) (AT338088 NLA), Esteira Longa, Esteira Padrão**
	AT352352	Acionamento	1	166491-	
	PG200987	**Acionamento Reman**	**1**	**166491-**	**(RH) (REMAN FOR AT352352) (AT338084 NLA), Baixa Pressão no Solo, Esteira Larga**
	AT352351	Acionamento	1	166491-	
	PG200992	**Acionamento Reman**	**1**	**166491-**	**(LH) (REMAN FOR AT352351) (AT338087 NLA), Baixa Pressão no Solo, Esteira Larga**
5	19M7493	Parafuso sextavado	12		M12 X 40
6	19M7908	Parafuso sextavado	8		M12 X 110
7	19M8306	Parafuso	30		M12 X 50
8	19M8610	Parafuso	22		M16 X 110, Esteira Longa, Esteira Padrão
	19M7960	Parafuso	22		M16 X 160, Baixa Pressão no Solo, Esteira Larga
9	19M8637	Parafuso sextavado	8		M10 X 40
10	24M7029	Calço	2		
11	.....	Vedação	2		
12	24M7345	Arruela	8		13.500 X 24 X 2.500 mm
13	25M3827	Pino com ranhura	2		3 X 8 mm
14	40M7120	Anel de pressão	1		
15	AT300032	Freio	1		Cubo
16	34M7131	Pino elástico	1		4 X 50 mm
17	AT300740	Disco com estriado interno	4		
18	AT374827	Kit retentor	1	-XXXXXX	(SUB FOR AT353065 AND AT368651), Vedação de Face Metálica e Anéis Espaçadores, Esteira Longa, Esteira Padrão
	AT353424	Vedação	1	XXXXXX-	Furo Quadrado, Esteira Longa, Esteira Padrão
	AT374827	Kit retentor	1	-181538	(SUB FOR AT353065 AND AT368651), Vedação de Face Metálica e Anéis Espaçadores, Baixa Pressão no Solo, Esteira Larga
	AT353424	Vedação	1	181539-	Furo Quadrado, Baixa Pressão no Solo, Esteira Larga
19	DE18556	Rolamento axial	3		
20	JD7446	Capa de rolamento	4		
21	JD8130	Cone de rolamento	4		
22	JD9157	Capa de rolamento	2		
23	JD9603	Cone de rolamento	2		
24	H23836	Esfera	1		
25	R81499	Placa	4		
26	T152624	Anel o	1		
27	T153832	Anel o	1		
28	T153833	Anel o	2		
29	T162018	Junta	1		
30	T164624	Junta	1		
31	19M9387	Parafuso	3		M16 X 120
35	T166933	Anel o	1		
36	T216994	Planetário	3		(SUB FOR T212530)
37	T195868	Coroa	1		
38	T196375	Porta-Planetários	1		
39	T216997	EngrEnagem sol	1		(SUB FOR T212533)
40	T200200	Cubo	1		
41	T200202	Pino	3		
42	T200269	Carcaça	1	-XXXXXX	Esteira Longa, Esteira Padrão
	T239237	Carcaça	1	XXXXXX-	Esteira Longa, Esteira Padrão
	T200196	Carcaça	1	-181538	Baixa Pressão no Solo, Esteira Larga
	T239900	Carcaça	1	181539-	Baixa Pressão no Solo, Esteira Larga
43	T200271	Pistão	1		
44	T200272	Placa	1		
45	T200364	Placa	1		
46	T200401	Anel de pressão	1		
47	T200552	Placa	1		
48	T200698	Anel de pressão	1		
49	T200797	Calço	AR		
50	T200798	Calço	AR		
51	T200799	Calço	AR		
52	T202030	Carcaça	1		
53	T215926	Eixo com pinhão	1	-162859	Esteira Longa, Esteira Padrão, (12 TEETH)
	T218791	Eixo com pinhão	1	162860-	Esteira Longa, Esteira Padrão, (13 TEETH)
	T215929	Eixo com pinhão	1	-166490	Baixa Pressão no Solo, Esteira Larga, (12 TEETH)
	T218795	Eixo com pinhão	1	166491-	Baixa Pressão no Solo, Esteira Larga, (13 TEETH)
54	T141823	EngrEnagem	1	-162859	Esteira Longa, Esteira Padrão, (73 TEETH)
	T218792	EngrEnagem	1	162860-	Esteira Longa, Esteira Padrão, (79 TEETH)
	T141823	EngrEnagem	1	-166490	Baixa Pressão no Solo, Esteira Larga, (73 TEETH)

	T218792	EngrEnagem	1	166491-	Baixa Pressão no Solo, Esteira Larga, (79 TEETH)
55	T257941	Mancal	1		Semieixo Flangeado, (SUB FOR T203227)
56	T279466	Carcaça	1		(SUB FOR T208697, Interno Direito, Esteira Longa, Esteira Padrão
	T279467	Carcaça	1		(SUB FOR T209107), Interno Esquerdo, Esteira Longa, Esteira Padrão
	T279464	Carcaça	1		(SUB FOR T208513), Interno Direito, Baixa Pressão no Solo, Esteira Larga
	T279465	Carcaça	1		(SUB FOR T208675), Interno Esquerdo, Baixa Pressão no Solo, Esteira Larga
58	T208895	Carcaça	1	-XXXXXX	Esteira Longa, Esteira Padrão
	T267975	Carcaça	1	XXXXXX-	(SUB FOR T239454), Esteira Longa, Esteira Padrão
	T208895	Carcaça	1	-181538	Baixa Pressão no Solo, Esteira Larga
	T267975	Carcaça	1	181539-	(SUB FOR T239454), Baixa Pressão no Solo, Esteira Larga
59	T45901	Anel de pressão	1		
60	T216571	Vedação	1		
61	T56467	Mola	16		
62	T78662	Tampão de dreno	4		
63	U17409	Anel o	4		
64	T216314	Calço	AR		
65	T216315	Calço	AR		
67	19M7835	Parafuso	4		M10 X 35
68	AT352327	Freio	1		

Final Drive Trash Guards (Final Drive SN -300000)
Final Drive Trash Guards (Final Drive SN -300000)
Proteções Contra Entulho da Redução Final (Redução Final N.S. -300000)
Ограждения от мусора главной передачи (главная передача, серийный № –300000)
Protectores contra escombros de reducción final (reducción final NS -300000)

T204840 A.1

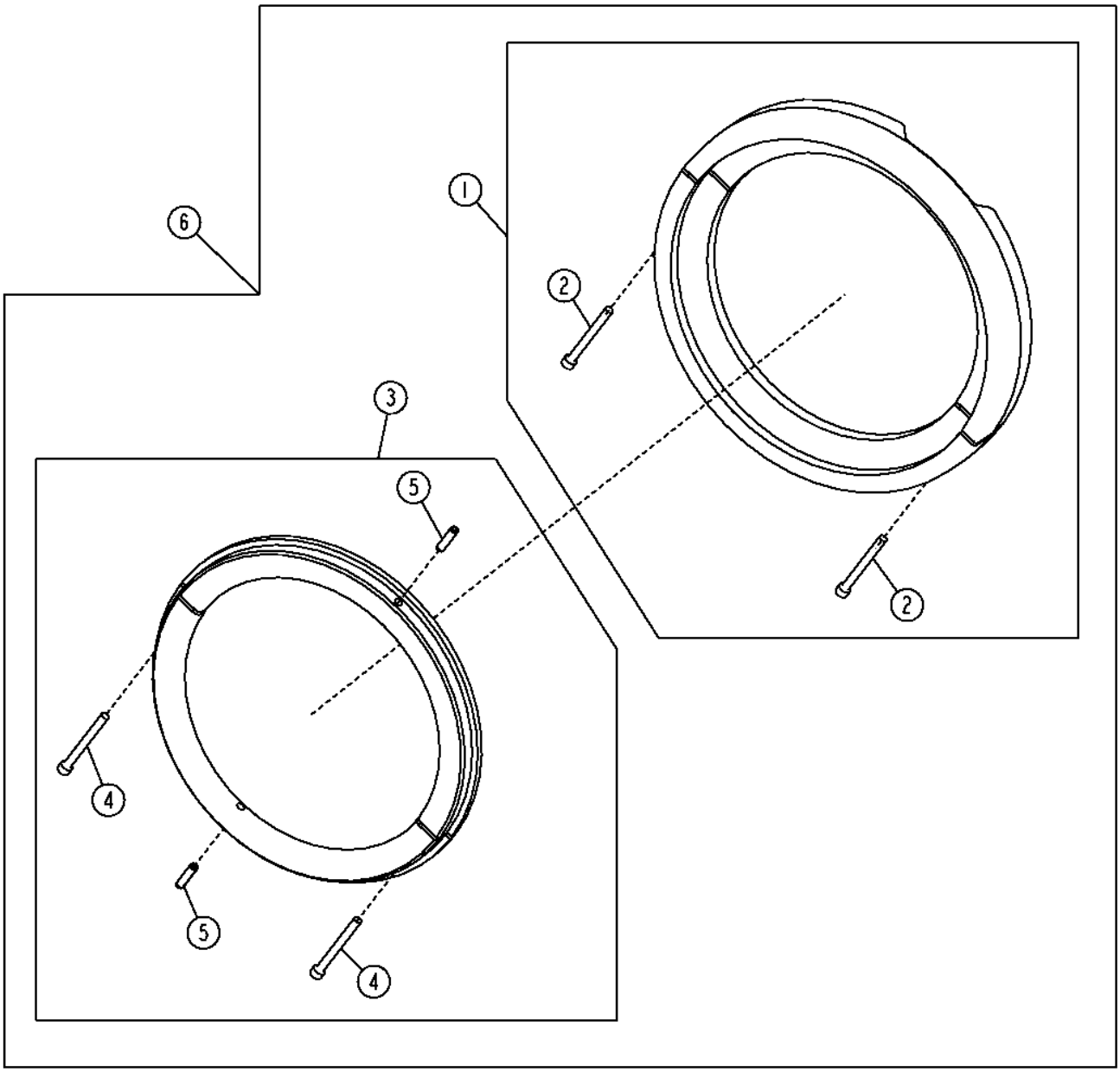

T204840

Item	*Nº peça*	*Descrição*	*Qtde*	*Nº série*	*Notas*
1	AT300027	Carcaça	2		Proteção
2	19M8336	Parafuso	2		M10 X 100
3	AT305811	Proteção	2		
4	19M8336	Parafuso	2		M10 X 100
5	34M7053	Pino elástico	2		10 X 40 mm
6	**AT305220**	**Kit**	**1**		**(WHOLE GOODS)**

Final Drive Trash Guards (Final Drive SN 300000-)
Final Drive Trash Guards (Final Drive SN 300000-)
Proteções Contra Entulho da Redução Final (Redução Final N.S. 300000-)
Ограждения от мусора главной передачи (главная передача, серийный № 300000–)
Protectores contra escombros de reducción final (reducción final NS 300000-

TX1043293 A.1

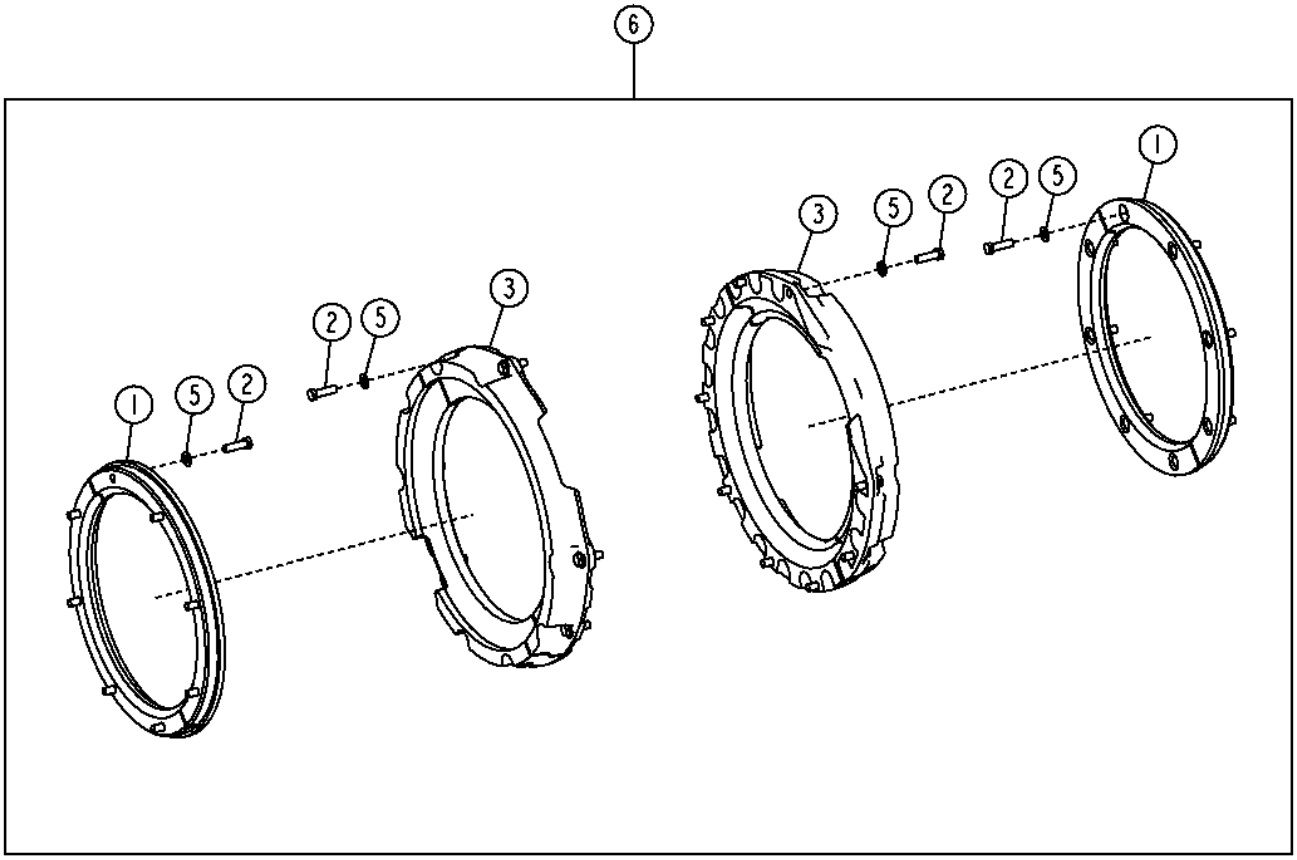

TX1043293

Item	*Nº peça*	*Descrição*	*Qtde*	*Nº série*	*Notas*
1	T239197	Carcaça	2		
2	19M7493	Parafuso sextavado	34		M12 X 40
3	T239238	Proteção	2		
5	24M7429	Arruela	34		13 X 24 X 2.500 mm
6	**AT357218**	**Kit**	**1**		**(WHOLE GOODS)**

Transmission / Hydrostatic Control Lever
Levier de commande de transmission / hydrostatique
Alavanca de Controle Hidrostático / Transmissão
Рычаг управления трансмиссией/гидростат.
Palanca de control hidrostático/transmisión

TX1061224 A.1

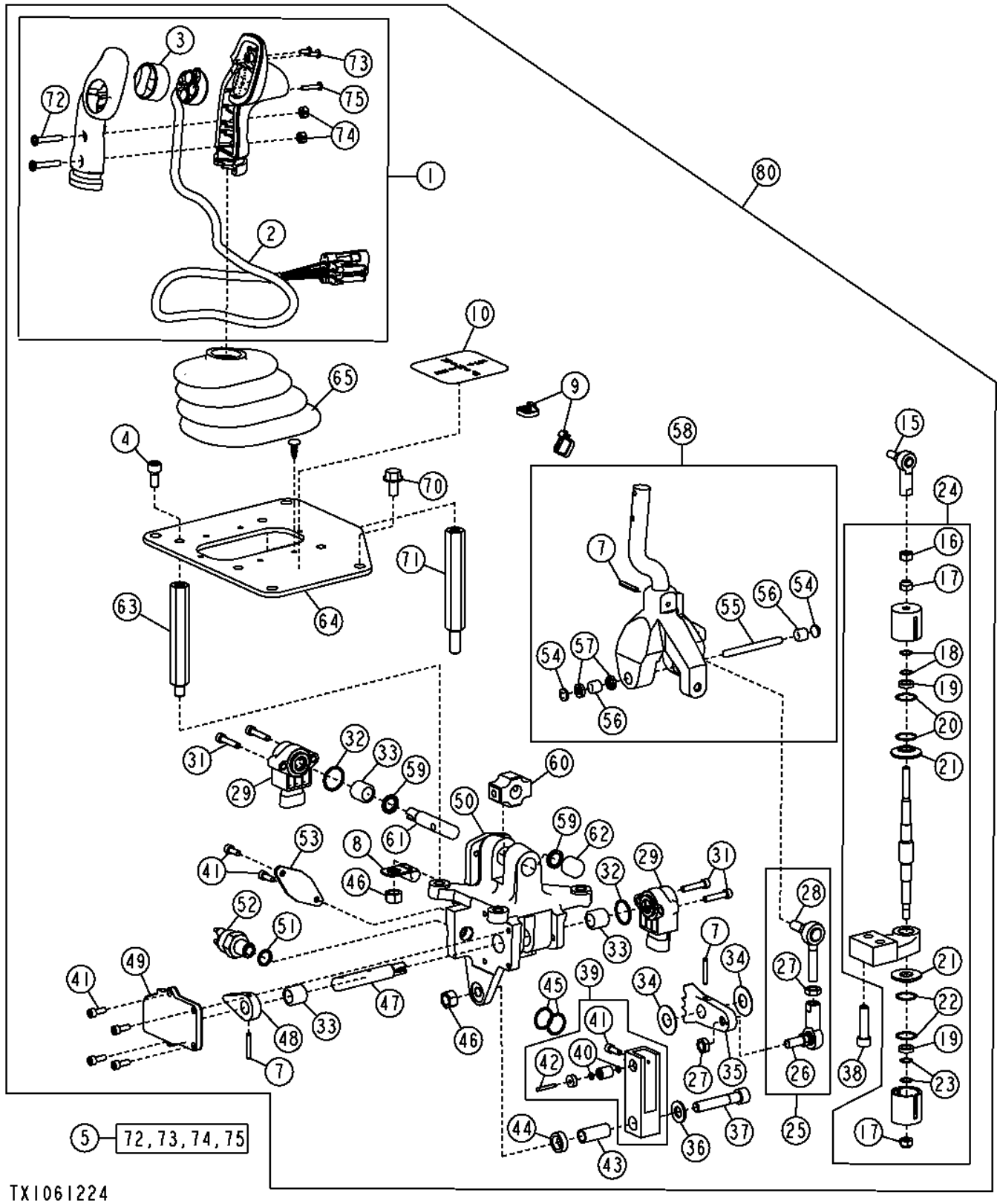

Item	*Nº peça*	*Descrição*	*Qtde*	*Nº série*	*Notas*
1	AT219793	Manete	1		
2	AT222609	Chicote	1		Chicote Elétrico com Interruptor e Tampa
3	T178768	Protetor	1		Cobertura Protetora do Interruptor
4	T176136	Parafuso	4		
5	AT222608	Kit da alavanca	1		Kit de Peças de Fixação da Empunhadura
7	34H266	Pino elástico	3		5/32" X 1"
8	AT222606	Braçadeira	1		
9	R44302	Cinta	AR		
10	T204071	Etiqueta	1		Etiqueta Avanço, Neutro e Ré
15	AT169374	Junta esférica	1		Rolamento
16	14H860	Porca	1		1/4"
17	T30637	Porca	2		Trava
18	T176172	Mola	1		
19	T176169	Espaçador	2		
20	T176173	Mola	1		
21	T176168	Arruela	2		Arruela Escalonada
22	T176170	Mola	1		
23	T176171	Mola	1		
24	AT220709	Alojamento da mola	1		Pacote
25	AT220706	Articulação	1		Conjunto da Extremidade da Haste
26	AT48548	Junta esférica	1		
27	14H882	Porca	2		5/16"
28	AT46597	Junta esférica	1		
29	AT220879	Potenciômetro	2		Sensor Rotativo
31	T176137	Parafuso	4		
32	U15980	Anel o	2		
33	AT220702	Rolamento	3		Agulha
34	T176149	Arruela	2		Espaçador da Retenção
35	T176150	Placa	1		Retenção
36	T177605	Arruela	1		
37	T177604	Parafuso	1		
38	M882T	Parafuso	2		7.925 X 31.750 mm (5/16" X 1-1/4")
39	AT220708	Alavanca	1		Conjunto da Retenção
40	T26257	Anel o	2		
41	T176152	Parafuso	7		
42	R39090	Agulha de rolamento	1		Rolamento
43	T177602	Espaçador	1		
44	T177603	Espaçador	1		
45	T176154	Mola	1		
46	14H1076	Porca	2		3/8"
47	T176147	Came	1		Retenção do Eixo
48	T176148	Came	1		Interruptor de Neutro do Came
49	AT220707	Capa	1		Conjunto do Came
50	AT221854	Carcaça	1		Corpo SLC
51	R26448	Anel o	1		
52	AT86950	Interruptor	1		Partida em Neutro
53	T176155	Placa	1		Mola
54	T176146	Plugue	2		Vedação
55	T176145	Eixo cardã	1		Eixo
56	AT220711	Rolamento	2		Agulha
57	AT220710	Vedação	2		Aba
58	AT222803	Apoio	1		
59	AT220704	Vedação	2		Aba
60	T176143	Espaçador	1		Rolamento do Bloco
61	T176144	Eixo cardã	1		Eixo
62	AT220703	Rolamento	1		Agulha
63	T176158	Coluna	3		Montagem
64	.....	Placa	1		Montagem
65	AT220855	Protetor	1		Conjunto
70	19M7897	Parafuso	4		M8 X 35
71	T178767	Coluna	1		
72	.....	Parafuso	2		
73	.....	Parafuso	2		
74	.....	Porca	2		
75	.....	Parafuso	1		
80	**AT304326**	**Controlador eletrô. de dire**	**1**		**(CA), Alavanca de Controle Hidrostático / Transmissão**

Flywheel Coupler
Accouplement de volant-moteur
Acoplador do Volante do Motor
Сцепка маховика
Acoplador de volante

T204841 A.1

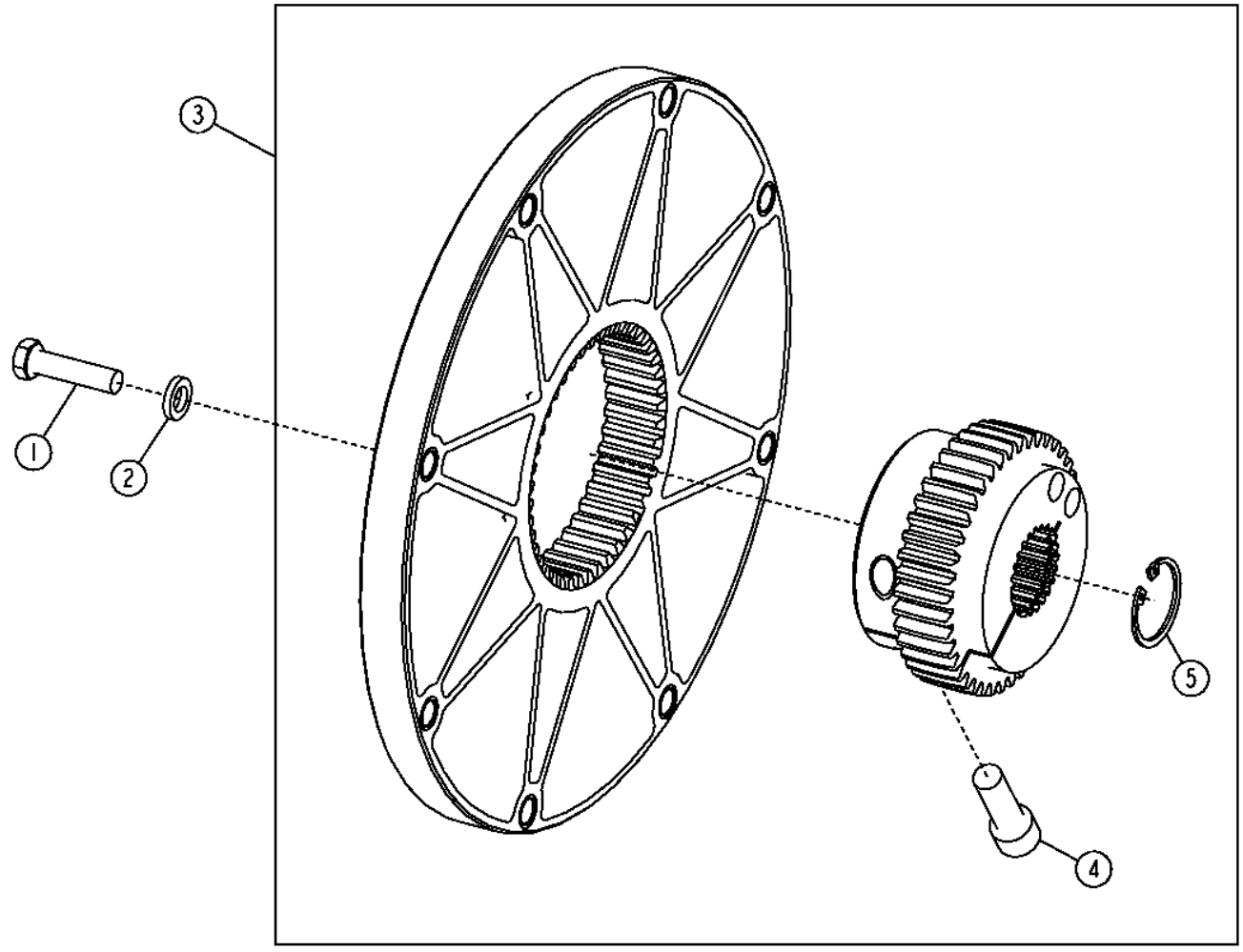

T204841

Item	*Nº peça*	*Descrição*	*Qtde*	*Nº série*	*Notas*
1	19H1800	Parafuso sextavado	8		3/8" X 1-1/2"
3	AT310811	Amortecedor de torção	1		Acoplador da Transmissão
4	19M8448	Parafuso	1		M12 X 35
5	40M1858	Anel de pressão	1		

Hydrostatic Front and Rear Pumps
Pompes avant et arrière hydrostatiques
Bombas Hidrostáticas Dianteira e Traseira
Пер. и задн. гидростат. насосы
Bombas trasera y delantera hidrostática

TX1101983 A.1

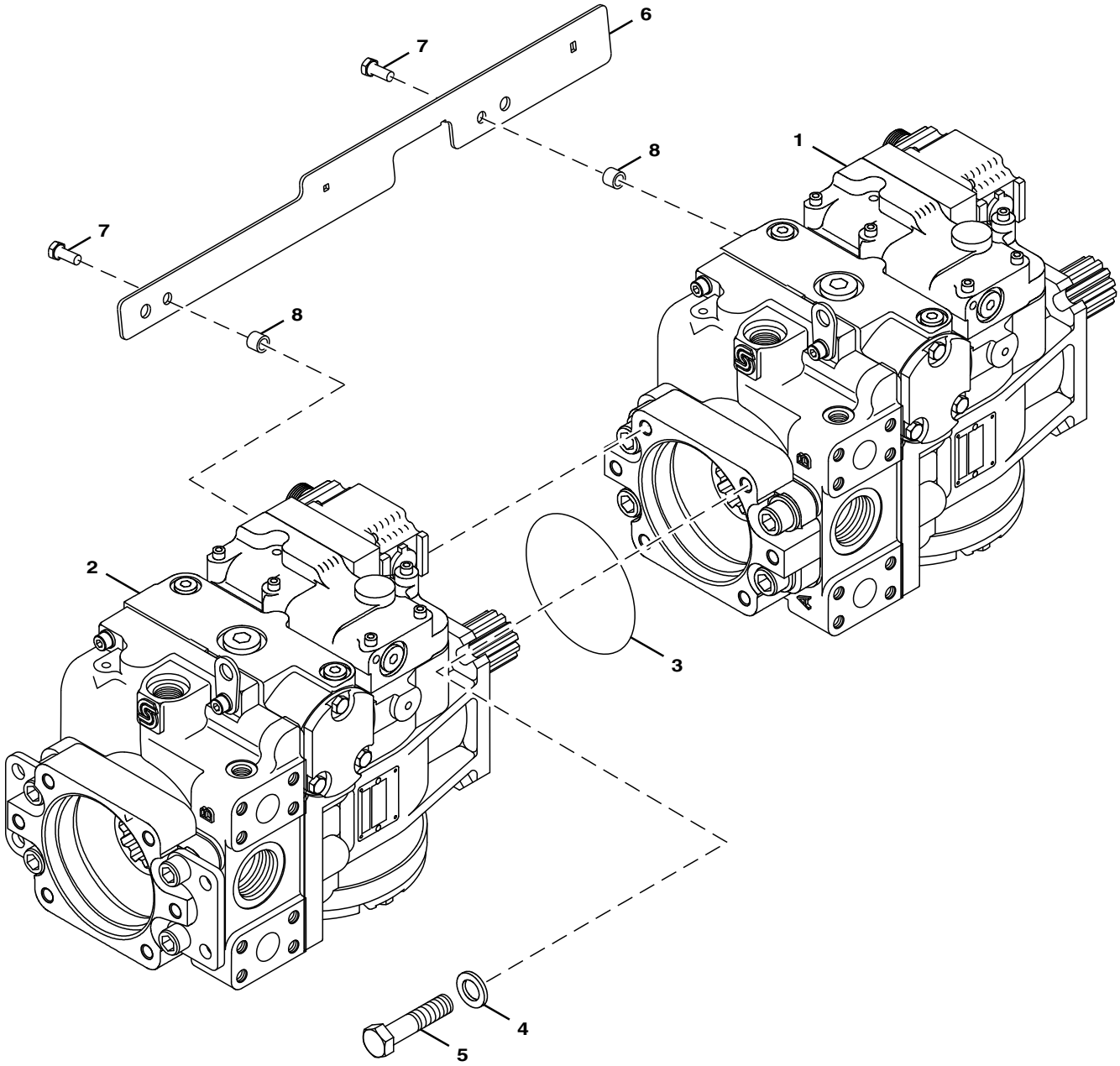

TX1101983

Item	*Nº peça*	*Descrição*	*Qtde*	*Nº série*	*Notas*
1	AT303013	Bombahidráulica remanufat.	1		(MARKED AT306291), Dianteira
	AT348384	Bombahidráulica remanufat.	1		(REMAN FOR AT303013), Dianteira
	AT313586	Bloco de cilindro	1		
2	AT308143	Bombahidráulica remanufat.	1		(MARKED AT306461), Traseira
	AT348386	Bombahidráulica remanufat.	1		(REMAN FOR AT308143), Traseira
3	N203952	Anel o	1		
4	T176241	Arruela	4		
5	T176240	Parafuso	4		
6	T154630	Apoio	1		
7	19M7881	Parafuso	2		M8 X 20
8	28H3405	Bucha	2		0.364" X 0.540" X 7/16"

Hydrostatic Pump Charging System and Filtration Manifold
Système décharge de pompe hydrostatique et collecteur de filtration
Sistema de Carga da Bomba Hidrostática e Coletor de Filtragem
Система зарядки гидростат. насоса и коллектор фильтрации
Sistema de carga de bomba hidrostática y colector de filtración

TX1101987 B.1

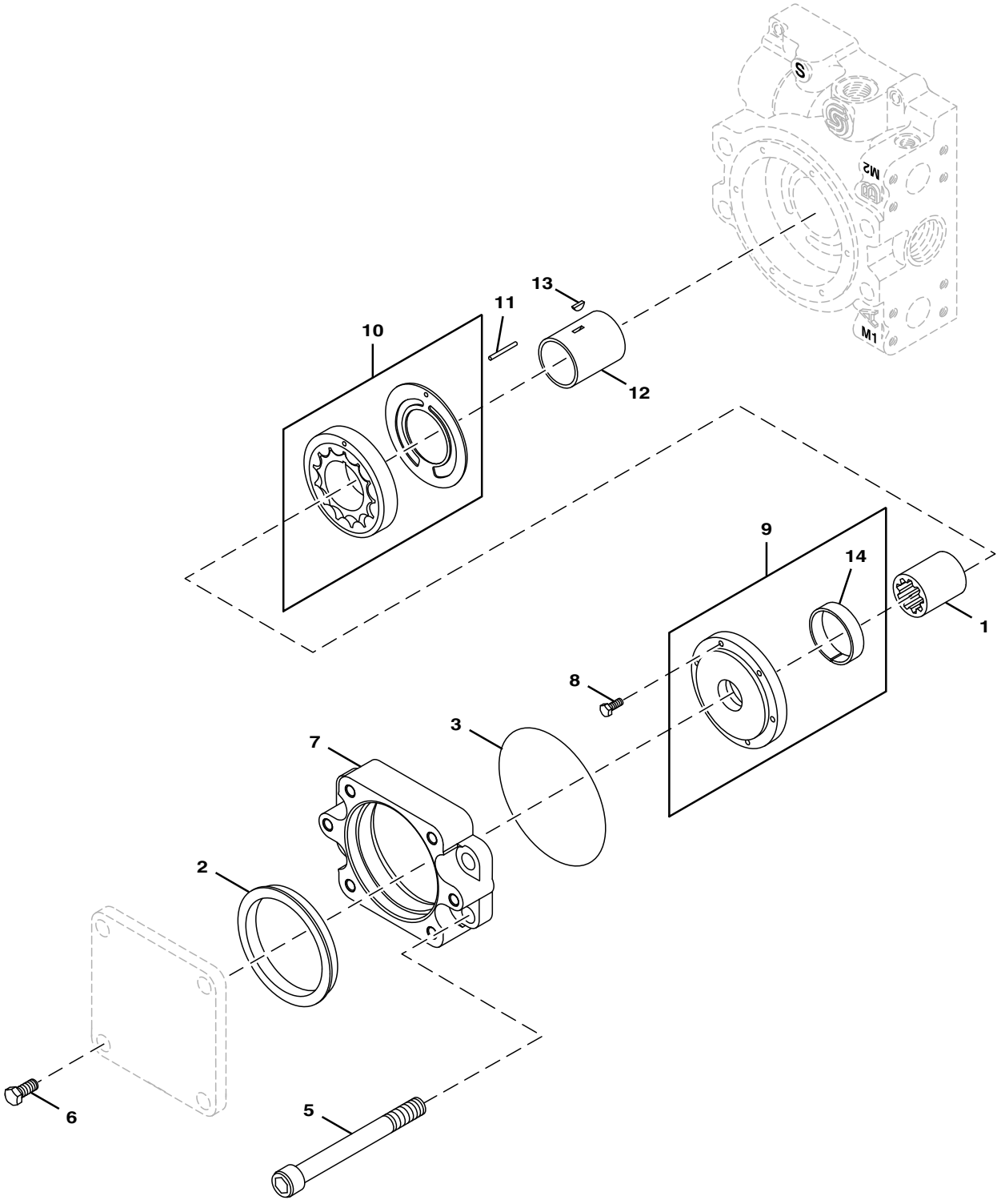

TX1101987

Item	*Nº peça*	*Descrição*	*Qtde*	*Nº série*	*Notas*
1	T167226	Engate	2		
2	T210528	Vedação	1		
3	N203952	Anel o	1		
5	T210527	Parafuso	4		
6	19H3385	Parafuso sextavado	4		1/2" X 1-1/8"
7	T210526	Flange	1		
8	19M8627	Parafuso	6		M6 X 20
9	AT223217	Capa	1		
10	AT195484	Kit da bomba	1		
11	T179637	Pino	1		
12	T179638	Eixo	1		
13	T155677	Chave	1		
14	N203486	Bucha	1		

Hydraulic Pump Fittings
Raccords de pompe hydraulique
Conexões da Bomba Hidráulica
Фитинги гидравл. насоса
Adaptadores de bomba hidráulica

TX1101993 B.2

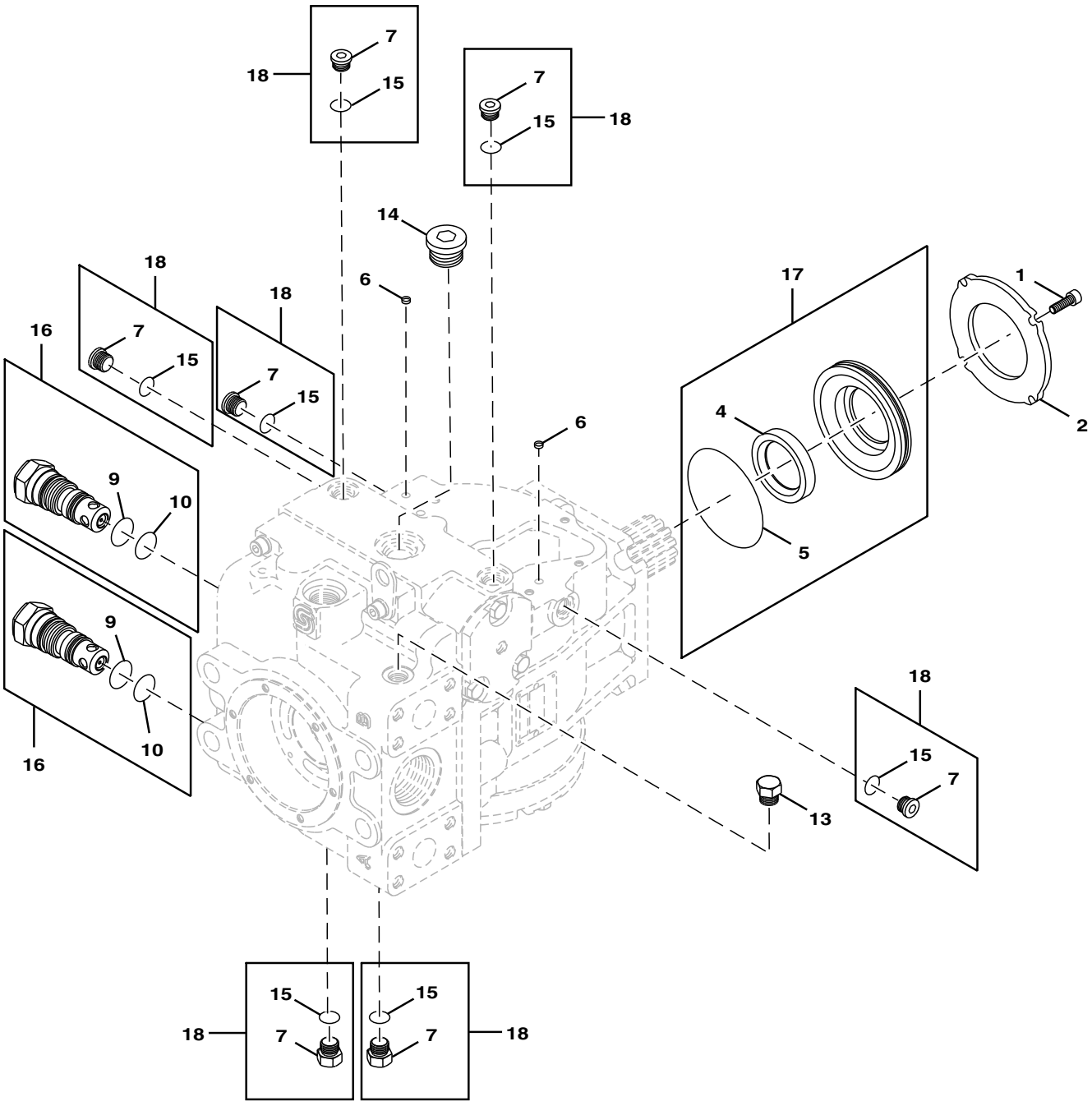

TX1101993

Item	*Nº peça*	*Descrição*	*Qtde*	*Nº série*	*Notas*
1	19M8627	Parafuso	4		M6 X 20
2	AT173175	Placa	1		
4	AT173174	Vedação	1		
5	T204292	Anel o	2		
6	AH123403	Peneira	3		
7	T54967	Tampão	4		
9	P42061	Anel o	2		21.946 X 1.778 mm (0.864" X 0.070")
10	N203491	Anel o	2		20.345 X 1.778 mm (0.801" X 0.070")
14	T64769	Tampão de dreno	1		Dianteira e Traseira
15	M74600	Anel o	4		11.887 X 1.981 mm (0.468" X 5/64")
16	AT310595	Kit da válvula	2		
17	AT349058	Vedação	1		
18	AT334796	Tampão	7		

Hydrostatic Charge Housing
Carter d'alimentation hydrostatique
Alojamento de Carga Hidrostática
Корпус гидростат. пит.
Caja de carga hidrostática

TX1101990 A.1

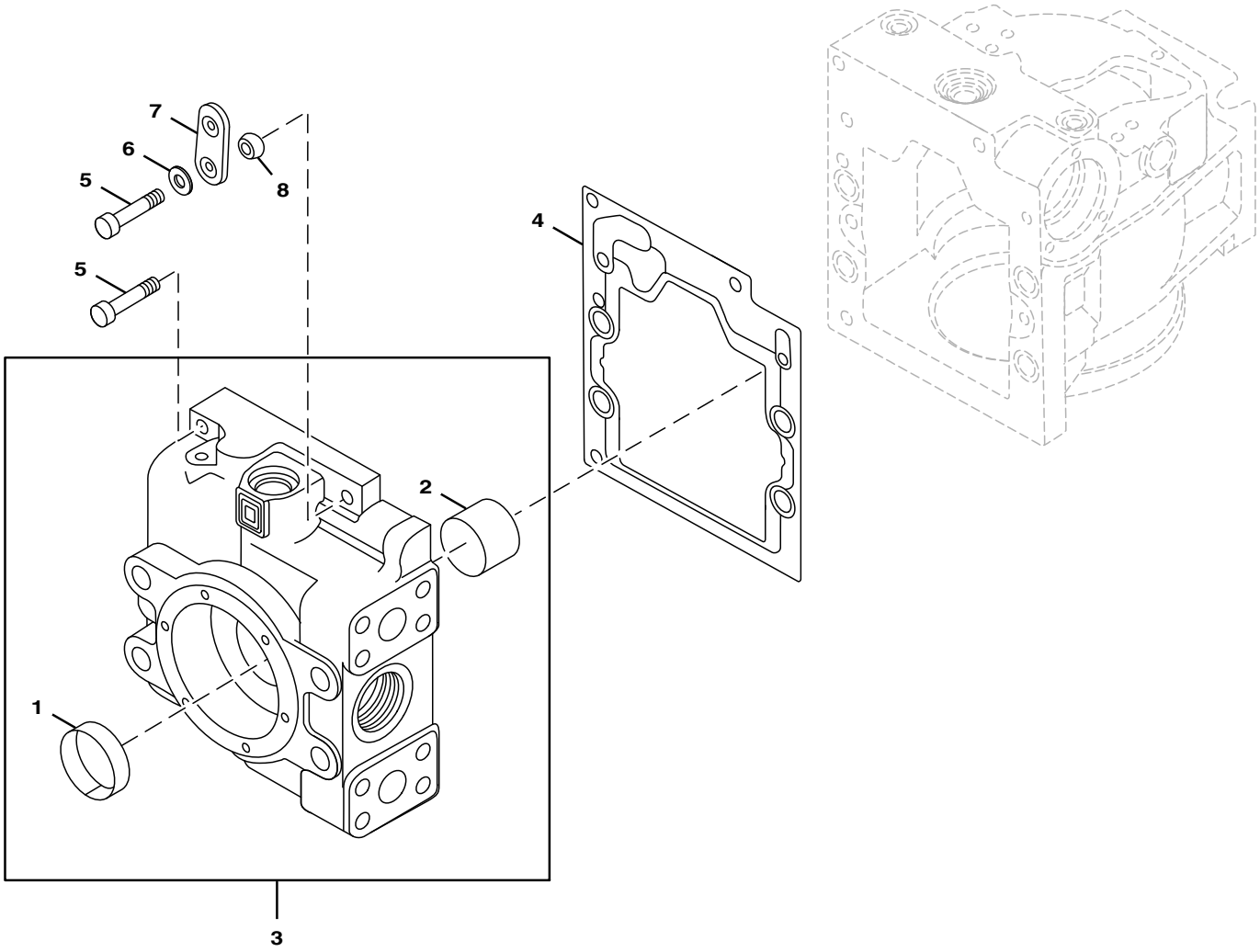

TX1101990

Item	*Nº peça*	*Descrição*	*Qtde*	*Nº série*	*Notas*
1	N203486	Bucha	1		
2	T155601	Rolamento	1		Munhão
3	AT313570	Tampa de válvula	1		Carcaça da Bomba de Carga
4	T155604	Junta	1		
5	19M8123	Parafuso	2		M8 X 45
6	24H1136	Arruela	2		11/32" X 11/16" X 0.065"
7	AT214861	Olhal	1		
8	AT214860	Espaçador	1		

Hydrostatic Pump Limitation Control
Commande de limitation de pompe hydrostatique
Controle de Limitação da Bomba Hidrostática
Огр. упр. гидростат. насоса
Control limitador de bomba hidrostática

TX1101962 B.2

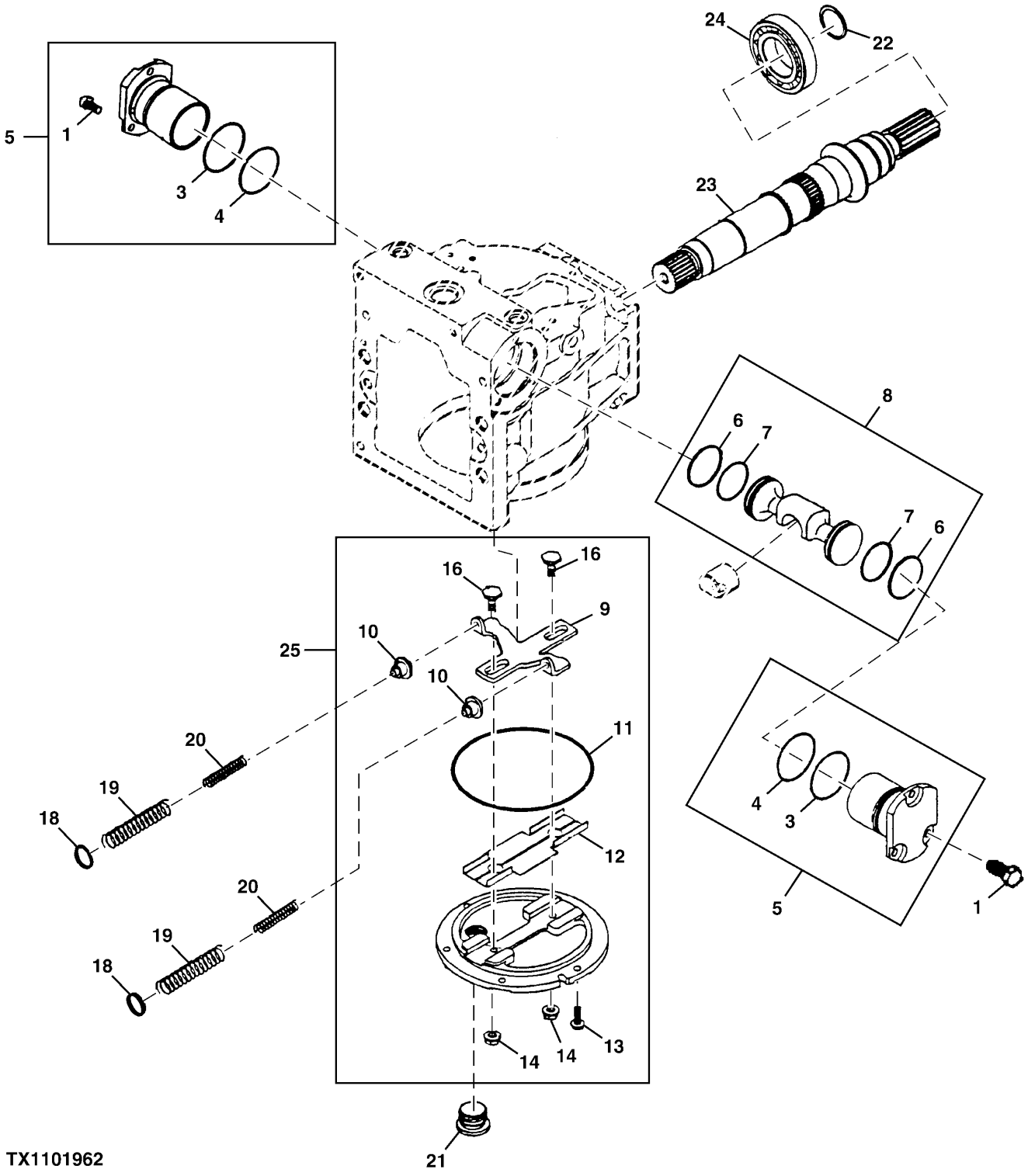

Item	*Nº peça*	*Descrição*	*Qtde*	*Nº série*	*Notas*
1	19M7932	Parafuso sextavado	4		M8 X 16
3	T155996	Anel o	1		
4	T155997	Anel o	1		
5	AT173182	Kit da bomba	2		Luva do Servo
6	T210523	Anel de pistão	2		
7	P50635	Anel o	2		Apoio
8	AT313404	Kit do pistão	1		Pistão do Servo
9	CB11484341	Alavanca	1		
10	.....	RetentoR	1		(ORDER AT362741)
11	T157504	Anel o	1		
12	RE164594	Inserto	1		
13	T155641	Parafuso	6		
14	T155640	Porca	2		
16	T177595	Coluna	2		
17	AT186762	Capa	1		Lateral, Farpa T Fundida, (INCLUDES RE164594)
18	T155638	Calço	2		
19	T163767	Mola	2		
20	T163768	Mola	2		
21	T64769	Tampão de dreno	1		
22	T155994	Anel de pressão	1		
23	T163202	Eixo	1		Dianteira
	T155608	Eixo	1		Traseira
24	AT173172	Rolamento cilíndRico	1		
25	AT362741	Kit da alavanca	1		

Hydrostatic Pump Housing, Swash Plate, Piston and Cylinder Block Assy
Carter de pompe hydrostatique, plateau oscillant, piston et bloc-cylindres
Carcaça da Bomba Hidrostática, Placa Oscilante, Pistão e Conj. do Bloco de Cilindros
Корпус гидростат. насоса, наклонный диск, поршень и узел блока цилиндров
Caja de bomba hidrostática, placa inclinable, émbolo y conjunto de bloque de cilindros

TX1101966 A.1

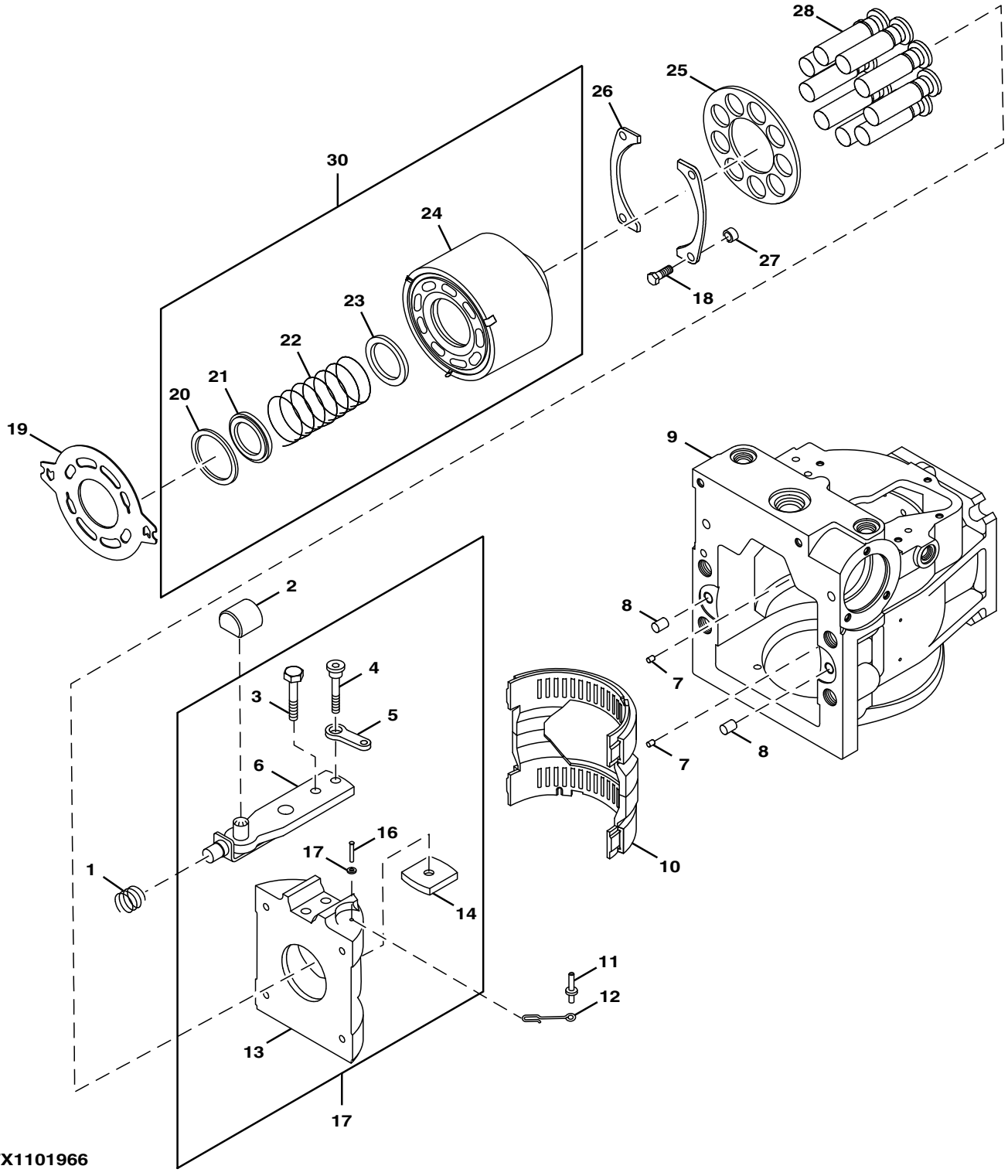

TX1101966

Item	*Nº peça*	*Descrição*	*Qtde*	*Nº série*	*Notas*
1	AT173180	Mola	2		
2	AT173181	Tampa	2		Bloco Deslizante, Nivelador
3	T155938	Parafuso	1		
4	.....	Parafuso	1		(ORDER AT173177)
5	AT181630	Ligação	1		
6	.....	Braço	1		(ORDER AT173177)
7	T155936	Pino	4		
8	R726R	Pino de centragem	2		
9	.....	Carcaça	1		Bomba Dianteira, (ORDER AT348384)
	.....	Carcaça	1		Bomba Traseira, (ORDER AT348386)
10	AT173176	Rolamento	2		
11	T210562	Pino	2		
12	AT173178	Ligação	2		
13	.....	Placa	1		(ORDER AT173177)
14	AT214873	Guia	1		
15	T24199	Arruela	1		
16	AT214874	Pino fixador	1		
17	AT173177	Placa de deslizamento	2		
18	T176261	Parafuso	4		
19	T155644	Placa	2		
20	.....	Anel	1		(ORDER AT214807)
21	.....	RetentoR	1		(ORDER AT214807)
22	.....	Mola	1		(ORDER AT214807)
23	.....	Assento	1		(ORDER AT214807)
24	.....	Bloco de cilindro	1		(ORDER AT214807)
25	T155681	Guia	1		
26	AT173281	Rolamento	4		
27	T155682	Espaçador	4		
28	AT173279	Pistão	9		
30	AT214807	Bloco de cilindro	1		

Hydrostatic Pump Displacement Control Valve
Soupape de contrôle de variation de cylindrée de pompe hydrostatique
Válvula de Controle de Cilindrada da Bomba Hidrostática
Распр. рег. раб. объема гидростат. насоса
Válvula de control de caudal de bomba hidrostática

TX1101984 B.1

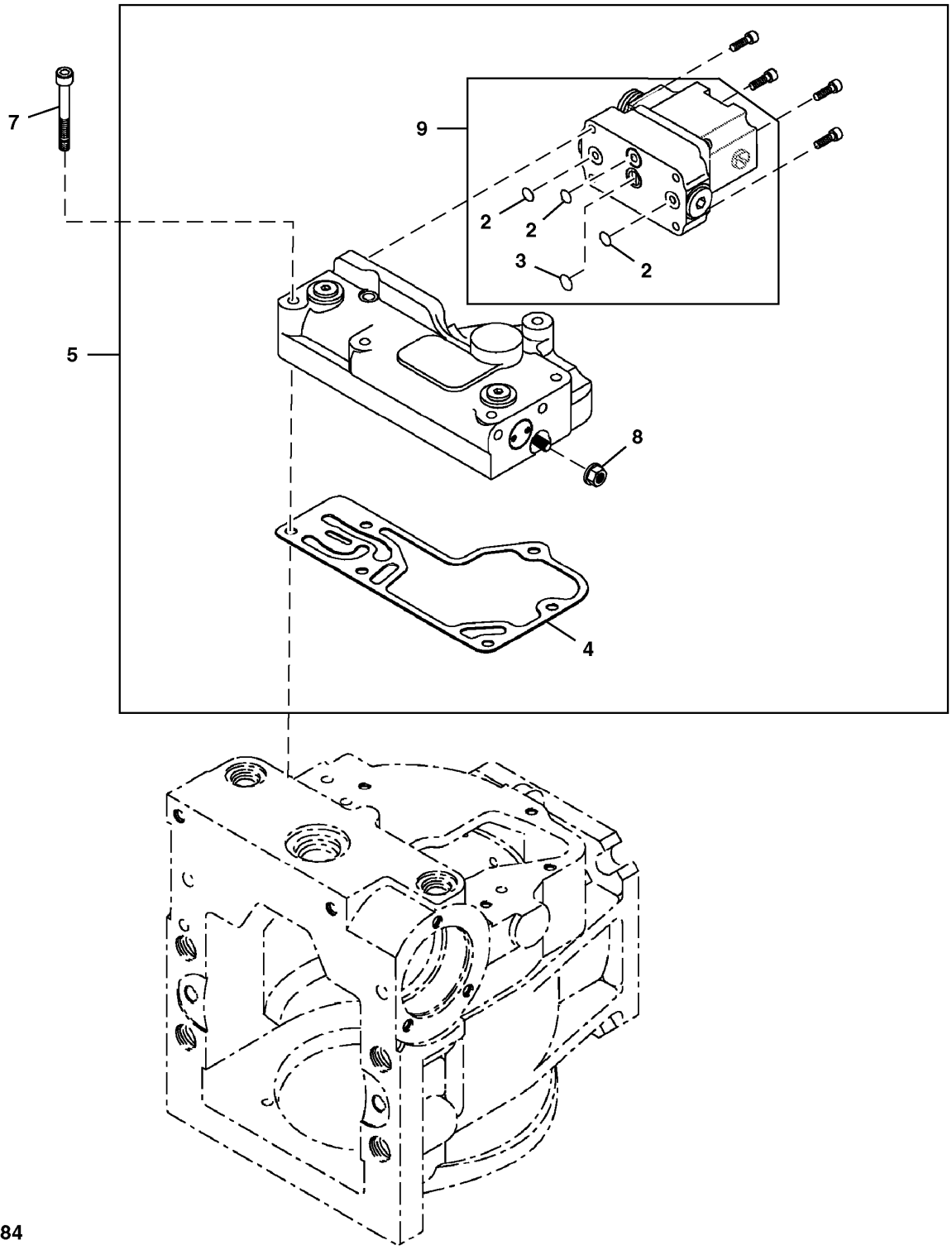

TX1101984

Item	*Nº peça*	*Descrição*	*Qtde*	*Nº série*	*Notas*
2	T164365	Anel o	3		
3	T200765	Anel o	1		
4	R151090	Junta	1		
5	AT313584	Kit da bomba	1		
7	19M8541	Parafuso	6		M6 X 50
8	T155640	Porca	1		
9	AT304671	VálV.de contr.atuada hidr.	1		

Hydrostatic Track Drive Motor Shaft and Sensors
Arbre et capteurs du moteur d'entraînement de chenille hydrostatique
Eixo do Motor e Sensores do Acionamento Hidrostático da Esteira
Вал двигателя и датчики гидростатического привода гусеницы
Eje y sensores de motor hidrostático de mando de orugas

TX1120392 A.1

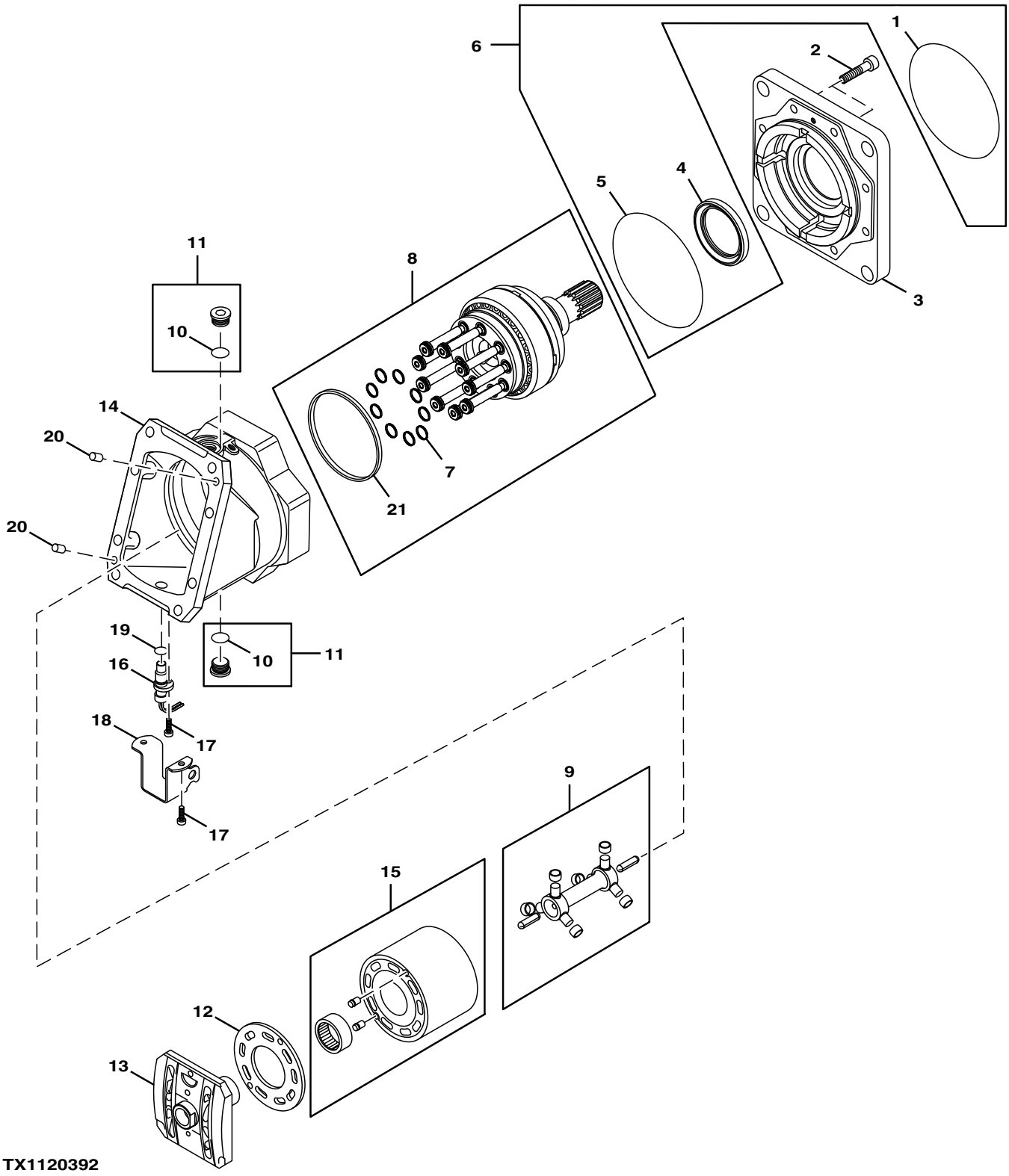

Item	*Nº peça*	*Descrição*	*Qtde*	*Nº série*	*Notas*
1	T162012	Anel o	1		
2	19M8823	Parafuso	8		M12 X 35
3	.....	Flange	1		SUB AT312992
	AT227317	Motor hidráulico	1		NLA, ORDER AT312992
	AT312992	Motor hidráulico remanufat.	1		REMAN FOR AT227317
4	AT214702	Kit retentor	1		SUB FOR AT173304
5	T155729	Anel o	1		
6	AT214702	Kit retentor	1		
7	T155732	Kit anéis de pistão	1		
8	AT173308	Eixo	1		
9	AT300970	Kit do eixo	1		Eixo de Sincronismo do Motor Hidrostático
10	T72570	Anel o	2		
11	AT214566	Plugue	1		
12	AT173306	Rolamento	1		Placa
13	AT181917	VálVula de carretel	1		Segmento da Válvula do Fuso do Retentor
14	.....	Carcaça	1		SUB AT312992
15	AT173307	Bloco de cilindro	1		
16	AT360574	SenSor velocid. da roda	1		SUB FOR AT301762
17	T188306	Parafuso	6		
18	T210501	Proteção	1		
19	M74600	Anel o	1		
20	R726R	Pino de centragem	2		
21	T164318	Anel	1		Sensor de Rotação Magnético

Hydrostatic Track Drive Motor End Cap and Feedback Spring
Couvercle d'extrémité et ressort de réaction de moteur d'entraînement chenille hydrostatique
Mola de Retorno
Торц. загл. и пруж. обр. связи мотора гидростат. гусен. привода
Tapa terminal de motor hidrostático de mando de orugas y resorte de realimentación

TX1120393 A.1

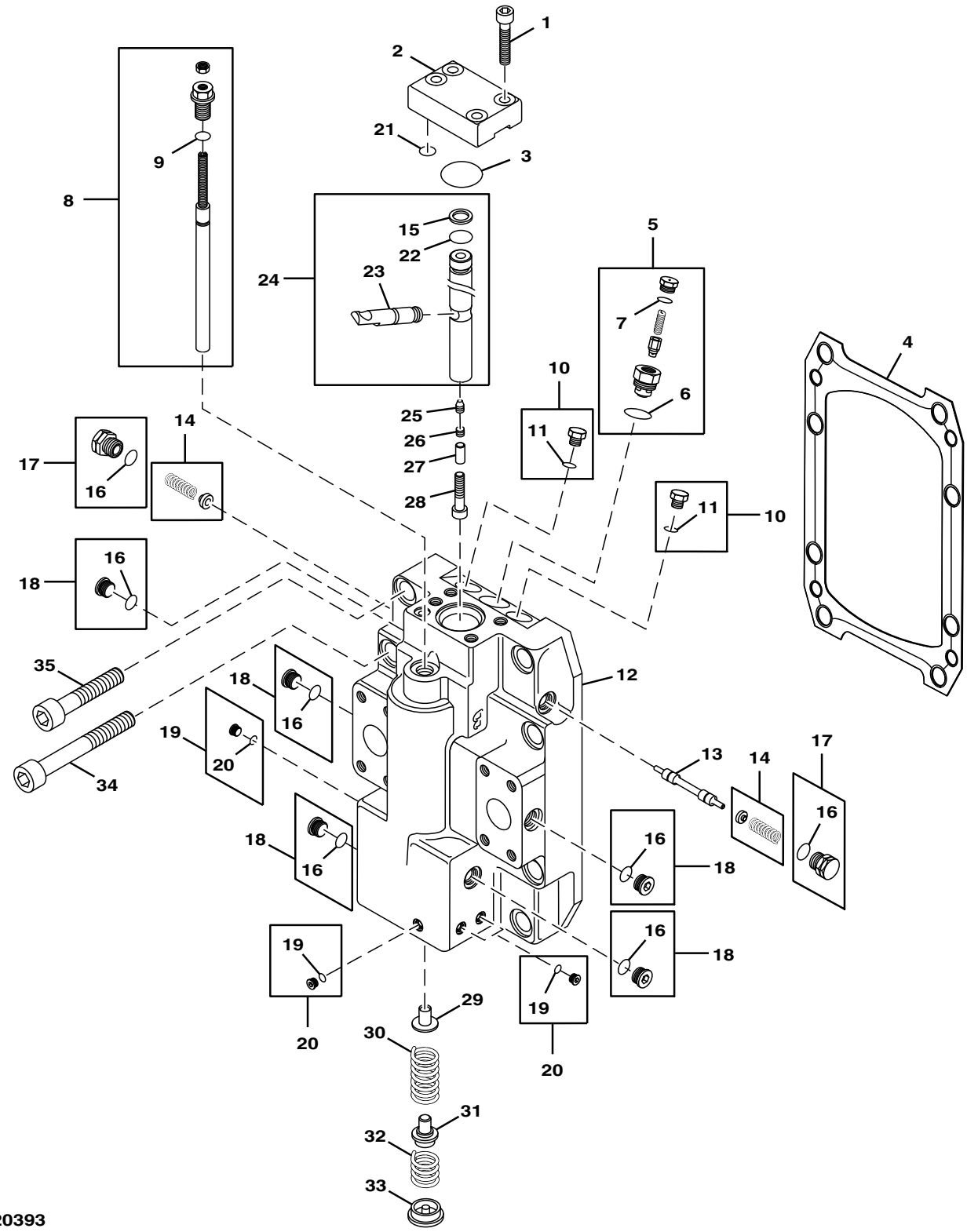

TX1120393

Item	*Nº peça*	*Descrição*	*Qtde*	*Nº série*	*Notas*
1	19M8447	Parafuso	4		M10 X 35
2	AT306983	Capa	1		
3	T158241	Anel o	1		
4	T155731	Junta	1		
5	AT186965	VálVula de alíVio de press.	1		
6	M45387	Anel o	1		
7	M74600	Anel o	1		
8	T155679	Haste	1		
9	T165492	Anel o	1		
10	T176383	Plugue	2		
11	R28782	Anel o	2		
12	T190502	Tampa	1		Extremidade
13	T155741	Pistão	1		Descarga do Circuito
14	AT196462	Conjunto de assento	2		Sede da Mola
15	T162854	Anel	1		
16	M74600	Anel o	5		
17	AT180814	Plugue	2		
18	T54967	Tampão	5		
19	AT184869	Plugue	6		
20	T165535	Anel o	6		
21	T155987	Anel o	1		
22	T155757	Anel o	1		
23	T155735	Alavanca	1		Retorno
24	AT184822	Kit	1		
25	T155736	Parafuso de fenda	1		
26	T155737	Parafuso de fenda	1		
27	T210502	Arruela	1		
28	T210503	Parafuso e Porca	1		
29	T210497	Guia	1		
30	T210500	Mola	1		
31	T165536	RetentoR	1		
32	T210385	Mola	1		
33	T210386	Assento	1		
34	19M8489	Parafuso	4		M12 X 65
35	19M8580	Parafuso	4		M12 X 50

Hydrostatic Track Drive Motor Control
Commande de moteur d'entraînement de chenille hydrostatique
Controle do Motor de Acionamento Hidrostático da Esteira
Упр. мотора гидростат. гусен. привода
Control de motor hidrostático de mando de orugas

TX1042486 A.1

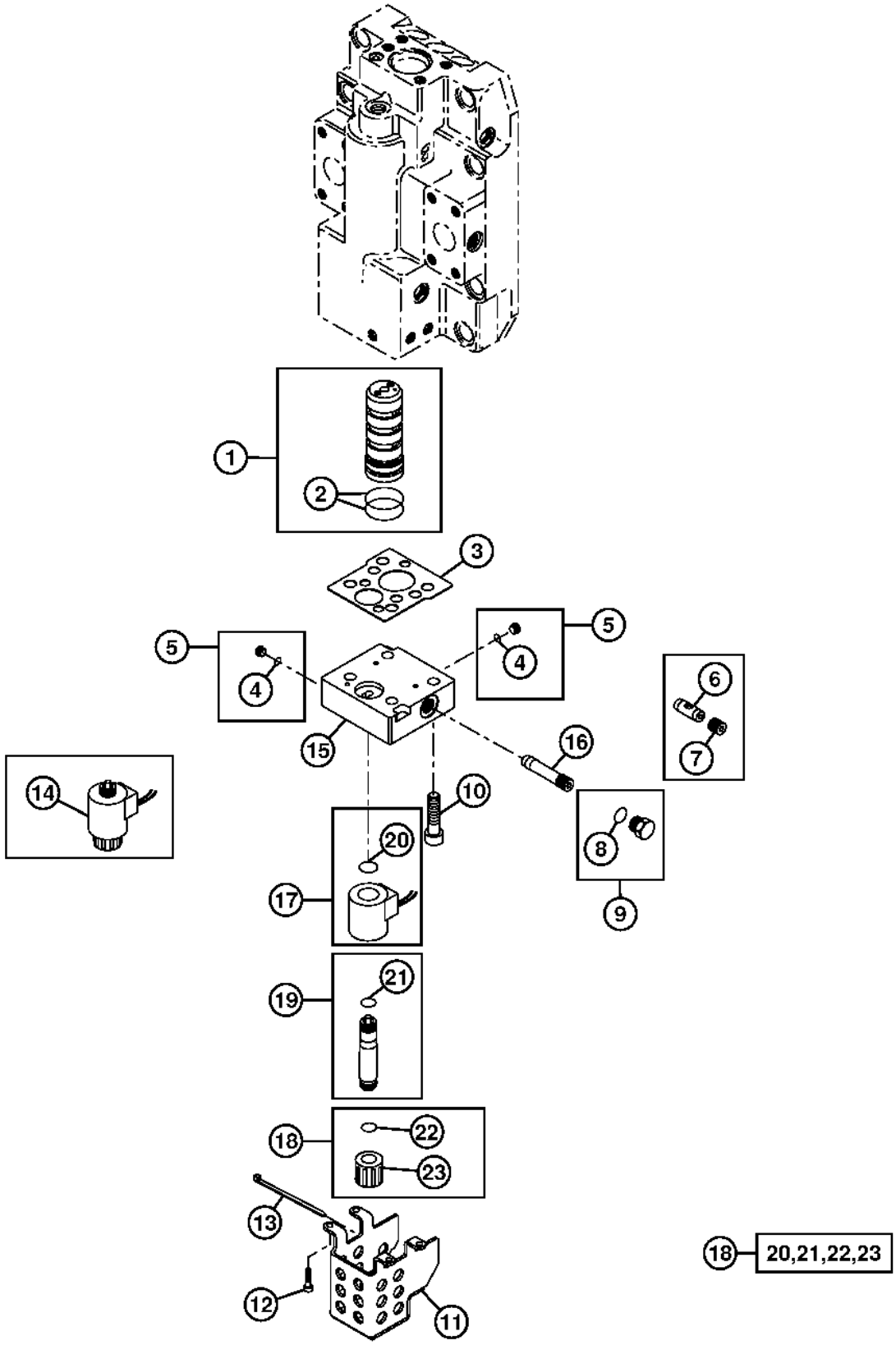

Item	*Nº peça*	*Descrição*	*Qtde*	*Nº série*	*Notas*
1	AT313403	VálVula de carretel	1		
2	T155975	Anel o	2		
3	T190503	Junta	1		
4	T165535	Anel o	2		
5	AT184869	Plugue	2		
6	.....	VálVula de carretel	1		Projeto Antigo, (SUB T223395) (SUB FOR T210494 AND T210496)
7	.....	Orifício	1		Projeto Antigo, (SUB T223395) (SUB FOR T210495 AND T210496)
8	M74600	Anel o	1		
9	AT334796	Tampão	1		
10	19M8823	Parafuso	4		M12 X 35
11	T218570	Apoio	1		
12	T188306	Parafuso	4		
13	R44302	Cinta	1		
14	.....	VálVula solenóide	1		Projeto Antigo, Solenoide do Seletor de Velocidade Hidrostático / Transmissão, (SUB AT307543, AT334532 AND AT334533)
15	T210495	Carcaça	1		
16	T223395	VálVula de carretel	1		
17	AT307543	VálVula solenóide	1		
18	AT334533	Kit da bobina	1		
19	AT334532	Kit da armadura	1		
20	.....	Anel	1		
21	.....	Anel	1		
22	.....	Anel	1		
23	.....	Porca	1		

Hydrostatic Track Drive Motors
Moteurs d'entraînement de chenille hydrostatique
Motores do Acionamento Hidrostático da Esteira
Моторы гидростат. гусен. привода
Motores hidrostáticos de mando de orugas

AT354327_TX1120391 A.1

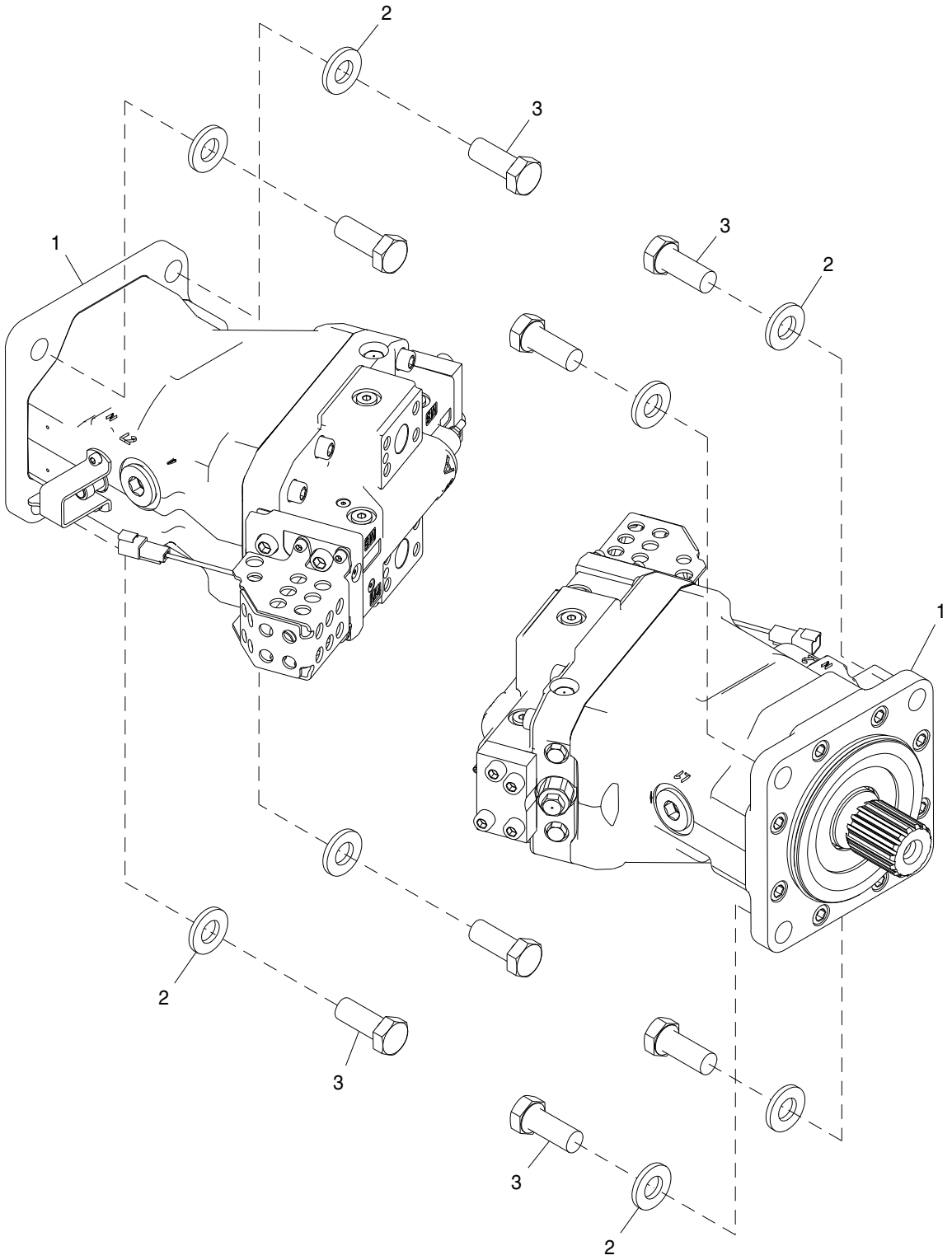

AT354327_TX1120391

Item	*Nº peça*	*Descrição*	*Qtde*	*Nº série*	*Notas*
1	AT227317	Motor hidráulico	2		ORDER AT312992
	AT312992	Motor hidráulico remanufat.	1		REMAN FOR AT227317
2	24M7242	Arruela	8		21.400 X 42 X 5 mm
3	19M7597	Parafuso sextavado	8		M20 X 50

Hydrostatic Integrated Control Valve (- 173641)
Distributeur intégré hydrostatique (- 173641)
Válvula de Controle Hidrostático Integrado (- 173641)
Встр. гидростат. рег. клапан (- 173641)
Válvula de control integrada hidrostática (- 173641)

T209644 A.1

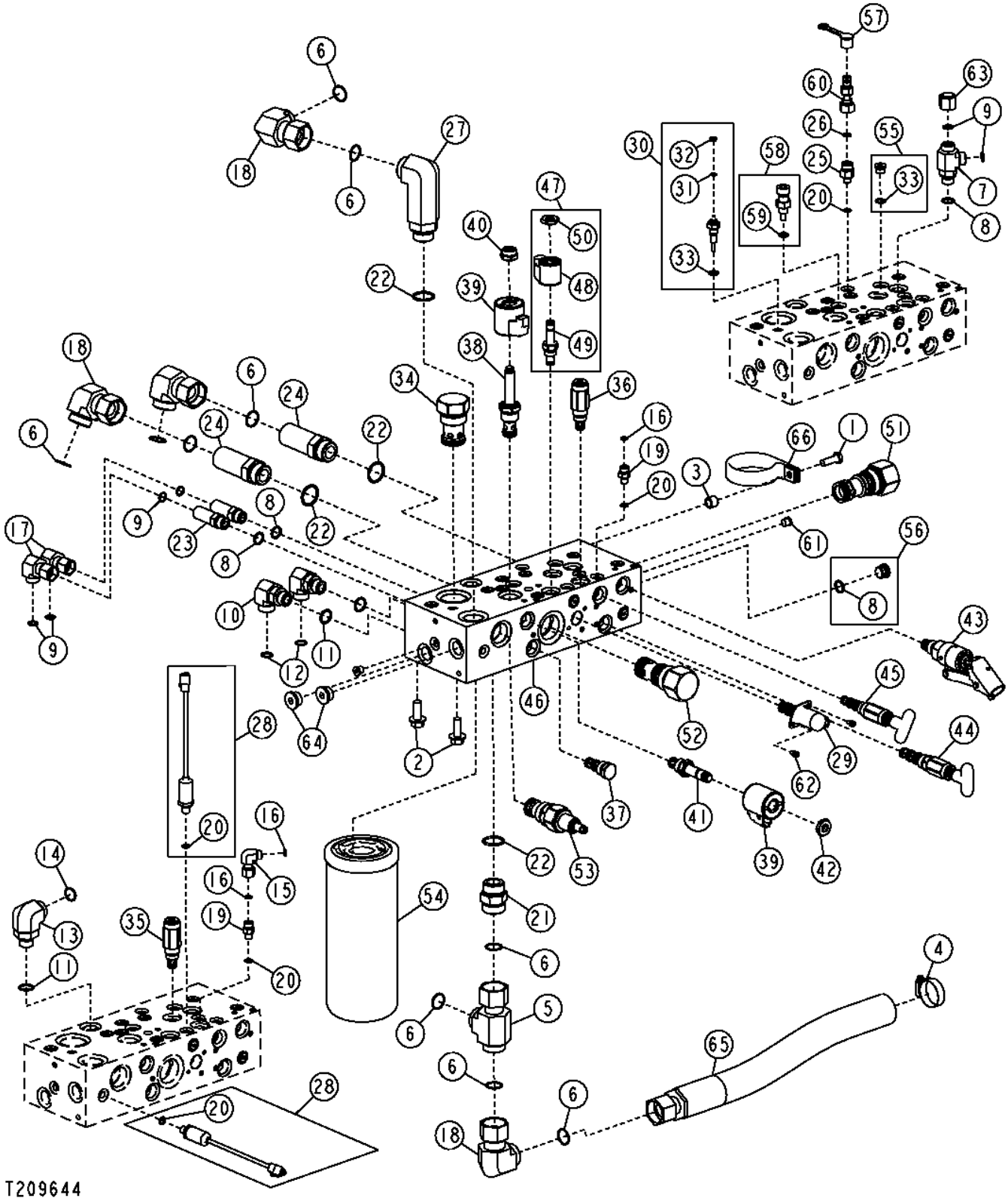

Item	*Nº peça*	*Descrição*	*Qtde*	*Nº série*	*Notas*
1	19M7662	Parafuso sextavado	1		M10 X 30
2	19M7789	Parafuso	3		M12 X 30
3	28H3394	Bucha	1		0.493" X 0.675" X 1/2"
4	AR44217	Braçadeira	1		
5	38H1002	Conexão em t	1		
6	T76938	Anel o	12		
7	38H1024	Conexão em t	1		
8	R26375	Anel o	3		
9	T77857	Anel o	6		
10	38H1006	Conexão em ângulo	2		
11	R26906	Anel o	3		
12	T77932	Anel o	2		
13	38H1014	Conexão em ângulo	1		
14	T77858	Anel o	1		
15	38H1093	Conexão em ângulo	1		
16	T77814	Anel o	3		
17	38H1095	Conexão em ângulo	2		
18	38H1098	Conexão em ângulo	4		
19	38H1159	Adaptador	2		
20	R28782	Anel o	4		
21	38H1164	Adaptador	1		
22	R29936	Anel o	4		
23	38H1213	Adaptador	2		
24	38H1216	Adaptador	2		
25	38H1309	Adaptador	1		
26	T77613	Anel o	1		
27	38H1493	Conexão em ângulo	1		
28	.....	SenSor preS. óleo tranSm.	2		Carga Hidrostática e Pressão do Freio, (ORDER AT355360 AND AT363848) (AT228298 NLA)
29	AT303799	VálVula	1		Solenoide de Derivação do Resfriador do Óleo Hidrostático, (INCLUDES AT224873)
	AT224873	Kit retentor	1		(INCLUDED IN AT303799)
30	AT305595	Interrup. de pressão	1		HidrostáticoHidrostático
31	12M7060	Arruela	1		5.300 mm
32	14H778	Porca	2		0.190"
33	R26448	Anel o	2		
34	AT323730	VálVula	1		Válvula de Derivação do Filtro de Carga, (INCLUDES AT327153)
	AT327153	Kit retentor	1		
35	AT307211	VálVula de alíVio de press.	1		Bomba ManualBomba Manual, (INCLUDES AT327149)
	AT327149	Kit retentor	1		
36	AT307212	VálVula de alíVio de press.	1		Bomba do Freio, (INCLUDES AT327149)
	AT327149	Kit retentor	1		
37	AT307214	VálVula	1		Válvula de Corrediça do Freio, (INCLUDES AT327152)
	AT327152	Kit retentor	1		
38	AT308123	VálVula solenóide	1		Freio de Estacionamento
	AT327145	Kit retentor	1		(SUB FOR AT314329, THIS APPLICATION)
39	AT333813	VálVula solenóide	1		Freio de Estacionamento, (SUB FOR AT308124)
	AT327145	Kit retentor	1		(SUB FOR AT314329, THIS APPLICATION)
40	T208385	Porca	1		(USE WITH AT308124)
	T225292	Porca	1		(USE WITH AT333813)
41	AT308122	VálVula solenóide	1		Freio de Estacionamento
42	T225293	Porca	1		(SUB FOR T181306)
43	AT310725	Bomba	1		Inclinação da Cabine, (INCLUDES AT327146)
	AT327146	Kit retentor	1		
44	AT310789	VálVula	1		Válvula Seletora do Freio / Cabine, (INCLUDES AT327150)
	AT327150	Kit retentor	1		
45	AT310790	VálVula	1		Válvula Seletora de Subida / Descida da Cabine, (INCLUDES AT327151)
	AT327151	Kit retentor	1		
46	AT326989	Coletor	1		Coletor da Válvula de Controle Hidrostático Integrado, (SUB FOR AT321344)
47	AT317088	VálVula	1		Piloto da Válvula de Derivação do Tanque
	AT327149	Kit retentor	1		
48	AT333809	VálVula solenóide	1		(SUB FOR AT224574)
49	AT313500	VálVula	1		Piloto da Válvula de Derivação do Tanque
50	T211421	Porca	1		(USE WITH AT224574)
	T225293	Porca	1		(USE WITH AT333809)
51	AT317089	VálVula	1		Derivação do Resfriador de Óleo, (INCLUDES AT327148)
	AT327148	Kit retentor	1		
52	AT317092	VálVula	1		Válvula de Derivação do Tanque, (INCLUDES AT327148)
	AT327148	Kit retentor	1		
53	AT323597	VálVula	1		Alívio de Carga do Neutro, (INCLUDES AT327143)
	AT327143	Kit retentor	1		
54	AT318160	Elemento de filtro	1		HidrostáticoHidrostático
55	AT49216	Tampão	1		
	T70177	Anel o	1		
56	AT63271	Conexão	1		
57	R77175	Capa	1		
58	RE48419	SenSor	1		Temperatura
59	51M7041	Anel o	1		11.300 X 2.200 mm
60	RE60701	Engate de diagnostico	1		
61	T105368	Tampão	14		
62	T204128	Parafuso	2		
63	38H1416	Conexão	1		
64	T58477	Conexão	2		

65	AT315955	Mangueira hidráulica	1	
66	T161031	Braçadeira	1	(SUB FOR T162575), Nesta Aplicação

Hydrostatic Integrated Control Valve (Front And Left) (173642 -)
Distributeur intégré hydrostatique (avant et gauche) (173642 -)
Válvula do Controle Hidrostático Integrado (Dianteira e Esquerda) (173642 -)
Встроенный гидростатический регулировочный клапан (передняя и левая сторона) (173642 -)
Válvula de control integrada hidrostática (delantera e izquierda) (173642 -)

TX1054167 A.1

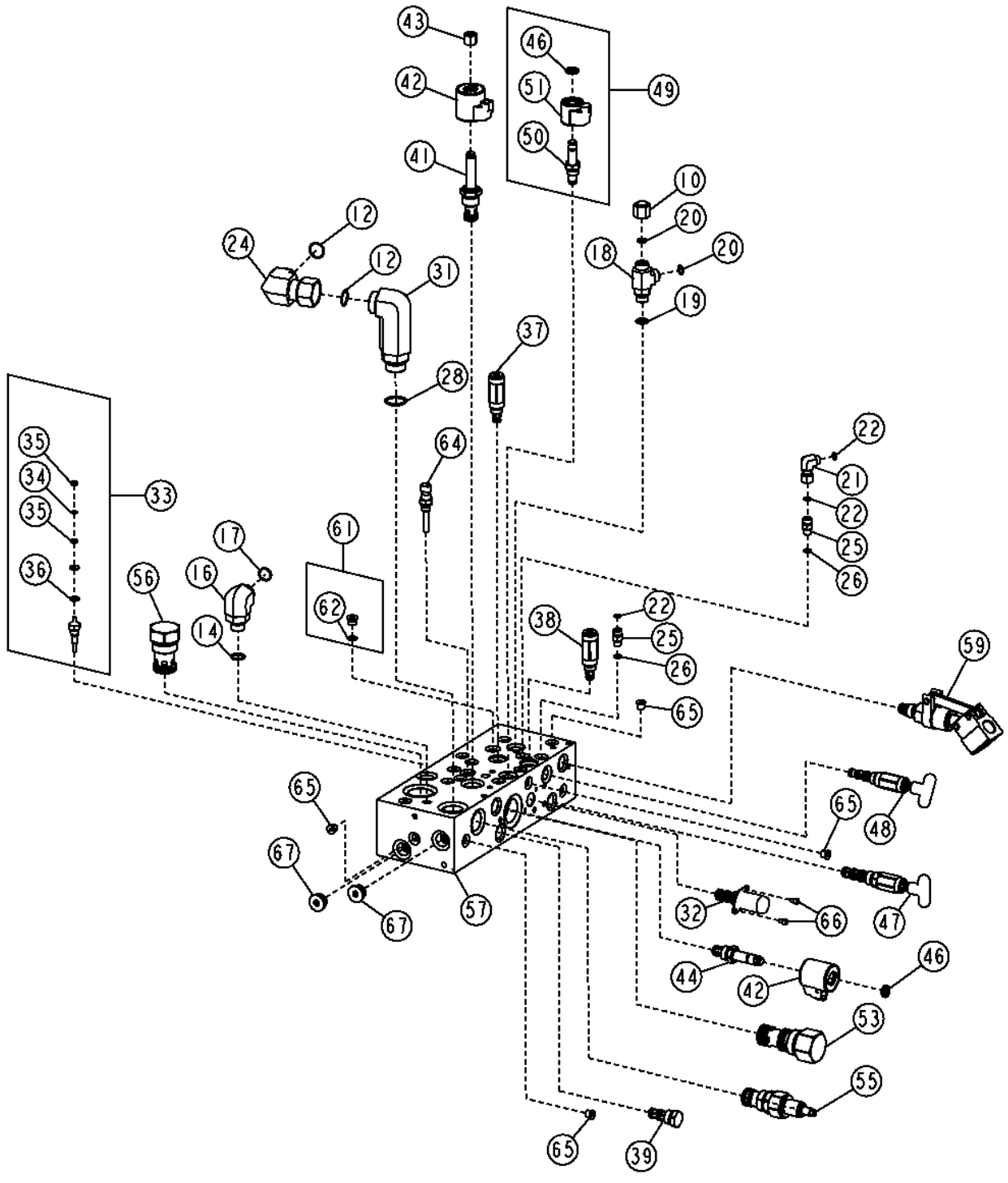

TX1054167

Item	*Nº peça*	*Descrição*	*Qtde*	*Nº série*	*Notas*
1	38H1416	Conexão	1		
12	T76938	Anel o	2		23.520 X 1.780 mm (0.926" X 0.070")
14	R26906	Anel o	1		19.177 X 2.464 mm (0.755" X 0.097")
16	38H1014	Conexão em ângulo	1		
17	T77858	Anel o	1		18.771 X 1.778 mm (0.739" X 0.070")
18	38H1024	Conexão em t	1		
19	R26375	Anel o	1		16.358 X 2.210 mm (0.644" X 0.087")
20	T77857	Anel o	3		12.421 X 1.778 mm (0.489" X 0.070")
21	38H1093	Conexão em ângulo	1		
22	T77814	Anel o	2		7.650 X 1.780 mm (0.301" X 0.070")
24	38H1098	Conexão em ângulo	1		
25	38H1159	Adaptador	1		
26	R28782	Anel o	1		8.915 X 1.829 mm (0.351" X 0.072")
28	R29936	Anel o	1		29.743 X 2.946 mm (1.171" X 0.116")
31	38H1493	Conexão em ângulo	1		
32	AT303799	VálVula	1		
	AT224873	Kit retentor	1		
33	AT305595	Interrup. de pressão	1		Indicador de Restrição do Filtro
34	12H295	Arruela de pressão	1		0.190"
35	14H778	Porca	2		0.190"
36	R26448	Anel o	1		11.887 X 1.981 mm (0.468" X 5/64")
37	AT307211	VálVula de alíVio de press.	1		
	AT327149	Kit retentor	1		
	T187815	Anel o	1		
38	AT307212	VálVula de alíVio de press.	1		
	AT327149	Kit retentor	1		
	T187815	Anel o	1		
39	AT307214	VálVula	1		Transportador de Carga
	AT327152	Kit retentor	1		
41	AT308123	VálVula solenóide	1		Aplicação do Freio
	AT327145	Kit retentor	1		
	AT314329	Kit retentor	1		
42	AT333813	VálVula solenóide	1		
43	T225292	Porca	1		12.700 mm (1/2")
44	AT308122	VálVula solenóide	1		Liberação do Freio
	AT327146	Kit retentor	1		
	AT314326	Kit retentor	1		
46	T225293	Porca	2		12.700 mm (1/2")
47	AT310789	VálVula	1		Puxe para Deslocar
	AT327150	Kit retentor	1		
48	AT310790	VálVula	1		Puxe para Deslocar
	AT327151	Kit retentor	1		
49	AT317088	VálVula	1		Alívio Elétrico
	AT327149	Kit retentor	1		
	T187815	Anel o	1		
50	AT313500	VálVula	1		Derivação do Tanque
51	AT333809	VálVula solenóide	1		
53	AT317092	VálVula	1		Direcional
	AT327148	Kit retentor	1		
55	AT323597	VálVula	1		Alívio
	AT327143	Kit retentor	1		
56	AT323730	VálVula	1		Retenção
	AT327153	Kit retentor	1		
57	AT326989	Coletor	1		
59	AT365803	Bomba	1		(SUB FOR AT310725)
	AT327146	Kit retentor	1		
61	AT49216	Tampão	1		
62	T70177	Anel o	1		11.887 X 1.981 mm (0.468" X 5/64")
64	RE65836	SenSor temp. água	1		
65	T105368	Tampão	15		
66	T204128	Parafuso	2		M5 X 8
67	T58477	Conexão	2		
68	N380408	Braçadeira	1		
69	R213663	Braçadeira	1		

Hydrostatic Integrated Control Valve (Right And Rear) (173642 -)
Distributeur intégré de l'unité hydrostatique (droit et arrière) (173642 -)
Válvula do Controle Hidrostático Integrado (Direita e Traseira) (173642 -)
Встроенный гидростатический регулировочный клапан (правая и задняя сторона) (173642 -)
Válvula de control integrada hidrostática (derecha y trasera) (173642 -)

TX1054168 A.1

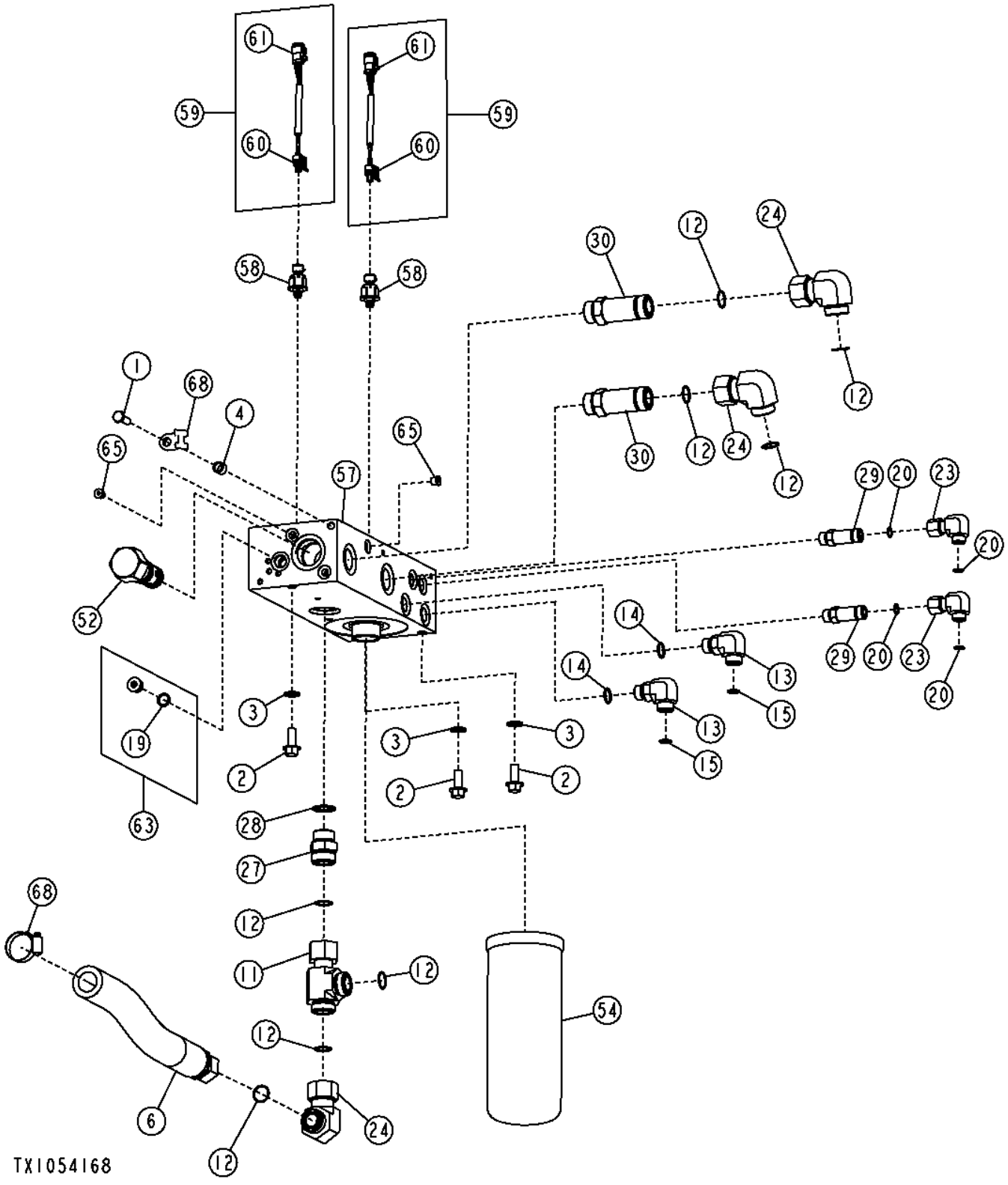

Item	*Nº peça*	*Descrição*	*Qtde*	*Nº série*	*Notas*
1	19M7662	Parafuso sextavado	1		M10 X 30
2	19M7789	Parafuso	3		M12 X 30
3	24M7145	Arruela	3		15 X 24 X 2.500 mm
4	28H3394	Bucha	1		0.493" X 0.675" X 1/2"
6	AT315955	Mangueira hidráulica	1		36.5252" X 511 mm (20") X 3/4", Mangueira de Sucção
11	38H1002	Conexão em t	1		
12	T76938	Anel o	6		23.520 X 1.780 mm (0.926" X 0.070")
13	38H1006	Conexão em ângulo	1		
14	R26906	Anel o	1		19.177 X 2.464 mm (0.755" X 0.097")
15	T77932	Anel o	1		15.596 X 1.778 mm (0.614" X 0.070")
19	R26375	Anel o	2		16.358 X 2.210 mm (0.644" X 0.087")
20	T77857	Anel o	1		12.421 X 1.778 mm (0.489" X 0.070")
23	38H1095	Conexão em ângulo	1		
24	38H1098	Conexão em ângulo	1		
27	38H1164	Adaptador	1		
28	R29936	Anel o	2		29.743 X 2.946 mm (1.171" X 0.116")
29	38H1213	Adaptador	1		
30	38H1216	Adaptador	1		
52	AT317089	VálVula	1		Direcional
	AT327148	Kit retentor	1		
54	AT318160	Filtro de óleo	1		
57	AT326989	Coletor	1		
58	AT355360	SenSor de preSSão	2		0–750 psi
59	AT363848	Chicote do sensor	2		
60	57M7796	Alojam. conector elétrico	1		
	R104701	Terminal conecTor eléTrico	3		
61	57M8637	Alojam. conector elétrico	1		
	57M8019	Disp fechamento conec elétr	1		Trava Secundária
63	AT63271	Conexão	1		
65	T105368	Tampão	15		
68	AR44217	Braçadeira	1		

Parking Brake Hoses
Flexibles de frein de stationnement
Mangueiras do Freio de Estacionamento
Шланги стояночного тормоза
Mangueras de freno de estacionamiento

T204885 A.1

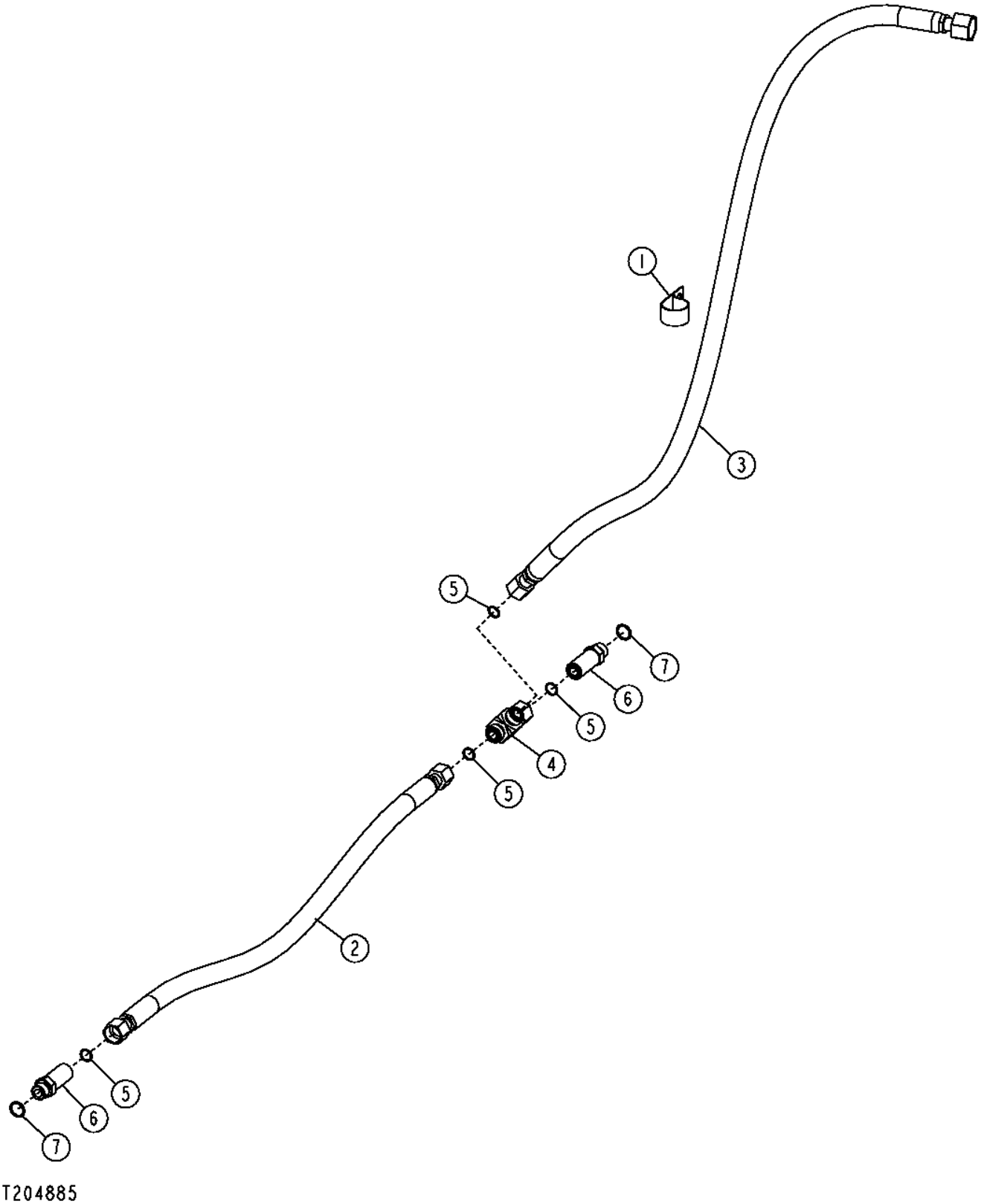

Item	*Nº peça*	*Descrição*	*Qtde*	*Nº série*	*Notas*
1	AH117301	Braçadeira	1		
2	AT302109	Mangueira hidraulica-fabric	1		Tudo Hidráulico, Padrão, Esteira Longa e Baixa Pressão no Solo
3	AT305394	Mangueira hidraulica-fabric	1		Tudo Hidráulico, Esteira Longa, Tudo Hidráulico, Baixa Pressão no Solo
	AT302110	Mangueira hidraulica-fabric	1		Tudo Hidráulico, Padrão
4	38H1032	Conexão em t	1		
5	T77932	Anel o	3		
6	38H1214	Adaptador	1		
7	R26906	Anel o	1		

Transmission / Hydrostatic Diagnostic Plumbing (- 137828)
Tuyauterie de diagnostic de transmission / hydrostatique (- 137828)
Tubulação de Diagnóstico Hidrostático / Transmissão (- 137828)
Трубы диагностики трансмиссией/гидростат. (- 137828)
Tubería de diagnóstico de la transmisión / Sistema hidrostático (- 137828)

T212708 A.1

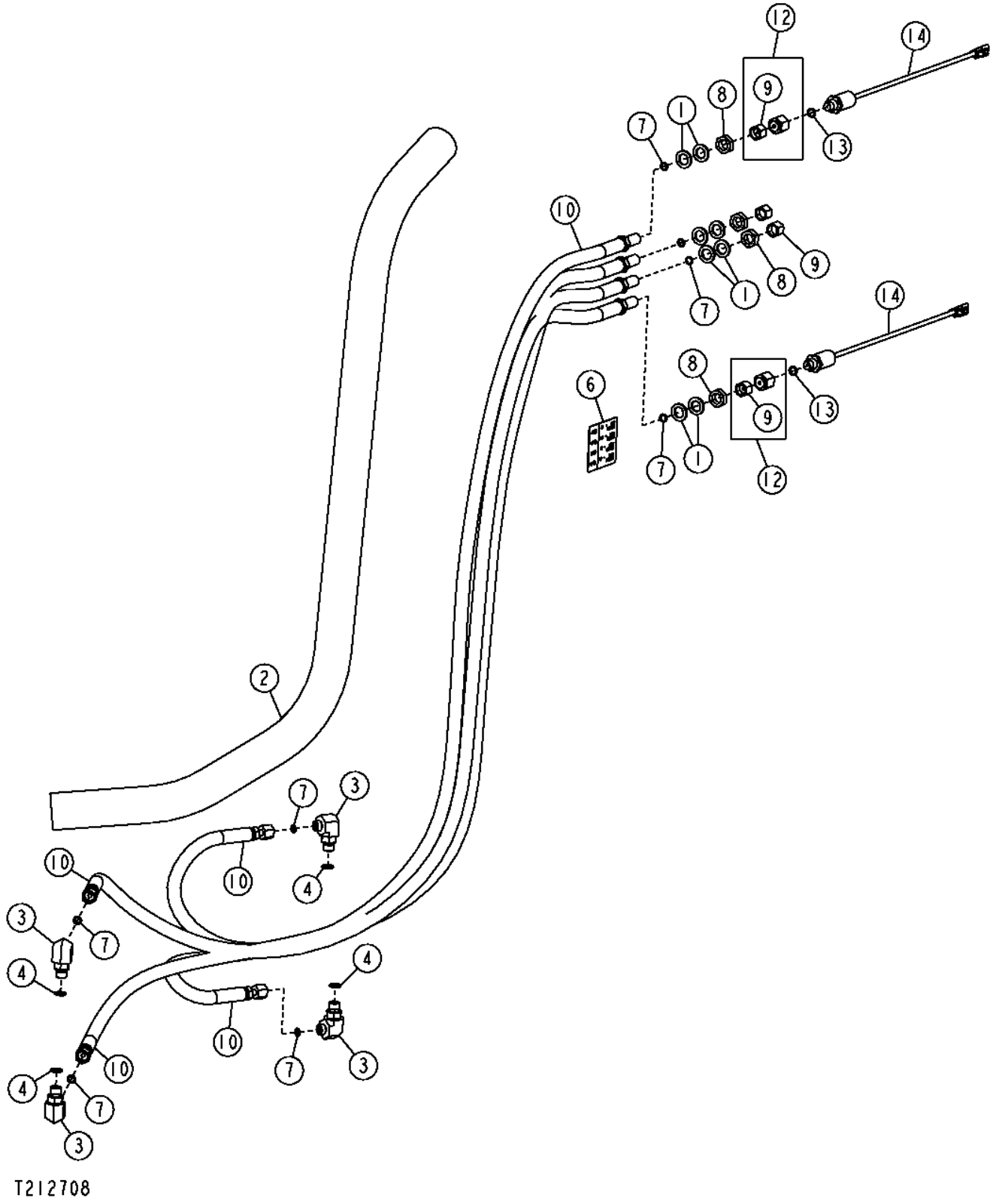

Item	*Nº peça*	*Descrição*	*Qtde*	*Nº série*	*Notas*
1	24M7145	Arruela	8		15 X 24 X 2.500 mm
2	.....	Conduíde	AR		56 in., 1423 mm, (MAKE FROMPS-B-33 CTL)
3	38H1009	Conexão em ângulo	1		
4	R26448	Anel o	1		
6	T230141	Etiqueta	1		Banco de Teste Remoto da Transmissão
7	T77814	Anel o	7		
8	14H832	Porca	4		9/16"
9	38H1414	Conexão	2		Anteparo
10	AT321257	Luva de mangueira	4		
12	AT225112	Adaptador	2		
13	R28782	Anel o	2		
14	.....	SenSor preS. óleo tranSm.	2		(ORDER AT355361 AND AT363848)(AT228299 NLA), Sensor de Pressão da Transmissão / Sistema Hidrostático
15	.....	Kit mangueira	4		Encomende Componentes Individuais, (AT322752 NLA)

Hydrostatic / Transmission Diagnostic Plumbing (137829 - 177085)
Tuyauterie de diagnostic de transmission / hydrostatique (137829 - 177085)
Tubulação de Diagnóstico Transmissão / Hidrostático (137829 - 177085)
Трубы диагностики гидростат./трансм. (137829 - 177085)
Tubería de diagnóstico de la transmisión/Sistema hidrostático (137829 - 177085)

TX1045314 A.1

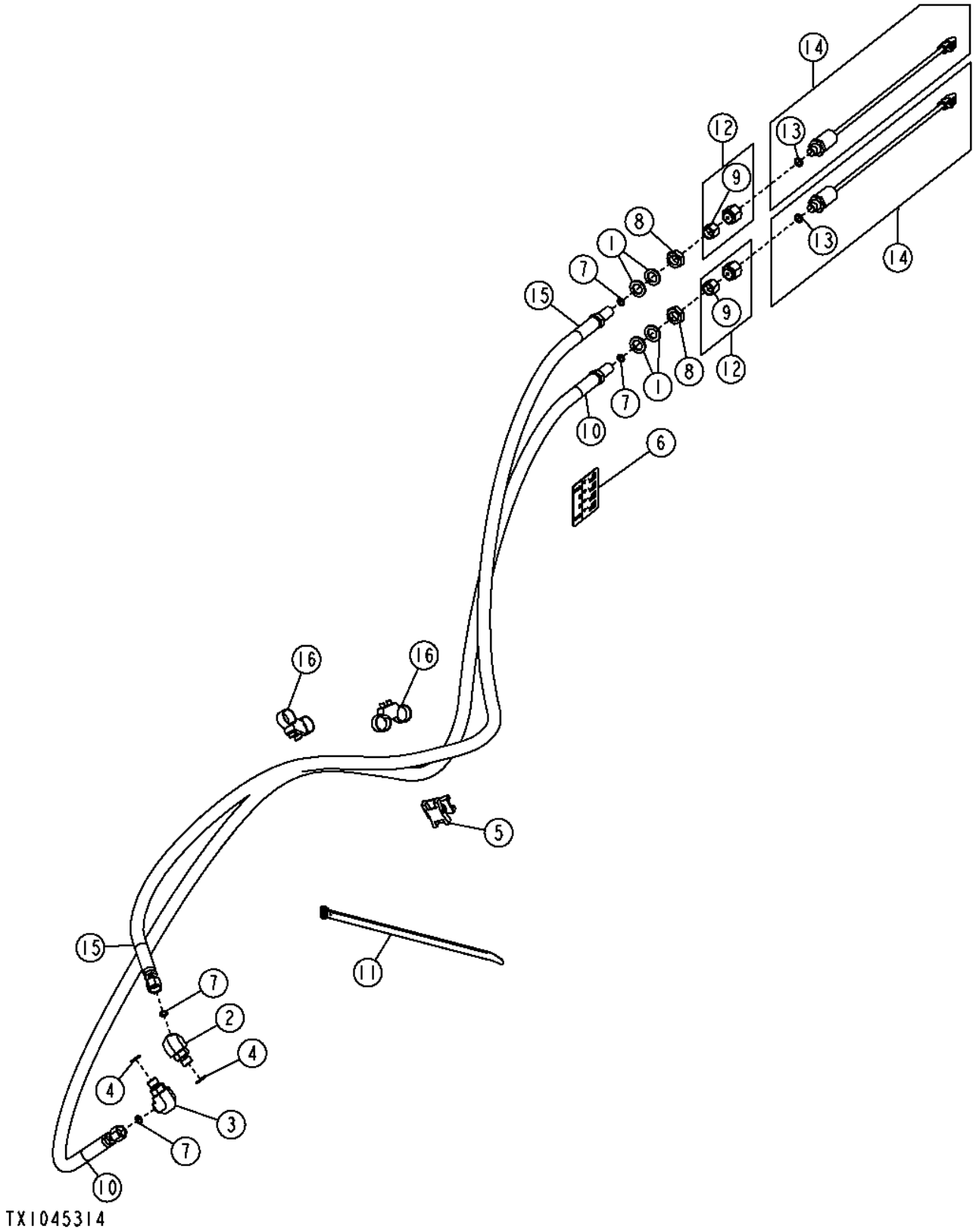

Item	*Nº peça*	*Descrição*	*Qtde*	*Nº série*	*Notas*
1	24M7145	Arruela	4		15 X 24 X 2.500 mm
2	38H1545	Conexão em ângulo	1		
3	38H1009	Conexão em ângulo	1		
4	R26448	Anel o	2		
5	AN209168	Rótula	1		
6	T230141	Etiqueta	1		Banco de Teste Remoto da Transmissão
7	T77814	Anel o	2		
8	14H832	Porca	2		9/16"
9	38H1414	Conexão	2		Anteparo
10	AT360801	Mangueira	1		
11	H224073	Cinta	2		
12	AT225112	Adaptador	2		
13	R28782	Anel o	2		
14	.....	SenSor preS. óleo tranSm.	2		(ORDER AT355361 AND AT363848)(AT228299 NLA) , Sensor de Pressão da Transmissão / Sistema Hidrostático
15	AT360802	Mangueira	1		
16	R213663	Braçadeira	2		

Hydrostatic / Transmission Diagnostic Plumbing (177086 -)
Tuyauterie de diagnostic de transmission / hydrostatique (177086 -)
Tubulação de Diagnóstico Transmissão / Hidrostático (177086 -)
Трубы диагностики гидростат./трансм. (177086 -)
Tubería de diagnóstico de la transmisión/Sistema hidrostático (177086 -)

TX1063648 A.1

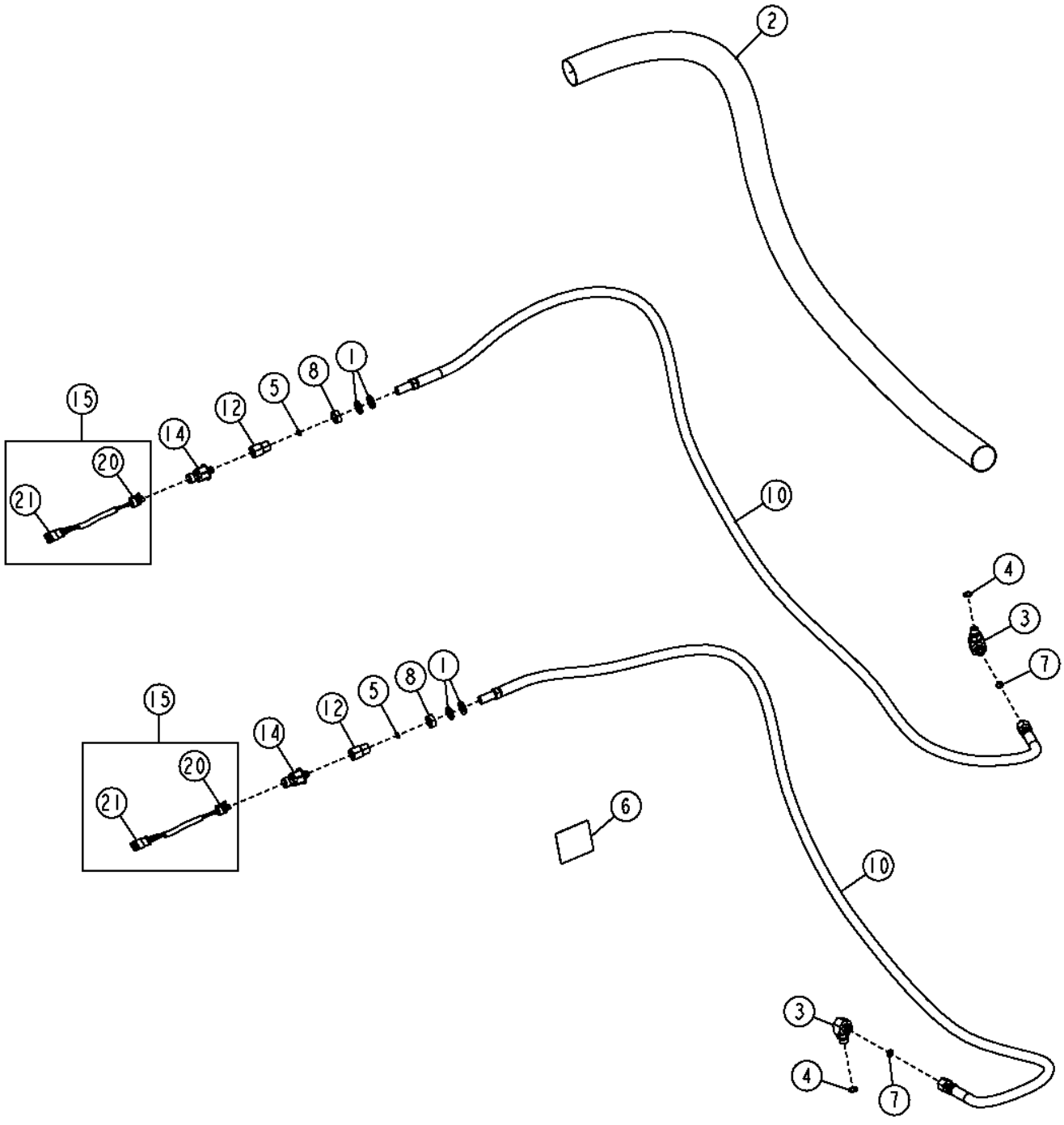

TX1063648

Item	*Nº peça*	*Descrição*	*Qtde*	*Nº série*	*Notas*
1	24M7145	Arruela	4		15 X 24 X 2.500 mm
2	T21585	Pino	1		
3	38H1009	Conexão em ângulo	2		
4	R26448	Anel o	2		
5	T77814	Anel o	2		
6	T230141	Etiqueta	1		Banco de Teste Remoto da Transmissão
7	T77613	Anel o	2		
8	14H832	Porca	2		9/16"
10	AT372093	Mangueira hidraulica-fabric	1		
12	AT225112	Adaptador	2		
14	AT355361	SenSor de preSSão	2		
15	AT363848	Chicote do sensor	2		
16	R213663	Braçadeira	2		
20	57M7796	Alojam. conector elétrico	1		
21	57M8637	Alojam. conector elétrico	2		

High Pressure Transmission / Hydrostatic Hoses
Flexibles d'huile haute pression de transmission/hydrostatique
Mangueiras de Alta Pressão da Transmissão / Hidrostáticas
Трансмиссия выс. давл. / гидростат. шланги
Mangueras hidrostáticas/transmisión presión alta

T206515 A.1

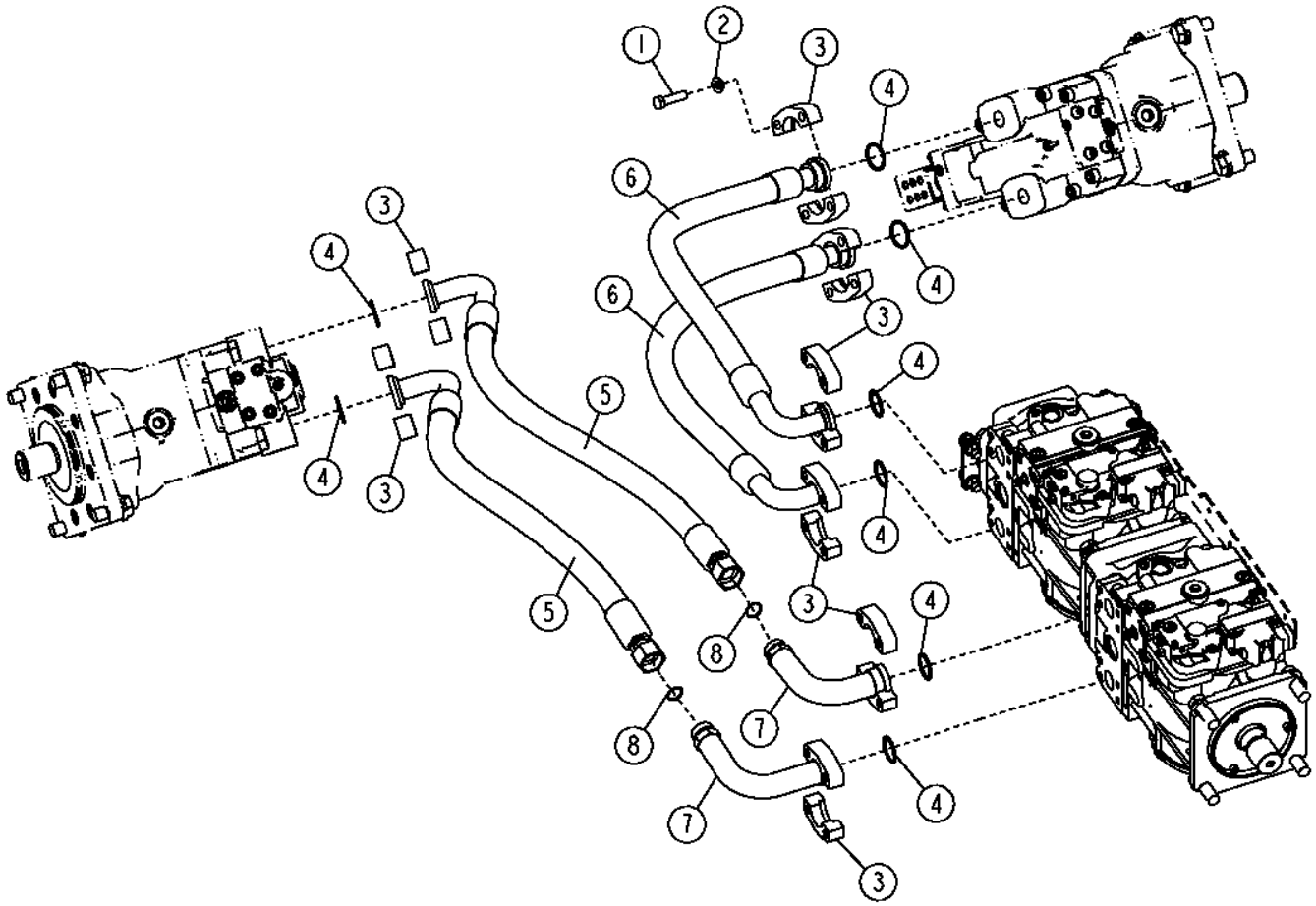

T206515

Item	*Nº peça*	*Descrição*	*Qtde*	*Nº série*	*Notas*
1	19H2563	Parafuso sextavado	32		(A) 7/16" X 1-3/4"
2	24M7240	Arruela	32		(A) 13 X 25 X 3 mm
3	H122182	Conexão flangeada	16		(A)
4	T78313	Anel o	8		(A)
5	AT312062	Mangueira hidráulica	2		(A)
6	AT312063	Mangueira hidráulica	2		(A)
7	T143372	Adaptador	2		(A)
8	T76938	Anel o	2		(A)

(A) ALL HYDRAULIC LT AND ALL HYDRAULIC LGP
TOUTE LA LONGUE VOIE HYDRAULIQUE ET TOUT LE LGP HYDRAULIQUE
TUDO HIDRÁULICO LT E TUDO HIDRÁULICO LGP
ПОЛНАЯ ГИДРАВЛИКА LT И ПОЛНАЯ ГИДРАВЛИКА LGP
TODA LA PISTA LARGA HIDRAULICA Y TODO EL LGP HIDRAULICO

High Pressure Transmission / Hydrostatic Hoses
Flexibles d'huile haute pression de transmission/hydrostatique
Mangueiras de Alta Pressão da Transmissão / Hidrostáticas
Трансмиссия выс. давл. / гидростат. шланги
Mangueras hidrostáticas/transmisión presión alta

T206514 A.1

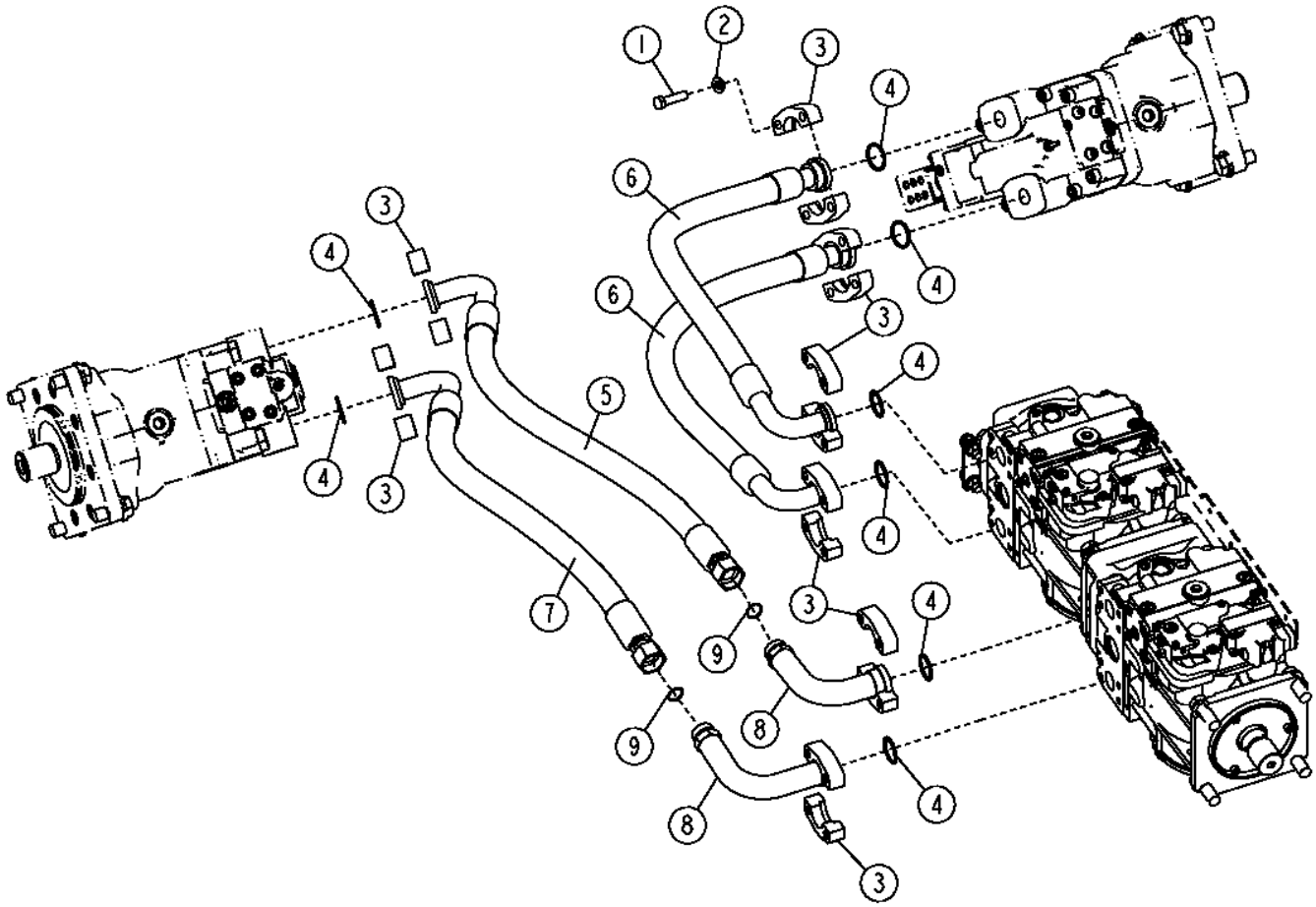

T206514

Item	*Nº peça*	*Descrição*	*Qtde*	*Nº série*	*Notas*
1	19H2563	Parafuso sextavado	32		(A) 7/16" X 1-3/4"
2	24M7240	Arruela	32		(A) 13 X 25 X 3 mm
3	H122182	Conexão flangeada	16		(A)
4	T78313	Anel o	8		(A)
5	AT308000	Mangueira hidráulica	1		(A)
6	AT311644	Mangueira hidráulica	2		(A)
7	AT307999	Mangueira hidráulica	1		(A)
8	T143372	Adaptador	1		(A)
9	T76938	Anel o	1		(A)

(A) STANDARD OUTSIDE LT AND WIDE TRACK DOZER HYDRAULIC
LONGUE VOIE D'EXTERIEUR STANDARD ET DOZER LARGE DE VOIE HYDRAULIQUES
PADRÃO, EXTERNO, ESTEIRA LONGA E ESTEIRA LARGA, DOZER, HIDRÁULICO
СТАНДАРТ СНАРУЖИ LT И ГИДРАВЛИКА БУЛЬДОЗЕРА С ШИРОКИМ ТРАКОМ
PISTA LARGA DEL EXTERIOR ESTANDAR Y DOZER ANCHO DE LA PISTA HIDRAULICOS

Hydrostatic Suction Hoses and Fittings
Flexibles et raccords d'aspiration d'huile hydrostatique
Mangueiras de Sucção Hidrostática e Conexões
Гидростат. всас. шланги и фитинги
Adaptadores y mangueras de aspiración hidrostáticas

T205095 A.1

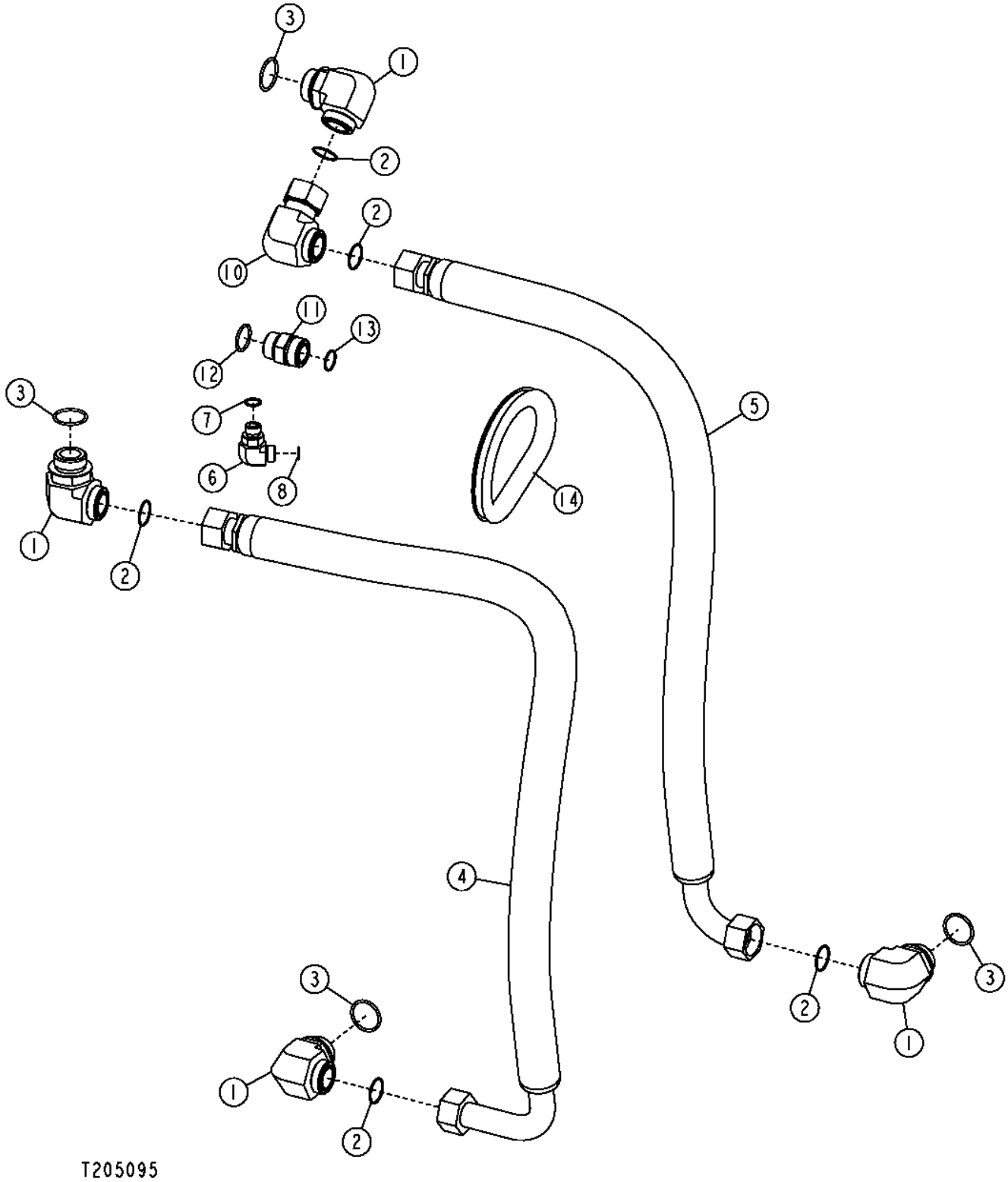

Item	*Nº peça*	*Descrição*	*Qtde*	*Nº série*	*Notas*
1	38H1008	Conexão em ângulo	3		
2	T78612	Anel o	4		
3	U13639	Anel o	3		
4	AT301131	Mangueira hidraulica-fabric	1		
5	AT301132	Mangueira hidraulica-fabric	1		
6	38H1005	Conexão em ângulo	1		
7	R26375	Anel o	1		
8	T77857	Anel o	1		
10	38H1099	Conexão em ângulo	1		
11	38H1164	Adaptador	1		
12	R29936	Anel o	1		
13	T76938	Anel o	1		
14	.....	Conduíde	AR		54 in., 1377 mm, (MAKE FROM PS-B-33 CTL)

Transmission / Hydrostatic Bypass Cooler Plumbing (750J)
Transmission / Hydrostatic Bypass Cooler Plumbing (750J)
Tubulação de Derivação do Resfriador Hidrostático / Transmissão (750J)
Transmission / Hydrostatic Bypass Cooler Plumbing (750J)
Transmission / Hydrostatic Bypass Cooler Plumbing (750J)

AT331106_TX1088016 A.1

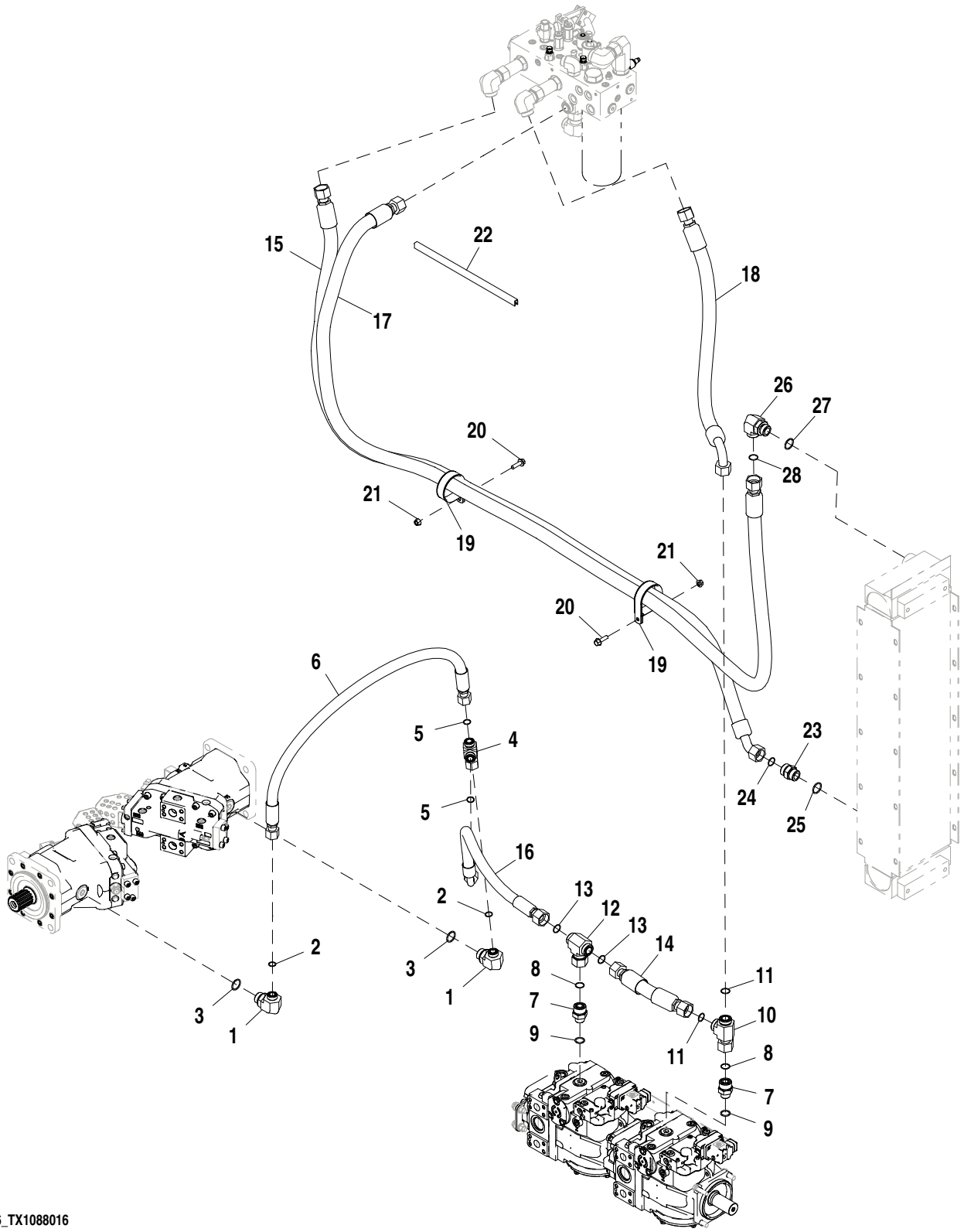

AT331106_TX1088016

Item	*Nº peça*	*Descrição*	*Qtde*	*Nº série*	*Notas*
1	38H1052	Conexão em ângulo	1		
2	T77858	Anel o	1		
3	R29936	Anel o	1		
4	38H1033	Conexão em t	1		
5	T77858	Anel o	2		
6	AT301550	Mangueira hidraulica-fabric	1		
7	38H1179	Adaptador	1		
8	T76938	Anel o	1		
9	U12547	Anel o	1		
10	38H1002	Conexão em t	1		
11	T76938	Anel o	2		
12	AT172877	Conexão em t	1		(SUB FOR 38H1042)
13	T76938	Anel o	2		
14	AT301771	Mangueira hidraulica-fabric	1		
15	AT302320	Mangueira hidraulica-fabric	1		
16	AT336689	Mangueira hidraulica-fabric	1		(SUB FOR AT305518)
17	AT307644	Mangueira hidraulica-fabric	1		
18	AT316389	Mangueira hidraulica-fabric	1		
19	T161031	Braçadeira	2		
20	19M7835	Parafuso	2		M10 X 35
21	14M7296	Porca com flange	2		M10
22	.....	Isolador	1		(ORDER T61861 CTL 2 ft.)
23	38H1164	Adaptador	1		
24	T76938	Anel o	1		
25	R29936	Anel o	1		
26	38H1037	Conexão em ângulo	1		
27	R29936	Anel o	1		
28	T76938	Anel o	1		

Hydrostatic / Transmission Control and Hydrostatic Filter Hoses
Flexibles de commande de transmission hydrostatique et de filtre à huile hydrostatique
Mangueiras do Filtro Hidrostático e do Controle da Transmissão / Hidrostático
Гидростат./трансм. упр. и шланги гидростат. фильтра
Mangueras de filtro hidrostático y control transmisión/hidrostático

T205037 A.1

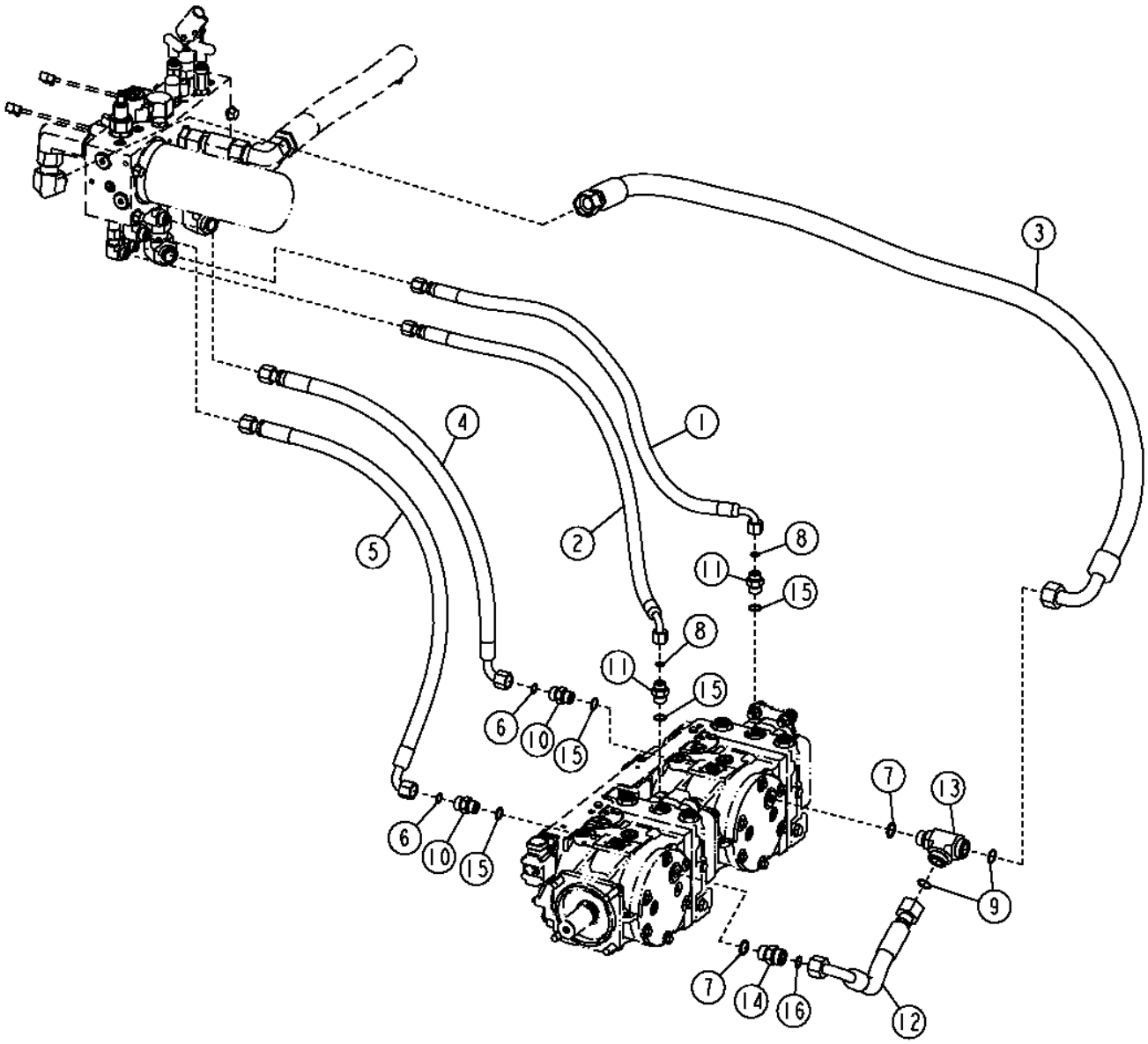

T205037

Item	*Nº peça*	*Descrição*	*Qtde*	*Nº série*	*750J 850J*	*Notas*
1	AT301715	Mangueira hidraulica-fabric	1			
2	AT301768	Mangueira hidraulica-fabric	1			
3	AT305732	Mangueira hidraulica-fabric	1			
4	AT316299	Mangueira hidraulica-fabric	1			
5	AT316305	Mangueira hidraulica-fabric	1			
6	T77932	Anel o	2			
7	U12547	Anel o	2			
8	T77857	Anel o	2			
9	T76938	Anel o	2			
10	38H1162	Adaptador	2			
11	38H1174	Adaptador	2			
12	AT307804	Mangueira hidraulica-fabric	1			
13	38H1572	Conexão em t	1			
14	38H1163	Adaptador	1			
15	R26906	Anel o	2			
16	T77858	Anel o	1			

Hydrostatic Reservoir
Réservoir hydrostatique
Reservatório Hidrostático
Гидростатический резервуар
Depósito hidrostático

TX1055907 A.1

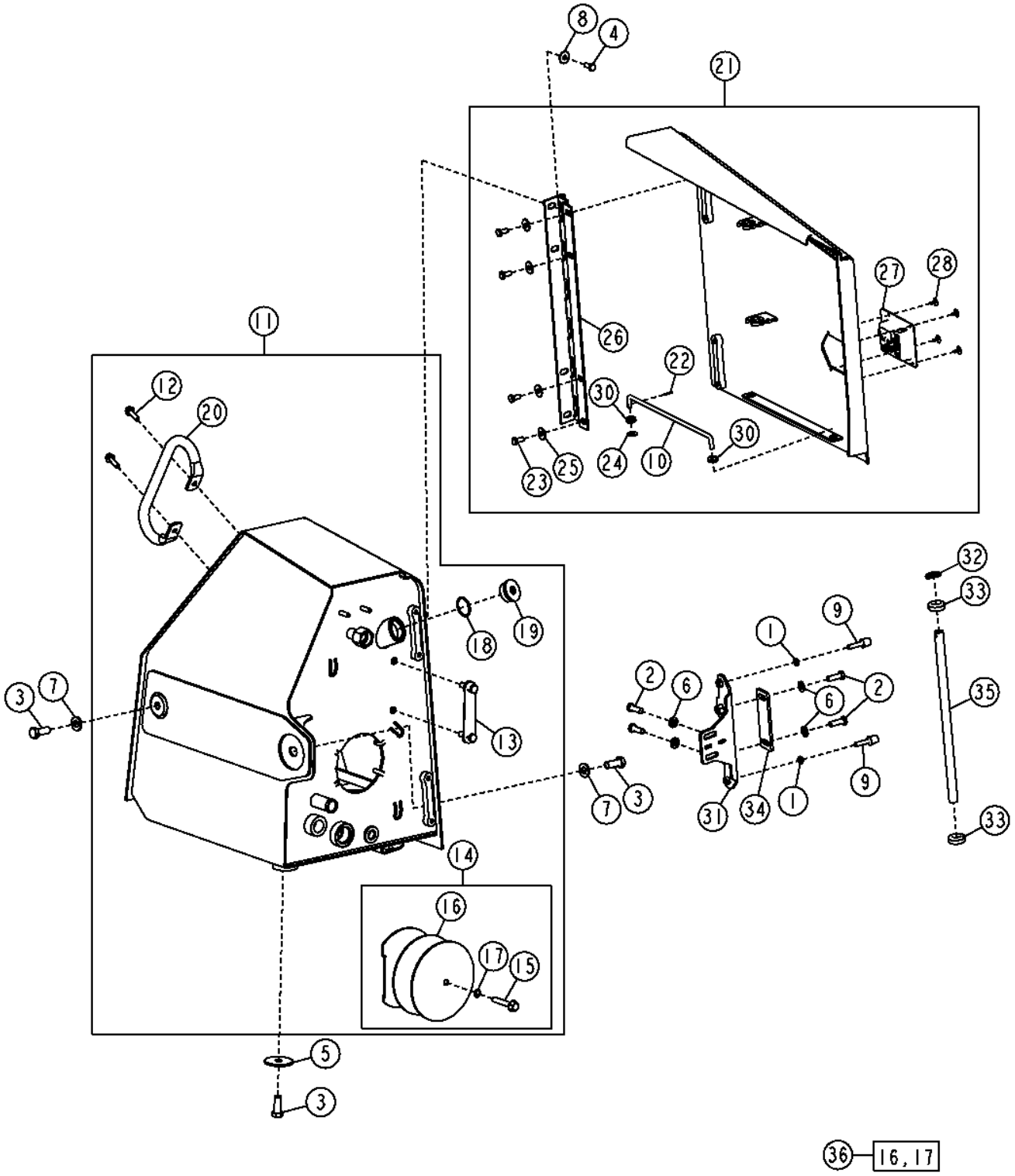

Item	*Nº peça*	*Descrição*	*Qtde*	*Nº série*	*Notas*
1	14M7152	Porca	2		M10
2	19M7403	Parafuso sextavado	4		M12 X 35
3	19M7488	Parafuso sextavado	3		M16 X 40
4	19M7938	Parafuso sextavado	4		M10 X 20
5	24H1852	Arruela	1		21/32" X 2-3/4" X 0.180"
6	24M7240	Arruela	4		13 X 25 X 3 mm
7	24M7241	Arruela	2		17 X 34 X 4 mm
8	24M7296	Arruela	4		10.500 X 30 X 2.500 mm
9	AT183015	Pára-choque	2		
10	T154087	Pino fixador	1		
11	AT228483	ReseRvatóRio hidRostático	1		
12	19M7786	Parafuso	2		M10 X 30
13	AT227279	Indicador de nível	1		
	T197300	Etiqueta	1		Etiqueta do Hidrostático
14	AT307278	Capa	1		Tampa para Limpeza
15	19M7817	Parafuso	1		M12 X 70
16	.....	Junta	1		(ORDER AT307292)
17	.....	Anel o	1		(ORDER AT307292)
18	R26773	Anel o	1		43.688 X 2.997 mm (1.720" X 0.118")
19	T170935	Tampão de dreno	1		
20	T204843	Alavanca	1		
21	AT228486	Porta	1		
22	11M7080	Contra-pino	1		2.500 X 16 mm
23	19M7938	Parafuso sextavado	4		M10 X 20
24	24H1307	Arruela	1		13/32" X 1" X 1/16"
25	24M7296	Arruela	4		10.500 X 30 X 2.500 mm
26	AT167391	Dobradiça	1		
27	AT225885	Trava	1		
28	M64720	Rebite	4		4.775 mm (3/16")
30	T162238	Passa-fio	2		
31	AT306994	Trava	1		
32	B15648	Pino de engate ráPido	1		
33	N60625	Passa-fio	2		
34	T205374	Correia	1		
35	T212364	Tubo	1		Inclinação da Cabine
36	AT307292	Kit de juntas	1		

Microprocessor Transmission Control Unit
Unité de commande de transmission à microprocesseur
Unidade Microprocessada de Controle da Transmissão
Микропроцесс. блок упр. трансмиссией
Unidad de control de transmisión con microprocesador

T205106 A.1

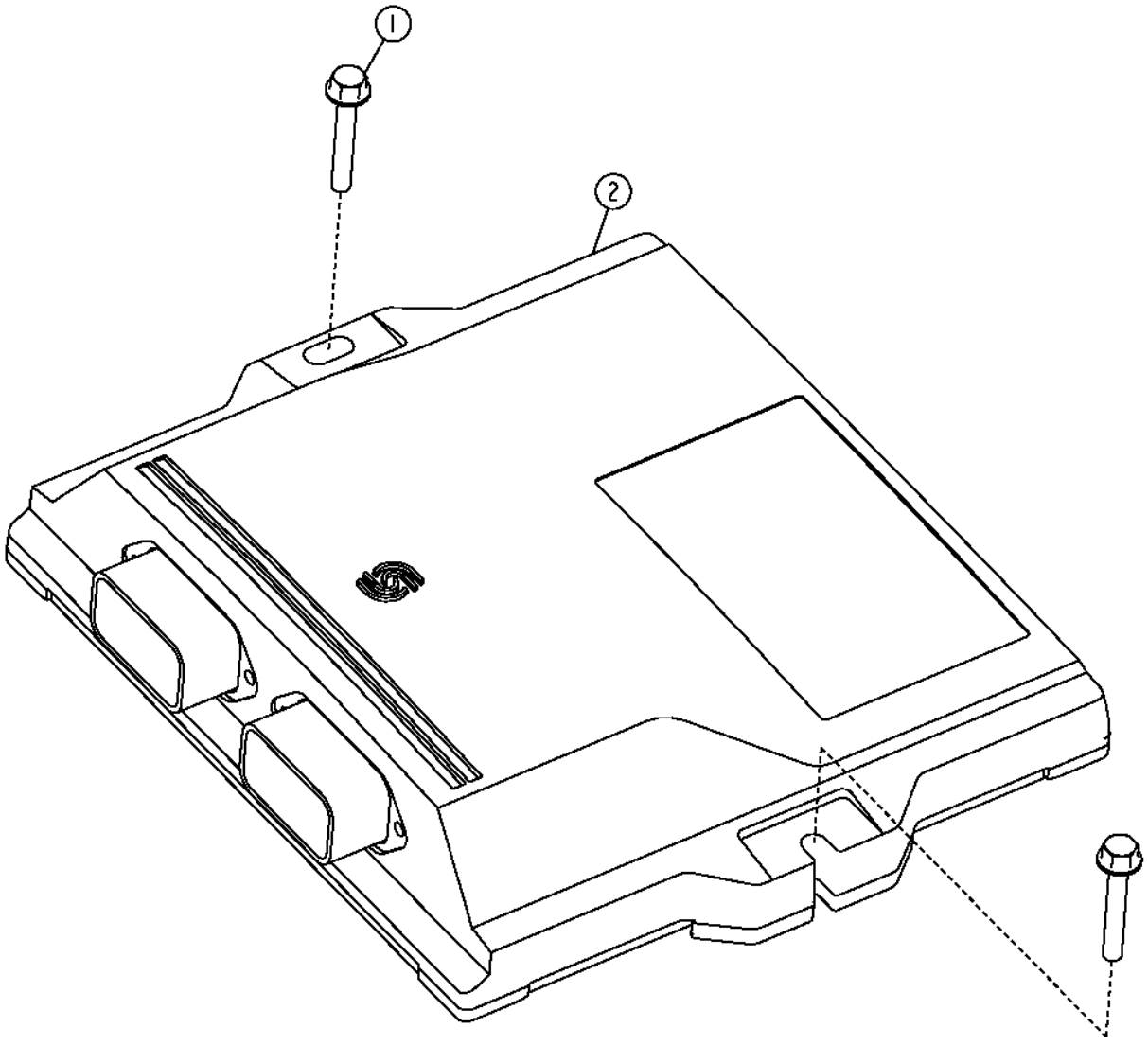

T205106

Item	*Nº peça*	*Descrição*	*Qtde*	*Nº série*	*Notas*
1	19M7797	Parafuso	2		M6 X 40
2	AT375456	Contr. eletr. da transmissa	1		(SUB FOR AT323142, AT320353, AT341411, AT345822, AT347063, AT351531, AT354600 AND AT365564)

Sectional Pictorial Index
Index d'illustrations par sections.
Índice pictórico por seção
Иллюстрированный указатель секции
Índice de ilustraciones por secciones

RGP13268 A.1

6068HT063

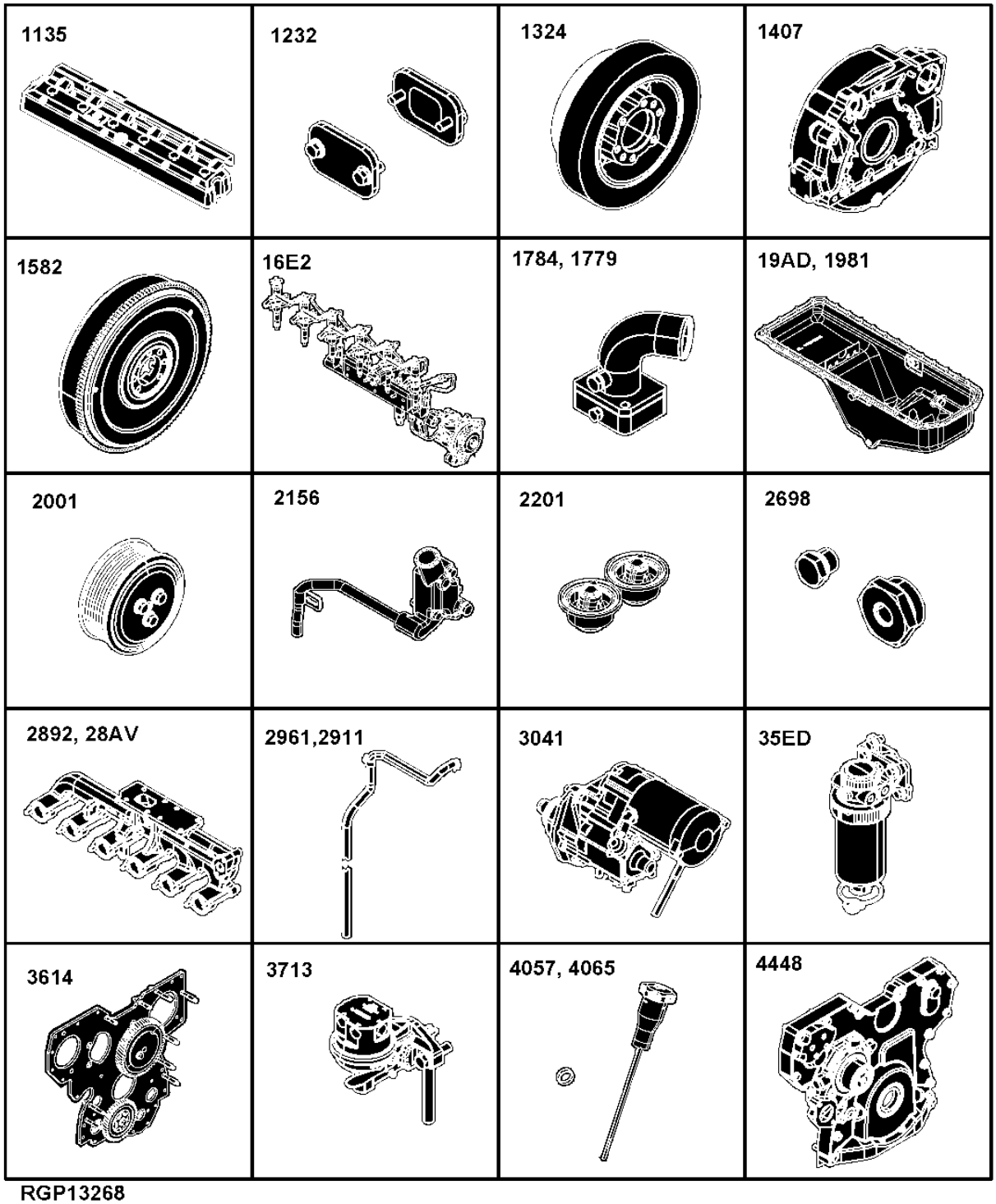

RGP13268

1135- 162
1232- 164
1324- 165
1407- 166
1582- 167
16E2- 168
1784- 170
1779- 172
1981- 174
19AD- 176
2001- 178
2156- 180
2201- 182
2698- 183
2892- 184
28AV- 185
2961- 186
2911- 188
3041- 190
35ED- 192
3614- 194
3713- 196
4057- 198
4065- 200
4448- 202

Sectional Pictorial Index
Index d'illustrations par sections.
Índice pictórico por seção
Иллюстрированный указатель секции
Índice de ilustraciones por secciones

RGP13269 A.1

4644-	204
4712-	206
4839-	208
4902-	210
5001-	212
5123-	214
5204-	216
5702-	217
5949-	218
6275-	219
63AD-	220
65RT-	222
6698-	224
6730-	226
8185-	228
8718-	230
8869-	232
9801-	234
9901A-	242
9901B-	244

6068HT063

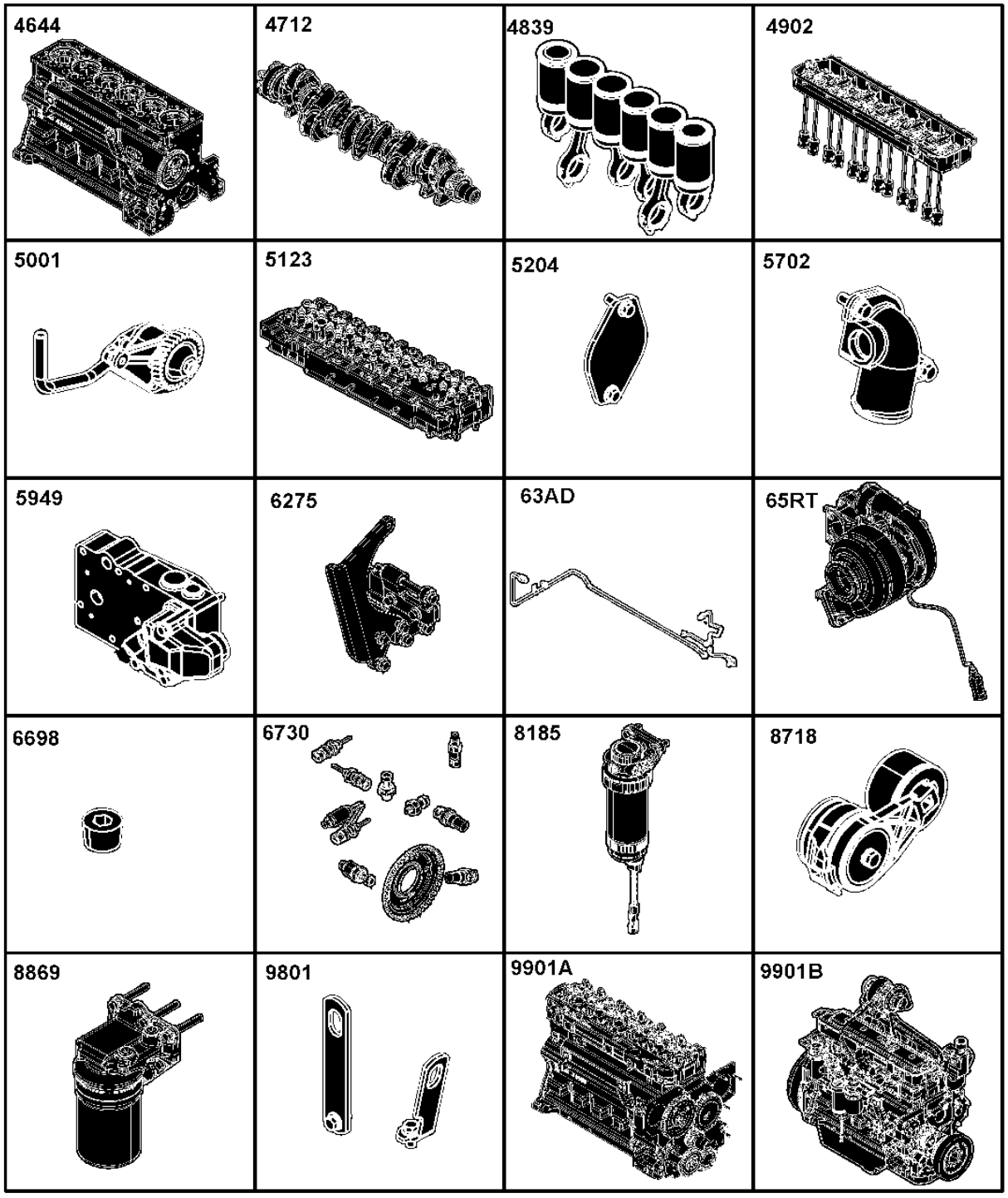

RGP13269

1135 Rocker Arm Cover
1135 Cache-culbuteurs
1135 Tampa do balancim
1135 Крышка клапанного механизма
1135 Tapa de balancines

RE524694PCDB03 A.1

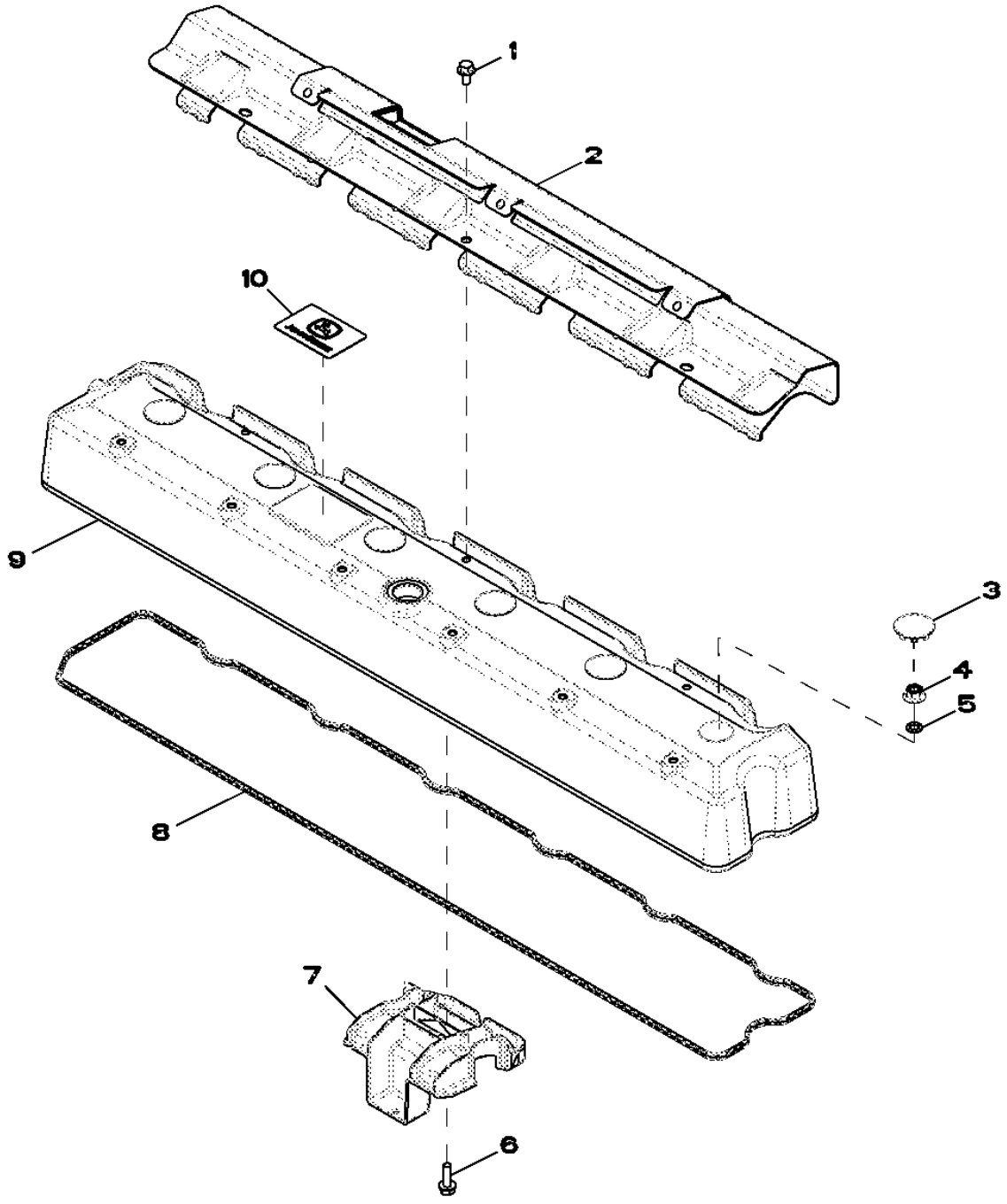

Item	*Nº peça*	*Descrição*	*Qtde*	*Nº série motor*	*Notas*
1	RE527858	Parafuso	3		
2	R522410	Proteção térmica	1		
3	H23125	Plugue	6		
4	R123574	Porca	6		
5	R123575	Anel o	6		
6	19M7862	Parafuso	1		M6 X 20
7	RE528742	Defletor	1		
8	R524469	Junta	1		
9	R520731	Tampa de válvula	1		
10	R521401	EmblEma	1		

1232 Oil Filler Neck - Left Hand Side
1232 Goulotte de remplissage d'huile - de gauche
1232 Gargalo de Enchimento de Óleo - Lado Esquerdo
1232 Маслоналивная горловина — левая сторона
1232 Cuello de llenado de aceite - Lado izquierdo

RE527111PCDC02 A.1

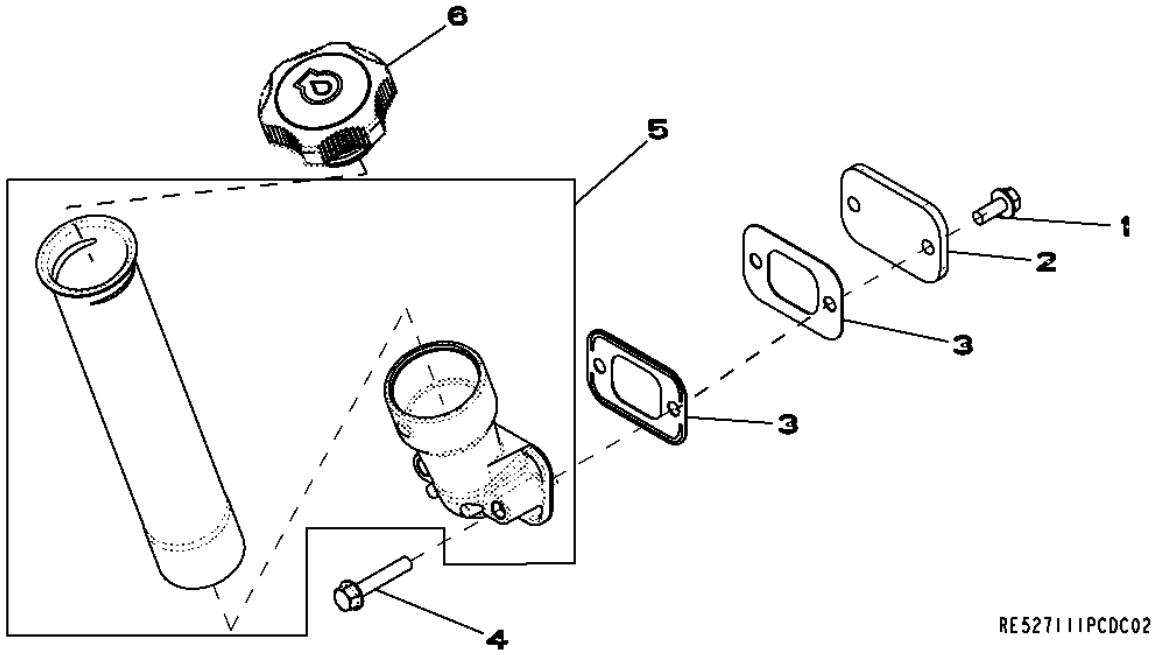

Item	*Nº peça*	*Descrição*	*Qtde*	*Nº série motor*	*Notas*
1	RE67238	Parafuso	2		
2	R116296	Capa	1		
3	R136495	Junta	2		
4	RE67239	Parafuso	2		
5	RE532221	Tubo de óleo	1		
6	RE535517	Tampa do abasTecimenTo	1		

1324 Crankshaft Pulley
1324 Poulie du vilebrequin
1324 Polia do Virabrequim
1324 Шкив коленчатого вала
1324 Polea del cigüeñal

1324_RE508956_PCD A.1

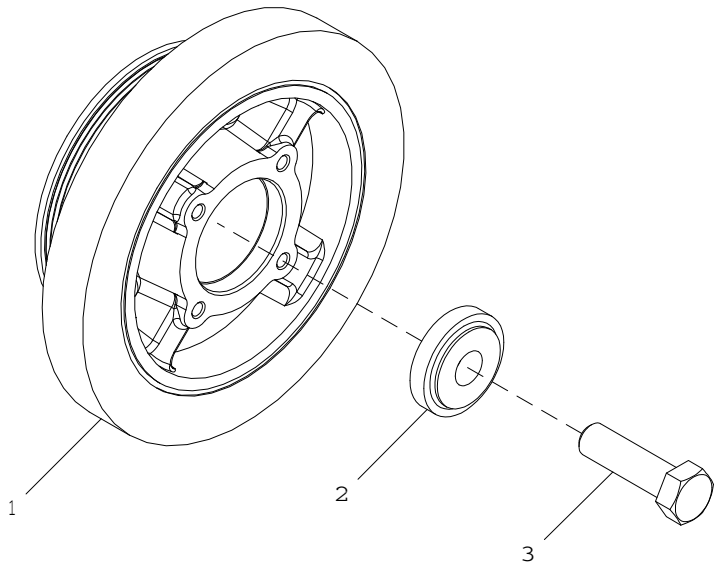

1324_RE508956_PCD

Item	*Nº peça*	*Descrição*	*Qtde*	*Nº série motor*	*Notas*
1	RE505881	Polia com amortecedor	1		
2	R517237	Bucha	1		
3	R516648	Parafuso sextavado	1		
..	DT5188	Adesivo	1		

1407 Engine Flywheel Housing
1407 Carter de volant
1407 Alojamento do Volante do Motor
1407 Корпус маховика двигателя
1407 Cárter de volante

RE59441PCDE01 A.1

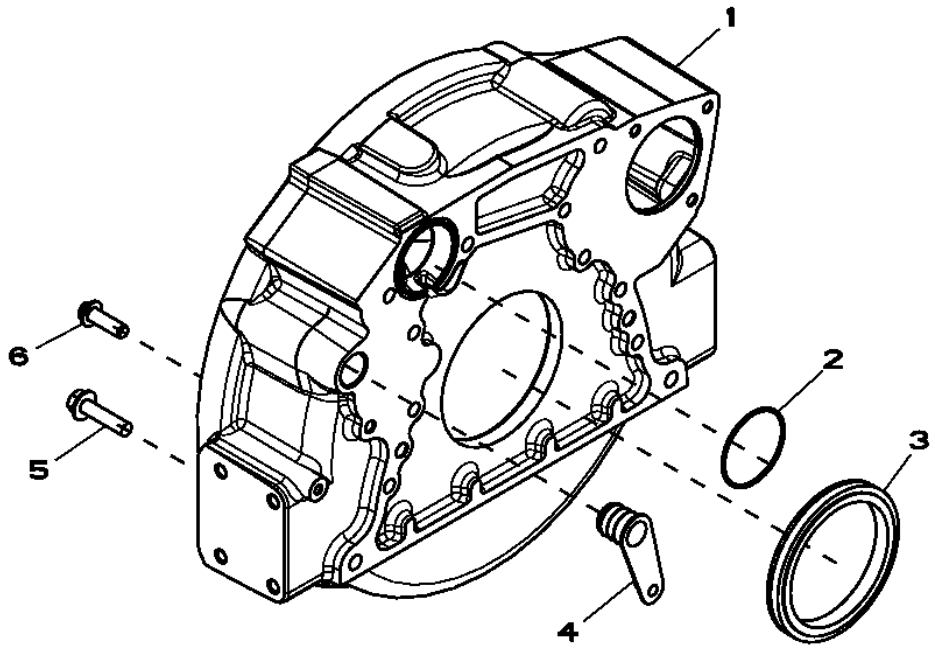

Item	*Nº peça*	*Descrição*	*Qtde*	*Nº série motor*	*Notas*
1	R503452	Carcaça	1		
2	R61467	Anel o	1		
3	RE44574	Vedação	1		
4	R131769	Plugue	1		
5	19M8306	Parafuso	4		M12 X 50
6	R135918	Parafuso	8		

1582 Flywheel
1582 Volant-moteur
1582 Volante do Motor
1582 Маховик
1582 Volante de motor

RE515898PCDD01 A.1

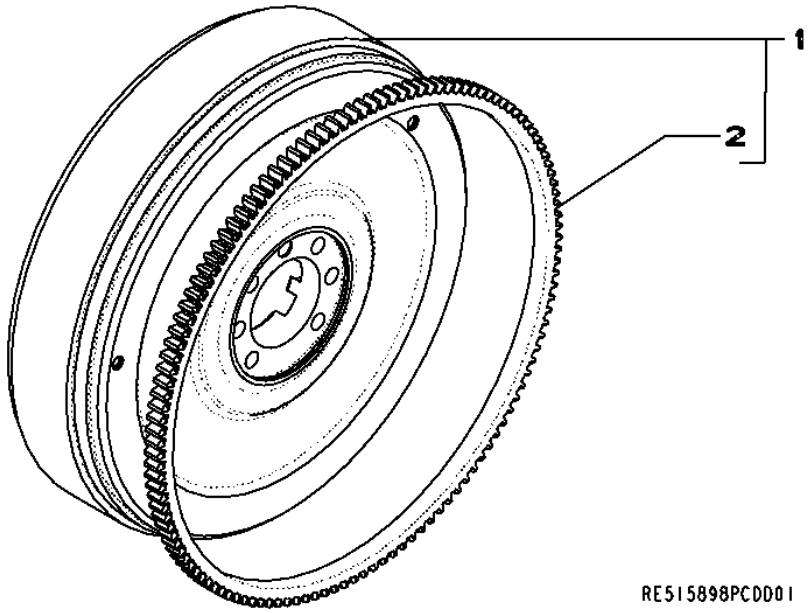

Item	*Nº peça*	*Descrição*	*Qtde*	*Nº série motor*	*Notas*
1	RE508966	Volante	1		
2	R28811	Coroa	1		
..	R135918	Parafuso	6		(CODE 4700)

16E2 Fuel Injection Pump
16E2 Pompe d'injection
16E2 Bomba de Injeção de Combustível
16E2 Топливный впрыскивающий насос
16E2 Bomba de inyección de combustible

RE530776PCDC01 A.1

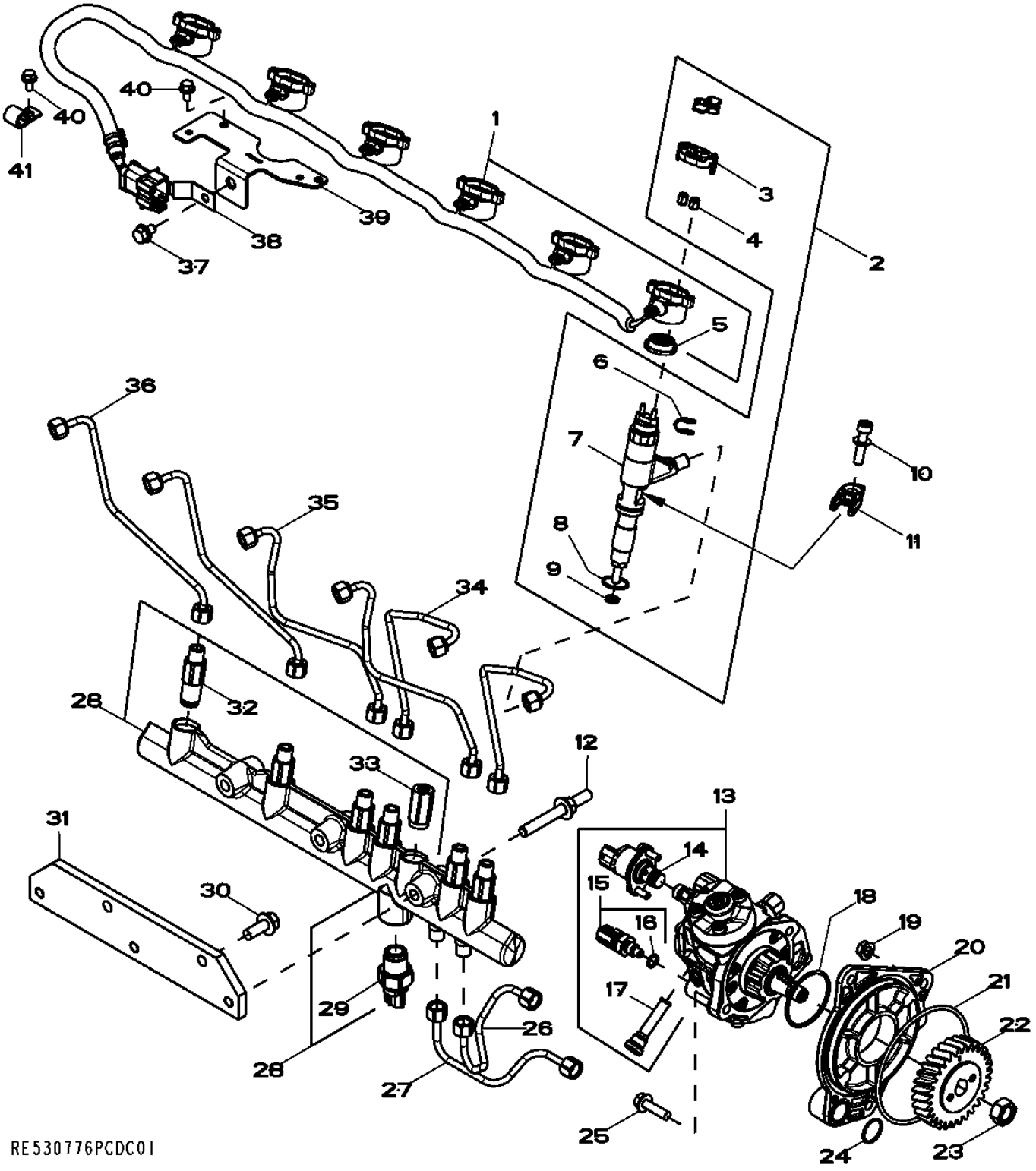

Item	Nº peça	Descrição	Qtde	Nº série motor	Notas
1	RE528609	Chicote	1		
2	RE531209	Bico injetor	6		
	SE501925	Bico injetor remanufaturado	6		(REMAN FOR RE531209)
3	RE528588	Tampa de conecTor eléTrico	1		
4	R134920	Porca	1		M4
5	R522630	Vedação	6		
6	R522899	Arruela de vedação	AR		
7	.....	Bico injetor	1		NSEP (TYPE 72 - 1000CC) , (ORDER RE531209)
8	R516647	Anel o	1		21.946 X 1.778 mm (0.864" X 0.070")
9	R523499	Arruela	1		
10	RE528096	Parafuso c/arruela	6		
11	R520813	Braçadeira	6		
12	R521159	Pino	3		
13	RE527528	Bombainjetora combustível	1		
	SE501916	Bombainjet.combust. reman.	1		(REMAN FOR RE527528)
14	RE534109	VálVula de controle	1		(SUB FOR RE532250)
15	RE516336	SenSor temperatura combuStí	1		
16	R524234	Anel o	1		9.800 X 1.900 mm (0.386" X 0.075")
17	RE516999	Peneira	1		
18	R516125	Anel o	1		
19	14M7298	Porca com flange	3		M8
20	R504577	Adaptador	1		
21	R55453	Anel o	1		117.069 X 3.531 mm (4-39/64" X 0.139")
22	R502541	EngrEnagem	1		Z= 30
23	R91360	Porca	1		M14
24	R116031	Anel o	1		21.946 X 1.778 mm (0.864" X 0.070")
25	19M7868	Parafuso	2		M8 X 30
26	RE527054	Linha de combustivel	1		
27	RE527055	Linha de combustivel	1		
28	RE520928	Trilho	1		(SUB FOR RE522596)
29	RE520930	SenSor	1		
30	19M7785	Parafuso	2		M10 X 25
31	R504239	Apoio	1		
32	RE515636	Limitador	6		
33	RE516335	VálVula de alíVio de press.	1		
34	RE526692	Linha de combustivel	2		
35	RE526693	Linha de combustivel	2		
36	RE526694	Linha de combustivel	2		
37	RE524730	Parafuso sextavado	1		(A) M8 X 12
38	R520930	Apoio	1		
39	R523048	Apoio	1		
40	RE527858	Parafuso	4		(A) M6 X 12
41	AH80916	Presilha	2		

(A) Threads with Pre Applied Sealant
Filetages avec produit d'étanchéité préappliqué
Roscas com Vedante Pré-aplicado
Резьба с предварительно нанесенным герметиком
Roscas con pasta selladora preaplicada

1784 Air Inlet
1784 Arrivée d'air
1784 Admissão de Ar
1784 Воздухозаборник
1784 Entrada de aire

RE509840PCDD02 A.1

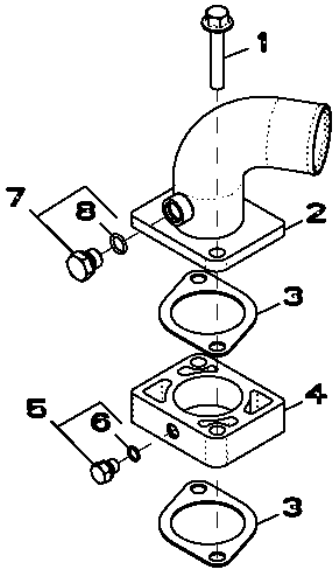

RE509840PCDD02

Item	*Nº peça*	*Descrição*	*Qtde*	*Nº série motor*	*Notas*
1	19M8292	Parafuso	2	-003610	M10 X 50
2	RE508762	Coletor de admissão de ar	1	-003610	
3	R81275	Junta	2	-003610	
4	R501472	Espaçador	1	-003610	(ALSO ORDER (2) R81275)
5	RE60071	Conexão	1	-003610	
6	51M7039	Anel o	1	-003610	8.100 X 1.600 mm
7	RE46684	Tampão	1	-003610	
8	51M7041	Anel o	1	-003610	11.300 X 2.200 mm

1779 Air Inlet
1779 Arrivée d'air
1779 Admissão de Ar
1779 Воздухозаборник
1779 Entrada de aire

RE508243PCDD02 A.1

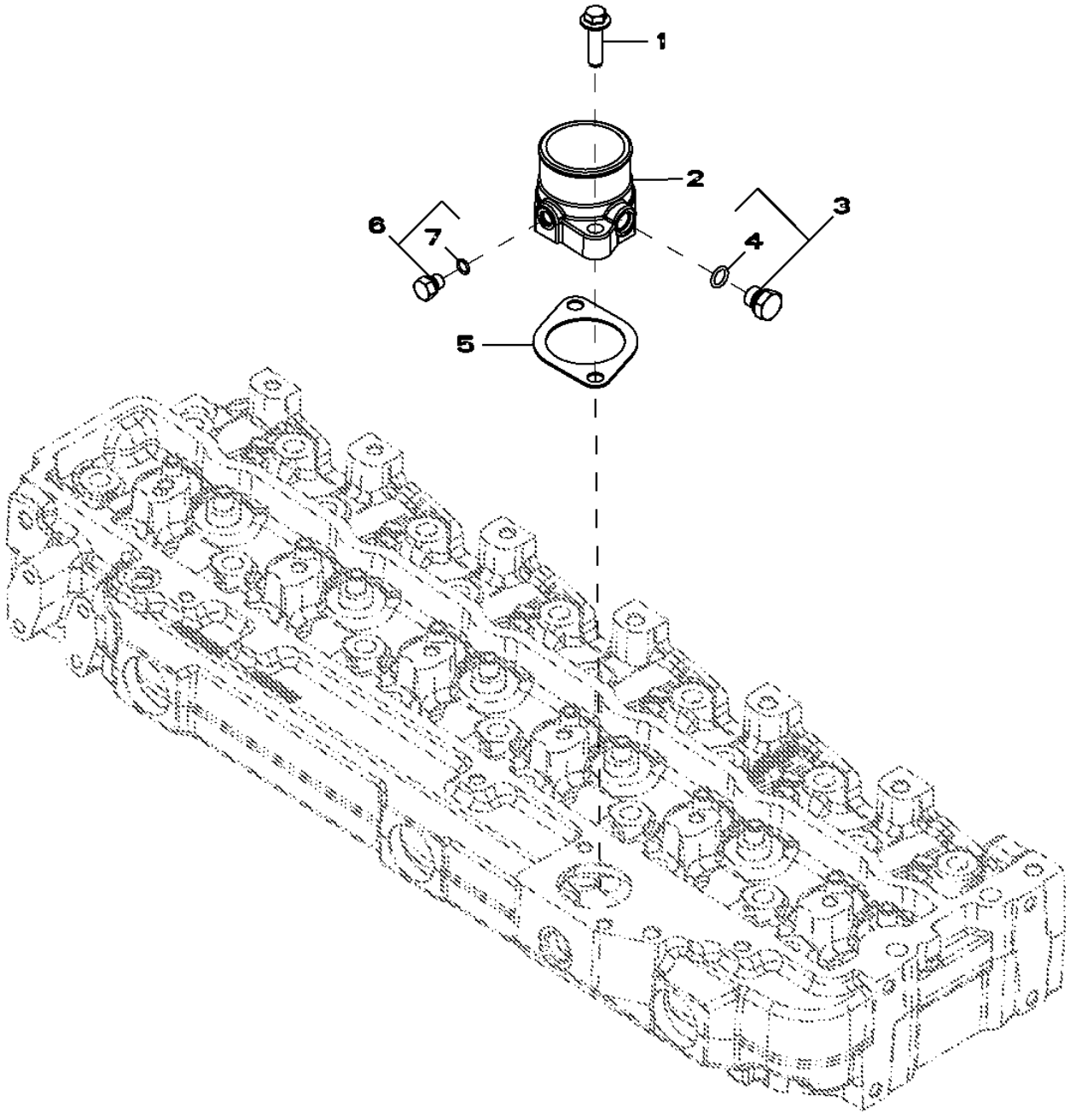

Item	*Nº peça*	*Descrição*	*Qtde*	*Nº série motor*	*Notas*
1	R500394	Parafuso	2		
2	R532031	Admissão de ar	1		
3	RE46684	Tampão	1		
4	51M7041	Anel o	1		11.300 X 2.200 mm
5	R81275	Junta	1		
6	RE60071	Conexão	1		
7	51M7039	Anel o	1		8.100 X 1.600 mm

1981 Oil Pan
1981 Carter d'huile
1981 Bandeja de Óleo
1981 Масляный поддон
1981 Cárter de aceite

RE508708PCDE03 A.1

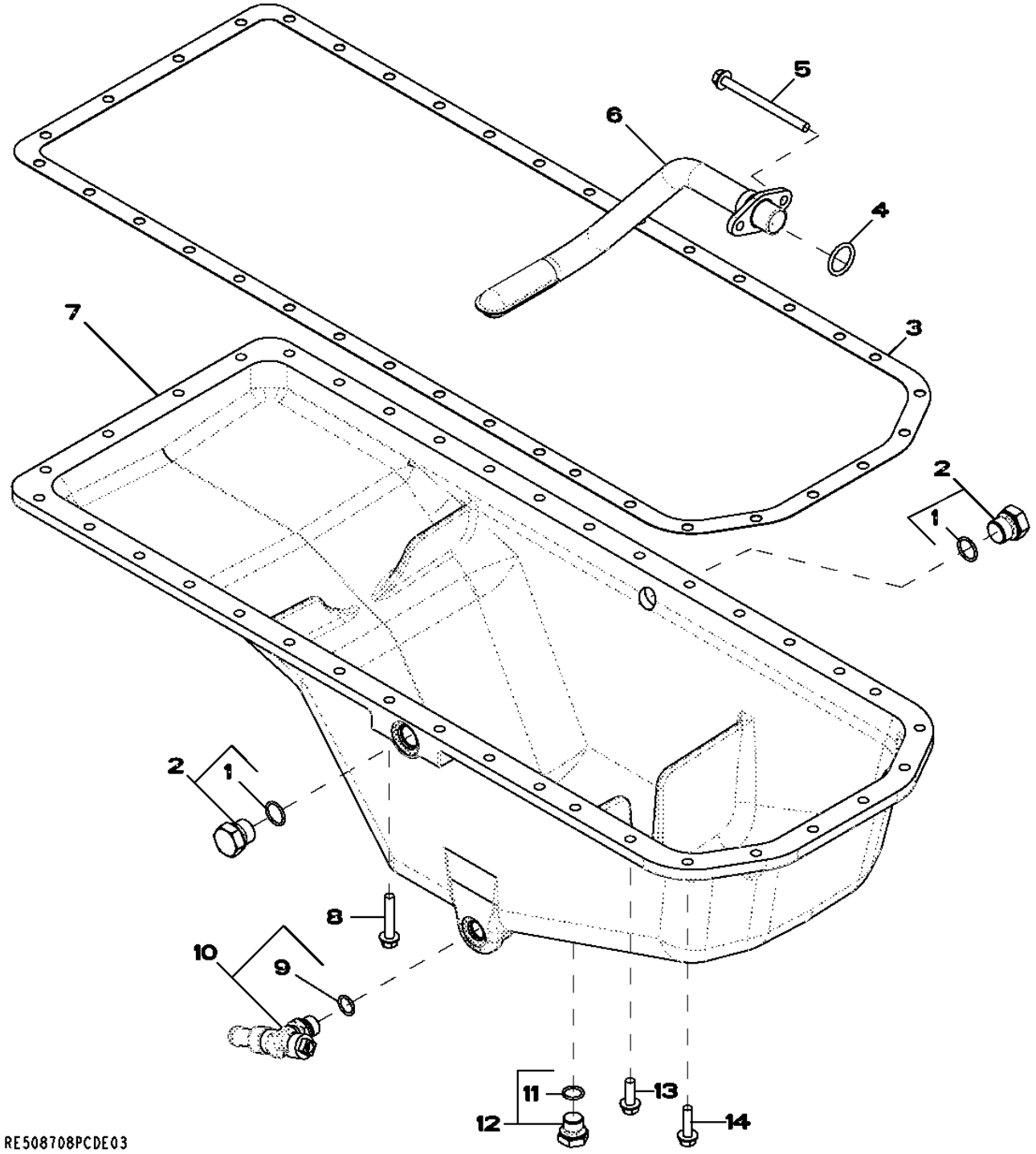

Item	Nº peça	Descrição	Qtde	Nº série motor	Notas
1	51M7045	Anel o	1		19.300 X 2.200 mm
2	RE46687	Tampão de dreno	2		
3	R123354	Junta	1		
4	R61871	Anel o	1		
5	19M9355	Parafuso	2		M8 X 105
6	RE69568	Entrada da Bombade óleo	1		
7	R502969	Cárter	1		
8	19M7799	Parafuso	4		M8 X 45
9	51M7043	Anel o	1		15.300 X 2.200 mm
10	RE507952	VálVula de dreno	1		
11	51M7043	Anel o	1		15.300 X 2.200 mm
12	RE46685	Tampão	1		
13	19M7867	Parafuso	26		M8 X 25
14	19M7868	Parafuso	6		M8 X 30

19AD Oil Pan
19AD Carter d'huile
19AD Bandeja de Óleo
19AD Масляный поддон
19AD Cárter de aceite

RE520890PCDC02 A.1

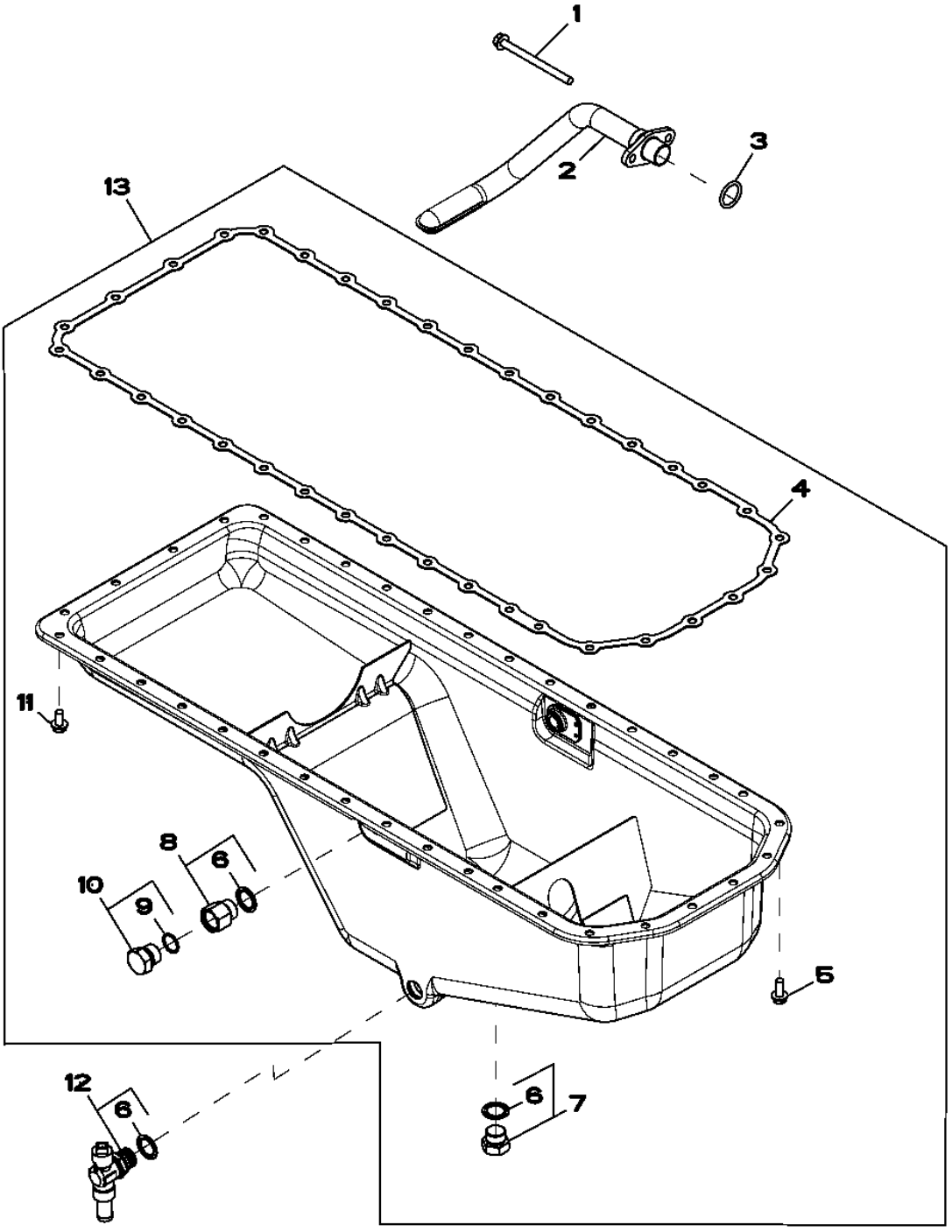

Item	*Nº peça*	*Descrição*	*Qtde*	*Nº série motor*	*Notas*
1	19M9355	Parafuso	2		M8 X 105, (SUB FOR 19M8986)
2	RE69568	Entrada da Bombade óleo	1		
3	R61871	Anel o	1		
4	R521498	Junta	1		(SUB FOR R500349)
5	19M8062	Parafuso	6		M8 X 20
6	R519742	Vedação	3		
7	RE523251	Tampão	2		
8	RE523253	Vedação	2		
9	51M7045	Anel o	1		19.300 X 2.200 mm
10	RE46687	Tampão de dreno	2		
11	19M8163	Parafuso	30		M8 X 16
12	RE524754	VálVula de dreno	1		
13	RE528735	Kit	1		

2001 Water Pump Pulley
2001 Poulie de pompe à eau
2001 Polia da Bomba de Água
2001 Шкив водяного насоса
2001 Polea de la bomba de agua

2001_RE58175_PCD A.1

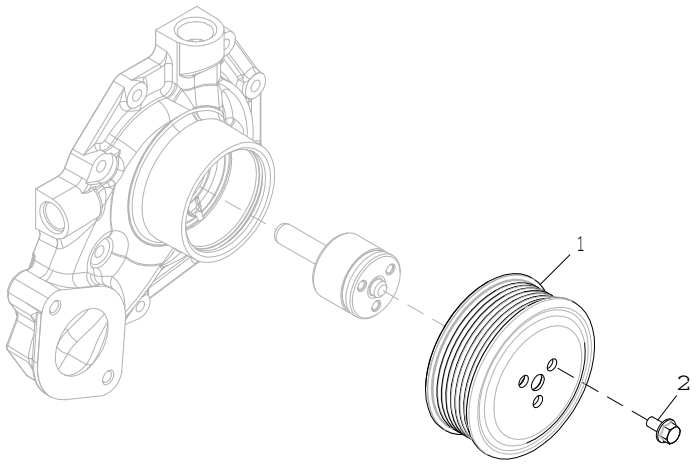

2001_RE58175_PCD

Item	*Nº peça*	*Descrição*	*Qtde*	*Nº série motor*	*Notas*
1	R115250	Polia	1		
2	19M7774	Parafuso	3		M6 X 12

2156 Thermostat Cover
2156 Couvercle de thermostat
2156 Tampa do Termostato
2156 Крышка термостата
2156 Tapa de termostato

RE525602PCDC02 A.1

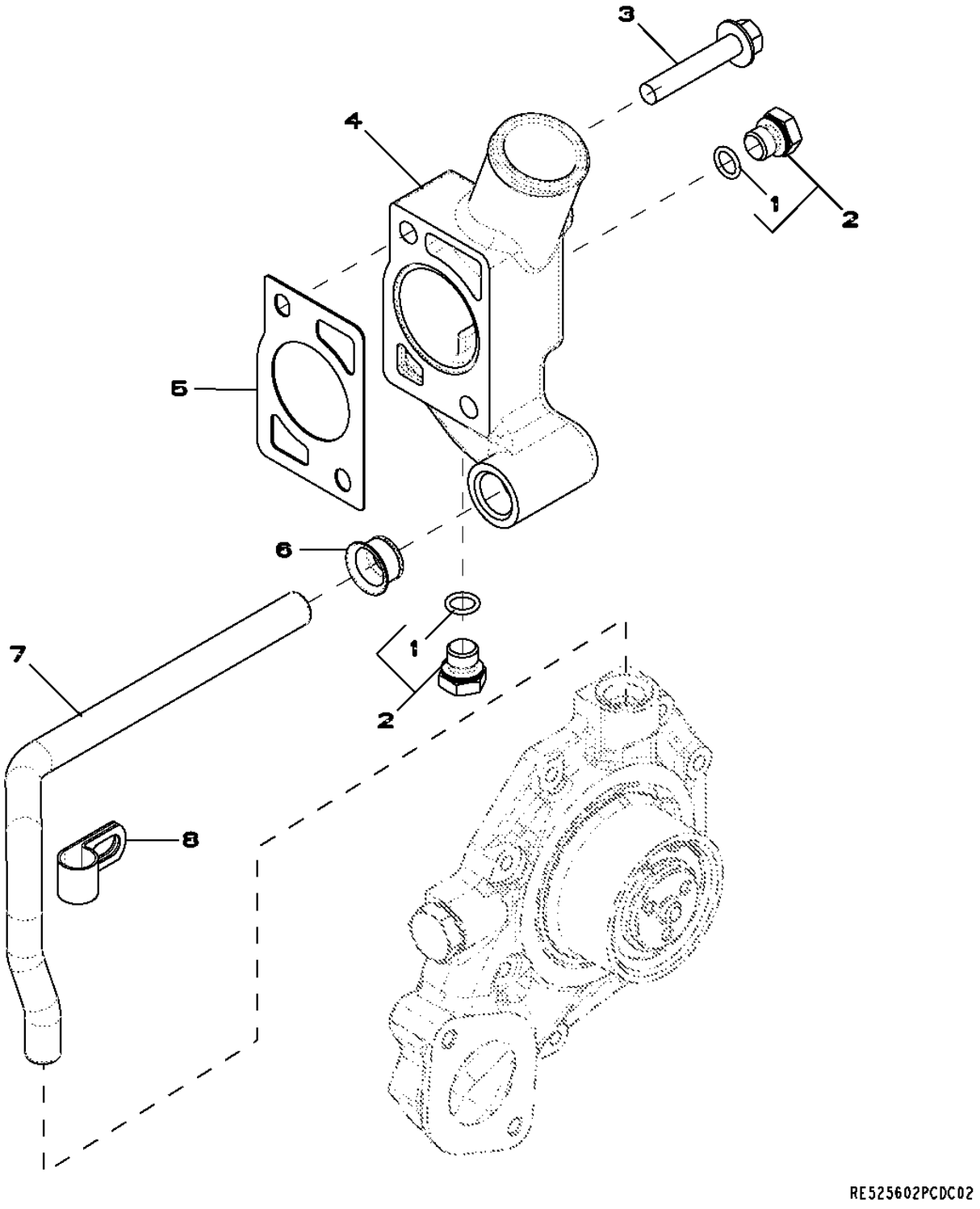

Item	Nº peça	Descrição	Qtde	Nº série motor	Notas
1	51M7041	Anel o	1		11.300 X 2.200 mm
2	RE46684	Tampão	2		
3	19M8528	Parafuso	2		M10 X 55
4	R525280	Carcaça	1		
5	R502814	Junta	1		
6	R123226	Junta	1		
7	R519025	Tubo	1		
8	R128415	Braçadeira	1		

2201 Thermostat
2201 Thermostat
2201 Válvula Termostática
2201 Термостат
2201 Termostato

RE59717PCDD01 A.1

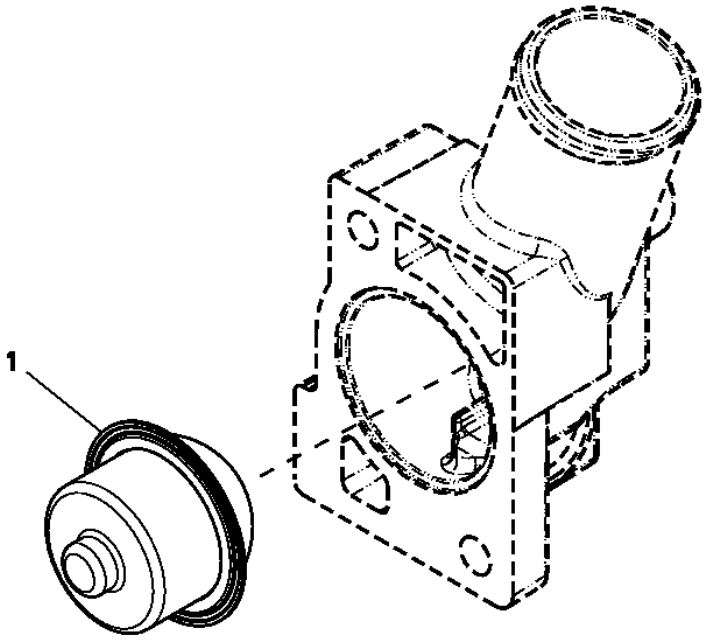

Item	*Nº peça*	*Descrição*	*Qtde*	*Nº série motor*	*Notas*
1	RE522076	TermosTaTo	1		82 DEGREES C (180 DEGREES F)

2698 Engine Coolant Heater - Plug
2698 Réchauffeur de liquide de refroidissement moteur - fiche
2698 Aquecedor do Líquido de Arrefecimento do Motor - Bujão
2698 Нагреватель охлаждающей жидкости двигателя — разъем
2698 Calenfactor de refrigerante del motor - Enchufe

RE60188PCDD01 A.1

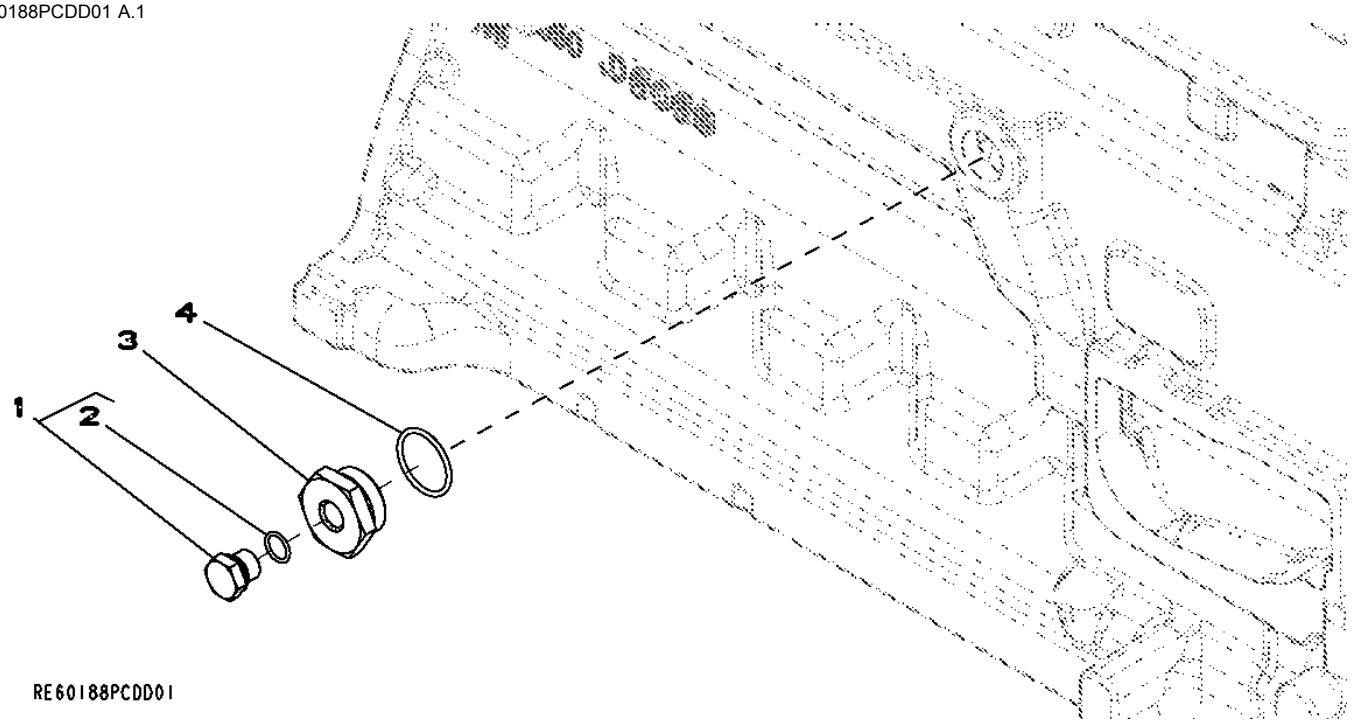

Item	*Nº peça*	*Descrição*	*Qtde*	*Nº série motor*	*Notas*
1	RE46685	Tampão	1		
2	51M7043	Anel o	1		15.300 X 2.200 mm
3	R123616	Plugue	1		
4	U13639	Anel o	1		

2892 Exhaust Manifold
2892 Collecteur d'échappement
2892 Coletor de Descarga
2892 Выхлопной коллектор
2892 Colector de escape

RE529990PCDB02 A.1

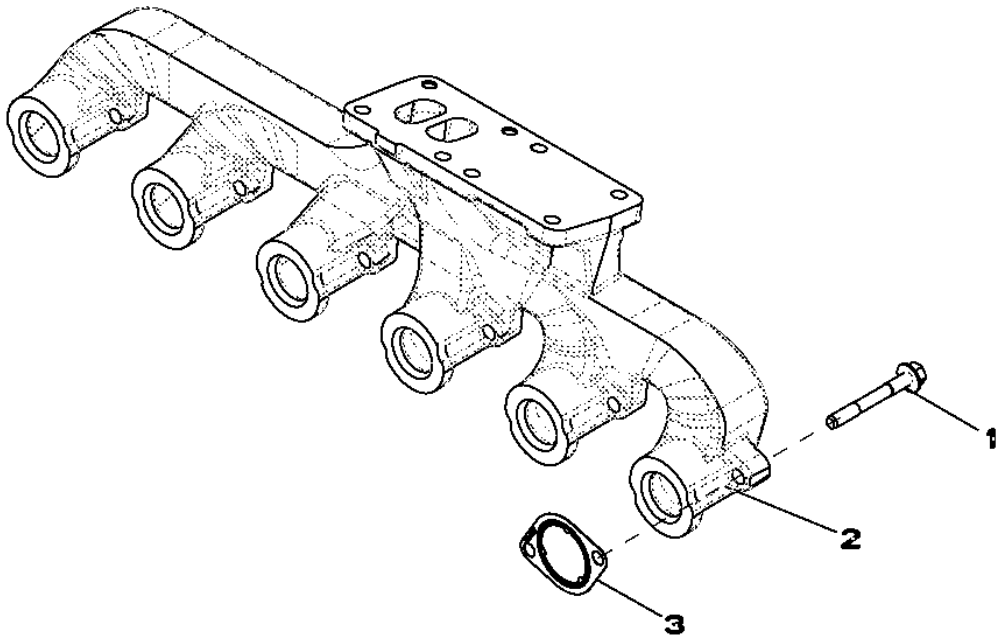

RE529990PCDB02

Item	*Nº peça*	*Descrição*	*Qtde*	*Nº série motor*	*Notas*
1	R522554	Parafuso sextavado	12		
2	R524146	Coletor de escape	1		
3	R519488	Junta	6		

28AV Exhaust Manifold
28AV Collecteur d'échappement
28AV Coletor de Descarga
28AV Выхлопной коллектор
28AV Colector de escape

RE539444PCDA01 A.1

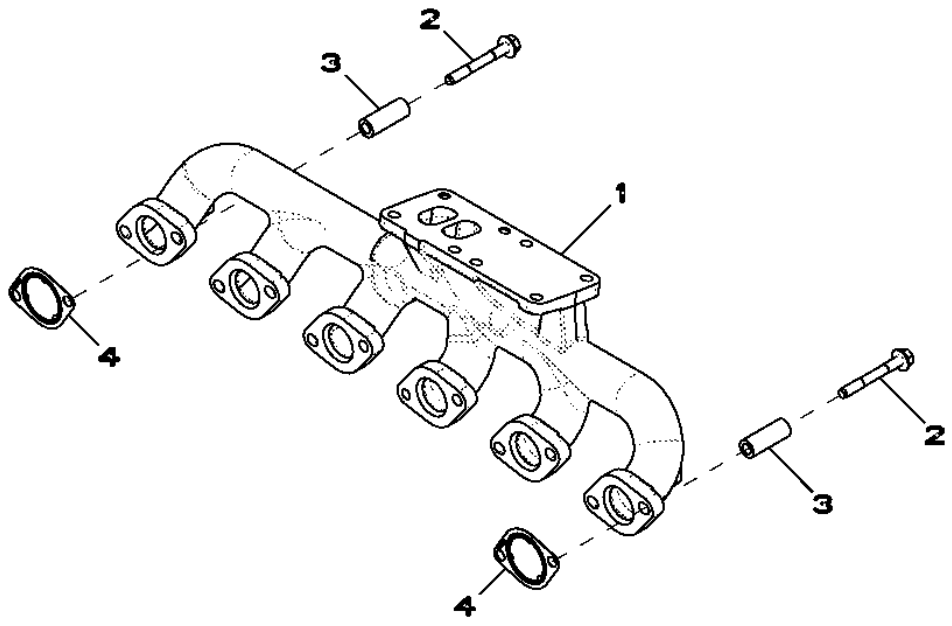

Item	*Nº peça*	*Descrição*	*Qtde*	*Nº série motor*	*Notas*
1	.....	Coletor de escape	1		NLA; MARKED R527644; ORDER RE545738
	RE545738	Kit do coletor	1		SUB FOR R527644; INCLUDES (6) R519488, (12) R526941 AND (12) R522554
2	R522554	Parafuso sextavado	12		
3	R526941	Espaçador	12		
4	R519488	Junta	6		

2961 Ventilating System
2961 Système de ventilation
2961 Sistema de Ventilação
2961 Вентиляционная система
2961 Sistema de ventilación

RE529330PCDA01 A.1

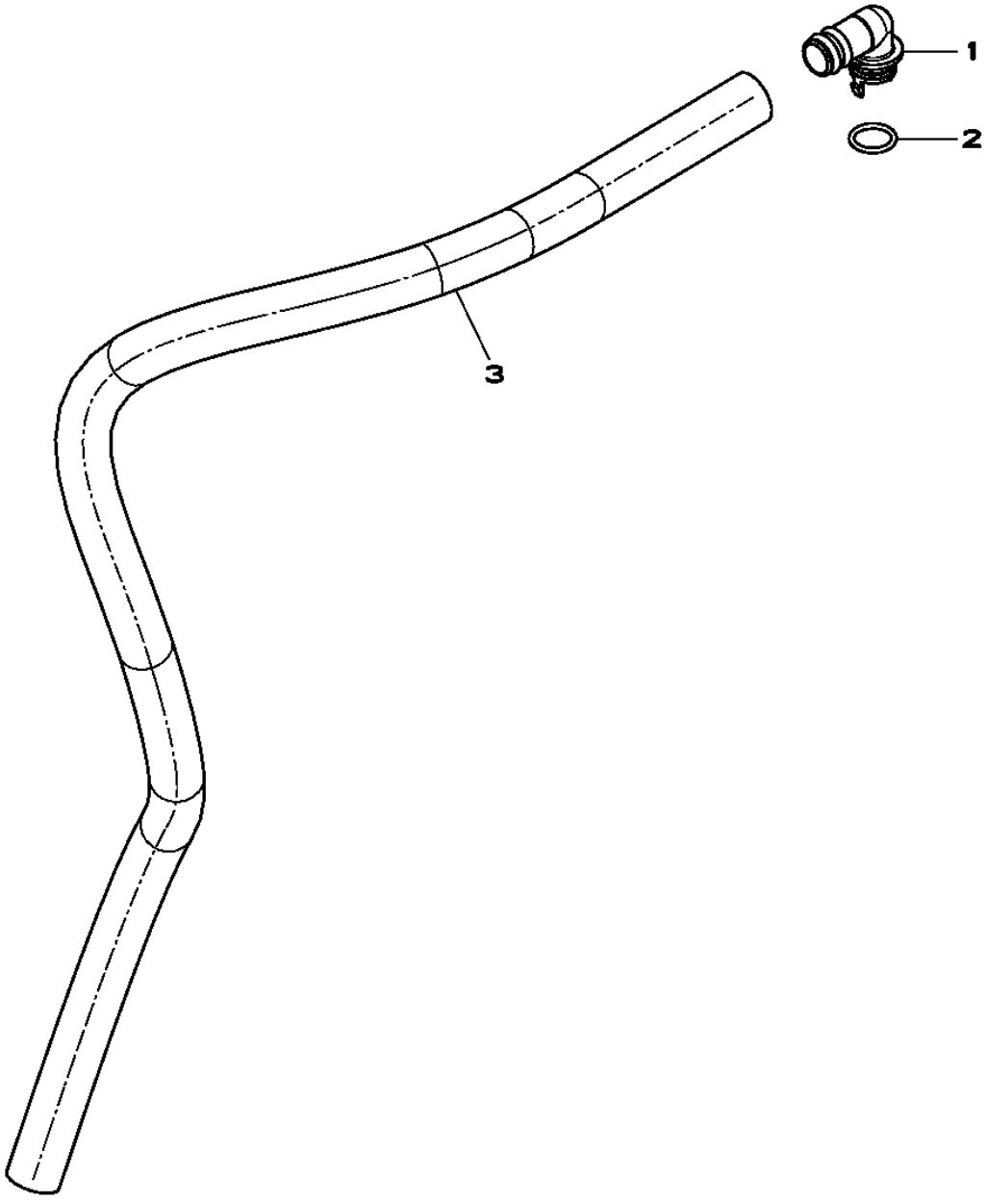

RE529330PCDA01

Item	*Nº peça*	*Descrição*	*Qtde*	*Nº série motor*	*Notas*
1	R120467	Conexão em ângulo	1		
2	R72328	Anel o	1		
3	TY22450	Mangueira em metro	1		

2911 Ventilating System
2911 Système de ventilation
2911 Sistema de Ventilação
2911 Вентиляционная система
2911 Sistema de ventilación

RE500587PCDA01 A.1

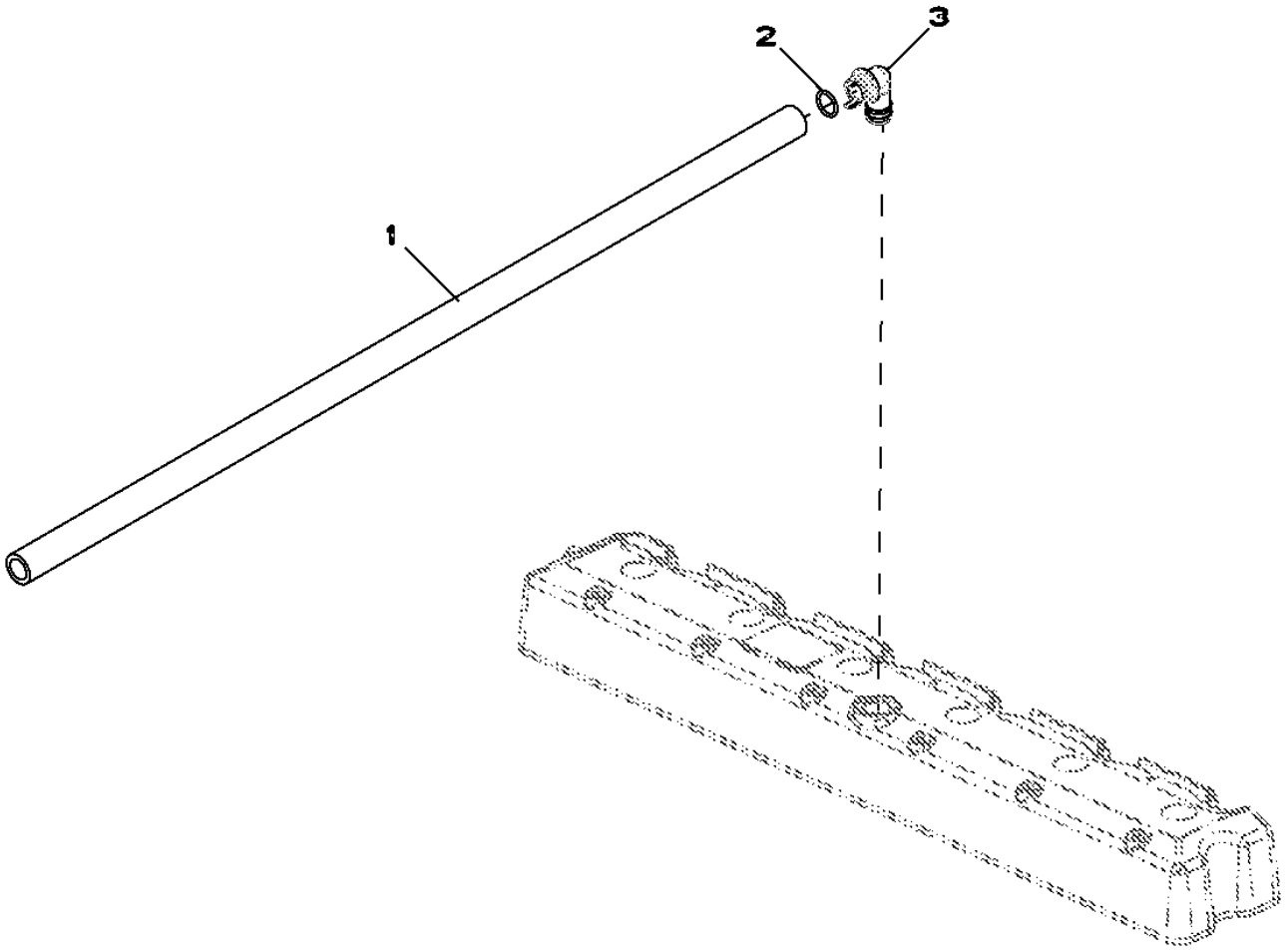

RE500587PCDA01

Item	*Nº peça*	*Descrição*	*Qtde*	*Nº série motor*	*Notas*
1	H36031	Mangueira	1		
2	R72328	Anel o	1		
3	R120467	Conexão em ângulo	1		

3041 Starting Motor
3041 Démarreur
3041 Motor de Partida
3041 Пусковой двигатель
3041 Motor de arranque

RE501149PCDE03 A.1

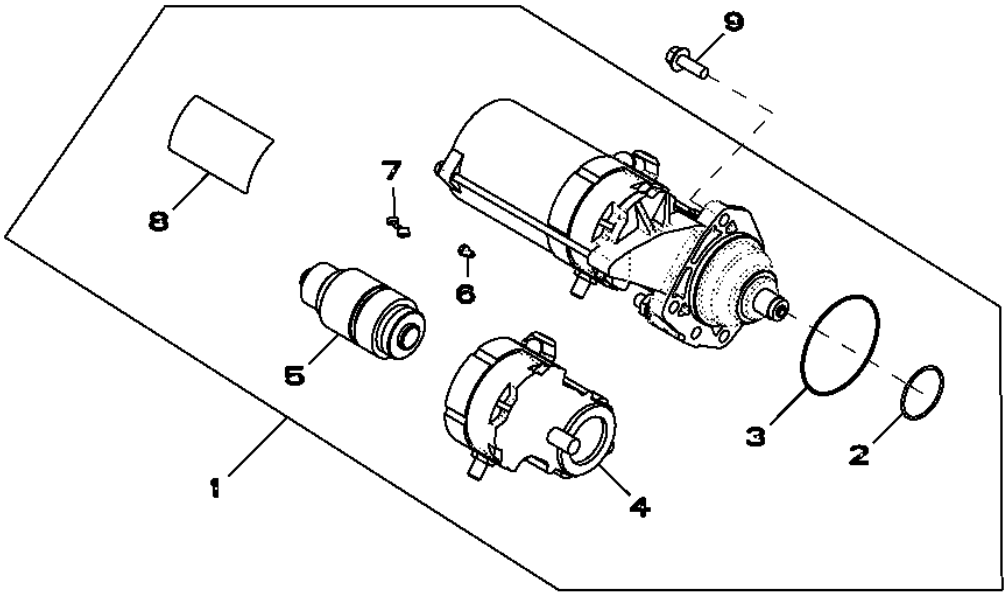

RE501149PCDE03

Item	*Nº peça*	*Descrição*	*Qtde*	*Nº série motor*	*Notas*
1	RE501150	Kit para motor de partida	1		INCLUDES T146102
	TY24443	Motor de partida	1		NLA; ORDER SE501406
	SE501406	Motor de partida remanufat.	1		REMAN FOR RE501150 OR TY24443
2	R135510	Anel o	1		
3	R135509	Anel o	1		
4	RE70678	Interruptor	1		
5	RE70682	EmbreagEm	1		
6	RE71256	Parafuso c/arruela	1		
7	RE70756	Kit para motor de partida	1		
8	T146102	Etiqueta	1		
9	19M7786	Parafuso	3		M10 X 30

35ED Final Fuel Filter
35ED Filtre à carburant final
35ED Filtro Final de Combustível
35ED Топливный фильтр тонкой очистки
35ED Filtro de combustible final

RE526225PCDA01 A.1

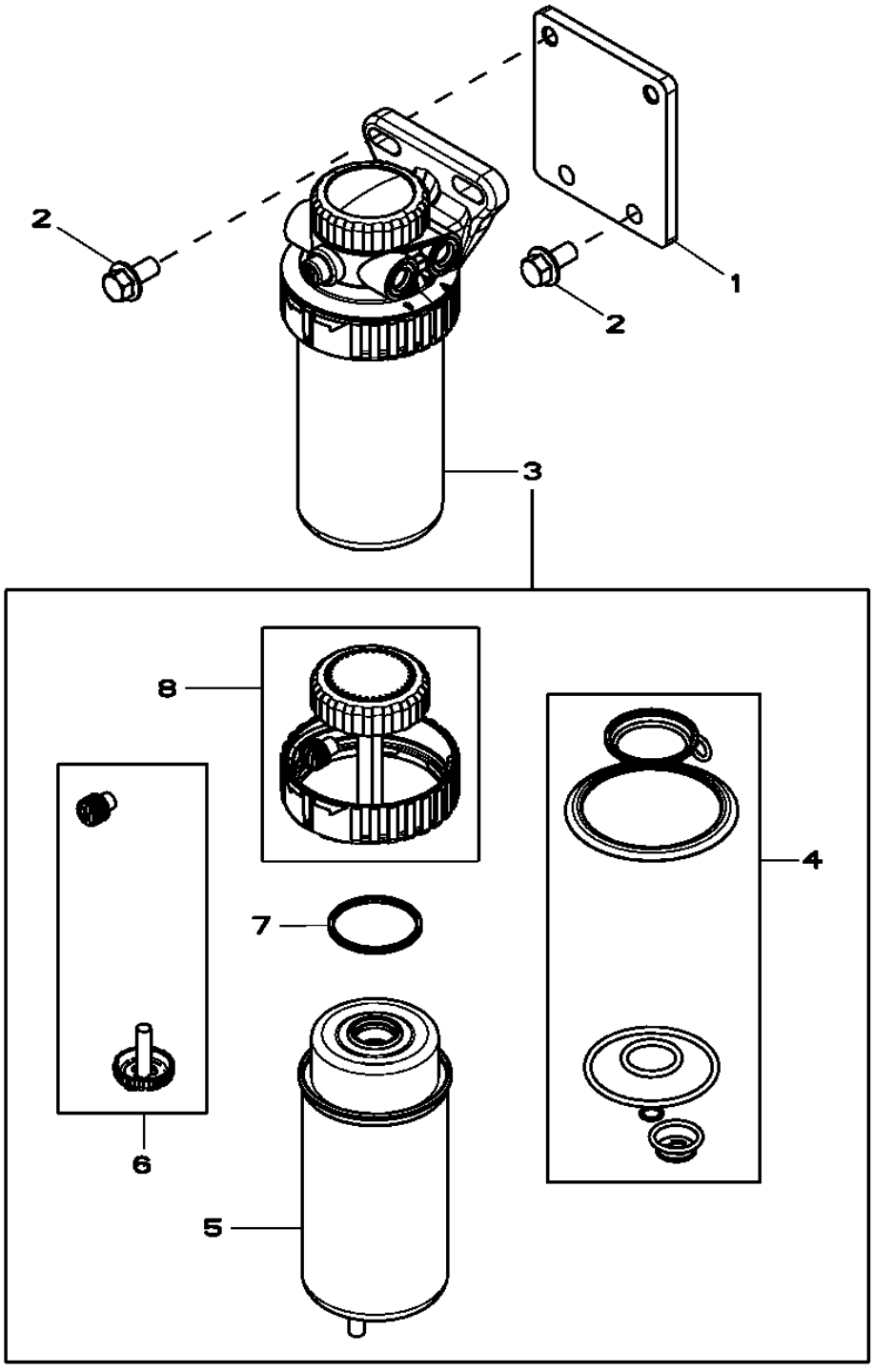

Item	*Nº peça*	*Descrição*	*Qtde*	*Nº série motor*	*Notas*
1	R505601	Apoio	1		
2	19M7784	Parafuso	4		M10 X 20
3	RE524723	Filtro	1		
4	RE516553	Kit retentor	1		
5	RE522878	Elemento de filtro	1		(ALSO ORDER R113565)
6	RE60854	Kit da válvula	1		
7	RE516512	Kit - anel o	1		
8	RE526834	Kit do filtro	1		

3614 Front Plate, Idler Gear
3614 Plaque avant, pignon intermédiaire
3614 Placa Dianteira, Engrenagem Intermediária
3614 Пер. кр. и шест. нат. устр.
3614 Placa delantera, engranaje intermedio

RE506566PCDD03 A.1

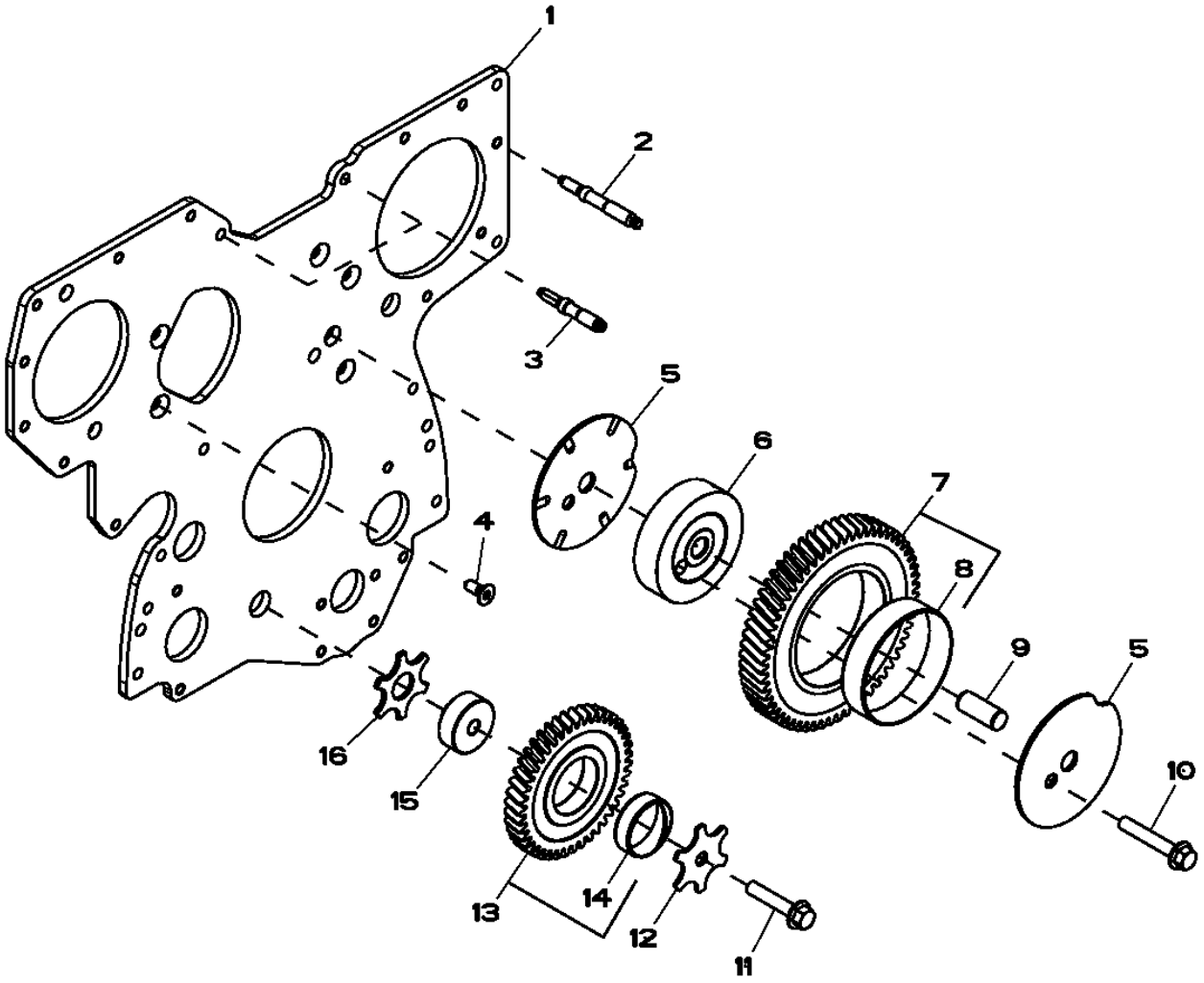

RE506566PCDD03

Item	Nº peça	Descrição	Qtde	Nº série motor	Notas
1	R504282	Placa	1		
2	R123584	Pino	7		
3	R134518	Pino	2		
4	R136475	Parafuso	5		
5	R515494	Arruela de encosto	2		
6	R504843	Eixo	1		
7	RE508489	EngrEnagem	1		
8	RE508489	EngrEnagem	1		
9	R515408	Pino de centragem	1		
10	19M8844	Parafuso	1		M10 X 60
11	19M8966	Parafuso	1		M10 X 50
12	R131283	Arruela de encosto	1		
13	RE56369	EngrEnagem	1		
14	R114193	Bucha	1		
15	R114194	Eixo	1		
16	R101225	Arruela de encosto	1		

3713 Fuel Transfer Pump
3713 Pompe d'alimentation
3713 Bomba de Transferência de Combustível
3713 Топливный перекачивающий насос
3713 Bomba de alimentación de combustible

RE506491PCDE02 A.1

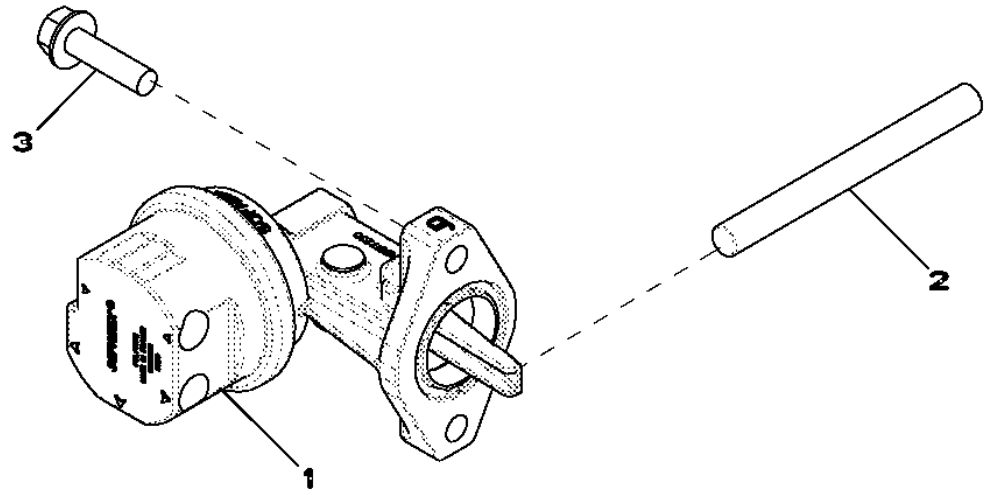

Item	*Nº peça*	*Descrição*	*Qtde*	*Nº série motor*	*Notas*
1	RE517230	Bombade combustível	1		
2	R133405	Pino	1		
3	RE504233	Parafuso sextavado	2		

4057 Engine Oil Dipstick
4057 Jauge de niveau d'huile moteur
4057 Vareta de Óleo do Motor
4057 Щуп для измерения уровня масла
4057 Varilla de nivel de aceite de motor

RE526420PCDA01 A.1

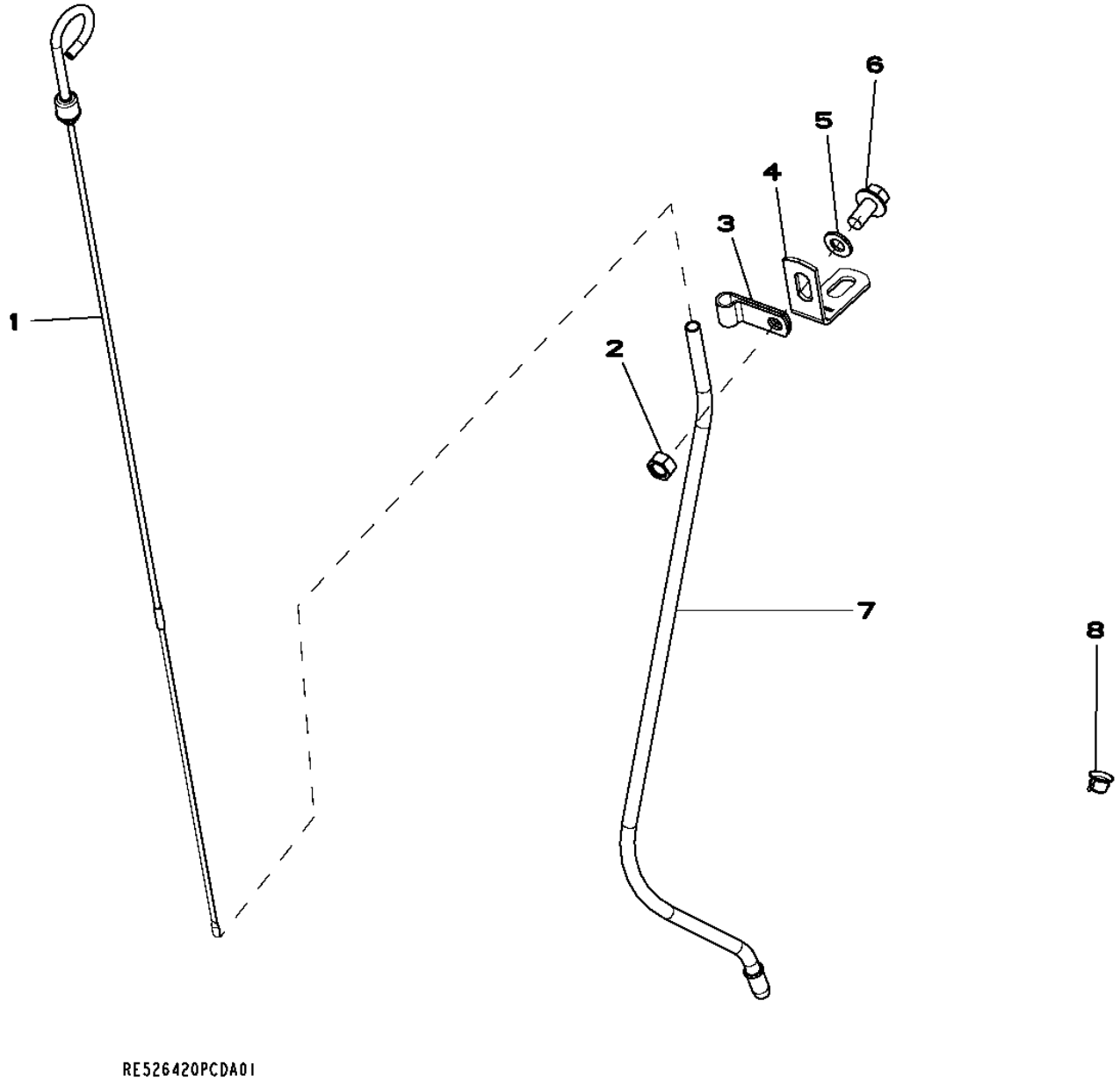

Item	*Nº peça*	*Descrição*	*Qtde*	*Nº série motor*	*Notas*
1	RE508917	Vareta de niVel	1		
2	14M7274	Porca	1		M10
3	M43432	Presilha	1		
4	R521466	Cantoneira	1		
5	24M7028	Arruela	1		10.500 X 20 X 2 mm
6	19M7784	Parafuso	1		M10 X 20
7	R521443	Tubo vareTa de nível	1		
8	R502725	Plugue	1		

4065 Engine Oil Dipstick
4065 Jauge de niveau d'huile moteur
4065 Vareta de Óleo do Motor
4065 Щуп для измерения уровня масла
4065 Varilla de nivel de aceite de motor

RE535164PCDA01 A.1

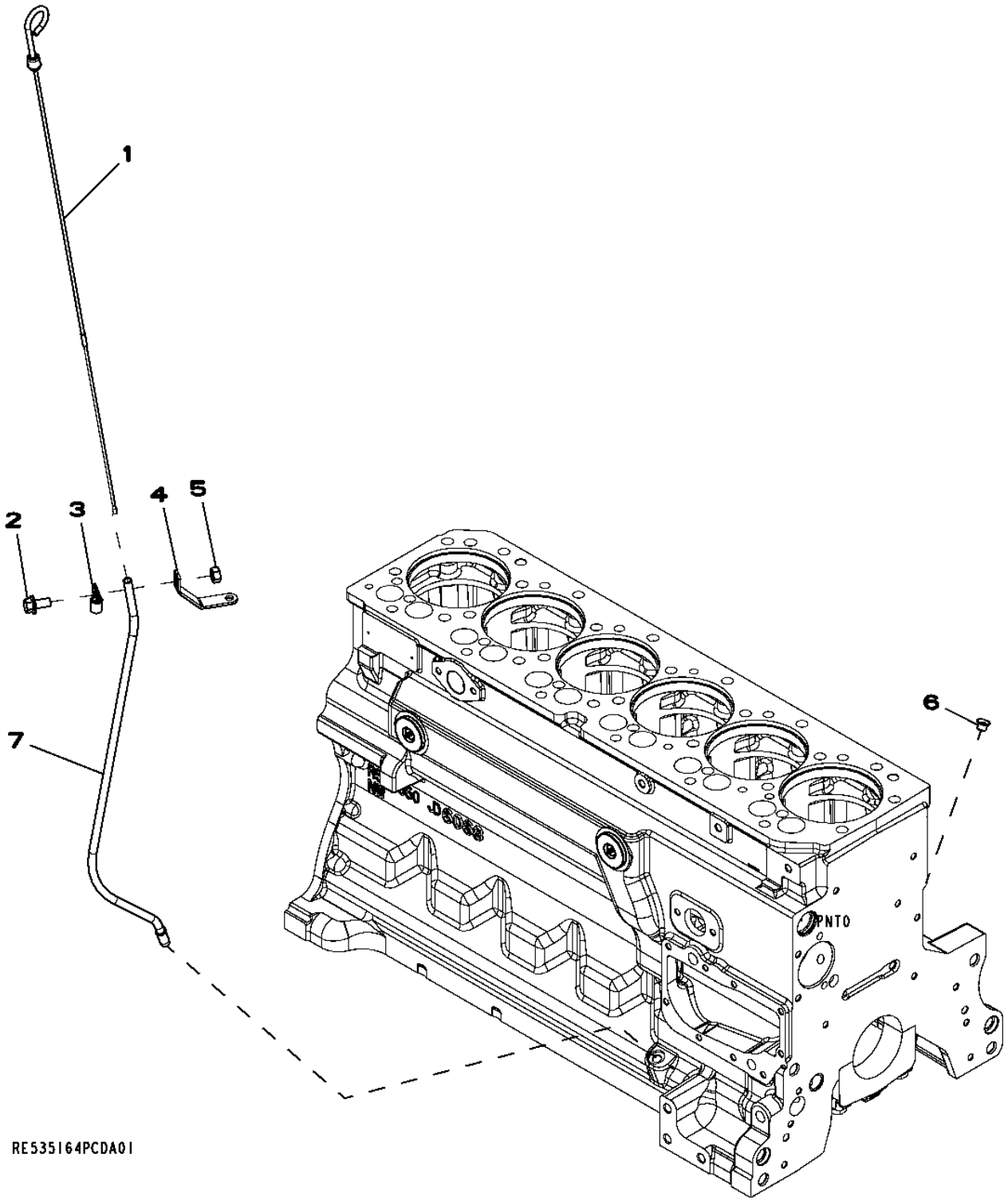

Item	Nº peça	Descrição	Qtde	Nº série motor	Notas
1	RE508917	Vareta de niVel	1		
2	19M7784	Parafuso	1		M10 X 20
3	T13814	Braçadeira	1		
4	R502287	Apoio	1		
5	14M7274	Porca	1		M10
6	R502725	Plugue	1		
7	R521443	Tubo vareTa de nível	1		

4448 Timing Gear Cover
4448 Carter de distribution
4448 Tampa da Engrenagem de Distribuição
4448 Крышка распределительной шестерни
4448 Tapa de distribución

RE529247PCDF03 A.1

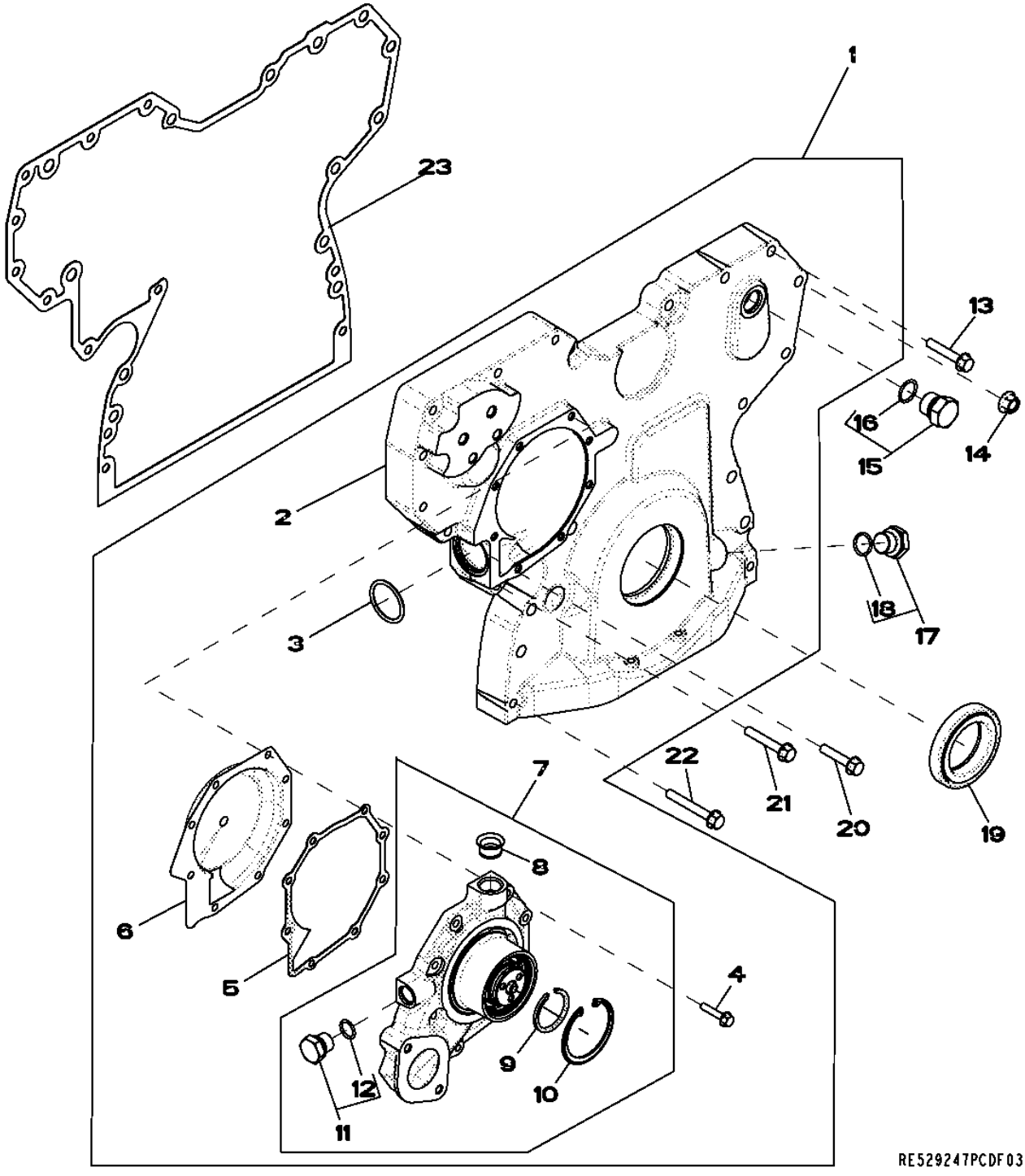

Item	Nº peça	Descrição	Qtde	Nº série motor	Notas
1	RE509865	Capa	1		
2	.....	Capa	1		(MARKED R503596) (ORDER RE509865)NSEP
3	R504734	Anel o	1		
4	19M7796	Parafuso	8		M6 X 30
5	R123417	Junta	1		
6	RE508566	Inserto	1		(A)
7	RE505980	Bombad'água	1		(ALSO ORDER R123417)
	SE501609	Bombad'água remanufaturada	1		(Reman For RE505980)
8	R123226	Vedação	1		
9	A364R	Anel de pressão	1		
10	R71228	Anel	1		
11	RE46685	Tampão	1		
12	51M7043	Anel o	1		15.300 X 2.200 mm
13	19M7799	Parafuso	2		M8 X 45
14	14M7296	Porca com flange	9		M10
15	RE46687	Tampão de dreno	1		
16	51M7045	Anel o	1		19.300 X 2.200 mm
17	RE517370	Conexão	1		
18	51M7044	Anel o	1		17.300 X 2.200 mm
19	RE538097	Vedação	1		(SUB FOR RE505515)
20	19M8317	Parafuso	1		M8 X 40
21	19M7800	Parafuso	6		M8 X 50
22	19M7801	Parafuso	3		M8 X 60
23	R526944	Junta	1		(SUB R523184)

(A) Include Instructions
Instructions fournies
Incluem Instruções
С инструкциями
Incluye instrucciones

4644 Cylinder Block
4644 Bloc-cylindres
4644 Bloco de Cilindros
4644 Блок цилиндров
4644 Bloque de cilindros

RE526585PCDB05 A.1

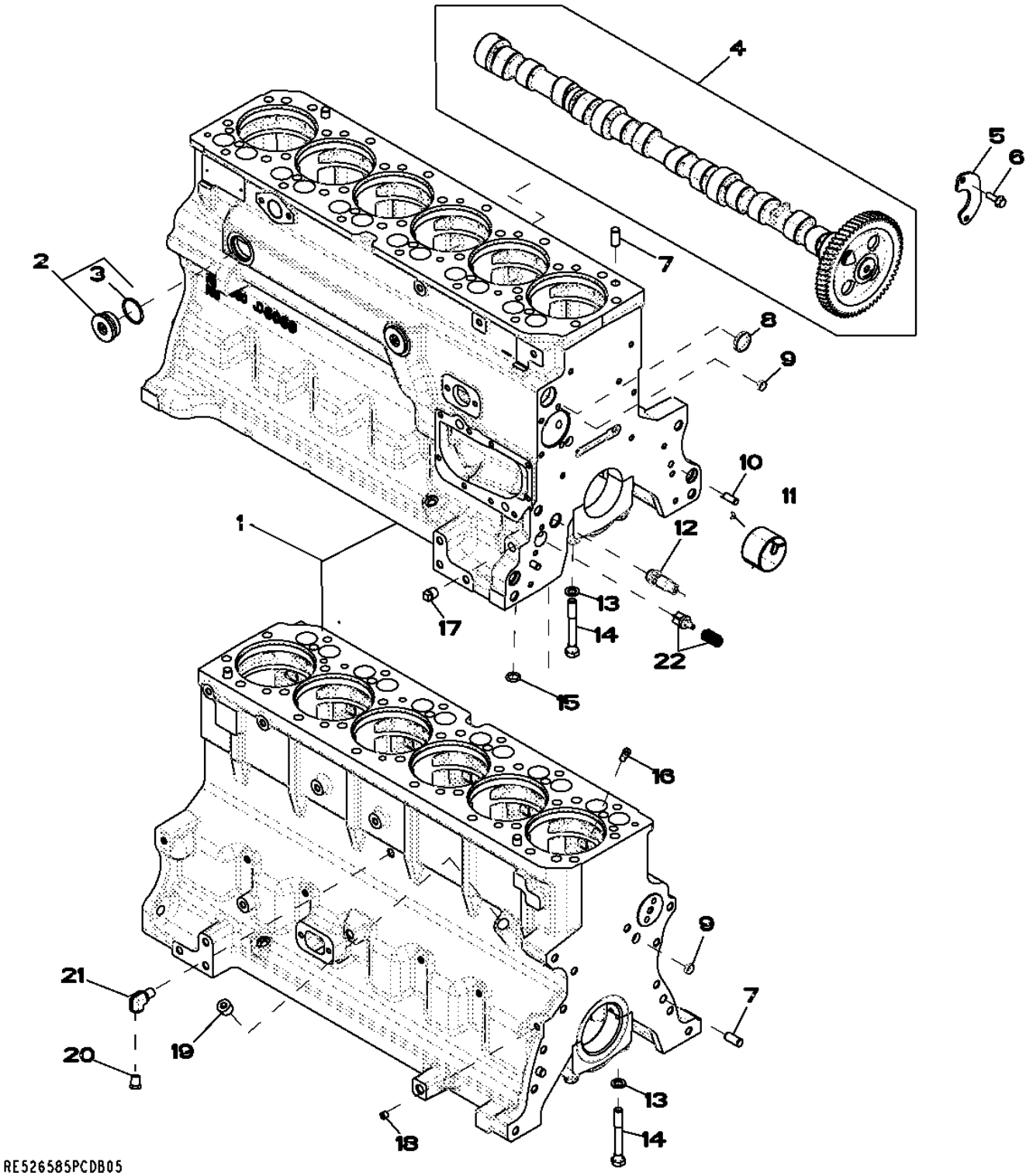

Item	Nº peça	Descrição	Qtde	Nº série motor	Notas
1	.....	Bloco de cilindro	1		(A) (MARKED R504850)
2	RE508185	Conexão	2		
3	U13639	Anel o	1		
4	RE532239	Eixo de cames	1		(MARKED R522622)
	SE501811	Comando de Válvulas Reman	AR		(REMAN FOR RE532239)
5	R132518	Placa	1		
6	19M8999	Parafuso	2		M8 X 25
7	A120R	Pino de centragem	4		
8	R116466	Plugue	1		
9	T18891	Plugue	2		
10	B153R	Pino de centragem	2		
11	R119874	Bucha	1		
12	RE505501	VálVula de sangria	1		
13	T20168	Arruela	14		
14	T23474	Parafuso sextavado	14		
15	R97185	Anel o	1		
16	R131182	Orifício	6		
17	15H695	Tampão	1		3/8"
18	RE71255	Tampão	1		(B) (SUB FOR R104592 AND RE42713)1/8"-14NPT
19	15H584	Tampão	1		1/2"
20	RE507807	Tampão	1		
21	RE537834	Conexão em ângulo	1		(B)
22	RE63674	VálVula	1		KIT

(A) Not Available Separately
Non disponible séparément
Não Disponível Separadamente
Недоступно по отдельности
No disponible por separado

(B) Threads with Pre Applied Sealant
Filetages avec produit d'étanchéité préappliqué
Roscas com Vedante Pré-aplicado
Резьба с предварительно нанесенным герметиком
Roscas con pasta selladora preaplicada

4712 Crankshaft / Bearings
4712 Vilebrequin / roulements
4712 Rolamentos do Virabrequim
4712 Коленчатый вал / Подшипники
4712 Cigüeñal / Cojinetes

RE506346PCDE01 A.1

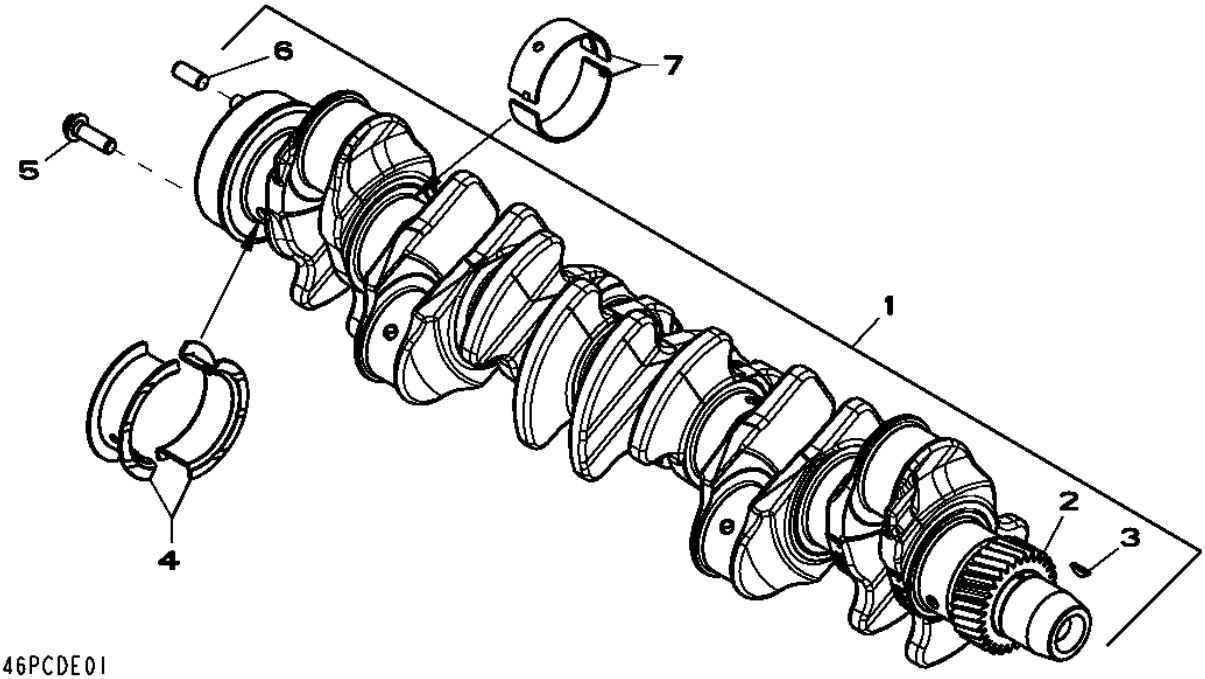

Item	*Nº peça*	*Descrição*	*Qtde*	*Nº série motor*	*Notas*
1	RE505921	Virabrequim	1		(A) (INCLUDES R120631, R505609 AND R48685) (ALSO ORDER RE516340 AND RE44574)
	SE501655	Virabrequim remanufaturado	1		(B) (Reman For RE505921)
2	R120631	EngrEnagem	1		Z= 30
3	R505609	Chaveta	1		LGTH= 18.5MM
4	RE65168	Conj. do rolamento	1		STD , (KIT R123563 AND R123564)
	RE65912	Rolamento axial	AR		(A) US -0.254MM, (KIT R130574 AND R130575)
5	R135918	Parafuso	6		
6	R48685	Pino de centragem	1		
7	RE65165	Conj. do rolamento	4		STD , (KIT R123561 AND R123562)
	RE65911	Rolamento	AR		(A) US -0.254MM, (KIT R130576 AND R130577)

(A) Grinding Guidelines : See CTM104
Consignes sur le broyage: consulter le CTM104
Diretrizes de Retífica : Consulte CTM104
Инструкции по шлифовке: см. CTM205
Pautas de rectificado: Ver CTM104

(B) WITH BEARINGS
AVEC ROULEMENTS
Com Rolamentos
С ПОДШИПНИКАМИ
CON COJINETES

4839 Connecting Rods and Pistons
4839 Bielles et pistons
4839 Bielas e Pistões
4839 Шатуны и поршни
4839 Biela y pistones

RE525601PCDA02 A.1

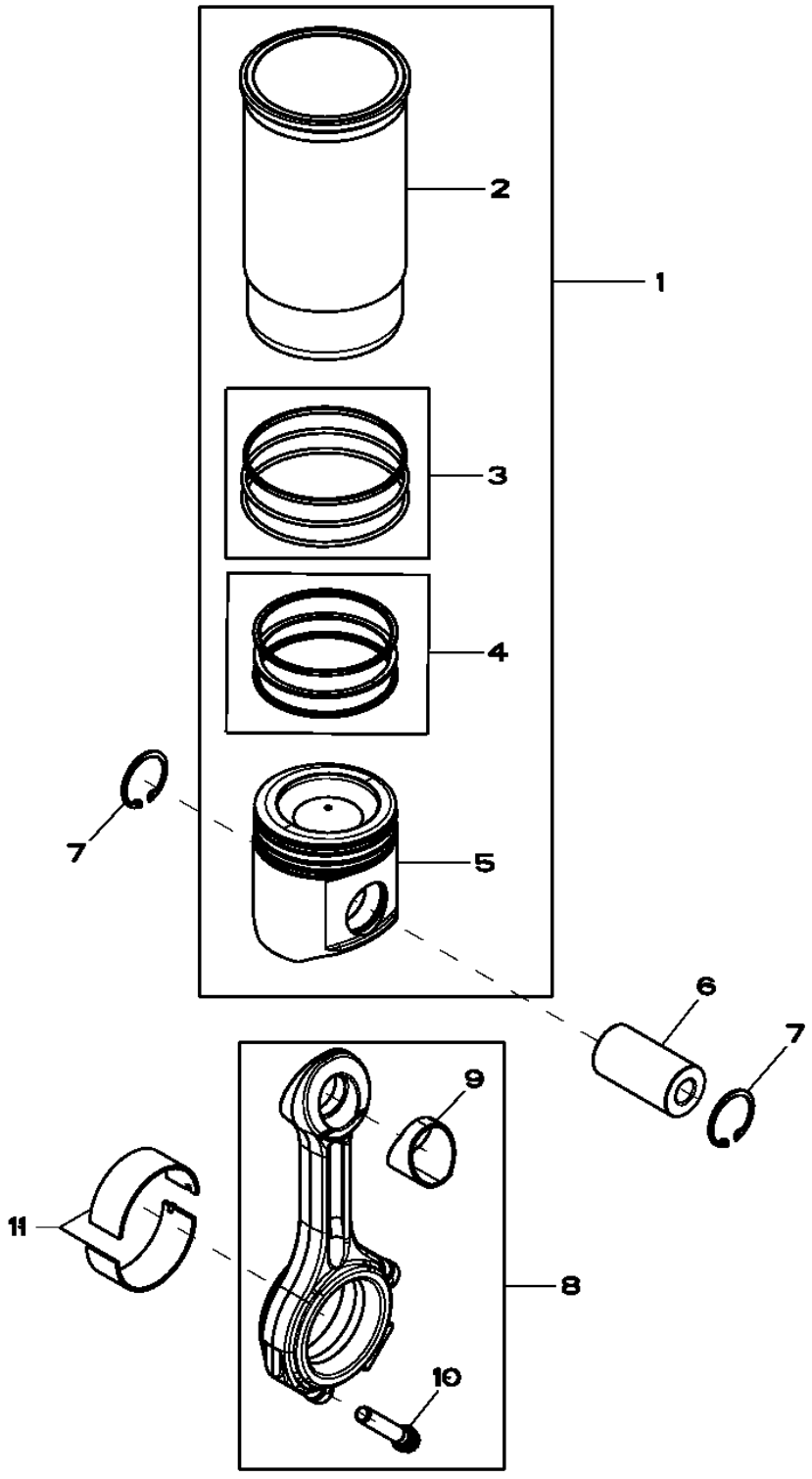

Item	*Nº peça*	*Descrição*	*Qtde*	*Nº série motor*	*Notas*
1	RE527843	Kit pistão e camisa	6		
2	.....	Camisa de cilindro	1		
3	AR65507	Kit - anel o	1		
4	RE524453	Kit anéis de pistão	1		
5	.....	Pistão	1		
6	R502755	Pino do Pistão	6		
7	R54114	Anel de pressão	12		
8	RE500608	Biela	6		
9	R114082	Bucha	1		
10	R501124	Parafuso	2		
11	RE65908	Rolamento	6		

4902 Rocker Arm / Shaft / Tappet / Push Rod
4902 Culbuteur / arbre / poussoir de soupape / tige
4902 Balancim / Eixo / Tucho / Haste de Comando
4902 Клап. коромысло/вал/толкатель/шток толк.
4902 Balancín / árbol / botador / varilla de empuje

RE59334PCDE02 A.1

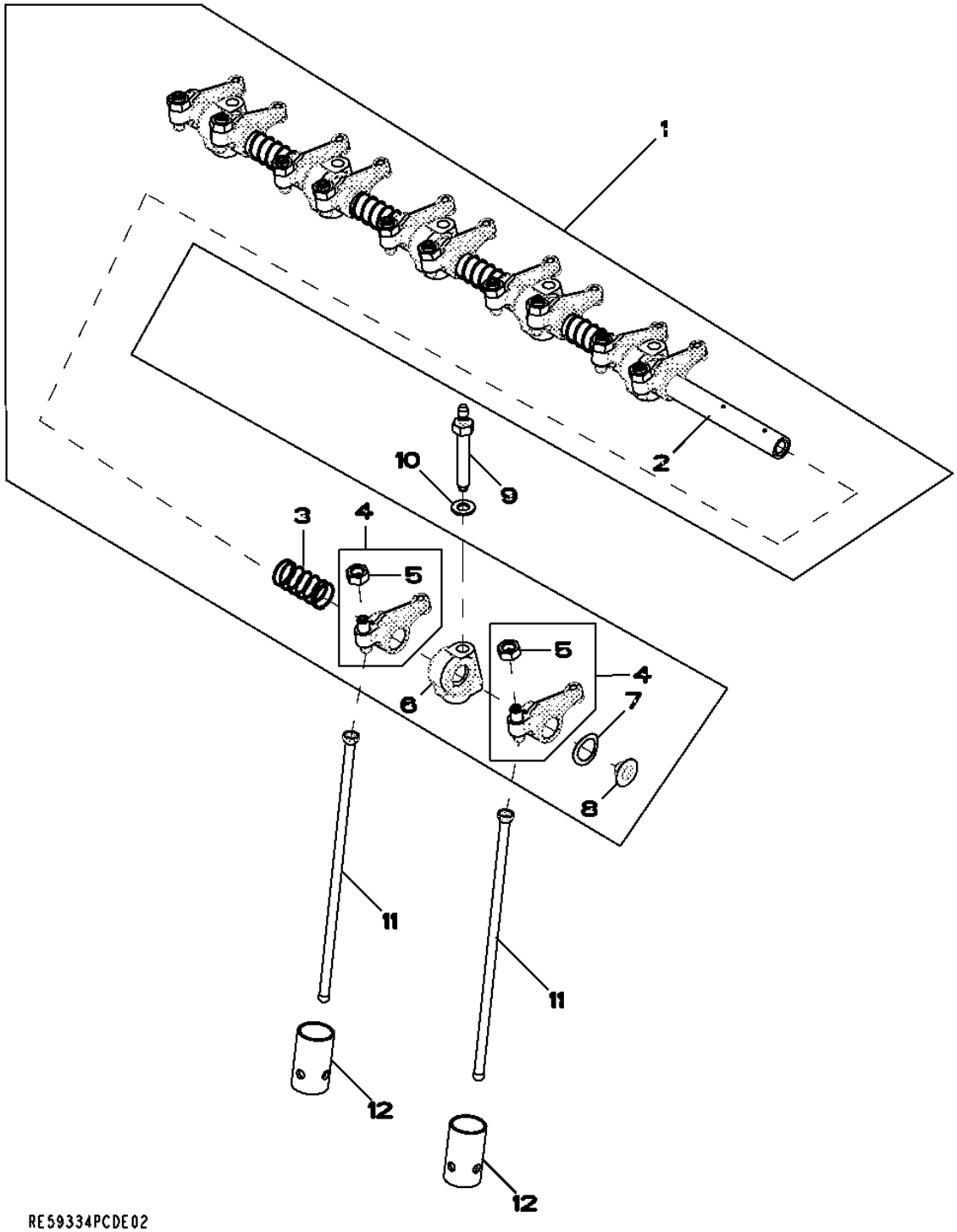

Item	Nº peça	Descrição	Qtde	Nº série motor	Notas
1	RE525910	Kit do braço	1		(SUB FOR RE519737)
2	R123514	Eixo do balancim	1		
3	T20314	Mola	5		
4	RE508317	Balancim	12		
5	14M7148	Porca	1		M10
6	R123161	Suporte	6		(SUB FOR R519767)
7	T20316	Arruela	2		
8	R54565	Plugue	2		
9	R123271	Pino	6		
10	R529416	Arruela	6		
11	R107731	Vareta	12		(SUB FOR R515095)
12	R123565	Peça acionada Pelo came	12		

5001 Oil Pump
5001 Pompe à huile
5001 Bomba de Óleo
5001 Масляный насос
5001 Bomba de aceite

RE57763PCDD01 A.1

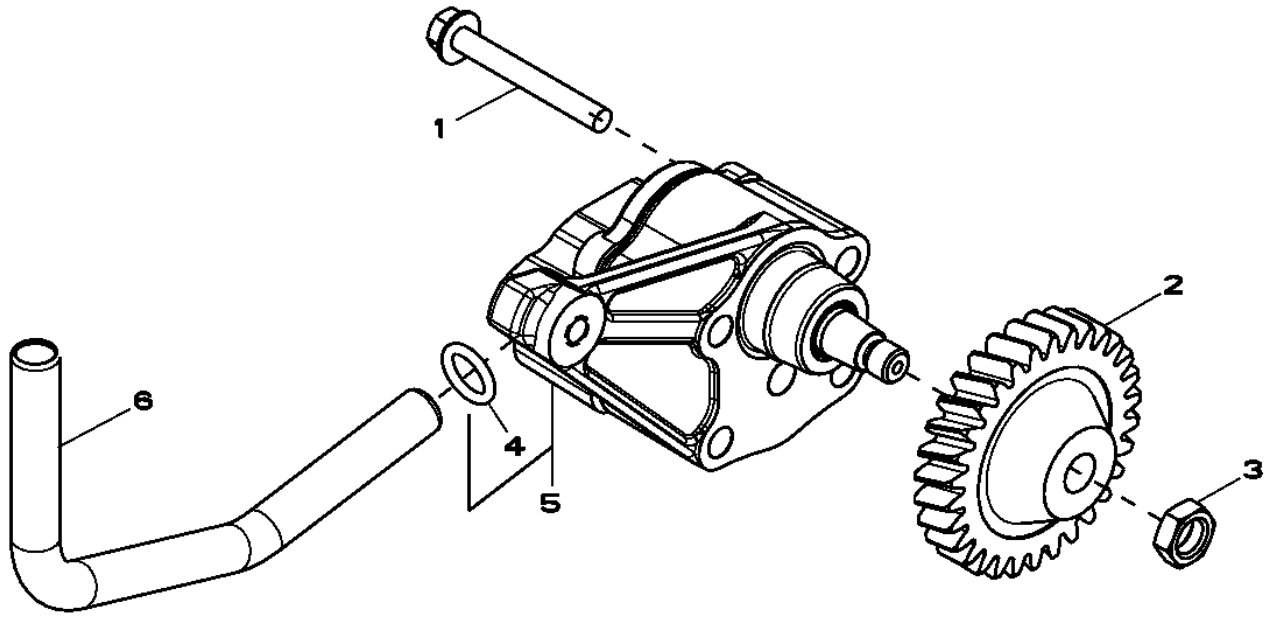

Item	*Nº peça*	*Descrição*	*Qtde*	*Nº série motor*	*Notas*
1	19M8987	Parafuso	2		M8 X 65
2	R120638	EngrEnagem	1		Z= 30
3	14M7066	Porca	1		M12
4	R97185	Anel o	1		
5	RE504914	Bombade óleo	1		
	SE501814	Bombade óleo remanufatur.	1		(REMAN FOR RE504914)
6	R121376	Tubo	1		

5123 Cylinder Head
5123 Culasse
5123 Cabeçote do Cilindro
5123 Головка цилиндров
5123 Culata

RE525461PCDA06 A.1

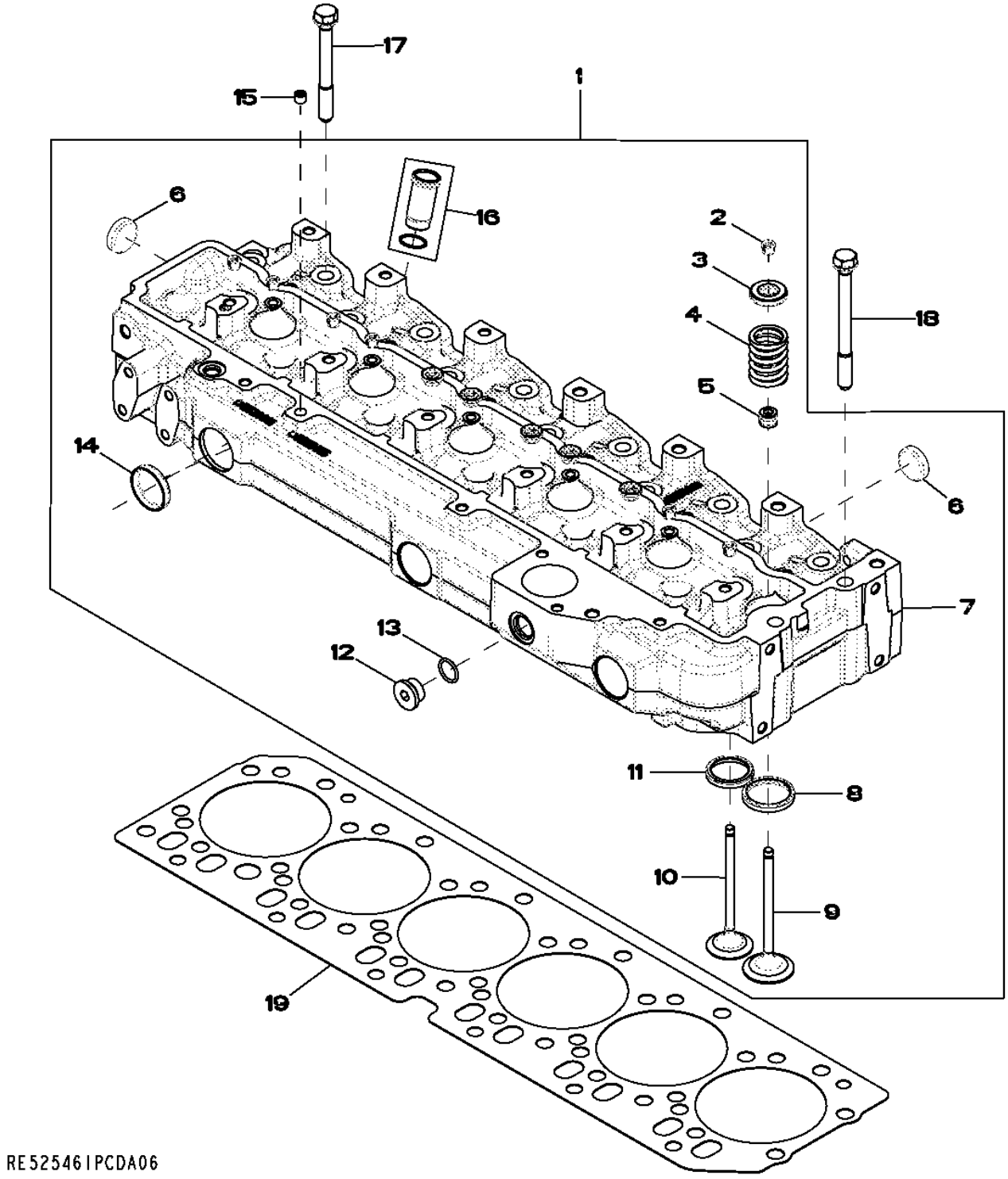

Item	Nº peça	Descrição	Qtde	Nº série motor	Notas
1	RE525456	Cabeçote	1		
	SE501805	Cabeça do cilindro remanuf.	1		(REMAN FOR RE525456) (MARKED R520301)
2	R91889	RetentoR	24		OD= 11.7MM
3	RE60005	RotadoR	12		
4	R26125	Mola	12		
5	RE31617	Vedação	12		(SUB FOR RE529811)
6	CD16284	Plugue	6		OD= 32.6MM, REAR
7	.....	Cabeçote	1		(MARKED R520301) (ORDER RE525456)
8	R98063	Inserto de assento válvula	6		
9	R98062	VálVula de admissão	6		OD STD
	R97490	VálVula de admissão	AR		OS +0.381MM
	R97491	VálVula de admissão	AR		OS +0.762MM
10	R90692	VálVula de escape	6		OD STD
	R97492	VálVula de escape	AR		OD +0.381MM
	R97493	VálVula de escape	AR		OD +0.762MM
11	R85687	Inserto de assento válvula	6		
12	T58477	Tampão	1		(ALSO ORDER R26906)7/8"-14UNF
13	R26906	Anel o	1		
14	R43409	Plugue	3		
15	RE71255	Tampão	AR		(A) (SUB FOR R104592)1/8"-27NPT
16	RE527456	Luva	6		KIT
17	R85363	Parafuso sextavado	24		12.700 X 112 MM
18	R502511	Parafuso sextavado	2		
19	R116516	Vedação de cilindro	1		

(A) Threads With Pre-Applied Sealant
Filetages avec produit d'étanchéité préappliqué
Roscas com Vedante Pré-aplicado
Резьба с предварительно нанесенным герметиком
Roscas con pasta selladora preaplicada

5204 Auxiliary Drive Cover
5204 Couvercle d'entraînement auxiliaire
5204 Tampa do Acionamento Auxiliar
5204 Крышка вспомогательного привода
5204 Tapa de mando auxiliar

RE59264PCDD04 A.1

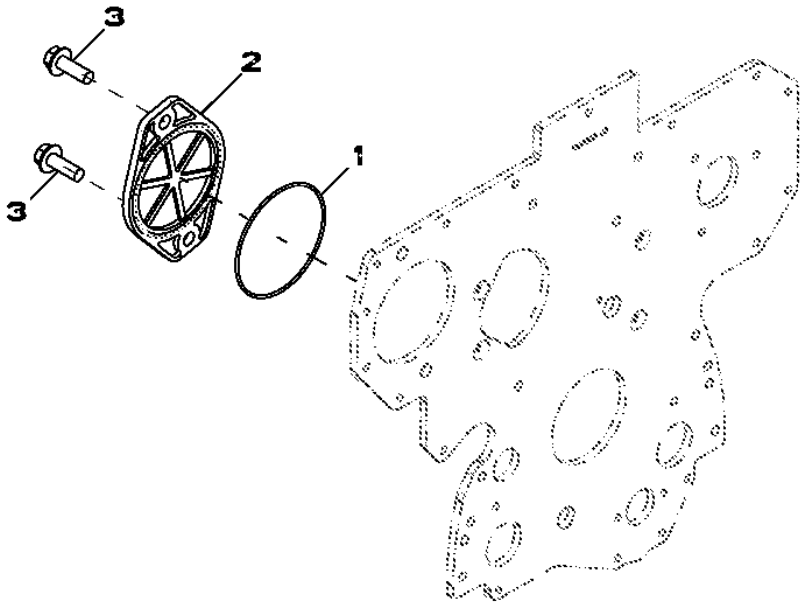

Item	*Nº peça*	*Descrição*	*Qtde*	*Nº série motor*	*Notas*
1	T20758	Anel o	1		
2	R135757	Capa	1		
3	19M7790	Parafuso	2		M12 X 35

5702 Water Pump Inlet
5702 Entrée de pompe à eau
5702 Entrada da Bomba de Água
5702 Впуск водяного насоса
5702 Entrada de bomba de agua

RE59312PCDD03 A.1

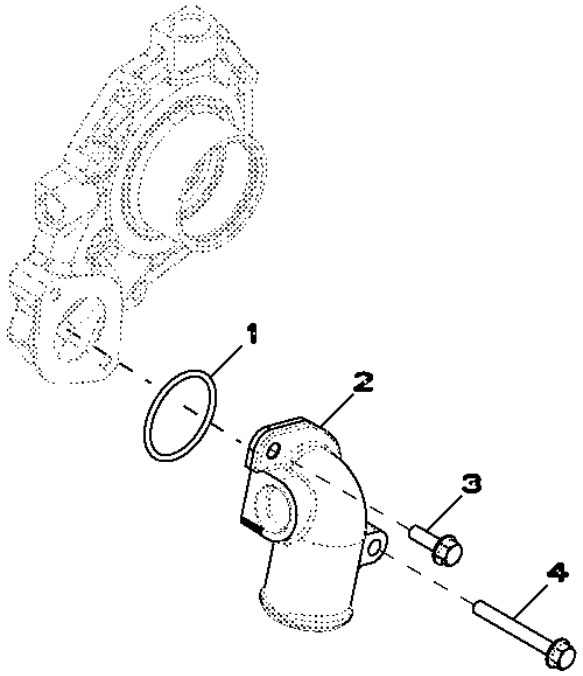

Item	*Nº peça*	*Descrição*	*Qtde*	*Nº série motor*	*Notas*
1	R89944	Anel o	1		
2	R121635	Conexão em ângulo	1		
3	19M7867	Parafuso	1		M8 X 25
4	19M7802	Parafuso	1		M8 X 65

5949 Oil Cooler
5949 Refroidisseur d'huile
5949 Resfriador de Óleo
5949 Маслоохладитель
5949 Enfriador de aceite

RE526618PCDA02 A.1

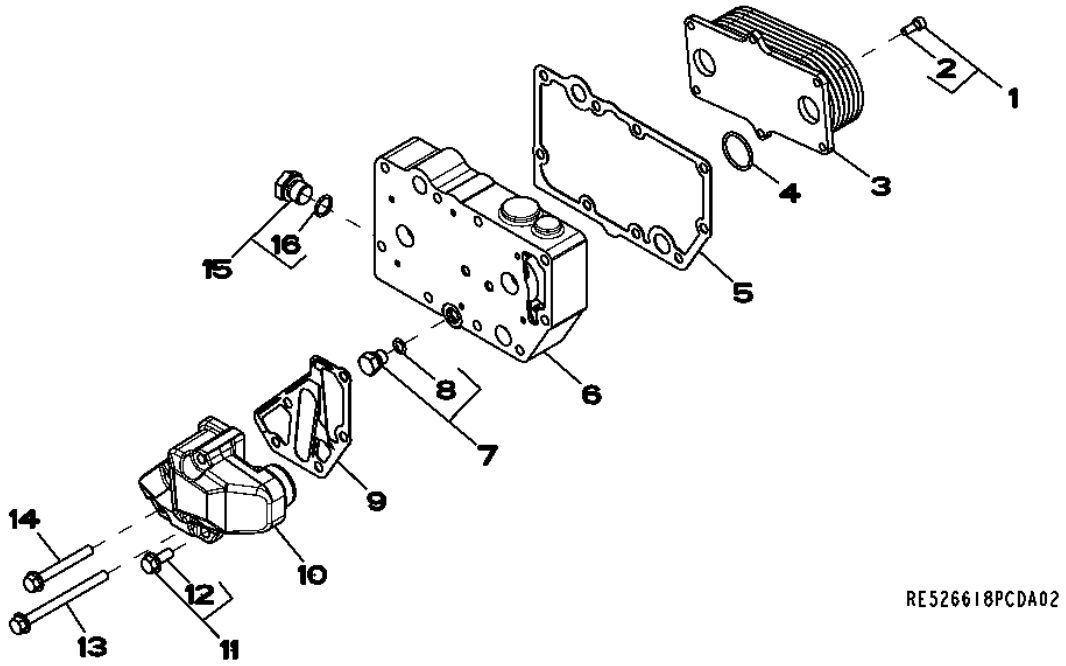

Item	*Nº peça*	*Descrição*	*Qtde*	*Nº série motor*	*Notas*
1	RE67231	Parafuso	6		
2	19M8553	Parafuso	1		M6 X 16
3	RE56690	ResfRiadoR de óleo	1		
4	T122075	Anel o	2		
5	R123501	Junta	1		
6	R521037	Carcaça	1		
7	RE46686	Tampão	1		
8	51M7040	Anel o	1		9.300 X 2.200 mm
9	R501428	Junta	1		
10	R502811	Adaptador	1		
11	RE67238	Parafuso	1		
12	19M7866	Parafuso	1		M8 X 20
13	19M7970	Parafuso	2		M8 X 100
14	19M7802	Parafuso	2		M8 X 65
15	RE46685	Tampão	1		
16	51M7043	Anel o	1		15.300 X 2.200 mm

6275 Alternator Brackets
6275 Supports de l'alternateur
6275 Suportes do Alternador
6275 Кронштейны генератора переменного тока
6275 Soporte de alternador

6275_RE525095_PCD A.1

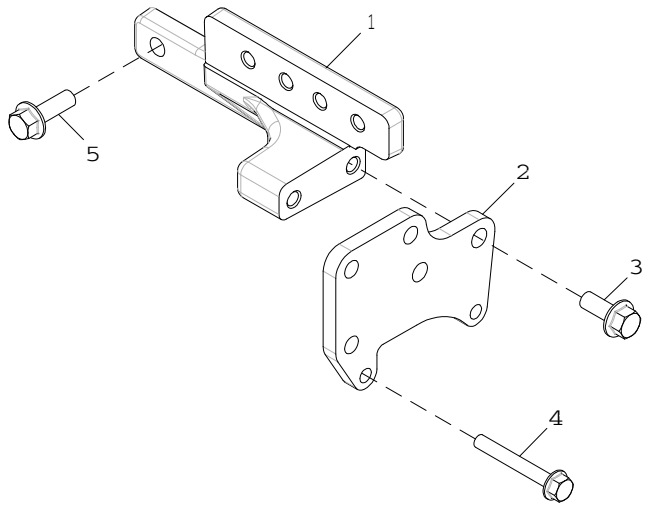

6275_RE525095_PCD

Item	*Nº peça*	*Descrição*	*Qtde*	*Nº série motor*	*Notas*
1	R529946	Apoio	1		
2	R516510	Suporte	1		
3	19M7785	Parafuso	2		M10 X 25
4	19M7801	Parafuso	2		M8 X 60
5	19M7786	Parafuso	2		M10 X 30

63AD Fuel Lines
63AD Conduites d'alimentation
63AD Linhas de Combustível
63AD Топливопроводы
63AD Tuberías de combustible

RE530135PCDA02 A.1

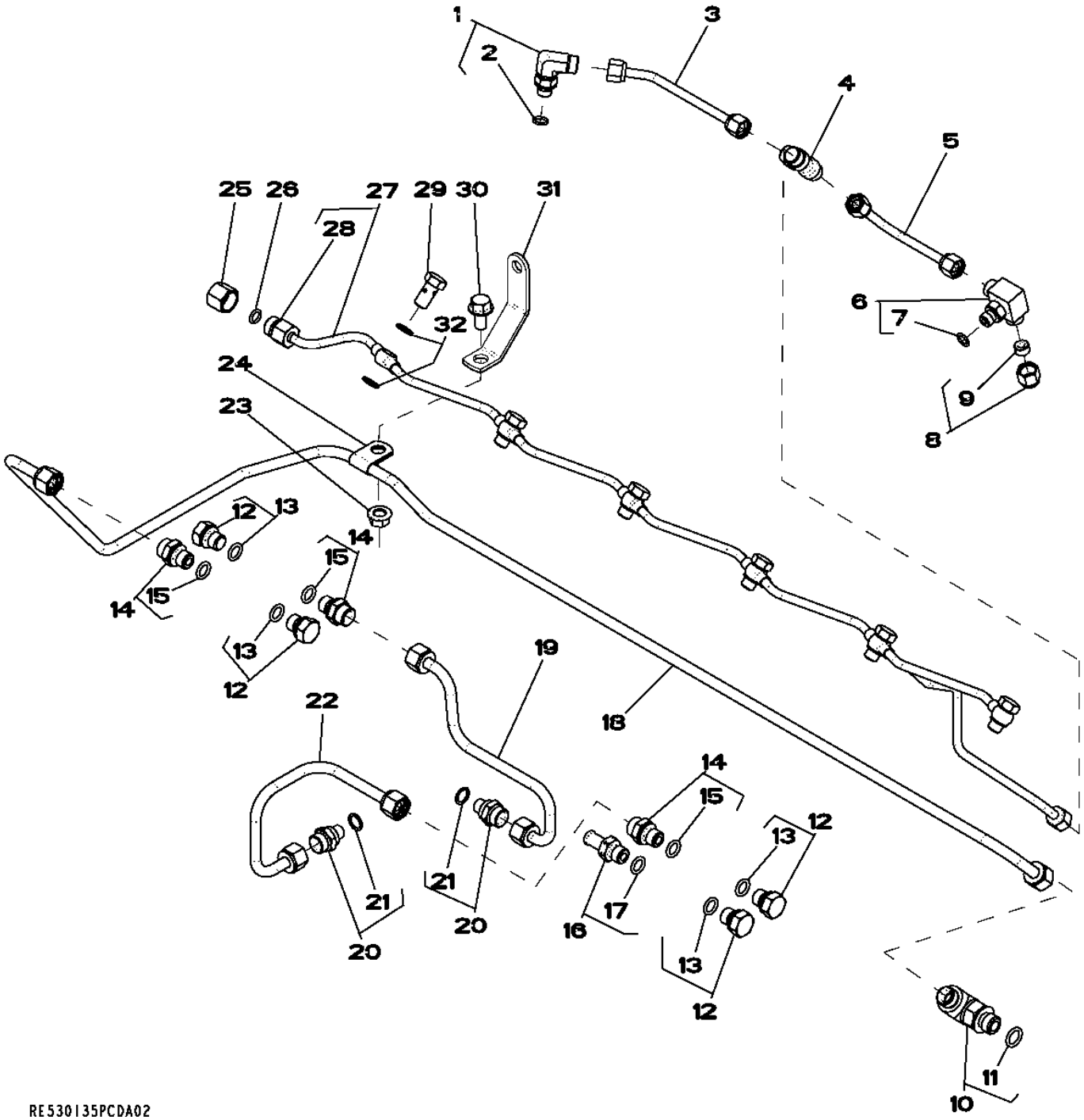

Item	Nº peça	Descrição	Qtde	Nº série motor	Notas
1	RE502173	Conexão	1		
2	51M7039	Anel o	1		8.100 X 1.600 mm
3	RE523464	Linha de combustivel	1		
4	R97061	Conexão em t	1		
5	RE529916	Linha de combustivel	1		
6	RE524220	Conexão	1		
7	51M7039	Anel o	1		8.100 X 1.600 mm
8	R123593	Porca de tubo	1		
9	AR85519	Plugue	1		
10	RE525782	Conexão em ângulo	1		
11	51M7041	Anel o	1		11.300 X 2.200 mm
12	RE46686	Tampão	4		
13	51M7040	Anel o	1		9.300 X 2.200 mm
14	RE60029	Adaptador	3		
15	51M7040	Anel o	1		9.300 X 2.200 mm
16	RE500576	Conexão	1		
17	51M7040	Anel o	1		9.300 X 2.200 mm
18	RE530976	Linha de combustivel	1		
19	RE515360	Linha de combustivel	1		
20	R500270	Conexão	2		
21	R500271	Anel o	2		
22	RE521519	Linha de combustivel	1		
23	14M7298	Porca com flange	1		M8
24	T14050	Braçadeira	1		
25	38H1414	Conexão	1		
26	T77814	Anel o	1		
27	RE530597	Linha de combustivel	1		
28	38H1152	Adaptador	1		
29	38M7009	Parafuso oco	6		
30	19M7865	Parafuso	1		M8 X 16
31	R502287	Apoio	1		
32	R62107	Arruela	12		

65RT Turbocharger
65RT Turbocompresseur
65RT Turbocompressor
65RT Турбонагнетатель
65RT Turbocompresor

RE529198PCDB02 A.1

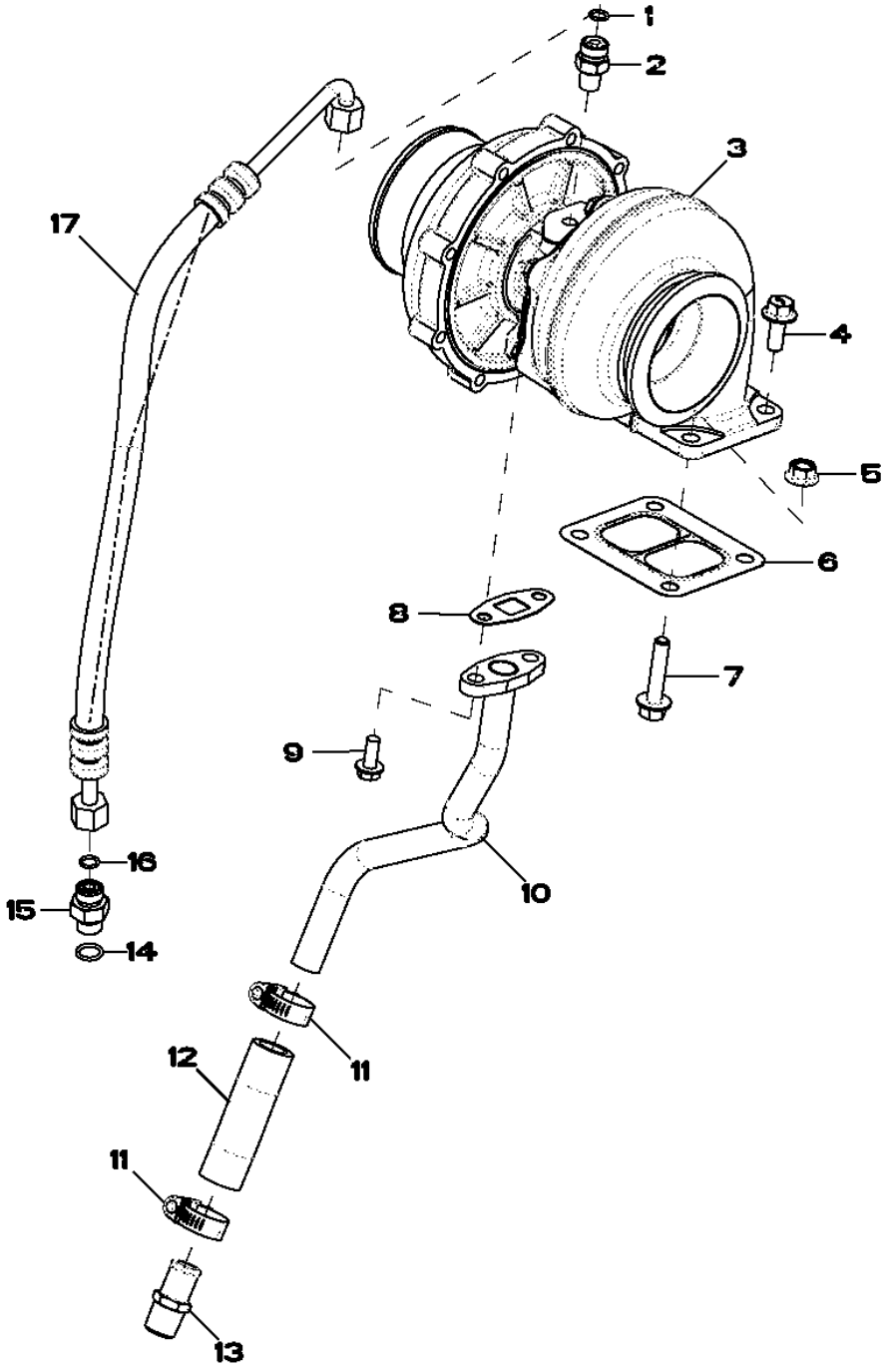

RE529198PCDB02

Item	Nº peça	Descrição	Qtde	Nº série motor	Notas
1	R63548	Anel o	1		
2	M87733	Adaptador	1		
3	RE528770	TurboalimenTador	1		
	SE502192	TurboalimenTador remanufaT.	1		(Reman For RE528770)
4	R522679	Parafuso sextavado	2		
5	14M7296	Porca com flange	2		M10
6	R123572	Junta	1		
7	R519484	Parafuso sextavado	2		
8	R123570	Junta	1		
9	19M8062	Parafuso	2		M8 X 20
10	RE530680	Tubulação	1		
11	RE65978	Braçadeira	2		
12	R523372	Mangueira	1		
13	RE54885	Conexão de mangueira	1		
14	51M7042	Anel o	1		13.300 X 2.200 mm
15	38H5037	Adaptador	1		
16	T77613	Anel o	2		
17	RE503208	Mangueira hidráulica	1		

6698 Water Temperature Sensor - Plug
6698 Capteur de température d'eau - bouchon
6698 Sensor de Temperatura da Água - Bujão
6698 Датчик температуры воды — контакт
6698 Sensor de temperatura del agua - Enchufe

RE500556PCDD02 A.1

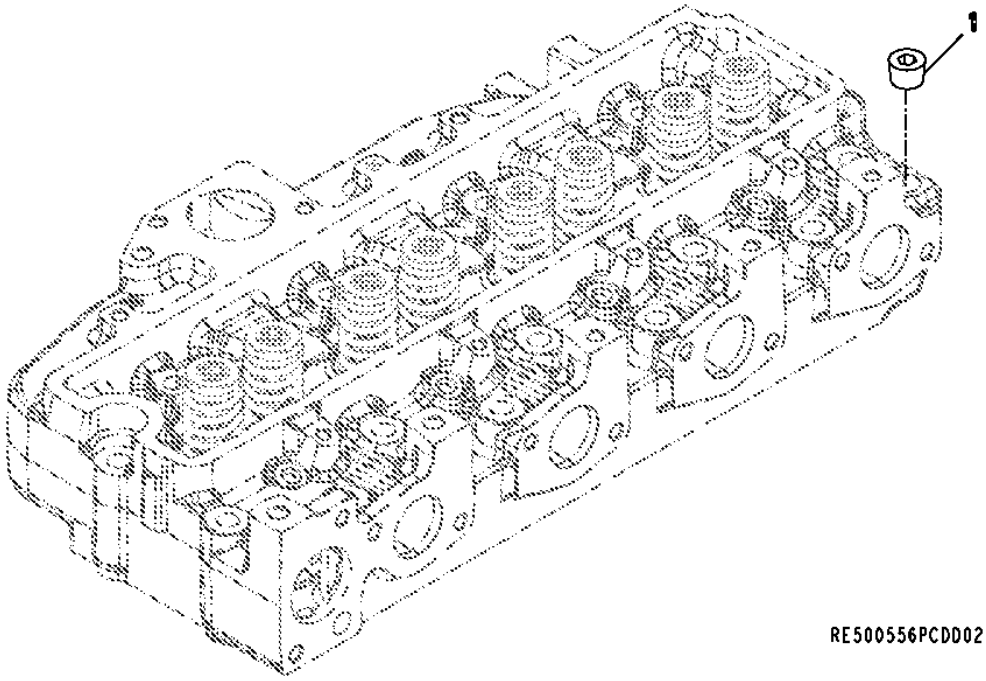

Item	*Nº peça*	*Descrição*	*Qtde*	*Nº série motor*	*Notas*
1	15H584	Tampão	1		1/2"

6730 Sensors
6730 Capteurs
6730 Sensores
6730 Датчики
6730 Sensores

RE527631PCDB04 A.1

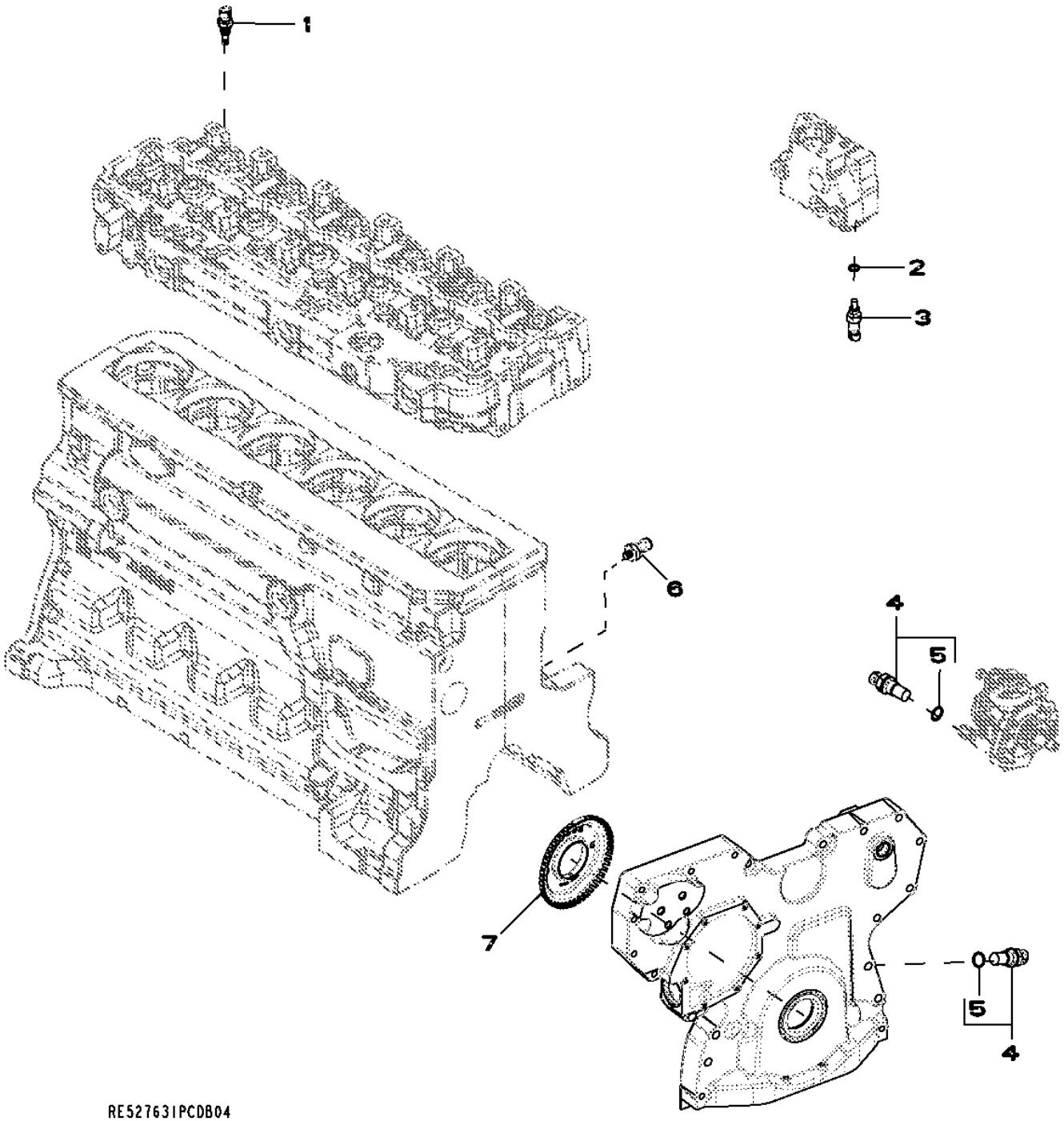

Item	*Nº peça*	*Descrição*	*Qtde*	*Nº série motor*	*Notas*
1	RE525016	Termo-par	2		
2	51M7041	Anel o	1		11.300 X 2.200 mm
3	RE52722	SenSor de temperatura	1		
4	RE519144	SenSor	2		
5	51M7044	Anel o	1		17.300 X 2.200 mm
6	RE167207	SenSor	1		
7	R517471	Roda	1		

8185 Fuel Filter
8185 Filtre à carburant
8185 Filtro de Combustível
8185 Топливный фильтр
8185 Filtro de combustible

RE529249PCDA01 A.1

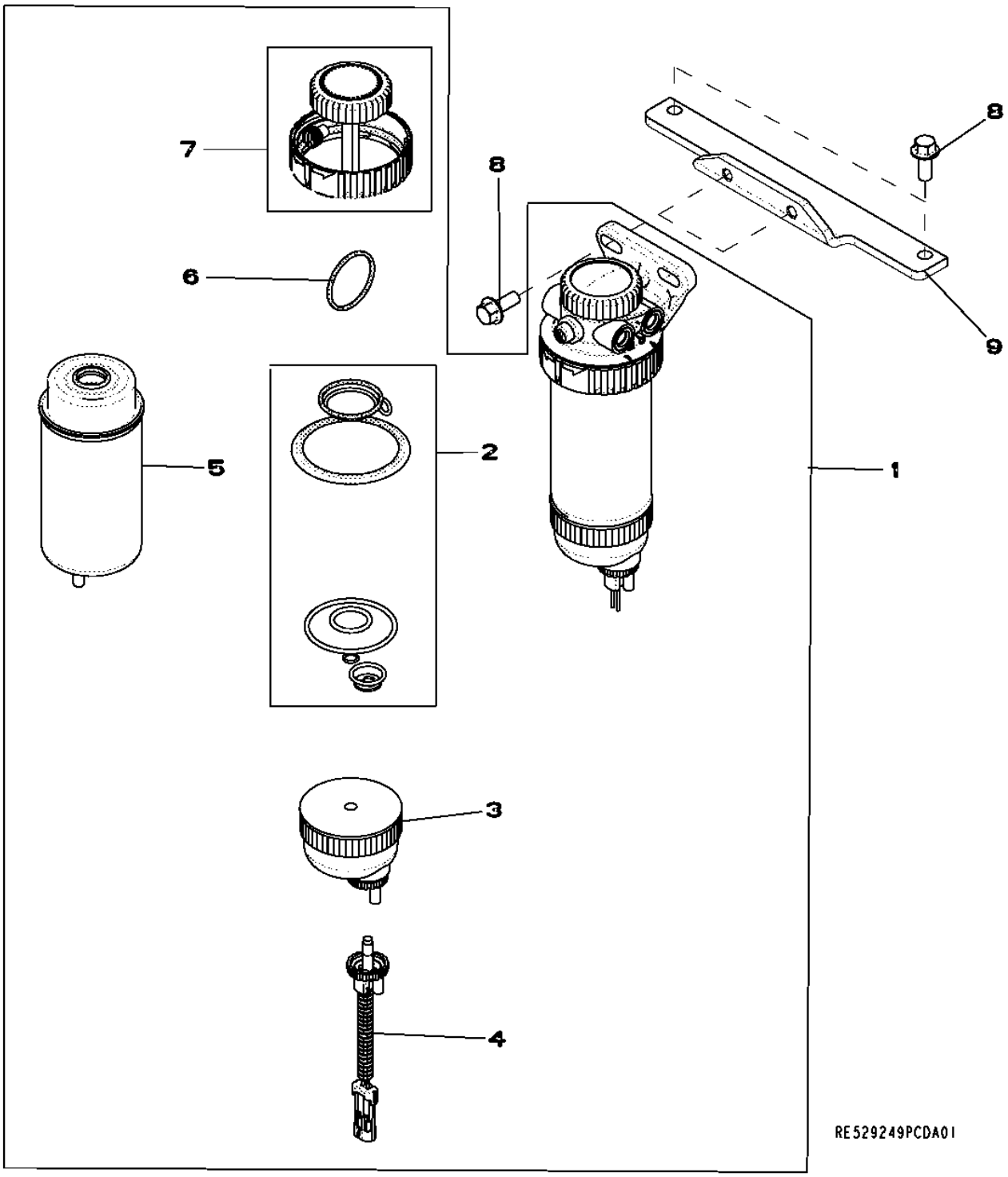

Item	Nº peça	Descrição	Qtde	Nº série motor	Notas
1	RE529641	Filtro	1		
2	RE516553	Kit retentor	1		
3	RE51650	Copo de sedimentação	1		
4	RE519696	SenSor	1		
5	RE529643	Elemento de filtro	1		
6	RE516512	Kit - anel o	1		
7	RE526834	Kit do filtro	1		
8	19M7785	Parafuso	4		M10 X 25
9	R501195	Apoio	1		

8718 Belt Tensioner
8718 Tendeur de courroie
8718 Tensionador da Correia
8718 Устройство натяжения ремня
8718 Tensor de correa

RE517336PCDD03 A.1

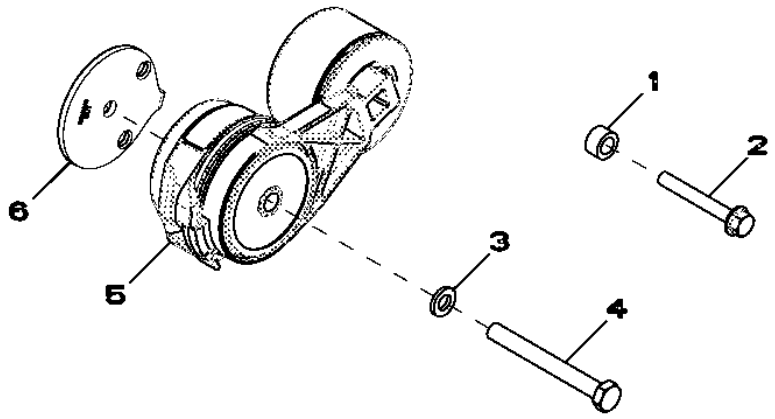

RE517336PCDD03

Item	*Nº peça*	*Descrição*	*Qtde*	*Nº série motor*	*Notas*
1	28H860	Arruela	1		0.423" X 0.675" X 3/8"
2	19M7801	Parafuso	1		M8 X 60
3	24M7106	Arruela	1		10 X 18 X 2.500 mm
4	19M8131	Parafuso	1		M10 X 70
5	RE518097	Tensionador de correia	1		
6	R518210	Espaçador	1		

8869 Oil Filter
8869 Filtre à huile
8869 Filtro do Óleo
8869 Масляный фильтр
8869 Filtro de aceite

RE523265PCDA01 A.1

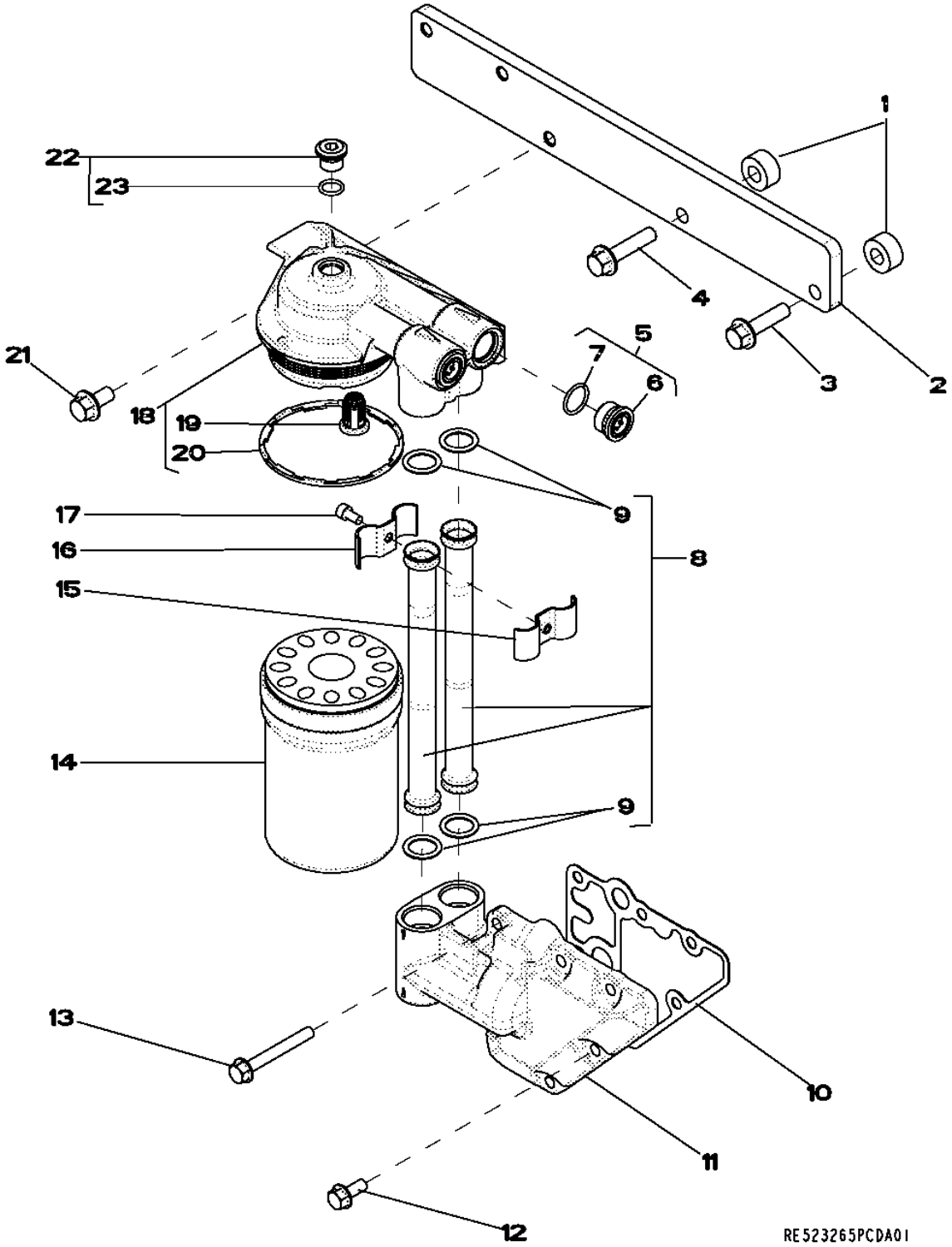

Item	Nº peça	Descrição	Qtde	Nº série motor	Notas
1	R114358	Espaçador	1		
2	R519689	Apoio	1		
3	19M8162	Parafuso	1		M10 X 40
4	19M7805	Parafuso	1		M10 X 45
5	RE505232	Tampão	1		
6	R116115	Conexão	4		
7	51M7045	Anel o	1		19.300 X 2.200 mm
8	RE519744	Tubo	1		
9	R517488	Anel o	1		
10	R123525	Junta	2		
11	R504153	Adaptador	1		
12	RE67238	Parafuso	1		
13	19M7802	Parafuso	1		M8 X 65
14	RE504836	Filtro de óleo	1		
15	R518146	Semi-braçadeira	1		
16	R518145	Semi-braçadeira	1		
17	19M8618	Parafuso	1		M6 X 12
18	RE504563	Cabeçote do filtro	1		
19	RE504543	VálVula	1		
20	R502513	Vedação	4		
21	19M7784	Parafuso	1		M10 X 20
22	RE52242	Tampão de dreno	1		
23	51M7042	Anel o	1		13.300 X 2.200 mm

9801 Lift Straps
9801 Oeillets de levage
9801 Tirantes de Elevação
9801 Подъемные ремни
9801 Cintas de elevación

RE53353PCDF03 A.1

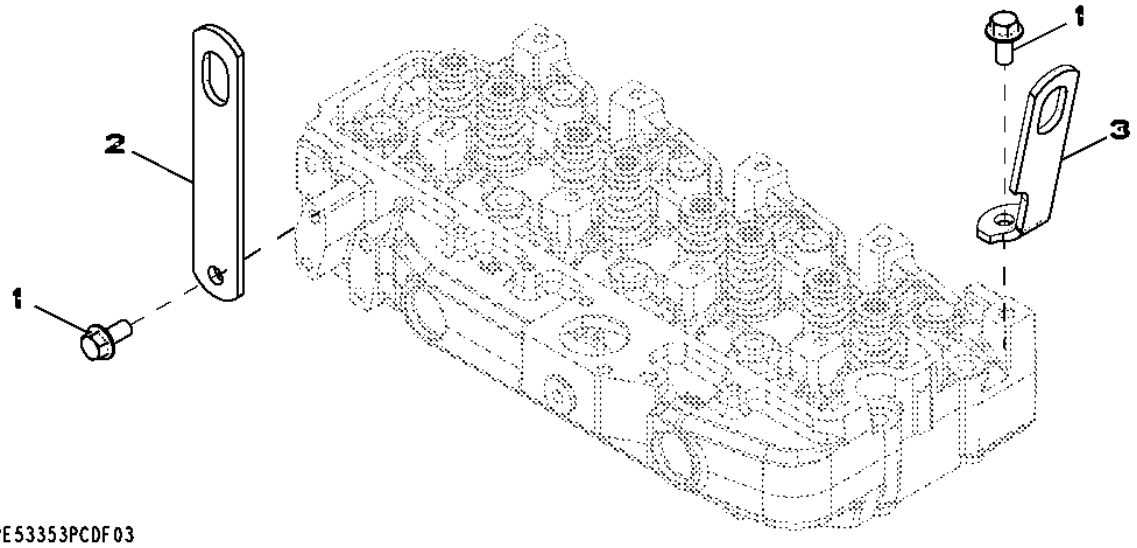

Item	*Nº peça*	*Descrição*	*Qtde*	*Nº série motor*	*Notas*
1	19M7788	Parafuso	2		M12 X 25
2	R502329	Correia	1		(REAR)
3	R502175	Suporte	1		

9901 Piston Liner Kit
9901 Kit de chemise de piston
9901 Kit de Camisa do Pistão
9901 Комплект гильзы поршня
9901 Juego de camisas de pistón

RE527843PCDA02 A.1

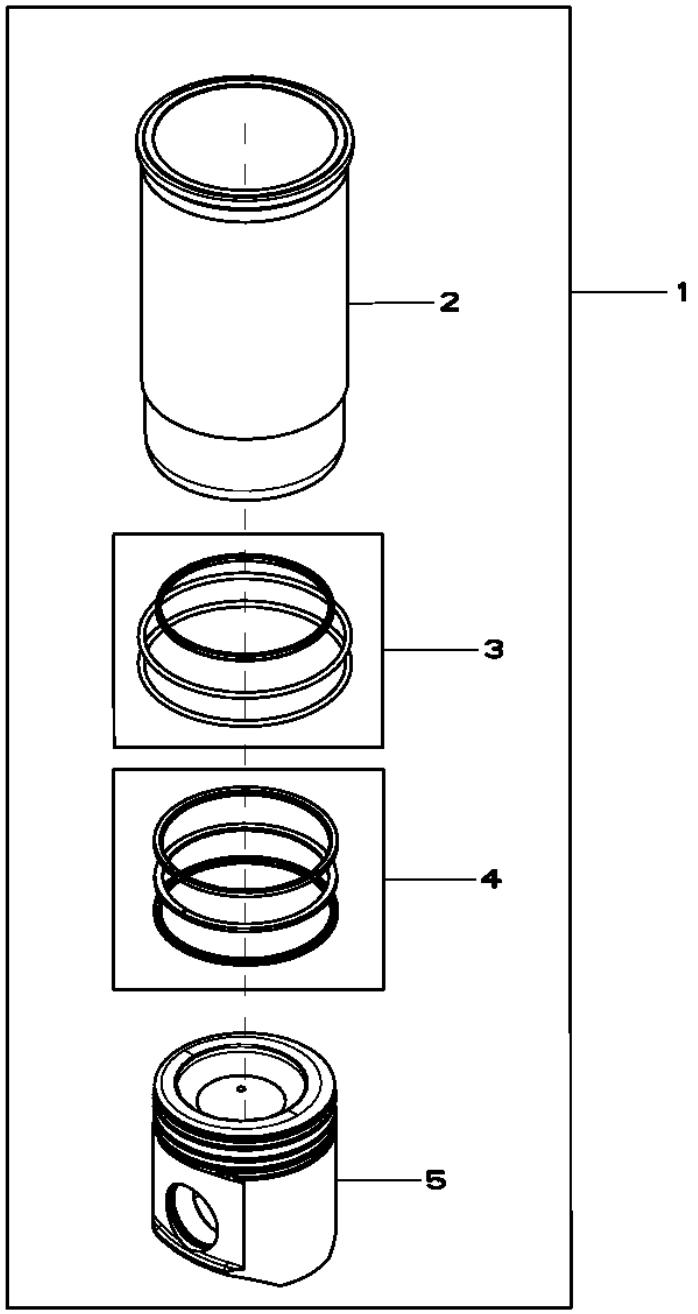

RE527843PCDA02

Item	*Nº peça*	*Descrição*	*Qtde*	*Nº série motor*	*Notas*
1	RE536083	Kit pistão e camisa	4		(A)
2	.....	Camisa de cilindro	1		(Order RE536083) NSEP
3	AR65507	Kit - anel o	1		(PKG 3)
4	RE527844	Kit anéis de pistão	1		(PKG 3)
5	.....	Pistão	1		(Marked RE527039) (Order RE536083) NSEP

(A) Includes Instructions
Notice de montage comprise
Inclui Instruções
Поставляется с инструкциями
Incluye las instrucciones

9901 Engine Gasket Kit
9901 Jeu de joints du moteur
9901 Kit de Juntas do Motor
9901 Комплект прокладок двигателя
9901 Kit de empaquetaduras de motor

RE532631PCDC02 A.1

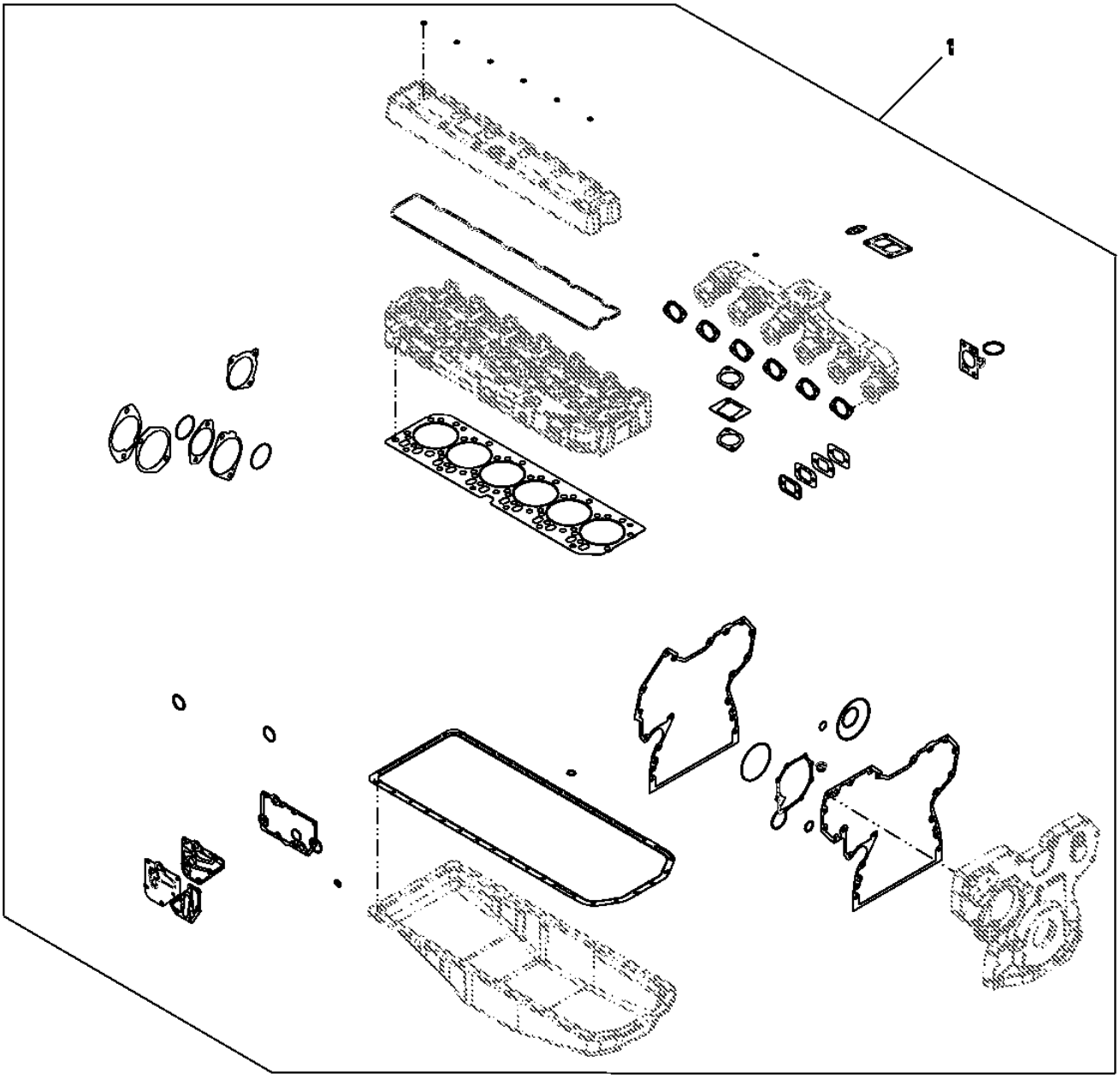

Item	*Nº peça*	*Descrição*	*Qtde*	*Nº série motor*	*Notas*
1	RE532631	Kit de juntas	1		

9901 Engine Overhaul Kit
9901 Kit de reconditionnement du moteur
9901 Kit de Retífica do Motor
9901 Комплект для капитального ремонта двигателя
9901 Conjunto de reconstrucción del motor

RE532634PCDA01 A.1

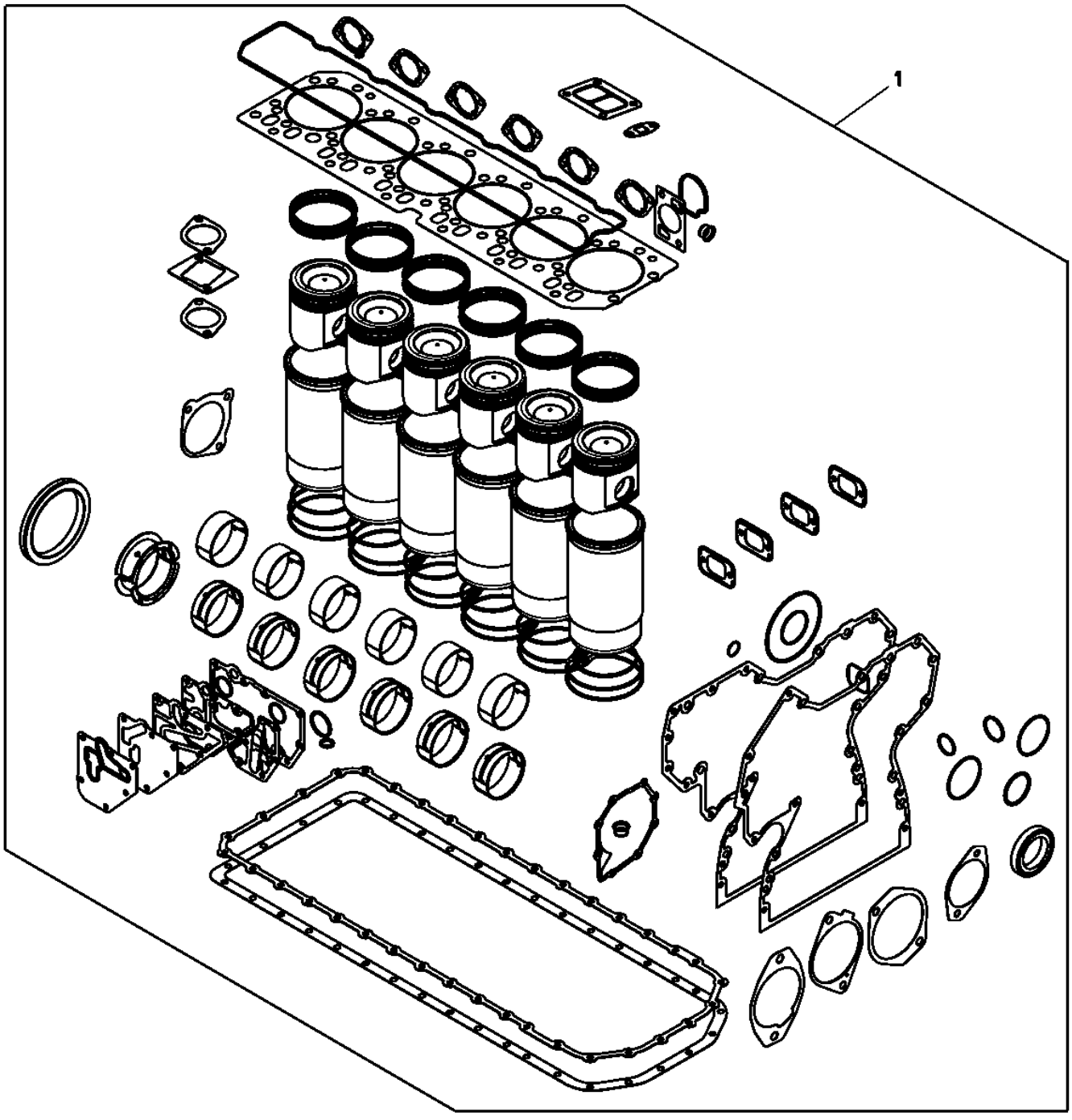

RE532634PCDA01

Item	*Nº peça*	*Descrição*	*Qtde*	*Nº série motor*	*Notas*
1	RE540226	Kit reparação do motor	1		SUB FOR APPL RE532634

Complete Block Assembly
Ensemble de bloc complet
Conjunto Completo do Bloco
Полный блок в сборе
Conjunto de bloque completo

CDP48591 A.1

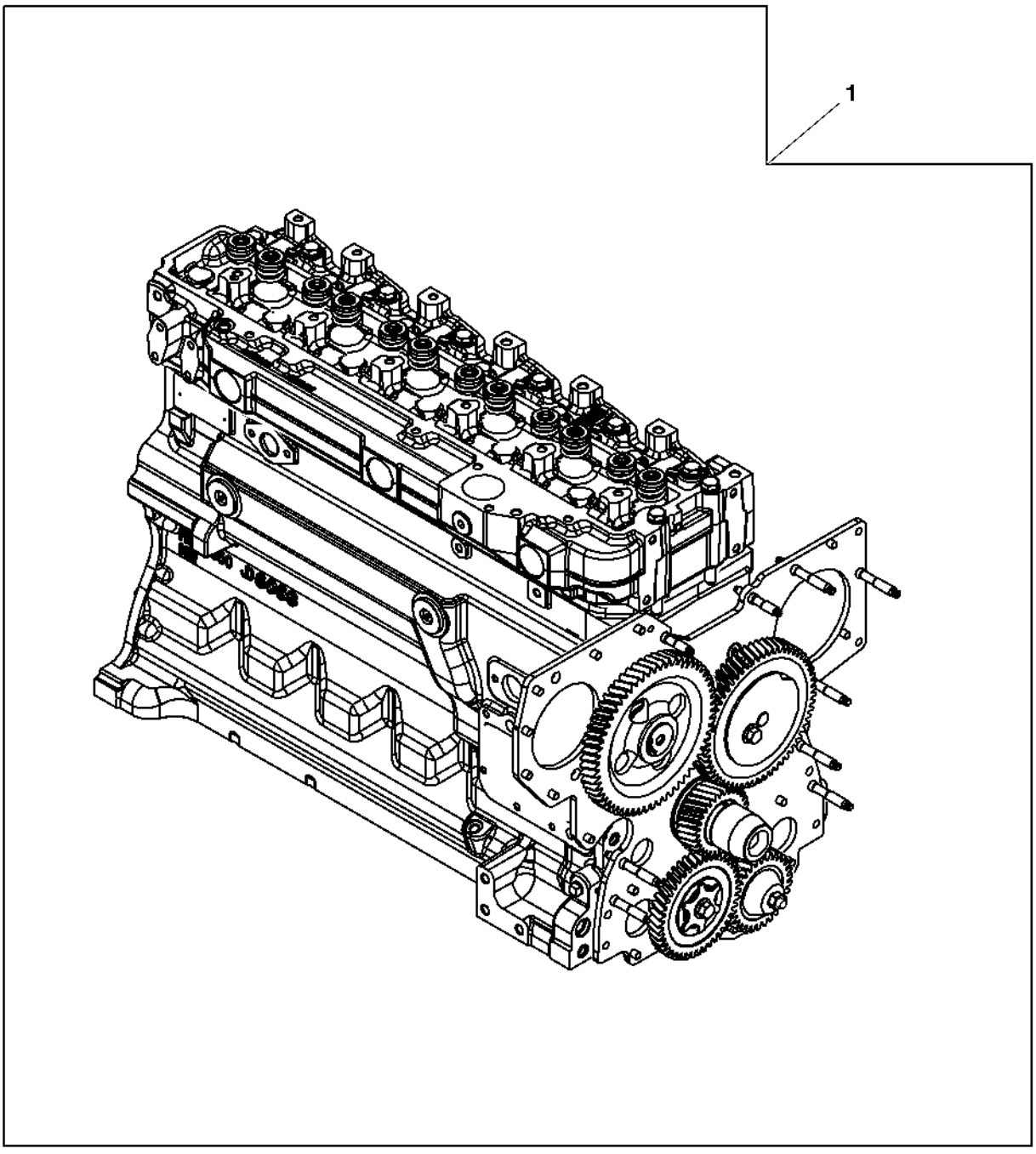

CDP48591

Item	*Nº peça*	*Descrição*	*Qtde*	*Nº série motor*	*Notas*
1	SE501791	Bloco motor completo reman.	1		(A) (USE WITH DENSO HPCR)

(A) With Auxiliary Drive
Avec entraînement auxiliaire
Com Acionamento Auxiliar
С вспомогательным приводом
Con mando auxiliar

Replacement Engine
Moteur de rechange
Motor de Reposição
Запасной двигатель
Motor de recambio

RGP12657 A.1

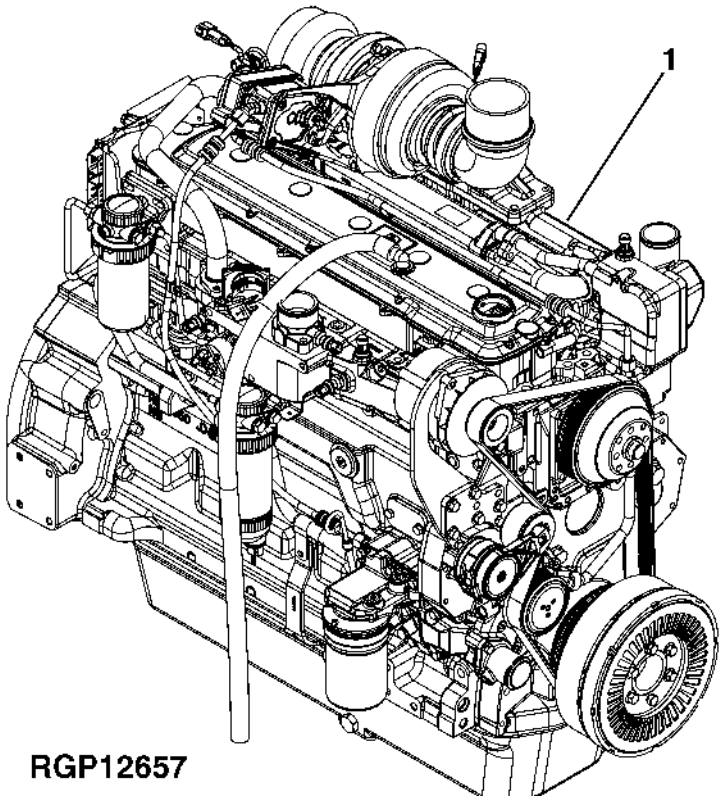

Item	*Nº peça*	*Descrição*	*Qtde*	*Nº série motor*	*Notas*
1	PE10964	Motor a diesel	1		(A)
	SE502138	Motor a diesel remanufatur.	1		(REMAN FOR PE10964)

(A) May Not Be as Illustrated
Peut ne pas ressembler à l'image
Pode Não Ser Conforme Ilustrado
Может отличаться от рисунка
Puede diferir de la ilustración

Engine
Moteur
Motor
Двигатель
Motor

RGP11620 A.1

200 - 6068HDW64	640/648 TC SKIDDER
210 - 6068HDW65	640/648 DD SKIDDER
220 - 6068HDW66	F/560/748DD SKIDDER
230 - 6068HDW67	624 LOADER
270 - 6068HT061	240 EXCAVATOR
280 - 6068HT062	270 EXCAVATOR
290 - 6068HTJ85	1070D TREE HARVESTOR
300 - 6068HTJ86	1110D FORWARDER
310 - 6068HT063	750 CRAWLER
320 - 6068HT066	700 CRAWLER
330 - 6068HT069	200 EXCAVATOR

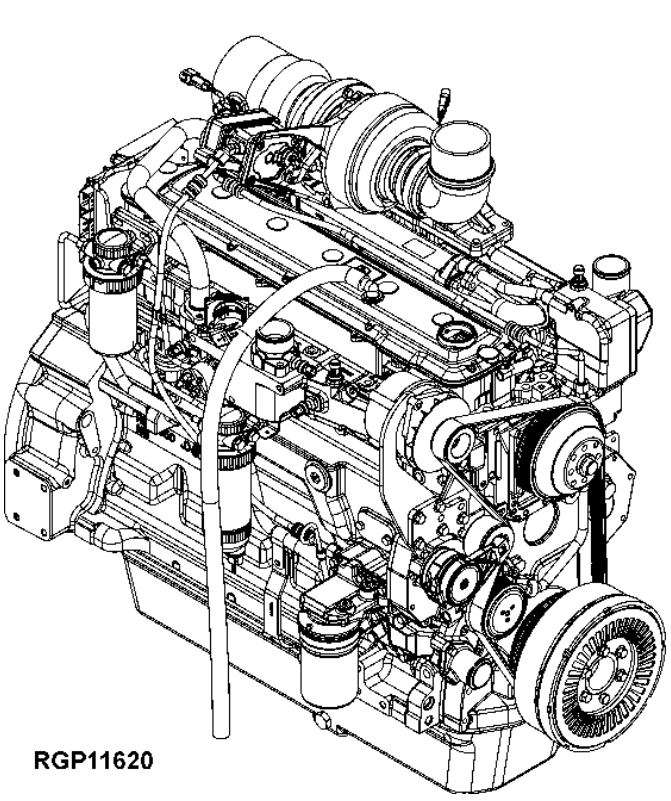

RGP11620

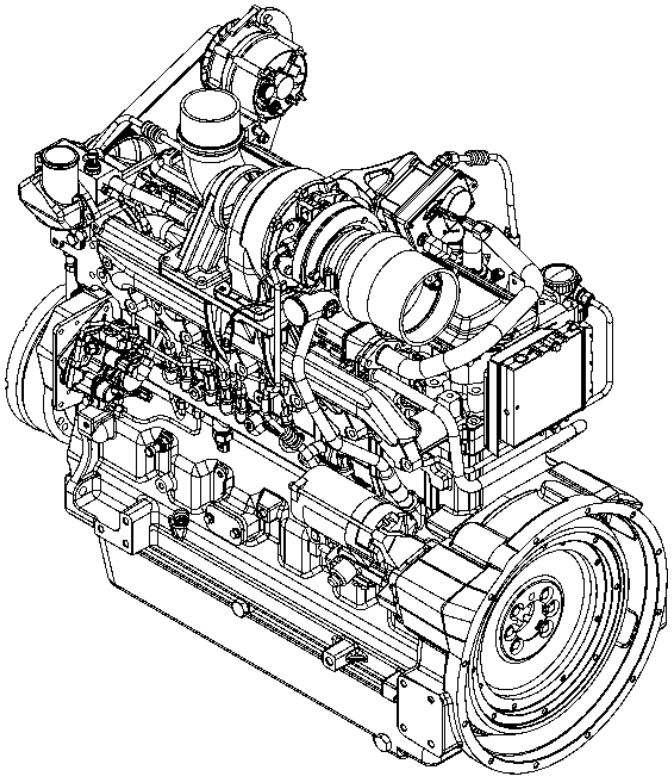

Item	*Nº peça*	*Descrição*	*Qtde*	*Nº série*	*Notas*
1	**RE527592**	**Motor a diesel**	**1**		**CA**

Starting Aid
Aide au démarrage
Auxílio de Partida
Вспомогательное пусковое устройство
Auxiliar de arranque

T199306 A.1

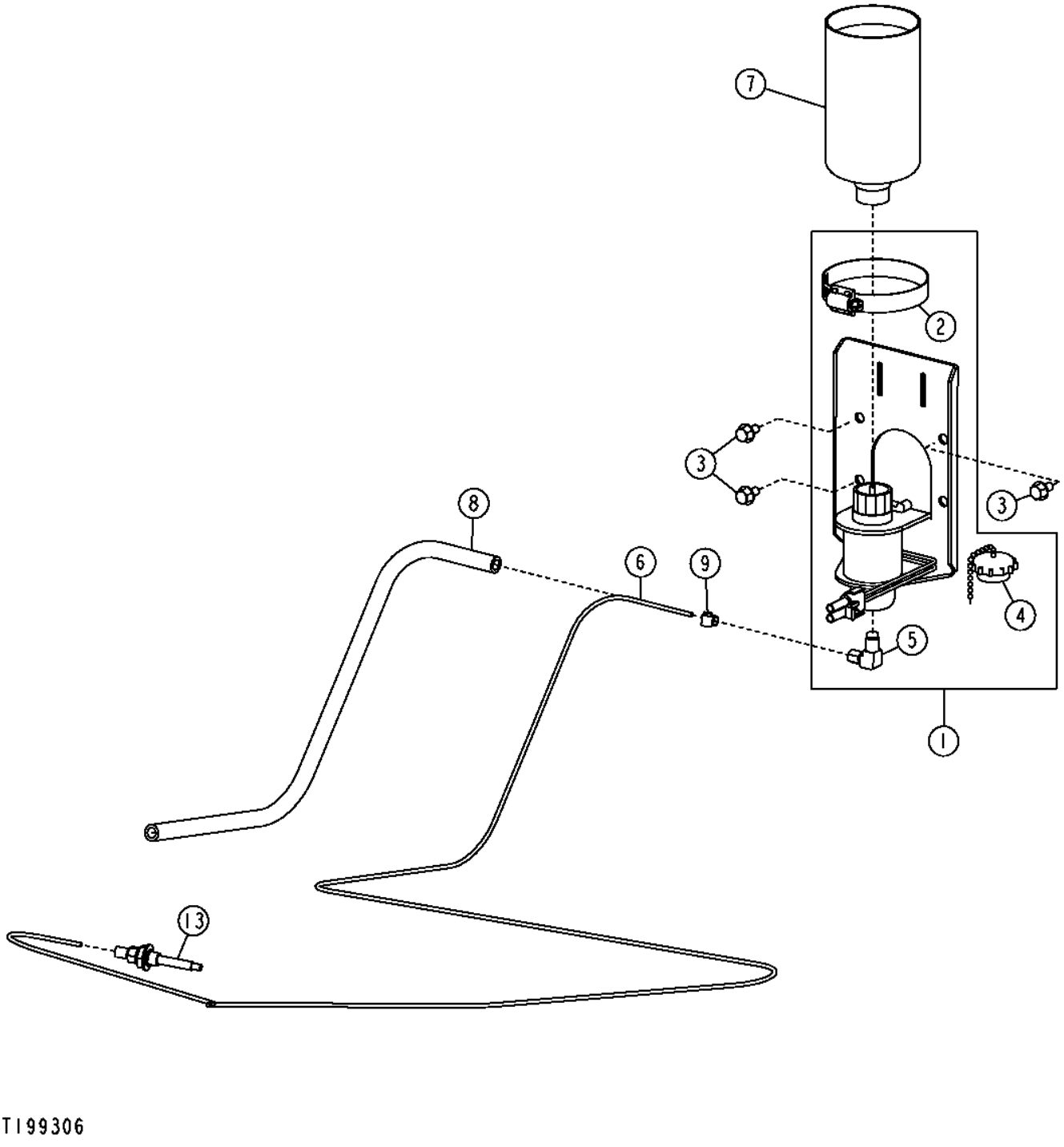

Item	*Nº peça*	*Descrição*	*Qtde*	*Nº série*	*Notas*
1	AT170759	Solenóide	1		
2	TY22472	Braçadeira	1		
3	19M7775	Parafuso	4		M6 X 16
4	AT171539	Tampa	1		
5	AT181582	Conexão em ângulo	1		Orifício de Dosagem
6	.....	Mangueira	1		11 ft., 3353 mm, (MAKE FROM T78593 CTL)
7	AT171162	Fluido p/ partida	1		
8	.....	Tubo	1		2 ft., 610 mm, (MAKE FROM T119816 CTL)
9	TY22462	Braçadeira	1		(SUB FOR AR48236)
13	AT183222	Bico	1		

Start Aid Switch
Interrupteur du dispositif d'aide au démarrage
Interruptor de Auxílio à Partida
Переключатель вспом. пускового устройства
Botón de auxiliar de arranque

AT341910_TX1096857 A.2

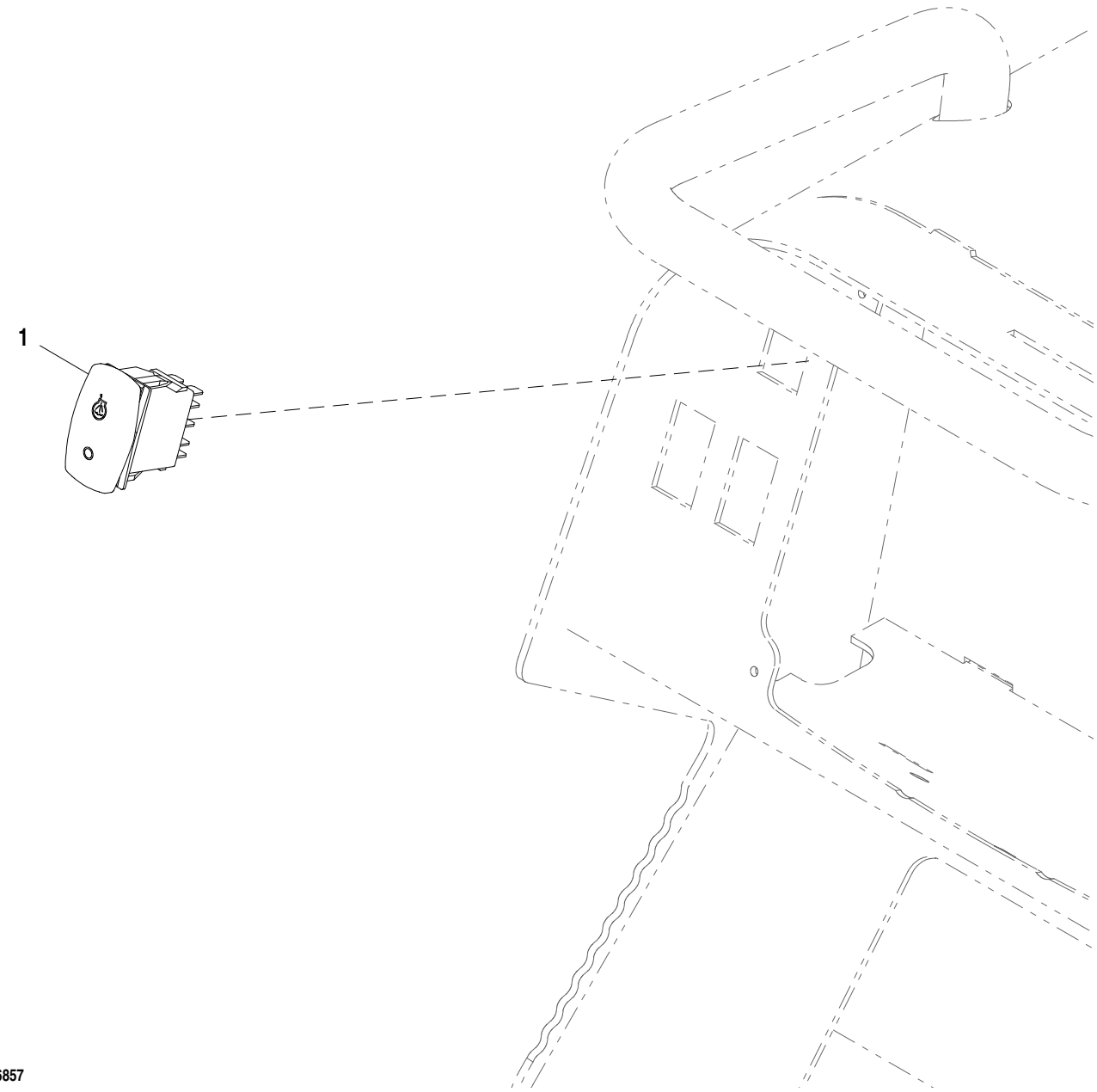

AT341910_TX1096857

Item	*Nº peça*	*Descrição*	*Qtde*	*Nº série*	*Notas*
1	AT309946	Interruptor de alavanca	1		Interruptor de Auxílio à Partida

Fuel Fired Coolant Heater Kit
Kit chauffe-bloc alimenté par carburant
Kit de Aquecedor de Líquido de Arrefecimento Movido a Combustível
Комплект огн. нагр. охл. жидкости
Kit de calentador de refrigerante encendido por combustible

AT325625_TX1094957 A.1

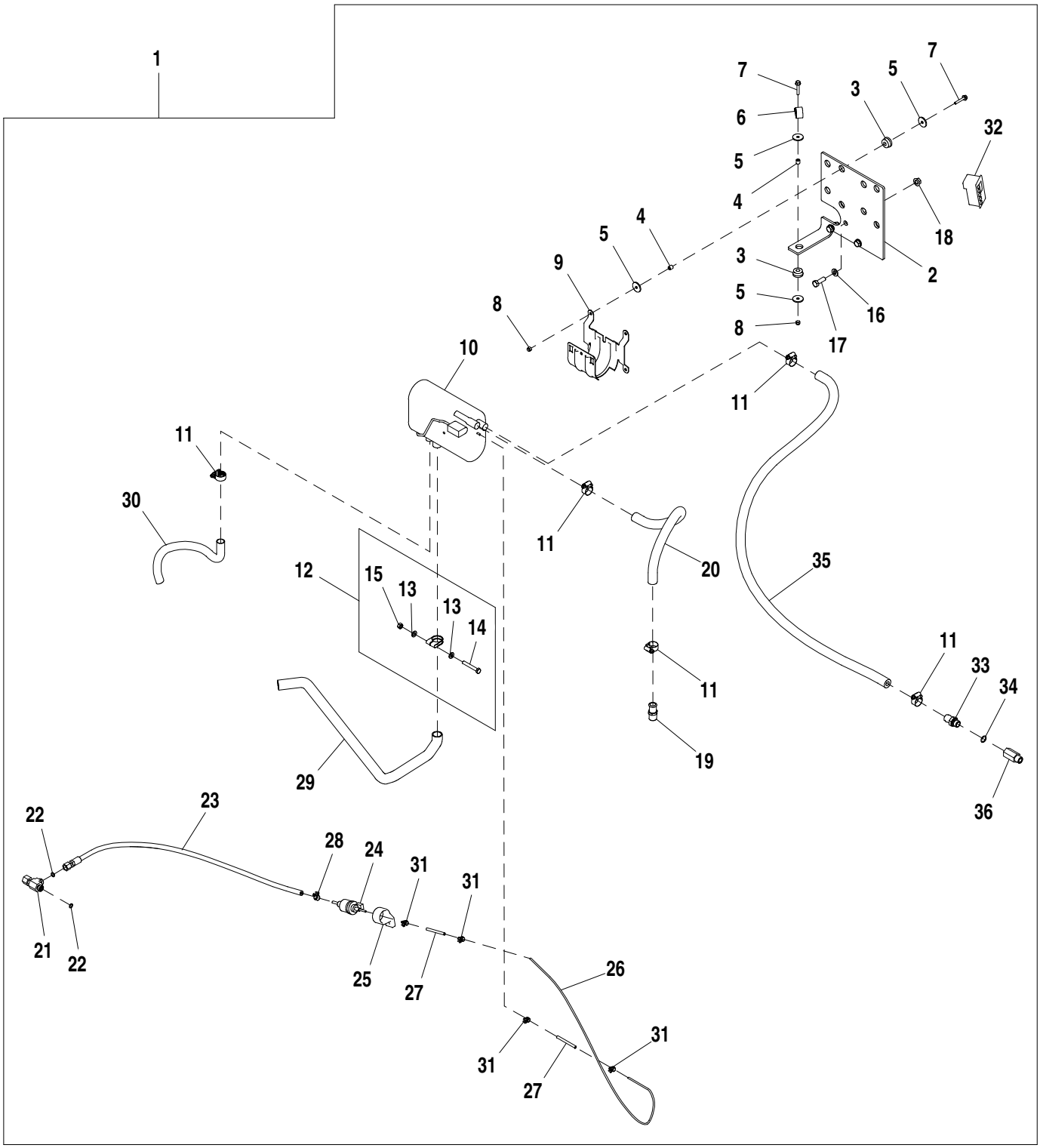

AT325625_TX1094957

Item	*Nº peça*	*Descrição*	*Qtde*	*Nº série*	*Notas*
1	**AT325625**	**Aquecedor líq. arrefeciment**	**1**		**Pacotes de Produto**
2	T218689	Apoio	1		
3	AT116162	Isolador	5		
4	L101283	Espaçador	5		
5	M142541	Arruela	10		
6	T179306	Braçadeira	1		
7	19M7833	Parafuso	5		M6 X 35
8	N207956	Porca de segurança	5		
9	T208733	Apoio	1		
10	AT222697	Aquecedor líq. arrefeciment	1		
11	AT301917	Abraçadeira para mangueira	5		
12	AT221605	Braçadeira	1		
13	24M7238	Arruela	2		8.700 X 17 X 2 mm
14	19M7981	Parafuso sextavado	1		M8 X 55
15	14M7273	Porca	1		M8
16	24M7239	Arruela	3		10.700 X 21 X 2.500 mm
17	19M7168	Parafuso sextavado	3		M10 X 30
18	14M7296	Porca com flange	2		M10
19	RE54885	Conexão de mangueira	1		
20	T221148	Mangueira	1		
21	38H1030	Conexão em t	1		
22	T77613	Anel o	2		
23	AT311095	Mangueira hidraulica-fabric	1		
24	AT223099	Bombade combustível	1		
25	AT307815	Isolador	1		
26	T208664	Linha de combustivel	1		
27	T177580	Mangueira	2		Mangueira de Adaptação da Linha de Combustível
28	AT353137	Braçadeira	1		
29	T206126	Cano de descarga	1		
30	T206127	Mangueira em metro	1		
31	AT353138	Braçadeira	4		
32	AT221990	Mostrador digital	1		Controlador do Temporizador
33	R521324	Conexão	1		
34	51M7043	Anel o	1		15.300 X 2.200 mm
35	.....	Mangueira em metro	1		(MAKE FROM T78497) (CTL 1525 mm), Motor ao Aquecedor do Líquido de Arrefecimento
36	RE520229	Adaptador	1		

Engine Coolant Heater
Réchauffeur de liquide réfrigérant
Aquecedor do Líquido de Arrefecimento do Motor
Нагреватель охлаждающей жидкости двигателя
Calentador de refrigerante de motor

TX1033543 A.1

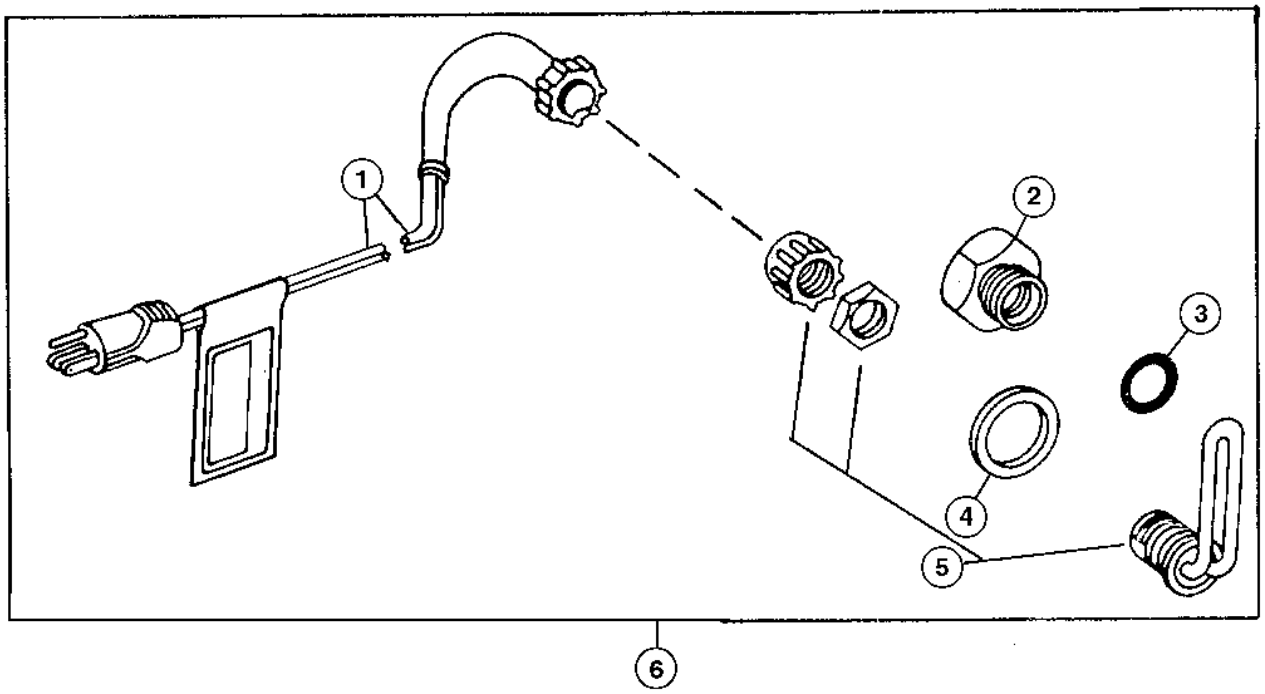

TX1033543

Item	*Nº peça*	*Descrição*	*Qtde*	*Nº série motor*	*Notas*
1	AR50411	Terminal	1		
2	R54123	Adaptador	1		
3	R206883	Arruela	1		
4	U13639	Anel o	1		
5	RE524676	Elemento de aquecimento	1		120 V
6	**RE227949**	**Aquecedor líq. arrefeciment**	**1**		**(WHOLE GOODS)**

Cooling System (141344 - 169922)
Circuit de refroidissement (141344 - 169922)
Sistema de Arrefecimento (141344 - 169922)
Система охлаждения (141344 - 169922)
Sistema de enfriamiento (141344 - 169922)

TX1019306 A.1

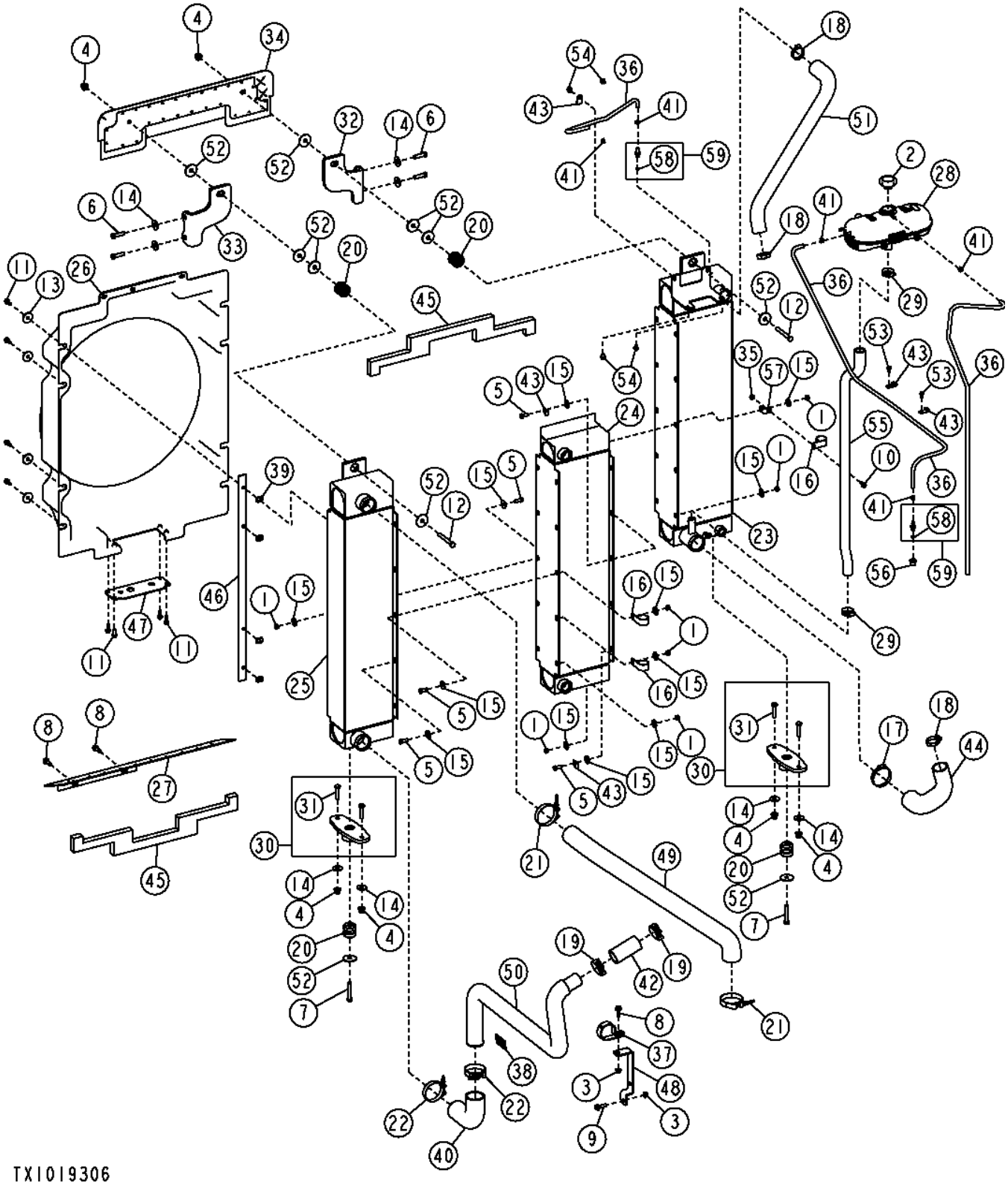

Item	*Nº peça*	*Descrição*	*Qtde*	*Nº série*	*Notas*
1	14M7274	Porca	20		M10
2	AT173610	Tampa do abasTecimenTo	1		
3	14M7296	Porca com flange	2		M10
4	14M7401	Porca de segurança	6		M12
5	19M7402	Parafuso sextavado	20		M10 X 25
6	19M7496	Parafuso sextavado	4		M12 X 45
7	19M7753	Parafuso sextavado	2		M12 X 70
8	19M7786	Parafuso	2		M10 X 30
9	19M7835	Parafuso	1		M10 X 35
10	19M7866	Parafuso	3		M8 X 20
11	19M7867	Parafuso	12		M8 X 25
12	19M7949	Parafuso sextavado	2		M12 X 100
13	24H1718	Arruela	8		13/32" X 1-5/8" X 0.134"
14	24M7180	Arruela	8		13 X 37 X 3 mm
15	24M7296	Arruela	40		10.500 X 30 X 2.500 mm
16	AH117301	Braçadeira	2		
17	AR21999	Abraçadeira para mangueira	1		
18	AR65294	Braçadeira	3		
19	AT105289	Braçadeira	2		
20	AT169186	Isolador	4		
21	AT352541	Braçadeira	1		(SUB FOR AT175744)
22	AT352541	Braçadeira	2		(SUB FOR AT198270 AND AT175744)
23	AT340620	RadiadoR	1		(NLA) (ORDER AT345606)
	AT345606	RadiadoR	1		
24	AT345605	ResfRiadoR de óleo	1		(SUB FOR AT325101)
25	AT342556	ResfRiadoR de aR	1		
26	AT301822	Adutor	1		
27	AT303123	Defletor	1		
28	AT323369	Tanque	1		
29	AR21839	Braçadeira	2		
30	AT325130	Apoio	2		
31	19M9315	Parafuso sextavado	2		M12 X 50
32	AT310330	Apoio	1		
33	AT310331	Apoio	1		
34	AT311558	Defletor	1		
35	14M7298	Porca com flange	2		M8
36	.....	Mangueira em metro	1		(MAKE FROM TY22566) (CTL)
37	F1451R	Braçadeira	1		
38	GX21121	Etiqueta	1		Superfície Quente
39	M84971	Porca	8		
40	T222653	Mangueira	1		
41	T174427	Braçadeira	5		(SUB FOR R56101)
42	T249721	Mangueira	1		(SUB FOR T181953)
43	T19935	Braçadeira	2		
44	T217459	Mangueira do radiador	1		Inferior
45	T201194	Defletor	2		Cobertura
46	T201203	Tira	2		
47	T201321	Placa	1		
48	T201322	Apoio	1		
49	T246043	Mangueira	1		
50	T210687	Tubo	1		Ar de Carga
51	T210587	Mangueira do radiador	1		Superior
52	T62323	Arruela	10		13.487 X 51.054 X 3.175 mm (17/32" X 2.010" X 1/8")
53	19M7775	Parafuso	2		M6 X 16
54	19M7864	Parafuso	4		M8 X 12
55	T217351	Mangueira	1		(MAKE FROM TY22566)
56	T227729	Adaptador	1		(MAKE FROM TY22566)
57	T38773	Cantoneira	1		
58	51M7040	Anel o	1		9.300 X 2.200 mm
59	AT323961	Adaptador	2		
61	T249484	Tubo	1		
62	T38773	Cantoneira	1		
63	T62323	Arruela	10		13.487 X 51.054 X 3.175 mm (17/32" X 2.010" X 1/8")

Cooling System (169923 -)
Circuit de refroidissement (169923 -)
Sistema de Arrefecimento (169923 -)
Система охлаждения (169923 -)
Sistema de enfriamiento (169923 -)

TX1052566 A.1

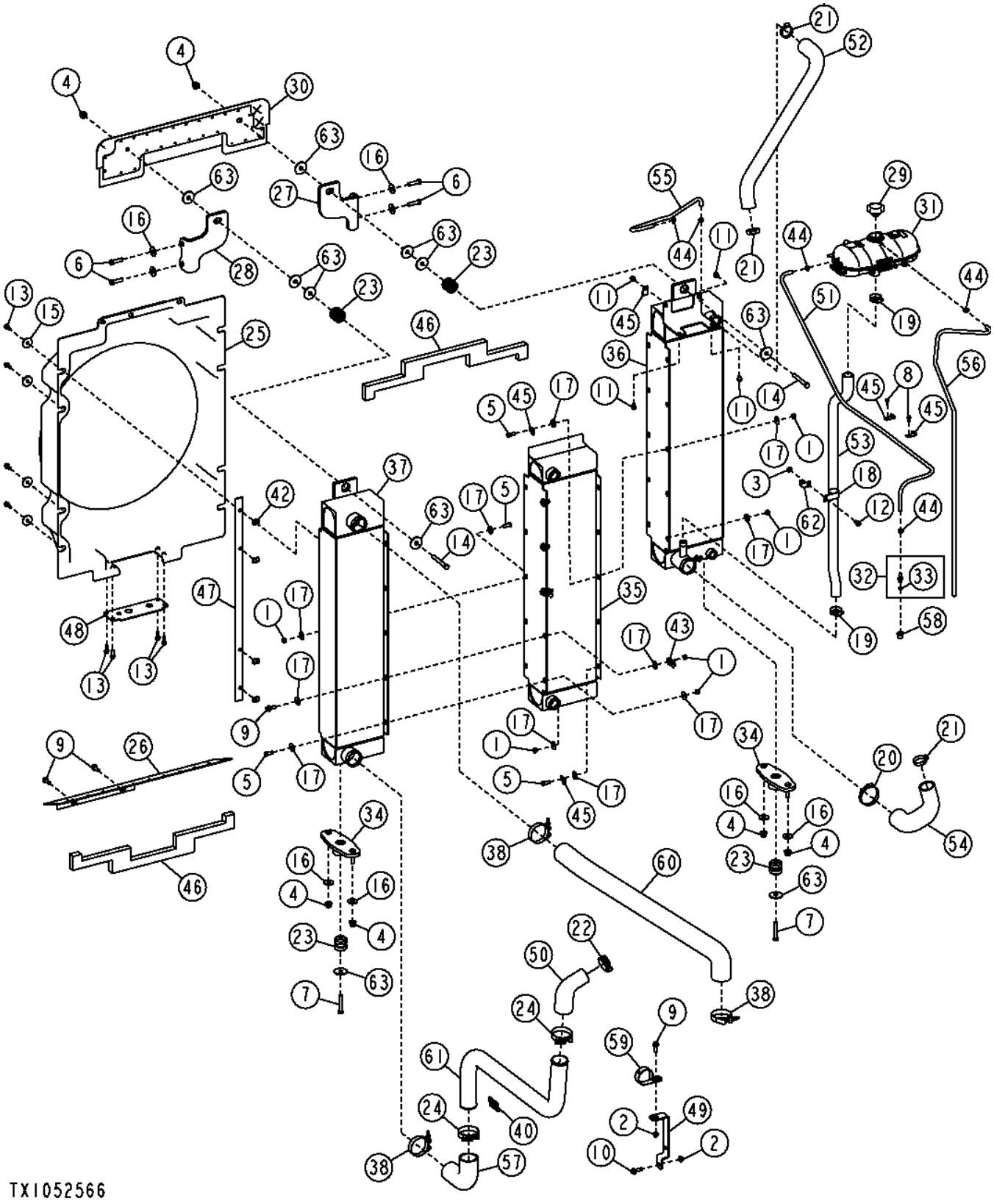

Item	*Nº peça*	*Descrição*	*Qtde*	*Nº série*	*Notas*
1	14M7274	Porca	20		M10
2	14M7296	Porca com flange	2		M10
3	14M7298	Porca com flange	1		M8
4	14M7401	Porca de segurança	6		M12
5	19M7402	Parafuso sextavado	18		M10 X 25
6	19M7496	Parafuso sextavado	4		M12 X 45
7	19M7753	Parafuso sextavado	2		M12 X 70
8	19M7775	Parafuso	2		M6 X 16
9	19M7786	Parafuso	5		M10 X 30
10	19M7835	Parafuso	1		M10 X 35
11	19M7864	Parafuso	4		M8 X 12
12	19M7866	Parafuso	1		M8 X 20
13	19M7867	Parafuso	12		M8 X 25
14	19M7949	Parafuso sextavado	2		M12 X 100
15	24H1718	Arruela	8		13/32" X 1-5/8" X 0.134"
16	24M7180	Arruela	8		13 X 37 X 3 mm
17	24M7296	Arruela	40		10.500 X 30 X 2.500 mm
18	AH117301	Braçadeira	1		
19	RE56097	Braçadeira	2		(SUB FOR AR21839)
20	RE56859	Braçadeira	1		(SUB FOR AR21999 AND RE52702)
21	RE56098	Braçadeira	3		(SUB FOR AR65294)
22	RE56098	Braçadeira	1		(SUB FOR AT105289)
23	AT169186	Isolador	4		
24	AH170895	Braçadeira	2		(SUB FOR AT198270)
25	AT301822	Adutor	1		
26	AT303123	Defletor	1		
27	AT310330	Apoio	1		
28	AT310331	Apoio	1		
29	AT310335	Tampa do abasTecimenTo	1		15 psi
30	AT311558	Defletor	1		
31	AT323369	Tanque	1		3.6 L
32	AT323961	Adaptador	1		
33	51M7040	Anel o	1		9.300 X 2.200 mm
34	AT325130	Apoio	2		
35	AT345605	ResfRiadoR de óleo	1		
36	AT345606	RadiadoR	1		
37	AT345607	Intercooler	1		
38	AH170895	Braçadeira	3		(SUB FOR AT352541)
40	GX21121	Etiqueta	1		Superfície Quente
42	M84971	Porca	8		
43	N380408	Braçadeira	2		
44	T174427	Braçadeira	5		
45	T19935	Braçadeira	5		
46	T201194	Defletor	2		
47	T201203	Tira	2		
48	T201321	Placa	1		
49	T201322	Apoio	1		
50	T201852	Mangueira	1		
51	.....	Mangueira em metro	1		5 ft, (MAKE FROM TY22566) (CTL)
52	T210587	Mangueira do radiador	1		Superior
53	T217351	Mangueira	1		Retorno do Tanque de Compensação
54	T217459	Mangueira do radiador	1		Inferior
55	.....	Mangueira em metro	1		1.5 ft, (MAKE FROM TY22566) (CTL)
56	.....	Mangueira em metro	1		5 ft, (MAKE FROM TY22566) (CTL)
57	T222653	Mangueira	1		
58	T227729	Adaptador	1		
59	T234228	Braçadeira	1		
60	T246043	Mangueira	1		
61	T249484	Tubo	1		
62	T38773	Cantoneira	1		
63	T62323	Arruela	10		13.487 X 51.054 X 3.175 mm (17/32" X 2.010" X 1/8")

Hydraulic Cooler, Bypass Valve, Brackets, Hoses and Fittings
Refroidiss. huile hydraul., soupape dérivation, supports, flexibles et raccords
Resfriador Hidráulico, Válvula de Derivação, Suportes, Mangueiras e Conexões
Радиатор гидросист., байпасн. клапан, кронштт., шл. и фит.
Enfriador hidráulico, válvula derivadora, escuadras, mangueras y adaptadores

TX1011235 A.1

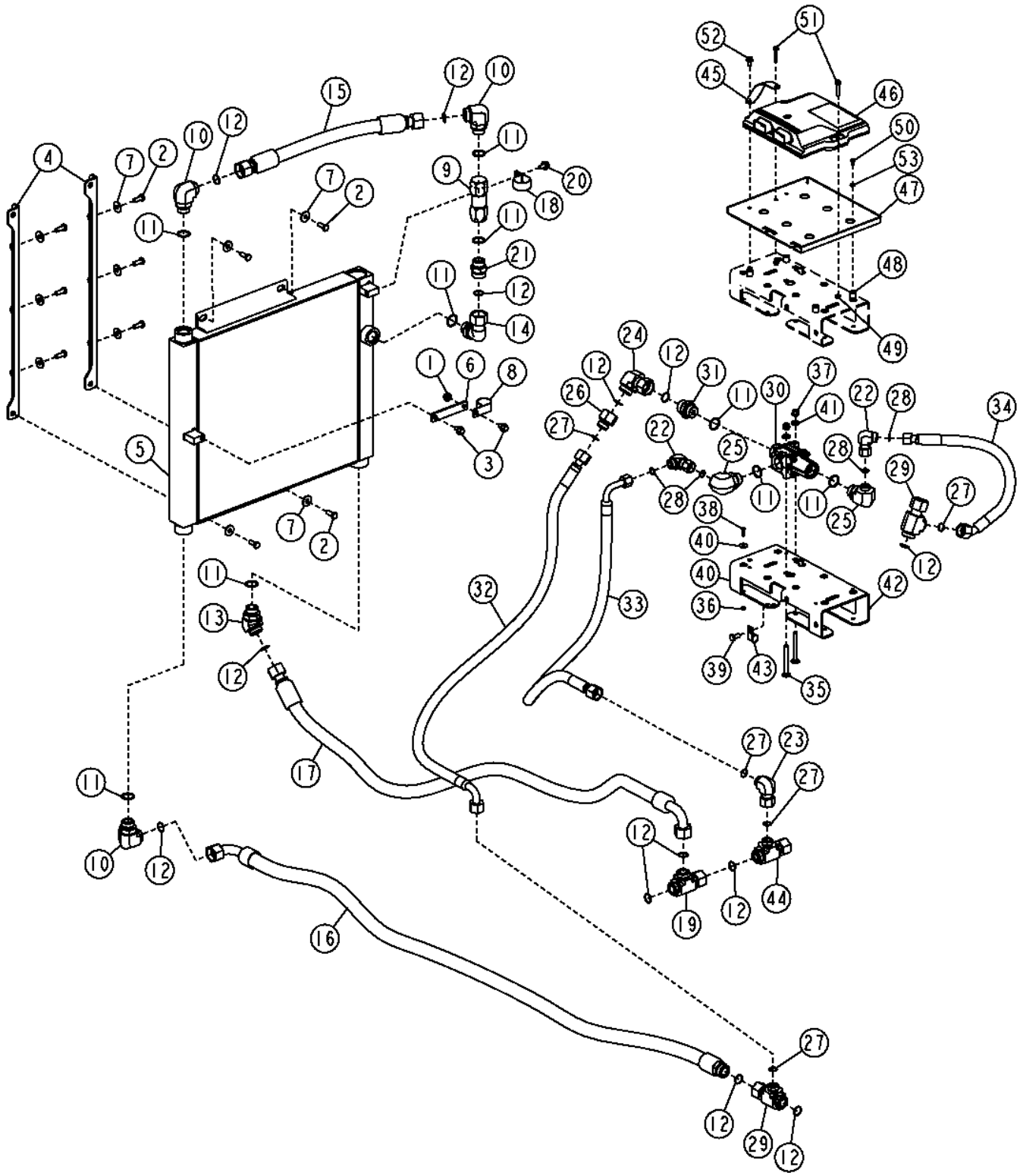

Item	*Nº peça*	*Descrição*	*Qtde*	*Nº série*	*Notas*
1	14M7296	Porca com flange	1		M10
2	19M7402	Parafuso sextavado	10		M10 X 25
3	19M7783	Parafuso	3		M10 X 16
4	AT324762	Apoio	1		Suporte do Resfriador do Guincho
5	AT351258	ResfRiadoR de óleo	1		(SUB FOR AT326715 AND AT345580), Resfriador do Óleo do Guincho
6	T214009	Correia	1		
7	24M7296	Arruela	10		10.500 X 30 X 2.500 mm
8	AH117301	Braçadeira	1		
9	AT306704	VálVula de retenção	1		80 psi
10	38H1037	Conexão em ângulo	3		
11	R29936	Anel o	10		
12	T76938	Anel o	11		
13	38H1049	Conexão em ângulo	1		
14	38H1086	Conexão em ângulo	1		
15	AT318383	Mangueira hidraulica-fabric	1		
16	AT310657	Mangueira hidraulica-fabric	1	-XXXXXX	
	AT342789	Mangueira hidraulica-fabric	1	XXXXXX-	
17	AT310658	Mangueira hidraulica-fabric	1	-XXXXXX	
	AT342793	Mangueira hidraulica-fabric	1	XXXXXX-	
18	N205415	Braçadeira	1		
19	38H1002	Conexão em t	1		
20	19M7783	Parafuso	1		M10 X 16
21	38H1164	Adaptador	1		
22	38H1096	Conexão em ângulo	2		
23	38H1097	Conexão em ângulo	1		
24	38H1098	Conexão em ângulo	1		
25	38H1422	Conexão em ângulo	1		
26	38H1483	RedutoR	1		
27	T77858	Anel o	5		
28	T77932	Anel o	4		
29	38H1531	Conexão em t	1		
30	AT223937	VálV. controladora de fluxo	1		(INCLUDES (4) 19H2336, AT220846, (4) M40333 AND (2) T102419)
	19H2336	Parafuso sextavado	4		1/4" X 3-1/2"
	AT220846	Kit da válvula	1		Derivação Térmica
	M40333	Porca de segurança	4		
	T102419	Anel o	2		
31	AT320939	VálVula de retenção	1		
32	AT321269	Mangueira hidraulica-fabric	1		
33	AT321270	Mangueira hidraulica-fabric	1		
34	AT321271	Mangueira hidraulica-fabric	1		
35	03M7247	Parafuso	2		M10 X 90
36	14M7297	Porca	4		M5
37	14M7517	Porca de segurança	2		M10
38	19M7373	Parafuso sextavado	8		M5 X 20
39	19M7938	Parafuso sextavado	1		M10 X 20
40	24M7100	Arruela	8		6.600 X 22 X 2 mm
41	24M7239	Arruela	2		10.700 X 21 X 2.500 mm
42	AT322930	Apoio	1		
43	T74416	Braçadeira	1		
44	T215428	Conexão em t	1		
45	AT209965	Cabo negativo	1		
46	AT365004	Controlador eletro-hidráuli	1		(SUB FOR AT320767 AND AT347731), Com Controle Integrado de Nivelamento
47	T223077	Placa	1		
48	AT143583	Isolador	1		
49	14M7303	Porca com flange	2		M6
50	19M7300	Parafuso sextavado	4		M6 X 10
51	19M7797	Parafuso	2		M6 X 40
52	19M7865	Parafuso	1		M8 X 16
53	24M7293	Arruela	4		6.500 X 13 X 1.600 mm

Hydraulic Cooler and Plumbing For Integrated Grade Control
Refroidiss. huile hydraul. et tuyauterie pour commande de pente intégrée
Resfriador Hidráulico e Tubulação para Controle Integrado de Nivelamento
Радиат. гидросист. и трубопр. для управления встроенной категорией
Enfriador hidráulico y tubería para control integrado de pendiente

TX1009698 A.1

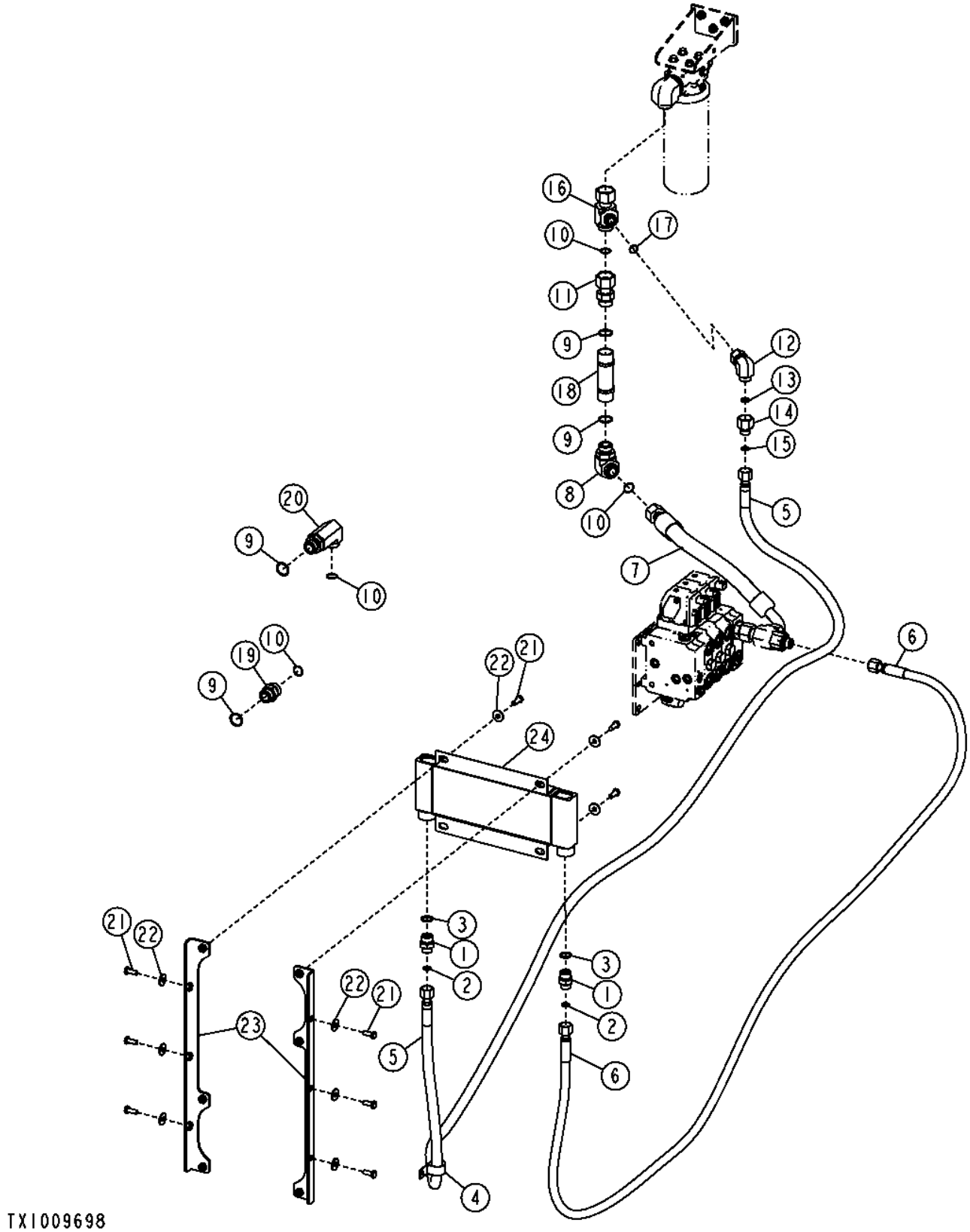

Item	*Nº peça*	*Descrição*	*Qtde*	*Nº série*	*Notas*
1	38H1329	Adaptador	2		
2	T77932	Anel o	2		
3	U12547	Anel o	2		
4	AH117301	Braçadeira	1		
5	AT324962	Mangueira hidraulica-fabric	1		
6	AT325193	Mangueira hidraulica-fabric	1		
7	AT325219	Mangueira hidraulica-fabric	1		
8	38H1037	Conexão em ângulo	1		
9	R29936	Anel o	4		
10	T76938	Anel o	4		
11	38H1071	Adaptador	1		
12	38H1097	Conexão em ângulo	1		
13	T77858	Anel o	1		
14	38H1482	RedutoR	1		
15	T77932	Anel o	1		
16	38H1531	Conexão em t	1		
17	T77858	Anel o	1		
18	AT325245	VálVula de retenção	1		
19	38H1146	Tampão	1		
20	38H1493	Conexão em ângulo	1		
21	19M7402	Parafuso sextavado	9		M10 X 25
22	24M7296	Arruela	9		10.500 X 30 X 2.500 mm
23	AT324762	Apoio	2		
24	AT359838	ResfRiadoR de óleo	1		(SUB FOR AT324763)

Less Winch Cooler
Sans refroidisseur de treuil
Menos o Resfriador do Guincho
Без охладителя лебедки
Sin enfriador de malacate

AT392857_TX1087650 A.1

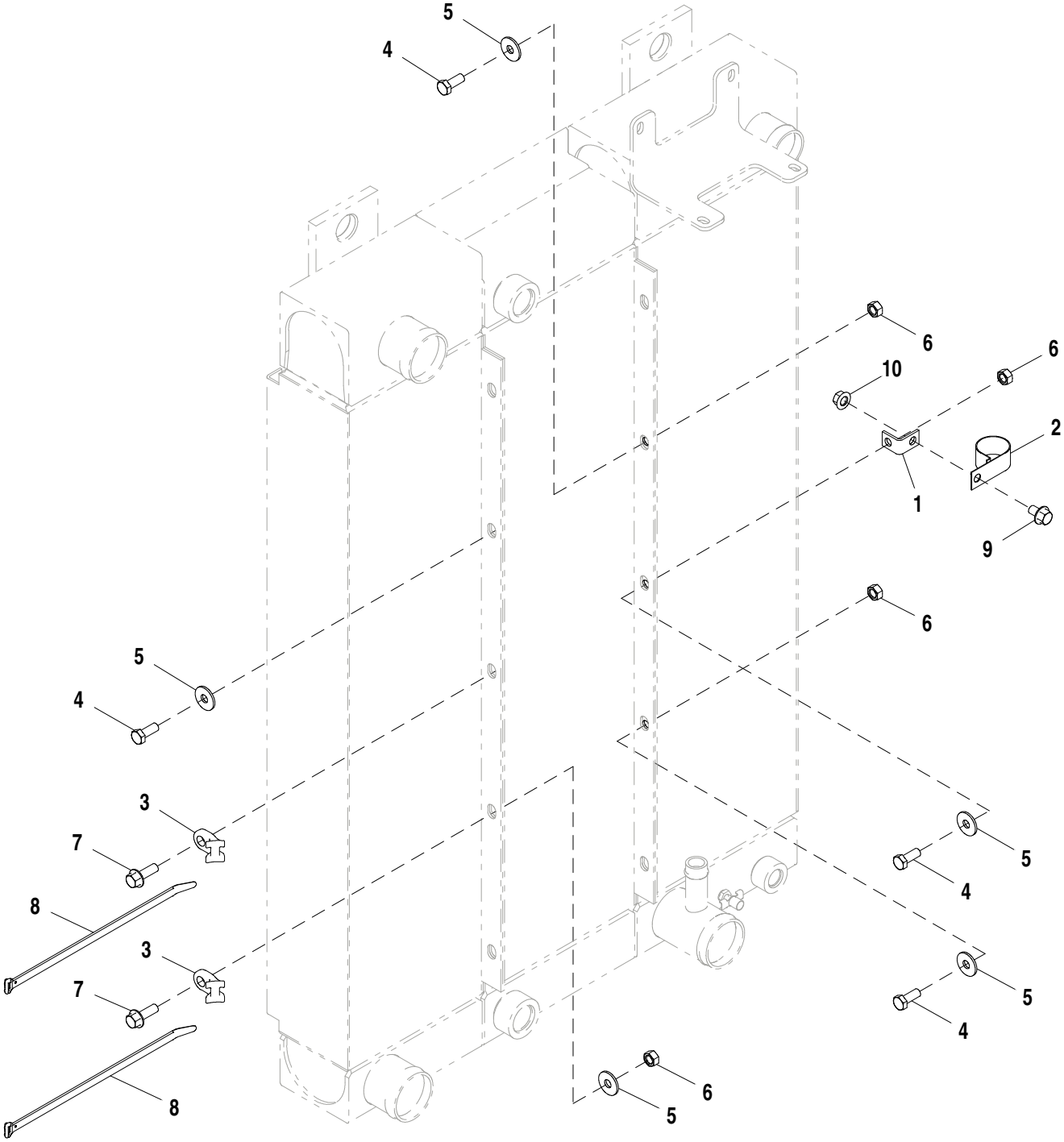

AT392857_TX1087650

Item	*Nº peça*	*Descrição*	*Qtde*	*Nº série*	*Notas*
1	.....	Cantoneira	1		(T38773 NLA)
2	AH117301	Braçadeira	1		
3	N380408	Braçadeira	2		
4	19M7402	Parafuso sextavado	4		M10 X 25
5	24M7296	Arruela	10		10.500 X 30 X 2.500 mm
6	14M7274	Porca	6		M10
7	19M7786	Parafuso	2		M10 X 30
8	H224073	Cinta	2		
9	19M7783	Parafuso	1		M10 X 16
10	14M7296	Porca com flange	1		M10

Engine Fan and Support
Ventilateur et support de moteur
Ventilador do Motor e Suporte
Вентилятор и опора вентилятора двигателя
Soporte y ventilador de motor

T205156 A.1

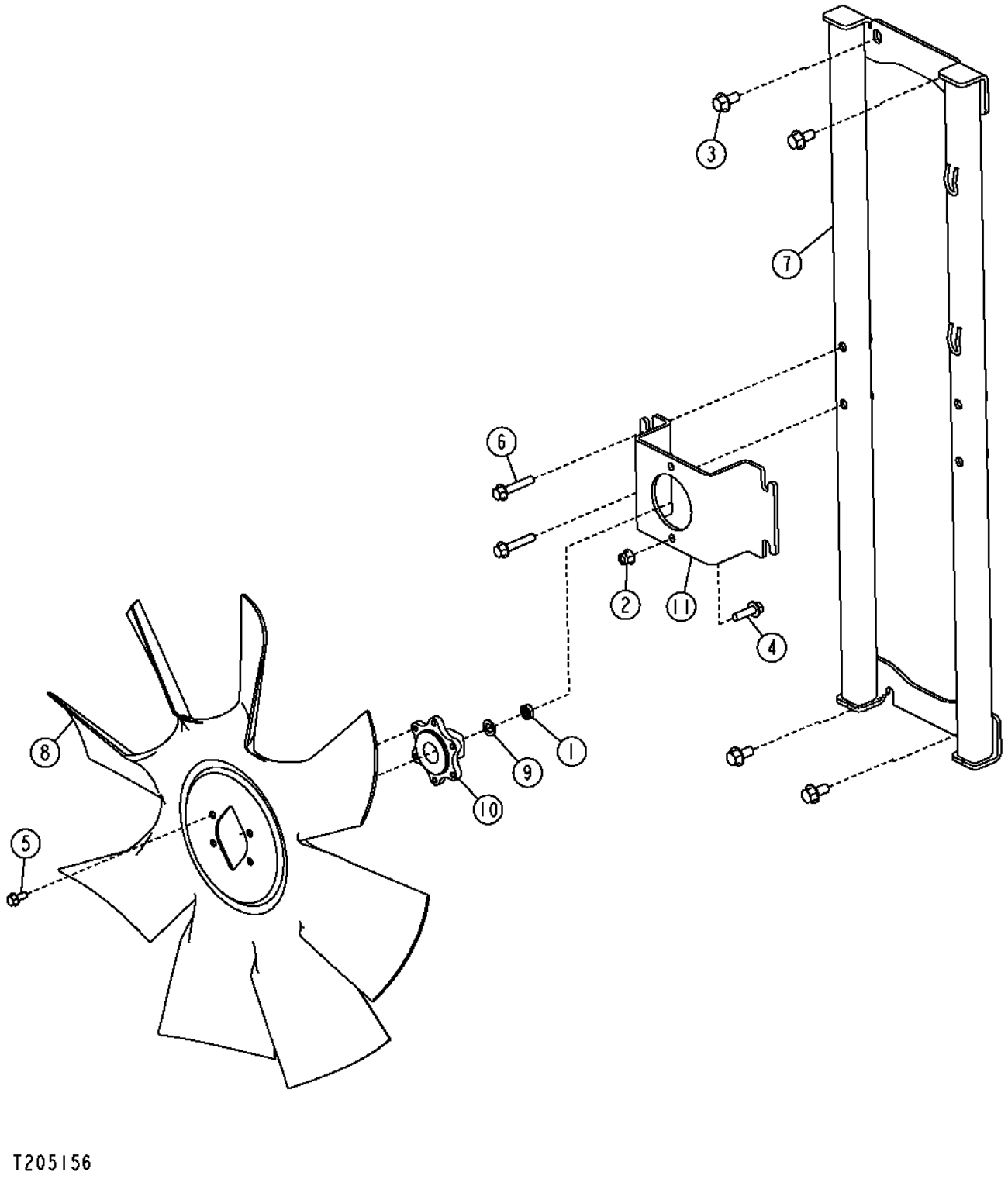

Item	*Nº peça*	*Descrição*	*Qtde*	*Nº série*	*Notas*
1	14M7357	Porca	1		M12
2	14M7400	Porca de segurança	2		M10
3	19M7788	Parafuso	4		M12 X 25
4	19M7835	Parafuso	2		M10 X 35
5	19M7866	Parafuso	6		M8 X 20
6	19M7786	Parafuso	4		M10 X 30
7	AT326689	Suporte	1		(SUB FOR AT228304) , Suporte do Acionamento do Ventilador
8	AT313662	Ventilador	1		
9	N31767	Arruela	1		Arruela do Carretel
10	T207989	Cubo	1		Espaçador do Ventilador
11	T197705	Suporte	1		

Decelerator/Brake Pedal
Décélérateur / pédale de frein
Pedal do Desacelerador/Freio
Замедлитель/педаль тормоза
Pedal desacelerador/frenos

T215416 A.1

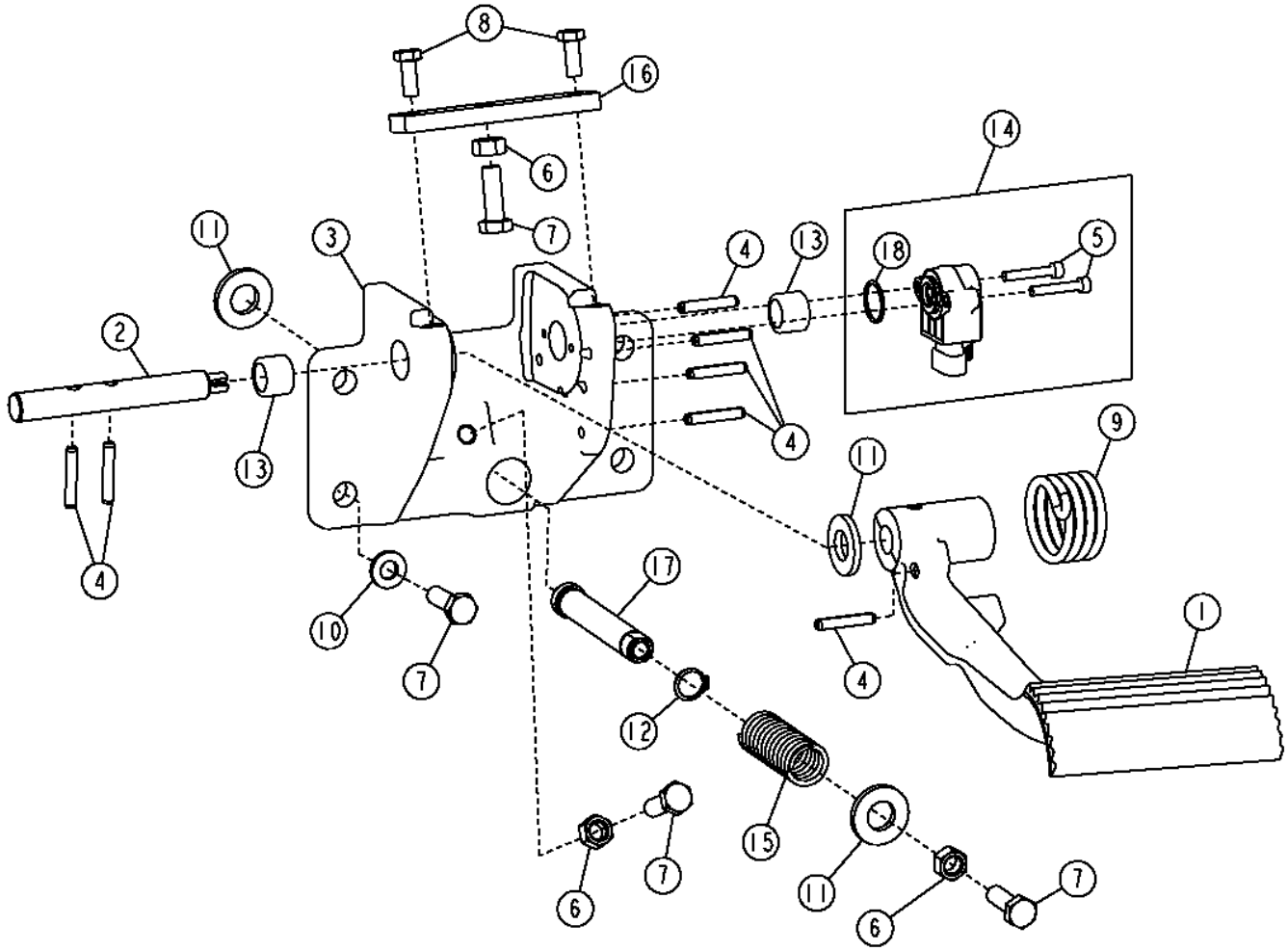

T215416

Item	*Nº peça*	*Descrição*	*Qtde*	*Nº série*	*Notas*
1	T168219	Pedal	1		Desacelerador
2	T201520	Eixo	1		
3	T182632	Suporte	1		
4	34M7216	Pino elástico	7		6 X 35 mm
5	19M8576	Parafuso	2		M5 X 30, (SUB FOR T177425), Reduz o Esforço do Pedal
6	14M7274	Porca	3		M10
7	19M7662	Parafuso sextavado	7		M10 X 30
8	19M7881	Parafuso	2		M8 X 20
9	T210217	Mola de tração	1		
10	24M7239	Arruela	4		10.700 X 21 X 2.500 mm
11	24M7241	Arruela	3		17 X 34 X 4 mm
12	40M7068	Anel de pressão	1		
13	AT162350	Rolamento de agulhas	2		Rolete
14	AT224606	SenSor	1		Sensor
15	T140608	Mola	1		
16	T181668	Correia	1		
17	T182625	Pino fixador	1		
18	U15980	Anel o	1		

Air Cleaner
Filtre à air
Filtro de Ar
Воздушный фильтр
Filtro de aire

TX1059273 A.1

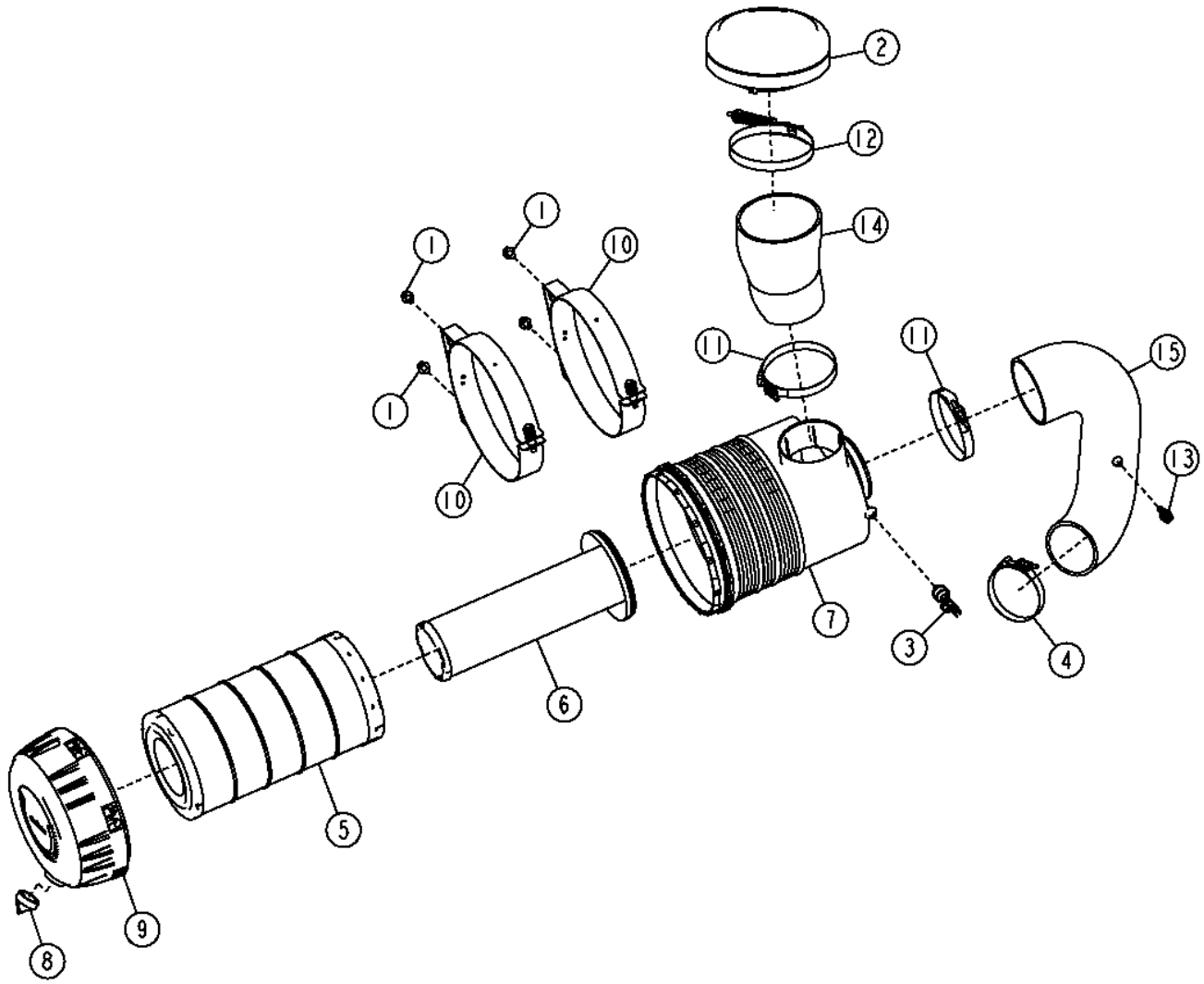

TX1059273

Item	*Nº peça*	*Descrição*	*Qtde*	*Nº série*	*Notas*
1	19M7783	Parafuso	4		M10 X 16
2	810853800	Tampa	1		
3	AT178542	SenSor de reStrição de ar	1		
4	AT191294	Braçadeira	1		
5	AT300487	Elemento de filtro	1		
6	AT314583	Elemento de filtro	1		
7	AT329958	Carcaça	1		
8	M89679	Ejetor	1		
9	T223372	Capa	1		
10	AT324091	Cinta	1		
11	M89679	Ejetor	1		Válvula de Descarga de Poeira
12	RE28139	Braçadeira	1		
13	RE525016	Termo-par	1		(SUB FOR RE68255), Nesta Aplicação
14	T242343	Mangueira	1		
15	T249920	Mangueira	1		(SUB FOR T233088)

Air Pre-Cleaner
Préfiltre à air
Pré-filtro de Ar
Предварительный очиститель воздуха
Prefiltro de aire

TX1019314 A.1

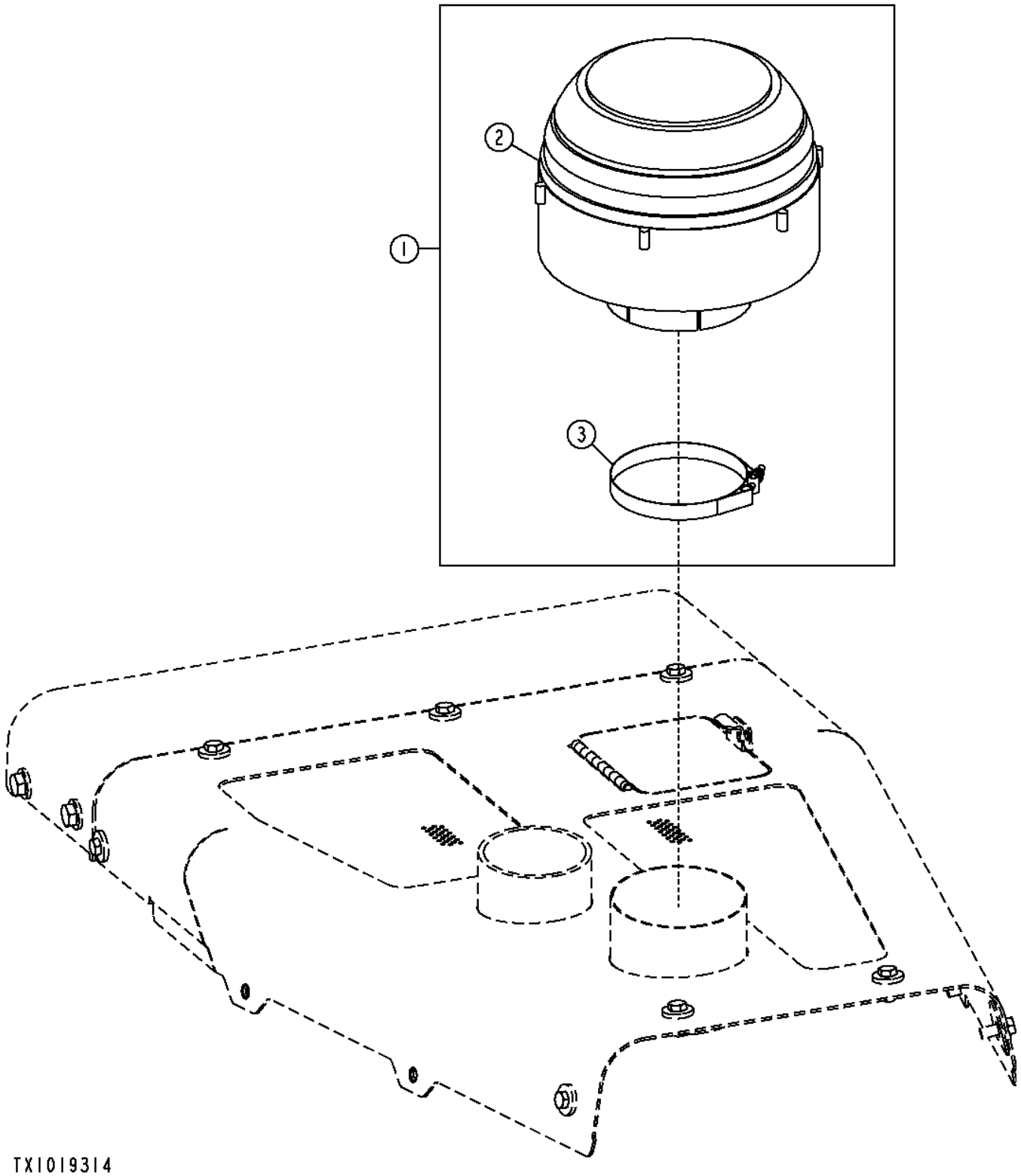

Item	*Nº peça*	*Descrição*	*Qtde*	*Nº série*	*Notas*
1	AT184015	Pré-filtro	1		Pré-filtro com Ejetor Rotativo
2	AT184016	Separador	1		
3	AT39390	Abraçadeira para mangueira	1		

Muffler and Exhaust Stack
Silencieux et tuyère d'échappement
Silencioso e Cano de Escape
Глушитель и выхлопная труба
Silenciador y tubo de escape

TX1019315 A.1

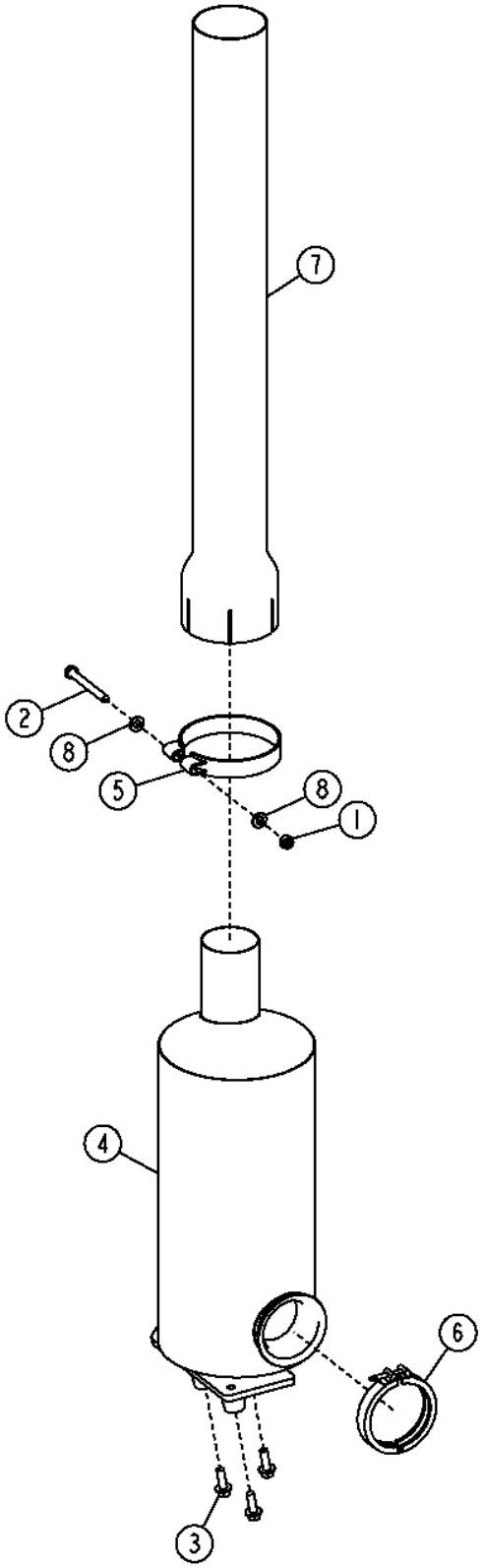

TX1019315

Item	*Nº peça*	*Descrição*	*Qtde*	*Nº série*	*Notas*
1	14M7274	Porca	1		M10
2	19M8183	Parafuso sextavado	1		M10 X 90
3	19M7786	Parafuso	3		M10 X 30
4	AT316175	SilencioSo	1		
5	AT312468	Braçadeira	1		
6	RE40048	Braçadeira	1		
7	T228553	Cano de descarga	1		(SUB FOR T178497), Cano de Escape Preto
	T228554	Cano de descarga	1		Cano de Escape Cromado, (SUB FOR T178498)
8	24M7239	Arruela	1		10.700 X 21 X 2.500 mm

Power Train / Engine Cradle Mounting
Montage de train motopropulseur / berceau de moteur
Montagem do Apoio do Motor / Trem de Força
Силовая передача/крепление рамы под двигатель
Montaje de marco de tren de mando/motor

T206114 A.1

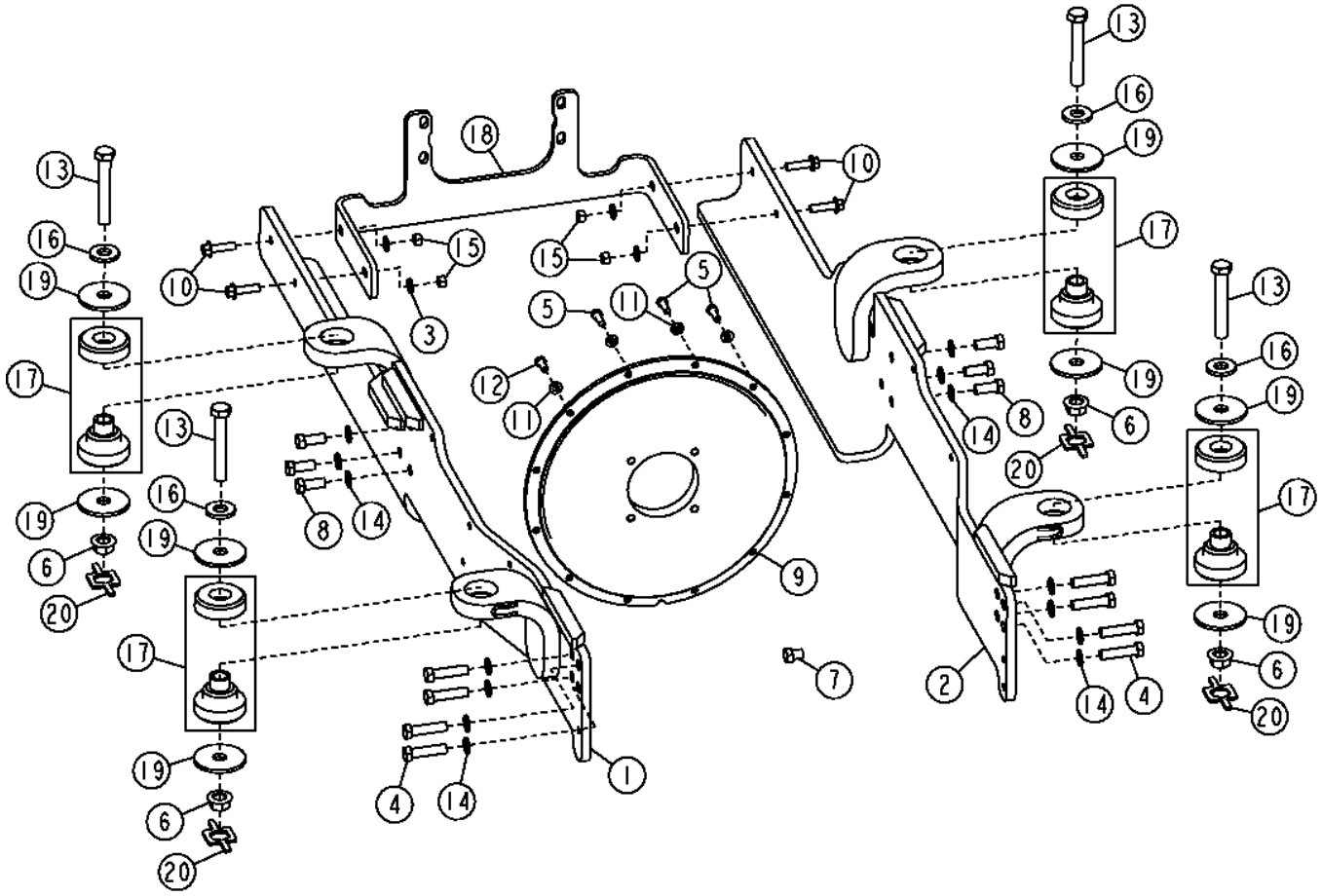

Item	*Nº peça*	*Descrição*	*Qtde*	*Nº série*	*Notas*
1	AT227947	Suporte	1		Conjunto do Trilho Direito
2	AT227948	Suporte	1		Conjunto do Trilho Esquerdo
3	24M7240	Arruela	16		13 X 25 X 3 mm
4	19M7403	Parafuso sextavado	12		M12 X 35
5	19M7662	Parafuso sextavado	3		M10 X 30
6	14M7300	Porca com flange	4		M20
7	19H2367	Parafuso sextavado	1		5/8" X 3/4"
8	19M7488	Parafuso sextavado	6		M16 X 40
9	T196319	Capa	1		Volante do Motor
10	19M7813	Parafuso	12		M12 X 45
11	24M7239	Arruela	12		10.700 X 21 X 2.500 mm
12	19M7402	Parafuso sextavado	9		M10 X 25
13	19M7968	Parafuso sextavado	4		M20 X 130
14	24M7097	Arruela	14		17 X 28 X 2.500 mm
15	14M7299	Porca com flange	12		M12
16	A11667	Arruela	4		
17	AT227815	Isolador	4		
18	T195604	Suporte	1		Trem de Força Traseiro / Suporte do Motor / Apoio
19	T42977	Arruela	8		
20	T204794	RetentoR	4		
22	19H2510	Parafuso sextavado	4		1/2" X 1-5/8", Frente da Bomba Hidrostática
23	24M7240	Arruela	4		13 X 25 X 3 mm
24	19M7493	Parafuso sextavado	4		M12 X 40, Traseira da Bomba Hidrostática
25	24M7240	Arruela	8		13 X 25 X 3 mm
26	14M7275	Porca	4		M12

Fuel Lines
Conduites d'alimentation
Linhas de Combustível
Топливопроводы
Tuberías de combustible

AT322414_TX1107724 B.1

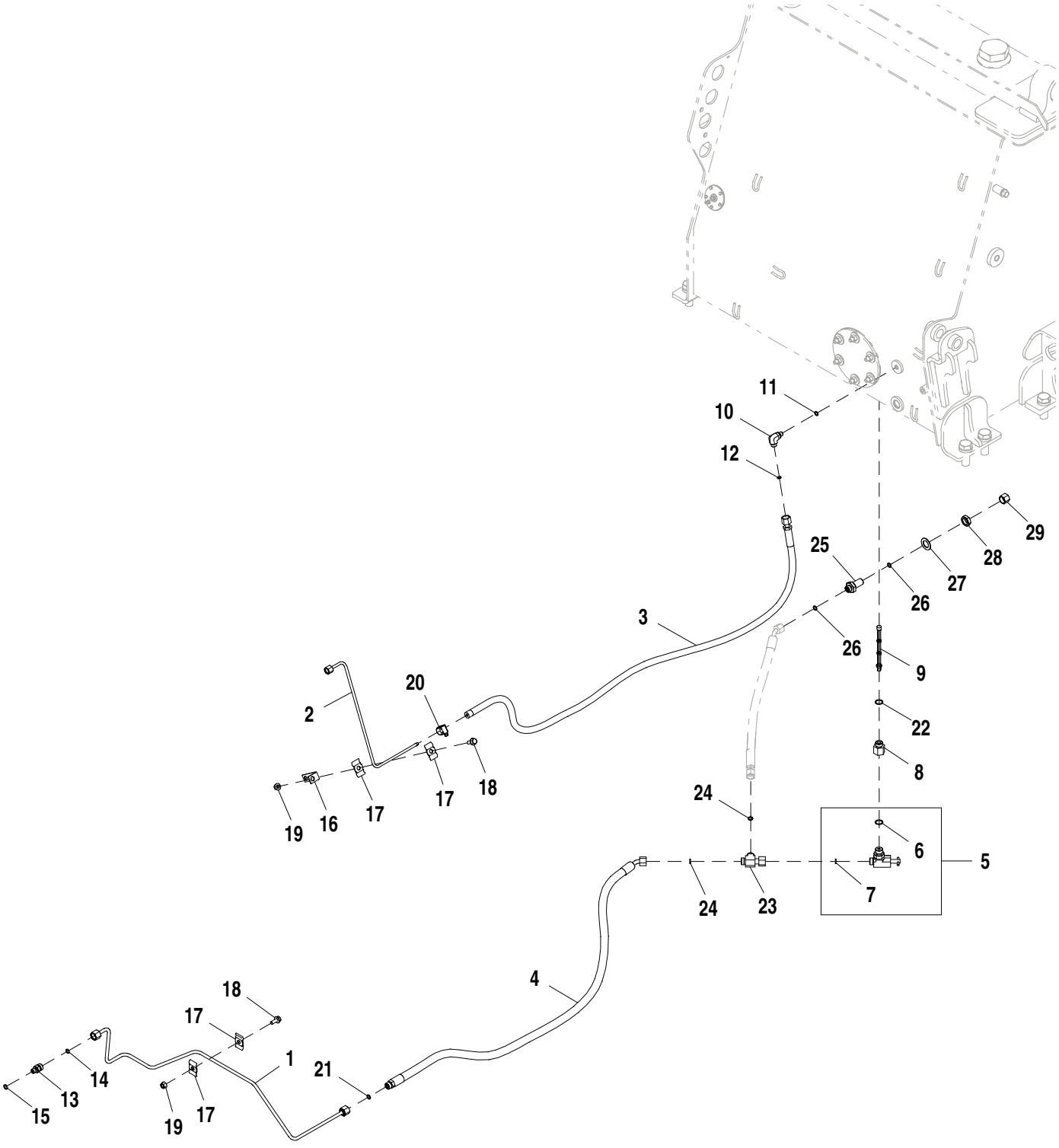

AT322414_TX1107724

Item	*Nº peça*	*Descrição*	*Qtde*	*Nº série*	*Notas*
1	AT329731	Linha de combustivel	1		
2	AT329467	Linha de combustivel	1		
3	AT304338	Mangueira hidraulica-fabric	1		
4	AT333878	Mangueira hidraulica-fabric	1		
5	AM118213	VálVula operada a mão	1		
6	R26375	Anel o	1		
7	T77613	Anel o	1		
8	H82308	Adaptador	1		
9	AH106982	Peneira	1		
10	38H1003	Conexão em ângulo	1		
11	R28782	Anel o	1		
12	T77814	Anel o	1		
13	38H5008	Adaptador	1		
14	T77613	Anel o	1		
15	51M7040	Anel o	1		9.300 X 2.200 mm
16	T151959	Cantoneira	1		
17	R42009	Braçadeira	4		
18	19M7866	Parafuso	2		M8 X 20
19	14M7298	Porca com flange	2		M8
20	TY22464	Braçadeira	1		
21	T77613	Anel o	1		
22	R26375	Anel o	1		
23	38H5105	Conexão em t	1		
24	T77613	Anel o	2		
25	38H5100	Conexão de união	1		
26	T77613	Anel o	2		
27	24H1391	Arruela	1		25/32" X 1-5/16" X 0.060"
28	T81029	Porca	1		
29	38H1415	Conexão	1		

Severe Duty Fuel Filter and Lines
Filtre à carburant à usage intensif et conduites
Filtro e Linhas de Combustível para Serviço Severo
Топливный фильтр и топливопроводы для тяжелого режима работы
Filtro de combustible y tuberías para servicio severo

AT401249_TX1107725 B.1

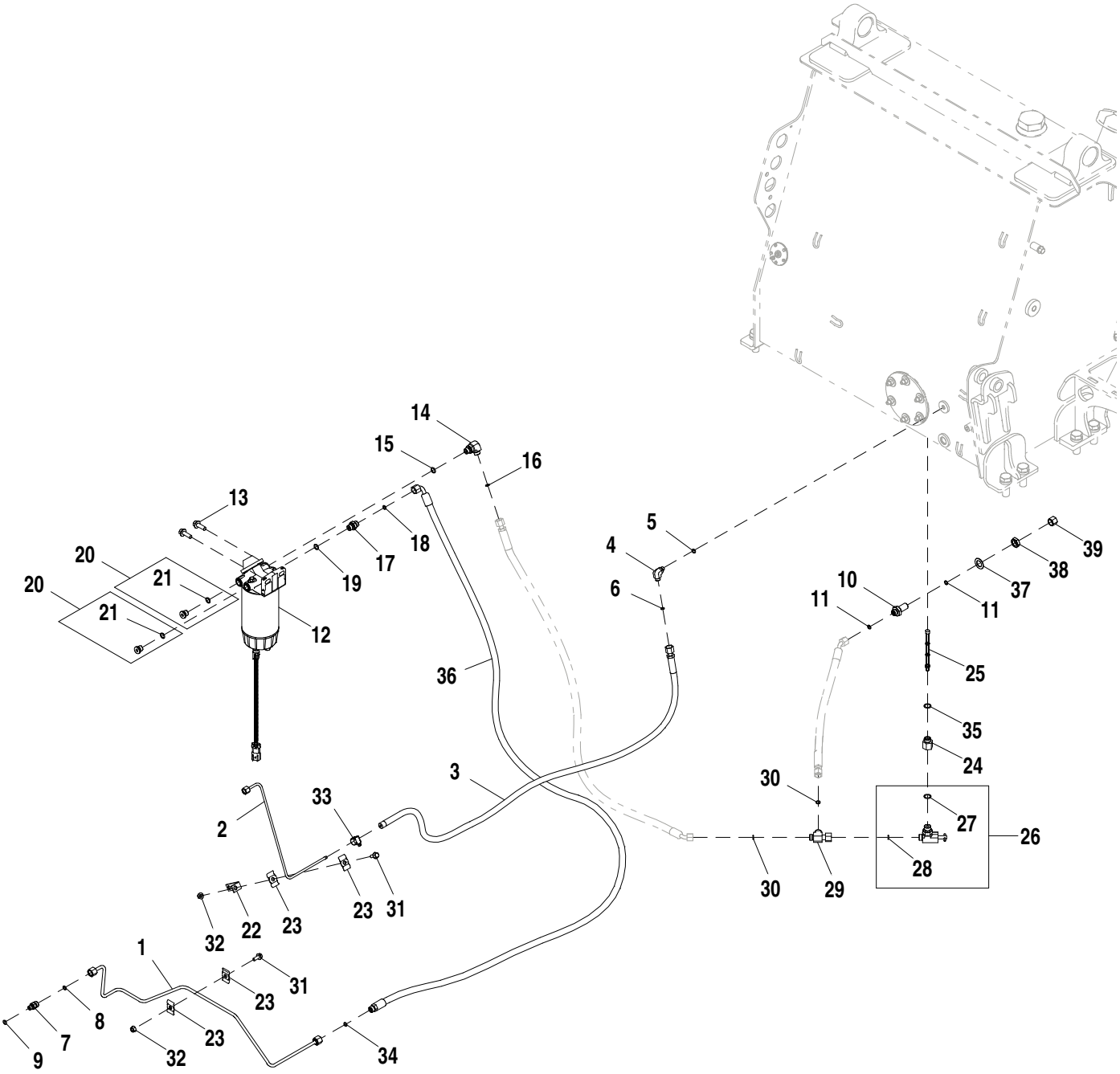

AT401249_TX1107725

Item	*Nº peça*	*Descrição*	*Qtde*	*Nº série*	*Notas*
1	AT329731	Linha de combustivel	1		
2	AT329467	Linha de combustivel	1		
3	AT304338	Mangueira hidraulica-fabric	1		
4	38H1003	Conexão em ângulo	1		
5	R28782	Anel o	1		
6	T77814	Anel o	1		
7	38H5008	Adaptador	1		
8	T77613	Anel o	1		
9	51M7040	Anel o	1		9.300 X 2.200 mm
10	38H5100	Conexão de união	1		
11	T77613	Anel o	2		
12	AT387536	Filtro	1		24 V
	AT365870	Elemento de filtro	1		
	AT374689	Chicote	1		Aquecedor
	AT387539	Copo de sedimentação	1		
	AT387540	SenSor químico	1		Sensor de Água no Combustível
13	19M7786	Parafuso	2		M10 X 30
14	38H5035	Conexão em ângulo	1		
15	51M7042	Anel o	1		13.300 X 2.200 mm
16	T77613	Anel o	1		
17	38H5037	Adaptador	1		
18	T77613	Anel o	1		
19	51M7042	Anel o	1		13.300 X 2.200 mm
20	RE530299	Tampão de dreno	2		
21	51M7096	Anel o	1		13.300 X 2.200 mm
22	T151959	Cantoneira	1		
23	R42009	Braçadeira	4		
24	H82308	Adaptador	1		
25	AH106982	Peneira	1		
26	AM118213	VálVula operada a mão	1		
27	R26375	Anel o	1		
28	T77613	Anel o	1		
29	38H5105	Conexão em t	1		
30	T77613	Anel o	2		
31	19M7866	Parafuso	2		M8 X 20
32	14M7298	Porca com flange	2		M8
33	TY22464	Braçadeira	1		
34	T77613	Anel o	1		
35	R26375	Anel o	1		
36	AT392924	Mangueira hidraulica-fabric	1		
37	24H1391	Arruela	1		25/32" X 1-5/16" X 0.060"
38	T81029	Porca	1		
39	38H1415	Conexão	1		

Severe Duty Fuel Filter
Filtre à carburant à usage intensif
Filtro de Combustível para Serviço Severo
Топливный фильтр для тяжелых режимов работы
Filtro de combustible para servicio severo

AT392176_TX1089385 A.2

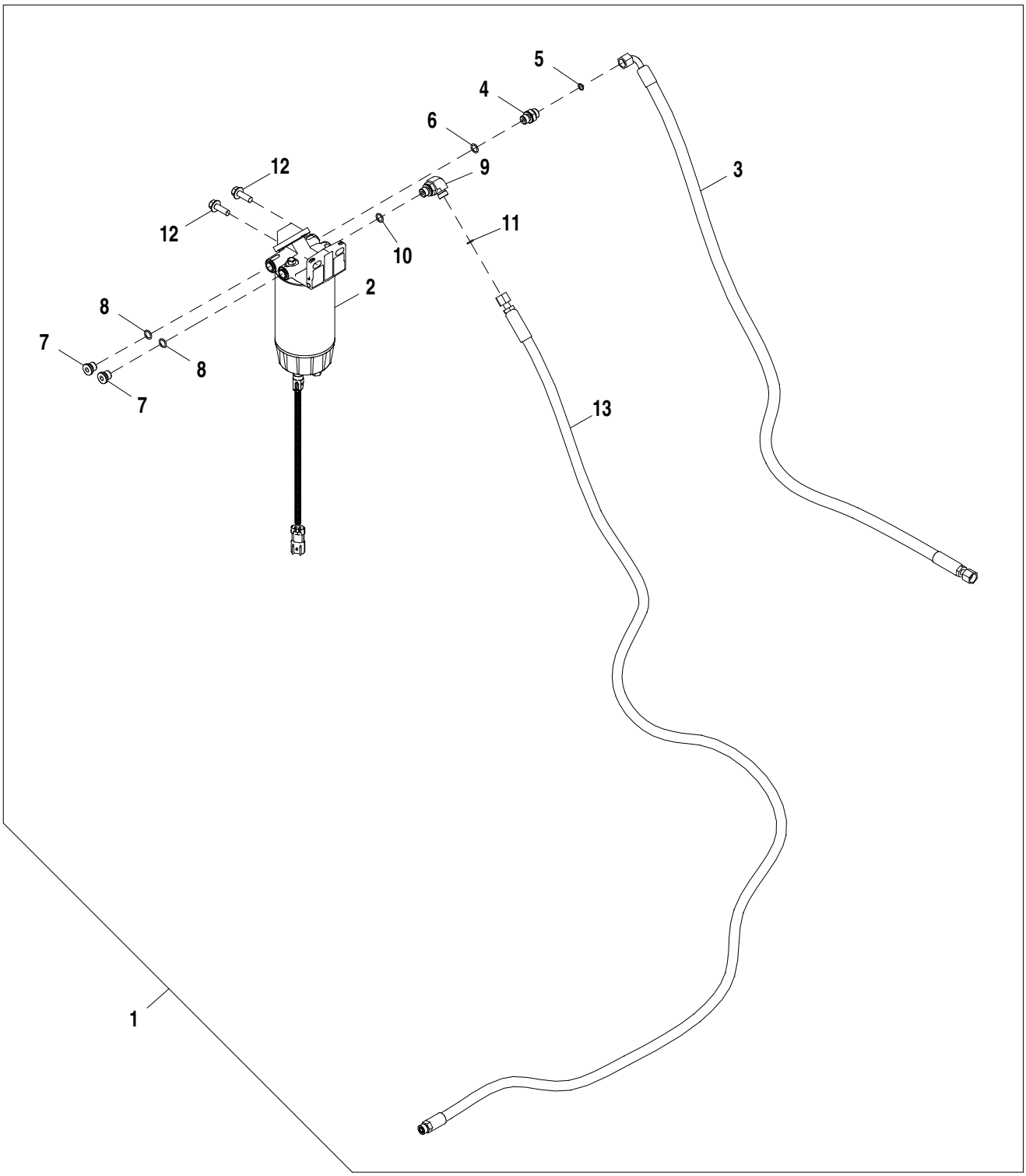

AT392176_TX1089385

Item	*Nº peça*	*Descrição*	*Qtde*	*Nº série*	*Notas*
1	**AT392176**	**Kit do filtro**	**1**		**Filtro de Combustível para Serviço Severo, Pacotes de Produto**
2	AT387536	Filtro	1		Combustível
	AT365870	Elemento de filtro	1		
	AT374689	Chicote	1		Aquecedor
	AT387539	Copo de sedimentação	1		
	AT387540	SenSor químico	1		Sensor de Água no Combustível
3	AT416013	Mangueira hidraulica-fabric	1		Fornecimento de Combustível, SUB FOR AT377730
4	38H5037	Adaptador	1		
5	T77613	Anel o	1		
6	51M7042	Anel o	1		13.300 X 2.200 mm
7	RE530299	Tampão de dreno	2		
8	51M7096	Anel o	1		13.300 X 2.200 mm
9	38H5035	Conexão em ângulo	1		
10	51M7042	Anel o	1		13.300 X 2.200 mm
11	T77613	Anel o	1		
12	19M7786	Parafuso	2		M10 X 30
13	AT392924	Mangueira hidraulica-fabric	1		Fornecimento de Combustível

Fuel Tank
Réservoir à combustible
Tanque de Combustível
Топливный бак
Tanque de combustible

TX1048020 A.1

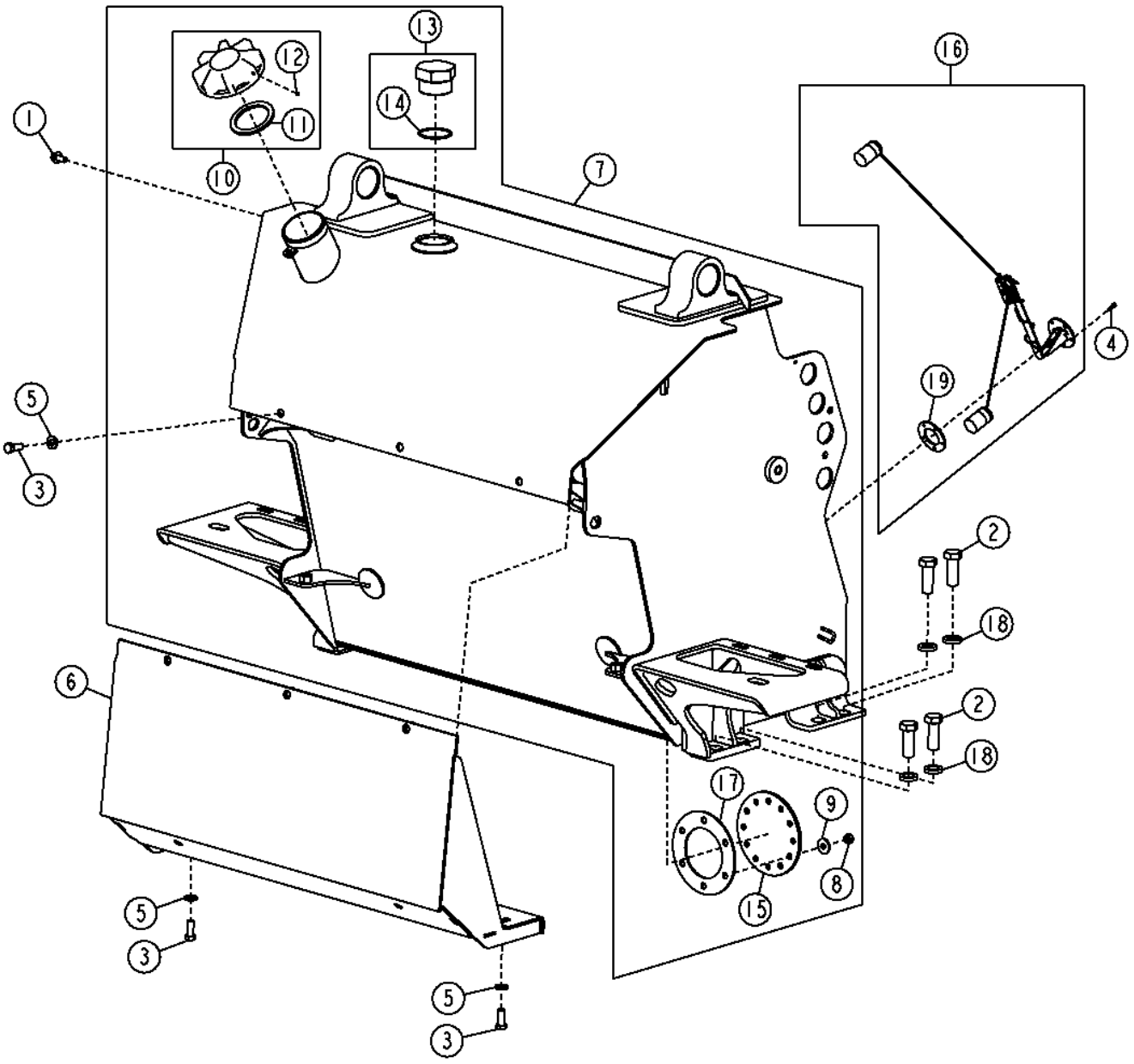

TX1048020

Item	*Nº peça*	*Descrição*	*Qtde*	*Nº série*	*Notas*
1	19M7784	Parafuso	1		M10 X 20
2	19M8002	Parafuso sextavado	8		M20 X 55
3	19M8011	Parafuso sextavado	5		M12 X 30
4	19M8078	Parafuso sextavado	5		M4 X 16
5	24M7240	Arruela	5		13 X 25 X 3 mm
6	AT228509	Capa	1		
7	AT301922	Tanque de combusTível	1		
8	14M7274	Porca	6		M10
9	24M7296	Arruela	6		10.500 X 30 X 2.500 mm
10	AT156445	Tampa do abasTecimenTo	1		
11	T103461	Arruela de vedação	1		
12	T24652	Esfera	1		
13	AT307722	Tampão	1		
14	R43750	Anel o	1		
15	T212018	Placa	1		Tampa
16	AT372250	Emissor combustível	1		(SUB FOR AT302517)
	T155195	Junta	1		
17	T212430	Junta	1		Tampa
18	T83426	Arruela	8		
	24M7241	Arruela	AR		17 X 34 X 4 mm
	24H1391	Arruela	AR		25/32" X 1-5/16" X 0.060"
	24M7396	Arruela	AR		21 X 34 X 3 mm
19	T214230	Junta	1		

Fast Fuel System
Circuit de carburant rapide
Sistema de Combustível Rápido
Система быстрой подачи топлива
Sistema de combustible rápido

T210228 A.1

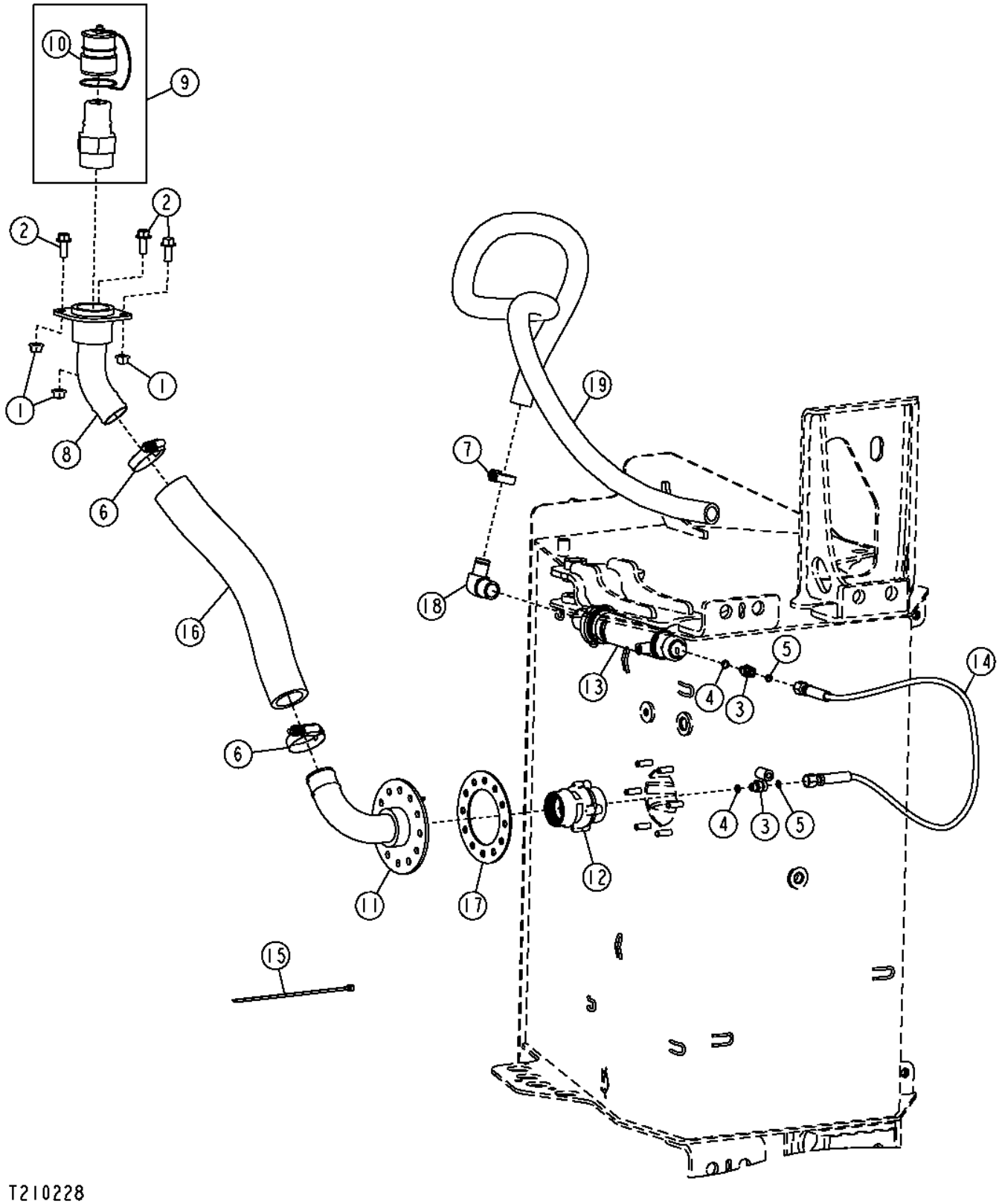

Item	*Nº peça*	*Descrição*	*Qtde*	*Nº série*	*Notas*
1	14M7299	Porca com flange	3		M12
2	19M7789	Parafuso	3		M12 X 30
3	38H1170	Adaptador	2		
4	R26286	Anel o	2		10.516 X 1.829 mm (0.414" X 0.072")
5	T77613	Anel o	2		9.250 X 1.780 mm (0.364" X 0.070")
6	AH170895	Braçadeira	2		
7	AR21839	Braçadeira	1		
8	AT307316	Apoio	1		Suporte de Montagem do Receptor de Combustível Rápido
9	AT311554	VálVula	1		Válvula do Receptor de Combustível Rápido com Tampa
10	AT311176	Tampa	1		
11	AT316413	Adaptador	1		Placa Adaptadora do Tanque de Combustível Rápido
12	AT316520	VálVula	1		Válvula de Entrada do Combustível Rápido
13	AT316521	VálVula	1		Flutuação de Corte do Combustível Rápido
14	AT318924	Mangueira hidráulica	1		17.4752" X 1083 mm (42-3/4") X 17.4752", Mangueira de Combustível, Tampa de Aço Inoxidável
15	H77698	Cinta	2		
16	T209160	Mangueira hidraulica-fabric	1		
17	T212430	Junta	1		Borracha
18	T214877	Conexão de mangueira	1		
19	.....	Mangueira	1		2107 mm, Dreno, (TY22556, CTL)

Engine Control Unit
Contrôleur du moteur
Unidade de Controle do Motor
Блок управления двигателем
Unidad de control del motor

TX1019319 A.1

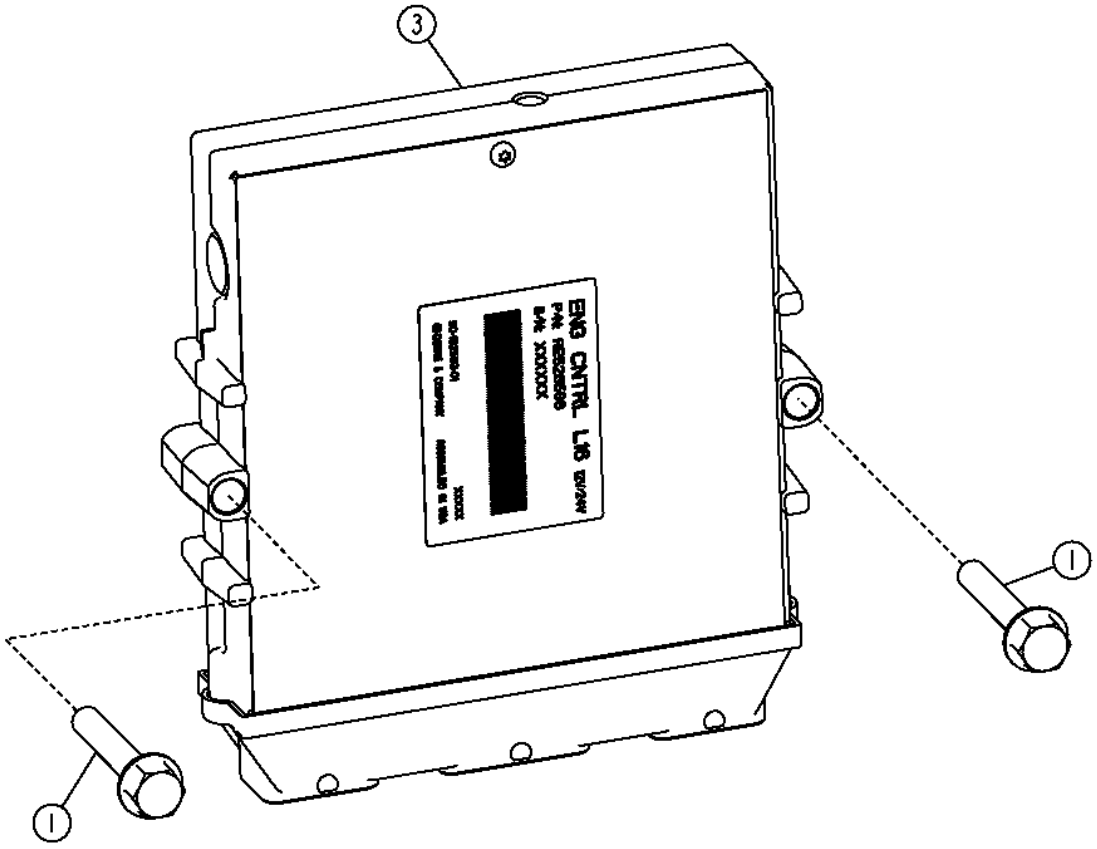

TX101931 9

Item	*Nº peça*	*Descrição*	*Qtde*	*Nº série*	*Notas*
1	19M7800	Parafuso	2		M8 X 50
3	RE526588	Controle eletrôn. do motor	1		

Water In Fuel Sensor
Capteur de présence d'eau dans le carburant
Water In Fuel Sensor
Датчик наличия воды в топливе
Sensor de agua en combustible

RGP10888 A.1

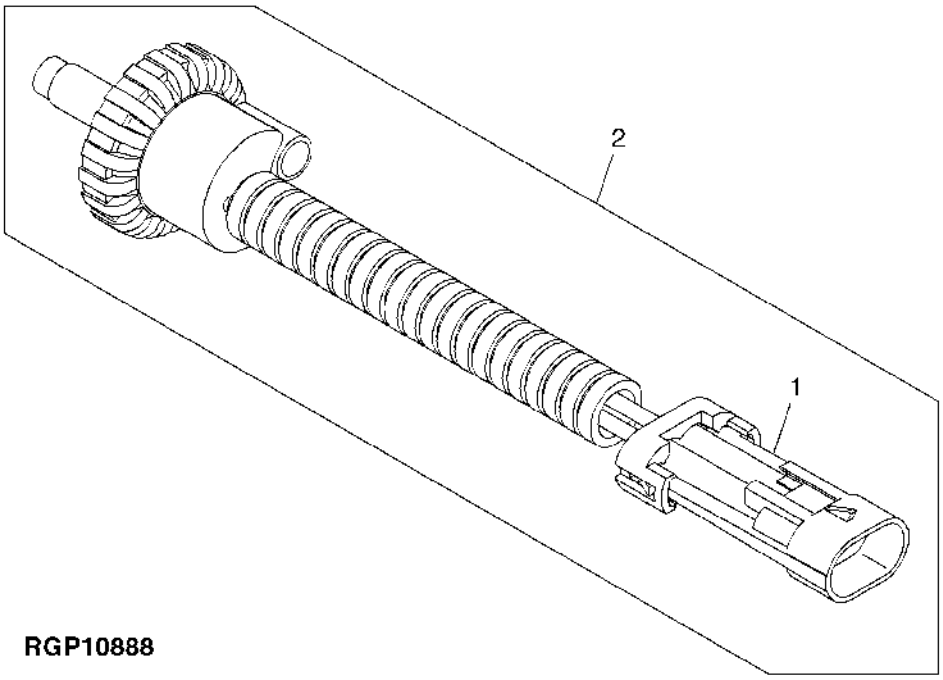

Item	*Nº peça*	*Descrição*	*Qtde*	*Nº série motor*	*Notas*
1	57M7256	Alojam. conector elétrico	1		(ALSO ORDER 57M7258, 57M7289 AND (2) R104919)
2	RE519696	SenSor	1		Água no Combustível

Sensors
Capteurs
Sensores
Датчики
Sensores

RGP10889 A.1

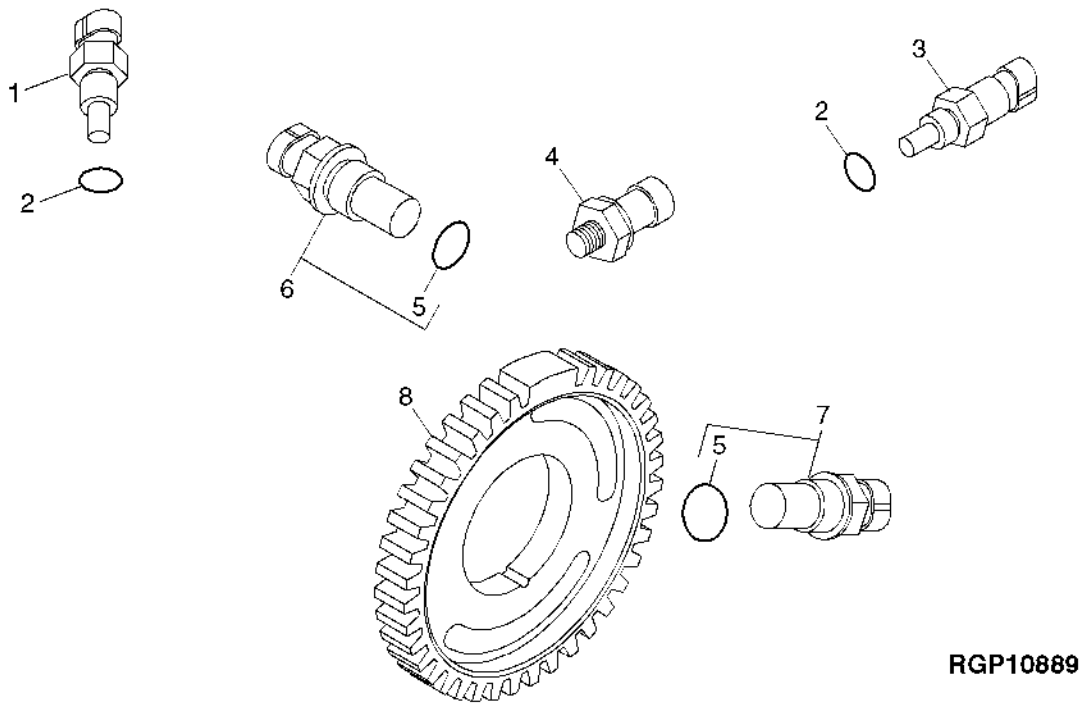

Item	*Nº peça*	*Descrição*	*Qtde*	*Nº série motor*	*Notas*
1	RE61812	SenSor	1		M14 X 1.5, Temperatura do Ar do Coletor
2	51M7041	Anel o	2		11.300 X 2.200 mm
3	RE52722	SenSor de temperatura	1		M14 X 1.5, Temperatura do Líquido de Arrefecimento
4	.....	SenSor	NA		
5	51M7044	Anel o	1		17.300 X 2.200 mm
6	.....	SenSor	NA		
7	RE519144	SenSor	1		M20 X 1.5, Sincronização do Virabrequim
8	R517471	Roda	1		Sincronização do Virabrequim

Park Lock
Verrou de stationnement
Trava de Estacionamento
Блокировка стоян. торм.
Traba de estacionamiento

T204936 A.1

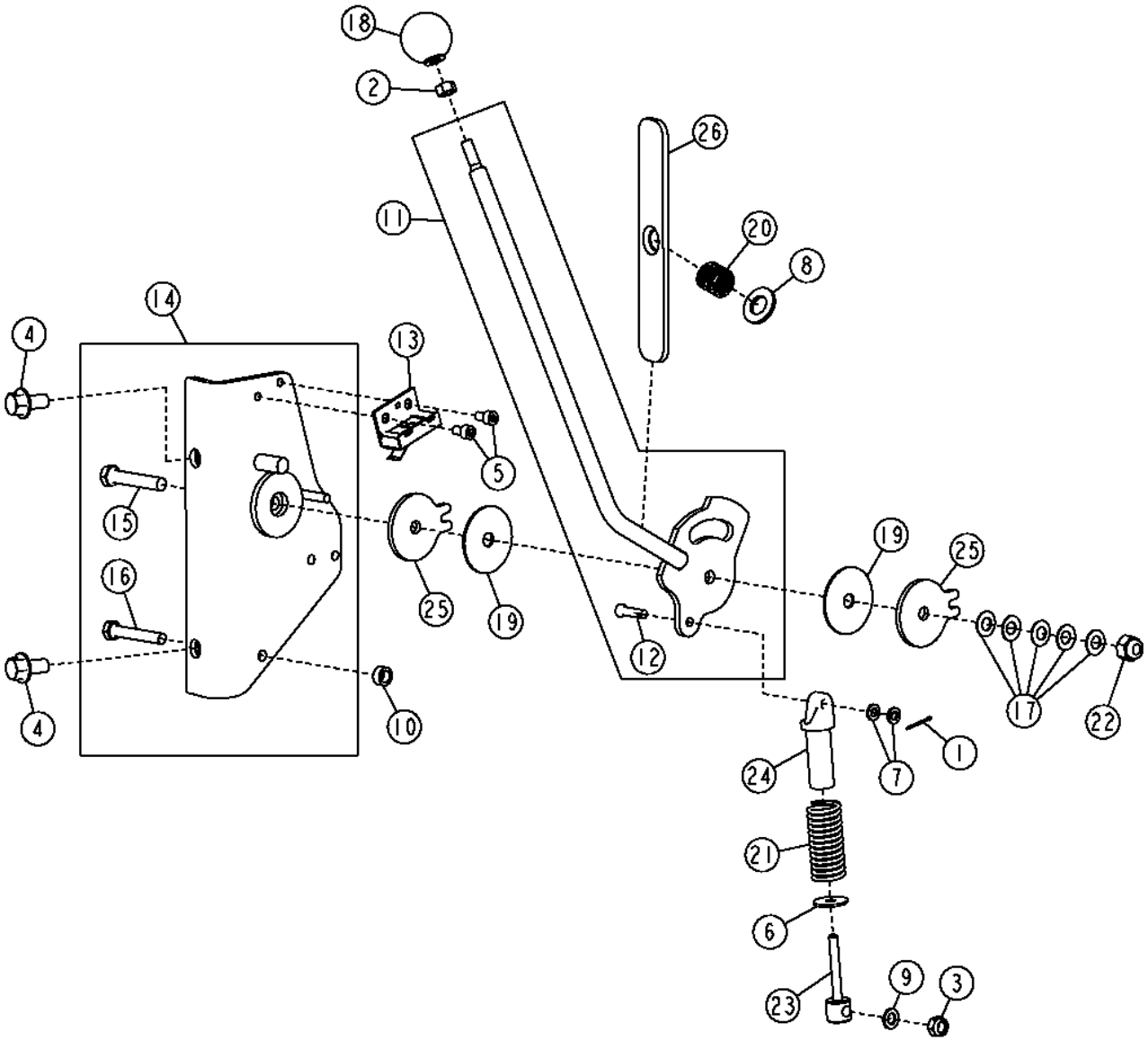

T204936

Item	*Nº peça*	*Descrição*	*Qtde*	*Nº série*	*Notas*
1	11M7093	Contra-pino	1		1.600 X 20 mm
2	14H785	Porca	1		5/16"
3	14M7166	Porca de segurança	1		M8
4	19M7784	Parafuso	2		M10 X 20
5	19M7768	Parafuso	2		M6 X 16
6	24H1288	Arruela	1		9/32" X 1" X 1/16"
7	24M7054	Arruela	2		6.400 X 12 X 1.600 mm
8	24M7085	Arruela	1		15 X 28 X 2.500 mm
9	24M7095	Arruela	1		8.400 X 15 X 1.600 mm
10	28H1511	Arruela	1		0.364" X 0.540" X 1/4"
11	AT320978	Alavanca de controle	1		
12	T35986	Pino fixador	1		
13	AT306056	Interruptor	1		TRAVA DE ESTACIONAMENTO
14	AT307772	Apoio	1		
15	19H3364	Parafuso sextavado	1		3/8" X 2"
16	19M9067	Parafuso sextavado	1		M8 X 50
17	M48238	Arruela de elástica	3		
18	M84247	Botão	1		
19	R105812	Arruela	2		
20	R44313	Mola de compressão	1		
21	R57438	Mola	1		
22	T11234	Porca de segurança	1		
23	T119915	Pino fixador	1		
24	T119916	Pino fixador	1		
25	T153420	Placa	2		
26	T204487	Placa	1		

Decals and Labels (English)
Autocollants (anglais)
Adesivos e Etiquetas (Inglês)
Этикетки и таблички (английский)
Calcomanías (inglés)

TX1090807 B.1

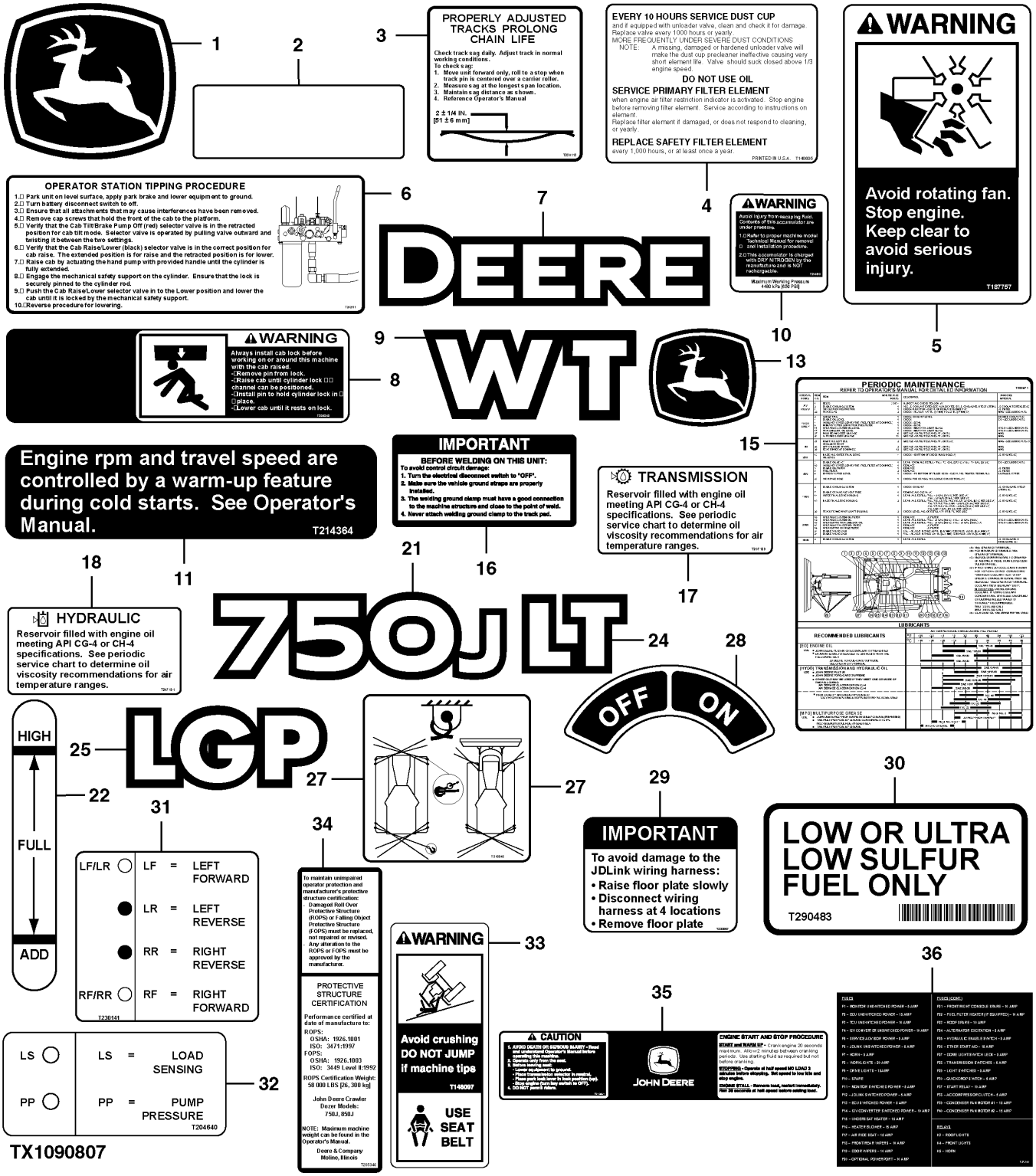

Item	*Nº peça*	*Descrição*	*Qtde*	*Nº série*	*Notas*
1	JD5832	Etiqueta	2		Na Lateral das Portas, Símbolo da John Deere
2	JD5939	RefletoR	2		Vermelho, SUB FOR JD5920
3	T230113	Etiqueta	2		Arqueamento da Esteira
4	T146605	Etiqueta	1		FILTRO DE AR
5	T187757	Etiqueta	2		Advertência do Ventilador
6	T202111	Etiqueta	1		Tombamento da Cabine
7	T205679	Etiqueta	1		Deere
8	T206340	Adesivo de segurança	1		Trava de Tombamento da Cabine
9	T211345	Etiqueta	1		Esteira Larga
10	T214810	Adesivo de segurança	1		Advertência - Acumulador
11	T214364	Etiqueta	1		Partida a Frio / Aquecimento
13	JD5764	Etiqueta	1		Cervo Saltando, Frente da Máquina
15	T288671	Etiqueta	1		Manutenção Periódica, SUB FOR T255890, T226767 AND T239926
16	T158583	Etiqueta	1		Importante - Soldagem
17	T207189	Etiqueta	1		Visor do Fluido da Transmissão
18	T207191	Etiqueta	1		Nível de Óleo Hidráulico
21	T208893	Etiqueta	2		
22	T197300	Etiqueta	2		Visor do Reservatório Hidráulico
24	T211338	Etiqueta	2		Esteira Longa
25	T211337	Etiqueta	2		Baixa Pressão no Solo
27	T210843	Etiqueta	1		Fixação
28	T254159	Etiqueta	1		Desconexão, SUB FOR T42199
29	T233867	Etiqueta	1		Placa do Piso do JDLink™
30	T290483	Etiqueta	1		Combustível com Teor de Enxofre Ultrabaixo
31	T230141	Etiqueta	1		Banco de Teste Remoto da Transmissão
32	T204640	Etiqueta	1		Banco de Teste Remoto da Transmissão
33	T146097	Etiqueta	1		Advertência do Cinto de Segurança
34	T205346	Etiqueta	1		EPCC
35	T213861	Etiqueta	1		Cuidado e Partida
36	T273806	Etiqueta	1		Centro de Carga

Decals and Labels (French)
Autocollants (français)
Adesivos e Etiquetas (Francês)
Этикетки и таблички (французский)
Calcomanías (francés)

TX1090804 A.1

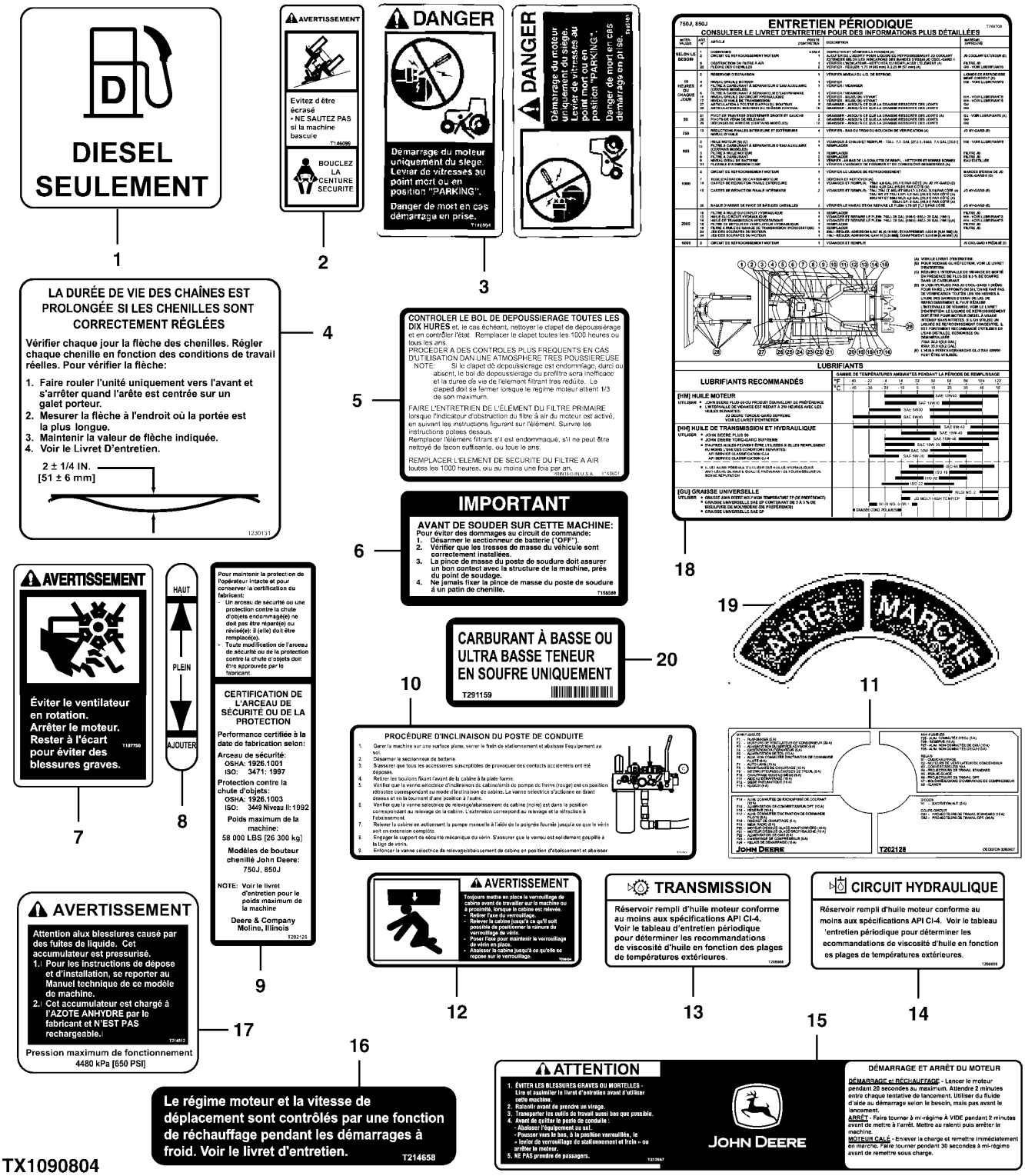

TX1090804

Item	*Nº peça*	*Descrição*	*Qtde*	*Nº série*	*Notas*
1	T114681	Etiqueta	1		Somente Diesel
2	T146099	Adesivo de segurança	1		Advertência - Cinto de Segurança
3	T146104	Adesivo de segurança	1		Perigo - Ligação Direta
4	T230131	Etiqueta	2		Arqueamento da Esteira
5	T146607	Etiqueta	1		FILTRO DE AR
6	T158588	Etiqueta	1		Importante - Soldagem
7	T187758	Etiqueta	2		Advertência - Ventilador
8	T197323	Etiqueta	1		Visor do Reservatório Hidráulico
9	T202126	Etiqueta	1		EPCC
10	T202127	Etiqueta	1		Procedimento de Tombamento da Cabine
11	T255092	Etiqueta	1		(SUB FOR T202128) (VEC)
12	T208004	Etiqueta	2		Trava de Tombamento da Cabine
13	T208006	Etiqueta	1		Visor do Fluido da Transmissão
14	T208008	Etiqueta	2		Nível de Óleo Hidráulico
15	T213867	Etiqueta	1		Aviso - Partida com Segurança
16	T214658	Etiqueta	1		Partida a Frio / Aquecimento
17	T214812	Adesivo de segurança	1		Advertência - Acumulador
18	T288708	Etiqueta	1		Manutenção Periódica, (SUB FOR T255809, T215262 AND T239928)
19	T63224	Etiqueta	1		DESCONEXÃO DA BATERIA
20	T291159	Etiqueta	1		Combustível com Teor de Enxofre Ultrabaixo

Decals and Labels (Spanish)
Autocollants (espagnol)
Adesivos e Etiquetas (Espanhol)
Этикетки и таблички (испанский)
Calcomanías (español)

TX1090803 A.1

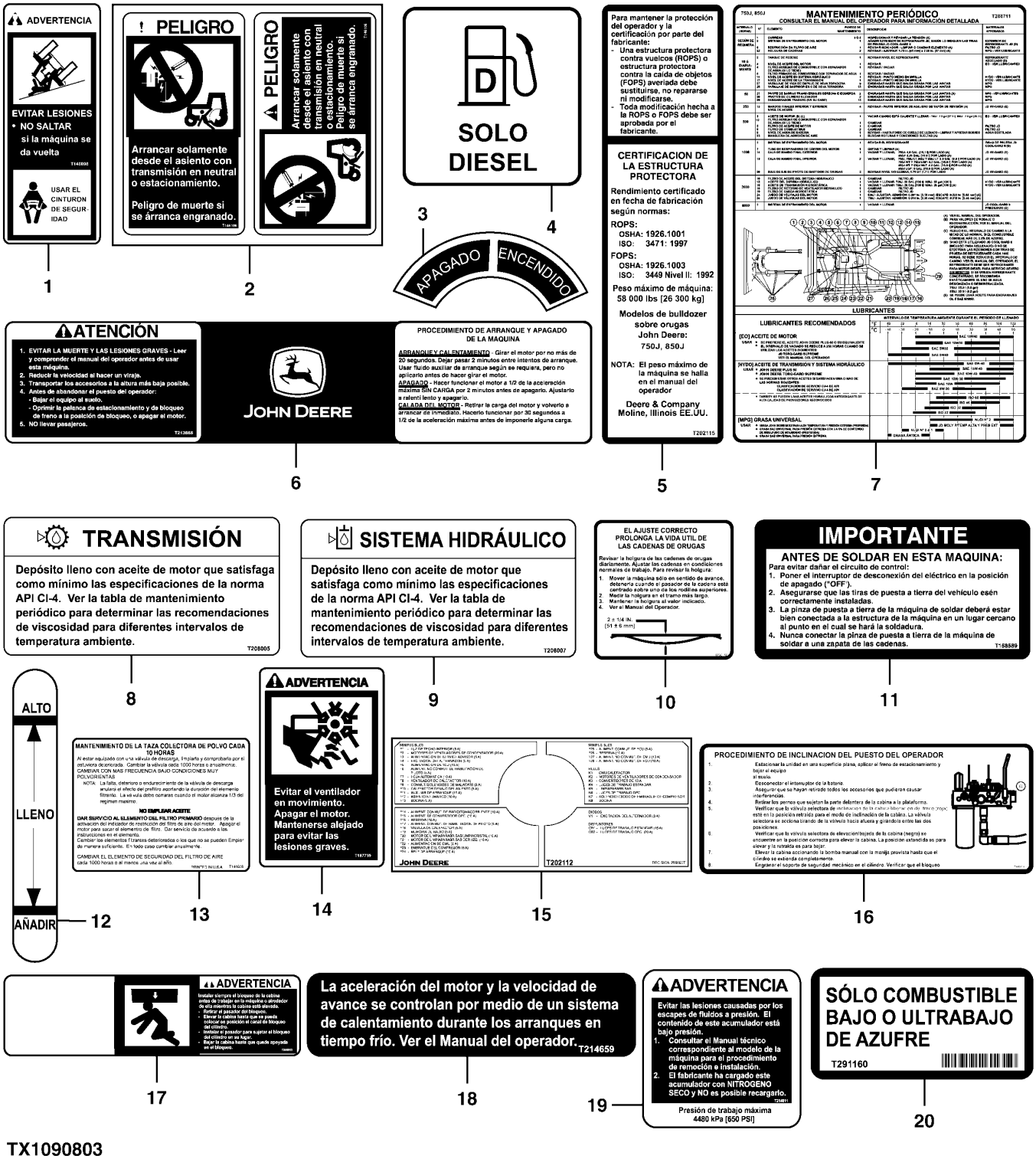

TX1090803

Item	*Nº peça*	*Descrição*	*Qtde*	*Nº série*	*Notas*
1	T146098	Adesivo de segurança	1		Advertência do Cinto de Segurança
2	T146106	Adesivo de segurança	1		Perigo, Ligação Direta
3	T63225	Etiqueta	1		DESCONEXÃO DA BATERIA
4	T127575	Etiqueta	1		Somente Óleo Diesel
5	T202115	Etiqueta	1		EPCC
6	T213866	Etiqueta	1		Partida com Segurança e Aviso
7	T288711	Etiqueta	2		Manutenção Periódica, (SUB FOR T255811, T215261 AND T239927)
8	T208005	Etiqueta	1		Visor do Fluido da Transmissão
9	T208007	Etiqueta	1		Nível de Óleo Hidráulico
10	T230132	Etiqueta	2		Arqueamento da Esteira
11	T158589	Etiqueta	1		Importante - Soldagem
12	T197324	Etiqueta	2		Visor do Reservatório Hidráulico
13	T146606	Etiqueta	1		FILTRO DE AR
14	T187759	Etiqueta	2		Advertência - Pá do Ventilador
15	T255090	Etiqueta	1		(VEC) (SUB FOR T202112)
16	T202113	Etiqueta	1		Tombamento da Cabine
17	T208003	Etiqueta	1		Trava de Tombamento da Cabine
18	T214659	Etiqueta	1		Partida a Frio / Aquecimento
19	T214811	Adesivo de segurança	1		Advertência - Acumulador
20	T291160	Etiqueta	1		Somente Combustível com Teor de Enxofre Ultrabaixo

Decals and Labels (Russian)
Autocollants et étiquettes (russe)
Adesivos e Etiquetas (Russo)
Наклейки и таблички (русский)
Calcomanías y etiquetas (ruso)

TX1094290 A.1

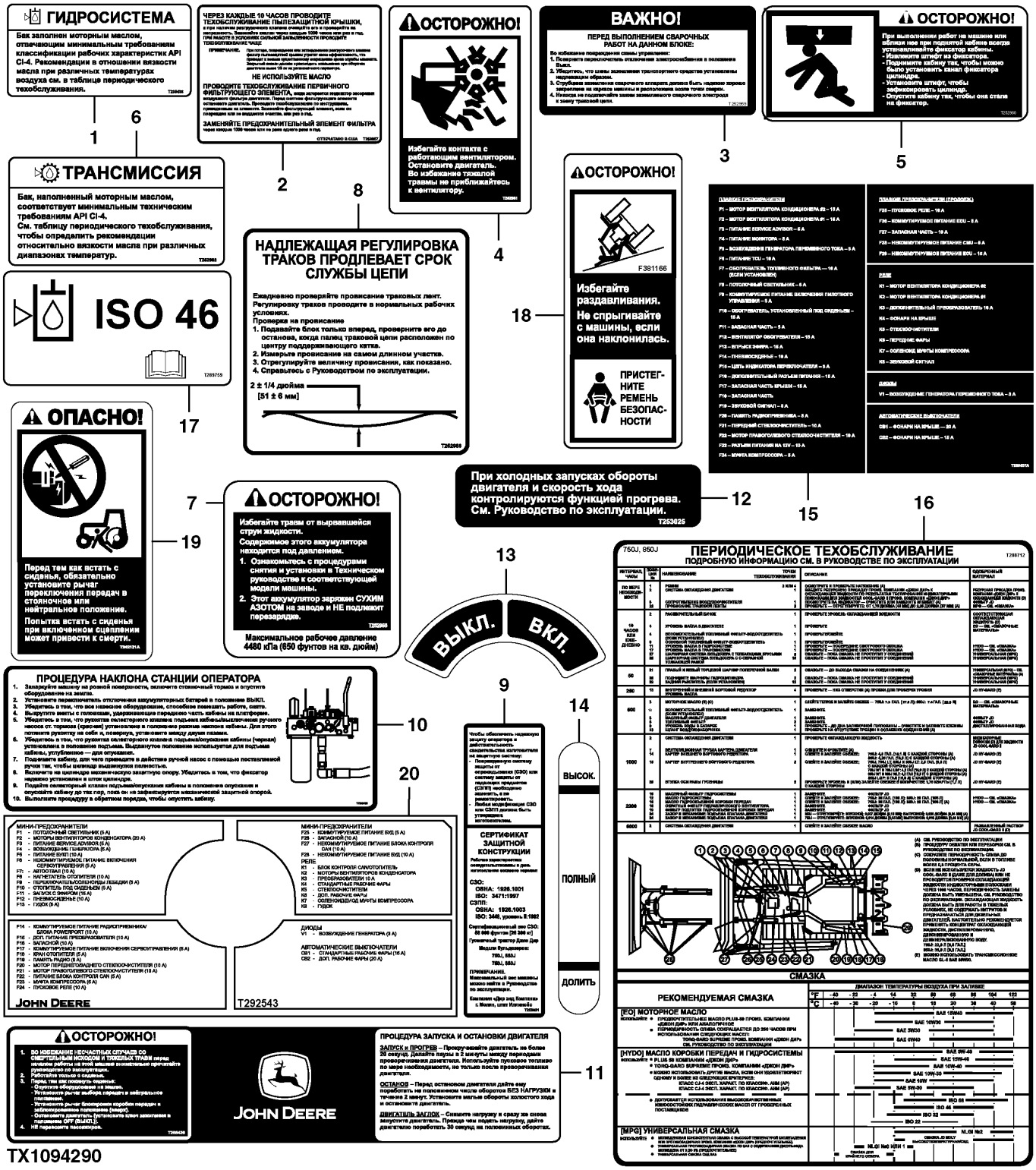

Item	*Nº peça*	*Descrição*	*Qtde*	*Nº série*	*Notas*
1	T235436	Etiqueta	1		Reservatório Hidráulico
2	T252957	Etiqueta	1		FILTRO DE AR
3	T252959	Etiqueta	1		Soldagem
4	T252961	Etiqueta	2		Advertência do Cubo do Ventilador
5	T252980	Adesivo de segurança	1		Mecanismo de Travamento da Inclinação da Cabine
6	T252983	Etiqueta	1		Reservatório da Transmissão
7	T252985	Adesivo de segurança	1		Acumulador
8	T252988	Etiqueta	2		Arqueamento da Esteira
9	T253021	Etiqueta	1		EPCC
10	T265435	Etiqueta	1		Tombamento da Cabine/EPCC
11	T265436	Etiqueta	1		Partida com Segurança
12	T253025	Etiqueta	1		Partida a Frio / Aquecimento
13	T253026	Etiqueta	1		Desconexão
14	T253701	Etiqueta	2		Visor de Nível
15	T265437	Etiqueta	1		VEC
16	T288712	Etiqueta	1		Manutenção Periódica
17	T289759	Etiqueta	1		ISO-46
18	F381166	Adesivo de segurança	1		Evite Esmagamento
19	T242131	Etiqueta	1		Ligação Direta
20	T292543	Etiqueta	1		Fusíveis

Labels and Decals, No Text
Étiquettes et autocollants, sans texte
Etiquetas e Adesivos, Nenhum Texto
Таблички и наклейки, без текста
Etiquetas y adhesivos, sin texto

TX1104086 C.1

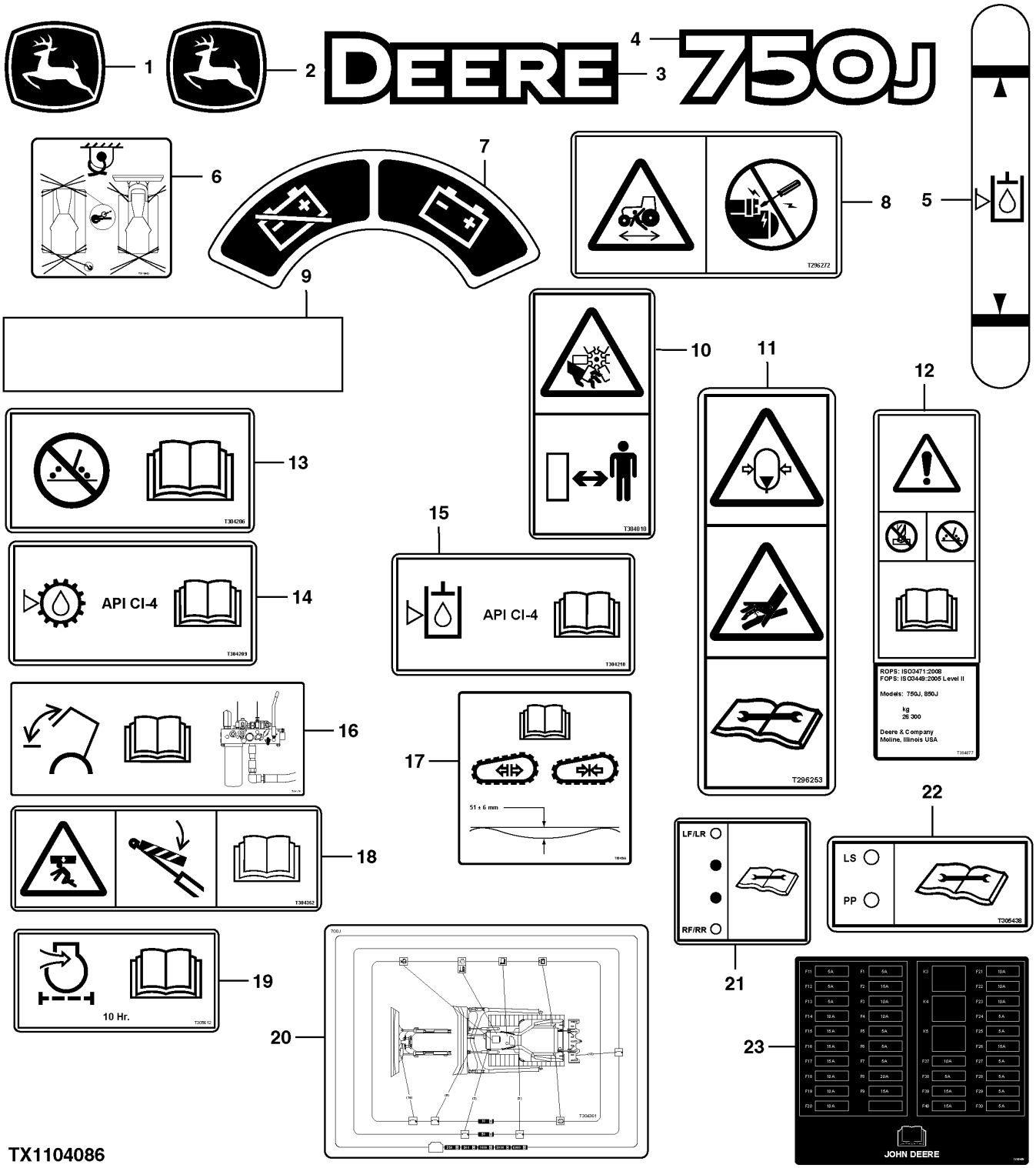

Item	*Nº peça*	*Descrição*	*Qtde*	*Nº série*	*Notas*
1	JD5764	Etiqueta	1		Símbolo da John Deere
2	JD5832	Etiqueta	2		Símbolo da John Deere
3	T205679	Etiqueta	1		Deere
4	T208893	Etiqueta	2		
5	T302999	Etiqueta	2		Visor do Reservatório Hidráulico
6	T210843	Etiqueta	1		Fixação
7	T268456	Etiqueta	1		Desconexão
8	T296272	Adesivo de segurança	1		Ligação Direta
9	JD5939	RefletoR	2		Marcador do Refletor Vermelho
10	T304010	Etiqueta	2		Advertência do Ventilador
11	T296253	Adesivo de segurança	1		Advertência - Acumulador
12	T304877	Etiqueta	1		EPCC
13	T304206	Etiqueta	1		Soldagem
14	T304209	Etiqueta	1		Reservatório da Transmissão
15	T304210	Etiqueta	1		Reservatório Hidráulico
16	T304350	Etiqueta	1		Procedimento de Tombamento da Cabine
17	T304255	Etiqueta	2		Arqueamento da Esteira
18	T304352	Etiqueta	1		Trava de Tombamento da Cabine
	T317964	Etiqueta	1		Trava de Tombamento da Cabine, Para o Brasil
19	T305612	Etiqueta	1		FILTRO DE AR
20	T304361	Etiqueta	1		Manutenção Periódica
21	T305414	Etiqueta	1		Banco de Teste Remoto da Transmissão
22	T305438	Etiqueta	1		Banco de Teste Hidráulico Remoto
23	T305659	Etiqueta	1		Central Elétrica do Veículo

Engine Coolant Conditioner
Conditionneur de liquide de refroidissement du moteur
Condicionador do Líquido de Arrefecimento do Motor
Кондиционирующая присадка к охлаждающей жидкости двигателя
Acondicionador de refrigerante de motor

RGP9624 A.1



Item	*Nº peça*	*Descrição*	*Qtde*	*Nº série motor*	*Notas*
1	TY16004	Condic. liquido arrefecim.	1		16 oz, 473 ml
2	TY16005	Condic. liquido arrefecim.	1		1.89 l

O-Ring Kit
Jeu de pièces de joint torique
Kit de Anéis O
Комплект уплотн. колец
Kit de anillo tórico

TP1406 A.1

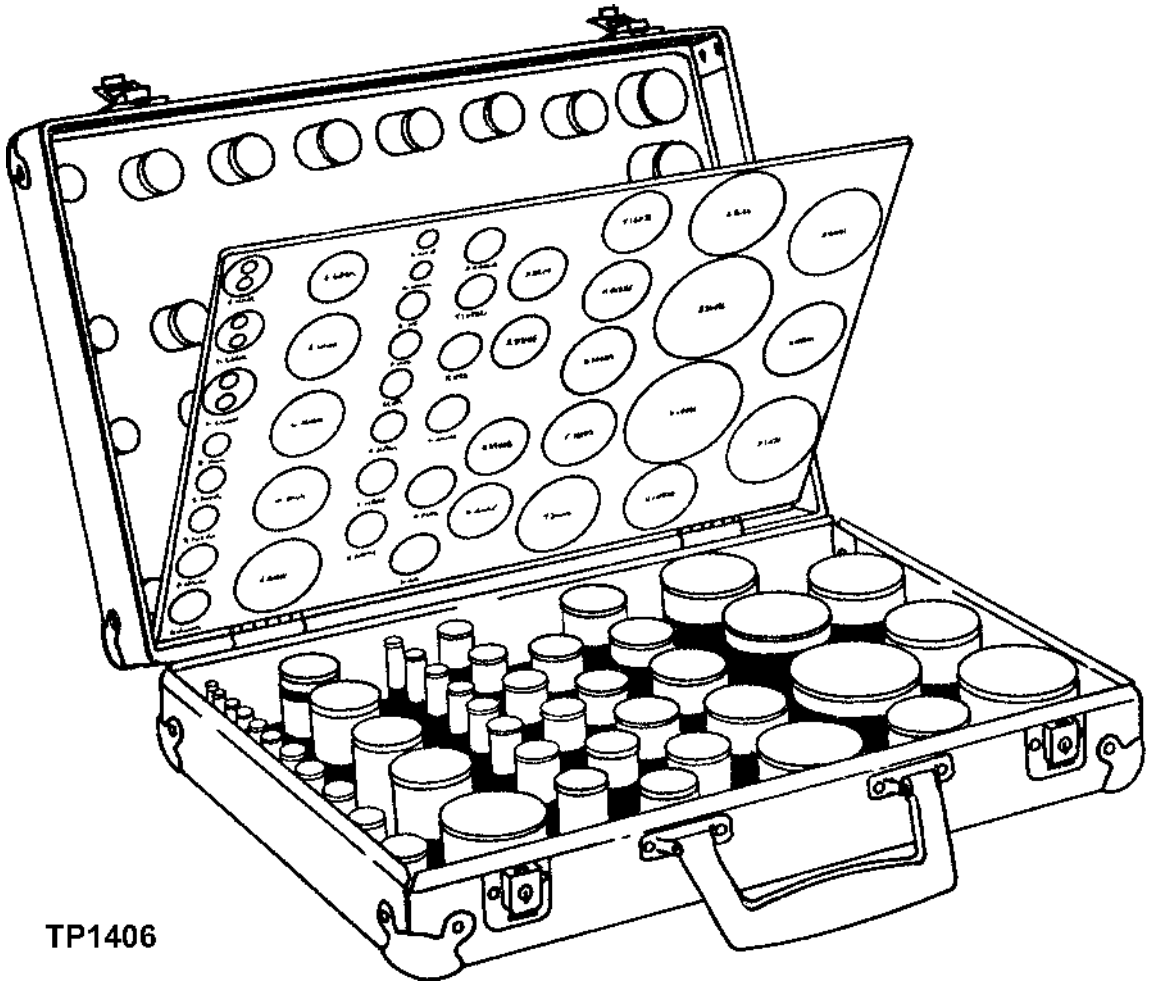

TP1406

Item	Nº peça	Descrição	Qtde	Nº série	Notas
..	A3606R	Anel o	5		
..	A3917R	Anel o	5		
..	A4365R	Anel o	5		
..	A4730R	Anel o	5		
..	B2762R	Anel o	5		
..	B3690R	Anel o	5		
..	F1056R	Anel o	5		
..	F1870R	Anel o	5		
..	U12547	Anel o	5		
..	F3353R	Anel o	5		
..	H35244	Anel	5		
..	T78313	Anel o	5		
..	M4237T	Anel o	5		
..	N131838	Anel o	5		
..	P46051	Anel o	5		
..	P48403	Anel o	5		
..	P50631	Anel o	5		
..	R375R	Anel o	5		
..	R394R	Anel o	5		
..	R459R	Anel o	5		
..	R460R	Anel o	5		
..	R495R	Anel o	5		
..	R10093	Anel o	5		
..	R26286	Anel o	5		
..	R26287	Anel o	5		
..	R26375	Anel o	5		
..	R26448	Anel o	5		
..	R26773	Anel o	5		
..	R26863	Anel o	5		
..	R26906	Anel o	5		
..	R27166	Anel o	5		
..	R27928	Anel o	5		
..	R28776	Anel o	5		
..	R28782	Anel o	5		
..	R29463	Anel o	5		
..	R29936	Anel o	5		
..	R30903	Anel o	5		
..	R33259	Anel o	5		
..	R56461	Anel o	5		
..	R48638	Anel o	5		
..	R71732	Anel o	5		
..	R53543	Anel o	5		
..	R56463	Anel o	5		
..	R56751	Anel o	5		
..	R60332	Anel o	5		
..	R80632	Anel o	5		
..	T12275	Anel o	5		
..	T13119	Anel o	5		
..	T16752	Anel o	5		
..	T19687	Anel o	5		
..	R112857	Anel o	5		
..	T25335	Anel o	5		
..	T34248	Anel o	5		
..	U10289	Anel o	5		
..	U10746	Anel o	5		
..	U10776	Anel o	5		
..	U11326	Anel o	5		
..	U11343	Anel o	5		
..	U12037	Anel o	5		
..	U12198	Anel o	5		
..	U12331	Anel o	5		
..	U12547	Anel o	5		
..	U13639	Anel o	5		
..	U15415	Anel o	5		
..	U15973	Anel o	5		
..	U17409	Anel o	5		
..	U42111	Anel o	5		
..	AT130208	Kit - anel o	1		Inclui Maleta para Transporte

Extended Drawbar
Barre d'attelage étendue
Barra de Tração Estendida
Удлиненная тяговая штанга
Barra de tiro extendida

T205332 A.1

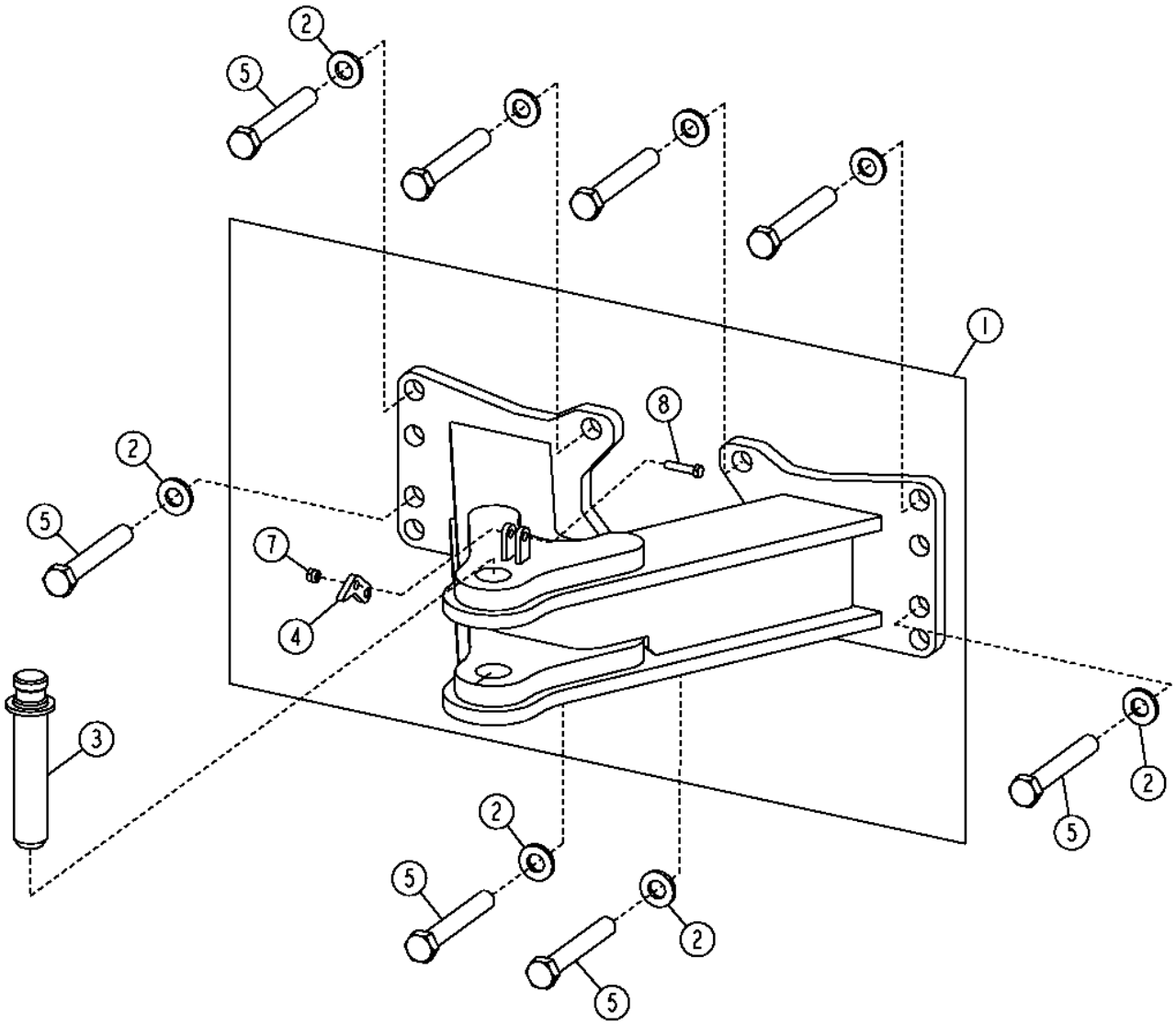

T205332

Item	*Nº peça*	*Descrição*	*Qtde*	*Nº série*	*Notas*
1	AT305583	Barra de tração	1		
2	24M7243	Arruela	8		25.400 X 50 X 6 mm
3	AT167356	Pino de engate ráPido	1		
4	T152122	RetentoR	1		
5	08H4803	Parafuso	8		1" X 6-3/4", com Contrapeso
	19H3417	Parafuso sextavado	8		1" X 3", sem Contrapeso
	19H3313	Parafuso sextavado	1		1" X 4-1/2", com Contrapeso
7	14M7517	Porca de segurança	1		M10
8	19M7572	Parafuso sextavado	1		M10 X 45

Retrieval Hitch
Attelage de récupération
Engate de Recuperação
Извл. сцепки
Enganche de recuperación

T205331 A.1

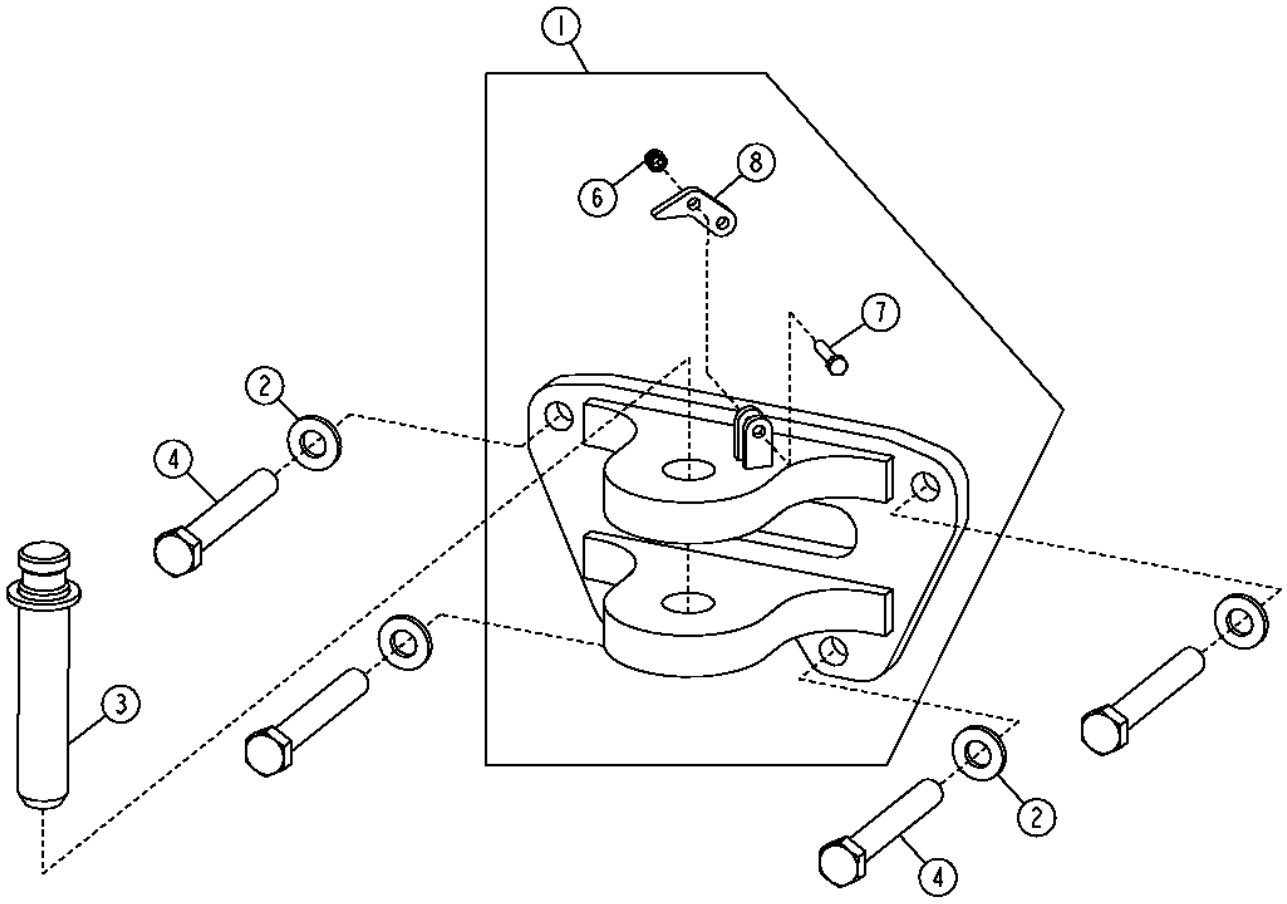

Item	*Nº peça*	*Descrição*	*Qtde*	*Nº série*	*Notas*
1	AT305587	Engate	1		Barra de Tração
2	24M7243	Arruela	4		25.400 X 50 X 6 mm
3	AT167356	Pino de engate ráPido	1		Engate
4	08H4803	Parafuso	4		1" X 6-3/4", com Contrapeso
	19H3417	Parafuso sextavado	4		1" X 3", sem Contrapeso
	19H3313	Parafuso sextavado	1		1" X 4-1/2", com Contrapeso
6	14M7517	Porca de segurança	1		M10
7	19M7572	Parafuso sextavado	1		M10 X 45
8	T152122	RetentoR	1		

Batteries and Battery Cables
Batteries et câbles de batterie
Baterias e Cabos das Baterias
Батареи и кабели батарей
Baterías y cables de la batería

TX1052450 A.1

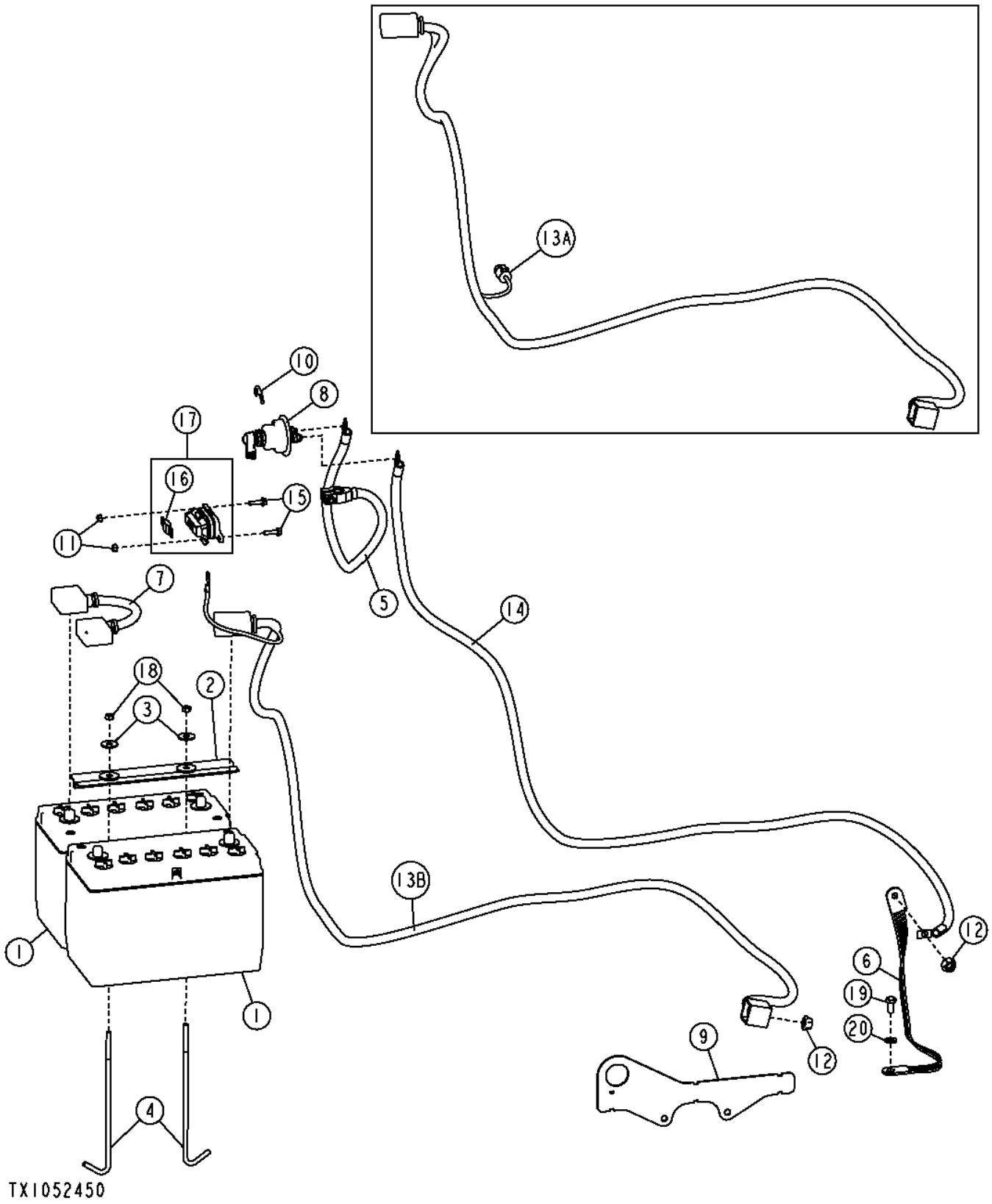

Item	*Nº peça*	*Descrição*	*Qtde*	*Nº série*	*Notas*
1	TY6128	Bateria com carga seca	2		
2	AT210517	Placa	1		Fixação da Bateria
3	24M7296	Arruela	2		10.500 X 30 X 2.500 mm
4	T141123	Parafuso	2		
5	AT222041	Cabo da bateria	1		Negativo ao Interruptor
6	AT38449	Cabo negativo	1		Cabo Terra do Motor de Partida
7	AT223636	Cabo	1		
8	AT41188	Interruptor	1		De Desconexão para Bateria
9	T203851	Apoio	1		Apoio do Cabo
10	T42199	Etiqueta	1		DESCONEXÃO DA BATERIA
11	14M7303	Porca com flange	2		M6
12	14M7299	Porca com flange	2		M12
13B	AT324001	Cabo da bateria	1		Positivo
14	AT303071	Cabo da bateria	1		Negativo
15	19M7863	Parafuso	2		M6 X 25
16	57M7960	Fusível	1		Alimentação Principal
17	AT323327	Porta-fusível	1		
18	14M7273	Porca	2		M8
19	19M7938	Parafuso sextavado	1		M10 X 20
20	24M7239	Arruela	1		10.700 X 21 X 2.500 mm

Alternator (55 Amp)
Alternateur (55 A)
Alternador (55 A)
Генератор переменного тока (55 A)
Alternador (55 A)

TX1069146 A.1

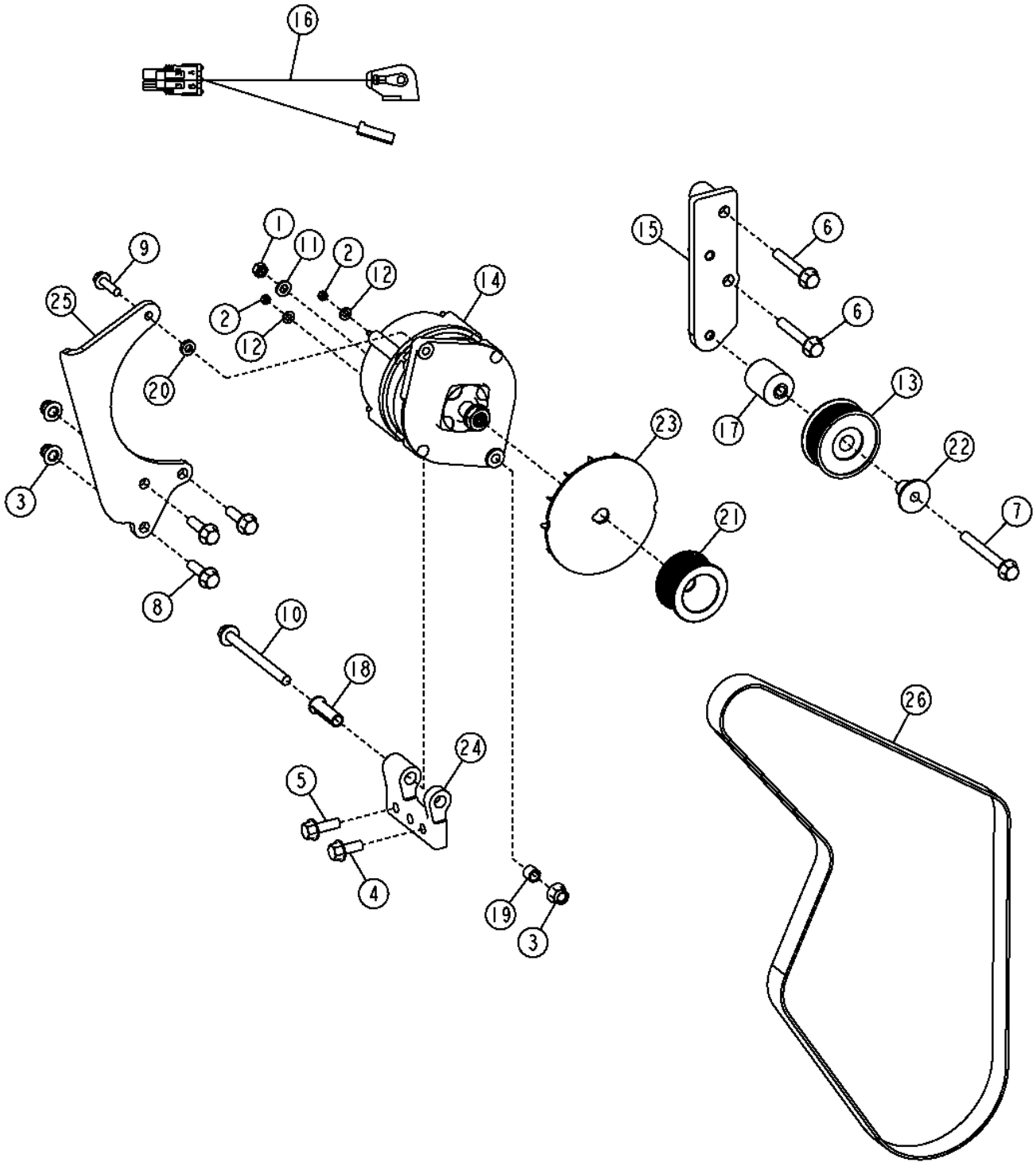

TX1069146

Item	*Nº peça*	*Descrição*	*Qtde*	*Nº série*	*Notas*
1	14M7273	Porca	1		M8
2	14M7297	Porca	2		M5
3	14M7400	Porca de segurança	4		M10
4	19M7785	Parafuso	1		M10 X 25
5	19M7786	Parafuso	1		M10 X 30
6	19M7808	Parafuso	2		M10 X 65
7	19M7811	Parafuso	1		M10 X 90
8	19M7835	Parafuso	3		M10 X 35
9	19M7868	Parafuso	1		M8 X 30
10	19M7944	Parafuso	1		M10 X 120
11	24M7238	Arruela	1		8.700 X 17 X 2 mm
12	24M7293	Arruela	2		6.500 X 13 X 1.600 mm
13	AT211041	Polia	1		
14	TY26045	Alternador	1		SUB FOR AT228217
	SE501362	Alternador remanufaturado	1		REMAN FOR TY26045
	AT163156	ReguladoR	1		
	H144095	Capacitor	1		
15	AT313536	Apoio	1		
16	AT316756	Chicote	1		
17	R133643	Espaçador	1		
18	R134010	Bucha	1		10.600 X 13.640 X 43 mm (0.417" X 0.537" X 1.693")
19	R135423	Bucha	1		10.600 X 13.640 X 10 mm (0.417" X 0.537" X 0.394")
20	R48808	Arruela	1		8.128 X 15.748 X 3.937 mm (0.320" X 0.620" X 0.155")
21	R501486	Polia	1		
22	R502079	Luva	1		Polia Intermediária
23	T158584	Ventilador	1		
24	T179468	Apoio	1		
25	T195239	Correia	1		
26	T197521	Correia trapezoidal	1		1575 X 27.860 mm (62.008" X 1.097")

Alternator (80 Amp) (W/O A/C)
Alternateur (80 A) (sans climatisation)
Alternador (80 A) (Sem Ar Condicionado)
Генератор (80 A) (без кондиционера)
Alternador (80 A) (sin acond. aire)

TX1069148 A.1

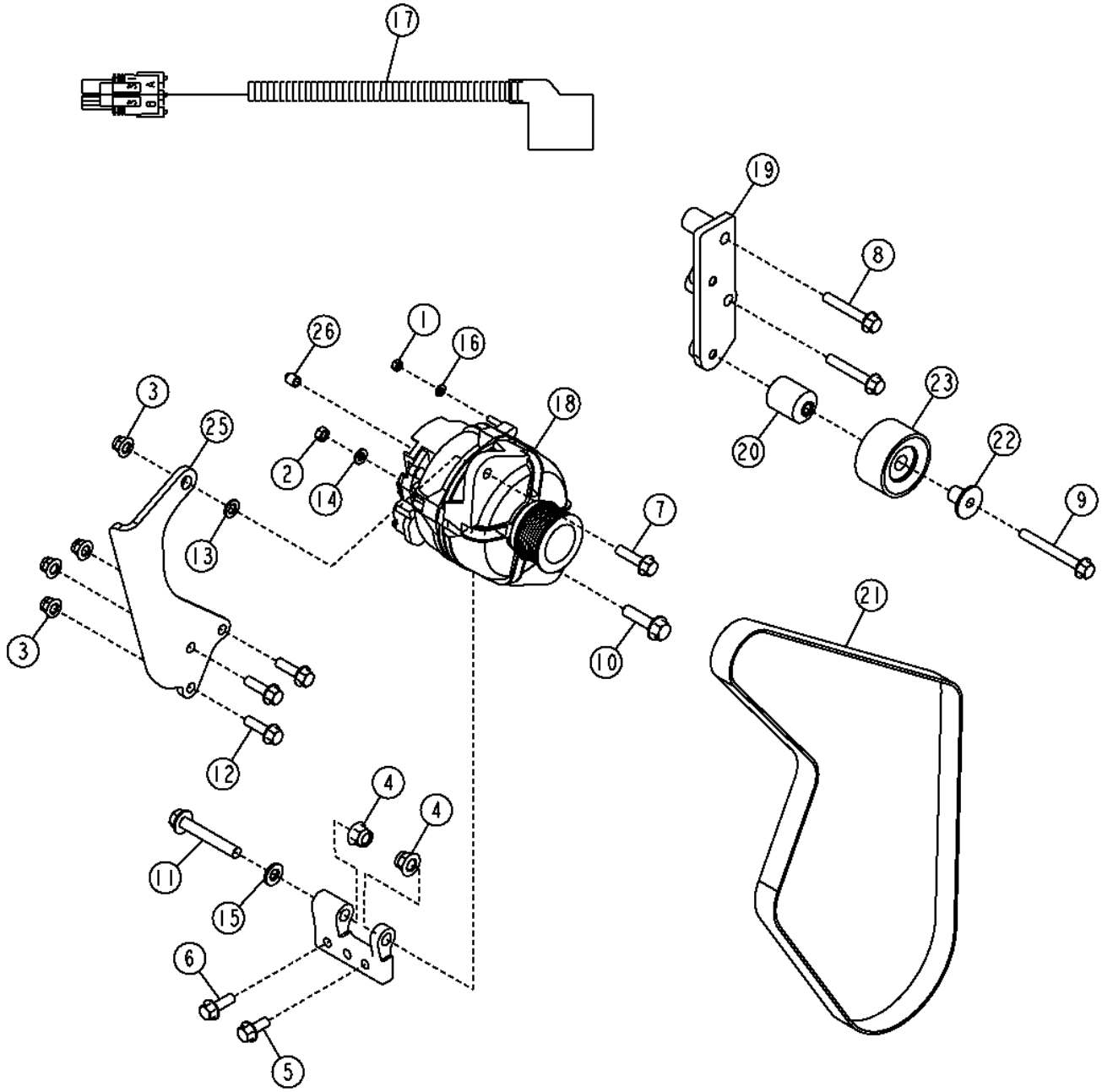

TX1069148

Item	*Nº peça*	*Descrição*	*Qtde*	*Nº série*	*Notas*
1	14M7272	Porca	1		M6
2	14M7273	Porca	1		M8
3	14M7400	Porca de segurança	4		M10
4	14M7401	Porca de segurança	2		M12
5	19M7785	Parafuso	1		M10 X 25
6	19M7786	Parafuso	1		M10 X 30
7	19M7804	Parafuso	1		M10 X 40
8	19M7808	Parafuso	2		M10 X 65
9	19M7811	Parafuso	1		M10 X 90
10	19M7813	Parafuso	1		M12 X 45
11	19M7818	Parafuso	1		M12 X 80
12	19M7835	Parafuso	3		M10 X 35
13	24M7040	Arruela	1		11 X 20 X 2 mm
14	24M7238	Arruela	1		8.700 X 17 X 2 mm
15	24M7240	Arruela	1		13 X 25 X 3 mm
16	24M7293	Arruela	1		6.500 X 13 X 1.600 mm
17	AT300684	Chicote	1		
18	AT387573	Alternador	1		SUB FOR AT303320
	SE501833	Alternador remanufaturado	1		REMAN FOR AT303320 AND AT387573
19	AT313536	Apoio	1		
20	R133643	Espaçador	1		
21	R500384	Correia trapezoidal	1		1595 X 27.460 mm (62.795" X 1.081")
22	R502079	Luva	1		
23	RE505264	Polia	1		
24	T179468	Apoio	1		
25	T213873	Correia	1		
26	.....	Tampa	1		

Alternator (80 Amp) (W/ A/C)
Alternateur (80 A) (avec climatisation)
Alternador (80 A) (Com Ar Condicionado)
Генератор (80 A) (с кондиционером)
Alternador (80 A) (con acond. aire)

TX1069147 A.1

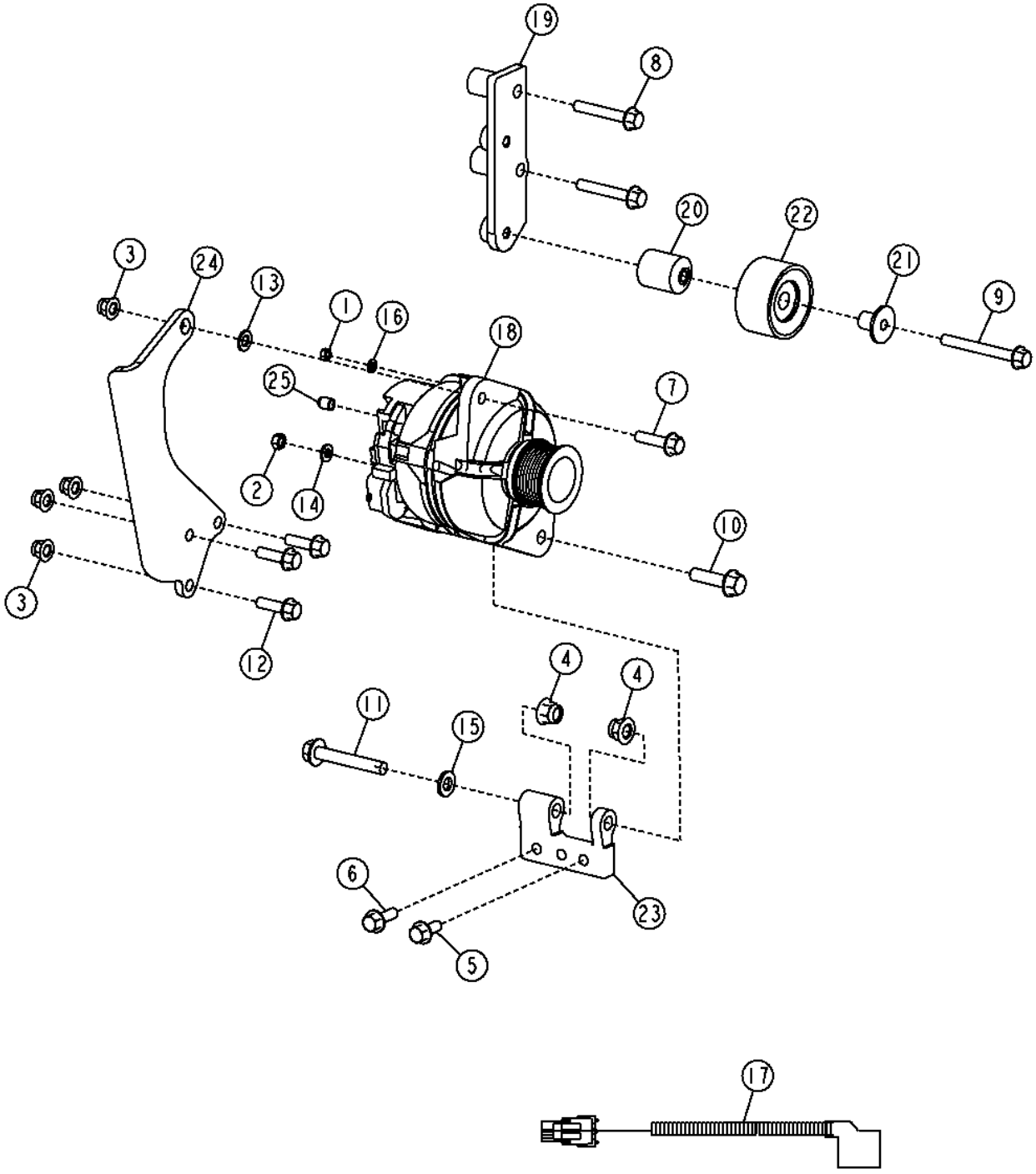

TX1069147

Item	*Nº peça*	*Descrição*	*Qtde*	*Nº série*	*Notas*
1	14M7272	Porca	1		M6
2	14M7273	Porca	1		M8
3	14M7400	Porca de segurança	4		M10
4	14M7401	Porca de segurança	2		M12
5	19M7785	Parafuso	1		M10 X 25
6	19M7786	Parafuso	1		M10 X 30
7	19M7804	Parafuso	1		M10 X 40
8	19M7808	Parafuso	2		M10 X 65
9	19M7811	Parafuso	1		M10 X 90
10	19M7813	Parafuso	1		M12 X 45
11	19M7818	Parafuso	1		M12 X 80
12	19M7835	Parafuso	3		M10 X 35
13	24M7040	Arruela	1		11 X 20 X 2 mm
14	24M7238	Arruela	1		8.700 X 17 X 2 mm
15	24M7240	Arruela	1		13 X 25 X 3 mm
16	24M7293	Arruela	1		6.500 X 13 X 1.600 mm
17	AT300684	Chicote	1		
18	AT387573	Alternador	1		SUB FOR AT303320
	SE501833	Alternador remanufaturado	1		REMAN FOR AT303320 AND AT387573
19	AT313536	Apoio	1		
20	R133643	Espaçador	1		
21	R502079	Luva	1		
22	RE505264	Polia	1		
23	T179468	Apoio	1		
24	T213873	Correia	1		
25	.....	Tampa	1		

Standard Lights (Cab)
Éclairage standard (cabine)
Luzes Padrão (Cabine)
Стандартные фары (кабина)
Luces estándar (cabina)

T205349 A.1

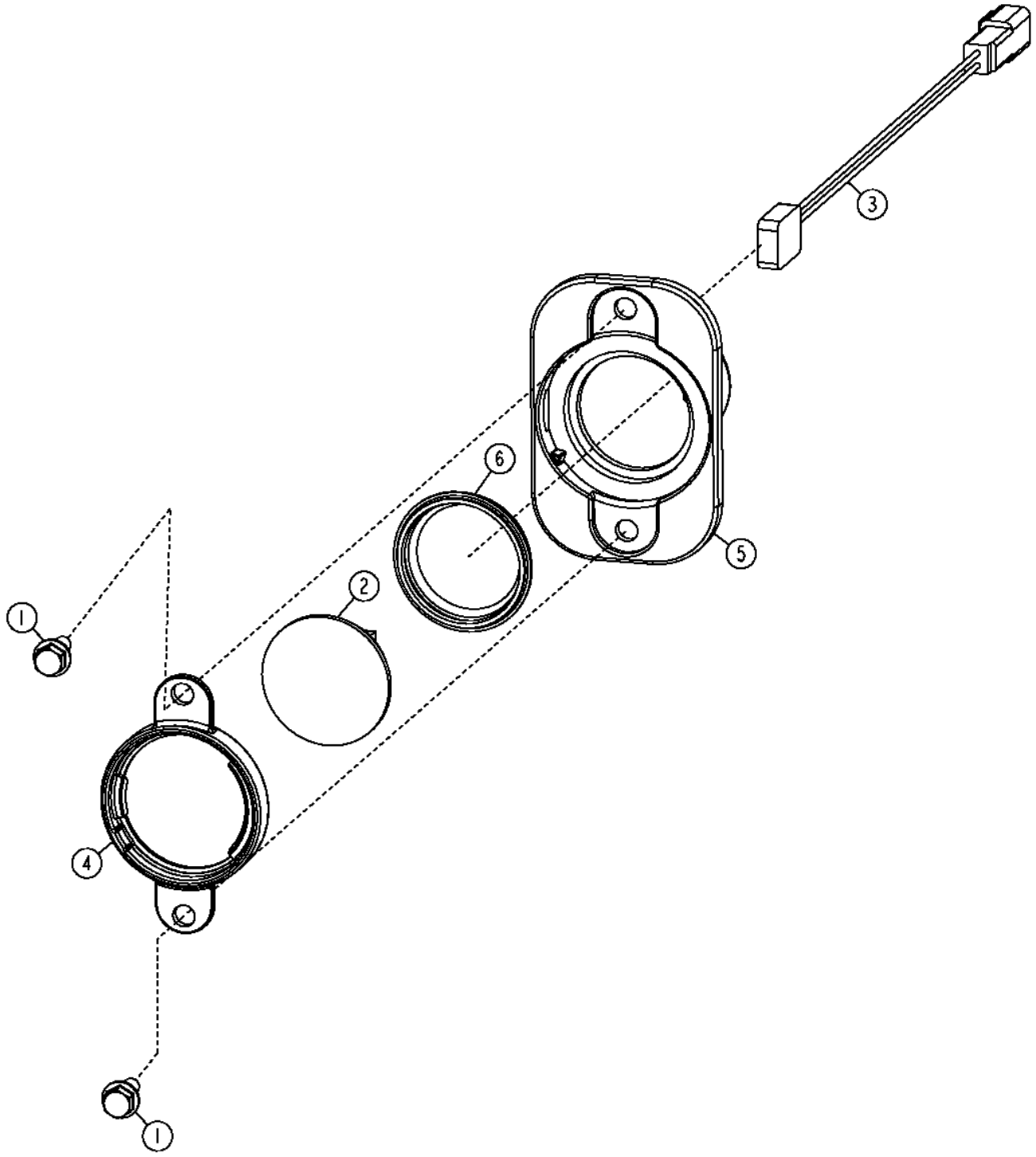

T205349

Item	*Nº peça*	*Descrição*	*Qtde*	*Nº série*	*Notas*
1	19M7775	Parafuso	2		M6 X 16
2	AT221450	Lâmpada	1		(ALSO ORDER T208406)
3	AT222676	Chicote	1		
4	T177833	Anel	1		
5	T202551	Carcaça	1		
6	T208406	Passa-fio	1		

Grille Mounted Work Lights
Projecteurs de travail montés sur la calandre
Luzes de Trabalho Montadas na Grade
Уст. на решетке рабочие фары
Luces de trabajo montadas en parrilla

TX1001790 A.1

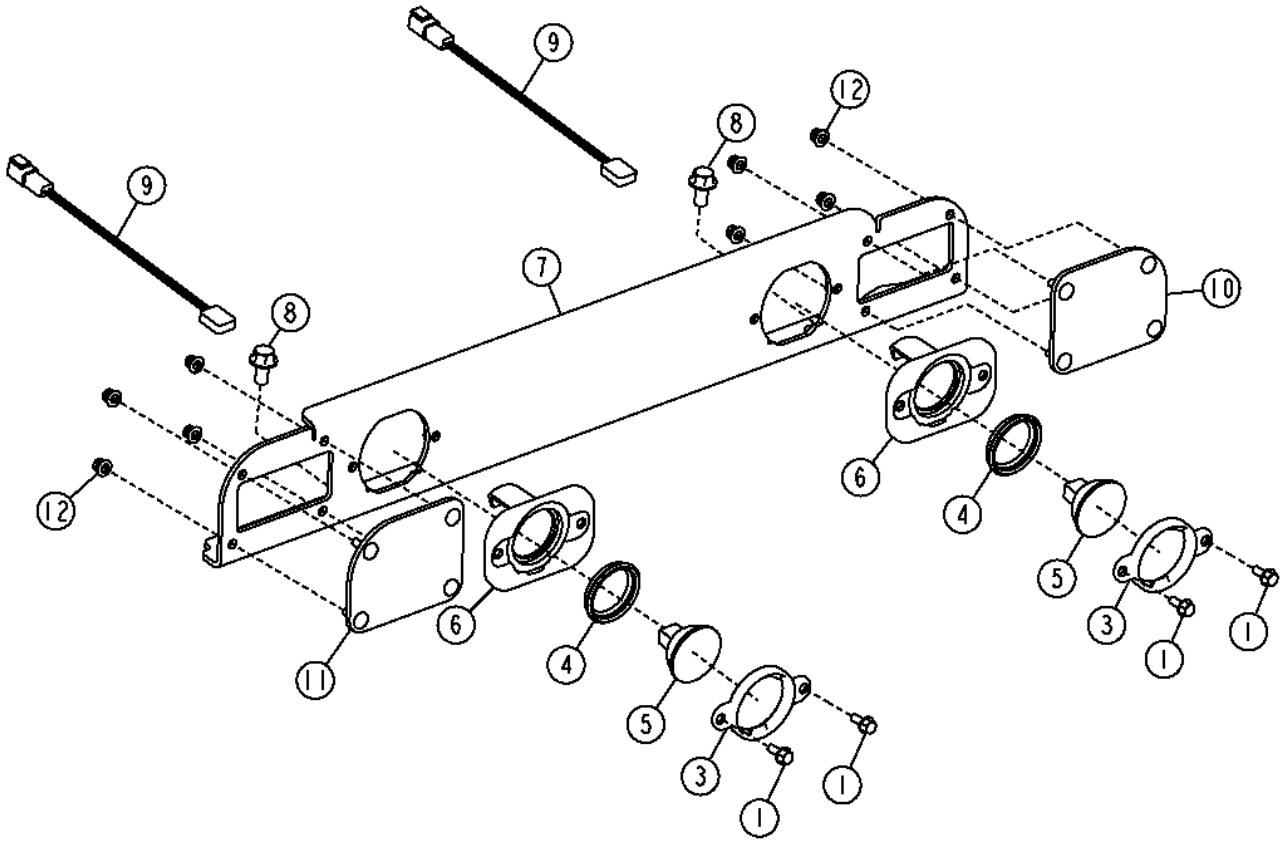

TX1001790

Item	*Nº peça*	*Descrição*	*Qtde*	*Nº série*	*Notas*
1	19M7775	Parafuso	4		M6 X 16
3	T177833	Anel	2		Lâmpada, Retenção
4	T208406	Passa-fio	2		
5	AT221450	Lâmpada	2		(ALSO ORDER T208406)
6	T202551	Carcaça	2		
7	AT310670	Placa	1		Cinza
8	19M7784	Parafuso	2		M10 X 20
9	AT222676	Chicote	1		
10	T255269	Placa	1		Lado Esquerdo da Barra de Luz, (SUB FOR AT324219)
11	T255269	Placa	1		Lado Direito da Barra de Luz, (SUB FOR AT323991)
12	14M7397	Porca de segurança	8		M6

Cab Hi-Intensity Work Lights
Projecteurs de travail haute intensité de cabine
Luzes de Trabalho de Alta Intensidade da Cabine
Рабочие фары кабины выс. интенс.
Luces trabajo alta intensidad de cabina

T206138 A.1

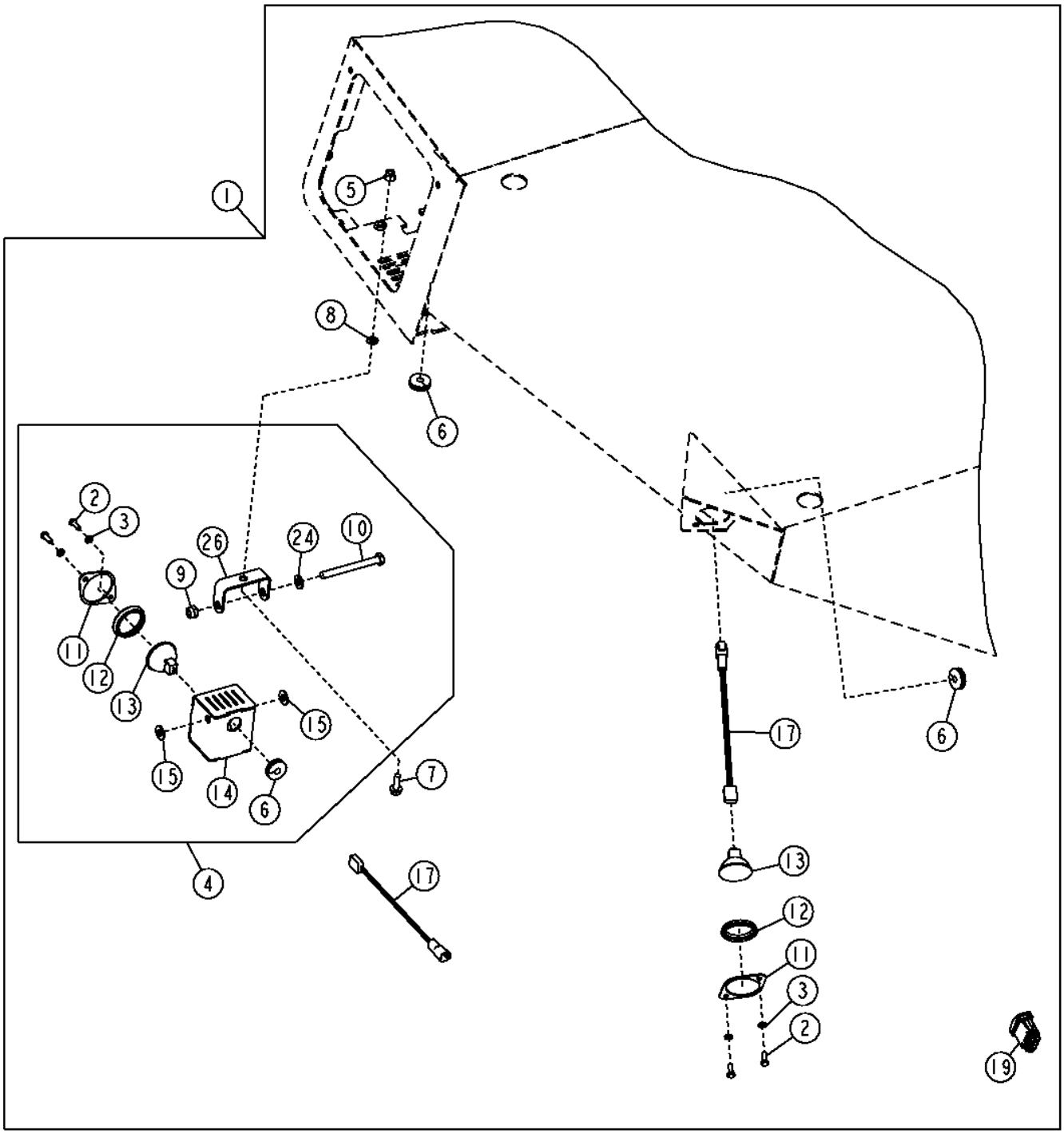

T206138

Item	*Nº peça*	*Descrição*	*Qtde*	*Nº série*	*Notas*
1	**AT307902**	**Kit**	**1**		**(WHOLE GOODS)**
2	19M8425	Parafuso sextavado	8		M6 X 16
3	24M7054	Arruela	6		6.400 X 12 X 1.600 mm
4	AT313668	Carcaça	2		
5	14M7396	Porca de segurança	2		M8
6	R41440	Passa-fio	5		
7	19M7867	Parafuso	2		M8 X 25
8	24M7238	Arruela	2		8.700 X 17 X 2 mm
9	14M7517	Porca de segurança	2		M10
10	19M8093	Parafuso sextavado	1		M10 X 100
11	T175866	Placa	3		
12	T208406	Passa-fio	3		
13	AT221450	Lâmpada	4		
14	AT221351	Carcaça	1		
15	H110232	Arruela	2		
17	AT222676	Chicote	4		
19	AT303862	Interruptor de alavanca	1		
24	24M7239	Arruela	2		10.700 X 21 X 2.500 mm
26	T177261	Apoio	1		

ROPS Lights
Feux d'arceau de sécurité
Luzes da EPCC
Лампы СЗО
Luces ROPS

T206146 A.1

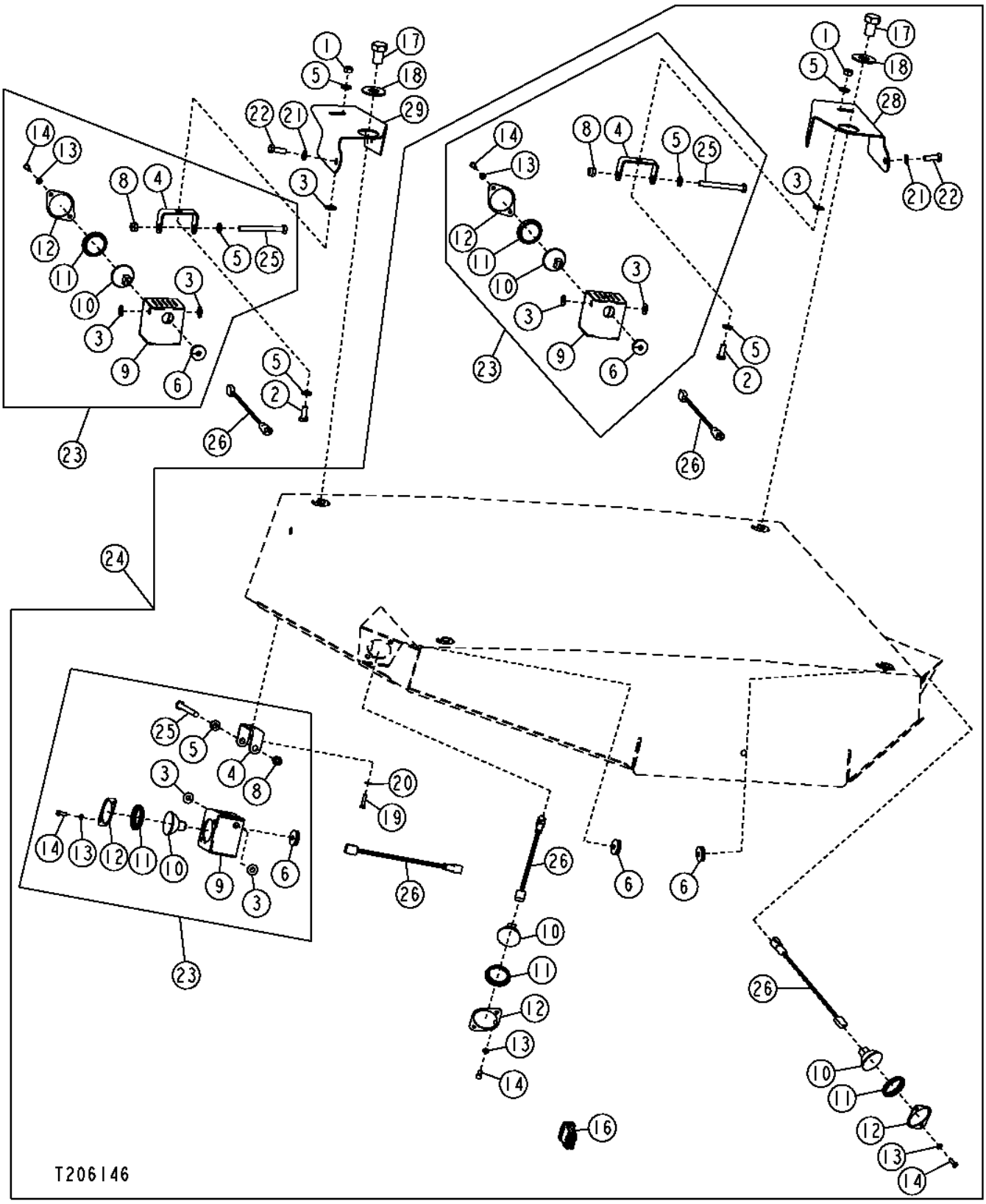

Item	*Nº peça*	*Descrição*	*Qtde*	*Nº série*	*Notas*
1	14M7274	Porca	2		M10
2	19M7402	Parafuso sextavado	1		M10 X 25
3	H110232	Arruela	6		
4	T177261	Apoio	3		
5	24M7239	Arruela	3		10.700 X 21 X 2.500 mm
6	R41440	Passa-fio	5		
7	19M7402	Parafuso sextavado	2		M10 X 25
8	14M7517	Porca de segurança	3		M10
9	AT221351	Carcaça	3		
10	AT221450	Lâmpada	5		
11	T208406	Passa-fio	4		
12	T175866	Placa	4		
13	24M7054	Arruela	8		6.400 X 12 X 1.600 mm
14	19M8425	Parafuso sextavado	8		M6 X 16
16	AT303862	Interruptor de alavanca	1		No Painel de Instrumentos Dianteiro
17	19M8543	Parafuso sextavado	2		M20 X 30
18	24H1411	Arruela	2		7/8" X 2" X 0.120"
19	19M7933	Parafuso sextavado	1		M6 X 25
20	24M7238	Arruela	2		8.700 X 17 X 2 mm
21	24M7028	Arruela	2		10.500 X 20 X 2 mm
22	19M7662	Parafuso sextavado	2		M10 X 30
23	AT313668	Carcaça	3		Conjunto
24	**AT307903**	**Farol**	**1**		**Opcional ou Pacote de Campo**
25	19M8093	Parafuso sextavado	1		M10 X 100
26	AT222676	Chicote	5		
28	T208583	Placa	1		Com Kit de Campo
29	T208582	Placa	1		Com Luzes Padrão

Beacon Light & Bracket (175369 -)
Gyrophare et support (175369 -)
Luz Giratória e Suporte (175369 -)
Проблесковый маячок и кронштейн (175369 -)
Luz de aviso y escuadra (175369 -)

AT366479_TX1089205 A.1

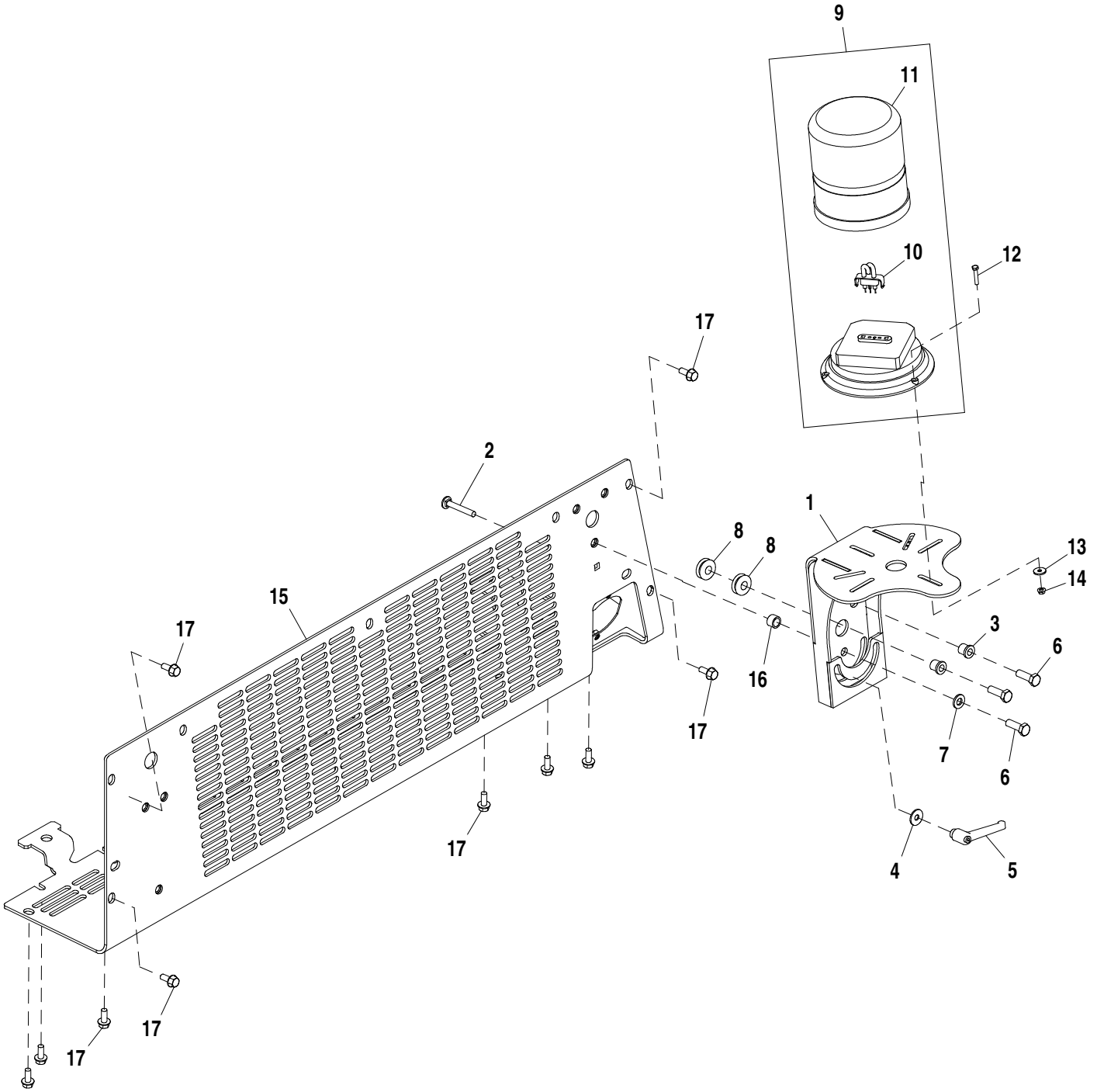

AT366479_TX1089205

Item	*Nº peça*	*Descrição*	*Qtde*	*Nº série*	*Notas*
1	AT366486	Apoio	1		
2	03M7245	Parafuso	1		M8 X 55
3	T188075	Bucha	2		
4	24M7298	Arruela	1		8.400 X 25 X 2 mm
5	AT227063	Alavanca	1		
6	19M7662	Parafuso sextavado	3		M10 X 30
7	24M7239	Arruela	1		10.700 X 21 X 2.500 mm
8	R62356	Passa-fio	2		
9	AT366348	Luz estroboscópica	1		(12–24 V)
10	T254266	Lâmpada	1		
11	T254267	Lente	1		
12	19M7502	Parafuso sextavado	3		M5 X 25
13	24M7210	Arruela	3		5.500 X 18 X 2 mm
14	14M7375	Porca com flange	3		M5
15	AT366701	Capa	1		
16	28H3421	Espaçador	1		0.493" X 0.675" X 7/16"
17	19M7866	Parafuso	10		M8 X 20

Transmission Wiring Harness (- 219962)
Faisceau de fils de transmission (- 219962)
Chicote Elétrico da Transmissão (- 219962)
Жгут проводов трансмиссии (- 219962)
Grupo de cables de transmisión (- 219962)

AT394502_TX1089256 A.1

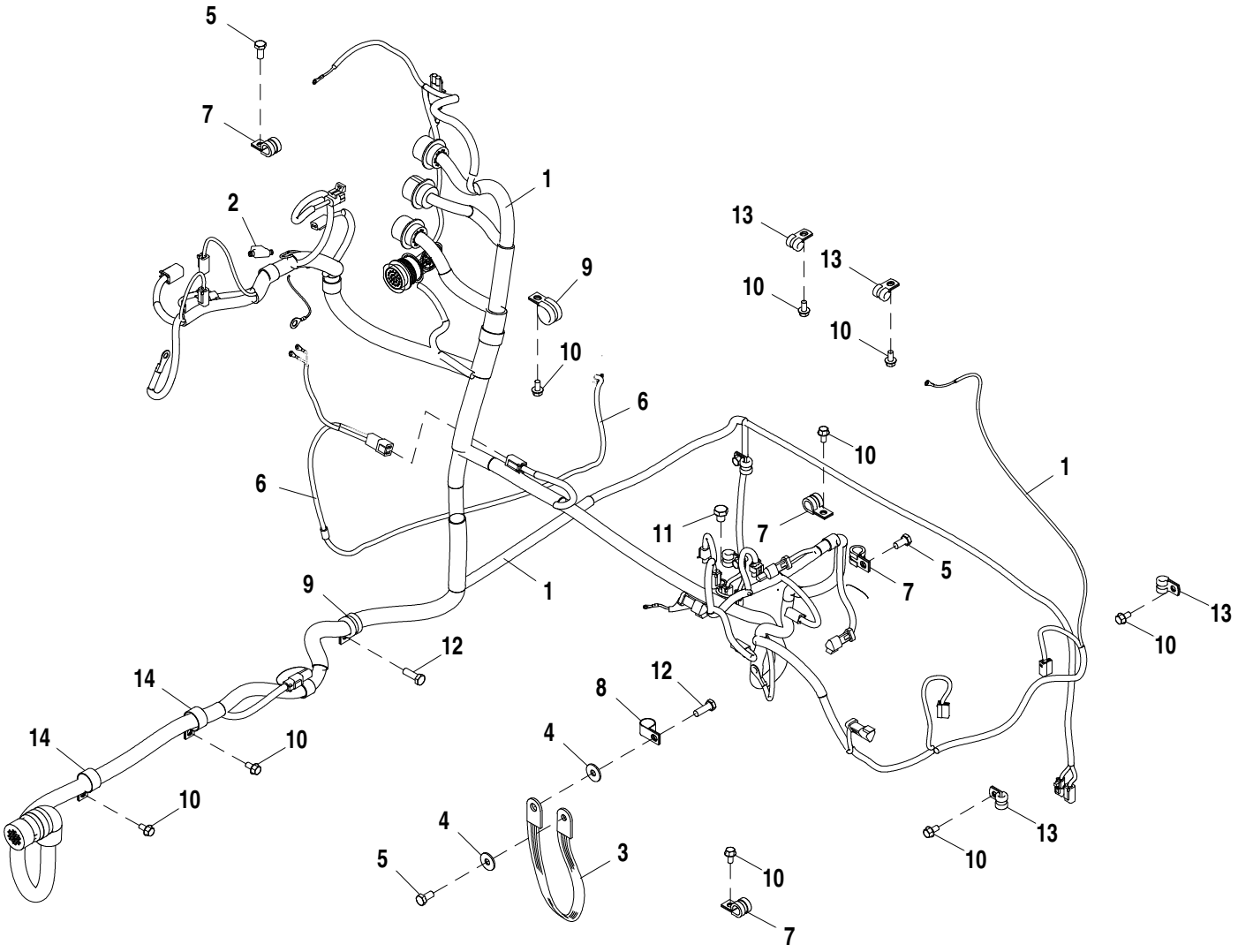

AT394502_TX1089256

Item	*Nº peça*	*Descrição*	*Qtde*	*Nº série*	*Notas*
1	AT384370	Chicote	1		Transmissão, (SUB FOR AT366583)
2	AT346070	Porta-fusível	1		
	57M7688	Fusível	1		(5 AMP)
3	AT47069	Cabo negativo	1		Cabo Terra do Motor de Partida
4	24M7296	Arruela	2		10.500 X 30 X 2.500 mm
5	19M7938	Parafuso sextavado	3		M10 X 20
6	AT311645	Chicote	1		Emissor de Combustível
7	T74416	Braçadeira	4		
8	T78787	Braçadeira	1		
9	T102934	Braçadeira	2		
10	19M7865	Parafuso	11		M8 X 16
11	19H2351	Parafuso sextavado	1		1/2" X 1/2"
12	19M7662	Parafuso sextavado	2		M10 X 30
13	T75276	Braçadeira	6		
14	T162675	Braçadeira	2		

Transmission Wiring Harness (219963 -)
Faisceau de fils de transmission (219963 -)
Chicote Elétrico da Transmissão (219963 -)
Жгут проводов трансмиссии (219963 -)
Grupo de cables de transmisión (219963 -)

ETN86937_TX1104055 A.1

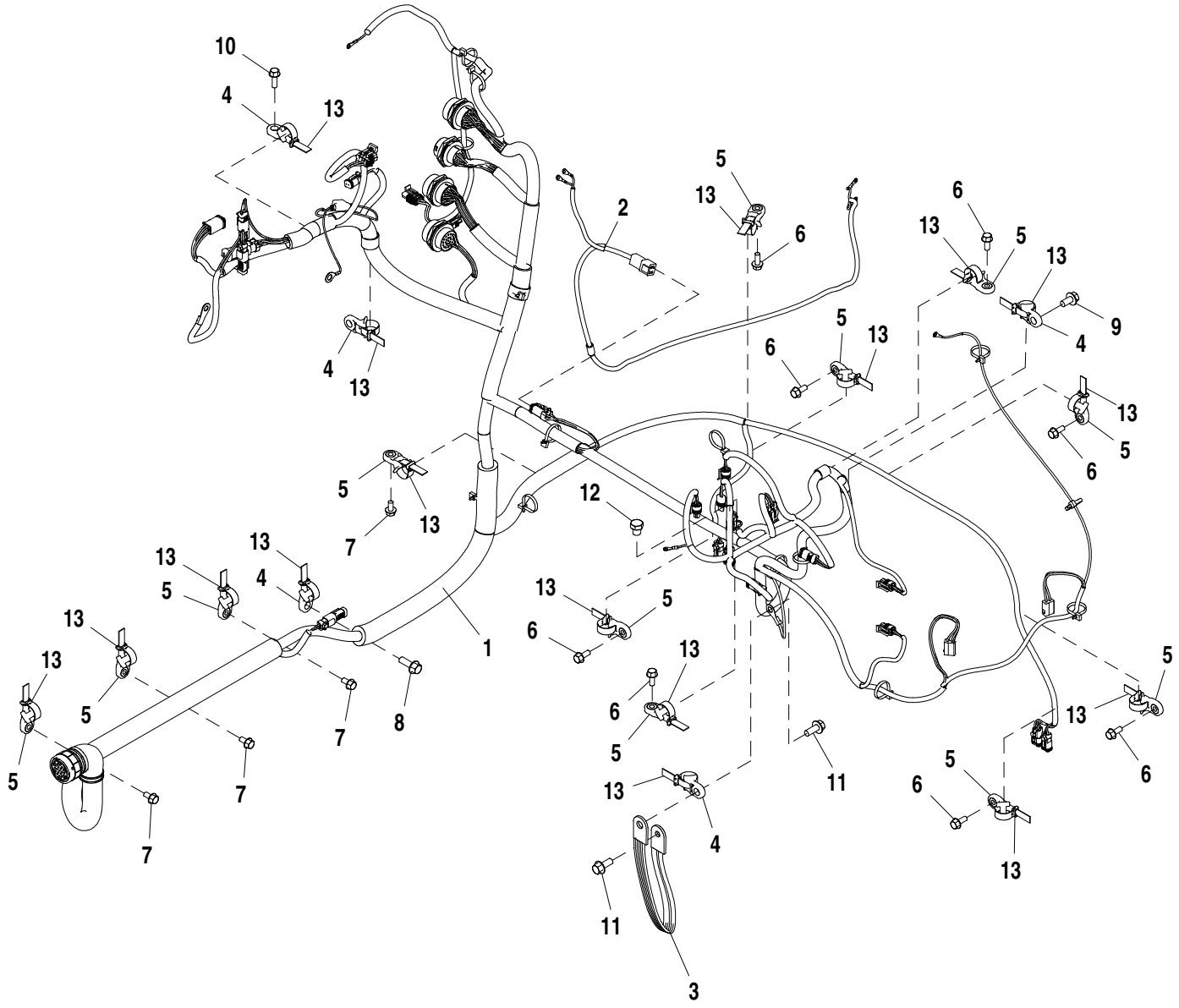

ETN86937_TX1104055

Item	*Nº peça*	*Descrição*	*Qtde*	*Nº série*	*Notas*
1	AT381733	Chicote	1		Chicote Elétrico do Veículo, Componentes Listados nas Páginas Seguintes
2	AT311645	Chicote	1		Chicote Elétrico do Emissor de Combustível
3	AT47069	Cabo negativo	1		Cabo Terra do Motor de Partida
4	N380408	Braçadeira	5		
5	H224072	Braçadeira	12		
6	19M7866	Parafuso	8		M8 X 20
7	19M7865	Parafuso	4		M8 X 16
8	19M7786	Parafuso	1		M10 X 30
9	19M7784	Parafuso	1		M10 X 20
10	19M7867	Parafuso	1		M8 X 25
11	19M7785	Parafuso	2		M10 X 25
12	19H2351	Parafuso sextavado	1		1/2" X 1/2"
13	H224073	Cinta	17		

Vehicle Wiring Harness Connectors
Faisceau câblage principal véhicule
Conectores do Chicote Elétrico do Veículo
Разъемы жгута проводов машины
Enchufes de grupo de cables de vehículo

AT381733_TX1097272 A.2

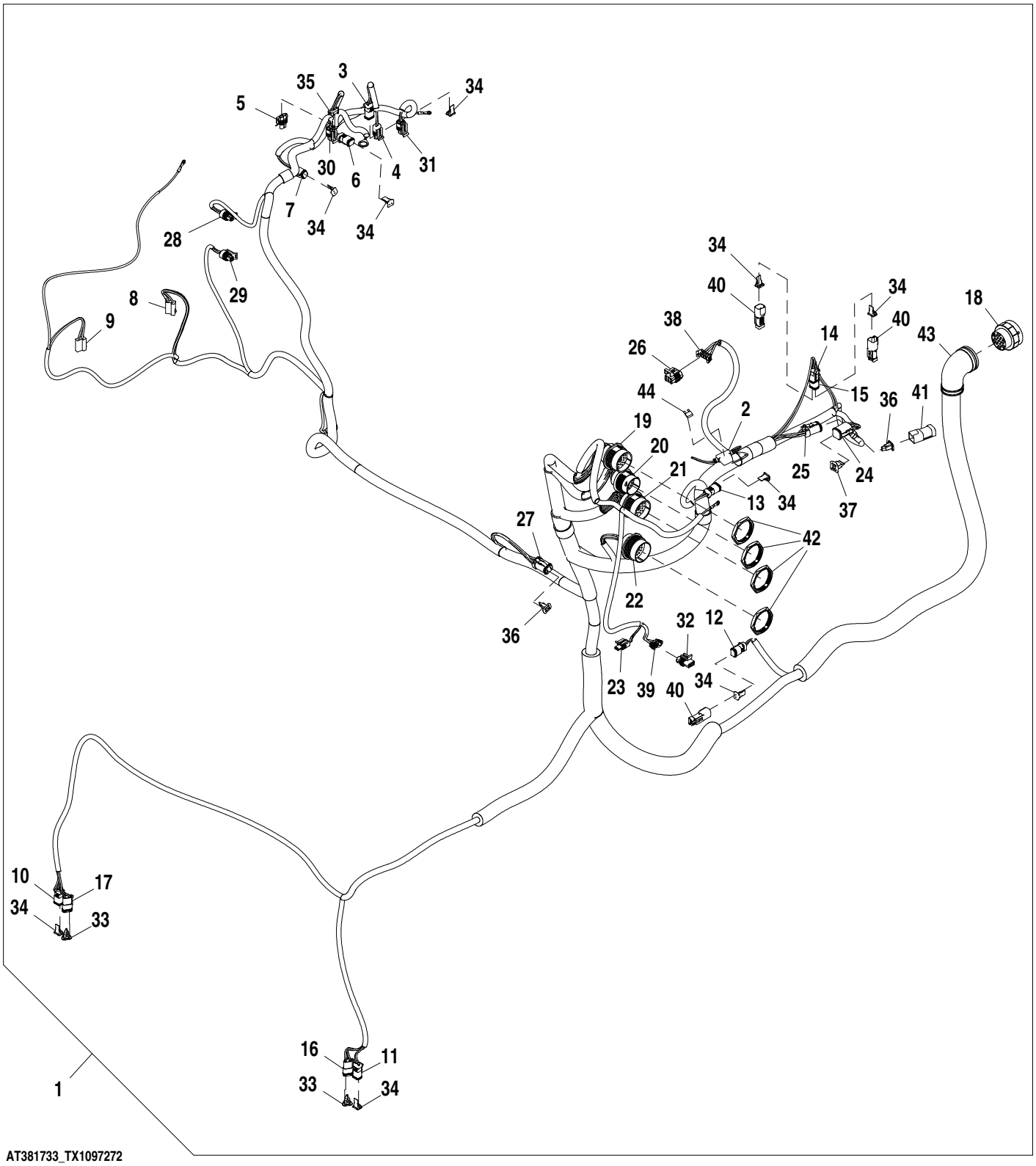

AT381733_TX1097272

Item	Nº peça	Descrição	Qtde	Nº série	Notas
1	AT381733	Chicote	1		Chicote Elétrico do Veículo
2	AT346070	Porta-fusível	1		F32
3	57M8021	Conj mont Conector elétrico	1		Y15, Solenoide 2 do Freio de Estacionamento
	R78065	Terminal conecTor eléTrico	2		
4	57M7850	Alojam. conector elétrico	1		B21, Sensor de Temperatura do Óleo da Transmissão
	57M7829	Terminal conecTor eléTrico	2		
5	57M7254	Alojam. conector elétrico	1		Y17, Derivação do Tanque
	R104846	Terminal conecTor eléTrico	2		
	57M7258	Vedação conector elétrico	1		
6	57M8021	Conj mont Conector elétrico	1		Y2, Solenoide 1 do Freio de Estacionamento
	R78065	Terminal conecTor eléTrico	2		
7	57M8021	Conj mont Conector elétrico	1		Y14, Derivação do Resfriador de Óleo
	R78065	Terminal conecTor eléTrico	2		
8	57M7144	Alojam. conector elétrico	1		M4, Motor dos Lavadores Dianteiro e Traseiro
	57M9199	Terminal conecTor eléTrico	1		
	57M8200	Terminal conecTor eléTrico	1		
9	57M7144	Alojam. conector elétrico	1		M5, Motor dos Lavadores Esquerdo e Direito
	57M8200	Terminal conecTor eléTrico	2		
10	57M8021	Conj mont Conector elétrico	1		Y3, Solenoide de Mudança do Motor Esquerdo
	57M8263	Terminal conecTor eléTrico	2		
11	57M8021	Conj mont Conector elétrico	1		Y4, Solenoide de Mudança do Motor Direito
	57M8263	Terminal conecTor eléTrico	2		
12	57M8021	Conj mont Conector elétrico	1		S4, Interruptor da Válvula de Queda Rápida
	R78065	Terminal conecTor eléTrico	2		
13	57M8021	Conj mont Conector elétrico	1		Y10, Solenoide de Ativação Hidráulica
	R78065	Terminal conecTor eléTrico	2		
14	57M8021	Conj mont Conector elétrico	1		Y7, Solenoide de Ângulo da Lâmina à Esquerda
	R78065	Terminal conecTor eléTrico	2		
15	57M8021	Conj mont Conector elétrico	1		Y8, Solenoide de Ângulo da Lâmina à Direita
	R78065	Terminal conecTor eléTrico	2		
16	57M8018	Conj mont Conector elétrico	1		B11, Sensor de Rotação do Motor Direito
	57M8263	Terminal conecTor eléTrico	3		
17	57M8018	Conj mont Conector elétrico	1		B12, Sensor de Rotação do Motor Esquerdo
	57M8263	Terminal conecTor eléTrico	3		
18	57M8615	Alojam. conector elétrico	1		X19, Chicote do Veículo ao Chicote da Luz do Compartimento do Motor
	R78065	Terminal conecTor eléTrico	14		
	57M7542	Terminal conecTor eléTrico	3		
	57M8263	Terminal conecTor eléTrico	7		
	R78069	Conect elétr tomada cavidad	7		
19	57M7666	Alojam. conector elétrico	1		X18, Veículo
	R78066	Terminal conecTor eléTrico	24		
	57M8264	Terminal conecTor eléTrico	3		
	57M7541	Terminal conecTor eléTrico	1		
	R78069	Conect elétr tomada cavidad	3		
20	57M8111	Alojam. conector elétrico	1		X17, Transmissão
	57M7537	Terminal conecTor eléTrico	1		
	R78068	Terminal conecTor eléTrico	1		
	R78066	Terminal conecTor eléTrico	11		
	R78069	Conect elétr tomada cavidad	1		
21	57M7666	Alojam. conector elétrico	1		X16, Transmissão
	R78066	Terminal conecTor eléTrico	16		
	57M8264	Terminal conecTor eléTrico	14		
	R78069	Conect elétr tomada cavidad	1		
22	57M7544	Alojam. conector elétrico	1		X30
	R78066	Terminal conecTor eléTrico	5		
	57M7541	Terminal conecTor eléTrico	1		
	R78069	Conect elétr tomada cavidad	17		
23	57M7850	Alojam. conector elétrico	1		B20, Sensor de Temperatura do Óleo Hidráulico
	57M7829	Terminal conecTor eléTrico	2		
24	57M8012	Conj mont Conector elétrico	1		U1, Conversor
	R78065	Terminal conecTor eléTrico	6		
25	57M8635	Alojam. conector elétrico	1		X20, Conversor Opcional
	R78065	Terminal conecTor eléTrico	4		
26	57M7260	Alojam. conector elétrico	1		M9, Motor da Válvula do Aquecedor
	R104846	Terminal conecTor eléTrico	3		
	57M7258	Vedação conector elétrico	1		
	57M7259	Conect elétr tomada cavidad	3		
27	57M8635	Alojam. conector elétrico	1		X21, Tanque de Combustível
	R78065	Terminal conecTor eléTrico	4		
28	57M7796	Alojam. conector elétrico	1		B6, Sensor de Pressão Hidrostática Esquerdo
	R104701	Terminal conecTor eléTrico	3		
29	57M7796	Alojam. conector elétrico	1		B5, Sensor de Pressão Hidrostática Direito
	R104701	Terminal conecTor eléTrico	3		
30	57M7796	Alojam. conector elétrico	1		B4, Sensor da Pressão do Ar de Carga
	R104701	Terminal conecTor eléTrico	3		
31	57M7796	Alojam. conector elétrico	1		B27, Pressão do Freio
	R104701	Terminal conecTor eléTrico	3		
32	57M7309	Alojam. conector elétrico	1		R6, Aquecedor do Filtro de Combustível
	57M7491	Terminal conecTor eléTrico	2		
	R78063	Vedação conector elétrico	1		
33	57M8019	Terminal conecTor eléTrico	2		
34	57M8022	Disp fechamento conec elétr	9		
35	57M7289	Disp fechamento conec elétr	1		
36	57M8016	Disp fechamento conec elétr	2		
37	57M8013	Disp fechamento conec elétr	1		

38	57M7291	Conj mont Conector elétrico	1	
39	57M7306	Disp fechamento conec elétr	1	
40	57M8023	Alojam. conector elétrico	6	
	R78069	Conect elétr tomada cavidad	2	
41	57M8017	Alojam. conector elétrico	1	
	R78069	Conect elétr tomada cavidad	4	
42	57M8035	Porca	4	
43	57M9227	Acessório conexão elétrica	1	
44	57M7688	Fusível	1	5 A

Cab / ROPS Wiring Harness (- 210213)
Faisceau de fils de cabine / arceau de sécurité (- 210213)
Chicote Elétrico da Cabine / EPCC (- 210213)
Жгут проводов кабины / СЗО (- 210213)
Grupo de cables de cabina / ROPS (- 210213)

T210871 A.1

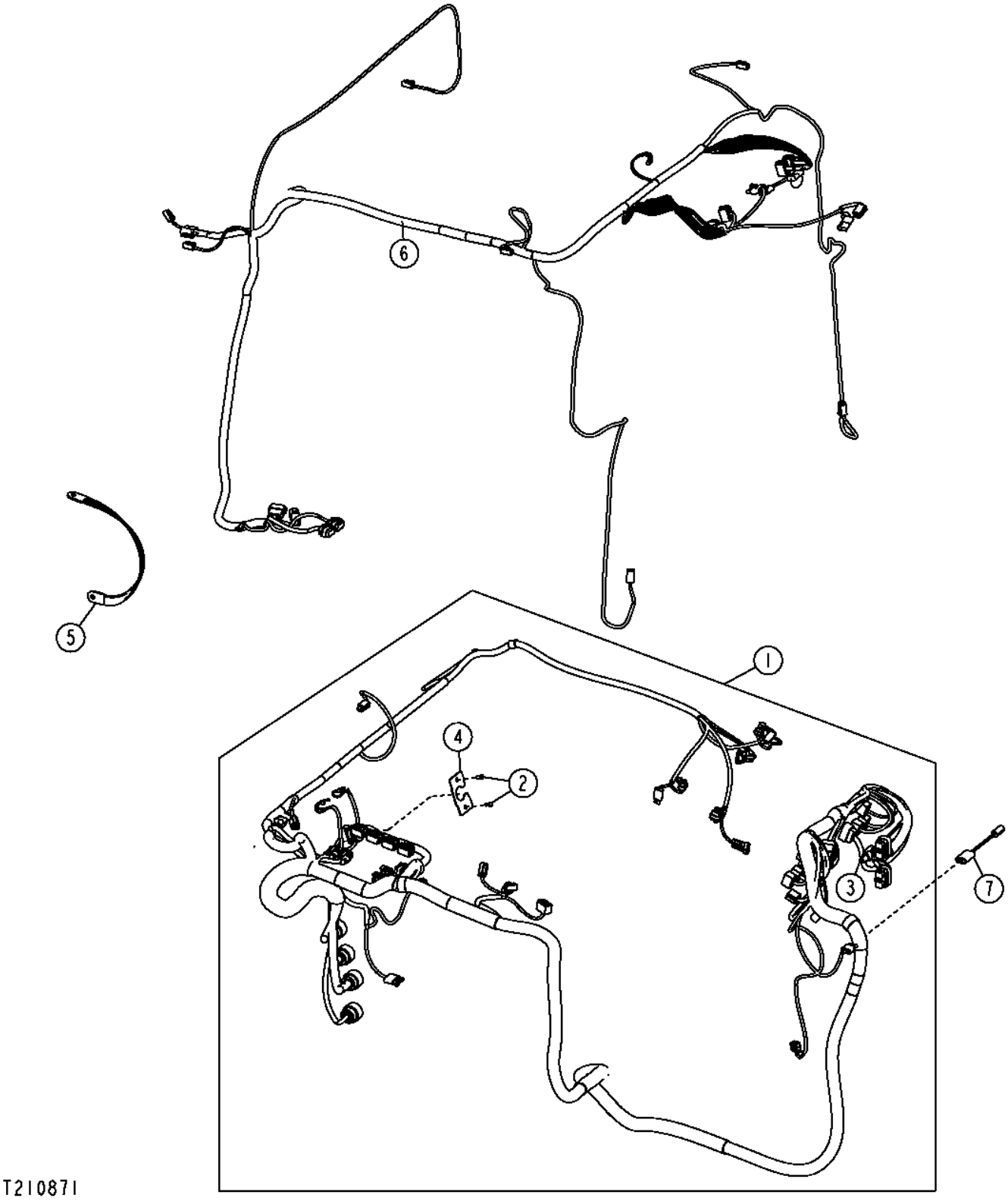

Item	*Nº peça*	*Descrição*	*Qtde*	*Nº série*	*Notas*
1	AT366582	Chicote	1		(SUB FOR AT302611, AT324268, AT335965 AND AT344036)
2	19M7923	Parafuso sextavado	2		M6 X 12
3	57M8131	Terminador eleTrônico	1		Resistor de Terminação do CAN
4	AT301498	Placa	1		Placa de Montagem para Especialista de Serviço
5	AT47069	Cabo negativo	1		Cabo Terra do Motor de Partida
6	AT324267	Chicote	1		Chicote do Teto com EPCC, (SUB FOR AT304068)
	AT366448	Chicote	1		Chicote do Teto com Cabine, (ALSO ORDER (2) 57M8015, (2) 57M8016 AND (2) R78069) (SUB FOR AT302609, AT324269, AT336353 AND AT350893)
7	JDG10656	Ferramenta especial	1		(SUB FOR AT323815 AND AT329804)

Cab Wiring Harness (210214 -)
Faisceau de cabine (210214 -)
Chicote Elétrico da Cabine (210214 -)
Жгут проводов кабины (210214 -)
Grupo de cables de cabina (210214 -)

AT347524_TX1108896 A.1

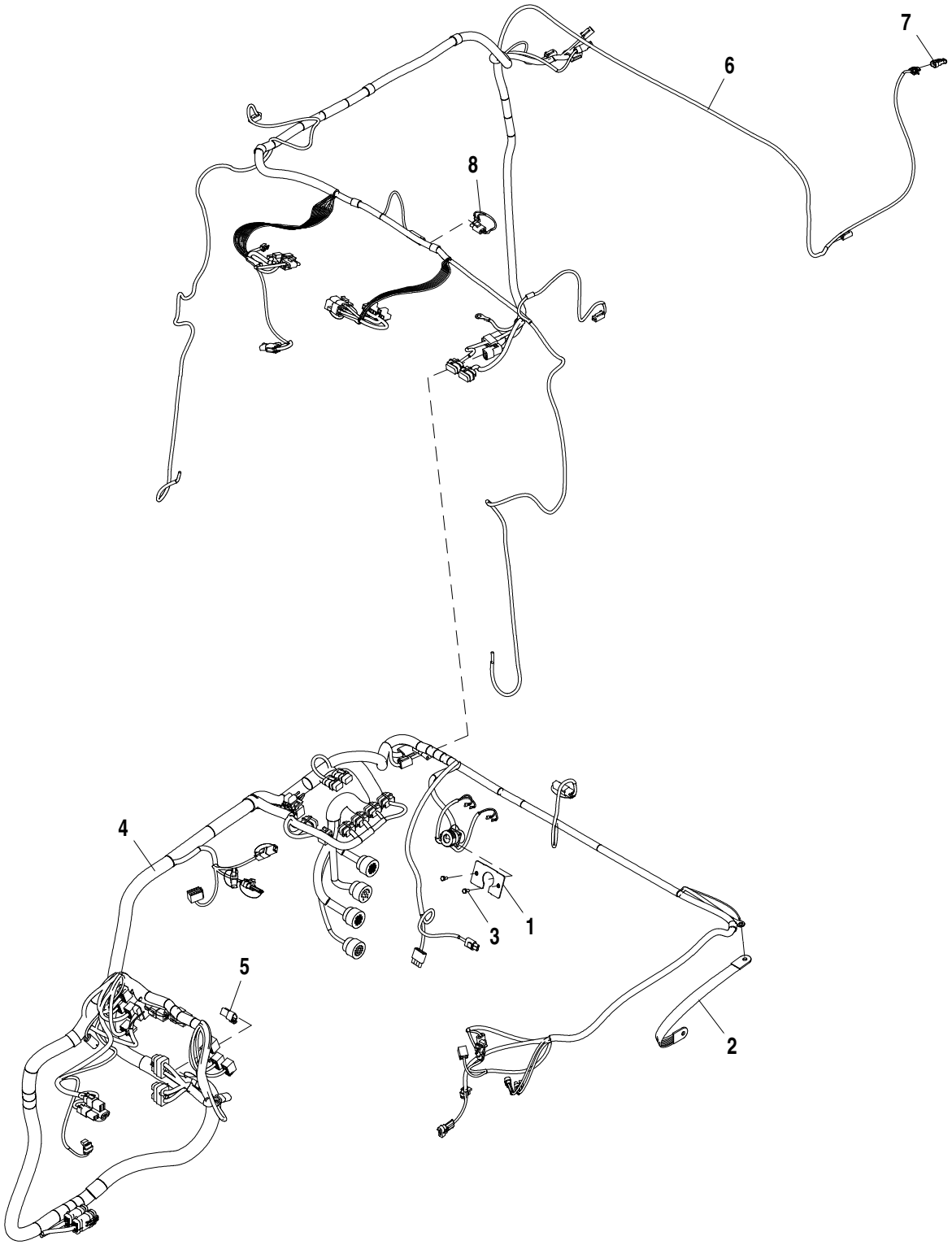

AT347524_TX1108896

Item	*Nº peça*	*Descrição*	*Qtde*	*Nº série*	*Notas*
1	AT301498	Placa	1		Placa de Montagem para Especialista de Serviço
2	AT47069	Cabo negativo	1		MOTOR DE PARTIDA
3	19M7923	Parafuso sextavado	2		M6 X 12
4	AT366582	Chicote	1		Estação do Operador
	57M7688	Fusível	2		5 A
5	57M8131	Terminador eleTrônico	1		
6	AT397806	Chicote	1		Teto, ALSO ORDER 57M8015 (2), 57M8016 (2) AND R78069 (2)
7	57M10350	Alojam. conector elétrico	1		
8	AT347470	Chicote	1		Ligação da Luz de Teto

Vehicle Electrical Center (- 130656)
Centre électrique du véhicule (- 130656)
Central Elétrica do Veículo (- 130656)
Электрический центр машины (- 130656)
Centro eléctrico de vehículo (- 130656)

T205406 A.1

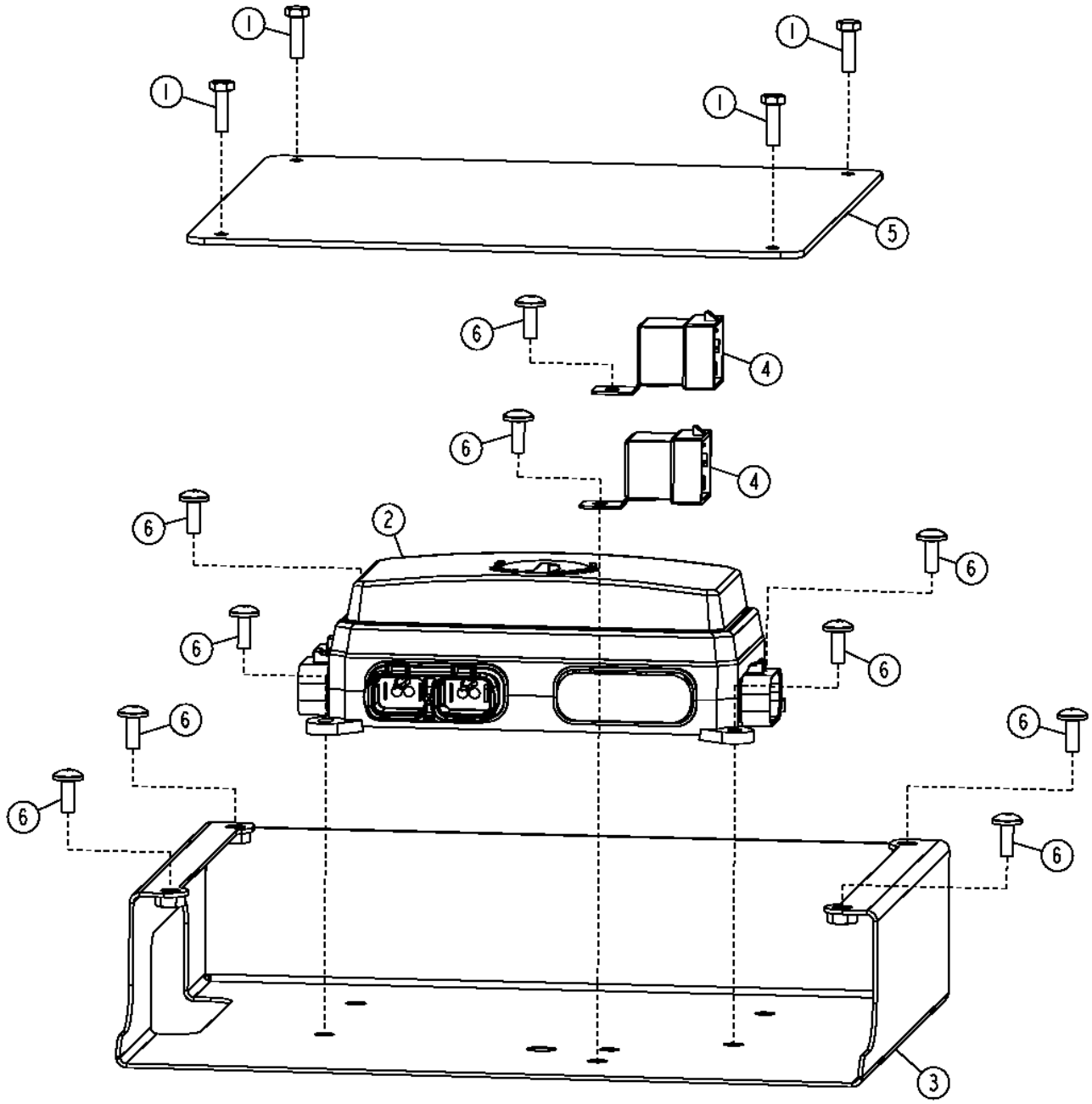

T300723

Item	*Nº peça*	*Descrição*	*Qtde*	*Nº série*	*Notas*
1	19M9295	Parafuso sextavado	4		M6 X 20
2	AT323929	Controlador eletrô. do veíc	1		
3	AT367295	Apoio	1		(SUB FOR AT304890)
4	AT77726	Relé	2		
5	T202996	Capa	1		
6	TCU14336	Parafuso	10		
7	57M7688	Fusível	13		5 A
8	57M7689	Fusível	12		1 A
9	57M7690	Fusível	3		15 A
10	57M8640	Diodo	1		3 A
11	57M9389	Disjuntor	1		15 A
12	57M9390	Disjuntor	1		20 A
13	AT305389	Relé	8		

Vehicle Electrical Center (130657 -)
Centre électrique du véhicule (130657 -)
Central Elétrica do Veículo (130657 -)
Электрический центр машины (130657 -)
Centro eléctrico de vehículo (130657 -)

TX1051506 A.1

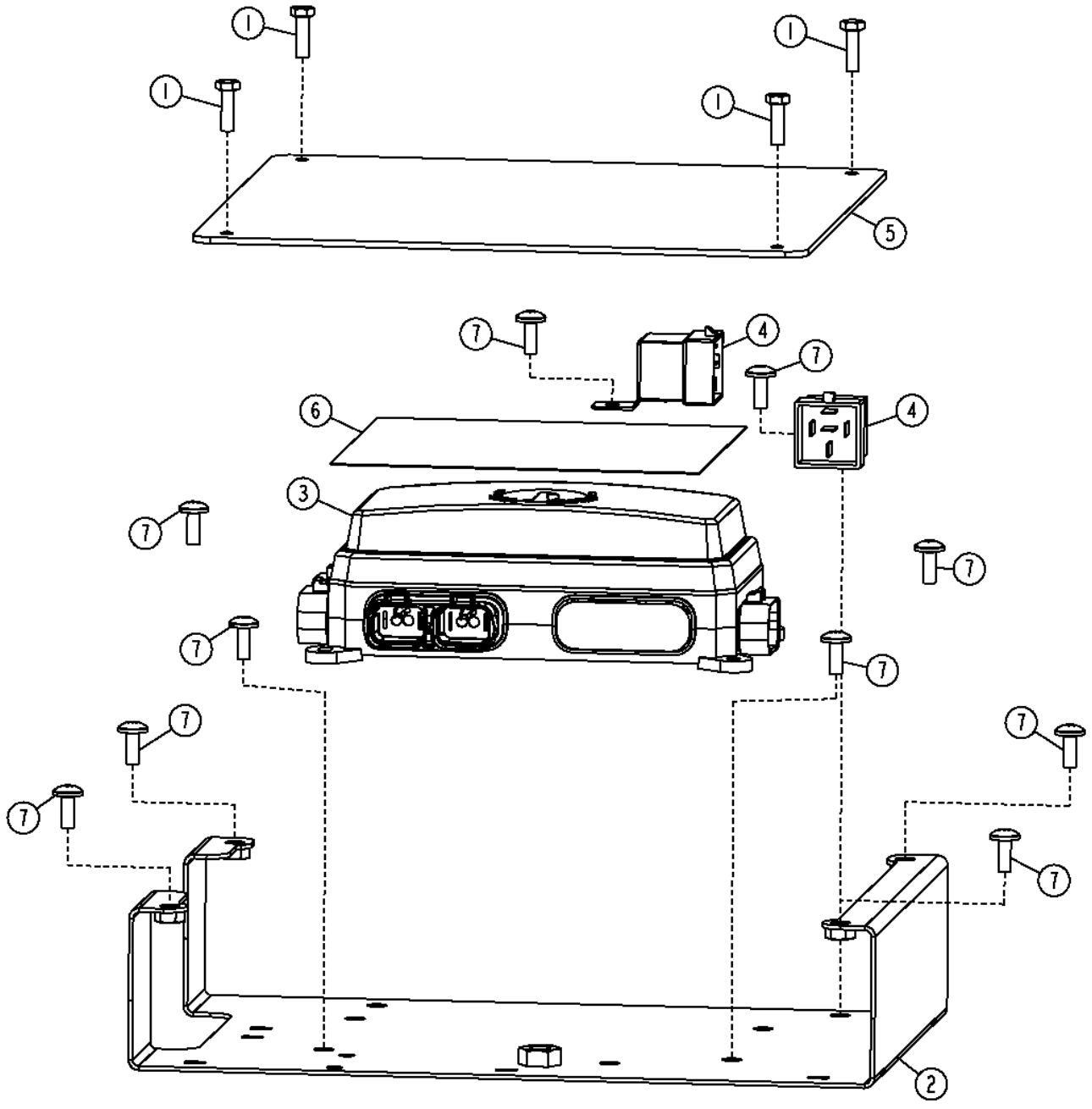

TX1051506

Item	*Nº peça*	*Descrição*	*Qtde*	*Nº série*	*Notas*
1	19M9295	Parafuso sextavado	4		M6 X 20
2	AT304890	Apoio	1		
3	AT361453	Central elétrica	1		
	57M7688	Fusível	13		
	57M7689	Fusível	12		
	57M7690	Fusível	3		
	57M8640	Diodo	1		3 A
	57M9389	Disjuntor	1		
	57M9390	Disjuntor	1		
	AT305389	Relé	8		
4	AT77726	Relé	2		
5	T202996	Capa	1		
6	T254776	Etiqueta	1		Central Elétrica do Veículo
	T255090	Etiqueta	1		Central Elétrica do Veículo, Espanhol
	T255092	Etiqueta	1		Central Elétrica do Veículo, Francês
	T255093	Etiqueta	1		Central Elétrica do Veículo, Rússia
7	TCU14336	Parafuso	10		M6 X 16, 5 A

Engine Wiring Harness (- 219962)
Faisceau de fils de moteur (- 219962)
Chicote Elétrico do Motor (- 219962)
Жгут проводки двигателя (- 219962)
Grupo de cables de motor (- 219962)

TX1019340 A.1

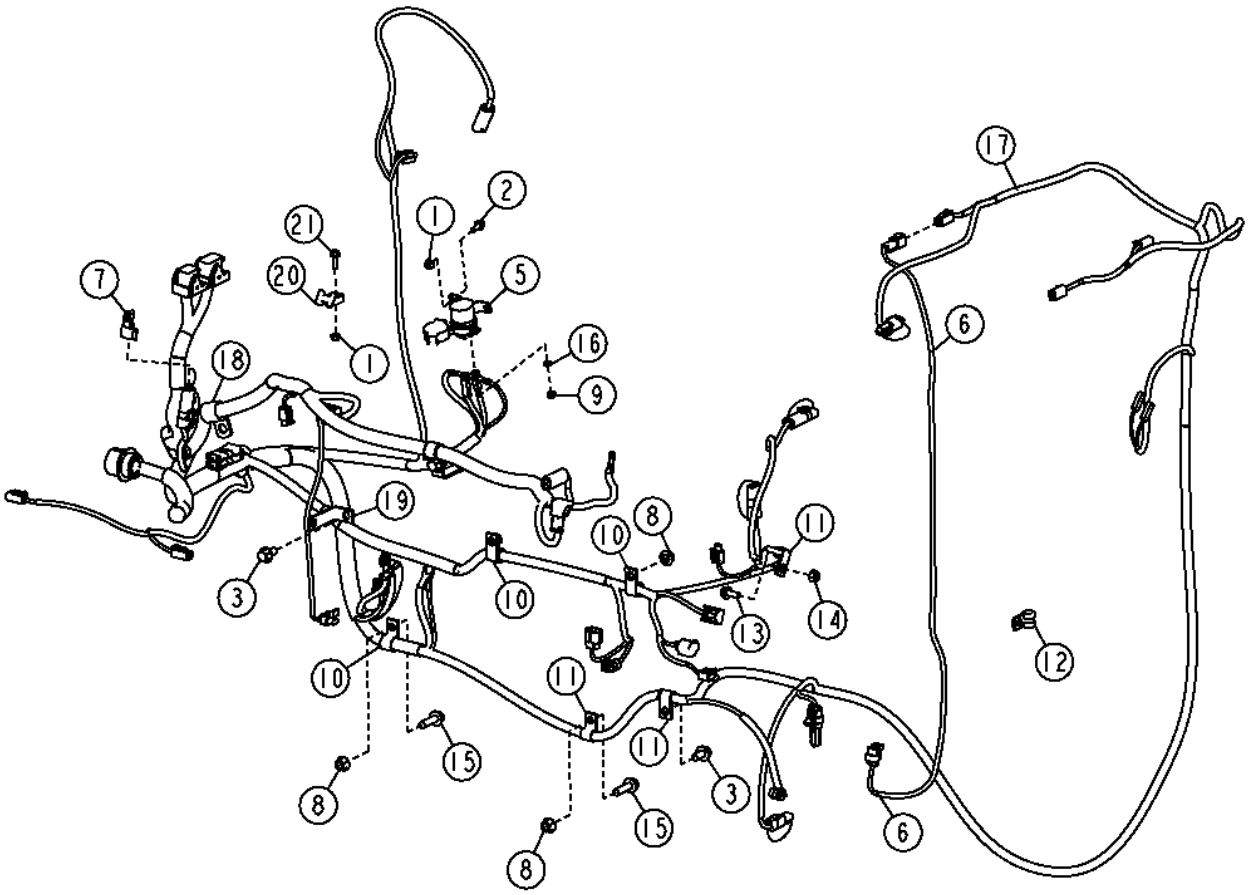

TX1019340

Item	*Nº peça*	*Descrição*	*Qtde*	*Nº série*	*Notas*
1	14M7303	Porca com flange	2		M6
2	19M7775	Parafuso	2		M6 X 16
3	19M7784	Parafuso	1		M10 X 20
4	AT322385	Chicote	1		Do Chicote do Motor ao Motor de Partida
5	AT145341	Relé	1		24 V 100A, MOTOR DE PARTIDA
6	.....	Chicote	1		SUB FOR AT305734, AT335963 NA, Chicote do Acionamento do Ventilador Padrão, Somente Ventilador Não Reversível
7	57M8131	Terminador eleTrônico	1		Resistor de Terminação do CAN
8	14M7296	Porca com flange	6		M10
9	14M7272	Porca	2		M6
10	T74416	Braçadeira	7		
11	T75197	Braçadeira	4		
12	T78974	Braçadeira	2		
13	19M7866	Parafuso	1		M8 X 20
14	14M7298	Porca com flange	1		M8
15	19M7835	Parafuso	2		M10 X 35
16	12M7099	Arruela de pressão	2		6 mm
17	AT415355	Chicote	1		Chicote Elétrico do Motor, SUB FOR AT324475
18	R72659	Braçadeira	1		
19	T151959	Cantoneira	2		
20	H224072	Braçadeira	1		
21	19M7775	Parafuso	1		M6 X 16, SUB FOR 19M7862
22	T204370	Cinta	1		

Engine Wiring Harness (219963 -)
Faisceau moteur (219963 -)
Chicote Elétrico do Motor (219963 -)
Жгут проводов двигателя (219963 -)
Grupo de cables del motor (219963 -)

AT324473_TX1115286 A.3

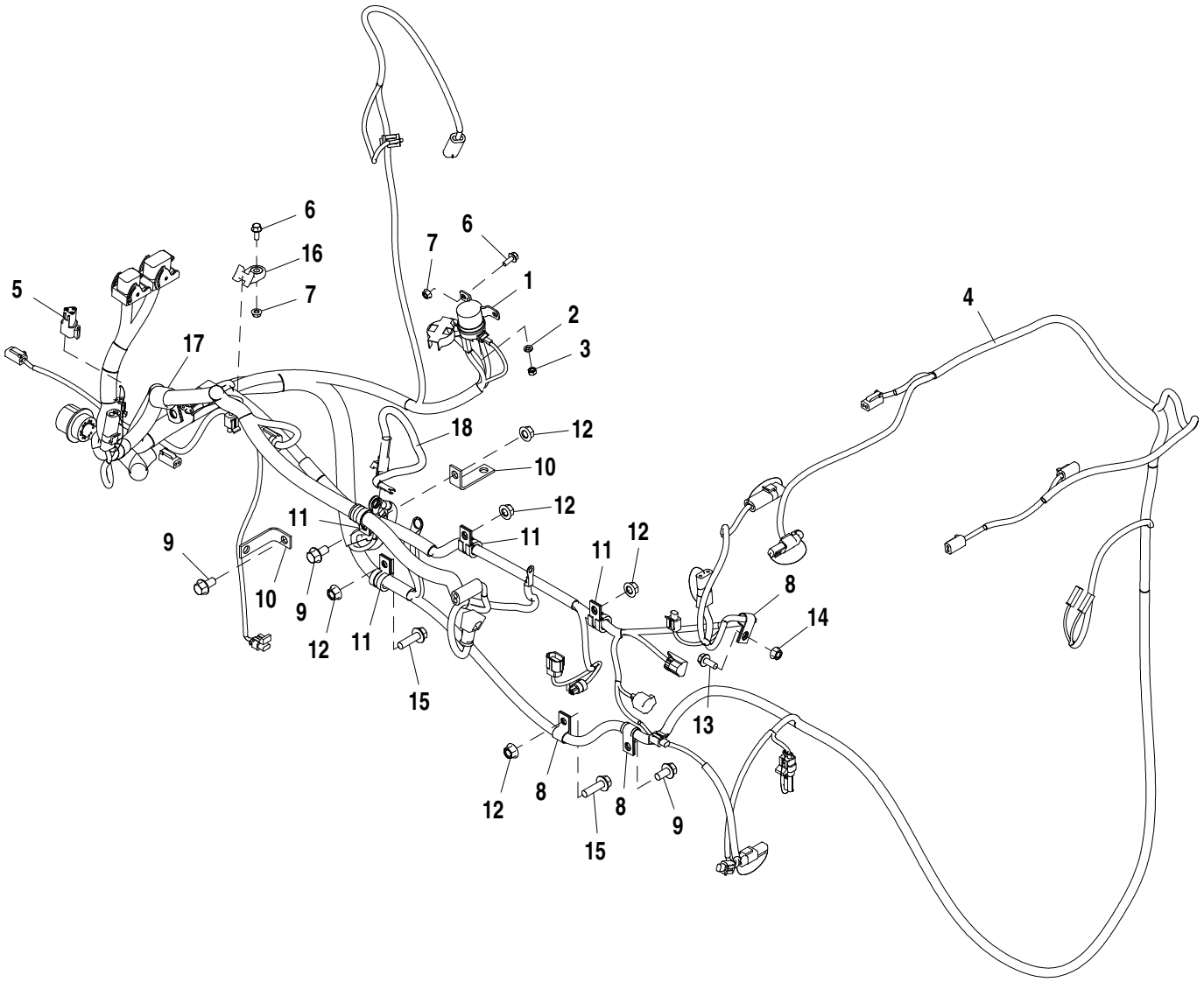

AT324473_TX1115286

Item	*Nº peça*	*Descrição*	*Qtde*	*Nº série*	*Notas*
1	AT145341	Relé	1		24 V, Relé do Motor de Partida
2	12M7099	Arruela de pressão	2		6 mm
3	14M7272	Porca	2		M6
4	AT415236	Chicote	1		Chicote Elétrico do Motor
5	57M8131	Terminador eleTrônico	1		Resistor de Terminação do CAN
6	19M7775	Parafuso	3		M6 X 16
7	14M7303	Porca com flange	3		M6
8	T75197	Braçadeira	3		
9	19M7784	Parafuso	3		M10 X 20
10	T151959	Cantoneira	2		
11	T74416	Braçadeira	4		
12	14M7296	Porca com flange	5		M10
13	19M7866	Parafuso	1		M8 X 20
14	14M7298	Porca com flange	1		M8
15	19M7835	Parafuso	2		M10 X 35
16	H224072	Braçadeira	1		
17	R72659	Braçadeira	1		
18	AT322385	Chicote	1		Ligação do Terminal de Partida

Reversing Fan Switch
Interrupteur de ventilateur d'inversion
Interruptor do Ventilador Reversível
Переключатель реверсивного вентилятора
Interruptor de ventilador reversible

T205411 A.1

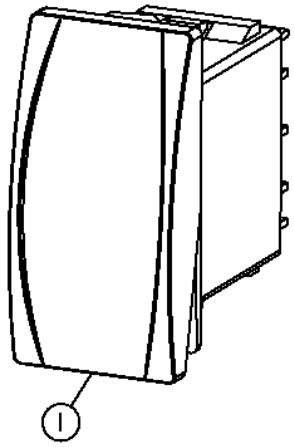

T205411

Item	*Nº peça*	*Descrição*	*Qtde*	*Nº série*	*Notas*
1	AT306948	Interruptor	1		(COMPONENT OF AT318988 OR AT319102, Lado Esquerdo Superior no Painel de Instrumentos, Kit de Campo do Ventilador Reversível
2	M115279	Plugue	1		Sem Ventilador Reversível

Integrated Grade Control Cab Harness
Faisceau de cabine de commande de pente intégrée
Chicote da Cabine do Controle Integrado de Nivelamento
Жгут проводов кабины упр. встр. категорией
Grupo de cables de cabina de control integrado de pendiente

TX1009683 A.1

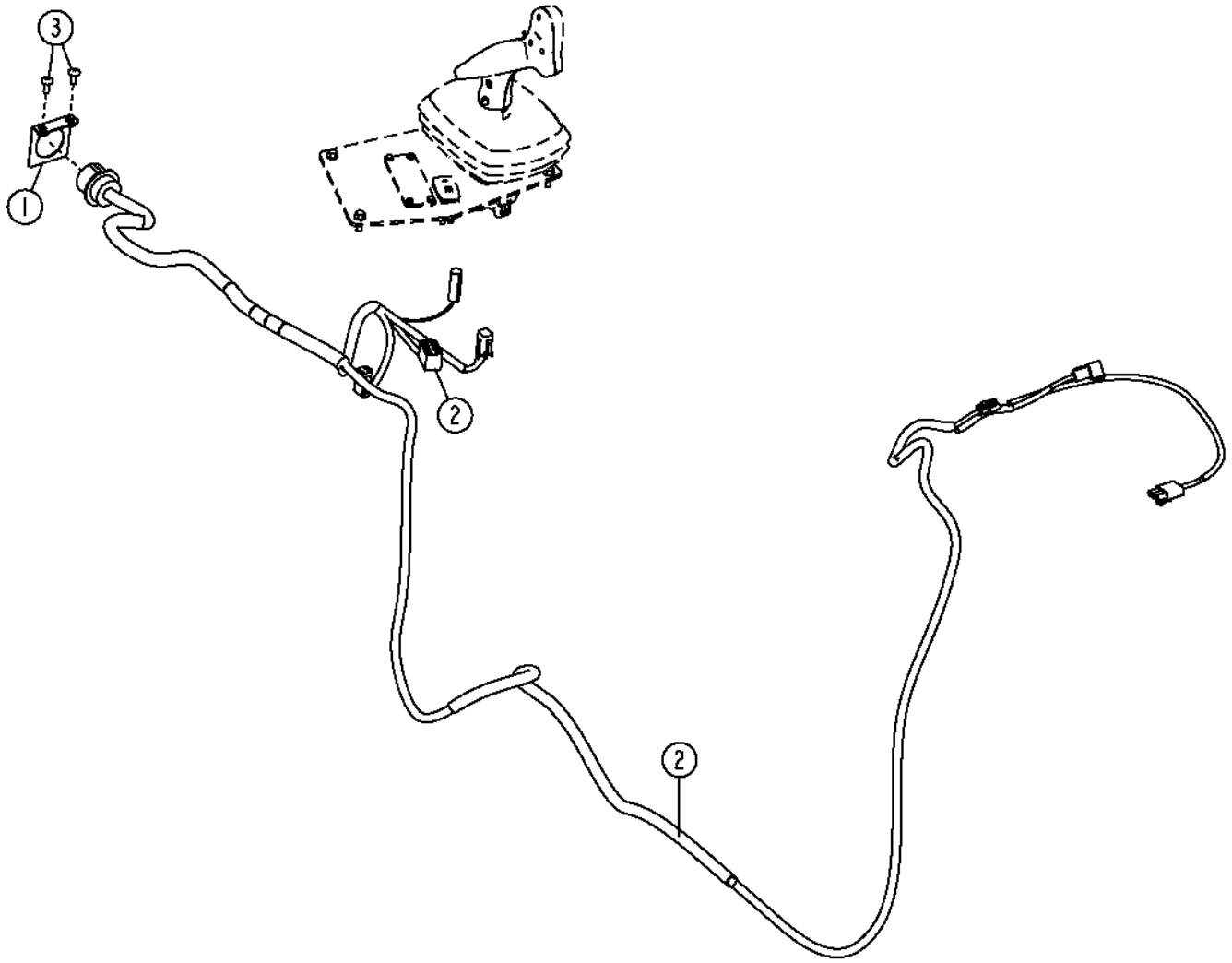

TX1009683

Item	*Nº peça*	*Descrição*	*Qtde*	*Nº série*	*Notas*
1	AT323328	Apoio	1		
2	AT340117	Chicotes da cabine	1		
3	TCU14336	Parafuso	2		M6 X 16

Lead Wire Kit
Kit de fils
Kit de Cabos Condutores
Комплект проволочных выводов
Kit de alambres conductores

TP5496 A.1

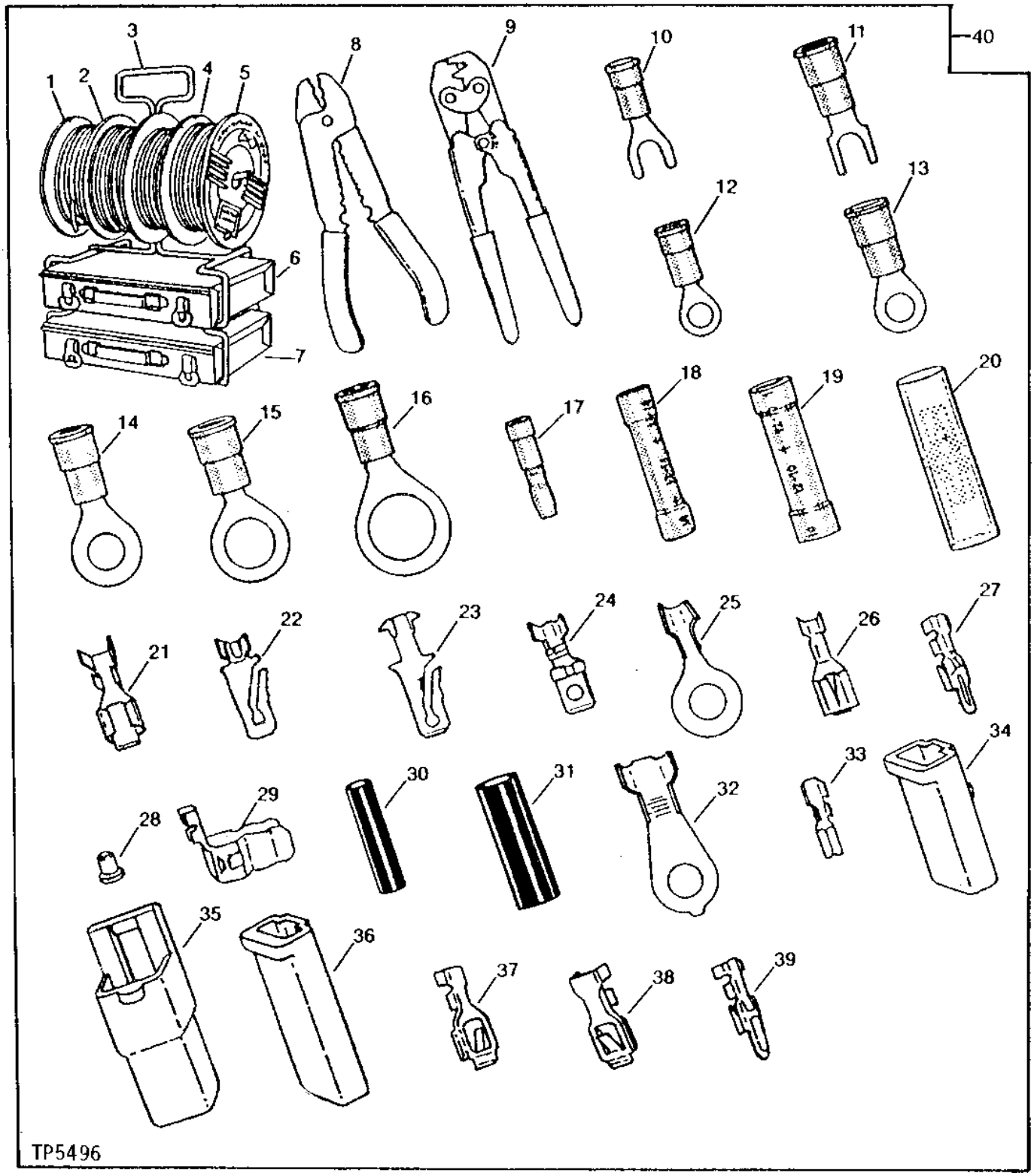

Item	Nº peça	Descrição	Qtde	Nº série trator	Notas
1	R66319	Terminal	1		14 gauge., 304080 mm, Cabo, Primário, Um Carretel
2	R65593	Terminal	1		16 guage., 30480 mm, Cabo, Primário, Um Carretel
3	R65608	Cremalheira	1		
4	R66321	Terminal	1		10 guage., 15240 mm, Cabo, Primário, Um Carretel
5	R66320	Terminal	1		12 guage., 30480 mm, Cabo, Primário, Um Carretel
6	R65609	Container	1		32 Compartimentos
7	R65610	Container	1		11 Compartimentos
8	R32011	Ferramenta	1		Descascamento de Fios
9	R65594	Ferramenta	1		Crimpagem de Fios
10	R32016	Terminal conecTor eléTrico	1		14–16 gauge, Primário, Nº 10 Macho
11	R32017	Terminal conecTor eléTrico	1		10–12 gauge, Primário
12	R32018	Terminal conecTor eléTrico	1		14–16 gauge, Primário, Nº 10 Olhal
13	R32019	Terminal conecTor eléTrico	1		10–12 gauge, Primário, Nº 10 Olhal
14	R32021	Terminal conecTor eléTrico	1		10–12 gauge, 1/4 in. Olhal, Primário
15	R32022	Terminal conecTor eléTrico	1		10–12 gauge, Primário, 3/8 in. Olhal
16	R32023	Terminal conecTor eléTrico	1		10–12 gauge, Primário, 1/2 in. Olhal
17	R32026	Terminal conecTor eléTrico	1		Banana Macho
18	R32027	Terminal conecTor eléTrico	1		14–16 gauge, Emenda
19	R32028	Terminal conecTor eléTrico	1		10–12 gauge, Emenda
20	R32029	Terminal conecTor eléTrico	1		Banana 2 Fios
21	R65595	Terminal conecTor eléTrico	1		10 gauge, Fêmea
22	R65596	Terminal conecTor eléTrico	1		10 guage Or (2) 14 gauge, Macho, Cabos
23	T34067	Terminal conecTor eléTrico	1		14–16 gauge, Macho, (SUB FOR R65597)
24	R65598	Terminal conecTor eléTrico	1		14–16 gauge, Macho, Curto
25	R65599	Terminal conecTor eléTrico	1		14–16 gauge, 1/4 in. Olhal
26	R65600	Terminal conecTor eléTrico	1		14–16 gauge, Fêmea
27	R65601	Terminal conecTor eléTrico	1		(2) 16 gauge, Trava Gêmea, Cabos
28	R65602	Terminal conecTor eléTrico	1		16–18 gauge, Soquete de Lâmpada
29	R65603	Acessório conexão elétrica	1		Fusível
30	R65604	Acessório conexão elétrica	1		14–18 gauge
31	R65605	Acessório conexão elétrica	1		8–12 gauge
32	R65606	Terminal conecTor eléTrico	1		6–8 gauge, 1/4 in. Olhal
33	R65607	Terminal conecTor eléTrico	1		18–20 gauge
34	T28583	Alojam. conector elétrico	1		Tipo Trava com Um Contato, Macho
35	T28585	Conj mont Conector elétrico	1		Tipo Trava com Um Contato, Fêmea
36	U46370	Conj mont Conector elétrico	1		Corpo Único com Um Contato, Macho
37	U46662	Terminal conecTor eléTrico	1		Macho
38	U46663	Terminal conecTor eléTrico	1		Macho
39	U46664	Terminal conecTor eléTrico	1		Macho
40	TY26194	Kit do reparo elétrico	1		(SUB FOR PM797NA), Terminal e Fiação

Fuses, Circuit Breaker and Relays
Fusibles, coupe-circuit et relais de cabine
Fusíveis, Disjuntor e Relés
Предохр, автом. выключатели и реле
Fusibles, disyuntores y relés de cabina

TX1057660 A.1

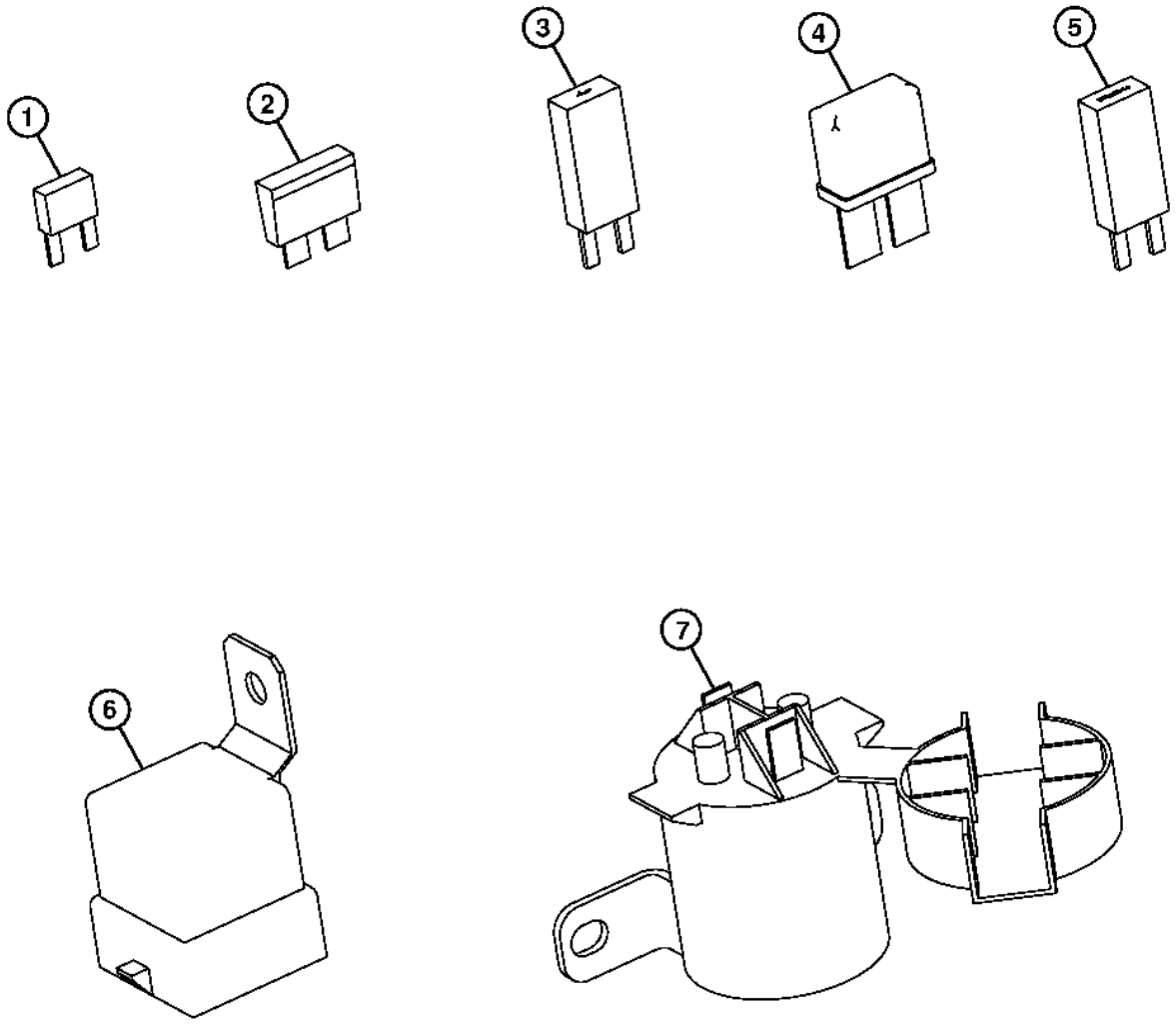

TX1057660

Item	*Nº peça*	*Descrição*	*Qtde*	*Nº série*	*Notas*
1	57M8743	Fusível	1		Mini
	57M7688	Fusível	1		Mini
	57M8638	Fusível	1		Mini
	57M7689	Fusível	1		Mini
	57M7690	Fusível	1		Mini
	57M7691	Fusível	1		Mini
	57M8623	Fusível	1		Mini
	57M8163	Fusível	1		Mini
2	57M7125	Fusível	1		(ATC)
	99M7064	Fusível	1		(ATC)
	57M7121	Fusível	1		(ATC)
	99M7065	Fusível	1		(ATC)
3	AT103399	Diodo	1		1 A
	57M8640	Diodo	1		3 A
	57M8641	Diodo	1		6 A
4	T103463	Disjuntor	1		10 A, Rearme Automático, Lâmina de 25 in., Terminais
	T103834	Disjuntor	1		20 A, Rearme Automático, Lâmina de 25 in., Terminais
	57M9389	Disjuntor	1		Rearme Manual, Terminais de 2,8 mm
	57M9390	Disjuntor	1		Rearme Manual, Terminais de 2,8 mm
5	57M8642	Disjuntor	1		Rearme Automático, Terminais de 2,8 mm
	57M8643	Disjuntor	1		Rearme Automático, Terminais de 2,8 mm
	57M8644	Disjuntor	1		Rearme Automático, Terminais de 2,8 mm
	57M8645	Disjuntor	1		Rearme Automático, Terminais de 2,8 mm
	57M8646	Disjuntor	1		Rearme Automático, Terminais de 2,8 mm
	57M8647	Disjuntor	1		Rearme Automático, Terminais de 2,8 mm
6	AT77726	Relé	1		24 V, Diodo Suprimido
	AT75769	Relé	1		12 V, Resistor Suprimido
	AT310980	Relé	1		12 V, Resistor Suprimido, Terminais de 4,88 mm, Micro
	AT308380	Relé	1		12 V, Resistor Suprimido, Terminais de 2,8 mm, Micro
	AT305389	Relé	1		24 V, Resistor Suprimido, Terminais de 2,8 mm, Micro
	AT168878	Relé	1		24 V, Diodo Suprimido, Lâmina de 25 in., Terminais, Cubo
	AT162863	Relé	1		12 V, Diodo Suprimido, Lâmina de 25 in., Terminais, Cubo
7	AT141011	Relé	1		12 V
	AT145341	Relé	1		24 V
	AT318947	Relé	1		12 V, com Diodo

Hydraulic Oil Temperature Sensor
Capteur de température de l'huile hydraulique
Sensor de Temperatura do Óleo Hidráulico
Датчик температуры гидравл. масла
Sensor de temperatura de aceite hidráulico

TX1019342 A.1

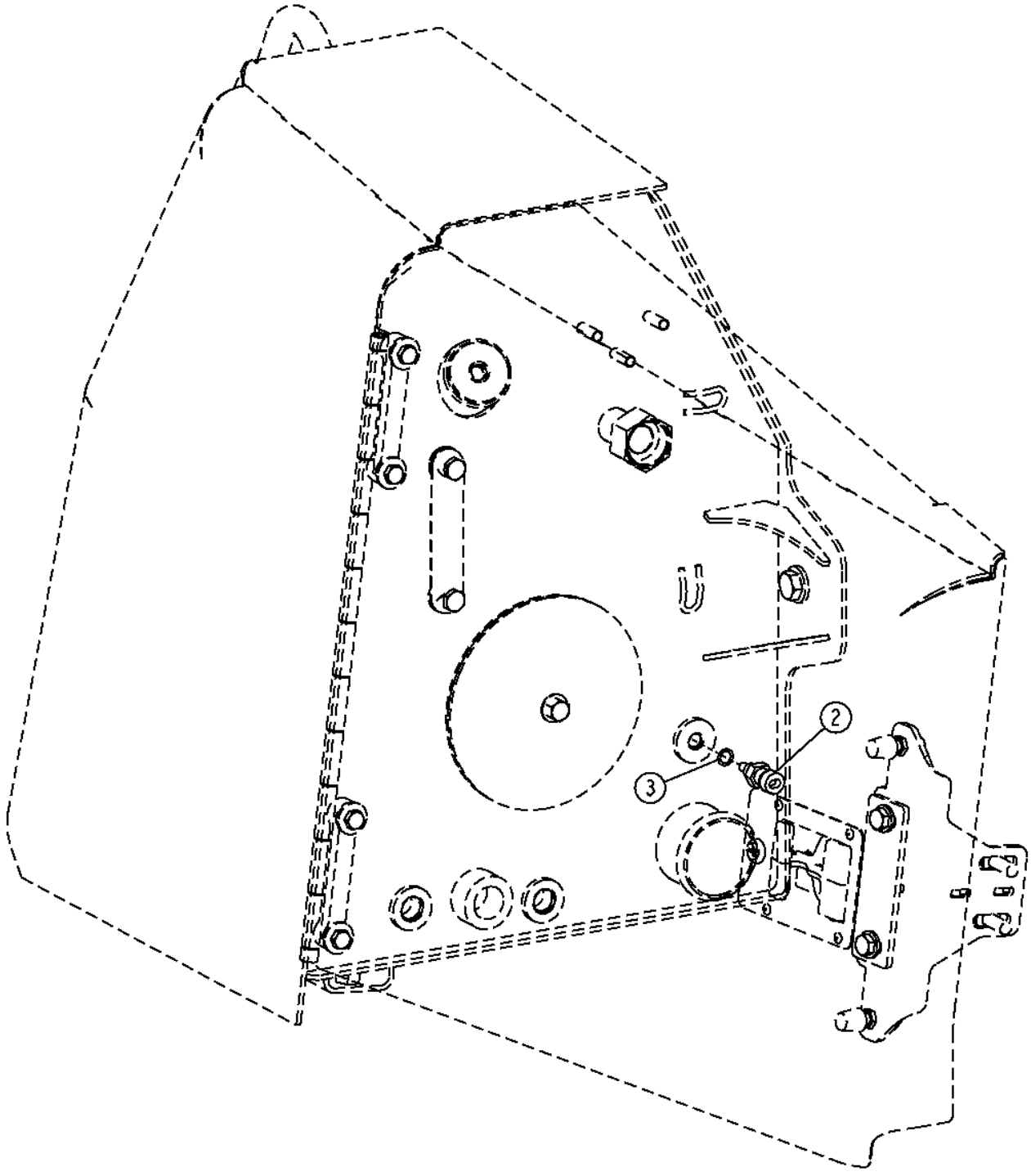

Item	*Nº peça*	*Descrição*	*Qtde*	*Nº série*	*Notas*
2	RE48419	SenSor	1		Temperatura do Óleo Hidráulico
3	51M7041	Anel o	1		11.300 X 2.200 mm

Integrated Grade Control Vehicle Harness
Faisceau de véhicule de commande de pente intégrée
Chicote do Veículo do Controle Integrado de Nivelamento
Жгут машины упр. встр. категорией
Grupo de cables de vehículo de control integrado de pendiente

TX1009801 A.1

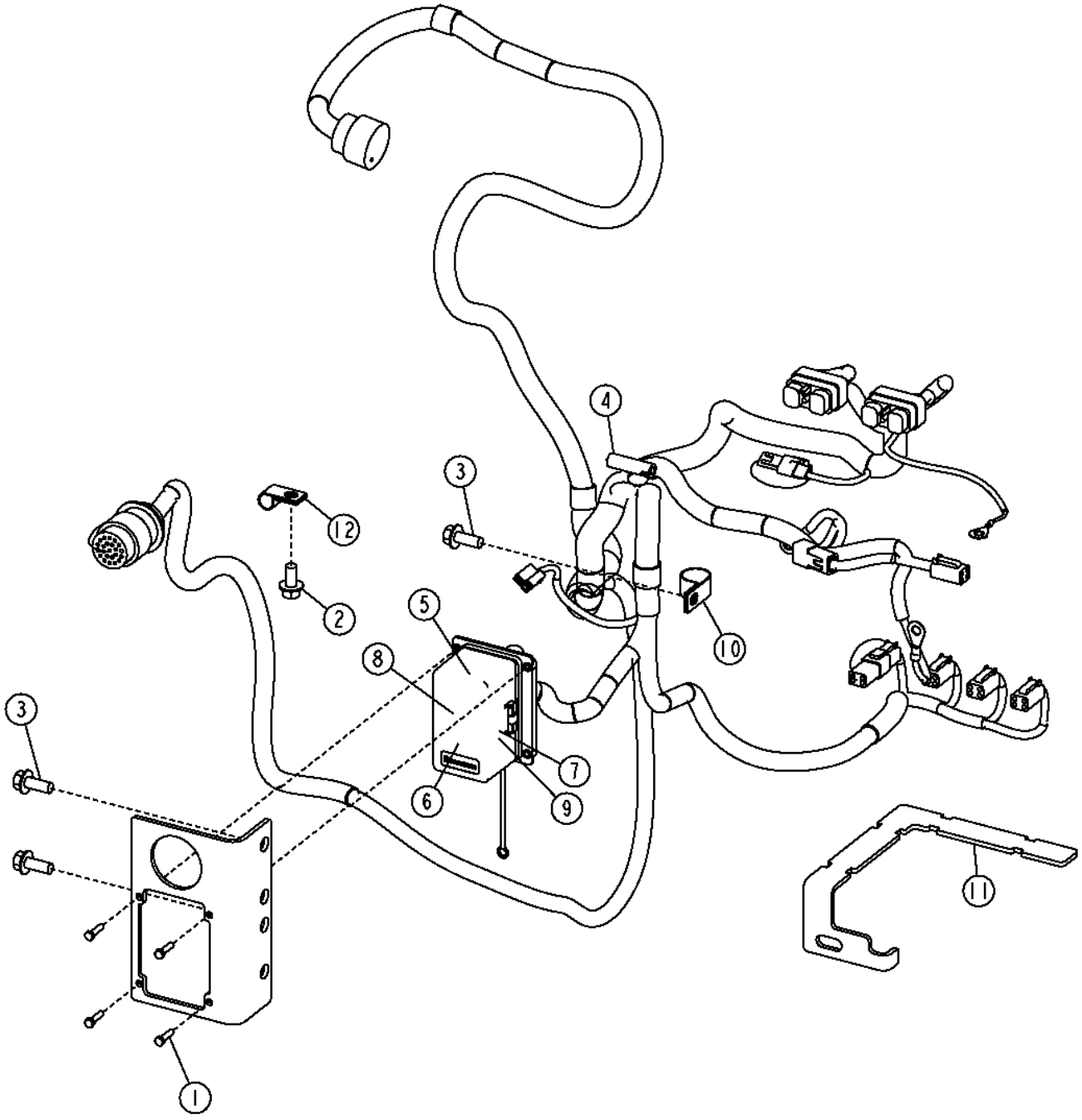

TX1009801

Item	*Nº peça*	*Descrição*	*Qtde*	*Nº série*	*Notas*
1	19M7373	Parafuso sextavado	4		M5 X 20
2	19M7784	Parafuso	1		M10 X 20
3	19M7785	Parafuso	3		M10 X 25
4	AT318952	Chicote	1		
5	57M7688	Fusível	2		
6	57M7689	Fusível	4		
7	57M7690	Fusível	1		15 A
8	57M8183	Porta-fusível	1		
9	AT305389	Relé	3		Micro Relé 24 V
10	T102934	Braçadeira	1		
11	T217467	Apoio	1		
12	T75197	Braçadeira	1		

Dash and Monitor
Tableau de bord et moniteur
Painel de Instrumentos e Monitor
Приборная панель и монитор
Tablero de instrumentos y monitor

TX1047661 A.1

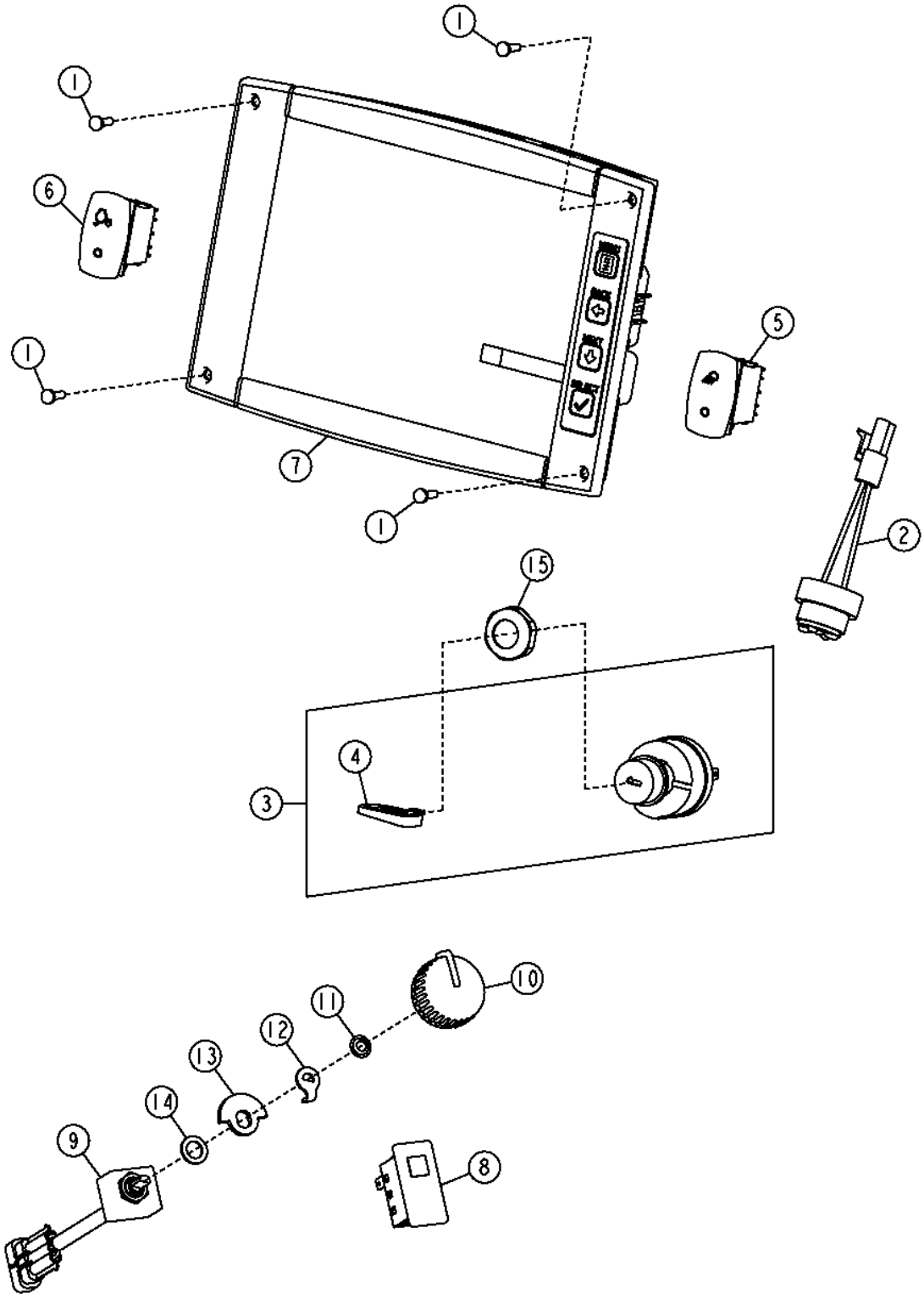

Item	*Nº peça*	*Descrição*	*Qtde*	*Nº série*	*Notas*
1	21M7252	Parafuso	4		M4 X 16
2	AT160480	SiStema de alarme	1		12 V, com Obturador
3	AT195301	Interruptor	1		
4	AT195302	Chave	1		
5	AT303862	Interruptor de alavanca	1		Interruptor Liga/Desliga da Luz de Trabalho
6	AT303867	Interruptor de alavanca	1		Desacoplamento/Desligamento da Desaceleração/Momentâneo
7	AT354995	Monitor	1		(SUB FOR AT320355)
8	AT324000	Indicador	1		Âmbar
9	AT312606	SenSor	1		Rotação do Motor
10	R111632	Botão	1		
11	R78035	Porca de Pressão	1		
12	T226427	Arruela	1		(SUB FOR T209995)
13	T226430	Limitador	1		(SUB FOR T209917)
14	24M7388	Arruela	1		10 X 16 X 1 mm
15	R115974	Porca	1		

Dash and Monitor (219963 -)
Tableau de bord et moniteur (219963 -)
Painel de Instrumentos e Monitor (219963 -)
Приборная панель и монитор (219963 -)
Tablero de instrumentos y monitor (219963 -)

AT381726_TX1097261 A.3

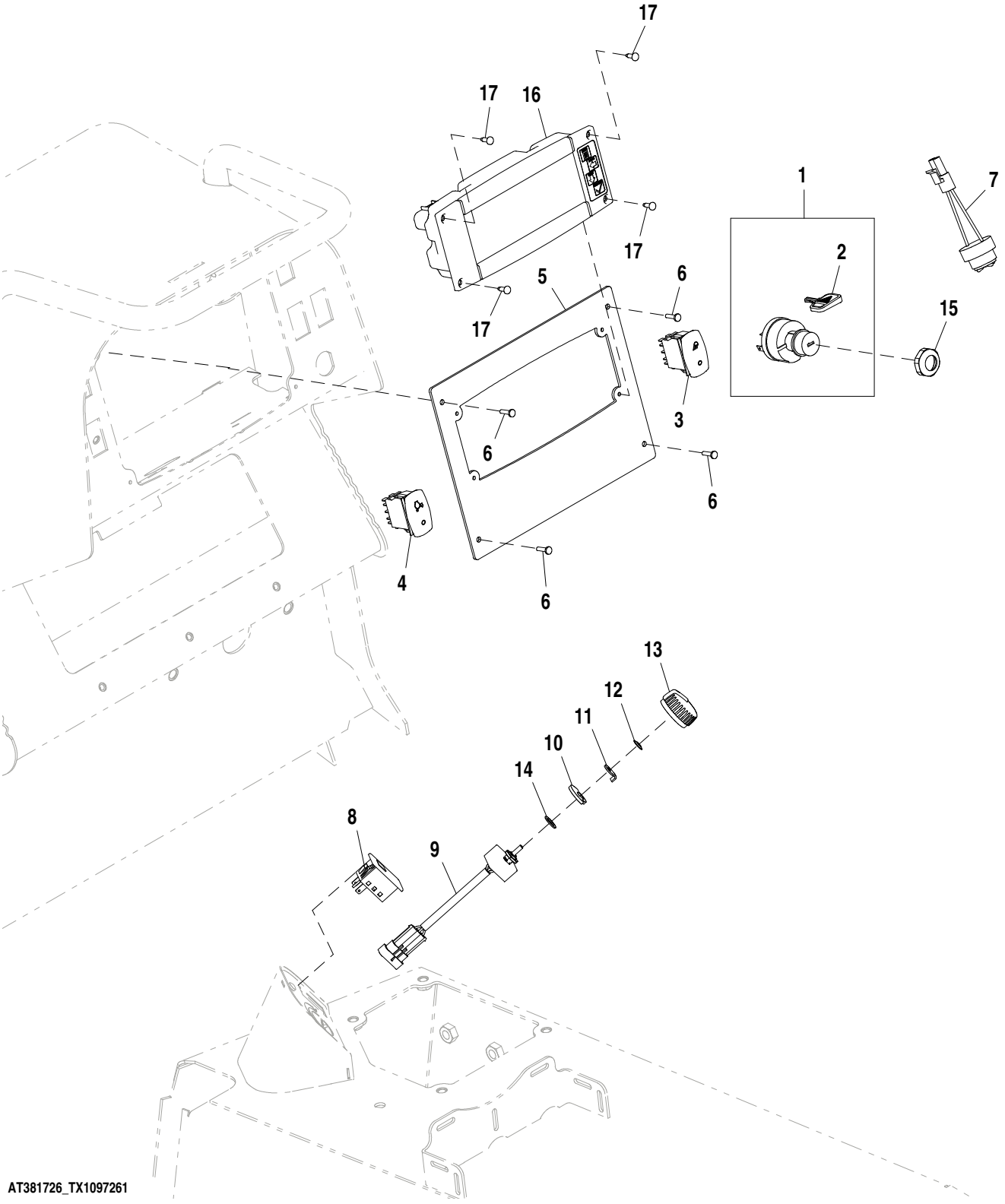

Item	*Nº peça*	*Descrição*	*Qtde*	*Nº série*	*Notas*
1	AT195301	Interruptor	1		Ignição
2	AT195302	Chave	1		
3	AT303862	Interruptor de alavanca	1		Luz de Serviço
4	AT303867	Interruptor de alavanca	1		Desacelerador Desacoplado
5	T224826	Placa	1		
6	21M7252	Parafuso	4		M4 X 16
7	AT160480	SiStema de alarme	1		12 V do Alarme com Obturador
8	AT324000	Indicador	1		
9	AT340550	Potenciômetro	1		Rotação do Motor
10	T226430	Limitador	1		
11	T226427	Arruela	1		
12	R78035	Porca de Pressão	1		
13	R111632	Botão	1		
14	24M7388	Arruela	1		10 X 16 X 1 mm
15	R115974	Porca	1		
16	AT381728	Monitor	1		
17	37H95	Parafuso	4		

Main Frame (Power Angle Tilt) (STD)
Châssis principal (orientation assistée) (STD)
Estrutura Principal (Inclinação do Ângulo de Potência) (STD)
Основная рама (механизм наклона под углом) (STD)
Chasis (ang. a potencia) (estándar)

AT227285_TX1089214 A.3

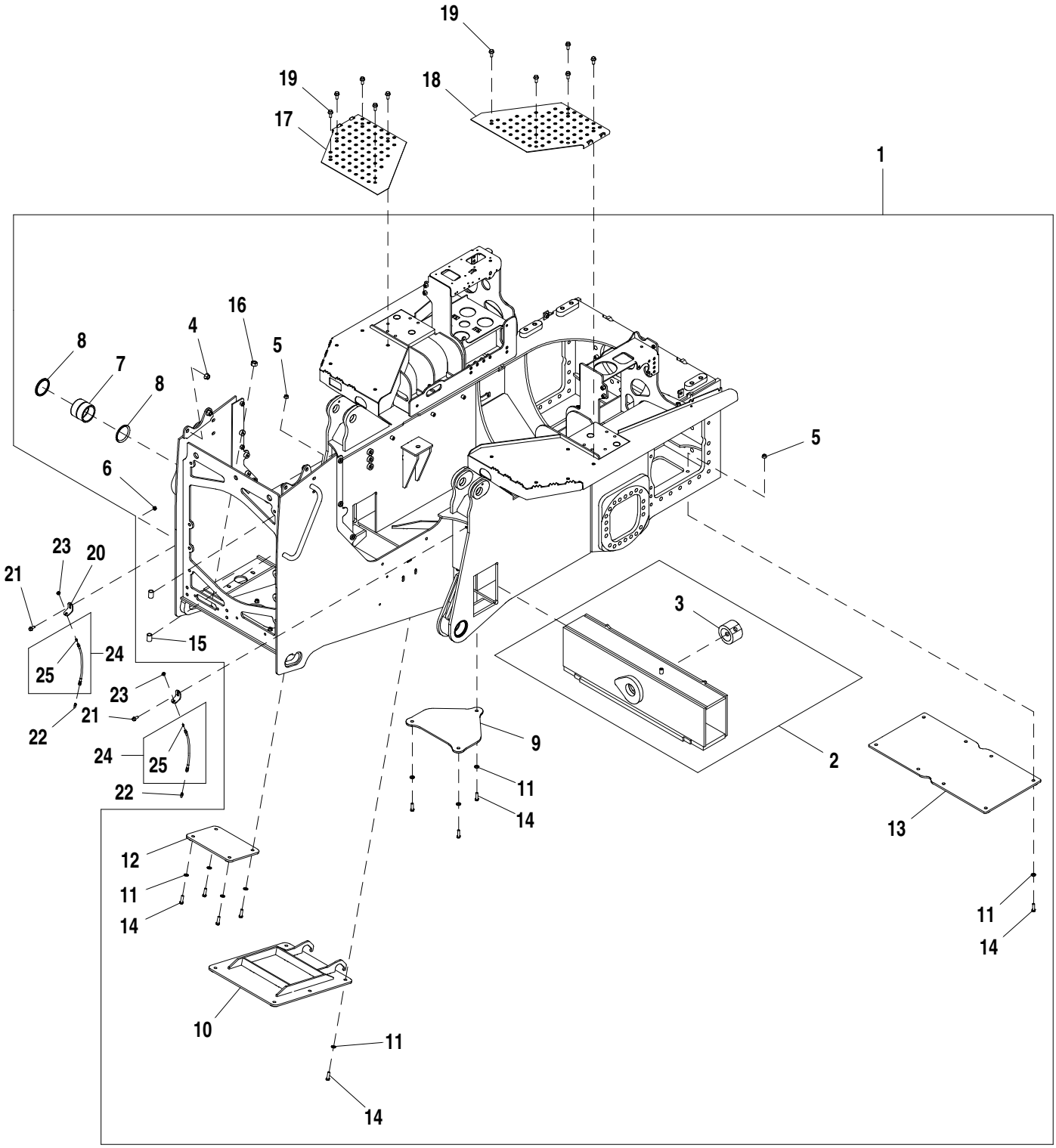

AT227285_TX1089214

Item	*Nº peça*	*Descrição*	*Qtde*	*Nº série*	*Notas*
1	**AT227077**	**Estrutura principal**	**1**	**-XXXXXX**	**Conjunto de Conveniência, (ALSO ORDER A31870, 19M7907,T268301, AND (2)24M7349)**
	AT227077	Estrutura principal	1	XXXXXX-	Conjunto de Conveniência
2	AT227078	Suporte	1		
3	T267854	Bucha	1		
4	14M7291	Porca com flange	4		M16
5	14M7443	Porca com flange	35		M12
6	14M7296	Porca com flange	3		M10
7	T204287	Bucha	2		
8	T102138	Vedação	4		
9	AT220914	Capa	1		Central
10	AT321021	Capa	1		Dianteira
11	24M7240	Arruela	21		13 X 25 X 3 mm
12	AT306089	Capa	1		Bandeja de Óleo
13	AT305847	Placa	1		
14	19M7493	Parafuso sextavado	21		M12 X 40
15	28H1669	Bucha	2		0.824" X 1.050" X 1-1/2"
16	14M7277	Porca	4		M20
17	T204096	Placa	1		Direita
18	T204097	Placa	1		Esquerda
19	19M7789	Parafuso	10		M12 X 30
20	T222195	Placa	2		
21	19M7785	Parafuso	2		M10 X 25
22	R39832	Adaptador	2		
23	E12379	Porca	2		
24	AT307341	Mangueira	2		
25	JD7797	Conexão de lubrificação	1		

Main Frame (Power Angle Tilt) (LGP and LT)
Châssis principal (orientation assistée) (LGP et LT)
Estrutura Principal (Inclinação do Ângulo de Potência) (LGP e LT)
Основная рама (механизм наклона под углом) (LT/LGP)
Chasis (ang. a potencia) (LGP y LT)

AT227286_TX1096977 A.1

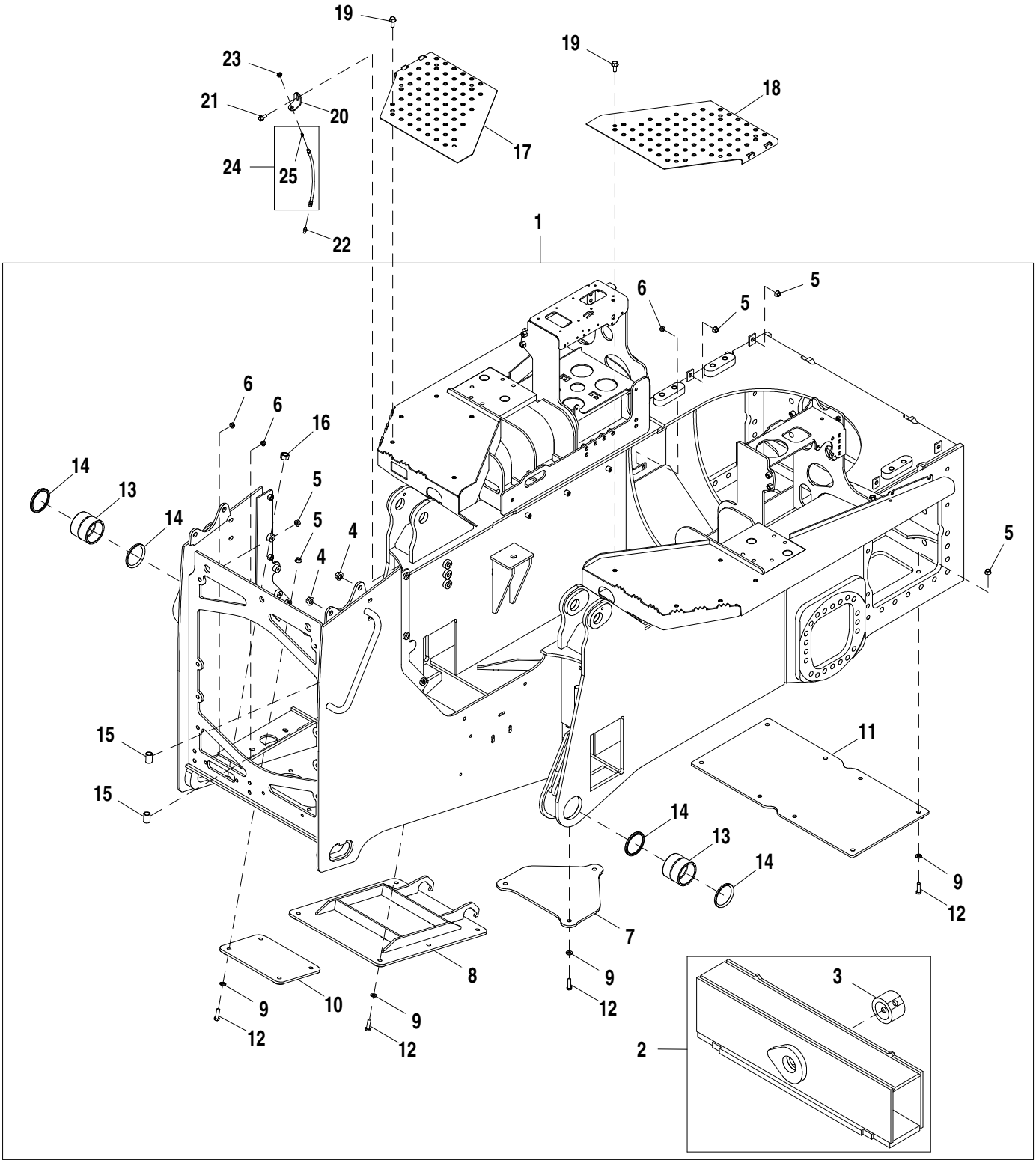

AT227286_TX1096977

Item	*Nº peça*	*Descrição*	*Qtde*	*Nº série*	*Notas*
1	**AT228840**	**Estrutura principal**	**1**	**-XXXXXX**	**(CA) (ALSO ORDER A31870, 19M7907, T268301 and (2) 24M7349**
	AT228840	**Estrutura principal**	**1**	**XXXXXX-**	**(CA)**
2	AT227078	Suporte	1		
3	T267854	Bucha	1		
4	14M7482	Porca com flange	4		M16
5	14M7443	Porca com flange	37		M12
6	14M7334	Porca com flange	3		M10
7	AT306585	Capa	1		Central
8	AT321021	Capa	1		Dianteira
9	24M7240	Arruela	21		13 X 25 X 3 mm
10	AT306089	Capa	1		Bandeja de Oleo
11	AT305847	Placa	1		
12	19M7493	Parafuso sextavado	21		M12 X 40
13	T204287	Bucha	2		
14	T102138	Vedação	4		
15	28H1669	Bucha	2		0.824" X 1.050" X 1-1/2"
16	14M7315	Porca	4		M20
17	T204096	Placa	1		Direita
18	T204097	Placa	1		Esquerda
19	19M7789	Parafuso	10		M12 X 30
20	T222195	Placa	2		
21	19M7785	Parafuso	2		M10 X 25
22	R39832	Adaptador	2		
23	E12379	Porca	2		
24	AT307341	Mangueira	2		
25	JD7797	Conexão de lubrificação	1		

Main Frame (Outside Dozer) (STD)
Châssis principal (bouteur extérieur) (STD)
Estrutura Principal (Dozer Externo) (Padrão)
Основная рама (внешний отвал) (STD)
Chasis (hoja topadora ext.) (EST)

AT227287_TX1096765 A.1

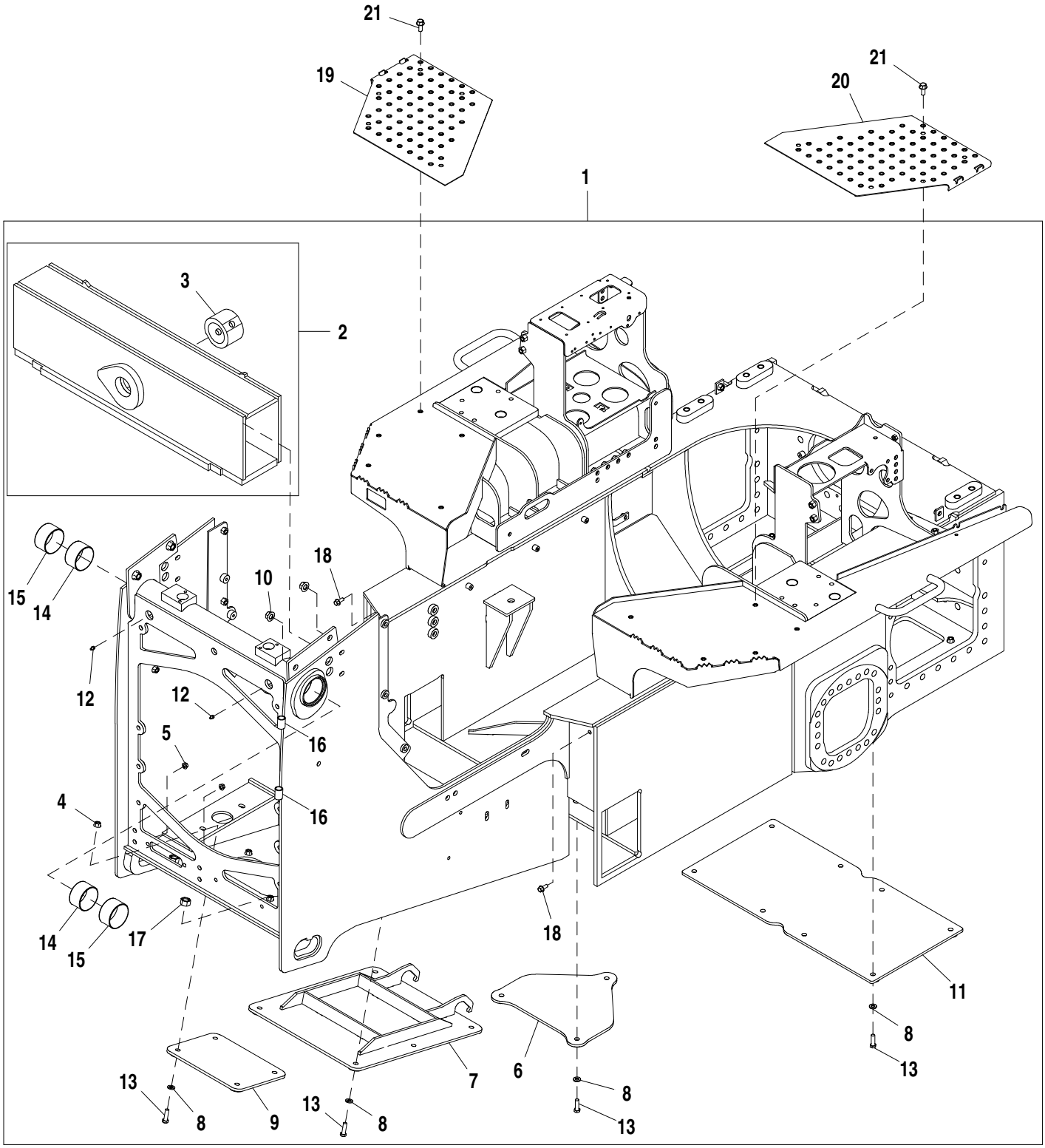

AT227287_TX1096765

Item	*Nº peça*	*Descrição*	*Qtde*	*Nº série*	*Notas*
1	AT301052	Estrutura principal	1	-XXXXXX	(CA) (ALSO ORDER A31870, 19M7907, T268301 and (2) 24M7349
	AT301052	**Estrutura principal**	**1**	**XXXXXX-**	**(CA)**
2	AT227078	Suporte	1		
3	T267854	Bucha	1		
4	14M7443	Porca com flange	37		M12
5	14M7334	Porca com flange	3		M10
6	AT306585	Capa	1		Central
7	AT321021	Capa	1		Dianteira
8	24M7240	Arruela	21		13 X 25 X 3 mm
9	AT306089	Capa	1		Bandeja de Óleo
10	14M7482	Porca com flange	4		M16
11	AT305847	Placa	1		
12	JD7759	Conexão de lubrificação	2		
13	19M7493	Parafuso sextavado	21		M12 X 40
14	T46826	Bucha	2		
15	T46827	Bucha	2		
16	28H1669	Bucha	2		0.824" X 1.050" X 1-1/2"
17	14M7315	Porca	4		M20
18	19M7785	Parafuso	2		M10 X 25
19	T204096	Placa	1		Direita
20	T204097	Placa	1		Esquerda
21	19M7789	Parafuso	10		M12 X 30

Rear Cover
Couvercle arrière
Tampa Traseira
Задняя крышка
Cubierta trasera

AT391059_TX1096974 A.1

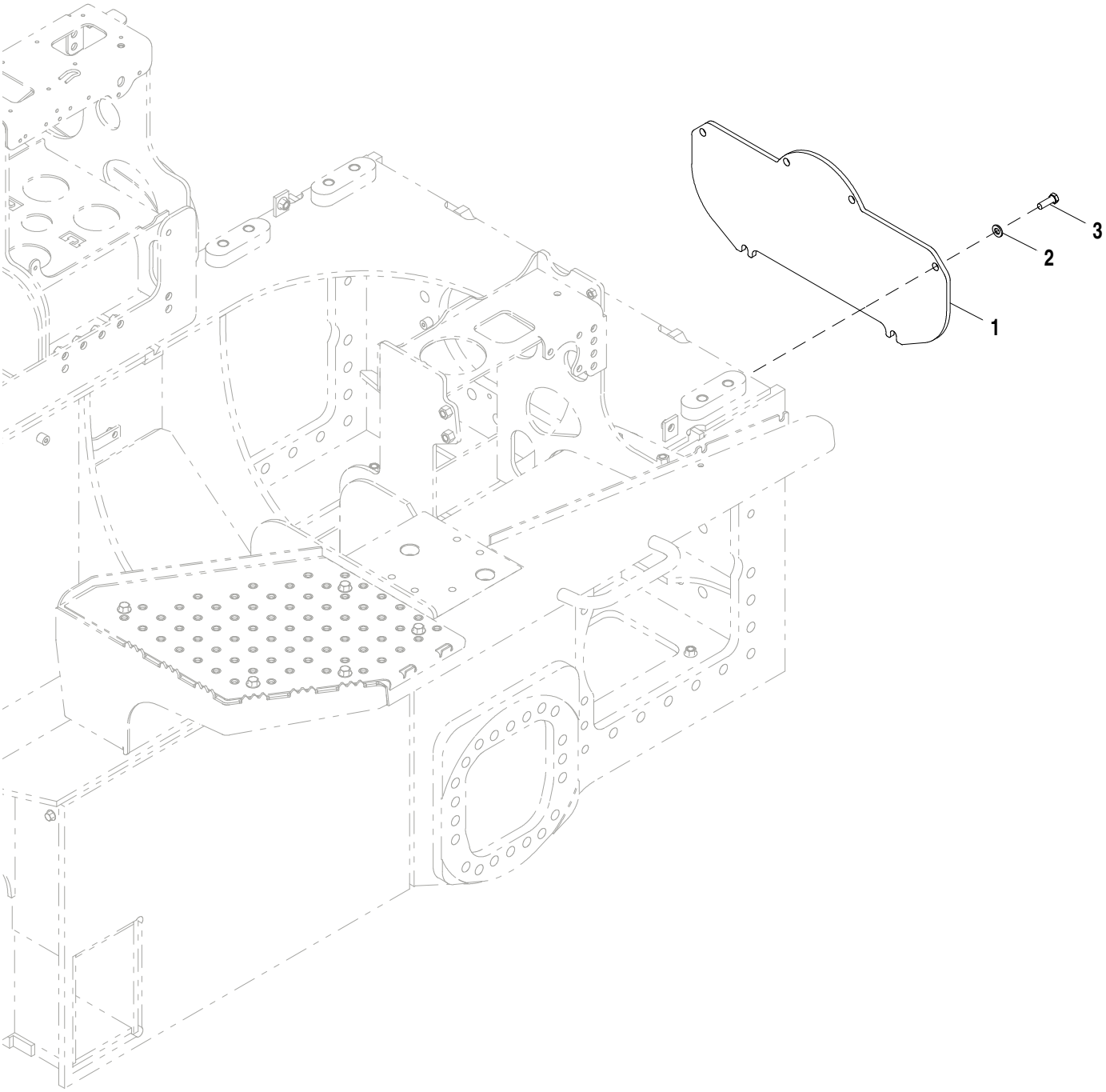

AT391059_TX1096974

Item	*Nº peça*	*Descrição*	*Qtde*	*Nº série*	*Notas*
1	T151994	Placa	1		
2	24M7240	Arruela	6		13 X 25 X 3 mm
3	19M7403	Parafuso sextavado	6		M12 X 35

Front Counterweight
Contrepoids avant
Contrapeso Dianteiro
Пер. противовес
Contrapeso delantero

AT307452_TX1096976 A.1

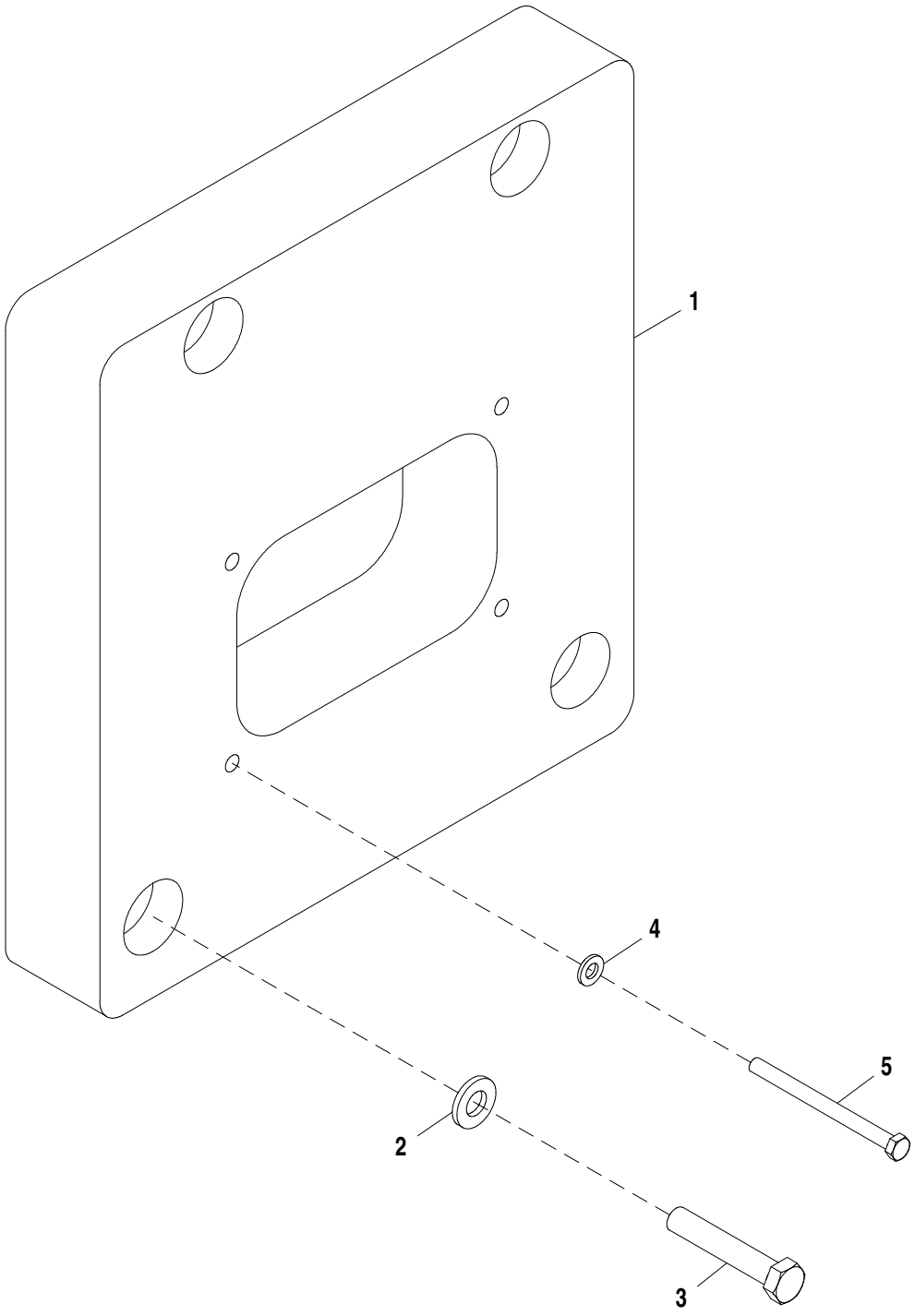

AT307452_TX1096976

Item	*Nº peça*	*Descrição*	*Qtde*	*Nº série*	*Notas*
1	T205817	Contrapeso	1		
2	24M7242	Arruela	4		21.400 X 42 X 5 mm
3	19M7969	Parafuso sextavado	4		M20 X 110
4	24M7240	Arruela	4		13 X 25 X 3 mm
5	19M8413	Parafuso sextavado	4		M12 X 150

Rear Counterweight w/ Doors
Contrepoids arrière avec portière
Contrapeso Traseiro com Portas
Задний противовес с дверцами
Contrapeso trasero con puerta

AT227288_TX1096973 A.1

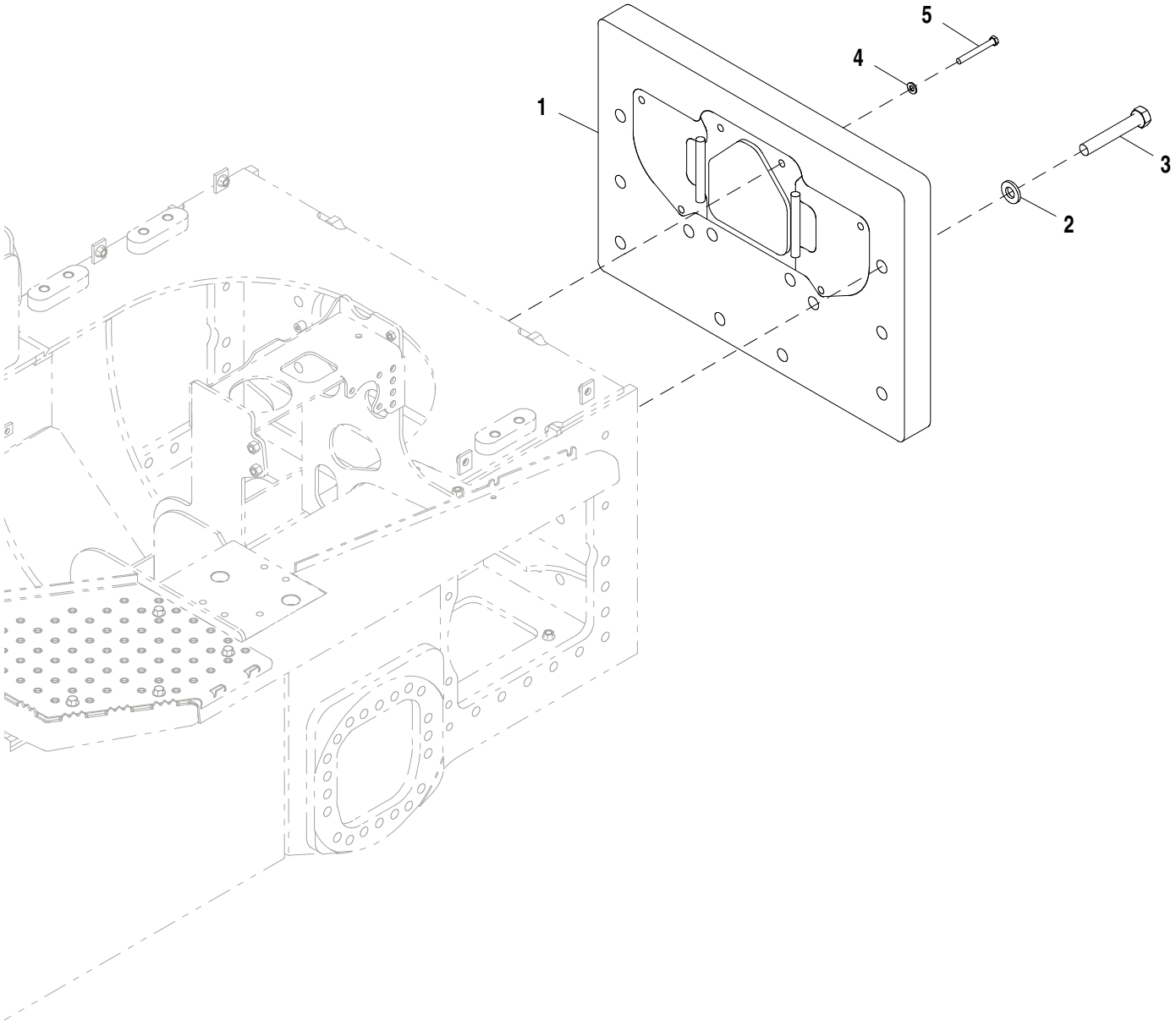

AT227288_TX1096973

Item	*Nº peça*	*Descrição*	*Qtde*	*Nº série*	*Notas*
1	AT304924	Contrapeso	1		Contrapeso Traseiro com Portas
2	24M7243	Arruela	6		25.400 X 50 X 6 mm
3	08H4840	Parafuso	6		1" X 6-1/4"
4	24M7240	Arruela	6		13 X 25 X 3 mm
5	19M7949	Parafuso sextavado	6		M12 X 100

Cab Noise Reduction Foam/Isolator
Mousse d'insonorisation de cabine
Espuma/Isolador de Redução de Ruído da Cabine
Шумоизоляционная пена/изолятор кабины
Espuma reductora de ruido de cabina

T209550 A.1

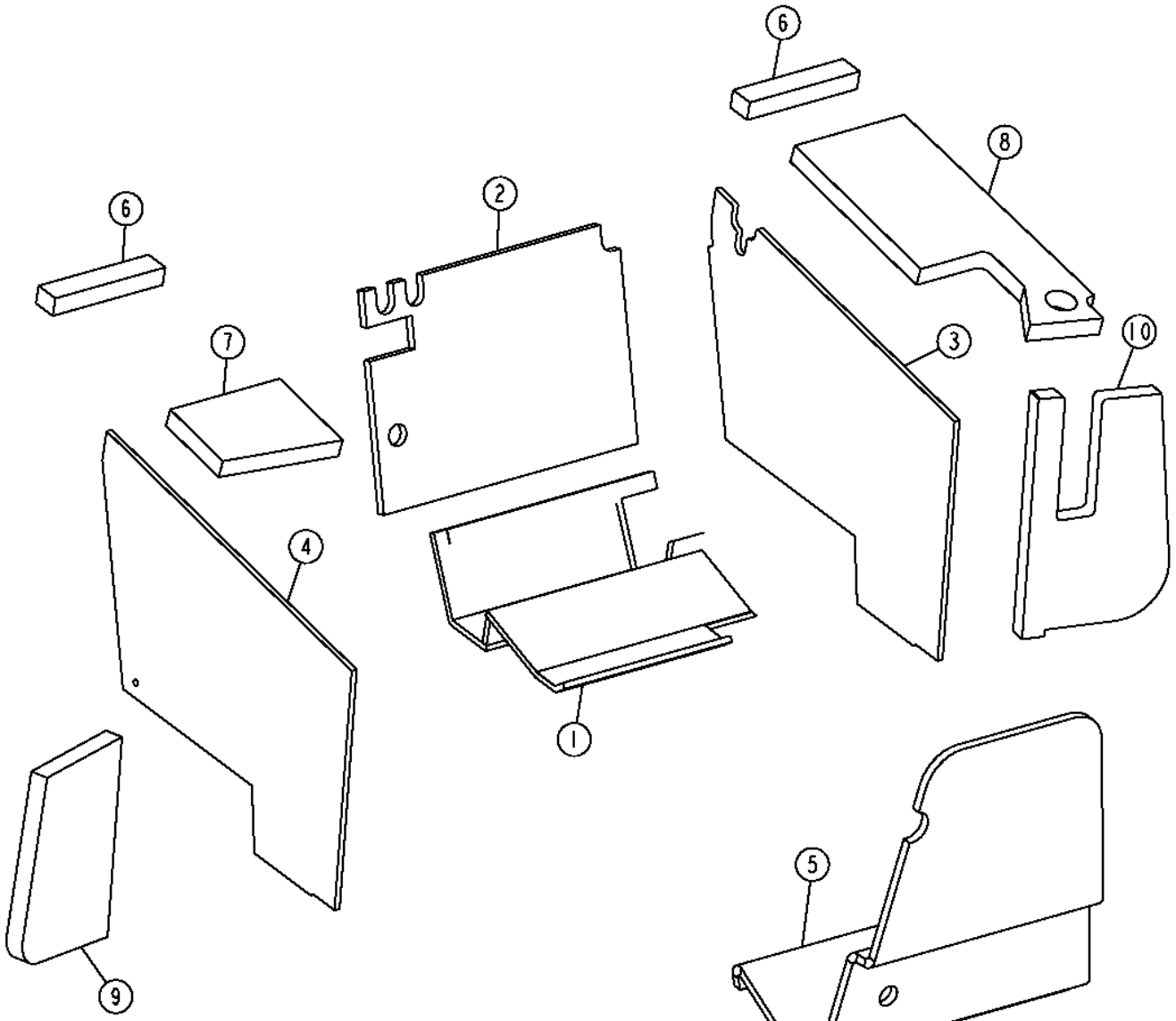

T209550

Item	*Nº peça*	*Descrição*	*Qtde*	*Nº série*	*Notas*
1	AT316482	Isolador	1		Adesivo em Spray para Aplicar, Espuma
2	T202852	Isolador	1		Adesivo em Spray para Aplicar, Espuma
3	T203550	Isolador	1		Adesivo em Spray para Aplicar, Espuma
4	T203551	Isolador	1		Adesivo em Spray para Aplicar, Espuma
5	T205298	Isolador	1		Adesivo em Spray para Aplicar, Espuma
6	T215384	Isolador	2		Adesivo em Spray para Aplicar, Espuma
7	T215393	Isolador	1		Adesivo em Spray para Aplicar, Espuma
8	T215394	Isolador	1		Adesivo em Spray para Aplicar, Espuma
9	T215485	Isolador	1		Adesivo em Spray para Aplicar, Espuma
10	T215486	Isolador	1		Adesivo em Spray para Aplicar, Espuma

ROPS Components
Composants d'arceau de sécurité
Componentes da EPCC
Компоненты СЗО
Componentes de ROPS

T208789 A.1

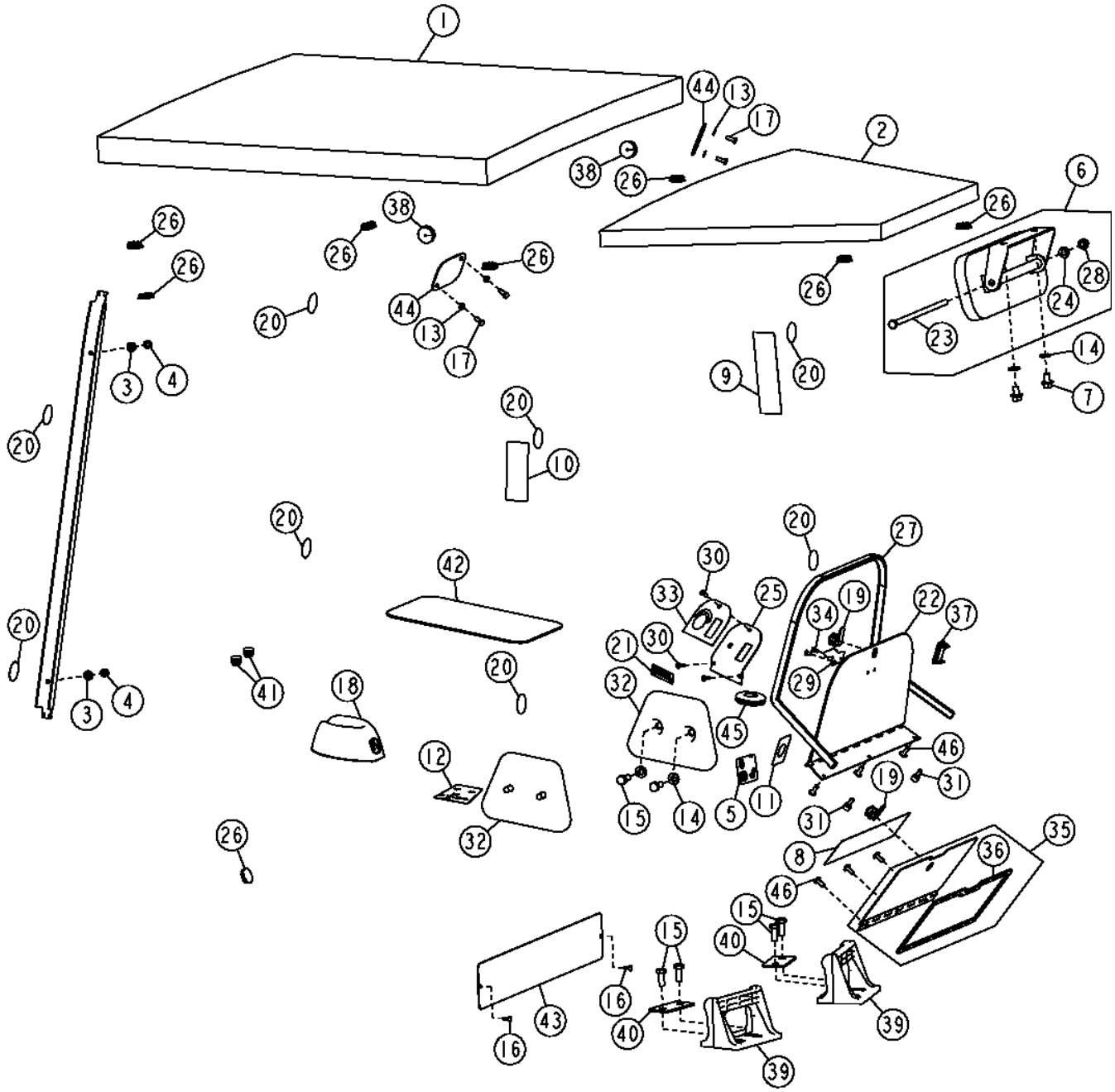

Item	*Nº peça*	*Descrição*	*Qtde*	*Nº série*	*Notas*
1	T176903	Guarnição de teto	1		Traseira
2	T176904	Guarnição de teto	1		Dianteira
3	24M7238	Arruela	2		8.700 X 17 X 2 mm
4	14M7166	Porca de segurança	2		M8
5	T151711	Etiqueta	1		Trava de Estacionamento Esquerda
6	AT211577	RetRovisoR	1	-XXXXXX	
	AT326272	RetRovisoR	1	XXXXXX-	
7	19M7783	Parafuso	2		M10 X 16
8	T213861	Etiqueta	1		Etiqueta de Partida com Segurança e Aviso
9	T205346	Etiqueta	1		EPCC
10	T146097	Etiqueta	1		Advertência do Cinto de Segurança
11	T157172	Etiqueta	1		Etiqueta de Partida com Chave
12	T204052	Etiqueta	1		Lâmina Hidráulica de 6 Vias
	T224137	Etiqueta	1		Com Controle Integrado de Nivelamento
13	24M7054	Arruela	4		6.400 X 12 X 1.600 mm
14	24M7239	Arruela	6		10.700 X 21 X 2.500 mm
15	19M7402	Parafuso sextavado	8		M10 X 25
16	37M7071	Parafuso	2		
17	19M8425	Parafuso sextavado	4		M6 X 16
18	AM129697	Suporte	1		Porta-copo
19	AT141724	Fechadura	1		Trava do Cilindro do Came da Tampa Contra Vandalismo
20	T186793	Etiqueta	9		Etiquetas do Círculo Cinza
21	T214364	Etiqueta	1		Partida a Frio / Aquecimento
22	AT304200	Capa	1		Tampa Contra Vandalismo
23	19H3392	Parafuso sextavado	1		3/8" X 9", Marcador do Refletor Vermelho
24	24M7028	Arruela	1		10.500 X 20 X 2 mm
25	T201606	Placa	1		Placa de Face do Interruptor
26	T152230	Plugue	9		
27	T234519	Isolador	1		(SUB FOR T204691)
28	T11234	Porca de segurança	1		
29	T205726	Trava	2		Tampa Contra Vandalismo
30	21M7265	Parafuso	9		M5 X 12
31	U43021	Pára-choque	2		
32	AT220105	Apoio	2		Almofada Lateral
33	T209860	Etiqueta	1		Sistema de Aquecimento - Rotação do Motor
34	R54477	Rebite	2		
35	AT309496	Porta	1		Porta da Caixa de Luvas
36	T214456	Junta	1		Vedação do Painel da Caixa de Luvas
37	M115279	Plugue	1		
38	T130425	Passa-fio	2		
39	T174841	Descanso para os pés	2		
40	T175244	Placa	2		Placa do Descanso de Pé
41	T176958	Plugue	2		Bujão da Janela
42	T202032	Apoio	1		Almofada da Lancheira
43	T205543	Capa	1		
44	T213014	Placa	2		
45	T46876	Passa-fio	1		
46	TCU14336	Parafuso	1		

Cab Components (- 150469)
Composants de cabine (- 150469)
Componentes da Cabine (- 150469)
Компоненты кабины (- 150469)
Componentes de cabina (- 150469)

T208790 A.1

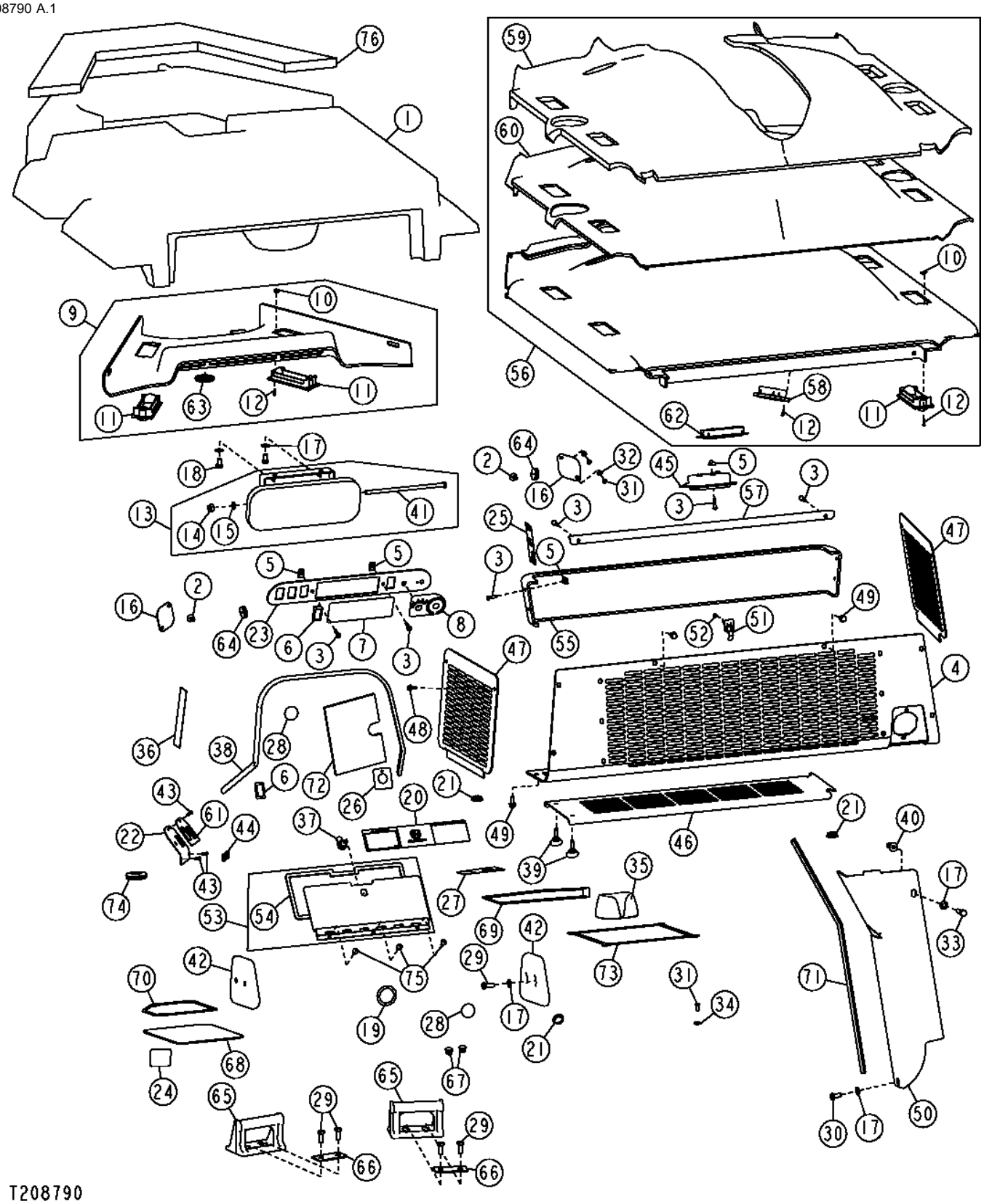

Item	*Nº peça*	*Descrição*	*Qtde*	*Nº série*	*Notas*
1	T174490	Isolador	1		Sistema de Dutos de Espuma
2	T177169	Presilha	2		Árvore de Natal
3	T134895	Paraf. auto-frenante	10		
4	AT306159	Capa	1		
5	M84972	Porca	8		
6	M115279	Plugue	3		
7	T175963	Placa	1		Tampa Cega do Rádio
8	T180755	Etiqueta	1		Controle do Aquecedor e do Ventilador
9	AT324136	Guarnição de teto	1		
	AT313496	Guarnição de teto	1		Vinil Perfurado
10	T159946	Porca	20		Especial
11	AT227668	Veneziana de aeração	6		Retangular
12	T159945	Parafuso	21		
13	AT211577	RetRovisoR	1		
14	T11234	Porca de segurança	1		
15	24M7028	Arruela	1		10.500 X 20 X 2 mm
16	T213014	Placa	2		
17	24M7239	Arruela	8		10.700 X 21 X 2.500 mm
18	19M7785	Parafuso	2		M10 X 25
19	R50406	Anel o	1		
20	T213861	Etiqueta	1		Partida com Segurança e Aviso
21	T152230	Plugue	3		
22	T201606	Placa	1		Placa do Interruptor
23	T203512	Capa	1		Rádio
24	T151711	Etiqueta	1		Trava de Estacionamento Esquerda
25	T146097	Etiqueta	1		Advertência do Cinto de Segurança
26	T157172	Etiqueta	1		Partida com Chave
27	T204052	Etiqueta	1		Lâmina Hidráulica de 6 Vias
	T224137	Etiqueta	1		Com Controle Integrado de Nivelamento
28	T186793	Etiqueta	9		Círculo Cinza
29	19M7402	Parafuso sextavado	4		M10 X 25
30	19M7938	Parafuso sextavado	1		M10 X 20
31	19M8425	Parafuso sextavado	5		M6 X 16
32	24M7054	Arruela	4		6.400 X 12 X 1.600 mm
33	19M8637	Parafuso sextavado	1		M10 X 40
34	24M7139	Arruela	1		6.400 X 18 X 1.600 mm
35	AM129697	Suporte	1		Porta-copo
36	T205346	Etiqueta	1		EPCC
37	AT141724	Fechadura	1		Trava do Cilindro do Came
38	T234519	Isolador	1		SUB FOR T204691
39	T176296	Parafuso borboleta	2		
40	T148409	Porca	2		
41	19H3392	Parafuso sextavado	1		3/8" X 9"
42	AT220105	Apoio	2		Almofada Lateral
43	21M7265	Parafuso	3		M5 X 12
44	T214364	Etiqueta	1		Partida a Frio / Aquecimento
45	AT221808	Farol	1		Luz de Teto
46	T178665	Capa	1	-XXXXXX	Tampa do Filtro
	AT408616	Capa	1	XXXXXX-	SUB FOR AT374880
47	T176268	Placa	1		Tampa Lateral do Ar Condicionado, Do Lado Esquerdo
	T176269	Placa	1		Tampa Lateral do Ar Condicionado, Do Lado Direito
48	19M7775	Parafuso	4		M6 X 16
49	19M7866	Parafuso	12		M8 X 20
50	AT302438	Capa	1		com Cabine
	T234585	Capa	1		Com EPCC
51	AT221228	Presilha	1		
52	R54477	Rebite	1		
53	AT309496	Porta	1		Porta da Caixa de Luvas
54	T214456	Junta	1		Vedação do Painel da Caixa de Luvas
55	AT324134	Capa	1		SUB FOR AT221055 , Recirculação de Ar
56	AT324135	Guarnição de teto	1		Traseira com Frestas, SUB FOR AT313494
57	T176888	Placa	1		
58	AT227669	Veneziana de aeração	2		
59	T208918	Isolador	1		
60	T208937	Isolador	1		
61	T209860	Etiqueta	1		Sistema de Aquecimento - Rotação do Motor
62	TT206940	Farol	1		24 V, 10 W, Luz Interna, INCLUDES TT207136
	TT207136	Lâmpada	1		
63	AT313962	Veneziana de aeração	1		
64	T130425	Passa-fio	2		
65	T174841	Descanso para os pés	2		
66	T175244	Placa	2		Placa do Descanso de Pé
67	T176958	Plugue	2		Bujão da Janela
68	T202032	Apoio	1		Almofada da Lancheira
69	T203441	Vedação	1		Vedação do Controle Hidráulico
70	T203442	Vedação	1		Controle de Alavanca Única
71	T179732	Isolador	1		SUB FOR T204820
72	T210591	Apoio	1		Isolamento de Espuma
73	T212842	Vedação	1		Vedação da Tampa do Bloco de Fusíveis
74	T46876	Passa-fio	1		
75	TCU14336	Parafuso	3		
76	T215361	Isolador	1		Isolador de Espuma Dianteiro, Cinza

Cab Components (150470 -)
Composants de cabine (150470 -)
Componentes da Cabine (150470 -)
Компоненты кабины (150470 -)
Componentes de cabina (150470 -)

TX1048122 A.1

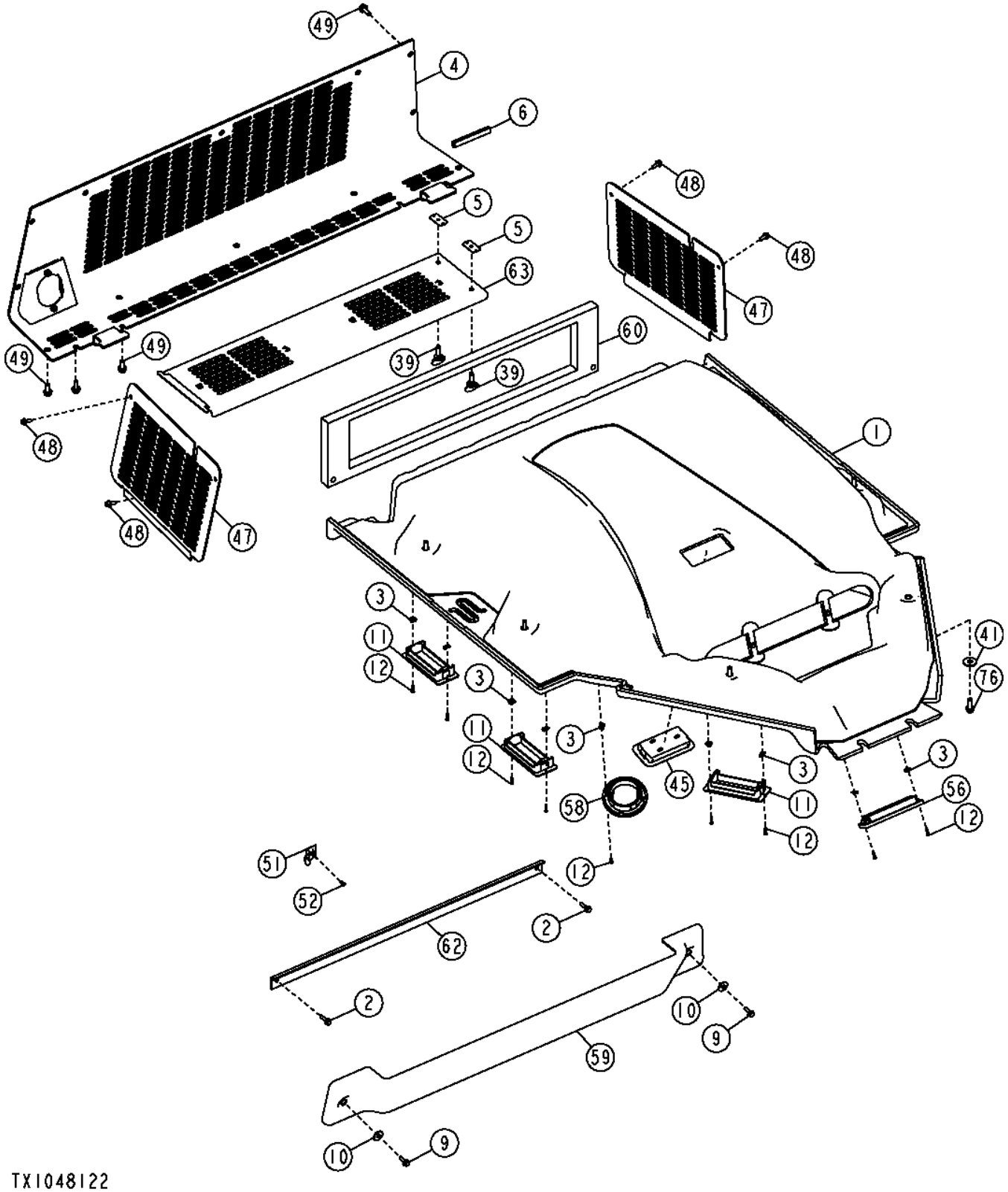

Item	*Nº peça*	*Descrição*	*Qtde*	*Nº série*	*Notas*
1	AT378322	Guarnição de teto	1		SUB FOR AT347238
2	19M7863	Parafuso	2		M6 X 25
3	T159946	Porca	22		
4	AT347488	Capa	1		
5	T233753	Item de fixação	2		
6	T242319	Isolador	1		
9	19M7865	Parafuso	2		M8 X 16
10	24M7207	Arruela	2		8.400 X 24 X 2 mm
11	AT227668	Veneziana de aeração	6		Retangular
12	37H224	Parafuso	22		
39	T176296	Parafuso borboleta	2		
41	24M7296	Arruela	6		10.500 X 30 X 2.500 mm
45	TT206940	Farol	1		Luz de Teto, INCLUDES TT207136
	TT207136	Lâmpada	1		
47	T236684	Placa	1		Tampa Lateral do Ar Condicionado, Do Lado Direito
	T236685	Placa	1		Tampa Lateral do Ar Condicionado, Do Lado Esquerdo
48	19M7775	Parafuso	4		M6 X 16
49	19M7866	Parafuso	18		M8 X 20
51	AT221228	Presilha	1		
52	R54477	Rebite	1		
56	AZ43305	Bico	1		
58	AT227669	Veneziana de aeração	2		
59	T217327	Capa	1		Recirculação
60	T218063	Isolador	1		Espuma
62	T218435	Placa	1		
63	AT408616	Capa	1		SUB FOR AT374880
76	19M7867	Parafuso	6		M8 X 25

Cab Components (150470 -), (- 210213)
Composants de cabine (150470 -), (- 210213)
Componentes da Cabine (150470 -), (- 210213)
Компоненты кабины (150470 -), (- 210213)
Componentes de cabina (150470 -), (- 210213)

TX1048999 A.1

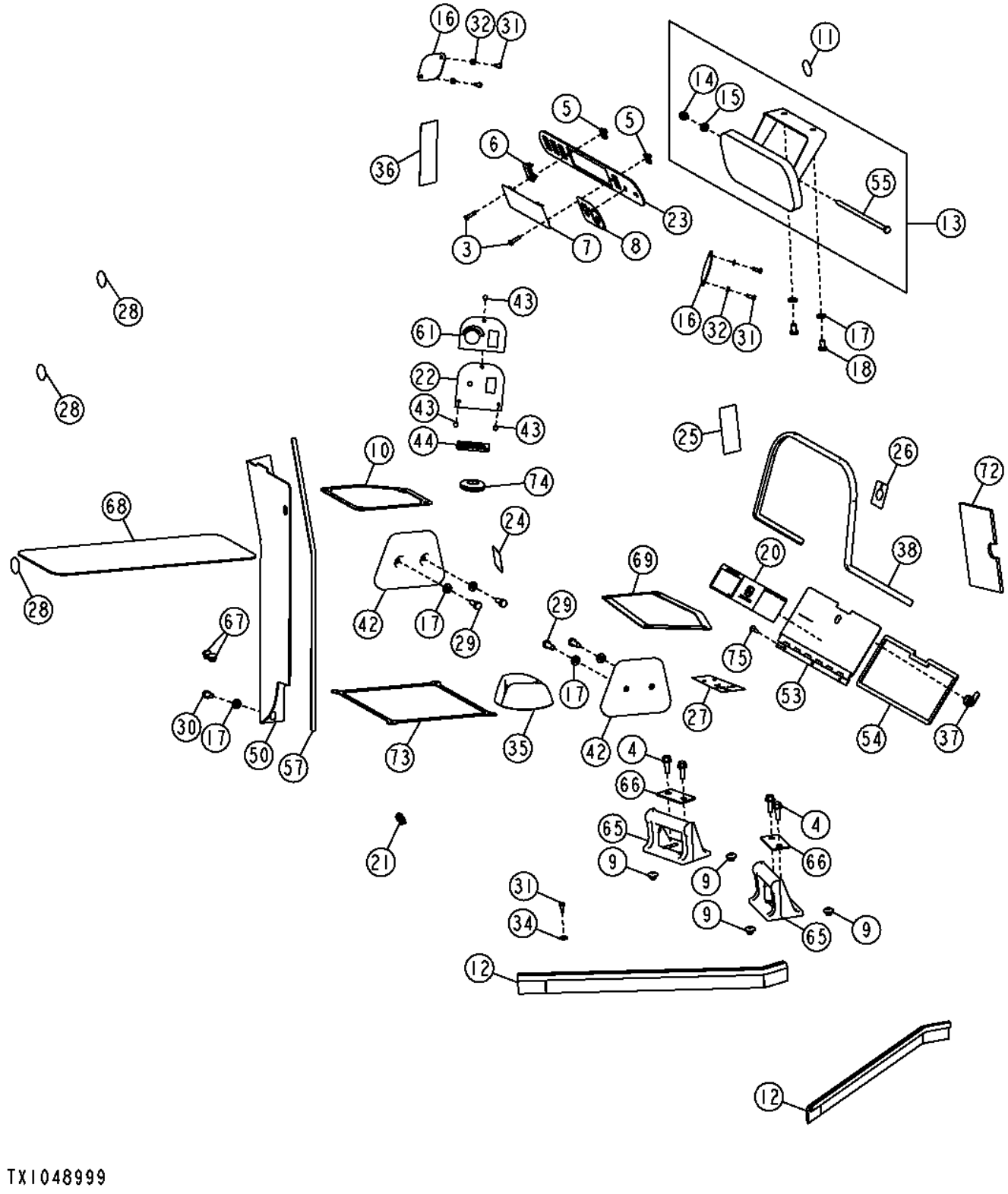

Item	*Nº peça*	*Descrição*	*Qtde*	*Nº série*	*Notas*
3	21M7327	Parafuso	2		M6 X 35
4	19M7786	Parafuso	4		M10 X 30
5	M84972	Porca	2		
6	M115279	Plugue	3		
7	T175963	Placa	1		Tampa Cega do Rádio
8	T180755	Etiqueta	1		Controle do Aquecedor e do Ventilador
9	T150347	Plugue	4		
10	T203442	Vedação	1		
11	T234654	Etiqueta	1		
12	T236816	Isolador	2		
13	AT326272	RetRovisoR	1		
14	T11234	Porca de segurança	1		
15	24M7028	Arruela	1		10.500 X 20 X 2 mm
16	T213014	Placa	2		
17	24M7239	Arruela	7		10.700 X 21 X 2.500 mm
18	19M7785	Parafuso	2		M10 X 25
20	T213861	Etiqueta	1		Partida com Segurança e Aviso
21	T152230	Plugue	1		
22	T201606	Placa	1		Placa do Interruptor
23	T203512	Capa	1		Rádio
24	T151711	Etiqueta	1		Trava de Estacionamento Esquerda
25	T146097	Etiqueta	1		Advertência do Cinto de Segurança
26	T157172	Etiqueta	1		Partida com Chave
27	T204052	Etiqueta	1		Lâmina Hidráulica de 6 Vias
	T224137	Etiqueta	1		Com Controle Integrado de Nivelamento
28	T186793	Etiqueta	4		Círculo Cinza
29	19M7402	Parafuso sextavado	4		M10 X 25
30	19M7938	Parafuso sextavado	1		M10 X 20
31	19M8425	Parafuso sextavado	5		M6 X 16
32	24M7054	Arruela	4		6.400 X 12 X 1.600 mm
34	24M7139	Arruela	1		6.400 X 18 X 1.600 mm
35	AM129697	Suporte	1		Porta-copo
36	T205346	Etiqueta	1		EPCC
37	AT141724	Fechadura	1		Trava do Cilindro do Came
38	T234519	Isolador	1		(SUB FOR T204691)
42	AT220105	Apoio	2		Almofada Lateral
43	21M7265	Parafuso	3		M5 X 12
44	T214364	Etiqueta	1		Partida a Frio / Aquecimento
50	AT302438	Capa	1		com Cabine
	T234585	Capa	1		Com EPCC
51	AT221228	Presilha	1		
53	AT309496	Porta	1		Porta da Caixa de Luvas
54	T214456	Junta	1		Vedação do Painel da Caixa de Luvas
55	19H3392	Parafuso sextavado	1		3/8" X 9"
57	T176818	Vedação	1		
61	T209860	Etiqueta	1		Sistema de Aquecimento - Rotação do Motor
65	T174841	Descanso para os pés	2		
66	T175244	Placa	2		Placa do Descanso de Pé
67	T176958	Plugue	2		Bujão da Janela
68	T202032	Apoio	1		Almofada da Lancheira
69	T203441	Vedação	1		Vedação do Controle Hidráulico
72	T233649	Apoio	1		Isolamento de Espuma
73	T212842	Vedação	1		Vedação da Tampa do Bloco de Fusíveis
74	T46876	Passa-fio	1		
75	TCU14336	Parafuso	3		

Cab Components (210214 -)
Composants de cabine (210214 -)
Componentes da Cabine (210214 -)
Компоненты кабины (210214 -)
Componentes de cabina (210214 -)

AT347371_TX1097402 B.1

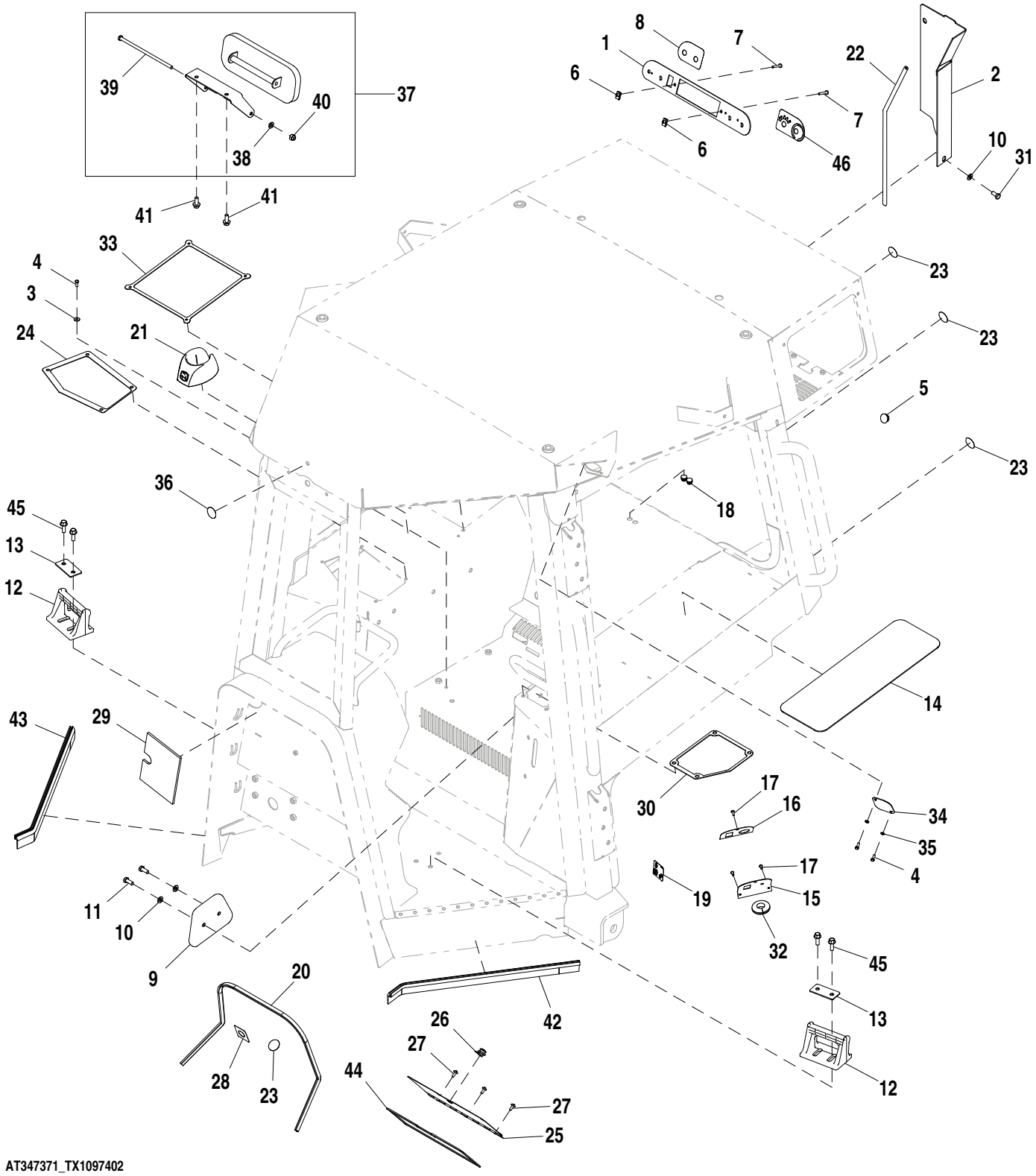

AT347371_TX1097402

Item	*Nº peça*	*Descrição*	*Qtde*	*Nº série*	*Notas*
1	T290810	Capa	1		Tampa do Rádio
2	AT302438	Capa	1		
3	24M7139	Arruela	1		6.400 X 18 X 1.600 mm
4	19M8425	Parafuso sextavado	5		M6 X 16
5	T152230	Plugue	1		
6	M84972	Porca	2		
7	21M7327	Parafuso	2		M6 X 35
8	T180755	Etiqueta	1		Controle do Aquecedor e do Ventilador
9	AT220105	Apoio	2		
10	24M7239	Arruela	5		10.700 X 21 X 2.500 mm
11	19M7402	Parafuso sextavado	4		M10 X 25
12	T174841	Descanso para os pés	2		
13	T175244	Placa	2		
14	T202032	Apoio	1		Almofada da Lancheira
15	T201606	Placa	1		
16	T209860	Etiqueta	1		Sistema de Aquecimento - Rotação do Motor
17	21M7265	Parafuso	3		M5 X 12
18	T176958	Plugue	2		
19	T151711	Etiqueta	1		Trava de Estacionamento Esquerda
20	T234519	Isolador	1		
21	AM129697	Suporte	1		Porta-copo
22	.....	Vedação	1		MAKE FROM T179732, CTL 710.18 (2.33 ft)
23	T186793	Etiqueta	4		Círculo Cinza
24	T203441	Vedação	1		
25	AT309496	Porta	1		Porta da Caixa de Luvas
26	AT141724	Fechadura	1		
27	TCU14336	Parafuso	3		
28	T157172	Etiqueta	1		Partida com Chave
29	T233649	Apoio	1		
30	T203442	Vedação	1		
31	19M7938	Parafuso sextavado	1		M10 X 20
32	T46876	Passa-fio	1		
33	T212842	Vedação	1		
34	T213014	Placa	2		
35	24M7054	Arruela	4		6.400 X 12 X 1.600 mm
36	T234654	Etiqueta	1		Círculo Amarelo
37	AT326272	RetRovisoR	1		
38	24M7028	Arruela	1		10.500 X 20 X 2 mm
39	19H3392	Parafuso sextavado	1		3/8" X 9"
40	T11234	Porca de segurança	1		
41	19M7785	Parafuso	2		M10 X 25
42	T236816	Isolador	1		
43	T236816	Isolador	1		
44	T214456	Junta	1		
45	19M7786	Parafuso	4		M10 X 30
46	T290809	Etiqueta	1		Limpador

Floor Mat
Tapis de plancher
Tapete do Piso
Напольный коврик
Felpudo

TX1004791 A.1

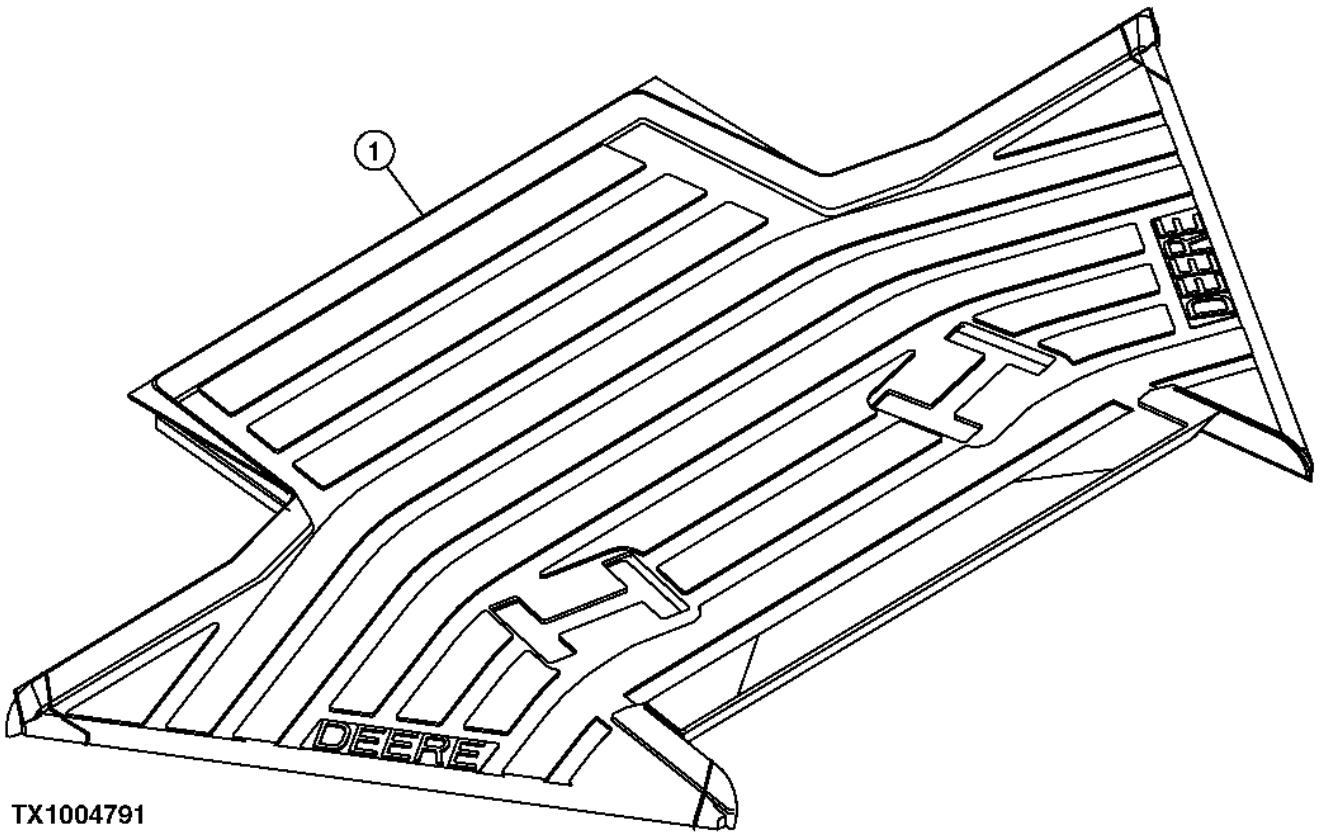

TX1004791

Item	*Nº peça*	*Descrição*	*Qtde*	*Nº série*	*Notas*
1	T172763	TapeTe	1		

Rear View Mirror
Rétroviseur
Espelho Retrovisor
Зеркало заднего вида
Retrovisor

T205471 A.1

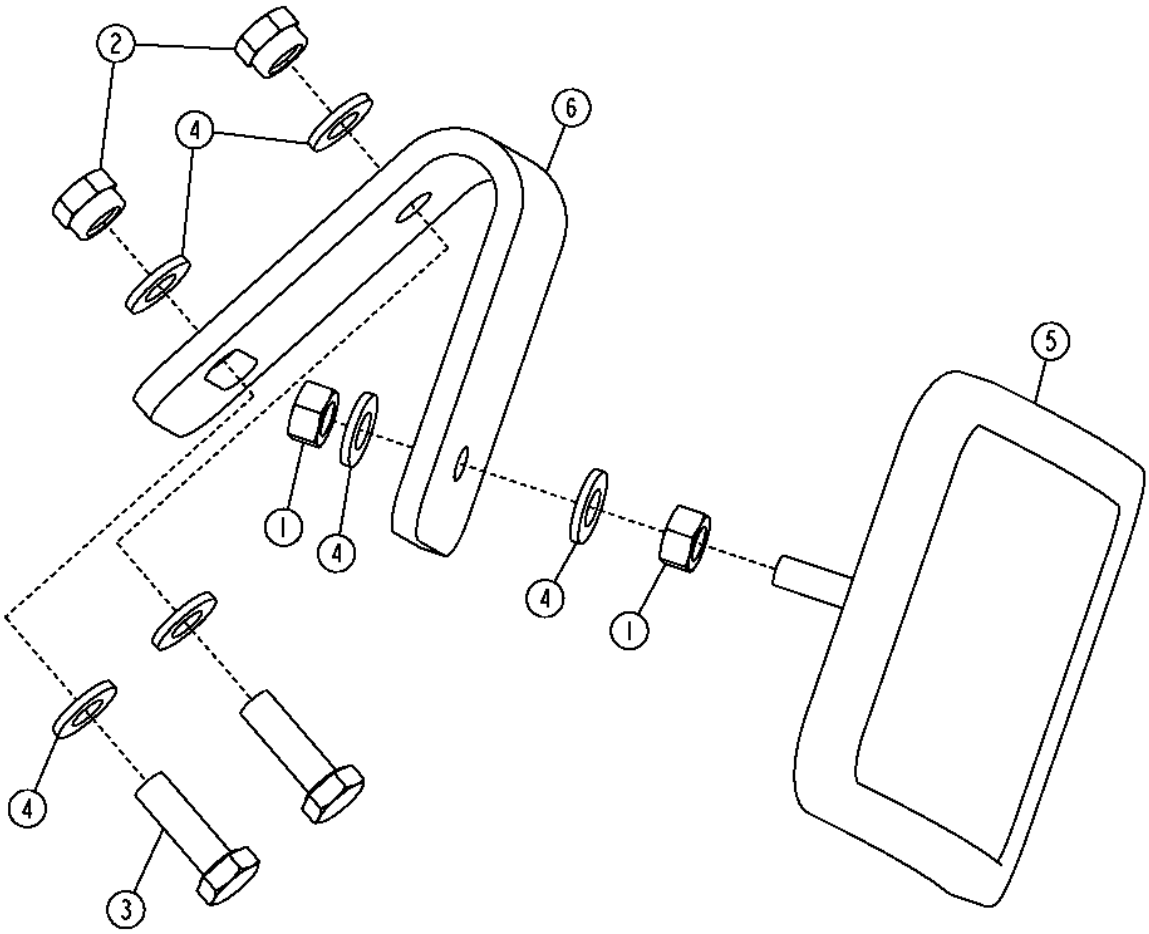

T205471

Item	*Nº peça*	*Descrição*	*Qtde*	*Nº série*	*Notas*
1	14H785	Porca	2		5/16"
2	14M7426	Porca de segurança	2		M8
3	19M7407	Parafuso sextavado	2		M8 X 25
4	24M7238	Arruela	6		8.700 X 17 X 2 mm
5	AT186760	RetRovisoR	1		
6	T180047	Apoio	1		

Cab / ROPS / Operator Station Hydraulic Tilt
Inclinaison hydraulique cabine/arceau de sécurité/poste de conduite
Inclinação Hidráulica da Cabine / EPCC / Estação do Operador
Каб./СЗО/гидр. наклон опер. пульта управл.
Inclinación hidráulica estación operador/ROPS/cabina

AT227442_TX1069824 A.2

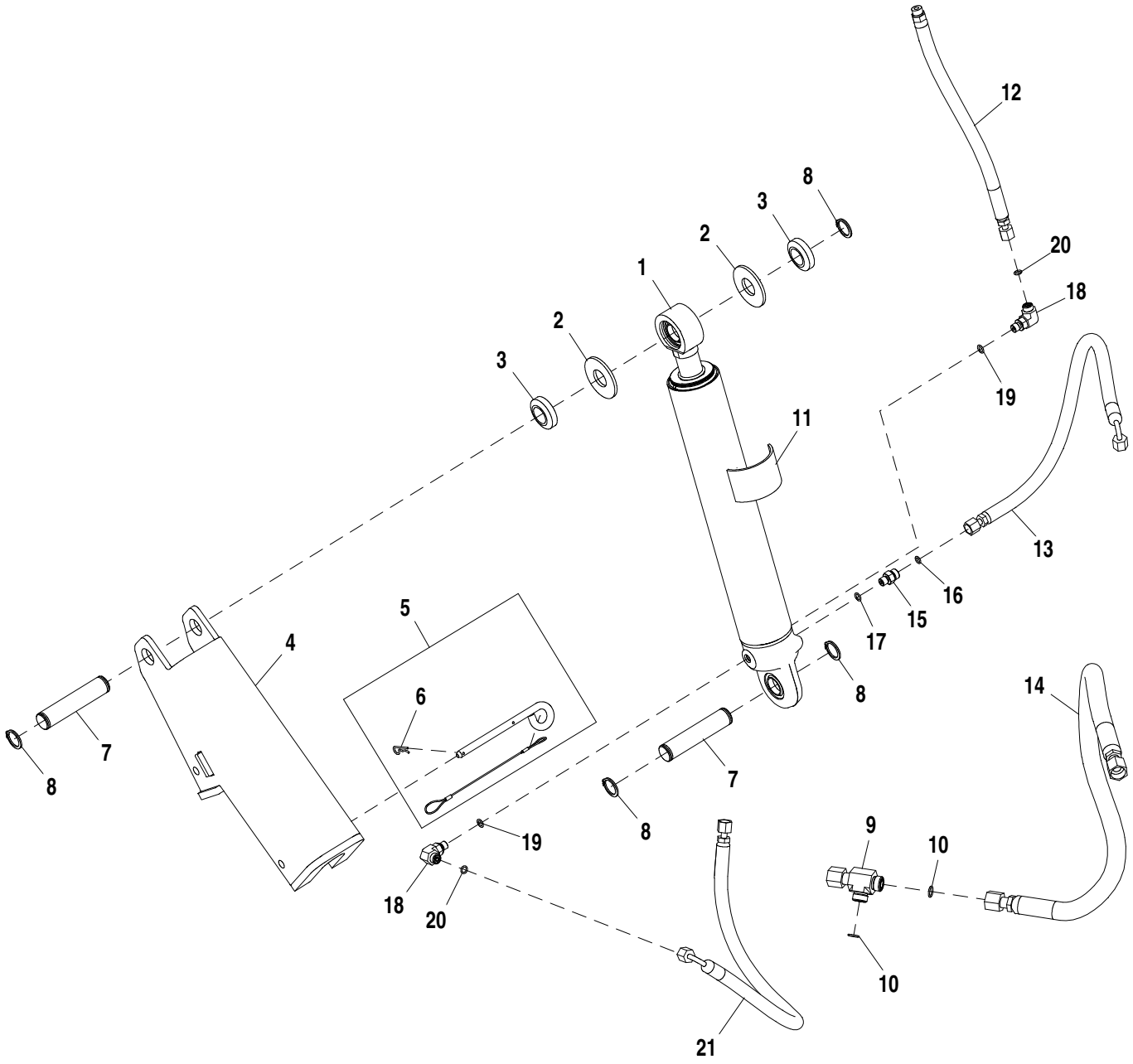

AT227442_TX1069824

Item	*Nº peça*	*Descrição*	*Qtde*	*Nº série*	*Notas*
1	AH216188	Cilindro hidráulico	1		Cilindro de Inclinação da EPCC / Cabine, Componentes em Página Separada
2	24H1197	Arruela	2		1-1/16" X 2-1/2" X 0.164"
3	AT173602	Isolador	2		
4	AT321315	Braço	1		Mecanismo de Travamento da Inclinação da Cabine, (SUB FOR AT300089)
5	AT195244	Pino fixador	1		
6	J16931	Pino	1		
7	T203009	Pino fixador	2		
8	W23122	Anel de pressão	4		
9	38H1031	Conexão em t	1	178354-	
10	T77857	Anel o	2	178354-	
11	T208353	Apoio	1		
12	AT305755	Mangueira hidraulica-fabric	1		
13	AT305759	Mangueira hidraulica-fabric	1		
14	AT307587	Mangueira hidraulica-fabric	1	-178353	
	AT373158	Mangueira hidraulica-fabric	1	178354-	
15	38H1159	Adaptador	1		
16	T77814	Anel o	1		
17	R28782	Anel o	1		
18	38H1003	Conexão em ângulo	1		
19	R28782	Anel o	1		
20	T77814	Anel o	1		
21	AT305759	Mangueira hidraulica-fabric	1		

Cab / ROPS / Operator Station Hydraulic Tilt Cylinder
Vérin d'inclinaison hydraulique cabine/arceau de sécurité/poste de conduite
Cilindro de Inclinação Hidráulica da Cabine / EPCC / Estação do Operador
Кабина / СЗО / цилиндр наклона операторского пульта управления
Cilindro de inclinación hidráulica estación operador/ROPS/cabina

AH216188_TX1121364 A.1

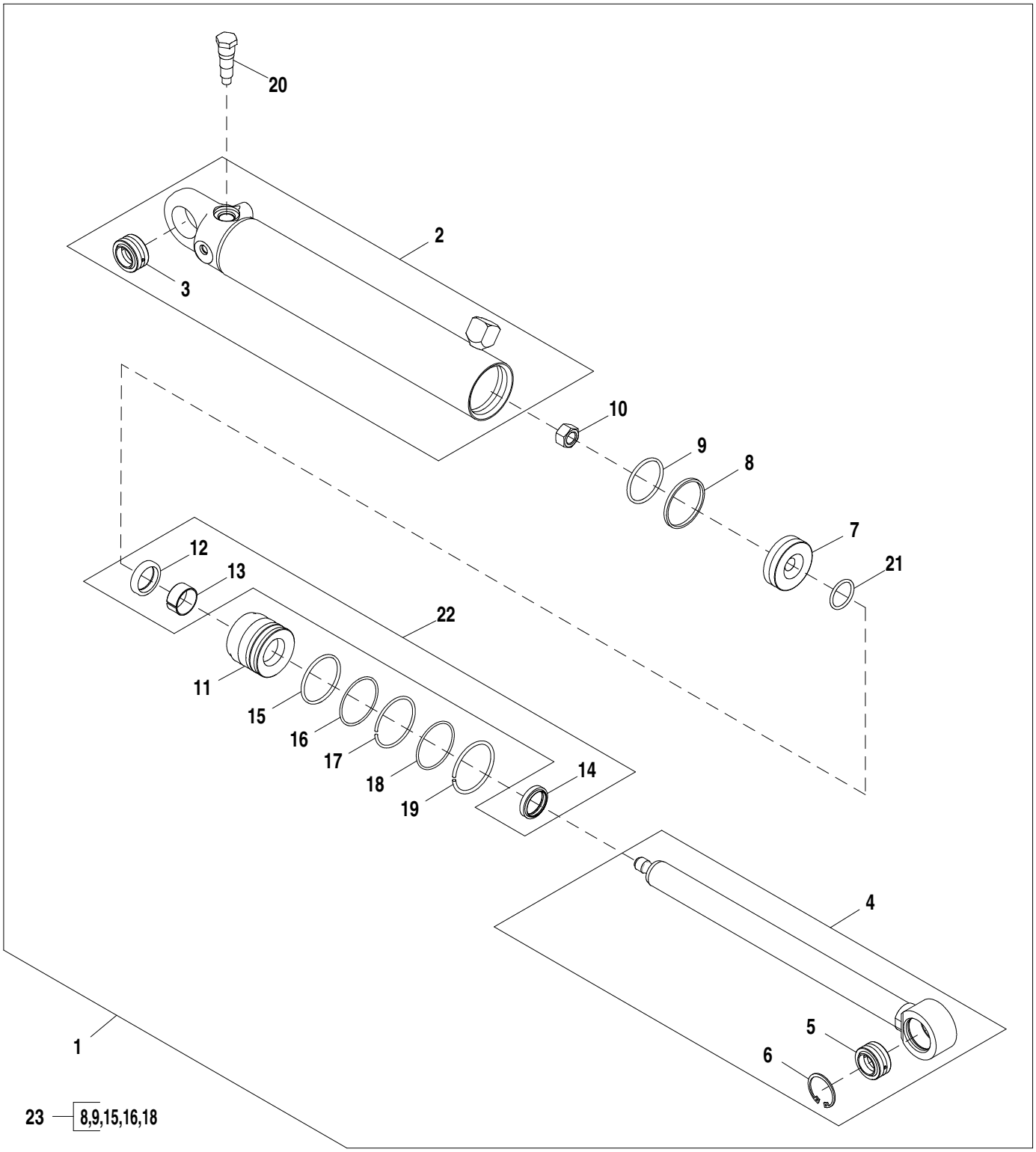

AH216188_TX1121364

Item	*Nº peça*	*Descrição*	*Qtde*	*Nº série*	*Notas*
1	AH216188	Cilindro hidráulico	1		Cilindro de Inclinação da Cabine
2	AH216193	Camisa do cilindro hidr.	1		
3	AH159321	Bucha	1		
4	AH216192	TiranTe	1		
5	AH159321	Bucha	1		
6	40M1860	Anel de pressão	1		Interno
7	H168173	Pistão	1		
8	H166666	Vedação	1		
9	H166665	Anel	1		
10	H170534	Porca	1		
11	H210874	Guia do pistão cil hidr	1		
12	H154514	Vedação	1		Copo em U da Haste
13	H156058	Anel de desgaste	1		
14	H156586	Vedação	1		Limpador
15	H161156	Anel o	1		
16	U13461	Anel de apoio	1		
17	H164982	Anel de pressão	1		
18	H63262	Anel o	1		
19	H211156	Anel de pressão	1		Externo
20	AH205583	VálVula de retenção	1		
21	T143760	Anel o	1		
22	AH149817	Kit cilindro hidráulico	1		Kit de Vedações para Haste
23	AH212088	Kit cilindro hidráulico	1		Kit de Vedações para o Orifício

Electrohydraulic Cover Plate, Less Auxiliary
Plaque-couvercle électrohydraulique, moins l'auxiliaire
Placa da Tampa Eletro-hidráulica, Menos o Auxiliar
Пластина электрогидравлической крышки, малое дополнительное устройство
Placa de cierre electrohidráulica, sin control auxiliar

AT392882_TX1092282 A.1

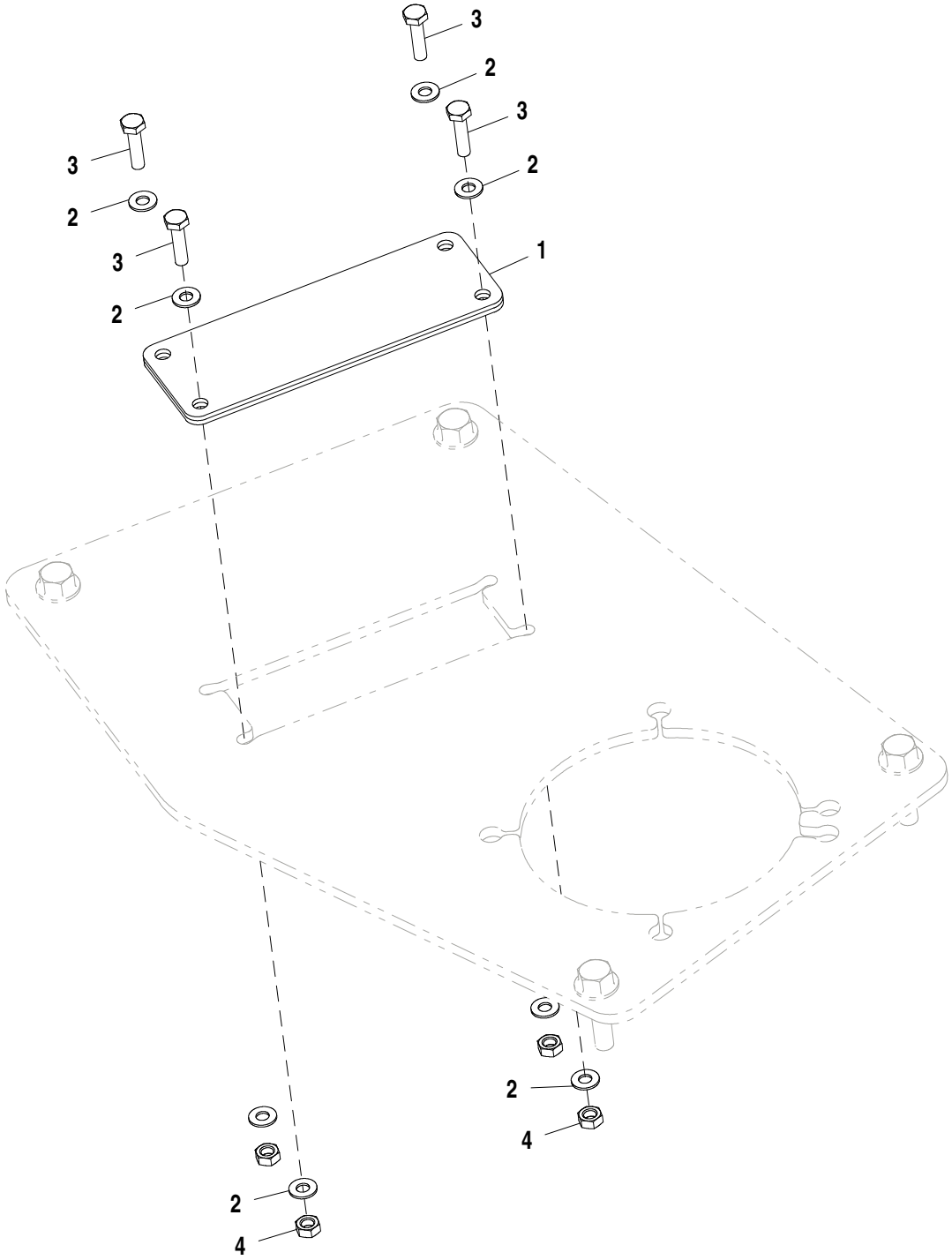

AT392882_TX1092282

Item	*Nº peça*	*Descrição*	*Qtde*	*Nº série*	*Notas*
1	AT333686	Placa	1		Plugue do Controle Auxiliar, IGC
2	24M7117	Arruela	8		4.300 X 9 X 0.800 mm
3	19M8078	Parafuso sextavado	4		M4 X 16
4	14M7100	Porca	4		M4

ROPS Structure
Structure d'arceau de sécurité
Estrutura da EPCC
Конструкция СЗО
Estructura de ROPS

T206366 A.1

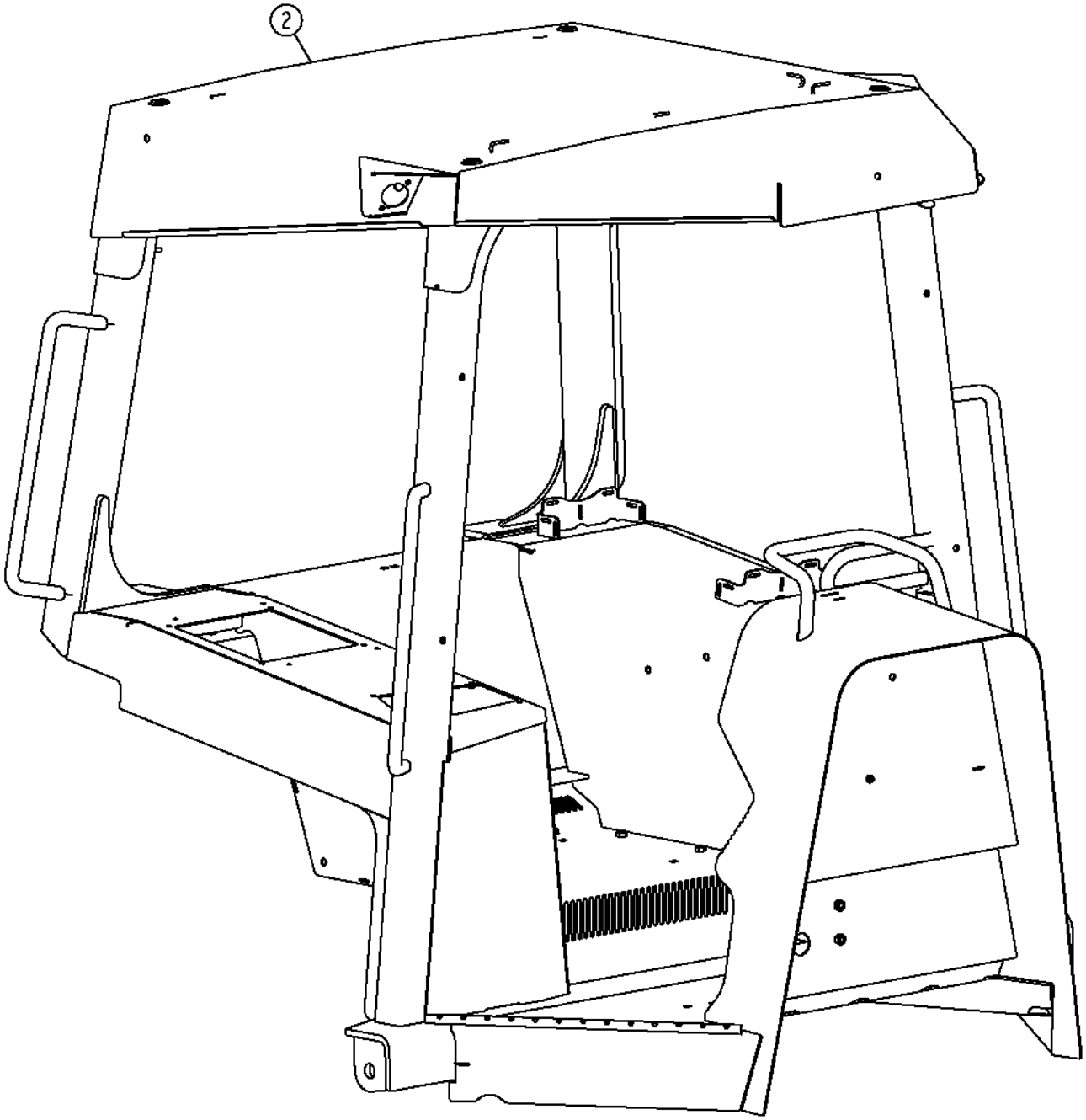

T206366

Item	*Nº peça*	*Descrição*	*Qtde*	*Nº série*	*Notas*
2	AT322350	TeTo	1		

Cab Structure
Structure de cabine
Estrutura da Cabine
Конструкция кабины
Estructura de cabina

T206367 A.1

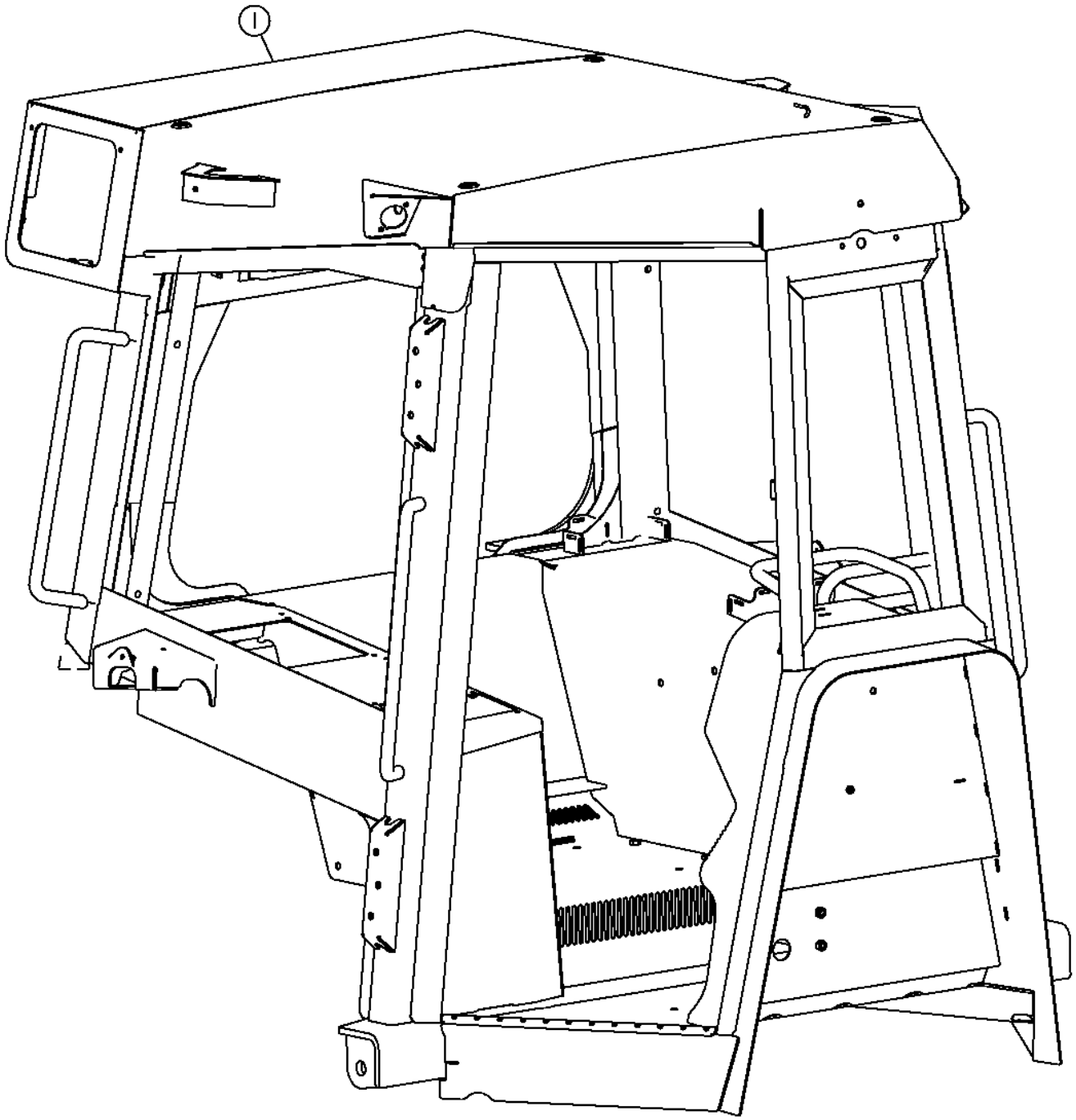

T206367

Item	*Nº peça*	*Descrição*	*Qtde*	*Nº série*	*Notas*
1	AT322349	Cabine	1	-150469	
	AT348219	Cabine	1	150470-	

ROPS/CAB MOUNTS AND ISOLATORS
MONTAGES ET ISOLATEURS D'ARCEAU DE SECURITE / CABINE
SUPORTES E ISOLADORES DA EPCC/CABINE
КРЕПЛЕНИЯ И ИЗОЛЯТОРЫ КАБИНЫ/СЗО
AMORTIGUADORES Y SOPORTES DE CABINA/ROPS

TX1030134 A.1

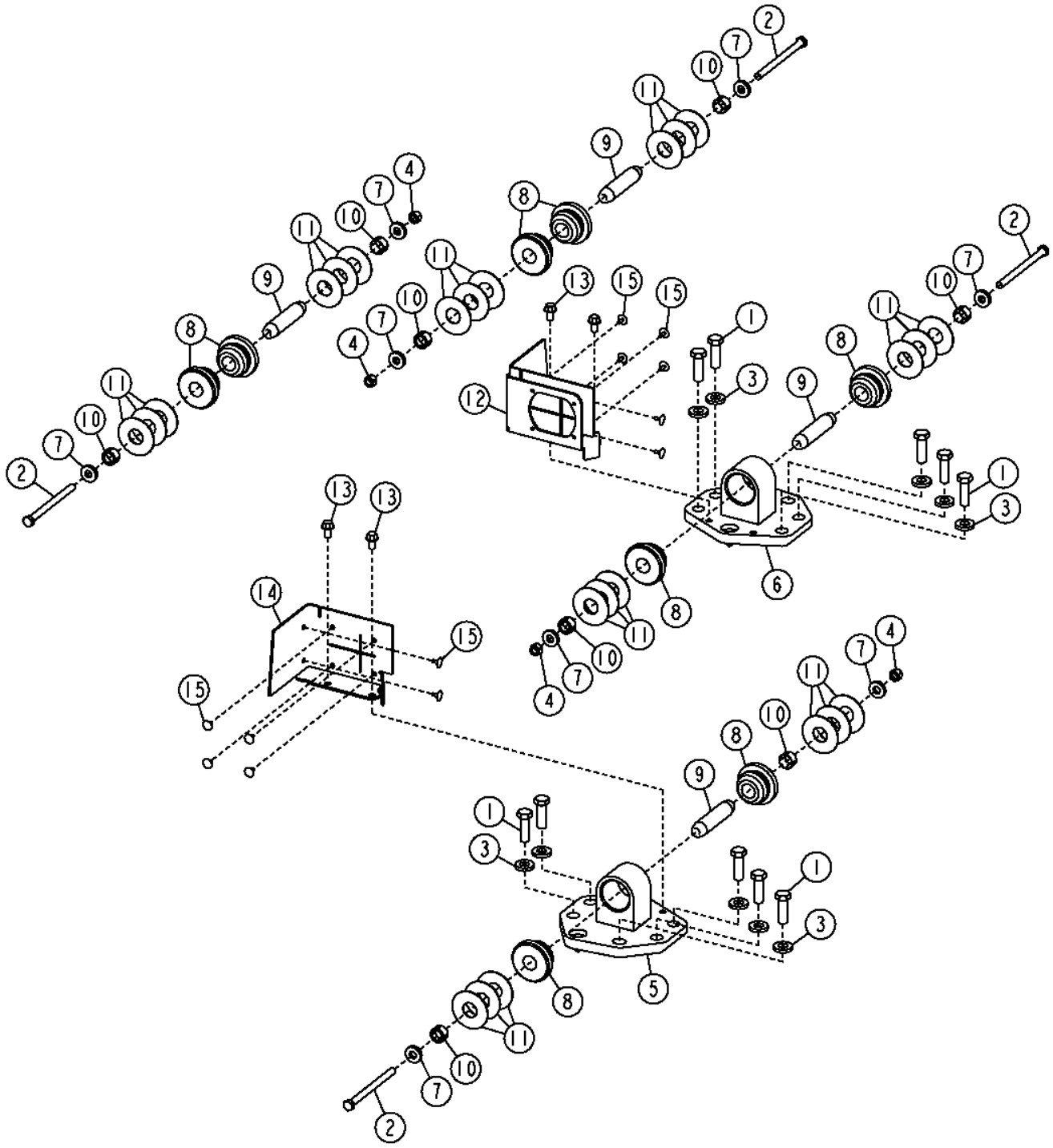

Item	*Nº peça*	*Descrição*	*Qtde*	*Nº série*	*Notas*
1	19M7409	Parafuso sextavado	10		M16 X 50
2	19M7904	Parafuso sextavado	4		M12 X 160
3	T215291	Arruela	10		
4	A31867	Porca de segurança	4		
5	AT322166	Isolador	1		Suporte Direito da Cabine
6	AT322167	Isolador	1		Suporte Esquerdo da Cabine
7	24H1272	Arruela	8		9/16" X 1-1/4" X 1/4"
8	T203403	Isolador	8		
9	T213935	Bucha	4		
10	T213936	Bucha	8		
11	T214186	Arruela	24		
12	AT348530	Apoio	1		(SUB FOR T214218)
13	19M7784	Parafuso	4		M10 X 20
14	AT348531	Apoio	1		(SUB FOR T214217)
15	M64720	Rebite	12		

Air Conditioning Housing Kit
Kit de logement de climatiseur
Kit de Carcaça do Ar Condicionado
Комплект корпуса кондиц. воздуха
Kit de caja de acondicionador de aire

TX1047879 A.1

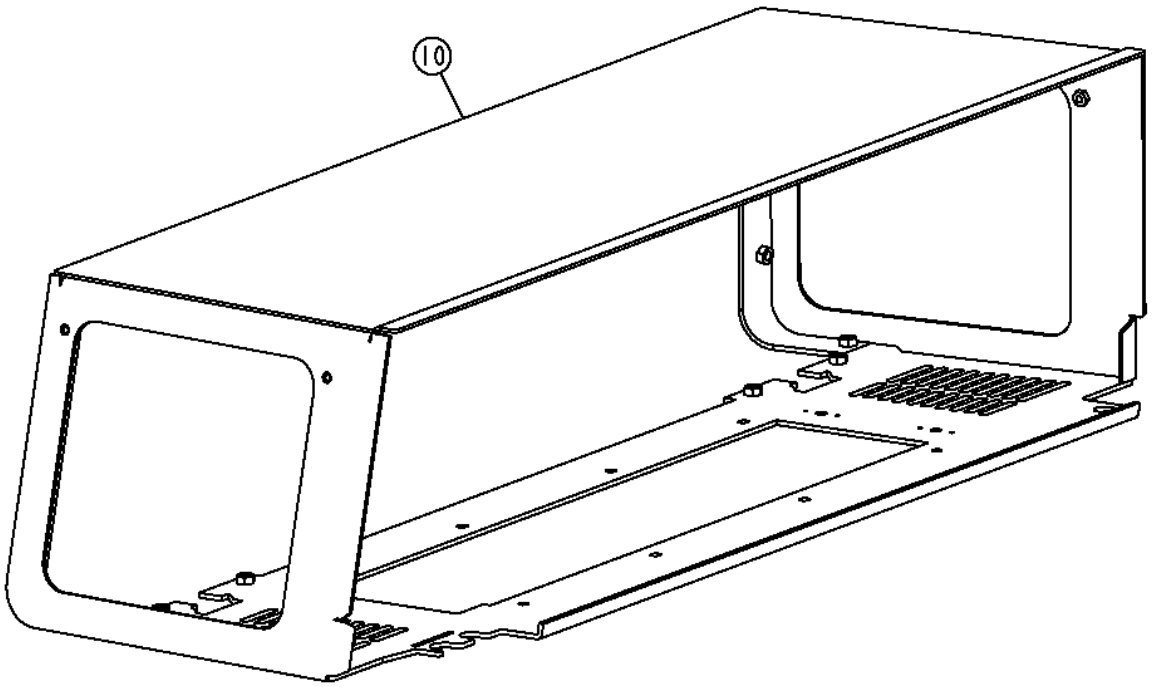

TX1047879

Item	*Nº peça*	*Descrição*	*Qtde*	*Nº série*	*Notas*
10	**AT307947**	**Kit do alojamento**	**1**		**(WHOLE GOODS)**

Cab Doors and Latches (- 147616)
Portières de cabine et loquets (- 147616)
Portas e Travas da Cabine (- 147616)
Двери кабины и защелки (- 147616)
Puertas y pestillos de cabina (- 147616)

TX1012442 A.1

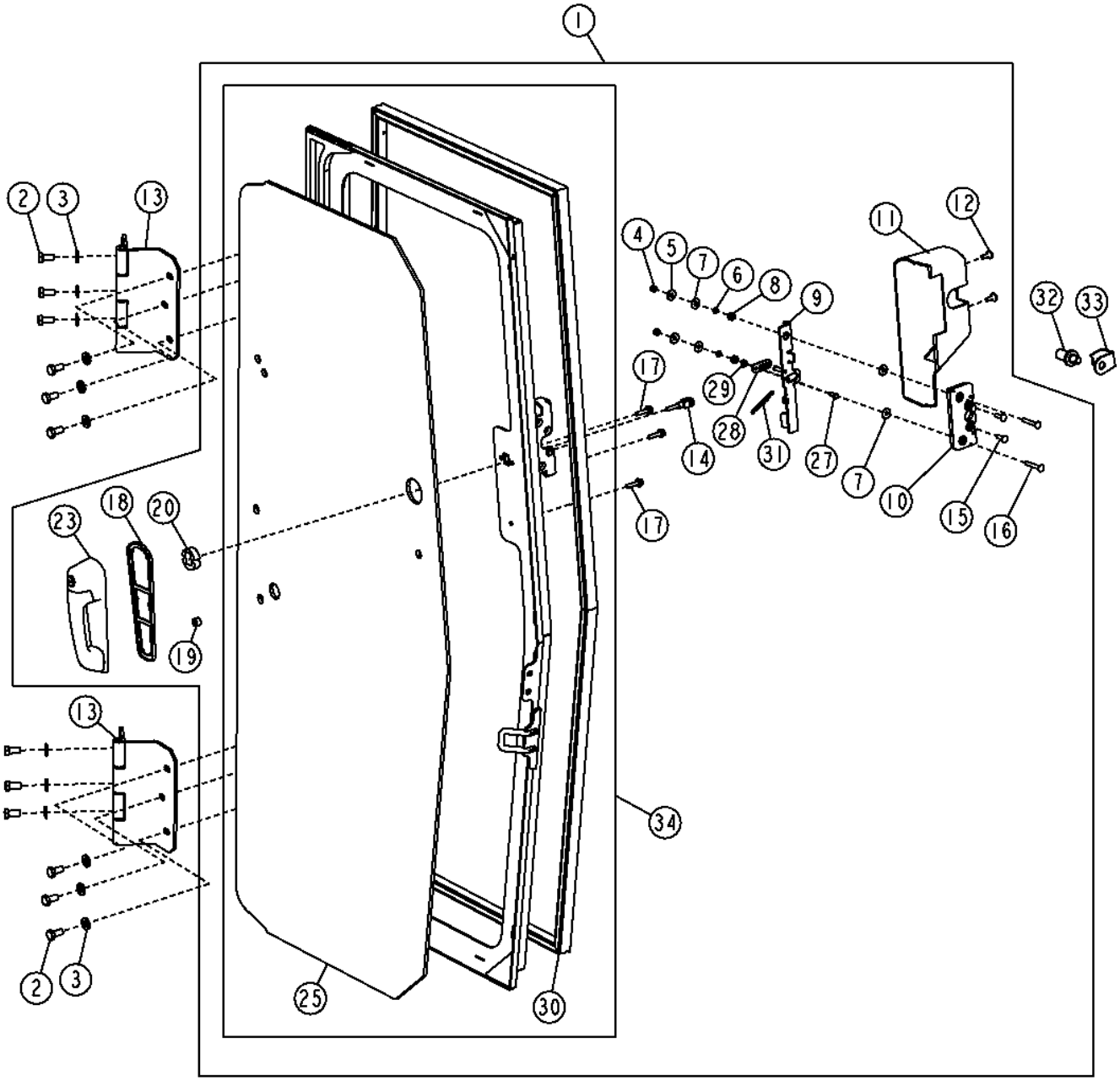

TX1012442

Item	*Nº peça*	*Descrição*	*Qtde*	*Nº série*	*Notas*
1	AT306744	Porta	1		(RH)
	AT306798	Porta	1		(LH)
2	19M7938	Parafuso sextavado	6		M10 X 20
3	24M7239	Arruela	6		10.700 X 21 X 2.500 mm
4	14M7165	Porca de segurança	2		M6
5	24M7139	Arruela	2		6.400 X 18 X 1.600 mm
6	T175674	Arruela	2		Mola
7	T210413	Arruela	4		6.400 X 18 X 1.500 mm (0.252" X 0.709" X 0.059"), Náilon
8	T160017	Espaçador	2		Trava
9	AT312708	Alavanca	1		(RH)
	AT312707	Alavanca	1		(LH)
10	AT306182	Trava	1		
11	T204577	Capa	1		(RH)
	T204576	Capa	1		(LH)
12	TCU14336	Parafuso	2		M6 X 16
13	AT329813	Dobradiça	2		
14	T210101	Forquilha	1		
15	21M7326	Parafuso	2		M6 X 20
16	21M7289	Parafuso	2		M6 X 40
17	19M7863	Parafuso	3		M6 X 25
18	T204599	Junta	1		
19	T205901	Arruela	1		
20	T205902	Espaçador	1		
23	AT306181	Alavanca	1		
25	T205160	Vidraça	1		SUB FOR AT307746 AND AT307745 RH
	T205205	Vidraça	1		SUB FOR AT307746 AND AT307745 LH
27	T210102	Pino fixador	1		
28	T210105	Ligação	1		
29	T210103	Anel	1		
30	AT404088	Isolador	1		(RH)
	AT404088	Isolador	1		(LH)
31	T210106	Mola	1		
32	AT307096	Trinco	2		
33	T205499	Proteção	2		
34	AT306743	Porta	1		(RH)
	AT306799	Porta	1		(LH)

Cab Doors and Latches (RH) (147617 -)
Portières de cabine et loquets (de droite) (147617 -)
Portas e Travas da Cabine (Lado Direito) (147617 -)
Двери кабины и защелки (правые) (147617 -)
Puertas y pestillos de cabina (lado der.) (147617 -)

TX1061891 A.1

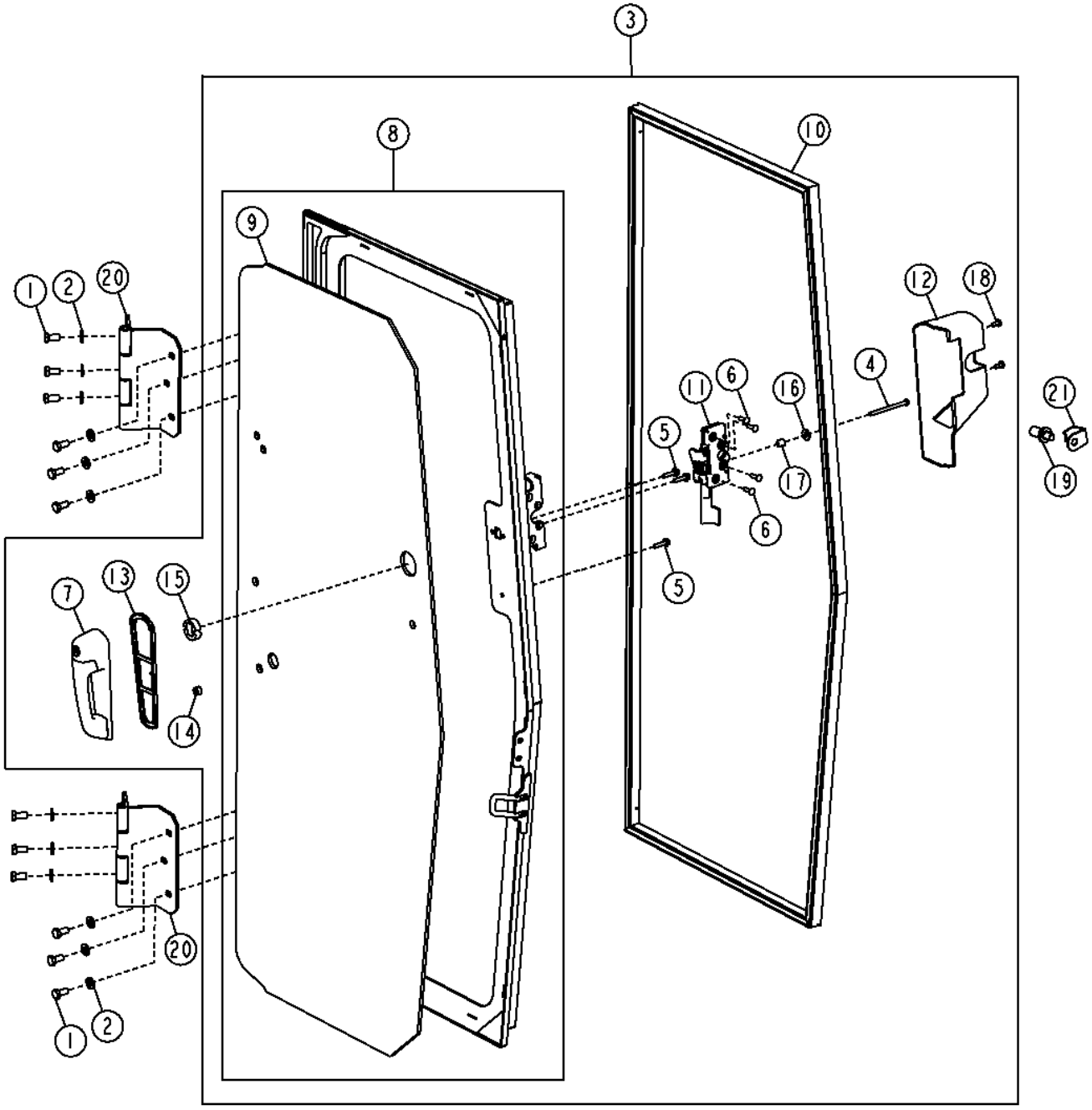

TX1061891

Item	*Nº peça*	*Descrição*	*Qtde*	*Nº série*	*Notas*
1	19M7938	Parafuso sextavado	12		M10 X 20
2	24M7239	Arruela	12		10.700 X 21 X 2.500 mm
3	AT306744	Porta	1		
4	19M7689	Parafuso sextavado	1		M6 X 80
5	19M7863	Parafuso	3		M6 X 25
6	21M7326	Parafuso	4		M6 X 20
7	AT306181	Alavanca	1		
8	AT306743	Porta	1		
9	T205160	Vidraça	1		
10	AT404088	Isolador	1		SUB FOR AT307746
11	AT326978	Trava	1		
12	T204577	Capa	1		
13	T204599	Junta	1		
14	T205901	Arruela	1		6.500 X 14 X 8.500 mm (0.256" X 0.551" X 0.335")
15	T205902	Espaçador	1		
16	T218865	Arruela	1		
17	T218866	Espaçador	1		
18	T77832	Paraf. auto-frenante	2		M6 X 12
19	AT307096	Trinco	1		
20	AT329813	Dobradiça	2		
21	T205499	Proteção	1		

Cab Doors and Latches (LH) (147617 -)
Portières de cabine et loquets (de gauche) (147617 -)
Portas e Travas da Cabine (Lado Esquerdo) (147617 -)
Двери кабины и защелки (левые) (147617 -)
Puertas y pestillos de cabina (lado izq.) (147617 -)

TX1059245 A.1

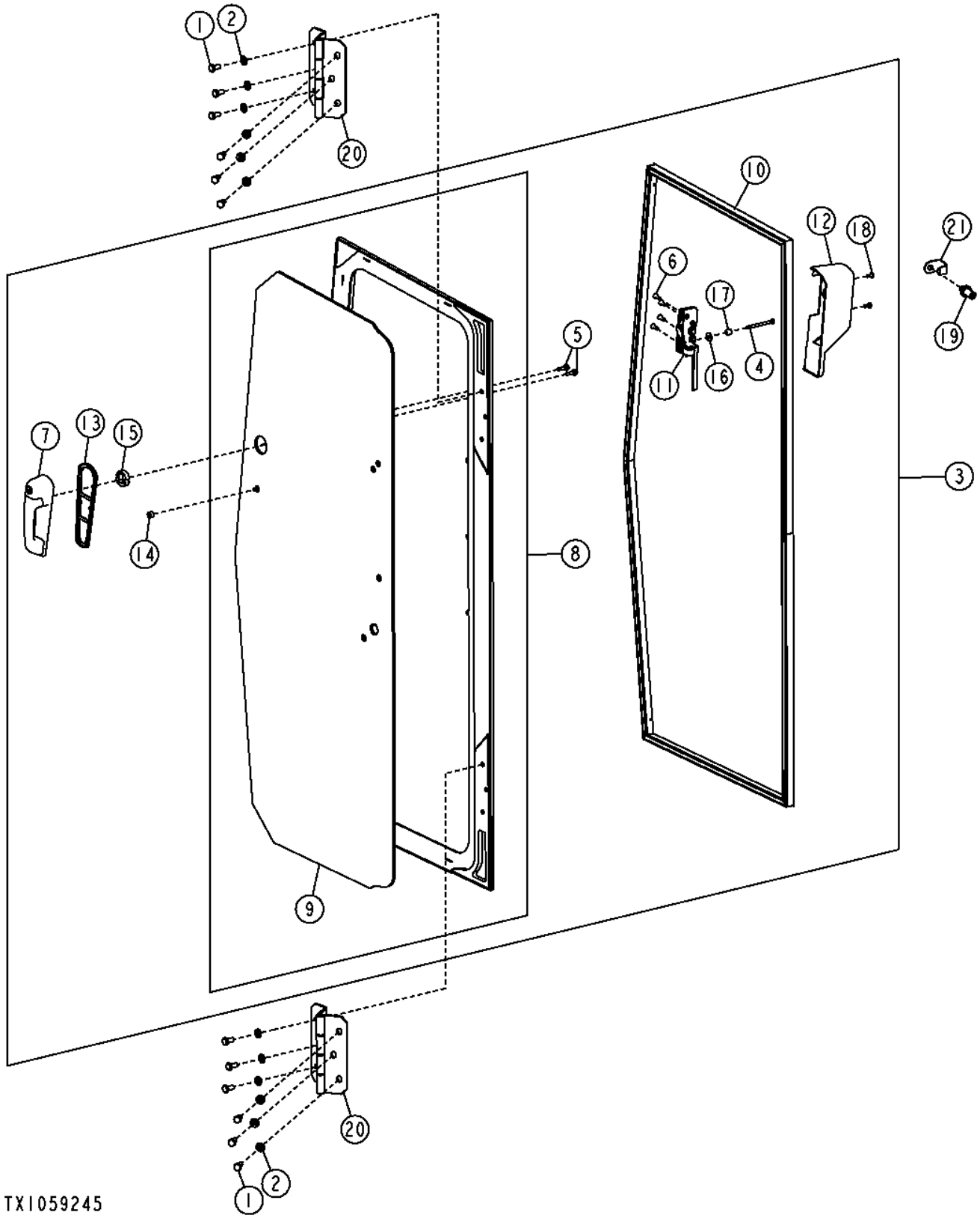

Item	*Nº peça*	*Descrição*	*Qtde*	*Nº série*	*Notas*
1	19M7938	Parafuso sextavado	12		M10 X 20
2	24M7239	Arruela	12		10.700 X 21 X 2.500 mm
3	AT306798	Porta	1		
4	19M7689	Parafuso sextavado	1		M6 X 80
5	19M7863	Parafuso	3		M6 X 25
6	21M7326	Parafuso	4		M6 X 20
7	AT306181	Alavanca	1		
8	AT306799	Porta	1		
9	T205205	Vidraça	1		
10	AT404088	Isolador	1		SUB FOR AT307745
11	AT326979	Trava	1		
12	T204576	Capa	1		
13	T204599	Junta	1		
14	T205901	Arruela	1		6.500 X 14 X 8.500 mm (0.256" X 0.551" X 0.335")
15	T205902	Espaçador	1		
16	T218865	Arruela	1		
17	T218866	Espaçador	1		
18	T77832	Paraf. auto-frenante	2		M6 X 12
19	AT307096	Trinco	1		
20	AT329813	Dobradiça	2		
21	T205499	Proteção	1		

Cab Door Hold Open
Maintien de la portière de cabine
Manter Aberta a Porta da Cabine
Держите дверь каб. открытой
Pestillo sujetador de puerta de cabina abierta

T209564 A.1

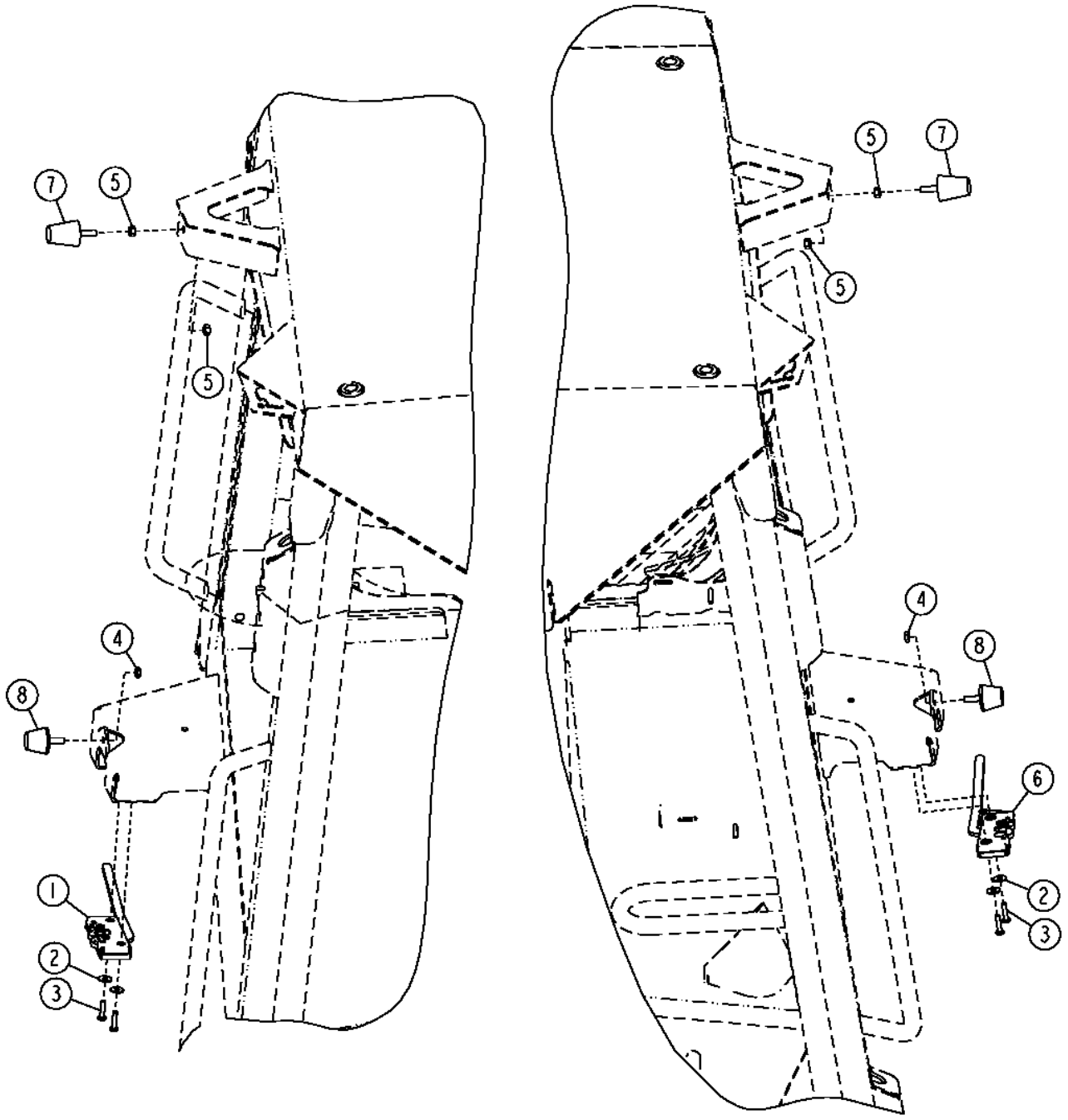

Item	*Nº peça*	*Descrição*	*Qtde*	*Nº série*	*Notas*
1	AT322901	Trava	1		(RH)
2	24H1821	Arruela	4		9/32" X 47/64" X 1/16"
3	19M7933	Parafuso sextavado	4		M6 X 25
4	14H611	Porca	4		5/16"
5	14M7273	Porca	4		M8
6	AT322902	Trava	2		(LH)
7	T176473	Pára-choque	2		
8	T58920	Pára-choque	2		

Cab Windows
Glaces de cabine
Janelas da Cabine
Окна кабины
Ventanas de cabina

T207998 A.1

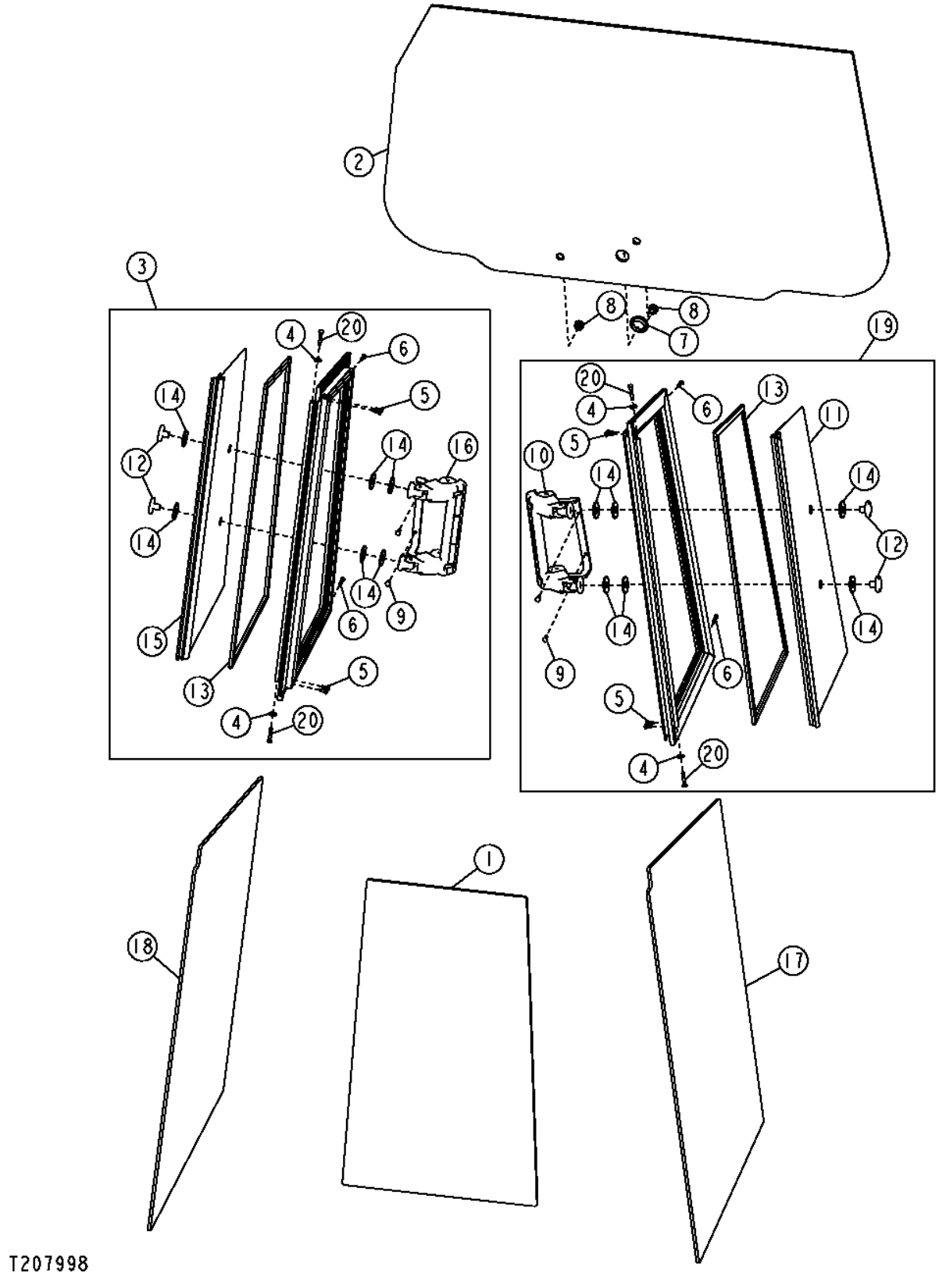

Item	*Nº peça*	*Descrição*	*Qtde*	*Nº série*	*Notas*
1	T175748	Pára-brisa	1		Vidro da Janela Dianteira
2	T203821	Vidraça	1		Vidro da Janela Traseira
3	AT306483	Janela	1		(RH)
4	24M7138	Arruela	2		5.300 X 15 X 1.200 mm
5	37M7111	Parafuso	4		
6	37H203	Parafuso	2		
7	T176959	Plugue	1		Janela Traseira
8	T176958	Plugue	2		Janela
9	37M7180	Parafuso	2		
10	AT306468	Trava	1		Trinco da Abertura da Janela
11	AT306484	Vidraça	1		Conjunto de Vidro Esquerdo e Dobradiça
12	T204835	Porca	4		Porca do Vidro
13	T204855	Vedação	2		Vedação em Tira de Substituição da Janela
14	T211440	Arruela de vedação	12		Arruela de Vedação
15	AT306474	Vidraça	1		Conjunto de Vidro Direito e Dobradiça
16	AT315342	Trava	1		Trinco da Abertura da Janela
17	T203526	Vidraça	1		Janela Manual Fixa
18	T203527	Vidraça	1		Janela Manual Fixa
19	AT306467	Janela	1		(LH)
20	37M7180	Parafuso	2		

Wiper Washer Tank
Réservoir de lave-glace/essuie-glace
Tanque do Limpador Lavador
Бак омывателя стеклоочистителя
Tanque de lavaparabrisas

T205546 A.1

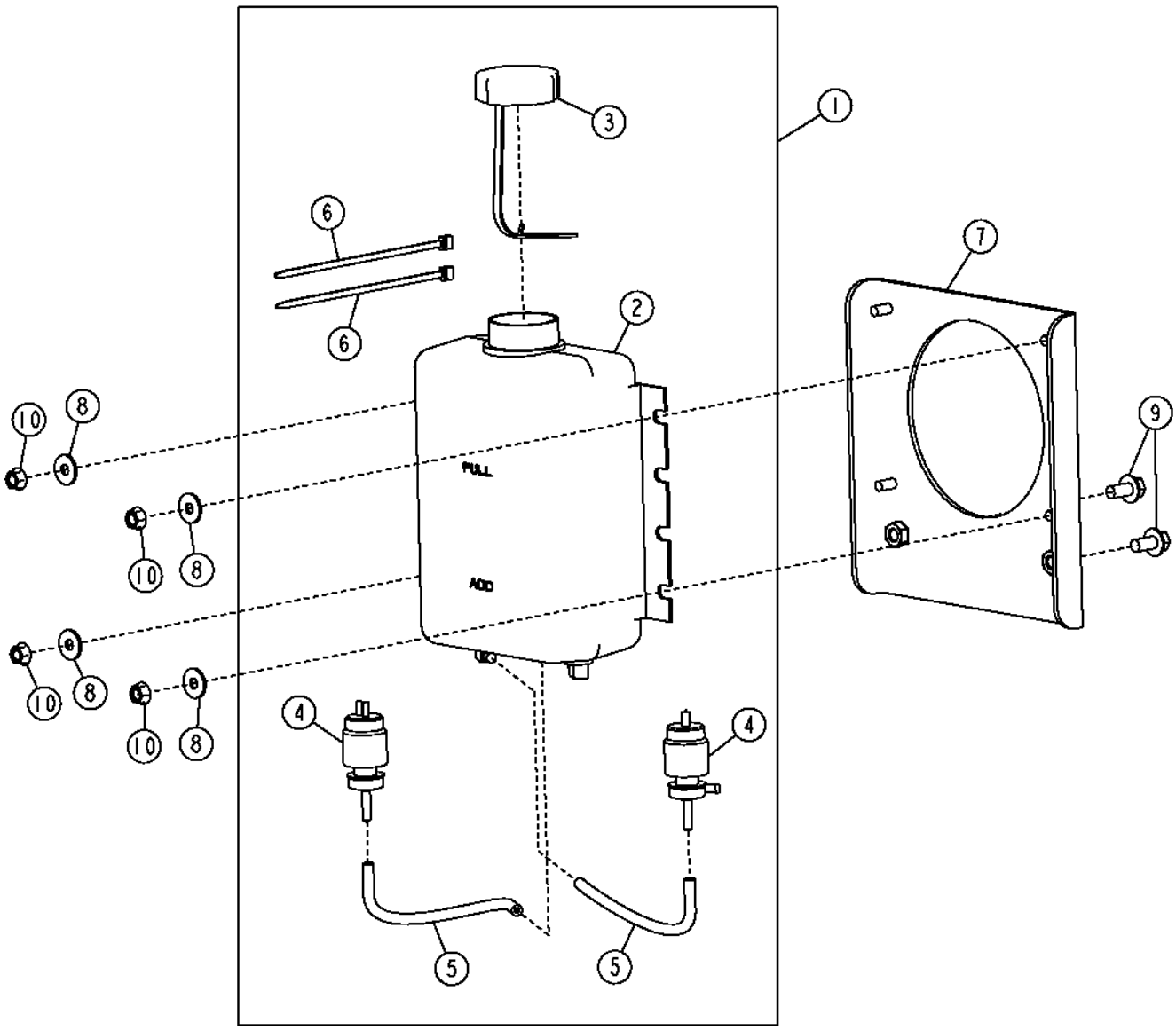

T205546

Item	*Nº peça*	*Descrição*	*Qtde*	*Nº série*	*Notas*
1	AT209947	Tanque	1		
2	T147618	Tanque	1		
3	AT173193	Tampa	1		
4	AT106365	Bomba	2		
5	.....	Mangueira	2		(MAKE FROM R120653) (CTL)
6	R44302	Cinta	2		
7	AT306021	Apoio	1		Frasco do Lavador
8	24M7207	Arruela	4		8.400 X 24 X 2 mm, (SUB FOR 24M7207)
9	19M7784	Parafuso	4		M10 X 20
10	14M7298	Porca com flange	4		M8

Windshield Wipers
Essuie-glace
Limpadores de Para-brisa
Стеклоочистители ветрового стекла
Limpiador de parabrisas

AT347692_TX1097622 A.1

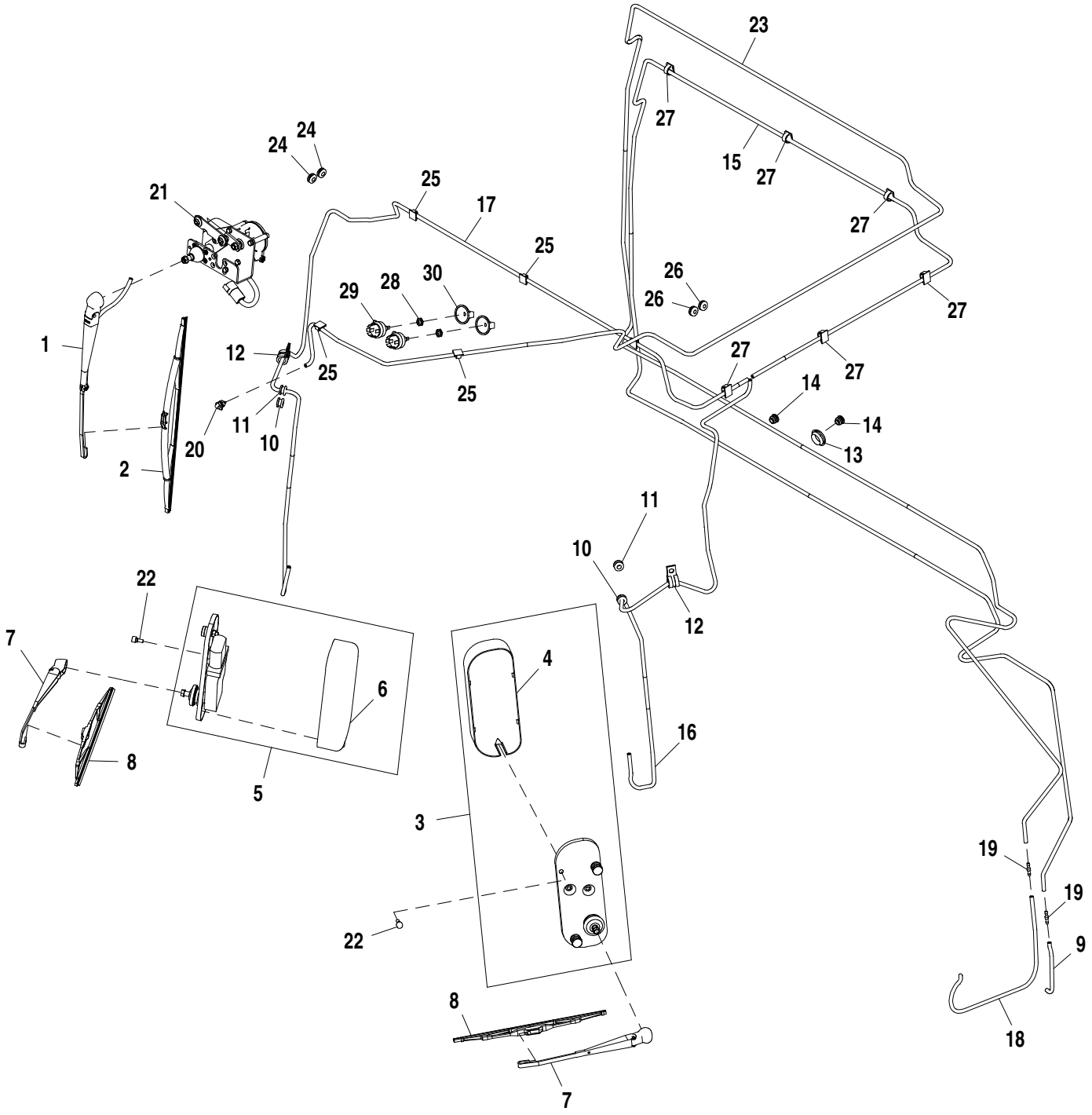

AT347692_TX1097622

Item	*Nº peça*	*Descrição*	*Qtde*	*Nº série*	*Notas*
1	AT304634	Haste limp. de pára-brisa	1		
2	AL153660	Palheta do limP. Pára-brisa	1		
3	AT376644	Motor do limp. pára-brisa	1		
4	T159875	Capa	1		
5	AT376642	Motor do limp. pára-brisa	1		
6	T159875	Capa	1		
7	AT177131	Haste limp. de pára-brisa	2		
8	AT221045	Palheta do limP. Pára-brisa	2		
9	T204704	Mangueira	1		MAKE FROM TY25139, CTL 381 mm (1.25 ft)
10	T176877	Passa-fio	2		
11	T176876	Passa-fio	2		
12	T74416	Braçadeira	2		
13	T176959	Plugue	1		
14	T176958	Plugue	2		
15	T204621	Mangueira	1		MAKE FROM TY25139, CTL 2636.52 mm (8.65 ft)
16	T204622	Mangueira	1		MAKE FROM TY25139, CTL 2667 mm (8.75 ft)
17	T204623	Mangueira	1		MAKE FROM TY25139, CTL 1752.6 mm (5.75 ft)
18	T204680	Mangueira	1		MAKE FROM TY25139, CTL 1752.6 mm (5.75 ft)
19	T176777	VálV. controladora de fluxo	2		
20	AT188681	Conexão	1		
21	AT306674	Motor do limp. pára-brisa	1		
22	U43021	Pára-choque	2		
23	T204681	Mangueira	1		MAKE FROM TY25139, CTL 4069.08 mm (13.35 ft)
24	T176878	Passa-fio	2		
25	T182909	Presilha	5		
26	T176879	Passa-fio	2		
27	T245627	Presilha	6		
28	R44165	Porca de segurança	2		SUB FOR E46066
29	RE46634	Interruptor	2		SUB FOR AT303861
30	AT220817	Botão	2		

Rear Wiper Kit
Jeu d'essuie-glace arrière
Kit do Limpador Traseiro
Комплект заднего стеклоочистителя
Juego de limpiacristal trasero

AT308106_TX1090002 A.1

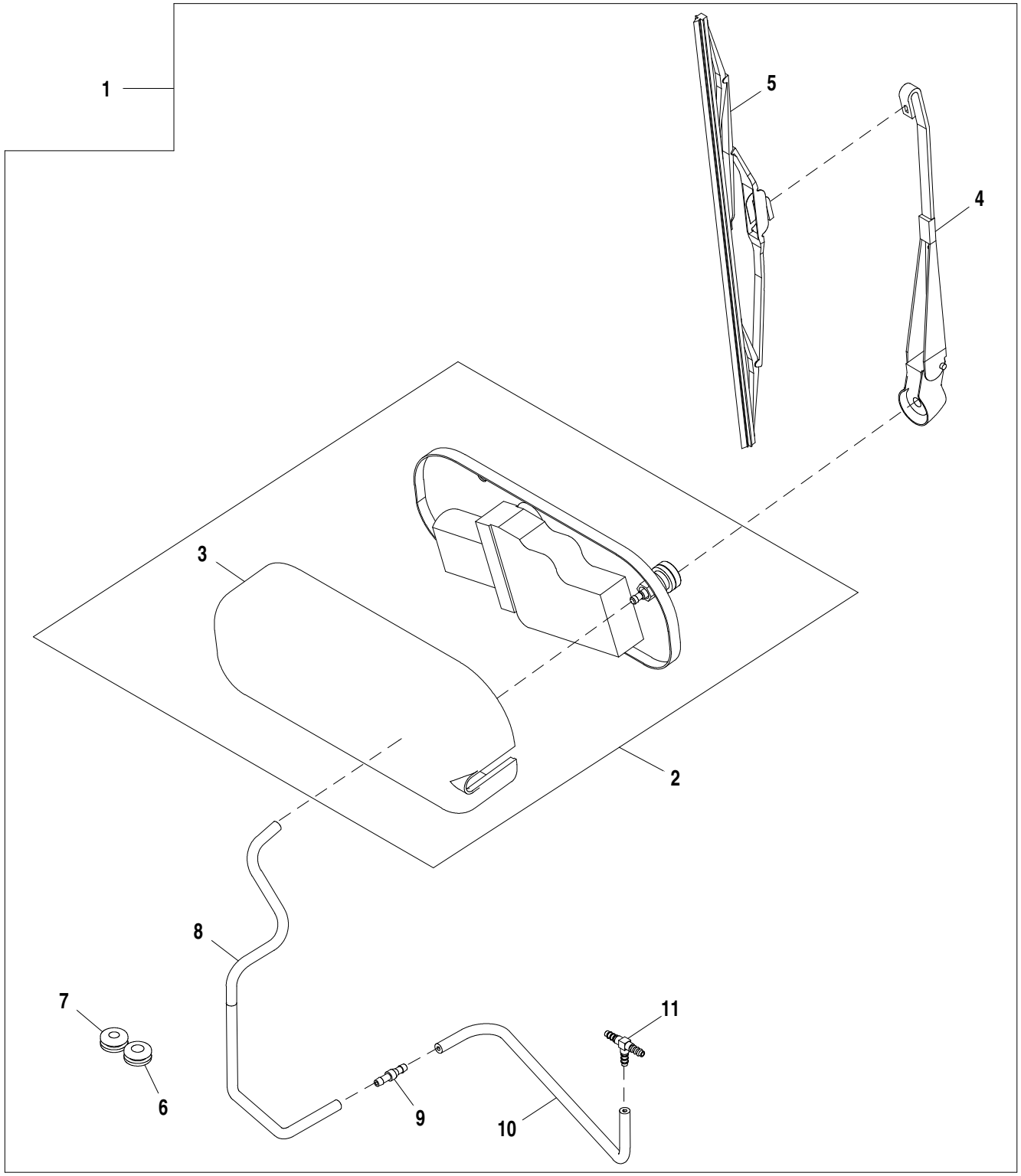

AT308106_TX1090002

Item	*Nº peça*	*Descrição*	*Qtde*	*Nº série*	*Notas*
1	**AT308106**	**Kit do limpador pára-brisa**	**1**		**Pacotes de Produto**
	AT221578	Chicote do limp. pára-brisa	1		Não Ilustrado
2	AT376644	Motor do limp. pára-brisa	1		Esquerda
3	T159875	Capa	1		
4	AT177131	Haste limp. de pára-brisa	1		
5	AT177132	Palheta do limP. Pára-brisa	1		
6	T176878	Passa-fio	1		
7	T176879	Passa-fio	1		
8	.....	Mangueira	1		(ORDER TY25139) (1.5 ft.)
9	T176777	VálV. controladora de fluxo	1		
10	.....	Mangueira	1		(ORDER TY25139) (1.25 ft.)
11	T135764	Conexão em t	1		
12	R44302	Cinta	4		Não Ilustrado

Seat (Standard)
Siège (standard)
Assento (Padrão)
Сиденье (стандартное)
Asiento (estándar)

TX1000697A A.1



Item	*Nº peça*	*Descrição*	*Qtde*	*Nº série*	*Notas*
1	.....	SuSpenSão do aSSento	1		Não Inclui o Cinto de Segurança - Cinto de Segurança Vendido Separadamente
2	AT221015	Assento	1		Almofada Inferior do Assento
3	AT221016	Apoio	1		Almofada do Encosto do Assento, (INCLUDES (4) T171686)
	T171686	Presilha	4		
4	AT228292	Cinto de segurança	1		Deve Ser Encomendada Separadamente, Não Incluído com o Assento
5	AT226686	SuSpenSão do aSSento	1		Componentes nas Páginas da Suspensão do Assento, Placa da Base do Assento/Suporte de Montagem/Levantador, ALSO ORDERAT210791), Deve Ser Encomendada Separadamente

Seat Armrest and Operator Manual Holder (Standard)
Accoudoir de siège et coffret du livret d'entretien (standard)
Apoio de Braço do Assento e Porta-manual do Operador (Padrão)
Подлокотник сиденья и держ. рук. по экспл. (станд.)
Apoyabrazos de asiento y bolsillo para Manual de Operador (estándar)

T188997 A.1

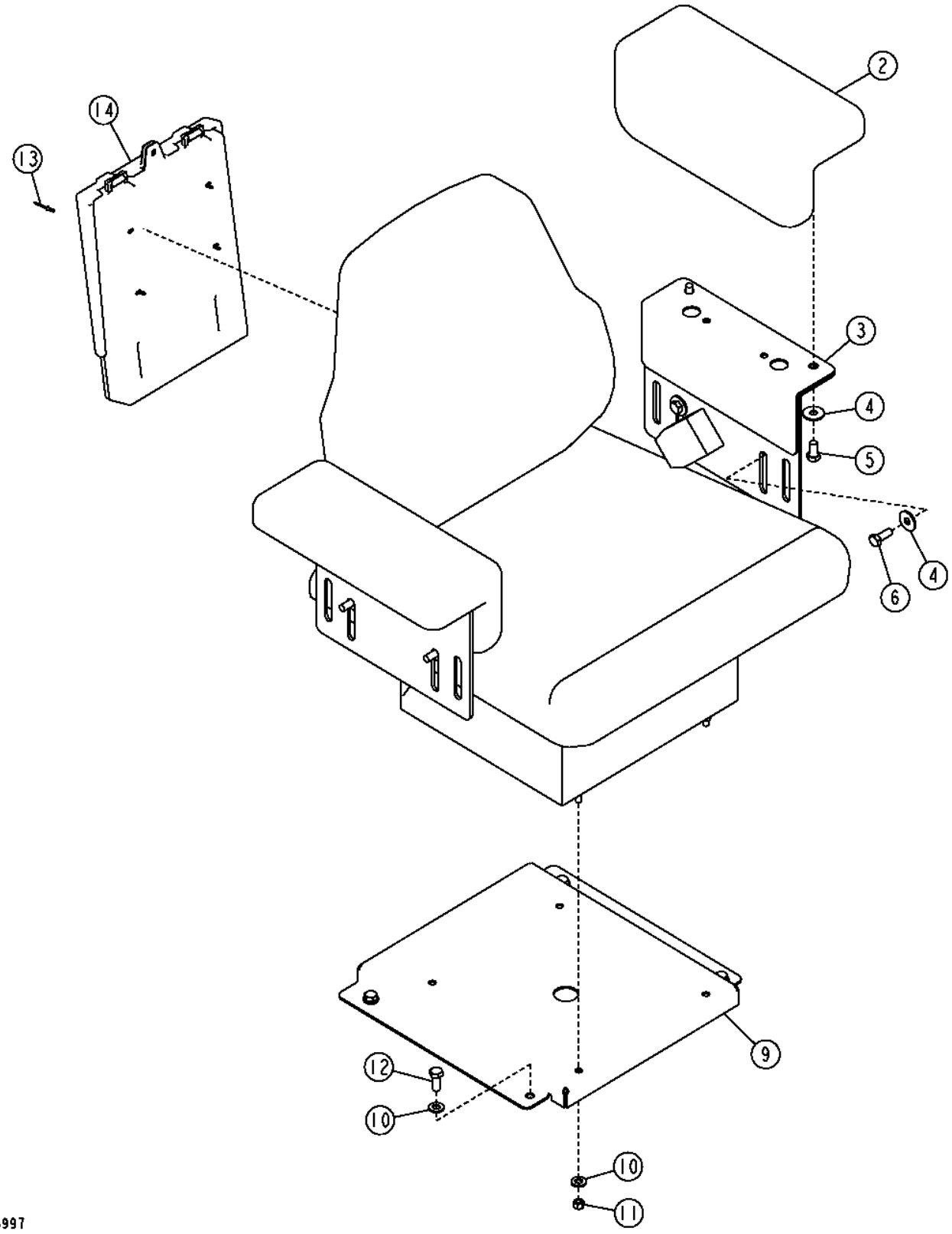

Item	*Nº peça*	*Descrição*	*Qtde*	*Nº série*	*Notas*
2	AT359296	Apoio para braço	2		(SUB FOR AT223247)
3	T179167	Placa	2		
4	24M7296	Arruela	8		10.500 X 30 X 2.500 mm
5	19M7938	Parafuso sextavado	4		M10 X 20
6	19M7402	Parafuso sextavado	4		M10 X 25
9	.....	Apoio	1		Não Utilizado
10	24M7239	Arruela	8		10.700 X 21 X 2.500 mm
11	.....	Porca de segurança	4		Não Utilizado
12	19M7402	Parafuso sextavado	4		M10 X 25
13	R77914	Rebite	4		
14	AT195894	Suporte	1		Suporte do Manual do Operador

Seat Slide and Tilt Control (All Seats)
Glissière de siège et commande d'inclinaison (tous sièges)
Controle de Deslizamento e Inclinação do Assento (Todos os Assentos)
Полз. сиденья и упр. наклоном (все сиденья)
Corredera y control de inclinación de asiento (todos los asientos)

T189047B A.1

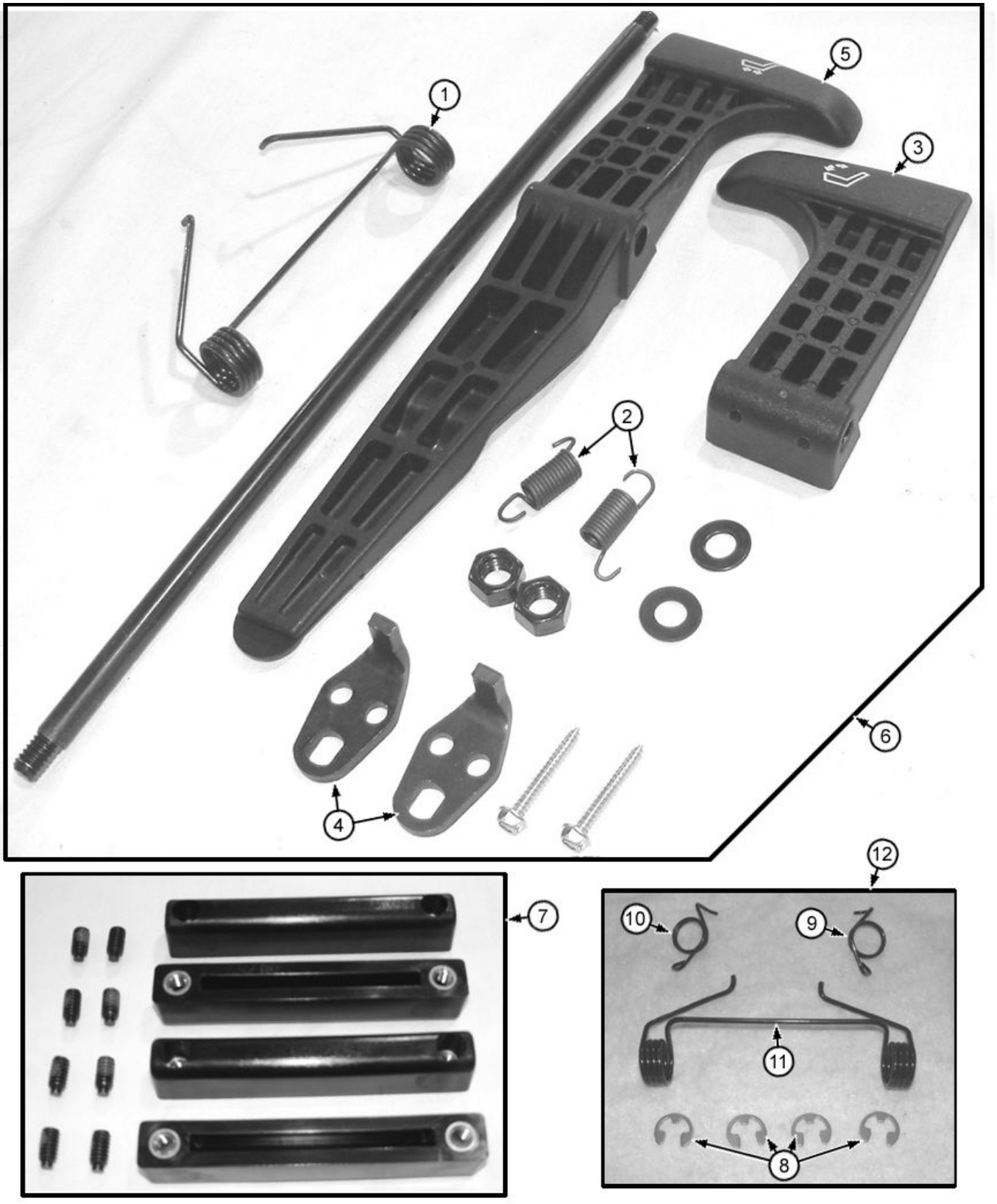

Item	*Nº peça*	*Descrição*	*Qtde*	*Nº série*	*Notas*
1	T163336	Mola de torção	1		
2	T55207	Mola de tração	2		
3	T163339	Controle	1		
4	T163344	Cantoneira	2		
5	.....	Controle	1		(SUB AT182479)
6	AT182479	Controle	1		Kit
7	AT209020	Kit p/assento	1		Conjunto de Corrediças de Serviço do Assento
8	R72655	Anel de pressão	4		
9	T163334	Mola	1		(RH)
10	T163335	Mola	1		(LH)
11	T163336	Mola de torção	1		
12	AT209021	Conj. de peças da mola	1		Mola da Corrediça

Slider Plate Assembly (All Seats)
Plaque coulissante (tous sièges)
Conjunto da Placa Corrediça (Todos os Assentos)
Узел пластины скольжения (все сиденья)
Conjunto de placa de corredera (todos los asientos)

T189049B A.1

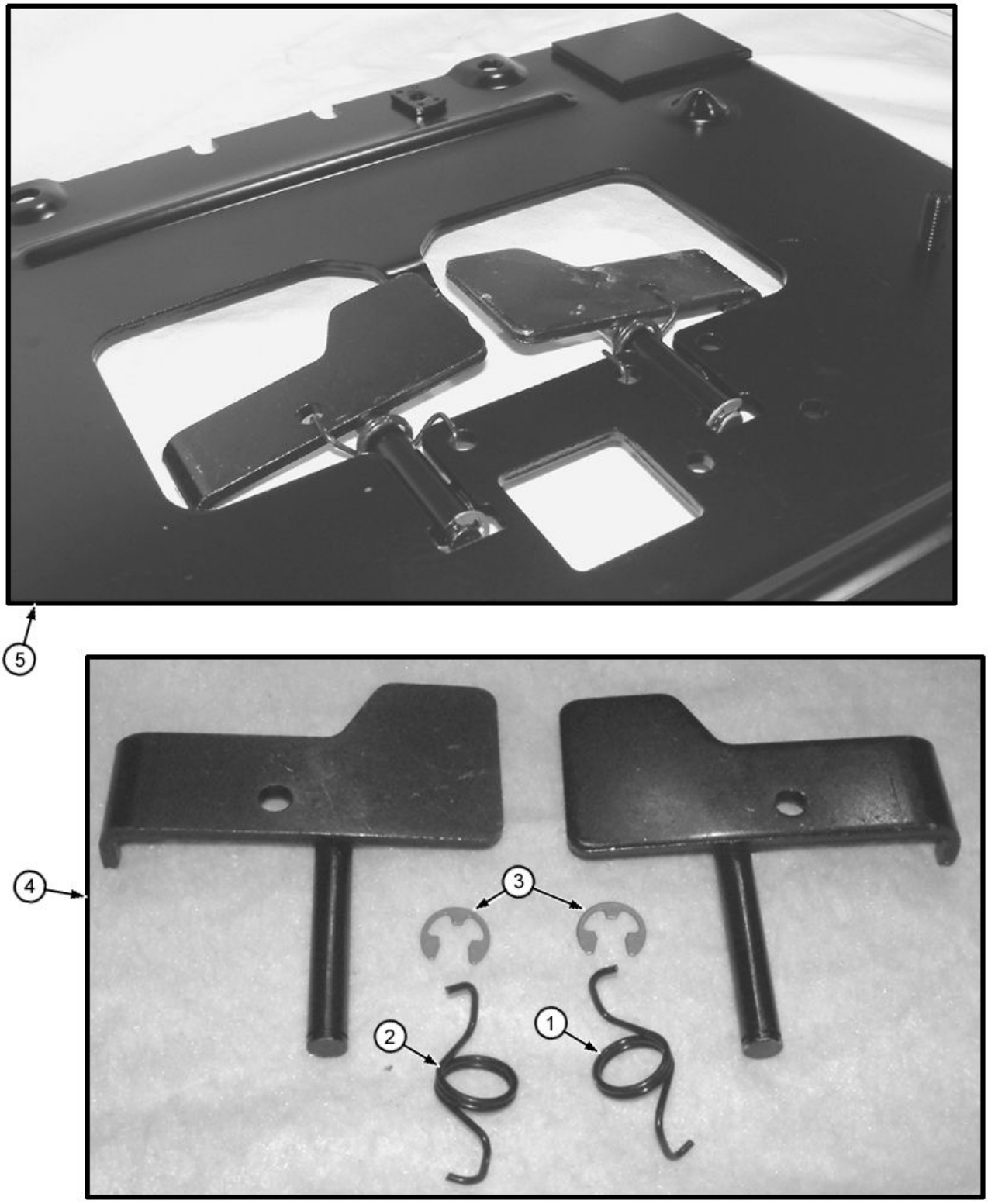

Item	*Nº peça*	*Descrição*	*Qtde*	*Nº série*	*Notas*
1	T163334	Mola	1		
2	T163335	Mola	1		
3	R72655	Anel de pressão	2		
4	AT226470	Kit p/assento	1		
5	AT226471	Kit trilhos do assento	1		(INCLUDES AT226470)

Seat (Deluxe)
Siège (de luxe)
Assento (Deluxe)
Сиденье (повыш. кач.)
Asiento (de lujo)

TX1000764A A.1



Item	*Nº peça*	*Descrição*	*Qtde*	*Nº série*	*Notas*
1	AT226693	SuSpenSão do aSSento	1		Vinil Deluxe com Suspensão Mecânica, Não Inclui o Cinto de Segurança - Cinto de Segurança Vendido Separadamente
	AT226694	SuSpenSão do aSSento	1		Tecido Deluxe com Suspensão Mecânica, Não Inclui o Cinto de Segurança - Cinto de Segurança Vendido Separadamente
2	AT221015	Assento	1		Almofada Inferior do Assento de Vinil Deluxe
	AT308795	Coxim	1		Almofada Inferior do Assento de Tecido Deluxe
3	AT221016	Apoio	1		Almofada do Encosto do Assento de Vinil Deluxe, (INCLUDES (4) T171686)
	AT308796	Coxim	1		Almofada do Encosto do Assento de Tecido Deluxe, (INCLUDES (4) T171686)
	T171686	Presilha	4		
4	AT228292	Cinto de segurança	1		3 in., O Assento Deve Ser Encomendado Separadamente
5	AT226685	SuSpenSão do aSSento	1		Suspensão Mecânica Deluxe, Componentes na Página da Suspensão Mecânica
6	AT400505	Coxim	1		Apoio de Cabeça, Vinil Deluxe, (SUB FOR AT221017)
	AT401420	Coxim	1		Apoio de Cabeça, Tecido Deluxe, (SUB FOR AT308797)

Seat Armrest and Operator Manual Holder (Deluxe / Air Suspension)
Accoudoir de siège et coffret du livret d'entretien(de luxe à suspension)
Apoio de Braço do Assento e Porta-manual do Operador (Deluxe / Suspensão Pneumática)
Подлокотник сиденья и держ. рук. по экспл. (повыш. кач./пневмоподвеска)
Apoyabrazos de asiento y bolsillo para Manual de Operador (de lujo / suspensión neumática)

T189043 A.1

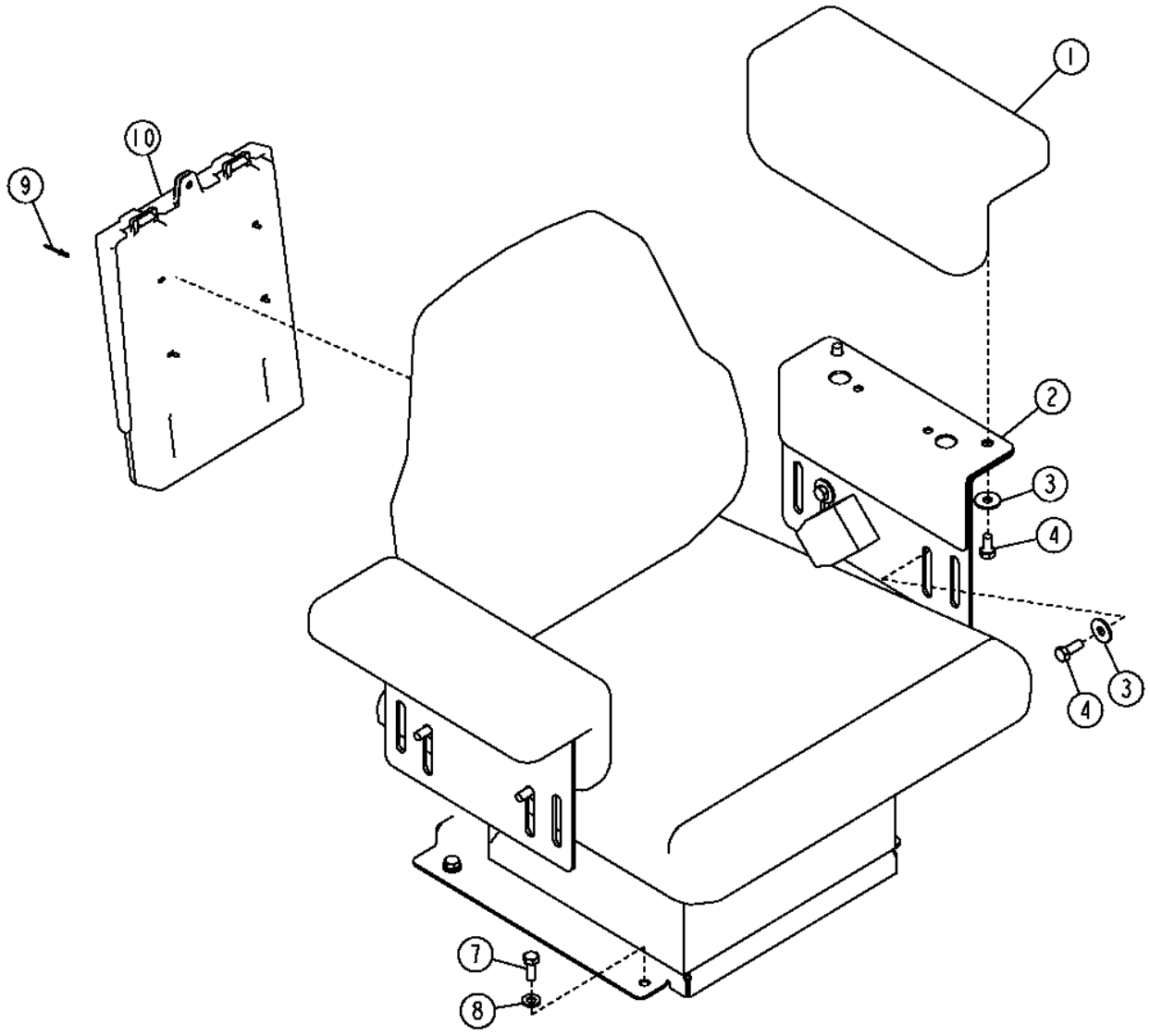

T189043

Item	*Nº peça*	*Descrição*	*Qtde*	*Nº série*	*750J 850J*	*Notas*
1	AT223247	Apoio para braço	2			
2	T179167	Placa	2			Apoio de Braço
3	24M7296	Arruela	8			10.500 X 30 X 2.500 mm
4	19M7938	Parafuso sextavado	8			M10 X 20
7	19M7402	Parafuso sextavado	4			M10 X 25
8	24M7239	Arruela	4			10.700 X 21 X 2.500 mm
9	R77914	Rebite	4			Suporte do Manual do Operador do Assento de Vinil
	R77914	Rebite	6			Suporte do Manual do Operador do Assento de Tecido
10	R77915	Suporte	1			Suporte do Manual do Operador do Assento de Tecido
	AT195894	Suporte	1			Suporte do Manual do Operador do Assento de Vinil

Mechanical Seat Suspension (Deluxe)
Suspension mécanique de siège (de luxe)
Suspensão Mecânica do Assento (Deluxe)
Сиденье с мех. подвеской (повыш. кач.)
Suspensión mecánica de asiento (de lujo)

T189062B A.1

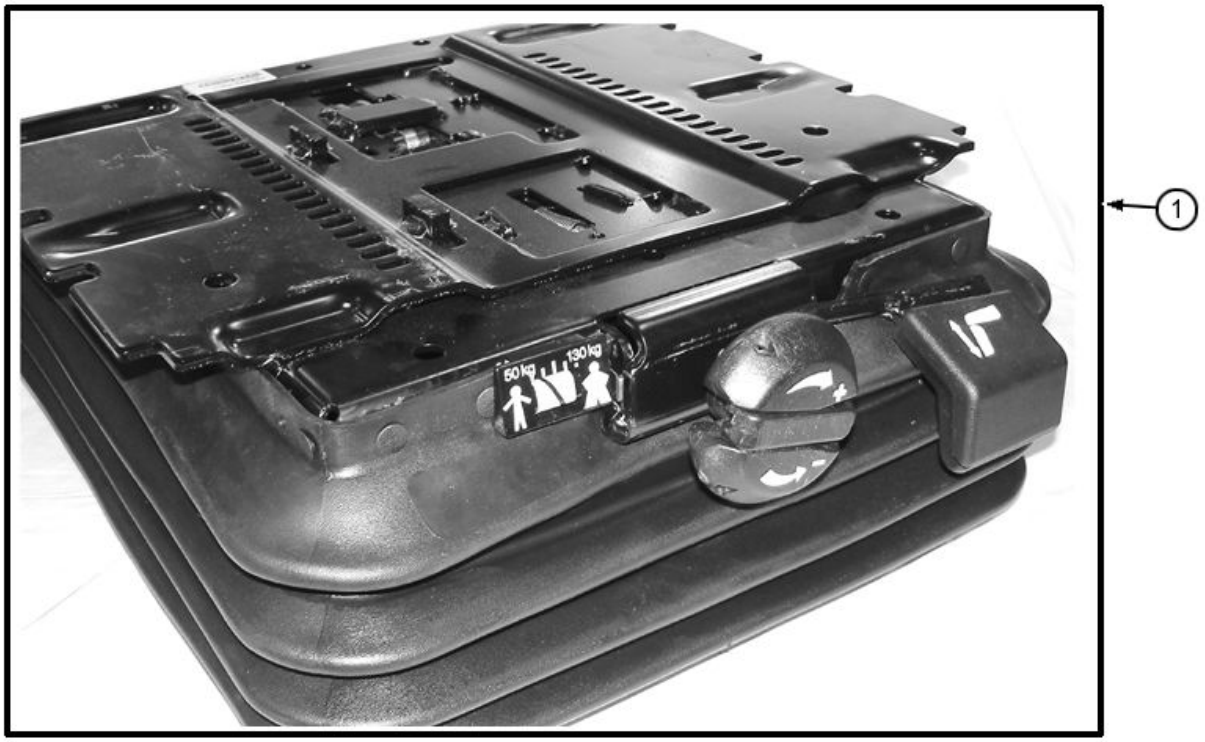

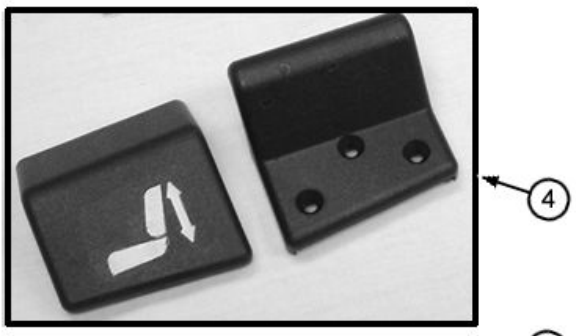

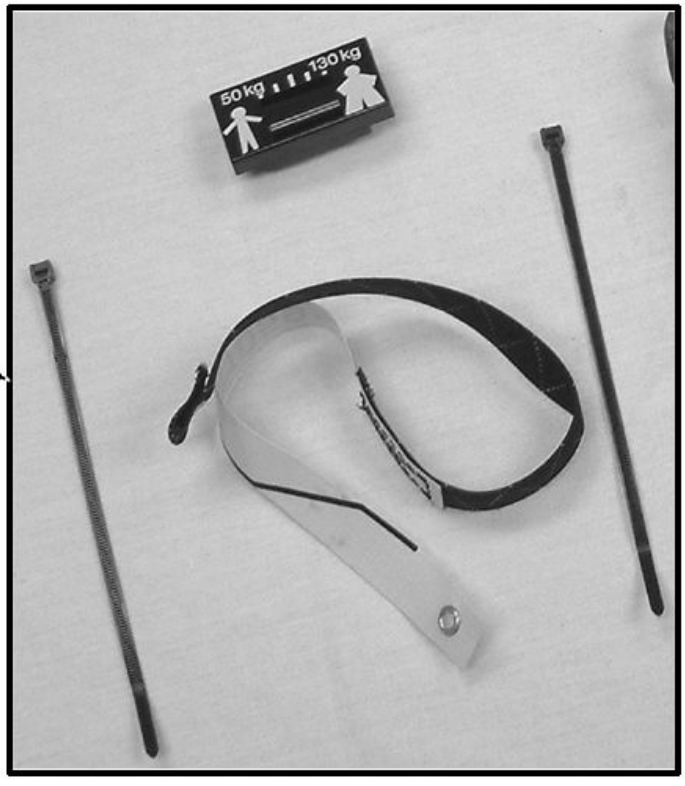

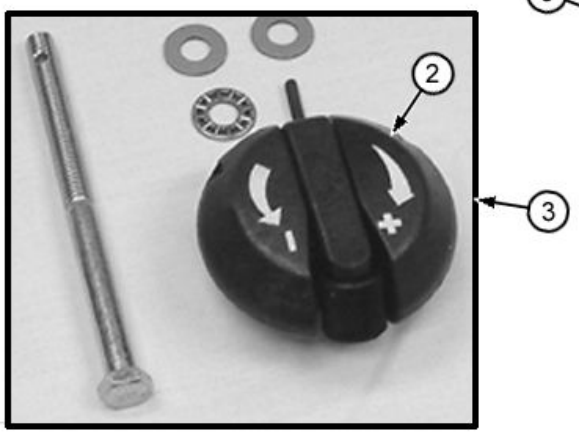

Item	*Nº peça*	*Descrição*	*Qtde*	*Nº série*	*Notas*
1	AT226685	SuSpenSão do aSSento	1		Suspensão Mecânica Deluxe
2	AT182589	Botão	1		
3	AT173316	Kit botão do assento	1		Kit
4	AT173323	Kit botão do assento	1		
5	AT173325	Kit do indicador	1		

Mechanical Seat Suspension Kits (Deluxe)
Kits de suspension mécanique de siège (de luxe)
Kits de Suspensão Mecânica do Assento (Deluxe)
Комплекты мех. подвески сиденья (повыш. кач.)
Kits de suspensión mecánica de asiento (de lujo)

T189060B A.1

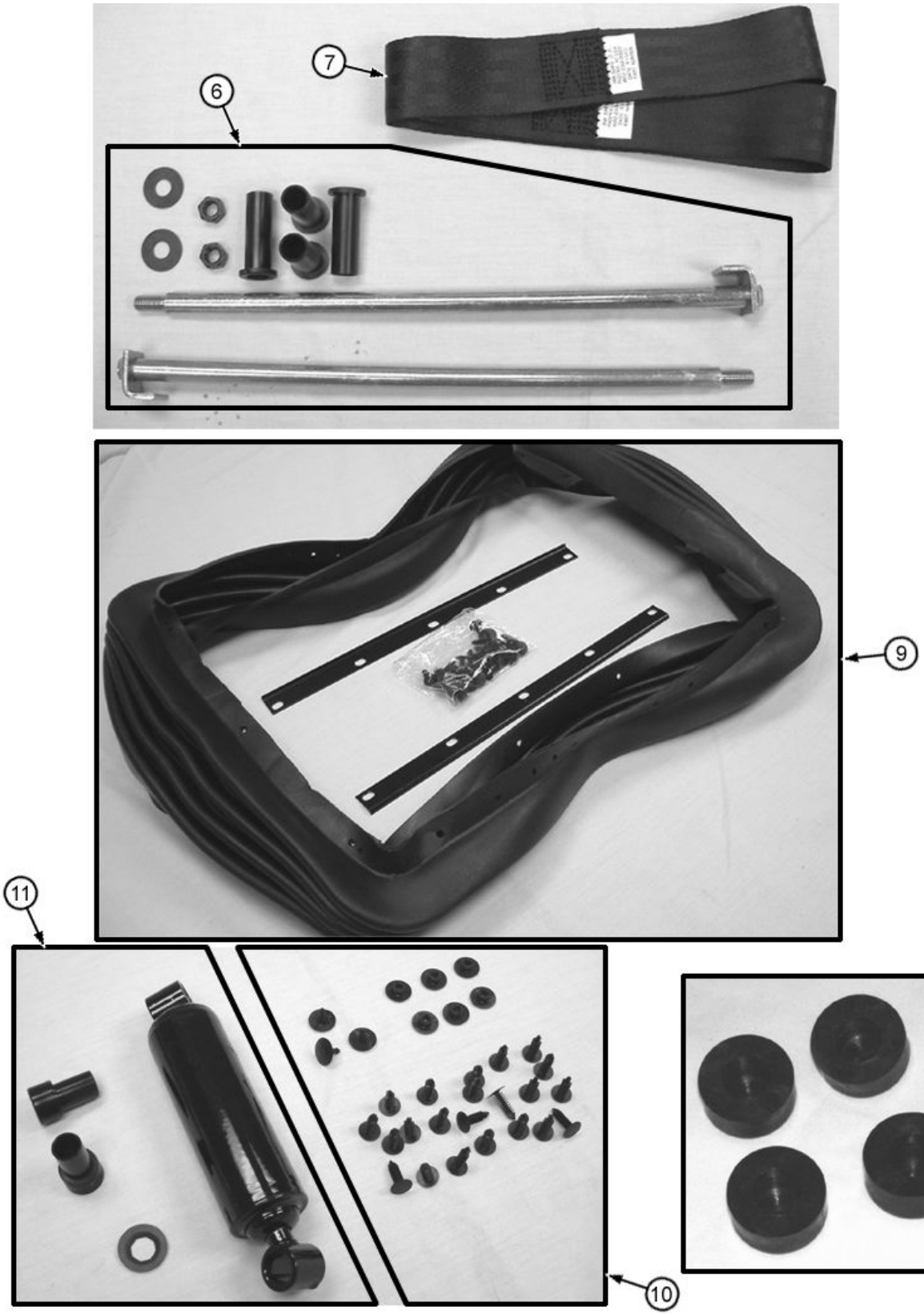

Item	*Nº peça*	*Descrição*	*Qtde*	*Nº série*	*Notas*
6	AT173313	Kit do eixo	1		Kit de Eixo da Suspensão do Assento
7	AT173315	Kit da correia	1		Kit de Controlador Remoto
8	AT173314	Kit rolamento do assento	1		
9	AT173317	Kit suspensão do assento	1		(INCLUDES AT173321), Kit
10	AT173321	Kit da presilha	1		Kit de Grampos
11	AT173322	Kit absorvedor choque asse	1		

Mechanical Seat Suspension Spring Kits (Deluxe)
Kits de ressorts de suspension mécanique de siège (de luxe)
Kits de Mola da Suspensão Mecânica do Assento (Deluxe)
Комплекты пружин мех. подвески сиденья (повыш. кач.)
Kits de suspensión mecánica de asiento (de lujo)

T189063B A.1

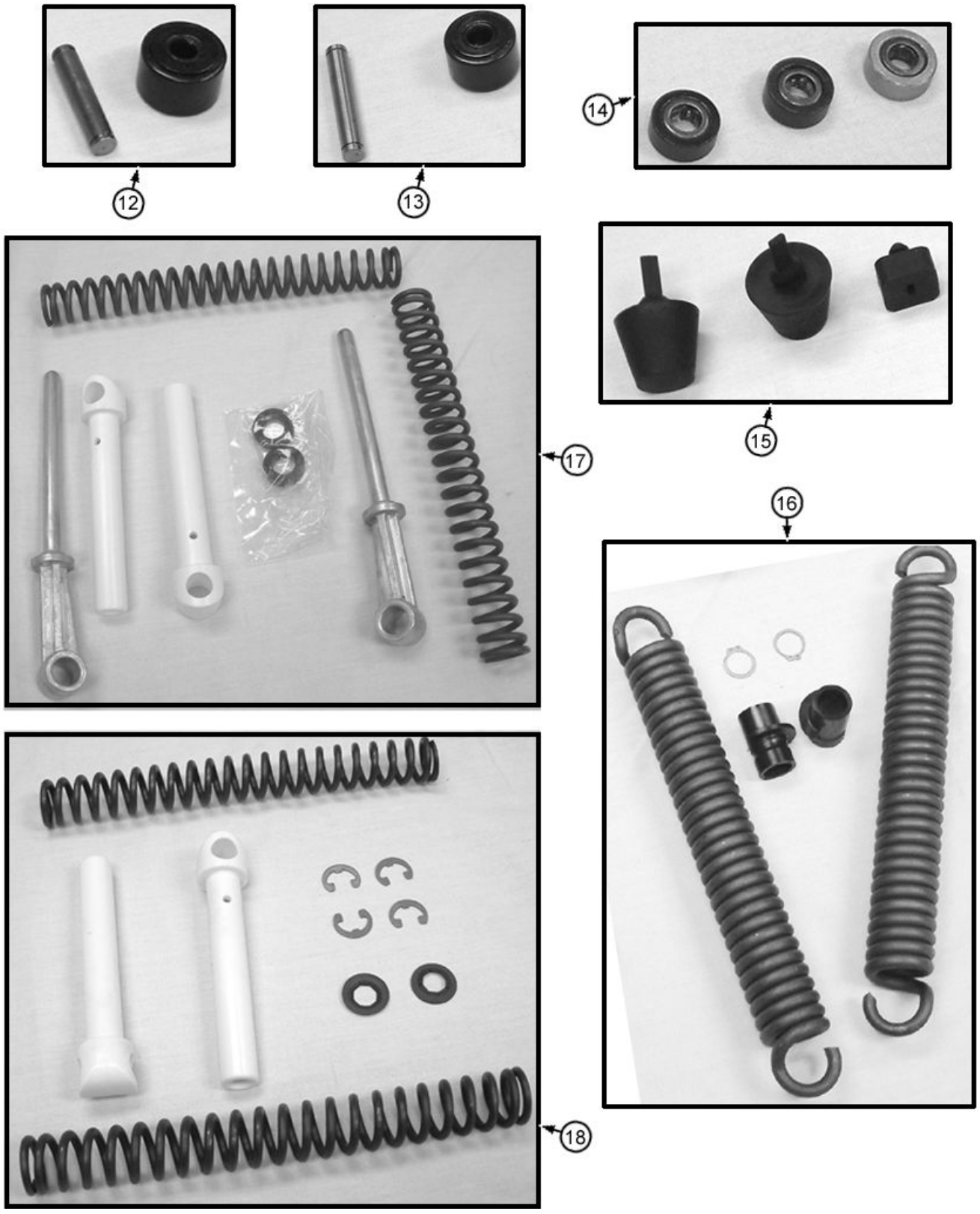

Item	*Nº peça*	*Descrição*	*Qtde*	*Nº série*	*Notas*
12	AT173328	Peça acionada Pelo came	1		
13	AT173326	Peça acionada Pelo came	1		
14	AT173327	Conj. do rolamento	1		
15	AT210549	Pára-choque	1		
16	AT173319	Conj. de peças da mola	1		
17	AT173318	Conj. de peças da mola	1		(INCLUDES AT173320), Kit de Mola do Ajuste de Altura
18	AT173320	Conj. de peças da mola	1		Kit de Ajuste de Altura

Seat (Air Suspension)
Siège (suspension pneumatique)
Assento (Suspensão Pneumática)
Сиденье (с пневмоподвеской)
Asiento (suspensión neumática)

TX1000849A A.1



Item	*Nº peça*	*Descrição*	*Qtde*	*Nº série*	*Notas*
1	AT226697	SuSpenSão do aSSento	1		Assento de Vinil com Suspensão Pneumática, Não Inclui o Cinto de Segurança - Cinto de Segurança Vendido Separadamente
	AT226698	SuSpenSão do aSSento	1		Assento de Tecido com Suspensão Pneumática, Não Inclui o Cinto de Segurança - Cinto de Segurança Vendido Separadamente
2	AT221015	Assento	1		Almofada do Assento de Vinil
	AT308795	Coxim	1		Almofada do Assento de Tecido
3	AT221016	Apoio	1		Encosto do Assento de Vinil
	AT308796	Coxim	1		Encosto do Assento de Tecido
4	AT228292	Cinto de segurança	1		3 in., O Assento Deve Ser Encomendado Separadamente
5	AT226686	SuSpenSão do aSSento	1		(INCLUDES AT208486 AND AT208485), Suspensão Pneumática, Componentes em Outra Página
	AT208485	Braço	1		Conjunto Soldado do Braço da Suspensão Pneumática
6	AT400505	Coxim	1		Apoio de Cabeça de Vinil, (SUB FOR AT221017)
	AT401420	Coxim	1		Apoio de Cabeça de Tecido, (SUB FOR AT308797)

Seat Suspension (Air Suspension) (Component Parts)
Suspension de siège (suspension pneumatique) (pièces composantes)
Suspensão do Assento (Suspensão Pneumática) (Peças Componentes)
Подвеска сиденья (пневмоподвеска) (компоненты)
Suspensión de asiento (suspensión neumática) (componentes)

T200900A A.1

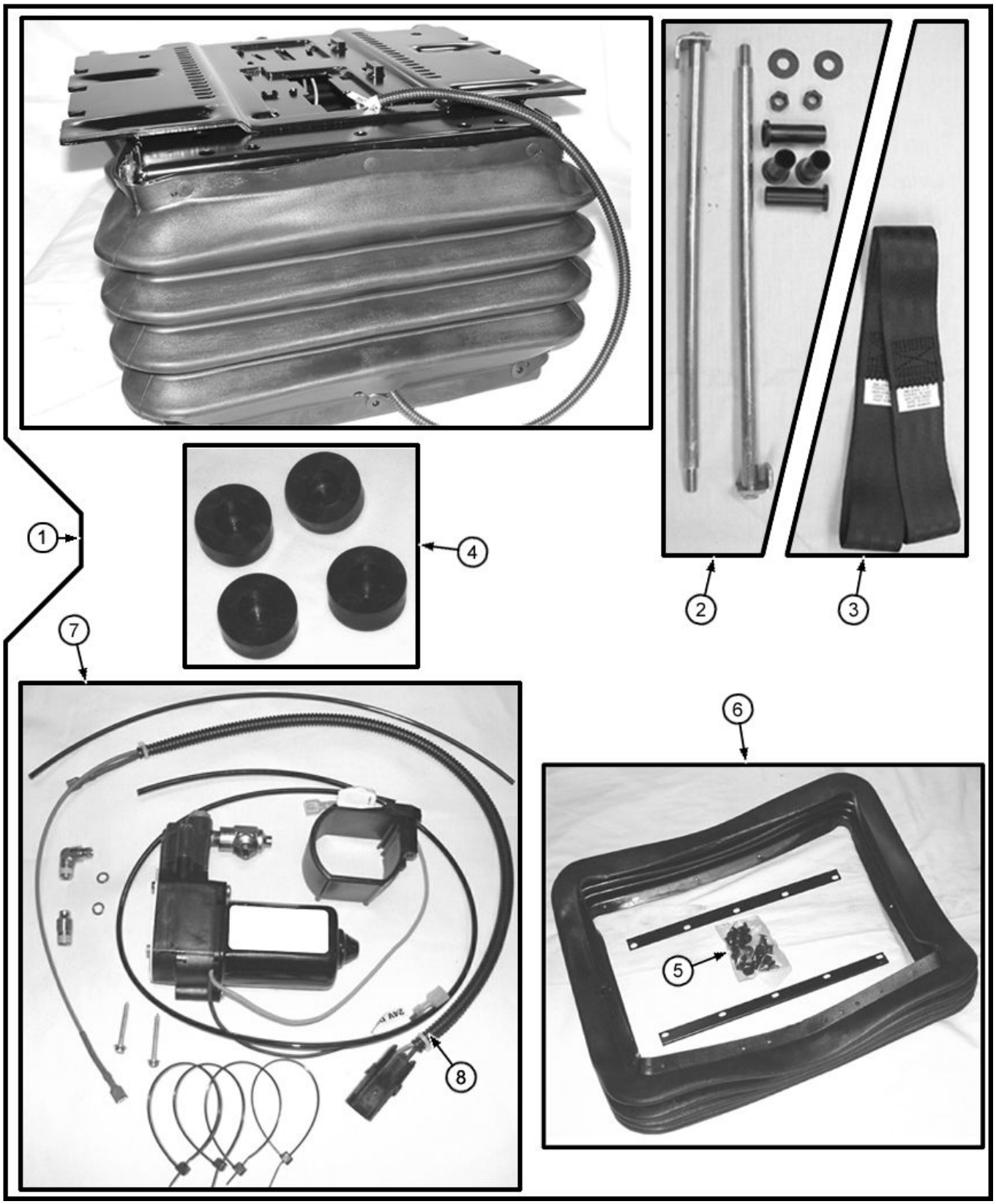

Item	*Nº peça*	*Descrição*	*Qtde*	*Nº série*	*Notas*
1	AT226686	SuSpenSão do aSSento	1		INCLUDES AT226818, T55224 AND AT208485, Suspensão Pneumática 12 V, Inclui Todas as Peças Desta Página e Também as Peças da Página do Kit do Amortecedor de Choque da Suspensão do Assento (Suspensão Pneumática)
	AT208484	Carcaça	1		Somente Placa Superior
	AT208485	Braço	1		Conjunto Soldado do Braço da Suspensão Pneumática
	T55224	Pára-choque	1		
2	AT173313	Kit do eixo	1		Kit de Serviço do Eixo da Suspensão
3	AT173315	Kit da correia	1		Kit de Correia do Controlador Remoto
4	AT173314	Kit rolamento do assento	1		
5	AT173321	Kit da presilha	1		Kit de Grampo da Capa
6	AT208491	Conjunto da bota	1		Kit de Serviço da Capa, INCLUDES AT173321
7	AT398260	Kit - válvula de compressão	1		Kit, SUB FOR AT226676
8	AT208488	Chicote	1		ALSO ORDER 19H2038
	57M7120	Fusível	1		
	R41440	Passa-fio	1		SUB FOR T63817, Nesta Aplicação
9	AT224393	Chicote	1		Não Ilustrado, Chicote de Alimentação do Assento, Do Chicote da Suspensão do Assento à Caixa de Fusíveis, Não Incluído no Conjunto da Suspensão do Assento

Seat Suspension Component Parts and Shock Absorber Kit (Air Suspension)
Pièces composantes de suspension de siège et kit d'amortisseur (suspension pneumatique)
Peças Componentes da Suspensão do Assento e Kit de Amortecedor de Choque (Suspensão Pneumática)
Компоненты подвески сиденья и комплект амортизатора (пневмоподвеска)
Componentes de suspensión de asiento y kit de amortiguador (suspensión neumática)

T215935A A.1

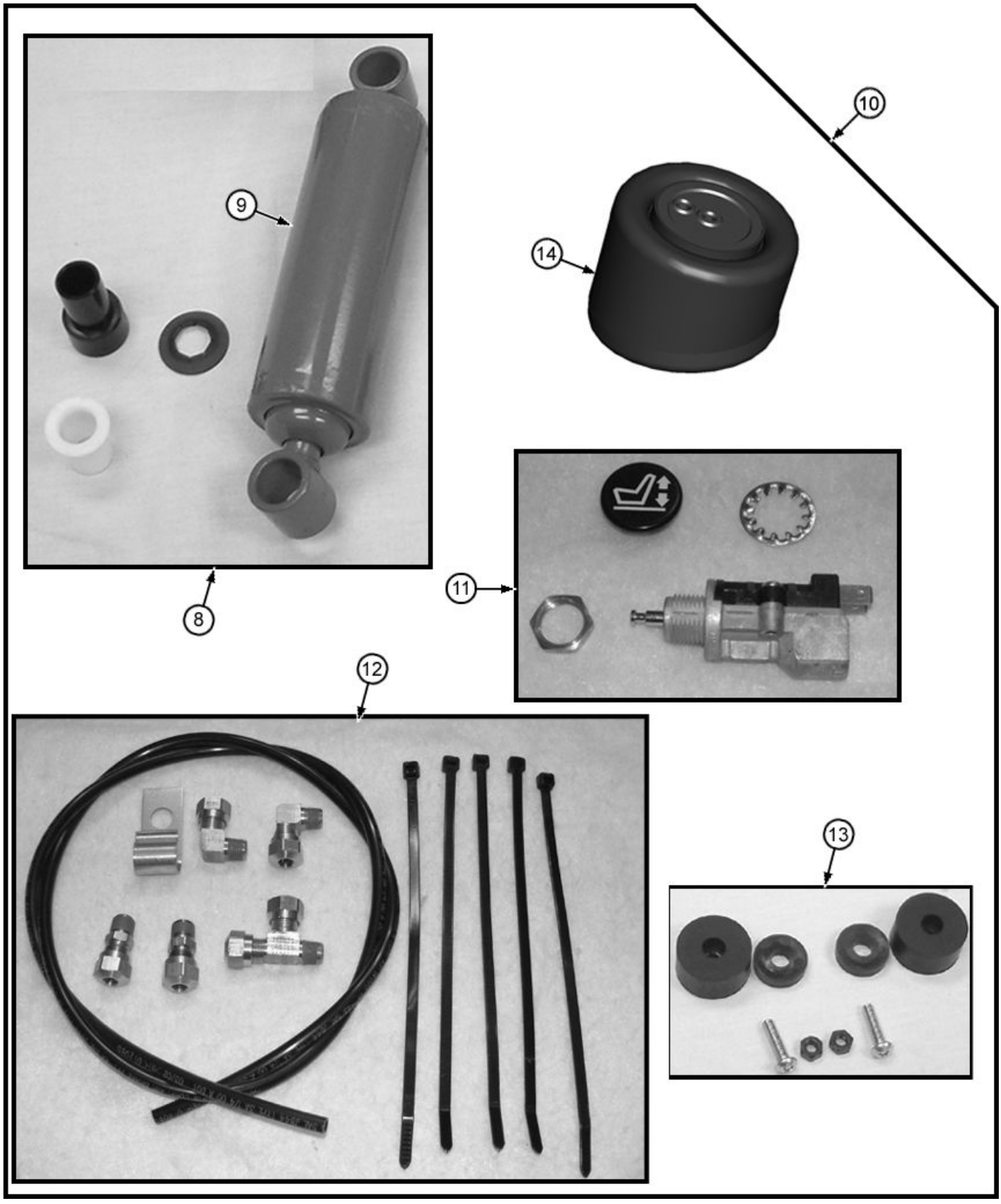

Item	*Nº peça*	*Descrição*	*Qtde*	*Nº série*	*Notas*
8	AT208487	Amortecedor	1		Amortecedor de Choque do Assento com Suspensão Pneumática
9	T163394	Amortecedor	1		
10	AT226687	Encosto	1		O Restante dos Componentes Encontrados em Outra Página da Suspensão Pneumática
11	AT208490	VálVula de controle remoto	1		
12	AT208493	Kit conexão	1		Kit de Mangueira e Conexão da Linha de Ar
13	AT209469	Pára-choque	1		Kit de Amortecedor
14	AT208486	Amortecedor	1		Mola Pneumática, Mola com Balão de Ar

Lumbar Kit (Deluxe and Air Suspension Seat)
Kit de support lombaire (siège de luxe et à suspension pneumatique)
Kit Lombar (Assento Deluxe e com Suspensão Pneumática)
Компл. поясн. оп. (сид. с пневм. пов. кач.)
Kit de soporte lumbar (asiento de lujo y con suspensión neumática)

T189058B A.1

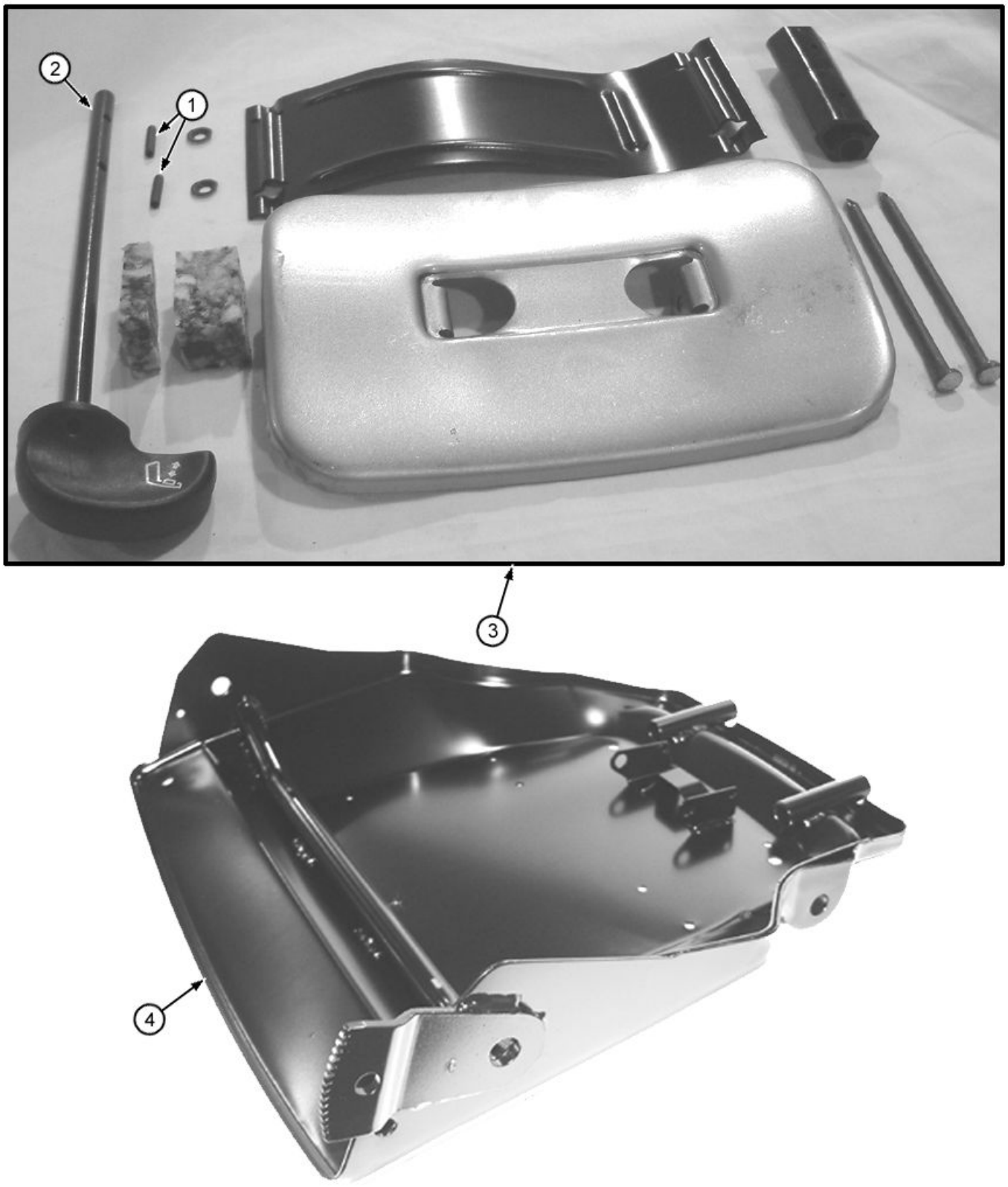

Item	*Nº peça*	*Descrição*	*Qtde*	*Nº série*	*Notas*
1	34H387	Pino elástico	2		3/16" X 3/4"
2	AT209024	Kit p/assento	1		(INCLUDES 34H262), Botão do Ajuste Lombar
	34H262	Pino elástico	1		5/32" X 3/4"
3	AT209026	Kit p/assento	1		(INCLUDES 34H387 AND AT209024)
4	AT280583	Recipiente	1		

Recliner Kit (Deluxe and Air Suspension Seat)
Kit d'inclinaison (sièges de luxe et à suspension pneumatique)
Kit de Reclinador (Assento Deluxe e com Suspensão Pneumática)
Комплект сиденья (сид. с пневм. пов. кач.)
Kit de asiento reclinable (asientos de lujo y con suspensión neumática)

TX1019528 A.1

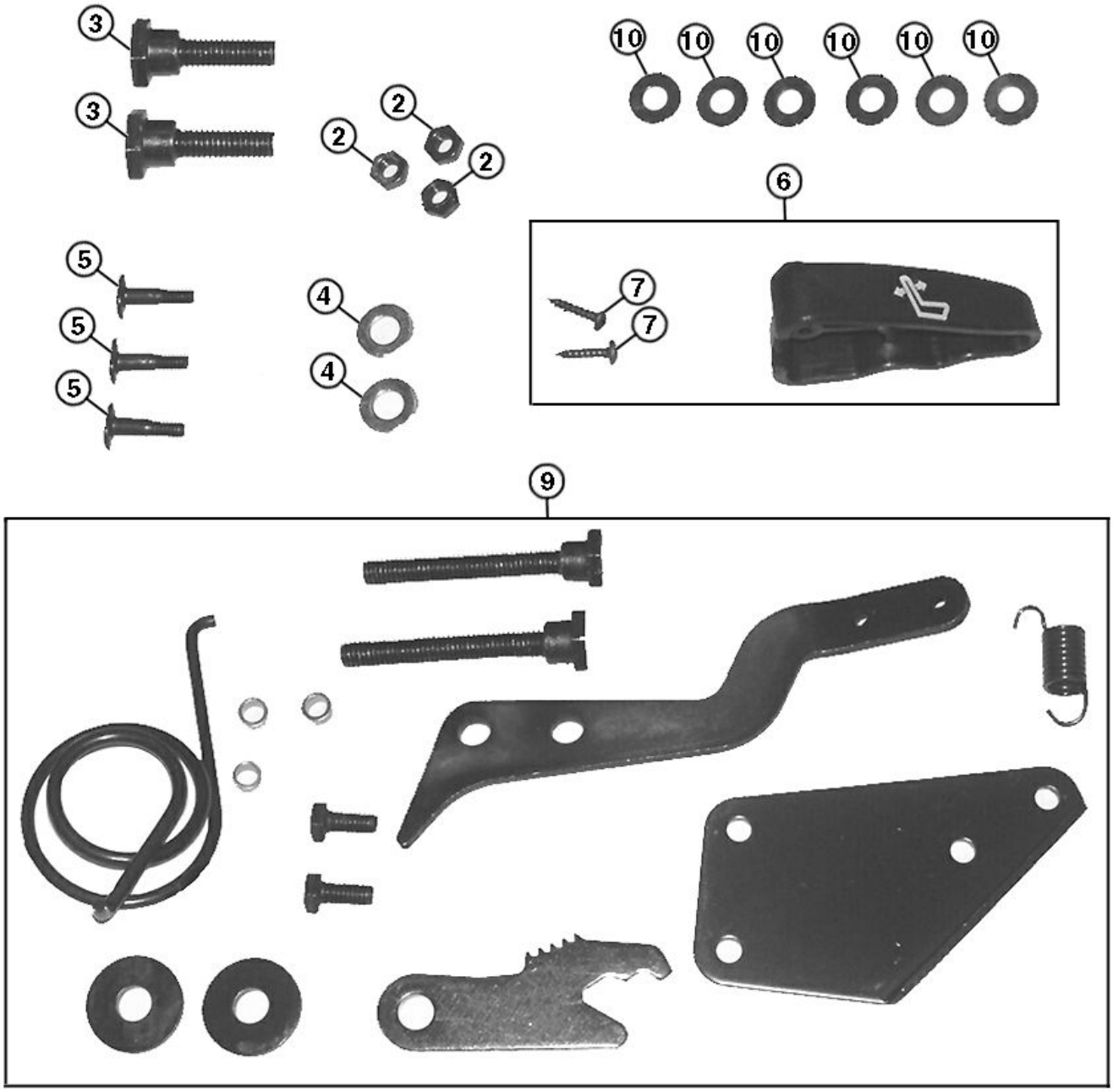

TX1019528

Item	*Nº peça*	*Descrição*	*Qtde*	*Nº série*	*Notas*
2	M453T	Porca de segurança	3		
3	19H1813	Parafuso sextavado	2		5/16" X 5/8"
4	24H1136	Arruela	2		11/32" X 11/16" X 0.065"
5	19H1914	Parafuso sextavado	3		1/4" X 1"
6	AT209025	Kit botão do assento	1		(INCLUDES 37H121), Kit de Botão do Reclinador
7	37H121	Parafuso	2		
9	AT209225	Kit botão do assento	1		Reclinador
10	24H1287	Arruela	6		9/32" X 5/8" X 0.065"

Cab Heater (Under Seat)
Chauffage de cabine (sous le siège)
Aquecedor da Cabine (Sob o Assento)
Обогреватель кабины (под сиденьем)
Calefactor de cabina (debajo de asiento)

AT341902_TX1069681 A.1

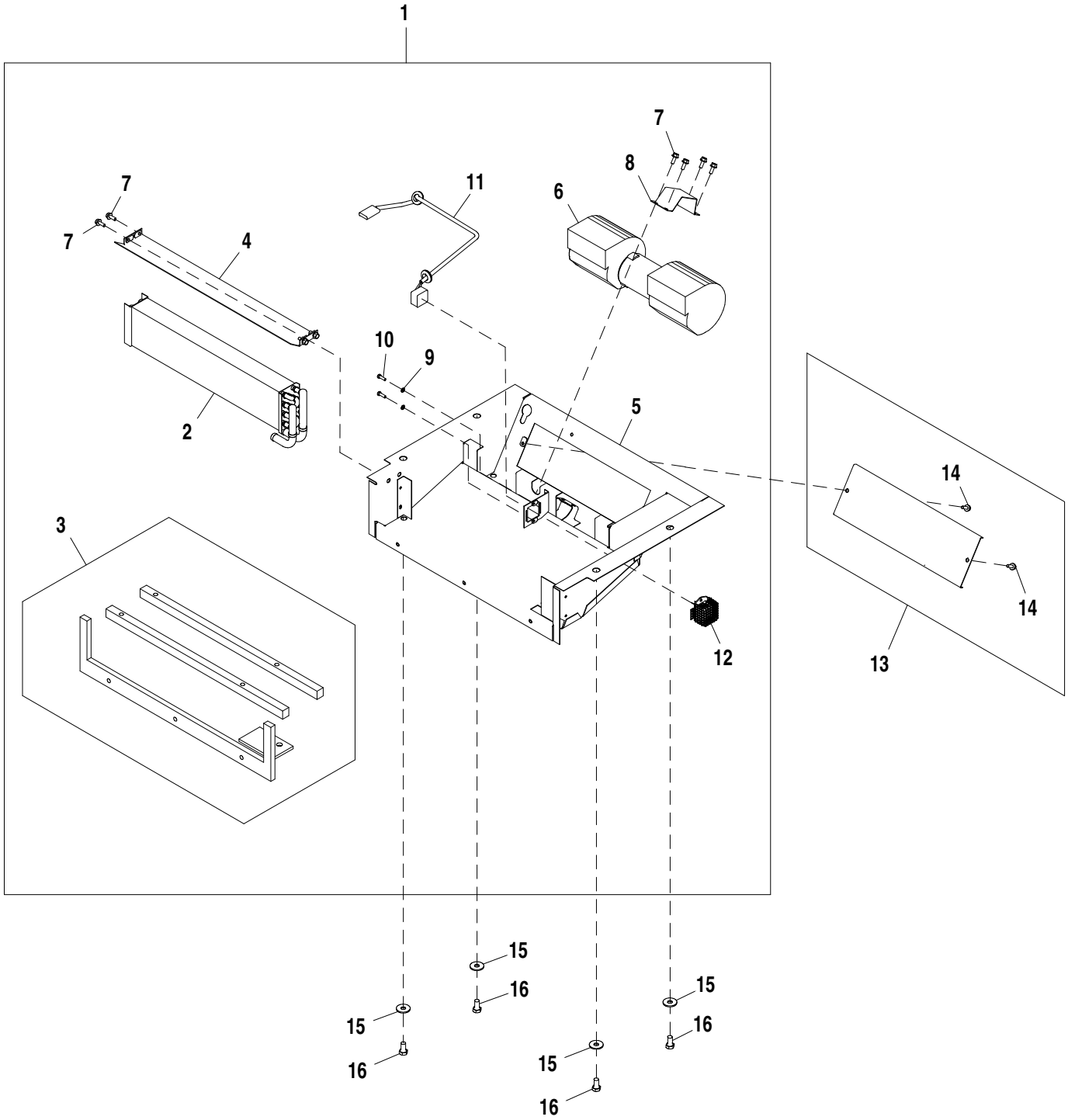

AT341902_TX1069681

Item	*Nº peça*	*Descrição*	*Qtde*	*Nº série*	*Notas*
1	AT410853	Aquecedor	1		Sob o Assento, SUB FOR AT220753
2	AT211192	Núcleo	1		Aquecedor
3	AT221245	Kit de juntas	1		
4	AT221246	Suporte	1		
5	AT224602	Bandeja	1		
6	AT410856	Soprador	1		com Motor, SUB FOR AT221247
7	19M7775	Parafuso	8		M6 X 16
8	T181217	Apoio	1		
9	24M7087	Arruela	2		5.500 X 10 X 1 mm
10	19M7372	Parafuso sextavado	2		M5 X 16
11	AT224604	Chicote	1		Aquecedor Sob o Assento
12	AT182200	ResistoR	1		Resistor de Quatro Velocidades
13	AT221249	Placa	1		
14	19M7775	Parafuso	2		M6 X 16
15	24M7296	Arruela	4		10.500 X 30 X 2.500 mm
16	19M7938	Parafuso sextavado	4		M10 X 20

ROPS Heater (Under Seat)
Chauffage arceau de sécurité (sous le siège)
Aquecedor da EPCC (Sob o Assento)
Обогреватель СЗО (под сиденьем)
Calefactor para ROPS (debajo de asiento)

AT341913_TX1069684 A.1

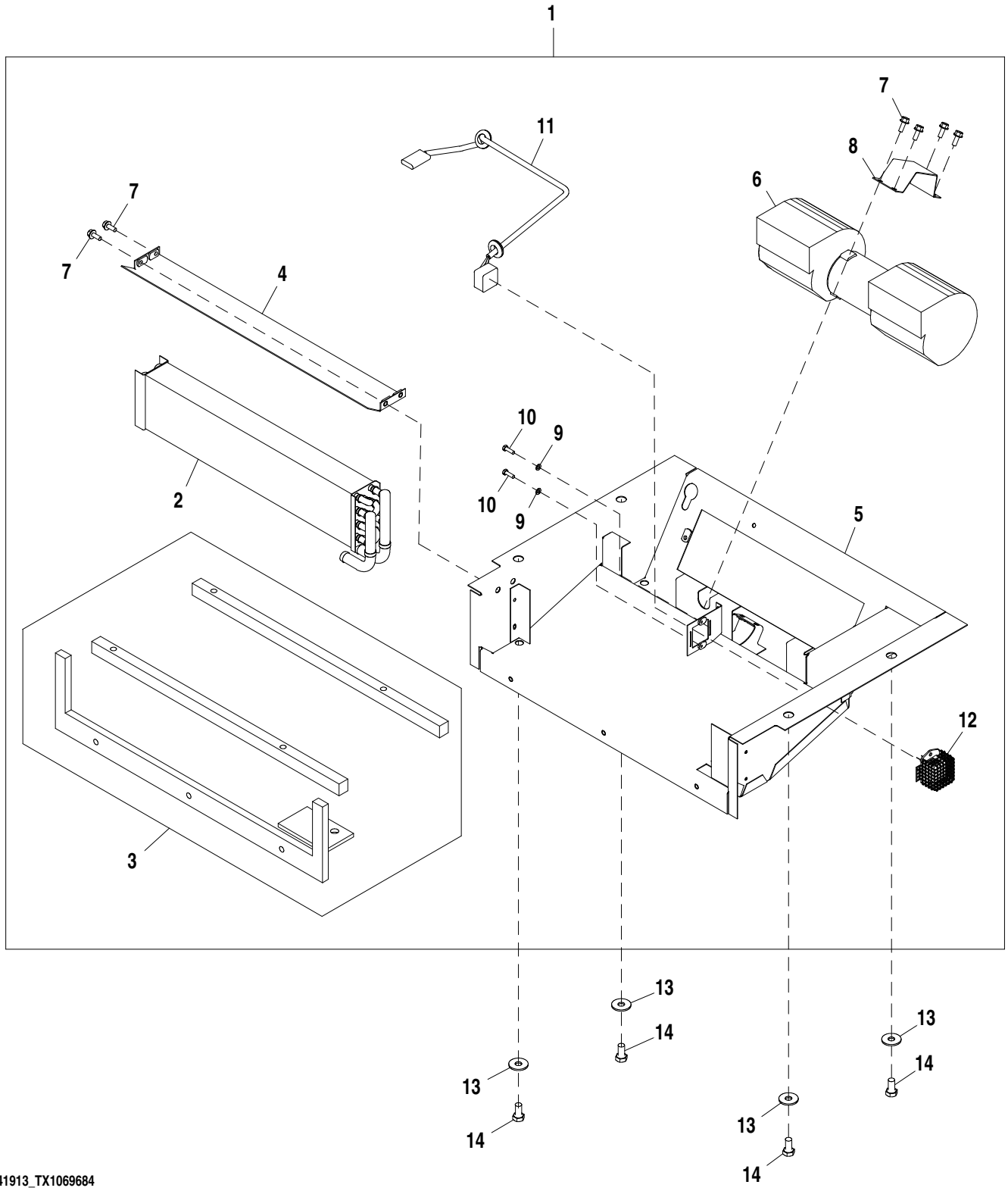

AT341913_TX1069684

Item	*Nº peça*	*Descrição*	*Qtde*	*Nº série*	*Notas*
1	AT410853	Aquecedor	1		Sob o Assento, SUB FOR AT220753
2	AT211192	Núcleo	1		
3	AT221245	Kit de juntas	1		
4	AT221246	Suporte	1		
5	AT224602	Bandeja	1		
6	AT410856	Soprador	1		com Motor, SUB FOR AT221247
7	19M7775	Parafuso	8		M6 X 16
8	T181217	Apoio	1		
9	24M7087	Arruela	2		5.500 X 10 X 1 mm
10	19M7372	Parafuso sextavado	2		M5 X 16
11	AT224604	Chicote	1		Aquecedor Sob o Assento
12	AT182200	ResistoR	1		Resistor de Quatro Velocidades
13	24M7296	Arruela	4		10.500 X 30 X 2.500 mm
14	19M7938	Parafuso sextavado	4		M10 X 20

Heater Switch, ROPS
Interrupteur de chauffage, arceau de sécurité
Interruptor do Aquecedor, ROPS
Переключатель обогревателя, ROPS
Interruptor de calefactor, ROPS

AT341912_TX1069686 A.2

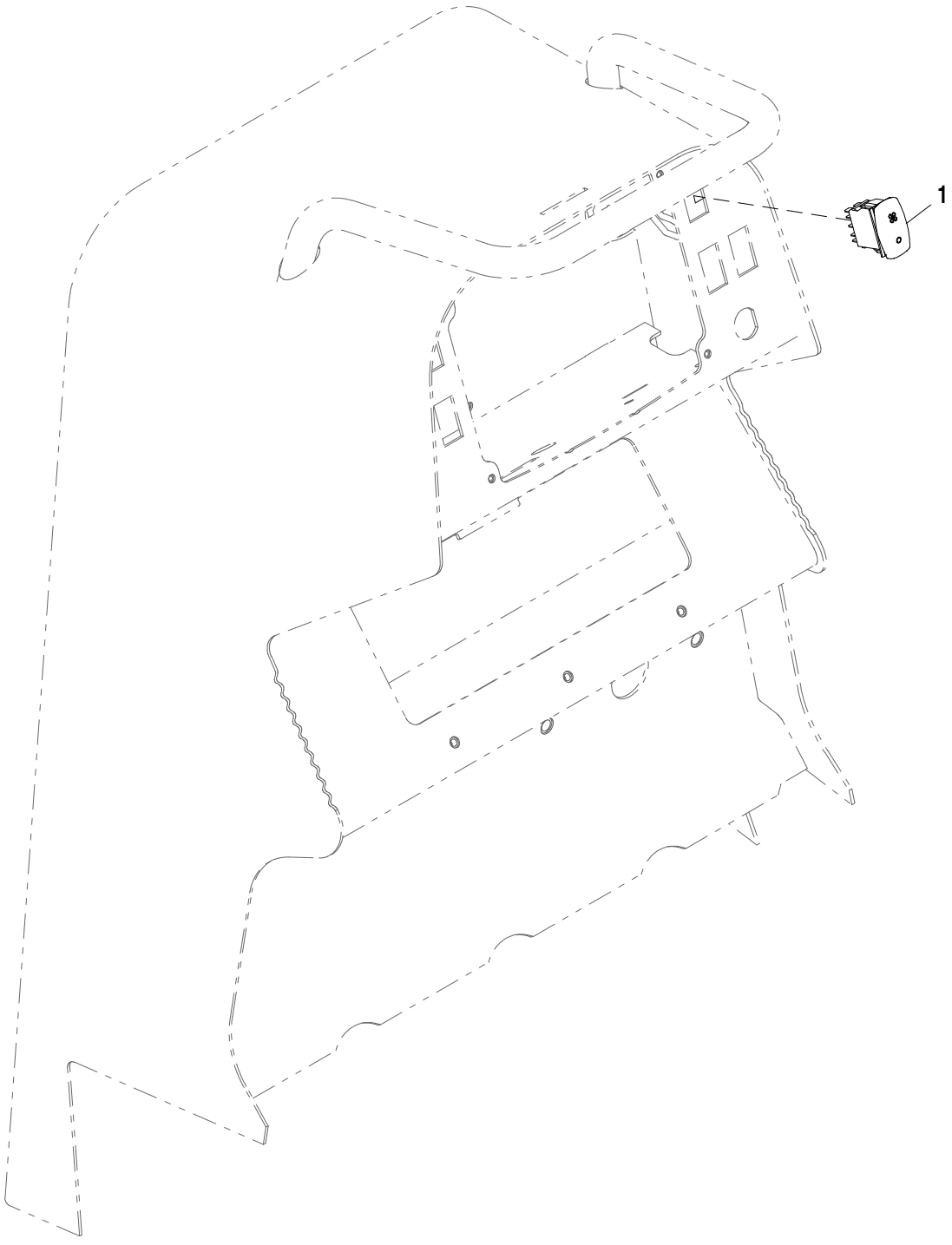

AT341912_TX1069686

Item	*Nº peça*	*Descrição*	*Qtde*	*Nº série*	*Notas*
1	AT303864	Interruptor de alavanca	1		

ROPS Heater Plumbing
Tuyauterie de chauffage d'arceau de sécurité
Tubulação do Aquecedor da EPCC
Трубопровод обогревателя СЗО
Tubería de calefactor de ROPS

AT306115_TX1078101 A.1

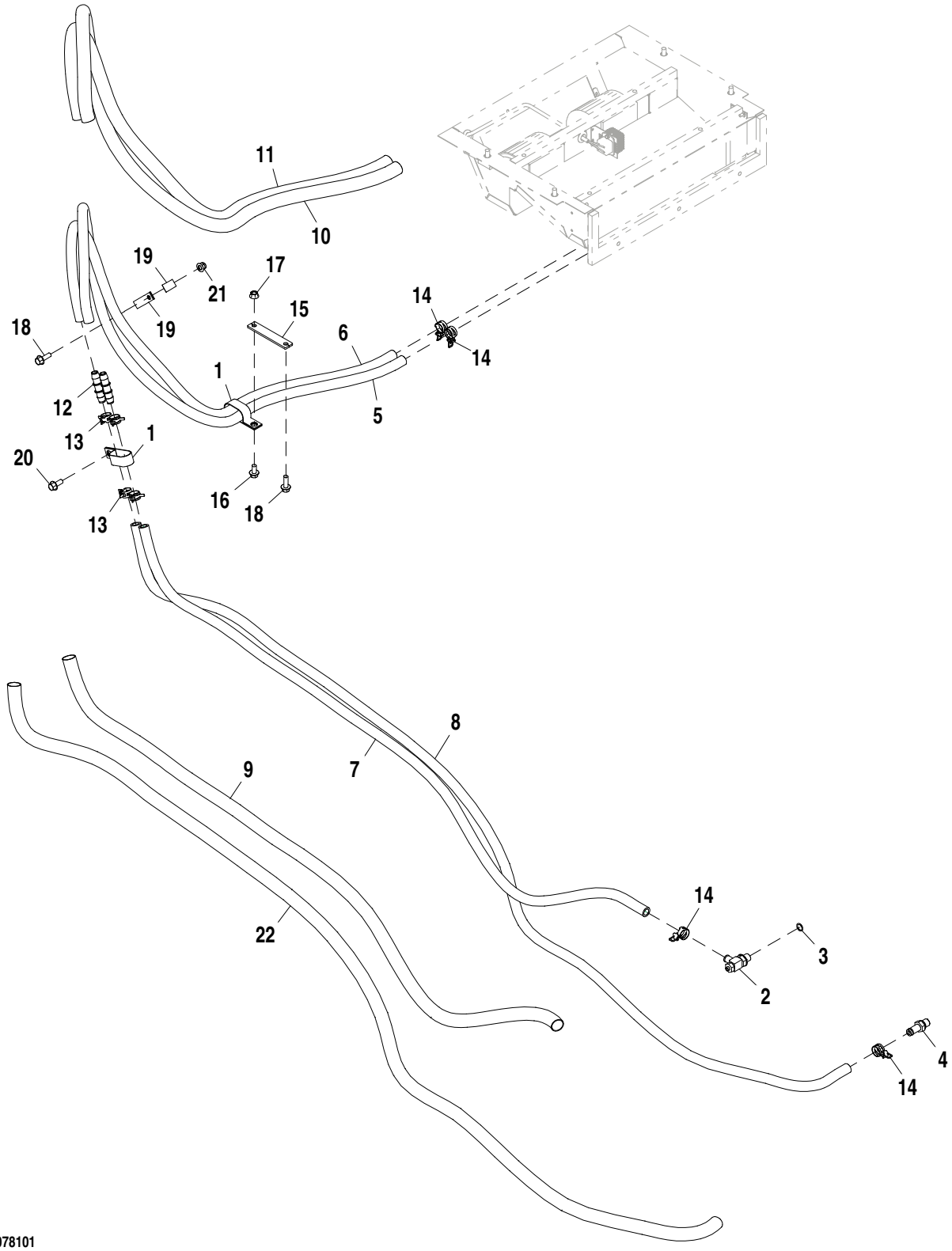

AT306115_TX1078101

Item	*Nº peça*	*Descrição*	*Qtde*	*Nº série*	*Notas*
1	T149597	Braçadeira	2		
2	RE59579	VálVula de dreno	1		(INCLUDES 51M7043)
3	51M7043	Anel o	1		15.300 X 2.200 mm
4	RE67207	Conexão	1		
5	.....	Mangueira em metro	1		(MAKE FROM T60811) (CTL 65 in.)
6	.....	Mangueira em metro	1		(MAKE FROM T60811) (CTL 65 in.)
7	.....	Mangueira em metro	1		(MAKE FROM T60811) (CTL 70 in.)
8	.....	Mangueira em metro	1		(MAKE FROM T60811) (CTL 108 in.)
9	.....	Luva de mangueira	1		(MAKE FROM XPS-B-17) (CTL 68 in.)
10	.....	Luva de mangueira	1		(MAKE FROM XPS-B-17) (CTL 63 in.)
11	.....	Luva de mangueira	1		(MAKE FROM XPS-B-17) (CTL 63 in.)
12	T160492	Conexão	2		
13	R117721	Braçadeira	4		
14	T184924	Abraçadeira para mangueira	4		
15	T214009	Correia	1		
16	19M7784	Parafuso	1		M10 X 20
17	14M7296	Porca com flange	1		M10
18	19M7786	Parafuso	2		M10 X 30
19	T102934	Braçadeira	2		
20	19M7785	Parafuso	1		M10 X 25
21	14M7400	Porca de segurança	1		M10
22	.....	Luva de mangueira	1		(MAKE FROM XPS-B-17) (CTL 62 in.)

Cab Heater Plumbing
Tuyauterie de chauffage de cabine
Tubulação do Aquecedor da Cabine
Трубопр. обогревателя
Tubería de calefactor de cabina

AT306166_TX1078099 A.1

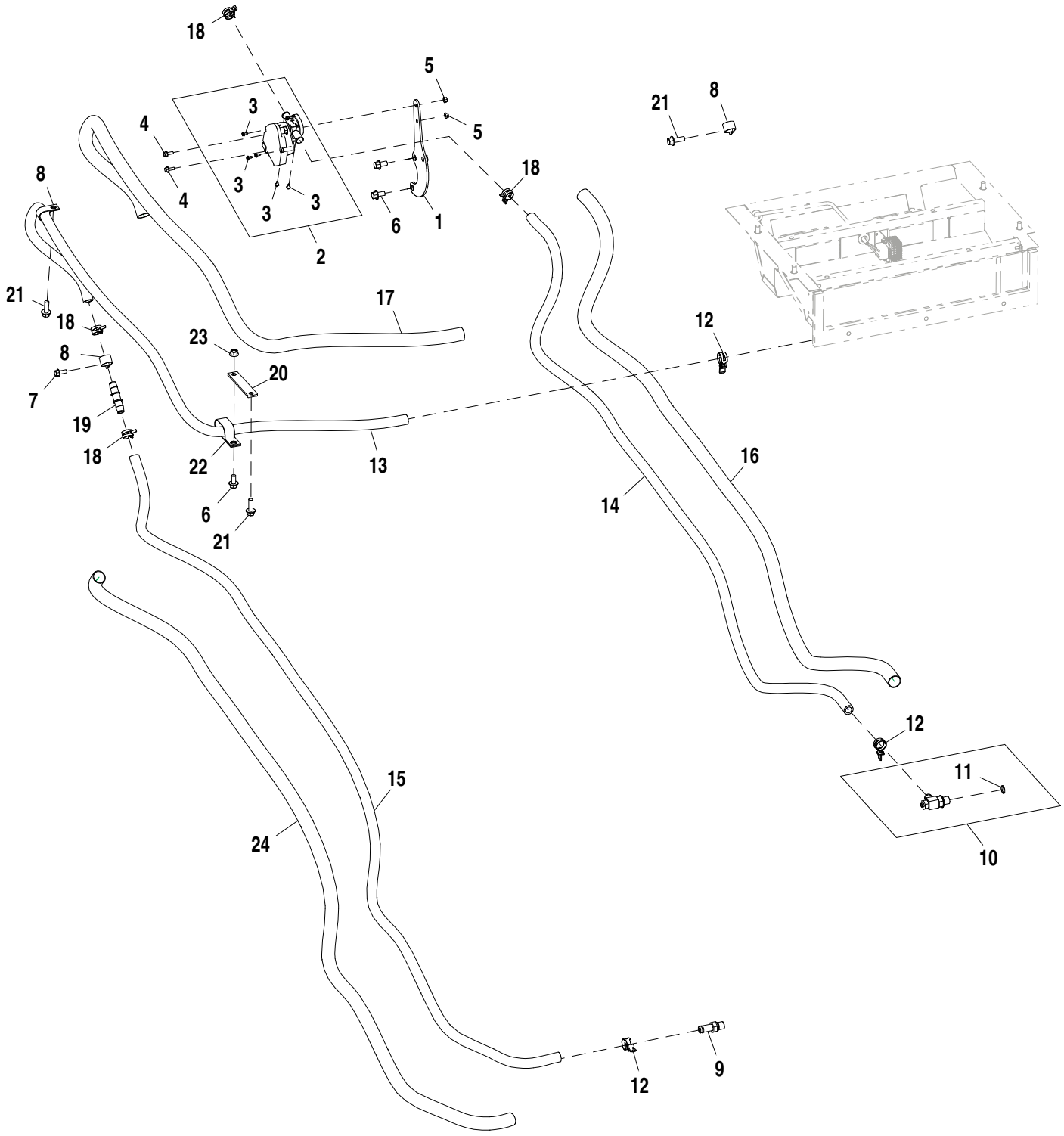

AT306166_TX1078099

Item	*Nº peça*	*Descrição*	*Qtde*	*Nº série*	*Notas*
1	AT347104	Apoio	1		
2	AT387282	VálVula	1		(SUB FOR AH208583)
3	37H43	Parafuso	5		
4	19M7775	Parafuso	2		M6 X 16
5	14M7303	Porca com flange	2		M6
6	19M7784	Parafuso	3		M10 X 20
7	19M7866	Parafuso	1		M8 X 20
8	T102934	Braçadeira	3		
9	RE67207	Conexão	1		
10	RE59579	VálVula de dreno	1		
11	51M7043	Anel o	1		15.300 X 2.200 mm
12	T184924	Abraçadeira para mangueira	3		
13	.....	Mangueira em metro	1		(MAKE FROM T60811) (CTL 80 in.)
14	.....	Mangueira em metro	1		(MAKE FROM T60811) (CTL 70 in.)
15	.....	Mangueira em metro	1		(MAKE FROM T60811) (CTL 108 in.)
16	.....	Luva de mangueira	1		(MAKE FROM XPS-B-17) (CTL 68 in.)
17	.....	Luva de mangueira	1		(MAKE FROM XPS-B-17) (CTL 78 in.)
18	R117721	Braçadeira	4		
19	T160492	Conexão	1		
20	T214009	Correia	1		
21	19M7786	Parafuso	3		M10 X 30
22	T149597	Braçadeira	1		
23	14M7296	Porca com flange	1		M10
24	.....	Luva de mangueira	1		(MAKE FROM XPS-B-17) (CTL 62 in.)

Cab Heater (Upper) (- 150469)
Chauffage de cabine (supérieur) (- 150469)
Aquecedor da Cabine (Superior) (- 150469)
Обогреватель (верхний) (- 150469)
Calefactor de cabina (superior) (- 150469)

AT341901_TX1077673 A.1

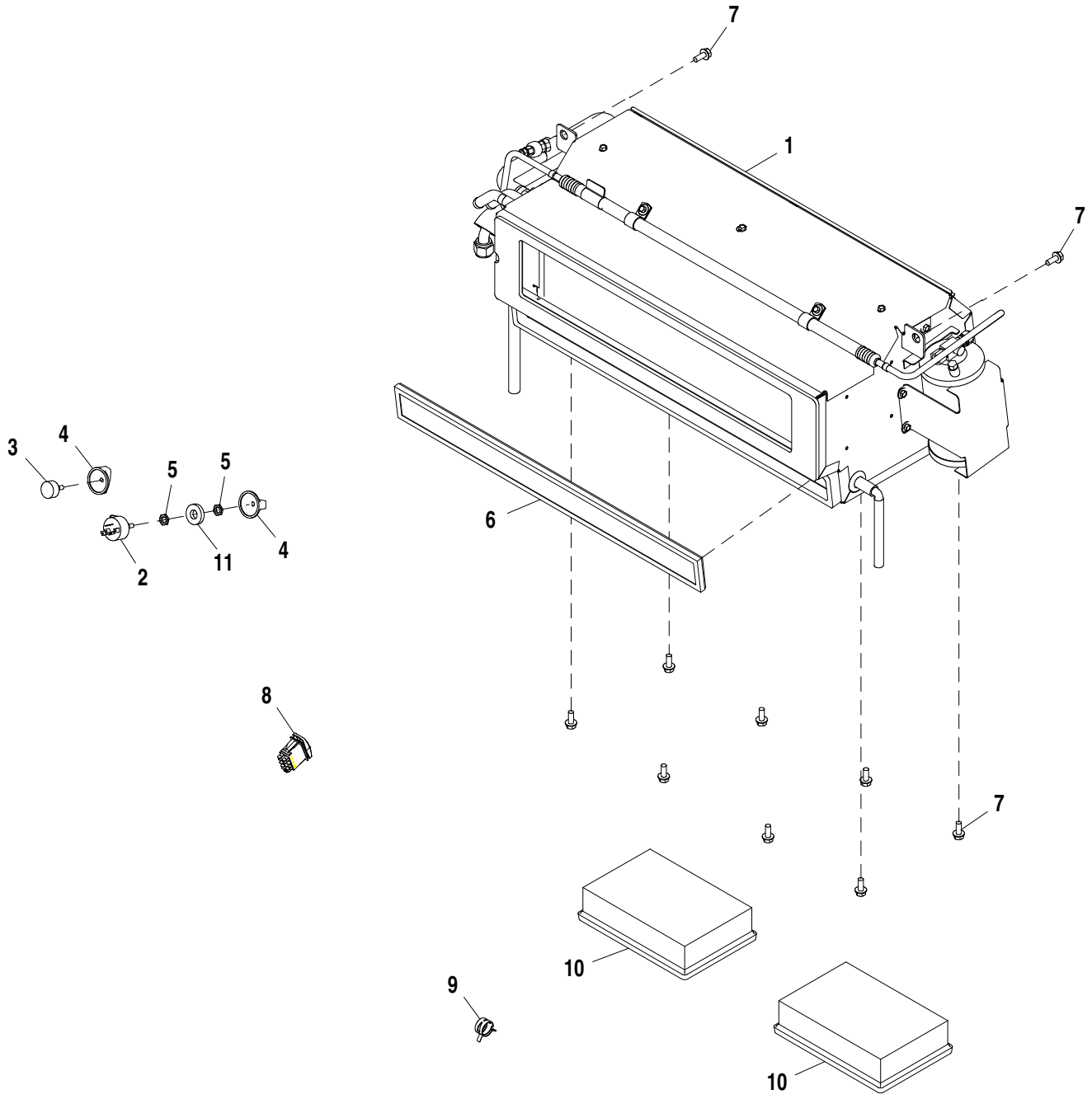

AT341901_TX1077673

Item	*Nº peça*	*Descrição*	*Qtde*	*Nº série*	*Notas*
1	.....	Aquecedor	1		(AT326632 NLA), Fornecer os Componentes, Componentes em Página Separada
2	RE43497	Interruptor	1		Interruptor do Ventilador
3	AT219733	Interruptor de temperatura	1		
4	AT220817	Botão	2		
5	E46066	Porca	2		
6	AT315957	Elemento de filtro	1		Recirculação
7	19M7866	Parafuso	10		M8 X 20
8	AT303864	Interruptor de alavanca	1		Liga / desliga o Aquecedor
9	R117721	Braçadeira	1		
10	AT191102	Filtro de ar	2		Ar Fresco, Entre em Contato com a Gr Manufacturing Se Você Tiver uma Cabine Ambiental
11	24H1272	Arruela	1		9/16" X 1-1/4" X 1/4"

Heating, Ventilation, Air Conditioning (150470 -)
Chauffage, ventilation, climatisation (150470 -)
Aquecimento, Ventilação, Ar Condicionado (150470 -)
Обогрев, вентиляция и кондиционирование воздуха (150470 -)
Calefacción, ventilación, aire acondicionado (150470 -)

AT347760_TX1089635 A.1

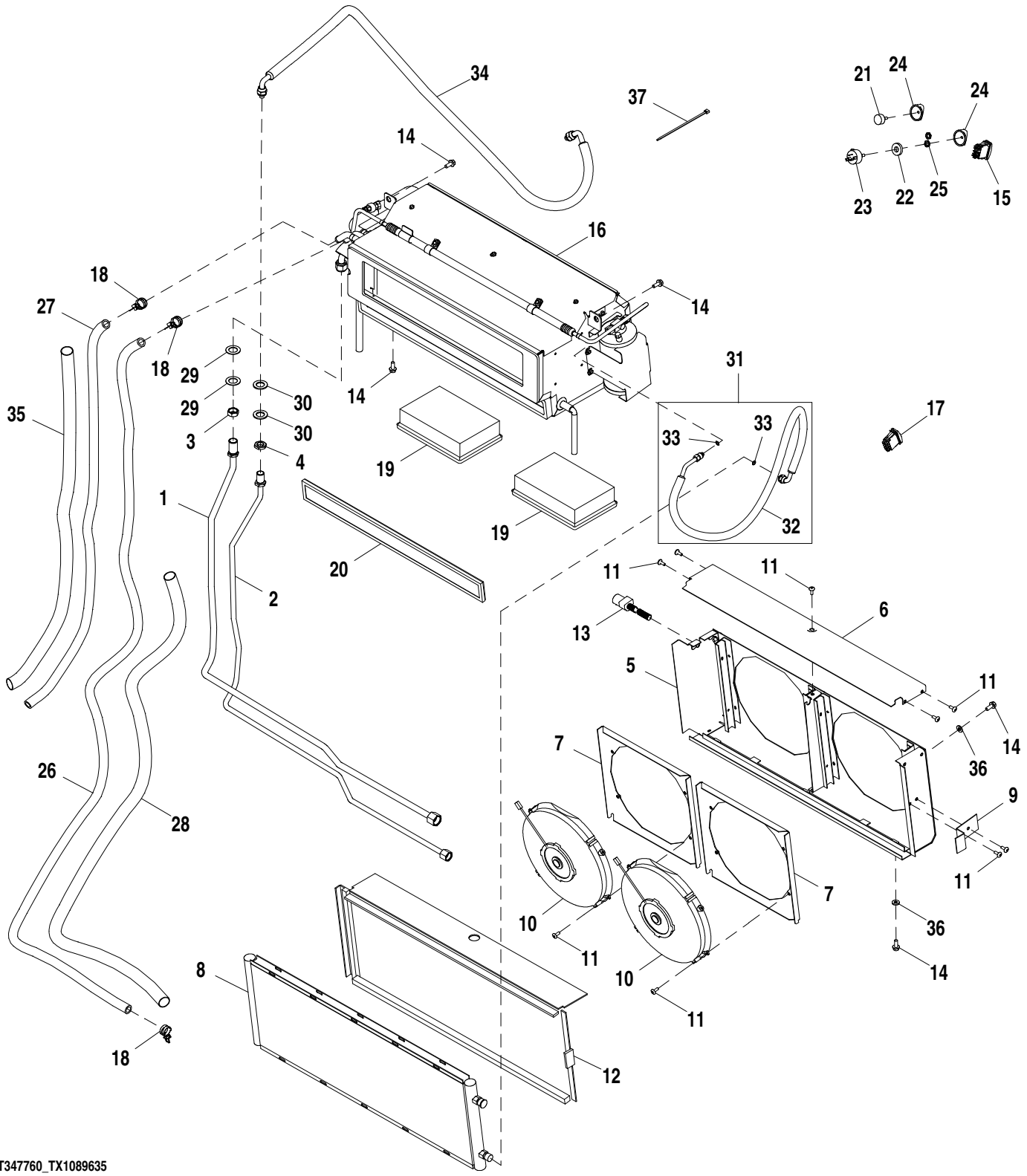

Item	*Nº peça*	*Descrição*	*Qtde*	*Nº série*	*Notas*
1	AT302952	Tubulação	1		
2	AT302951	Tubulação	1		
3	R26627	Porca	1		
4	H148375	Porca de segurança	1		
5	AT347450	Ditribuição de ventilação	1		
6	AT347449	Capa	1		
7	AT347670	Placa	2		
8	AT341049	Condensador de vapor	1		
9	T236665	Placa	1		
10	AT341052	Ventilador	2		
11	TCU14336	Parafuso	15		
12	AT347451	Isolante	1		
13	AT347452	Chicote	1		Condensador
14	19M7866	Parafuso	16		M8 X 20
15	AT303865	Interruptor de alavanca	1		
16	AT326632	Ar condicionado	1		(NLA), Fornecer os Componentes, Componentes em Página Separada
17	AT303864	Interruptor de alavanca	1		
18	T184924	Abraçadeira para mangueira	3		
19	AT191102	Filtro de ar	2		Ar Fresco, Entre em Contato com a Gr Manufacturing Se Você Tiver uma Cabine Ambiental
20	AT315957	Elemento de filtro	1		
21	AT219733	Interruptor de temperatura	1		
22	24H1272	Arruela	1		9/16" X 1-1/4" X 1/4"
23	RE43497	Interruptor	1		
24	AT220817	Botão	2		
25	E46066	Porca	2		
26	.....	Mangueira em metro	1		63 in.,1550 mm, (ORDER T60811 CTL)
27	.....	Mangueira em metro	1		93 in, 2362 mm, (ORDER T60811 CTL)
28	.....	Mangueira em metro	1		(MAKE FROM PS-B-17) (CTL 1981 mm (78 in.))
29	24H1424	Arruela	2		29/32" X 1-1/2" X 0.060"
30	24M7344	Arruela	2		22 X 37 X 3 mm
31	AT221320	Mangueira do ar condicionad	1		
32	AT374119	Mangueira do ar condicionad	1		
33	R183409	Anel o	2		
34	AT315892	Mangueira do ar condicionad	1		
35	.....	Mangueira em metro	1		(MAKE FROM PS-B-17) (CTL 1600 mm (63 in.))
36	24H1292	Arruela	6		11/32" X 3/4" X 0.120"
37	R44302	Cinta	1		

HVAC Module
Module chauffage/climatisation
Módulo da Calefação-Ventilação e Ar-condicionado
Модуль ОВКВ
Módulo de climatización

TX1077826 B.1

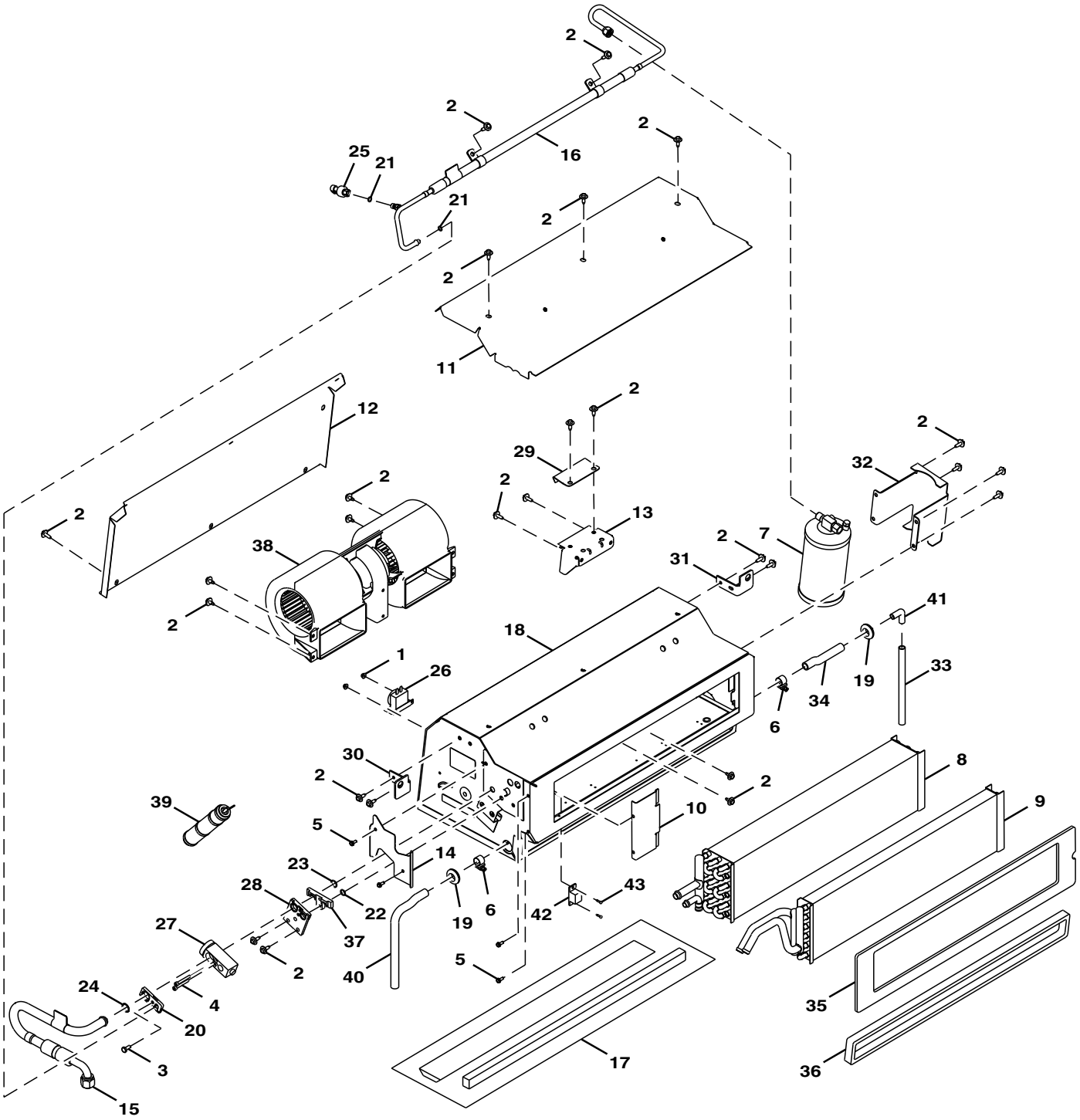

AT326630_TX1077826

Item	*Nº peça*	*Descrição*	*Qtde*	*Nº série*	*Notas*
1	14M7375	Porca com flange	2		M5
2	19M7775	Parafuso	33		M6 X 16
3	19M8553	Parafuso	1		M6 X 16
4	19M8669	Parafuso	1		M5 X 35
5	19M9902	Parafuso	4		M5 X 12
6	AH78237	Braçadeira	2		
7	AT162848	Depósito Desumidificador	1		
8	AT207848	Núcleo	1		Evaporador
9	AT207849	Núcleo	1		Aquecedor
10	AT221266	Capa	1		
11	AT221267	Capa	1		
12	AT221268	Capa	1		
13	AT221279	Apoio	1		
14	AT221317	Placa	1		
15	AT221319	Mangueira do ar condicionad	1		Anteparo do HVAC
16	AT221321	Mangueira do ar condicionad	1		
17	AT224721	Kit de juntas	1		
18	.....	Carcaça	1		NSEP
19	P41858	Passa-fio	2		
20	R125223	Placa	1		
21	R183409	Anel o	2		
22	R183410	Anel o	1		
23	R183411	Anel o	1		
24	R183412	Anel o	1		
25	RE155938	Interrup. de pressão	1		Pressão Baixa
26	RE198074	Interruptor de temperatura	1		Temperatura do Ar Condicionado e do Aquecedor
27	RE283957	VálVula	1		Expansão Térmica
28	T158127	Placa	1		
29	T177168	Placa	1		
30	T177171	Apoio	1		(RH)
31	T177172	Apoio	1		(LH)
32	T177228	Apoio	1		
33	.....	Mangueira em metro	1		MAKE FROM T205389 CTL
34	.....	Mangueira em metro	1		MAKE FROM T205780 CTL
35	T247345	Isolador	1		Ar Fresco
36	T258162	Isolador	1		Recirculação
37	T263172	Placa	1		
38	AT221322	Ventilador soprador	1		
	AT223253	Chicote	1		Não Mostrado
39	AT221337	ResistoR	1		
40	.....	Mangueira em metro	1		MAKE FROM T305780 CTL
41	T305779	Conexão em ângulo	1		
42	AT222736	ResistoR	1		Válvula de Água
43	37M7095	Parafuso	2		

Air Conditioning (- 150469)
Climatisation (- 150469)
Ar Condicionado (- 150469)
Система кондиционирования воздуха (- 150469)
Acondicionador de aire (- 150469)

TX1011855 A.1

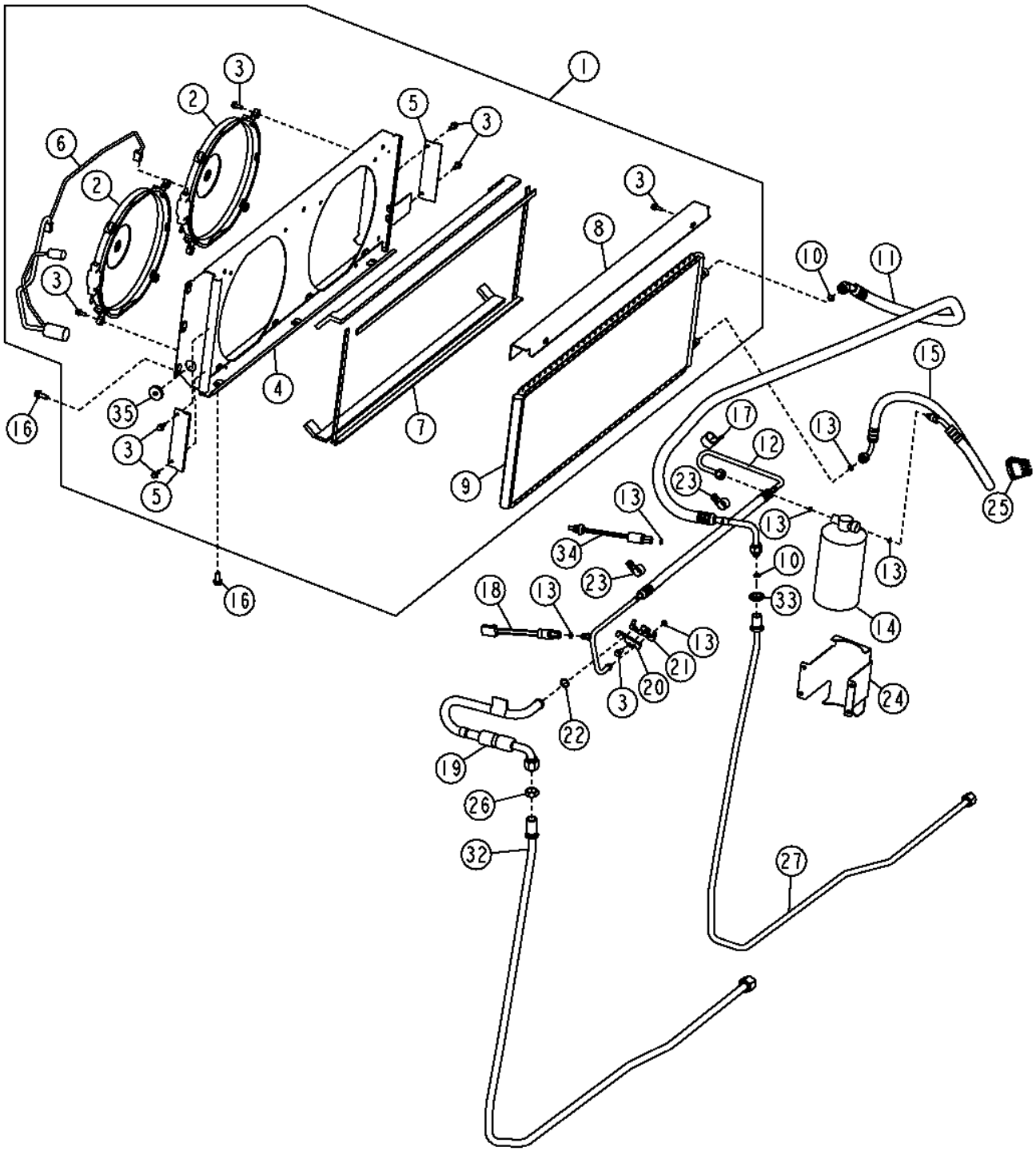

TX1011855

Item	*Nº peça*	*Descrição*	*Qtde*	*Nº série*	*Notas*
1	AT221324	Condensador de vapor	1		Chicote Elétrico, Condensador
2	AT221323	Ventilador sucção	1		24V, Condensador
	AT386368	ResistoR	1		
3	19M7775	Parafuso	16		M6 X 16
4	AT221298	Ditribuição de ventilação	1		Ventiladores do Condensador
5	AT223898	Apoio	1		
6	AT315893	Chicote	1		Chicote Elétrico do Condensador
7	AT221312	Isolante	1		Kit de Espuma do Condensador
8	AT221308	Apoio	1		Retentor do Condensador
9	AT207545	Núcleo	1		(CONDENSER)
10	R113050	Anel o	2		
11	.....	Mangueira do ar condicionad	1		(SUB AT315892, RE157329, AND AN206192) (SUB FOR AT221318), Anteparo ao Condensador
12	AT221321	Mangueira do ar condicionad	1		Mangueira, Secador
13	R10093	Anel o	6		
14	AT162848	Depósito Desumidificador	1		
15	AT221320	Mangueira do ar condicionad	1		Condensador ao Secador
16	19M7866	Parafuso	9		M8 X 20
17	T27550	Presilha	1		
18	RE155938	Interrup. de pressão	1		
19	AT221319	Mangueira do ar condicionad	1		
20	T177227	Placa	1		
21	T177226	Placa	1		
22	T143169	Anel o	1		
23	AH78237	Braçadeira	2		
24	T177228	Apoio	1		Receptor/Secador
25	AT303865	Interruptor de alavanca	1		
26	R26627	Porca	1		
27	AT302951	Tubulação	1		Refrigerante
29	T207060	Plugue	1		(T163309 NLA), Bujão para o Interruptor do Ar Condicionado Quando não Há Ar Condicionado
32	AT302952	Tubulação	1		Refrigerante
33	H148375	Porca de segurança	1		
34	RE60888	Interrup. de pressão	1		
35	R26936	Passa-fio	1		

Air Conditioning Refrigerant Lines
Conduites de réfrigérant de climatisation
Linhas do Refrigerante do Ar Condicionado
Трубопровод хладагента кондиц. воздуха
Líneas de refrigerante de acondicionador de aire

AT303572_TX1092082 A.1

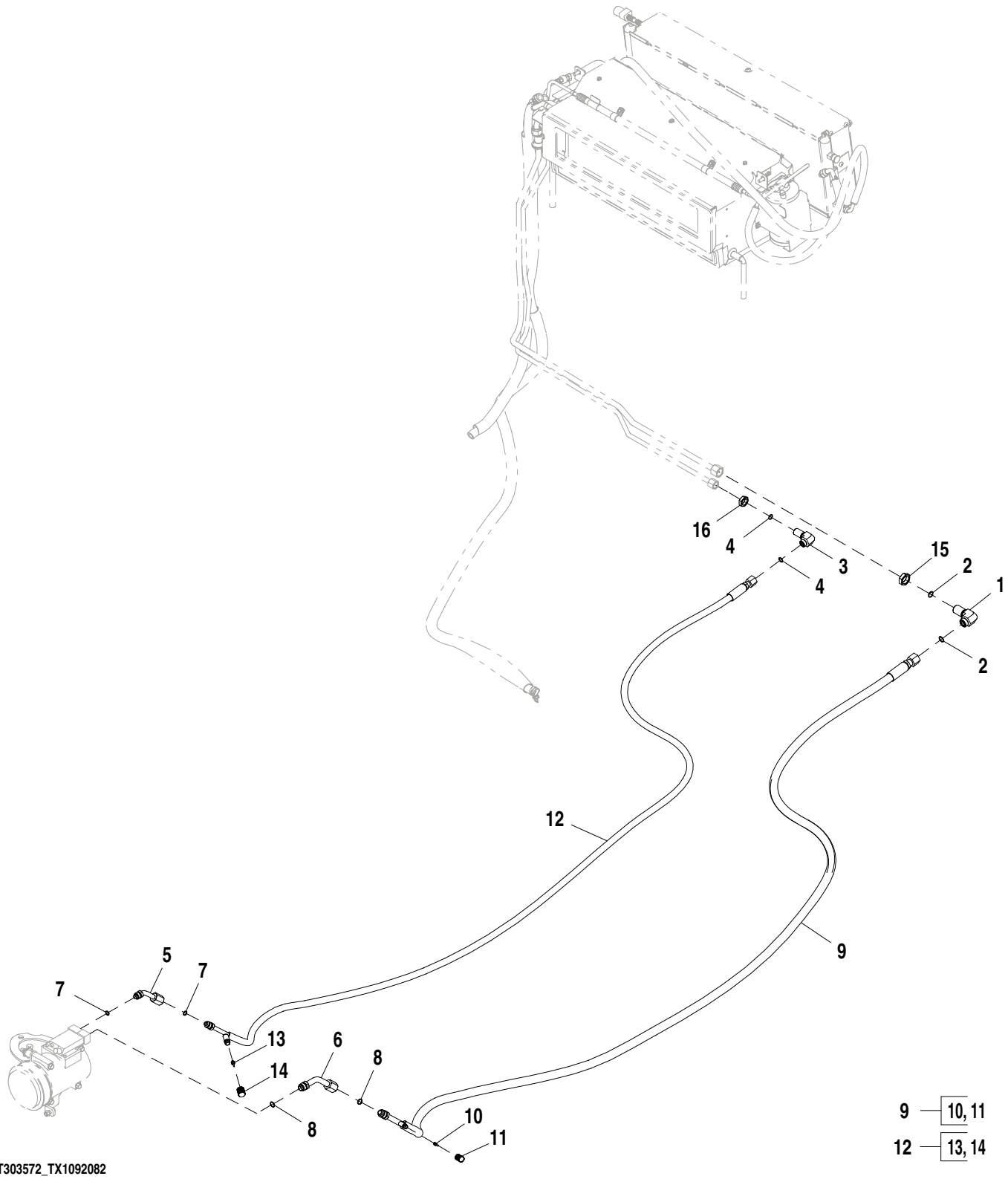

Item	*Nº peça*	*Descrição*	*Qtde*	*Nº série*	*Notas*
1	38H1362	Conexão em ângulo	1		
2	T77932	Anel o	2		
3	38H1323	Conexão em ângulo	1		
4	T77857	Anel o	2		
5	AT171107	Tubulação esTruTural	1		
6	AT207639	Tubulação	1		
7	R113050	Anel o	2		
8	R33259	Anel o	2		
9	AT315009	Mangueira do ar condicionad	1		
10	AT318163	VálVula	1		Lado Baixo
11	AT318165	Tampa	1		Lado Baixo
12	AT315010	Mangueira do ar condicionad	1		
13	AT318164	VálVula	1		Lado Alto
14	AT318166	Tampa	1		Lado Alto
15	T80306	Porca	1		
16	T78716	Porca	1		

Compressor Hardware Kit
Kit de boulonnerie de compresseur
Kit de Peças de Fixação do Compressor
Комплект крепежа компрессора
Kit de tornillería de compresor

TP53974 A.1

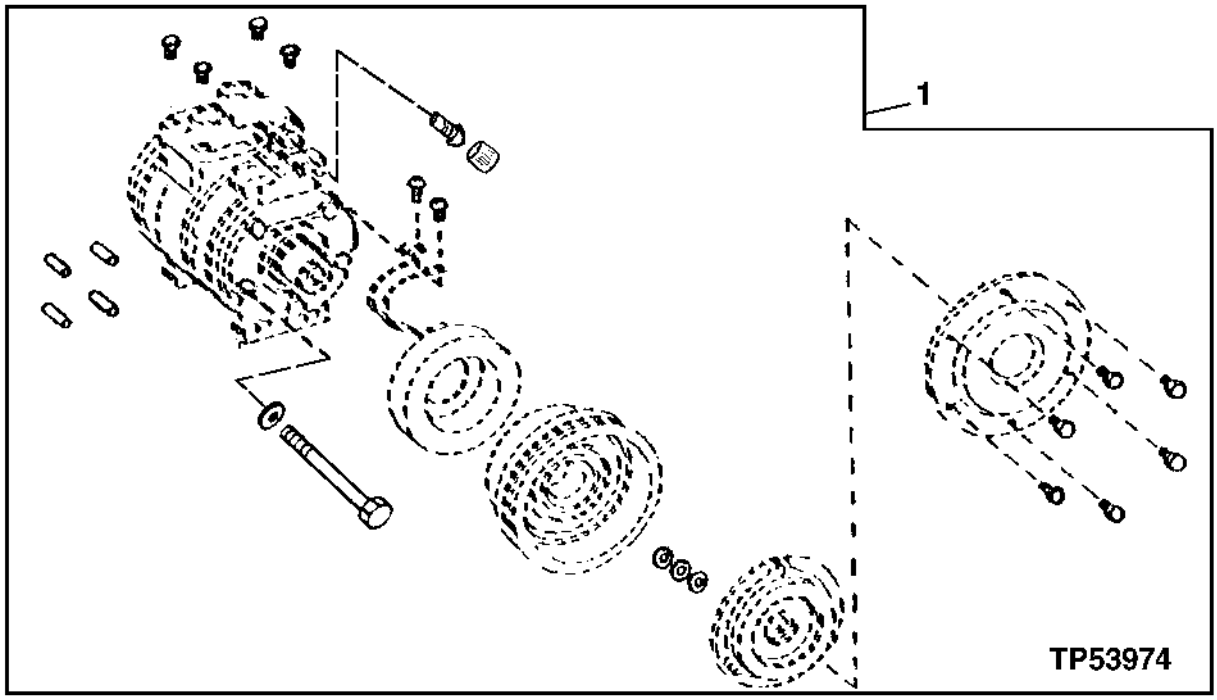

Item	*Nº peça*	*Descrição*	*Qtde*	*Nº série*	*Notas*
1	RE52507	Kit de peças de montagem	1		

Air Conditioner Compressor Shaft Seal Kit
Kit d'étanchéité d'arbre de comp. climatiseur
Kit de Vedação do Eixo do Compressor do Ar Condicionado
Комплект уплотнительного вала компрессора кондиционера воздуха
Juego de sellos de eje de compresor de acond. aire

TP34246 A.1

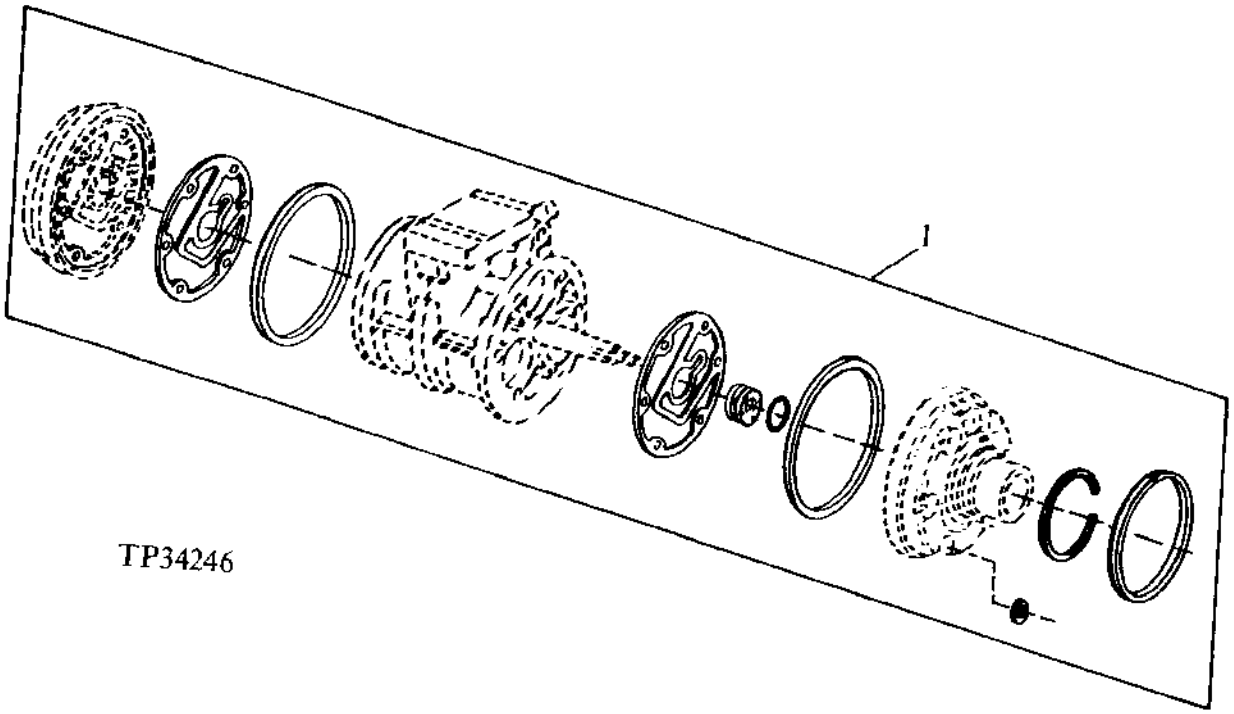

Item	*Nº peça*	*Descrição*	*Qtde*	*Nº série*	*Notas*
1	RE52509	Kit retentor	1		

Air Conditioning Compressor
Compresseur de climatisation
Compressor do Ar Condicionado
Компрессор кондиционера воздуха
Compresor de acondicionador de aire

AT316238_TX1096040 A.1

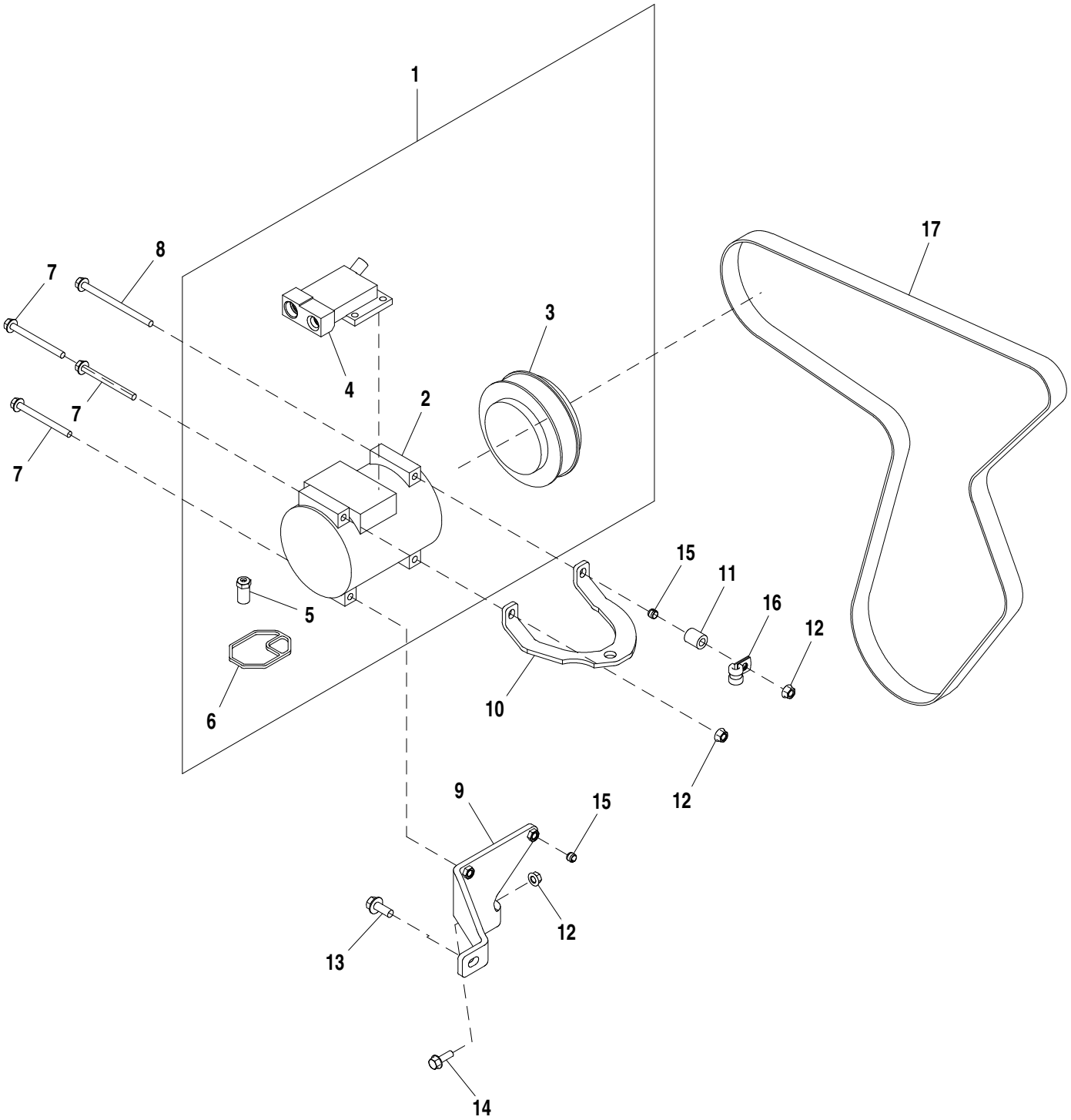

AT316238_TX1096040

Item	*Nº peça*	*Descrição*	*Qtde*	*Nº série*	*Notas*
1	AT168543	Compressor	1		
	SE502835	Compressor remanufaturado	1		REMAN FOR AT168543
2	RE52454	Compressor	1		
3	RE52508	Kit embreagem	1		
4	RE55423	Coletor	1		
5	RE52506	VálV. controladora de fluxo	1		
6	R115742	Vedação	1		
7	19M7913	Parafuso	3		M8 X 90
8	19M8006	Parafuso	1		M8 X 120
9	AT351227	Apoio	1		
10	T239760	Apoio	1		
11	T122386	Bucha	1		
12	14M7298	Porca com flange	3		M8
13	19M7785	Parafuso	1		M10 X 25
14	19M7867	Parafuso	1		M8 X 25
15	34M7189	Pino elástico	2		11 X 8 mm
16	T78974	Braçadeira	1		
17	T195188	Correia trapezoidal	1		

Air Conditioning Compressor Manifold and Dust Cover
Collecteur du compresseur de climatiseur et cache-poussière
Coletor e Tampa Contra Poeira do Compressor do Ar Condicionado
Коллектор компрессора кондиц. воздуха и пылезащитная крышка
Colector de compresor y tapa contra polvo de acondicionador de aire

T206479 A.1

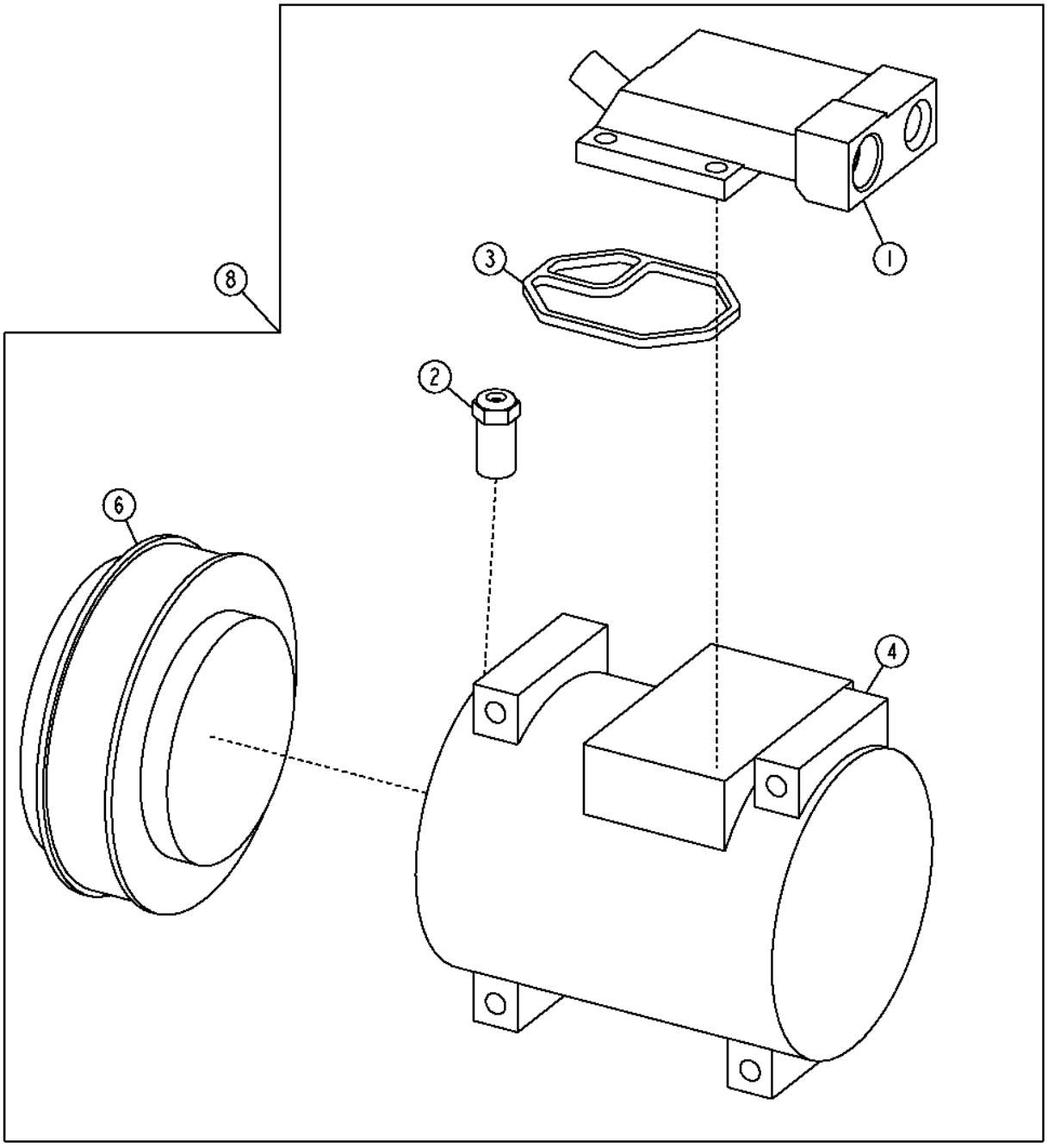

T206479

Item	*Nº peça*	*Descrição*	*Qtde*	*Nº série*	*Notas*
1	RE55423	Coletor	1		(INCLUDES RE52506 AND R115742)
2	RE52506	VálV. controladora de fluxo	1		
3	R115742	Vedação	1		
4	RE52454	Compressor	1		
	SE501468	Compressor remanufaturado	1		REMAN FOR RE52454
5	AT163872	Kit do estator	1		Kit de Bobina / Estator do Compressor
6	RE52508	Kit embreagem	1		(INCLUI COMPRESSOR, EMBREAGEM, PARAFUSO DO CUBO, CUBO DA EMBREAGEM, ANEL DE PRESSÃO (ESTATOR), ANEL DE PRESSÃO (ROTOR), (6)
7	R115743	Capa	1		
8	AT168543	Compressor	1		
	SE502835	Compressor remanufaturado	1		REMAN FOR AT168543
9	14M7273	Porca	1		M8
10	R78057	Terminal conecTor eléTrico	1		
11	R78059	Vedação conector elétrico	1		

Hood
Capot
Capô
Капот
Capó

TX1019352 A.1

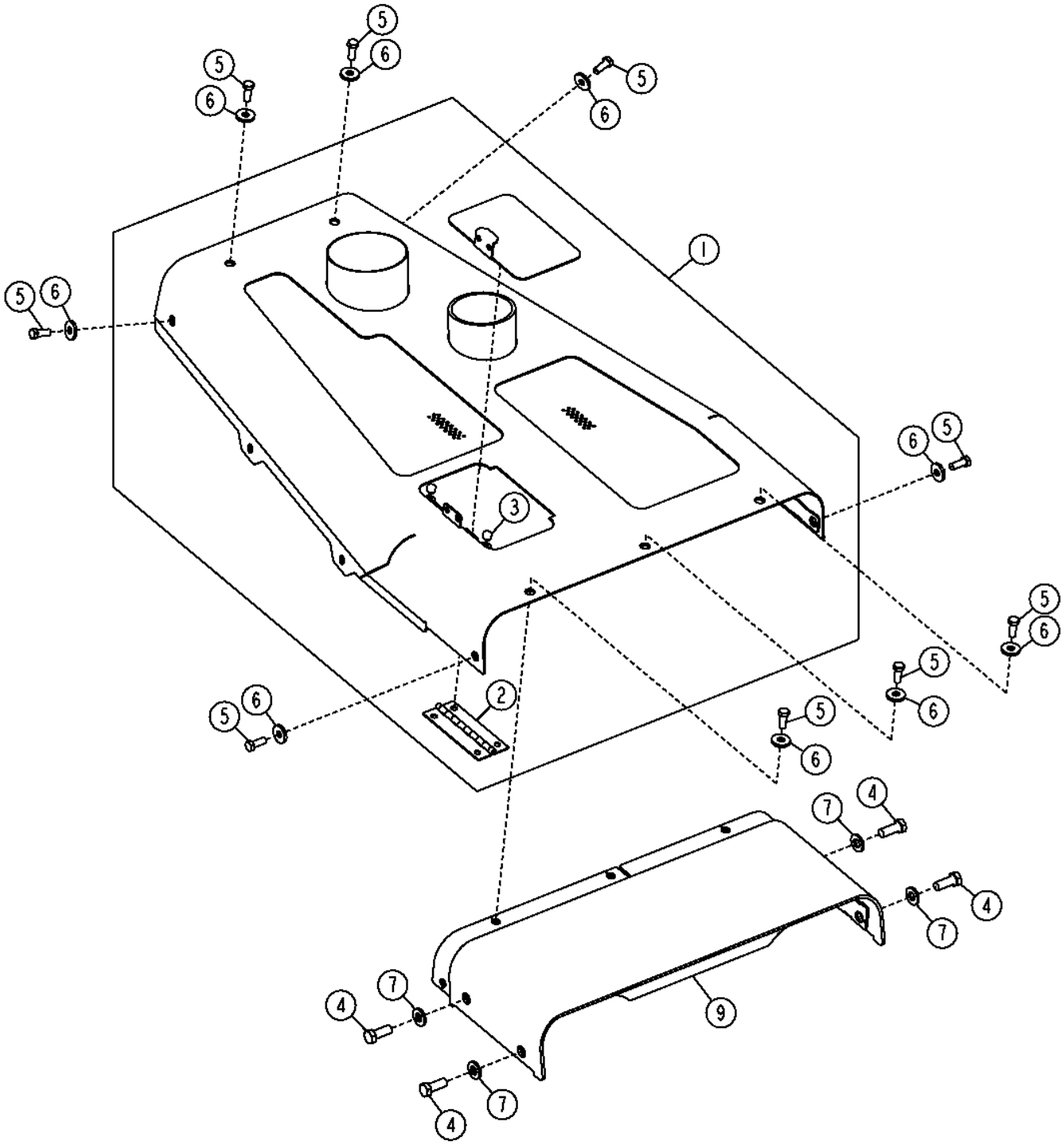

TX1019352

Item	*Nº peça*	*Descrição*	*Qtde*	*Nº série*	*Notas*
1	AT324757	Capô	1		Padrão
	AT347230	Capô	1		Com Maior Vazão de Ar
2	AT162114	Dobradiça	2		(A)
3	M68997	Pára-choque	4		(A)
4	19M7488	Parafuso sextavado	4		M16 X 40
5	19M8011	Parafuso sextavado	9		(A) M12 X 30
6	24M7226	Arruela	9		(A) 13 X 35 X 5 mm
7	24M7241	Arruela	4		17 X 34 X 4 mm
8	AT316619	Porta	1		Serviço
9	AT300741	Capô	1		Conjunto da Tampa do Alojamento da Grade

Hood Support
Étai de capot
Suporte do Capô
Опора капота
Soporte de capó

TX1019361 A.1

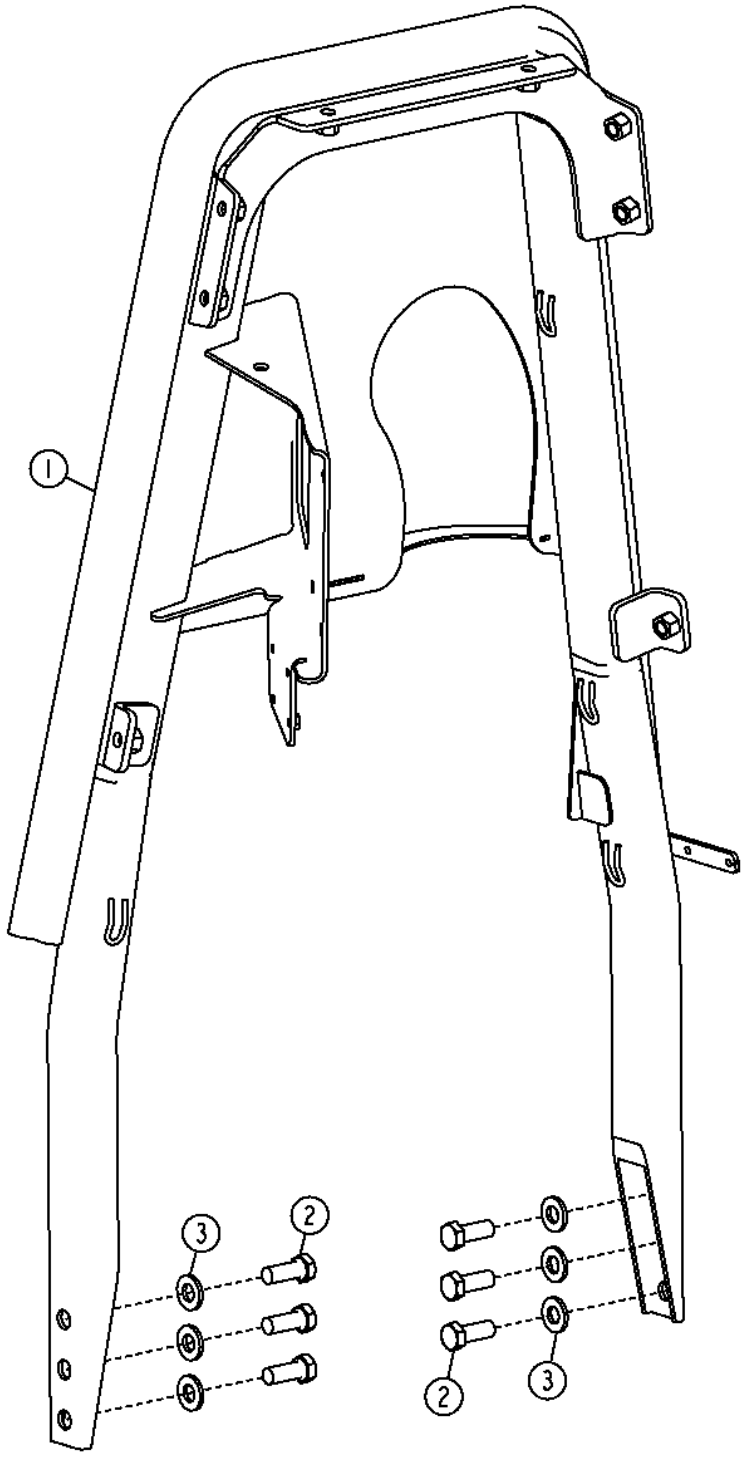

Item	*Nº peça*	*Descrição*	*Qtde*	*Nº série*	*750J 850J*	*Notas*
1	AT324529	Suporte	1			
2	19M7488	Parafuso sextavado	6			M16 X 40
3	24M7241	Arruela	6			17 X 34 X 4 mm
4	T200176	Isolador	1			

Side Shield
Panneau latéral
Proteção Lateral
Боковой щиток
Escudo lateral

TX1019355 A.1

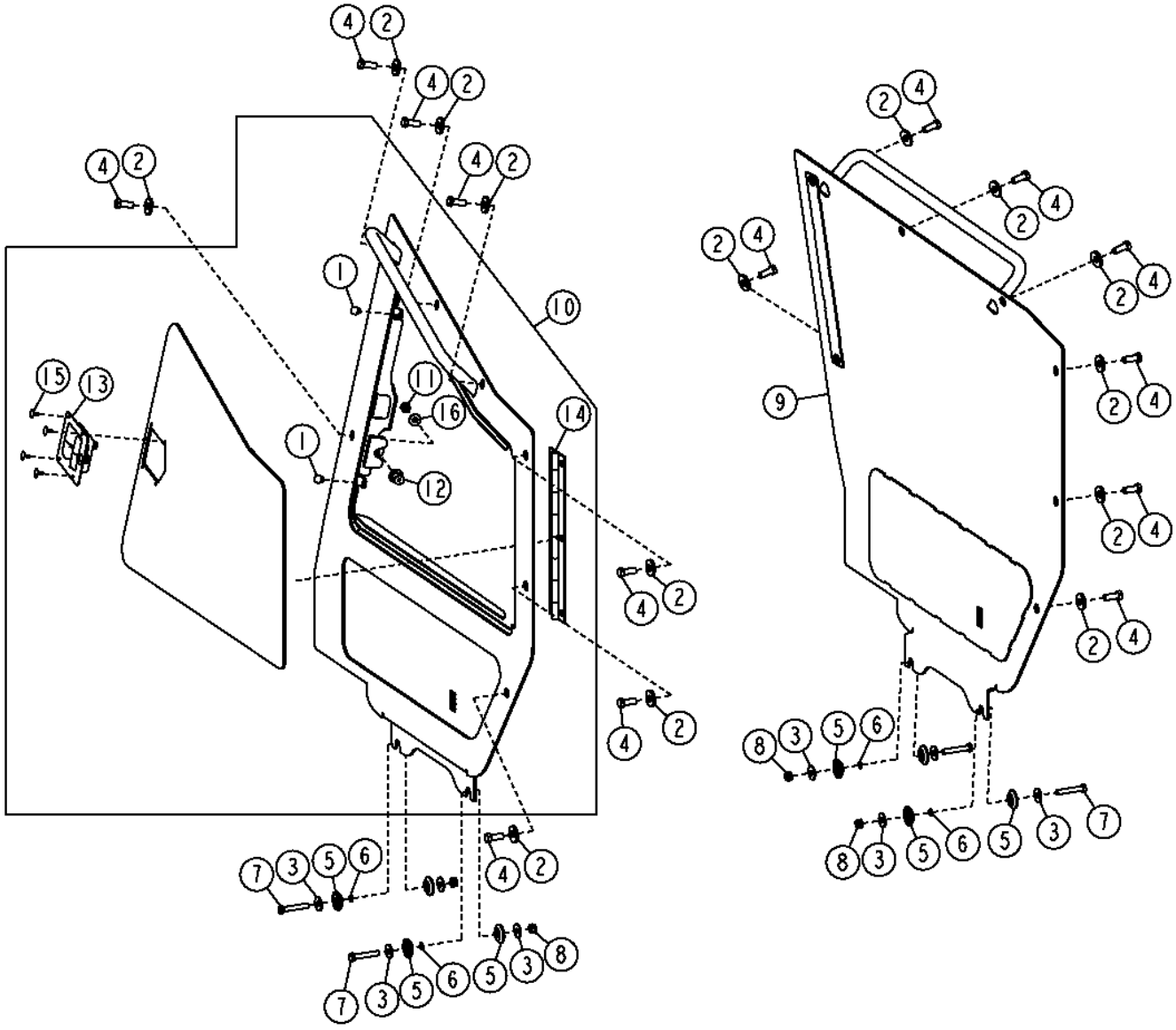

TX1019355

Item	*Nº peça*	*Descrição*	*Qtde*	*Nº série*	*Notas*
1	T175361	Passa-fio	2		
2	24M7226	Arruela	14		13 X 35 X 5 mm
3	24M7296	Arruela	8		10.500 X 30 X 2.500 mm
4	19M8011	Parafuso sextavado	14		M12 X 30
5	T148643	Guia	8		
6	24H1301	Arruela	4		13/32" X 9/16" X 0.065"
7	19M8499	Parafuso sextavado	4		M10 X 60
8	14M7167	Porca de segurança	4		M10
9	AT302139	Blindagem	1		(SUB FOR AT325913) (LH)
10	AT305918	Blindagem	1		(SUB FOR AT325916) (RH)
11	14H1047	Porca	1		7/16"
12	AR91896	Trinco	1		Trinco da Porta
13	AT225885	Trava	1		Porta de Serviço
14	AT304729	Dobradiça	1		
15	M64720	Rebite	4		(SUB FOR M68628), Nesta Aplicação
16	T105740	Arruela	1		Especial

Grille Housing and Grille
Calandre et logement de calandre
Alojamento da Grade e Grade
Рама решетки и решетка
Parrilla y caja de la parrilla

T205634 A.1

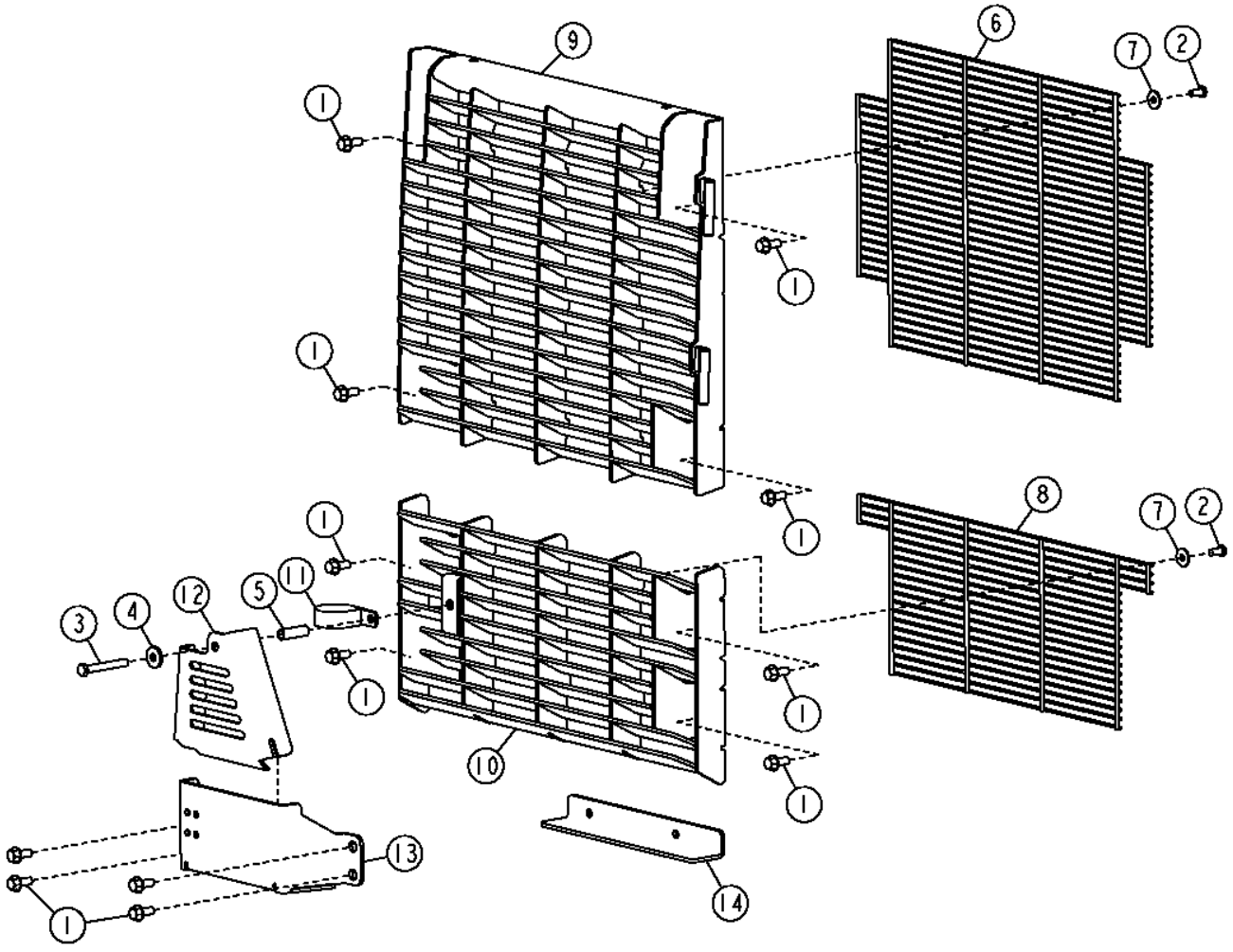

T205634

Item	*Nº peça*	*Descrição*	*Qtde*	*Nº série*	*Notas*
1	19M7789	Parafuso	12		M12 X 30
2	19M7938	Parafuso sextavado	15		M10 X 20
3	19M7943	Parafuso sextavado	1		M12 X 90
4	24M7226	Arruela	1		13 X 35 X 5 mm
5	28H3472	Espaçador	1		0.493" X 0.675" X 2-1/8"
6	AT305802	Proteção	1		
7	24M7296	Arruela	15		10.500 X 30 X 2.500 mm
8	AT305803	Proteção	1		
9	AT227422	Grade	1		
10	AT227423	Grade	1		
11	N205452	Braçadeira	1		
12	T202335	Proteção de mangueira	1		Superior
13	T202336	Proteção de mangueira	1		Inferior
14	T210492	Cantoneira	1		Aba de Sujeira

Heavy Duty Grille
Calandre renforcée
Grade de Serviço Pesado
Решетка для тяж. реж. работы
Parrilla de servicio severo

AT302938_TX1090843 A.1

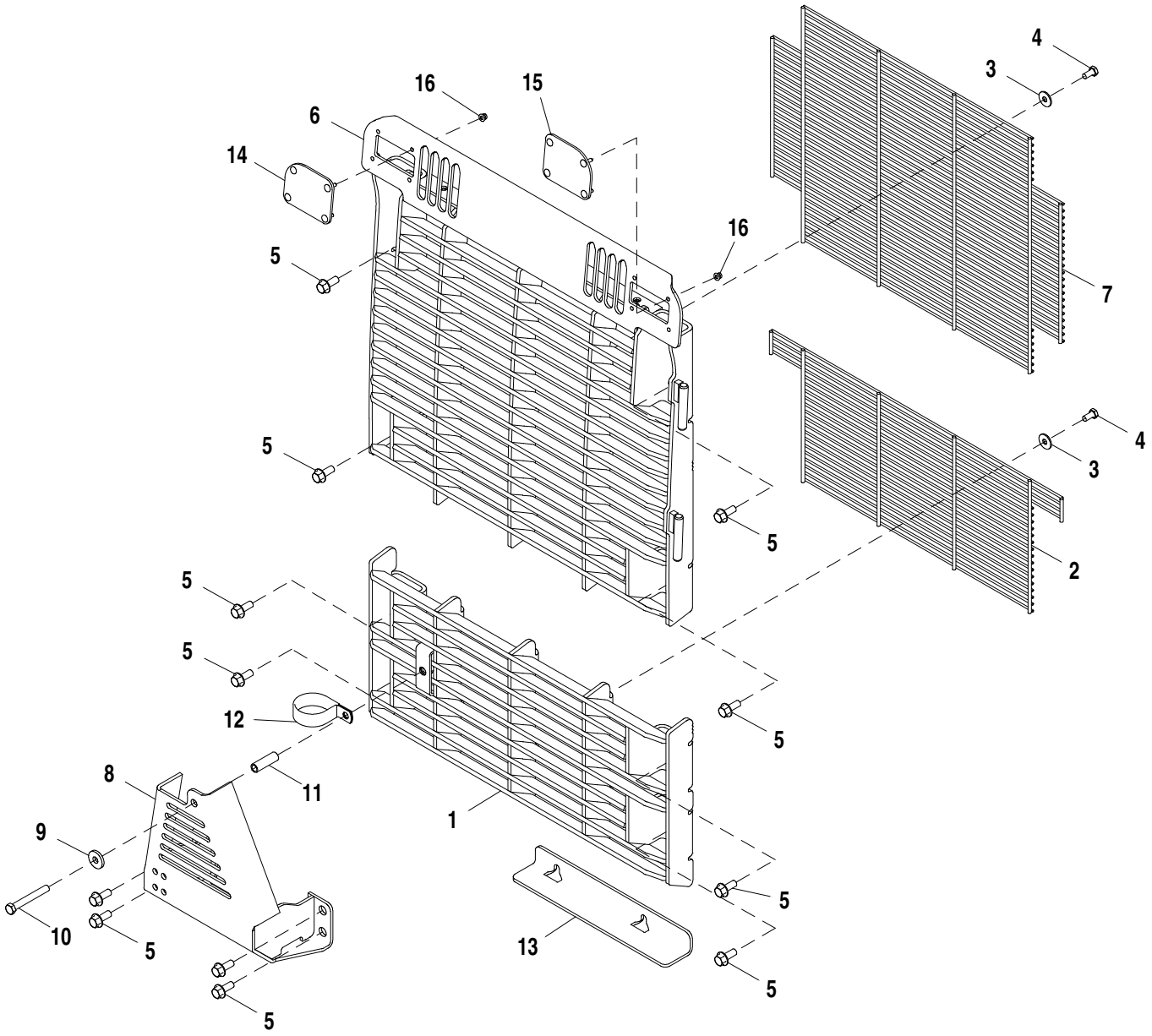

AT302938_TX1090843

Item	*Nº peça*	*Descrição*	*Qtde*	*Nº série*	*Notas*
1	AT307960	Grade	1		Inferior
2	AT305803	Proteção	1		Inferior
3	24M7296	Arruela	15		10.500 X 30 X 2.500 mm
4	19M7938	Parafuso sextavado	15		M10 X 20
5	19M7789	Parafuso	12		M12 X 30
6	AT307959	Grade	1		Parte Superior
7	AT305802	Proteção	1		Parte Superior
8	AT309273	Proteção de mangueira	1		
9	24M7226	Arruela	1		13 X 35 X 5 mm
10	19M7943	Parafuso sextavado	1		M12 X 90
11	28H3472	Espaçador	1		0.493" X 0.675" X 2-1/8"
12	N205452	Braçadeira	1		
13	T210492	Cantoneira	1		
14	AT323991	Capa	1		Lado Direito
15	AT324219	Capa	1		Lado Esquerdo
16	14M7397	Porca de segurança	8		M6

Fenders, Rear Hydraulic Cover and/or Bulkhead Plate
Ailes, protection hydraulique arrière et/ou plaque de cloison
Para-lamas, Tampa Hidráulica Traseira e/ou Placa do Anteparo
Крылья, задн. гидравл. крышка и (или) пластина перегородки
Guardabarros, cubierta hidráulica trasera o placa de tabique

T205679 A.1

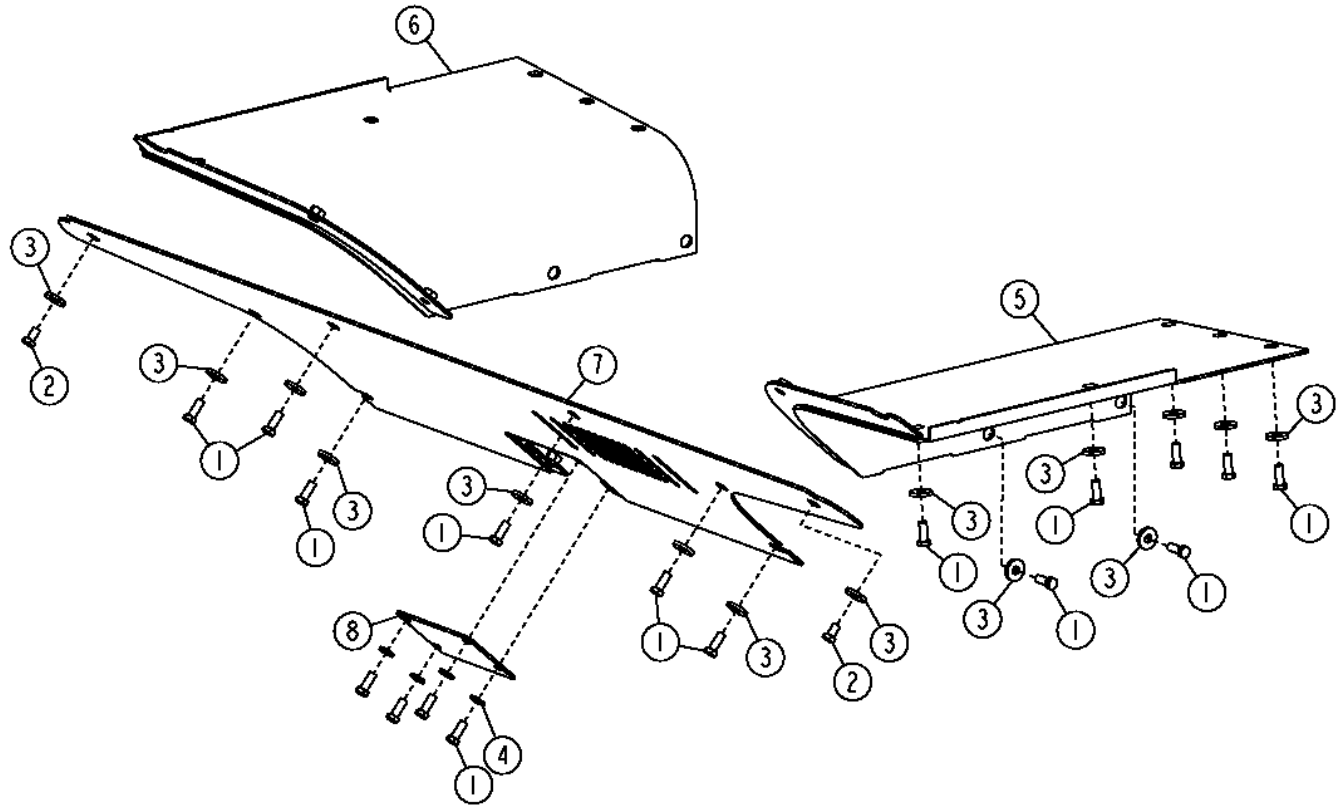

T205679

Item	*Nº peça*	*Descrição*	*Qtde*	*Nº série*	*Notas*
1	19M8011	Parafuso sextavado	26		M12 X 30, Tudo Hidráulico, Esteira Longa, Tudo Hidráulico, Baixa Pressão no Solo
	19M8011	Parafuso sextavado	24		M12 X 30, Padrão, Tudo Hidráulico, Esteira Padrão e Larga
2	19M8017	Parafuso sextavado	2		M12 X 20
3	24M7226	Arruela	24		13 X 35 X 5 mm, Tudo Hidráulico, Esteira Longa, Tudo Hidráulico, Baixa Pressão no Solo
	24M7226	Arruela	22		13 X 35 X 5 mm, Padrão, Tudo Hidráulico, Esteira Padrão e Larga
4	24M7240	Arruela	4		13 X 25 X 3 mm
5	AT306426	Pára-lama	1		Tudo Hidráulico, Esteira Longa, Baixa Pressão no Solo, Do Lado Direito
	AT306414	Pára-lama	1		Do Lado Direito, Tudo Hidráulico, Padrão, Esteira Larga
6	AT306428	Pára-lama	1		Do Lado Esquerdo, Tudo Hidráulico, Esteira Longa, Baixa Pressão no Solo
	AT306416	Pára-lama	1		Do Lado Esquerdo, Tudo Hidráulico, Padrão, Esteira Larga
7	AT310871	Pára-lama	1		Traseira, Tudo Hidráulico, Esteira Longa, Tudo Hidráulico, Baixa Pressão no Solo
	AT310870	Pára-lama	1		Traseira, Padrão, Tudo Hidráulico, Esteira Padrão e Larga
	AT321251	Pára-lama	1		Traseira, Tudo Hidráulico, Esteira Longa, Baixa Pressão no Solo com Guincho
	AT321250	Pára-lama	1		Traseira, Padrão, Tudo Hidráulico, Esteira Padrão e Larga, Com Guincho
8	T208370	Capa	1		Traseira, Tudo Hidráulico, Esteira Longa, Tudo Hidráulico, Baixa Pressão no Solo
	T210360	Placa	1		Padrão, Tudo Hidráulico, Esteira Padrão e Larga
	AT321013	Capa	1		Traseira, Tudo Hidráulico, Esteira Longa, Tudo Hidráulico, Baixa Pressão no Solo com Guincho
	T215952	Capa	1		Traseira, Tudo Hidráulico, Esteira Longa, Tudo Hidráulico, Baixa Pressão no Solo com Guincho
	AT321011	Capa	1		Traseira, Tudo Hidráulico, Esteira Padrão e Larga com Guincho

Radio
Radio
Rádio
Радио
Radio

AT207496_TX1097344 A.1

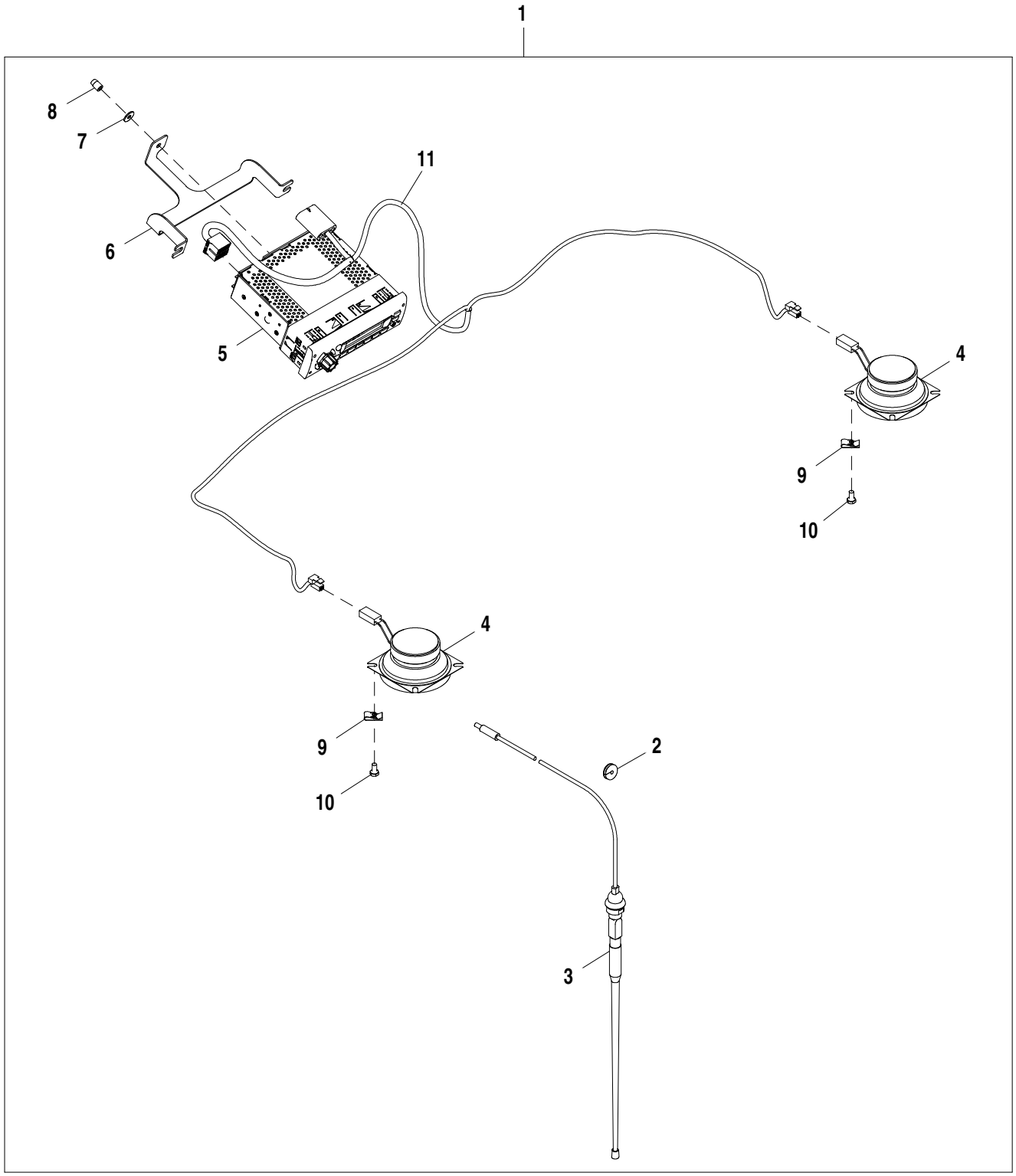

AT207496_TX1097344

Item	*Nº peça*	*Descrição*	*Qtde*	*Nº série*	*Notas*
1	**AT207496**	**Apoio**	**1**		**WHOLE GOODS**
2	T176820	Passa-fio	1		
3	AT208495	Antena	1		Com Cabo
	SWJD11	Antena	1		SUB FOR AT375355, Sem Cabo
4	AT222831	Alto-Falante	2		
5	RE321101	Rádio	1		SUB FOR RE265545 AND RE190139, SEM CD
6	T179761	Apoio	1		
7	24M7139	Arruela	1		6.400 X 18 X 1.600 mm
8	T142434	Bucha	1		
9	BP13712	Porca	8		
10	19H1227	Parafuso sextavado	8		1/4" X 1/2"
11	AT222705	Chicote do auto-falante	1		

Horn
Klaxon
Horn
Гудок
Bocina

T209320 A.1

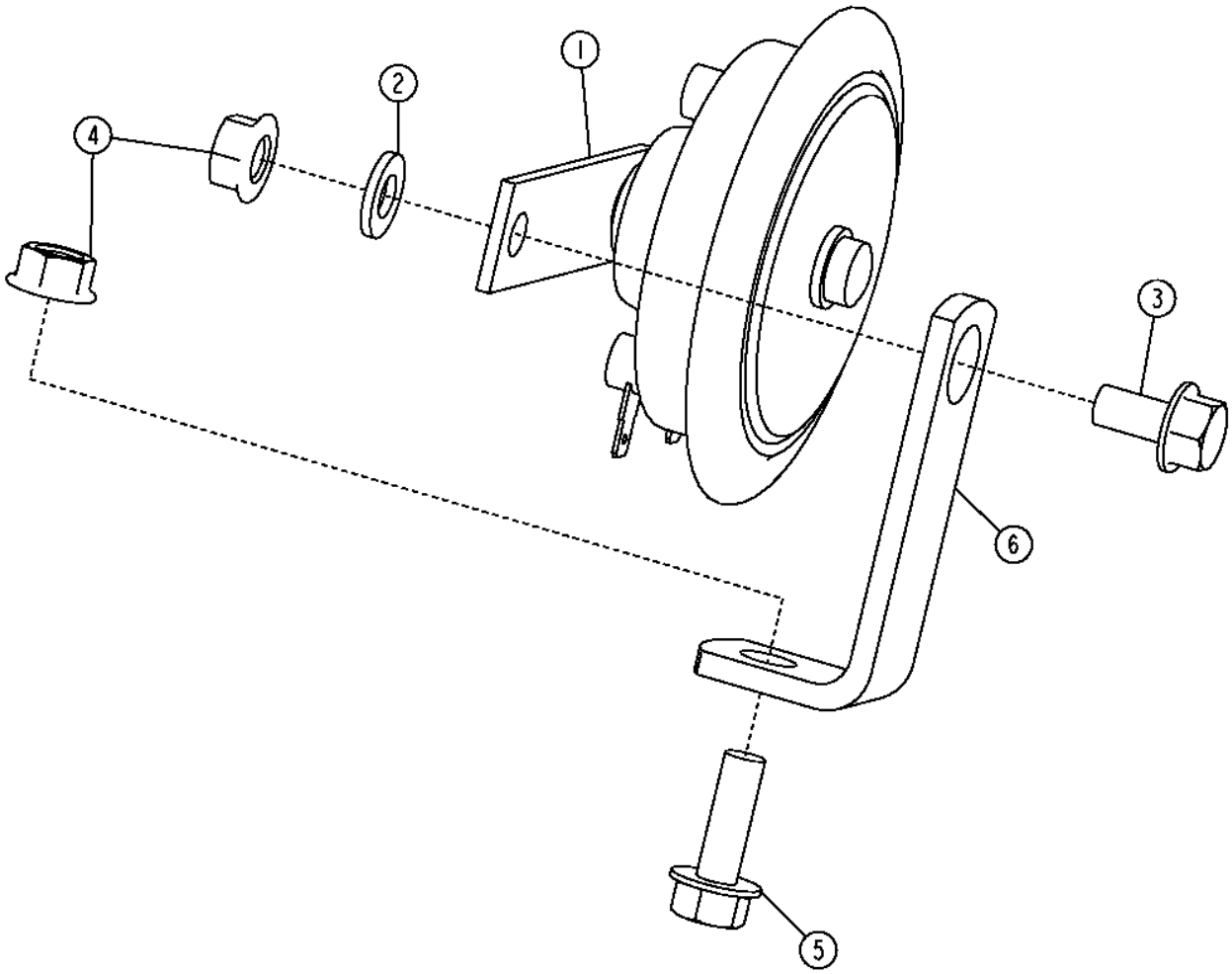

T209320

Item	*Nº peça*	*Descrição*	*Qtde*	*Nº série*	*Notas*
1	AT226282	Buzina	1		
2	24M7238	Arruela	1		8.700 X 17 X 2 mm
3	19M7865	Parafuso	1		M8 X 16
4	14M7298	Porca com flange	2		M8
5	19M7867	Parafuso	1		M8 X 25
6	T76697	Cantoneira	1		

Backup Alarm (- 154282)
Avertisseur sonore de marche arrière (- 154282)
Alarme de Ré (- 154282)
Звуковой сигнал заднего хода (- 154282)
Alarma de retroceso (- 154282)

T205700 A.1

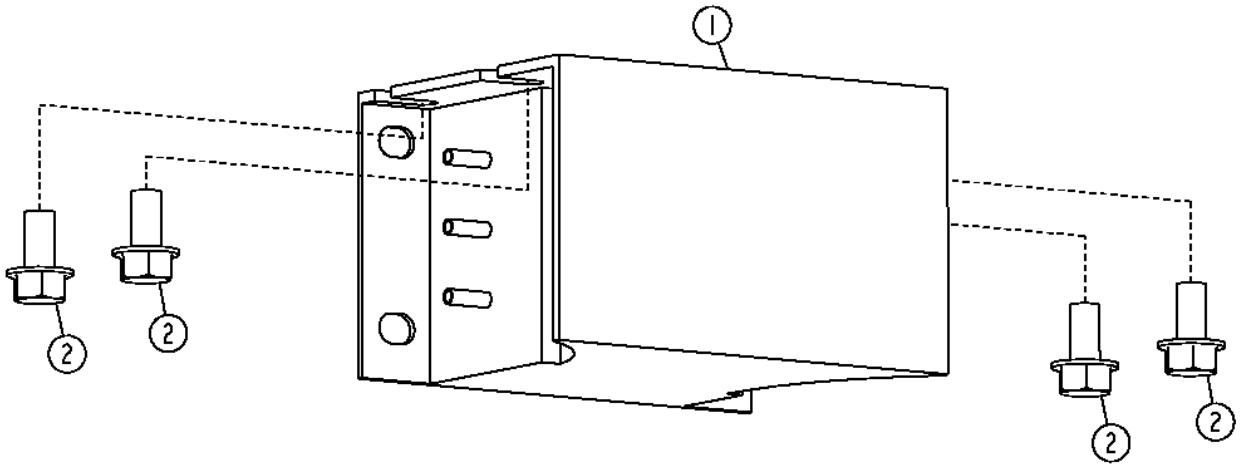

T205700

Item	*Nº peça*	*Descrição*	*Qtde*	*Nº série*	*Notas*
1	AT120461	Alarme de marcha	1		
2	19M7865	Parafuso	4		M8 X 16

Backup Alarm (154283 -)
Avertisseur sonore de marche arrière (154283 -)
Alarme de Ré (154283 -)
Звуковой сигнал заднего хода (154283 -)
Alarma de retroceso (154283 -)

TX1050818 A.1

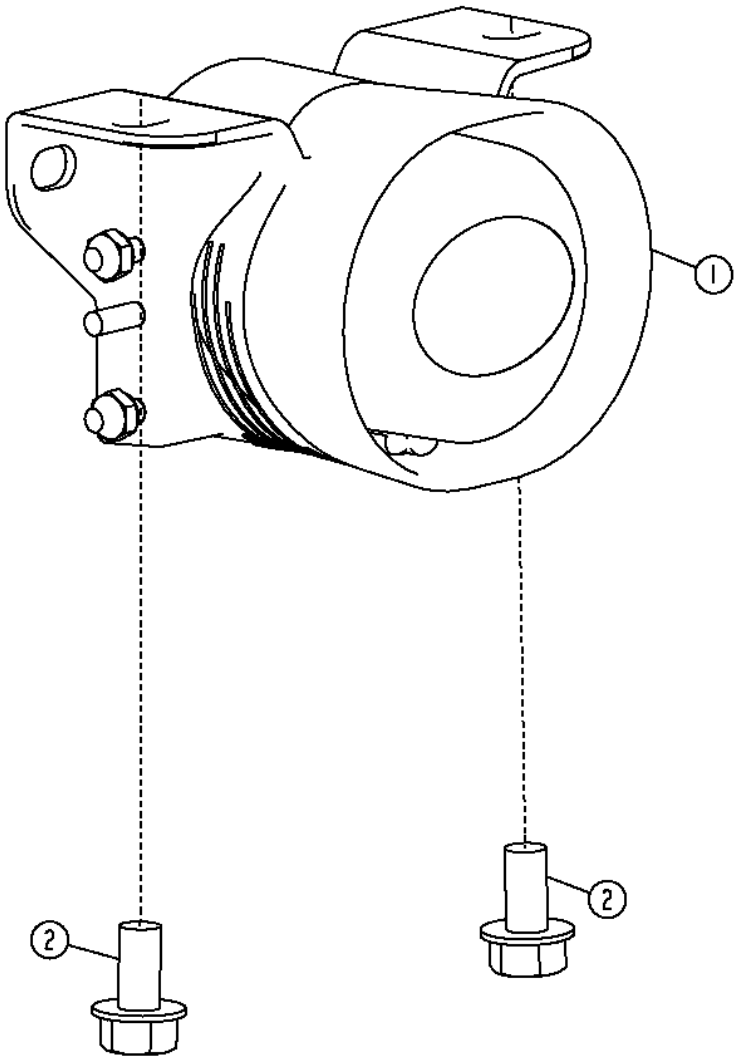

TX1050818

Item	*Nº peça*	*Descrição*	*Qtde*	*Nº série*	*Notas*
1	AT335267	Alarme de marcha	1		
2	19M7865	Parafuso	4		M8 X 16

Rear Storage Compartment (Toolbox)
Coffre de rangement arrière (boîte à outils)
Compartimento Traseiro de Armazenagem (Caixa de Ferramentas)
Задний отсек для хранения (инстр. ящик)
Compartimiento de almacenamiento trasero (caja de herramientas)

TX1009649 A.1

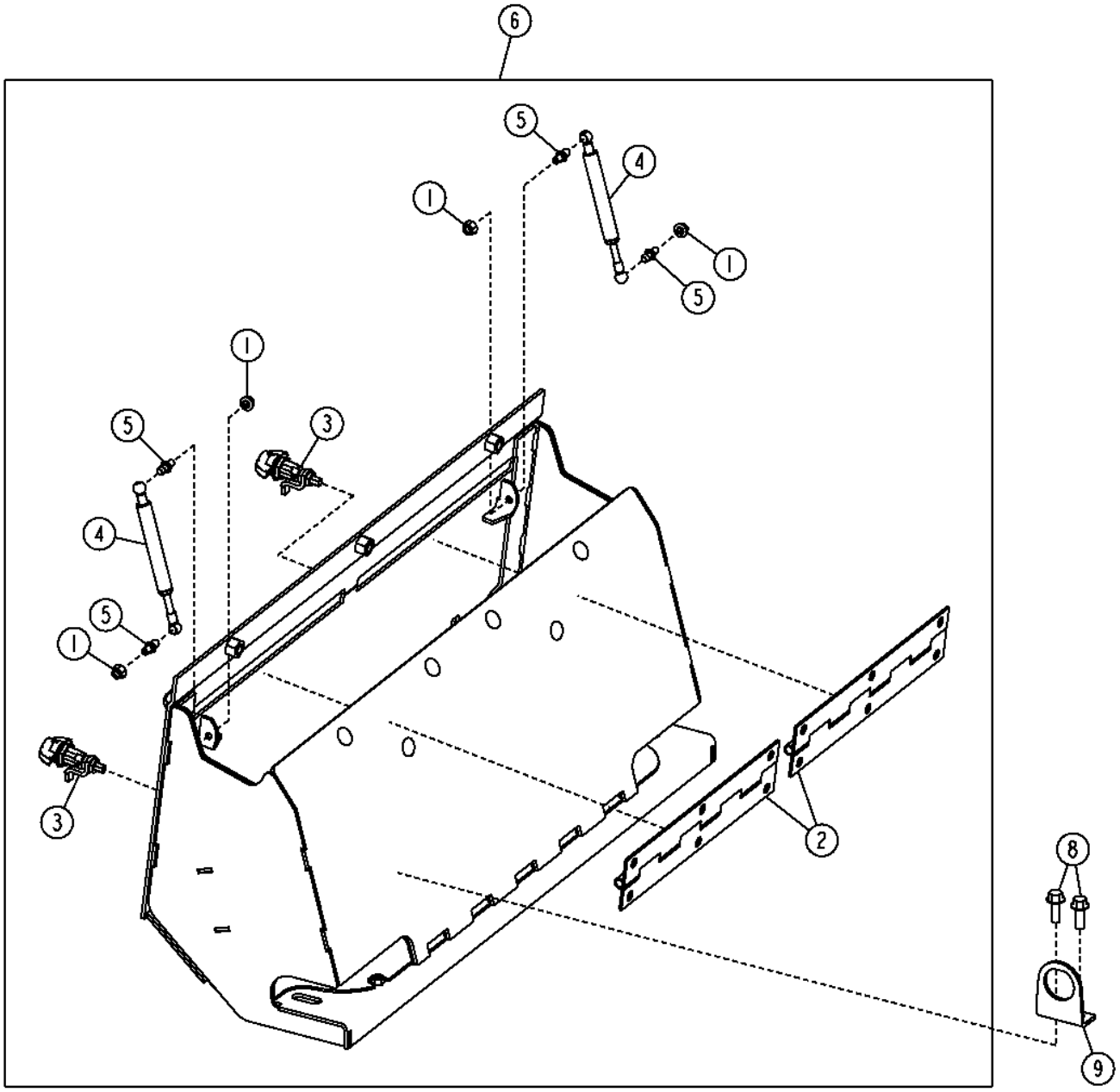

TX1009649

Item	*Nº peça*	*Descrição*	*Qtde*	*Nº série*	*Notas*
1	14M7298	Porca com flange	4		M8
2	AT304729	Dobradiça	2		
3	AT324446	Trava	2		Compressão
4	AT324453	Cilindro	2		
5	T177909	Pino esférico	4		
6	AT308059	Armazém	1		
7	N102025	Plugue	2		
8	19M7786	Parafuso	2		M10 X 30, Com Controle Regulado de Nivelamento
9	T206431	Cantoneira	1		Com Controle Regulado de Nivelamento

Power Outlet (12 V), Additional
Prise d'alimentation (12 V), supplémentaire
Tomada de Alimentação (12 V), Adicional
Розетка питания (12 В), дополнительная
Toma eléctrica (12 V), adicional

AT304702_TX1099158 B.1

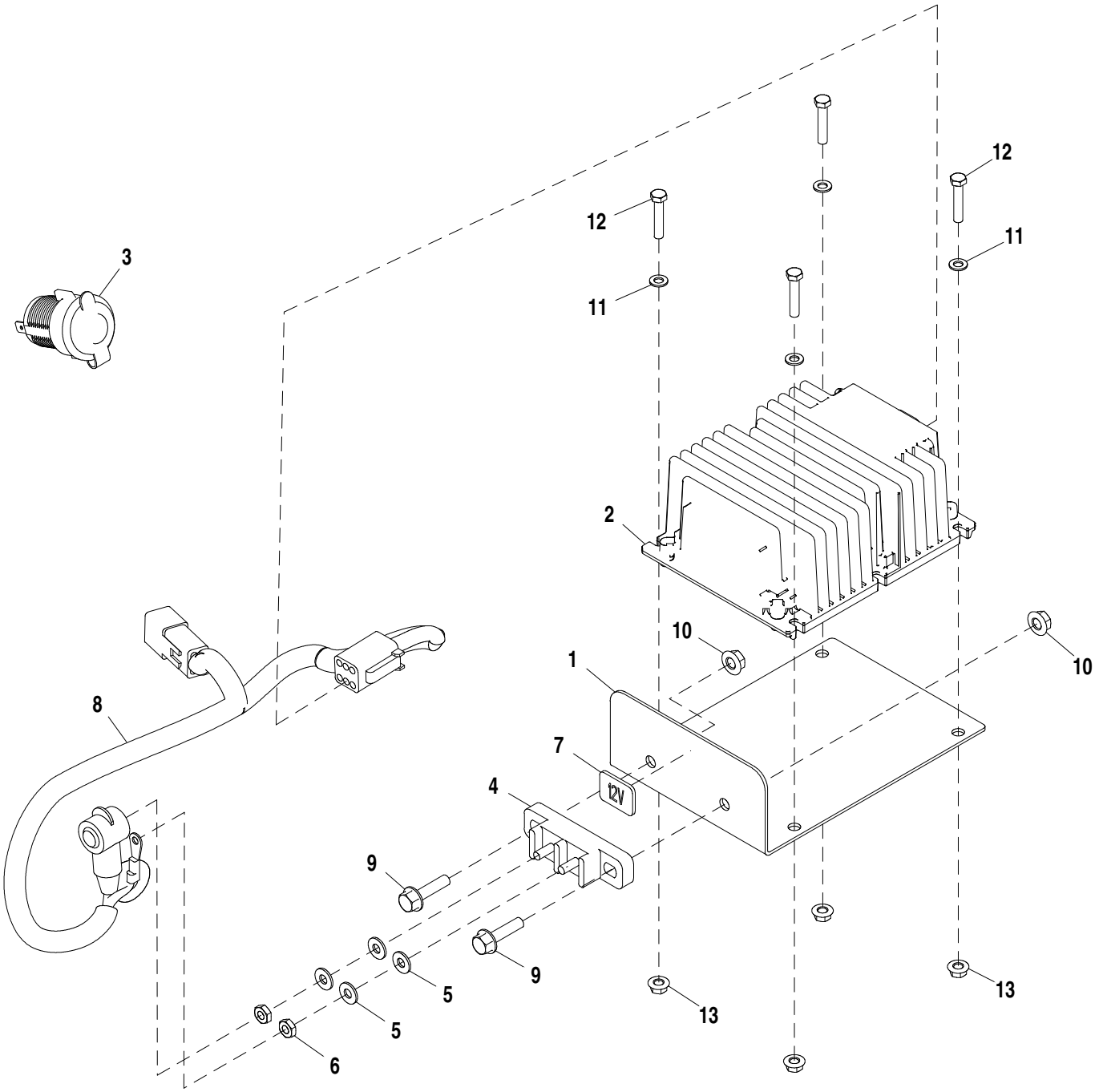

AT304702_TX1099158

Item	*Nº peça*	*Descrição*	*Qtde*	*Nº série*	*Notas*
1	T217690	Apoio	1		
2	AT404819	Conversor	1		24/12 V, SUB FOR AT224894
3	GY20126	Tomada de saída	1		
4	T208620	Bloco de união	1		
5	24H1283	Arruela	4		7/32" X 1/2" X 0.049"
6	14H631	Porca	2		0.190"
7	T168160	Etiqueta	1		12 V
8	AT333792	Chicote	1		12 V, Alimentação Opcional
9	19M7863	Parafuso	2		M6 X 25
10	14M7303	Porca com flange	2		M6
11	24M7027	Arruela	4		5.300 X 10 X 1 mm
12	19M7502	Parafuso sextavado	4		M5 X 25
13	14M7375	Porca com flange	4		M5

Power Outlet (12 V)
Prise d'alimentation (12 V)
Tomada de Alimentação (12 V)
Розетка питания (12 В)
Toma eléctrica (12 V)

AT302614_TX1099157 A.1

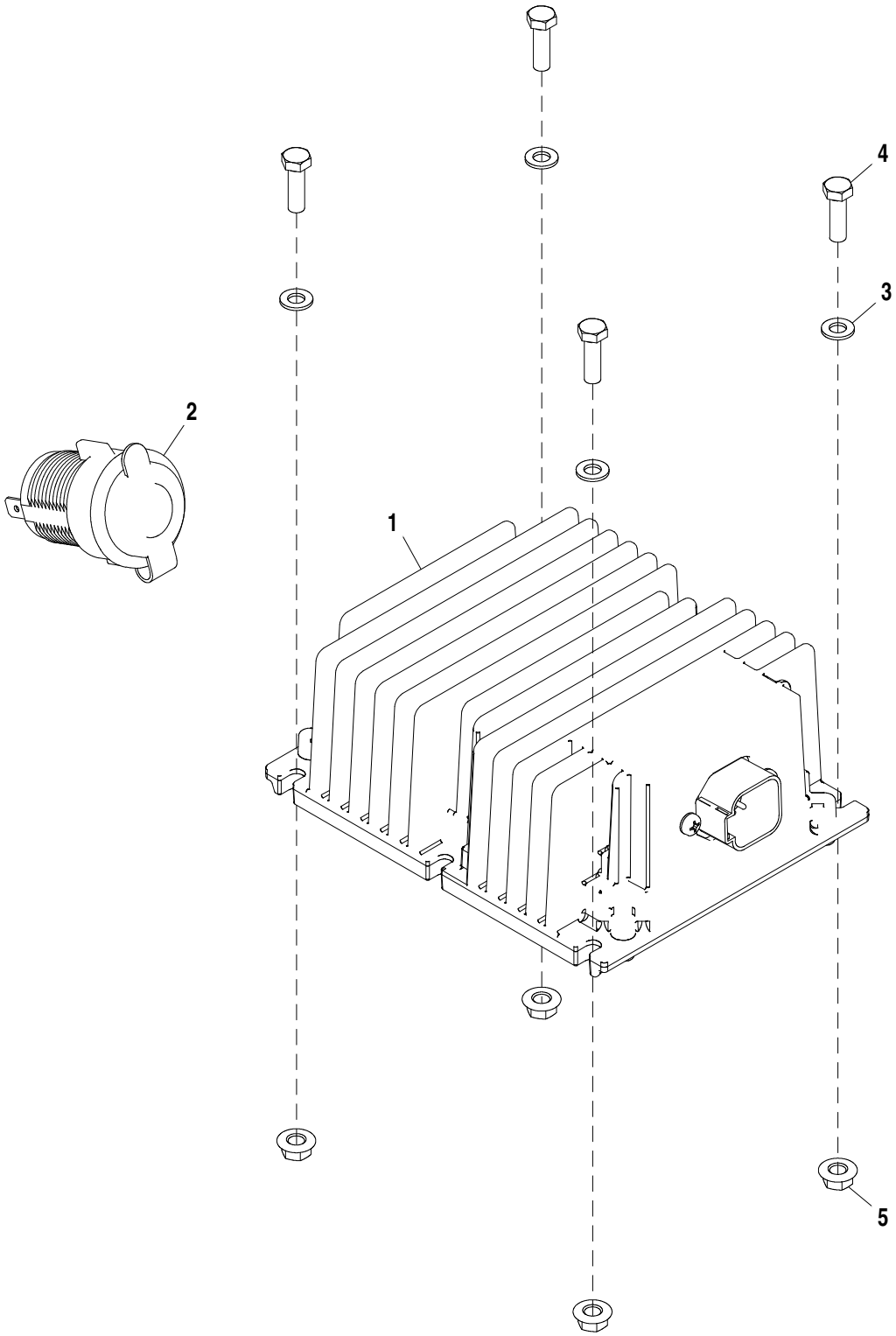

AT302614_TX1099157

Item	*Nº peça*	*Descrição*	*Qtde*	*Nº série*	*Notas*
1	AT404819	Conversor	1		24/12 V, SUB FOR AT224894
2	GY20126	Tomada de saída	1		12 V, Com Tampa
3	24M7027	Arruela	4		5.300 X 10 X 1 mm
4	19M7502	Parafuso sextavado	4		M5 X 25, SUB FOR 19M7372
5	14M7375	Porca com flange	4		M5

Main Hydraulic Pump (Standard) (63 CC)
Pompe hydraulique principale (standard) (63 CC)
Bomba Hidráulica Principal (Padrão) (63 CC)
Главный гидравлический насос (стандарт) (63 куб. см)
Bomba hidráulica principal (estándar) (63 cm³)

TX1050382 A.1

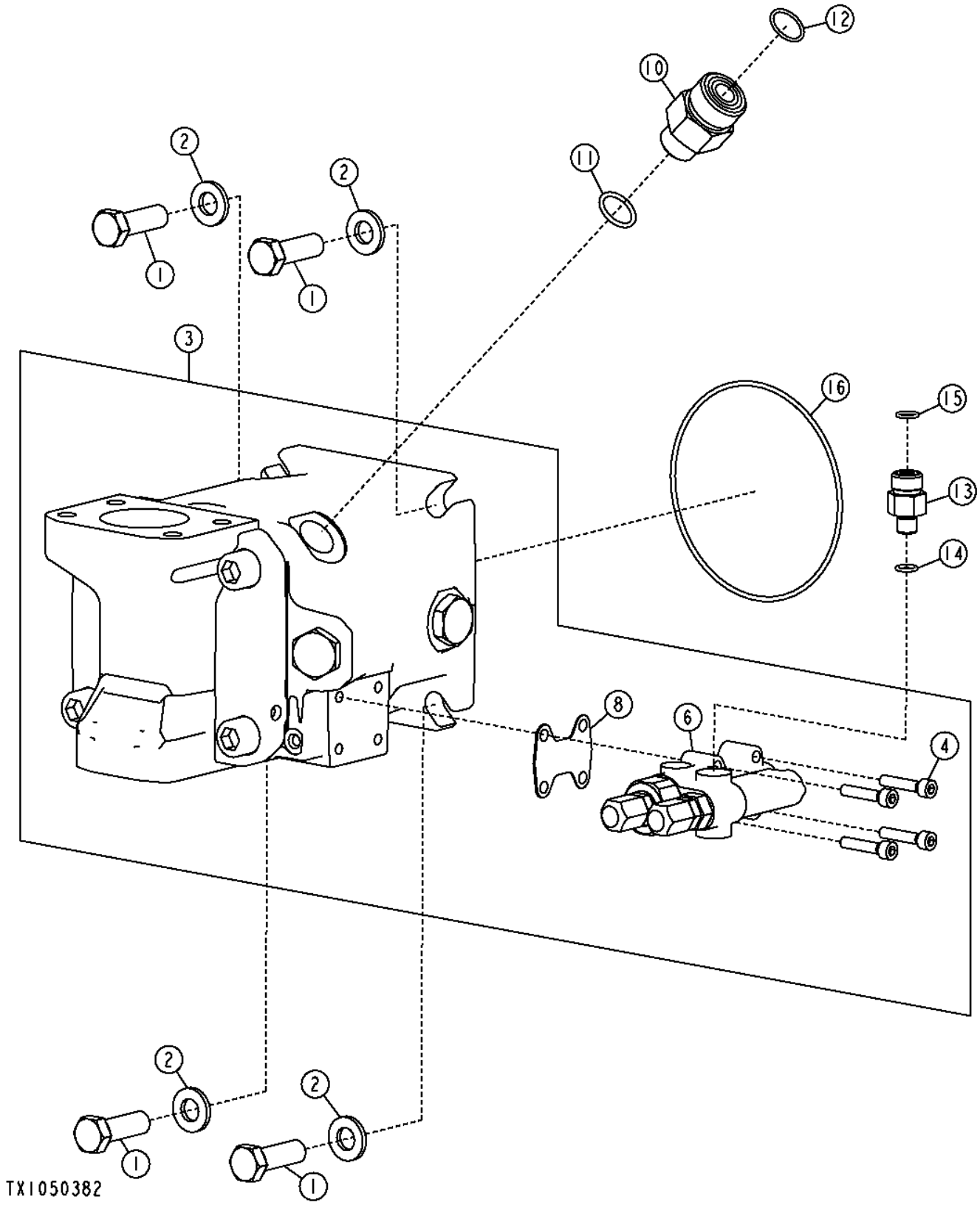

Item	*Nº peça*	*Descrição*	*Qtde*	*Nº série*	*Notas*
1	19H2993	Parafuso sextavado	4		1/2" X 1-1/2"
2	24M7240	Arruela	4		13 X 25 X 3 mm
3	AT227195	Bombahidráulica	1		63 cm^3
	AT311186	Kit retentor	1		Kit de Vedação da Bomba
4	19M8334	Parafuso	4		M6 X 30
6	AT311194	VálVula de controle	1		Controle da Bomba
	AT306219	Kit retentor	1		
7	AT312950	Conexão	1		
8	T201521	Junta	1		Placa da Vedação do Controlador
9	T201525	Vedação	1		
10	38H1193	Adaptador	1		
11	R26906	Anel o	1		19.177 X 2.464 mm (0.755" X 0.097")
12	T77858	Anel o	1		18.771 X 1.778 mm (0.739" X 0.070")
13	38H1309	Adaptador	1		
14	R28782	Anel o	1		8.915 X 1.829 mm (0.351" X 0.072")
15	T77613	Anel o	1		9.250 X 1.780 mm (0.364" X 0.070")
16	R99702	Anel o	1		120.320 X 2.616 mm (4.737" X 0.103")

Main Hydraulic Pump (Optional) (100 CC)
Pompe hydraulique principale (en option) (100 CC)
Bomba Hidráulica Principal (Opcional) (100 CC)
Главный гидравлический насос (поставляется отдельно) (100 куб. см)
Bomba hidráulica principal (opcional) (100 cm³)

TX1045574 A.1

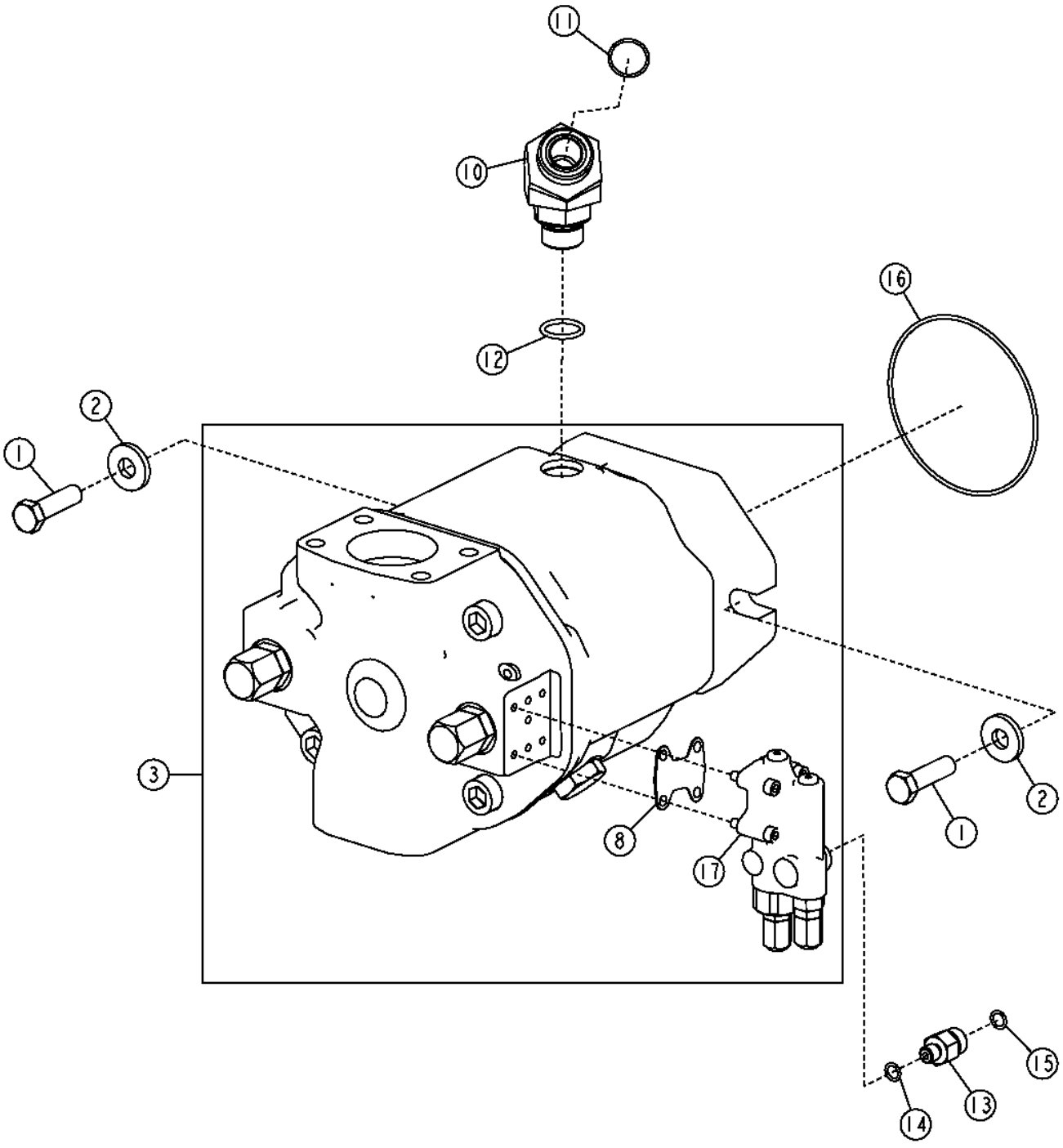

TX1045574

Item	*Nº peça*	*Descrição*	*Qtde*	*Nº série*	*Notas*
1	19H2473	Parafuso sextavado	2		1/2" X 1-3/4"
2	T29342	Arruela	2		
3	AT311182	Bombahidráulica	1		NLA (ORDER PG200238)
	PG200238	Bombahidráulica remanufat.	1		(REMAN FOR AT311182)
	AT315328	Plugue	1		
	T201525	Vedação	1		Anel de Vedação
	AT311193	Kit retentor	1		Vedação da Bomba
8	T201521	Junta	1		Placa da Vedação do Controlador
10	38H1431	Conexão em ângulo	1		
11	T76938	Anel o	1		
12	U12547	Anel o	1		
13	38H1309	Adaptador	1		
14	R28782	Anel o	1		
15	T77613	Anel o	1		
16	R99702	Anel o	1		
17	AT306219	Kit retentor	1		Kit de Vedação do Controlador da Bomba
	AT311194	VálVula de controle	1		Controle da Bomba

Hydraulic Fan Drive Pump and Plumbing
Pompe et tuyauterie de commande de ventilateur hydraulique
Bomba e Tubulação do Acionamento do Ventilador Hidráulico
Насос и трубопр. привода гидравл. вент.
Bomba de mando de ventilador hidráulico y tubería

T205761 A.1

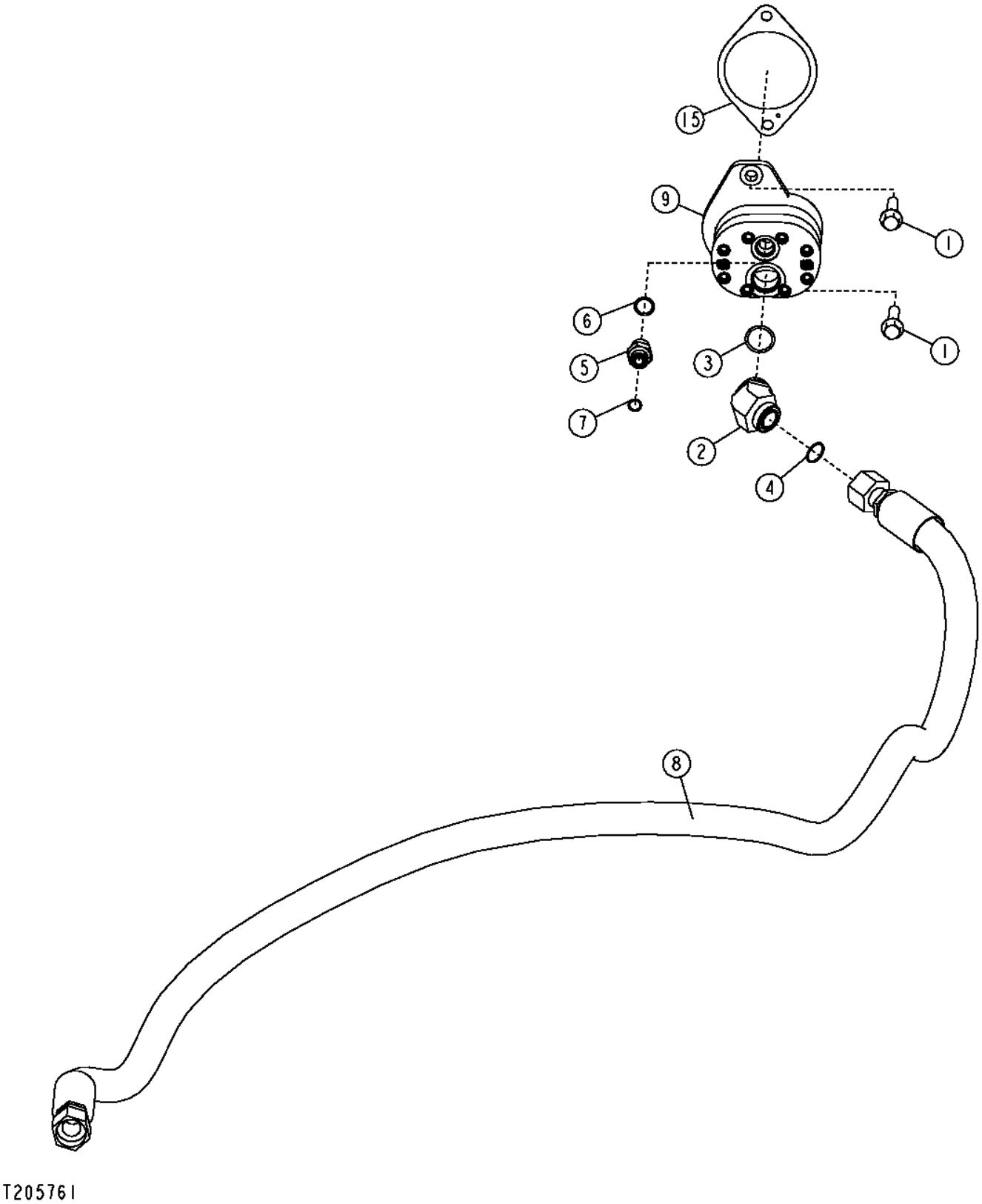

Item	*Nº peça*	*Descrição*	*Qtde*	*Nº série*	*Notas*
1	19M8306	Parafuso	2		M12 X 50
2	38H1049	Conexão em ângulo	1		
3	R29936	Anel o	1		
4	T76938	Anel o	1		
5	38H1174	Adaptador	1		
6	R26906	Anel o	1		
7	T77857	Anel o	1		
8	AT302325	Mangueira hidraulica-fabric	1		
9	AT317810	Bombahidráulica	1		
10	12H294	Arruela de pressão	1		5/8"
11	14H866	Porca	1		5/8"
12	26H73	Chaveta	1		5/32" X 5/8"
13	AT317388	Kit retentor	1		
14	R135101	EngrEnagem	1		
15	R522690	Junta	1		(SUB FOR R134465)

Hydraulic Suction Hose (Reservoir To Pump)
Flexible d'aspiration hydraulique (entre réservoir et pompe)
Mangueira de Sucção Hidráulica (Reservatório à Bomba)
Гидравл. всас. шланг (от резервуара к насосу)
Manguera de aspiración hidráulica (depósito a bomba)

T205766 A.1

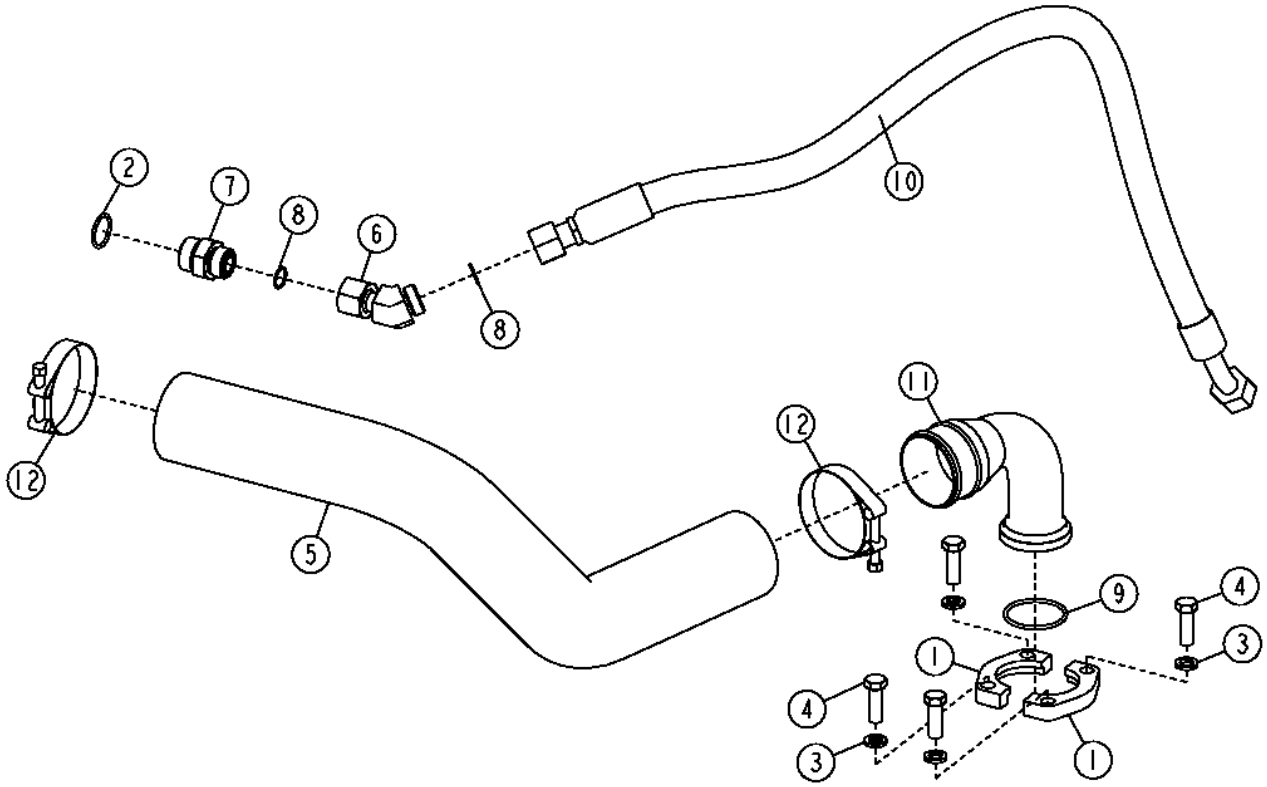

T205766

Item	*Nº peça*	*Descrição*	*Qtde*	*Nº série*	*Notas*
1	R37023	Conexão flangeada	2		
	T195864	Conexão flangeada	2		Com Bomba de 100 CC
2	R29936	Anel o	1		
3	12H301	Arruela de pressão	4		1/2"
4	19H2993	Parafuso sextavado	4		1/2" X 1-1/2"
	19H2473	Parafuso sextavado	4		1/2" X 1-3/4", Com Bomba de 100 CC
5	AT304850	Mangueira de sucção	1		
	AT301844	Mangueira de sucção	1		Com Bomba de 100 CC
6	38H1609	Adaptador	1		
	38H1622	Adaptador	1		Com Bomba de 100 CC
7	38H1194	Adaptador	1		
	38H1164	Adaptador	1		Com Bomba de 100 CC
8	T77858	Anel o	2		
	T76938	Anel o	2		Com Bomba de 100 CC
9	U46457	Anel o	1		
	U12331	Anel o	1		Com Bomba de 100 CC
10	AT304904	Mangueira hidraulica-fabric	1		
	AT304905	Mangueira hidraulica-fabric	1		Com Bomba de 100 CC
11	T196739	Tubo	1		Cotovelo de Entrada
	T196285	Conexão flangeada	1		Com Bomba de 100 CC
12	RE56859	Braçadeira	2		(SUB FOR AT37476, AND RE52702), Nesta Aplicação

Hydraulic Pressure Hose (Pump To Control Valve) (Standard)
Flexible de pression hydraulique (entre pompe et distributeur) (standard)
Mangueira da Pressão Hidráulica (Bomba à Válvula de Controle) (Padrão)
Гидравлический напорный шланг (от насоса к регулировочному клапану) (стандартный)
Manguera de presión hidráulica (bomba a válvula de control) (estándar)

TX1050383 A.1

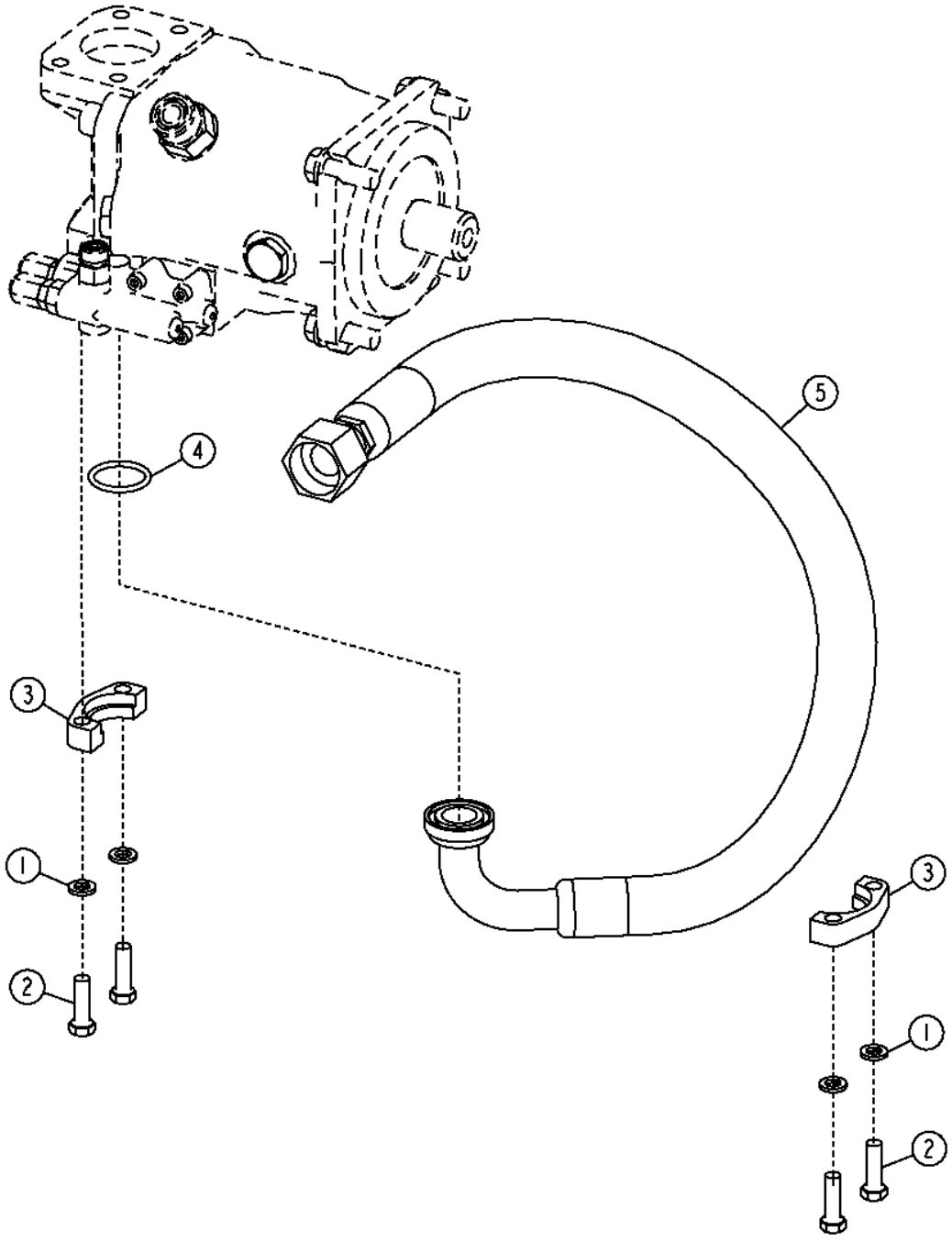

TX1050383

Item	*Nº peça*	*Descrição*	*Qtde*	*Nº série*	*Notas*
1	12H304	Arruela de pressão	4		3/8"
2	19H3239	Parafuso sextavado	4		3/8" X 1-1/4"
3	H61354	Conexão flangeada	2		
4	T78313	Anel o	1		32.920 X 3.530 mm (1.296" X 0.139")
5	AT304275	Mangueira hidraulica-fabric	1		1" X 966 mm (38") X 36.5252", 63 cm³

Hydraulic Pressure Hose (Pump To Control Valve) (Optional)
Flexible de pression hydraulique (entre pompe et distributeur) (en option)
Mangueira da Pressão Hidráulica (Bomba à Válvula de Controle) (Opcional)
Гидравлический напорный шланг (от насоса к регулировочному клапану) (заказной)
Manguera de presión hidráulica (bomba a válvula de control) (opcional)

TX1050384 A.1

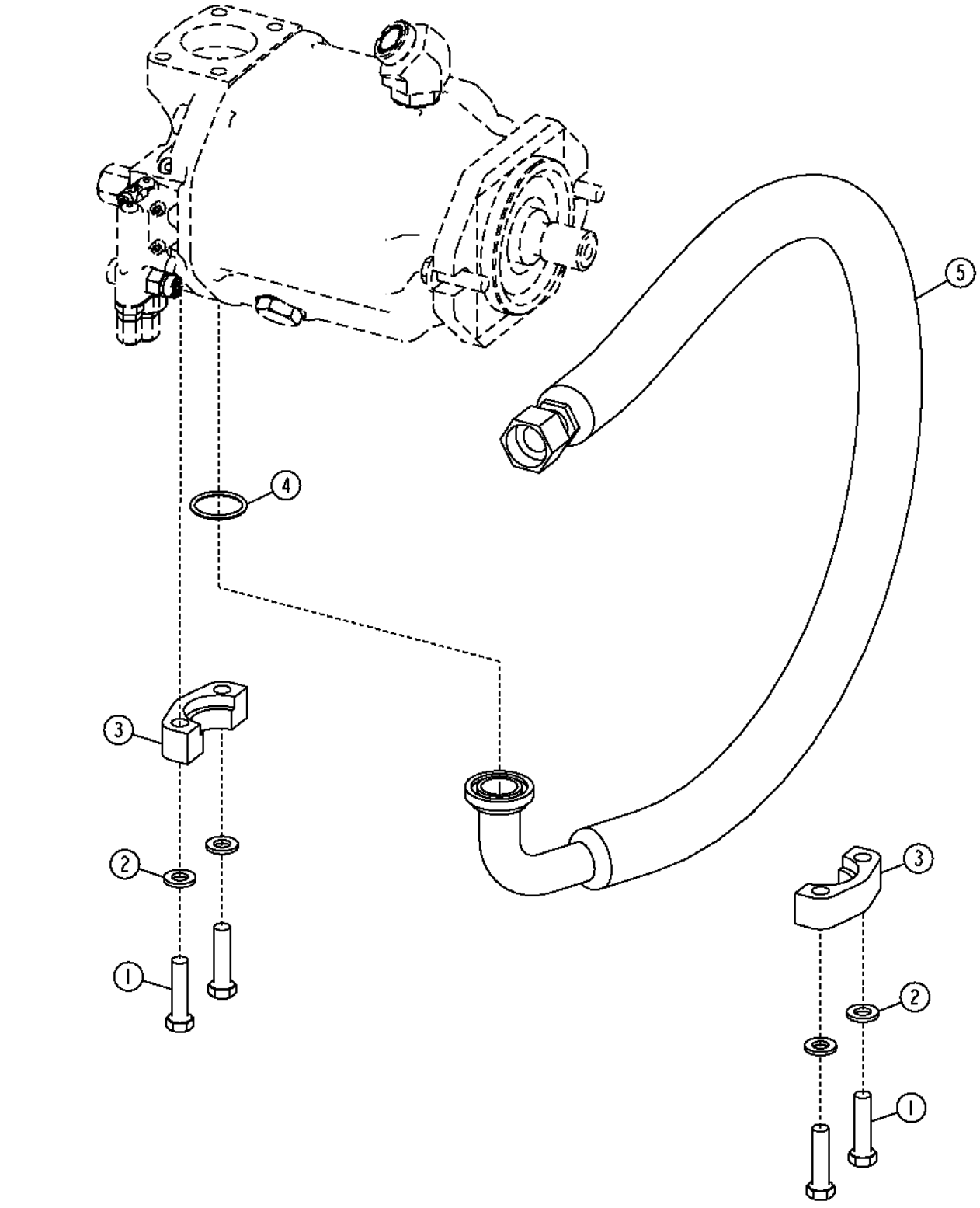

Item	*Nº peça*	*Descrição*	*Qtde*	*Nº série*	*Notas*
1	19H2735	Parafuso sextavado	4		1/2" X 2"
2	24M7240	Arruela	4		13 X 25 X 3 mm
3	T72217	Conexão flangeada	2		
4	T78393	Anel o	1		37.694 X 3.531 mm (1-31/64" X 0.139")
5	AT305816	Mangueira hidraulica-fabric	1		42.8752" X 1143 mm (45") X 36.5252", 100 cm³

Hydraulic Pilot Control Plumbing (Power Angle Tilt)
Tuyauterie de commande pilote hydraulique (orientation assistée)
Tubulação do Controle do Piloto Hidráulico (Inclinação do Ângulo de Potência)
Трубопровод гидравлического сервоконтроллера (механизм наклона под углом)
Tubería de palancas de control piloto hidráulico (angulación a potencia)

TX1065818 A.1

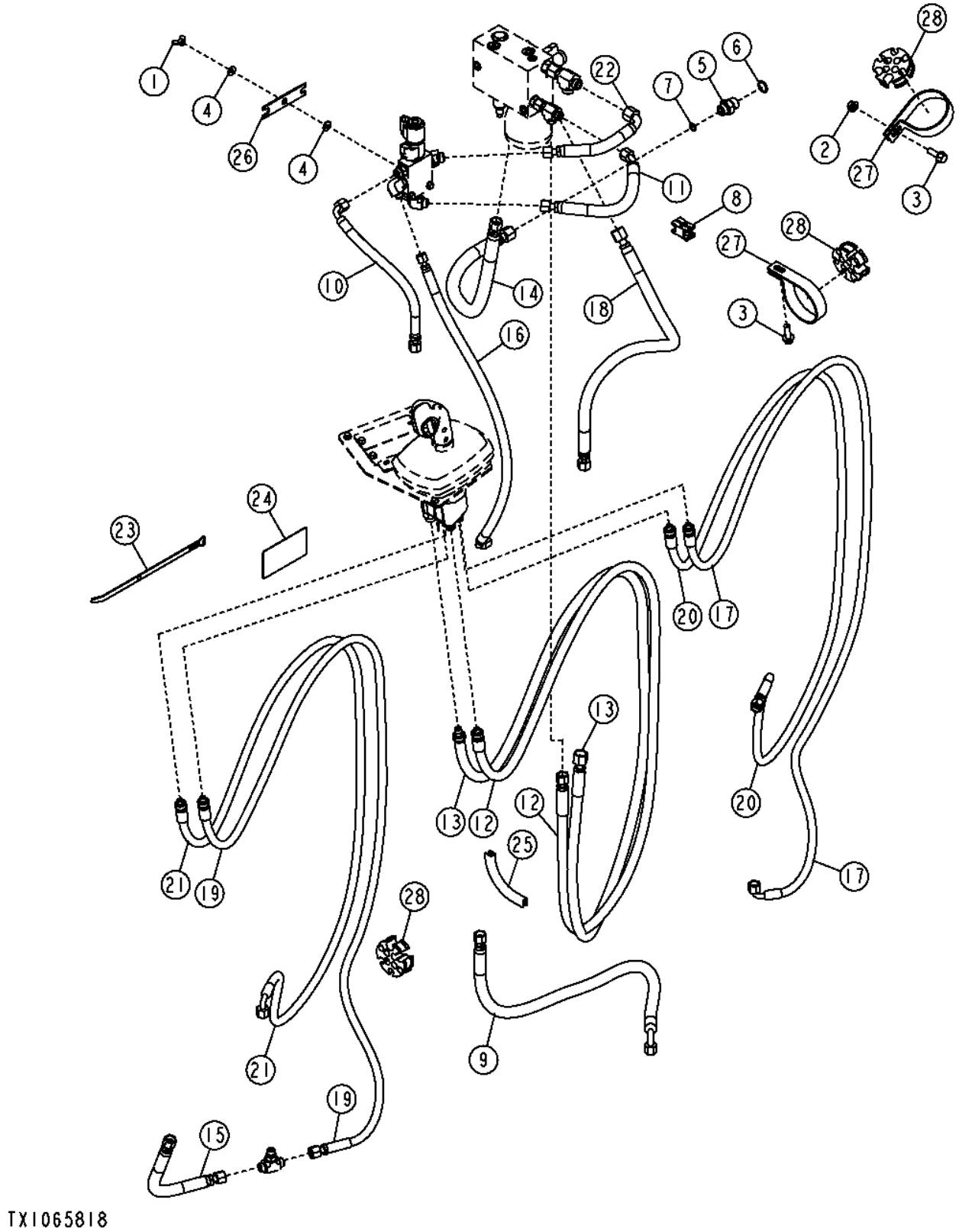

Item	*Nº peça*	*Descrição*	*Qtde*	*Nº série*	*Notas*
1	14M7019	Porca borboleta	1		M6
2	14M7296	Porca com flange	1		M10
3	19M7786	Parafuso	2		M10 X 30
4	24H1646	Arruela	2		17/64" X 3/4" X 0.060"
5	38H1174	Adaptador	1		
6	R26906	Anel o	1		
7	T77857	Anel o	1		
8	AN209168	Rótula	1		
9	AT305742	Mangueira hidraulica-fabric	1		
10	AT306062	Mangueira hidraulica-fabric	1		
11	AT306063	Mangueira hidraulica-fabric	1		
12	AT306065	Mangueira hidraulica-fabric	1		
13	AT306066	Mangueira hidraulica-fabric	1		
14	AT306068	Mangueira hidraulica-fabric	1		
15	AT305016	Mangueira hidraulica-fabric	1		
16	AT306061	Mangueira hidraulica-fabric	1		
17	AT306067	Mangueira hidraulica-fabric	1		
18	AT306069	Mangueira hidraulica-fabric	1		
19	AT306120	Mangueira hidraulica-fabric	1		
20	AT306121	Mangueira hidraulica-fabric	1		
21	AT306122	Mangueira hidraulica-fabric	1		
22	AT309771	Mangueira hidraulica-fabric	1		
23	H224073	Cinta	5		
24	T205248	Etiqueta	1		
25	T207646	Isolador	1		6 in., (CTL)
26	T212304	Ferramenta	1		
27	T240160	Braçadeira	2		
28	T242547	Grampo	3		

Hydraulic Pilot Control Plumbing (Outside Dozer)
Tuyauterie de commande pilote hydraulique (bouteur extérieur)
Tubulação do Controle do Piloto Hidráulico (Dozer Externo)
Трубопровод гидравлического сервоконтроллера (внешний отвал)
Tubería de palancas de control piloto hidráulico (hoja topadora exterior)

TX1065823 A.1

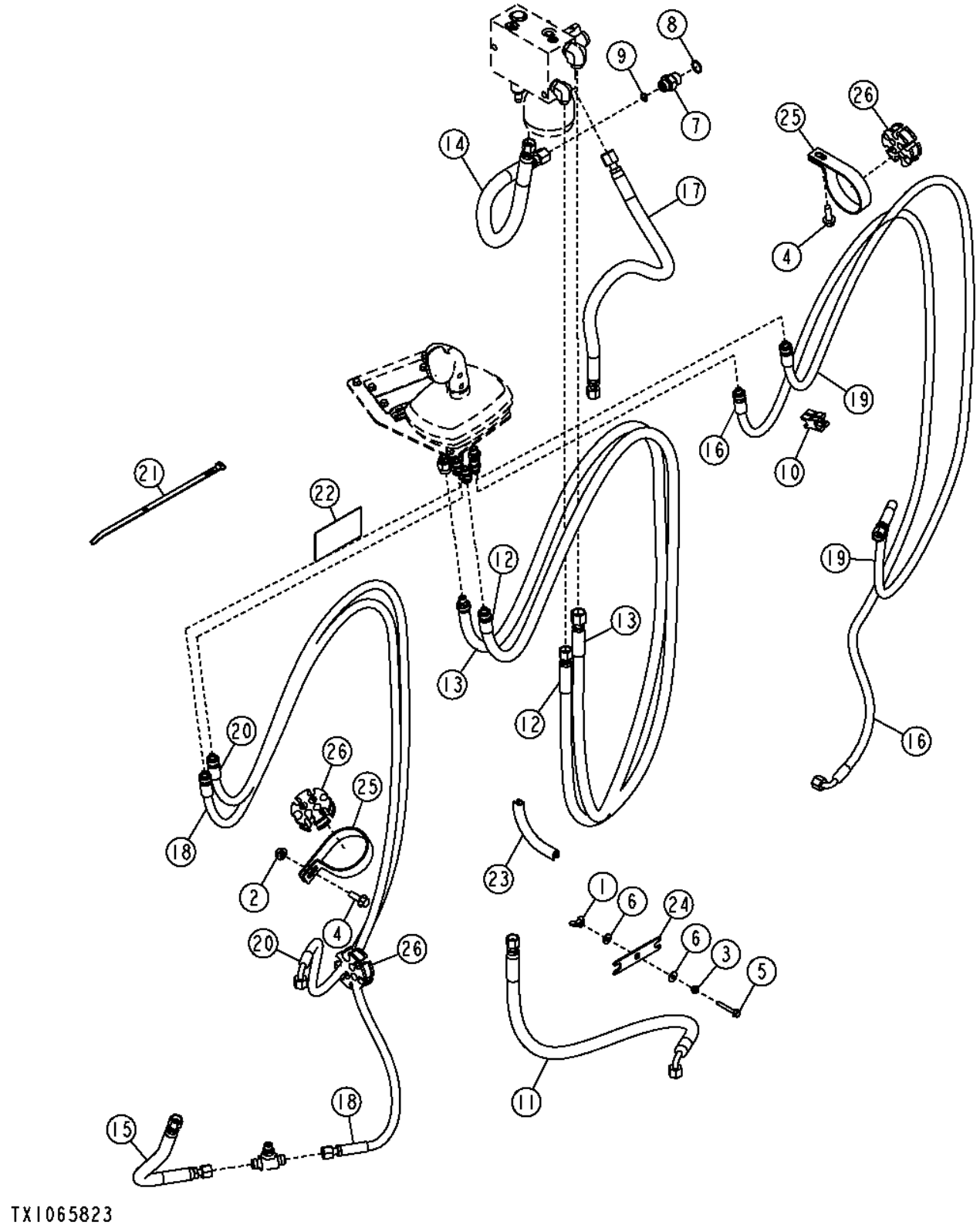

Item	*Nº peça*	*Descrição*	*Qtde*	*Nº série*	*Notas*
1	14M7019	Porca borboleta	1		M6
2	14M7296	Porca com flange	1		M10
3	14M7303	Porca com flange	1		M6
4	19M7786	Parafuso	2		M10 X 30
5	19M7834	Parafuso	1		M6 X 45
6	24H1646	Arruela	2		17/64" X 3/4" X 0.060"
7	38H1174	Adaptador	1		
8	R26906	Anel o	1		
9	T77857	Anel o	1		
10	AN209168	Rótula	1		
11	AT305742	Mangueira hidraulica-fabric	1		
12	AT306065	Mangueira hidraulica-fabric	1		
13	AT306066	Mangueira hidraulica-fabric	1		
14	AT306068	Mangueira hidraulica-fabric	1		
15	AT305016	Mangueira hidraulica-fabric	1		
16	AT306067	Mangueira hidraulica-fabric	1		
17	AT306069	Mangueira hidraulica-fabric	1		
18	AT306120	Mangueira hidraulica-fabric	1		
19	AT306121	Mangueira hidraulica-fabric	1		
20	AT306122	Mangueira hidraulica-fabric	1		
21	H224073	Cinta	5		
22	T205248	Etiqueta	1		
23	T207646	Isolador	1		6 in., (CTL)
24	T212304	Ferramenta	1		
25	T240160	Braçadeira	2		
26	T242547	Grampo	3		

Environmental Drain
Ensemble de vidange écologique
Dreno Ambiental
Экологичный слив
Vaciado ambiental

T209803 A.1

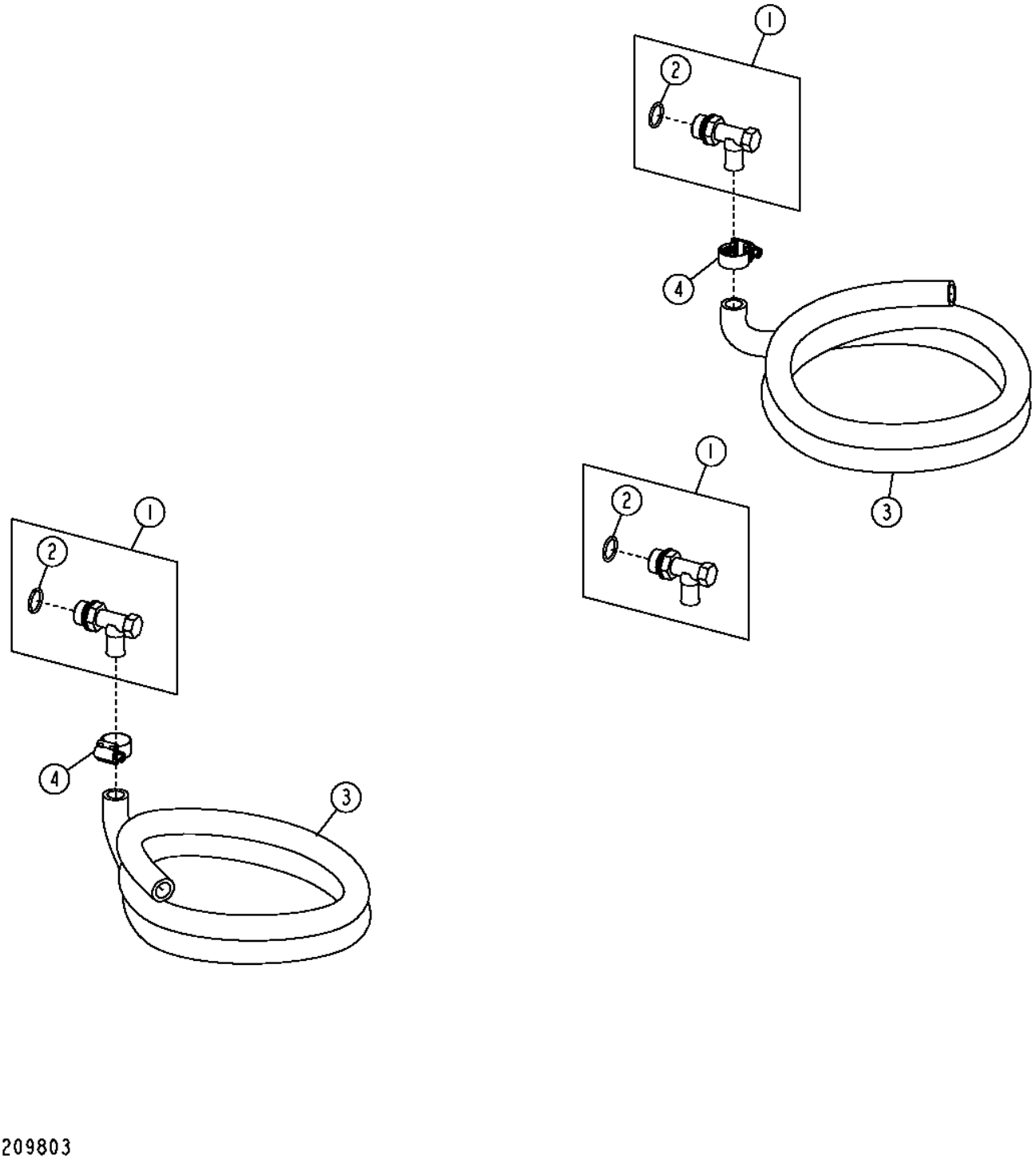

T209803

Item	*Nº peça*	*Descrição*	*Qtde*	*Nº série*	*Notas*
1	AT152180	VálVula de dreno	3		
2	R26906	Anel o	1		
3	.....	Mangueira	2		(MAKE FROM TY22328) (CTL)
4	R117721	Braçadeira	2		(SUB FOR AT301917), Nesta Aplicação

Hydraulic Valve Diagnostic Hoses
Flexibles de diagnostic de soupape hydraulique
Mangueiras de Diagnóstico da Válvula Hidráulica
Диагн. шланги гидравл. клапана
Mangueras de diagnóstico de la válvula hidráulica

T205776 A.1

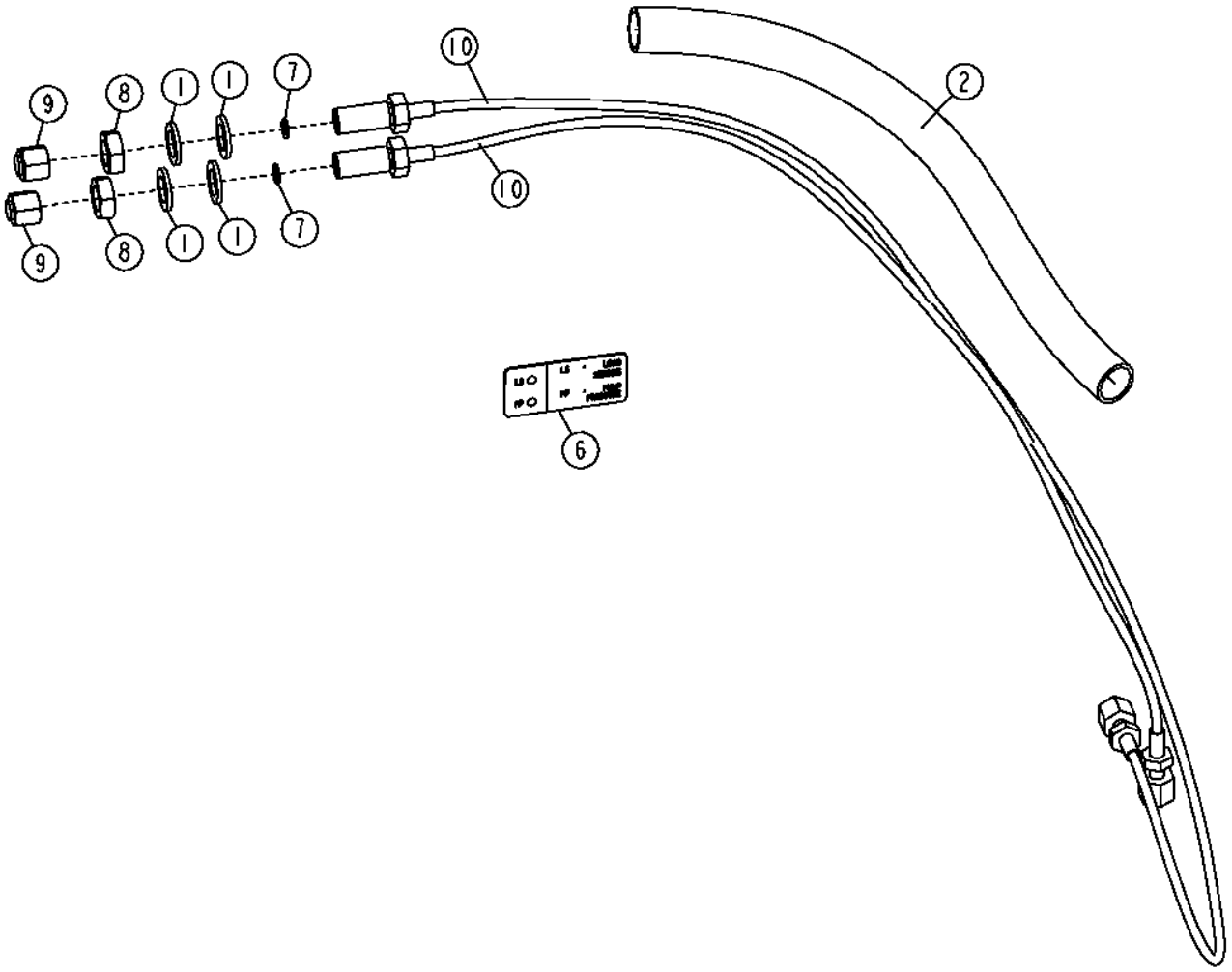

T205776

Item	*Nº peça*	*Descrição*	*Qtde*	*Nº série*	*750J 850J*	*Notas*
1	24M7145	Arruela	4			15 X 24 X 2.500 mm
2	.....	Conduíde	AR			54 in., 1377 mm, (MAKE FROMPS-B-33)
6	T204640	Etiqueta	1			
7	T77814	Anel o	7			
8	14H832	Porca	2			9/16"
9	38H1414	Conexão	2			Anteparo
10	AT305072	Mangueira hidráulica	2			(INCLUDES T77814)

Auxiliary Pilot Control Plumbing
Tuyauterie de distributeur pilote auxiliaire
Tubulação do Controle do Piloto Auxiliar
Вспомогательный трубопровод направляющего контроллера
Tubería de control piloto auxiliar

T205826 A.1

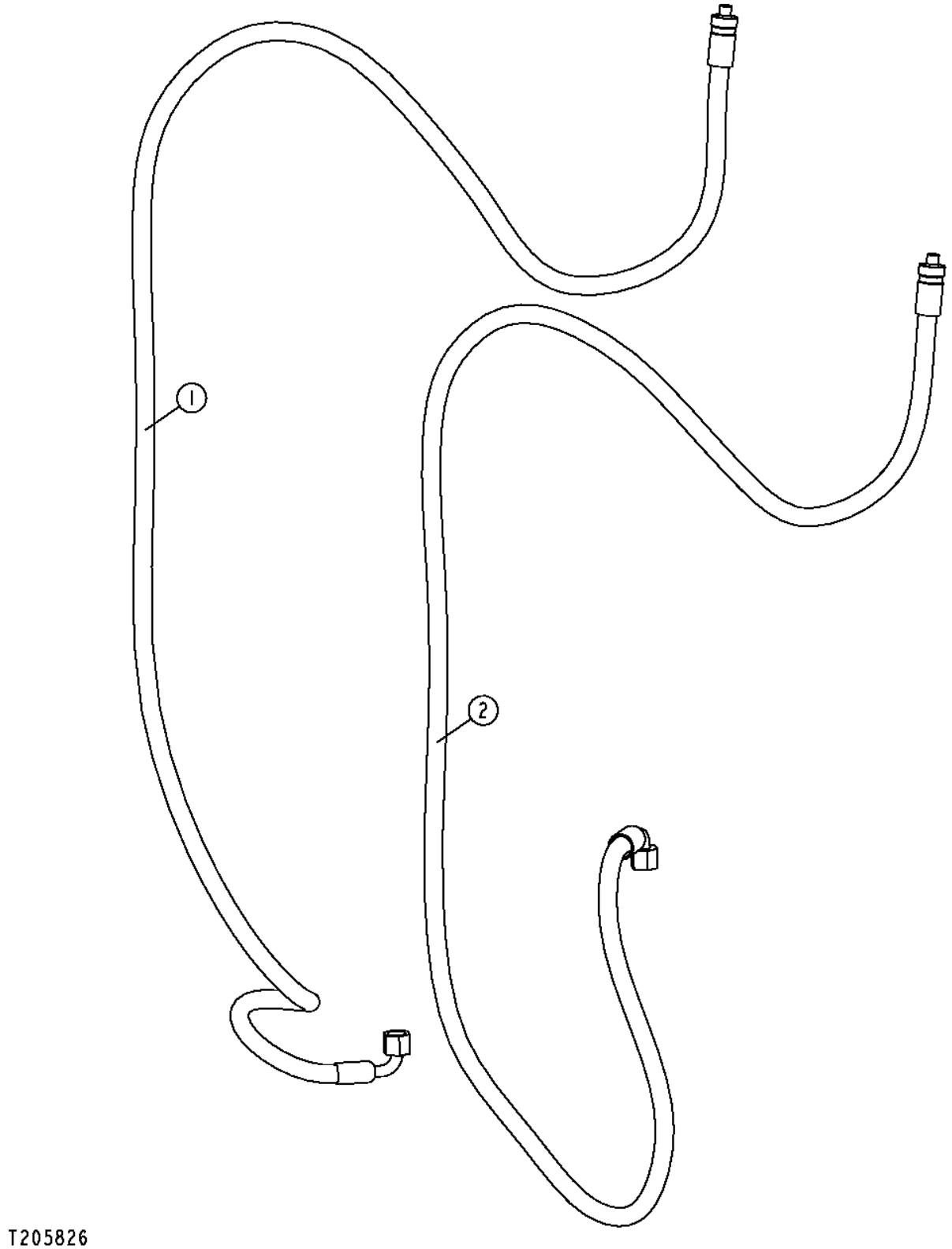

Item	*Nº peça*	*Descrição*	*Qtde*	*Nº série*	*Notas*
1	AT307256	Mangueira hidraulica-fabric	1		
2	AT307257	Mangueira hidraulica-fabric	1		

Integrated Grade Control Valve Load Sense Plumbing
Tuyauterie de détection de charge du distributeur de commande de pente intégrée
Tubulação do Sensor de Carga da Válvula do Controle Integrado de Nivelamento
Трубопровод определения нагрузки клапана управления встроенной категорией
Tubería de detección de carga de válvula de control integrado de pendiente

TX1011476 A.1

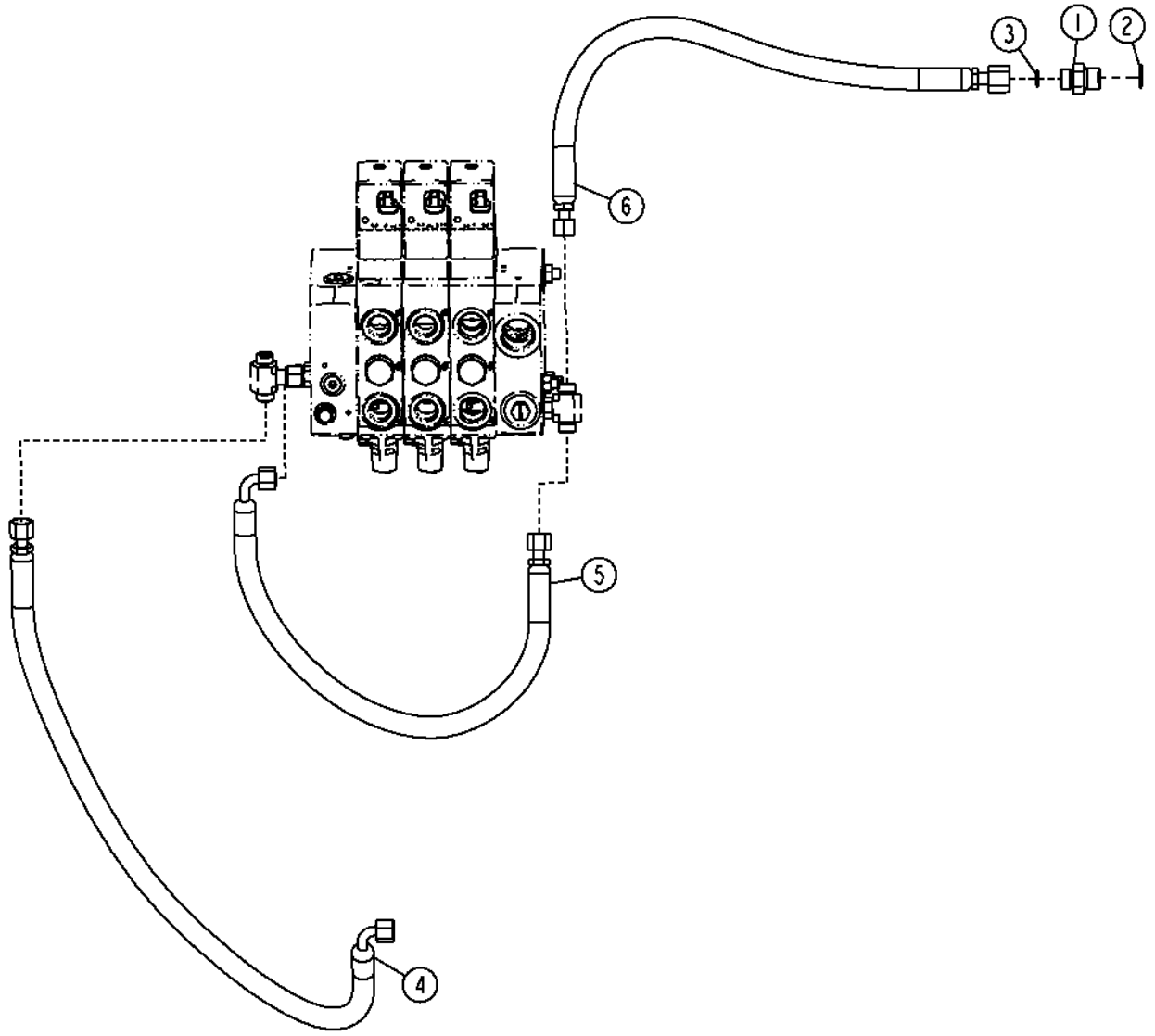

TX1011476

Item	*Nº peça*	*Descrição*	*Qtde*	*Nº série*	*Notas*
1	38H1174	Adaptador	1		
2	R26906	Anel o	1		
3	T77857	Anel o	1		
4	AT305742	Mangueira hidraulica-fabric	1		
5	AT323809	Mangueira hidraulica-fabric	1		
6	AT323811	Mangueira hidraulica-fabric	1		

Hydraulic Reservoir
Réservoir hydraulique
Reservatório Hidráulico
Гидравл. резервуар
Tanque hidráulico

TX1052843 A.1

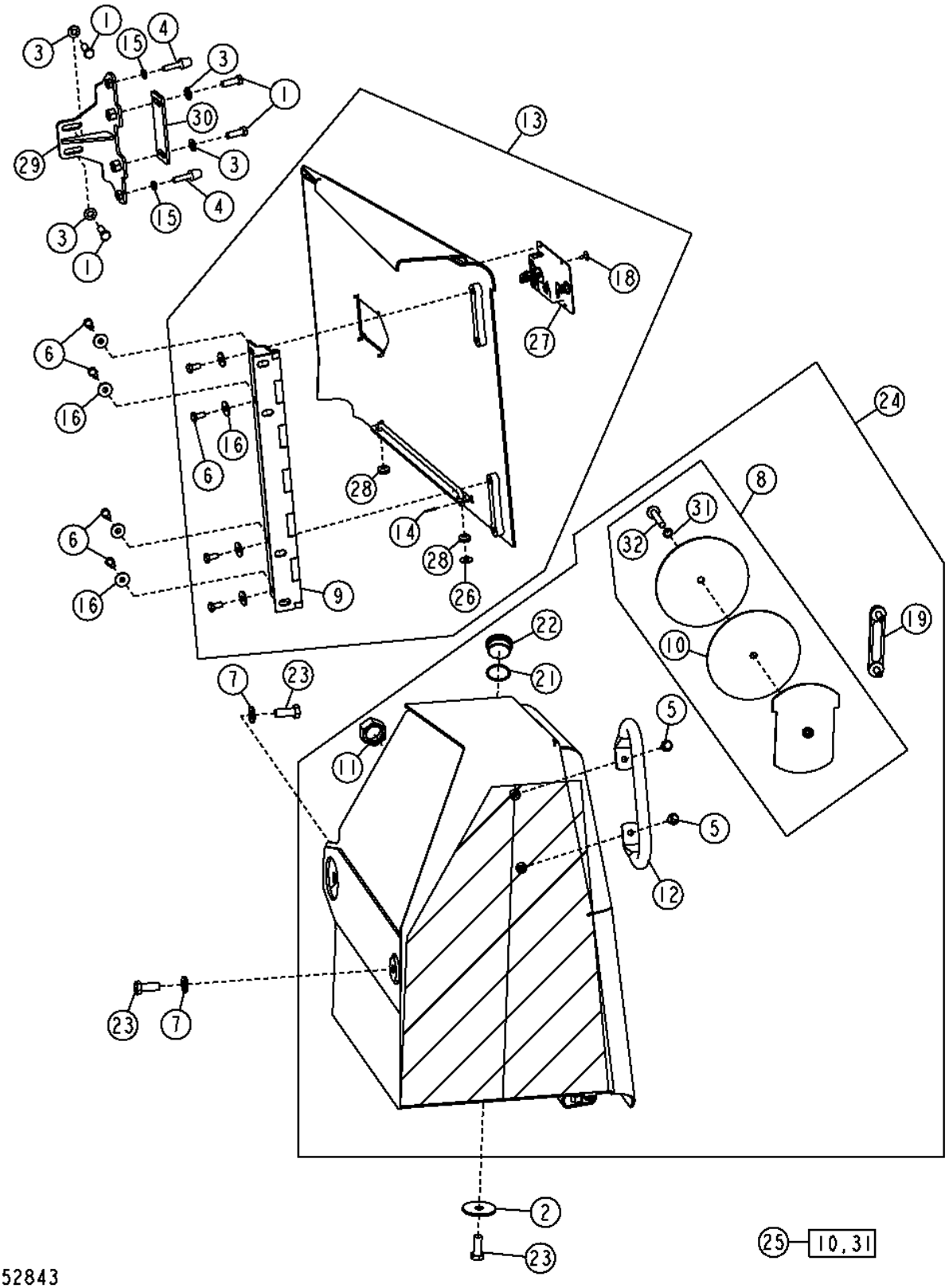

Item	*Nº peça*	*Descrição*	*Qtde*	*Nº série*	*Notas*
1	19M7403	Parafuso sextavado	4		M12 X 35
2	24H1852	Arruela	1		21/32" X 2-3/4" X 0.180"
3	24M7240	Arruela	4		13 X 25 X 3 mm
4	AT183015	Pára-choque	2		
5	19M7786	Parafuso	2		M10 X 30
6	19M7938	Parafuso sextavado	8		M10 X 20
7	24M7241	Arruela	2		17 X 34 X 4 mm
8	AT307278	Capa	1		Tampa para Limpeza
9	AT167391	Dobradiça	1		
10	.....	Junta	1		(ORDER AT307292)
11	38H1359	Porca de tubo	1		
12	T204843	Alavanca	1		Barra para Apoio Manual
13	AT228485	Porta	1		Porta de Serviço Direita
14	11M7080	Contra-pino	1		2.500 X 16 mm
15	14M7152	Porca	2		M10
16	24M7296	Arruela	8		10.500 X 30 X 2.500 mm
18	M64720	Rebite	4		(SUB FOR M68628)
19	AT227279	Indicador de nível	1		Visor de Nível
21	R26773	Anel o	1		
22	T170935	Tampão de dreno	1		Bujão de Enchimento
23	19M7488	Parafuso sextavado	3		M16 X 40
24	AT228484	ReseRvatóRio hidRáulico	1		
25	AT307292	Kit de juntas	1		
26	24H1307	Arruela	1		13/32" X 1" X 1/16"
27	AT225885	Trava	1		Trinco da Porta de Serviço
28	T162238	Passa-fio	2		
29	AT306994	Trava	1		Trinco da Porta de Serviço Lateral
30	T205374	Correia	1		Placa do Trinco
31	.....	Anel o	1		(ORDER AT307292)
32	19M7817	Parafuso	1		M12 X 70

Hydraulic Filter
Filtre à huile hydraulique
Filtro Hidráulico
Гидравлический фильтр
Filtro de aceite hidráulico

T205830 A.1

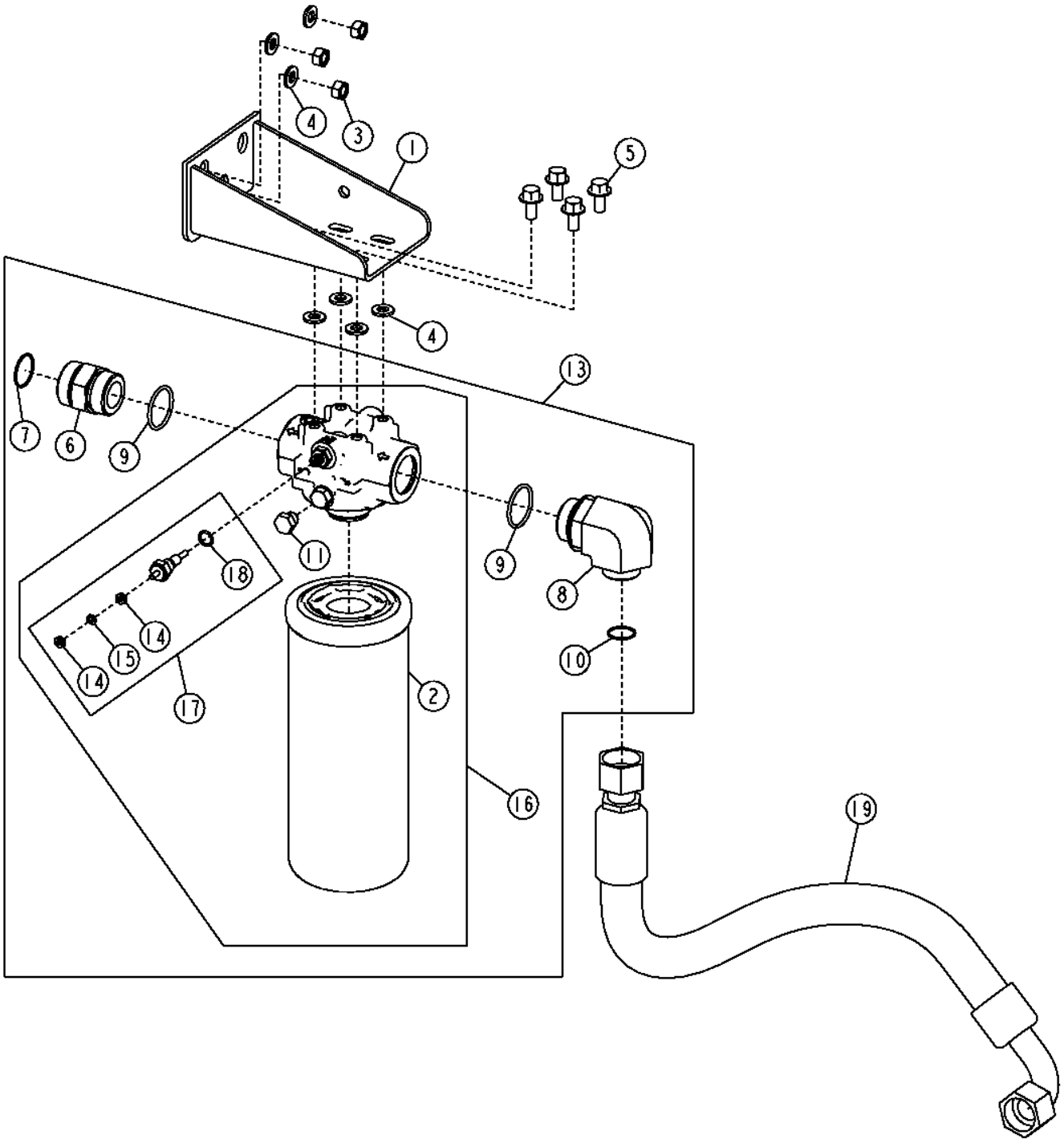

T205830

Item	*Nº peça*	*Descrição*	*Qtde*	*Nº série*	*Notas*
1	AT377938	Apoio	1		(SUB FOR AT304677)
2	AT318160	Filtro de óleo	1		
3	14M7274	Porca	3		M10
4	24M7239	Arruela	3		10.700 X 21 X 2.500 mm
5	19M7784	Parafuso	4		M10 X 20
6	38H1165	Adaptador	1		
7	T78612	Anel o	1		
8	38H1325	Conexão em ângulo	1		
9	U13639	Anel o	2		
10	T76938	Anel o	1		
11	AT334796	Tampão	1		(SUB FOR R27218), Nesta Aplicação
13	.....	Filtro	1		Não Submetido a Manutenção
14	14H778	Porca	2		0.190"
15	12M7060	Arruela	1		5.300 mm
16	AT320344	Cabeçote do filtro	1		
17	AT305595	Interrup. de pressão	1		
18	R26448	Anel o	2		
19	AT211239	Mangueira hidraulica-fabric	1		Para a Válvula de Controle, (SUB FOR AT304871)
	AT211239	Mangueira hidraulica-fabric	1		Para a Válvula de Controle com Guincho

Hydraulic Filter For Hydraulic Fan Drive
Filtre hydraulique pour commande de ventilateur hydraulique
Filtro Hidráulico para o Acionamento Hidráulico do Ventilador
Гидравл. фильтр для привода гидравл. вент.
Filtro hidráulico para el mando de ventilador hidráulico

AT316278_TX1069814 A.2

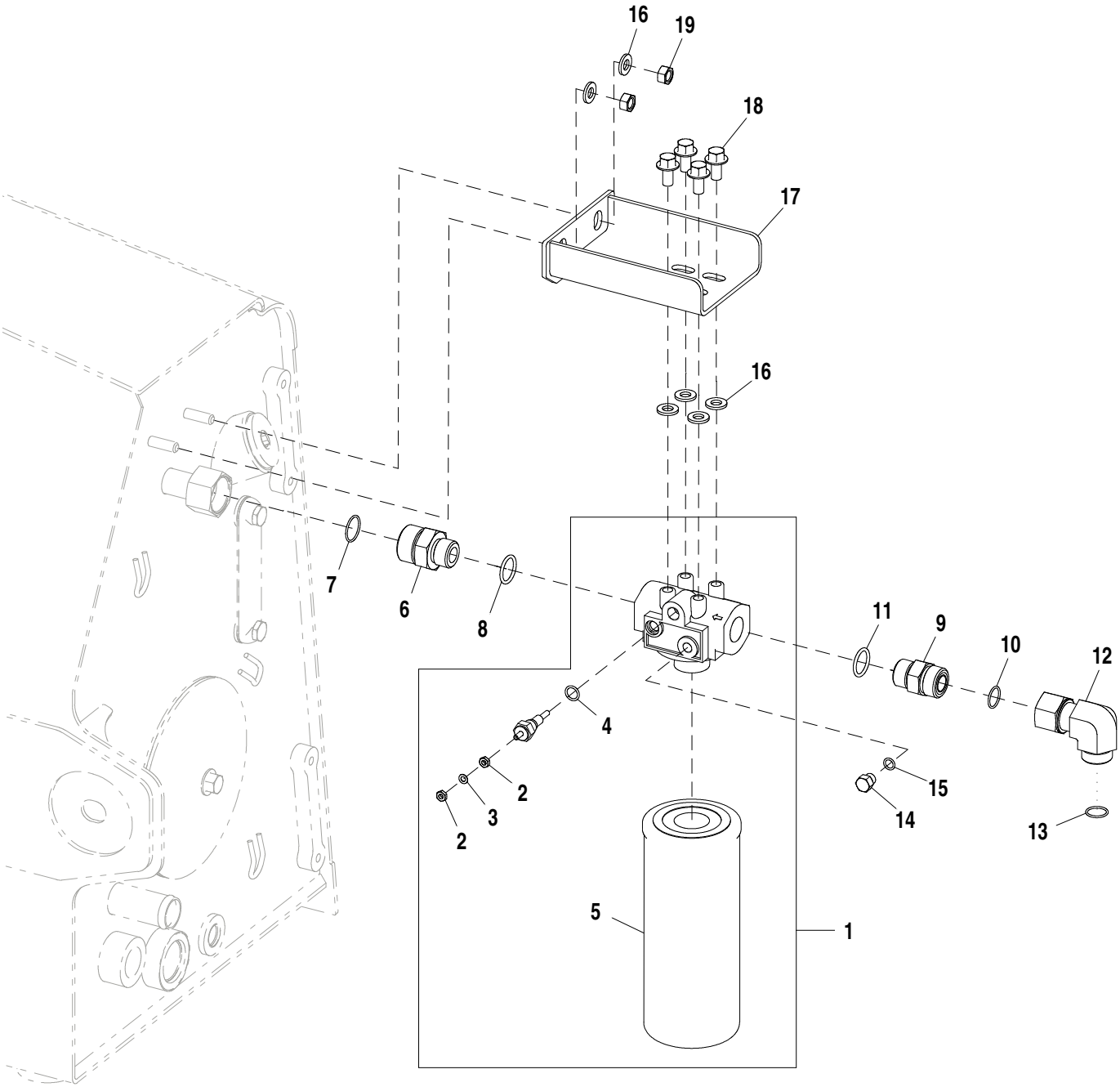

AT316278_TX1069814

Item	*Nº peça*	*Descrição*	*Qtde*	*Nº série*	*Notas*
1	AT317710	Filtro	1		
2	14H778	Porca	2		0.190"
3	12H295	Arruela de pressão	1		0.190"
4	R26448	Anel o	1		
5	T175002	Filtro de óleo hidráulico	1		
6	38H1179	Adaptador	1		
7	T76938	Anel o	1		
8	U12547	Anel o	1		
9	38H1163	Adaptador	1		
10	T77858	Anel o	1		
11	U12547	Anel o	1		
12	38H1097	Conexão em ângulo	1		
13	T77858	Anel o	1		
14	U44115	Tampão	1		
15	R28782	Anel o	1		
16	24M7239	Arruela	6		10.700 X 21 X 2.500 mm
17	AT219962	Apoio	1		
18	19M7784	Parafuso	4		M10 X 20
19	14M7274	Porca	2		M10

Auxiliary Hydraulic Oil Cooler Field Kit
Kit sur site de refroidisseur d'huile hydraulique auxiliaire
Kit de Campo do Resfriador de Óleo Hidráulico Auxiliar
Полевой комплект вспомогательного охладителя гидравлического масла
Kit de campo de enfriador de aceite hidráulico auxiliar

TX1044608 A.1

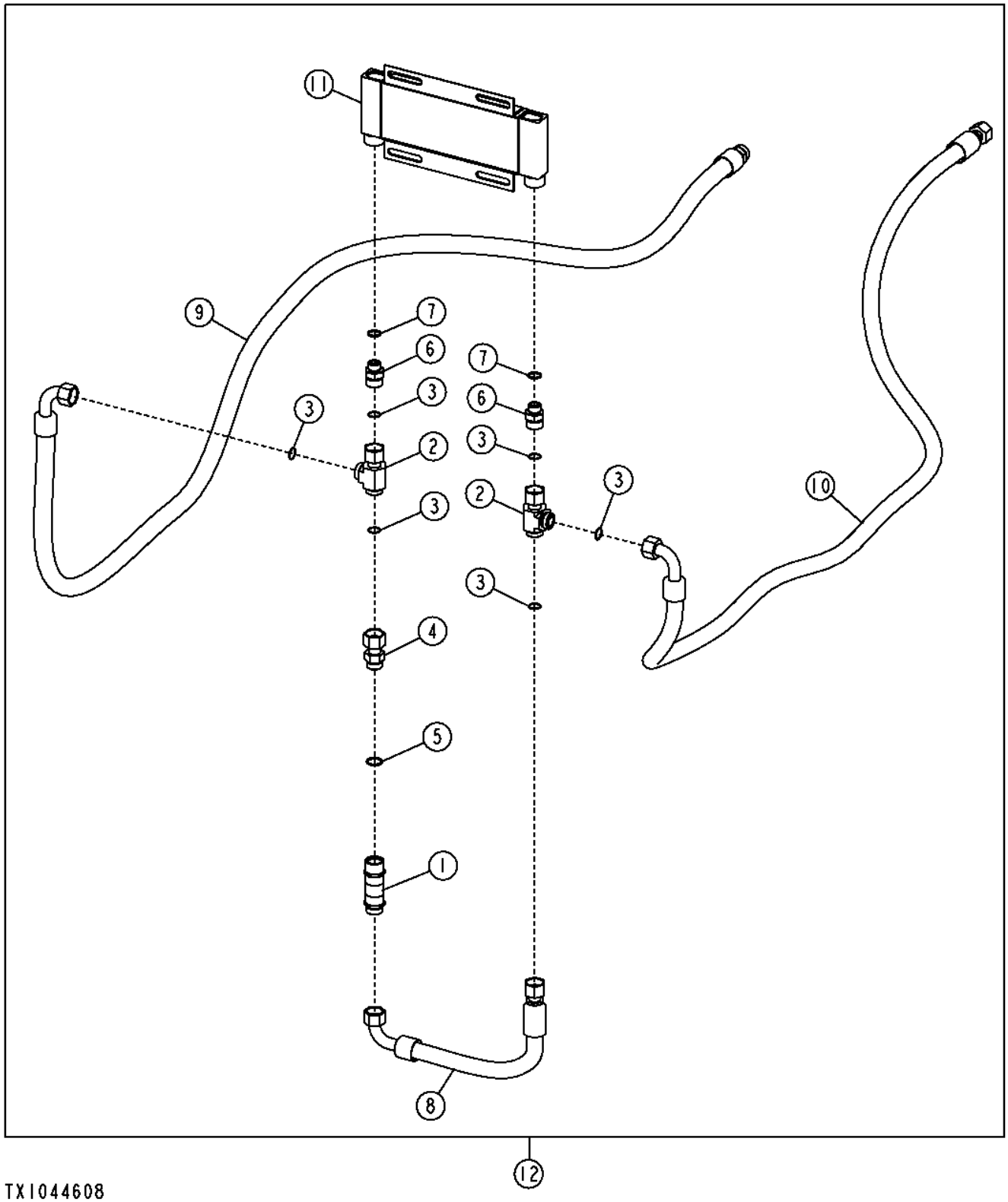

TX1044608

Item	*Nº peça*	*Descrição*	*Qtde*	*Nº série*	*Notas*
1	AT352016	VálVula de retenção	1		
2	38H1002	Conexão em t	1		
3	T76938	Anel o	3		
4	38H1071	Adaptador	1		
5	R29936	Anel o	1		
6	38H1179	Adaptador	1		
7	U12547	Anel o	1		
8	AT352026	Mangueira hidraulica-fabric	1		
9	AT359356	Mangueira hidraulica-fabric	1		
10	AT359357	Mangueira hidraulica-fabric	1		
11	AT359838	ResfRiadoR de óleo	1		
12	**AT359422**	**Kit - instalação de campo**	**1**		

Hydraulic Cooler For Winch
Refroidisseur hydraulique pour treuil
Resfriador Hidráulico para o Guincho
Гидравлический охладитель для лебедки
Enfriador hidráulico para malacate

AT324694_TX1087705 A.1

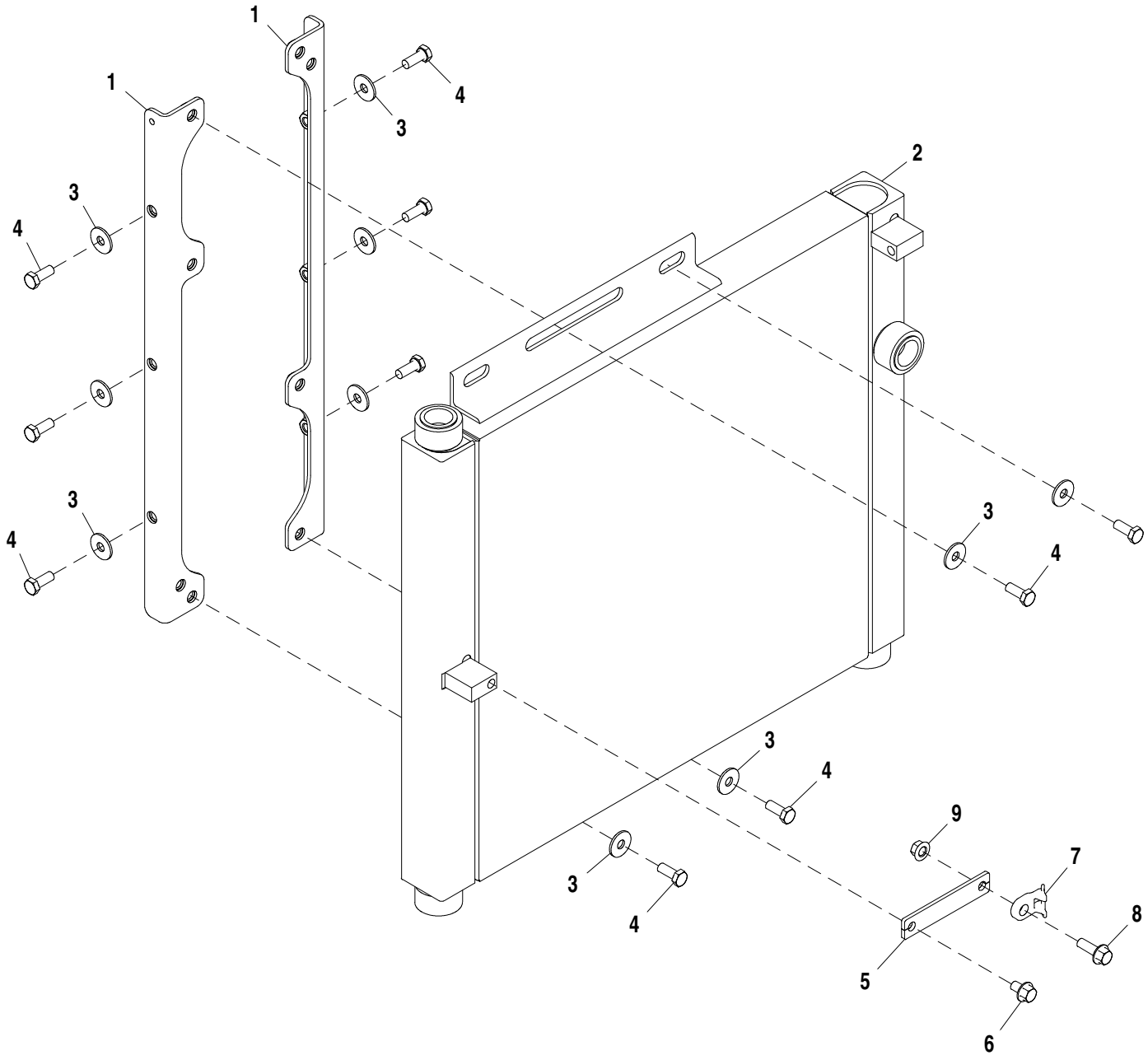

AT324694_TX1087705

Item	*Nº peça*	*Descrição*	*Qtde*	*Nº série*	*Notas*
1	AT324762	Apoio	2		
2	AT351258	ResfRiadoR de óleo	1		
3	24M7296	Arruela	10		10.500 X 30 X 2.500 mm
4	19M7402	Parafuso sextavado	10		M10 X 25
5	T214009	Correia	1		
6	19M7783	Parafuso	1		M10 X 16
7	N380408	Braçadeira	1		
8	19M7786	Parafuso	1		M10 X 30
9	14M7296	Porca com flange	1		M10

Hydraulic Fan Drive Motor and Hydraulics (Non-Reversing) (750J)
Moteur et circuits hydrauliques de commande de ventilateur hydraulique (non réversible) (750J)
Motor e Sistema Hidráulico do Acionamento do Ventilador Hidráulico (Não Reversível) (750J)
Гидравлическая система и двигатель привода гидравлического вентилятора (нереверсивный) (750J)
Motor de mando y sistema hidráulico de ventilador hidráulico (no reversible) (750J)

T207473 A.1

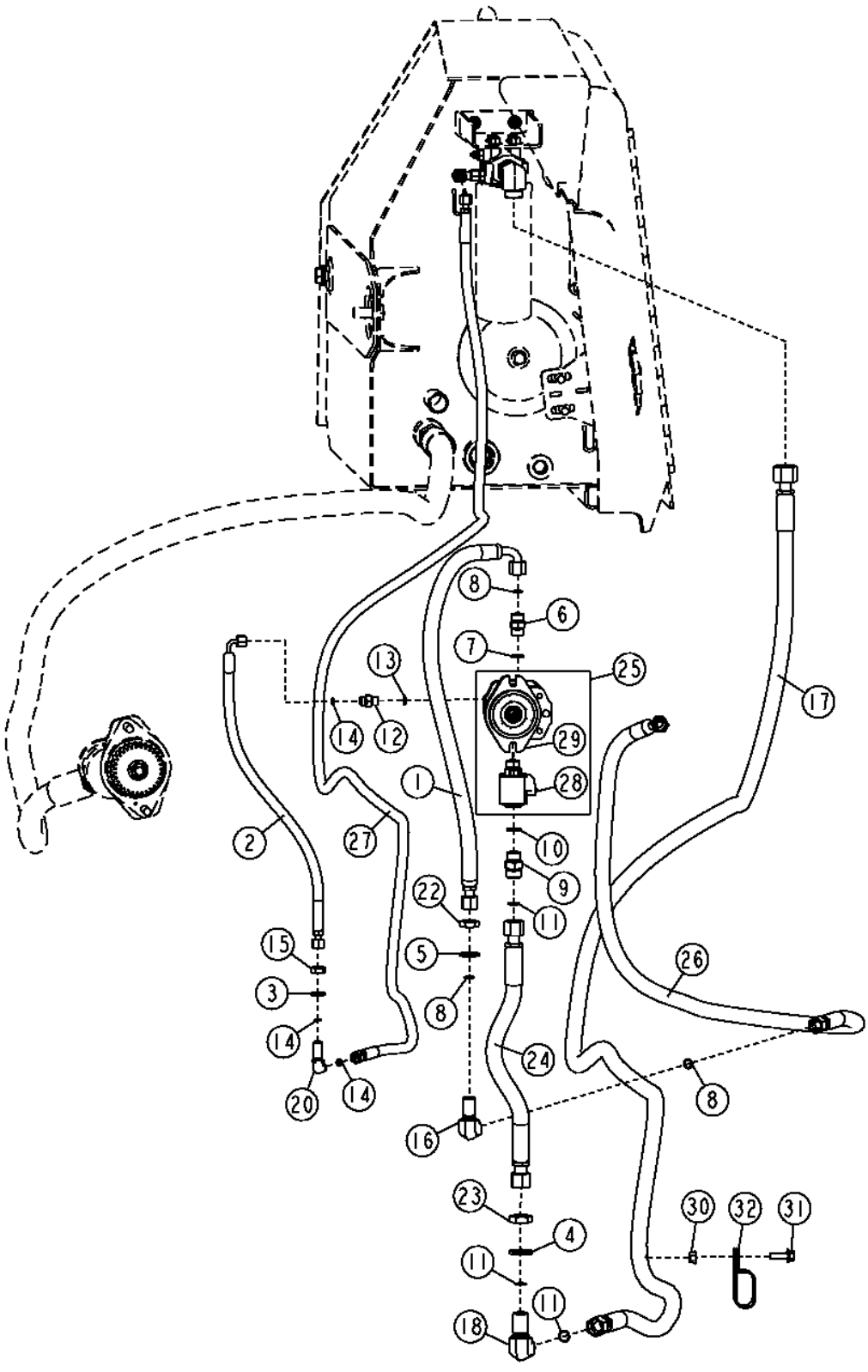

Item	*Nº peça*	*Descrição*	*Qtde*	*Nº série*	*750J*	*Notas*
1	AT305598	Mangueira hidraulica-fabric	1		X	(FILTRO)
2	AT305599	Mangueira hidraulica-fabric	1		X	
3	24M7145	Arruela	1		X	15 X 24 X 2.500 mm
4	24M7294	Arruela	1		X	26 X 39 X 4 mm
5	24M7396	Arruela	1		X	21 X 34 X 3 mm
6	38H1161	Adaptador	1		X	
7	R26375	Anel o	1		X	
8	T77857	Anel o	3		X	
9	38H1162	Adaptador	1		X	
10	R26906	Anel o	1		X	
11	T77932	Anel o	3		X	
12	38H1168	Adaptador	1		X	
13	R26448	Anel o	1		X	
14	T77814	Anel o	3		X	
15	14H832	Porca	1		X	9/16"
16	38H1323	Conexão em ângulo	1		X	
17	AT302453	Mangueira hidraulica-fabric	1		X	
18	38H1362	Conexão em ângulo	1		X	
19	AT317389	Kit retentor	1		X	(USE PARA REPARAR
20	AT119582	Conexão em ângulo	1		X	
21	26H73	Chaveta	1		X	5/32" X 5/8", (USE WITH AT307005)
22	T78716	Porca	1		X	
23	T80306	Porca	1		X	
24	AT305600	Mangueira hidraulica-fabric	1		X	
25	AT307005	Motor hidráulico	1		X	
26	AT302326	Mangueira hidraulica-fabric	1		X	
27	AT302454	Mangueira hidraulica-fabric	1		X	
28	AT227509	VálVula de alíVio de press.	1		X	
29	AT300947	Motor hidráulico	1		X	
30	14M7296	Porca com flange	1		X	M10
31	19M7786	Parafuso	1		X	M10 X 30
32	T149597	Braçadeira	1		X	
33	AT302325	Mangueira hidraulica-fabric	1		X	
34	T102934	Braçadeira	1		X	(PARA MANGUEIRA DO ACIONAMENTO DO VENTILADOR)(PARA MANGUEIRA DO ACIONAMENTO DO VENTILADOR)

Hydraulic Fan Drive Motor and Hydraulics (Reversing) (- 178462)
Moteur et circuits hydrauliques de commande de ventilateur hydraulique (inversion) (- 178462)
Motor e Sistema Hidráulico do Acionamento do Ventilador Hidráulico (Reversível) (- 178462)
Двиг. привода и гидросист. гидравл. вент. (реверсивный) (- 178462)
Motor de mando de ventilador hidráulico y sistema hidráulico (reversible) (- 178462)

T206508 A.1

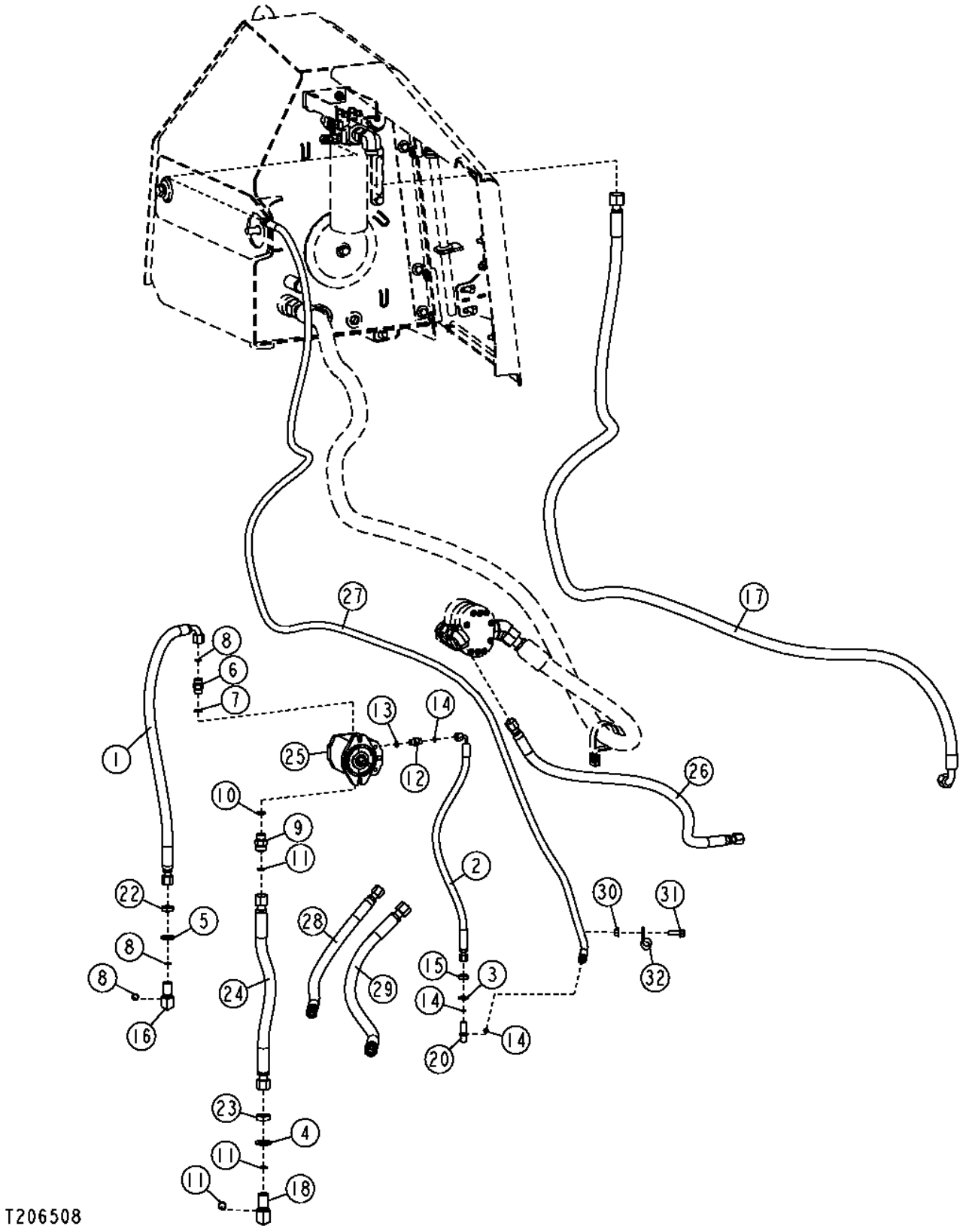

Item	*Nº peça*	*Descrição*	*Qtde*	*Nº série*	*Notas*
1	AT305598	Mangueira hidraulica-fabric	1		
2	AT305599	Mangueira hidraulica-fabric	1		
3	24M7145	Arruela	1		15 X 24 X 2.500 mm
4	24M7294	Arruela	1		26 X 39 X 4 mm
5	24M7396	Arruela	1		21 X 34 X 3 mm
6	38H1161	Adaptador	1		
7	R26375	Anel o	1		
8	T77857	Anel o	3		
9	38H1162	Adaptador	1		
10	R26906	Anel o	1		
11	T77932	Anel o	3		
12	38H1168	Adaptador	1		
13	R26448	Anel o	1		
14	T77814	Anel o	3		
15	14H832	Porca	1		9/16"
16	38H1323	Conexão em ângulo	1		
17	AT305925	Mangueira hidraulica-fabric	1		
18	38H1362	Conexão em ângulo	1		
19	AT317412	Kit retentor	1		
20	AT119582	Conexão em ângulo	1		
21	26H73	Chaveta	1		5/32" X 5/8"
22	T78716	Porca	1		
23	T80306	Porca	1		
24	AT305600	Mangueira hidraulica-fabric	1		
25	AT372688	Motor hidráulico	1		(SUB FOR AT304104)
26	AT305952	Mangueira hidraulica-fabric	1		
27	AT302454	Mangueira hidraulica-fabric	1		
28	AT305923	Mangueira hidraulica-fabric	1		
29	AT305924	Mangueira hidraulica-fabric	1		
30	14M7296	Porca com flange	1		M10
31	19M7786	Parafuso	1		M10 X 30
32	T28949	Braçadeira	1		
33	T102934	Braçadeira	1		Para Mangueira do Acionamento do Ventilador

Hydraulic Fan Drive Motor and Hydraulics (Reversing) (178463 -)
Moteur et circuits hydrauliques de commande de ventilateur hydraulique (inversion) (178463 -)
Motor e Sistema Hidráulico do Acionamento do Ventilador Hidráulico (Reversível) (178463 -)
Двиг. привода и гидросист. гидравл. вент. (реверсивный) (178463 -)
Motor de mando de ventilador hidráulico y sistema hidráulico (reversible) (178463 -)

AT302783_TX1075847 B.1

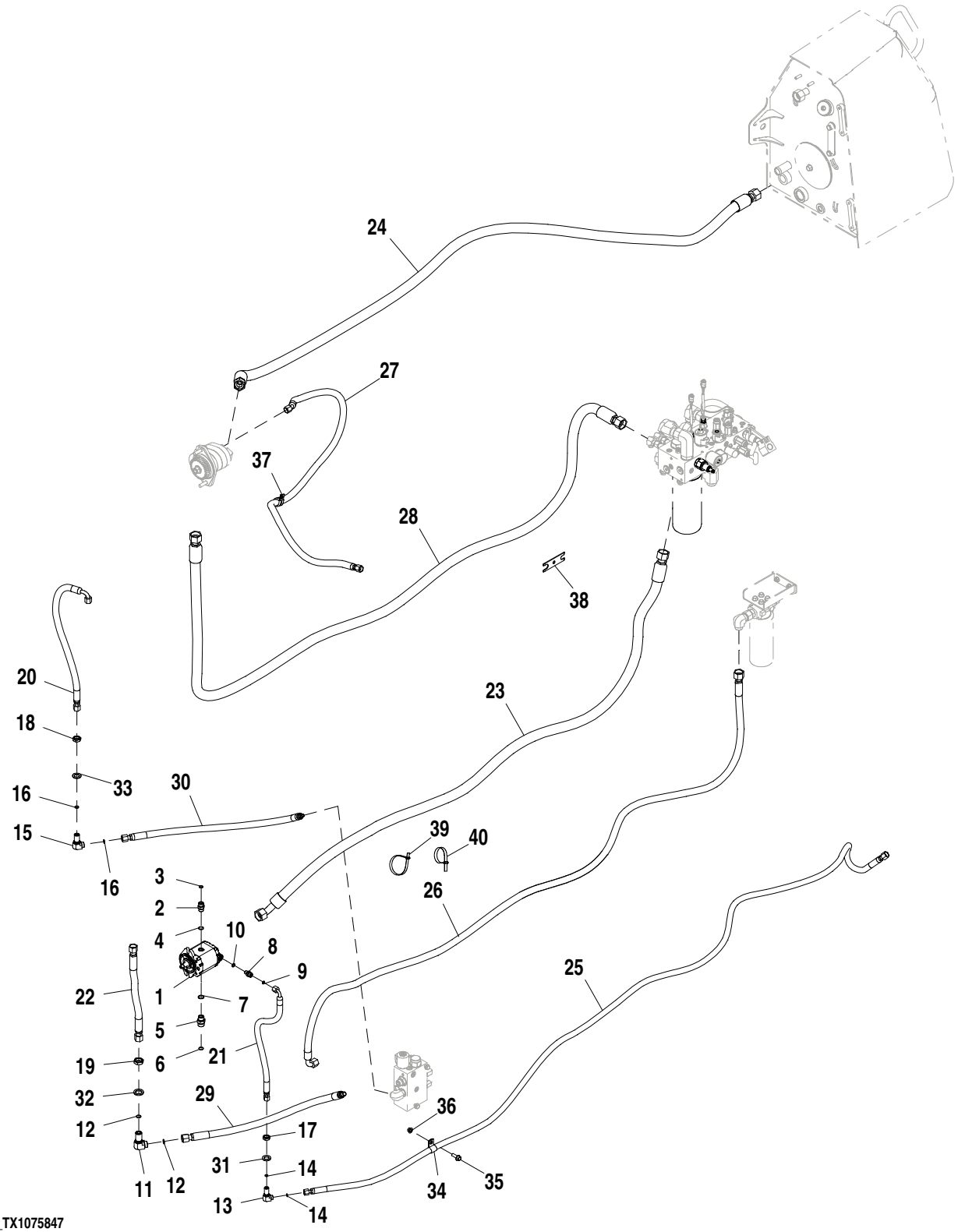

AT302783_TX1075847

Item	*Nº peça*	*Descrição*	*Qtde*	*Nº série*	*Notas*
1	AT372688	Motor hidráulico	1		
	26H73	Chaveta	1		5/32" X 5/8"
	AT370557	Kit retentor	1		
2	38H1161	Adaptador	1		
3	T77857	Anel o	1		
4	R26375	Anel o	1		
5	38H1162	Adaptador	1		
6	T77932	Anel o	1		
7	R26906	Anel o	1		
8	38H1160	Adaptador	1		
9	T77613	Anel o	1		
10	R26448	Anel o	1		
11	38H1362	Conexão em ângulo	1		
12	T77932	Anel o	2		
13	38H1393	Conexão em ângulo	1		
14	T77613	Anel o	2		
15	38H1323	Conexão em ângulo	1		
16	T77857	Anel o	2		
17	T81029	Porca	1		
18	T78716	Porca	1		
19	T80306	Porca	1		
20	AT305598	Mangueira hidraulica-fabric	1		
21	AT373155	Mangueira hidraulica-fabric	1		
22	AT305600	Mangueira hidraulica-fabric	1		
23	AT302320	Mangueira hidraulica-fabric	1		
24	AT302325	Mangueira hidraulica-fabric	1		
25	AT373157	Mangueira hidraulica-fabric	1		
26	AT305925	Mangueira hidraulica-fabric	1		
27	AT305952	Mangueira hidraulica-fabric	1		
28	AT307644	Mangueira hidraulica-fabric	1		
29	AT305924	Mangueira hidraulica-fabric	1	178463-182953	
	AT381816	Mangueira hidraulica-fabric	1	182954-	
30	AT322781	Mangueira hidraulica-fabric	1		
31	24M7353	Arruela	1		20 X 34 X 3 mm
32	24M7294	Arruela	1		26 X 39 X 4 mm
33	24M7396	Arruela	1		21 X 34 X 3 mm
34	T28949	Braçadeira	1		
35	19M7786	Parafuso	1		M10 X 30
36	14M7296	Porca com flange	1		M10
37	T102934	Braçadeira	1		
38	E131298	Ferramenta	1		
39	H224073	Cinta	1		
40	H224073	Cinta	1		

Hydraulic Fan Drive Motor and Hydraulics (Reversing Field Kit)
Moteur et circuits hydrauliques de commande de ventilateur hydraul. (kit sur site inversion)
Motor e Sistema Hidráulico do Acionamento do Ventilador Hidráulico (Kit de Campo do Reversível)
Двиг. привода и гидросист. гидравл. вент. (нереверсивный полев. компл.)
Motor de mando de ventilador hidráulico y sistema hidráulico (kit de inversión)

AT318988_TX1075866 A.1

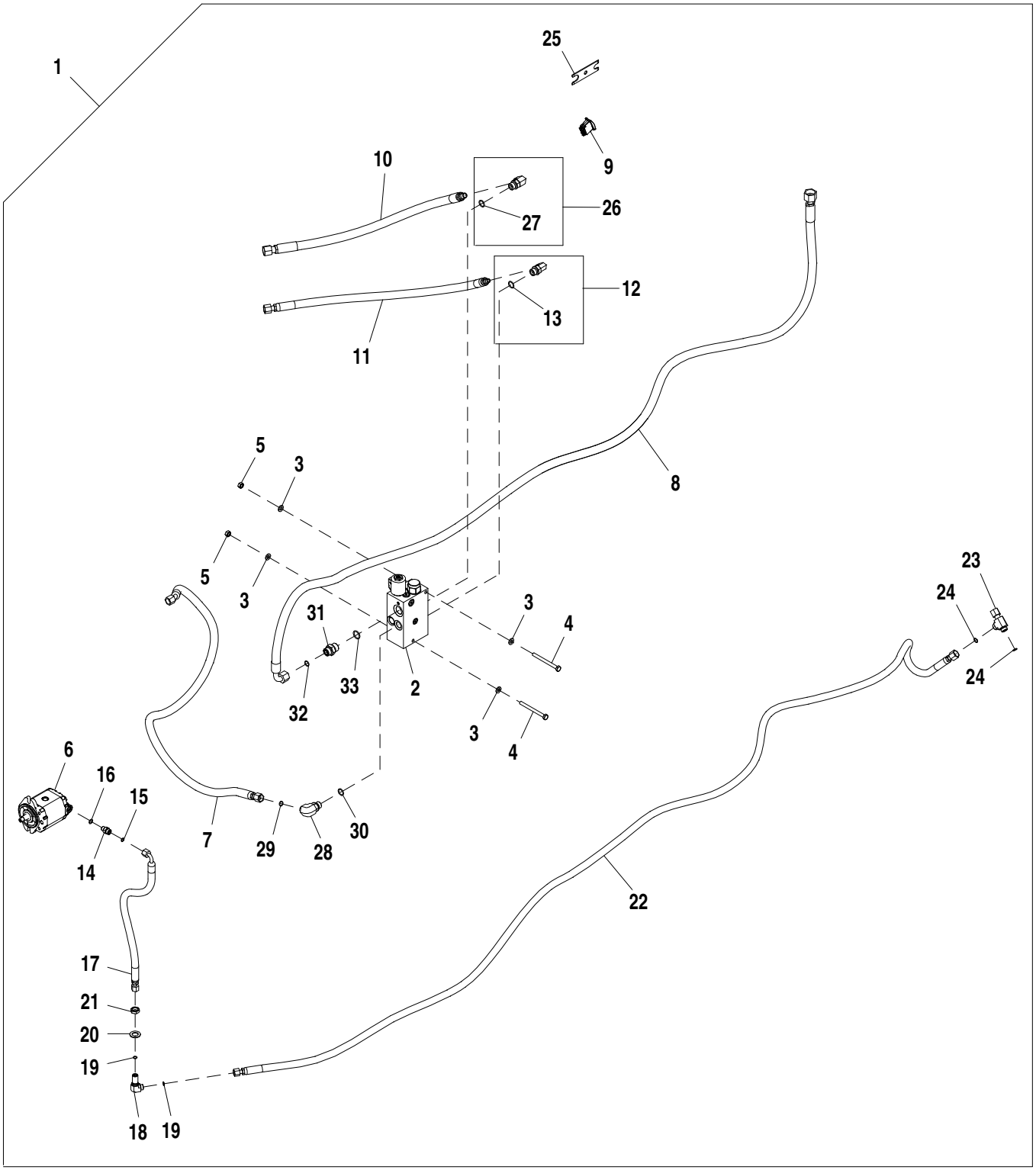

AT318988_TX1075866

Item	*Nº peça*	*Descrição*	*Qtde*	*Nº série*	*Notas*
1	AT318988	Kit do motor	1		
2	AT225805	VálVula solenóide	1		Componentes em Página Separada
3	24M7239	Arruela	4		10.700 X 21 X 2.500 mm
4	19M8166	Parafuso sextavado	2		M10 X 110
5	14M7274	Porca	2		M10
6	AT372688	Motor hidráulico	1		
7	AT305952	Mangueira hidraulica-fabric	1		
8	AT305925	Mangueira hidraulica-fabric	1		
9	AT306948	Interruptor	1		
10	AT381816	Mangueira hidraulica-fabric	1		
11	AT322781	Mangueira hidraulica-fabric	1		
12	62H1059	Adaptador	1		
13	R26906	Anel o	1		
14	38H1160	Adaptador	1		
15	T77613	Anel o	1		
16	R26448	Anel o	1		
17	AT373155	Mangueira hidraulica-fabric	1		
18	38H1393	Conexão em ângulo	1		
19	T77613	Anel o	2		
20	24M7353	Arruela	1		20 X 34 X 3 mm
21	T81029	Porca	1		
22	AT373157	Mangueira hidraulica-fabric	1		
23	38H1031	Conexão em t	1		
24	T77857	Anel o	2		
25	E131298	Ferramenta	1		
26	62H1013	Adaptador	1		
27	R26906	Anel o	1		
28	38H1012	Conexão em ângulo	1		
29	T77857	Anel o	1		
30	R26906	Anel o	1		
31	38H1329	Adaptador	1		
32	T77932	Anel o	1		
33	U12547	Anel o	1		

JDLink™ Ultimate / Standard / Direct Field Kit (GTT / MIG) (153829 -)
JDLink™ Ultimate / Standard / Direct Field Kit (GTT / MIG) (153829 -)
JDLink™ Ultimate / Standard / Direct Field Kit (GTT / MIG) (153829 -)
JDLink™ Ultimate / Standard / Direct Field Kit (GTT / MIG) (153829 -)
JDLink™ Ultimate / Standard / Direct Field Kit (GTT / MIG) (153829 -)

TX1026482 A.1

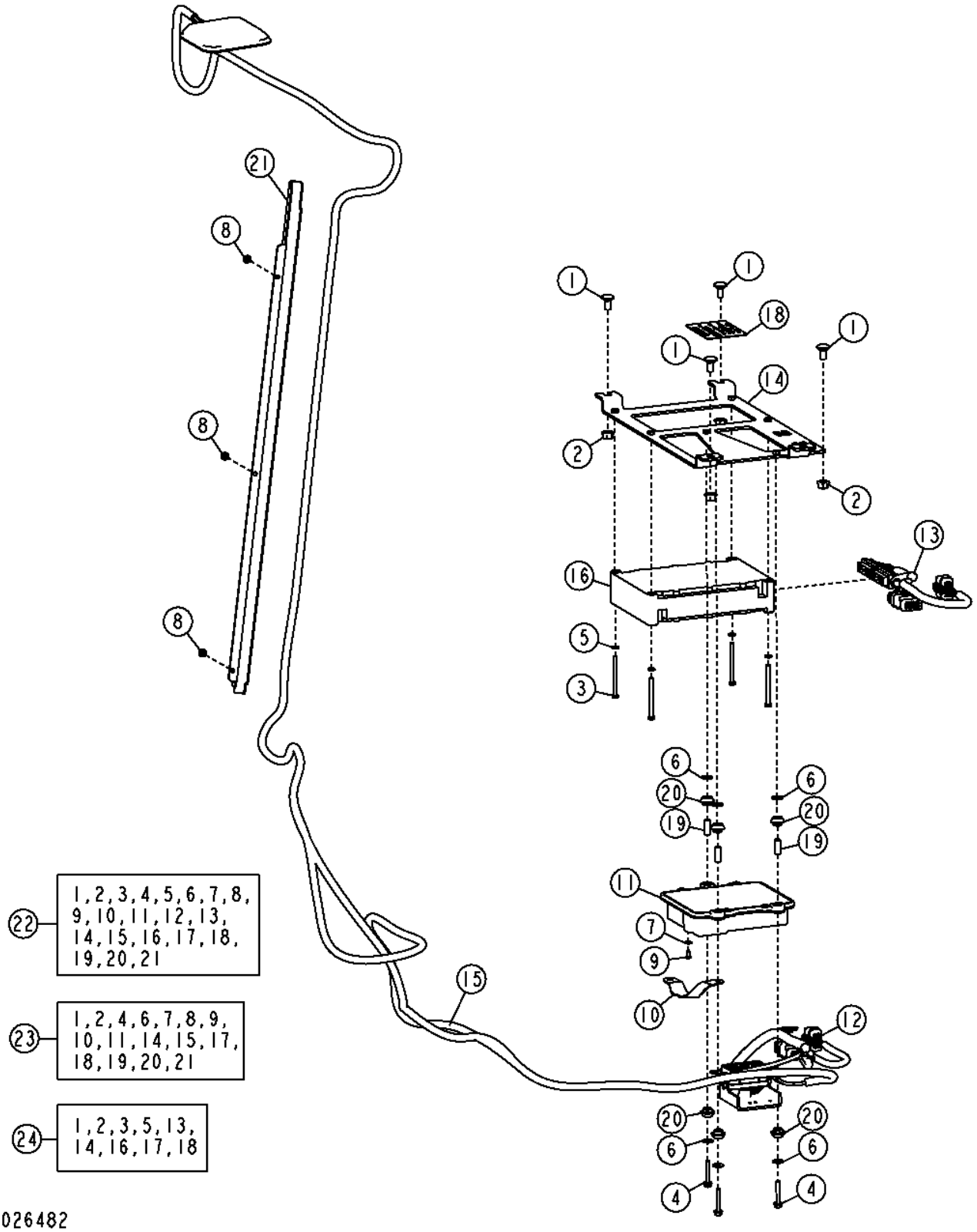

Item	*Nº peça*	*Descrição*	*Qtde*	*Nº série*	*Notas*
1	03M7190	Parafuso	4		M10 X 20
2	14M7296	Porca com flange	4		M10
3	19M7685	Parafuso sextavado	4		M6 X 70
4	19M7797	Parafuso	3		M6 X 40
5	24M7054	Arruela	4		6.400 X 12 X 1.600 mm
6	24M7139	Arruela	6		6.400 X 18 X 1.600 mm
7	24M7146	Arruela	1		4.300 X 12 X 1 mm
8	37H116	Parafuso	3		
9	37H212	Parafuso	1		
10	AT209965	Cabo negativo	1		
11	AT336266	Painel de controle	1		NLA (ORDER AT347687)
	AT347687	Caixa	1		(REMAN FOR AT336266)
12	AT344033	Chicote	1		
13	AT358858	Chicote	1		(SUB FOR AT344041)
14	AT344140	Apoio	1		
15	AT344869	Antena	1		
16	PF81226	Controlador multi-funcional	1		(SUB FOR PF81111)
17	R44302	Cinta	AR		Chicote do MIG
18	T233867	Etiqueta	1		Inglês
	T235491	Etiqueta	1		Espanhol
	T235489	Etiqueta	1		Francês
19	T234392	Espaçador	3		
20	T234394	Passa-fio	6		
21	T234586	Placa	6		
22	.....	Kit - instalação de campo	1		(AT367779 ANDAT346532 NLA), JDLink™ Ultimate
23	.....	Kit - instalação de campo	1		(AT367775 ANDAT346530 NLA), JDLink™
24	.....	Kit - instalação de campo	1		(AT367779 AND AT346531 NLA), JDLink™

JDLink™ Select (Field Kit) (153829 -)
Selection De JDLink™ (Kit sur site) (153829 -)
JDLink™ Select (Kit de Campo) (153829 -)
JDLink™ Ultimate (Полевой комплект) (153829 -)
Seleccion De JDLink™ (Kit de campo) (153829 -)

TX1057619 A.1

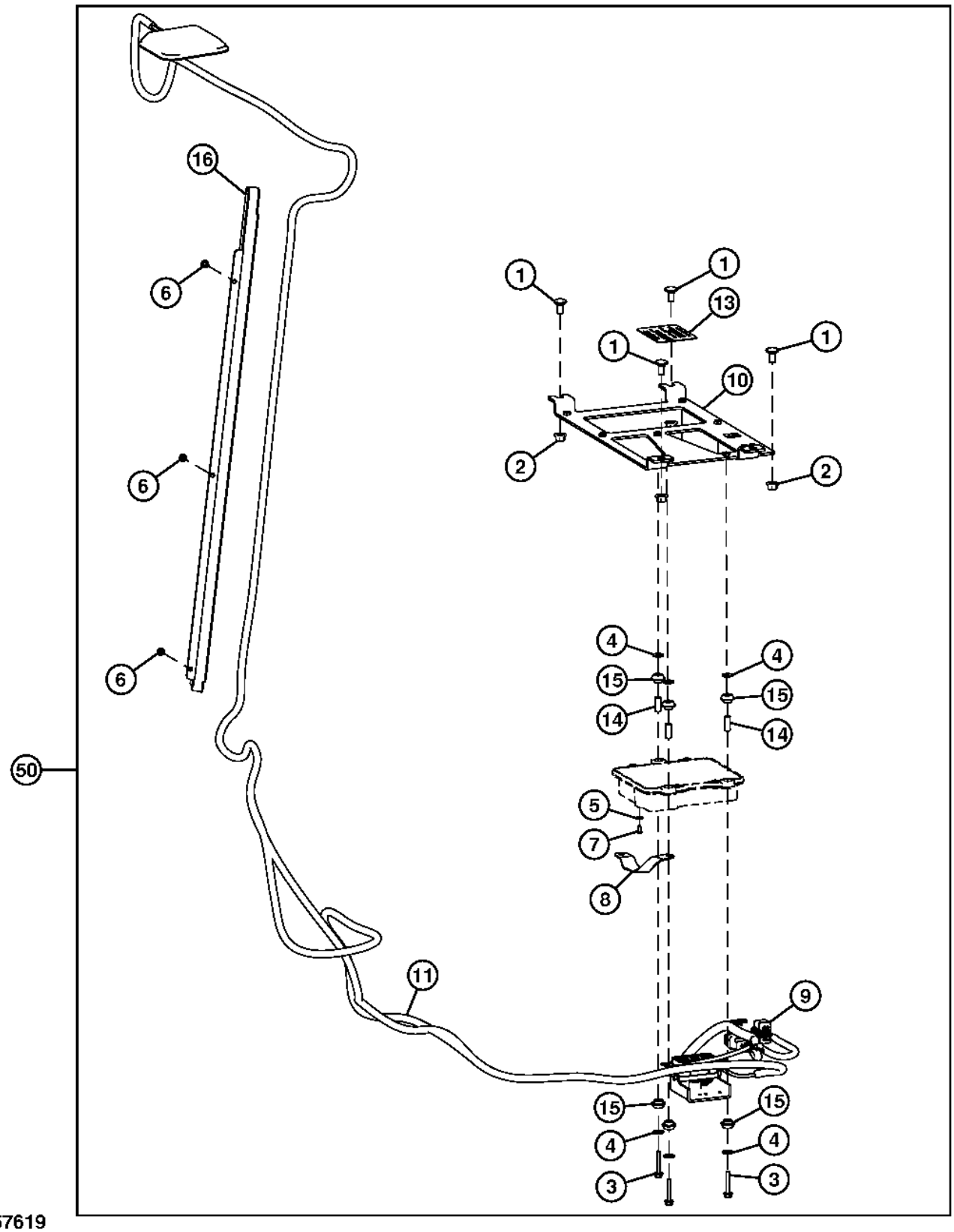

TX1057619

Item	*Nº peça*	*Descrição*	*Qtde*	*Nº série*	*Notas*
1	03M7190	Parafuso	4		M10 X 20
2	14M7296	Porca com flange	4		M10
3	19M7797	Parafuso	3		M6 X 40
4	24M7139	Arruela	6		6.400 X 18 X 1.600 mm
5	24M7146	Arruela	1		4.300 X 12 X 1 mm
6	37H116	Parafuso	3		
7	37H212	Parafuso	1		
8	AT209965	Cabo negativo	1		150 mm (5-29/32")
9	AT344033	Chicote	1		Chicote do GTT
10	AT344140	Apoio	1		
11	AT344869	Antena	1		14 ft
12	R44302	Cinta	10		
13	T233867	Etiqueta	1		
14	T234392	Espaçador	3		
15	T234394	Passa-fio	6		
16	T234586	Placa	1		
50	**.....**	**Kit - instalação de campo**	**1**		**(AT367775 NLA), JDLink™ Select**

JDLink™ Ultimate Field Kit (GTT / MIG) (153829 -)
JDLink™ Ultimate Field Kit (GTT / MIG) (153829 -)
JDLink™ Ultimate Field Kit (GTT / MIG) (153829 -)
JDLink™ Ultimate Field Kit (GTT / MIG) (153829 -)
JDLink™ Ultimate Field Kit (GTT / MIG) (153829 -)

TX1057624 A.1

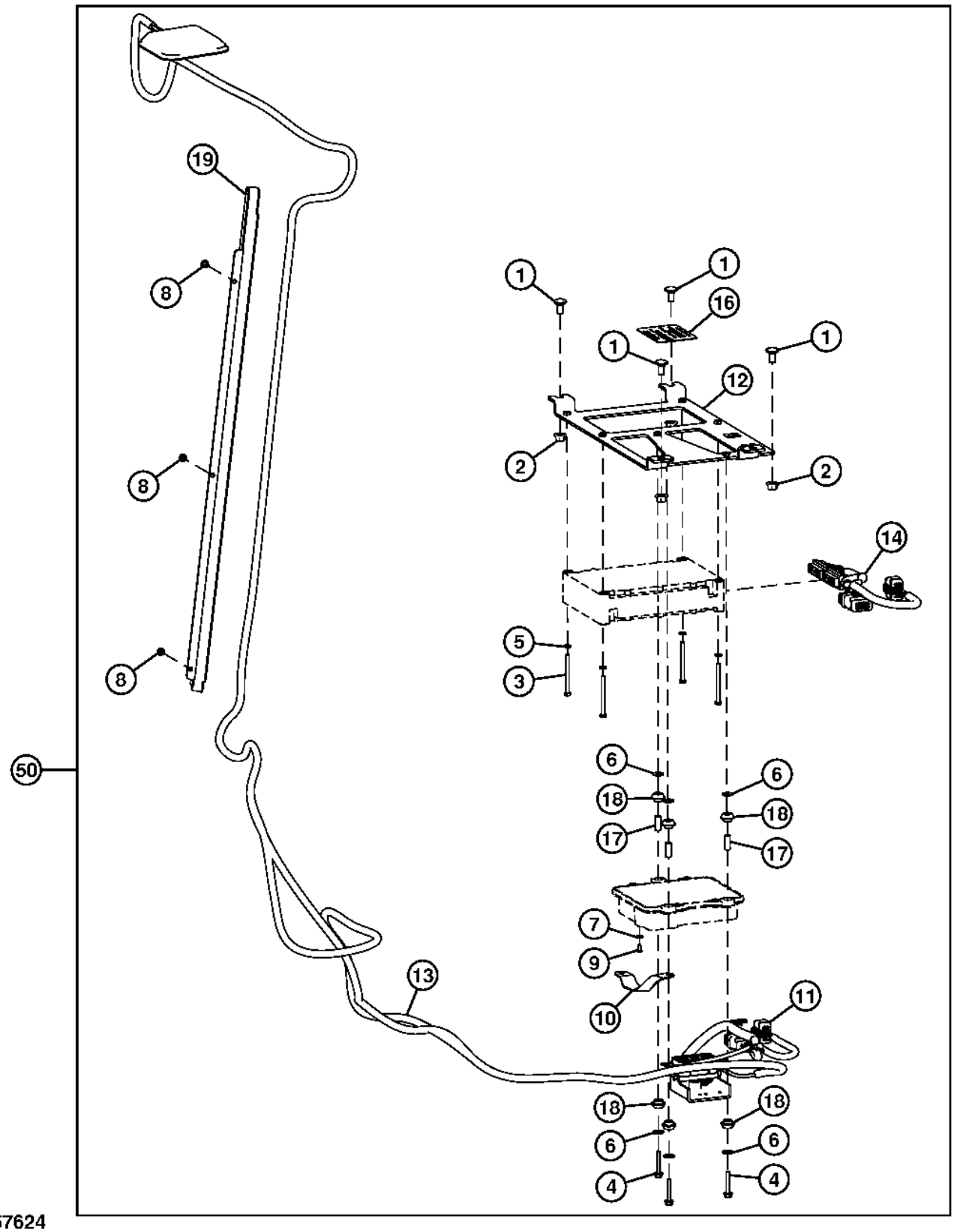

TX1057624

Item	*Nº peça*	*Descrição*	*Qtde*	*Nº série*	*Notas*
1	03M7190	Parafuso	4		M10 X 20
2	14M7296	Porca com flange	4		M10
3	19M7685	Parafuso sextavado	4		M6 X 70
4	19M7797	Parafuso	3		M6 X 40
5	24M7054	Arruela	4		6.400 X 12 X 1.600 mm
6	24M7139	Arruela	6		6.400 X 18 X 1.600 mm
7	24M7146	Arruela	1		4.300 X 12 X 1 mm
8	37H116	Parafuso	3		
9	37H212	Parafuso	1		
10	AT209965	Cabo negativo	1		
11	AT344033	Chicote	1		GTT
12	AT344140	Apoio	1		
13	AT344869	Antena	1		14 ft
14	AT358858	Chicote	1		MIG
15	R44302	Cinta	10		
16	T233867	Etiqueta	1		
17	T234392	Espaçador	3		
18	T234394	Passa-fio	6		
19	T234586	Placa	3		
50	**.....**	**Kit - instalação de campo**	**1**		**(AT367779 NLA), JDLink™ Ultimate**

JDLink™ MTG Assembly
Ensemble-siège
Conjunto MTG do JDLink™
Узел JDLink™ MTG
Conjunto de módulo MTG JDLink™

AT374793_TX1084862 A.1

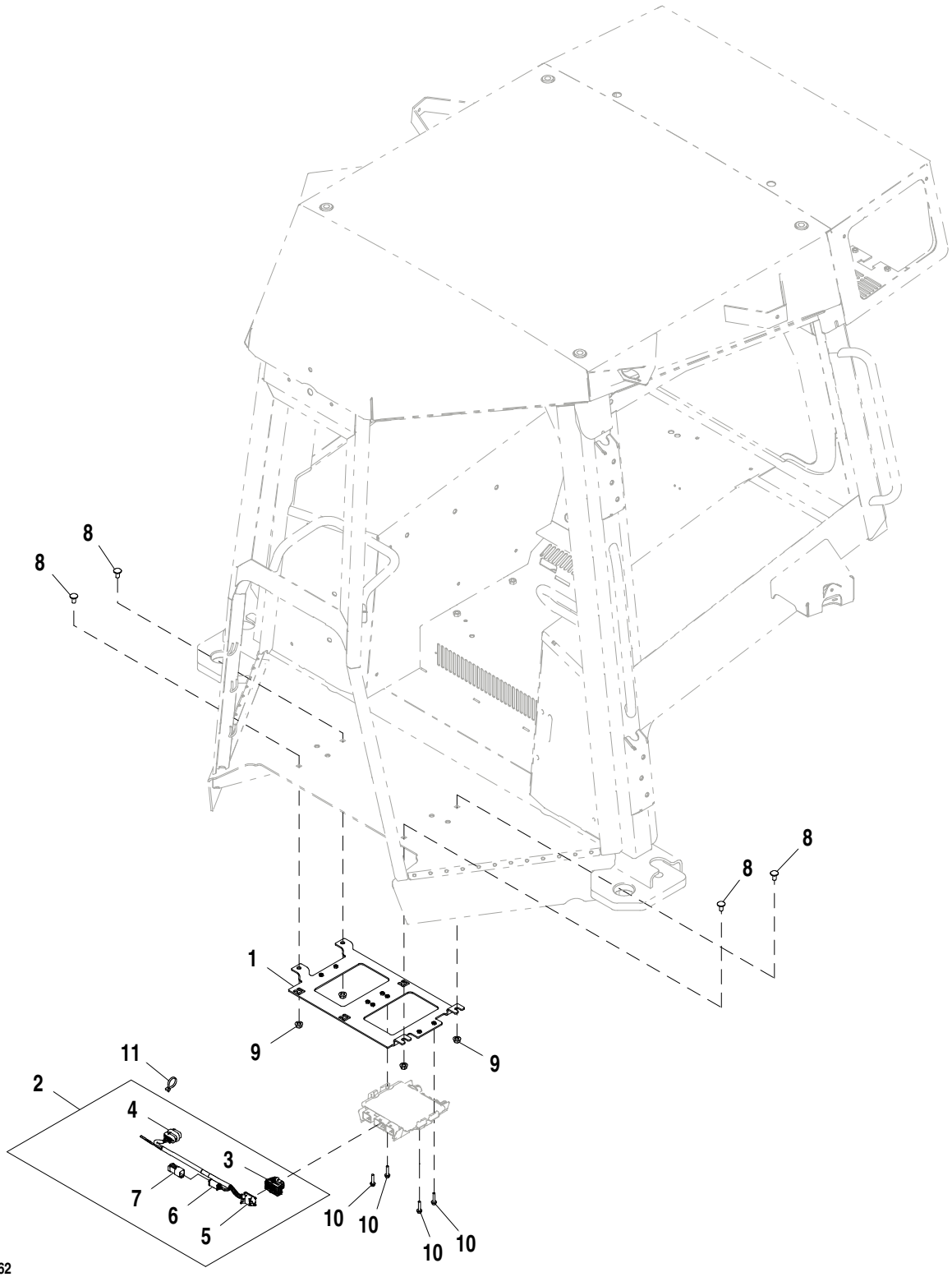

AT374793_TX1084862

Item	*Nº peça*	*Descrição*	*Qtde*	*Nº série*	*Notas*
1	AT371790	Apoio	1		
2	AT375328	Chicote	1		
3	57M8526	Alojam. conector elétrico	1		
4	57M9801	Alojam. conector elétrico	1		
5	57M8529	Tampa de conecTor eléTrico	1		
6	57M8634	Alojam. conector elétrico	1		
7	57M8014	Alojam. conector elétrico	1		
8	03M7190	Parafuso	4		M10 X 20
9	14M7296	Porca com flange	4		M10
10	19M7796	Parafuso	4		M6 X 30
11	R44302	Cinta	2		

JDLink™ SAT Assembly
Ensemble-siège
Conjunto SAT do JDLink™
Узел JDLink™ SAT
Conjunto de módulo SAT JDLink™

AT374794_TX1084863 A.3

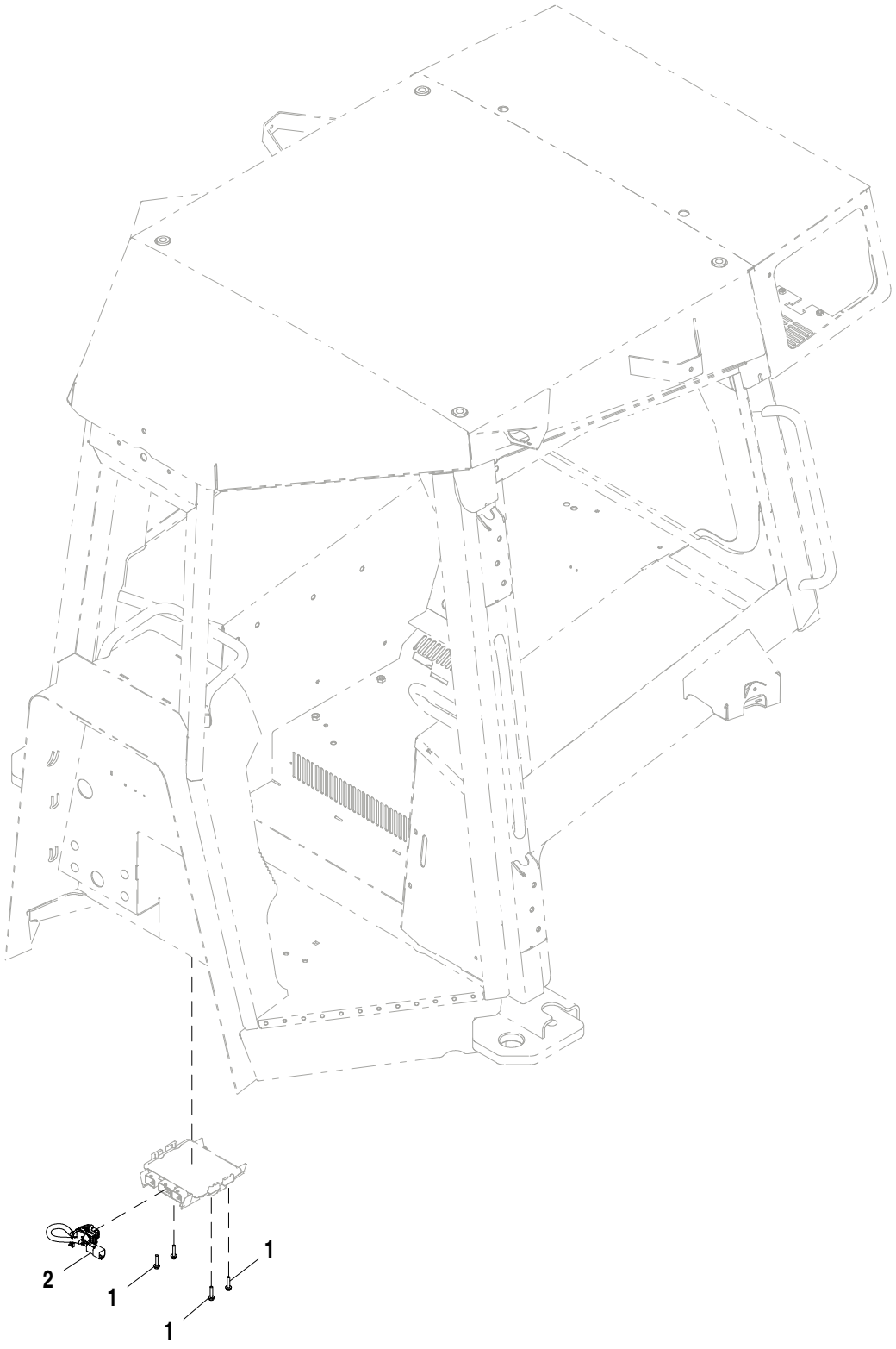

AT374794_TX1084863

Item	*Nº peça*	*Descrição*	*Qtde*	*Nº série*	*Notas*
1	19M7796	Parafuso	4		M6 X 30
2	AT377288	Chicote	1		

JDLink™ Modular Telematics Gateway and Satellite Module Controller
Contrôleur de passerelle télématique modulaire (MTG) et module satellite JDLink™
Gateway Telemático Modular e Controlador de Módulo para Satélite JDLink™
Контроллер шлюза модульной телематики и спутникового модуля JDLink™
Controlador de pórtico de Telematics modular y módulo de satélite JDLink™

PUPC100058 A.2

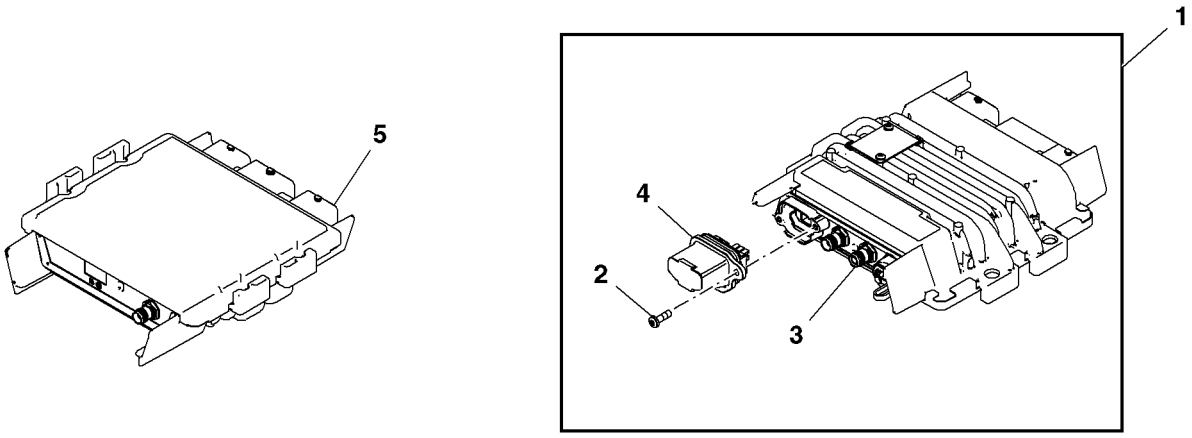

PUPC100058

Item	*Nº peça*	*Descrição*	*Qtde*	*Nº série*	*Notas*
1	PF81438	Unidade de controle eletrôn	1		(A) Modular Telematics Gateway
2	PF13564	Parafuso	2		
3	.....	Unidade de controle eletrôn	1		(Order PF81438)
4	PF81429	Kit do bujão	1		
5	PF81399	Módulo	1		Satellite Module

(A) For service only, for new installs please order JD/ZXLink Kit from product configurator.
Pour l'entretien uniquement ; pour les nouvelles installations, commander le kit JD/ZXLink auprès du configurateur de produit.
Somente para serviço; para novas instalações, solicite o JD/ZXLink Kit no configurador do produto.
Только для обслуживания; перед установкой закажите комплект JD/ZXLink в конфигураторе продуктов.
Sólo como repuesto, para instalación nueva pedir el juego JD/ZXLink del configurador de productos.

JDLink™; Antenna (MTG-Cellular and SAT-Satellite) (Cab)
JDLink™; Antenna (MTG-Cellular and SAT-Satellite) (Cab)
JDLink™; Antena (MTG-Celular e SAT-Satélite) (Cabine)
JDLink™; антенна (MTG — сотовый и SAT — спутниковый) (кабина)
JDLink™, antena (MTG-celular y SAT-satélite) (cabina)

AT388503_TX1084864 B.3

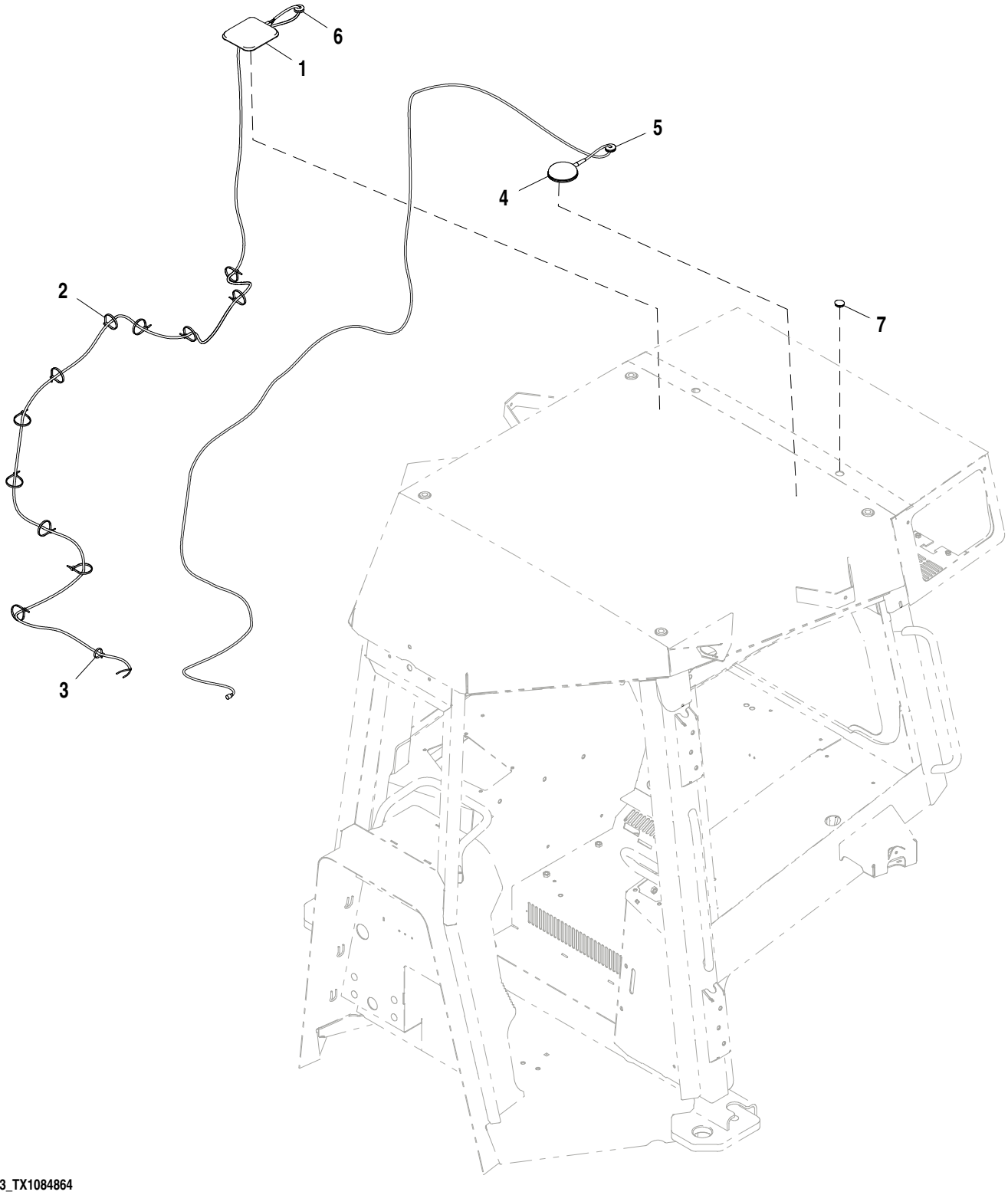

AT388503_TX1084864

Item	*Nº peça*	*Descrição*	*Qtde*	*Nº série*	*Notas*
1	AT399832	Antena	1		MTG (Celular)
2	R44302	Cinta	11		
3	R44302	Cinta	1		
4	PF81427	Antena	1		SAT (Satélite)
5	R41440	Passa-fio	1		
6	R62356	Passa-fio	1		
7	T236243	Plugue	1		Use sem a Opção SAT

JDLink™; Antenna (MTG-Cellular and SAT-Satellite) (Canopy)
JDLink™; Antenna (MTG-Cellular and SAT-Satellite) (Canopy)
JDLink™; Antena (MTG-Celular e SAT-Satélite) (Capota)
JDLink™; антенна (MTG — сотовый и SAT — спутниковый) (навес)
JDLink™, antena (MTG-celular y SAT-satélite) (dosel)

AT388504_TX1084865 A.2

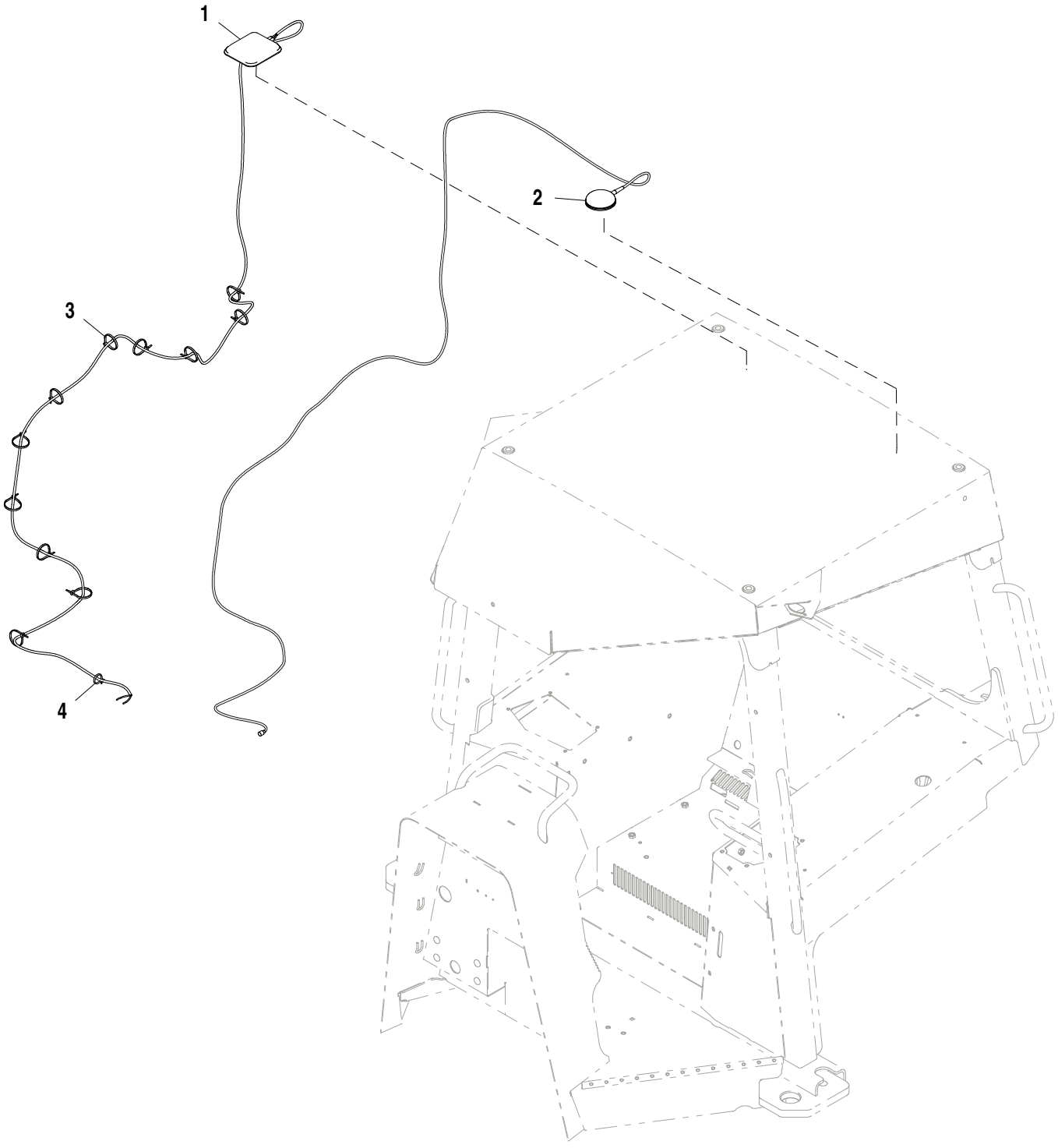

AT388504_TX1084865

Item	*Nº peça*	*Descrição*	*Qtde*	*Nº série*	*Notas*
1	AT399832	Antena	1		MTG (Celular)
2	PF81427	Antena	1		SAT (Satélite)
3	R44302	Cinta	11		
4	R44302	Cinta	1		

Winch Control Lever, Rear Hydraulic Cover, Bulkhead Plate, Hoses and Fittings (STD Winches)
Levier comm. treuil, plaque cloison prot. hydr. AR, flexibles et raccords (treuils standard)
Alavanca de Controle do Guincho, Tampa Hidráulica Traseira, Placa do Anteparo, Mangueiras e Conexões (Guinchos Padrão)
Рыч. упр. лебедкой, задн. гидравл. крышка, пласт. перегородки, шланги и фитинги (СТАНД. лебедки)
Palanca malacate, cubierta hidr. tras., placa tabique, mangueras y adaptadores (malacates est.)

TX1006139 A.1

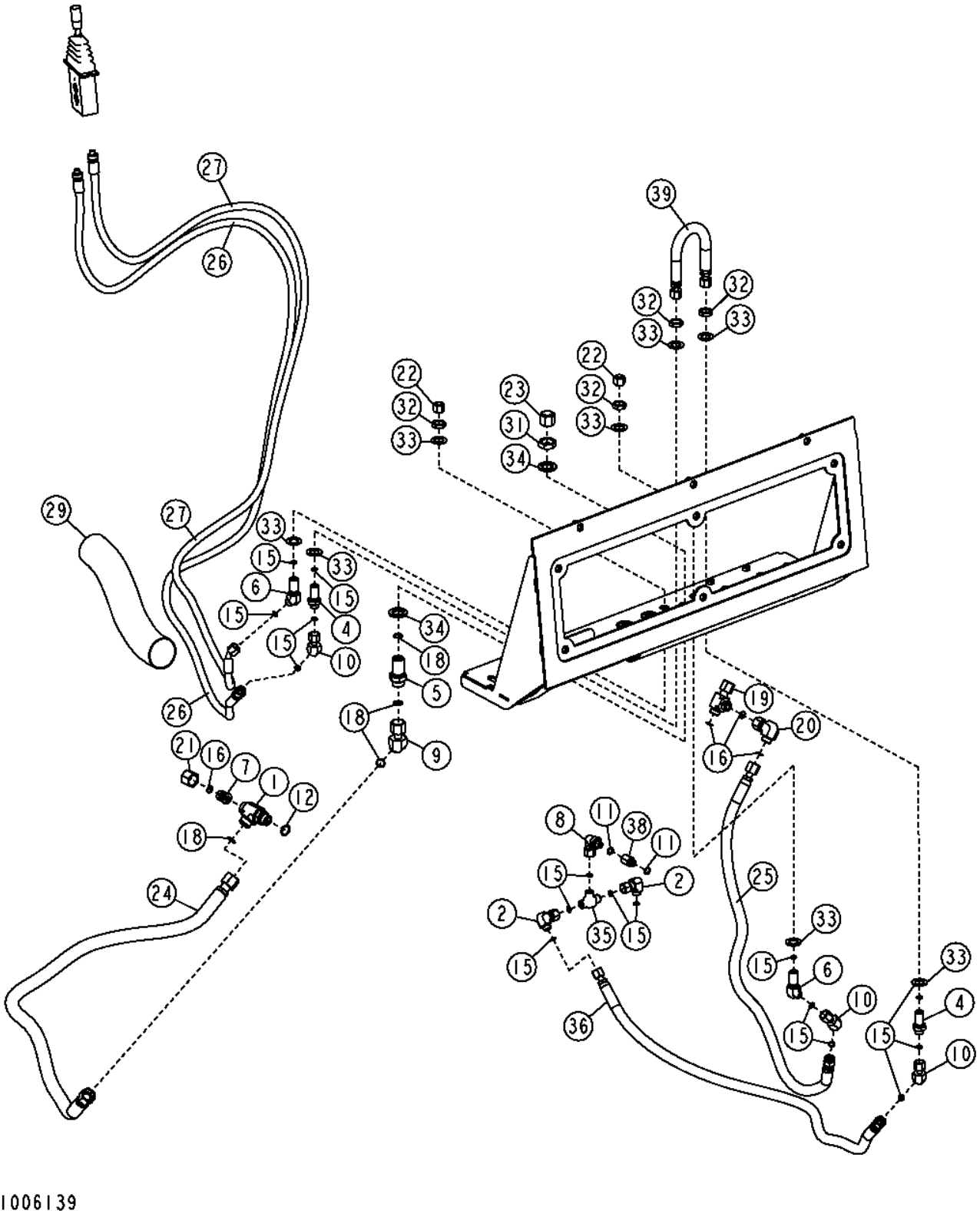

Item	*Nº peça*	*Descrição*	*Qtde*	*Nº série*	*Notas*
1	38H1025	Conexão em t	1		(A)
2	38H1094	Conexão em ângulo	1		(A)
4	38H1285	Conexão de união	1		(A)
5	38H1286	Adaptador	1		(A)
6	38H1312	Conexão em ângulo	1		(A)
7	38H1471	RedutoR	1		(A)
8	38H1548	Conexão em ângulo	1		(A)
9	38H1613	Adaptador	1		(A)
10	38H1621	Adaptador	1		(A)
11	R26448	Anel o	2		(A)
12	R26906	Anel o	1		(A)
13	R29936	Anel o	1		(A)
14	T76938	Anel o	6		(A)
15	T77613	Anel o	10		(A)
16	T77857	Anel o	4		(A)
17	T77858	Anel o	1		(A)
18	T77932	Anel o	7		(A)
19	38H1031	Conexão em t	1		(A)
20	38H1095	Conexão em ângulo	1		(A)
21	38H1355	Porca de tubo	1		(A)
22	38H1415	Conexão	4		(A) Projeto Antigo
	38H1415	Conexão	2		(A) Novo Projeto
23	38H1417	Conexão	1		(A)
24	AT317436	Mangueira hidraulica-fabric	1		(A)
25	AT317438	Mangueira hidraulica-fabric	1		(A)
26	AT317439	Mangueira hidraulica-fabric	1		(A)
27	AT317440	Mangueira hidraulica-fabric	1		(A)
29	T150138	Proteção de mangueira	1		(A)
31	T80306	Porca	1		(A)
32	T81029	Porca	4		(A)
33	24H1391	Arruela	8		(A) 25/32" X 1-5/16" X 0.060"
34	24M7294	Arruela	2		(A) 26 X 39 X 4 mm
35	AT171681	VálVula de retenção	1		(A)
36	AT317437	Mangueira hidraulica-fabric	1		(A)
38	N155442	Adaptador	1		(A)
39	AT305016	Mangueira hidraulica-fabric	1		(A) Novo Projeto

(A) STANDARD WINCHES
TREUILS STANDARD
GUINCHOS PADRÃO
СТАНДАРТНЫЕ ЛЕБЕДКИ
MALACATES ESTANDAR

Winch Rear Hydraulic Cover, Bulkhead Plate, Hydraulic Hoses and Fittings
Plaque cloison protection hydraulique arrière treuil, conduites hydrauliques et raccords
Tampa Hidráulica Traseira do Guincho, Placa do Anteparo, Mangueiras Hidráulicas e Conexões
Задн. гидравл. крышка лебедки, пласт. перегородки, гидравл. шланги и фитинги
Placa de tabique cubierta hidráulica trasera de malacate, manguera hidráulica y adaptadores

T216761 A.1

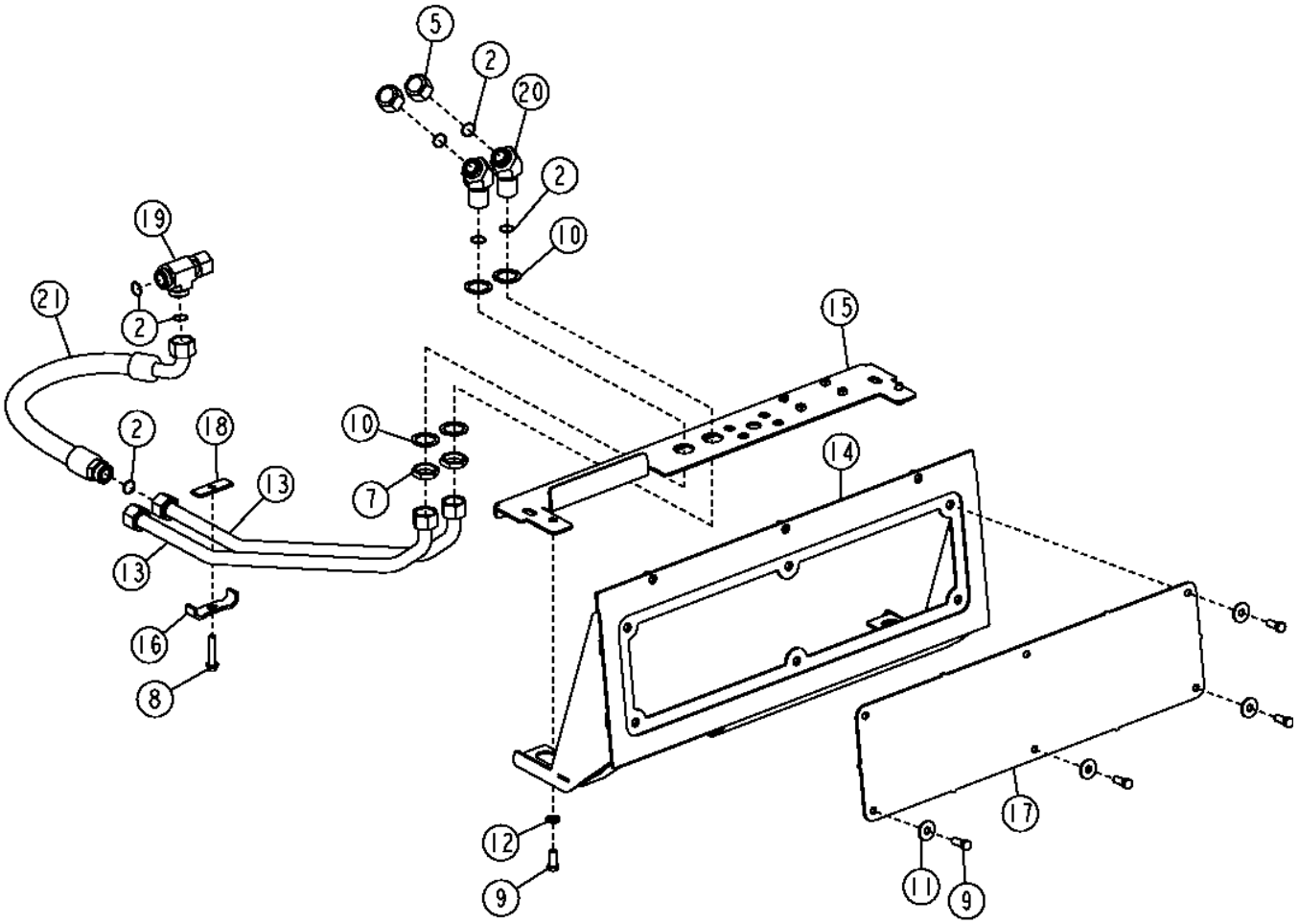

T216761

Item	*Nº peça*	*Descrição*	*Qtde*	*Nº série*	*Notas*
1	R29936	Anel o	1		(A)
2	T76938	Anel o	6		(A)
4	T77858	Anel o	1		(A)
5	38H1419	Conexão	1		(A)
6	38H1531	Conexão em t	1		(A)
7	T78715	Porca	2		(A)
8	19M7807	Parafuso	1		(A) M10 X 60
9	19M8011	Parafuso sextavado	8		(A) M12 X 30
10	24H1520	Arruela	4		(A) 1-15/32" X 2" X 0.105"
11	24M7180	Arruela	6		(A) 13 X 37 X 3 mm
12	24M7240	Arruela	2		(A) 13 X 25 X 3 mm
13	AT308957	Tubulação de óleo	2		(A)
14	AT312008	Capa	1		(A) Tampa Hidráulica Traseira
15	AT321232	Separação	1		(A) Placa do Anteparo Hidráulico
16	T167979	Braçadeira	1		(A)
17	T209755	Porta	1		(A)
18	T43358	Correia	1		(A) (SUB FOR T40103), Nesta Aplicação
19	38H1002	Conexão em t	1		(A)
20	38H1536	Conexão em ângulo	2		(A)
21	AT325262	Mangueira hidraulica-fabric	1		(A)

(A) STANDARD WINCHES
TREUILS STANDARD
GUINCHOS PADRÃO
СТАНДАРТНЫЕ ЛЕБЕДКИ
MALACATES ESTANDAR

Blade (Power Angle Tilt) (129 in.)
Lame (orientation assistée) (129 in.)
Lâmina (Inclinação do Ângulo de Potência) (129 in.)
Отвал (механизм наклона под углом) (129 дюймов)
Hoja (angulación a potencia) (129 in.)

AT226970_TX1122407 A.1

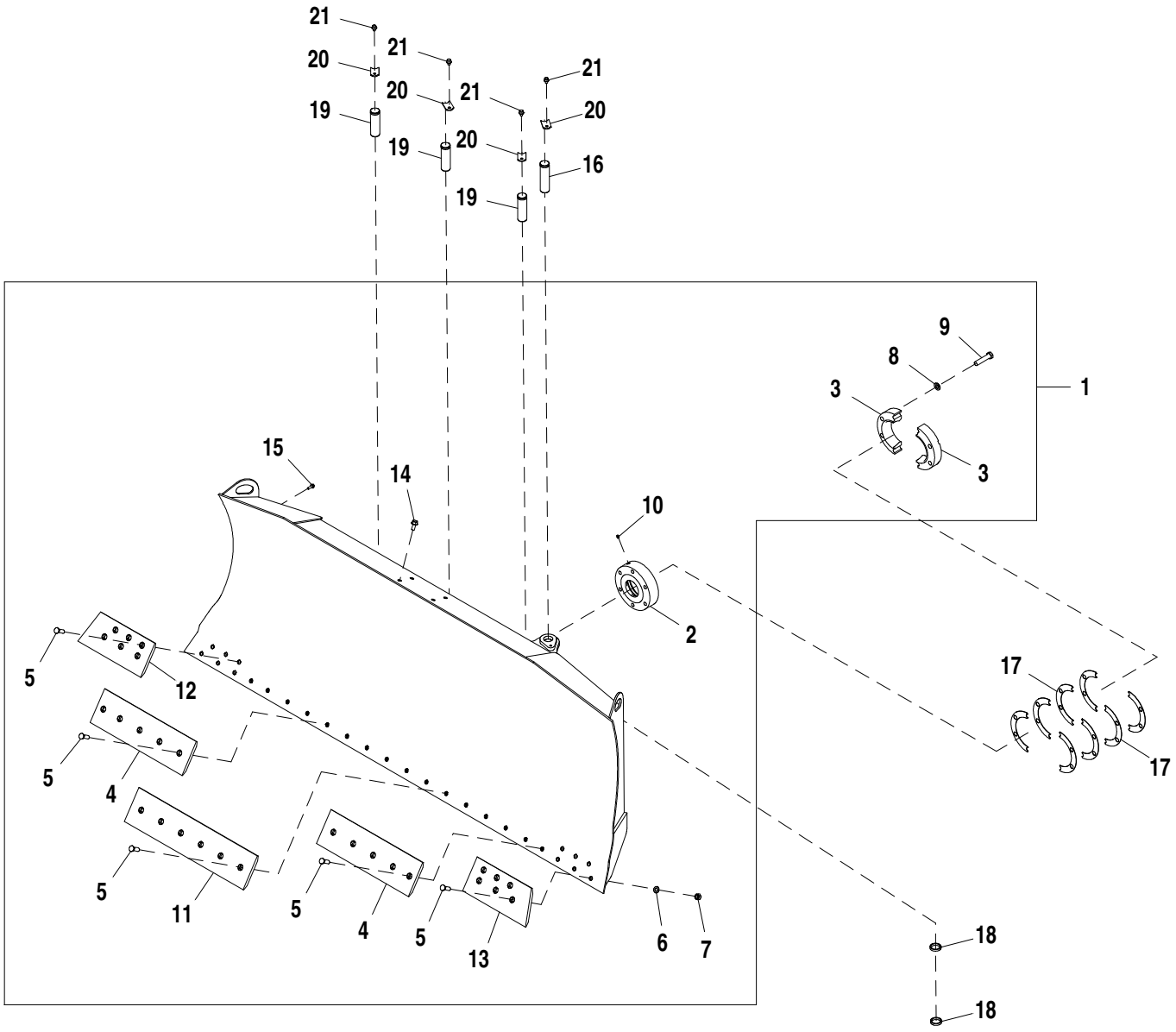

AT226970_TX1122407

Item	*Nº peça*	*Descrição*	*Qtde*	*Nº série*	*Notas*
1	AT226971	Lâmina de bulldozer	1		CA
2	T197226	Tomada	1		
3	T197225	Capa	2		
4	T195673	Faca corte dura-max	2		
5	T70286	Parafuso	28		
6	T10510	Arruela	28		
7	14H794	Porca	28		3/4"
8	R52006	Arruela	6		
9	19H3255	Parafuso sextavado	6		7/8" X 4"
10	JD7759	Conexão de lubrificação	1		
11	T204082	Faca corte dura-max	1		
12	T204080	Faca corte dura-max	1		
	T216392	Faca corte dura-max	1		Côncava
13	T204081	Faca corte dura-max	1		
	T216391	Faca corte dura-max	1		Côncava
14	19M7843	Parafuso	4		M16 X 35
15	19M7786	Parafuso	8		M10 X 30
16	T201667	Pino	1		
17	T202657	Calço	8		
18	T126814	Bucha	2		
19	T202754	Pino	3		
20	T202755	Placa	4		
21	19M8242	Parafuso	4		M12 X 16

Blade (Power Angle Tilt) (156 in.)
Lame (orientation assistée) (156 in.)
Lâmina (Inclinação do Ângulo de Potência) (156 in.)
Отвал (механизм наклона под углом) (156 дюймов)
Hoja (angulación a potencia) (156 in.)

AT227469_TX1122411 A.3

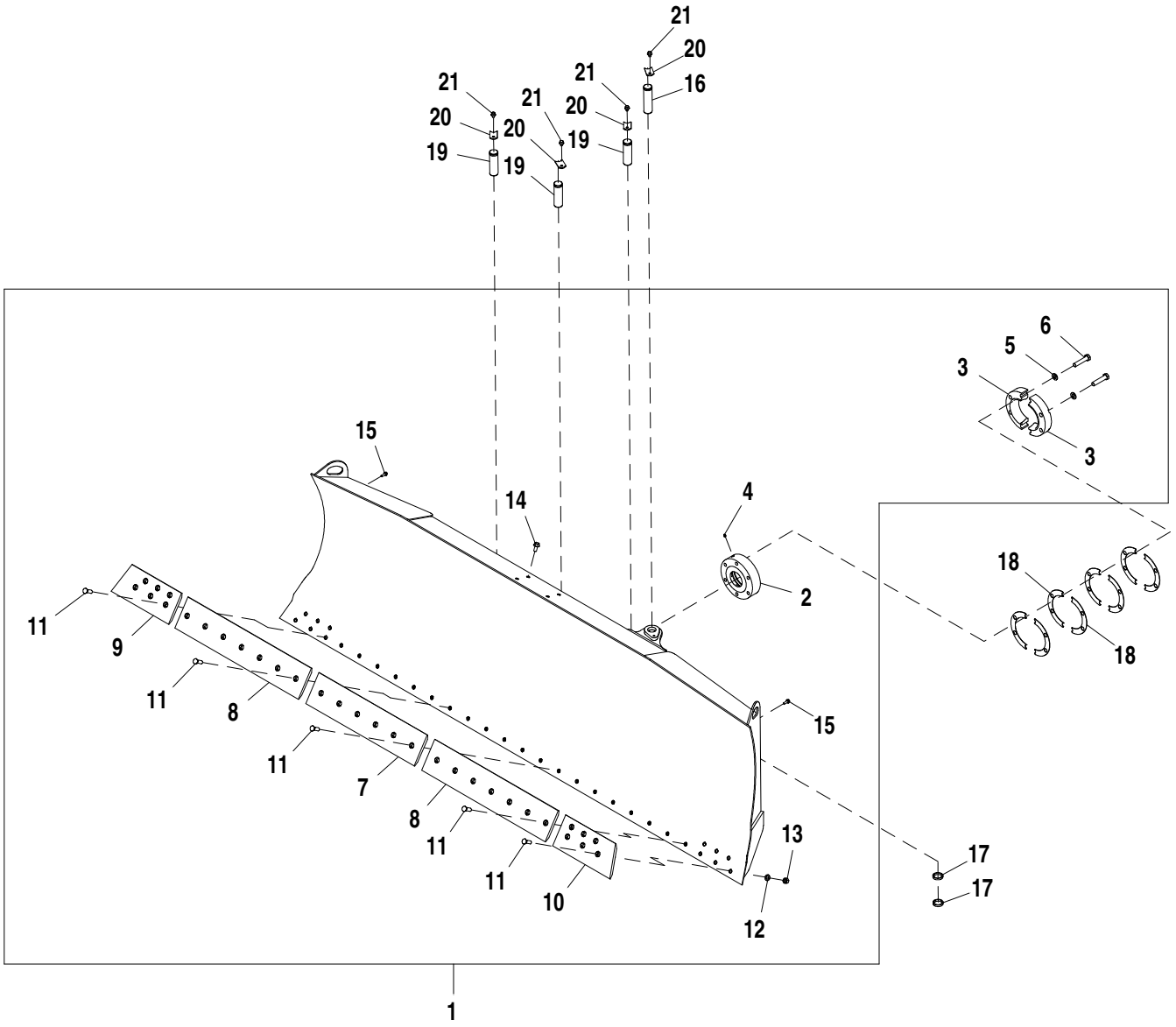

AT227469_TX1122411

Item	*Nº peça*	*Descrição*	*Qtde*	*Nº série*	*Notas*
1	AT227470	Lâmina de bulldozer	1		CA
2	T197226	Tomada	1		
3	T197225	Capa	2		
4	JD7759	Conexão de lubrificação	1		
5	R52006	Arruela	6		
6	19H3255	Parafuso sextavado	6		7/8" X 4"
7	T204082	Faca corte dura-max	1		
8	T204083	Faca corte dura-max	2		
9	T204080	Faca corte dura-max	1		
	T216392	Faca corte dura-max	1		Côncava
10	T204081	Faca corte dura-max	1		
	T216391	Faca corte dura-max	1		Côncava
11	T70286	Parafuso	32		
12	T10510	Arruela	32		
13	14H794	Porca	32		3/4"
14	19M7843	Parafuso	4		M16 X 35
15	19M7786	Parafuso	8		M10 X 30
16	T201667	Pino	1		
17	T126814	Bucha	2		
18	T202657	Calço	8		
19	T202754	Pino	3		
20	T202755	Placa	4		
21	19M8242	Parafuso	4		M12 X 16

Semi-U Blade (128 in.) (- 181538)
Lame en semi-U (128 in.) (- 181538)
Lâmina Semi-U (128 in.) (- 181538)
Полуподковообразный отвал (128 дюймов) (- 181538)
Hoja semicircular (128 in.) (- 181538)

TX1051606 A.1

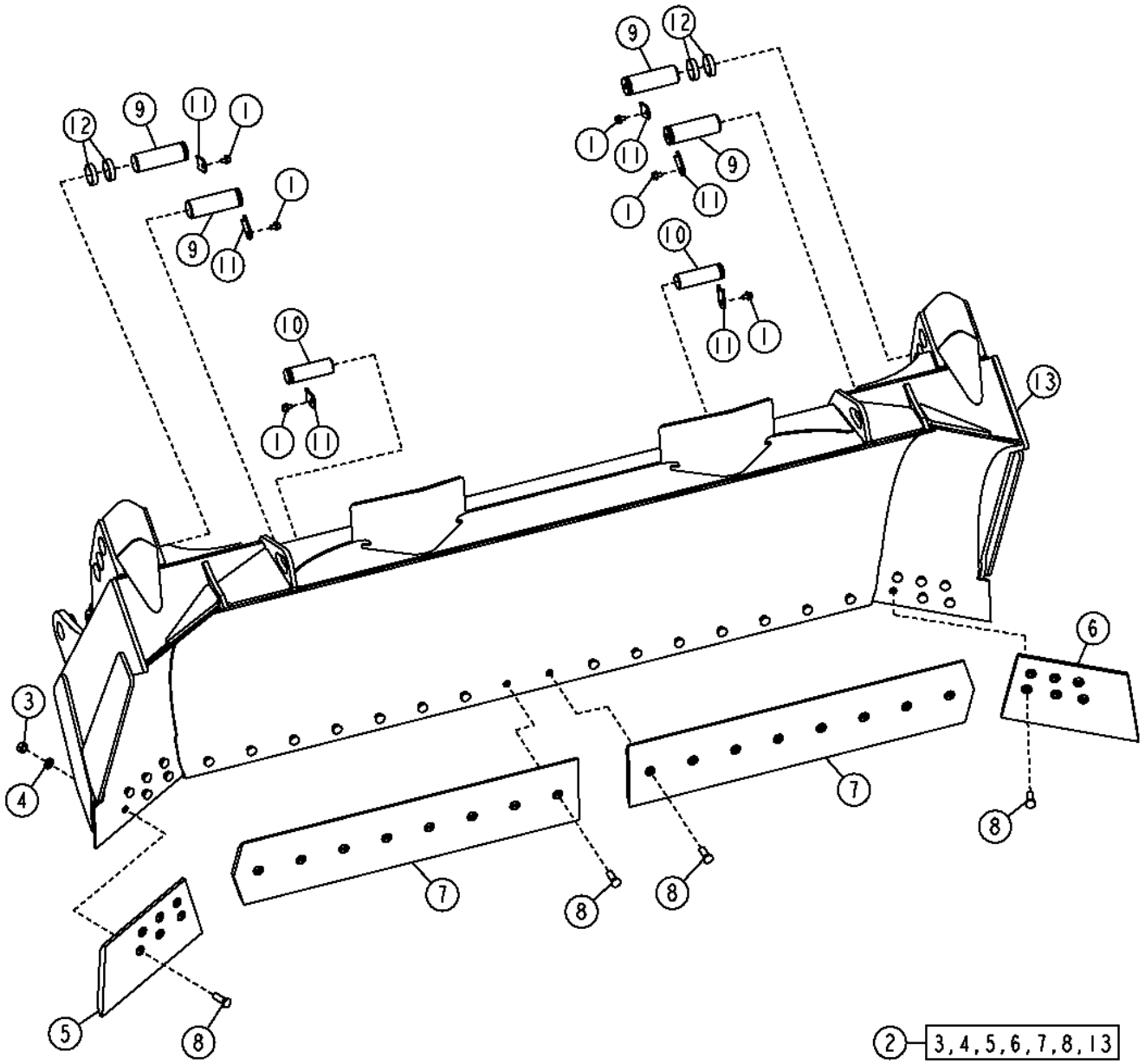

TX1051606

Item	*Nº peça*	*Descrição*	*Qtde*	*Nº série*	*Notas*
1	19M8242	Parafuso	6		M12 X 16
2	**AT357632**	**Lâmina de bulldozer**	**1**		**(CA)**
3	14H1058	Porca	28		3/4"
4	T10510	Arruela	28		19.837 X 34.925 X 3.048 mm (25/32" X 1-3/8" X 0.120")
5	T160425	Faca corte dura-max	1		
6	T160426	Faca corte dura-max	1		
7	T162524	Faca corte dura-max	2		
8	T70286	Parafuso	28		19.050 X 63.500 mm (3/4" X 2-1/2")
9	T202701	Pino fixador	4		59.920 X 181 mm (2-23/64" X 7.126")
10	T202754	Pino	2		49.920 X 160 mm (1.965" X 6.299")
11	T202755	Placa	6		
12	T202781	Bucha	4		60.570 X 69.850 X 16.500 mm (2.385" X 2-3/4" X 0.650")
13	.....	Lâmina de bulldozer	1		

Semi-U Blade (128 in.) (181539 -)
Lame en semi-U (128 in.) (181539 -)
Lâmina Semi-U (128 in.) (181539 -)
Полуподковообразный отвал (128 дюймов) (181539 -)
Hoja semicircular (128 in.) (181539 -)

AT379149_TX1075775 A.3

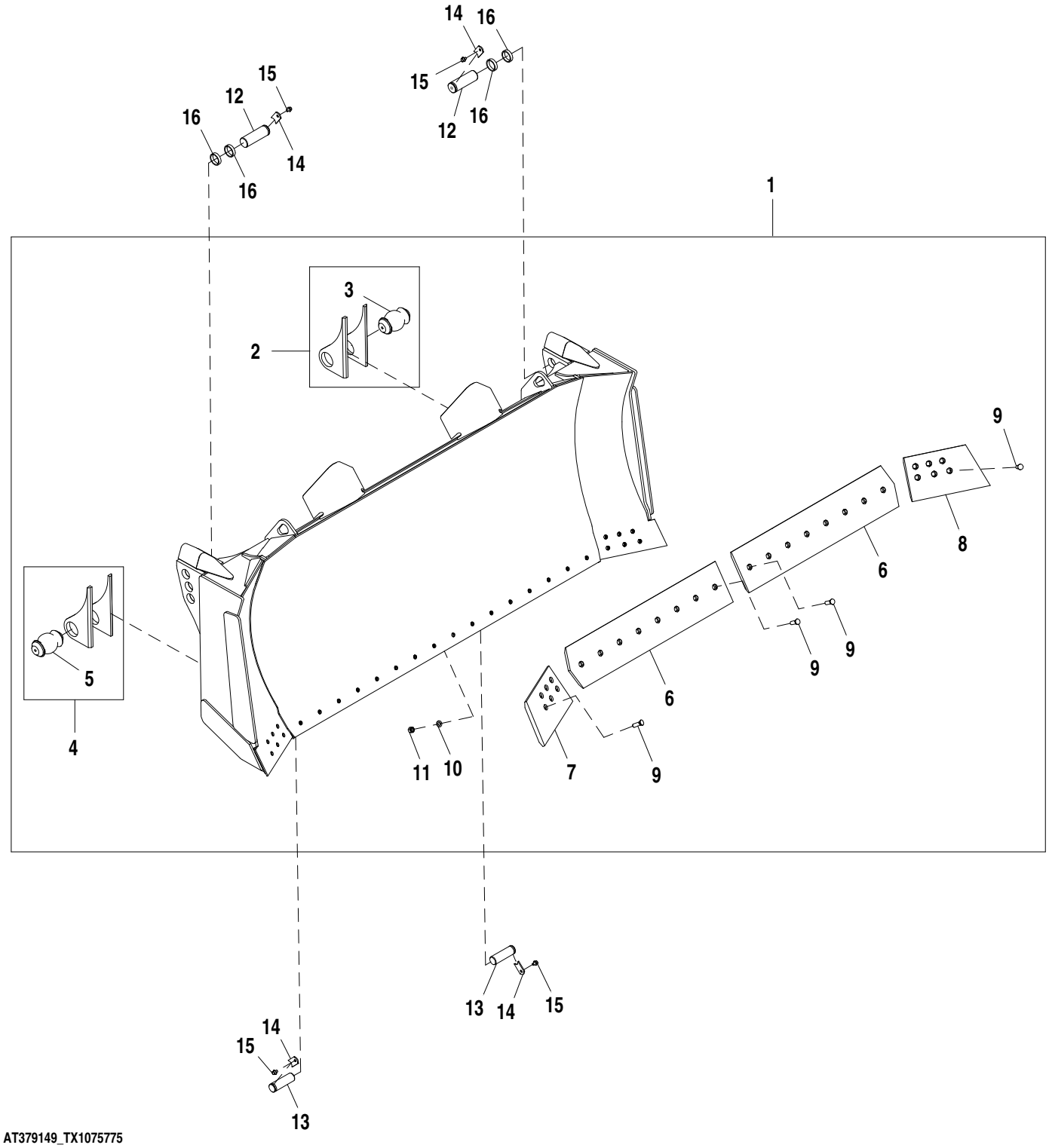

AT379149_TX1075775

Item	*Nº peça*	*Descrição*	*Qtde*	*Nº série*	*Notas*
1	AT364682	Lâmina de bulldozer	1		(CA)
2	AT361180	Placa	1		
3	T244168	Esfera	1		
4	AT361180	Placa	1		
5	T244168	Esfera	1		
6	T162524	Faca corte dura-max	2		
7	T160425	Faca corte dura-max	1		
8	T160426	Faca corte dura-max	1		
9	T70286	Parafuso	28		19.050 X 63.500 mm (3/4" X 2-1/2")
10	T10510	Arruela	28		19.837 X 34.925 X 3.048 mm (25/32" X 1-3/8" X 0.120")
11	14H1058	Porca	28		3/4"
12	T202701	Pino fixador	2		
13	T202754	Pino	2		
14	T202755	Placa	4		
15	19M8242	Parafuso	4		M12 X 16
16	T202781	Bucha	4		

Semi-U Blade (148 in.)
Lame en semi-U (148 in.)
Lâmina Semi-U (148 in.)
Полуподковообразный отвал (148 дюймов)
Hoja semicircular (148 in.)

TX1051607 A.1

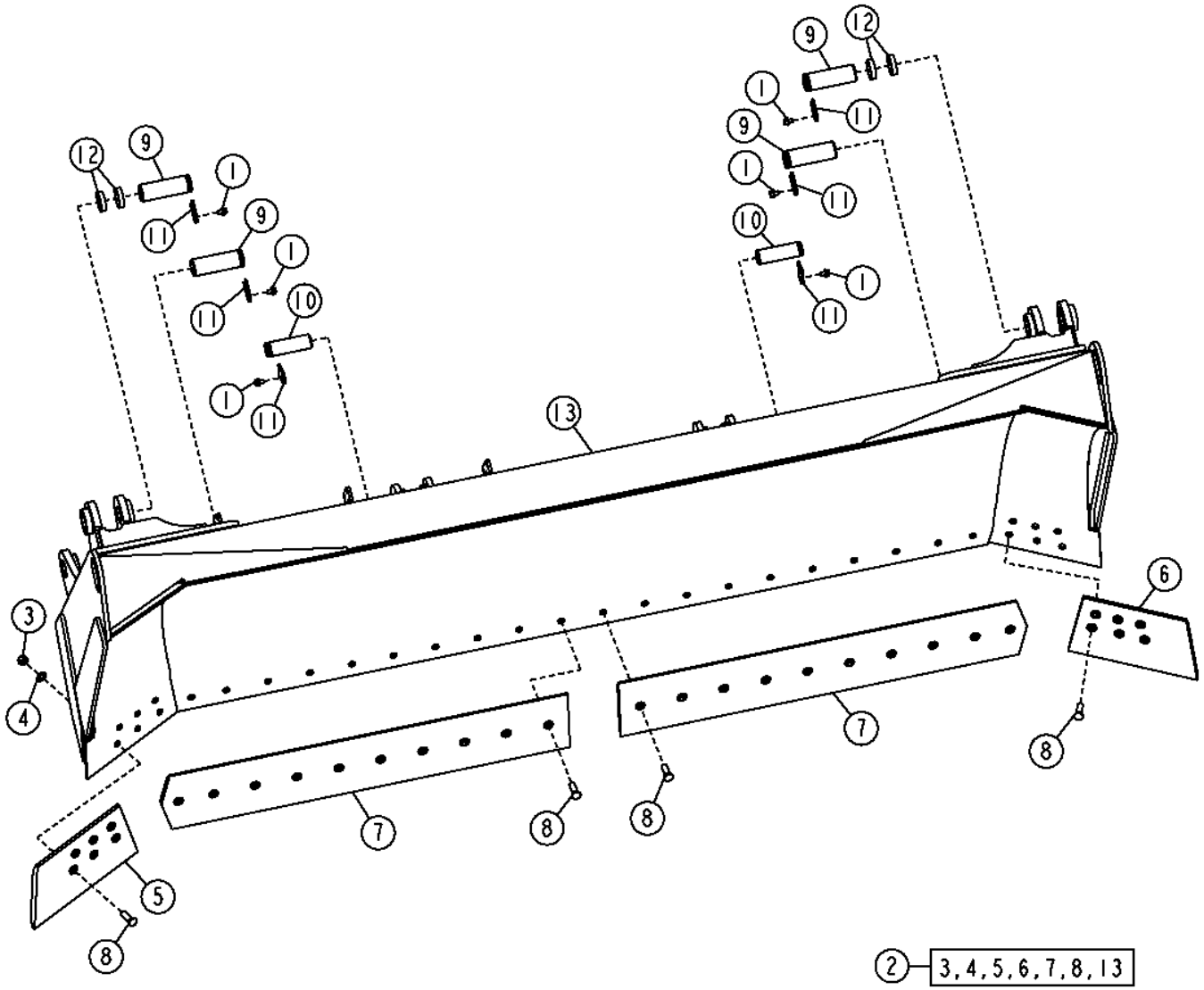

TX1051607

Item	*Nº peça*	*Descrição*	*Qtde*	*Nº série*	*Notas*
1	19M8242	Parafuso	6		M12 X 16
2	AT300964	Lâmina de bulldozer	1		
3	14H1058	Porca	32		3/4"
4	T10510	Arruela	32		19.837 X 34.925 X 3.048 mm (25/32" X 1-3/8" X 0.120")
5	T160425	Faca corte dura-max	1		
6	T160426	Faca corte dura-max	1		
7	T200701	Faca corte dura-max	2		
8	T70286	Parafuso	32		19.050 X 63.500 mm (3/4" X 2-1/2")
9	T202701	Pino fixador	4		59.920 X 181 mm (2-23/64" X 7.126")
10	T202754	Pino	2		49.920 X 160 mm (1.965" X 6.299")
11	T202755	Placa	6		
12	T202781	Bucha	4		60.570 X 69.850 X 16.500 mm (2.385" X 2-3/4" X 0.650")
13	.....	Lâmina de bulldozer	1		

Straight Blade (150 in.)
Lame droite (150 in.)
Lâmina Reta (150 in.)
Прямой отвал (150 дюймов)
Hoja derecha (154 in.)

TX1051608 A.1

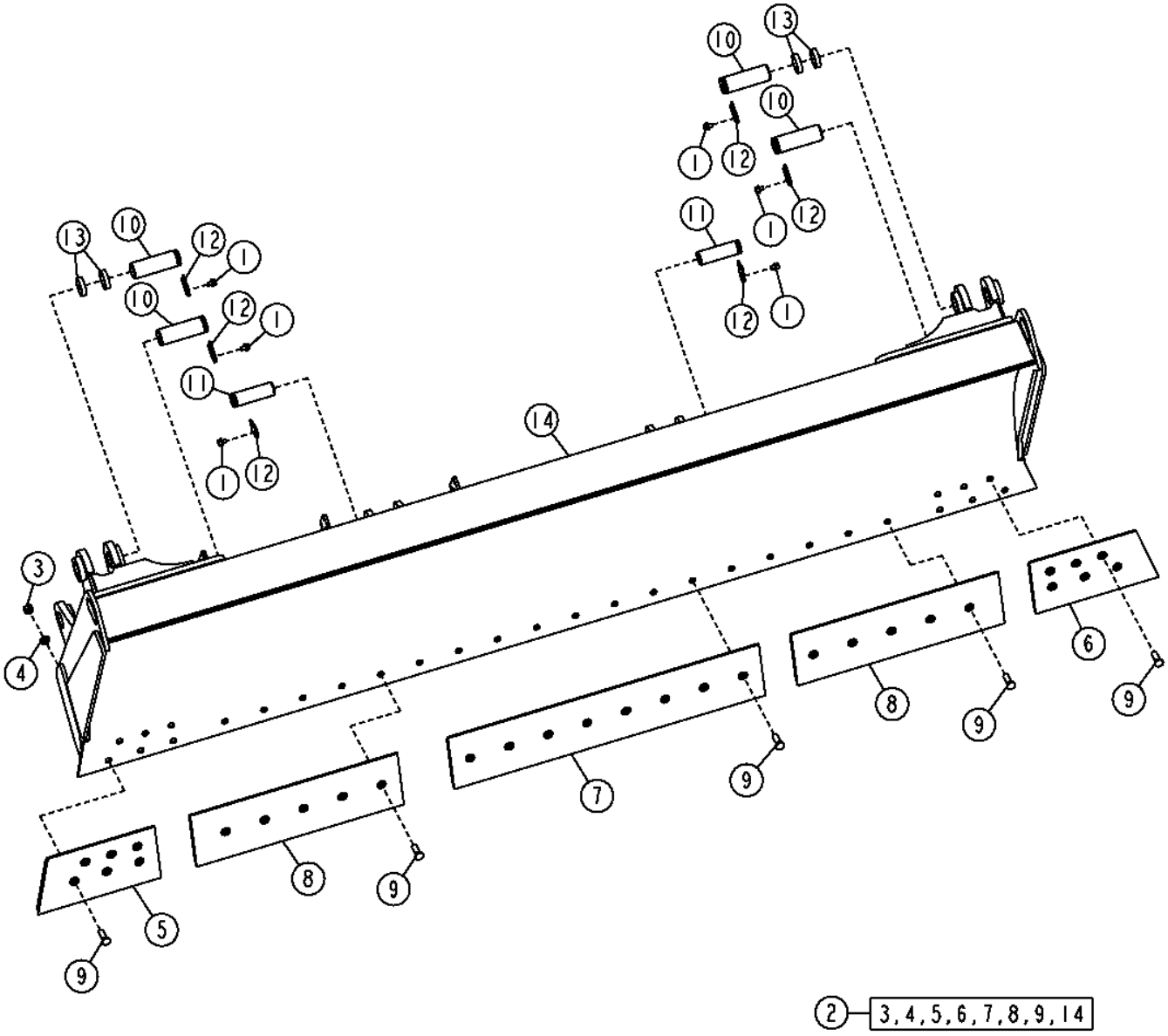

Item	*Nº peça*	*Descrição*	*Qtde*	*Nº série*	*Notas*
1	19M8242	Parafuso	6		M12 X 16
2	AT300979	Lâmina de bulldozer	1		
3	14H1058	Porca	30		3/4"
4	T10510	Arruela	30		19.837 X 34.925 X 3.048 mm (25/32" X 1-3/8" X 0.120")
5	T187243	Faca corte dura-max	1		
	T216395	Faca corte dura-max	1		Côncava
6	T187244	Faca corte dura-max	1		
	T216394	Faca corte dura-max	1		Côncava
7	T187988	Faca corte dura-max	1		
8	T200759	Faca corte dura-max	2		
9	T70286	Parafuso	30		19.050 X 63.500 mm (3/4" X 2-1/2")
10	T202701	Pino fixador	4		59.920 X 181 mm (2-23/64" X 7.126")
11	T202754	Pino	2		49.920 X 160 mm (1.965" X 6.299")
12	T202755	Placa	6		
13	T202781	Bucha	4		60.570 X 69.850 X 16.500 mm (2.385" X 2-3/4" X 0.650")
14	.....	Lâmina de bulldozer	1		

Blade Reinforcement Kit (129.75 in.)
Kit de renforcement de lame (129.75 in.)
Kit de Reforço da Lâmina (129.75 in.)
Комплект для укрепления отвала (129,75 дюйма)
Juego de refuerzo de hoja (129.75 in.)

TX1051609 A.1

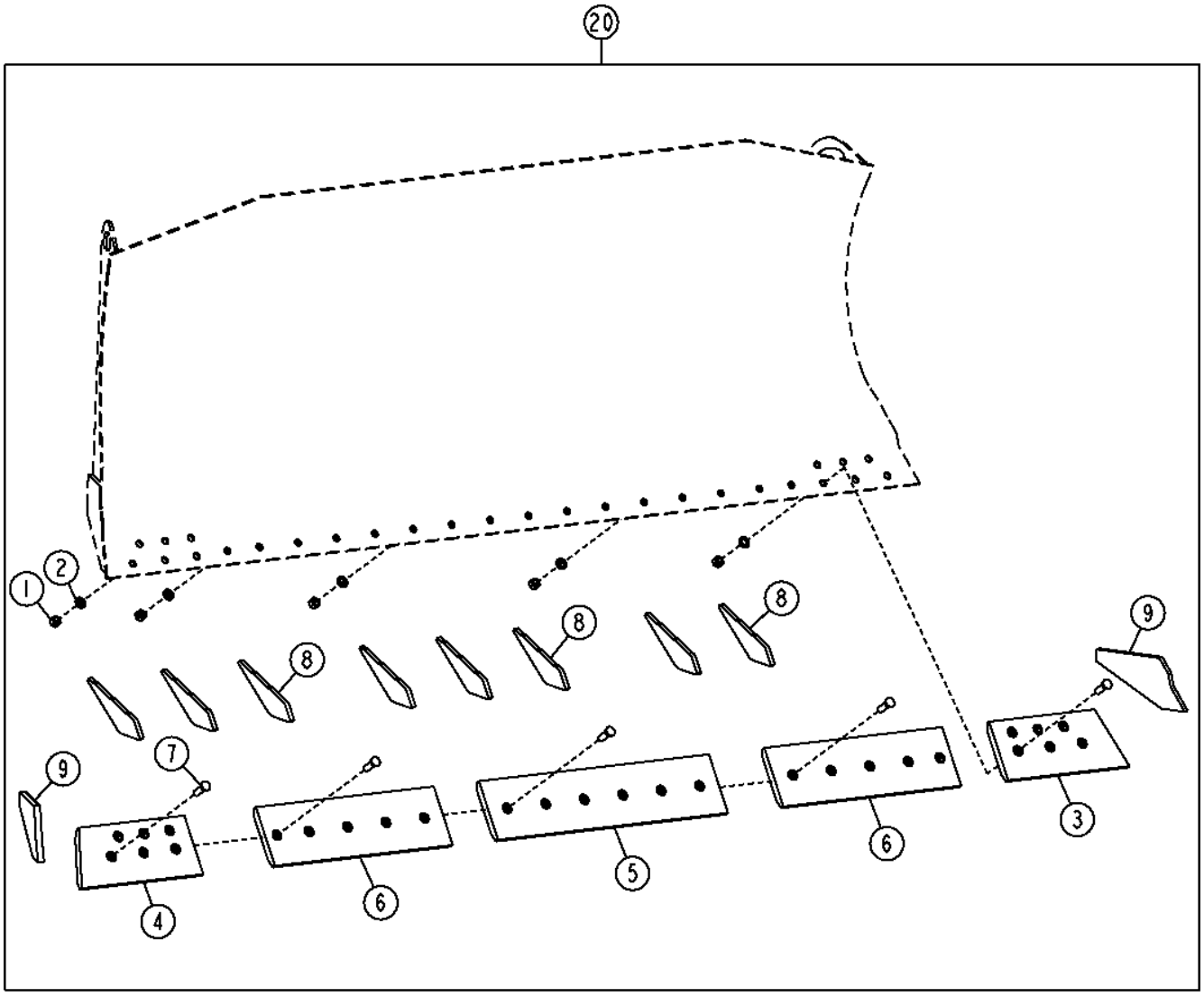

TX1051609

Item	*Nº peça*	*Descrição*	*Qtde*	*Nº série*	*Notas*
1	14H1058	Porca	28		3/4"
2	T10510	Arruela	28		19.837 X 34.925 X 3.048 mm (25/32" X 1-3/8" X 0.120")
3	T236313	Faca corte dura-max	1		
4	T236314	Faca corte dura-max	1		
5	T236315	Faca corte dura-max	1		
6	T236317	Faca corte dura-max	2		
7	T70286	Parafuso	28		
8	.....	Placa	8		
9	.....	Placa	2		
20	**AT347100**	**Kit da lâmina**	**1**		**(NLA), Encomende Componentes**

Blade Reinforcement Kit (156 in.)
Kit de renforcement de lame (156 in.)
Kit de Reforço da Lâmina (156 in.)
Комплект для укрепления отвала (156 дюймов)
Juego de refuerzo de hoja (156 in.)

TX1051610 A.1

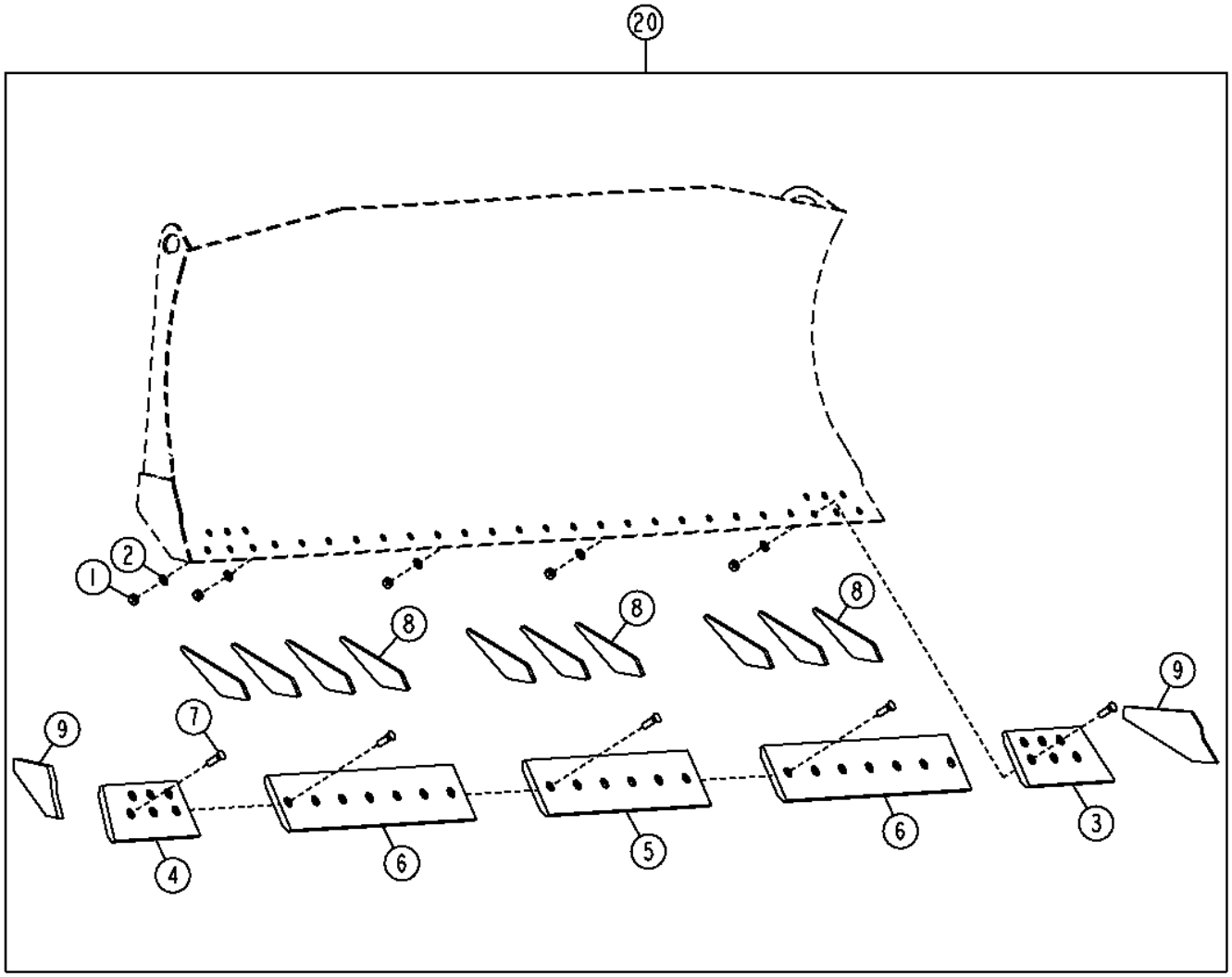

TX1051610

Item	*Nº peça*	*Descrição*	*Qtde*	*Nº série*	*Notas*
1	14H1058	Porca	32		3/4"
2	T10510	Arruela	32		19.837 X 34.925 X 3.048 mm (25/32" X 1-3/8" X 0.120")
3	T236313	Faca corte dura-max	1		
4	T236314	Faca corte dura-max	1		
5	T236315	Faca corte dura-max	1		
6	T236316	Faca corte dura-max	2		
7	T70286	Parafuso	32		19.050 X 63.500 mm (3/4" X 2-1/2")
8	.....	Placa	10		
9	.....	Placa	2		
20	AT347101	Kit da lâmina	1		

C-Frame (Standard)
Châssis en C standard
Estrutura em C (Padrão)
С-образная рама (стандарт)
Bastidor en C (estándar)

TX1051155 A.1

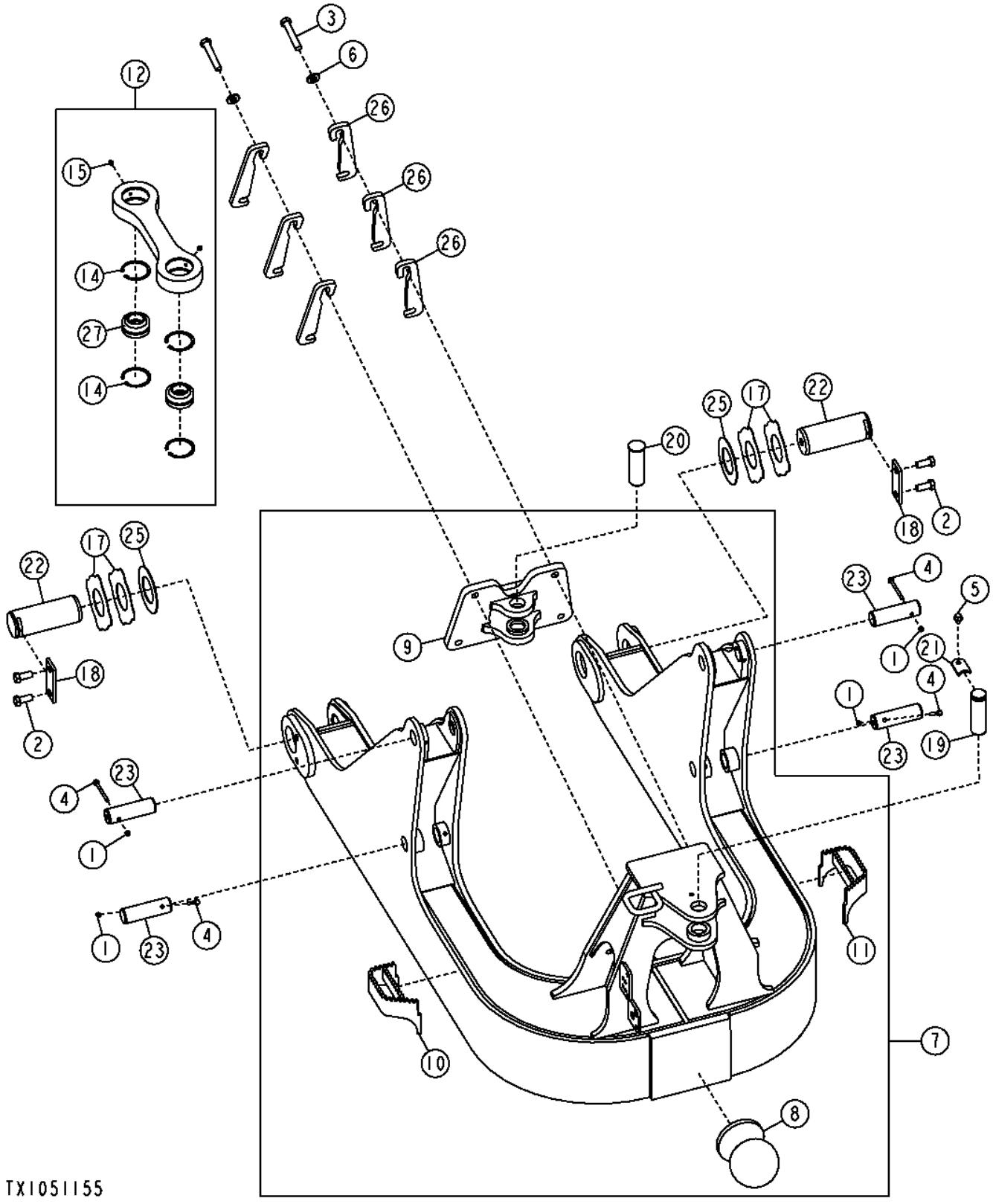

Item	*Nº peça*	*Descrição*	*Qtde*	*Nº série*	*Notas*
1	14M7426	Porca de segurança	4		M8
2	19M7950	Parafuso sextavado	4		M20 X 45
3	19M7969	Parafuso sextavado	4		M20 X 110
4	19M7970	Parafuso	4		M8 X 100
5	19M8242	Parafuso	1		M12 X 16
6	24M7242	Arruela	4		21.400 X 42 X 5 mm
7	**AT226466**	**Estrutura**	**1**		**Conjunto de Conveniência**
8	T197229	Esfera	1		Esfera do Pivô
9	AT351004	Forquilha	1	-172560	Suporte da Ligação do Passo, (SUB FOR AT226536) (ALSO ORDER (6) T239534)
	AT351004	Forquilha	1	172561-	
10	AT304077	Degrau	1		(RH)
11	AT304078	Degrau	1		(LH)
12	AT228560	Ligação	1		Conjunto da Escora do Passo
14	F39000354	Anel de pressão	4		
15	JD7759	Conexão de lubrificação	2		
17	T219583	Placa	4		
18	T177028	Correia	2		Broche da Estrutura em C
19	T202754	Pino	1		
20	T217646	Pino	1		
21	T202755	Placa	1		
22	T202854	Pino	2		Pino da Estrutura em C
23	T209133	Pino	4		
25	T101480	Arruela	2		
26	T202574	Placa	6	-172560	
	T239534	Placa	6	172561-	
27	AT359620	Bucha	2		

C-Frame (Long Track / Low Ground Pressure)
Châssis en C (chenille longue / faible pression au sol)
Estrutura em C (Esteira Longa / Baixa Pressão no Solo)
С-образная рама (Длинный трак / Низкое давление на грунт)
Bastidor en C (Cadena larga y baja presión sobre suelo)

TX1051154 A.1

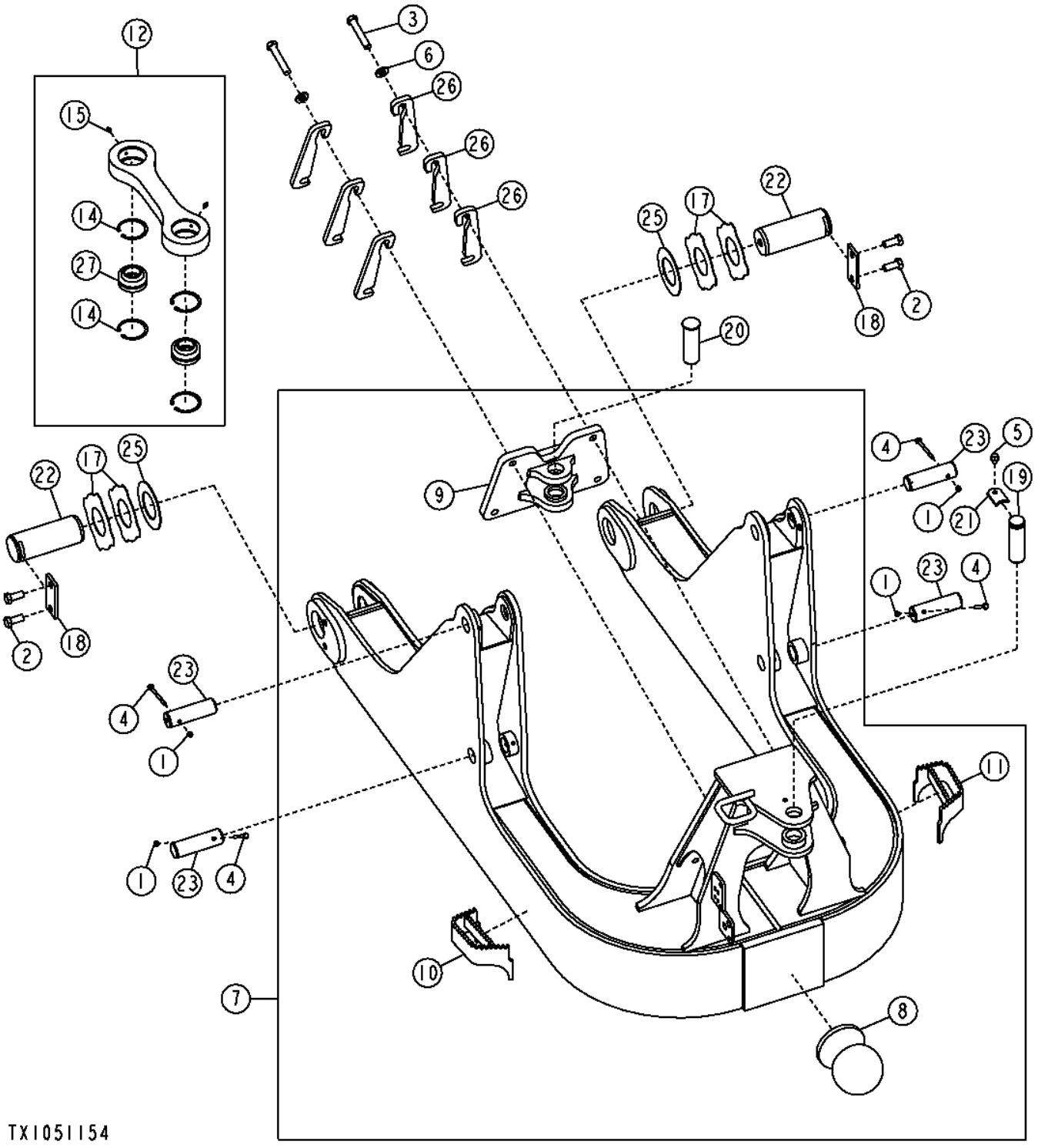

Item	*Nº peça*	*Descrição*	*Qtde*	*Nº série*	*Notas*
1	14M7426	Porca de segurança	4		M8
2	19M7950	Parafuso sextavado	4		M20 X 45
3	19M7969	Parafuso sextavado	4		M20 X 110
4	19M7970	Parafuso	4		M8 X 100
5	19M8242	Parafuso	1		M12 X 16
6	24M7242	Arruela	4		21.400 X 42 X 5 mm
7	**AT228630**	**Estrutura**	**1**		**Conjunto de Conveniência**
8	T197229	Esfera	1		Esfera do Pivô
9	AT351004	Forquilha	1	-172560	(SUB FOR AT226536) (ALSO ORDER (6) T239534), Suporte da Ligação do Passo
	AT351004	Forquilha	1	172561-	
10	AT304077	Degrau	1		(RH)
11	AT304078	Degrau	1		(LH)
12	AT228560	Ligação	1		Conjunto da Escora do Passo
14	F39000354	Anel de pressão	4		
15	JD7759	Conexão de lubrificação	2		
17	T219583	Placa	4		
18	T177028	Correia	2		Broche da Estrutura em C
19	T202754	Pino	1		
20	T217646	Pino	1		
21	T202755	Placa	1		
22	T202854	Pino	2		Pino da Estrutura em C
23	T209133	Pino	4		
25	T101480	Arruela	2		
26	T202574	Placa	6	-172560	
	T239534	Placa	6	172561-	
27	AT359620	Bucha	2		

Push Beams, Struts and Pitch Jack (- 181537)
Poutres d'appui, supports et vérin d'inclinaison (- 181537)
Vigas de Empuxo, Escoras e Macaco do Passo (- 181537)
Толкающие брусья, стойки и наклонный домкрат (- 181537)
Vigas de empuje, puntales y gato de orientación (- 181537)

TX1011669 A.1

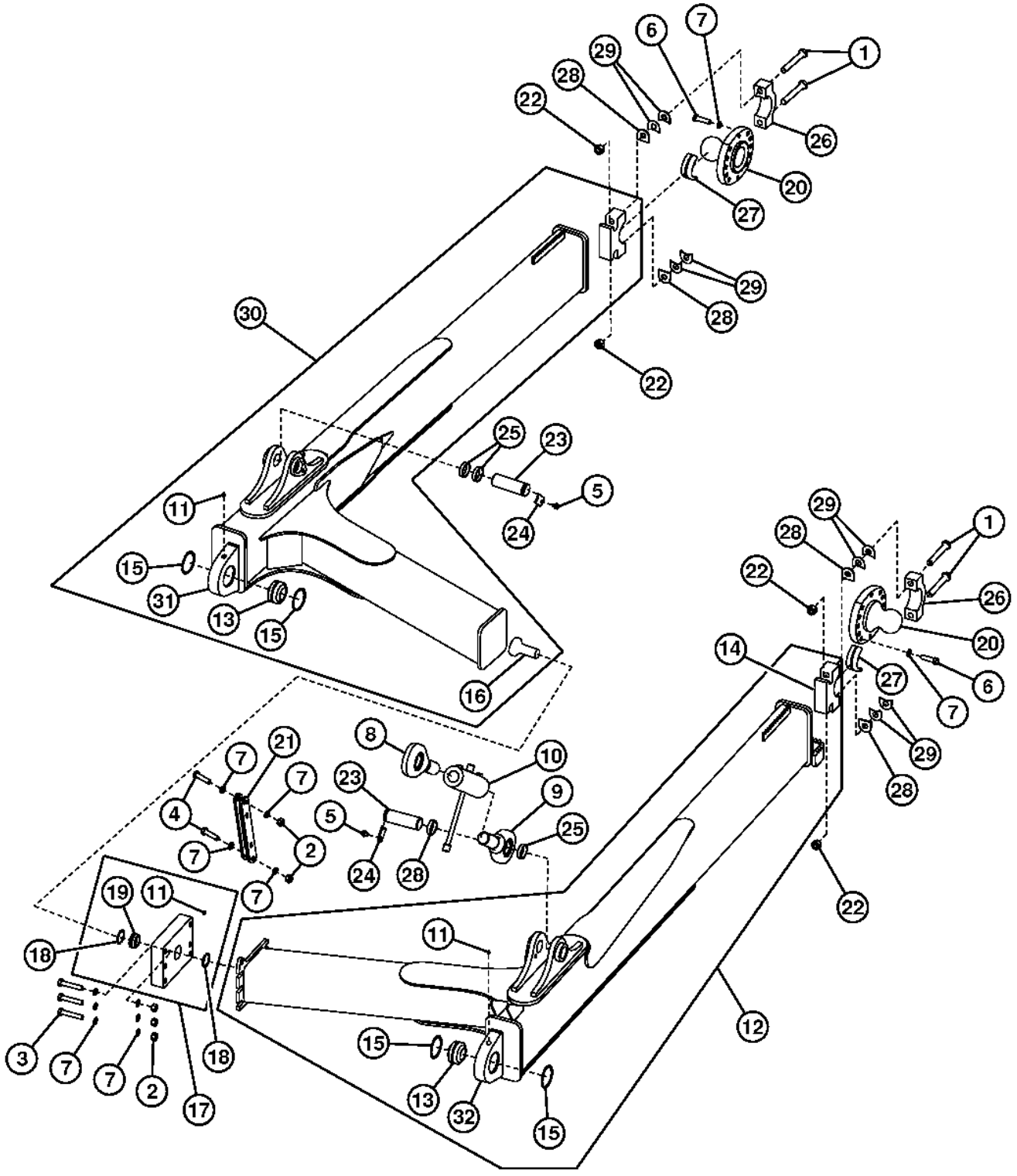

TX1011669

Item	*Nº peça*	*Descrição*	*Qtde*	*Nº série*	*Notas*
1	19H3527	Parafuso sextavado	4		1" X 7"
2	14M7277	Porca	8		M20
3	19M7969	Parafuso sextavado	6		M20 X 110
4	19M7892	Parafuso sextavado	2		M20 X 80
5	19M8242	Parafuso	2		M12 X 16
6	19M8639	Parafuso sextavado	20		M20 X 70, Esteira Padrão e Larga
	19M7921	Parafuso sextavado	20		M20 X 150, Esteira Larga
7	24M7396	Arruela	36		21 X 34 X 3 mm
8	AH210923	TiranTe	1		Conjunto da Haste com Extremidade
9	AH210949	TiranTe	1		Haste com Extremidade
10	AT302747	Tensor	1		Macaco do Passo
11	JD7799	Conexão de lubrificação	3		
12	**AT303030**	**Viga**	**1**		**Conjunto de Conveniência, Do Lado Esquerdo, Padrão**
	AT303052	Viga	1		Do Lado Esquerdo, Esteira Larga
13	AT302556	Bucha auto-compensadora	2		
14	T211038	Tampa	2		Sede do Munhão
15	H179667	Anel	4		
16	AT310635	Pino	1		(SUB FOR T208137)
17	AT310768	Pivô	1		
18	40M7090	Anel de pressão	2		
19	AT133366	Bucha auto-compensadora	1		Bucha Esférica
20	AT310973	Munhão	2		Viga de Empuxo, Padrão
	AT310974	Munhão	2		Viga de Empuxo, Esteira Larga
21	AT310985	Ligação	1		Lâmina à Ligação da Viga de Empuxo
22	K40018	Porca de segurança	4		
23	T202701	Pino fixador	2		Macaco do Passo
24	T202755	Placa	2		
25	T202781	Bucha	4		
26	T223424	Tampa	2		(SUB FOR T211039)
27	T212400	Rolamento	2		
28	T212464	Placa	4		
29	T49100	Placa	20		
30	**AT303031**	**Viga**	**1**		**Conjunto de Conveniência, Do Lado Direito, Padrão**
	AT303053	Viga	1		Do Lado Direito, Esteira Larga
31	AT326972	Pivô	1		Do Lado Direito
32	AT326971	Pivô	1		Do Lado Esquerdo

Push Beams (181538 -)
Poutres d'appui (181538 -)
Vigas de Empuxo (181538 -)
Толкающие брусья (181538 -)
Vigas de empuje (181538 -)

AT379209_TX1075785 D.1

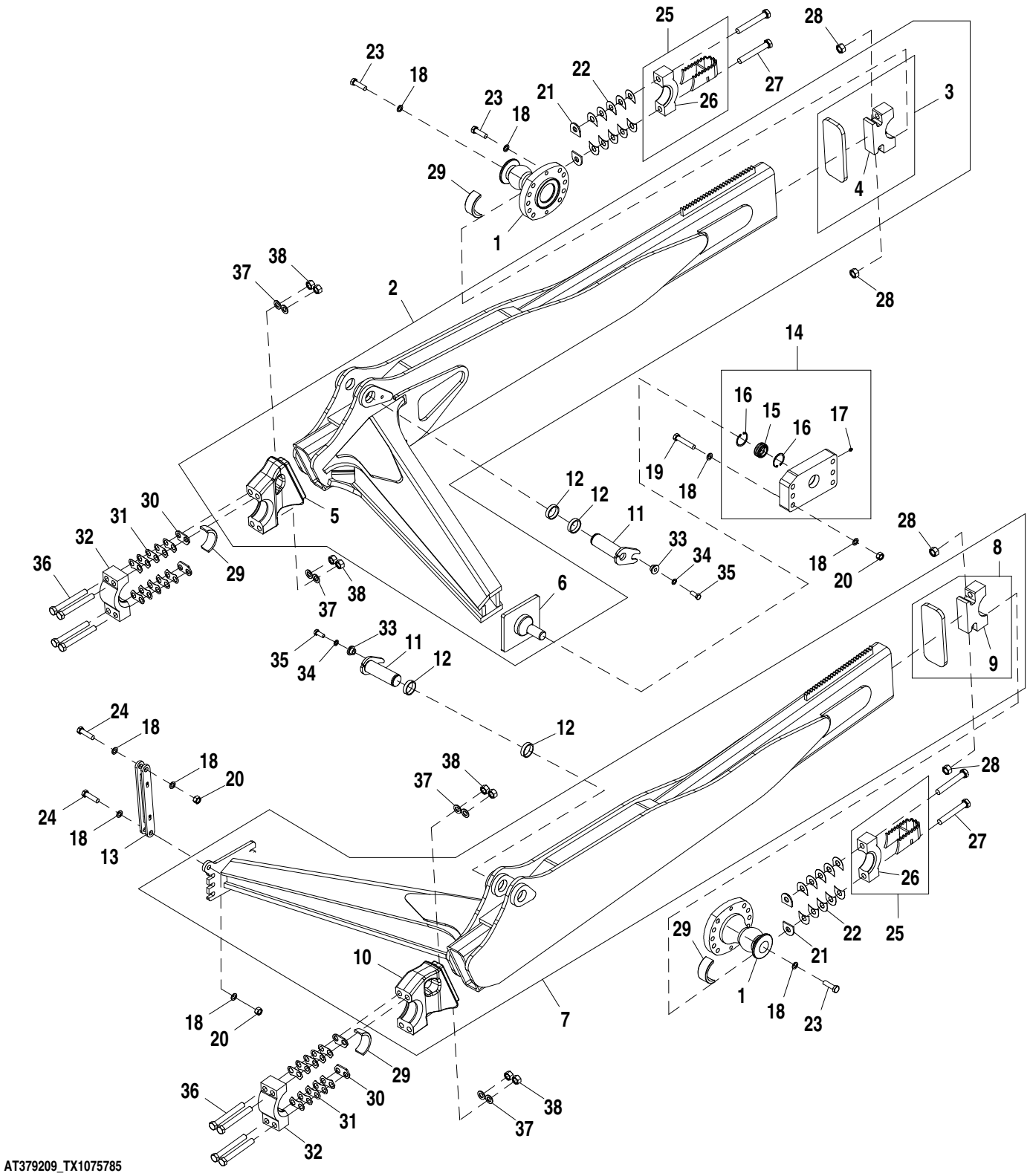

Item	*Nº peça*	*Descrição*	*Qtde*	*Nº série*	*Notas*
1	AT366730	Munhão	2		
2	**AT367107**	**Viga**	**1**		**(RH) (CA)**
3	AT364246	Pivô	1		
4	T265340	Tampa	1		Sede do Munhão
5	T284726	Pivô	1		(RH)
6	AT358692	Pino	1		
7	**AT365359**	**Viga**	**1**		**(LH) (CA)**
8	AT364244	Pivô	1		
9	T265340	Tampa	1		Sede do Munhão
10	T284725	Pivô	1		(LH)
11	AT226804	Pino	2		
12	T202781	Bucha	4		
13	AT310985	Ligação	1		Lâmina à Ligação da Viga de Empuxo
14	AT372611	Bucha	1		
15	AT133366	Bucha auto-compensadora	1		
16	40M7090	Anel de pressão	2		
17	JD7759	Conexão de lubrificação	1		
18	24M7396	Arruela	36		21 X 34 X 3 mm
19	19M7619	Parafuso sextavado	6		M20 X 110
20	14M7277	Porca	8		M20
21	T212464	Placa	4		
22	T49100	Placa	20		
23	19M8639	Parafuso sextavado	20		M20 X 70
24	19M7892	Parafuso sextavado	2		M20 X 80
25	AT377689	Tampa	2		
26	T223424	Tampa	1		
27	19H3527	Parafuso sextavado	4		1" X 7"
28	K40018	Porca de segurança	4		
29	T212400	Rolamento	4		
30	T257545	Calço	4		
31	T257529	Calço	20		
32	T269968	Tampa	2		
33	T176064	Bucha	2		
34	24M7097	Arruela	2		17 X 28 X 2.500 mm
35	19M7488	Parafuso sextavado	2		M16 X 40
36	19M9914	Parafuso sextavado	8		M24 X 200
37	24M7351	Arruela	8		25 X 44 X 4 mm
38	14M7278	Porca	8		M24

Outside Dozer Pitch Link (STD)
Châssis principal de bouteur extérieur (STD)
Ligação do Passo do Dozer Externo (Padrão)
Звено с шагом внешнего отвала (STD)
Articulación de orientación de hoja topadora exterior (estándar)

AT399515_TX1089677 A.2

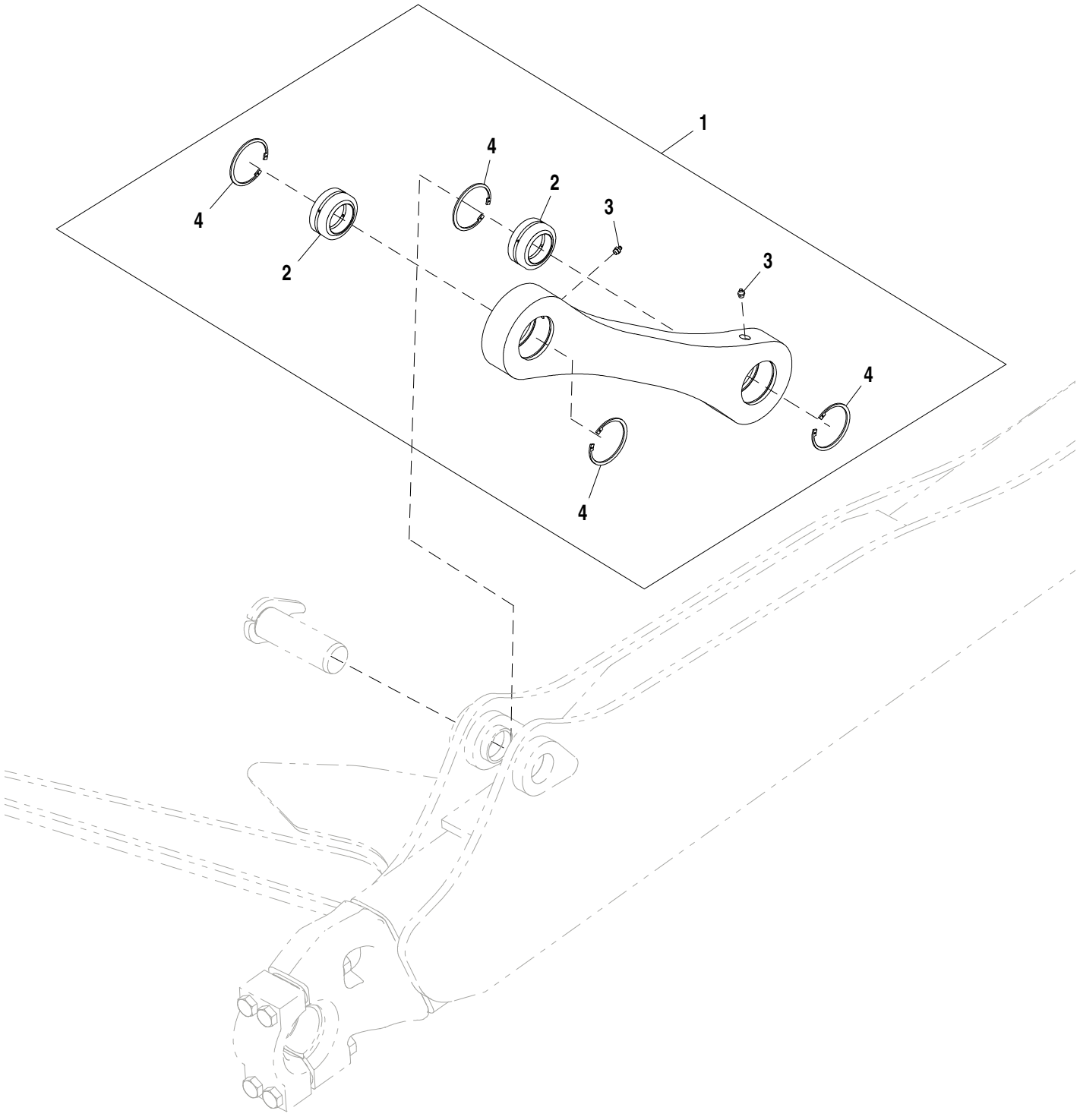

AT399515_TX1089677

Item	*Nº peça*	*Descrição*	*Qtde*	*Nº série*	*Notas*
1	AT366721	Ligação	1		
2	AT128774	Bucha auto-compensadora	2		
3	JD7759	Conexão de lubrificação	2		
4	F39000354	Anel de pressão	4		

Pitch Jack (Outside Dozer)
Cric d'angle d'attaque (bouteur extérieur)
Macaco do Passo (Dozer Externo)
Наклонный домкрат (внешний отвал)
Gato de orientación (hoja topadora exterior)

AT399516_TX1091483 B.1

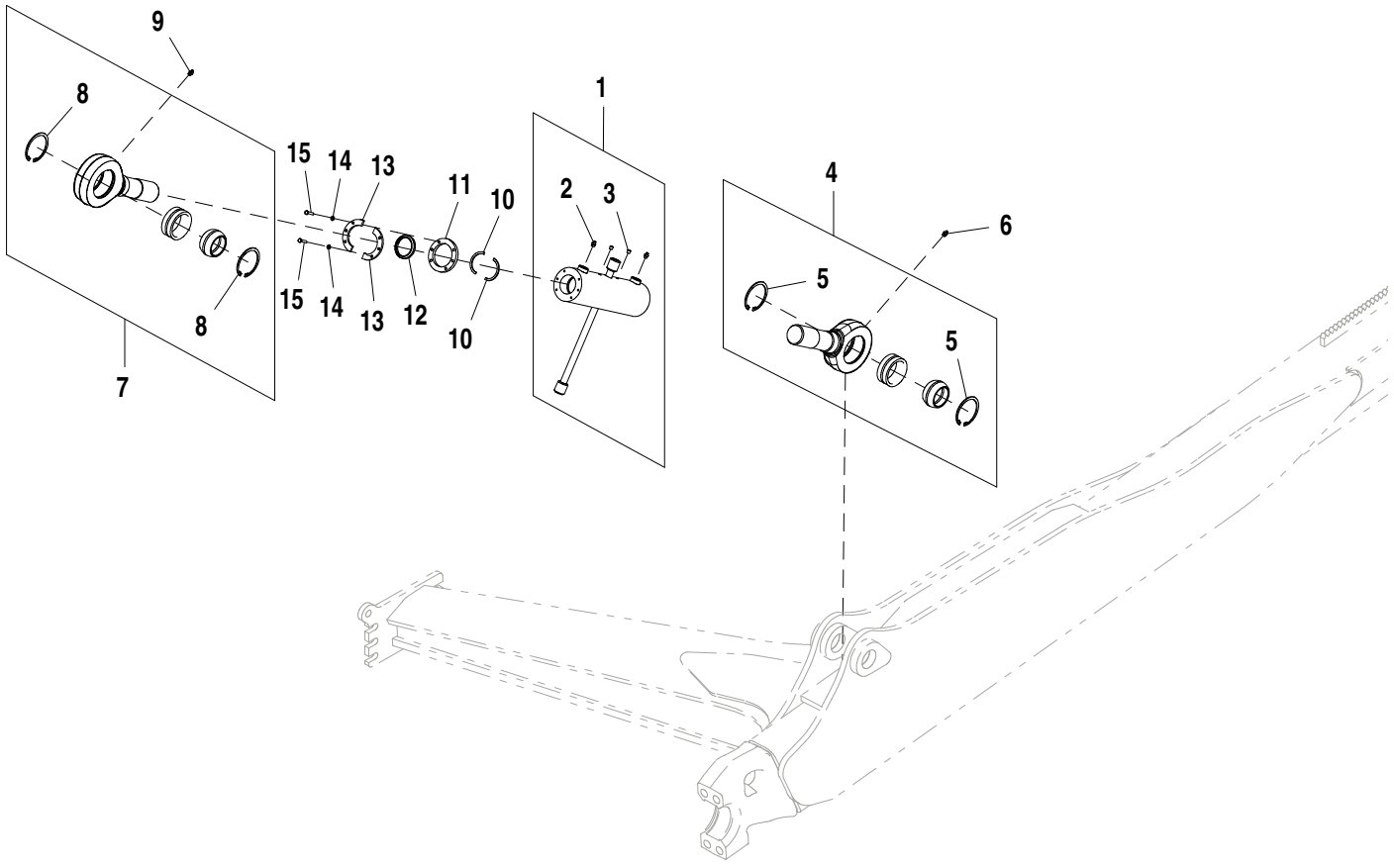

AT399516_TX1091483

Item	*Nº peça*	*Descrição*	*Qtde*	*Nº série*	*Notas*
1	AT372801	Tensor	1		
2	JD7759	Conexão de lubrificação	2		
3	15H558	Tampão	2		1/8"
4	AHC10786	TiranTe	1		(RH)
5	40M1873	Anel de pressão	2		Interno
6	JD7798	Conexão de lubrificação	1		
7	AHC10785	TiranTe	1		(LH)
8	40M1873	Anel de pressão	2		Interno
9	JD7798	Conexão de lubrificação	1		
10	T288858	Placa	2		
11	T300629	Placa	1		
12	T300771	Vedação	1		
13	T288857	Placa	2		SUB FOR T272723 APPL
14	24M7054	Arruela	6		6.400 X 12 X 1.600 mm
15	19M7874	Parafuso sextavado	6		M6 X 30

Integrated Grade Control Hydraulic Control Valve Installation (Three Function)
Composants du distributeur hydraulique de commande de pente intégrée (à trois fonctions)
Instalação da Válvula de Controle Hidráulico do Controle Integrado de Nivelamento (Três Funções)
Установка встроенного гидрораспределителя управления уклоном (трехфункциональный)
Montaje de válvula de control hidráulica de control integrado de pendiente (tres funciones)

TX1050136 A.1

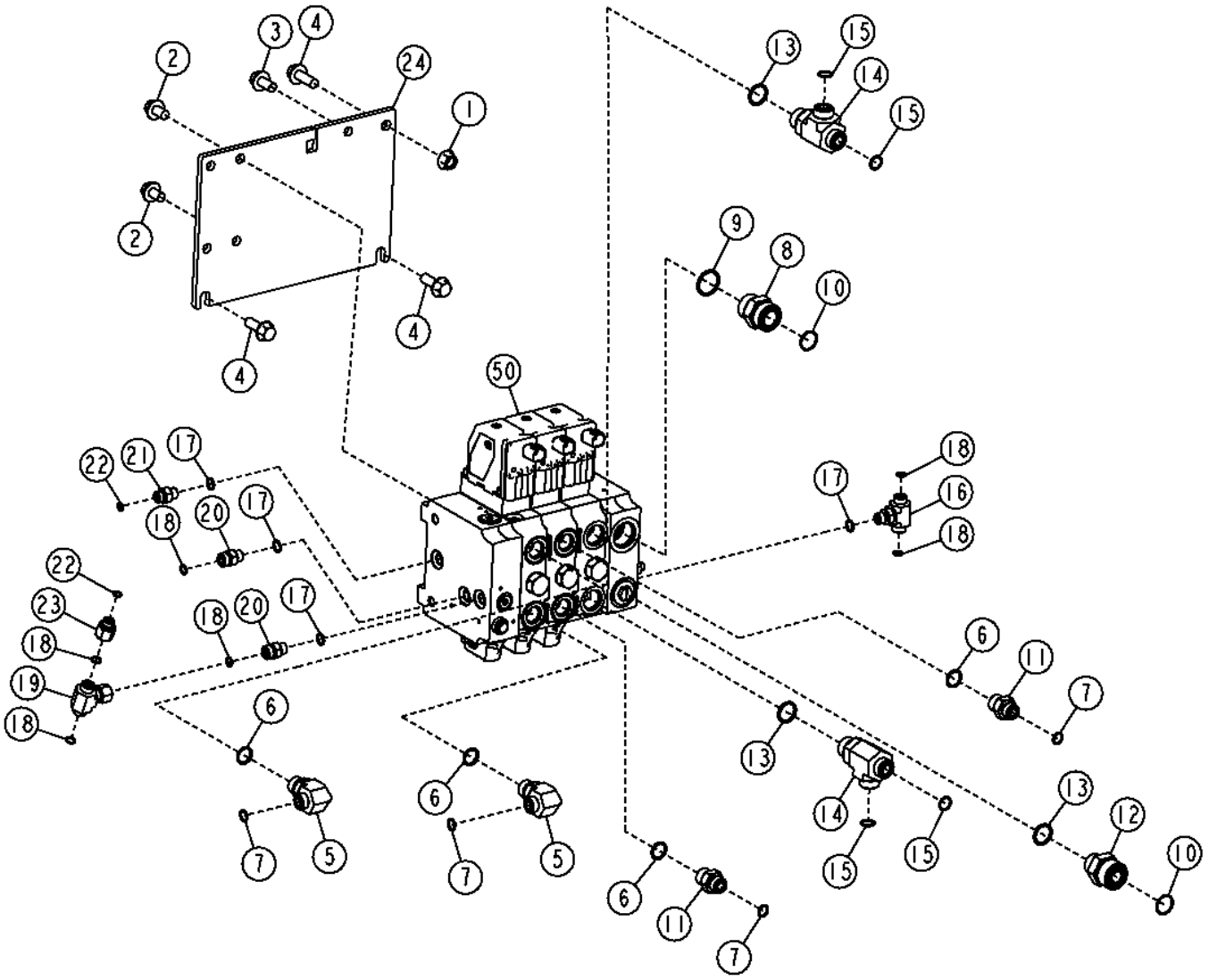

Item	*Nº peça*	*Descrição*	*Qtde*	*Nº série*	*Notas*
1	14M7299	Porca com flange	1		M12
2	19M7787	Parafuso	2		M12 X 20
3	19M7788	Parafuso	1		M12 X 25
4	19M7790	Parafuso	3		M12 X 35
5	38H1012	Conexão em ângulo	2		
6	R26906	Anel o	4		19.177 X 2.464 mm (0.755" X 0.097")
7	T77857	Anel o	4		12.421 X 1.778 mm (0.489" X 0.070")
8	38H1164	Adaptador	1		
9	R29936	Anel o	1		29.743 X 2.946 mm (1.171" X 0.116")
10	T76938	Anel o	2		23.520 X 1.780 mm (0.926" X 0.070")
11	38H1174	Adaptador	2		
12	38H1179	Adaptador	1		
13	U12547	Anel o	3		23.470 X 2.946 mm (0.924" X 0.116")
14	38H1376	Conexão em t	2		
15	T77932	Anel o	4		15.596 X 1.778 mm (0.614" X 0.070")
16	38H1016	Conexão em t	1		
17	R26448	Anel o	4		11.887 X 1.981 mm (0.468" X 5/64")
18	T77613	Anel o	6		9.250 X 1.780 mm (0.364" X 0.070")
19	38H1038	Conexão em t	1		
20	38H1160	Adaptador	2		
21	38H1168	Adaptador	1		
22	T77814	Anel o	2		7.650 X 1.780 mm (0.301" X 0.070")
23	38H1480	RedutoR	1		
24	T215791	Placa	1		
50	**AT360639**	**VálVula de controle**	**1**		**(SUB FOR AT35101 AND AT315876), Controle Integrado de Nivelamento de Três Funções**

Integrated Grade Control Hydraulic Control Valve Components (Three Function)
Composants du distributeur hydraulique de commande de pente intégrée (à trois fonctions)
Componentes da Válvula de Controle Hidráulico do Controle Integrado de Nivelamento (Três Funções)
Компоненты встроенного гидрораспределителя управления уклоном (трехфункциональный)
Componentes de válvula de control hidráulica de control integrado de pendiente (tres funciones)

TX1050137 A.1

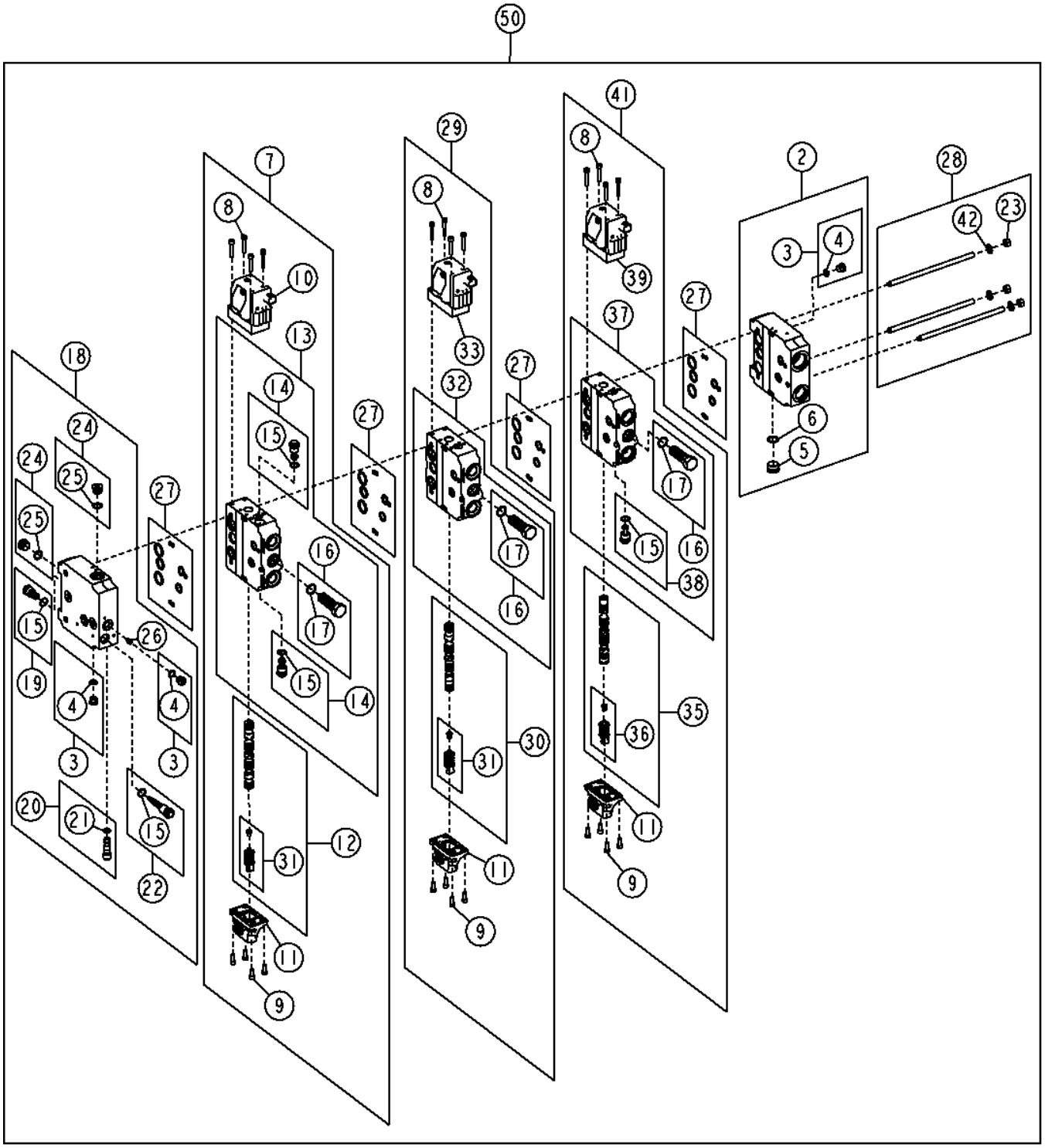

TX1050137

Item	*Nº peça*	*Descrição*	*Qtde*	*Nº série*	*Notas*
1	AT324966	Kit retentor	1		Não Ilustrado
2	AT329075	VálVula	1		Seção de Entrada
3	AT49216	Tampão	3		Retenção
4	T70177	Anel o	3		11.887 X 1.981 mm (0.468" X 5/64")
5	T58477	Conexão	1		
6	R26906	Anel o	1		19.177 X 2.464 mm (0.755" X 0.097")
7	AT329081	VálVula	1		Seção de Ângulo
8	19M8532	Parafuso	12		M6 X 35
9	19M8553	Parafuso	12		M6 X 16
10	AT329089	VálV.elet.hid. proporcional	1		
11	AT335927	Atuador	3		
	AT355118	Kit retentor	3		
12	AT335928	Carretel de válvula	1		Cantoneira
13	AT335946	Carcaça	1		Cantoneira
14	AT329083	VálVula de alíVio de press.	2		380 bar, Alívio do Circuito
15	Z29304	Anel o	5		15.596 X 1.778 mm (0.614" X 0.070")
16	AT335920	Compensador	3		Pressão
17	51M7045	Anel o	3		19.300 X 2.200 mm
18	AT329082	VálVula	1		Seção de Saída
19	AT329084	VálVula de alíVio de press.	1		280 bar, Sistema
20	AT335918	VálVula de alíVio de press.	1		231 bar, Sensor de Carga
21	T74553	Anel o	1		
22	AT335919	VálVula de press.hidráulica	1		Redução de Pressão
23	14M6915	Porca	3		M10
24	AT63271	Conexão	2		
25	R26375	Anel o	2		16.358 X 2.210 mm (0.644" X 0.087")
26	T227074	Orifício	1		
27	AT329086	Kit retentor	4		
28	AT329085	Parafuso e Porca	1		
29	AT360631	VálVula	1		(SUB FOR AT329080 AND AT351012), Seção de Inclinação
30	AT335929	Carretel de válvula	1		Inclinação
31	AT335932	Alojamento da mola	2		
32	AT335947	Carcaça	1		Inclinação
33	AT360626	VálV.elet.hid. proporcional	1		(SUB FOR AT329087 AND AT351013)
35	AT335931	Carretel de válvula	1		Elevação
36	AT335933	Alojamento da mola	1		
37	AT335948	Carcaça	1		Elevação
38	AT329127	VálVula de retenção	1		
39	AT360624	VálV.elet.hid. proporcional	1		(SUB FOR AT329088 AND AT351010)
41	AT360637	VálVula	1		(SUB FOR AT351017 AND AT329078), Seção de Elevação
42	24M7433	Arruela	3		10.500 X 20 X 2 mm
50	**AT360639**	**VálVula de controle**	**1**		**(SUB FOR AT351018 AND AT315876), Controle Integrado de Nivelamento de Três Funções**

Integrated Grade Control Hydraulic Control Valve Installation (Four Function)
Installation du distributeur hydraulique de commande de pente intégrée (à quatre fonctions)
Instalação da Válvula de Controle Hidráulico do Controle Integrado de Nivelamento (Quatro Funções)
Установка встроенного гидрораспределителя управления уклоном (четырехфункциональный)
Montaje de válvula de control hidráulica de control integrado de pendiente (cuatro funciones)

TX1050134 A.1

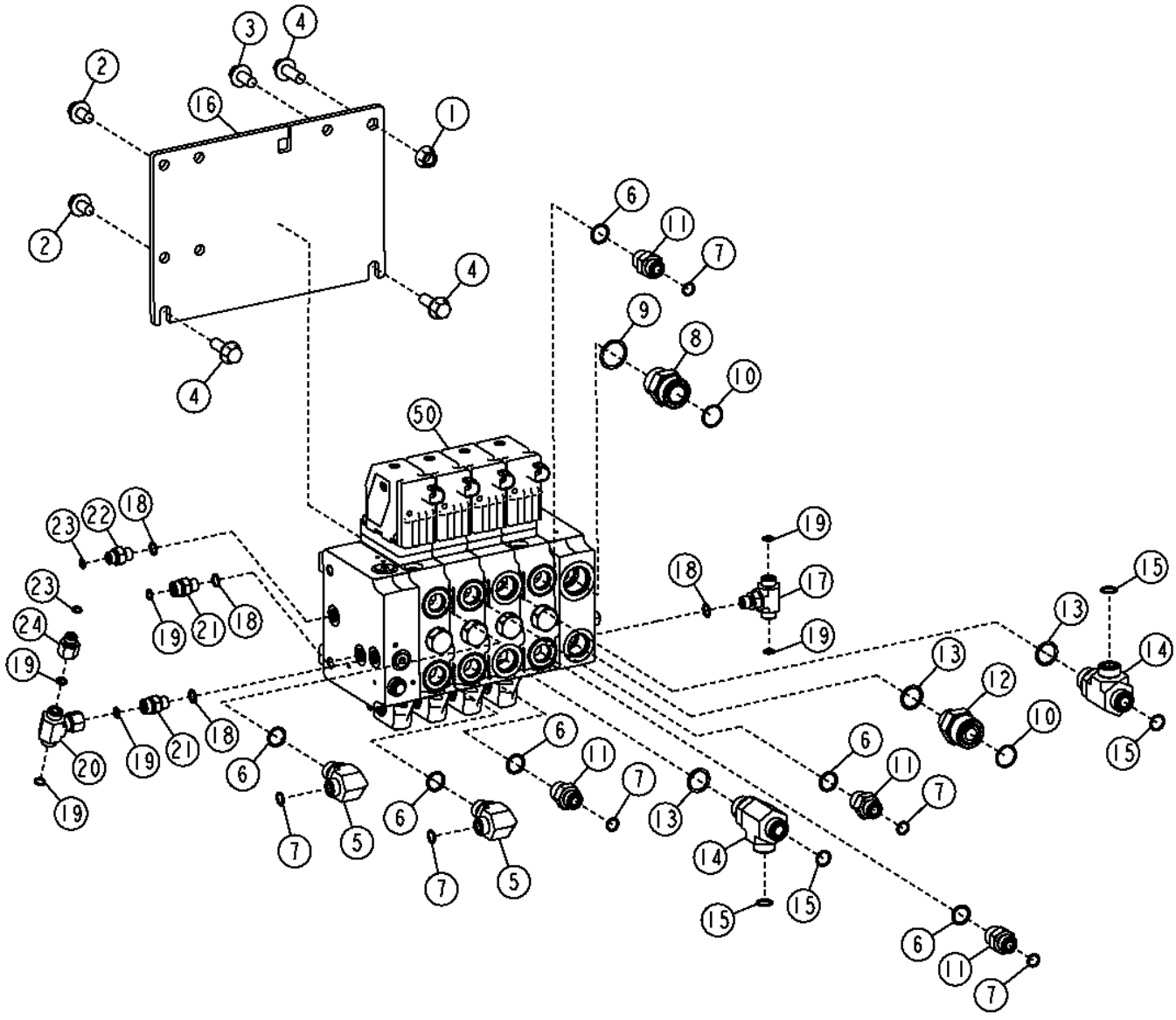

TX1050134

Item	*Nº peça*	*Descrição*	*Qtde*	*Nº série*	*Notas*
1	14M7299	Porca com flange	1		M12
2	19M7787	Parafuso	2		M12 X 20
3	19M7788	Parafuso	1		M12 X 25
4	19M7790	Parafuso	3		M12 X 35
5	38H1012	Conexão em ângulo	1		
6	R26906	Anel o	3		19.177 X 2.464 mm (0.755" X 0.097")
7	T77857	Anel o	3		12.421 X 1.778 mm (0.489" X 0.070")
8	38H1164	Adaptador	1		
9	R29936	Anel o	1		29.743 X 2.946 mm (1.171" X 0.116")
10	T76938	Anel o	2		23.520 X 1.780 mm (0.926" X 0.070")
11	38H1174	Adaptador	1		
12	38H1179	Adaptador	1		
13	U12547	Anel o	2		23.470 X 2.946 mm (0.924" X 0.116")
14	38H1376	Conexão em t	1		
15	T77932	Anel o	2		15.596 X 1.778 mm (0.614" X 0.070")
16	T215791	Placa	1		
17	38H1016	Conexão em t	1		
18	R26448	Anel o	3		11.887 X 1.981 mm (0.468" X 5/64")
19	T77613	Anel o	5		9.250 X 1.780 mm (0.364" X 0.070")
20	38H1038	Conexão em t	1		
21	38H1160	Adaptador	1		
22	38H1168	Adaptador	1		
23	T77814	Anel o	2		7.650 X 1.780 mm (0.301" X 0.070")
24	38H1480	RedutoR	1		
50	**AT360638**	**VálVula de controle**	**1**		**(SUB FOR AT351019 AND AT322324), Controle Integrado de Nivelamento de Quatro Funções**

Integrated Grade Control Hydraulic Control Valve Components (Four Function)
Composants du distributeur hydraulique de commande de pente intégrée (à quatre fonctions)
Componentes da Válvula de Controle Hidráulico do Controle Integrado de Nivelamento (Quatro Funções)
Компоненты встроенного гидрораспределителя управления уклоном (четырехфункциональный)
Componentes de válvula de control hidráulica de control integrado de pendiente (cuatro funciones)

TX1050135 A.1

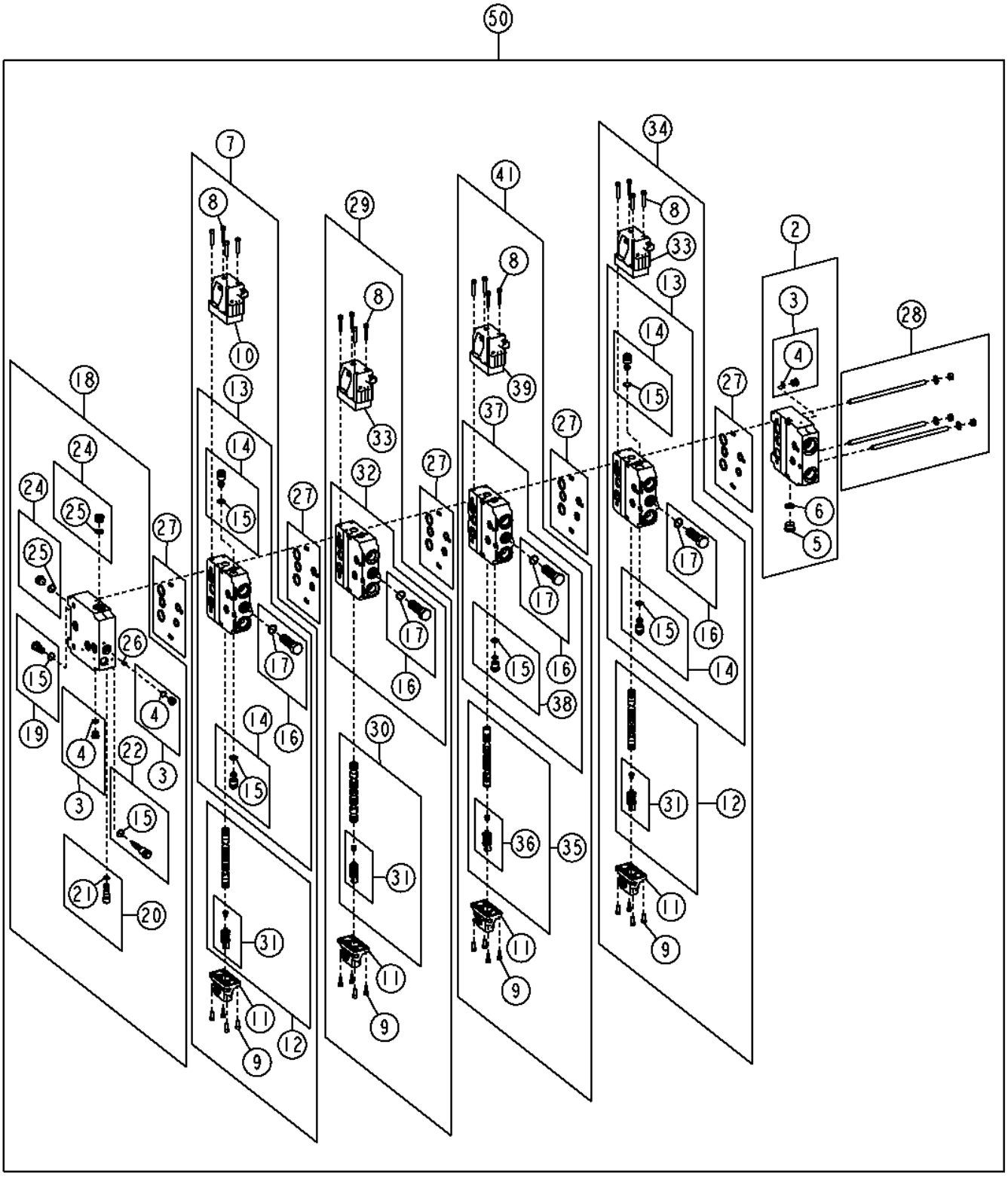

Item	*Nº peça*	*Descrição*	*Qtde*	*Nº série*	*Notas*
1	AT324966	Kit retentor	1		Não Ilustrado
2	AT329075	VálVula	1		Seção de Entrada
3	AT49216	Tampão	3		Retenção
4	T70177	Anel o	3		11.887 X 1.981 mm (0.468" X 5/64")
5	T58477	Conexão	1		
6	R26906	Anel o	1		19.177 X 2.464 mm (0.755" X 0.097")
7	AT329081	VálVula	1		Seção de Ângulo
8	19M8532	Parafuso	16		M6 X 35
9	19M8553	Parafuso	16		M6 X 16
10	AT329089	VálV.elet.hid. proporcional	1		
11	AT335927	Atuador	4		
	AT355118	Kit retentor	4		
12	AT335928	Carretel de válvula	2		
13	AT335946	Carcaça	2		
14	AT329083	VálVula de alíVio de press.	4		Alívio do Circuito, 380 Bar
15	Z29304	Anel o	7		15.596 X 1.778 mm (0.614" X 0.070")
16	AT335920	Compensador	4		Pressão
17	51M7045	Anel o	4		19.300 X 2.200 mm
18	AT329082	VálVula	1		Seção de Saída
19	AT329084	VálVula de alíVio de press.	1		280 bar, Sistema
20	AT335918	VálVula de alíVio de press.	1		231 bar, Sensor de Carga
21	T74553	Anel o	1		11 X 2 mm (0.433" X 0.079")
22	AT335919	VálVula de press.hidráulica	1		Redução de Pressão
24	AT63271	Conexão	2		
25	R26375	Anel o	2		16.358 X 2.210 mm (0.644" X 0.087")
26	T227074	Orifício	1		
27	AT329086	Kit retentor	5		
28	AT335934	Parafuso e Porca	1		
29	AT360631	VálVula	1		(SUB FOR AT329080 AND AT351012), Seção de Inclinação
30	AT335929	Carretel de válvula	1		Inclinação
31	AT335932	Alojamento da mola	3		
32	AT335947	Carcaça	1		Inclinação
33	AT360626	VálV.elet.hid. proporcional	2		(SUB FOR AT329087 AND AT351013)
34	AT360636	VálVula	1		(SUB FOR AT335935 AND AT351016)
35	AT335931	Carretel de válvula	1		Elevação
36	AT335933	Alojamento da mola	1		
37	AT335948	Carcaça	1		Elevação
38	AT329127	VálVula de retenção	1		
39	AT360624	VálV.elet.hid. proporcional	1		(SUB FOR AT329088 AND AT351010)
41	AT360637	VálVula	1		(SUB FOR AT351017 AND AT329078), Seção de Elevação
50	**AT360638**	**VálVula de controle**	**1**		**(SUB FOR AT351019 AND AT322324), Controle Integrado de Nivelamento de Quatro Funções**

Hydraulic Control Valve and Fittings (Outside Dozer) (2 Spool)
Distributeur hydraulique et raccords (bouteur extérieur) (2 tiroirs)
Válvula e Conexões do Controle Hidráulico (Dozer Externo) (2 Carretéis)
Гидравл. контр. клапан и фитинги (наружн. бульд.) (2-золотн.)
Válvula de control hidráulico y adaptadores (hoja topadora exterior) (2 carretes)

T207968 A.1

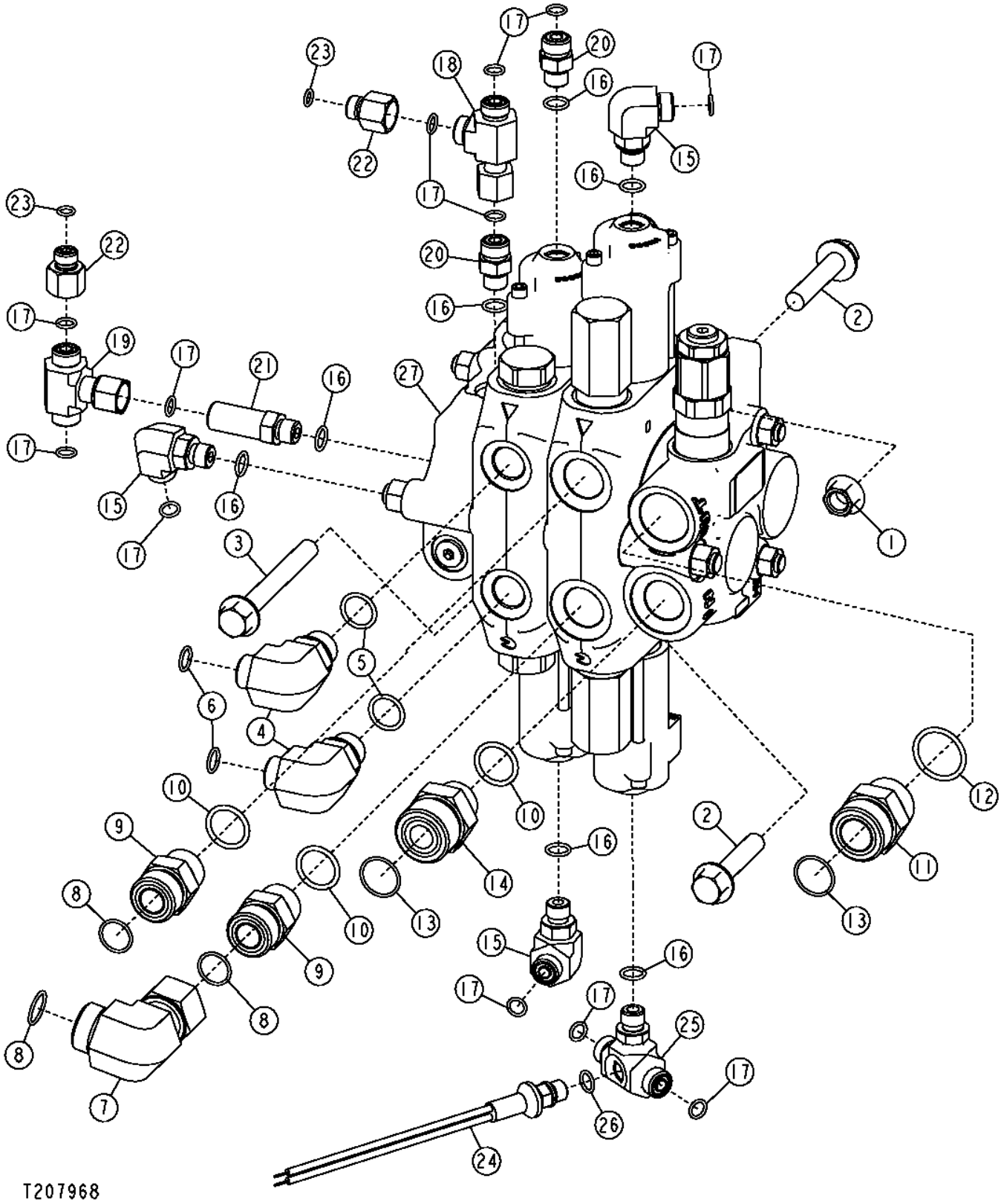

Item	*Nº peça*	*Descrição*	*Qtde*	*Nº série*	*Notas*
1	14M7279	Porca	1		M30
2	19M7815	Parafuso	2		M12 X 60
3	19M7820	Parafuso	1		M12 X 100
4	38H1012	Conexão em ângulo	2		
5	R26906	Anel o	1		
6	T77857	Anel o	1		
7	38H1097	Conexão em ângulo	1		
8	T77858	Anel o	2		
9	38H1163	Adaptador	2		
10	U12547	Anel o	2		
11	38H1164	Adaptador	1		
12	R29936	Anel o	1		
13	T76938	Anel o	1		
14	38H1179	Adaptador	1		
15	38H1004	Conexão em ângulo	2		
16	R26448	Anel o	6		
17	T77613	Anel o	8		
18	38H1030	Conexão em t	1		
19	38H1038	Conexão em t	1		
20	38H1160	Adaptador	2		
21	38H1212	Adaptador	1		
22	38H1480	RedutoR	2		
23	T77814	Anel o	1		
24	AT306038	Interrup. de pressão	1		
25	T204391	Conexão em ângulo	1		
26	R26286	Anel o	1		
27	**AT227514**	**VálV.de contr.atuada hidr.**	**1**		**Conjunto de Conveniência, Componentes em Outra Página**

Hydraulic Control Valve and Fittings (Outside Dozer) (3 Spool)
Distributeur hydraulique et raccords (bouteur extérieur) (3 tiroirs)
Válvula e Conexões do Controle Hidráulico (Dozer Externo) (3 Carretéis)
Гидравл. контр. клапан и фитинги (наружн. бульд.) (3-золотн.)
Válvula de control hidráulico y adaptadores (hoja topadora exterior) (3 carretes)

T208211 A.1

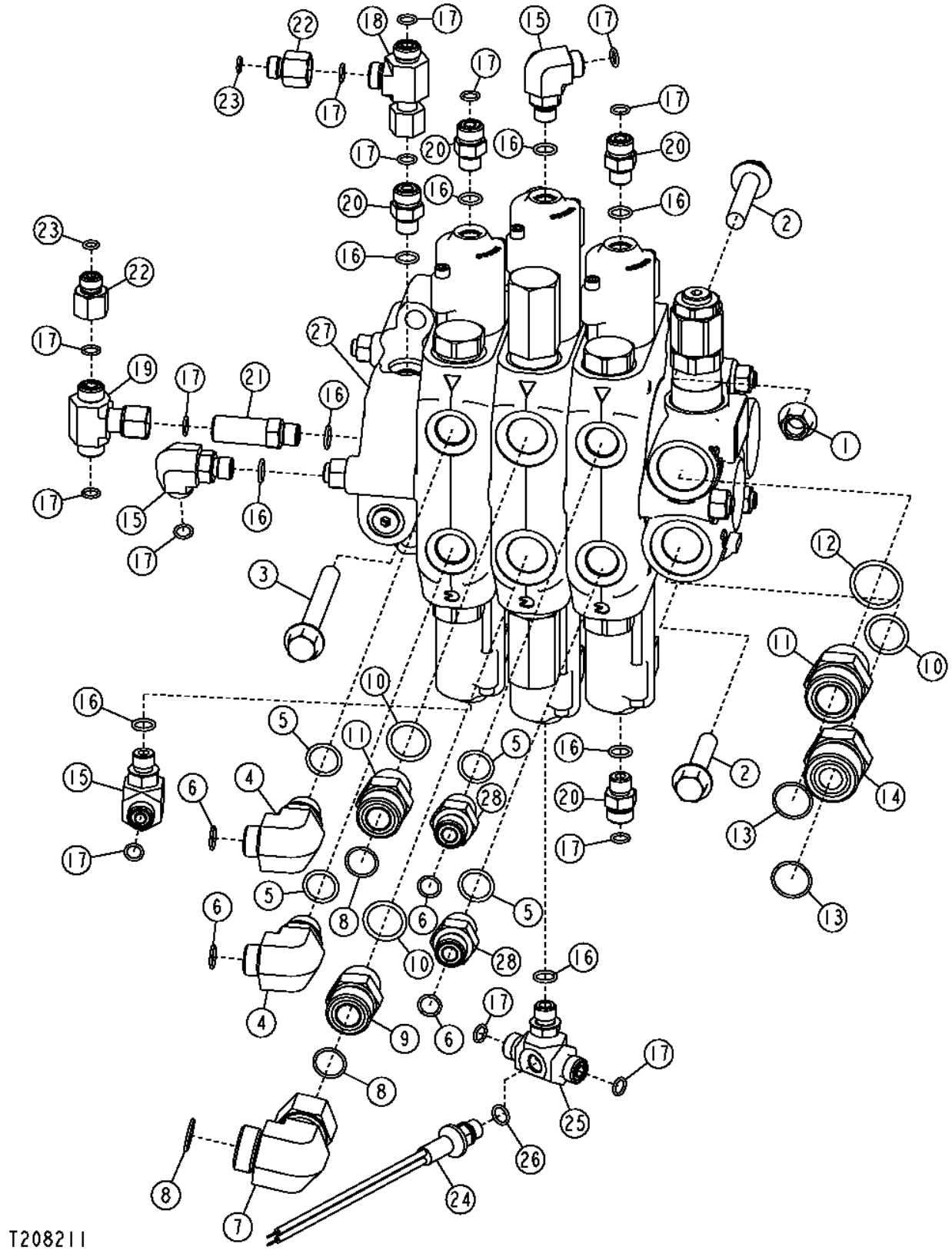

Item	*Nº peça*	*Descrição*	*Qtde*	*Nº série*	*Notas*
1	14M7279	Porca	1		M30
2	19M7815	Parafuso	2		M12 X 60
3	19M7820	Parafuso	1		M12 X 100
4	38H1012	Conexão em ângulo	2		
5	R26906	Anel o	2		
6	T77857	Anel o	2		
7	38H1097	Conexão em ângulo	1		
8	T77858	Anel o	2		
9	38H1163	Adaptador	2		
10	U12547	Anel o	2		
11	38H1164	Adaptador	1		
12	R29936	Anel o	1		
13	T76938	Anel o	2		
14	38H1179	Adaptador	1		
15	38H1004	Conexão em ângulo	2		
16	R26448	Anel o	7		
17	T77613	Anel o	12		
18	38H1030	Conexão em t	1		
19	38H1038	Conexão em t	1		
20	38H1160	Adaptador	4		
21	38H1212	Adaptador	1		
22	38H1480	RedutoR	2		
23	T77814	Anel o	1		
24	AT306038	Interrup. de pressão	1		
25	T204391	Conexão em ângulo	1		
26	R26286	Anel o	1		
27	**AT358588**	**VálV.de contr.atuada hidr.**	**1**		**Componentes em Outra Página, (SUB FOR AT227515) (CA)**
28	38H1174	Adaptador	2		

Hydraulic Control Valve and Fittings (Power Angle Tilt) (3 Spool)
Distributeur hydraulique et raccords (orientation assistée) (3 tiroirs)
Válvula e Conexões do Controle Hidráulico (Inclinação do Ângulo de Potência) (3 Carretéis)
Гидравлический контрольный клапан и фитинги (механизм наклона) (3-золотниковый)
Válvula de control hidráulico y adaptadores (angulación a potencia) (3 carretes)

T208303 A.1

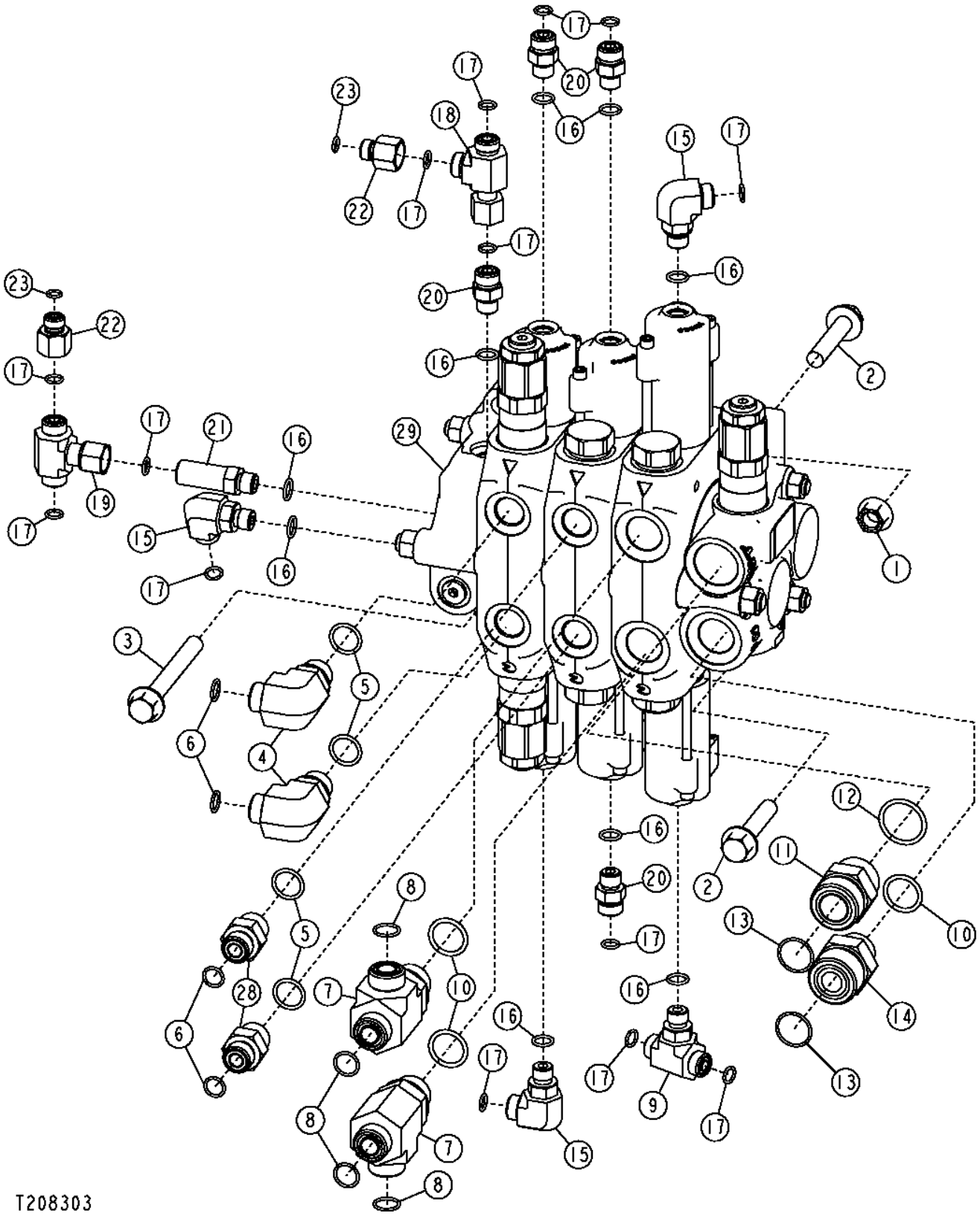

Item	*Nº peça*	*Descrição*	*Qtde*	*Nº série*	*Notas*
1	14M7279	Porca	1		M30
2	19M7815	Parafuso	2		M12 X 60
3	19M7820	Parafuso	1		M12 X 100
4	38H1012	Conexão em ângulo	2		
5	R26906	Anel o	2		
6	T77857	Anel o	2		
7	38H1376	Conexão em t	2		
8	T77932	Anel o	2		
9	38H1016	Conexão em t	1		
10	U12547	Anel o	2		
11	38H1164	Adaptador	1		
12	R29936	Anel o	1		
13	T76938	Anel o	2		
14	38H1179	Adaptador	1		
15	38H1004	Conexão em ângulo	2		
16	R26448	Anel o	7		
17	T77613	Anel o	12		
18	38H1030	Conexão em t	1		
19	38H1038	Conexão em t	1		
20	38H1160	Adaptador	4		
21	38H1212	Adaptador	1		
22	38H1480	RedutoR	2		
23	T77814	Anel o	1		
28	38H1174	Adaptador	2		
29	**AT227513**	**VálV.de contr.atuada hidr.**	**1**		**Conjunto de Conveniência, Inclinação do Ângulo de Potência, Componentes em Outra Página**

Hydraulic Control Valve and Fittings (Power Angle Tilt) (4 Spool)
Distributeur hydraulique et raccords (orientation assistée) (4 tiroirs)
Válvula e Conexões do Controle Hidráulico (Inclinação do Ângulo de Potência) (4 Carretéis)
Гидравлический контрольный клапан и фитинги (механизм наклона под углом) (4-золотниковый)
Válvula de control hidráulico y adaptadores (angulación a potencia) (4 carretes)

T208320 A.1

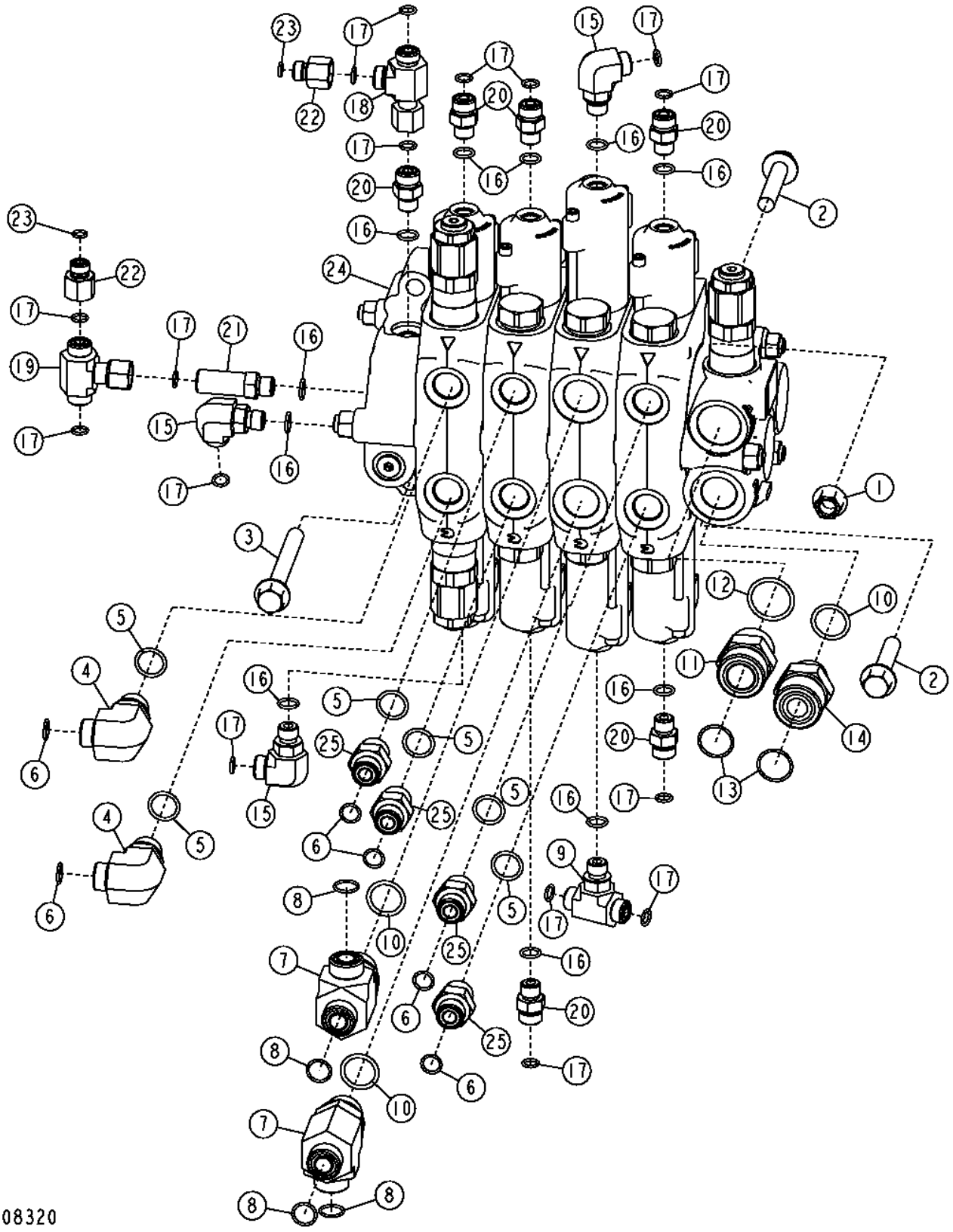

Item	*Nº peça*	*Descrição*	*Qtde*	*Nº série*	*Notas*
1	14M7279	Porca	1		M30
2	19M7815	Parafuso	2		M12 X 60
3	19M7820	Parafuso	1		M12 X 100
4	38H1012	Conexão em ângulo	2		
5	R26906	Anel o	3		
6	T77857	Anel o	3		
7	38H1376	Conexão em t	2		
8	T77932	Anel o	2		
9	38H1016	Conexão em t	1		
10	U12547	Anel o	2		
11	38H1164	Adaptador	1		
12	R29936	Anel o	1		
13	T76938	Anel o	2		
14	38H1179	Adaptador	1		
15	38H1004	Conexão em ângulo	2		
16	R26448	Anel o	7		
17	T77613	Anel o	12		
18	38H1030	Conexão em t	1		
19	38H1038	Conexão em t	1		
20	38H1160	Adaptador	6		
21	38H1212	Adaptador	1		
22	38H1480	RedutoR	2		
23	T77814	Anel o	1		
24	**AT358589**	**VálV.de contr.atuada hidr.**	**1**		**(SUB FOR AT227517) (CA), Inclinação do Ângulo de Potência, Componentes em Outra Página**
25	38H1174	Adaptador	4		

Control Valve Inlets, Outlets and Tie Rods
Entrées, sorties et barres d'accouplement de distributeur
Entradas, Saídas e Tirantes da Válvula de Controle
Впускные, выпускные отв. контр. клап. и соед. тяги
Barras de acoplamiento, salidas y entradas de la válvula de control

T211174 A.1

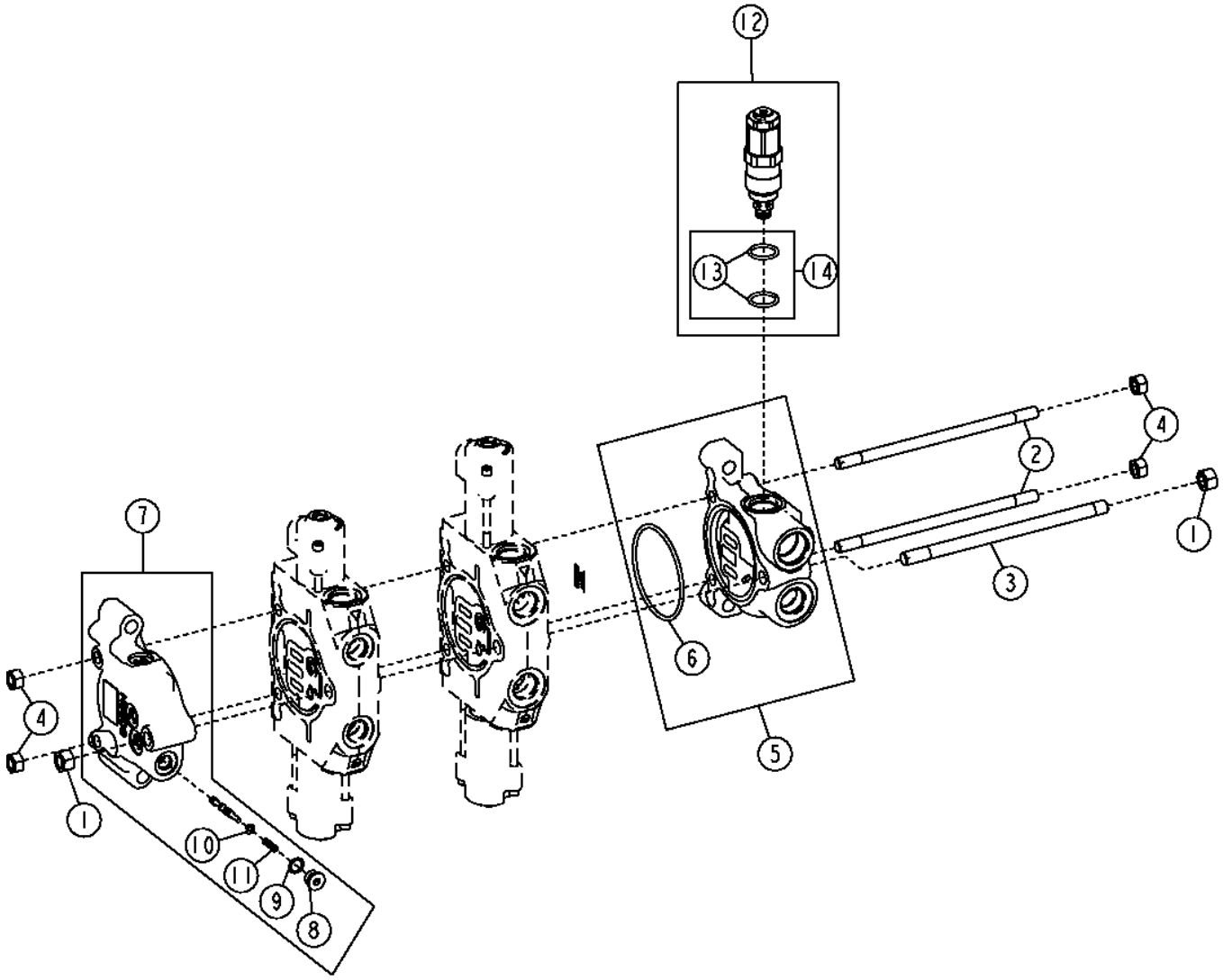

T211174

Item	*Nº peça*	*Descrição*	*Qtde*	*Nº série*	*Notas*
1	14H865	Porca	2		1/2"
2	T118717	TiranTe	2		Dozer Externo, Dois Carretéis
	T118650	Haste de ligação	2		Dozer Externo e Inclinação do Ângulo de Potência, Três Carretéis
	T149571	Haste de ligação	2		Inclinação do Ângulo de Potência, Quatro Carretéis
3	T118718	TiranTe	1		Dozer Externo, Dois Carretéis
	T118651	TiranTe	1		Dozer Externo e Inclinação do Ângulo de Potência, Três Carretéis
	T149570	TiranTe	1		Inclinação do Ângulo de Potência, Quatro Carretéis
4	14H807	Porca	4		7/16"
5	AT317420	VálVula	1		Entrada
6	T118685	Anel o	1		
7	AT327113	VálVula	1		Saída, (SUB FOR AT317432)
8	AT334796	Tampão	1		(SUB FOR R27218), Nesta Aplicação
9	R26448	Anel o	1		
10	T160619	Anel de pressão	1		
11	T160617	Mola	1		
12	AT317417	VálVula de alíVio de press.	1		Entrada
13	T118681	Anel o	2		
14	AT314539	Kit retentor	1		

Hydraulic Control Valve Lift Section
Section de relevage de distributeur hydraulique
Seção de Elevação da Válvula de Controle Hidráulico
Секция подъема гидравл. контр. клап.
Sección de elevación de válvula de control hidráulico

TX1008185 A.1

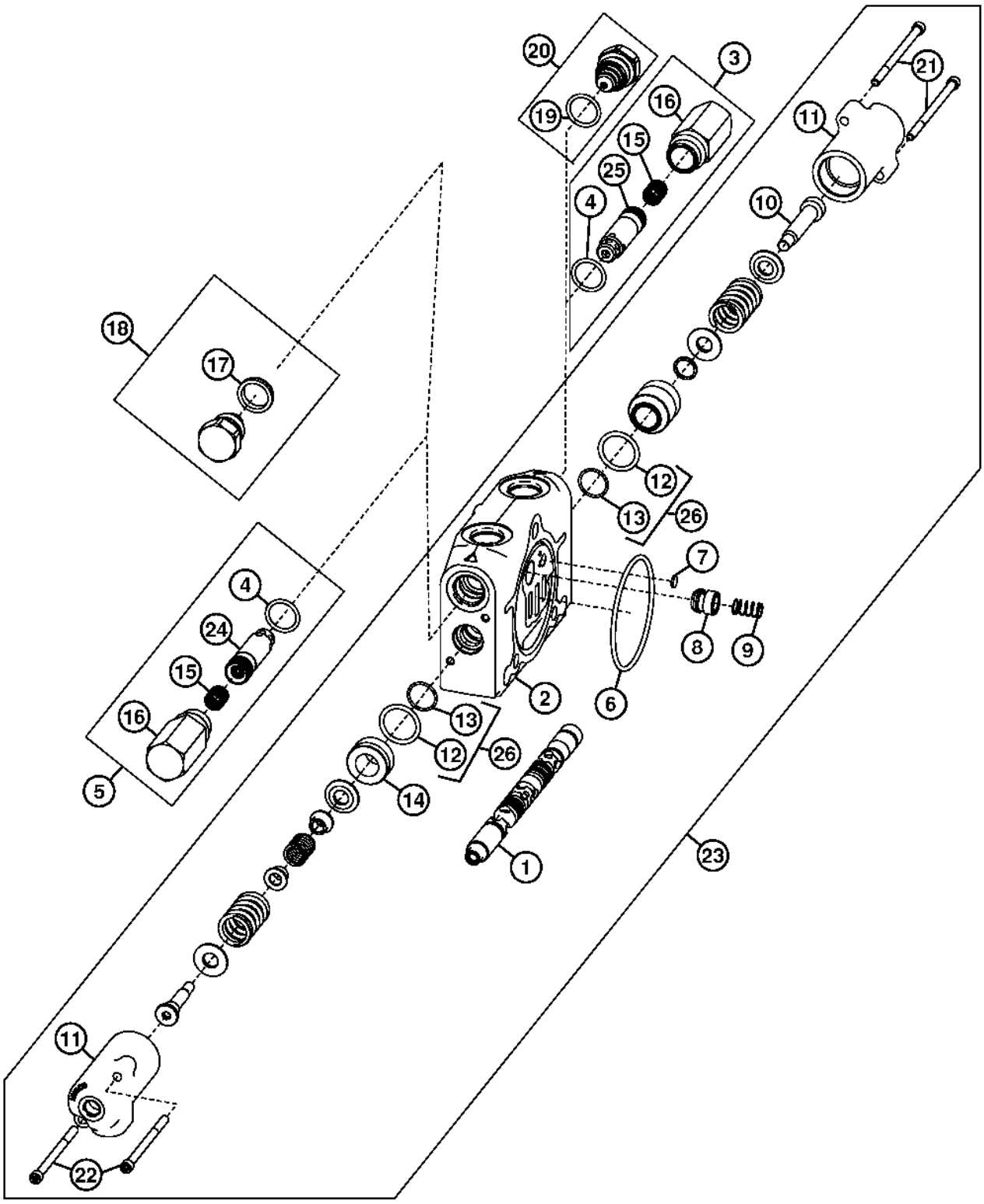

TX1008185

Item	*Nº peça*	*Descrição*	*Qtde*	*Nº série*	*Notas*
1	.....	Carretel	1		Dozer Externo, Elevação, (SUB AT317425)
	.....	Carretel	1		(SUB AT317427), Inclinação do Ângulo de Potência, Elevação
2	.....	Carcaça	1		Dozer Externo, Elevação, (SUB AT317427)
	.....	Carcaça	1		(SUB AT317427), Inclinação do Ângulo de Potência, Elevação
3	AT171403	VálVula de alíVio de press.	1		Dozer Externo
4	T118681	Anel o	2		
5	AT182377	VálVula de alíVio de press.	1		Dozer Externo
6	T118685	Anel o	1		
7	R95493	Disco	1		
8	T81538	Cone de válvula	1		
9	T81539	Mola	1		
10	790107100	Parafuso	1		
11	T213068	Tampa de válvula	2		
12	T191346	Anel o	2		
13	T213059	Anel o	2		
14	790106800	RetentoR	1		
15	T118867	Mola	2		
16	T118866	Carcaça	2		
17	T183757	Vedação	1		
18	AT83174	Tampão	1		Inclinação do Ângulo de Potência
19	T118681	Anel o	1		
20	AT169373	VálVula de retenção	1		Inclinação do Ângulo de Potência, Anticavitação
21	T213069	Parafuso sextavado	2		
22	T191335	Parafuso	2		
23	AT317425	VálVula de carretel	1		Dozer Externo, Elevação
	AT317427	VálVula de carretel	1		Inclinação do Ângulo de Potência, Elevação

Hydraulic Control Valve Tilt, Angle or Auxiliary Section
Distributeur hydraulique d'inclinaison, angle ou section auxiliaire
Seção de Inclinação, Ângulo ou Auxiliar da Válvula de Controle Hidráulico
Секция накл., угл. или вспом. гидравл. контр. клап.
Inclinación de válvula de control hidráulico, ángulo o sección auxiliar

T212914 A.1

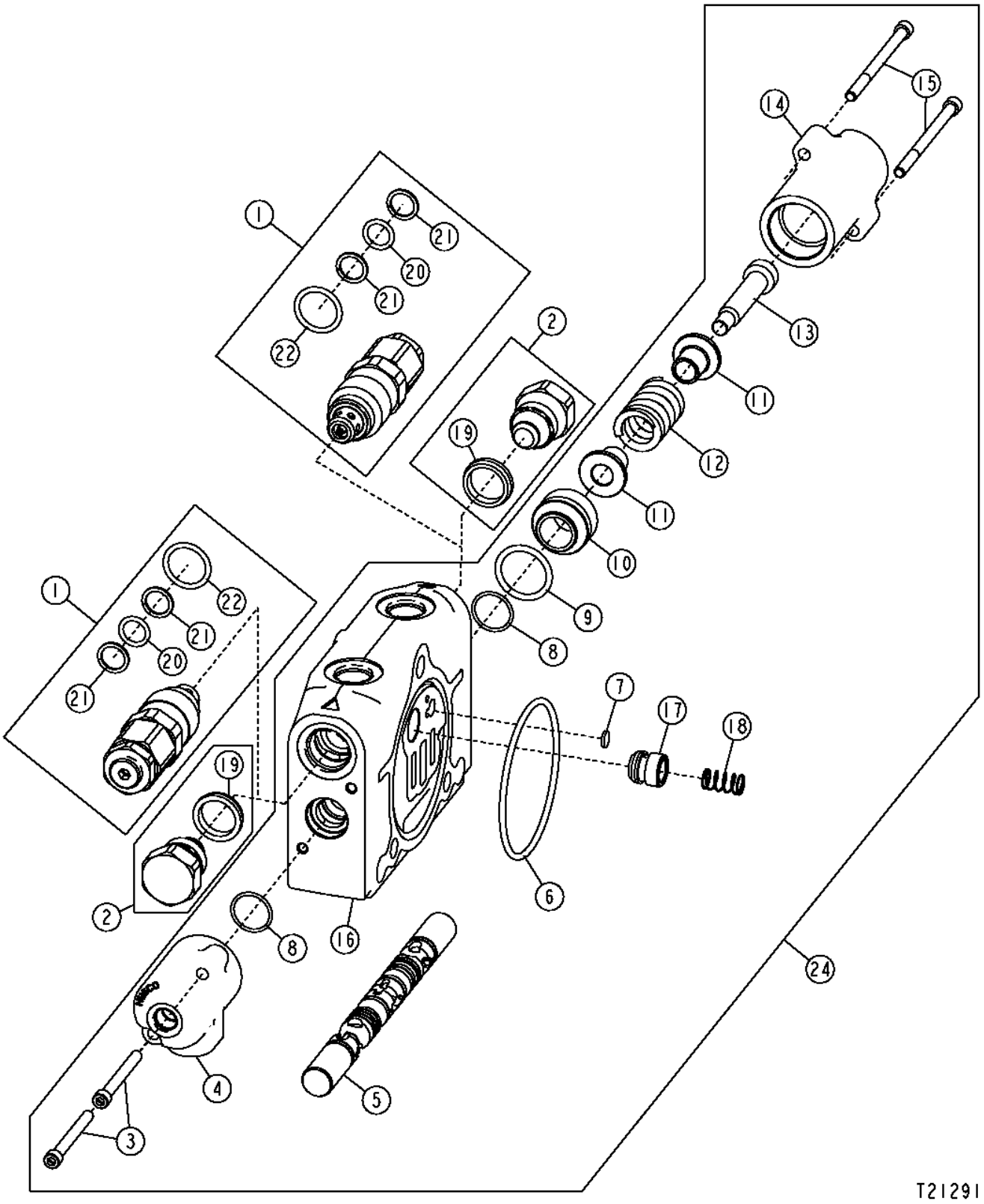

Item	Nº peça	Descrição	Qtde	Nº série	Notas
1	AT323453	VálVula de alíVio de press.	2		Use com Válvula do Ângulo, Válvula Auxiliar no Orifício Lateral da Haste Quando Equipado com Rasgador
2	AT83174	Tampão	2		
3	T191334	Parafuso	2		
4	T213067	Tampa de válvula	1		
5	.....	Carretel	1		Sub. Válvula Completa
6	T118685	Anel o	1		
7	R95493	Disco	1		
8	T213059	Anel o	2		
9	T191346	Anel o	1		
10	790106800	RetentoR	1		
11	T201306	RetentoR	2		
12	T213058	Mola	1		
13	790107100	Parafuso	1		
14	T213068	Tampa de válvula	1		
15	T191335	Parafuso	2		
16	.....	Carcaça	1		Sub. Válvula Completa
17	T81538	Cone de válvula	1		
18	T81539	Mola	1		
19	T183757	Vedação	1		
20	.....	Anel o	1		(SUB AT314539)
21	.....	Anel de apoio	1		(SUB AT314539)
22	T118681	Anel o	1		
23	AT314539	Kit retentor	1		
24	AT317428	VálVula de carretel	1		Inclinação do Ângulo de Potência
	AT317426	VálVula de carretel	1		Seção de Inclinação do Dozer Externo
	AT317424	VálVula de carretel	1		Inclinação do Ângulo de Potência - Seção do Ângulo ou Auxiliar, Dozer Externo - Seção Auxiliar

Integrated Grade Control Lever (Joystick)
Levier de commande de pente intégrée (manche à balai)
Alavanca de Controle Integrado de Nivelamento (Joystick)
Рычаг упр. встроенной категорией (рукоятка)
Palanca de control integrado de pendiente (palanca)

TX1017140 A.1

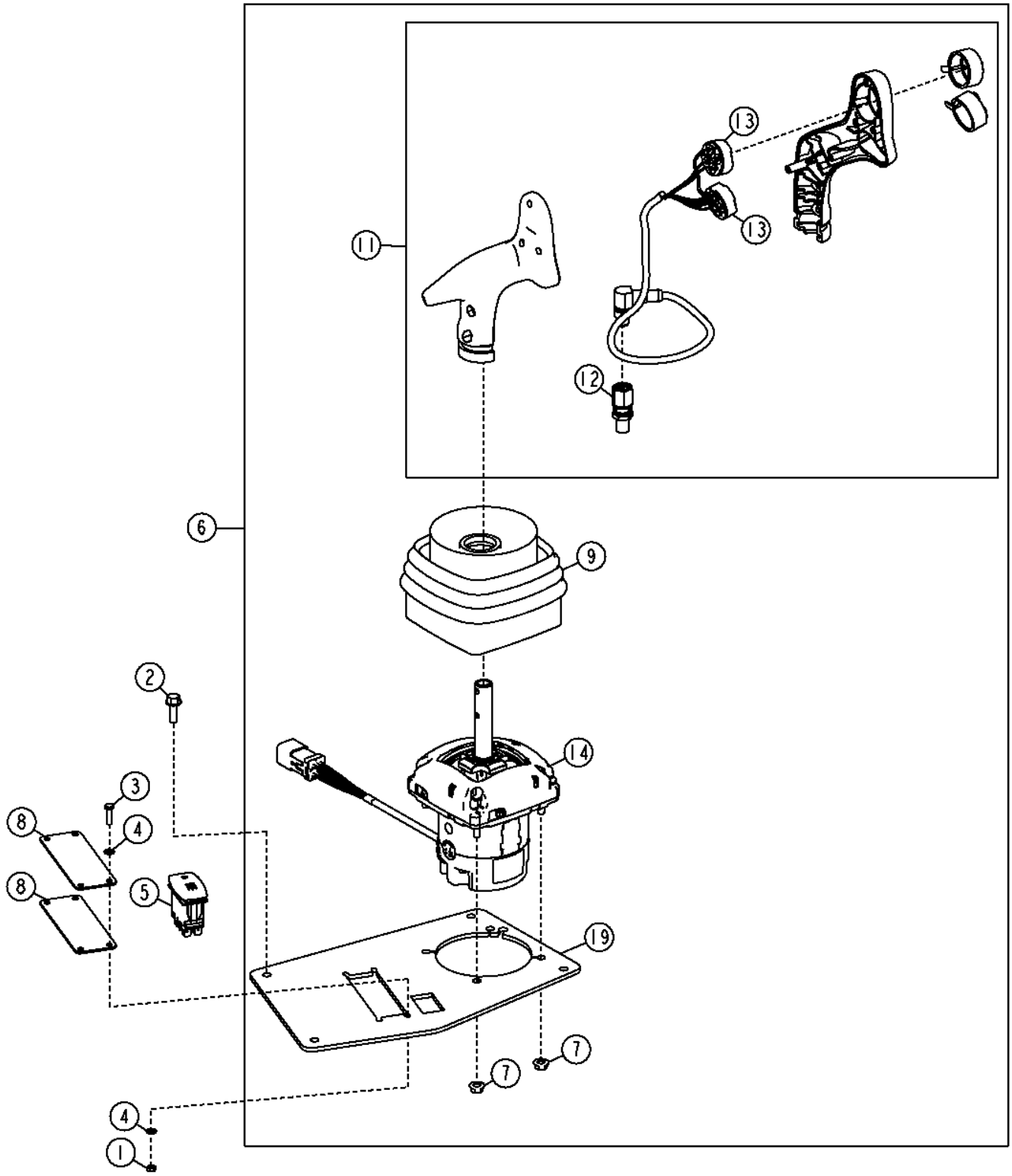

Item	*Nº peça*	*Descrição*	*Qtde*	*Nº série*	*Notas*
1	14M7100	Porca	4		M4
2	19M7775	Parafuso	4		M6 X 16, (SUB FOR 19M7862)
3	19M8078	Parafuso sextavado	4		M4 X 16
4	24M7117	Arruela	8		4.300 X 9 X 0.800 mm
5	AT309947	Interruptor de alavanca	1		Interruptor de Ativação do Piloto
6	.....	Controlador multi-funcional	1		
7	14M7303	Porca com flange	4		M6
8	AT333686	Placa	1		
9	T243057	Protetor	1		(SUB FOR AT337825)
11	AT323420	Manete	1		
12	AT327580	Conj mont Conector elétrico	1		
13	T178768	Protetor	2		
14	AT378694	Controlador multi-funcional	1		(INCLUDES T243057) (SUB FOR AT355027)
19	T230115	Placa	1		

Pilot Controls (Outside Dozer)
Commandes pilotes (bouteur extérieur)
Controles do Piloto (Dozer Externo)
Сервоуправление (наружн. бульд.)
Control piloto (hoja topadora exterior)

TX1030165 A.1

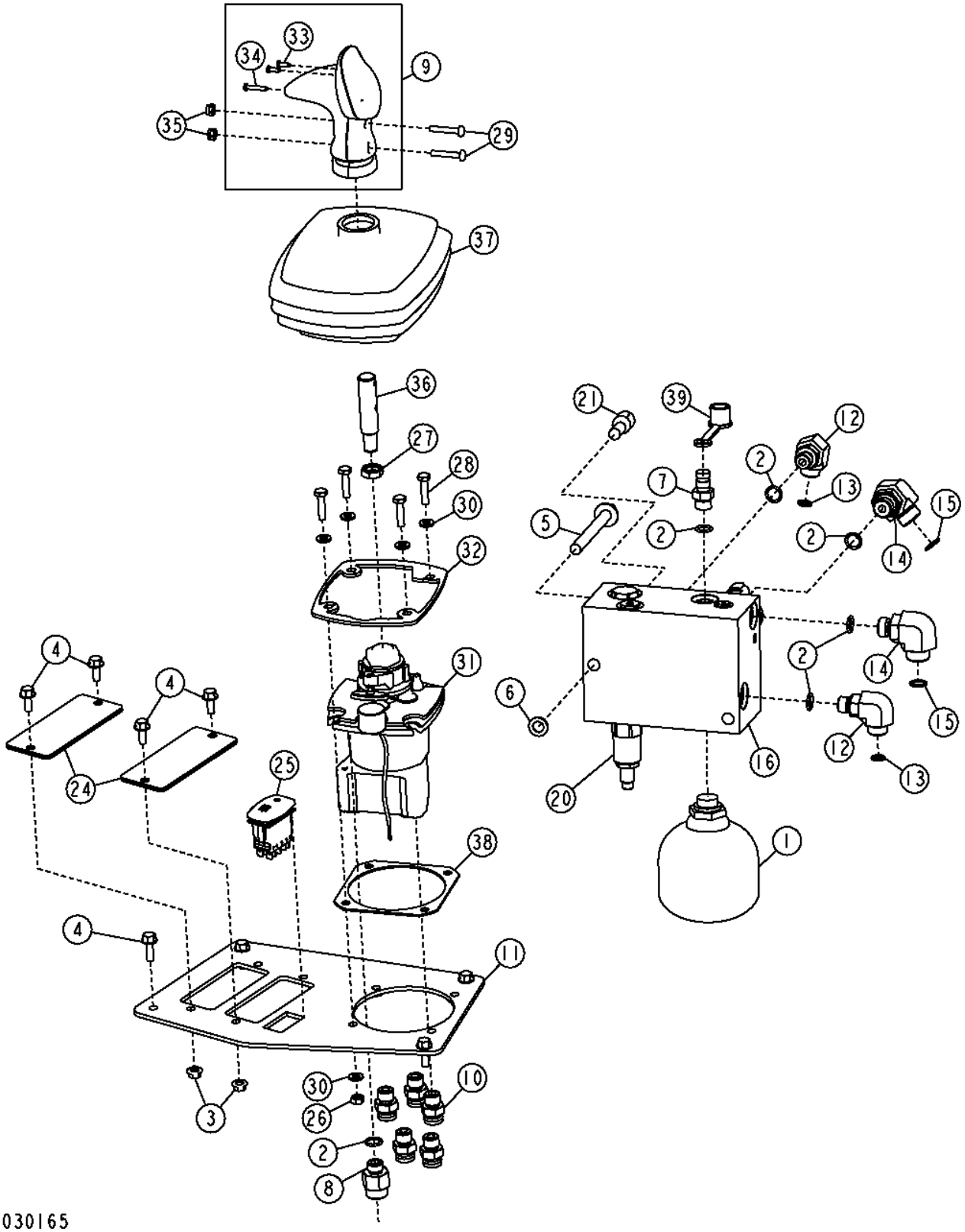

Item	*Nº peça*	*Descrição*	*Qtde*	*Nº série*	*Notas*
1	AT195957	Acumulador hidráulico	1		
2	R26448	Anel o	5		
3	14M7303	Porca com flange	4		M6
4	19M7775	Parafuso	4		M6 X 16, Usado para Prender as Placas da Tampa do Controle Auxiliar
	19M7862	Parafuso	4		M6 X 20, Usado para Prender a Placa de Montagem do Controlador do Piloto
5	19M7812	Parafuso	2		M10 X 100
6	24M7096	Arruela	2		10.500 X 18 X 1.600 mm
7	AH125760	Engate hidr. rápido	1		Receptáculo de Diagnóstico
8	62H1054	Adaptador	1		
	AT193366	Kit do reparo de bomba	1		Kit de Reparo de Conexão "Snap To Connect"
9	LVA11727	Manete	1		Alavanca de Controle Hidráulico
10	AT187666	Adaptador	5		
	AT193366	Kit do reparo de bomba	1		Kit de Reparo de Conexão "Snap To Connect"
11	T200286	Placa	1		Placa de Montagem do Controlador do Piloto
12	38H1004	Conexão em ângulo	2		
13	T77613	Anel o	2		
14	38H1314	Conexão em ângulo	2		
15	T77857	Anel o	2		
16	AT363359	VálV. controladora de fluxo	1		Coletor de Redução de Pressão, Componentes Listados em Páginas Separadas, SUB FOR AT306537
	AT300255	Kit retentor	1		
17	344046	Parafuso	1		Soquete
18	AT224570	VálVula de retenção	1		
20	AT303799	VálVula	1		INCLUDES AT196943, SUB FOR AT313708
	AT224873	Kit retentor	1		INCLUDED IN AT332497
21	AT332497	VálVula de press.hidráulica	2		INCLUDES AT224873, Redução de Pressão
	AT196943	Kit retentor	1		INCLUDED IN AT303799
22	AT49216	Tampão	1		
23	T105368	Tampão	1		
24	AT307880	Placa	2		Placa da Tampa do Controle Auxiliar
25	AT309947	Interruptor de alavanca	1		Ativação do Piloto
26	14M7272	Porca	4		M6
27	14M7415	Porca	1		M12
28	19M7933	Parafuso sextavado	4		M6 X 25
29	21H1486	Parafuso	2		0.190" X 1-1/8"
30	24M7293	Arruela	8		6.500 X 13 X 1.600 mm
31	AT308344	VálVula de controle pilotad	1		Completo, Consulte a Página dos Componentes de Controle do Piloto para Ver um Desmembramento Completo
32	T212407	Placa	1		
33	37M7355	Parafuso	2		
34	37M7356	Parafuso	1		
35	LVA12162	Porca	2		
36	T212433	Pino	1		Parafuso de Fixação
37	T212529	Protetor	1		
38	T212546	Vedação	1		
39	R77175	Capa	1		

Pilot Controls. Power Angle Tilt
Commandes pilotes. Orientation assistée
Controles Piloto Inclinação do Ângulo de Potência
Сервоуправление Механический наклон
Controles piloto, angulación/inclinación a potencia

TX1033466 A.1

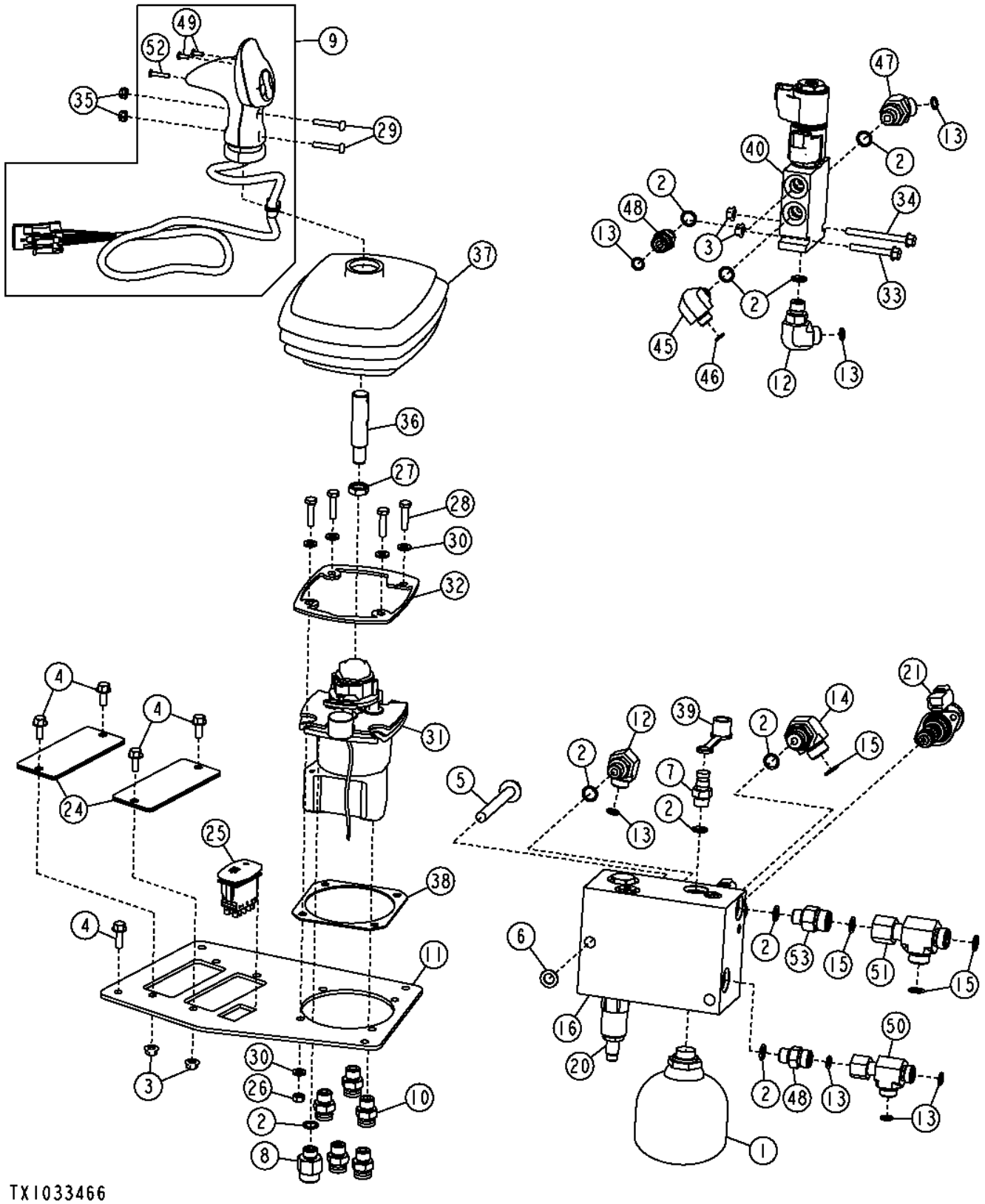

Item	Nº peça	Descrição	Qtde	Nº série	Notas
1	AT195957	Acumulador hidráulico	1		
2	R26448	Anel o	10		
3	14M7303	Porca com flange	6		M6
4	19M7775	Parafuso	4		M6 X 16, Usado para Prender as Placas da Tampa do Controle Auxiliar da Luz
	19M7775	Parafuso	4		M6 X 16, Usado para Prender a Placa de Montagem do Controlador do Piloto, SUB FOR 19M7862
5	19M7812	Parafuso	2		M10 X 100
6	24M7096	Arruela	2		10.500 X 18 X 1.600 mm
7	AH125760	Engate hidr. rápido	1		Receptáculo de Diagnóstico
8	62H1054	Adaptador	1		
	AT193366	Kit do reparo de bomba	1		Kit de Reparo de Conexão "Snap To Connect"
9	AT307654	Manete	1		Alavanca de Controle Hidráulico
10	AT187666	Adaptador	5		
	AT193365	Kit retentor	1		Kit de Reparo de Conexão "Snap To Connect"
11	T200286	Placa	1		Placa de Montagem do Controlador do Piloto
12	38H1004	Conexão em ângulo	2		
13	T77613	Anel o	6		
14	38H1314	Conexão em ângulo	1		
15	T77857	Anel o	3		
16	AT363359	VálV. controladora de fluxo	1		SUB FOR AT306537, Componentes Listados em Páginas Separadas
	AT300255	Kit retentor	1		
17	344046	Parafuso	1		Soquete
18	AT224570	VálVula de retenção	1		
20	AT332497	VálVula de press.hidráulica	2		INCLUDES AT196943, SUB FOR AT313708
	AT196943	Kit retentor	1		
21	AT303799	VálVula	1		Redução de Pressão, INCLUDES AT224873
	AT224873	Kit retentor	1		
22	AT49216	Tampão	1		
23	T105368	Tampão	1		
24	AT307880	Placa	2		Placa da Tampa do Controle Auxiliar
25	AT309947	Interruptor de alavanca	1		Ativação do Piloto
26	14M7272	Porca	4		M6
27	14M7415	Porca	1		M12
28	19M7933	Parafuso sextavado	4		M6 X 25
29	21H1486	Parafuso	2		0.190" X 1-1/8"
30	24M7293	Arruela	8		6.500 X 13 X 1.600 mm
31	AT308344	VálVula de controle pilotad	1		Consulte a Página dos Componentes de Controle do Piloto para Ver um Desmembramento Completo, Completo
32	T212407	Placa	1		
33	19M7834	Parafuso	1		M6 X 45
34	19M8804	Parafuso	1		M6 X 65
35	LVA12162	Porca	2		
36	T212433	Pino	1		Parafuso de Fixação
37	T212529	Protetor	1		
38	T212546	Vedação	1		
39	R77175	Capa	1		
40	AT330179	VálVula hidr. solenóide	1		(a) SUB FOR AT300856, INCLUDES (2) AT333811, AT330180, F433465 AND T181306
41	AT333811	VálVula solenóide	2		(A) SUB FOR AT224865, Componente da Válvula Solenoide
42	AT330180	VálVula hidr. solenóide	1		(A) SUB FOR AT307290, Componente da Válvula Solenoide
43	F433465	Kit retentor	1		(A) Use para Reparar a Válvula Solenoide, Componente da Válvula Solenoide
44	T181306	Porca	1		(A) Componente da Válvula Solenoide
45	38H1009	Conexão em ângulo	1		
46	T77814	Anel o	1		
47	38H1045	Conexão em ângulo	1		
48	38H1160	Adaptador	2		
49	37M7355	Parafuso	2		
50	38H1030	Conexão em t	1		
51	38H1031	Conexão em t	1		
52	37M7356	Parafuso	1		
53	38H1173	Adaptador	1		

Flow Control Valve
Distributeur de débit
Válvula de Controle de Vazão
Клапан рег. расх.
Válvula de control de caudal

AT363359_TX1099582 A.4

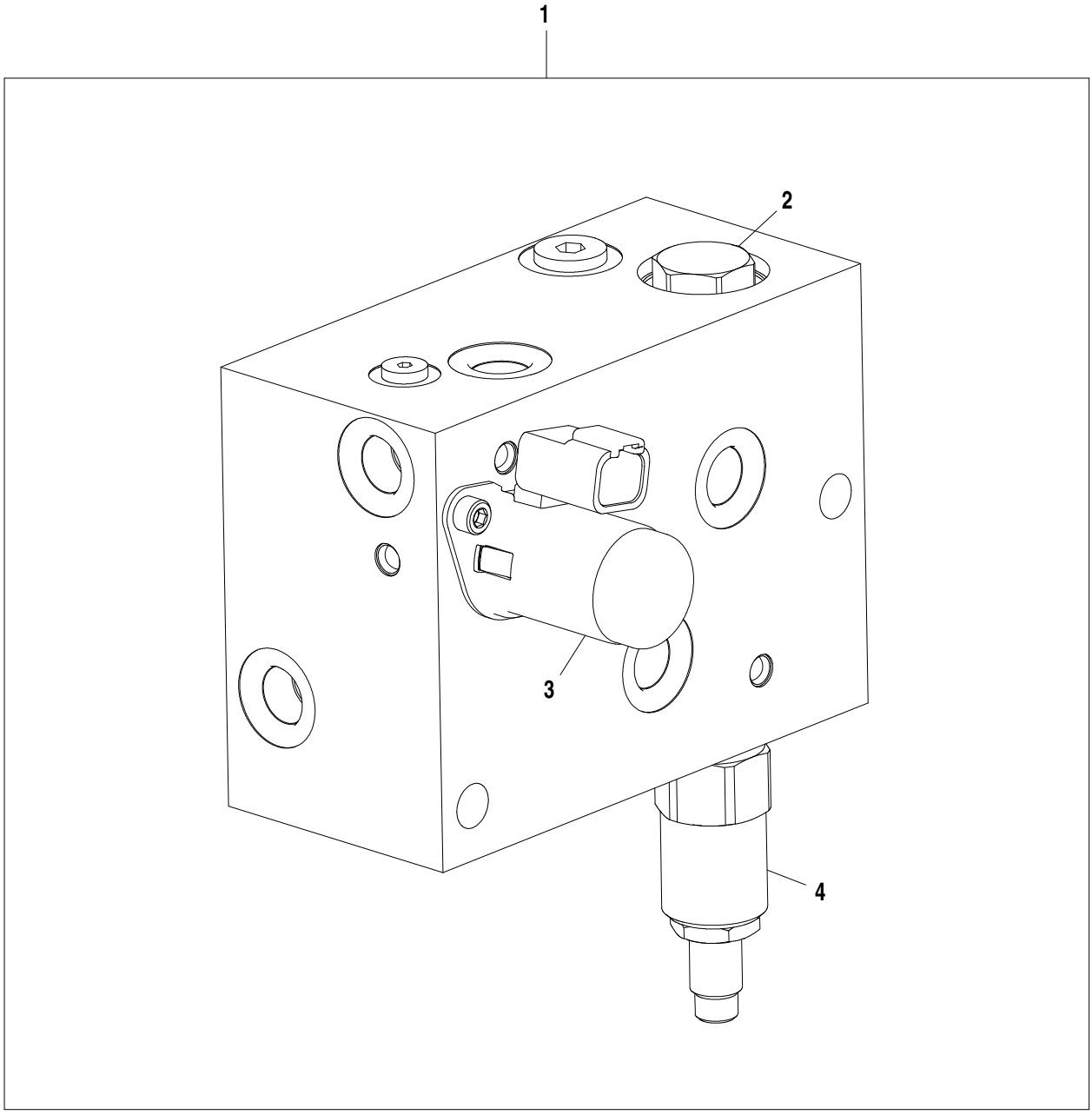

AT363359_TX1099582

Item	*Nº peça*	*Descrição*	*Qtde*	*Nº série*	*Notas*
1	AT363359	VálV. controladora de fluxo	1		Válvula de Alívio / Redutora de Pressão
	AT300255	Kit retentor	1		
	AT49216	Tampão	1		
	T70177	Anel o	1		
	T105368	Tampão	1		
2	AT224570	VálVula de retenção	1		
	AT224862	Kit retentor	1		
3	AT303799	VálVula	1		Solenoide
	AT224873	Kit retentor	1		
4	AT332497	VálVula de press.hidráulica	1		
	AT196943	Kit retentor	1		

Pilot Controls Component Parts
Composants de commandes pilotes
Peças de Componentes dos Controles Piloto
Детали сервоуправления
Componentes de los controles piloto

TX1049693 A.1

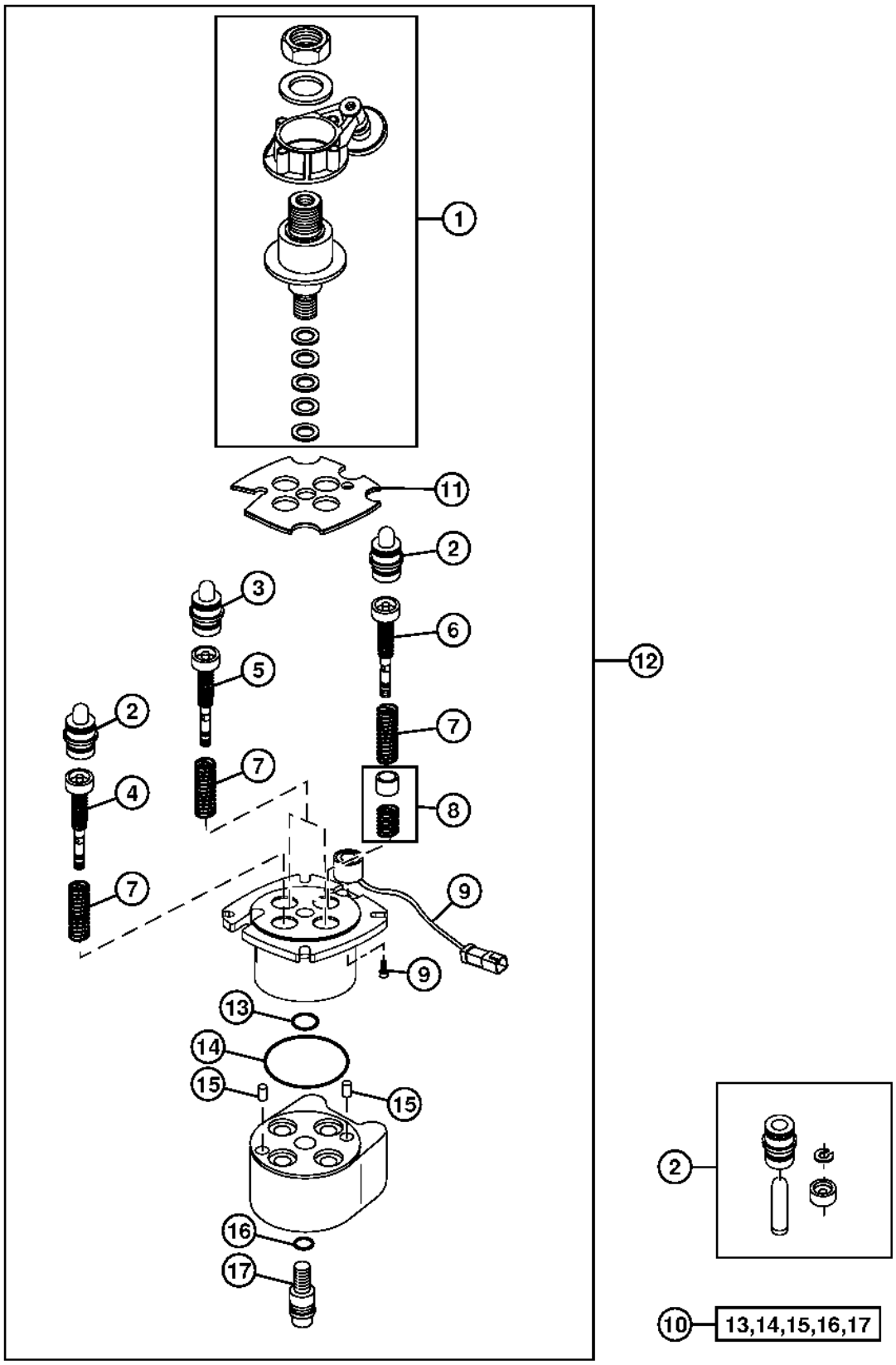

TX1049693

Item	*Nº peça*	*Descrição*	*Qtde*	*Nº série*	*Notas*
1	AT318499	Kit do limitador	1		
2	AT318500	êmbolo	1		Elevação e Desligamento da Energia
	AT318503	êmbolo	1		Inclinação à Esquerda e à Direita
4	AT318504	ReguladoR	1		Cápsula de Dosagem
5	AT318505	ReguladoR	1		Cápsula de Dosagem
6	AT318506	ReguladoR	1		Cápsula de Dosagem
7	AT318507	Mola	1		Kit de Mola de Retorno
8	AT318508	Mola	1		
9	AT318509	Solenóide	1		Kit
10	AT318510	Kit retentor	1		
11	T213751	Placa	1		Retenção
12	AT308344	VálVula de controle pilotad	1		
13	.....	Anel o	1		
14	.....	Anel o	1		
15	.....	Pino	2		
16	.....	Anel o	1		
17	.....	Parafuso	1		

Integrated Grade Control Lever (Auxiliary Joystick) Field Kit
Kit sur site levier de commande de pente intégrée (manche à balai auxiliaire)
Kit de Campo da Alavanca do Controle Integrado de Nivelamento (Joystick Auxiliar)
Полевой комплект рычага (дополнительной рукоятки) управления встроенной категорией
Kit de campo de palanca de control integrado de pendiente (palanca auxiliar)

TX1050138 A.1

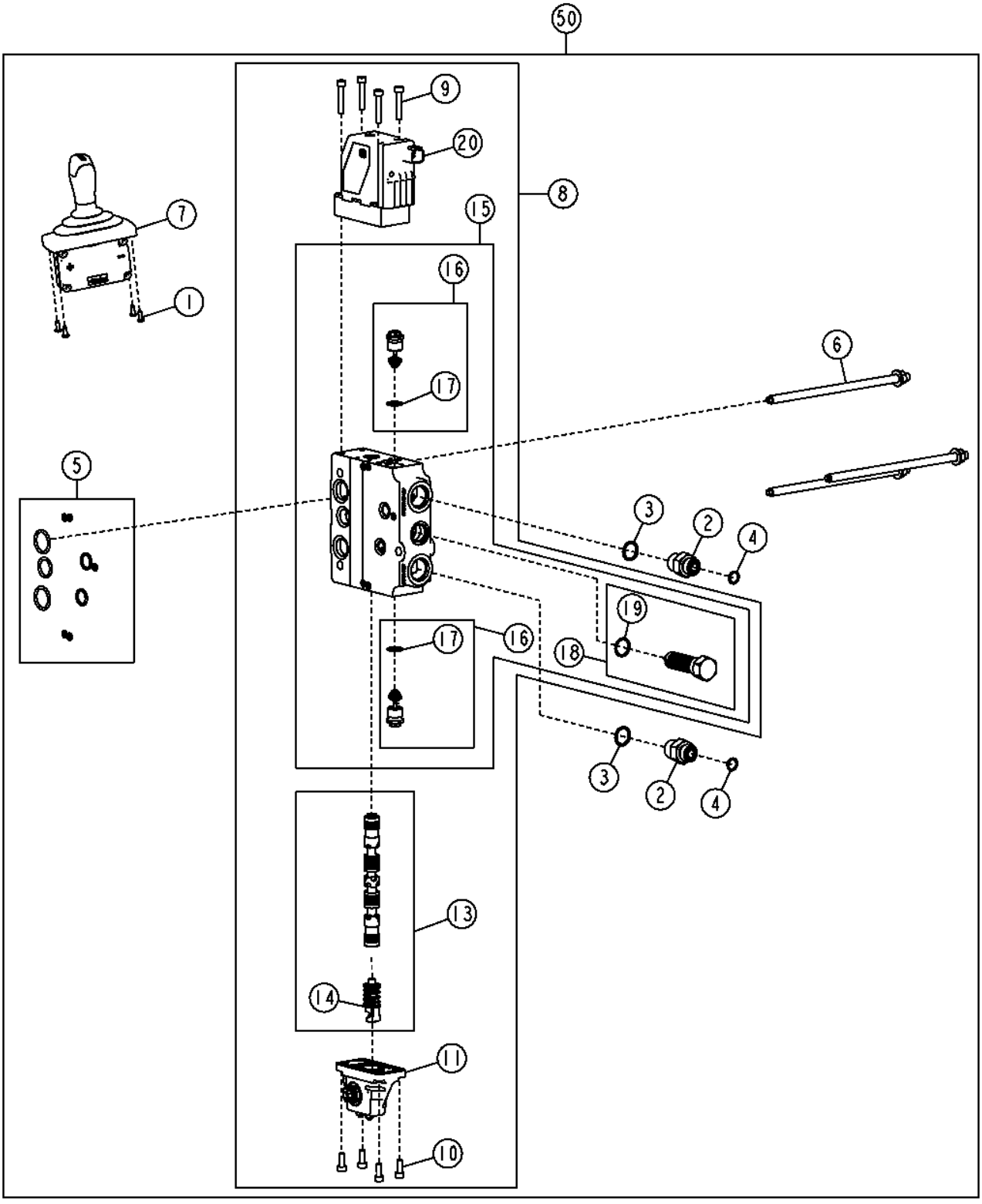

TX1050138

Item	*Nº peça*	*Descrição*	*Qtde*	*Nº série*	*Notas*
1	37M7181	Parafuso	4		
2	38H1174	Adaptador	2		
3	R26906	Anel o	2		19.177 X 2.464 mm (0.755" X 0.097")
4	T77857	Anel o	2		12.421 X 1.778 mm (0.489" X 0.070")
5	AT329086	Kit retentor	1		
6	AT335934	Parafuso e Porca	1		
7	AT339580	Controlador multi-funcional	1		Função Auxiliar
8	AT360636	VálVula	1		(SUB FOR AT335935 AND AT351016), Função Auxiliar
9	19M8532	Parafuso	4		M6 X 35
10	19M8553	Parafuso	4		M6 X 16
11	AT335927	Atuador	1		
12	AT355118	Kit retentor	1		
13	AT335928	Carretel de válvula	1		
14	AT335932	Alojamento da mola	1		
15	AT335946	Carcaça	1		
16	AT329083	VálVula de alíVio de press.	2		
17	Z29304	Anel o	2		15.596 X 1.778 mm (0.614" X 0.070")
18	AT335920	Compensador	1		
19	51M7045	Anel o	1		19.300 X 2.200 mm
20	AT360626	VálV.elet.hid. proporcional	1		(SUB FOR AT329087 AND AT351013)
50	**AT331637**	**Kit - instalação de campo**	**1**		

Auxiliary Pilot Control Valve Hydraulics (Fourth Function)
Hydrauliques de distributeur pilote auxiliaire (quatrième fonction)
Sistema Hidráulico da Válvula de Controle do Piloto Auxiliar (Quarta Função)
Гидросист. вспом. кл. напр. контр. (4 функц.)
Hidráulicos de la válvula de control piloto auxiliar (cuarta función)

TX1048140 A.1

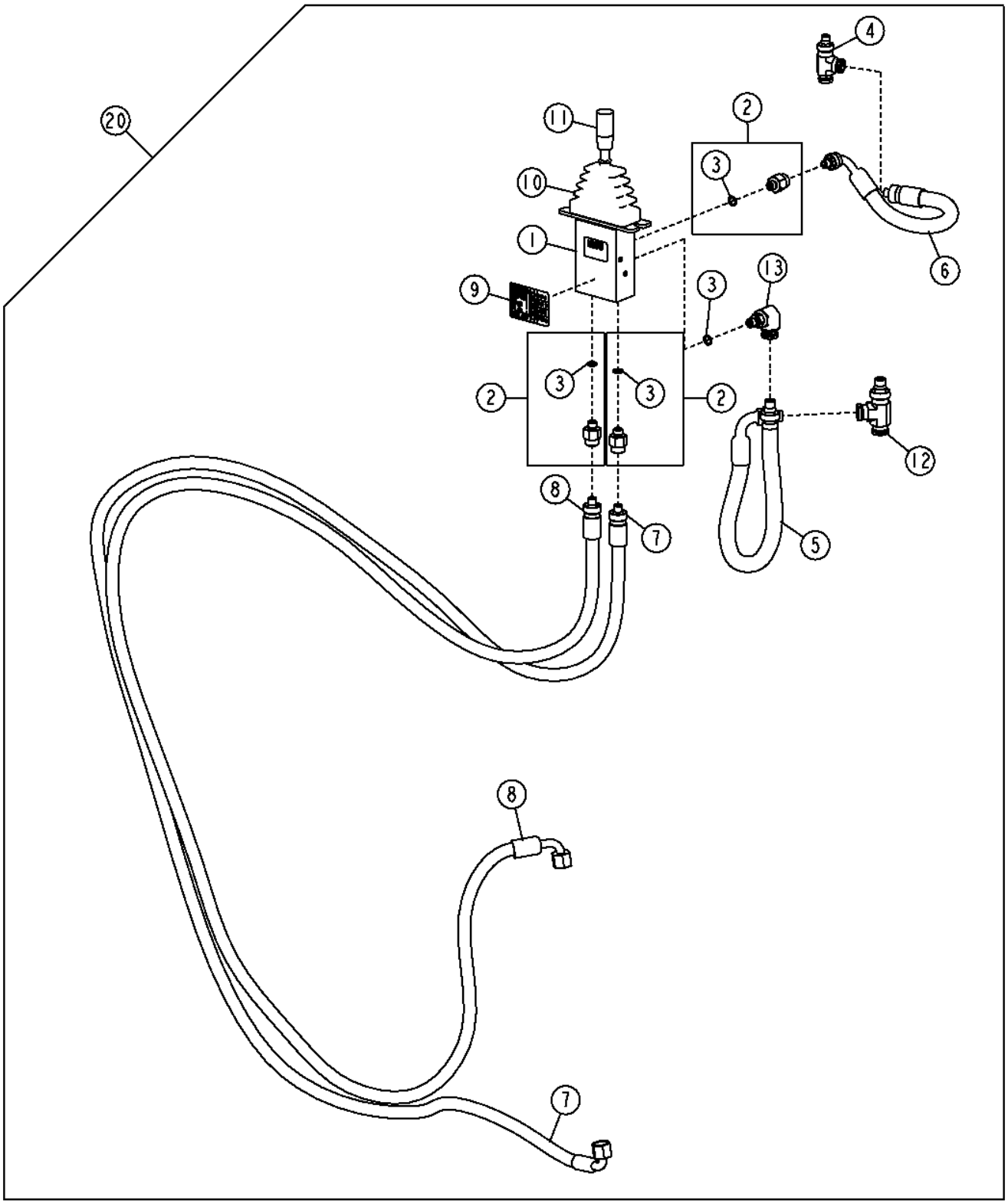

TX1048140

Item	*Nº peça*	*Descrição*	*Qtde*	*Nº série*	*Notas*
1	AT227972	VálVula de controle pilotad	1		
	AT198770	Kit	1		
	AT198771	Kit p/assento	1		
	AT317701	Carretel	1		
	AT317702	Forquilha	1		
	T190824	Parafuso	1		
2	62H1058	Adaptador	3		
3	R28782	Anel o	1		
4	AT306852	Conexão de lubrificação	1		
5	AT305958	Mangueira hidraulica-fabric	1		
6	AT305959	Mangueira hidraulica-fabric	1		3/8" X 329 mm (13") X 3/8"
7	AT307256	Mangueira hidraulica-fabric	1		
8	AT307257	Mangueira hidraulica-fabric	1		
9	T205880	Etiqueta	1		
10	T213219	Protetor	1		
11	AT317703	Alavanca	1		
12	AT306853	Conexão de lubrificação	1		
13	62H1056	Adaptador	1		
14	AT221852	Haste de ligação	1		Não Ilustrado
	AT221853	Haste de ligação	1		
	AT320348	Haste de ligação	1		
20	**AT227454**	**Kit - instalação de campo**	**1**		**Inclui Tirantes, Seção da Válvula Auxiliar**

Reverse Fan Drive Solenoid Valve (Fourth Function)
Électrovanne de commande d'inversion de sens du ventilateur (quatrième fonction)
Válvula Solenoide de Acionamento do Ventilador Reversível (Quarta Função)
Соленоидный клапан привода реверс. вент. (четвертая функция)
Válvula de solenoide de inversión de sentido de ventilador (cuarta función)

TX1050352 A.1

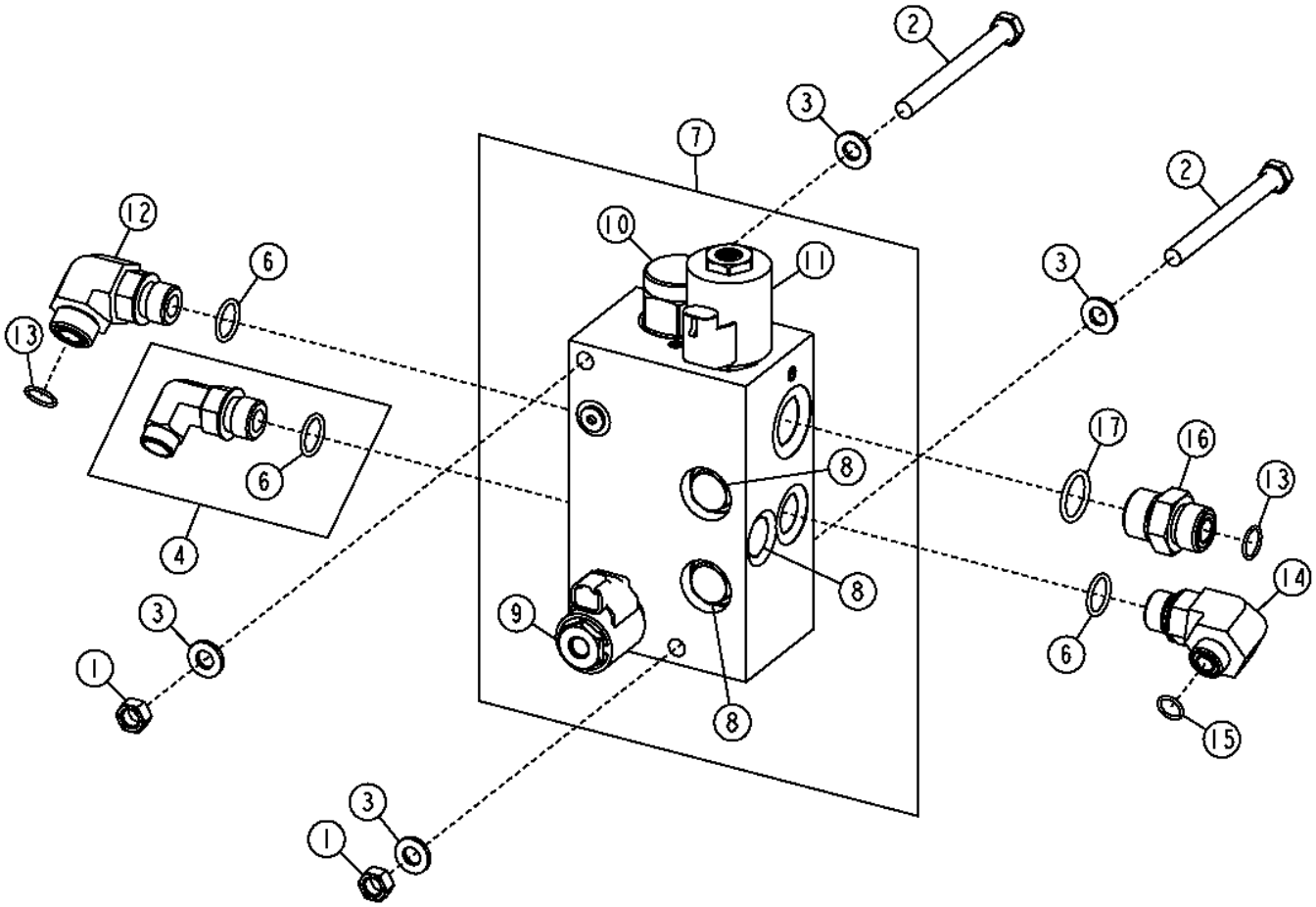

Item	*Nº peça*	*Descrição*	*Qtde*	*Nº série*	*Notas*
1	14M7274	Porca	2		M10
2	19M8166	Parafuso sextavado	2		M10 X 110
3	24M7239	Arruela	4		10.700 X 21 X 2.500 mm
4	62H1059	Adaptador	1		
6	R26906	Anel o	3		19.177 X 2.464 mm (0.755" X 0.097")
7	AT225805	VálVula solenóide	1		
8	AT224570	VálVula de retenção	4		
	AT224862	Kit retentor	1		
9	AT224866	VálVula solenóide	1		
	AT224706	Kit retentor	1		
	AT333811	VálVula solenóide	1		
	T225291	Porca	1		
10	AT226109	VálVula de controle	1		
	AT226110	Kit retentor	1		
11	AT227509	VálVula de alíVio de press.	1		
	AT224864	Kit retentor	1		
	AT333810	VálVula solenóide	1		
	T225294	Porca	1		
12	38H1006	Conexão em ângulo	1		
13	T77932	Anel o	2		15.596 X 1.778 mm (0.614" X 0.070")
14	38H1012	Conexão em ângulo	1		
15	T77857	Anel o	1		12.421 X 1.778 mm (0.489" X 0.070")
16	38H1329	Adaptador	1		
17	U12547	Anel o	1		23.470 X 2.946 mm (0.924" X 0.116")

Quick Drop Valve
Soupape de descente rapide
Válvula de Queda Rápida
Клапан ускоренного опускания
Válvula de bajada rápida

T206043 A.1

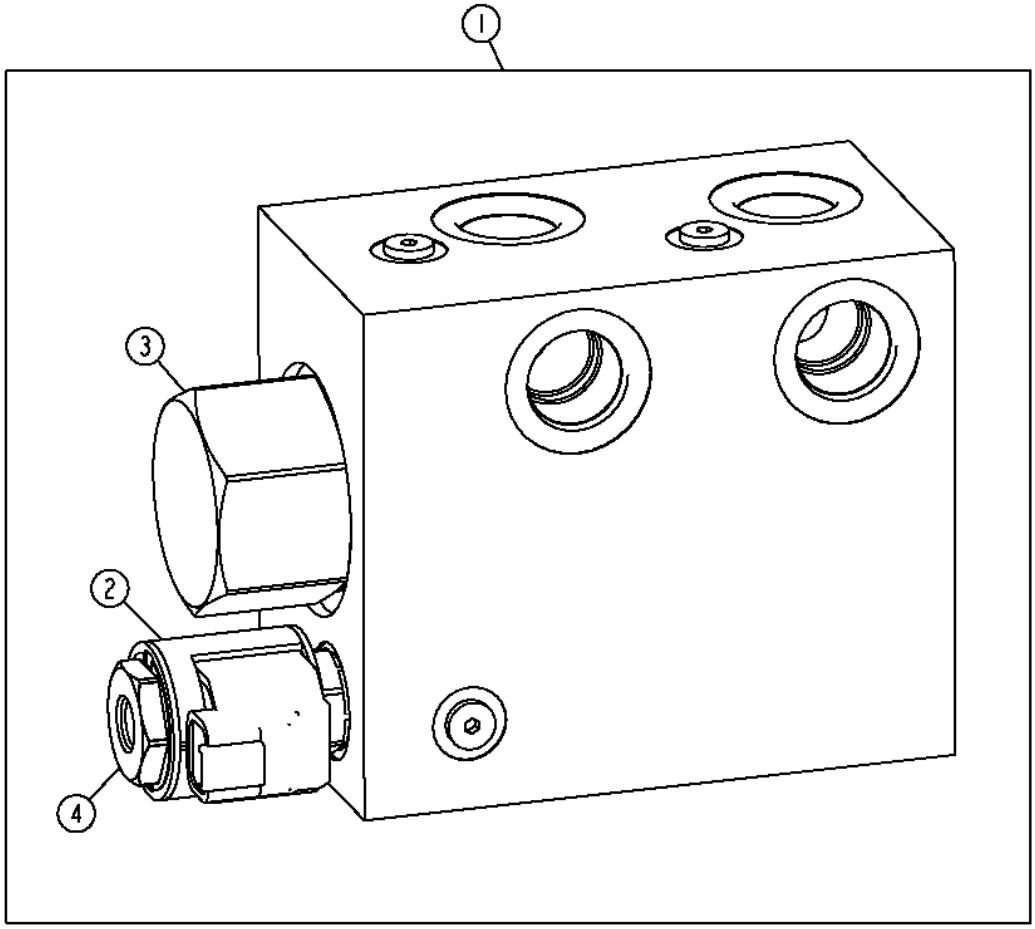

T206043

Item	*Nº peça*	*Descrição*	*Qtde*	*Nº série*	*Notas*
1	AT300018	VálVula de controle	1		
2	AT307363	VálVula solenóide	1		
	AT333811	VálVula solenóide	1		(SUB FOR AT224865)
	AT224706	Kit retentor	1		Não Ilustrado
3	AT307362	VálVula de retenção	1		
	AT225698	Kit retentor	1		Não Ilustrado
4	T181306	Porca	1		

Blade Lift Cylinder Hydraulic Hoses (Outside Dozer)
Flexibles hydrauliques de vérin de relevage de lame (bouteur extérieur)
Mangueiras Hidráulicas do Cilindro de Elevação da Lâmina (Dozer Externo)
Гидравлические шланги цилиндра подъема ножа (бульдозер)
Mangueras hidráulicas de cilindro elevador de hoja (hoja topadora exterior)

T206580 A.1

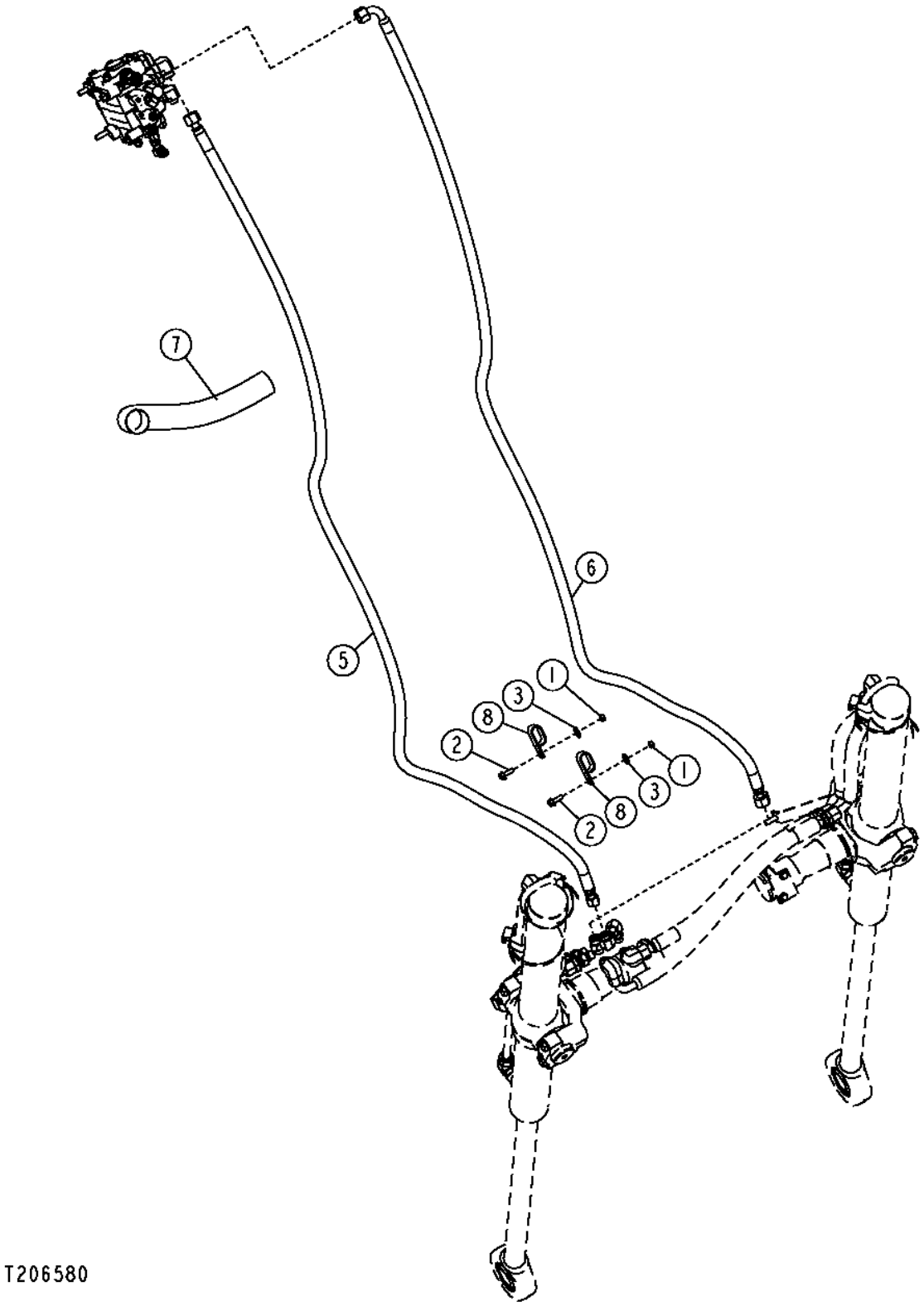

Item	*Nº peça*	*Descrição*	*Qtde*	*Nº série*	*Notas*
1	14M7274	Porca	2		M10
2	19M7786	Parafuso	2		M10 X 30
3	24M7296	Arruela	2		10.500 X 30 X 2.500 mm
4	AT302791	Mangueira hidraulica-fabric	2		
5	AT303772	Mangueira hidraulica-fabric	1		
6	AT303793	Mangueira hidraulica-fabric	1		
7	.....	Proteção de mangueira	AR		914 mm, Cordura, (MAKE FROMPS-B-37,ORPS-B-39)
8	T126299	Braçadeira	2		

Blade Tilt Cylinder Hydraulic Hoses (Outside Dozer)
Flexibles hydrauliques de vérin d'inclinaison de lame (bouteur extérieur)
Mangueiras Hidráulicas do Cilindro de Inclinação da Lâmina (Dozer Externo)
Гидравлические шланги цилиндра наклона ножа (бульдозер)
Mangueras hidráulicas de cilindro de inclinación de hoja (topadora exterior)

T206597 A.1

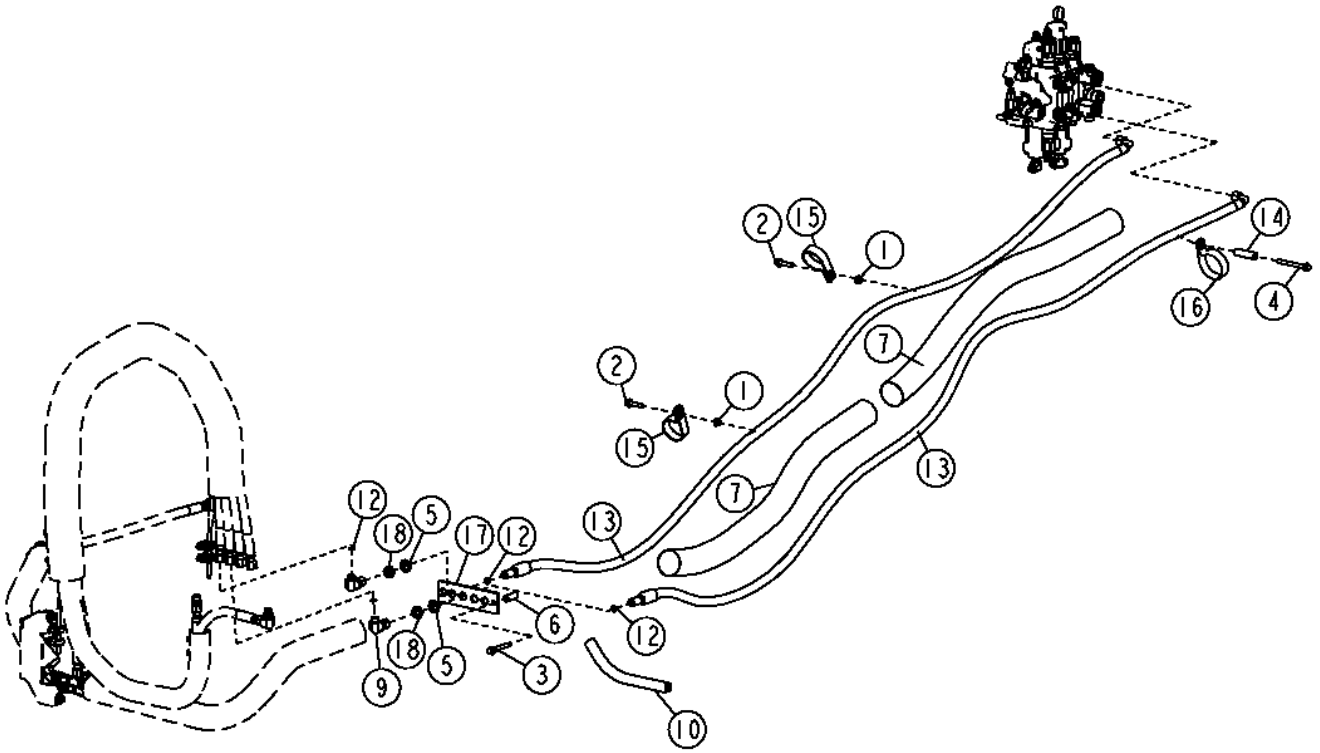

T206597

Item	*Nº peça*	*Descrição*	*Qtde*	*Nº série*	*Notas*
1	14M7296	Porca com flange	2		M10
2	19M7805	Parafuso	2		M10 X 45
3	19M7810	Parafuso	2		M10 X 80
4	19M7812	Parafuso	1		M10 X 100
5	24M7396	Arruela	2		21 X 34 X 3 mm
6	28H3377	Bucha	2		0.423" X 0.675" X 1-3/4"
7	.....	Proteção de mangueira	2		914 mm, Cordura, (MAKE FROMPS-B-37 ORPS-B-39
9	38H1095	Conexão em ângulo	2		
10	.....	Moldura	AR		10 in., 254 mm, (MAKE FROMT61861 CTL), Proteções da Borda
11	.....	Moldura	AR		(MAKE FROMT176644 CTL), Proteções da Borda
12	T77857	Anel o	4		
13	AT302791	Mangueira hidraulica-fabric	2		
14	T157641	Bucha	1		
15	T161031	Braçadeira	2		
16	T161031	Braçadeira	1		(SUB FOR T162575), Nesta Aplicação
17	T176009	Placa	1		Anteparo
18	T78716	Porca	2		

Blade Angle Hydraulic Cylinder Hoses (All Hydraulic)
Flexibles de vérin hydraulique d'orientation de lame (tout hydraulique)
Mangueiras do Cilindro Hidráulico do Ângulo da Lâmina (Tudo Hidráulico)
Шланги гидравлического цилиндра поворота ножа (полн. гидравл. упр.)
Mangueras de cilindro hidráulico de angulación de hoja (máquinas hidr.)

T206616 A.1

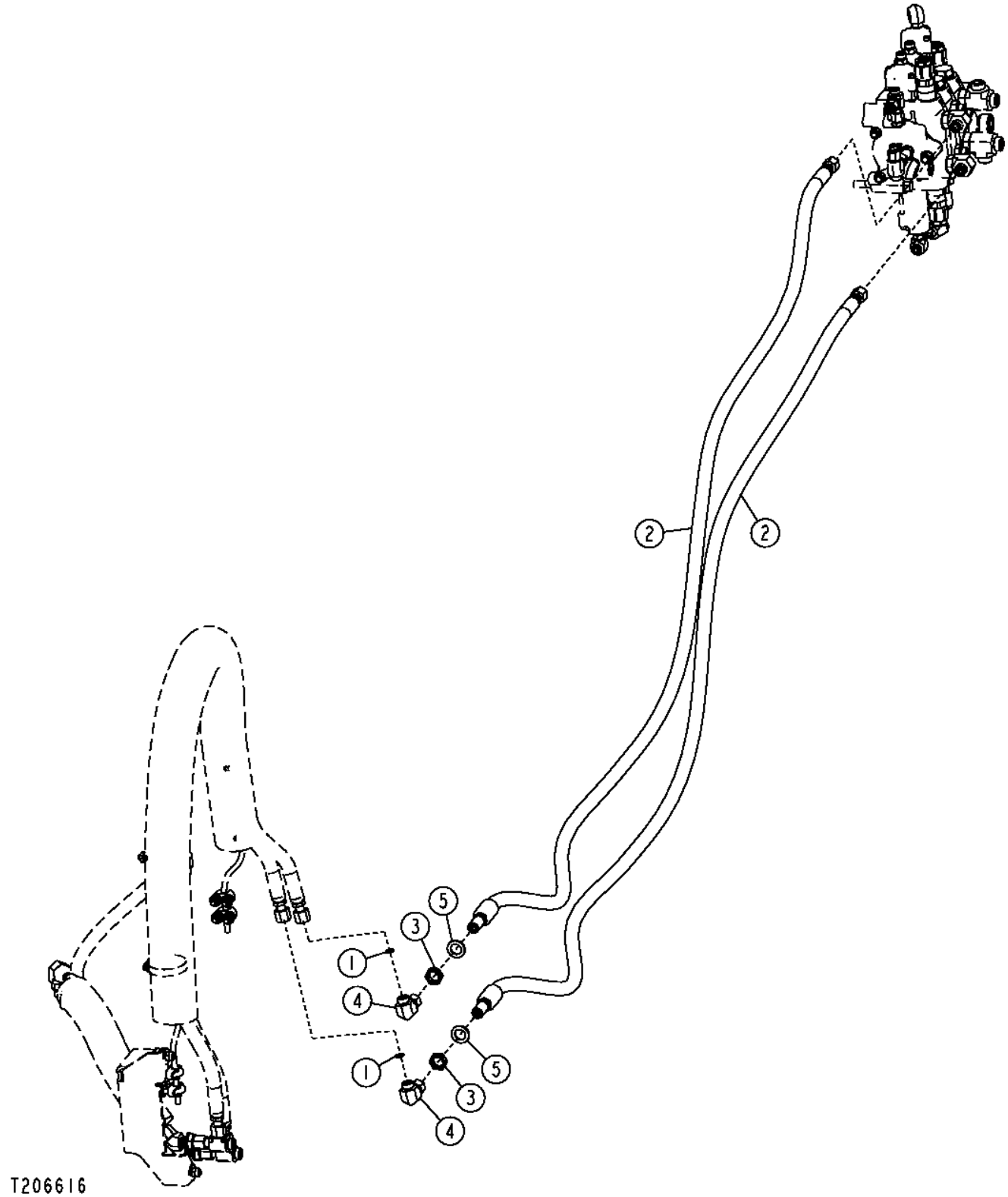

Item	*Nº peça*	*Descrição*	*Qtde*	*Nº série*	*Notas*
1	T77857	Anel o	1		
2	AT302791	Mangueira hidraulica-fabric	2		
3	T78716	Porca	2		
4	38H1095	Conexão em ângulo	2		
5	24M7396	Arruela	2		21 X 34 X 3 mm

Rear Auxiliary Hoses and Plumbing
Flexibles et tuyauterie auxiliaires arrière
Mangueiras Traseiras Auxiliares e Tubulação
Задние вспом. шланги и трубопровод
Tubería y mangueras auxiliares traseras

T212350 A.1

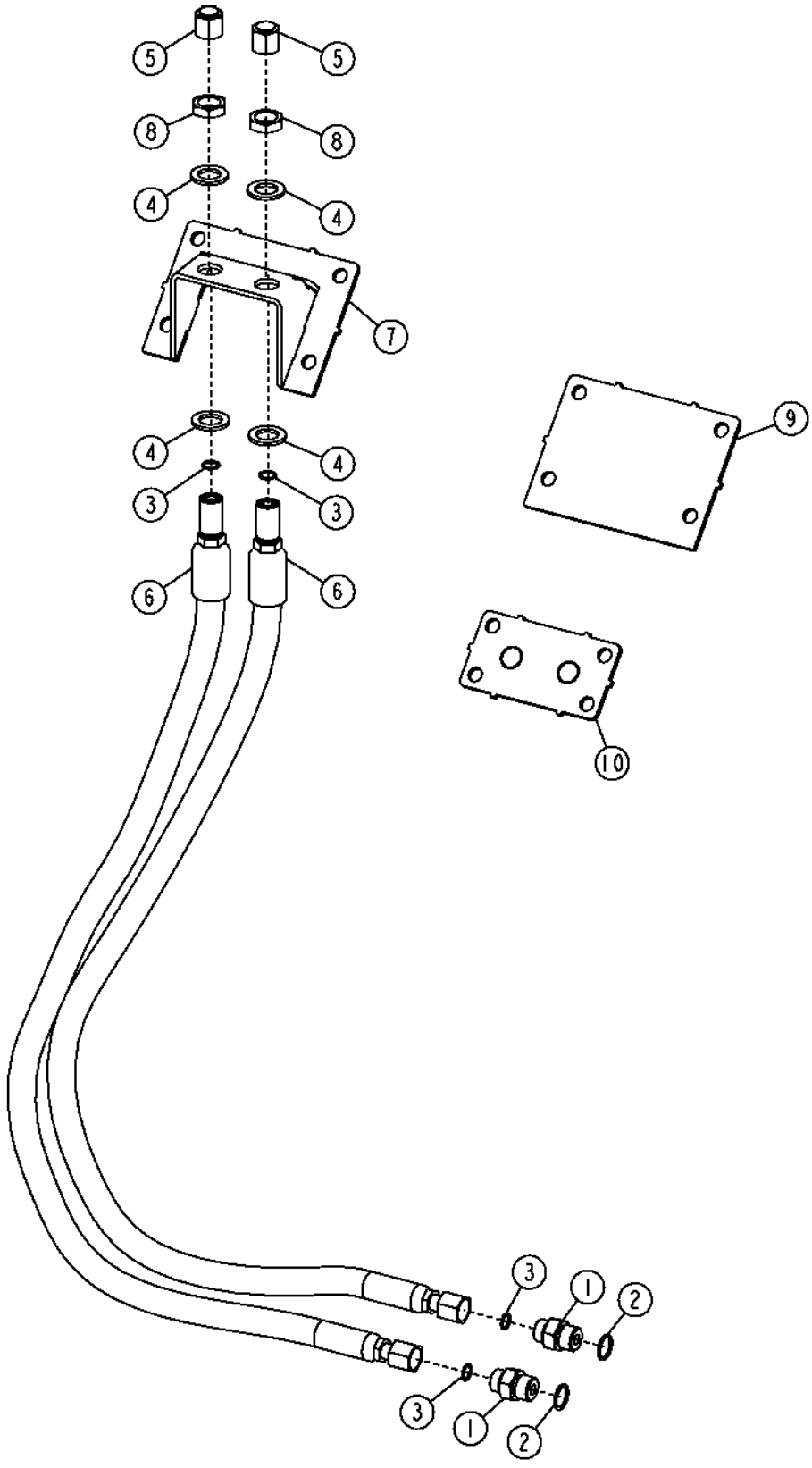

Item	*Nº peça*	*Descrição*	*Qtde*	*Nº série*	*Notas*
1	38H1174	Adaptador	2		
2	R26906	Anel o	2		
3	T77857	Anel o	2		
4	24M7396	Arruela	4		21 X 34 X 3 mm
5	38H1416	Conexão	2		
6	AT308151	Mangueira hidraulica-fabric	2		
7	AT310872	Capa	1		Esteira Padrão e Larga, Dozer Externo e Inclinação do Ângulo de Potência
8	T78716	Porca	2		
9	T210360	Placa	1		Sem Sistema Hidráulico Traseiro
10	T208370	Capa	1		Tudo Hidráulico, Inclinação do Ângulo de Potência, Esteira Longa, Baixa Pressão no Solo

Blade Tilt and Angle Cylinder Plumbing (Power Angle Tilt) (- 181762)
Tuyauterie du vérin d'inclinaison et d'orientation de lame (orientation assistée) (- 181762)
Tubulação da Inclinação da Lâmina e do Cilindro do Ângulo (Inclinação do Ângulo de Potência) (- 181762)
Гидравлические шланги цилиндра наклона отвала (механизм механического наклона под углом) (- 181762)
Tubería de cilindro de inclinación y angulación de hoja (angulación a potencia) (- 181762)

T206777 A.1

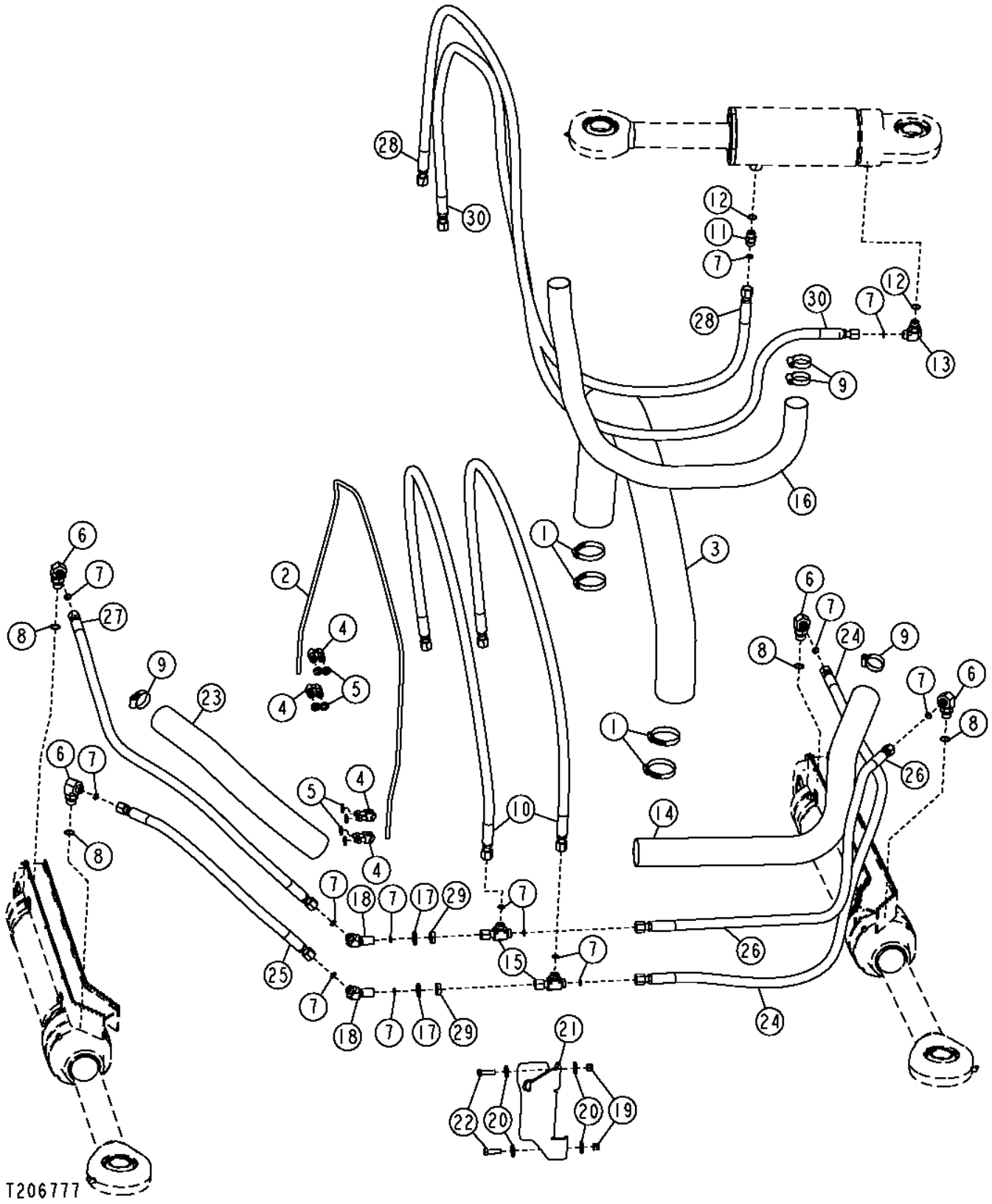

Item	*Nº peça*	*Descrição*	*Qtde*	*Nº série*	*Notas*
1	AR40418	Abraçadeira para mangueira	4		
2	T183730	Cabo	1		
3	.....	Proteção de mangueira	AR		60.5 in., 1537 mm, Padrão, (MAKE FROMPS-B-47 CTL)
	.....	Proteção de mangueira	AR		70 in., 1780 mm, Esteira Longa, Baixa Pressão no Solo, (MAKE FROMPS-B-47 CTL)
4	AT62123	Braçadeira	4		
5	24M7239	Arruela	8		10.700 X 21 X 2.500 mm
6	38H1012	Conexão em ângulo	4		
7	T77857	Anel o	14		
8	R26906	Anel o	4		
9	AR44217	Braçadeira	4		
10	AT222554	Mangueira hidraulica-fabric	2		Com Padrão
	AT304540	Mangueira hidraulica-fabric	2		Com Esteira Longa, Com Baixa Pressão no Solo
11	38H1161	Adaptador	1		
12	R26375	Anel o	2		
13	38H1005	Conexão em ângulo	1		
14	.....	Proteção de mangueira	AR		26.57 in., 675 mm, (MAKE FROMPS-B-32 CTL)
15	38H1031	Conexão em t	1		
16	.....	Proteção de mangueira	AR		38 in., 966 mm, (MAKE FROMPS-B-33 CTL)
17	24M7396	Arruela	4		21 X 34 X 3 mm
18	38H1321	Conexão em ângulo	2		
19	14M7517	Porca de segurança	2		M10
20	24M7296	Arruela	4		10.500 X 30 X 2.500 mm
21	T181461	Proteção de mangueira	1		
22	19M7550	Parafuso sextavado	2		M10 X 35
23	.....	Proteção de mangueira	AR		15.75 in., 400 mm, (MAKE FROMPS-B-33 CTL)
24	AT304538	Mangueira hidraulica-fabric	1		
25	AT305019	Mangueira hidraulica-fabric	1		
26	AT305121	Mangueira hidraulica-fabric	1		
27	AT311059	Mangueira hidraulica-fabric	1		
28	AT305122	Mangueira hidraulica-fabric	1		Padrão
	AT304535	Mangueira hidraulica-fabric	1		Esteira Longa, Baixa Pressão no Solo
29	T78716	Porca	2		
30	AT307340	Mangueira hidraulica-fabric	1		Padrão
	AT304537	Mangueira hidraulica-fabric	1		Esteira Longa, Baixa Pressão no Solo

Blade Tilt and Angle Cylinder Plumbing (Power Angle Tilt) (Standard) (181763 -)
Tuyauterie du vérin d'inclinaison et d'orientation de lame (orientation assistée) (standard) (181763 -)
Tubulação da Inclinação da Lâmina e do Cilindro do Ângulo (Inclinação do Ângulo de Potência) (Padrão) (181763 -)
Гидравлические шланги цилиндра наклона отвала (механизм наклона под углом) (стандарт) (181763 -)
Tubería de cilindro de inclinación y angulación de hoja (angulación a potencia) (estándar) (181763 -)

AT227309_TX1077285 A.1

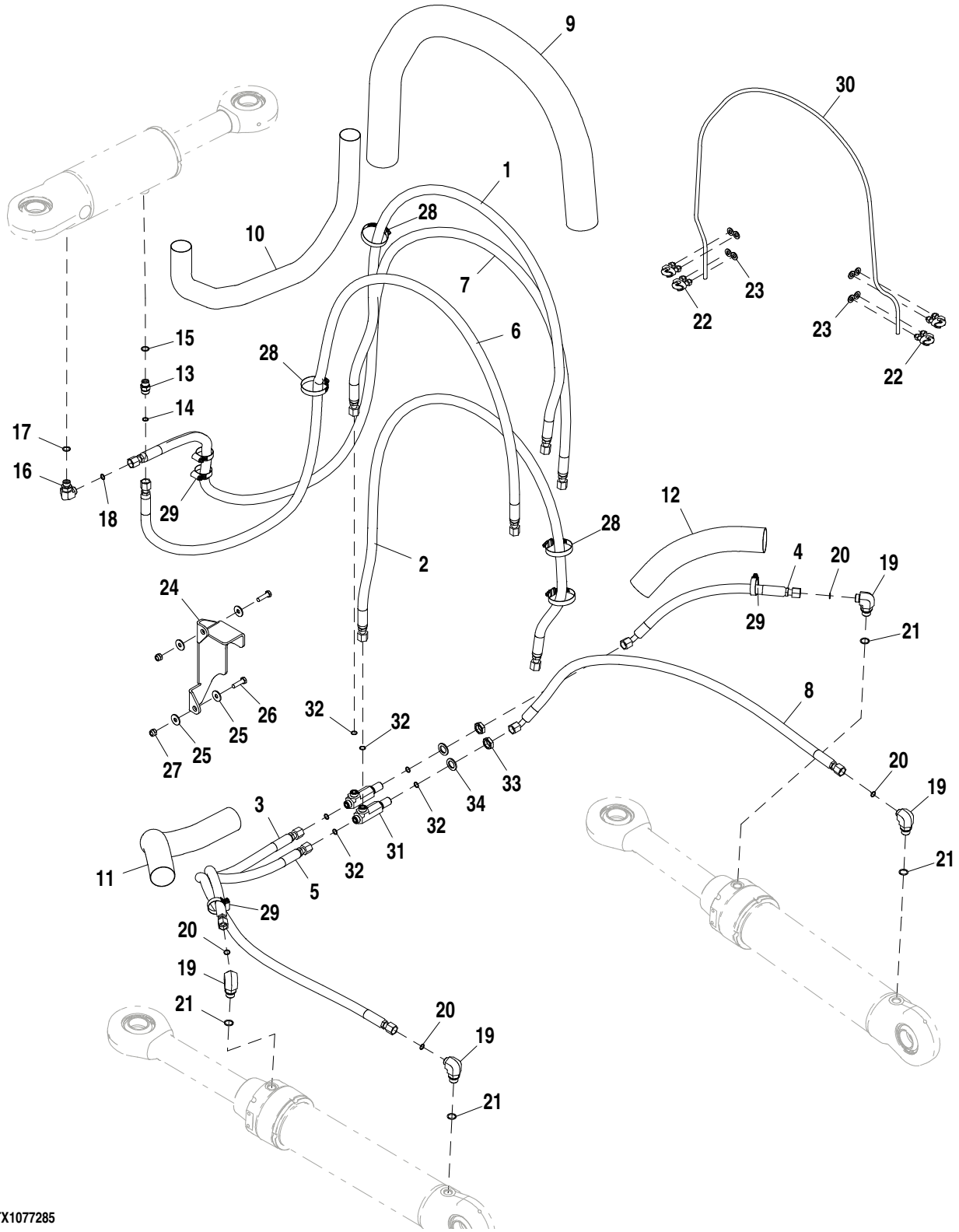

Item	Nº peça	Descrição	Qtde	Nº série	Notas
1	AT222554	Mangueira hidraulica-fabric	1		
2	AT222554	Mangueira hidraulica-fabric	1		
3	AT304538	Mangueira hidraulica-fabric	1		
4	AT378448	Mangueira hidraulica-fabric	1		
5	AT305121	Mangueira hidraulica-fabric	1		
6	AT305122	Mangueira hidraulica-fabric	1		
7	AT307340	Mangueira hidraulica-fabric	1		
8	AT378449	Mangueira hidraulica-fabric	1		
9	.....	Luva de mangueira	1		(MAKE FROM XPS-B-47) (CTL 1537 mm)
10	.....	Luva de mangueira	1		(MAKE FROM XPS-B-33) (CTL 966 mm)
11	.....	Luva de mangueira	1		(MAKE FROM XPS-B-33) (CTL 675 mm)
12	.....	Luva de mangueira	1		(MAKE FROM XPS-B-33) (CTL)
13	38H1161	Adaptador	1		
14	T77857	Anel o	1		
15	R26375	Anel o	1		
16	38H1005	Conexão em ângulo	1		
17	R26375	Anel o	1		
18	T77857	Anel o	1		
19	38H1012	Conexão em ângulo	4		
20	T77857	Anel o	4		
21	R26906	Anel o	4		
22	AT62123	Braçadeira	4		
23	24M7239	Arruela	8		10.700 X 21 X 2.500 mm
24	T181461	Proteção de mangueira	1		
25	24M7296	Arruela	4		10.500 X 30 X 2.500 mm
26	19M7550	Parafuso sextavado	2		M10 X 35
27	14M7517	Porca de segurança	2		M10
28	AR40418	Abraçadeira para mangueira	4		
29	AR44217	Braçadeira	4		
30	.....	Cabo	1		(ORDER T183730) (CTL)
31	T266487	Conexão em t	2		
32	T77857	Anel o	6		
33	T78716	Porca	2		20.625 mm (13/16")
34	24M7396	Arruela	2		21 X 34 X 3 mm

Blade Tilt and Angle Cylinder Plumbing (Power Angle Tilt) (LT and LGP) (181763 -)
Tuyauterie du vérin d'inclinaison et d'orientation de lame (orientation assistée) (LT et LGP) (181763 -)
Tubulação da Inclinação da Lâmina e do Cilindro do Ângulo (Inclinação do Ângulo de Potência) (LT e LGP) (181763 -)
Гидравлические шланги цилиндра наклона отвала (механизм наклона под углом) (LT и LGP) (181763 -)
Tubería de cilindro de inclinación y angulación de hoja (angulación a potencia) (oruga larga y baja presión sobre suelo) (181763 -)

AT227311_TX1077286 A.2

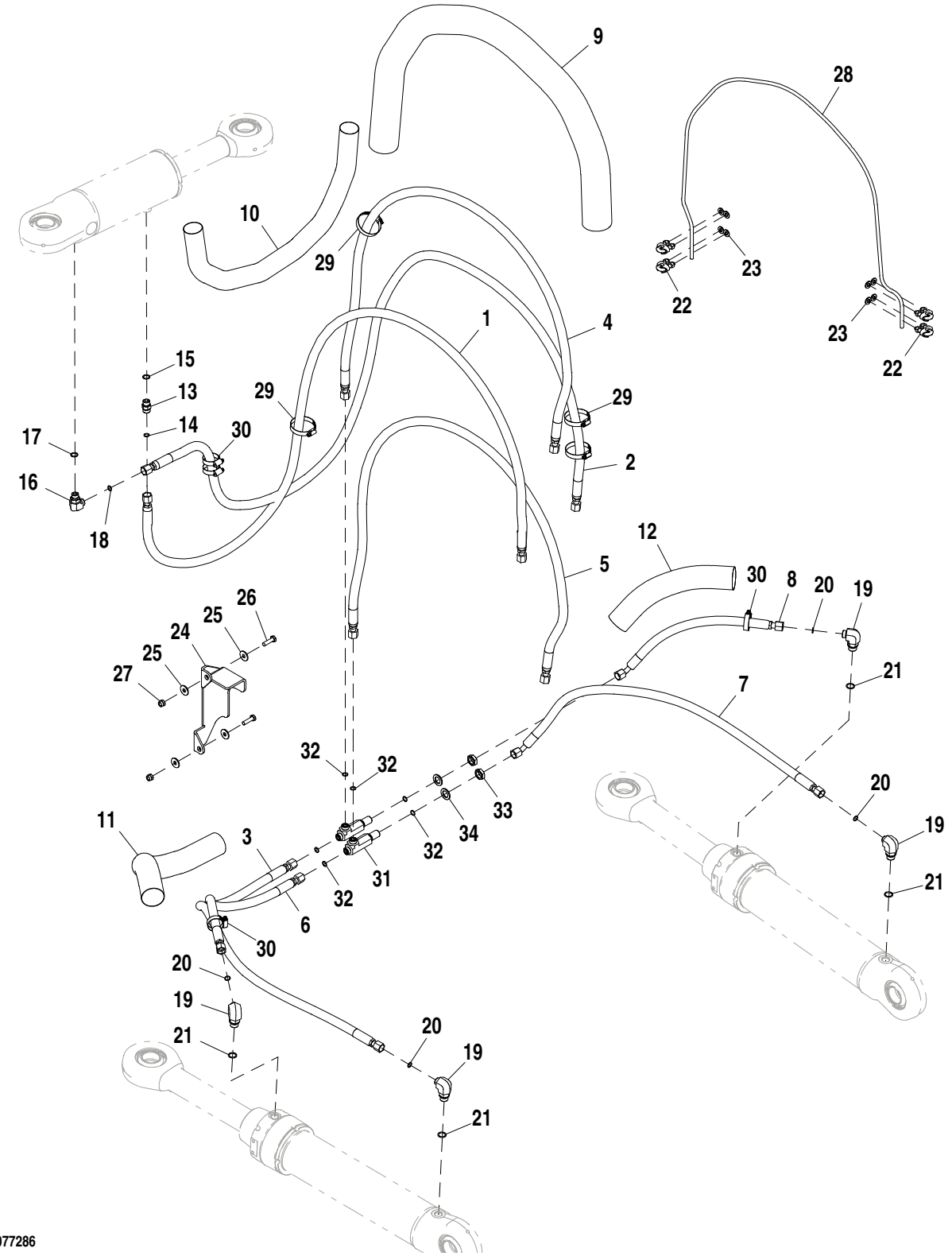

AT227311_TX1077286

Item	Nº peça	Descrição	Qtde	Nº série	Notas
1	AT304535	Mangueira hidraulica-fabric	1		
2	AT304537	Mangueira hidraulica-fabric	1		
3	AT304538	Mangueira hidraulica-fabric	1		
4	AT304540	Mangueira hidraulica-fabric	1		
5	AT304540	Mangueira hidraulica-fabric	1		
6	AT305121	Mangueira hidraulica-fabric	1		
7	AT378449	Mangueira hidraulica-fabric	1		
8	AT378448	Mangueira hidraulica-fabric	1		
9	.....	Luva de mangueira	1		(MAKE FROM XPS-B-47) (CTL 1780 mm)
10	.....	Luva de mangueira	1		(MAKE FROM XPS-B-33) (CTL 966 mm)
11	.....	Luva de mangueira	1		(MAKE FROM XPS-B-33) (CTL 675 mm)
12	.....	Luva de mangueira	1		(MAKE FROM XPS-B-33) (CTL)
13	38H1161	Adaptador	1		
14	T77857	Anel o	1		
15	R26375	Anel o	1		
16	38H1005	Conexão em ângulo	1		
17	R26375	Anel o	1		
18	T77857	Anel o	1		
19	38H1012	Conexão em ângulo	4		
20	T77857	Anel o	4		
21	R26906	Anel o	4		
22	AT62123	Braçadeira	4		
23	24M7239	Arruela	8		10.700 X 21 X 2.500 mm
24	T181461	Proteção de mangueira	1		
25	24M7296	Arruela	4		10.500 X 30 X 2.500 mm
26	19M7550	Parafuso sextavado	2		M10 X 35
27	14M7517	Porca de segurança	2		M10
28	.....	Cabo	1		(ORDER T183730) (CTL)
29	AR40418	Abraçadeira para mangueira	4		
30	AR44217	Braçadeira	4		
31	T266487	Conexão em t	2		
32	T77857	Anel o	6		
33	T78716	Porca	2		
34	24M7396	Arruela	2		21 X 34 X 3 mm

Inside All Hydraulic Lift Cylinder Plumbing
Tuyauterie intérieure du vérin de levage, tout hydraulique
Tubulação Interna do Cilindro de Elevação Tudo Hidráulico
Внутр. трубопровод гидравл. подъемн. цилиндра
Tubería interior de cilindro elevador de máquina hidráulica

TX1009579 A.1

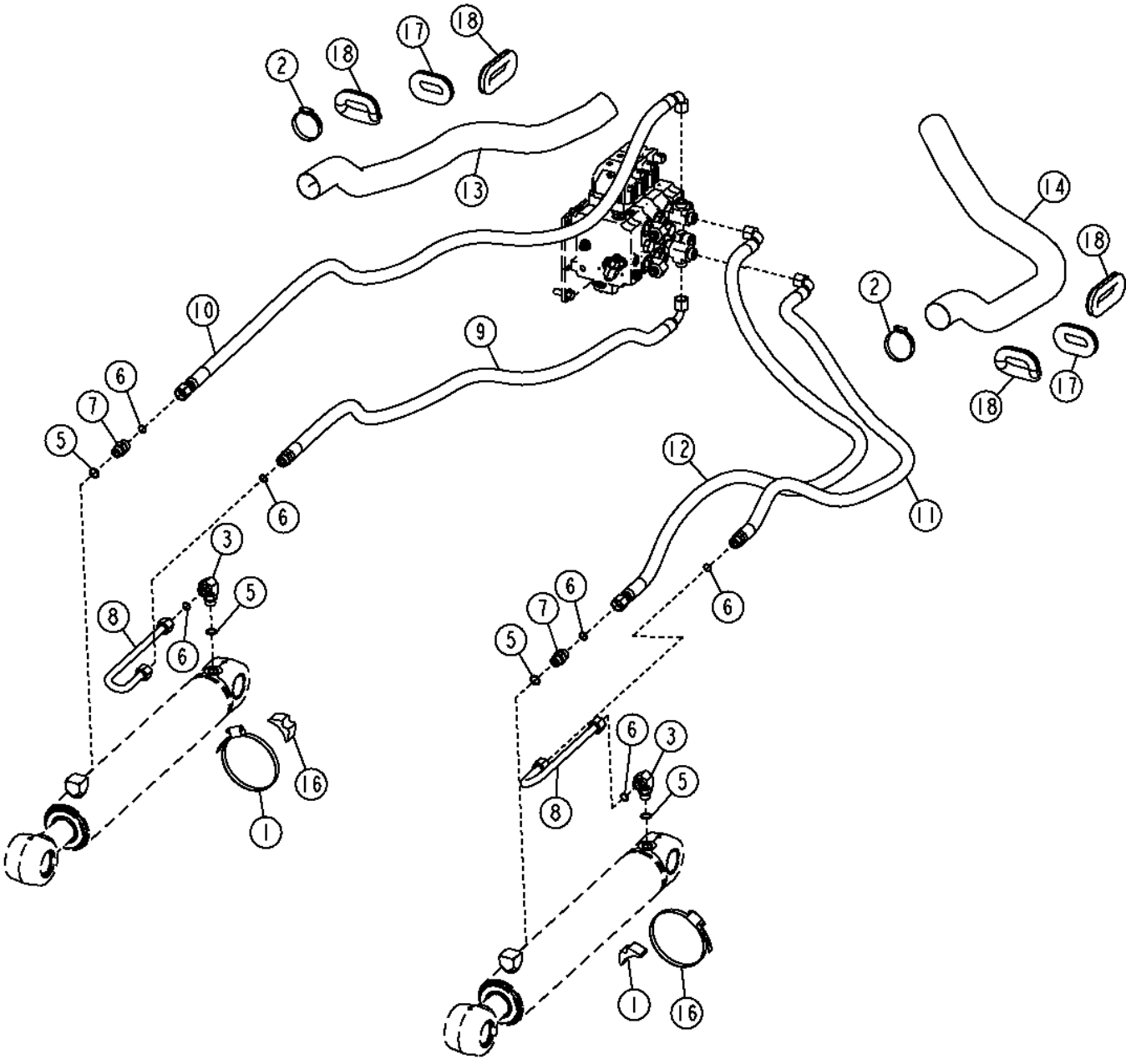

Item	*Nº peça*	*Descrição*	*Qtde*	*Nº série*	*Notas*
1	AR85327	Braçadeira	2		
2	AR40418	Abraçadeira para mangueira	2		
4	38H1006	Conexão em ângulo	2		
5	R26906	Anel o	2		
6	T77932	Anel o	2		
7	38H1162	Adaptador	1		
8	AT304203	Tubo de óleo	2		
9	AT304256	Mangueira hidraulica-fabric	1		
10	AT304257	Mangueira hidraulica-fabric	1		Lado Direito
11	AT304258	Mangueira hidraulica-fabric	1		
12	AT304259	Mangueira hidraulica-fabric	1		Lado Esquerdo
13	.....	Luva de mangueira	AR		38 in., 966 mm, MAKE FROM PS-B-35 CTL)
14	.....	Luva de mangueira	AR		53 in., 1345 mm, (MAKE FROM PS-B-35 CTL)
16	T181801	Braçadeira	2		
17	.....	Luva de mangueira	2		33 in., 833 mm, (MAKE FROMT82659 CTL)
18	.....	Luva de mangueira	4		11 in., 279 mm, (MAKE FROMT82659 CTL)

Blade Tilt Cylinder Hydraulic Hoses (All Hydraulic)
Flexibles hydrauliques de vérin d'inclinaison de lame (tout hydraulique)
Mangueiras Hidráulicas do Cilindro de Inclinação da Lâmina (Tudo Hidráulico)
Шланги гидр. цилиндра наклона ножа (полн. гидравл. упр.)
Mangueras hidráulicas de cilindro de inclinación de hoja (máquinas hidráulicas)

T206830 A.1

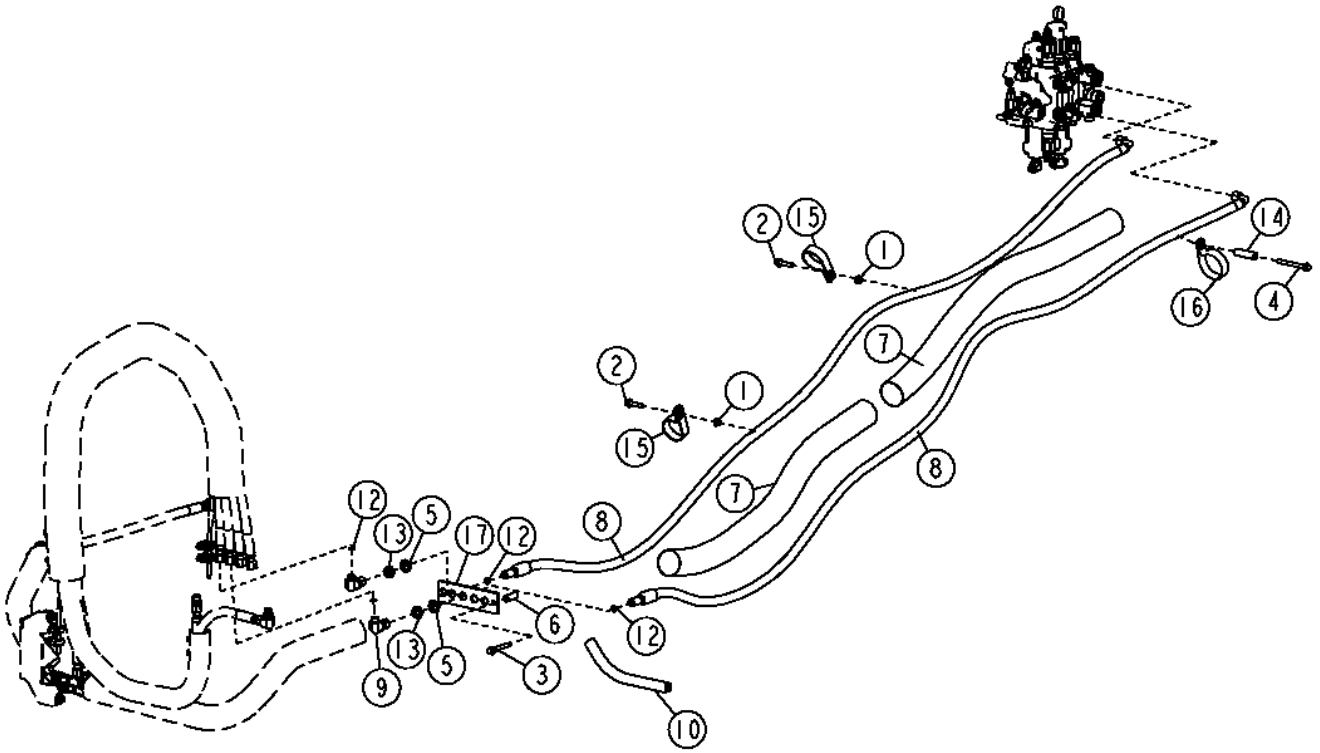

T206830

Item	*Nº peça*	*Descrição*	*Qtde*	*Nº série*	*Notas*
1	14M7296	Porca com flange	2		M10
2	19M7805	Parafuso	2		M10 X 45
3	19M7810	Parafuso	2		M10 X 80
4	19M7812	Parafuso	1		M10 X 100
5	24M7396	Arruela	2		21 X 34 X 3 mm
6	28H3377	Bucha	2		0.423" X 0.675" X 1-3/4"
7	.....	Proteção de mangueira	2		40 in., 1016 mm, Cordura, (MAKE FROMPS-B-47 CTL)
8	AT303774	Mangueira hidraulica-fabric	2		
9	38H1095	Conexão em ângulo	2		
10	.....	Moldura	AR		10 in., 254 mm, (MAKE FROMT61861 CTL), Proteções da Borda
11	.....	Moldura	AR		(MAKE FROMT176644 CTL), Proteções da Borda
12	T77857	Anel o	4		
13	T78716	Porca	2		
14	T157641	Bucha	1		
15	T161031	Braçadeira	1		
16	T161031	Braçadeira	2		(SUB FOR T162575), Nesta Aplicação
17	T176009	Placa	1		Anteparo

Lift Cylinder Plumbing (Outside Dozer)
Tuyauterie de vérin de relevage (bouteur extérieur)
Tubulação do Cilindro de Elevação (Dozer Externo)
Трубопр. подъемного цилиндра (наружн. бульд.)
Tubería de cilindro elevador (hoja topadora exterior)

TX1023062 A.1

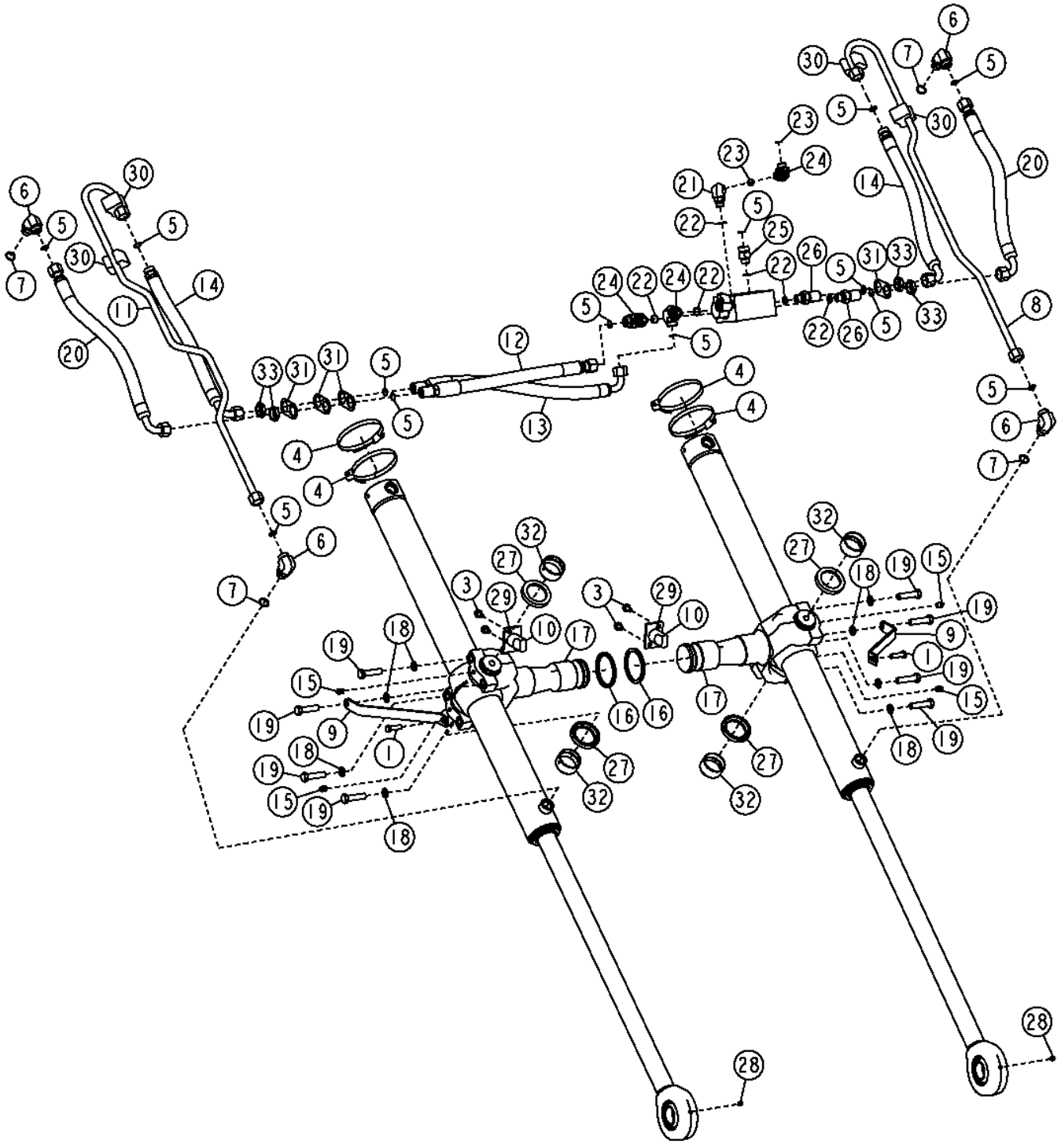

Item	*Nº peça*	*Descrição*	*Qtde*	*Nº série*	*Notas*
1	19M7493	Parafuso sextavado	2		M12 X 40
2	AH221187	Cilindro hidráulico	2		(SUB FOR AH214409)
3	19M7784	Parafuso	4		M10 X 20
4	AR85327	Braçadeira	4		
5	T77858	Anel o	4		
6	38H1007	Conexão em ângulo	1		
7	U12547	Anel o	1		
8	AT305025	Tubo	1		
9	T205606	Apoio	2		
10	T46825	RetentoR	2		
11	AT305028	Tubo	1		
12	AT303773	Mangueira hidraulica-fabric	1		
13	AT303777	Mangueira hidraulica-fabric	1		
14	AT305039	Mangueira hidraulica-fabric	2		
15	JD7769	Conexão de lubrificação	4		
16	AT45459	Vedação	2		
17	AT61165	Forquilha c/eixo	2		
18	R73290	Arruela	4		
19	19H2599	Parafuso sextavado	4		5/8" X 2-1/2"
20	AT305040	Mangueira hidraulica-fabric	2		
21	38H1006	Conexão em ângulo	1		
22	R26906	Anel o	4		
23	T77932	Anel o	2		
24	38H1096	Conexão em ângulo	1		
25	38H1193	Adaptador	1		
26	AT300877	Conexão	2		
27	T127733	Espaçador	4		
28	T162396	Conexão de lubrificação	2		
29	T202693	Placa	2		
30	T218474	Guia	4		(SUB FOR T203106)
31	T208387	Placa	4		
32	T46828	Bucha	4		
33	T78707	Porca	4		

Lift Cylinder and Component Parts (Outside Dozer)
Vérin de relevage et composants (bouteur extérieur)
Cilindro de Elevação e Peças Componentes (Dozer Externo)
Подъемный цилиндр и детали (наружн. бульд.)
Cilindro elevador y componentes (hoja topadora exterior)

AH221187_TX1108668 A.1

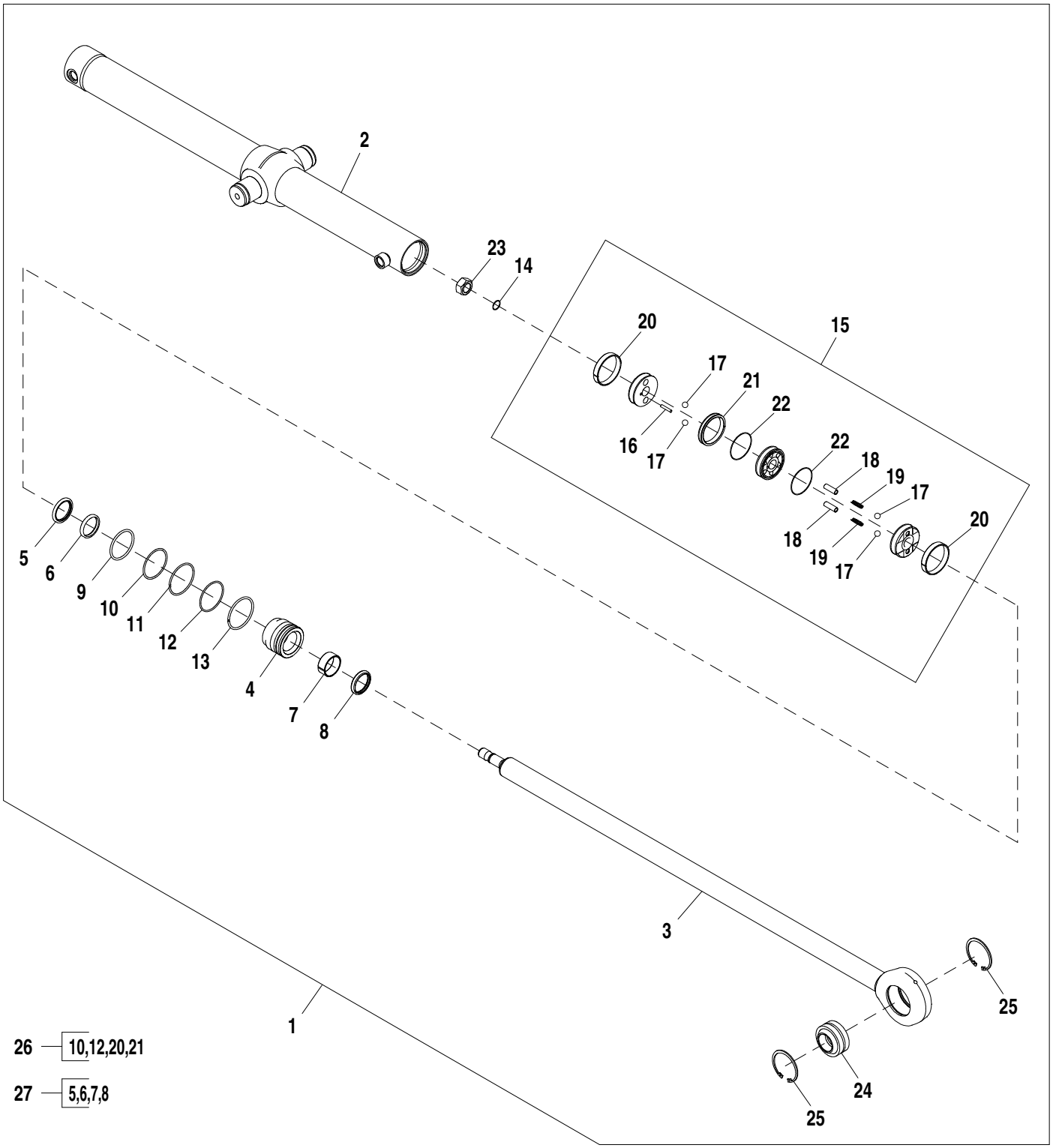

AH221187_TX1108668

Item	*Nº peça*	*Descrição*	*Qtde*	*Nº série*	*Notas*
1	AH221187	Cilindro hidráulico	1		
2	AH214177	Pistão	1		Derivação de VazãoDerivação de Vazão
3	AH214413	TiranTe	1		
4	H214901	Guia do pistão cil hidr	1		
5	AH146562	Vedação	1		
6	H152204	Vedação	1		
7	H152795	Anel de desgaste	1		
8	AH146558	Vedação	1		
9	F1430R	Anel o	1		
10	R79101	Anel de apoio	1		
11	H180103	Anel de pressão	1		
12	H181114	Anel o	1		
13	H206859	Anel de pressão	1		
14	R111532	Anel o	1		
15	AH214177	Pistão	1		
16	R55081	Agulha de rolamento	1		
17	L38741	Esfera	4		
18	H141966	Luva	2		
19	H143334	Mola	2		
20	R81776	Anel de desgaste	2		
21	RE20344	Vedação	1		
22	T70382	Anel o	2		
23	H214900	Porca de segurança	1		
24	AT157174	Bucha	1		
25	40M1873	Anel de pressão	2		

Tilt Cylinder Hydraulics (LGP)
L'hydraulique de cylindre d'inclinaison (FPS)
Sistema Hidráulico do Cilindro de Inclinação (LGP)
Гидравл. цилиндра наклона (LGP)
Hidráulica de cilindro de la inclinación (LGP)

T206887 A.1

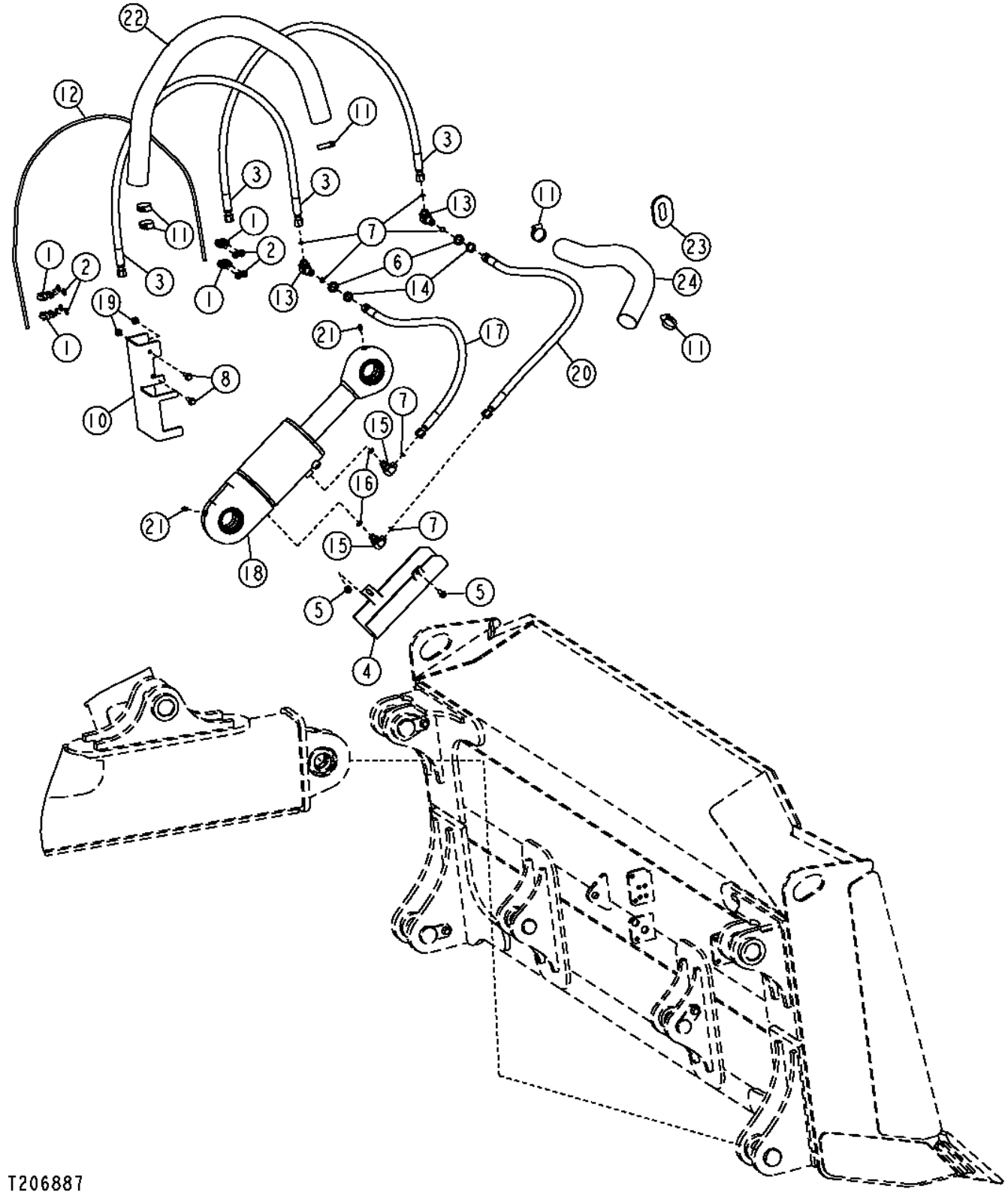

Item	*Nº peça*	*Descrição*	*Qtde*	*Nº série*	*Notas*
1	AT62123	Braçadeira	4		
2	24M7239	Arruela	8		10.700 X 21 X 2.500 mm
3	AT310045	Mangueira hidraulica-fabric	2		
4	T203518	Proteção	1		
5	19M7783	Parafuso	2		M10 X 16
6	24M7396	Arruela	2		21 X 34 X 3 mm
7	T77857	Anel o	3		
8	19M7786	Parafuso	2		M10 X 30
9	T176644	Isolador	1		
10	T203519	Proteção de mangueira	1		
11	AR44217	Braçadeira	5		
12	.....	Cabo	AR		(MAKE FROM T183730 CTL)
13	38H1323	Conexão em ângulo	1		
14	T78716	Porca	2		
15	38H1005	Conexão em ângulo	2		
16	R26375	Anel o	2		
17	AT304556	Mangueira hidraulica-fabric	1		Padrão
	AT221276	Mangueira hidraulica-fabric	1		Esteira Larga
18	AH208635	Cilindro hidráulico	1		
19	14M7296	Porca com flange	2		M10
20	AT320913	Mangueira hidraulica-fabric	1		Padrão
	AT221515	Mangueira hidraulica-fabric	1		Esteira Larga
21	T162396	Conexão de lubrificação	2		
22	.....	Luva de mangueira	2		57 in., 1448 mm, Padrão, (MAKE FROM PS-B-35 CTL)
	.....	Luva de mangueira	2		57 in., 1448 mm, Esteira Larga, (MAKE FROM PS-B-35 CTL)
23	.....	Conduíde	1		54 in., 1377 mm, Padrão, (MAKE FROM PS-B-33 CTL)
	.....	Conduíde	2		54 in.., 1377 mm, Esteira Larga, (MAKE FROM PS-B-33 CTL)
24	.....	Luva de mangueira	1		66 in., 1676 mm, Esteira Larga, (MAKE FROM PS-B-35 CTL)
	.....	Luva de mangueira	1		53 in., 1345 mm, Padrão, (MAKE FROM PS-B-35 CTL)

Tilt Cylinder and Component Parts (Outside Dozer)
Vérin d'inclinaison et composants (bouteur extérieur)
Cilindro de Inclinação e Peças Componentes (Dozer Externo)
Цилиндр наклона и детали (наружн. бульд.)
Componentes y cilindro de inclinación (hoja topadora exterior)

TX1002676 A.1

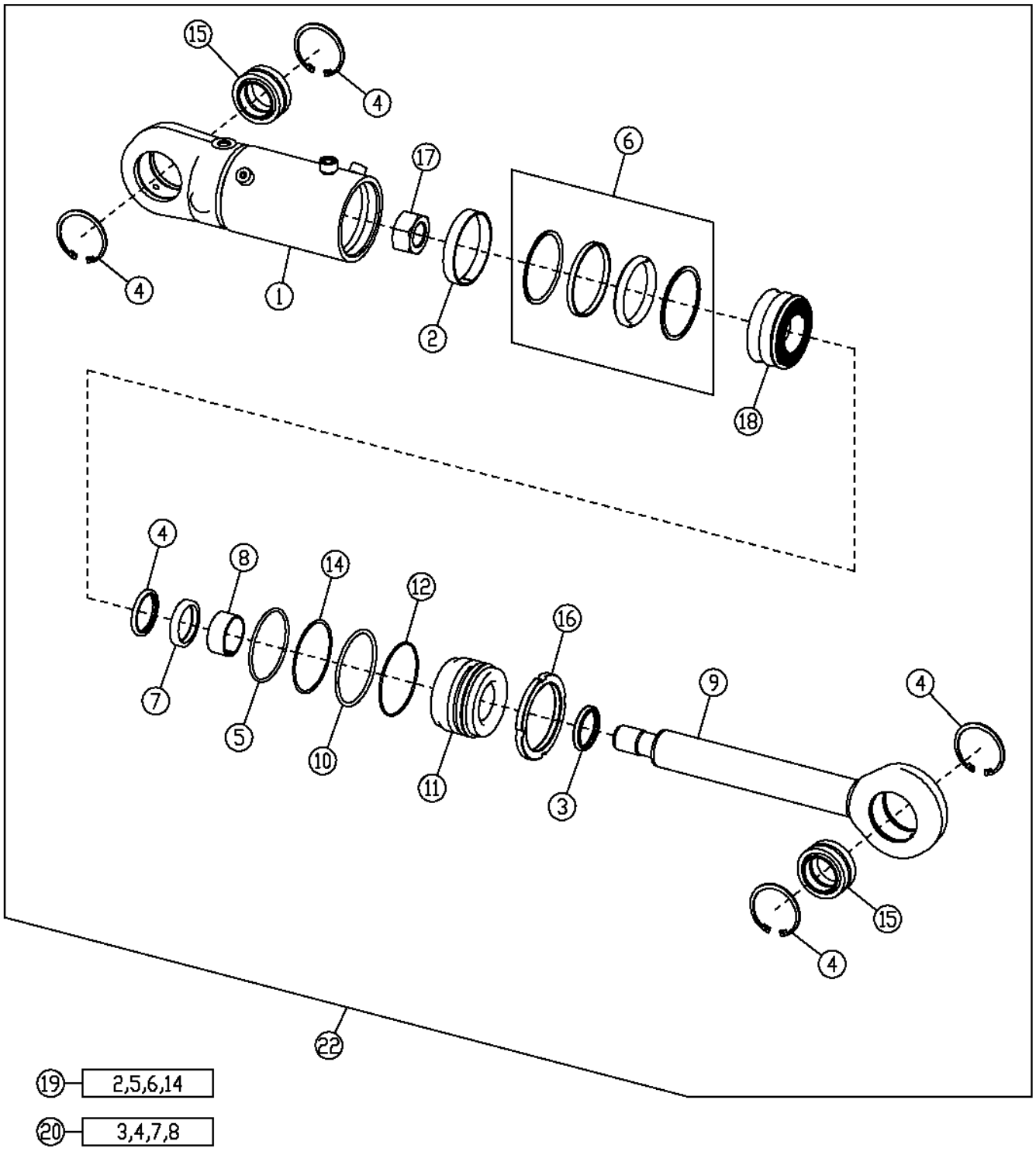

TX1002676

Item	*Nº peça*	*Descrição*	*Qtde*	*Nº série*	*Notas*
1	AH215664	Camisa do cilindro hidr.	1		
2	R90653	Anel de desgaste	1		
3	AH146559	Vedação	1		
4	40M1873	Anel de pressão	4		
5	E49244	Anel o	1		
6	RE30162	Vedação	1		
7	H152205	Vedação	1		
8	H152796	Anel de desgaste	1		
9	AH215665	TiranTe	1		
10	H170262	Anel de pressão	1		
11	H178271	Guia do pistão cil hidr	1		
12	R80078	Anel o	1		
14	R98667	Anel de apoio	1		
15	AT128774	Bucha auto-compensadora	2		
16	H180430	Porca	2		
17	H209710	Porca	2		
18	H157731	Pistão	1		
19	AH149848	Kit	1		Diâmetro Interno
20	AH149815	Kit cilindro hidráulico	1		Haste
22	AH208635	Cilindro hidráulico	1		Cilindro de Inclinação para Dozer Externo

Hydraulic Cylinders Complete (All Hydraulic)
Vérins hydrauliques complets (tout hydraulique)
Cilindros Hidráulicos Completos (Tudo Hidráulico)
Заверш. гидравл. цилиндры (полн. гидр. упр.)
Cilindros hidráulicos completos (máquina hidráulica)

T206994 A.1

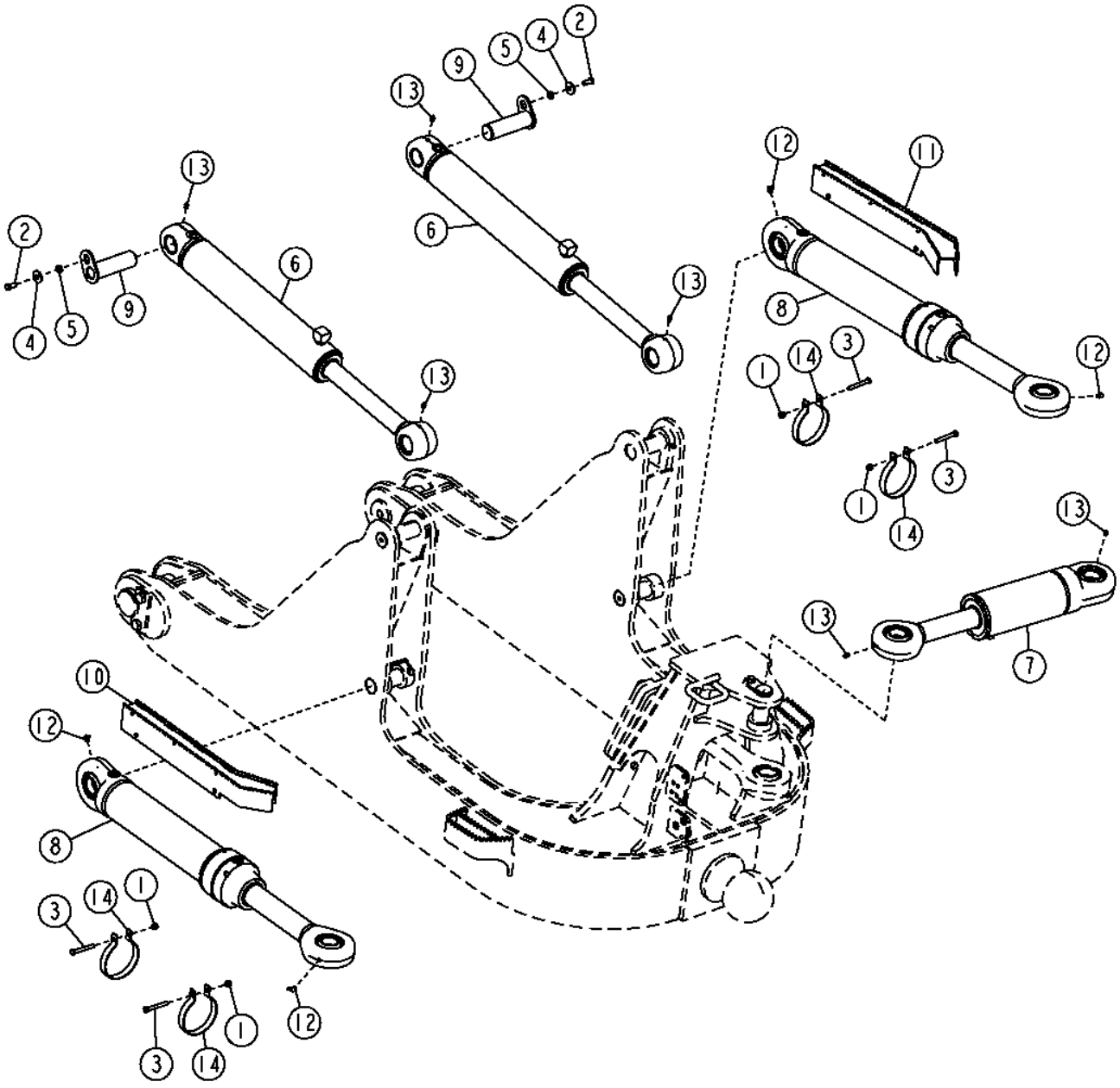

Item	*Nº peça*	*Descrição*	*Qtde*	*Nº série*	*Notas*
1	14M7517	Porca de segurança	4		M10
2	19M7872	Parafuso sextavado	2		M12 X 25
3	19M8081	Parafuso sextavado	4		M10 X 80
4	24H1351	Arruela	2		9/16" X 1-1/2" X 0.164"
5	28H3418	Arruela	2		0.546" X 0.840" X 5/16"
6	AH208632	Cilindro hidráulico	2		Cilindro de Elevação Completo
7	AH208633	Cilindro hidráulico	1		Cilindro de Inclinação Completo
8	AH217118	Cilindro hidráulico	2		Cilindro do Ângulo Completo
9	AT303629	Pino	2		
10	AT324247	Proteção de mangueira	1		(SUB FOR AT307051)
11	AT324248	Proteção de mangueira	1		(SUB FOR AT307052)
12	JD7799	Conexão de lubrificação	4		
13	T162396	Conexão de lubrificação	6		
14	T203016	Braçadeira	4		

Tilt Cylinder and Component Parts (All Hydraulic)
Vérin d'inclinaison et composants (tout hydraulique)
Cilindro de Inclinação e Peças Componentes (Tudo Hidráulico)
Цилиндр наклона и детали (полн. гидр. упр.)
Componentes y cilindro de inclinación (máquina hidr.)

TX1038663 A.1

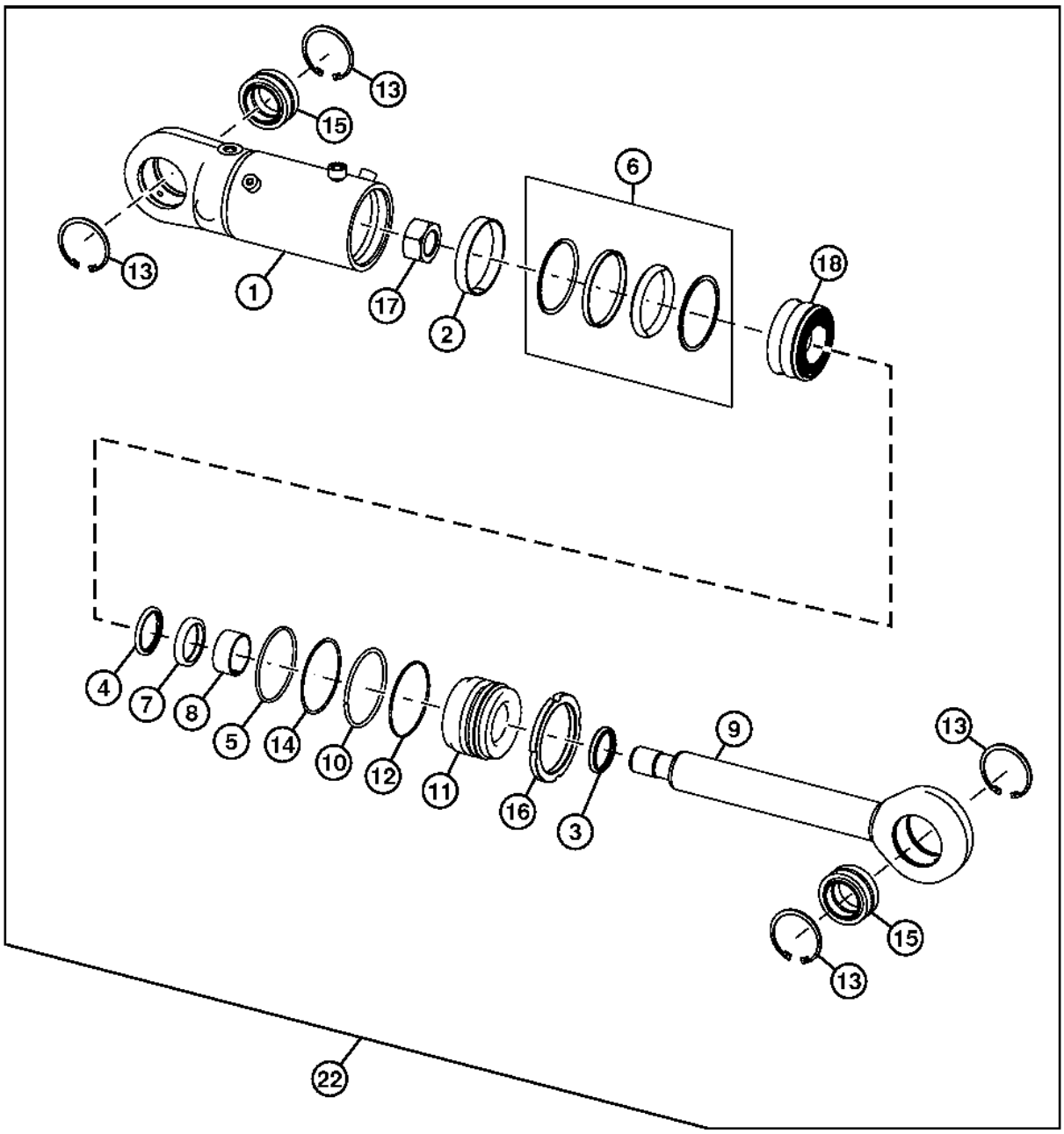

19 — 2,5,6,14

20 — 3,4,7,8

TX1038663

Item	*Nº peça*	*Descrição*	*Qtde*	*Nº série*	*Notas*
1	AH210139	Camisa do cilindro hidr.	1		
2	R90653	Anel de desgaste	1		
3	AH146559	Vedação	1		
4	AH146563	Vedação	1		
5	E49244	Anel o	1		
6	RE30162	Vedação	1		
7	H152205	Vedação	1		
8	H152796	Anel de desgaste	1		
9	AH218148	TiranTe	1		
10	H170262	Anel de pressão	1		
11	H178271	Guia do pistão cil hidr	1		
12	R80078	Anel o	1		
13	40M1873	Anel de pressão	4		Encaixe Interno
14	R98667	Anel de apoio	1		
15	AT157174	Bucha	2		
16	H180430	Porca	2		
17	H209710	Porca	2		
18	H157731	Pistão	1		
19	AH149848	Kit	1		Diâmetro Interno
20	AH149815	Kit cilindro hidráulico	1		Haste
22	AH208633	Cilindro hidráulico	1		Cilindro de Inclinação para Dozer Tudo Hidráulico

Angle Cylinder and Component Parts (All Hydraulic)
Vérin d'angle et composants (tout hydraulique)
Cilindro do Ângulo e Peças Componentes (Tudo Hidráulico)
Цилиндр угла и детали (полн. гидр. упр.)
Componentes y cilindro de angulación (máquina hidráulica)

TX1024799 A.1

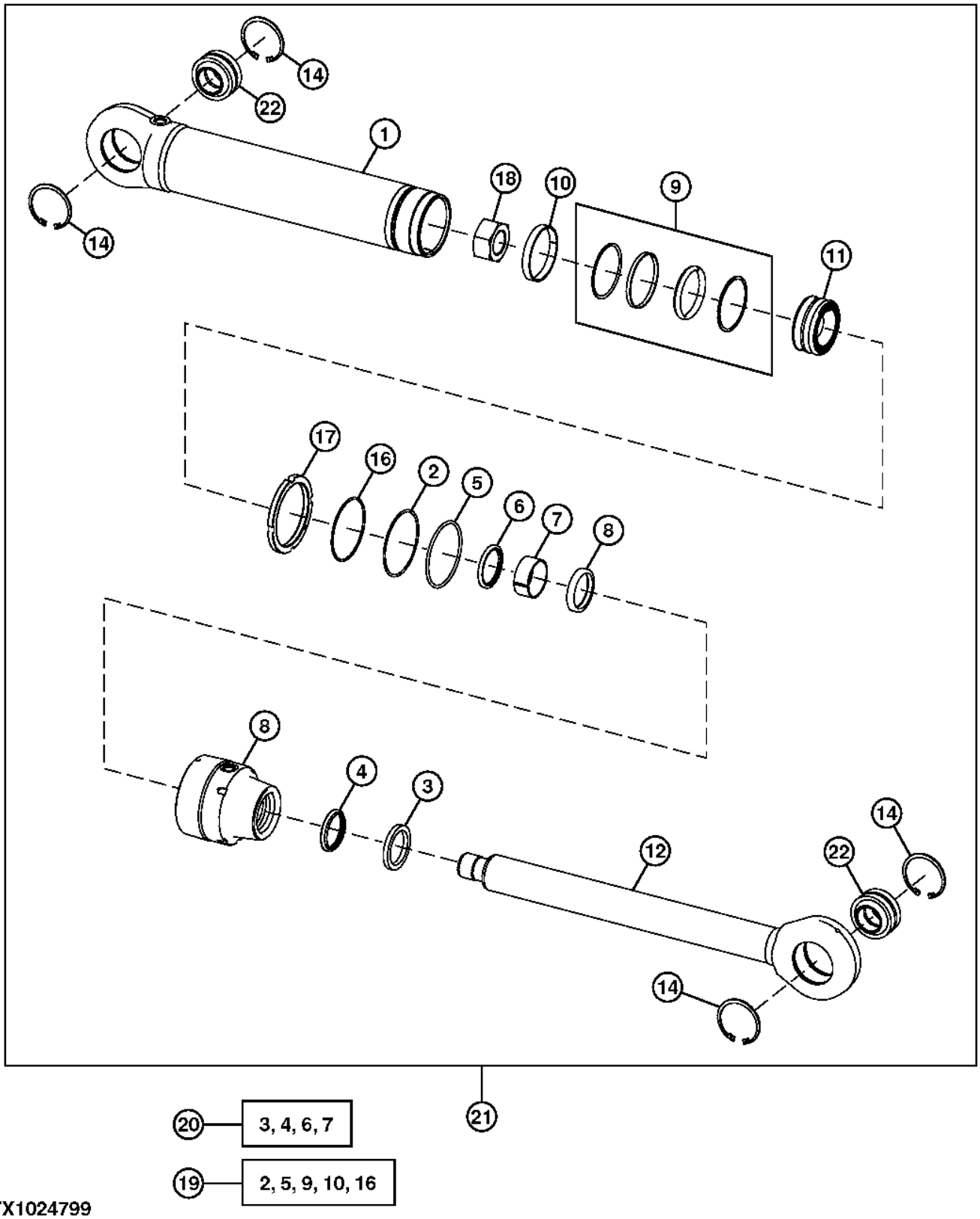

Item	Nº peça	Descrição	Qtde	Nº série	Notas
1	AH217119	Camisa do cilindro hidr.	1		
2	H155540	Anel de apoio	1		
3	AH150933	Vedação	1		
4	AH150932	Vedação	1		
5	T41356	Anel o	1		
6	H158436	Vedação	1		
7	H158437	Anel de desgaste	1		
8	H173652	Guia do pistão cil hidr	1		
9	AH138082	Vedação	1		
10	H155543	Anel raspador	1		
11	H210109	Pistão	1		
12	AH215567	TiranTe	1		
14	40M1873	Anel de pressão	4		
15	H212043	Anel de pressão	1		
16	C11884	Anel o	1		
17	H180431	Porca	1		
18	H210206	Porca	1		
19	AH156466	Kit cilindro hidráulico	1		Haste
20	AH212585	Kit cilindro hidráulico	1		Diâmetro Interno
21	AH217118	Cilindro hidráulico	1		
22	AT157174	Bucha	2		

Lift Cylinder and Component Parts (All Hydraulic)
Vérin de relevage et composants (tout hydraulique)
Cilindro de Elevação e Peças Componentes (Tudo Hidráulico)
Подъемный цилиндр и детали (гидравл.)
Cilindro elevador y componentes (máquinas hidráulicas)

TX1000273 A.1

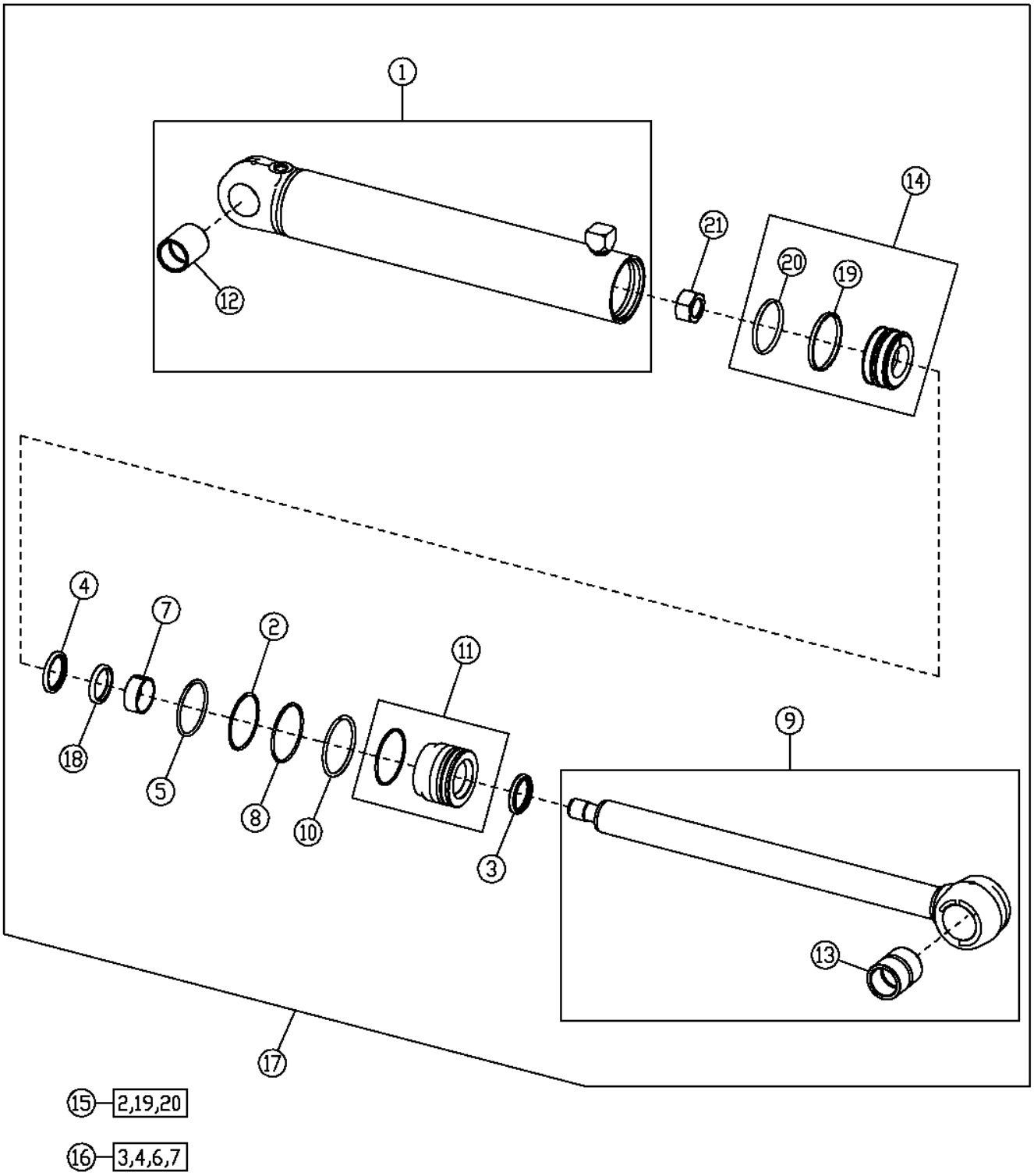

Item	*Nº peça*	*Descrição*	*Qtde*	*Nº série*	*Notas*
1	AH215522	Camisa do cilindro hidr.	1		
2	R81862	Anel de apoio	1		
3	AH146558	Vedação	1		
4	AH146562	Vedação	1		
5	F950R	Anel o	1		
7	H152795	Anel de desgaste	1		
8	H180094	Anel de pressão	1		
9	AH209728	TiranTe	1		
10	H180080	Anel de pressão	1		
11	H210826	Guia do pistão cil hidr	1		
12	R81968	Bucha	1		
13	R81971	Bucha	1		
14	AH166637	Pistão	1		
15	AH212102	Kit cilindro hidráulico	1		Diâmetro Interno
16	AH149814	Kit cilindro hidráulico	1		Haste
17	AH208632	Cilindro hidráulico	1		
18	H152204	Vedação	1		
19	H168248	Arruela	1		
20	H168249	Arruela	1		
21	H170540	Porca de segurança	1		

Angle Cylinder Guard
Protection du vérin d'inclinaison
Proteção do Cilindro do Ângulo
Ограждение цил. угла
Protector de cilindro de angulación

TX1004133 A.1

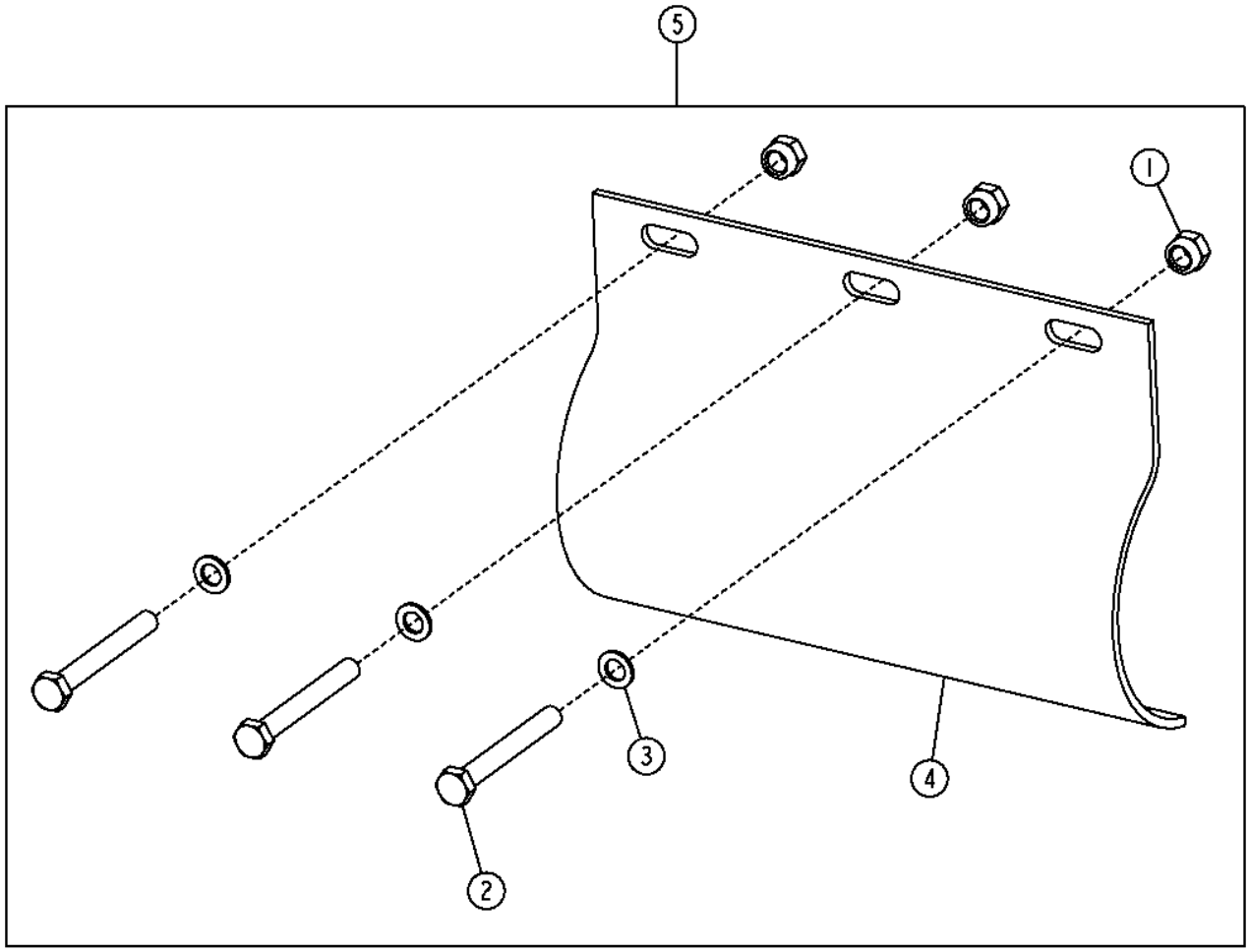

TX1004133

Item	*Nº peça*	*Descrição*	*Qtde*	*Nº série*	*Notas*
1	14M7517	Porca de segurança	3		M10
2	19M8081	Parafuso sextavado	3		M10 X 80
3	24M7096	Arruela	3		10.500 X 18 X 1.600 mm
4	.....	Proteção	1		(SUB FOR AT330088)
5	AT330088	Proteção	1		Kit

Ripper Cylinder
Vérin de défonceuse
Cilindro do Rasgador
Цилиндр рыхлителя
Cilindro de desgarrador

T195668 A.1

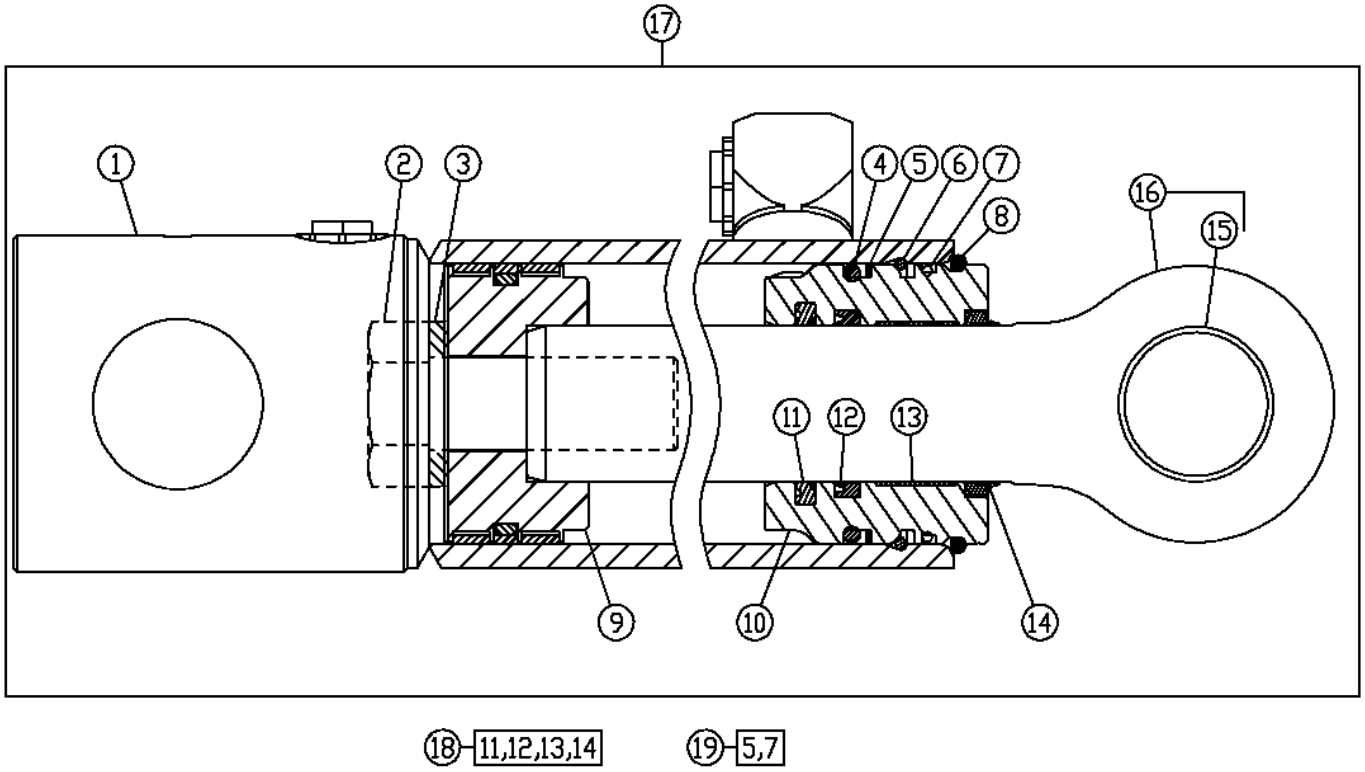

T195668

Item	*Nº peça*	*Descrição*	*Qtde*	*Nº série*	*Notas*
1	.....	Camisa do cilindro hidr.	1		
2	19M8353	Parafuso sextavado	1		M30 X 80
3	H145175	Arruela	1		
4	F1430R	Anel o	1		
5	R79101	Anel de apoio	1		
6	H180103	Anel de pressão	1		
7	H181114	Anel o	1		
8	H206859	Anel de pressão	1		
9	AH205060	Pistão	1		
10	H208631	Guia do pistão cil hidr	1		
11	AH146561	Vedação	1		
12	H152203	Vedação	1		
13	H208987	Anel de desgaste	1		
14	AH146557	Vedação	1		
15	H154404	Bucha	1		
16	AH216702	TiranTe	1		
17	AH215949	Cilindro hidráulico	1		
18	AH210484	Kit cilindro hidráulico	1		Reparo da Haste
19	AH212097	Kit cilindro hidráulico	1		Reparo do Furo

Ripper
Défonceuse
Rasgador
Рыхлитель
Desgarrador

TX1000683 A.1

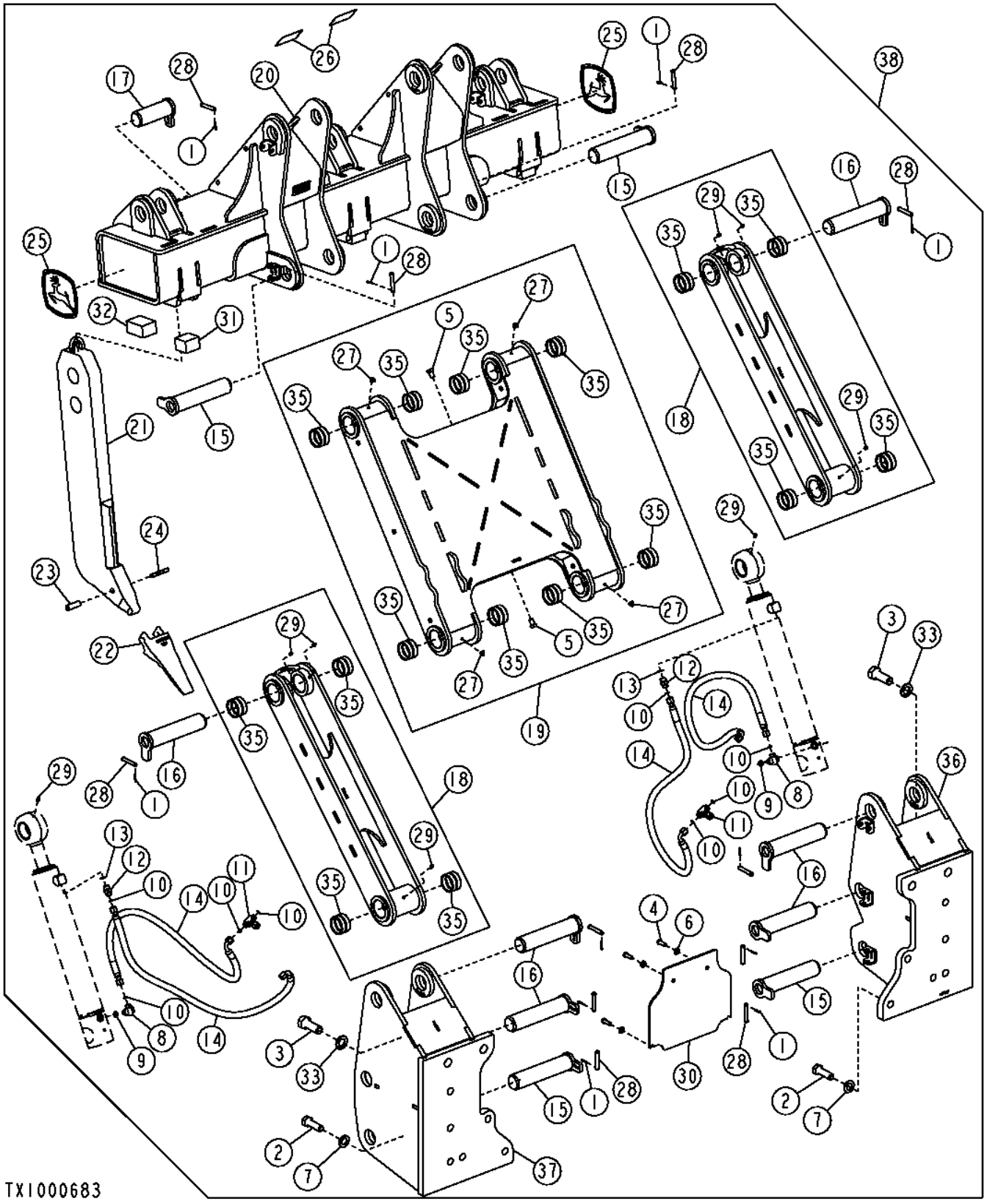

Item	*Nº peça*	*Descrição*	*Qtde*	*Nº série*	*Notas*
1	11M7021	Contra-pino	13		4 X 25 mm
2	19H3417	Parafuso sextavado	12		1" X 3"
3	19H3876	Parafuso sextavado	4		1-1/4" X 3-1/2"
4	19M7403	Parafuso sextavado	4		M12 X 35
5	19M8035	Parafuso sextavado	2		M16 X 35
6	24M7240	Arruela	4		13 X 25 X 3 mm
7	24M7243	Arruela	12		25.400 X 50 X 6 mm
8	38H1005	Conexão em ângulo	2		
9	R26375	Anel o	2		
10	T77857	Anel o	6		
11	38H1039	Conexão em t	2		
12	38H1174	Adaptador	1		
13	R26906	Anel o	1		
14	AT145174	Mangueira hidraulica-fabric	4		
15	AT321512	Pino	4		
16	AT321512	Pino	6		
17	AT321513	Pino	3		
18	AT329432	Ligação	2		
19	AT362828	Ligação	1		(SUB FOR AT329433)
20	AT329434	Estrutura	1		
21	AT329435	Haste	3		
22	EX25R12	Dente	3		
23	EX25RBG	Bucha	3		
24	EX25RPG	Pino com ranhura	3		
25	JD5756	Etiqueta	2		
26	JD5902	RefletoR	2		
27	JD7799	Conexão de lubrificação	2		
28	R43418	Pino fixador	13		
29	T162396	Conexão de lubrificação	10		
30	T222652	Placa	1		
31	T215373	Barra	3		
32	T215374	Barra	3		
33	T24510	Arruela	6		
35	H151655	Bucha	16		
36	AT329437	Suporte	1		Do Lado Esquerdo
37	AT329436	Suporte	1		Do Lado Direito
38	.....	Escarificador	1		Equipamentos Especiais, Campo, Rasgador, (SUB AT364352) (AT310969 NLA)

Ripper
Défonceuse
Rasgador
Рыхлитель
Desgarrador

TX1007671 A.1

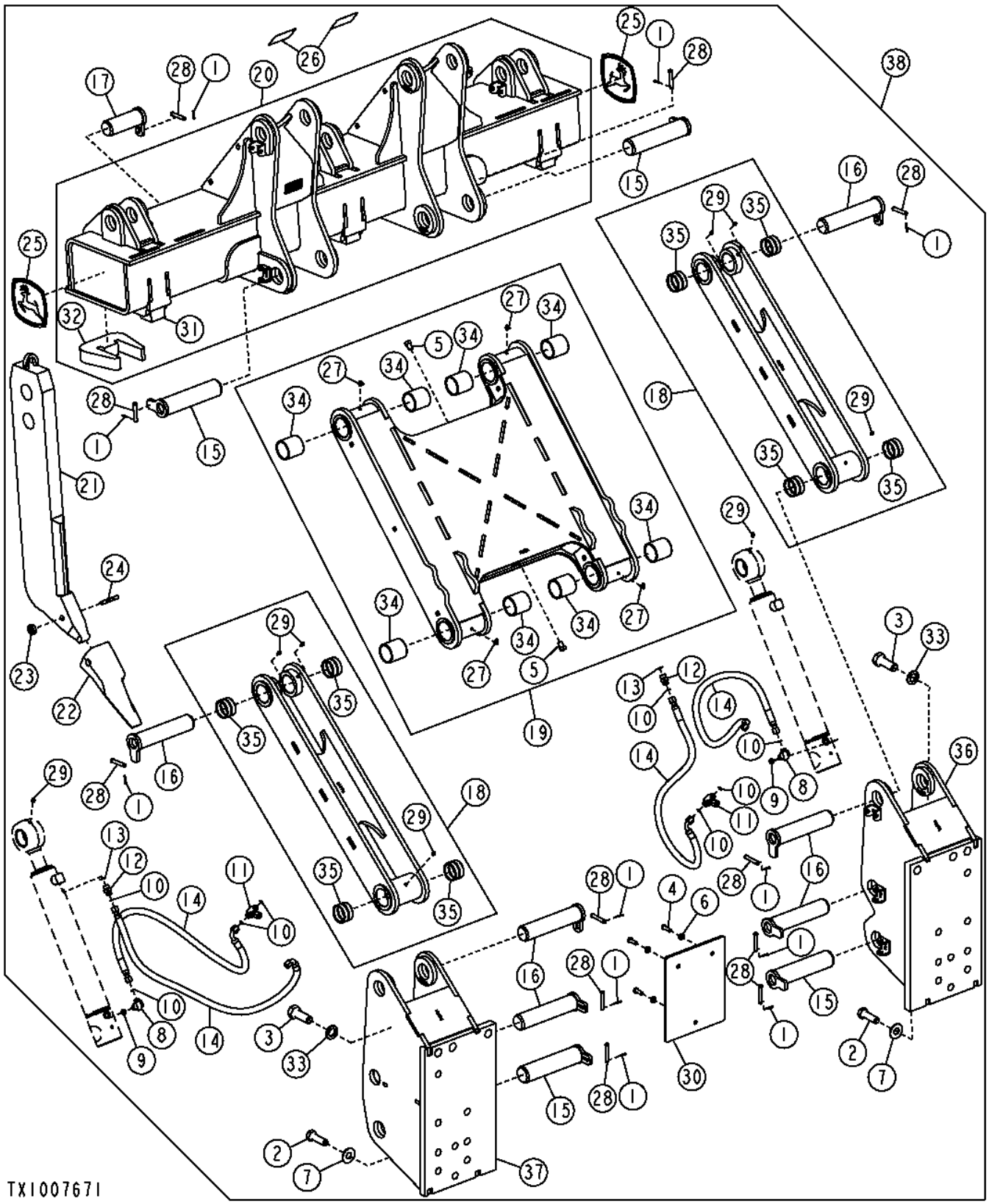

Item	*Nº peça*	*Descrição*	*Qtde*	*Nº série*	*Notas*
1	11M7021	Contra-pino	13		4 X 25 mm
2	19H3417	Parafuso sextavado	20		1" X 3"
3	19H3876	Parafuso sextavado	6		1-1/4" X 3-1/2"
4	19M7403	Parafuso sextavado	3		M12 X 35
5	19M8035	Parafuso sextavado	2		M16 X 35
6	24M7240	Arruela	3		13 X 25 X 3 mm
7	24M7243	Arruela	20		25.400 X 50 X 6 mm
8	38H1005	Conexão em ângulo	2		
9	R26375	Anel o	2		
10	T77857	Anel o	6		
11	38H1039	Conexão em t	2		
12	38H1174	Adaptador	2		
13	R26906	Anel o	1		
14	AT145174	Mangueira hidraulica-fabric	4		
15	AT321511	Pino	4		
16	AT321512	Pino	6		
17	AT334213	Pino	3		
18	AT329432	Ligação	2		
19	AT362828	Ligação	1		SUB FOR AT329433
20	AT334216	Estrutura	1		
21	AT334217	Haste	3		
22	T6Y0359	Dente	3		SUB FOR T9J8920
23	T8E6359	RetentoR	3		
24	T8E6358	Pino	3		
25	JD5756	Etiqueta	2		Cervo Saltando
26	JD5902	RefletoR	2		
27	JD7799	Conexão de lubrificação	2		
28	R43418	Pino fixador	13		
29	T162396	Conexão de lubrificação	10		
30	T215372	Placa	1		
31	T215373	Barra	3		Bloco do Rolamento da Haste Dianteira (Desgaste)
32	T225725	Barra	3		Bloco do Rolamento da Haste Traseira (Desgaste)
33	T24510	Arruela	6		
34	T67856	Bucha	8		
35	H151655	Bucha	8		
36	AT329437	Suporte	1		Do Lado Esquerdo
37	AT329436	Suporte	1		Do Lado Direito
38	**AT364352**	**Escarificador**	**1**		**AT334211 NLA, Equipamentos Especiais, Campo, Rasgador**
39	T283103	Etiqueta	1		Adesivo do Rasgador, Não Ilustrado

Índice numérico

Nº peça	Item	Página
344046	17	619
344046	17	621
790106800	14	613
790106800	10	615
790107100	10	613
790107100	13	615
810853800	2	271
A11667	16	277
A120R	7	205
A31867	4	405
A31870	1	367
A31870	1	369
A31870	1	371
A31870	28	71
A31870	19	73
A31870	28	77
A31870	19	79
A31870	28	83
A31870	19	85
A3606R	..	307
A364R	9	203
A3917R	..	307
A4365R	..	307
A4730R	..	307
AH106982	9	279
AH106982	25	281
AH117301	1	137
AH117301	16	257
AH117301	18	259
AH117301	8	261
AH117301	4	263
AH117301	2	265
AH123403	6	111
AH125760	7	619
AH125760	7	621
AH138082	9	665
AH146557	14	670
AH146558	8	655
AH146558	3	667
AH146559	3	659
AH146559	3	663
AH146561	11	670
AH146562	5	655
AH146562	4	667
AH146563	4	663
AH149814	16	667
AH149815	20	659
AH149815	20	663
AH149817	22	397
AH149848	19	659
AH149848	19	663
AH150932	4	665
AH150933	3	665
AH156466	19	665
AH159321	3	397
AH159321	5	397
AH166637	14	667
AH170895	24	259
AH170895	38	259
AH170895	6	287
AH205060	9	670
AH205583	20	397
AH208583	2	461
AH208632	6	661
AH208632	17	667
AH208633	7	661
AH208633	22	663
AH208635	18	657
AH208635	22	659
AH209728	9	667
AH210139	1	663
AH210484	18	670
AH210923	8	587
AH210949	9	587
AH212088	23	397
AH212097	19	670
AH212102	15	667
AH212585	20	665
AH214177	15	655
AH214177	2	655
AH214409	2	653
AH214413	3	655
AH215522	1	667
AH215567	12	665
AH215664	1	659
AH215665	9	659
AH215949	17	670
AH216188	1	395
AH216188	1	397
AH216192	4	397
AH216193	2	397
AH216702	16	670
AH217118	8	661
AH217118	21	665
AH217119	1	665
AH218148	9	663
AH221187	2	653
AH221187	1	655
AH78237	6	467
AH78237	23	469
AH80916	41	169
AHC10785	7	593
AHC10786	4	593
AL153660	2	421
AM118213	5	279
AM118213	26	281
AM129697	18	381
AM129697	35	383
AM129697	35	387
AM129697	21	389
AN206192	11	469
AN209168	5	141
AN209168	8	517
AN209168	10	519
AR21839	29	257
AR21839	19	259
AR21839	7	287
AR21999	17	257
AR21999	20	259
AR40418	1	643
AR40418	28	645
AR40418	29	647
AR40418	2	649
AR44217	4	129
AR44217	68	135
AR44217	9	643
AR44217	29	645
AR44217	30	647
AR44217	11	657
AR48236	9	249
AR50411	1	255
AR65294	18	257
AR65294	21	259
AR65507	3	209
AR65507	3	237
AR85327	1	649
AR85327	4	653
AR85519	9	221
AR91896	12	483
AT103399	3	357
AT105289	19	257
AT105289	22	259
AT106365	4	419
AT113106	8	61
AT116162	3	253
AT119582	20	539
AT119582	20	541
AT120461	1	495
AT128774	2	591
AT128774	15	659
AT128774	7	69
AT128774	7	71
AT128774	7	73
AT128774	7	75
AT128774	7	77
AT128774	7	79
AT128774	7	81
AT128774	7	83
AT128774	7	85
AT128774	10	87
AT128774	6	89
AT130208	..	307
AT133366	19	587
AT133366	15	589
AT141011	7	357
AT141724	19	381
AT141724	37	383
AT141724	37	387
AT141724	26	389
AT143583	48	261
AT145174	14	673
AT145174	14	675
AT145341	5	347
AT145341	1	349
AT145341	7	357
AT152180	1	521
AT156445	10	285
AT157174	24	655
AT157174	15	663
AT157174	22	665
AT160480	2	363
AT160480	7	365
AT162114	2	479
AT162350	13	269
AT162848	7	467
AT162848	14	469
AT162863	6	357
AT163156	14	315
AT163872	5	477
AT167356	3	309
AT167356	3	311
AT167391	26	155
AT167391	9	529
AT168543	1	475
AT168543	8	477
AT168878	6	357
AT169186	20	257
AT169186	23	259
AT169373	20	613
AT169374	15	103
AT170759	1	249
AT171107	5	471
AT171162	7	249
AT171403	3	613
AT171539	4	249
AT171681	35	563
AT172877	12	151
AT173172	24	115
AT173174	4	111
AT173175	2	111
AT173176	10	117
AT173177	13	117
AT173177	17	117
AT173177	4	117
AT173177	6	117
AT173178	12	117
AT173180	1	117
AT173181	2	117
AT173182	5	115
AT173193	3	419
AT173279	28	117
AT173281	26	117
AT173304	4	121
AT173306	12	121
AT173307	15	121
AT173308	8	121
AT173313	6	439
AT173313	2	445
AT173314	8	439
AT173314	4	445
AT173315	7	439
AT173315	3	445
AT173316	3	437
AT173317	9	439
AT173318	17	441
AT173319	16	441
AT173320	17	441
AT173320	18	441
AT173321	10	439
AT173321	9	439
AT173321	5	445
AT173321	6	445
AT173322	11	439
AT173323	4	437
AT173325	5	437
AT173326	13	441
AT173327	14	441
AT173328	12	441
AT173602	3	395
AT173610	2	257
AT173652	13	57
AT173653	13	57

Índice numérico - continuação

Nº peça	Item	Página	Nº peça	Item	Página	Nº peça	Item	Página
AT175744	21	257	AT209020	7	429	AT221268	12	467
AT175744	22	257	AT209021	12	429	AT221276	17	657
AT177131	7	421	AT209024	2	449	AT221279	13	467
AT177131	4	423	AT209024	3	449	AT221298	4	469
AT177132	5	423	AT209025	6	451	AT221308	8	469
AT178542	3	271	AT209026	3	449	AT221312	7	469
AT180814	17	123	AT209225	9	451	AT221317	14	467
AT181582	5	249	AT209469	13	447	AT221318	11	469
AT181630	5	117	AT209947	1	419	AT221319	15	467
AT181917	13	121	AT209965	45	261	AT221319	19	469
AT182200	12	453	AT209965	10	547	AT221320	31	465
AT182200	12	455	AT209965	8	549	AT221320	15	469
AT182377	5	613	AT209965	10	551	AT221321	16	467
AT182479	5	429	AT210517	2	313	AT221321	12	469
AT182479	6	429	AT210549	15	441	AT221322	38	467
AT182589	2	437	AT210791	5	425	AT221323	2	469
AT183015	9	155	AT211041	13	315	AT221324	1	469
AT183015	4	529	AT211192	2	453	AT221337	39	467
AT183222	13	249	AT211192	2	455	AT221351	14	325
AT184015	1	273	AT211239	19	531	AT221351	9	327
AT184016	2	273	AT211577	6	381	AT221450	2	321
AT184799	8	69	AT211577	13	383	AT221450	5	323
AT184799	8	71	AT214566	11	121	AT221450	13	325
AT184799	8	73	AT214702	4	121	AT221450	10	327
AT184799	8	75	AT214702	6	121	AT221515	20	657
AT184799	8	77	AT214807	20	117	AT221578	1	423
AT184799	8	79	AT214807	21	117	AT221605	12	253
AT184799	8	81	AT214807	22	117	AT221808	45	383
AT184799	8	83	AT214807	23	117	AT221852	14	629
AT184799	8	85	AT214807	24	117	AT221853	14	629
AT184799	11	87	AT214807	30	117	AT221854	50	103
AT184799	7	89	AT214860	8	113	AT221990	32	253
AT184822	24	123	AT214861	7	113	AT222041	5	313
AT184869	19	123	AT214873	14	117	AT222554	10	643
AT184869	5	125	AT214874	16	117	AT222554	1	645
AT186760	5	393	AT219733	3	463	AT222554	2	645
AT186762	17	115	AT219733	21	465	AT222606	8	103
AT186965	5	123	AT219793	1	103	AT222608	5	103
AT187666	10	619	AT219962	17	533	AT222609	2	103
AT187666	10	621	AT220105	32	381	AT222676	3	321
AT188681	20	421	AT220105	42	383	AT222676	9	323
AT191102	10	463	AT220105	42	387	AT222676	17	325
AT191102	19	465	AT220105	9	389	AT222676	26	327
AT191294	4	271	AT220702	33	103	AT222697	10	253
AT193365	10	621	AT220703	62	103	AT222705	11	491
AT193366	10	619	AT220704	59	103	AT222736	42	467
AT193366	8	619	AT220706	25	103	AT222803	58	103
AT193366	8	621	AT220707	49	103	AT222831	4	491
AT195244	5	395	AT220708	39	103	AT223099	24	253
AT195301	3	363	AT220709	24	103	AT223217	9	109
AT195301	1	365	AT220710	57	103	AT223247	2	427
AT195302	4	363	AT220711	56	103	AT223247	1	435
AT195302	2	365	AT220753	1	453	AT223253	38	467
AT195484	10	109	AT220753	1	455	AT223636	7	313
AT195894	14	427	AT220817	30	421	AT223898	5	469
AT195894	10	435	AT220817	4	463	AT223937	30	261
AT195957	1	619	AT220817	24	465	AT224393	9	445
AT195957	1	621	AT220846	30	261	AT224570	18	619
AT196462	14	123	AT220855	65	103	AT224570	18	621
AT196943	20	619	AT220879	29	103	AT224570	2	623
AT196943	21	619	AT220914	9	367	AT224570	8	631
AT196943	20	621	AT221015	2	425	AT224574	48	129
AT196943	4	623	AT221015	2	433	AT224574	50	129
AT198270	22	257	AT221015	2	443	AT224602	5	453
AT198270	24	259	AT221016	3	425	AT224602	5	455
AT198770	1	629	AT221016	3	433	AT224604	11	453
AT198771	1	629	AT221016	3	443	AT224604	11	455
AT207496	1	491	AT221017	6	433	AT224606	14	269
AT207545	9	469	AT221017	6	443	AT224706	9	631
AT207639	6	471	AT221045	8	421	AT224706	2	633
AT207848	8	467	AT221055	55	383	AT224721	17	467
AT207849	9	467	AT221228	51	383	AT224862	2	623
AT208484	1	445	AT221228	51	385	AT224862	8	631
AT208485	5	443	AT221228	51	387	AT224864	11	631
AT208485	1	445	AT221245	3	453	AT224865	41	621
AT208486	5	443	AT221245	3	455	AT224865	2	633
AT208486	14	447	AT221246	4	453	AT224866	9	631
AT208487	8	447	AT221246	4	455	AT224873	29	129
AT208488	8	445	AT221247	6	453	AT224873	32	133
AT208490	11	447	AT221247	6	455	AT224873	20	619
AT208491	6	445	AT221249	13	453	AT224873	21	619
AT208493	12	447	AT221266	10	467	AT224873	21	621
AT208495	3	491	AT221267	11	467	AT224873	3	623

Índice numérico - continuação

Nº peça	Item	Página	Nº peça	Item	Página	Nº peça	Item	Página
AT224894	2	501	AT228080	1	43	AT302006	8	37
AT224894	1	503	AT228150	3	69	AT302006	8	39
AT225112	12	139	AT228150	3	71	AT302109	2	137
AT225112	12	141	AT228150	3	73	AT302110	3	137
AT225112	12	143	AT228150	3	75	AT302139	9	483
AT225681	5	53	AT228150	3	77	AT302320	15	151
AT225698	3	633	AT228150	3	79	AT302320	23	543
AT225730	6	53	AT228217	14	315	AT302325	8	509
AT225805	2	545	AT228292	4	425	AT302325	33	539
AT225805	7	631	AT228292	4	433	AT302325	24	543
AT225885	27	155	AT228292	4	443	AT302326	26	539
AT225885	13	483	AT228298	28	129	AT302328	8	37
AT225885	27	529	AT228299	14	139	AT302328	8	43
AT226109	10	631	AT228299	14	141	AT302358	7	37
AT226110	10	631	AT228304	7	267	AT302358	1	41
AT226282	1	493	AT228483	11	155	AT302359	8	37
AT226466	7	583	AT228484	24	529	AT302359	8	41
AT226470	4	431	AT228485	13	529	AT302438	50	383
AT226470	5	431	AT228486	21	155	AT302438	50	387
AT226471	5	431	AT228509	6	285	AT302438	2	389
AT226536	9	583	AT228560	12	583	AT302453	17	539
AT226536	9	585	AT228560	12	585	AT302454	27	539
AT226676	7	445	AT228630	7	585	AT302454	27	541
AT226685	5	433	AT228840	1	369	AT302517	16	285
AT226685	1	437	AT274298	11	63	AT302556	13	587
AT226686	5	425	AT276140	6	67	AT302609	6	339
AT226686	5	443	AT277938	12	63	AT302611	1	339
AT226686	1	445	AT278994	6	57	AT302747	10	587
AT226687	10	447	AT278995	9	57	AT302791	4	635
AT226693	1	433	AT280583	4	449	AT302791	13	637
AT226694	1	433	AT300018	1	633	AT302791	2	639
AT226697	1	443	AT300023	5	93	AT302802	2	65
AT226698	1	443	AT300023	4	95	AT302951	2	465
AT226804	11	589	AT300027	1	99	AT302951	27	469
AT226804	10	69	AT300032	15	95	AT302952	1	465
AT226804	9	71	AT300089	4	395	AT302952	32	469
AT226804	9	75	AT300255	16	619	AT303013	1	107
AT226804	9	77	AT300255	16	621	AT303030	12	587
AT226804	9	81	AT300255	1	623	AT303031	30	587
AT226804	9	83	AT300487	5	271	AT303052	12	587
AT226804	5	87	AT300674	5	91	AT303053	30	587
AT226818	1	445	AT300674	4	95	AT303058	1	81
AT226968	4	63	AT300684	17	317	AT303058	1	83
AT226971	1	567	AT300684	17	319	AT303058	1	85
AT227006	1	69	AT300740	17	95	AT303058	6	87
AT227006	1	71	AT300741	9	479	AT303071	14	313
AT227006	1	73	AT300856	40	621	AT303123	27	257
AT227006	1	75	AT300877	26	653	AT303123	26	259
AT227006	1	77	AT300902	4	93	AT303320	18	317
AT227006	1	79	AT300902	4	95	AT303320	18	319
AT227063	5	329	AT300905	4	91	AT303629	9	661
AT227077	1	367	AT300905	4	95	AT303682	5	63
AT227078	2	367	AT300947	29	539	AT303719	2	51
AT227078	2	369	AT300964	2	575	AT303720	1	51
AT227078	2	371	AT300970	9	121	AT303772	5	635
AT227195	3	505	AT300979	2	577	AT303773	12	653
AT227279	13	155	AT301052	1	371	AT303774	8	651
AT227279	19	529	AT301131	4	149	AT303777	13	653
AT227317	3	121	AT301132	5	149	AT303793	6	635
AT227317	1	127	AT301396	18	57	AT303799	29	129
AT227422	9	485	AT301397	18	57	AT303799	32	133
AT227423	10	485	AT301399	18	57	AT303799	20	619
AT227454	20	629	AT301400	18	57	AT303799	21	619
AT227470	1	569	AT301401	18	57	AT303799	21	621
AT227509	28	539	AT301402	18	57	AT303799	3	623
AT227509	11	631	AT301403	18	57	AT303861	29	421
AT227513	29	607	AT301404	18	57	AT303862	19	325
AT227514	27	603	AT301405	18	57	AT303862	16	327
AT227515	27	605	AT301498	4	339	AT303862	5	363
AT227517	24	609	AT301498	1	341	AT303862	3	365
AT227668	11	383	AT301550	6	151	AT303864	1	457
AT227668	11	385	AT301715	1	153	AT303864	8	463
AT227669	58	383	AT301762	16	121	AT303864	17	465
AT227669	58	385	AT301768	2	153	AT303865	15	465
AT227773	1	57	AT301771	14	151	AT303865	25	469
AT227774	1	57	AT301822	26	257	AT303867	6	363
AT227775	18	57	AT301822	25	259	AT303867	4	365
AT227776	18	57	AT301844	5	511	AT303879	1	49
AT227815	17	277	AT301917	11	253	AT303880	2	49
AT227947	1	277	AT301917	4	521	AT303927	3	55
AT227948	2	277	AT301922	7	285	AT304068	6	339
AT227972	1	629	AT302003	7	37	AT304077	10	583
AT228080	7	37	AT302003	1	39	AT304077	10	585

Índice numérico - continuação

Nº peça	Item	Página
AT304078	11	583
AT304078	11	585
AT304104	25	541
AT304200	22	381
AT304203	8	649
AT304256	9	649
AT304257	10	649
AT304258	11	649
AT304259	12	649
AT304275	5	513
AT304326	80	103
AT304331	3	81
AT304331	3	83
AT304331	3	85
AT304331	8	87
AT304338	3	279
AT304338	3	281
AT304377	9	63
AT304535	28	643
AT304535	1	647
AT304537	30	643
AT304537	2	647
AT304538	24	643
AT304538	3	645
AT304538	3	647
AT304540	10	643
AT304540	4	647
AT304540	5	647
AT304556	17	657
AT304634	1	421
AT304671	9	119
AT304677	1	531
AT304729	14	483
AT304729	2	499
AT304850	5	511
AT304871	19	531
AT304890	3	343
AT304890	2	345
AT304904	10	511
AT304905	10	511
AT304924	1	377
AT305016	15	517
AT305016	15	519
AT305016	39	563
AT305019	25	643
AT305025	8	653
AT305028	11	653
AT305039	14	653
AT305040	20	653
AT305072	10	523
AT305121	26	643
AT305121	5	645
AT305121	6	647
AT305122	28	643
AT305122	6	645
AT305220	6	99
AT305389	13	343
AT305389	3	345
AT305389	6	357
AT305389	9	361
AT305394	3	137
AT305518	16	151
AT305583	1	309
AT305587	1	311
AT305595	30	129
AT305595	33	133
AT305595	17	531
AT305598	1	539
AT305598	1	541
AT305598	20	543
AT305599	2	539
AT305599	2	541
AT305600	24	539
AT305600	24	541
AT305600	22	543
AT305695	5	61
AT305695	22	63
AT305714	15	63
AT305722	3	65
AT305732	3	153
AT305734	6	347
AT305742	9	517
AT305742	11	519
AT305742	4	527
AT305755	12	395
AT305759	13	395
AT305759	21	395
AT305802	6	485
AT305802	7	487
AT305803	8	485
AT305803	2	487
AT305811	3	99
AT305816	5	515
AT305847	13	367
AT305847	11	369
AT305847	11	371
AT305855	9	67
AT305918	10	483
AT305923	28	541
AT305924	29	541
AT305924	29	543
AT305925	17	541
AT305925	26	543
AT305925	8	545
AT305952	26	541
AT305952	27	543
AT305952	7	545
AT305958	5	629
AT305959	6	629
AT306021	7	419
AT306038	24	603
AT306038	24	605
AT306056	13	293
AT306061	16	517
AT306062	10	517
AT306063	11	517
AT306065	12	517
AT306065	12	519
AT306066	13	517
AT306066	13	519
AT306067	17	517
AT306067	16	519
AT306068	14	517
AT306068	14	519
AT306069	18	517
AT306069	17	519
AT306089	12	367
AT306089	10	369
AT306089	9	371
AT306120	19	517
AT306120	18	519
AT306121	20	517
AT306121	19	519
AT306122	21	517
AT306122	20	519
AT306159	4	383
AT306181	23	409
AT306181	7	411
AT306181	7	413
AT306182	10	409
AT306219	6	505
AT306219	17	507
AT306291	1	107
AT306414	5	489
AT306416	6	489
AT306426	5	489
AT306428	6	489
AT306461	2	107
AT306467	19	417
AT306468	10	417
AT306474	15	417
AT306483	3	417
AT306484	11	417
AT306537	16	619
AT306537	16	621
AT306585	7	369
AT306585	6	371
AT306620	13	57
AT306623	17	57
AT306674	21	421
AT306704	9	261
AT306743	34	409
AT306743	8	411
AT306744	1	409
AT306744	3	411
AT306798	1	409
AT306798	3	413
AT306799	34	409
AT306799	8	413
AT306803	4	67
AT306852	4	629
AT306853	12	629
AT306948	1	351
AT306948	9	545
AT306983	2	123
AT306994	31	155
AT306994	29	529
AT307005	21	539
AT307005	25	539
AT307051	10	661
AT307052	11	661
AT307096	32	409
AT307096	19	411
AT307096	19	413
AT307099	1	57
AT307100	18	57
AT307107	18	57
AT307108	18	57
AT307109	18	57
AT307110	18	57
AT307115	1	57
AT307116	18	57
AT307123	18	57
AT307124	18	57
AT307125	18	57
AT307126	18	57
AT307127	18	57
AT307211	35	129
AT307211	37	133
AT307212	36	129
AT307212	38	133
AT307214	37	129
AT307214	39	133
AT307253	8	61
AT307256	1	525
AT307256	7	629
AT307257	2	525
AT307257	8	629
AT307278	14	155
AT307278	8	529
AT307290	42	621
AT307292	16	155
AT307292	17	155
AT307292	36	155
AT307292	10	529
AT307292	25	529
AT307292	31	529
AT307316	8	287
AT307336	4	65
AT307340	30	643
AT307340	7	645
AT307341	24	367
AT307341	24	369
AT307341	19	69
AT307341	21	69
AT307341	18	71
AT307341	20	71
AT307341	19	75
AT307341	21	75
AT307341	18	77
AT307341	20	77
AT307341	19	81
AT307341	21	81
AT307341	18	83
AT307341	20	83
AT307341	14	87
AT307362	3	633
AT307363	2	633
AT307370	5	65
AT307543	14	125
AT307543	17	125
AT307587	14	395
AT307644	17	151
AT307644	28	543
AT307654	9	621
AT307722	13	285
AT307745	25	409
AT307745	10	413
AT307746	25	409

Índice numérico - continuação

Nº peça	Item	Página
AT307746	10	411
AT307772	14	293
AT307804	12	153
AT307815	25	253
AT307880	24	619
AT307880	24	621
AT307902	1	325
AT307903	24	327
AT307947	10	407
AT307959	6	487
AT307960	1	487
AT307999	7	147
AT308000	5	147
AT308059	6	499
AT308106	1	423
AT308122	41	129
AT308122	44	133
AT308123	38	129
AT308123	41	133
AT308124	39	129
AT308124	40	129
AT308143	2	107
AT308151	6	641
AT308344	31	619
AT308344	31	621
AT308344	12	625
AT308380	6	357
AT308795	2	433
AT308795	2	443
AT308796	3	433
AT308796	3	443
AT308797	6	433
AT308797	6	443
AT308957	13	565
AT309273	8	487
AT309496	35	381
AT309496	53	383
AT309496	53	387
AT309496	25	389
AT309771	22	517
AT309946	1	251
AT309947	5	617
AT309947	25	619
AT309947	25	621
AT310045	3	657
AT310330	32	257
AT310330	27	259
AT310331	33	257
AT310331	28	259
AT310335	29	259
AT310595	16	111
AT310635	16	587
AT310657	16	261
AT310658	17	261
AT310670	7	323
AT310716	6	57
AT310717	9	57
AT310725	43	129
AT310725	59	133
AT310768	17	587
AT310789	44	129
AT310789	47	133
AT310790	45	129
AT310790	48	133
AT310811	3	105
AT310870	7	489
AT310871	7	489
AT310872	7	641
AT310969	38	673
AT310973	20	587
AT310974	20	587
AT310980	6	357
AT310985	21	587
AT310985	13	589
AT311059	27	643
AT311095	23	253
AT311176	10	287
AT311182	3	507
AT311186	3	505
AT311193	3	507
AT311194	6	505
AT311194	17	507
AT311554	9	287
AT311558	34	257
AT311558	30	259
AT311644	6	147
AT311645	6	331
AT311645	2	333
AT312008	14	565
AT312062	5	145
AT312063	6	145
AT312468	5	275
AT312606	9	363
AT312707	9	409
AT312708	9	409
AT312950	7	505
AT312992	14	121
AT312992	3	121
AT312992	1	127
AT313403	1	125
AT313404	8	115
AT313494	56	383
AT313496	9	383
AT313500	49	129
AT313500	50	133
AT313536	15	315
AT313536	19	317
AT313536	19	319
AT313570	3	113
AT313584	5	119
AT313586	1	107
AT313662	8	267
AT313668	4	325
AT313668	23	327
AT313708	20	619
AT313708	20	621
AT313962	63	383
AT314326	44	133
AT314329	38	129
AT314329	39	129
AT314329	41	133
AT314481	9	69
AT314481	10	75
AT314481	10	81
AT314481	16	87
AT314539	14	611
AT314539	20	615
AT314539	21	615
AT314539	23	615
AT314583	6	271
AT315009	9	471
AT315010	12	471
AT315027	35	63
AT315027	35	65
AT315028	6	65
AT315328	3	507
AT315342	16	417
AT315876	50	595
AT315876	50	597
AT315892	34	465
AT315892	11	469
AT315893	6	469
AT315955	65	130
AT315955	6	135
AT315957	6	463
AT315957	20	465
AT316175	4	275
AT316299	4	153
AT316305	5	153
AT316389	18	151
AT316413	11	287
AT316482	1	379
AT316520	12	287
AT316521	13	287
AT316583	36	63
AT316619	8	479
AT316756	16	315
AT317088	47	129
AT317088	49	133
AT317089	51	129
AT317089	52	135
AT317092	52	129
AT317092	53	133
AT317388	13	509
AT317389	19	539
AT317412	19	541
AT317417	12	611
AT317420	5	611
AT317424	24	615
AT317425	1	613
AT317425	23	613
AT317426	24	615
AT317427	1	613
AT317427	2	613
AT317427	23	613
AT317428	24	615
AT317432	7	611
AT317436	24	563
AT317437	36	563
AT317438	25	563
AT317439	26	563
AT317440	27	563
AT317701	1	629
AT317702	1	629
AT317703	11	629
AT317710	1	533
AT317810	9	509
AT318160	54	129
AT318160	54	135
AT318160	2	531
AT318163	10	471
AT318164	13	471
AT318165	11	471
AT318166	14	471
AT318383	15	261
AT318499	1	625
AT318500	2	625
AT318503	2	625
AT318504	4	625
AT318505	5	625
AT318506	6	625
AT318507	7	625
AT318508	8	625
AT318509	9	625
AT318510	10	625
AT318924	14	287
AT318947	7	357
AT318952	4	361
AT318988	1	351
AT318988	1	545
AT319102	1	351
AT320344	16	531
AT320348	14	629
AT320353	2	157
AT320355	7	363
AT320767	46	261
AT320913	20	657
AT320939	31	261
AT320978	11	293
AT321011	8	489
AT321013	8	489
AT321021	10	367
AT321021	8	369
AT321021	7	371
AT321232	15	565
AT321250	7	489
AT321251	7	489
AT321257	10	139
AT321269	32	261
AT321270	33	261
AT321271	34	261
AT321315	4	395
AT321344	46	129
AT321511	15	675
AT321512	15	673
AT321512	16	673
AT321512	16	675
AT321513	17	673
AT322166	5	405
AT322167	6	405
AT322324	50	599
AT322324	50	601
AT322349	1	403
AT322350	2	401
AT322385	4	347
AT322385	18	349
AT322752	15	139
AT322781	30	543
AT322781	11	545

Índice numérico - continuação

Nº peça	Item	Página
AT322789	20	61
AT322789	22	61
AT322790	21	61
AT322790	22	61
AT322901	1	415
AT322902	6	415
AT322930	42	261
AT323045	14	61
AT323046	13	61
AT323142	2	157
AT323327	17	313
AT323328	1	353
AT323369	28	257
AT323369	31	259
AT323420	11	617
AT323453	1	615
AT323597	53	129
AT323597	55	133
AT323730	34	129
AT323730	56	133
AT323809	5	527
AT323811	6	527
AT323815	7	339
AT323929	2	343
AT323961	59	257
AT323961	32	259
AT323991	11	323
AT323991	14	487
AT324000	8	363
AT324000	8	365
AT324001	13B	313
AT324091	10	271
AT324134	55	383
AT324135	56	383
AT324136	9	383
AT324219	10	323
AT324219	15	487
AT324247	10	661
AT324248	11	661
AT324267	6	339
AT324268	1	339
AT324269	6	339
AT324446	3	499
AT324453	4	499
AT324475	17	347
AT324529	1	481
AT324757	1	479
AT324762	4	261
AT324762	23	263
AT324762	1	537
AT324763	24	263
AT324962	5	263
AT324966	1	597
AT324966	1	601
AT325101	24	257
AT325130	30	257
AT325130	34	259
AT325193	6	263
AT325219	7	263
AT325245	18	263
AT325262	21	565
AT325625	1	253
AT325913	9	483
AT325916	10	483
AT326272	6	381
AT326272	13	387
AT326272	37	389
AT326632	1	463
AT326632	16	465
AT326689	7	267
AT326715	5	261
AT326971	32	587
AT326972	31	587
AT326978	11	411
AT326979	11	413
AT326989	46	129
AT326989	57	133
AT326989	57	135
AT327113	7	611
AT327143	53	129
AT327143	55	133
AT327145	38	129
AT327145	39	129
AT327145	41	133
AT327146	43	129
AT327146	44	133
AT327146	59	133
AT327148	51	129
AT327148	52	129
AT327148	53	133
AT327148	52	135
AT327149	35	129
AT327149	36	129
AT327149	47	129
AT327149	37	133
AT327149	38	133
AT327149	49	133
AT327150	44	129
AT327150	47	133
AT327151	45	129
AT327151	48	133
AT327152	37	129
AT327152	39	133
AT327153	34	129
AT327153	56	133
AT327358	18	57
AT327359	18	57
AT327360	18	57
AT327361	18	57
AT327362	18	57
AT327363	18	57
AT327364	18	57
AT327365	18	57
AT327580	12	617
AT329075	2	597
AT329075	2	601
AT329078	41	597
AT329078	41	601
AT329080	29	597
AT329080	29	601
AT329081	7	597
AT329081	7	601
AT329082	18	597
AT329082	18	601
AT329083	14	597
AT329083	14	601
AT329083	16	627
AT329084	19	597
AT329084	19	601
AT329085	28	597
AT329086	27	597
AT329086	27	601
AT329086	5	627
AT329087	33	597
AT329087	33	601
AT329087	20	627
AT329088	39	597
AT329088	39	601
AT329089	10	597
AT329089	10	601
AT329127	38	597
AT329127	38	601
AT329432	18	673
AT329432	18	675
AT329433	19	673
AT329433	19	675
AT329434	20	673
AT329435	21	673
AT329436	37	673
AT329436	37	675
AT329437	36	673
AT329437	36	675
AT329467	2	279
AT329467	2	281
AT329731	1	279
AT329731	1	281
AT329804	7	339
AT329813	13	409
AT329813	20	411
AT329813	20	413
AT329958	7	271
AT330069	17	57
AT330071	10	89
AT330079	10	89
AT330088	4	669
AT330088	5	669
AT330179	40	621
AT330180	40	621
AT330180	42	621
AT330461	11	89
AT330464	11	89
AT331637	50	627
AT332497	20	619
AT332497	21	619
AT332497	20	621
AT332497	4	623
AT333686	1	399
AT333686	8	617
AT333792	8	501
AT333809	48	129
AT333809	50	129
AT333809	51	133
AT333810	11	631
AT333811	40	621
AT333811	41	621
AT333811	9	631
AT333811	2	633
AT333813	39	129
AT333813	40	129
AT333813	42	133
AT333878	4	279
AT334211	38	675
AT334213	17	675
AT334216	20	675
AT334217	21	675
AT334532	14	125
AT334532	19	125
AT334533	14	125
AT334533	18	125
AT334796	18	111
AT334796	9	125
AT334796	11	531
AT334796	8	611
AT335267	1	497
AT335918	20	597
AT335918	20	601
AT335919	22	597
AT335919	22	601
AT335920	16	597
AT335920	16	601
AT335920	18	627
AT335927	11	597
AT335927	11	601
AT335927	11	627
AT335928	12	597
AT335928	12	601
AT335928	13	627
AT335929	30	597
AT335929	30	601
AT335931	35	597
AT335931	35	601
AT335932	31	597
AT335932	31	601
AT335932	14	627
AT335933	36	597
AT335933	36	601
AT335934	28	601
AT335934	6	627
AT335935	34	601
AT335935	8	627
AT335946	13	597
AT335946	13	601
AT335946	15	627
AT335947	32	597
AT335947	32	601
AT335948	37	597
AT335948	37	601
AT335965	1	339
AT336266	11	547
AT336353	6	339
AT336689	16	151
AT337825	9	617
AT338084	4	95
AT338085	4	95
AT338087	4	95
AT338088	4	95
AT339580	7	627
AT340117	2	353
AT340550	9	365

Índice numérico - continuação

Nº peça	Item	Página	Nº peça	Item	Página	Nº peça	Item	Página
AT340620	23	257	AT352230	37	63	AT365564	2	157
AT341049	8	465	AT352327	68	96	AT365803	59	133
AT341052	10	465	AT352351	4	93	AT365870	12	281
AT341411	2	157	AT352351	4	95	AT365870	2	283
AT342556	25	257	AT352352	5	93	AT366348	9	329
AT342789	16	261	AT352352	4	95	AT366448	6	339
AT342793	17	261	AT352353	4	91	AT366486	1	329
AT344033	12	547	AT352353	4	95	AT366582	1	339
AT344033	9	549	AT352354	5	91	AT366582	4	341
AT344033	11	551	AT352354	4	95	AT366583	1	331
AT344036	1	339	AT352541	21	257	AT366701	15	329
AT344041	13	547	AT352541	22	257	AT366721	1	591
AT344140	14	547	AT352541	38	259	AT366730	1	589
AT344140	10	549	AT353065	18	95	AT366760	13	57
AT344140	12	551	AT353137	28	253	AT366761	13	57
AT344869	15	547	AT353138	31	253	AT367107	2	589
AT344869	11	549	AT353424	18	95	AT367295	3	343
AT344869	13	551	AT354600	2	157	AT367578	17	57
AT345580	5	261	AT354995	7	363	AT367775	23	547
AT345605	24	257	AT355027	14	617	AT367775	50	549
AT345605	35	259	AT355118	11	597	AT367779	22	547
AT345606	23	257	AT355118	11	601	AT367779	24	547
AT345606	36	259	AT355118	12	627	AT367779	50	551
AT345607	37	259	AT355360	28	129	AT368651	18	95
AT345822	2	157	AT355360	58	135	AT370557	1	543
AT346070	2	331	AT355361	14	139	AT371790	1	553
AT346070	2	335	AT355361	14	141	AT372093	10	143
AT346530	23	547	AT355361	14	143	AT372250	16	285
AT346531	24	547	AT357218	6	101	AT372611	14	589
AT346532	22	547	AT357632	2	571	AT372688	25	541
AT347063	2	157	AT358588	27	605	AT372688	1	543
AT347100	20	579	AT358589	24	609	AT372688	6	545
AT347101	20	581	AT358692	6	589	AT372801	1	593
AT347104	1	461	AT358858	13	547	AT373155	21	543
AT347230	1	479	AT358858	14	551	AT373155	17	545
AT347238	1	385	AT359296	2	427	AT373157	25	543
AT347449	6	465	AT359356	9	535	AT373157	22	545
AT347450	5	465	AT359357	10	535	AT373158	14	395
AT347451	12	465	AT359422	12	535	AT374119	32	465
AT347452	13	465	AT359620	27	583	AT374689	12	281
AT347470	8	341	AT359620	27	585	AT374689	2	283
AT347488	4	385	AT359838	24	263	AT37476	12	511
AT347670	7	465	AT359838	11	535	AT374827	18	95
AT347687	11	547	AT360574	16	121	AT374880	46	383
AT347731	46	261	AT360624	39	597	AT374880	63	385
AT348219	1	403	AT360624	39	601	AT375328	2	553
AT348384	1	107	AT360626	33	597	AT375355	3	491
AT348384	9	117	AT360626	33	601	AT375456	2	157
AT348386	2	107	AT360626	20	627	AT376636	37	63
AT348386	9	117	AT360631	29	597	AT376642	5	421
AT348530	12	405	AT360631	29	601	AT376644	3	421
AT348531	14	405	AT360636	34	601	AT376644	2	423
AT349058	17	111	AT360636	8	627	AT377288	2	555
AT350893	6	339	AT360637	41	597	AT377689	25	589
AT351004	9	583	AT360637	41	601	AT377730	3	283
AT351004	9	585	AT360638	50	599	AT377938	1	531
AT35101	50	595	AT360638	50	601	AT378322	1	385
AT351010	39	597	AT360639	50	595	AT378448	4	645
AT351010	39	601	AT360639	50	597	AT378448	8	647
AT351012	29	597	AT360801	10	141	AT378449	8	645
AT351012	29	601	AT360802	15	141	AT378449	7	647
AT351013	33	597	AT361180	2	573	AT378694	14	617
AT351013	33	601	AT361180	4	573	AT381728	16	365
AT351013	20	627	AT361453	3	345	AT381733	1	333
AT351016	34	601	AT362741	10	115	AT381733	1	335
AT351016	8	627	AT362741	25	115	AT381816	29	543
AT351017	41	597	AT362828	19	673	AT381816	10	545
AT351017	41	601	AT362828	19	675	AT384370	1	331
AT351018	50	597	AT363359	16	619	AT38449	6	313
AT351019	50	599	AT363359	16	621	AT386368	2	469
AT351019	50	601	AT363359	1	623	AT387282	2	461
AT351227	9	475	AT363848	28	129	AT387536	12	281
AT351258	5	261	AT363848	59	135	AT387536	2	283
AT351258	2	537	AT363848	14	139	AT387539	12	281
AT351531	2	157	AT363848	14	141	AT387539	2	283
AT352016	1	535	AT363848	15	143	AT387540	12	281
AT352026	8	535	AT364244	8	589	AT387540	2	283
AT352230	11	39	AT364246	3	589	AT387573	18	317
AT352230	4	39	AT364352	38	673	AT387573	18	319
AT352230	11	41	AT364352	38	675	AT387824	21	73
AT352230	4	41	AT364682	1	573	AT387824	20	79
AT352230	11	43	AT365004	46	261	AT387824	20	85
AT352230	4	43	AT365359	7	589	AT392176	1	283

Índice numérico - continuação

Nº peça	*Item*	*Página*
AT392924	36	281
AT392924	13	283
AT39390	3	273
AT397806	6	341
AT398260	7	445
AT399832	1	559
AT399832	1	561
AT400505	6	433
AT400505	6	443
AT401420	6	433
AT401420	6	443
AT404088	30	409
AT404088	10	411
AT404088	10	413
AT404819	2	501
AT404819	1	503
AT406566	37	63
AT408520	11	39
AT408520	17	39
AT408520	4	39
AT408520	11	41
AT408520	17	41
AT408520	4	41
AT408520	11	43
AT408520	17	43
AT408520	4	43
AT408616	46	383
AT408616	63	385
AT410853	1	453
AT410853	1	455
AT410856	6	453
AT410856	6	455
AT41188	8	313
AT415236	4	349
AT415355	17	347
AT416013	3	283
AT421729	2	51
AT421731	1	49
AT421732	2	49
AT45459	16	653
AT46430	16	63
AT46597	28	103
AT47069	3	331
AT47069	3	333
AT47069	5	339
AT47069	2	341
AT48548	26	103
AT49216	55	129
AT49216	61	133
AT49216	3	597
AT49216	3	601
AT49216	22	619
AT49216	22	621
AT49216	1	623
AT61165	17	653
AT62123	4	643
AT62123	22	645
AT62123	22	647
AT62123	1	657
AT63271	56	129
AT63271	63	135
AT63271	24	597
AT63271	24	601
AT75769	6	357
AT77726	4	343
AT77726	4	345
AT77726	6	357
AT83174	18	613
AT83174	2	615
AT86950	52	103
AZ43305	56	385
B153R	10	205
B15648	32	155
B2762R	..	307
B3690R	..	307
B3690R	3	61
BP13712	9	491
C11884	16	665
CB11484341	9	115
CD16284	6	215
DE18556	19	95
DT5188	..	165
E12379	23	367
E12379	23	369
E12379	23	69
E12379	22	71
E12379	23	75
E12379	22	77
E12379	23	81
E12379	22	83
E12379	17	87
E131298	38	543
E131298	25	545
E46066	28	421
E46066	5	463
E46066	25	465
E49244	5	659
E49244	5	663
EX25R12	22	673
EX25RBG	23	673
EX25RPG	24	673
F1056R	..	307
F1430R	9	655
F1430R	4	670
F1451R	37	257
F1870R	..	307
F3353R	..	307
F381166	18	301
F39000354	14	583
F39000354	14	585
F39000354	4	591
F433465	40	621
F433465	43	621
F434249	1	61
F950R	5	667
GX21121	38	257
GX21121	40	259
GY20126	3	501
GY20126	2	503
H110232	15	325
H110232	3	327
H122182	3	145
H122182	3	147
H141966	18	655
H143334	19	655
H144095	14	315
H145175	3	670
H148375	4	465
H148375	33	469
H151655	35	673
H151655	35	675
H152203	12	670
H152204	6	655
H152204	18	667
H152205	7	659
H152205	7	663
H152795	7	655
H152795	7	667
H152796	8	659
H152796	8	663
H154404	15	670
H154514	12	397
H155540	2	665
H155543	10	665
H156058	13	397
H156586	14	397
H157731	18	659
H157731	18	663
H158436	6	665
H158437	7	665
H161156	15	397
H164982	17	397
H166665	9	397
H166666	8	397
H168173	7	397
H168248	19	667
H168249	20	667
H170262	10	659
H170262	10	663
H170534	10	397
H170540	21	667
H173652	8	665
H178271	11	659
H178271	11	663
H179667	15	587
H180080	10	667
H180094	8	667
H180103	11	655
H180103	6	670
H180430	16	659
H180430	16	663
H180431	17	665
H181114	12	655
H181114	7	670
H206859	13	655
H206859	8	670
H208631	10	670
H208987	13	670
H209710	17	659
H209710	17	663
H210109	11	665
H210206	18	665
H210826	11	667
H210874	11	397
H211156	19	397
H212043	15	665
H214900	23	655
H214901	4	655
H224072	5	333
H224072	20	347
H224072	16	349
H224073	11	141
H224073	8	265
H224073	13	333
H224073	23	517
H224073	21	519
H224073	39	543
H224073	40	543
H23125	3	163
H23836	24	95
H35244	..	307
H36031	1	189
H61354	3	513
H63262	18	397
H77698	15	287
H80936	18	69
H80936	17	71
H80936	18	75
H80936	17	77
H80936	18	81
H80936	17	83
H80936	18	87
H82308	8	279
H82308	24	281
J16931	6	395
JD5756	25	673
JD5756	25	675
JD5764	13	295
JD5764	1	303
JD5832	1	295
JD5832	2	303
JD5902	26	673
JD5902	26	675
JD5920	2	295
JD5939	2	295
JD5939	9	303
JD7446	20	95
JD7759	12	371
JD7759	10	567
JD7759	4	569
JD7759	15	583
JD7759	15	585
JD7759	17	589
JD7759	3	591
JD7759	2	593
JD7759	23	79
JD7759	23	85
JD7769	15	653
JD7797	25	367
JD7797	25	369
JD7797	20	69
JD7797	22	69
JD7797	19	71
JD7797	21	71
JD7797	20	75
JD7797	22	75
JD7797	19	77
JD7797	21	77
JD7797	20	81

Índice numérico - continuação

Nº peça	Item	Página
JD7797	22	81
JD7797	19	83
JD7797	21	83
JD7797	15	87
JD7798	6	593
JD7798	9	593
JD7799	11	587
JD7799	12	661
JD7799	27	673
JD7799	27	675
JD8130	21	95
JD9041	7	67
JD9106	8	67
JD9157	22	95
JD9603	23	95
JDG10656	7	339
K40018	22	587
K40018	28	589
L101283	4	253
L38741	17	655
LVA11727	9	619
LVA12162	35	619
LVA12162	35	621
M115279	2	351
M115279	37	381
M115279	6	383
M115279	6	387
M142541	5	253
M40333	30	261
M4237T	..	307
M43432	3	199
M45387	6	123
M453T	2	451
M48238	17	293
M64720	28	155
M64720	15	405
M64720	15	483
M64720	18	529
M68628	15	483
M68628	18	529
M68997	3	479
M74600	15	111
M74600	19	121
M74600	16	123
M74600	7	123
M74600	8	125
M84247	18	293
M84971	39	257
M84971	42	259
M84972	5	383
M84972	5	387
M84972	6	389
M87733	2	223
M882T	38	103
M89679	11	271
M89679	8	271
N102025	12	37
N102025	2	45
N102025	7	499
N131838	..	307
N155442	38	563
N203486	14	109
N203486	1	113
N203491	10	111
N203952	3	107
N203952	3	109
N205415	18	261
N205452	11	485
N205452	12	487
N207956	8	253
N31767	9	267
N380408	68	133
N380408	43	259
N380408	3	265
N380408	4	333
N380408	7	537
N60625	33	155
P41858	19	467
P42061	9	111
P46051	..	307
P48403	..	307
P50631	..	307
P50635	7	115
P50883	18	63
PE10964	1	244
PF13564	2	556
PF81111	16	547
PF81226	16	547
PF81399	5	556
PF81427	4	559
PF81427	2	561
PF81429	4	556
PF81438	1	556
PF81438	3	556
PG200205	5	91
PG200205	4	95
PG200206	5	93
PG200206	4	95
PG200210	4	91
PG200210	4	95
PG200211	4	93
PG200211	4	95
PG200238	3	507
PG200986	5	91
PG200986	4	95
PG200987	5	93
PG200987	4	95
PG200991	4	91
PG200991	4	95
PG200992	4	93
PG200992	4	95
PM797NA	40	355
PS-B-17	28	465
PS-B-17	35	465
PS-B-32	14	643
PS-B-33	2	139
PS-B-33	14	149
PS-B-33	2	523
PS-B-33	16	643
PS-B-33	23	643
PS-B-33	23	657
PS-B-35	13	649
PS-B-35	14	649
PS-B-35	22	657
PS-B-35	24	657
PS-B-37	7	635
PS-B-37	7	637
PS-B-39	7	635
PS-B-39	7	637
PS-B-47	3	643
PS-B-47	7	651
R10093	..	307
R10093	13	469
R101225	16	195
R104592	18	205
R104592	15	215
R104701	60	135
R104701	28	335
R104701	29	335
R104701	30	335
R104701	31	335
R104846	26	335
R104846	5	335
R104919	1	290
R105812	19	293
R107731	11	211
R111532	14	655
R111632	10	363
R111632	13	365
R112857	..	307
R113050	10	469
R113050	7	471
R113565	5	193
R114082	9	209
R114193	14	195
R114194	15	195
R114358	1	233
R115250	1	178
R115742	6	475
R115742	1	477
R115742	3	477
R115743	7	477
R115974	15	363
R115974	15	365
R116031	24	169
R116115	6	233
R116296	2	164
R116466	8	205
R116516	19	215
R117721	13	459
R117721	18	461
R117721	9	463
R117721	4	521
R119159	14	37
R119159	2	39
R119159	9	39
R119159	2	41
R119159	9	41
R119159	2	43
R119159	9	43
R119874	11	205
R120467	1	187
R120467	3	189
R120631	1	206
R120631	2	206
R120638	2	212
R120653	5	419
R121376	6	212
R121635	2	217
R123161	6	211
R123226	6	181
R123226	8	203
R123271	9	211
R123354	3	175
R123417	5	203
R123417	7	203
R123501	5	218
R123514	2	211
R123525	10	233
R123561	7	206
R123562	7	206
R123563	4	206
R123564	4	206
R123565	12	211
R123570	8	223
R123572	6	223
R123574	4	163
R123575	5	163
R123584	2	195
R123593	8	221
R123616	3	183
R125223	20	467
R128415	8	181
R130574	4	206
R130575	4	206
R130576	7	206
R130577	7	206
R131182	16	205
R131283	12	195
R131769	4	166
R132518	5	205
R133405	2	196
R133643	17	315
R133643	20	317
R133643	20	319
R134010	18	315
R134465	15	509
R134518	3	195
R134920	4	169
R135101	14	509
R135423	19	315
R135509	3	190
R135510	2	190
R135757	2	216
R135918	6	166
R135918	..	167
R135918	5	206
R136475	4	195
R136495	3	164
R151090	4	119
R183409	33	465
R183409	21	467
R183410	22	467
R183411	23	467
R183412	24	467
R206883	3	255
R213663	69	133
R213663	16	141
R213663	16	143

Índice numérico - continuação

Nº peça	Item	Página
R26125	4	215
R26286	4	287
R26286	..	307
R26286	26	603
R26286	26	605
R26287	..	307
R26375	8	129
R26375	19	133
R26375	19	135
R26375	7	149
R26375	22	279
R26375	6	279
R26375	27	281
R26375	35	281
R26375	..	307
R26375	7	539
R26375	7	541
R26375	4	543
R26375	25	597
R26375	25	601
R26375	12	643
R26375	15	645
R26375	17	645
R26375	15	647
R26375	17	647
R26375	16	657
R26375	9	673
R26375	9	675
R26448	51	103
R26448	33	129
R26448	36	133
R26448	4	139
R26448	4	141
R26448	4	143
R26448	..	307
R26448	18	531
R26448	4	533
R26448	13	539
R26448	13	541
R26448	10	543
R26448	16	545
R26448	11	563
R26448	17	595
R26448	18	599
R26448	16	603
R26448	16	605
R26448	16	607
R26448	16	609
R26448	9	611
R26448	2	619
R26448	2	621
R26627	3	465
R26627	26	469
R26773	18	155
R26773	..	307
R26773	21	529
R26863	..	307
R26906	11	129
R26906	14	133
R26906	14	135
R26906	7	137
R26906	15	153
R26906	12	215
R26906	13	215
R26906	..	307
R26906	11	505
R26906	6	509
R26906	6	517
R26906	8	519
R26906	2	521
R26906	2	527
R26906	10	539
R26906	10	541
R26906	7	543
R26906	13	545
R26906	27	545
R26906	30	545
R26906	12	563
R26906	6	595
R26906	6	597
R26906	6	599
R26906	6	601
R26906	5	603
R26906	5	605
R26906	5	607
R26906	5	609
R26906	3	627
R26906	6	631
R26906	2	641
R26906	8	643
R26906	21	645
R26906	21	647
R26906	5	649
R26906	22	653
R26906	13	673
R26906	13	675
R26936	35	469
R27166	..	307
R27218	11	531
R27218	8	611
R277577	20	73
R277577	24	79
R277577	24	85
R27928	..	307
R28776	..	307
R28782	11	123
R28782	20	129
R28782	26	133
R28782	13	139
R28782	13	141
R28782	11	279
R28782	5	281
R28782	..	307
R28782	17	395
R28782	19	395
R28782	14	505
R28782	14	507
R28782	15	533
R28782	3	629
R28811	2	167
R29463	..	307
R29936	22	129
R29936	28	133
R29936	28	135
R29936	12	149
R29936	25	151
R29936	27	151
R29936	3	151
R29936	11	261
R29936	9	263
R29936	..	307
R29936	3	509
R29936	2	511
R29936	5	535
R29936	13	563
R29936	1	565
R29936	9	595
R29936	9	599
R29936	12	603
R29936	12	605
R29936	12	607
R29936	12	609
R30903	..	307
R32011	8	355
R32016	10	355
R32017	11	355
R32018	12	355
R32019	13	355
R32021	14	355
R32022	15	355
R32023	16	355
R32026	17	355
R32027	18	355
R32028	19	355
R32029	20	355
R33259	..	307
R33259	8	471
R37023	1	511
R375R	..	307
R39090	42	103
R394R	..	307
R39832	22	367
R39832	22	369
R41440	6	325
R41440	6	327
R41440	8	445
R41440	5	559
R41987	12	61
R41987	19	63
R42009	17	279
R42009	23	281
R43409	14	215
R43418	28	673
R43418	28	675
R43750	14	285
R44165	28	421
R44302	9	103
R44302	13	125
R44302	6	419
R44302	12	423
R44302	37	465
R44302	17	547
R44302	12	549
R44302	15	551
R44302	11	553
R44302	2	559
R44302	3	559
R44302	3	561
R44302	4	561
R44313	20	293
R459R	..	307
R460R	..	307
R48638	..	307
R48685	1	206
R48685	6	206
R48808	20	315
R495R	..	307
R500270	20	221
R500271	21	221
R500349	4	177
R500384	21	317
R500394	1	173
R501124	10	209
R501195	9	229
R501428	9	218
R501472	4	170
R501486	21	315
R502079	22	315
R502079	22	317
R502079	21	319
R502175	3	234
R502287	4	201
R502287	31	221
R502329	2	234
R502511	18	215
R502513	20	233
R502541	22	169
R502725	8	199
R502725	6	201
R502755	6	209
R502811	10	218
R502814	5	181
R502969	7	175
R503452	1	166
R503596	2	203
R50406	19	383
R504153	11	233
R504239	31	169
R504282	1	195
R504577	20	169
R504734	3	203
R504843	6	195
R504850	1	205
R505601	1	193
R505609	1	206
R505609	3	206
R515095	11	211
R515408	9	195
R515494	5	195
R516125	18	169
R516510	2	219
R516647	8	169
R516648	3	165
R517237	2	165
R517471	7	227
R517471	8	291
R517488	9	233
R518145	16	233
R518146	15	233

Índice numérico - continuação

Nº peça	Item	Página
R518210	6	230
R519025	7	181
R519484	7	223
R519488	3	184
R519488	1	185
R519488	4	185
R519689	2	233
R519742	6	177
R519767	6	211
R52006	8	567
R52006	5	569
R520301	1	215
R520301	7	215
R520731	9	163
R520813	11	169
R520930	38	169
R521037	6	218
R521159	12	169
R521324	33	253
R521401	10	163
R521443	7	199
R521443	7	201
R521466	4	199
R521498	4	177
R522410	2	163
R522554	1	184
R522554	1	185
R522554	2	185
R522622	4	205
R522630	5	169
R522679	4	223
R522690	15	509
R522899	6	169
R523048	39	169
R523184	23	203
R523372	12	223
R523499	9	169
R524146	2	184
R524234	16	169
R524469	8	163
R525280	4	181
R526941	1	185
R526941	3	185
R526944	23	203
R527644	1	185
R529416	10	211
R529946	1	219
R532031	2	173
R53543	..	307
R54114	7	209
R54123	2	255
R54477	34	381
R54477	52	383
R54477	52	385
R54565	8	211
R55081	16	655
R55453	21	169
R56101	41	257
R56461	..	307
R56463	..	307
R56751	..	307
R57438	21	293
R60332	..	307
R61467	2	166
R61871	4	175
R61871	3	177
R62107	32	221
R62356	8	329
R62356	6	559
R63548	1	223
R65593	2	355
R65594	9	355
R65595	21	355
R65596	22	355
R65597	23	355
R65598	24	355
R65599	25	355
R65600	26	355
R65601	27	355
R65602	28	355
R65603	29	355
R65604	30	355
R65605	31	355
R65606	32	355
R65607	33	355
R65608	3	355
R65609	6	355
R65610	7	355
R66319	1	355
R66320	5	355
R66321	4	355
R71228	10	203
R71732	..	307
R72328	2	187
R72328	2	189
R72655	8	429
R72655	3	431
R72659	18	347
R72659	17	349
R726R	8	117
R726R	20	121
R73290	7	61
R73290	18	653
R73290	17	67
R77175	57	129
R77175	39	619
R77175	39	621
R77914	13	427
R77914	9	435
R77915	10	435
R78035	11	363
R78035	12	365
R78057	10	477
R78059	11	477
R78063	32	335
R78065	12	335
R78065	13	335
R78065	14	335
R78065	15	335
R78065	18	335
R78065	24	335
R78065	25	335
R78065	27	335
R78065	3	335
R78065	6	335
R78065	7	335
R78066	19	335
R78066	20	335
R78066	21	335
R78066	22	335
R78068	20	335
R78069	18	335
R78069	19	335
R78069	20	335
R78069	21	335
R78069	22	335
R78069	40	336
R78069	41	336
R78069	6	339
R78069	6	341
R79101	10	655
R79101	5	670
R80078	12	659
R80078	12	663
R80632	..	307
R81275	3	170
R81275	4	170
R81275	5	173
R81499	25	95
R81776	20	655
R81862	2	667
R81968	12	667
R81971	13	667
R85363	17	215
R85687	11	215
R89944	1	217
R90653	2	659
R90653	2	663
R90692	10	215
R91360	23	169
R91889	2	215
R94361	16	69
R94361	15	71
R94361	12	73
R94361	16	75
R94361	15	77
R94361	12	79
R94361	16	81
R94361	15	83
R94361	12	85
R94361	19	87
R94361	4	89
R95493	7	613
R95493	7	615
R97061	4	221
R97185	15	205
R97185	4	212
R97490	9	215
R97491	9	215
R97492	10	215
R97493	10	215
R98062	9	215
R98063	8	215
R98667	14	659
R98667	14	663
R99702	16	505
R99702	16	507
RE155938	25	467
RE155938	18	469
RE157329	11	469
RE164594	12	115
RE164594	17	115
RE167207	6	227
RE190139	5	491
RE198074	26	467
RE20344	21	655
RE227949	6	255
RE265545	5	491
RE28139	12	271
RE283957	27	467
RE30162	6	659
RE30162	6	663
RE31617	5	215
RE321101	5	491
RE40048	6	275
RE42713	18	205
RE43497	2	463
RE43497	23	465
RE44574	3	166
RE44574	1	206
RE46634	29	421
RE46684	7	170
RE46684	3	173
RE46684	2	181
RE46685	12	175
RE46685	1	183
RE46685	11	203
RE46685	15	218
RE46686	7	218
RE46686	12	221
RE46687	2	175
RE46687	10	177
RE46687	15	203
RE48419	58	129
RE48419	2	359
RE500576	16	221
RE500608	8	209
RE501150	1	190
RE502173	1	221
RE503208	17	223
RE504233	3	196
RE504543	19	233
RE504563	18	233
RE504836	14	233
RE504914	5	212
RE505232	5	233
RE505264	23	317
RE505264	22	319
RE505501	12	205
RE505515	19	203
RE505881	1	165
RE505921	1	206
RE505980	7	203
RE507807	20	205
RE507952	10	175
RE508185	2	205
RE508317	4	211
RE508489	7	195
RE508489	8	195

Índice numérico - continuação

Nº peça	*Item*	*Página*
RE508566	6	203
RE508762	2	170
RE508917	1	199
RE508917	1	201
RE508966	1	167
RE509865	1	203
RE509865	2	203
RE515360	19	221
RE515636	32	169
RE516335	33	169
RE516336	15	169
RE516340	1	206
RE51650	3	229
RE516512	7	193
RE516512	6	229
RE516553	4	193
RE516553	2	229
RE516999	17	169
RE517230	1	196
RE517370	17	203
RE518097	5	230
RE519144	4	227
RE519144	7	291
RE519696	4	229
RE519696	2	290
RE519737	1	211
RE519744	8	233
RE520229	36	253
RE520928	28	169
RE520930	29	169
RE521519	22	221
RE522076	1	182
RE52242	22	233
RE522596	28	169
RE522878	5	193
RE523251	7	177
RE523253	8	177
RE523464	3	221
RE524220	6	221
RE524453	4	209
RE52454	2	475
RE52454	4	477
RE524676	5	255
RE524723	3	193
RE524730	37	169
RE524754	12	177
RE525016	1	227
RE525016	13	271
RE52506	5	475
RE52506	1	477
RE52506	2	477
RE52507	1	472
RE52508	3	475
RE52508	6	477
RE52509	1	473
RE525456	1	215
RE525456	7	215
RE525782	10	221
RE525910	1	211
RE526588	3	289
RE526692	34	169
RE526693	35	169
RE526694	36	169
RE526834	8	193
RE526834	7	229
RE52702	20	259
RE52702	12	511
RE527039	5	237
RE527054	26	169
RE527055	27	169
RE52722	3	227
RE52722	3	291
RE527456	16	215
RE527528	13	169
RE527592	1	247
RE527843	1	209
RE527844	4	237
RE527858	1	163
RE527858	40	169
RE528096	10	169
RE528588	3	169
RE528609	1	169
RE528735	13	177
RE528742	7	163
RE528770	3	223
RE529641	1	229
RE529643	5	229
RE529811	5	215
RE529916	5	221
RE530299	20	281
RE530299	7	283
RE530597	27	221
RE530680	10	223
RE530976	18	221
RE531209	2	169
RE531209	7	169
RE532221	5	164
RE532239	4	205
RE532250	14	169
RE532631	1	239
RE532634	1	241
RE534109	14	169
RE535517	6	164
RE536083	1	237
RE536083	2	237
RE536083	5	237
RE537834	21	205
RE538097	19	203
RE540226	1	241
RE545738	1	185
RE54885	13	223
RE54885	19	253
RE55423	4	475
RE55423	1	477
RE56097	19	259
RE56098	21	259
RE56098	22	259
RE56369	13	195
RE56690	3	218
RE56859	20	259
RE56859	12	511
RE57836	10	37
RE59579	2	459
RE59579	10	461
RE60005	3	215
RE60029	14	221
RE60071	5	170
RE60071	6	173
RE60701	60	129
RE60854	6	193
RE60888	34	469
RE61812	1	291
RE63674	22	205
RE65165	7	206
RE65168	4	206
RE65836	64	133
RE65908	11	209
RE65911	7	206
RE65912	4	206
RE65978	11	223
RE67207	4	459
RE67207	9	461
RE67231	1	218
RE67238	1	164
RE67238	11	218
RE67238	12	233
RE67239	4	164
RE68255	13	271
RE69568	6	175
RE69568	2	177
RE70678	4	190
RE70682	5	190
RE70756	7	190
RE71255	18	205
RE71255	15	215
RE71256	6	190
SE501362	14	315
SE501406	1	190
SE501468	4	477
SE501609	7	203
SE501655	1	206
SE501791	1	243
SE501805	1	215
SE501811	4	205
SE501814	5	212
SE501833	18	317
SE501833	18	319
SE501916	13	169
SE501925	2	169
SE502138	1	244
SE502192	3	223
SE502835	1	475
SE502835	8	477
SWJD11	3	491
T101480	25	583
T101480	25	585
T102138	8	367
T102138	14	369
T102207	5	69
T102207	5	71
T102207	5	73
T102207	5	75
T102207	5	77
T102207	5	79
T102207	5	81
T102207	5	83
T102207	5	85
T102207	12	87
T102207	8	89
T102419	30	261
T102934	9	331
T102934	10	361
T102934	19	459
T102934	8	461
T102934	34	539
T102934	33	541
T102934	37	543
T103461	11	285
T103463	4	357
T103834	4	357
T10510	6	567
T10510	12	569
T10510	4	571
T10510	10	573
T10510	4	575
T10510	4	577
T10510	2	579
T10510	2	581
T105368	61	129
T105368	65	133
T105368	65	135
T105368	23	619
T105368	23	621
T105368	1	623
T105740	16	483
T11234	22	293
T11234	28	381
T11234	14	383
T11234	14	387
T11234	40	389
T114681	1	297
T118650	2	611
T118651	3	611
T118681	13	611
T118681	19	613
T118681	4	613
T118681	22	615
T118685	6	611
T118685	6	613
T118685	6	615
T118717	2	611
T118718	3	611
T118866	16	613
T118867	15	613
T119816	8	249
T119915	23	293
T119916	24	293
T122075	4	218
T122386	11	475
T12275	..	307
T125572	18	61
T126299	8	635
T126814	18	567
T126814	17	569
T127575	4	299
T127733	27	653
T130425	38	381
T130425	64	383
T13119	..	307

Índice numérico - continuação

Nº peça	Item	Página
T134895	3	383
T135764	11	423
T13814	3	201
T14050	24	221
T140608	15	269
T141123	4	313
T141823	54	95
T142434	8	491
T143169	22	469
T143372	7	145
T143372	8	147
T143760	21	397
T146097	33	295
T146097	10	381
T146097	25	383
T146097	25	387
T146098	1	299
T146099	2	297
T146102	1	190
T146102	8	190
T146104	3	297
T146106	2	299
T146605	4	295
T146606	13	299
T146607	5	297
T147618	2	419
T148409	40	383
T148643	5	483
T149247	12	57
T149248	11	57
T149248	19	61
T149361	11	67
T149570	3	611
T149571	2	611
T149597	1	459
T149597	22	461
T149597	32	539
T150138	29	563
T150347	9	387
T151711	5	381
T151711	24	383
T151711	24	387
T151711	19	389
T151959	16	279
T151959	22	281
T151959	19	347
T151959	10	349
T151994	1	373
T152122	4	309
T152122	8	311
T152230	26	381
T152230	21	383
T152230	21	387
T152230	5	389
T152624	26	95
T153420	25	293
T153832	27	95
T153833	28	95
T154087	10	155
T154630	6	107
T155195	16	285
T155601	2	113
T155604	4	113
T155608	23	115
T155638	18	115
T155640	14	115
T155640	8	119
T155641	13	115
T155644	19	117
T155677	13	109
T155679	8	123
T155681	25	117
T155682	27	117
T155729	5	121
T155731	4	123
T155732	7	121
T155735	23	123
T155736	25	123
T155737	26	123
T155741	13	123
T155757	22	123
T155936	7	117
T155938	3	117
T155975	2	125
T155987	21	123
T155994	22	115
T155996	3	115
T155997	4	115
T157172	11	381
T157172	26	383
T157172	26	387
T157172	28	389
T157504	11	115
T157641	14	637
T157641	14	651
T158127	28	467
T158241	3	123
T158583	16	295
T158584	23	315
T158588	6	297
T158589	11	299
T159875	4	421
T159875	6	421
T159875	3	423
T159945	12	383
T159946	10	383
T159946	3	385
T160017	8	409
T160425	5	571
T160425	7	573
T160425	5	575
T160426	6	571
T160426	8	573
T160426	6	575
T160492	12	459
T160492	19	461
T160617	11	611
T160619	10	611
T161031	66	130
T161031	19	151
T161031	15	637
T161031	16	637
T161031	15	651
T161031	16	651
T162012	1	121
T162018	29	95
T162238	30	155
T162238	28	529
T162396	28	653
T162396	21	657
T162396	13	661
T162396	29	673
T162396	29	675
T162524	7	571
T162524	6	573
T162575	66	130
T162575	16	637
T162575	16	651
T162675	14	331
T162854	15	123
T163202	23	115
T163309	29	469
T163334	9	429
T163334	1	431
T163335	10	429
T163335	2	431
T163336	1	429
T163336	11	429
T163339	3	429
T163344	4	429
T163394	9	447
T163767	19	115
T163768	20	115
T164318	21	121
T164365	2	119
T164624	30	95
T165492	9	123
T165535	20	123
T165535	4	125
T165536	31	123
T166933	35	95
T167226	1	109
T16752	..	307
T167979	16	565
T168160	7	501
T168219	1	269
T170935	19	155
T170935	22	529
T171686	3	425
T171686	3	433
T172763	1	391
T174427	41	257
T174427	44	259
T174490	1	383
T174841	39	381
T174841	65	383
T174841	65	387
T174841	12	389
T175002	5	533
T175244	40	381
T175244	66	383
T175244	66	387
T175244	13	389
T175361	1	483
T175674	6	409
T175748	1	417
T175823	2	69
T175823	2	71
T175823	2	73
T175823	2	75
T175823	2	77
T175823	2	79
T175823	2	81
T175823	2	83
T175823	2	85
T175823	7	87
T175824	13	69
T175824	12	71
T175824	9	73
T175824	13	75
T175824	12	77
T175824	9	79
T175824	13	81
T175824	12	83
T175824	9	85
T175824	20	87
T175866	11	325
T175866	12	327
T175963	7	383
T175963	7	387
T176009	17	637
T176009	17	651
T176064	33	589
T176064	11	69
T176064	10	71
T176064	22	73
T176064	11	75
T176064	10	77
T176064	21	79
T176064	11	81
T176064	10	83
T176064	21	85
T176064	21	87
T176136	4	103
T176137	31	103
T176143	60	103
T176144	61	103
T176145	55	103
T176146	54	103
T176147	47	103
T176148	48	103
T176149	34	103
T176150	35	103
T176152	41	103
T176154	45	103
T176155	53	103
T176158	63	103
T176168	21	103
T176169	19	103
T176170	22	103
T176171	23	103
T176172	18	103
T176173	20	103
T176240	5	107
T176241	4	107
T176261	18	117
T176268	47	383
T176269	47	383
T176296	39	383

Índice numérico - continuação

Nº peça	Item	Página
T176296	39	385
T176383	10	123
T176473	7	415
T176644	11	637
T176644	11	651
T176644	9	657
T176777	19	421
T176777	9	423
T176818	57	387
T176820	2	491
T176876	11	421
T176877	10	421
T176878	24	421
T176878	6	423
T176879	26	421
T176879	7	423
T176888	57	383
T176903	1	381
T176904	2	381
T176958	41	381
T176958	67	383
T176958	67	387
T176958	18	389
T176958	8	417
T176958	14	421
T176959	7	417
T176959	13	421
T177028	18	583
T177028	18	585
T177168	29	467
T177169	2	383
T177171	30	467
T177172	31	467
T177226	21	469
T177227	20	469
T177228	32	467
T177228	24	469
T177261	26	325
T177261	4	327
T177425	5	269
T177580	27	253
T177595	16	115
T177602	43	103
T177603	44	103
T177604	37	103
T177605	36	103
T177833	4	321
T177833	3	323
T177909	5	499
T178497	7	275
T178498	7	275
T178665	46	383
T178767	71	103
T178768	3	103
T178768	13	617
T179167	3	427
T179167	2	435
T179306	6	253
T179468	24	315
T179468	24	317
T179468	23	319
T179637	11	109
T179638	12	109
T179732	71	383
T179761	6	491
T180047	6	393
T180755	8	383
T180755	8	387
T180755	8	389
T181217	8	453
T181217	8	455
T181306	42	129
T181306	40	621
T181306	44	621
T181306	4	633
T181461	21	643
T181461	24	645
T181461	24	647
T181668	16	269
T181801	16	649
T181953	42	257
T182625	17	269
T182632	3	269
T182909	25	421
T183730	2	643
T183730	30	645
T183730	28	647
T183730	12	657
T183757	17	613
T183757	19	615
T184924	14	459
T184924	12	461
T184924	18	465
T186793	20	381
T186793	28	383
T186793	28	387
T186793	23	389
T187243	5	577
T187244	6	577
T187757	5	295
T187758	7	297
T187759	14	299
T187815	37	133
T187815	38	133
T187815	49	133
T187988	7	577
T188075	3	329
T188306	17	121
T188306	12	125
T18891	9	205
T189205	3	57
T189206	5	57
T189213	2	57
T189214	4	57
T189216	10	57
T189221	14	57
T189222	14	57
T189223	14	57
T189227	14	57
T189228	14	57
T189229	14	57
T189232	14	57
T189234	14	57
T190502	12	123
T190503	3	125
T190824	1	629
T191334	3	615
T191335	22	613
T191335	15	615
T191346	12	613
T191346	9	615
T195188	17	475
T195239	25	315
T195604	18	277
T195673	4	567
T195864	1	511
T195868	37	95
T196285	11	511
T196319	9	277
T196375	38	95
T196739	11	511
T19687	..	307
T197225	3	567
T197225	3	569
T197226	2	567
T197226	2	569
T197229	8	583
T197229	8	585
T197300	13	155
T197300	22	295
T197323	8	297
T197324	12	299
T197521	26	315
T197705	11	267
T19935	43	257
T19935	45	259
T200118	7	47
T200176	4	481
T200196	42	95
T200200	40	95
T200202	41	95
T200269	42	95
T200271	43	95
T200272	44	95
T200276	9	47
T200286	11	619
T200286	11	621
T200364	45	95
T200401	46	95
T200552	47	95
T200698	48	95
T200701	7	575
T200759	8	577
T200765	3	119
T200797	49	95
T200798	50	95
T200799	51	95
T201045	14	57
T201046	14	57
T201047	14	57
T201048	15	57
T201049	7	57
T201050	8	57
T201051	14	57
T201194	45	257
T201194	46	259
T201201	24	63
T201203	46	257
T201203	47	259
T201306	11	615
T201321	47	257
T201321	48	259
T201322	48	257
T201322	49	259
T201520	2	269
T201521	8	505
T201521	8	507
T201525	9	505
T201525	3	507
T201606	25	381
T201606	22	383
T201606	22	387
T201606	15	389
T201613	7	65
T201618	8	65
T201619	9	65
T201667	16	567
T201667	16	569
T20168	13	205
T20168	25	63
T201852	50	259
T202030	52	95
T202032	42	381
T202032	68	383
T202032	68	387
T202032	14	389
T202111	6	295
T202112	15	299
T202113	16	299
T202115	5	299
T202126	9	297
T202127	10	297
T202128	11	297
T202335	12	485
T202336	13	485
T202551	5	321
T202551	6	323
T202574	26	583
T202574	26	585
T202636	3	49
T202636	3	51
T202643	10	47
T202644	1	47
T202657	17	567
T202657	18	569
T202693	29	653
T202701	9	571
T202701	12	573
T202701	9	575
T202701	10	577
T202701	23	587
T202754	19	567
T202754	19	569
T202754	10	571
T202754	13	573
T202754	10	575
T202754	11	577
T202754	19	583
T202754	19	585

Índice numérico - continuação

Nº peça	Item	Página
T202755	20	567
T202755	20	569
T202755	11	571
T202755	14	573
T202755	11	575
T202755	12	577
T202755	21	583
T202755	21	585
T202755	24	587
T202781	12	571
T202781	16	573
T202781	12	575
T202781	13	577
T202781	25	587
T202781	12	589
T202852	2	379
T202854	22	583
T202854	22	585
T202903	4	47
T202996	5	343
T202996	5	345
T203009	7	395
T203016	14	661
T203106	30	653
T20314	3	211
T20316	7	211
T203227	55	96
T203403	8	405
T203441	69	383
T203441	69	387
T203441	24	389
T203442	70	383
T203442	10	387
T203442	30	389
T203473	21	67
T203512	23	383
T203512	23	387
T203518	4	657
T203519	10	657
T203526	17	417
T203527	18	417
T203550	3	379
T203551	4	379
T203821	2	417
T203851	9	313
T203946	26	63
T204047	27	63
T204051	19	63
T204052	12	381
T204052	27	383
T204052	27	387
T204059	18	63
T204071	10	103
T204079	23	63
T204080	12	567
T204080	9	569
T204081	13	567
T204081	10	569
T204082	11	567
T204082	7	569
T204083	8	569
T204092	28	63
T204095	10	65
T204096	17	367
T204096	17	369
T204096	19	371
T204097	18	367
T204097	18	369
T204097	20	371
T204101	29	63
T204128	62	129
T204128	66	133
T204287	7	367
T204287	13	369
T204292	5	111
T204320	30	63
T204370	22	347
T204391	25	603
T204391	25	605
T204487	26	293
T204576	11	409
T204576	12	413
T204577	11	409
T204577	12	411
T204599	18	409
T204599	13	411
T204599	13	413
T204621	15	421
T204622	16	421
T204623	17	421
T204640	32	295
T204640	6	523
T204680	18	421
T204681	23	421
T204691	27	381
T204691	38	383
T204691	38	387
T204693	31	63
T204696	32	63
T204697	33	63
T204704	9	421
T204740	4	69
T204740	4	71
T204740	4	73
T204740	4	75
T204740	4	77
T204740	4	79
T204740	4	81
T204740	4	83
T204740	4	85
T204740	13	87
T204740	9	89
T204794	20	277
T204820	71	383
T204835	12	417
T204843	20	155
T204843	12	529
T204855	13	417
T204966	12	67
T204967	13	67
T204968	14	67
T204969	15	67
T204970	16	67
T205160	25	409
T205160	9	411
T205205	25	409
T205205	9	413
T205248	24	517
T205248	22	519
T205298	5	379
T205346	34	295
T205346	9	381
T205346	36	383
T205346	36	387
T205374	34	155
T205374	30	529
T205389	33	467
T205499	33	409
T205499	21	411
T205499	21	413
T205501	2	57
T205543	43	381
T205606	9	653
T205679	7	295
T205679	3	303
T205726	29	381
T205780	34	467
T205817	1	375
T205880	9	629
T205901	19	409
T205901	14	411
T205901	14	413
T205902	20	409
T205902	15	411
T205902	15	413
T206126	29	253
T206127	30	253
T206340	8	295
T206431	9	499
T207060	29	469
T207189	17	295
T207191	18	295
T20758	1	216
T207646	25	517
T207646	23	519
T207989	10	267
T208003	17	299
T208004	12	297
T208005	8	299
T208006	13	297
T208007	9	299
T208008	14	297
T208137	16	587
T208353	11	395
T208370	8	489
T208370	10	641
T208385	40	129
T208387	31	653
T208406	2	321
T208406	6	321
T208406	4	323
T208406	5	323
T208406	12	325
T208406	11	327
T208513	56	96
T208582	29	327
T208583	28	327
T208620	4	501
T208664	26	253
T208675	56	96
T208697	56	96
T208733	9	253
T208893	21	295
T208893	4	303
T208895	58	96
T208918	59	383
T208937	60	383
T209099	3	37
T209099	1	45
T209107	56	96
T209133	23	583
T209133	23	585
T209160	16	287
T209636	18	67
T209746	19	67
T209755	17	565
T209860	33	381
T209860	61	383
T209860	61	387
T209860	16	389
T209917	13	363
T209995	12	363
T210101	14	409
T210102	27	409
T210103	29	409
T210105	28	409
T210106	31	409
T210154	4	37
T210217	9	269
T210360	8	489
T210360	9	641
T210385	32	123
T210386	33	123
T210413	7	409
T210492	14	485
T210492	13	487
T210494	6	125
T210495	15	125
T210495	7	125
T210496	6	125
T210496	7	125
T210497	29	123
T210500	30	123
T210501	18	121
T210502	27	123
T210503	28	123
T210523	6	115
T210526	7	109
T210527	5	109
T210528	2	109
T210562	11	117
T210587	51	257
T210587	52	259
T210591	72	383
T210687	50	257
T210843	27	295
T210843	6	303
T211026	11	65
T211038	14	587

Índice numérico - continuação

Nº peça	Item	Página
T211039	26	587
T211337	25	295
T211338	24	295
T211345	9	295
T211421	50	129
T211440	14	417
T212018	15	285
T212304	26	517
T212304	24	519
T212364	35	155
T212400	27	587
T212400	29	589
T212406	13	37
T212407	32	619
T212407	32	621
T212430	17	285
T212430	17	287
T212433	36	619
T212433	36	621
T212464	28	587
T212464	21	589
T212529	37	619
T212529	37	621
T212530	36	95
T212533	39	95
T212546	38	619
T212546	38	621
T212832	15	39
T212832	15	41
T212832	15	43
T212842	73	383
T212842	73	387
T212842	33	389
T213014	44	381
T213014	16	383
T213014	16	387
T213014	34	389
T213058	12	615
T213059	13	613
T213059	8	615
T213067	4	615
T213068	11	613
T213068	14	615
T213069	21	613
T213219	10	629
T213407	1	59
T213751	11	625
T213861	35	295
T213861	8	381
T213861	20	383
T213861	20	387
T213866	6	299
T213867	15	297
T213873	25	317
T213873	24	319
T213935	9	405
T213936	10	405
T214009	6	261
T214009	15	459
T214009	20	461
T214009	5	537
T214186	11	405
T214217	14	405
T214218	12	405
T214230	19	285
T214364	11	295
T214364	21	381
T214364	44	383
T214364	44	387
T214456	36	381
T214456	54	383
T214456	54	387
T214456	44	389
T214658	16	297
T214659	18	299
T214810	10	295
T214811	19	299
T214812	17	297
T214877	18	287
T215109	2	37
T215109	13	39
T215109	6	39
T215109	13	41
T215109	6	41
T215109	13	43
T215109	6	43
T215110	1	37
T215110	14	39
T215110	7	39
T215110	14	41
T215110	7	41
T215110	14	43
T215110	7	43
T215261	7	299
T215262	18	297
T215291	3	405
T215361	76	383
T215372	30	675
T215373	31	673
T215373	31	675
T215374	32	673
T215384	6	379
T215393	7	379
T215394	8	379
T215428	44	261
T215485	9	379
T215486	10	379
T215608	10	49
T215608	10	51
T215612	11	47
T215791	24	595
T215791	16	599
T21585	2	143
T215926	53	95
T215929	53	95
T215952	8	489
T216314	64	96
T216315	65	96
T216391	13	567
T216391	10	569
T216392	12	567
T216392	9	569
T216394	6	577
T216395	5	577
T216447	15	69
T216447	14	71
T216447	11	73
T216447	15	75
T216447	14	77
T216447	11	79
T216447	15	81
T216447	14	83
T216447	11	85
T216447	22	87
T216571	60	96
T216794	10	67
T216994	36	95
T216997	39	95
T217101	18	67
T217102	19	67
T217327	59	385
T217351	55	257
T217351	53	259
T217459	44	257
T217459	54	259
T217467	11	361
T217646	20	583
T217646	20	585
T217690	1	501
T218063	60	385
T218435	62	385
T218474	30	653
T218570	11	125
T218689	2	253
T218791	53	95
T218792	54	95
T218792	54	96
T218795	53	95
T218865	16	411
T218865	16	413
T218866	17	411
T218866	17	413
T219398	14	57
T219399	14	57
T219400	14	57
T219401	14	57
T219583	17	583
T219583	17	585
T221148	20	253
T222195	20	367
T222195	20	369
T222652	30	673
T222653	40	257
T222653	57	259
T223077	47	261
T223372	9	271
T223395	16	125
T223395	6	125
T223395	7	125
T223424	26	587
T223424	26	589
T224137	12	381
T224137	27	383
T224137	27	387
T224826	5	365
T225291	9	631
T225292	40	129
T225292	43	133
T225293	42	129
T225293	50	129
T225293	46	133
T225294	11	631
T225298	15	37
T225589	18	37
T225590	16	37
T225591	17	37
T225725	32	675
T226427	12	363
T226427	11	365
T226430	13	363
T226430	10	365
T226767	15	295
T227074	26	597
T227074	26	601
T227729	56	257
T227729	58	259
T228553	7	275
T228554	7	275
T230113	3	295
T230115	19	617
T230131	4	297
T230132	10	299
T230141	6	139
T230141	6	141
T230141	6	143
T230141	31	295
T233088	15	271
T233649	72	387
T233649	29	389
T233753	5	385
T233867	29	295
T233867	18	547
T233867	13	549
T233867	16	551
T234228	59	259
T234392	19	547
T234392	14	549
T234392	17	551
T234394	20	547
T234394	15	549
T234394	18	551
T234519	27	381
T234519	38	383
T234519	38	387
T234519	20	389
T234585	50	383
T234585	50	387
T234586	21	547
T234586	16	549
T234586	19	551
T234654	11	387
T234654	36	389
T23474	14	205
T235436	1	301
T235489	18	547
T235491	18	547
T236243	7	559
T236313	3	579
T236313	3	581

Índice numérico - continuação

Nº peça	Item	Página
T236314	4	579
T236314	4	581
T236315	5	579
T236315	5	581
T236316	6	581
T236317	6	579
T236665	9	465
T236684	47	385
T236685	47	385
T236816	12	387
T236816	42	389
T236816	43	389
T239197	1	101
T239237	42	95
T239238	3	101
T239454	58	96
T239534	26	583
T239534	9	583
T239534	26	585
T239534	9	585
T239760	10	475
T239900	42	95
T239926	15	295
T239927	7	299
T239928	18	297
T240160	27	517
T240160	25	519
T24199	15	117
T242131	19	301
T242319	6	385
T242343	14	271
T242547	28	517
T242547	26	519
T243057	14	617
T243057	9	617
T244168	3	573
T244168	5	573
T24510	33	673
T24510	33	675
T245627	27	421
T246043	49	257
T246043	60	259
T24652	12	285
T247345	35	467
T248742	1	59
T249484	61	257
T249484	61	259
T249721	42	257
T249920	15	271
T250445	34	63
T252957	2	301
T252959	3	301
T252961	4	301
T252980	5	301
T252983	6	301
T252985	7	301
T252988	8	301
T253021	9	301
T253025	12	301
T253026	13	301
T25335	..	307
T253701	14	301
T254159	28	295
T254266	10	329
T254267	11	329
T254776	6	345
T255090	15	299
T255090	6	345
T255092	11	297
T255092	6	345
T255093	6	345
T255269	10	323
T255269	11	323
T255809	18	297
T255811	7	299
T255890	15	295
T257529	31	589
T257545	30	589
T257941	55	96
T258162	36	467
T26257	40	103
T263172	37	467
T265340	4	589
T265340	9	589
T265435	10	301
T265436	11	301
T265437	15	301
T266487	31	645
T266487	31	647
T267854	3	367
T267854	3	369
T267854	3	371
T267975	58	96
T268301	1	367
T268301	1	369
T268301	1	371
T268301	25	71
T268301	16	73
T268301	25	77
T268301	16	79
T268301	25	83
T268301	16	85
T268456	7	303
T269968	32	589
T272723	13	593
T273806	36	295
T27550	17	469
T279464	56	96
T279465	56	96
T279466	56	96
T279467	56	96
T283103	39	675
T284725	10	589
T284726	5	589
T28583	34	355
T28585	35	355
T287474	1	47
T288671	15	295
T288708	18	297
T288711	7	299
T288712	16	301
T288857	13	593
T288858	10	593
T28949	32	541
T28949	34	543
T289759	17	301
T290483	30	295
T290809	46	389
T290810	1	389
T291159	20	297
T291160	20	299
T292543	20	301
T29342	2	507
T296253	11	303
T296272	8	303
T300629	11	593
T300771	12	593
T302999	5	303
T304010	10	303
T304206	13	303
T304209	14	303
T304210	15	303
T304255	17	303
T304350	16	303
T304352	18	303
T304361	20	303
T304877	12	303
T305414	21	303
T305438	22	303
T305612	19	303
T305659	23	303
T305779	41	467
T305780	40	467
T30637	17	103
T315039	10	39
T315039	12	39
T315039	3	39
T315039	5	39
T315039	10	41
T315039	12	41
T315039	3	41
T315039	5	41
T315039	10	43
T315039	12	43
T315039	3	43
T315039	5	43
T317964	18	303
T34067	23	355
T34248	..	307
T35986	12	293
T38773	57	257
T38773	62	257
T38773	62	259
T38773	1	265
T40103	18	565
T41356	5	665
T42199	28	295
T42199	10	313
T42977	19	277
T43358	18	565
T45901	59	96
T46825	10	653
T46826	14	371
T46827	15	371
T46828	32	653
T46876	45	381
T46876	74	383
T46876	74	387
T46876	32	389
T47858	17	61
T47858	17	63
T47861	20	63
T49100	29	587
T49100	22	589
T49337	14	69
T49337	13	71
T49337	10	73
T49337	14	75
T49337	13	77
T49337	10	79
T49337	14	81
T49337	13	83
T49337	10	85
T49337	23	87
T51524	16	57
T54967	7	111
T54967	18	123
T55207	2	429
T55224	1	445
T56467	61	96
T58477	64	130
T58477	67	133
T58477	12	215
T58477	5	597
T58477	5	601
T58920	8	415
T60811	5	459
T60811	6	459
T60811	7	459
T60811	8	459
T60811	13	461
T60811	14	461
T60811	15	461
T60811	26	465
T60811	27	465
T61861	22	151
T61861	10	637
T61861	10	651
T62323	52	257
T62323	63	257
T62323	63	259
T63224	19	297
T63225	3	299
T63817	8	445
T64769	14	111
T64769	21	115
T67612	21	63
T67856	34	675
T6Y0359	22	675
T70177	55	129
T70177	62	133
T70177	4	597
T70177	4	601
T70177	1	623
T70286	5	567
T70286	11	569
T70286	8	571
T70286	9	573
T70286	8	575

Índice numérico - continuação

Nº peça	Item	Página
T70286	9	577
T70286	7	579
T70286	7	581
T70382	22	655
T70622	2	61
T72217	3	515
T72570	10	121
T74416	43	261
T74416	7	331
T74416	10	347
T74416	11	349
T74416	12	421
T74553	21	597
T74553	21	601
T75197	11	347
T75197	8	349
T75197	12	361
T75276	13	331
T76697	6	493
T76938	6	129
T76938	12	133
T76938	12	135
T76938	8	145
T76938	9	147
T76938	13	149
T76938	11	151
T76938	13	151
T76938	24	151
T76938	28	151
T76938	8	151
T76938	9	153
T76938	12	261
T76938	10	263
T76938	11	507
T76938	4	509
T76938	8	511
T76938	10	531
T76938	7	533
T76938	3	535
T76938	14	563
T76938	2	565
T76938	10	595
T76938	10	599
T76938	13	603
T76938	13	605
T76938	13	607
T76938	13	609
T77613	26	129
T77613	7	143
T77613	16	223
T77613	22	253
T77613	14	279
T77613	21	279
T77613	24	279
T77613	26	279
T77613	7	279
T77613	11	281
T77613	16	281
T77613	18	281
T77613	28	281
T77613	30	281
T77613	34	281
T77613	8	281
T77613	11	283
T77613	5	283
T77613	5	287
T77613	15	505
T77613	15	507
T77613	14	543
T77613	9	543
T77613	15	545
T77613	19	545
T77613	15	563
T77613	18	595
T77613	19	599
T77613	17	603
T77613	17	605
T77613	17	607
T77613	17	609
T77613	13	619
T77613	13	621
T77814	16	129
T77814	22	133
T77814	7	139
T77814	7	141
T77814	5	143
T77814	26	221
T77814	12	279
T77814	6	281
T77814	16	395
T77814	20	395
T77814	10	523
T77814	7	523
T77814	14	539
T77814	14	541
T77814	22	595
T77814	23	599
T77814	23	603
T77814	23	605
T77814	23	607
T77814	23	609
T77814	46	621
T77832	18	411
T77832	18	413
T77857	9	129
T77857	20	133
T77857	20	135
T77857	8	149
T77857	8	153
T77857	10	395
T77857	4	471
T77857	7	509
T77857	7	517
T77857	9	519
T77857	3	527
T77857	8	539
T77857	8	541
T77857	16	543
T77857	3	543
T77857	24	545
T77857	29	545
T77857	16	563
T77857	7	595
T77857	7	599
T77857	6	603
T77857	6	605
T77857	6	607
T77857	6	609
T77857	15	619
T77857	15	621
T77857	4	627
T77857	15	631
T77857	12	637
T77857	1	639
T77857	3	641
T77857	7	643
T77857	14	645
T77857	18	645
T77857	20	645
T77857	32	645
T77857	14	647
T77857	18	647
T77857	20	647
T77857	32	647
T77857	12	651
T77857	7	657
T77857	10	673
T77857	10	675
T77858	14	129
T77858	17	133
T77858	2	151
T77858	5	151
T77858	16	153
T77858	27	261
T77858	13	263
T77858	17	263
T77858	12	505
T77858	8	511
T77858	10	533
T77858	13	533
T77858	17	563
T77858	4	565
T77858	8	603
T77858	8	605
T77858	5	653
T77932	12	129
T77932	15	135
T77932	5	137
T77932	6	153
T77932	28	261
T77932	15	263
T77932	2	263
T77932	2	471
T77932	11	539
T77932	11	541
T77932	12	543
T77932	6	543
T77932	32	545
T77932	18	563
T77932	15	595
T77932	15	599
T77932	8	607
T77932	8	609
T77932	13	631
T77932	6	649
T77932	23	653
T78313	4	145
T78313	4	147
T78313	..	307
T78313	4	513
T78393	4	515
T78497	35	253
T78593	6	249
T78612	2	149
T78612	7	531
T78662	62	96
T78707	33	653
T78715	7	565
T78716	16	471
T78716	22	539
T78716	22	541
T78716	18	543
T78716	18	637
T78716	3	639
T78716	8	641
T78716	29	643
T78716	33	645
T78716	33	647
T78716	13	651
T78716	14	657
T78787	8	331
T78974	12	347
T78974	16	475
T80306	15	471
T80306	23	539
T80306	23	541
T80306	19	543
T80306	31	563
T81029	28	279
T81029	38	281
T81029	17	543
T81029	21	545
T81029	32	563
T81538	8	613
T81538	17	615
T81539	9	613
T81539	18	615
T82659	17	649
T82659	18	649
T83426	18	285
T83426	6	47
T83426	6	49
T83426	5	51
T83426	20	67
T8E6358	24	675
T8E6359	23	675
T9J8920	22	675
TCU14336	6	343
TCU14336	7	345
TCU14336	3	353
TCU14336	46	381
TCU14336	75	383
TCU14336	75	387
TCU14336	27	389
TCU14336	12	409
TCU14336	11	465
TT206940	62	383
TT206940	45	385
TT207136	62	383

Índice numérico - continuação

Nº peça	Item	Página
TT207136	45	385
TY16004	1	304
TY16005	2	304
TY22328	3	521
TY22450	3	187
TY22462	9	249
TY22464	20	279
TY22464	33	281
TY22472	2	249
TY22556	19	287
TY22566	36	257
TY22566	55	257
TY22566	56	257
TY22566	51	259
TY22566	55	259
TY22566	56	259
TY24443	1	190
TY25139	15	421
TY25139	16	421
TY25139	17	421
TY25139	18	421
TY25139	23	421
TY25139	9	421
TY25139	10	423
TY25139	8	423
TY26045	14	315
TY26194	40	355
TY6128	1	313
U10289	..	307
U10746	..	307
U10776	..	307
U11326	..	307
U11343	..	307
U12037	..	307
U12198	..	307
U12331	..	307
U12331	9	511
U12547	9	151
U12547	7	153
U12547	3	263
U12547	..	307
U12547	12	507
U12547	11	533
U12547	8	533
U12547	7	535
U12547	33	545
U12547	13	595
U12547	13	599
U12547	10	603
U12547	10	605
U12547	10	607
U12547	10	609
U12547	17	631
U12547	7	653
U13461	16	397
U13639	3	149
U13639	4	183
U13639	3	205
U13639	4	255
U13639	..	307
U13639	9	531
U15415	..	307
U15973	..	307
U15980	32	103
U15980	18	269
U17409	..	307
U17409	63	96
U42111	..	307
U43021	31	381
U43021	22	421
U44115	14	533
U46370	36	355
U46457	9	511
U46662	37	355
U46663	38	355
U46664	39	355
W23122	8	395
XPS-B-17	10	459
XPS-B-17	11	459
XPS-B-17	22	459
XPS-B-17	9	459
XPS-B-17	16	461
XPS-B-17	17	461
XPS-B-17	24	461
XPS-B-33	10	645
XPS-B-33	11	645
XPS-B-33	12	645
XPS-B-33	10	647
XPS-B-33	11	647
XPS-B-33	12	647
XPS-B-47	9	645
XPS-B-47	9	647
Z29304	15	597
Z29304	15	601
Z29304	17	627