MAIO 1966

CLARK EQUIPMENT

75B

MICHIGAN

MICHIGAN
TRACTOR SHOVEL

RUTHZIL TRATOR COMERCIAL DE PEÇAS LTDA 11 97083-6812 ROLANDO CITRANGULO

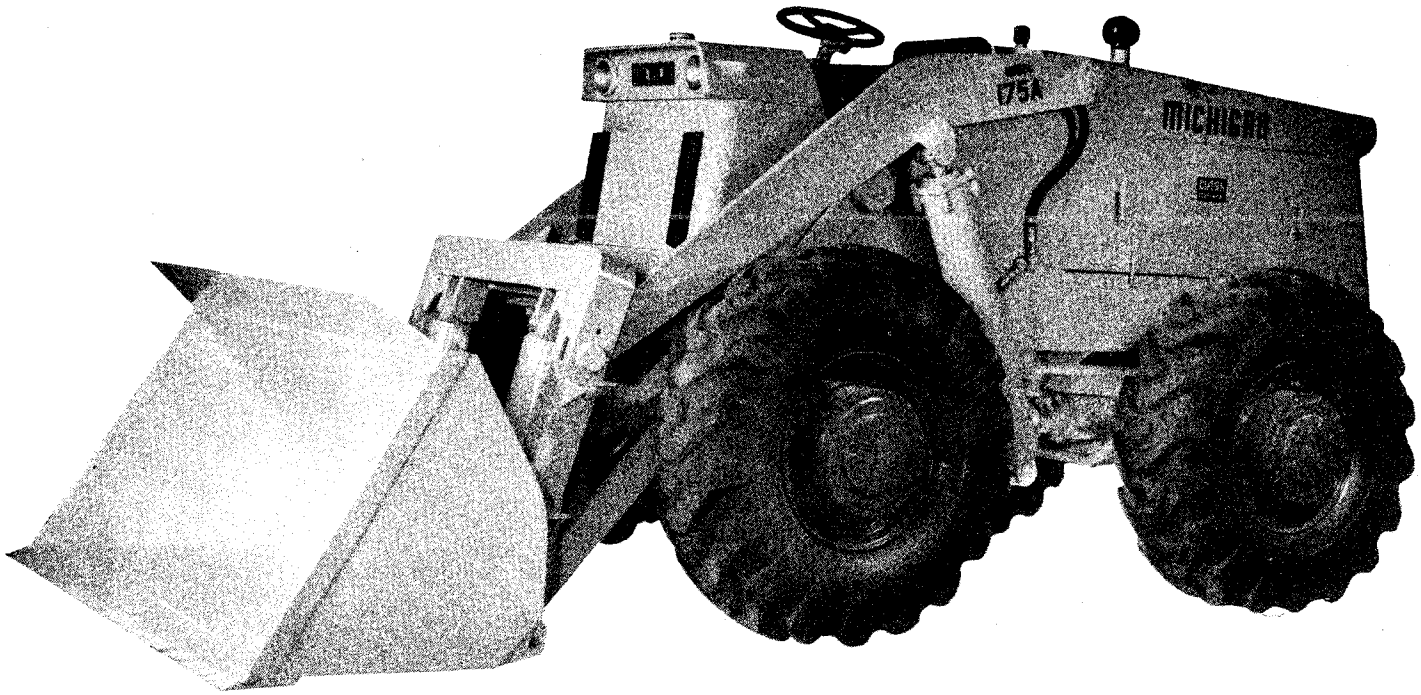

PARTS MANUAL

Model 75B
Articulated
Tractor Shovel

2764-R3

MICHIGAN

PARTS MANUAL

No. 2764-R3
MODEL 75B
Articulated
TRACTOR SHOVEL

Information contained herein pertains to Machine Serial Numbers listed below:

Cummins: 428A101 and After
Cummins: 428A101 FSC and After
GM: 435A101 and After
Leyland: 4167A101 ENC and After
Perkins: 4168A101 ENC and After
Perkins: 4168A102 FSC and After

Record Your Machine Serial Number Here

_____

CLARK EQUIPMENT COMPANY

PRINTED IN U.S.A.
CLARK EQUIPMENT COMPANY
GRAPHIC ARTS CENTER

CLARK
EQUIPMENT

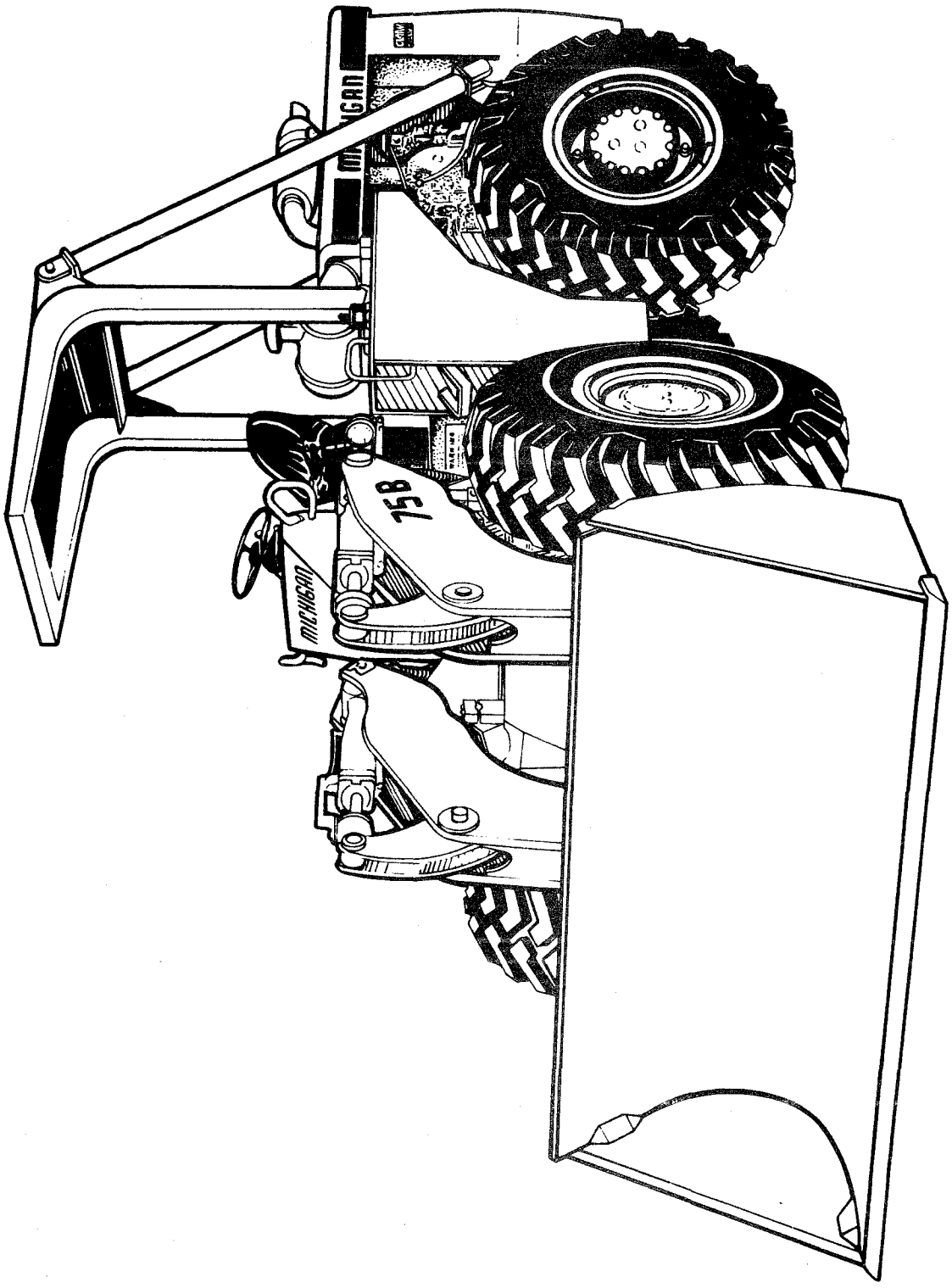

TS—11799 D

Printed in U.S.A.
PM 2764-R3

MICHIGAN

WARRANTY

Clark Equipment Company (CLARK) has warranted to the Distributor (Seller) who, pursuant to agreement with CLARK, hereby, on its own behalf, warrants to the Buyer each new CLARK product to be free from defects in material and workmanship under normal use and maintenance as herein provided.

Distributor's sole obligation under this warranty shall be limited to repairing, replacing or allowing credit for, at Distributor's option, any part which under normal and proper use and maintenance proves defective in material or workmanship within six (6) months after delivery to or one thousand (1,000) hours of use by Buyer, whichever shall occur first; provided, however, that (i) the product is placed in use not later than one year after shipment from CLARK'S plant; (ii) that notice of any such defect and satisfactory proof thereof is promptly given by Buyer to Distributor, and (iii) such material shall have been returned to Distributor, with transportation charges prepaid and found by Distributor to have been defective.
This warranty does not apply in respect of damage to or defects in any product caused by overloading or other misuse, neglect or accident, nor does this warranty apply to any product which has been repaired or altered in any way which, in the sole judgment of Distributor, affects the performance, stability or general purpose for which it was manufactured.

THIS WARRANTY IS IN LIEU OF ALL OTHER WARRANTIES (EXCEPT OF TITLE), EXPRESSED OR IMPLIED, AND THERE ARE NO WARRANTIES OF MERCHANTABILITY OR OF FITNESS FOR A PARTICULAR PURPOSE. IN NO EVENT SHALL DISTRIBUTOR BE LIABLE FOR CONSEQUENTIAL OR SPECIAL DAMAGES.

This warranty does not apply to parts or trade accessories not manufactured by CLARK, or attachments not manufactured or sold by CLARK. Buyer shall rely solely on the existing warranties, if any, of the respective manufacturers thereof.

IMPROVEMENTS

It is CLARK'S policy to constantly strive to improve its products. The right therefore is reserved to make changes in design and improvements whenever it is believed the efficiency of the product will be improved thereby, but without incurring any obligation to incorporate such improvements in any product which has been shipped or is in service.

Revised May 1, 1966

Information contained herein pertains to Machines:	**428A101**
L'information contenue dans ce catalogue se rapporte aux machines:	**428A101 FSC**
Auskunft für Maschinen:	**435A101**
As informaçpes contidas neste manual abrangem as máquinas:	**4167A101 ENC**
Las informaciones contenidas en este manual se refieren a las máquinas:	**4168A101 ENC**
	4168A102 FSC

RECORD YOUR MACHINE SERIAL NO.
LE NUMÉRO DE SÉRIE DE VOTRE MACHINE EST
MASCHINENSERIENNUMMER EINSETZEN
REGISTRAR AQUI O NÚMERO DE SUA MÁQUINA
ANOTE AQUI EL NUMERO DE SU MAQUINA .....

Printed in U.S.A.
PM 2764-R3

CLARK EQUIPMENT

GARANTIE

Clark Equipment Company (CLARK) garantiert jedes neue CLARK-Produkt dem Händler (Verkäufer) gegenüber, der jetzt seinerseits, nach Übereinstimmung mit CLARK, diese Garantie dem Käufer gewährleistet, d.h. dass das Produkt von Materialfehlern und Werksausführungsmängeln frei ist, vorausgesetzt, dass das Produkt den Anweisungen entsprechend bedient und die Wartung gewissenhaft vorgenommen wurde.

Des Händlers einzige Verpflichtung auf Grund dieser Garantie ist jedoch auf die folgenden Punkte beschränkt: Reparatur, Austausch oder Vergütung—die Entscheidung ist dem Händler vorbehalten—eines Bestandteiles, welches trotz vorgeschriebener Bedienung und Wartung, sich als defekt, sei es ein Materialfehler oder ein Werksausführungsmangel, innerhalb von sechs (6) Monaten nach Lieferung oder ein tausend (1000) Studen Benutzung des Käufers, was immer zuerst zutreffend ist, beweist. Diese Garantie wird gewährleistet vorausgesetzt, dass die folgenden Punkte beachtet wurden: 1) Das Produkt muss innerhalb eines Jahres nach Verschiffung vom CLARK-Werk in Betrieb genommen worden sein. 2) Die Benachrichtigung jeglicher Defekte und zufriedenstellendes Beweismaterial muss der Käufer dem Händler umgehend vorbringen und 3) dieses Material muss an den Händler unter Vorausbezahlung aller Transportkosten zurückgeschickt werden, und der Händler muss dieses Material als defekt beurteilen.

Diese Garantie wird nicht gewährleistet, wenn dem Produkt Schäden zugefügt werden oder es defekt ist und die Ursache ist ein Unfall, Überladung oder falsche Bedienung/Anwendung/Wartung. Diese Garantie ist ebenfalls nicht in Kraft, sollte irgendein Produkt in irgendeiner Form repariert oder geändert worden sein, wodurch—nur die Entscheidung des Händlers ist rechtskräftig—die Leistung, Stabilität oder der generelle Zweck, wofür das Produkt hergestellt wurde, negativ beeinflusst wurde.

DIESE GARANTIE TRITT ANSTELLE VON ALLEN ANDEREN GARANTIEN (AUSSER EIGENTUMSDOKUMENT), WELCHE MÜNDLICH ODER STILLSCHWEIGEND AUSGEDRÜCKT WURDEN, UND KEINE GARANTIEN WERDEN FÜR DIE GÄNGIGKEIT ODER EIGNUNG FÜR EINEN SPEZIELLEN ZWECK DER PRODUKTE GEWÄHRLEISTET. UNTER KEINEN UMSTÄNDEN KANN DER HÄNDLER FÜ FOLGE-ODER BESONDERE SCHÄDEN HAFTBAR GEMACHT WERDEN.

Diese Garantie schliesst Ersatzteile oder im Handel befindliche Zubehörteile, aus die von CLARK nicht hergestellt sind, oder Zusatzgerät, das von CLARK nicht hergestellt oder verkauft werden. Käufer sollen sich nur an die Garantien, falls vorhanden, der jeweiligen Hersteller dieser Produkte halten.

VERBESSERUNGEN

Es ist CLARK'S Bestreben, ihre Produkte fortwährend zu verbessern. Aus diesem Grund ist der Firma das Recht vorbehalten, jegliche Abänderungen in der Ausführung oder Verbesserungen, wann immer auch die Ansicht vertreten wird, dass dadurch die Leistung des Produktes gesteigert wird, ohne jegliche Verpflichtung sie in Produkte, die schon verschifft oder in Betrieb sind, einzubauen.

GARANTIA

A CLARK garante que os produtos por ela fabricados estão isentos de defeitos de material e mão-de-obra. A obrigação de garantia limita-se à reposição ou conserto, posto fabrica CLARK, ou á cessão de crédito, a seu critério, por quaiquer peça que, em condições normais e adequadas de uso e manutenção, apresente defeito de fabricação dentro de um espaço de 6 (seis) meses após a entrega ou 1,000 (mil) horas de uso, qualquer dos casos que primeiro ocorrer, com a condição, entretanto, de que o produto objeto da presente seja colocado em uso dentro de um tempo nunca superior a um ano após seu despacho da fábrica CLARK, e que esta receba comunicação imediata e adequada de tal defeito, instruída com prova suficiente, para, havendo sua concordância, ser esse material devolvido à CLARK, com as despesas de transporte previamente pagas. A CLARK não se obriga por nenhum risco ou avaria especial, ou fortuita, ou por falhas oriundas da aplicação dos seus produtos sem sua expressa aprovação, por escrito, para uma aplicação específica.

A CLARK não dá nenhuma garantia em relação a avaria ou defeitos em qualquer produto que tenham sido causados por sobrecarga ou mal uso, negligência, imprudência, imperícia ou acidente, como também não dá garantia para nenhum produto que tenha sido consertado ou modificado e que, no parecer da CLARK, afete o desempenho, estabilidade ou finalidade para as quais tenha sido fabricado.

A CLARK não dá garantia de espécie alguma com relação a peças, pertences ou acessórios que não sejam por ela fabricados, mas apenas as garantias dos respectivos fabricantes, se as houver.

ESTA GARANTIA SUBSTITUI TODAS AS DEMAIS (EXCETO AS DE PROPRIEDADE), EXPLÍCITAS OU IMPLÍCITAS, INCLUSIVE AS DE VENDABILIDADE E DE ADEQUABILIDADE.

MELHORAMENTOS

E política da CLARK empenhar-se constantemente na melhoria dos seus produtos. Portanto, reserva-se o direito de fazer modificações e melhoramentos sempre que suponha disso advir uma melhoria de eficiência do produto sem, contudo, de forma alguma se obrigar a introduzir tais melhoramentos em qualquer produto que tenha sido despachado ou esteja em conserto.

Printed in U.S.A.
PM 2764-R3

GARANTIA

Clark Equipment Company (CLARK) ha garantizado al Distribuidor (Vendedor) quien, de conformidad con el acuerdo con CLARK, por la presente, en su propio nombre, garantiza al Comprador que cada producto CLARK está libre de defectos de material y de manufactura bajo un uso y mantenimiento normal según lo aquí prescrito.

La única obligación del Distribuidor bajo esta garantía se limitará a efectuar la reparación, reposición o asiento al haber (dar crédito) por, y a opción del Distribuidor, de o por concepto de cualquier pieza que bajo un uso y mantenimiento normal y apropiado resulte defectuosa en cuanto a material o manufactura dentro de los seis (6) meses siguientes a la fecha de entrega o a las mil (1,000) horas de uso por el Comprador, según primero ocurra; siempre que, sin embargo, (i) el producto sea puesto en uso a más tardar dentro del año subsiguiente al embarque desde la fábrica CLARK; (ii) que se proporcione un aviso acerca de cualquier defecto de tal naturaleza y se proporcione comprobante satisfactorio de tal defecto por parte del Comprador al Distribuidor; y (iii) que tal material haya sido devuelto al Distribuidor, con los costos de flete pagados por anticipado y que el propio Distribuidor compruebe que tal material en efecto ha sido defectuoso.

Esta garantía no se aplica con relación a daños o defectos en cualquier producto originados por sobrecarga u otro mal uso, negligencia o accidente, ni tampoco esta garantía se aplica a producto alguno que haya sido reparado o alterado de manera alguna y que, al solo juicio del Distribuidor, afecte al rendimiento, a la estabilidad o al propósito general para el que tal producto haya sido fabricado.

ESTA GARANTÍA REEMPLAZA A TODAS LAS DEMAS GARANTIAS (A EXCEPCION DEL TITULO), EXPRESADAS O SOBREENTENDIDAS, Y NO SE PROPORCIONA GARANTIA ALGUNA EN CUANTO A LA COMERCIALIZACION NI IDONEIDAD PARA UN FIN DETERMINADO. EN NINGUN CASO EL DISTRIBUIDOR SERA RESPONSABLE POR RAZON DE DAÑOS RESULTANTES O ESPECIALES.

Esta garantía no se aplica a piezas ni accesorios industriales no fabricados por CLARK, ni a aditamentos no fabricados o vendidos por CLARK. El Comprador se remitirá exclusivamente a garantías existentes, si las hubiera, de los fabricantes respectivos de tales piezas.

MEJORAS

Es norma de CLARK el tratar de mejorar continuamente sus productos. Por lo tanto se reserva el derecho de efectuar cambios en el diseño y mejoras, cuando se juzgue que la eficacia del producto se verá mejorada mediante tales cambios, pero sin incurrir ninguna obligación de incorporar tales mejoras en cualquier producto que haya sido embarcado o que esté en servicio.

GARANTIE

Clark Equipment Company (CLARK) assure de sa garantie le Distributeur (Vendeur) qui, en conséquence de l'accord passé avec CLARK, par la présente, en son nom propre, garantit au Client que chaque produit neuf de chez CLARK, ne présente aucun défaut de matériau et de construction s'il est employé et entretenu dans des conditions normales, selon les stipulations ci-après.

La seule obligation de Distributeur selon cette garantie sera limitée, selon son choix, à la réparation, au remplacement ou à l'allocation de crédits pour toute pièce qui, sous une utilisation et un entretien régulier et approprié, se révélera être défectueuse dans le matériau ou la construction dans les six (6) mois suivant la livraison ou après mille (1,000) heures d'utilisation par le Client, selon l'occurrence se présentant en premier; à condition cependant que (1) le produit aura été utilisé moins d'un an après l'expédition par l'usine Clark (2) que le signalement de quelque défaut que ce soit, ainsi que la preuve de ce défaut soient rapidement envoyés par le Client au Distributeur, et (3) qu'un tel matériau ait été retourné au Distributeur, les frais de transport payés à l'avance et la pièce confirmée défectueuse.

Cette garantie ne s'applique pas aux dégâts ni aux défectuosités de tout produit causés soit par surcharge ou par mauvais emploi, ou par négligence ou accident, de même qu'elle ne s'applique pas à tout produit ayant été réparé ou altéré de quelque façon qui, selon le seul jugement du Distributeur, affecterait le fonctionnement, la stabilité ou l'utilisation générale.

CETTE GARANTIE TIENT LIEU DE TOUTES AUTRES GARANTIES (EXCEPTÉ LE TITRE DE PROPRIÉTÉ) IMPLICITES OU EXPLICITES, ET IL N'EXISTE AUCUNE GARANTIE POUR LA COMMERCIALISATION OU L'ADAPTATION DE CE PRODUIT A TOUT AUTRE USAGE PARTICULIER. EN AUCUN CAS LE DISTRIBUTEUR NE POURRA ÊTRE EXPOSÉ A VERSER DES DOMMAGES-INTÉRÊTS SPÉCIAUX OU EN RÉSULTANT.

Cette garantie ne s'étend pas aux pièces détachées ou de rechange commerciales non fabriquées par Clark, ou aux accessoires non fabriqués ou vendus par Clark. Le Client ne devra se baser que sur les garanties existantes, s'il y en a, délivrées par les constructeurs respectifs de ces pièces.

AMÉLIORATIONS

La politique de Clark est de constamment s'efforcer d'améliorer ses produits. Par conséquent, il se réserve le droit de modifier la construction ou d'apporter des perfectionnements chaque fois que l'efficacité d'un produit pourrait en être accrue, sans pour cela être obligé d'incorporer de telles modifications dans tout produit ayant été livré ou étant en service.

Printed in U.S.A.
PM 2764-R3

CLARK EQUIPMENT

– ABBREVIATIONS –

admission	adm
articulé	art
contrôle	contr
convertisseur	conv
côté droit	c.d.
côté gauche	c.g.
cylindre	cyl
décharge	déch
direction	direc
élément	élémt
ensemble	ens
étanchéité	étan
inclus	inc.
interrupteur	inter
joint	jnt
rechange	rech
refroidisseur	refroid
réservoir	résv
roulement	roulemt
section	sec
sensible	sens
température	temp
trousse	trse
universel	univ
vibrations	vibr

SYMBOLES

†NON REPRÉSENTÉ
§NON VENDU SÉPARÉMENT
‡SUIVANT BESOIN
→ à
&→ et suivants

– ABBREVIATIONS –

adjusting	adj
assembly	assy
bearing	brg
brake	brk
carrier	crr
cluster	clsr
connecting	connctg
converter	conv
cylinder	cyl
differential	diff
engine	eng
hydraulic	hyd
includes	inc.
inlet	in
instrument	inst
left hand	L.H.
mounting	mtg
outlet	out
planetary	planet
power	pwr
pressure	press
radiator	rad
retainer	ret
right hand	R.H.
ring	rg
section	sectn
steering	strg
temperature	temp
windshield	wndsh

SYMBOLS

†NOT ILLUSTRATED
§NOT SOLD SEPARATELY
‡AS REQUIRED
→ thru
&→ and after

— ABREVIATURAS —

aspiración	asp
chaveta	chav
cilindro	cil
conjunto	conj
control	contr
convertidor	conv
cristales	crist
depósito	dep
derecho	der
descarga	desc
dirección	direc
engranajes	engran
esférico	esf
estacionamiento	estacion
incluye	inc
instrumentos	inst
interruptor	inter
izquierdo	izq
juego	jgo
limpiaparabrisa	limpiapar
manómetro	manóm
recambio	rec
regulación	reg
sección	sec
seguridad	segur
sensora	sens
temperatura	temp
termómetro	term
unidad	unid
universal	univ
válvula	válv
vibraciones	vibr

SIMBOLOS

†NO ILUSTRADO
§NO VENDIDA SEPARADAMENTE
‡SEGUN NECESIDAD
→ hasta
&→ y subsiguientes

— ABREVIATURAS —

acoplamento	acopl
alojamento	alojamto
aspiração	asp
chaveta	chav
cilindro	cil
conjunto	conj
controle	contr
conversor	conv
descarga	desc
deslizante	desliz
direção	direç
direito	dir
engrenagen	engren
equipamento	equip
esférico	esf
esquerdo	esq
estacionamento	estacion
incluindo	inc
instrumentos	inst
interruptor	inter
limpador	limp
manômetro	manóm
reforçador	refor
reparo	rep
reservatório	resv
rolamento	rolamto
seção	seç
segurança	segur
sensitiva	sens
temperatura	temp
termômetro	term
unidade	unid
universal	univ
válvula	válv
vibração	vibr

SÍMBOLOS

†NÃO ILUSTRADO
§NÃO É VENDIDA SEPARADAMENTE
‡CONFORME NECESSÁRIO
→ até
&→ é subseqüentes

— ABKÜRZUNGEN —

Abfluss	Abfl
Abschnitt	Abschn
Führungskontrollventil	Führungskontrventil
inbegriffen	inc.
Kontrollventil	Kontrventil
Kontrollverschluss	Kontrverschl
Konvertertemperatursender	Konvtempsender
links	l
Maschinentemperaturmesser	Maschinentempmesser
Motortemperatursender	Motortempsender
rechts	r
Sicherheitsgurt	Sicherhgurt
Stromkreisunterbrecher	Stromkrunterbrecher
Universalschlauchbinder	Univschlauchbinder
vollständig	vollst
Zufluss	Zu
Zylinder	Zyl

ZEICHEN ERKLÄRUNG

†NICHT ABGEBILDET
§NICHT EINZELN LIEFERBAR
‡STÜCKZAHL ANGEBEN
→ bis
&→ und fortlaufend

Printed in U.S.A.
PM 2764-R3

WHEN ORDERING REPAIR PARTS To assure the best results and to maintain the original quality built into the machine it is important that only Clark-Approved Parts be used when new parts are required.

IMPORTANT: Always furnish the distributor with the machine serial number when ordering parts. Order through your nearest Clark Distributor, for THE MICHIGAN LINE.

Always give serial number of machine.

Furnish: Quantity, Part Number and Description.

WHEN PARTS ARE RECEIVED Check immediately for quantity, correctness and condition.

Claims for damages, during shipment, should be made to the carrier immediately.

PARTS MANUAL ARRANGEMENT The various parts groups involved in this equipment are arranged in this manual in alphabetical order. Each alphabetical parts group is page numbered separately with the page numbers prefixed by the alphabetical letter designated for that group, i.e., A1, A2, B1, B2, etc. Following the alphabetical and page number designation, and separated therefrom by a hyphen (-), is the page version number, i.e., A1-1, A1-2, etc. This designation indicates the revision numbers assigned to incorporate design changes in the equipment covered by that page.

Parts Groups "A" thru "Y" include all items furnished as standard equipment at date of this publication. All optional and accessory items are listed under Group Z in the rear of this manual. An alphabetical index is given below to permit locating parts and items in addition each alphabetical parts group contains a separate index on the first page thereof, listing the parts groups contained therein.

BESTELLUNG VON ERSATZTEILEN Um beste Resultate zu erzielen und um die ursprüngliche Qualität der Maschine zu erhalten, sollen ausschliesslich von Clark empfohlene Teile als Ersatzteile verwendet werden.

WICHTIG: Dem Händler muss stets die Seriennummer der Maschine angegeben werden, wenn Ersatzteile bestellt werden. Teile sollten beim nächsten Clark-Händler für die "Michigan Line" bestellt werden.

Dabei soll stets die Seriennummer angegeben werden.

Notwendige Angaben: Mengen, Teilnummer und Beschreibung.

TEILE-ANNAHME Sofort auf Mengen, Richtigkeit und Zustand der Teile prüfen.

Reklamationen wegen Transportschäden müssen sofort dem Spediteur gemeldet werden.

AUFBAU DER ERSATZTEILLISTE Die verschiedenen Teilgruppen dieser Maschinenausrüstung sind in dieser Ersatzteilliste in alphabetischer Reihenfolge aufgeführt. Jede alphabetische Teilgruppe ist separat numeriert und mit dem Buchstaben der betreffenden Gruppe bezeichnet, z.B., A1, A2, B1, B2, usw. Nach der alphabetischen Reihenfolge und der Gruppenbezeichnung folgt (durch einen Bindestrich getrennt) die Seitendarstellungsnummern, z.B., A1-1, A1-2 usw. Diese Angabe bezeichnet die Revisionsnummer, die zur Angabe von Anderungen an der Ausrüstung auf der betreffenden Seite dient.

Teilgruppen "A" bis "Y" schliessen alle als Standardausrüstung erhältlichen Teile bis zum Zeitpunkt dieser Veröffentlichung ein. Alle Sonder- und Zubehör-Ausrüstungsteile sind unter Gruppe "Z" am Ende der Ersatzteilliste aufgeführt. Der unten angegebene alphabetische Index ermöglicht eine genaue Lokalisierung jedes Einzelteiles. Zusätzlich enthält jede alphabetische Teilgruppe einen separaten Index auf dessen erster Seite, in dem die darin enthaltenen Teile aufgeführt sind.

AL SOLICITAR REPUESTOS Para obtener los mejores resultados y conservar las cualidades originales de la máquina, es importante utilizar solamente los repuestos aprobados por Clark, cuando se requieran repuestos.

IMPORTANTE: Proporcionar siempre al distribuidor el número de serie de la máquina al encargar repuestos. Solicitar los repuestos de la LINEA MICHIGAN a través del distribuidor Clark más próximo.

Suministre siempre el número de serie de la máquina.

AL RECIBIR REPUESTOS Verifique inmediatamente si la cantidad recibida corresponde al pedido, y el estado de las piezas.

Los reclamos por daños producidos durante el transporte deberán hacerse al transportador inmediatamente.

ESTRUCTURA DEL MANUAL DE REPUESTOS Los varios grupos de piezas incluidos en este manual han sido dispuestos en orden alfabético. Cada grupo correspondiente a una letra está compaginado en una página independiente y el número de página está precedido por la letra que corresponde a ese grupo. Por ejemplo: A1, A2, B1, B2, etc. Siguiendo la designación alfabética y el orden númerico, y separado por un guión (-), está el número de página de la versión; por ejemplo A1-1, A1-2, etc. Esta designación indica los números asignados en la revisión para los cambios incorporados a los diseños del equipo, incluidos en esa página.

Los grupos de piezas desde la letra "A" a la "Y" incluyen todos los items considerados como equipo standard a la fecha de esta publicación. Todos los items opcionales y accesorios están enumerados en el grupo "Z" al final de este manual. A continuación aparece un índice alfabético para la individualización de las piezas. Además, la primera página de cada grupo alfabético de piezas contiene un índice separado, en el cual se enumeran los grupos de piezas incluidos en el mismo.

Printed in U.S.A.
PM 2764-R3

CLARK
EQUIPMENT

COMMANDE DE PIÈCES DÉTACHÉES Pour obtenir les meilleurs résultats et pour conserver les qualités d'origine de la machine, il est important d'utiliser seulement des pièces approuvées par Clark quand on a besoin de pièces neuves.

IMPORTANT: Toujours indiquer au distributeur le numéro de série de la machine quand on commande des pièces détachées. Commander les pièces pour les SÉRIES MICHIGAN par l'intermédiaire du distributeur Clark le plus proche.

Donner toujours le numéro de série de la machine.

Indiquer: Quantité, Numéro de pièce, et description.

RÉCEPTION DES PIÈCES Contrôler immédiatement la quantité, s'assurer que les pièces sont bien les pièces commandées et vérifier la bonne condition de l'ensemble des pièces.

Les réclamations pour les dommages qui ont pu avoir lieu pendant le transport doivent être adressées immédiatement au transporteur.

STRUCTURE DU MANUEL DE PIÈCES DÉTACHÉES Dans ce manuel, les différents groupes de pièces sont classés par ordre alphabétique. Chaque groupe de pièces, classé dans l'ordre alphabétique correspond à un numéro de page différent. Les numéros de page sont précédés de la première lettre désignant ce groupe, par exemple A1, A2, B1, B2, etc. A la suite de cette désignation comprenant une lettre et un numéro de page, et séparé de ceux-ci par un trait d'union (-) se trouve le numéro de page de la version, par exemple A1-1, A1-2, etc. Cette désignation se réfère aux numéros des révisions qui ont pu affectés l'éequipement catalogué sur cette page, à la suite des changements de conception.

Les groupes de pièces référés de "A" à "Y" comprennent tous les articles fournis comme équipement standard à la date de la présente publication. Tous les articles accessoires et sur option sont énumérés dans le groupe "Z" à la fin du manuel. Un index alphabétique est donné ci-dessous pour trouver facilement les différentes pièces détachées ou articles. De plus, chaque groupe alphabétique comprend un index séparé sur la première page, énumérant tous les groupes de pièces qui y sont contenus.

DIVISÃO DE MAQUINÁRIA DE CONSTRUÇÃO AO ENCOMENDAR PEÇAS DE REPOSIÇÃO Para assegurar os melhores resultados e manter a qualidade original da máquina, é importante usar apeanas Peças Clark Aprovadas quando substituições forem necessárias.

IMPORTANTE: Sempre que encomendar peças, forneça ao distribuidor o número de série da máquina. Para a LINHA MICHIGAN, encomende através do Distribuidor Clark mais próximo.

Forneça sempre o número de série da máquina.

Forneça: Quantidade, Número de Peça e Descrição.

AO RECEBER PEÇAS Verifique imediatamente a quantidade, exatidão e condição.

Reclamações por avarias durante o transporte devem ser feitas imediatamente ao portador.

COMPOSIÇÃO DO MANUAL DE PEÇAS Os diversos grupos de peças relacionados a este equipamento foram dispostos neste manual em ordem alfabética. Cada grupo alfabético de peças foi paginado separadamente, com o número da página prefixado pela letra designada para aquele grupo, por ex: A1, A2, B1, B2, etc. Após a designação alfabética e o número da página, e separado destas por um hifen (-), vem o número da página da versão, por ex., A1-1, A1-2, etc. Esta designação indica os números de revisão destinados a incorporar mudanças de projeto no equipamento abrangido pela dita página.

Grupos de Peças de "A" a "Y" incluem todos os itens fornecidos como equipamento padrão na data desta publicação. Todos os itens opcionais e acessórios vão alistados sob o Grupo "Z", no final deste manual. Um índice alfabético é dado abaixo para permitir a localização de peças e itens individuais. Além disso, cada grupo alfabético de peças contém um índice separado na sua primeira página, alistando os grupo de peças ali contidos.

Printed in U.S.A.
PM 2764-R3

MICHIGAN

ALPHABETICAL INDEX

A

Accelerator Pedal . . . E53, E55
Adapter Plate, Brake . . . A 3, A 5
Air Cleaner Assembly . . . E44, E45, E47
Air Cleaner, Engine . . . E49, E50, E51
Air Compressor . . . B 9, B15, E41, E42, E43
Air Detent Kit . . . Z 5
Air Pressure Gauge . . . E 3, E 5, E 7
Air Pressure Sender . . . E11, E15, E17, E23
Air System – Side Dump . . . Z61
Alcohol Injector System - Cummins & G.M. - Optional . . . Z 3
Ammeter Kit . . . E 5, E 7
Axle Assembly . . . A 3, A 5, F 5
Axle Assembly, Front Drive . . . A 3
Axle Assembly, Rear Drive . . . A 5
Axle Cradle Assembly . . . F 5
Axle Differential Carrier Assembly, Front Drive . . . A7
Axle Differential Carrier Assembly, Rear Drive . . . A 9
Axle Housing . . . A 3, A 5
Axle Planet Carrier Assembly, Front & Rear Drive . . . A10, A11
Axle Shaft . . . A 3, A 5

B

Back-Up Light . . . E 9, E13
Battery . . . E 9, E11, E15, E17, E19, E21, E23
Battery Box . . . S 7, S13
Belt Assembly, Seat . . . S 2, Z37
Belt Kit, Seat . . . S 2, Z37
Blower Assembly 12V . . . Z23
Body, Front . . . P17, P17A
Body, Rear . . . P19, P19A
Boom Assembly . . . B 5
Boom Kickout Kit - Cummins & G.M. - Optional . . . Z 5
Boom, Bellcrank, Pushrod & Bucket Leveler . . . B 3, B 5
Bottom Tank . . . R 3, R 4
Brake Adapter Plate . . . A 3, A 5
Brake Air Lines, Front . . . B 7
Brake Air Lines, Rear - Cummins . . . B 9, B11, B13
Brake Air Lines, Rear - G.M. . . . B15, B17, B19
Brake Air Lines, Rear - Leyland . . . B21, B23, B25
Brake Air Lines, Rear - Perkins . . . B27, B29, B31
Brake Assembly . . . B32
Brake Assembly, Parking . . . B32
Brake Controls . . . B33
Brake Controls, Parking . . . B34
Brake Disc . . . A 3, A 5
Brake Drum . . . B32
Brake Hand Valve . . . B 9, B15, B21, B27
Brake Head Assembly . . . B36, B37
Brake Lever Assembly, Parking . . . B35
Brake Lining . . . B32, B36, B37
Brake Pedal . . . B33
Brake Power Cluster Assembly . . . B7, B23, B27, B29, B38

Printed in U.S.A.
PM 2764-R3

CLARK EQUIPMENT

ALPHABETICAL INDEX (Cont.)

Brake Valve . . . B 5, B 9, B15, B17, B21, B33
Brake Warning Buzzer . . . E15
Brake Warning Light . . . E11, E15, E17, E23
Bucket Assembly Data . . . B39, B40
Bucket Attachment, Drott (4 in 1) – Optional . . . Z69, Z71
Bucket Carrier & Cylinder Assembly – Side Dump . . . Z63
Bucket Cylinder Assembly . . . H 5
Bucket Seat . . . S 2
Bucket Teeth - Optional . . . Z 7
Buzzer, Brake Warning . . . E15

C

Cab Assembly . . . Z 9, Z15, Z18
Cab Assembly - Leyland - Optional . . . Z15, Z17
Cab Assembly & Cab Lights - Cummins, G.M. & Perkins - Optional . . . Z 9, Z11, Z13
Cab Lights - Leyland . . . Z18
Carrier Assembly . . . A 7, A 9, A10, A11, Z21
Case Assembly . . . A 9, T 5
Cigaret Lighter Element . . . E 5, E 7
Clips, Wiring, Pipe & Hose . . . C2, C3
Clutch Assembly . . . T15
Cockpit Assembly . . . C 4
Cockpit Harness . . . Z 9
Cockpit Sound Proofing . . . C 5
Compressor, Air . . . B 9, B15, E41, E42, E43
Converter Assembly . . . C 7
Converter Charging Pump . . . C 7
Converter Pressure Regulating Valve Assembly . . . C 7
Converter Temperature Gauge . . . E 5, E 7
Corrosion Resistor Element . . . E48
Counterweight Kit - Cummins & G.M. - Optional . . . Z19
Cover Assembly . . . T 3
Cradle Assembly, Axle . . . F 5
Cushion, Seat . . . S 3
Cylinder Assembly . . . C13, C14
Cylinder Assembly – 3.5" (88,9 mm) – Side Dump . . . Z64
Cylinder Assembly, Boom 5 (127 mm) . . . C12
Cylinder Assembly, Bucket . . . H 5
Cylinder Assembly, Bucket - 4.5 Inches (114.3mm) . . . C13
Cylinder Assembly – Drott 4 in 1 Bucket . . . Z72
Cylinder Assembly, Left Hand . . . C12
Cylinder Assembly, Right Hand . . . C12
Cylinder Assembly, Steering - 3.5 in. (88.9 mm) . . . C14

D

Dampener, Vibration . . . E 9, E13, E17, E21, R 3, R 4, R 5, R 6, S 9, S13
Defroster Fan Assembly - Cummins & G.M. - Optional . . . Z20
Detent Kit, Air . . . Z 5
Differential Assembly . . . A 7, A 9
Dipstick, Fuel Tank . . . F 6, F 7
Dipstick, Oil Reservoir . . . H 3
Dipstick, Transmission . . . H11
Disc, Brake . . . A 3, A 5
Door, Left Hand . . . Z13, Z15
Door, Right Hand . . . Z13, Z17
Drag Link Assembly . . . S14
Drawbar Pin . . . F 5

Printed in U.S.A.
PM 2764-R3

ALPHABETICAL INDEX (Cont.)

Drum & Shaft Assembly . . . T 6, T 7
Drum, Brake . . . B32
Dust Cap Kit . . . P 4

E

Electrical Gauges & Instrument Panel - Cummins & G.M. . . . E 3
Electrical System - Leyland . . . E17, E19
Electrical System - Perkins . . . E21, E23
Electrical System - Cummins . . . E 9, E11
Electrical System - G.M. . . . E13, E15
Electrical Wiring & Battery Cables - Perkins . . . E31
Electrical Wiring Color Code - Perkins . . . E39
Element, Corrosion Resistor . . . E48
Engine & Hydraulic System (Leyland) - Filter Replacement Elements . . . E50
Engine Accessories - Cummins . . . E40
Engine Accessories - G.M. . . . E41
Engine Accessories - Leyland . . . E42
Engine Accessories - Perkins . . . E43
Engine Air Cleaner . . . E49, E50, E51
Engine Air Cleaner & Connections - Perkins . . . E47
Engine Alternator, Compressor & Fan Belts - Perkins . . . E51
Engine Alternator, Fan & Water Pump Belts - Cummins . . . E48
Engine Controls - Cummins . . . E53
Engine Controls - G.M. . . . E55
Engine Controls - Leyland . . . E57
Engine Controls - Perkins . . . E59
Engine Exhaust System - Cummins . . . E60
Engine Exhaust System - G.M. . . . E61, E62
Engine Exhaust System - Leyland . . . E63
Engine Exhaust System - Perkins . . . E64
Engine Fuel Filter . . . E50
Engine Harness . . . E25, E27, E29, E31
Engine Mount . . . E65, E67, E68
Engine Mountings - Cummins . . . E65
Engine Mountings - G.M. . . . E66
Engine Mountings - Leyland . . . E67
Engine Mountings - Perkins . . . E68
Engine Oil By-Pass Filter . . . E49
Engine Oil By-Pass Filter & Lines - Cummins . . . E69
Engine Oil Full Flow Filter . . . E50
Engine Oil Pressure Gauge . . . E 3, E 5, E 7
Engine Oil Pressure Sender . . . E 9, E13, E21
Engine Primary Fuel Filter . . . E49
Engine Secondary Fuel Filter . . . E49
Engine Temperature Gauge . . . E 3, E 5, E 7
Engine Temperature Sender . . . E 9, E13, E19, E21
Exhaust Manifold . . . E61, E62

F

Fan Assembly . . . Z20
Fan Kit, Reversible . . . E27
Filter Assembly, Oil . . . E43
Filter Element . . . F 8, F 9, H13
Filter Fiber Mat . . . B38

Printed in U.S.A.
PM 2764-R3

CLARK EQUIPMENT

ALPHABETICAL INDEX (Cont.)

Filter Return . . . H 3
Filter, Engine Fuel . . . E50
Filter, Engine Oil By-Pass . . . E49
Filter, Engine Oil Full Flow . . . E50
Filter, Engine Primary Fuel . . . E49
Filter, Engine Secondary Fuel . . . E49
Filter, Fuel . . . E42, E43
Flange Assembly . . . P11, P17, P17A
Fork Lift Attachment - Optional . . . Z21
Frame, Front & Rear . . . F 3, F 5
Frame, Rear . . . F 5
Front Frame . . . F 5
Fuel Filter . . . E42, E43
Fuel Tank . . . F 6, F 7, F 8, F 9, S 5, S11
Fuel Tank & Lines - Cummins . . . F 6
Fuel Tank & Lines - G.M. . . . F 7
Fuel Tank & Lines - Leyland . . . F 8
Fuel Tank & Lines - Perkins . . . F 9
Fuel Tank Dipstick . . . F 6, F 7

G

Gauge, Air Pressure . . . E 3, E 5, E 7
Gauge, Converter Temperature . . . E 5, E 7
Gauge, Engine Oil Pressure . . . E 3, E 5, E 7
Gauge, Engine Temperature . . . E 3, E 5, E 7
Gear Assembly . . . S17
Gear Kit . . . C11
Glass Pattern Kit . . . Z13
Governor . . . B15
Grille Radiator . . . S 9, S13

H

Hand Rail, Left Hand . . . S 5, S11
Hand Rail, Right Hand . . . S 5, S11
Hand Valve, Brake . . . B 9, B15, B21, B27
Harness Back-Up Light . . . E25
Harness, Cockpit . . . Z 9
Harness, Engine . . . E25, E27, E29, E31
Harness, Headlight . . . E25, E27, E29, E31, Z 9, Z18
Harness, Instrument Panel . . . E 5, E 7, E25, E27, E29, E31
Harness, Main Wiring . . . E25, E27, E29, E31
Harness, Tail Light . . . E25, E27, E29, E31
Harness, Wiring . . . E29, Z 5
Head Assembly, Piston . . . B38
Headlight Assembly . . . E 9, E13, E23, Z 9, Z18
Headlight Harness . . . E25, E27, E29, E31, Z 9, Z18
Heater & Defroster Installation - Optional . . . Z29
Heater Assembly - Cab - Optional . . . Z24
Heater Assembly - Cummins & G.M. - Optional . . . Z23
Heater Assembly, 12V . . . Z23, Z24
Heater Installation - Cummins - Optional . . . Z25
Heater Installation - G.M. - Optional . . . Z26
Heater Installation - Leyland - Optional . . . Z27
Heater Wiring Diagram - Cummins & G.M. - Optional . . . Z30

Printed in U.S.A.
PM 2764-R3

ALPHABETICAL INDEX (Cont.)

Hood . . . S 9, S13
Horn . . . E11, E15, E17, E23
Horn Solenoid . . . E11, E15, E23
Horn Switch . . . E11, E15, E17, E23
Hourmeter . . . E 9, E13, E17, E21
Housing, Axle . . . A 3, A 5
Hydraulic Oil Filter, Transmission & Converter . . . E48, E49, E50, E51
Hydraulic Oil Reservoir . . . H 3
Hydraulic Oil Reservoir Pressure Filter . . . E49, E50, E51
Hydraulic Oil Reservoir Suction Filter . . . E49, E50
Hydraulic System, Main . . . H 5, H 7
Hydraulic System, Steering . . . H 9
Hydraulic System – Side Dump . . . Z67
Hydraulic System, Transmission & Torque Converter . . . H11, H13

I

Ignition Switch . . . E 5, E 7, Z30
Impeller Assembly . . . C11
Instrument Panel Harness . . . E 5, E 7, E25, E27, E29, E31
Instrument Panel Light . . . E 5, E 7

L

Lifting Lugs & Decals - Optional . . . Z31
Lifting Lugs, Kit . . . Z31
Light Switch . . . E 5, E 7, Z30
Light, Back-Up . . . E 9, E13
Light, Brake Warning . . . E11, E15, E17, E23
Light, Instrument Panel . . . E 5, E 7
Light, Stop And Tail . . . E 9, E11, E13, E15, E21, E23
Lighter Element, Cigaret . . . E 5, E 7
Lighter Receptacle . . . E 5, E 7
Limit Switch . . . B 5, Z 5
Lining, Brake . . . B32, B36, B37

M

Major Repair Kit, Pump . . . P 7, P7A
Manifold, Exhaust . . . E61, E62
Mid-Mount Bearing Assembly . . . M 3
Minor Repair Kit, Pump . . . P 7, P7A
Motor Wiper, Front . . . Z53
Motor Wiper, Rear . . . Z55
Moulding . . . Z 9, Z11, Z15, Z17
Mount, Engine . . . E65, E67, E68
Mounting, Rubber . . . Z56, Z58
Muffler . . . E60, E61, E62, E63, E64

N

Nameplate, Plates & Decals . . . N 2
Neutral Start Switch . . . E11, E15, E17, E21, T13

O

Oil Filter Assembly . . . E43
Oil Pressure Sender, Engine . . . E 9, E13, E21
Oil Reservoir Dipstick . . . H 3

Printed in U.S.A.
PM 2764-R3

CLARK EQUIPMENT

ALPHABETICAL INDEX (Cont.)

P

Pedal, Accelerator . . . E53, E55
Pedal, Brake . . . B33
Pin, Drawbar . . . F 5
Piping Installation & Parts (Three Spool) - Optional . . . Z33
Piston Head Assembly . . . B38
Pitman Arm . . . S17
Plate, Brake Adapter . . . A 3, A 5
Power Cluster Assembly, Brake . . . B 7, B23, B29, B38
Pressure Switch . . . E15
Pressure, Filter, Hydraulic Oil Reservoir . . . E49, E50, E51
Propeller Shaft . . . P 2, P 3, P 4, P 5
Propeller Shaft Assembly: Mid-Mount Bearing / Front Axle . . . P 2
Propeller Shaft Assembly - Rear Axle - Transmission . . . P 5
Propeller Shaft Assembly - Transmission / Converter . . . P 3
Propeller Shaft Assembly: Transmission / Mid-Mount Bearing . . . P 4
Protective Structure, Roll-Over . . . R 7
Pump Assembly . . . P7, P7A, P9, P15, P15A
Pump Assembly, Main - Hydraulic . . . P 7, P7A
Pump Attaching Parts . . . P 6
Pump Repair Kit, Minor . . . P 7, P7A
Pump Steering (Type A) . . . P 9, P11, P13
Pump Steering (Type B) . . . P15, P15A, P17, P17A, P19, P19A
Pump, Converter Charging . . . C 7
Pump, Main . . . H 5, P 6
Pump, Repair Kit, Major . . . P 7, P7A
Pump, Steering . . . H 9, P 6
Pushrod Assembly . . . B 3, V17

Q

Quick Release Valve . . . B 7

R

Radiator & Connections - Leyland . . . R 5
Radiator & Connections - Perkins . . . R 6
Radiator & Connections - Cummins . . . R 3
Radiator & Connections - G.M. . . . R 4
Radiator Assembly . . . R 3, R 4, R 5
Radiator Grille . . . S 9, S13
Rear Frame . . . F 5
Receptacle, Lighter . . . E 5, E 7
Regulator, Voltage . . . E 9, E13, E17
Relief Valve Assembly . . . V 9, V11, V14, Z41, Z43, Z47
Relief Valve Assembly – Side Dump . . . Z65
Roll-Over Protective Structure (Rops) . . . R 7
Rubber Mounting . . . Z56, Z58

S

Safety Valve . . . B13, B15, B21, B27
Seal Kit . . . B 5, P 9, P15, Z 5
Seal, Sponge . . . Z23
Seal, Wiper . . . C12, C13, C14
Sealed Unit . . . E 9, E13, E17, Z 9, Z18
Seat & Support Parts . . . S 3
Seat Assembly . . . S 2, S 3
Seat Belt Assembly . . . S 2, Z37

Printed in U.S.A.
PM 2764-R3

ALPHABETICAL INDEX (Cont.)

Seat Assembly, Swing . . . Z75
Seat Belt Installation - Leyland & Perkins - Optional . . . Z36
Seat Belt Kit . . . S 2, Z37
Seat Belt Kit - Cummins & G.M. - Optional . . . Z37
Seat, Bucket . . . S 2
Seat, Seat Belt & Support Parts . . . S 2
Sender, Air Pressure . . . E11, E15, E17, E23
Sender, Engine Oil Pressure . . . E 9, E13, E21
Sender, Engine Temperature . . . E 9, E13, E19, E21
Shaft & Drum Assembly . . . T 6, T 7
Shaft Assembly, Steering . . . S17
Shaft, Axle . . . A 3, A 5
Shaft, Propeller . . . P 2, P 3, P 4, P 5
Sheet Metal Group - Cummins & G.M. . . . S 5, S 7, S 9
Sheet Metal Group - Leyland & Perkins . . . S11, S13
Shock Mounting Kit . . . E 9, E13
Slip Yoke . . . P 2, P 3, P 4, P 5
Solenoid Horn . . . E11, E15, E23
Spider U-Joint . . . P 2, P 3, P 4, P 5
Sponge Seal . . . Z23
Steering Drag Link . . . S14
Steering Gear Assembly . . . S17
Steering Shaft Assembly . . . S17
Steering Wheel, White . . . S17
Stop And Tail Light . . . E 9, E11, E13, E15, E21, E23
Stop-Light Switch . . . E11, E13, E17, E21
Suction Filter . . . H 3
Suction, Filter, Hydraulic Oil Reservoir . . . E49, E50
Swing Seat Assembly . . . Z75
Switch, Horn . . . E11, E15, E17, E23
Switch, Ignition . . . E 5, E 7, Z30
Switch, Light . . . E 5, E 7, Z30
Switch, Limit . . . B 5, Z 5
Switch, Neutral Start . . . E11, E15, E17, E21, T13
Switch, Pressure . . . E15
Switch, Stop-Light . . . E11, E13, E17, E21

T

Tail Light Harness . . . E25, E27, E29, E31
Tailpipe . . . E60, E61, E62, E63, E64
Tank, Bottom . . . R 3, R 4
Tank, Fuel . . . F 6, F 7, F 8, F 9
Temperature Sender, Engine . . . E 9, E13, E19, E21
Transmission & Converter, Filter, Hydraulic Oil . . . E48, E49, E50, E51
Transmission & Clutch Cover Assembly . . . T 3, T 5
Transmission Assembly . . . T 3
Transmission Clutch Group - First & Second . . . T 6
Transmission Clutch Group - Low . . . T 6
Transmission Clutch Group - Reverse & Third . . . T 7
Transmission Control Levers & Linkage . . . T 9, T11

Printed in U.S.A.
PM 2764-R3

CLARK EQUIPMENT

ALPHABETICAL INDEX (Cont.)

Transmission Control Valve . . . T13
Transmission Gear & Shaft Group . . . T15, T17, T19
Transmission, Dipstick . . . H11

U

U-Joint, Spider . . . P 2, P 3, P 4, P 5

V

Valve Assembly . . . P9, P15, P15A, S17, V15, V17
Valve Assembly - Unloader - Leyland . . . V17
Valve Assembly, Converter Pressure Regulating . . . C 7
Valve Assembly, Main . . . V 9, V11, V13
Valve Assembly, Main (Three Spool) - Optional . . . Z39, Z41, Z43, Z45
Valve Assembly, Main Relief . . . V14
Valve Assembly, Main Relief - Optional . . . Z47
Valve Assembly, Pressure Relief, Steering . . . V15
Valve Assembly, Relief . . . V11, V14, Z41, Z43, Z47
Valve Control Levers & Linkage (Two Spool) . . . V 5, V 7
Valve Controls - Levers & Linkage (Three Spool - Optional . . . Z49, Z51
Valve Kit . . . V 3
Valve, Air Brake . . . V 3
Valve, Quick Release . . . B 7
Valve, Safety . . . B13, B15, B21, B27
Vibration Dampener . . . E 9, E13, E17, E21, R 3, R 4, R 5, R 6, S 9, S13

W

Wheel & Tire Data . . . W2, W3, W4, W5
Windshield Wiper Kit, Front & Rear, Cummins & G.M. - Optional . . . A53, Z55
Windshield Wiper Kit - Front & Rear - Optional . . . Z56
Windshield Wiper Kit, Front . . . Z57
Windshield Wiper Kit, Rear . . . Z58
Wiring Harness . . . E29, Z5

Printed in U.S.A.
PM 2764-R3

TABLE DES MATIÈRES

A

Accélérateur, pédale . . . E53, E55
Accessoire, fourche élévatrice - option . . . Z21
Accessoire, godet drott 4 en 1 – option . . . Z69, Z71
Accessoires du moteur - Cummins . . . E40
Accessoires du moteur - G.M. . . . E41
Accessoires du moteur - Leyland . . . E42
Accessoires du moteur - Perkins . . . E43
Air, capteur de pression . . . E11, E15, E17, E23
Air, compresseur . . . B 9, B15, E41, E42, E43
Air, ensemble du filtre . . . E44, E45, E47
Allumage, interrupteur . . . E 5, E 7, Z30
Allume-cigare, receptacle . . . E 5, E 7
Amortisseur de vibrations . . . E 9, E13, E17, E21, R 3, R 4, R 5, R 6, S 9, S13
Ampèremètre, trousse . . . E 5, E 7
Anti-corrosion, élément . . . E48
Arbre & tambour, ensemble . . . T 6, T 7
Arbre d'entraînement - axe ar, ensemble - boîte de vitesse . . . P 5
Arbre d'entraînement - boîte de vitesses / convertisseur, ensemble . . . P 3
Arbre d'entraînement: boîte de vitesses / palier central, ensemble . . . P 4
Arbre d'entraînement: palier central / l'axe AV, ensemble . . . P 2
Arbre d'entrainement . . . P 2, P 3, P 4, P 5
Arbre d'essieu . . . A 3, A 5
Attaches de cablage, tuyeaux et durites . . . C2, C3
Avertisseur . . . E11, E15, E17, E23
Avertisseur, interrupteur . . . E11, E15, E17, E23
Avertisseur, solénoïd . . . E11, E15, E23

B

Barre de direction, ensemble . . . S17
Batterie . . . E 9, E11, E15, E17, E19, E21, E23
Batterie, coffre . . . S 7, S13
Berceau d'essieu, ensemble . . . F 5
Bielle d'accouplement de direction . . . S14
Bielle d'accouplement, ensemble . . . S14
Bielle de direction . . . S17
Bloc optique hermétique . . . E 9, E13, E17, Z 9, Z18
Boîte de vitesses ensemble . . . T 3
Boîte de vitesses et couvercle d'embrayage, ensemble . . . T 3, T 5
Boîte de vitesses, groupe d'arbres et engrenages . . . T15, T17, T19
Bride, ensemble . . . P11, P17, P17A
Broche de barre d'attelage . . . F 5

C

Câblage électrique & câbles de batterie - Perkins . . . E31
Câblage électrique & câbles de batterie - G.M. . . . E27
Câblage principal, harnais . . . E25, E27, E29, E31
Cabine ensemble - Leyland - option . . . Z15, Z17
Cabine, ensemble . . . Z 9, Z15, Z18
Cabine, ensemble & éclairage de cabine - Cummins, G.M. & Perkins - option . . . Z 9, Z11, Z13
Calandre de radiateur . . . S 9, S13
Canalisation d'air de frein AR - Cummins . . . B 9, B11, B13
Canalisation d'air de frein AR - Leyland . . . B21, B23, B25
Canalisation d'air de frein AR - Perkins . . . B27, B29, B31
Canalisation d'air de frein AV . . . B 7

Printed in U.S.A.
PM 2764-R3

CLARK EQUIPMENT

TABLE DES MATIÈRES (Cont.)

Canalisations d'air de frein AR - G.M. . . . B15, B17, B19
Capot . . . S 9, S13
Capteur de pression d'air . . . E11, E15, E17, E23
Capteur de pression d'huile du moteur . . . E 9, E13, E21
Capteur, température du moteur . . . E 9, E13, E19, E21
Caractéristiques des roues & pneumatiques . . . W 2, W 3, W4, W5
Carburant, filtre . . . E42, E43
Carburant, reservoir . . . F 6, F 7, F 8, F 9
Carrosserie, ar . . P19, P19A
Carrosserie, av . . . P17, P17A
Carter d'essieu . . . A 3, A 5
Carter, ensemble . . . A 9, T 5
Ceinture de sécurité, ensemble . . . S 2, Z37
Ceinture de sécurité, trousse . . . S 2, Z37
Ceinture de sécurité, trousse - Cummins & G.M. - option . . . Z37
Châssis avant & arrière . . . F 3, F 5
Chape coulissante . . . P 2, P 3, P 4, P 5
Châssis, arrière . . . F 5
Châssis, avant . . . F 5
Chauffage 12V, ensemble . . . Z23, Z24
Chauffage, ensemble - Cabine - option . . . Z24
Chauffage, ensemble - Cummins & G.M. - option . . . Z23
Circuit, installation et pièces (trois tiroirs) - option . . . Z33
Code des couleurs du câblage électrique - G.M. . . . E35
Codes des couleurs du câblage électrique - Perkins . . . E39
Coffre de batterie . . . S 7, S13
Collecteur d'échappement . . . E61, E62
Commande de soupape - léviers et timmonerie (deux tiroirs) . . . V 5, V 7
Commandes de frein . . . B33
Commandes de frein de parcage . . . B34
Commandes de soupape - leviers & timmonerie (trois tiroirs) - option . . . Z49, Z51
Commandes du moteur - Cummins . . . E53
Commandes du moteur - G.M. . . . E55
Commandes du moteur - Leyland . . . E57
Commandes du moteur - Perkins . . . E59
Compresseur d'air . . . B 9, B15, E41, E42, E43
Compteur d'heures . . . E 9, E13, E17, E21
Convertisseur, ensemble . . . C 7
Convertisseur, jauge de temperature . . . E 5, E 7
Convertisseur, pompe de charge . . . C 7
Coulissante, chape . . . P 2, P 3, P 4, P 5
Courroies d'alternateur, compresseur et ventilateur du moteur - Perkins . . . E51
Courroies d'alternateur, ventilateur & pompe à eau du moteur - Cummins . . . E48
Coussin de siège . . . S 3
Couvercle, ensemble . . . T 3
Croissillon de joint universal . . . P 2, P 3, P 4, P 5
Cylindre, ensemble – 3.5" (88,9 mm) – basculant sur le côté . . . Z64

D

Décharge, ensemble de soupape . . . V11, V14, Z41, Z43, Z47
Démarrage au point mort . . . E11, E15, E17, E21, T13
Dents du godet - option . . . Z 7

Printed in U.S.A.
PM 2764-R3

TABLE DES MATIÈRES (Cont.)

Detent pneumatique, jeu . . . Z 5
Différentiel, ensemble . . . A 7, A 9
Différentiel d'essieu AR, ensemble porteur . . . A 9
Différentiel d'essieu AV, ensemble porteur . . . A 7
Direction, ensemble de barre . . . S17
Disque de frein . . . A 3, A 5

E

Éclairage de cabine - Leyland . . . Z18
Éclairage, interrupteur . . . E 5, E 7, Z30
Élément allume-cigare . . . E 5, E 7
Élément anti-corrosion . . . E48
Éponge, joint . . . Z23
Étrier de frein, ensemble . . . A 3, A 5, B36, B37
Eclairage de tableau de bord . . . E 5, E 7
Elément de filtre . . . F 8, F 9, H13
Embrayage de boîte de vitesses - lente . . . T 6
Embrayage de boîte de vitesses - marche arrière et troisième . . . T 7
Embrayage de boîte de vitesses - première et deuxième . . . T 6
Embrayage, ensemble . . . T15
Engrenage, ensemble . . . S17
Engrenages, jeu . . . C11
Ensemble de siège pivotant . . . Z75
Ergots & décalcomanies - option . . . Z31
Ergots de levage, jeu . . . Z31
Essieu AR, ensemble . . . A 5
Essieu AV, ensemble . . . A 3
Essieu, arbre . . . A 3, A 5
Essieu, carter . . . A 3, A 5
Essieu, ensemble . . . A 3, A 5, F 5
Essieu, ensemble de berceau . . . F 5
Essuie glace, ar moteur . . . Z55
Essuie glace, av, jeu . . . Z53, Z56, Z57
Essuie glace, av, moteur . . . Z53

F

Feux de stop, interrupteur . . . E11, E13, E17, E21
Feux rouges & stop . . . E 9, E11, E13, E15, E21, E23
Filtre à air du moteur . . . E49, E50, E51
Filtre à air du moteur & raccords - Perkins . . . E47
Filtre à air, ensemble . . . E44, E45, E47
Filtre à carburant . . . E42, E43
Filtre à carburant du moteur . . . E50
Filtre à carburant primaire du moteur . . . E49
Filtre à carburant secondaire du moteur . . . E49
Filtre à huile de dérivation du moteur . . . E49
Filtre à huile débit total du moteur . . . E50
Filtre à huile, ensemble . . . E43
Filtre à pression du réservoir d'huile hydraulique . . . E49, E50, E51
Filtre d'aspiration . . . H 3
Filtre d'aspiration de réservoir d'huile hydraulique . . . E49, E50
Filtre d'huile hydraulique, transmission & convertisseur . . . E48, E49, E50, E51
Filtre de retour . . . H 3

Printed in U.S.A.
PM 2764-R3

CLARK EQUIPMENT

TABLE DES MATIÈRES (Cont.)

Filtre du moteur & raccords - Cummins . . . E44
Filtre du moteur & raccords - G.M. . . . E45
Filtre en dérivation d'huile du moteur et canalisations - Cummins . . . E69
Filtre, fibre du tampon . . . B38
Flèche, ensemble . . . B 5
Flèche, levier de renvoi, poussoir et niveleur du godet . . . B 3, B 5
Frein de parcage, ensemble . . . B32
Frein, disque . . . A 3, A 5
Frein, ensemble . . . B32
Frein, ensemble d'étrier . . . A 3, A 5, B36, B37
Frein, ensemble du servo-mécanisme . . . B 7, B23, B29, B38
Frein, garniture . . . B32, B36, B37
Frein, lampe témoin . . . E11, E15, E17, E23
Frein, plaque d'adaptation . . . A 3, A 5
Frein, signal sonore . . . E15
Frein, soupape manuelle . . . B 9, B15, B21, B27
Frein, tambour . . . B32

G

Garniture de frein . . . B32, B36, B37
Godet, caractéristiques de l'ensemble . . . B39, B40
Godet, ensemble de vérin . . . B 5, H 5
Groupe de tôles - Cummins & G.M. . . . S 5, S 7, S 9
Groupe de tôles - Leyland & Perkins . . . S11, S13

H

Harnais des cables . . . E 3, E29, Z 5
Harnais des feux rouges . . . E25, E27, E29, E31
Harnais du moteur . . . E25, E27, E29, E31
Harnais du phare av . . . E25, E27, E29, E31, Z 9, Z18
Harnais du phare de recul . . . E25
Harnais du poste de conduite . . . Z 9
Harnais, câblage principal . . . E25, E27, E29, E31
Harnais, tableau de bord . . . E 5, E 7, E25, E27, E29, E31
Huile, ensemble du filtre . . . E43

I

Indicateurs électriques & tableau de dord - Cummins & G.M. . . . E 3
Indicateurs electriques & tableau de bord - Perkins . . . E 7
Injecteur d'alcool - Cummins & G.M. - option . . . Z 3
Installation de ceinture de sécurité - Leyland & Perkins - option . . . Z36
Installation de chauffage - Cummins - option . . . Z25
Installation de chauffage - G.M. - option . . . Z26
Installation de chauffage - Leyland - option . . . Z27
Installation de chauffage & dégiveur - option . . . Z29
Interrupteur d'allumage . . . E 5, E 7, Z30
Interrupteur d'éclairage . . . E 5, E 7, Z30
Interrupteur de feux de stop . . . E11, E13, E17, E21
Interrupteur de fin de course . . . Z 5
Interrupteur de l'avertisseur . . . E11, E15, E17, E23
Interrupteur de pression . . . E15
Interrupteur, démarrage en point mort . . . E11, E15, E17, E21, T13

Printed in U.S.A.
PM 2764-R3

TABLE DES MATIÈRES (Cont.)

J

Jauge de pression d'air . . . E 3, E 5, E 7
Jauge de pression d'huile du moteur . . . E 3, E 5, E 7
Jauge de réservoir d'huile . . . H 3
Jauge de température du convertisseur . . . E 5, E 7
Jauge de température du moteur . . . E 3, E 5, E 7
Jauge de transmission . . . H11
Jauge, réservoir de carburant . . . F 6, F 7
Joint éponge . . . Z23
Joint racleur . . . C12, C13, C14
Joint universel, croissillon . . . P 2, P 3, P 4, P 5

L

Lampe témoin de frein . . . E11, E15, E17, E23
Levier de frein de parcage, ensemble . . . B35
Leviers de commande & timonerie de boîte de vitesses . . . T 9, T11

M

Machoire de frein, ensemble . . . B36, B37
Main-courante, côté droit . . . S 5, S11
Main-courante, côté gauche . . . S 5, S11
Mécanisme de direction . . . S17
Montage amortisseur, trousse . . . E 9, E13
Montage élastique . . . Z56, Z58
Moteur & système hydraulique (Leyland) - elements de réc hange des filtres . . . E50
Moteur, capteur de pression d'huile . . . E 9, E13, E21
Moteur, capteur de température . . . E 9, E13, E19, E21
Moteur, filtre à air . . . E49, E50, E51
Moteur, filtre à carburant . . . E50
Moteur, filtre à carburant principal . . . E49
Moteur, filtre à huile de dérivation . . . E49
Moteur, filtre à huile débit total . . . E50
Moteur, jauge de pression d'huile . . . E 3, E 5, E 7
Moteur, jauge de température . . . E 3, E 5, E 7
Moulure . . . Z 9, Z11, Z15, Z17

P

Palier intermédiaire, ensemble . . . M 3
Pare-poussière, trousse . . . P 4
Pédale d'accélérateur . . . E53, E55
Pédale de frein . . . B33
Phare de recul . . . E 9, E13
Phare, ensemble . . . E 9, E13, E23, Z 9, Z18
Pièces fixation de pompe . . . P 6
Planétaire d'essieu AV & AR, ensemble porteur . . . A10, A11
Plaque d'adaptation de frein . . . A 3, A 5
Plaque de constructeur, plaques de services et décalcomanies . . . N 2
Pompe de charge de convertisseur . . . C 7
Pompe de direction (type A) . . . P 9, P11, P13
Pompe de direction (type B) . . . P15, P15A, P17, P17A, P19, P19A

Printed in U.S.A.
PM 2764-R3

TABLE DES MATIÈRES (Cont.)

Pompe principale, ensembly - hydraulique . . . P 7, P7A
Pompe, ensemble . . . P7, P7A, P9, P15, P15A
Porte, côté droit . . . Z13, Z17
Porte, côté gauche . . . Z13, Z15
Porteur de godet & cylindre, ensemble — basculant sur le côté . . . Z63
Porteur, ensemble . . . A 7, A 9, A10, A11, Z21
Poste de conduite, ensemble . . . C 4
Pression d'air, jauge . . . E 3, E 5, E 7
Pression du convertisseur, ensemble de soupape de réglage . . . C 7

R

Radiateur & connexions - Cummins . . . R 3
Radiateur & connexions - G.M. . . . R 4
Radiateur connexions - Leyland . . . R 5
Radiateur connexions - Perkins . . . R 6
Radiateur, calandre . . . S 9, S13
Radiateur, ensemble . . . R 3, R 4, R 5
Réceptacle d'allume-cigare . . . E 5, E 7
Réglage automatique de hauteur de levage, jeu - Cummins & G.M. - option . . . Z 5
Régulateur . . . B15,
Régulateur de tension . . . E 9, E13, E17
Réparation majeure de pompe, trousse . . . P 7, P7A
Réparation mineure de pompe, trousse . . . P 7, P7A
Réservoir à carburant . . . F 6, F 7, F 8, F 9
Réservoir d'huile du système hydraulique . . . H 3
Réservoir d'huile hydraulique, filtre d'aspiration . . . E49, E50
Réservoir d'huile, jauge . . . H 3
Réservoir de carburant & canalisation - Perkins . . . F 9
Réservoir de carburant, jauge . . . F 6, F 7
Réservoir inférieur . . . R 3, R 4
Revêtement antisonore du poste de conduite . . . C 5
Rotor, ensemble . . . C11

S

Schéma de l'installation du réchauffeur - Cummins & G.M. - option . . . Z30
Servo-mécanisme du frein, ensemble . . . B 7, B13, B19, B23, B29, B38
Siège & pièces de support . . . S 3
Siège baquet . . . S 2
Siège, ceinture de sécurité & pièces de support . . . S 2
Siège, coussin . . . S 3
Siège, ensemble . . . S 2, S 3, Z37
Signal sonore de frein . . . E15
Silencieux . . . E60, E61, E62, E63, E64
Solenoïde de l'avertisseur . . . E11, E15, E23
Soufflant 12V, ensemble . . . Z23
Souflante - dégivreur, ensemble - Cummins & G.M. - option . . . Z20
Soupape de commande de boîte de vitesses . . . T13
Soupape de décharge de direction, ensemble . . . V15
Soupape de décharge principale, ensemble - option . . . Z47
Soupape de décharge rapide . . . B 7
Soupape de décharge, ensemble . . . V 9, V11, V14, Z41, Z43, Z47
Soupape de décharge, ensemble — basculant sur le côté . . . Z65

Printed in U.S.A.
PM 2764-R3

TABLE DES MATIÈRES (Cont.)

Soupape de frein à air . . . V 3
Soupape de réglage de pression du convertisseur, ensemble . . . C 7
Soupape de sûreté . . . B13, B15, B21, B27
Soupape ensemble - déchargeur - Leyland . . . V17
Soupape manuelle de frein . . . B 9, B15, B21, B27
Soupape principal, ensemble . . . V 9, V11, V13
Soupape principale, ensemble (trois tiroirs) - option . . . Z39, Z41, Z43, Z45
Soupape, ensemble . . . P9, P15, P15A, S17, V15, V17
Soupape, trousse . . . V 3
Structure de protection anti-culbute . . . R 7
Support du moteur . . . E65, E67, E68
Supports élastique du moteur - Cummins . . . E65
Supports élastique du moteur - Leyland . . . E67
Supports élastique du moteur - Perkins . . . E68
Supports élastiques du moteur - G.M. . . . E66
Système d'air – basculant sur le côté . . .Z61
Système hidraulique – basculant sur le côté . . . Z67
Système lectrique - G.M. . . . E13, E15
Système d'échappement du moteur - Perkins . . . E64
Système électrique - Leyland . . . E17, E19
Système électrique - Perkins . . . E21, E23
Système électrique - Cummins . . . E 9, E11
Système hydraulique de direction . . . H 9
Système hydraulique principal . . . H 5, H 7
Système hydraulique, boîte de vitesses & convertisseur . . . H11, H13

T

Tableau de bord, éclairage . . . E 5, E 7
Tableau de bord, harnais . . . E 5, E 7, E25, E27, E29, E31
Tambour & arbre, ensemble . . . T 6, T 7
Tambour de frein . . . B32
Tampon de fibre du filtre . . . B38
Tête de piston, ensemble . . . B38
Tige poussoir, ensemble . . . B 3, V17
Transmission & convertisseur, filtre d'huile hydraulique . . . E48, E49, E50, E51
Transmission, jauge . . . H11
Trousse de ceinture de sécurité . . . S 2, Z37
Trousse de contrepoids - Cummins & G.M. - Option . . . Z19
Trousse de joints d'étanchéité . . . B 5, P 9, P15, Z 5
Trousse de montage amortisseur . . . E 9, E13
Trousse de réparation majeure de pompe . . . P 7, P7A
Trousse de rérration mineure de pompe . . . P 7, P7A
Trousses d'essuie-glace avant & arrière - Cummins & G.M. - option . . . A53, Z55
Trousses d'essuie-glace avant & arrière - option . . . Z56
Trousses d'essuie-glace, arrière . . . Z58
Trousses d'essuie-glace, avant . . . Z57
Tuyau d'échappement . . . E60, E61, E62, E63, E64

Printed in U.S.A.
PM 2764-R3

CLARK EQUIPMENT

TABLE DES MATIÈRES (Cont.)

V

Ventilateur, ensemble . . . Z20
Vérin de direction, ensemble - (88.9mm) . . . C14
Vérin de flèche, ensemble - (127 mm) . . . C12
Vérin de godet ensemble - (114.3mm) . . . C13
Vérin de godet, ensemble . . . H 5
Vérin, ensemble . . . C13, C14
Vérin, ensemble, côté droit . . . C12
Vérin, ensemble, côté gauche . . . C12
Vérin, ensemble pour godet drott 4 en 1 . . . Z72
Vitres, jeu de moule . . . Z13
Volant de direction, blanc . . . S17

Printed in U.S.A.
PM 2764-R3

INHALTSVERZEICHNIS

A

Armaturenbrettleuchte . . . E 5, E 7
Abdeckungsgruppe - Cummins & G.M. . . . S 5, S 7, S 9
Abdeckungsgruppe - Leyland & Perkins . . . S11, S13
Abdichtung . . . Z 9, Z11, Z15, Z17
Abgedichtete Anlage . . . E 9, E13, E17, Z 9, Z18
Abstreifdichtung . . . C12, C13,
Achse Vollständig,Hinterradantrieb...A5
Achse Vollständig, Vorderradantrieb . . . A 3
Achse, Vollst . . . A 3, A 5, F 5
Achsendifferentialträger Vollständig, Vorderradantrieb . . . A 7
Achsendifferentialträger, Vollständig Hinterradantrieb . . . A 9
Achsengehäuse . . . A 3, A 5
Achsenlagerung, Vollst. . . . F 5
Achsenwelle . . . A 3, A 5
Adapterplatte, Brems . . . A 3, A 5
Alkoholeinspritzer, Sonderausrüstung - Cummins & G.M. - Wahlfrei . . . Z 3
Amperemeter Bausatz . . . E 5, E 7
Ansaugfilter . . . H 3
Anzünder Element, Zigaretten . . . E 5, E 7
Anzündersockel . . . E 5, E 7
Aushebebehältersatz . . . Z31
Auspuffrohr . . . E60, E61, E62, E63, E64
Auspuffsammelrohr . . . E61, E62
Auspufftopf . . . E60, E61, E62, E63, E64

B

Batterie . . . E 9, E11, E15, E17, E19, E21, E23
Batteriekasten . . . S 7, S13
Belag, Brems . . . B32, B36, B37
Begrenzungsschalter . . . Z 5
Brems & Schlusslight . . . E 9, E11, E13, E15, E21, E23
Bremsadapterplatte . . . A 3, A 5
Bremsbelag . . . B32, B36, B37
Bremsbetätigung . . . B33
Bremse Vollst. . . . B32
Bremshandventil . . . B 9, B15, B21, B27
Bremskopf Vollst. . . . A 3, A 5, B36, B37
Bremskopf Vollständig . . . B36, B37
Bremsleitungen Vordere . . . B 7
Bremsleitungen, Hintere - Cummins . . . B 9, B11, B13
Bremsleitungen, Hintere - G.M. . . . B15, B17, B19
Bremsleitungen, Hintere - Leyland . . . B21, B23, B25
Bremsleitungen, Hintere - Perkins . . . B27, B29, B31
Bremslichtschalter . . . E11, E13, E17, E21
Bremspedal . . . B33

Printed in U.S.A.
PM 2764-R3

CLARK EQUIPMENT

INHALTSVERZEICHNIS (Forts.)

Bremsscheibe . . . A 3, A 5
Bremstrommel . . . B32
Bremswarnsummer . . . E15
Bremswarnungslicht . . . E11, E15, E17, E23

D

Deckel Vollst . . . T 3
Dichtung, Abstreif . . . C12, C13, C14
Dichtung, Schwamm . . . Z23
Dichtungssatz . . . B 5, P 9, P15, Z 5
Differential, Vollst. . . . A 7, A 9
Drehmomentwandler . . . E 5, E 7
Drehmomentwandler, Vollständig . . . C 7
Druck, Filter, Hydraulikölbehälter . . . E49, E50, E51
Druckschalter . . . E15
Druck-Sender, Luft . . . E11, E15, E17, E23

E

Einsatz, Korrosionswiderstand . . . E48
Elektrische Anlage - Leyland . . . E17, E19
Elektrische Anlage - Perkins . . . E21, E23
Elektrische Anlage - Cummins . . . E 9, E11
Elektrische Anlage - G.M. . . . E13, E15
Elektrische Messuhren & Instrumententafel - Cummins & G.M. . . . E 3
Entfroster - Ventilator Vollständig - Cummins & G.M. - Wahlfrei . . . Z20

F

Fahrerstand, Vollständig . . . C 4
Fahrerstand-Kabelbaum . . . Z 9
Filter Vollständig, Öl . . . E43
Filter, Kraftstoff . . . E42, E43
Filter, Motoren Ölumgehungs . . . E49
Filter, Motorenkraftstoff . . . E50
Filter, Motorenölhöchstfluss . . . E50
Filter, Motorhauptkraftstoff . . . E49
Filter, Motornebenkraftstoff . . . E49
Filter, Rücklauf- . . . H 3
Filter, Vollst. Luft . . . E44, E45, E47
Filtereinsatz . . . F 8, F 9, H13
Filterunterlage . . . B38
Flansch, Vollst. . . . P11, P17, P17A

G

Gabelstapleransatz - Wahlfrei . . . Z21
Gebläse Vollständig 12V . . . Z23
Gegengewichtssatz - Cummins & G.M. - Wahlfrei . . . Z19
Gehäuse, Achsen . . . A 3, A 5
Gehäuse, Hinten . . . P19, P19A
Gehäuse, Vorne . . . P17, P17A

Printed in U.S.A.
PM 2764-R3

INHALTSVERZEICHNIS (Forts.)

Gehause Vollst. . . . A 9, T 5
Geländer, Links . . . S 5, S11
Geländer, Rechts . . . S 5, S11
Gelenkwelle . . . P 2, P 3, P 4, P 5
Gelenkwelle Vollständig - Hinterachse Getriebe . . . P 5
Gelenkwelle Vollständig; Getriebe / Drehmomentwandler . . . P 3
Gelenkwelle Vollständig: Getriebe / Mittellager . . . P 4
Gelenkwelle Vollständig: Mittellager / Vorderachse . . . P 2
Geräuschdämpfung Fahrerstand . . . C 5
Getriebe & Drehmomentwandler Hydraulikölfilter . . . E48, E49, E50, E51
Getriebe & Kupplungsdeckel . . . T 3, T 5
Getriebe Messtab . . . H11
Getriebe Vollst. . . . T 3
Getriebekupplungsgruppe - Erste & Zweite . . . T 6
Getriebekupplungsgruppe - Langsam . . . T 6
Getriebekupplungsgruppe - Rückwärts & Dritte . . . T 7
Getrieberegelventil . . . T13
Getriebeschalthebel Gestänge . . . T 9, T11
Getriebezahnräder & Wellengruppe . . . T15, T17, T19
Glasschablonensatz . . . Z13
Grill, Kühler . . . S 9, S13
Gummimontage . . . Z56, Z58
Gurt Vollst. Sicherheit . . . S 2, Z37
Gurtsatz, Sicherheit . . . S 2, Z37

H

Halter & Abziehbilder - Wahlfrei . . . Z31
Handventil. Brems . . . B 9, B15, B21, B27
Haube . . . S 9, S13
Hauptablassventil Vollständig . . . V14
Hauptablassventil Vollständig - Wahlfrei . . . Z47
Hauptkabelbaum . . . E25, E27, E29, E31
Hauptpumpe Vollständig - Hydraulik . . . P 7, P7A
Hauptpumpen-Reparatursatz . . . P 7, P7A
Hauptventil Vollständig (Drei-Spulen) - Wahlfrei . . . Z39, Z41, Z43, Z45
Hauptventil Vollständig . . . V 9, V11, V13
Hecklicht-Kabelbaum . . . E25, E27, E29, E31
Heizung Vollständig 12V . . . Z23, Z24
Heizung, Vollständig - Cummins & G.M. - Wahlfrei . . . Z23
Heizung, Vollständig - Kabine - Wahlfrei . . . Z24
Heizung- & Entfrosterseinbau - Wahlfrei . . . Z29
Heizungseinbau - Cummins - Wahlfrei . . . Z25
Heizungseinbau - G.M. - Wahlfrei . . . Z26
Heizungseinbau - Leyland - Wahlfrei . . . Z27
Heizungsschaltplan - Cummins & G.M. - Wahlfrei . . . Z30
Hinterrahmen . . . F 5
Hubarm Vollst . . . B 5
Hubarm, Kniehebel, Stösselstange & Schaufel-Nivelliervorrichtung . . . B 3, B 5

Printed in U.S.A.
PM 2764-R3

CLARK EQUIPMENT

INHALTSVERZEICHNIS (Forts.)

Hubarmzylinder Vollständig - (127 mm) . . . C12
Hubhöhenbegrenzersatz - Cummins & G.M. - Wahlfrei . . . Z 5
Hupe . . . E11, E15, E17, E23
Hupenschalter . . . E11, E15, E17, E23
Hupenschaltmagnet . . . E11, E15, E23
Hydraulik-Ölbehälter . . . H 3
Hydraulikanlage Getriebe & Drehmomentwandler . . . H11, H13
Hydraulikanlage, Haupt . . . H 5, H 7
Hydraulikanlage, Lenkungs . . . H 9
Hydraulikölbehälter Druckfilter . . . E49, E50, E51
Hydraulikölbehälter Saugfilter . . . E49, E50
Hydraulikölfilter, Getriebe & Drehmomentwandler . . . E48, E49, E50, E51
Hydrauliksystem – Seitenentleerung . . . Z67

I

Instrumententafel, Kabelbaum . . . E 5, E 7, E25, E27, E29, E31

K

Kabelbaum . . . E29, Z 5
Kabelbaum, Fahrerstand- . . . Z 9
Kabelbaum, Haupt . . . E25, E27, E29, E31
Kabelbaum, Hecklicht- . . . E25, E27, E29, E31
Kabelbaum, Motor- . . . E25, E27, E29, E31
Kabelbaum, Rückscheinwerfer- . . . E25
Kabelbaum, Scheinwerfer- . . . E25, E27, E29, E31, Z 9, Z18
Kabelbaum, Instrumententafel . . E 5, E 7, E25, E27, E29, E31
Kabine Vollständig - Leyland - Wahlfrei . . . Z15, Z17
Kabine Vollstandig & Kabinenbeleuchtung - Cummins, G.M. & Perkins - Wahlfrei . . . Z9,Z11,Z13
Kabine, Vollst. . . . Z 9, Z15, Z18
Kabinenbeleuchtung - Leyland . . . Z18
Kasten, Batterie . . . S 7, S13
Kissen, Sitz . . . S 3
Klammern - Drähte, Röhre Und Schläuche . . . C2, C3
Kolbenkopf Vollst. . . . B38
Kompressor, Luft . . . B 9, B15, E41, E42, E43
Kopf Vollst., Kolben . . . B38
Korrosionswiderstands Einsatz . . . E48
Kraftstoff Filter . . . E42, E43
Kraftstofftank . . . F 6, F 7, F 8, F 9
Kraftstofftank & Leitungen - Cummins . . . F 6
Kraftstofftank & Leitungen - G.M. . . . F 7
Kraftstofftank & Leitungen - Leyland . . . F 8
Kraftstofftank & Leitungen - Perkins . . . F 9
Kreuz Kardangelenk . . . P 2, P 3, P 4, P 5
Kühler & Verbindungen - Leyland . . . R 5
Kühler & Verbindungen - Perkins . . . R 6
Kühler & Verbindungen - Cummins . . . R 3
Kühler & Verbindungen - G.M. . . . R 4
Kühler, Vollst. . . . R 3, R 4, R 5
Kühlergrill . . . S 9, S13
Kupplung, Vollst. . . . T15

Printed in U.S.A.
PM 2764-R3

INHALTSVERZEICHNIS (Forts.)

L

Lagerung Vollst., Achsen . . . F 5
Leerlaufstartschalter . . . E11, E15, E17, E21, T13
Lenkschubstange . . . S14
Lenkschubstange Vollst. . . . S14
Lenkstockhebel . . . S17
Lenkung Vollständig . . . S17
Lenkungsablassventil Vollständig . . . V15
Lenkungspumpe (Type A) . . . P 9, P11, P13
Lenkungspumpe (Type B) . . . P15, P15A, P17, P17A, P19, P19A
Lenkwelle Vollst. . . . S17
Lenkzylinder Vollständig - (88.9mm) . . . C14
Leuchte, Armaturen . . . E 5, E 7
Licht, Brems & Schluss . . . E 9, E11, E13, E15, E21, E23
Licht, Bremswarnungs . . . E11, E15, E17, E23
Lichtschalter . . . E 5, E 7, Z30
Luftarretierungssatz . . . Z 5
Luftbremsventil . . . V 3
Luftdruckmesser . . . E 3, E 5, E 7
Luftdrucksender . . . E11, E15, E17, E23
Luftfilter, Motoren . . . E49, E50, E51
Luftfilter, Vollst. . . . E44, E45, E47
Luftkompressor . . . B 9, B15, E41, E42, E43
Luftsystem – Seitenentleerung . . . Z61

M

Messer, Luftdruck . . . E 3, E 5, E 7
Messtab, Getriebe . . . H11
Messtab, Ölbehälter . . . H 3
Mittellager Vollständig . . . M 3
Montage, Gummi . . . Z56, Z58
Motor Temperaturmesser . . . E 3, E 5, E 7
Motor-Kabelbaum . . . E25, E27, E29, E31
Motor-Scheibenwischer, Hinten . . . Z55
Motor-Scheibenwischer, Vorne . . . Z53
Motoralternator, Kompressor & Ventilatorkeilriemen - Perkins . . . E51
Motoralternator, Ventilator & Wasserpumpen Keilriemen - Cummins . . . E48
Motorauspuffanlage - Cummins . . . E60
Motorauspuffanlage - G.M. . . . E61, E62
Motorauspuffanlage - Leyland . . . E63
Motorauspuffanlage - Perkins . . . E64
Motorbefestigungen - Cummins . . . E65
Motorbefestigungen - G.M. . . . E66
Motorbefestigungen - Leyland . . . E67
Motorbefestigungen - Perkins . . . E68
Motoren- & Hydrauliksystem (Leyland) - Ölfiltereinsätze . . . E50
Motorenkraftstoff Filter . . . E50
Motorenluftfilter . . . E49, E50, E51

Printed in U.S.A.
PM 2764-R3

CLARK EQUIPMENT

INHALTSVERZEICHNIS (Forts.)

Motorenluftfilter & Anschlüsse - Perkins . . . E47
Motorenöl Höchstflussfilter . . . E50
Motorenölumgehungsfilter . . . E49
Motorenzubehör - Cummins . . . E40
Motorenzubehör - G.M. . . . E41
Motorenzubehör - Leyland . . . E42
Motorenzubehör - Perkins . . . E43
Motorhauptkraftstoff Filter . . . E49
Motorluftfilter & Anschlüsse . . . E45
Motornebenkraftstoff Filter . . . E49
Motoröl-Umgehungsfilter & Leitungen - Cummins . . . E69
Motoröldruckmesser . . . E 3, E 5, E 7
Motoröldrucksender . . . E 9, E13, E21
Motorregulierung - Cummins . . . E53
Motorregulierung - G.M. . . . E55
Motorregulierung - Leyland . . . E57
Motorregulierung - Perkins . . . E59
Motorregulierungspedal . . . E53, E55
Motortemperatursender . . . E 9, E13, E19, E21
Motorträger . . . E65, E67, E68

N

Namensschilder, Schilder & Abziehbilder . . . N 2
Nebenpumpen-Reparatursatz . . . P 7, P7A

O

Öl Filter Vollständig . . . E43
Ölbehälter, Messtab . . . H 3
Öldruckmesser Motor . . . E 3, E 5, E 7
Öldrucksender, Motor . . . E 9, E13, E21

P

Parkbremsbetätigung . . . B34
Parkbremse Vollständig . . . B32
Parkbremshebel Vollständig . . . B35
Pedal, Brems . . . B33
Pedal, Motorregulierung . . . E53, E55
Planetenträger Vollständig, Vorderrad-Hinterradantrieb . . . A10, A11
Platte, Bremsadapter . . . A 3, A 5
Pumpe Vollständig . . . P7, P7A, P9, P15, P15A
Pumpe, Wandlerauflade . . . C 7
Pumpen-Reparatursatz, Haupt . . . P 7, P7A
Pumpen-Reparatursatz, Neben . . . P 7, P7A
Pumpeneinbauteile . . . P 6

R

Räder & Reifendaten . . . W 2, W 3, W4, W5
Rahmen, Hinten . . . F 5
Rahmen, Vorder & Hinter . . . F 3, F 5
Regler, Spannung . . . E 9, E13, E17
Regulator . . . B15

Printed in U.S.A.
PM 2764-R3

INHALTSVERZEICHNIS (Forts.)

Rohrleitungen, Einbau & Teile (Drei-Spulen) - Wahlfrei . . . Z33
Rotor, Vollst. . . . C11
Rückfahrscheinwerfer . . . E 9, E13
Rücklauffilter . . . H 3
Rückscheinwerfer-Kabelbaum . . . E25

S

Sammelrohr, Auspuff . . . E61, E62
Saugfilter , Hydrauliköl behälter . . . E49, E50
Schalensitz . . . S 2
Schalter Leerlauf Start . . . E11, E15, E17, E21, T13
Schalter Zünd . . . E 5, E 7, Z30
Schalter, Begrenzung . . . Z 5
Schalter, Bremslicht . . . E11, E13, E17, E21
Schalter, Druck . . . E15
Schalter, Hupen . . . E11, E15, E17, E23
Schalter, Licht . . . E 5, E 7, Z30
Schaltmagnet, Hupen . . . E11, E15, E23
Schaufelansatz, Drott 4 in 1 – Wahlfrei . . . Z69, Z71
Schaufelmontageanlagen . . . B39, B40
Schaufeltrager & Zylinder Vollst – Seitenentleerung . . . Z63
Schaufelzähne - Wahlfrei . . . Z 7
Schaufelzylinder Vollständig - (114.3mm) . . . C13
Schaufelzylinder, Vollst. . . . H 5
Scheibe, Brems . . . A 3, A 5
Scheibenwischer, Motor-, Hinten . . . Z55
Scheibenwischer, Motor-, Vorne . . . Z53
Scheibenwischersatz, Hinten . . . Z58
Scheibenwischersatz, Vorn . . . Z57
Scheibenwischersatz, Vorn & Hinten - Cummins & G.M. - Wahlfrei . . . Z53, Z55
Scheibenwischersatz, Vorn & Hinten - Wahlfrei . . . Z56
Scheinwerfer, Rückfahr . . . E 9, E13
Scheinwerfer, Vollst. . . . E 9, E13, E23, Z 9, Z18
Scheinwerfer-Kabelbaum . . . E25, E27, E29, E31, Z 9, Z18
Schleifjoch . . . P 2, P 3, P 4, P 5
Schnellablassventil . . . B 7
Schutzaufbau, Umkipp . . . R 7
Schwammdichtung . . . Z23
Schwingungsdämpfer . . . E 9, E13, E17, E21, R 3, R 4, R 5, R 6, S 9, S13
Sender, Motortemperatur . . . E 9, E13, E19, E21
Servobremse, Vollst. . . . B 7, B23, B29, B38
Sicherheitsgurt Vollst. . . . S 2, Z37
Sicherheitsgurtsatz . . . S 2, Z37
Sicherheitsgurtsatz - Cummins & G.M. - Wahlfrei . . . Z37
Sicherheitsgurtseinbau - Leyland & Perkins - Wahlfrei . . . Z36
Sicherheitsventil . . . B13, B15, B21, B27
Sitz & Einbauteile . . . S 3
Sitz Vollst. . . . S 2, S 3
Sitz, Schalen . . . S 2
Sitz, Sicherheitsgurt & Einbauteile . . . S 2

Printed in U.S.A.
PM 2764-R3

CLARK EQUIPMENT

INHALTSVERZEICHNIS (Forts.)

Sockel, Anzünder . . . E 5, E 7
Spannungsregler . . . E 9, E13, E17
Staubkappensatz . . . P 4
Steuerrad, Weiss . . . S17
Stift, Zugstange . . . F 5
Stösselstange Vollst. . . . B 3, V17
Stossicherungssatz . . . E 9, E13
Stundenzähler . . . E 9, E13, E17, E21
Summer, Bremswarn . . . E15
Schwingsitz vollstandig . . . Z75

T

Tank, Kraftstoff . . . F 6, F 7, F 8, F 9
Tank, Unterer . . . R 3, R 4
Temperaturmesser . . . E 5, E 7
Temperaturmesser Motor . . . E 3, E 5, E 7
Temperatursender, Motor . . . E 9, E13, E19, E21
Träger Vollst. . . . A 7, A 9, A10, A11, Z21
Trommel & Welle, Vollst. . . . T 6, T 7
Trommel, Brems . . . B32
Tür, Links . . . Z13, Z15
Tür, Rechts . . . Z13, Z17

U

Überdruckventil, Vollst. . . . V11, V14, Z41, Z43, Z47
Überdruckventil Vollst – Seitenentleerung . . . Z65
Umkipp - Schutzaufbau . . . R 7
Unterer Tank . . . R 3, R 4
Unterlage, Filter . . . B38

Printed in U.S.A.
PM 2764-R3

INHALTSVERZEICHNIS (Forts.)

Ventil Vollst . . . B27, P9, P15, P15A, S17, V15, V17
Ventil Vollst. Haupt . . . H 5, V 7, V 9, Z33, Z39, Z51
Ventil Vollst. Überdruck . . . V 9, V11, V14, Z41, Z43, Z47
Ventil Vollst., Wandlerdruck-Regulier . . . C 7
Ventil Vollständig - Auslader - Leyland . . . V17
Ventil, Bremse . . . B 5, B 9, B15, B17, B21, B33
Ventil, Schnellablass . . . B 7
Ventil, Sicherheit . . . B13, B15, B21, B27
Ventil, Überdruck . . . H 9, V 9, Z39
Ventilator Vollst. . . . Z20
Ventilkontrollen . . . Z33
Ventilregler - Hebel & Gestänge (Drei Spulen) - Wahlfrei . . . Z49, Z51
Ventilreglerhebel & Gestänge (Zwei-Spulen) . . . V 5, V 7
Ventilsatz . . . V 3
Verdrahtung & Batteriekabel- Leyland . . . E29
Verdrahtung & Batteriekabel - Perkins . . . E31
Verdrahtung & Batteriekabel - G.M. . . . E27
Verdrahtung & Batteriekabel -Cummins . . . E25
Verdrahtungsfarbschlüssel - Cummins . . . E33
Verdrahtungsfarbschlüssel - G.M. . . . E35
Verdrahtungsfarbschlüssel - Leyland . . . E37
Verdrahtungsfarbschlüssel - Perkins . . . E39
Vorderahmen . . . F 5

W

Wandleraufladepumpe . . . C 7, H11
Wandlerdruck-Regulierventil . . . C 7
Welle & Trommel, Vollst. . . . T 6, T 7
Welle Vollst., Lenk . . . S17
Welle, Achsen . . . A 3, A 5
Welle, Gelenk . . . P 2, P 3, P 4, P 5

Z

Zahnrad Vollst. . . . S17
Zahnradsatz . . . C11
Zigarettenanzünderelement . . . E 5, E 7
Zündschalter . . . E 5, E 7, Z30
Zugstangen Stift . . . F 5
Zylinder Vollst . . . C12
Zylinder Vollst Lenk . . . C12
Zylinder Vollst. Schaufel . . . H 5
Zylinder, Vollst. . . . C13, C14
Zylinder Vollständig – 3.5" (88,9 mm) – Seitententleerung . . . Z64
Zylinder Vollständig, Drott 4 in 1 Schaufel . . . Z72

Printed in U.S.A.
PM 2764-R3

CLARK EQUIPMENT

ÍNDICE ALFABÉTICO

A

Acelerador, pedal . . . E53, E55
Acendedor cigarros, elemento . . . E 5, E 7
Acendedor de cigarros, receptáculo . . . E 5, E 7
Acessório, caçamba drott 4 em 1 – opcional . . . Z69, Z71
Acessório, empilhadeira de garfos - opcional . . . Z21
Acessórios do motor - Cummins . . . E40
Acessórios do motor - Leyland . . . E42
Acessórios do motor - Perkins . . . E43
Acessórios do motor - G.M. . . . E41
Acoplamento universal, cruzeta . . . P 2, P 3, P 4, P 5
Alavancas de contrôle e varoẽs da transmissão . . . T 9, T11
Almofada so assento . . . S 3
Amortecedor de vibracão . . . E 9, E13, E17, E21, R 3, R 4, R 5, R 6, S 9, S13
Amperímetro, jôgo . . . E 5, E 7
Anel limpador . . . C12, C13, C14
Aquecedor 12V, conjunto . . . Z23, Z24
Aquecedor, conjunto - Cabine - opcional . . . Z24
Aquecedor, conjunto - Cummins & G.M. - opcional . . . Z23
Ar, compressor . . . B 9, B15, E41, E42, E43
Ar, conjunto do purificador . . . E44, E45, E47
Ar, sonda de pressão . . . E11, E15, E17, E23
Arranque en ponto morto, interruptor . . . E11, E15, E17, E21, T13
Assento anatômico . . . S 2
Assento e peças de suporte . . . S 3
Assento, cinto de segurança e peças de suporte . . . S 2
Assento, conjunto . . . S 2, S 3

B

Barra da direção . . . S14
Barra de direçào, conjunto . . . S14
Barra de direcão, conjunto . . . S17
Barra de reboque, pino . . . F 5
Bateria . . . E 9, E11, E15, E17, E19, E21, E23
Bateria, caixa . . . S 7, S13
Bedal do freio . . . B33
Bomba de direção (tipo A) . . . P 9, P11, P13
Bomba de direção (tipo B) . . . P15, P15A, P17, P17A, P19, P19A
Bomba de pressão do conversor . . . C 7
Bomba principal, conjunto - hidráulico . . . P 7, P7A
Bomba, conjunto . . . P7, P7A, P9, P15, P15A
Bomba, jôgo de reparo major . . . P 7, P7A
Bomba, jôgo de reparo menor . . . P 7, P7A
Botão da buzina . . . E11, E15, E17, E23
Braçadeiras dos cabos elétricos, tubos e mangueiras . . . C2, C3
Braço, balancinho, varão de ampuxo & nivelador da caçamba . . . B 3, B 5
Braço, conjunto . . . B 5
Braço pitman . . . S17
Buzina . . . E11, E15, E17, E23
Buzina, solenoide . . . E11, E15, E23

Printed in U.S.A.
PM 2764-R3

ÍNDICE ALFABÉTICO (Cont.)

C

Cabeçote do freio, conjunto . . . B36, B37
Cabeçote do freio, conjunto . . . A 3, A 5, B36, B37
Cabeçote do pistão, conjunto . . . B38
Cabine conjunto - Leyland - optional . . . Z15, Z17
Cabine, conjunto . . . Z 9, Z15, Z18
Cabine, conjunto e iluminação da cabine - Cummins, G.M. & Perkins - opcional . . . Z9,Z11,Z13
Caçamba, características do conjunto . . . B39, B40
Caçamba, conjunto do cilindro . . . H 5
Caixa da bateria . . . S 7, S13
Caixa da direção . . . S17
Cano de escape . . . E60, E61, E62, E63, E64
Capa contra poeira, jôgo . . . P 4
Capô . . . E62, E69, S 9, S13
Carcaça de eixo . . . A 3, A 5
Carcaça, conjunto . . . A 9, T 5
Carroçaria, dianteira . . . P17, P17A
Carroçaria, traseira . . . P19, P19A
Chassi dianteiro . . . F 5
Chassi dianteiro & traseiro . . . F 3, F 5
Chassi traseiro . . . F 5
Chave de luzes . . . E 5, E 7, Z30
Chicote da instalacão principal . . . E25, E27, E29, E31
Chicote da lanterna traseira . . . E25, E27, E29, E31
Chicote do farol de marcha ré . . . E25
Chicote do farol dianteiro . . . E25, E27, E29, E31, Z 9, Z18
Chicote do motor . . . E25, E27, E29, E31
Chicote do painel de instrumentos . . . E 5, E 7, E25, E27, E29, E31
Chicote do posto do operador . . . Z 9
Chicote dos fios . . . E 3, E29, Z 5
Chicote instalação . . . E29, Z5
Cigarra de alarma do freio . . . E15
Cilindro da caçamba, conjunto - (114.3mm) . . . C13
Cilindro da caçamba, conjunto . . . B 5, H 5
Cilindro da direção, conjunto - (88.9mm) . . . C14
Cilindro da direcão, conjunto . . . H 9
Cilindro do braco . . . Z 5
Cilindro do braco, conjunto . . . H 5
Cilindro do braço, conjunto - (127 mm) . . . C12
Cilindro, conjunto . . . C13, C14
Cilindro, conjunto, direito . . . C12
Cilindro, conjunto, esquerdo . . . C12
Cilindro, conjunto para caçamba drott 4 em 1 . . . Z72
Cinto de segurança, jôgo - Cummins & G.M. - opcional . . . Z37
Cinto de segurança, conjunto . . . S 2, Z37
Cinto de segurança, jôgo . . . S 2, Z37
Código de córes da instalação elétrica - Perkins . . . E39
Combustível, filtro . . . E42, E43
Combustível, tanque . . . F 6, F 7, F 8, F 9
Combustível, vareta de verificacão . . . F 6, F 7
Compressor de ar . . . B 9, B15, E41, E42, E43
Conjunto de suporte da caçamba & do cilindro – descarga lateral . . . Z63
Conjunto do cilindro – 3.5" (88,9 mm) – descarga lateral . . . Z64
Conjunto da válvula de descarga – descarga lateral . . . Z65
Contrôles da válvula - alavancas e varoēs (dois carreteis) . . . V 5, V 7
Contrôles da válvula - alavancas e varões (tres carreteis) - opcional . . . Z49, Z51
Conjunto do assento oscilante . . . Z75

Printed in U.S.A.
PM 2764-R3

CLARK EQUIPMENT

ÍNDICE ALFABÉTICO (Cont.)

Contrôles do motor - Cummins . . . E53
Contrôles do motor - G.M. . . . E55
Contrôles do motor - Leyland . . . E57
Contrôles do motor - Perkins . . . E59
Contrôles do freio . . . B33
Contrôles do freio de estacionamento . . . B34
Conversor de torque, conjunto . . . C 7, H 5, H11, P 6
Conversor, bomba de pressão . . . C 7
Conversor, conjunto . . . C 7
Conversor, conjunto da válvula reguladora da pressão . . . C 7
Conversor, termômetro . . . E 5, E 7
Correias do alternador, compressor e ventilador do motor - Perkins . . . E51
Correias do alternador, ventilador e bomba de agua do motor - Cummins . . . E48
Corrimão direito . . . S 5, S11
Corrimão esquerdo . . . S 5, S11
Cruzeta do acoplamento universal . . . P 2, P 3, P 4, P 5

D

Dados sôbre rodas e pneus . . . W 2, W 3, W4,W5
Dentes da caçamba - opcional . . . Z 7
Detentor pneumatico, jôgo . . . Z 5
Diagrama de instalação do aquecedor - Cummins & G.M. - opcional . . . Z30
Diferencial dianteiro, conjunto do suporte . . . A 7
Diferencial traseiro, conjunto do suporte . . . A 9
Diferencial, conjunto . . . A 7, A 9
Direcão, conjunto da barra . . . S17
Disco do freio . . . A 3, A 5

E

Eixo & tambor, conjunto . . . T 6, T 7
Eixo dianteiro, conjunto . . . A 3
Eixo propulsor . . . P 2, P 3, P 4, P 5
Eixo propulsor - eixo traseiro, conjunto - transmissão . . . P 5
Eixo propulsor - transmissão / convertidor, conjunto . . . P 3
Eixo propulsor: mancal central / eixo dianteiro, conjunto . . . P 2
Eixo propulsor: transmissão / mancal central conjunto . . . P 4
Eixo traseiro, conjunto . . . A 5
Eixo, caraça . . . A 3, A 5
Eixo, conjunto . . . A 3, A 5, F 5
Eixo, conjunto do bêrço . . . F 5
Eixo, haste . . . A 3, A 5
Elemento anticorrosão . . . E48
Elemento do filtro . . . F 8, F 9, H13
Embrague da transmissão primeira e segunda . . . T 6
Embreagem da transmissão - baixa . . . T 6
Embreagem da transmissão - marcha a ré e terceira . . . T 7
Embreagem, conjunto . . . T15,
Encanamento, instalação e peças (tres carreteis) - opcional . . . Z33
Engrenagem, conjunto . . . S17
Engrenagen, jôgo . . . C11
Esteira de fibra do filtro . . . B38
Estructura protetora contra tombamento . . . R 7

Printed in U.S.A.
PM 2764-R3

ÍNDICE ALFABÉTICO (Cont.)

F

Farol de marcha a ré . . . E 9, E13
Farol dianteiro, conjunto . . . E 9, E13, E23, Z 9, Z18
Farol vedado . . . E 9, E13, E17, Z 9, Z18
Filtro de combustível . . . E42, E43
Filtro de combustível do motor . . . E50
Filtro de óleo de fluxo total do motor . . . E50
Filtro de óleo em derivacão do motor . . . E49
Filtro de óleo hidráulico da transmissão e conversor . . . E48, E49, E50, E51
Filtro de óleo, conjunto . . . E43
Filtro de pressão do reservatório de óleo hidráulico . . . E49, E50, E51
Filtro de retôrno . . . H 3
Filtro de sucção . . . H 3
Filtro de succão do reservatório de óleo hidráulico . . . E49, E50
Filtro derivação e tubulacões de aceite do motor - Cummins . . . E69
Filtro primario de combustível do motor . . . E49
Filtro secundário de combustível do motor . . . E49
Filtro, esteira de fibra . . . B38
Flange de escapamento . . . E61, E62
Flnge, conjunto . . . P11, P17, P17A
Freio de estacionamento, conjunto . . . B32
Freio de estacionamento, conjunto da alavanca . . . B35
Freio, cigarra de alarma . . . E15
Freio, conjunto . . . B32
Freio, conjunto do cabeçote . . . A 3, A 5, B36, B37
Freio, conjunto do servo-mecanismo . . . B 7, B23, B29, B38
Freio, disco . . . A 3, A 5
Freio, lona . . . B32, B36, B37
Freio, luz de alarma . . . E11, E15, E17, E23
Freio, pedal . . . B33
Freio, placa de adaptacã . . . A 3, A 5
Freio, válvula manual . . . B 9, B15, B21, B27

G

Gaiola, conjunto . . . A 7, A 9, A10, A11, Z21
Garfo corredico . . . P 2, P 3, P 4, P 5
Grelha do radiador . . . S 9, S13
Grupo da chapa - Cummins & G.M. . . . S 5, S 7, S 9
Grupo da chapa - Leyland & Perkins . . . S11, S13

H

Haste de empuxo, conjunto . . . B 3, V17
Haste do eixo . . . A 3, A 5
Horîmetro . . . E 9, E13, E17, E21

I

Ignicão, interruptor . . . E 5, E 7, Z30
Iluminação da cabine - Leyland . . . Z18
Indicadores elétricos & painel de instrumentos - Cummins & G.M. . . . E 3
Indicadores elétricos do painel de instrumentos - Perkins . . . E 7
Injetor de alcool - Cummins & G.M. opcional . . . Z 3
Instalação do aquecedor - Cummins - opcional . . . Z25
Instalação do cinto de segurança - Leyland & Perkins - opcional . . . Z36

Printed in U.S.A.
PM 2764-R3

CLARK EQUIPMENT

ÍNDICE ALFABÉTICO (Cont.)

Instalação do sistema de aquecimento - Lyland - opcional . . . Z27
Instalação elétrica & cabos da bateria - Perkins . . . E31
Interruptor da lanterna do freio . . . E11, E13, E17, E21
Interruptor de arranque em ponto morto . . . E11, E15, E17, E21, T13
Interruptor de ignicão . . . E 5, E 7, Z30
Interruptor de limite . . . Z 5
Interruptor de pressão . . . E15

J

Jôgo de contrâpêso - Cummins & G.M. - opcional . . . Z19
Jôgo de limpa pára-brisa, dianteiro . . . Z57
Jôgo de limpa pára-brisa, dianteiro e traseiro - Cummins & G.M. - opcional . . . A53, Z55
Jôgo de limpa pára-brisa, dianteiro e traseiro - opcional . . . Z56
Jôgo de limpa pára-brisa, traseiro . . . Z58

L

Lanterna do freio, interruptor . . . E11, E13, E17, E21
Lanterna traseira e parada . . . E 9, E11, E13, E15, E21, E23
Limpa pára-brisa dianteiro, jôgo . . . Z53, Z56, Z57
Limpa pára-brisa diantero, motor . . . Z53
Limpa pára-brisa traseiro, motor . . . Z55
Lona do freio . . . B32, B36, B37
Luz alarma do freio . . . E11, E15, E17, E23
Luz do painel de instrumentos . . . E 5, E 7

M

Mancal central, conjunto . . . M 3
Manômetro de ar . . . E 3, E 5, E 7
Manômetro de óleo motor . . . E 3, E 5, E 7
Mazo de la luz trasera . . . E25, E27, E29, E31
Moldes dos vidros, jôgo . . . Z13
Moldura . . . Z 9, Z11, Z15, Z17
Montagem amortecedor, jôgo . . . E 9, E13
Montagem de borracha . . . Z56, Z58
Motor e sistema hidráulico (Leyland) - elementos sobressalentes dos filtros . . . E50
Motor, filtro de combustível . . . E50
Motor, filtro de óleo em derivação . . . E49
Motor, filtro do óleo de fluxo total . . . E50
Motor, filtro primario de combustível . . . E49
Motor, filtro secundário de combustível . . . E49
Motor, limpa pára-brisa diantero . . . Z53
Motor, limpa pára-brisa traseiro . . . Z55
Motor, manómetro de óleo . . . E 3, E 5, E 7
Motor, purificador de ar . . . E49, E50, E51
Motor, sonda da pressão do óleo . . . E 9, E13, E21
Motor, sonda da temperatura . . . E 9, E13, E19, E21
Motor, termômetro . . . E 3, E 5, E 7

O

Oleo, conjunto do filtro . . . E43
Orelha e decalcomanias - opcional . . . Z31
Orelhas de elevação, jôgo . . . Z31

Printed in U.S.A.
PM 2764-R3

ÍNDICE ALFABÉTICO (Cont.)

P

Painel de instrumentos, chicote . . . E 5, E 7, E25, E27, E29, E31
Painel de instrumentos, luz . . . E 5, E 7
Peças de amarração da bomba . . . P 6
Pedal do acelerador . . . E53, E55
Pino da barra de reboque . . . F 5
Placa da fabrica, placas de serviço e decalcomanias . . . N 2
Placa de adaptacã do freio . . . A 3, A 5
Planetária dos eixo dianteiro e transeiro, conjunto do suporte . . . A10, A11
Porta, lado direito . . . Z13, Z17
Porta, lado esquerdo . . . Z13, Z15
Posto do operador, conjunto . . . C 4
Purificador de ar do motor . . . E49, E50, E51
Purificador de ar do motor & conexões - Perkins . . . E47
Purificador de ar do motor & conexões - Cummins . . . E44
Purificador de ar do motor conexões - G.M. . . . E45
Purificador de ar, conjunto . . . E44, E45, E47

R

Radiador e conexões - Cummins . . . R 3
Radiador e conexões - G.M. . . . R 4
Radiador e conexões - Leyland . . . R 5
Radiador e conexões - Perkins . . . R 6
Radiador, conjunto . . . R 3, R 4, R 5
Radiador, grelha . . . S 9, S13
Regulador . . . B15
Regulador automático da elevação do braço, jôgo - Cummins & G.M. - opcional . . . Z 5
Regulador de voltagem . . . E 9, E13, E17
Reparo major de bomba, jôgo . . . P 7, P7A
Reparo menor de bomba, jôgo . . . P 7, P7A
Reservatório de óleo hidráulico, filtro de pressão . . . E49, E50, E51
Reservatório de oleo hidráulico . . . H 3
Reservatório inferior . . . R 3, R 4
Reservatório de óleo hidráulico, filtro de succão . . . E49, E50
Reservatório do ólêo vareta de verificacão . . . H 3
Revestimento anti-son do posto do operador . . . C 5
Rotor, conjunto . . . C11

S

Servo-mecanismo do freio, conjunto . . . B 7, B13, B19, B23, B29, B38
Silenciador . . . E60, E61, E62, E63, E64
Sistema de ar – descarga lateral . . . Z61
Sistema de escape do motor - Cummins . . . E60
Sistema de escape do motor - G.M. . . . E61, E62
Sistema de escape do motor - Leyland . . . E63
Sistema de escape do motor - Perkins . . . E64
Sistema elétrico - Leyland . . . E17, E19
Sistema elétrico - Perkins . . . E21, E23
Sistema elétrico - Cummins . . . E 9, E11
Sistema elétrico - G.M. . . . E13, E15
Sistema hidráulico, direção . . . H 9
Sistema hidráulico, principal . . . H 5, H 7
Sistema hidráulico – descarga lateral . . . Z67
Sistema hidráulico, transmissão & conversor de torque . . . H11, H13
Solenoide da buzina . . . E11, E15, E23
Sonda da pressão de óleo do motor . . . E 9, E13, E21

Printed in U.S.A.
PM 2764-R3

CLARK EQUIPMENT

ÍNDICE ALFABÉTICO (Cont.)

Sonda da temperatura do motor . . . E 9, E13, E19, E21
Sonda de pressão de ar . . . E11, E15, E17, E23
Suporte do motor, lado esquerdo . . . E65, E67, E68
Suportes de montagem do motor - Cummins . . . E65
Suportes de montagem do motor - G.M. . . . E66
Suportes de montagem do motor - Leyland . . . E67
Suportes de montagem do motor - Perkins . . . E68

T

Tambor & eixo, conjunto . . . T 6, T 7
Tambor do freio . . . B32
Tampa, conjunto . . . T 3
Tanque de combustível . . . F 6, F 7, F 8, F 9
Tanque de combustível & tubulacões - Perkins . . . F 9
Termômetro do conversor . . . E 5, E 7
Termômetro do motor . . . E 3, E 5, E 7
Transmissão e conversor, filtro di óleo hidráulico . . . E48, E49, E50, E51
Transmissão e tampa do embreagem, conjunto . . . T 3, T 5
Transmissão, conjunto . . . T 3
Transmissão, grupo de eixos e engrenagems . . . T15, T17, T19
Transmissão, vareta de vericicação . . . H11
Tubos de ar dos freios dianteiros . . . B 7
Tubos de ar dos freios traseiros - Cummins . . . B 9, B11, B13
Tubos de ar dos freios traseiros - G.M. . . . B15, B17, B19
Tubos de ar dos freios traseiros - Leyland . . . B21, B23, B25
Tubos de ar dos freios traseiros - Perkins . . . B27, B29, B31

V

Válvula conjunto - descarregador - Leyland . . . V17
Válvula de contrôle da transmissão . . . T13
Válvula de descarga da direção, conjunto . . . V15
Válvula de descarga principal, conjunto - opcional . . . Z47
Válvula de descarga rápida . . . B 7
Válvula de descarga, conjunto . . . V11, V14, Z41, Z43, Z47
Válvula de seguranca . . . B13, B15, B21, B27
Válvula do freio . . . B 5, B 9, B15, B17, B21, B33
Válvula do freio pneumático . . . V 3
Válvula manual, freio . . . B 9, B15, B21, B27
Válvula principal, conjunto . . . V 9, V11, V13
Válvula principal, conjunto (tres carreteis) - opcional . . . Z39, Z41, Z43, Z45
Válvula reguladora da pressão do conversor, conjunto . . . C 7
Válvula, conjunto . . . P9, P15, P15A, S17, V15, V17
Válvula, jôgo . . . V 3
Vareta de verificação da transmissão . . . H11
Vareta de verificacã0 do combustivel . . . F 6, F 7
Vareta de verificacão do reservatorio do óleo . . . H 3
Vedador de esponja . . . Z23
Vedador, jôgo . . . B5, P9, P15, P15A, Z5
Ventilador - degelador, conjunto - Cummins & G.M. - opcional . . . Z20
Ventilador 12V, conjunto . . . Z23
Ventilador, conjunto . . . Z20
Vêrço do eixo, conjunto . . . F 5
Volante de direcão, branco . . . S17

Printed in U.S.A.
PM 2764-R3

ÍNDICE ALFABÉTICO

A

Abrazaderas del cablaje eléctrico, tubos y mangueras . . . C2, C3
Accesorio, cucharón drott 4 en 1 – opcional . . . Z69, Z71
Accesorio, estibador de horquillas - opcional . . . Z21
Accesorios del motor - Cummins . . . E40
Accesorios del motor - G.M. . . . E41
Accesorios del motor - Leyland . . . E42
Accesorios del motor - Perkins . . . E43
Aceite, conjunto del filtro . . . E43
Acelerador, pedal . . . E53, E55
Acople telescópico . . . P 2, P 3, P 4, P 5
Acople universal, cruceta . . . P 2, P 3, P 4, P 5
Aguilón, balancín, varilla de empuje nivelador del cucharón . . . B 3, B 5
Aguilón, conjunto . . . B 5
Aire, compresor . . . B 9, B15, E41, E42, E43
Aire, conjunto del depurador . . . E44, E45, E47
Aire, sonda de presión . . . E11, E15, E17, E23
Almohadón del asiento . . . S 3
Amortiguador de vibraciones . . . E 9, E13, E17, E21, R 3, R 4, R 5, R 6, S 9, S13
Amperímetro, juego . . . E 5, E 7
Arbol propulsor . . . P 2, P 3, P 4, P 5
Arbol propulsor - transmisión / convertidor, conjunto . . . P 3
Arbol propulsor: cojinete central / eje delantero, conjunto . . . P 2
Arbol propulsor: transmisión / cojinete central conjunto . . . P 4
Arbor propulsor - eje trasera, conjunto - transmisión . . . P 5
Arranque en punto-muerto, interruptor . . . E11, E15, E17, E21, T13
Asiento anatómico . . . S 2
Asiento y piezas de soporte . . . S 3
Asiento, cinturón de seguridad y piezas de soporte . . . S 2
Asiento, conjunto . . . S 2, S 3

B

Barra de dirección, conjunto . . . S17
Barra de eje . . . A 3, A 5
Barra de tiro, pasador . . . F 5
Bastidor delantero . . . F 5
Bastidor delantero & trasero . . . F 3, F 5
Bastidor trasero . . . F 5
Batería, caja . . . S 7, S13
Batería . . . E 9, E11, E15, E17, E19, E21, E23
Biela de dirección . . . S14
Biela de dirección, conjunto . . . S14
Bocina . . . E11, E15, E17, E23
Bocina, solenoide . . . E11, E15, E23
Bomba de dirección (tipo A) . . . P 9, P11, P13
Bomba de dirección (tipo B) . . . P15, P15A, P17, P17A, P19, P19A
Bomba de presión del convertidor . . . C 7
Bomba principal, conjunto - hidráulico . . . P 7, P7A
Bomba, conjunto . . . P7, P7A, P9, P15, P15A
Bomba, juego de reparación menor . . . P 7, P7A

Printed in U.S.A.
PM 2764-R3

ÍNDICE ALFABÉTICO (Cont.)

Bomba, juego de reparacion mayor . . . P 7, P7A
Botón de bocina . . . E11, E15, E17, E23
Brazo pitman . . . S17
Brida, conjunto . . . P11, P17, P17A

C

Caballete del eje, conjunto . . . F 5
Cabezote de freno, conjunto . . . B36, B37
Cabezote de pistón, conjunto . . . B38
Cabina, conjunto . . . Z 9, Z15, Z18
Cabina, conjunto e iluminación de la cabina - Cummins, G.M. & Perkins - opcional . . . Z9,Z11,Z13
Cabine conjunto - Leyland - optional . . . Z15, Z17
Caja de batería . . . S 7, S13
Caja de dirección . . . S17
Calefactor 12V, conjunto . . . Z23, Z24
Calefactor, conjunto - Cabina - opcional . . . Z24
Calefactor, conjunto - Cummins & G.M. - opcional . . . Z23
Caño de escape . . . E60, E61, E62, E63, E64
Capó . . . S 9, S13
Carcasa de eje . . . A 3, A 5
Carcasa, conjunto . . . A 9, T 5
Careta de radiador . . . S 9, S13
Carrocería, delantera . . . P17, P17A
Carrocería, trasera . . . P19, P19A
Chicharra de alarma de freno . . . E15
Cilindro de dirección, conjunto - (88.9mm) . . . C14
Cilindro del aguilón, conjunto - (127 mm) . . . C12
Cilindro del cucharón, conjunto . . . H 5
Cilindro del cucharón, conjunto - (114.3mm) . . . C13
Cilindro, conjunto . . . C13, C14
Cilindro, conjunto, lado derecho . . . C12
Cilindro, conjunto, lado izquierdo . . . C12
Cilindro, conjunto para cucharón drott 4 en 1 . . . Z72
Cinta de freno . . . B32, B36, B37
Cinturón de seguridad, conjunto . . . S 2, Z37
Cinturón de seguridad, juego . . . S 2, Z37
Cinturón de seguridad, juego - Cummins & G.M. - opcional . . . Z37
Circuito, instalación y piezas (tres carretes) - opcional . . . Z33
Clave de colores para instalación eléctrica - Perkins . . . E39
Cojinete central, conjunto . . . M 3
Combustible, filtro . . . E42, E43
Combustible, tanque . . . F 6, F 7, F 8, F 9
Combustible, varilla de medida . . . F 6, F 7
Compresor de aire . . . B 9, B15, E41, E42, E43
Conjunto de asiento oscilante . . . Z75
Conjunto de soporte del cucharón & del cilindro – descarga lateral . . . Z63
Conjunto del cilindro – 3.5" (88,9 mm) – descarga lateral . . . Z64
Conjunto de válvula de alivio – descarga lateral . . . Z65
Controles de válvula - palancas y varillaje (tres carretes) opcional . . . Z49, Z51
Controles del freno . . . B33
Controles del freno de estacionamiento . . . B34
Controles del motor - Cummins . . . E53
Controles del motor - G.M. . . . E55
Controles del motor - Leyland . . . E57

Printed in U.S.A.
PM 2764-R3

ÍNDICE ALFABÉTICO (Cont.)

Controles del motor - Perkins . . . E59
Convertidor de par, conjunto . . . C 7, H 5, H11, P 6
Convertidor, bomba de presión . . . C 7
Convertidor, conjunto . . . C 7
Convertidor, conjunto de válvula reguladora de presión . . . C 7
Convertidor, termómetro . . . E 5, E 7
Correas del alternador, compresor y ventilador del motor - Perkins . . . E51
Correas del alternador, ventilador y bomba de agua del motor - Cummins . . . E48
Cruceta del acople universal . . . P 2, P 3, P 4, P 5
Cucharón, características del conjunto . . . B39, B40
Cucharón, conjunto del cilindro . . . H 5
Cuenta-horas . . . E 9, E13, E17, E21

D

Depósito & líneas de combustible - Perkins . . . F 9
Depósito de aceite hidráulico . . . H 3
Depósito de aceite hidráulico, filtro de aspiración . . . E49, E50
Depósito de aceite, varilla de medida . . . H 3
Depósito inferior . . . R 3, R 4
Depurador de aire del motor . . . E49, E50, E51
Depurador de aire del motor & conexiones - Perkins . . . E47
Depurador de aire del motor & connexiones - Cummins . . . E44
Depurador de aire del motor conexiones - G.M. . . . E45
Depurador de aire, conjunto . . . E44, E45, E47
Detén neumático, juego . . . Z 5
Dientes del cucharón - opcional . . . Z 7
Diferencial delantero, conjunto de jaula . . . A 7
Diferencial trasero, conjunto de jaula . . . A 9
Diferencial, conjunto . . . A 7, A 9
Dirección, conjunto de barra . . . S17
Disco de freno . . . A 3, A 5

E

Eje & tambor, conjunto . . . T 6, T 7
Eje delantero, conjunto . . . A 3
Eje trasero, conjunto . . . A 5
Eje, barra . . . A 3, A 5
Eje, carcasa . . . A 3, A 5
Eje, conjunto . . . A 3, A 5, F 5
Eje, conjunto del caballete . . . F 5
Elemento anticorrosión . . . E48
Elemento de filtro . . . F 8, F 9, H13
Embrague de la transmisión - baja . . . T 6
Embrague de la transmisión - marcha atrás y tercera . . . T 7
Embrague de la transmisión - primera y segunda . . . T 6
Embrague, conjunto . . . T15
Encendedor de cigarrillos, elemento . . . E 5, E 7
Encendedor de cigarrillos, receptáculo . . . E 5, E 7
Encendido, interruptor . . . E 5, E 7, Z30
Engranajes, conjunto . . . S17
Engranajes, juego . . . C11
Esquema de instalación del calefactor - Cummins & G.M. - opcional . . . Z30
Esquema eléctrico & cables de batería - Perkins . . . E31
Estructura protectora contra vuelcos . . . R 7

Printed in U.S.A.
PM 2764-R3

ÍNDICE ALFABÉTICO (Cont.)

F

Faro delantero, conjunto . . . E 9, E13, E23, Z 9, Z18
Filtrante, manta de fibra . . . B38
Filtro de aceite de flujo total del motor . . . E50
Filtro de aceite en derivación del motor . . . E49
Filtro de aceite hidráulico, transmisión & convertidor . . . E48, E49, E50, E51
Filtro de aceite, conjunto . . . E43
Filtro de aspiración . . . H 3
Filtro de aspiración del depósito de aceite hidraulico . . . E49, E50
Filtro de combustible . . . E42, E43
Filtro de combustible del motor . . . E50
Filtro de presión del depósito de aceite hidráulico . . . E49, E50, E51
Filtro de retorno . . . H 3
Filtro en derivación y líneas de aceite del motor - Cummins . . . E69
Filtro primario de combustible del motor . . . E49
Filtro secundario de combustible del motor . . . E49
Freno de estacionamiento, conjunto . . . B32
Freno de estacionamiento, conjunto de palanca . . . B35
Freno, chicharra de alarma . . . E15
Freno, cinta . . . B32, B36, B37
Freno, conjunto . . . B32
Freno, conjunto de servo-mecanismo . . . B 7, B23, B29, B38
Freno, conjunto del cabezote . . . A 3, A 5, B36, B37
Freno, disco . . . A 3, A 5
Freno, luz de alarma . . . E11, E15, E17, E23
Freno, pedal . . . B33
Freno, placa de adaptación . . . A 3, A 5
Freno, válvula de mano . . . B 9, B15, B21, B27

G

Grupo de chapa - Cummins & G.M. . . . S 5, S 7, S 9
Grupo de chapa - Leyland & Perkins . . . S11, S13

I

Iluminación de la cabina - Leyland . . . Z18
Información sobre ruedas y neumáticos . . . W 2, W 3, W4,W5
Instalación del calefactor - Cummins - opcional . . . Z25
Instalación del calefactor - G.M. - opcional . . . Z26
Instalación del calefactor - Leyland - opcional . . . Z27
Instalación del calefactor y descongelador . . . Z29
Instalación del cinturón de seguridad - Leyland & Perkins - opcional . . . Z36
Instrumentos eléctricos & tablero de instrumentos - Cummins & G.M. . . . E 3
Instrumentos eléctricos y tablero de instrumentos - Perkins . . . E 7
Interruptor de arranque en punto muerto . . . E11, E15, E17, E21, T13
Interruptor de encendido . . . E 5, E 7, Z30
Interruptor de limite . . . Z 5
Interruptor de luces . . . E 5, E 7, Z30
Interruptor de luz de parada . . . E11, E13, E17, E21
Interruptor de presión . . . E15
Inyector de alcohol - Cummins & G.M. - opcional . . . Z 3

J

Jaula, conjunto . . . A 7, A 9, A10, A11, Z21
Juego de contrapesos - Cummins & G.M. - opcional . . . Z19
Juego de limpiaparabrisas, delantero . . . Z57
Juego de limpiaparabrisas, delantero y trasero - opcional . . . Z56
Juego de limpiaparabrisas, delantero y trasero - Cummins & G.M. - opcional . . . A53, Z55
Juego de limpiaparabrisas, trasero . . . Z58
Junta de esponja . . . Z23

Printed in U.S.A.
PM 2764-R3

ÍNDICE ALFABÉTICO (Cont.)

L

Líneas de aire de frenos delanteros . . . B 7
Líneas de aire de frenos traseros - Perkins . . . B27, B29, B31
Limpia-parabrisa delantero, juego . . . Z53, Z56, Z57
Limpia-parabrisa delantero, motor . . . Z53
Limpia-parabrisa trasero, motor . . . Z55
Luz alarma del freno . . . E11, E15, E17, E23
Luz de parada, interruptor . . . E11, E13, E17, E21
Luz de retroceso . . . E 9, E13
Luz del tablero de instrumentos . . . E 5, E 7
Luz trasera y de pare . . . E 9, E11, E13, E15, E21, E23

M

Manómetro de aceite del motor . . . E 3, E 5, E 7
Manómetro de aire . . . E 3, E 5, E 7
Manta de fibra filtrante . . . B38
Mazo de cables del tablero de instrumentos . . . E 5, E 7, E25, E27, E29, E31
Mazo de cables principal . . . E25, E27, E29, E31
Mazo de la luz de retroceso . . . E25
Mazo de la luz trasera . . . E25, E27, E29, E31
Mazo de los cables . . . E29, Z 5
Mazo de puesto del operador . . . Z 9
Mazo del faro delantero . . . E25, E27, E29, E31, Z 9, Z18
Mazo del motor . . . E25, E27, E29, E31
Moldura . . . Z 9, Z11, Z15, Z17
Montaje amortiguador, juego . . . E 9, E13
Montaje de caucho . . . Z56, Z58
Motor & sistema hidráulico (Leyland) - elementos de repuesto de los filtros . . . E50
Motor, depurador de aire . . . E49, E50, E51
Motor, filtro de aceite de flujo total . . . E50
Motor, filtro de aceite en derivación . . . E49
Motor, filtro de combustible . . . E50
Motor, filtro primario de combustible . . . E49
Motor, filtro secundario de combustible . . . E49
Motor, limpia-parabrisa delantero . . . Z53
Motor, limpia-parabrisa trasero . . . Z55
Motor, manómetro de aceite . . . E 3, E 5, E 7
Motor, sonda de presión del aceite . . . E 9, E13, E21
Motor, sonda de temperatura . . . E 9, E13, E19, E21
Motor, termómetro . . . E 3, E 5, E 7
Multiple de escape . . . E61, E62

O

Óptica sellada . . . E 9, E13, E17, Z 9, Z18
Oreja y calcomanías - opcional . . . Z31
Orejas de levante, juego . . . Z31

P

Palancas de control & varillaje de la transmisión . . . T 9, T11
Pasador de la barra de tiro . . . F 5
Pasamano lado derecho . . . S 5, S11
Pasamano lado izquierdo . . . S 5, S11
Pata del motor, lado izquierdo . . . E65, E67, E68
Patas de montaje elástico del motor - G.M. . . . E66
Patas de montaje ela,stico del motor - Perkins . . . E68

Printed in U.S.A.
PM 2764-R3

ÍNDICE ALFABÉTICO (Cont.)

Pedal del acelerador . . . E53, E55
Pedal del freno . . . B33
Piezas de fijación de bomba . . . P 6
Placa de adaptación del freno . . . A 3, A 5
Placa del fabricante, placas de servicio y calcomanías . . . N 2
Planetarios de los ejes delanteros y traseros, conjunto de jaula . . . A10, A11
Plantillas para cristales, juego . . . Z13
Puerta, lado derecho . . . Z13, Z17
Puerta, lado izquierdo . . . Z13, Z15
Puesto del operador, conjunto . . . C 4

R

Radiador y conexiones - Cummins . . . R 3
Radiador y conexiones - G.M. . . . R 4
Radiador y conexiones - Leyland . . . R 5
Radiador y conexiones - Perkins . . . R 6
Radiador, careta . . . S 9, S13
Radiador, conjunto . . . R 3, R 4, R 5
Regulador . . . B15
Regulador automático de elevación del aguilón, juego - Cummins & G.M. - opcional . . . Z 5
Regulador de voltaje . . . E 9, E13, E17
Reparación mayor de bomba, jeugo . . . P 7, P7A
Reparación menor de bomba, juego . . . P 7, P7A
Rotor, conjunto . . . C11

S

Sello rascador . . . C12, C13, C14
Sello, juego . . . B 5, P 9, P15, Z 5
Servo-mecanismo de freno, conjunto . . . B 7, B23, B29, B38
Silenciador . . . E60, E61, E62, E63, E64
Sistema de aire – descarga lateral . . . Z61
Sistema de escape del motor - Cummins . . . E60
Sistema de escape del motor - G.M. . . . E61, E62
Sistema de escape del motor - Leyland . . . E63
Sistema de escape del motor - Perkins . . . E64
Sistema eléctrico - Leyland . . . E17, E19
Sistema eléctrico - Perkins . . . E21, E23
Sistema eléctrico - Cummins . . . E 9, E11
Sistema eléctrico - G.M. . . . E13, E15
Sistema hidráulico, dirección . . . H 9
Sistema hidráulico, principal . . . H 5, H 7
Sistema hidráulico – descarga lateral . . . Z67
Sistema hidráulico, transmisión & convertidor de par . . . H11, H13
Solenoide de la bocina . . . E11, E15, E23
Sonda de presión de aceite del motor . . . E 9, E13, E21
Sonda de presión de aire . . . E11, E15, E17, E23
Sonda de temperatura del motor . . . E 9, E13, E19, E21

T

Tablero de instrumentos, luz . . . E 5, E 7
Tablero de instrumentos, mazo de cables . . . E 5, E 7, E25, E27, E29, E31
Tambor & eje, conjunto . . . T 6, T 7
Tambor de freno . . . B32

Printed in U.S.A.
PM 2764-R3

ÍNDICE ALFABÉTICO (Cont.)

Tanque de combustible . . . F 6, F 7, F 8, F 9
Tapa guardapolvo, juego . . . P 4
Tapa, conjunto . . . T 3
Termómetro del convertidor . . . E 5, E 7
Termómetro del motor . . . E 3, E 5, E 7
Transmisión y convertidor, filtro de aceite hidráulico . . . E48, E49, E50, E51
Transmisión y tapa de embrague, conjunto . . . T 3, T 5
Transmisión, grupo de ejes y engranajes . . . T15, T17, T19
Transmisión, varilla de medida . . . H11
Transmissão, conjunto . . . H11, T 3
Tratamiento antisonoro del puesto del operador . . . C 5

V

Válvula conjunto - descargador - Leyland . . . V17
Válvula de alivio de la dirección, conjunto . . . V15
Válvula de alivio principal, conjunto - opcional . . . Z47
Válvula de alivio, conjunto . . .V11, V14, Z41, Z43, Z47
Válvula de alivo rápido . . . B 7
Válvula de control de la transmisión . . . T13
Válvula de freno . . . B 5, B 9, B15, B17, B21, B33
Válvula de mano. freno . . . B 9, B15, B21, B27
Válvula de seguridad . . . B13, B15, B21, B27
Válvula del freno neumático . . . V 3
Válvula principal, conjunto . . . V 9, V11, V13
Válvula principal, conjunto (tres carretes) - opcional . . . Z39, Z41, Z43, Z45
Válvula reguladora de presión del convertidor, conjunto . . . C 7
Válvula, conjunto . . . P9, P15, P15A, S17, V15, V17
Válvula, juego . . . V 3
Varilla de empuje, conjunto . . . B 3, V17
Varilla de medida de combustible . . . F 6, F 7
Varilla de medida del depósito de aceite . . . H 3
Varilla de medida, transmisión . . . H11
Ventilador - descongelador, conjunto - Cummins & G.M. - opcional . . . Z20
Ventilador 12V, conjunto . . . Z23
Ventilador, conjunto . . . Z20
Volante de dirección, blanco . . . S17

Printed in U.S.A.
PM 2764-R3

MICHIGAN

Group A

Axle Assembly, Front Drive . . . A3
Axle Assembly, Rear Drive . . . A5
Axle Differential Carrier Assembly, Front Drive . . . A7
Axle Differential Carrier Assembly, Rear Drive . . . A9
Axle Planet Carrier Assembly, Front & Rear Drive . . . A10, A11

Groupe A

Essieu AV, ensemble . . . A3
Essieu AR, ensemble . . . A5
Différentiel d'essieu AV, ensemble porteur . . . A7
Différentiel d'essieu AR, ensemble porteur . . . A9
Planétaire d'essieu AV-AR, ensemble porteur . . . A10, A11

Gruppe A

Achse Vollständig, Vorderradantrieb . . . A3
Achse Vollständig, Hinterradantrieb . . . A5
Achsendifferentialträger Vollständig, Vorderradantrieb . . . A7
Achsendifferentialträger, Vollständig Hinterradantrieb . . . A9
Planetenträger Vollständig, Vorderrad-Hinterradantrieb . . . A10, A11

Grupo A

Eixo dianteiro, conjunto . . . A3
Eixo traseiro, conjunto . . . A5
Diferencial dianteiro, conjunto do suporte . . . A7
Diferencial traseiro, conjunto do suporte . . . A9
Planetária dos eixo dianteiro e transeiro, conjunto do suporte . . . A10, A11

Grupo A

Eje delantero, conjunto . . . A3
Eje trasero, conjunto . . . A5
Diferencial delantero, conjunto de jaula . . . A7
Diferencial trasero, conjunto de jaula . . . A9
Planetarios de los ejes delanteros y traseros, conjunto de jaula . . . A10, A11

Printed in U.S.A.
PM 2764-R3

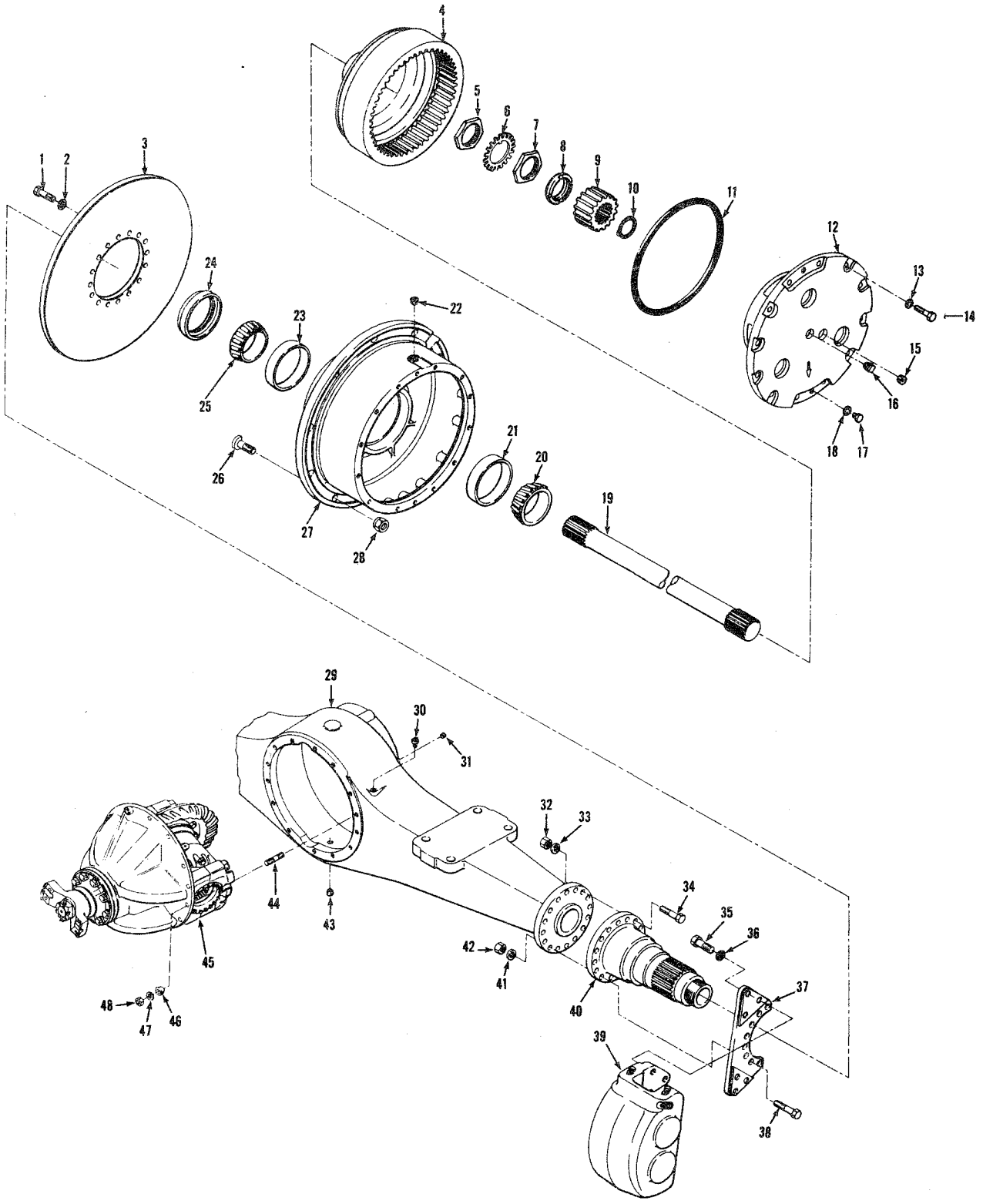

TS-11298

Printed in U.S.A.
PM 2764-R3

Axle Assembly, Front Drive
Essieu av, ensemble
Achse Vollständig, Vorderradantrieb
Eixo dianteiro, conjunto
Eje delantero, conjunto

No.	Part No.	Qty.	Description	Description	Benennung	Descrição	Descripción
A	[2,5] 191227	1	**Axle assy**	essieu ensemble	Achse vollst.	eixo conjunto	eje conjunto
B	[3,6] 191795	1	**Axle assy**	essieu ensemble	Achse vollst.	eixo conjunto	eje conjunto
C	[4,7] 192143	1	**Axle assy**	essieu ensemble	Achse vollst.	eixo conjunto	eje conjunto
1	**124158**	32	**Bolt**	boulon	Bolzen	parafuso	bulón
2	**104412**	32	**Washer**	rondelle	Scheibe	arruela	arandela
3	**121776**	2	**Brake disc**	disque frein	Bremsscheibe	disco freio	disco freno
3A	[4] 125435	2	**Brake disc**	disque frein	Bremsscheibe	disco freio	disco freno
4	**123904**	2	**Gear**	engrenage	Zahnrad	engrenagem	engranaje
5	**121013**	2	**Nut**	écrou	Mutter	porca	tuerca
6	**121014**	2	**Lock**	serrure	Schloss	fechadura	cerradura
7	**121013**	2	**Nut**	écrou	Mutter	porca	tuerca
8	**121015**	2	**Sleeve**	manchon	Muffe	luva	manguito
9	**121798**	2	**Gear**	engrenage	Zahnrad	engrenagem	engranaje
10	**224026**	2	**Ring**	anneau	Ring	anel	anillo
11	**107348**	2	**O ring**	bague o	O ring	anel-o	anillo-o
12	[1] _____	2	**Planet carrier assy**	parte planétaire ens	Planetentraeger voll	carcaça planet conj	jaula planet conj
13	**106762**	24	**Washer**	rondelle	Scheibe	arruela	arandela
14	**100970**	24	**Bolt**	boulon	Bolzen	parafuso	bulón
15	**16F-04**	2	**Plug pipe**	bouchon tuyau	Stopfen rohr	bujão cano	tapón caño
16	**10F-02**	2	**Plug pipe**	bouchon tuyau	Stopfen rohr	bujão cano	tapón caño
17	**1C-808**	4	**Bolt**	boulon	Bolzen	parafuso	bulón
18	**3E-08**	4	**Lockwasher**	rondelle frein	Zahnscheibe	arruela trava	arandela seguridad
19	**122742**	2	**Axle shaft**	arbre d'essieu	Achsenwelle	haste eixo	barra eje
20	**675261**	2	**Cone roller brg**	cône roulement	Kegel rollenlager	cone rolamento	cono rodamiento
21	**668553**	2	**Cup roller brg**	cuvette roulement	Aussenring kegellager	capa rolamento	cubeta rodamiento
22	**119469**	2	**Plug pipe**	bouchon tuyau	Stopfen rohr	bujão cano	tapón caño
23	**672004**	2	**Cup roller brg**	cuvette roulement	Aussenring kegellager	capa rolamento	cubeta rodamiento
24	**121012**	2	**Seal**	joint étanchéité	Dichtung	vedador	sello
25	**672005**	2	**Cone roller brg**	cône roulement	Kegel rollenlager	cone rolamento	cono rodamiento
26	**121808**	24	**Stud**	goujon	Stift	prisioneiro	espárrago
27	[8] 121785	2	**Hub assy**	moyeu ens	Nabe vollst	cubo conj	cubo conj
28	**103522**	24	**Nut**	écrou	Mutter	porca	tuerca
29	**122741**	1	**Housing axle**	carter d'essieu	Gehäuse achsen	carcaça eixo	carcasa eje
30	**106656**	1	**Breather**	reniflard	Entlüfter	respiro	respiradero
31	**16F-12**	1	**Plug pipe**	bouchon tuyau	Stopfen rohr	bujão cano	tapón caño
32	**106998**	16	**Nut**	écrou	Mutter	porca	tuerca
33	**104412**	16	**Washer**	rondelle	Scheibe	arruela	arandela
34	**106733**	16	**Bolt**	boulon	Bolzen	parafuso	bulón
35	**110305**	12	**Bolt**	boulon	Bolzen	parafuso	bulón
36	**111656**	12	**Washer**	rondelle	Scheibe	arruela	arandela
37	**122630**	2	**Brake adapter plate**	plaque adapt frein	Bremsadapter platte	placa adapt freio	placa adapt freno
38	**121781**	16	**Bolt**	boulon	Bolzen	parafuso	bulón
39	[1] _____	2	**Brake head assy**	étrier frein ens	Bremskopf vollst	cabecote freio conj	cabezote freno conj
40	**121802**	2	**Spindle**	fusée	Spindel	haste	eje
41	**104412**	16	**Washer**	rondelle	Scheibe	arruela	arandela
42	**106998**	16	**Nut**	écrou	Mutter	porca	tuerca
43	**119469**	1	**Plug pipe**	bouchon tuyau	Stopfen rohr	bujão cano	tapón caño
44	**112286**	14	**Stud**	goujon	Stift	prisioneiro	espárrago
45	[1] _____	1	**Diff carrier assy**	chassis-porteur dif	Difflagerkasten voll	carcaça dif conj	jaula dif conj
46	**112287**	3	**Dowel**	goujon	Diebel	espiga	espiga
47	**106762**	14	**Washer**	rondelle	Scheibe	arruela	arandela
48	**64D-08**	14	**Nut**	écrou	Mutter	porca	tuerca

[1] See Index. Voir Table des matières. Siehe Inhaltsverzeichnis. Veja Índice. Véase Índice.
[2] Cummins 428A101 → 428A150, 428A101FSC → 428A134FSC, G.M. 435A101 → 435A175
[3] Cummins 428A151 → 428A225, 428A135FSC & →, G.M. 435A176 → 435A240, Leyland 4167A101 ENC & →, Perkins 4168A101 ENC & →, 4168A102FSC & →
[4] Cummins 428A226 & →, G.M. 435A241 → 435A408, 435A421 & →
[5] Inc. 1 → 48 & pages, pages, Seiten, páginas, páginas A7, A10
For complete replacement use 192143.
Pour remplacement complet employer 192143.
Für vollständiges Austauschen verwenden 192143.
Para a reposição completa usar 192143.
Para recambio completo emplear 192143.
[6] Inc. 1 → 48 & pages, pages, Seiten, páginas, páginas A7, A11
[7] Inc. 1 → 27, 29 → 48 & pages, pages, Seiten, páginas, páginas A7, A11
[8] Inc. 21, 23

Printed in U.S.A.
PM 2764-R3

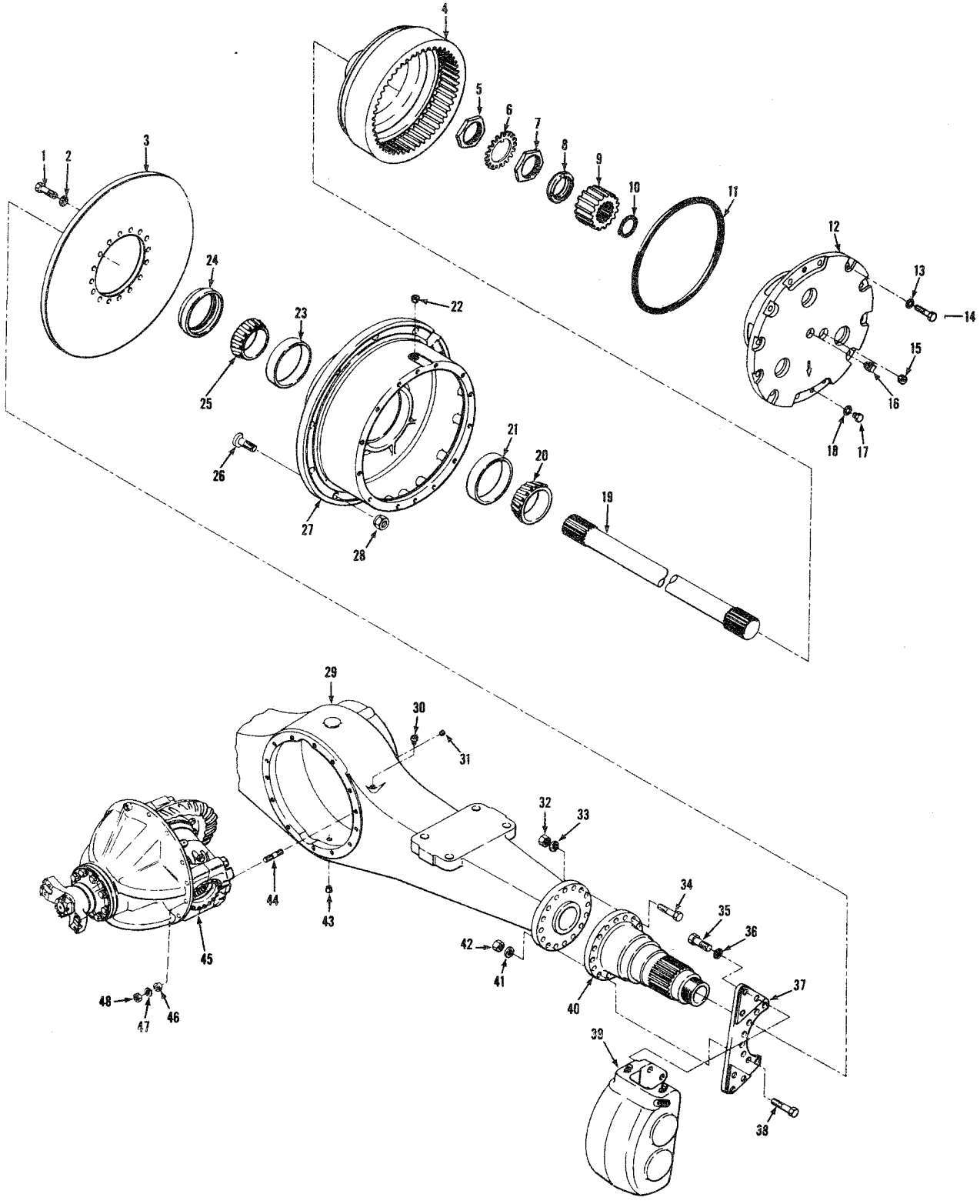

TS-11298

Printed in U.S.A.
PM 2764-R3

Axle Assembly, Rear Drive
Essieu ar, ensemble
Achse Vollständig, Hinterradantrieb
Eixo traseiro, conjunto
Eje trasero, conjunto

MICHIGAN

No.	Part No.	Qty.	Description	Description	Benennung	Descrição	Descripción
A	[2,5]190844	1	**Axle assy**	essieu ensemble	Achse vollst.	eixo conjunto	eje conjunto
B	[3,6]191797	1	**Axle assy**	essieu ensemble	Achse vollst.	eixo conjunto	eje conjunto
C	[4,7]192145	1	**Axle assy**	essieu ensemble	Achse vollst.	eixo conjunto	eje conjunto
1	124158	32	**Bolt**	boulon	Bolzen	parafuso	bulón
2	104412	32	**Washer**	rondelle	Scheibe	arruela	arandela
3	121775	2	**Brake disc**	disque frein	Bremsscheibe	disco freio	disco freno
3A	[4]125435	2	**Brake disc**	disque frein	Bremsscheibe	disco freio	disco freno
4	123904	2	**Gear**	engrenage	Zahnrad	engrenagem	engranaje
5	121013	2	**Nut**	écrou	Mutter	porca	tuerca
6	121014	2	**Lock**	serrure	Schloss	fechadura	cerradura
7	121013	2	**Nut**	écrou	Mutter	porca	tuerca
8	121015	2	**Sleeve**	manchon	Muffe	luva	manguito
9	121798	2	**Gear**	engrenage	Zahnrad	engrenagem	engranaje
10	224026	2	**Ring**	anneau	Ring	anel	anillo
11	107348	2	**O ring**	bague o	O ring	anel-o	anillo-o
12	[1]_____	2	**Planet carrier assy**	parte planétaire ens	Planetentraeger voll	carcaça planet conj	jaula planet conj
13	106762	24	**Washer**	rondelle	Scheibe	arruela	arandela
14	100970	24	**Bolt**	boulon	Bolzen	parafuso	bulón
15	16F-04	2	**Plug pipe**	bouchon tuyau	Stopfen rohr	bujão cano	tapón caño
16	10F-02	2	**Plug pipe**	bouchon tuyau	Stopfen rohr	bujão cano	tapón caño
17	1C-808	4	**Bolt**	boulon	Bolzen	parafuso	bulón
18	3E-08	4	**Lockwasher**	rondelle frein	Zahnscheibe	arruela trava	arandela seguridad
19	121800	2	**Axle shaft**	arbre d'essieu	Achsenwelle	haste eixo	barra eje
20	675261	2	**Cone roller brg**	cône roulement	Kegel rollenlager	cone rolamento	cono rodamiento
21	668553	2	**Cup roller brg**	cuvette roulement	Aussenring kegellager	capa rolamento	cubeta rodamiento
22	119469	2	**Plug pipe**	bouchon tuyau	Stopfen rohr	bujão cano	tapón caño
23	672004	2	**Cup roller brg**	cuvette roulement	Aussenring kegellager	capa rolamento	cubeta rodamiento
24	121012	2	**Seal**	joint étanchéité	Dichtung	vedador	sello
25	672005	2	**Cone roller brg**	cône roulement	Kegel rollenlager	cone rolamento	cono rodamiento
26	121808	24	**Stud**	goujon	Stift	prisioneiro	espárrago
27	[8]121785	2	**Hub assy**	moyeu ens	Nabe vollst	cubo conj	cubo conj
28	103522	24	**Nut**	écrou	Mutter	porca	tuerca
29	121797	1	**Housing axle**	carter d'essieu	Gehäuse achsen	carcaça eixo	carcasa eje
30	106656	1	**Breather**	reniflard	Entlüfter	respiro	respiradero
31	16F-12	1	**Plug pipe**	bouchon tuyau	Stopfen rohr	bujão cano	tapón caño
32	106998	16	**Nut**	écrou	Mutter	porca	tuerca
33	104412	16	**Washer**	rondelle	Scheibe	arruela	arandela
34	106733	16	**Bolt**	boulon	Bolzen	parafuso	bulón
35	110305	12	**Bolt**	boulon	Bolzen	parafuso	bulón
36	111656	12	**Washer**	rondelle	Scheibe	arruela	arandela
37	122630	2	**Brake adapter plate**	plaque adapt frein	Bremsadapter platte	placa adapt freio	placa adapt freno
38	121781	16	**Bolt**	boulon	Bolzen	parafuso	bulón
39	[1]_____	2	**Brake head assy**	étrier frein ens	Bremskopf vollst	cabecote freio conj	cabezote freno conj
40	121802	2	**Spindle**	fusée	Spindel	haste	eje
41	104412	16	**Washer**	rondelle	Scheibe	arruela	arandela
42	106998	16	**Nut**	écrou	Mutter	porca	tuerca
43	119469	1	**Plug**	bouchon	Stopfen	bujão	tapón
44	112286	14	**Stud**	goujon	Stift	prisioneiro	espárrago
45	[1]_____	1	**Diff carrier assy**	chassis-porteur dif	Difflagerkasten voll	carcaça dif conj	jaula dif conj
46	112287	3	**Dowel**	goujon	Diebel	espiga	espiga
47	106762	14	**Washer**	rondelle	Scheibe	arruela	arandela
48	64D-08	14	**Nut**	écrou	Mutter	porca	tuerca

[1] See Index. Voir Table des matières. Siehe Inhaltsverzeichnis. Veja Índice. Véase Índice.
[2] Cummins 428A101 → 428A150, 428A101FSC → 428A134FSC, G.M. 435A101 → 435A175
[3] Cummins 428A151 → 428A225, 428A135FSC & →, G.M. 435A176 → 435A240, Leyland 4167A101 ENC & →, Perkins 4168A101 ENC & →, 4168A102FSC & →
[4] Cummins 428A226 & →, G.M. 435A241 → 435A408, 435A421 & →
[5] Inc. 1 → 48 & pages, pages, Seiten, páginas, páginas A9, A10
For complete replacement use 192145.
Pour remplacement complet employer 192145.
Für vollständiges Austauschen verwenden 192145.
Para a reposição completa usar 192145.
Para recambio completo emplear 192145.
[6] Inc. 1 → 48 & pages, pages, Seiten, páginas, páginas A9, A11
[7] Inc. 1 → 27, 29 → 48 & pages, pages, Seiten, páginas, páginas A9, A11
[8] Inc. 21, 23

Printed in U.S.A.
PM 2764-R3

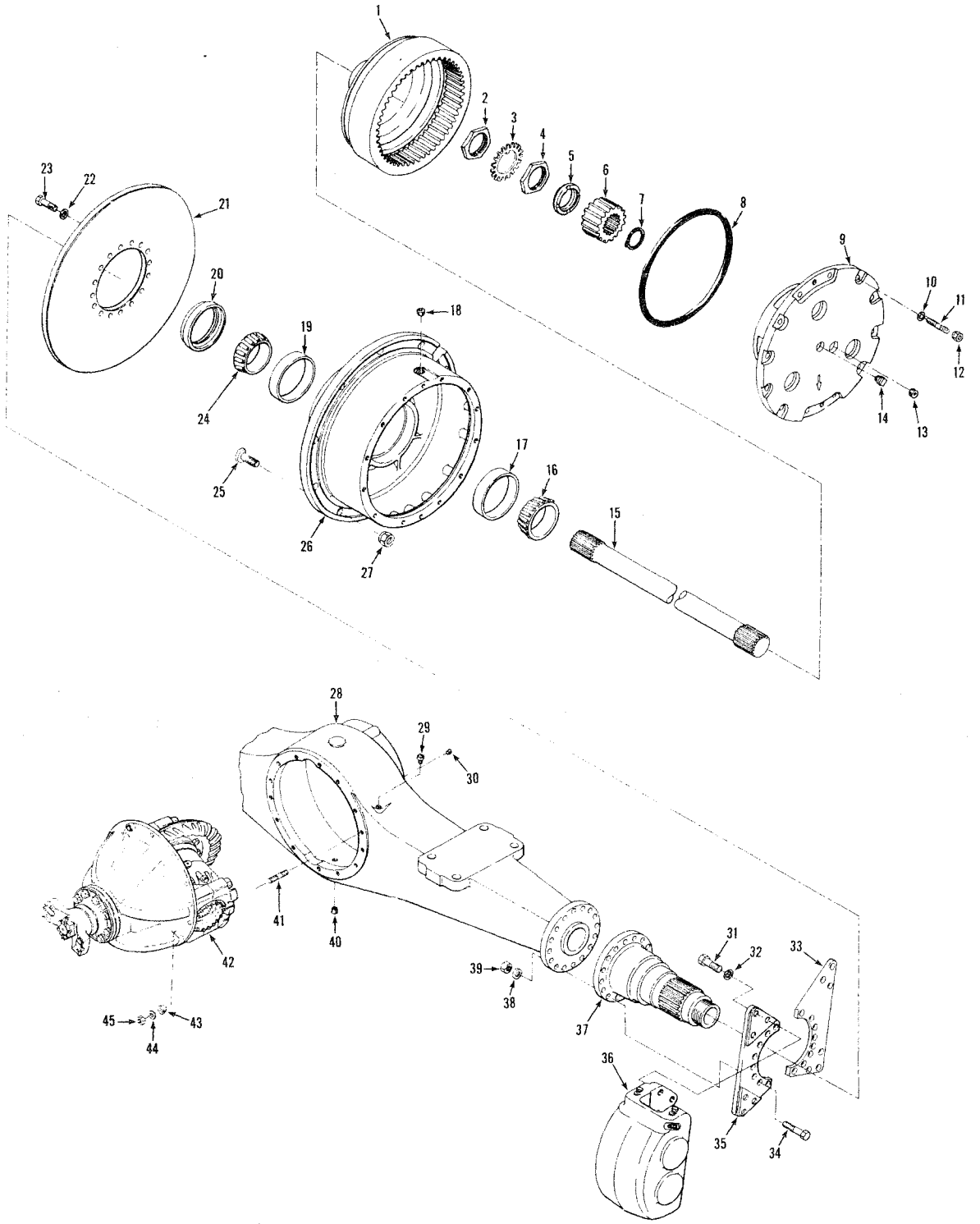

TS-13473

Printed in U.S.A.
PM 2764-R3

MICHIGAN

Axle Assembly, Front Drive*
Essieu AV, ensemble
Achse vollständig, Vorderradantrieb
Eixo dianteiro, conjunto
Eje delantero, conjunto

No.	Part No.	Qty.	Description	Description	Benennung	Descrição	Descripción
A	[2]192576	1	**Axle assy**	essieu ensemble	Achse vollst	eixo conjunto	eje conjunto
1	**123904**	2	**Gear**	engrenage	Zahnrad	engrenagem	engranaje
2	**121013**	2	**Nut**	écrou	Mutter	porca	tuerca
3	**121014**	2	**Lock**	serrure	Schloss	fechadura	cerradura
4	**121013**	2	**Nut**	écrou	Mutter	porca	tuerca
5	**121015**	2	**Sleeve**	manchon	Muffe	luva	manguito
6	**121798**	2	**Gear**	engrenage	Zahnrad	engrenagem	engranaje
7	**224026**	2	**Ring**	anneau	Ring	anel	anillo
8	**107348**	2	**O-ring**	joint torique	O Ring	anel-O	anillo-O
9	[1]_____	2	**Planet carrier assy**	port planétaire ens	Planetentraeger voll	sup planet conj	sop planet conj
10	**106762**	24	**Washer**	rondelle	Scheibe	arruela	arandela
11	**116419**	24	**Stud**	goujon	Stift	prisioneiro	espárrago
12	**64D-08**	24	**Nut**	écrou	Mutter	porca	tuerca
13	**16F-04**	2	**Plug pipe**	bouchon tuyau	Stopfen Rohr	bujão cano	tapón caño
14	**10F-02**	2	**Plug pipe**	bouchon tuyau	Stopfen Rohr	bujão cano	tapón caño
15	**122742**	2	**Axle shaft**	arbre d'essieu	Achsenwelle	haste eixo	barra eje
16	**675261**	2	**Cone roller brg**	cône roulement	Kegel Rollenlager	cone rolamento	cono rodamiento
17	**668553**	2	**Cup roller brg**	cuvette roulement	Aussenring Kegellgr	capa rolamento	cubeta rodamiento
18	**119469**	2	**Plug pipe**	bouchon tuyau	Stopfen Rohr	bujão cano	tapón caño
19	**672004**	2	**Cup roller brg**	cuvette roulement	Aussenring Kegellgr	capa rolamento	cubeta rodamiento
20	**121012**	2	**Seal**	joint étanchéité	Dichtung	vedador	sello
21	**125435**	2	**Brake disc**	disque frein	Bremsscheibe	disco freio	disco freno
22	**104412**	32	**Washer**	rondelle	Scheibe	arruela	arandela
23	**124158**	32	**Bolt**	boulon	Bolzen	parafuso	bulón
24	**672005**	2	**Cone roller brg**	cône roulement	Kegel Rollenlager	cone rolamento	cono rodamiento
25	**121808**	24	**Stud**	goujon	Stift	prisioneiro	espárrago
26	[3]121785	2	**Hub assy**	moyeu ens	Nabe vollst	cubo conj	cubo conj
27	**103522**	24	**Nut**	écrou	Mutter	porca	tuerca
28	**122741**	1	**Housing axle**	boîtier d'essieu	Gehäuse Achsen	carcaça eixo	carcasa eje
29	**106656**	1	**Breather**	reniflard	Entlüfter	respiradouro	respiradero
30	**16F-12**	1	**Plug pipe**	bouchon tuyau	Stopfen Rohr	bujão cano	tapón caño
31	**110305**	12	**Bolt**	boulon	Bolzen	parafuso	bulón
32	**111656**	12	**Washer**	rondelle	Scheibe	arruela	arandela
33	**122559**	2	**Plate**	plaque	Platte	placa	placa
34	**121781**	32	**Bolt**	boulon	Bolzen	parafuso	bulón
35	**122630**	2	**Brake adapter plate**	plaque adapt frein	Bremsadapter Platte	placa adapt freio	placa adapt freno
36	[1]_____	2	**Brake head assy**	étrier frein ens	Bremskopf vollst	cabeça freio conj	cabeza freno conj
37	**121802**	2	**Spindle**	fusée	Spindel	haste	eje
38	**104412**	32	**Washer**	rondelle	Scheibe	arruela	arandela
39	**106998**	32	**Nut**	écrou	Mutter	porca	tuerca
40	**119469**	1	**Plug pipe**	bouchon tuyau	Stopfen Rohr	bujão cano	tapón caño
41	**112286**	14	**Stud**	goujon	Stift	prisioneiro	espárrago
42	[1]_____	1	**Diff carrier assy**	ens chassis-port dif	Träger Difflagr voll	conj suporte dif	conj soporte dif
43	**112287**	3	**Dowel**	goujon	Stift	espiga	espiga
44	**106762**	14	**Washer**	rondelle	Scheibe	arruela	arandela
45	**64D-08**	14	**Nut**	écrou	Mutter	porca	tuerca

*G.M. 435A409→435A418
[1]See Index. Voir Table des matières. Siehe Inhaltsverzeichnis. Veja Índice. Véase Índice.
[2]Inc. 1→26, 28→45
[3]Inc. 17, 19

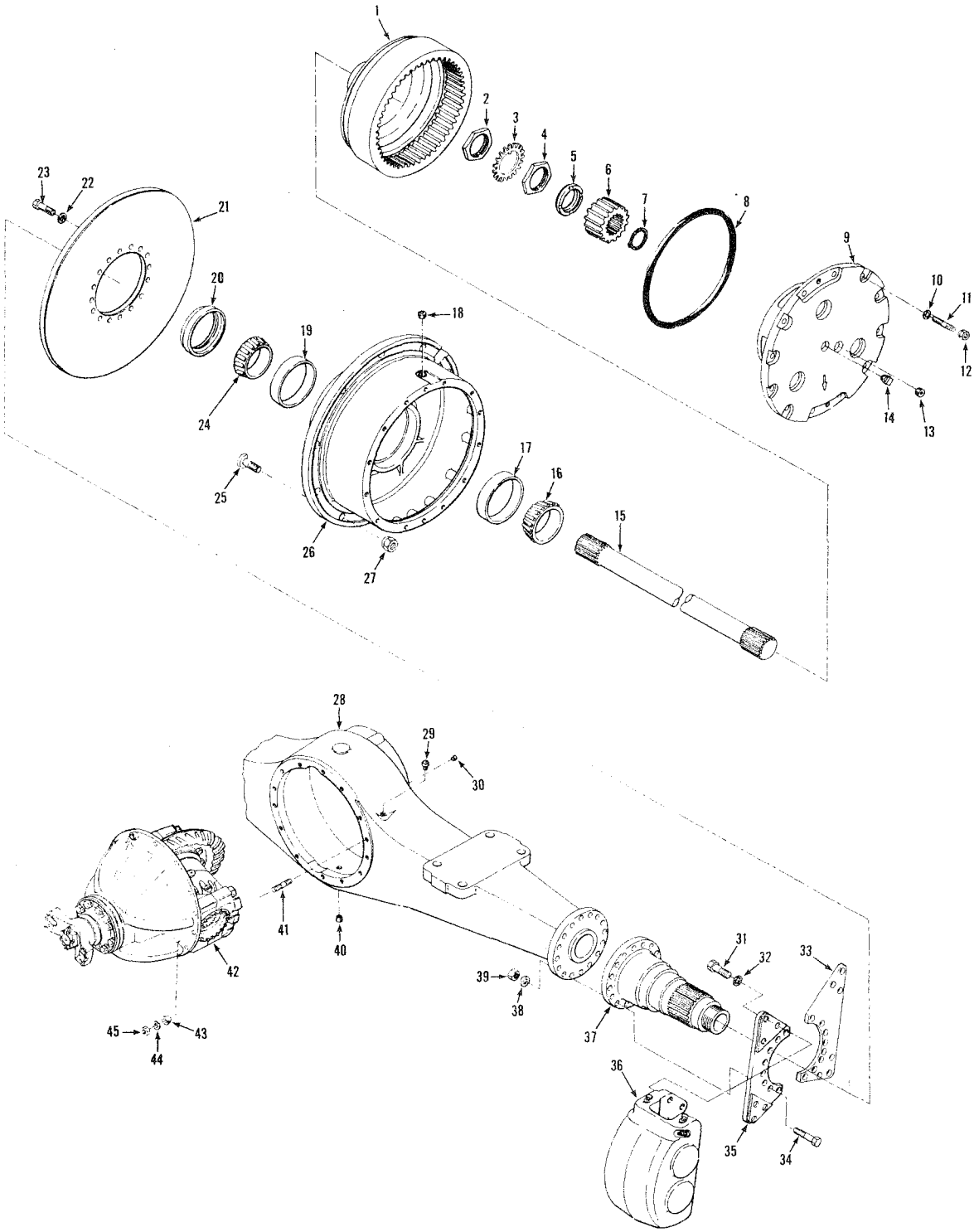

TS-13473

Printed in U.S.A.
PM 2764-R3

MICHIGAN

Axle Assembly, Rear Drive*
Essieu AR, ensemble
Achse vollständig, Hinterradantrieb
Eixo traseiro, conjunto
Eje trasero, conjunto

No.	Part No.	Qty.	Description	Description	Benennung	Descriçäo	Descripción
A	[2]192577	1	**Axle assy**	essieu ensemble	Achse vollst	eixo conjunto	eje conjunto
1	123904	2	**Gear**	engrenage	Zahnrad	engrenagem	engranaje
2	121013	2	**Nut**	écrou	Mutter	porca	tuerca
3	121014	2	**Lock**	serrure	Schloss	fechadura	cerradura
4	121013	2	**Nut**	écrou	Mutter	porca	tuerca
5	121015	2	**Sleeve**	manchon	Muffe	luva	manguito
6	121798	2	**Gear**	engrenage	Zahnrad	engrenagem	engranaje
7	224026	2	**Ring**	anneau	Ring	anel	anillo
8	107348	2	**O-ring**	joint torique	O Ring	anel-O	anillo-O
9	[1]———	2	**Planet carrier assy**	port planétaire ens	Planetentraeger voll	sup planet conj	sop planet conj
10	106762	24	**Washer**	rondelle	Scheibe	arruela	arandela
11	116419	24	**Stud**	goujon	Stift	prisioneiro	espárrago
12	64D-08	24	**Nut**	écrou	Mutter	porca	tuerca
13	16F-04	2	**Plug pipe**	bouchon tuyau	Stopfen Rohr	bujão cano	tapón caño
14	10F-02	2	**Plug pipe**	bouchon tuyau	Stopfen Rohr	bujão cano	tapón caño
15	122742	2	**Axle shaft**	arbre d'essieu	Achsenwelle	haste eixo	barra eje
16	675261	2	**Cone roller brg**	cône roulement	Kegel Rollenlager	cone rolamento	cono rodamiento
17	668553	2	**Cup roller brg**	cuvette roulement	Aussenring Kegellgr	capa rolamento	cubeta rodamiento
18	119469	2	**Plug pipe**	bouchon tuyau	Stopfen Rohr	bujão cano	tapón caño
19	672004	2	**Cup roller brg**	cuvette roulement	Aussenring Kegellgr	capa rolamento	cubeta rodamiento
20	121012	2	**Seal**	joint étanchéité	Dichtung	vedador	sello
21	125435	2	**Brake disc**	disque frein	Bremsscheibe	disco freio	disco freno
22	104412	32	**Washer**	rondelle	Scheibe	arruela	arandela
23	124158	32	**Bolt**	boulon	Bolzen	parafuso	bulón
24	672005	2	**Cone roller brg**	cône roulement	Kegel Rollenlager	cone rolamento	cono rodamiento
25	121808	24	**Stud**	goujon	Stift	prisioneiro	espárrago
26	[3]121785	2	**Hub assy**	moyeu ens	Nabe vollst	cubo conj	cubo conj
27	103522	24	**Nut**	écrou	Mutter	porca	tuerca
28	121797	1	**Housing axle**	boîtier d'essieu	Gehäuse Achsen	carcaça eixo	carcasa eje
29	106656	1	**Breather**	reniflard	Entlüfter	respiradouro	respiradero
30	16F-12	1	**Plug pipe**	bouchon tuyau	Stopfen Rohr	bujão cano	tapón caño
31	110305	12	**Bolt**	boulon	Bolzen	parafuso	bulón
32	111656	12	**Washer**	rondelle	Scheibe	arruela	arandela
33	122559	2	**Plate**	plaque	Platte	placa	placa
34	121781	32	**Bolt**	boulon	Bolzen	parafuso	bulón
35	122630	2	**Brake adapter plate**	plaque adapt frein	Bremsadapter Platte	placa adapt freio	placa adapt freno
36	[1]———	2	**Brake head assy**	étrier frein ens	Bremskopf vollst	cabeça freio conj	cabeza freno conj
37	121802	2	**Spindle**	fusée	Spindel	haste	eje
38	104412	32	**Washer**	rondelle	Scheibe	arruela	arandela
39	106998	32	**Nut**	écrou	Mutter	porca	tuerca
40	119469	1	**Plug pipe**	bouchon tuyau	Stopfen Rohr	bujão cano	tapón caño
41	112286	14	**Stud**	goujon	Stift	prisioneiro	espárrago
42	[1]———	1	**Diff carrier assy**	ens chassis-port dif	Träger Difflagr voll	conj suporte dif	conj soporte dif
43	112287	3	**Dowel**	goujon	Stift	espiga	espiga
44	106762	14	**Washer**	rondelle	Scheibe	arruela	arandela
45	64D-08	14	**Nut**	écrou	Mutter	porca	tuerca

*G.M. 435A409→435A418
[1]See Index. Voir Table des matières. Siehe Inhaltsverzeichnis. Veja Índice. Véase Índice.
[2]Inc. 1→26, 28→45
[3]Inc. 17, 19

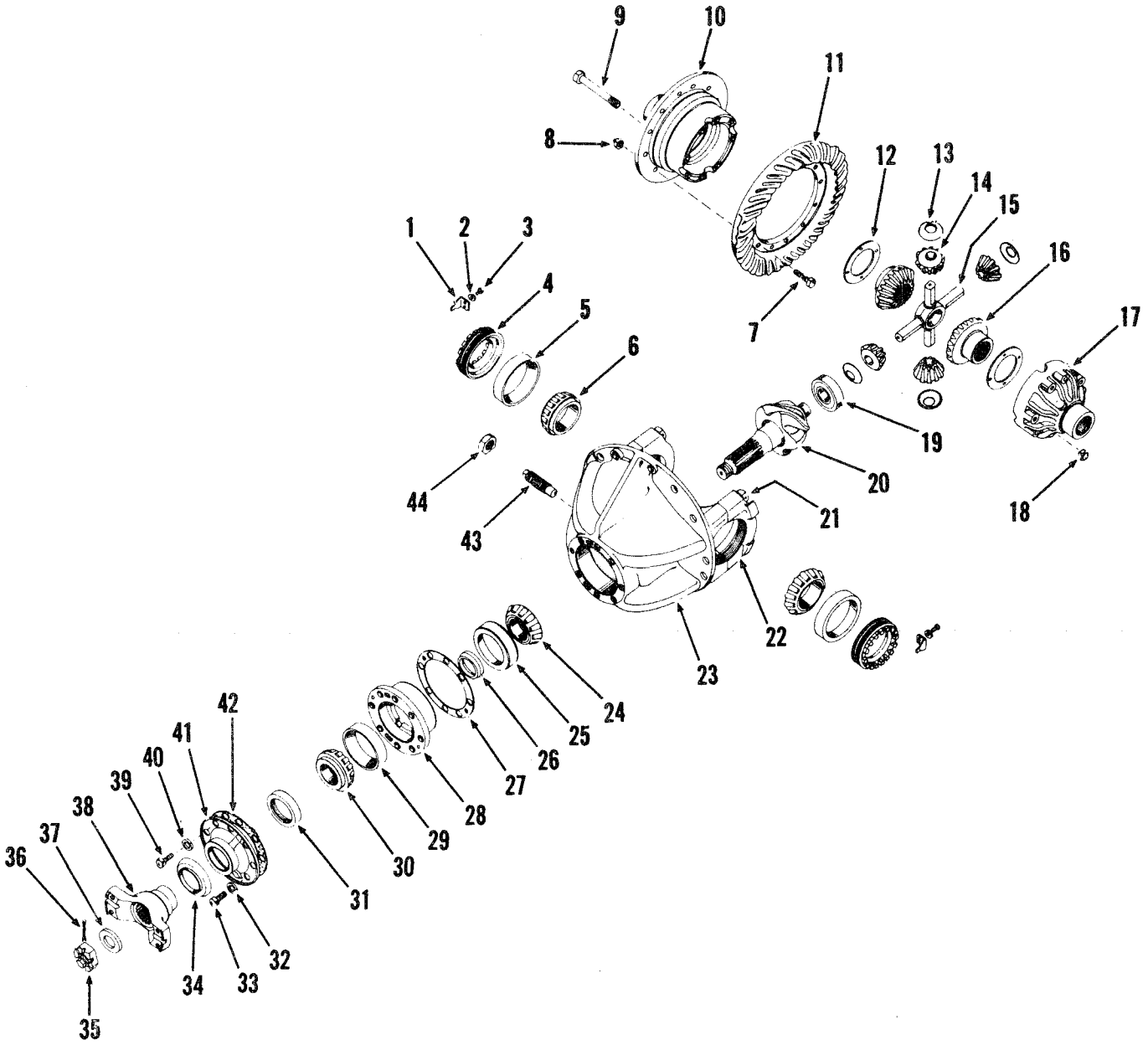

Printed in U.S.A.
PM 2764-R3

Axle Differential Carrier Assembly, Front Drive
Différentiel d'essieu av, ensemble porteur
Achsendifferentialträger, Vollständig, Vorderradantrieb
Diferencial dianteiro, conjunto do suporte
Diferencial delantero, conjunto de jaula

No.	Part No.	Qty.	Description	Description	Benennung	Descrição	Descripción
A	[1]122774	1	Differential assy	différentiel ens	Differential vollst.	diferencial conj	diferencial conj
1	100941	2	Lock	serrure	Schloss	fechadura	cerradura
2	4E-06	2	Lockwasher	rondelle frein	Zahnscheibe	arruela trava	arandela seguridad
3	1C-614	2	Bolt	boulon	Bolzen	parafuso	bulón
4	123747	2	Nut	écrou	Mutter	porca	tuerca
5	667275	2	Cup roller brg	cuvette roulement	Aussenring kegellager	capa rolamento	cubeta rodamiento
6	654144	2	Cone roller brg	cône roulement	Kegel rollenlager	cone rolamento	cono rodamiento
7	101196	12	Bolt	boulon	Bolzen	parafuso	bulón
8	104168	12	Nut	écrou	Mutter	porca	tuerca
9	118475	8	Bolt	boulon	Bolzen	parafuso	bulón
10	[2]§——	1	Case	boîtier	Gehäuse	carcaça	carcasa
11	[3]§——	1	Gear	engrenage	Zahnrad	engrenagem	engranaje
12	118474	2	Washer	rondelle	Scheibe	arruela	arandela
13	101244	4	Washer	rondelle	Scheibe	arruela	arandela
14	815745	1	Pinion kit	pignons jeu	Ritzelsatz	pinhão jôgo	piñón juego
15	117022	1	Spider	croisillon	Federbandkupplung	cruzeta	cruceta
16	104167	2	Gear	engrenage	Zahnrad	engrenagem	engranaje
17	[2]§——	1	Case	boîtier	Gehäuse	carcaça	carcasa
18	104168	8	Nut	écrou	Mutter	porca	tuerca
19	667466	1	Bearing	palier	Lager	mancal	cojinete
20	[3]§——	1	Pinion	pignon	Ritzel	pinhão	piñón
21	123831	4	Bolt	boulon	Bolzen	parafuso	bulón
21A	†3E-14	4	Lockwasher	rondelle frein	Zahnscheibe	arruela trava	arandela seguridad
22	[4]§——	2	Cap	chapeau	Kappe	tampa	tapa
23	[5]112289	1	Carrier assy	porteur ens	Träger vollst	gaiola conj	jaula conj
24	667276	2	Cone roller brg	cône roulement	Kegel rollenlager	cone rolamento	cono rodamiento
25	658988	1	Cup roller brg	cuvette roulement	Aussenring kegellager	capa rolamento	cubeta rodamiento
26	815172	1	Spacer kit	entretoises jeu	Distanzteil satz	espaçador jôgo	espaciador jgo
27	[6]‡101257	—	Shim	cale	Abstandscheibe	calço	suplemento
27A	[7]‡101258	—	Shim	cale	Abstandscheibe	calço	suplemento
27B	[8]‡101259	—	Shim	cale	Abstandscheibe	calço	suplemento
28	[9]110843	1	Cage assy	boîtier roulemt ens	Rollenstehlager vollst	alojamto rolamto conj	caja rodamiento conj
29	667278	1	Cup roller brg	cuvette roulement	Aussenring kegellager	capa rolamento	cubeta rodamiento
30	667277	1	Cone roller brg	cône roulement	Kegel rollenlager	cone rolamento	cono rodamiento
31	122740	1	Seal	joint étanchéité	Dichtung	vedador	sello
32	4E-09	7	Lockwasher	rondelle frein	Zahnscheibe	arruela trava	arandela seguridad
33	1C-936	7	Bolt	boulon	Bolzen	parafuso	bulón
34	101261	1	Shield	protecteur	Schutzschild	protetor	protector
35	101262	1	Nut	écrou	Mutter	porca	tuerca
36	1F-732	1	Pin cotter	goupille fendue	Splint	contrapino	chaveta dos patas
37	101263	1	Washer	rondelle	Scheibe	arruela	arandela
38	117218	1	Flange	bride	Flansch	flange	brida
39	1C-836	1	Bolt	boulon	Bolzen	parafuso	bulón
40	4E-08	1	Lockwasher	rondelle frein	Zahnscheibe	arruela trava	arandela seguridad
41	122732	1	Retainer	arrêtoir	Halterung	retentor	retén
42	101254	1	Gasket	joint	Dichtung	gaxeta	junta
43	121241	1	Screw	vis	Schraube	parafuso	tornillo
44	8D-18	1	Nut	écrou	Mutter	porca	tuerca
45	[10]†118512	1	Differential assy	différentiel ens	Differential vollst.	diferencial conj	diferencial conj
46	[11]†118499	1	Body assy	boîtier ens	Gehäuseteil vollst	carcaça conj	carcasa conj
47	[12]†815170	1	Gear set	engrenage jeu	Zahnrad satz	engrenagem jôgo	engranje juego
48	[13]†815736	1	Case kit	carter trse	Gehäusesatz	carcaça jôgo	carcasa jgo

[1]Inc 1-44
[2]See, Voir, Siehe, Veja, Véase 48
[3]See, Voir, Siehe, Veja, Véase 47
[4]See, Voir, Siehe, Veja, Véase 23
[5]Inc 21, 21A, 22
[6].004" (0,10 mm)
[7].007" (0,18 mm)
[8].010" (0,25 mm)
[9]Inc 25, 29
[10]Inc 7-18, 20
[11]Inc 9, 10, 12-18
[12]Inc 11, 20
[13]Inc 9, 10, 12, 13, 17, 18

Printed in U.S.A.
PM 2764-R3

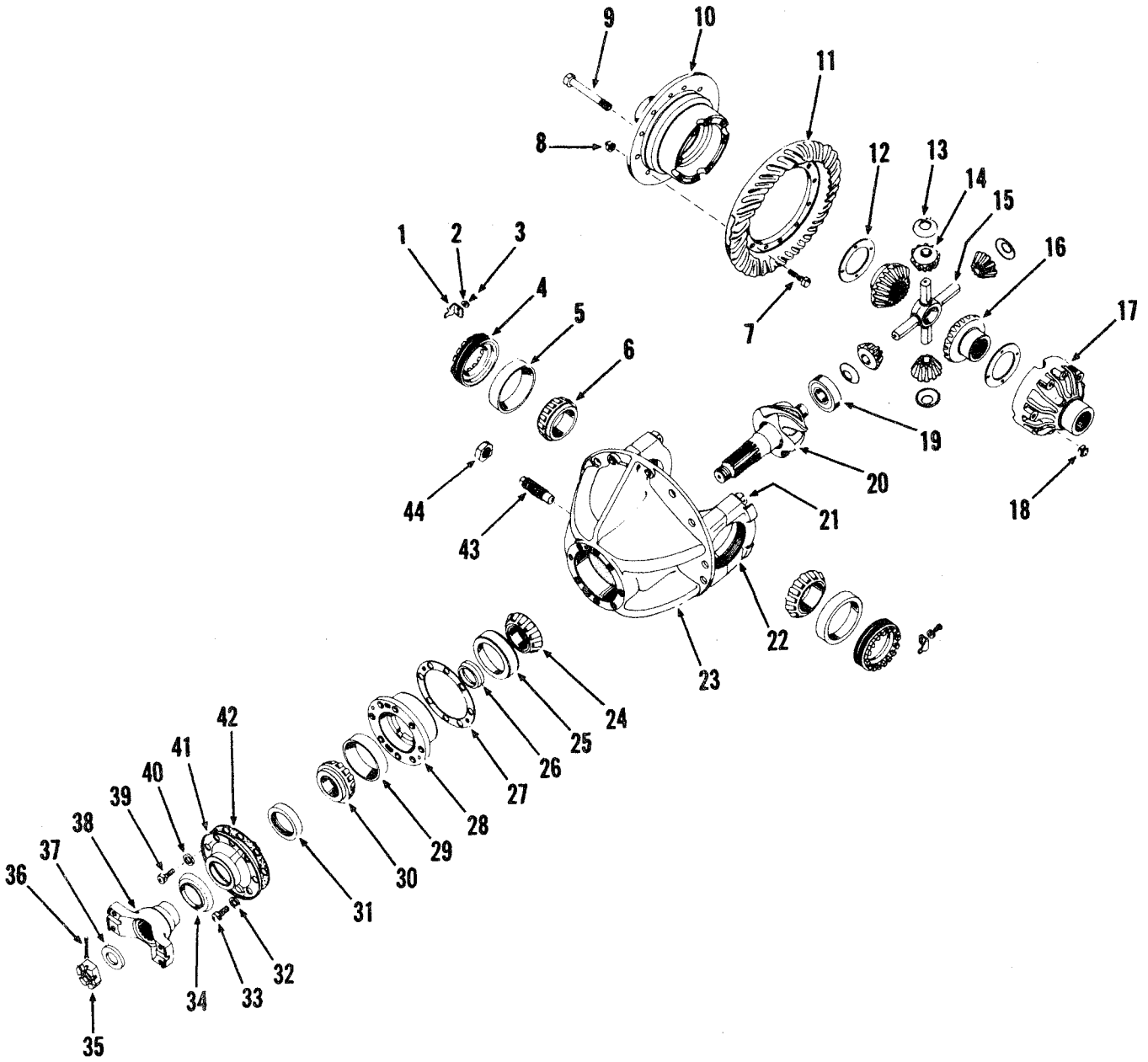

Printed in U.S.A.
PM 2764-R3

Axle Differential Carrier Assembly, Rear Drive
Différentiel d'essieu ar, ensemble porteur
Achsendifferentialträger, Vollständig Hinterradantrieb
Diferencial traseiro, conjunto da carcaça
Diferencial trasero, conjunto de jaula

MICHIGAN

No.	Part No.	Qty.	Description	Description	Benennung	Descrição	Descripción
A	[1]122778	1	**Differential assy**	différentiel ens	Differential vollst.	diferencial conj	diferencial conj
1	100941	2	**Lock**	serrure	Schloss	fechadura	cerradura
2	4E-06	2	**Lockwasher**	rondelle frein	Zahnscheibe	arruela trava	arandela seguridad
3	1C-614	2	**Bolt**	boulon	Bolzen	parafuso	bulón
4	123747	2	**Nut**	écrou	Mutter	porca	tuerca
5	667275	2	**Cup roller brg**	cuvette roulement	Aussenring kegellager	capa rolamento	cubeta rodamiento
6	654144	2	**Cone roller brg**	cône roulement	Kegel rollenlager	cone rolamento	cono rodamiento
7	101196	12	**Bolt**	boulon	Bolzen	parafuso	bulón
8	104168	12	**Nut**	écrou	Mutter	porca	tuerca
9	118475	8	**Bolt**	boulon	Bolzen	parafuso	bulón
10	[2]§———	1	**Case**	boîtier	Gehäuse	carcaça	carcasa
11	[3]§———	1	**Gear**	engrenage	Zahnrad	engrenagem	engranaje
12	118474	2	**Washer**	rondelle	Scheibe	arruela	arandela
13	101244	4	**Washer**	rondelle	Scheibe	arruela	arandela
14	815745	1	**Pinion kit**	pignons jeu	Ritzelsatz	pinhão jôgo	piñón juego
15	117022	1	**Spider**	croisillon	Federbandkupplung	cruzeta	cruceta
16	104167	2	**Gear**	engrenage	Zahnrad	engrenagem	engranaje
17	[2]§———	1	**Case**	boîtier	Gehäuse	carcaça	carcasa
18	104168	8	**Nut**	écrou	Mutter	porca	tuerca
19	667466	1	**Bearing**	palier	Lager	mancal	cojinete
20	[3]§———	1	**Pinion**	pignon	Ritzel	pinhão	piñón
21	123831	4	**Bolt**	boulon	Bolzen	parafuso	bulón
21A	†3E-14	4	**Lockwasher**	rondelle frein	Zahnscheibe	arruela trava	arandela seguridad
22	[4]§———	2	**Cap**	chapeau	Kappe	tampa	tapa
23	[5]112289	1	**Carrier assy**	porteur ens	Träger vollst	gaiola conj	jaula conj
24	667276	1	**Cone roller brg**	cône roulement	Kegel rollenlager	cone rolamento	cono rodamiento
25	658988	1	**Cup roller brg**	cuvette roulement	Aussenring kegellager	capa rolamento	cubeta rodamiento
26	815172	1	**Spacer kit**	entretoises jeu	Distanzteil satz	espaçador jôgo	espaciador jgo
27	[6]‡101257	—	**Shim**	cale	Abstandscheibe	calço	suplemento
27A	[7]‡101258	—	**Shim**	cale	Abstandscheibe	calço	suplemento
27B	[8]‡101259	—	**Shim**	cale	Abstandscheibe	calço	suplemento
28	[9]110843	1	**Case assy**	carter ens	Gehäuse vollst.	carcaça conj.	carcasa conj.
29	667278	1	**Cup roller brg**	cuvette roulement	Aussenring kegellager	capa rolamento	cubeta rodamiento
30	667277	1	**Cone roller brg**	cône roulement	Kegel rollenlager	cone rolamento	cono rodamiento
31	122740	1	**Seal**	joint étanchéité	Dichtung	vedador	sello
32	4E-09	7	**Lockwasher**	rondelle frein	Zahnscheibe	arruela trava	arandela seguridad
33	1C-936	7	**Bolt**	boulon	Bolzen	parafuso	bulón
34	101261	1	**Shield**	protecteur	Schutzschild	protetor	protector
35	101262	1	**Nut**	écrou	Mutter	porca	tuerca
36	1F-732	1	**Pin cotter**	goupille fendue	Splint	contrapino	chaveta dos patas
37	101263	1	**Washer**	rondelle	Scheibe	arruela	arandela
38	117218	1	**Flange**	bride	Flansch	flange	brida
39	1C-836	1	**Bolt**	boulon	Bolzen	parafuso	bulón
40	4E-08	1	**Lockwasher**	rondelle frein	Zahnscheibe	arruela trava	arandela seguridad
41	122732	1	**Retainer**	arrêtoir	Halterung	retentor	retén
42	101254	1	**Gasket**	joint	Dichtung	gaxeta	junta
43	121241	1	**Screw**	vis	Schraube	parafuso	tornillo
44	8D-18	1	**Nut**	écrou	Mutter	porca	tuerca
45	[10]†118513	1	**Differential assy**	différentiel ens	Differential vollst.	diferencial conj	diferencial conj
46	[11]†118499	1	**Body assy**	boîtier ens	Gehäuseteil vollst	carcaça conj	carcasa conj
47	[12]†815369	1	**Gear set**	engrenage jeu	Zahnrad satz	engrenagem jôgo	engranje juego
48	[13]†815736	1	**Case kit**	carter trse	Gehäusesatz	carcaça jôgo	carcasa jgo

[1]Inc 1-44
[2]See, Voir, Siehe, Veja, Véase 48
[3]See, Voir, Siehe, Veja, Véase 47
[4]See, Voir, Siehe, Veja, Véase 23
[5]Inc 21, 21A, 22
[6].004" (0,10 mm)
[7].007" (0,18 mm)
[8].010" (0,25 mm)
[9]Inc 25, 29
[10]Inc 7-18, 20
[11]Inc 9, 10, 12-18
[12]Inc 11, 20
[13]Inc 9, 10, 12, 13, 17, 18

Printed in U.S.A.
PM 2764-R3

CLARK EQUIPMENT

Axle Planet Carrier Assembly, Front & Rear Drive
Planétaire d'essieu av & ar, ensemble porteur
Planetenträger Vollständig, Vorderrad-Hinterradantrieb
Planetária dos eixo dianteiro e transeiro, conjunto do suporte
Planetarios de los ejes delanteros y traseros, conjunto de jaula

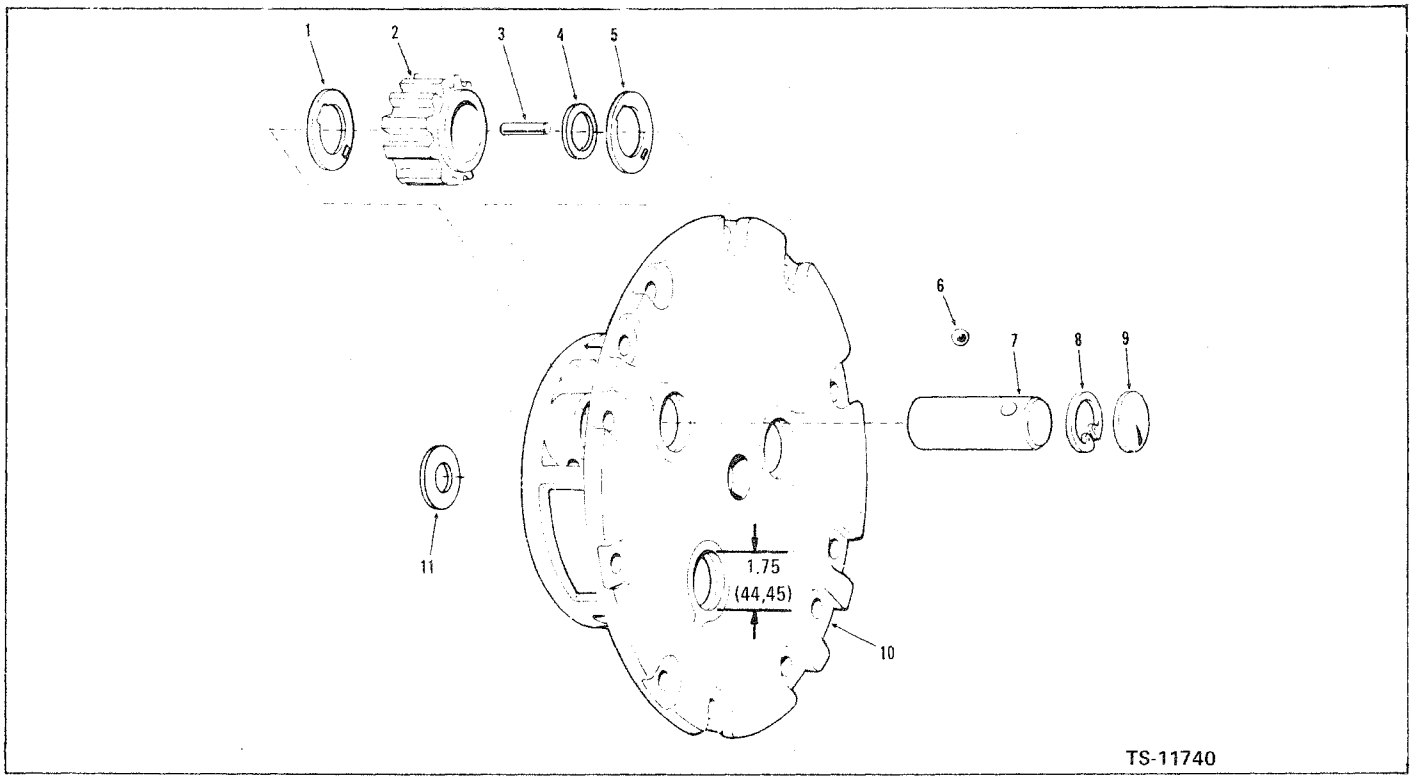

No.	Part No.	Qty.	Description	Description	Benennung	Descrição	Descripción
A	[1][2][3] 123267	4	**Carrier assy**	porteur ens	Trager vollst	gaiola conj	jaula conj
1	106350	3	**Washer**	rondelle	Scheibe	arruela	arandela
2	121790	3	**Gear**	engrenage	Zahnrad	engrenagem	engranaje
3	121792	174	**Roller**	galet	Rolle	rolete	rodillo
4	106352	3	**Spacer**	entretoise	Distanzteil	espaçador	espaciador
5	106350	3	**Washer**	rondelle	Scheibe	arruela	arandela
6	10J-12	3	**Ball**	bille	Kugel	esfera	bola
7	123270	3	**Gear shaft**	axe pignon	Zahnradwelle	eixo engrenagem	eje engranaje
8	868744	3	**Ring snap**	bague arrêt	Ring schnapp	anel pressõa	arandela retén
9	12F-112	3	**Plug**	bouchon	Stopfen	bujão	tapón
10	[4] 123268	1	**Carrier**	porteur	Trager	gaiola	jaula
11	121166	1	**Washer**	rondelle	Scheibe	arruela	arandela

[1] Inc 1 → 11 Use with 191227 & 190844 Axle assy. – Employer avec ens. essieu 191227 & 190844. – Mit Achse vollst. 191227 & 190844 verwenden. – Usar com conj. eixo 191227 & 190844. – Usar con conj. eje 191227 & 190844.

[2] Note: Four (4) carriers used on machine. Quantities listed below are for one (1) carrier.

[2] Note: Quatre (4) supports sont utilisés par machine. Les quantités indiquées ci-dessous s'appliquent à un (1) seul support.

[2] Bemerkung: Vier (4) Träger werden pro Maschine benötigit. Die unten angeführten Quantitäten gelten für nur einen (1) Träger.

[2] Atenção: Quatro (4) carcaças são usadas na máquina. As quantidades abaixo relacionadas são para uma (1) carcaça.

[2] Nota: Se usan cuatro (4) soportes en la máquina. Las quantidades relacionadas que se indican a continuación son para un soporte.

[3] Note: For Complete Replacement of 123267/123268, use 124571 Assembly. Once replacement has been made refer to page A11-2 for servicing components.

[3] Note: En cas de remplacement complet de 123267/123268, utiliser l'ensemble 124571. Après remplacement complet voir page A11-2 pour pièces de service.

[3] Bemerkung: Zum Austausch von 123267/123268, Teilen verwende Montage 124571. Nach Austausch Teile wie auf Seite A11-2 angegeben, behandeln.

[3] Atenção: Para a substituição completa do 123267/123268, empregar o conjunto 124571. Depois da substituição completa veja página A11-2 para as peças de servico.

[3] Note: Para remplazo total de 123267/123268, utilizar el conjunto 124571. Después de remplazo total véase pagina A11-2 por piezas de servicio.

[4] Check size of expansion plug or expansion plug opening on carrier to determine proper carrier assembly on axle.

[4] Vérifier dimension de bouchon compensateur ou d'orifice du bouchon compensateur du porteur à déterminer porteur ensemble de l'essieu.

[4] Grössee des Ausdehnungszapfens oder der Ausdehnungszapfenöffnung des Trägers prüfen, um den richtigen Achsentrager vollständig zu bestimmen.

[4] Verifique tamanho de bujão de compensação ou furo da bujão de compensação da gaiola para determinar a gaiola conjunto do eixo.

[4] Verificar tamaño de tapón compensador u orificio del tapón compensador de la jaula para determinar la jaula conjunto del eje.

Printed in U.S.A.
PM 2764-R3

Axle Planet Carrier Assembly, Front & Rear Drive
Planétaire d'essieu av & ar, ensemble porteur
Planetenträger Vollständig, Vorderrad-Hinterradantrieb
Planetária dos eixo dianteiro e transeiro, conjunto do suporte
Planetarios de los ejes delanteros y traseros, conjunto de jaula

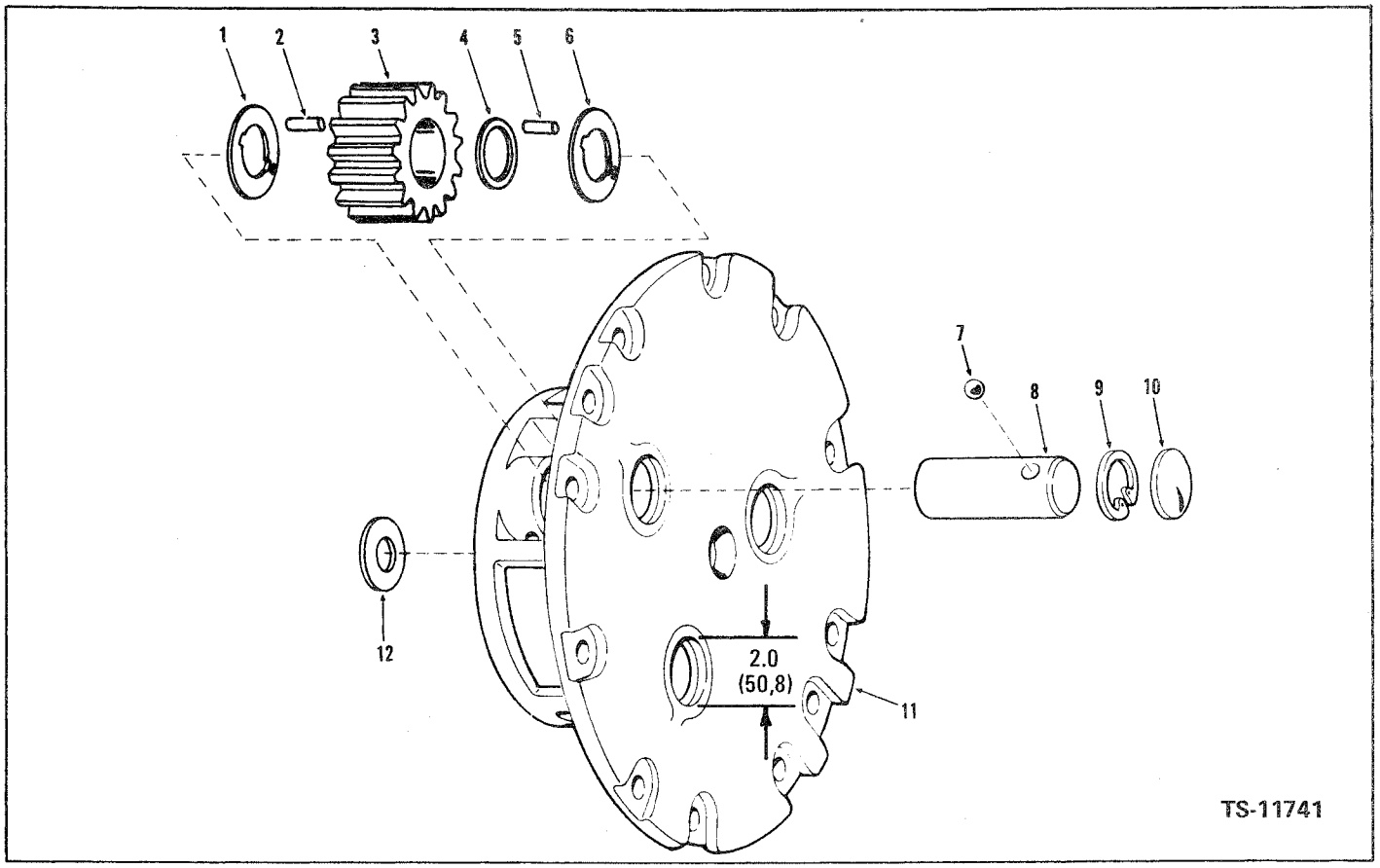

No.	Part No.	Qty.	Description	Description	Benennung	Descrição	Descripción
A	[1] [2]124571	4	**Carrier assy**	porteur ens	Trager vollst	gaiola conj	jaula conj
1	**124574**	3	**Washer**	rondelle	Scheibe	arruela	arandela
2	**124576**	87	**Roller**	galet	Rolle	rolete	rodillo
3	**124573**	3	**Gear**	engrenage	Zahnrad	engrenagem	engranaje
4	**124577**	3	**Spacer**	entretoise	Distanzteil	espaçador	espaciador
5	**124576**	87	**Roller**	galet	Rolle	rolete	rodillo
6	**124574**	3	**Washer**	rondelle	Scheibe	arruela	arandela
7	**10J-12**	3	**Ball**	bille	Kugel	esfera	bola
8	**124575**	3	**Gear shaft**	axe pignon	Zahnradwelle	eixo engrenagem	eje engranaje
9	**672907**	3	**Ring snap**	bague arrêt	Ring schnapp	anel pressõa	arandela retén
10	[3]**12F-200**	3	**Plug**	bouchon	Stopfen	bujão	tapón
11	**124572**	1	**Carrier**	porteur	Trager	gaiola	jaula
12	**121166**	1	**Washer**	rondelle	Scheibe	arruela	arandela

[1]Inc 1-12
[2]Note: Four (4) carriers used on machine. Quantities listed below are for one (1) carrier.
[2]Note: Quatre (4) supports sont utilisés par machine. Les quantités indiquées ci-dessous s'appliquent à un (1) seul support.
[2]Bemerkung: Vier (4) Träger werden pro Maschine benötigt. Die unten angeführten Quantitäten gelten für nur einen (1) Träger.
[2]Atenção: Quatro (4) carcacas sao usados na machina. As quantidades abaixo relacionadas sao para uma (1) carcaça.
[2]Nota: Se usan cuatro (4) soportes en la máquina. Las quantidades relacionadas que se indican a continuación son para un soporte.
[3]Check size of expansion plug or expansion plug opening on carrier to determine proper carrier assembly on axle.
[3]Vérifier dimension de bouchon compensateur ou d'orifice du bouchon compensateur du porteur à déterminer porteur ensemble de l'essieu.
[3]Grössee des Ausdehnungszapfens oder der Ausdehnungszapfenöffnung des Trägers prüfen, um den richtigen Achsenträger vollständig zu bestimmen.
[3]Verifique tamanho de bujão de compensação ou furo da bujão de compensação da gaiola para determinar a gaiola conjunto do eixo.
[3]Verificar tamaño de tapón compensador u orificio del tapón compensador de la jaula para determinar la jaula conjunto del eje.

Printed in U.S.A.
PM 2764-R3

Group B Boom, Bellcrank, Pushrod & Bucket Leveler . . . B3, B5
Brake Air Lines, Front . . . B7
Brake Air Lines, Rear - Cummins . . . B9, B11, B13
Brake Air Lines, Rear - G.M. . . . B15, B17, B19
Brake Air Lines, Rear - Leyland . . . B21, B23, B25
Brake Air Lines, Rear - Perkins . . . B27, B29, B31
Brake Assembly, Parking . . . B32
Brake Controls . . . B33
Brake Controls, Parking . . . B34
Brake Lever Assembly, Parking . . . B35
Brake Head Assembly . . . B36, B36A, B37, B37A
Brake Power Cluster Assembly . . . B38
Bucket Assembly Data . . . B39, B40

Groupe B Flèche, levier de renvoi, poussoir et niveleur du godet . . . B3, B5
Canalisation d'air de frein AV . . . B7
Canalisations d'air de frein AR - Cummins . . . B9, B11, B13
Canalisations d'air de frein AR - G.M. . . . B15, B17, B19
Canalisations d'air de frein AR - Leyland . . . B21, B23, B25
Canalisations d'air de frein AR - Perkins . . . B27, B29, B31
Frein de parcage, ensemble . . . B32
Commandes de frein . . . B33
Commandes de frein de parcage . . . B34
Levier de frein de parcage, ensemble . . . B35
Machoire de frein, ensemble . . . B36, B36A, B37, B37A
Servo mecanisme du frein, ensemble . . . B38
Godet, caractéristiques de l'ensemble . . . B39, B40

Gruppe B Hubarm, Kniehebel, Stösselstange & Schaufel-Nivelliervorrichtung . . . B3, B5
Bremsleitungen Vordere . . . B7
Bremsleitungen, Hintere - Cummins . . . B9, B11, B13
Bremsleitungen, Hintere - G.M. . . . B15, B17, B19
Bremsleitungen, Hintere - Leyland . . . B21, B23, B25
Bremsleitungen, Hintere - Perkins . . . B27, B29, B31
Parkbremse Vollständig . . . B32
Bremsbetätigung . . . B33
Parkbremsbetätigung . . . B34
Parkbremshebel Vollständig . . . B35
Bremskopf Vollständig . . . B36, B36A, B37, B37A
Servobremse, Vollständig . . . B38
Schaufelmontageanlagen . . . B39, B40

Grupo B Braço, balancinho, varão de ampuxo nivelador da caçamba . . . B3, B5
Tubos de ar dos freios dianteiros . . . B7
Tubos de ar dos freios traseiros - Cummins . . . B9, B11, B13
Tubos de ar dos freios traseiros - G.M. . . . B15, B17, B19
Tubos de ar dos freios traseiros - Leyland . . . B21, B23, B25
Tubos de ar dos freios traseiros - Perkins . . . B27, B29, B31
Freio de estacionamento, conjunto . . . B32
Controles do freio . . . B33
Controles do freio de estacionamento . . . B34
Freio de estacionamento, conjunto da alavanca . . . B35
Cabeçote do freio, conjunto . . . B36, B36A, B37, B37A
Servomecanismo do freio, conjunto . . . B38
Caçamba, características do conjunto . . . B39, B40

Grupo B Aguilón, balancín, varilla de empuje nivelador del cucharón . . . B3, B5
Líneas de aire de frenos delanteros . . . B7
Líneas de aire de frenos traseros - Cummins . . . B9, B11, B13
Líneas de aire de frenos traseros - G.M. . . . B15, B17, B19
Líneas de aire de frenos traseros - Leyland . . . B21, B23, B25
Líneas de aire de frenos traseros - Perkins . . . B27, B29, B31
Freno de estacionamiento, conjunto . . . B32
Controles del freno . . . B33
Controles del freno de estacionamiento . . . B34
Freno de estacionamiento, conjunto de palanca . . . B35
Cabezote de freno, conjunto . . . B36, B36A, B36, B37A
Servomecanismo del freno, conjunto . . . B38
Cucharón, características del conjunto . . . B39, B40

Printed in U.S.A.
PM 2764-R3

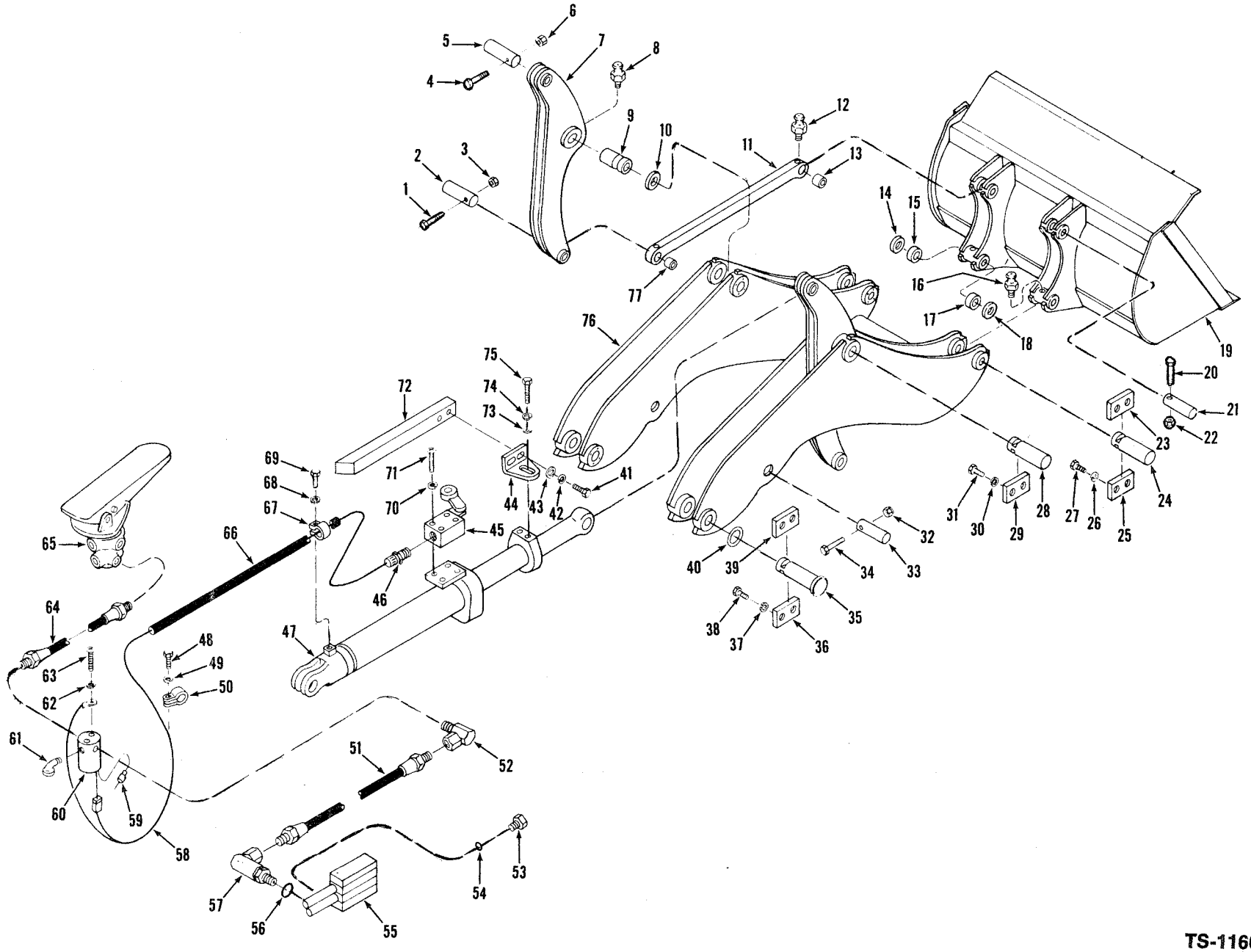

TS-11607B

Printed in U.S.A.
PM 2764-R3

Boom, Bellcrank, Pushrod & Bucket Leveler
Flèche, levier de renvoi, poussoir et niveleur du godet
Hubarm, Kniehebel, Stösselstange & Schaufel – Nivelliervorrichtung
Braço balancinho, varão de empuxo & nivelador da caçamba
Aguilón, balancín, varilla de empuje & nivelador del cucharón

No.	Part No.	Qty.	Description	Description	Benennung	Descrição	Descripción
1	24C-660	2	Bolt	boulon	Bolzen	parafuso	bulón
2	1508273	2	Pin mounting	broche montage	Bolzenmontage	pino montagem	pasador montaje
3	18D-06	2	Nut	écrou	Mutter	porca	tuerca
4	24C-664	2	Bolt	boulon	Bolzen	parafuso	bulón
5	1508274	2	Pin mounting	broche montage	Bolzenmontage	pino montagem	pasador montaje
6	18D-06	2	Nut	écrou	Mutter	porca	tuerca
7	[1]1543424	2	Bellcrank assy	levier coudé ens	Kniehebel vollst	balancinho conj	balancín conj
8	10H-25	4	Fitting grease	graisseur	Nippel schmier	graxeira	grasera
9	1540238	2	Bushing	manchon	Buchse	bucha	buje
10	†1540169	—	Spacer	entretoise	Distanzteil	espaçador	espaciador
11	[2]1548316	2	Pushrod assy	tige poussoir ens	Stösselstange vollst	haste impulso conj	varilla empuje conj
12	10H-25	4	Fitting grease	graisseur	Nippel schmier	graxeira	grasera
13	587908	2	Bushing	manchon	Buchse	bucha	buje
13A	††1516945	—	Spacer	entretoise	Distanzteil	espaçador	espaciador
14	†1547962	—	Spacer	entretoise	Distanzteil	espaçador	espaciador
15	1508731	2	Bushing	manchon	Buchse	bucha	buje
16	10H-25	2	Fitting grease	graisseur	Nippel schmier	graxeira	grasera
17	1508731	2	Bushing	manchon	Buchse	bucha	buje
18	†1547962	—	Spacer	entretoise	Distanzteil	espaçador	espaciador
19	———	1	Bucket assy	godet ens	Schaufel vollst	caçamba conj	cucharón conj
20	24C-880	2	Bolt	boulon	Bolzen	parafuso	bulón
21	542631	2	Pin mounting	broche montage	Bolzenmontage	pino montagem	pasador montaje
22	18D-08	2	Nut	écrou	Mutter	porca	tuerca
23	1507920	2	Lockplate	plaque d'arrêt	Schlossblech	chapa retentora	chapa seguridad
24	1511161	2	Pin mounting	broche montage	Bolzenmontage	pino montagem	pasador montaje
25	1507920	2	Lockplate	plaque d'arrêt	Schlossblech	chapa retentora	chapa seguridad
26	4E-08	8	Lockwasher	rondelle frein	Zahnscheibe	arruela trava	arandela seguridad
27	24C-820	8	Bolt	boulon	Bolzen	parafuso	bulón
28	1511162	2	Pin mounting	broche montage	Bolzenmontage	pino montagem	pasador montaje
29	560594	2	Lockplate	plaque d'arrêt	Schlossblech	chapa retentora	chapa seguridad
30	4E-10	4	Lockwasher	rondelle frein	Zahnscheibe	arruela trava	arandela seguridad
31	24C-1024	4	Bolt	boulon	Bolzen	parafuso	bulón
32	18D-07	2	Nut	écrou	Mutter	porca	tuerca
33	1511159	2	Pin mounting	broche montage	Bolzenmontage	pino montagem	pasador montaje
34	24C-780	2	Bolt	boulon	Bolzen	parafuso	bulón
35	1511136	2	Pin mounting	broche montage	Bolzenmontage	pino montagem	pasador montaje
36	560594	2	Lockplate	plaque d'arrêt	Schlossblech	chapa retentora	chapa seguridad
37	4E-10	8	Lockwasher	rondelle frein	Zahnscheibe	arruela trava	arandela seguridad
38	24C-1020	8	Bolt	boulon	Bolzen	parafuso	bulón
39	560594	2	Lockplate	plaque d'arrêt	Schlossblech	chapa retentora	chapa seguridad
40	†1547964	—	Spacer	entretoise	Distanzteil	espaçador	espaciador

[1]Inc 9
[2]Inc 13, 77

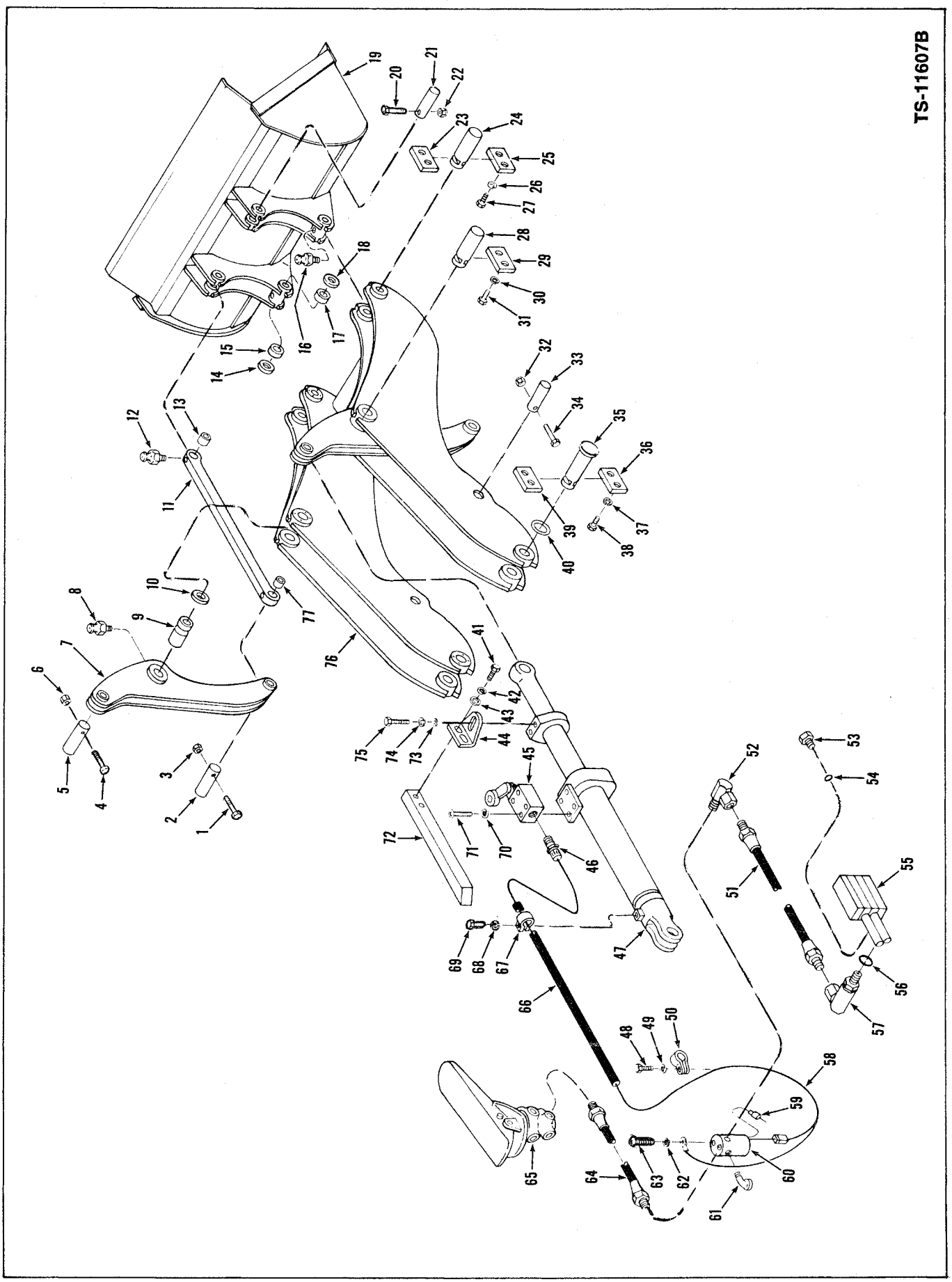

Printed in U.S.A.
PM 2764-R3

MICHIGAN

Boom, Bellcrank, Pushrod & Bucket Leveler
Flèche, levier de renvoi, poussoir et niveleur du godet
Hubarm, Kniehebel, Stösselstange & Schaufel-Nivelliervorrichtung
Braço, balancinho, varão de ampuxo & nivelador da caçamba
Aguilón, balancîn, varilla de empuje nivelador del cucharón

No.	Part No.	Qty.	Description	Description	Benennung	Descrição	Descripción
41	24C-616	2	Bolt	boulon	Bolzen	parafuso	bulón
42	4E-06	2	Lockwasher	rondelle frein	Zahnscheibe	arruela trava	arandela seguridad
43	656672	2	Washer	rondelle	Scheibe	arruela	arandela
44	1549752	1	Bracket	support	Winkel	grampo	grampa
45	308031	1	Switch limit	intrptr fin course	Schaltbegrenzung	interruptor limite	interruptor límite
46	1549705	1	Connector	raccord	Verschraubung	ligador	conector
47	-----	2	Cylinder assy bucket	vérin godet ens	Zyl Vollst Schaufel	cil caçamba conj	cil cucharón conj
48	24C-612	5	Bolt	boulon	Bolzen	parafuso	bulón
49	4E-06	5	Lockwasher	rondelle frein	Zahnscheibe	arruela trava	arandela seguridad
50	30H-20	5	Clip	attache	Klammer	braçadeira	abrazadera
51	594631	1	Hose	tuyau flexible	Schlauch	mangueira	manguera
52	31F-2	1	Adapter union	adaptateur raccord	Zw-Stück-Anschluss	adaptador união	adaptador acople
53	[3]24K-5	1	Plug	bouchon	Stopfen	bujão	tapón
54	91F-5	1	O-ring	bague 0	O Ring	anel-0	anillo-0
55	-----	1	Valve assy main	soupape princip ens.	Hauptventil Vollst.	válvula princip. conj.	válvula princip. conj.
56	91F-5	1	O-ring	bague 0	O Ring	anel-0	anillo-0
57	[4]1301042	1	Adapter union	adaptateur raccord	Zw-Stück-Anschluss	adaptador união	adaptador acople
58	1549756	1	Wire assy	fil ens	Draht Ens	fio conj	cable conj
59	1549755	1	Wire	fil	Draht	fio	cable
60	*[5]1510310	1	Solenoid valve	solénoïde soupape	Schaltmagnet Ventil	solenóide válvula	solenoide válvula
60A	**[5]1510445	1	Solenoid valve	solénoïde soupape	Schaltmagnet Ventil	solenóide válvula	solenoide válvula
60B	†949458	1	Seal kit	joint étan trse	Dichtungssatz	vedador jôgo	sello juego
61	26F-2	1	Elbow	coude	Winkelrohr	cotovêlo	codo
62	12E-10	2	Lockwasher	rondelle frein	Zahnscheibe	arruela trava	arandela seguridad
63	86G-1008	2	Screw	vis	Schraube	parafuso	tornillo
64	1533888	1	Hose	tuyau flexible	Schlauch	mangueira	manguera
65	-----	2	Valve brake	soupape frein	Ventil Bremse	válvula freio	válvula freno
66	[6]743563	3 ft.	Hose	tuyau flexible	Schlauch	mangueira	manguera
67	30H-46	2	Clip	attache	Klammer	braçadeira	abrazadera
68	4E-06	2	Lockwasher	rondelle frein	Zahnscheibe	arruela trava	arandela seguridad
69	24C-612	2	Bolt	boulon	Bolzen	parafuso	bulón
70	17E-10	4	Lockwasher	rondelle frein	Zahnscheibe	arruela trava	arandela seguridad
71	41G-1024	4	Screw	vis	Schraube	parafuso	tornillo
72	1540697	1	Cam	came	Nocke	came	leva
73	656672	2	Washer	rondelle	Scheibe	arruela	arandela
74	4E-06	2	Lockwasher	rondelle frein	Zahnscheibe	arruela trava	arandela seguridad
75	24C-616	2	Bolt	boulon	Bolzen	parafuso	bulón
76	1511144	1	Boom assy	flèche ens	Hubarm Vollst	braço conj	aguilón conj
77	587908	2	Bushing	manchon	Buchse	bucha	buje

[3]Inc. 54
[4]Inc. 56
[5]Inc. 60 B
[6]3'/90 cm
*Cummins, G.M. & Perkins
**Leyland

Printed in U.S.A.
PM 2764-R3

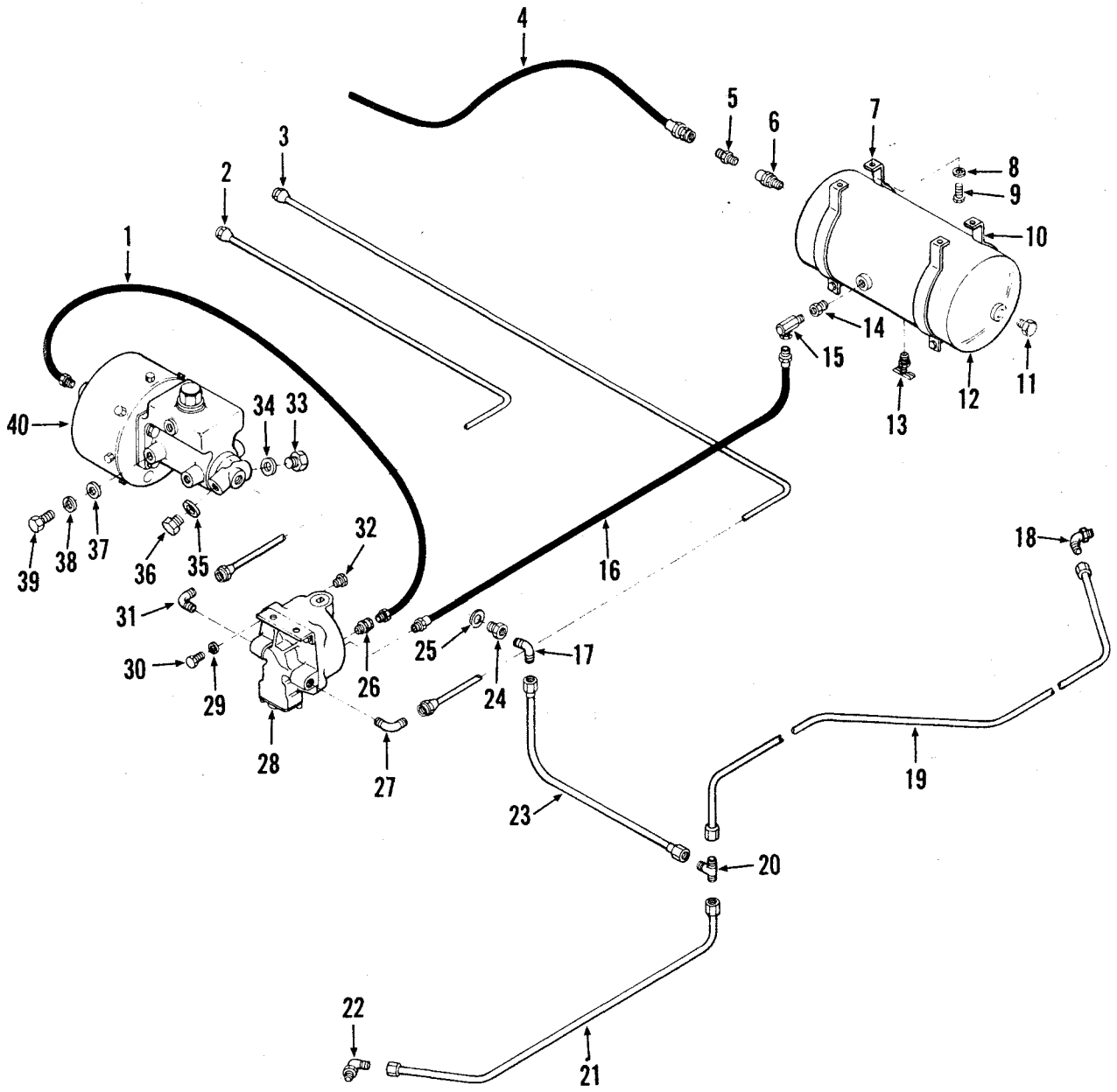

TS-11466

Printed in U.S.A.
PM 2764-R3

Brake Air Lines, Front
Canalisation d'air de frein av
Bremsleitungen Vordere
Tubos de ar dos freios dianteiros
Líneas de aire de frenos delanteros

MICHIGAN

No.	Part No.	Qty.	Description	Description	Benennung	Descrição	Descripción
1	1528795	1	Hose	tuyau flexible	Schlauch	mangueira	manguera
2	1510070	1	Tube	tube	Rohr	tubo	tubo
3	1510069	1	Tube	tube	Rohr	tubo	tubo
4	1511531	1	Hose	tuyau flexible	Schlauch	mangueira	manguera
5	89F-7	1	Connector	raccord	Verschraubung	ligador	conector
6	[1]*593370	1	Valve check	clapet d'arrêt	Rückschlagventil	válvula retenção	válvula retención
7	941214	1	Bracket	support	Winkel	grampo	grampa
8	4E-06	4	Lockwasher	rondelle frein	Zahnscheibe	arruela trava	arandela seguridad
9	24C-616	4	Bolt	boulon	Bolzen	parafuso	bulón
10	941214	1	Bracket	support	Winkel	grampo	grampa
11	40K-08	1	Plug pipe	bouchon tuyau	Stopfen rohr	bujão cano	tapón caño
12	540707	1	Reservoir	réservoir	Behälter	reservatório	depósito
13	72F-4	1	Drain cock	robinet vidange	Abflusshahn	torneira purga	grifo purga
14	19F-6	1	Bushing	manchon	Buchse	bucha	buje
15	31F-3	1	Adapter	adaptateur	Zwischenstück	adaptador	adaptador
16	594667	1	Hose	tuyau flexible	Schlauch	mangueira	manguera
17	83F-4	1	Elbow	coude	Winkelrohr	cotovêlo	codo
18	17K-4	1	Elbow	coude	Winkelrohr	cotovêlo	codo
19	1548657	1	Tube l h	tube c g	Rohr links	tubo esq	tubo lado izq
20	10K-4	1	Tee	raccord t	T-verbindungsstück	te	te
21	1548656	1	Tube r h	tube c d	Rohr rechts	tubo dir	tubo lado der
22	17K-4	1	Elbow	coude	Winkelrohr	cotovêlo	codo
23	1510067	1	Tube	tube	Rohr	tubo	tubo
24	1543879	1	Adapter	adaptateur	Zwischenstück	adaptador	adaptador
25	613750	1	Gasket	joint	Dichtung	gaxeta	junta
26	711186	1	Adapter	adaptateur	Zwischenstück	adaptador	adaptador
27	940639	1	Elbow	coude	Winkelrohr	cotovêlo	codo
28	1545789	1	Valve quick release	soupape déch rapide	Schnellablassventil	válv descarga ráp	válv alivio ráp
29	4E-05	2	Lockwasher	rondelle frein	Zahnscheibe	arruela trava	arandela seguridad
30	23C-516	2	Bolt	boulon	Bolzen	parafuso	bulón
31	940639	1	Elbow	coude	Winkelrohr	cotovêlo	codo
32	40K-04	3	Plug pipe	bouchon tuyau	Stopfen rohr	bujão cano	tapón caño
33	874007	1	Plug pipe	bouchon tuyau	Stopfen rohr	bujão cano	tapón caño
34	613750	1	Gasket	joint	Dichtung	gaxeta	junta
35	613750	1	Gasket	joint	Dichtung	gaxeta	junta
36	874007	1	Plug pipe	bouchon tuyau	Stopfen rohr	bujão cano	tapón caño
37	516688	3	Washer	rondelle	Scheibe	arruela	arandela
38	4E-07	3	Lockwasher	rondelle frein	Zahnscheibe	arruela trava	arandela seguridad
39	24C-716	3	Bolt	boulon	Bolzen	parafuso	bulón
40	———	1	Pwr clsr assy brk	servo frein ens	Servobremse vollst	servo-freio conj	servo-freno conj

[1]BW 228194

*Note: Your local authorized Bendix-Westinghouse Distributor is equipped to service components of these parts.
*Note: Votre distributeur local autorisé Bendix-Westinghouse est équipé pour la maintenance des éléments de ces pièces.
*Bemerkung: Ihr lokaler bevolimächtigter Bendix-Westinghouse Händler ist ausgerüstet für die Lieferung von Ersatzteilen.
*Atenção: O seu distribuidor local autorizado da Bendix-Westinghouse está equipado para fornecer as peças relacionadas nesta lista.
*Nota: El distribuidor autorizado Bendix-Westinghouse de su zona cuenta con el equipo necesario para mantener o reparar los componentes de estos accesorios.

Printed in U.S.A.
PM 2764-R3

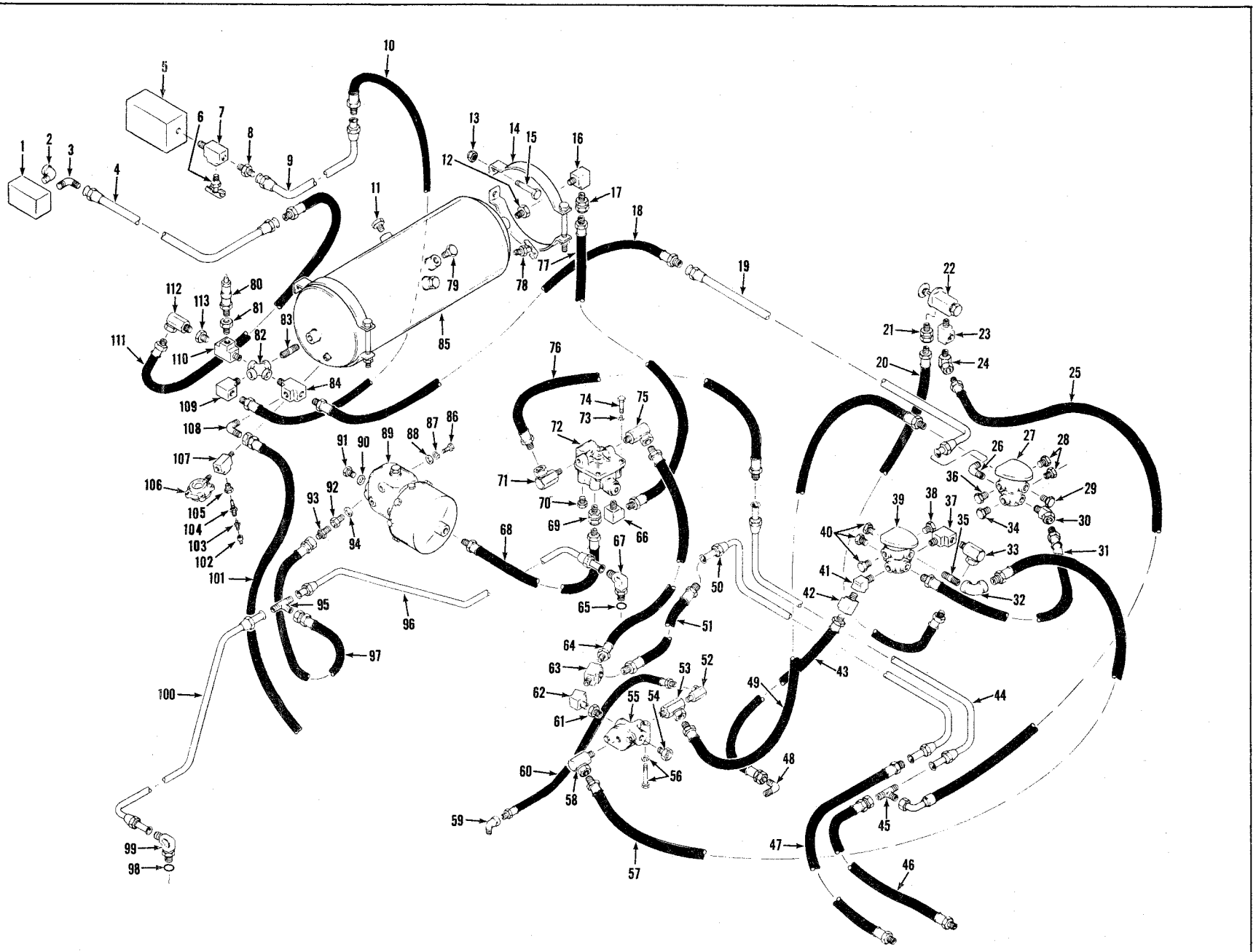

Printed in U.S.A.
PM 2764-R3

Brake Air Lines, Rear—Cummins
Canalisations d'air de frein ar—Cummins
Bremsleitungen, Hintere—Cummins
Tubos de ar dos freios traseiros—Cummins
Líneas de aire de frenos traseros—Cummins

MICHIGAN

No.	Part No.	Qty.	Description	Description	Benennung	Descrição	Descripción
1	———	1	**Governor**	régulateur	Regulator	regulador	regulador
2	**26F-1**	1	**Elbow**	coude	Winkelrohr	cotovêlo	codo
3	**42F-3**	1	**Fitting**	graisseur	Nippel schmier	graxeira	grasera
4	**1545207**	1	**Tube**	tube	Rohr	tubo	tubo
5	———	1	**Air compressor**	compresseur d'air	Luftkompressor	compressor ar	compresor aire
6	**72F-4**	1	**Drain cock**	robinet vidange	Abflusshahn	torneira purga	grifo purga
7	**30F-3**	1	**Tee**	raccord t	T-verbindungsstück	te	te
8	**38F-10**	1	**Connector**	raccord	Verschraubung	ligador	conector
9	**1511517**	1	**Tube**	tube	Rohr	tubo	tubo
10	**1545587**	1	**Hose**	tuyau flexible	Schlauch	mangueira	manguera
11	**40K-08**	1	**Plug**	bouchon	Stopfen	bujão	tapón
12	**19F-6**	1	**Bushing**	manchon	Buchse	bucha	buje
13	**18D-06**	4	**Nut**	écrou	Mutter	porca	tuerca
14	**941813**	2	**Bracket**	support	Winkel	grampo	grampa
15	**24C-620**	4	**Bolt**	boulon	Bolzen	parafuso	bulón
16	**29F-2**	1	**Elbow**	coude	Winkelrohr	cotovêlo	codo
17	**36F-3**	1	**Adapter**	adaptateur	Zwischenstück	adaptador	adaptador
18	**571695**	1	**Hose**	tuyau flexible	Schlauch	mangueira	manguera
19	**1545206**	1	**Tube**	tube	Rohr	tubo	tubo
20	**1549739**	1	**Hose**	tuyau flexible	Schlauch	mangueira	manguera
21	**36F-1**	1	**Adapter**	adaptateur	Zwischenstück	adaptador	adaptador
22	**1545790**	1	**Valve hand brake**	soupape frein main	Handventilbremse	válvula freio mão	válvula freno mano
23	**1549038**	1	**Tee**	raccord t	T-verbindungsstück	te	te
24	**33F-1**	1	**Adapter**	adaptateur	Zwischenstück	adaptador	adaptador
25	**1511526**	1	**Hose**	tuyau flexible	Schlauch	mangueira	manguera
26	**42F-9**	1	**Elbow**	coude	Winkelrohr	cotovêlo	codo
27	———	1	**Valve brake**	soupape frein	Ventil bremse	válvula freio	válvula freno
28	**40K-08**	2	**Plug pipe**	bouchon tuyau	Stopfen rohr	bujão cano	tapón caño
29	**19F-1**	2	**Bushing**	manchon	Buchse	bucha	buje
30	**33F-4**	1	**Adapter**	adaptateur	Zwischenstück	adaptador	adaptador
31	**592742**	1	**Hose**	tuyau flexible	Schlauch	mangueira	manguera
32	**24F-4**	1	**Elbow**	coude	Winkelrohr	cotovêlo	codo
33	**31F-1**	1	**Adapter**	adaptateur	Zwischenstück	adaptador	adaptador
34	**40K-04**	1	**Plug pipe**	bouchon tuyau	Stopfen rohr	bujão cano	tapón caño
35	**5K-420**	1	**Nipple pipe**	raccord tuyau	Nippel rohr	niple cano	niple caño
36	**40K-08**	1	**Plug pipe**	bouchon tuyau	Stopfen rohr	bujão cano	tapón caño
37	**1510853**	1	**Elbow**	coude	Winkelrohr	cotovêlo	codo
38	**40K-08**	1	**Plug pipe**	bouchon tuyau	Stopfen rohr	bujão cano	tapón caño
39	———	1	**Valve brake**	soupape frein	Ventil bremse	válvula freio	válvula freno
40	**40K-08**	3	**Plug pipe**	bouchon tuyau	Stopfen rohr	bujão cano	tapón caño

Printed in U.S.A.
PM 2764-R3



Printed in U.S.A.
PM 2764-R3

Brake Air Lines, Rear—Cummins
Canalisations d'air de frein ar—Cummins
Bremsleitungen, Hintere—Cummins
Tubos de ar dos freios traseiros— Cummins
Líneas de aire de frenos traseros—Cummins

MICHIGAN

No.	Part No.	Qty.	Description	Description	Benennung	Descrição	Descripción
41	**81F-1**	1	**Elbow**	coude	Winkelrohr	cotovêlo	codo
42	**30F-1**	1	**Tee**	raccord t	T-verbindungsstück	te	te
43	**539049**	1	**Hose**	tuyau flexible	Schlauch	mangueira	manguera
44	**1511518**	1	**Tube**	tube	Rohr	tubo	tubo
45	**44F-3**	1	**Tee**	raccord t	T-verbindungsstück	te	te
46	**1511529**	1	**Hose**	tuyau flexible	Schlauch	mangueira	manguera
47	**1511530**	1	**Hose**	tuyau flexible	Schlauch	mangueira	manguera
48	**42F-3**	1	**Fitting**	graisseur	Nippel schmier	graxeira	grasera
49	**564674**	1	**Hose**	tuyau flexible	Schlauch	mangueira	manguera
50	**1511519**	1	**Tube**	tube	Rohr	tubo	tubo
51	**1511593**	1	**Hose**	tuyau flexible	Schlauch	mangueira	manguera
52	**31F-1**	1	**Adapter**	adaptateur	Zwischenstück	adaptador	adaptador
53	**356609**	1	**Adapter**	adaptateur	Zwischenstück	adaptador	adaptador
54	**19F-4**	1	**Bushing**	manchon	Buchse	bucha	buje
55	[1]***1532592**	1	**Valve check**	clapet d'arrêt	Rückschlagventil	válvula retenção	válvula retención
56	**24C-644**	1	**Bolt**	boulon	Bolzen	parafuso	bulón
56A	**4E-06**	1	**Lockwasher**	rondelle frein	Zahnscheibe	arruela trava	arandela seguridad
57	**593486**	1	**Hose**	tuyau flexible	Schlauch	mangueira	manguera
58	**31F-4**	1	**Adapter**	adaptateur	Zwischenstück	adaptador	adaptador
59	**26F-1**	1	**Elbow**	coude	Winkelrohr	cotovêlo	codo
60	**1527928**	1	**Hose**	tuyau flexible	Schlauch	mangueira	manguera
61	**19F-5**	1	**Bushing**	manchon	Buchse	bucha	buje
62	**81F-1**	1	**Elbow**	coude	Winkelrohr	cotovêlo	codo
63	**30F-1**	1	**Tee**	raccord t	T-verbindungsstück	te	te
64	**593438**	1	**Hose**	tuyau flexible	Schlauch	mangueira	manguera
65	**91F-4**	1	**O-ring**	bague o	O ring	anel-o	anillo-o
66	**29F-2**	1	**Elbow**	coude	Winkelrohr	cotovêlo	codo
67	[2]**17K-4**	1	**Adapter**	adaptateur	Zwischenstück	adaptador	adaptador
68	**1528795**	1	**Hose**	tuyau flexible	Schlauch	mangueira	manguera
69	**711186**	1	**Adapter**	adaptateur	Zwischenstück	adaptador	adaptador
70	**40K-04**	3	**Plug**	bouchon	Stopfen	bujão	tapón
71	**31F-2**	1	**Adapter**	adaptateur	Zwischenstück	adaptador	adaptador
72	**1545789**	1	**Valve relay**	soupape relais	Ventil relais	válvula relé	válvula relé
73	**4E-05**	2	**Lockwasher**	rondelle frein	Zahnscheibe	arruela trava	arandela seguridad
74	**23C-516**	2	**Bolt**	boulon	Bolzen	parafuso	bulón
75	**31F-2**	1	**Adapter**	adaptateur	Zwischenstück	adaptador	adaptador
76	**574894**	1	**Hose**	tuyau flexible	Schlauch	mangueira	manguera
77	**585966**	1	**Hose**	tuyau flexible	Schlauch	mangueira	manguera
78	**72F-2**	1	**Drain cock**	robinet vidange	Abflusshahn	torneira purga	grifo purga
79	**40K-08**	1	**Plug pipe**	bouchon tuyau	Stopfen rohr	bujão cano	tapón caño

[1]BW 223869
[2]Inc 65

*Note: Your local authorized Bendix-Westinghouse Distributor is equipped to service components of these parts.
*Note: Votre distributeur local autorisé Bendix-Westinghouse est équipé pour la maintenance des éléments de ces pièces.
*Bemerkung: Ihr lokaler bevolmächtigter Bendix-Westinghouse Händler ist ausgerüstet für die Lieferung von Ersatzteilen.
*Atenção: O seu distribuidor local autorizado da Bendix-Westinghouse está equipado para fornecer as peças relacionadas nesta lista.
*Nota: El distribuidor autorizado Bendix-Westinghouse de su zona cuenta con el equipo necesario para mantener o reparar los componentes de estos accesorios.

CLARK EQUIPMENT



Printed in U.S.A.
PM 2764-R3

Brake Air Lines, Rear—Cummins
Canalisations d'air de frein ar— Cummins
Bremsleitungen, Hintere— Cummins
Tubos de ar dos freios traseiros—Cummins
Líneas de aire de frenos traseros—Cummins

No.	Part No.	Qty.	Description	Description	Benennung	Descrição	Descripción
80	[3]*507815	1	**Valve safety**	soupape sûreté	Ventil sicherheits	válvula segurança	válvula seguridad
81	19F-5	1	**Bushing**	manchon	Buchse	bucha	buje
82	29K-208	1	**Cross**	croisillon	Kreuzstück	cruzeta	cruceta
83	5K-409	1	**Nipple pipe**	raccord tuyau	Nippel rohr	niple cano	niple caño
84	30F-3	1	**Tee**	raccord t	T-verbindungsstück	te	te
85	2503285	1	**Reservoir**	réservoir	Behälter	reservatório	depósito
86	24C-716	3	**Bolt**	boulon	Bolzen	parafuso	bulón
87	4E-07	3	**Lockwasher**	rondelle frein	Zahnscheibe	arruela trava	arandela seguridad
88	516880	3	**Washer**	rondelle	Scheibe	arruela	arandela
89	———	1	**Pwr clsr assy brk**	servo frein ens	Servobremse vollst	servo-freio conj	servo-freno conj
90	613750	2	**Washer**	rondelle	Scheibe	arruela	arandela
91	874007	2	**Plug pipe**	bouchon tuyau	Stopfen rohr	bujão cano	tapón caño
92	1543879	1	**Adapter**	adaptateur	Zwischenstück	adaptador	adaptador
93	89F-4	1	**Connector**	raccord	Verschraubung	ligador	conector
94	613750	1	**Washer**	rondelle	Scheibe	arruela	arandela
95	10K-4	1	**Tee**	raccord t	T-verbindungsstück	te	te
96	1548412	1	**Tube**	tube	Rohr	tubo	tubo
97	1511616	1	**Hose**	tuyau flexible	Schlauch	mangueira	manguera
98	91F-4	1	**O-ring**	bague o	O ring	anel-o	anillo-o
99	[4]17K-4	1	**Adapter**	adaptateur	Zwischenstück	adaptador	adaptador
100	1548413	1	**Tube**	tube	Rohr	tubo	tubo
101	1511531	1	**Hose**	tuyau flexible	Schlauch	mangueira	manguera
102	551685	1	**Cap**	chapeau	Kappe	tampa	tapa
103	551684	1	**Adapter**	adaptateur	Zwischenstück	adaptador	adaptador
104	573618	1	**Stem**	tige	Schaft	haste	vástago
105	19F-2	1	**Bushing**	manchon	Buchse	bucha	buje
106	[5]1505580	1	**Valve drain**	soupape vidange	Ventil ablass	válvula dreno	válvula purga
106A	[6]†949132	1	**Filter**	filtre	Filter	filtro	filtro
107	29F-1	1	**Tee**	raccord t	T-verbindungsstück	te	te
108	83F-7	1	**Elbow**	coude	Winkelrohr	cotovêlo	codo
109	29F-3	1	**Elbow**	coude	Winkelrohr	cotovêlo	codo
110	30F-3	1	**Tee**	raccord t	T-verbindungsstück	te	te
111	1511527	1	**Hose**	tuyau flexible	Schlauch	mangueira	manguera
112	31F-1	1	**Adapter**	adaptateur	Zwischenstück	adaptador	adaptador
113	19F-4	1	**Bushing**	manchon	Buchse	bucha	buje

[3]BW 205105
[4]Inc 98
[5]Inc 106A, BW 281923
[6]BW 281925
*Note: Your local authorized Bendix-Westinghouse Distributor is equipped to service components of these parts.
*Note: Votre distributeur local autorisé Bendix-Westinghouse est équipé pour la maintenance des éléments de ces pièces.
*Bemerkung: Ihr lokaler bevollmächtigter Bendix-Westinghouse Händler ist ausgerüstet für die Lieferung von Ersatzteilen.
*Atenção: O seu distribuidor local autorizado da Bendix-Westinghouse está equipado para fornecer as peças relacionadas nesta lista.
*Nota: El distribuidor autorizado Bendix-Westinghouse de su zona cuenta con el equipo necesario para mantener o reparar los componentes de estos accesorios.

Printed in U.S.A.
PM 2764-R3

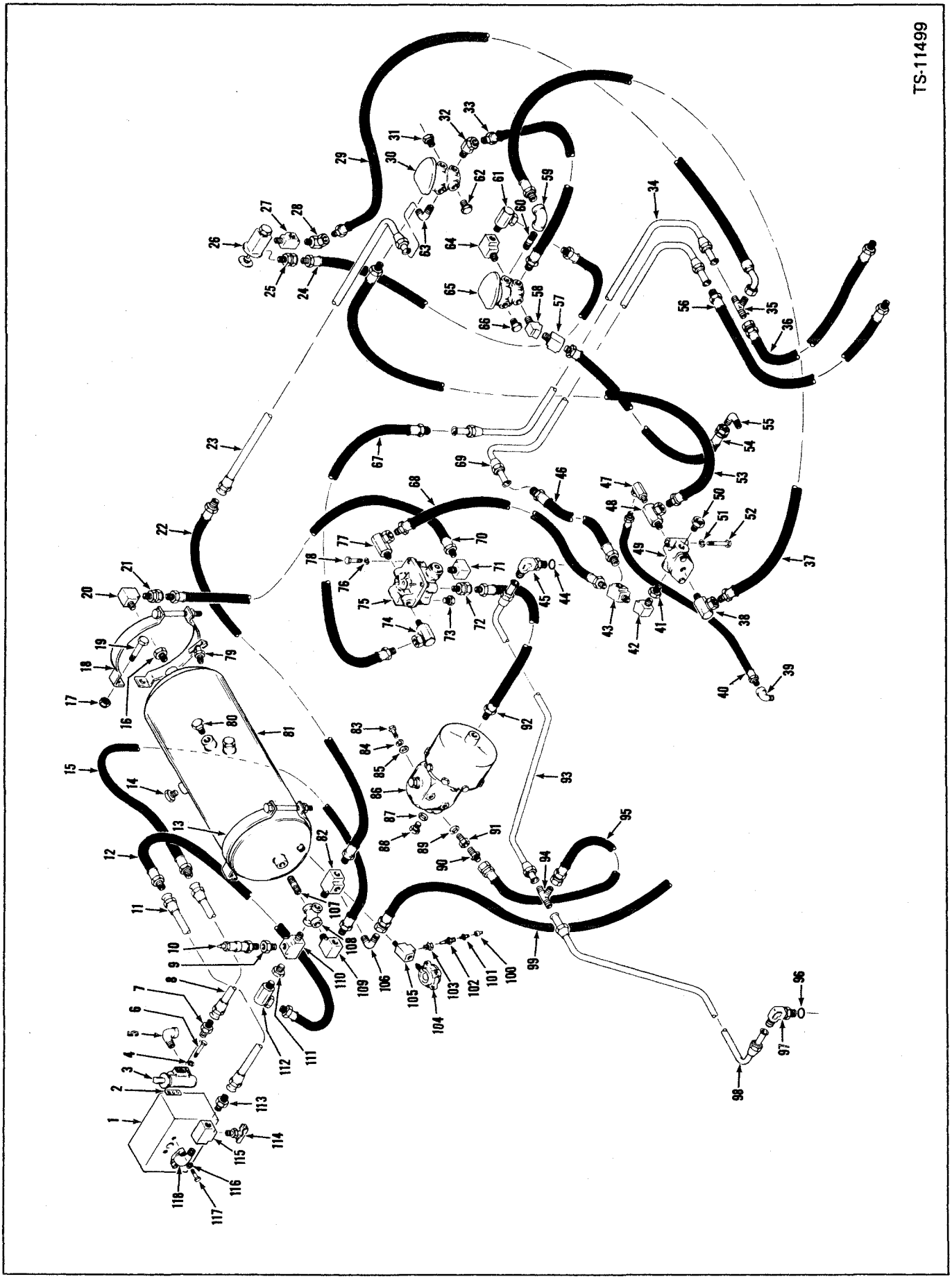

Printed in U.S.A.
PM 2764-R3

Brake Air Lines, Rear— G.M.
Canalisations d'air de frein ar— G.M.
Bremsleitungen, Hintere— G.M.
Tubos de ar dos freios traseiros— G.M.
Líneas de aire de frenos traseros—G.M.

MICHIGAN

No.	Part No.	Qty.	Description	Description	Benennung	Descrição	Descripción
1	———	1	**Air compressor**	compresseur d'air	Luftkompressor	compressor ar	compresor aire
2	**942646**	1	**Gasket**	joint	Dichtung	gaxeta	junta
3	**3215964**	1	**Governor**	régulateur	Regulator	regulador	regulador
4	**4E-05**	2	**Lockwasher**	rondelle frein	Zahnscheibe	arruela trava	arandela seguridad
5	**26F-1**	1	**Elbow**	coude	Winkelrohr	cotovêlo	codo
6	**23C-544**	2	**Bolt**	boulon	Bolzen	parafuso	bulón
7	**38F-3**	1	**Connector**	raccord	Verschraubung	ligador	conector
8	**1511644**	1	**Tube**	tube	Rohr	tubo	tubo
9	**19F-5**	1	**Bushing**	manchon	Buchse	bucha	buje
10	[1]*507815	1	**Valve safety**	soupape sûreté	Ventil sicherheits	válvula segurança	válvula seguridad
11	**1511645**	1	**Tube**	tube	Rohr	tubo	tubo
12	**1511527**	1	**Hose**	tuyau flexible	Schlauch	mangueira	manguera
13	**941813**	1	**Bracket**	support	Winkel	grampo	grampa
14	**40K-08**	1	**Plug pipe**	bouchon tuyau	Stopfen rohr	bujão cano	tapón caño
15	**566276**	1	**Hose**	tuyau flexible	Schlauch	mangueira	manguera
16	**19F-6**	1	**Bushing**	manchon	Buchse	bucha	buje
17	**18D-06**	4	**Nut**	écrou	Mutter	porca	tuerca
18	**941813**	1	**Bracket**	support	Winkel	grampo	grampa
19	**24C-620**	4	**Bolt**	boulon	Bolzen	parafuso	bulón
20	**29F-2**	1	**Elbow**	coude	Winkelrohr	cotovêlo	codo
21	**36F-3**	1	**Adapter**	adaptateur	Zwischenstück	adaptador	adaptador
22	**571695**	1	**Hose**	tuyau flexible	Schlauch	mangueira	manguera
23	**1545206**	1	**Tube**	tube	Rohr	tubo	tubo
24	**1549739**	1	**Hose**	tuyau flexible	Schlauch	mangueira	manguera
25	**36F-1**	1	**Adapter**	adaptateur	Zwischenstück	adaptador	adaptador
26	**1545790**	1	**Valve hand brake**	soupape frein main	Handventilbremse	válvula freio mão	válvula freno mano
27	**1549038**	1	**Tee**	raccord t	T-verbindungsstück	te	te
28	**33F-1**	1	**Adapter**	adaptateur	Zwischenstück	adaptador	adaptador
29	**1511526**	1	**Hose**	tuyau flexible	Schlauch	mangueira	manguera
30	———	1	**Valve brake**	soupape frein	Ventil bremse	válvula freio	válvula freno
31	**19F-1**	1	**Bushing**	manchon	Buchse	bucha	buje
32	**33F-4**	1	**Adapter**	adaptateur	Zwischenstück	adaptador	adaptador
33	**592742**	1	**Hose**	tuyau flexible	Schlauch	mangueira	manguera
34	**1511518**	1	**Tube**	tube	Rohr	tubo	tubo
35	**44F-3**	1	**Tee**	raccord t	T-verbindungsstück	te	te
36	**1511529**	1	**Hose**	tuyau flexible	Schlauch	mangueira	manguera
37	**593486**	1	**Hose**	tuyau flexible	Schlauch	mangueira	manguera
38	**31F-4**	1	**Adapter**	adaptateur	Zwischenstück	adaptador	adaptador
39	**26F-1**	1	**Elbow**	coude	Winkelrohr	cotovêlo	codo
40	**1527928**	1	**Hose**	tuyau flexible	Schlauch	mangueira	manguera

[1]BW 205105

*Note: Your local authorized Bendix-Westinghouse Distributor is equipped to service components of these parts.
*Note: Votre distributeur local autorisé Bendix-Westinghouse est équipé pour la maintenance des éléments de ces pièces.
*Bemerkung: Ihr lokaler bevollmächtigter Bendix-Westinghouse Händler ist ausgerüstet für die Lieferung von Ersatzteilen.
*Atenção: O seu distribuidor local autorizado da Bendix-Westinghouse está equipado para fornecer as peças relacionadas nesta lista.
*Nota: El distribuidor autorizado Bendix-Westinghouse de su zona cuenta con el equipo necesario para mantener o reparar los componentes de estos accesorios.

Printed in U.S.A.
PM 2764-R3

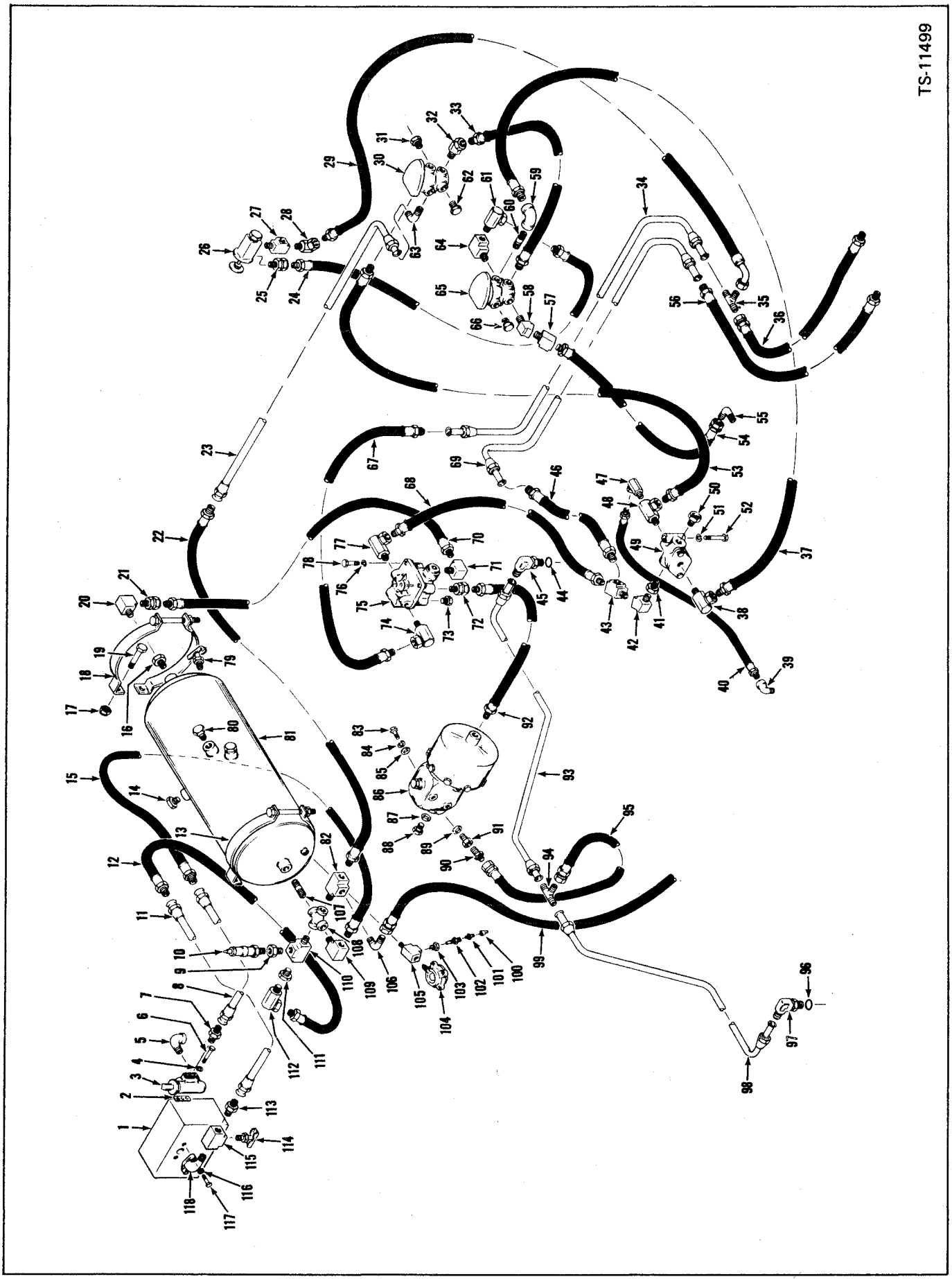

Printed in U.S.A.
PM 2764-R3

MICHIGAN

Brake Air Lines, Rear—G.M.
Canalisations d'air de frein ar—G.M.
Bremsleitungen, Hintere—G.M.
Tubos de ar dos freios traseiros—G.M.
Líneas de aire de frenos traseros—G.M.

No.	Part No.	Qty.	Description	Description	Benennung	Descrição	Descripción
41	**19F-5**	1	**Bushing**	manchon	Buchse	bucha	buje
42	**81F-1**	1	**Elbow**	coude	Winkelrohr	cotovêlo	codo
43	**30F-1**	1	**Tee**	raccord t	T-verbindungsstück	te	te
44	**91F-4**	1	**O-ring**	bague o	O ring	anel-o	anillo-o
45	**17K-4**	1	**Adapter**	adaptateur	Zwischenstück	adaptador	adaptador
46	**1511593**	1	**Hose**	tuyau flexible	Schlauch	mangueira	manguera
47	**31F-1**	1	**Elbow**	coude	Winkelrohr	cotovêlo	codo
48	**356609**	1	**Adapter**	adaptateur	Zwischenstück	adaptador	adaptador
49	[2]*1532592	1	**Valve check**	clapet d'arrêt	Rückschlagventil	válvula retenção	válvula retención
50	**19F-4**	1	**Bushing**	manchon	Buchse	bucha	buje
51	**4E-06**	1	**Lockwasher**	rondelle frein	Zahnscheibe	arruela trava	arandela seguridad
52	**24C-644**	1	**Bolt**	boulon	Bolzen	parafuso	bulón
53	**564674**	1	**Hose**	tuyau flexible	Schlauch	mangueira	manguera
54	**539049**	1	**Hose**	tuyau flexible	Schlauch	mangueira	manguera
55	**42F-3**	1	**Elbow**	coude	Winkelrohr	cotovêlo	codo
56	**1511530**	1	**Hose**	tuyau flexible	Schlauch	mangueira	manguera
57	**30F-1**	1	**Tee**	raccord t	T-verbindungsstück	te	te
58	**81F-1**	1	**Elbow**	coude	Winkelrohr	cotovêlo	codo
59	**24F-4**	1	**Elbow**	coude	Winkelrohr	cotovêlo	codo
60	**5K-420**	1	**Nipple pipe**	raccord tuyau	Nippel rohr	niple cano	niple caño
61	**31F-1**	1	**Adapter**	adaptateur	Zwischenstück	adaptador	adaptador
62	**40K-04**	1	**Plug**	bouchon	Stopfen	bujão	tapón
63	**42F-9**	1	**Elbow**	coude	Winkelrohr	cotovêlo	codo
64	**1510853**	1	**Elbow**	coude	Winkelrohr	cotovêlo	codo
65	———	1	**Valve brake**	soupape frein	Ventil bremse	válvula freio	válvula freno
66	**40K-08**	9	**Plug**	bouchon	Stopfen	bujão	tapón
67	**574894**	1	**Hose**	tuyau flexible	Schlauch	mangueira	manguera
68	**593438**	1	**Hose**	tuyau flexible	Schlauch	mangueira	manguera
69	**1511519**	1	**Tube**	tube	Rohr	tubo	tubo
70	**585966**	1	**Hose**	tuyau flexible	Schlauch	mangueira	manguera
71	**29F-2**	1	**Elbow**	coude	Winkelrohr	cotovêlo	codo
72	**711186**	1	**Adapter**	adaptateur	Zwischenstück	adaptador	adaptador
73	**40K-04**	3	**Plug pipe**	bouchon tuyau	Stopfen rohr	bujão cano	tapón caño
74	**31F-2**	1	**Adapter**	adaptateur	Zwischenstück	adaptador	adaptador
75	**1545789**	1	**Valve relay**	soupape relais	Ventil relais	válvula relé	válvula relé
76	**4E-05**	2	**Lockwasher**	rondelle frein	Zahnscheibe	arruela trava	arandela seguridad
77	**31F-2**	1	**Adapter**	adaptateur	Zwischenstück	adaptador	adaptador
78	**23C-516**	2	**Bolt**	boulon	Bolzen	parafuso	bulón
79	**72F-2**	1	**Drain cock**	robinet vidange	Abflusshahn	torneira purga	grifo purga
80	**40K-08**	1	**Plug pipe**	bouchon tuyau	Stopfen rohr	bujão cano	tapón caño

[2]BW 223869

*Note: Your local authorized Bendix-Westinghouse Distributor is equipped to service components of these parts.
*Note: Votre distributeur local autorisé Bendix-Westinghouse est équipé pour la maintenance des éléments de ces pièces.
*Bemerkung: Ihr lokaler bevollmächtigter Bendix-Westinghouse Händler ist ausgerüstet für die Lieferung von Ersatzteilen.
*Atenção: O seu distribuidor local autorizado da Bendix-Westinghouse está equipado para fornecer as peças relacionadas nesta lista.
*Nota: El distribuidor autorizado Bendix-Westinghouse de su zona cuenta con el equipo necesario para mantener o reparar los componentes de estos accesorios.

Printed in U.S.A.
PM 2764-R3

CLARK EQUIPMENT

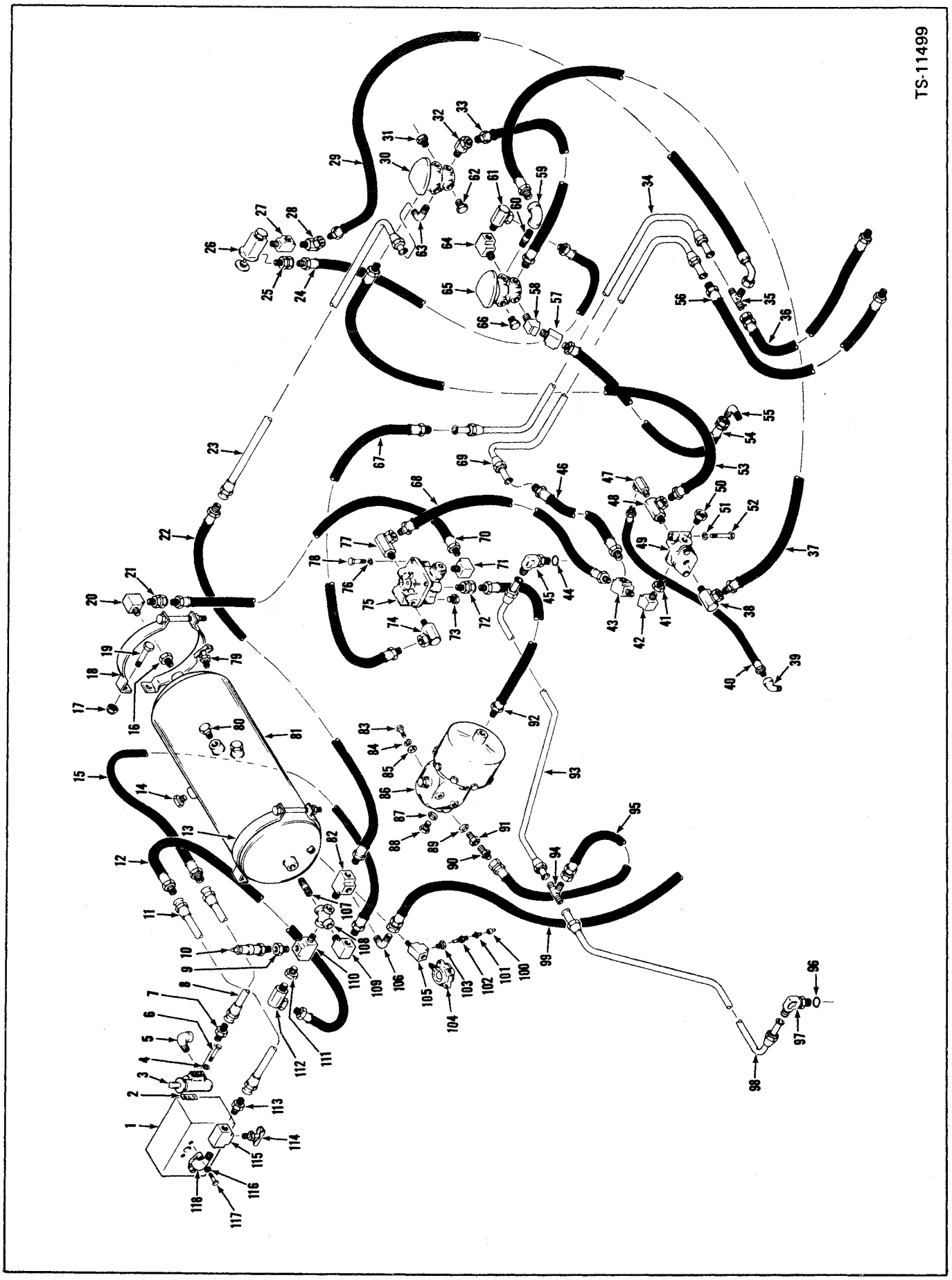

Printed in U.S.A.
PM 2764-R3

Brake Air Lines, Rear - G.M.
Canalisations d'air de frein AR - G.M.
Bremsleitungen, Hintere - G.M.
Tubos de ar dos freios traseiros - G.M.
Líneas de aire de frenos traseros - G.M.

MICHIGAN

No.	Part No.	Qty.	Description	Description	Benennung	Descrição	Descripción
81	**2503285**	1	**Reservoir**	réservoir	Behälter	reservatório	depósito
82	**30F-3**	1	**Tee**	raccord T	T-Verbindungsstück	te	te
83	**24C-716**	3	**Bolt**	boulon	Bolzen	parafuso	bulón
84	**4E-07**	3	**Lockwasher**	rondelle frein	Zahnscheibe	arruela trava	arandela seguridad
85	**516880**	3	**Washer**	rondelle	Scheibe	arruela	arandela
86	-----	1	**Pwr clsr assy brk**	servo frein ens	Servobremse Vollst	servo-freio conj	servo-freno conj
87	**613750**	1	**Washer**	rondelle	Scheibe	arruela	arandela
88	**874007**	2	**Plug pipe**	bouchon tuyau	Stopfen Rohr	bujão cano	tapón caño
89	**613750**	2	**Washer**	rondelle	Scheibe	arruela	arandela
90	**89F-4**	1	**Connector**	raccord	Verschraubung	ligador	conector
91	**1543879**	1	**Adapter**	adaptateur	Zwischenstück	adaptador	adaptador
92	**1528795**	1	**Hose**	tuyau flexible	Schlauch	mangueira	manguera
93	**1548412**	1	**Tube**	tube	Rohr	tubo	tubo
94	**10K-4**	1	**Tee**	raccord T	T-Verbindungsstück	te	te
95	**1511616**	1	**Hose**	tuyau flexible	Schlauch	mangueira	manguera
96	**91F-4**	1	**O-ring**	bague O	O Ring	anel-O	anillo-O
97	**17K-4**	1	**Adapter**	adaptateur	Zwischenstück	adaptador	adaptador
98	**1548413**	1	**Tube**	tube	Rohr	tubo	tubo
99	**1511531**	1	**Hose**	tuyau flexible	Schlauch	mangueira	manguera
100	**551685**	1	**Cap**	chapeau	Kappe	tampa	tapa
101	**551684**	1	**Adapter**	adaptateur	Zwischenstück	adaptador	adaptador
102	**573618**	1	**Stem**	tige	Schaft	haste	vástago
103	**19F-2**	1	**Bushing**	manchon	Buchse	bucha	buje
104	*[3]**1505580**	1	**Valve drain**	soupape vidange	Ventil Ablass	válvula dreno	válvula purga
104A	*†[4]**949132**	1	**Filter**	filtre	Filter	filtro	filtro
105	**29F-1**	1	**Tee**	raccord T	T-Verbindungsstück	te	te
106	**83F-7**	1	**Elbow**	coude	Winkelrohr	cotovêlo	codo
107	**5K-509**	1	**Nipple pipe**	raccord tuyau	Nippel Rohr	niple cano	niple caño
108	**29K-208**	1	**Cross**	croisillon	Kreuzstück	cruzeta	cruceta
109	**29F-3**	1	**Elbow**	coude	Winkelrohr	cotovêlo	codo
110	**30F-3**	1	**Tee**	raccord T	T-Verbindungsstück	te	te
111	**19F-4**	1	**Bushing**	manchon	Buchse	bucha	buje
112	**31F-1**	1	**Adapter**	adaptateur	Zwischenstück	adaptador	adaptador
113	**38F-10**	1	**Connector**	raccord	Verschraubung	ligador	conector
114	**72F-4**	1	**Draincock**	robinet vidange	Abflusshahn	torneira purga	grifo purga
115	**28F-3**	1	**Tee**	raccord T	T-Verbindungsstück	te	te
116	**4E-05**	2	**Lockwasher**	rondelle frein	Zahnscheibe	arruela trava	arandela seguridad
117	**23C-532**	2	**Bolt**	boulon	Bolzen	parafuso	bulón
118	**522846**	1	**Flange**	bride	Flansch	flange	brida

[3]BW 281923 Inc. 104A
[4]BW 281925
*Your local authorized Bendix-Westinghouse Distributor is equipped to service components of these parts.
*Votre distributeur local autorisé Bendix-Westinghouse est équipé pour l'entretien des éléments de ces pièces.
*Ihr lokaler bevollmächtigter Bendix-Westinghouse Händler ist ausgerüstet für die Lieferung von Ersatzteilen.
*O seu distribuidor local autorizado da Bendix-Westinghouse está equipado para o serviço das peças relacionadas.
*El distribuidor autorizado Bendix-Westinghouse de su zona está equipado para el servicio de estos accesorios.

Printed in U.S.A.
PM 2764-R3

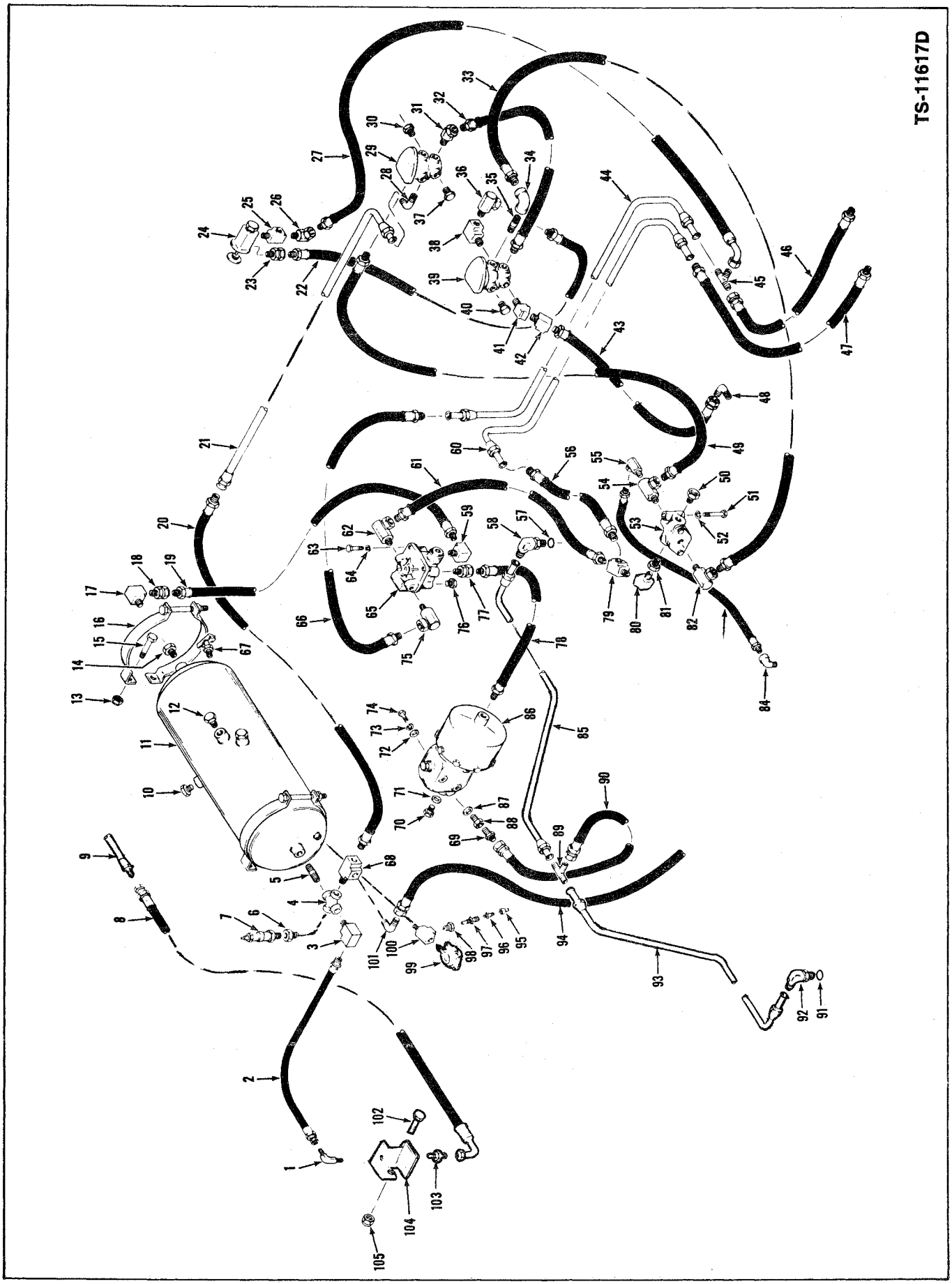

Printed in U.S.A.
PM 2764-R3

Brake Air Lines, Rear - Leyland
Canalisation d'air de frein AR - Leyland
Bremsleitungen, Hintere - Leyland
Tubos de ar dos freios traseiros - Leyland
Líneas de aire de frenos traseros - Leyland

MICHIGAN

No.	Part No.	Qty.	Description	Description	Benennung	Descrição	Descripción
1	42F-9	1	Elbow	coude	Winkelrohr	cotovêlo	codo
2	1516714	1	Hose	tuyau flexible	Schlauch	mangueira	manguera
3	29F-3	1	Elbow	coude	Winkelrohr	cotovêlo	codo
4	29K-208	1	Cross	croisillon	Kreuzstück	cruzeta	cruceta
5	5K-409	1	Nipple	raccord	Nippel	niple	niple
6	19F-5	1	Bushing	manchon	Buchse	bucha	buje
7	[1]*507815	1	Valve safety	soupape sûreté	Ventil Sicherheits	válvula segurança	válvula seguridad
8	1516887	1	Hose	tuyau flexible	Schlauch	mangueira	manguera
9	[2]———	1	Tube	tube	Rohr	tubo	tubo
10	40K-08	1	Plug	bouchon	Stopfen	bujão	tapón
11	2503285	1	Reservoir	réservoir	Behälter	reservatório	depósito
12	40K-08	1	Plug	bouchon	Stopfen	bujão	tapón
13	18D-06	4	Nut	écrou	Mutter	porca	tuerca
14	19F-6	1	Bushing	manchon	Buchse	bucha	buje
15	24C-620	4	Bolt	boulon	Bolzen	parafuso	bulón
16	941813	2	Bracket	support	Winkel	grampo	grampa
17	29F-2	1	Elbow	coude	Winkelrohr	cotovêlo	codo
18	36F-3	1	Adapter	adaptateur	Zwischenstück	adaptador	adaptador
19	585966	1	Hose	tuyau flexible	Schlauch	mangueira	manguera
20	571695	1	Hose	tuyau flexible	Schlauch	mangueira	manguera
21	1545206	1	Tube	tube	Rohr	tubo	tubo
22	1549739	1	Hose	tuyau flexible	Schlauch	mangueira	manguera
23	36F-1	1	Adapter	adaptateur	Zwischenstück	adaptador	adaptador
24	[3]**1545790	1	Valve hand brake	soupape frein main	Handventilbremse	válvula freio mão	válvula freno mano
25	1549038	1	Tee	raccord T	T-Verbindungsstück	te	te
26	33F-1	1	Adapter	adaptateur	Zwischenstück	adaptador	adaptador
27	1511526	1	Hose	tuyau flexible	Schlauch	mangueira	manguera
28	42F-9	1	Elbow	coude	Winkelrohr	cotovêlo	codo
29	———	1	Valve brake	soupape frein	Ventil Bremse	válvula freio	válvula freno
30	19F-1	1	Bushing	manchon	Buchse	bucha	buje
31	33F-4	1	Adapter	adaptateur	Zwischenstück	adaptador	adaptador
32	592742	1	Hose	tuyau flexible	Schlauch	mangueira	manguera
33	593486	1	Hose	tuyau flexible	Schlauch	mangueira	manguera
34	24F-4	1	Elbow	coude	Winkelrohr	cotovêlo	codo
35	5K-420	1	Nipple	raccord	Nippel	niple	niple
36	31F-1	1	Adapter	adaptateur	Zwischenstück	adaptador	adaptador
37	40K-04	1	Plug	bouchon	Stopfen	bujão	tapón
38	1510853	1	Elbow	coude	Winkelrohr	cotovêlo	codo
39	———	1	Valve brake	soupape frein	Ventil Bremse	válvula freio	válvula freno
40	40K-08	7	Plug	bouchon	Stopfen	bujão	tapón
41	81F-1	1	Elbow	coude	Winkelrohr	cotovêlo	codo
42	30F-1	1	Tee	raccord T	T-Verbindungsstück	te	te
43	539049	1	Hose	tuyau flexible	Schlauch	mangueira	manguera
44	1511518	1	Tube	tube	Rohr	tubo	tubo
45	44F-3	1	Tee	raccord T	T-Verbindungsstück	te	te

[1]BW 205105
[2]Furnished with Engine · Fourni avec moteur · Geliefert mit Motor · Fornecido com o motor · Suministrado con el motor
[3]W.E. AD-25077-D

*Your local authorized Bendix-Westinghouse Distributor is equipped to service components of these parts.
*Votre distributeur local autorisé Bendix-Westinghouse est équipé pour l'entretien des éléments de ces pièces.
*Ihr lokaler bevollmächtigter Bendix-Westinghouse Händler ist ausgerüstet für die Lieferung von Ersatzteilen.
*O seu distribuidor local autorizado da Bendix-Westinghouse está equipado para o serviço das peças relacionadas.
*El distribuidor autorizado Bendix-Westinghouse de su zona está equipado para el servicio de estos accesorios.

**Your local authorized Wagner-Electric Distributor is equipped to service components of these parts.
**Votre distributeur local autorisé Wagner-Electric est équipé pour l'entretien des éléments de ces pièces.
**Ihr lokaler bevollmächtigter Wagner-Electric Händler ist ausgerüstet für die Lieferung von Ersatzteilen.
**O seu distribuidor local autorizado da Wagner-Electric está equipado para o serviço das peças relacionadas.
**El distribuidor autorizado Wagner-Electric de su zona está equipado para el servicio de estos accesorios.

Printed in U.S.A.
PM 2764-R3

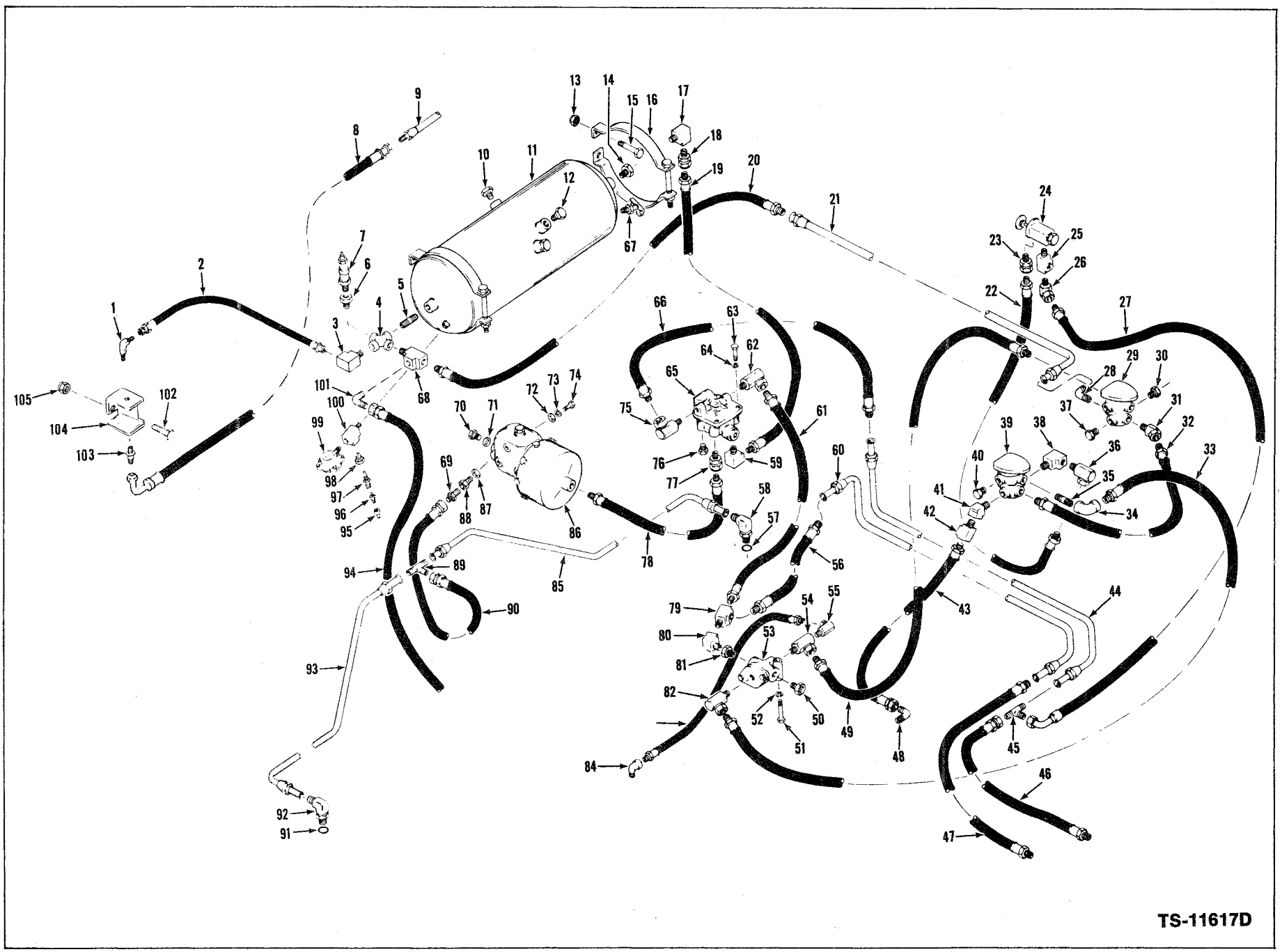

Printed in U.S.A.
PM 2764-R3

MICHIGAN

Brake Air Lines, Rear - Leyland
Canalisation d'air de frein AR - Leyland
Bremsleitungen, Hintere - Leyland
Tubos de ar dos freios traseiros - Leyland
Líneas de aire de frenos traseros - Leyland

No.	Part No.	Qty.	Description	Description	Benennung	Descrição	Descripción
46	1511529	1	Hose	tuyau flexible	Schlauch	mangueira	manguera
47	1511530	1	Hose	tuyau flexible	Schlauch	mangueira	manguera
48	42F-3	1	Elbow	coude	Winkelrohr	cotovêlo	codo
49	564674	1	Hose	tuyau flexible	Schlauch	mangueira	manguera
50	19F-4	1	Bushing	manchon	Buchse	bucha	buje
51	24C-644	1	Bolt	boulon	Bolzen	parafuso	bulón
52	4E-06	1	Lockwasher	rondelle frein	Zahnscheibe	arruela trava	arandela seguridad
53	[4]*1532592	1	Valve check	clapet d'arrêt	Rückschlagventil	válvula retenção	válvula retención
54	356609	1	Adapter	adaptateur	Zwischenstück	adaptador	adaptador
55	31F-1	1	Adapter	adaptateur	Zwischenstück	adaptador	adaptador
56	1511593	1	Hose	tuyau flexible	Schlauch	mangueira	manguera
57	91F-4	1	O-ring	bague O	O Ring	anel-O	anillo-O
58	[5]17K-4	1	Elbow	coude	Winkelrohr	cotovêlo	codo
59	29F-2	1	Elbow	coude	Winkelrohr	cotovêlo	codo
60	1511519	1	Tube	tube	Rohr	tubo	tubo
61	593438	1	Hose	tuyau flexible	Schlauch	mangueira	manguera
62	31F-2	1	Adapter	adaptateur	Zwischenstück	adaptador	adaptador
63	23C-516	2	Bolt	boulon	Bolzen	parafuso	bulón
64	4E-05	2	Lockwasher	rondelle frein	Zahnscheibe	arruela trava	arandela seguridad
65	[6]**1545789	1	Valve	soupape	Ventil	válvula	válvula
66	574894	1	Hose	tuyau flexible	Schlauch	mangueira	manguera
67	72F-2	1	Draincock	robinet vidange	Abflusshahn	torneira purga	grifo purga
68	30F-3	1	Tee	raccord T	T-Verbindungsstück	te	te
69	89F-4	1	Connector	raccord	Verschraubung	ligador	conector
70	874007	2	Plug pipe	bouchon tuyau	Stopfen Rohr	bujão cano	tapón caño
71	613750	1	Washer	rondelle	Scheibe	arruela	arandela
72	516880	3	Washer	rondelle	Scheibe	arruela	arandela
73	4E-07	3	Lockwasher	rondelle frein	Zahnscheibe	arruela trava	arandela seguridad
74	24C-716	3	Bolt	boulon	Bolzen	parafuso	bulón
75	31F-2	1	Adapter	adaptateur	Zwischenstück	adaptador	adaptador
76	40K-04	3	Plug	bouchon	Stopfen	bujão	tapón
77	711186	1	Adapter	adaptateur	Zwischenstück	adaptador	adaptador
78	1528795	1	Hose	tuyau flexible	Schlauch	mangueira	manguera
79	30F-1	1	Tee	raccord T	T-Verbindungsstück	te	te
80	81F-1	1	Elbow	coude	Winkelrohr	cotovêlo	codo
81	19F-5	1	Bushing	manchon	Buchse	bucha	buje
82	31F-4	1	Adapter	adaptateur	Zwischenstück	adaptador	adaptador
83	1527928	1	Hose	tuyau flexible	Schlauch	mangueira	manguera
84	26F-1	1	Elbow	coude	Winkelrohr	cotovêlo	codo
85	1548412	1	Tube L H	tube C G	Rohr Links	tubo esq	tubo lado izq
86	———	1	Pwr clsr assy brk	servo frein ens	Servobremse Vollst	servo-freio conj	servo-freno conj
87	613750	2	Washer	rondelle	Scheibe	arruela	arandela
88	1543879	1	Adapter	adaptateur	Zwischenstück	adaptador	adaptador
89	10K-4	1	Tee	raccord T	T-Verbindungsstück	te	te
90	1511616	1	Hose	tuyau flexible	Schlauch	mangueira	manguera

[4]BW 223869
[5]Inc. 57
[6]WE AF37480

*Your local authorized Bendix-Westinghouse Distributor is equipped to service components of these parts.
*Votre distributeur local autorisé Bendix-Westinghouse est équipé pour l'entretien des éléments de ces pièces.
*Ihr lokaler bevollmächtigter Bendix-Westinghouse Händler ist ausgerüstet für die Lieferung von Ersatzteilen.
*O seu distribuidor local autorizado da Bendix-Westinghouse está equipado para o serviço das peças relacionadas.
*El distribuidor autorizado Bendix-Westinghouse de su zona está equipado para el servicio de estos accesorios.

**Your local authorized Wagner-Electric Distributor is equipped to service components of these parts.
**Votre distributeur local autorisé Wagner-Electric est équipé pour l'entretien des éléments de ces pièces.
**Ihr lokaler bevollmächtigter Wagner-Electric Händler ist ausgerüstet für die Lieferung von Ersatzteilen.
**O seu distribuidor local autorizado da Wagner-Electric está equipado para o serviço das peças relacionadas.
**El distribuidor autorizado Wagner-Electric de su zona está equipado para el servicio de estos accesorios.

Printed in U.S.A.
PM 2764-R3



Printed in U.S.A.
PM 2764-R3

Brake Air Lines, Rear - Leyland
Canalisation d'air de frein AR - Leyland
Bremsleitungen, Hintere - Leyland
Tubos de ar dos freios traseiros - Leyland
Líneas de aire de frenos traseros - Leyland

MICHIGAN

No.	Part No.	Qty.	Description	Description	Benennung	Descrição	Descripción
91	**91F-4**	1	**O-ring**	bague O	O Ring	anel-O	anillo-O
92	[7]**17K-4**	1	**Elbow**	coude	Winkelrohr	cotovêlo	codo
93	**1548413**	1	**Tube R H**	tube C D	Rohr Rechts	tubo dir	tubo lado der
94	**1511531**	1	**Hose**	tuyau flexible	Schlauch	mangueira	manguera
95	**551685**	1	**Cap**	chapeau	Kappe	tampa	tapa
96	**551684**	1	**Adapter**	adaptateur	Zwischenstück	adaptador	adaptador
97	**573618**	1	**Stem**	tige	Schaft	haste	vástago
98	**19F-1**	1	**Bushing**	manchon	Buchse	bucha	buje
99	*[8]**1505580**	1	**Valve drain**	soupape vidange	Ventil Ablass	válvula dreno	válvula purga
99A	*†[9]**949132**	1	**Filter**	filtre	Filter	filtro	filtro
100	**30F-1**	1	**Tee**	raccord T	T-Verbindungsstück	te	te
101	**83F-7**	1	**Elbow**	coude	Winkelrohr	cotovêlo	codo
102	**24C-412**	2	**Bolt**	boulon	Bolzen	parafuso	bulón
103	**38F-10**	2	**Connector**	raccord	Verschraubung	ligador	conector
104	———	1	**Air Unloader Valve**	soupape decomp frein	Überdruckabblasevent	válv descarga freio	válv descarga freno
105	**18D-04**	2	**Nut**	écrou	Mutter	porca	tuerca

[7]Inc. 91
[8]BW 121923, Inc. 99A
[9]BW 281925

*Your local authorized Bendix-Westinghouse Distributor is equipped to service components of these parts.
*Votre distributeur local autorisé Bendix-Westinghouse est équipé pour l'entretien des éléments de ces pièces.
*Ihr lokaler bevollmächtigter Bendix-Westinghouse Händler ist ausgerüstet für die Lieferung von Ersatzteilen.
*O seu distribuidor local autorizado da Bendix-Westinghouse está equipado para o serviço das peças relacionadas.
*El distribuidor autorizado Bendix-Westinghouse de su zona está equipado para el servicio de estos accesorios.

Printed in U.S.A.
PM 2764-R3



Printed in U.S.A.
PM 2764-R3

Brake Air Lines, Rear - Perkins
Canalisation d'air de frein AR - Perkins
Bremsleitungen, Hintere - Perkins
Tubos de ar dos freios traseiros - Perkins
Líneas de aire de frenos traseros - Perkins

MICHIGAN

No.	Part No.	Qty.	Description	Description	Benennung	Descrição	Descripción
1	1516890	1	Tube	tube	Rohr	tubo	tubo
2	24C-412	2	Bolt	boulon	Bolzen	parafuso	bulón
3	49F-2	1	Connector	raccord	Verschraubung	ligador	conector
4	———	1	Governor	régulateur	Regulator	regulador	regulador
5	18D-04	2	Nut	écrou	Mutter	porca	tuerca
6	49F-2	1	Connector	raccord	Verschraubung	ligador	conector
7	1516891	1	Tube	tube	Rohr	tubo	tubo
8	51F-2	1	Elbow	coude	Winkelrohr	cotovêlo	codo
9	19F-4	1	Bushing	manchon	Buchse	bucha	buje
10	[1]*507815	1	Valve safety	soupape sûreté	Ventil Sicherheits	válvula segurança	válvula seguridad
11	19F-5	1	Bushing	manchon	Buchse	bucha	buje
12	30F-3	1	Tee	raccord T	T-Verbindungsstück	te	te
13	29K-208	1	Cross	croisillon	Kreuzstück	cruzeta	cruceta
14	5K-409	1	Nipple	raccord	Nippel	niple	niple
15	2503285	1	Reservoir	réservoir	Behälter	reservatório	depósito
16	40K-08	1	Plug	bouchon	Stopfen	bujão	tapón
17	18D-06	4	Nut	écrou	Mutter	porca	tuerca
18	19F-6	1	Bushing	manchon	Buchse	bucha	buje
19	24C-620	4	Bolt	boulon	Bolzen	parafuso	bulón
20	941813	2	Bracket	support	Winkel	grampo	grampa
21	29F-2	1	Elbow	coude	Winkelrohr	cotovêlo	codo
22	36F-3	1	Adapter	adaptateur	Zwischenstück	adaptador	adaptador
23	585966	1	Hose	tuyau flexible	Schlauch	mangueira	manguera
24	571695	1	Hose	tuyau flexible	Schlauch	mangueira	manguera
25	1545206	1	Tube	tube	Rohr	tubo	tubo
26	1549739	1	Hose	tuyau flexible	Schlauch	mangueira	manguera
27	36F-1	1	Adapter	adaptateur	Zwischenstück	adaptador	adaptador
28	[2]**1545790	1	Valve hand brake	soupape frein main	Handventilbremse	válvula freio mão	válvula freno mano
29	1549038	1	Tee	raccord T	T-Verbindungsstück	te	te
30	33F-1	1	Adapter	adaptateur	Zwischenstück	adaptador	adaptador
31	1511526	1	Hose	tuyau flexible	Schlauch	mangueira	manguera
32	42F-9	1	Elbow	coude	Winkelrohr	cotovêlo	codo
33	———	1	Valve assy	soupape ens	Ventil Vollst	válvula piloto conj	válvula piloto conj
34	19F-1	1	Bushing	manchon	Buchse	bucha	buje
35	33F-4	1	Adapter	adaptateur	Zwischenstück	adaptador	adaptador
36	592742	1	Hose	tuyau flexible	Schlauch	mangueira	manguera
37	24F-4	1	Elbow	coude	Winkelrohr	cotovêlo	codo
38	5K-420	1	Nipple	raccord	Nippel	niple	niple
39	31F-1	1	Adapter	adaptateur	Zwischenstück	adaptador	adaptador
40	40K-04	1	Plug	bouchon	Stopfen	bujão	tapón
41	1510853	1	Elbow	coude	Winkelrohr	cotovêlo	codo
42	———	1	Valve assy	soupape ens	Ventil Vollst	válvula piloto conj	válvula piloto conj
43	40K-08	7	Plug	bouchon	Stopfen	bujão	tapón
44	81F-1	1	Elbow	coude	Winkelrohr	cotovêlo	codo
45	30F-1	1	Tee	raccord T	T-Verbindungsstück	te	te

[1]BW 205105
[2]WE AD25077-D

*Your local authorized Bendix-Westinghouse Distributor is equipped to service components of these parts.
*Votre distributeur local autorisé Bendix-Westinghouse est équipé pour l'entretien des éléments de ces pièces.
*Ihr lokaler bevollmächtigter Bendix-Westinghouse Händler ist ausgerüstet für die Lieferung von Ersatzteilen.
*O seu distribuidor local autorizado da Bendix-Westinghouse está equipado para o serviço das peças relacionadas.
*El distribuidor autorizado Bendix-Westinghouse de su zona está equipado para el servicio de estos accesorios.

**Your local authorized Wagner-Electric Distributor is equipped to service components of these parts.
**Votre distributeur local autorisé Wagner-Electric est équipé pour l'entretien des éléments de ces pièces.
**Ihr lokaler bevollmächtigter Wagner-Electric Händler ist ausgerüstet für die Lieferung von Ersatzteilen.
**O seu distribuidor local autorizado da Wagner-Electric está equipado para o serviço das peças relacionadas.
**El distribuidor autorizado Wagner-Electric de su zona está equipado para el servicio de estos accesorios.

Printed in U.S.A.
PM 2764-R3



Printed in U.S.A.
PM 2764-R3

Brake Air Lines, Rear - Perkins
Canalisation d'air de frein AR - Perkins
Bremsleitungen, Hintere - Perkins
Tubos de ar dos freios traseiros - Perkins
Líneas de aire de frenos traseros - Perkins

MICHIGAN

No.	Part No.	Qty.	Description	Description	Benennung	Descrição	Descripción
46	539049	1	Hose	tuyau flexible	Schlauch	mangueira	manguera
47	1511518	1	Tube	tube	Rohr	tubo	tubo
48	44F-3	1	Tee	raccord T	T-Verbindungsstück	te	te
49	1511529	1	Hose	tuyau flexible	Schlauch	mangueira	manguera
50	1511530	1	Hose	tuyau flexible	Schlauch	mangueira	manguera
51	42F-3	1	Elbow	coude	Winkelrohr	cotovêlo	codo
52	564674	1	Hose	tuyau flexible	Schlauch	mangueira	manguera
53	1511519	1	Tube	tube	Rohr	tubo	tubo
54	1511593	1	Hose	tuyau flexible	Schlauch	mangueira	manguera
55	31F-1	1	Adapter	adaptateur	Zwischenstück	adaptador	adaptador
56	356609	1	Adapter	adaptateur	Zwischenstück	adaptador	adaptador
57	[3]*1532592	1	Valve check	clapet d'arrêt	Rückschlagventil	válvula retenção	válvula retención
58	19F-4	1	Bushing	manchon	Buchse	bucha	buje
59	24C-644	1	Bolt	boulon	Bolzen	parafuso	bulón
59A	4E-06	1	Lockwasher	rondelle frein	Zahnscheibe	arruela trava	arandela seguridad
60	593486	1	Hose	tuyau flexible	Schlauch	mangueira	manguera
61	31F-4	1	Adapter	adaptateur	Zwischenstück	adaptador	adaptador
62	26F-1	1	Elbow	coude	Winkelrohr	cotovêlo	codo
63	1527928	1	Hose	tuyau flexible	Schlauch	mangueira	manguera
64	19F-5	1	Bushing	manchon	Buchse	bucha	buje
65	81F-1	1	Elbow	coude	Winkelrohr	cotovêlo	codo
66	30F-1	1	Tee	raccord T	T-Verbindungsstück	te	te
67	593438	1	Hose	tuyau flexible	Schlauch	mangueira	manguera
68	91F-4	1	O-ring	bague O	O Ring	anel-O	anillo-O
69	29F-2	1	Elbow	coude	Winkelrohr	cotovêlo	codo
70	[4]17K-4	1	Elbow	coude	Winkelrohr	cotovêlo	codo
71	1528795	1	Hose	tuyau flexible	Schlauch	mangueira	manguera
72	711186	1	Adapter	adaptateur	Zwischenstück	adaptador	adaptador
73	40K-04	3	Plug	bouchon	Stopfen	bujão	tapón
74	31F-2	1	Adapter	adaptateur	Zwischenstück	adaptador	adaptador
75	[5]**1545789	1	Valve relay	soupape relais	Ventil Relais	válvula relé	válvula relé
76	31F-2	1	Adapter	adaptateur	Zwischenstück	adaptador	adaptador
77	4E-05	2	Lockwasher	rondelle frein	Zahnscheibe	arruela trava	arandela seguridad
78	23C-516	2	Bolt	boulon	Bolzen	parafuso	bulón
79	574894	1	Hose	tuyau flexible	Schlauch	mangueira	manguera
80	72F-2	1	Draincock	robinet vidange	Abflusshahn	torneira purga	grifo purga
81	40K-08	1	Plug	bouchon	Stopfen	bujão	tapón
82	24C-716	3	Bolt	boulon	Bolzen	parafuso	bulón
83	4E-07	3	Lockwasher	rondelle frein	Zahnscheibe	arruela trava	arandela seguridad
84	516880	3	Washer	rondelle	Scheibe	arruela	arandela
85	———	1	Pwr clsr assy brk	servo frein ens	Servobremse Vollst	servo-freio conj	servo-freno conj
86	613750	1	Washer	rondelle	Scheibe	arruela	arandela
87	874007	2	Plug	bouchon	Stopfen	bujão	tapón
88	1543879	1	Adapter	adaptateur	Zwischenstück	adaptador	adaptador
89	89F-4	1	Connector	raccord	Verschraubung	ligador	conector
90	613750	2	Washer	rondelle	Scheibe	arruela	arandela

[3]BW 223869 [4]Inc. 68 [5]WE AF37480

*Your local authorized Bendix-Westinghouse Distributor is equipped to service components of these parts.
*Votre distributeur local autorisé Bendix-Westinghouse est équipé pour l'entretien des éléments de ces pièces.
*Ihr lokaler bevollmächtigter Bendix-Westinghouse Händler ist ausgerüstet für die Lieferung von Ersatzteilen.
*O seu distribuidor local autorizado da Bendix-Westinghouse está equipado para o serviço das peças relacionadas.
*El distribuidor autorizado Bendix-Westinghouse de su zona está equipado para el servicio de estos accesorios.

**Your local authorized Wagner-Electric Distributor is equipped to service components of these parts.
**Votre distributeur local autorisé Wagner-Electric est équipé pour l'entretien des éléments de ces pièces.
**Ihr lokaler bevollmächtigter Wagner-Electric Händler ist ausgerüstet für die Lieferung von Ersatzteilen.
**O seu distribuidor local autorizado da Wagner-Electric está equipado para o serviço das peças relacionadas.
**El distribuidor autorizado Wagner-Electric de su zona está equipado para el servicio de estos accesorios.

Printed in U.S.A.
PM 2764-R3

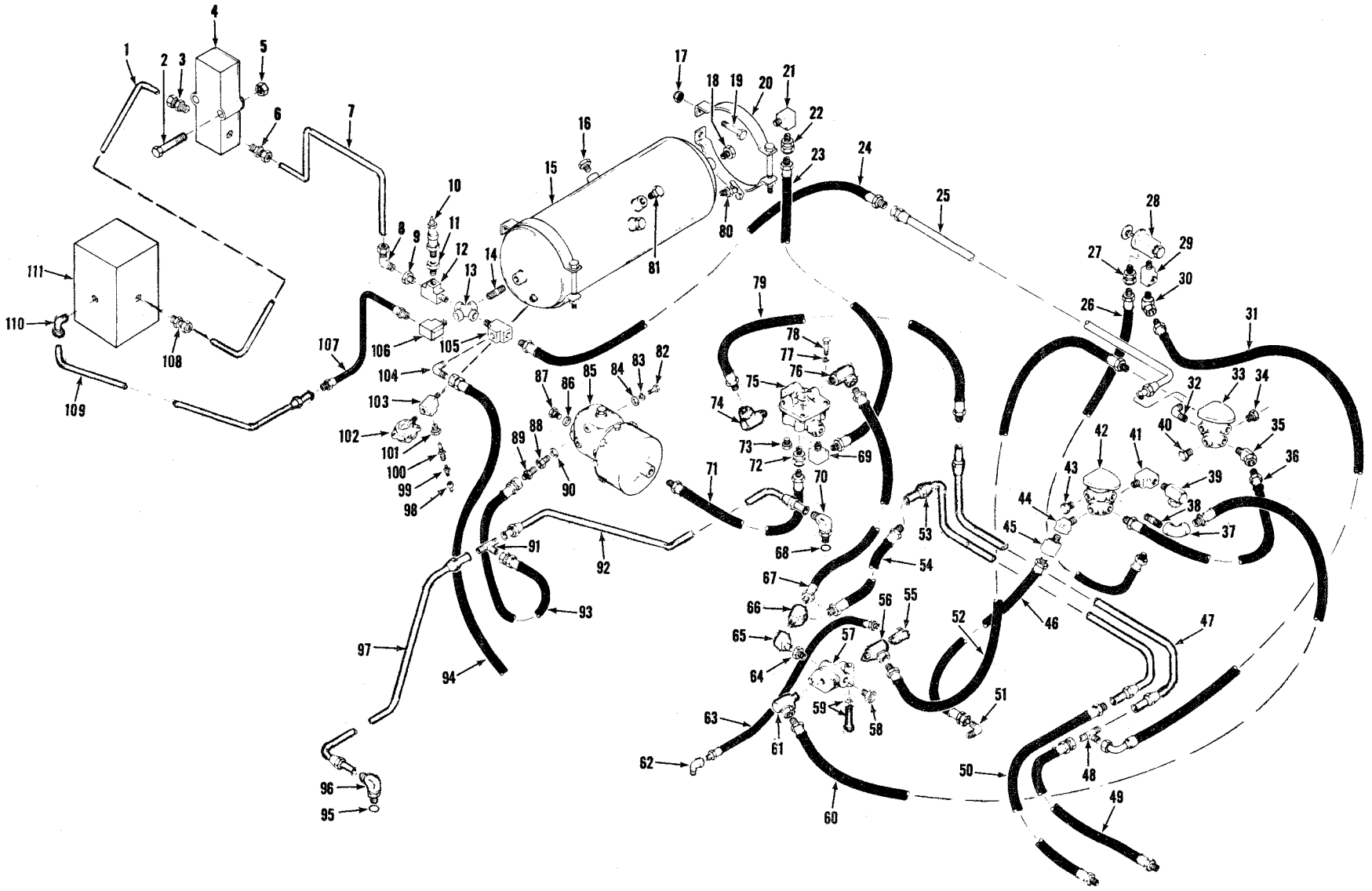

Printed in U.S.A.
PM 2764-R3

Brake Air Lines, Rear - Perkins
Canalisation d'air de frein AR - Perkins
Bremsleitungen, Hintere - Perkins
Tubos de ar dos freios traseiros - Perkins
Lîneas de aire de frenos traseros - Perkins

MICHIGAN

No.	Part No.	Qty.	Description	Description	Benennung	Descrição	Descripción
91	**10K-4**	1	**Tee**	raccord T	T-Verbindungsstück	te	te
92	**1548412**	1	**Tube**	tube	Rohr	tubo	tubo
93	**1511616**	1	**Hose**	tuyau flexible	Schlauch	mangueira	manguera
94	**1511531**	1	**Hose**	tuyau flexible	Schlauch	mangueira	manguera
95	**91F-4**	1	**O-ring**	bague O	O Ring	anel-O	anillo-O
96	[6]**17K-4**	1	**Elbow**	coude	Winkelrohr	cotovêlo	codo
97	**1548413**	1	**Tube**	tube	Rohr	tubo	tubo
98	**551685**	1	**Cap**	chapeau	Kappe	tampa	tapa
99	**551684**	1	**Adapter**	adaptateur	Zwischenstück	adaptador	adaptador
100	**573618**	1	**Stem**	tige	Schaft	haste	vástago
101	**19F-1**	1	**Bushing**	manchon	Buchse	bucha	buje
102	[7]*†**1505580**	1	**Valve drain**	soupape vidange	Ventil Ablass	válvula dreno	válvula purga
102A	[8]*†**949132**	1	**Filter**	filtre	Filter	filtro	filtro
103	**30F-1**	1	**Tee**	raccord T	T-Verbindungsstück	te	te
104	**83F-7**	1	**Elbow**	coude	Winkelrohr	cotovêlo	codo
105	**30F-3**	1	**Tee**	raccord T	T-Verbindungsstück	te	te
106	**29F-3**	1	**Elbow**	coude	Winkelrohr	cotovêlo	codo
107	**1545587**	1	**Hose**	tuyau flexible	Schlauch	mangueira	manguera
108	**49F-2**	1	**Connector**	raccord	Verschraubung	ligador	conector
109	**1516892**	1	**Tube**	tube	Rohr	tubo	tubo
110	**51F-9**	1	**Elbow**	coude	Winkelrohr	cotovêlo	codo
111	———	1	**Compressor**	compresseur	Kompressor	compressor	compresor

[6]Inc. 95
[7]BW 281923 Inc. 102A
[8]BW 281925
*Your local authorized Bendix-Westinghouse Distributor is equipped to service components of these parts.
*Votre distributeur local autorisé Bendix-Westinghouse est équipé pour l'entretien des éléments de ces pièces.
*Ihr lokaler bevollmächtigter Bendix-Westinghouse Händler ist ausgerüstet für die Lieferung von Ersatzteilen.
*O seu distribuidor local autorizado da Bendix-Westinghouse está equipado para o serviço das peças relacionadas.
*El distribuidor autorizado Bendix-Westinghouse de su zona está equipado para el servicio de estos accesorios.

Printed in U.S.A.
PM 2764-R3

CLARK EQUIPMENT

Brake Assembly, Parking
Frein de parcage, ensemble
Parkbremse Vollständig
Freio de estacionamento, conjunto
Freno de estacionamiento, conjunto

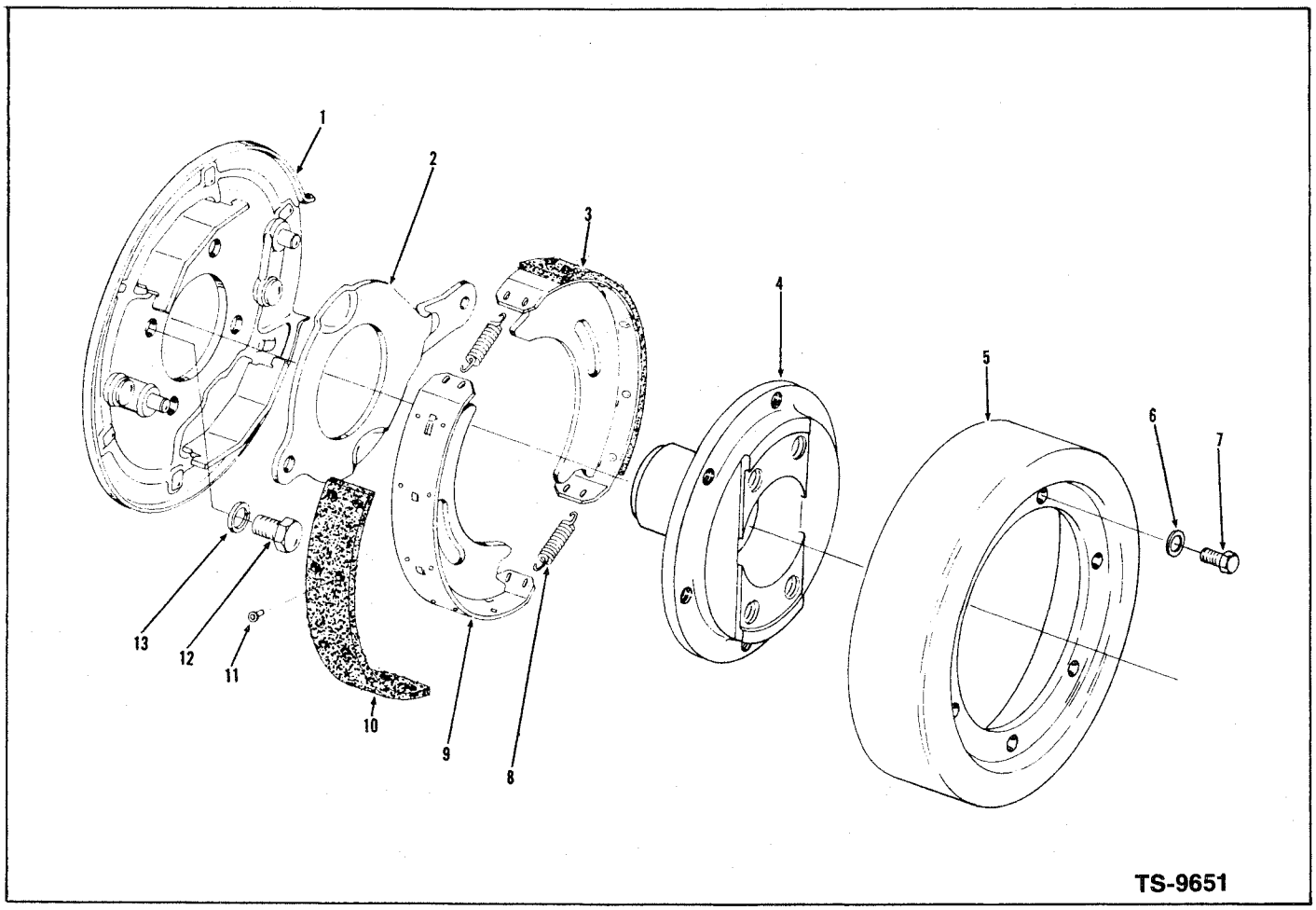

No.	Part No.	Qty.	Description	Description	Benennung	Descrição	Descripción
A	[1]230863	1	**Brake assy**	frein ens	Bremse vollst	freio conj	freno conj
1	801715	1	**Plate backing**	plaque renfort	Stützplatte	placa refôrço	placa refuerzo
2	801216	1	**Lever**	levier	Hebel	alavanca	palanca
3	[2]801192	2	**Brake shoe assy**	patin frein ens	Bremsschuh vollst	sapata freio conj	zapata freno conj
4	228234	1	**Flange brake**	frein bride	Bremse flansch	freio flange	freno brida
5	215160	1	**Drum brake**	tambour frein	Trommel brems	tambor freio	tambor freno
6	4E-06	6	**Lockwasher**	rondelle frein	Zahnscheibe	arruela trava	arandela seguridad
7	2C-612	6	**Bolt**	boulon	Bolzen	parafuso	bulón
8	801193	2	**Spring**	ressort	Feder	mola	resorte
9	[3]§———	2	**Brake shoe**	patin frein	Bremsschun	sapata freio	zapata freno
10	[4]801214	1	**Lining brake**	garniture frein	Belag brems	lona freio	cinta freno
11	23H-504	20	**Rivet**	rivet	Niet	rebite	remache
12	1C-916	4	**Bolt**	boulon	Bolzen	parafuso	bulón
13	5E-09	4	**Lockwasher**	rondelle frein	Zahnscheibe	arruela trava	arandela seguridad

[1]Inc 1-3, 8-11
[2]Inc 9-11
[3]See, Voir, Siehe, Veja, Véase 3
[4]Inc 11

Printed in U.S.A.
PM 2764-R3

Brake Controls
Commandes de frein
Bremsbetätigung
Controles do freio
Controles del freno

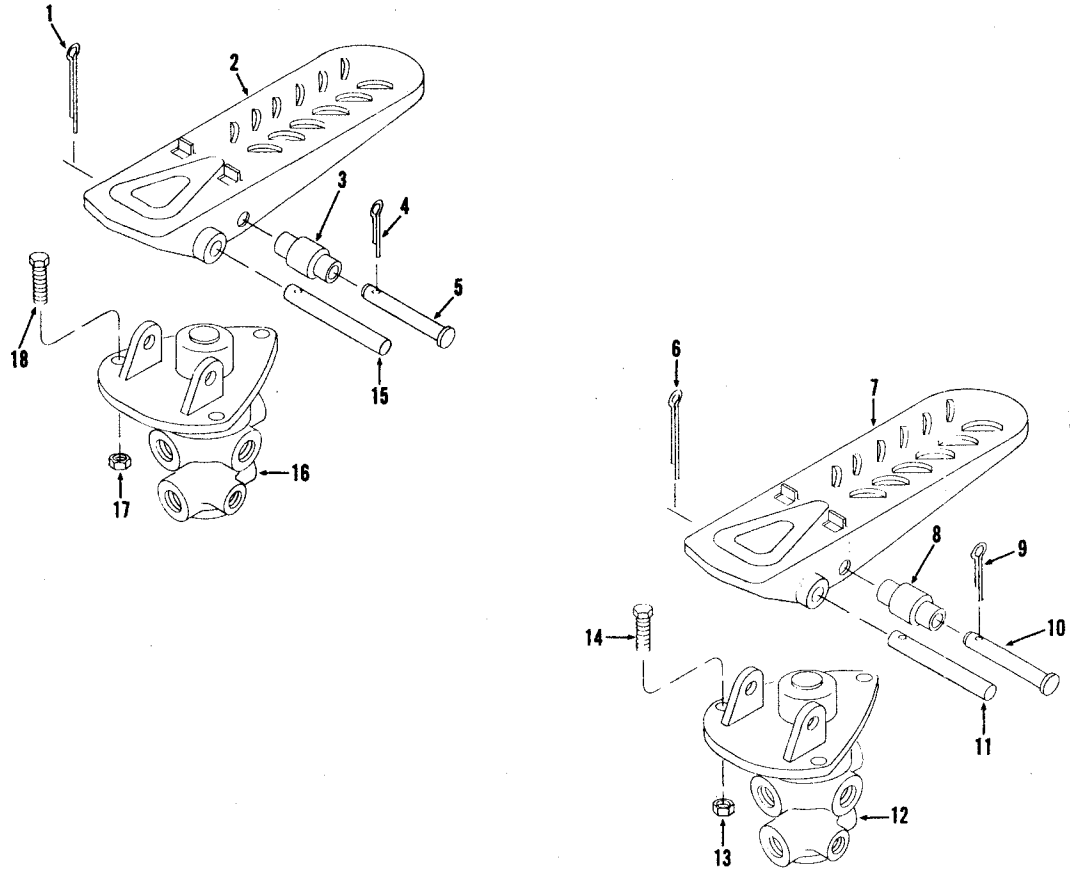

TS-9548

No.	Part No.	Qty.	Description	Description	Benennung	Descrição	Descripción
1	**1F-320**	1	**Pin cotter**	goupille fendue	Splint	contrapino	chaveta dos patas
2	**513930**	1	**Pedal brake**	pédale frein	Pedal brems	pedal freio	pedal freno
3	**518259**	1	**Roller**	galet	Rolle	rolete	rodillo
4	**1F-312**	1	**Pin cotter**	goupille fendue	Splint	contrapino	chaveta dos patas
5	**875766**	1	**Pin**	goupille	Stift	pino	pasador
6	**1F-320**	1	**Pin cotter**	goupille fendue	Splint	contrapino	chaveta dos patas
7	**513930**	1	**Pedal brake**	pédale frein	Pedal brems	pedal freio	pedal freno
8	**518259**	1	**Roller**	galet	Rolle	rolete	rodillo
9	**1F-312**	1	**Pin cotter**	goupille fendue	Splint	contrapino	chaveta dos patas
10	**875766**	1	**Pin**	goupille	Stift	pino	pasador
11	**875767**	1	**Pin mounting**	broche montage	Bolzenmontage	pino montagem	pasador montaje
12	———	1	**Valve brake**	soupape frein	Ventil bremse	válvula freio	válvula freno
13	**18D-05**	3	**Nut**	écrou	Mutter	porca	tuerca
14	**24C-520**	3	**Bolt**	boulon	Bolzen	parafuso	bulón
15	**875767**	1	**Pin mounting**	broche montage	Bolzenmontage	pino montagem	pasador montaje
16	———	1	**Valve brake**	soupape frein	Ventil bremse	válvula freio	válvula freno
17	**18D-05**	3	**Nut**	écrou	Mutter	porca	tuerca
18	**24C-520**	3	**Bolt**	boulon	Bolzen	parafuso	bulón

Printed in U.S.A.
PM 2764-R3

CLARK EQUIPMENT

Brake Controls, Parking
Commandes de frein de parcage
Parkbremshebel
Controles do freio de estacionamento
Controles del freno de estacionamiento

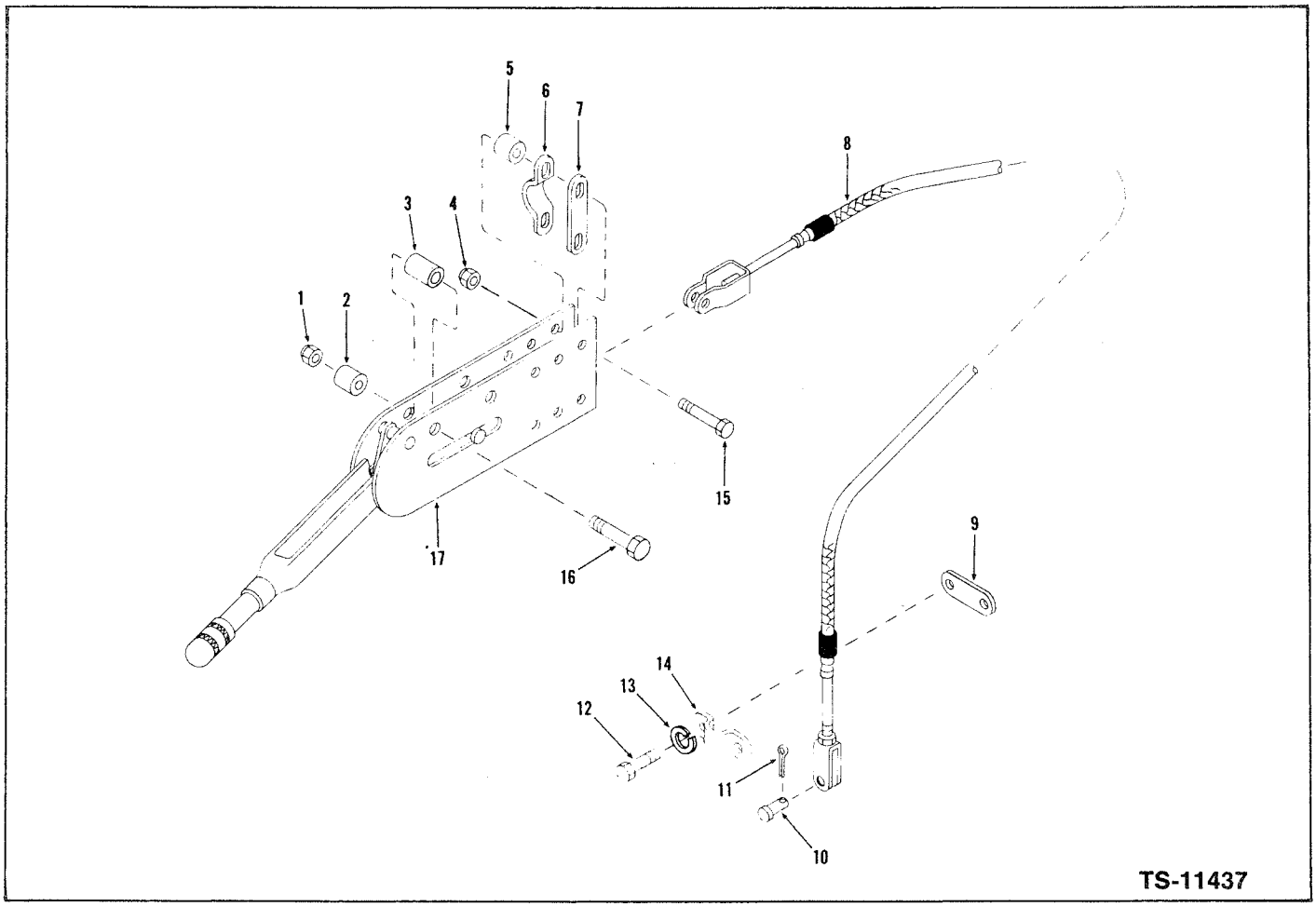

No.	Part No.	Qty.	Description	Description	Benennung	Descrição	Descripción
1	**18D-06**	2	**Nut**	écrou	Mutter	porca	tuerca
2	**545006**	2	**Spacer**	entretoise	Distanzteil	espaçador	espaciador
3	**545005**	2	**Spacer**	entretoise	Distanzteil	espaçador	espaciador
4	**18D-05**	2	**Nut**	écrou	Mutter	porca	tuerca
5	**545006**	2	**Spacer**	entretoise	Distanzteil	espaçador	espaciador
6	**544512**	1	**Clamp**	collier	Schelle	braçadeira	abrazadera
7	**645092**	1	**Link**	articulation	Gelenk	articulação	articulación
8	**1531660**	1	**Cable**	câble	Kabel	cabo	cable
9	**645092**	1	**Link**	articulation	Gelenk	articulação	articulación
10	**4F-06106**	1	**Pin**	goupille	Stift	pino	pasador
11	**1F-312**	1	**Pin cotter**	goupille fendue	Splint	contrapino	chaveta dos patas
12	**24C-512**	2	**Bolt**	boulon	Bolzen	parafuso	bulón
13	**4E-05**	2	**Lockwasher**	rondelle frein	Zahnscheibe	arruela trava	arandela seguridad
14	**544512**	1	**Clamp**	collier	Schelle	braçadeira	abrazadera
15	**24C-528**	2	**Bolt**	boulon	Bolzen	parafuso	bulón
16	**24C-644**	2	**Bolt**	boulon	Bolzen	parafuso	bulón
17	———	1	**Lever hand**	levier main	Hebel hand	alavanca mano	palanca mano

Printed in U.S.A.
PM 2764-R3

MICHIGAN

Brake Lever Assembly, Parking
Levier de frein de parcage, ensemble
Parkbremshebel Vollständig
Freio de estacionamento, conjunto da alavanca
Freno de estacionamiento, conjunto de palanca

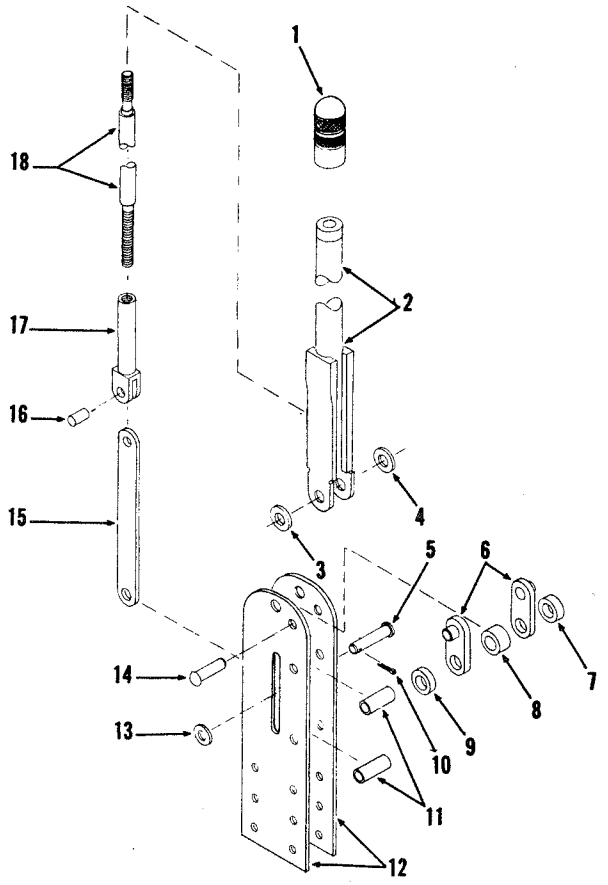

TS-11552

No.	Part No.	Qty.	Description	Description	Benennung	Descrição	Descripción
A	[1]544998	1	**Hand lever assy**	levier à main ens	Handhebel vollst	alavança conj	palanca de mano conj
1	949370	1	**Knob**	bouton	Knopf	manípula	botón
2	866348	1	**Body**	boîtier	Gehäuseteil	carcaça	carcasa
3	619024	1	**Washer**	rondelle	Scheibe	arruela	arandela
4	619024	1	**Washer**	rondelle	Scheibe	arruela	arandela
5	862738	1	**Pin**	goupille	Stift	pino	pasador
6	862653	2	**Bracket**	support	Winkel	grampo	grampa
7	862656	1	**Spacer**	entretoise	Distanzteil	espaçador	espaciador
8	862655	1	**Spacer**	entretoise	Distanzteil	espaçador	espaciador
9	862656	1	**Spacer**	entretoise	Distanzteil	espaçador	espaciador
10	1F-316	1	**Pin cotter**	goupille fendue	Splint	contrapino	chaveta dos patas
11	645095	2	**Spacer**	entretoise	Distanzteil	espaçador	espaciador
12	944969	2	**Bracket**	support	Winkel	grampo	grampa
13	619019	1	**Washer**	rondelle	Scheibe	arruela	arandela
14	944054	1	**Rivet**	rivet	Niet	rebite	remache
15	862652	1	**Link**	articulation	Gelenk	articulação	articulación
16	941238	1	**Pin**	goupille	Stift	pino	pasador
17	944968	1	**Tube**	tube	Rohr	tubo	tubo
18	866349	1	**Screw**	vis	Schraube	parafuso	tornillo

[1]Inc 1-18

Printed in U.S.A.
PM 2764-R3

CLARK EQUIPMENT

Brake Head Assembly
Machoire de frein, ensemble
Bremskopf Vollständig
Cabeçote do freio, conjunto
Cabezote de freno, conjunto

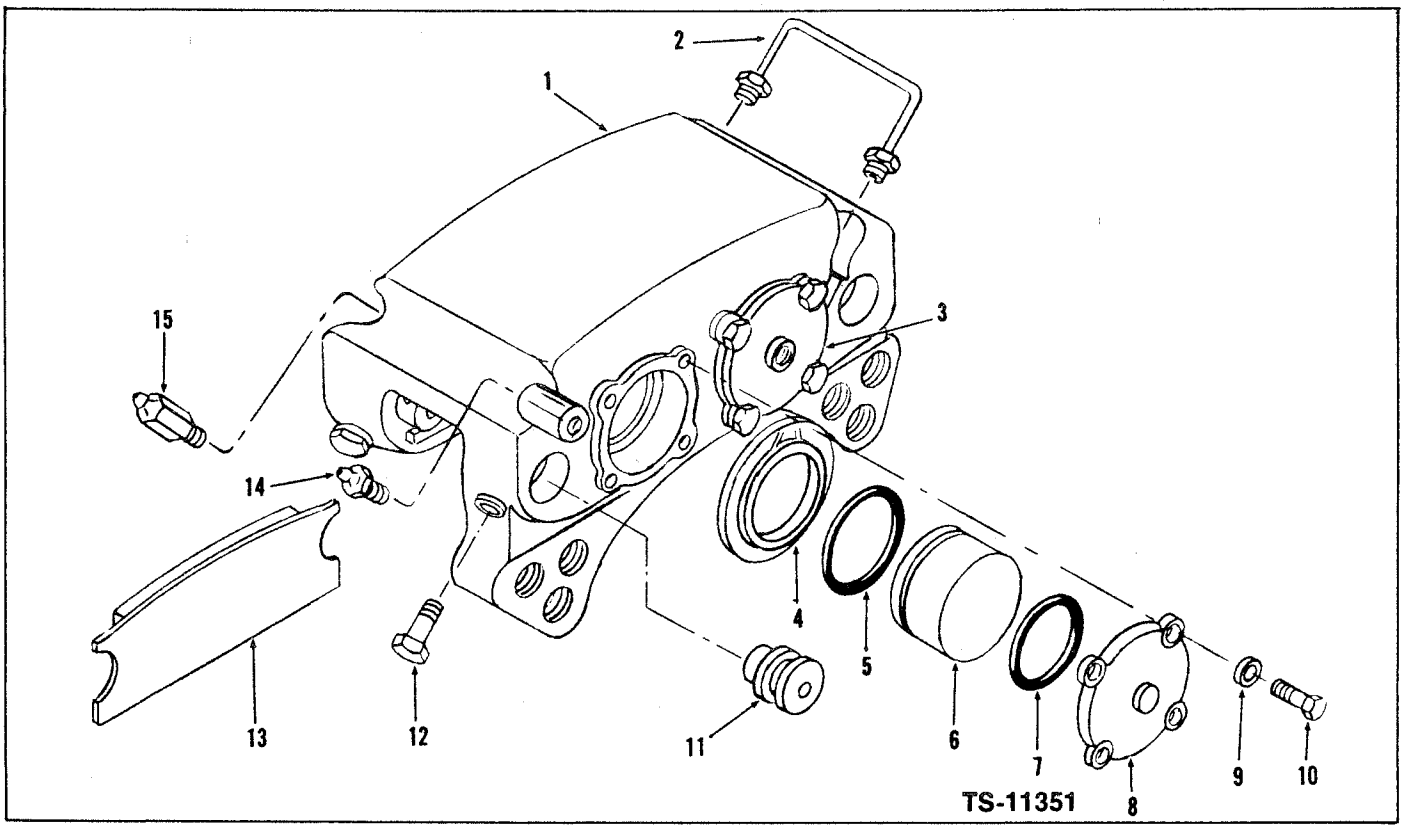

No.	Part No.	Qty.	Description	Description	Benennung	Descrição	Descripción
A	1,5*122560	2	**Brake head assy**	étrier frein ens	Bremskopf vollst	cabecote freio conj	cabezote freno conj
B	2†840476	1	**Kit**	jeu	Satz	jógo	juego
1	4§———	1	**Plate**	plaque	Platte	placa	placa
2	947926	1	**Tube**	tube	Rohr	tubo	tubo
3	947933	1	**Cap**	chapeau	Kappe	tampa	tapa
4	3§———	4	**Boot**	capuchon	Kappe	capuz	capuchón
5	3§———	4	**Packing**	garniture	Dichtung	gaxeta	empaquetadura
6	947935	4	**Piston**	piston	Kolben	pistão	pistón
7	3§———	4	**Packing**	garniture	Dichtung	gaxeta	empaquetadura
8	947934	1	**Cap**	chapeau	Kappe	tampa	tapa
9	103293	8	**Washer**	rondelle	Scheibe	arruela	arandela
10	1C-620	8	**Bolt**	boulon	Bolzen	parafuso	bulón
11	947931	4	**Pin**	goupille	Stift	pino	pasador
12	947930	4	**Bolt**	boulon	Bolzen	parafuso	bulón
13	947932	2	**Lining brake**	garniture frein	Belag brems	lona freio	cinta freno
14	947927	1	**Bleeder valve**	soupape purge	Ablassventil	válvula purga	válvula purga
15	947928	1	**Bleeder valve**	soupape purge	Ablassventil	válvula purga	válvula purga

*LH on front, RH on rear
CG sur AV, CD sur AR
L vorne, R hinten
LI sobre dianteiro, LD sobre traseiro
LE sobre delantero, LD sobre trasero
1 Inc 1-15, Cummins 428A101→428A225, G.M. 435A101→435A240
2 Inc 4, 5, 7
3 See, Voir, Siehe, Veja, Véase B
4 See, Voir, Siehe, Veja, Véase A
5 For replacement use 127103
Pour remplacement employer 127103
Beim austauschen 127103
Para a reposição usar 127103
Para recambio emplear 127103

Printed in U.S.A.
PM 2764-R3

Brake Head Assembly *
Machoire de frein, ensemble
Bremskopf Vollständig
Cabeçote do freio, conjunto
Cabezote de freno, conjunto

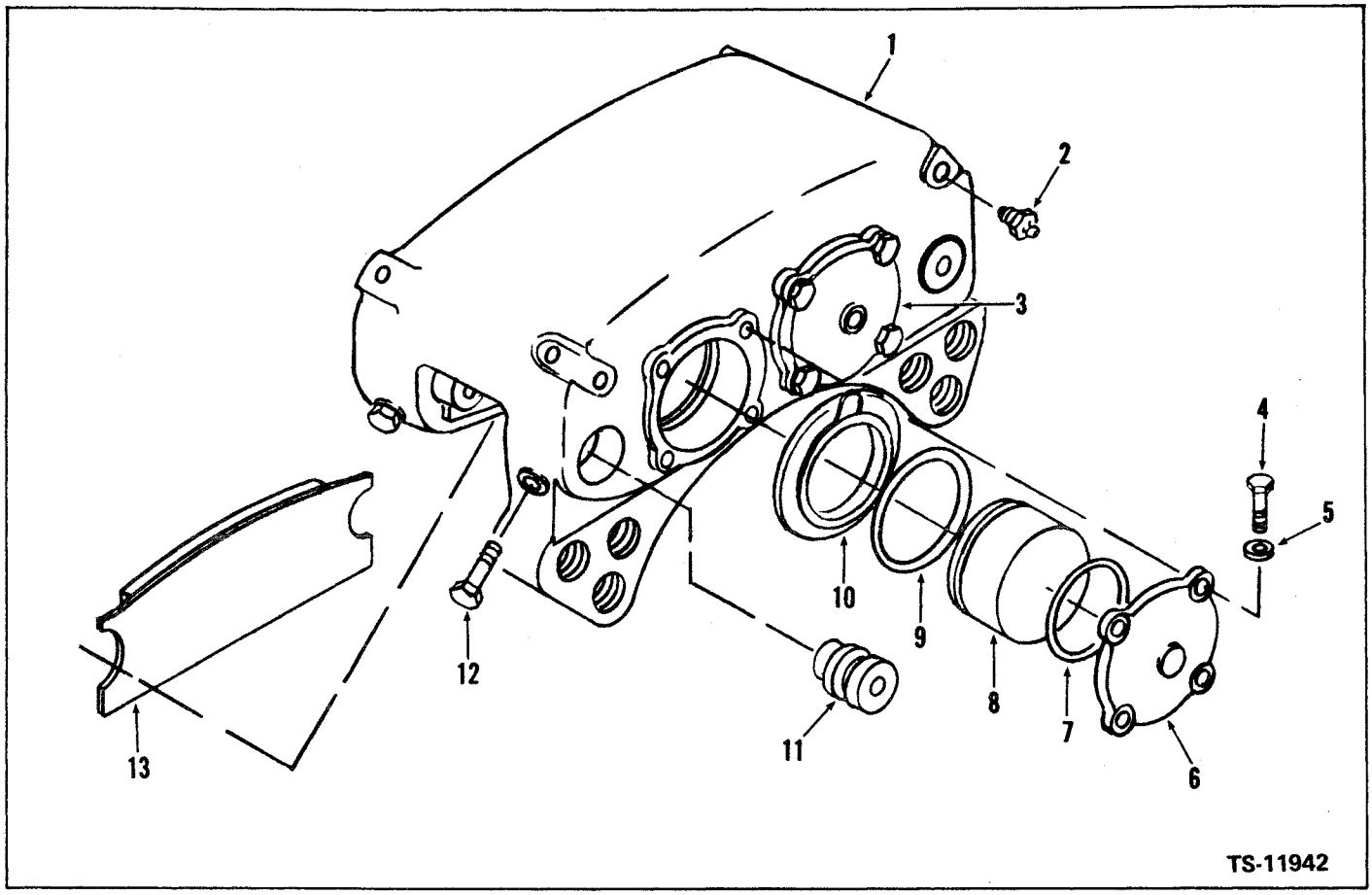

No.	Part No.	Qty.	Description	Description	Benennung	Descrição	Descripción
A	[2] 127103	2	**Brake head assy**	étrier frein ens	Bremskopf vollst	cabecote freio conj	cabezote freno conj
B	[3] †840476	1	**Kit**	jeu	Satz	jôgo	juego
1	[4] ———	1	**Plate**	plaque	Platte	placa	placa
2	**947927**	2	**Bleeder valve**	soupape purge	Ablassventil	válvula purga	válvula purga
3	**947933**	1	**Cap**	chapeau	Kappe	tampa	tapa
4	**1C-620**	8	**Bolt**	boulon	Bolzen	parafuso	bulón
5	**103293**	8	**Washer**	rondelle	Scheibe	arruela	arandela
6	**947934**	1	**Cap**	chapeau	Kappe	tampa	tapa
7	§[5] ———	1	**Packing**	garniture	Dichtung	gaxeta	empaquetadura
8	**947935**	4	**Piston**	piston	Kolben	pistão	pistón
9	§[5] ———	4	**Packing**	garniture	Dichtung	gaxeta	empaquetadura
10	§[5] ———	4	**Boot**	capuchon	Kappe	capuz	capuchón
11	**947931**	4	**Pin**	goupille	Stift	pino	pasador
12	**947930**	4	**Bolt**	boulon	Bolzen	parafuso	bulón
13	**947932**	2	**Lining brake**	garniture frein	Belag brems	lona freio	cinta freno

*Cummins 428A226 & ⟶ G.M. 435A241 &⟶
[2] Inc. 1⟶ 13
LH on front, RH on rear
CG sur AV, CD sur AR
L vorne, R hinten
LI sobre dianteiro, LD sobre traseiro
LE sobre delantero, LD sobre trasero
[3] Inc 7, 9, 10
[4] See, Voir, Siehe, Veja, Véase A
[5] See, Voir, Siehe, Veja, Véase B

Printed in U.S.A.
PM 2764-R3

CLARK EQUIPMENT

Brake Head Assembly
Machoire de frein, ensemble
Bremskopf Vollständig
Cabeçote do freio, conjunto
Cabezote de freno, conjunto

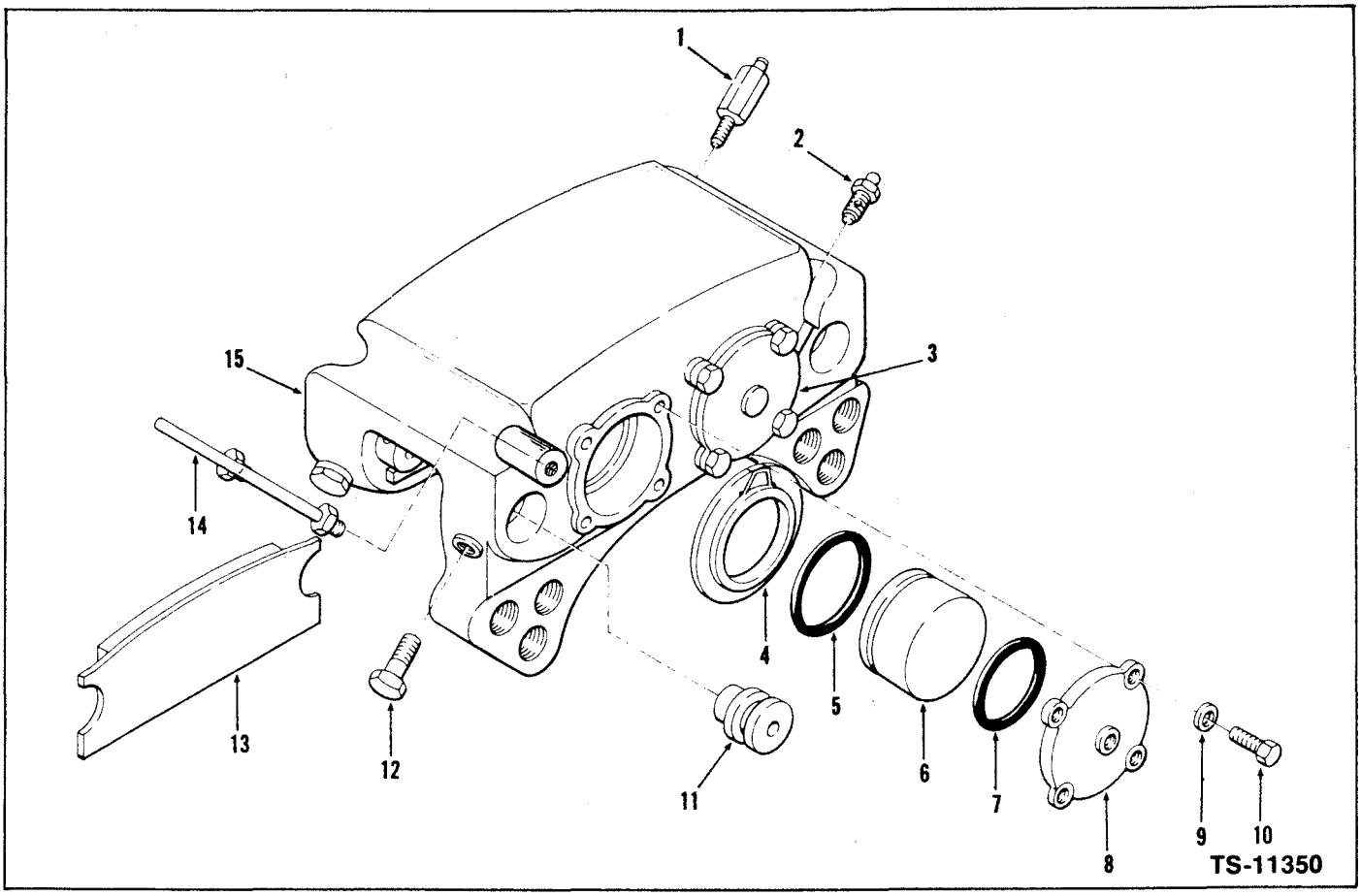

No.	Part No.	Qty.	Description	Description	Benennung	Descrição	Descripción
A	[1,5]*122561	2	**Brake head assy**	étrier frein ens	Bremskopf vollst	cabecote freio conj	cabezote freno conj
B	[2]†840476	1	**Kit**	jeu	Satz	jógo	juego
1	**947928**	1	**Bleeder valve**	soupape purge	Ablassventil	válvula purga	válvula purga
2	[3]§**947927**	1	**Bleeder valve**	soupape purge	Ablassventil	válvula purga	válvula purga
3	**947934**	1	**Cap**	chapeau	Kappe	tampa	tapa
4	[3]§———	4	**Boot**	capuchon	Kappe	capuz	capuchón
5	[3]§———	4	**Packing**	garniture	Dichtung	gaxeta	empaquetadura
6	**947935**	4	**Piston**	piston	Kolben	pistão	pistón
7	[3]§———	4	**Packing**	garniture	Dichtung	gaxeta	empaquetadura
8	**947933**	1	**Cap**	chapeau	Kappe	tampa	tapa
9	**103293**	8	**Washer**	rondelle	Scheibe	arruela	arandela
10	**1C-620**	8	**Bolt**	boulon	Bolzen	parafuso	bulón
11	**947931**	4	**Pin**	goupille	Stift	pino	pasador
12	**947930**	4	**Bolt**	boulon	Bolzen	parafuso	bulón
13	**947932**	2	**Lining brake**	garniture frein	Belag brems	lona freio	cinta freno
14	**947926**	2	**Tube**	tube	Rohr	tubo	tubo
15	[4]§ ———	1	**Plate**	plaque	Platte	placa	placa

*Rh on front, LH on rear
CD sur AV, CG sur AR
R vorne, L hinten
LD sobre dianteiro, LI sobre traseiro
LD sobre delantero' LE sobre trasero

[1] Inc 1-15, Cummins 428A101 → 428A225, G.M. 435A101→435A240

[2] Inc 4, 5, 7

[3] See, Voir, Siehe, Veja, Véase B

[4] See, Voir, Siehe, Veja, Véase A

[5] For replacement use 127104
Pour remplacement employer 127104
Beim austauschen 127104
Para a reposição usar 127104
Para recambio emplear 127104

Printed in U.S.A.
PM 2764-R3

Brake Head Assembly *
Machoire de frein, ensemble
Bremskopf Vollständig
Cabeçote do freio, conjunto
Cabezote de freno, conjunto

MICHIGAN

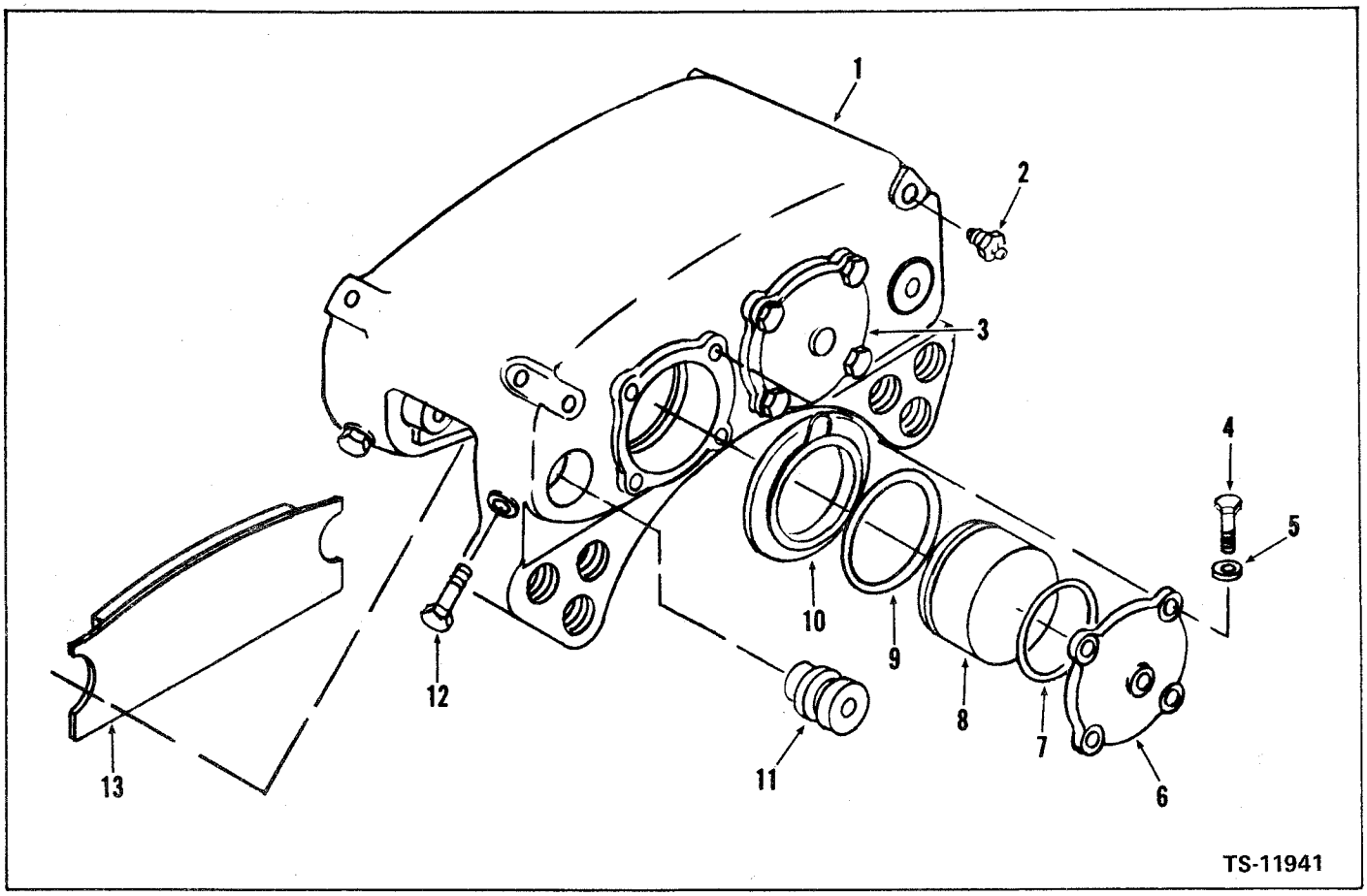

No.	Part No.	Qty.	Description	Description	Benennung	Descrição	Descripción
A	[2] 127104	2	**Brake head assy**	étrier frein ens	Bremskopf vollst	cabecote freio conj	cabezote freno conj
B	[3]†840476	1	**Kit**	jeu	Satz	jógo	juego
1	[4]§———	1	**Plate**	plaque	Platte	placa	placa
2	**947927**	2	**Bleeder valve**	soupape purge	Ablassventil	válvula purga	válvula purga
3	**947934**	1	**Cap**	chapeau	Kappe	tampa	tapa
4	**1C-620**	8	**Bolt**	boulon	Bolzen	parafuso	bulón
5	**103293**	8	**Washer**	rondelle	Scheibe	arruela	arandela
6	**947933**	1	**Cap**	chapeau	Kappe	tampa	tapa
7	§[5]———	2	**Packing**	garniture	Dichtung	gaxeta	empaquetadura
8	**947935**	4	**Piston**	piston	Kolben	pistão	pistón
9	§[5]———	4	**Packing**	garniture	Dichtung	gaxeta	empaquetadura
10	§[5]———	4	**Boot**	capuchon	Kappe	capuz	capuchón
11	**947931**	4	**Pin**	goupille	Stift	pino	pasador
12	**947930**	4	**Bolt**	boulon	Bolzen	parafuso	bulón
13	**947932**	2	**Lining brake**	garniture frein	Belag brems	lona freio	cinta freno

*Cummins 428A226 & ⟶, G.M. 435A241 &⟶
[2]Inc 1 ⟶ 13
Rh on front, LH on rear
CD sur AV, CG sur AR
R vorne, L hinten
LD sobre dianteiro, LI sobre traseiro
LD sobre delantero, LE sobre trasero
[3]Inc 7, 9, 10
[4]See, Voir, Siehe, Veja, Véase A
[5]See, Voir, Siehe, Veja, Véase B

Printed in U.S.A.
PM 2764-R3

CLARK EQUIPMENT

Brake Power Cluster Assembly
Servo frein, ensemble
Servobremse, Vollständig
Servofreio, conjunto
Servomecanismo del freno, conjunto

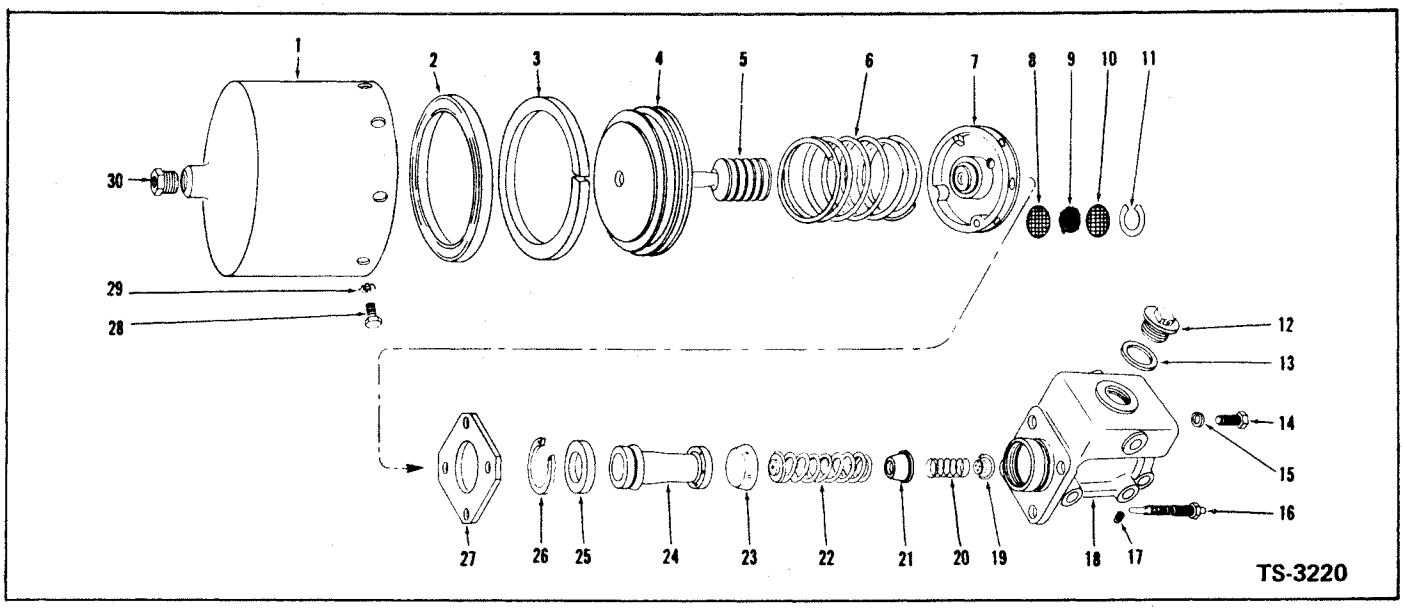

No.	Part No.	Qty.	Description	Description	Benennung	Descrição	Descripción
A	*[1]526879	2	**Pwr clsr assy brk**	servo frein ens	Servobremse vollst	servo-freio conj	servo-freno conj
B	[2]945041	1	**Repair kit**	trousse réparation	Reparatursatz	reparo jôgo	reparación juego
1	945034	1	**Shell**	boîtier	Gehäuse	carcaça	carcasa
2	[3]§———	1	**Cup**	cuvette	Aussenring	capa	cubeta
3	[3]§———	1	**Wiper**	racleur	Wischer	limpador	rascador
4	[3]§945035	1	**Piston**	piston	Kolben	pistão	pistón
5	[3]§———	1	**Boot**	capuchon	Kappe	capuz	capuchón
6	945036	1	**Spring**	ressort	Feder	mola	resorte
7	[4]945037	1	**Piston head assy**	tête piston ens	Kolbenkopf vollst	cabeca pistão conj	cabeza pistón conj
8	945029	1	**Screen**	crible	Sieb	tela	tamiz
9	945044	1	**Filter fiber mat**	filtre tampon de fibre	Filterunterlage	fibra filtro	fibra filtrante
10	945029	1	**Screen**	crible	Sieb	tela	tamiz
11	992164	1	**Ring**	anneau	Ring	anel	anillo
12	892267	1	**Cap**	chapeau	Kappe	tampa	tapa
13	857933	1	**Gasket**	joint	Dichtung	gaxeta	junta
14	1C-624	3	**Bolt**	boulon	Bolzen	parafuso	bulón
15	4E-06	4	**Lockwasher**	rondelle frein	Zahnscheibe	arruela trava	arandela seguridad
16	945038	1	**Indicator**	indicateur	Messer	indicador	indicador
17	10F-02	1	**Plug**	bouchon	Stopfen	bujão	tapón
18	947740	1	**Housing**	carter	Gehäuse	carcaça	carcasa
19	§———	1	**Valve check**	clapet d'arrêt	Rückschlagventil	válvula retenção	válvula retención
20	945026	1	**Spring**	ressort	Feder	mola	resorte
21	945042	1	**Retainer**	arrêtoir	Halterung	retentor	retén
22	955321	1	**Spring**	ressort	Feder	mola	resorte
23	[3]§———	1	**Cup**	cuvette	Aussenring	capa	cubeta
24	[3]§———	1	**Piston**	piston	Kolben	pistão	pistón
25	955326	1	**Plate**	plaque	Platte	placa	placa
26	955323	1	**Ring**	anneau	Ring	anel	anillo
27	945040	1	**Plate**	plaque	Platte	placa	placa
28	1C-510	8	**Bolt**	boulon	Bolzen	parafuso	bulón
29	6E-05	8	**Lockwasher**	rondelle frein	Zahnscheibe	arruela trava	arandela seguridad
30	356612	1	**Bushing**	manchon	Buchse	bucha	buje

[1]Inc 1-30
[2]Inc 2, 3, 5, 19, 23, 24
[3]See, Voir, Siehe, Veja, Véase B
[4]Inc 8-11

*Note: Two Assemblies used per machine—Quantities listed are for one machine.
*Note: Deux ensembled sont employés par machine. Les quantités indiquées ci-dessus sont pour un machine.
*Bemerkung: Zwei (2) vollst., werden pro Maschine benötigt. Die angegebenen Mengen sind für ein (1) Lager, Maschine.
*Nota: Dois conjuntos são usados na máquina. As quantidades relacionadas são para um máquina.
*Nota: Se emplean dos conjuntos en la máquina. Las cantidades indicadas son para un máquina.

Printed in U.S.A.
PM 2764-R3

Bucket Assembly Data
Godet, caractéristiques de l'ensemble
Schaufelmontageanlagen
Caçamba, características do conjunto
Cucharón, características del conjunto

MICHIGAN

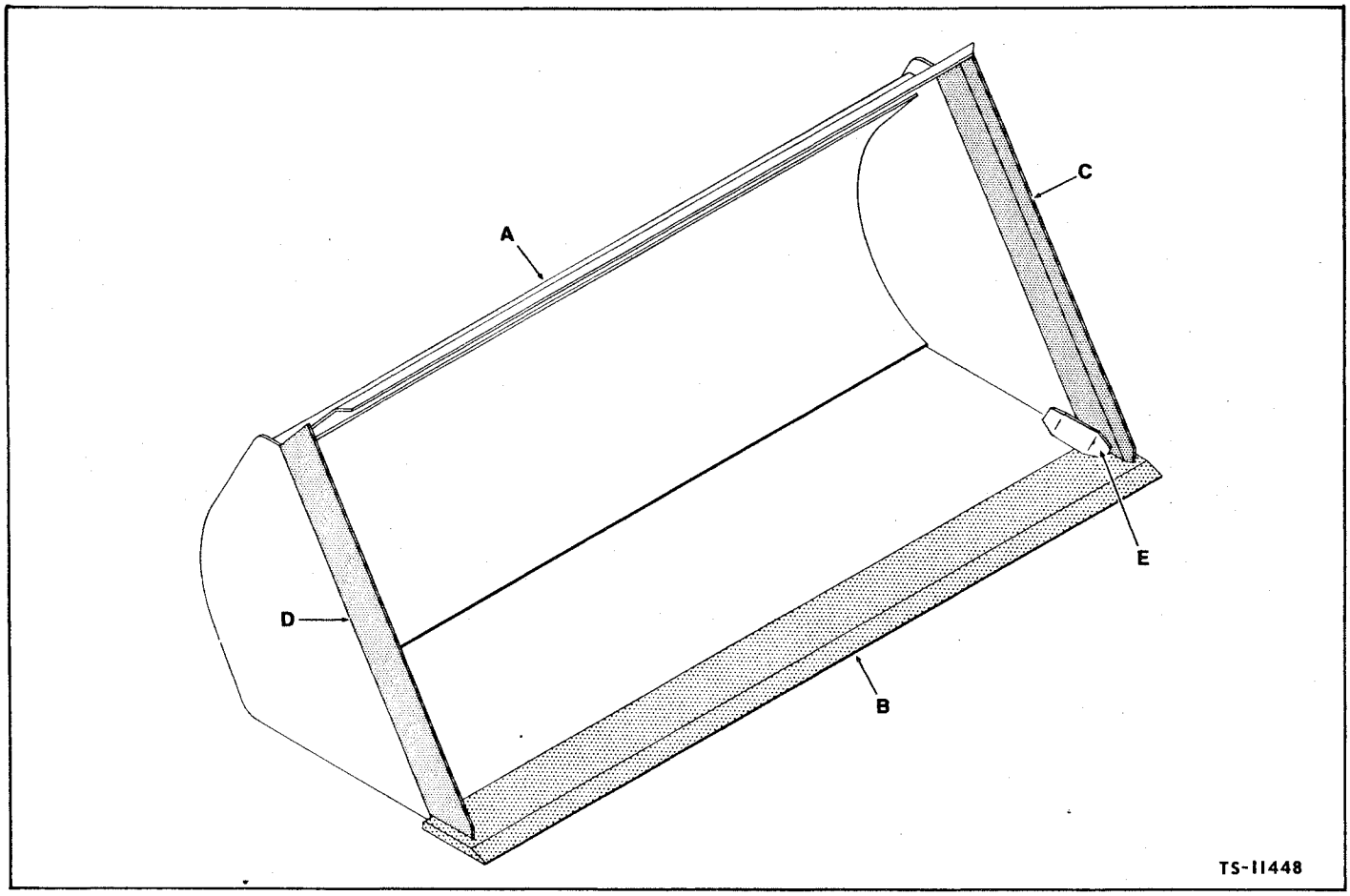

	BUCKET			MAIN CUTTING EDGE		SIDE CUTTING EDGES			GUSSET
Item	S.A.E. Heaped Capacity Cu. Yd.	Width	A Part No.	B Part No.	Size	C L.H. Part No.	D R.H. Part No.	Size	E Part No.
1	2½	104″	1546698	1544189	1.38x10x104	1527388	1527389	75x6x43.56	[1]1536140
2	2¾	104″	1549288	1544189	1.38x10x104	1535599	1535657	75x6x47.12	[2]1536140
3	3	104″	1549320	1544189	1.38x10x104	1503039	1503040	75x6x48.5	[2]1536140
4	4	112¼″	1549390	545602	1x9x112.25	1549371	1549372	75x6x53	[2]1536140

[1]2 Required
[2]4 Required

Printed in U.S.A.
PM 2764-R3

CLARK EQUIPMENT

Bucket Assembly Data
Godet, caractéristiques de l'ensemble
Schaufelmontageanlagen
Caçamba, características do conjunto
Cucharón, características del conjunto

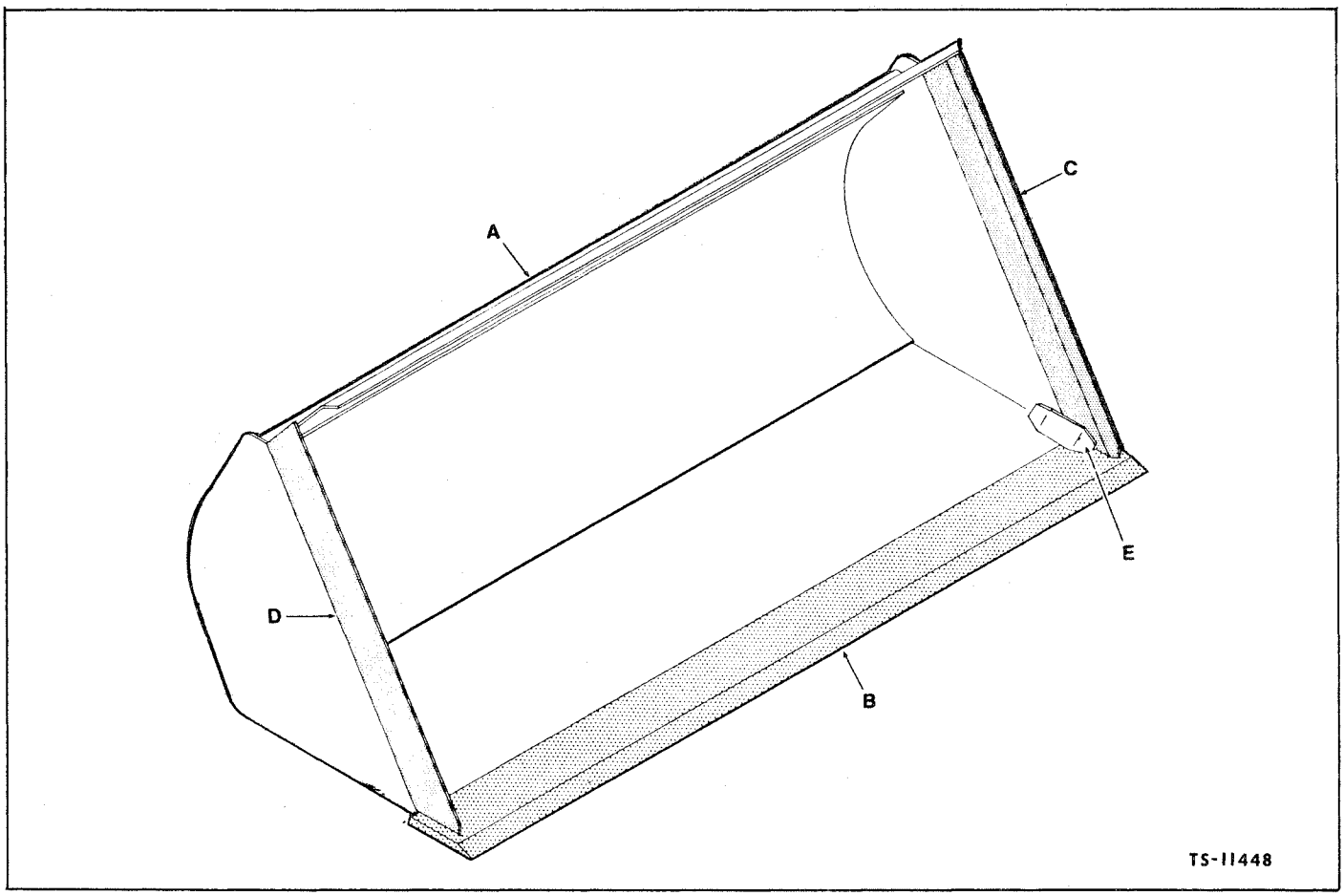

GODET SCHAUFEL CAÇAMBA CUCHARÓN				LAME DE COUPE PRINCIPALE HAUPTSCHNEIDEKANTE FIO DE PRINCIPAL DE CORTE BORDE DE PRINCIPAL DE CORTE		LAMES DE COUPE LATÉRALES SEITENSCHNEIDEKATEN FIOS DE CORTE LATERALS BORDES DE CORTE LATERALES			ÉCLISSE ECKBLECH NESGA ESCUADRA
No Nr. No No	Capacité comblée SAE SAE Gehäuft Leistung Capacidade coroada SAE Capacidad colmada SAE	Largeur Breite Largura Ancho mm	A Pièce Ertzteil Peça Pieza	B Pièce Ertzteil Peça Pieza	Dimension Grösse Tamanho Dimensiones mm	C Pièce CG Ertzteil L Peça LE Pieza LI	D Pièce CD Ertzteil R Peça LD Pieza LD	Dimensions Grösse Tamanho Dimensiones mm	E Pièce Ertzteil Peça Pieza
1	1,9	2642	**1546698**	**1544189**	35,1x254x2642	**1527388**	**1527389**	19,1x152,4x1106,4	[1] **1536140**
2	2,1	2642	**1549288**	**1544189**	35,1x254x2642	**1535599**	**1535657**	19,1x152,4x1196,8	[2] **1536140**
3	2,3	2642	**1549320**	**1544189**	35,1x254x2642	**1503039**	**1503040**	19,1x152,4x1231,9	[2] **1536140**
4	3,1	2851	**1549390**	**545602**	25,4x228,6x2851	**1549371**	**1549372**	19,1x152,4x1346,2	[2] **1536140**

[1] 1 nécessaire, Verlangen, necessária, requerida.
[2] 4 nécessaires, Verlangen, necessárias, requeridas.

Printed in U.S.A.
PM 2764-R3

MICHIGAN

Group C

Clips - Wiring, Pipe & Hose . . . C2
Insulated Clip . . . C2, 3
Cockpit Assembly . . . C4
Cockpit Sound Proofing . . . C5
Converter Assembly . . . C7, 9, 11
Cylinder Assembly, Boom - 5" (127 mm) . . . C12
Cylinder Assembly, Bucket - 4.5" (114.3 mm) . . . C13
Cylinder Assembly, Steering - 3.5" (88.9 mm) . . . C14

Groupe C

Attaches de cablage, tuyeaux et durites . . . C2
Pince isolée . . . C2, 3
Poste de conduite, ensemble . . . C4
Revêtement antisonore du poste de conduite . . . C5
Convertisseur, ensemble . . . C7, 9, 11
Vérin de flèche, ensemble - (127 mm) . . . C12
Vérin de godet ensemble - (114.3 mm) . . . C13
Vérin de direction, ensemble - (88.9 mm) . . . C14

Gruppe C

Klammern - Drähte, Röhre Und Schläuche . . . C2
Isolierte Krampe . . . C2, 3
Geräuschdämpfung Fahrerstand . . . C5
Drehmomentwandler, Vollständig . . . C7, 9, 11
Hubarmzylinder Vollständig - (127 mm) . . . C12
Schaufelzylinder Vollständig - (114.3 mm) . . . C13
Lenkzylinder Vollständig - (88.9 mm) . . . C14

Grupo C

Braçadeiras dos cabos eléctricos, tubos e mangueiras . . . C2
Braçadeira isolada . . . C2, 3
Posto do operador, conjunto . . . C4
Revestimento anti-son do posto do operador . . . C5
Conversor, conjunto . . . C7, 9, 11
Cilindro do draço, conjunto - (127 mm) . . . C12
Cilindro da caçamba, conjunto - (114.3 mm) . . . C13
Cilindro da direção, conjunto - (88.9 mm) . . . C14

Grupo C

Abrazaderas del cablaje eléctrico, tubos y mangueras . . . C2
Abrazadera aislada . . . C2, 3
Puesto del operador, conjunto . . . C4
Tratamiento antisonoro del puesto del operador . . . C5
Convertidor, conjunto . . . C7, 9, 11
Cilindro del aguilón, conjunto - (127 mm) . . . C12
Cilindro del cucharón, conjunto - (114.3 mm) . . . C13
Cilindro de dirección, conjunto - (88.9 mm) . . . C14

Printed in U.S.A.
PM 2764-R3

CLARK EQUIPMENT

Clips - Wiring, Pipe & Hose
Attaches de cablage, tuyeaux et durites
Klammern - Drähte, Röhre Und Schläuche
Braçadeiras dos cabos eléctricos, tubos e mangueiras
Abrazaderas del cablaje eléctrico, tubos y mangueras

The following types of clips are used in connection with the various wiring, fuel, oil and hydraulic piping systems employed in this unit. When replacing clips identification can be made by checking type and physical dimensions listed to obtain part number.

Les différentes sortes de pinces ci-dessous sont choisies selon les différents systèmes employés pour les circuits de câblage, de carburant, d'air et hydrauliques. En cas de remplacement d'une pince, on peut obtenir le numéro de pièce en déterminant d'abord le type et en comparant ensuite les dimensions avec celles indiquées ci-dessous.

Die folgenden Klampensorten werden im Zusammenhang mit den verschiedenen Draht-, Kraftstoff-, Luft- und hydraulischen Leitungssystemen, die in dieser Einheit verwendet werden, benützt. Beim Ersetzen der Klampen können sie nach angeführten Sorten und Grössen unterschieden werden um die Teilenummer zu erhalten.

Os seguintes tipos de braçadeiras são usadas na conexão dos tubos de combustível e do sistema hidráulico empregados nesta unidade. Sendo necesário a troca das braçadeiras, sua identificação pode ser obtida verificando-se o tipo e a dimensão abaixo relacionadas, referente ao número de peça.

Los tipos siguientes de abrazaderas se utilizan en los diversos sistemas de tubos de cables, de combustible, neumáticos e hidráulicos que se usan con la unidad. Cuando sea necesario reemplazar una abrazadera se puede identificar el número de pieza verificando el tipo y las dimensiones que aparecen en la lista.

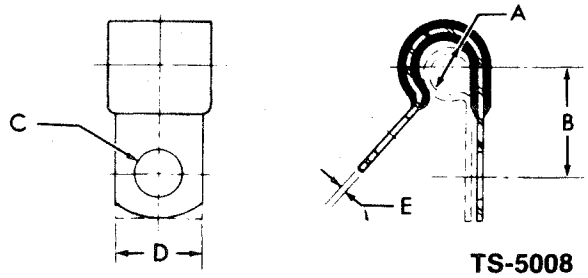

TS-5008

Insulated Clip
Pince isolée
Isolierte Klampe
Braçadeira isolada
Abrazadera aislada

No.	Part No.	A		B		C		D		E	
1	30H-10	3/16	4.8	1/2	12.7	9/16	7.1	1/2	12.7	.032	.8
2	30H-12	3/16	4.8	5/8	15.9	13/32	10.3	3/4	19.1	.032	.8
3	30H-14	1/4	6.4	17/32	13.5	9/32	7.1	1/2	12.7	.032	.8
4	30H-16	1/4	6.4	21/32	15.7	13/32	10.3	3/4	19.1	.032	.8
5	30H-19	5/16	7.9	5/8	15.9	11/32	8.7	5/8	15.9	.032	.8
6	30H-20	5/16	7.9	11/16	17.5	13/32	10.3	3/4	19.1	.032	.8
7	30H-21	3/8	9.5	19/32	15.1	9/32	7.1	1/2	12.7	.032	.8
8	30H-23	3/8	9.5	23/32	18.2	13/32	10.3	3/4	19.1	.032	.8
9	30H-32	1/2	12.7	27/32	21.4	15/32	11.9	7/8	22.2	.048	1.2
10	30H-38	5/8	15.9	27/32	21.4	12/32	10.3	3/4	19.1	.050	1.3
11	30H-40	5/8	15.9	31/32	24.6	17/32	13.5	1	25.4	.048	1.2
12	30H-46	13/16	20.6	15/16	23.8	13/32	10.3	3/4	19.1	.050	1.3
13	30H-47	13/16	20.6	1	25.4	15/32	11.9	7/8	22.2	.048	1.2
14	30H-50	5/16	7.9	1	25.4	13/32	10.3	3/4	19.1	.050	1.3
15	1538955	13/16	30.2	1 15/32	37.3	17/32	13.5	1	25.4	.060	1.5

Printed in U.S.A.
PM 2764-R3

Insulated Clip
Pince isolée
Isolierte Klampe
Braçadeira isolada
Abrazadera aislada

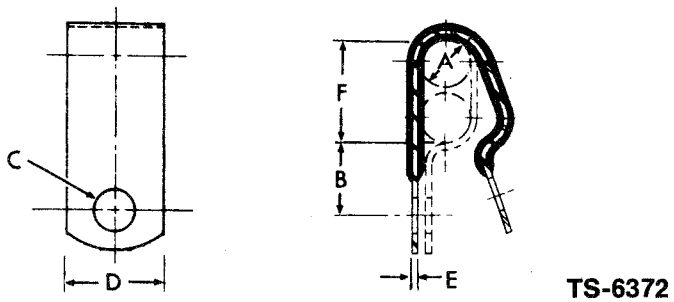

TS-6372

No.	Part No.	A		B		C		D		E	
1	31H-12	1/4	6.4	21/32	16.7	13/32	10.3	3/4	19.1	.050	1.3
2	31H-34	5/8	15.8	27/32	21.4	13/32	10.3	3/4	19.1	.050	1.3
3	31H-38	11/16	17.5	7/8	22.2	13/32	10.3	3/4	19.1	.050	1.3
4	31H-40	11/16	17.5	1	25.4	17/32	13.5	1	25.4	.050	1.3
5	31H-42	13/16	20.6	15/16	23.8	13/32	10.3	3/4	19.1	.062	1.8

Printed in U.S.A.
PM 2764-R3

CLARK EQUIPMENT

Cockpit Assembly
Poste de conduite, ensemble
Fahrerstand, Vollständig
Posto do operador, conjunto
Puesto del operador, conjunto

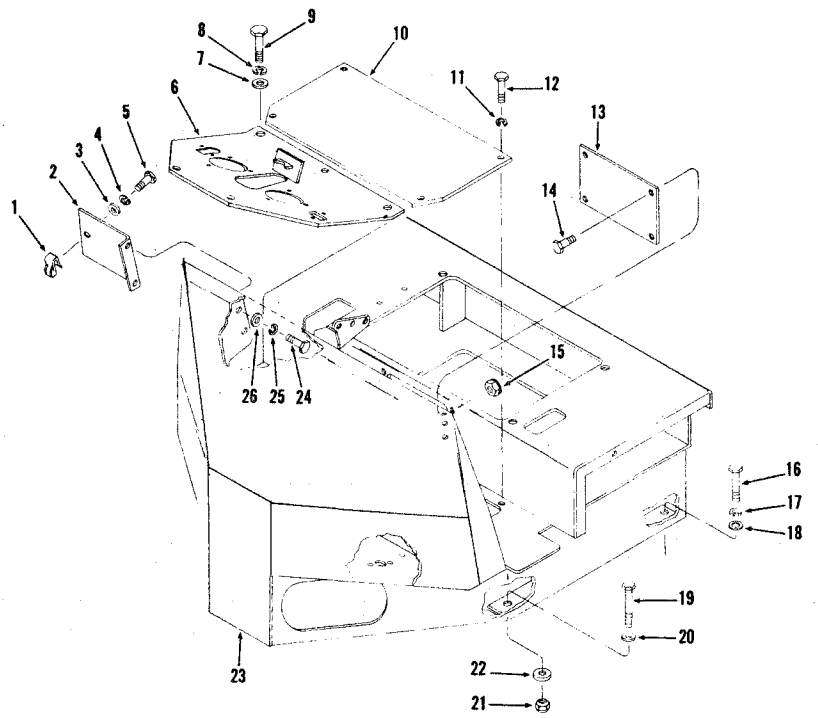

TS-11446

No.	Part No.	Qty.	Description	Description	Benennung	Descrição	Descripción
1	**572729**	1	**Nut caged**	écrou prisonnier	Sicherheits Mutter	porca gaiola	tuerca jaula
2	**547026**	1	**Panel R H**	panneau C D	Tafel Rechts	painel dir	panel lado der
3	**656672**	1	**Washer**	rondelle	Scheibe	arruela	arandela
4	**4E-06**	1	**Lockwasher**	rondelle frein	Zahnscheibe	arruela trava	arandela seguridad
5	**23C-616**	1	**Bolt**	boulon	Bolzen	parafuso	bulón
6	**1545931**	1	**Floorboard**	plancher	Bodenblech	assoalho	piso
7	**619029**	5	**Washer**	rondelle	Scheibe	arruela	arandela
8	**4E-08**	5	**Lockwasher**	rondelle frein	Zahnscheibe	arruela trava	arandela seguridad
9	**23C-820**	5	**Bolt**	boulon	Bolzen	parafuso	bulón
10	**1526152**	1	**Cover**	couvercle	Deckel	tampa	tapa
11	**4E-08**	4	**Lockwasher**	rondelle frein	Zahnscheibe	arruela trava	arandela seguridad
12	**23C-816**	4	**Bolt**	boulon	Bolzen	parafuso	bulón
13	**1508950**	1	**Cover**	couvercle	Deckel	tampa	tapa
14	**23C-612**	4	**Bolt**	boulon	Bolzen	parafuso	bulón
15	**17D-3**	4	**Nut**	écrou	Mutter	porca	tuerca
16	**24C-1232**	2	**Bolt**	boulon	Bolzen	parafuso	bulón
17	**4E-12**	2	**Lockwasher**	rondelle frein	Zahnscheibe	arruela trava	arandela seguridad
18	**25E-27**	2	**Washer**	rondelle	Scheibe	arruela	arandela
18A	†**25E-18**	2	**Washer**	rondelle	Scheibe	arruela	arandela
19	**24C-1252**	2	**Bolt**	boulon	Bolzen	parafuso	bulón
20	**25E-27**	2	**Washer**	rondelle	Scheibe	arruela	arandela
20A	†**25E-18**	2	**Washer**	rondelle	Scheibe	arruela	arandela
21	**70D-12**	2	**Nut**	écrou	Mutter	porca	tuerca
22	**71D-12**	2	**Base**	base	Baden	base	base
23	**1545384**	1	**Cockpit**	poste	Fahrerstand	posto operador	puesto operador
24	**23C-616**	2	**Bolt**	boulon	Bolzen	parafuso	bulón
25	**4E-06**	2	**Lockwasher**	rondelle frein	Zahnscheibe	arruela trava	arandela seguridad
26	**656672**	2	**Washer**	rondelle	Scheibe	arruela	arandela

Printed in U.S.A.
PM 2764-R3

Cockpit Sound Proofing
Revêtement antisonore du poste de conduite
Geräuschdämpfung Fahrerstand
Revestimento anti-son do posto do operador
Tratamiento antisonoro del puesto del operador

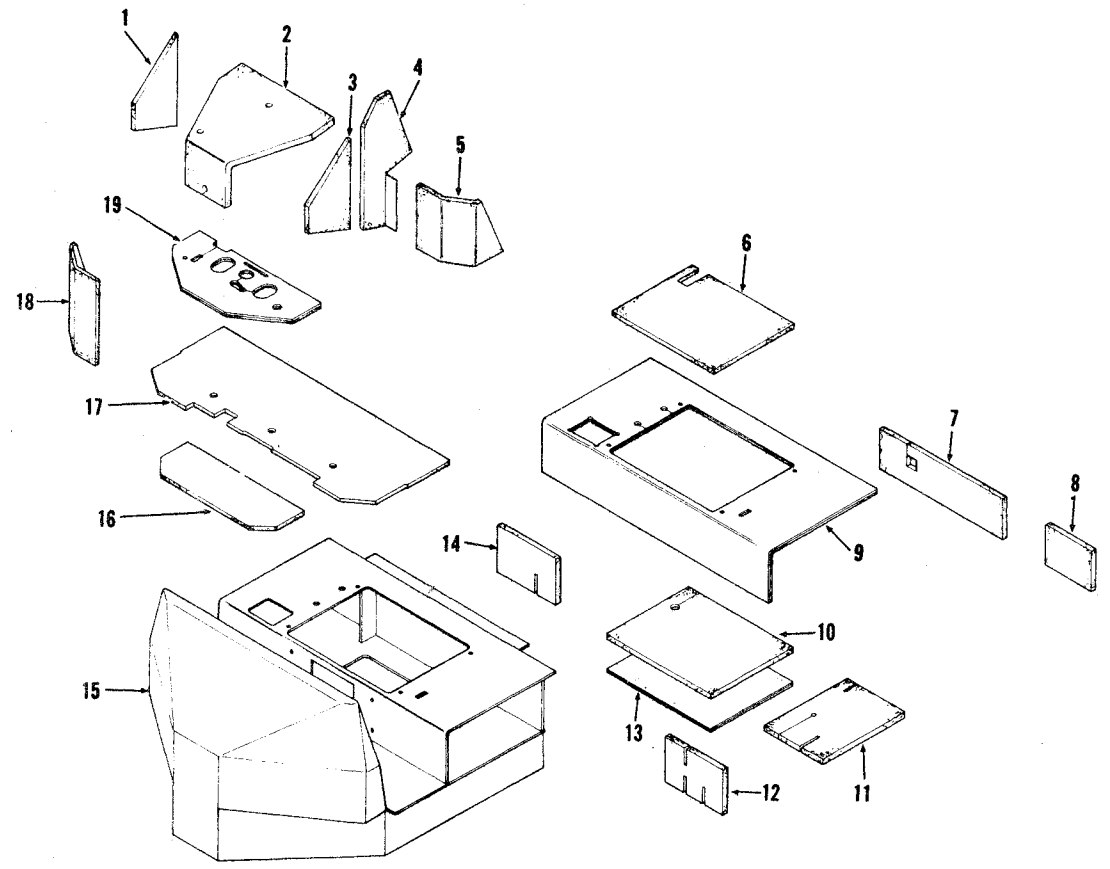

No.	Part No.	Qty.	Description	Description	Benennung	Descrição	Descripción
1	**1543817**	1	**Kickplate panel l h**	panneau latéral c g	Trittleistetafel l	painel lateral esq	panel lateral izq
2	**1543819**	1	**Cockpit panel front**	poste panneau av	Fahrerstandtafel vor	posto painel diant	puesto panel delant
3	**1515026**	1	**Kickplate panel r h**	panneau latéral c d	Trittleistetafel r	painel lateral dir	panel lateral der
4	**1543807**	1	**Kickplate panel l h**	panneau latéral c g	Trittleistetafel l	painel lateral esq	panel lateral izq
5	**1515025**	1	**Kickplate panel r h**	panneau latéral c d	Trittleistetafel r	painel lateral dir	panel lateral der
6	**1543824**	1	**Seat panel bottom**	panneau inf siège	Sitztafel unten	painel inf assento	panel inf asiento
7	**1544491**	1	**Seat support panel r**	panneau sup siège dc	Sitzabstutzungstaf r	painel sup assento ld	panel sup asiento ld
8	**1544490**	1	**Seat support panel r**	panneau sup siège dc	Sitzabstutzungstaf r	painel sup assento ld	panel sup asiento ld
9	**1515029**	1	**Matting seat cover**	bourre siège	Belag sitzschirm	estofamento assento	acolchado asiento
10	**1515027**	1	**Seat panel transm**	panneau seige transm	Sitzplattegtrb	painel assento transm	panel asiento transm
11	**1515022**	1	**Seat support panel l**	panneau sup siège cg	Sitzabstutzungstaf l	painel sup assento le	panel sup asiento li
12	**1544492**	1	**Seat support panel i**	panneau sup siège in	Sitzabstutzungstaf e	painel sup assento i	panel sop asiento in
13	**1515028**	1	**Panel transm cover**	panneau couv transm	Tafel getriebedeckel	painel tampa transm	panel tapa transm
14	**1515023**	1	**Seat panel inside**	panneau siège inter	Sitzplatte innen	painel assento inter	panel asiento inter
15	[1]———	—	**Cockpit**	poste	Fahrerstand	posto operador	puesto operador
16	**1515024**	1	**Floorplate panel**	panneau plancher	Bodenplatte	painel assoahlo	panel piso
17	**1515030**	1	**Floormat rear**	tapis ar	Fussmatte hinter	tapete traseiro	alfombra trasera
18	**1515057**	1	**Kickplate panel l h**	panneau latéral c g	Trittleistetafel l	painel lateral esq	panel lateral izq
19	**1515038**	1	**Floormat front**	tapis av	Fussmatte vorder	tapete diateiro	alfombra delantera

[1]See Index, Voir Table de Matières, Siehe Inhaltsverzeichnis, Veja índice, Véase índice.

Printed in U.S.A.
PM 2764-R3

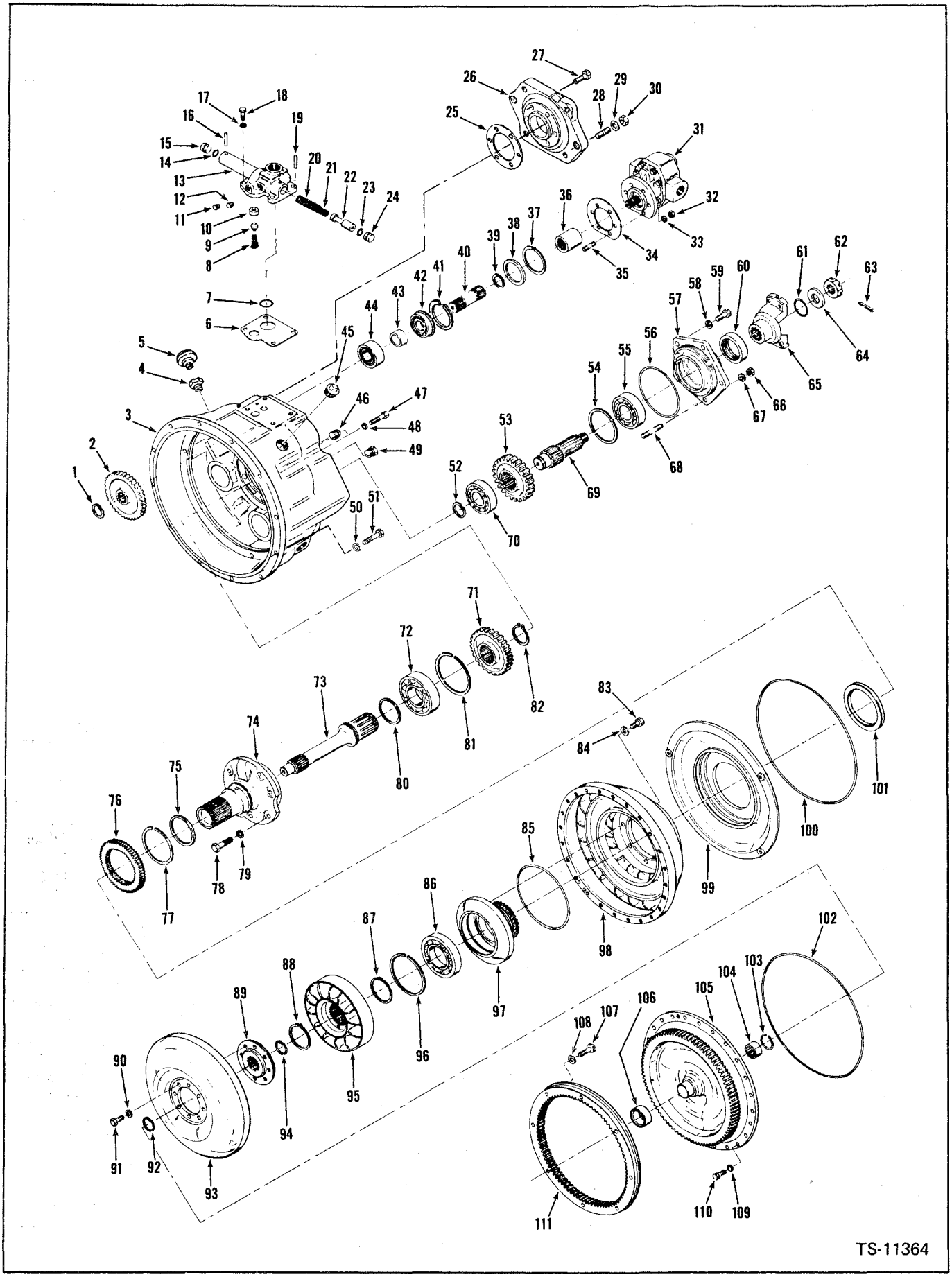

Printed in U.S.A.
PM 2764-R3

Converter Assembly
Convertisseur, ensemble
Drehmomentwandler, Vollständig
Conversor, conjunto
Convertidor, conjunto

No.	Part No.	Qty.	Description	Description	Benennung	Descrição	Descripción
A	[1]284058	1	**Converter assy**	convertisseur ens	Drehmntwndlr vollst	conversor conj	convertidor conj
1	711298	3	**Ring snap**	bague arrêt	Ring schnapp	anel pressõa	arandela retén
2	214931	3	**Gear**	engrenage	Zahnrad	engrenagem	engranaje
3	801546	1	**Housing converter**	carter convertisseur	Gehäuse drehmntdlr	carcaça conversor	carcasa convertidor
3A	25F-6	1	**Elbow**	coude	Winkelrohr	cotovêlo	codo
4	227265	1	**Valve check**	clapet d'arrêt	Rückschlagventil	vávula retenção	válvula retención
5	211433	1	**Breather**	reniflard	Entlüfter	respiro	respiradero
6	214949	1	**Gasket**	joint	Dichtung	gaxeta	junta
7	25K-40104	1	**O-ring**	bague o	O ring	anel-o	anillo-o
8	222312	1	**Spring**	ressort	Feder	mola	resorte
9	222318	1	**Plunger**	plongeur	Druckstange	embolo	émbolo
10	214946	1	**Seat**	siège	Sitz	assento	asiento
11	40K-02	1	**Plug pipe**	bouchon tuyau	Stopfen rohr	bujão cano	tapón caño
12	40K-02	1	**Plug pipe**	bouchon tuyau	Stopfen rohr	bujão cano	tapón caño
13	[2]214943	1	**Valve press reg**	soupage ré press	Ensvent vollst drckregl	vávl regl press	conválv regl press conj
14	25K-30018	1	**O-ring**	bague o	O ring	anel-o	anillo-o
15	220983	1	**Stop**	butoir	Anschlag	batente	tope
16	660178	1	**Pin roll**	goupille cylindrique	Stift feder	pino cilindrico	espiga elástica
17	4E-06	4	**Lockwasher**	rondelle frein	Zahnscheibe	arruela trava	arandela seguridad
18	5C-616	4	**Bolt**	boulon	Bolzen	parafuso	bulón
19	660178	1	**Pin**	goupille	Stift	pino	pasador
20	224369	1	**Spring**	ressort	Feder	mola	resorte
21	224368	1	**Spring**	ressort	Feder	mola	resorte
22	801067	1	**Valve**	soupape	Ventil	válvula	válvula
23	25K-30018	1	**O-ring**	bague o	O ring	anel-o	anillo-o
24	220983	1	**Stop**	butoir	Anschlag	batente	tope
25	551906	1	**Gasket**	joint	Dichtung	gaxeta	junta
26	216388	1	**Adapter**	adaptateur	Zwischenstück	adaptador	adaptador
27	8C-616	6	**Bolt**	boulon	Bolzen	parafuso	bulón
28	1502715	4	**Stud**	goujon	Stift	prisioneiro	espárrago
29	4E-06	4	**Lockwasher**	rondelle frein	Zahnscheibe	arruela trava	arandela seguridad
30	8D-06	4	**Nut**	écrou	Mutter	porca	tuerca
31	*†450230	1	**Pump conv charging**	pompe charge conv	Pumpe drehmntwndlr	bomba carga conv	bomba carga conv
32	8D-06	6	**Nut**	écrou	Mutter	porca	tuerca
33	4E-06	6	**Lockwasher**	rondelle frein	Zahnscheibe	arruela trava	arandela seguridad
34	551906	1	**Gasket**	joint	Dichtung	gaxeta	junta
35	207647	6	**Stud**	goujon	Stift	prisioneiro	espárrago

[1]C273-106, Inc. 1, 2, 3, 6 → 49, 52 → 106, 109, 110
[2]Inc 10, 14, 15, 16, 19-24

*Note: When converter charging pump replacement is required, only a new factory built and tested pump should be used. Proper operation of converter and transmission is dependent on an efficient charging pump. Damage possible by use of a field rebuilt pump can result in repair costs exceeding cost of a new pump alone.

*Note: Quand on doit échanger la pompe de charge du convertisseur, on doit utiliser seulement des pompes construites en usine et testées. Le bon fonctionnement du convertisseur et de la boîte de vitesse depend de l'efficacité de la pompe de charge. D'éventueis dommages créés à cause de l'utilisation d'une pompe réparée sommairement sur le terrain peuvent coûter plus cher en réparation que le prix d'une pompe neuve.

*Bemerkung: Wenn es notwendig ist, die Konvertereinsatzpumpe auszuwechsein, soll nur eine neufabrizierte und geprüfte Pumpe verwendet werden. Fachgerechte Betätigung des Konverters und des Getriebes beruht auf einer einwandfrei arbeitenden Ladepumpe. Durch Verwendung einer selbst umgebauten Pumpe entstandener Schaden kann die Kosten einer neuen Pumpe leicht übertreffen.

*Atenção: Quando a substituição da bomba do conversor fôr necessária, sòmente uma nova unidade manufaturada e testada pela fábrica deve ser usada. O correto funcionamento do conversor e da transmissão depende do trabalho eficiente da bomba de acionamento do conversor. Possíveis danos pelo uso de uma unidade localmente recuperada pode resultar despesas de reparação, cujo preço venha a ser mais elevado do que a aquisição de uma nova bomba.

*Nota: Cuando haya que reemplazar la bomba del convertidor, solamente debe usarse una bomba nueva procedente de fábrica y previamente sometida a ensayos. De una bomba eficaz depende el correcto funcionamiento del convertidor y de la transmisión. Los daños que puede ocasionar una bomba reconstruida sobre el terreno pueden representar costos de reparacion superiores al precio de una bomba nueva.

Printed in U.S.A.
PM 2764-R3

CLARK EQUIPMENT

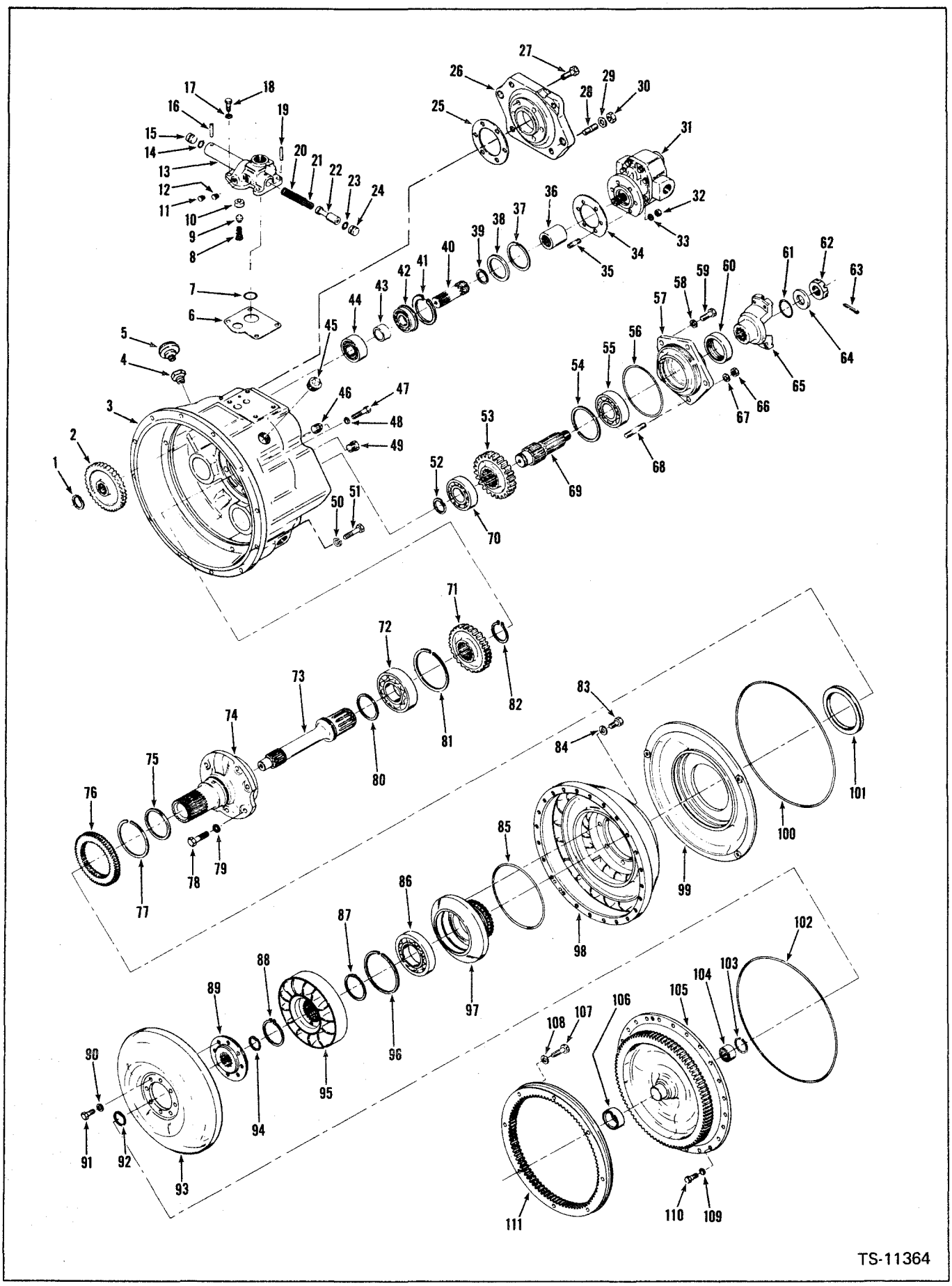

Printed in U.S.A.
PM 2764-R3

MICHIGAN

Converter Assembly
Convertisseur, ensemble
Drehmomentwandler, Vollständig
Conversor, conjunto
Convertidor, conjunto

No.	Part No.	Qty.	Description	Description	Benennung	Descrição	Descripción
36	**214961**	1	**Sleeve**	manchon	Muffe	luva	manguito
37	**713186**	3	**Ring snap**	bague arrêt	Ring schnapp	anel pressõa	arandela retén
38	**214929**	3	**Washer**	rondelle	Scheibe	arruela	arandela
39	**224039**	3	**Ring snap**	bague arrêt	Ring schnapp	anel pressõa	arandela retén
40	**214928**	3	**Shaft**	arbre	Welle	árvore	árbol
41	**214954**	3	**Ring snap**	bague arrêt	Ring schnapp	anel pressõa	arandela retén
42	**214956**	3	**Bearing**	palier	Lager	mancal	cojinete
43	**214930**	3	**Spacer**	entretoise	Distanzteil	espaçador	espaciador
44	**214936**	3	**Bearing**	palier	Lager	mancal	cojinete
45	**13F-16**	4	**Plug pipe**	bouchon tuyau	Stopfen rohr	bujão cano	tapón caño
46	**16F-08**	1	**Plug pipe**	bouchon tuyau	Stopfen rohr	bujão cano	tapón caño
47	**1C-628**	3	**Bolt**	boulon	Bolzen	parafuso	bulón
48	**4E-06**	3	**Lockwasher**	rondelle frein	Zahnscheibe	arruela trava	arandela seguridad
49	**40K-02**	1	**Plug pipe**	bouchon tuyau	Stopfen rohr	bujão cano	tapón caño
50	**4E-06**	12	**Lockwasher**	rondelle frein	Zahnscheibe	arruela trava	arandela seguridad
51	**23C-620**	12	**Bolt**	boulon	Bolzen	parafuso	bulón
52	**214955**	1	**Ring**	anneau	Ring	anel	anillo
53	**214938**	1	**Gear**	engrenage	Zahnrad	engrenagem	engranaje
54	**223901**	1	**Ring snap**	bague arrêt	Ring schnapp	anel pressõa	arandela retén
55	**743439**	1	**Bearing**	palier	Lager	mancal	cojinete
56	**25K-40512**	1	**O-ring**	bague o	O ring	anel-o	anillo-o
57	[3]**214945**	1	**Retainer**	arrêtoir	Halterung	retentor	retén
58	**4E-07**	3	**Lockwasher**	rondelle frein	Zahnscheibe	arruela trava	arandela seguridad
59	**1C-720**	3	**Bolt**	boulon	Bolzen	parafuso	bulón
60	**206864**	1	**Seal**	joint étanchéité	Dichtung	vedador	sello
61	**25K-40112**	1	**O-ring**	bague o	O ring	anel-o	anillo-o
62	**201951**	1	**Nut**	écrou	Mutter	porca	tuerca
63	**1F-424**	1	**Pin cotter**	goupille fendue	Splint	contrapino	chaveta dos patas
64	**102745**	1	**Washer**	rondelle	Scheibe	arruela	arandela
65	**214987**	1	**Flange**	bride	Flansch	flange	brida
66	**8D-07**	2	**Nut**	écrou	Mutter	porca	tuerca
67	**4E-07**	2	**Lockwasher**	rondelle frein	Zahnscheibe	arruela trava	arandela seguridad
68	**214730**	2	**Stud**	goujon	Stift	prisioneiro	espárrago
69	**214937**	1	**Output shaft**	arbre de sortie	Leistungswelle	árvore saída	árbol salida
70	**742056**	1	**Bearing**	palier	Lager	mancal	cojinete
71	**214935**	1	**Gear**	engrenage	Zahnrad	engrenagem	engranaje
72	**231554**	1	**Bearing**	palier	Lager	mancal	cojinete
73	**214933**	1	**Turbine shaft**	arbre turbine	Turbine Welle	eixo turbina	eje turbina
74	**214932**	1	**Stator support**	support stator	Stator abstutzung	suporte estator	soporte estator
75	**221653**	1	**Ring**	anneau	Ring	anel	anillo
76	**214951**	1	**Gear**	engrenage	Zahnrad	engrenagem	engranaje
77	**224009**	1	**Ring**	anneau	Ring	anel	anillo
78	**1C-820**	6	**Bolt**	boulon	Bolzen	parafuso	bulón
79	**7E-08**	6	**Lockwasher**	rondelle frein	Zahnscheibe	arruela trava	arandela seguridad
80	**222079**	1	**Ring**	anneau	Ring	anel	anillo
81	**214953**	1	**Ring**	anneau	Ring	anel	anillo
82	**224026**	1	**Ring**	anneau	Ring	anel	anillo
83	**4C-714**	8	**Bolt**	boulon	Bolzen	parafuso	bulón
84	**619025**	8	**Washer**	rondelle	Scheibe	arruela	arandela
85	**25K-40616**	1	**O-ring**	bague o	O ring	anel-o	anillo-o

[3]Inc 60

Printed in U.S.A.
PM 2764-R3

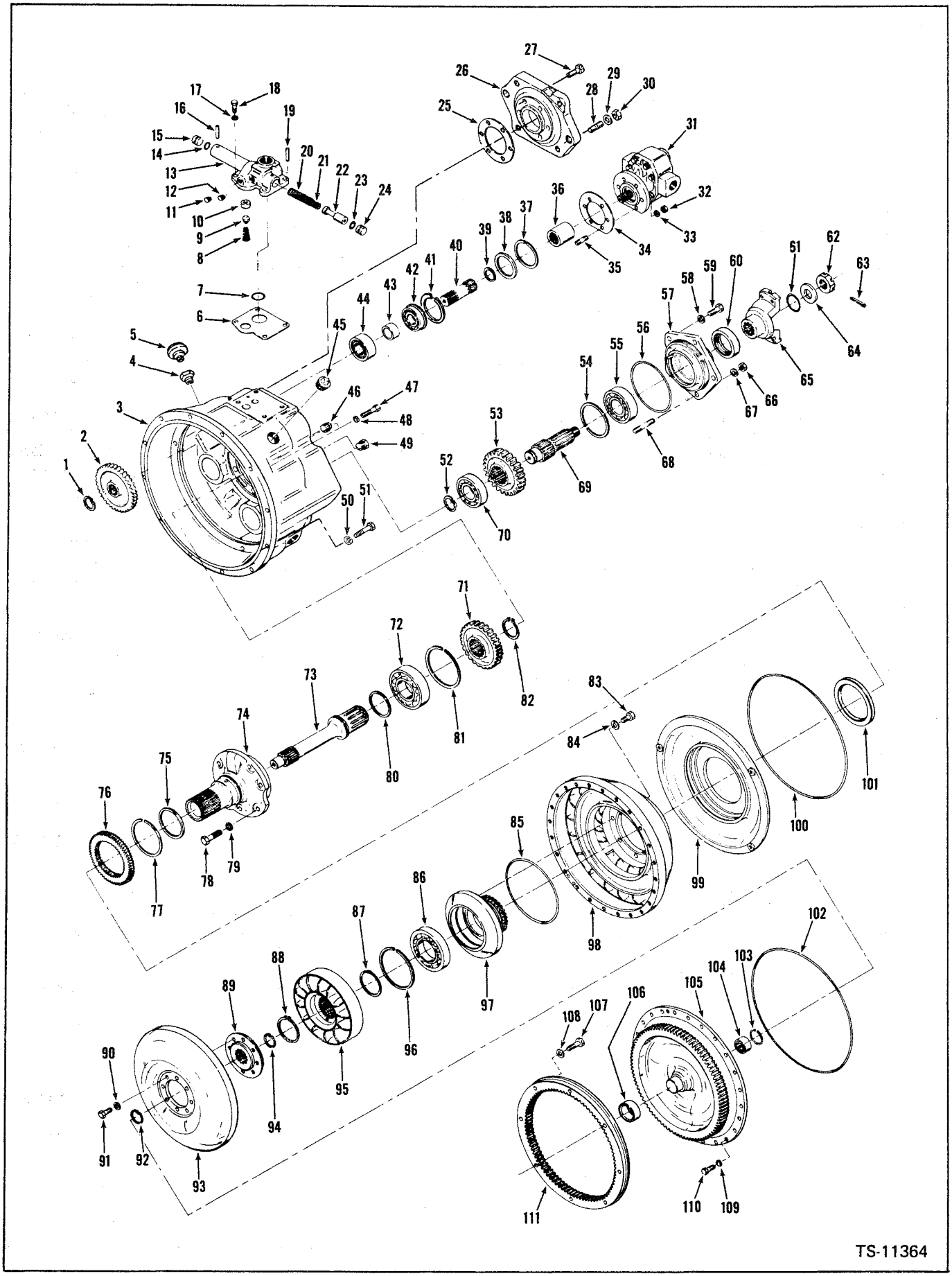

Printed in U.S.A.
PM 2764-R3

Converter Assembly
Convertisseur, ensemble
Drehmomentwandler, Vollständig
Conversor, conjunto
Convertidor, conjunto

No.	Part No.	Qty.	Description	Description	Benennung	Descrição	Descripción
86	**214596**	1	**Bearing**	palier	Lager	mancal	cojinete
87	**229566**	1	**Spacer**	entretoise	Distanzteil	espaçador	espaciador
88	**743035**	1	**Ring**	anneau	Ring	anel	anillo
89	**214924**	1	**Hub turbine**	moyeu turbine	Nabe turbine	cubo turbina	cubo turbina
90	**619023**	8	**Washer**	rondelle	Scheibe	arruela	arandela
91	**209313**	8	**Bolt**	boulon	Bolzen	parafuso	bulón
92	**659065**	1	**Ring snap**	bague arrêt	Ring schnapp	anel pressõa	arandela retén
93	**223833**	1	**Turbine**	turbine	Turbine	turbina	turbina
94	**659065**	1	**Ring snap**	bague arrêt	Ring schnapp	anel pressõa	arandela retén
95	**801608**	1	**Reaction member**	stator	Stator	estator	estator
96	**214953**	1	**Ring**	anneau	Ring	anel	anillo
97	**214958**	1	**Hub impeller**	moyeu rotor	Nabe rotor	cubo rotor	cubo rotor
98	**214959**	1	**Impeller**	rotor	Rotor	rotor	rotor
99	**214925**	1	**Baffle**	déflecteur	Deflektor	defletor	deflector
100	**214939**	1	**O-ring**	bague o	O ring	anel-o	anillo-o
101	**214941**	1	**Seal**	joint étanchéité	Dichtung	vedador	sello
102	**232535**	1	**O-ring**	bague o	O ring	anel-o	anillo-o
103	**666542**	1	**Ring snap**	bague arrêt	Ring schnapp	anel pressõa	arandela retén
104	**214988**	1	**Bearing**	palier	Lager	mancal	cojinete
105	**234503**	1	**Cover impeller**	couvercle rotor	Deckel rotor	tampa rotor	tapa rotor
106	**222006**	1	**Sleeve**	manchon	Muffe	luva	manguito
107	**233092**	16	**Bolt**	boulon	Bolzen	parafuso	bulón
108	**215909**	16	**Washer**	rondelle	Scheibe	arruela	arandela
109	**4E-06**	24	**Lockwasher**	rondelle frein	Zahnscheibe	arruela trava	arandela seguridad
110	**5C-616**	24	**Bolt**	boulon	Bolzen	parafuso	bulón
111	[4]**801780**	1	**Gear kit**	engrenage jeu	Zahnradsatz	engrenagem jôgo	engranaje juego

[4]Inc 107, 108

CLARK EQUIPMENT

Cylinder Assembly, Boom - 5 " (127 mm)
Vérin de flèche, ensemble - (127 mm)
Hubarmzylinder Vollständig - (127 mm)
Cilindro do draço, conjunto - (127 mm)
Cilindro del aguilón, conjunto - (127 mm)

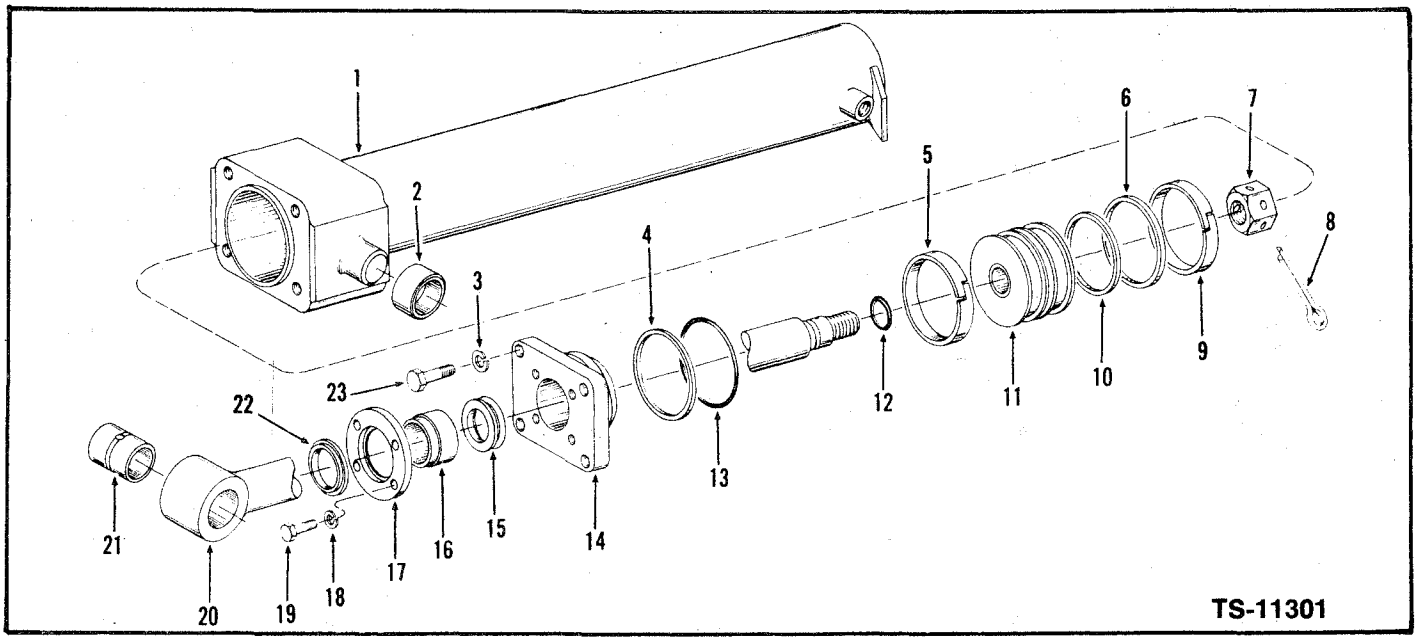

No.	Part No.	Qty.	Description	Description	Benennung	Descrição	Descripción
A	*[1]1546056	1	**Cylinder assy l h**	vérin ens c g	Zylinder vollst l	cilindro conj esq	cilindro conj lado izq
B	*[2]1546057	1	**Cylinder assy r h**	vérin ens c d	Zylinder vollst r	cilindro conj dir	cilindro conj lado der
1	[3]1546053	1	**Cylinder l h**	vérin c g	Zylinder link	cilindro lado esq	cilindro lado izq
1A	[3]1546054	1	**Cylinder r h**	vérin c d	Zylinder recht	cilindro dir	cilindro lado der
2	**1508238**	2	**Bushing**	manchon	Buchse	bucha	buje
3	**1508222**	4	**Washer**	rondelle	Scheibe	arruela	arandela
4	**533791**	1	**Ring back-up**	rondelle renfort	Ring stütz	anel retentor	arandela apoyo
5	**1536234**	1	**Wear ring**	bague d'usure	Gleitring	anel desgaste	anillo desgaste
6	**1536235**	1	**Outer ring**	anneau extérieur	Äussering	anel externo	anillo exterior
7	**1514622**	1	**Nut**	écrou	Mutter	porca	tuerca
8	**1F-860**	1	**Pin cotter**	goupille fendue	Splint	contrapino	chaveta dos patas
9	**1536234**	1	**Wear ring**	bague d'usure	Gleitring	anel desgaste	anillo desgaste
10	**1503465**	1	**Inner ring**	anneau intérieur	Innenring	anel interior	aro interior
11	**1503597**	1	**Piston**	piston	Kolben	pistão	pistón
12	**25K-40112**	1	**O-ring**	bague o	O ring	anel-o	anillo-o
13	**1512905**	1	**O-ring**	bague o	O ring	anel-o	anillo-o
14	**1540182**	1	**Cap**	chapeau	Kappe	tampa	tapa
15	**1538171**	1	**Seal**	joint étanchéité	Dichtung	vedador	sello
16	**1512518**	1	**Sleeve**	manchon	Muffe	luva	manguito
17	**1538175**	1	**Flange**	bride	Flansch	flange	brida
18	**4E-06**	4	**Lockwasher**	rondelle frein	Zahnscheibe	arruela trava	arandela seguridad
19	**24C-624**	4	**Bolt**	boulon	Bolzen	parafuso	bulón
20	[4]1507819	1	**Rod**	tige	Stange	varão	varilla
21	**1508239**	1	**Bushing**	manchon	Buchse	bucha	buje
22	**1657092**	1	**Wiper seal**	joint râcleur	Abstreifdichtung	anel limpador	sello rascador
23	**18C-836**	4	**Bolt**	boulon	Bolzen	parafuso	bulón

[1]Inc 1, 2-23
[2]Inc 1A-23
[3]Inc 2
[4]Inc 21

*Note: Two (2) cylinders used on machine. Quantities listed below are for one (1) cylinder.
*Note: Deux (2) cylindres sont utilisés par machine. Les quantités indiquées ci-dessous s'appliquent à un (1) seul cylindre.
*Bemerkung: Zwei (2) Zylinder werden pro Maschine benötigt. Die unten angeführten Quantitäten gelten für nur einen (1) Zylinder.
*Atenção: Dois (2) cilindros são usados na máquina. As quantidades abaixo relacionadas são para um (1) cilindro.
*Nota: Se usan dos (2) cilindros en la máquina. Las cantidades que se indican a continuación son para un (1) cilindro.

Printed in U.S.A.
PM 2764-R3

Cylinder Assembly, Bucket - 4.5 " (114.3 mm)
Vérin de godet ensemble - (114.3 mm)
Schaufelzylinder Vollständig - (114.3 mm)
Cilindro da caçamba, conjunto - (114.3 mm)
Cilindro del cucharón, conjunto - (114.3 mm)

MICHIGAN

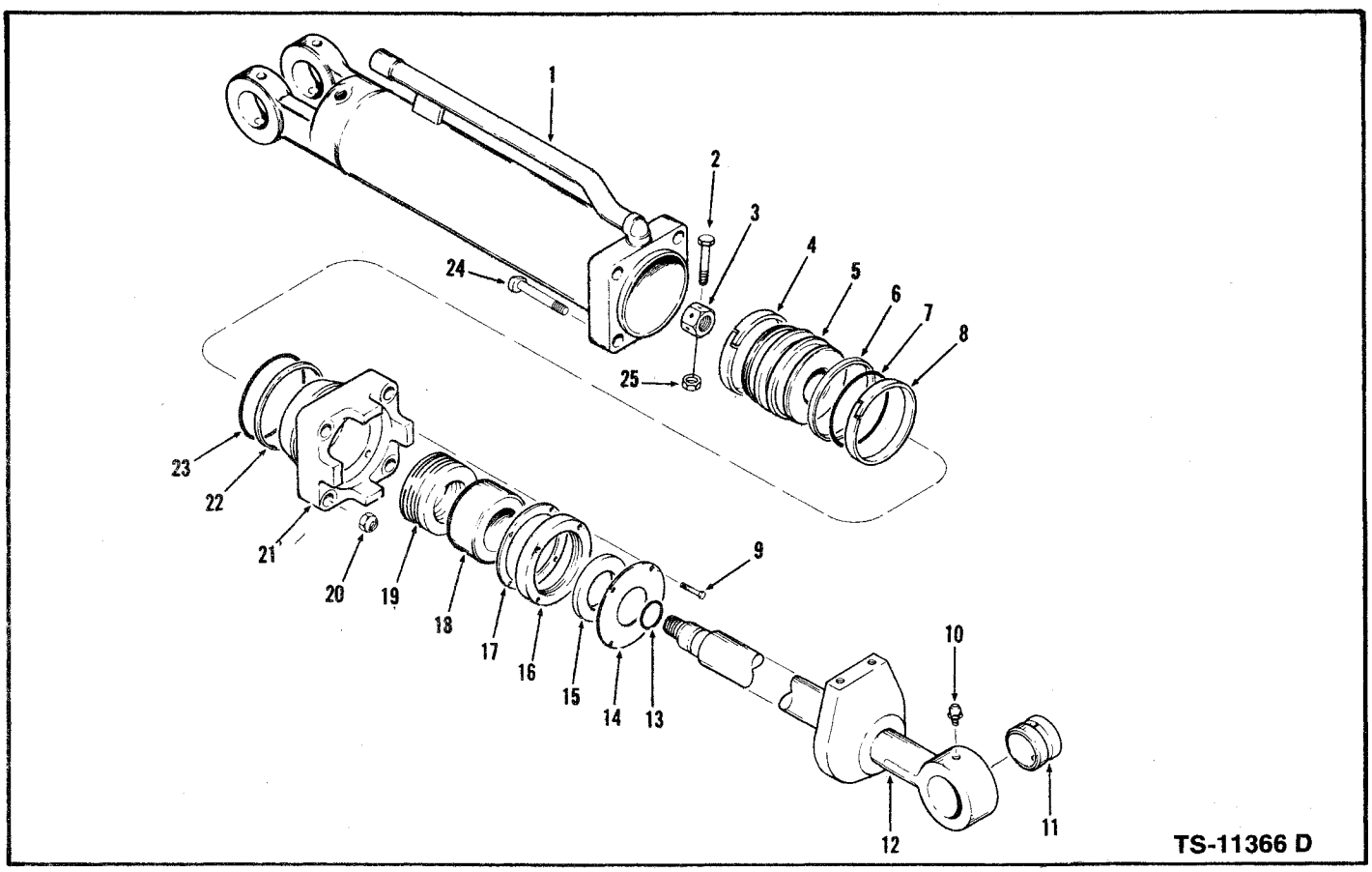

TS-11366 D

No.	Part No.	Qty.	Description	Description	Benennung	Descrição	Descripción
A	*[1]1511554	2	**Cylinder assembly**	vérin ens	Zylinder vollst.	cilindro conj	cilindro conj
1	**1511553**	1	**Cylinder**	vérin	Zylinder	cilindro	cilindro
2	**24C-436**	1	**Bolt**	boulon	Bolzen	parafuso	bulón
3	**1535960**	1	**Nut**	écrou	Mutter	porca	tuerca
4	**1511044**	1	**Wear ring**	bague d'usure	Gleitring	anel desgaste	anillo desgaste
5	**1511551**	1	**Piston**	piston	Kolben	pistão	pistón
6	**1511045**	1	**Outer ring**	anneau extérieur	Aussering	anel externo	anillo exterior
7	**1511043**	1	**Inner ring**	anneau intérieur	Innenring	anel interior	aro interior
8	**1511044**	1	**Wear ring**	bague d'usure	Gleitring	anel desgaste	anillo desgaste
9	**1514632**	4	**Bolt**	boulon	Bolzen	parafuso	bulón
10	**10H-25**	1	**Fitting**	graisseur	Nippel schmier	graxeira	grasera
11	**1521241**	1	**Bushing**	manchon	Buchse	bucha	buje
12	[2]**1507834**	1	**Rod**	tige	Stange	varão	varilla
13	**25K-40104**	1	**O-ring**	bague o	O ring	anel-o	anillo-o
14	**1511544**	1	**Retainer**	arrêtoir	Halterung	retentor	retén
15	**1511539**	1	**Wiper seal**	joint râcleur	Abstreifdichtung	anel limpador	sello rascador
16	**1511547**	1	**Flange**	bride	Flansch	flange	brida
17	**1511543**	4	**Spacer**	entretoise	Distanzteil	espaçador	espaciador
18	**1511538**	1	**Sleeve**	manchon	Muffe	luva	manguito
19	**1511537**	1	**Packing**	garniture	Dichtung	gaxeta	empaquetadura
20	**18D-10**	4	**Nut**	écrou	Mutter	porca	tuerca
21	**1511556**	1	**Cap**	chapeau	Kappe	tampa	tapa
22	**1511536**	1	**Ring back-up**	rondelle renfort	Ring stütz	anel retentor	arandela apoyo
23	**1512903**	1	**O-ring**	bague o	O ring	anel-o	anillo-o
24	**1509548**	4	**Bolt**	boulon	Bolzen	parafuso	bulón
25	**64D-04**	1	**Nut**	écrou	Mutter	porca	tuerca

[1]Inc 1-9, 11-25
[2]Inc 11
*Note: Two (2) cylinders used on machine. Quantities listed below are for one (1) cylinder.
*Note: Deux (2) cylindres sont utilisés par machine. Les quantités indiquées ci-dessous s'appliquent à un (1) seul cylindre.
*Bemerkung: Zwei (2) Zylinder werden pro Maschine benötigt. Die unten angeführten Quantitäten gelten für nur einen (1) Zylinder.
*Atenção: Dois (2) cilindros são usados na máquina. As quantidades abaixo relacionadas são para um (1) cilindro.
*Nota: Se usan dos (2) cilindros en la máquina. Las cantidades que se indican a continuación son para un (1) cilindro.

Printed in U.S.A.
PM 2764-R3

CLARK EQUIPMENT

Cylinder Assembly, Steering - 3.5 ″ (88.9 mm)
Vérin de direction, ensemble - (88.9 mm)
Lenkzylinder Vollständig - (88.9 mm)
Cilindro da direção, conjunto - (88.9 mm)
Cilindro de dirección, conjunto - (88.9 mm)

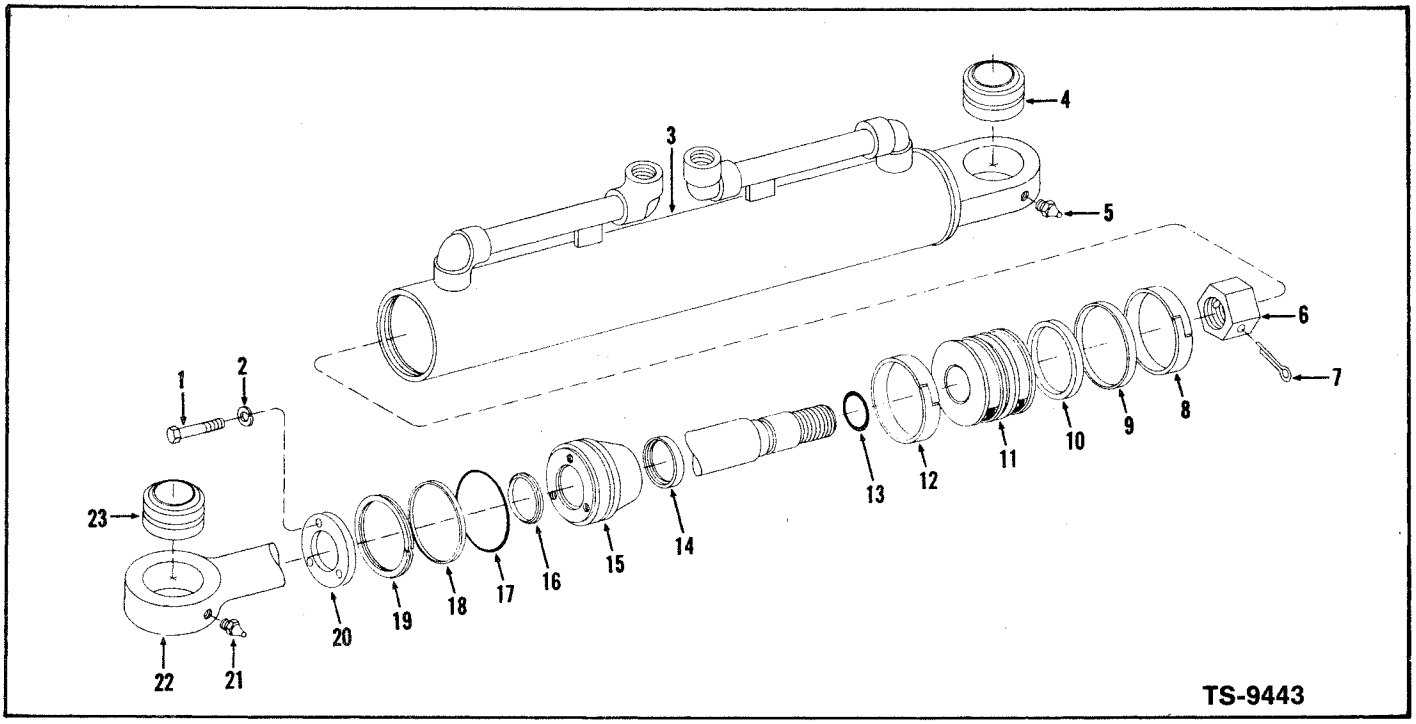

No.	Part No.	Qty.	Description	Description	Benennung	Descrição	Descripción
A	*[1] 1508904	2	**Cylinder assembly**	vérin ens	Zylinder vollst.	cilindro conj	cilindro conj
1	**23C-512**	3	**Bolt**	boulon	Bolzen	parafuso	bulón
2	**4E-05**	3	**Lockwasher**	rondelle frein	Zahnscheibe	arruela trava	arandela seguridad
3	**1508905**	1	**Cylinder**	vérin	Zylinder	cilindro	cilindro
4	**713418**	1	**Bushing**	manchon	Buchse	bucha	buje
5	**12H-15**	1	**Fitting**	graisseur	Nippel schmier	graxeira	grasera
6	**1514638**	1	**Nut**	écrou	Mutter	porca	tuerca
7	**1F-640**	1	**Pin cotter**	goupille fendue	Splint	contrapino	chaveta dos patas
8	**1530264**	1	**Wear ring**	bague d'usure	Gleitring	anel desgaste	anillo desgaste
9	**1503631**	1	**Outer ring**	anneau extérieur	Äussering	anel externo	anillo exterior
10	**1503629**	1	**Inner ring**	anneau intérieur	Innenring	anel interior	aro interior
11	**1503639**	1	**Piston**	piston	Kolben	pistão	pistón
12	**1530264**	1	**Wear ring**	bague d'usure	Gleitring	anel desgaste	anillo desgaste
13	**25K-40104**	1	**O-ring**	bague o	O ring	anel-o	anillo-o
14	**713678**	1	**Seal**	joint étanchéité	Dichtung	vedador	sello
15	**1530271**	1	**Cap**	chapeau	Kappe	tampa	tapa
16	**1530266**	1	**Wiper seal**	joint râcleur	Abstreifdichtung	anel limpador	sello rascador
17	**1512901**	1	**O-ring**	bague o	O ring	anel-o	anillo-o
18	**532917**	1	**Ring back-up**	rondelle renfort	Ring stütz	anel retentor	arandela apoyo
19	**1530263**	1	**Ring snap**	bague arrêt	Ring schnapp	anel pressõa	arandela retén
20	**1530268**	1	**Retainer wiper seal**	arrêtoir jnt racleur	Hltrg abstrf dichtg	ret anel limpador	ret sello rascador
21	**10H-25**	1	**Fitting**	graisseur	Nippel schmier	graxeira	grasera
22	**1508911**	1	**Rod**	tige	Stange	varão	varilla
23	**713418**	1	**Bushing**	manchon	Buchse	bucha	buje

[1] Inc 1-3. 6-20. 22

*Note: Two (2) cylinders used on machine. Quantities listed below are for one (1) cylinder.

*Note: Deux (2) cylindres sont utilisés par machine. Les quantités indiquées ci-dessous s'appliquent a appliquent à un (1) seul cylindre.

*Bemerkung: Zwei (2) Zylinder werden pro Maschine benõtigt. Die unten angeführten Quantitäten gelten für nur einen (1) Zylinder.

*Atenção: Dois (2) cilindros são usados na máquina. As quantidades abaixo relacionadas são para um (1) cilindro.

*Nota: Se usan dos (2) cilindros en la máquina. Las cantidades que se indican a continuación son para un (1) cilindro.

Printed in U.S.A.
PM 2764-R3

MICHIGAN

Group E

Electrical Gauges & Instrument Panel - Cummins & G.M. . . . E3
Electrical Gauges & Instrument Panel - Leyland . . . E5
Electrical Gauges & Instrument Panel - Perkins . . . E7
Electrical System - Cummins . . . E9, E11
Electrical System - G.M. . . . E13, E15
Electrical System - Leyland . . . E17, E19
Electrical System - Perkins . . . E21, E23
Electrical Wiring & Battery Cables - Cummins . . . E25
Electrical Wiring & Battery Cables - G.M. . . . E27
Electrical Wiring & Battery Cables - Leyland . . . E29
Electrical Wiring & Battery Cables - Perkins . . . E31
Electrical Wiring Color Code - Cummins . . . E33
Electrical Wiring Color Code - G.M. . . . E35
Electrical Wiring Color Code - Leyland . . . E37
Electrical Wiring Color Code - Perkins . . . E39
Engine Accessories - Cummins . . . E40
Engine Accessories - G.M. . . . E41
Engine Accessories - Leyland . . . E42
Engine Accessories - Perkins . . . E43
Engine Air Cleaner & Connections - Cummins . . . E44
Engine Air Cleaner & Connections - G.M. . . . E45
Engine Air Cleaner & Connections - Leyland . . . E46
Engine Air Cleaner & Connections - Perkins . . . E47
Engine Alternator, Fan & Water Pump Belts - Cummins . . . E48
Engine & Hydraulic System (Cummins) - Filter Replacement Elements . . . E48
Engine Alternator, Compressor & Fan Belts - G.M. . . . E49
Engine & Hydraulic System (G.M.) - Filter Replacement Elements . . . E49
Engine & Hydraulic System (Leyland) - Filter Replacement Elements . . . E50
Engine Alternator, Compressor & Fan Belts - Perkins . . . E51
Engine & Hydraulic System (Perkins) Filter Replacement Elements . . . E51
Engine Controls - Cummins . . . E53
Engine Controls - G.M. . . . E55
Engine Controls - Leyland . . . E57
Engine Controls - Perkins . . . E59
Engine Exhaust System - Cummins . . . E60
Engine Exhaust System - G.M. . . . E61
Engine Exhaust System - G.M. . . . E62
Engine Exhaust System - Leyland . . . E63
Engine Exhaust System - Perkins . . . E64
Engine Mountings - Cummins . . . E65
Engine Mountings - G.M. . . . E66
Engine Mountings - Leyland . . . E67
Engine Mountings - Perkins . . . E68
Engine Oil By-Pass Filter & Lines - Cummins . . . E69

Printed in U.S.A.
PM 2764-R3

CLARK EQUIPMENT

Groupe E

Indicateurs électriques & tableau de bord - Cummins & G.M. . . . E3
Indicateurs électriques & tableau de bord - Leyland . . . E5
Indicateurs électriques & tableau de bord - Perkins . . . E7
Système électrique - Cummins . . . E9, E11
Système électrique - G.M. . . . E13, E15
Systeme électrique - Leyland . . . E17, E19
Système électrique - Perkins . . . E21, E23
Câblage électrique & câbles de batterie - Cummins . . . E25
Câblage électrique & câbles de batterie - G.M. . . . E27
Câblage électrique & câbles de batterie - Leyland . . . E29
Câblage électrique & câbles de batterie - Perkins . . . E31
Codes des couleurs du câblage ékectrique - Cummins . . . E33
Code des couleurs du câblage électrique - G.M. . . . E35
Codes des couleurs du câblage électrique - Leyland . . . E37
Codes des couleurs du câblage électrique - Perkins . . . E39
Accessoires du moteur - Cummins . . . E40
Accessoires du moteur - G.M. . . . E41
Accessoires du moteur - Leyland . . . E42
Accessoires du moteur - Perkins . . . E43
Filtre du moteur & raccords - Cummins . . . E44
Filtre du moteur & raccords - G.M. . . . E45
Filtre à air du moteur & raccords - Leyland . . . E46
Filtre à air du moteur & raccords - Perkins . . . E47
Courroies d'alternateur, ventilateur & pompe à eau du moteur - Cummins . . . E48
Moteur & système hydraulique Cummins - Elements de récyhange des filtres . . . E48
Courroies d'alternateur, compresseur et ventilateur du moteur - G.M. . . . E49
Moteur & système hydraulique G.M. - Elements de réchange des filtres . . . E49
Moteur & système hydraulique Leyland - elements de récyhange des filtres . . . E50
Courroies d'alternateur, compresseur et ventilateur du moteur - Perkins . . . E51
Moteur & système hydraulique Perkins - Elements de récyhange des filtres . . . E51
Commandes du moteur - Cummins . . . E53
Commandes du moteur - G.M. . . . E55
Commandes du moteur - Leyland . . . E57
Commandes du moteur - Perkins . . . E59
Système d'échappement du moteur - Cummins . . . E60
Système d'échappement du moteur - G.M. . . . E61
Système d'échappement du moteur - G.M. . . . E62
Système d'échappement du moteur - Leyland . . . E63
Système d'échappement du moteur - Perkins . . . E64
Supports élastique du moteur - Cummins . . . E65
Supports élastiques du moteur - G.M. . . . E66
Supports élastique du moteur - Leyland . . . E67
Supports élastique du moteur - Perkins . . . E68
Filtre en dérivation d'huile du moteur et canalisations - Cummins . . . E69

Printed in U.S.A.
PM 2764-R3

MICHIGAN

Gruppe E

Elektrische Messuhren & Instrumententafel - Cummins & G.M. . . . E3
Elektrische Messuhren & Instrumententatel - Leyland . . . E5
Elektrische Messuhren & Instrumententatel - Perkins . . . E7
Elektrische Anlage - Cummins . . . E9, E11
Elektrische Anlage - G.M. . . . E13, E15
Elektrische Anlage - Leyland . . . E17, E19
Elektrische Anlage - Perkins . . . E21, E23
Verdrahtung & Batteriekabel - Cummins . . . E25
Verdrahtung & Batteriekabel - G.M. . . . E27
Verdrahtung & Batteriekabe - Leyland . . . E29
Verdrahtung & Batteriekabe - Perkins . . . E31
Verdrahtungsfarbschlüssel - Cummins . . . E33
Verdrahtungsfarbschlüssel - G.M. . . . E35
Verdrahtungsfarbschlüssel - Leyland . . . E37
Verdrahtungsfarbschlüssel - Perkins . . . E39
Motorenzubehör - Cummins . . . E40
Motorenzubehör - G.M. . . . E41
Motorenzubehör - Leyland . . . E42
Motorenzubehör - Perkins . . . E43
Motorenluftfilter & Anschlüsse - Cummins . . . E44
Motorluftfilter & Anschlüsse . . . E45
Motorenluftfilter & Anschlüsse - Leyland . . . E46
Motorenluftfilter & Anschlüsse - Perkins . . . E47
Motoralternater, Ventilator & Wasserpumpen Keilriemen - Cummins . . . E48
Motoren- & Hydrauliksystem Cummins - Ölfiltereinsätze . . . E48
Motoralternator, Kompressor & Ventilatorkeilriemen - G.M. . . . E49
Motoren- & Hydrauliksystem G.M. - Ölfiltereinsätze . . . E49
Motoren- & Hydrauliksystem Leyland - Ölfiltereinsätze . . . E50
Motoralternator, Kompressor & Ventilatorkeilriemen - Perkins . . . E51
Motoren- & Hydrauliksystem Perkins - Ölfiltereinsätze . . . E51
Motorregulierung - Cummins . . . E53
Motorregulierung - G.M. . . . E55
Motorregulierung - Leyland . . . E57
Motorregulierung - Perkins . . . E59
Motorauspuffanlage - Cummins . . . E60
Motorauspuffanlage - G.M. . . . E61
Motorauspuffanlage - G.M. . . . E62
Motorauspuffanlage - Leyland . . . E63
Motorauspuffanlage - Perkins . . . E64
Motorbefestigungen - Cummins . . . E65
Motorbefestigungen - G.M. . . . E66
Motorbefestigungen - Leyland . . . E67
Motorbefestigungen - Perkins . . . E68
Motoröl-Umgehungsfilter & Leitungen - Cummins . . . E69

Printed in U.S.A.
PM 2764-R3

CLARK EQUIPMENT

Grupo E

Instrumentos eléctricos & tablero de instrumentos - Cummins & G.M. . . . E3
Instrumentos eléctricos y tablero de instrumentos - Leyland . . . E5
Instrumentos eléctricos y tablero de instrumentos - Perkins . . . E7
Sistema eléctrico - Cummins . . . E9, E11
Sistema eléctrico - G.M. . . . E13, E15
Sistema eléctrico - Leyland . . . E17, E19
Sistema eléctrico - Perkins . . . E21, E23
Esquema eléctrico & cables de batería - Cummins . . . E25
Esquema eléctrico & cables de batería - G.M. . . . E27
Esquema eléctrico & cables de batería - Leyland . . . E29
Esquema eléctrico & cables de batería - Perkins . . . E31
Clave de colores para instalación eléctrica - Cummins . . . E33
Clave de colores para instalación eléctrica - G.M. . . . E35
Clave de colores para instalación eléctrica - Leyland . . . E37
Clave de colores para instalación eléctrica - Perkins . . . E39
Accesorios del motor - Cummins . . . E40
Accesorios del motor - G.M. . . . E41
Accesorios del motor - Leyland . . . E42
Accesorios del motor - Perkins . . . E43
Depurador de aire del motor & connexiones - Cummins . . . E44
Depurador de aire del motor conexiones - G.M. . . . E45
Depurador de aire del motor & conexiones - Leyland . . . E46
Depurador de aire del motor & conexiones - Perkins . . . E47
Correas del alternador, ventilador y bomba de agua del motor - Cummins . . . E48
Motor & sistema hidráulico Cummins - elementos de repuesto de los filtros . . . E48
Correas del alternador, compresor y ventilador del motor - G.M. . . . E49
Motor & sistema hidráulico G.M. - elementos de repuestos de los filtros . . . E49
Motor & sistema hidráulico Leyland - elementos de repuesto de los filtros . . . E50
Correas del alternador, compresor y ventilador del motor - Perkins . . . E51
Motor & sistema hidráulico Perkins - elementos de repuesto de los filtros . . . E51
Controles del motor - Cummins . . . E53
Controles del motor - G.M. . . . E55
Controles del motor - Leyland . . . E57
Controles del motor - Perkins . . . E59
Sistema de escape del motor - Cummins . . . E60
Sistema de escape del motor - G.M. . . . E61
Sistema de escape del motor - G.M. . . . E62
Sistema de escape del motor - Leyland . . . E63
Sistema de escape del motor - Perkins . . . E64
Patas de montaje elástico del motor - Cummins . . . E65
Patas de montaje elástico del motor - G.M. . . . E66
Patas de montaje elástico del motor - Leyland . . . E67
Patas de montaje elástico del motor - Perkins . . . E68
Filtro en derivación y líneas de aceite del motor - Cummins . . . E69

Printed in U.S.A.
PM 2764-R3

MICHIGAN

Grupo E

Indicadores eletricos & painel de instrumentos - Cummines & G.M. . . . E3
Indicadores eletricos do painel de instrumentos - Leyland . . . E5
Indicadores eletricos do painel de instrumentos - Perkins . . . E7
Sistema elétrico - Cummins . . . E9, E11
Sistema elétrico - G.M. . . . E13, E15
Sistema elétrico - Leyland . . . E17, E19
Sistema elétrico - Perkins . . . E21, E23
Instalaça trica & cabos da bateria - Cummins . . . E25
Instalação elétrica & cabos da bateria - G.M. . . . E27
Instalação elétrica & cabos da bateria - Leyland . . . E29
Instalação elétrica & cabos da bateria - Perkins . . . E31
Código de córes da instalação elétrica - Cummins . . . E33
Código de córes da instalação elétrica - G.M. . . . E35
Código de córes da instalaco elétrica - Leyland . . . E37
Código de córes da instalação elétrica - Perkins . . . E39
Acessórios do motor - Cummins . . . E40
Acessorios do motor - G.M. . . . E41
Acessórios do motor - Leyland . . . E42
Acessórios do motor - Perkins . . . E43
Purificador de ar do motor & connexóes - Cummins . . . E44
Purificador de ar do motor conexóes - G.M. . . . E45
Purificador de ar do motor & conexôes - Leyland . . . E46
Purificador de ar do motor & conexôes - Perkins . . . E47
Correias do alternador, ventilador e bomba de agua do motor - Cummins . . . E48
Motor e sistema hidráulico Cummins - elementos sobressalentes dos filtros . . . E48
Correias do alternador, compressor e ventilador do motor - G.M. . . . E49
Motor e sistema hidráulico G.M. - elementos sobressalentes dos filtros . . . E49
Motor e sistema hidráulico Leyland - elementos sobressalentes dos filtros . . . E50
Correias do alternador, compressor e ventilador do motor - Perkins . . . E51
Motor e sistema hidráulico Perkins - elementos sobressalentes dos filtros . . . E51
Contrôles do motor - Cummins . . . E53
Contrôles do motor - G.M. . . . E55
Contrôles do motor - Leyland . . . E57
Contrôles do motor - Perkins . . . E59
Sistema de escape do motor - Cummins . . . E60
Sistema de escape do motor - G.M. . . . E61
Sistema de escape do motor - G.M. . . . E62
Sistema de escape do motor - Leyland . . . E63
Sistema de escape do motor - Perkins . . . E64
Suportes de montagem do motor - Cummins . . . E65
Suportes de montagem do motor - G.M. . . . E66
Suportes de montagem do motor - Leyland . . . E67
Suportes de montagem do motor - Perkins . . . E68
Filtro derivação e tubulacões de aceite do motor - Cummins . . . E69

Printed in U.S.A.
PM 2764-R3

CLARK EQUIPMENT

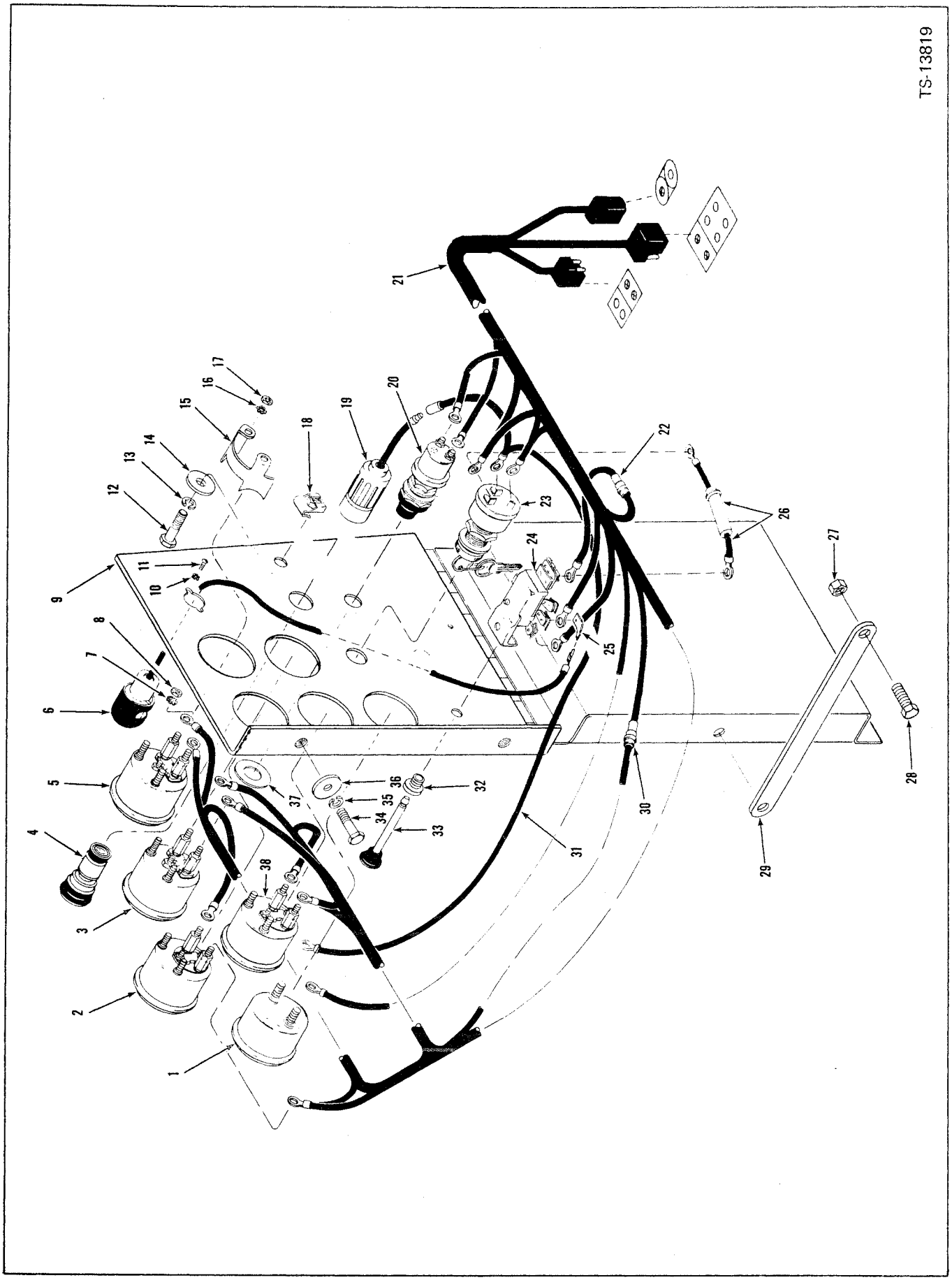

Printed in U.S.A.
PM 2764-R3

Electrical Gauges & Instrument Panel - Cummins & G.M.
Indicateurs electiques & tableau de bord - Cummins & G.M.
Elektrische Messuhren & Instrumententatel - Cummins & G.M.
Indicadores electricos & instrumentos do painel - Cummins & G.M.
Instrumentos eléctricos y tablero de instrumentos - Cummins & G.M.

No.	Part No.	Qty.	Description	Description	Benennung	Descrição	Descripción
1	[1]949286	1	**Ammeter kit**	trouse ampèremètre	Amperemeter bausatz	amperímetro, jôgo	amperímetro juego
2	947254	1	**Gauge conv temp**	jauge convertisseur	Tempmssr drehmwndlr	termtro conversor	termtro convertidor
3	947250	1	**Gauge air pressure**	jauge pression air	Messer luftdruck	manômetro ar	manómetro aire
4	944803	1	**Lighter element**	élément allume-cig	Anzünderelement	elmto acendedor	elmto encendedor
5	947248	1	**Gauge eng oil press**	jauge press huile mot	Öldruckmesser mot	manôm ôleo motor	manóm aceite motor
6	574276	1	**Inst panel light**	éclairage tableau bord	Armaturenbrettleuchte	luz painel inst	luz tablero inst
6A	†427237	1	**Bulb**	ampoule	Birne	bulbo	lamparilla
7	12E-06	10	**Lockwasher**	rondelle frein	Zahnscheibe	arruela trava	arandela seguridad
8	12D-6	10	**Nut**	écrou	Mutter	porca	tuerca
9	1544683	1	**Panel**	panneau	Tafel	painel	panel
10	12E-6	2	**Lockwasher**	rondelle frein	Zahnscheibe	arruela trava	arandela seguridad
11	18G-606	2	**Screw**	vis	Schraube	parafuso	tornillo
12	23C-616	1	**Bolt**	boulon	Bolzen	parafuso	bulón
13	4E-06	1	**Lockwasher**	rondelle frein	Zahnscheibe	arruela trava	arandela seguridad
14	656672	1	**Washer**	rondelle	Scheibe	arruela	arandela
15	1534136	5	**Clamp**	collier	Schelle	braçadeira	abrazadera
16	12E-10	10	**Lockwasher**	rondelle frein	Zahnscheibe	arruela trava	arandela seguridad
17	14D-10	10	**Nut**	écrou	Mutter	porca	tuerca
18	572729	1	**Nut caged**	écrou prisonnier	Sicherheits mutter	porca gaiola	tuerca jaula
19	[2]549024	1	**Lighter recept**	recept allume-cig	Anzündersockel	acendedor recept	encendedor recept
19A	†944804	1	**Fuse**	fusible	Sicherung	fusível	fusible
20	[3]600259	1	**Starter button**	bouton démarrage	Anlknopf	botão arranque	botón arranque
20A	†857420	1	**Boot**	capuchon	Kappe	capuz	capuchón
21	[4]1540989	1	**Harness inst panel**	harnais tableau bord	Kabelbaum instrtafl	chicote painel inst	mazo cables tablero
22	611074	1	**Fuse 20a**	fusible 20a	Sicherung 20 amp.	fusível 20a	fusible 20a
23	573548	1	**Switch ignition**	intrptr allumage	Zündschalter	intrptr ignicão	intrptr encendido
24	550741	1	**Switch light**	intrptr éclairage	Schalter licht	chave luzes	intrptr luces
25	574275	1	**Connecting tab**	patte raccord	Verbindungslasche	lingüeta conexão	lengüeta conexión
26	*[5]552946	1	**Wire assy**	fil ens	Draht Ens	fio conj	cable conj
26A	*611074	1	**Fuse 20a**	fusible 20a	Sicherung 20 amp.	fusível 20a	fusible 20a
27	18D-05	1	**Nut**	écrou	Mutter	porca	tuerca
28	24C-516	1	**Bolt**	boulon	Bolzen	parafuso	bulón
29	1544614	1	**Bracket**	support	Winkel	grampo	grampa
30	571021	1	**Fuse .75a**	fusible .75a	Sicherung .75 amp.	fusível .75a	fusible .75a
31	1540990	1	**Wire**	fil	Draht	fio	cable
32	550743	1	**Bushing**	manchon	Buchse	bucha	buje
33	550742	1	**Rod**	tige	Stange	varão	varilla
34	23C-616	2	**Bolt**	boulon	Bolzen	parafuso	bulón
35	4E-06	2	**Lockwasher**	rondelle frein	Zahnscheibe	arruela trava	arandela seguridad
36	656672	2	**Washer**	rondelle	Scheibe	arruela	arandela
37	547237	1	**Disc**	disque	Scheibe	disco	disco
38	947252	1	**Gauge engine temp**	jauge temperature mot	Tempmssr motor	termtro motor	termtro motor

*Cummins 428A236 & →, G.M. 435A251 & →
[1] Inc 7, 8, 15, 16, 17
[2] Inc 19A
[3] Inc 20A
[4] Inc 22, 29
[5] Inc 26A

Printed in U.S.A.
PM 2764-R3

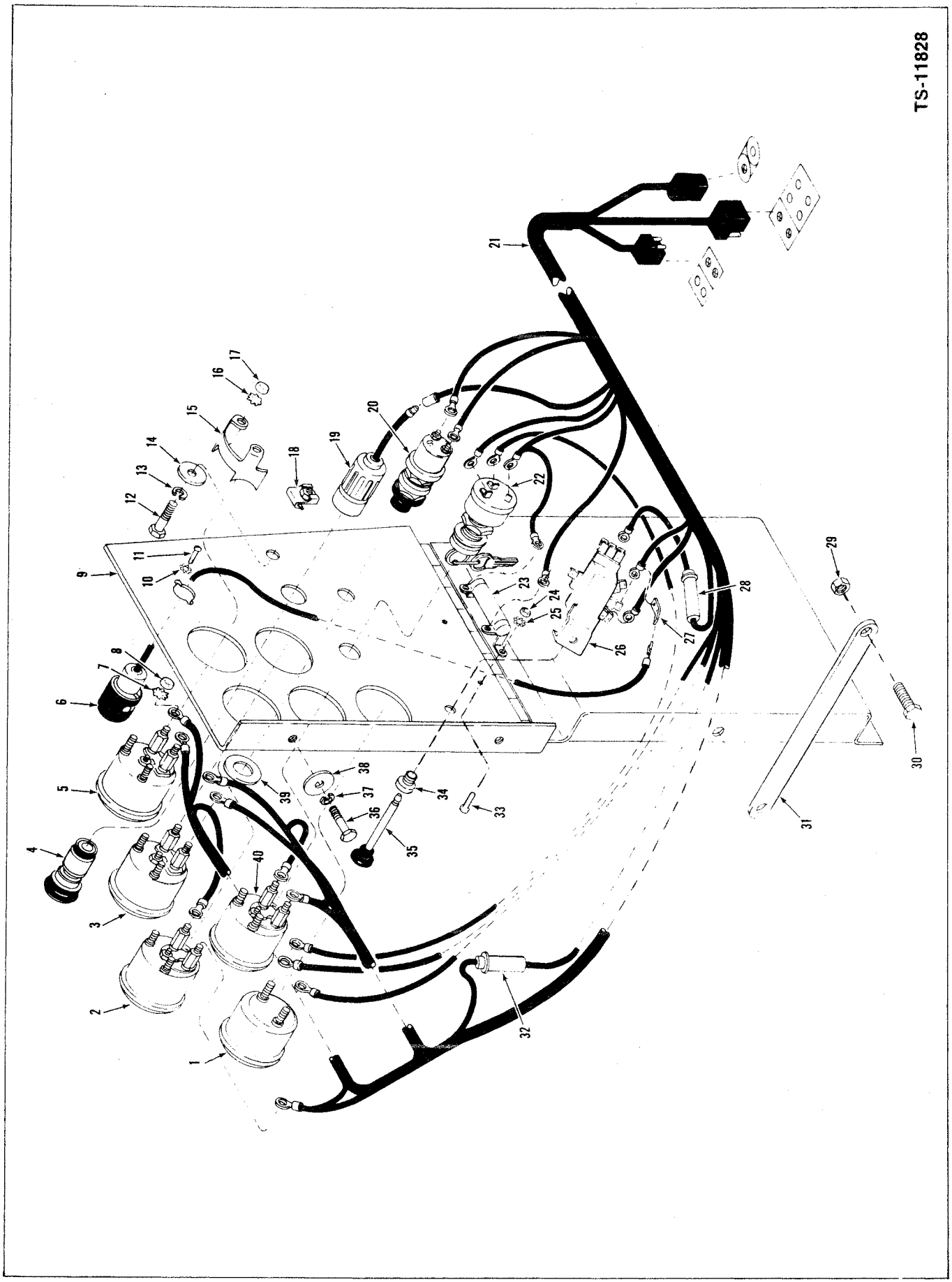

Printed in U.S.A.
PM 2764-R3

Electrical Gauges & Instrument Panel - Leyland
Indicateurs electriques & tableau de bord - Leyland
Elektrische Messuhren & Instrumententatel - Leyland
Indicadores eletricos do painel de instrumentos - Leyland
Instrumentos eléctricos y tablero de instrumentos - Leyland

MICHIGAN

No.	Part No.	Qty.	Description	Description	Benennung	Descrição	Descripción
1	[1]949286	1	**Ammeter kit**	trouse ampèremètre	Amperemeter Bausatz	amperímetro, jôgo	amperímetro juego
2	947254	1	**Gauge converter temp**	jauge convertisseur	Tempmssr Drehmwndlr	termtro conversor	termtro convertidor
3	947250	1	**Gauge air pressure**	jauge pression air	Messer Luftdruck	manômetro ar	manómetro aire
4	944803	1	**Lighter element**	élément allume-cig	Anzünderelement	elmto acendedor	elmto encendedor
5	947248	1	**Gauge eng oil press**	jauge press huile mot	Oldruckmesser Mot	manôm ôleo motor	manóm aceite motor
6	574276	1	**Inst panel light**	éclairage tableau bord	Armaturenbrettleuchte	luz painel inst	luz tablero inst
6A	†427237	1	**Bulb**	ampoule	Birne	bulbo	lamparilla
7	12E-6	10	**Lockwasher**	rondelle frein	Zahnscheibe	arruela trava	arandela seguridad
8	12D-6	10	**Nut**	écrou	Mutter	porca	tuerca
9	1544683	1	**Panel**	panneau	Tafel	painel	panel
10	12E-6	2	**Lockwasher**	rondelle frein	Zahnscheibe	arruela trava	arandela seguridad
11	18G-606	2	**Screw**	vis	Schraube	parafuso	tornillo
12	23C-616	1	**Bolt**	boulon	Bolzen	parafuso	bulón
13	4E-06	1	**Lockwasher**	rondelle frein	Zahnscheibe	arruela trava	arandela seguridad
14	656672	1	**Washer**	rondelle	Scheibe	arruela	arandela
15	1534136	5	**Clamp**	pince	Schelle	mandíbula	mandíbula
16	12E-10	10	**Lockwasher**	rondelle frein	Zahnscheibe	arruela trava	arandela seguridad
17	14D-10	10	**Nut**	écrou	Mutter	porca	tuerca
18	572729	1	**Nut caged**	écrou prisonnier	Sicherheits Mutter	porca gaiola	tuerca jaula
19	[2]549024	1	**Lighter recept**	recept allume-cig	Anzündersockel	acendedor recept	encendedor recept
19A	†944804	1	**Fuse**	fusible	Sicherung	fusível	fusible
20	[3]600259	1	**Starter button**	bouton démarrage	Anlknopf	botão arranque	botón arranque
20A	†857420	1	**Boot**	capuchon	Kappe	capuz	capuchón
21	[4]1516674	1	**Harness inst panel**	harnais tableau bord	Kabelbaum Instrtafl	chicote painel inst	mazo cables tablero
22	573548	1	**Switch ignition**	intrptr allumage	Zündschalter	intrptr ignicão	intrptr encendido
23	556489	1	**Resistor**	résistance	Widerstand	resistência	resistencia
24	12D-06	2	**Nut**	écrou	Mutter	porca	tuerca
25	17E-06	2	**Lockwasher**	rondelle frein	Zahnscheibe	arruela trava	arandela seguridad
26	550741	1	**Switch light**	intrptr éclairage	Schalter Licht	chave luzes	intrptr luces
27	574275	1	**Connecting tab**	patte raccord	Verbindungslasche	lingüeta conexão	lengüeta conexión
28	611074	1	**Fuse 20A**	fusible 20A	Sicherung 20A	fusível 20A	fusible 20A
29	18D-05	1	**Nut**	écrou	Mutter	porca	tuerca
30	24C-516	1	**Bolt**	boulon	Bolzen	parafuso	bulón
31	1544614	1	**Bracket**	support	Winkel	grampo	grampa
32	571021	1	**Fuse .75A**	fusible .75A	Sicherung .75A	fusível .75A	fusible .75A
33	85G-608	2	**Screw**	vis	Schraube	parafuso	tornillo
34	550743	1	**Bushing**	manchon	Buchse	bucha	buje
35	550742	1	**Rod**	tige	Stange	varão	varilla
36	23C-616	2	**Bolt**	boulon	Bolzen	parafuso	bulón
37	4E-06	2	**Lockwasher**	rondelle frein	Zahnscheibe	arruela trava	arandela seguridad
38	656672	2	**Washer**	rondelle	Scheibe	arruela	arandela
39	547237	1	**Disc**	disque	Scheibe	disco	disco
40	947252	1	**Gauge engine temp**	jauge temperature mot	Tempmssr Motor	termtro motor	termtro motor

[1]Inc. 7, 8, 15, 16, 17
[2]Inc. 19A
[3]Inc. 20A
[4]Inc. 28, 32

Printed in U.S.A.
PM 2764-R3

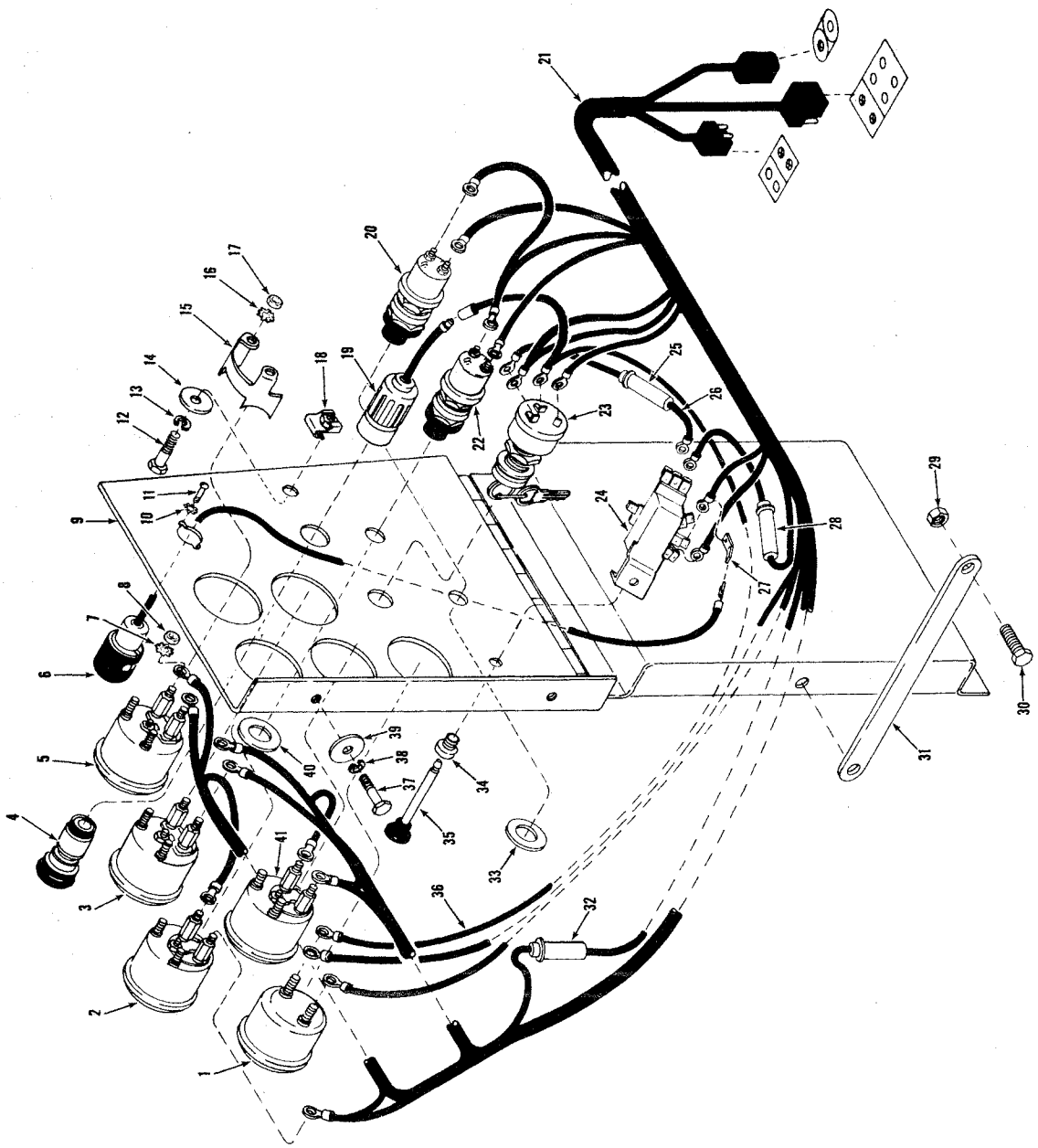

Printed in U.S.A.
PM 2764-R3

Electrical Gauges & Instrument Panel - Perkins
Indicateurs electriques & tableau de bord - Perkins
Elektrische Messuhren & Instrumententatel - Perkins
Indicadores eletricos do painel de instrumentos - Perkins
Instrumentos eléctricos y tablero de instrumentos - Perkins

MICHIGAN

No.	Part No.	Qty.	Description	Description	Benennung	Descrição	Descripción
1	[1]949286	1	Ammeter kit	trouse ampèremètre	Amperemeter Bausatz	amperîmetro, jôgo	amperîmetro juego
2	947254	1	Gauge converter temp	jauge convertisseur	Tempmssr Drehmwndlr	termtro conversor	termtro convertidor
3	947250	1	Gauge air pressure	jauge pression air	Messer Luftdruck	manômetro ar	manómetro aire
4	944803	1	Lighter element	élément allume-cig	Anzünderelement	elmto acendedor	elmto encendedor
5	947248	1	Gauge eng oil press	jauge press huile mot	Öldruckmesser Mot	manôm ôleo motor	manóm aceite motor
6	574276	1	Inst panel light	éclairage tableau bord	Armaturenbrettleuchte	luz painel inst	luz tablero inst
6A	†427237	1	Bulb	ampoule	Birne	bulbo	lamparilla
7	12E-6	10	Lockwasher	rondelle frein	Zahnscheibe	arruela trava	arandela seguridad
8	12D-6	10	Nut	écrou	Mutter	porca	tuerca
9	1544683	1	Panel	panneau	Tafel	painel	panel
10	12E-6	2	Lockwasher	rondelle frein	Zahnscheibe	arruela trava	arandela seguridad
11	18G-606	2	Screw	vis	Schraube	parafuso	tornillo
12	23C-616	1	Bolt	boulon	Bolzen	parafuso	bulón
13	4E-06	1	Lockwasher	rondelle frein	Zahnscheibe	arruela trava	arandela seguridad
14	656672	1	Washer	rondelle	Scheibe	arruela	arandela
15	1534136	5	Clamp	pince	Schelle	mandíbula	mandíbula
16	12E-10	10	Lockwasher	rondelle frein	Zahnscheibe	arruela trava	arandela seguridad
17	14D-10	10	Nut	écrou	Mutter	porca	tuerca
18	572729	1	Nut caged	écrou prisonnier	Sicherheits Mutter	porca gaiola	tuerca jaula
19	[2]549024	1	Lighter recept	recept allume-cig	Anzündersockel	acendedor recept	encendedor recept
19A	†944804	1	Fuse	fusible	Sicherung	fusîvel	fusible
20	[3]600259	1	Starter button	bouton démarrage	Anlknopf	botão arranque	botón arranque
20A	†857420	2	Boot	capuchon	Kappe	capuz	capuchón
21	[4]1516438	1	Harness inst panel	harnais tableau bord	Kabelbaum Instrtafl	chicote painel inst	mazo cables tablero
22	600259	1	Starter button	bouton démarrage	Anlknopf	botão arranque	botón arranque
23	573548	1	Switch ignition	intrptr allumage	Zündschalter	intrptr ignicão	intrptr encendido
24	550741	1	Switch light	intrptr éclairage	Schalter Licht	chave luzes	intrptr luces
25	*611074	1	Fuse 20A	fusible 20A	Sicherung 20A	fusível 20A	fusible 20A
26	*[5]552946	1	Wire assy	fil ens	Draht Ens	fio conj	cable conj
27	574275	1	Connecting tab	patte raccord	Verbindungslasche	lingüeta conexao	lengüeta conexión
28	611074	1	Fuse 20A	fusible 20A	Sicherung 20A	fusível 20A	fusible 20A
29	18D-05	1	Nut	écrou	Mutter	porca	tuerca
30	24C-516	1	Bolt	boulon	Bolzen	parafuso	bulón
31	1544614	1	Bracket	support	Winkel	grampo	grampa
32	571021	1	Fuse .75A	fusible .75A	Sicherung .75A	fusível .75A	fusible .75A
33	1516487	1	Disc	disque	Scheibe	disco	disco
34	550743	1	Bushing	manchon	Buchse	bucha	buje
35	550742	1	Rod	tige	Stange	varao	varilla
36	1540990	1	Wire	fil	Draht	fio	cable
37	23C-616	2	Bolt	boulon	Bolzen	parafuso	bulón
38	4E-06	2	Lockwasher	rondelle frein	Zahnscheibe	arruela trava	arandela seguridad
39	656672	2	Washer	rondelle	Scheibe	arruela	arandela
40	547237	1	Disc	disque	Scheibe	disco	disco
41	947252	1	Gauge engine temp	jauge temperature mot	Tempmssr Motor	termtro motor	termtro motor

*Perkins 4168A139ENC & →
[1] Inc. 7, 8, 15, 16, 17
[2] Inc. 19A
[3] Inc. 20A
[4] Inc. 28, 32
[5] Inc. 25

Printed in U.S.A.
PM 2764-R3

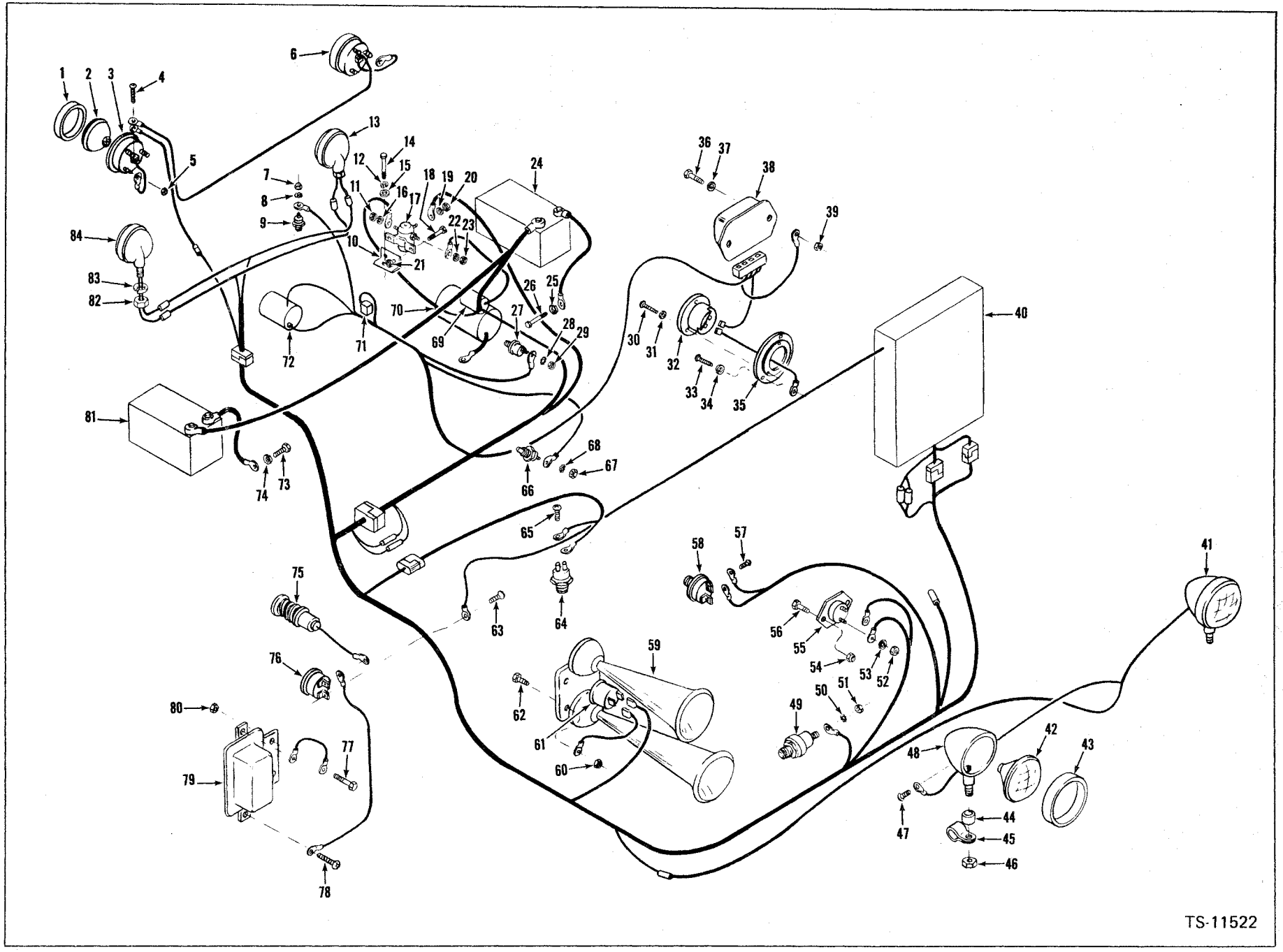

Printed in U.S.A.
PM 2764-R3

MICHIGAN

Electrical System - Cummins
Système électrique - Cummins
Elektrische Anlage - Cummins
Sistema elétrico - Cummins
Sistema eléctrico - Cummins

No.	Part No.	Qty.	Description	Description	Benennung	Descrição	Descripción
1	*946389	2	Retnr back-up light	arrêtoir phare recul	Hltrg Rückf Scheinw	ret farol marcha ré	aro luz retroceso
1A	**949357	2	Retnr back-up light	arrêtoir phare recul	Hltrg Rückf Scheinw	ret farol marcha ré	aro luz retroceso
2	944907	2	Sealed unit	bloc optique herm	Abdichtungs Anlage	farol vedado	óptica sellada
3	[1]§———	2	Housing light	boîtier phare	Gehäuse Lampen	carcaça farol	carcasa faro
4	953310	2	Screw	vis	Schraube	parafuso	tornillo
5	50D-10	6	Nut	écrou	Mutter	porca	tuerca
6	[2]546921	2	Light back-up	phare recul	Scheinwrfr Rückfahr	farol marcha ré	luz retroceso
7	14D-10	1	Nut	écrou	Mutter	porca	tuerca
8	12E-10	1	Lockwasher	rondelle frein	Zahnscheibe	arruela trava	arandela seguridad
9	551323	1	Sender eng temp	capteur temp mot	Sender Motortemp	sonda temp motor	sonda temp motor
10	1537934	1	Bracket	support	Winkel	grampo	grampa
11	62D-05	2	Nut	écrou	Mutter	porca	tuerca
12	4E-06	1	Lockwasher	rondelle frein	Zahnscheibe	arruela trava	arandela seguridad
13	[3]1545134	1	Light stop & tail	feux rouges et stop	Licht Brems Schluss	laterna tras & para	luz trasera & pare
13A	†942746	2	Bulb	ampoule	Birne	bulbo	lamparilla
14	23C-616	1	Bolt	boulon	Bolzen	parafuso	bulón
15	619021	1	Washer	rondelle	Scheibe	arruela	arandela
16	23E-05	2	Lockwasher	rondelle frein	Zahnscheibe	arruela trava	arandela seguridad
17	[4]551530	1	Switch relay	disjoncteur	Schalter Relais	disjuntor	disyuntor
18	24C-412	2	Bolt	boulon	Bolzen	parafuso	bulón
19	17E-8	1	Lockwasher	rondelle frein	Zahnscheibe	arruela trava	arandela seguridad
20	12D-8	2	Nut	écrou	Mutter	porca	tuerca
21	18D-04	2	Nut	écrou	Mutter	porca	tuerca
22	23E-05	2	Lockwasher	rondelle frein	Zahnscheibe	arruela trava	arandela seguridad
23	62D-05	2	Nut	écrou	Mutter	porca	tuerca
24	———	—	Battery	batterie	Batterie	bateria	batería
24A	[5]1310121	1	Battery	batterie	Batterie	bateria	batería
24B	[6]3570008	1	Battery	batterie	Batterie	bateria	batería
25	4E-06	1	Lockwasher	rondelle frein	Zahnscheibe	arruela trava	arandela seguridad
26	24C-620	1	Bolt	boulon	Bolzen	parafuso	bulón
27	1534135	1	Sender eng oil press	captr pres huile mot	Sender Motöldrck	sonda press ôleo mot	sonda pres ac mot
28	12E-10	1	Lockwasher	rondelle frein	Zahnscheibe	arruela trava	arandela seguridad
29	14D-10	1	Nut	écrou	Mutter	porca	tuerca
30	85G-608	3	Screw	vis	Schraube	parafuso	tornillo
31	12E-06	3	Lockwasher	rondelle frein	Zahnscheibe	arruela trava	arandela seguridad
32	[7]1743825	1	Hourmeter	compteur d'heures	Stundenzähler	horîmetro	cuenta-horas
33	85G-608	3	Screw	vis	Schraube	parafuso	tornillo
34	13E-6	3	Lockwasher	rondelle frein	Zahnscheibe	arruela trava	arandela seguridad
35	551251	1	Dampener vibration	amortisseur vibr	Schwingungsdämpfer	amortecedor vibr	amortiguador vibr
36	24C-412	2	Bolt	boulon	Bolzen	parafuso	bulón
37	616881	2	Washer	rondelle	Scheibe	arruela	arandela
38	336290	1	Regulator voltage	régulateur tension	Spannungsregler	regulador voltagem	regulador voltaje
38A	[8]893379	1	Shock mount kit	montage amort trse	Stosssicherungssatz	montagem amort jôgo	montaje amort juego
39	18D-04	2	Nut	écrou	Mutter	porca	tuerca
40	———	1	Inst panel	tableau de bord	Armaturenbrett	painel instrumentos	tablero instrumentos
41	[9]547529	2	Headlight assy	phare ens	Scheinwerfer Vollst	farol dianteiro conj	faro delantero conj
42	944907	2	Sealed unit	bloc optique herm	Abdichtungs Anlage	farol vedado	óptica sellada

[1]See, Voir, Siehe, Veja, Véase 6
[2]Inc 1, 2, 3
[3]Inc 13A
[4]Inc 11, 16, 19, 20, 22, 23
[5]For Cummins S/N 428A101 & After. Pour Cummins No. de série 428A101 et suivants. Fuer Cummins Seriennummer 428A101 und folgende. Para Cummins No. de série 428A101 e seguintes. Para Cummins No. de serie 428A101 y siguientes.
[6]For Cummins S/N 428A101 FSC and After. Pour Cummins No. de série 428A101 FSC et suivants. Fuer Cummins Seriennummer 428A101 FSC und folgende. Para Cummins No. de série 428A101 FSC e seguintes. Para Cummins No. de serie 428A101 FSC y siguientes.
[7]Inc 30, 31,
[8]For, Pour, Fuer, Para, Para 38
[9]Inc 42, 43, 48

*For, Pour, Fuer, Para, Para John W. Hobbs Light
**For, Pour, Fuer, Para, Para Guide Lamp Light

Printed in U.S.A.
PM 2764-R3

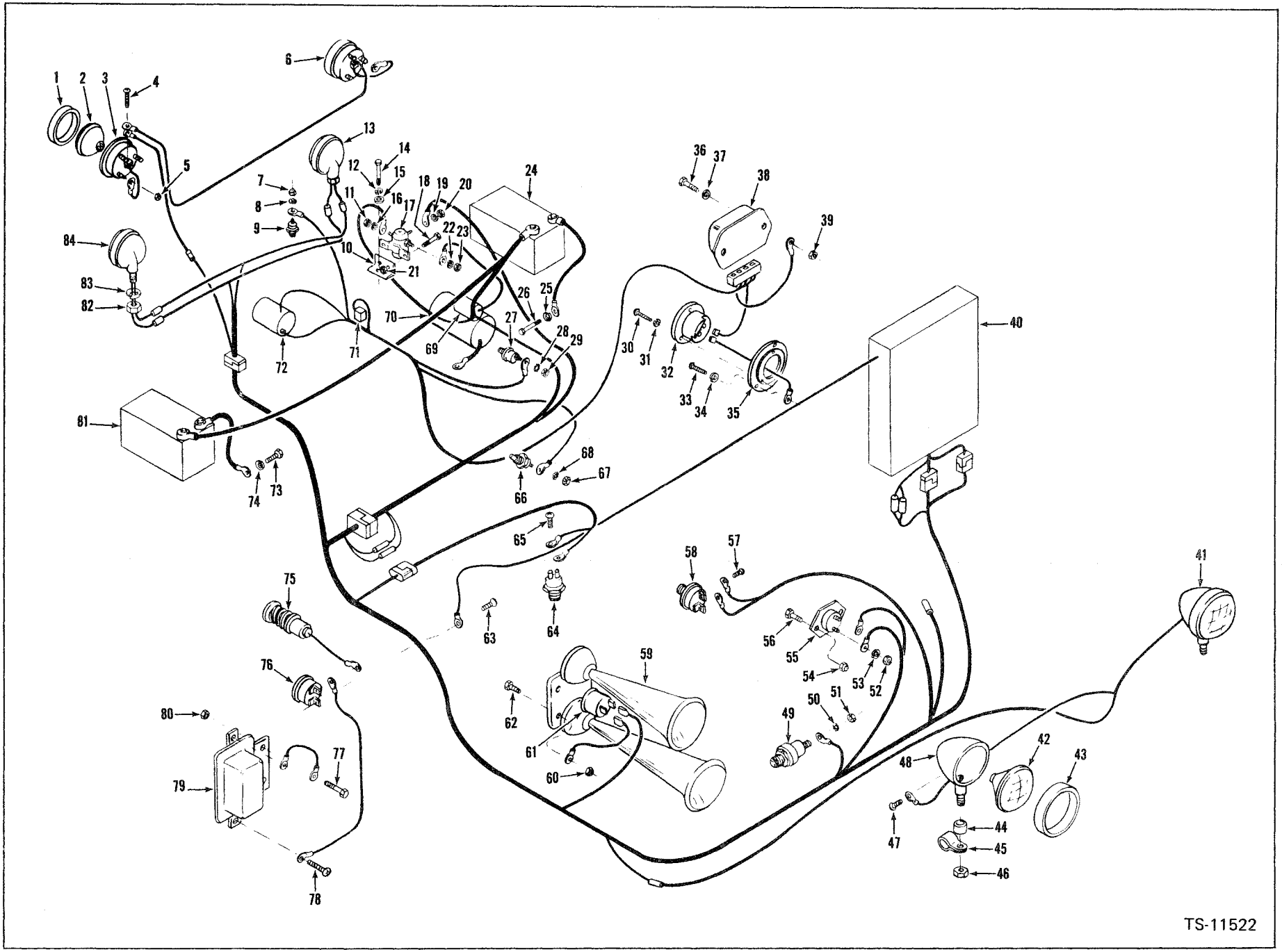
1
2
3
4
5
6
7
8
9
10
11
12
13
14
15
16
17
18
19
20
21
22
23
24
25
26
27
28
29
30
31
32
33
34
35
36
37
38
39
40
41
42
43
44
45
46
47
48
49
50
51
52
53
54
55
56
57
58
59
60
61
62
63
64
65
66
67
68
69
70
71
72
73
74
75
76
77
78
79
80
81
82
83
84
TS-11522

Electrical System—Cummins
Système Électrique—Cummins
Elektrische Anlage—Cummins
Sistema Eléctrico—Cummins
Sistema Eléctrico—Cummins

MICHIGAN

No.	Part No.	Qty.	Description	Description	Benennung	Descrição	Descripción
43	*946389	2	Retainer headlight	arrêtoir phare	Hltrg scheinwerfer	ret farol dianteiro	aro faro delantero
43A	**†949357	2	Retainer headlight	arrêtoir phare	Hltrg scheinwerfer	ret farol dianteiro	aro faro delantero
44	652448	2	Spacer	entretoise	Distanzteil	espaçador	espaciador
45	1522201	2	Clamp	collier	Schelle	braçadeira	abrazadera
46	17D-6	2	Locknut	contre-écrou	Gegenmutter	contra porca	contra tuerca
47	953310	2	Screw	vis	Schraube	parafuso	tornillo
47A	†15E-8	2	Lockwasher	rondelle frein	Zahnscheibe	arruela trava	arandela seguridad
48	[10]§———	2	Housing light	boîtier phare	Gehäuse lampen	carcaça farol	carcasa faro
49	[11]1534135	1	Sender air press	capteur press air	Sender luftdruck	sonda press ar	sonda pres aire
50	12E-10	1	Lockwasher	rondelle frein	Zahnscheibe	arruela trava	arandela seguridad
51	14D-10	1	Nut	écrou	Mutter	porca	tuerca
52	62D-06	2	Nut	écrou	Mutter	porca	tuerca
53	8E-06	2	Lockwasher	rondelle frein	Zahnscheibe	arruela trava	arandela seguridad
54	18D-04	2	Nut	écrou	Mutter	porca	tuerca
55	[12]778570	1	Switch horn	intrptr avertisseur	Schalter hupe	botão buzina	botón bocina
56	24C-616	2	Bolt	boulon	Bolzen	parafuso	bulón
57	85G-1004	1	Screw	vis	Schraube	parafuso	tornillo
58	[13]636260	1	Switch stop light	contact feux stop	Schalt bremslicht	chave lanterna freio	intrptr luz parada
59	[14]1549302	1	Horn	avertisseur	Hupe	buzina	bocina
60	18D-04	2	Nut	écrou	Mutter	porca	tuerca
61	949352	1	Horn solenoid	solénoïde avertiss	Hupenschaltmagnet	solenóide buzina	solenoide bocina
62	24C-416	2	Bolt	boulon	Bolzen	parafuso	bulón
63	85G-804	2	Screw	vis	Schraube	parafuso	tornillo
64	[15]229729	1	Switch neutral start	contact dép pt mort	Schalt leerlf start	intrptr arr pto mto	intrptr arr pto mto
65	85G-1004	2	Screw	vis	Schraube	parafuso	tornillo
66	551323	1	Sender conv temp	capteur temp conv	Sender drhmtwndlrtemp	sonda temp conv	sonda temp conv
67	14D-10	1	Nut	écrou	Mutter	porca	tuerca
68	12E-10	1	Lockwasher	rondelle frein	Zahnscheibe	arruela trava	arandela seguridad
69	———	1	Starter solenoid	solén démarrage	Anlschltmagnt	solen arranque	solen arranque
70	———	1	Starter	démarreur	Anlasser	arranque	arranque
71	———	1	Fuel solenoid	solenoide carburant	Kraftstf schltmagnt	solenóide combstel	solenoide combstle
72	———	1	Alternator	alternateur	Alternator	alternador	alternador
73	24C-616	1	Bolt	boulon	Bolzen	parafuso	bulón
74	4E-06	1	Lockwasher	rondelle frein	Zahnscheibe	arruela trava	arandela seguridad
75	[16]1548542	1	Light brake warning	lampe témoin frein	Licht warnung brems	luz alarma freio	luz alarma freno
75A	†1548521	1	Bulb	ampoule	Birne	bulbo	lamparilla
76	[17]1537354	1	Switch relay	disjoncteur	Schalter relais	disjuntor	disyuntor
77	24C-412	2	Bolt	boulon	Bolzen	parafuso	bulón
78	85G-805	2	Screw	vis	Schraube	parafuso	tornillo
79	515763	1	Buzzer brk warning	signal sonore frein	Summer brems warn	cigarra alarma freio	chicharra alarma frenc
80	18D-04	2	Nut	écrou	Mutter	porca	tuerca
81	———	—	Battery	batterie	Batterie	bateria	batería
81A	[5]1310121	1	Battery	batterie	Batterie	bateria	batería
81B	[6]3570008	1	Battery	batterie	Batterie	bateria	batería
82	18D-08	2	Nut	écrou	Mutter	porca	tuerca
83	4E-08	2	Lockwasher	rondelle frein	Zahnscheibe	arruela trava	arandela seguridad
84	[18]1545134	1	Light stop/tail	feux rouges et stop	Licht brems/schluss	lanterna tras/para	luz trasera/pare

[10]See, Voir, Siehe, Veja, Véase 41
[11]Inc 50, 51
[12]Inc 52 & 53
[13]Inc 57
[14]Inc 61
[15]Inc 65
[16]See, Voir, Siehe, Veja, Véase 75A
[17]Inc 63
[18]Inc 13A
*For, Pour, Fuer, Para, Para John W. Hobbs Light
**For, Pour, Fuer, Para, Para Guide Lamp Light
[5]Cummins 428A101 & →
[6]Cummins 428A101FSC & →

Printed in U.S.A.
PM 2764-R3

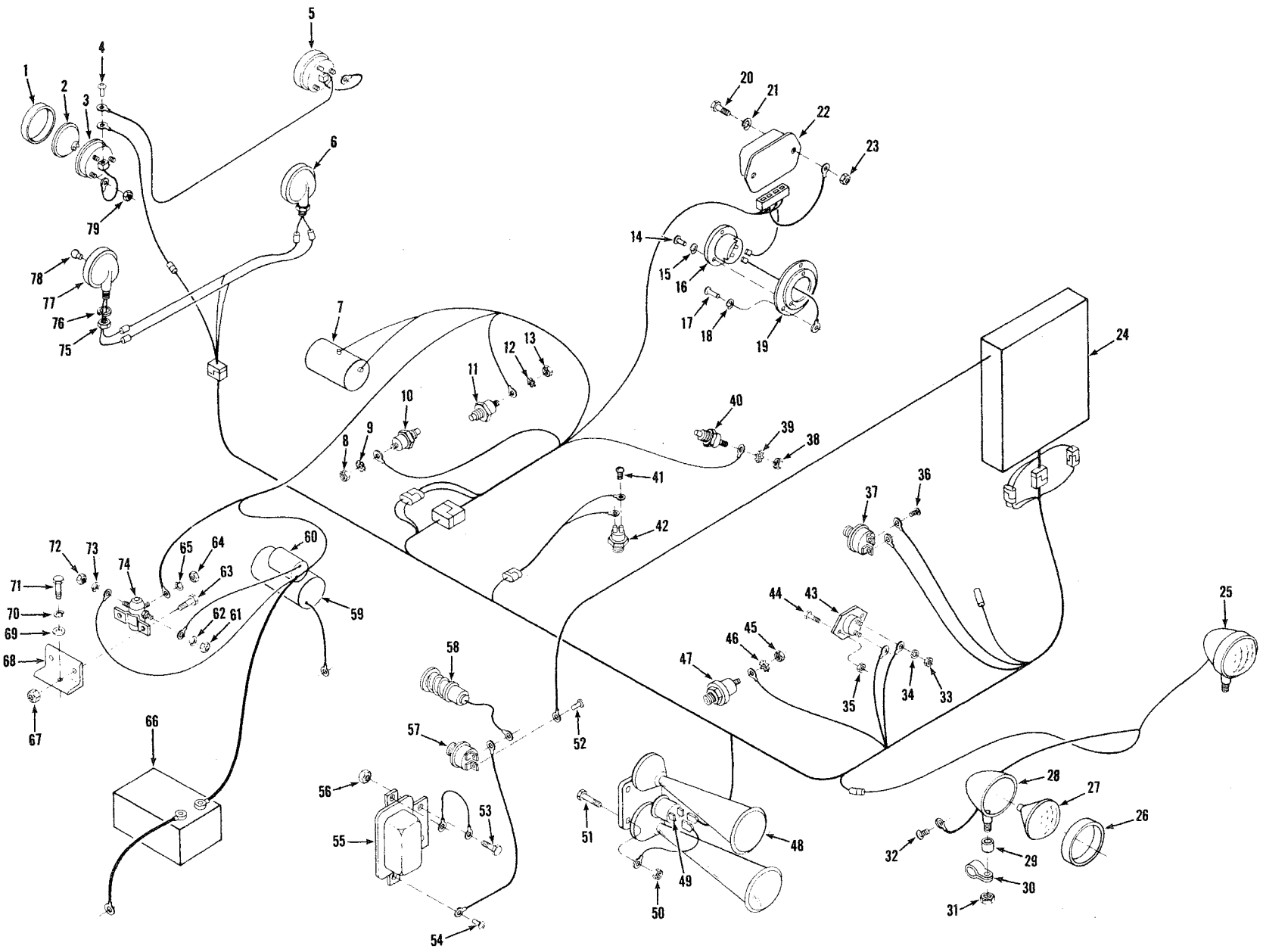
1
2
3
4
5
6
7
8
9
10
11
12
13
14
15
16
17
18
19
20
21
22
23
24
25
26
27
28
29
30
31
32
33
34
35
36
37
38
39
40
41
42
43
44
45
46
47
48
49
50
51
52
53
54
55
56
57
58
59
60
61
62
63
64
65
66
67
68
69
70
71
72
73
74
75
76
77
78
79
TS-11558

Electrical System - G.M.
Système électrique - G.M.
Elektrische Anlage - G.M.
Sistema elétrico - G.M.
Sistema eléctrico - G.M.

MICHIGAN

No.	Part No.	Qty.	Description	Description	Benennung	Descrição	Descripción
1	[1]946389	2	Retnr back-up light	arrêtoir phare recul	Hltrg Rückf Scheinw	ret farol marcha ré	aro luz retroceso
1A	[2]949357	2	Retnr back-up light	arrêtoir phare recul	Hltrg Rückf Scheinw	ret farol marcha ré	aro luz retroceso
2	944907	2	Sealed unit	bloc optique herm	Abdichtungs Anlage	farol vedado	óptica sellada
3	§-----	2	Housing light	boîtier phare	Gehäuse Lampen	carcaça farol	carcasa faro
4	953310	2	Screw	vis	Schraube	parafuso	tornillo
5	[3]546921	2	Light back-up	phare recul	Scheinwrfr Rückfahr	farol marcha ré	luz retroceso
6	[4]1545134	1	Light stop & tail	feux rouges et stop	Licht Brems Schluss	laterna tras & para	luz trasera & pare
7	-----	1	Alternator	alternateur	Alternator	alternador	alternador
8	14D-10	1	Nut	écrou	Mutter	porca	tuerca
9	12E-10	1	Lockwasher	rondelle frein	Zahnscheibe	arruela trava	arandela seguridad
10	1618574	1	Sender eng oil press	captr pres huile mot	Sender Motöldrck	sonda press ôleo mot	sonda pres ac mot
11	551323	1	Sender eng temp	capteur temp mot	Sender Motortemp	sonda temp motor	sonda temp motor
12	12E-10	1	Lockwasher	rondelle frein	Zahnscheibe	arruela trava	arandela seguridad
13	14D-10	1	Nut	écrou	Mutter	porca	tuerca
14	85G-608	3	Screw	vis	Schraube	parafuso	tornillo
15	12E-6	3	Lockwasher	rondelle frein	Zahnscheibe	arruela trava	arandela seguridad
16	[5]1743825	1	Hourmeter	compteur d'heures	Stundenzähler	horîmetro	cuenta-horas
17	85G-608	3	Screw	vis	Schraube	parafuso	tornillo
18	13E-6	3	Lockwasher	rondelle frein	Zahnscheibe	arruela trava	arandela seguridad
19	551251	1	Dampener vibration	amortisseur vibr	Schwingungsdämpfer	amortecedor vibr	amortiguador vibr
20	24C-412	2	Bolt	boulon	Bolzen	parafuso	bulón
21	616881	2	Washer	rondelle	Scheibe	arruela	arandela
22	336290	1	Regulator voltage	régulateur tension	Spannungsregler	regulador voltagem	regulador voltaje
22A	[6]†893379	1	Shock mount kit	montage amort trse	Stosssicherungssatz	montagem amort jôgo	montaje amort juego
23	18D-04	2	Nut	écrou	Mutter	porca	tuerca
24	-----	1	Inst panel	tableau de bord	Armaturenbrett	painel instrumentos	tablero instrumentos
25	[7]547529	2	Headlight assy	phare ens	Scheinwerfer Vollst	farol dianteiro conj	faro delantero conj
26	[1]946389	2	Retainer headlight	arrêtoir phare	Hltrg Scheinwerfer	ret farol dianteiro	aro faro delantero
26A	[2]949357	2	Retainer headlight	arrêtoir phare	Hltrg Scheinwerfer	ret farol dianteiro	aro faro delantero
27	944907	2	Sealed unit	bloc optique herm	Abdichtungs Anlage	farol vedado	óptica sellada
28	§-----	2	Housing light	boîtier phare	Gehäuse Lampen	carcaça farol	carcasa faro
29	652448	2	Spacer	entretoise	Distanzteil	espaçador	espaciador
30	1522201	2	Clamp	pince	Schelle	mandíbula	mandíbula
31	17D-6	2	Locknut	contre-écrou	Gegenmutter	contra porca	contra tuerca
32	953310	2	Screw	vis	Schraube	parafuso	tornillo
33	62D-06	2	Nut	écrou	Mutter	porca	tuerca
34	8E-06	2	Lockwasher	rondelle frein	Zahnscheibe	arruela trava	arandela seguridad
35	18D-04	2	Nut	écrou	Mutter	porca	tuerca
36	85G-1004	1	Screw	vis	Schraube	parafuso	tornillo
37	636260	1	Switch stop light	contact feux stop	Schalt Bremslicht	chave lanterna freio	intrptr luz parada
38	14D-10	1	Nut	écrou	Mutter	porca	tuerca
39	12E-10	1	Lockwasher	rondelle frein	Zahnscheibe	arruela trava	arandela seguridad
40	551523	1	Sender conv temp	capteur temp conv	Sender Drhmtwndlrtemp	sonda temp conv	sonda temp conv
41	85G-1004	2	Screw	vis	Schraube	parafuso	tornillo

[1]For, Pour, Für, Para, Para "John W. Hobbs"
[2]For, Pour, Für, Para, Para "Guide Lamp"
[3]Inc 1, 2, 3
[4]Inc 78
[5]Inc 14, 15
[6]For, Pour, Für, Para, Para 22
[7]Inc 26, 27, 28

Printed in U.S.A.
PM 2764-R3

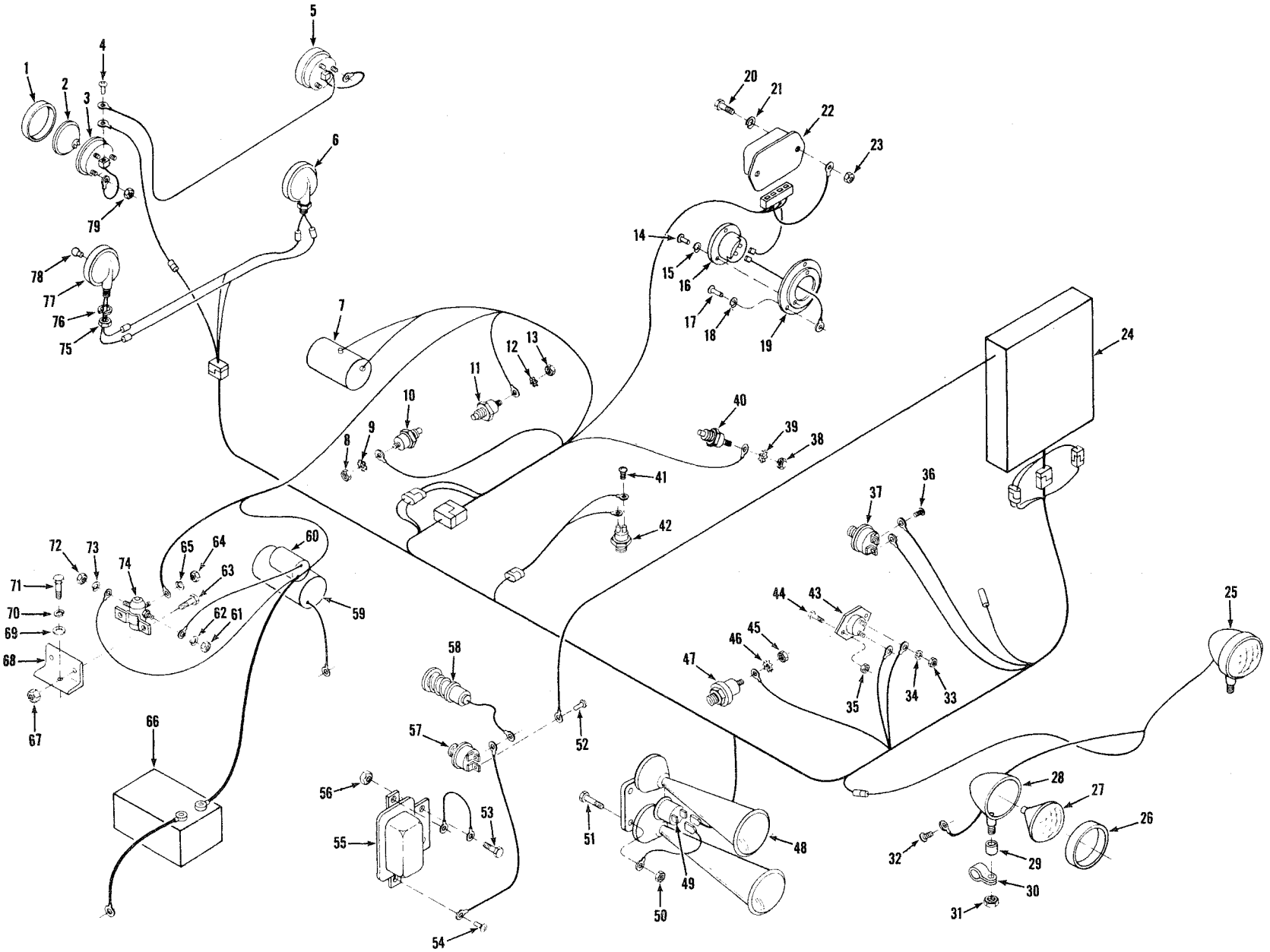

Printed in U.S.A.
PM 2764-R3

Electrical System—G.M.
Système électrique—G.M.
Elektrische Anlage—G.M.
Sistema Elétrico—G.M.
Sistema Eléctrico—G.M.

MICHIGAN

No.	Part No.	Qty.	Description	Description	Benennung	Descrição	Descripción
42	229729	1	**Switch neutral start**	contact dép pt mort	Schalt leerl/ start	intrptr arr pto mto	intrptr arr pto mto
43	[8]778570	1	**Switch horn**	intrptr avertisseur	Schalter hupe	botão buzina	botón bocina
44	24C-416	2	**Bolt**	boulon	Bolzen	parafuso	bulón
45	14D-10	1	**Nut**	écrou	Mutter	porca	tuerca
46	12E-10	1	**Lockwasher**	rondelle frein	Zahnscheibe	arruela trava	arandela seguridad
47	[9]1534135	1	**Sender air press**	capteur press air	Sender luftdruck	sonda press ar	sonda pres aire
48	[10]1549302	1	**Horn**	avertisseur	Hupe	buzina	bocina
49	949352	1	**Horn solenoid**	solénoïde avertiss	Hupenschaltmagnet	solenóide buzina	solenoide bocina
50	18D-04	2	**Nut**	écrou	Mutter	porca	tuerca
51	24C-416	2	**Bolt**	boulon	Bolzen	parafuso	bulón
52	85G-804	2	**Screw**	vis	Schraube	parafuso	tornillo
53	24C-412	2	**Bolt**	boulon	Bolzen	parafuso	bulón
54	85G-605	2	**Screw**	vis	Schraube	parafuso	tornillo
55	515763	1	**Buzzer brk warning**	signal sonore frein	Summer brems warn	cigarra alarma freio	chicharra alarma frenc
56	18D-04	2	**Nut**	écrou	Mutter	porca	tuerca
57	[11]1537354	1	**Switch pressure**	intrptr pression	Druckschalter	interruptor pressão	interruptor presión
58	1548542	1	**Light brake warning**	lampe témoin frein	Licht warnung brems	luz alarma freio	luz alarma freno
58A	[12]†1548521	1	**Bulb**	ampoule	Birne	bulbo	lamparilla
59	———	1	**Starter**	démarreur	Anlasser	arranque	arranque
60	———	1	**Starter solenoid**	solén démarrage	Anlschltmagnt	solen arranque	solen arranque
61	62D-05	2	**Nut**	écrou	Mutter	porca	tuerca
62	23E-05	2	**Lockwasher**	rondelle frein	Zahnscheibe	arruela trava	arandela seguridad
63	24C-412	2	**Bolt**	boulon	Bolzen	parafuso	bulón
64	12D-8	2	**Nut**	écrou	Mutter	porca	tuerca
65	17E-8	2	**Lockwasher**	rondelle frein	Zahnscheibe	arruela trava	arandela seguridad
66	1671369	1	**Battery**	batterie	Batterie	bateria	batería
67	18D-04	2	**Nut**	écrou	Mutter	porca	tuerca
68	1537934	1	**Bracket**	support	Winkel	grampo	grampa
69	619021	1	**Washer**	rondelle	Scheibe	arruela	arandela
70	4E-06	1	**Lockwasher**	rondelle frein	Zahnscheibe	arruela trava	arandela seguridad
71	23C-616	1	**Bolt**	boulon	Bolzen	parafuso	bulón
72	62D-05	2	**Nut**	écrou	Mutter	porca	tuerca
73	23E-05	2	**Lockwasher**	rondelle frein	Zahnscheibe	arruela trava	arandela seguridad
74	[13]551530	1	**Switch relay**	disjoncteur	Schalter relais	disjuntor	disyuntor
75	18D-08	2	**Nut**	écrou	Mutter	porca	tuerca
76	4E-08	2	**Lockwasher**	rondelle frein	Zahnscheibe	arruela trava	arandela seguridad
77	[14]1545134	1	**Light stop/tail**	feux rouges et stop	Licht brems/schluss	lanterna tras/para	luz trasera/pare
78	942746	1	**Bulb**	ampoule	Birne	bulbo	lamparilla
79	50D-10	6	**Nut**	écrou	Mutter	porca	tuerca

[8]Inc 33, 34
[9]Inc 45, 46
[10]Inc 49
[11]Inc 52
[12]12 V
[13]Inc 61, 62, 64, 65, 72, 73
[14]Inc 78

Printed in U.S.A.
PM 2764-R3

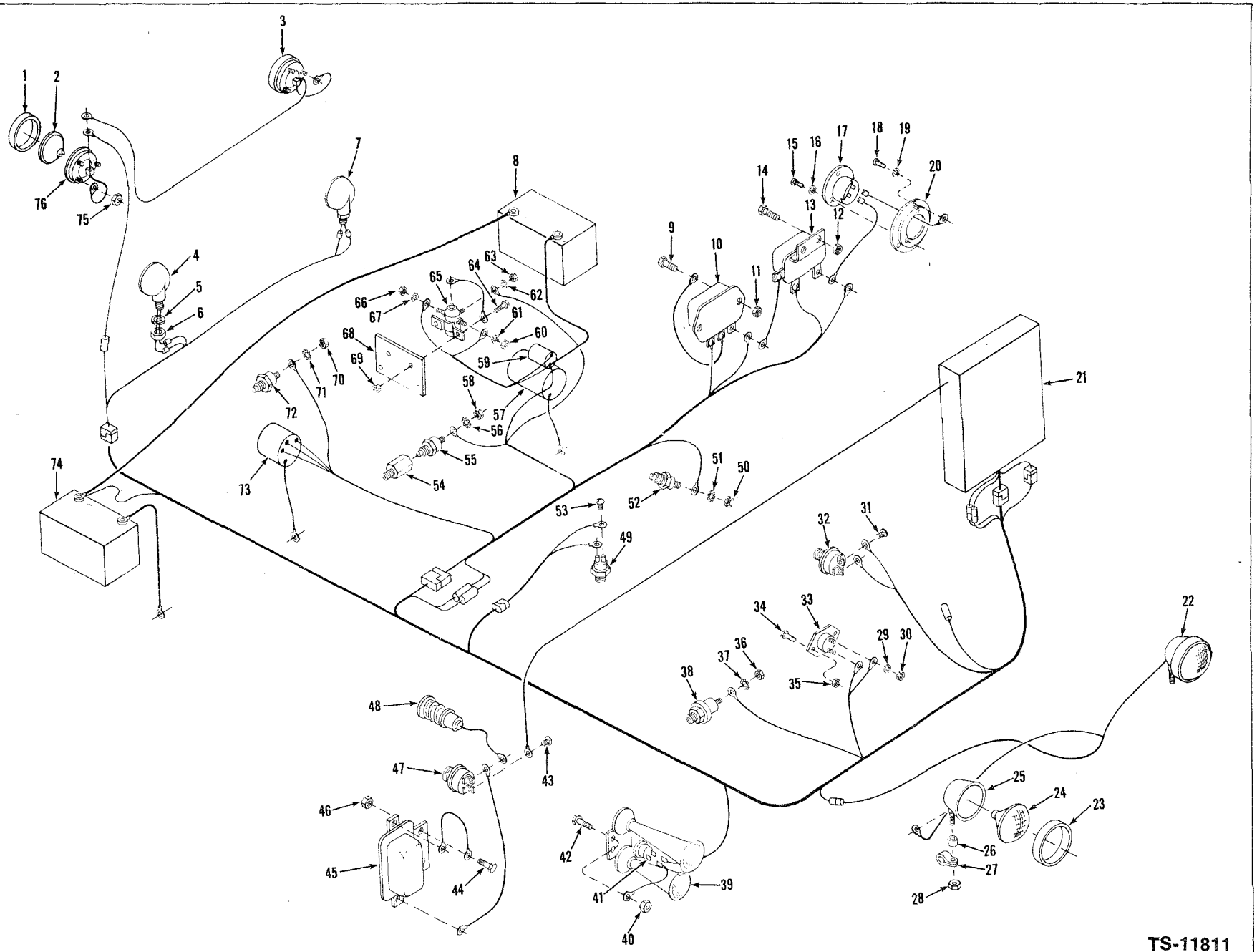

Printed in U.S.A.
PM 2764-R3

Electrical System - Leyland
Système électrique - Leyland
Elektrische Anlage - Leyland
Sistema elétrico - Leyland
Sistema eléctrico - Leyland

MICHIGAN

No.	Part No.	Qty.	Description	Description	Benennung	Descrição	Descripción
1	944977	2	Retnr back-up light	arrêtoir phare recul	Hltrg Rückf Scheinw	ret farol marcha ré	aro luz retroceso
2	551244	2	Sealed unit	bloc optique herm	Abdichtungs Anlage	farol vedado	óptica sellada
3	[1]582057	2	Lamp	lampe	Lampe	lampada	lámpara
4	1545132	1	Lamp	lampe	Lampe	lampada	lámpara
4A	†878645	1	Bulb	ampoule	Birne	bulbo	lamparilla
5	4E-08	2	Lockwasher	rondelle frein	Zahnscheibe	arruela trava	arandela seguridad
6	18D-08	2	Nut	écrou	Mutter	porca	tuerca
7	1545132	1	Lamp	lampe	Lampe	lampada	lámpara
7A	†878645	1	Bulb	ampoule	Birne	bulbo	lamparilla
8	3216319	1	Battery	batterie	Batterie	bateria	batería
9	———	—	Omit	omettre	Auslassen	omitir	omitir
10	[2]———	1	Regulator voltage	régulateur tension	Spannungsregler	regulador voltagem	regulador voltaje
11	———	—	Omit	omettre	Auslassen	omitir	omitir
12	18D-04	2	Nut	écrou	Mutter	porca	tuerca
13	1526006	1	Hourmeter relay	relais compteur	Stundenzählerrelais	relé horímetro	relé cuenta-horas
14	24C-416	2	Bolt	boulon	Bolzen	parafuso	bulón
15	85G-608	3	Screw	vis	Schraube	parafuso	tornillo
16	12E-06	3	Lockwasher	rondelle frein	Zahnscheibe	arruela trava	arandela seguridad
17	[3]1743825	1	Hourmeter	compteur d'heures	Stundenzähler	horímetro	cuenta-horas
18	85G-608	3	Screw	vis	Schraube	parafuso	tornillo
19	12E-6	3	Lockwasher	rondelle frein	Zahnscheibe	arruela trava	arandela seguridad
20	551251	1	Dampener vibration	amortisseur vibr	Schwingungsdämpfer	amortecedor vibr	amortiguador vibr
21	[2]———	1	Inst panel	tableau de bord	Armaturenbrett	painel instrumentos	tablero instrumentos
22	[4]548088	2	Lamp	lampe	Lampe	lampada	lámpara
23	944872	2	Retainer headlight	arrêtoir phare	Hltrg Scheinwerfer	ret farol dianteiro	aro faro delantero
24	551244	2	Sealed unit	bloc optique herm	Abdichtungs Anlage	farol vedado	óptica sellada
25	[5]§———	1	Housing light	boîtier phare	Gehäuse Lampen	carcaça farol	carcasa faro
26	652448	2	Spacer	entretoise	Distanzteil	espaçador	espaciador
27	1522201	2	Clamp	pince	Schelle	mandíbula	mandíbula
28	18D-08	2	Nut	écrou	Mutter	porca	tuerca
29	8E-06	2	Lockwasher	rondelle frein	Zahnscheibe	arruela trava	arandela seguridad
30	62D-06	2	Nut	écrou	Mutter	porca	tuerca
31	85G-1008	1	Screw	vis	Schraube	parafuso	tornillo
32	636260	1	Switch stop light	contact feux stop	Schalt Bremslicht	chave lanterna freio	intrptr luz parada
33	778570	1	Switch horn	intrptr avertisseur	Schalter Hupe	botão buzina	botón bocina
34	24C-416	2	Bolt	boulon	Bolzen	parafuso	bulón
35	18D-04	2	Nut	écrou	Mutter	porca	tuerca
36	14D-10	1	Nut	écrou	Mutter	porca	tuerca
37	12E-10	1	Lockwasher	rondelle frein	Zahnscheibe	arruela trava	arandela seguridad
38	1534135	1	Sender air press	capteur press air	Sender Luftdruck	sonda press ar	sonda pres aire
39	[6]547631	1	Horn	avertisseur	Hupe	buzina	bocina
40	18D-04	2	Nut	écrou	Mutter	porca	tuerca
41	947160	1	Solenoid	solénoïde	Schaltmagnet	solenóide	solenoide
42	24C-416	2	Bolt	boulon	Bolzen	parafuso	bulón
43	85G-804	2	Screw	vis	Schraube	parafuso	tornillo
44	24C-412	2	Bolt	boulon	Bolzen	parafuso	bulón
45	1548952	1	Buzzer brk warning	signal sonore frein	Summer Brems Warn	cigarra alarm freio	chicarra alarm freno
46	18D-04	2	Nut	écrou	Mutter	porca	tuerca
47	1537354	1	Switch relay	disjoncteur	Schalter Relais	disjuntor	disyuntor
48	[7]1548542	1	Light brake warning	lampe témoin frein	Licht Warnung Brems	luz alarma freio	luz alarma freno
48A	[8]†1548520	1	Bulb	ampoule	Birne	bulbo	lamparilla
49	229729	1	Switch neutral start	contact dép pt mort	Schalt Leerlf Start	intrptr arr pto mto	intrptr arr pto mto
50	14D-10	1	Nut	écrou	Mutter	porca	tuerca

[1]Inc. 1, 2, 76
[2]See Index, Voir Table des matières, Siehe Inhaltsverzeichnis, Veja Índice, Véase Índice.
[3]Inc. 15, 16
[4]Inc. 23, 24, 25
[5]See, Voir, Siehe, Veja, Véase 22.
[6]Inc. 41
[7]See, Voir, Siehe, Veja, Véase 48A.
[8]24 V

Printed in U.S.A.
PM 2764-R3

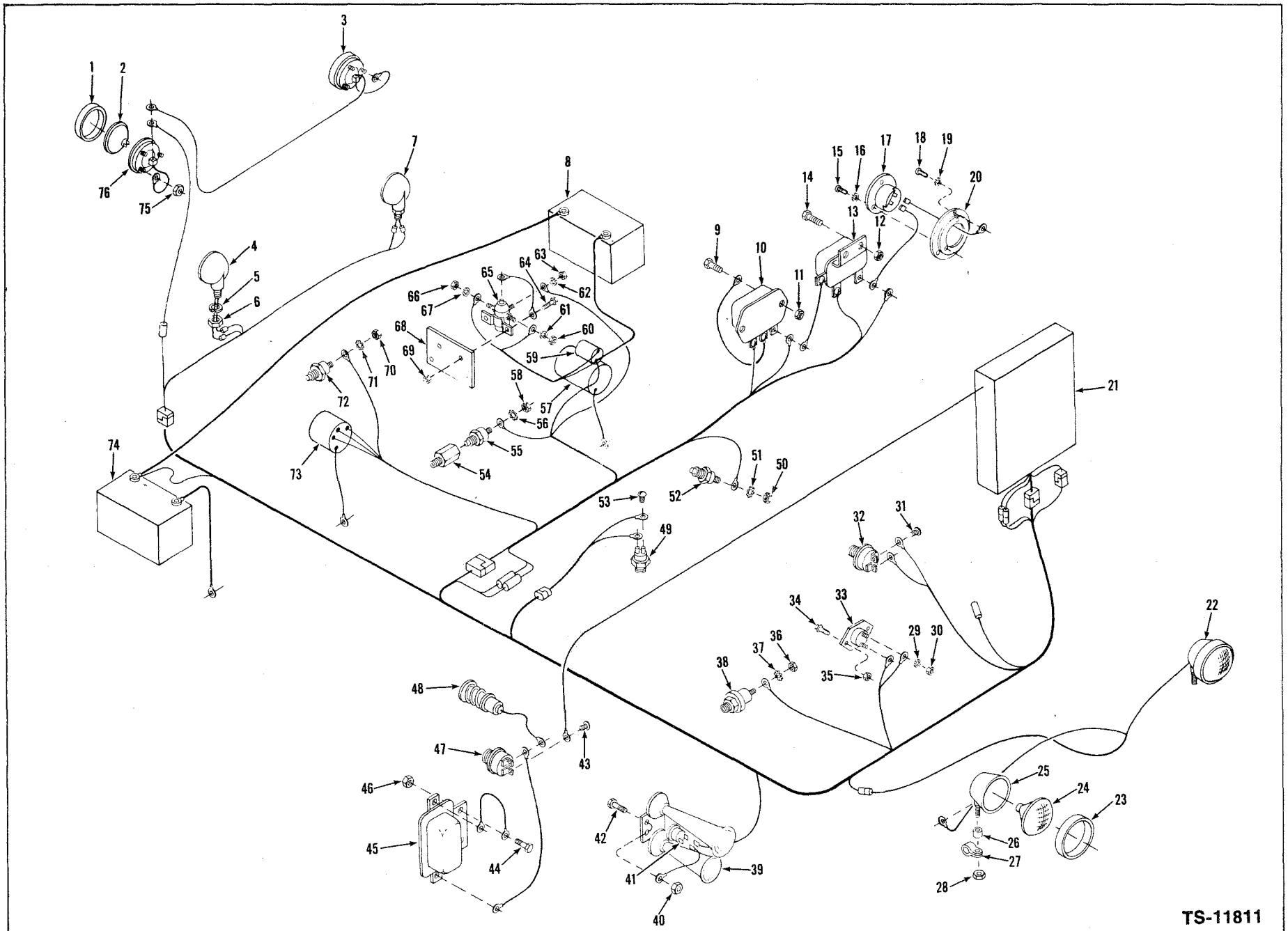

Printed in U.S.A.
PM 2764-R3

Electrical System - Leyland
Système électrique - Leyland
Elektrische Anlage - Leyland
Sistema elétrico - Leyland
Sistema eléctrico - Leyland

MICHIGAN

No.	Part No.	Qty.	Description	Description	Benennung	Descrição	Descripción
51	12E-10	1	Lockwasher	rondelle frein	Zahnscheibe	arruela trava	arandela seguridad
52	551323	1	Sender eng temp	capteur temp mot	Sender Motortemp	sonda temp motor	sonda temp motor
53	85G-1004	1	Screw	vis	Schraube	parafuso	tornillo
54	3238260	1	Adapter	adaptateur	Zwischenstück	adaptador	adaptador
55	1618574	1	Sender	capteur	Sender	sonda	sonda
56	12E-10	1	Lockwasher	rondelle frein	Zahnscheibe	arruela trava	arandela seguridad
57	[2]———	1	Starter	démarreur	Anlasser	arranque	arranque
58	14D-10	1	Nut	écrou	Mutter	porca	tuerca
59	———	1	Starter solenoid	solén démarrage	Anlschltmagnt	solen arranque	solen arranque
60	62D-05	2	Nut	écrou	Mutter	porca	tuerca
61	23E-05	2	Lockwasher	rondelle frein	Zahnscheibe	arruela trava	arandela seguridad
62	17E-08	1	Lockwasher	rondelle frein	Zahnscheibe	arruela trava	arandela seguridad
63	12D-8	2	Nut	écrou	Mutter	porca	tuerca
64	24C-408	2	Bolt	boulon	Bolzen	parafuso	bulón
65	1529233	1	Switch relay	disjoncteur	Schalter Relais	disjuntor	disyuntor
66	62D-05	2	Nut	écrou	Mutter	porca	tuerca
67	23E-05	2	Lockwasher	rondelle frein	Zahnscheibe	arruela trava	arandela seguridad
68	1516762	1	Plate	plaque	Platte	placa	placa
69	18D-04	2	Nut	écrou	Mutter	porca	tuerca
70	14D-10	1	Nut	écrou	Mutter	porca	tuerca
71	12E-10	1	Lockwasher	rondelle frein	Zahnscheibe	arruela trava	arandela seguridad
72	551323	1	Sender eng temp	capteur temp mot	Sender Motortemp	sonda temp motor	sonda temp motor
73	[2]———	1	Alternator	alternateur	Alternator	alternador	alternador
74	3216319	1	Battery	batterie	Batterie	bateria	batería
75	50D-10	6	Nut	écrou	Mutter	porca	tuerca
76	§[9]———	2	Housing light	boîtier phare	Gehäuse Lampen	carcaça farol	carcasa faro

[2]See Index, Voir Table des matières, Siehe Inhaltsverzeichnis, Veja Índice, Véase Índice.
[9]See, Voir, Siehe, Veja, Véase 3.

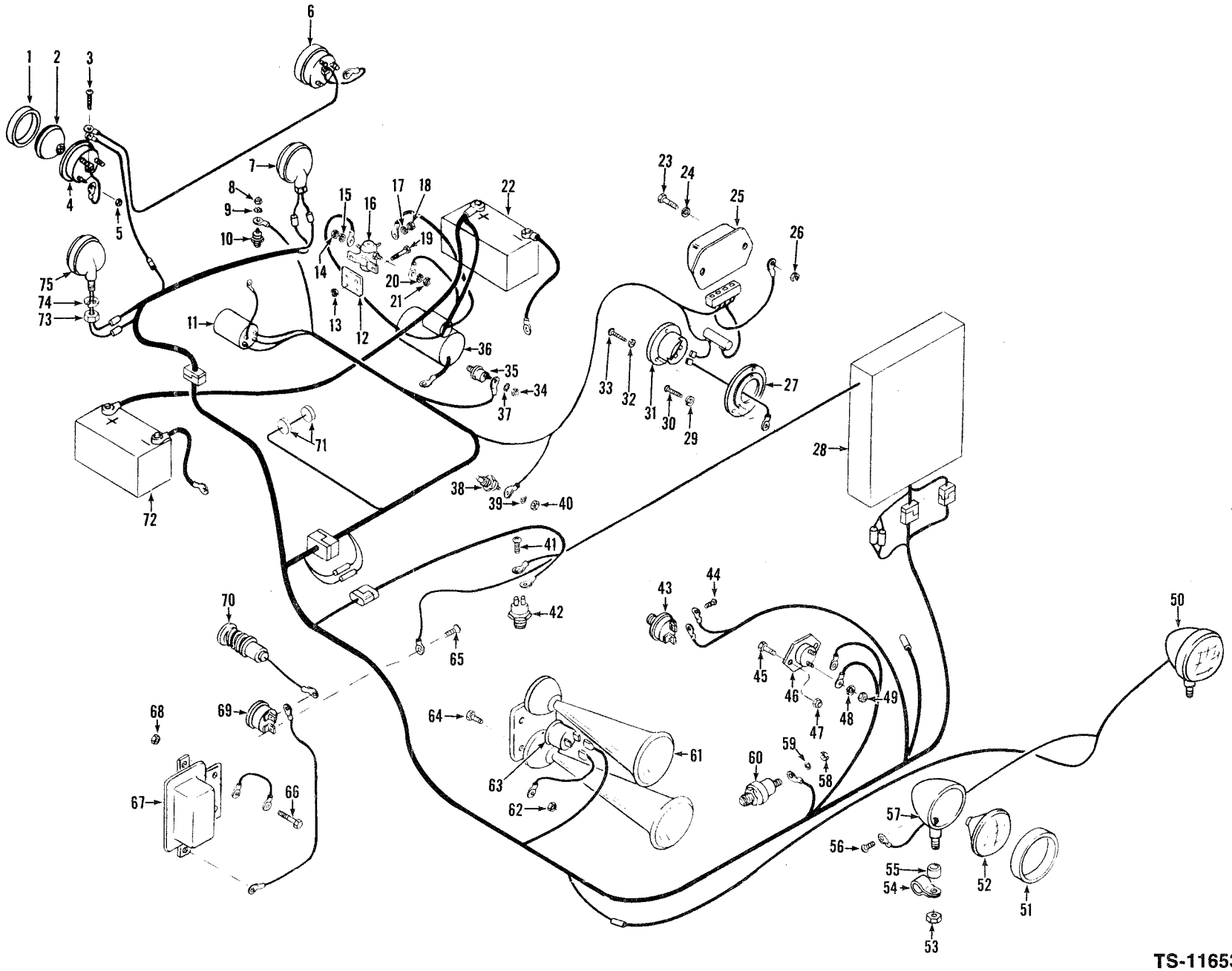

Printed in U.S.A.
PM 2764-R3

Electrical System - Perkins
Système électrique - Perkins
Elektrische Anlage - Perkins
Sistema elétrico - Perkins
Sistema eléctrico - Perkins

MICHIGAN

No.	Part No.	Qty.	Description	Description	Benennung	Descrição	Descripción
1	*946389	2	Retnr back-up light	arrêtoir phare recul	Hltrg Rückf Scheinw	ret farol marcha ré	aro luz retroceso
1A	**949357	2	Retnr back-up light	arrêtoir phare recul	Hltrg Rückf Scheinw	ret farol marcha ré	aro luz retroceso
2	944907	2	Sealed unit	bloc optique herm	Abdichtungs Anlage	farol vedado	óptica sellada
3	953310	2	Screw	vis	Schraube	parafuso	tornillo
4	§[1]———	2	Housing light	boîtier phare	Gehäuse Lampen	carcaça farol	carcasa faro
5	50D-10	6	Nut	écrou	Mutter	porca	tuerca
6	[2]546921	2	Light	lampe	Licht	lâmpada	lámpara
7	[3]1545134	1	Light stop & tail	feux rouges et stop	Licht Brems Schluss	laterna tras & para	luz trasera & pare
8	14D-10	1	Nut	écrou	Mutter	porca	tuerca
9	12E-10	1	Lockwasher	rondelle frein	Zahnscheibe	arruela trava	arandela seguridad
10	551323	1	Sender eng temp	capteur temp mot	Sender Motortemp	sonda temp motor	sonda temp motor
11	[12]———	1	Alternator	alternateur	Alternator	alternador	alternador
12	1516486	1	Plate	plaque	Platte	placa	placa
13	51D-10	2	Nut	écrou	Mutter	porca	tuerca
14	62D-05	1	Nut	écrou	Mutter	porca	tuerca
15	23E-05	1	Lockwasher	rondelle frein	Zahnscheibe	arruela trava	arandela seguridad
16	[4]551530	1	Switch relay	disjoncteur	Schalter Relais	disjuntor	disyuntor
17	17E-8	1	Lockwasher	rondelle frein	Zahnscheibe	arruela trava	arandela seguridad
18	12D-8	2	Nut	écrou	Mutter	porca	tuerca
19	86G-1008	2	Bolt	boulon	Bolzen	parafuso	bulón
20	23E-05	2	Lockwasher	rondelle frein	Zahnscheibe	arruela trava	arandela seguridad
21	62D-05	2	Nut	écrou	Mutter	porca	tuerca
22	[5]3216319	1	Battery	batterie	Batterie	bateria	batería
22A	[6]3570269	1	Battery	batterie	Batterie	bateria	batería
23	———	—	Omit	omettre	Auslassen	omitir	omitir
24	———	—	Omit	omettre	Auslassen	omitir	omitir
25	[7]———	1	Regulator voltage	régulateur tension	Spannungsregler	regulador voltagem	regulador voltaje
26	———	—	Omit	omettre	Auslassen	omitir	omitir
27	551251	1	Dampener vibration	amortisseur vibr	Schwingungsdämpfer	amortecedor vibr	amortiguador vibr
28	[12]———	1	Inst panel	tableau de bord	Armaturenbrett	painel instrumentos	tablero instrumentos
29	12E-6	3	Lockwasher	rondelle frein	Zahnscheibe	arruela trava	arandela seguridad
30	85G-608	3	Screw	vis	Schraube	parafuso	tornillo
31	[8]1743825	1	Hourmeter	compteur d'heures	Stundenzähler	horîmetro	cuenta-horas
32	12E-06	3	Lockwasher	rondelle frein	Zahnscheibe	arruela trava	arandela seguridad
33	85G-608	3	Screw	vis	Schraube	parafuso	tornillo
34	14D-10	1	Nut	écrou	Mutter	porca	tuerca
35	1618574	1	Sender eng oil press	captr pres huile mot	Sender Motöldrck	sonda press ôleo mot	sonda pres ac mot
36	[12]———	1	Starter	démarreur	Anlasser	arranque	arranque
36A	———	1	Starter solenoid	solén démarrage	Anlschltmagnt	solen arranque	solen arranque
37	12E-10	1	Lockwasher	rondelle frein	Zahnscheibe	arruela trava	arandela seguridad
38	551323	1	Sender conv temp	capteur temp conv	Sender Drhmtwndlrtemp	sonda temp conv	sonda temp conv
39	12E-10	1	Lockwasher	rondelle frein	Zahnscheibe	arruela trava	arandela seguridad
40	14D-10	1	Nut	écrou	Mutter	porca	tuerca
41	85G-1004	2	Screw	vis	Schraube	parafuso	tornillo
42	229729	1	Switch neutral start	contact dép pt mort	Schalt Leerlf Start	intrptr arr pto mto	intrptr arr pto mto
43	636260	1	Switch stop light	contact feux stop	Schalt Bremslicht	chave lanterna freio	intrptr luz parada
44	85G-1004	1	Screw	vis	Schraube	parafuso	tornillo
45	24C-616	2	Bolt	boulon	Bolzen	parafuso	bulón

[1]See, Voir, Siehe, Veja, Véase 6.
[2]Inc. 1, 2, 4
[3]Inc. 75A
[4]Inc. 14, 15, 17, 18, 20, 21
[5]Perkins 4168A101 ENC & →
[6]Perkins 4168A102FSC & →
[7]See Index, Voir Table des matières, Siehe Inhaltsverzeichnis, Veja Índice, Véase Índice.
[8]Inc. 32, 33
[12]See Index, Voir Table des matières, Siehe Inhaltsverzeichnis, Veja Índice, Véase Índice.

*For headlight, Pour phare, Fur Scheinwerfer, Para farol, Para faro "John Hobbs".
**For headlight, Pour phare, Fur Scheinwerfer, Para farol, Para faro "Guide Lamp".

Printed in U.S.A.
PM 2764-R3

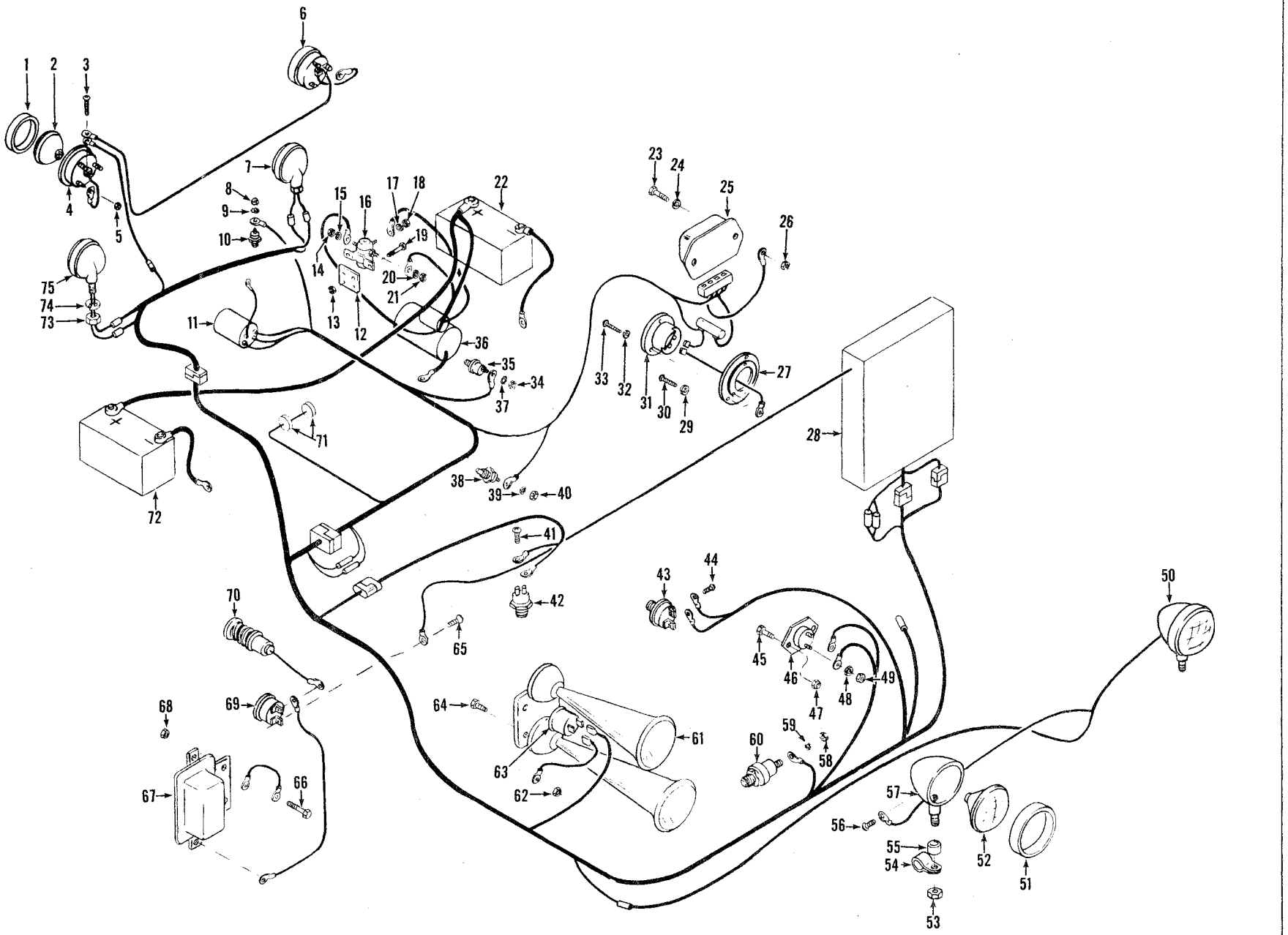
1
2
3
4
5
6
7
8
9
10
11
12
13
14
15
16
17
18
19
20
21
22
23
24
25
26
27
28
29
30
31
32
33
34
35
36
37
38
39
40
41
42
43
44
45
46
47
48
49
50
51
52
53
54
55
56
57
58
59
60
61
62
63
64
65
66
67
68
69
70
71
72
73
74
75
TS-11653D

Electrical System - Perkins
Système électrique - Perkins
Elektrische Anlage - Perkins
Sistema elétrico - Perkins
Sistema eléctrico - Perkins

MICHIGAN

No.	Part No.	Qty.	Description	Description	Benennung	Descrição	Descripción
46	778570	1	Switch horn	intrptr avertisseur	Schalter Hupe	botão buzina	botón bocina
47	18D-04	2	Nut	écrou	Mutter	porca	tuerca
48	8E-06	2	Lockwasher	rondelle frein	Zahnscheibe	arruela trava	arandela seguridad
49	62D-06	2	Nut	écrou	Mutter	porca	tuerca
50	[9]547529	2	Headlight assy	phare ens	Scheinwerfer Vollst	farol dianteiro conj	faro delantero conj
51	*946389	2	Retainer headlight	arrêtoir phare	Hltrg Scheinwerfer	ret farol dianteiro	aro faro delantero
52	**†949357	2	Retainer headlight	arrêtoir phare	Hltrg Scheinwerfer	ret farol dianteiro	aro faro delantero
53	17D-6	2	Locknut	contre-écrou	Gegenmutter	contra porca	contra tuerca
54	1522201	2	Clamp	pince	Schelle	mandíbula	mandíbula
55	652448	2	Spacer	entretoise	Distanzteil	espaçador	espaciador
56	953310	2	Screw	vis	Schraube	parafuso	tornillo
57	§[10]———	2	Housing light	boîtier phare	Gehäuse Lampen	carcaça farol	carcasa faro
58	14D-10	1	Nut	écrou	Mutter	porca	tuerca
59	12E-10	1	Lockwasher	rondelle frein	Zahnscheibe	arruela trava	arandela seguridad
60	1534135	1	Sender air press	capteur press air	Sender Luftdruck	sonda press ar	sonda pres aire
61	1549302	1	Horn	avertisseur	Hupe	buzina	bocina
62	18D-04	2	Nut	écrou	Mutter	porca	tuerca
63	949352	1	Horn solenoid	solénoïde avertiss	Hupenschaltmagnet	solenóide buzina	solenoide bocina
64	24C-416	2	Bolt	boulon	Bolzen	parafuso	bulón
65	85G-804	2	Screw	vis	Schraube	parafuso	tornillo
66	24C-412	2	Bolt	boulon	Bolzen	parafuso	bulón
67	515763	1	Buzzer	vibrateur	Summer	cigarra	chicharra
68	18D-04	2	Nut	écrou	Mutter	porca	tuerca
69	1537354	1	Switch relay	disjoncteur	Schalter Relais	disjuntor	disyuntor
70	1548542	1	Light brake warning	lampe témoin frein	Licht Warnung Brems	luz alarma freio	luz alarma freno
70A	†[11]1548521	1	Bulb	ampoule	Birne	bulbo	lamparilla
71	———	1	Sender	capteur	Sender	sonda	sonda
72	[5]3216319	1	Battery	batterie	Batterie	bateria	batería
72A	[6]3570269	1	Battery	batterie	Batterie	bateria	batería
73	62D-08	2	Nut	écrou	Mutter	porca	tuerca
74	4E-08	2	Lockwasher	rondelle frein	Zahnscheibe	arruela trava	arandela seguridad
75	[3]1545134	1	Light stop & tail	feux rouges et stop	Licht Brems Schluss	laterna tras & para	luz trasera & pare
75A	†942746	2	Bulb	ampoule	Birne	bulbo	lamparilla

[3]Inc. 75A
[5]Perkins 4168A101 ENC & →
[6]Perkins 4168A102 FSC & →
[9]Inc. 51, 52, 57
[10]See, Voir, Siehe, Veja, Véase 50
[11]12 V

*For headlight, Pour phare, Fur Scheinwerfer, Para farol, Para faro "John Hobbs".
**For headlight, Pour phare, Fur Scheinwerfer, Para farol, Para faro "Guide Lamp".

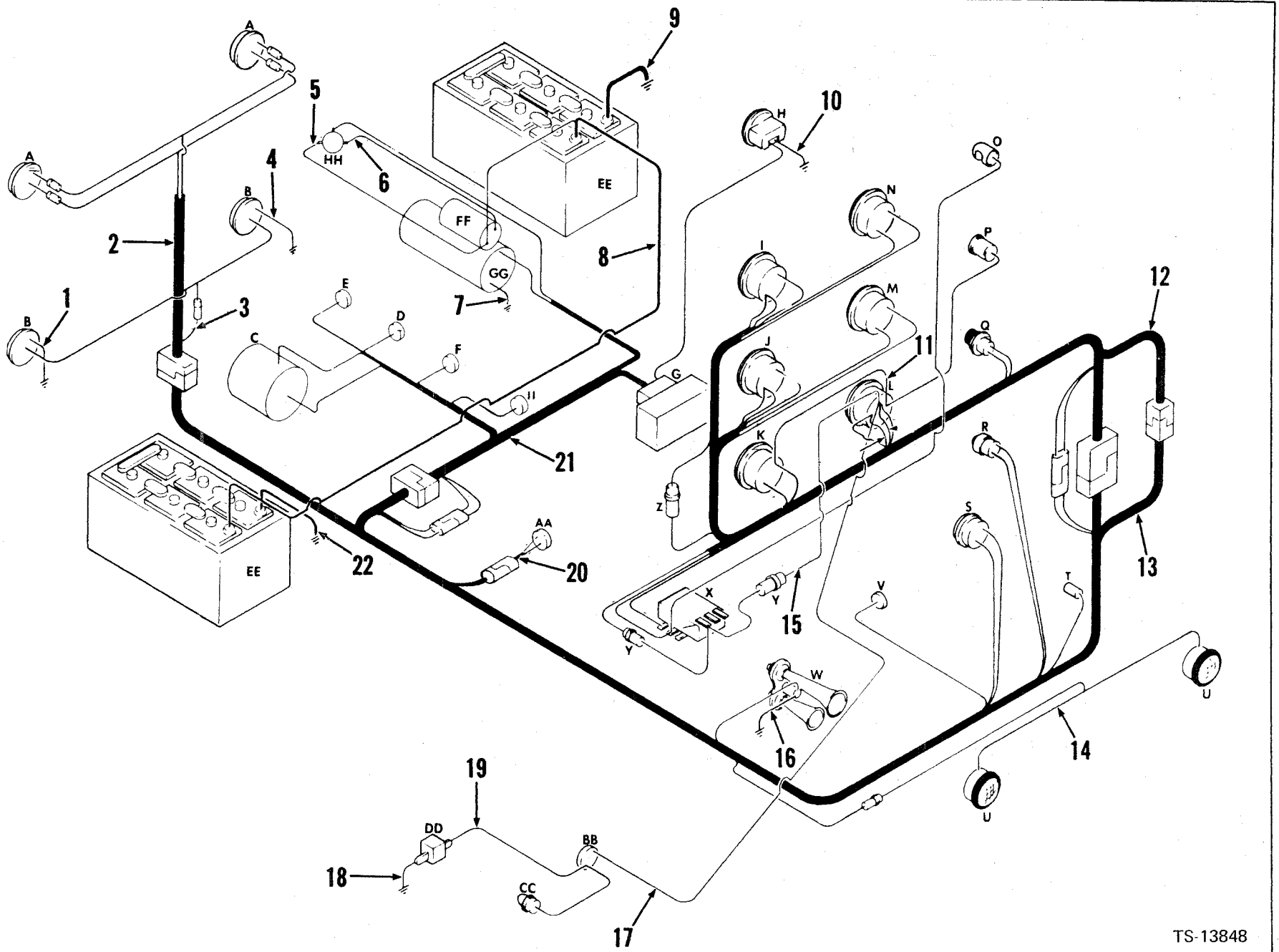
A
A
B
B
1
2
3
4
5
HH
6
9
EE
FF
GG
7
8
10
H
O
N
P
I
M
12
Q
J
11
L
K
R
S
T
13
C
D
E
F
II
G
21
Z
AA
20
22
EE
X
Y
15
V
W
16
U
U
14
19
DD
BB
18
CC
17
TS-13848

Electrical Wiring & Battery Cables—Cummins
Câblage electrique & câbles de batterie— Cummins
Verdrahtung & Batteriekabel—Cummins
Instalação elétrica & cabos da bateria— Cummins
Esquema eléctrico & cables de batería—Cummins

MICHIGAN

No.	Part No.	Qty.	Description	Description	Benennung	Descrição	Descripción
1	**1515900**	1	**Wire**	fil	Draht	fio	cable
2	**1545509**	1	**Harness tail light**	harnais feux rouges	Kabelbaum hecklicht	chicote laterna t r	mazo luz t r
3	**1545506**	1	**Harness backup lgt**	harnais phare recul	Kabelbaum rückfschnw	chicote farol mar ré	mazo luz retroceso
4	**1515900**	1	**Wire**	fil	Draht	fio	cable
5	**1510754**	1	**Wire**	fil	Draht	fio	cable
6	**1510755**	1	**Wire**	fil	Draht	fio	cable
7	**532549**	1	**Cable**	câble	Kabel	cabo	cable
8	**1545511**	1	**Cable**	câble	Kabel	cabo	cable
9	**1506852**	1	**Cable**	câble	Kabel	cabo	cable
10	**558960**	1	**Wire**	fil	Draht	fio	cable
11	**1540990**	1	**Wire**	fil	Draht	fio	cable
12	**1540989**	1	**Harness inst panel**	harnais tableau bord	Kabelbaum instrtafl	chicote painel inst	mazo cables tablero
13	**1515934**	1	**Harness main**	harnais câblage pr	Kabelbaum haupt	chicote instal princ	mazo cables princ
14	**1540920**	1	**Harness headlight**	harnais phare av	Kabelbaum schnwfr	chicote farol d	mazo faro delantero
15	***552946**	1	**Wire assy**	fil ens	Draht Ens	fio conj	cable conj
16	**1511533**	1	**Wire**	fil	Draht	fio	cable
17	**1548924**	1	**Wire**	fil	Draht	fio	cable
18	**543483**	1	**Wire**	fil	Draht	fio	cable
19	**663579**	1	**Wire**	fil	Draht	fio	cable
20	**1544144**	1	**Wire neutral start**	cable démarrage pm	Anlasserdraht neutr	fio arranque pm	cable arranque pm
21	**1545508**	1	**Harness engine**	harnais moteur	Kabelbaum mot	chicote motor	mazo motor
22	**1506852**	1	**Cable**	câble	Kabel	cabo	cable

*Cummins 428A236 & →

A	Light Stop & Tail	Feux Rouges et Stop	Licht Brems Schluss	Lanterna Tras & Para	Luz Trasera & Pare
B	Light Back-Up	Phare Recul	Scheinwrfr Rückfahr	Farol Marcha Ré	Luz Retroceso
C	Alternator	Alternateur	Alternator	Alternador	Alternador
D	Sender Eng Oil Press	Captr Pres Huile Mot	Sender Motöldrck	Sonda Press Óleo Mot	Sonda Pres Ac Mot
E	Sender Eng Temp	Capteur Temp Mot	Sender Motortemp	Sonda Temp Motor	Sonda Temp Motor
F	Sender Conv Temp	Capteur Temp Conv	Sender Drhmtwndlrtemp	Sonda Temp Conv	Sonda Temp Conv
G	Regulator Voltage	Régulateur Tension	Spannungsregler	Regulador Voltagem	Regulador Voltaje
H	Hourmeter	Compteur D'Heures	Stundenzähler	Horimetro	Cuenta-Horas
I	Gauge Converter Temp	Jauge Convertisseur	Tempmssr Drehmwndlr	Termtro Conversor	Termtro Convertidor
J	Gauge Engine Temp	Jauge Temperature Mot	Tempmssr Motor	Termtro Motor	Termtro Motor
K	Ammeter	Ampèremètre	Amperemeter	Amperimetro	Amperimetro
L	Switch Ignition	Intrptr Allumage	Zündschalter	Intrptr Ignicão	Intrptr Encendido
M	Gauge Air Pressure	Jauge Pression Air	Messer Luftdruck	Manômetro Ar	Manómetro Aire
N	Gauge Eng Oil Press	Jauge Press Huile Mot	Öldruckmesser Mot	Manôm Óleo Motor	Manóm Aceite Motor
O	Inst Panel Light	Éclairage Tableau Bord	Armaturenbrettleuchte	Luz Painel Inst	Luz Tablero Inst
P	Lighter Recept	Recept Allume-Cig	Anzündersockel	Acendedor Recept	Encendedor Recept
Q	Starter Button	Bouton Démarrage	Anlknopf	Botão Arranque	Botón Arranque
R	Switch Stop Light	Contact Feux Stop	Schalt Bremslicht	Chave Lanterna Freio	Intrptr Luz Parada
S	Switch Horn	Intrptr Avertisseur	Schalter Hupe	Botão Buzina	Botón Bocina
T	Heater Connector	Schauffage Raccord	Heizung Verschbng	Connector Aquecedor	Conector Calefactor
U	Headlight	Phare	Scheinwerfer	Farol Dianteiro	Faro Delantero
V	Sender Air Press	Capteur Press Air	Sender Luftdruck	Sonda Press Ar	Sonda Pres Aire
W	Horn	Avertisseur	Hupe	Buzina	Bocina
X	Switch Light	Intrptr Éclairage	Schalter Licht	Chave Luzes	Intrptr Luces
Y	Fuse 20A	Fusible 20A	Sicherung 20 AMP	Fusivel 20A	Fusible 20A
Z	Fuse .75A	Fusible .75A	Sicherung .75 AMP	Fusivel .75A	Fusible .75A
AA	Switch Neutral Start	Contact Dép Pt Mort	Schalt Leerlf Start	Intrptr Arr Pto Mto	Intrptr Apr Pto Mto
BB	Sender Low Air Press	Captr Basse Press Air	Sender Niedrlftdr	Sonda Baixa Press Ar	Sonda Baja Pres Aire
CC	Light Brake Warning	Lampe Témoin Frein	Licht Warnung Brems	Luz Alarma Freio	Luz Alarma Freno
DD	Buzzer Brk Warning	Signal Sonore Frein	Summer Brems Warn	Cigarra Alarma Freio	Chicharra Alarma Freno
EE	Battery	Batterie	Batterie	Bateria	Bateria
FF	Starter Solenoid	Solén Démarrage	Anlschltmagnt	Solen Arranque	Solen Arranque
GG	Starter	Démarreur	Anlasser	Arranque	Arranque
HH	Starter Relay	Relias Bémarreur	Anlasser Relais	Relé Arranque	Relé Arranque
II	Fuel Solenoid	Solenoide Carburant	Kraftstf Schltmagnt	Solenóide Combstel	Solenoide Combstle

Printed in U.S.A.
PM 2764-R3

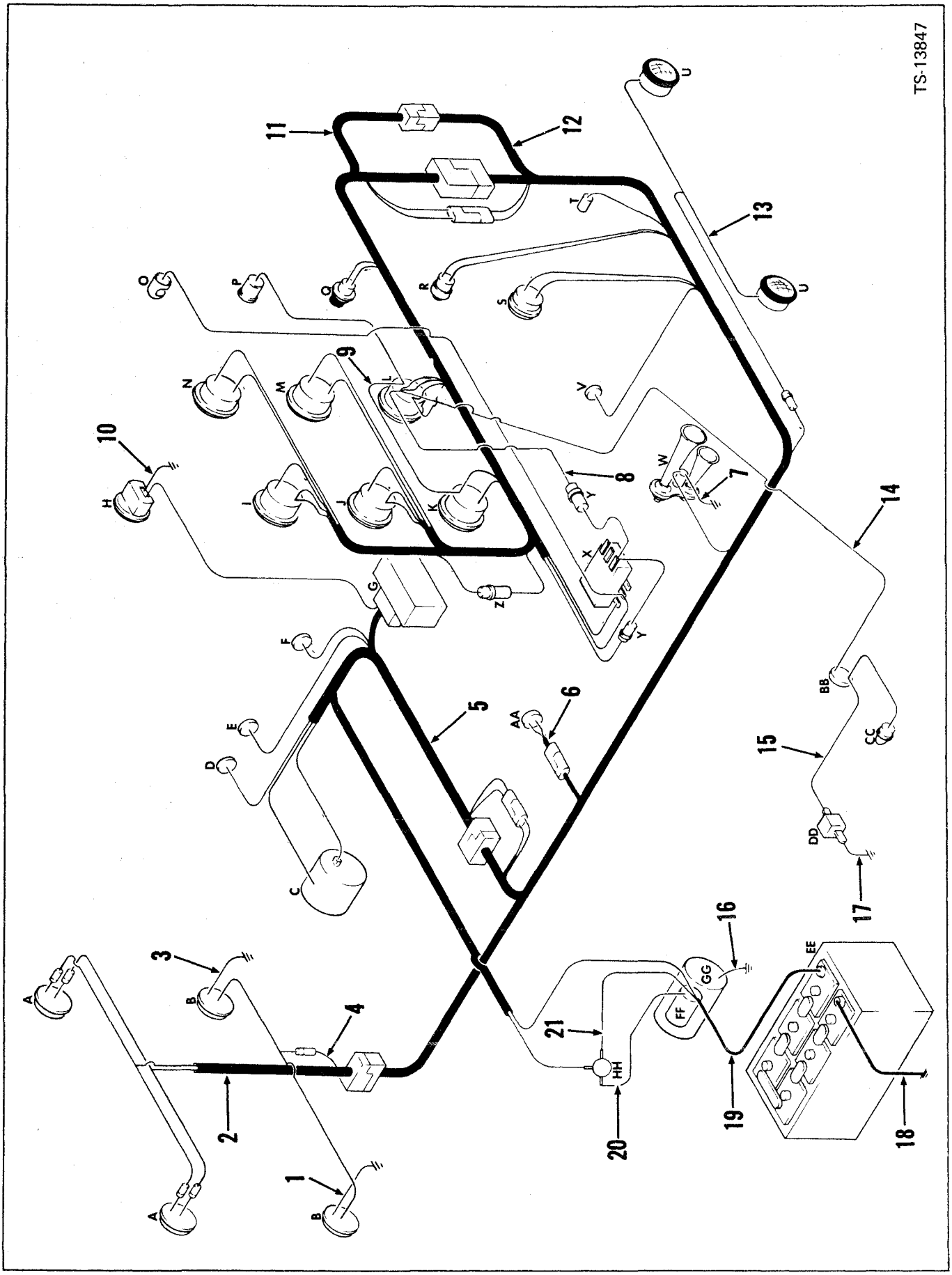

Printed in U.S.A.
PM 2764-R3

Electrical Wiring & Battery Cables—G.M.
Câblage électrique & Câbles de batterie—G.M.
Verdrahtung & Batteriekabel—G.M.
Instalaçao elétrica & cabos da bateria—G.M.
Esquema eléctrico & cables de batería—G.M.

MICHIGAN

No.	Part No.	Qty.	Description	Description	Benennung	Descrição	Descripción
1	**1515900**	1	**Wire**	fil	Draht	fio	cable
2	**1545509**	1	**Harness tail light**	harnais feux rouges	Kabelbaum hecklicht	chicote laterna t r	mazo luz t r
3	**1515900**	1	**Wire**	fil	Draht	fio	cable
4	**1545506**	1	**Harness back-up lgt**	harnais phare recul	Kabelbaum rückfschnw	chicote farol mar ré	mazo luz retroceso
5	**1511647**	1	**Harness engine**	harnais moteur	Kabelbaum mot	chicote motor	mazo motor
6	**1544144**	1	**Wire neutral start**	cable démarrage pm	Anlasserdraht neutr	fio arranque pm	cable arranque pm
7	**1511533**	1	**Wire**	fil	Draht	fio	cable
8	***552946**	1	**Wire assy**	fil ens	Draht Ens	fio conj	cable conj
9	**1540990**	1	**Wire**	fil	Draht	fio	cable
10	**558960**	1	**Wire**	fil	Draht	fio	cable
11	**1540989**	1	**Harness inst panel**	harnais tableau bord	Kabelbaum instrtafl	chicote painel inst	mazo cables tablero
12	**1515934**	1	**Harness main**	harnais câblage pr	Kabelbaum haupt	chicote instal princ	mazo cables princ
13	**1540920**	1	**Harness headlight**	harnais phare av	Kabelbaum schnwfr	chicote farol d	mazo faro delantero
14	**1548924**	1	**Wire**	fil	Draht	fio	cable
15	**663579**	1	**Wire**	fil	Draht	fio	cable
16	**532549**	1	**Cable**	câble	Kabel	cabo	cable
17	**543483**	1	**Wire**	fil	Draht	fio	cable
18	**1506852**	1	**Cable**	câble	Kabel	cabo	cable
19	**1512421**	1	**Cable**	câble	Kabel	cabo	cable
20	**1510755**	1	**Wire**	fil	Draht	fio	cable
21	**1510754**	1	**Wire**	fil	Draht	fio	cable

*G.M. 435A251 & →

A	Light Stop & Tail	Feux Rouges et Stop	Licht Brems Schluss	Lanterna Tras & Para	Luz Trasera & Pare
B	Light Back-Up	Phare Recul	Scheinwrfr Rückfahr	Farol Marcha Ré	Luz Retroceso
C	Alternator	Alternateur	Alternator	Alternador	Alternador
D	Sender Eng Oil Press	Captr Pres Huile Mot	Sender Motöldrck	Sonda Press Óleo Mot	Sonda Pres Ac Mot
E	Sender Eng Temp	Capteur Temp Mot	Sender Motortemp	Sonda Temp Motor	Sonda Temp Motor
F	Sender Conv Temp	Capteur Temp Conv	Sender Drhmtwndlrtemp	Sonda Temp Conv	Sonda Temp Conv
G	Regulator Voltage	Régulateur Tension	Spannungsregler	Regulador Voltagem	Regulador Voltaje
H	Hourmeter	Compteur D'Heures	Stundenzähler	Horímetro	Cuenta-Horas
I	Gauge Converter Temp	Jauge Convertisseur	Tempmssr Drehmwndlr	Termtro Conversor	Termtro Convertidor
J	Gauge Engine Temp	Jauge Temperature Mot	Tempmssr Motor	Termtro Motor	Termtro Motor
K	Ammeter	Ampèremètre	Amperemeter	Amperímetro	Amperímetro
L	Switch Ignition	Intrptr Allumage	Zündschalter	Intrptr Ignicão	Intrptr Encendido
M	Gauge Air Pressure	Jauge Pression Air	Messer Luftdruck	Manômetro Ar	Manómetro Aire
N	Gauge Eng Oil Press	Jauge Press Huile Mot	Öldruckmesser Mot	Manôm Óleo Motor	Manóm Aceite Motor
O	Inst Panel Light	Éclairage Tableau Bord	Armaturenbrettleuchte	Luz Painel Inst	Luz Tablero Inst
P	Lighter Recept	Recept Allume-Cig	Anzündersockel	Acendedor Recept	Encendedor Recept
Q	Starter Button	Bouton Démarrage	Anlknopf	Botão Arranque	Botón Arranque
R	Switch Stop Light	Contact Feux Stop	Schalt Bremslicht	Chave Lanterna Freio	Intrptr Luz Parada
S	Switch Horn	Intrptr Avertisseur	Schalter Hupe	Botão Buzina	Botón Bocina
T	Heater Connector	Schauffage Raccord	Heizung Verschbng	Connector Aquecedor	Conector Calefactor
U	Headlight	Phare	Scheinwerfer	Farol Dianteiro	Faro Delantero
V	Sender Air Press	Capteur Press Air	Sender Luftdruck	Sonda Press Ar	Sonda Pres Aire
W	Horn	Avertisseur	Hupe	Buzina	Bocina
X	Switch Light	Intrptr Éclairage	Schalter Licht	Chave Luzes	Intrptr Luces
Y	Fuse 20A	Fusible 20A	Sicherung 20 AMP	Fusível 20A	Fusible 20A
Z	Fuse .75A	Fusible .75A	Sicherung .75 AMP	Fusível .75A	Fusible .75A
AA	Switch Neutral Start	Contact Dép Pt Mort	Schalt Leerlf Start	Intrptr Arr Pto Mto	Intrptr Apr Pto Mto
BB	Sender Low Air Press	Captr Basse Press Air	Sender Niedrlftdr	Sonda Baixa Press Ar	Sonda Baja Pres Aire
CC	Light Brake Warning	Lampe Témoin Frein	Licht Warnung Brems	Luz Alarma Freio	Luz Alarma Freno
DD	Buzzer Brk Warning	Signal Sonore Frein	Summer Brems Warn	Cigarra Alarma Freio	Chicharra Alarma Freno
EE	Battery	Batterie	Batterie	Bateria	Batería
FF	Starter Solenoid	Solén Démarrage	Anlschltmagnt	Solen Arranque	Solen Arranque
GG	Starter	Démarreur	Anlasser	Arranque	Arranque
HH	Starter Relay	Relias Bémarreur	Anlasser Relais	Relé Arranque	Relé Arranque

Printed in U.S.A.
PM 2764-R3

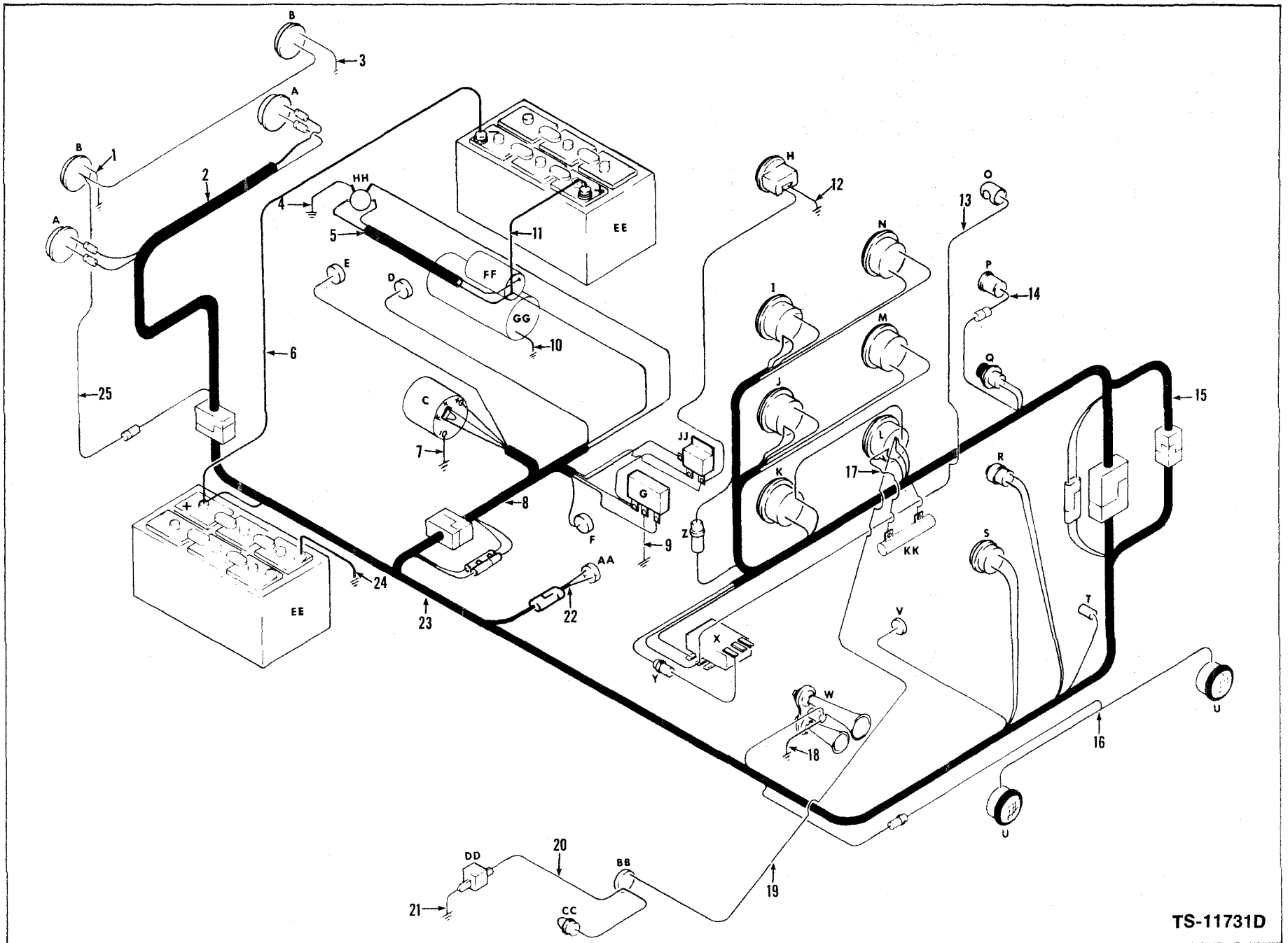
B
3
A
B
1
2
A
HH
4
5
11
EE
E
D
FF
GG
10
6
25
C
7
8
F
G
9
JJ
H
12
13
O
N
P
14
I
M
J
Q
15
K
L
17
R
Z
KK
S
AA
22
23
24
EE
V
T
X
Y
W
18
U
U
16
DD
20
BB
21
CC
19

TS-11731D

Electrical Wiring & Battery Cables - Leyland
Câblage électrique & câbles de batterie - Leyland
Verdrahtung & Batteriekabe - Leyland
Instalação elétrica & cabos da bateria - Leyland
Esquema eléctrico & cables de batería - Leyland

MICHIGAN

No.	Part No.	Qty.	Description	Description	Benennung	Descrição	Descripción
1	**540882**	1	**Wire**	fil	Draht	fio	cable
2	**1545509**	1	**Harness tail light**	harnais feux rouges	Kabelbaum Hecklicht	chicote laterna T.R.	mazo luz T.R.
3	**540882**	1	**Wire**	fil	Draht	fio	cable
4	**543483**	1	**Wire**	fil	Draht	fio	cable
5	**1530561**	1	**Harness wiring**	harnais cables	Kabelbaum	chicote fios	mazo cables
6	**1516247**	1	**Cable**	câble	Kabel	cabo	cable
7	**1516677**	1	**Wire**	fil	Draht	fio	cable
8	**1516673**	1	**Harness engine**	harnais moteur	Kabelbaum Mot	chicote motor	mazo motor
9	**1516800**	1	**Wire**	fil	Draht	fio	cable
10	**1516249**	1	**Cable**	câble	Kabel	cabo	cable
11	**1516248**	1	**Cable**	câble	Kabel	cabo	cable
12	**558960**	1	**Wire**	fil	Draht	fio	cable
13	§———	1	**Wire**	fil	Draht	fio	cable
14	**1540990**	1	**Wire**	fil	Draht	fio	cable
15	**1516674**	1	**Harness inst panel**	harnais tableau bord	Kabelbaum Instrtafl	chicote painel inst	mazo cables tablero
16	**1540920**	1	**Harness headlight**	harnais phare av	Kabelbaum Schnwfr	chicote farol d	mazo faro delantero
17	**663579**	1	**Wire**	fil	Draht	fio	cable
18	**1523329**	1	**Wire**	fil	Draht	fio	cable
19	**1548924**	1	**Wire**	fil	Draht	fio	cable
20	**663579**	1	**Wire**	fil	Draht	fio	cable
21	**543483**	1	**Wire**	fil	Draht	fio	cable
22	**1544144**	1	**Wire**	fil	Draht	fio	cable
23	**1516675**	1	**Harness main wiring**	harnais câblage pr	Kabelbaum Haupt	chicote instal princ	mazo cables princ
24	**1516246**	1	**Cable**	câble	Kabel	cabo	cable
25	**1516837**	1	**Harness tail light**	harnais feux rouges	Kabelbaum Hecklicht	chicote laterna T.R.	mazo luz T.R.

A	Light Stop & Tail	Feux Rouges et Stop	Licht Brems Schluss	Lanterna Tras & Para	Luz Trasera & Pare
B	Light Back-Up	Phare Recul	Scheinwrfr Rückfahr	Farol Marcha Ré	Luz Retroceso
C	Alternator	Alternateur	Alternator	Alternador	Alternador
D	Sender Eng Oil Press	Captr Pres Huile Mot	Sender Motöldrck	Sonda Press Óleo Mot	Sonda Pres Ac Mot
E	Sender Eng Temp	Capteur Temp Mot	Sender Motortemp	Sonda Temp Motor	Sonda Temp Motor
F	Sender Conv Temp	Capteur Temp Conv	Sender Drhmtwndlrtemp	Sonda Temp Conv	Sonda Temp Conv
G	Regulator Voltage	Régulateur Tension	Spannungsregler	Regulador Voltagem	Regulador Voltaje
H	Hourmeter	Compteur D'Heures	Stundenzähler	Horímetro	Cuenta-Horas
I	Gauge Converter Temp	Jauge Convertisseur	Tempmssr Drehmwndlr	Termtro Conversor	Termtro Convertidor
J	Gauge Engine Temp	Jauge Temperature Mot	Tempmssr Motor	Termtro Motor	Termtro Motor
K	Ammeter	Ampèremètre	Amperemeter	Amperímetro	Amperímetro
L	Switch Ignition	Intrptr Allumage	Zündschalter	Intrptr Ignicão	Intrptr Encendido
M	Gauge Air Pressure	Jauge Pression Air	Messer Luftdruck	Manômetro Ar	Manómetro Aire
N	Gauge Eng Oil Press	Jauge Press Huile Mot	Öldruckmesser Mot	Manôm Óleo Motor	Manóm Aceite Motor
O	Inst Panel Light	Eclairage Tableau Bord	Armaturenbrettleuchte	Luz Painel Inst	Luz Tablero Inst
P	Lighter	Allume-Cigare	Anzünder	Acendedor	Encendedor
Q	Starter Button	Bouton Démarrage	Anlknopf	Botão Arranque	Botón Arranque
R	Switch Stop Light	Contact Feux Stop	Schalt Bremslicht	Chave Lanterna Freio	Intrptr Luz Parada
S	Switch Horn	Intrptr Avertisseur	Schalter Hupe	Botão Buzina	Botón Bocina
T	Heater Connector	Schauffage Raccord	Heizung Verschbng	Connector Aquecedor	Conector Calefactor
U	Headlight	Phare	Scheinwerfer	Farol Dianteiro	Faro Delantero
V	Sender Air Press	Capteur Press Air	Sender Luftdruck	Sonda Press Ar	Sonda Pres Aire
W	Horn	Avertisseur	Hupe	Buzina	Bocina
X	Switch Light	Intrptr Éclairage	Schalter Licht	Chave Luzes	Intrptr Luces
Y	Fuse 20A	Fusible 20A	Sicherung 20 AMP	Fusível 20A	Fusible 20A
Z	Fuse .75A	Fusible .75A	Sicherung .75 AMP	Fusível .75A	Fusible .75A
AA	Switch Neutral Start	Contact Dép Pt Mort	Schalt Leerlf Start	Intrptr Arr Pto Mto	Intrptr Apr Pto Mto
BB	Sender Low Air Press	Captr Basse Press Air	Sender Niedrlftdr	Sonda Baixa Press Ar	Sonda Baja Pres Aire
CC	Light Brake Warning	Lampe Temoin Frein	Licht Warnung Brems	Luz Alarma Freio	Luz Alarma Freno
DD	Buzzer Warning	Signal Sonore	Summer Warn	Cigarra Alarma	Chicharra Alarma
EE	Battery	Batterie	Batterie	Bateria	Batería
FF	Starter Solenoid	Solén Démarrage	Anlschltmagnt	Solen Arranque	Solen Arranque
GG	Starter	Démarreur	Anlasser	Arranque	Arranque
HH	Starter Relay	Relias Démarreur	Anlasser Relais	Relé Arranque	Relé Arranque
JJ	Hourmeter Relay	Relais Compteur	Stundenzählerrelais	Relé Horímetro	Relé Cuenta-Horas
KK	Resistor	Résistance	Widerstand	Resistência	Resistencia

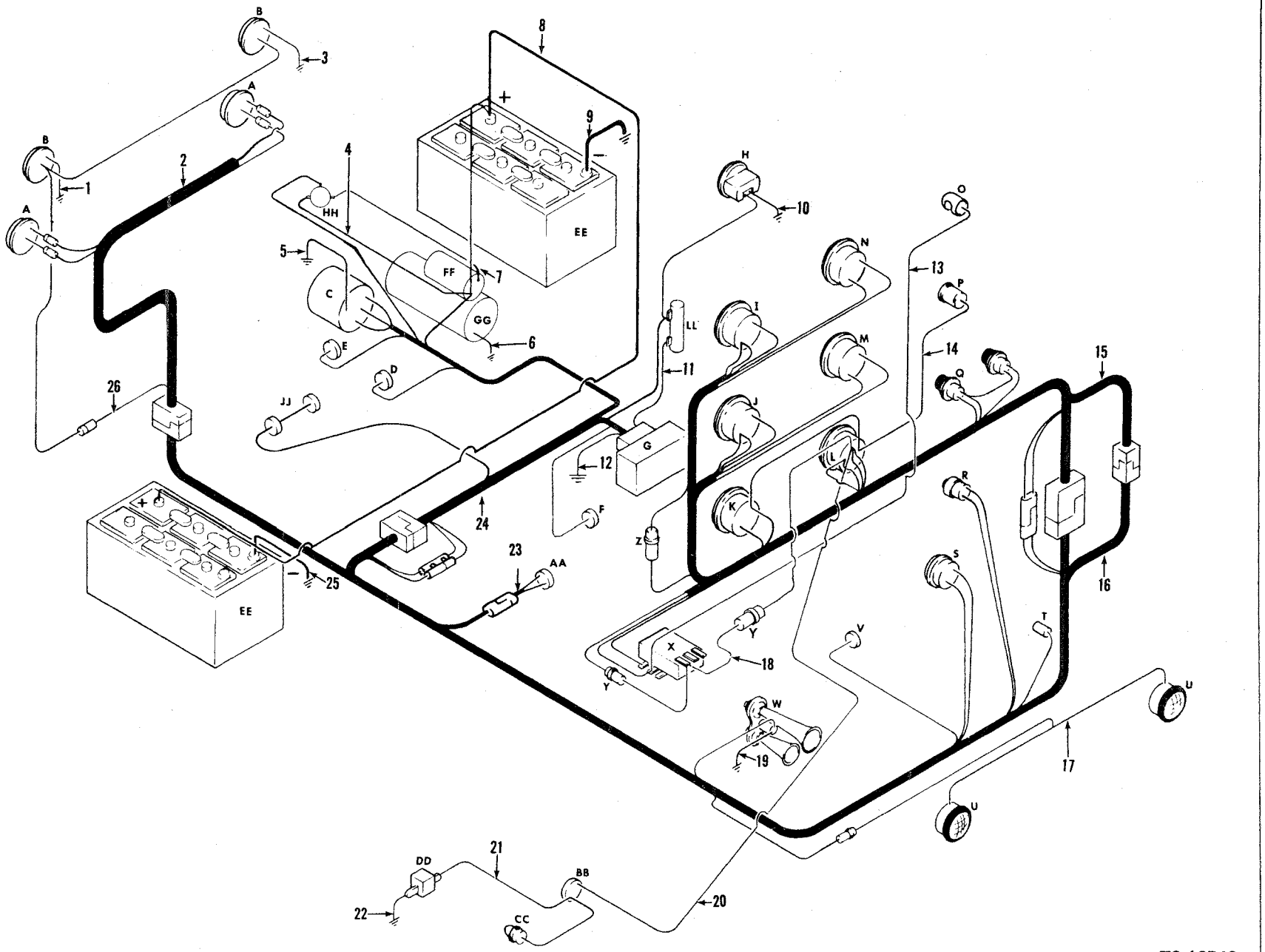
B
3
A
8
+
9
B
1
A
2
4
HH
EE
H
10
5
FF
7
C
GG
6
N
13
P
I
LL
M
14
15
E
D
11
O
26
JJ
J
G
12
L
R
K
F
24
Z
23
AA
S
16
EE
25
Y
V
T
18
X
Y
W
19
U
17
U
21
DD
BB
22
CC
20

TS-13746

Electrical Wiring & Battery Cables - Perkins
Câblage électrique & câbles de batterie - Perkins
Verdrahtung & Batteriekabe - Perkins
Instalação elétrica & cabos da bateria - Perkins
Esquema eléctrico & cables de batería - Perkins

MICHIGAN

No.	Part No.	Qty.	Description	Description	Benennung	Descrição	Descripción
1	**1515900**	1	**Wire**	fil	Draht	fio	cable
2	**1545509**	1	**Harness tail light**	harnais feux rouges	Kabelbaum Hecklicht	chicote laterna T.R.	mazo luz T.R.
3	**1515900**	1	**Wire**	fil	Draht	fio	cable
4	**1510754**	1	**Wire**	fil	Draht	fio	cable
5	**1549383**	1	**Wire**	fil	Draht	fio	cable
6	**1516249**	1	**Cable**	câble	Kabel	cabo	cable
7	**1510755**	1	**Wire**	fil	Draht	fio	cable
8	**1516245**	1	**Cable**	câble	Kabel	cabo	cable
9	**1516246**	1	**Cable**	câble	Kabel	cabo	cable
10	**558960**	1	**Wire**	fil	Draht	fio	cable
11	**3585621**	1	**Wire**	fil	Draht	fio	cable
11A	**3570275**	1	**Resistor**	résistance	Widerstand	resistência	resistencia
12	**1549381**	1	**Wire**	fil	Draht	fio	cable
13	§———	1	**Wire**	fil	Draht	fio	cable
14	**1540990**	1	**Wire**	fil	Draht	fio	cable
15	**1516438**	1	**Harness inst panel**	harnais tableau bord	Kabelbaum Instrtafl	chicote painel inst	mazo cables tablero
16	**1516439**	1	**Harness main wiring**	harnais câblage pr	Kabelbaum Haupt	chicote instal princ	mazo cables princ
17	**1540920**	1	**Harness headlight**	harnais phare av	Kabelbaum Schnwfr	chicote farol d	mazo faro delantero
18	***552946**	1	**Wire assy**	fil ens	Draht Ens	fio conj	cable conj
19	**1511533**	1	**Wire**	fil	Draht	fio	cable
20	**1548924**	1	**Wire**	fil	Draht	fio	cable
21	**663579**	1	**Wire**	fil	Draht	fio	cable
22	**543483**	1	**Wire**	fil	Draht	fio	cable
23	**1544144**	1	**Wire neutral start**	cable démarrage pm	Anlasserdraht Neutr	fio arranque pm	cable arranque pm
24	**1516279**	1	**Harness engine**	harnais moteur	Kabelbaum Mot	chicote motor	mazo motor
25	**1516246**	1	**Cable**	câble	Kabel	cabo	cable
26	**1545506**	1	**Wire**	fil	Draht	fio	cable

*Perkins 4168A139ENC & →

A	Light Stop & Tail	Feux Rouges et Stop	Licht Brems Schluss	Lanterna Tras & Para	Luz Trasera & Pare
B	Light Back-Up	Phare Recul	Scheinwrfr Rückfahr	Farol Marcha Ré	Luz Retroceso
C	Alternator	Alternateur	Alternator	Alternador	Alternador
D	Sender Eng Oil Press	Captr Pres Huile Mot	Sender Motöldrck	Sonda Press Óleo Mot	Sonda Pres Ac Mot
E	Sender Eng Temp	Capteur Temp Mot	Sender Motortemp	Sonda Temp Motor	Sonda Temp Motor
F	Sender Conv Temp	Capteur Temp Conv	Sender Drhmtwndlrtemp	Sonda Temp Conv	Sonda Temp Conv
G	Regulator Voltage	Régulateur Tension	Spannungsregler	Regulador Voltagem	Regulador Voltaje
H	Hourmeter	Compteur D'Heures	Stundenzähler	Horimetro	Cuenta-Horas
I	Gauge Converter Temp	Jauge Convertisseur	Tempmssr Drehmwndlr	Termtro Conversor	Termtro Convertidor
J	Gauge Engine Temp	Jauge Temperature Mot	Tempmssr Motor	Termtro Motor	Termtro Motor
K	Ammeter	Ampèremètre	Amperemeter	Amperímetro	Amperímetro
L	Switch Ignition	Intrptr Allumage	Zündschalter	Intrptr Ignicão	Intrptr Encendido
M	Gauge Air Pressure	Jauge Pression Air	Messer Luftdruck	Manômetro Ar	Manómetro Aire
N	Gauge Eng Oil Press	Jauge Press Huile Mot	Öldruckmesser Mot	Manôm Óleo Motor	Manóm Aceite Motor
O	Inst Panel Light	Eclairage Tableau Bord	Armaturenbrettleuchte	Luz Painel Inst	Luz Tablero Inst
P	Lighter	Allume-Cigare	Anzünder	Acendedor	Encendedor
Q	Starter Button	Bouton Démarrage	Anlknopf	Botão Arranque	Botón Arranque
R	Switch Stop Light	Contact Feux Stop	Schalt Bremslicht	Chave Lanterna Freio	Intrptr Luz Parada
S	Switch Horn	Intrptr Avertisseur	Schalter Hupe	Botão Buzina	Botón Bocina
T	Heater Connector	Schauffage Raccord	Heizung Verschbng	Connector Aquecedor	Conector Calefactor
U	Headlight	Phare	Scheinwerfer	Farol Dianteiro	Faro Delantero
V	Sender Air Press	Capteur Press Air	Sender Luftdruck	Sonda Press Ar	Sonda Pres Aire
W	Horn	Avertisseur	Hupe	Buzina	Bocina
X	Switch Light	Intrptr Eclairage	Schalter Licht	Chave Luzes	Intrptr Luces
Y	Fuse 20A	Fusible 20A	Sicherung 20 AMP	Fusível 20A	Fusible 20A
Z	Fuse .75A	Fusible .75A	Sicherung .75 AMP	Fusível .75A	Fusible .75A
AA	Switch Neutral Start	Contact Dép Pt Mort	Schalt Leerlf Start	Intrptr Arr Pto Mto	Intrptr Apr Pto Mto
BB	Sender Low Air Press	Captr Basse Press Air	Sender Niedrlftdr	Sonda Baixa Press Ar	Sonda Baja Pres Aire
CC	Light Brake Warning	Lampe Temoin Frein	Licht Warnung Brems	Luz Alarma Freio	Luz Alarma Freno
DD	Buzzer Warning	Signal Sonore	Summer Warn	Cigarra Alarma	Chicharra Alarma
EE	Battery	Batterie	Batterie	Bateria	Batería
FF	Starter Solenoid	Solén Démarrage	Anlschltmagnt	Solen Arranque	Solen Arranque
GG	Starter	Démarreur	Anlasser	Arranque	Arranque
HH	Starter Relay	Relias Démarreur	Anlasser Relais	Relé Arranque	Relé Arranque
JJ	Cold Start	Départ à froid	Kaltstartanlage	Arrancador frio	Arrancador frío
KK	Cold Start Button	Bouton départ froid	Kaltstartknopf	Botão arranque frio	Botón arranque frío
LL	Resistor	Résistance	Widerstand	Resistência	Resistencia

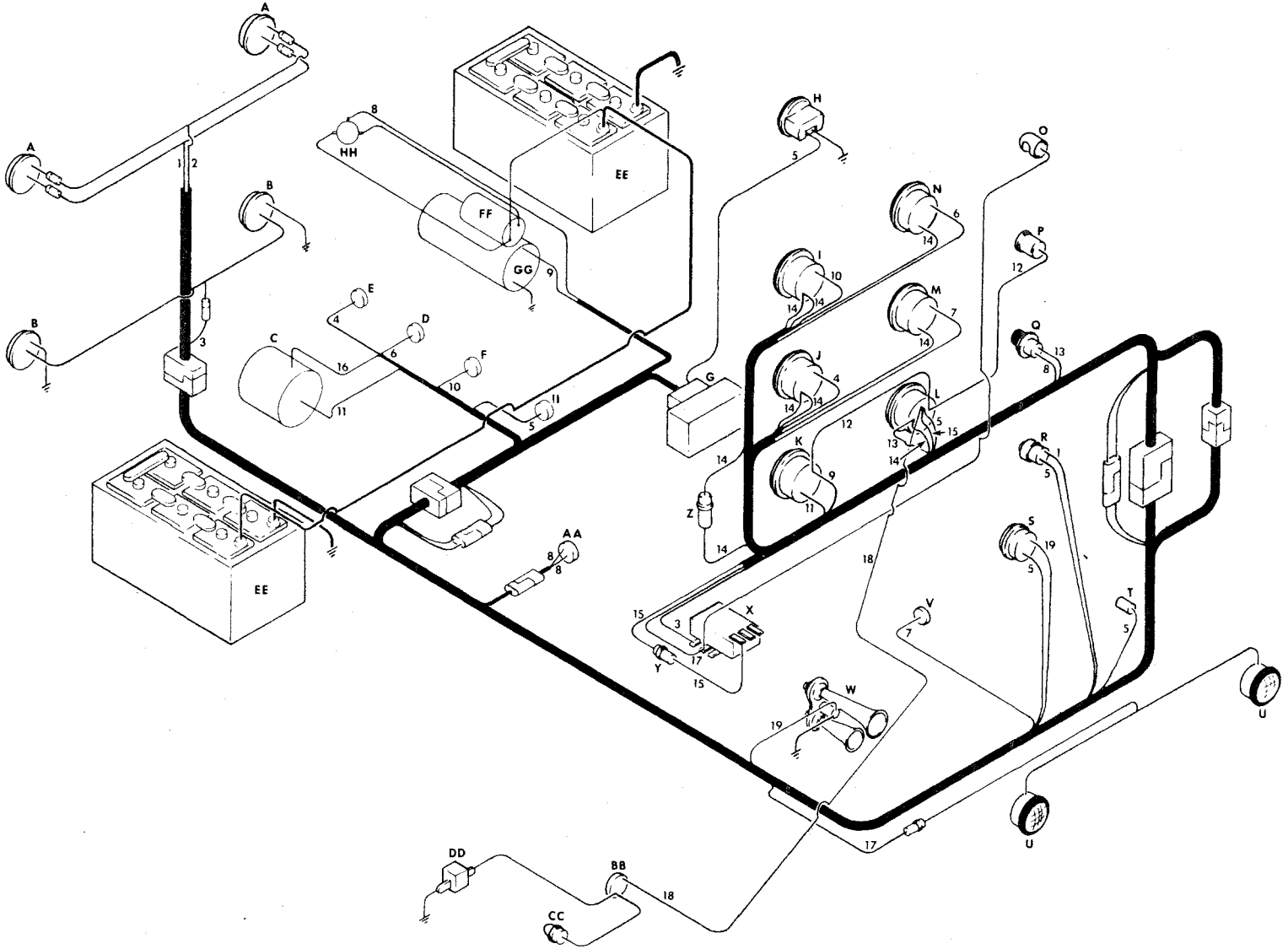

TS-13811

Printed in U.S.A.
PM 2764-R3

Electrical Wiring Color Code— Cummins
Code des couleurs du câblage électrique— Cummins
Verdrahtungsfarbschlüssel— Cummins
Código de córes da instalação elétrica— Cummins
Clave de colores para instalación eléctrica— Cummins

MICHIGAN

Ref. No., Color No. Réf., Couleurs Nummer, Farbe No. de Ref., Cor No. Ref., Color	Color Code Code des Couleurs Farbschlüssel Código de Cor Clave del color
1. Tan	Stoplights to Brake Light Switch
Marron Clair	Entre Feux de Stop et Contacteur des Feux de Stop
Beige	Bremslichter zu Bremslichtschalter
Castanho	Luzes de freio à Chave da Luz de freio
Canela	Luces de pare a su interruptor
2. Yellow	Tail Lights to Instrument Panel Plug (Joins Pink)
Jaune	Entre Feux AR et Prise du Tableau de Bord (Rose)
Gelb	Rücklichter zu Armaturenplattenstecker (Rosa)
Amarelo	Lanternas traseiras ao Bujão do Painel de Instrumentos (Rosa)
Amarillo	Luces traseras al enchufe del tablero de instrumentos (rosado)
3. Dark Blue	Back-Up Lights to Light Switch
Bleu Foncé	Entre Phares de Recul et Interrupteur d'Éclairage
Dunkelblau	Rückfahrscheinwerfer zu Lichtschalter
Azul escuro	Faróis traseiros à chave de Luz
Azul oscuro	Faros traseros a interruptor
4. Brown	Engine Temp. Sender to Engine Temp. Gauge
Brun	Entre Capteur et Indicateur de Température du Moteur
Braun	Motortemperatursender zu Fernthermometer
Marrom	Sonda da Temperatura do motor ao Termômetro do Motor
Marrón	Sonda de temperatura del motor a termómetro del motor
5. Red & White	Ignition Switch to Voltage Reg., Hourmeter & Switches
Rouge & Blanc	Entre Interrupteur de Contact et Compteur d'Heures, Relais et Contacteurs
Rot-Weiss	Zündschalter zu Stundenzähler, Relais und Schalter
Vermelho e Branco	Chave de Ignição ao Horímetro, Relé e Chaves
Rojo y blanco	Interruptor de encendido a cuentahoras, disyuntor e interruptores
6. Dark Green	Engine Oil Press. Sender to Engine Oil Press. Gauge
Vert Foncé	Entre Capteur et Manomètre de Pression d'Huile de Moteur
Dunkelgrün	Motoröldrucksender zu Öldruckmesser
Verde escuro	Sonda da pressão de óleo do motor ao manômetro de óleo
Verde oscuro	Sonda de presión de aceite del motor a manómetro de aceite
7. Light Green	Air Press. Sender to Air Press. Gauge
Vert Clair	Entre Capteur et Manomètre de Pression d'Air
Hellgrün	Luftdrucksender zu Luftdruckmesser
Verde claro	Sonda da pressão de ar ao manômetro de ar
Verde claro	Sonda de presión de aire a manómetro de aire
8. White	Starter Button to Neutral Start Switch to Relay
Blanc	Entre Bouton de Démarreur, Contacteur de Démarrage en Point Mort et Relais
Weiss	Anlasserknopf zu Anlasserschalter zu Relais
Branco	Botão de Partida à Chave de Partida Neutra ao Relé
Blanco	Botón de arranque a interruptor de arranque en punto muerto a disyuntor
9. Red #10	Ammeter to Starter Solenoid
Rouge	Entre Apèremètre et Solénöde du Démarreur
Rot	Zündschalter zu Anlasserschaltmagnet
Vermelho	Chave de Ignição ao Solenoide de partida
Rojo	Interruptor de encandido a solenoide de arranque
*Cummins 428A236 & →	

Ref. No., Color No. Réf., Couleurs Nummer, Farbe No. de Ref., Cor No. Ref., Color	Color Code Code des Couleurs Farbschlüssel Código de Cor Clave del color
10. Grey	Converter Temp. Sender to Converter Temp. Gauge
Gris	Entre Capteur et Indicateur du Température du Convertisseur
Grau	Wandlertemperatursender zu Wandlerfernthermometer
Cinzento	Sonda da Temperatura do Conversor ao Termômetro do Conversor
Gris	Sonda de temperatura del convertidor a termómetro del convertidor
11. Black #10	Alternator to Ammeter & Voltage Reg.
Noir No. 10	Entre Alternateur et Régulateur de Tension
Schwartz	F-1 Alternatoranschluss zu Spannungsregler
Preto	Alternador ao Regulador de Voltagem
Negro No. 10	Alternador a regulador de voltaje
12. Black	Ammeter to Ignition Switch to Lighter
Noir	Entre Ampèremetre, Interrupteur de Contact et Allume-cigare
Schwartz	Amperemeter zu Zundschalter; Zigarettenenzünder
Preto	Amperímetro a chave de ignição a acendedor de cigarros
Negro	Amperímetro interruptor de encendido a encendedor de cigarillos
13. Black	Ignition Switch to Starter Button
Noir	Entre Interrupteur de Contact et Bouton de Démarreur
Schwarz	Zündschalter zu Anlasserknopf
Preto	Chave de Ignição ao Botão de Partida
Negro	Interruptor de encendido a botón de arranque
14. Purple	Ignition Switch to ¾ Amp. Fuse to Gauges
Pourpre	Entre Interrupteur de Contact, Fusible et Indicateurs
Lila	Zündschalter zu Instrumentensicherung
Roxo	Chave de Ignição ao Fusível a os Indicadores
Púrpura	Interruptor de encendido a fusible y a instrumentos
15. Violet	Ignition Switch to 20 Amp Fuse to Gauges
Violet	Entre Interrupteur de Contact, Fusible et Interrupteur d'Éclairage
Violett	Zündschalter zu Lichtschaltersicherung
Violeta	Chave de Ignição ao Fusível à a Chave de Luz
Violeta	Interruptor de encendido a fusible a interruptor de luces
16. Blue & White	Alternator to Regulator Field
Bleu et Blanc	Entre Alternateur et Régulateur de tension
Blau-Weiss	Alternator zu Spannungsregler
Azul e branco	Alternador ao Regulador de Voltagem
Azul y blanco	Alternador a regulador de voltaje
17. Pink	Light Switch to Head Lamps
Rose	Entre Interrupteur d'Éclairage et Phares AV
Rosa	Lichtschalter zu Vorderscheinwerdern
Rosa	Chave de Luz aos Faróis Dianteiros
Rosado	Interruptor de luces a faros delanteros
18. Black	Ignition Switch to Low Press. Sender
Noir	Entre Interrupteur de Contact et Capteur de Basse Pression
Schwartz	Zündschalter zu drucksender
Preto	Interruptor de Ignição a sonda de bauxa pressão
Negro	Interruptor de encendido a sonda de baja presión
19. Light Blue	Horn Switch to Horn
Bleu Clair	Entre Avertisseur et Contacteur de l'Avertisseur
Hellblau	Hupe zu Hupenknopf
Azul claro	Buzina ao botão da buzina
Celeste	Bocina a interruptor de bocina
20. *White	Ignition Switch to Fuse to Light Switch
Blanc	Entre interrupteur d'allumage, fusible et interrupteur d'eclairage
Weiss	Zündschalter zur Sicherung zum Lichtschalter
Branco	Chave de igniçao ao fusivel a chave de luz
Blanco	Interruptor de encendido al fusible al interruptor de luces.

Printed in U.S.A.
PM 2764-R3

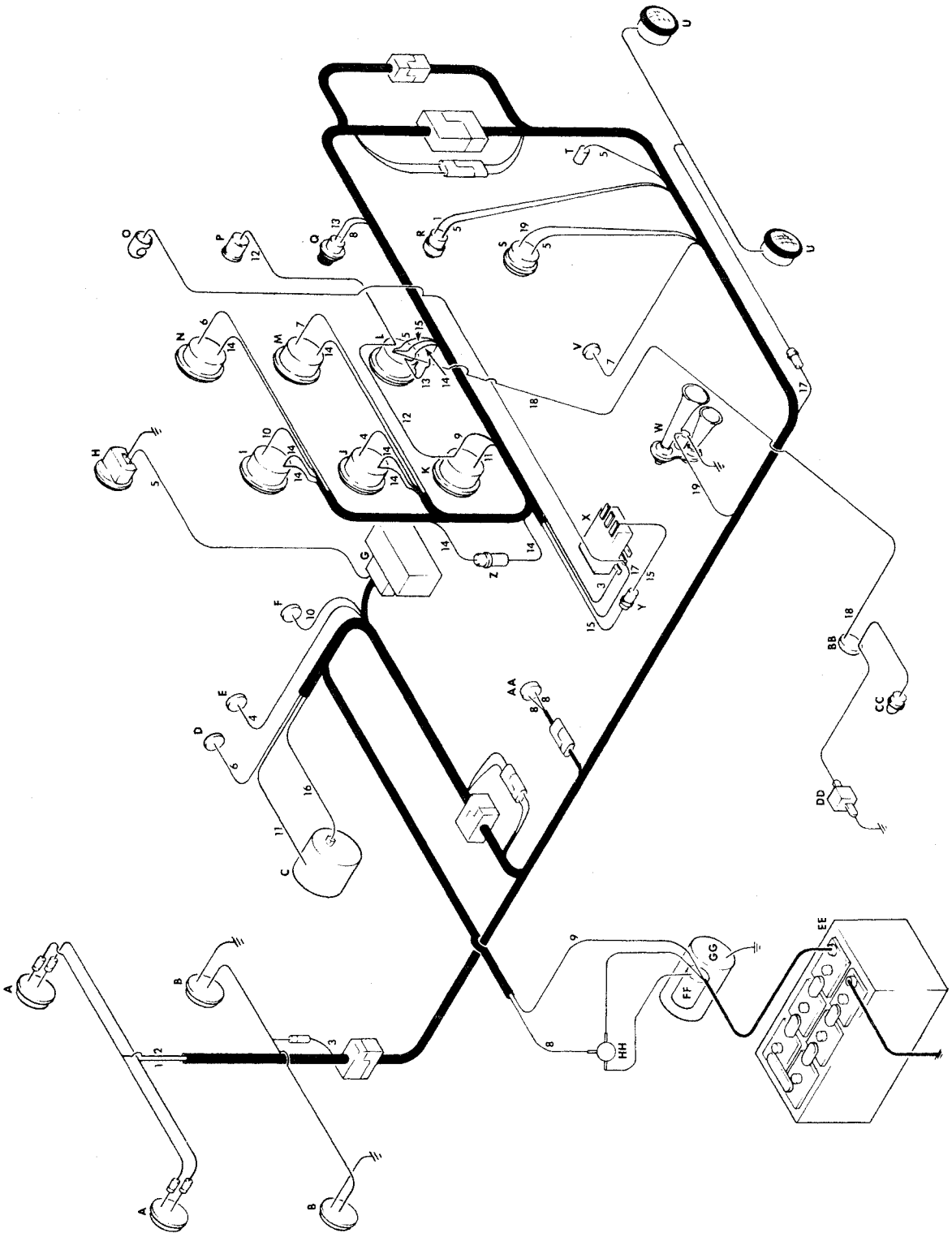

Printed in U.S.A.
PM 2764-R3

Electrical Wiring Color Code— G.M.
Code des couleurs du câblage électrique— G.M.
Verdrahtungsfarbschlüssel— G.M.
Código de córes da instalação elétrica— G.M.
Clave de colores para instalación eléctrica— G.M.

MICHIGAN

Ref. No., Color No. Réf., Couleurs Nummer, Farbe No. de Ref., Cor No. Ref., Color	Color Code Code des Couleurs Farbschlüssel Código de Cor Clave del color
1. Tan	Stoplights to Brake Light Switch
Marron Clair	Entre Feux de Stop et Contacteur des Feux de Stop
Beige	Bremslichter zu Bremslichtschalter
Castanho	Luzes de freio à Chave da Luz de freio
Canela	Luces de pare a su interruptor
2. Yellow	Tail Lights to Instrument Panel Plug (Joins Pink)
Jaune	Entre Feux AR et Prise du Tableau de Bord (Rose)
Gelb	Rücklichter zu Armaturenplattenstecker (Rosa)
Amarelo	Lanternas traseiras ao Bujão do Painel de Instrumentos (Rosa)
Amarillo	Luces traseras al enchufe del tablero de instrumentos (rosado)
3. Dark Blue	Back-Up Lights to Light Switch
Bleu Foncé	Entre Phares de Recul et Interrupteur d'Éclairage
Dunkelblau	Rückfahrscheinwerfer zu Lichtschalter
Azul escuro	Faróis traseiros à chave de Luz
Azul oscuro	Faros traseros a interruptor
4. Brown	Engine Temp. Sender to Engine Temp. Gauge
Brun	Entre Capteur et Indicateur de Température du Moteur
Braun	Motortemperatursender zu Fernthermometer
Marrom	Sonda da Temperatura do motor ao Termômetro do Motor
Marrón	Sonda de temperatura del motor a termómetro del motor
5. Red & White	Ignition Switch to Voltage Reg., Hourmeter & Switches
Rouge & Blanc	Entre Interrupteur de Contact et Compteur d'Heures, Relais et Contacteurs
Rot-Weiss	Zündschalter zu Stundenzähler, Relais und Schalter
Vermelho e Branco	Chave de Ignição ao Horímetro, Relé e Chaves
Rojo y blanco	Interruptor de encendido a cuentahoras, disyuntor e interruptores
6. Dark Green	Engine Oil Press. Sender to Engine Oil Press. Gauge
Vert Foncé	Entre Capteur et Manomètre de Pression d'Huile de Moteur
Dunkelgrün	Motoröldrucksender zu Öldruckmesser
Verde escuro	Sonda da pressão de óleo do motor ao manômetro de óleo
Verde oscuro	Sonda de presión de aceite del motor a manómetro de aceite
7. Light Green	Air Press. Sender to Air Press. Gauge
Vert Clair	Entre Capteur et Manomètre de Pression d'Air
Hellgrün	Luftdrucksender zu Luftdruckmesser
Verde claro	Sonda da pressão de ar ao manômetro de ar
Verde claro	Sonda de presión de aire a manómetro de aire
8. White	Starter Button to Neutral Start Switch to Relay
Blanc	Entre Bouton de Démarreur, Contacteur de Démarrage en Point Mort et Relais
Weiss	Anlasserknopf zu Anlasserschalter zu Relais
Branco	Botão de Partida à Chave de Partida Neutra ao Relé
Blanco	Botón de arranque a interruptor de arranque en punto muerto a disyuntor
9. Red #10	Ammeter to Starter Solenoid
Rouge	Entre Apèremètre et Solénöde du Démarreur
Rot	Zündschalter zu Anlasserschaltmagnet
Vermelho	Chave de Ignição ao Solenoide de partida
Rojo	Interruptor de encandido a solenoide de arranque
*G.M. 435A251 & →	

Ref. No., Color No. Réf., Couleurs Nummer, Farbe No. de Ref., Cor No. Ref., Color	Color Code Code des Couleurs Farbschlüssel Código de Cor Clave del color
10. Grey	Converter Temp. Sender to Converter Temp. Gauge
Gris	Entre Capteur et Indicateur du Température du Convertisseur
Grau	Wandlertemperatursender zu Wandlerfernthermometer
Cinzento	Sonda da Temperatura do Conversor ao Termômetro do Conversor
Gris	Sonda de temperatura del convertidor a termómetro del convertidor
11. Black #10	Alternator to Ammeter & Voltage Reg.
Noir No. 10	Entre Alternateur et Régulateur de Tension
Schwartz	F-1 Alternatoranschluss zu Spannungsregler
Preto	Alternador ao Regulador de Voltagem
Negro No. 10	Alternador a regulador de voltaje
12. Black	Ammeter to Ignition Switch to Lighter
Noir	Entre Ampèremetre, Interrupteur de Contact et Allume-cigare
Schwartz	Amperemeter zu Zundschalter; Zigarettenenzünder
Preto	Amperímetro a chave de ignição a acendedor de cigarros
Negro	Amperímetro interruptor de encendido a encendedor de cigarillos
13. Black	Ignition Switch to Starter Button
Noir	Entre Interrupteur de Contact et Bouton de Démarreur
Schwarz	Zündschalter zu Anlasserknopf
Preto	Chave de Ignição ao Botão de Partida
Negro	Interruptor de encendido a botón de arranque
14. Purple	Ignition Switch to ¾ Amp. Fuse to Gauges
Pourpre	Entre Interrupteur de Contact, Fusible et Indicateurs
Lila	Zündschalter zu Instrumentensicherung
Roxo	Chave de Ignição ao Fusível a os Indicadores
Púrpura	Interruptor de encendido a fusible y a instrumentos
15. Violet	Ignition Switch to 20 Amp Fuse to Gauges
Violet	Entre Interrupteur de Contact, Fusible et Interrupteur d'Éclairage
Violett	Zündschalter zu Lichtschaltersicherung
Violeta	Chave de Ignição ao Fusível à a Chave de Luz
Violeta	Interruptor de encendido a fusible a interruptor de luces
16. Blue & White	Alternator to Regulator Field
Bleu et Blanc	Entre Alternateur et Régulateur de tension
Blau-Weiss	Alternator zu Spannungsregler
Azul e branco	Alternador ao Regulador de Voltagem
Azul y blanco	Alternador a regulador de voltaje
17. Pink	Light Switch to Head Lamps
Rose	Entre Interrupteur d'Éclairage et Phares AV
Rosa	Lichtschalter zu Vorderscheinwerdern
Rosa	Chave de Luz aos Faróis Dianteiros
Rosado	Interruptor de luces a faros delanteros
18. Black	Ignition Switch to Low Press. Sender
Noir	Entre Interrupteur de Contact et Capteur de Basse Pression
Schwartz	Zündschalter zu drucksender
Preto	Interruptor de Ignição a sonda de bauxa pressão
Negro	Interruptor de encendido a sonda de baja presión
19. Light Blue	Horn Switch to Horn
Bleu Clair	Entre Avertisseur et Contacteur de l'Avertisseur
Hellblau	Hupe zu Hupenknopf
Azul claro	Buzina ao botão da buzina
Celeste	Bocina a interruptor de bocina
20. *White	**Ignition Switch to Fuse to Light Switch**
Blanc	**Entre interrupteur d'allumage, fusible et interrupteur d'éclairage**
Weiss	**Zündschalter zur Sicherung zum Lichtschalter**
Branco	**Chave de igniçao ao fusível a chave de luz**
Blanco	**Interruptor de encendido al fusible al interruptor de luces**

Printed in U.S.A.
PM 2764-R3

CLARK EQUIPMENT

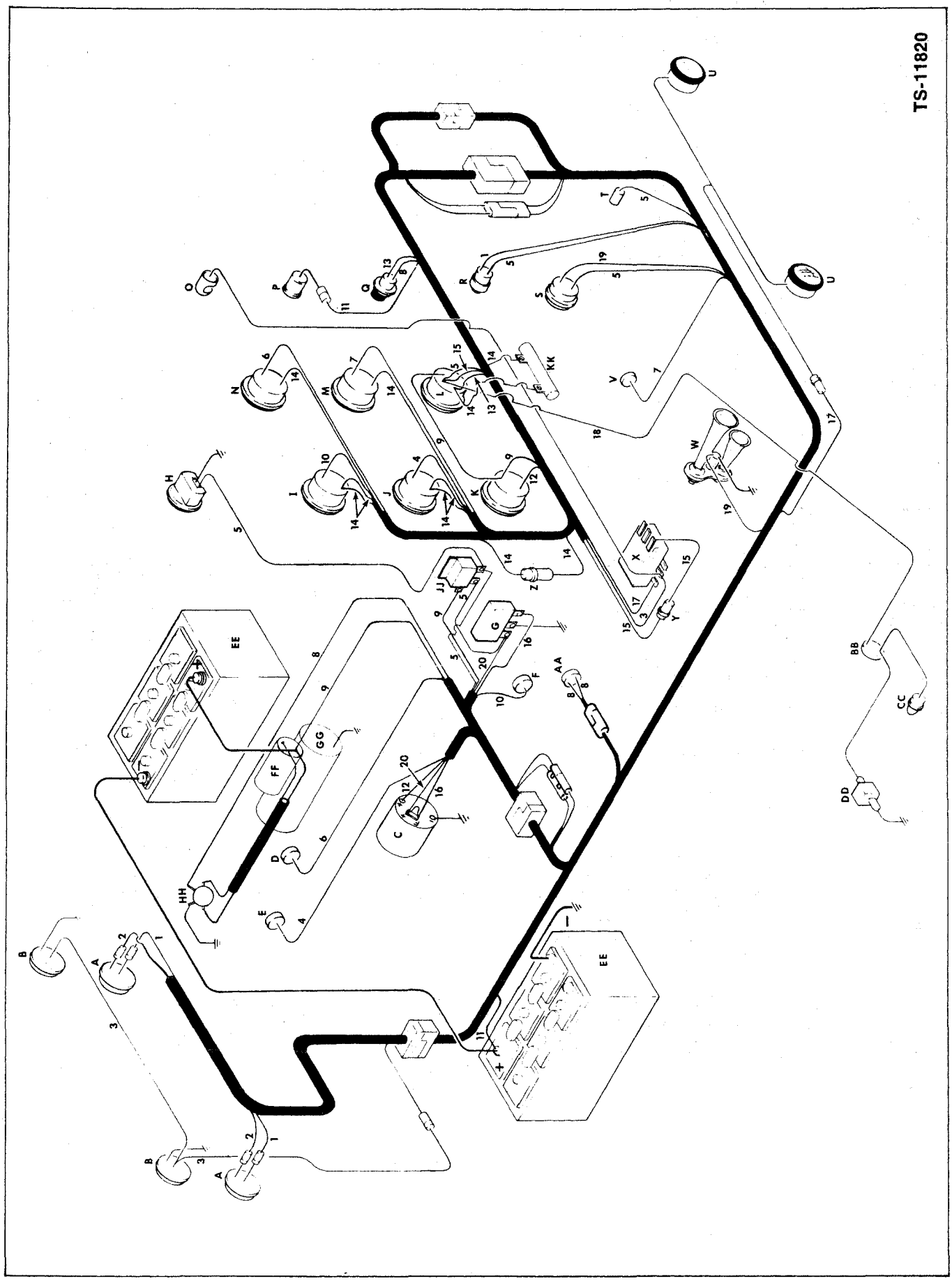

Printed in U.S.A.
PM 2764-R3

Electrical Wiring Color Code—Leyland
Code des couleurs du câblage électrique—Leyland
Verdrahtungsfarbschlüssel—Leyland
Código de córes da instalação elétrica—Leyland
Clave de colores para instalación eléctrica—Leyland

MICHIGAN

Ref. No., Color No. Réf., Couleurs Nummer, Farbe No. de Ref., Cor No. Ref., Color	Color Code Code des Couleurs Farbschlüssel Código de Cor Clave del color
1. Tan	Stoplights to Brake Light Switch
Marron Clair	Entre Feux de Stop et Contacteur des Feux de Stop
Beige	Bremslichter zu Bremslichtschalter
Castanho	Luzes de freio à Chave da Luz de freio
Canela	Luces de pare a su interruptor
2. Yellow	Tail Lights to Instrument Panel Plug (Joins Pink)
Jaune	Entre Feux AR et Prise du Tableau de Bord (Rose)
Gelb	Rüchlichter zu Armaturenplattenstecker (Rosa)
Amarelo	Lanternas traseiras ao Bujão do Painel de Instrumentos (Rosa)
Amarillo	Luces traseras al enchufe del tablero de instrumentos (rosado)
3. Dark Blue	Rear Floodlamps to Light Switch
Bleu Foncé	Entre phares de recul et interrupteur d'éclairage
Dunkelblau	Rückfahrscheinwerfer zum Lichtschalter
Azul escuro	Faróis traseiros à chave de luz
Azul oscuro	Faros traseros al interruptor de luces
4. Brown	Engine Temp. Sender to Engine Tem. Gauge
Brun	Entre Capteur et Indicateur de Température du Moteur
Braun	Motortemperatursender zu Fernthermometer
Marrom	Sonda da Temperatura do motor ao Termômetro do Motor
Marrón	Sonda de temperatura del motor a termómetro del motor
5. Red & White	Ignition Switch to Voltage Regulator to Hourmeter & Switches
Rouge & Blanc	Entre interrupteur de contact et regulateur de tension et relais du compteur d'heures, Relais et Contacteurs
Rot-Weiss	Zundschalter zum Spannungsregler zum Stunden-zahlerrelais und den Schaltern, Relaisund Schalter
Vermelho e Branco	Chave de ignicao ao regulador de voltagem ao rele do horimetro, Relé e Chaves
Rojo y blanco	Interruptor de encendido al regulador de voltaje al rele de cuentahoras, disyuntor e interruptores
6. Dark Green	Engine Oil Press. Sender to Engine Oil Press. Gauge
Vert Foncé	Entre Capteur et Manomètre de Pression d'Huile de Moteur
Dunkelgrün	Motoröldrucksender zu Öldruckmesser
Verde escuro	Sonda da pressão de óleo do motor ao manômetro de óleo.
Verde oscuro	Sonda de presión de aceite del motor a manómetro de aceite
7. Light Green	Air Press. Sender to Air Press. Gauge
Vert Clair	Entre Capteur et Manomètre de Pression d'Air
Hellgrün	Luftdrucksender zu Luftdruckmesser
Verde claro	Sonda da pressão de ar ao manômetro de ar
Verde claro	Sonda de presión de aire a manómetro de aire
8. White	Starter Button to Neutral Start Switch to Starter Relay
Blanc	Entre bouton du démarreur et commutateur de démarrage au point mort et relais du démarreur
Weiss	Starterknopf zum Leerlaufstartschalter zum Anlasserrelais
Branco	Botão de Partida à Chave de Partida Neutra ao Relé
Blanco	Botón de arranque al interruptor del arranque en punto muerto al relé de arranque
9. Red #10	Ammeter to Starter Solenoid & Hourmeter Relay
Rouge	Entre ampèremètre et solénoide du démarreur et relais du compteur
Rot	Amperemeter zum Anlasserschaltmagnet und Stundenzählerrelais
Vermelho	Amperimetro ao solenoide de arranque e relé de horímetro
Rojo	Amperímetro al solenoide de arranque y relé del cuentahoras
10. Grey	Converter Temp. Sender to Converter Temp. Gauge
Gris	Entre Capteur et Indicateur du Température du Convertisseur
Grau	Wandlertemperatursender zu Wandlerfernther-mometer
Cinzento	Sonda da Temperatura do Conversor ao Termômetro do Conversor.
Gris	Sonda de temperatura del convertidor a termómetro del convertidor
11. Orange	Battery to Lighter
Orange	Entre batterie et allume-cigarette
Orange	Batterie zum Zigarettenanzünder
Laranja	Bateria ao isqueiro
Anaranjado	Batería al encendedor
12. Black #10	Alternator to Ammeter
Noir	Entre alternateur et ampèremètre
Schwartz	Alternator zum Amperemeter
Preto	Alternador ao amperímetro
Negro	Alternador al amperímetro
13. Black	Ignition Switch to Starter Button
Noir	Entre Interrupteur de Contact et Bouton de Démarreur
Schwarz	Zündschalter zu Anlasserknopf
Preto	Chave de Ignição ao Botão de Partida
Negro	Interruptor de encendido a botón de arranque
14. Purple	Ignition Switch to ¾ Amp. Fuse to Gauges
Pourpre	Entre Interrupteur de Contact, Fusible et Indicateurs
Lila	Zündschalter zu Instrumentensicherung
Roxo	Chave de Ignição ao Fusível a os Indicadores
Púrpura	Interruptor de encendido a fusible y a instrumentos
15. Violet	Ignition Switch to 20 A Fuse to Light Switch
Violet	Entre commutateur et fusible de 20 A et commutateur d'allumage
Violett	Zündschalter zu 20 A Sicherung zum Lichtschalter
Violeta	Chave de ignição à fusível de 20 A ao chave de luz
Violeta	Interruptor de encendido a fusible de 20 A al interruptor de luces
16. Blue & White	Alternator to Regulator Field
Bleu et Blanc	Entre Alternateur et Régulateur de tension
Blau-Weiss	Alternator zu Spannungsregler
Azul e branco	Alternador ao Regulador de Voltagem
Azul y blanco	Alternador a regulador de voltaje
17. Pink	Light Switch to Head Lamps
Rose	Entre Interrupteur d'Eclairage et Phares AV
Rosa	Lichtschalter zu Vorderscheinwerdern
Rosa	Chave de Luz aos Faróis Dianteiros
Rosado	Interruptor de luces a faros delanteros
18. Black	Ignition Switch to Low Press. Sender
Noir	Entre Commutateur d'allumage et bouton du démarreur et bouton de départ à froid
Schwartz	Zündschalter zu drucksender
Preto	Interruptor de Ignição a sonda de bauxa pressão
Negro	Interruptor de encendido a sonda de baja presión
19. Light Blue	Horn Switch to Horn
Bleu Clair	Entre Avertisseur et Contacteur de l'Avertisseur
Helblau	Hupe zu Hupenknopf
Azul claro	Buzina ao botão da buzina
Celeste	Bocina a interruptor de bocina
20. Dark Green & White	Alternator to Voltage Regulator
Vert foncé et blanc	Entre alternateur et régulateur de tension
Dunkelgrün und weiss	Alternator zum Spannungs Regler
Verde escuro e branco	Alternador ao regulador de voltagem
Verde oscuro y blanco	Alternador al regulador de voltaje

Printed in U.S.A.
PM 2764-R3

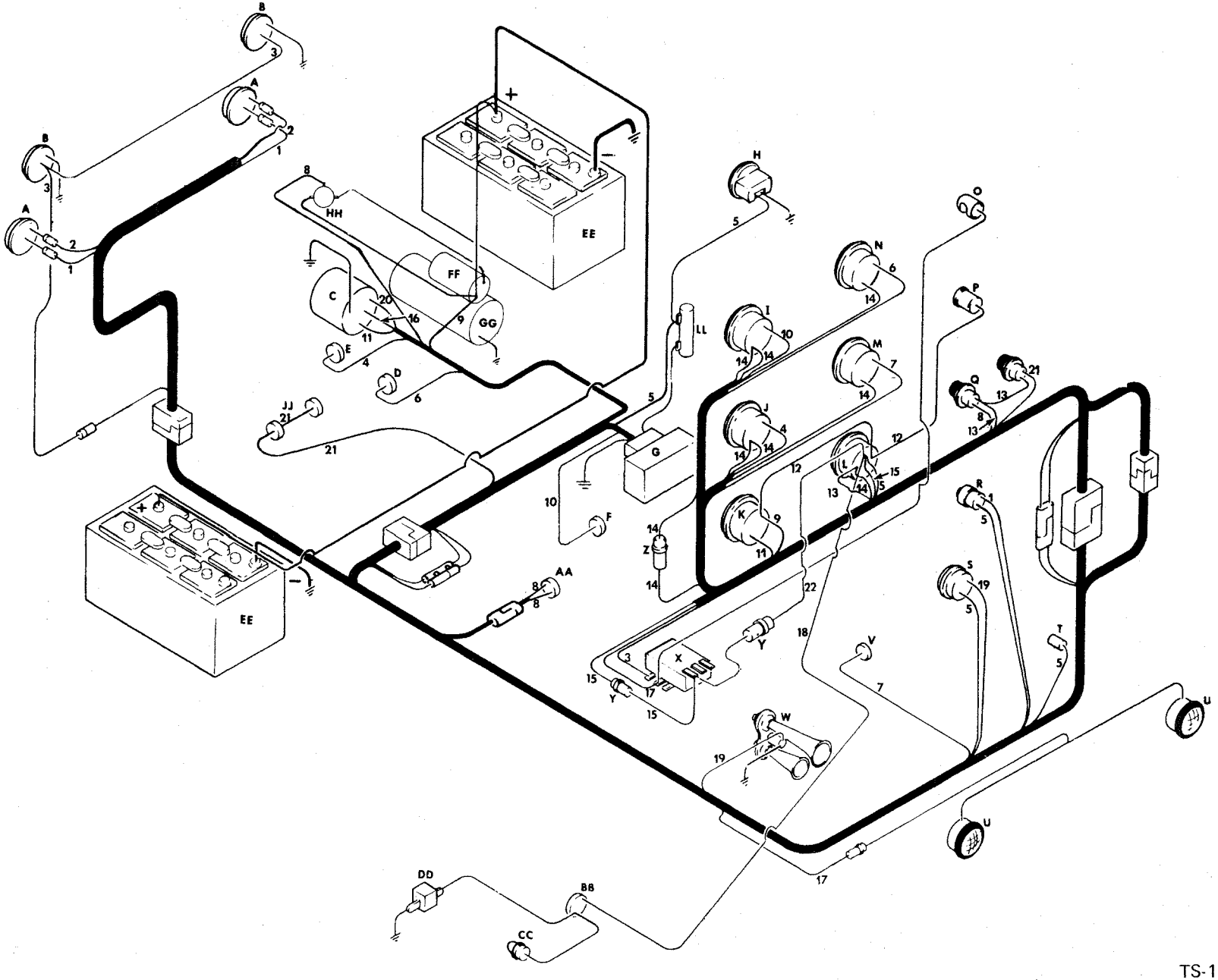

Printed in U.S.A.
PM 2764-R3

Electrical Wiring Color Code— Perkins
Code des couleurs du câblage électrique— Perkins
Verdrahtungsfarbschlüssel— Perkins
Código de córes da instalação elétrica— Perkins
Clave de colores para instalación eléctrica— Perkins

MICHIGAN

Ref. No., Color No. Réf., Couleurs Nummer, Farbe No. de Ref., Cor No. Ref., Color	Color Code Code des Couleurs Farbschlüssel Código de Cor Clave del color
1. Tan	Stoplights to Brake Light Switch
Marron Clair	Entre Feux de Stop et Contacteur des Feux de Stop
Beige	Bremslichter zu Bremslichtschalter
Castanho	Luzes de freio à Chave da Luz de freio
Canela	Luces de pare a su interruptor
2. Yellow	Tail Lights to Instrument Panel Plug (Joins Pink)
Jaune	Entre Feux AR et Prise du Tableau de Bord (Rose)
Gelb	Rücklichter zu Armaturenplattenstecker (Rosa)
Amarelo	Lanternas traseiras ao Bujão do Painel de Instrumentos (Rosa)
Amarillo	Luces traseras al enchufe del tablero de instrumentos (rosado)
3. Dark Blue	Back-Up Lights to Light Switch
Bleu Foncé	Entre Phares de Recul et Interrupteur d'Éclairage
Dunkelblau	Rückfahrscheinwerfer zu Lichtschalter
Azul escuro	Faróis traseiros à chave de Luz
Azul oscuro	Faros traseros a interruptor
4. Brown	Engine Temp. Sender to Engine Temp. Gauge
Brun	Entre Capteur et Indicateur de Température du Moteur
Braun	Motortemperatursender zu Fernthermometer
Marrom	Sonda da Temperatura do motor ao Termômetro do Motor
Marrón	Sonda de temperatura del motor a termómetro del motor
5. Red & White	Ignition Switch to Voltage Reg., Hourmeter & Switches
Rouge & Blanc	Entre Interrupteur de Contact et Compteur d'Heures, Relais et Contacteurs
Rot-Weiss	Zündschalter zu Stundenzähler, Relais und Schalter
Vermelho e Branco	Chave de Ignição ao Horímetro, Relé e Chaves
Rojo y blanco	Interruptor de encendido a cuentahoras, disyuntor e interruptores
6. Dark Green	Engine Oil Press. Sender to Engine Oil Press. Gauge
Vert Foncé	Entre Capteur et Manomètre de Pression d'Huile de Moteur
Dunkelgrün	Motoröldrucksender zu Öldruckmesser
Verde escuro	Sonda da pressão de óleo do motor ao manômetro de óleo
Verde oscuro	Sonda de presión de aceite del motor a manómetro de aceite
7. Light Green	Air Press. Sender to Air Press. Gauge
Vert Clair	Entre Capteur et Manomètre de Pression d'Air
Hellgrün	Luftdrucksender zu Luftdruckmesser
Verde claro	Sonda da pressão de ar ao manômetro de ar
Verde claro	Sonda de presión de aire a manómetro de aire
8. White	Starter Button to Neutral Start Switch to Relay
Blanc	Entre Bouton de Démarreur, Contacteur de Démarrage en Point Mort et Relais
Weiss	Anlasserknopf zu Anlasserschalter zu Relais
Blanco	Botón de arranque a interruptor de arranque en punto muerto a disyuntor
9. Red #10	Ammeter to Starter Solenoid
Rouge	Entre Apèremètre et Solénöde du Démarreur
Rot	Zündschalter zu Anlasserschaltmagnet
Vermelho	Chave de Ignição ao Solenoide de partida
Rojo	Interruptor de encandido a solenoide de arranque
10. Grey	Converter Temp. Sender to Converter Temp. Gauge
Gris	Entre Capteur et Indicateur du Température du Convertisseur
Grau	Wandlertemperatursender zu Wandlerfernthermometer
Cinzento	Sonda da Temperatura do Conversor ao Termômetro do Conversor
Gris	Sonda de temperatura del convertidor a termómetro del convertidor
11. Black #10	Alternator to Ammeter & Voltage Reg.
Noir No. 10	Entre Alternateur et Régulateur de Tension
Schwartz	F-1 Alternatoranschluss zu Spannungsregler
Preto	Alternador ao Regulador de Voltagem
Negro No. 10	Alternador a regulador de voltaje
12. Black	Ammeter to Ignition Switch to Lighter
Noir	Entre Ampèremetre, Interrupteur de Contact et Allume-cigare
Schwartz	Amperemeter zu Zundschalter; Zigarettenenzünder
Preto	Amperímetro a chave de ignição a acendedor de cigarros
Negro	Amperímetro interruptor de encendido a encendedor de cigarillos
13. Black	Ignition Switch to Starter Button to Cold Start Button
Noir	Entre Interrupteur de Contact et Bouton de Démarreur et bouton de départ à froid
Schwarz	Zündschalter zu Anlasserknopf zum Kalt-Start-Knopf
Preto	Chave de Ignição ao Botão de arranque ao botão de arranque em frio
Negro	Interruptor de encendido al botón de arranque al botón de arranque en frío.
14. Purple	Ignition Switch to ¾ Amp. Fuse to Gauges
Pourpre	Entre Interrupteur de Contact, Fusible et Indicateurs
Lila	Zündschalter zu Instrumentensicherung
Roxo	Chave de Ignição ao Fusível a os Indicadores
Púrpura	Interruptor de encendido a fusible y a instrumentos
15. Violet	Ignition Switch to 20 Amp Fuse to Gauges
Violet	Entre Interrupteur de Contact, Fusible et Interrupteur d'Éclairage
Violett	Zündschalter zu Lichtschaltersicherung
Violeta	Chave de Ignição ao Fusível à a Chave de Luz
Violeta	Interruptor de encendido a fusible a interruptor de luces
16. Blue & White	Alternator to Regulator Field
Bleu et Blanc	Entre Alternateur et Régulateur de tension
Blau-Weiss	Alternator zu Spannungsregler
Azul e branco	Alternador ao Regulador de Voltagem
Azul y blanco	Alternador a regulador de voltaje
17. Pink	Light Switch to Head Lamps
Rose	Entre Interrupteur d'Éclairage et Phares AV
Rosa	Lichtschalter zu Vorderscheinwerdern
Rosa	Chave de Luz aos Faróis Dianteiros
Rosado	Interruptor de luces a faros delanteros
18. Black	Ignition Switch to Low Press. Sender
Noir	Entre Interrupteur de Contact et Capteur de Basse Pression
Schwartz	Zündschalter zu drucksender
Preto	Interruptor de Ignição a sonda de bauxa pressão
Negro	Interruptor de encendido a sonda de baja presión
19. Light Blue	Horn Switch to Horn
Bleu Clair	Entre Avertisseur et Contacteur de l'Avertisseur
Hellblau	Hupe zu Hupenknopf
Azul claro	Buzina ao botão da buzina
Celeste	Bocina a interruptor de bocina
20. Dark Green & White	Alternator to Voltage Regulator
Vert foncé et blanc	Entre alternateur et régulateur de tension
Dunkelgrün und weiss	Alternator zum Spannungs Regler
Verde escuro e branco	Alternador ao regulador de voltagem
Verde oscuro y blanco	Alternador al regulador de voltaje
21. Black & Red	Cold Start Button to Cold Start
Noir et rouge	Entre bouton de départ à froid et départ à froid
Schwarz und rot	Kalt-Start-Knopf zum Kalt-Start
Preto e vermelho	Botão do arranque em frio ao arranque em frio
Negro y rojo	Botón de arranque en frío al arranque en frío
22. *White	**Ignition Switch to Fuse to Light Switch**
Blanc	**Entre interrupteur d'allumage, fusible et interrupteur d'éclairage**
Weiss	**Zündschalter zur Sicherung zum Lichtschalter**
Branco	**Chave de igniçao ao fusível a chave de luz**
Blanco	**Interruptor de encendido al fusible al interruptor de luces**

*4168A139ENC & →

Printed in U.S.A.
PM 2764-R3

CLARK EQUIPMENT

Engine Accessories— Cummins
Accessoires du moteur— Cummins
Motorenzubehör— Cummins
Acessórios do motor— Cummins
Accesorios del motor—Cummins

All orders for Cummins engine assembly or components should be placed with the nearest Cummins Diesel Distributor. To obtain proper items, it is necessary to provide your engine model, serial number and necessary group type number for the equipment required. This data is stamped on the options and accessories on the rocker cover of engine.

Toutes les pièces et ensembles des moteurs doivent être commandées au distributeur Cummins Diesel le plus proche. Pour obtenir les pièces désirées il est nécessaire de donner le numéro de votre modèle de moteur, le numéro de série et le numéro du type de groupe nécessaire pour l'équipement désiré. Ces caractéristiques sont imprimées sur la plaque des options et accessoires placée sur le cacheculbuteur du moteur.

Alle vollständigen Motoren oder Motorenteile sollen beim nächsten Cummins Diesel Händler bestellt werden. Um die gewünschten Teile zu erhalten, ist es notwendig, dass Angaben über Motorenmodell, Seriennummer und nötige Gruppentypnummer der gewünschten Ausrüstung gemacht werden. Diese Daten sind auf der Fakultativ- und Zubehörplatte auf dem Kipphebelgehäuse gestempelt.

Todos os pedidos para conjuntos do motor o seus componentes deven ser ordenados através do seu distribuidor da Cummins mais próximo. Para obter as peças apropriadas e necessário fornecer o modelo de seu motor, número de sèrie e número do tipo do grupo para o equipamento ordenado. Esta informação esta escrita na placa de opções e acessórios localizada en na tampa de válvulas do motor.

Todos los pedidos de conjuntos de motor o sus componentes deben hacerse al distribuidor de Cummins Diesel más próximo. Para recibir las piezas exactas, es necesario proporcionar el modelo del motor, el número de serie, y el número del tipo de grupo para el equipo que se requiere. Esta información se halla estampada en la placa de alternativas y accesorios ubicada sobre la tapa de válvulas del motor.

No.	Part No.	Qty.	Description	Description	Benennung	Descrição	Descripción
1	1*_____	1	**Air compressor**	compresseur d'air	Luftkompressor	compressor ar	compresor aire
2	2*_____	1	**Alternator**	alternateur	Alternator	alternador	alternador
3	3*_____	1	**Resistor corrosion**	anti-corrosion	Widerstand korr	elmto anticorrosão	elmto anti-corrosión
4	4*_____	1	**Fan**	ventilateur	Ventilator	ventilador	ventilador
5	5*_____	1	**Fan spacer**	ventil entretoise	Vent distanzteil	vent espaçador	vent espaciador
6	6*_____	1	**Fan spacer**	ventil entretoise	Vent distanzteil	vent espaçador	vent espaciador
7	7*_____	1	**Starter**	démarreur	Anlasser	arranque	arranque

[1]Cummins 200811
[2]Cummins 157040
[3]Cummins 209606
[4]Cummins 212674
[5]Cummins 119221
[6]Cummins 119711
[7]Cummins 195834

*Note: The above listed accessory items are serviced by the engine manufacturer. Specifications on these items are subject to change without notice. It is, therefore, recommended that complete model, specifications and serial number of the engine be provided to your Cummins Engine Distributor when ordering these parts.

*Note: La maintenance et le service des accessoires ci-dessus est assurée par le fabricant du moteur. Les spécifications de ces pièces peuvent être changées sans préavis. En conséquence, il est recommandé d indiquer le modèle, les spécifications et le numéro de série du moteur à votre distributeur de moteurs Cummins quand vous commandez ces pièces.

*Bemerkung: Die oben genannten Zubehörposten werden vom Motorenhersteller geliefert. Die Angaben auf diesen Posten können ohne Ankündigung wechseln. Es ist darum empfehlenswert, dass das vollständige Modell, eine Beschreibung und die Serienummer des Motors Ihrem Cummins Motoren Händler mitgeteilt werden, wenn diese Teile bestellt werden.

*Atenção: As peças e acessórios relacionados acima estão sujeitos a mundança sem aviso prévio. E recomendado, por tanto, cuando ordenar esas peças, que o modêlo completo, as especificações e o número de série de seu motor sejam fornecidos a seu distribuidor Cummins.

*Nota: Los accesorios mencionados anteriormente son mantenidos y reparados por el fabricante del motor. Las especificaciones de estos renglones están sujetas a cambio sin previo aviso, Por lo tanto, se recomienda al solicitar repuestos, que se suministre al distribuidor de motores Cummins información completa sobre el motor, especificaciones y número de serie del motor.

Printed in U.S.A.
PM 2764-R3

Engine Accessories—G.M.
Accessoires du moteur—G.M.
Motorenzubehör—G.M.
Acessórios do motor—G.M.
Accesorios del motor—G.M.

All orders for engine assembly or components thereof should be placed with the nearest G.M. Diesel Distributor. To obtain proper items, it is necessary to provide your engine model, serial number and necessary group type number for the equipment required. This data is stamped on the options and accessories plate on the rocker cover of engine.

Toutes les pièces et ensembles des moteurs doivent être commandées au distributeur G.M. Diesel le plus proche. Pour obtenir les pièces désirées il est nécessaire de donner le numéro de votre modèle de moteur, le numéro de série et le numéro du type de groupe nécessaire pour l'éequipement désiré. Ces caractéristiques sont imprimées sur les options et plaques d'accessoires sur le cachecul buteur du moteur.

Alle vollständigen Motoren oder Motorenteile sollen beim nächsten G.M. Diesel Händler bestellt werden. Um die gewünschten Teile zu erhalten, ist es notwendig, dass Angaben über Motorenmodell, Seriennummer und nötige Gruppentypnummer der gewünschten Ausrüstung gemacht werden. Diese Data ist auf die Fakultativund Zubehörplatte auf dem Kipphebelgehäuse gestempelt.

Todos os pedidos para conjuntos do motor o seus componentes deven ser ordenados através do seu distribuidor da G.M. mais próximo. Para obter as peças apropriadas e necessário fornecer o modelo de seu motor, número de sèrie e número do tipo do grupo para o equipamento ordenado. Esta informação esta escrita na placa de opções e acessórios localizada en na tampa de válvulas do motor.

Todos los pedidos de conjuntos de motor o sus componentes deben hacerse al distribuidor de G.M. Diesel más próximo. Para recibir las piezas exactas, es necesario proporcionar el modelo del motor, el número de serie, y el número del tipo de grupo para el equipo que se requiere. Esta información se halla estampada en la placa que indica las alternativas y accesorios sobre la tapa de válvulas del motor.

No.	Part No.	Qty.	Description	Description	Benennung	Descrição	Descripción
1	[1]*———	1	**Alternator**	alternateur	Alternator	alternador	alternador
2	[2]*———	1	**Starter**	démarreur	Anlasser	arranque	arranque
3	[3]*———	1	**Air compressor**	compresseur d'air	Luftkompressor	compressor ar	compresor aire
4	[4]*———	1	**Fan**	ventilateur	Ventilator	ventilador	ventilador

[1]G.M. 1117780
[2]G.M. 1114078
[3]G.M. 5131510
[4]G.M. 5100183

*Note: The above listed accessory items are serviced by the engine manufacturer. Specifications on these items are subject to change without notice. It is, therefore, recommended that complete model, specifications and serial number of the engine be provided to your G.M. Engine Distributor when ordering these parts.

*Note: La maintenance et le service des accessoires ci-dessus est assurée par le fabricant du moteur. Les spécifications de ces pièces peuvent être changées sans préavis. En conséquence, il est recommandé d'indiquer le modèle, les spécifications et le numéro de série du moteur à votre distributeur de moteurs G.M. quand vous commandez ces pièces.

*Bemerkung: Die oben genannten Zubehörposten werden vom Motorenhersteller geliefert. Die Angaben auf diesen Posten können ohne Ankündigung wechseln. Es ist darum empfehlenswert, dass das vollständig Modell, eine Beschreibung und die Seriennummer des Motors Ihrem G.M. Motoren Händler mitgeteilt werden, wenn diese Teile bestellt werden.

*Atenção: As peças e acessórios relacionados acima estão sujeitos a mundança sem aviso prévio. E recomendado, por tanto, cuando ordenar esas peças, que o modêlo completo, as especificações e o número de série de seu motor sejam fornecidos a seu distribuidor G.M.

*Nota: Los accesorios mencionados anteriormente son mantenidos y reparados por el fabricante del motor. Las especificaciones de estos renglones están sujetas a cambio sin previo aviso, Por lo tanto, se recomienda al solicitar repuestos, que se suministre al distribuidor de motores G.M. información completa sobre el motor, especificaciones y número de serie del motor.

Printed in U.S.A.
PM 2764-R3

CLARK EQUIPMENT

Engine Accessories—Leyland
Accessoires du moteur—Leyland
Motorenzubehör—Leyland
Acessórios do motor—Leyland
Accesorios del motor—Leyland

All orders for engine assembly or components thereof should be placed with the nearest Leyland Distributor. To obtain proper items, it is necessary to provide your engine model, serial number and necessary group type number for the equipment required. This data is stamped on the options and accessories plate on the rocker cover of engine.

Toutes les pièces et ensembles des moteurs doivent ètre commandées au distributeur Leyland le plus proche. Pour obtenir les piéces désirés il est nécessaire de donner le numéro de votre modèle de moteur, le numero de serie et le numéro du type de groupe nécessaire pour l'éequipement desire. Ces caractéristiques sont imprimées sur les options et plaques d'accessoires sur le cache-culbuteur du moteur.

Alle vollständigen Motoren oder Motorenteile sollen beim nächsten Leyland Händler bestellt werden. Um die gewünschten Teile zu erhalten, ist es notwendig, dass Angaben uber Motorenmodell, Seriennummer und notige Gruppentypnummer der gewünschten Ausrustung gemacht werden Dieso Data ist auf die Fakultativund Zubehorplatte aul dem Kipphebelgehause gestempelt.

Todos os pedidos para conjuntos do motor o seus componentes deven ser ordenados através do seu distribuidor da Leyland mais proximo. Para obter as peças apropriadas e necessário fornecer o modelo de seu motor, número de sèrie e número do tipo do grupo para o equipamento ordenado. Esta informação esta escrita na placa de opçóes e acessórios localizada en na tampa de válvulas do motor.

Todos los pedidos de conjuntos de motor o sus componentes deben hacerse al distribuidor de Leyland más próximo. Para recibir las piezas exactas, es necesario proporcionar el modelo del motor, el número de serie, y el número del tipo de grupo para el equipo que se requiere. Esta información se halla estampada en la placa que indica las alternativas y accesorios sobre la tapa de válvulas del motor.

No.	Part No.	Qty.	Description	Description	Benennung	Descrição	Descripción
1	1*_____	1	**Alternator**	alternateur	Alternator	alternador	alternador
2	2*_____	1	**Starter**	démarreur	Anlasser	arranque	arranque
3	3*_____	1	**Air compressor**	compresseur d'air	Luftkompressor	compressor ar	compresor aire
4	4*_____	1	**Fan**	ventilateur	Ventilator	ventilador	ventilador
5	5*_____	1	**Regulator voltage**	régulateur tension	Spannungsregler	regulador voltagem	regulador voltaje
6	**1790422**	1	**Fuel filter**	filtre carburant	Kraftstoff-Filter	combustível filtro	combustible filtro

1. Leyland 850559 – 24 V
2. Leyland 850461 – 24 V
3. Leyland 810032
4. Leyland 10332553
5. Leyland 850480

*Note: The above listed accessory items are serviced by the engine manufacturer. Specifications on these items are subject to change without notice. It is, therefore, recommended that complete model, specifications and serial number of the engine be provided to your Leyland Engine Distributor when ordering these parts.

*Note: La maintenance et le service des accessoires ci-dessus est assurée par le fabricant du moteur. Les spécifications de ces pièces peuvent être changées sans préavis. En conséquence, il est recommandé d'indiquer le modèle, les specifications et le numéro de série du moteur à votre distributeur de moteurs Leyland quand vous commandez ces pièces.

*Bemerkung: Die oben genannten Zubehörposten werden vom Motorenhersteller geliefert. Die Angaben auf diesen Posten können ohne Ankündigung wechseln. Es ist darum empfehlenswert, dass das vollständig Modell, eine Beschreibung und die Seriennummer des Motors Ihrem Leyland Motoren Händler mitgeteilt werden, wenn diese Teile bestellt werden.

*Atenção: As peças e acessórios relacionados acima estão sujeitos a mundança sem aviso prévio. E recommendado, por tanto, cuando ordenar esas peças, que o modêlo completo, as especifações e o número de série de seu motor sejam fornecidos a seu distribuidor Leyland.

*Nota: Los accesorios mencionados anteriormente son mantenidos y reparados por el fabricante del motor. Las especificaciones de estos renglones están sujetas a cambio sin previo aviso, Por lo tanto, se recomienda al solicitar repuestos, que se sumministre al distribuidor de motores Leyland información completa sobre el motor, especificaciones y número de serie del motor.

Printed in U.S.A.
PM 2764-R3

Engine Accessories - Perkins
Accessoires du moteur - Perkins
Motorenzubehör - Perkins
Acessórios do motor - Perkins
Accesorios del motor - Perkins

MICHIGAN

All orders for engine assembly or components thereof should be placed with the nearest Perkins Distributor. To obtain proper items, it is necessary to provide your engine model, serial number and necessary group type number for the equipment required. This data is stamped on the options and accessories plate on the rocker cover of engine.

Toutes les pièces et ensembles des moteurs doivent être commandées au distributeur Perkins le plus proche. Pour obtenir les pieces désirées il est nécessaire de donner le numéro de votre modèle de moteur, le numèro de série et le numéro du type de groupe nécessaire pour l'équipement désiré. Ces caractéristiques sont imprimées sur les options et plaques d'accessoires sur le cachecubuteur du moteur.

Alle vollständigen Motoren oder Motorenteile sollen beim nächsten Perkins Handler bestellt werden. Um die gewünschten. Teile zu erhalten, ist es notwendig, dass Angaben über Motorenmodell, Seriennummer und dotige Gruppentypnummer der gewünschten Austrüstung gemacht werden. Diese Data ist auf die Fakultativund Zubehorplatte auf dem Kipphebelgehäuse gestempelt.

Todos os pedidos para conjuntos do motor o seus componentes deven ser ordenados através do seu distribuidor da Perkins mais próximo. Para obter as peças apropriadas e necessário fornecer o modelo de seu motor, número de sèrie e número do tipo do grupo para o equipamento ordenado. Esta informação esta escrita na placa de opções e acessórios localizada en na tampa de válvulas do motor.

Todos los pedidos de conjuntos de motor o sus componentes deben hacjse al distribuidor de Perkins más próximo. Para recibir las piezas exactas, es necesario proporcionar el modelo del motor, el número de serie, y el número del tipo de grupo para el equipo que se requiere. Esta información se halla estampada en la placa que indica las alternativas y accesorios sobre la tapa de valvulas del motor.

No.	Part No.	Qty.	Description	Description	Benennung	Descrição	Descripción
1	[1]*———	1	**Alternator**	alternateur	Alternator	alternador	alternador
2	[2]*———	1	**Starter**	démarreur	Anlasser	arranque	arranque
3	[3]*———	1	**Regulator voltage**	régulateur tension	Spannungsregler	regulador voltagem	regulador voltaje
4	[4]*———	1	**Air compressor**	compresseur d'air	Luftkompressor	compressor ar	compresor aire
5	[5]*———	1	**Governor**	régulateur	Regulator	regulador	regulador
6	**3236764**	1	**Fan**	ventilateur	Ventilator	ventilador	ventilador
7	**1790422**	1	**Fuel filter**	filtre carburant	Kraftstoff-Filter	combustível filtro	combustible filtro
8	[6]***949845**	1	**Oil filter assy**	filtre huile ens	Ölfilter Vollst	fltro óleo conj	fltro aceite conj

1. Perkins 2871711 — 12 V
2. Perkins 2873165
3. Perkins 2872508
4. Perkins 41316311
5. Perkins 30174
6. Perkins 2654186

*Note: The above listed accessory items are serviced by the engine manufacturer. Specifications on these items are subject to change without notice. It is, therefore, recommended that complete model, specifications and serial number of the engine be provided to your Perkins Engine Distributor when ordering these parts.

*Note: La maintenance et le service des accessoires ci-dessus est assurée par le fabricant du moteur. Les spécifications de ces pièces peuvent être changées sans préavis. En conséquence, il est recommandé d'indiquer le modèle, les specifications et le numéro de série du moteur à votre distributeur de moteurs Perkins quand vous commandez ces pièces.

*Bemerkung: Die oben genannten Zubehörposten werden vom Motorenhersteller geliefert. Die Angaben auf diesen Posten können ohne Ankündigung wechseln. Es ist darum empfehlenswert, dass das vollständig Modell, eine Beschreibung und die Seriennummer des Motors Ihrem Perkins Motoren Händler mitgeteilt werden, wenn diese Teile bestellt werden.

*Atenção: As peças e acessórios relacionados acima estão sujeitos a mundança sem aviso prévio. E recommendado, por tanto, cuando ordenar esas peças, que o modêlo completo, as especifações e o número de série de seu motor sejam fornecidos a seu distribuidor Perkins.

*Nota: Los accesorios mencionados anteriormente son mantenidos y reparados por el fabricante del motor. Las especificaciones de estos renglones están sujetas a cambio sin previo aviso, Por lo tanto, se recomienda al solicitar repuestos, que se sumministre al distribuidor de motores Perkins información completa sobre el motor, especificaciones y número de serie del motor.

Printed in U.S.A.
PM 2764-R3

CLARK EQUIPMENT

Engine Air Cleaner & Connections—Cummins
Filtre du moteur & raccords— Cummins
Motorenluftfilter & Anschlüsse— Cummins
Purificador de ar do motor & connexões— Cummins
Depurador de aire del motor & connexiones— Cummins

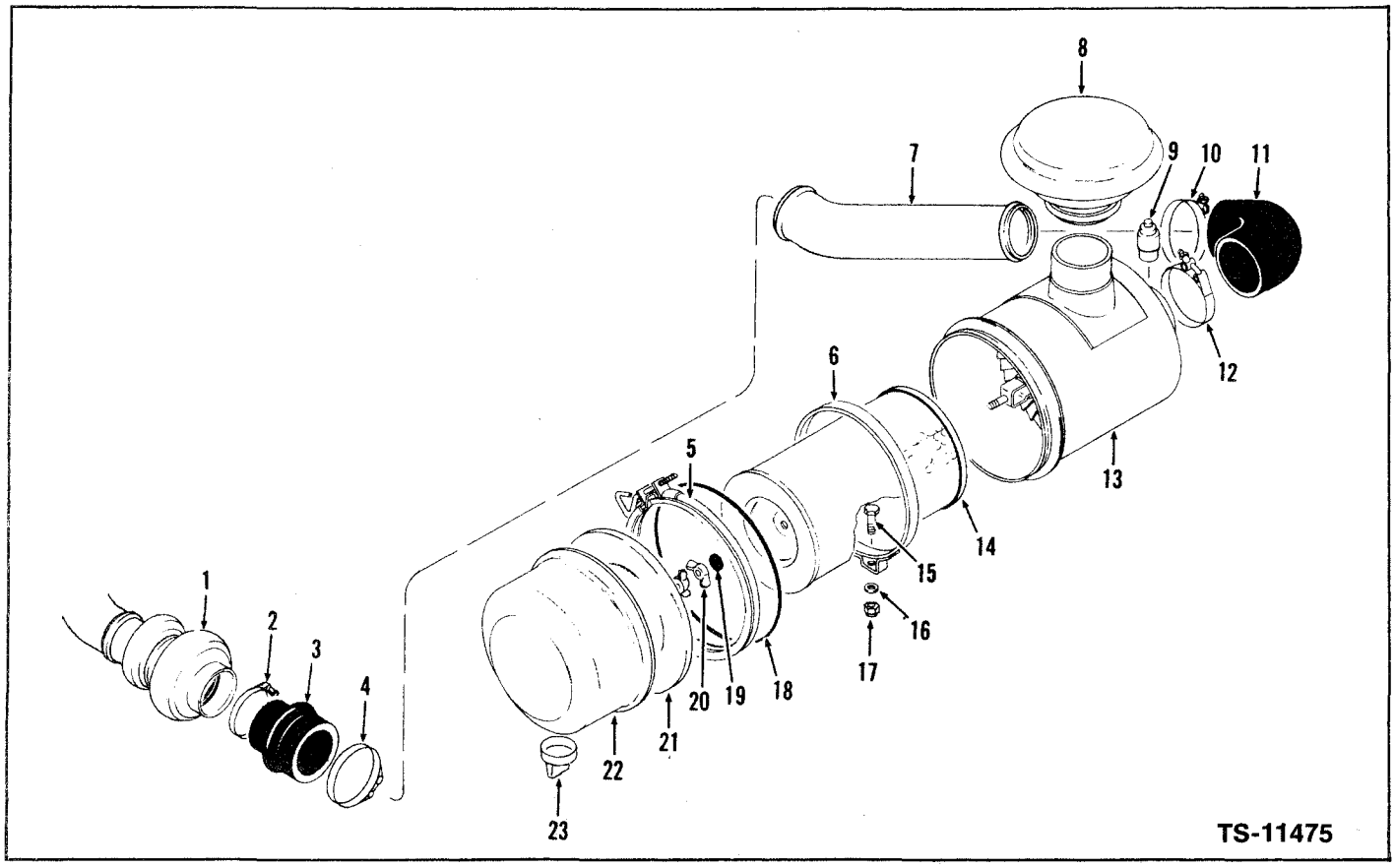

No.	Part No.	Qty.	Description	Description	Benennung	Descrição	Descripción
1	[1]_____	—	**Turbo charger**	turbo soufflante	Turbogebläse	turbo assoprador	turbo soplante
2	**539042**	1	**Clamp**	collier	Schelle	braçadeira	abrazadera
3	**1522451**	1	**Hose**	tuyau flexible	Schlauch	mangueira	manguera
4	**1503862**	1	**Clamp**	collier	Schelle	braçadeira	abrazadera
5	**949456**	1	**Clamp**	collier	Schelle	braçadeira	abrazadera
6	**941474**	2	**Band mounting**	bande montage	Felgenmontage	banda montagem	banda montage
7	**1546591**	1	**Tube**	tube	Rohr	tubo	tubo
8	**1523149**	1	**Cap**	chapeau	Kappe	tampa	tapa
9	**1529625**	1	**Indicator**	indicateur	Messer	indicador	indikator
10	**1503862**	1	**Clamp**	collier	Schelle	braçadeira	abrazadera
11	**1531808**	1	**Hose**	tuyau flexible	Schlauch	mangueira	manguera
12	**1503862**	1	**Clamp**	collier	Schelle	braçadeira	abrazadera
13	[2]**1506090**	1	**Air cleaner assy**	filtre à air, ens.	Luftfilter, vollst.	purificador ar conj	depurador aire conj
14	**1990248**	1	**Element air cleaner**	élément filtre air	Einstz luftfilter	elmto purfdr ar	elmto depdr aire
15	**24C-618**	4	**Bolt**	boulon	Bolzen	parafuso	bulón
16	**619024**	4	**Washer**	rondelle	Scheibe	arruela	arandela
17	**18D-06**	4	**Nut**	écrou	Mutter	porca	tuerca
18	**886288**	1	**O-ring**	bague o	O ring	anel-o	anillo-o
19	**3292704**	1	**Gasket**	joint	Dichtung	gaxeta	junta
20	[3]**3292703**	1	**Wing nut**	écrou papillon	Flügelmutter	porca barboleta	tuerca mariposa
21	**947838**	1	**Baffle**	déflecteur	Deflektor	defletor	deflector
22	**947837**	1	**Cup**	cuvette	Aussenring	capa	cubeta
23	**946860**	1	**Valve vacuator**	soupape exhausteur	Ventilabfluss	válvula evacuação	válvula evacuadora

[1]See, Voir, Siehe, Veja, Véase Cummins Parts Manual. catalogue pièces -Ersatzteilliste, manual de peças, manual de repuestos.
[2]Inc 5, 14, 18-23
[3]Inc 19

Printed in U.S.A.
PM 2764-R3

Engine Air Cleaner & Connections—G.M.
Filtre du moteur & Raccords—G.M.
Motorenluftfilter & Anschlüsse—G.M.
Purificador de ar do motor & connexões—G.M.
Depurador de aire del motor & connexiones—G.M.

MICHIGAN

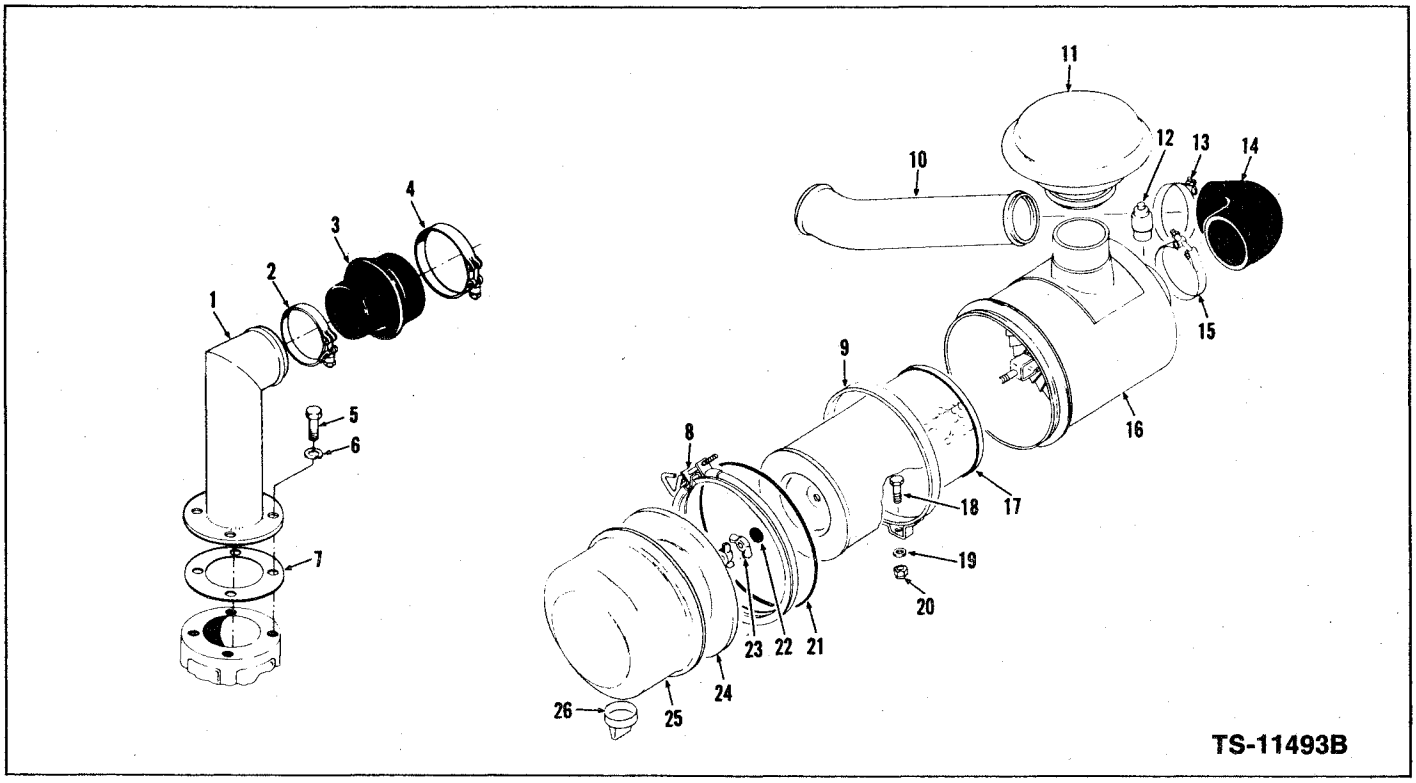

No.	Part No.	Qty.	Description	Description	Benennung	Descrição	Descripción
1	**1511628**	1	**Tube**	tube	Rohr	tubo	tubo
2	**539042**	1	**Clamp**	collier	Schelle	braçadeira	abrazadera
3	**1522451**	1	**Hose**	tuyau flexible	Schlauch	mangueira	manguera
4	**1503862**	1	**Clamp**	collier	Schelle	braçadeira	abrazadera
5	**23C-516**	4	**Bolt**	boulon	Bolzen	parafuso	bulón
6	**4E-05**	4	**Lockwasher**	rondelle frein	Zahnscheibe	arruela trava	arandela seguridad
7	**527096**	1	**Gasket**	joint	Dichtung	gaxeta	junta
8	**949456**	1	**Clamp**	collier	Schelle	braçadeira	abrazadera
9	**941474**	2	**Band mounting**	bande montage	Felgenmontage	banda montagem	banda montage
10	**1546591**	1	**Tube**	tube	Rohr	tubo	tubo
11	**1523149**	1	**Cap**	chapeau	Kappe	tampa	tapa
12	**1529625**	1	**Indicator**	indicateur	Messer	indicador	indikator
13	**1503862**	1	**Clamp**	collier	Schelle	braçadeira	abrazadera
14	**1531808**	1	**Hose**	tuyau flexible	Schlauch	mangueira	manguera
15	**1503862**	1	**Clamp**	collier	Schelle	braçadeira	abrazadera
16	[1]**1506090**	1	**Air cleaner assy**	filtre à air, ens.	Luftfilter, vollst.	purificador ar conj	depurador aire conj
17	**1990248**	1	**Element air cleaner**	élément filtre air	Einstz luftfilter	elmto purfdr ar	elmto depdr aire
18	**24C-620**	4	**Bolt**	boulon	Bolzen	parafuso	bulón
19	**619024**	4	**Washer**	rondelle	Scheibe	arruela	arandela
20	**18D-06**	4	**Nut**	écrou	Mutter	porca	tuerca
21	**886288**	1	**O-ring**	bague o	O ring	anel-o	anillo-o
22	**3292704**	1	**Gasket**	joint	Dichtung	gaxeta	junta
23	[2]**3292703**	1	**Wing nut**	écrou papillon	Flügelmutter	porca barboleta	tuerca mariposa
24	**947838**	1	**Baffle**	déflecteur	Deflektor	defletor	deflector
25	**947837**	1	**Cup**	cuvette	Aussenring	capa	cubeta
26	**946860**	1	**Valve vacuator**	soupape exhausteur	Ventilabfluss	válvula contr transm	válvula contr transm

[1]Inc 8, 17, 21-26
[2]Inc 22

Printed in U.S.A.
PM 2764-R3

CLARK EQUIPMENT

Engine Air Cleaner & Connections - Leyland
Filtre à air du moteur & raccords - Leyland
Motorenluftfilter & Anschlüsse - Leyland
Purificador de ar do motor & conexôes - Leyland
Depurador de aire del motor & conexiones - Leyland

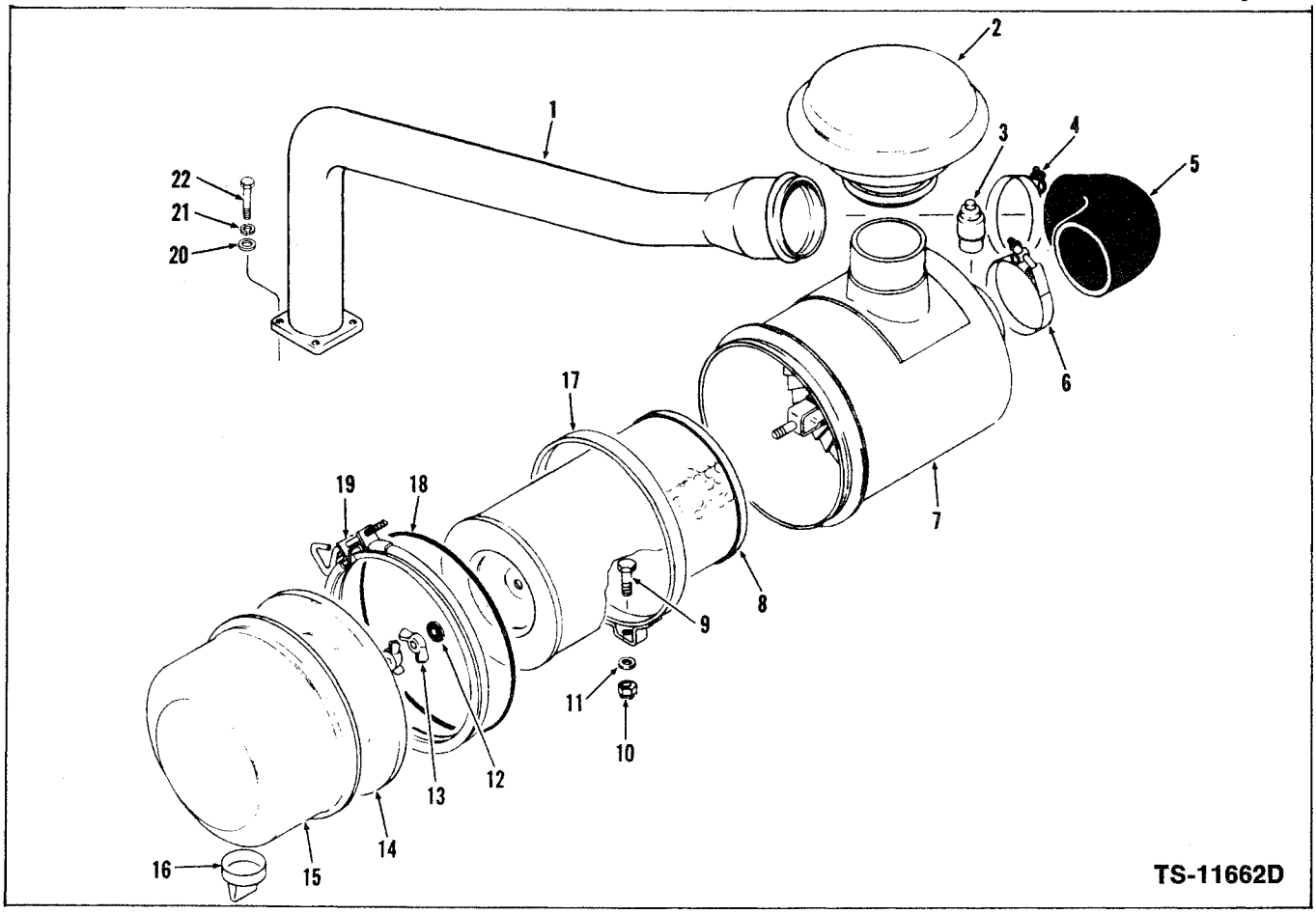

No.	Part No.	Qty.	Description	Description	Benennung	Descrição	Descripción
1	**1548509**	1	**Tube**	tube	Rohr	tubo	tubo
2	**1523149**	1	**Cap**	chapeau	Kappe	tampa	tapa
3	**1529625**	1	**Indicator**	indicateur	Messer	indicador	indicador
4	**1503862**	1	**Clamp**	pince	Schelle	mandíbula	mandíbula
5	**1531808**	1	**Hose**	tuyau flexible	Schlauch	mangueira	manguera
6	**1503862**	1	**Clamp**	pince	Schelle	mandíbula	mandíbula
7	[1]**11506090**	1	**Air cleaner assy**	filtre à air, ens.	Luftfilter, Vollst.	purificador ar conj	depurador aire conj
8	**1990248**	1	**Element air cleaner**	élément filtre air	Einstz Luftfilter	elmto purfdr ar	elmto depdr aire
9	**24C-620**	4	**Bolt**	boulon	Bolzen	parafuso	bulón
10	**18D-06**	4	**Nut**	écrou	Mutter	porca	tuerca
11	**619021**	4	**Washer**	rondelle	Scheibe	arruela	arandela
12	**3292704**	1	**Gasket**	joint	Dichtung	gaxeta	junta
13	[2]**3292703**	1	**Wing nut assy**	écrou papillon ens	Flügelmutter vollst	porca barboleta conj	tuerca mariposa conj
14	**947838**	1	**Baffle**	déflecteur	Deflektor	defletor	deflector
15	**947837**	1	**Cup**	cuvette	Aussenring	capa	cubeta
16	**946860**	1	**Valve vacuator**	soupape exhausteur	Ventilabfluss	válvula evacuação	válvula evacuadora
17	**941474**	2	**Band**	bande	Band	banda	banda
18	**886288**	1	**O-ring**	bague O	O Ring	anel-O	anillo-O
19	**949456**	1	**Clamp**	pince	Schelle	mandíbula	mandíbula
20	**25E-15**	4	**Washer**	rondelle	Scheibe	arruela	arandela
21	**4E-05**	4	**Lockwasher**	rondelle frein	Zahnscheibe	arruela trava	arandela seguridad
22	**4CM-825**	4	**Bolt**	boulon	Bolzen	parafuso	bulón

[1]Inc. 8, 12, 16, 18, 19
[2]Inc. 12

Printed in U.S.A.
PM 2764-R3

Engine Air Cleaner & Connections - Perkins
Filtre à air du moteur & raccords - Perkins
Motorenluftfilter & Anschlüsse - Perkins
Purificador de ar do motor & conexões - Perkins
Depurador de aire del motor & conexiones - Perkins

MICHIGAN

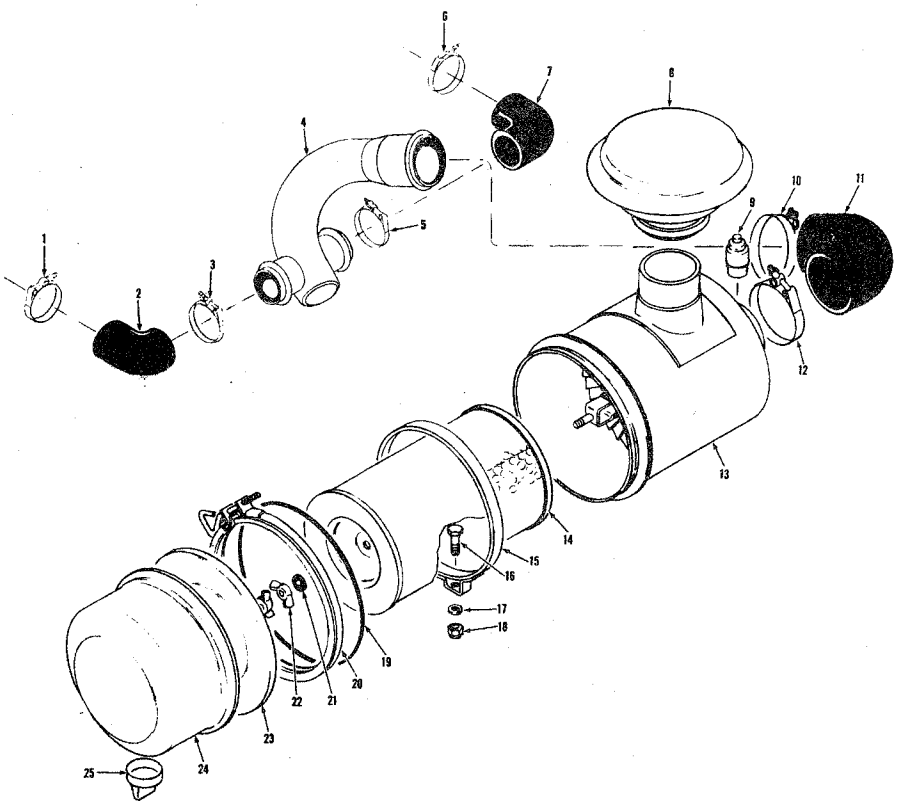

TS-11610D

No.	Part No.	Qty.	Description	Description	Benennung	Descrição	Descripción
1	**540102**	1	**Clamp**	pince	Schelle	mandíbula	mandíbula
2	**3233212**	1	**Hose**	tuyau flexible	Schlauch	mangueira	manguera
3	**540102**	1	**Clamp**	pince	Schelle	mandíbula	mandíbula
4	**1548164**	1	**Tube**	tube	Rohr	tubo	tubo
5	**540102**	1	**Clamp**	pince	Schelle	mandíbula	mandíbula
6	**540102**	1	**Clamp**	pince	Schelle	mandíbula	mandíbula
7	**3233212**	1	**Hose**	tuyau flexible	Schlauch	mangueira	manguera
8	**1523149**	1	**Cap**	chapeau	Kappe	tampa	tapa
9	**1529625**	1	**Indicator**	indicateur	Messer	indicador	indicador
10	**1503862**	1	**Clamp**	pince	Schelle	mandíbula	mandíbula
11	**1531808**	1	**Hose**	tuyau flexible	Schlauch	mangueira	manguera
12	**1503862**	1	**Clamp**	pince	Schelle	mandíbula	mandíbula
13	**[1]1506090**	1	**Air cleaner assy**	filtre à air, ens.	Luftfilter, Vollst.	purificador ar conj	depurador aire conj
14	**1990248**	1	**Element air cleaner**	élément filtre air	Einstz Luftfilter	elmto purfdr ar	elmto depdr aire
15	**941474**	2	**Band**	bande	Band	banda	banda
16	**24C-620**	4	**Bolt**	boulon	Bolzen	parafuso	bulón
17	**619021**	4	**Washer**	rondelle	Scheibe	arruela	arandela
18	**18D-06**	4	**Nut**	écrou	Mutter	porca	tuerca
19	**886288**	1	**O-ring**	bague O	O Ring	anel-O	anillo-O
20	**949456**	1	**Clamp**	pince	Schelle	mandíbula	mandíbula
21	**3292704**	1	**Gasket**	joint	Dichtung	gaxeta	junta
22	**[2]3292703**	1	**Wing nut**	écrou papillon	Flügelmutter	porca barboleta	tuerca mariposa
23	**947838**	1	**Baffle**	déflecteur	Deflektor	defletor	deflector
24	**947837**	1	**Cup**	cuvette	Aussenring	capa	cubeta
25	**946860**	1	**Valve vacuator**	soupape exhausteur	Ventilabfluss	válvula evacuação	válvula evacuadora

[1]Inc. 14, 19, 25
[2]Inc. 21

Printed in U.S.A.
PM 2764-R3

CLARK EQUIPMENT

Engine Alternator, Fan & Water Pump Belts—Cummins
Courroies d'alternateur, ventilateur & pompe à eau du moteur—Cummins
Motor Alternator, Ventilator & Wasserpumpen Keilriemen—Cummins
Correias do alternador, ventilador e bomba de agua do motor—Cummins
Correas del alternador, ventilador y bomba de agua del motor—Cummins

No.	Part No.	Qty.	Description	Description	Benennung	Descrição	Descripción
1	*947289	1	**Belt alternator**	courr alternateur	Treibrmn alternat	correia alternador	correa alternador
2	*949649	3	**Belts matched set**	courr jeu	Riemen passsnder satz	correias jôgo	correas juego
3	*949653	1	**Belt water pump**	courr pompe à eau	Treibrmn wasserpumpe	correia bomba agua	correa bomba agua

Engine & Hydraulic System (Cummins)—Filter Replacement elements
Moteur & système hydraulique (Cummins)—elements de réchange des filtres
Motoren- & Hydrauliksystem (Cummins)—Ölfiltereinsätze
Motor e sistema hidráulico (Cummins)—elementos sobressalentes
Motor & sistema hidráulico (Cummins)—elementos de repuesto

No.	Part No.	Qty.	Description	Description	Benennung	Descrição	Descripción
4	**1990248**	1	**Engine Air Cleaner**	filtre air moteur	Motorenluftfilter	purifdor ar motor	depurador aire mot
5	**947293**	1	**Eng Oil By-Pass**	huile mot deriv	Motöl-Umgehungs	oleo deriv mot	aceite deriv mot
6	**949418**	1	**Eng Corr Resistor**	anti-corrosif	Motokorrwiderst	anticorrosão	anticorrosivo mot
7	**946010**	1	**Eng Fuel**	carburant mot	Motkraftst	combstle mot	combstle mot
8	**946011**	1	**Eng Oil Full Flow**	huile débit tot	Motöl-Höchstfluss	oleo fluxo tot mot	ac flujo tot mot
9	**1530600**	1	**Hyd Oil Rsvr Press**	press resvr huile hy	Hydrköltankdruck	press rsvtrio ól hid	pres dpto aceite hid
10	**1532444**	1	**Hyd Oil Rsvr Suctn**	aspir resvr huile hy	Hydrköltanksaug	suc rsvtrio ol hid	aspir dpto aceite hid
11	**215502**	1	**Hyd Oil Transm-Conv**	huile hyd transm-conv	Hydöl Getr-Dremnwdlr	ôleo hid transm-conv	aceite hid transm-conv

*Note: The above listed accessory items are serviced by the engine manufacturer. Specifications on these items are subject to change without notice. It is, therefore, recommended that complete model, specifications and serial number of the engine be provided to your Cummins Engine Distributor when ordering these parts.

*Note: La maintenance et le service des accessoires ci-dessus est assurée par le fabricant du moteur. Les spécifications de ces pièces peuvent être changées sans préavis. En conséquence, il est recommandé d'indiquer le modèle, les spécifications et le numéro de série du moteur à votre distributeur de moteurs Cummins quand vous commandez ces pièces.

*Bemerkung: Die oben genannten Zubehörposten werden vom Motorenhersteller geliefert. Die Angaben auf diesen Posten können ohne Ankündigung wechseln. Es ist darum empfehlenswert, dass das vollständig Modell, eine Beschreibung und die Seriennummer des Motors Ihrem Cummins Motoren Händler mitgeteilt werden, wenn diese Teile bestellt werden.

*Atenção: As peças e acessórios relacionados acima estão sujeitos a mundança sem aviso prévio. E recomendado, por tanto, cuando ordenar esas peças, que o modêlo completo, as especificações e o número de série de seu motor sejam fornecidos a seu distribuidor Cummins.

*Nota: Los accesorios mencionados anteriormente son mantenidos y reparados por el fabricante del motor. Las especificaciones de estos renglones están sujetas a cambio sin previo aviso. Por lo tanto, se recomienda al solicitar repuestos, que se suministre al distribuidor de motores Cummins información completa sobre el motor, especificaciones y número de serie del motor.

Printed in U.S.A.
PM 2764-R3

Engine Alternator, Compressor & Fan Belts—G.M.
Courroies d'alternateur, compresseur et ventilateur du moteur—G.M.
Motor En-Alternator, -Kompressor & -Ventilatorkeilriemen—G.M.
Correias do alternador, compressor e ventilador do motor—G.M.
Correas del alternador, compresor y ventilador del motor—G.M.

No.	Part No.	Qty.	Description	Description	Benennung	Descrição	Descripción
1	*949420	1	Belt alternator	courr alternateur	Treibrmn alternat	correia alternador	correa alternador
2	*949419	2	Belts comp/fan set	courr comp/ventil	Treibrmn komp/vent	corr comp/vent jgo	corr comp/vent jgo

Engine & Hydraulic System (G.M.)—Filter Replacement Elements
Moteur & système hydraulique (G.M.)—elements de réchange des filtres
Motoren- & Hydrauliksystem (G.M.)—Ölfiltereinsätze
Motor e sistema hidráulico (G.M.)—elementos sobressalentes
Motor & sistema hidráulico (G.M.)—elementos de repuesto de los filtros

No.	Part No.	Qty.	Description	Description	Benennung	Descrição	Descripción
3	1990248	1	Engine air cleaner	filtre air moteur	Motorenluftfilter	purifdor ar motor	depurador aire mot
4	215502	1	Eng oil by-pass	huile mot deriv	Motöl-Umgehungs	oleo deriv mot	aceite deriv mot
5	1530600	1	Hyd oil rsvr press	press resvr huile hy	Hydrköltankdruck	press rsvtrio ól hid	pres dpto aceite hid
6	1532444	1	Hyd oil rsvr suctn	aspir resvr huile hy	Hydrköltanksaug	suc rsvtrio ol hid	aspir dpto aceite hid
7	945444	1	Eng primary fuel	carb primaire	Mot-Erst Kraftstf	combstle primario	combstle primario
8	945443	1	Eng secondary fuel	carb secondaire	Mot-Zweit Kraftstf	combstle primario	combstle secundario
9	215502	1	Hyd oil transm-conv	huile hyd transm-conv	Hydöl Getr-Dremnwdlr	ôleo hid transm-conv	aceite hid transm-conv

*Note: The above listed accessory items are serviced by the engine manufacturer. Specifications on these items are subject to change without notice. It is, therefore, recommended that complete model, specifications and serial number of the engine be provided to your G.M. Engine Distributor when ordering these parts.

*Note: La maintenance et le service des accessoires ci-dessus est assurée par le fabricant du moteur. Les spécifications de ces pièces peuvent être changées sans préavis. En conséquence, il est recommandé d'indiquer le modèle, les spécifications et le numéro de série du moteur à votre distributeur de moteurs G.M. quand vous commandez ces pièces.

*Bemerkung: Die oben genannten Zubehörposten werden vom Motorenhersteller geliefert. Die Angaben auf diesen Posten können ohne Ankündigung wechseln. Es ist darum empfehlenswert, dass das vollständig Modell, eine Beschreibung und die Seriennummer des Motors Ihrem G.M. Motoren Händler mitgeteilt werden, wenn diese Teile bestellt werden.

*Atenção: As peças e acessórios relacionados acima estão sujeitos a mundança sem aviso prévio. E recomendado, por tanto, cuando ordenar esas peças, que o modêlo completo, as especificações e o número de série de seu motor sejam fornecidos a seu distribuidor G.M.

*Nota: Los accesorios mencionados anteriormente son mantenidos y reparados por el fabricante del motor. Las especificaciones de estos renglones están sujetas a cambio sin previo aviso, Por lo tanto, se recomienda al solicitar repuestos, que se suministre al distribuidor de motores G.M. información completa sobre el motor, especificaciones y número de serie del motor.

Printed in U.S.A.
PM 2764-R3

CLARK EQUIPMENT

Engine & Hydraulic System (Leyland) - Filter Replacement Elements
Moteur & système hydraulique (Leyland) - elements de récyhange des filtres
Motoren- & Hydrauliksystem (Leyland) - Olfiltereinsätze
Motor e sistema hidráulico (Leyland) - elementos sobressalentes dos filtros
Motor & sistema hidráulico (Leyland) - elementos de repuesto de los filtros

No.	Part No.	Qty.	Description	Description	Benennung	Descrição	Descripción
1	**1990248**	1	**Engine air cleaner**	filtre air moteur	Motorenluftfilter	purifdor ar motor	depurador aire mot
2	***949842**	1	**Eng fuel**	carburant mot	Motkraftst	combstle mot	combstle mot
3	***949841**	1	**Eng oil full flow**	huile débit tot	Motöl-höchstfluss	oleo fluxo tot mot	ac flujo tot mot
4	**1530600**	1	**Hyd oil rsvr press**	press resvr huile hy	Hydrköltankdruck	press rsvtrio ól hid	pres dpto aceite hid
5	**1532444**	1	**Hyd oil rsvr suction**	aspir resvr huile hy	Hydrköltanksaug	suc rsvtrio ol hid	aspir dpto aceite hid
6	**215502**	1	**Hyd oil transm-conv**	huile hyd transm-conv	Hydö Getr-Dremnwdlr	ôleo hid transm-conv	aceite hid transm-conv

*Note: The listed Leyland accessory items are serviced by the engine manufacturer. Specifications on these items are subject to change without notice. It is, therefore, recommended that complete model, specifications and serial number of the engine be provided to your Leyland Engine Distributor when ordering these parts.

*Note: La maintenance et le service des accessoires ci-dessus sont assurés par le fabricant du moteur. Les spécifications de ces pièces peuvent être changées sans préavis. En conséquence, il est recommandé d'indiquer le modèle, les spécifications et le numéro de série du moteur à votre distributeur de moteurs Leyland quand vous commandez ces pièces.

*Bermerkung: Die genannten Zubehörposten werden vom Motorenhersteller geliefert. Die Angaben auf diesen Posten können ohne Ankündigung wechseln. Es ist darum empfehlenswert, dass das vollständige Modell, eine Beschreibung und die Seriennummer des Motors Ihrem Leyland Motoren Händler mitgeteilt werden, wenn diese Teile bestellt werden.

*Atenção: A manutenção dos acessórios alistados é realizada pelo fabricante do motor. As peças e acessórios relacionados estão sujeitos a mundança sem aviso prévio. E recomendado, portanto, quanto ordenar essas peças, que o modelo completo, as especificações e o número de série de seu motor sejam fornecidos a seu distribuidor Leyland.

*Nota: Los accesorios mencionados son mantenidos y reparados por el fabricante del motor. Las especificaciones de estos renglones están sujetas a cambio sin previo aviso. Por lo tanto, se recomienda al solicitar repuestos, que se suministre al distribuidor de motores Leyland información completa sobre el motor, especificaciones y número de serie del motor.

Printed in U.S.A.
PM 2764-R3

Engine Alternator, Compressor & Fan Belts - Perkins
Courroies d'alternateur, compresseur et ventilateur du moteur - Perkins
Motoralternator, Kompressor & Ventilatorkeilriemen - Perkins
Correias do alternador, compressor e ventilador do motor - Perkins
Correas del alternador, compresor y ventilador del motor - Perkins

MICHIGAN

No.	Part No.	Qty.	Description	Description	Benennung	Descrição	Descripción
1	*949864	1	Belt altr & wtr pump	cour alt et pompe eau	Alt & Wasserpumpriem	corr alt e bomba ag	corr alt y bomba ag
2	*949843	2	Belts fan (set)	courr ventil (jeu)	Treibrmn Vent Satz	corr vent jôgo	corr vent jgo

Engine & Hydraulic System (Perkins) - Filter Replacement Elements
Moteur & système hydraulique (Perkins) - elements de récyhange des filtres
Motoren- & Hydrauliksystem (Perkins) - Olfiltereinsätze
Motor e sistema hidráulico (Perkins) - elementos sobressalentes dos filtros
Motor & sistema hidráulico (Perkins) - elementos de prpuesto de los filtros

No.	Part No.	Qty.	Description	Description	Benennung	Descrição	Descripción
3	1990248	1	Engine air cleaner	filtre air moteur	Motorenluftfilter	purifdor ar motor	depurador aire mot
4	1530600	1	Hyd oil rsvr press	press resvr huile hy	Hydrköltankdruck	press rsvtrio ól hid	pres dpto aceite hid
5	1532444	1	Hyd oil rsvr press	press resvr huile hy	Hydrköltankdruck	press rsvtrio ól hid	pres dpto aceite hid
6	*949846	1	Eng oil full flow	huile débit tot	Motöl-höchstfluss	oleo fluxo tot mot	ac flujo tot mot
7	215502	1	Hyd oil transm-conv	huile hyd transm-conv	Hydö Getr-Dremnwdlr	ôleo hid transm-conv	aceite hid transm-conv

*Note: The listed Perkins accessory items are serviced by the engine manufacturer. Specifications on these items are subject to change without notice. It is, therefore, recommended that complete model, specifications and serial number of the engine be provided to your Perkins Engine Distributor when ordering these parts.

*Note: La maintenance et le service des accessoires ci-dessus sont assurés par le fabricant du moteur. Les spécifications de ces pièces peuvent être changées sans préavis. En conséquence, il est recommandé d'indiquer le modèle, les spécifications et le numéro de série du moteur à votre distributeur de moteurs Perkins quand vous commandez ces pièces.

*Bermerkung: Die genannten Zubehörposten werden vom Motorenhersteller geliefert. Die Angaben auf diesen Posten können ohne Ankündigung wechseln. Es ist darum empfehlenswert, dass das vollständige Modell, eine Beschreibung und die Seriennummer des Motors Ihrem Perkins Motoren Händler mitgeteilt werden, wenn diese Teile bestellt werden.

*Atenção: A manutenção dos acessórios alistados é realizada pelo fabricante do motor. As peças e acessórios relacionados estão sujeitos a mundança sem aviso prévio. E recomendado, portanto, quanto ordenar essas peças, que o modelo completo, as especificações e o número de série de seu motor sejam fornecidos a seu distribuidor Perkins.

*Nota: Los accesorios mencionados son mantenidos y reparados por el fabricante del motor. Las especificaciones de estos renglones están sujetas a cambio sin previo aviso. Por lo tanto, se recomienda al solicitar repuestos, que se suministre al distribuidor de motores Perkins información completa sobre el motor, especificaciones y número de serie del motor.

Printed in U.S.A.
PM 2764-R3

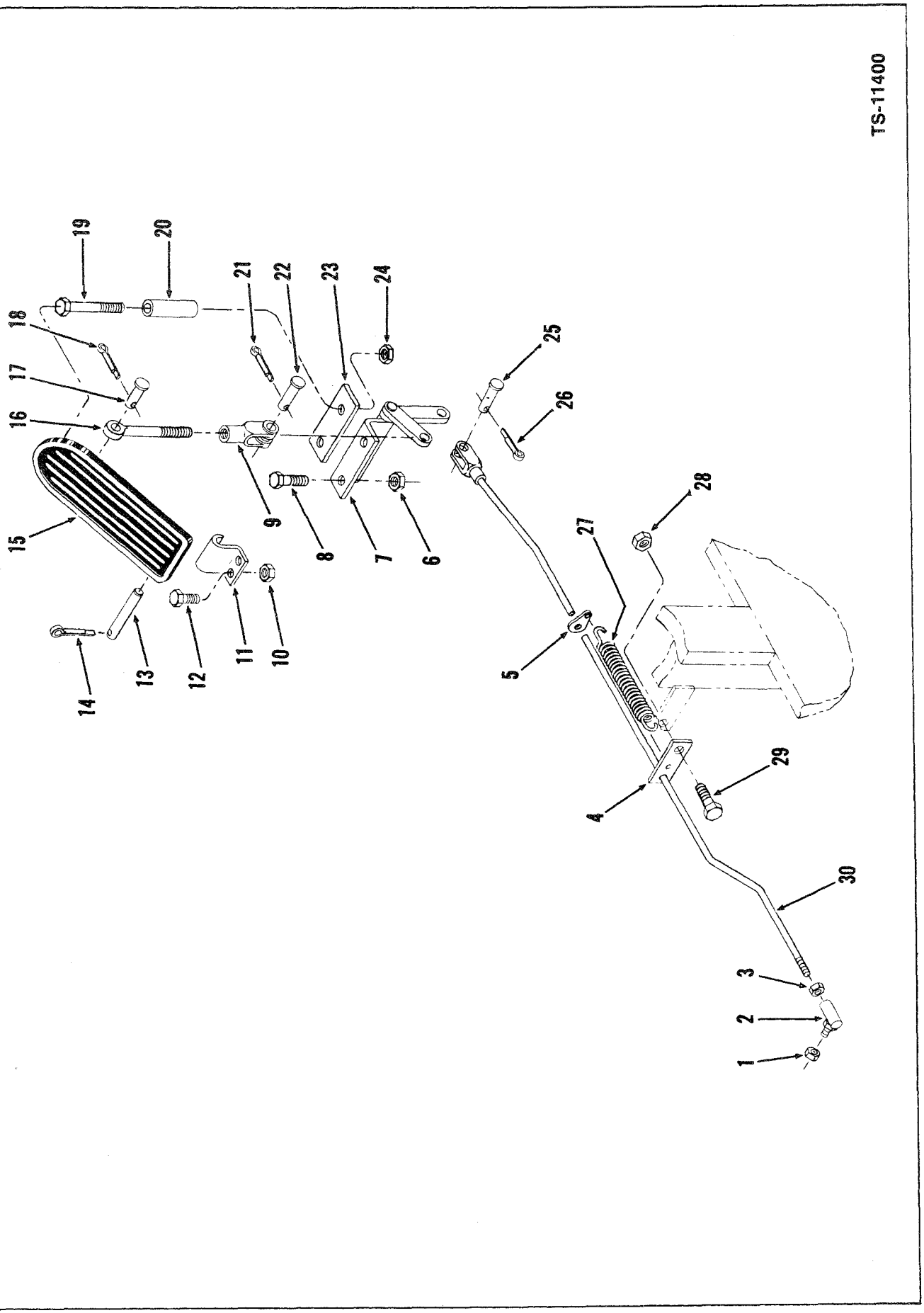

Printed in U.S.A.
PM 2764-R3

Engine Controls—Cummins
Commandes du moteur—Cummins
Motorregulierung—Cummins
Contrôles do motor—Cummins
Controles del motor—Cummins

No.	Part No.	Qty.	Description	Description	Benennung	Descrição	Descripción
1	**66D-05**	1	**Nut**	écrou	Mutter	porca	tuerca
2	**1301361**	1	**Ball joint**	rotule	Kugelgelenk	articulacão esf	articulación esf
3	**8D-05**	1	**Nut**	écrou	Mutter	porca	tuerca
4	**1537366**	1	**Bracket**	support	Winkel	grampo	grampa
5	**545568**	1	**Anchor**	attache	Anker	ancoragem	anclaje
6	**18D-04**	2	**Nut**	écrou	Mutter	porca	tuerca
7	**1543304**	1	**Bellcrank**	levier coudé	Kniehebel	balancinho	balancín
8	**24C-416**	2	**Bolt**	boulon	Bolzen	parafuso	bulón
9	**2J-4200**	1	**Clevis**	étrier	Gabelkopf	garfo	horquilla
10	**18D-04**	2	**Nut**	écrou	Mutter	porca	tuerca
11	**1544695**	1	**Bracket**	support	Winkel	grampo	grampa
12	**24C-416**	2	**Bolt**	boulon	Bolzen	parafuso	bulón
13	**623762**	1	**Pin**	goupille	Stift	pino	pasador
14	**1F-316**	1	**Pin cotter**	goupille fendue	Splint	contrapino	chaveta dos patas
15	**623829**	1	**Pedal accelerator**	pédale accélérateur	Pedal motreglrng	pedal acelerador	pedal acelerador
16	**550619**	1	**Rod**	tige	Stange	varão	varilla
17	**4F-04051**	1	**Pin clevis**	goupille chape	Gabelkopfbolzen	pino garfo	pasador horquilla
18	**1F-208**	1	**Pin cotter**	goupille fendue	Splint	contrapino	chaveta dos patas
19	**24C-448**	1	**Bolt**	boulon	Bolzen	parafuso	bulón
20	**551016**	1	**Stop pedal**	butoir pédale	Anschlag pedal	batente pedal	tope pedal
21	**1F-208**	1	**Pin cotter**	goupille fendue	Splint	contrapino	chaveta dos patas
22	**4F-04051**	1	**Pin clevis**	goupille chape	Gabelkopfbolzen	pino garfo	pasador horquilla
23	**656648**	1	**Flat**	méplat	Fläche	bloco plano	planchuela
24	**18D-04**	1	**Nut**	écrou	Mutter	porca	tuerca
25	**4F-04051**	1	**Pin clevis**	goupille chape	Gabelkopfbolzen	pino garfo	pasador horquilla
26	**1F-208**	1	**Pin cotter**	goupille fendue	Splint	contrapino	chaveta dos patas
27	**551090**	1	**Spring**	ressort	Feder	mola	resorte
28	**18D-06**	1	**Nut**	écrou	Mutter	porca	tuerca
29	**24C-620**	1	**Bolt**	boulon	Bolzen	parafuso	bulón
30	[1]**1541494**	1	**Rod assy**	tige ens	Stange vollst	varão conj	varilla conj

[1]Inc 2, 3, 4

Printed in U.S.A.
PM 2764-R3

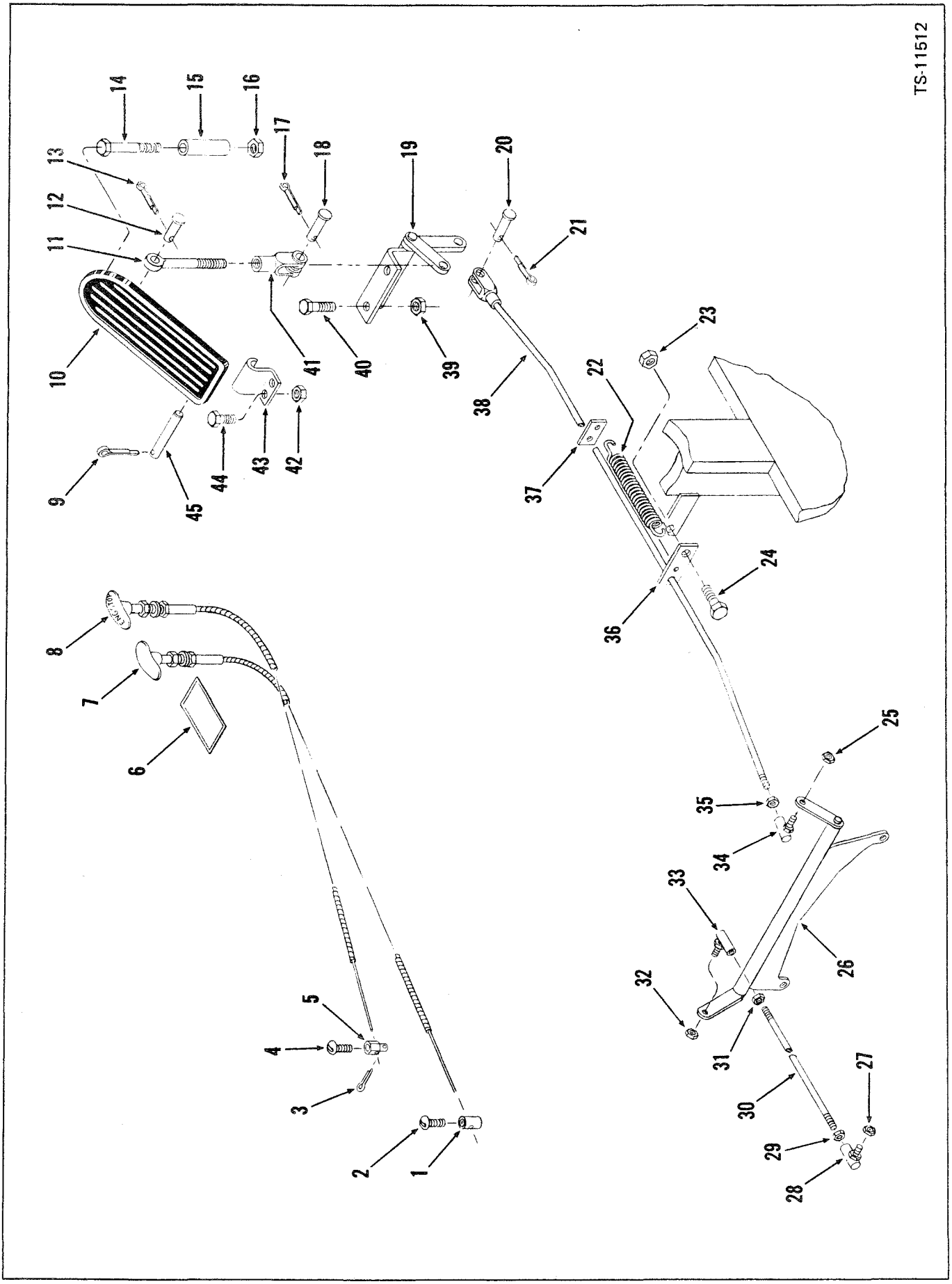

Printed in U.S.A.
PM 2764-R3

Engine Controls—G.M.
Commandes du moteur—G.M.
Motoregulierung—G.M.
Contrôles do motor—G.M.
Controles del motor—G.M.

MICHIGAN

No.	Part No.	Qty.	Description	Description	Benennung	Descrição	Descripción
1	**1523210**	1	**Connector**	raccord	Verschraubung	ligador	conector
2	**86G-1008**	1	**Screw**	vis	Schraube	parafuso	tornillo
3	**1F-208**	1	**Pin cotter**	goupille fendue	Splint	contrapino	chaveta dos patas
4	**86G-1008**	1	**Screw**	vis	Schraube	parafuso	tornillo
5	**1523209**	1	**Connector**	raccord	Verschraubung	ligador	conector
6	**1511708**	1	**Decal emgcy stop**	decal arrêt urgence	Abzbd bedarfshaltst	decal parada emerge	calco parada emerge
7	**1520190**	1	**Emgcy stop cable**	cable arrêt urgence	Notanschlagkabel	cabo parada emergn	cable parada emergn
8	**1520193**	1	**Eng stop cable**	cable arrêt moteur	Motor-anschlagkabel	fio parada motor	cable parada motor
9	**1F-316**	1	**Pin cotter**	goupille fendue	Splint	contrapino	chaveta dos patas
10	**623829**	1	**Pedal accelerator**	pédale accélérateur	Pedal motreglrng	pedal acelerador	pedal acelerador
11	**550619**	1	**Rod**	tige	Stange	varão	varilla
12	**4F-04051**	1	**Pin clevis**	goupille chape	Gabelkopfbolzen	pino garfo	pasador horquilla
13	**1F-208**	1	**Pin cotter**	goupille fendue	Splint	contrapino	chaveta dos patas
14	**24C-448**	1	**Bolt**	boulon	Bolzen	parafuso	bulón
15	**551016**	1	**Stop pedal**	butoir pédale	Anschlag pedal	batente pedal	tope pedal
16	**18D-04**	1	**Nut**	écrou	Mutter	porca	tuerca
17	**1F-208**	1	**Pin cotter**	goupille fendue	Splint	contrapino	chaveta dos patas
18	**4F-04051**	1	**Pin clevis**	goupille chape	Gabelkopfbolzen	pino garfo	pasador horquilla
19	**1543304**	1	**Bellcrank**	levier coudé	Kniehebel	balancinho	balancín
20	**4F-04051**	1	**Pin clevis**	goupille chape	Gabelkopfbolzen	pino garfo	pasador horquilla
21	**1F-208**	1	**Pin cotter**	goupille fendue	Splint	contrapino	chaveta dos patas
22	**551090**	1	**Spring**	ressort	Feder	mola	resorte
23	**18D-06**	1	**Nut**	écrou	Mutter	porca	tuerca
24	**24C-624**	1	**Bolt**	boulon	Bolzen	parafuso	bulón
25	**66D-05**	1	**Nut**	écrou	Mutter	porca	tuerca
26	**1507040**	1	**Bellcrank**	levier coudé	Kniehebel	balancinho	balancín
27	**66D-05**	1	**Nut**	écrou	Mutter	porca	tuerca
28	**1301361**	1	**Ball joint**	rotule	Kugelgelenk	articulacão esf	articulación esf
29	**8D-05**	1	**Nut**	écrou	Mutter	porca	tuerca
30	[1]**1507038**	1	**Rod assy rear**	tige ens ar	Stange vollst h	varão conj tr	varilla conj tr
31	**8D-05**	1	**Nut**	écrou	Mutter	porca	tuerca
32	**66D-05**	1	**Nut**	écrou	Mutter	porca	tuerca
33	**1301361**	1	**Ball joint**	rotule	Kugelgelenk	articulacão esf	articulación esf
34	**1301361**	1	**Ball joint**	rotule	Kugelgelenk	articulacão esf	articulación esf
35	**8D-05**	1	**Nut**	écrou	Mutter	porca	tuerca
36	**1537366**	1	**Bracket**	support	Winkel	grampo	grampa
37	**521434**	1	**Plate anchor**	plaque ancrage	Platte anker	placa fixação	placa fijación
38	[2]**1547103**	1	**Rod assy front**	tige ens ar	Stange vollst v	varão conj di	varilla conj de
39	**18D-04**	2	**Nut**	écrou	Mutter	porca	tuerca
40	**24C-416**	2	**Bolt**	boulon	Bolzen	parafuso	bulón
41	**2J-4200**	1	**Clevis**	étrier	Gabelkopf	garfo	horquilla
42	**18D-04**	2	**Nut**	écrou	Mutter	porca	tuerca
43	**1544695**	1	**Bracket**	support	Winkel	grampo	grampa
44	**24C-416**	2	**Bolt**	boulon	Bolzen	parafuso	bulón
45	**623762**	1	**Pin**	goupille	Stift	pino	pasador

[1]Inc 28, 29, 31, 33
[2]Inc 34, 35, 36, 37

CLARK EQUIPMENT

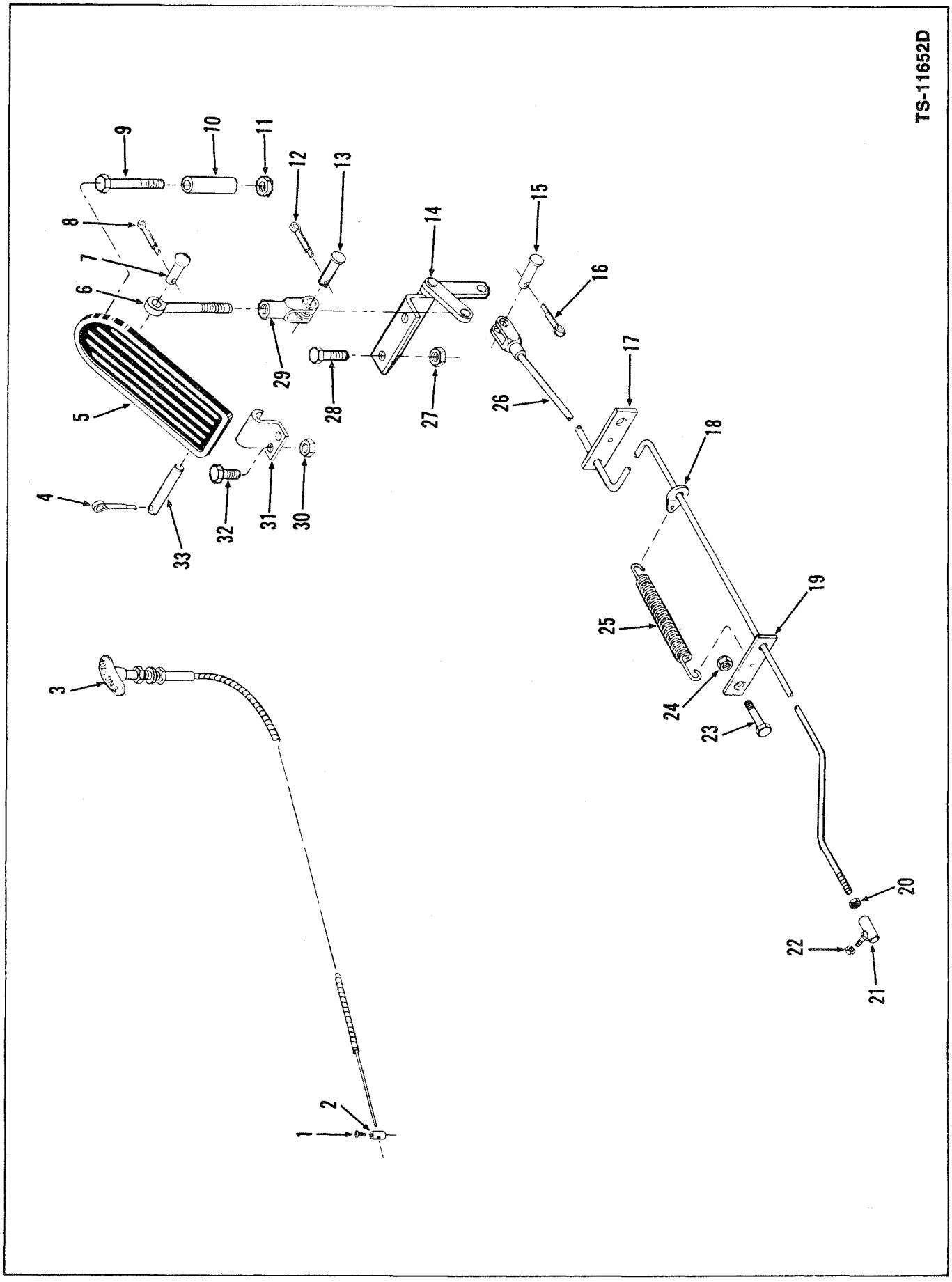

Printed in U.S.A.
PM 2764-R3

Engine Controls - Leyland
Commandes du moteur - Leyland
Motorregulierung - Leyland
Contrôles do motor - Leyland
Controles del motor - Leyland

MICHIGAN

No.	Part No.	Qty.	Description	Description	Benennung	Descrição	Descripción
1	**85G-808**	1	**Screw**	vis	Schraube	parafuso	tornillo
2	**1523210**	1	**Connector**	raccord	Verschraubung	ligador	conector
3	**1520193**	1	**Cable**	câble	Kabel	cabo	cable
4	**1F-316**	1	**Pin cotter**	goupille fendue	Splint	contrapino	chaveta dos patas
5	**623829**	1	**Pedal**	pédale	Pedal	pedal	pedal
6	**550619**	1	**Rod**	tige	Stange	varão	varilla
7	**4F-40451**	1	**Pin**	goupille	Stift	pino	pasador
8	**1F-208**	1	**Pin cotter**	goupille fendue	Splint	contrapino	chaveta dos patas
9	**24C-448**	1	**Bolt**	boulon	Bolzen	parafuso	bulón
10	**551016**	1	**Stop**	butoir	Anschlag	batente	tope
11	**18D-04**	1	**Nut**	écrou	Mutter	porca	tuerca
12	**1F-208**	1	**Pin cotter**	goupille fendue	Splint	contrapino	chaveta dos patas
13	**4F-04051**	1	**Pin**	goupille	Stift	pino	pasador
14	**1543304**	1	**Bellcrank**	levier coudé	Kniehebel	balancinho	balancín
15	**4F-04051**	1	**Pin**	goupille	Stift	pino	pasador
16	**1F-208**	1	**Pin cotter**	goupille fendue	Splint	contrapino	chaveta dos patas
17	**1537366**	1	**Bracket**	support	Winkel	grampo	grampa
18	**545568**	1	**Anchor**	attache	Anker	ancoragem	anclaje
19	**1537366**	1	**Bracket**	support	Winkel	grampo	grampa
20	**8D-04**	1	**Nut**	écrou	Mutter	porca	tuerca
21	**1301360**	1	**Ball joint**	rotule	Kugelgelenk	articulacão esf	articulación esf
22	**66D-05**	1	**Nut**	écrou	Mutter	porca	tuerca
23	**24C-620**	1	**Bolt**	boulon	Bolzen	parafuso	bulón
24	**18D-06**	1	**Nut**	écrou	Mutter	porca	tuerca
25	**551090**	1	**Spring**	ressort	Feder	mola	resorte
26	[1]**1516948**	1	**Rod**	tige	Stange	varão	varilla
27	**18D-04**	2	**Nut**	écrou	Mutter	porca	tuerca
28	**24C-416**	2	**Bolt**	boulon	Bolzen	parafuso	bulón
29	**2J-4200**	1	**Clevis**	étrier	Gabelkopf	garfo	horquilla
30	**18D-04**	2	**Nut**	écrou	Mutter	porca	tuerca
31	**1544695**	1	**Bracket**	support	Winkel	grampo	grampa
32	**24C-416**	2	**Bolt**	boulon	Bolzen	parafuso	bulón
33	**623762**	1	**Pin**	goupille	Stift	pino	pasador

[1]Inc. 17, 19, 21, 22

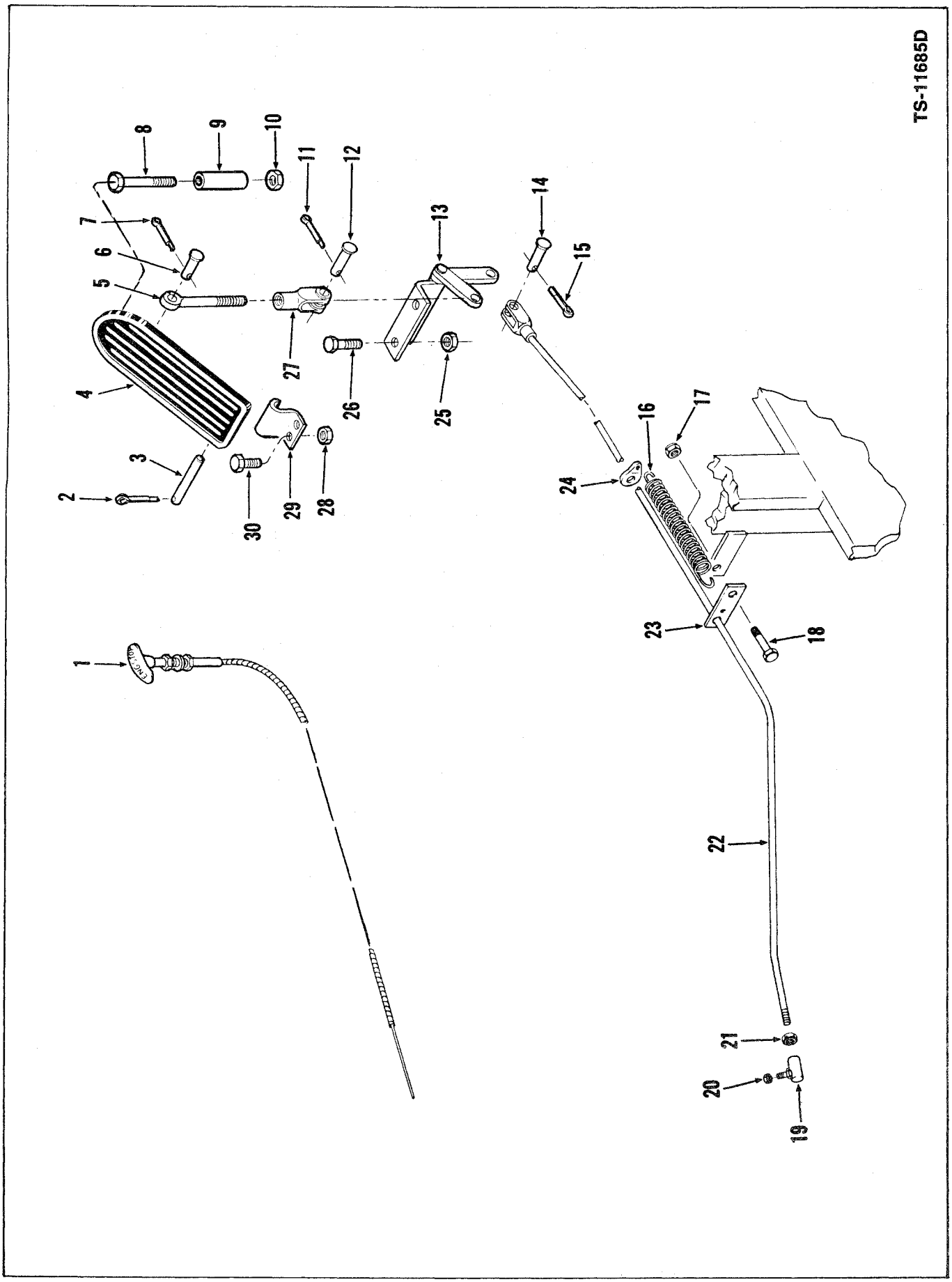

Printed in U.S.A.
PM 2764-R3

Engine Controls - Perkins
Commandes du moteur - Perkins
Motorregulierung - Perkins
Contrôles do motor - Perkins
Controles del motor - Perkins

MICHIGAN

No.	Part No.	Qty.	Description	Description	Benennung	Descrição	Descripción
1	1520193	1	Cable	câble	Kabel	cabo	cable
2	1F-316	1	Pin cotter	goupille fendue	Splint	contrapino	chaveta dos patas
3	623762	1	Pin	goupille	Stift	pino	pasador
4	623829	1	Pedal	pédale	Pedal	pedal	pedal
5	550619	1	Rod	tige	Stange	varão	varilla
6	4F-04051	1	Pin	goupille	Stift	pino	pasador
7	1F-208	1	Pin cotter	goupille fendue	Splint	contrapino	chaveta dos patas
8	24C-448	1	Bolt	boulon	Bolzen	parafuso	bulón
9	551016	1	Stop	butoir	Anschlag	batente	tope
10	18D-04	1	Nut	écrou	Mutter	porca	tuerca
11	1F-208	1	Pin cotter	goupille fendue	Splint	contrapino	chaveta dos patas
12	4F-04051	1	Pin	goupille	Stift	pino	pasador
13	1543304	1	Bellcrank	levier coudé	Kniehebel	balancinho	balancîn
14	4F-04051	1	Pin	goupille	Stift	pino	pasador
15	1F-208	1	Pin cotter	goupille fendue	Splint	contrapino	chaveta dos patas
16	551090	1	Spring	ressort	Feder	mola	resorte
17	18D-06	1	Nut	écrou	Mutter	porca	tuerca
18	24C-620	1	Bolt	boulon	Bolzen	parafuso	bulón
19	1301360	1	Ball joint	rotule	Kugelgelenk	articulacão esf	articulación esf
20	66D-05	1	Nut	écrou	Mutter	porca	tuerca
21	8D-04	1	Nut	écrou	Mutter	porca	tuerca
22	[1]1517245	1	Rod	tige	Stange	varão	varilla
23	1537366	1	Bracket	support	Winkel	grampo	grampa
24	545568	1	Anchor	attache	Anker	ancoragem	anclaje
25	18D-04	2	Nut	écrou	Mutter	porca	tuerca
26	24C-416	2	Bolt	boulon	Bolzen	parafuso	bulón
27	2J-4200	1	Clevis	étrier	Gabelkopf	garfo	horquilla
28	18D-04	2	Nut	écrou	Mutter	porca	tuerca
29	1544695	1	Bracket	support	Winkel	grampo	grampa
30	24C-416	2	Bolt	boulon	Bolzen	parafuso	bulón

[1]Inc. 19, 21

Printed in U.S.A.
PM 2764-R3

CLARK EQUIPMENT

Engine Exhaust System— Cummins
Système d'échappement du moteur— Cummins
Motorauspuffanlage— Cummins
Sistema de escape do motor— Cummins
Sistema de escape del motor— Cummins

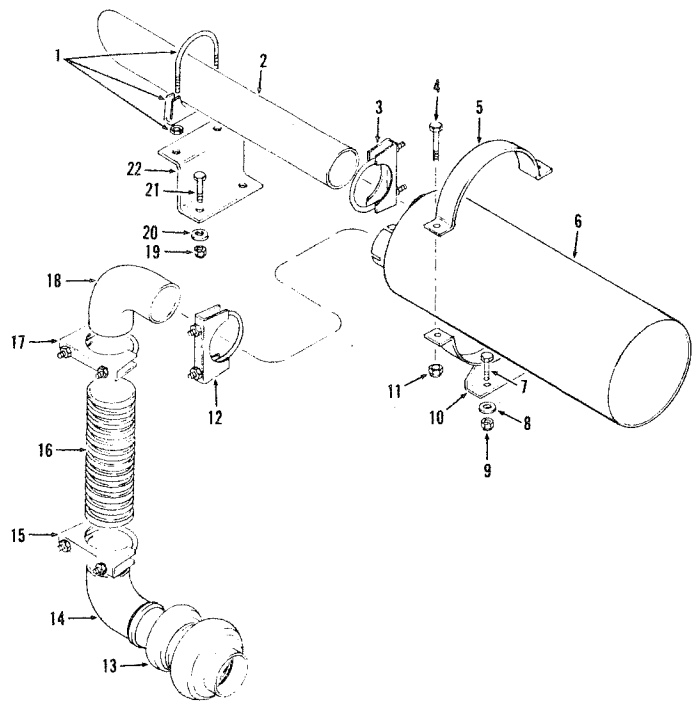

TS-11478

No.	Part No.	Qty.	Description	Description	Benennung	Descrição	Descripción
1	**1564657**	1	**Clamp**	collier	Schelle	braçadeira	abrazadera
2	**1512240**	1	**Tailpipe**	tuyau d'échappement	Auspuffrohr	cano escape	caño escape
3	**1564657**	1	**Clamp**	collier	Schelle	braçadeira	abrazadera
4	**23C-620**	4	**Bolt**	boulon	Bolzen	parafuso	bulón
5	**1512235**	2	**Strap mounting**	bande montage	Band montage	banda montagem	banda montaje
6	**1512238**	1	**Muffler**	silencieux	Auspufftopf	silenciador	silenciador
7	**24C-820**	4	**Bolt**	boulon	Bolzen	parafuso	bulón
8	**703891**	4	**Washer**	rondelle	Scheibe	arruela	arandela
9	**18D-08**	4	**Nut**	écrou	Mutter	porca	tuerca
10	**1513821**	2	**Bracket**	support	Winkel	grampo	grampa
11	**15D-06**	8	**Nut**	écrou	Mutter	porca	tuerca
12	**1564657**	1	**Clamp**	collier	Schelle	braçadeira	abrazadera
13	[1]———	—	**Turbo charger**	turbo soufflante	Turbogebläse	turbo assoprador	turbo soplante
14	**1512233**	1	**Elbow**	coude	Winkelrohr	cotovêlo	codo
15	**1564657**	1	**Clamp**	collier	Schelle	braçadeira	abrazadera
16	***1513823**	1	**Hose**	tuyau flexible	Schlauch	mangueira	manguera
17	**1564657**	1	**Clamp**	collier	Schelle	braçadeira	abrazadera
18	***1512232**	1	**Elbow**	coude	Winkelrohr	cotovêlo	codo
19	**18D-06**	2	**Nut**	écrou	Mutter	porca	tuerca
20	**619024**	2	**Washer**	rondelle	Scheibe	arruela	arandela
21	**24C-616**	2	**Bolt**	boulon	Bolzen	parafuso	bulón
22	**1513822**	1	**Bracket**	support	Winkel	grampo	grampa

[1] See Cummins Parts Manual. — Voir catalogue pièces Cummins. — Siehe Cummins-Ersatzteilliste. — Veja manual de peças Cummins. Véase manual de repuestos Cummins.

*Note: For Replacement of 1513823 Hose or 1512232 Elbow use 1518622 Tube Assembly and omit Item 17.

*Note: Pour remplacement du tuyau flexible No. 1513823 ou du coudre No. 1512232, employer ensemble de tuyau No. 1518622 et omettre item No. 17.

*Bemerkung: Zum Austausch von 1513823 Schlauch oder 1512232 Kniestuck verwende 1518622 Röhrenmontage, Punkt 17 nicht beachten.

*Atenção: Para a substituição da mangueira No. 1513823 ou o cotovelo No. 1512232 empregar conjunto de tubo No. 1518622 e omitir o item No. 17.

*Nota: Para el reemplazo de la manquera No. 1513823 o el codo No. 1512232 utilizar el conjunto de tubo No. 1518622 y omitir el item No. 17.

Printed in U.S.A.
PM 2764-R3

Engine Exhaust System—G.M.*
Système d'échappement du moteur—G.M.
Motorauspuffanlage—G.M.
Sistema de escape do motor—G.M.
Sistema de escape del motor—G.M.

MICHIGAN

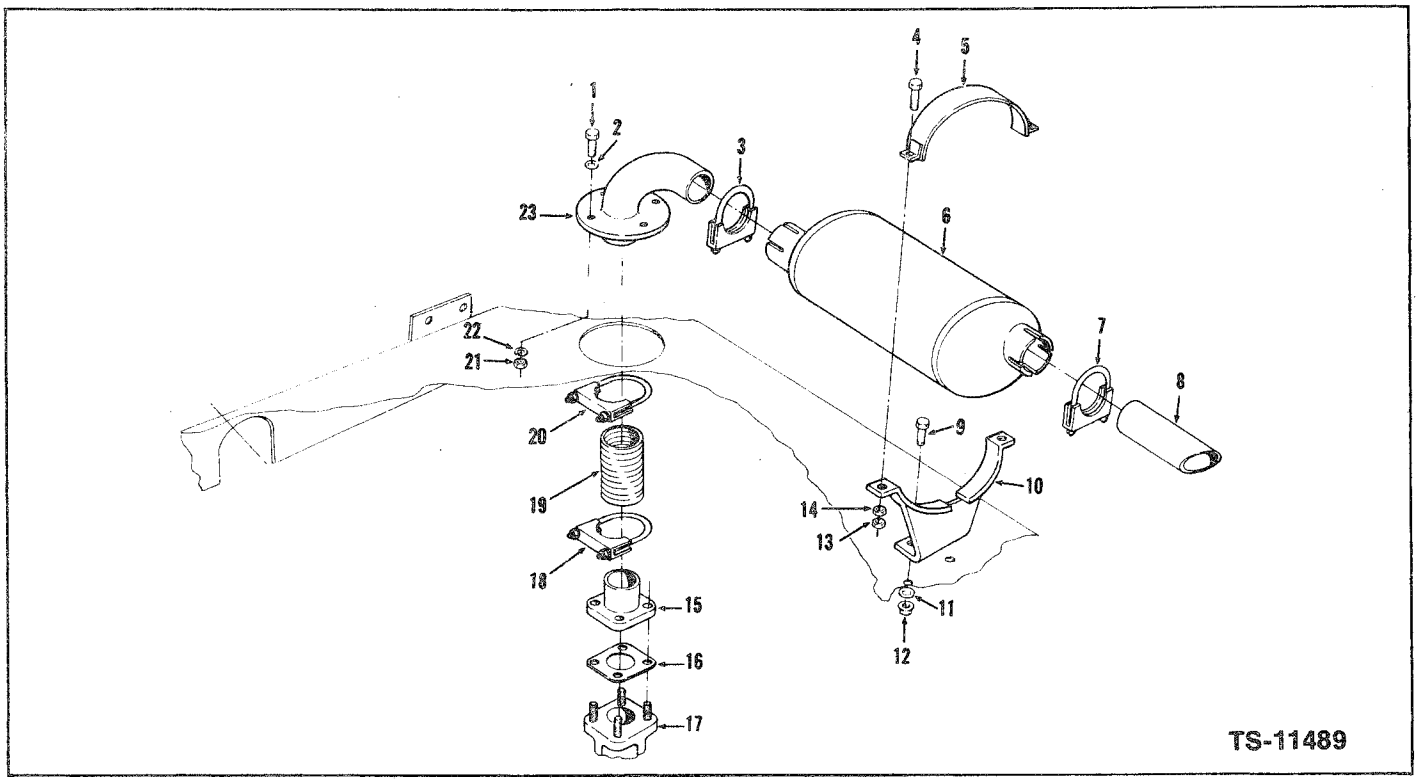

No.	Part No.	Qty.	Description	Description	Benennung	Descrição	Descripción
1	**23C-620**	4	**Bolt**	boulon	Bolzen	parafuso	bulón
2	**619024**	4	**Washer**	rondelle	Scheibe	arruela	arandela
3	**742513**	1	**Clamp**	collier	Schelle	braçadeira	abrazadera
4	**23C-624**	2	**Bolt**	boulon	Bolzen	parafuso	bulón
5	**1510507**	1	**Strap mounting**	bande montage	Band montage	banda montagem	banda montaje
6	**1510408**	1	**Muffler**	silencieux	Auspufftopf	silenciador	silenciador
7	**742513**	1	**Clamp**	collier	Schelle	braçadeira	abrazadera
8	**1510488**	1	**Tailpipe**	tuyau d'échappement	Auspuffrohr	cano escape	caño escape
9	**24C-616**	2	**Bolt**	boulon	Bolzen	parafuso	bulón
10	**1510520**	1	**Bracket**	support	Winkel	grampo	grampa
11	**25E-18**	2	**Washer**	rondelle	Scheibe	arruela	arandela
12	**18D-06**	2	**Nut**	écrou	Mutter	porca	tuerca
13	**15D-06**	2	**Nut**	écrou	Mutter	porca	tuerca
14	**15D-06**	2	**Nut**	écrou	Mutter	porca	tuerca
15	**1511877**	1	**Adapter manifold**	adapt collecteur	Adapter sammelrohr	adapt múlt escape	adapt múlt escape
16	**509303**	1	**Gasket**	joint	Dichtung	gaxeta	junta
17	———	—	**Manifold exhaust**	collecteur échap	Sammelrohr auspuff	flange escapamento	múltiple escape
18	**742513**	1	**Clamp**	collier	Schelle	braçadeira	abrazadera
19	**1511876**	1	**Hose**	tuyau flexible	Schlauch	mangueira	manguera
20	**742513**	1	**Clamp**	collier	Schelle	braçadeira	abrazadera
21	**15D-06**	4	**Nut**	écrou	Mutter	porca	tuerca
22	**4E-06**	4	**Lockwasher**	rondelle frein	Zahnscheibe	arruela trava	arandela seguridad
23	[1] **1510490**	1	**Flange**	bride	Flansch	flange	brida

*For Serial No. 435A101-435A160. Pour No. de série 435A101-435A160. Fuer Seriennummer 435A101-435A160. Para No. de série 435A101-435A160. Para No. de serie 435A101-435A160.

1 Note: For Replacement of 1510490 Flange use 1513864 Tube and omit Items 1, 2, 19-22.

1 Note: Pour remplacement de la bride 1510490 employer le tube 1513864 et omettre les items 1, 2, 19-22.

1 Bemerkung: Zum Austausch von 1510490 Flansch verwende 1513864 Röhre, Punkte 1, 2 19-22 nicht beachten.

1 Atenção: Para a substituiçao do flange No. 1510490 empregar o tubo No. 1513864 e omitir os items No. 1, 2, 19-22.

1 Nota: Para el reemplazo de la brida No. 1510490 utilizar el tubo No. 1513864 y omitir los items No. 1, 2, 19-22.

Printed in U.S.A.
PM 2764-R3

CLARK EQUIPMENT

Engine Exhaust System— G.M.*
Système d'échappement du moteur— G.M.
Motorauspuffanlage— G.M.
Sistema de escape do motor— G.M.
Sistema de escape del motor— G.M.

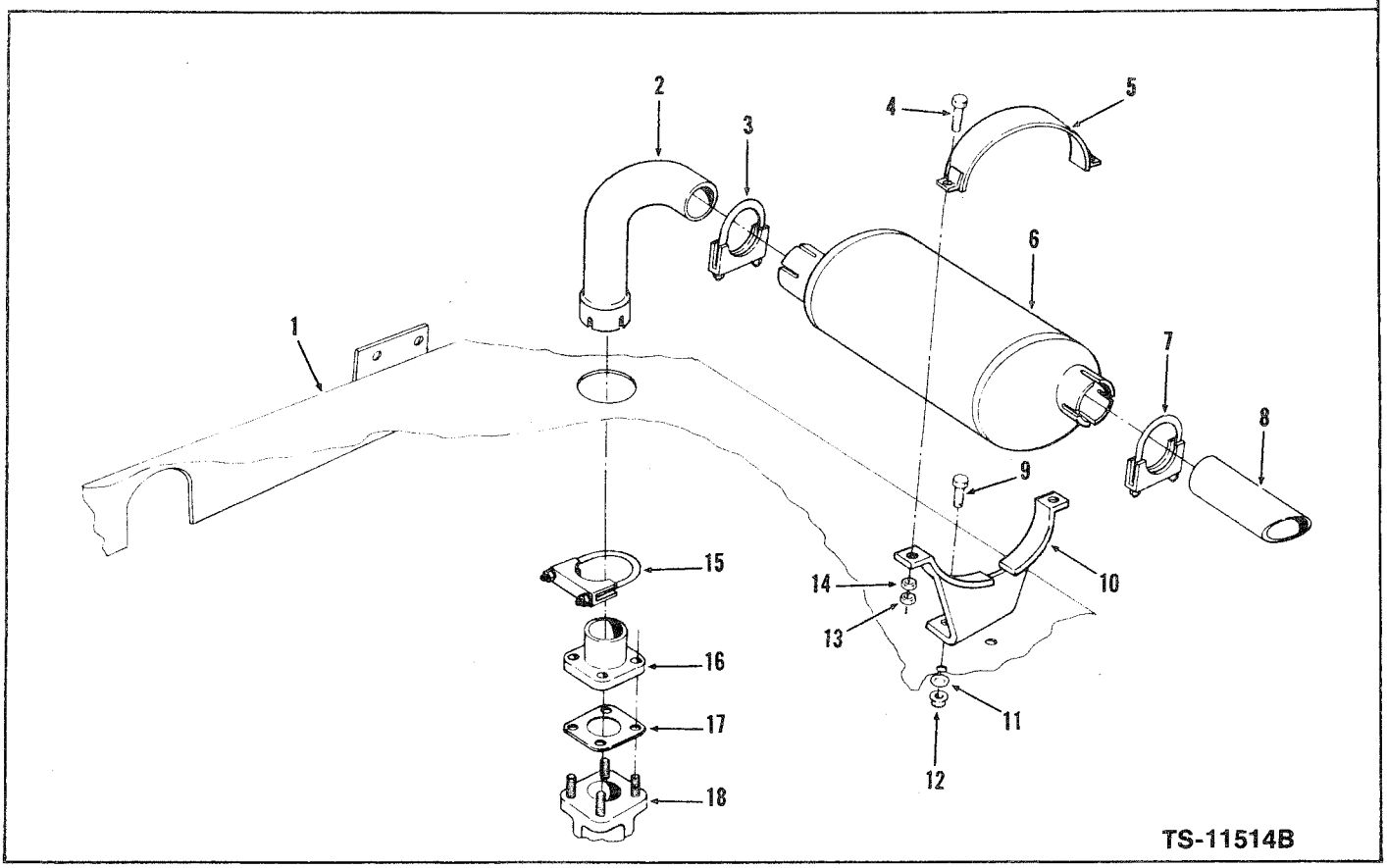

No.	Part No.	Qty.	Description	Description	Benennung	Descrição	Descripción
1	———	1	**Hood**	capot	Haube	capô	capó
2	**1515864**	1	**Tube**	tube	Rohr	tubo	tubo
3	**742513**	1	**Clamp**	collier	Schelle	braçadeira	abrazadera
4	**23C-624**	2	**Bolt**	boulon	Bolzen	parafuso	bulón
5	**1510507**	1	**Strap mounting**	bande montage	Band montage	banda montagem	banda montaje
6	**1510408**	1	**Muffler**	silencieux	Auspufftopf	silenciador	silenciador
7	**742513**	1	**Clamp**	collier	Schelle	braçadeira	abrazadera
8	**1510488**	1	**Tailpipe**	tuyau d'échappement	Auspuffrohr	cano escape	caño escape
9	**24C-616**	2	**Bolt**	boulon	Bolzen	parafuso	bulón
10	**1510520**	1	**Bracket**	support	Winkel	grampo	grampa
11	**25E-18**	2	**Washer**	rondelle	Scheibe	arruela	arandela
12	**18D-06**	2	**Nut**	écrou	Mutter	porca	tuerca
13	**15D-06**	2	**Nut**	écrou	Mutter	porca	tuerca
14	**15D-06**	2	**Nut**	écrou	Mutter	porca	tuerca
15	**742513**	1	**Clamp**	collier	Schelle	braçadeira	abrazadera
16	**1511877**	1	**Adapter manifold**	adapt collecteur	Adapter sammelrohr	adapt múlt escape	adapt múlt escape
17	**509303**	1	**Gasket**	joint	Dichtung	gaxeta	junta
18	[1]———	—	**Manifold exhaust**	collecteur échap	Sammelrohr auspuff	flange escapamento	múltiple escape

* For Serial No. 435A161 & →

[1]Part of G.M. Engine. Pièce pour moteur G.M. Teil Für G.M. motor. Peça para motor G.M. Pieza para motor G.M.

Printed in U.S.A.
PM 2764-R3

Engine Exhaust System - Leyland
Système d'échappement du moteur - Leyland
Motorauspuffanlage - Leyland
Sistema de escape do motor - Leyland
Sistema de escape del motor - Leyland

MICHIGAN

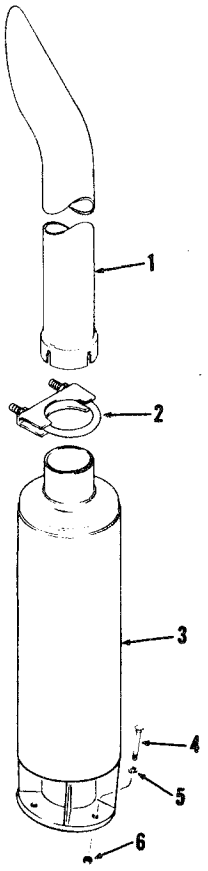

TS-11667D

No.	Part No.	Qty.	Description	Description	Benennung	Descrição	Descripción
1	**547585**	1	**Tailpipe**	tuyau d'échappement	Auspuffrohr	cano escape	caño escape
2	**660738**	1	**Clamp**	pince	Schelle	mandíbula	mandíbula
3	**3234295**	1	**Muffler**	silencieux	Auspufftopf	silenciador	silenciador
4	**17C-836**	4	**Bolt**	boulon	Bolzen	parafuso	bulón
5	**4E-08**	4	**Lockwasher**	rondelle frein	Zahnscheibe	arruela trava	arandela seguridad
6	**15D-08**	4	**Nut**	écrou	Mutter	porca	tuerca

Printed in U.S.A.
PM 2764-R3

CLARK EQUIPMENT

Engine Exhaust System - Perkins
Système d'échappement du moteur - Perkins
Motorauspuffanlage - Perkins
Sistema de escape do motor - Perkins
Sistema de escape del motor - Perkins

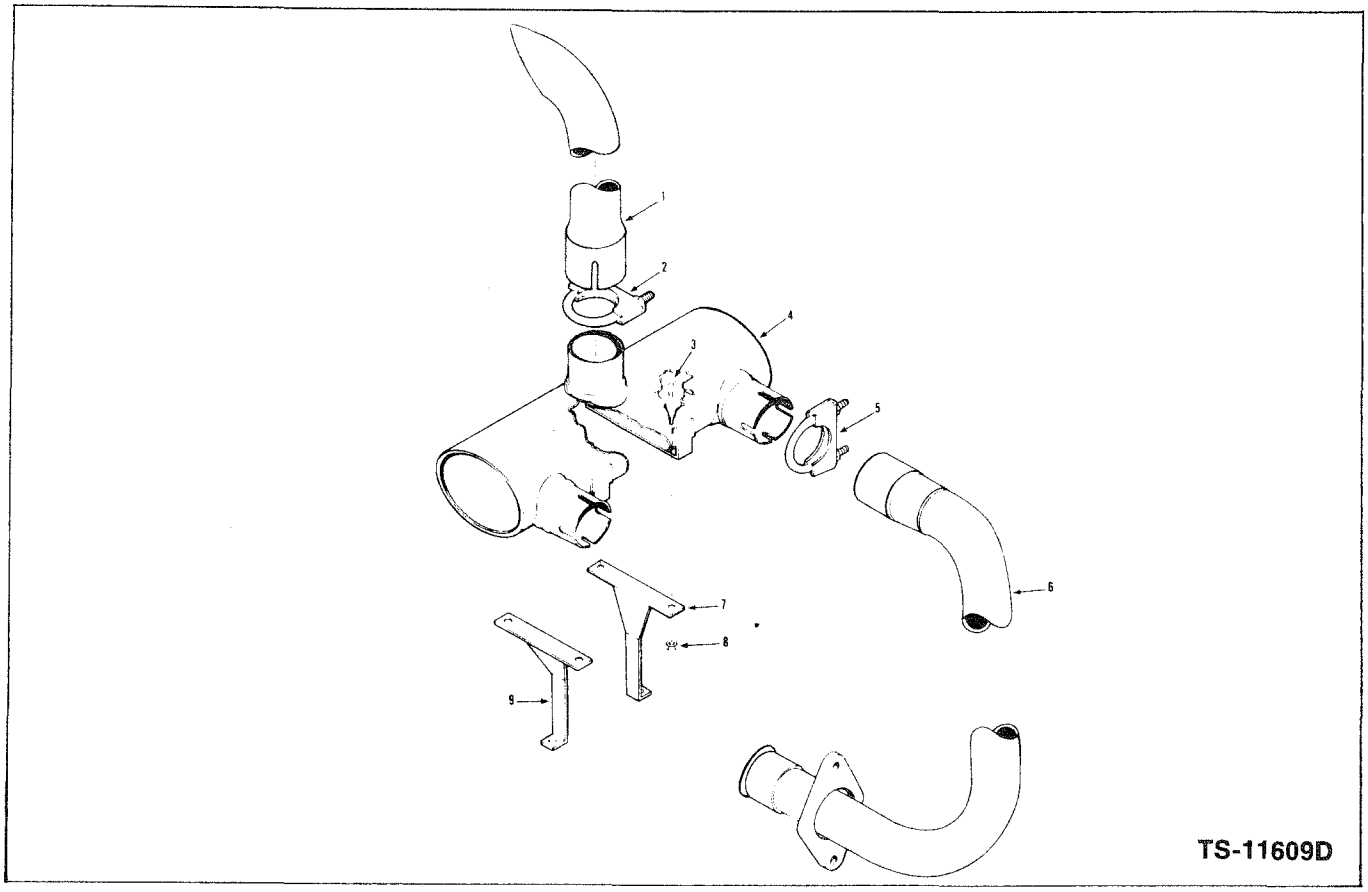

No.	Part No.	Qty.	Description	Description	Benennung	Descrição	Descripción
1	**562609**	1	**Tailpipe**	tuyau d'échappement	Auspuffrohr	cano escape	caño escape
2	**556289**	1	**Clamp**	pince	Schelle	mandíbula	mandíbula
3	**24C-516**	4	**Bolt**	boulon	Bolzen	parafuso	bulón
4	**560186**	1	**Muffler**	silencieux	Auspufftopf	silenciador	silenciador
5	**507069**	2	**Clamp**	pince	Schelle	mandíbula	mandíbula
6	**3233179**	2	**Pipe**	tuyau	Rohr	cano	caño
7	**3233192**	1	**Support R H**	support C D	Abstützung R	suporte dir	soporte lado der
8	**18D-05**	4	**Nut**	écrou	Mutter	porca	tuerca
9	**3233191**	1	**Support L H**	support C G	Abstützung L	suporte esq	soporte lado izq

Printed in U.S.A.
PM 2764-R3

MICHIGAN

Engine Mountings—Cummins
Supports élastique du moteur— Cummins
Motor Befestigungen—Cummins
Suportes de montagem do motor— Cummins
Patas de montaje elástico del motor— Cummins

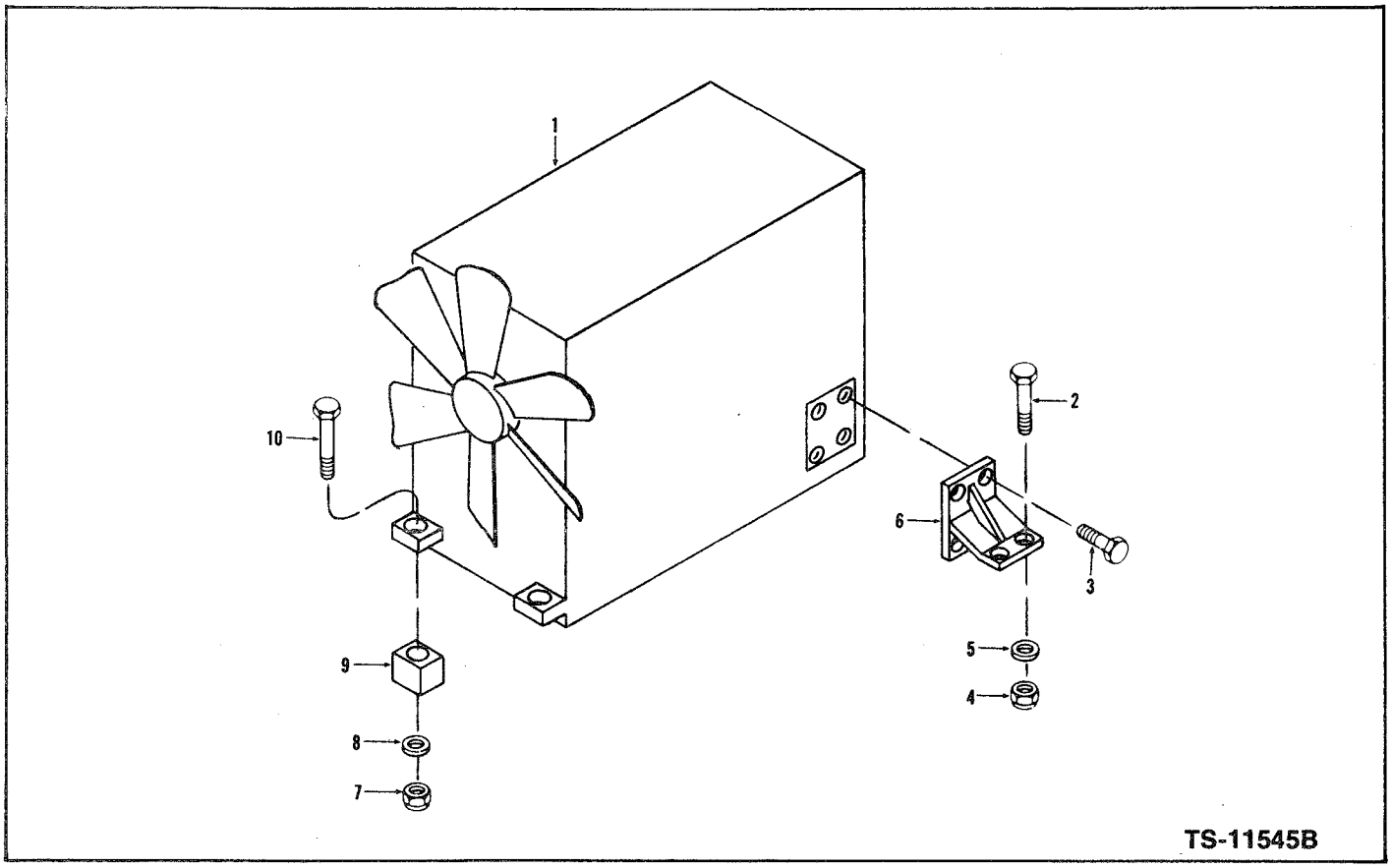

No.	Part No.	Qty.	Description	Description	Benennung	Descrição	Descripción
1	[1]———	1	**Engine**	moteur	Motor	motor	motor
2	**24C-832**	4	**Bolt**	boulon	Bolzen	parafuso	bulón
3	**8C-824**	8	**Bolt**	boulon	Bolzen	parafuso	bulón
4	**18D-08**	4	**Nut**	écrou	Mutter	porca	tuerca
5	**635682**	4	**Washer**	rondelle	Scheibe	arruela	arandela
6	**571153**	2	**Engine mount**	support moteur	Motorträger	suporte motor	pata motor
7	**18D-10**	2	**Nut**	écrou	Mutter	porca	tuerca
8	**619031**	2	**Washer**	rondelle	Scheibe	arruela	arandela
9	**1502738**	2	**Spacer**	entretoise	Distanzteil	espaçador	espaciador
10	**24C-1072**	2	**Bolt**	boulon	Bolzen	parafuso	bulón

[1] See Cummins Parts Manual.
[1] Voir catalogue pièces Cummins.
[1] Siehe Cummins-Ersatzteilliste.
[1] Veja manual de peças Cummins.
[1] Véase manual de repuestos Cummins.

Printed in U.S.A.
PM 2764-R3

CLARK EQUIPMENT

Engine Mountings—G.M.
Supports élastiques du moteur—G.M.
Motoren- Befestigungen—G.M.
Suportes de montagem do motor—G.M.
Patas de montaje elástico del motor—G.M.

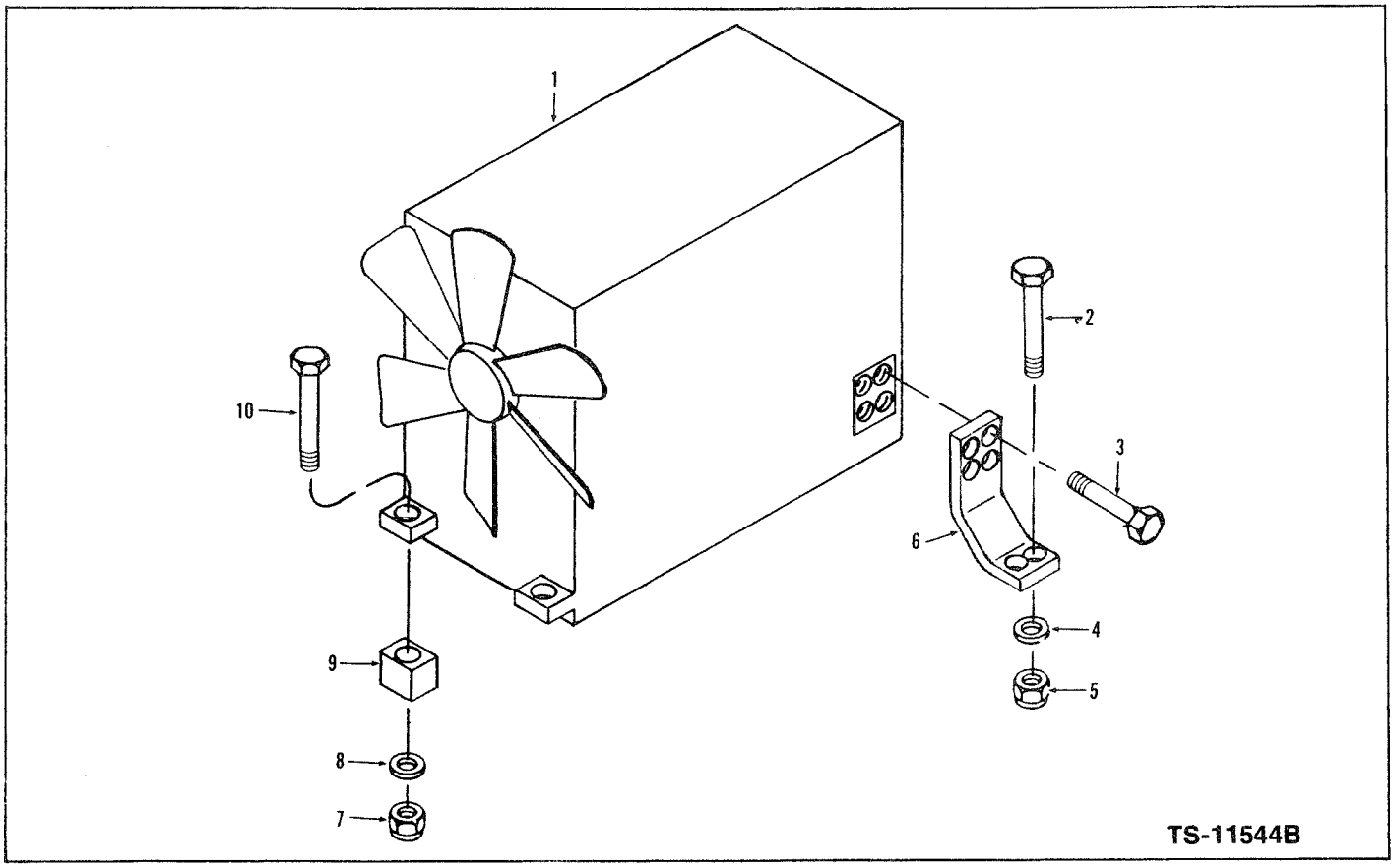

No.	Part No.	Qty.	Description	Description	Benennung	Descrição	Descripción
1	[1]———	1	**Engine**	moteur	Motor	motor	motor
2	**24C-832**	4	**Bolt**	boulon	Bolzen	parafuso	bulón
3	**8C-824**	8	**Bolt**	boulon	Bolzen	parafuso	bulón
4	**635682**	4	**Washer**	rondelle	Scheibe	arruela	arandela
5	**18D-08**	4	**Nut**	écrou	Mutter	porca	tuerca
6	**1523230**	1	**Engine mount r h**	support moteur c d	Motorträger r	suporte motor l d	pata motor l d
6A	†**1523231**	1	**Engine mount l h**	support moteur c g	Motorträger l	suporte motor l e	pata motor l i
7	**68D-10**	2	**Nut**	écrou	Mutter	porca	tuerca
8	**619031**	2	**Washer**	rondelle	Scheibe	arruela	arandela
9	**1502738**	2	**Spacer**	entretoise	Distanzteil	espaçador	espaciador
10	**24C-1064**	2	**Bolt**	boulon	Bolzen	parafuso	bulón

[1] See G.M. Parts Manual. — Voir catalogue pièces G.M. — Siehe G.M.-Ersatzteilliste. — Veja manual de peças G.M. — Véase manual de repuestos G.M.

Printed in U.S.A.
PM 2764-R3

Engine Mountings - Leyland
Supports élastique du moteur - Leyland
Motorbefestigungen - Leyland
Suportes de montagem do motor - Leyland
Patas de montaje ela,stico del motor - Leyland

MICHIGAN

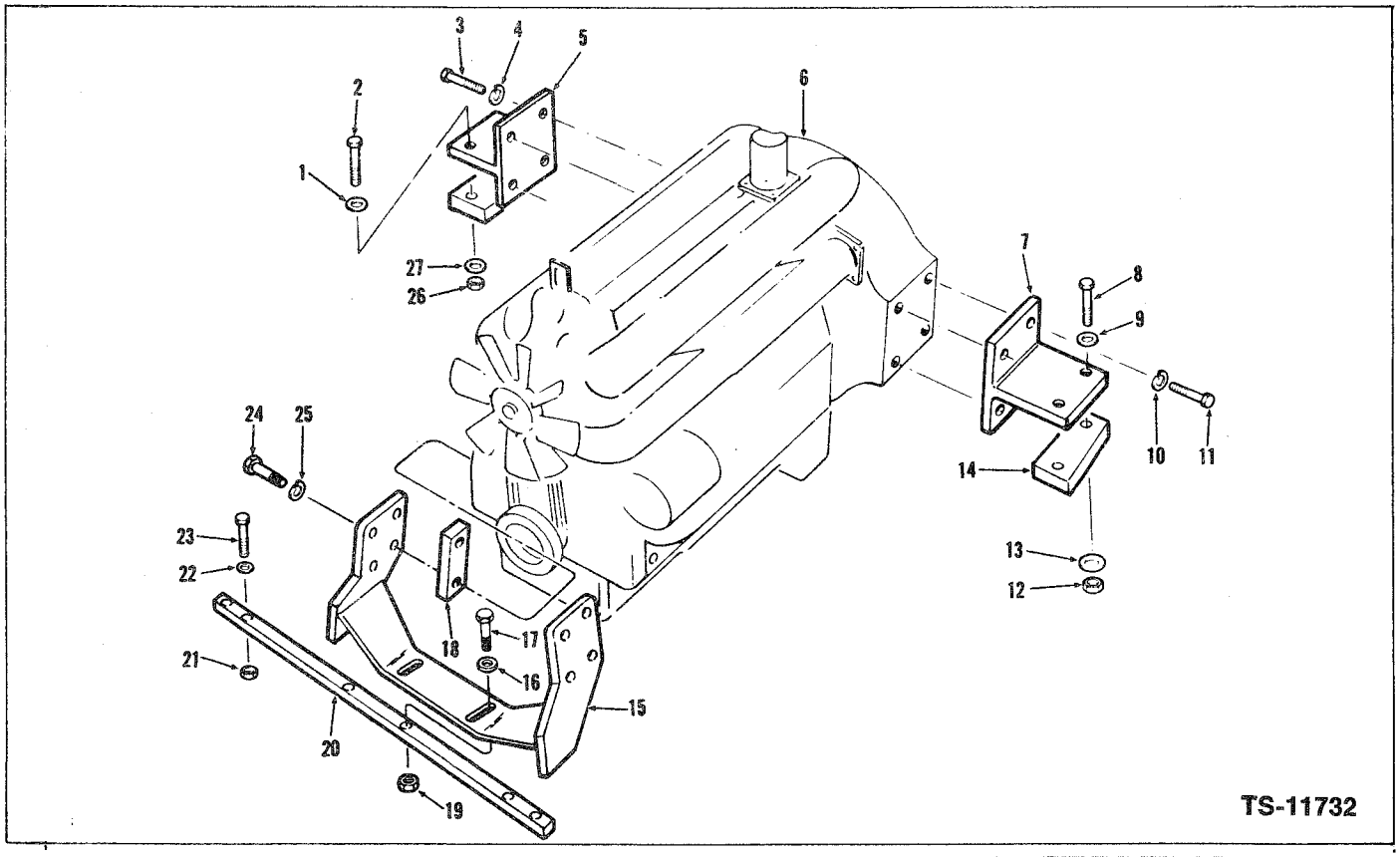

No.	Part No.	Qty.	Description	Description	Benennung	Descrição	Descripción
1	635682	1	Washer	rondelle	Scheibe	arruela	arandela
2	24C-832	2	Bolt	boulon	Bolzen	parafuso	bulón
3	4CM-1645	4	Bolt	boulon	Bolzen	parafuso	bulón
4	4E-10	4	Lockwasher	rondelle frein	Zahnscheibe	arruela trava	arandela seguridad
5	1549181	1	Engine mount	support moteur	Motorträger	suporte motor	pata motor
6	[1]———	1	Engine	moteur	Motor	motor	motor
7	1549481	1	Engine mount	support moteur	Motorträger	suporte motor	pata motor
8	24C-832	2	Bolt	boulon	Bolzen	parafuso	bulón
9	635682	1	Washer	rondelle	Scheibe	arruela	arandela
10	4E-10	4	Lockwasher	rondelle frein	Zahnscheibe	arruela trava	arandela seguridad
11	4CM-1645	4	Bolt	boulon	Bolzen	parafuso	bulón
12	18D-08	2	Nut	écrou	Mutter	porca	tuerca
13	635682	1	Washer	rondelle	Scheibe	arruela	arandela
14	536746	1	Rubber pad	tampom caoutchouc	Gummiunterlage	chumaco borracha	almohadilla caucho
15	3234078	1	Engine mount front	support moteur AV	Motorträger Vorder	suporte motor diant	pata motor delant
16	635682	2	Washer	rondelle	Scheibe	arruela	arandela
17	24C-844	2	Bolt	boulon	Bolzen	parafuso	bulón
18	3234079	4	Packer	séparateur	Distanzstück	espaçador	suplemento
19	18D-08	2	Nut	écrou	Mutter	porca	tuerca
20	1515857	1	Bar	barre	Balken	barra	barra
21	18D-08	4	Nut	écrou	Mutter	porca	tuerca
22	635682	4	Washer	rondelle	Scheibe	arruela	arandela
23	24C-848	4	Bolt	boulon	Bolzen	parafuso	bulón
24	4CM-1245	8	Bolt	boulon	Bolzen	parafuso	bulón
25	4E-08	8	Lockwasher	rondelle frein	Zahnscheibe	arruela trava	arandela seguridad
26	18D-08	2	Nut	écrou	Mutter	porca	tuerca
27	635682	2	Washer	rondelle	Scheibe	arruela	arandela
28	†1517040	1	Guard	protecteur	Schutz	proteção	protector

[1]See Leyland Parts Manual. — Voir catalogue pièces Leyland. — Siehe Leyland-Ersatzeilliste. — Veja manual de peças Leyland. Véase manual de repuestos Leyland.

Printed in U.S.A.
PM 2764-R3

CLARK EQUIPMENT

Engine Mountings - Perkins
Supports élastique du moteur - Perkins
Motorbefestigungen - Perkins
Suportes de montagem do motor - Perkins
Patas de montaje ela,stico del motor - Perkins

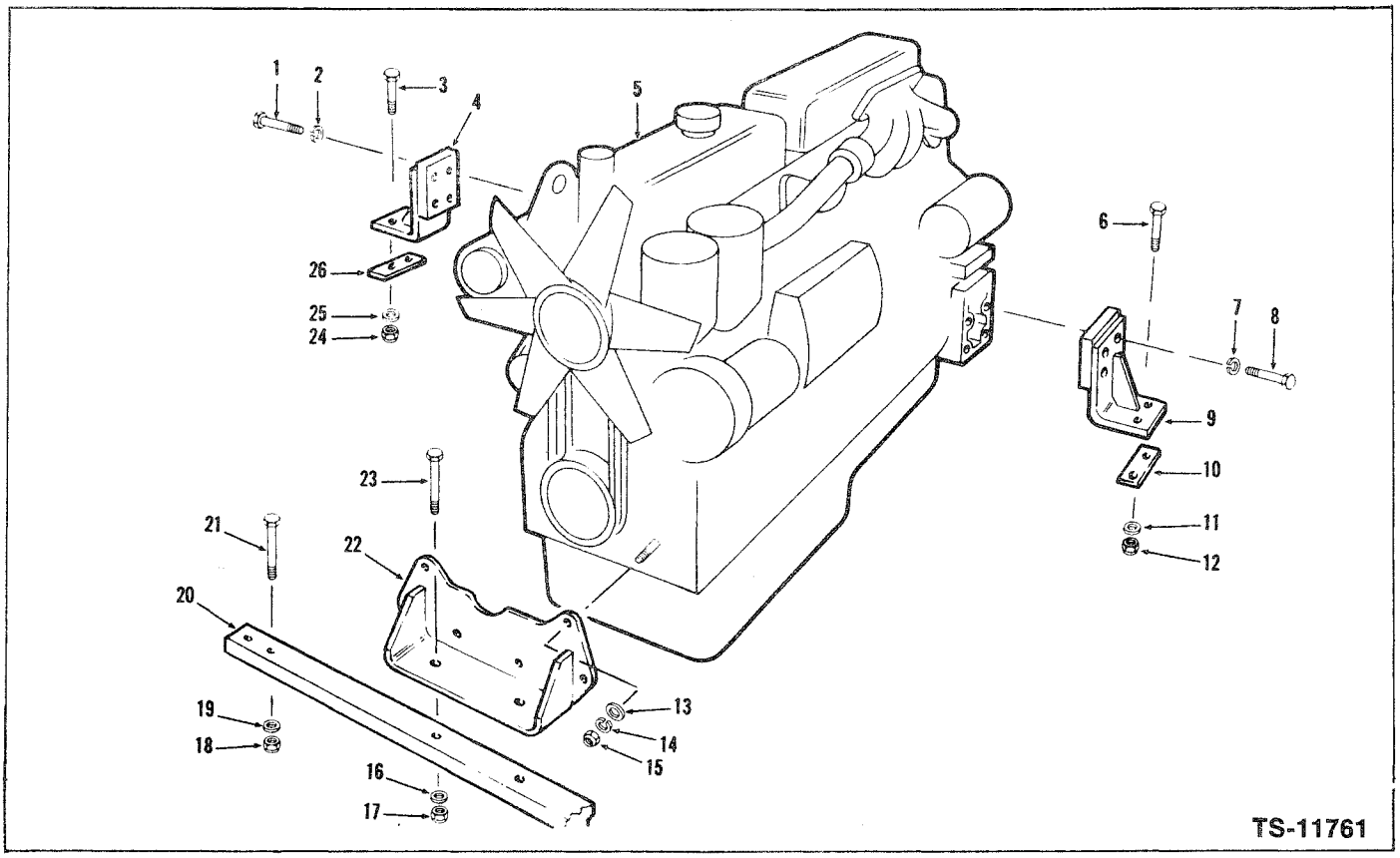

No.	Part No.	Qty.	Description	Description	Benennung	Descrição	Descripción
1	**23C-836**	4	**Bolt**	boulon	Bolzen	parafuso	bulón
2	**4E-08**	4	**Lockwasher**	rondelle frein	Zahnscheibe	arruela trava	arandela seguridad
3	**24C-832**	2	**Bolt**	boulon	Bolzen	parafuso	bulón
4	**1548233**	1	**Engine mount L.H.**	support moteur C.G.	Motorträger L	suporte motor L.E.	pata motor L.I.
5	[1]———	1	**Engine**	moteur	Motor	motor	motor
6	**24C-832**	2	**Bolt**	boulon	Bolzen	parafuso	bulón
7	**4E-08**	4	**Lockwasher**	rondelle frein	Zahnscheibe	arruela trava	arandela seguridad
8	**23C-836**	4	**Bolt**	boulon	Bolzen	parafuso	bulón
9	**1548232**	1	**Engine mount R.H.**	support moteur C.D.	Motorträger R	suporte motor L.D.	pata motor L.D.
10	**536746**	1	**Pad felt**	tampon feutre	Filzunterlage	chumaço fêltro	almohadilla fieltro
11	**635682**	2	**Washer**	rondelle	Scheibe	arruela	arandela
12	**18D-08**	2	**Nut**	écrou	Mutter	porca	tuerca
13	**25E-19**	6	**Washer**	rondelle	Scheibe	arruela	arandela
14	**4E-07**	6	**Lockwasher**	rondelle frein	Zahnscheibe	arruela trava	arandela seguridad
15	**18D-07**	6	**Nut**	écrou	Mutter	porca	tuerca
16	**584092**	2	**Washer**	rondelle	Scheibe	arruela	arandela
17	**68D-08**	2	**Nut**	écrou	Mutter	porca	tuerca
18	**68D-08**	4	**Nut**	écrou	Mutter	porca	tuerca
19	**584092**	4	**Washer**	rondelle	Scheibe	arruela	arandela
20	**1515856**	1	**Bar**	barre	Balken	barra	barra
21	**24C-852**	4	**Bolt**	boulon	Bolzen	parafuso	bulón
22	**3233145**	1	**Engine mount**	support moteur	Motorträger	suporte motor	pata motor
23	**24C-848**	2	**Bolt**	boulon	Bolzen	parafuso	bulón
24	**18D-08**	2	**Nut**	écrou	Mutter	porca	tuerca
25	**635682**	2	**Washer**	rondelle	Scheibe	arruela	arandela
26	**536746**	1	**Pad felt**	tampon feutre	Filzunterlage	chumaço fêltro	almohadilla fieltro

[1] See Perkins Parts Manual. — Voir catalogue pièces Perkins. — Siehe Perkins-Ersatzteilliste. — Veja manual de peças Perkins. Véase manual de repuestos Perkins.

Printed in U.S.A.
PM 2764-R3

Engine Oil By-Pass Filter & Lines—Cummins
Filtre en dérivation d'huile du moteur et canalisations
Motoren-öl-Umgehungsfilter
Filtro derivação e tubulacões aceite do motor
Filtro en derivación y línea de aceite del motor

MICHIGAN

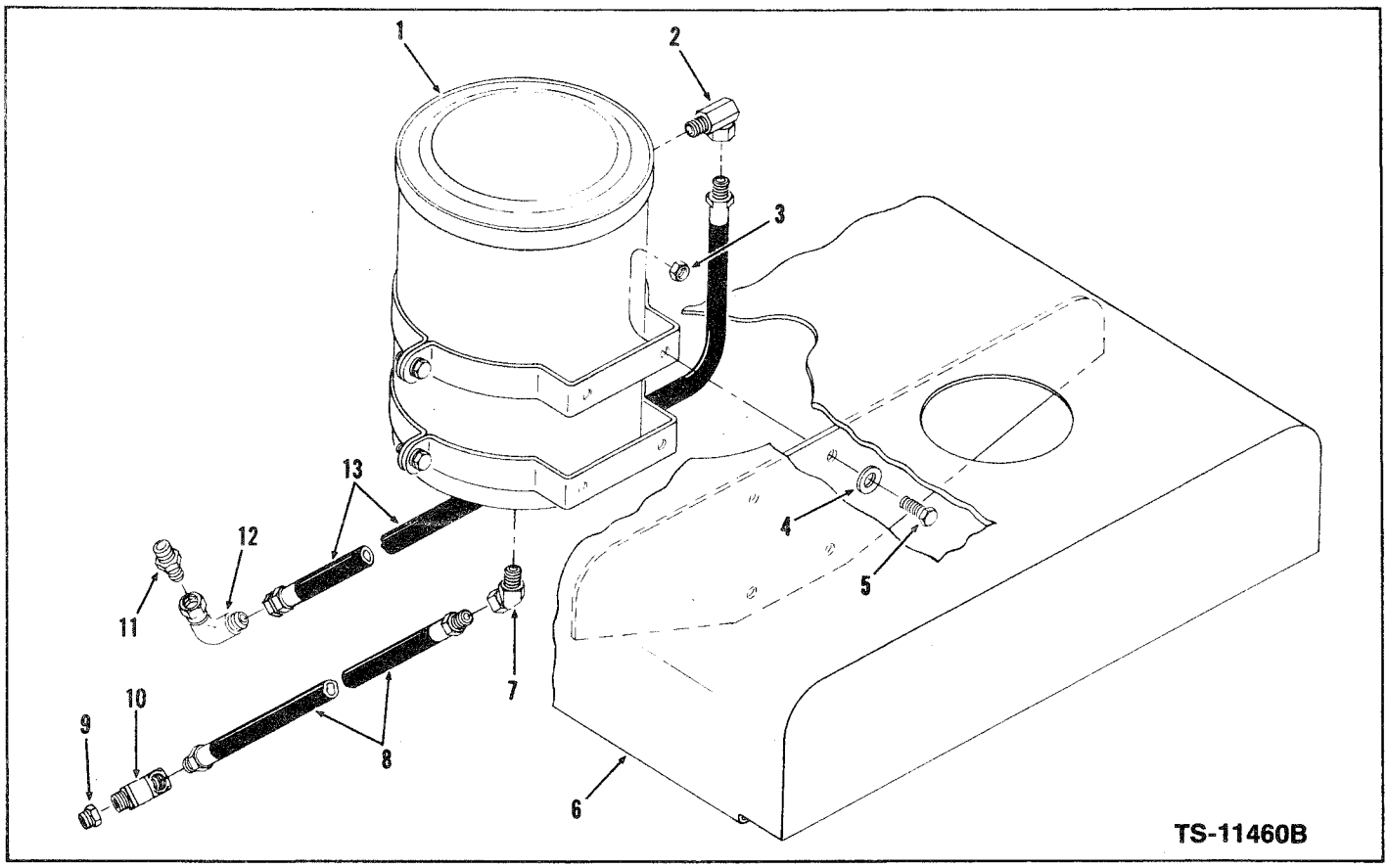

No.	Part No.	Qty.	Description	Description	Benennung	Descrição	Descripción
1	[1]———	1	**Filter oil by-pass**	filtre dériv huile	Ölumgehungsfilter	filtro dériv óleo	filtro deriv aceite
2	**31F-3**	1	**Adapter**	adaptateur	Zwischenstück	adaptador	adaptador
3	**18D-06**	4	**Nut**	écrou	Mutter	porca	tuerca
4	**619021**	4	**Washer**	rondelle	Scheibe	arruela	arandela
5	**24C-618**	4	**Bolt**	boulon	Bolzen	parafuso	bulón
6	———	1	**Hood**	capot	Haube	capô	capó
7	**33F-3**	1	**Adapter**	adaptateur	Zwischenstück	adaptador	adaptador
8	**546802**	1	**Hose**	tuyau flexible	Schlauch	mangueira	manguera
9	**19F-6**	1	**Bushing**	manchon	Buchse	bucha	buje
10	**81F-2**	1	**Elbow**	coude	Winkelrohr	cotovêlo	codo
11	**89F-6**	1	**Connector**	raccord	Verschraubung	ligador	conector
12	**11K-6**	1	**Adapter**	adaptateur	Zwischenstück	adaptador	adaptador
13	**1510771**	1	**Hose**	tuyau flexible	Schlauch	mangueira	manguera

[1] See Cummins Parts Manual.
[1] Voir catalogue pièces Cummins.
[1] Siehe Cummins-Ersatzteilliste.
[1] Veja manual de peças Cummins.
[1] Véase manual de repuestos Cummins.

Printed in U.S.A.
PM 2764-R3

MICHIGAN

Group F

Frame, Front & Rear . . . F3, 5
Fuel Tank & Lines - Cummins . . . F6
Fuel Tank & Lines - G.M. . . . F7
Fuel Tank & Lines - Leyland . . . F8
Fuel Tank & Lines - Perkins . . . F9

Groupe F

Châssis avant arrière . . . F3, 5
Réservoir de carburant canalisation - Cummins . . . F6
Réservoir de carburant canalisations - G.M. . . . F7
Réservoir de carburant canalisations - Leyland . . . F8
Réservoir de carburant canalisations - Perkins . . . F9

Gruppe F

Rahmen, Vorder & Hinter . . . F3, 5
Kraftstofftank & Leitungen - Cummins . . . F6
Kraftstofftank & Leitungen - G.M. . . . F7
Kraftstofftank & Leitungen - Leyland . . . F8
Kraftstofftank & Leitungen - Perkins . . . F9

Grupo F

Chassi dianteiro traseiro . . . F3, 5
Tanque de combustível tubulacões - Cummins . . . F6
Tanque de combustível tubulacões - G.M. . . . F7
Tanque de combustível tubulacões - Leyland . . . F8
Tanque de combustível tubulacões - Perkins . . . F9

Grupo F

Bastidor delantero trasero . . . F3, 5
Depósito líneas de combustible - Cummins . . . F6
Depósito líneas de combustible - G.M. . . . F7
Depósito líneas de combustible - Leyland . . . F8
Depósito líneas de combustible - Perkins . . . F9

Printed in U.S.A.
PM 2764-R3

TS-11822

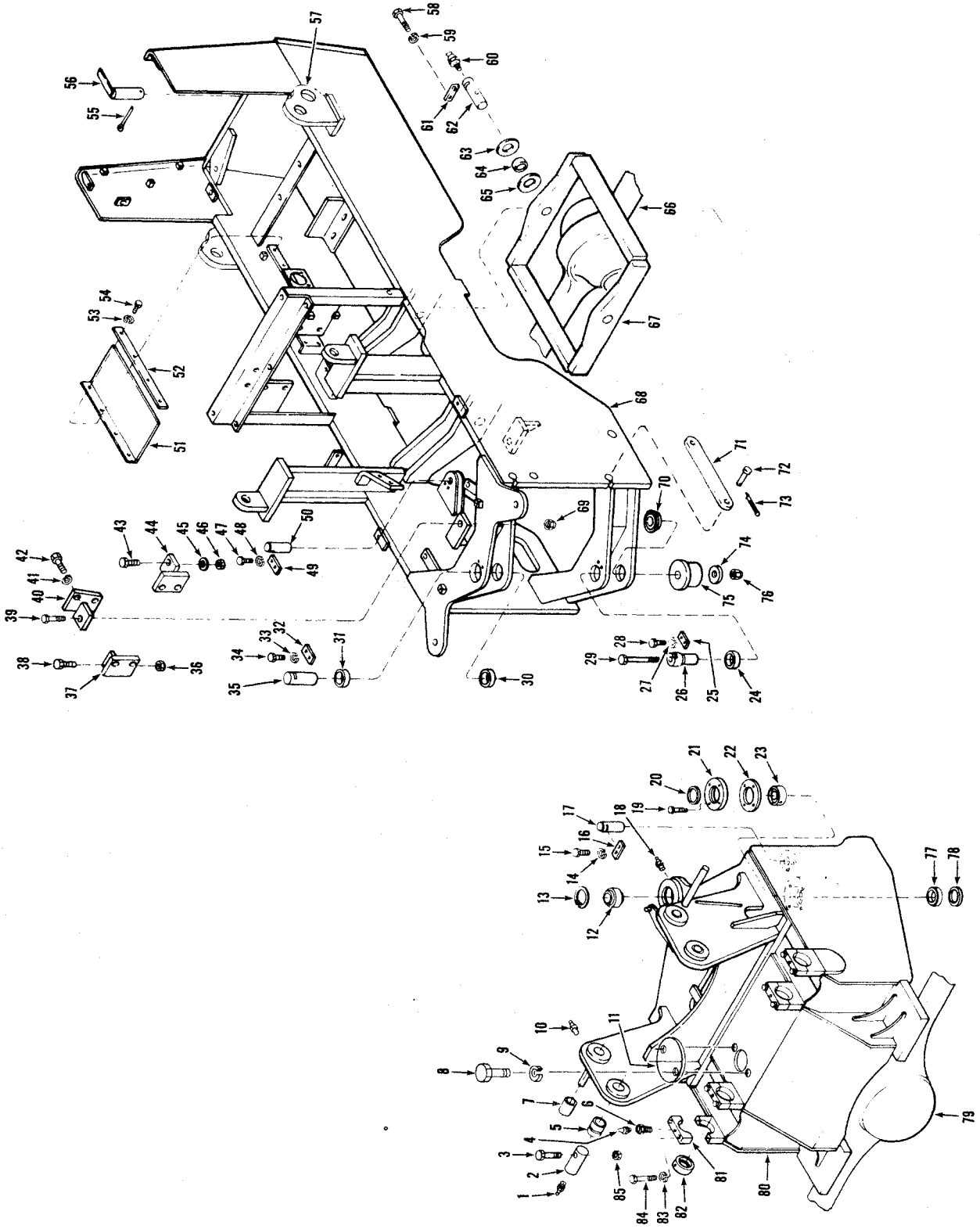

Printed in U.S.A.
PM 2764-R3

Frame, Front & Rear
Châssis Avant & Arrière
Rahmen, Vorder & Hinter
Chassi Dianteiro & Traseiro
Bastidor Delantero & Trasero

MICHIGAN

No.	Part No.	Qty.	Description	Description	Benennung	Descrição	Descripción
1	10H-25	2	Fitting grease	graisseur	Nippel schmier	graxeira	grasera
2	1511516	2	Pin mounting	broche montage	Bolzenmontage	pino montagem	pasador montaje
2A	‡1513236	—	Washer	rondelle	Scheibe	arruela	arandela
3	24C-876	2	Bolt	boulon	Bolzen	parafuso	bulón
4	10H-35	4	Fitting grease	graisseur	Nippel schmier	graxeira	grasera
5	1540234	2	Bushing	manchon	Buchse	bucha	buje
6	1508565	4	Bolt	boulon	Bolzen	parafuso	bulón
7	1540233	2	Bushing	manchon	Buchse	bucha	buje
8	24C-612	2	Bolt	boulon	Bolzen	parafuso	bulón
9	4E-06	2	Lockwasher	rondelle frein	Zahnscheibe	arruela trava	arandela seguridad
10	10H-25	2	Fitting grease	graisseur	Nippel schmier	graxeira	grasera
11	1510063	1	Cover	couvercle	Deckel	tampa	tapa
12	669896	1	Bushing	manchon	Buchse	bucha	buje
13	710943	1	Ring	anneau	Ring	anel	anillo
14	4E-08	4	Lockwasher	rondelle frein	Zahnscheibe	arruela trava	arandela seguridad
15	24C-816	4	Bolt	boulon	Bolzen	parafuso	bulón
16	1532917	2	Lockplate	plaque d'arrêt	Schlossblech	chapa retentora	chapa seguridad
17	1508556	2	Pin	goupille	Stift	pino	pasador
18	10H-25	2	Fitting grease	graisseur	Nippel schmier	graxeira	grasera
19	24C-832	4	Bolt	boulon	Bolzen	parafuso	bulón
20	1657097	1	Seal	joint étanchéité	Dichtung	vedador	sello
21	1540501	1	Cap	chapeau	Kappe	tampa	tapa
22	‡1540499	—	Shim	cale	Abstandscheibe	calço	suplemento
23	1540500	1	Bushing	manchon	Buchse	bucha	buje
24	1508670	1	Bushing	manchon	Buchse	bucha	buje
25	1532917	1	Lockplate	plaque d'arrêt	Schlossblech	chapa retentora	chapa seguridad
26	1508569	1	Pin	goupille	Stift	pino	pasador
27	4E-08	2	Lockwasher	rondelle frein	Zahnscheibe	arruela trava	arandela seguridad
28	24C-820	2	Bolt	boulon	Bolzen	parafuso	bulón
29	24C-16160	1	Bolt	boulon	Bolzen	parafuso	bulón
30	1522035	1	Bushing	manchon	Buchse	bucha	buje
31	1522035	1	Bushing	manchon	Buchse	bucha	buje
32	1532917	1	Lockplate	plaque d'arrêt	Schlossblech	chapa retentora	chapa seguridad
33	4E-08	2	Lockwasher	rondelle frein	Zahnscheibe	arruela trava	arandela seguridad
34	24C-820	2	Bolt	boulon	Bolzen	parafuso	bulón
35	1508570	1	Pin	goupille	Stift	pino	pasador
36	68D-12	1	Nut	écrou	Mutter	porca	tuerca
37	1508530	1	Bracket	support	Winkel	grampo	grampa
38	24C-1252	1	Bolt	boulon	Bolzen	parafuso	bulón
39	24C-1252	1	Bolt	boulon	Bolzen	parafuso	bulón
40	1508529	1	Bracket	support	Winkel	grampo	grampa
41	4E-12	6	Lockwasher	rondelle frein	Zahnscheibe	arruela trava	arandela seguridad
42	23C-1232	6	Bolt	boulon	Bolzen	parafuso	bulón
43	24C-1252	1	Bolt	boulon	Bolzen	parafuso	bulón
44	1508530	1	Bracket	support	Winkel	grampo	grampa
45	585972	1	Washer	rondelle	Scheibe	arruela	arandela

Printed in U.S.A.
PM 2764-R3

TS-11822

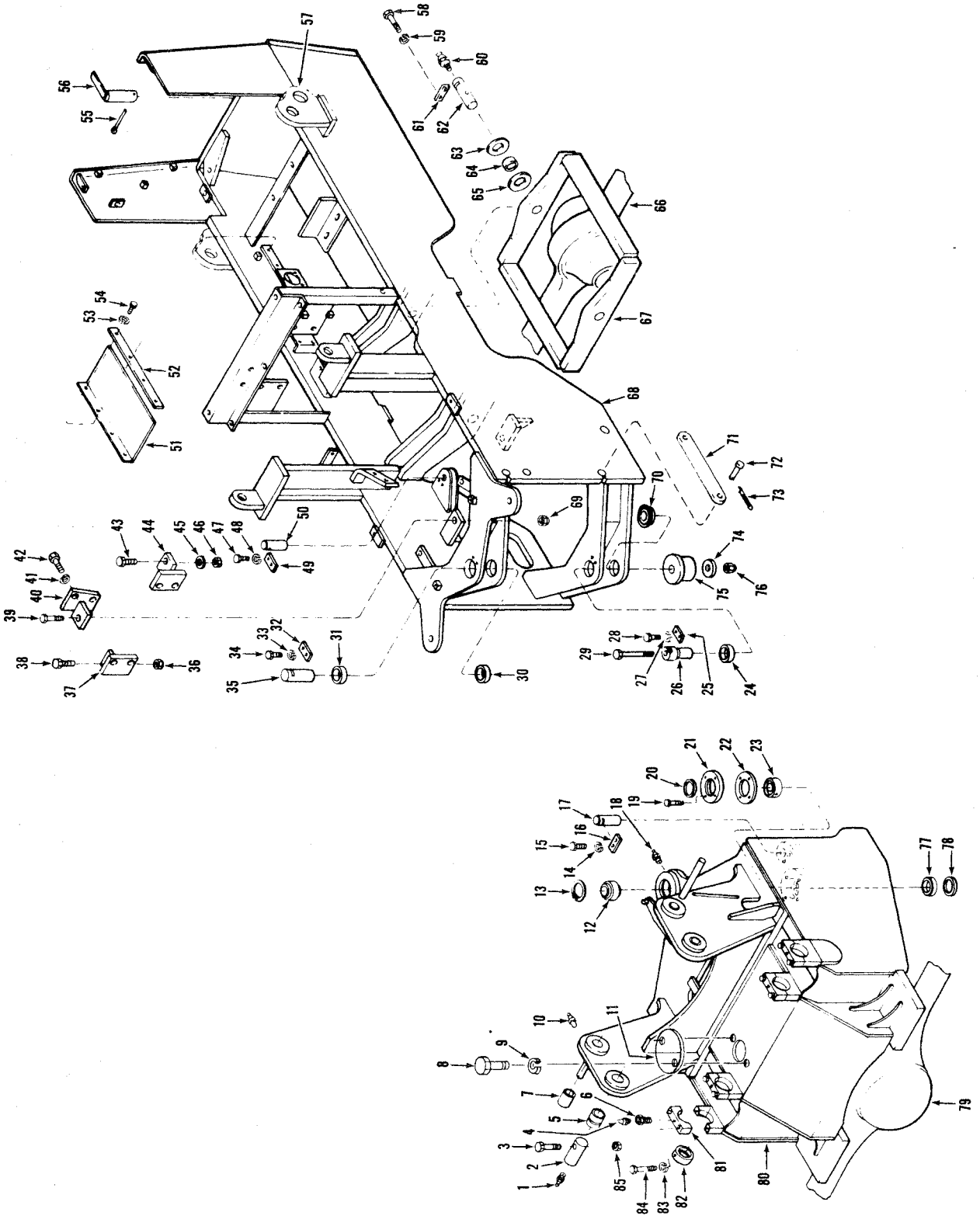

Printed in U.S.A.
PM 2764-R3

Frame, Front & Rear
Châssis avant & arrière
Rahmen, Vorder & Hinter
Chassi dianteiro & traseiro
Bastidor delantero & trasero

No.	Part No.	Qty.	Description	Description	Benennung	Descrição	Descripción
46	68D-12	1	Nut	écrou	Mutter	porca	tuerca
47	24C-816	4	Bolt	boulon	Bolzen	parafuso	bulón
48	4E-08	4	Lockwasher	rondelle frein	Zahnscheibe	arruela trava	arandela seguridad
49	1532917	2	Lockplate	plaque d'arrêt	Schlossblech	chapa retentora	chapa seguridad
50	1508556	2	Pin	goupille	Stift	pino	pasador
51	*1515492	2	Cover	couvercle	Deckel	tampa	tapa
51A	**1516033	2	Cover	couvercle	Deckel	tampa	tapa
52	*1515494	2	Bar	barre	Balken	barra	barra
52A	**1516034	2	Bar	barre	Balken	barra	barra
53	*4E-04	8	Lockwasher	rondelle frein	Zahnscheibe	arruela trava	arandela seguridad
53A	**4E-04	6	Lockwasher	rondelle frein	Zahnscheibe	arruela trava	arandela seguridad
54	*23C-412	8	Bolt	boulon	Bolzen	parafuso	bulón
54A	**23C-412	6	Bolt	boulon	Bolzen	parafuso	bulón
55	1F-1252	1	Pin cotter	goupille fendue	Splint	contrapino	chaveta dos patas
56	1506818	1	Pin drawbar	broche barre attel	Zapfen Zugstange	pino barra reboque	pasador barra tiro
57	———	1	Mount (ROPS)	montage spac (ROPS)	Montage Usa (ROPS)	montagem epct (ROPS)	montage epct (ROPS)
58	24C-820	4	Bolt	boulon	Bolzen	parafuso	bulón
59	4E-08	4	Lockwasher	rondelle frein	Zahnscheibe	arruela trava	arandela seguridad
60	12H-15	2	Fitting grease	graisseur	Nippel Schmier	graxeira	grasera
61	1506190	2	Lockplate	plaque d'arrêt	Schlossblech	chapa retentora	chapa seguridad
62	1531783	2	Pin cradle	broche de berceau	Zapfen Lagerungs	pino berço	perno caballete
63	‡552146	–	Washer	rondelle	Scheibe	arruela	arandela
64	1521804	2	Bushing	manchon	Buchse	bucha	buje
65	‡552147	–	Washer	rondelle	Scheibe	arruela	arandela
66	-----	1	Axle assy	essieu ensemble	Achse Vollst.	eixo conjunto	eje conjunto
67	[1]1546439	1	Cradle assy axle	berceau d'essieu ens	Lagerung Vollst Achsen	bêrço eixo conj	caballete eje conj
68	[2]-----	1	Frame rear	châssis arrière	Hinterrahmen	chassis traseiro	bastidor trasero
68A	[3]1546680	1	Frame rear	châssis arrière	Hinterrahmen	chassis traseiro	bastidor trasero
68B	[4]1546975	1	Frame rear	châssis arrière	Hinterrahmen	chassis traseiro	bastidor trasero
68C	[5]1549125	1	Frame rear	châssis arrière	Hinterrahmen	chassis traseiro	bastidor trasero
68D	[6]1517111	1	Frame rear	châssis arrière	Hinterrahmen	chassis traseiro	bastidor trasero
69	68D-12	1	Nut	écrou	Mutter	porca	tuerca
70	1522035	1	Bushing	manchon	Buchse	bucha	buje
71	1540257	2	Link	articulation	Gelenk	articulação	articulación
72	358640	2	Pin clevis	goupille chape	Gabelkopfbolzen	pino garfo	pasador horquilla
73	1F-540	2	Pin cotter	goupille fendue	Splint	contrapino	chaveta dos patas
74	589596	1	Washer	rondelle	Scheibe	arruela	arandela
75	1506853	1	Plate	plaque	Platte	placa	placa
76	68D-16	1	Nut	écrou	Mutter	porca	tuerca
77	1657099	1	Seal	joint étanchéité	Dichtung	vedador	sello
78	1508564	1	Spacer	entretoise	Distanzteil	espaçador	espaciador
79	-----	1	Axle assy	essieu ensemble	Achse Vollst.	eixo conjunto	eje conjunto
80	[7]1512586	1	Frame front	chassis avant	Vorderahmen	chassi dianteiro	bastidor delantero
81	1508568	4	Cap	chapeau	Kappe	tampa	tapa
82	1508559	4	Bushing	manchon	Buchse	bucha	buje
83	4E-08	8	Lockwasher	rondelle frein	Zahnscheibe	arruela trava	arandela seguridad
84	24C-856	8	Bolt	boulon	Bolzen	parafuso	bulón
85	18D-08	2	Nut	écrou	Mutter	porca	tuerca

[1]Inc. 64
[2]Inc. 24, 30, 31, 57, 70
[3]Cummins 428A101 & → Cummins 428A101 FSC & →
[4]G.M. 435A101 & →
[5]Leyland 4167A101 ENC & →
[6]Perkins 4168A101 ENC & →, Perkins 4168A102 FSC & →
[7]Inc. 5, 7, 81, 83, 84
*Cummins, G.M. & Perkins **Leyland

Printed in U.S.A.
PM 2764-R3

CLARK EQUIPMENT

Fuel Tank & Lines—Cummins
Réservoir de carburant & canalisation—Cummins
Kraftstofftank & Leitungen—Cummins
Tanque de combustível & tubulacões—Cummins
Depósito & líneas de combustible—Cummins

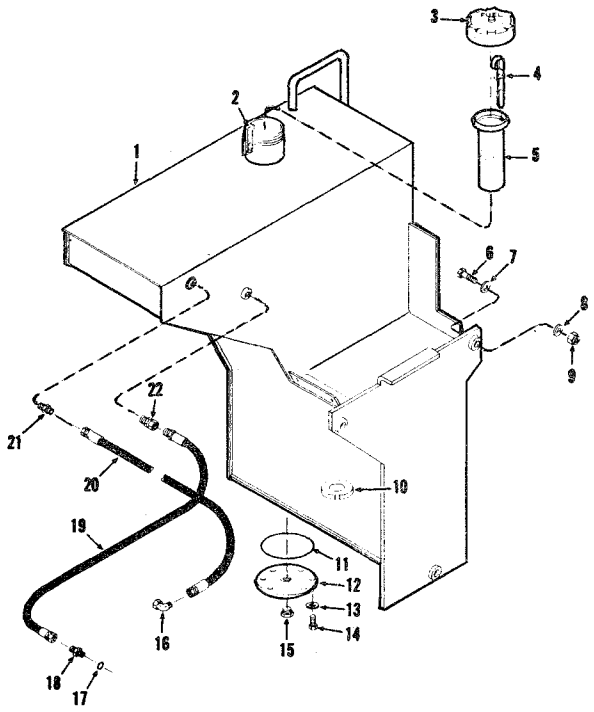

TS-11498D

No.	Part No.	Qty.	Description	Description	Benennung	Descrição	Descripción
1	**1545260**	1	**Fuel tank**	réservoir carburant	Kraftstofftank	tanque combustível	tanque combustible
2	[1]**1509027**	1	**Latch assy**	loquet ens	Verschluss	trinco conj	cerrojo conj
2A	†**1H-414**	1	**Rivet**	rivet	Niet	rebite	remache
3	[2]**1558644**	1	**Cap**	chapeau	Kappe	tampa	tapa
3A	†**946953**	1	**Gasket**	joint	Dichtung	gaxeta	junta
3B	†**946954**	1	**Plate**	plaque	Platte	placa	placa
4	**1540708**	1	**Dipstick fuel**	jauge carburant	Messstab kraftstf	vareta verif cmbstble	varilla nivel cmbstble
5	**943957**	1	**Screen**	crible	Sieb	tela	tamiz
6	**24C-1252**	3	**Bolt**	boulon	Bolzen	parafuso	bulón
7	**616809**	3	**Washer**	rondelle	Scheibe	arruela	arandela
8	**616809**	3	**Washer**	rondelle	Scheibe	arruela	arandela
9	**18D-12**	3	**Nut**	écrou	Mutter	porca	tuerca
10	**525293**	1	**Magnet**	aimant	Magnet	imã	imán
11	**25K-40428**	1	**O-ring**	bague o	O ring	anel-o	anillo-o
12	**587613**	1	**Cover**	couvercle	Deckel	tampa	tapa
13	**4E-06**	6	**Lockwasher**	rondelle frein	Zahnscheibe	arruela trava	arandela seguridad
14	**24C-612**	6	**Bolt**	boulon	Bolzen	parafuso	bulón
15	**40K-16**	1	**Plug pipe**	bouchon tuyau	Stopfen rohr	bujão cano	tapón caño
16	**11K-6**	1	**Adapter**	adaptateur	Zwischenstück	adaptador	adaptador
17	**91F-7**	1	**O-ring**	bague o	O ring	anel-o	anillo-o
18	[3]**15K-7**	1	**Adapter**	adaptateur	Zwischenstück	adaptador	adaptador
19	**1541764**	1	**Hose**	tuyau flexible	Schlauch	mangueira	manguera
20	**1509105**	1	**Hose**	tuyau flexible	Schlauch	mangueira	manguera
21	**38F-9**	1	**Adapter**	adaptateur	Zwischenstück	adaptador	adaptador
22	**36F-4**	1	**Adapter**	adaptateur	Zwischenstück	adaptador	adaptador

[1]Inc 2 A
[2]Inc 3A, 3B
[3]Inc 17

Printed in U.S.A.
PM 2764-R3

Fuel Tank & Lines—G.M.
Réservoir de carburant & canalisations—G.M.
Kraftstofftank & Leitungen—G.M.
Tanque de combustível & tubulacões—G.M.
Depósito & líneasde combustible—G.M.

MICHIGAN

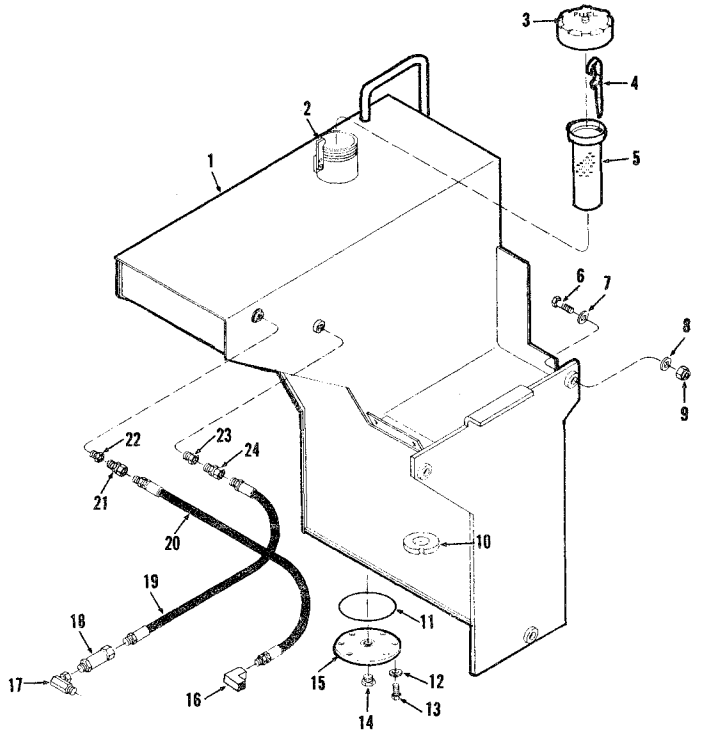

TS-11504B

No.	Part No.	Qty.	Description	Description	Benennung	Descrição	Descripción
1	1545260	1	Fuel tank	réservoir carburant	Kraftstofftank	tanque combustível	tanque combustible
2	[1]1509027	1	Latch assy	loquet ens	Verschluss	trinco conj	cerrojo conj
2A	†1H-414	1	Rivet	rivet	Niet	rebite	remache
3	[2]1558644	1	Cap	chapeau	Kappe	tampa	tapa
3A	†946953	1	Gasket	joint	Dichtung	gaxeta	junta
3B	†946954	1	Plate	plaque	Platte	placa	placa
4	1540708	1	Dipstick fuel	jauge carburant	Messstab kraftstf	vareta verif cmbstble	varilla nivel cmbstble
5	943957	1	Screen	crible	Sieb	tela	tamiz
6	24C-1252	3	Bolt	boulon	Bolzen	parafuso	bulón
7	616809	3	Washer	rondelle	Scheibe	arruela	arandela
8	616809	3	Washer	rondelle	Scheibe	arruela	arandela
9	18D-12	3	Nut	écrou	Mutter	porca	tuerca
10	525293	1	Magnet	aimant	Magnet	imã	imán
11	25K-40428	1	O-ring	bague o	O ring	anel-o	anillo-o
12	4E-06	6	Lockwasher	rondelle frein	Zahnscheibe	arruela trava	arandela seguridad
13	24C-612	6	Bolt	boulon	Bolzen	parafuso	bulón
14	40K-16	1	Plug pipe	bouchon tuyau	Stopfen rohr	bujão cano	tapón caño
15	587613	1	Cover	couvercle	Deckel	tampa	tapa
16	27F-1	1	Elbow	coude	Winkelrohr	cotovêlo	codo
17	29F-1	1	Elbow	coude	Winkelrohr	cotovêlo	codo
18	531792	1	Valve check	clapet d'arrêt	Rückschlagventil	válvula retenção	válvula retención
19	1511678	1	Hose	tuyau flexible	Schlauch	mangueira	manguera
20	542927	1	Hose	tuyau flexible	Schlauch	mangueira	manguera
21	36F-2	1	Adapter	adaptateur	Zwischenstück	adaptador	adaptador
22	19F-5	1	Bushing	manchon	Buchse	bucha	buje
23	19F-3	1	Bushing	manchon	Buchse	bucha	buje
24	36F-2	1	Adapter	adaptateur	Zwischenstück	adaptador	adaptador

[1]Inc 2A [2]Inc 3A, 3B

Printed in U.S.A.
PM 2764-R3

CLARK EQUIPMENT

Fuel Tank & Lines - Leyland
Réservoir de carburant & canalisation - Leyland
Kraftstofftank & Leitungen - Leyland
Tanque de combustível & tubulacões - Leyland
Depósito & líneas de combustible - Leyland

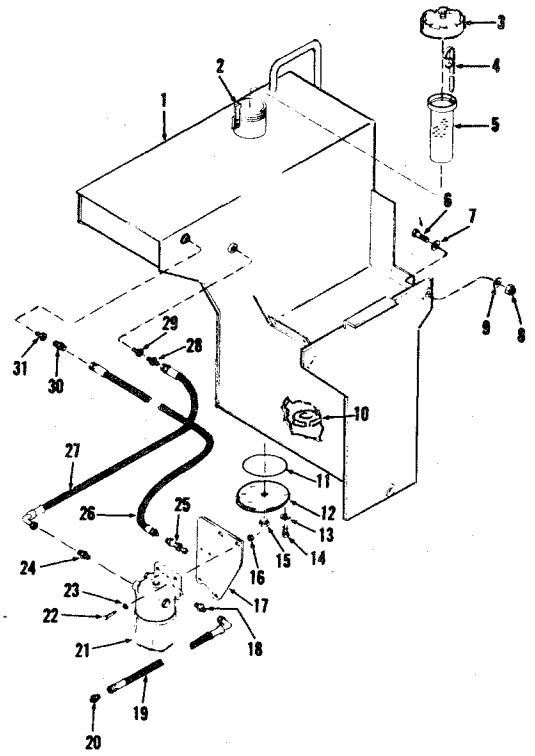

TS-11663D

No.	Part No.	Qty.	Description	Description	Benennung	Descrição	Descripción
1	1545260	1	Fuel tank	réservoir carburant	Kraftstofftank	tanque combustível	tanque combustible
2	[1]1509027	1	Latch assy	loquet ens	Verschluss	trinco conj	cerrojo conj
2A	†1H-414	1	Rivet	rivet	Niet	rebite	remache
3	[2]1558644	1	Cap	chapeau	Kappe	tampa	tapa
3A	†946953	1	Gasket	joint	Dichtung	gaxeta	junta
3B	†946854	1	Plate	plaque	Platte	placa	placa
4	1540708	1	Dipstick fuel	jauge carburant	Messstab Kraftstf	vareta verif cmbstble	varilla nivel cmbstble
5	943957	1	Screen	crible	Sieb	tela	tamiz
6	24C-1252	3	Bolt	boulon	Bolzen	parafuso	bulón
7	616809	3	Washer	rondelle	Scheibe	arruela	arandela
8	616809	3	Washer	rondelle	Scheibe	arruela	arandela
9	18D-12	3	Nut	écrou	Mutter	porca	tuerca
10	525293	1	Magnet	aimant	Magnet	imã	imán
11	25K-40428	1	O-ring	bague O	O Ring	anel-O	anillo-O
12	587613	1	Cover	couvercle	Deckel	tampa	tapa
13	4E-06	6	Lockwasher	rondelle frein	Zahnscheibe	arruela trava	arandela seguridad
14	24C-612	6	Bolt	boulon	Bolzen	parafuso	bulón
15	40K-16	1	Plug	bouchon	Stopfen	bujão	tapón
16	18D-06	2	Nut	écrou	Mutter	porca	tuerca
17	3234715	1	Bracket	support	Winkel	grampo	grampa
18	40F-4	1	Adapter	adaptateur	Zwischenstuck	adaptador	adaptador
19	1517078	1	Hose	tuyau flexible	Schlauch	mangueira	manguera
20	40F-4	1	Adapter	adaptateur	Zwischenstuck	adaptador	adaptador
21	[3]1790422	1	Filter	filtre	Filter	filtro	filtro
21A	†949844	1	Filter element	élément filtre	Filtereinsatz	elemento filtro	elemento filtro
22	24C-616	2	Bolt	boulon	Bolzen	parafuso	bulón
23	619023	2	Washer	rondelle	Scheibe	arruela	arandela
24	40F-4	1	Adapter	adaptateur	Zwischenstuck	adaptador	adaptador
25	1516836	1	Adapter	adaptateur	Zwischenstuck	adaptador	adaptador
26	1517079	1	Hose	tuyau flexible	Schlauch	mangueira	manguera
27	1517077	1	Hose	tuyau flexible	Schlauch	mangueira	manguera
28	38F-6	1	Connector	raccord	Verschraubung	ligador	conector
29	19F-5	1	Bushing	manchon	Buchse	bucha	buje
30	38F-6	1	Connector	raccord	Verschraubung	ligador	conector
31	19F-3	1	Bushing	manchon	Buchse	bucha	buje

[1]Inc. 2A [2]Inc. 3A, 3B [3]Inc. 21A

Printed in U.S.A.
PM 2764-R3

Fuel Tank & Lines - Perkins
Réservoir de carburant & canalisation - Perkins
Kraftstofftank & Leitungen - Perkins
Tanque de combustível & tubulacões - Perkins
Depósito & líneas de combustible - Perkins

MICHIGAN

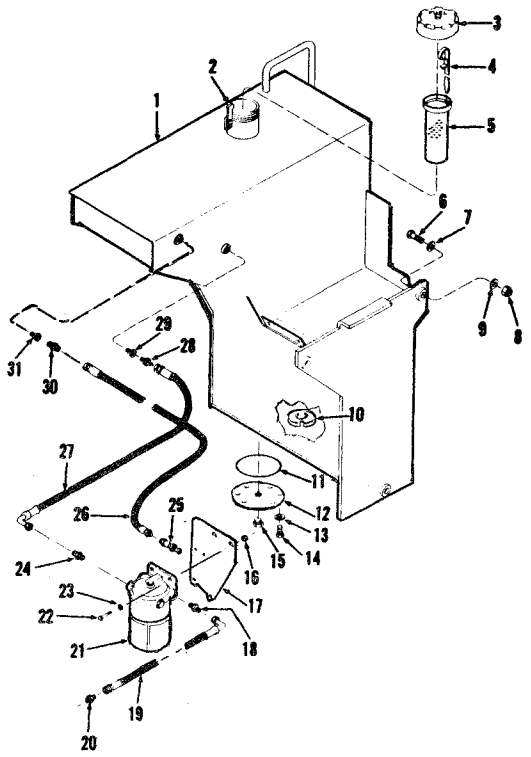

TS-11620

No.	Part No.	Qty.	Description	Description	Benennung	Descrição	Descripción
1	1545260	1	Fuel tank	réservoir carburant	Kraftstofftank	tanque combustível	tanque combustible
2	[1]1509027	1	Latch assy	loquet ens	Verschluss	trinco conj	cerrojo conj
2A	†1H-414	1	Rivet	rivet	Niet	rebite	remache
3	[2]1558644	1	Cap	chapeau	Kappe	tampa	tapa
3A	†946953	1	Gasket	joint	Dichtung	gaxeta	junta
3B	†946954	1	Plate	plaque	Platte	placa	placa
4	1540708	1	Dipstick fuel	jauge carburant	Messstab Kraftstf	vareta verif cmbstble	varilla nivel cmbstble
5	943957	1	Screen	crible	Sieb	tela	tamiz
6	24C-1252	3	Bolt	boulon	Bolzen	parafuso	bulón
7	616809	3	Washer	rondelle	Scheibe	arruela	arandela
8	18D-12	3	Nut	écrou	Mutter	porca	tuerca
9	616809	3	Washer	rondelle	Scheibe	arruela	arandela
10	525293	1	Magnet	aimant	Magnet	imã	imán
11	25K-40428	1	O-ring	bague O	O Ring	anel-O	anillo-O
12	587613	1	Cover	couvercle	Deckel	tampa	tapa
13	4E-06	6	Lockwasher	rondelle frein	Zahnscheibe	arruela trava	arandela seguridad
14	24C-612	6	Bolt	boulon	Bolzen	parafuso	bulón
15	40K-16	1	Plug	bouchon	Stopfen	bujão	tapón
16	18D-06	2	Nut	écrou	Mutter	porca	tuerca
17	3234715	1	Bracket	support	Winkel	grampo	grampa
18	40F-4	1	Adapter	adaptateur	Zwischenstuck	adaptador	adaptador
19	1517076	1	Hose	tuyau flexible	Schlauch	mangueira	manguera
20	31F-2	1	Adapter	adaptateur	Zwischenstuck	adaptador	adaptador
21	[3]1790422	1	Filter	filtre	Filter	filtro	filtro
21A	†949844	1	Filter element	élément filtre	Filtereinsatz	elemento filtro	elemento filtro
22	24C-616	2	Bolt	boulon	Bolzen	parafuso	bulón
23	619023	2	Washer	rondelle	Scheibe	arruela	arandela
24	40F-4	1	Adapter	adaptateur	Zwischenstuck	adaptador	adaptador
25	40F-4	1	Adapter	adaptateur	Zwischenstuck	adaptador	adaptador
26	1517078	1	Hose	tuyau flexible	Schlauch	mangueira	manguera
27	1517077	1	Hose	tuyau flexible	Schlauch	mangueira	manguera
28	38F-6	1	Connector	raccord	Verschraubung	ligador	conector
29	19F-5	1	Bushing	manchon	Buchse	bucha	buje
30	38F-6	1	Connector	raccord	Verschraubung	ligador	conector
31	19F-3	1	Bushing	manchon	Buchse	bucha	buje

[1]Inc. 2A [2]Inc. 3A, 3B [3]Inc. 21A

Printed in U.S.A.
PM 2764-R3

MICHIGAN

Group H

Hydraulic Oil Reservoir . . . H3
Hydraulic System, Main . . . H5,7
Hydraulic System, Steering . . . H9
Hydraulic System, Transmission & Torque Converter . . . H11,13

Groupe H

Réservoir d'huile du système hydraulique . . . H3
Système hydraulique principal . . . H5,7
Système hydraulique de direction . . . H9
Système hydraulique, boîte de vitesses & convertisseur . . . H11, 13

Gruppe H

Hydraulik-Ölbehälter . . . H3
Hydraulikanlage, Haupt . . . H5,7
Hydraulikanlage, Lenkungs . . . H9
Hydraulikanlage, Getriebe & Drehmomentwandler . . . H11,13

Grupo H

Reservatório de oleo hidráulico . . . H3
Sistema hidráulico, principal . . . H5,7
Sistema hidráulico, direção . . . H9
Sistema hidráulico, transmissão & conversor de torque . . . H11, 13

Grupo H

Depósito de aceite hidráulico . . . H3
Sistema hidráulico, principal . . . H5,7
Sistema hidráulico, dirección . . . H9
Sistema hidráulico, transmisións convertidor de par . . . H11, 13

Printed in U.S.A.
PM 2764-R3

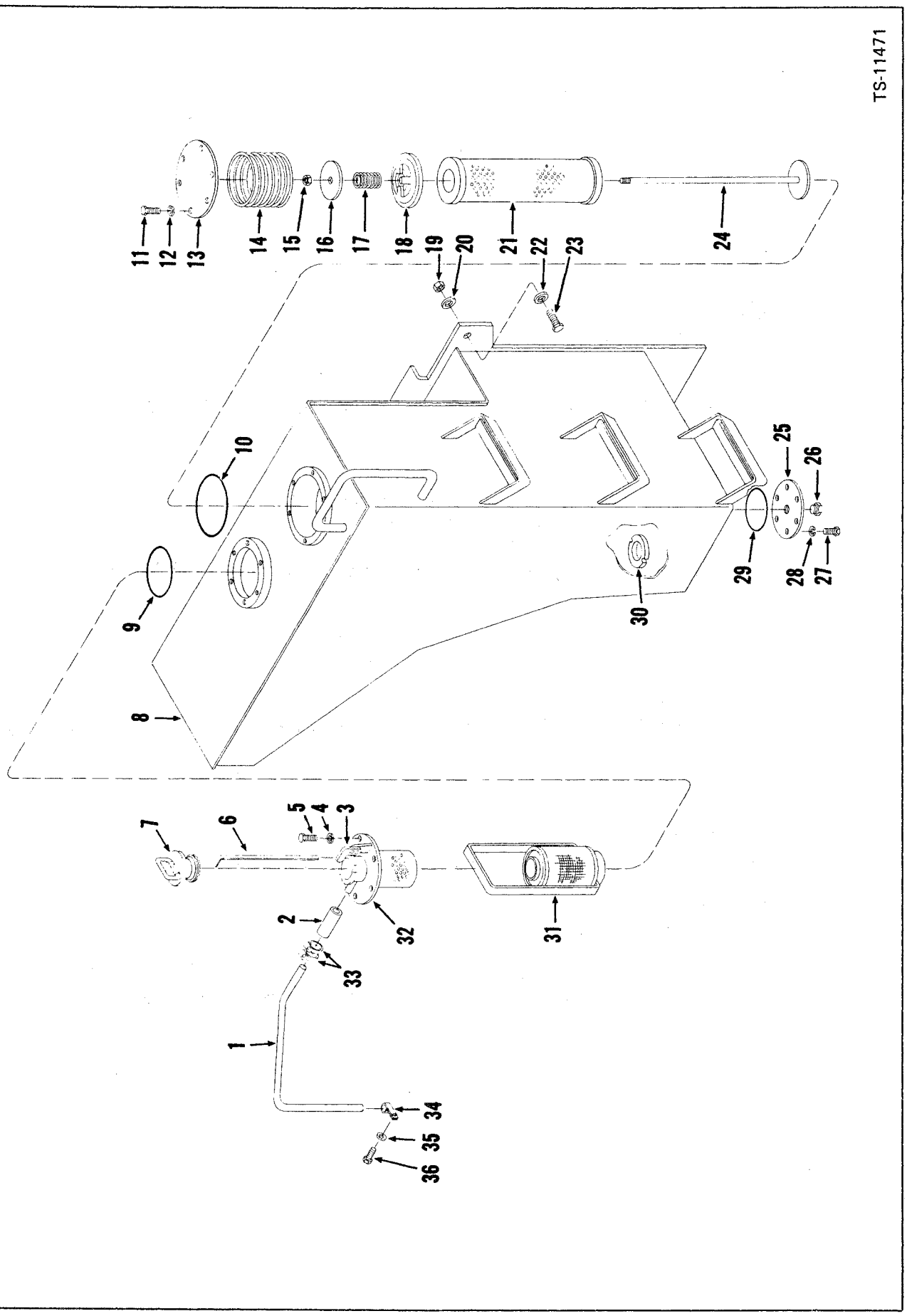

Printed in U.S.A.
PM 2764-R3

Hydraulic Oil Reservoir
Réservoir d'huile du système hydraulique
Hydraulik-ölbehälter
Reservatório de oleo hidráulico
Depósito de aceite hidráulico

MICHIGAN

No.	Part No.	Qty.	Description	Description	Benennung	Descrição	Descripción
1	1540831	1	Tube	tube	Rohr	tubo	tubo
2	743563	1	Hose	tuyau flexible	Schlauch	mangueira	manguera
3	[1]1543511	1	Latch assy	loquet ens	Verschluss	trinco conj	cerrojo conj
3A	†1H-414	1	Rivet	rivet	Niet	rebite	remache
4	4E-06	6	Lockwasher	rondelle frein	Zahnscheibe	arruela trava	arandela seguridad
5	24C-612	6	Bolt	boulon	Bolzen	parafuso	bulón
6	1521875	1	Dipstick oil rsvr	jauge rsvr huile	Messstab, ölbehälter	var verif ól rsvtrio	varilla med dep aceite
7	554843	1	Cap	chapeau	Kappe	tampa	tapa
8	1545258	1	Reservoir	réservoir	Behälter	reservatório	depósito
9	25K-40624	1	O-ring	bague o	O ring	anel-o	anillo-o
10	25K-40808	1	O-ring	bague o	O ring	anel-o	anillo-o
11	24C-614	6	Bolt	boulon	Bolzen	parafuso	bulón
12	4E-06	6	Lockwasher	rondelle frein	Zahnscheibe	arruela trava	arandela seguridad
13	1529896	1	Plate	plaque	Platte	placa	placa
14	1543238	1	Spring	ressort	Feder	mola	resorte
15	39D-06	2	Nut	écrou	Mutter	porca	tuerca
16	1529704	1	Washer	rondelle	Scheibe	arruela	arandela
17	1530598	1	Spring	ressort	Feder	mola	resorte
18	1529679	1	Retainer	arrêtoir	Halterung	retentor	retén
19	18D-12	3	Nut	écrou	Mutter	porca	tuerca
20	616809	3	Washer	rondelle	Scheibe	arruela	arandela
21	1530600	1	Filter return	filtre retour	Filter rücklauf	filtro retôrno	filtro retorno
22	616809	3	Washer	rondelle	Scheibe	arruela	arandela
23	24C-1252	3	Bolt	boulon	Bolzen	parafuso	bulón
24	1530903	1	Rod	tige	Stange	varão	varilla
25	587613	1	Cover	couvercle	Deckel	tampa	tapa
26	40K-16	1	Plug pipe	bouchon tuyau	Stopfen rohr	bujão cano	tapón caño
27	24C-612	6	Bolt	boulon	Bolzen	parafuso	bulón
28	4E-06	6	Lockwasher	rondelle frein	Zahnscheibe	arruela trava	arandela seguridad
29	25K-40428	1	O-ring	bague o	O ring	anel-o	anillo-o
30	525293	1	Magnet	aimant	Magnet	imã	imán
31	1532444	1	Suction filter	filtre aspiration	Ansaugfilter	filtro sucção	filtro aspiración
32	567742	1	Filler neck plate	plqe goulot remplis	Einfüllstutzenplatte	placa tubo enchedor	placa tubo llenado
33	521874	2	Clamp	collier	Schelle	braçadeira	abrazadera
34	30H-31	1	Clip	attache	Klammer	braçadeira	abrazadera
35	4E-06	1	Lockwasher	rondelle frein	Zahnscheibe	arruela trava	arandela seguridad
36	24C-612	1	Bolt	boulon	Bolzen	parafuso	bulón

[1]Inc 3A

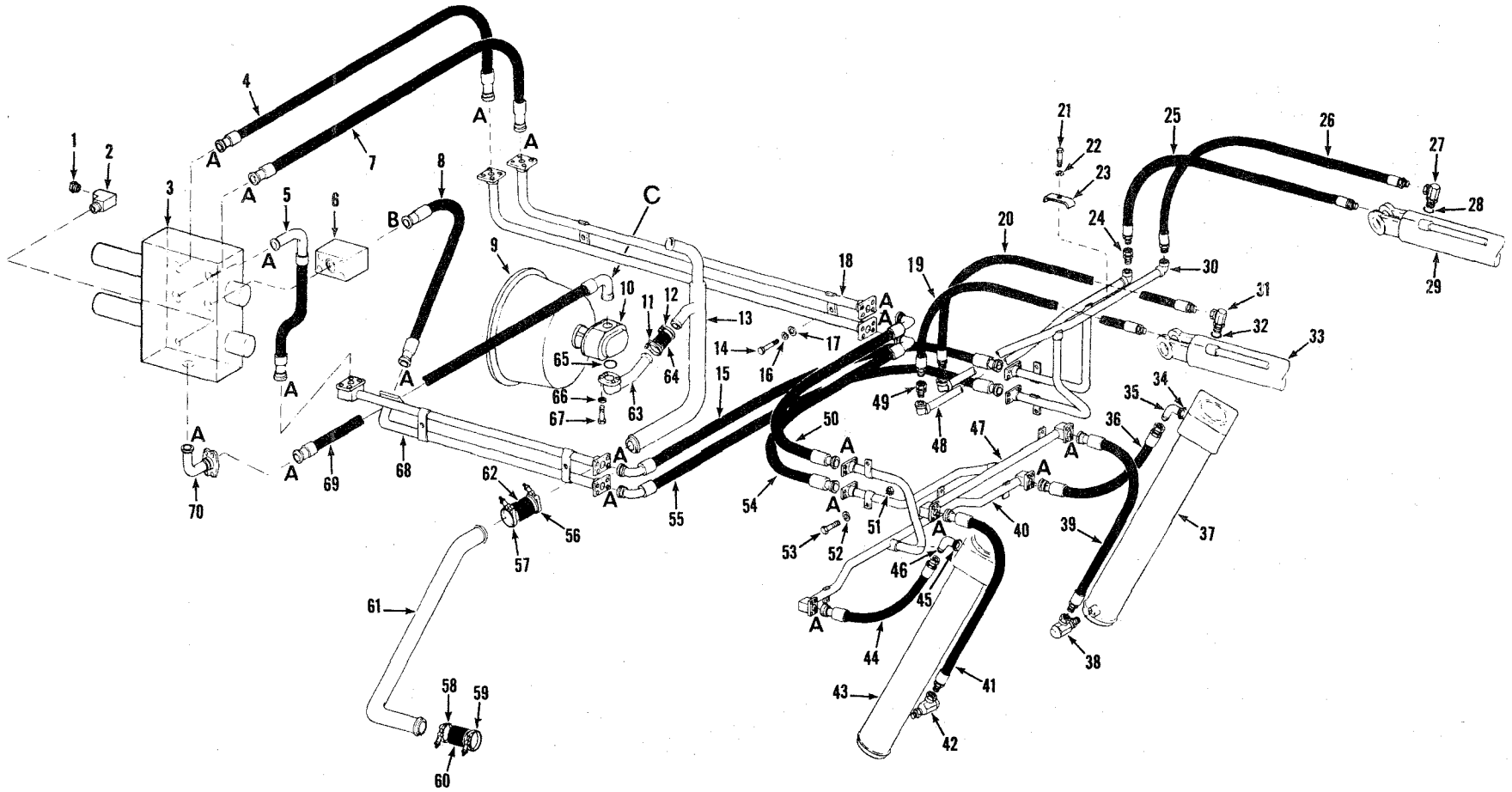

Printed in U.S.A.
PM 2764-R3

Hydraulic System, Main
Système hydraulique principal
Hydraulikanlage, Haupt
Sistema hidráulico principal
Sistema hidráulico principal

MICHIGAN

No.	Part No.	Qty.	Description	Description	Benennung	Descrição	Descripción
1	40K-04	1	Plug pipe	bouchon tuyau	Stopfen rohr	bujão cano	tapón caño
2	29F-1	1	Elbow	coude	Winkelrohr	cotovêlo	codo
3	———	1	Valve assy main	soupape princip ens.	Hauptventil vollst.	válvula princip. conj.	válvula princip. conj.
4	1509988	1	Hose	tuyau flexible	Schlauch	mangueira	manguera
5	1516702	1	Hose	tuyau flexible	Schlauch	mangueira	manguera
6	[1]1512004	1	Valve check	clapet d'arrêt	Rückschlagventil	vávula retenção	válvula retención
6A	†1306623	2	O-ring	bague o	O ring	anel-o	anillo-o
6B	†949267	1	Seat	siège	Sitz	assento	asiento
6C	†949268	1	Poppet	clapet	Ventilkegel	gatilho	clapeta
6D	†949269	1	Housing adapter	carter adapteur	Ghse adapter	carcaça adaptador	carcasa adaptador
7	1509988	1	Hose	tuyau flexible	Schlauch	mangueira	manguera
8	1544420	1	Hose	tuyau flexible	Schlauch	mangueira	manguera
9	———	1	Converter assy	convertisseur ens	Drehmntwndlr vollst	conversor conj	convertidor conj
10	———	1	Pump main	pompe principale	Pumpe haupt	bomba principal	bomba principal
11	540128	1	Clamp	collier	Schelle	braçadeira	abrazadera
12	540128	1	Clamp	collier	Schelle	braçadeira	abrazadera
13	1541503	1	Tube	tube	Rohr	tubo	tubo
14	24C-816	4	Bolt	boulon	Bolzen	parafuso	bulón
15	1505583	1	Hose	tuyau flexible	Schlauch	mangueira	manguera
16	4E-08	4	Lockwasher	rondelle frein	Zahnscheibe	arruela trava	arandela seguridad
17	635682	4	Washer	rondelle	Scheibe	arruela	arandela
18	1509859	1	Tube l h	tube c g	Rohr links	tubo esq	tubo lado izq
19	2502544	1	Hose	tuyau flexible	Schlauch	mangueira	manguera
20	2502544	1	Hose	tuyau flexible	Schlauch	mangueira	manguera
21	24C-616	2	Bolt	boulon	Bolzen	parafuso	bulón
22	4E-06	2	Lockwasher	rondelle frein	Zahnscheibe	arruela trava	arandela seguridad
23	1502996	2	Bracket	support	Winkel	grampo	grampa
24	36F-5	1	Adapter	adaptateur	Zwischenstück	adaptador	adaptador
25	2502544	1	Hose	tuyau flexible	Schlauch	mangueira	manguera
26	2502544	1	Hose	tuyau flexible	Schlauch	mangueira	manguera
27	[2]526676	1	Adapter	adaptateur	Zwischenstück	adaptador	adaptador
28	91F-8	1	O-ring	bague o	O ring	anel-o	anillo-o
29	———	1	Cyl assy bucket	vérin godet ens	Zyl Vollst Schaufel	cil caçamba conj	cil cucharón conj
30	1508509	1	Tube	tube	Rohr	tubo	tubo
31	526676	1	Adapter	adaptateur	Zwischenstück	adaptador	adaptador
32	91F-8	1	O-ring	bague o	O ring	anel-o	anillo-o
33	———	1	Cyl assy bucket	vérin godet ens	Zyl Vollst Schaufel	cil caçamba conj	cil cucharón conj
34	91F-10	1	O-ring	bague o	O ring	anel-o	anillo-o
35	[3]17K-10	1	Elbow	coude	Winkelrohr	cotovêlo	codo
36	1545332	1	Hose	tuyau flexible	Schlauch	mangueira	manguera
37	———	1	Cylinder assy boom	vérin flèche ens	Zylinder vollst hubarm	cil braço conj	cil aguilón conj
38	1546051	1	Adapter	adaptateur	Zwischenstück	adaptador	adaptador
39	1508579	1	Hose	tuyau flexible	Schlauch	mangueira	manguera
40	1545327	1	Tube	tube	Rohr	tubo	tubo
41	1508579	1	Hose	tuyau flexible	Schlauch	mangueira	manguera
42	1546051	1	Adapter	adaptateur	Zwischenstück	adaptador	adaptador
43	———	1	Cylinder assy boom	vérin flèche ens	Zylinder vollst hubarm	cil braço conj	cil aguilón conj
44	1545332	1	Hose	tuyau flexible	Schlauch	mangueira	manguera
45	91F-10	1	O-ring	bague o	O ring	anel-o	anillo-o
46	[4]17K-10	1	Elbow	coude	Winkelrohr	cotovêlo	codo

[1]Inc 6A-6D
[2]Inc 28
[3]Inc 34
[4]Inc 45

Printed in U.S.A.
PM 2764-R3

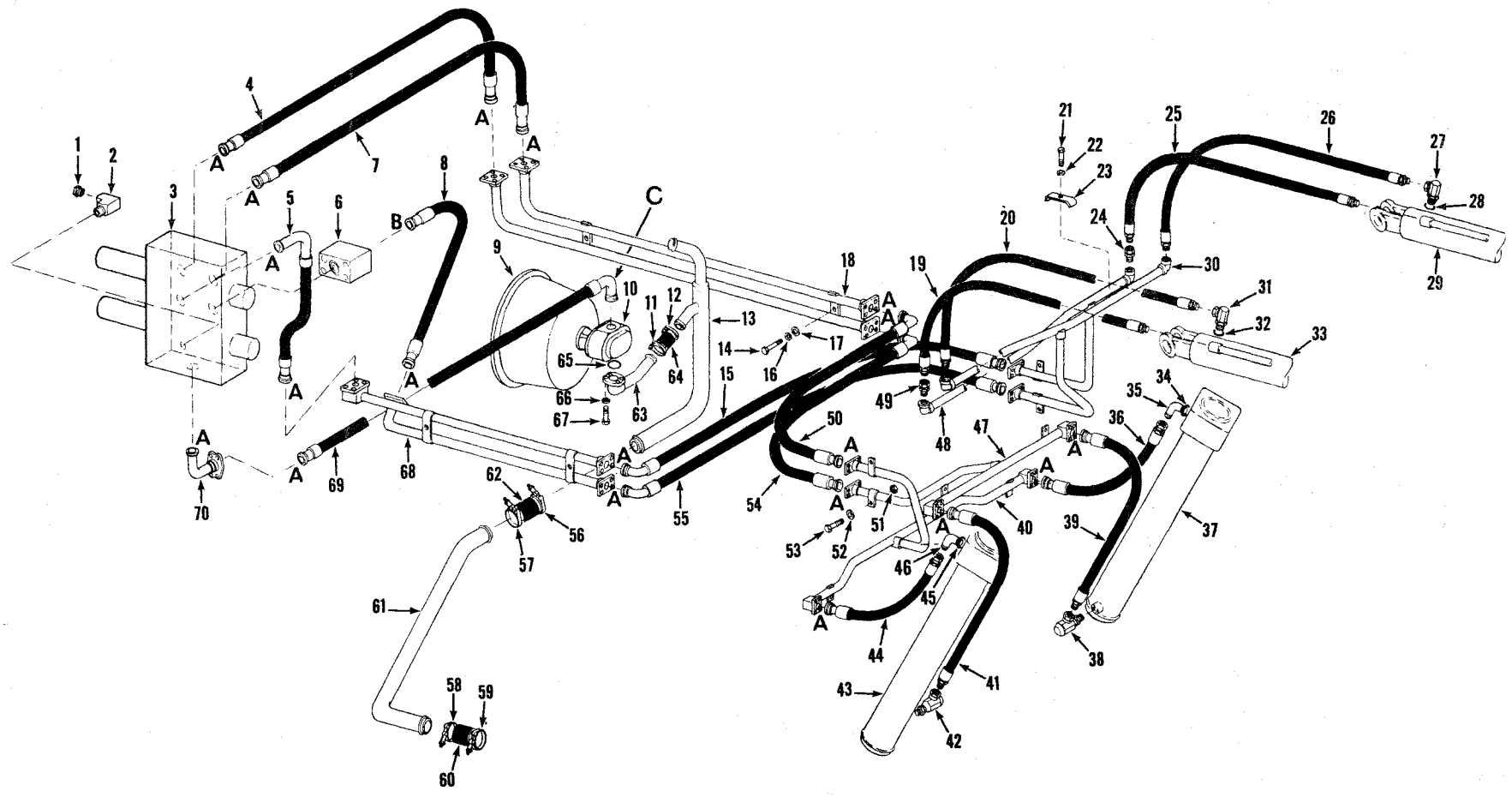

Printed in U.S.A.
PM 2764-R3

Hydraulic System, Main
Système hydraulique principal
Hydraulikanlage, Haupt
Sistema hidráulico, principal
Sistema hidráulico, principal

MICHIGAN

No.	Part No.	Qty.	Description	Description	Benennung	Descrição	Descripción
47	**1508546**	1	**Tube**	tube	Rohr	tubo	tubo
48	**1508508**	1	**Tube**	tube	Rohr	tubo	tubo
49	**36F-5**	1	**Adapter**	adaptateur	Zwischenstück	adaptador	adaptador
50	**1505583**	1	**Hose**	tuyau flexible	Schlauch	mangueira	manguera
51	**18D-08**	8	**Nut**	écrou	Mutter	porca	tuerca
52	**635682**	16	**Washer**	rondelle	Scheibe	arruela	arandela
53	**24C-828**	8	**Bolt**	boulon	Bolzen	parafuso	bulón
54	**1505583**	1	**Hose**	tuyau flexible	Schlauch	mangueira	manguera
55	**1505583**	1	**Hose**	tuyau flexible	Schlauch	mangueira	manguera
56	**540106**	1	**Clamp**	collier	Schelle	braçadeira	abrazadera
57	**540106**	1	**Clamp**	collier	Schelle	braçadeira	abrazadera
58	**540106**	1	**Clamp**	collier	Schelle	braçadeira	abrazadera
59	**540106**	1	**Clamp**	collier	Schelle	braçadeira	abrazadera
60	**587042**	1	**Hose**	tuyau flexible	Schlauch	mangueira	manguera
61	**1510987**	1	**Tube**	tube	Rohr	tubo	tubo
62	**587042**	1	**Hose**	tuyau flexible	Schlauch	mangueira	manguera
63	**1541473**	1	**Tube**	tube	Rohr	tubo	tubo
64	**1517153**	1	**Hose**	tuyau flexible	Schlauch	mangueira	manguera
65	**1306624**	1	**O-ring**	bague o	O ring	anei-o	anillo-o
66	**4E-08**	4	**Lockwasher**	rondelle frein	Zahnscheibe	arruela trava	arandela seguridad
67	**23C-824**	4	**Bolt**	boulon	Bolzen	parafuso	bulón
68	**1509858**	1	**Tube r h**	tube c d	Rohr rechts	tubo dir	tubo lado der
69	**1545311**	1	**Hose**	tuau flexible	Schlauch	mangueira	manguera
70	**1540186**	1	**Elbow**	coude	Winkelrohr	cotovêlo	codo

Group **Groupe** **Gruppe** **Grupo** **Grupo**	**Flange Half** **Moitier Bride** **Flanschhälfte** **Meia Flange** **Media Brida**	**O-Ring** **Joint Torique** **Dichtungsring** **Anel-O** **Anillo-O**	**Bolt** **Boulon** **Bolzen** **Cavilha** **Bulón**	**Lkwshr** **Rondelle de Sûreté** **Zahnscheibe** **Arruela Trava** **Arandela de Seguro**	**Size** **Dimension** **Masse** **Medidas** **Medidas**
Am't. per Conn. **Quant. par conn.** **Anzahl per Verb.** **Quant. por connex.** **Con. por conex.**	**2**	**1**	**4**	**4**	
A	663093	1306622	23C-620	4E-06	(1″) 25,4 mm
B	663093	1306622	23C-652	4E-07	(1″) 25,4 mm
C	1511520	1306623	23C-724	4E-07	(1¼″) 31,8 mm

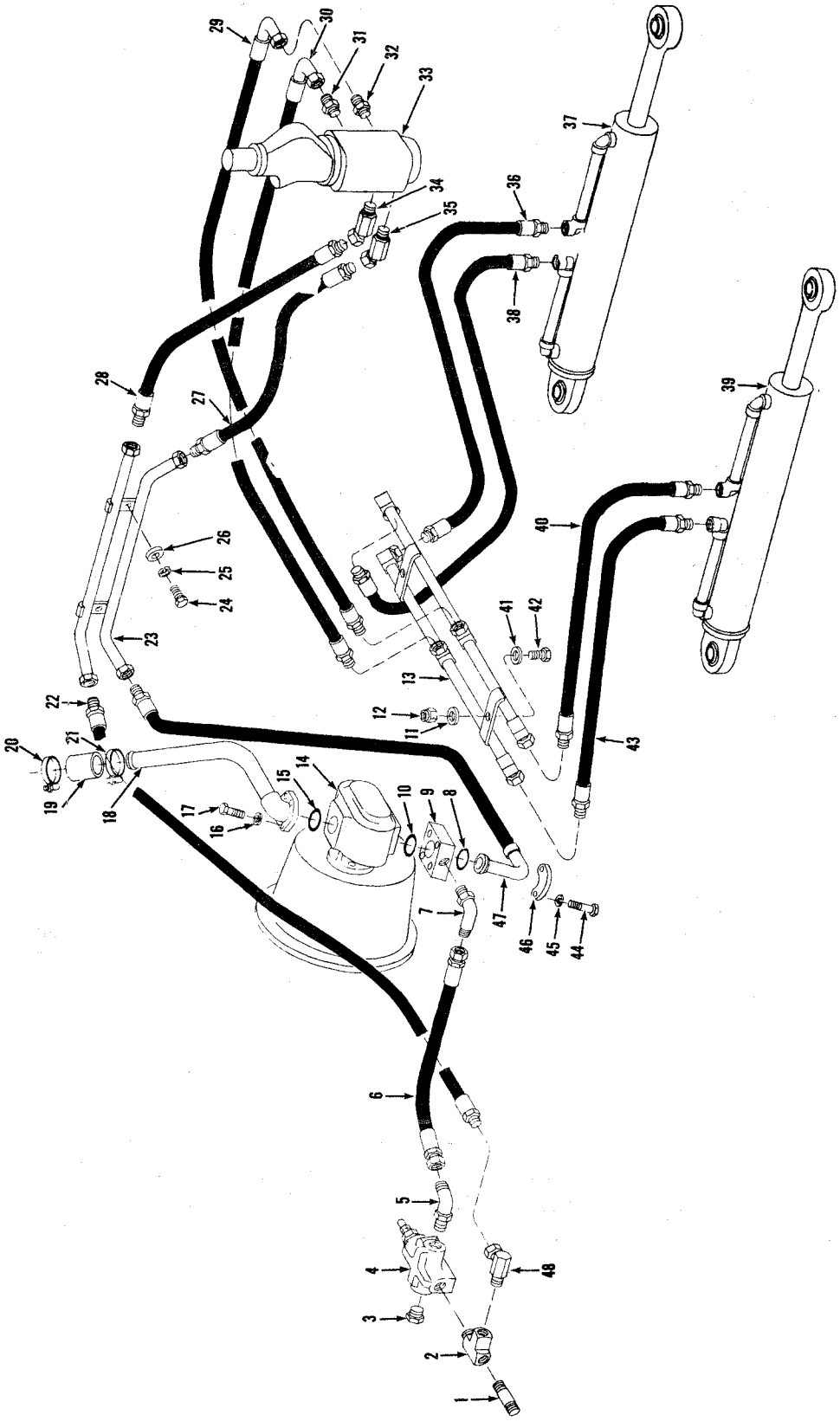

Printed in U.S.A.
PM 2764-R3

Hydraulic System, Steering
Système hydraulique de direction
Hydraulikanlage, Lenkungs
Sistema hidráulico, direção
Sistema hidráulico, dirección

MICHIGAN

No.	Part No.	Qty.	Description	Description	Benennung	Descrição	Descripción
1	5K-628	1	Nipple pipe	raccord tuyau	Nippel rohr	niple cano	niple caño
2	30F-4	1	Tee	raccord t	T-verbindungsstück	te	te
3	24K-7	1	Plug pipe	bouchon tuyau	Stopfen rohr	bujão cano	tapón caño
4	———	1	Relief valve	soupape décharge	Überdr ventil	válvula descarga	válvula alivio
5	[1]18K-7	1	Elbow	coude	Winkelrohr	cotovêlo	codo
5A	†91F-7	1	O-ring	bague o	O ring	anel-o	anillo-o
6	1542595	1	Hose	tuyau flexible	Schlauch	mangueira	manguera
7	[2]17K-8	1	Connector	raccord	Verschraubung	ligador	conector
7A	†91F-8	1	O-ring	bague o	O ring	anel-o	anillo-o
8	1306623	1	O-ring	bague o	O ring	anel-o	anillo-o
9	1542594	1	Adapter	adaptateur	Zwischenstück	adaptador	adaptador
10	1306623	1	O-ring	bague o	O ring	anel-o	anillo-o
11	656672	2	Washer	rondelle	Scheibe	arruela	arandela
12	18D-06	2	Nut	écrou	Mutter	porca	tuerca
13	1544901	1	Tube	tube	Rohr	tubo	tubo
14	———	1	Pump steering	pompe direction	Pumpe lenkungs	bomba direção	bomba dirección
15	1306624	1	O-ring	bague o	O ring	anel-o	anillo-o
16	4E-08	4	Lockwasher	rondelle frein	Zahnscheibe	arruela trava	arandela seguridad
17	23C-824	4	Bolt	boulon	Bolzen	parafuso	bulón
18	1541479	1	Tube	tube	Rohr	tubo	tubo
19	535332	1	Hose	tuyau flexible	Schlauch	mangueira	manguera
20	540128	1	Clamp	collier	Schelle	braçadeira	abrazadera
21	540128	1	Clamp	collier	Schelle	braçadeira	abrazadera
22	1540342	1	Hose	tuyau flexible	Schlauch	mangueira	manguera
23	1544958	1	Tube	tube	Rohr	tubo	tubo
24	24C-620	2	Bolt	boulon	Bolzen	parafuso	bulón
25	4E-06	2	Lockwasher	rondelle frein	Zahnscheibe	arruela trava	arandela seguridad
26	656672	2	Washer	rondelle	Scheibe	arruela	arandela
27	1520668	1	Hose	tuyau flexible	Schlauch	mangueira	manguera
28	1520668	1	Hose	tuyau flexible	Schlauch	mangueira	manguera
29	1545459	1	Hose	tuyau flexible	Schlauch	mangueira	manguera
30	1545459	1	Hose	tuyau flexible	Schlauch	mangueira	manguera
31	[3]731793	1	Adapter	adaptateur	Zwischenstück	adaptador	adaptador
31A	†91F-6	1	O-ring	bague o	O ring	anel-o	anillo-o
32	[4]731793	1	Adapter	adaptateur	Zwischenstück	adaptador	adaptador
32A	†91F-6	1	O-ring	bague o	O ring	anel-o	anillo-o
33	———	1	Steering gear	mécanisme direction	Lenkung zahnrad	caixa direção	caja dirección
34	[5]534894	1	Adapter	adaptateur	Zwischenstück	adaptador	adaptador
34A	†91F-9	1	O-ring	bague o	O ring	anel-o	anillo-o
35	[6]531684	1	Adapter	adaptateur	Zwischenstück	adaptador	adaptador
35A	†91F-7	1	O-ring	bague o	O ring	anel-o	anillo-o
36	1531929	1	Hose	tuyau flexible	Schlauch	mangueira	manguera
37	———	1	Cylinder assy strg	vérin direction ens	Zylinder vollst lenk	cil direcão conj	cil dirección conj
38	1531929	1	Hose	tuyau flexible	Schlauch	mangueira	manguera
39	———	1	Cylinder assy strg	vérin direction ens	Zylinder vollst lenk	cil direcão conj	cil dirección conj
40	1531929	1	Hose	tuyau flexible	Schlauch	mangueira	manguera
41	656672	2	Washer	rondelle	Scheibe	arruela	arandela
42	24C-624	2	Bolt	boulon	Bolzen	parafuso	bulón
43	1531929	1	Hose	tuyau flexible	Schlauch	mangueira	manguera
44	23C-752	4	Bolt	boulon	Bolzen	parafuso	bulón
45	4E-07	4	Lockwasher	rondelle frein	Zahnscheibe	arruela trava	arandela seguridad
46	1511520	2	Flange	bride	Flansch	flange	brida
47	1542596	1	Hose	tuyau flexible	Schlauch	mangueira	manguera
48	31F-5	1	Adapter	adaptateur	Zwischenstück	adaptador	adaptador

[1]Inc 5A
[2]Inc 7A
[3]Inc 31A
[4]Inc 32A
[5]Inc 34A
[6]Inc 35A

Printed in U.S.A.
PM 2764-R3

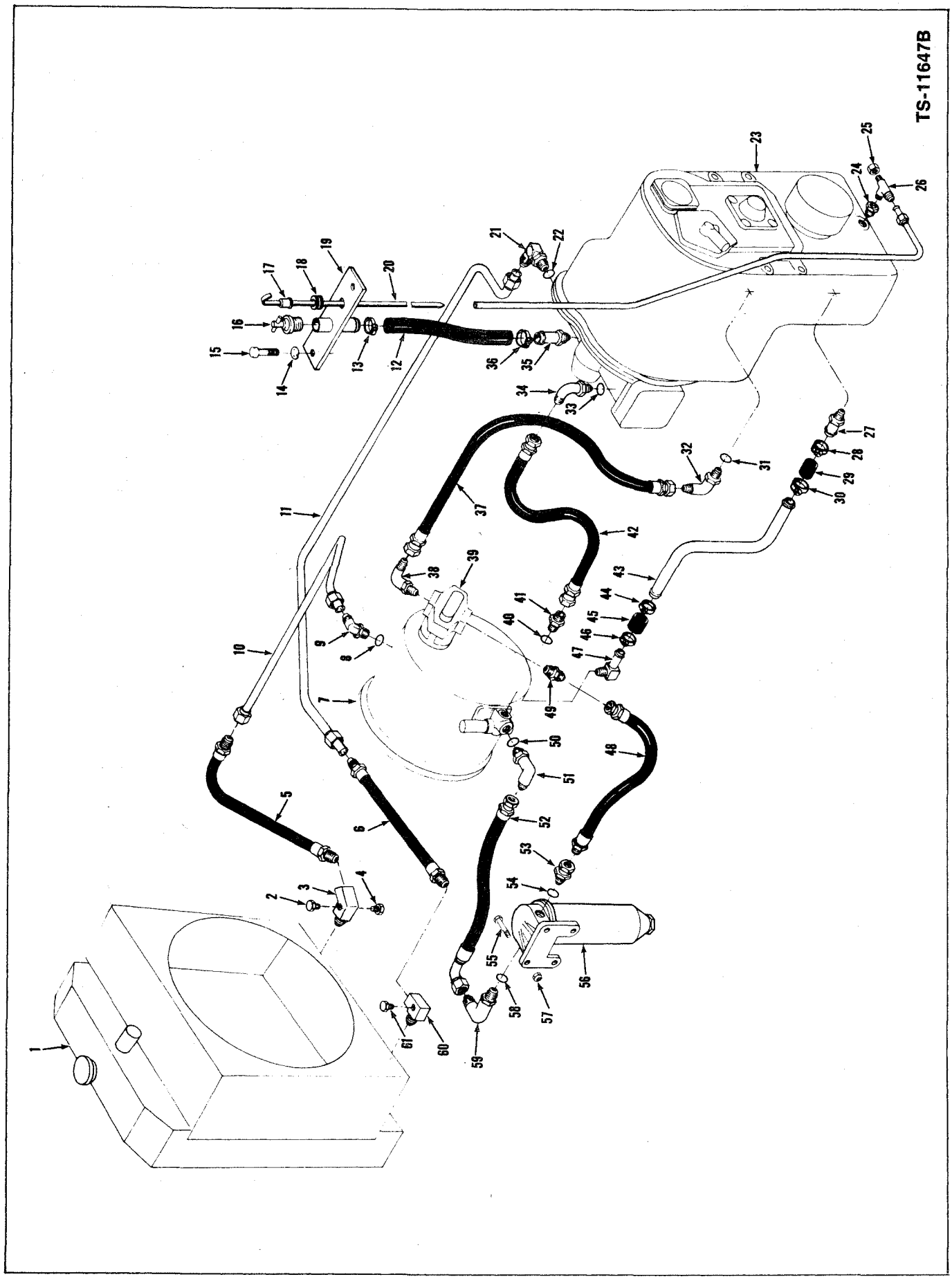

Printed in U.S.A.
PM 2764-R3

Hydraulic System, Transmission & Torque Converter
Système hydraulique, boite de vitesses & convertisseur
Hydraulikanlage Getriebe & Drehmomentwandler
Sistema hidráulico, transmissao & conversor de torque
Sistema hidráulico, transmisión & convertidor de par

MICHIGAN

No.	Part No.	Qty.	Description	Description	Benennung	Descriçao	Descripción
1	[1]----	1	**Radiator**	radiateur	Kühler	radiador	radiador
2	**40K-02**	1	**Plug pipe**	bouchon tuyau	Stopfen Rohr	bujao cano	tapón cano
3	**1529949**	1	**Adapter**	adaptateur	Zwischenstück	adaptador	adaptador
4	**40K-02**	1	**Plug pipe**	bouchon tuyau	Stopfen Rohr	bujao cano	tapón cano
5	**1546059**	1	**Hose**	tuyau flexible	Schlauch	mangueira	manguera
6	**1546059**	1	**Hose**	tuyau flexible	Schlauch	mangueira	manguera
7	[1]----	1	**Converter assy**	convertisseur ens	Drehmntwndlr Vollst	conversor conj	convertidor conj
8	**91F-8**	1	**O-ring**	bague O	O Ring	anel-O	anillo-O
9	[2]**1546058**	1	**Adapter**	adaptateur	Zwischenstück	adaptador	adaptador
10	[18]**1546060**	1	**Tube**	tube	Rohr	tubo	tubo
10A	[17]**1548513**	1	**Tube**	tube	Rohr	tubo	tubo
11	[11]**1546061**	1	**Tube**	tube	Rohr	tubo	tubo
11A	[12]**2503620**	1	**Tube**	tube	Rohr	tubo	tubo
11B	[13]**1546965**	1	**Tube**	tube	Rohr	tubo	tubo
11C	[14]**2503621**	1	**Tube**	tube	Rohr	tubo	tubo
11D	[15]**1548165**	1	**Tube**	tube	Rohr	tubo	tubo
11E	[16]**2501914**	1	**Tube**	tube	Rohr	tubo	tubo
11F	[17]**1548538**	1	**Tube**	tube	Rohr	tubo	tubo
12	**1530546**	1	**Hose**	tuyau flexible	Schlauch	mangueira	manguera
13	**1545186**	1	**Clamp**	pince	Schelle	mandíbula	mandibula
14	**4E-06**	2	**Lockwasher**	rondelle frein	Zahnscheibe	arruela trava	arandela seguridad
15	**23C-616**	2	**Bolt**	boulon	Bolzen	parafuso	bulón
16	**568824**	1	**Plug cap transm**	bouchon transm	Stopfen Getrb	bujao transm	tapón transm
17	**1541498**	1	**Dipstick transm**	jauge transm	Messstab Getriebe	vareta verif transm	varilla med transm
18	**560640**	1	**Grommet**	oeillet	Augenring	ilhó	arandela pasacable
19	**568807**	1	**Filler neck plate**	plqe goulot remplis	Einfullstutzenplatte	placa tubo enchedor	placa tubo llenado
20	**1545196**	1	**Tube**	tube	Rohr	tubo	tubo
21	[3]**1307959**	1	**Adapter**	adaptateur	Zwischenstück	adaptador	adaptador
22	**91F-08**	1	**O-ring**	bague O	O Ring	anel-O	anillo-O
23	[1]----	1	**Transmission assy**	boite vitesse ens	Getriebe Vollst	transmissao conj	transmisión conj
24	**356618**	1	**Bushing**	manchon	Buchse	bucha	buje
25	**1518781**	1	**Cap nut**	écrou chapeau	Hutmutter	porca capa	tuerca ciega
26	**98F-6**	1	**Tee**	raccord T	T-Verbindungsstück	te	te
27	**667289**	1	**Nipple tube**	raccord tube	Nippel Röhre	niple tubo	niple tubo
28	**1545186**	1	**Clamp**	pince	Schelle	mandíbula	mandíbula

[1]See Index. Voir Table des Matières. Siehe Inhaltsverzeichnis. Veja Índice. Véase Indice.
[2]Inc. 8
[3]Inc. 22
[4]Inc. 31
[5]Inc. 33
[11]Cummins 428A101 → 265, 428A101FSC → 182FSC, 191FSC
[12]Cummins 428A266 & → , 428A183FSC, 187FSC → 190FSC, 192FSC & →
[13]G.M. 435A101 → 290
[14]G.M. 435A291 & →
[15]Perkins 4168A101FSC → 120FSC, 124FSC
[16]Perkins 4168A121FSC → 123FSC, 125FSC & →
[17]Leyland 4167A101ENC & →
[18]Cummins 428A101 & → , 428A101FSC & → , G.M. 435A101 & → , Perkins 4168A101ENC & → , 4168A102FSC & →

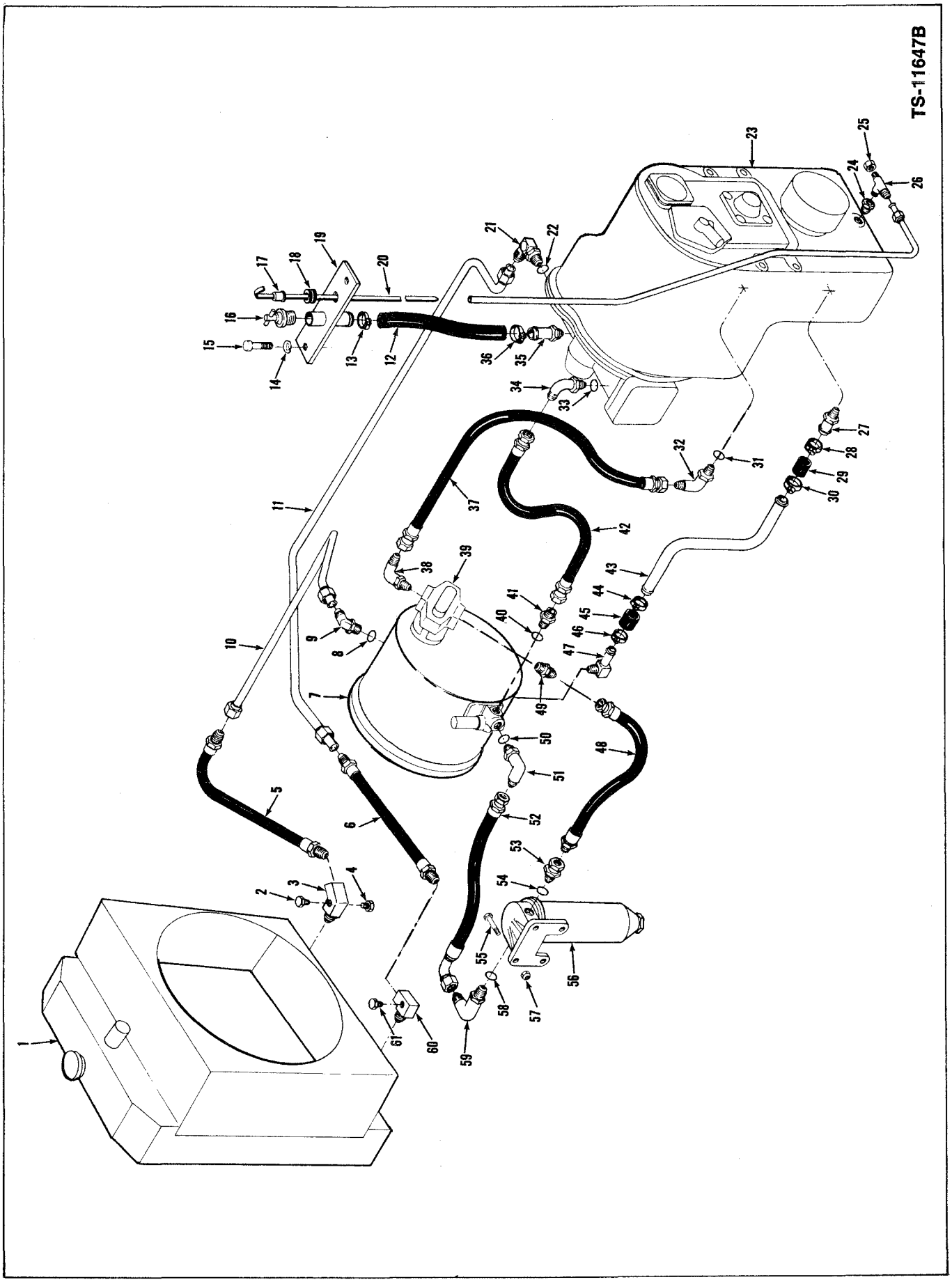

Printed in U.S.A.
PM 2764-R3

Hydraulic System, Transmission & Torque Converter
Système hydraulique, boite de vitesses & convertisseur
Hydraulikanlage Getriebe & Drehmomentwandler
Sistema hidráulico, transmissao & conversor de torque
Sistema hidráulico, transmisión & convertidor de par

MICHIGAN

No.	Part No.	Qty.	Description	Description	Benennung	Descriçao	Descripción
29	509711	1	Hose	tuyau flexible	Schlauch	mangueira	manguera
30	1545186	1	Clamp	pince	Schelle	mandíbula	mandíbula
31	91F-10	1	O-ring	bague O	O Ring	anel-O	anillo-O
32	[4]18K-10	1	Adapter	adaptateur	Zwischenstück	adaptador	adaptador
33	91F-6	1	O-ring	bague O	O Ring	anel-O	anillo-O
34	[5]17K-6	1	Adapter	adaptateur	Zwischenstück	adaptador	adaptador
35	667289	1	Nipple tube	raccord tube	Nippel Röhre	niple tubo	niple tubo
36	1545186	1	Clamp	pince	Schelle	mandíbula	mandíbula
37	~~1510249~~ 1501249	1	Hose	tuyau flexible	Schlauch	mangueira	manguera
38	83F-10	1	Adapter	adaptateur	Zwischenstück	adaptador	adaptador
39	[1]———	1	Pump conv charging	pompe charge conv	Pumpe Drehmntwndlr	bomba carga conv	bomba carga conv
40	91F-6	1	O-ring	bague O	O Ring	anel-O	anillo-O
41	[6]15K-6	1	Adapter	adaptateur	Zwischenstück	adaptador	adaptador
42	1534845	1	Hose	tuyau flexible	Schlauch	mangueira	manguera
43	1541483	1	Tube	tube	Rohr	tubo	tubo
44	1545186	1	Clamp	pince	Schelle	mandíbula	mandíbula
45	509711	1	Hose	tuyau flexible	Schlauch	mangueira	manguera
46	1545186	1	Clamp	pince	Schelle	mandíbula	mandíbula
47	666846	1	Elbow tube	coude tube	Knie Rohr	cotovêlo tubo	codo tubo
48	[18]1302188	1	Hose	tuyau flexible	Schlauch	mangueira	manguera
48A	[17]1516666	1	Hose	tuyau flexible	Schlauch	mangueira	manguera
49	89F-8	1	Adapter	adaptateur	Zwischenstück	adaptador	adaptador
50	91F-8	1	O-ring	bague O	O Ring	anel-O	anillo-O
51	[7]17K-8	1	Adapter	adaptateur	Zwischenstück	adaptador	adaptador
52	1545216	1	Hose	tuyau flexible	Schlauch	mangueira	manguera
53	[8]545204	1	Adapter	adaptateur	Zwischenstück	adaptador	adaptador
53A	[8]526676	1	Adapter	adaptateur	Zwischenstück	adaptador	adaptador
54	91F-8	1	O-ring	bague O	O Ring	anel-O	anillo-O
55	24C-624	4	Bolt	boulon	Bolzen	parafuso	bulón
56	[9]1533614	1	Filter	filtre	Filter	filtro	filtro
56A	†215502	1	Filter element	élément filtre	Filtereinsatz	elemento filtro	elemento filtro
57	18D-06	4	Nut	écrou	Mutter	porca	tuerca
58	91F-8	1	O-ring	bague O	O Ring	anel-O	anillo-O
59	[10]17K-8	1	Adapter	adaptateur	Zwischenstück	adaptador	adaptador
60	1529949	1	Adapter	adaptateur	Zwischenstück	adaptador	adaptador
61	40K-02	1	Plug pipe	bouchon tuyau	Stopfen Rohr	bujao cano	tapón cano

[1]See Index. Voir Table des Matières. Siehe Inhaltsverzeichnis. Veja Índice. Véase Indice.
[6]Inc. 40
[7]Inc. 50
[8]Inc. 54
[9]Inc. 56A
[10]Inc. 58
[17]Leyland 4167A101ENC & →
[18]Cummins 428A101 & →, 428A101FSC & →, G.M. 435A101 & →, Perkins 4168A101ENC & →, 4168A102FSC & →

Printed in U.S.A.
PM 2764-R3

MICHIGAN

Group M

Mid-Mount Bearing Assembly . . . M3

Groupe M

Palier intermédiaire, ensemble . . . M3

Gruppe M

Mittellager Vollständig . . . M3

Grupo M

Mancal central, conjunto . . . M3

Grupo M

Cojinete central, conjunto . . . M3

Printed in U.S.A.
PM 2764-R3

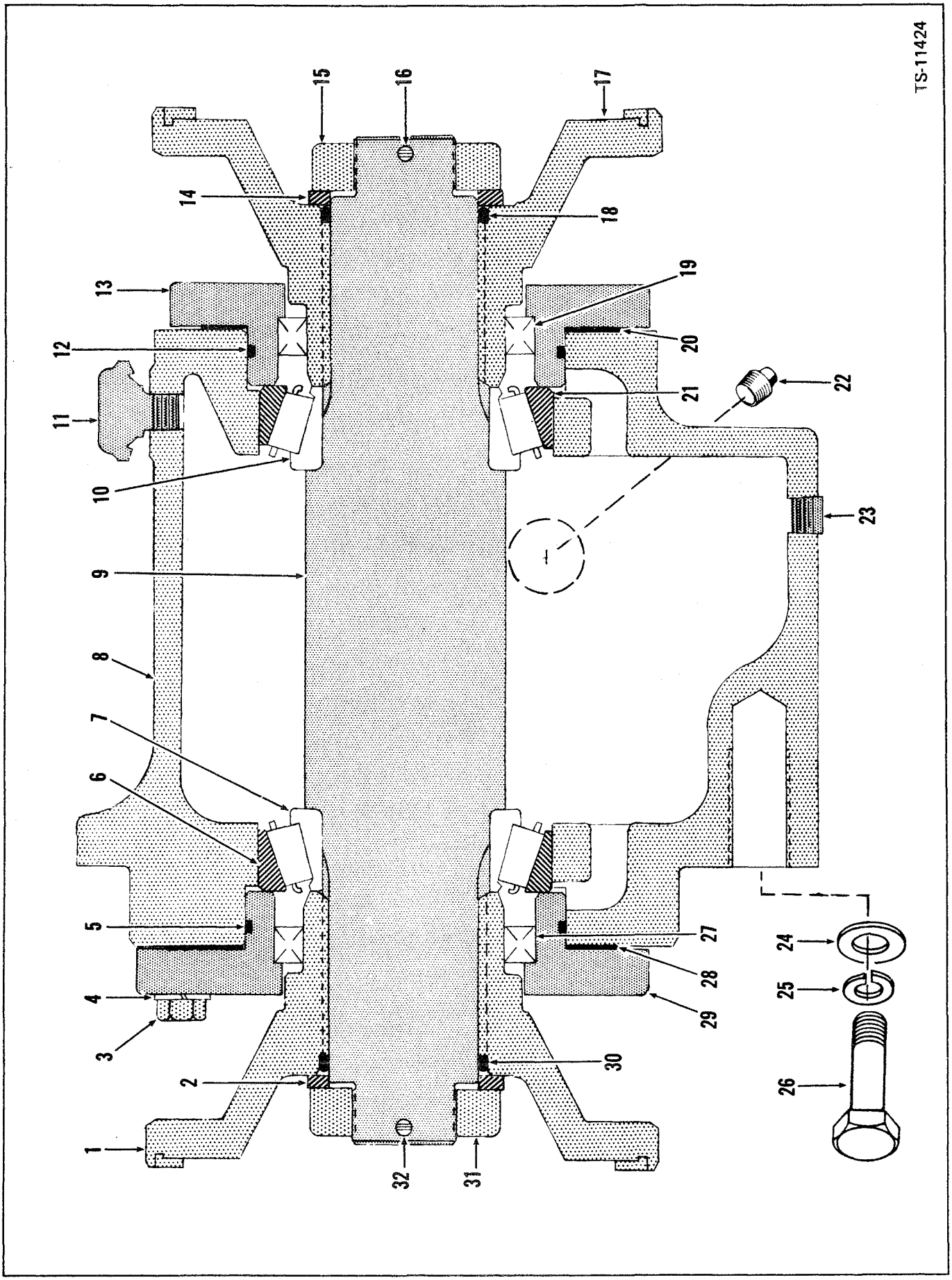

Printed in U.S.A.
PM 2764-R3

Mid-Mount Bearing Assembly
Palier intermédiaire, ensemble
Mittellager Vollständig
Mancal central, conjunto
Cojinete central, conjunto

MICHIGAN

No.	Part No.	Qty.	Description	Description	Benennung	Descrição	Descripción
A	[1]230527	1	**Brg assy mid-mount**	palier intermédiaire	Lager vollst mittel	mancal central	cojinete central conj
1	222233	1	**Flange input**	bride entrée	Flansch eingangs	flange entrada	platina entrada
2	222179	1	**Washer**	rondelle	Scheibe	arruela	arandela
3	1C-722	8	**Bolt**	boulon	Bolzen	parafuso	bulón
4	4E-07	8	**Lockwasher**	rondelle frein	Zahnscheibe	arruela trava	arandela seguridad
5	25K-40308	1	**O-ring**	bague o	O ring	anel-o	anillo-o
6	856250	1	**Cup roller brg**	cuvette roulement	Aussenring kegellager	capa rolamento	cubeta rodamiento
7	654141	1	**Cone roller brg**	cône roulement	Kegel rollenlager	cone rolamento	cono rodamiento
8	230529	1	**Housing mid mount**	carter palier cent	Gehäuse mittellager	carcaça mancal cent	carcasa cojin cent
9	218504	1	**Shaft**	arbre	Welle	árvore	árbol
10	654141	1	**Cone roller brg**	cône roulement	Kegel rollenlager	cone rolamento	cono rodamiento
11	211433	1	**Breather**	reniflard	Entlüfter	respiro	respiradero
12	25K-40308	1	**O-ring**	bague o	O ring	anel-o	anillo-o
13	217565	1	**Cap**	chapeau	Kappe	tampa	tapa
14	222179	1	**Washer**	rondelle	Scheibe	arruela	arandela
15	205926	1	**Nut**	écrou	Mutter	porca	tuerca
16	1F-436	1	**Pin cotter**	goupille fendue	Splint	contrapino	chaveta dos patas
17	222029	1	**Flange**	bride	Flansch	flange	brida
18	25K-60116	1	**O-ring**	bague o	O ring	anel-o	anillo-o
19	225823	1	**Seal**	joint étanchéité	Dichtung	vedador	sello
20	[2]‡217566	—	**Shim**	cale	Abstandscheibe	calço	suplemento
20A	[3]‡217567	—	**Shim**	cale	Abstandscheibe	calço	suplemento
20B	[4]‡217568	—	**Shim**	cale	Abstandscheibe	calço	suplemento
21	856250	1	**Cup roller brg**	cuvette roulement	Aussenring kegellager	capa rolamento	cubeta rodamiento
22	13F-12	1	**Plug pipe**	bouchon tuyau	Stopfen rohr	bujão cano	tapón caño
23	215757	1	**Plug pipe**	bouchon tuyau	Stopfen rohr	bujão cano	tapón caño
24	942139	4	**Washer**	rondelle	Scheibe	arruela	arandela
25	4E-10	4	**Lockwasher**	rondelle frein	Zahnscheibe	arruela trava	arandela seguridad
26	23C-1032	4	**Bolt**	boulon	Bolzen	parafuso	bulón
27	225823	1	**Seal**	joint étanchéité	Dichtung	vedador	sello
28	[2]‡217566	—	**Shim**	cale	Abstandscheibe	calço	suplemento
28A	[3]‡217567	—	**Shim**	cale	Abstandscheibe	calço	suplemento
28B	[4]‡217568	—	**Shim**	cale	Abstandscheibe	calço	suplemento
29	230690	1	**Cap**	chapeau	Kappe	tampa	tapa
30	25K-60116	1	**O-ring**	bague o	O ring	anel-o	anillo-o
31	205928	1	**Nut**	écrou	Mutter	porca	tuerca
32	1F-436	1	**Pin cotter**	goupille fendue	Splint	contrapino	chaveta dos patas

[1]Inc 1-23, 27-32
[2].004" (0,10 mm)
[3].007" (0,18 mm)
[4].010" (0,25 mm)

Printed in U.S.A.
PM 2764-R3

MICHIGAN

Group N

Nameplate, Plates & Decals . . . N2

Groupe N

Plaque de constructeur, plaques de services et décalcomanies . . . N2

Gruppe N

Namensschilder, Schilder & Abziehbilder . . . N2

Grupo N

Placa da fabrica, placas de serviço e decalcomanias . . . N2

Grupo N

Placa del fabricante, placas de servicio y calcomanías . . . N2

Printed in U.S.A.
PM 2764-R3

CLARK EQUIPMENT

Nameplate, Plates & Decals
Plaque de constructeur, plaques de services et décalcomanies
Namensschilder, Schilder & Abziehbilder
Placa da fabrica, placas de serviço e decalcomanias
Placa del fabricante, placas de servicio y calcomanîas

No.	Part No.	Qty.	Description	Description	Benennung	Descrição	Descripción
1	**1512006**	1	**Decal patent**	décalcomanie brevet	Abz Patentnummern	decal da patente	cal de patente
2	**1510525**	1	**Decal lubrication**	décal brevet	Abz Schmieranweisun	decal da lubrifica	cal de lubrificación
3	**1523338**	1	**Decal caution oil**	décal attention huil	Abz Vorsicht Öl	decal atenção óleo	cal de aten aceite
4	**538256**	1	**Decal trans drain**	décal vid boîte vit	Abz Betriebeabfluss	decal escoad de tran	cal purga de la tran
5	**1534502**	1	**Decal trans filter**	décal filtre de tran	Abz Getriebefilter	decal filtro da tran	cal filtro de tran
6	**547852**	3	**Decal Michigan**	décal Michigan	Abz Michigan	decal Michigan	cal Michigan
7	**547851**	2	**Decal Clark Equip**	décal Clark Equip	Abz Clark Equip	decal Clark Equip	cal Clark Equip
8	**1511711**	2	**Decal warning**	décal précautions	Abz Warnung	decal cuidado	cal advertencia
9	**1549006**	1	**Decal emcy hand valv**	décal soup urgce man	Abz Notandventil	decal valv freio man	cal valv freno man
10	**1548364**	1	**Decal brake warning**	décal avertiss frein	Abz Brems Warnung	decal aviso freio	cal aviso freno
11	**1549005**	1	**Decal not for park**	décal pas pour arrêt	Abz nicht für Parken	decal no estacion	cal no para estacion
12	**1505581**	2	**Decal safety wiring**	décal câb sécurité	Abz Sicherheits	dec instal de segur	cal cables de segur
13	**1511805**	1	**Decal shift quadrant**	décal indic change	Abz Schaltschema	quadrante de mudança	cuadrante indic camb
14	**1513994**	2	**Decal model**	décal modèle	Abz Modell	decal modelo	cal modelo
15	**1517621**	4	**Decal racing strip**	décal bande de capot	Abz Renmarkierung	decal faixa do capo	cal banda del capó
16	**1515482**	1	**Valve lever instruct**	levier-soup instruct	Ventilhebel-Anwei	instruc da aval vál	instruc de pal vál
17	**1517393**	1	**Plate precaution**	plaque précautions	Schild Vorsicht	placa precaução	cal placa precaución
18	**6C-605**	4	**Screw**	vis	Schraube	parafuso	tornillo
19	**1527430**	1	**Plate service**	plaque de service	Schild Überholdienst	placa de serviço	placa de servicio
20	**65G-406**	4	**Screw**	vis	Schraube	parafuso	tornillo
21	**564011**	1	**Nameplate Michigan**	constructr Michigan	Namenschield Mich	placa do nome Mich	placa de nom Mich
22	**7G-418**	4	**Screw**	vis	Schraube	parafuso	tornillo
23	**20E-04**	4	**Lockwasher**	rondelle frein	Zahnscheibe	arruela trava	arandela seguridad
24	**1531606**	9	**Strip abrasive**	ruban abrasiv	Band Schmirgel	faixa abrasiva	tira abrasiva
25	**1513887**	1	**Tag warning**	étiquette d'avertis	Etikett Warnung	rótulo de aviso	etiqueta de adver

Printed in U.S.A.
PM 2764-R3

MICHIGAN

Group P

Propeller Shaft Assembly: Mid-Mount Bearing/Front Axle . . . P2
Propeller Shaft Assembly: Transmission/Converter . . . P3
Propeller Shaft Assembly: Transmission/Mid-Mount Bearing . . . P4
Propeller Shaft Assembly: Transmission/Rear Axle . . . P5
Pump Attaching Parts . . . P6
Pump Assembly, Main . . P7, P7A
Pump Steering (Type A) . . . P9, 11, 13
Pump Steering (Type B) . . . P15, P15A, P17, P17A, P19, P19A

Groupe P

Arbre d'entraînement; palier central/l'axe av, ensemble . . . P2
Arbre d'entraînement; boîte de vitesses/convertisseur, ensemble . . . P3
Arbre d'entraînement; boîte de vitesses/palier central, ensemble . . . P4
Arbre d'entraînement; boîte de vitesses/axe ar, ensemble . . . P5
Pièces fixation de pompe . . . P6
Pompe principale, ensemble . . . P7, P7A
Pompe de direction type (a) . . . P9, 11, 13
Pompe de direction type (b) . . . P15, P15A, P17, P17A, P19, P19A

Gruppe P

Gelenkwelle Vollständig; Mittellager/Vorderachse . . . P2
Gelenkwelle Vollständig; Getriebe/Drehmomentwandler . . . P3
Gelenkwelle Vollständig; Getriebe/Mittellager . . . P4
Gelenkwelle Vollständig; Getriebe/Hinterachse . . . P5
Pumpeneinbauteile . . . P6
Hauptpumpe Vollstandig . . . P7, P7A
Lenkungspumpe (Typ A) . . . P9, 11, 13
Lenkungspumpe (Typ B) . . . P15, P15A, P17, P17A, P19, P19A

Grupo P

Eixo propulsor; mancal central/eixo dianteiro, conjunto . . . P2
Eixo propulsor; transmissão/convertidor, conjunto . . . P3
Eixo propulsor; transmissão/mancal central, conjunto . . . P4
Eixo propulsor; transmissão/eixo traseiro, conjunto . . . P5
Peças de amarração da bomba . . . P6
Bomba principal, conjunto . . . P7, P7A
Bomba de direção tipo (a) . . . P9, 11, 13
Bomba de direção tipo (b) . . . P15, P15A, P17, P17A, P19, P19A

Grupo P

Arbol propulsor; cojinete central/eje delantero, conjunto . . . P2
Arbol propulsor; transmisión/convertidor, conjunto . . . P3
Arbol propulsor; transmisión/cojinete central, conjunto . . . P4
Arbol propulsor; transmisión/eje trasero, conjunto . . . P5
Piezas de fijación de bomba . . . P6
Bomba principal, conjunto . . . P7, P7A
Bomba de dirección tipo (a) . . . P9, 11, 13
Bomba de dirección tipo (b) . . P15, P15A, P17, P17A, P19, P19A

Printed in U.S.A.
PM 2764-R3

CLARK EQUIPMENT

Propeller Shaft Assembly— Mid-Mount Bearing/Front Axle
Arbre d'entraînement— palier central/l'axe av, ensemble
Gelenkwelle Vollständig Mittellager/Vorderachse
Eixo propulsor— mancal central/eixo dianteiro, conjunto
Arbol propulsor— cojinete central/eje delantero, conjunto

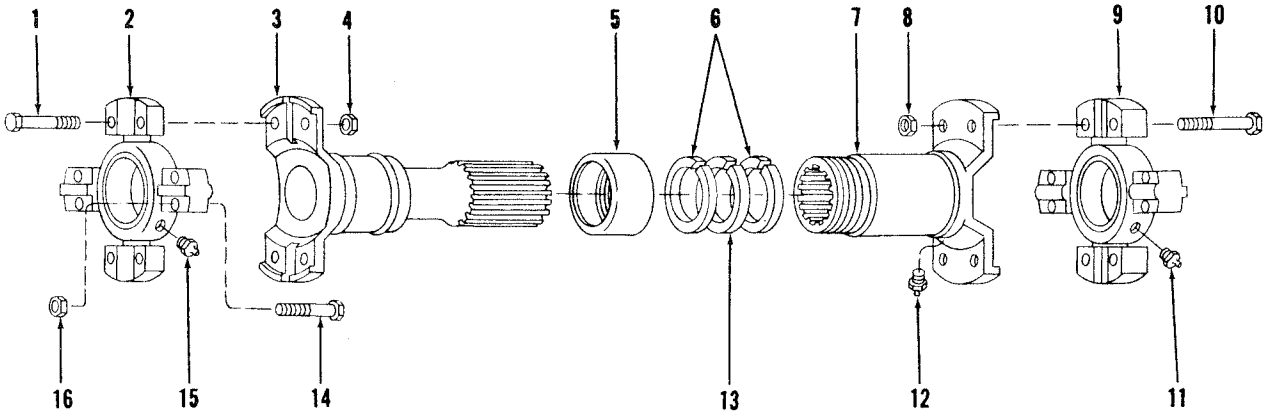

TS-1138

No.	Part No.	Qty.	Description	Description	Benennung	Descrição	Descripción
A	[1]1504774	1	**Propeller shaft**	arbre entraînement	Gelenkwelle	eixo propulsor	árbol propulsor
1	940089	4	**Bolt**	boulon	Bolzen	parafuso	bulón
2	944862	1	**Spider u-joint**	croisillion jnt univ	Kreuz kardangelenk	cruzeta acopl univ	cruceta acople univ
3	948279	1	**Yoke tube**	chape tube	Gleit rohr	garfo tubo	acop telescpco tubo
4	8D-06	4	**Nut**	écrou	Mutter	porca	tuerca
5	940090	1	**Retainer**	arrêtoir	Halterung	retentor	retén
6	940091	2	**Washer**	rondelle	Scheibe	arruela	arandela
7	[2]940093	1	**Slip yoke**	chape coulissante	Gleitkupplg	garfo corrediço	acople telescópico
8	8D-06	4	**Nut**	écrou	Mutter	porca	tuerca
9	944862	1	**Spider u-joint**	croisillion jnt univ	Kreuz kardangelenk	cruzeta acopl univ	cruceta acople univ
10	940089	4	**Bolt**	boulon	Bolzen	parafuso	bulón
11	10H-25	1	**Fitting grease**	graisseur	Nippel schmier	graxeira	grasera
12	10H-25	1	**Fitting grease**	graisseur	Nippel schmier	graxeira	grasera
13	940092	1	**Washer**	rondelle	Scheibe	arruela	arandela
14	940089	8	**Bolt**	boulon	Bolzen	parafuso	bulón
15	10H-35	1	**Fitting grease**	graisseur	Nippel schmier	graxeira	grasera
16	8D-06	8	**Nut**	écrou	Mutter	porca	tuerca

[1]Inc 1-16
[2]Inc 12

Printed in U.S.A.
PM 2764-R3

Propeller Shaft Assembly— Transmission/Converter
Arbre d'entraînement— boîte de vitesses/convertisseur, ensemble
Gelenkwelle Vollständig— Getriebe/Drehmomentwandler
Eixo propulsor— transmissão/convertidor, conjunto
Árbol propulsor— transmisión/cojinete central

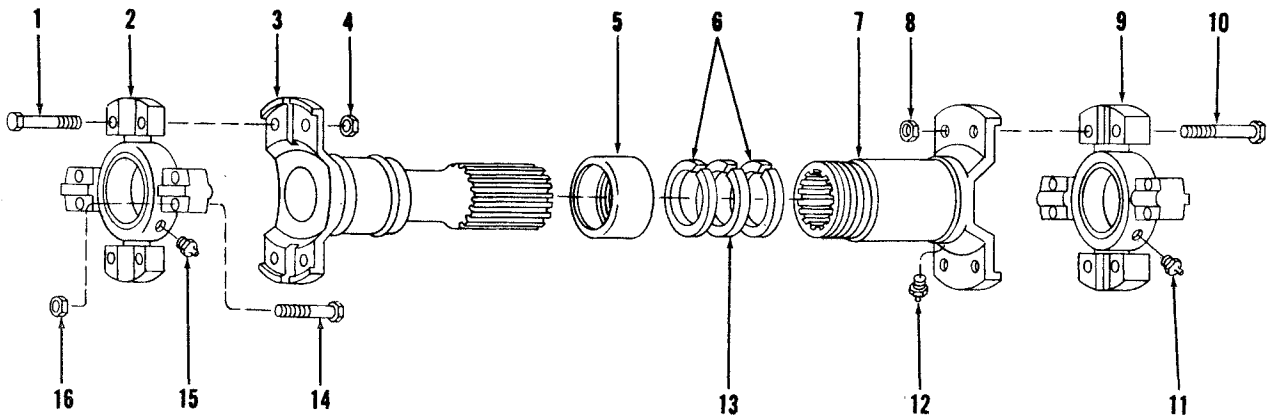

TS-1138

No.	Part No.	Qty.	Description	Description	Benennung	Descrição	Descripción
A	[1]1542544	1	**Propeller shaft**	arbre entraînement	Gelenkwelle	eixo propulsor	árbol propulsor
1	947382	4	**Bolt**	boulon	Bolzen	parafuso	bulón
2	945208	1	**Spider u-joint**	croisillion jnt univ	Kreuz kardangelenk	cruzeta acopl univ	cruceta acople univ
3	949423	1	**Yoke tube**	chape tube	Gleit rohr	garfo tubo	acop telescpco tubo
4	8D-06	4	**Nut**	écrou	Mutter	porca	tuerca
5	942744	1	**Retainer**	arrêtoir	Halterung	retentor	retén
6	942750	2	**Washer**	rondelle	Scheibe	arruela	arandela
7	949421	1	**Slip yoke**	chape coulissante	Gleitkupplg	garfo corrediço	acople telescópico
8	8D-06	4	**Nut**	écrou	Mutter	porca	tuerca
9	945208	1	**Spider u-joint**	croisillion jnt univ	Kreuz kardangelenk	cruzeta acopl univ	cruceta acople univ
10	947382	4	**Bolt**	boulon	Bolzen	parafuso	bulón
11	944688	1	**Fitting grease**	graisseur	Nippel schmier	graxeira	grasera
12	10H-25	1	**Fitting grease**	graisseur	Nippel schmier	graxeira	grasera
13	942751	1	**Washer**	rondelle	Scheibe	arruela	arandela
14	947382	8	**Bolt**	boulon	Bolzen	parafuso	bulón
15	944688	1	**Fitting**	graisseur	Nippel schmier	graxeira	grasera
16	8D-06	8	**Nut**	écrou	Mutter	porca	tuerca

[1]Inc 1-16

Printed in U.S.A.
PM 2764-R3

CLARK EQUIPMENT

Propeller Shaft Assembly— Transmission/Mid-Mount Bearing
Arbre d'entraînement— boîte de vitesse/palier central, ensemble
Gelenkwelle Vollständig— Getriebe/Mittellager
Eixo propulsor— transmissão/mancal central
Árbol propulsor— transmisión/cojinete central

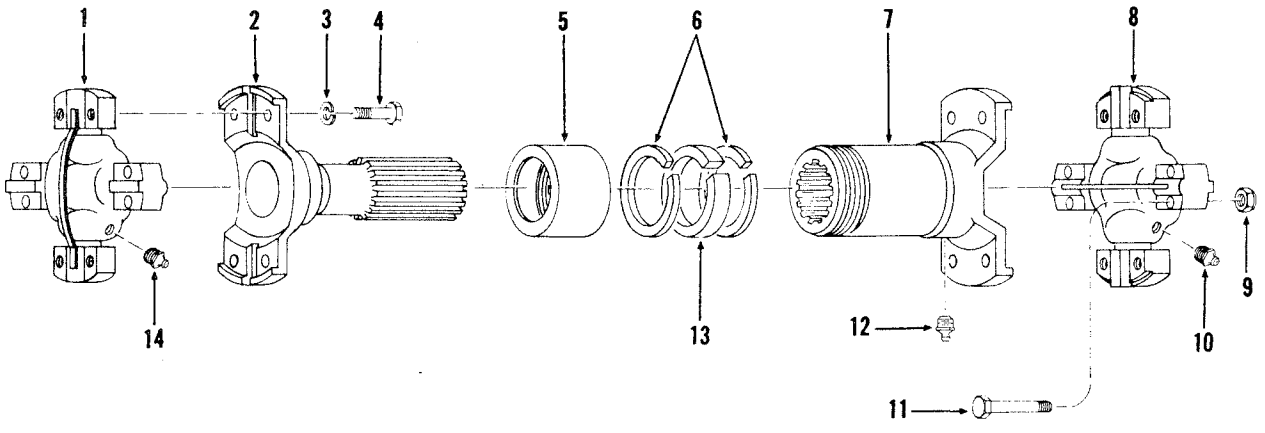

TS-11426B

No.	Part No.	Qty.	Description	Description	Benennung	Descrição	Descripción
A	[1]1508467	1	**Propeller shaft**	arbre entraînement	Gelenkwelle	eixo propulsor	árbol propulsor
B	[2]948363	1	**Dust cap kit**	pare-poussière tse	Staubkappensatz	capa contra poeira jôgo	tapa guardapolvo jgo
1	**948361**	1	**Spider u-joint**	croisillion jnt univ	Kreuz kardangelenk	cruzeta acopl univ	cruceta acople univ
2	**948364**	1	**Yoke tube**	chape tube	Gleit rohr	garfo tubo	acop telescpco tubo
3	**4E-07**	8	**Lockwasher**	rondelle frein	Zahnscheibe	arruela trava	arandela seguridad
4	**892851**	8	**Bolt**	boulon	Bolzen	parafuso	bulón
5	[3]_____	1	**Retainer**	arrêtoir	Halterung	retentor	retén
6	[3]_____	2	**Washer**	rondelle	Scheibe	arruela	arandela
7	**948362**	1	**Slip yoke**	chape coulissante	Gleitkupplg	garfo corrediço	acople telescópico
8	**948361**	1	**Spider u-joint**	croisillion jnt univ	Kreuz kardangelenk	cruzeta acopl univ	cruceta acople univ
9	**8D-08**	8	**Nut**	écrou	Mutter	porca	tuerca
10	**10H-25**	1	**Fitting grease**	graisseur	Nippel schmier	graxeira	grasera
11	**940229**	8	**Bolt**	boulon	Bolzen	parafuso	bulón
12	**10H-25**	1	**Fitting grease**	graisseur	Nippel schmier	graxeira	grasera
13	[3]_____	1	**Washer**	rondelle	Scheibe	arruela	arandela
14	**10H-25**	1	**Fitting grease**	graisseur	Nippel schmier	graxeira	grasera

[1]Inc 1-14
[2]Inc 5, 6, 13
[3]See, Voir, Siehe, Veja, Véase B

Printed in U.S.A.
PM 2764-R3

Propeller Shaft Assembly— Transmission/Rear Axle
Arbre d'entraînement— boîte de vitesse/axe ar, ensemble
Gelenkwelle Vollständig— Getriebe/Hinterachse
Eixo Propulsor— transmissão/eixo traseiro, conjunto
Arbol propulsor— transmisión/eje trasero, conjunto

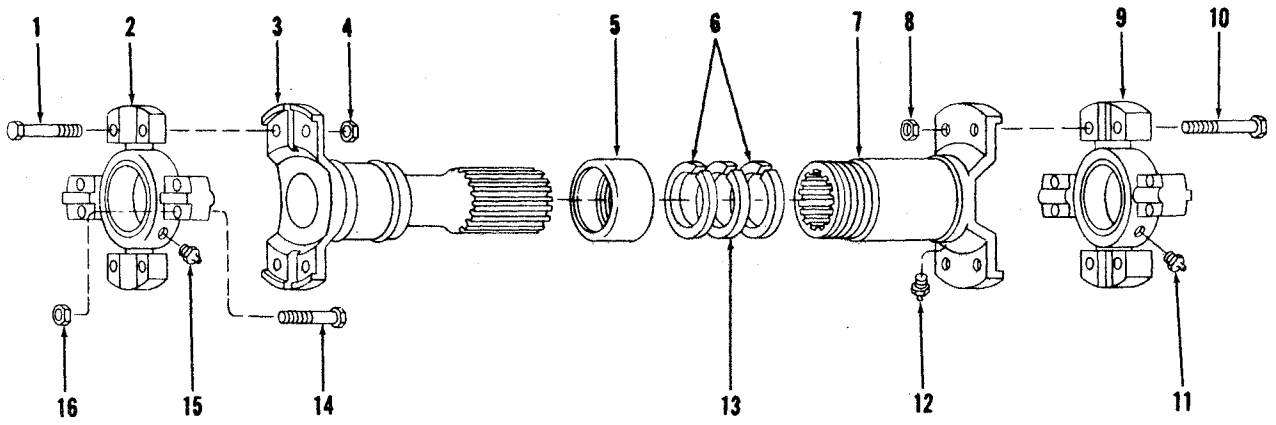

TS-1138

No.	Part No.	Qty.	Description	Description	Benennung	Descrição	Descripción
A	[1]550778	1	**Propeller shaft**	arbre entraînement	Gelenkwelle	eixo propulsor	árbol propulsor
1	940089	4	**Bolt**	boulon	Bolzen	parafuso	bulón
2	944862	1	**Spider u-joint**	croisillion jnt univ	Kreuz kardangelenk	cruzeta acopl univ	cruceta acople univ
3	940230	1	**Yoke tube**	chape tube	Gleit rohr	garfo tubo	acop telescpco tubo
4	8D-06	4	**Nut**	écrou	Mutter	porca	tuerca
5	940090	1	**Retainer**	arrêtoir	Halterung	retentor	retén
6	940091	2	**Washer**	rondelle	Scheibe	arruela	arandela
7	[2]940093	1	**Slip yoke**	chape coulissante	Gleitkupplg	garfo corrediço	acople telescópico
8	8D-06	4	**Nut**	écrou	Mutter	porca	tuerca
9	944862	1	**Spider u-joint**	croisillion jnt univ	Kreuz kardangelenk	cruzeta acopl univ	cruceta acople univ
10	940089	4	**Bolt**	boulon	Bolzen	parafuso	bulón
11	10H-35	1	**Fitting grease**	graisseur	Nippel schmier	graxeira	grasera
12	10H-25	1	**Fitting grease**	graisseur	Nippel schmier	graxeira	grasera
13	940092	1	**Washer**	rondelle	Scheibe	arruela	arandela
14	940089	8	**Bolt**	boulon	Bolzen	parafuso	bulón
15	10H-35	1	**Fitting grease**	graisseur	Nippel schmier	graxeira	grasera
16	8D-06	8	**Nut**	écrou	Mutter	porca	tuerca

[1]Inc 1-16
[2]Inc 12

Printed in U.S.A.
PM 2764-R3

CLARK EQUIPMENT

Pump Attaching Parts
Pièces fixation de pompe
Pumpenienbauteile
Peças de amarração da bomba
Piezas de fijación de bomba

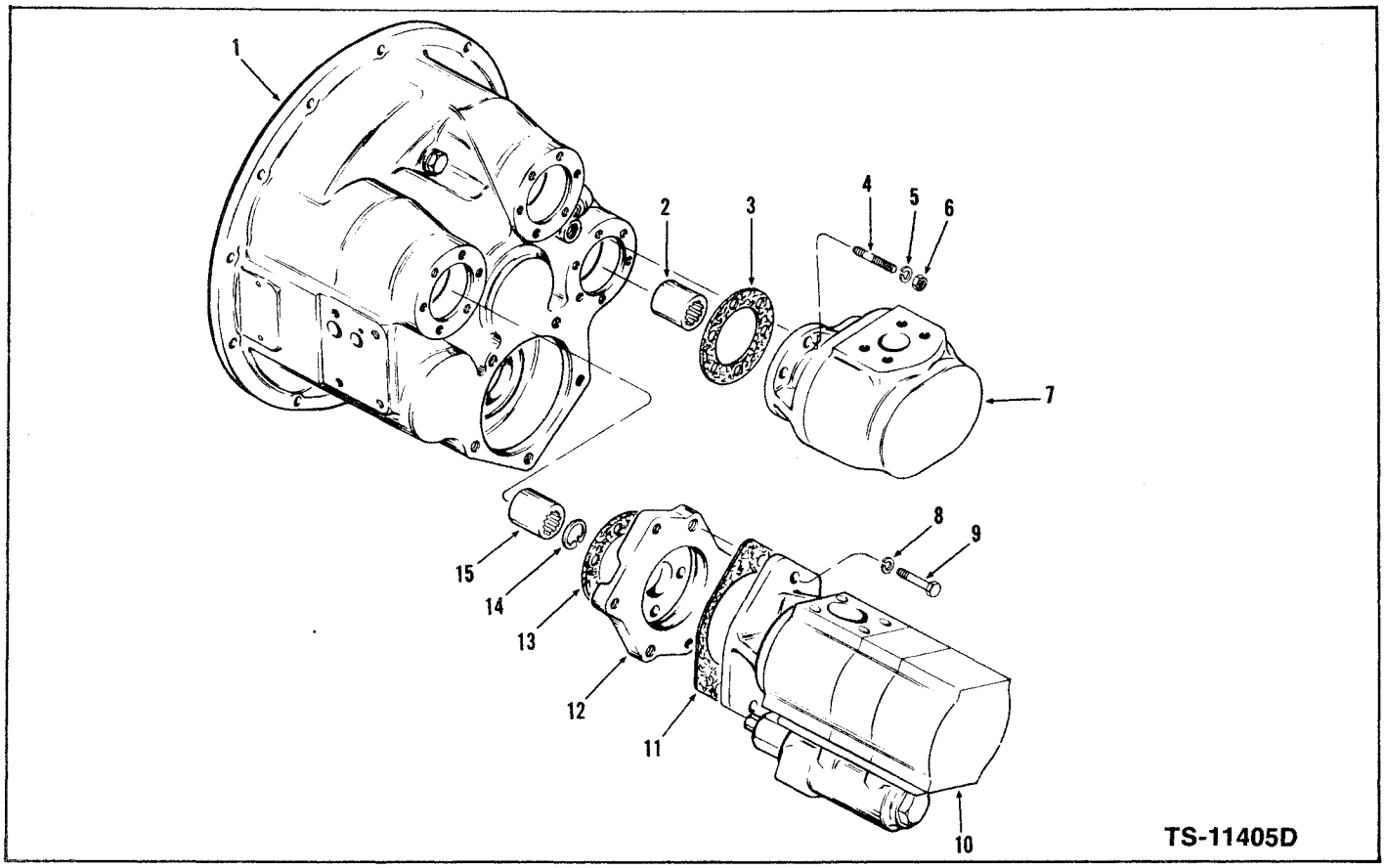

No.	Part No.	Qty.	Description	Description	Benennung	Descrição	Descripción
1	———	1	**Converter assy**	convertisseur ens	Drehmntwndlr vollst	conversor conj	convertidor conj
2	**214962**	1	**Sleeve drive shaft**	manchon arbre transm	Muffe kardanwelle	luva eixo propulsor	manguito eje transm
3	**551906**	1	**Gasket**	joint	Dichtung	gaxeta	junta
4	**1502715**	4	**Stud**	goujon	Stift	prisioneiro	espárrago
5	**4E-06**	4	**Lockwasher**	rondelle frein	Zahnscheibe	arruela trava	arandela seguridad
6	**8D-06**	4	**Nut**	écrou	Mutter	porca	tuerca
7	———	1	**Pump main**	pompe principale	Pumpe haupt	bomba principal	bomba principal
8	**4E-10**	2	**Lockwasher**	rondelle frein	Zahnscheibe	arruela trava	arandela seguridad
9	**23C-1024**	2	**Bolt**	boulon	Bolzen	parafuso	bulón
10	———	1	**Pump steering**	pompe direction	Pumpe lenkungs	bomba direção	bomba dirección
11	**561807**	1	**Gasket**	joint	Dichtung	gaxeta	junta
12	**216388**	1	**Adapter**	adaptateur	Zwischenstück	adaptador	adaptador
13	**551906**	1	**Gasket**	joint	Dichtung	gaxeta	junta
14	**664140**	1	**Ring snap**	bague arrêt	Ring schnapp	anel pressõa	arandela retén
15	[1]**801346**	1	**Sleeve drive shaft**	manchon arbre transm	Muffe kardanwelle	luva eixo propulsor	manguito eje transm

[1]Inc 14

Printed in U.S.A.
PM 2764-R3

Pump Assembly, Main
Pompe principale, ensemble
Hauptpumpe Vollständig
Bomba principal, conjunto
Bomba principal, conjunto

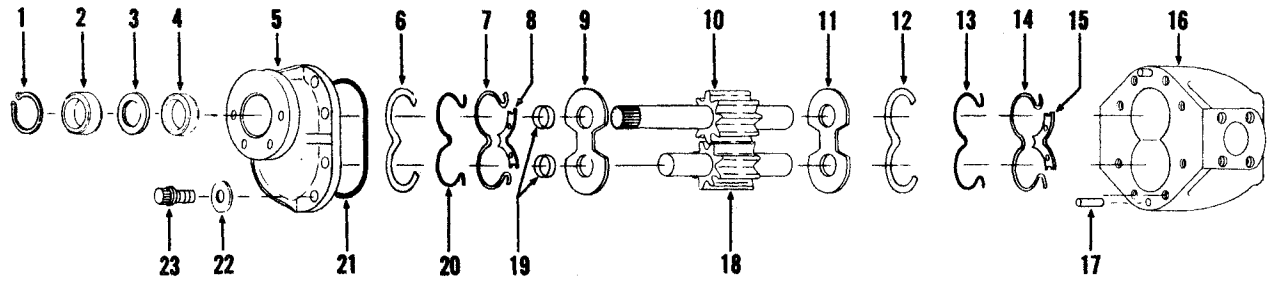

TS-8377

No.	Part No.	Qty.	Description	Description	Benennung	Descrição	Descripción
A	*[1] 1535739	1	**Pump assembly**	pompe ensemble	Pumpe vollst	bomba conjunto	bomba conjunto
B	[2] 947272	1	**Repair kit major**	rép majeure trse	Reptrsatz haupt	rep maior jôgo	rep mayor jgo
C	[3] 947273	1	**Repair kit minor**	répar mineure trse	Reptrsatz neben	rep menor jôgo	rep menor jgo
1	661416	1	**Ring snap**	bague arrêt	Ring schnapp	anel pressõa	arandela retén
2	947274	1	**Seal**	joint étanchéité	Dichtung	vedador	sello
3	946205	1	**Spacer**	entretoise	Distanzteil	espaçador	espaciador
4	947274	1	**Seal**	joint étanchéité	Dichtung	vedador	sello
5	947270	1	**Flange**	bride	Flansch	flange	brida
6	947275	1	**Retainer**	arrêtoir	Halterung	retentor	retén
7	947277	1	**Ring back-up**	rondelle renfort	Ring stütz	anel retentor	arandela apoyo
8	[4] § ——	—	**Isolation plate**	plaque séparation	Isolierplatte	placa ajuste	placa ajuste
9	[4] § ——	—	**Pressure plate**	plaque pression	Pressplatten	placa pressão	placa presión
10	[5] § ——	—	**Drive gear**	engrenage entrnmnt	Antriebzahnrad	engrenagem motriz	engranaje motriz
11	[4] § ——	—	**Pressure plate**	plaque pression	Pressplatten	placa pressão	placa presión
12	947275	1	**Retainer**	arrêtoir	Halterung	retentor	retén
13	947276	1	**O-ring**	bague o	O ring	anel-o	anillo-o
14	947277	1	**Ring back-up**	rondelle renfort	Ring stütz	anel retentor	arandela apoyo
15	[4] § ——	—	**Isolation plate**	plaque séparation	Isolierplatte	placa ajuste	placa ajuste
16	947271	1	**Body**	boîtier	Gehäuseteil	carcaça	carcasa
17	946100	2	**Pin**	goupille	Stift	pino	pasador
18	[5] § ——	—	**Gear**	engrenage	Zahnrad	engrenagem	engranaje
19	[4] § ——	—	**Spacer ring**	bague d'espacement	Distanzring	anel espaçador	anillo espaciador
20	947276	1	**O-ring**	bague o	O ring	anel-o	anillo-o
21	947278	1	**O-ring**	bague o	O ring	anel-o	anillo-o
22	946271	8	**Washer**	rondelle	Scheibe	arruela	arandela
23	17C-820	8	**Bolt**	boulon	Bolzen	parafuso	bulón

[1]Inc 1-23
[2]Inc 1-4, 6-15, 17-21
[3]Inc 1-4, 6-9, 11-15, 19, 20, 21
[4]See, Voir, Siehe, Veja, Véase B & C
[5]See, Voir, Siehe, Veja, Véase B

*Cummins 428A101 → 428A205, G.M. 435A101 → 435A230

Note: Pump is equipped with bushing type bearings. Bearings are machine finished after pressing in place and therefore are not replaceable service items.

Note: La pompe est équipée avec des coussinets emboutis sur place et incorporés à la machine, et par conséquent, ne sont pas des pièces de service remplaçables.

Bemerkung: Pumpe ist mit Buchsenlager ausgeruestet. Die Lager wurden nach dem Eintreffen bearbeitet und sind daher nicht auswechselbar.

Atenção: A bomba é equipada com mancais acabados depois da montagem, por tanto, não são peças de serviço substituíveis.

Nota: La bomba está equipada con casquillos colocados a presión y terminados en lugar, no son, por lo tanto, piezas de servicio reemplazables.

Printed in U.S.A.
PM 2764-R3

Pump Assembly, Main
Pompe principale, ensemble
Hauptpumpe Vollständig
Bomba principal, conjunto
Bomba principal, conjunto

MICHIGAN

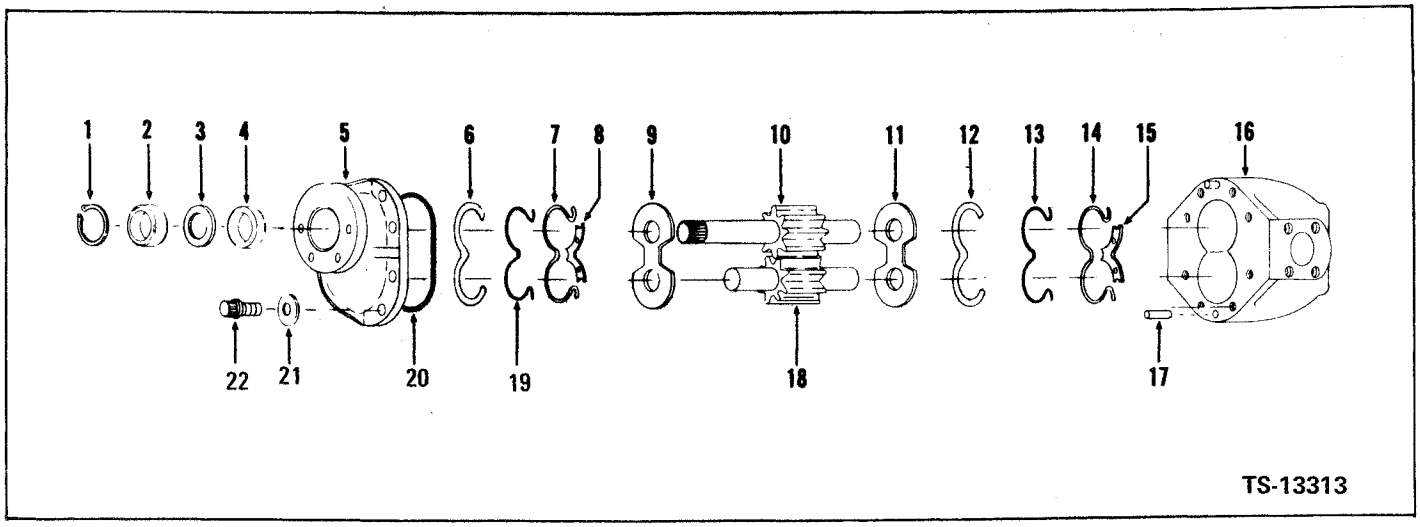

TS-13313

No.	Part No.	Qty.	Description	Description	Benennung	Descrição	Descripción
A	*[1] 1519913	1	**Pump assembly**	pompe ensemble	Pumpe vollst	bomba conjunto	bomba conjunto
B	[2] 947272	1	**Repair kit major**	rép majeure trse	Reptrsatz haupt	rep maior jôgo	rep mayor jgo
C	[3] 947273	1	**Repair kit minor**	répar mineure trse	Reptrsatz neben	rep menor jôgo	rep menor jgo
1	661416	1	**Ring snap**	bague arrêt	Ring schnapp	anel pressõa	arandela retén
2	947274	1	**Seal**	joint étanchéité	Dichtung	vedador	sello
3	946205	1	**Spacer**	entretoise	Distanzteil	espaçador	espaciador
4	947274	1	**Seal**	joint étanchéité	Dichtung	vedador	sello
5	947270	1	**Flange**	bride	Flansch	flange	brida
6	947275	1	**Retainer**	arrêtoir	Halterung	retentor	retén
7	947277	1	**Ring back-up**	rondelle renfort	Ring stütz	anel retentor	arandela apoyo
8	[4] § ———	—	**Isolation plate**	plaque séparation	Isolierplatte	placa ajuste	placa ajuste
9	[4] § ———	—	**Pressure plate**	plaque pression	Pressplatten	placa pressão	placa presión
10	[5] § ———	—	**Drive gear**	engrenage entrnmnt	Antriebzahnrad	engrenagem motriz	engranaje motriz
11	[4] § ———	—	**Pressure plate**	plaque pression	Pressplatten	placa pressão	placa presión
12	947275	1	**Retainer**	arrêtoir	Halterung	retentor	retén
13	947276	1	**O-ring**	bague o	O ring	anel-o	anillo-o
14	947277	1	**Ring back-up**	rondelle renfort	Ring stütz	anel retentor	arandela apoyo
15	[4] § ———	—	**Isolation plate**	plaque séparation	Isolierplatte	placa ajuste	placa ajuste
16	947271	1	**Body**	boîtier	Gehäuseteil	carcaça	carcasa
17	946100	2	**Pin**	goupille	Stift	pino	pasador
18	[5] § ———	—	**Gear**	engrenage	Zahnrad	engrenagem	engranaje
19	947276	1	**O-ring**	bague o	O ring	anel-o	anillo-o
20	947278	1	**O-ring**	bague o	O ring	anel-o	anillo-o
21	946271	8	**Washer**	rondelle	Scheibe	arruela	arandela
22	17C-820	8	**Bolt**	boulon	Bolzen	parafuso	bulón

[1]Inc 1-22
[2]Inc 1-4, 6-15, 17-20
[3]Inc 1-4, 6-9, 11-15, 19,20
[4]See, Voir, Siehe, Veja, Véase B & C
[5]See, Voir, Siehe, Veja, Véase B

*Cummins 428A206 & →, G.M. 435A231 & →

*Note: Pump is equipped with bushing type bearings. Bearings are machine finished after pressing in place and therefore are not replaceable service items.
*Note: La pompe est équipée avec des coussinets emboutis sur place et incorporés à la machine, et par conséquent, ne sont pas des pièces de service remplaçables.
*Bemerkung: Pumpe ist mit Buchsenlager ausgeruestet. Die Lager wurden nach dem Eintreffen bearbeitet und sind daher nicht auswechselbar.
*Atenção: A bomba é equipada com mancais acabados depois da montagem, por tanto, não são peças de serviço substituíveis.
*Nota: La bomba está equipada con casquillos colocados a presión y terminados en lugar, no son, por lo tanto, piezas de servicio reemplazables.

Printed in U.S.A.
PM 2764-R3

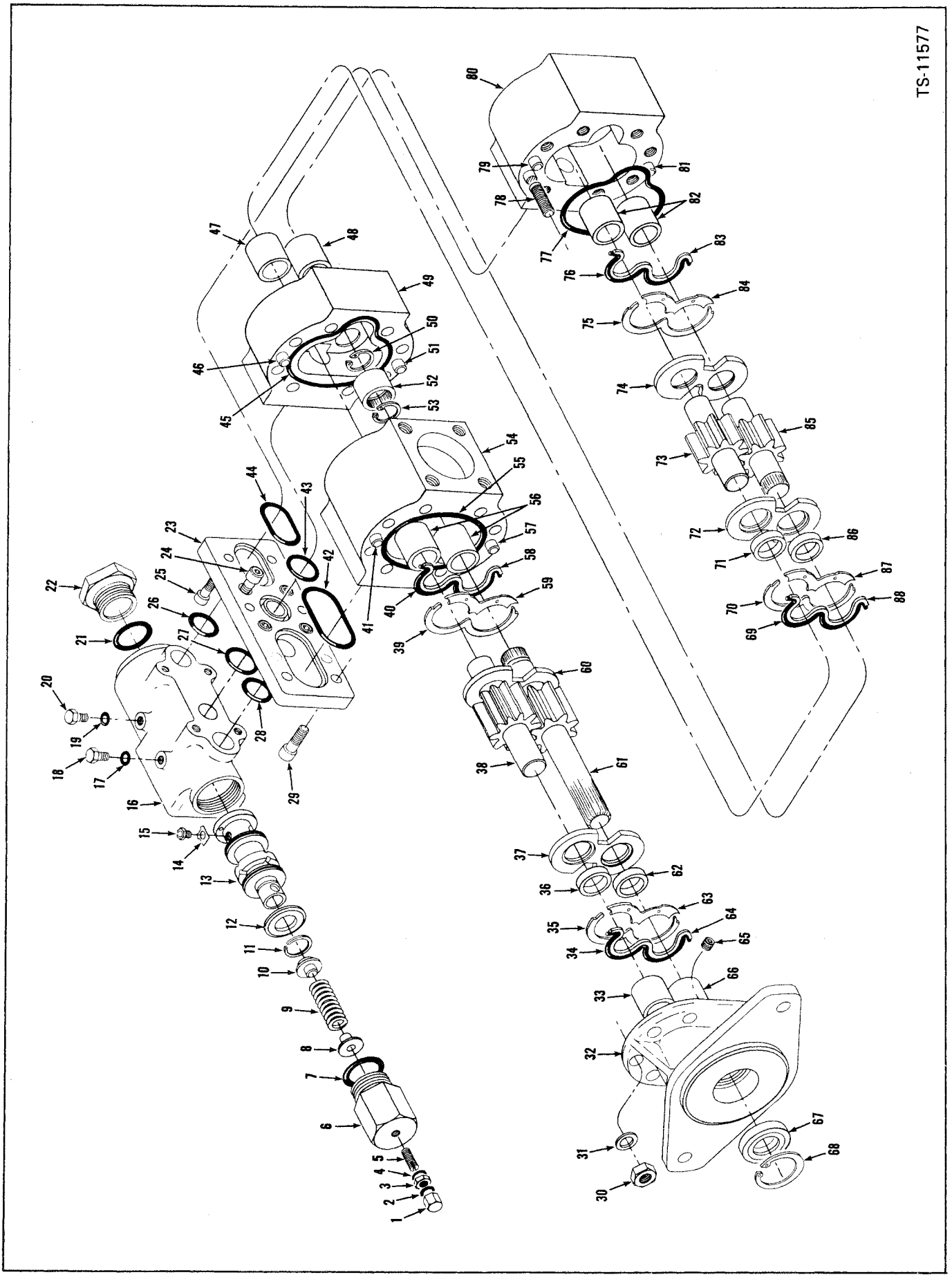

Printed in U.S.A.
PM 2764-R3

Pump Steering (Type A)
Pompe de direction (type a)
Lenkungspumpe (Typ A)
Bomba de direção (tipo a)
Bomba de dirección (tipo a)

MICHIGAN

No.	Part No.	Qty.	Description	Description	Benennung	Descrição	Descripción
A	[1]*1542411	1	**Pump assembly**	pompe ensemble	Pumpe vollst	bomba conjunto	bomba conjunto
B	[2]949018	1	**Valve assy**	soupape ens	Ventil vollst	valvula conj	válvula conj
C	[3]949478	1	**Body kit front**	corps av trse	Gehäusesatz vorder	corpo dianteiro jôgo	cuerpo delantero jgo
D	[4]949479	1	**Gear kit front**	engrenage av jeu	Vorderzahnradsatz	engr dianteiro jôgo	engr delantero juego
E	[5]949482	1	**Body kit rear**	corps ar trse	Gehäsesatz vorder	corpo traseiro jôgo	cuerpo trasero juego
F	[6]949481	1	**Gear kit rear**	engrenage ar jeu	Hinterzahnradsatz	engr traseiro jôgo	engr trasero juego
G	[7]948569	1	**Seal kit**	joint étan trse	Dichtungssatz	vedador jôgo	sello juego
H	[8]948568	1	**Pressure plate kit**	plaque pression jeu	Pressplattesatz	placa pressão jôgo	placa presión jgo
J	[9]949480	1	**Adapter o-ring kit**	bague-o adaptateur	Zwischenstück o-ring	anel-o adaptador	anillo-o adaptador
K	[10]949487	1	**Spool kit**	tiroir jeu	Spulensatz	carretel jôgo	carrete juego
L	[11]949015	1	**Plug o-ring kit**	bouchon jeu bague-o	Stopfen o-ringsatz	buchão jôgo anel-o	tapón jgo anillo-o
1	948441	1	**Nut**	écrou	Mutter	porca	tuerca
2	25K-20014	1	**O-ring**	bague o	O ring	anel-o	anillo-o
3	948440	1	**Nut**	écrou	Mutter	porca	tuerca
4	25K-20014	1	**O-ring**	bague o	O ring	anel-o	anillo-o
5	949356	1	**Screw**	vis	Schraube	parafuso	tornillo
6	949020	1	**Plug**	bouchon	Stopfen	bujão	tapón
7	91F-12	1	**O-ring**	bague o	O ring	anel-o	anillo-o
8	948590	1	**Retainer**	arrêtoir	Halterung	retentor	retén
9	949019	1	**Spring**	ressort	Feder	mola	resorte
10	948589	1	**Retainer**	arrêtoir	Halterung	retentor	retén
11	9J-40	1	**Ring**	anneau	Ring	anel	anillo
12	948434	1	**Valve check**	clapet d'arrêt	Rückschlagventil	vávula retenção	válvula retención
13	949492	1	**Spool**	tiroir	Spule	carretel	carrete
14	949498	4	**Lockwasher**	rondelle frein	Zahnscheibe	arruela trava	arandela seguridad
15	948767	1	**Orifice plug**	bouchon d'orifice	Drosselstopfen	buchão furo	tapón orificio
15A	†948593	1	**Orifice plug**	bouchon d'orifice	Drosselstopfen	buchão furo	tapón orificio
15B	†949494	2	**Orifice plug**	bouchon d'orifice	Drosselstopfen	buchão furo	tapón orificio

[1]Inc 1-88
[2]Inc 1-22
[3]Inc 36, 38, 41, 46, 50, 54, 57, 61, 62
[4]Inc 38, 61
[5]Inc 49, 50, 52, 53, 62, 71, 73, 79, 80, 81, 85
[6]Inc 73, 85
[7]Inc 32, 34, 35, 39, 40, 55, 58, 64, 67, 69, 70, 75-77, 83
[8]Inc 34, 35, 37, 39, 40, 45, 55, 58-60, 63, 64, 69, 70, 72, 74, 76, 77, 83, 84, 87, 88
[9]Inc 26-28, 42-44
[10]Inc 7, 9, 11-13, 21
[11]Inc 2, 4, 7, 17, 19, 21

*Note: For pumps which have metal stamps 1542411-971 etc. For complete replacement of 1542411 and 1516617 use 1519916 pump assembly. Once replacement has been made refer to pages P15-P19 for servicing components.

*Note: Pour pompes avec empreintes en métal 1542411-971 etc. Pour remplacement complet de 1542411 et 1516617, employer pompe ens. 1519916. Après remplacement voir pages P15-P19 pour pièces.

*Bemerkung: Für Pumpen mit Metallprägen 1542411-971 usw. Fur vollständiges Austauschen von 1542411 und 1516617, Pumpe vollst. 1519916 verwenden. Nach dem Austauschen siehe Seiten P15-P19 für Ersatzteile.

*Atenção: Para bombas com estampas em metal 1542411-971 etc. Para a reposição completa de 1542411 e 1516617 usar bomba conjunto 1519916. Após a reposição veja páginas P15-P19 para peças relacionadas.

*Nota: Para bombas con estampas en metal 1542411-971 etc. Para recambio completo de 1542411 y 1516617 emplear bomba conjunto 1519916. Después de recambio ver páginas P15-P19 para accesorios.

Printed in U.S.A.
PM 2764-R3

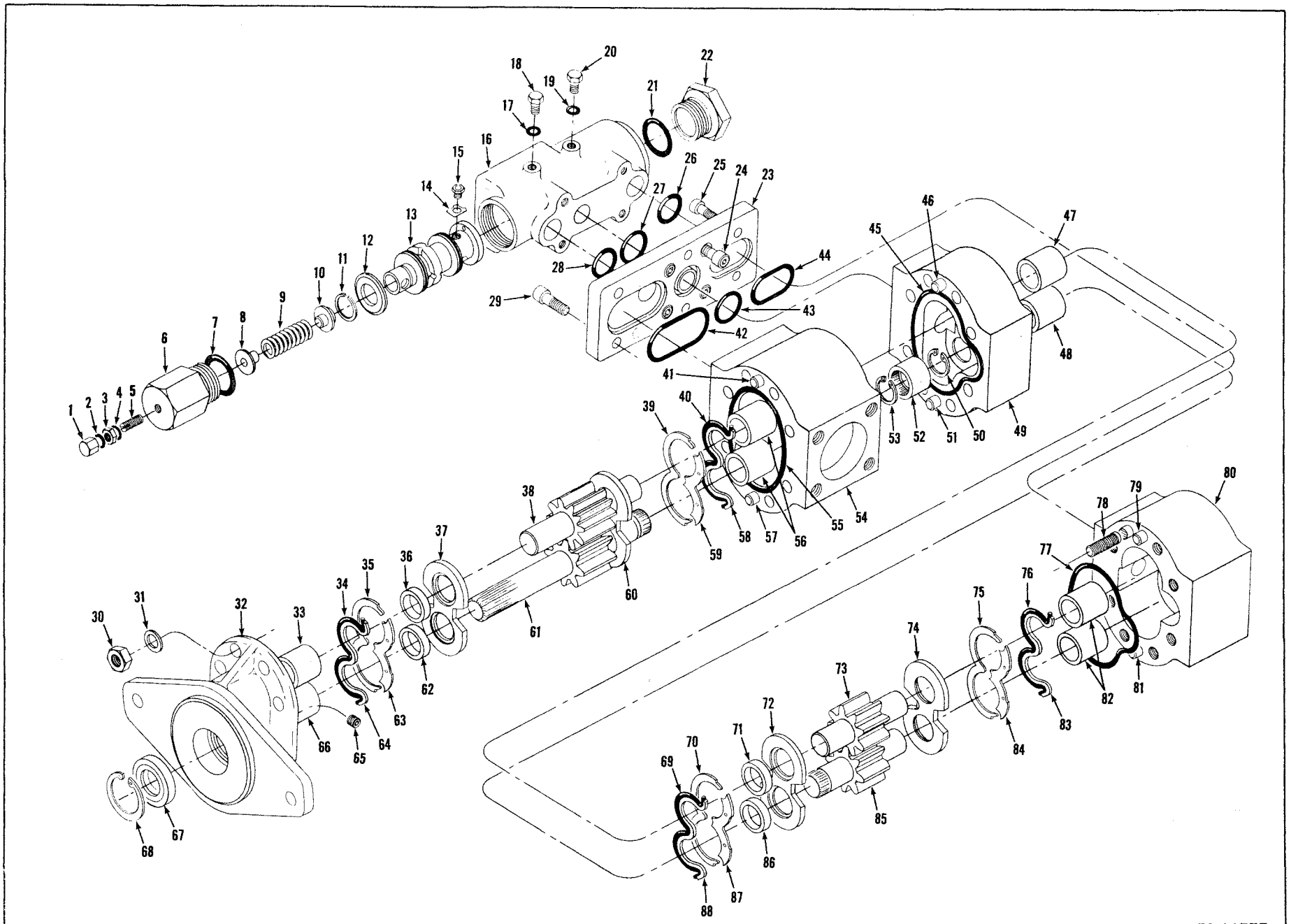

Printed in U.S.A.
PM 2764-R3

Pump Steering (Type A)
Pompe de direction (type a)
Lenkungspumpe (Typ A)
Bomba de direção (tipo a)
Bomba de dirección (tipo a)

MICHIGAN

No.	Part No.	Qty.	Description	Description	Benennung	Descrição	Descripción
16	**948704**	1	**Housing**	carter	Gehäuse	carcaça	carcasa
17	**91F-3**	1	**O-ring**	bague o	O ring	anel-o	anillo-o
18	**24K-3**	1	**Plug**	bouchon	Stopfen	bujão	tapón
19	**91F-3**	1	**O-ring**	bague o	O ring	anel-o	anillo-o
20	**24K-3**	1	**Plug**	bouchon	Stopfen	bujão	tapón
21	**91F-12**	1	**O-ring**	bague o	O ring	anel-o	anillo-o
22	**948581**	1	**Plug**	bouchon	Stopfen	bujão	tapón
23	**949495**	1	**Plate**	plaque	Platte	placa	placa
24	**11G-614**	4	**Bolt**	boulon	Bolzen	parafuso	bulón
25	**11G-614**	3	**Bolt**	boulon	Bolzen	parafuso	bulón
26	**893681**	1	**O-ring**	bague o	O ring	anel-o	anillo-o
27	**948512**	1	**O-ring**	bague o	O ring	anel-o	anillo-o
28	**893681**	1	**O-ring**	bague o	O ring	anel-o	anillo-o
29	**11G-614**	3	**Bolt**	boulon	Bolzen	parafuso	bulón
30	**954277**	8	**Nut**	écrou	Mutter	porca	tuerca
31	**946271**	8	**Washer**	rondelle	Scheibe	arruela	arandela
32	[12]**949477**	1	**Flange assy**	bride ens	Flansch vollst.	flange conj	brida conj
33	[13]§———	1	**Bearing**	palier	Lager	mancal	cojinete
34	[14]§———	1	**O-ring**	bague o	O ring	anel-o	anillo-o
35	**947275**	1	**Retainer**	arrêtoir	Halterung	retentor	retén
36	**947209**	1	**Ring**	anneau	Ring	anel	anillo
37	[15]§———	1	**Plate**	plaque	Platte	placa	placa
38	[16]§———	1	**Idler gear front**	pignon fou av	Zwischenzahnrad v	pinhão loco di	engranaje loco de
39	**947275**	1	**Ring**	anneau	Ring	anel	anillo
40	[14]§———	1	**O-ring**	bague o	O ring	anel-o	anillo-o
41	**946100**	1	**Dowel**	goujon	Diebel	espiga	espiga
42	**948512**	1	**O-ring**	bague o	O ring	anel-o	anillo-o
43	**25K-40114**	1	**O-ring**	bague o	O ring	anel-o	anillo-o
44	**945088**	1	**O-ring**	bague o	O ring	anel-o	anillo-o
45	[15]§———	1	**O-ring**	bague o	O ring	anel-o	anillo-o
46	**946100**	1	**Dowel**	goujon	Diebel	espiga	espiga
47	[17]§———	1	**Bearing**	palier	Lager	mancal	cojinete
48	[17]§———	1	**Bearing**	palier	Lager	mancal	cojinete
49	[18]**948703**	1	**Pump brg plate**	corps pompe palier	Pumpenghse lager	corpo bomba rodam	cuerpo bomba cojine
50	**664140**	1	**Ring**	anneau	Ring	anel	anillo
51	**946100**	1	**Dowel**	goujon	Diebel	espiga	espiga
52	**948429**	1	**Coupling**	accouplement	Kupplung	acoplamento	acople
53	**664140**	1	**Ring**	anneau	Ring	anel	anillo
54	[19]**949488**	1	**Pump body front**	corps pompe av	Pumpegehäuse vorder	corpo bomba diant	cuerpo bomba delant
55	**947278**	1	**O-ring**	bague o	O ring	anel-o	anillo-o
56	[20]§———	2	**Bearing**	palier	Lager	mancal	cojinete
57	**946100**	1	**Dowel**	goujon	Diebel	espiga	espiga

[12]Inc 33, 65, 66
[13]See, Voir, Sieha, Veja, Véase 32
[14]See, Voir, Siehe, Veja, Véase "G" & "H"
[15]See, Voir, Siehe, Veja, Véase "H"
[16]See, Voir, Siehe, Veja, Véase "C" & "D"
[17]See, Voir, Siehe, Veja, Véase 49
[18]Inc 47, 48
[19]Inc 56
[20]See, Voir, Siehe, Veja, Véase 54

Printed in U.S.A.
PM 2764-R3

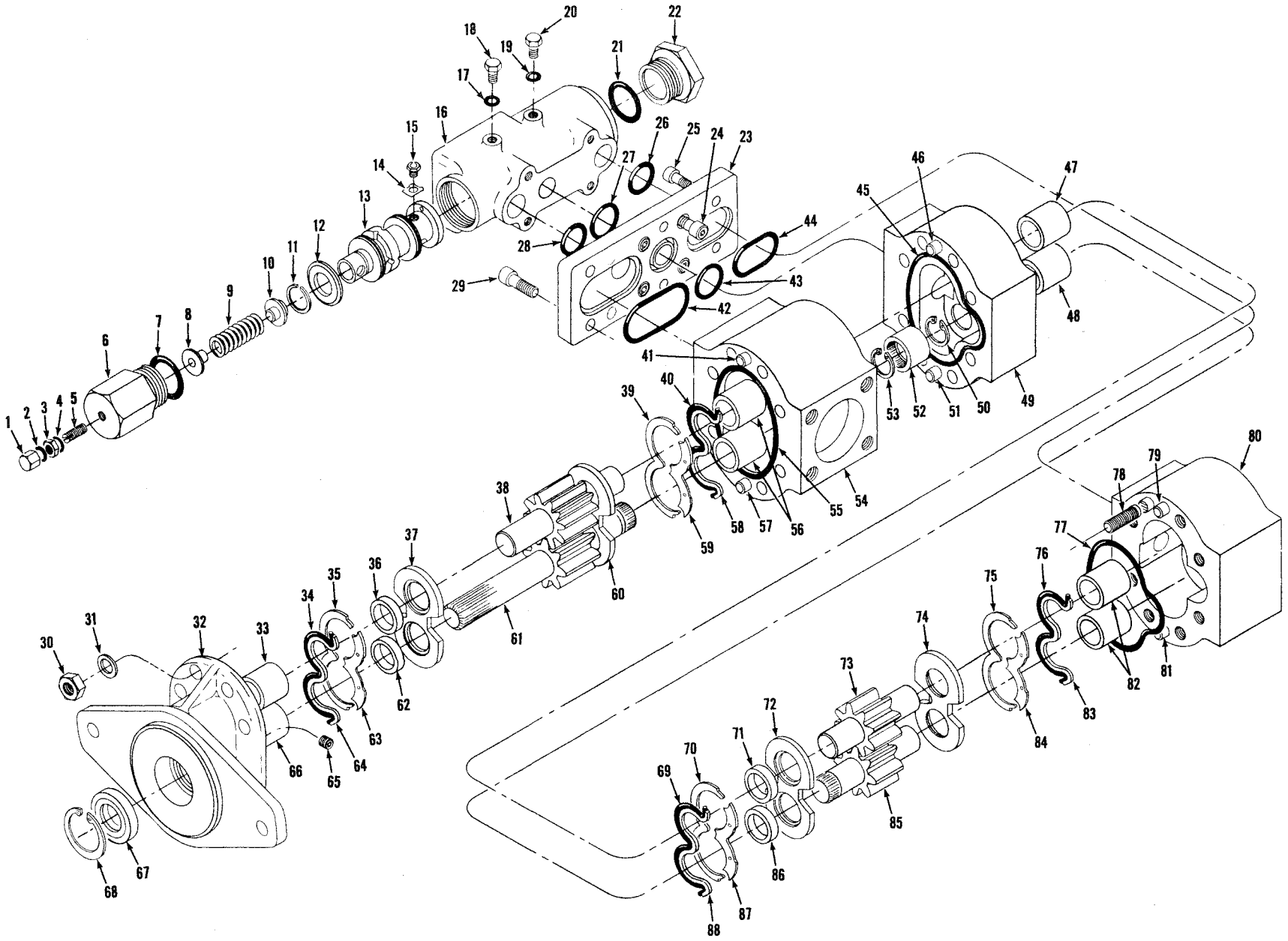
1
2
3
4
5
6
7
8
9
10
11
12
13
14
15
16
17
18
19
20
21
22
23
24
25
26
27
28
29
30
31
32
33
34
35
36
37
38
39
40
41
42
43
44
45
46
47
48
49
50
51
52
53
54
55
56
57
58
59
60
61
62
63
64
65
66
67
68
69
70
71
72
73
74
75
76
77
78
79
80
81
82
83
84
85
86
87
88
TS-11577

Pump Steering (Type A)
Pompe de direction (type a)
Lenkungspumpe (Typ A)
Bomba de direção (tipo a)
Bomba de dirección (tipo a)

No.	Part No.	Qty.	Description	Description	Benennung	Descrição	Descripción
58	947277	1	Ring	anneau	Ring	anel	anillo
59	[15]§———	1	Plate	plaque	Platte	placa	placa
60	[15]———	1	Plate	plaque	Platte	placa	placa
61	[16]§———	1	Drive gear front	engrenage entrmt av	Antriebzahnrad v	engrenagem aciona di	engranaje acciona de
62	947209	1	Ring	anneau	Ring	anel	anillo
63	[15]§———	1	Plate	plaque	Platte	placa	placa
64	947277	1	Ring	anneau	Ring	anel	anillo
65	[13]§———	1	Plug	bouchon	Stopfen	bujão	tapón
66	[13]§———	1	Bearing	palier	Lager	mancal	cojinete
67	946099	1	Seal	joint étanchéité	Dichtung	vedador	sello
68	661416	1	Ring	anneau	Ring	anel	anillo
69	[14]§———	1	O-ring	bague o	O ring	anel-o	anillo-o
70	947275	1	Retainer	arrêtoir	Halterung	retentor	retén
71	947209	1	Ring	anneau	Ring	anel	anillo
72	[15]§———	1	Plate	plaque	Platte	placa	placa
73	[21]§———	1	Idler gear rear	pignon fou ar	Zwischenzahnrad h	pinhão loco tr	engranaje loco tr
74	[15]§———	1	Plate	plaque	Platte	placa	placa
75	947275	1	Retainer	arrêtoir	Halterung	retentor	retén
76	[14]§———	1	O-ring	bague o	O ring	anel-o	anillo-o
77	[14]§———	1	O-ring	bague o	O ring	anel-o	anillo-o
78	949499	8	Stud	goujon	Stift	prisioneiro	espárrago
79	946100	1	Dowel	goujon	Diebel	espiga	espiga
80	[22]949489	1	Pump body rear	corps pompe ar	Pumpegehäuse hinter	corpo bomba tras	cuerpo bomba
81	946100	1	Dowel	goujon	Diebel	espiga	espiga
82	[23]§———	2	Bearing	palier	Lager	mancal	cojinete
83	947277	1	Ring	anneau	Ring	anel	anillo
84	§———	1	Plate	plaque	Platte	placa	placa
85	[21]§———	1	Gear	engrenage	Zahnrad	engrenagem	engranaje
86	947209	1	Ring	anneau	Ring	anel	anillo
87	[15]§———	1	Plate	plaque	Platte	placa	placa
88	947277	1	Ring	anneau	Ring	anel	anillo

[13]See, Voir, Siehe, Veja, Véase 32
[14] See, Voir, Siehe, Veja, Véase "G" & "H"
[15]See, Voir, Siehe, Veja, Véase "H"
[16]See, Voir, Siehe, Veja, Véase "C" & "D"
[21]See, Voir, Siehe, Veja, Véase "E" & "F"
[22]Inc 82
[23]See, Voir, Siehe, Veja, Véase 80

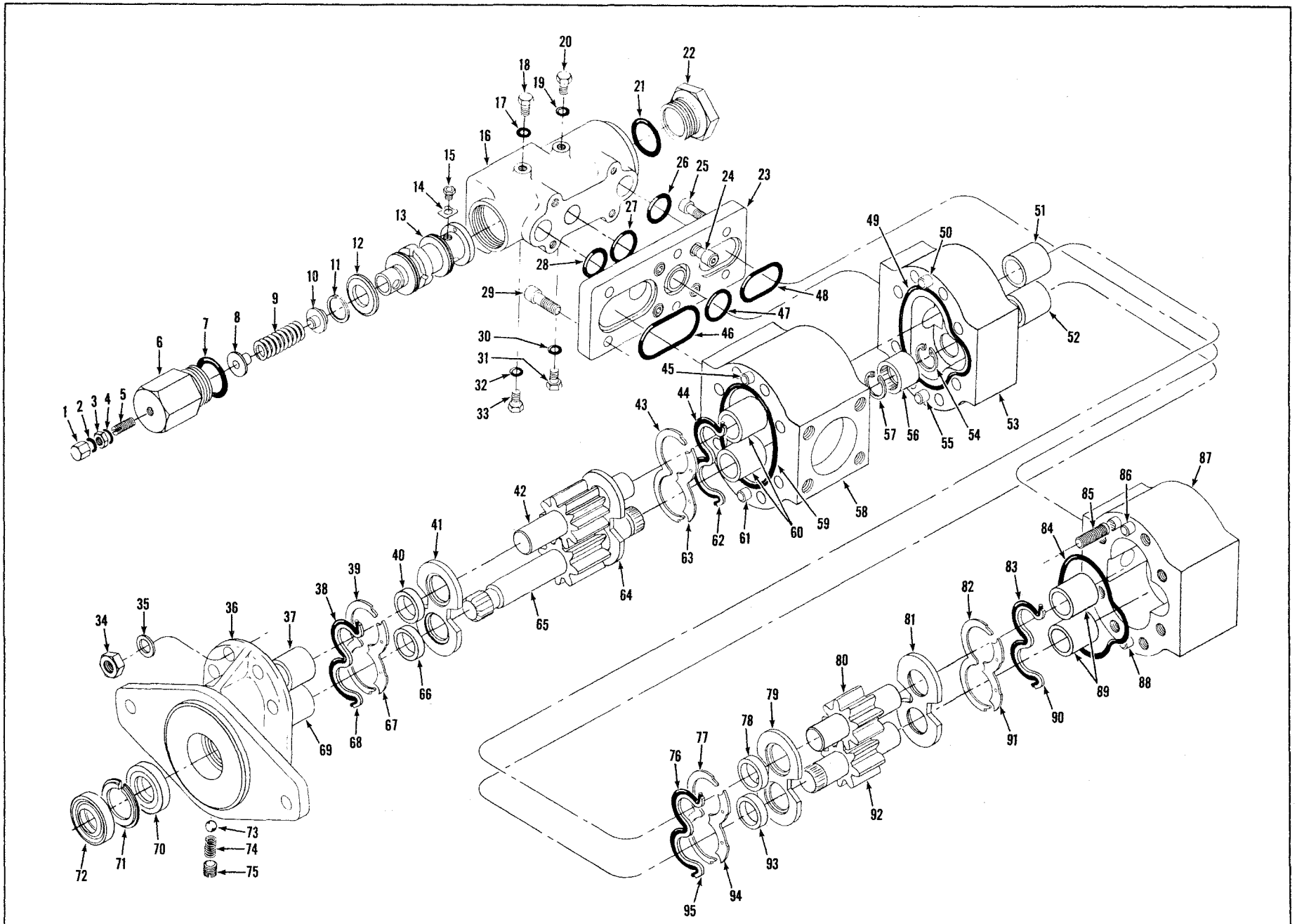
1
2
3
4
5
6
7
8
9
10
11
12
13
14
15
16
17
18
19
20
21
22
23
24
25
26
27
28
29
30
31
32
33
34
35
36
37
38
39
40
41
42
43
44
45
46
47
48
49
50
51
52
53
54
55
56
57
58
59
60
61
62
63
64
65
66
67
68
69
70
71
72
73
74
75
76
77
78
79
80
81
82
83
84
85
86
87
88
89
90
91
92
93
94
95
TS-11561

Pump Steering (Type B)
Pompe de direction (type b)
Lenkungspumpe (Typ B)
Bomba de direção (tipo b)
Bomba de dirección (tipo b)

MICHIGAN

No.	Part No.	Qty.	Description	Description	Benennung	Descrição	Descripción
A	*[1]1516617	1	**Pump assembly**	pompe ensemble	Pumpe vollst	bomba conjunto	bomba conjunto
B	[2]949501	1	**Valve assy**	soupape ens	Ventil vollst	valvula conj	válvula conj
C	[3]949484	1	**Body kit front**	corps av trse	Gehäusesatz vorder	corpo dianteiro jôgo	cuerpo delantero jgo
D	[4]949485	1	**Gear kit front**	engrenage av jeu	Vorderzahnradsatz	engr dianteiro jôgo	engr delantero juego
E	[5]949482	1	**Body kit rear**	corps ar trse	Gehäsesatz vorder	corpo traseiro jôgo	cuerpo trasero juego
F	[6]949481	1	**Gear kit rear**	engrenage ar jeu	Hinterzahnradsatz	engr traseiro jôgo	engr trasero juego
G	[7]949486	1	**Seal kit**	joint étan trse	Dichtungssatz	vedador jôgo	sello juego
H	[8]948568	1	**Pressure plate kit**	plaque pression jeu	Pressplattesatz	placa pressão jôgo	placa presión jgo
I	[9]949480	1	**O-ring kit adapter**	adapteur jeu bague-o	O-ringsatz-zwischstk	adaptador jgo anêl-o	adapt jgo anillo-o
J	[10]949487	1	**Spool kit**	tiroir jeu	Spulensatz	carretel jôgo	carrete juego
K	[11]949015	1	**O-ring kit plug**	bouchon jeu bague-o	O-ringsatzstopfen	bujão jôgo anel-o	tapón juego anillo-o
1	948441	1	**Nut**	écrou	Mutter	porca	tuerca
2	25K-20014	1	**O-ring**	bague o	O ring	anel-o	anillo-o
3	948440	1	**Nut**	écrou	Mutter	porca	tuerca
4	25K-20014	1	**O-ring**	bague o	O ring	anel-o	anillo-o
5	949356	1	**Screw**	vis	Schraube	parafuso	tornillo
6	949020	1	**Plug**	bouchon	Stopfen	bujão	tapón
7	91F-12	1	**O-ring**	bague o	O ring	anel-o	anillo-o
8	948590	1	**Retainer**	arrêtoir	Halterung	retentor	retén
9	949019	1	**Spring**	ressort	Feder	mola	resorte
10	948589	1	**Retainer**	arrêtoir	Halterung	retentor	retén
11	9J-40	1	**Ring**	anneau	Ring	anel	anillo
12	948434	1	**Valve check**	clapet d'arrêt	Rückschlagventil	válvula retenção	válvula retención
13	949492	1	**Spool**	tiroir	Spule	carretel	carrete
14	949498	4	**Lockwasher**	rondelle frein	Zahnscheibe	arruela trava	arandela seguridad
15	948767	1	**Orifice plug**	bouchon d'orifice	Drosselstopfen	buchão furo	tapón orificio
15A	†949493	2	**Orifice plug**	bouchon d'orifice	Drosselstopfen	buchão furo	tapón orificio
15B	†949494	1	**Orifice plug**	bouchon d'orifice	Drosselstopfen	buchão furo	tapón orificio
16	949491	1	**Housing**	carter	Gehäuse	carcaça	carcasa
17	91F-3	1	**O-ring**	bague o	O ring	anel-o	anillo-o
18	24K-3	1	**Plug**	bouchon	Stopfen	bujão	tapón
19	91F-3	1	**O-ring**	bague o	O ring	anel-o	anillo-o
20	24K-3	1	**Plug**	bouchon	Stopfen	bujão	tapón
21	91F-12	1	**O-ring**	bague o	O ring	anel-o	anillo-o

*Cummins 428A101 → 428A205, G.M. 435A101 → 435A230

[1]Inc 1-95
[2]Inc 1-22, 30-33
[3]Inc 40, 42, 45, 50, 54-58, 61, 65, 66
[4]Inc 42, 65
[5]Inc 53, 54, 56, 57, 78, 80, 86-88, 92, 93
[6]Inc 80, 92
[7]Inc 38, 39, 43, 44, 59, 62, 68, 70-72, 76, 77, 82-84, 90, 95
[8]Inc 38, 39, 41, 43, 44, 49, 59, 62-64, 67, 68, 76, 77, 79, 81-84, 90, 91, 94, 95
[9]Inc 26-28, 46-48
[10]Inc 7, 9, 11-14
[11]Inc 2, 4, 7, 17, 19, 21, 30, 32

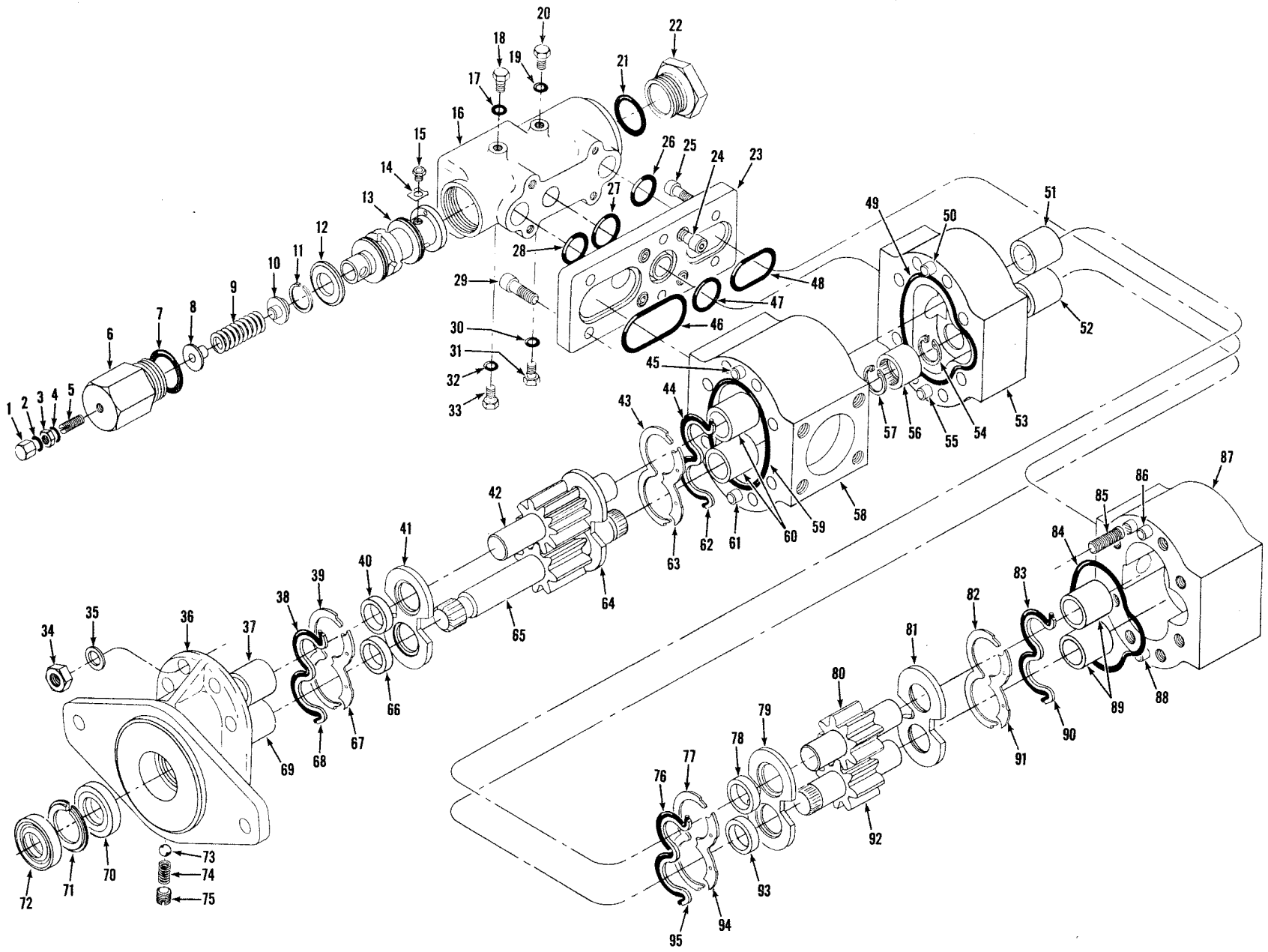

Printed in U.S.A.
PM 2764-R3

Pump Steering (Type B)
Pompe de direction (type b)
Lenkungspumpe (Typ B)
Bomba de direção (tipo b)
Bomba de dirección (tipo b)

MICHIGAN

No.	Part No.	Qty.	Description	Description	Benennung	Descrição	Descripción
22	948581	1	Plug	bouchon	Stopfen	bujão	tapón
23	949495	1	Plate	plaque	Platte	placa	placa
24	11G-614	4	Bolt	boulon	Bolzen	parafuso	bulón
25	11G-614	3	Bolt	boulon	Bolzen	parafuso	bulón
26	893681	1	O-ring	bague o	O ring	anel-o	anillo-o
27	948512	1	O-ring	bague o	O ring	anel-o	anillo-o
28	893681	1	O-ring	bague o	O ring	anel-o	anillo-o
29	11G-614	3	Bolt	boulon	Bolzen	parafuso	bulón
30	91F-3	1	O-ring	bague o	O ring	anel-o	anillo-o
31	24K-3	1	Plug	bouchon	Stopfen	bujão	tapón
32	91F-3	1	O-ring	bague o	O ring	anel-o	anillo-o
33	24K-3	1	Plug	bouchon	Stopfen	bujão	tapón
34	954277	8	Nut	écrou	Mutter	porca	tuerca
35	946271	8	Washer	rondelle	Scheibe	arruela	arandela
36	[12]949483	1	Flange assy	bride ens	Flansch vollst.	flange conj	brida conj
37	[13]§———	1	Bearing	palier	Lager	mancal	cojinete
38	[14]§———	1	O-ring	bague o	O ring	anel-o	anillo-o
39	947275	1	Retainer	arrêtoir	Halterung	retentor	retén
40	947209	1	Ring	anneau	Ring	anel	anillo
41	[15]§———	1	Plate	plaque	Platte	placa	placa
42	[16]§———	1	Idler gear front	pignon fou av	Zwischenzahnrad v	pinhão loco di	engranaje loco de
43	947275	1	Retainer	arrêtoir	Halterung	retentor	retén
44	[14]§———	1	O-ring	bague o	O ring	anel-o	anillo-o
45	946100	1	Dowel	goujon	Diebel	espiga	espiga
46	948512	1	O-ring	bague o	O ring	anel-o	anillo-o
47	25K-40114	1	O-ring	bague o	O ring	anel-o	anillo-o
48	945088	1	O-ring	bague o	O ring	anel-o	anillo-o
49	[15]§———	1	O-ring	bague o	O ring	anel-o	anillo-o
50	946100	1	Dowel	goujon	Diebel	espiga	espiga
51	[17]§———	1	Bearing	palier	Lager	mancal	cojinete
52	[17]§———	1	Bearing	palier	Lager	mancal	cojinete
53	[18]948703	1	Pump brg plate	corps pompe palier	Pumpenghse lager	corpo bomba rodam	cuerpo bomba cojine
54	664140	1	Ring	anneau	Ring	anel	anillo
55	946100	1	Dowel	goujon	Diebel	espiga	espiga
56	948429	1	Coupling	accouplement	Kupplung	acoplamento	acople
57	664140	1	Ring	anneau	Ring	anel	anillo
58	[19]949488	1	Body front	carrosserie av	Gehäuse v	carroçaria di	carrocería de
59	947278	1	O-ring	bague o	O ring	anel-o	anillo-o
60	[20]§———	2	Bearing	palier	Lager	mancal	cojinete
61	946100	1	Dowel	goujon	Diebel	espiga	espiga
62	947277	1	Ring	anneau	Ring	anel	anillo
63	[15]§———	1	Plate	plaque	Platte	placa	placa
64	[15]§———	1	Plate	plaque	Platte	placa	placa
65	[16]§———	1	Drive gear front	engrenage entrmt av	Antriebzahnrad v	engrenagem aciona di	engranaje acciona de

[12]Inc 37, 69
[13]See, Voir, Siehe, Veja, Véase 36
[14]See, Voir, Siehe, Veja, Véase "G" & "H"
[15]See, Voir, Siehe, Veja, Véase "H"
[16]See, Voir, Siehe, Veja, Véase "C" & "D"
[17]See, Voir, Siehe, Veja, Véase 53
[18]Inc 51, 52
[19]Inc 60
[20]See, Voir, Siehe, Veja, Véase 58

Printed in U.S.A.
PM 2764-R3

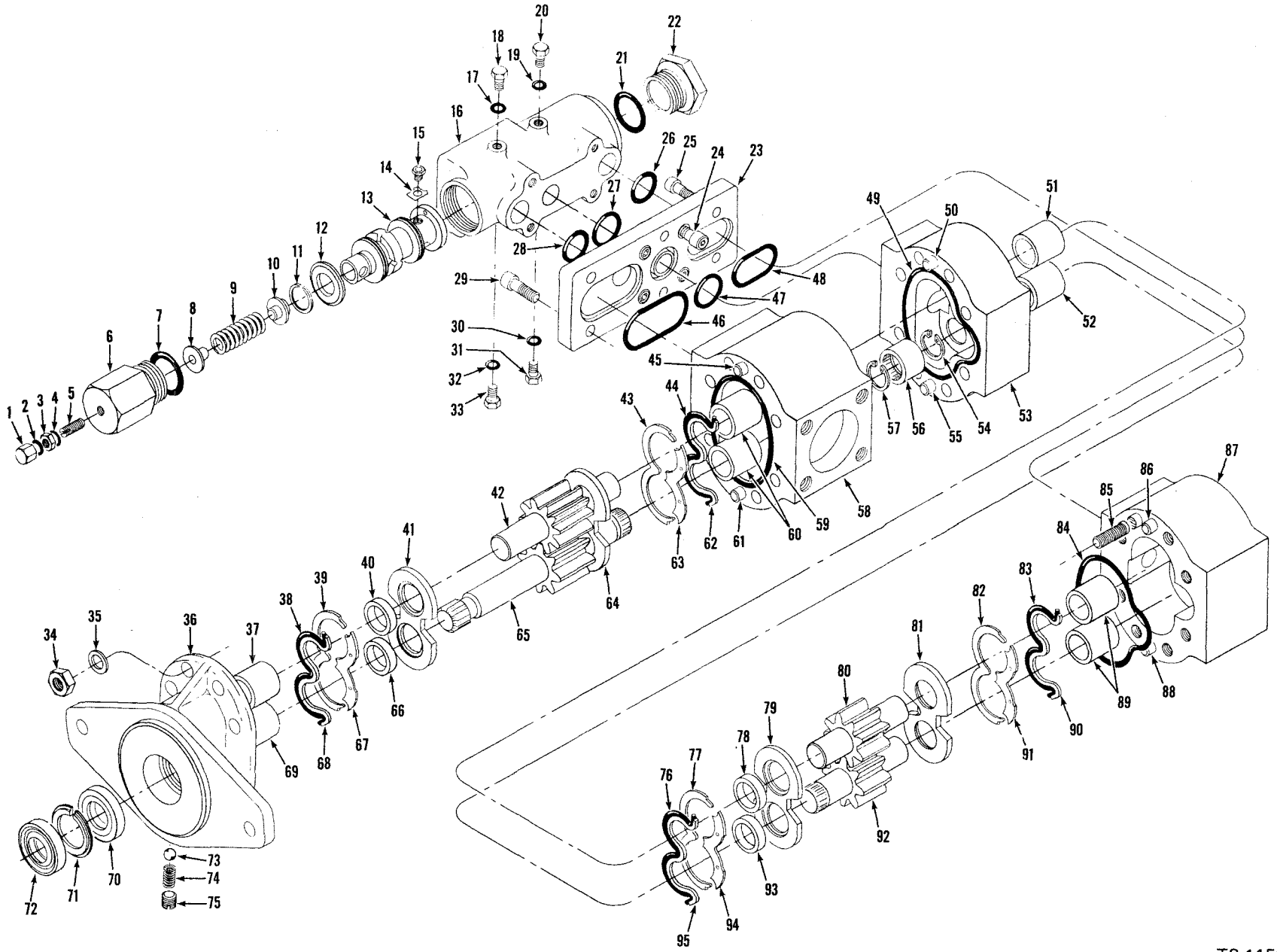

Printed in U.S.A.
PM 2764-R3

Pump Steering (Type B)
Pompe de direction (type b)
Lenkungspumpe (Typ B)
Bomba de direção (tipo b)
Bomba de dirección (tipo b)

MICHIGAN

No.	Part No.	Qty.	Description	Description	Benennung	Descrição	Descripción
66	**947209**	1	**Ring**	anneau	Ring	anel	anillo
67	[15]§———	1	**Plate**	plaque	Platte	placa	placa
68	**947277**	1	**Ring**	anneau	Ring	anel	anillo
69	[13]§———	1	**Bearing**	palier	Lager	mancal	cojinete
70	**946099**	1	**Seal**	joint étanchéité	Dichtung	vedador	sello
71	**946205**	1	**Ring**	anneau	Ring	anel	anillo
72	**946099**	1	**Seal**	joint étanchéité	Dichtung	vedador	sello
73	**10J-08**	1	**Ball**	bille	Kugel	esfera	bola
74	**949496**	1	**Spring**	ressort	Feder	mola	resorte
75	**949497**	1	**Screw**	vis	Schraube	parafuso	tornillo
76	[14]§———	1	**O-ring**	bague o	O ring	anel-o	anillo-o
77	**947275**	1	**Retainer**	arrêtoir	Halterung	retentor	retén
78	**947209**	1	**Ring**	anneau	Ring	anel	anillo
79	[15]§———	1	**Plate**	plaque	Platte	placa	placa
80	[21]§———	1	**Idler gear rear**	pignon fou ar	Zwischenzahnrad h	pinhão loco tr	engranaje loco tr
81	[15]§———	1	**Plate**	plaque	Platte	placa	placa
82	**947275**	1	**Retainer**	arrêtoir	Halterung	retentor	retén
83	[14]§———	1	**O-ring**	bague o	O ring	anel-o	anillo-o
84	[14]§———	1	**O-ring**	bague o	O ring	anel-o	anillo-o
85	**949499**	8	**Stud**	goujon	Stift	prisioneiro	espárrago
86	**946100**	1	**Dowel**	goujon	Diebel	espiga	espiga
87	[22]**949489**	1	**Body rear**	carrosserie ar	Gehäuse h	carroçaria tr	carrocería tr
88	**946100**	1	**Dowel**	goujon	Diebel	espiga	espiga
89	[23]§———	2	**Bearing**	palier	Lager	mancal	cojinete
90	**947277**	1	**Ring**	anneau	Ring	anel	anillo
91	[15]§———	1	**Plate**	plaque	Platte	placa	placa
92	[21]§———	1	**Drive gear rear**	engrenage entrnmnt ar	Antriebzahnrad h	engrenagem motriz tr	engranaje motriz tr
93	**947209**	1	**Ring**	anneau	Ring	anel	anillo
94	[15]§———	1	**Plate**	plaque	Platte	placa	placa
95	**947277**	1	**Ring**	anneau	Ring	anel	anillo

[13]See, Voir, Siehe, Veja, Véase 36
[14]See, Voir, Siehe, Veja, Véase "G" & "H"
[15]See, Voir, Siehe, Veja, Véase "H"
[21]See, Voir, Siehe, Veja, Véase "E" & "F"
[22]Inc 89
[23]See, Voir, Siehe, Veja, Véase 87

CLARK EQUIPMENT

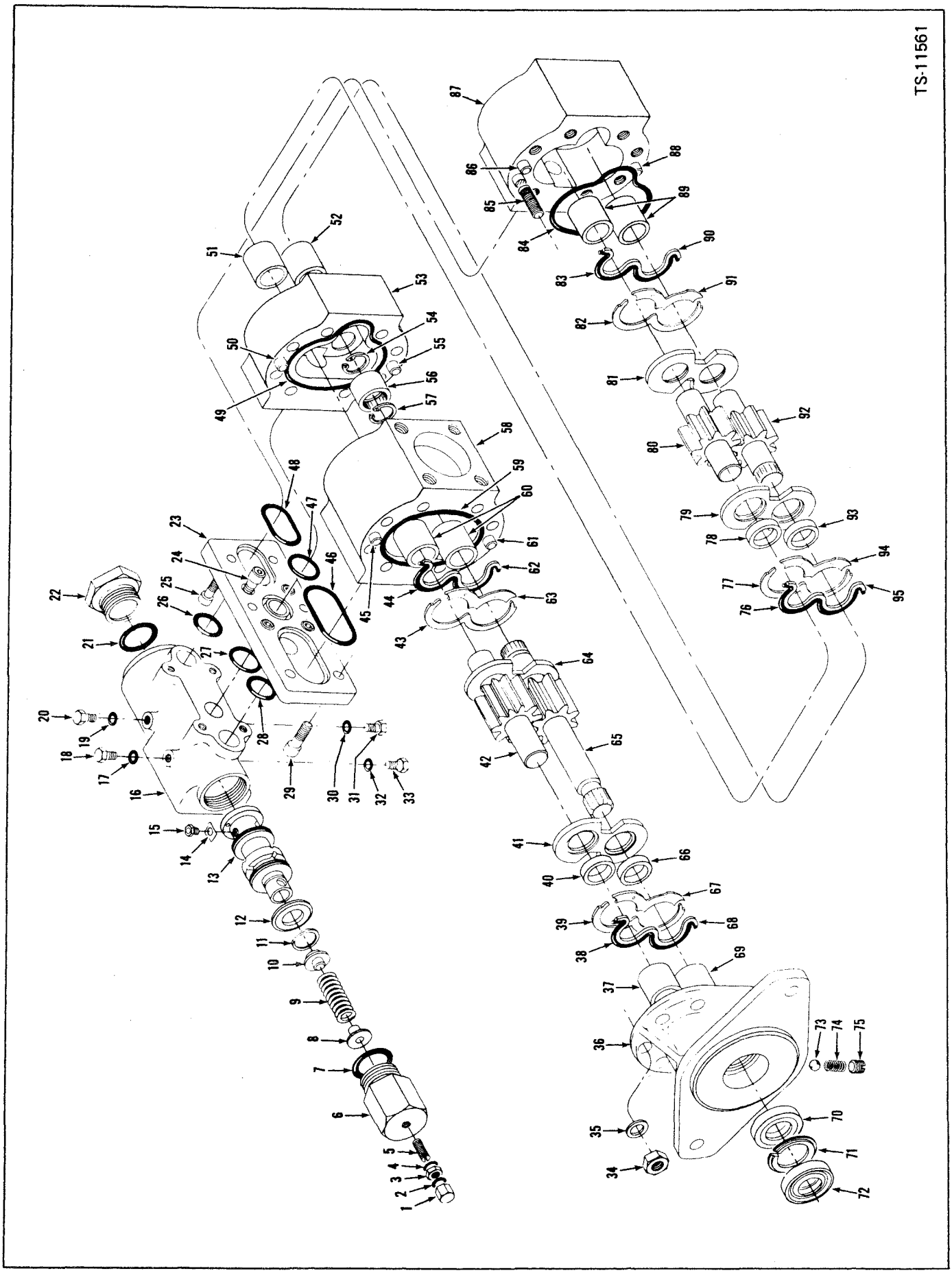

Printed in U.S.A.
PM 2764-R3

Pump Steering (Type B)
Pompe de direction (type b)
Lenkungspumpe (Typ B)
Bomba de direção (tipo b)
Bomba de dirección (tipo b)

MICHIGAN

No.	Part No.	Qty.	Description	Description	Benennung	Descrição	Descripción
A	*[1]1519916	1	**Pump assembly**	pompe ensemble	Pumpe vollst	bomba conjunto	bomba conjunto
B	[2]949501	1	**Valve assy**	soupape ens	Ventil vollst	valvula conj	válvula conj
C	[3]949484	1	**Body kit front**	corps av trse	Gehäusesatz vorder	corpo dianteiro jôgo	cuerpo delantero jgo
D	[4]949485	1	**Gear kit front**	engrenage av jeu	Vorderzahnradsatz	engr dianteiro jôgo	engr delantero juego
E	[5]949482	1	**Body kit rear**	corps ar trse	Gehäsesatz vorder	corpo traseiro jôgo	cuerpo trasero juego
F	[6]949481	1	**Gear kit rear**	engrenage ar jeu	Hinterzahnradsatz	engr traseiro jôgo	engr trasero juego
G	[7]949486	1	**Seal kit**	joint étan trse	Dichtungssatz	vedador jôgo	sello juego
H	[8]948568	1	**Pressure plate kit**	plaque pression jeu	Pressplattesatz	placa pressão jôgo	placa presión jgo
I	[9]949480	1	**O-ring kit adapter**	adapteur jeu bague-o	O-ringsatz-zwischstk	adaptador jgo anêl-o	adapt jgo anillo-o
J	[10]949487	1	**Spool kit**	tiroir jeu	Spulensatz	carretel jôgo	carrete juego
K	[11]949015	1	**O-ring kit plug**	bouchon jeu bague-o	O-ringsatzstopfen	bujão jôgo anel-o	tapón juego anillo-o
1	948441	1	**Nut**	écrou	Mutter	porca	tuerca
2	25K-20014	1	**O-ring**	bague o	O ring	anel-o	anillo-o
3	948440	1	**Nut**	écrou	Mutter	porca	tuerca
4	25K-20014	1	**O-ring**	bague o	O ring	anel-o	anillo-o
5	949356	1	**Screw**	vis	Schraube	parafuso	tornillo
6	949020	1	**Plug**	bouchon	Stopfen	bujão	tapón
7	91F-12	1	**O-ring**	bague o	O ring	anel-o	anillo-o
8	948590	1	**Retainer**	arrêtoir	Halterung	retentor	retén
9	949019	1	**Spring**	ressort	Feder	mola	resorte
10	948589	1	**Retainer**	arrêtoir	Halterung	retentor	retén
11	9J-40	1	**Ring**	anneau	Ring	anel	anillo
12	948434	1	**Valve check**	clapet d'arrêt	Rückschlagventil	vávula retenção	válvula retención
13	949492	1	**Spool**	tiroir	Spule	carretel	carrete
14	949498	4	**Lockwasher**	rondelle frein	Zahnscheibe	arruela trava	arandela seguridad
15	948767	1	**Orifice plug**	bouchon d'orifice	Drosselstopfen	buchão furo	tapón orificio
15A	†949493	2	**Orifice plug**	bouchon d'orifice	Drosselstopfen	buchão furo	tapón orificio
15B	†949494	1	**Orifice plug**	bouchon d'orifice	Drosselstopfen	buchão furo	tapón orificio
16	949491	1	**Housing**	carter	Gehäuse	carcaça	carcasa
17	91F-3	1	**O-ring**	bague o	O ring	anel-o	anillo-o
18	24K-3	1	**Plug**	bouchon	Stopfen	bujão	tapón
19	91F-3	1	**O-ring**	bague o	O ring	anel-o	anillo-o
20	24K-3	1	**Plug**	bouchon	Stopfen	bujão	tapón
21	91F-12	1	**O-ring**	bague o	O ring	anel-o	anillo-o

*Cummins 428A206 & →, G.M. 435A231 & →
[1]Inc. 1- 39, 41-65, 67-77, 79-92, 94, 95
[2]Inc. 1-22, 30-33
[3]Inc. 42, 45, 50, 54-58, 61, 65
[4]Inc. 42, 65
[5]Inc. 53, 54, 56, 57, 80, 86-88, 92
[6]Inc 80, 92
[7]Inc 38, 39, 43, 44, 59, 62, 68, 70-72, 76, 77, 82-84, 90, 95
[8]Inc 38, 39, 41, 43, 44, 49, 59, 62-64, 67, 68, 76, 77, 79, 81-84, 90, 91, 94, 95
[9]Inc 26-28, 46-48
[10]Inc 7, 9, 11-14
[11]Inc 2, 4, 7, 17, 19, 21, 30, 32

Printed in U.S.A.
PM 2764-R3

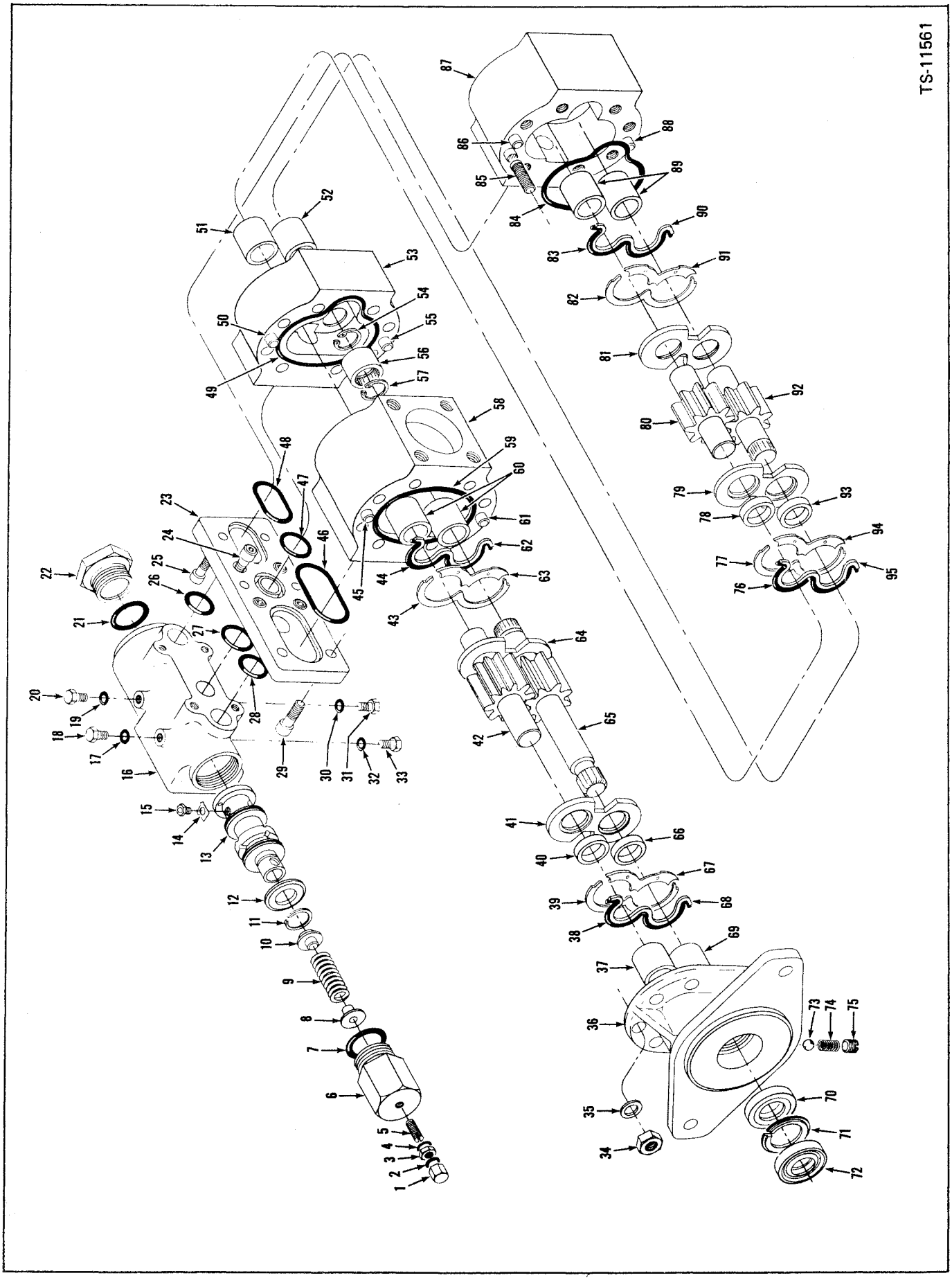

Printed in U.S.A.
PM 2764-R3

Pump Steering (Type B)
Pompe de direction (type b)
Lenkungspumpe (Typ B)
Bomba de direção (tipo b)
Bomba de dirección (tipo b)

MICHIGAN

No.	Part No.	Qty.	Description	Description	Benennung	Descrição	Descripción
22	948581	1	Plug	bouchon	Stopfen	bujão	tapón
23	949495	1	Plate	plaque	Platte	placa	placa
24	11G-614	4	Bolt	boulon	Bolzen	parafuso	bulón
25	11G-614	3	Bolt	boulon	Bolzen	parafuso	bulón
26	893681	1	O-ring	bague o	O ring	anel-o	anillo-o
27	948512	1	O-ring	bague o	O ring	anel-o	anillo-o
28	893681	1	O-ring	bague o	O ring	anel-o	anillo-o
29	11G-614	3	Bolt	boulon	Bolzen	parafuso	bulón
30	91F-3	1	O-ring	bague o	O ring	anel-o	anillo-o
31	24K-3	1	Plug	bouchon	Stopfen	bujão	tapón
32	91F-3	1	O-ring	bague o	O ring	anel-o	anillo-o
33	24K-3	1	Plug	bouchon	Stopfen	bujão	tapón
34	954277	8	Nut	écrou	Mutter	porca	tuerca
35	946271	8	Washer	rondelle	Scheibe	arruela	arandela
36	[12]949483	1	Flange assy	bride ens	Flansch vollst.	flange conj	brida conj
37	[13]§———	1	Bearing	palier	Lager	mancal	cojinete
38	[14]§———	1	O-ring	bague o	O ring	anel-o	anillo-o
39	947275	1	Retainer	arrêtoir	Halterung	retentor	retén
40	———	—	Omit	omettre	Auslassen	omitir	omitir
41	[15]§———	1	Plate	plaque	Platte	placa	placa
42	[16]§———	1	Idler gear front	pignon fou av	Zwischenzahnrad v	pinhão loco di	engranaje loco de
43	947275	1	Retainer	arrêtoir	Halterung	retentor	retén
44	[14]§———	1	O-ring	bague o	O ring	anel-o	anillo-o
45	946100	1	Dowel	goujon	Diebel	espiga	espiga
46	948512	1	O-ring	bague o	O ring	anel-o	anillo-o
47	25K-40114	1	O-ring	bague o	O ring	anel-o	anillo-o
48	945088	1	O-ring	bague o	O ring	anel-o	anillo-o
49	[15]§———	1	O-ring	bague o	O ring	anel-o	anillo-o
50	946100	1	Dowel	goujon	Diebel	espiga	espiga
51	[17]§———	1	Bearing	palier	Lager	mancal	cojinete
52	[17]§———	1	Bearing	palier	Lager	mancal	cojinete
53	[18]948703	1	Pump brg plate	corps pompe palier	Pumpenghse lager	corpo bomba rodam	cuerpo bomba cojine
54	664140	1	Ring	anneau	Ring	anel	anillo
55	946100	1	Dowel	goujon	Diebel	espiga	espiga
56	948429	1	Coupling	accouplement	Kupplung	acoplamento	acople
57	664140	1	Ring	anneau	Ring	anel	anillo
58	[19]949488	1	Body front	carrosserie av	Gehäuse v	carroçaria di	carrocería de
59	947278	1	O-ring	bague o	O ring	anel-o	anillo-o
60	[20]§———	2	Bearing	palier	Lager	mancal	cojinete
61	946100	1	Dowel	goujon	Diebel	espiga	espiga
62	947277	1	Ring	anneau	Ring	anel	anillo
63	[15]§———	1	Plate	plaque	Platte	placa	placa
64	[15]§———	1	Plate	plaque	Platte	placa	placa
65	[16]§———	1	Drive gear front	engrenage entrmt av	Antriebzahnrad v	engrenagem aciona di	engranaje acciona de

[12]Inc 37, 69
[13]See, Voir, Siehe, Veja, Véase 36
[14]See, Voir, Siehe, Veja, Véase "G" & "H"
[15]See, Voir, Siehe, Veja, Véase "H"
[16]See, Voir, Siehe, Veja, Véase "C" & "D"
[17]See, Voir, Siehe, Veja, Véase 53
[18]Inc 51, 52
[19]Inc 60
[20]See, Voir, Siehe, Veja, Véase 58

Printed in U.S.A.
PM 2764-R3

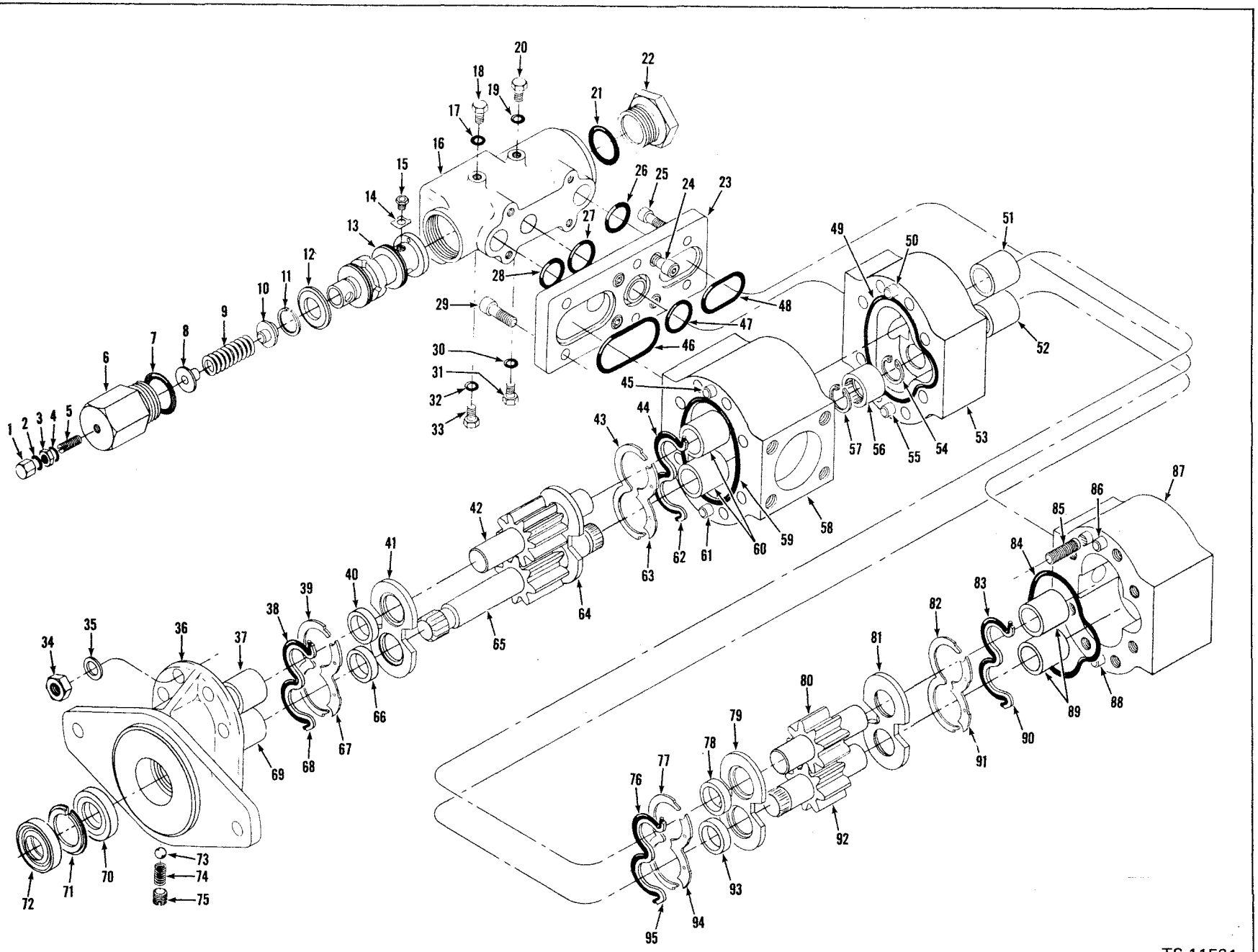
1
2
3
4
5
6
7
8
9
10
11
12
13
14
15
16
17
18
19
20
21
22
23
24
25
26
27
28
29
30
31
32
33
34
35
36
37
38
39
40
41
42
43
44
45
46
47
48
49
50
51
52
53
54
55
56
57
58
59
60
61
62
63
64
65
66
67
68
69
70
71
72
73
74
75
76
77
78
79
80
81
82
83
84
85
86
87
88
89
90
91
92
93
94
95
TS-11561

Pump Steering (Type B)
Pompe de direction (type b)
Lenkungspumpe (Typ B)
Bomba de direção (tipo b)
Bomba de dirección (tipo b)

MICHIGAN

No.	Part No.	Qty.	Description	Description	Benennung	Descrição	Descripción
66	———	—	**Omit**	omettre	Auslassen	omitir	omitir
67	[15]§———	1	**Plate**	plaque	Platte	placa	placa
68	**947277**	1	**Ring**	anneau	Ring	anel	anillo
69	[13]§———	1	**Bearing**	palier	Lager	mancal	cojinete
70	**946099**	1	**Seal**	joint étanchéité	Dichtung	vedador	sello
71	**946205**	1	**Ring**	anneau	Ring	anel	anillo
72	**946099**	1	**Seal**	joint étanchéité	Dichtung	vedador	sello
73	**10J-08**	1	**Ball**	bille	Kugel	esfera	bola
74	**949496**	1	**Spring**	ressort	Feder	mola	resorte
75	**949497**	1	**Screw**	vis	Schraube	parafuso	tornillo
76	[14]§———	1	**O-ring**	bague o	O ring	anel-o	anillo-o
77	**947275**	1	**Retainer**	arrêtoir	Halterung	retentor	retén
78	———	—	**Omit**	omettre	Auslassen	omitir	omitir
79	[15]§———	1	**Plate**	plaque	Platte	placa	placa
80	[21]§———	1	**Idler gear rear**	pignon fou ar	Zwischenzahnrad h	pinhão loco tr	engranaje loco tr
81	[15]§———	1	**Plate**	plaque	Platte	placa	placa
82	**947275**	1	**Retainer**	arrêtoir	Halterung	retentor	retén
83	[14]§———	1	**O-ring**	bague o	O ring	anel-o	anillo-o
84	[14]§———	1	**O-ring**	bague o	O ring	anel-o	anillo-o
85	**949499**	8	**Stud**	goujon	Stift	prisioneiro	espárrago
86	**946100**	1	**Dowel**	goujon	Diebel	espiga	espiga
87	[22]**949489**	1	**Body rear**	carrosserie ar	Gehäuse h	carroçaria tr	carrocería tr
88	**946100**	1	**Dowel**	goujon	Diebel	espiga	espiga
89	[23]§———	2	**Bearing**	palier	Lager	mancal	cojinete
90	**947277**	1	**Ring**	anneau	Ring	anel	anillo
91	[15]§———	1	**Plate**	plaque	Platte	placa	placa
92	[21]§———	1	**Drive gear rear**	engrenage entrnmnt ar	Antriebzahnrad h	engrenagem motriz tr	engranaje motriz tr
93	———	—	**Omit**	omettre	Auslassen	omitir	omitir
94	[15]§———	1	**Plate**	plaque	Platte	placa	placa
95	**947277**	1	**Ring**	anneau	Ring	anel	anillo

[13]See, Voir, Siehe, Veja, Véase 36
[14]See, Voir, Siehe, Veja, Véase "G" & "H"
[15]See, Voir, Siehe, Veja, Véase "H"
[21]See, Voir, Siehe, Veja, Véase "E" & "F"
[22]Inc 89
[23]See, Voir, Siehe, Veja, Véase 87

MICHIGAN

Group R

Radiator & Connections - Cummins . . . R3
Radiator & Connections - G.M. . . . R4
Radiator & Connections - Leyland . . . R5
Radiator & Connections - Perkins . . . R6
Roll-Over Protective Structure . . . R7

Groupe R

Radiateur connexions - Cummins . . . R3
Radiateur connexions - G.M. . . . R4
Radiateur connexions - Leyland . . . R5
Radiateur connexions - Perkins . . . R6
Structure de protection anti-culbute . . . R7

Gruppe R

Kühler & Verbindungen - Cummins . . . R3
Kühler & Verbindungen - G.M. . . . R4
Kühler & Verbindungen - Leyland . . . R5
Kühler & Verbindungen - Perkins . . . R6
Umkipp-Schutzaufbau . . . R7

Grupo R

Radiador e conexões - Cummins . . . R3
Radiador e conexões - G.M. . . . R4
Radiador e conexões - Leyland . . . R5
Radiador e conexões - Perkins . . . R6
Estrutura protetora contra tombamento . . . R7

Grupo R

Radiador y conexiones - Cummins . . . R3
Radiador y conexiones - G.M. . . . R4
Radiador y conexiones - Leyland . . . R5
Radiador y conexiones - Perkins . . . R6
Estructura protectora contra vuelcos . . . R7

Printed in U.S.A.
PM 2764-R3

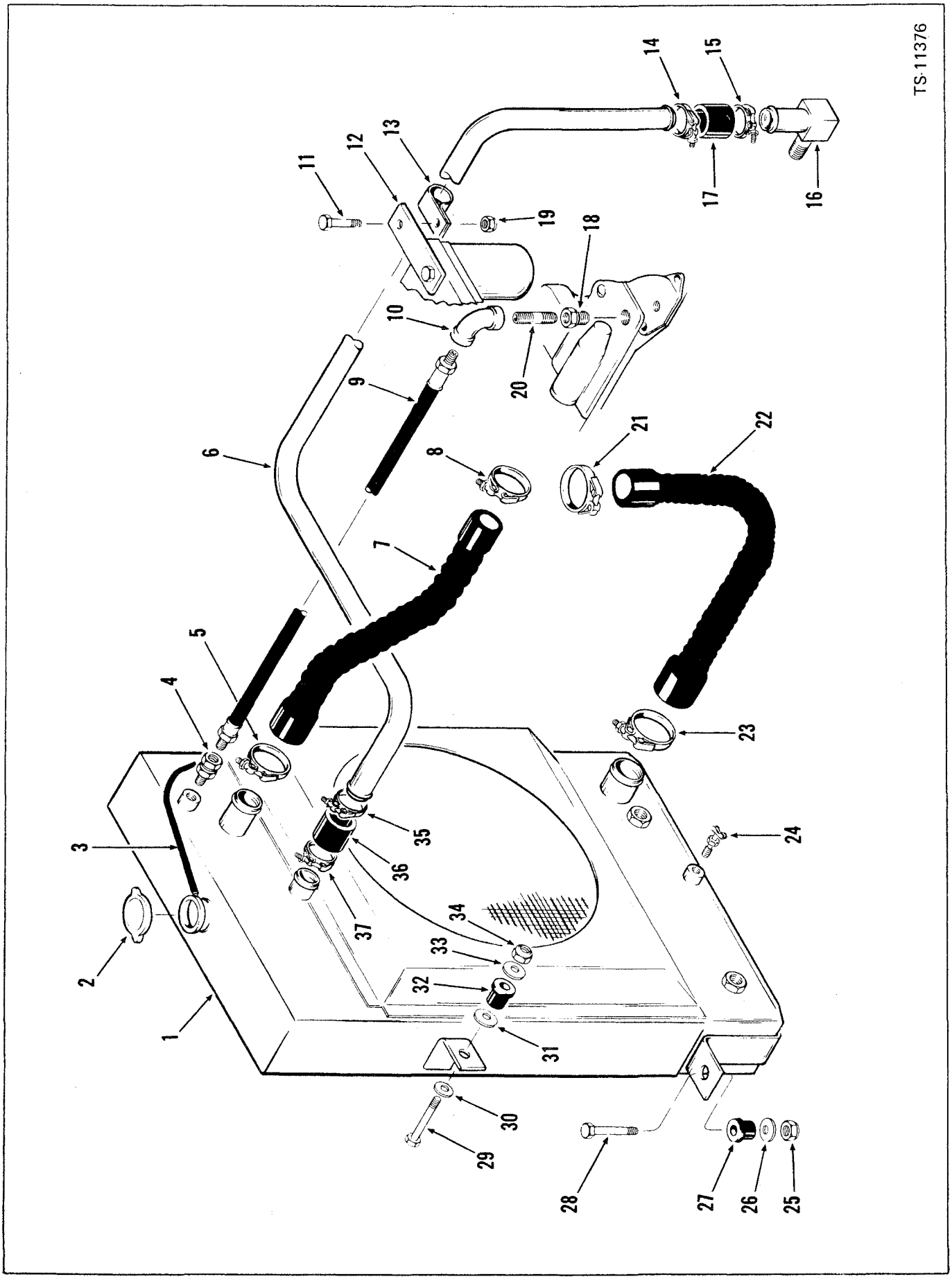

Printed in U.S.A.
PM 2764-R3

Radiator & Connections— Cummins
Radiateur & connexions— Cummins
Kühler & Verbindungen— Cummins
Radiador e connexões— Cummins
Radiador y conexiones— Cummins

MICHIGAN

No.	Part No.	Qty.	Description	Description	Benennung	Descrição	Descripción
1	[1]1549738	1	**Radiator assy**	radiateur ens	Kühler vollst	radiador conj	radiador conj
1A	†949410	1	**Bottom tank**	réservoir inférieur	Unterer tank	reservatório inferior	depósito inferior
2	351495	1	**Cap**	chapeau	Kappe	tampa	tapa
3	945460	1	**Hose**	tuyau flexible	Schlauch	mangueira	manguera
4	36F-2	1	**Adapter**	adaptateur	Zwischenstück	adaptador	adaptador
5	540108	1	**Clamp**	collier	Schelle	braçadeira	abrazadera
6	1515446	1	**Tube**	tube	Rohr	tubo	tubo
7	1533797	1	**Hose**	tuyau flexible	Schlauch	mangueira	manguera
8	540108	1	**Clamp**	collier	Schelle	braçadeira	abrazadera
9	742184	1	**Hose**	tuyau flexible	Schlauch	mangueira	manguera
10	1550958	1	**Elbow**	coude	Winkelrohr	cotovêlo	codo
11	24C-612	1	**Bolt**	boulon	Bolzen	parafuso	bulón
12	712471	1	**Flat**	méplat	Fläche	bloco plano	planchuela
13	30H-50	1	**Clip**	attache	Klammer	braçadeira	abrazadera
14	1545186	1	**Clamp**	collier	Schelle	braçadeira	abrazadera
15	1545186	1	**Clamp**	collier	Schelle	braçadeira	abrazadera
16	666845	1	**Nipple tube**	raccord tube	Nippel röhre	niple tubo	niple tubo
17	1M-08030	1	**Hose**	tuyau flexible	Schlauch	mangueira	manguera
18	356623	1	**Bushing**	manchon	Buchse	bucha	buje
19	18D-06	1	**Nut**	écrou	Mutter	porca	tuerca
20	5K-324	1	**Nipple pipe**	raccord tuyau	Nippel rohr	niple cano	niple caño
21	540104	1	**Clamp**	collier	Schelle	braçadeira	abrazadera
22	523515	1	**Hose**	tuyau flexible	Schlauch	mangueira	manguera
23	540104	1	**Clamp**	collier	Schelle	braçadeira	abrazadera
24	72F-2	1	**Drain cock**	robinet vidange	Abflusshahn	torneira purga	grifo purga
25	18D-08	2	**Nut**	écrou	Mutter	porca	tuerca
26	584502	2	**Washer**	rondelle	Scheibe	arruela	arandela
27	584501	2	**Dampener vibration**	amortisseur vibr	Schwingungsdämpfer	amortecedor vibr	amortiguador vibr
28	24C-836	2	**Bolt**	boulon	Bolzen	parafuso	bulón
29	24C-836	2	**Bolt**	boulon	Bolzen	parafuso	bulón
30	619029	2	**Washer**	rondelle	Scheibe	arruela	arandela
31	584502	2	**Washer**	rondelle	Scheibe	arruela	arandela
32	584501	2	**Dampener vibration**	amortisseur vibr	Schwingungsdämpfer	amortecedor vibr	amortiguador vibr
33	584502	2	**Washer**	rondelle	Scheibe	arruela	arandela
34	18D-08	2	**Nut**	écrou	Mutter	porca	tuerca
35	1545186	1	**Clamp**	collier	Schelle	braçadeira	abrazadera
36	1M-08030	1	**Hose**	tuyau flexible	Schlauch	mangueira	manguera
37	1545186	1	**Clamp**	collier	Schelle	braçadeira	abrazadera

[1]Inc 1A-3

Printed in U.S.A.
PM 2764-R3

CLARK EQUIPMENT

Radiator & Connections— G.M.
Radiateur & connexions— G.M.
Kühler & Verbindungen— G.M.
Radiador e connexões— G.M.
Radiador y conexiones— G.M.

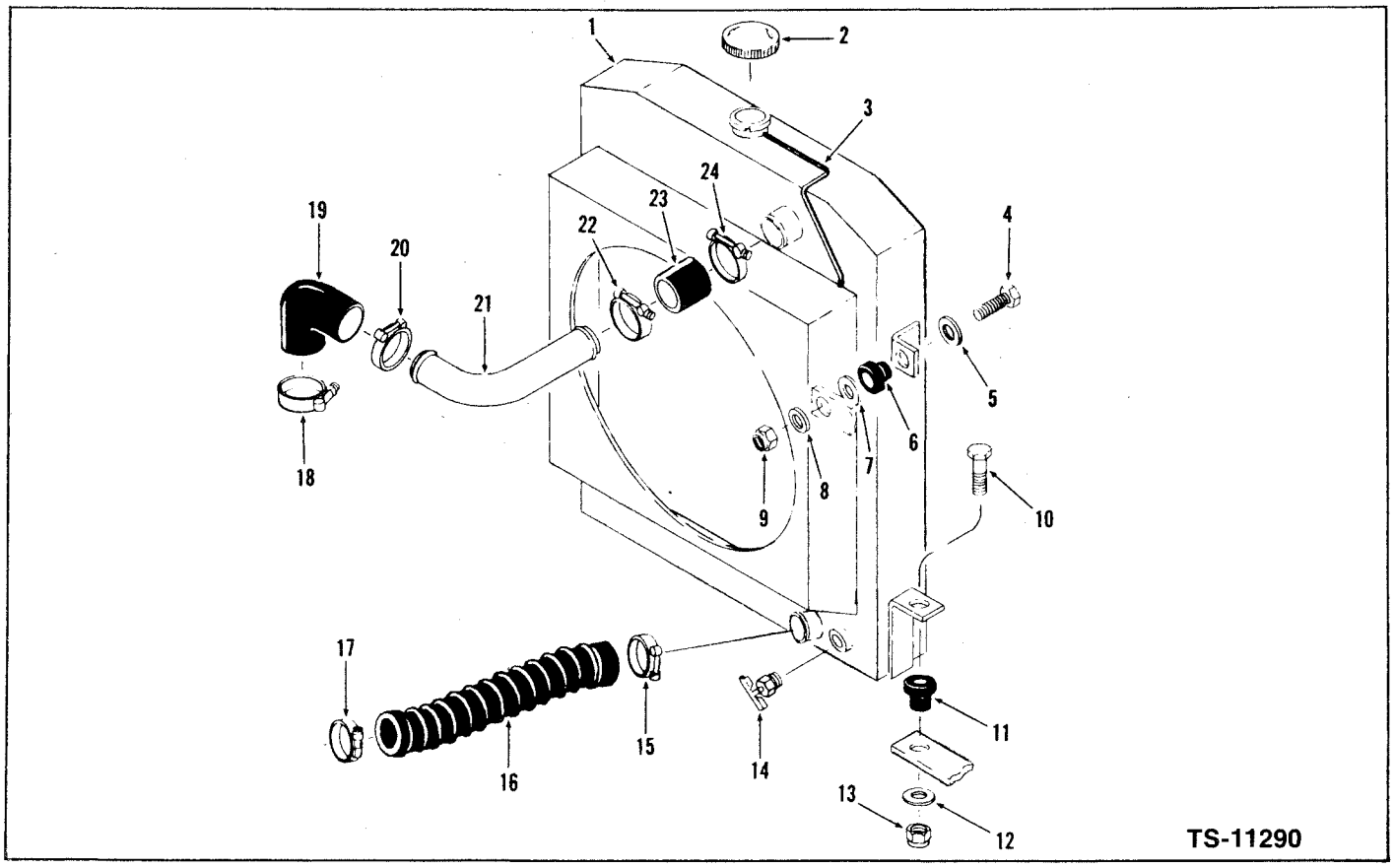

No.	Part No.	Qty.	Description	Description	Benennung	Descrição	Descripción
1	[1]1502735	1	**Radiator assy**	radiateur ens	Kühler vollst	radiador conj	radiador conj
1A	†948257	1	**Bottom tank**	réservoir inférieur	Unterer tank	reservatório inferior	depósito inferior
2	351495	1	**Cap**	chapeau	Kappe	tampa	tapa
3	945460	1	**Hose**	tuyau flexible	Schlauch	mangueira	manguera
4	24C-836	2	**Bolt**	boulon	Bolzen	parafuso	bulón
5	619029	2	**Washer**	rondelle	Scheibe	arruela	arandela
6	584501	2	**Dampener vibration**	amortisseur vibr	Schwingungsdämpfer	amortecedor vibr.	amortiguador vibr
7	584502	2	**Washer**	rondelle	Scheibe	arruela	arandela
8	584502	2	**Washer**	rondelle	Scheibe	arruela	arandela
9	18D-08	2	**Nut**	écrou	Mutter	porca	tuerca
10	24C-836	2	**Bolt**	boulon	Bolzen	parafuso	bulón
11	584501	2	**Dampener vibration**	amortisseur vibr	Schwingungsdämpfer	amortecedor vibr	amortiguador vibr
12	584502	2	**Washer**	rondelle	Scheibe	arruela	arandela
13	18D-08	2	**Nut**	écrou	Mutter	porca	tuerca
14	72F-2	1	**Drain cock**	robinet vidange	Abflusshahn	torneira purga	grifo purga
15	540108	1	**Clamp**	collier	Schelle	braçadeira	abrazadera
16	543842	1	**Hose**	tuyau flexible	Schlauch	mangueira	manguera
17	540108	1	**Clamp**	collier	Schelle	braçadeira	abrazadera
18	540108	1	**Clamp**	collier	Schelle	braçadeira	abrazadera
19	515810	1	**Hose**	tuyau flexible	Schlauch	mangueira	manguera
20	540108	1	**Clamp**	collier	Schelle	braçadeira	abrazadera
21	1502750	1	**Tube**	tube	Rohr	tubo	tubo
22	540108	1	**Clamp**	collier	Schelle	braçadeira	abrazadera
23	1M-16040	1	**Hose**	tuyau flexible	Schlauch	mangueira	manguera
24	540108	1	**Clamp**	collier	Schelle	braçadeira	abrazadera

[1]Inc 1A, 2, 3

Printed in U.S.A.
PM 2764-R3

Radiator & Connections - Leyland
Radiateur connexions - Leyland
Kühler & Verbindungen - Leyland
Radiador e conexões - Leyland
Radiador y conexiones - Leyland

MICHIGAN

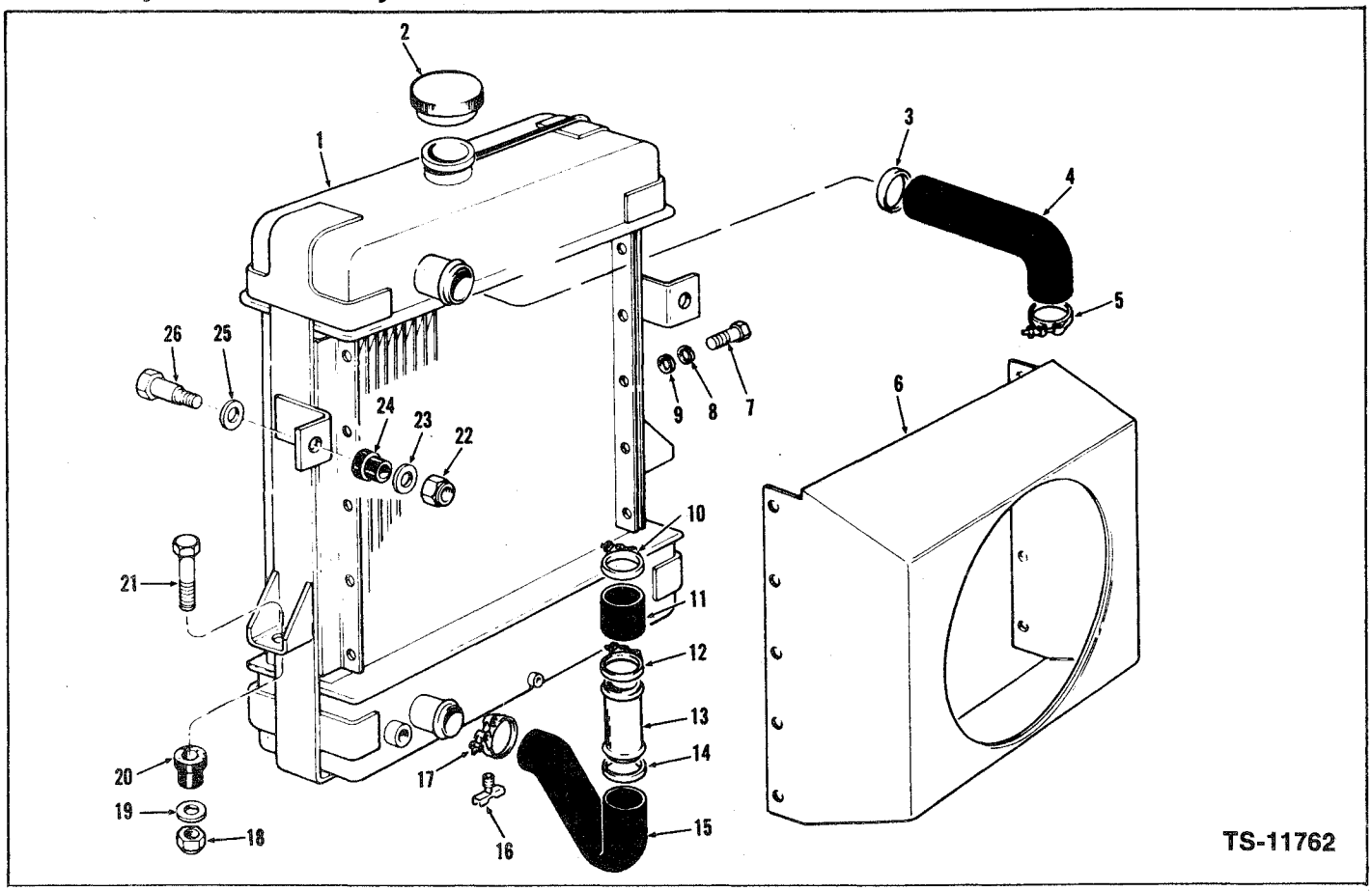

No.	Part No.	Qty.	Description	Description	Benennung	Descrição	Descripción
1	[1]3239889	1	**Radiator assy**	radiateur ens	Kühler Vollst	radiador conj	radiador conj
2	**3213420**	1	**Cap**	chapeau	Kappe	tampa	tapa
3	**540108**	1	**Clamp**	pince	Schelle	mandíbula	mandíbula
4	**3234213**	1	**Hose**	tuyau flexible	Schlauch	mangueira	manguera
5	**540108**	1	**Clamp**	pince	Schelle	mandíbula	mandíbula
6	**3235227**	1	**Radiator shroud**	radiateur enveloppe	Kühler Umkleidung	radiador cobertura	radiador envolente
7	**24C-510**	10	**Bolt**	boulon	Bolzen	parafuso	bulón
8	**25E-15**	10	**Washer**	rondelle	Scheibe	arruela	arandela
9	**4E-05**	10	**Lockwasher**	rondelle frein	Zahnscheibe	arruela trava	arandela seguridad
10	**540104**	1	**Clamp**	pince	Schelle	mandíbula	mandíbula
11	**1M-16030**	1	**Hose**	tuyau flexible	Schlauch	mangueira	manguera
12	**540104**	1	**Clamp**	pince	Schelle	mandíbula	mandíbula
13	**3234230**	1	**Tube**	tube	Rohr	tubo	tubo
14	**540108**	1	**Clamp**	pince	Schelle	mandíbula	mandíbula
15	**3234231**	1	**Hose**	tuyau flexible	Schlauch	mangueira	manguera
16	**72F-2**	1	**Draincock**	robinet vidange	Abflusshahn	torneira purga	grifo purga
17	**540108**	1	**Clamp**	pince	Schelle	mandíbula	mandíbula
18	**18D-08**	2	**Nut**	écrou	Mutter	porca	tuerca
19	**584502**	2	**Washer**	rondelle	Scheibe	arruela	arandela
20	**584501**	2	**Dampener vibration**	amortisseur vibr	Schwingungsdämpfer	amortecedor vibr	amortiguador vibr
21	**24C-836**	2	**Bolt**	boulon	Bolzen	parafuso	bulón
22	**18D-08**	2	**Nut**	écrou	Mutter	porca	tuerca
23	**619029**	2	**Washer**	rondelle	Scheibe	arruela	arandela
24	**584501**	2	**Dampener vibration**	amortisseur vibr	Schwingungsdämpfer	amortecedor vibr	amortiguador vibr
25	**584502**	4	**Washer**	rondelle	Scheibe	arruela	arandela
26	**24C-836**	2	**Bolt**	boulon	Bolzen	parafuso	bulón

[1]Inc. 2

Printed in U.S.A.
PM 2764-R3

CLARK EQUIPMENT

Radiator & Connections - Perkins
Radiateur connexions - Perkins
Kühler & Verbindungen - Perkins
Radiador e conexões - Perkins
Radiador y conexiones - Perkins

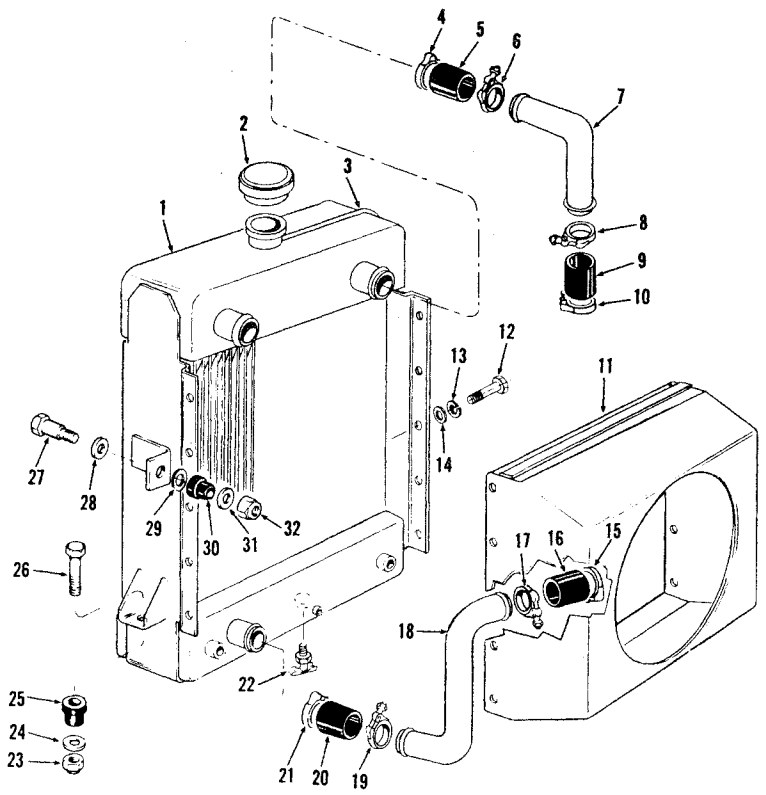

TS-11800D

No.	Part No.	Qty.	Description	Description	Benennung	Descrição	Descripción
1	[1]1517119	1	**Radiator**	radiateur	Kuhler	radiador	radiador
2	351495	1	**Cap**	chapeau	Kappe	tampa	tapa
3	945460	1	**Hose**	tuyau flexible	Schlauch	mangueira	manguera
4	540108	2	**Clamp**	pince	Schelle	mandíbula	mandíbula
5	1M-16030	1	**Hose**	tuyau flexible	Schlauch	mangueira	manguera
6	540108	1	**Clamp**	pince	Schelle	mandíbula	mandíbula
7	3233143	2	**Tube**	tube	Rohr	tubo	tubo
8	540108	2	**Clamp**	pince	Schelle	mandíbula	mandíbula
9	1M-16030	1	**Hose**	tuyau flexible	Schlauch	mangueira	manguera
10	540108	2	**Clamp**	pince	Schelle	mandíbula	mandíbula
11	3235206	1	**Radiator shroud**	radiateur enveloppe	Kuhler Umkleidung	radiador cobertura	radiador envolente
12	24C-512	10	**Bolt**	boulon	Bolzen	parafuso	bulón
13	4E-05	10	**Lockwasher**	rondelle frein	Zahnscheibe	arruela trava	arandela seguridad
14	25E-15	10	**Washer**	rondelle	Scheibe	arruela	arandela
15	540104	1	**Clamp**	pince	Schelle	mandíbula	mandíbula
16	1M-18030	1	**Hose**	tuyau flexible	Schlauch	mangueira	manguera
17	540104	1	**Clamp**	pince	Schelle	mandíbula	mandíbula
18	3233238	1	**Tube**	tube	Rohr	tubo	tubo
19	540104	1	**Clamp**	pince	Schelle	mandíbula	mandíbula
20	1M-18030	1	**Hose**	tuyau flexible	Schlauch	mangueira	manguera
21	540104	1	**Clamp**	pince	Schelle	mandíbula	mandíbula
22	72F-2	1	**Draincock**	robinet vidange	Abflusshahn	torneira purga	grifo purga
23	18D-08	2	**Nut**	écrou	Mutter	porca	tuerca
24	584502	2	**Washer**	rondelle	Scheibe	arruela	arandela
25	584501	2	**Dampener vibration**	amortisseur vibr	Schwingungsdampfer	amortecedor vibr	amortiguador vibr
26	24C-836	2	**Bolt**	boulon	Bolzen	parafuso	bulón
27	24C-836	2	**Bolt**	boulon	Bolzen	parafuso	bulón
28	619029	2	**Washer**	rondelle	Scheibe	arruela	arandela
29	584502	2	**Washer**	rondelle	Scheibe	arruela	arandela
30	584501	2	**Dampener vibration**	amortisseur vibr	Schwingungsdampfer	amortecedor vibr	amortiguador vibr
31	584502	2	**Washer**	rondelle	Scheibe	arruela	arandela
32	18D-08	2	**Nut**	écrou	Mutter	porca	tuerca

[1]Inc. 2, 3

Printed in U.S.A.
PM 2764-R3

Roll-Over Protective Structure ROPS
Toit de protection et sécurité
Überrollschutz
Estrutura protetora contra tombamentos
Estructura protectora contra vuelcos

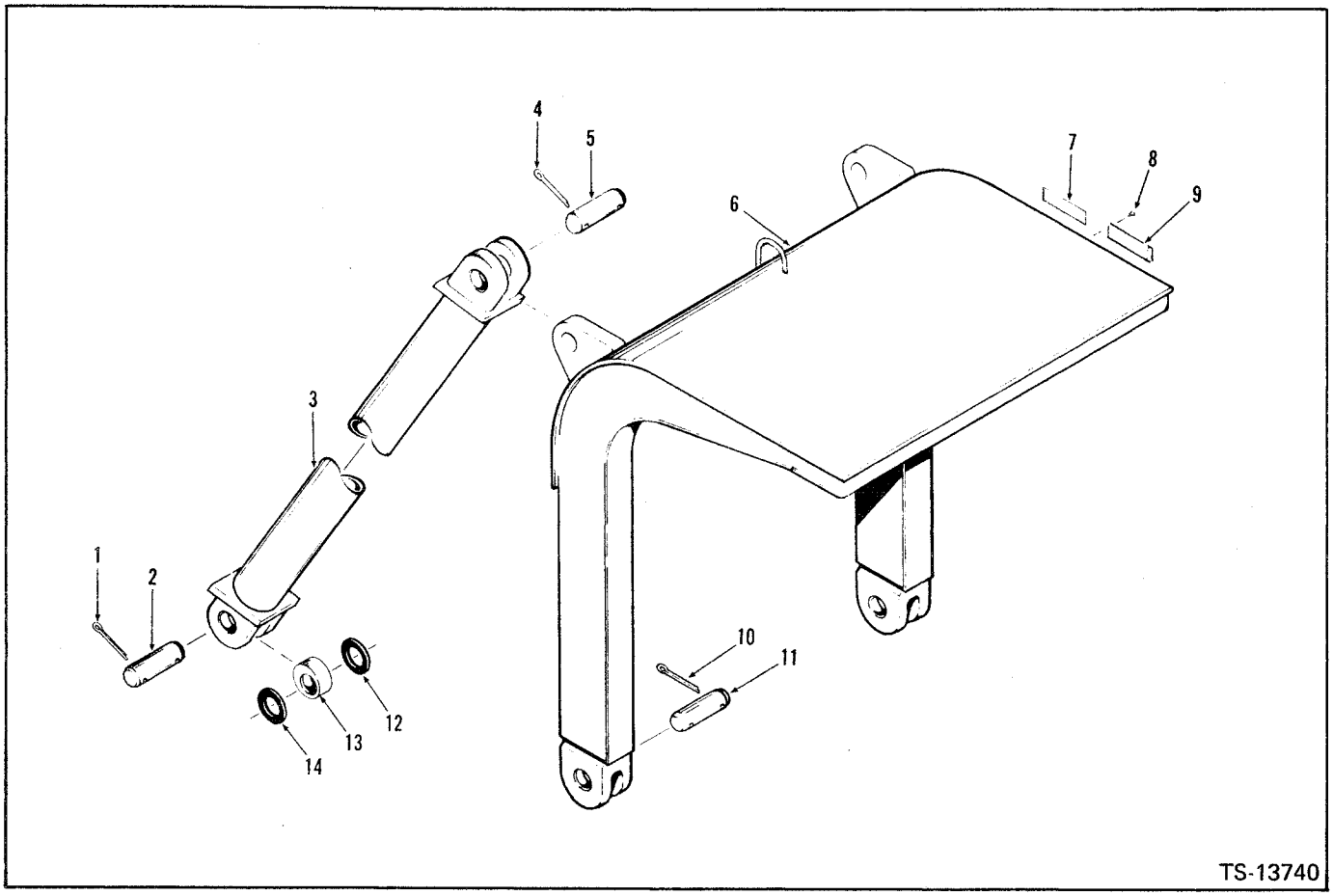

No.	Part No.	Qty.	Description	Description	Benennung	Descrição	Descripción
1	**1F-1236**	2	**Pin cotter**	goupille fendue	Splint	contrapino	chaveta dos patas
2	**1537103**	2	**Pin**	goupille	Stift	pino	pasador
3	**1512505**	2	**Brace**	tirant	Halterung	tirante	tensor
4	**1F-1236**	2	**Pin cotter**	goupille fendue	Splint	contrapino	chaveta dos patas
5	**1537103**	2	**Pin**	goupille	Stift	pino	pasador
6	**1511935**	1	**Canopy**	dais	Schutzdach	dossel	dosel
7	**2505774**	1	**Decal warning**	décal précautions	Abz Warnung	decal cuidado	cal advertencia
8	**6C-406**	4	**Screw**	vis	Schraube	parafuso	tornillo
9	**1515952**	1	**Identification plate**	plaque identif	Maschinenschild	placa identificação	placa identificación
10	**1F-1236**	4	**Pin cotter**	goupille fendue	Splint	contrapino	chaveta dos patas
11	**1537103**	2	**Pin**	goupille	Stift	pino	pasador
12	**2507221**	6	**Spacer**	entretoise	Distanzteil	espaçador	espaciador
13	**1519894**	1	**Bushing**	chemise	Buchse	bucha	buje
14	**2507221**	6	**Spacer**	entretoise	Distanzteil	espaçador	espaciador

Printed in U.S.A.
PM 2764R3

MICHIGAN

Group S

Seat, Seat Belt & Support Parts . . . S2
Seat & Support Parts - Cummins . . . S3
Sheet Metal Group - Cummins & G.M. . . . S5, 7, 9
Sheet Metal Group - Leyland & Perkins . . . S11, 13
Steering Drag Link . . . S14
Steering Gear Mounting . . . S15
Steering Gear Assembly . . . S17

Groupe S

Siège, ceinture de sécurité pièces de support . . . S2
Siège pièces de support - Cummins . . . S3
Groupe de tôles - Cummins & G.M. . . . S5, 7, 9
Groupe de tôles - Leyland & Perkins . . . S11, 13
Bielle d'accouplement de direction . . . S14
Montage du mécanisme de direction . . . S15
Mécanisme de direction . . . S17

Gruppe S

Sitz, Sicherheitsgurt & Einbauteile . . . S2
Sitz & Einbauteile - Cummins . . . S3
Abdeckungsgruppe - Cummins & G.M. . . . S5, 7, 9
Abdeckungsgruppe - Leyland & Perkins . . . S11, 13
Lenkschubstange . . . S14
Lenkungshalterung . . . S15
Lenkung Vollständig . . . S17

Grupo S

Assento, cinto de segurança e peças de suporte . . . S2
Assento e peças de suporte - Cummins . . . S3
Grupo da chapa - Cummins & G.M. . . . S5, 7, 9
Grupo da chapa - Leyland & Perkins . . . S11, 13
Barra da direção . . . S14
Montagem da direção . . . S15
Caixa da direção . . . S17

Grupo S

Asiento, cinturón de seguridad y piezas de soporte . . . S2
Asiento y piezas de soporte - Cummins . . . S3
Grupo de chapa - Cummins & G.M. . . . S5, 7, 9
Grupo de chapa - Leyland & Perkins . . .
Biela de dirección . . . S14
Montaje de la dirección . . . S15
Caja de dirección . . . S17

Printed in U.S.A.
PM 2764-R3

CLARK EQUIPMENT

Seat, Seat Belt & Support Parts
Siège, ceinture de sécurité et pièces de support
Sitz, Sicherheitsgurt & Einbauteile
Assento, cinto de segurança e peças de suporte
Asiento, cinturón de seguridad y piezas de soporte

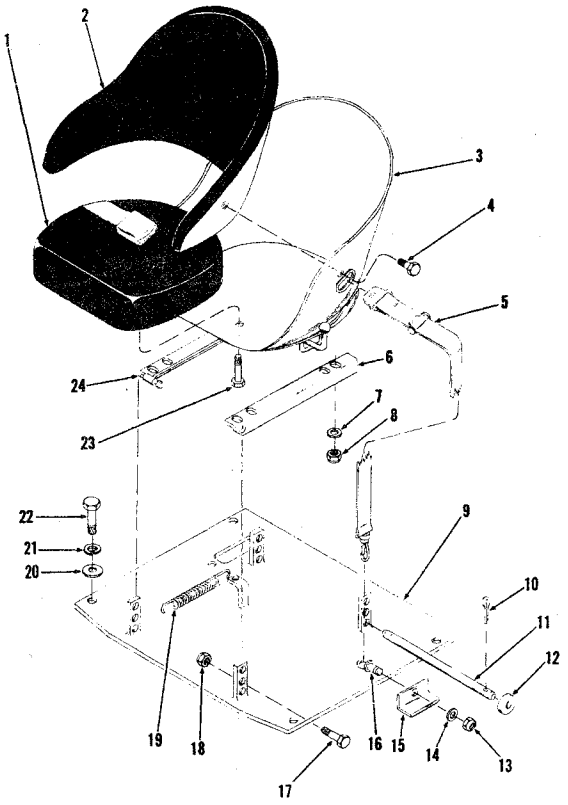

TS-10922

No.	Part No.	Qty.	Description	Description	Benennung	Descrição	Descripción
A	[1]1507663	1	**Seat assy**	siège ens	Sitz vollst	assento conj	asiento conj
B	[2]1527816	1	**Seat belt kit**	ceinture sécurité	Sichrhtgrt satz	cinto segur jôgo	cinturón segur jgo
1	948144	1	**Seat cushion white**	coussin siège blanc	Sitzkissen weiss	almof assento branca	almoh asiento blanc
2	948143	1	**Back cushion white**	coussin doss blanc	Rückenkissen weiss	almof espald branca	almoh asiento blanc
3	944982	1	**Bucket seat**	siège	Schalensitz	assento anatômico	asiento anatómico
4	1C-610	5	**Bolt**	boulon	Bolzen	parafuso	bulón
5	[3]1527745	1	**Seat belt assy**	ceinture sécur ens	Sichrhtgrt vollst	cinto segurança conj	cinturón segur conj
6	558779	1	**Angle iron**	fer en l	Winkeleisen	ferro ângulo	hierro l
7	25E-15	4	**Washer**	rondelle	Scheibe	arruela	arandela
8	18D-05	4	**Nut**	écrou	Mutter	porca	tuerca
9	568781	1	**Seat support**	support siège	Sitzabstutzung	suporte assento	soporte asiento
10	1F-420	2	**Pin cotter**	goupille fendue	Splint	contrapino	chaveta dos patas
11	557458	1	**Bar**	barre	Balken	barra	barra
12	25E-22	2	**Washer**	rondelle	Scheibe	arruela	arandela
13	[4]§———	2	**Nut**	écrou	Mutter	porca	tuerca
14	[4]§———	2	**Washer**	rondelle	Scheibe	arruela	arandela
15	1547302	2	**Angle iron**	fer en l	Winkeleisen	ferro ângulo	hierro l
16	[4]§———	2	**Eyebolt**	boulon oeil	Ringschraube	cavilha olhal	cáncamo
17	24C-824	2	**Bolt**	boulon	Bolzen	parafuso	bulón
17A	†584092	2	**Washer**	rondelle	Scheibe	arruela	arandela
18	18D-08	2	**Nut**	écrou	Mutter	porca	tuerca
19	550301	1	**Spring**	ressort	Feder	mola	resorte
20	619029	4	**Washer**	rondelle	Scheibe	arruela	arandela
21	4E-08	4	**Lockwasher**	rondelle frein	Zahnscheibe	arruela trava	arandela seguridad
22	23C-820	4	**Bolt**	boulon	Bolzen	parafuso	bulón
23	1C-610	2	**Bolt**	boulon	Bolzen	parafuso	bulón
24	558777	1	**Angle iron**	fer en l	Winkeleisen	ferro ângulo	hierro l
25	*†1538823	1	**Flat**	méplat	Fläche	bloco plano	planchuela

[1]Inc 1-4, 23 [2]Inc 5, 13-16 [3]Inc 13, 14, 16 [4]See, Voir, Siehe, Veja, Véase B

*Note: For Cummins machine Serial No. 428A101 thru 428A150 and G.M. 435A101 thru 435A175.
*Note: Pour la machine Cummins No. de série 428A101 à 428A150 et G.M. 435A101 à 435A175.
*Bemerkung: Für maschine Cummins der Serien 428A101 bis 428A150, G.M. 435A101 bis 435A175.
*Atenção: Para a maquina Cummins No. de serie de 428A101 até 428A150 e G.M. de 435A101 até 435A175.
*Nota: Para a maquina Cummins No. de serie del 428A101 al 428A150 y G.M. del 435A101 al 435A175.

Printed in U.S.A.
PM 2764-R3

MICHIGAN

Seat & Support Parts— Cummins
Siège & pièces de support – Cummins
Sitz & Einbauteile – Cummins
Assento e peças de suporte – Cummins
Asiento y pieza de soporte – Cummins

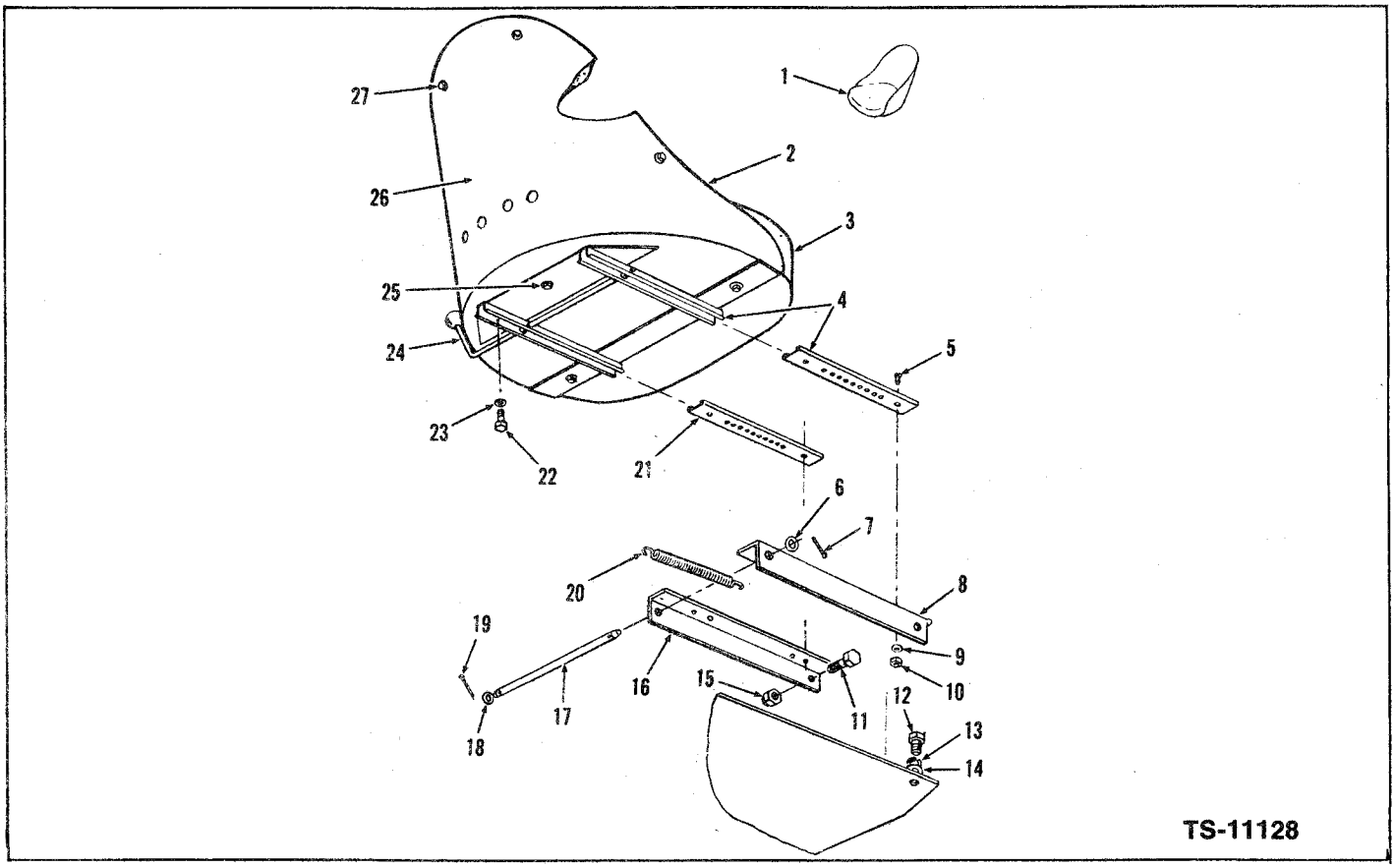

TS-11128

No.	Part No.	Qty.	Description	Description	Benennung	Descrição	Descripción
1	*[1]3203873	1	Seat/slide assy	siège/coulisse ens	Sitz/stellsch voll	assento/corr conj	asiento/corr conj
2	3203876	1	Cushion back rest	coussin dossier	Rückenkissen	almofada espaldar	almohadón respaldo
3	3203875	1	Cushion seat	coussin siège	Sitzkissen	almofada assento	almohadón asiento
4	[2]3203877	1	Slide set	jeu coulisse	Stellschienensatz	jôgo corrediça	jgo corredera
5	8G-518	4	Screw	vis	Schraube	parafuso	tornillo
6	25E-22	1	Washer	rondelle	Scheibe	arruela	arandela
7	1F-420	1	Pin cotter	goupille fendue	Splint	contrapino	chaveta dos patas
8	558777	1	Angle iron	fer en l	Winkeleisen	ferro ângulo	hierro l
9	25E-15	4	Washer	rondelle	Scheibe	arruela	arandela
10	67D-05	4	Nut	écrou	Mutter	porca	tuerca
11	2C-824	2	Bolt	boulon	Bolzen	parafuso	bulón
12	23C-820	5	Bolt	boulon	Bolzen	parafuso	bulón
13	4E-08	2	Lockwasher	rondelle frein	Zahnscheibe	arruela trava	arandela seguridad
14	619029	2	Washer	rondelle	Scheibe	arruela	arandela
15	18D-08	2	Nut	écrou	Mutter	porca	tuerca
16	558779	1	Angle iron	fer en l	Winkeleisen	ferro ângulo	hierro l
17	557458	1	Bar	barre	Balken	barra	barra
18	25E-22	1	Washer	rondelle	Scheibe	arruela	arandela
19	1F-420	1	Pin cotter	goupille fendue	Splint	contrapino	chaveta dos patas
20	550301	1	Spring	ressort	Feder	mola	resorte
21	[4]_____	—	Slide set	jeu coulisse	Stellschienensatz	jôgo corrediça	jgo corredera
22	2C-512	4	Bolt	boulon	Bolzen	parafuso	bulón
23	5E-05	4	Lockwasher	rondelle frein	Zahnscheibe	arruela trava	arandela seguridad
24	[4]_____	—	Slide set	jeu coulisse	Stellschienensatz	jôgo corrediça	jgo corredera
25	2C-412	3	Bolt	boulon	Bolzen	parafuso	bulón
25A	619018	3	Washer	rondelle	Scheibe	arruela	arandela
26	[3]3203878	1	Seat assy	siège ens	Sitz vollst	assento conj	asiento conj
27	2C-408	5	Bolt	boulon	Bolzen	parafuso	bulón
27A	619018	5	Washer	rondelle	Scheibe	arruela	arandela
28	†568781	1	Support	support	Abstützung	suporte	soporte
29	†1538823	1	Flat	méplat	Fläche	bloco plano	planchuela

[1]Inc 4. 22. 23. 26 [2]Inc 21. 24 [3]Inc 2. 3. 25. 25A. 27. 27A [4]See, Voir, Siehe, Veja, Véase 4.
*Cummins 428A101 FSC & →, Leyland 4167A101 ENC & →, Perkins 4168A101 ENC & →, 4168A102 FSC & →

Printed in U.S.A.
PM 2764-R3

CLARK EQUIPMENT

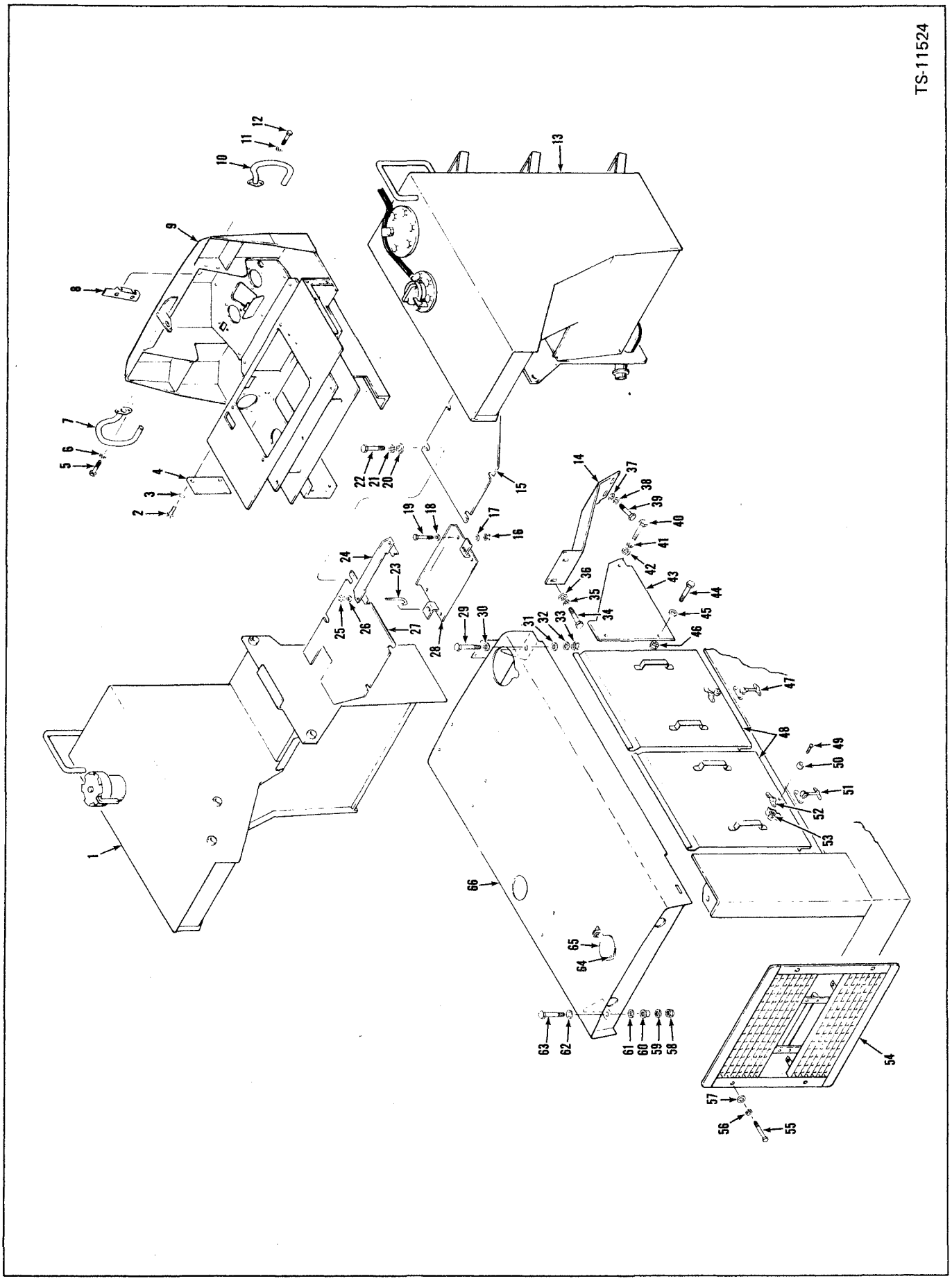

Printed in U.S.A.
PM 2764-R3

Sheet Metal Group - Cummins & G.M.
Groupe de tôles - Cummins & G.M.
Abdeckungsgruppe - Cummins & G.M.
Grupo da chapa - Cummins & G.M.
Grupo de chapa - Cummins & G.M.

MICHIGAN

No.	Part No.	Qty.	Description	Description	Benennung	Descrição	Descripción
1	———	1	**Fuel tank**	réservoir carburant	Kraftstofftank	tanque combustível	tanque combustible
2	**23C-612**	4	**Bolt**	boulon	Bolzen	parafuso	bulón
3	**4E-06**	4	**Lockwasher**	rondelle frein	Zahnscheibe	arruela trava	arandela seguridad
4	**1540211**	2	**Cover**	couvercle	Deckel	tampa	tapa
5	**23C-616**	2	**Bolt**	boulon	Bolzen	parafuso	bulón
6	**4E-06**	2	**Lockwasher**	rondelle frein	Zahnscheibe	arruela trava	arandela seguridad
7	**1521678**	1	**Hand rail LH**	main courante CG	Gelander Links	corrimão esq	pasamano lado izq
8	**1548307**	1	**Bracket**	support	Winkel	grampo	grampa
9	———	1	**Cockpit**	poste	Fahrerstand	posto operador	puesto operador
10	**1521677**	1	**Hand rail r h**	main courante c g	Geländer rechts	corrimão dir	pasamano lado der
11	**4E-06**	2	**Lockwasher**	rondelle frein	Zahnscheibe	arruela trava	arandela seguridad
12	**23C-616**	2	**Bolt**	boulon	Bolzen	parafuso	bulón
13	———	1	**Oil reservoir**	réservoir huile	Ölbehälter	rsvtrio óleo	depósito aceite
14	**1545203**	1	**Plate r h**	plaque côté droit	Platte rechts	placa direita	placa lado derecho
14A	†**1545202**	1	**Plate l h**	plaque côté gauche	Platte links	placa esquerda	placa lado izquierdo
15	[3]**1545201**	1	**Plate l h**	plaque côté gauche	Platte links	placa esquerda	placa lado izquierdo
16	———	—	**Nut**	écrou	Mutter	porca	tuerca
16A	[1]**18D-06**	8	**Nut**	écrou	Mutter	porca	tuerca
16B	[2]**18D-06**	8	**Nut**	écrou	Mutter	porca	tuerca
16C	[3]**18D-06**	4	**Nut**	écrou	Mutter	porca	tuerca
17	———	—	**Washer**	rondelle	Scheibe	arruela	arandela
17A	[1]**619021**	8	**Washer**	rondelle	Scheibe	arruela	arandela
17B	[2]**619021**	8	**Washer**	rondelle	Scheibe	arruela	arandela
17C	[3]**619021**	4	**Washer**	rondelle	Scheibe	arruela	arandela
18	———	—	**Washer**	rondelle	Scheibe	arruela	arandela
18A	[1]**619021**	8	**Washer**	rondelle	Scheibe	arruela	arandela
18B	[2]**619021**	8	**Washer**	rondelle	Scheibe	arruela	arandela
18C	[3]**619021**	4	**Washer**	rondelle	Scheibe	arruela	arandela
19	———	—	**Bolt**	boulon	Bolzen	parafuso	bulón
19A	[1]**24C-628**	8	**Bolt**	boulon	Bolzen	parafuso	bulón
19B	[2]**24C-628**	8	**Bolt**	boulon	Bolzen	parafuso	bulón
19C	[3]**24C-628**	4	**Bolt**	boulon	Bolzen	parafuso	bulón
20	[3]**619021**	6	**Washer**	rondelle	Scheibe	arruela	arandela
21	[3]**4E-06**	6	**Lockwasher**	rondelle frein	Zahnscheibe	arruela trava	arandela seguridad
22	[3]**23C-620**	6	**Bolt**	boulon	Bolzen	parafuso	bulón
23	———	—	**Bolt**	boulon	Bolzen	parafuso	bulón
23A	[1]**585592**	4	**Bolt**	boulon	Bolzen	parafuso	bulón
23B	[2]**585592**	4	**Bolt**	boulon	Bolzen	parafuso	bulón
23C	[3]**585592**	2	**Bolt**	boulon	Bolzen	parafuso	bulón
24	———	—	**Battery hold down**	fixation batterie	Batt anpressvorrhtng	fixador bateria	sujetador bateria
24A	[1]**566629**	2	**Battery hold down**	fixation batterie	Batt anpressvorrhtng	fixador bateria	sujetador bateria
24B	[2]**566629**	2	**Battery hold down**	fixation batterie	Batt anpressvorrhtng	fixador bateria	sujetador bateria
24C	[3]**566629**	1	**Battery hold down**	fixation batterie	Batt anpressvorrhtng	fixador bateria	sujetador bateria

[1] Cummins 428A101 & →
[2] Cummins 428A101 FSC & →
[3] G.M. 435A101 → 435A420

Printed in U.S.A.
PM 2764-R3

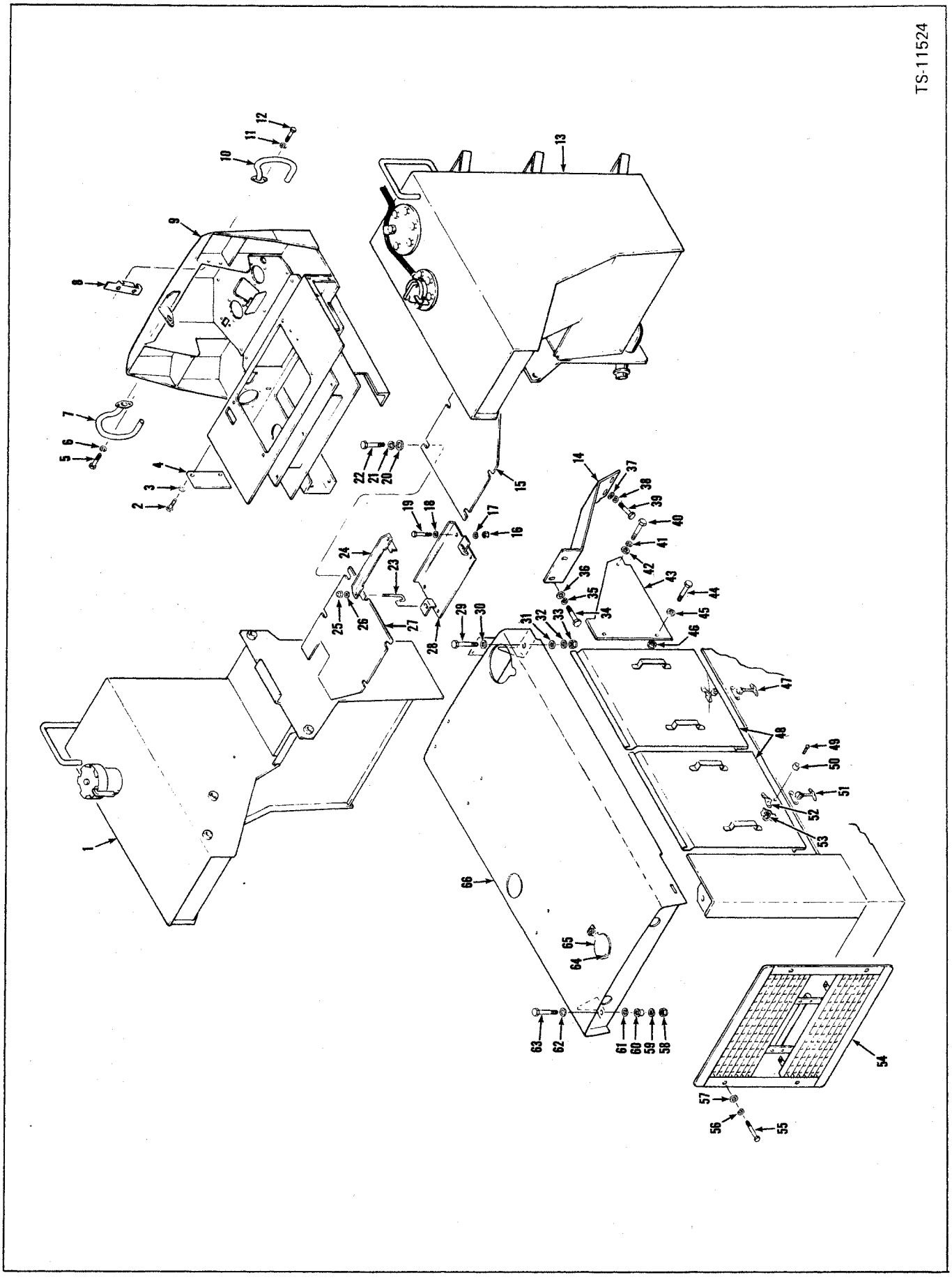

Printed in U.S.A.
PM 2764-R3

Sheet Metal Group – Cummins & G.M.
Groupe de tôles – Cummins & G.M.
Abdeckungsgruppe – Cummins & G.M.
Grupo da chapa – Cummins & G.M.
Grupo de chapa – Cummins & G.M.

MICHIGAN

No.	Part No.	Qty.	Description	Description	Benennung	Descriçao	Descripçión
25	————	–	Nut	écrou	Mutter	porca	tuerca
25A	[1]17D-2	4	Nut	écrou	Mutter	porca	tuerca
25B	[2]17D-2	4	Nut	écrou	Mutter	porca	tuerca
25C	[3]17D-2	2	Nut	écrou	Mutter	porca	tuerca
26	————	–	Washer	rondelle	Scheibe	arruela	arandela
26A	[1]664422	4	Washer	rondelle	Scheibe	arruela	arandela
26B	[2]664422	4	Washer	rondelle	Scheibe	arruela	arandela
26C	[3]664422	2	Washer	rondelle	Scheibe	arruela	arandela
27	[3]1545200	1	Plate r h	plaque côté droit	Platte rechts	placa direita	placa lado derecho
28	————	–	Battery box	batterie coffre	Batterie kasten	caixa bateria	caja bateria
28A	[1]1541490	2	Battery box	batterie coffre	Batterie kasten	caixa bateria	caja bateria
28B	[2]1541490	2	Battery box	batterie coffre	Batterie kasten	caixa bateria	caja bateria
28C	[3]1542963	1	Battery box	batterie coffre	Batterie kasten	caixa bateria	caja bateria
29	24C-624	2	Bolt	boulon	Bolzen	parafuso	bulón
30	619021	2	Washer	rondelle	Scheibe	arruela	arandela
31	619021	1	Washer	rondelle	Scheibe	arruela	arandela
32	619021	1	Washer	rondelle	Scheibe	arruela	arandela
33	18D-06	2	Nut	écrou	Mutter	porca	tuerca
34	24C-616	4	Bolt	boulon	Bolzen	parafuso	bulón
35	4E-06	4	Lockwasher	rondelle frein	Zahnscheibe	arruela trava	arandela seguridad
36	619021	4	Washer	rondelle	Scheibe	arruela	arandela
37	619021	4	Washer	rondelle	Scheibe	arruela	arandela
38	4E-06	4	Lockwasher	rondelle frein	Zahnscheibe	arruela trava	arandela seguridad
39	24C-620	4	Bolt	boulon	Bolzen	parafuso	bulón
40	24C-616	2	Bolt	boulon	Bolzen	parafuso	bulón
41	4E-06	2	Lockwasher	rondelle frein	Zahnscheibe	arruela trava	arandela seguridad
42	619021	2	Washer	rondelle	Scheibe	arruela	arandela
43	1546592	2	Plate	plaque	Platte	placa	placa
44	24C-620	4	Bolt	boulon	Bolzen	parafuso	bulón
45	619021	4	Washer	rondelle	Scheibe	arruela	arandela
46	18D-06	4	Nut	écrou	Mutter	porca	tuerca
47	————	–	Catch	verrou	Klinke	trava	traba
47A	[4]*587989	2	Catch	verrou	Klinke	trava	traba
47B	[5]†**1545622	2	Catch	verrou	Klinke	trava	traba
48	————	–	Side panel hood	panneau lat capot	Seitenteile haube	painel lateral capô	panel lateral capó
48A	[4]*1545531	4	Side panel hood	panneau lat capot	Seitenteile haube	painel lateral capô	panel lateral capó
48B	[5]†**1516497	4	Side panel hood	panneau lat capot	Seitenteile haube	painel lateral capô	panel lateral capó
49	[4]*85G-814	4	Screw	vis	Schraube	parafuso	tornillo
50	[4]*551434	4	Bumper	butoir	Anschlag	batente	tope

[1] Cummins 428A101 & →
[2] Cummins 428A101 FSC & →
[3] G.M. 435A101 → 435A420
[4] For Serial Group A. Pour Série de Groupe A. Für Seriengruppe A. Para Série do Grupo A. Para Serie de Group A.
[5] For Serial Group B. Pour Série de Groupe B. Für Seriengruppe B. Para Série do Grupo B. Para Serie de Grupo B.
*Cummins 428A101 → 428A150,
428A101 FSC → 428A150 FSC,
G.M. 435A101 → 435A175
**Cummins 428A151 & →, 428A151 FSC & →,
G.M. 435A176 & →

Printed in U.S.A.
PM 2764-R3

TS-11524

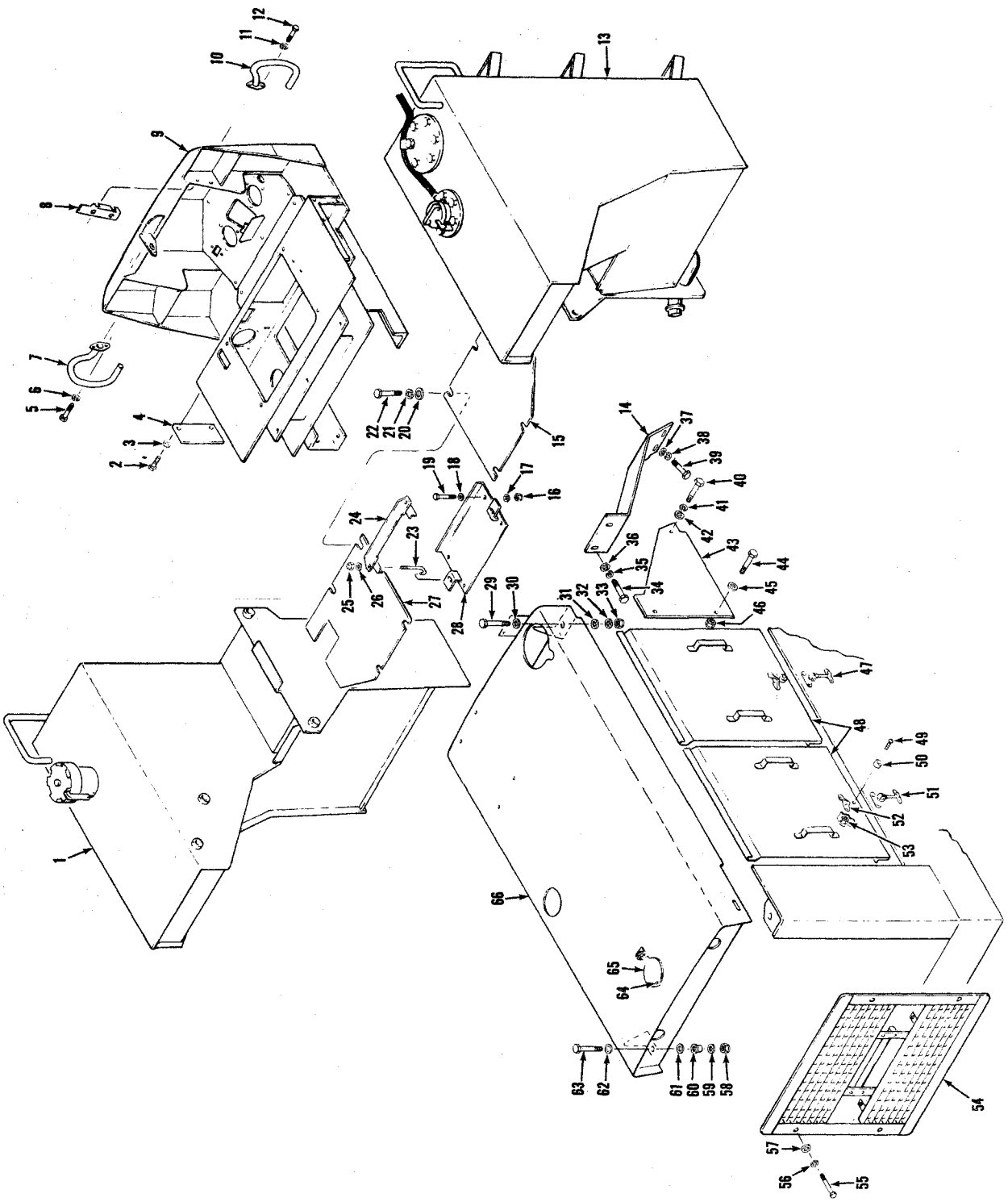

Printed in U.S.A.
PM 2764-R3

Sheet Metal Group - Cummins & G.M.
Groupe de tôles - Cummins & G.M.
Abdeckungsgruppe - Cummins & G.M.
Grupo da chapa - Cummins & G.M.
Grupo de chapa - Cummins & G.M.

No.	Part No.	Qty.	Description	Description	Benennung	Descrição	Descripción
51	———	—	**Catch**	verrou	Klinke	trava	traba
51A	[4]*587989	2	**Catch**	verrou	Klinke	trava	traba
51B	[5]†**1545622	2	**Catch**	verrou	Klinke	trava	traba
52	[4]*622245	4	**Bracket**	support	Winkel	grampo	grampa
52A	[4]†*1H-304	8	**Rivet**	rivet	Niet	rebite	remache
52B	[5]†**1545623	4	**Keeper latch**	retenue loquet	Halter verschluss	retentor trinco	fiador cerrojo
52C	[5]†**1H-306	8	**Rivet**	rivet	Niet	rebite	remache
53	[4]*50D-8	4	**Nut**	écrou	Mutter	porca	tuerca
54	1521554	1	**Grille radiator**	calandre radiateur	Grill kühler	grelha radiador	careta radiador
55	24C-824	4	**Bolt**	boulon	Bolzen	parafuso	bulón
56	4E-08	4	**Lockwasher**	rondelle frein	Zahnscheibe	arruela trava	arandela seguridad
57	635682	4	**Washer**	rondelle	Scheibe	arruela	arandela
58	18D-06	2	**Nut**	écrou	Mutter	porca	tuerca
59	619021	2	**Washer**	rondelle	Scheibe	arruela	arandela
60	568276	2	**Dampener vibration**	amortisseur vibr	Schwingungsdämpfer	amortecedor vibr	amortiguador vibr
61	619021	2	**Washer**	rondelle	Scheibe	arruela	arandela
62	619021	2	**Washer**	rondelle	Scheibe	arruela	arandela
63	24C-632	2	**Bolt**	boulon	Bolzen	parafuso	bulón
64	1H-508	1	**Rivet**	rivet	Niet	rebite	remache
65	1544448	1	**Cover**	couvercle	Deckel	tampa	tapa
66	———	—	**Hood**	capot	Haube	capô	capó
66A	[1]1546548	1	**Hood**	capot	Haube	capô	capó
66B	[2]1546548	1	**Hood**	capot	Haube	capô	capó
66C	[3]†1547057	1	**Hood**	capot	Haube	capô	capó

[1] Cummins 428A101 & →
[2] Cummins 428A101 FSC & →
[3] G.M. 435A101 → 435A420
[4] For Serial Group A. Pour Série de Groupe A. Für Seriengruppe A. Para Série do Grupo A. Para Série de Group A.
[5] For Serial Group B. Pour série de Groupe B. Für Seriengruppe B. Para série do Grupo B. Para serie de Grupo B.
*Cummins 428A101 → 428A150, 428A101FSC → 428A150FSC, G.M. 435A101 → 435A175
**Cummins 428A151 & →, 428A151FSC & →, G.M. 435A176 & →

Printed in U.S.A.
PM 2764-R3

CLARK EQUIPMENT

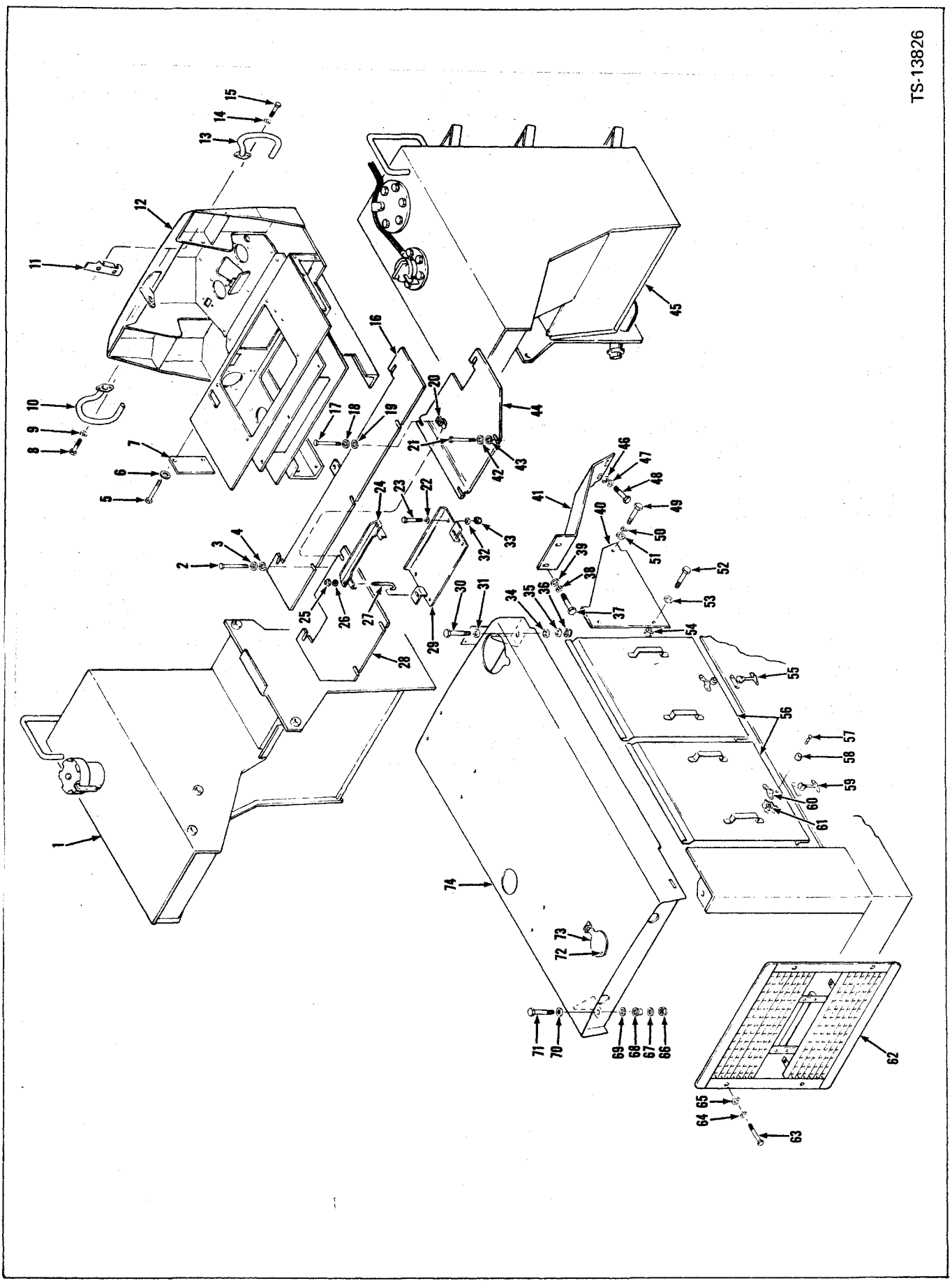

Printed in U.S.A.
PM 2764-R3

Sheet Metal Group — G.M.*
Groupe de tôles — G.M.*
Abdeckungsgruppe — G.M.*
Grupo da chapa — G.M.*
Grupo de chapa — G.M.*

MICHIGAN

No.	Part No.	Qty.	Description	Description	Benennung	Descrição	Descripción
1	[1]———	1	**Fuel tank**	réservoir carburant	Kraftstofftank	tanque combustível	tanque combustible
2	**23C-620**	3	**Bolt**	boulon	Bolzen	parafuso	bulón
3	**619021**	3	**Washer**	rondelle	Scheibe	arruela	arandela
4	**4E-06**	3	**Lockwasher**	rondelle frein	Sicherungsscheibe	arruela de pressão	arandela seguridad
5	**23C-612**	4	**Bolt**	boulon	Bolzen	parafuso	bulón
6	**4E-06**	4	**Lockwasher**	rondelle frein	Sicherungsscheibe	arruela de pressão	arandela seguridad
7	**1540211**	2	**Cover**	couvercle	Deckel	tampa	tapa
8	**23C-616**	2	**Bolt**	boulon	Bolzen	parafuso	bulón
9	**4E-06**	2	**Lockwasher**	rondelle frein	Sicherungsscheibe	arruela de pressão	arandela seguridad
10	**1521678**	1	**Hand rail LH**	main courante CG	Geländer L	corrimão LE	pasamano LI
11	**1548307**	1	**Bracket**	support	Winkel	grampo	grampa
12	[1]———	1	**Cockpit**	poste	Fahrerstand	posto operador	puesto operador
13	**1521677**	1	**Hand rail RH**	main courante CD	Geländer R	corrimão LD	pasamano LD
14	**4E-06**	2	**Lockwasher**	rondelle frein	Sicherungsscheibe	arruela de pressão	arandela seguridad
15	**23C-616**	2	**Bolt**	boulon	Bolzen	parafuso	bulón
16	**2503900**	1	**Plate F**	plaque AV	Platte V	placa DI	placa DE
17	**23C-620**	4	**Bolt**	boulon	Bolzen	parafuso	bulón
18	**619021**	4	**Washer**	rondelle	Scheibe	arruela	arandela
19	**4E-06**	4	**Lockwasher**	rondelle frein	Sicherungsscheibe	arruela de pressão	arandela seguridad
20	**572729**	4	**Nut caged**	écrou prisonnier	Sicherheits Mutter	porca gaiola	tuerca jaula
21	**23C-620**	4	**Bolt**	boulon	Bolzen	parafuso	bulón
22	**619021**	8	**Washer**	rondelle	Scheibe	arruela	arandela
23	**24C-628**	8	**Bolt**	boulon	Bolzen	parafuso	bulón
24	**566629**	2	**Battery hold down**	fixation batterie	Batteriehalterung	fixador bateria	sujetador bateria
25	**17D-2**	4	**Nut**	écrou	Mutter	porca	tuerca
26	**664422**	4	**Washer**	rondelle	Scheibe	arruela	arandela
27	**585592**	4	**Bolt**	boulon	Bolzen	parafuso	bulón
28	**2503902**	1	**Plate LH**	plaque CG	Platte L	placa LE	placa LI
29	**1542963**	2	**Battery box**	batterie coffre	Batterie Kasten	caixa bateria	caja bateria
30	**24C-624**	2	**Bolt**	boulon	Bolzen	parafuso	bulón
31	**619021**	2	**Washer**	rondelle	Scheibe	arruela	arandela
32	**619021**	8	**Washer**	rondelle	Scheibe	arruela	arandela
33	**18D-06**	4	**Nut**	écrou	Mutter	porca	tuerca
34	**619021**	1	**Washer**	rondelle	Scheibe	arruela	arandela
35	**619021**	1	**Washer**	rondelle	Scheibe	arruela	arandela
36	**18D-06**	2	**Nut**	écrou	Mutter	porca	tuerca
37	**24C-616**	4	**Bolt**	boulon	Bolzen	parafuso	bulón
38	**4E-06**	4	**Lockwasher**	rondelle frein	Sicherungsscheibe	arruela de pressão	arandela seguridad
39	**619021**	4	**Washer**	rondelle	Scheibe	arruela	arandela
40	**1546592**	2	**Plate**	plaque	Platte	placa	placa
41	**1545203**	1	**Plate RH**	plaque CD	Platte R	placa LD	placa LD
41A	†**1545202**	1	**Plate LH**	plaque CG	Platte L	placa LE	placa LI
42	**619021**	4	**Washer**	rondelle	Scheibe	arruela	arandela
43	**4E-06**	4	**Lockwasher**	rondelle frein	Sicherungsscheibe	arruela de pressão	arandela seguridad
44	**2503901**	1	**Plate RH**	plaque CD	Platte R	placa LD	placa LD
45	[1]———	1	**Reservoir**	réservoir	Behälter	reservatório	depósito
46	**619021**	4	**Washer**	rondelle	Scheibe	arruela	arandela
47	**4E-06**	2	**Lockwasher**	rondelle frein	Sicherungsscheibe	arruela de pressão	arandela seguridad
48	**24C-620**	4	**Bolt**	boulon	Bolzen	parafuso	bulón
49	**24C-616**	2	**Bolt**	boulon	Bolzen	parafuso	bulón
50	**4E-06**	2	**Lockwasher**	rondelle frein	Sicherungsscheibe	arruela de pressão	arandela seguridad
51	**619021**	2	**Washer**	rondelle	Scheibe	arruela	arandela
52	**24C-620**	4	**Bolt**	boulon	Bolzen	parafuso	bulón
53	**619021**	4	**Washer**	rondelle	Scheibe	arruela	arandela
54	**18D-06**	4	**Nut**	écrou	Mutter	porca	tuerca

*G.M. 435A421 & →
[1]See Index. Voir Table des matières. Siehe Inhaltsverzeichnis. Veja Índice. Véase Índice.

Printed in U.S.A.
PM 2764R3

CLARK EQUIPMENT

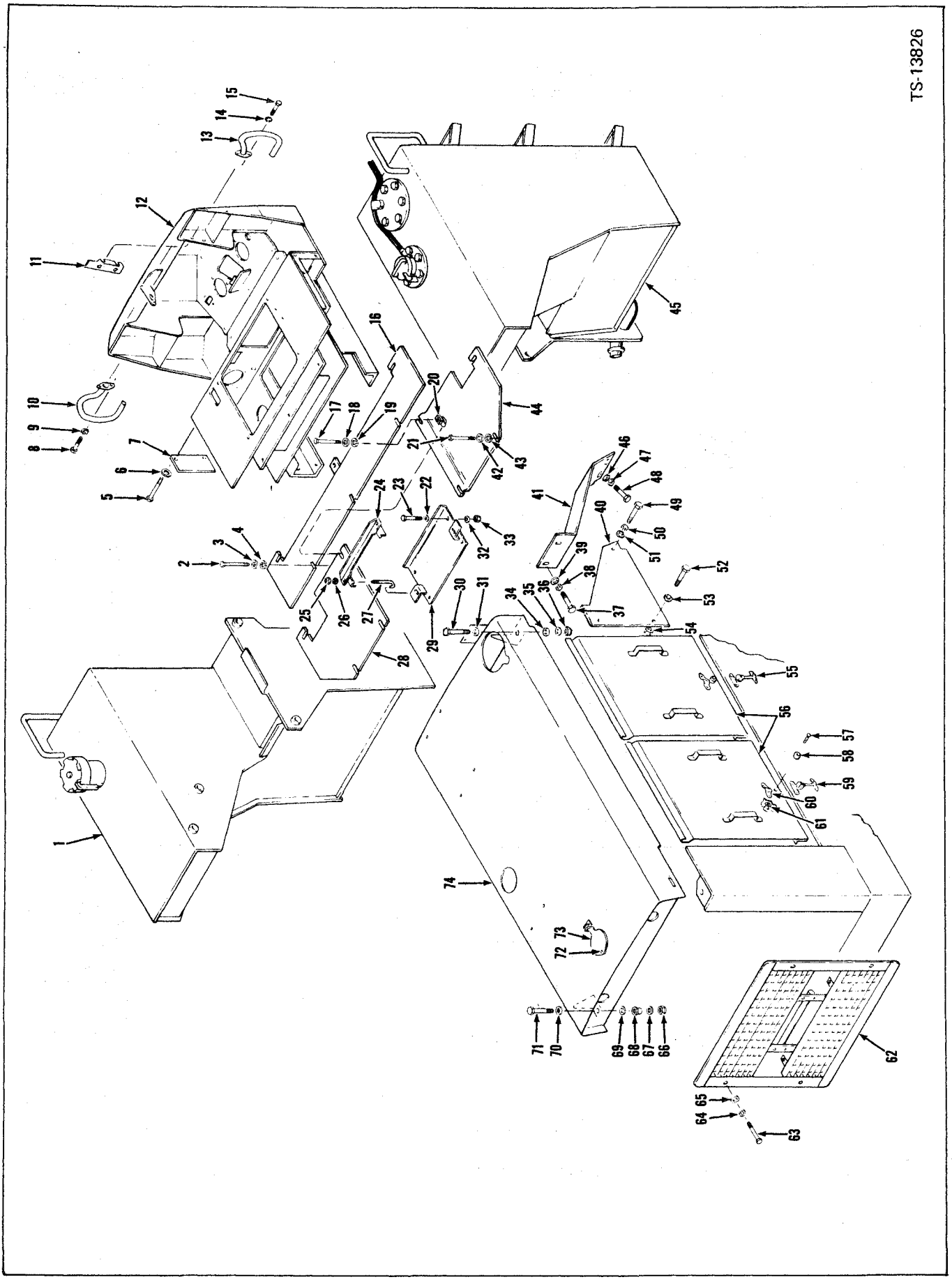

Printed in U.S.A.
PM 2764-R3

Sheet Metal Group — G.M.*
Groupe de tôles — G.M.*
Abdeckungsgruppe — G.M.*
Grupo da chapa — G.M.*
Grupo de chapa — G.M.*

MICHIGAN

No.	Part No.	Qty.	Description	Description	Benennung	Descrição	Descripción
55	**1545622**	2	**Catch**	verrou	Klinke	trava	traba
56	**1516497**	4	**Side panel hood**	panneau lat capot	Seitenteile Haube	painel lateral capô	panel lateral capó
57	**85G-814**	4	**Screw**	vis	Schraube	parafuso	tornillo
58	**551434**	4	**Bumper**	butoir	Stossfänger	batente	tope
59	**587989**	2	**Catch**	verrou	Klinke	trava	traba
59A	**1545622**	2	**Catch**	verrou	Klinke	trava	traba
60	**622245**	4	**Bracket**	support	Winkel	grampo	grampa
60A	**1H-304**	8	**Rivet**	rivet	Niet	rebite	remache
60B	**1545623**	4	**Keeper latch**	retenue loquet	Halter Verschluss	retentor trinco	fiador cerrojo
60C	**1H-306**	8	**Rivet**	rivet	Niet	rebite	remache
61	**50D-8**	4	**Nut**	écrou	Mutter	porca	tuerca
62	**1521554**	1	**Grille**	grille	Grill	grade	careta
63	**24C-824**	4	**Bolt**	boulon	Bolzen	parafuso	bulón
64	**4E-08**	4	**Lockwasher**	rondelle frein	Sicherungsscheibe	arruela de pressão	arandela seguridad
65	**635682**	4	**Washer**	rondelle	Scheibe	arruela	arandela
66	**18D-06**	2	**Nut**	écrou	Mutter	porca	tuerca
67	**619021**	2	**Washer**	rondelle	Scheibe	arruela	arandela
68	**568276**	2	**Dampener vibration**	amortisseur vibr	Schwingungsdämpfer	amortecedor vibr	amortiguador vibr
69	**619021**	2	**Washer**	rondelle	Scheibe	arruela	arandela
70	**619021**	2	**Washer**	rondelle	Scheibe	arruela	arandela
71	**24C-632**	2	**Bolt**	boulon	Bolzen	parafuso	bulón
72	**1H-508**	1	**Rivet**	rivet	Niet	rebite	remache
73	**1544448**	1	**Cover**	couvercle	Deckel	tampa	tapa
74	**1547057**	1	**Hood**	capot	Haube	capô	capó

*G.M. 435A421 & →

Printed in U.S.A.
PM 2764R3

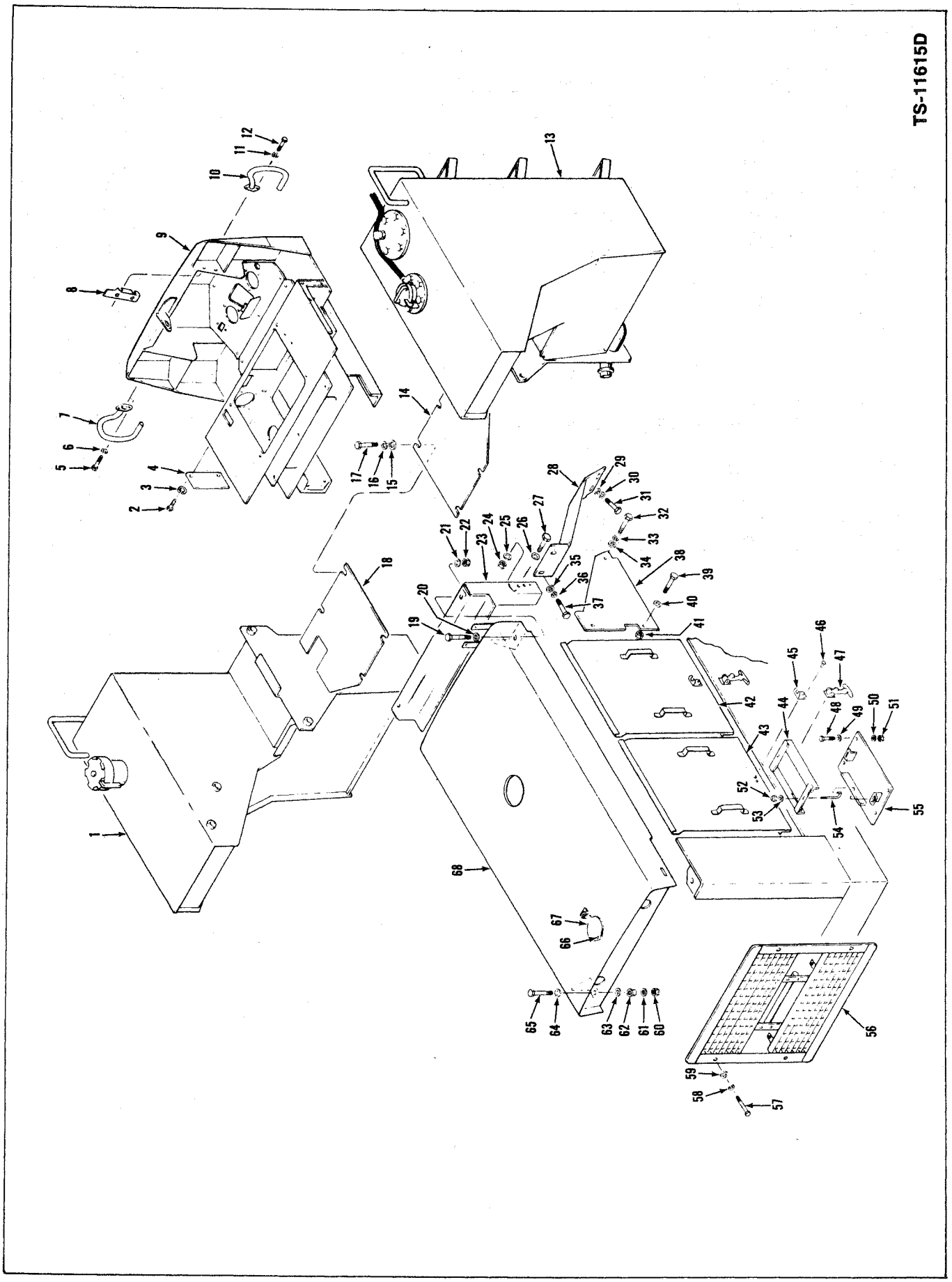

Printed in U.S.A.
PM 2764-R3

MICHIGAN

Sheet Metal Group - Leyland & Perkins
Groupe de tôles - Leyland & Perkins
Abdeckungsgruppe - Leyland & Perkins
Grupo da chapa - Leyland & Perkins
Grupo de chapa - Leyland & Perkins

No.	Part No.	Qty.	Description	Description	Benennung	Descrição	Descripción
1	———	1	**Fuel tank**	réservoir carburant	Kraftstofftank	tanque combustível	tanque combustible
2	**23C-612**	4	**Bolt**	boulon	Bolzen	parafuso	bulón
3	**4E-06**	4	**Lockwasher**	rondelle frein	Zahnscheibe	arruela trava	arandela seguridad
4	**1540211**	2	**Plate**	plaque	Platte	placa	placa
5	**23C-616**	2	**Bolt**	boulon	Bolzen	parafuso	bulón
6	**4E-06**	2	**Lockwasher**	rondelle frein	Zahnscheibe	arruela trava	arandela seguridad
7	**1521678**	1	**Hand rail L H**	main courante C G	Geländer Links	corrimão esq	pasamano lado izq
8	**1548307**	1	**Bracket**	support	Winkel	grampo	grampa
9	———	1	**Cockpit**	poste	Fahrerstand	posto operador	puesto operador
10	**1521677**	1	**Hand rail r h**	main courante c g	Geländer Rechts	corrimão dir	pasamano lado der
11	**4E-06**	2	**Lockwasher**	rondelle frein	Zahnscheibe	arruela trava	arandela seguridad
12	**23C-616**	2	**Bolt**	boulon	Bolzen	parafuso	bulón
13	———	1	**Oil reservoir**	réservoir huile	Ölbehälter	rsvtrio óleo	depósito aceite
14	**1545201**	1	**Plate R H**	plaque côté droit	Platte Rechts	placa direita	placa lado derecho
15	**619021**	6	**Washer**	rondelle	Scheibe	arruela	arandela
16	**4E-06**	6	**Lockwasher**	rondelle frein	Zahnscheibe	arruela trava	arandela seguridad
17	**23C-620**	6	**Bolt**	boulon	Bolzen	parafuso	bulón
18	**1545200**	1	**Plate R H**	plaque côté droit	Platte Rechts	placa direita	placa lado derecho
19	**24C-624**	2	**Bolt**	boulon	Bolzen	parafuso	bulón
20	**619021**	2	**Washer**	rondelle	Scheibe	arruela	arandela
21	**619021**	2	**Washer**	rondelle	Scheibe	arruela	arandela
22	**18D-06**	2	**Nut**	écrou	Mutter	porca	tuerca
23	***1516766**	1	**Deck & hood assy**	pont & capot ens	Boden & Haube Vollst	piso e capô conj	piso y capó conj
23A	†**1516709	1	**Deck & hood assy**	pont & capot ens	Boden & Haube Vollst	piso e capô conj	piso y capó conj
24	**18D-10**	4	**Nut**	écrou	Mutter	porca	tuerca
25	**25E-25**	4	**Washer**	rondelle	Scheibe	arruela	arandela
26	**25E-25**	4	**Washer**	rondelle	Scheibe	arruela	arandela
27	**24C-1032**	4	**Bolt**	boulon	Bolzen	parafuso	bulón
28	**1545203**	1	**Plate R H**	plaque côté droit	Platte Rechts	placa direita	placa lado derecho
28A	†**1545202**	1	**Plate L H**	plaque côté gauche	Platte Links	placa esquerda	placa lado izquierdo
29	**619021**	4	**Washer**	rondelle	Scheibe	arruela	arandela
30	**4E-06**	4	**Lockwasher**	rondelle frein	Zahnscheibe	arruela trava	arandela seguridad
31	**23C-620**	4	**Bolt**	boulon	Bolzen	parafuso	bulón
32	**24C-620**	2	**Bolt**	boulon	Bolzen	parafuso	bulón
33	**4E-06**	2	**Lockwasher**	rondelle frein	Zahnscheibe	arruela trava	arandela seguridad
34	**619021**	2	**Washer**	rondelle	Scheibe	arruela	arandela
35	**619021**	4	**Washer**	rondelle	Scheibe	arruela	arandela
36	**4E-06**	4	**Lockwasher**	rondelle frein	Zahnscheibe	arruela trava	arandela seguridad
37	**24C-616**	4	**Bolt**	boulon	Bolzen	parafuso	bulón
38	**1516488**	2	**Plate**	plaque	Platte	placa	placa
39	**24C-616**	4	**Bolt**	boulon	Bolzen	parafuso	bulón
40	**619021**	4	**Washer**	rondelle	Scheibe	arruela	arandela
41	**18D-06**	4	**Nut**	écrou	Mutter	porca	tuerca
42	***1516864**	2	**Panel**	panneau	Tafel	painel	panel
43	**1516497**	2	**Panel**	panneau	Tafel	painel	panel
44	**1548686**	2	**Battery hold down**	fixation batterie	Batt Anpressvorrhtng	fixador bateria	sujetador bateria
45	**1545623**	4	**Keeper latch**	retenue loquet	Halter Verschluss	retentor trinco	fiador cerrojo

*Leyland 4167A101 ENC & →
**Perkins 4168A101 ENC & →, 4168A102 FSC & →

Printed in U.S.A.
PM 2764-R3

CLARK EQUIPMENT

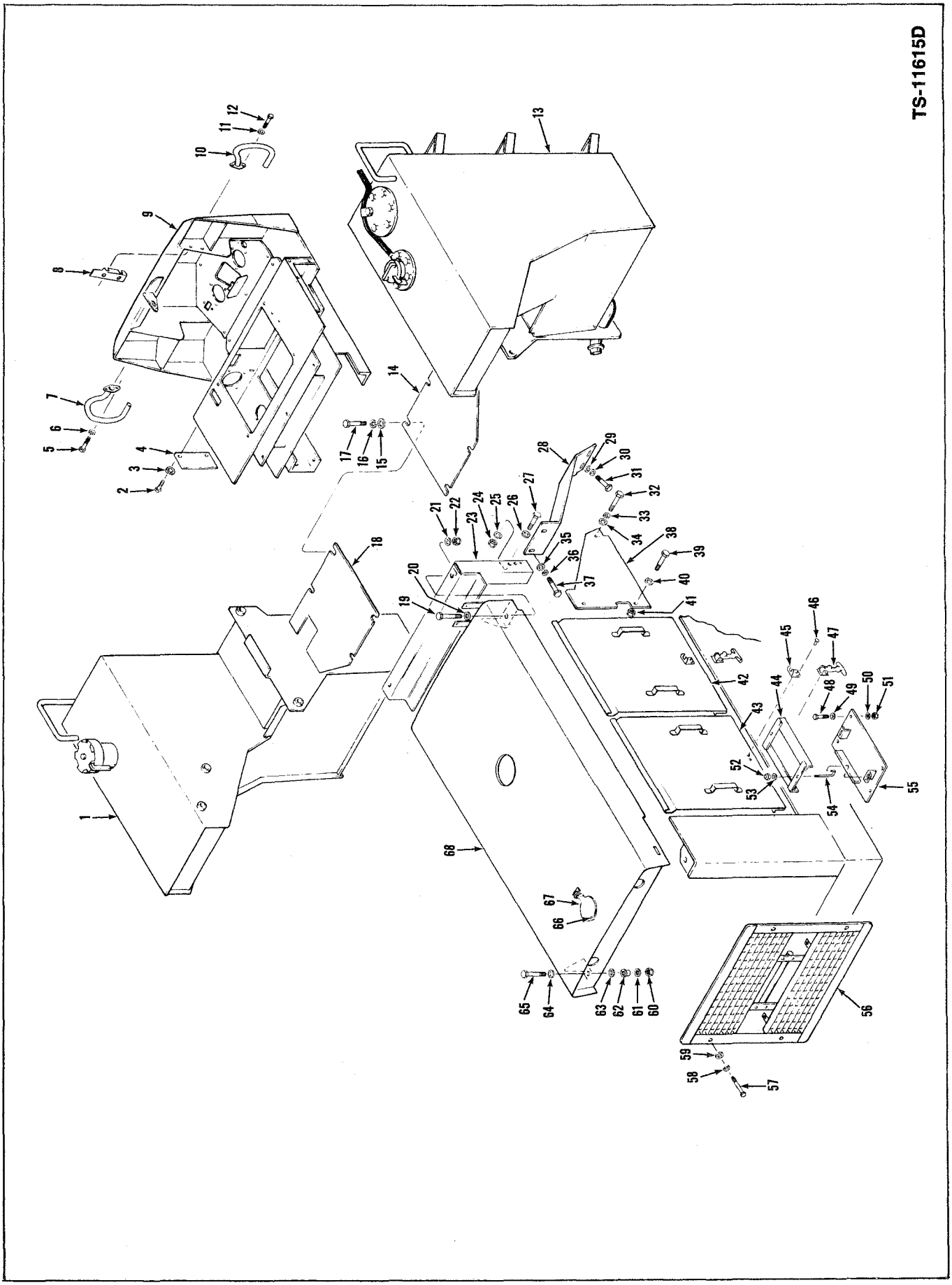

Printed in U.S.A.
PM 2764-R3

Sheet Metal Group - Leyland & Perkins
Groupe de tôles - Leyland & Perkins
Abdeckungsgruppe - Leyland & Perkins
Grupo da chapa - Leyland & Perkins
Grupo de chapa - Leyland & Perkins

MICHIGAN

No.	Part No.	Qty.	Description	Description	Benennung	Descrição	Descripción
46	**1H-306**	8	**Rivet**	rivet	Niet	rebite	remache
47	**1545622**	4	**Latch assy**	loquet ens	Verschluss	trinco conj	cerrojo conj
48	**24C-628**	8	**Bolt**	boulon	Bolzen	parafuso	bulón
49	**619021**	8	**Washer**	rondelle	Scheibe	arruela	arandela
50	**619021**	8	**Washer**	rondelle	Scheibe	arruela	arandela
51	**18D-06**	8	**Nut**	écrou	Mutter	porca	tuerca
52	**17D-2**	4	**Nut**	écrou	Mutter	porca	tuerca
53	**25E-15**	4	**Washer**	rondelle	Scheibe	arruela	arandela
54	**1548696**	4	**Bolt**	boulon	Bolzen	parafuso	bulón
55	**1548732**	2	**Battery box**	batterie coffre	Batterie Kasten	caixa bateria	caja bateria
56	**1521554**	1	**Grille radiator**	calandre radiateur	Grill Kühler	grelha radiador	careta radiador
57	**24C-824**	4	**Bolt**	boulon	Bolzen	parafuso	bulón
58	**4E-08**	4	**Lockwasher**	rondelle frein	Zahnscheibe	arruela trava	arandela seguridad
59	**635682**	4	**Washer**	rondelle	Scheibe	arruela	arandela
60	**18D-06**	2	**Nut**	écrou	Mutter	porca	tuerca
61	**619021**	2	**Washer**	rondelle	Scheibe	arruela	arandela
62	**568276**	2	**Dampener vibration**	amortisseur vibr	Schwingungsdämpfer	amortecedor vibr	amortiguador vibr
63	**619021**	2	**Washer**	rondelle	Scheibe	arruela	arandela
64	**619021**	2	**Washer**	rondelle	Scheibe	arruela	arandela
65	**24C-632**	2	**Bolt**	boulon	Bolzen	parafuso	bulón
66	**1H-508**	1	**Rivet**	rivet	Niet	rebite	remache
67	**1544448**	1	**Plate**	plaque	Platte	placa	placa
68	***1548899**	1	**Hood**	capot	Haube	capô	capó
68A	†****1548234**	1	**Hood**	capot	Haube	capô	capó

*Leyland 4167A101 ENC & →
**Perkins 4168A101 ENC & →, 4168A102 FSC & →

Printed in U.S.A.
PM 2764-R3

CLARK EQUIPMENT

Steering Drag Link
Bielle d'accouplement de direction
Lenkschubstange
Barra da direção
Biela de dirección

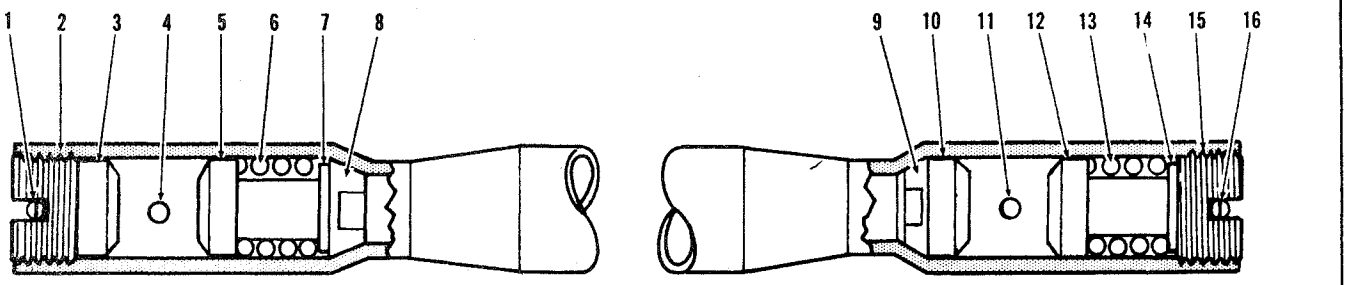

TS-11031

No.	Part No.	Qty.	Description	Description	Benennung	Descrição	Descripción
A	[1]568070	1	**Drag link assy**	bielle accplmnt ens	Lenkschubstg vollst.	barra direçãoconj	biela direcn conj
1	**1F-432**	1	**Pin cotter**	goupille fendue	Splint	contrapino	chaveta dos patas
2	**876575**	1	**Nut**	écrou	Mutter	porca	tuerca
3	**865965**	1	**Seat**	siège	Sitz	assento	asiento
4	**12H-15**	1	**Fitting grease**	graisseur	Nippel schmier	graxeira	grasera
5	**865965**	1	**Seat**	siège	Sitz	assento	asiento
6	**865961**	1	**Spring**	ressort	Feder	mola	resorte
7	**662691**	1	**Spring**	ressort	Feder	mola	resorte
8	**865963**	1	**Seat**	siège	Sitz	assento	asiento
9	**865963**	1	**Seat**	siège	Sitz	assento	asiento
10	**865965**	1	**Seat**	siège	Sitz	assento	asiento
11	**10H-25**	1	**Fitting grease**	graisseur	Nippel schmier	graxeira	grasera
12	**865965**	1	**Seat**	siège	Sitz	assento	asiento
13	**865961**	1	**Spring**	ressort	Feder	mola	resorte
14	**662691**	1	**Spring**	ressort	Feder	mola	resorte
15	**876575**	1	**Nut**	écrou	Mutter	porca	tuerca
16	**1F-432**	1	**Pin cotter**	goupille fendue	Splint	contrapino	chaveta dos patas

[1]Inc 2, 3, 5-10, 12-15

Printed in U.S.A.
PM 2764-R3

Steering Gear Mounting
Montage du mécanisme de direction
Lenkungshalterung
Montagem da direção
Montaje de la dirección

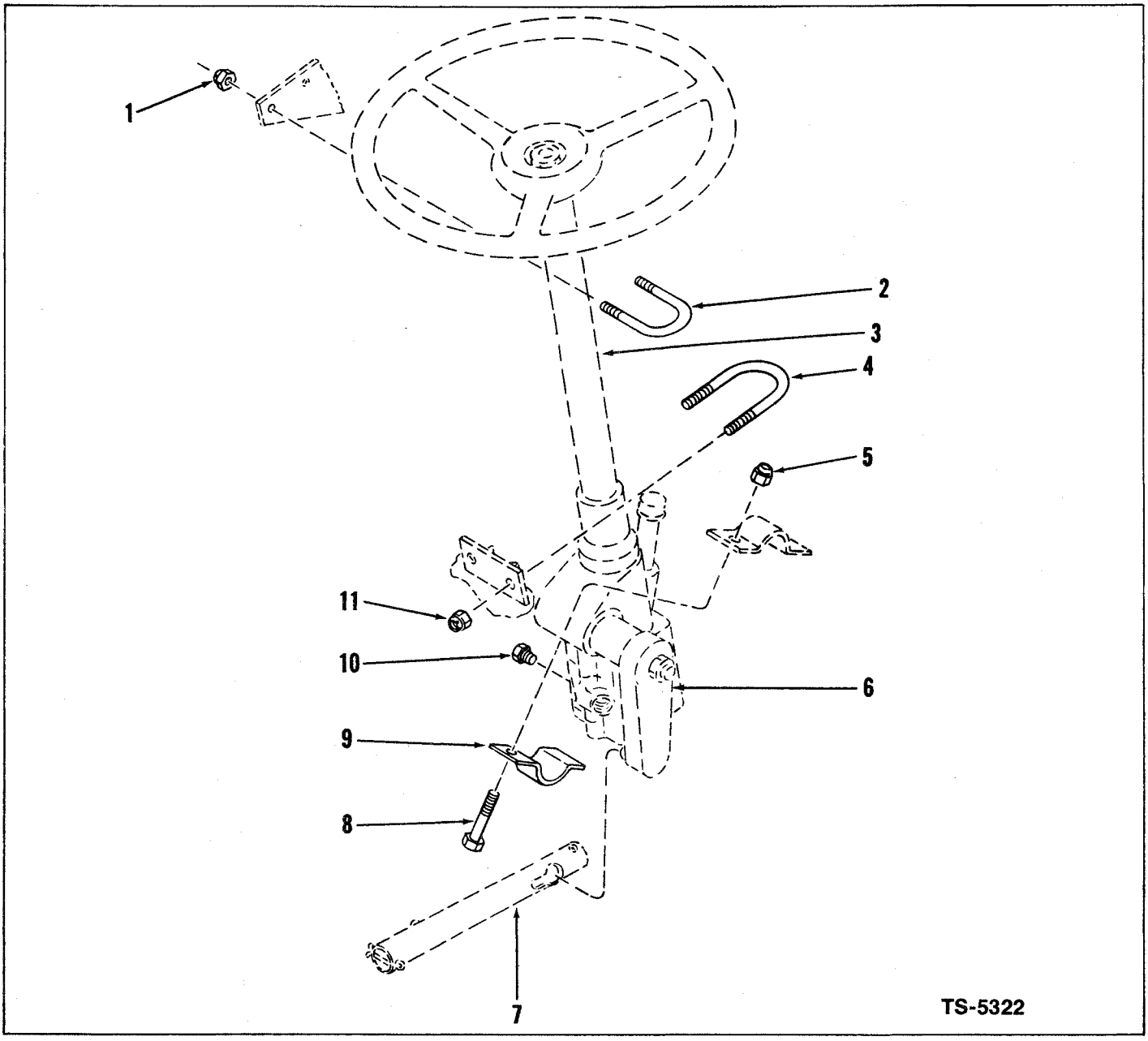

No.	Part No.	Qty.	Description	Description	Benennung	Descrição	Descripción
1	**18D-06**	2	**Nut**	écrou	Mutter	porca	tuerca
2	**571441**	1	**U-bolt**	boulon u	U-bolzen	cavilha u	bulón u
3	———	—	**Steering gear**	mécanisme direction	Lenkung zahnrad	caixa direção	caja dirección
4	**545941**	1	**U-bolt**	boulon u	U-bolzen	cavilha u	bulón u
5	**18D-08**	2	**Nut**	écrou	Mutter	porca	tuerca
6	———	—	**Pitman arm**	bielle direction	Lenkstockhebel	braço pitman	brazo pitman
7	———	—	**Drag link**	bielle accouplement	Lenkschubstange	barra direção	barra dirección
8	**18C-836**	2	**Bolt**	boulon	Bolzen	parafuso	bulón
9	**550044**	1	**Clamp**	collier	Schelle	braçadeira	abrazadera
10	**40K-02**	1	**Plug**	bouchon	Stopfen	bujão	tapón
11	**18D-08**	2	**Nut**	écrou	Mutter	porca	tuerca

Printed in U.S.A.
PM 2764-R3

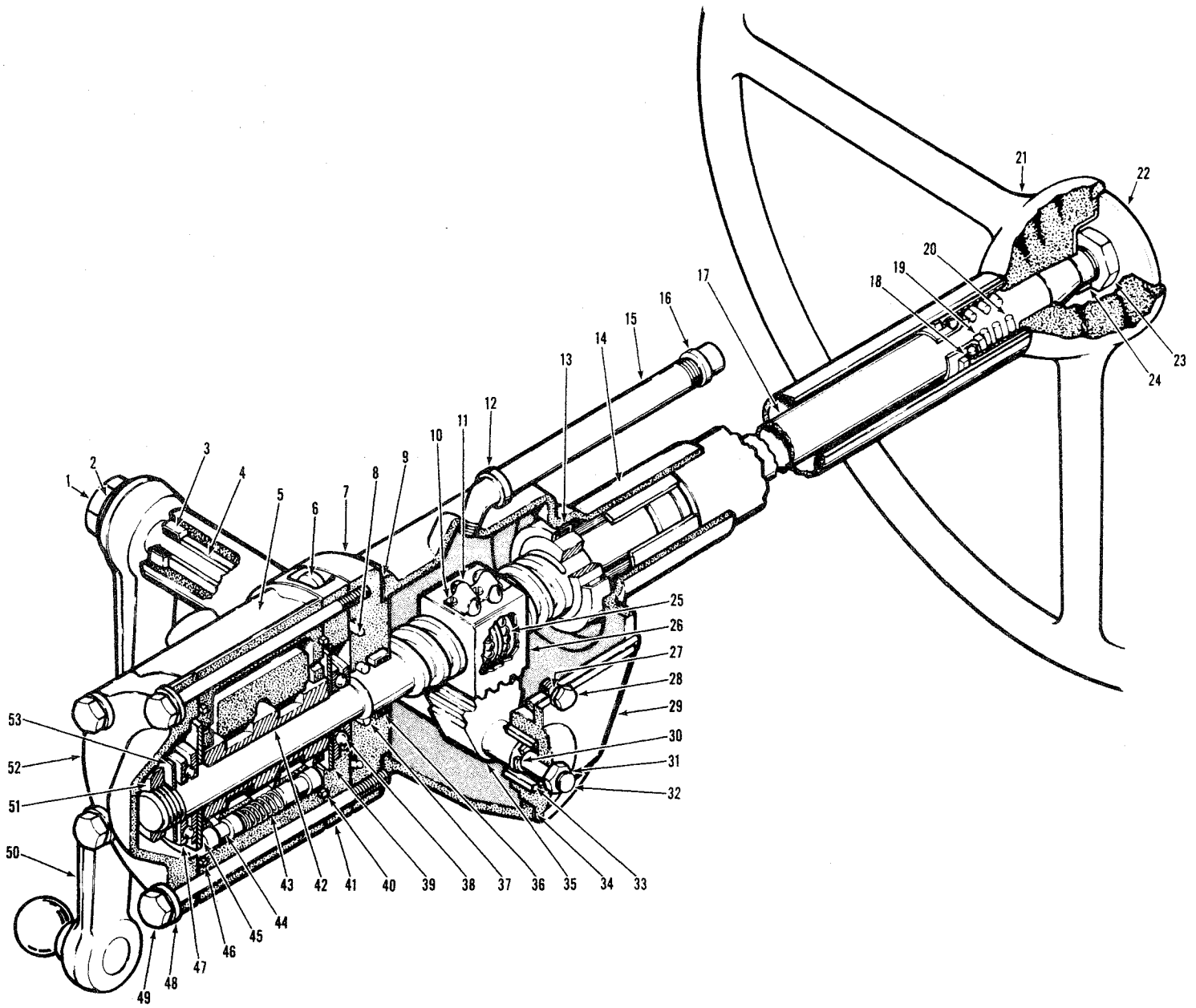

TS-11009

Printed in U.S.A.
PM 2764-R3

Steering Gear Assembly
Mécanisme de direction
Lenkung Vollständig
Caixa da direção
Caja de dirección

MICHIGAN

No.	Part No.	Qty.	Description	Description	Benennung	Descrição	Descripción
A	[1]566434	1	**Gear assy**	engrenage ens	Zahnrad vollst.	engrenagem conj	engranaje conj
1	850756	1	**Nut**	écrou	Mutter	porca	tuerca
2	4E-18	1	**Lockwasher**	rondelle frein	Zahnscheibe	arruela trava	arandela seguridad
3	853391	1	**Seal**	joint étanchéité	Dichtung	vedador	sello
4	853357	1	**Bushing**	manchon	Buchse	bucha	buje
5	[2]945334	1	**Valve assy**	soupape ens	Ventil vollst	valvula conj	válvula conj
6	73G-732	4	**Bolt**	boulon	Bolzen	parafuso	bulón
6A	4E-07	4	**Lockwasher**	rondelle frein	Zahnscheibe	arruela trava	arandela seguridad
7	[3]943426	1	**Adapter**	adaptateur	Zwischenstück	adaptador	adaptador
8	886851	1	**O-ring**	bague o	O ring	anel-o	anillo-o
9	853380	1	**Gasket**	joint	Dichtung	gaxeta	junta
10	851762	3	**Bolt assy**	boulon ens	Bolzen vollst	parafuso conj	bulón conj
11	853527	1	**Clamp**	collier	Schelle	braçadeira	abrazadera
12	*———	1	**Elbow**	coude	Winkelrohr	cotovêlo	codo
13	730143	1	**Bearing**	palier	Lager	mancal	cojinete
14	[4]946138	1	**Housing assy**	boitier ens	Gehäuse vollst	carcaça conj	carcasa conj
15	5K-432	1	**Nipple pipe**	raccord tuyau	Nippel rohr	niple cano	niple caño
16	22F-4	1	**Cap**	chapeau	Kappe	tampa	tapa
17	[5]946139	1	**Shaft assy strg**	barre direction	Welle vollst lenk	barra direção conj	barra dircen conj
18	857729	1	**Bearing**	palier	Lager	mancal	cojinete
19	861768	1	**Washer**	rondelle	Scheibe	arruela	arandela
20	853395	1	**Spring**	ressort	Feder	mola	resorte
21	1508704	1	**Steering whl white**	volant dir blanc	Steuerrad Weiss	volante dir branco	volante dir blanco
22	1511710	1	**Plate**	plaque	Platte	placa	placa
22A	†65G-406	4	**Screw**	vis	Schraube	parafuso	tornillo
23	648304	1	**Nut**	écrou	Mutter	porca	tuerca
24	853384	1	**Key**	clavette	Keil	chaveta	chaveta
25	10J-09	106	**Ball**	bille	Kugel	esfera	bola
25A	†853526	4	**Guide**	guide	Führungsstück	guia	guía
26	853525	1	**Nut**	écrou	Mutter	porca	tuerca
27	2E-06	3	**Lockwasher**	rondelle frein	Zahnscheibe	arruela trava	arandela seguridad
28	1C-612	3	**Bolt**	boulon	Bolzen	parafuso	bulón
29	[6]853182	1	**Cover**	couvercle	Deckel	tampa	tapa
30	853187	1	**Shim kit**	cales jeu	Einlegestücksatz	calços jôgo	suplementos jgo
31	8D-07	1	**Nut**	écrou	Mutter	porca	tuerca
32	851770	1	**Adjusting screw**	vis règlace	Einstellschraube	parafuso regulador	tornillo regulación
33	§———	—	**Bushing**	manchon	Buchse	bucha	buje
34	851756	1	**Gasket**	joint	Dichtung	axeta	junta
35	940111	1	**Pitman gear**	mécanisme direction	Lenkstockzahnrad	engrenagem pitman	engranaje pitman
36	861741	1	**Bearing**	palier	Lager	mancal	cojinete
37	949972	1	**O-ring**	bague o	O ring	anel-o	anillo-o
38	860997	1	**Bearing**	palier	Lager	mancal	cojinete
39	943438	1	**Washer**	rondelle	Scheibe	arruela	arandela
40	1306626	1	**O ring**	bague o	O ring	anel-o	anillo-o
41	943440	1	**Spacer**	entretoise	Distanzteil	espaçador	espaciador
42	[7]§———	—	**Spool**	tiroir	Spule	carretel	carrete
43	943437	4	**Spring**	ressort	feder	mola	resorte
44	943436	8	**Plunger**	plongeur	Druckstange	embolo	émbolo
45	943438	1	**Washer**	rondelle	Scheibe	arruela	arandela
46	1306626	1	**O-ring**	bague o	O ring	anel-o	anillo-o
47	860997	1	**Bearing**	palier	glager	mancal	cojinete
48	3E-08	6	**Lockwasher**	rondelle frein	Zahnscheibe	arruela trava	arandela seguridad
49	1C-888	6	**Bolt**	boulon	Bolzen	parafuso	bulón
50	566433	1	**Pitman arm**	bielle direction	Lenkstockhebel	braço pitman	brazo pitman
51	873250	1	**Locknut bearing**	contre-écrou roulmnt	Sichrgsmutr lager	contraporca rolmnto	contratuerca rodmnto
52	943439	1	**Cover**	couvercle	Deckel	tampa	tapa
53	943429	1	**Spring**	ressort	Feder	mola	resorte

[1]Inc 1-11, 13-20, 24-49, 51, 52, 53
[2]Inc 42, 43, 44
[3]Inc 36, 37
[4]Inc 4, 13
[5]Inc 10, 11, 25, 25A, 26
[6]Inc 33
[7]See, Voir, Siehe, Veja, Véase 5

*Note: This item is not used on this machine.
*Note: Cette pièce n'est pas employée sur cette machine.
*Bemerkung: Diese Teil wird nicht an dieser Maschine gebraucht.
*Atenção: Esta peça não é usada nesta máquina.
*Nota: Esta pieza no es utilizada en esta máquina.

Printed in U.S.A.
PM 2764-R3

MICHIGAN

Group T

Transmission & Clutch Cover Assembly . . . T3, 5
Transmission Clutch Group - Low . . . T6
Transmission Clutch Group - First & Second . . . T6
Transmission Clutch Group - Reverse & Third . . . T7
Transmission Control Levers & Linkage . . . T9, 11
Transmission Control Valve . . . T13
Transmission Gear & Shaft Group . . . T15, 17, 19

Groupe T

Boîte de vitesses et couvercle d'embrayage, ensemble . . . T3, 5
Embrayage de boîte de vitesses - lente . . . T6
Embrayage de boîte de vitesses - première et deuxième . . . T6
Embrayage de boîte de vitesses - marche arrière et troisième . . . T7
Leviers de commande timonerie de boîte de vitesses . . . T9, 11
Soupape de commande de boîte de vitesses . . . T13
Boîte de vitesses, groupe d'arbres et engrenages . . . T15, 17, 19

Gruppe T

Getriebe & Kupplungsdeckel . . . T3, 5
Getriebekupplungsgruppe - Langsam . . . T6
Getriebekupplungsgruppe - Erste & Zweite . . . T6
Getriebekupplungsgruppe - Rückwärts & Dritte . . . T7
Getriebekontrollhebel & Gestänge . . . T9, 11
Getrieberegelventil . . . T13
Getriebezahnräder & Wellengruppe . . . T15, 17, 19

Grupo T

Transmissão e tampa do embreagem, conjunto . . . T3, 5
Embreagem da transmissão - baixa . . . T6
Embrague da transmissão - primeira e segunda . . . T6
Embreagem da transmissão - marcha a ré e terceira . . . T7
Alavancas de contrôle e varoēs da transmissão . . . T9, 11
Válvula de contrôle da transmissão . . . T13
Transmissão, grupo de eixos e engrenagems . . . T15, 17, 19

Grupo T

Transmisión y tapa de embrague, conjunto . . . T3, 5
Embrague de la transmisión - baja . . . T6
Embrague de la transmisión - primera y segunda . . . T6
Embrague de la transmisión - marcha atrás y tercera . . . T7
Palancas de control y varillaje de la transmisión . . . T9, 11
Válvula de control de la transmisión . . . T13
Transmisión, grupo de ejes y engranajes . . . T15, 17, 19

Printed in U.S.A.
PM 2764-R3

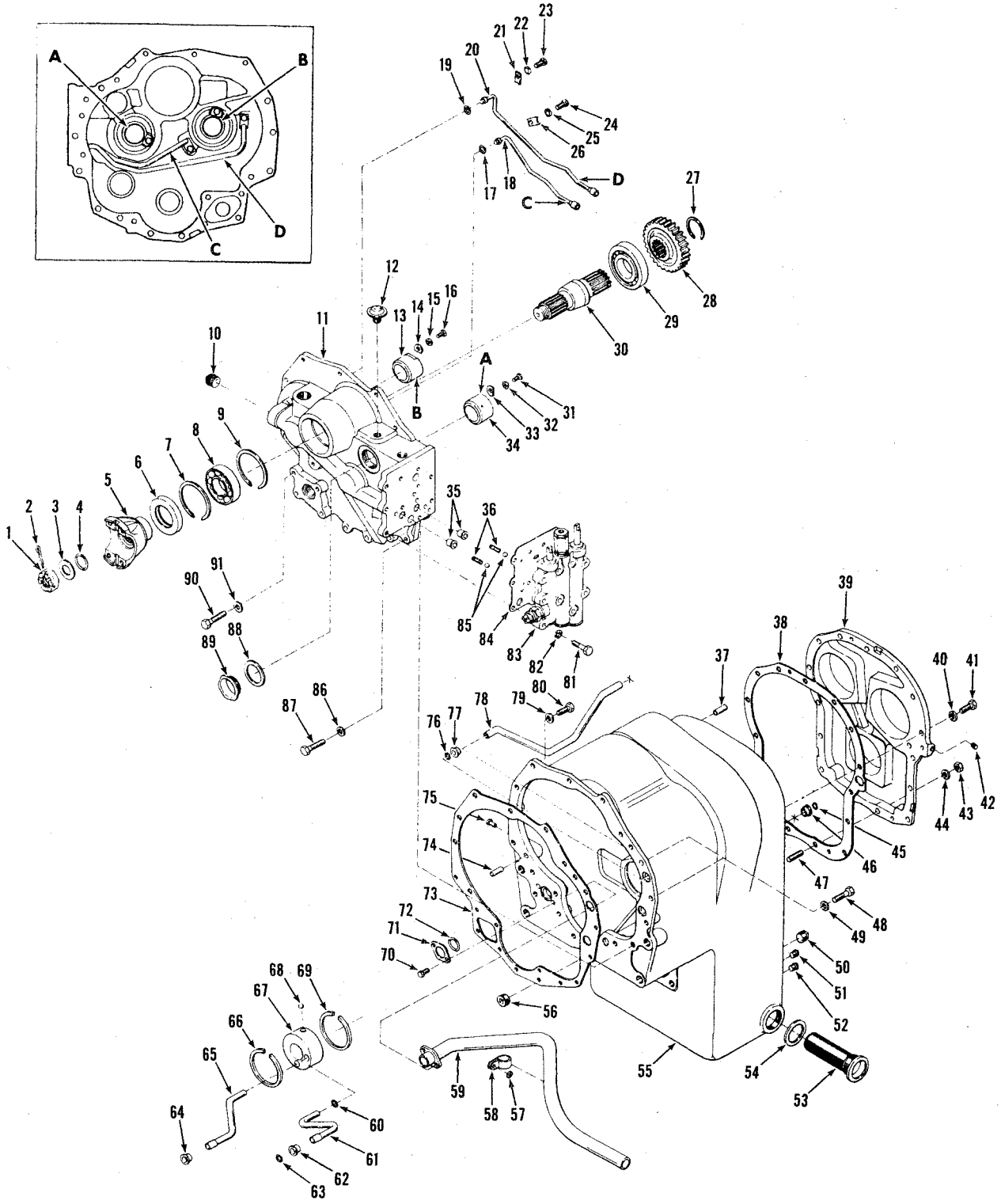

TS-11363

Printed in U.S.A.
PM 2764-R3

Transmission & Clutch Cover Assembly
Boîte de vitesses et couvercle d'embrayage, ensemble
Getriebe & Kupplungsdeckel
Transmissão e tampa do embreagem, conjunto
Transmisión y tapa de embrague, conjunto

MICHIGAN

No.	Part No.	Qty.	Description	Description	Benennung	Descrição	Descripción
A	[1]283395	1	**Transmission assy**	boîte vitesse ens	Getriebe vollst	transmissão conj	transmisión conj
1	201951	1	**Nut**	écrou	Mutter	porca	tuerca
2	1F-428	1	**Pin cotter**	goupille fendue	Splint	contrapino	chaveta dos patas
3	102745	1	**Washer**	rondelle	Scheibe	arruela	arandela
4	25K-40112	1	**O-ring**	bague o	O ring	anel-o	anillo-o
5	231553	1	**Flange**	bride	Flansch	flange	brida
6	231798	1	**Seal**	joint étanchéité	Dichtung	vedador	sello
7	223901	1	**Ring**	anneau	Ring	anel	anillo
8	225603	1	**Bearing**	palier	Lager	mancal	cojinete
9	223901	1	**Ring**	anneau	Ring	anel	anillo
10	13F-16	2	**Plug pipe**	bouchon tuyau	Stopfen rohr	bujão cano	tapón caño
11	[2]231626	1	**Cover assy**	couvercle ens	Deckel vollst	tampa conj	tapa conj
12	211433	1	**Breather**	reniflard	Entlüfter	respiro	respiradero
13	231056	1	**Sleeve**	manchon	Muffe	luva	manguito
14	230851	1	**Lock**	serrure	Schloss	fechadura	cerradura
15	4E-05	1	**Lockwasher**	rondelle frein	Zahnscheibe	arruela trava	arandela seguridad
16	1C-510	1	**Bolt**	boulon	Bolzen	parafuso	bulón
17	25K-30012	1	**O-Ring**	bague o	O-Ring	anel-o	anillo-o
18	231628	1	**Tube**	tube	Rohr	tubo	tubo
19	25K-30012	1	**O-ring**	bague o	O ring	anel-o	anillo-o
20	231629	1	**Tube**	tube	Rohr	tubo	tubo
21	231048	1	**Clip**	attache	Klammer	braçadeira	abrazadera
22	4E-05	1	**Lockwasher**	rondelle frein	Zahnscheibe	arruela trava	arandela seguridad
23	1C-510	1	**Bolt**	boulon	Bolzen	parafuso	bulón
24	1C-510	1	**Bolt**	boulon	Bolzen	parafuso	bulón
25	4E-05	1	**Lockwasher**	rondelle frein	Zahnscheibe	arruela trava	arandela seguridad
26	231048	1	**Clip**	attache	Klammer	braçadeira	abrazadera
27	224026	1	**Ring**	anneau	Ring	anel	anillo
28	214935	1	**Gear**	engrenage	Zahnrad	engrenagem	engranaje
29	231058	1	**Bearing**	palier	Lager	mancal	cojinete
30	231782	1	**Shaft input**	arbre entrée	Welle antriebs	eixo entrada	eje entrada
31	1C-510	1	**Bolt**	boulon	Bolzen	parafuso	bulón
32	4E-05	1	**Lockwasher**	rondelle frein	Zahnscheibe	arruela trava	arandela seguridad
33	230851	1	**Lock**	serrure	Schloss	fechadura	cerradura
34	231056	1	**Sleeve**	manchon	Muffe	luva	manguito
35	222067	2	**Sleeve**	manchon	Muffe	luva	manguito
36	232147	2	**Spring**	ressort	Feder	mola	resorte
37	214118	2	**Pin**	goupille	Stift	pino	pasador
38	231781	1	**Gasket**	joint	Dichtung	gaxeta	junta
39	231192	1	**Cover**	couvercle	Deckel	tampa	tapa
40	4E-07	13	**Lockwasher**	rondelle frein	Zahnscheibe	arruela trava	arandela seguridad
41	1C-720	13	**Bolt**	boulon	Bolzen	parafuso	bulón
42	16F-02	1	**Plug pipe**	bouchon tuyau	Stopfen rohr	bujão cano	tapón caño
43	62D-07	2	**Nut**	écrou	Mutter	porca	tuerca
44	4E-07	2	**Lockwasher**	rondelle frein	Zahnscheibe	arruela trava	arandela seguridad
45	25K-40026	1	**O-ring**	bague o	O ring	anel-o	anillo-o

[1](R 28420-12), Inc 1-91 and all items on pages T6-1, T7-1, T13-1-T19-1. (R 28420-12), Inc 1-91 et toutes les pièces des pages T6-1, T7-1, T13-1-T19-1. (R 28420-12), Inc 1-91 und alle punkte T6-1, T7-1, T13-1-T19-1. (R-28420-12), Inc 1-91 e todas as peças das páginas T6-1, T7-1, T13-1-T19-1. (R 28420-12), Inc 1-91 y todas las piezas de las páginas T6-1, T7-1, T13-1-T19-1.
[2]Inc 13-26, 31-35

Printed in U.S.A.
PM 2764-R3

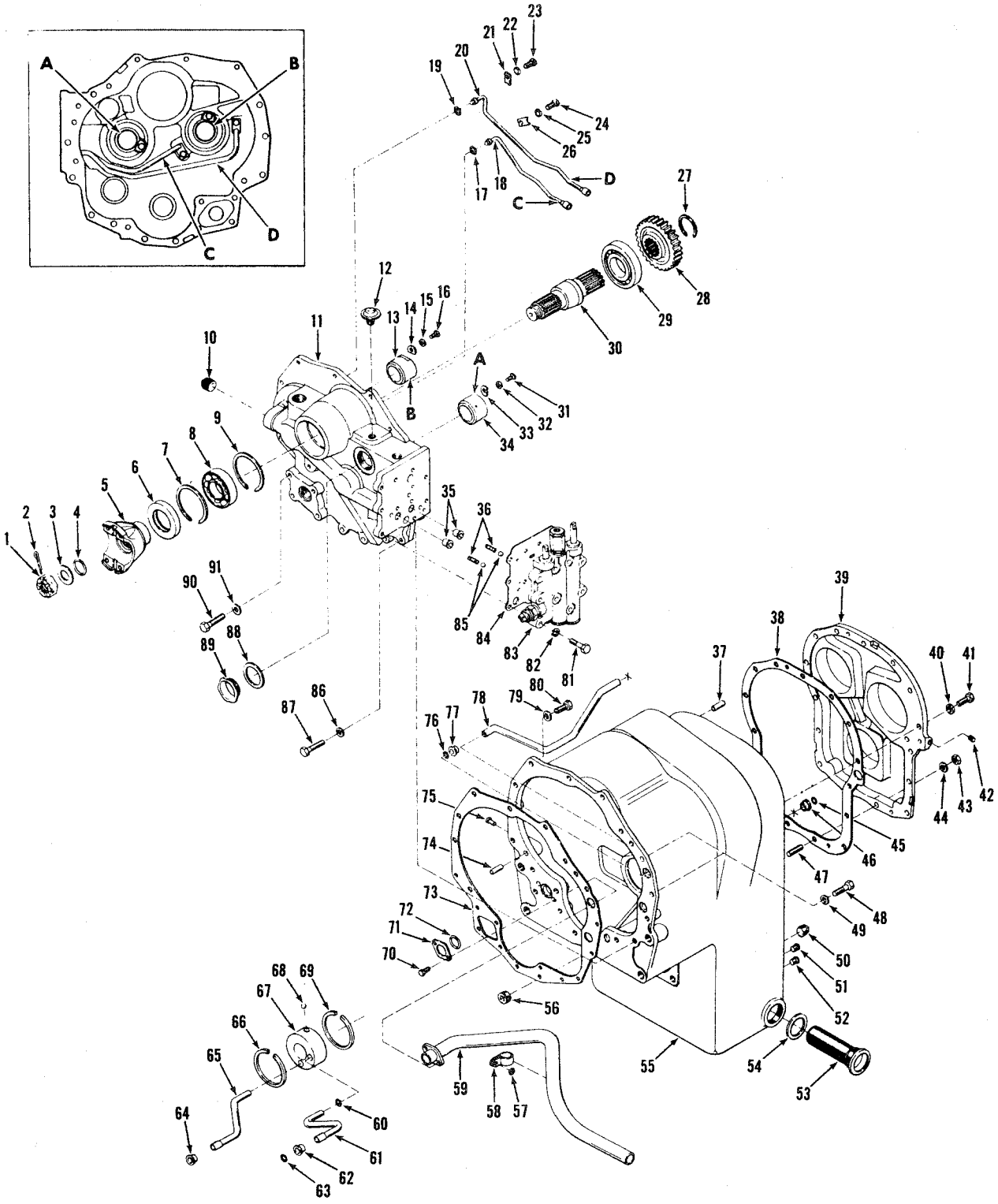

TS-11363

Printed in U.S.A.
PM 2764-R3

Transmission & Clutch Cover Assembly
Boîte de vitesses et couvercle d'embrayage, ensemble
Getriebe & Kupplungsdeckel
Transmissão e tampa do embreagem, conjunto
Transmisión y tapa de embrague, conjunto

MICHIGAN

No.	Part No.	Qty.	Description	Description	Benennung	Descrição	Descripción
46	222067	1	Sleeve	manchon	Muffe	luva	manguito
47	226862	2	Stud	goujon	Stift	prisioneiro	espárrago
48	1C-720	5	Bolt	boulon	Bolzen	parafuso	bulón
49	4E-07	5	Lockwasher	rondelle frein	Zahnscheibe	arruela trava	arandela seguridad
50	215757	1	Plug pipe	bouchon tuyau	Stopfen rohr	bujão cano	tapón caño
51	40K-04	1	Plug pipe	bouchon tuyau	Stopfen rohr	bujão cano	tapón caño
52	40K-04	1	Plug pipe	bouchon tuyau	Stopfen rohr	bujão cano	tapón caño
53	231390	1	Screen	crible	Sieb	tela	tamiz
54	219373	1	Gasket	joint	Dichtung	gaxeta	junta
55	[3]231618	1	Case assy	carter ens	Gehäuse vollst.	carcaça conj.	carcasa conj.
56	16F-06	1	Plug pipe	bouchon tuyau	Stopfen rohr	bujão cano	tapón caño
57	25E-13	1	Washer	rondelle	Scheibe	arruela	arandela
58	6H-36	1	Clip	attache	Klammer	braçadeira	abrazadera
59	231612	1	Tube	tube	Rohr	tubo	tubo
60	25K-20012	1	O-ring	bague o	O ring	anel-o	anillo-o
61	231619	1	Tube	tube	Rohr	tubo	tubo
62	222067	1	Sleeve	manchon	Muffe	luva	manguito
63	25K-40024	1	O-ring	bague o	O ring	anel-o	anillo-o
64	222067	1	Sleeve	manchon	Muffe	luva	manguito
65	231620	1	Tube	tube	Rohr	tubo	tubo
66	223901	1	Ring	anneau	Ring	anel	anillo
67	231621	1	Distributor	distributeur	Verteiler	distribuidor	distribuidor
68	10J-08	1	Ball	bille	Kugel	esfera	bola
69	223901	1	Ring	anneau	Ring	anel	anillo
70	4C-514	2	Bolt	boulon	Bolzen	parafuso	bulón
71	230921	1	Washer	rondelle	Scheibe	arruela	arandela
72	25K-40104	1	O-ring	bague o	O ring	anel-o	anillo-o
73	231606	1	Gasket	joint	Dichtung	gaxeta	junta
74	214295	2	Pin	goupille	Stift	pino	pasador
75	1H-418	1	Rivet	rivet	Niet	rebite	remache
76	25K-40026	1	O-ring	bague o	O ring	anel-o	anillo-o
77	222067	1	Sleeve	manchon	Muffe	luva	manguito
78	230900	1	Tube	tube	Rohr	tubo	tubo
79	4E-07	10	Lockwasher	rondelle frein	Zahnscheibe	arruela trava	arandela seguridad
80	1C-720	10	Bolt	boulon	Bolzen	parafuso	bulón
81	1C-632	9	Bolt	boulon	Bolzen	parafuso	bulón
82	4E-06	9	Lockwasher	rondelle frein	Zahnscheibe	arruela trava	arandela seguridad
83	———	1	Valve trans contrl	soupape contr transm	Ventil Getrieberegel	válvula contr transm	válvula contr transm
84	232787	1	Gasket	joint	Dichtung	gaxeta	junta
85	10J-12	2	Ball	bille	Kugel	esfera	bola
86	4E-07	4	Lockwasher	rondelle frein	Zahnscheibe	arruela trava	arandela seguridad
87	1C-728	4	Bolt	boulon	Bolzen	parafuso	bulón
88	219373	1	Gasket	joint	Dichtung	gaxeta	junta
89	219370	1	Plug pipe	bouchon tuyau	Stopfen rohr	bujão cano	tapón caño
90	1C-744	4	Bolt	boulon	Bolzen	parafuso	bulón
91	4E-07	4	Lockwasher	rondelle frein	Zahnscheibe	arruela trava	arandela seguridad

[3]Inc 46, 57-62, 64-72, 75

Printed in U.S.A.
PM 2764-R3

CLARK EQUIPMENT

Transmission Clutch Group—Low
Embrayage de boîte de vitesses—lente
Getriebekupplungsgruppe—Langsam
Embreagem da transmissão—baixa
Embrague de la transmisión—baja

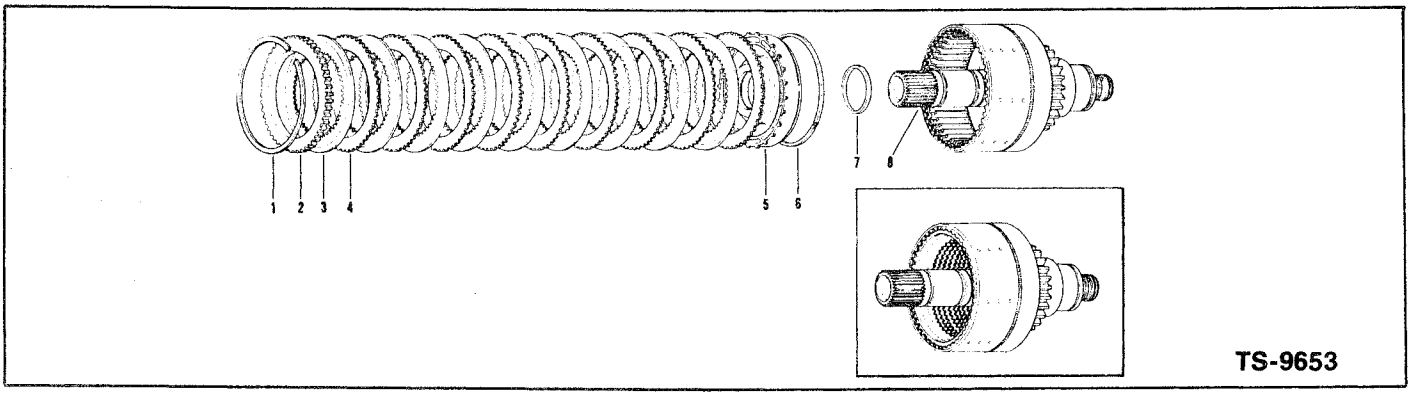

TS-9653

No.	Part No.	Qty.	Description	Description	Benennung	Descrição	Descripción
1	**215190**	1	**Ring**	anneau	Ring	anel	anillo
2	**224774**	1	**Plate**	plaque	Platte	placa	placa
3	**230911**	9	**Disc inner**	disque intérieur	Scheibe innen	disco interior	disco interno
4	**224772**	9	**Disc outer**	disque extérieur	Scheibe, aussen	disco exterior	disco externo
5	**230850**	1	**Piston**	piston	Kolben	pistão	pistón
6	**224771**	1	**Ring**	anneau	Ring	anel	anillo
7	**230857**	1	**Seal**	joint étanchéité	Dichtung	vedador	sello
8	**232810**	1	**Drum/shaft assy**	tambour/arbre ens	Trommel/Welle Vollst.	tambor/eixo conj	tambor/eje conj

Transmission Clutch Group—First & Second
Embrayage de boîte de vitesses—première et deuxième
Getriebekupplungsgruppe—Erste & Zweite
Embrague da transmissão—primeira e segunda
Embrague de la transmisión—primera y segunda

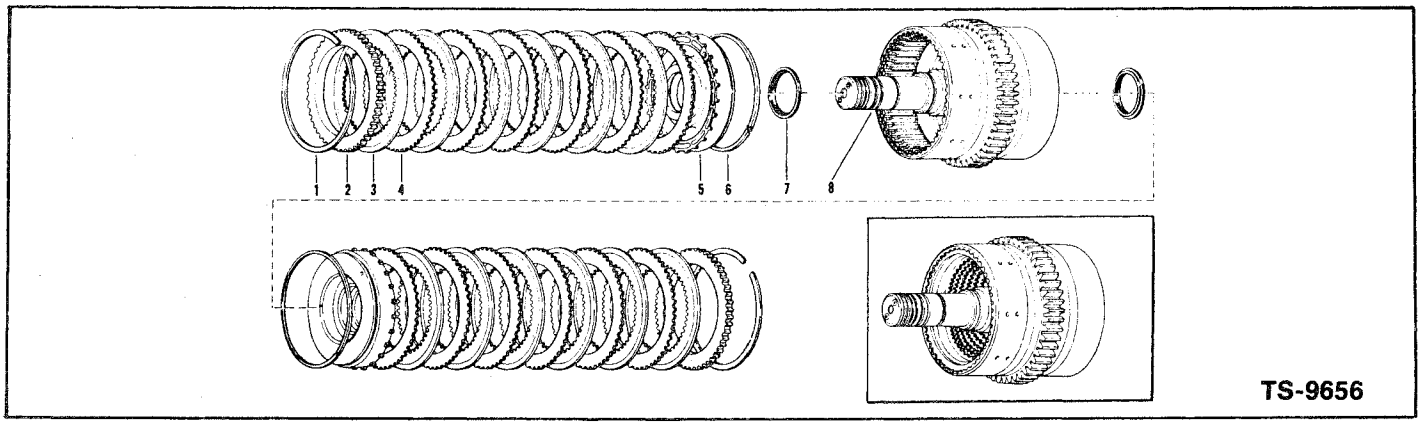

TS-9656

No.	Part No.	Qty.	Description	Description	Benennung	Descrição	Descripción
1	**215190**	2	**Ring**	anneau	Ring	anel	anillo
2	**224774**	2	**Plate**	plaque	Platte	placa	placa
3	**233166**	12	**Disc inner**	disque intérieur	Scheibe innen	disco interior	disco interno
4	**224772**	12	**Disc outer**	disque extérieur	Scheibe, aussen	disco exterior	disco externo
5	**230850**	2	**Piston**	piston	Kolben	pistão	pistón
6	**224771**	2	**Ring**	anneau	Ring	anel	anillo
7	**230857**	2	**Seal**	joint étanchéité	Dichtung	vedador	sello
8	**231090**	1	**Drum/shaft assy**	tambour/arbre ens	Trommel/Welle Vollst.	tambor/eixo conj	tambor/eje conj

Printed in U.S.A.
PM 2764-R3

Transmission Clutch Group—Reverse & Third
Embrayage de boîte de vitesses—marche arrière et troisième
Getriebekupplungsgruppe—Rückwärts & Dritte
Embreagem da transmissão—marcha a ré e terceira
Embrague de la transmisión—marcha atrás y tercera

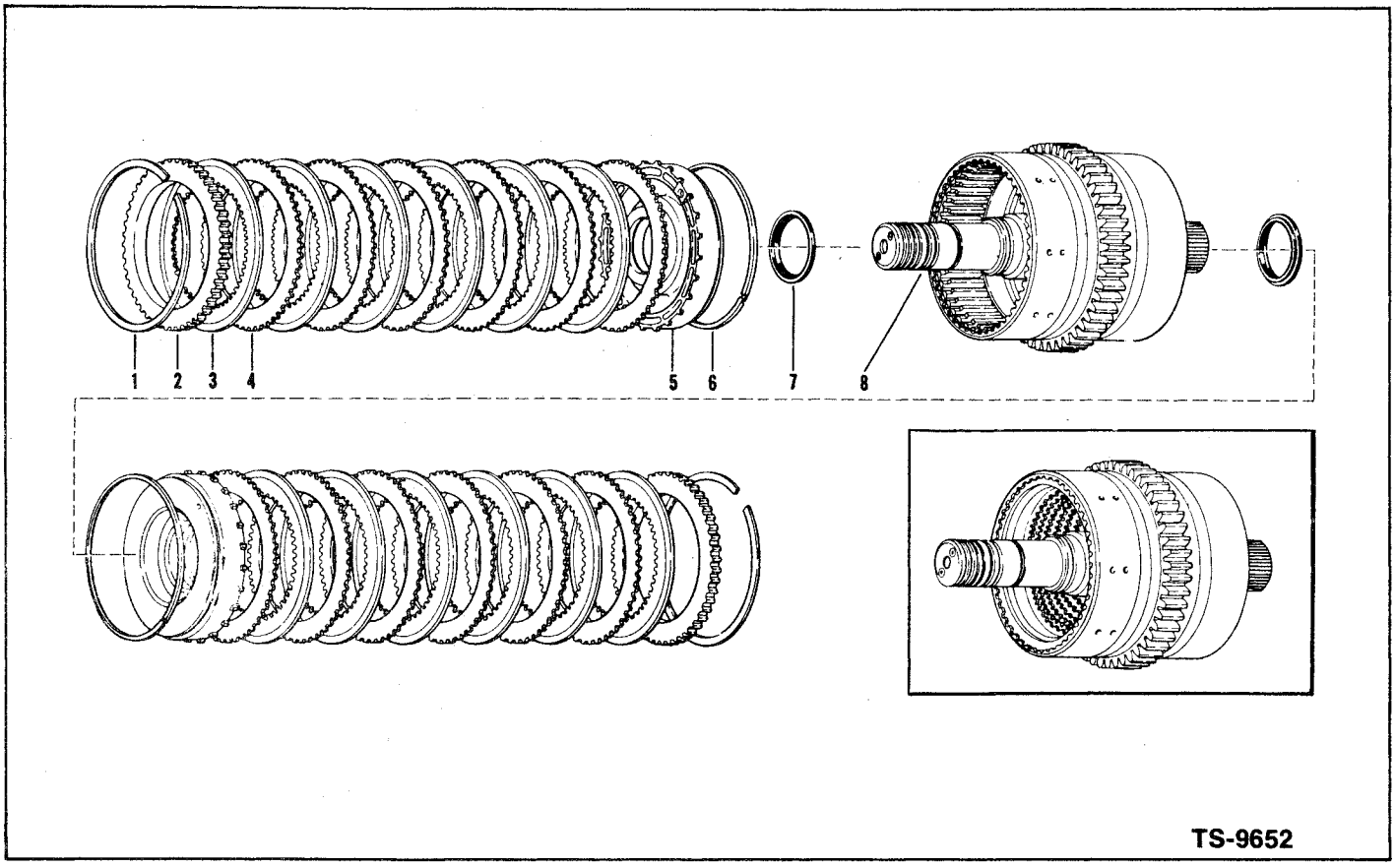

TS-9652

No.	Part No.	Qty.	Description	Description	Benennung	Descrição	Descripción
1	**215190**	2	**Ring**	anneau	Ring	anel	anillo
2	**224774**	2	**Plate**	plaque	Platte	placa	placa
3	**233166**	12	**Disc inner**	disque intérieur	Scheibe innen	disco interior	disco interno
4	**224772**	12	**Disc outer**	disque extérieur	Scheibe, aussen	disco exterior	disco externo
5	**230850**	2	**Piston**	piston	Kolben	pistão	pistón
6	**224771**	2	**Ring**	anneau	Ring	anel	anillo
7	**230857**	2	**Seal**	joint étanchéité	Dichtung	vedador	sello
8	**231085**	1	**Drum/shaft assy**	tambour/arbre ens	Trommel/Welle Vollst.	tambor/eixo conj	tambor/eje conj

Printed in U.S.A.
PM 2764-R3

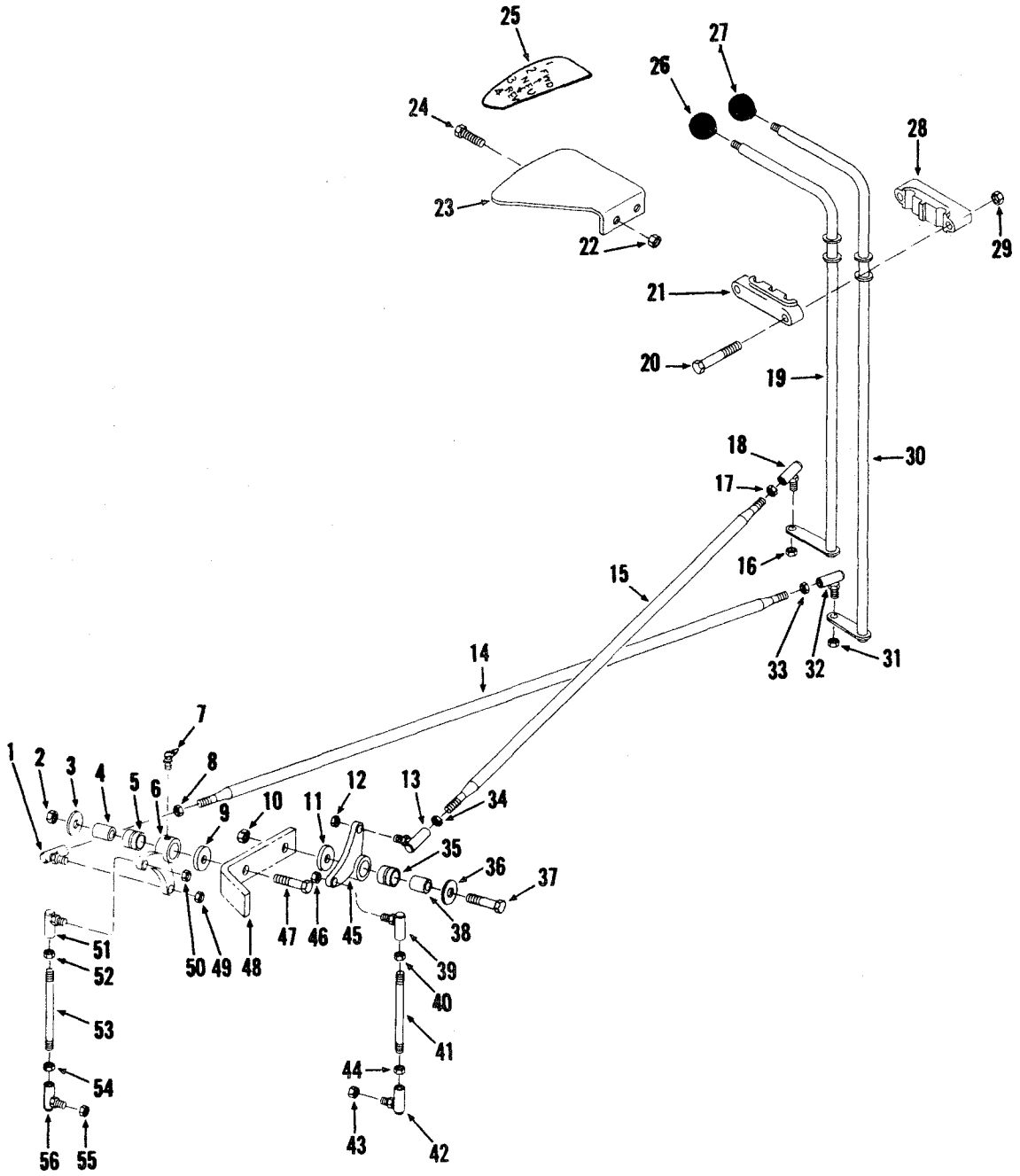

TS-11549

Printed in U.S.A.
PM 2764-R3

Transmission Control Levers & Linkage
Leviers de commande & timonerie de boîte de vitesses
Getriebekontrollhebel 6 Gestänge
Alavancas de contrôle e varoes da transmissão
Palancas de control & varillaje de la transmisión

No.	Part No.	Qty.	Description	Description	Benennung	Descrição	Descripción
1	1301361	1	Ball joint	rotule	Kugelgelenk	articulacão esf	articulación esf
2	18D-08	1	Nut	écrou	Mutter	porca	tuerca
3	616795	1	Washer	rondelle	Scheibe	arruela	arandela
4	585596	1	Sleeve	manchon	Muffe	luva	manguito
5	585597	1	Bushing	manchon	Buchse	bucha	buje
6	585500	1	Bellcrank	levier coudé	Kniehebel	balancinho	balancín
7	12H-15	2	Fitting	graisseur	Nippel schmier	graxeira	grasera
8	8D-05	1	Nut	écrou	Mutter	porca	tuerca
9	652461	1	Washer	rondelle	Scheibe	arruela	arandela
10	18D-08	1	Nut	écrou	Mutter	porca	tuerca
11	652461	1	Washer	rondelle	Scheibe	arruela	arandela
12	66D-05	1	Nut	écrou	Mutter	porca	tuerca
13	1301361	1	Ball joint	rotule	Kugelgelenk	articulacão esf	articulación esf
14	[1]1509081	1	Rod assy	tige ens	Stange vollst	varão conj	varilla conj
15	[2]1540341	1	Rod assy	tige ens	Stange vollst	varão conj	varilla conj
16	66D-05	1	Nut	écrou	Mutter	porca	tuerca
17	8D-05	1	Nut	écrou	Mutter	porca	tuerca
18	1301361	1	Ball joint	rotule	Kugelgelenk	articulacão esf	articulación esf
19	1544037	1	Ctrl lever 4 speed	levier comde 4 vitesses	Kontrlhebl 4-gang	alav cntrl 4 veloc	palanca cntrl 4 veloc
20	24C-536	4	Bolt	boulon	Bolzen	parafuso	bulón
21	[3]1508846	2	Support	support	Abstützung	suporte	soporte
22	18D-06	2	Nut	écrou	Mutter	porca	tuerca
23	568477	1	Quadrant	cadran indicateur	Schaltvorlage	quadrante indicador	cuadrante indicador
24	24C-620	2	Bolt	boulon	Bolzen	parafuso	bulón
25	1511805	1	Decal	décalcamanie	Abziehbild	decalcomania	calcomania
26	509772	1	Knob lever	bouton levier	Knopf hebel	manípula alavanca	botón palanca
27	509772	1	Knob lever	bouton levier	Knopf hebel	manípula alavanca	botón palanca
28	[4]———	2	Support	support	Abstützung	suporte	soporte
29	18D-05	4	Nut	écrou	Mutter	porca	tuerca
30	1543883	1	Ctrl lever fwd/rev	levier comde av/ar	Kontrlhebl Vorw/Rückw	alav cntrl frente/ré	palanca cntrl av/re

[1]Inc 1, 8, 32, 33
[2]Inc 13, 17, 18, 34
[3]Inc 28
[4]See, Voir, Siehe, Veja, Véase 21

Printed in U.S.A.
PM 2764-R3

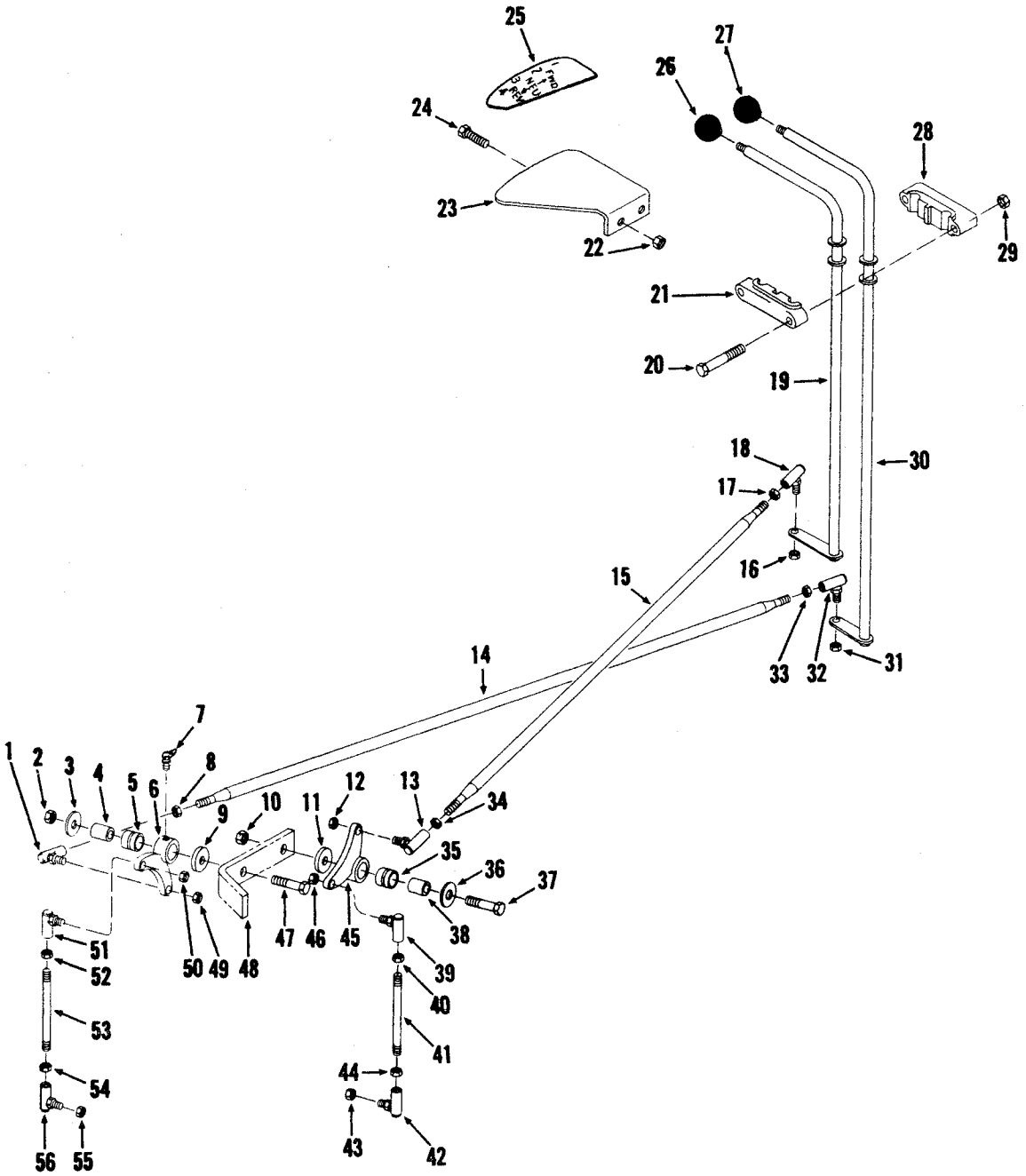

TS-11549

Printed in U.S.A.
PM 2764-R3

Transmission Control Levers & Linkage
Leviers de commande & timonerie de boîte de vitesses
Getriebekontrollhebel & Gestänge
Alavancas de contrôle & varoēs da transmissão
Palancas de control & varillaje de la transmisión

MICHIGAN

No.	Part No.	Qty.	Description	Description	Benennung	Descrição	Descripción
31	**66D-05**	1	**Nut**	écrou	Mutter	porca	tuerca
32	**1301361**	1	**Ball joint**	rotule	Kugelgelenk	articulacão esf	articulación esf
33	**8D-05**	1	**Nut**	écrou	Mutter	porca	tuerca
34	**8D-05**	1	**Nut**	écrou	Mutter	porca	tuerca
35	**585597**	1	**Bushing**	manchon	Buchse	bucha	buje
36	**616795**	1	**Washer**	rondelle	Scheibe	arruela	arandela
37	**24C-840**	1	**Bolt**	boulon	Bolzen	parafuso	bulón
38	**585596**	1	**Sleeve**	manchon	Muffe	luva	manguito
39	**1301361**	1	**Ball joint**	rotule	Kugelgelenk	articulacão esf	articulación esf
40	**8D-05**	1	**Nut**	écrou	Mutter	porca	tuerca
41	[5]**1509082**	1	**Rod assy**	tige ens	Stange vollst	varão conj	varilla conj
42	**1301361**	1	**Ball joint**	rotule	Kugelgelenk	articulacão esf	articulación esf
43	**66D-05**	1	**Nut**	écrou	Mutter	porca	tuerca
44	**8D-05**	1	**Nut**	écrou	Mutter	porca	tuerca
45	**585500**	1	**Bellcrank**	levier coudé	Kniehebel	balancinho	balancín
46	**66D-05**	1	**Nut**	écrou	Mutter	porca	tuerca
47	**24C-840**	1	**Bolt**	boulon	Bolzen	parafuso	bulón
48	———	—	**Bracket**	support	Winkel	grampo	grampa
49	**66D-05**	1	**Nut**	écrou	Mutter	porca	tuerca
50	**66D-05**	1	**Nut**	écrou	Mutter	porca	tuerca
51	**1301361**	1	**Ball joint**	rotule	Kugelgelenk	articulacão esf	articulación esf
52	**8D-05**	1	**Nut**	écrou	Mutter	porca	tuerca
53	[6]**1509082**	1	**Rod assy**	tige ens	Stange vollst	varão conj	varilla conj
54	**8D-05**	1	**Nut**	écrou	Mutter	porca	tuerca
55	**66D-05**	1	**Nut**	écrou	Mutter	porca	tuerca
56	**1301361**	1	**Ball joint**	rotule	Kugelgelenk	articulacão esf	articulación esf

[5]Inc 39, 40, 42, 44
[6]Inc 51, 52, 54, 56

Printed in U.S.A.
PM 2764-R3

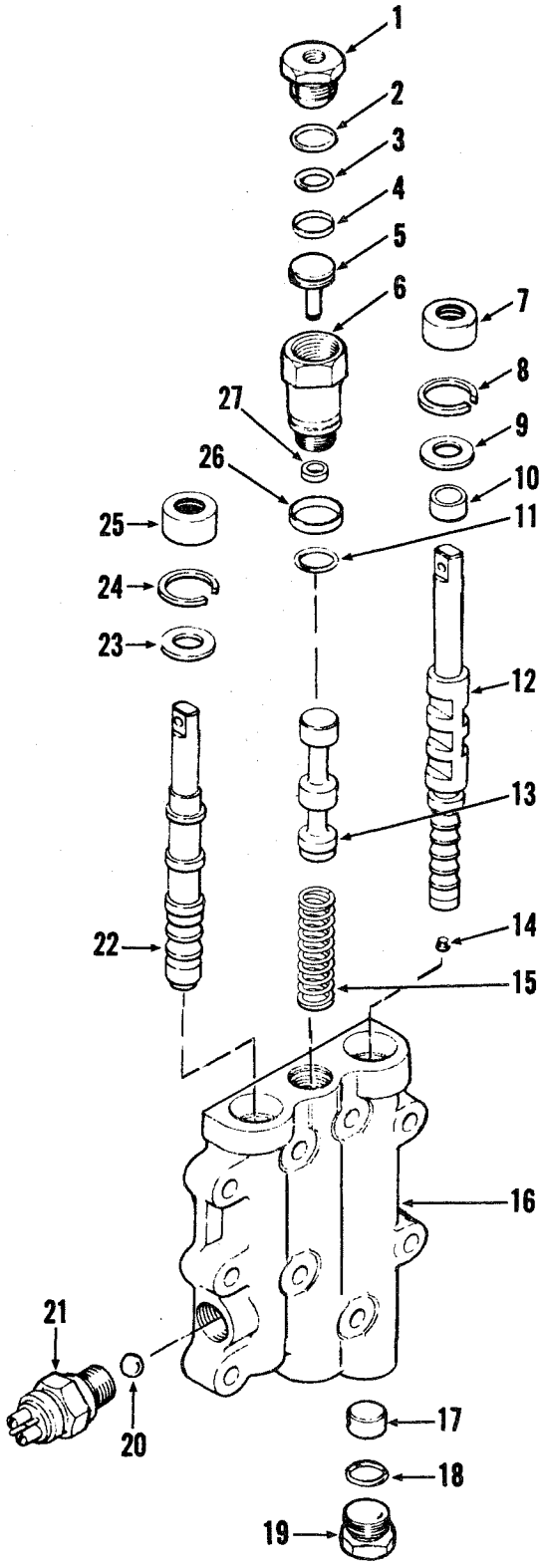

TS-9648

Printed in U.S.A.
PM 2764-R3

Transmission Control Valve
Soupape de commande de boîte de vitesses
Getrieberegelventil
Válvula de contrôle da transmissão
Válvula de control de la transmisión

No.	Part No.	Qty.	Description	Description	Benennung	Descrição	Descripción
A	[1]231168	1	Valv transm contrl	soupape contr trnsm	Ventil Getrieberegl	válv contr transm	válv contr transm
1	217928	1	Plug valve	bochon soupape	Stopfen ventil	bujão válvula	tapón válvula
2	91F-8	1	O-ring	bague o	O ring	anel-o	anillo-o
3	25K-30020	1	O-ring	bague o	O ring	anel-o	anillo-o
4	227672	1	Seal	joint étanchéité	Dichtung	vedador	sello
5	227674	1	Piston	piston	Kolben	pistão	pistón
6	[2]219342	1	Valve de-clutch	soupape débrayage	Vntl entkplgs	válvula desembreagen	válvula desembrague
7	233222	1	Seal	joint étanchéité	Dichtung	vedador	sello
8	664140	1	Ring	anneau	Ring	anel	anillo
9	217657	1	Washer	rondelle	Scheibe	arruela	arandela
10	231840	1	Spacer	entretoise	Distanzteil	espaçador	espaciador
11	25K-30022	1	O-ring	bague o	O ring	anel-o	anillo-o
12	[3]§———	—	Spool	tiroir	Spule	carretel	carrete
13	[3]§231154	—	Spool	tiroir	Spule	carretel	carrete
14	16F-01	1	Plug pipe	bouchon tuyau	Stopfen rohr	bujão cano	tapón caño
15	231164	1	Spring	ressort	Feder	mola	resorte
16	[3]§———	—	Valve body	corps soupape	Ventil körper	corpo válvula	cuerpo válvula
17	[4]———	—	Omit	omettre	Auslassen	omitir	omitir
18	91F-7	1	O-ring	bague o	O ring	anel-o	anillo-o
19	24K-7	1	Plug pipe	bouchon tuyau	Stopfen rohr	bujão cano	tapón caño
20	10J-12	1	Ball	bille	Kugel	esfera	bola
21	229729	1	Switch neutral start	contact dép pt mort	Schalt leerlf start	intrptr arr pto mto	intrptr arr pto mto
22	[3]§———	—	Spool	tiroir	Spule	carretel	carrete
23	217657	1	Washer	rondelle	Scheibe	arruela	arandela
24	664140	1	Ring	anneau	Ring	anel	anillo
25	233222	1	Seal	joint étanchéité	Dichtung	vedador	sello
26	228931	1	Seal	joint étanchéité	Dichtung	vedador	sello
27	229131	1	Seal	joint étanchéité	Dichtung	vedador	sello

[1]Inc 7-9, 12, 14, 16, 18-25
[2]Inc 1-5, 11, 26, 27
[3]See, Voir, Siehe, Veja, Véase "A"
[4]Not Used This Application. N'est pas employé à cet usage. Dieses Antragsformular nicht gebraucht. Não é empregada neste caso. No es empleada en este caso.

Printed in U.S.A.
PM 2764-R3

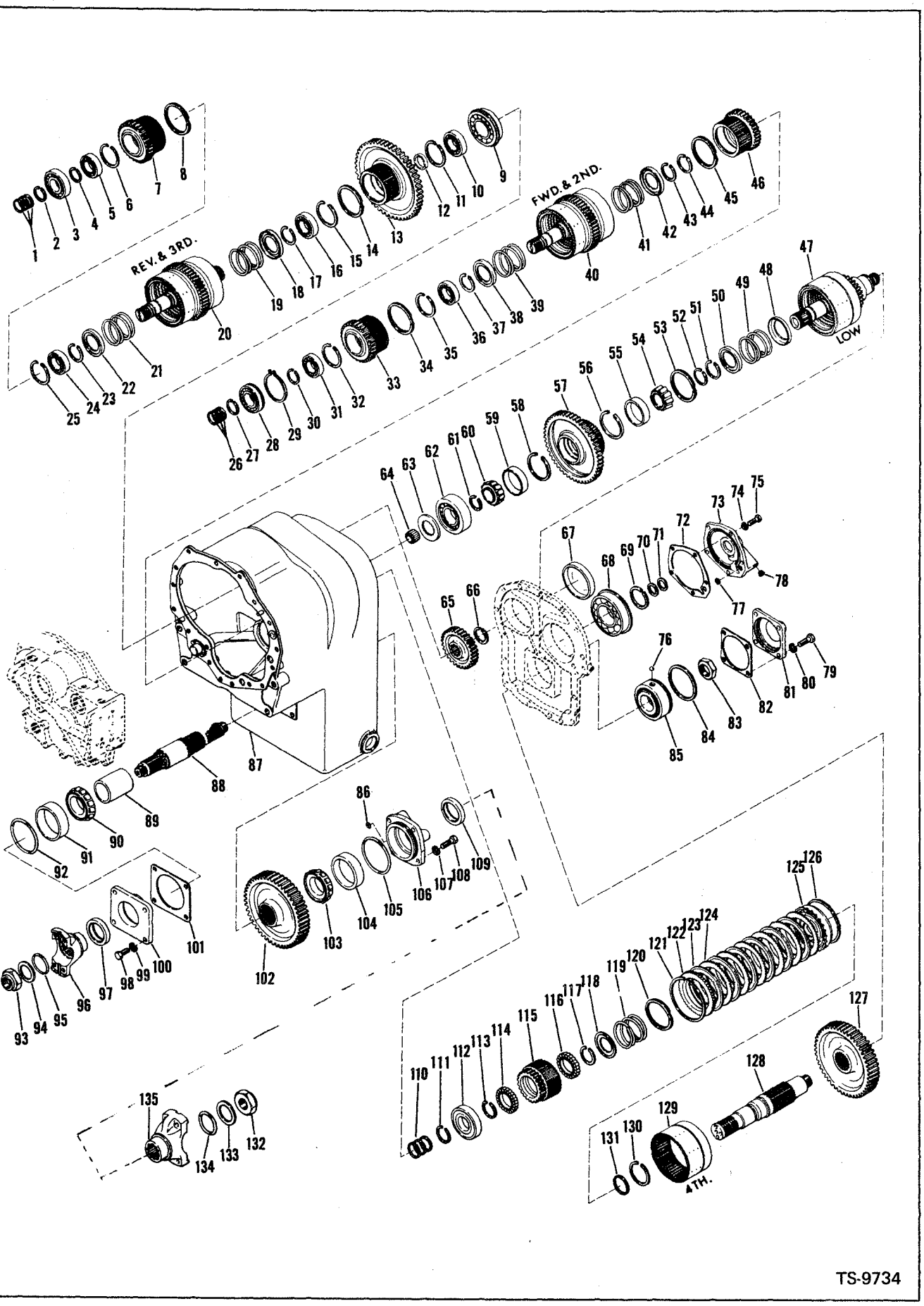

TS-9734

Printed in U.S.A.
PM 2764-R3

Transmission Gear & Shaft Group
Boîte de vitesses, groupe d'arbres et engrenages
Getriebezahnräder & Wellengruppe
Transmissão, grupo de eixos e engrenagems
Transmisión, grupo de ejes y engranajes

MICHIGAN

No.	Part No.	Qty.	Description	Description	Benennung	Descrição	Descripción
1	**215183**	3	**Ring**	anneau	Ring	anel	anillo
2	**224083**	1	**Ring**	anneau	Ring	anel	anillo
3	**225603**	1	**Bearing**	palier	Lager	mancal	cojinete
4	**224083**	1	**Ring**	anneau	Ring	anel	anillo
5	**233389**	1	**Bearing**	palier	Lager	mancal	cojinete
6	**223877**	1	**Ring**	anneau	Ring	anel	anillo
7	**231097**	1	**Gear**	engrenage	Zahnrad	engrenagem	engranaje
8	**731160**	1	**Ring**	anneau	Ring	anel	anillo
9	**658038**	1	**Bearing**	palier	Lager	mancal	cojinete
10	**233390**	1	**Bearing**	palier	Lager	mancal	cojinete
11	**223874**	1	**Ring**	anneau	Ring	anel	anillo
12	**230906**	1	**Spacer**	entretoise	Distanzteil	espaçador	espaciador
13	**231252**	1	**Gear**	engrenage	Zahnrad	engrenagem	engranaje
14	**731160**	1	**Ring**	anneau	Ring	anel	anillo
15	**223874**	1	**Ring**	anneau	Ring	anel	anillo
16	**230860**	1	**Bearing**	palier	Lager	mancal	cojinete
17	**654613**	1	**Ring**	anneau	Ring	anel	anillo
18	**232089**	1	**Retainer**	arrêtoir	Halterung	retentor	retén
19	**230822**	1	**Spring**	ressort	Feder	mola	resorte
20	[1]———	—	**Clutch assy**	embrayage ens	Kupplung vollst	embreagem conj	embrague conj
21	**230822**	1	**Spring**	ressort	Feder	mola	resorte
22	**232089**	1	**Retainer**	arrêtoir	Halterung	retentor	retén
23	**654613**	1	**Ring**	anneau	Ring	anel	anillo
24	**230829**	1	**Bearing**	palier	Lager	mancal	cojinete
25	**223877**	1	**Ring**	anneau	Ring	anel	anillo
26	**215183**	3	**Ring**	anneau	Ring	anel	anillo
27	**224083**	1	**Ring**	anneau	Ring	anel	anillo
28	**223349**	1	**Bearing**	palier	Lager	mancal	cojinete
29	**230889**	1	**Ring**	anneau	Ring	anel	anillo
30	**224083**	1	**Ring**	anneau	Ring	anel	anillo
31	**233389**	1	**Bearing**	palier	Lager	mancal	cojinete
32	**223877**	1	**Ring**	anneau	Ring	anel	anillo
33	**231097**	1	**Gear**	engrenage	Zahnrad	engrenagem	engranaje
34	**731160**	1	**Ring**	anneau	Ring	anel	anillo
35	**223887**	1	**Ring**	anneau	Ring	anel	anillo
36	**230829**	1	**Bearing**	palier	Lager	mancal	cojinete
37	**654613**	1	**Ring**	anneau	Ring	anel	anillo
38	**232089**	1	**Retainer**	arrêtoir	Halterung	retentor	retén
39	**230822**	1	**Spring**	ressort	Feder	mola	resorte
40	[1]———	—	**Clutch assy**	embrayage ens	Kupplung vollst	embreagem conj	embrague conj
41	**230822**	1	**Spring**	ressort	Feder	mola	resorte
42	**232089**	1	**Retainer**	arrêtoir	Halterung	retentor	retén
43	**654613**	1	**Ring**	anneau	Ring	anel	anillo
44	**654613**	1	**Ring**	anneau	Ring	anel	anillo
45	**731160**	1	**Ring**	anneau	Ring	anel	anillo

[1]See Index, Voir Table de Matières, Siehe Inhaltsverzeichnis, Veja índice, Véase índice.

Printed in U.S.A.
PM 2764-R3

CLARK EQUIPMENT

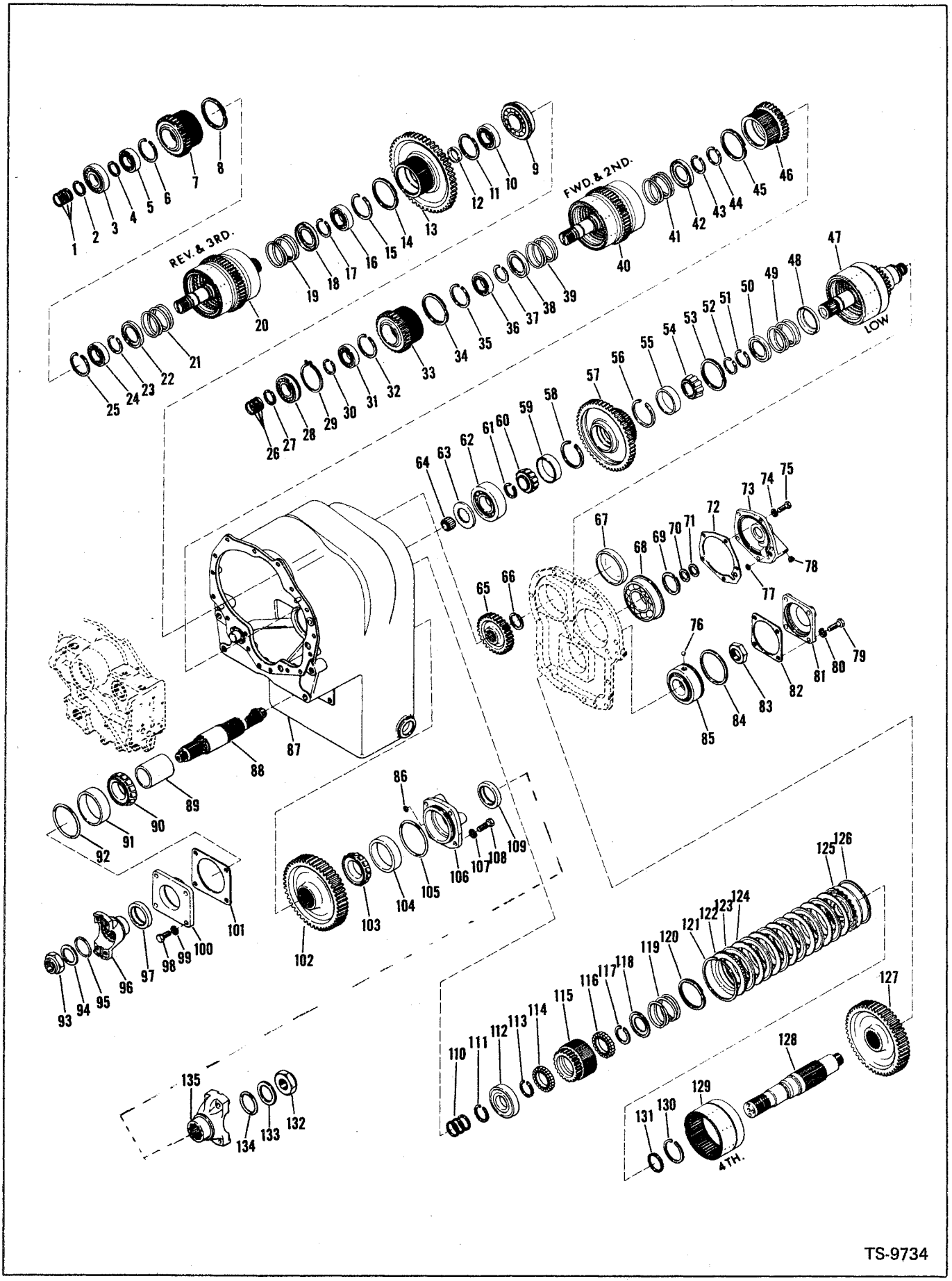

Printed in U.S.A.
PM 2764-R3

Transmission Gear & Shaft Group
Boîte de vitesses, groupe d'arbres et engrenages
Getriebezahnräder & Wellengruppe
Transmissão, grupo de eixos e engrenagems
Transmisión, grupo de ejes y engranajes

MICHIGAN

No.	Part No.	Qty.	Description	Description	Benennung	Descrição	Descripción
46	231239	1	Gear	engrenage	Zahnrad	engrenagem	engranaje
47	[1]———	—	Clutch assy	embrayage ens	Kupplung vollst	embreagem conj	embrague conj
48	232088	1	Retainer	arrêtoir	Halterung	retentor	retén
49	230822	1	Spring	ressort	Feder	mola	resorte
50	232089	1	Retainer	arrêtoir	Halterung	retentor	retén
51	654613	1	Ring	anneau	Ring	anel	anillo
52	232076	1	Ring	anneau	Ring	anel	anillo
53	731160	1	Ring	anneau	Ring	anel	anillo
54	[2]231780	1	Bearing assy	palier ens	Lager vollst	mancal conj	cojinete conj
55	[3]§———	—	Cup	cuvette	Aussenring	capa	cubeta
56	[3]§———	—	Ring	anneau	Ring	anel	anillo
57	232451	1	Gear	engrenage	Zahnrad	engrenagem	engranaje
58	[3]§———	—	Ring snap	bague arrêt	Ring schnapp	anel pressõa	arandela retén
59	[3]§———	—	Cup roller brg	cuvette roulement	Aussenring kegellager	capa rolamento	cubeta rodamiento
60	[3]§———	—	Cone roller brg	cône roulement	Kegel rollenlager	cone rolamento	cono rodamiento
61	‡231776	—	Ring thin	anneau mince	Ring dünn	anel delgado	anillo delgado
61A	‡231777	—	Ring medium	anneau moyen	Ring mittel	anel mediano	anillo mediano
61B	‡232076	—	Ring thick	anneau épais	Ring dick	anel grosso	anillo grueso
62	231779	1	Bearing	palier	Lager	mancal	cojinete
63	231775	1	Plate	plaque	Platte	placa	placa
64	230886	1	Bearing	palier	Lager	mancal	cojinete
65	232453	1	Gear	engrenage	Zahnrad	engrenagem	engranaje
66	224106	1	Ring	anneau	Ring	anel	anillo
67	[4]———	—	Omit	omettre	Auslassen	omitir	omitir
68	230968	1	Bearing	palier	Lager	mancal	cojinete
69	232081	1	Ring	anneau	Ring	anel	anillo
70	220079	1	Ring	anneau	Ring	anel	anillo
71	220079	1	Ring	anneau	Ring	anel	anillo
72	231193	1	Gasket	joint	Dichtung	gaxeta	junta
73	231176	1	Cap	chapeau	Kappe	tampa	tapa
74	4E-06	5	Lockwasher	rondelle frein	Zahnscheibe	arruela trava	arandela seguridad
75	1C-618	5	Bolt	boulon	Bolzen	parafuso	bulón
76	10J-15	1	Ball	bille	Kugel	esfera	bola
77	25K-30016	1	O-ring	bague o	O ring	anel-o	anillo-o
78	16F-02	1	Plug pipe	bouchon tuyau	Stopfen rohr	bujão cano	tapón caño
79	1C-920	4	Bolt	boulon	Bolzen	parafuso	bulón
80	4E-09	4	Lockwasher	rondelle frein	Zahnscheibe	arruela trava	arandela seguridad
81	231412	1	Cap	chapeau	Kappe	tampa	tapa
82	230918	1	Gasket	joint	Dichtung	gaxeta	junta
83	215634	1	Nut	écrou	Mutter	porca	tuerca
84	230952	1	Ring	anneau	Ring	anel	anillo
85	231646	1	Bearing	palier	Lager	mancal	cojinete
86	25K-30026	1	O-ring	bague o	O ring	anel-o	anillo-o
87	231618	1	Case	boîtier	Gehäuse	carcaça	carcasa
88	231406	1	Shaft output	arbre sortie	Welle leistungs	eixo saida	eje salida
89	231405	1	Spacer	entretoise	Distanzteil	espaçador	espaciador
90	1314713	1	Cone roller brg	cône roulement	Kegel rollenlager	cone rolamento	cono rodamiento

[1]See Index, Voir Table de Matières, Siehe Inhaltsverzeichnis, Veja índice, Véase índice.
[2]Inc 55, 56, 58, 59, 60
[3]See, Voir, Siehe, Veja, Véase 54
[4]Not Used This Application. N'est pas employé à cet usage. Dieses Antragsformular nicht gebraucht. Não é empregada neste caso. No es empleada en este caso.

Printed in U.S.A.
PM 2764-R3

CLARK EQUIPMENT

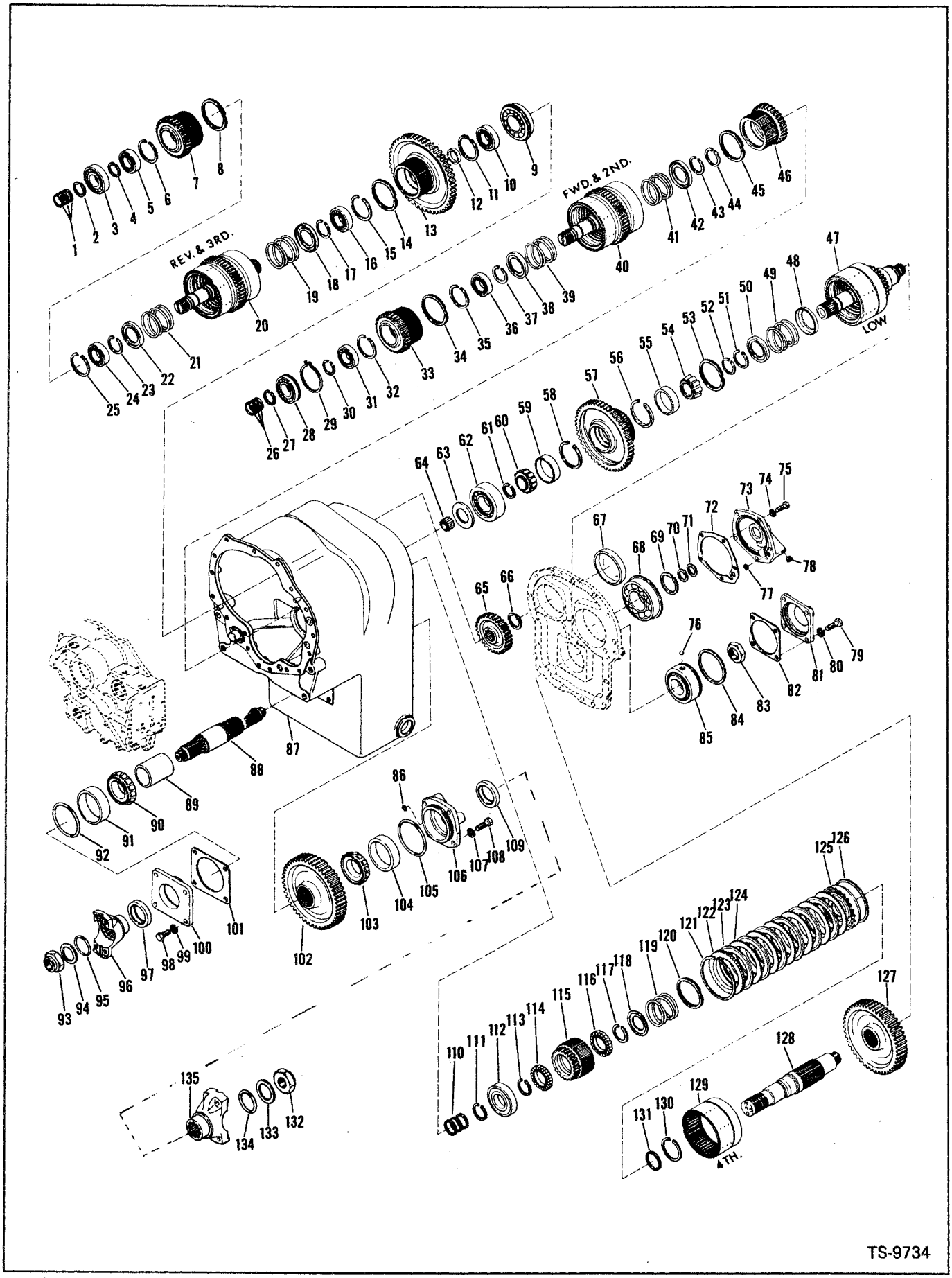

Printed in U.S.A.
PM 2764-R3

Transmission Gear & Shaft Group
Boîte de vitesses, groupe d'arbres et engrenages
Getriebezahnräder & Wellengruppe
Transmissão, grupo de eixos e engrenagems
Transmisión, grupo de ejes y engranajes

MICHIGAN

No.	Part No.	Qty.	Description	Description	Benennung	Descrição	Descripción
91	666697	1	Cup	cuvette	Aussenring	capa	cubeta
92	25K-40400	1	O-ring	bague o	O ring	anel-o	anillo-o
93	222960	1	Nut	écrou	Mutter	porca	tuerca
94	222179	1	Washer	rondelle	Scheibe	arruela	arandela
95	25K-60116	1	O-ring	bague o	O ring	anel-o	anillo-o
96	231136	1	Flange output	bride sortie	Flansch ausgangs	flange saída	platina salida
97	230954	1	Seal	joint étanchéité	Dichtung	vedador	sello
98	1C-920	4	Bolt	boulon	Bolzen	parafuso	bulón
99	4E-09	4	Lockwasher	rondelle frein	Zahnscheibe	arruela trava	arandela seguridad
100	231818	1	Cap	chapeau	Kappe	tampa	tapa
101	[5]‡231848	—	Shim	cale	Abstandscheibe	calço	suplemento
101A	[6]‡231849	—	Shim	cale	Abstandscheibe	calço	suplemento
101B	[7]‡231850	—	Shim	cale	Abstandscheibe	calço	suplemento
101C	[8]‡231851	—	Shim	cale	Abstandscheibe	calço	suplemento
102	232811	1	Gear	engrenage	Zahnrad	engrenagem	engranaje
103	1315447	1	Cone roller brg	cône roulement	Kegel rollenlager	cone rolamento	cono rodamiento
104	742240	1	Cup roller brg	cuvette roulement	Aussenring kegellager	capa rolamento	cubeta rodamiento
105	25K-40412	1	O-ring	bague o	O ring	anel-o	anillo-o
106	231817	1	Cap	chapeau	Kappe	tampa	tapa
107	4E-09	4	Lockwasher	rondelle frein	Zahnscheibe	arruela trava	arandela seguridad
108	1C-928	4	Bolt	boulon	Bolzen	parafuso	bulón
109	225823	1	Seal	joint étanchéité	Dichtung	vedador	sello
110	209560	3	Ring	anneau	Ring	anel	anillo
111	230888	1	Ring	anneau	Ring	anel	anillo
112	231687	1	Bearing	palier	Lager	mancal	cojinete
113	230888	1	Ring	anneau	Ring	anel	anillo
114	231624	1	Bearing	palier	Lager	mancal	cojinete
115	232452	1	Gear	engrenage	Zahnrad	engrenagem	engranaje
115A	†232405	1	Spacer	entretoise	Distanzteil	espaçador	espaciador
116	231624	1	Bearing	palier	Lager	mancal	cojinete
117	230888	1	Ring	anneau	Ring	anel	anillo
118	232089	1	Retainer	arrêtoir	Halterung	retentor	retén
119	230822	1	Spring	ressort	Feder	mola	resorte
120	731160	1	Ring	anneau	Ring	anel	anillo
121	215190	1	Ring	anneau	Ring	anel	anillo
122	224774	1	Plate	plaque	Platte	placa	placa
123	233166	6	Disc inner	disque intérieur	Scheibe innen	disco interior	disco interno
124	224772	6	Disc outer	disque extérieur	Scheibe, aussen	disco exterior	disco externo
125	230850	1	Piston	piston	Kolben	pistão	pistón
126	224771	1	Ring	anneau	Ring	anel	anillo
127	230989	1	Gear	engrenage	Zahnrad	engrenagem	engranaje
128	231623	1	Shaft idler	arbre fou	Leerlaufwelle	eixo loco	eje loco
129	231241	1	Drum	tambour	Trommel	tambor	tambor
130	224065	1	Ring	anneau	Ring	anel	anillo
131	.230857	1	Seal	joint étanchéité	Dichtung	vedador	sello
132	222960	1	Nut	écrou	Mutter	porca	tuerca
133	222179	1	Washer	rondelle	Scheibe	arruela	arandela
134	25K-60116	1	O-ring	bague o	O ring	anel-o	anillo-o
135	228234	1	Flange	bride	Flansch	flange	brida

[5]Bearing Cap (.004) (0,10 mm). Cale du Chapeau. Einlegestück für Kappe. Calco da tampa. Suplemento de la tapa.
[6]Bearing Cap (.007) (0,18 mm). Cale du Chapeau. Einlegestück für Kappe. Calco da tampa. Suplemento de la tapa.
[7]Bearing Cap (.010) (0,25 mm). Cale du Chapeau. Einlegestück für Kappe. Calco da tampa. Suplemento de la tapa.
[8]Bearing Cap (.020) (0,50 mm). Cale du Chapeau. Einlegestück für Kappe. Calco da tampa. Suplemento de la tapa.

Printed in U.S.A.
PM 2764-R3

MICHIGAN

Group V

Valve, Air Brake . . . V3
Valve Control Levers & Linkage (two Spool) . . . V5, 7
Valve Assembly, Main . . . V9, 11, 13
Valve Assembly, Main Relief . . . V14
Valve Assembly, Pressure Relief, Steering . . . V15
Valve Assembly - Unloader - Leyland . . . V17

Groupe V

Soupape de frein à air . . . V3
Commande de soupape - léviers et timmonerie (deux tiroirs) . . . V5, 7
Soupape principal, ensemble . . . V9, 11, 13
Soupape de décharge principale, ensemble . . . V14
Soupape de décharge de direction, ensemble . . . V15
Soupape ensemble - déchargeur - Leyland . . . V17

Gruppe V

Luftbremsventil . . . V3
Ventilreglerhebel & Gestänge (Zwei Spulen) . . . V5, 7
Haupventil Vollständig . . . V9, 11, 13
Hauptablassventil Vollständig . . . V14
Lenkungsablassventil Vollständig . . . V15
Ventil Vollständig - Auslader - Leyland . . . V17

Grupo V

Válvula do freio pneumático . . . V3
Contrôles da válvula - alavancas e varoẽs (dois carreteis) . . . V5, 7
Válvula principal, conjunto . . . V9, 11, 13
Válvula de descarga principal, conjunto . . . V14
Válvula de descarga da direção, conjunto . . . V15
Válvula conjunto - descarregador - Leyland . . . V17

Grupo V

Válvula del freno neumático . . . V3
Controles de válvula - palancas y varillaje (dos carretes) . . . V5, 7
Válvula principal, conjunto . . . V9, 11, 13
Válvula de alivio principal, conjunto . . . V14
Válvula de alivio de la dirección, conjunto . . . V15
Válvula conjunto - descargador - Leyland . . . V17

Printed in U.S.A.
PM 2764-R3

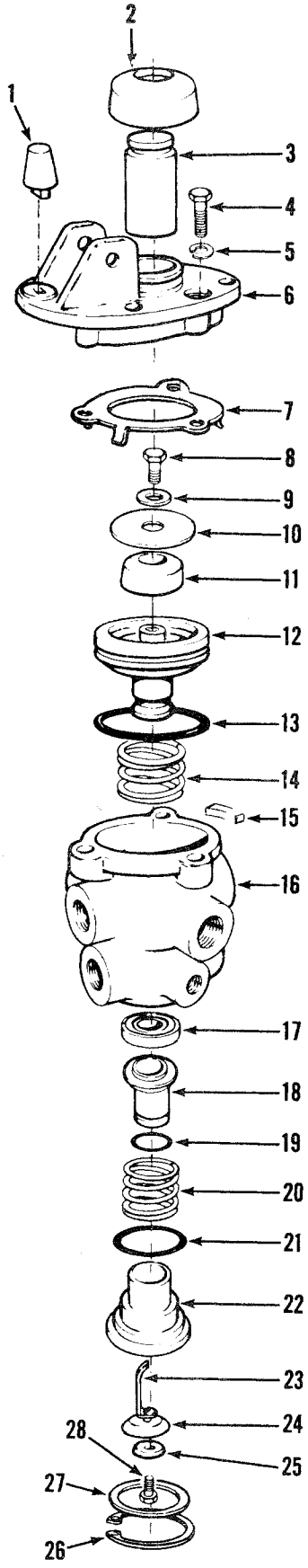

TS-11001

Printed in U.S.A.
PM 2764-R3

Valve, Air Brake
Soupape de frein à air
Luftbremsventil
Válvula do freio pneumático
Válvula del freno neumático

MICHIGAN

No.	Part No.	Qty.	Description	Description	Benennung	Descrição	Descripción
A	*[1]945996	1	Valve kit	soupape trousse	Ventilsatz	válvula jôgo	válvula juego
B	[2]3290125	1	Repair kit	trousse réparation	Reparatursatz	reparo jôgo	reparación juego
C	[3]3290124	1	Repair kit	trousse réparation	Reparatursatz	reparo jôgo	reparación juego
D	[4]3290099	1	Repair kit	trousse réparation	Reparatursatz	reparo jôgo	reparación juego
E	[5]3290106	1	Repair kit	trousse réparation	Reparatursatz	reparo jôgo	reparación juego
1	513932	1	Stop rubber	butée caoutchouc	Gummianschlag	batente borracha	tope goma
2	875762	1	Boot	capuchon	Kappe	capuz	capuchón
3	3290122	1	Plunger	plongeur	Druckstange	embolo	émbolo
4	1C-520	3	Bolt	boulon	Bolzen	parafuso	bulón
5	4E-05	3	Lockwasher	rondelle frein	Zahnscheibe	arruela trava	arandela seguridad
6	949260	1	Plate	plaque	Platte	placa	placa
7	894543	1	Retainer	arrêtoir	Halterung	retentor	retén
8	21C-410	1	Bolt	boulon	Bolzen	parafuso	bulón
9	894542	1	Washer	rondelle	Scheibe	arruela	arandela
10	894541	1	Valve seat	siège soupape	Ventilsitz	assento válvula	asiento válvula
11	894540	1	Spring	ressort	Feder	mola	resorte
12	894539	1	Piston	piston	Kolben	pistão	pistón
13	25K-40204	1	O-ring	bague o	O ring	anel-o	anillo-o
14	875754	1	Spring	ressort	Feder	mola	resorte
15	949261	1	Filter	filtre	Filter	filtro	filtro
16	3290105	1	Body	boîtier	Gehäuseteil	carcaça	carcasa
17	894537	1	Retainer	arrêtoir	Halterung	retentor	retén
18	894538	1	Valve	soupape	Ventil	válvula	válvula
19	25K-20020	1	O-ring	bague o	O ring	anel-o	anillo-o
20	894536	1	Spring	ressort	Feder	mola	resorte
21	25K-30112	1	O-ring	bague o	O ring	anel-o	anillo-o
22	894535	1	Valve seat	siège soupape	Ventilsitz	assento válvula	asiento válvula
23	894534	1	Spring	ressort	Feder	mola	resorte
24	894533	1	Diaphragm	diaphragme	Membran	diafragma	diafragma
25	894532	1	Washer	rondelle	Scheibe	arruela	arandela
26	661415	1	Ring	anneau	Ring	anel	anillo
27	949264	1	Washer	rondelle	Scheibe	arruela	arandela
28	87G-806	1	Screw	vis	Schraube	parafuso	tornillo

[1]Inc 1-28
[2]Inc 1, 2, 11, 13-15, 18-21, 23, 24
[3]Inc 1, 2, 18, 19, 21, 24
[4]Inc 8-12
[5]Inc 17-25, 28

*Two (2) used per machine. Quantities listed are for one (1).
*2 sont employées par machine. Les quantités indiquées ci-dessus s'appliquent a 1.
*2 werden pro Maschine benötigt. Die angegebenen Mengen sind für 1.
*2 são usadas por cada máquina. As quantidades relacionadas são para 1.
*2 son empleadas en la máquina. Las cantidades indicadas son para 1.

Printed in U.S.A.
PM 2764-R3

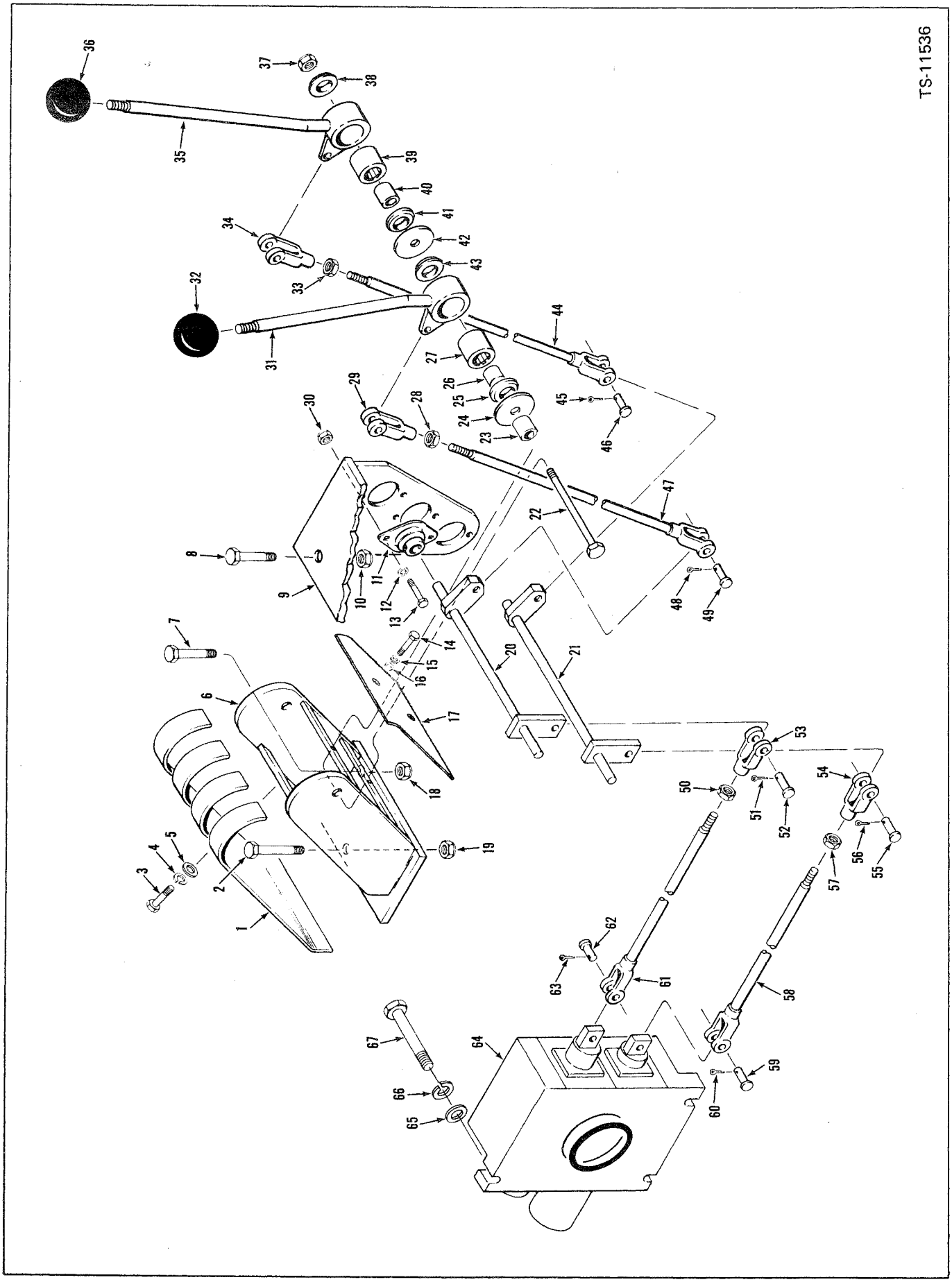

Printed in U.S.A.
PM 2764-R3

Valve Control Levers & Linkage (Two Spool)
Commande de soupape—léviers et timmonerie (deux tiroirs)
Ventilkontrollvorrichtung—Hebel & Gestänge (Zwei-Spulen)
Contrôles da válvula—alavancas e varões (dois carreteis)
Controles de válvula—palancas y varillaje (dos carrentes)

MICHIGAN

No.	Part No.	Qty.	Description	Description	Benennung	Descrição	Descripción
1	1511677	1	Cover	couvercle	Deckel	tampa	tapa
2	24C-624	1	Bolt	boulon	Bolzen	parafuso	bulón
3	24C-410	2	Bolt	boulon	Bolzen	parafuso	bulón
4	4E-04	2	Lockwasher	rondelle frein	Zahnscheibe	arruela trava	arandela seguridad
5	619018	2	Washer	rondelle	Scheibe	arruela	arandela
6	1511670	1	Bracket	support	Winkel	grampo	grampa
7	24C-616	2	Bolt	boulon	Bolzen	parafuso	bulón
8	24C-616	2	Bolt	boulon	Bolzen	parafuso	bulón
9	1511673	1	Bracket	support	Winkel	grampo	grampa
10	18D-06	2	Nut	écrou	Mutter	porca	tuerca
11	1763347	4	Flange	bride	Flansch	flange	brida
12	619018	8	Washer	rondelle	Scheibe	arruela	arandela
13	24C-416	8	Bolt	boulon	Bolzen	parafuso	bulón
14	24C-410	2	Bolt	boulon	Bolzen	parafuso	bulón
15	4E-04	2	Lockwasher	rondelle frein	Zahnscheibe	arruela trava	arandela seguridad
16	619018	2	Washer	rondelle	Scheibe	arruela	arandela
17	1512870	1	Cover	couvercle	Deckel	tampa	tapa
18	18D-06	2	Nut	écrou	Mutter	porca	tuerca
19	18D-06	1	Nut	écrou	Mutter	porca	tuerca
20	1511658	1	Bellcrank	levier coudé	Kniehebel	balancinho	balancín
21	1511659	1	Bellcrank	levier coudé	Kniehebel	balancinho	balancín
22	24C-896	1	Bolt	boulon	Bolzen	parafuso	bulón
23	1503251	1	Sleeve	manchon	Muffe	luva	manguito
24	584502	1	Washer	rondelle	Scheibe	arruela	arandela
25	1522535	1	Seal	joint étanchéité	Dichtung	vedador	sello
26	1503251	1	Sleeve	manchon	Muffe	luva	manguito
27	675227	1	Bearing	palier	Lager	mancal	cojinete
28	8D-05	1	Nut	écrou	Mutter	porca	tuerca
29	2J-5204	1	Clevis	étrier	Gabelkopf	garfo	horquilla
30	18D-04	8	Nut	écrou	Mutter	porca	tuerca
31	1512873	1	Lever boom	levier flèche	Hebel hubarm	alabanca braço	palanca aguilón
32	509772	1	Knob	bouton	Knopf	manípula	botón
33	8D-05	1	Nut	écrou	Mutter	porca	tuerca
34	2J-5204	1	Clevis	étrier	Gabelkopf	garfo	horquilla
35	1512872	1	Lever bucket	levier godet	Hebel schaufel	alavanca caçamba	palanca cucharón
36	509772	1	Knob	bouton	Knopf	manípula	botón
37	18D-08	1	Nut	écrou	Mutter	porca	tuerca
38	1522535	1	Seal	joint étanchéité	Dichtung	vedador	sello
39	675227	1	Bearing	palier	Lager	mancal	cojinete
40	1503251	1	Spacer	entretoise	Distanzteil	espaçador	espaciador
41	1522535	1	Seal	joint étanchéité	Dichtung	vedador	sello
42	584502	1	Washer	rondelle	Scheibe	arruela	arandela
43	1522535	1	Seal	joint étanchéité	Dichtung	vedador	sello
44	[1]1511664	1	Rod	tige	Stange	varão	varilla
45	1F-310	2	Pin cotter	goupille fendue	Splint	contrapino	chaveta dos patas

[1]Inc 33, 34

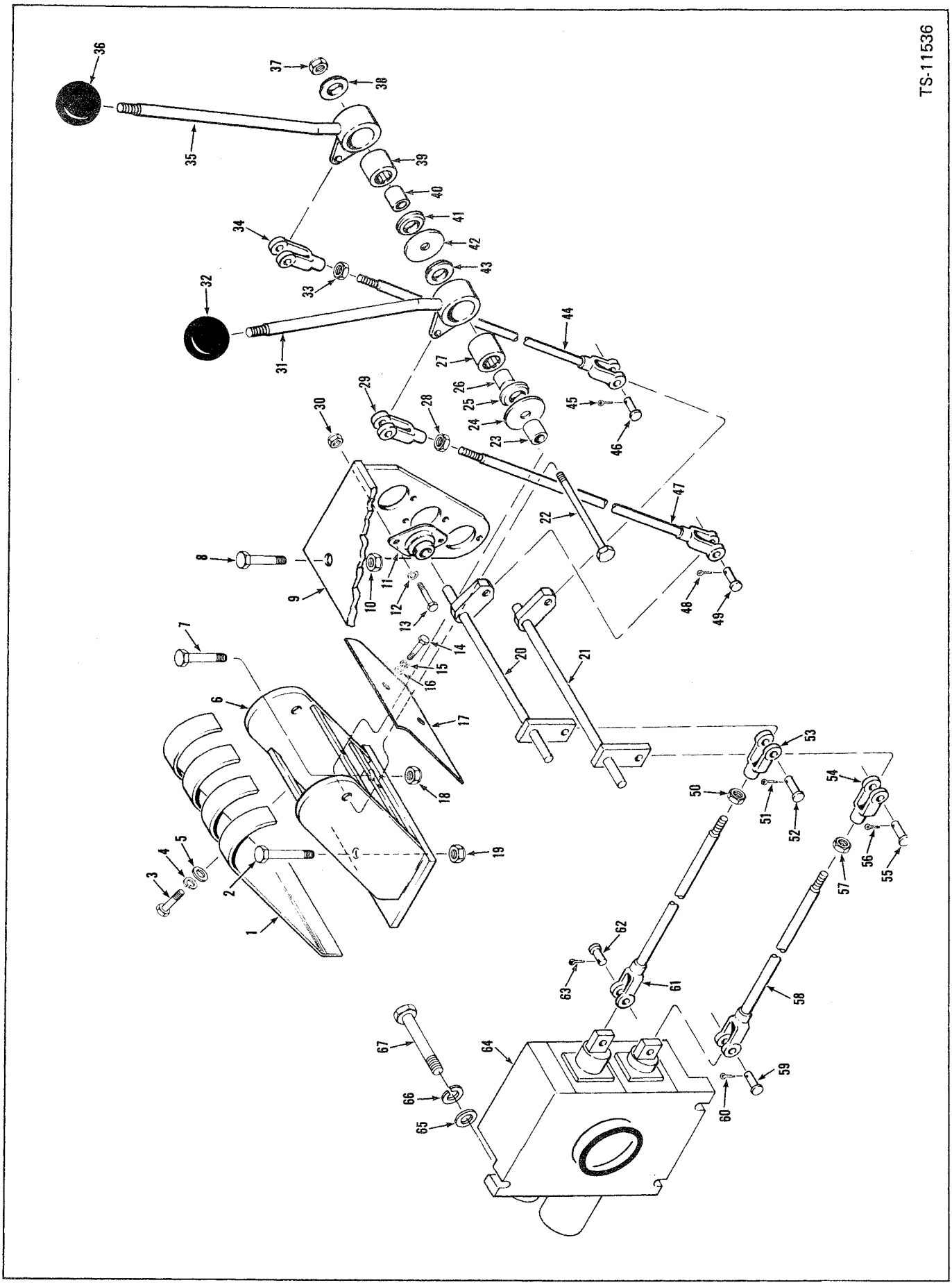

Printed in U.S.A.
PM 2764-R3

MICHIGAN

Valve Control Levers & Linkage (Two Spool)
Commande de soupape—léviers et timmonerie (deux tiroirs)
Ventilkontrollvorrichtung—Hebel & Gestänge (Zwei-Spulen)
Contrôles da válvula—alavancas e varões (dois carreteis)
Controles de válvula—palancas y varillaje (dos carrentes)

No.	Part No.	Qty.	Description	Description	Benennung	Descrição	Descripción
46	**4F-05062**	2	**Pin clevis**	goupille chape	Gabelkopfbolzen	pino garfo	pasador horquilla
47	**[2]1511665**	1	**Rod**	tige	Stange	varão	varilla
48	**1F-310**	2	**Pin cotter**	goupille fendue	Splint	contrapino	chaveta dos patas
49	**4F-05062**	2	**Pin clevis**	goupille chape	Gabelkopfbolzen	pino garfo	pasador horquilla
50	**8D-08**	1	**Nut**	écrou	Mutter	porca	tuerca
51	**1F-414**	1	**Pin cotter**	goupille fendue	Splint	contrapino	chaveta dos patas
52	**4F-08127**	1	**Pin clevis**	goupille chape	Gabelkopfbolzen	pino garfo	pasador horquilla
53	**2J-8300**	1	**Clevis**	étrier	Gabelkopf	garfo	horquilla
54	**2J-8300**	1	**Clevis**	étrier	Gabelkopf	garfo	horquilla
55	**4F-08127**	1	**Pin clevis**	goupille chape	Gabelkopfbolzen	pino garfo	pasador horquilla
56	**1F-414**	1	**Pin cotter**	goupille fendue	Splint	contrapino	chaveta dos patas
57	**8D-08**	1	**Nut**	écrou	Mutter	porca	tuerca
58	**[3]1511667**	1	**Rod**	tige	Stange	varão	varilla
59	**4F-08127**	1	**Pin clevis**	goupille chape	Gabelkopfbolzen	pino garfo	pasador horquilla
60	**1F-414**	1	**Pin cotter**	goupille fendue	Splint	contrapino	chaveta dos patas
61	**[4]1511666**	1	**Rod**	tige	Stange	varão	varilla
62	**4F-08127**	1	**Pin clevis**	goupille chape	Gabelkopfbolzen	pino garfo	pasador horquilla
63	**1F-414**	1	**Pin cotter**	goupille fendue	Splint	contrapino	chaveta dos patas
64	———	1	**Valve assy main**	soupape princip ens.	Hauptventil vollst.	válvula princip. conj.	válvula princip. conj.
65	**635682**	3	**Washer**	rondelle	Scheibe	arruela	arandela
66	**4E-08**	3	**Lockwasher**	rondelle frein	Zahnscheibe	arruela trava	arandela seguridad
67	**24C-840**	3	**Bolt**	boulon	Bolzen	parafuso	bulón

[2]Inc 28, 29
[3]Inc 54, 57
[4]Inc 50, 53

Printed in U.S.A.
PM 2764-R3

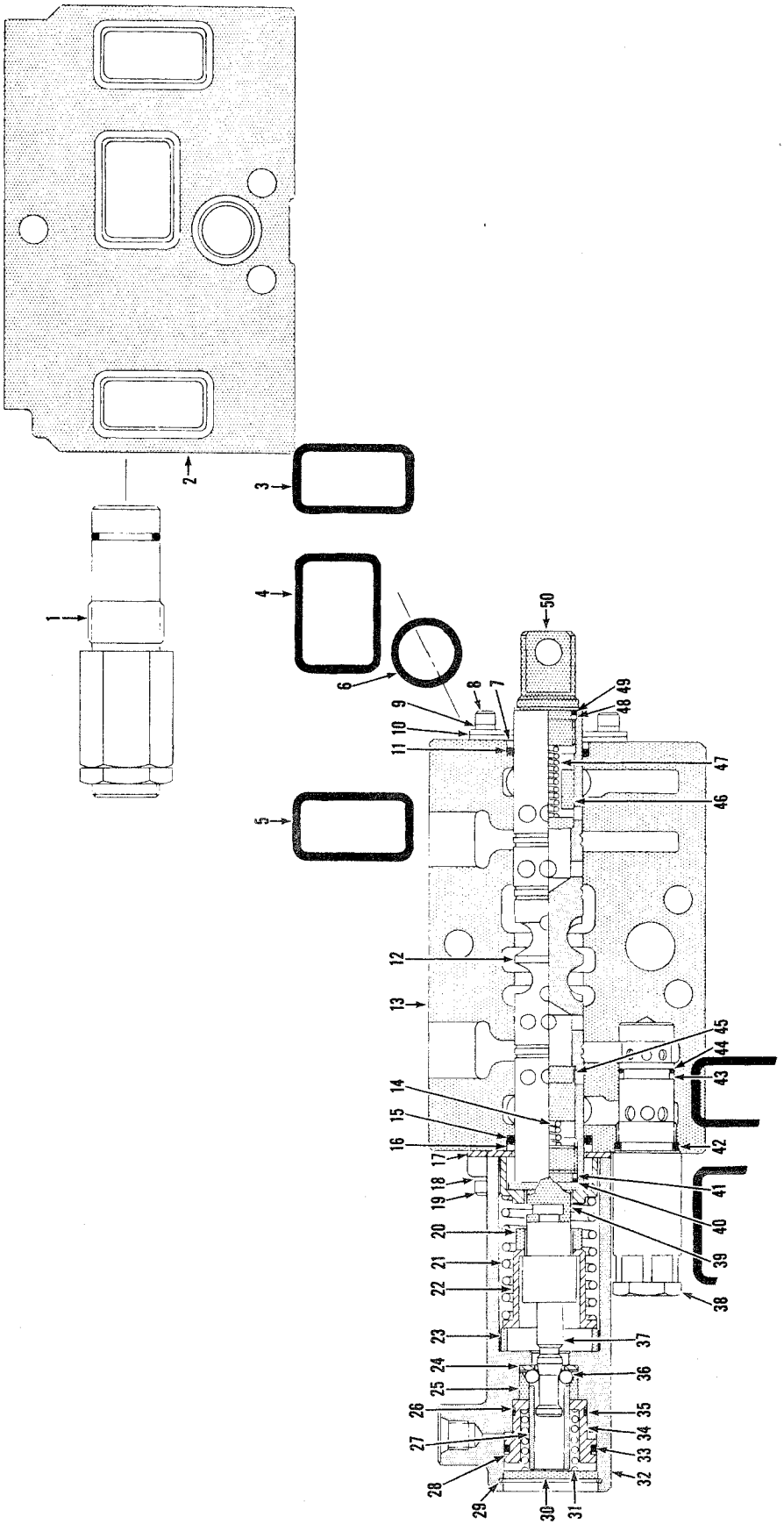

Printed in U.S.A.
PM 2764-R3

Valve Assembly, Main
Soupape principal, ensemble
Hauptventil Vollständig
Válvula principal, conjunto
Válvula principal, conjunto

MICHIGAN

No.	Part No.	Qty.	Description	Description	Benennung	Descrição	Descripción
A	[1]1513827	1	Valve assy main	soupape princip ens.	Hauptventil vollst.	válvula princip. conj.	válvula princip. conj.
1	[2]———	—	Relief valve	soupape décharge	Überdr ventil	válvula descarga	válvula alivio
2	[3]949285	1	Inlet section	section d'admission	Einlassteil	secão admissão	sección admisión
3	948389	1	O-ring	bague o	O ring	anel-o	anillo-o
4	948389	1	O-ring	bague o	O ring	anel-o	anillo-o
5	948389	1	O-ring	bague o	O ring	anel-o	anillo-o
6	948390	1	O-ring	bague o	O ring	anel-o	anillo-o
7	948412	1	Ring back-up	rondelle renfort	Ring stütz	anel retentor	arandela apoyo
8	11G-410	4	Bolt	boulon	Bolzen	parafuso	bulón
9	948405	4	Lockwasher	rondelle frein	Zahnscheibe	arruela trava	arandela seguridad
10	948358	2	Plate	plaque	Platte	placa	placa
11	25K-40108	1	O-ring	bague o	O ring	anel-o	anillo-o
12	[4]§———	—	Plunger	plongeur	Druckstange	embolo	émbolo
13	[5]949505	1	Bucket section	godet section	Schaufel abschnitt	caçamba secção	cucharón sección
14	948351	1	Spring	ressort	Feder	mola	resorte
15	25K-40108	1	O-ring	bague o	O ring	anel-o	anillo-o
16	948412	1	Ring back-up	rondelle renfort	Ring stütz	anel retentor	arandela apoyo
17	948358	1	Plate	plaque	Platte	placa	placa
18	948405	4	Lockwasher	rondelle frein	Zahnscheibe	arruela trava	arandela seguridad
19	11G-414	4	Bolt	boulon	Bolzen	parafuso	bulón
20	948455	1	Spacer	entretoise	Distanzteil	espaçador	espaciador
21	948353	1	Spring	ressort	Feder	mola	resorte
22	948344	1	Guide	guide	Führungsstück	guia	guía
23	948397	1	Spacer	entretoise	Distanzteil	espaçador	espaciador
24	948355	1	Plate	plaque	Platte	placa	placa
25	948350	1	Sleeve	manchon	Muffe	luva	manguito
26	948401	1	Ring back-up	rondelle renfort	Ring stütz	anel retentor	arandela apoyo
27	948356	1	Ring	anneau	Ring	anel	anillo
28	948400	1	Ring back-up	rondelle renfort	Ring stütz	anel retentor	arandela apoyo
29	507695	1	Ring	anneau	Ring	anel	anillo
30	948359	1	Plate	plaque	Platte	placa	placa
31	948354	1	Spring	ressort	Feder	mola	resorte
32	948349	1	Cover	couvercle	Deckel	tampa	tapa
33	25K-30116	1	O-ring	bague o	O ring	anel-o	anillo-o
34	948346	1	Piston	piston	Kolben	pistão	pistón
35	25K-20108	1	O-ring	bague o	O ring	anel-o	anillo-o
36	948396	7	Ball	bille	Kugel	esfera	bola
37	949123	1	Detent	pièce cranté	Arretierung	detentor	detén
38	[6]949504	1	Relief valve assy	soupape déch ens	Überdrvent vollst	válv descarga conj	válvula alivio conj
39	949125	1	Bolt	boulon	Bolzen	parafuso	bulón
40	948393	1	O-ring	bague o	O ring	anel-o	anillo-o
41	949374	1	Ring back-up	rondelle renfort	Ring stütz	anel retentor	arandela apoyo
42	949284	1	O-ring	bague o	O ring	anel-o	anillo-o
43	946649	1	Ring back-up	rondelle renfort	Ring stütz	anel retentor	arandela apoyo
44	948394	1	O-ring	bague o	O ring	anel-o	anillo-o
45	948357	1	Valve check	clapet d'arrêt	Rückschlagventil	vávula retenção	válvula retención
46	948357	1	Valve check	clapet d'arrêt	Rückschlagventil	vávula retenção	válvula retención
47	948351	1	Spring	ressort	Feder	mola	resorte
48	949374	1	Ring back-up	rondelle renfort	Ring stütz	anel retentor	arandela apoyo
49	948393	1	O-ring	bague o	O ring	anel-o	anillo-o
50	948343	1	Clevis	étrier	Gabelkopf	garfo	horquilla

[1]Inc 1-110
[2]See, Voir, Siehe, Veja, Véase V14-1
[3]Inc 1, 3-6
[4]See, Voir, Siehe, Veja, Véase 13
[5]Inc 7-50, 67, 73-75
[6]Inc 42-44

Printed in U.S.A.
PM 2764-R3

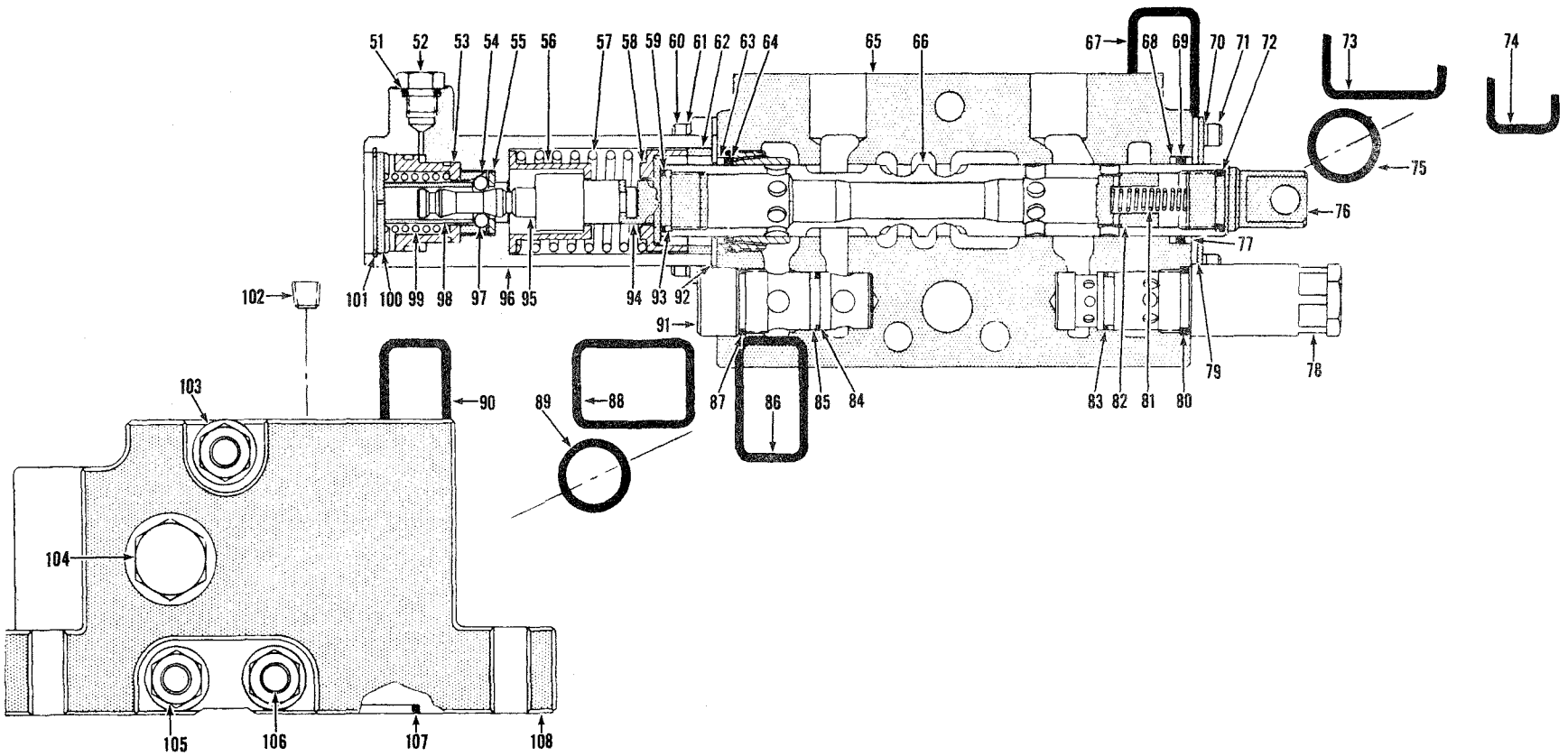

TS-11360

Printed in U.S.A.
PM 2764-R3

Valve Assembly, Main
Soupape principal, ensemble
Hauptventil Vollständig
Válvula principal, conjunto
Válvula principal, conjunto

MICHIGAN

No.	Part No.	Qty.	Description	Description	Benennung	Descrição	Descripción
51	91F-5	1	O-ring	bague o	O ring	anel-o	anillo-o
52	24K-5	1	Plug	bouchon	Stopfen	bujão	tapón
53	948346	1	Piston	piston	Kolben	pistão	pistón
54	948350	1	Sleeve	manchon	Muffe	luva	manguito
55	948355	1	Plate	plaque	Platte	placa	placa
56	948344	1	Guide	guide	Führungsstück	guia	guía
57	948353	1	Spring	ressort	Feder	mola	resorte
58	949124	1	Guide	guide	Führungsstück	guia	guía
59	948393	1	O-ring	bague o	O ring	anel-o	anillo-o
60	11G-414	4	Bolt	boulon	Bolzen	parafuso	bulón
61	948405	4	Lockwasher	rondelle frein	Zahnscheibe	arruela trava	arandela seguridad
62	948397	1	Spacer	entretoise	Distanzteil	espaçador	espaciador
63	948412	1	Ring back-up	rondelle renfort	Ring stütz	anel retentor	arandela apoyo
64	25K-40108	1	O-ring	bague o	O ring	anel-o	anillo-o
65	[7]949503	1	Boom section	flèche section	Hubarm abschnitt	braço secção	aguilón sección
66	[8]_____	—	Plunger	plongeur	Druckstange	embolo	émbolo
67	948389	1	O-ring	bague o	O ring	anel-o	anillo-o
68	949128	1	Ring back-up	rondelle renfort	Ring stütz	anel retentor	arandela apoyo
69	25K-40108	1	O-ring	bague o	O ring	anel-o	anillo-o
70	948405	4	Lockwasher	rondelle frein	Zahnscheibe	arruela trava	arandela seguridad
71	11G-410	4	Bolt	boulon	Bolzen	parafuso	bulón
72	948393	1	O-ring	bague o	O ring	anel-o	anillo-o
72A	†949374	1	Ring back-up	rondelle renfort	Ring stütz	anel retentor	arandela apoyo
73	948389	1	O-ring	bague o	O ring	anel-o	anillo-o
74	948389	1	O-ring	bague o	O ring	anel-o	anillo-o
75	948390	1	O-ring	bague o	O ring	anel-o	anillo-o
76	948343	1	Clevis	étrier	Gabelkopf	garfo	horquilla
77	948412	1	Ring back-up	rondelle renfort	Ring stütz	anel retentor	arandela apoyo
78	[9]949504	1	Relief valve assy	soupape déch ens	Überdrvent vollst	válv descarga conj	válvula alivio conj
79	948358	2	Plate	plaque	Platte	placa	placa
80	949284	1	O-ring	bague o	O ring	anel-o	anillo-o
81	948351	1	Spring	ressort	Feder	mola	resorte
82	948357	1	Valve check	clapet d'arrêt	Rückschlagventil	válvula retenção	válvula retención
83	948394	1	O-ring	bague o	O ring	anel-o	anillo-o
83A	†946649	1	Ring back-up	rondelle renfort	Ring stütz	anel retentor	arandela apoyo
84	948394	1	O-ring	bague o	O ring	anel-o	anillo-o
85	946649	1	Ring back-up	rondelle renfort	Ring stütz	anel retentor	arandela apoyo
86	948389	1	O-ring	bague o	O ring	anel-o	anillo-o
87	949284	1	O-ring	bague o	O ring	anel-o	anillo-o
88	948389	1	O-ring	bague o	O ring	anel-o	anillo-o
89	948390	1	O-ring	bague o	O ring	anel-o	anillo-o
90	948389	1	O-ring	bague o	O ring	anel-o	anillo-o
91	948348	1	Valve check	clapet d'arrêt	Rückschlagventil	válvula retenção	válvula retención
92	948358	1	Plate	plaque	Platte	placa	placa
93	948412	1	Ring back-up	rondelle renfort	Ring stütz	anel retentor	arandela apoyo
94	949125	1	Bolt	boulon	Bolzen	parafuso	bulón
95	949127	1	Detent	pièce cranté	Arretierung	detentor	detén
96	948349	1	Cover	couvercle	Deckel	tampa	tapa
97	948396	7	Ball	bille	Kugel	esfera	bola
98	948356	1	Ring	anneau	Ring	anel	anillo

[7]Inc 51-66, 68-72, 76-101
[8]See, Voir, Siehe, Veja, Véase 65
[9]Inc 80, 83, 83A

Printed in U.S.A.
PM 2764-R3

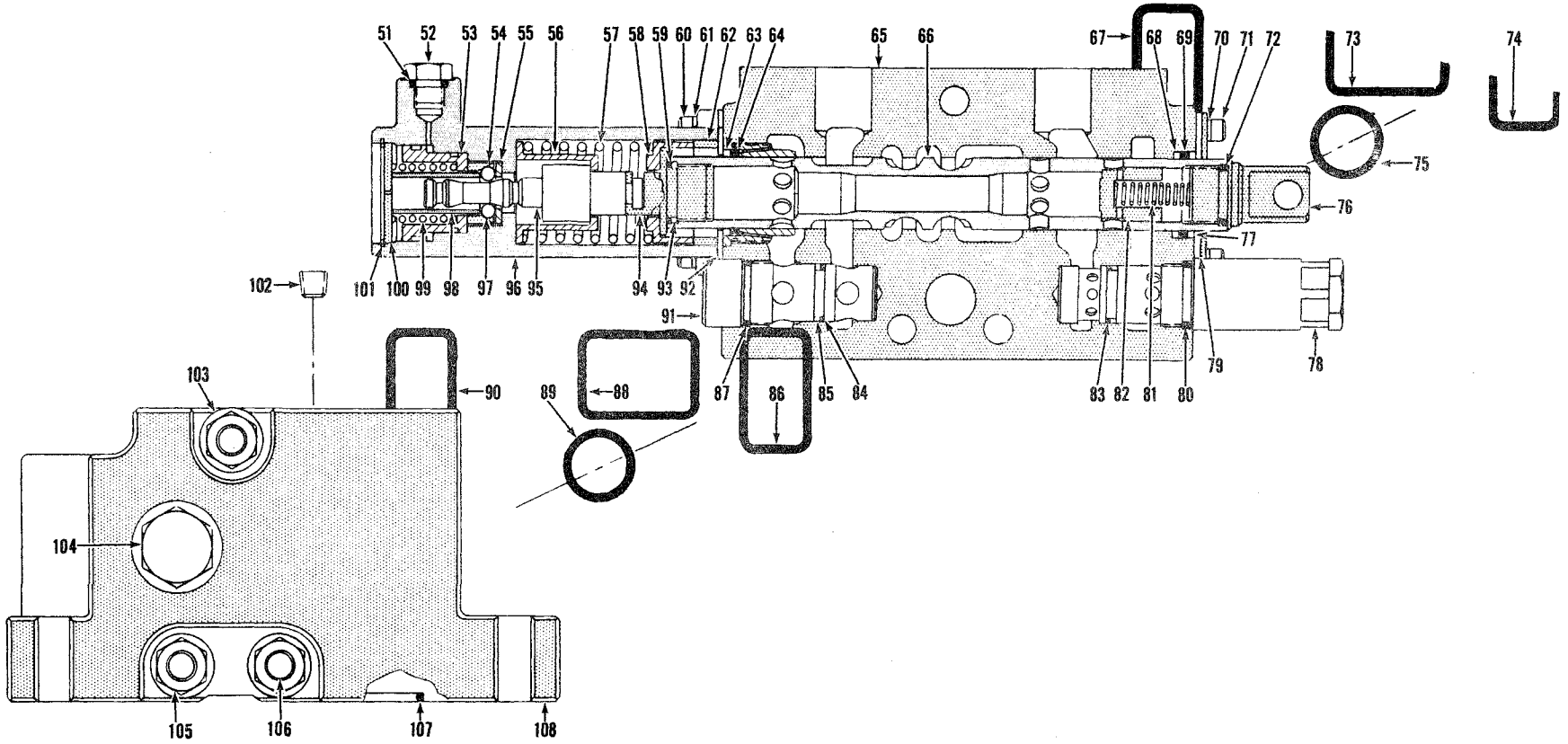

TS-11360

Printed in U.S.A.
PM 2764-R3

Valve Assembly, Main
Soupape principal, ensemble
Hauptventil Vollständig
Válvula principal, conjunto
Válvula principal, conjunto

No.	Part No.	Qty.	Description	Description	Benennung	Descrição	Descripción
99	**948354**	1	**Spring**	ressort	Feder	mola	resorte
100	**948359**	1	**Plate**	plaque	Platte	placa	placa
101	**507695**	1	**Ring**	anneau	Ring	anel	anillo
102	**15F-08**	1	**Plug**	bouchon	Stopfen	bujão	tapón
103	[10]§———	—	**Washer**	rondelle	Scheibe	arruela	arandela
104	[11]**24K-8**	1	**Plug**	bouchon	Stopfen	bujão	tapón
104A	†**91F-8**	1	**O-ring**	bague o	O ring	anel-o	anillo-o
105	[10]§———	—	**Nut**	écrou	Mutter	porca	tuerca
106	[12]**948413**	3	**Stud assy**	goujon ens	Stift vollst	prisionero conj	espárrago conj
107	**25K-40120**	1	**O-ring**	bague o	O ring	anel-o	anillo-o
108	[13]**948965**	1	**Housing outlet**	boîtier entrée	Gehäuse-auslass	carcaça saída	carcasa salida
109	†**29F-1**	1	**Elbow**	coude	Winkelrohr	cotovêlo	codo
110	†**40K-04**	1	**Plug**	bouchon	Stopfen	bujão	tapón

[10]See, Voir, Siehe, Veja, Véase 106
[11]Inc 104A
[12]Inc 103, 105
[13]Inc 102, 104, 107

CLARK EQUIPMENT

Valve Assembly, Main Relief
Soupape de décharge principale, ensemble
Hauptablassventil Vollständig
Válvula de descarga principal, conjunto
Válvula de alivio principal, conjunto

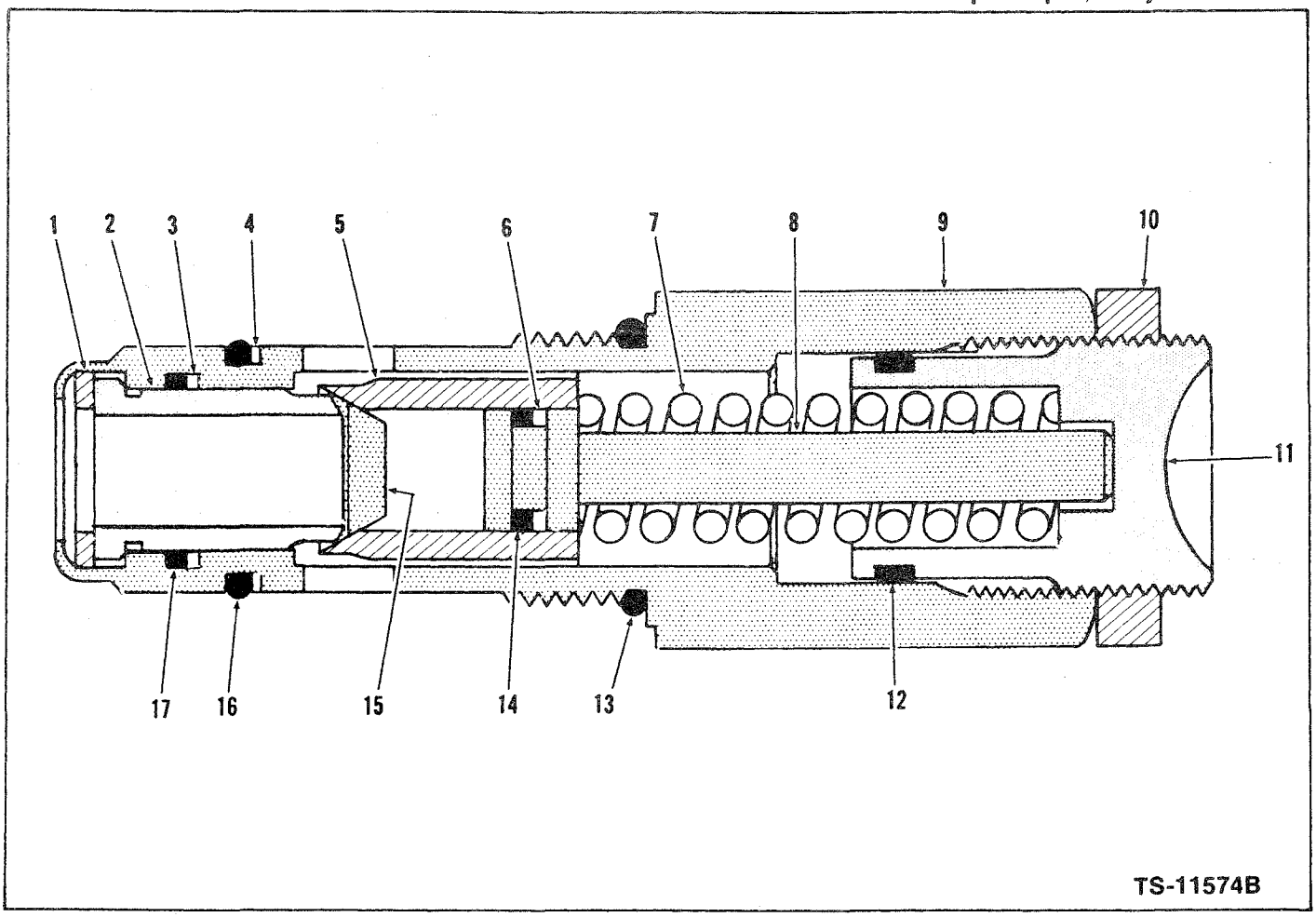

No.	Part No.	Qty.	Description	Description	Benennung	Descrição	Descripción
A	[1]948360	1	**Relief valve assy**	soupape déch ens	Überdrvent vollst	válv descarga conj	válvula alivio conj
1	**1551131**	1	**Retainer**	arrêtoir	Halterung	retentor	retén
2	**1550418**	1	**Poppet**	clapet	Ventilkegel	gatilho	clapeta
3	**1551132**	1	**Ring**	anneau	Ring	anel	anillo
4	**946649**	1	**Ring**	anneau	Ring	anel	anillo
5	**949507**	1	**Seat**	siège	Sitz	assento	asiento
6	**1551135**	1	**Ring**	anneau	Ring	anel	anillo
7	**949506**	1	**Spring**	ressort	Feder	mola	resorte
8	**1550421**	1	**Plunger**	plongeur	Druckstange	embolo	émbolo
9	[2]§———	—	**Housing**	carter	Gehäuse	carcaça	carcasa
10	**1551136**	1	**Nut**	écrou	Mutter	porca	tuerca
11	**949508**	1	**Screw**	vis	Schraube	parafuso	tornillo
12	**949509**	1	**O-ring**	bague o	O ring	anel-o	anillo-o
13	**949284**	1	**O-ring**	bague o	O ring	anel-o	anillo-o
14	**25K-30012**	—	**O-ring**	bague o	O ring	anel-o	anillo-o
15	**1550420**	1	**Snubber**	amortisseur	Rüttelstoss-dämpfer	amortecedor	amortiguador
16	**948394**	1	**O-ring**	bague o	O ring	anel-o	anillo-o
17	**1551132**	1	**Ring**	anneau	Ring	anel	anillo

[1]Inc 1-17
[2]See, Voir, Siehe, Veja, Véase "A"

Printed in U.S.A.
PM 2764-R3

Valve Assembly, Pressure Relief, Steering
Soupape de décharge de direction, ensemble
Lenkungsablassventil Vollständig
Válvula de descarga da direção, conjunto
Válvula de alivio de la dirección, conjunto

MICHIGAN

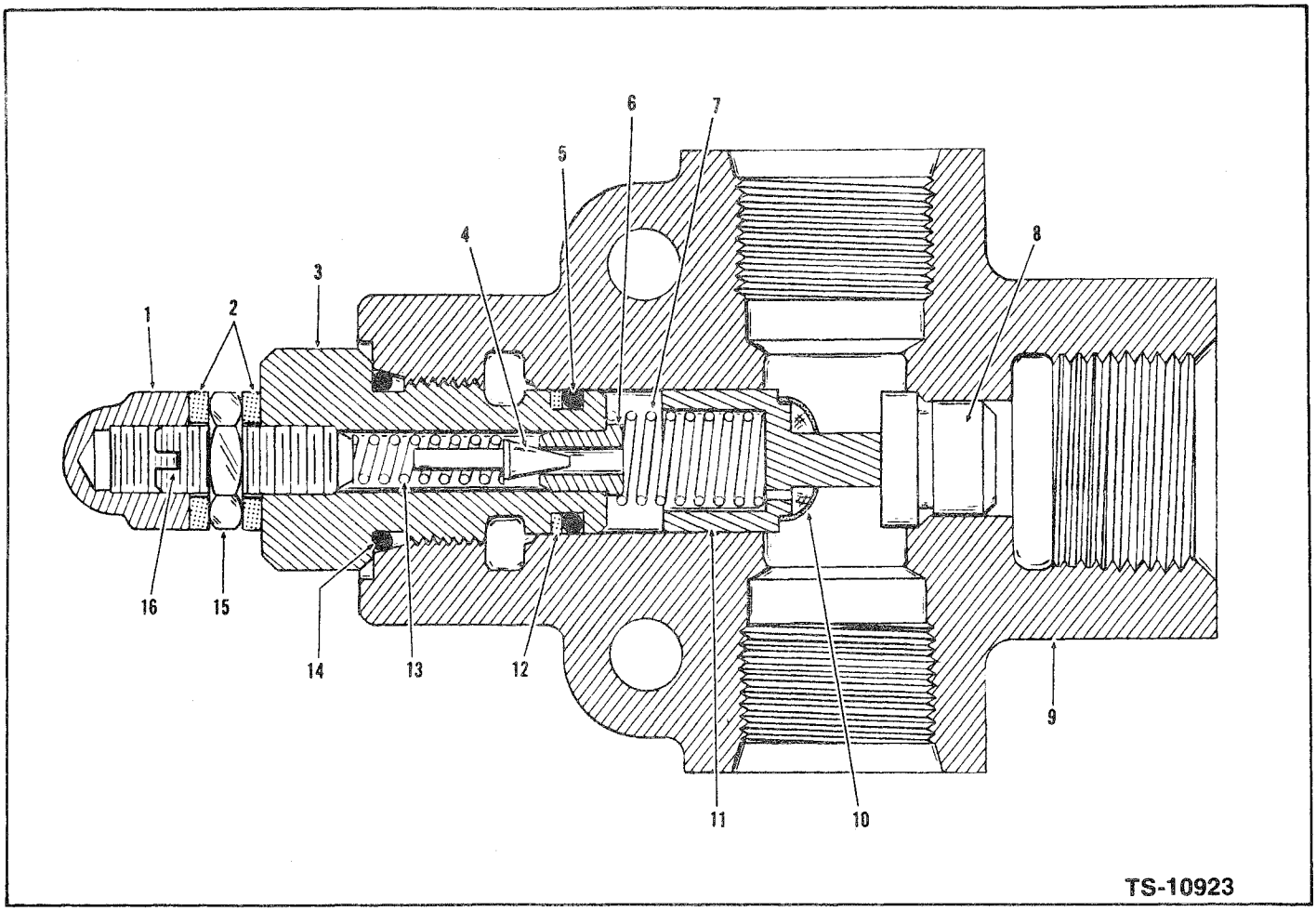

No.	Part No.	Qty.	Description	Description	Benennung	Descrição	Descripción
A	[1]536539	1	**Valve assy**	soupape ens	Ventil vollst	valvula conj	válvula conj
1	**47D-05**	1	**Nut**	écrou	Mutter	porca	tuerca
2	**730396**	2	**Washer**	rondelle	Scheibe	arruela	arandela
3	**944467**	1	**Cap**	chapeau	Kappe	tampa	tapa
4	**883734**	1	**Plunger**	plongeur	Druckstange	embolo	émbolo
5	**899039**	1	**O-ring**	bague o	O ring	anel-o	anillo-o
6	**944469**	1	**Seat**	siège	Sitz	assento	asiento
7	**944646**	1	**Spring**	ressort	Feder	mola	resorte
8	**944645**	1	**Seat**	siège	Sitz	assento	asiento
9	[2]§———	—	**Valve body**	corps soupape	Ventil körper	corpo válvula	cuerpo válvula
10	[3]§———	—	**Screen poppet**	crible clapet	Sieb kugelventil	tela gatilho	tamiz clapeta
11	[4]944643	1	**Poppet assy**	clapet ens	Ventilkegel vollst.	gatilho conj	clapeta conj
12	**899038**	1	**Ring back-up**	rondelle renfort	Ring stütz	anel retentor	arandela apoyo
13	**944471**	1	**Spring**	ressort	Feder	mola	resorte
14	**91F-6**	1	**O-ring**	bague o	O ring	anel-o	anillo-o
15	**8D-05**	1	**Nut**	écrou	Mutter	porca	tuerca
16	**33G-514**	1	**Set screw**	vis à pointe	Gewindestift	parafuso fixador	tornillo reten
17	†**40K-02**	2	**Plug pipe**	bouchon tuyau	Stopfen rohr	bujão cano	tapón caño

[1]Inc 1-17
[2]Order Item A, Commander pièce No. A, Order Teil A, Encomendar Item A, Solicitar Item A.
[3]Order Item 11, Commander Pièce No. 11, Order Teil 11, Encomendar Item 11, Solicitar Item 11.
[4]Inc 10

Printed in U.S.A.
PM 2764-R3

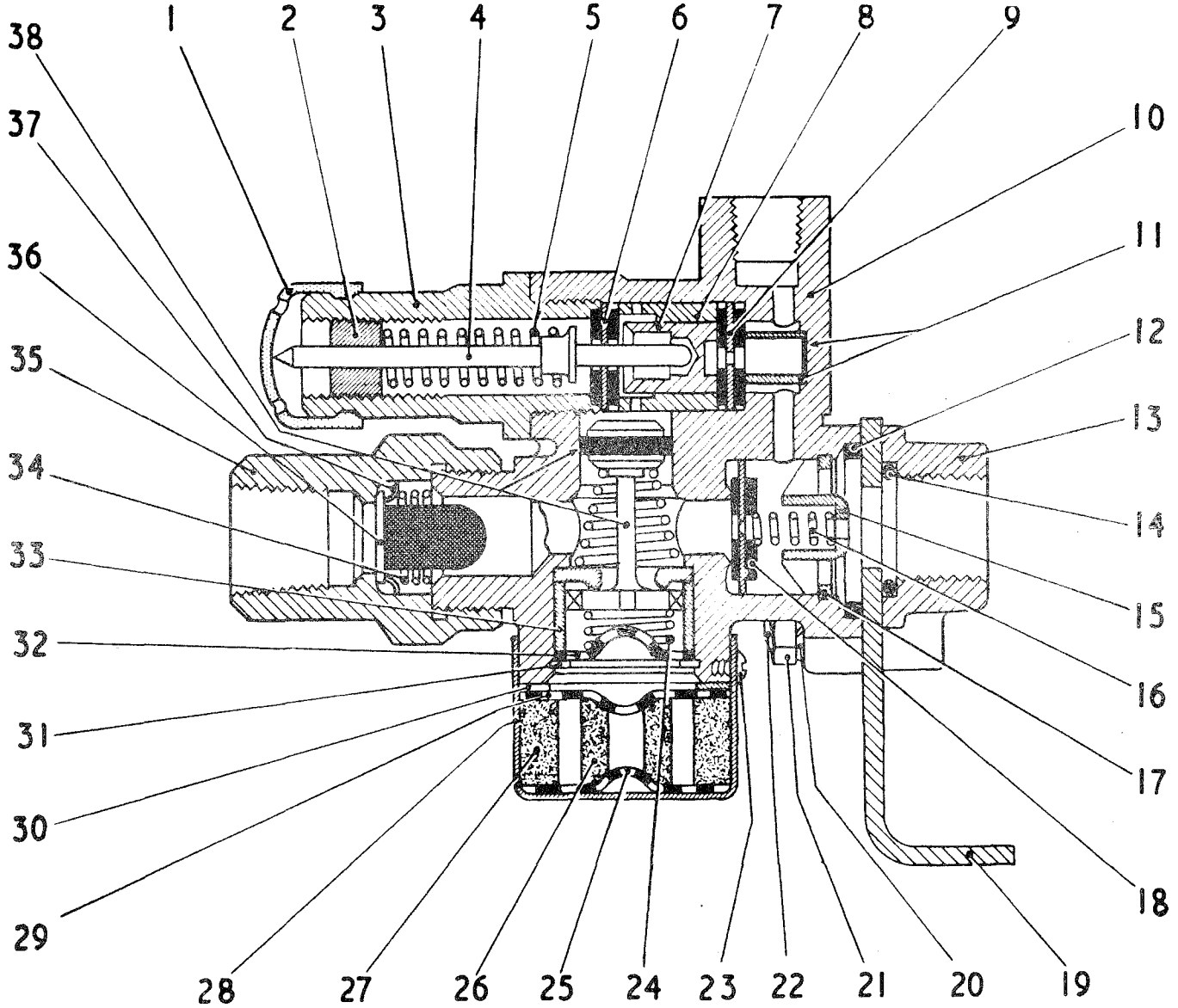

TS-11779

Printed in U.S.A.
PM 2764-R3

Valve Assembly - Unloader - Leyland
Soupape ensemble - déchargeur - Leyland
Ventil Vollständig - Auslader - Leyland
Válvula conjunto - descarregador - Leyland
Válvula conjunto - descargador - Leyland

MICHIGAN

No.	Part No.	Qty.	Description	Description	Benennung	Descrição	Descripción
A	*[1]3207159	1	**Valve assy**	soupape ens	Ventil Vollst	válvula piloto conj	válvula piloto conj
1	3215807	1	**Cap**	chapeau	Kappe	tampa	tapa
2	3215808	1	**Bushing**	manchon	Buchse	bucha	buje
3	3215809	1	**Housing**	carter	Gehäuse	carcaça	carcasa
4	3215810	1	**Pushrod assy**	tige poussoir ens	Stösselstange Vollst	haste impulso conj	varilla empuje conj
5	3215811	1	**Spring**	ressort	Feder	mola	resorte
6	3215812	1	**Valve**	soupape	Ventil	válvula	válvula
7	3215813	1	**Piston**	piston	Kolben	pistão	pistón
8	3215814	1	**Bushing**	manchon	Buchse	bucha	buje
9	3215812	1	**Valve**	soupape	Ventil	válvula	válvula
10	3215438	1	**Body**	boîtier	Gehäuseteil	carcaça	carcasa
11	3215815	1	**Filter**	filtre	Filter	filtro	filtro
11A	3290130	1	**Rubber pad**	tampom caoutchouc	Gummiunterlage	chumaco borracha	almohadilla caucho
12	3215439	1	**Gasket**	joint	Dichtung	gaxeta	junta
13	3215817	1	**Flange**	bride	Flansch	flange	brida
14	3215818	1	**O-ring**	bague O	O Ring	anel-O	anillo-O
15	3215440	1	**Guide**	guide	Führungsstück	guia	guía
16	3215441	1	**Spring**	ressort	Feder	mola	resorte
17	3221711	1	**Ring snap**	bague arrêt	Ring Schnapp	anel pressõa	arandela retén
18	3215442	1	**Valve check**	clapet d'arrêt	Rückschlagventil	vávula retenção	válvula retención
19	3215819	1	**Bracket**	support	Winkel	grampo	grampa
20	4E-04	2	**Lockwasher**	rondelle frein	Zahnscheibe	arruela trava	arandela seguridad
21	8D-04	2	**Nut**	écrou	Mutter	porca	tuerca
22	3215816	2	**Stud**	goujon	Stift	prisioneiro	espárrago
23	18G-603	2	**Screw**	vis	Schraube	parafuso	tornillo
24	3215444	1	**Spring**	ressort	Feder	mola	resorte
25	3215448	1	**Plate**	plaque	Platte	placa	placa
26	3215447	1	**Washer inner**	rondelle intérieure	Dichtung innen	arruela interior	arandela interior
27	3215446	1	**Washer outer**	rondelle extérieure	Dichtung aussen	arruela exterior	arandela exterior
28	3215445	1	**Cover**	couvercle	Deckel	tampa	tapa
29	3215448	1	**Plate**	plaque	Platte	placa	placa
30	3215449	1	**Washer**	rondelle	Scheibe	arruela	arandela
31	3221711	1	**Ring snap**	bague arrêt	Ring Schnapp	anel pressõa	arandela retén
32	3215450	1	**Plate**	plaque	Platte	placa	placa
33	3215443	1	**Sleeve**	manchon	Muffe	luva	manguito
34	3215452	1	**Spring**	ressort	Feder	mola	resorte
35	3215453	1	**Adapter**	adaptateur	Zwischenstück	adaptador	adaptador
36	3215454	1	**Strainer**	tamis	Sieb	coador	tamiz
37	3215455	1	**Guide**	guide	Führungsstück	guia	guía
38	[2]3215451	1	**Valve assy**	soupape ens	Ventil Vollst	válvula piloto conj	válvula piloto conj
38A	3290129	1	**O-ring**	bague O	O Ring	anel-O	anillo-O

[1]Inc. 1 → 38A
[2]Inc. 38A
*B.W. (England)-KX424/1

Printed in U.S.A.
PM 2764-R3

MICHIGAN

Group W
Wheel & Tire Data . . . W2, 3, 4, 5

Groupe W
Caractéristiques des roues pneumatiques . . . W2, 3, 4, 5

Gruppe W
Räder & Reifendaten . . . W2, 3, 4, 5

Grupo W
Dados sôbre rodas e pneus . . . W2, 3, 4, 5

Grupo W
Información sobre ruedas y neumáticos . . . W2, 3, 4, 5

Printed in U.S.A.
PM 2764-R3

CLARK EQUIPMENT

Wheel & Tire Data
Caractéristiques des roues & pneumatiques
Räder & Reifendaten
Dados sôbre rodas e pneus
Información sobre ruedas y neumáticos

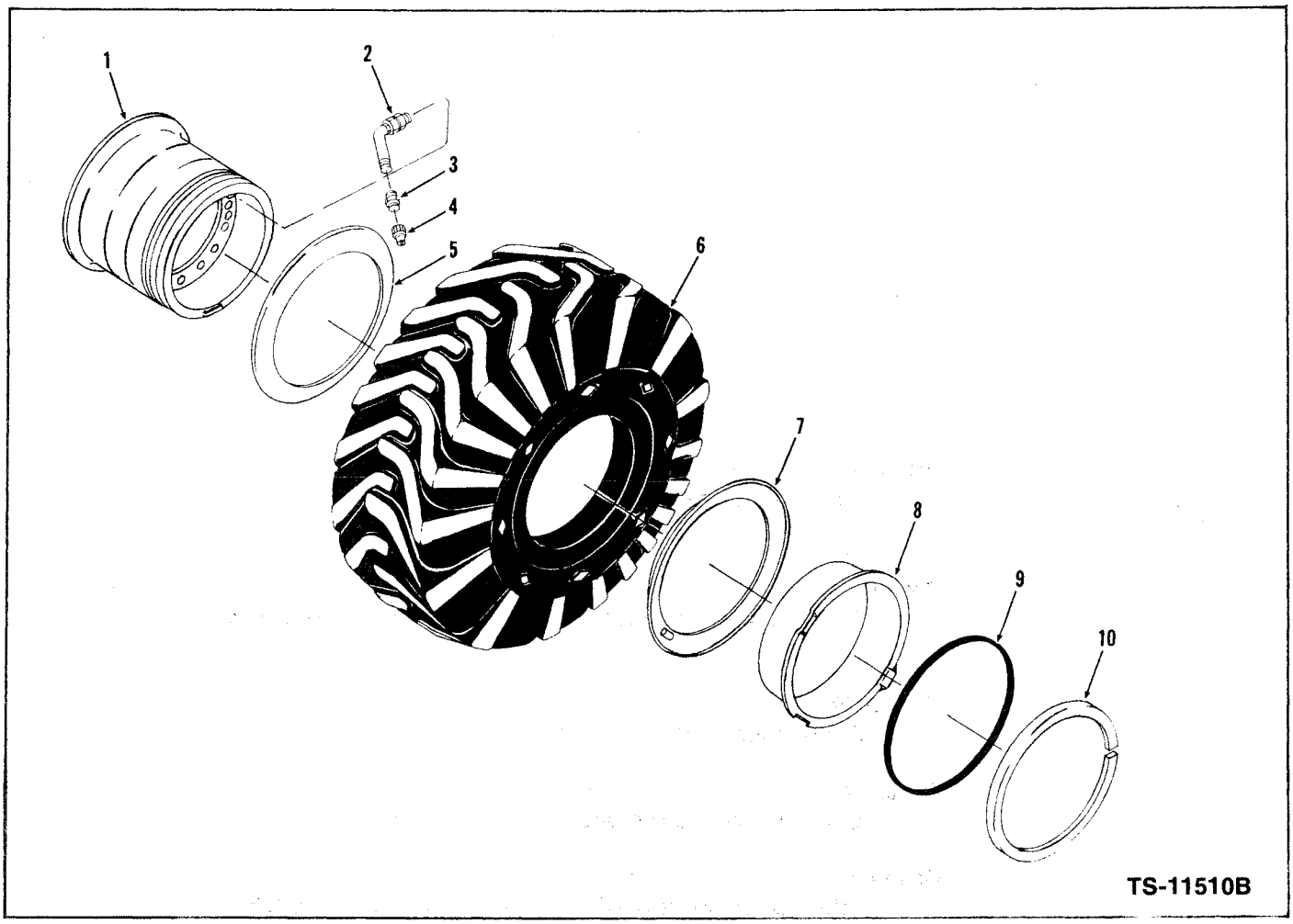

No.	Part No.	Qty.	Description	Description	Benennung	Descrição	Descripción
1	[1]**1509337**	4	**Wheel**	roue	Rad	roda	rueda
2	[2]**509445**	4	**Stem**	tige	Schaft	haste	vástago
3	**551684**	4	**Adapter**	adaptateur	Zwischenstück	adaptador	adaptador
4	**551685**	4	**Cap**	chapeau	Kappe	tampa	tapa
5	**424964**	4	**Flange**	bride	Flansch	flange	brida
6	§———	4	**Tire**	pneumatique	Reifen	pneumático	neumático
7	**424964**	4	**Flange**	bride	Flansch	flange	brida
8	**553956**	4	**Band**	bande	Band	banda	banda
9	**580278**	4	**O-ring**	bague o	O ring	anel-o	anillo-o
10	**580274**	4	**Lockring**	anneau blocage	Klemmring	anel trava	anillo seguridad

Cummins 428A101 & →, 428A101 FSC & →, G.M. 435A101 & →, Leyland 4167A101 ENC & →, Perkins 4168A101 ENC & →
[1] 20.5 in. x 25 in. (520,7 mm x 635 mm)
[2] Inc. 3, 4

Printed in U.S.A.
PM 2764-R3

Wheel & Tire Data
Caractéristiques des roues & pneumatiques
Räder & Reifendaten
Dados sôbre rodas e pneus
Información sobre ruedas y neumáticos

MICHIGAN

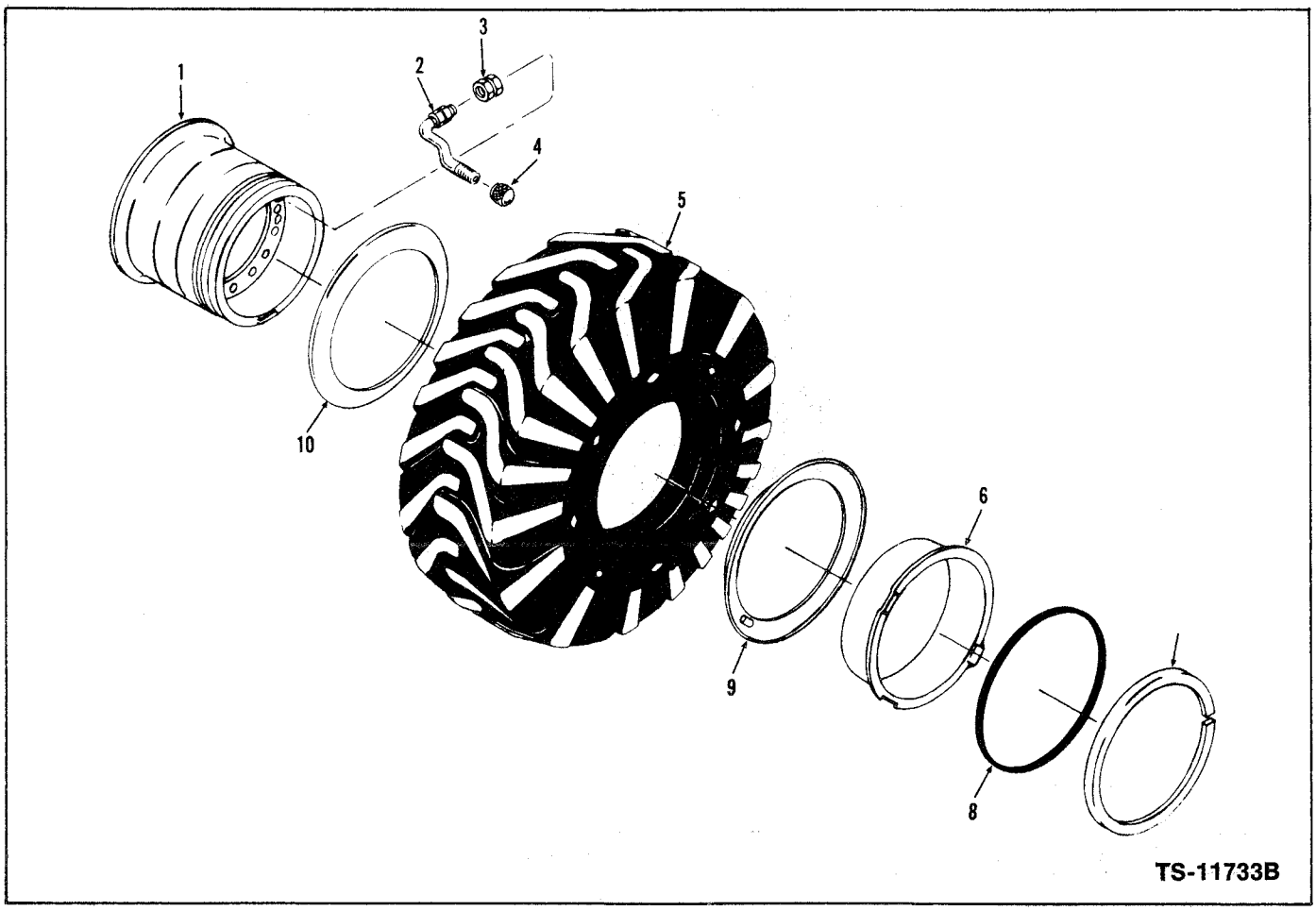

No.	Part No.	Qty.	Description	Description	Benennung	Descrição	Descripción
1	[1]**1509337**	4	**Wheel**	roue	Rad	roda	rueda
2	[2]**3575696**	4	**Stem**	tige	Schaft	haste	vástago
3	**3551377**	4	**Adapter**	adaptateur	Zwischenstück	adaptador	adaptador
4	[3]———	4	**Cap**	chapeau	Kappe	tampa	tapa
5	§———	4	**Tire**	pneumatique	Reifen	pneumático	neumático
6	**553956**	4	**Band**	bande	Band	banda	banda
7	**580274**	4	**Lockring**	anneau blocage	Klemmring	anel trava	anillo seguridad
8	**580278**	4	**O-ring**	bague O	O Ring	anel-O	anillo-O
9	**424964**	4	**Flange**	bride	Flansch	flange	brida
10	**424964**	4	**Flange**	bride	Flansch	flange	brida

Perkins 4168A102 FSC & →
[1]20.5 in. x 25 in. (520,7 mm x 635 mm)
[2]Inc. 4
[3]See, Voir, Siehe, Veja, Véase 2

Printed in U.S.A.
PM 2764-R3

CLARK EQUIPMENT

Wheel & Tire Data
Caractéristiques des roues & pneumatiques
Räder & Reifendaten
Dados sôbre rodas e pneus
Información sobre ruedas y neumáticos

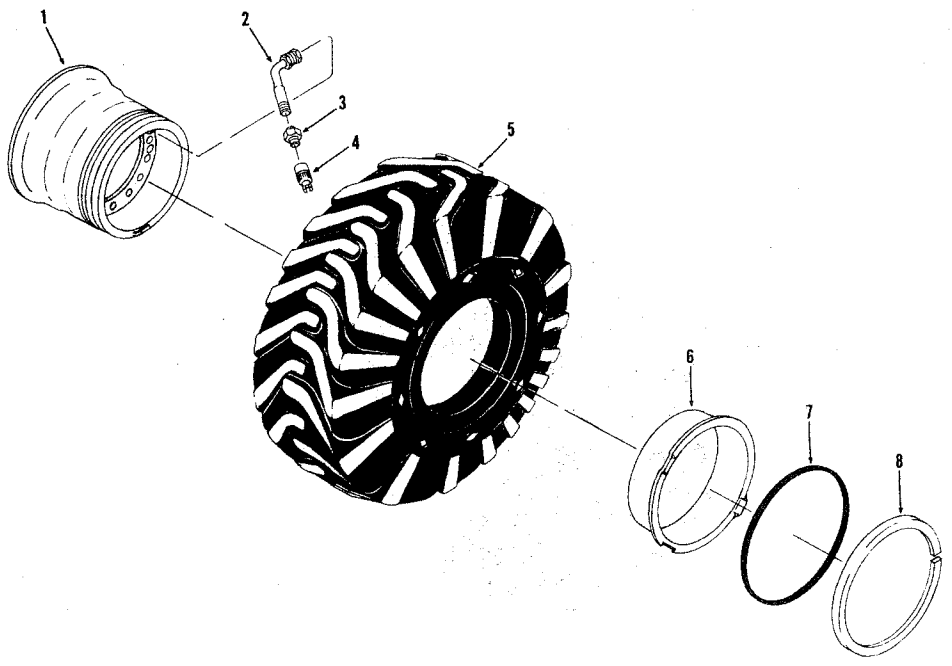

TS-6663

No.	Part No.	Qty.	Description	Description	Benennung	Descrição	Descripción
1	[1] **1540366**	4	**Wheel**	roue	Rad	roda	rueda
2	[2] **517963**	4	**Stem**	tige	Schaft	haste	vástago
3	[3]----	4	**Adapter**	adaptateur	Zwischenstück	adaptador	adaptador
4	[3]----	4	**Cap**	Chapeau	Kappe	tampa	tapa
5	§----	4	**Tire**	pneumatique	Reifen	pneumático	neumático
6	**941326**	4	**Flange**	bride	Flansch	flange	brida
7	**941329**	4	**O-Ring**	bague O	O-Ring	anel-O	anillo-O
8	**941325**	4	**Lockring**	anneau blocage	Klemmring	anel trava	anillo seguridad

[1] 14.00 in. x 24 in. & 16.00 in. x 24 in. (355,6 mm x 609,6 mm & 406,4 mm x 609,6 mm)
[2] Inc. 3, 4
[3] See 2
Cummins 428A101 & →, Cummins 428A101FSC & → G.M. 435A101 & →, Leyland 4167A101 ENC & →, Perkins 4168A101 ENC & →.

Printed in U.S.A.
PM 2764-R3

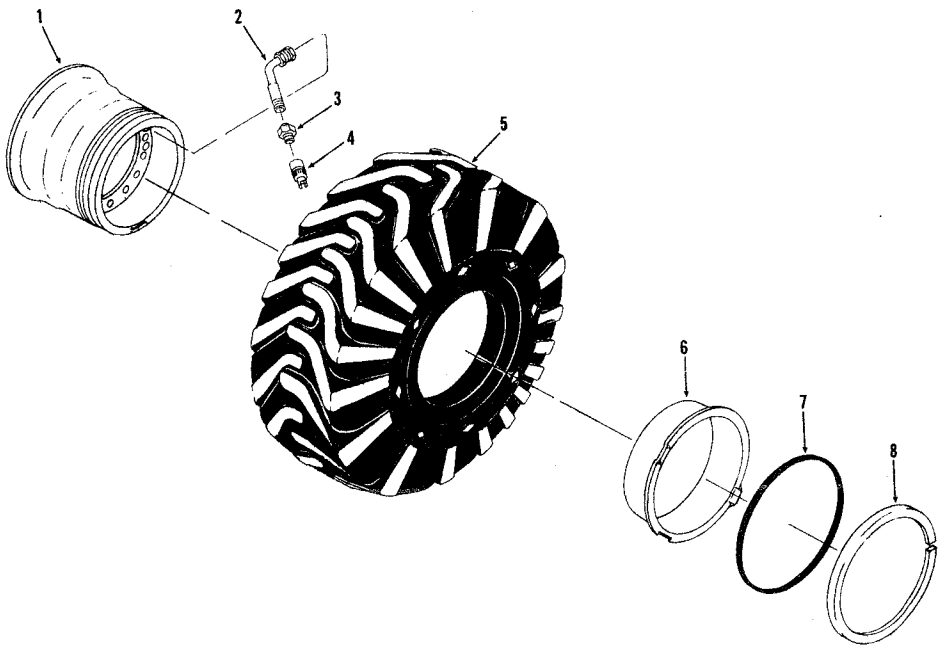

TS-6663

No.	Part No.	Qty.	Description	Description	Benennung	Descrição	Descripción
1	[1]1508626	4	Wheel	roue	Rad	roda	rueda
2	[2]509445	4	Stem	tige	Schaft	haste	vástago
3	551684	4	Adapter	adaptateur	Zwischenstück	adaptador	adaptador
4	551685	4	Cap	chapeau	Kappe	tampa	tapa
5	§----	4	Tire	pneumatique	Reifen	pneumático	neumático
6	112461	4	Flange	bride	Flansch	flange	brida
7	112462	4	O-Ring	bague O	O-Ring	anel-O	anillo-O
8	112460	4	Lockring	anneau blocage	Klemmring	anel trava	anillo seguridad

[1] 17.5 in. x 25 in. (444,5 mm x 635 mm)
[2] Inc 3, 4
Cummins 428A101 & →, Cummins 428A101FSC & →, G.M. 435A101 & →, Leyland 4167A101ENC & →, Perkins 4168A101ENC & →.

Printed in U.S.A.
PM 2764-R3

Group Z

Air System – Side Dump . . . Z61
Alcohol Injector System – Cummins & G.M. – Optional . . . Z3
Boom Kickout Kit – Cummins & G.M. – Optional . . .Z5
Bucket Attachment, Drott (4 in 1) . . . Z69, Z71
Bucket, Carrier & Cylinder Assembly – Side Dump . . . Z63
Bucket Teeth – Optional . . . Z7
Cab Assembly & Cab Lights – Cummins, G.M. & Perkins – Optional . . . Z9, Z11, Z13
Cab Assembly – Leyland – Optional . . . Z15, Z17
Cab Lights – Leyland . . . Z18
Counterweight Kit – Cummins & G.M. – Optional . . . Z19
Cylinder Assembly – Drott 4 in 1 Bucket . . . Z72
Cylinder Assembly – 3.5" (88.9 mm) – Side Dump . . . Z64
Defroster Fan Assembly – Cummins & G.M. – Optional . . . Z20
Fork Lift Attachment – Optional . . . Z21
Heater Assembly – Cummins & G.M. – Optional . . . Z23
Heater Assembly – Cab – Optional . . . Z24
Heater Installation – Cummins – Optional . . . Z25
Heater Installation – G.M. – Optional . . . Z26
Heater Installation – Leyland – Optional . . . Z27
Heater & Defroster – Optional . . . Z29
Heater Wiring Diagram – Cummins & G.M. – Optional . . . Z30
Hydraulic System – Side Dump . . . Z67
Lifting Lugs & Decals – Optional . . . Z31
Piping Installation & Parts (Three Spool) – Optional . . . Z33, Z35
Relief Valve Assembly – Side Dump . . . Z65
Seat Belt Installation – Leyland & Perkins – Optional . . . Z36
Seat Belt Kit – Cummins & G.M. – Optional . . . Z37
Swing Seat Assembly . . . Z75
Valve Assembly, Main (Three Spool) – Optional . . . Z39, Z41, Z43, Z45
Valve Assembly, Main Relief – Optional . . . Z47
Valve Controls – Levers & Linkage (Three Spool) – Optional . . . Z49, Z51
Windshield Wiper Kit, Front & Rear – Cummins & G.M. – Optional . . . Z53, Z55
Windshield Wiper Kits – Front & Rear – Optional . . . Z56
Windshield Wiper Kit, Front . . . Z57
Windshield Wiper Kit, Rear . . . Z58

Printed in U.S.A.
PM 2764-R3

CLARK EQUIPMENT

GROUPE Z

Système d'air — basculant sur le côté . . . Z61
Injecteur d'alcool — Cummins & G.M. — option . . . Z3
Reglage automatique de hauteur de levage, jeu — Cummins & G.M. — option . . . Z5
Accessoire, godet drott 4 en 1 — option . . . Z69, Z71
Porteur de godet & cylindre, ensemble — basculant sur le côté . . . Z63
Dents du godet — option . . . Z7
Cabine, ensemble & éclairage de cabine — Cummins, G.M. & Perkins — option . . . Z9, Z11, Z13
Cabine ensemble — Leyland — option . . . Z15, Z17
Eclairage de cabine — Leyland . . . Z18
Trousse de contrepoids — Cummins & G.M. — option . . . Z19
Vérin, ensemble pour godet drott 4 en 1 . . . Z72
Cylindre, ensemble — 3.5" (88,9 mm) — basculant sur le côté . . . Z64
Souflante-degivreur, ensemble — Cummins & G.M. — option . . . Z20
Accessoire, fourche elevatrice — option . . . Z21
Chauffage, ensemble — Cummins & G.M. — option . . . Z23
Chauffage, ensemble — Cabine — option . . . Z24
Installation de chauffage — Cummins — option . . . Z25
Installation de chauffage — G.M. — option . . . Z26
Installation de chauffage — Leyland — option . . . Z27
Installation de chauffage & dégiveur — option . . . Z29
Schéma de l'installation du réchauffeur — Cummins & G.M. — option . . . Z30
Système hidraulique — basculant sur le côté . . . Z67
Ergots & décalcomanies — option . . . Z31
Circuit, installation et pièces (trois tiroirs) — option . . . Z33, Z35
Soupape de décharge, ensemble — basculant sur le côté . . . Z65
Installation de ceinture de sécurité — Leyland & Perkins — option . . . Z36
Ceinture de sécurité, trousse — Cummins & G.M. — option . . . Z37
Ensemble de siège pivotant . . . Z75
Soupape principal, ensemble (trois tiroirs) — option . . . Z39, Z41, Z43, Z45
Soupape de décharge principale, ensemble — option . . . Z47
Commandes de soupape — leviers & timmonerie (trois tiroirs) — option . . . Z49, Z51
Trousses d'essuie-glace avant & arrière — Cummins & G.M. — option . . . Z53, Z55
Trousses d'essuie-glace avant & arrière — option . . . Z56
Trousses d'essuie-glace, avant . . . Z57
Trousses d'essuie-glace, arrière . . . Z58

GRUPPE Z

Luftsystem — Seitenentleerung . . . Z61
Alkoholeinspritzer, Sonderausrustung — Cummins & G.M. — Wahlfrei . . . Z3
Hubhöhenbegrenzersatz — Cummins & G.M. — Wahlfrei . . . Z5
Schaufelansatz, Drott 4 in 1 — Wahlfrei . . . Z69, Z71
Schaufeltrager & Zylinder Vollst — Seitenentleerung . . . Z63
Schaufelzähne — Wahlfrei . . . Z7
Kabine Vollständig & Kabinenbeleuchtung — Cummins, G.M. & Perkins — Wahlfrei . . . Z9, Z11, Z13
Kabine Vollständig — Leyland — Wahlfrei . . . Z15, Z17
Kabinenbeleuchtung — Leyland . . . Z18
Gegengewichtssatz — Cummins & G.M. — Wahlfrei . . . Z19
Zylinder, Vollständig, Drott 4 in 1 Schaufel . . . Z72
Zylinder Vollständig — 3.5" (88,9 mm) — Seitenentleerung . . . Z64
Entfroster — Ventilator Vollständig — Cummins & G.M. — Wahlfrei . . . Z20
Gabelstapleransatz — Wahlfrei . . . Z21
Heizung, Vollständig — Cummins & G.M. — Wahlfrei . . . Z23
Heizung, Vollständig — Kabine — Wahlfrei . . . Z24
Heizungseinbau — Cummins — Wahlfrei . . . Z25
Heizungseinbau — G.M. — Wahlfrei . . . Z26
Heizungseinbau — Leyland — Wahlfrei . . . Z27
Heizung — & Entfrostereinbau — Wahlfrei . . . Z29

Printed in U.S.A.
PM 2764-R3

Heizungsschaltplan — Cummins & G.M. — Wahlfrei . . . Z30
Hydrauliksystem — Seitenentleerung . . . Z67
Halter & Abziehbilder — Wahlfrei . . . Z31
Rohrleitungen, Einbau & Teile (Drei-Spulen) — Wahlfrei . . . Z33, 35
Überdruckventil Vollst — Seitenentleerung . . . Z65
Sicherheitsgurteinbau — Leyland & Perkins — Wahlfrei . . . Z36
Sicherheitsgurtsatz — Cummins & G.M. — Wahlfrei . . . Z37
Schwingsitz vollstandig . . . Z75
Hauptventil Vollständig (Drei-Spulen) — Wahlfrei . . . Z39, 41, 43, 45
Hauptablassventil Vollstandig — Wahlfrei . . . Z47
Ventilregler — Hebel & Gestänge (Drei-Spulen) — Wahlfrei . . . Z49, 51
Scheibenwischersatz, Vorn & Hinten — Cummins & G.M. — Wahlfrei . . . Z53, 55
Scheibenwischersatz, Vorn & Hinten — Wahlfrei . . . Z56
Scheibenwischersatz, Vorn . . . Z57
Scheibenwischersatz, Hinten . . . Z58

GRUPO Z

Sistema de ar — descarga lateral . . . Z61
Injetor de alcool — Cummins & G.M. — opcional . . . Z3
Regulador automático da elevação do braço, jôgo — Cummins & G.M. — opcional . . . Z5
Acessório, caçamba drott 4 em 1 — opcional . . . Z69, Z71
Conjunto de suporte da caçamba & do cilindro — descarga lateral . . . Z63
Dentes da caçamba — opcional . . . Z7
Cabine conjunto & iluminação da cabine — Cummins, G.M. & Perkins — opcional . . . Z9, 11, 13
Cabine conjunto — Leyland — opcional . . . Z15, 17
Iluminação da cabine — Leyland . . . Z18
Jôgo de contrapeso — Cummins & G.M. — opcional . . . Z19
Cilindro, conjunto para caçamba drott 4 em 1 . . . Z72
Conjunto do cilindro — 3.5" (88,9 mm) — descarga lateral . . . Z64
Ventilador — degelador, conjunto — Cummins & G.M. — opcional . . . Z20
Acessório, empilhadeira de garfos — opcional . . . Z21
Aquecedor, conjunto — Cummins & G.M. — opcional . . . Z23
Aquecedor, conjunto — Cabine — opcional . . . Z24
Instalação do aquecedor — Cummins — opcional . . . Z25
Instalação do sistema de aquecimento — G.M. — opcional . . . Z26
Instalação do sistema de aquecimento — Leyland — opcional . . . Z27
Instalação do sistema de aquecimento e degelador . . . Z29
Diagrama de instalaçao do aquecedor — Cummins & G.M. — opcional . . . Z30
Sistema hidráulico — descarga lateral . . . Z67
Orelha & decalcomanias — opcional . . . Z31
Encanamento, instalação & peças (tres carreteis) — opcional . . . Z33, 35
Conjunto da válvula de descarga — descarga lateral . . . Z65
Instalação do cinto de sequrança — Leyland & Perkins — opcional . . . Z36
Cinto de sequrança, jôgo — Cummins & G.M. — opcional . . . Z37
Conjunto do assento oscilante . . . Z75
Válvula principal, conjunto (tres carreteis) — opcional . . . Z39, 41, 43, 45
Válvula de descarga principal, conjunto — opcional . . . Z47
Controles da válvula — alavancas & varões (tres carreteis) — opcional . . . Z49, 51
Jôgo de limpa pára-brisa, dianteiro & traseiro — Cummins & G.M. — opcional . . . Z53, 55
Jôgo de limpa pára-brisa, dianteiro & traseiro — opcional . . . Z56
Jôgo de limpa pára-brisa, dianteiro . . . Z57
Jôgo de limpa pára-brisa, traseiro . . . Z58

GRUPO Z

Sistema de aire — descarga lateral . . . Z61
Inyector de alcohol — Cummins & G.M. — opcional . . . Z3
Regulador automático de elevación del aquilón, juego — Cummins & G.M. — opcional . . . Z5
Accesorio, cucharón drott 4 en 1 — opcional . . . Z69, Z71

Printed in U.S.A.
PM 2764-R3

Conjunto de soporte del cucharón & del cilindro — descarga lateral . . . Z63
Dientes del cucharón — opcional . . . Z7
Cabine conjunto & iluminación de la cabine — Cummins, G.M. & Perkins — opcional . . . Z9, 11, 13
Cabine conjunto — Leyland — opcional . . . Z15, 17
Iluminación de la cabina — Leyland . . . Z18
Juego de contrapesos — Cummins & G.M. — opcional . . . Z19
Cilindro, conjunto para cucharón drott 4 en 1 . . . Z72
Conjunto del cilindro — 3.5" (88,9 mm)— descarga lateral . . . Z64
Ventilador — descongelador, conjunto — Cummins & G.M. — opcional . . . Z20
Accesorio, estibador de horquillas — opcional . . . Z21
Calefactor, conjunto — Cummins & G.M. — opcional . . . Z23
Calefactor, conjunto — Cabina — opcional . . . Z24
Instalación del calefactor — Cummins — opcional . . . Z25
Instalación del calefactor — G.M. — opcional . . . Z26
Instalación del calefactor — Leyland — opcional . . . Z27
Instalación del calefactor & descongelador — opcional . . . Z29
Esquema de instalación del calefactor — Cummins & G.M. — opcional . . . Z30
Sistema hidráulico — descarga lateral . . . Z67
Oreja & calcomanías — opcional . . . Z31
Circuito, instalación & piezas (tres carretes) — opcional . . . Z33, 35
Conjunto de válvula de alivio — descarga lateral . . . Z65
Instalación del cinturón de seguridad — Leyland & Perkins — opcional . . .Z36
Cinturón de seguridad, juego — Cummins & G.M. — opcional . . . Z37
Conjunto de asiento oscilante . . . Z75
Válvula principal, conjunto (tres carretes) — opcional . . . Z39, 41, 43, 45
Válvula de alivio principal, conjunto — opcional . . . Z47
Controles de válvula — palancas & varillaje (tres carretes) — opcional . . . Z49, 51
Juego de limpiaparabrisas, delantero & trasero — Cummins & G.M. — opcional . . . Z53, 55
Juego de limpiaparabrisas, delantero & trasero — opcional . . . Z56
Juego de limpiaparabrisas, delantero . . . Z57
Juego de limpiaparabrisas, trasero . . . Z58

Printed in U.S.A.
PM 2764-R3

MICHIGAN

Alcohol Injector System, Cummins & G.M. - Optional
Injecteur d'alcool, Cummins & G.M. - option
Alkoholeinspritzer, Sonderausrüstung, Cummins & G.M. - Wahlfrei
Injetor de alcool, Cummins & G.M. - opcional
Inyector de alcohol, Cummins & G.M. - opcional

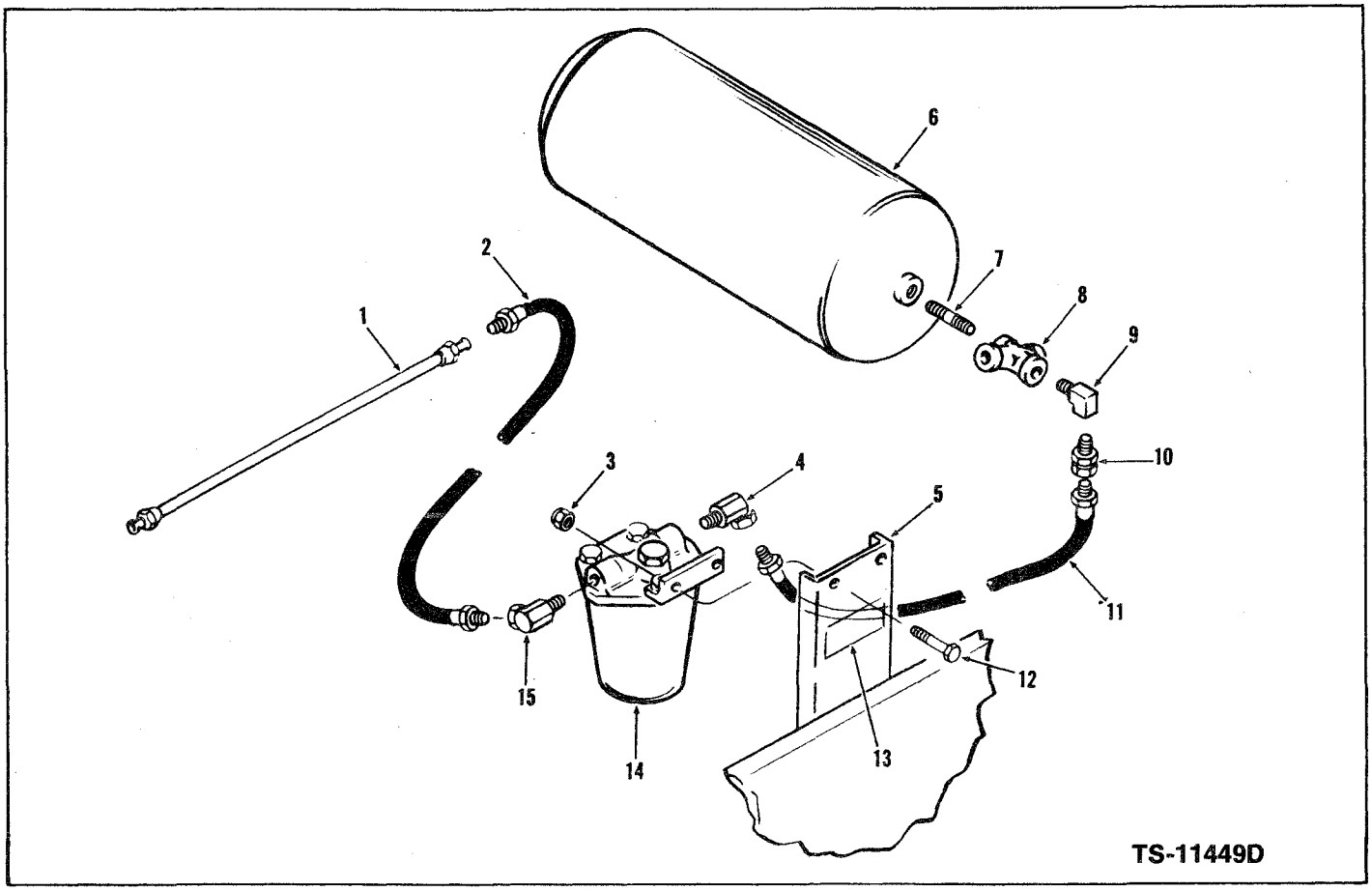

No.	Part No.	Qty.	Description	Description	Benennung	Descrição	Descripción
1	**1511517**	1	**Tube**	tube	Rohr	tubo	tubo
2	**1544937**	1	**Hose**	tuyau flexible	Schlauch	mangueira	manguera
3	**18D-06**	2	**Nut**	écrou	Mutter	porca	tuerca
4	**31F-4**	1	**Adapter union**	adaptateur raccord	Zw-stück-anschluss	adaptador união	adaptador acople
5	**1514317**	1	**Bracket**	support	Winkel	grampo	grampa
6	**1548880**	1	**Reservoir**	réservoir	Behälter	reservatório	depósito
7	**5K-409**	1	**Nipple**	raccord	Nippel	niple	niple
8	**29K-208**	1	**Cross**	croisillon	Kreuzstück	cruzeta	cruceta
9	**29F-3**	1	**Elbow**	coude	Winkelrohr	cotovêlo	codo
10	**36F-4**	1	**Adapter**	adaptateur	Zwischenstück	adaptador	adaptador
11	**1534079**	1	**Hose**	tuyau flexible	Schlauch	mangueira	manguera
12	**24C-616**	2	**Bolt**	boulon	Bolzen	parafuso	bulón
13	**1546179**	1	**Decal caution**	décalco attention	Abziehbild vorsicht	decalco atenção	calcomania atención
14	**1545296**	1	**Alcohol injector**	injector alcohol	Alkohol-einspritzer	injetor álcool	injector alcohol
15	**31F-4**	1	**Adapter union**	adaptateur raccord	Zw-stück-anschluss	adaptador união	adaptador acople

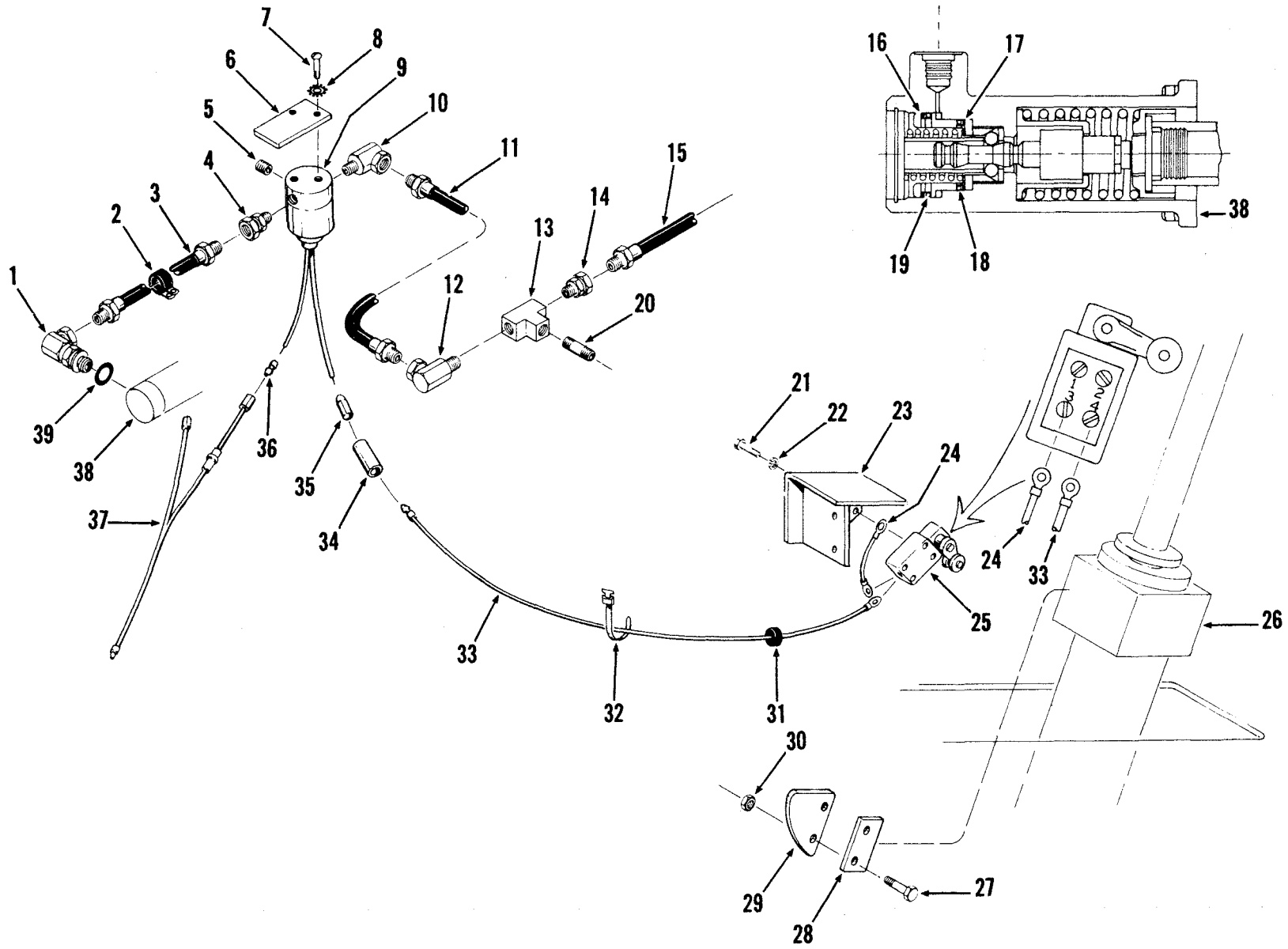

Printed in U.S.A.
PM 2764-R3

Boom Kickout Kit, Cummins & G.M. - Optional
Réglage automatique de hauteur de levage, jeu, Cummins & G.M. - option
Hubhöhenbegrenzersatz, Cummins & G.M. - Wahlfrei
Regulador automático da elevaçao do braço, jôgo, Cummins & G.M. - opcional
Regulador automático de elevación del aguilón, juego, Cummins & G.M. - opcional

No.	Part No.	Qty.	Description	Description	Benennung	Descrição	Descripción
A	[1]1514721	1	**Boom kickout kit**	regl hauteur lev jeu	Hubhöhenbegrenz-satz	regul autom elev jgo	regul autom elev jgo
1	[2]1301042	1	**Adapter union**	adaptateur raccord	Zw-stück-anschluss	adaptador união	adaptador acople
2	30H-31	1	**Clip**	attache	Klammer	braçadeira	abrazadera
3	1511993	1	**Hose**	tuyau flexible	Schlauch	mangueira	manguera
4	36F-2	1	**Adapter union**	adaptateur raccord	Zw-stück-anschluss	adaptador união	adaptador acople
5	1310860	1	**Plug**	bouchon	Stopfen	bujão	tapón
6	1549750	1	**Bracket**	support	Winkel	grampo	grampa
7	86G-1008	2	**Screw**	vis	Schraube	parafuso	tornillo
8	12E-10	2	**Lockwasher**	rondelle frein	Zahnscheibe	arruela trava	arandela seguridad
9	1510310	1	**Solenoid valve**	solénoïde soupape	Schaltmagnet ventil	solenóide válvula	solenoide válvula
9A	†949458	1	**Seal kit**	joint étan trse	Dichtungssatz	vedador jôgo	sello juego
10	31F-2	1	**Adapter**	adaptateur	Zwischenstück	adaptador	adaptador
11	1541410	1	**Hose**	tuyau flexible	Schlauch	mangueira	manguera
12	31F-2	1	**Adapter union**	adaptateur raccord	Zw-stück-anschluss	adaptador união	adaptador acople
13	28F-1	1	**Tee**	raccord t	T-verbindungsstück	te	te
14	36F-2	1	**Adapter union**	adaptateur raccord	Zw-stück-anschluss	adaptador união	adaptador acople
15	———	—	**Hose**	tuyau flexible	Schlauch	mangueira	manguera
16	948400	1	**Ring back-up**	rondelle renfort	Ring stütz	anel retentor	arandela apoyo
17	948401	1	**Ring back-up**	rondelle renfort	Ring stütz	anel retentor	arandela apoyo
18	25K-20108	1	**O-ring**	bague o	O ring	anel-o	anillo-o
19	25K-30116	1	**O-ring**	bague o	O ring	anel-o	anillo-o
20	5K-207	1	**Nipple**	raccord	Nippel	niple	niple
21	23C-412	4	**Bolt**	boulon	Bolzen	parafuso	bulón
22	4E-04	4	**Lockwasher**	rondelle frein	Zahnscheibe	arruela trava	arandela seguridad
23	1514529	1	**Bracket**	support	Winkel	grampo	grampa
24	1548627	1	**Wire**	fil	Draht	fio	cable
25	308031	1	**Switch limit**	intrptr fin course	Schaltbegrenzung	interruptor limite	interruptor límite
26	[3]———	2	**Cylinder boom**	vérin flèche	Zylinder hubarm	cilindro braço	cilindro aguilón
27	24C-624	2	**Bolt**	boulon	Bolzen	parafuso	bulón
28	1510784	1	**Flat**	méplat	Fläche	bloco plano	planchuela
29	1514527	1	**Cam plate**	support intrptr	Nockenwinkel	grampo intrptr	grampa intrptr
30	18D-06	2	**Nut**	écrou	Mutter	porca	tuerca
31	1548626	1	**Grommet**	oeillet	Augenring	ilhó	arandela pasacable
32	1736910	8	**Strap**	band	Band	faixa	banda
33	1514525	1	**Wire**	fil	Draht	fio	cable
34	742175	1	**Sleeve**	manchon	Muffe	luva	manguito
35	1513575	1	**Connector**	raccord	Verschraubung	ligador	conector
36	1513577	1	**Terminal**	borne	Klemme	terminal	terminal
37	1514528	1	**Harness wiring**	harnais cables	Kabelbaum	chicote fios	mazo cables
38	[4]1514714	1	**Air detent kit**	detent pneumat jeu	Luftarretierungssatz	detentor pneumat jgo	detén neumático jgo
39	91F-5	1	**O-ring**	bague o	O ring	anel-o	anillo-o

[1]Inc 1-11, 13, 14, 16-25, 27-39
[2]Inc 39
[3]See Index, Voir table de matières, Siehe Inhaltsverzeichnis, Veja índice, Véase índice
[4]Inc 16-19

Printed in U.S.A.
PM 2764-R3

Bucket Teeth— Optional
Dents du godet— option
Schaufelzähne— Wahlefrei
Dentes da caçamba— opcional
Dientes del cucharón— opcional

MICHIGAN

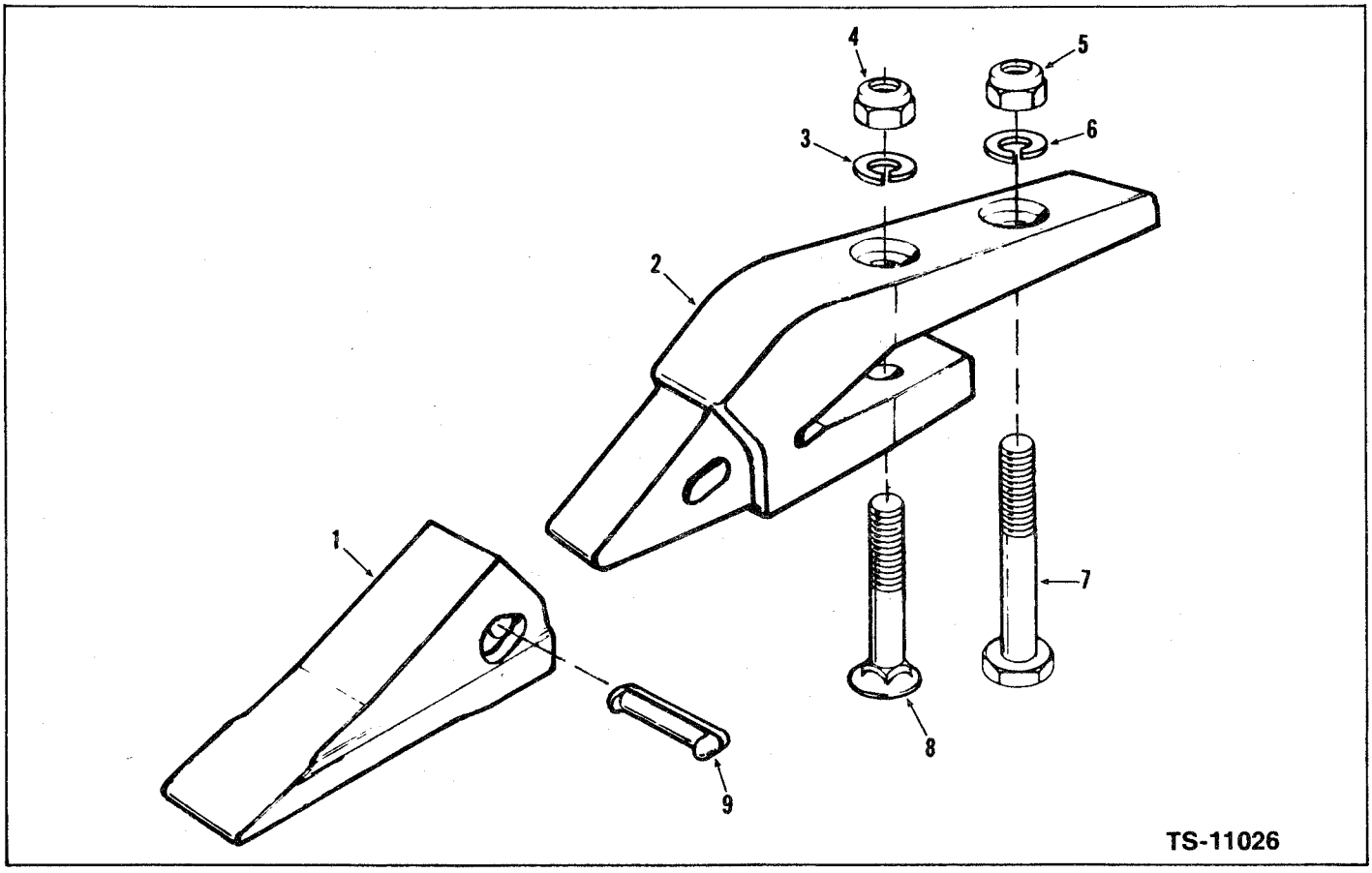

No.	Part No.	Qty.	Description	Description	Benennung	Descrição	Descripción
A	[1]562666	—	**Tooth assy**	dent ens	Zahn vollst	dente conj	diente conj
1	562667	1	**Tip**	pointe	Spitze	ponta	punta
2	562669	1	**Shank**	porte dent	Schaft	haste	cabo
3	4E-12	1	**Lockwasher**	rondelle frein	Zahnscheibe	arruela trava	arandela seguridad
4	64D-12	—	**Nut**	écrou	Mutter	porca	tuerca
5	64D-12	1	**Nut**	écrou	Mutter	porca	tuerca
6	4E-12	1	**Lockwasher**	rondelle frein	Zahnscheibe	arruela trava	arandela seguridad
7	18C-1248	1	**Bolt**	boulon	Bolzen	parafuso	bulón
8	[2]562741	1	**Bolt assy**	boulon ens	Bolzen vollst	parafuso conj	bulón conj
9	562668	1	**Pin**	goupille	Stift	pino	pasador

[1]Inc 1, 2, 9
[2]Inc 4
Note: Number of teeth per bucket can vary. Therefore, quantities listed are for one tooth.
Note: Le nombre de dents par godet est variable. Donc, les quantités indiquées correspondent à une seule dent.
Bemerkung: Anzahl der Zähne je Schaufel kann variieren. Deshalb sind die angege benen Stückzahlen für einen Zahn.
Atenção: A quantidade de dentes por caçamba é variabel. Logo, as quantidades indicadas são para um dente.
Nota: La cantidad de dientes por cucharón es variable. Por lo tanto, las cantidades indicadas son para un diente.

Printed in U.S.A.
PM 2764-R3

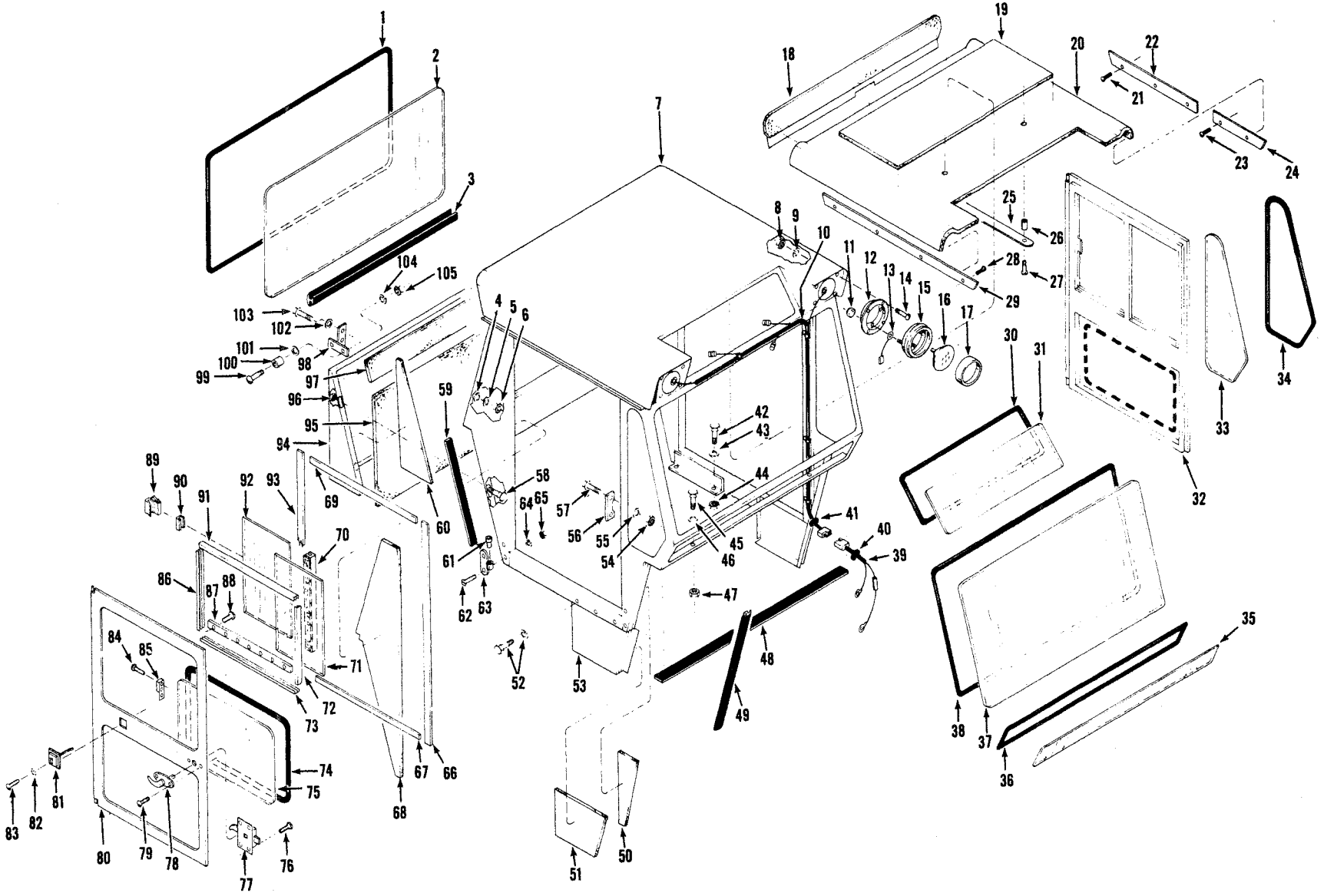

Printed in U.S.A.
PM 2764-R3

Cab Assembly & Cab Lights, Cummins, G.M. & Perkins - Optional
Cabine, ensemble & éclairage de cabine, Cummins, G.M. & Perkins - option
Kabine Vollständig & Kabinenbeleuchtung, Cummins, G.M. & Perkins - Wahlfrei
Cabine, conjunto e iluminação da cabine, Cummins, G.M. & Perkins - opcional
Cabine, conjunto e iluminación de la cabina, Cummins, G.M. & Perkins - opcional

MICHIGAN

No.	Part No.	Qty.	Description	Description	Benennung	Descrição	Descripción
A	[1]1536572	1	Cab assy	cabine ens	Kabine vollst	cabine conj	cabina conj
B	[2]1514800	1	Cab assy	cabine ens	Kabine vollst	cabine conj	cabina conj
1	[3]569694	—	Moulding	moulure	Abdichtung	moldura	moldura
2	[8]§———	1	Glass pattern	moule vitre	Glasschablone	moldo vidro	plantilla cristal
3	[4]943623	—	Weatherstrip	calfatage	Zugluftabschliesser	tira vedadora	calafate ventana
4	619018	4	Washer	rondelle	Scheibe	arruela	arandela
5	4E-04	4	Lockwasher	rondelle frein	Zahnscheibe	arruela trava	arandela seguridad
6	1D-04	4	Nut	écrou	Mutter	porca	tuerca
7	[5]§———	1	Cab	cabine	Kabine	cabine	cabina
8	12D-10	8	Nut	écrou	Mutter	porca	tuerca
9	17E-10	8	Lockwasher	rondelle frein	Zahnscheibe	arruela trava	arandela seguridad
10	1544320	1	Harness headlight	harnais phare av	Kabelbaum schnwfr	chicote farol d	mazo faro delantero
10A	†30H-14	3	Clip	attache	Klammer	braçadeira	abrazadera
10B	†24C-410	3	Bolt	boulon	Bolzen	parafuso	bulón
10C	†18D-04	3	Nut	écrou	Mutter	porca	tuerca
11	50D-10	6	Nut	écrou	Mutter	porca	tuerca
12	568675	2	Adapter	adaptateur	Zwischenstück	adaptador	adaptador
13	540882	2	Wire	fil	Draht	fio	cable
14	85G-1012	8	Screw	vis	Schraube	parafuso	tornillo
15	[6]547006	2	Headlight assy	phare ens	Scheinwerfer vollst	farol dianteiro conj	faro delantero conj
16	551242	2	Sealed unit	bloc optique herm	Abdichtungs anlage	farol vedado	óptica sellada
17	944977	2	Retainer headlight	arrêtoir phare	Hltrg scheinwerfer	ret farol dianteiro	aro faro delantero
18	1543830	1	Panel rear top	panneau ar supérieur	Tafel h oben	painel tr superior	panel tr superior
19	1543825	1	Headliner backing	panneau plaf bourre	Kopftafelstütze	painel cab forro	panel cab forro
20	1543826	1	Headliner	panneau plafond	Kopftafel	painel cabeceira	panel cabecera
21	14G-608	3	Screw	vis	Schraube	parafuso	tornillo
22	1514767	1	Hdlnr trimstrp L	panneau plaf garn CG	Kopftaf-Zierleiste L	painl cab guarni LE	panl cab guarni LI
23	14G-608	2	Screw	vis	Schraube	parafuso	tornillo
24	1514765	1	Headliner trim l	panneau plaf garn cg	Kopftaf-zierleiste l	painel cab guarni le	panel cab guarni li
25	1514764	2	Headliner strap	panneau plaf bande	Kopftafelband	painel cab banda	panel cab banda
26	1514763	4	Spacer	entretoise	Distanzteil	espaçador	espaciador
27	14G-824	4	Screw	vis	Schraube	parafuso	tornillo
28	85G-1012	4	Screw	vis	Schraube	parafuso	tornillo
29	1514766	1	Headliner trim r	panneau plaf garn cd	Kopftaf-zierleiste r	painel cab guarni ld	panel cab guarni ld
30	[7]569694	—	Moulding	moulure	Abdichtung	moldura	moldura
31	[8]§———	1	Glass pattern	moule vitre	Glasschablone	moldo vidro	plantilla cristal
32	———	—	Door	porte	Tür	porta	puerta
33	[8]§———	2	Glass pattern	moule vitre	Glasschablone	moldo vidro	plantilla cristal
34	[9]569694	—	Moulding	moulure	Abdichtung	moldura	moldura
35	[8]§———	1	Glass pattern	moule vitre	Glasschablone	moldo vidro	plantilla cristal
36	[9]569694	—	Moulding	moulure	Abdichtung	moldura	moldura
37	[8]§———	1	Glass pattern	moule vitre	Glasschablone	moldo vidro	plantilla cristal
38	[10]569694	—	Moulding	moulure	Abdichtung	moldura	moldura
39	1544319	1	Harness cockpit	harnais poste	Kabelbaum fahrerst	chicote posto operad	mazo puesto operador
40	515069	1	Grommet	oeillet	Augenring	ilhó	arandela pasacable

[1]Inc 1-9, 12, 14, 30-38, 48, 49, 52-57, 59, 61-67, 69-93, 98-105
[2]Inc 1-9, 12, 14, 18-38, 42-105
[3]11 ft. (3,36 M)
[4]5 ft. (1,53 M)
[5]See A or B, Voir A ou B, Siehe A oder B, Veja A o B, Véase A o B
[6]Inc 16, 17
[7]6 ft. (1,83 M)
[8]See, Voir, Siehe, Veja, Véase 106
[9]10 ft. (3,05 M)
[10]12 ft. (3,66 M)

Printed in U.S.A.
PM 2764-R3

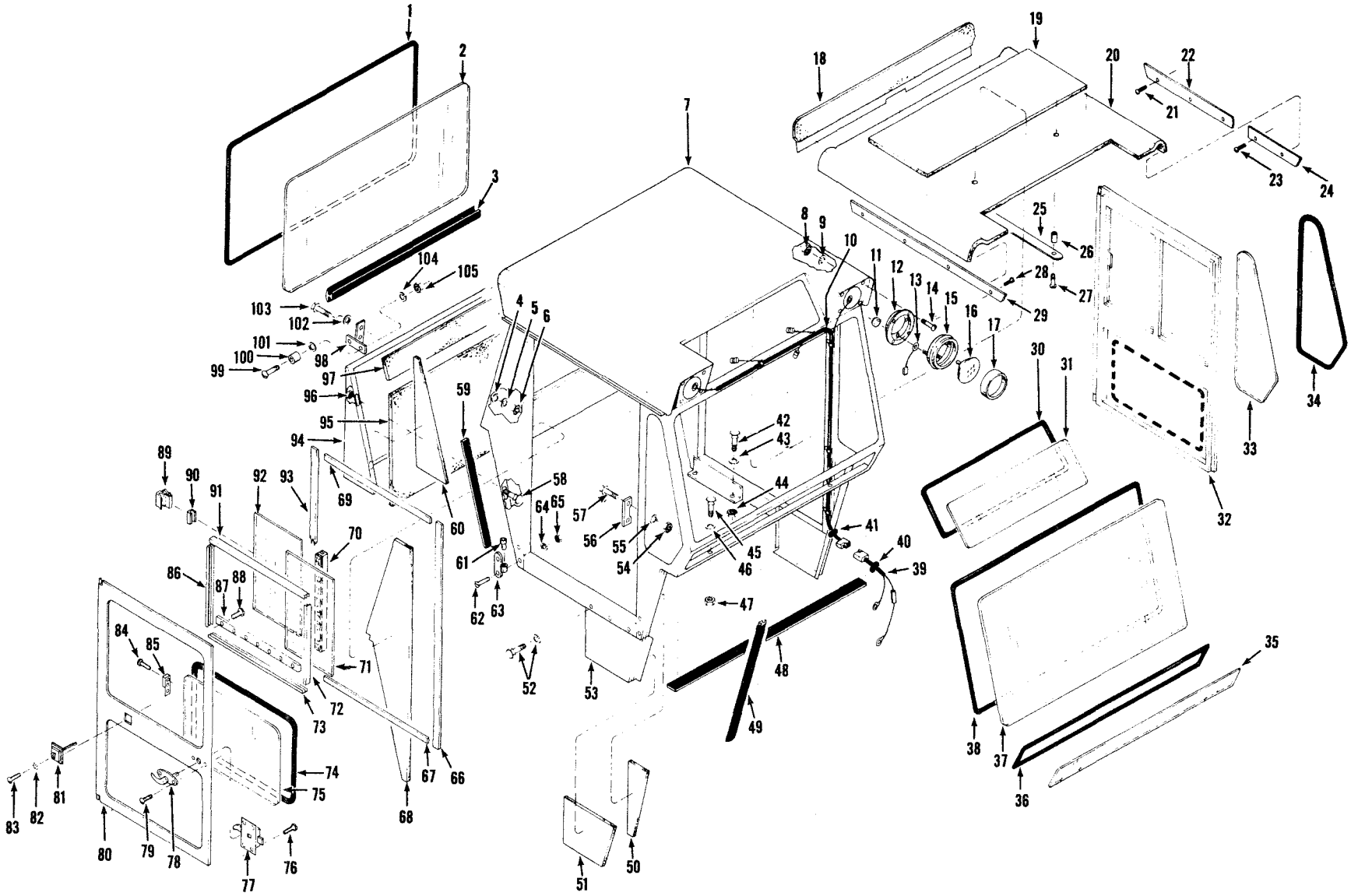

Printed in U.S.A.
PM 2764-R3

Cab Assembly & Cab Lights, Cummins, G.M. & Perkins - Optional
Cabine, ensemble & éclairage de cabine, Cummins, G.M. & Perkins - option
Kabine Vollständig & Kabinenbeleuchtung, Cummins, G.M. & Perkins - Wahlfrei
Cabine, conjunto e iluminação da cabine, Cummins, G.M. & Perkins - opcional
Cabine, conjunto e iluminación de la cabina, Cummins, G.M. & Perkins - opcional

MICHIGAN

No.	Part No.	Qty.	Description	Description	Benennung	Descrição	Descripción
41	515069	1	Grommet	oeillet	Augenring	ilhó	arandela pasacable
42	24C-624	4	Bolt	boulon	Bolzen	parafuso	bulón
43	616783	4	Washer	rondelle	Scheibe	arruela	arandela
44	18D-06	4	Locknut	contre-écrou	Gegenmutter	contra porca	contra tuerca
45	24C-628	2	Bolt	boulon	Bolzen	parafuso	bulón
46	616783	2	Washer	rondelle	Scheibe	arruela	arandela
47	18D-06	2	Locknut	contre-écrou	Gegenmutter	contra porca	contra tuerca
48	[11]1521844	—	Weatherstrip	calfatage	Zugluftabschliesser	tira vedadora	calafate ventana
49	[4]569692	—	Weatherstrip	calfatage	Zugluftabschliesser	tira vedadora	calafate ventana
50	1543800	1	Panel door post r	panneau montant cd	Türtafelpfosten r	painel ombreira ld	panel montante ld
50A	†1543799	1	Panel door post l	panneau montant cg	Türtafelpfosten l	painel ombreira le	panel montante li
51	1543828	1	Kickplate panel r h	panneau latéral c d	Trittleistetafel r	painel lateral dir	panel lateral der
51A	†1543827	1	Kickplate panel l h	panneau latéral c g	Trittleistetafel l	painel lateral esq	panel lateral izq
52	17C-410	6	Bolt	boulon	Bolzen	parafuso	bulón
52A	4E-04	6	Lockwasher	rondelle frein	Zahnscheibe	arruela trava	arandela seguridad
53	568686	1	Panel lower r h	panneau bas c d	Tafel unten r	painel baixo l d	panel bajo l d
53A	†568687	1	Panel lower l h	panneau bas c g	Tafel uten l	painel baixo l e	panel bajo l i
54	1D-04	4	Nut	écrou	Mutter	porca	tuerca
55	4E-04	4	Lockwasher	rondelle frein	Zahnscheibe	arruela trava	arandela seguridad
56	945576	2	Strike	arrêt serrure	Schloss-sperre	batente fechadura	batiente cerradura
57	47G-412	4	Screw	vis	Schraube	parafuso	tornillo
58	24C-616	5	Bolt	boulon	Bolzen	parafuso	bulón
59	[12]943623	—	Weatherstrip	calfatage	Zugluftabschliesser	tira vedadora	calafate ventana
60	1543803	1	Panel rear r h	panneau ar c d	Tafel h r	painel tr lado d	panel tr lado d
60A	1543801	1	Panel rear l h	panneau ar c g	Tafel h l	painel tr lado e	panel tr lado i
61	568700	4	Bushing	manchon	Buchse	bucha	buje
62	76G-512	8	Screw	vis	Schraube	parafuso	tornillo
63	945555	2	Hinge	charnière	Scharnier	charneira	bisagra
63A	†945554	2	Hinge	charnière	Scharnier	charneira	bisagra
64	4E-05	8	Lockwasher	rondelle frein	Zahnscheibe	arruela trava	arandela seguridad
65	1D-05	8	Nut	écrou	Mutter	porca	tuerca
66	[13]943623	—	Weatherstrip	calfatage	Zugluftabschliesser	tira vedadora	calafate ventana
67	[4]943623	—	Weatherstrip	calfatage	Zugluftabschliesser	tira vedadora	calafate ventana
68	1543809	1	Panel rear r h	panneau ar c d	Tafel h r	painel tr lado d	panel tr lado d
68A	1543808	1	Panel rear l h	panneau ar c g	Tafel h l	painel tr lado e	panel tr lado i
69	[4]943623	—	Weatherstrip	calfatage	Zugluftabschliesser	tira vedadora	calafate ventana
70	[11]139149	—	Channel glass	guide vitre	Führungsrinne glas	guia vidro	canaleta cristal
71	[8]§———	2	Glass pattern	moule vitre	Glasschablone	moldo vidro	plantilla cristal
72	[11]569696	—	Channel glass	guide vitre	Führungsrinne glas	guia vidro	canaleta cristal
73	[11]569696	—	Channel glass	guide vitre	Führungsrinne glas	guia vidro	canaleta cristal
74	[9]569694	—	Moulding	moulure	Abdichtung	moldura	moldura
75	[8]§———	2	Glass pattern	moule vitre	Glasschablone	moldo vidro	plantilla cristal

[4]5 ft. (1,53 M)
[8]See, Voir, Siehe, Veja, Véase 106
[9]10 ft. (3,05 M)
[11]4 ft. (1,22 M)
[12]3 ft. (0,92 M)
[13]7 ft. (2,14 M)

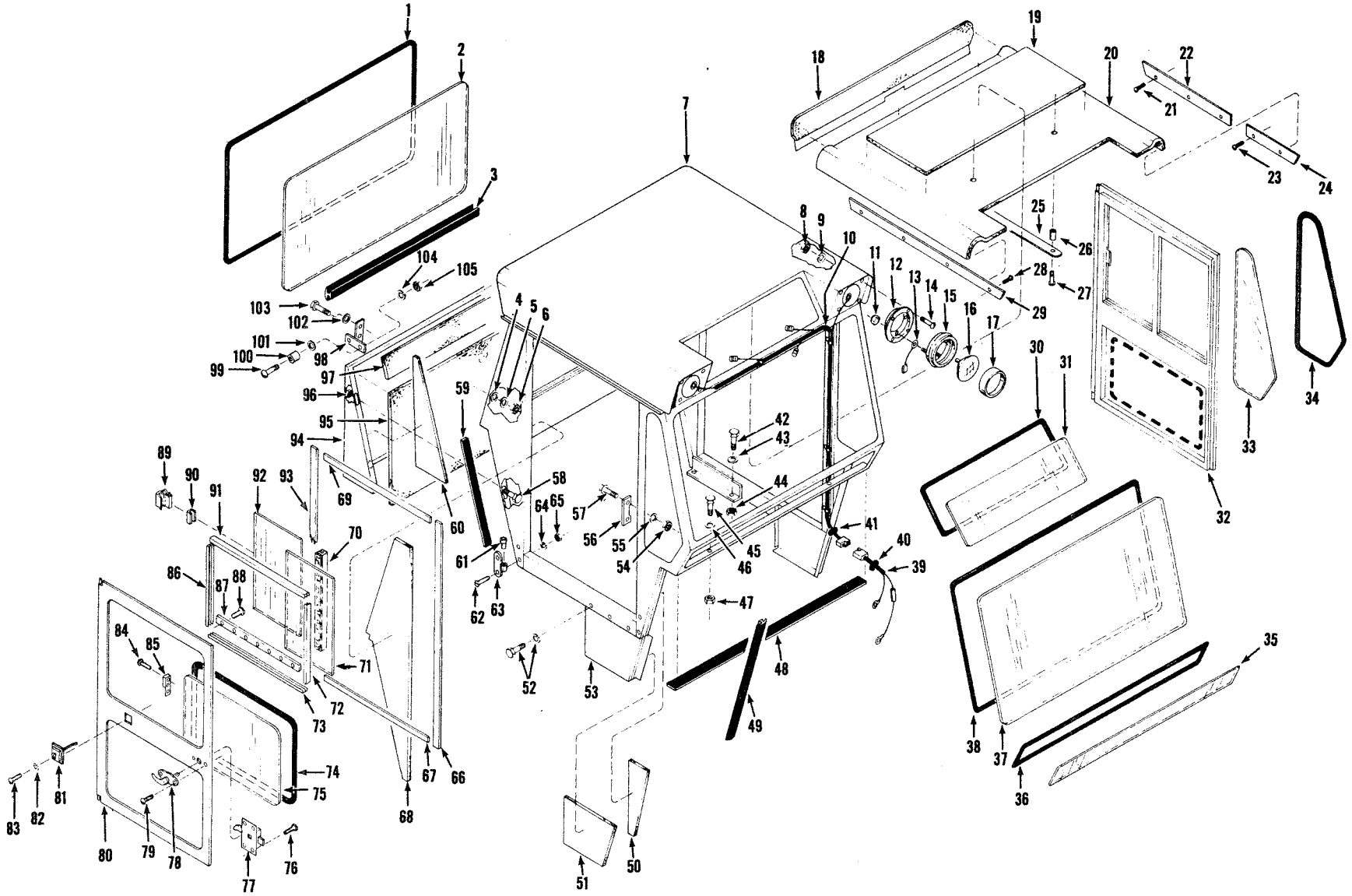

Printed in U.S.A.
PM 2764-R3

Cab Assembly & Cab Lights, Cummins, G.M. & Perkins - Optional
Cabine, ensemble & éclairage de cabine, Cummins, G.M. & Perkins - option
Kabine Vollständig & Kabinenbeleuchtung, Cummins, G.M. & Perkins - Wahlfrei
Cabine, conjunto e iluminação da cabine, Cummins, G.M. & Perkins - opcional
Cabine, conjunto e iluminación de la cabina, Cummins, G.M. & Perkins - opcional

MICHIGAN

No.	Part No.	Qty.	Description	Description	Benennung	Descrição	Descripción
76	**66G-1008**	8	**Screw**	vis	Schraube	parafuso	tornillo
77	**138249**	1	**Lock door r h**	serrure porte c d	Schloss tür-r	techadura porta l d	cerradura puerta l d
77A	†**942874**	1	**Lock door l h**	serrure porte c g	Schloss tür-l	fechadura porta le	cerradura puerta li
78	**1525710**	2	**Handle**	manette	Handgriff	punho	manija
79	**32G-1008**	4	**Screw**	vis	Schraube	parafuso	tornillo
80	**1536571**	1	**Door r h**	porte c d	Tür r	porta l d	puerta l d
80A	†**1536570**	1	**Door l h**	porte c g	Tür l	porta l e	puerta l i
81	**560650**	2	**Catch**	verrou	Klinke	trava	traba
82	**17E-10**	8	**Lockwasher**	rondelle frein	Zahnscheibe	arruela trava	arandela seguridad
83	**87G-1010**	8	**Screw**	vis	Schraube	parafuso	tornillo
84	**5G-606**	8	**Screw assy**	vis ens	Schraube vollst	parafuso conj	tornillo conj
85	**557465**	4	**Strike**	arrêt serrure	Schloss-sperre	batente fechadura	batiente cerradura
86	[11]**569696**	—	**Channel glass**	guide vitre	Führungsrinne glas	guia vidro	canaleta cristal
87	**945577**	2	**Retainer channel**	arretoir guide	Haltrng führungsrinn	retentor guia	grampa guía
88	**65G-1008**	14	**Screw**	vis	Schraube	parafuso	tornillo
89	**589571**	4	**Lock**	serrure	Schloss	fechadura	cerradura
90	[14]**946115**	—	**Rubber lock**	arretoir caoutchouc	Gummihalter	retentor borracha	cierre caucho
91	[11]**569696**	—	**Channel glass**	guide vitre	Führungsrinne glas	guia vidro	canaleta cristal
92	[4]§———	2	**Glass pattern**	moule vitre	Glasschablone	moldo vidro	plantilla cristal
93	[13]**943623**	—	**Weatherstrip**	calfatage	Zugluftabschliesser	tira vedadora	calafate ventana
94	**571854**	1	**Panel cab rear**	panneau cabine ar	Tafel kabine h	painel cabina tr	panel cabina tr
95	**1543804**	1	**Panel**	panneau	Tafel	painel	panel
96	**18D-06**	5	**Nut**	écrou	Mutter	porca	tuerca
97	**1543829**	1	**Panel**	panneau	Tafel	painel	panel
98	**574992**	1	**Strike**	arrêt serrure	Schloss-sperre	batente fechadura	batiente cerradura
98A	†**1501803**	1	**Strike**	arrêt serrure	Schloss-sperre	batente fechadura	batiente cerradura
99	**85G-1016**	2	**Bolt**	boulon	Bolzen	parafuso	bulón
100	**560651**	2	**Bumper**	butoir	Anschlag	batente	tope
101	**874767**	2	**Spacer**	entretoise	Distanzteil	espaçador	espaciador
102	**619018**	4	**Washer**	rondelle	Scheibe	arruela	arandela
103	**23C-416**	4	**Bolt**	boulon	Bolzen	parafuso	bulón
104	**17E-10**	2	**Lockwasher**	rondelle frein	Zahnscheibe	arruela trava	arandela seguridad
105	**12D-10**	2	**Nut**	écrou	Mutter	porca	tuerca
106	[15]†**945999**	1	**Glass pattern kit**	moule vitres jeu	Glasschablonensatz	molde vidro jôgo	plantilla crist jgo

[4]See, Voir, Siehe, Veja, Véase 106
[11]4 ft. (1,22 M)
[13]7 ft. (2,14 M)
[14]1 ft. (0,31 M)
[15]Inc 2, 31, 33, 35, 37, 71, 75, 92

Printed in U.S.A.
PM 2764-R3

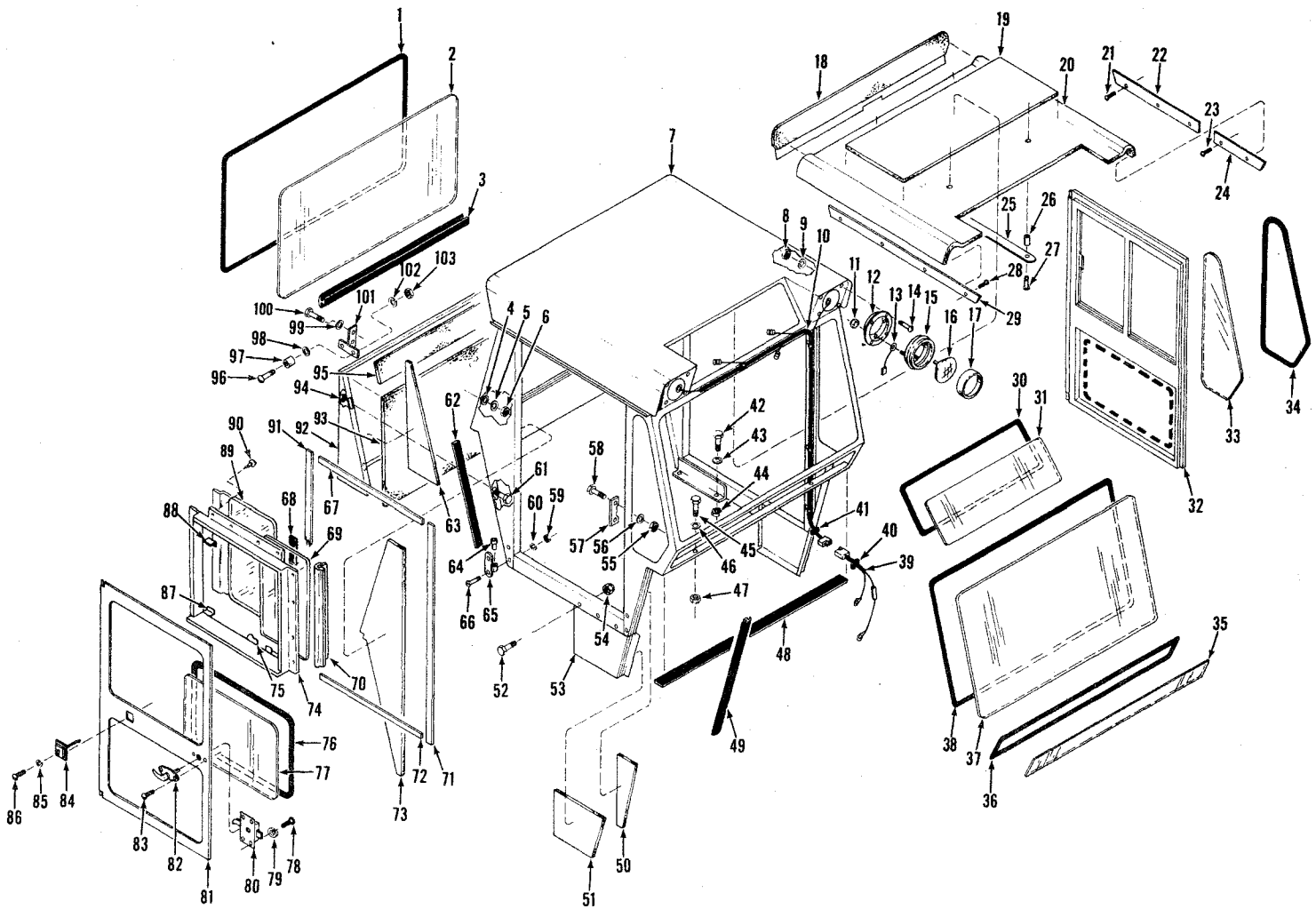

TS-13834

Printed in U.S.A.
PM 2764-R3

Cab Assembly & Cab Lights — Leyland
Cabine ensemble & éclairage de cabine — Leyland
Kabine vollständig & Kabinenbeleuchtung — Leyland
Cabina conjunto e iluminação da cabina — Leyland
Cabina conjunto e iluminación de la cabina — Leyland

MICHIGAN

No.	Part No.	Qty.	Description	Description	Benennung	Descrição	Descripción
A	[2]3239819	1	Cab assy	cabine ens	Kabine vollst	cabina conj	cabina conj
1	[3]569694	—	Moulding	moulure	Abdichtung	moldura	moldura
2	§[4]———	1	Glass pattern	moule vitre	Glasschablone	moldo vidro	plantilla cristal
3	[5]943623	—	Moulding	moulure	Abdichtung	moldura	moldura
4	619018	4	Washer	rondelle	Scheibe	arruela	arandela
5	4E-04	4	Lockwasher	rondelle frein	Sicherungsscheibe	arruela de pressão	arandela seguridad
6	61D-04	4	Nut	écrou	Mutter	porca	tuerca
7	§[6]———	1	Cab	cabine	Kabine	cabina	cabina
8	12D-10	8	Nut	écrou	Mutter	porca	tuerca
9	17E-10	8	Lockwasher	rondelle frein	Sicherungsscheibe	arruela de pressão	arandela seguridad
9A	†655630	8	Washer	rondelle	Scheibe	arruela	arandela
10	1544320	1	Harness	harnais	Kabelbaum	chicote	mazo
10A	†30H-14	3	Clip	attache	Schelle	braçadeira	abrazadera
10B	†24C-410	3	Bolt	boulon	Bolzen	parafuso	bulón
10C	†18D-04	3	Nut	écrou	Mutter	porca	tuerca
11	50D-10	6	Nut	écrou	Mutter	porca	tuerca
12	568675	2	Adapter	adaptateur	Zwischenstück	adaptador	adaptador
13	540882	2	Wire	fil	Draht	fio	cable
14	85G-1012	8	Screw	vis	Schraube	parafuso	tornillo
15	[7]582057	2	Headlight	phare	Scheinwerfer	farol	faro
16	551244	2	Sealed unit	bloc optique herm	Abgedichtete Schnwrf	farol vedado	óptica sellada
17	944977	2	Retainer	arrêtoir	Halterung	retentor	retén
18	1543830	1	Panel	panneau	Tafel	painel	panel
19	1543825	1	Backing	marche arrière	Rückwärtsgang	retrocesso	marcha atrás
20	1543826	1	Headliner	panneau plafond	Kopfleiste	painel cabeceira	panel cabecera
21	14G-608	3	Screw	vis	Schraube	parafuso	tornillo
22	1514767	1	Headliner trim L	panneau plaf garn CG	Kopfleisteverzier L	painel cab guarni LE	panel cab guarni LI
23	14G-608	2	Screw	vis	Schraube	parafuso	tornillo
24	1514765	1	Headliner trim L	panneau plaf garn CG	Kopfleisteverzier L	painel cab guarni LE	panel cab guarni LI
25	1514764	2	Headliner strap	panneau plaf bande	Kopfleisteband	painel cab banda	panel cab banda
26	1514763	4	Spacer	entretoise	Distanzteil	espaçador	espaciador
27	14G-824	4	Screw	vis	Schraube	parafuso	tornillo
28	14G-608	4	Screw	vis	Schraube	parafuso	tornillo
29	1514766	1	Headliner trim R	panneau plaf garn CD	Kopfleisteverzier R	painel cab guarni LD	panel cab guarni LD
30	[8]569694	—	Moulding	moulure	Abdichtung	moldura	moldura
31	§[4]———	2	Glass pattern	moule vitre	Glasschablone	moldo vidro	plantilla cristal
32	3239115	1	Door LH	porte CG	Tür L	porta LE	puerta LI
33	§[4]———	2	Glass pattern	moule vitre	Glasschablone	moldo vidro	plantilla cristal
34	[5]569694	—	Moulding	moulure	Abdichtung	moldura	moldura
35	§[4]———	1	Glass pattern	moule vitre	Glasschablone	moldo vidro	plantilla cristal
36	[9]569694	—	Moulding	moulure	Abdichtung	moldura	moldura
37	§[4]———	1	Glass pattern	moule vitre	Glasschablone	moldo vidro	plantilla cristal
38	[10]569694	1	Moulding	moulure	Abdichtung	moldura	moldura
39	1544319	1	Harness	harnais	Kabelbaum	chicote	mazo
40	515069	1	Grommet	oeillet	Augenring	ilhó	arandela pasacable
41	515069	1	Grommet	oeillet	Augenring	ilhó	arandela pasacable
42	24C-624	4	Bolt	boulon	Bolzen	parafuso	bulón
43	616783	4	Washer	rondelle	Scheibe	arruela	arandela
44	18D-06	4	Nut	écrou	Mutter	porca	tuerca
45	24C-628	2	Bolt	boulon	Bolzen	parafuso	bulón

[2]Inc. 1→9, 12, 14, 18→38, 48→60, 62, 64→91, 96→104
[3]11 ft. (3,36 m)
[4]See, Voir, Siehe, Veja, Véase 104
[5]5 ft. (1,53 m)
[6]See, Voir, Siehe, Veja, Véase A
[7]Inc. 16, 17
[8]6 ft. (1,83 m)
[9]10 ft. (3,05 m)
[10]12 ft. (3,66 m)

Printed in U.S.A.
PM 2764R3

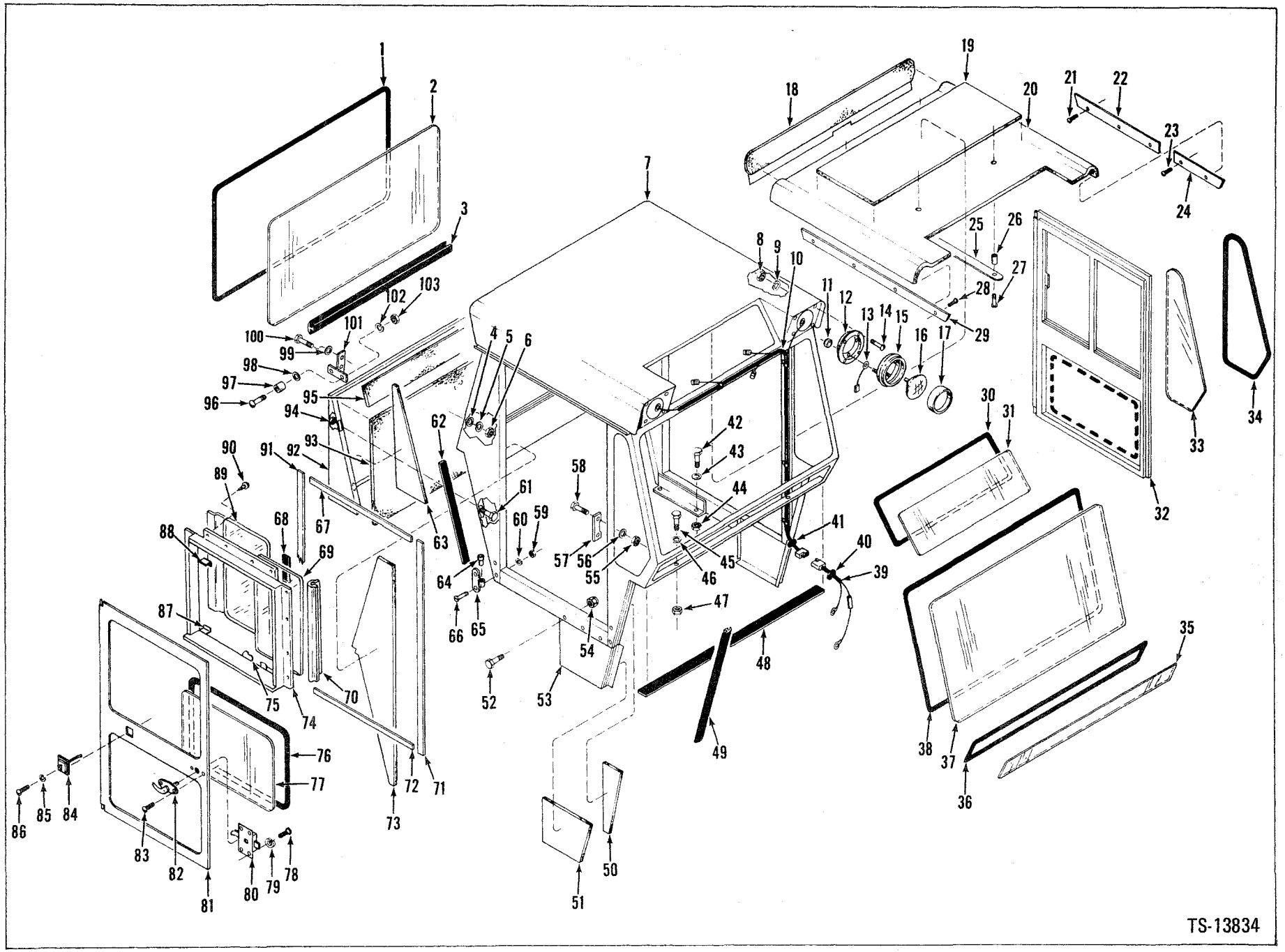

Printed in U.S.A.
PM 2764-R3

Cab Assembly & Cab Lights — Leyland
Cabine ensemble & éclairage de cabine — Leyland
Kabine vollständig & Kabinenbeleuchtung — Leyland
Cabina conjunto e iluminação da cabina — Leyland
Cabina conjunto e iluminación de la cabina — Leyland

MICHIGAN

No.	Part No.	Qty.	Description	Description	Benennung	Descrição	Descripción
46	616783	2	Washer	rondelle	Scheibe	arruela	arandela
47	18D-06	2	Nut	écrou	Mutter	porca	tuerca
48	[11]1521844	—	Weatherstrip	calfatage	Zugluftabschliesser	tira vedadora	calafate ventana
49	[5]569692	—	Moulding	moulure	Abdichtung	moldura	moldura
50	1543800	1	Panel RH	panneau CD	Tafel R	painel dir	panel lado der
50A	†1543799	1	Panel LH	panneau CG	Tafel L	painel esq	panel lado izq
51	1543828	1	Panel RH	panneau CD	Tafel R	painel dir	panel lado der
51A	†1543827	1	Panel LH	panneau CG	Tafel L	painel esq	panel lado izq
52	24C-512	8	Bolt	boulon	Bolzen	parafuso	bulón
53	568686	1	Panel RH	panneau CD	Tafel R	painel dir	panel lado der
53A	†568687	1	Panel LH	panneau CG	Tafel L	painel esq	panel lado izq
53B	†943623	—	Weatherstrip	calfatage	Zugluftabschliesser	tira vedadora	calafate ventana
54	18D-05	8	Nut	écrou	Mutter	porca	tuerca
55	61D-04	4	Nut	écrou	Mutter	porca	tuerca
56	4E-04	4	Lockwasher	rondelle frein	Sicherungsscheibe	arruela de pressão	arandela seguridad
57	945576	2	Strike	arrêt serrure	Schloss-Sperre	batente fechadura	batiente cerradura
58	47G-412	4	Screw	vis	Schraube	parafuso	tornillo
59	61D-05	8	Nut	écrou	Mutter	porca	tuerca
60	4E-05	8	Lockwasher	rondelle frein	Sicherungsscheibe	arruela de pressão	arandela seguridad
61	24C-616	5	Bolt	boulon	Bolzen	parafuso	bulón
62	[12]943623	—	Weatherstrip	calfatage	Zugluftabschliesser	tira vedadora	calafate ventana
63	1543803	1	Panel RH	panneau CD	Tafel R	painel dir	panel lado der
63A	1543801	1	Panel LH	panneau CG	Tafel L	painel esq	panel lado izq
64	568700	4	Bushing	chemise	Buchse	bucha	buje
65	3223908	2	Hinge RH	charnière CD	Scharnier R	charneira LD	bisagra LD
65A	†3223909	2	Hinge LH	charnière CG	Scharnier L	charneira LE	bisagra LI
66	76G-512	8	Screw	vis	Schraube	parafuso	tornillo
67	[5]943623	—	Weatherstrip	calfatage	Zugluftabschliesser	tira vedadora	calafate ventana
68	3292461	2	Weatherstrip	calfatage	Zugluftabschliesser	tira vedadora	calafate ventana
69	§[4]———	2	Glass pattern	moule vitre	Glasschablone	moldo vidro	plantilla cristal
70	3292462	4	Channel glass	guide vitre	Führungsrinne Glas	guia vidro	canaleta cristal
71	[13]943623	—	Weatherstrip	calfatage	Zugluftabschliesser	tira vedadora	calafate ventana
72	[5]943623	—	Weatherstrip	calfatage	Zugluftabschliesser	tira vedadora	calafate ventana
73	1543809	1	Panel RH	panneau CD	Tafel R	painel dir	panel lado der
73A	1543808	1	Panel LH	panneau CG	Tafel L	painel esq	panel lado izq
74	[14]3236561	2	Window assembly	fênetre ens	Fensteranlage	janela conj	ventana conj
75	3292456	4	Lock	serrure	Schloss	fechadura	cerradura
76	[5]569694	—	Moulding	moulure	Abdichtung	moldura	moldura
77	§[4]———	2	Glass pattern	moule vitre	Glasschablone	moldo vidro	plantilla cristal
78	3220852	8	Screw	vis	Schraube	parafuso	tornillo
79	17E-10	8	Lockwasher	rondelle frein	Sicherungsscheibe	arruela de pressão	arandela seguridad
80	3224425	2	Lock	serrure	Schloss	fechadura	cerradura
80A	†3224429	2	Packing	garniture	Dichtung	gaxeta	empaquetadura
81	3239116	1	Door RH	porte CD	Tür R	porta LD	puerta LD
82	3212358	2	Handle	manette	Handgriff	punho	manija
83	3220881	4	Screw	vis	Schraube	parafuso	tornillo
84	3227351	2	Latch	loquet	Verschluss	trinco	cerrojo
85	17E-10	8	Lockwasher	rondelle frein	Sicherungsscheibe	arruela de pressão	arandela seguridad
86	3220851	8	Screw	vis	Schraube	parafuso	tornillo
87	3292460	8	Stop	butoir	Anschlag	batente	tope

[4]See, Voir, Siehe, Veja, Véase 104
[5]5 ft. (1,53 m)
[11]4 ft. (1,22 m)
[12]3 ft. (0,92 m)
[13]7 ft. (2,14 m)
[14]Inc. 68, 69, 70, 75, 89

Printed in U.S.A.
PM 2764R3

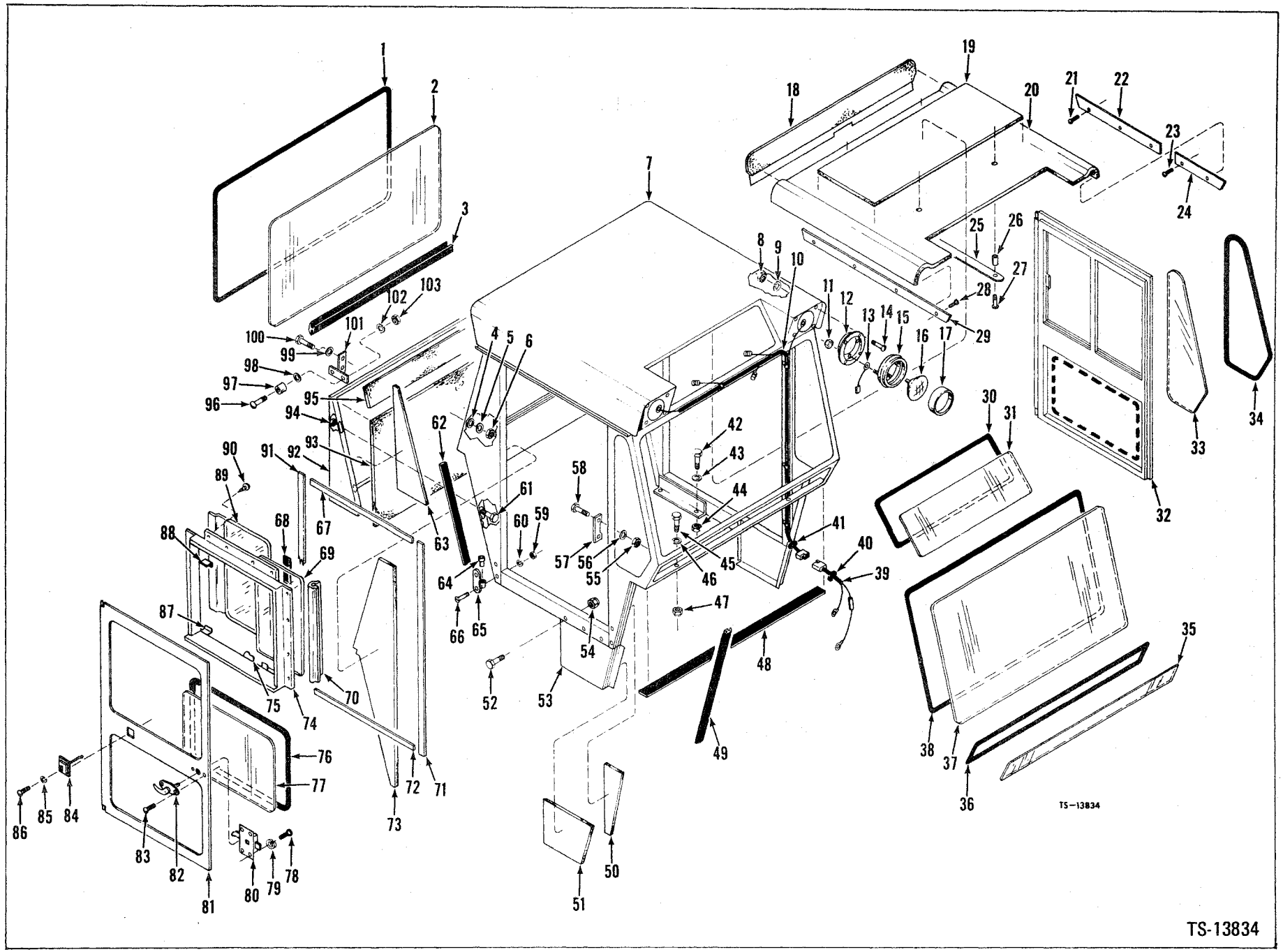

TS-13834

Printed in U.S.A.
PM 2764-R3

Cab Assembly & Cab Lights — Leyland
Cabine ensemble & éclairage de cabine — Leyland
Kabine vollständig & Kabinenbeleuchtung — Leyland
Cabina conjunto e iluminação da cabina — Leyland
Cabina conjunto e iluminación de la cabina — Leyland

MICHIGAN

No.	Part No.	Qty.	Description	Description	Benennung	Descrição	Descripción
88	**3292457**	2	**Bracket**	support	Winkel	grampo	grampa
88A	†**3292458**	4	**Screw**	vis	Schraube	parafuso	tornillo
89	§[4]———	2	**Glass pattern**	moule vitre	Glasschablone	moldo vidro	plantilla cristal
90	**18G-406**	32	**Screw**	vis	Schraube	parafuso	tornillo
91	[13]**943623**	—	**Weatherstrip**	calfatage	Zugluftabschliesser	tira vedadora	calafate ventana
92	**571854**	1	**Panel**	panneau	Tafel	painel	panel
92A	[5]**1521844**	1	**Weatherstrip**	calfatage	Zugluftabschliesser	tira vedadora	calafate ventana
93	**1543804**	1	**Panel**	panneau	Tafel	painel	panel
94	**18D-06**	5	**Nut**	écrou	Mutter	porca	tuerca
95	**1543829**	1	**Panel**	panneau	Tafel	painel	panel
96	**85G-1016**	2	**Screw**	vis	Schraube	parafuso	tornillo
97	**560651**	2	**Bumper**	butoir	Stossfänger	batente	tope
98	**874767**	2	**Spacer**	entretoise	Distanzteil	espaçador	espaciador
99	**619018**	4	**Washer**	rondelle	Scheibe	arruela	arandela
100	**23C-416**	4	**Bolt**	boulon	Bolzen	parafuso	bulón
101	**1501803**	1	**Strike**	arrêt serrure	Schloss-Sperre	batente fechadura	batiente cerradura
101A	**574992**	1	**Strike**	arrêt serrure	Schloss-Sperre	batente fechadura	batiente cerradura
102	**17E-10**	2	**Lockwasher**	rondelle frein	Sicherungsscheibe	arruela de pressão	arandela seguridad
103	**12D-10**	2	**Nut**	écrou	Mutter	porca	tuerca
104	+[15]**947487**	1	**Glass pattern kit**	moule vitres jeu	Glasschablonensatz	molde vidro jôgo	plantilla crist jgo

[4]See, Voir, Siehe, Veja, Véase 104
[5]5 ft. (1,53 m)
[13]7 ft. (2,14 m)
[15]Inc. 2, 31, 33, 35, 37, 69, 77

CLARK EQUIPMENT

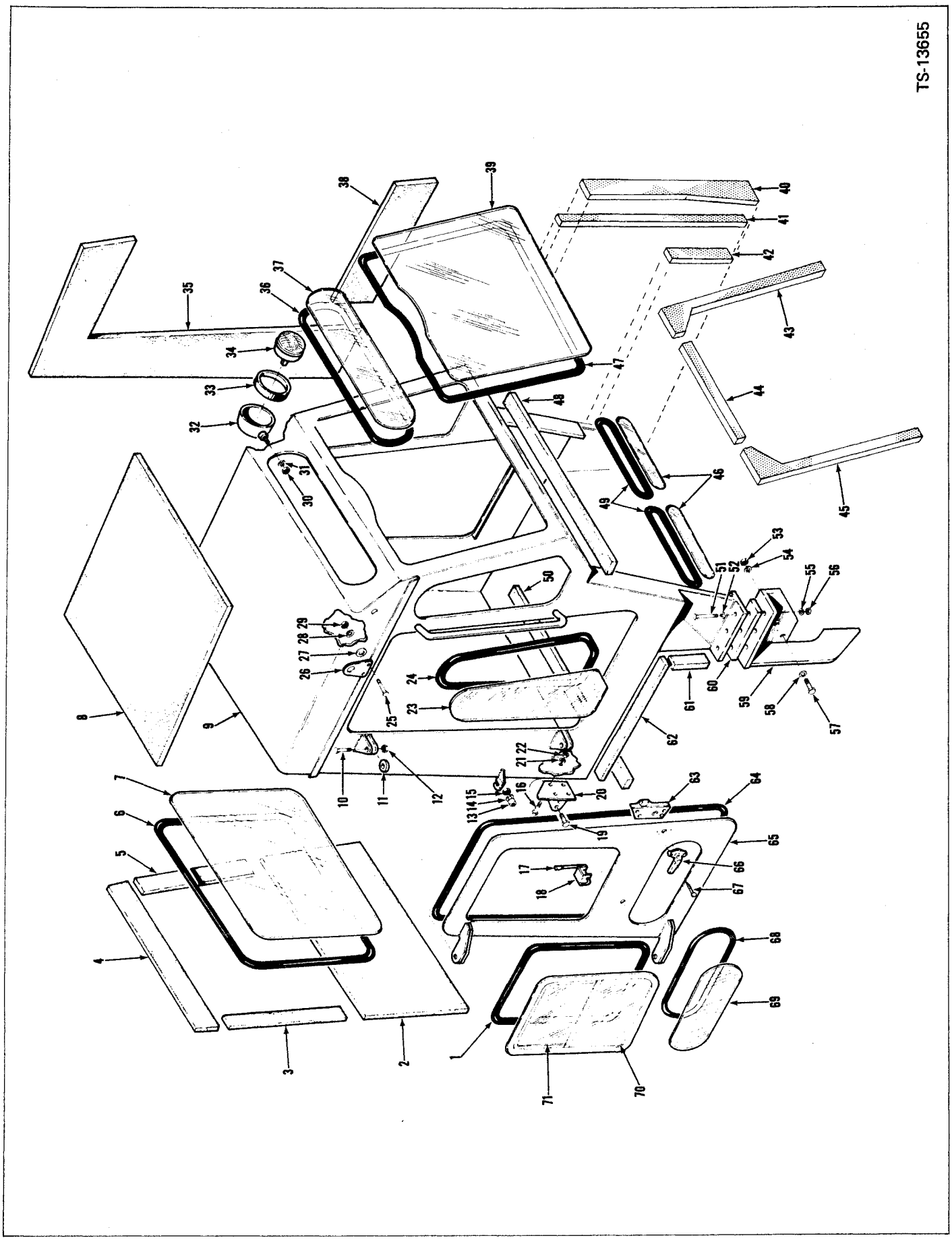

Printed in U.S.A.
PM 2764-R3

Cab Assembly, ROPS
Ensemble cabine de structure de sécurité ROPS
Kabine ROPS, vollst.
Conjunto da cabina com estrutura de proteção
Conjunto de cilindro de la tapa trasera & piso rodante

MICHIGAN

No.	Part No.	Qty.	Description	Description	Benennung	Descrição	Descripción
A	[2]2505741	1	Cab assy	cabine ens	Kabine vollst	cabina conj	cabina conj
B	†[1]———	1	Wndshld wpr F	essuie-glance AV	Scheibenwischer V	limpador pára-br DI	limpiaparabrisas DE
1	[3]569694	—	Moulding	moulure	Abdichtung	moldura	moldura
2	960811	1	Panel	panneau	Tafel	painel	panel
3	960812	1	Panel	panneau	Tafel	painel	panel
4	960814	1	Panel	panneau	Tafel	painel	panel
5	960813	1	Panel	panneau	Tafel	painel	panel
6	[4]960854	—	Moulding	moulure	Abdichtung	moldura	moldura
7	[5]———	—	Glass pattern	moule vitre	Glasschablone	moldo vidro	plantilla cristal
8	960708	1	Panel	panneau	Tafel	painel	panel
9	[6]———	1	Cab	cabine	Kabine	cabina	cabina
10	23C-628	4	Bolt	boulon	Bolzen	parafuso	bulón
11	960471	4	Bushing	chemise	Buchse	bucha	buje
12	17D-06	4	Nut	écrou	Mutter	porca	tuerca
13	960482	2	Bushing	chemise	Buchse	bucha	buje
14	4E-20	2	Lockwasher	rondelle frein	Sicherungsscheibe	arruela de pressão	arandela seguridad
15	63D-20	2	Nut	écrou	Mutter	porca	tuerca
16	23C-1240	8	Bolt	boulon	Bolzen	parafuso	bulón
17	960477	2	Cap	chapeau	Kappe	tampa	tapa
18	960455	1	Latch assy RH	loquet ens CD	Verschluss vollst R	trinco conj LD	cerrojo conj LD
18A	†960460	1	Latch assy LH	loquet ens CG	Verschluss vollst L	trinco conj LE	cerrojo conj LI
19	23C-2072	2	Bolt	boulon	Bolzen	parafuso	bulón
20	960486	1	Mount RH	support CD	Befestigung R	apoio LD	montura LD
20A	†960487	1	Mount LH	support CG	Befestigung L	apoio LE	montura LI
21	4E-12	8	Lockwasher	rondelle frein	Sicherungsscheibe	arruela de pressão	arandela seguridad
22	63D-12	8	Nut	écrou	Mutter	porca	tuerca
23	[5]———	—	Glass pattern	moule vitre	Glasschablone	moldo vidro	plantilla cristal
24	[7]960854	—	Moulding	moulure	Abdichtung	moldura	moldura
25	23C-824	4	Bolt	boulon	Bolzen	parafuso	bulón
26	960468	2	Lifting lug	ergot levage	Aushebehalter	orelha elevação	oreja levante
27	25E-21	4	Washer	rondelle	Scheibe	arruela	arandela
28	23E-08	4	Lockwasher	rondelle frein	Sicherungsscheibe	arruela de pressão	arandela seguridad
29	63D-08	4	Nut	écrou	Mutter	porca	tuerca
30	18D-08	2	Nut	ecrou	Mutter	porca	tuerca
31	898539	2	Washer	rondelle	Scheibe	arruela	arandela
32	2503151	2	Headlight assy	phare ens	Scheinwerfer vollst	farol dianteiro conj	faro delantero conj
33	944872	2	Retainer	arrêtoir	Halterung	retentor	retén
34	960503	2	Sealed unit	bloc optique herm	Abgedichtete Schnwrf	farol vedado	óptica sellada
35	960815	1	Panel LH	panneau CG	Tafel L	painel esq	panel lado izq
35A	†960816	1	Panel RH	panneau CD	Tafel R	painel dir	panel lado der
36	[8]960854	—	Moulding	moulure	Abdichtung	moldura	moldura
37	§[5]———	—	Glass pattern	moule vitre	Glasschablone	moldo vidro	plantilla cristal
38	960808	1	Panel LH	panneau CG	Tafel L	painel esq	panel lado izq
38A	†960809	1	Panel RH	panneau CD	Tafel R	painel dir	panel lado der

[1]See Index. Voir Table des matieres. Siehe Inhaltsverzeichnis. Veja Indice. Vease Indice.
[2]Inc. B→71
[3]16 ft. (4,89 m)
[4]11 ft. (3,36 m)
[5]See. Voir. Siehe. Veja. Vease 72
[6]See. Voir. Siehe. Veja. Vease A
[7]14 ft. (4,27 m)
[8]9 ft. (2,75 m)
[9]1 ft. (0,31 m)

Printed in U.S.A.
PM 2764-R3

CLARK EQUIPMENT

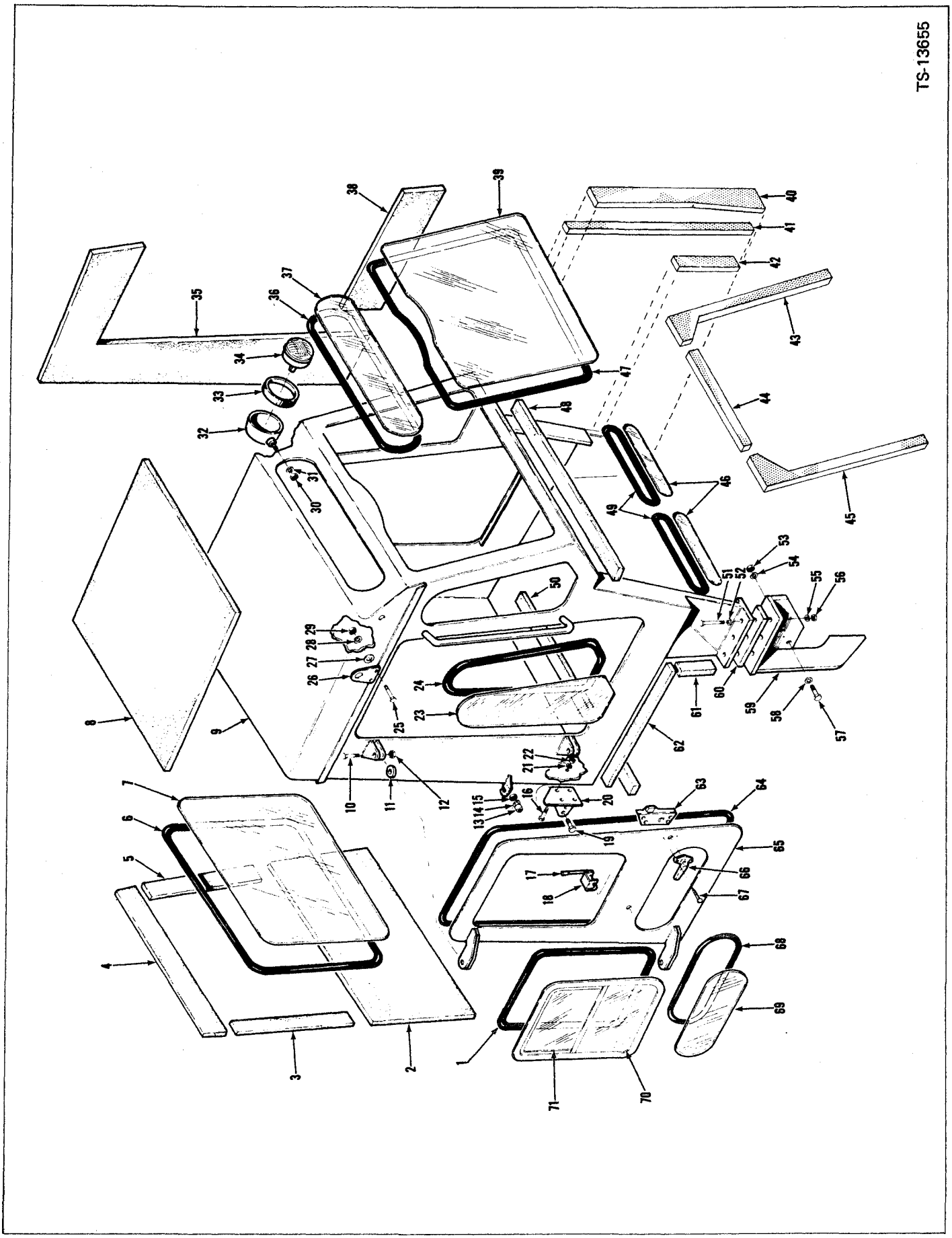

Printed in U.S.A.
PM 2764-R3

Cab Assembly, ROPS
Ensemble cabine de structure de sécurité ROPS
Kabine ROPS, vollst.
Conjunto da cabina com estrutura de proteção
Conjunto de cilindro de la tapa trasera & piso rodante

MICHIGAN

No.	Part No.	Qty.	Description	Description	Benennung	Descrição	Descripción
39	§5———	—	**Glass pattern**	moule vitre	Glasschablone	moldo vidro	plantilla cristal
40	**960860**	1	**Weatherstrip RH**	calfatage CD	Zuglftabschlsser R	tira vedadora LD	calafate ventana LD
41	**960859**	1	**Weatherstrip LH**	calfatage CG	Zuglftabschlsser L	tira vedadora LE	calafate ventana LI
42	[9]**960840**	—	**Weatherstrip**	calfatage	Zugluftabschliesser	tira vedadora	calafate ventana
43	**960817**	1	**Weatherstrip**	calfatage	Zugluftabschliesser	tira vedadora	calafate ventana
44	**960810**	1	**Weatherstrip**	calfatage	Zugluftabschliesser	tira vedadora	calafate ventana
45	**960818**	1	**Weatherstrip**	calfatage	Zugluftabschliesser	tira vedadora	calafate ventana
46	§5———	—	**Glass pattern**	moule vitre	Glasschablone	moldo vidro	plantilla cristal
47	[4]**960854**	—	**Moulding**	moulure	Abdichtung	moldura	moldura
48	**960861**	1	**Seal**	joint étanchéité	Dichtung	vedador	sello
49	[10]**960854**	—	**Moulding**	moulure	Abdichtung	moldura	moldura
50	**960863**	1	**Moulding**	moulure	Abdichtung	moldura	moldura
51	**23C-1252**	6	**Bolt**	boulon	Bolzen	parafuso	bulón
52	**25E-27**	6	**Washer**	rondelle	Scheibe	arruela	arandela
53	**63D-12**	6	**Nut**	écrou	Mutter	porca	tuerca
54	**4E-12**	6	**Lockwasher**	rondelle frein	Sicherungsscheibe	arruela de pressão	arandela seguridad
55	**4E-12**	6	**Lockwasher**	rondelle frein	Sicherungsscheibe	arruela de pressão	arandela seguridad
56	**63D-12**	6	**Nut**	écrou	Mutter	porca	tuerca
57	**23C-1244**	6	**Bolt**	boulon	Bolzen	parafuso	bulón
58	**25E-27**	6	**Washer**	rondelle	Scheibe	arruela	arandela
59	**960484**	1	**Mount RH**	support CD	Befestigung R	apoio LD	montura LD
59A	†**960485**	1	**Mount LH**	support CG	Befestigung L	apoio LE	montura LI
60	**2503655**	2	**Spacer**	entretoise	Distanzteil	espaçador	espaciador
61	[11]**960839**	—	**Weatherstrip**	calfatage	Zugluftabschliesser	tira vedadora	calafate ventana
62	**960862**	2	**Weatherstrip**	calfatage	Zugluftabschliesser	tira vedadora	calafate ventana
63	**960466**	1	**Latch RH**	verrou droit	Klinke rechts	fecho dir	pestillo der
63A	†**960467**	1	**Latch LH**	verrou gauche	Klinke links	fecho esq	pestillo izq
64	[12]**960711**	—	**Moulding**	moulure	Abdichtung	moldura	moldura
65	**960493**	1	**Door RH**	porte CD	Tür R	porta LD	puerta LD
65A	**960494**	1	**Door LH**	porte CG	Tür L	porta LE	puerta LI
66	**960469**	2	**Handle & keys**	manette et clavettes	Handgriff und Keilen	punho e chavetas	manija y chavetas
67	**960470**	4	**Screw**	vis	Schraube	parafuso	tornillo
68	[10]**569694**	—	**Moulding**	moulure	Abdichtung	moldura	moldura
69	§5———	—	**Glass pattern**	moule vitre	Glasschablone	moldo vidro	plantilla cristal
70	**960519**	1	**Glass lower door**	verre porte infér	Glas Tür unten	vidro porta inferior	vidrio puerta infer
71	**960518**	1	**Glass upper door**	verre porte supér	Glas Tür hinter	vidro porta super	vidrio puerta super
72	[13]**947496**	1	**Glass pattern kit**	moule vitres jeu	Glasschablonensatz	molde vidro jôgo	plantilla crist jgo

[4]11 ft. (3,36 m)
[5]See. Voir. Siehe. Veja. Vease 72
[9]1 ft. (0,31 m)
[10]10 ft. (3,05 m)
[11]2 ft. (0,62 m)
[12]22 ft. (6,72 m)
[13]Inc. 7. 23. 37. 39. 46. 69

CLARK EQUIPMENT

Cab Assembly, Front*
Cabine ensemble, avant*
Kabine vollständig, Vorder*
Cabina conjunto, dianteira*
Cabina conjunto, delantera*

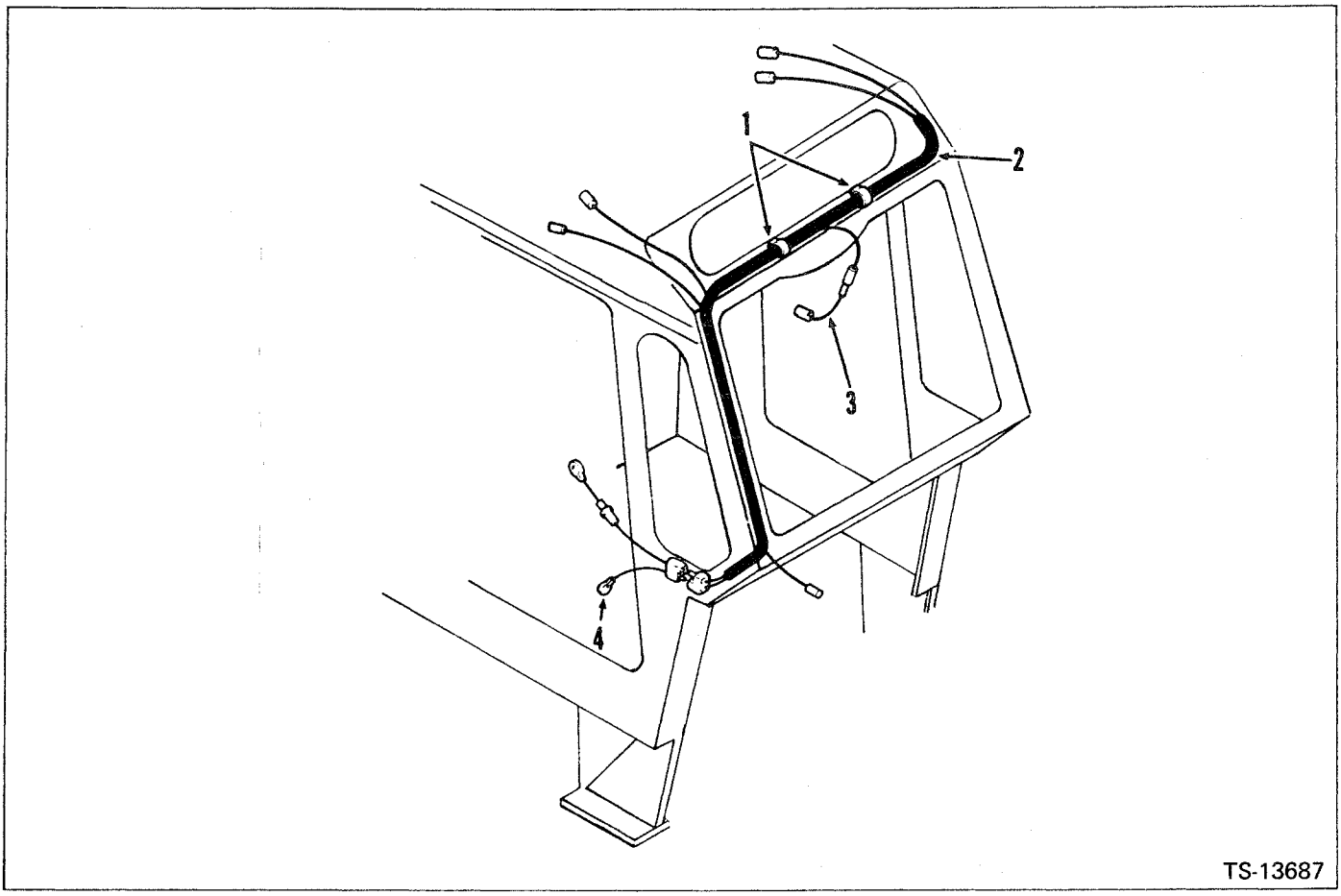

No.	Part No.	Qty.	Description	Description	Benennung	Descrição	Descripción
1	**960502**	2	**Clip**	attache	Schelle	braçadeira	abrazadera
2	**2503170**	1	**Harness cab**	harnais de cabine	Verdrahtung Kabine	chicote cabos cabina	mazo cables cabina
3	**784870**	1	**Wire**	fil	Draht	fio	cable
4	**1544319**	1	**Wire**	fil	Draht	fio	cable

*For use with cab assembly 2505741.
*Pour cabine ensemble 2505741.
*Für Kabine vollst 2505741.
*Para cabina conjunto 2505741.
*Para cabina conjunto 2505741.

Printed in U.S.A.
PM 2764-R3

Counterweight Kit, Cummins & G.M.*
Trousse de contrepoids, Cummins & G.M.
Gegengewichtssatz, Cummins & G.M.
Jôgo de contrapeso, Cummins & G.M.
Juego de contrapesos, Cummins & G.M.

MICHIGAN

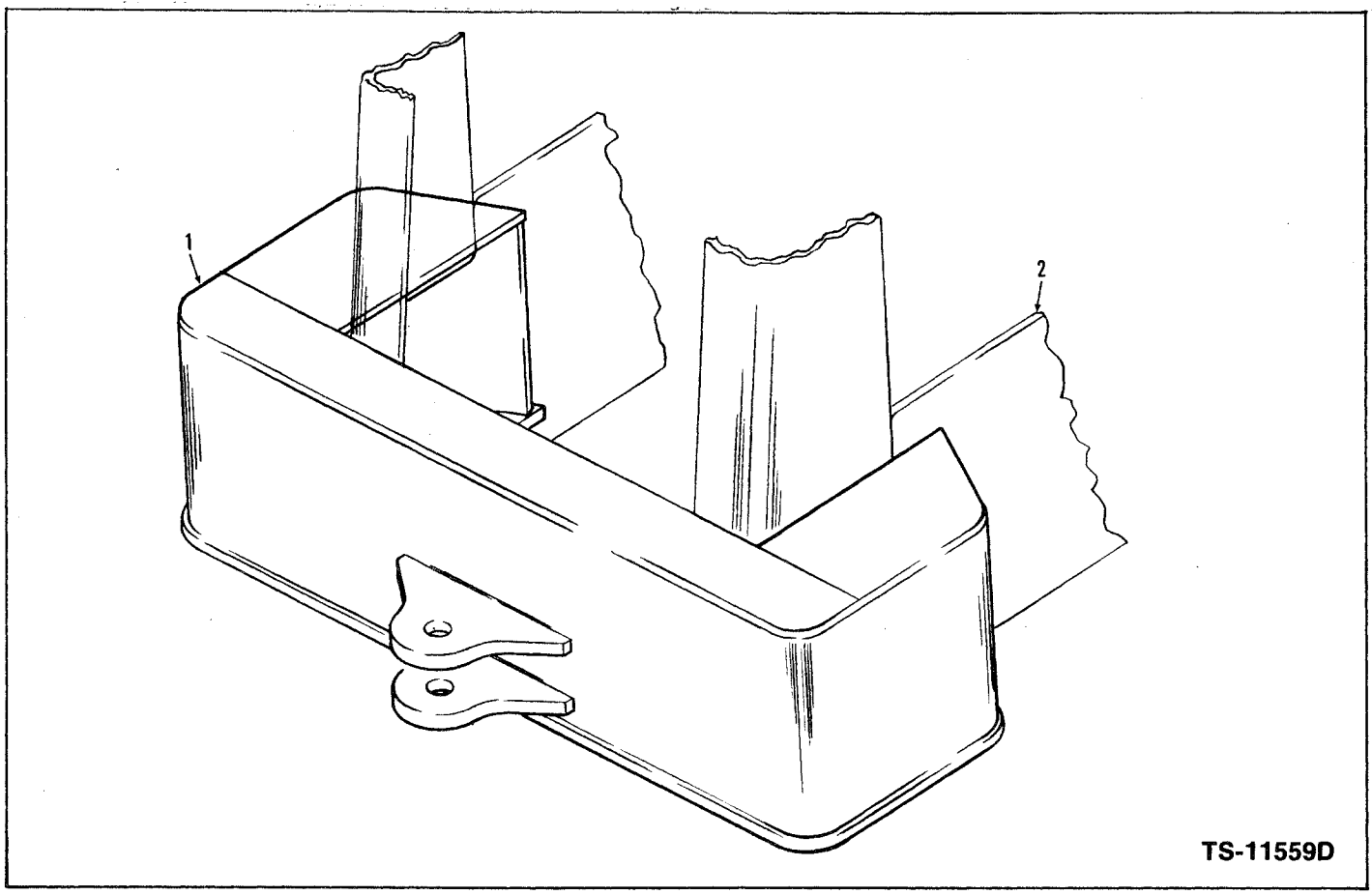

No.	Part No.	Qty.	Description	Description	Benennung	Descrição	Descripción
1	[2]1517071	1	**Counterweight kit**	contrepoids jeu	Gegengewichtssatz	contrapêso jôgo	contrapeso juego
2	[1]———	—	**Frame**	châssis	Fahrgestell	chassi	bastidor

*Cummins 428A101 → 428A238, G.M. 435A101 → 435A241
[1]See Index. Voir Table des Matières. Siehe Inhaltsverzeichnis. Veja Indice. Véase Indice.
[2]1300 lbs. (590 kg.)

Printed in U.S.A.
PM 2764-R3

Counterweight Kit*
Trousse de contrepoids
Gegengewichtssatz
Jogo de contrapeso
Juego de contrapesos

MICHIGAN

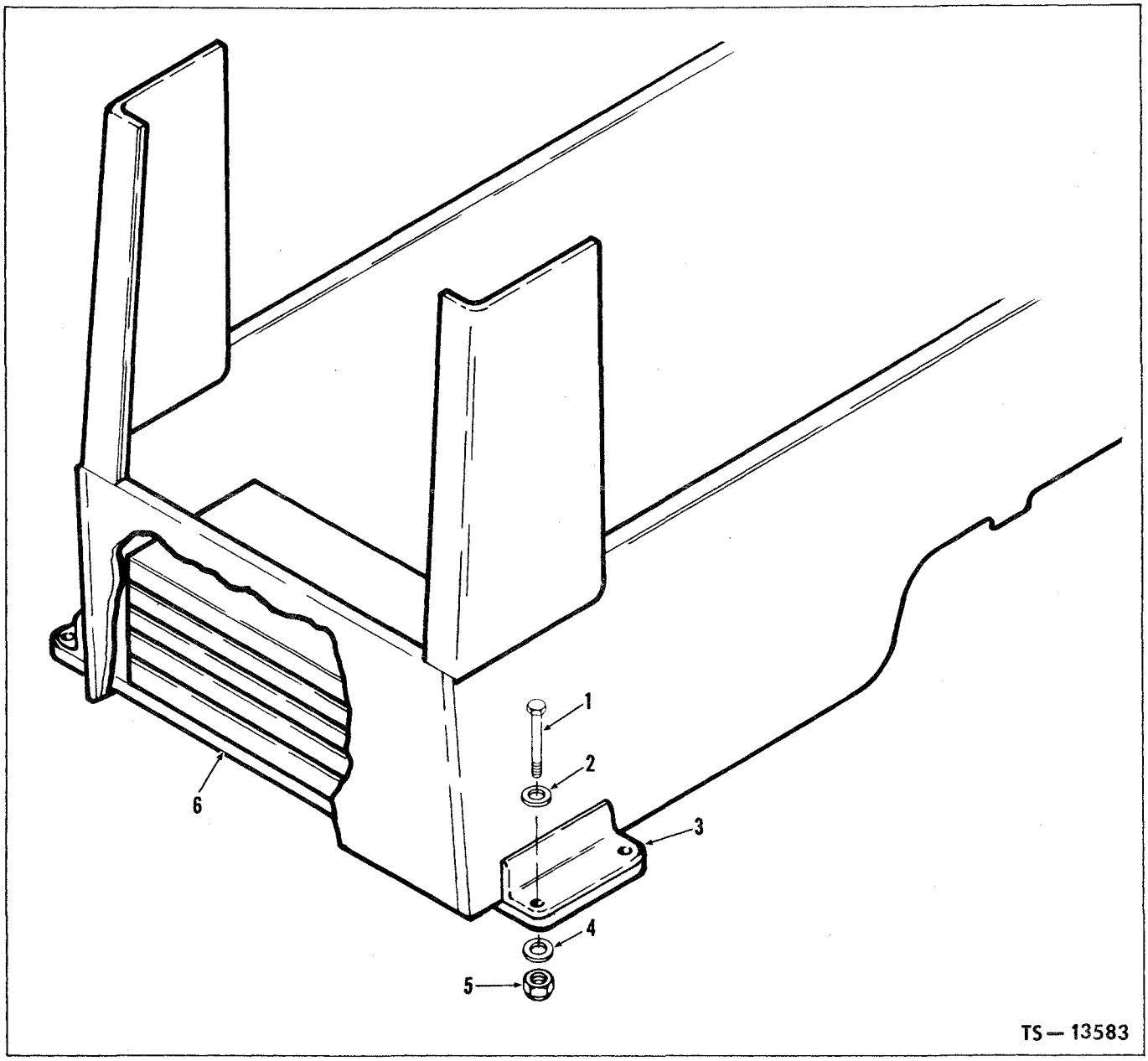

No.	Part No.	Qty.	Description	Description	Benennung	Descriçao	Descripción
A	[2]2501986	1	Counterweight kit	contrepoids jeu	Gegengewichtssatz	contrapeso jogo	contrapeso juego
1	24C-1664	4	Bolt	boulon	Bolzen	parafuso	bulón
2	539404	4	Washer	rondelle	Scheibe	arruela	arandela
3	2501913	2	Angle	angle	Winkel	ângulo	angulo
4	539404	4	Washer	rondelle	Scheibe	arruela	arandela
5	18D-16	4	Nut	écrou	Mutter	porca	tuerca
6	2501948	1	Counterweight	contrepoids	Gegengewicht	contrapeso	contrapeso

*Cummins 428A239 & →, G.M. 435A242 & →
[2]Inc. 1 → 6

CLARK EQUIPMENT

Defroster Fan Assembly, Cummins & G.M. - Optional
Soufflante dégivreur, ensemble, Cummins & G.M. - option
Entfroster Ventilator Vollständig, Cummins & G.M. - Wahlfrei
Ventilador degelador, conjunto, Cummins & G.M. - opcional
Ventilador descongelador, conjunto, Cummins & G.M. - opcional

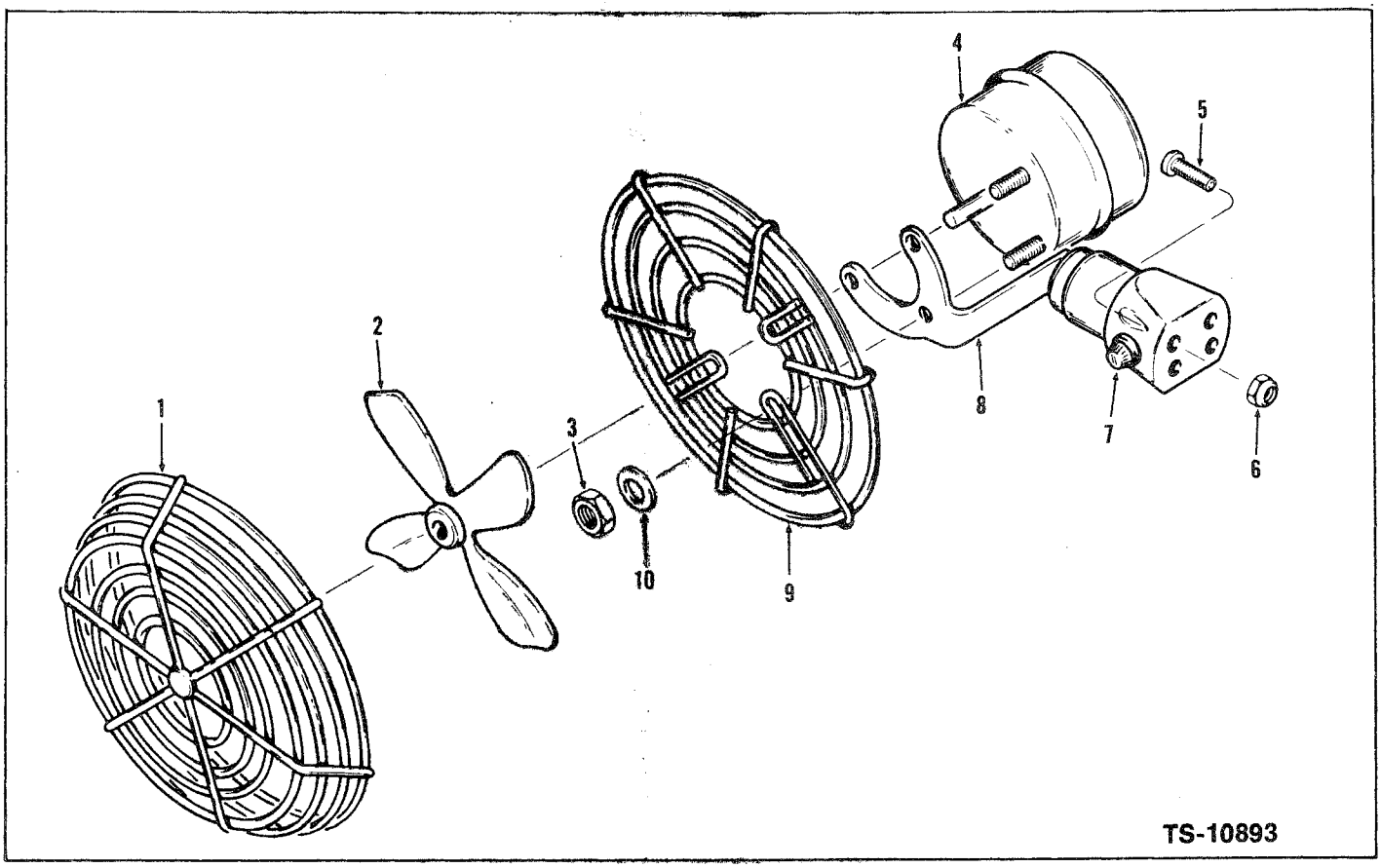

No.	Part No.	Qty.	Description	Description	Benennung	Descrição	Descripción
A	[1]517846	1	**Fan assy**	ventilateur ens	Ventilator vollst.	ventilador conj	ventilador conj
1	949036	1	**Guard**	protecteur	Schutz	proteção	protector
2	949037	1	**Fan**	ventilateur	Ventilator	ventilador	ventilador
3	949054	2	**Nut**	écrou	Mutter	porca	tuerca
4	949191	1	**Motor**	moteur	Motor	motor	motor
5	85G-1012	4	**Screw**	vis	Schraube	parafuso	tornillo
6	50D-10	4	**Nut**	écrou	Mutter	porca	tuerca
7	949192	1	**Switch**	interrupteur	Schalter	interruptor	interruptor
8	949034	1	**Base**	base	Baden	base	base
9	949039	1	**Guard**	protecteur	Schutz	proteção	protector
10	664419	2	**Washer**	rondelle	Scheibe	arruela	arandela

[1]Inc 1-4, 7-10

Printed in U.S.A.
PM 2764-R3

Fork Lift Attachment - Optional
Accessoire, fourche élévatrice - option
Gabelstapleransatz - Wahlfrei
Acessório, empilhadeira de garfos - opcional
Accesorio, estibador de horquillas - opcional

MICHIGAN

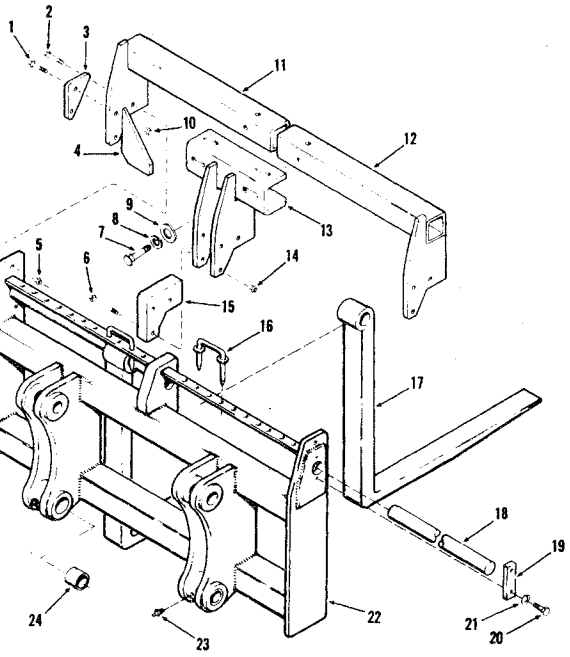

TS-11787D

No.	Part No.	Qty.	Description	Description	Benennung	Descrição	Descripción
A	*[1]1518729	1	**Fork lift attach**	accesoire fourches	Gabelstapleransatz	acessorio garfos	accesorio horquillas
B	[2]1517389	1	**Backrest extens kit**	rallonge support jeu	Hintersupportverlanl	prolong suporte jgo	alargue soporte jgo
1	24C-836	4	**Bolt**	boulon	Bolzen	parafuso	bulón
2	24C-836	2	**Bolt**	boulon	Bolzen	parafuso	bulón
3	1517570	2	**Plate**	plaque	Platte	placa	placa
4	1526112	2	**Brace**	tirant	Halterung	tirante	tensor
5	18D-08	2	**Nut**	écrou	Mutter	porca	tuerca
6	24C-864	3	**Bolt**	boulon	Bolzen	parafuso	bulón
7	24C-820	4	**Bolt**	boulon	Bolzen	parafuso	bulón
8	4E-08	4	**Lockwasher**	rondelle frein	Zahnscheibe	arruela trava	arandela seguridad
9	25E-22	4	**Washer**	rondelle	Scheibe	arruela	arandela
10	18D-08	4	**Nut**	écrou	Mutter	porca	tuerca
11	1518275	1	**Extension L H**	rallonge C G	Verlängerung Links	prolong L E	alargue L I
12	1518276	1	**Extension R H**	rallonge C D	Verlängerung Rechts	prolong L D	alargue L D
13	1518274	1	**Brace**	tirant	Halterung	tirante	tensor
14	18D-08	3	**Nut**	écrou	Mutter	porca	tuerca
15	1517129	1	**Plate**	plaque	Platte	placa	placa
16	1540806	2	**Pin**	goupille	Stift	pino	pasador
17	1540749	2	**Fork**	fourche	Gabel	garfo	horquilla
18	1666887	2	**Shaft**	arbre	Welle	árvore	árbol
19	1540804	2	**Plate**	plaque	Platte	placa	placa
20	24C-616	4	**Bolt**	boulon	Bolzen	parafuso	bulón
21	4E-06	4	**Lockwasher**	rondelle frein	Zahnscheibe	arruela trava	arandela seguridad
22	[3]1511693	1	**Carrier assy**	porteur ens	Träger Vollst	gaiola conj	jaula conj
23	10H-25	2	**Fitting grease**	graisseur	Nippel Schmier	graxeira	grasera
24	1508731	4	**Bushing**	manchon	Buchse	bucha	buje

[1]Inc. 1 → 24
[2]Inc. 1 → 15
[3]Inc. 24
*This attachment utilizes the existing mounting pins. See Index for Boom and Pushrod service parts.
*Cet accessoire emploie les goupilles existantes. Se reporter à la Table des matières pour pièces de Flèche et Tige Poussoir.
*Dieses Zubehör wird mit den vorhandenen Montagebolzen benutzt. Siehe Inhaltsverzeichnis für Teile von Hubarm und Stösselstange.
*Este acessório usa os pinos existentes. Veja Índice para as peças sobressalentes do Braço e Varão de empuxo.
*Este acesorio emplea los pernos existentes. Ver Índice por repuestos del Aguilón y Varilla de Empuje.

Printed in U.S.A.
PM 2764-R3

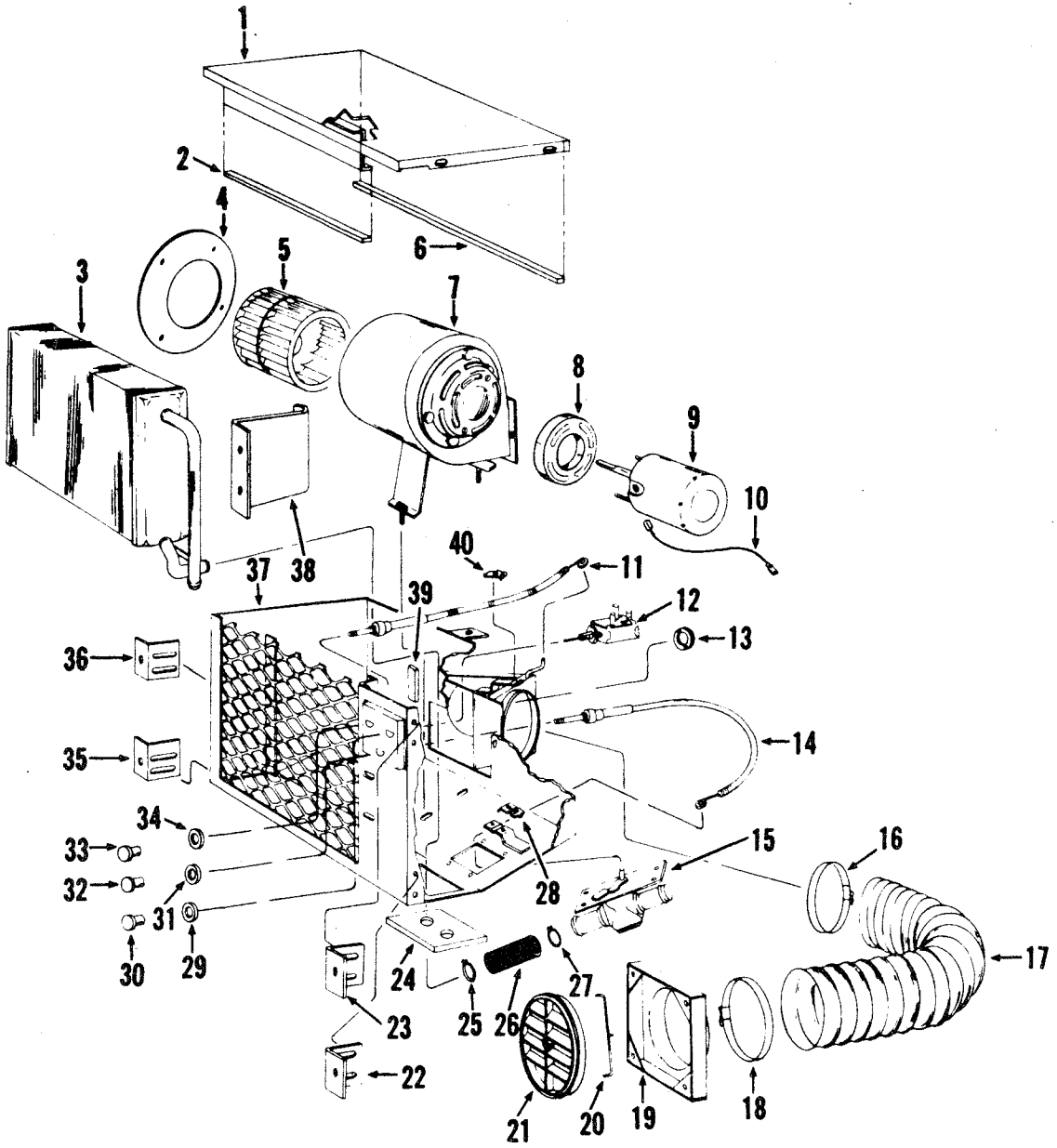

TS-11654B

Printed in U.S.A.
PM 2764-R3

Heater Assembly - Cummins & G.M. - Optional
Chauffage, ensemble - Cummins & G.M. - option
Heizung, Vollständig - Cummins & G.M. - Wahlfrei
Aquecedor, conjunto - Cummins & G.M. - opcional
Calefactor, conjunto - Cummins & G.M. - opcional

MICHIGAN

No.	Part No.	Qty.	Description	Description	Benennung	Descrição	Descripción
A	[1]1510660	1	**Heater assy 12V**	chauffage 12V ens	Heizung Vollst 12V	aquecedor 12V conj	calefactor 12V conj
B	[2]948957	1	**Blower assy 12V**	soufflant 12V ens	Gebläse Vollst 12V	ventilador 12V conj	ventilador 12V conj
1	947977	1	**Cover**	couvercle	Deckel	tampa	tapa
2	949047	1	**Seal**	joint étanchéité	Dichtung	vedador	sello
3	947948	1	**Core radiator**	noyeau radiateur	Innenteil Kühler	nucleo radiador	panal radiador
4	949521	1	**Plate**	plaque	Platte	placa	placa
5	948992	1	**Wheel**	roue	Rad	roda	rueda
6	947997	1	**Seal**	joint étanchéité	Dichtung	vedador	sello
7	949522	1	**Housing**	carter	Gehäuse	carcaça	carcasa
8	947978	1	**Baffle**	déflecteur	Deflektor	defletor	deflector
9	948977	1	**Motor**	moteur	Motor	motor	motor
10	947999	1	**Wire**	fil	Draht	fio	cable
11	947981	1	**Cable**	câble	Kabel	cabo	cable
12	947949	1	**Switch**	interrupteur	Schalter	interruptor	interruptor
13	947982	1	**Grommet**	oeillet	Augenring	ilhó	arandela pasacable
14	947983	1	**Cable**	câble	Kabel	cabo	cable
15	947950	1	**Valve**	soupape	Ventil	válvula	válvula
16	528651	1	**Clamp**	pince	Schelle	mandíbula	mandíbula
17	947995	1	**Hose**	tuyau flexible	Schlauch	mangueira	manguera
18	528651	1	**Clamp**	pince	Schelle	mandíbula	mandíbula
19	947994	1	**Collar**	collier	Lager	colar	collar
20	947993	1	**Spring**	ressort	Feder	mola	resorte
21	947992	1	**Louver**	jalousie	Luftschlitz	fresta	aletas
22	947990	1	**Bracket**	support	Winkel	grampo	grampa
23	947990	1	**Bracket**	support	Winkel	grampo	grampa
24	947991	1	**Gasket**	joint	Dichtung	gaxeta	junta
25	949048	1	**Clamp**	pince	Schelle	mandíbula	mandíbula
26	949049	1	**Hose**	tuyau flexible	Schlauch	mangueira	manguera
27	949048	1	**Clamp**	pince	Schelle	mandíbula	mandíbula
28	947984	1	**Clip**	attache	Klammer	braçadeira	abrazadera
29	947989	1	**Nut**	écrou	Mutter	porca	tuerca
30	947988	1	**Knob**	bouton	Knopf	manípula	botón
31	947989	1	**Nut**	écrou	Mutter	porca	tuerca
32	947987	1	**Knob**	bouton	Knopf	manípula	botón
33	947986	1	**Knob**	bouton	Knopf	manípula	botón
34	947989	1	**Nut**	écrou	Mutter	porca	tuerca
35	947990	1	**Bracket**	support	Winkel	grampo	grampa
36	947990	1	**Bracket**	support	Winkel	grampo	grampa
37	947985	1	**Case**	boï-tier	Gehä.use	carcaça	carcasa
38	947976	1	**Retainer**	arrêtoir	Halterung	retentor	retén
39	949047	1	**Sponge seal**	joint éponge	Schwammdichtung	vedador esponja	junta esponja
40	947984	1	**Clip**	attache	Klammer	braçadeira	abrazadera

[1]Inc. 1 → 40
[2]Inc. 4, 5, 7 → 9

CLARK EQUIPMENT

Heater Assembly - Cab - Optional
Chauffage, ensemble - Cabine - option
Heizung, Vollständig - Kabine - Wahlfrei
Aquecedor, conjunto - Cabine - opcional
Calefactor, conjunto - Cabina - opcional

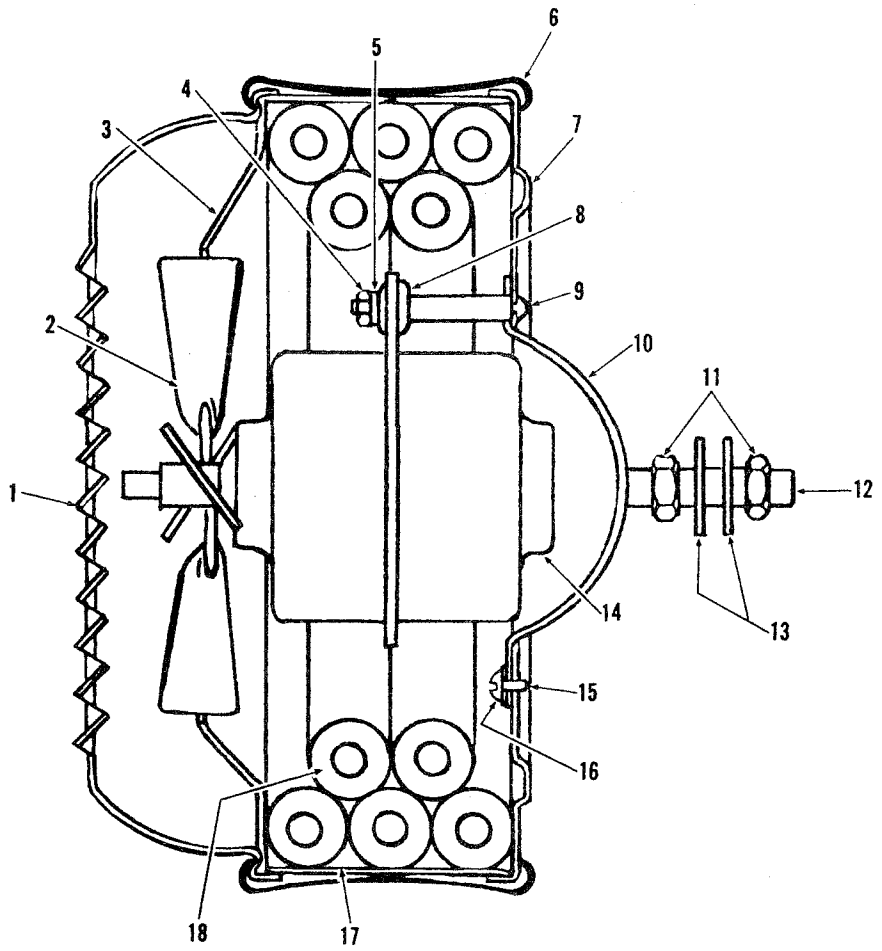

TS-11548B

No.	Part No.	Qty.	Description	Description	Benennung	Descrição	Descripción
A	*[1]3225868	1	**Heater assy 12V**	chauffage 12V ens	Heizung Vollst 12V	aquecedor 12V conj	calefactor 12V conj
B	**[2]3224738	1	**Heater assy 24V**	chauffage 24V ens	Heizung Vollst 24V	aquecedor 24V conj	calefactor 24V conj
1	**3213182**	1	**Cover front**	couvercle AV	Deckel Vorne	tampa dianteira	tapa delantera
2	**3213183**	1	**Fan**	ventilateur	Ventilator	ventilador	ventilador
3	**3213184**	1	**Cowl fan**	capot ventil	Ventilatorhaube	cobertura ventil	envolvente ventil
4	**3221634**	6	**Nut**	écrou	Mutter	porca	tuerca
5	**3213202**	6	**Washer**	rondelle	Scheibe	arruela	arandela
6	**3213194**	3	**Cup**	cuvette	Aussenring	capa	cubeta
7	**3213195**	1	**Plate**	plaque	Platte	placa	placa
8	**3212857**	3	**Grommet**	oeillet	Augenring	ilhó	arandela pasacable
9	**3290501**	3	**Stud**	goujon	Stift	prisioneiro	espárrago
10	**3290505**	1	**Cover**	couvercle	Deckel	tampa	tapa
11	**3290503**	8	**Nut**	écrou	Mutter	porca	tuerca
12	**3290502**	2	**Stud**	goujon	Stift	prisioneiro	espárrago
13	**3290504**	4	**Washer**	rondelle	Scheibe	arruela	arandela
14	* **3290500**	1	**Motor**	moteur	Motor	motor	motor
14A	†** **3290506**	1	**Motor**	moteur	Motor	motor	motor
15	**3213201**	3	**Screw**	vis	Schraube	parafuso	tornillo
16	**12E-10**	3	**Lockwasher**	rondelle frein	Zahnscheibe	arruela trava	arandela seguridad
17	**3213190**	1	**Ring**	anneau	Ring	anel	anillo
18	**3213185**	1	**Element air cleaner**	élément filtre air	Einstz Luftfilter	elmto purfdr ar	elmto depdr aire
19	†**3213193**	1	**Pad felt**	tampon feutre	Filzunterlage	chumaço fêltro	almohadilla fieltro

[1]Inc. 1 → 19 [2]Inc. 1 → 19
*Cummins 428A101 FSC & →, Perkins 4168A101 ENC & →, Perkins 4168A102 FSC & →
**Leyland 4167A101 ENC & →

Printed in U.S.A.
PM 2764-R3

MICHIGAN

Heater Installation—Cummins—Optional
Installation de chauffage—Cummins—option
Heizungseinbau—Cummins—Wahlfrei
Instalação do sistema de aquecimento—Cummins—opcional
Instalación del calefactor—Cummins—opcional

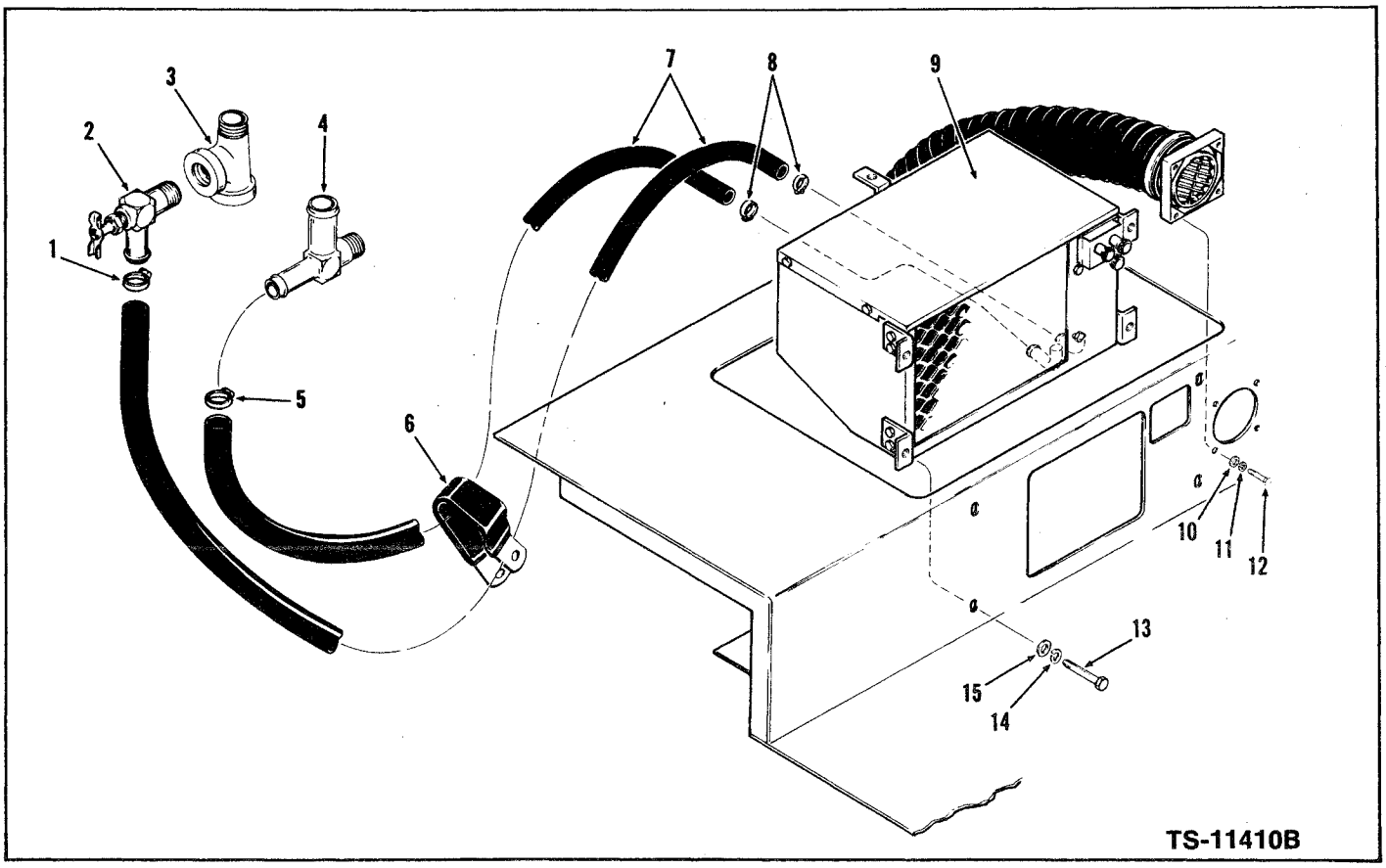

No.	Part No.	Qty.	Description	Description	Benennung	Descrição	Descripción
1	**521874**	1	**Clamp**	collier	Schelle	braçadeira	abrazadera
2	**552433**	1	**Valve**	soupape	Ventil	válvula	válvula
3	**17F-3**	1	**Tee**	raccord t	T-verbindungsstück	te	te
4	**1515858**	1	**Tee**	raccord t	T-verbindungsstück	te	te
5	**521874**	1	**Clamp**	collier	Schelle	braçadeira	abrazadera
6	**31H-46**	2	**Clip**	attache	Klammer	braçadeira	abrazadera
7	[1]**1529688**	—	**Hose**	tuyau flexible	Schlauch	mangueira	manguera
8	**521874**	2	**Clamp**	collier	Schelle	braçadeira	abrazadera
9	[2]———	1	**Heater assy**	chauffage ens	Heizung vollst	aquecedor conj	calefactor conj
10	**655629**	4	**Washer**	rondelle	Scheibe	arruela	arandela
11	**4E-04**	4	**Lockwasher**	rondelle frein	Zahnscheibe	arruela trava	arandela seguridad
12	**23C-412**	4	**Bolt**	boulon	Bolzen	parafuso	bulón
13	**23C-612**	5	**Bolt**	boulon	Bolzen	parafuso	bulón
14	**4E-06**	5	**Lockwasher**	rondelle frein	Zahnscheibe	arruela trava	arandela seguridad
15	**656672**	5	**Washer**	rondelle	Scheibe	arruela	arandela

[1]20 ft. (6,10 M)
[2]See Index, Voir table de matières, Siehe Inhaltsverzeichnis, Veja índice, Véase índice

Printed in U.S.A.
PM 2764-R3

CLARK EQUIPMENT

Heater Installation— G.M.— Optional
Installation de chauffage— G.M.— Option
Heizungseinbau— G.M.— Wahlfrei
Instalação do sistema de aquecimento— G.M.— opcional
Instalación del calefactor— G.M.— opcional

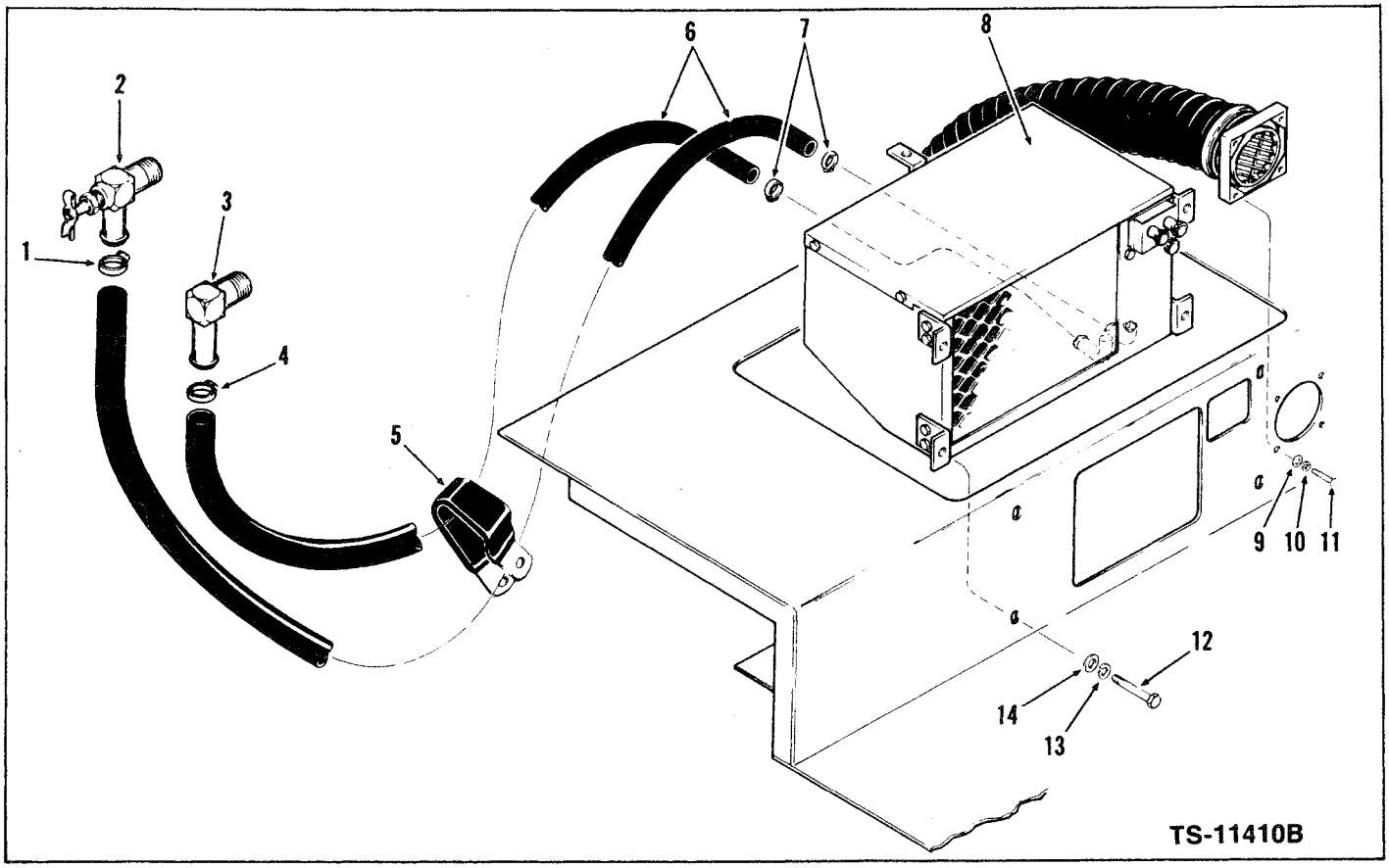

No.	Part No.	Qty.	Description	Description	Benennung	Descrição	Descripción
1	**521874**	1	**Clamp**	collier	Schelle	braçadeira	abrazadera
2	**552433**	1	**Valve**	soupape	Ventil	válvula	válvula
3	**666841**	1	**Nipple**	raccord	Nippel	niple	niple
4	**521874**	1	**Clamp**	collier	Schelle	braçadeira	abrazadera
5	**31H-46**	2	**Clip**	attache	Klammer	braçadeira	abrazadera
6	[1]**1529688**	—	**Hose**	tuyau flexible	Schlauch	mangueira	manguera
7	**521874**	2	**Clamp**	collier	Schelle	braçadeira	abrazadera
8	[2]———	1	**Heater assy**	chauffage ens	Heizung vollst	aquecedor conj	calefactor conj
9	**655629**	4	**Washer**	rondelle	Scheibe	arruela	arandela
10	**4E-04**	4	**Lockwasher**	rondelle frein	Zahnscheibe	arruela trava	arandela seguridad
11	**23C-412**	4	**Bolt**	boulon	Bolzen	parafuso	bulón
12	**23C-612**	5	**Bolt**	boulon	Bolzen	parafuso	bulón
13	**4E-06**	5	**Lockwasher**	rondelle frein	Zahnscheibe	arruela trava	arandela seguridad
14	**656672**	5	**Washer**	rondelle	Scheibe	arruela	arandela

[1]22 ft. (61,61 M)
[2]See Index, Voir table de matières, Siehe Inhaltsverzeichnis, Veja índice, Véase índice

Printed in U.S.A.
PM 2764-R3

Heater Installation - Leyland - Optional
Installation de chauffage - Leyland - option
Heizungseinbau - Leyland - Wahlfrei
Instalação do sistema de aquecimento - Lyland - opcional
Instalación del calefactor - Leyland - opcional

MICHIGAN

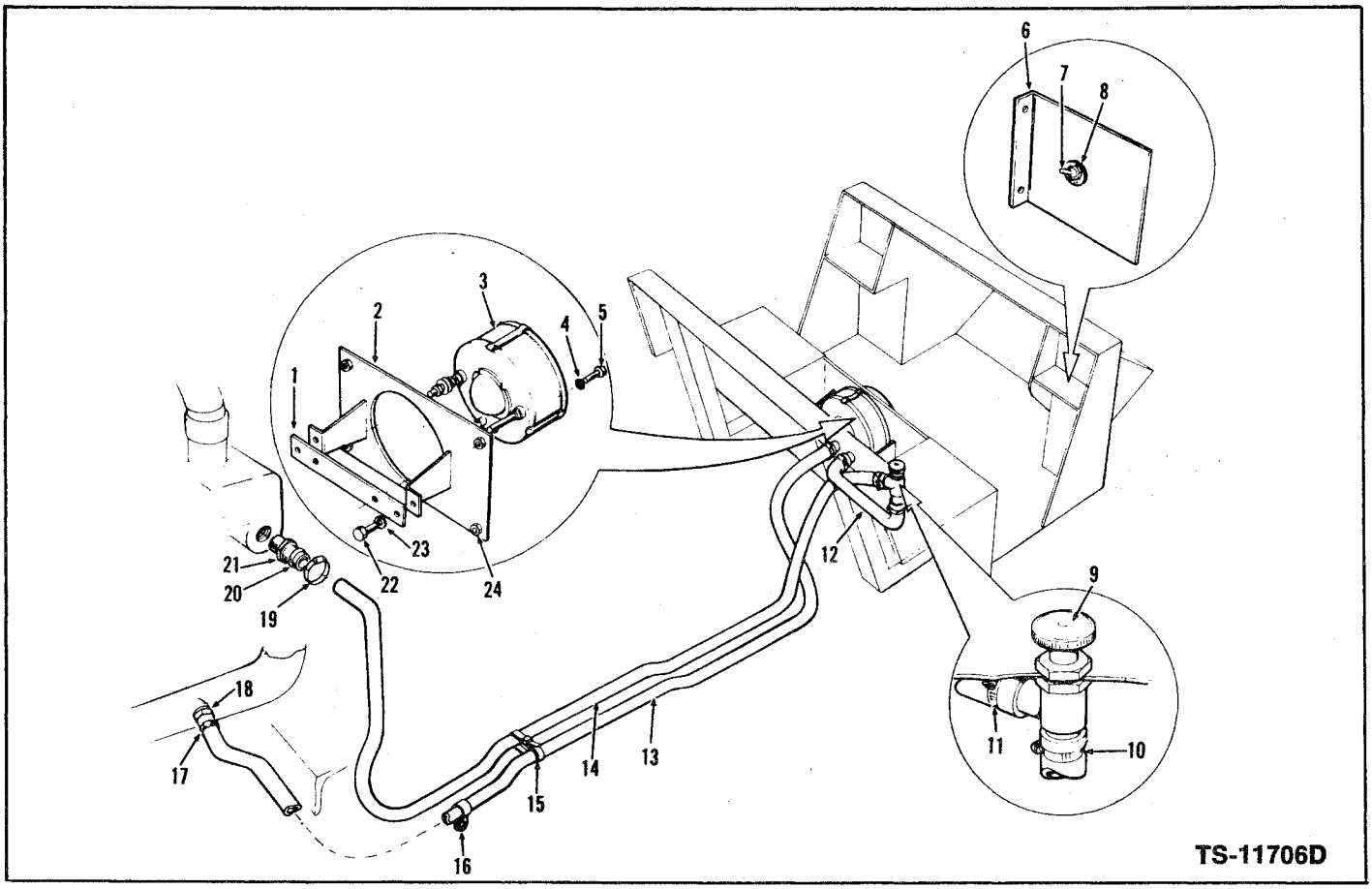

No.	Part No.	Qty.	Description	Description	Benennung	Descrição	Descripción
A	[1]3286856	1	Heater Kit	chauffage jeu	Heizungssatz	aquecedor jôgo	calefactor juego
1	3224654	1	Strap	band	Band	faixa	banda
2	3224651	1	Bracket	support	Winkel	grampo	grampa
3	3224738	1	Heater assy	chauffage ens	Heizung Vollst	aquecedor conj	calefactor conj
4	3221748	4	Lockwasher	rondelle frein	Zahnscheibe	arruela trava	arandela seguridad
5	1C-414	4	Bolt	boulon	Bolzen	parafuso	bulón
6	3233786	1	Panel	panneau	Tafel	painel	panel
7	3204336	1	Switch	interrupteur	Schalter	interruptor	interruptor
8	3225254	1	Nameplate	plaque du constructr	Namenschild	placa do nome	placa de nombre
9	3224669	1	Stopcock	robinet arrêt	Abstellhahn	torneira fechamento	grifo cierre
10	3220865	1	Clamp	pince	Schelle	mandíbula	mandíbula
11	3220865	1	Clamp	pince	Schelle	mandíbula	mandíbula
12	3228573	1	Hose	tuyau flexible	Schlauch	mangueira	manguera
13	3225217	1	Hose	tuyau flexible	Schlauch	mangueira	manguera
14	3228571	1	Hose	tuyau flexible	Schlauch	mangueira	manguera
15	3220821	12	Strap	band	Band	faixa	banda
16	6H-20	1	Clip	attache	Klammer	braçadeira	abrazadera
17	3220865	1	Clamp	pince	Schelle	mandíbula	mandíbula
18	3211890	1	Adapter	adaptateur	Zwischenstück	adaptador	adaptador
19	3220865	1	Clamp	pince	Schelle	mandíbula	mandíbula
20	3211890	1	Adapter	adaptateur	Zwischenstück	adaptador	adaptador
21	3220865	2	Clamp	pince	Schelle	mandíbula	mandíbula
22	1C-614	2	Bolt	boulon	Bolzen	parafuso	bulón
23	3221750	2	Lockwasher	rondelle frein	Zahnscheibe	arruela trava	arandela seguridad

[1]Inc. 1 → 23

Printed in U.S.A.
PM 2764-R3

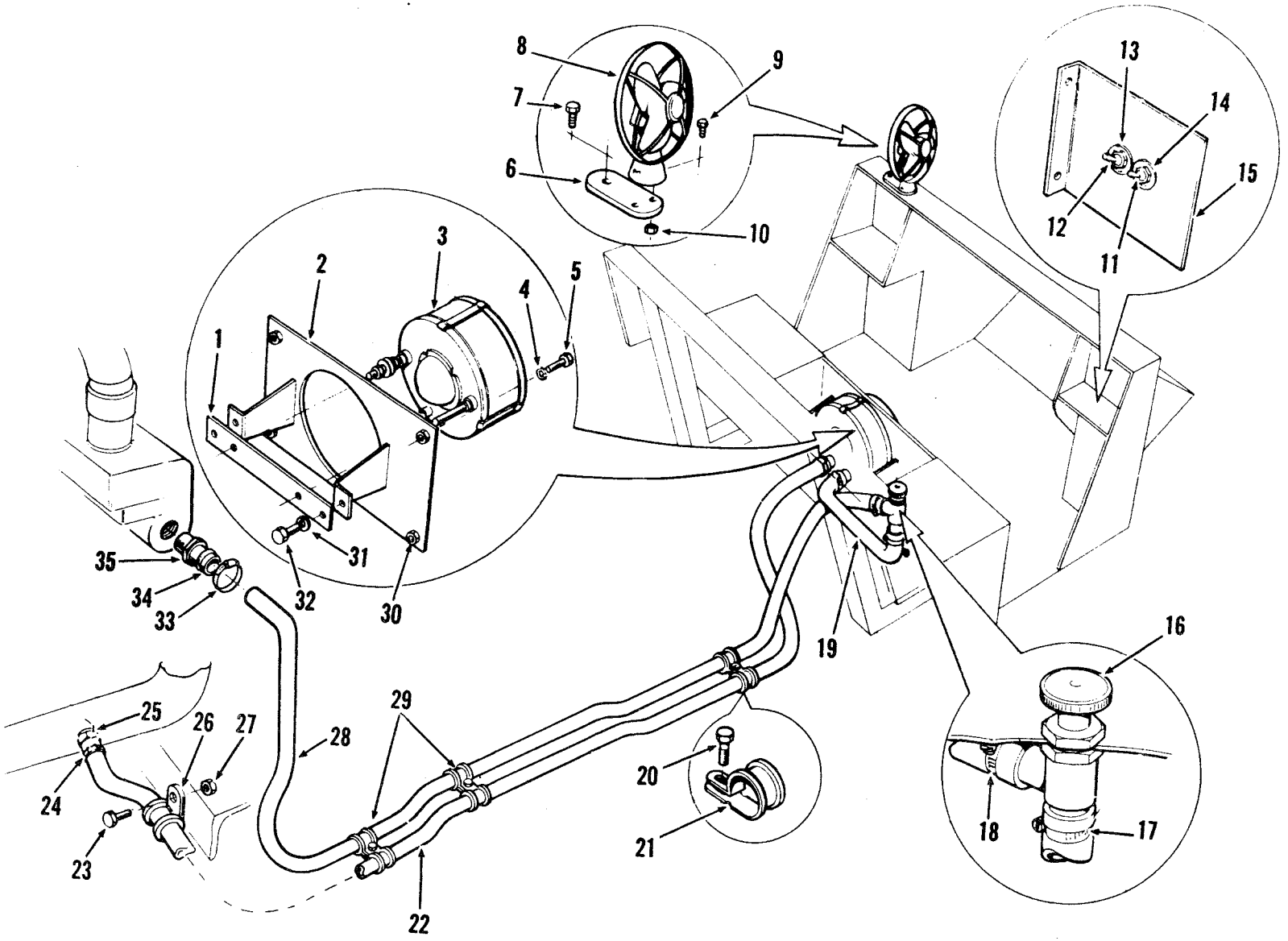

Printed in U.S.A.
PM 2764-R3

Heater & Defroster Installation - Optional
Installation de chauffage & dégiveur - option
Heizung- & Entfrosterseinbau - Wahlfrei
Instalação do sistema de aquecimento e degelador
Instalación del calefactor y descongelador

MICHIGAN

No.	Part No.	Qty.	Description	Description	Benennung	Descrição	Descripción
A	*[1]3585519	1	**Heater Kit**	chauffage jeu	Heizungssatz	aquecedor jôgo	calefactor juego
B	*[2]3585499	1	**Defroster Kit**	dégivreur jeu	Entfrostersatz	degelador jgo	descarchador jgo
1	3224654	1	**Strap**	band	Band	faixa	banda
2	3224651	1	**Bracket**	support	Winkel	grampo	grampa
2A	†3585403	1	**Plate**	plaque	Platte	placa	placa
3	[3]———	1	**Heater assy**	chauffage ens	Heizung Vollst	aquecedor conj	calefactor conj
4	3221748	4	**Lockwasher**	rondelle frein	Zahnscheibe	arruela trava	arandela seguridad
5	1C-414	4	**Bolt**	boulon	Bolzen	parafuso	bulón
6	3225207	1	**Bracket**	support	Winkel	grampo	grampa
7	17C-634	1	**Bolt**	boulon	Bolzen	parafuso	bulón
8	[4]3225290	1	**Fan**	ventilateur	Ventilator	ventilador	ventilador
9	3220881	2	**Bolt**	boulon	Bolzen	parafuso	bulón
10	3220859	2	**Nut**	écrou	Mutter	porca	tuerca
11	3204336	1	**Switch**	interrupteur	Schalter	interruptor	interruptor
12	3204336	1	**Switch**	interrupteur	Schalter	interruptor	interruptor
13	3225254	1	**Nameplate**	plaque du constructr	Namenschild	placa do nome	placa de nombre
14	3225255	1	**Nameplate**	plaque du constructr	Namenschild	placa do nome	placa de nombre
15	574026	1	**Panel R H**	panneau C D	Tafel Rechts	painel dir	panel lado der
16	3224669	1	**Stopcock**	robinet arrêt	Absteilhahn	torneira fechamento	grifo cierre
17	3220865	2	**Clamp**	pince	Schelle	mandíbula	mandíbula
18	3220865	1	**Clamp**	pince	Schelle	mandíbula	mandíbula
19	3228573	1	**Hose**	tuyau flexible	Schlauch	mangueira	manguera
20	2C-624	1	**Bolt**	boulon	Bolzen	parafuso	bulón
21	3222517	1	**Clip**	attache	Klammer	braçadeira	abrazadera
22	1529688	1	**Hose**	tuyau flexible	Schlauch	mangueira	manguera
23	2C-624	1	**Bolt**	boulon	Bolzen	parafuso	bulón
24	3220865	2	**Clamp**	pince	Schelle	mandíbula	mandíbula
25	666841	1	**Nipple**	raccord	Nippel	niple	niple
26	3222517	1	**Clip**	attache	Klammer	braçadeira	abrazadera
27	18D-06	1	**Nut**	écrou	Mutter	porca	tuerca
28	1529688	1	**Hose**	tuyau flexible	Schlauch	mangueira	manguera
29	31H-46	2	**Clip**	attache	Klammer	braçadeira	abrazadera
30	17D-3	4	**Nut**	écrou	Mutter	porca	tuerca
30A	†23C-612	4	**Bolt**	boulon	Bolzen	parafuso	bulón
31	3221750	2	**Lockwasher**	rondelle frein	Zahnscheibe	arruela trava	arandela seguridad
32	1C-614	2	**Bolt**	boulon	Bolzen	parafuso	bulón
33	3220865	1	**Clamp**	pince	Schelle	mandíbula	mandíbula
34	666854	1	**Nipple**	raccord	Nippel	niple	niple
35	356622	1	**Bushing**	manchon	Buchse	bucha	buje
36	†3585164	2	**Wire**	fil	Draht	fio	cable
37	†3585450	1	**Wire**	fil	Draht	fio	cable
38	†3585451	1	**Wire**	fil	Draht	fio	cable
39	3220820	2	**Cable tie**	lien cables	Kableband	liame cabos	atadura cables

[1]Inc. 1 → 5, 12, 13, 15 → 37, 39
[2]Inc. 6 → 11, 14, 36, 38
[3]See Index, Voir Table des matières, Siehe Inhaltsverzeichnis, Veja Índice, Véase Índice
[4]12V
*Cummins 428A101 FSC & →, Perkins 4168A101 ENC & →, Perkins 4168A102 FSC & →

Printed in U.S.A.
PM 2764-R3

CLARK EQUIPMENT

Heater Wiring Diagram, Cummins & G.M. - Optional
Schéma de l'installation du réchauffeur, Cummins & G.M. - option
Heizungsschaltplan, Cummins & G.M. - Wahlfrei
Diagrama de instalação do aquecedor, Cummins & G.M. - opcional
Esquema de instalación del calefactor, Cummins & G.M. - opcional

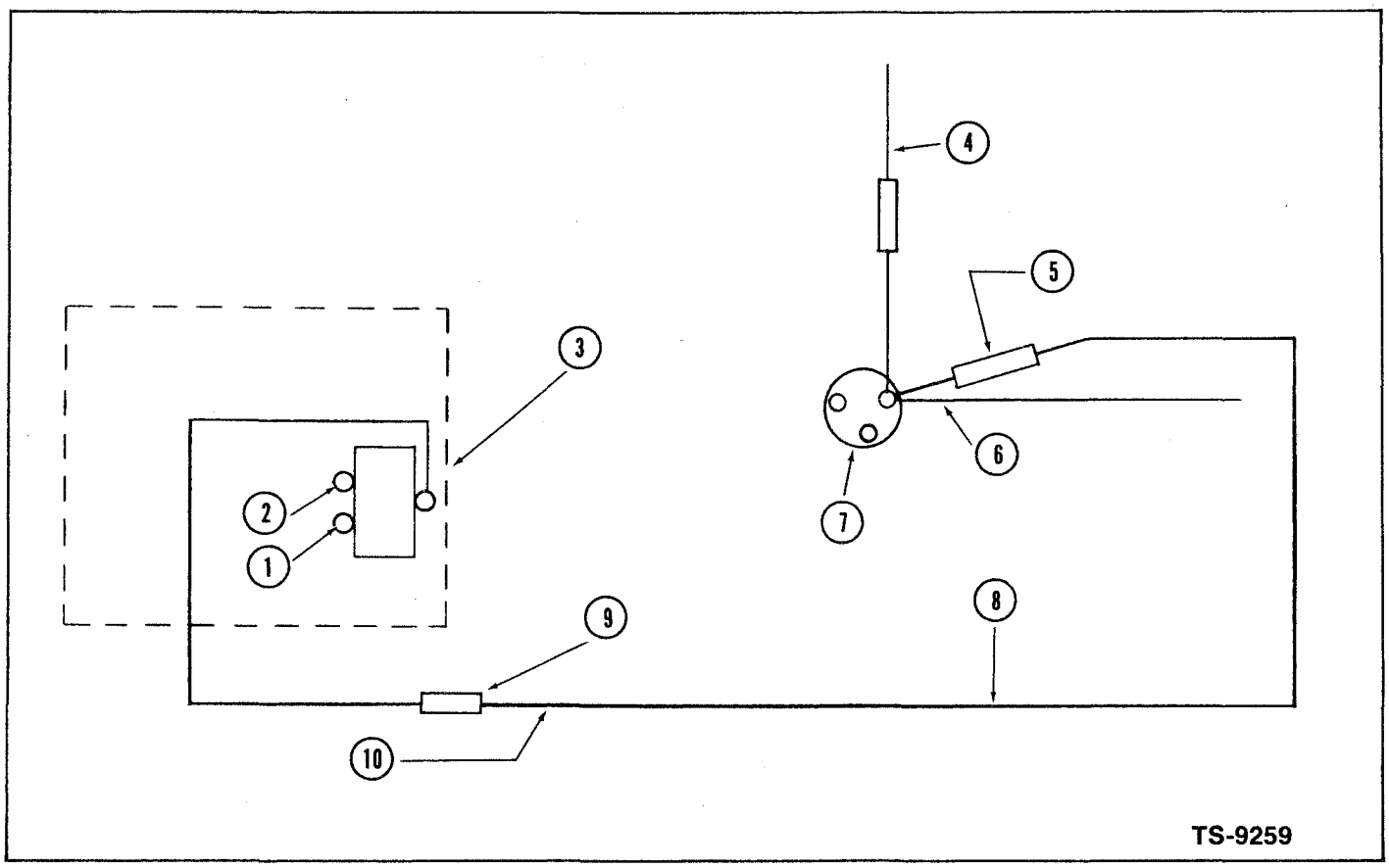

No.	Description	Description	Bennenung	Descrição	Descripción
1	**Fan**	ventilateur	Ventilator	ventilador	ventilador
2	**Fan**	ventilateur	Ventilator	ventilador	ventilador
3	**Heater**	chauffage	Heizung	aquecedor	calefactor
4	**Switch Light**	intrptr éclairage	Schalter Licht	chave luzes	intrptr luces
5	**Fuse 20A**	fusible 20A	Sicherung 20 Amp	fusível 20A	fusible 20A
6	**Instruments**	instruments	Instrumententafelen	instrumentos	instrumentos
7	**Switch Ignition**	intrprtr allumage	Zündschalter	intrptr ignicão	intrptr encendido
8	**Wire Assy**	fil ens	Draht Vollst	fio conj	cable conj
9	**Connector**	raccord	Verschraubung	ligador	conector
10	**Wire**	fil	Draht	fio	cable

Printed in U.S.A.
PM 2764-R3

MICHIGAN

Lifting Lugs & Decals – Optional
Ergots & décalcomanies— option
Halter & Abziehbilder— Wahlfrei
Orelhas e decalcomanias— opcional
Orejas y calcomanías— opcional

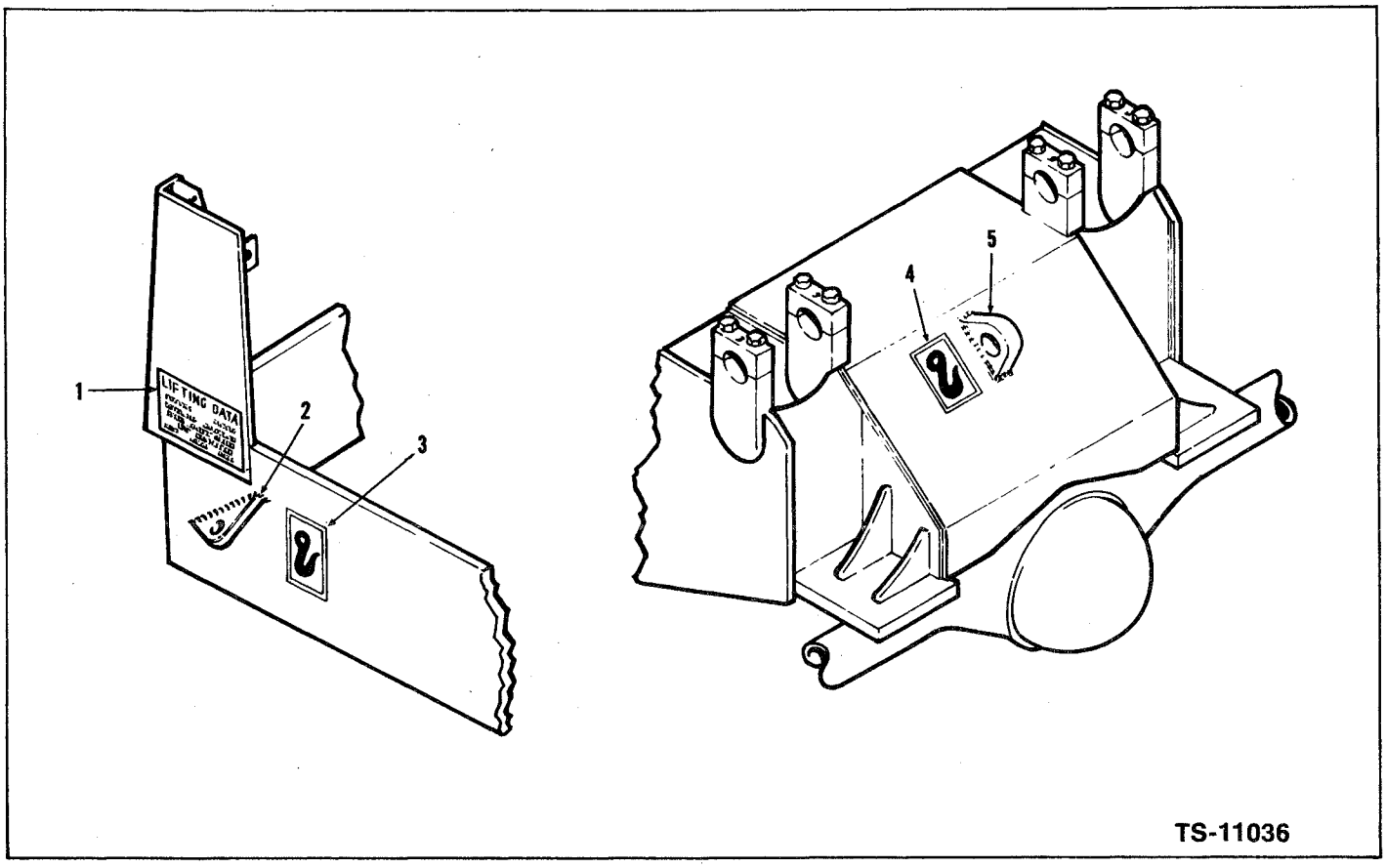

TS-11036

No.	Part No.	Qty.	Description	Description	Benennung	Descrição	Descripción
A	[1]1517837	—	**Lifting lugs kit**	ergots levage jeu	Aushebehaltersatz	orelhas elevação jgo	orejas levante jgo
1	[2]1547653	1	**Decal**	décalcamanie	Abziehbild	decalcomania	calcomania
2	570614	2	**Lifting lug**	ergot levage	Aushebehalter	orelha elevação	oreja levante
3	1511709	2	**Decal**	décalcamanie	Abziehbild	decalcomania	calcomania
4	1511709	1	**Decal**	décalcamanie	Abziehbild	decalcomania	calcomania
5	570614	1	**Lifting lug**	ergot levage	Aushebehalter	orelha elevação	oreja levante

[1]Inc 1-5
[2]Lifting Data, Information pour levage, Anhebe auskunft, Dados para levantamento, Datos para izado

Printed in U.S.A.
PM 2764-R3

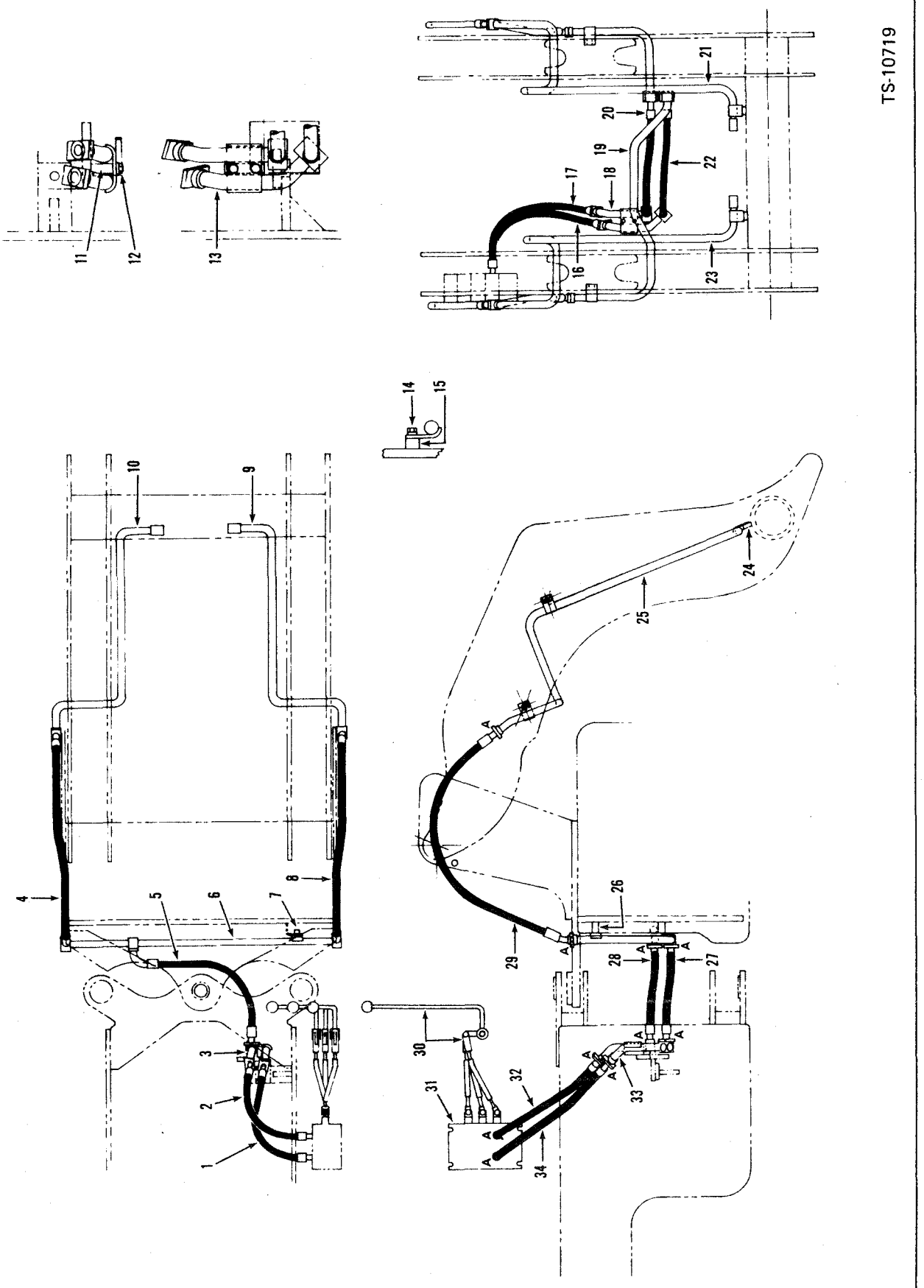

Printed in U.S.A.
PM 2764-R3

MICHIGAN

Piping Installation & Parts (Three Spool) *
Circuit, installation et pièces (trois tiroirs)
Rohrleitungen, Einbau & Teile (Drei-Spulen)
Encanamento, instalação e peças (tres carreteis)
Circuito, instalación y piezas (tres carretes)

No.	Part No.	Qty.	Description	Description	Benennung	Descrição	Descripción
1	1509989	1	Hose	tuyau flexible	Schlauch	mangueira	manguera
1A	†2 ———	—	Flange half	moitié bride	Flanschhälfte	meia flange	media brida
2	1546985	1	Hose	tuyau flexible	Schlauch	mangueira	manguera
2A	†2 ———	—	Flange half	moitié bride	Flanschhälfte	meia flange	media brida
3	3 ———	1	Tube	tube	Rohr	tubo	tubo
4	1541811	1	Hose	tuyau flexible	Schlauch	mangueira	manguera
4A	†2 ———	—	Flange half	moitié bride	Flanschhälfte	meia flange	media brida
5	4 ———	2	Hose	tuyau flexible	Schlauch	mangueira	manguera
6	1547483	1	Tube	tube	Rohr	tubo	tubo
7	24C-832	2	Bolt	oulon	Bolzen	parafuso	bulón
8	1541811	1	Hose	tuyau flexible	Schlauch	mangueira	manguera
8A	†2 ———	—	Flange half	moitié bride	Flanschhälfte	meia flange	media brida
9	1511897	1	Boom tube r h	tube flèche c d	Hubarmrohr r	tubo braço l d	tubo aguilón l d
10	1511899	1	Boom tube l h	tube flèche c g	Hubarmrohr l	tubo braço l e	tubo aguilón l i
11	1544701	1	Tapped block	bloc taraudé	Gewinde block	peça con rosca	pieza roscada
12	24C-820	2	Bolt	boulon	Bolzen	parafuso	bulón
12A	†4E-08	2	Lockwasher	rondelle frein	Zahnscheibe	arruela trava	arandela seguridad
12B	†635682	2	Washer	rondelle	Scheibe	arruela	arandela
13	1541697	1	Tube	tube	Rohr	tubo	tubo
14	24C-820	6	Bolt	oulon	Bolzen	parafuso	bulón
14A	†4E-08	6	Lockwasher	rondelle frein	Zahnscheibe	arruela trava	arandela seguridad
14B	†635682	6	Washer	rondelle	Scheibe	arruela	arandela
15	590384	4	Tapped block	bloc taraudé	Gewinde block	peça con rosca	pieza roscada
16	5 ———	1	Hose	tuyau flexible	Schlauch	mangueira	manguera
17	6 ———	1	Hose	tuyau flexible	Schlauch	mangueira	manguera
18	7 ———	1	Tube	tube	Rohr	tubo	tubo
19	8 ———	1	Tube	tube	Rohr	tubo	tubo
20	9 ———	1	Hose	tuyau flexible	Schlauch	mangueira	manguera
21	10 ———	1	Tube	tube	Rohr	tubo	tubo
22	11 ———	1	Hose	tuyau flexible	Schlauch	mangueira	manguera
23	12 ———	1	Tube	tube	Rohr	tubo	tubo
24	712553	2	Tapped block	bloc taraudé	Gewinde block	peça con rosca	pieza roscada
25	12 ———	1	Tube	tube	Rohr	tubo	tubo
26	1530188	2	Tapped block	bloc taraudé	Gewinde block	peça con rosca	pieza roscada
26A	†24C-820	2	Bolt	boulon	Bolzen	parafuso	bulón
26B	†4E-08	2	Lockwasher	rondelle frein	Zahnscheibe	arruela trava	arandela seguridad
26C	†635682	2	Washer	rondelle	Scheibe	arruela	arandela
27	567671	1	Hose	tuyau flexible	Schlauch	mangueira	manguera
27A	†2 ———	—	Flange half	moitié bride	Flanschhälfte	meia flange	media brida
28	567671	1	Hose	tuyau flexible	Schlauch	mangueira	manguera
28A	†2 ———	—	Flange half	moitié bride	Flanschhälfte	meia flange	media brida
29	13 ———	2	Hose	tuyau flexible	Schlauch	mangueira	manguera
30	1 ———	—	Valve controls	soupape commandes	Vntl kontrlvorrichtung	controles válvula	controles válvula
31	1 ———	1	Valve assy main	soupape princip ens.	Hauptventil vollst.	válvula princip. conj.	válvula princip. conj.
32	6 ———	1	Hose	tuyau flexible	Schlauch	mangueira	manguera
33	7 ———	1	Tube	tube	Rohr	tubo	tubo
34	5 ———	1	Hose	tuyau flexible	Schlauch	mangueira	manguera

*Cummins 428A101 & →, 428A101FSC & →, G.M. 435A101 → 435A375, Leyland 4167A101ENC & →, Perkins 4168A101ENC & →, 4168A102FSC & →
[1]See Index. Voir Table des matières. Siehe Inhaltsverzeichnis. Veja Índice. Véase Índice.
[2]See Group A on chart. Voir groupe A sur tableau. Siehe Gruppe A auf der Tabelle. Veja grupo A na tabela. Véase grupo A en la tabla.
[3]See, Voir, Siehe, Veja, Véase 13
[4]See, Voir, Siehe, Veja, Véase 27, 28
[5]See, Voir, Siehe, Veja, Véase 1
[6]See, Voir, Siehe, Veja, Véase 2
[7]See, Voir, Siehe, Veja, Véase 13
[8]See, Voir, Siehe, Veja, Véase 6
[9]See, Voir, Siehe, Veja, Véase 28
[10]See, Voir, Siehe, Veja, Véase 10
[11]See, Voir, Siehe, Veja, Véase 27
[12]See, Voir, Siehe, Veja, Véase 9
[13]See, Voir, Siehe, Veja, Véase 4, 8

Note: Location of each 4 Bolt Connection is denoted on illustration by the letter "A" (12 places).
Note: L'emplacement de chaque connexion de 4 boulons est indiqué par la lettre "A" sur l'illustration (12 places).
Bemerkung: Sitz der 4 Schraubenverbindungen ist mit dem Buchstaben "A" in der Abbildung gekennzeichnet (12 mal).
Atenção: A posição das conexões con 4 parafusos estão indicada na ilustração com una letra "A" (12 lugares).
Nota: La posición de las conexiones de 4 tornillos está indicada en el dibujo con la letra "A" (12 lugares).

Printed in U.S.A.
PM 2764-R3

CLARK EQUIPMENT

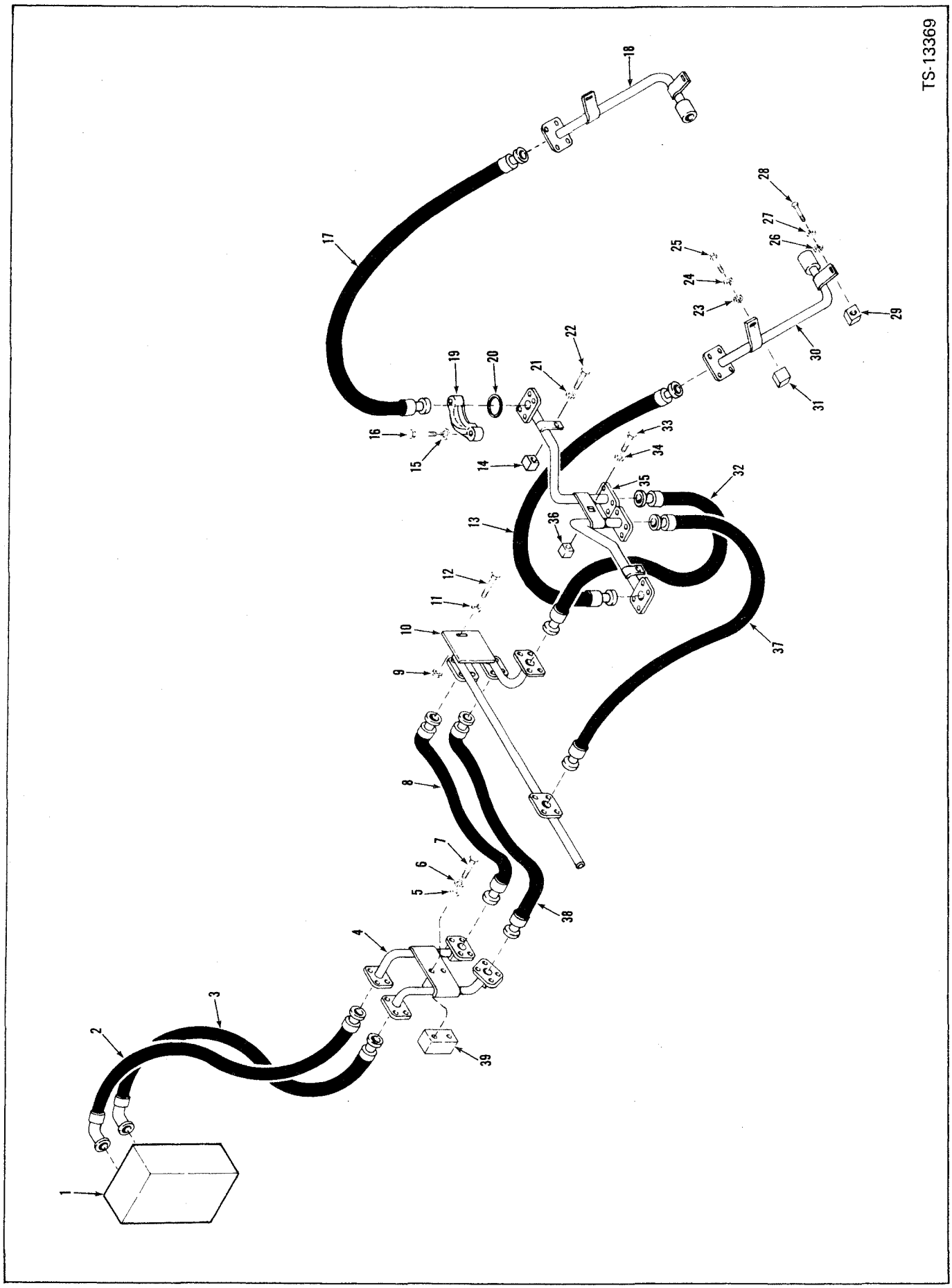

Printed in U.S.A.
PM 2764-R3

MICHIGAN

Piping Installation & Parts (Three Spool)*
Circuit, installation et pièces (trois tiroirs)
Rohrleitungen, Einbau & Teile (drei-Spulen)
Encanamento, instalação e peças (três carreteis)
Circuito, instalación y piezas (tres carretes)

No.	Part No.	Qty.	Description	Description	Benennung	Descrição	Descripción
1	[1]———	1	**Valve assy main**	soupape princip ens	Hauptventil vollst	válvula princip conj	válvula princip conj
2	**1509989**	1	**Hose**	tuyau flexible	Schlauch	mangueira	manguera
3	**1546985**	1	**Hose**	tuyau flexible	Schlauch	mangueira	manguera
4	**1541697**	1	**Tube assy**	ensemble tube	Röhre vollst	conjunto do tubo	conjunto de caño
5	**635682**	2	**Washer**	rondelle	Scheibe	arruela	arandela
6	**4E-08**	2	**Lockwasher**	rondelle frein	Sicherungsscheibe	arruela de pressão	arandela seguridad
7	**24C-820**	2	**Bolt**	boulon	Bolzen	parafuso	bulón
8	**567671**	1	**Hose**	tuyau flexible	Schlauch	mangueira	manguera
9	**18D-08**	2	**Nut**	écrou	Mutter	porca	tuerca
10	**2501111**	1	**Tube assy**	ensemble tube	Röhre vollst	conjunto do tubo	conjunto de caño
11	**635682**	2	**Washer**	rondelle	Scheibe	arruela	arandela
12	**24C-832**	2	**Bolt**	boulon	Bolzen	parafuso	bulón
13	**2506333**	1	**Hose**	tuyau flexible	Schlauch	mangueira	manguera
14	**522906**	1	**Tapped block**	bloc taraudé	Gewinde Block	peça con rosca	pieza roscada
15	**4E-06**	64	**Lockwasher**	rondelle frein	Sicherungsscheibe	arruela de pressão	arandela seguridad
16	**23C-620**	64	**Bolt**	boulon	Bolzen	parafuso	bulón
17	**2506333**	1	**Hose**	tuyau flexible	Schlauch	mangueira	manguera
18	**2502394**	1	**Tube assy**	ensemble tube	Röhre vollst	conjunto do tubo	conjunto de caño
19	**663093**	32	**Flange half**	demi-flasque	Flanschhälfte	meia flange	media brida
20	**1306622**	16	**O-ring**	joint torique	O Ring	anel-O	anillo-O
21	**4E-06**	1	**Lockwasher**	rondelle frein	Sicherungsscheibe	arruela de pressão	arandela seguridad
22	**24C-616**	2	**Bolt**	boulon	Bolzen	parafuso	bulón
23	**4E-08**	2	**Lockwasher**	rondelle frein	Sicherungsscheibe	arruela de pressão	arandela seguridad
24	**635682**	2	**Washer**	rondelle	Scheibe	arruela	arandela
25	**24C-820**	2	**Bolt**	boulon	Bolzen	parafuso	bulón
26	**4E-08**	2	**Lockwasher**	rondelle frein	Sicherungsscheibe	arruela de pressão	arandela seguridad
27	**635682**	2	**Washer**	rondelle	Scheibe	arruela	arandela
28	**24C-820**	2	**Bolt**	boulon	Bolzen	parafuso	bulón
29	**712553**	2	**Tapped block**	bloc taraudé	Gewinde Block	peça con rosca	pieza roscada
30	**2502393**	1	**Tube assy**	ensemble tube	Röhre vollst	conjunto do tubo	conjunto de caño
31	**590384**	2	**Tapped block**	bloc taraudé	Gewinde Block	peça con rosca	pieza roscada
32	**1519721**	1	**Hose**	tuyau flexible	Schlauch	mangueira	manguera
33	**24C-616**	1	**Bolt**	boulon	Bolzen	parafuso	bulón
34	**4E-06**	1	**Lockwasher**	rondelle frein	Sicherungsscheibe	arruela de pressão	arandela seguridad
35	**2502390**	1	**Tube assy**	ensemble tube	Röhre vollst	conjunto do tubo	conjunto de caño
36	**522906**	1	**Tapped block**	bloc taraudé	Gewinde Block	peça con rosca	pieza roscada
37	**1506448**	1	**Hose**	tuyau flexible	Schlauch	mangueira	manguera
38	**567671**	1	**Hose**	tuyau flexible	Schlauch	mangueira	manguera
39	**1544701**	1	**Tapped block**	bloc taraudé	Gewinde Block	peça con rosca	pieza roscada

*G.M. 435A376 & →
[1]See Index. Voir Table des matières. Siehe Inhaltsverzeichnis. Veja Índice. Véase Índice.

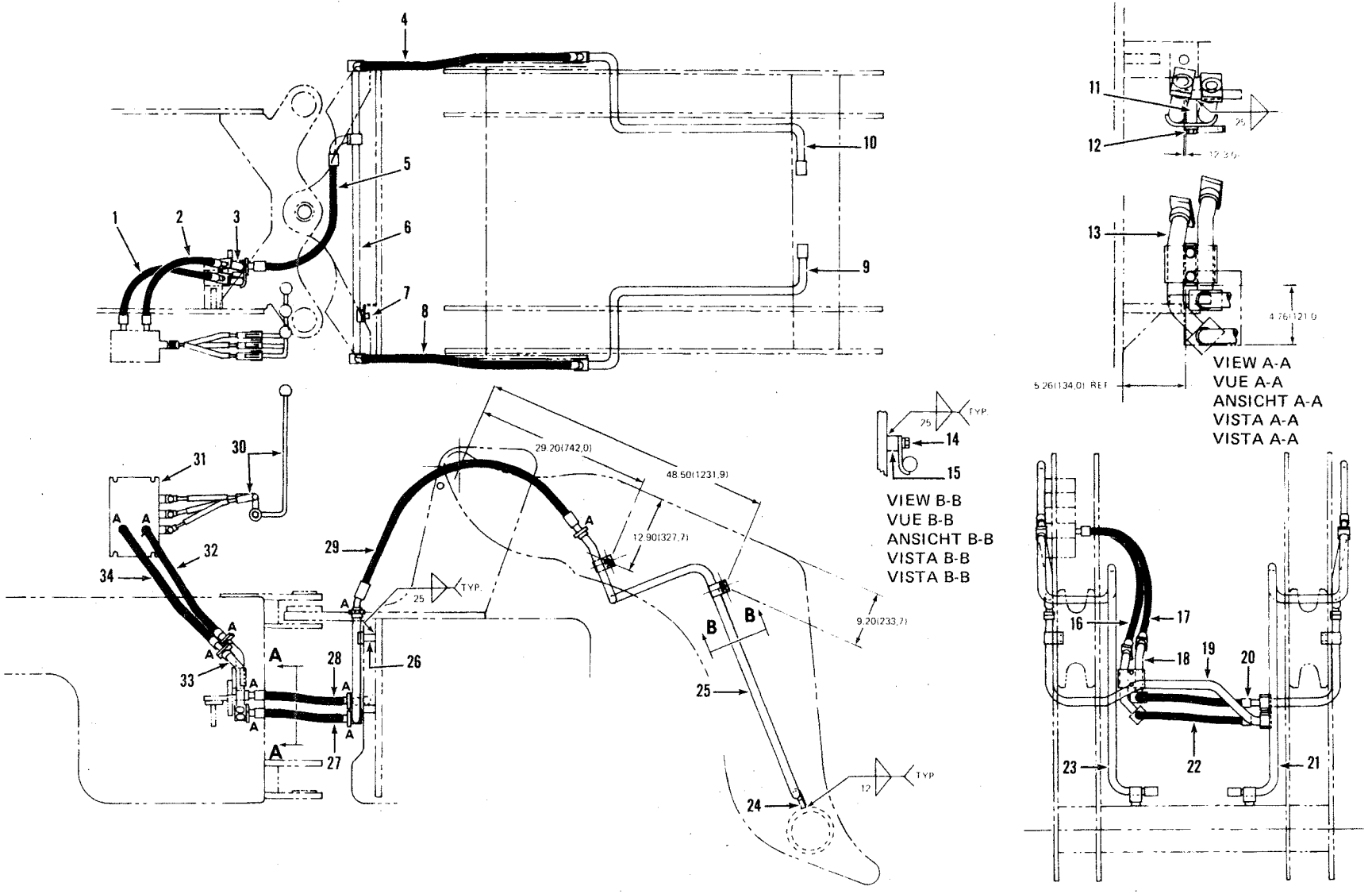

TS-10719

Printed in U.S.A.
PM 2764-R3

Piping Installation & Parts (Three Spool)—Optional
Circuit, installation et pièces (trois tiroirs)—option
Rohrleitungen, Einbau & Teile (Drei-Spulen)—Wahlfrei
Encanamento, instalação e peças (tres carreteis)—opcional
Circuito, instalación y piezas (tres carretes)—opcional

MICHIGAN

A Ajustar e unir com soldadura todas as peças com rôsca que são localizadas pelo tamanho apresentado na ilustração.
B Recortar a tubulação de conformidade com as peças com rôsca.
C Ajustar a tubulação na medida aproximada como é mostrado. Verificar a folga exata e unir com soldadura todas as peças com rôsca remanescentes.
D Remover a tubulação e completar a soldadura.
E Recortar em ambos os lados conforme ilustração.
F Fazer a instalação usando as porcas e cavilhas existentes.

A Colocar en el lugar y soldar con puntadas todas las piezas roscadas que se identifiquen por medida según la ilustración.
B Usando abrazaderas, colocar los conjuntos de tubos en las piezas de posición.
C Colocar los tubos aproximadamente como se indica. Comprobar el espacio que queda libre, y soldar con puntadas todas las demás piezas roscadas, según se indica.
D Retirar los conjuntos de tubos, y terminar la soldadura.
E Cortar en ambos lados, según se indica.
F Instalar los bulones y tuercas existentes.

A Position and tack weld all tapped blocks that are located by dimension shown on illustration.
B Clip tube assemblies to position blocks.
C Position tubes approximately as shown, check clearance and tack weld all remaining tapped blocks as shown.
D Remove tube assemblies and complete welding.
E Cut out as shown both sides.
F Install using existing bolts and nuts.

A Positionner et fixer par quelques points de soudure tous les blocks taraudés que ont leur position indiquées sur la figure.
B Fixer les ensembles de tubes aux blocs en position.
C Positionner les tubes approximativement comme indiqué. Contrôler l'espace libre et fixer par quelques points de soudure, tous les blocs taraudés restants comme indiqué.
D Enlever les ensembles de tubes et terminer le soudage.
E Découper chaque côté comme indiqué.
F Compléter l'installation en utilisant les boulons et écrous existants.

A Alle Blöcke mit Gewindebohrung, welche nach den in der Illustration gezeigten Massen angebracht sind, in die richtige Lage bringen und anschweissen.
B Stangen am Standblock befestigen.
C Stangen in die richtige Lage bringen, wie gezeigt. Dann den Abstand prüfen und alle restlichen Blöcke mit Gewindebohrungen anschweissen, wie gezeigt.
D Die Stangen entfernen und die Schweissung vervollständigen.
E Ausschneiden, wie gezeigt, an beiden Seiten.
F Anbringen mit Hilfe der vorhandenen Bolzen und Muttern.

Group **Groupe** **Gruppe** **Grupo** **Grupo**	**Flange Half** **Demi-Bride** **Flanschhälfte** **Meia Flange** **Media Brida**	**O-Ring** **Joint Torique** **Dichtunsaing** **Anel-O** **Anillo-O**	**Bolt** **Boulon** **Bolzen** **Porca** **Bulón**	**Lockwasher** **Rondelle de Sûrete** **Zahnscheibe** **Arruela Trava** **Arandela Seguridad**	**Size** **Dimension** **Groesse** **Tamanho** **Tamaño**
Qty.	2	1	4	4	1" 25,4 mm
Part No.	663093	1306622	23C-620	4E-06	

Printed in U.S.A.
PM 2764-R3

CLARK EQUIPMENT

Seat Belt Installation - Leyland & Perkins - Optional
Installation de ceinture de sécurité - Leyland & Perkins - option
Sicherheitsgurtseinbau - Leyland & Perkins - Wahlfrei
Instalação do cinto de segurança - Leyland & Perkins - opcional
Instalación del cinturón de seguridad - Leyland & Perkins - opcional

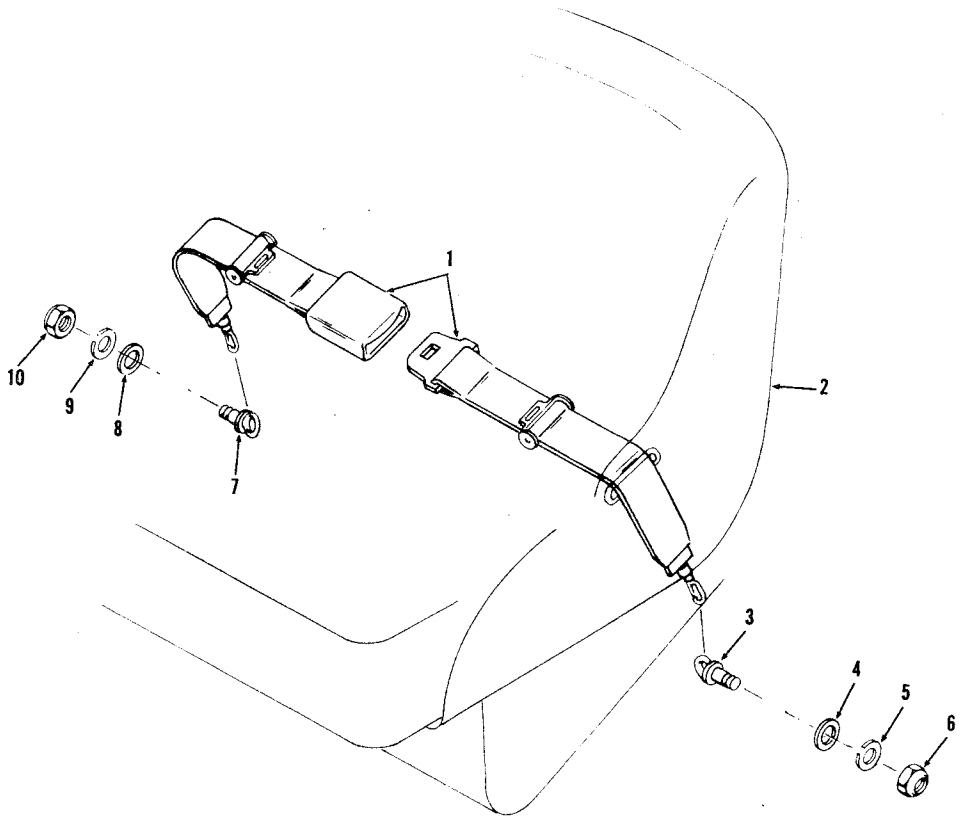

TS-11656B

No.	Part No.	Qty.	Description	Description	Benennung	Descrição	Descripción
1	[1]1527745	1	**Belt assy**	courroie ens	Riemen Vollst	correia conj	correa conj
2	[2]———	1	**Seat**	siège	Sitz	assento	asiento
3	§[3]———	1	**Eyebolt**	boulon oeil	Ringschraube	cavilha olhal	cáncamo
4	§[3]———	1	**Washer**	rondelle	Scheibe	arruela	arandela
5	§[3]———	1	**Lockwasher**	rondelle frein	Zahnscheibe	arruela trava	arandela seguridad
6	§[3]———	1	**Nut**	écrou	Mutter	porca	tuerca
7	§[3]———	1	**Eyebolt**	boulon oeil	Ringschraube	cavilha olhal	cáncamo
8	§[3]———	1	**Washer**	rondelle	Scheibe	arruela	arandela
9	§[3]———	1	**Lockwasher**	rondelle frein	Zahnscheibe	arruela trava	arandela seguridad
10	§[3]———	1	**Nut**	écrou	Mutter	porca	tuerca

[1]Inc. 3 → 10
[2]See Index, Voir Table des matières, Siehe Inhaltsverzeichnis, Veja Índice, Véase Índice
[3]See, Voir, Siehe, Veja, Véase 1

Printed in U.S.A.
PM 2764-R3

MICHIGAN

Seat Belt Kit, Cummins & G.M. - Optional
Ceinture de sécurité, trousse, Cummins & G.M. - option
Sicherheitsgurtsatz, Cummins & G.M. - Wahlfrei
Cinto de segurança, Jôgo, Cummins & G.M. - opcional
Cinturón de seguridad, juego, Cummins & G.M. - opcional

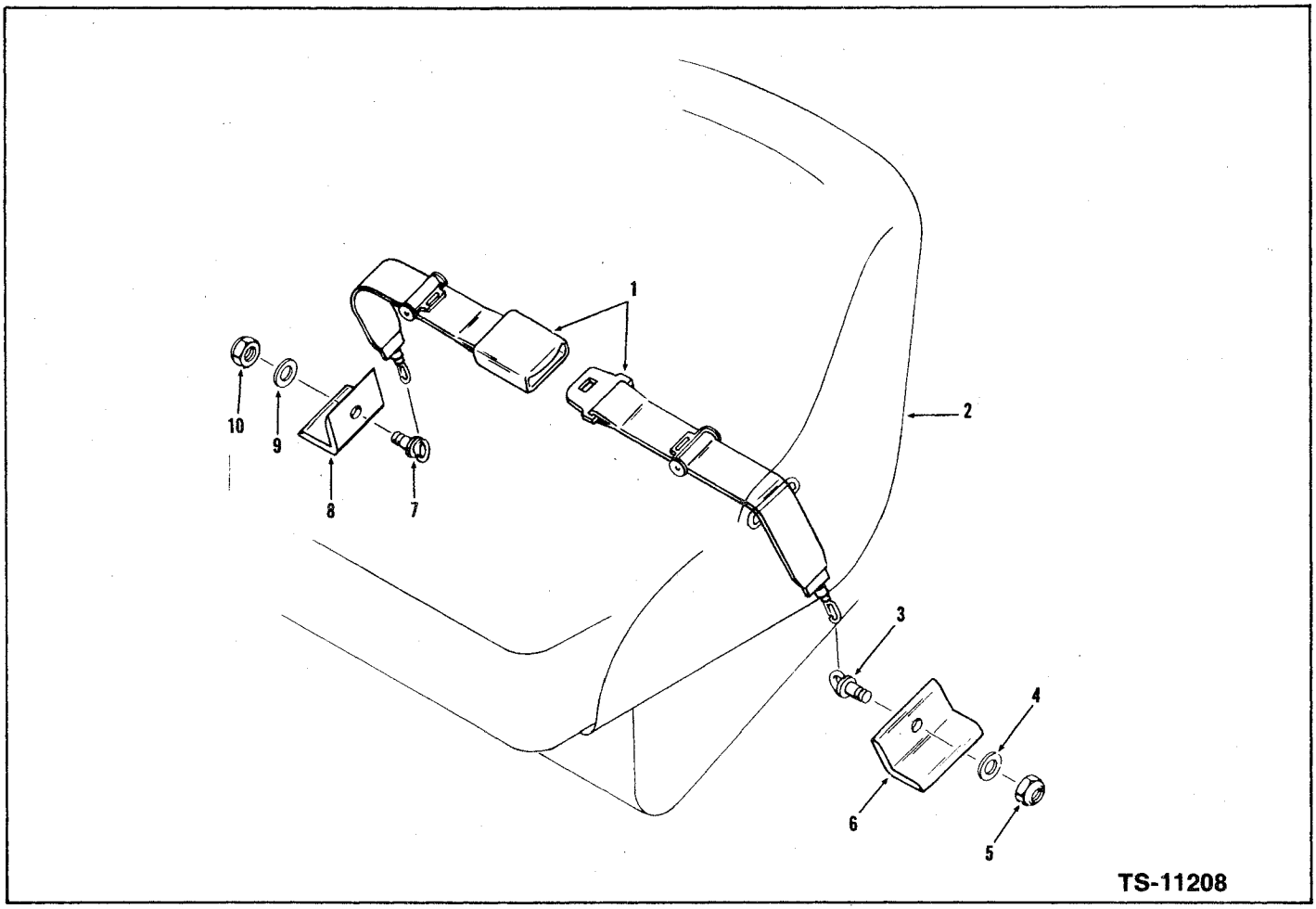

No.	Part No.	Qty.	Description	Description	Benennung	Descrição	Descripción
A	[1]1527816	1	**Seat belt kit**	ceinture sécurité	Sichrhtgrt satz	cinto segur jôgo	cinturón segur jgo
1	[2]1527745	1	**Seat belt assy**	ceinture sécur ens	Sichrhtgrt vollst	cinto segurança conj	cinturón segur conj
2	———	1	**Seat assy**	siège ens	Sitz vollst	assento conj	asiento conj
3	[3]———	1	**Eyebolt**	boulon oeil	Ringschraube	cavilha olhal	cáncamo
4	[3]———	1	**Washer**	rondelle	Scheibe	arruela	arandela
5	[3]———	1	**Nut**	écrou	Mutter	porca	tuerca
6	1547302	1	**Angle iron**	fer en l	Winkeleisen	ferro ângulo	hierro l
7	[3]———	1	**Eyebolt**	boulon oeil	Ringschraube	cavilha olhal	cáncamo
8	1547302	1	**Angle iron**	fer en l	Winkeleisen	ferro ângulo	hierro l
9	[3]———	1	**Washer**	rondelle	Scheibe	arruela	arandela
10	[3]———	1	**Nut**	écrou	Mutter	porca	tuerca
11	†1538823	1	**Flat**	méplat	Fläche	bloco plano	planchuela

[1] Inc 1, 3-10
[2] Inc 3-5, 7, 9, 10
[3] See, Voir, Siehe, Veja, Véase 1.

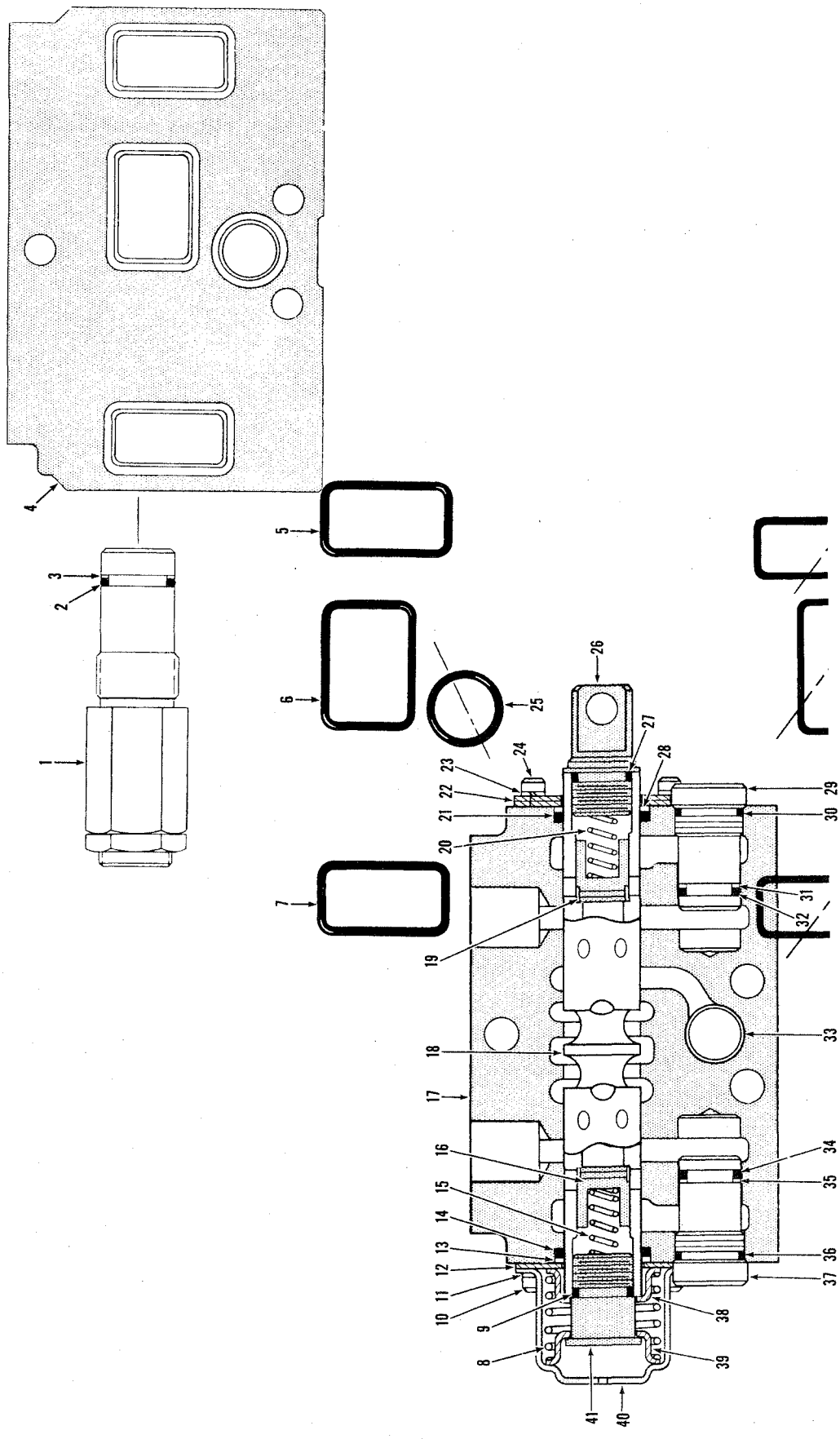

Printed in U.S.A.
PM 2764-R3

Valve Assembly, Main (Three Spool)—Optional
Soupape principal, ensemble (trois tiroirs)—option
Hauptventil Vollständig (Drei-Spulen)—Wahlfrei
Válvula principal, conjunto (tres carreteis)—opcional
Válvula principal, conjunto (tres carretes)—opcional

MICHIGAN

No.	Part No.	Qty.	Description	Description	Benennung	Descrição	Descripción
A	[1]1513828	1	**Valve assy main**	soupape princip ens.	Hauptventil vollst.	válvula princip. conj.	válvula princip. conj.
1	[2]———	—	**Relief valve**	soupape décharge	Uberdr ventil	válvula descarga	válvula alivio
2	[3]———	—	**O-ring**	bague o	O ring	anel-o	anillo-o
3	[3]———	—	**Ring back-up**	rondelle renfort	Ring stütz	anel retentor	arandela apoyo
4	[4]948969	1	**Housing inlet**	boîtier entrée	Gehäuse-einlass	carcaça entrada	carcasa entrada
5	948389	1	**O-ring**	bague o	O ring	anel-o	anillo-o
6	948389	1	**O-ring**	bague o	O ring	anel-o	anillo-o
7	948389	1	**O-ring**	bague o	O ring	anel-o	anillo-o
8	948917	1	**Spring**	ressort	Feder	mola	resorte
9	948393	1	**O-ring**	bague o	O ring	anel-o	anillo-o
10	11G-410	4	**Bolt**	boulon	Bolzen	parafuso	bulón
11	948405	4	**Lockwasher**	rondelle frein	Zahnscheibe	arruela trava	arandela seguridad
12	948358	1	**Plate**	plaque	Platte	placa	placa
13	948412	1	**Ring back-up**	rondelle renfort	Ring stütz	anel retentor	arandela apoyo
14	25K-40108	1	**O-ring**	bague o	O ring	anel-o	anillo-o
15	948351	1	**Spring**	ressort	Feder	mola	resorte
16	948357	1	**Check**	clapet	Ventil kegel	gatilho	clapeta
17	[5]948968	1	**Housing assy**	boitier ens	Gehäuse vollst	carcaça conj	carcasa conj
18	[6]§———	—	**Plunger**	plongeur	Druckstange	embolo	émbolo
19	948357	1	**Check**	clapet	Ventil kegel	gatilho	clapeta
20	948351	1	**Spring**	ressort	Feder	mola	resorte
21	25K-40108	1	**O-ring**	bague o	O ring	anel-o	anillo-o
22	948358	2	**Plate**	plaque	Platte	placa	placa
23	948405	4	**Lockwasher**	rondelle frein	Zahnscheibe	arruela trava	arandela seguridad
24	11G-410	4	**Bolt**	boulon	Bolzen	parafuso	bulón
25	948390	1	**O-ring**	bague o	O ring	anel-o	anillo-o
26	948343	1	**Clevis**	étrier	Gabelkopf	garfo	horquilla
27	948393	1	**O-ring**	bague o	O ring	anel-o	anillo-o
28	948412	1	**Ring back-up**	rondelle renfort	Ring stütz	anel retentor	arandela apoyo
29	[7]948896	1	**Plug assy**	bouchon ens	Stopfen vollst	bujão conj	tapón conj
30	25K-30030	1	**O-ring**	bague o	O ring	anel-o	anillo-o
31	948787	1	**Ring back-up**	rondelle renfort	Ring stütz	anel retentor	arandela apoyo
32	948393	1	**O-ring**	bague o	O ring	anel-o	anillo-o
33	[6]§———	—	**Insert**	pièce intercalée	Einsatz	suplemento	suplemento
34	948393	1	**O-ring**	bague o	O ring	anel-o	anillo-o
35	948787	1	**Ring back-up**	rondelle renfort	Ring stütz	anel retentor	arandela apoyo
36	25K-30030	1	**O-ring**	bague o	O ring	anel-o	anillo-o
37	[8]948896	1	**Plug assy**	bouchon ens	Stopfen vollst	bujão conj	tapón conj
38	948918	1	**Guide**	guide	Führungsstück	guia	guía
39	948918	1	**Guide**	guide	Führungsstück	guia	guía
40	948916	1	**Cover**	couvercle	Deckel	tampa	tapa
41	948919	1	**Cap**	chapeau	Kappe	tampa	tapa

[1] Inc 1-150
[2] Inc 2, 3; See, Voir, Siehe, Veja, Vease Z47-1
[3] See, Voir, Siehe, Veja, Vease 1
[4] Inc 1, 2, 3, 5, 7, 25
[5] Inc 8-24, 26-41
[6] See, Voir, Siehe, Veja, Vease 17
[7] Inc 30, 31, 37
[8] Inc 34, 35, 36

Printed in U.S.A.
PM 2764-R3

CLARK EQUIPMENT

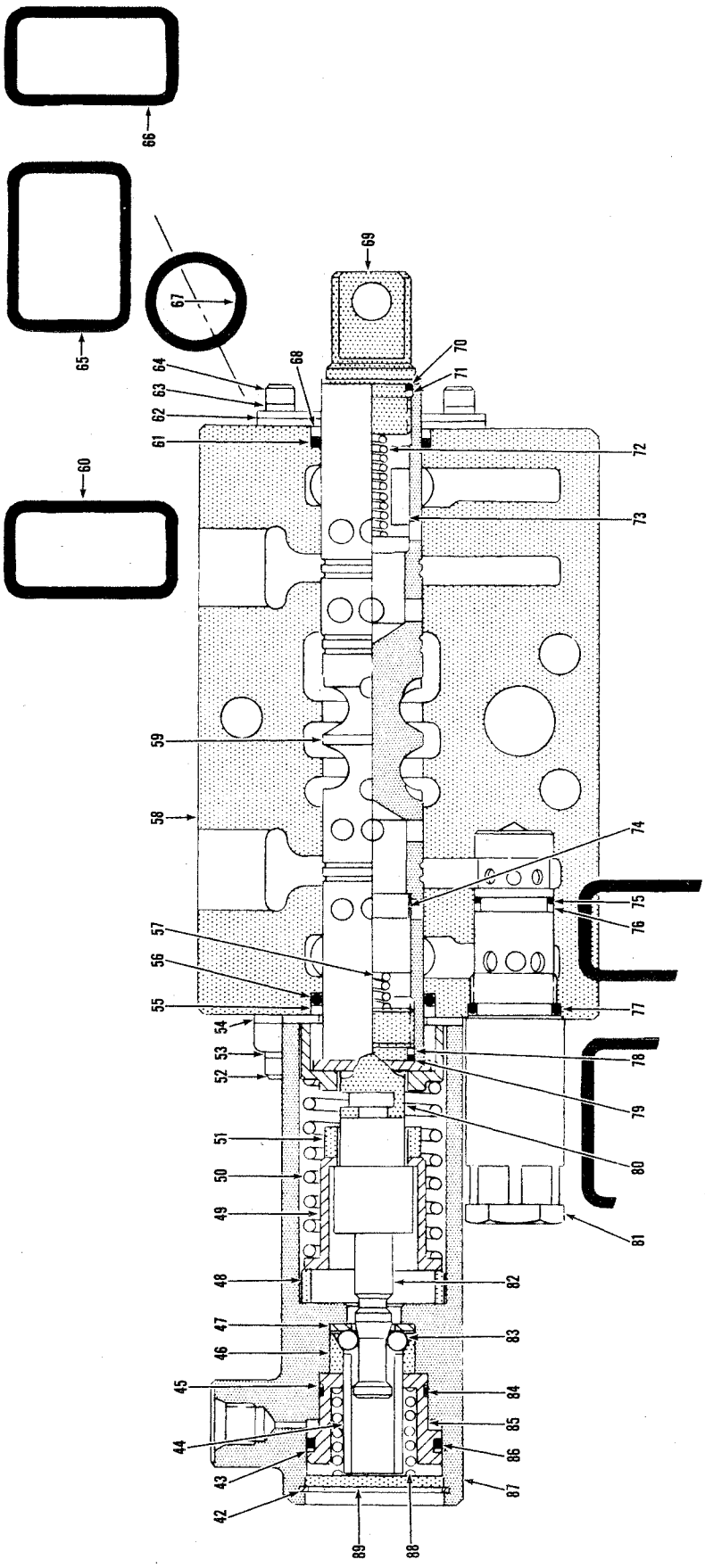

Printed in U.S.A.
PM 2764-R3

Valve Assembly, Main (Three Spool)—Optional
Soupape principal, ensemble (trois tiroirs)—option
Hauptventil Vollständig (Drei-Spulen)—Wahlfrei
Válvula principal, conjunto (tres carreteis)—opcional
Válvula principal, conjunto (tres carretes)—opcional

MICHIGAN

No.	Part No.	Qty.	Description	Description	Benennung	Descrição	Descripción
42	**507695**	1	**Ring**	anneau	Ring	anel	anillo
43	**948400**	1	**Ring back-up**	rondelle renfort	Ring stütz	anel retentor	arandela apoyo
44	**948356**	1	**Ring**	anneau	Ring	anel	anillo
45	**948401**	1	**Ring back-up**	rondelle renfort	Ring stütz	anel retentor	arandela apoyo
46	**948350**	1	**Sleeve**	manchon	Muffe	luva	manguito
47	**948355**	1	**Plate**	plaque	Platte	placa	placa
48	**948397**	1	**Spacer**	entretoise	Distanzteil	espaçador	espaciador
49	**948344**	1	**Guide**	guide	Führungsstück	guia	guía
50	**948353**	1	**Spring**	ressort	Feder	mola	resorte
51	**948455**	1	**Spacer**	entretoise	Distanzteil	espaçador	espaciador
52	**11G-414**	4	**Bolt**	boulon	Bolzen	parafuso	bulón
53	**948405**	4	**Lockwasher**	rondelle frein	Zahnscheibe	arruela trava	arandela seguridad
54	**948358**	1	**Plate**	plaque	Platte	placa	placa
55	**948412**	1	**Ring back-up**	rondelle renfort	Ring stütz	anel retentor	arandela apoyo
56	**25K-40108**	1	**O-ring**	bague o	O ring	anel-o	anillo-o
57	**948351**	1	**Spring**	ressort	Feder	mola	resorte
58	[9]**949505**	1	**Bucket section**	godet section	Schaufel abschnitt	caçamba secção	cucharón sección
59	[10]§———	—	**Plunger**	plongeur	Druckstange	embolo	émbolo
60	**948389**	1	**O-ring**	bague o	O ring	anel-o	anillo-o
61	**25K-40108**	1	**O-ring**	bague o	O ring	anel-o	anillo-o
62	**948358**	2	**Plate**	plaque	Platte	placa	placa
63	**948405**	4	**Lockwasher**	rondelle frein	Zahnscheibe	arruela trava	arandela seguridad
64	**11G-410**	4	**Bolt**	boulon	Bolzen	parafuso	bulón
65	**948389**	1	**O-ring**	bague o	O ring	anel-o	anillo-o
66	**948389**	1	**O-ring**	bague o	O ring	anel-o	anillo-o
67	**948390**	1	**O-ring**	bague o	O ring	anel-o	anillo-o
68	**948412**	1	**Ring back-up**	rondelle renfort	Ring stütz	anel retentor	arandela apoyo
69	**948343**	1	**Clevis**	étrier	Gabelkopf	garfo	horquilla
70	**948393**	1	**O-ring**	bague o	O ring	anel-o	anillo-o
71	**949374**	1	**Ring back-up**	rondelle renfort	Ring stütz	anel retentor	arandela apoyo
72	**948351**	1	**Spring**	ressort	Feder	mola	resorte
73	**948357**	1	**Check**	clapet	Ventil kegel	gatilho	clapeta
74	**948357**	1	**Check**	clapet	Ventil kegel	gatilho	clapeta
75	**948394**	1	**O-ring**	bague o	O ring	anel-o	anillo-o
76	**946649**	1	**Ring back-up**	rondelle renfort	Ring stütz	anel retentor	arandela apoyo
77	**949284**	1	**O-ring**	bague o	O ring	anel-o	anillo-o
78	**949374**	1	**Ring back-up**	rondelle renfort	Ring stütz	anel retentor	arandela apoyo
79	**948393**	1	**O-ring**	bague o	O ring	anel-o	anillo-o
80	**949125**	1	**Bolt**	boulon	Bolzen	parafuso	bulón
81	[11]**949504**	1	**Relief valve assy**	soupape déch ens	Überdrvent vollst	válv descarga conj	válvula alivio conj
82	**949123**	1	**Detent**	pièce cranté	Arretierung	detentor	detén
83	**948396**	7	**Ball**	bille	Kugel	esfera	bola
84	**25K-20108**	1	**O-ring**	bague o	O ring	anel-o	anillo-o
85	**948346**	1	**Piston**	piston	Kolben	pistão	pistón
86	**25K-30116**	1	**O-ring**	bague o	O ring	anel-o	anillo-o
87	**948349**	1	**Cover**	couvercle	Deckel	tampa	tapa
88	**948354**	1	**Spring**	ressort	Feder	mola	resorte
89	**948359**	1	**Plate**	plaque	Platte	placa	placa

[9]Inc 42-59, 61-64, 68-89
[10]See, Voir, Siehe, Veja, Véase 58
[11]Inc 75-77

Printed in U.S.A.
PM 2764-R3

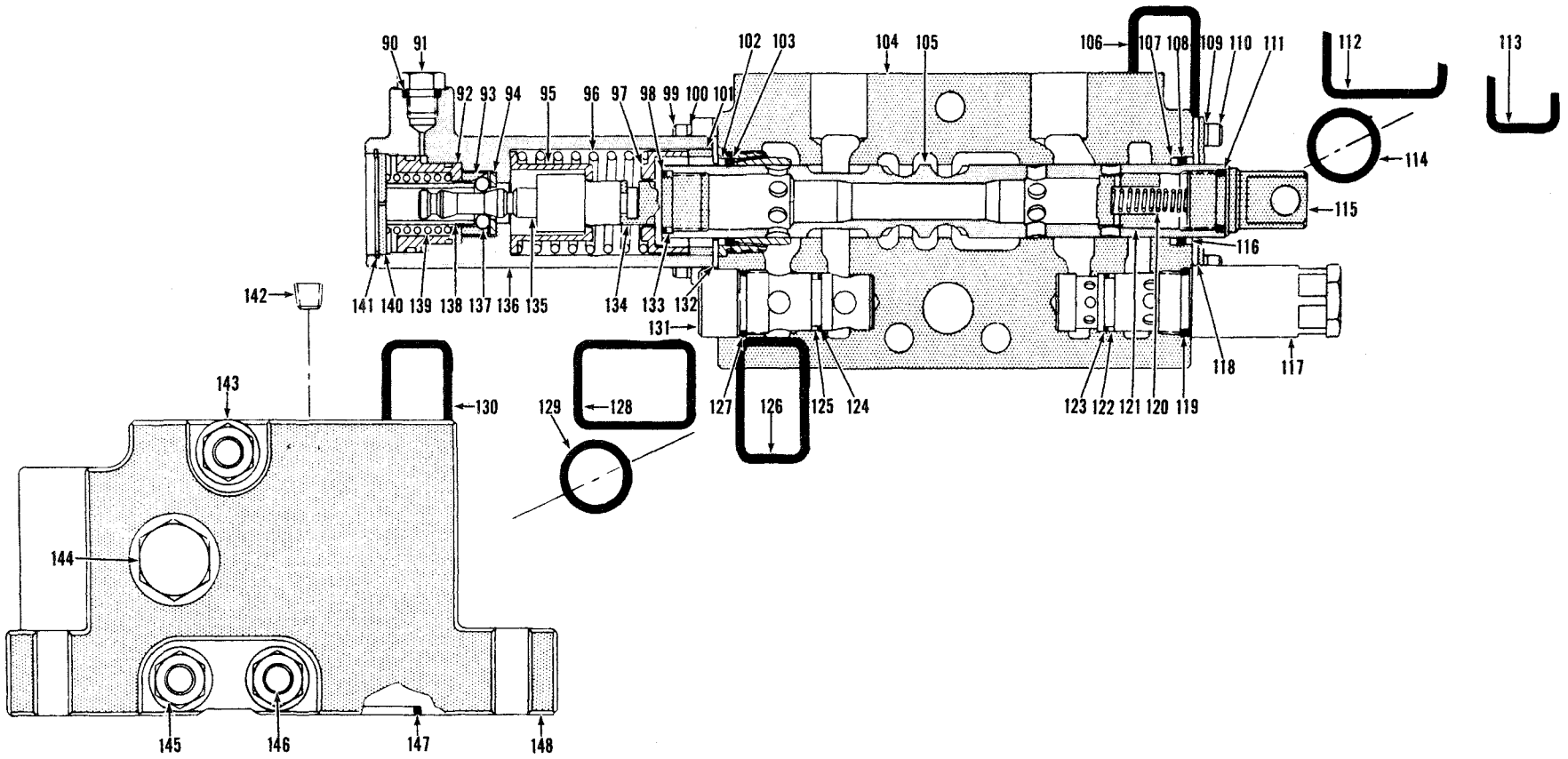

TS-11575

Printed in U.S.A.
PM 2764-R3

Valve Assembly, Main (Three Spool)—Optional
Soupape principal, ensemble (trois tiroirs)—option
Hauptventil Vollständig (Drei-Spulen)—Wahlfrei
Válvula principal, conjunto (tres carreteis)—opcional
Válvula principal, conjunto (tres carretes)—opcional

MICHIGAN

No.	Part No.	Qty.	Description	Description	Benennung	Descrição	Descripción
90	**91F-5**	1	**O-ring**	bague o	O ring	anel-o	anillo-o
91	**24K-5**	1	**Plug**	bouchon	Stopfen	bujão	tapón
92	**948346**	1	**Piston**	piston	Kolben	pistão	pistón
93	**948350**	1	**Sleeve**	manchon	Muffe	luva	manguito
94	**948355**	1	**Plate**	plaque	Platte	placa	placa
95	**948344**	1	**Guide**	guide	Führungsstück	guia	guía
96	**948353**	1	**Spring**	ressort	Feder	mola	resorte
97	**949124**	1	**Guide**	guide	Führungsstück	guia	guía
98	**948393**	1	**O-ring**	bague o	O ring	anel-o	anillo-o
99	**11G-414**	4	**Bolt**	boulon	Bolzen	parafuso	bulón
100	**948405**	4	**Lockwasher**	rondelle frein	Zahnscheibe	arruela trava	arandela seguridad
101	**948397**	1	**Spacer**	entretoise	Distanzteil	espaçador	espaciador
102	**948412**	1	**Ring back-up**	rondelle renfort	Ring stütz	anel retentor	arandela apoyo
103	**25K-40108**	1	**O-ring**	bague o	O ring	anel-o	anillo-o
104	[12]**949503**	1	**Boom section**	flèche section	Hubarm abschnitt	braço secção	aguilón sección
105	[13]§———	—	**Plunger**	plongeur	Druckstange	embolo	émbolo
106	**948389**	1	**O-ring**	bague o	O ring	anel-o	anillo-o
107	**949128**	1	**Ring back-up**	rondelle renfort	Ring stütz	anel retentor	arandela apoyo
108	**25K-40108**	1	**O-ring**	bague o	O ring	anel-o	anillo-o
109	**948405**	4	**Lockwasher**	rondelle frein	Zahnscheibe	arruela trava	arandela seguridad
110	**11G-410**	4	**Bolt**	boulon	Bolzen	parafuso	bulón
111	**948393**	1	**O-ring**	bague o	O ring	anel-o	anillo-o
111A	†**949374**	1	**Ring**	anneau	Ring	anel	anillo
112	**948389**	1	**O-ring**	bague o	O ring	anel-o	anillo-o
113	**948389**	1	**O-ring**	bague o	O ring	anel-o	anillo-o
114	**948390**	1	**O-ring**	bague o	O ring	anel-o	anillo-o
115	**948343**	1	**Clevis**	étrier	Gabelkopf	garfo	horquilla
116	**948412**	1	**Ring back-up**	rondelle renfort	Ring stütz	anel retentor	arandela apoyo
117	[14]**949504**	1	**Relief valve assy**	soupape déch ens	Überdrvent vollst	válv descarga conj	válvula alivio conj
118	**948358**	2	**Plate**	plaque	Platte	placa	placa
119	**949284**	1	**O-ring**	bague o	O ring	anel-o	anillo-o
120	**948351**	1	**Spring**	ressort	Feder	mola	resorte
121	**948357**	1	**Check**	clapet	Ventil kegel	gatilho	clapeta
122	**946649**	1	**Ring back-up**	rondelle renfort	Ring stütz	anel retentor	arandela apoyo
123	**948394**	1	**O-ring**	bague o	O ring	anel-o	anillo-o
124	**948394**	1	**O-ring**	bague o	O ring	anel-o	anillo-o
125	**946649**	1	**Ring back-up**	rondelle renfort	Ring stütz	anel retentor	arandela apoyo
126	**948389**	1	**O-ring**	bague o	O ring	anel-o	anillo-o
127	**949284**	1	**O-ring**	bague o	O ring	anel-o	anillo-o
128	**948389**	1	**O-ring**	bague o	O ring	anel-o	anillo-o
129	**948390**	1	**O-ring**	bague o	O ring	anel-o	anillo-o
130	**948389**	1	**O-ring**	bague o	O ring	anel-o	anillo-o
131	**948348**	1	**Check**	clapet	Ventil kegel	gatilho	clapeta
132	**948358**	1	**Plate**	plaque	Platte	placa	placa
133	**948412**	1	**Ring back-up**	rondelle renfort	Ring stütz	anel retentor	arandela apoyo
134	**949125**	1	**Bolt**	boulon	Bolzen	parafuso	bulón

[12]Inc 90-105, 107-111, 115-141
[13]See, Voir, Siehe, Veja, Véase 104
[14]Inc 119, 122, 123

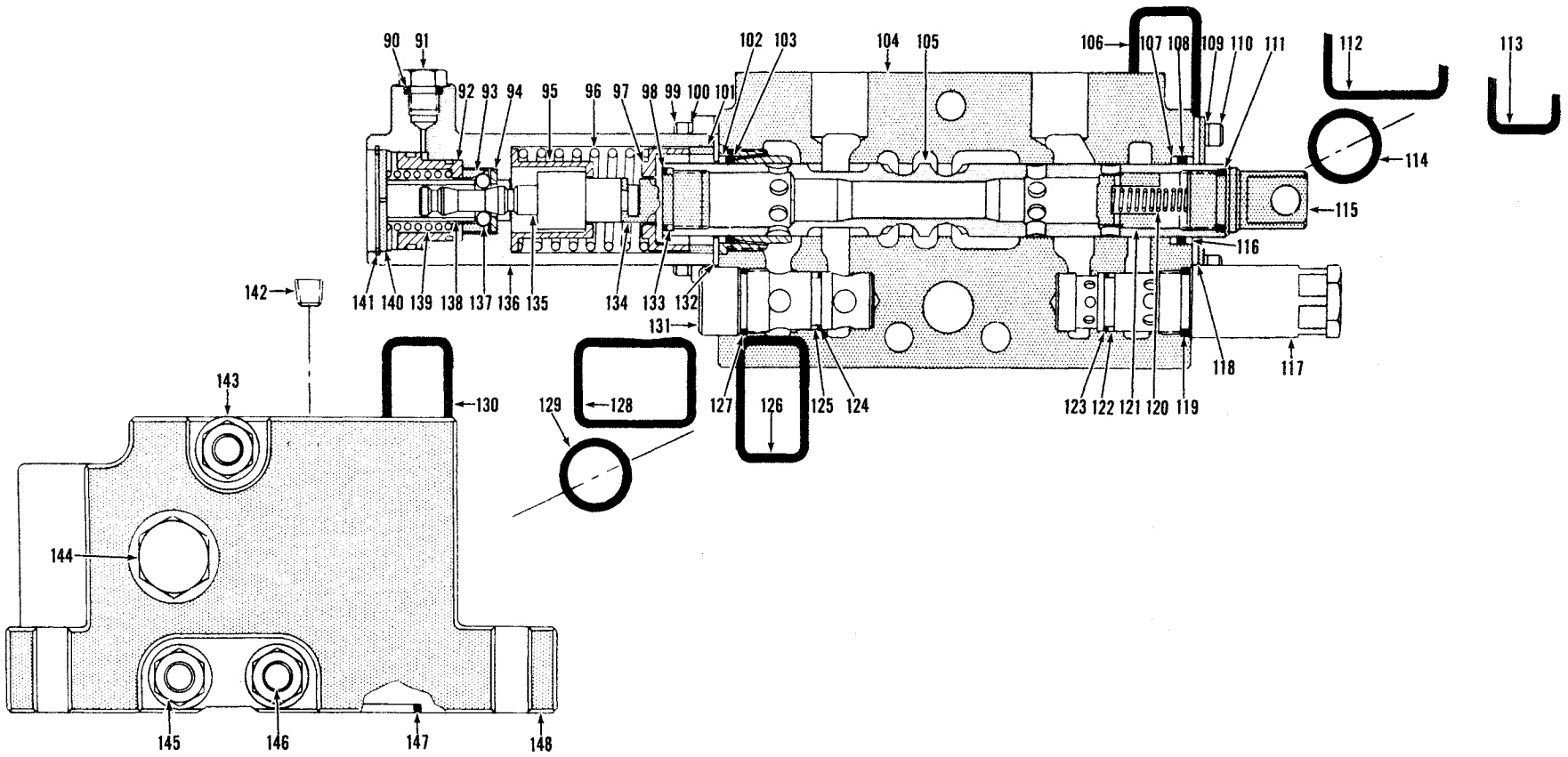

TS-11575

Printed in U.S.A.
PM 2764-R3

Valve Assembly, Main (Three Spool)— Optional
Soupape principal, ensemble (trois tiroirs)— option
Hauptventil Vollständig (Drei-Spulen)— Wahlfrei
Válvula principal, conjunto (tres carreteis)— opcional
Válvula principal, conjunto (tres carretes)— opcional

No.	Part No.	Qty.	Description	Description	Benennung	Descrição	Descripción
135	**949127**	1	**Detent**	pièce cranté	Arretierung	detentor	detén
136	**948349**	1	**Cover**	couvercle	Deckel	tampa	tapa
137	**948396**	7	**Ball**	bille	Kugel	esfera	bola
138	**948356**	1	**Ring**	anneau	Ring	anel	anillo
139	**948354**	1	**Spring**	ressort	Feder	mola	resorte
140	**948359**	1	**Plate**	plaque	Platte	placa	placa
141	**507695**	1	**Ring**	anneau	Ring	anel	anillo
142	**15F-08**	1	**Plug**	bouchon	Stopfen	bujão	tapón
143	[15]§———	—	**Washer**	rondelle	Scheibe	arruela	arandela
144	[16]**24K-8**	1	**Plug**	bouchon	Stopfen	bujão	tapón
144A	†**91F-8**	1	**O-ring**	bague o	O ring	anel-o	anillo-o
145	§———	—	**Nut**	écrou	Mutter	porca	tuerca
146	[17]**948964**	3	**Stud assy**	goujon ens	Stift vollst	prisionero conj	espárrago conj
147	**25K-40120**	1	**O-ring**	bague o	O ring	anel-o	anillo-o
148	[18]**948965**	1	**Housing outlet**	boîtier entrée	Gehäuse-auslass	carcaça saída	carcasa salida
149	†**29F-1**	1	**Elbow**	coude	Winkelrohr	cotovêlo	codo
150	†**40K-04**	1	**Plug**	bouchon	Stopfen	bujão	tapón

[15]See, Voir, Siehe, Veja, Véase 146
[16]Inc 144A
[17]Inc 143, 145
[18]Inc 142, 144, 147

Valve Assembly, Main Relief— Optional
Soupape de décharge principale, ensemble— option
Hauptablassventil Vollständig— Wahlfrei
Válvula de descarga principal, conjunto— opcional
Válvula de alivio principal, conjunto— opcional

MICHIGAN

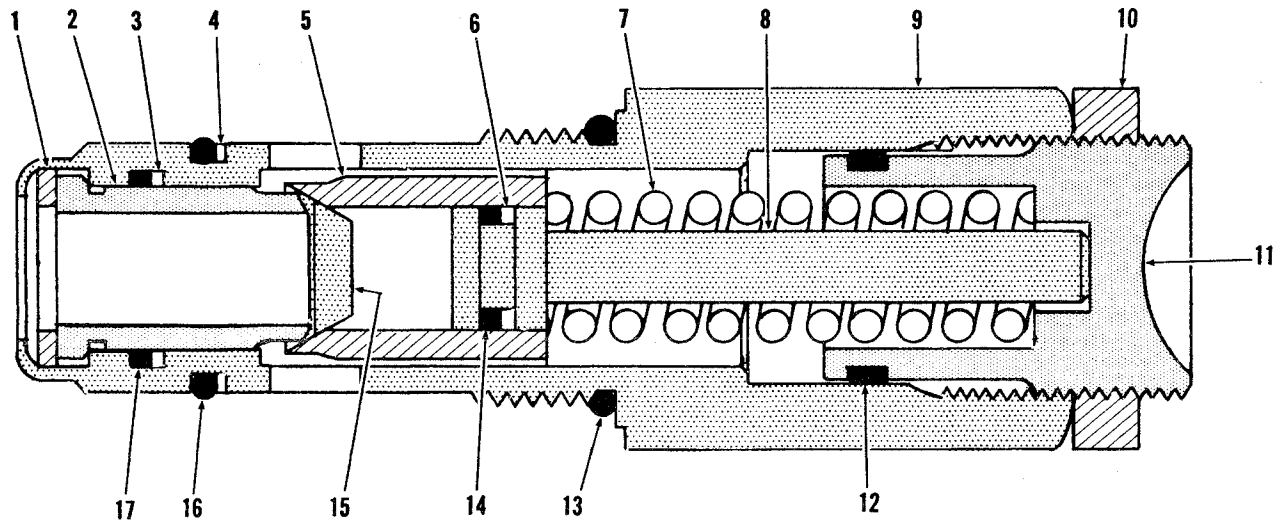

TS-11574B

No.	Part No.	Qty.	Description	Description	Benennung	Descrição	Descripción
A	[1]948360	1	**Relief valve assy**	soupape déch ens	Überdrvent vollst	válv descarga conj	válvula alivio conj
1	1551131	—	**Retainer**	arrêtoir	Halterung	retentor	retén
2	1550418	1	**Poppet**	clapet	Ventilkegel	gatilho	clapeta
3	1551132	1	**Ring**	anneau	Ring	anel	anillo
4	946649	1	**Ring**	anneau	Ring	anel	anillo
5	949507	1	**Seat**	siège	Sitz	assento	asiento
6	1551135	1	**Ring**	anneau	Ring	anel	anillo
7	949506	1	**Spring**	ressort	Feder	mola	resorte
8	1550421	1	**Plunger**	plongeur	Druckstange	embolo	émbolo
9	[2]§———	—	**Housing**	carter	Gehäuse	carcaça	carcasa
10	1551136	1	**Nut**	écrou	Mutter	porca	tuerca
11	949508	1	**Screw**	vis	Schraube	parafuso	tornillo
12	949509	1	**O-ring**	bague o	O ring	anel-o	anillo-o
13	949284	1	**O-ring**	bague o	O ring	anel-o	anillo-o
14	25K-30012	—	**O-ring**	bague o	O ring	anel-o	anillo-o
15	1550420	1	**Snubber**	amortisseur	Rüttelstoss-dämpfer	amortecedor	amortiguador
16	948394	1	**O-ring**	bague o	O ring	anel-o	anillo-o
17	1551132	1	**Ring**	anneau	Ring	anel	anillo

[1]Inc 1-17
[2]See, Voir, Siehe, Veja, Véase A

Printed in U.S.A.
PM 2764-R3

CLARK EQUIPMENT

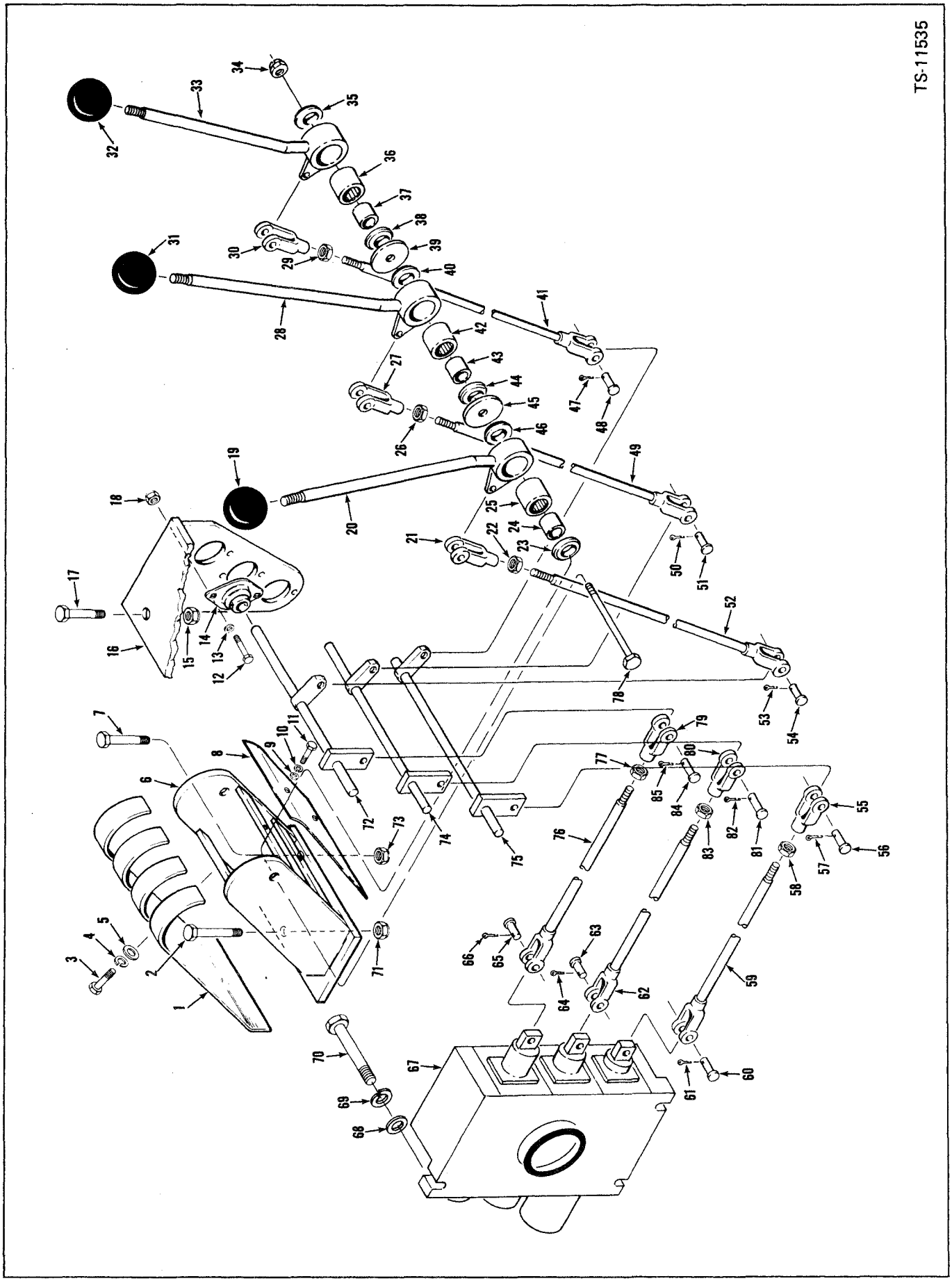

Printed in U.S.A.
PM 2764-R3

MICHIGAN

Valve Control Levers & Linkage (Three Spool) — Optional
Commandes de soupape leviers & timonerie (trois tiroirs) — option
Ventilkontrollvorrichtung Hebel & Gestänge (Drei-Spulen) — Wahlfrei
Controle da válvula alavancas e varões (tres carreteis) — opcional
Controles de válvula palancas y varillaje (tres carretes) — opcional

No.	Part No.	Qty.	Description	Description	Benennung	Descrição	Descripción
1	**1511677**	1	**Cover**	couvercle	Deckel	tampa	tapa
2	**24C-624**	1	**Bolt**	boulon	Bolzen	parafuso	bulón
3	**24C-410**	2	**Bolt**	boulon	Bolzen	parafuso	bulón
4	**4E-04**	2	**Lockwasher**	rondelle frein	Zahnscheibe	arruela trava	arandela seguridad
5	**619018**	2	**Washer**	rondelle	Scheibe	arruela	arandela
6	**1511670**	1	**Bracket**	support	Winkel	grampo	grampa
7	**24C-616**	2	**Bolt**	boulon	Bolzen	parafuso	bulón
8	**1512870**	1	**Cover**	couvercle	Deckel	tampa	tapa
9	**619618**	2	**Washer**	rondelle	Scheibe	arruela	arandela
10	**4E-04**	2	**Lockwasher**	rondelle frein	Zahnscheibe	arruela trava	arandela seguridad
11	**24C-410**	2	**Bolt**	boulon	Bolzen	parafuso	bulón
12	**24C-416**	12	**Bolt**	boulon	Bolzen	parafuso	bulón
13	**619018**	12	**Washer**	rondelle	Scheibe	arruela	arandela
14	**1763347**	6	**Flange**	bride	Flansch	flange	brida
15	**18D-06**	2	**Nut**	écrou	Mutter	porca	tuerca
16	**1511673**	1	**Bracket**	support	Winkel	grampo	grampa
17	**24C-616**	2	**Bolt**	boulon	Bolzen	parafuso	bulón
18	**18D-04**	12	**Nut**	écrou	Mutter	porca	tuerca
19	**509772**	1	**Knob**	bouton	Knopf	manípula	botón
20	**1512873**	1	**Lever boom**	levier flèche	Hebel hubarm	alabanca braço	palanca aguilón
21	**2J-5204**	1	**Clevis**	étrier	Gabelkopf	garfo	horquilla
22	**8D-05**	1	**Nut**	écrou	Mutter	porca	tuerca
23	**1522535**	1	**Seal**	joint étanchéité	Dichtung	vedador	sello
24	**1503251**	1	**Sleeve**	manchon	Muffe	luva	manguito
25	**675227**	1	**Bearing**	palier	Lager	mancal	cojinete
26	**8D-05**	1	**Nut**	écrou	Mutter	porca	tuerca
27	**2J-5204**	1	**Clevis**	étrier	Gabelkopf	garfo	horquilla
28	**1512872**	1	**Lever bucket**	levier godet	Hebel schaufel	alavanca caçamba	palanca cucharón
29	**8D-05**	1	**Nut**	écrou	Mutter	porca	tuerca
30	**2J-5204**	1	**Clevis**	étrier	Gabelkopf	garfo	horquilla
31	**509772**	1	**Knob**	bouton	Knopf	manípula	botón
32	**509772**	1	**Knob**	bouton	Knopf	manípula	botón
33	**1512871**	1	**Lever attachments**	lévier accesoires	Hebel-zubehör	alavanca acessórios	palanca accesorios
34	**18D-08**	1	**Nut**	écrou	Mutter	porca	tuerca
35	**1522535**	1	**Seal**	joint étanchéité	Dichtung	vedador	sello
36	**675227**	1	**Bearing**	palier	Lager	mancal	cojinete
37	**1503251**	1	**Sleeve**	manchon	Muffe	luva	manguito
38	**1522535**	1	**Seal**	joint étanchéité	Dichtung	vedador	sello
39	**584502**	1	**Washer**	rondelle	Scheibe	arruela	arandela
40	**1522535**	1	**Seal**	joint étanchéité	Dichtung	vedador	sello
41	[1]**1511663**	1	**Rod**	tige	Stange	varão	varilla
42	**675227**	1	**Bearing**	palier	Lager	mancal	cojinete
43	**1503251**	1	**Sleeve**	manchon	Muffe	luva	manguito
44	**1522535**	1	**Seal**	joint étanchéité	Dichtung	vedador	sello
45	**584502**	1	**Washer**	rondelle	Scheibe	arruela	arandela

[1]Inc. 29, 30

CLARK EQUIPMENT

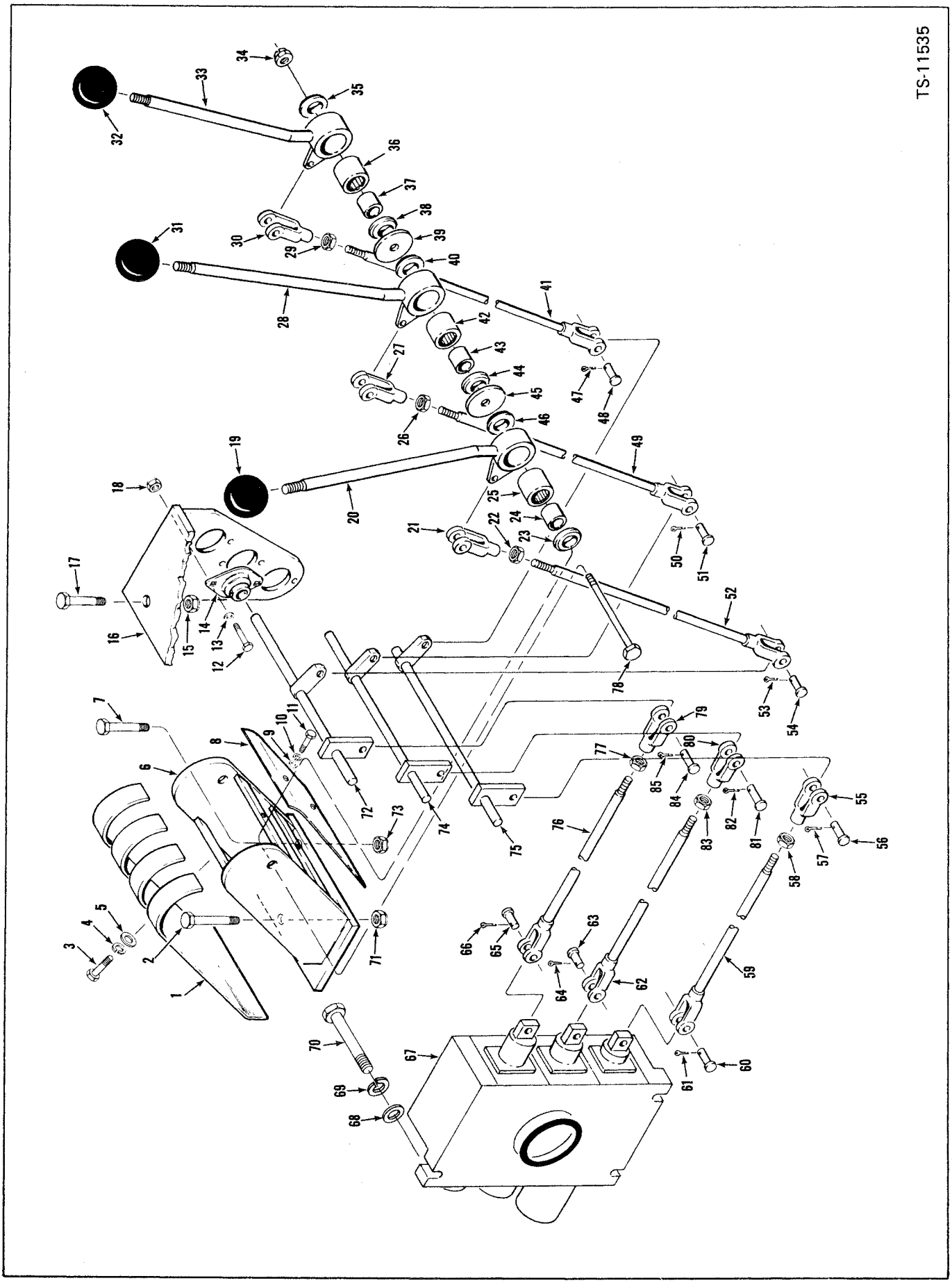

Printed in U.S.A.
PM 2764-R3

MICHIGAN

Valve Control Levers & Linkage (Three Spool) — Optional
Commandes de soupape leviers & timonerie (trois tiroirs) — option
Ventilkontrollvorrichtung Hebel & Gestänge (Drei-Spulen) — Wahlfrei
Controle da válvula alavancas e varões (tres carreteis) — opcional
Controles de válvula palancas y varillaje (tres carretes) — opcional

No.	Part No.	Qty.	Description	Description	Benennung	Descrição	Descripción
46	1522535	1	Seal	joint étanchéité	Dichtung	vedador	sello
47	1F-310	2	Pin cotter	goupille fendue	Splint	contrapino	chaveta dos patas
48	4F-05062	2	Pin	goupille	Stift	pino	pasador
49	[2]1511664	1	Rod	tige	Stange	varão	varilla
50	1F-310	2	Pin cotter	goupille fendue	Splint	contrapino	chaveta dos patas
51	4F-05062	2	Pin	goupille	Stift	pino	pasador
52	[3]1511665	1	Rod	tige	Stange	varão	varilla
53	1F-310	2	Pin cotter	goupille fendue	Splint	contrapino	chaveta dos patas
54	4F-05062	2	Pin	goupille	Stift	pino	pasador
55	2J-8300	1	Clevis	étrier	Gabelkopf	garfo	horquilla
56	4F-08127	1	Pin	goupille	Stift	pino	pasador
57	1F-414	1	Pin cotter	goupille fendue	Splint	contrapino	chaveta dos patas
58	8D-08	1	Nut	écrou	Mutter	porca	tuerca
59	[4]1511667	1	Rod	tige	Stange	varão	varilla
60	4F-08127	1	Pin	goupille	Stift	pino	pasador
61	1F-414	1	Pin cotter	goupille fendue	Splint	contrapino	chaveta dos patas
62	[5]1511666	1	Rod	tige	Stange	varão	varilla
63	4F-08127	1	Pin	goupille	Stift	pino	pasador
64	1F-414	1	Pin cotter	goupille fendue	Splint	contrapino	chaveta dos patas
65	4F-08127	1	Pin	goupille	Stift	pino	pasador
66	1F-414	1	Pin cotter	goupille fendue	Splint	contrapino	chaveta dos patas
67	———	1	Valve assy main	soupape princip ens.	Hauptventil vollst.	válvula princip. conj.	válvula princip. conj.
68	635682	3	Washer	rondelle	Scheibe	arruela	arandela
69	4E-08	3	Lockwasher	rondelle frein	Zahnscheibe	arruela trava	arandela seguridad
70	24C-836	3	Bolt	boulon	Bolzen	parafuso	bulón
71	18D-06	1	Nut	écrou	Mutter	porca	tuerca
72	1511657	1	Attachment bllcrnk	accesoires renvoi	Zubehör kniehebel	acess balancinho	accesorios balancin
73	18D-06	2	Nut	écrou	Mutter	porca	tuerca
74	1511658	1	Bellcrank	levier coudé	Kniehebel	balancinho	balancín
75	1511659	1	Bellcrank	levier coudé	Kniehebel	balancinho	balancín
76	[6]1511666	1	Rod	tige	Stange	varão	varilla
77	8D-08	1	Nut	écrou	Mutter	porca	tuerca
78	24C-896	1	Bolt	boulon	Bolzen	parafuso	bulón
79	2J-8300	1	Clevis	étrier	Gabelkopf	garfo	horquilla
80	2J-8300	1	Clevis	étrier	Gabelkopf	garfo	horquilla
81	4F-08127	1	Pin	goupille	Stift	pino	pasador
82	1F-414	1	Pin cotter	goupille fendue	Splint	contrapino	chaveta dos patas
83	8D-08	1	Nut	écrou	Mutter	porca	tuerca
84	4F-08127	1	Pin	goupille	Stift	pino	pasador
85	1F-414	1	Pin cotter	goupille fendue	Splint	contrapino	chaveta dos patas

[2]Inc 26, 27
[3]Inc 21, 22
[4]Inc 55, 58
[5]Inc 80, 83
[6]Inc 77, 79

Printed in U.S.A.
PM 2764-R3

CLARK EQUIPMENT

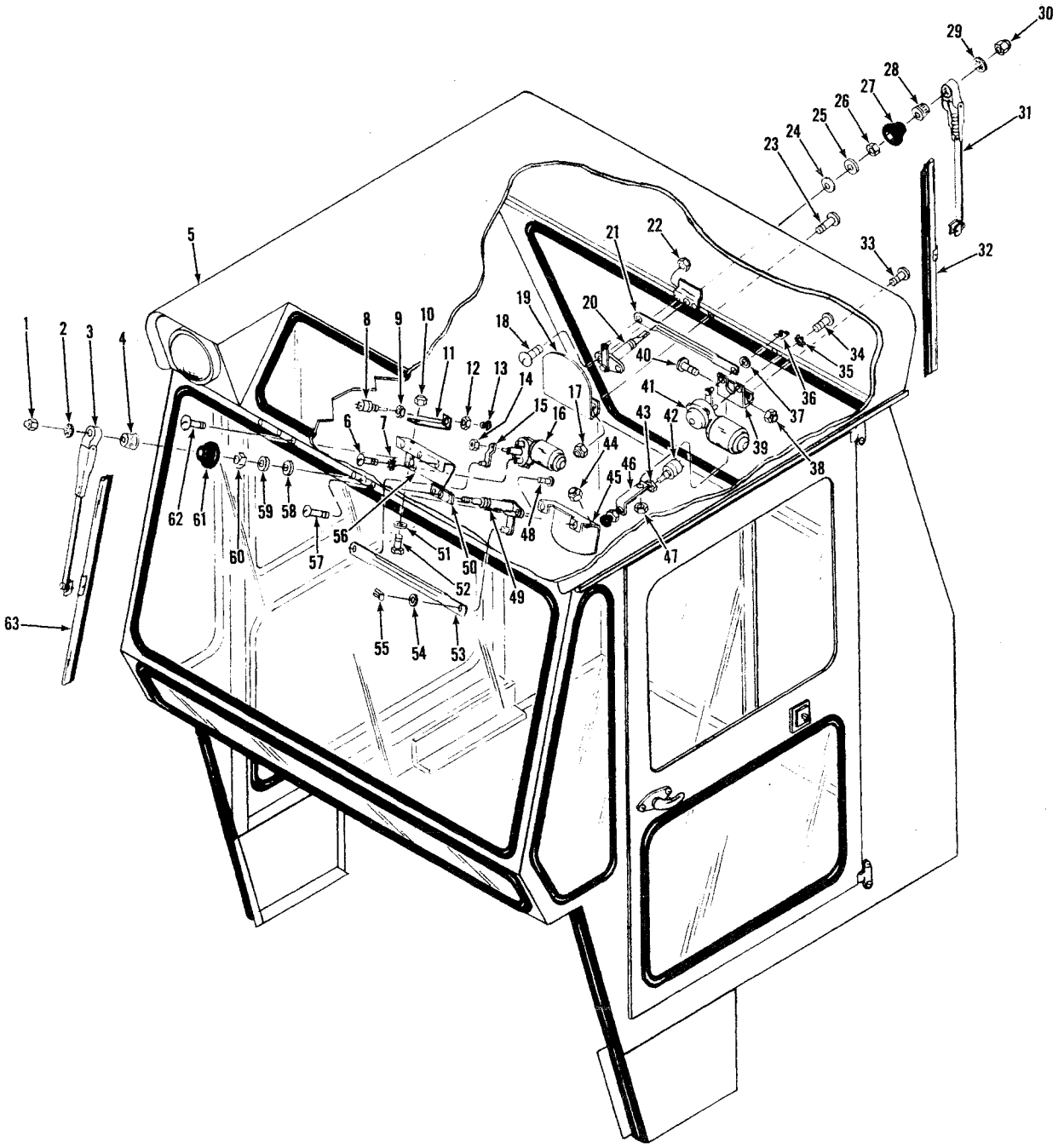

TS-10933

Printed in U.S.A.
PM 2764-R3

Windshield Wiper Kits - Front & Rear, Cummins & G.M. - Optional
Trousses d'essuie - glace avant & arrière, Cummins & G.M. - option
Scheibenwischersatz - Vorn & Hinten, Cummins & G.M. - Wahlfrei
Jôgo de limpa pára - brisa, dianteiro e traseiro, Cummins & G.M. - opcional
Juego de limpiaparabrisas - delantero y trasero, Cummins & G.M. - opcional

MICHIGAN

No.	Part No.	Qty.	Description	Description	Benennung	Descrição	Descripción
A	[1]1534344	1	**Wndshld wiper kit f**	essuie glace av jeu	Scheibenwischersatz	limp pára-br d jôgo	limpia parabr d jgo
B	[2]571354	1	**Wndshld wiper kit r**	essuie-glace trse	Scheibenwischersatz	limp-pára-br jôgo	limpa parabr jgo
1	522028	1	**Nut**	écrou	Mutter	porca	tuerca
2	9E-05	1	**Lockwasher**	rondelle frein	Zahnscheibe	arruela trava	arandela seguridad
3	560517	1	**Wndshld wiper arm**	bras essuie-glace	Scheibenwischerarm	braço limp para-br	brazo limpia para-br
4	949184	1	**Driver wndsh wiper**	bouton essuie-glace	Antrieb scheibenwis	rondela motriz limp-p-br	virola motriz limp-p-br
5	———	—	**Cab**	cabine	Kabine	cabine	cabina
6	[3]992896	3	**Screw**	vis	Schraube	parafuso	tornillo
7	[4]§———	3	**Lockwasher**	rondelle frein	Zahnscheibe	arruela trava	arandela seguridad
8	[5]891308	1	**Switch**	interrupteur	Schalter	interruptor	interruptor
9	[6]§———	1	**Nut**	écrou	Mutter	porca	tuerca
10	18D-04	2	**Nut**	écrou	Mutter	porca	tuerca
11	546535	1	**Bracket**	support	Winkel	grampo	grampa
12	[6]§———	1	**Nut**	écrou	Mutter	porca	tuerca
13	[6]§———	1	**Knob**	bouton	Knopf	manípula	botón
14	949144	1	**Nut**	écrou	Mutter	porca	tuerca
15	992891	1	**Lever**	levier	Hebel	alavanca	palanca
16	[7]1544501	1	**Wiper motor f**	essuie glace av mot	Scheibenw mot r	limp pára-br dy mot	limp parabr de mot
17	18D-04	2	**Nut**	écrou	Mutter	porca	tuerca
18	41G-1010	2	**Screw**	vis	Schraube	parafuso	tornillo
19	1534346	1	**Shield**	protecteur	Schutzschild	protetor	protector
20	[8]949185	1	**Shaft**	arbre	Welle	árvore	árbol
21	574729	1	**Link**	articulation	Gelenk	articulação	articulación
22	50D-10	2	**Nut**	écrou	Mutter	porca	tuerca
23	24C-410	2	**Bolt**	boulon	Bolzen	parafuso	bulón
24	949180	1	**Washer**	rondelle	Scheibe	arruela	arandela
25	949181	1	**Washer**	rondelle	Scheibe	arruela	arandela
26	949182	1	**Nut**	écrou	Mutter	porca	tuerca
27	949183	1	**Cap**	chapeau	Kappe	tampa	tapa
28	949184	1	**Driver wndsh wiper**	bouton essuie-glace	Antrieb scheibenwis	rondela motriz limp-p-br	virola motriz limp-p-br
29	9E-05	1	**Lockwasher**	rondelle frein	Zahnscheibe	arruela trava	arandela seguridad

[1]Inc 1-4, 6-16, 44, 45, 48-53, 57-63, 65-69
[2]Inc 17-43, 46, 47, 64, 66-68
[3]Inc 7
[4]See, Voir, Siehe, Veja, Véase 6
[5]Inc 9, 12, 13
[6]See, Voir, Siehe, Veja, Véase 8
[7]Inc 6, 7, 49
[8]Inc 24, 30 24-30

CLARK EQUIPMENT

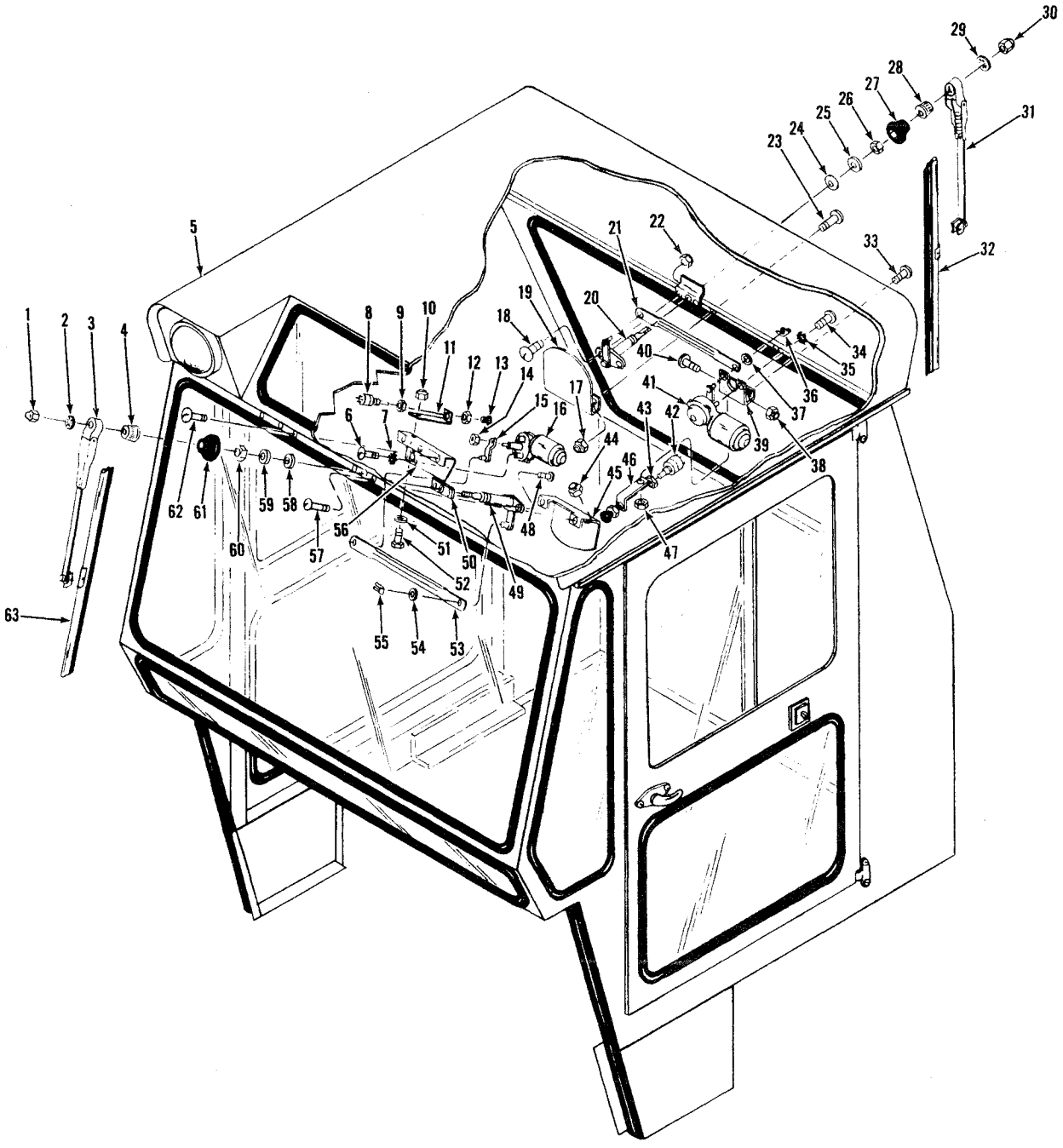

TS-10933

Printed in U.S.A.
PM 2764-R3

Windshield Wiper Kits - Front & Rear, Cummins & G.M. - Optional
Trousses d'essuie - glace avant & arrière, Cummins & G.M. - option
Scheibenwischersatz - Vorn & Hinten, Cummins & G.M. - Wahlfrei
Jôgo de limpa pára - brisa, dianteiro e traseiro, Cummins & G.M. - opcional
Juego de limpiaparabrisas - delantero y trasero, Cummins & G.M. - opcional

MICHIGAN

No.	Part No.	Qty.	Description	Description	Benennung	Descrição	Descripción
30	**522028**	1	**Nut**	écrou	Mutter	porca	tuerca
31	**560517**	1	**Wndshld wiper arm**	bras essuie-glace	Scheibenwischerarm	braço limp para-br	brazo limpia para-br
32	**568968**	1	**Wndshld wpr blade**	balai essui-glace	Scheibenwischerblatt	pâleta limp para-br	escob limpia para-br
33	**24C-412**	2	**Bolt**	boulon	Bolzen	parafuso	bulón
34	[9]**992896**	3	**Screw**	vis	Schraube	parafuso	tornillo
35	[10]_____	3	**Lockwasher**	rondelle frein	Zahnscheibe	arruela trava	arandela seguridad
36	**890374**	2	**Clip**	attache	Klammer	braçadeira	abrazadera
37	**890375**	2	**Washer**	rondelle	Scheibe	arruela	arandela
38	**18D-04**	2	**Nut**	écrou	Mutter	porca	tuerca
39	**574730**	1	**Bracket**	support	Winkel	grampo	grampa
40	**24C-412**	1	**Bolt**	boulon	Bolzen	parafuso	bulón
40A	**655629**	1	**Washer**	rondelle	Scheibe	arruela	arandela
41	[11]**568969**	1	**Wiper motor r**	essuie glace ar mot	Scheibehw mot h	limp pára-br tr mot	limp parabr tr mot
42	[12]**891308**	1	**Switch**	interrupteur	Schalter	interruptor	interruptor
43	[13]_____	1	**Nut**	écrou	Mutter	porca	tuerca
44	**18D-04**	2	**Nut**	écrou	Mutter	porca	tuerca
45	**1534346**	1	**Shield**	protecteur	Schutzschild	protetor	protector
46	**546535**	1	**Bracket**	support	Winkel	grampo	grampa
47	**18-04**	1	**Nut**	écrou	Mutter	porca	tuerca
48	**949143**	2	**Screw**	vis	Schraube	parafuso	tornillo
49	[14]**949185**	1	**Shaft**	arbre	Welle	árvore	árbol
50	**1534345**	1	**Spacer**	entretoise	Distanzteil	espaçador	espaciador
51	**655629**	2	**Washer**	rondelle	Scheibe	arruela	arandela
52	**24C-412**	2	**Bolt**	boulon	Bolzen	parafuso	bulón
53	**574729**	1	**Link**	articulation	Gelenk	articulação	articulación
54	**890375**	2	**Washer**	rondelle	Scheibe	arruela	arandela
55	**890374**	2	**Clip**	attache	Klammer	braçadeira	abrazadera
56	**992892**	1	**Bracket**	support	Winkel	grampo	grampa
57	**90G-428**	2	**Screw**	vis	Schraube	parafuso	tornillo
58	**949180**	1	**Washer**	rondelle	Scheibe	arruela	arandela
58A	†**713674**	1	**Spacer**	entretoise	Distanzteil	espaçador	espaciador
59	**949181**	1	**Washer**	rondelle	Scheibe	arruela	arandela
60	**949182**	1	**Nut**	écrou	Mutter	porca	tuerca
61	**949183**	1	**Cap**	chapeau	Kappe	tampa	tapa
62	**90G-424**	3	**Screw**	vis	Schraube	parafuso	tornillo
62A	†**8E-04**	3	**Lockwasher**	rondelle frein	Zahnscheibe	arruela trava	arandela seguridad
63	**568968**	1	**Wndshld wpr blade**	balai essui-glace	Scheibenwischerblatt	pâleta limp para-br	escob limpia para-br
64	†**672313**	1	**Wiper wire r**	essuie glace ar cable	Scheibenw draht h	limp pára-br tr fio	limp parabr tr cable
65	†**784870**	1	**Wiper wire f**	essuieglace av cable	Scheibenw draht v	limp pára-br di fio	limp parabr de cable
66	†**30H-7**	3	**Clip wiring**	arrache cables	Schelle kabel	braçadeira cabos	abrazadera cables
67	†**61G-0408**	6	**Screw**	vis	Schraube	parafuso	tornillo
68	†**5E-04**	6	**Lockwasher**	rondelle frein	Zahnscheibe	arruela trava	arandela seguridad
69	†**30H-14**	3	**Clip wiring**	arrache cables	Schelle kabel	braçadeira cabos	abrazadera cables

[9] Inc 35
[10] See, Voir, Siehe Veja, Véase 34.
[11] Inc 20, 34, 35
[12] Inc 43
[13] See, Voir, Siehe, Veja, Véase 42.
[14] Inc 1, 2, 4, 58-61

Printed in U.S.A.
PM 2764-R3

CLARK EQUIPMENT

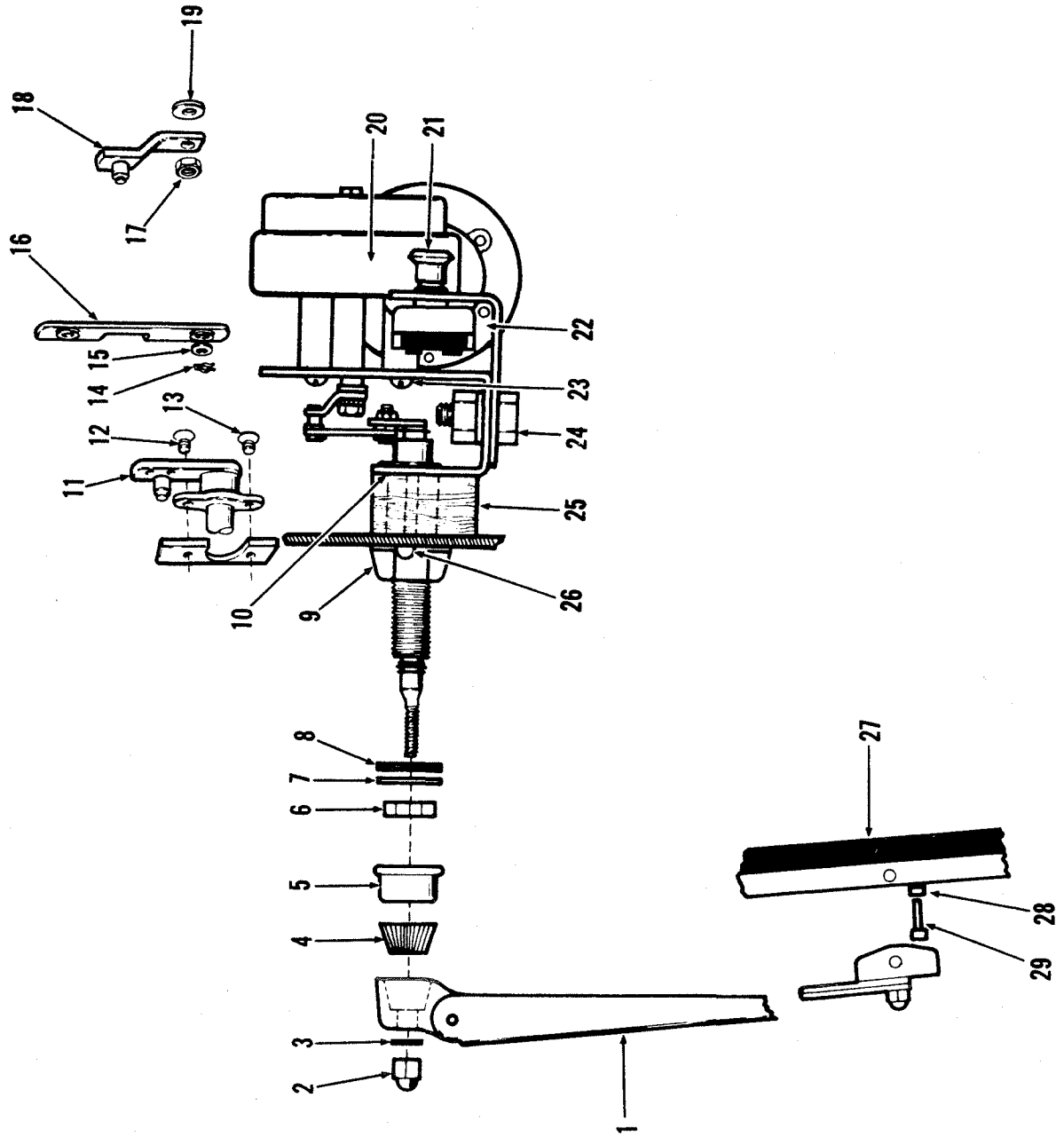

Printed in U.S.A.
PM 2764-R3

Windshield Wiper Kit, Front
Trousses d'essuie-glace, avant
Scheibenwischersatz, vorn
Jôgo de limpa pára-brisa, dianteiro
Juego de limpiaparabrisas, delantero

MICHIGAN

No.	Part No.	Qty.	Description	Description	Benennung	Descrição	Descripción
A	[2,3]960507	1	**Wndshld wpr kit**	jeu essuie-glace	Scheibenwischersatz	jogo limp pára-brisa	juego limp parabrisas
1	960491	1	**Wndshld wiper arm**	bras essuie-glace	Scheibenwischerarm	braço limp pára-br	brazo limpiaparabr
2	960712	1	**Nut**	écrou	Mutter	porca	tuerca
3	9E-05	1	**Lockwasher**	rondelle frein	Sicherungsscheibe	arruela de pressão	arandela seguridad
4	960497	1	**Driver wndsh wpr**	bouton essuie-glace	Antrieb Scheibenwis	rond mot lim páa-br	virola mot lim parab
5	960498	1	**Cap**	chapeau	Kappe	tampa	tapa
6	960713	1	**Nut**	écrou	Mutter	porca	tuerca
7	949181	1	**Washer**	rondelle	Scheibe	arruela	arandela
8	949180	1	**Washer**	rondelle	Scheibe	arruela	arandela
9	960488	1	**Bracket**	support	Winkel	grampo	grampa
10	960501	1	**Bracket**	support	Winkel	grampo	grampa
11	960506	1	**Shaft assy**	arbre ens	Welle vollst	eixo conj	árbol conj
12	85G-1010	1	**Screw**	vis	Schraube	parafuso	tornillo
13	85G-1010	1	**Screw**	vis	Schraube	parafuso	tornillo
14	890374	1	**Clip**	attache	Schelle	braçadeira	abrazadera
15	890375	2	**Washer**	rondelle	Scheibe	arruela	arandela
16	960499	1	**Connecting link assy**	ensemble tringlerie	Verbindungsgld voll	conj articul ligação	conj eslabón
17	949144	1	**Nut**	écrou	Mutter	porca	tuerca
18	960500	1	**Drive arm**	levier entrnmnt	Antriebshebel	alavanca acionadora	palanca impulsora
19	993183	1	**Washer**	rondelle	Scheibe	arruela	arandela
20	[4]960490	1	**Wiper motor**	essuie-glace	Scheibenw Mot	limp pára-br mot	limpiaparabr mot
21	960504	1	**Switch**	interrupteur	Schalter	interruptor	interruptor
22	960505	1	**Bracket**	support	Winkel	grampo	grampa
23	960715	3	**Screw**	vis	Schraube	parafuso	tornillo
24	23C-616	1	**Bolt**	boulon	Bolzen	parafuso	bulón
24A	23E-06	1	**Lockwasher**	rondelle frein	Sicherungsscheibe	arruela de pressão	arandela seguridad
24B	63D-06	1	**Nut**	écrou	Mutter	porca	tuerca
25	960710	1	**Spacer**	entretoise	Distanzteil	espaçador	espaciador
26	6G-432	2	**Screw**	vis	Schraube	parafuso	tornillo
27	960492	1	**Blade**	lame	Schild	lâmina	cuchilla
28	960716	1	**Nut**	écrou	Mutter	porca	tuerca
29	960714	1	**Screw**	vis	Schraube	parafuso	tornillo

[2]Inc. 1→29
[3]For use with cab assembly 2505741.
[3]Pour cabine ensemble 2505741.
[3]Für Kabine vollst 2505741.
[3]Para cabina conjunto 2505741.
[3]Para cabina conjunto 2505741.
[4]12 volt

CLARK
EQUIPMENT

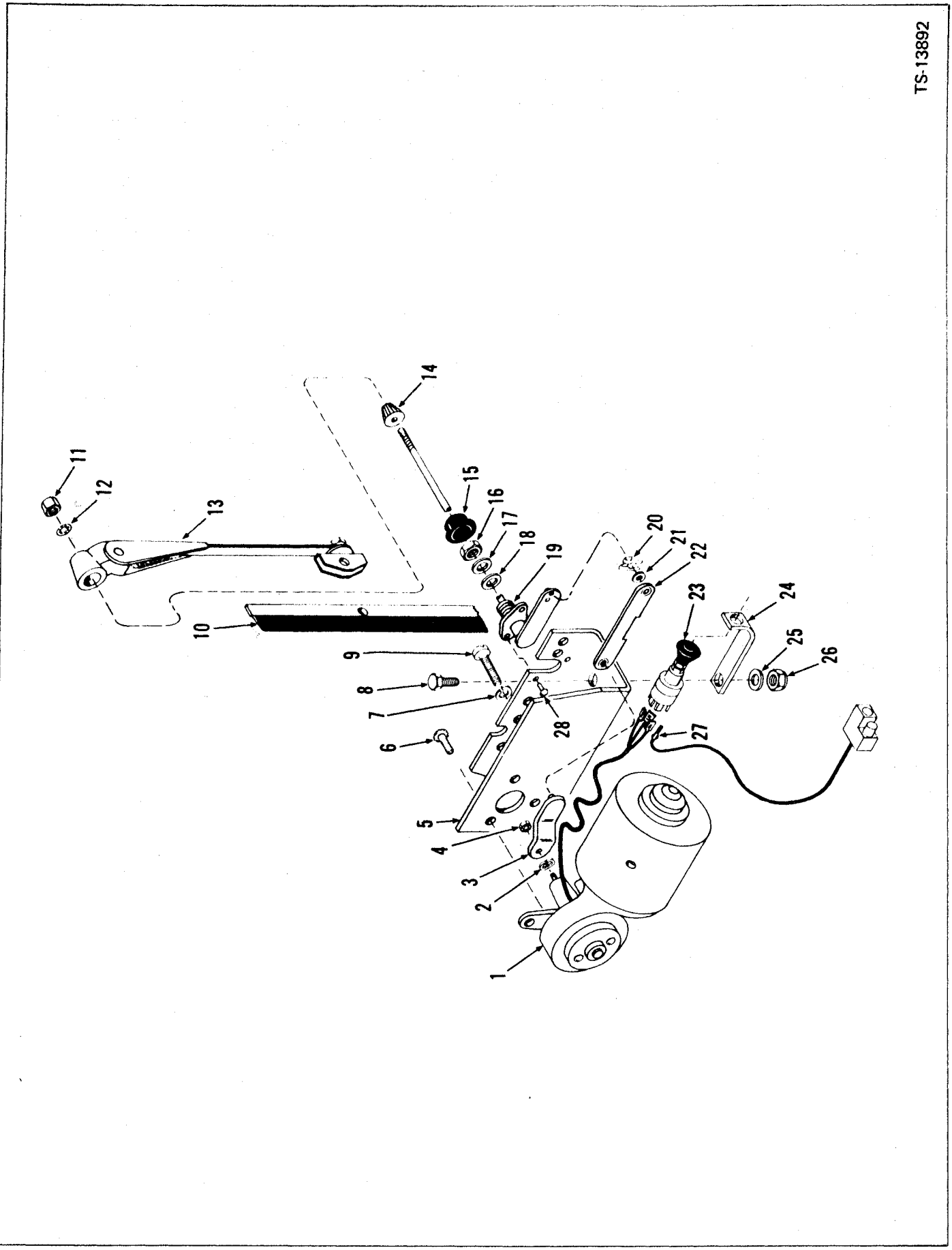

Printed in U.S.A.
PM 2764-R3

Windshield Wiper Kit, Rear
Trousses d'essuie-glace, arrière
Scheibenwischersatz, hinten
Jôgo de limpa pára-brisa, traseiro
Juego de limpiaparabrisas, trasero

MICHIGAN

No.	Part No.	Qty.	Description	Description	Benennung	Descrição	Descripción
A	[2,3]2503544	1	**Wndshld wpr kit R**	essuie-glace ar jeu	Scheibenwischersatz	limp-pára-br jôgo TR	limpa parabr jgo TR
1	**960096**	1	**Wiper motor**	essuie-glace	Scheibenw Mot	limp pára-br mot	limpiaparabr mot
2	[4]_____	1	**Lockwasher**	rondelle frein	Sicherungsscheibe	arruela de pressão	arandela seguridad
3	**949308**	1	**Drive arm**	levier entrnmnt	Antriebshebel	alavanca acionadora	palanca impulsora
4	[5]949144	1	**Nut**	écrou	Mutter	porca	tuerca
5	**992892**	1	**Bracket**	support	Winkel	grampo	grampa
6	**992896**	3	**Screw**	vis	Schraube	parafuso	tornillo
7	**8E-04**	3	**Lockwasher**	rondelle frein	Sicherungsscheibe	arruela de pressão	arandela seguridad
8	**24C-412**	1	**Bolt**	boulon	Bolzen	parafuso	bulón
9	**90G-412**	3	**Bolt**	boulon	Bolzen	parafuso	bulón
10	**568968**	1	**Wndshld wpr blade**	balai essui-glace	Scheibenwischerblatt	pâleta limp para-br	escob limpia para-br
11	**522028**	1	**Nut**	écrou	Mutter	porca	tuerca
12	**9E-05**	1	**Lockwasher**	rondelle frein	Sicherungsscheibe	arruela de pressão	arandela seguridad
13	**560517**	1	**Wndshld wiper arm**	bras essuie-glace	Scheibenwischerarm	braço limp pára-br	brazo limpiaparabr
14	**949184**	1	**Driver wndsh wpr**	bouton essuie-glace	Antrieb Scheibenwis	rond mot lim páa-br	virola mot lim parab
15	**949183**	1	**Cap**	chapeau	Kappe	tampa	tapa
16	**949182**	1	**Nut**	écrou	Mutter	porca	tuerca
17	**949181**	1	**Washer**	rondelle	Scheibe	arruela	arandela
18	**949180**	1	**Washer**	rondelle	Scheibe	arruela	arandela
19	[6]960248	1	**Shaft assy**	arbre ens	Welle vollst	eixo conj	árbol conj
20	**890374**	2	**Clip**	attache	Schelle	braçadeira	abrazadera
21	**890375**	2	**Washer**	rondelle	Scheibe	arruela	arandela
22	**890373**	1	**Link**	articulation	Gelenk	articulação	articulación
23	**2501082**	1	**Switch**	interrupteur	Schalter	interruptor	interruptor
24	**546535**	1	**Bracket**	support	Winkel	grampo	grampa
25	**25E-14**	1	**Flatwasher**	rondelle plate	Unterlegscheibe	arruela chata	arandela plana
26	**18D-04**	1	**Nut**	écrou	Mutter	porca	tuerca
27	**2503545**	1	**Wire assy**	fil ens	Draht Ens	fio conj	cable conj
28	**949143**	2	**Screw**	vis	Schraube	parafuso	tornillo

[2]Inc. 1, 3, 5→10, 13, 19→28
[3]For use with cab assembly 2505741.
[3]Pour cabine ensemble 2505741.
[3]Für Kabine vollst 2505741.
[3]Para cabina conjunto 2505741.
[3]Para cabina conjunto 2505741.
[4]See, Voir, Siehe, Veja, Véase 4
[5]Inc. 2
[6]Inc. 12, 14→18

Printed in U.S.A.
PM 2764-R3

CLARK EQUIPMENT

Windshield Wiper Kits - Front & Rear - Optional
Trousses d'essuie-glace avant & arrière - option
Scheibenwischersatz, Vorn & Hinten - Wahlfrei
Jôgo de limpa pára-brisa, dianteiro e traseiro - opcional
Juego de limpiaparabrisas, delantero y trasero - opcional

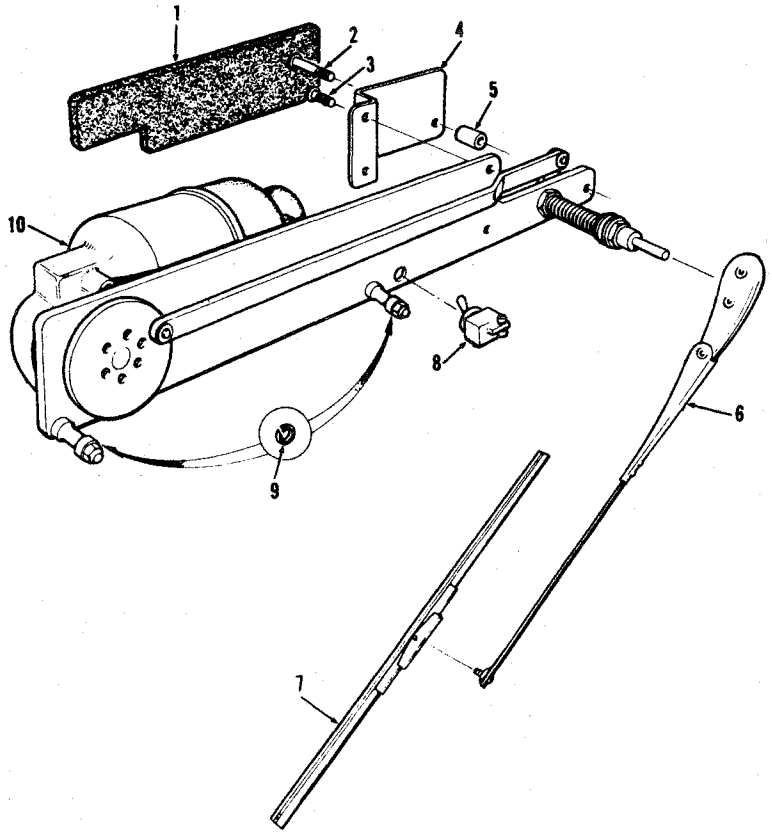

TS-11792

No.	Part No.	Qty.	Description	Description	Benennung	Descrição	Descripción
A	*[1]3224478	1	**Wndshld wiper kit F**	essuie glace av jeu	Scheibenwischersatz	limp pára-br d jôgo	limpia parabr d jgo
B	*[2]3224479	1	**Wndshld wiper kit R**	essuie-glace ar jeu	Scheibenwischersatz	limp-pára-br jôgo	limpa parabr jgo
C	**[3]3224531	1	**Wndshld wiper kit F**	essuie glace av jeu	Scheibenwischersatz	limp pára-br d jôgo	limpia parabr d jgo
D	**[4]3224532	1	**Wndshld wiper kit R**	essuie-glace ar jeu	Scheibenwischersatz	limp-pára-br jôgo	limpa parabr jgo
1	3224956	1	**Rubber mtg**	montage élastique	Montagegummi	borracha montagem	goma montaje
2	66G-1010	1	**Screw**	vis	Schraube	parafuso	tornillo
3	66G-1006	2	**Screw**	vis	Schraube	parafuso	tornillo
4	3224925	1	**Plate**	plaque	Platte	placa	placa
5	3224924	1	**Spacer**	entretoise	Distanzteil	espaçador	espaciador
6	3223817	1	**Wndshld Wiper Arm F**	bras essuie-glace AV	Scheibenwischerarm V	braço lim pára-br D	brazo lim para-br D
6A	†3223816	1	**Wndshld Wiper Arm R**	bras essuie-glace AR	Scheibenwischerarm H	braço limpa pár-br T	brazo limp para-br T
7	3213498	1	**Wndshld wiper blade**	balai essui-glace	Scheibenwischerblatt	pâleta limp para-br	escob limpia para-br
8	3204336	1	**Switch**	interrupteur	Schalter	interruptor	interruptor
9	4E-04	2	**Lockwasher**	rondelle frein	Zahnscheibe	arruela trava	arandela seguridad
10	[5,7]3225032	1	**Motor**	moteur	Motor	motor	motor
10A	†[6,7]3225033	1	**Motor**	moteur	Motor	motor	motor
11	†3221429	1	**Grommet**	oeillet	Augenring	ilhó	arandela pasacable

[1]Inc. 2 → 8, 10, 11
[2]Inc. 1 → 10
[3]Inc. 2 → 8, 10A, 11
[4]Inc. 1 → 5, 6A, 7 → 9, 10A
[5]Portovac #3005/24 24V
[6]Portovac #3005/12 12V
*Leyland 4167A101 ENC & →
**Perkins 4168A101 ENC & →
[7]Your local authorized Portovac Distributor is equipped to service components of these parts.
Votre distributeur local autorisé Portovac est équipé pour l'entretien des éléments de ces pièces.
Ihr lokaler bevollmächtigter Portovac Händler ist ausgerüstet für die Lieferung von Ersatzteilen.
O seu distribuidor local autorizado da Portovac está equipado para o serviço das peças relacionadas.
El distribuidor autorizado Portovac de su zona está equipado para el servicio de estos accesorios.

Printed in U.S.A.
PM 2764-R3

Windshield Wiper Kit, Front
Trousses d'essuie-glace, avant
Scheibenwischersatz, Vorn
Jôgo de limpa pára-brisa, dianteiro
Juego de limpiaparabrisas, delantero

MICHIGAN

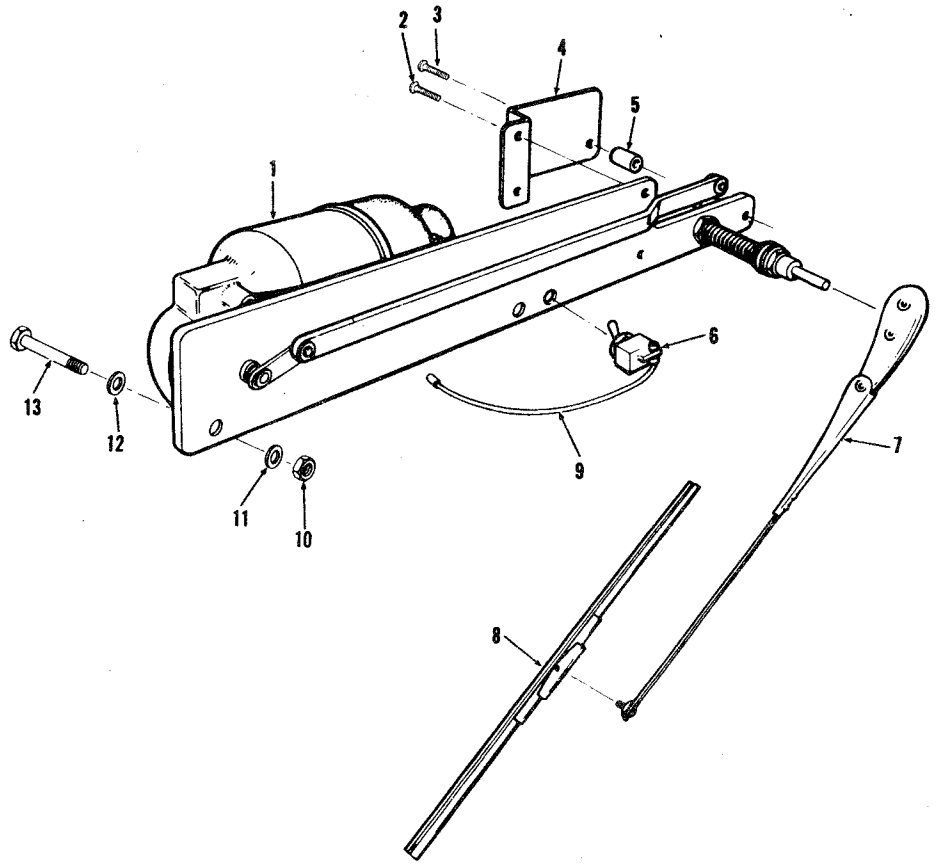

TS-11802

No.	Part No.	Qty.	Description	Description	Benennung	Descrição	Descripción
A	*[1]3585496	1	**Wndshld wiper kit F**	essuie glace av jeu	Scheibenwischersatz	limp pára-br d jôgo	limpia parabr d jgo
1	**[2]3225033	1	**Motor**	moteur	Motor	motor	motor
2	**66G-1006**	2	**Screw**	vis	Schraube	parafuso	tornillo
3	**66G-1010**	1	**Screw**	vis	Schraube	parafuso	tornillo
4	**3224925**	1	**Plate**	plaque	Platte	placa	placa
4A	**3224956**	1	**Rubber mtg**	montage élastique	Montagegummi	borracha montagem	goma montaje
5	**3224924**	1	**Spacer**	entretoise	Distanzteil	espaçador	espaciador
6	**3204336**	1	**Switch**	interrupteur	Schalter	interruptor	interruptor
7	**3223817**	1	**Wndshld wiper arm**	bras essuie-glace	Scheibenwischerarm	braço limp pára-br	brazo limpia parabr
8	**3213498**	1	**Wndshld wiper blade**	balai essui-glace	Scheibenwischerblatt	pâleta limp para-br	escob limpia para-br
9	**3585452**	1	**Wire**	fil	Draht	fio	cable
10	**18D-04**	2	**Nut**	écrou	Mutter	porca	tuerca
11	**25E-13**	2	**Washer**	rondelle	Scheibe	arruela	arandela
12	**940613**	2	**Washer**	rondelle	Scheibe	arruela	arandela
13	**23C-452**	2	**Bolt**	boulon	Bolzen	parafuso	bulón

[1]Inc. 1 → 13
[2]Portovac #3005/12 12V
*Perkins 4168A102 FSC & →
**Your local authorized Portovac Distributor is equipped to service components of these parts.
Votre distributeur local autorisé Portovac est équipé pour l'entretien des éléments de ces pièces.
Ihr lokaler bevollmächtigter Portovac Händler ist ausgerüstet für die Lieferung von Ersatzteilen.
O seu distribuidor local autorizado da Portovac está equipado para o serviço das peças relacionadas.
El distribuidor autorizado Portovac de su zona está equipado para el servicio de estos accesorios.

Printed in U.S.A.
PM 2764-R3

CLARK EQUIPMENT

Windshield Wiper Kit, Rear
Trousses d'essuie-glace, arrière
Scheibenwischersatz, Hinten
Jôgo de limpa pára-brisa, traseiro
Juego de limpiaparabrisas, trasero

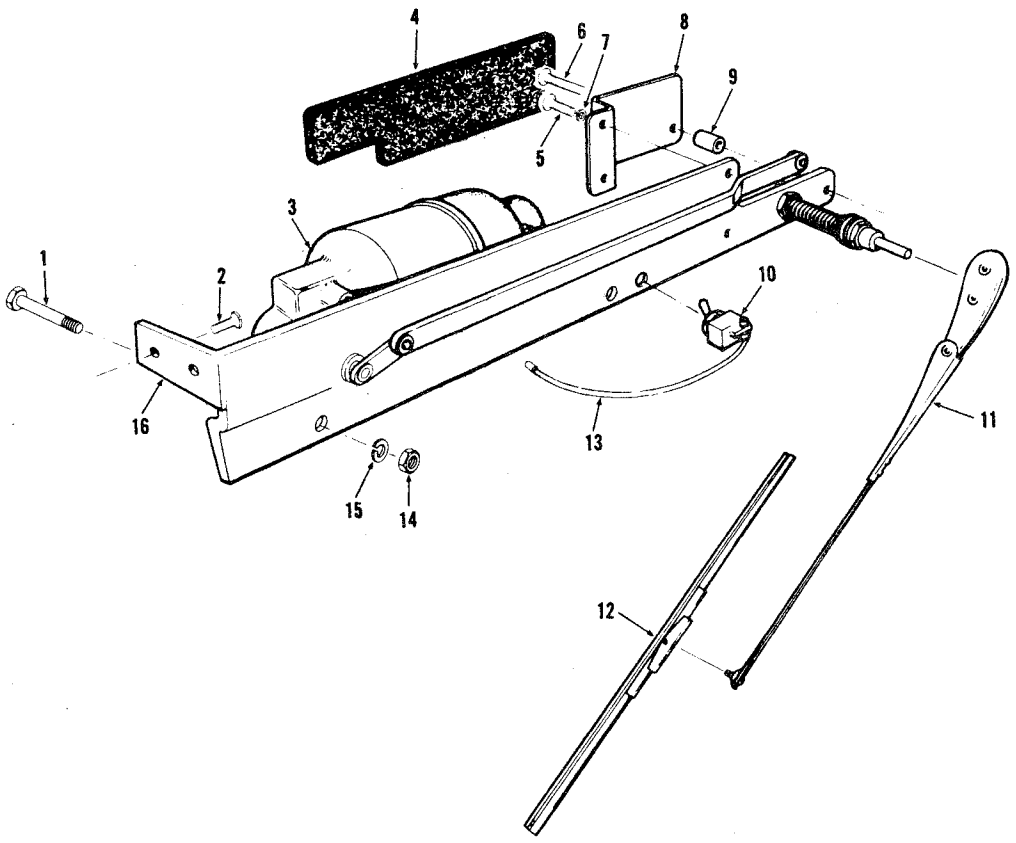

TS-11803

No.	Part No.	Qty.	Description	Description	Benennung	Descrição	Descripción
A	*[1]3585497	1	**Wndshld wiper kit R**	essuie-glace ar jeu	Scheibenwischersatz	limp-pára-br jôgo	limpa parabr jgo
1	**3C-412**	2	**Bolt**	boulon	Bolzen	parafuso	bulón
2	**18G-1010**	2	**Screw**	vis	Schraube	parafuso	tornillo
3	**[2]3225033	1	**Motor**	moteur	Motor	motor	motor
4	**3224956**	1	**Rubber mtg**	montage élastique	Montagegummi	borracha montagem	goma montaje
5	**66G-1006**	2	**Screw**	vis	Schraube	parafuso	tornillo
6	**66G-1010**	1	**Screw**	vis	Schraube	parafuso	tornillo
7	**4E-04**	2	**Lockwasher**	rondelle frein	Zahnscheibe	arruela trava	arandela seguridad
8	**3224925**	1	**Plate**	plaque	Platte	placa	placa
9	**3224924**	1	**Spacer**	entretoise	Distanzteil	espaçador	espaciador
10	**3204336**	1	**Switch**	interrupteur	Schalter	interruptor	interruptor
11	**3223816**	1	**Wndshld wiper arm**	bras essuie-glace	Scheibenwischerarm	braço limp pára-br	brazo limpia parabr
12	**3213498**	1	**Wndshld wiper blade**	balai essui-glace	Scheibenwischerblatt	pâleta limp para-br	escob limpia para-br
13	**3585452**	1	**Wire**	fil	Draht	fio	cable
14	**1D-04**	2	**Nut**	écrou	Mutter	porca	tuerca
15	**4E-04**	2	**Lockwasher**	rondelle frein	Zahnscheibe	arruela trava	arandela seguridad
16	**3585404**	1	**Bracket**	support	Winkel	grampo	grampa

[1]Inc. 1 → 16
[2]Portovac #3005/12V
*Perkins 4168A102 FSC & →
**Your local authorized Portovac Distributor is equipped to service components of these parts.
Votre distributeur local autorisé Portovac est équipé pour l'entretien des éléments de ces pièces.
Ihr lokaler bevollmächtigter Portovac Händler ist ausgerüstet für die Lieferung von Ersatzteilen.
O seu distribuidor local autorizado da Portovac está equipado para o serviço das peças relacionadas.
El distribuidor autorizado Portovac de su zona está equipado para el servicio de estos accesorios.

Printed in U.S.A.
PM 2764-R3

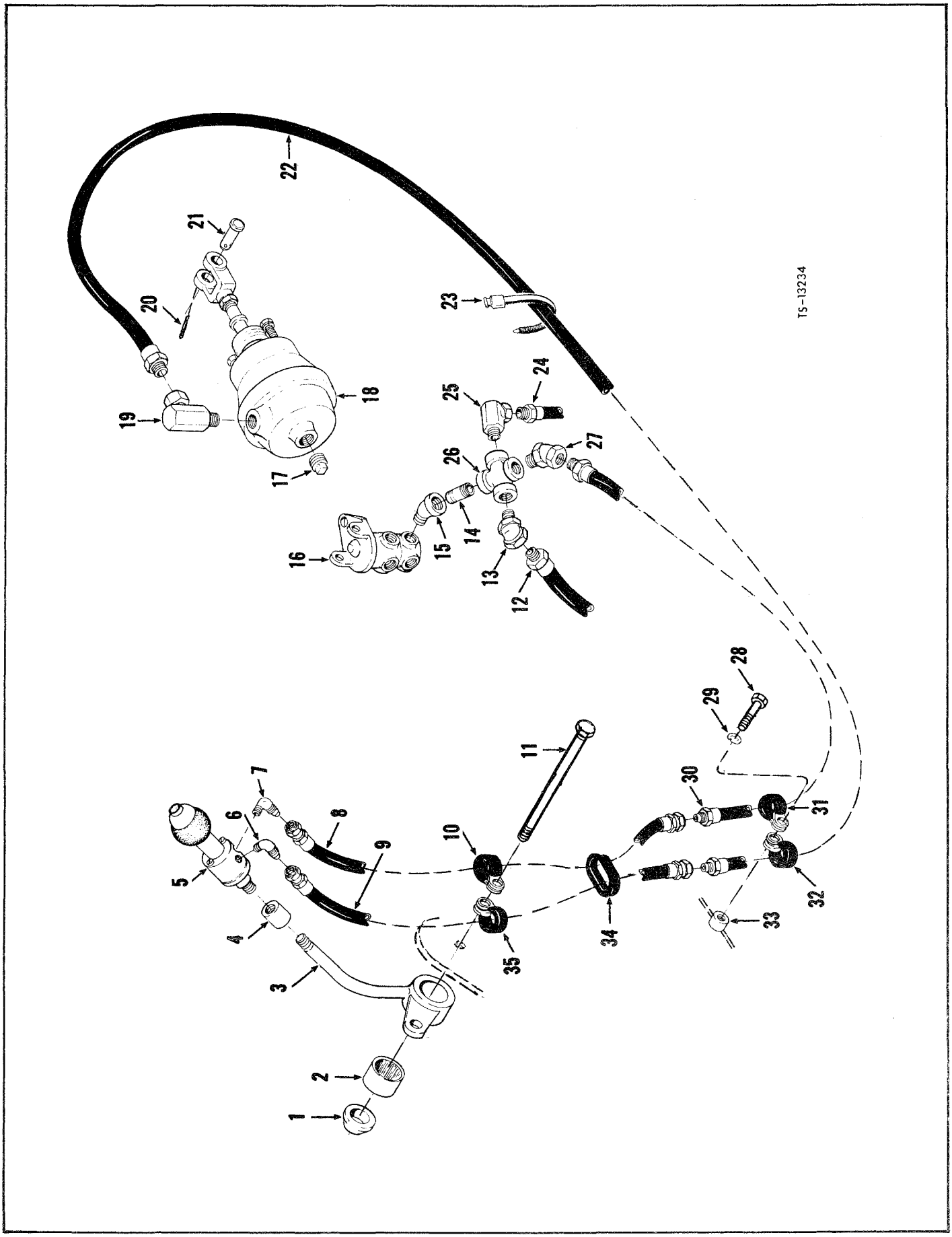

Printed in U.S.A.
PM 2764-R3

Air System — Side Dump
Système d'air — basculant sur le côté
Luftsystem — Seitenentleerung
Sistema de ar — descarga lateral
Sistema de aire — descarga lateral

MICHIGAN

No.	Part No.	Qty.	Description	Description	Benennung	Descrição	Descripción
A	[1]1517016	1	Air Piping Kit	conduite d'air, trse	Luftleitungsbausatz	Jgo encanamnto ar	jgo canal aire
1	1522535	2	Seal	joint étanchéité	Dichtung	vedador	sello
2	675227	1	Bearing	palier	Lager	mancal	cojinete
3	1516506	1	Lever Assy	levier ens	Hebel vollst.	alavanca conj	palanca conj
4	1516504	1	Tapped Block	bloc taraudé	Gewindeblock	peça con rosca	pieza roscada
5	1549149	1	Valve	soupape	Ventil	válvula	válvula
6	42F-3	1	Elbow	coude	Winkelrohr	cotovêlo	codo
7	42F-3	1	Elbow	coude	Winkelrohr	cotovêlo	codo
8	574925	1	Hose	tuyau flexible	Schlauch	mangueira	manguera
9	574925	1	Hose	tuyau flexible	Schlauch	mangueira	manguera
10	30H-38	1	Clip	attache	Klammer	braçadeira	abrazadera
11	24C-896	1	Bolt	boulon	Bolzen	parafuso	bulón
12	1533888	1	Hose	tuyau flexible	Schlauch	mangueira	manguera
13	33F-2	1	Adapter	adaptateur	Zwischenstück	adaptador	adaptador
14	5K-208	1	Nipple Pipe	raccord tuyau	Nippel Rohr	niple cano	niple caño
15	81F-1	1	Elbow	coude	Winkelrohr	cotovêlo	codo
16	[2]———	—	Valve Brake	soupape frein	Ventil Bremse	válvula freio	válvula freno
17	13F-04	1	Plug	bouchon	Stopfen	bujão	tapón
18	[3]*555858	1	Air Chamber	chambre à air	Luftkammer	câmara de ar	cámara de aire
18A	†899243	1	Diaphragm	diaphragme	Membran	diafragma	diafragma
18B	†949407	1	Boot	capuchon	Kappe	capuz	capuchón
18C	†949408	1	Retainer	arrêtoir	Halterung	retentor	retén
18D	†899247	1	Spring	ressort	Feder	mola	resorte
18E	†949409	1	Rod	tige	Stange	varão	varilla
18F	†951960	1	Yoke Assy	chape ens	Jochmontage	garfo conj	horqueta conj
18G	†8D-08	1	Nut	écrou	Mutter	porca	tuerca
19	31F-2	1	Elbow	coude	Winkelrohr	cotovêlo	codo
20	1F-416	1	Pin Cotter	goupille fendue	Splint	contrapino	chaveta dos patas
21	4F-08127	1	Pin	goupille	Stift	pino	pasador
22	1549427	1	Hose	tuyau flexible	Schlauch	mangueira	manguera
23	1736910	20	Strap	band	Band	faixa	banda
24	539049	1	Hose	tuyau flexible	Schlauch	mangueira	manguera
25	31F-2	1	Elbow	coude	Winkelrohr	cotovêlo	codo
26	29K-204	1	Cross	croisillon	Kreuzstück	cruzeta	cruceta
27	33F-2	1	Adapter	adaptateur	Zwischenstück	adaptador	adaptador
28	24C-612	3	Bolt	boulon	Bolzen	parafuso	bulón
29	4E-06	3	Lkwshr	rondelle frein	Zahnscheibe	arruela trava	arandela seguridad
30	1549599	1	Hose	tuyau flexible	Schlauch	mangueira	manguera
31	30H-38	4	Clip	attache	Klammer	braçadeira	abrazadera
32	30H-38	5	Clip	attache	Klammer	braçadeira	abrazadera
33	522906	1	Tapped Block	bloc taraudé	Gewindeblock	peça con rosca	pieza roscada
34	1513922	1	Grommet	oeillet	Gummitülle	ilhó	arandela pasacable
35	30H-38	1	Clip	attache	Klammer	barçadeira	abrazadera
36	†1516267	1	Decal valve lev inst	déc levier-soup inst	Abz Ventilhebelanwei	dec instr alav válv	cal instr palan válv

[1]Inc 1 → 15, 17 → 35
[2]See, Voir, Siehe, Veja, Véase PM 2764 R2.
[3]B.W. #229234 Inc 18A → 18G
*Your local authorized Bendix-Westinghouse Distributor is equipped to furnish Components of these Parts.
*Votre distributeur local autorise Bendix-Westinghouse est équipé pour la fourniture éléments de ces pièces.
*Ihr lokaler bevollmächtigter Bendix-Westinghouse Händler ist ausgerüstet für die Lieferung von Ersatzteilen.
*O seu distribuidor local autorizado da Bendix-Westinghouse está equipado para o formecimento das peças relacionadas.
*El distribuidor autorizado Bendix-Westinghouse de su zona está equipado para el suministro de estos accesorios.

Printed in U.S.A.
PM 2764-R3

CLARK EQUIPMENT

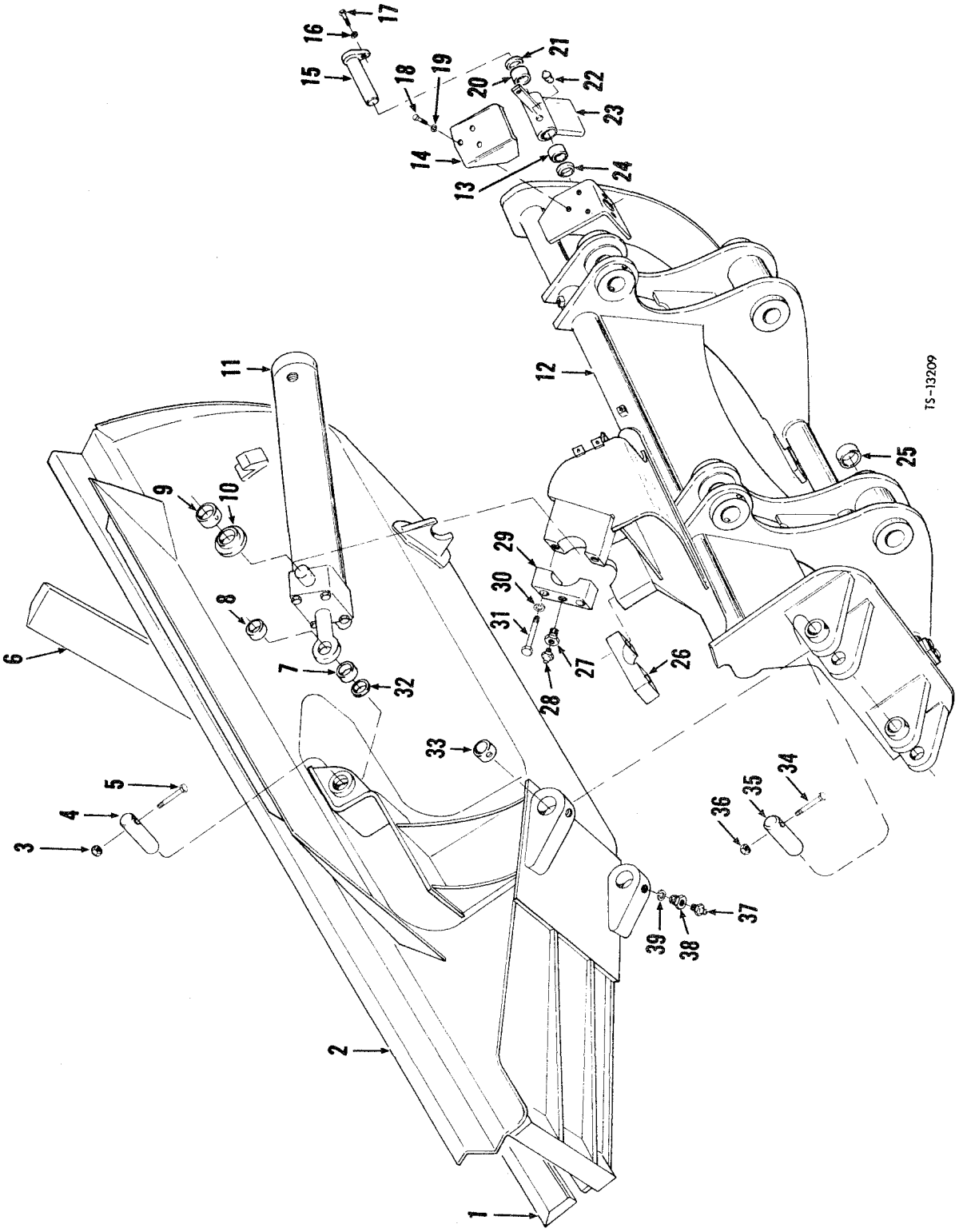

Printed in U.S.A.
PM 2764-R3

Bucket Carrier & Cylinder Assembly — Side Dump
Porteur de godet & cylindre, ensemble — basculant sur le côté
Schaufeltrager & Zylinder vollst — Seitenentleerung
Conjunto de suporte da caçamba & do cilindro — descarga lateral
Conjunto de soporte del cucharón & del cilindro — descarga lateral

MICHIGAN

No.	Part No.	Qty.	Description	Description	Benennung	Descrição	Descripción
A	[1] 1517039	1	Buck Crr & Cyl Assy	Port god & cyl ens	Seitentr & Zyl voll	Conj sup caç & cil	Conj sop cuch & cil
1	1516750	1	Cutting Edge	lame coupe	Schneidkante	fio corte	cuchilla corte
2	[2] 1516935	1	Bucket Assy	godet ens	Schaufel vollst	caçamba conj	cucharón conj
3	18D-06	1	Nut	écrou	Mutter	porca	tuerca
4	1547008	1	Pin	goupille	Stift	pino	pasador
5	24C-640	1	Bolt	boulon	Bolzen	parafuso	bulón
6	1516744	1	Cutting Edge	lame coupe	Schneidkante	fio corte	cuchilla corte
7	568303	1	Sleeve	manchon	Muffe	luva	manguito
8	568303	1	Sleeve	manchon	Muffe	luva	manguito
9	1508559	2	Bushing	manchon	Buchse	bucha	buje
10	1548645	1	Spacer	entretoise	Distanzstück	espaçador	espaciador
11	[3] ----	1	Cylinder	vérin	Zylinder	cilindro	cilindro
12	[4] 1545927	1	Carrier Assy	porteur ens	Träger vollst	gaiola conj	jaula conj
13	553085	1	Bushing	manchon	Buchse	bucha	buje
14	1547931	1	Cover	couvercle	Deckel	tampa	tapa
15	1546976	1	Pin Assy	goupille ens	Stift vollst	pino conj	pasador conj
16	4E-06	1	Lkwshr	rondelle frein	Zahnscheibe	arruela trava	arandela seguridad
17	24C-612	1	Bolt	boulon	Bolzen	parafuso	bulón
18	24C-616	3	Bolt	boulon	Bolzen	parafuso	bulón
19	4E-06	3	Lkwshr	rondelle frein	Zahnscheibe	arruela trava	arandele seguridad
20	553085	1	Bushing	manchon	Buchse	bucha	buje
21	532888	1	Seal	joint étanchéité	Dichtung	vedador	sello
22	1523632	1	Cup	cuvette	Aussenring	capa	cubeta
23	[5] 1549011	1	Pendulum Assy	pendule ensemble	Pendel vollst	conj do pêndolo	conj del péndulo
24	532888	1	Seal	joint étanchéité	Dichtung	vedador	sello
25	1508731	4	Bushing	manchon	Buchse	bucha	buje
26	1508568	1	Cap	chapeau	Kappe	tampa	tapa
27	1508565	2	Bolt	boulon	Bolzen	parafuso	bulón
28	10H-35	2	Fitting Grease	graisseur	Nippel Schmier	graxeira	grasera
29	1508568	1	Cap	chapeau	Kappe	tampa	tapa
30	4E-08	4	Lkwshr	rondelle frein	Zahnscheibe	arruela trava	arandela seguridad
31	24C-856	4	Bolt	boulon	Bolzen	parafuso	bulón
32	664432	1	Washer	rondelle	Scheibe	arruela	arandela
33	532369	2	Bushing	manchon	Buchse	bucha	buje
34	24C-660	2	Bolt	boulon	Bolzen	parafuso	bulón
35	519268	2	Pin	goupille	Stift	pino	pasador
36	18D-06	2	Nut	écrou	Mutter	porca	tuerca
37	10H-35	2	Fitting Grease	graisseur	Nippel Schmier	graxeira	grasera
38	532118	2	Bolt	boulon	Bolzen	parafuso	bulón
39	7E-08	2	Lkwshr	rondelle frein	Zahnscheibe	arruela trava	arandela seguridad

[1] Inc 1 → 39
[2] Inc 1, 6, 27, 30, 31, 33, 38, 39
[3] See Index, Voir Table des matières, Siehe Inhaltsverzeichnis, Veja Índice, Véase Índice.
[4] Inc 25, 26, 29
[5] Inc 13, 20, 22

Printed in U.S.A.
PM 2764-R3

CLARK EQUIPMENT

Cylinder Assembly – 3.5" (88,9 mm) – Side Dump
Cylindre, ensemble – 3.5" (88,9 mm) – basculant sur le côté
Zylinder vollständig – 3.5" (88,9 mm) – Seitenentleerung
Conjunto do cilindro – 3.5" (88,9 mm) – descarga lateral
Conjunto del cilindro – 3.5" (88,9 mm) – descarga lateral

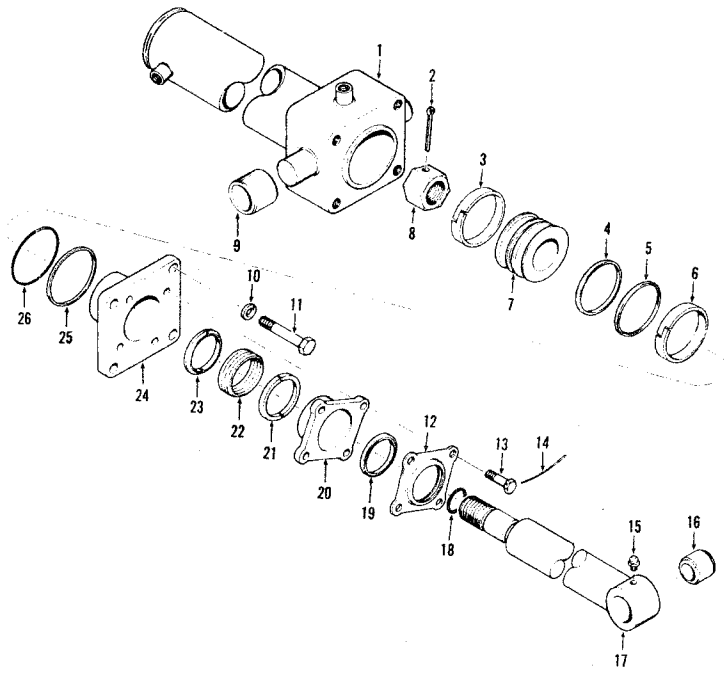

TS-11271

No.	Part No.	Qty.	Description	Description	Benennung	Descrição	Descripción
A	[1]1545577	1	Cylinder Assembly	vérin ens	Zylinder vollst	cilindro conj	cilindro conj
1	[2]1545575	1	Cylinder	vérin	Zylinder	cilindro	cilindro
2	1F-640	1	Pin Cotter	goupille fendue	Splint	contrapino	chaveta dos patas
3	1530264	1	Wear Ring	bague d'usure	Gleitring	anel desgaste	anillo desgaste
4	1503631	1	Outer Ring	anneau extérieur	Aussenring	anel externo	anillo exterior
5	1503629	1	Inner Ring	anneau intérieur	Innenring	anel interior	aro interior
6	1530264	1	Wear Ring	bague d'usure	Gleitring	anel desgaste	anillo desgaste
7	1503639	1	Piston	piston	Kolben	pistão	pistón
8	1514638	1	Nut	écrou	Mutter	porca	tuerca
9	1508238	2	Bushing	manchon	Buchse	bucha	buje
10	112278	4	Washer	rondelle	Scheibe	arruela	arandela
11	24C-732	4	Bolt	boulon	Bolzen	parafuso	bulón
12	544890	1	Retainer	arrêtoir	Halterung	retentor	retén
13	4C-420	4	Bolt	boulon	Bolzen	parafuso	bulón
14	[3]----	2	Lockwire	fil blocage	Sicherungsdraht	fio segurança	alambre seguridad
15	10H-25	1	Fitting	graisseur	Nippel Schmier	graxeira	grasera
16	669928	1	Bushing	manchon	Buchse	bucha	buje
17	[4]1545573	1	Rod Assy	tige ens	Stange vollst	varão conj	varilla conj
18	25K-40104	1	O-Ring	bague O	O-Ring	anel-O	anillo-O
19	587250	1	Seal	joint étanchéité	Dichtung	vedador	sello
20	544889	1	Gland	presse garniture	Stopfbüchsenpackung	bucha empanque	prensa estopa
21	544893	2	Adapter	adaptateur	Zwischenstück	adaptador	adaptador
22	544891	1	Packing	garniture	Dichtung	gaxeta	empaquetadura
23	544892	2	Adapter	adaptateur	Zwischenstück	adaptador	adaptador
24	945953	1	Cap	chapeau	Kappe	tampa	tapa
25	532917	1	Ring back-up	rondelle renfort	Ring Stutz	anel retentor	arandela apoyo
26	25K-40308	1	O-Ring	bague O	O-Ring	anel-O	anillo-O

[1] Inc 1 → 14, 16 → 26
[2] Inc 9
[3] 16 ga (406,4 mm) X 13" lg (330,2 mm)
[4] Inc 16

Printed in U.S.A.
PM 2764-R3

Relief Valve Assembly — Side Dump
Soupape de décharge, ensemble — basculant sur le côté
Überdruckventil vollst — Seitenentleerung
Conjunto da válvula de descarga — descarga lateral
Conjunto de válvula de alivio — descarga lateral

MICHIGAN

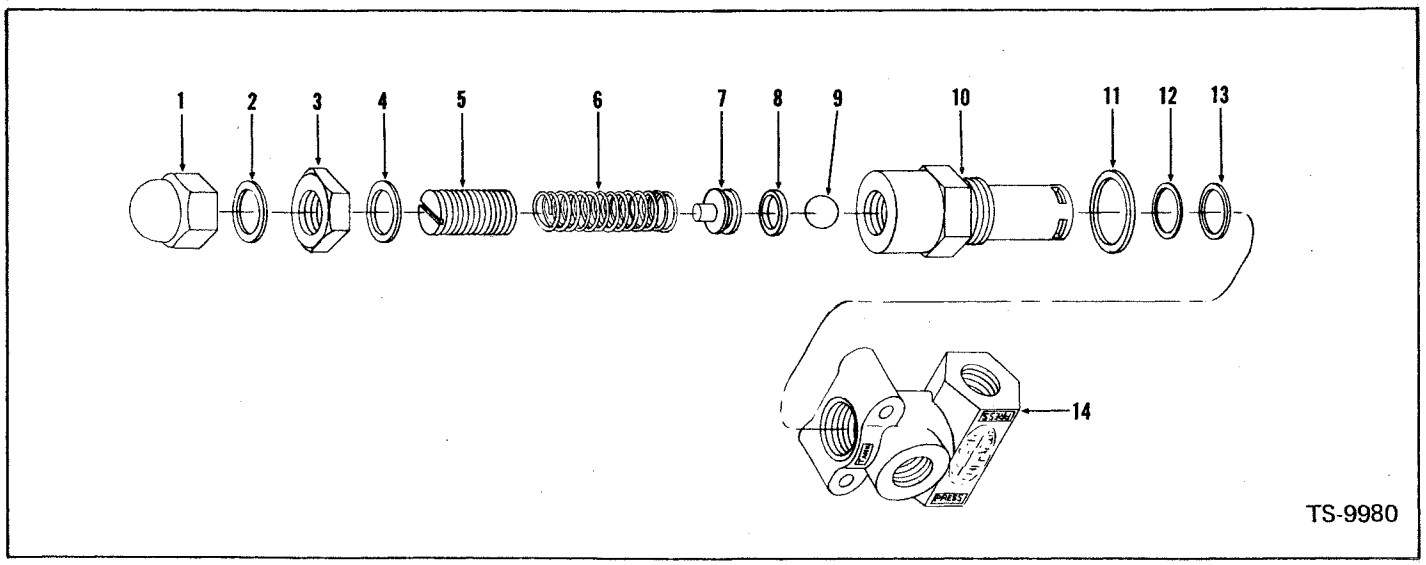

No.	Part No.	Qty.	Description	Description	Benennung	Descripção	Descripción
A	[1] 1616512	1	Relief Valve Assy	soupape déch ens	Überdrvent vollst	válv descarga conj	válv alivio conj
1	47D-14	1	Nut	écrou	Mutter	porca	tuerca
2	947724	1	Washer	rondelle	Scheibe	arrueta	arandela
3	947722	1	Nut	écrou	Mutter	porca	tuerca
4	947724	1	Washer	rondelle	Scheibe	arrueta	arandela
5	947721	1	Screw	vis	Schraube	parafuso	tornillo
6	947723	1	Spring	ressort	Feder	mola	resorte
7	947725	1	Guide	guide	Führungsstück	guia	guía
8	225104	1	Seal	joint étanchéité	Dichtung	vedador	sello
9	947720	1	Ball	bille	Kugel	esfera	bola
10	947726	1	Body	boîtier	Karosserie	carcaça	carcasa
11	91F-9	1	O-Ring	bague O	O-Ring	anel-O	anillo-O
12	947727	1	Washer	rondelle	Scheibe	arrueta	arandela
13	945816	1	O-Ring	bague O	O-Ring	anel-O	anillo-O
14	§----	1	Housing	carter	Gehäuse	carcaça	carcasa

[1] Inc 1 → 14

Printed in U.S.A.
PM 2764-R3

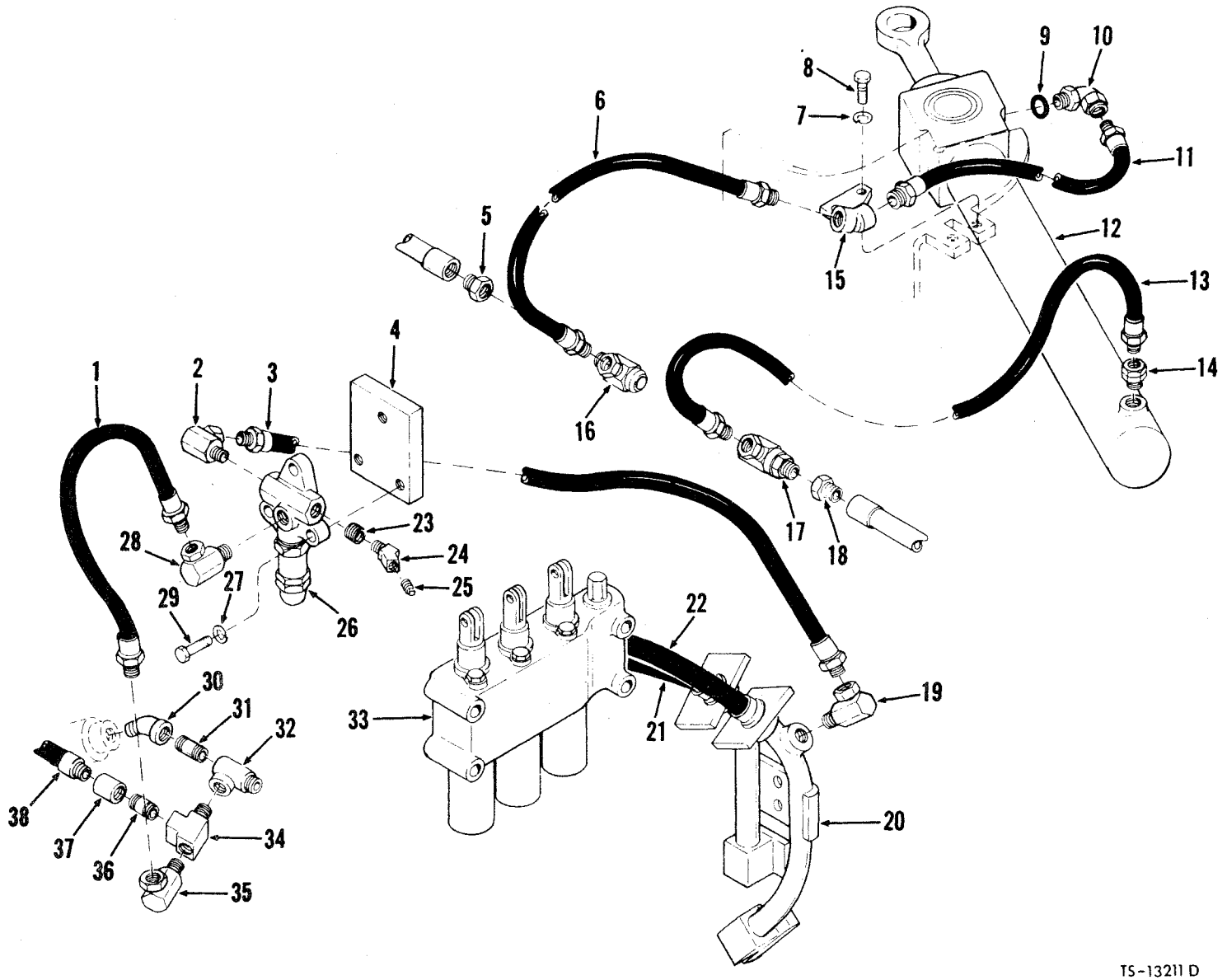

Printed in U.S.A.
PM 2764-R3

Hydraulic System — Side Dump
Système hidraulique — basculant sur le côté
Hydrauliksystem — Seitenentleerung
Sistema hidráulico — descarga lateral
Sistema hidráulico — descarga lateral

MICHIGAN

No.	Part No.	Qty.	Description	Description	Benennung	Descripção	Descripción
1	350811	1	Hose	tuyau flexible	Schlauch	mangueira	manguera
2	31F-5	1	Adapter	adaptateur	Zwischenstück	adaptador	adaptador
3	550724	1	Hose	tuyau flexible	Schlauch	mangueira	manguera
4	1549426	1	Bracket	support	Winkel	grampo	grampa
5	97F-14	1	Bushing	manchon	Buchse	bucha	buje
6	529595	1	Hose	tuyay flexible	Schlauch	mangueira	manguera
7	4E-06	2	Lkwshr	rondelle frein	Zahnscheibe	arruela trava	arandela seguridad
8	24C-616	2	Bolt	boulon	Bolzen	parafuso	bulón
9	91F-6	1	O-Ring	bague O	O-Ring	anel-O	anillo-O
10	[1] 1304056	1	Elbow	coude	Winkelrohr	cotovêlo	codo
11	604617	1	Hose	tuyau flexible	Schlauch	mangueira	manguera
12	[2] ----	1	Cyl Side Dump	cyl bascul sur côté	Zyl Seitenentleerg	cil descarga lat	cil descarga lat
13	529595	1	Hose	tuyau flexible	Schlauch	mangueira	manguera
14	33F-4	1	Adapter	adaptateur	Zwischenstück	adaptador	adaptador
15	1549397	1	Bracket Assy	support ens	Winkelmontage	grampo conj	grampa conj
16	1548650	1	Swivel Joint	joint émerillon	Drehzapfen	junta articulada	unión articulada
17	1548650	1	Swivel Joint	joint émerillon	Drehzapfen	junta articulada	unión articulada
18	97F-14	1	Bushing	manchon	Buchse	bucha	buje
19	31F-5	1	Adapter	adaptateur	Zwischenstück	adaptador	adaptador
20	2501464	1	Tube Assy	tube ens	Rohrmontage	tubo conj	tubo conj
21	1509989	1	Hose	tuyau flexible	Schlauch	mangueira	manguera
22	1546985	1	Hose	tuyau flexible	Schlauch	mangueira	manguera
23	97F-8	1	Bushing	manchon	Buchse	bucha	buje
24	81F-1	1	Elbow	coude	Winkelrohr	cotovêlo	codo
25	10F-4	1	Plug	bouchon	Stopfen	bujão	tapón
26	[2] ----	1	Relief Valve	soupape décharge	Überdr Ventil	válvula descarga	válvula alivio
27	4E-06	3	Lkwshr	rondelle frein	Zahnscheibe	arruela trava	arandela seguridad
28	31F-5	1	Elbow	coude	Winkelrohr	cotovêlo	codo
29	24C-640	3	Bolt	boulon	Bolzen	parafuso	bulón
30	[3] 18K-7	1	Elbow	coude	Winkelrohr	cotovêlo	codo
30A	†91F-7	1	O-Ring	bague O	O-Ring	anel-O	anillo-O
31	5K-628	1	Nipple	raccord	Nippel	niple	niple
32	30F-4	1	Tee	raccord T	T-Verbindungsstück	te	te
33	[2] ----	1	Valve Assy Main	soupape princip ens	Hauptventil vollst	válvula princip conj	válvula princip conj
34	30F-4	1	Tee	raccord T	T-Verbindungsstück	te	te
35	31F-5	1	Adapter	adaptateur	Zwischenstück	adaptador	adaptador
36	5K-620	1	Nipple	raccord	Nippel	niple	niple
37	75F-5	1	Coupling	accouplement	Kupplung	acoplamento	acople
38	1540342	1	Hose	tuyau flexible	Schlauch	mangueira	manguera

[1] Inc 9
[2] See Index, Voir Table des matières, Siehe Inhaltsverzeichnis, Veja Índice, Véase Índice.
[3] Inc 30A

Printed in U.S.A.
PM 2764-R3

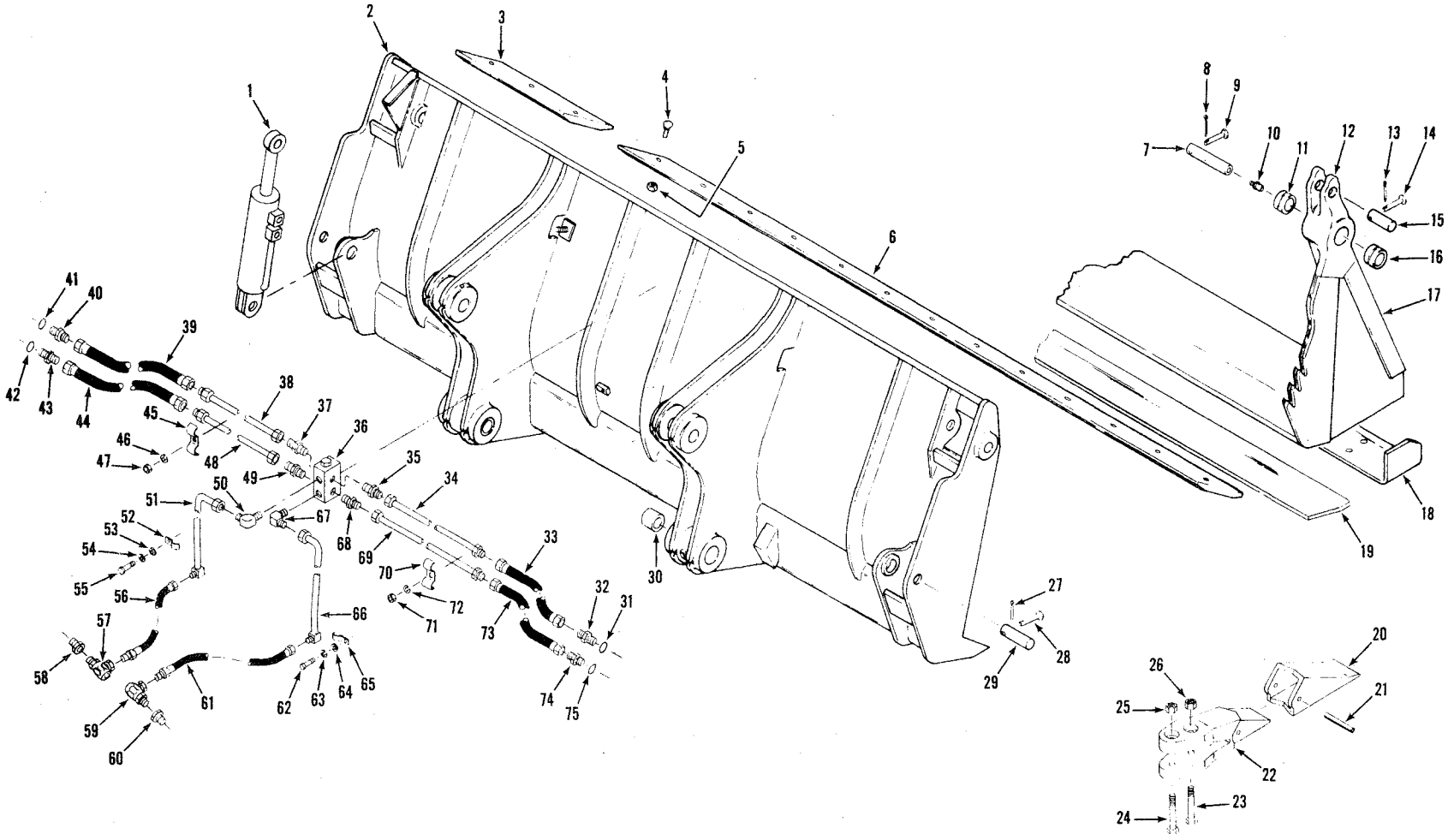

TS-11687

Printed in U.S.A.
PM 2764-R3

Bucket Attachment, Drott (4 in 1)
Accessoire, godet drott 4 en 1
Schaufelansatz, Drott 4 in 1
Acessório, caçamba drott 4 em 1
Accesorio, cucharón drott 4 en 1

MICHIGAN

No.	Part No.	Qty.	Description	Description	Benennung	Descrição	Descripción
A	[1]1547096	1	Bucket attachment	accesoire godet	Schaufelansatz	acessório caçamba	accesorio cucharón
B	[2]1519190	1	Bucket assy	godet ens	Schaufel Vollst	caçamba conj	cucharón conj
C	[3]1533389	10	Bucket Tooth kit	dents godet jeu	Schaufelzahnsatz	dentes caçamba jôgo	dientes cucharón jgo
1	[4]———	2	Cylinder	vérin	Zylinder	cilindro	cilindro
2	[5]1519184	1	Bucket back assy	godet ens arriére	Schaufelrücken Voll	caçamba conj tras	cucharón conj tras
3	1533344	2	Corner bit	lame pointe	Winkelschneidansatz	fio canto	cuchilla punta
4	[6]513603	20	Bolt assy	boulon ens	Bolzen Vollst	parafuso conj	bulón conj
5	[7]1D-12	20	Nut	écrou	Mutter	porca	tuerca
6	1519182	1	Cutting edge	lame coupe	Schneidekante	fio corte	cuchilla corte
7	1533353	2	Pin	goupille	Stift	pino	pasador
8	1F-416	2	Pin Cotter	goupille fendue	Splint	contrapino	chaveta dos patas
9	1519231	2	Pin	goupille	Stift	pino	pasador
10	10H-25	2	Fitting grease	graisseur	Nippel Schmier	graxeira	grasera
11	1533356	2	Bushing	manchon	Buchse	bucha	buje
12	1533378	2	Hinge ear	oreille charnière	Scharnieröhr	orelha de charneira	oreja de bisagra
13	1F-416	2	Pin Cotter	goupille fendue	Splint	contrapino	chaveta dos patas
14	1534323	2	Pin	goupille	Stift	pino	pasador
15	1533352	2	Pin	goupille	Stift	pino	pasador
16	1533356	2	Bushing	manchon	Buchse	bucha	buje
17	[8]1519183	1	Bucket Front Assy	godet ens avant	Schaufelstirn Vollst	caçamba conj diant	cucharón conj delant
18	1519181	1	Cutting edge F	lame coupe AV	Schneidekante V	fio corte D	cuchilla corte D
19	1519185	1	Cutting edge R	lame coupe AR	Schneidekante H	fio corte T	cuchilla corte T
20	[9]1533336	10	Tip	pointe	Spitze	ponta	punta
21	730131	10	Pin	goupille	Stift	pino	pasador
22	[10]1533335	10	Bucket Tooth Assy	dents godet ens	Schaufelzahne Vollst	dentes caçamba conj	dientes cuch conj
23	1C-1048	10	Bolt	boulon	Bolzen	parafuso	bulón
24	1C-1052	10	Bolt	boulon	Bolzen	parafuso	bulón
25	1D-10	10	Nut	écrou	Mutter	porca	tuerca
26	1D-10	10	Nut	écrou	Mutter	porca	tuerca
27	1F-416	2	Pin Cotter	goupille fendue	Splint	contrapino	chaveta dos patas
28	1534322	2	Pin	goupille	Stift	pino	pasador
29	1533343	2	Pin	goupille	Stift	pino	pasador
30	1508731	4	Bushing	manchon	Buchse	bucha	buje
31	91F-6	1	O-ring	bague O	O Ring	anel-O	anillo-O
32	[11]15K-6	1	Connector	raccord	Verschraubung	ligador	conector
33	1303047	1	Hose	tuyau flexible	Schlauch	mangueira	manguera
34	1533368	1	Tube	tube	Rohr	tubo	tubo
35	89F-7	1	Connector	raccord	Verschraubung	ligador	conector
36	1509290	1	Relief Valve	soupape décharge	Uberdr Ventil	válvula descarga	válvula alivio
37	89F-7	1	Connector	raccord	Verschraubung	ligador	conector
38	1533368	1	Tube	tube	Rohr	tubo	tubo
39	1303047	1	Hose	tuyau flexible	Schlauch	mangueira	manguera
40	[12]15K-6	1	Connector	raccord	Verschraubung	ligador	conector
41	91F-6	1	O-ring	bague O	O Ring	anel-O	anillo-O
42	91F-6	1	O-ring	bague O	O Ring	anel-O	anillo-O

[1] Inc B, C, 1 → 82
[2] Inc C, 1 → 82
[3] Inc 20 → 26
[4] See Index, Voir Table des matiéres, Siehe Inhaltsverzeichnis, Veja Índice, Véase Índice.
[5] Inc 3, 4, 5, 6, 30
[6] Inc 5
[7] See, Voir, Siehe, Veja, Véase 4.
[8] Inc 11, 12, 16, 18, 19
[9] See, Voir, Siehe, Veja, Véase C.
[10] Inc 20, 21
[11] Inc 31
[12] Inc 41

Printed in U.S.A.
PM 2764-R3

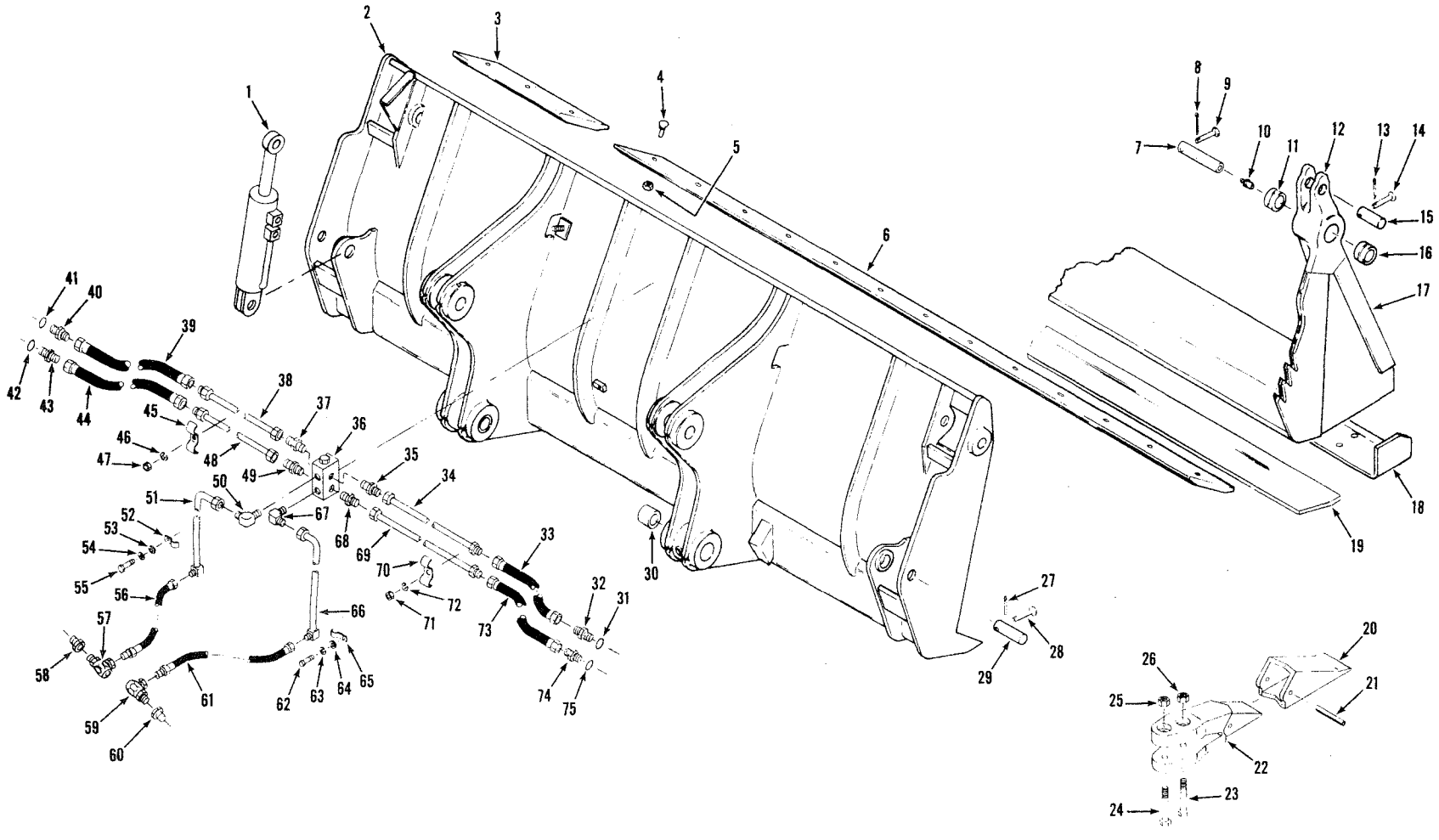

TS-11687

Printed in U.S.A.
PM 2764-R3

Bucket Attachment, Drott (4 in 1)
Accessoire, godet drott 4 en 1
Schaufelansatz, Drott 4 in 1
Acessório, caçamba drott 4 em 1
Accesorio, cucharón drott 4 en 1

MICHIGAN

No.	Part No.	Qty.	Description	Description	Benennung	Descrição	Descripción
43	[13]15K-6	1	Connector	raccord	Verschraubung	ligador	conector
44	1303047	1	Hose	tuyau flexible	Schlauch	mangueira	manguera
45	1533350	1	Clamp	pince	Schelle	braçadeira	abrazadera
46	4E-06	1	Lockwasher	rondelle frein	Zahnscheibe	arruela trava	arandela seguridad
47	1D-06	1	Nut	écrou	Mutter	porca	tuerca
48	1533368	1	Tube	tube	Rohr	tubo	tubo
49	89F-7	1	Connector	raccord	Verschraubung	ligador	conector
50	730149	1	Elbow	coude	Winkelrohr	cotovêlo	codo
51	1519131	1	Tube	tube	Rohr	tubo	tubo
52	1533347	1	Clamp	pince	Schelle	braçadeira	abrazadera
53	664403	1	Washer	rondelle	Scheibe	arruela	arandela
54	4E-06	1	Lockwasher	rondelle frein	Zahnscheibe	arruela trava	arandela seguridad
55	23C-616	1	Bolt	boulon	Bolzen	parafuso	bulón
56	533500	1	Hose	tuyau flexible	Schlauch	mangueira	manguera
57	1509752	1	Swivel Joint	joint émerillon	Drehzapfen	junta articulada	unión articulada
58	356621	1	Bushing	manchon	Buchse	bucha	buje
59	1509752	1	Swivel Joint	joint émerillon	Drehzapfen	junta articulada	unión articulada
60	356621	1	Bushing	manchon	Buchse	bucha	buje
61	533500	1	Hose	tuyau flexible	Schlauch	mangueira	manguera
62	23C-616	1	Bolt	boulon	Bolzen	parafuso	bulón
63	4E-06	1	Lockwasher	rondelle frein	Zahnscheibe	arruela trava	arandela seguridad
64	664403	1	Washer	rondelle	Scheibe	arruela	arandela
65	1533347	1	Clamp	pince	Schelle	braçadeira	abrazadera
66	1519130	1	Tube	tube	Rohr	tubo	tubo
67	730149	1	Elbow	coude	Winkelrohr	cotovêlo	codo
68	89F-7	1	Connector	raccord	Verschraubung	ligador	conector
69	1533368	1	Tube	tube	Rohr	tubo	tubo
70	1533350	1	Clamp	pince	Schelle	braçadeira	abrazadera
71	1D-06	1	Nut	écrou	Mutter	porca	tuerca
72	4E-06	1	Lockwasher	rondelle frein	Zahnscheibe	arruela trava	arandela seguridad
73	1303047	1	Hose	tuyau flexible	Schlauch	mangueira	manguera
74	[14]15K-6	1	Connector	raccord	Verschraubung	ligador	conector
75	91F-6	1	O-ring	bague O	O Ring	anel-O	anillo-O
76	†1533342	1	Decal Clean	décal nettoyage	Abziehbild Reinigen	decal limpeza	calcomanía limpieza
77	†1533388	1	Decal Clamp Opening	décal ouverture	Abzahd Schalenöffnung	decal abertura	calcomanía abertura
78	†1519189	1	Decal Tilt Cyl	décal vérin inclin	Abzbld Neigungszylin	decal cil inclin	calco cil inclin
79	†1547604	1	Indicator Assy	indicateur ens	Messer vollst	indicador conj	indicador conj
80	†1517922	1	Cam Lever	levier came	Nockenhebel	alavanca came	palanca leva
81	†1515482	1	Decal Valve Lev Inst	déc levier-soup inst	Abz Ventilhebelanwei	dec instr alav válv	cal instr palan válv
82	†1516269	1	Decal Valve Lev Inst	déc levier-soup inst	Abz ventilhebelanwei	dec instr alav válv	cal instr palan válv

[13] Inc 42
[14] Inc 75

Printed in U.S.A.
PM 2764-R3

CLARK EQUIPMENT

Cylinder Assembly — Drott 4 in 1 Bucket
Vérin, ensemble pour godet drott 4 en 1
Zylinder, Vollständig, Drott 4 in 1 Schaufel
Cilindro, conjunto para caçamba drott 4 en 1
Cilindro, conjunto para cucharón drott 4 en 1

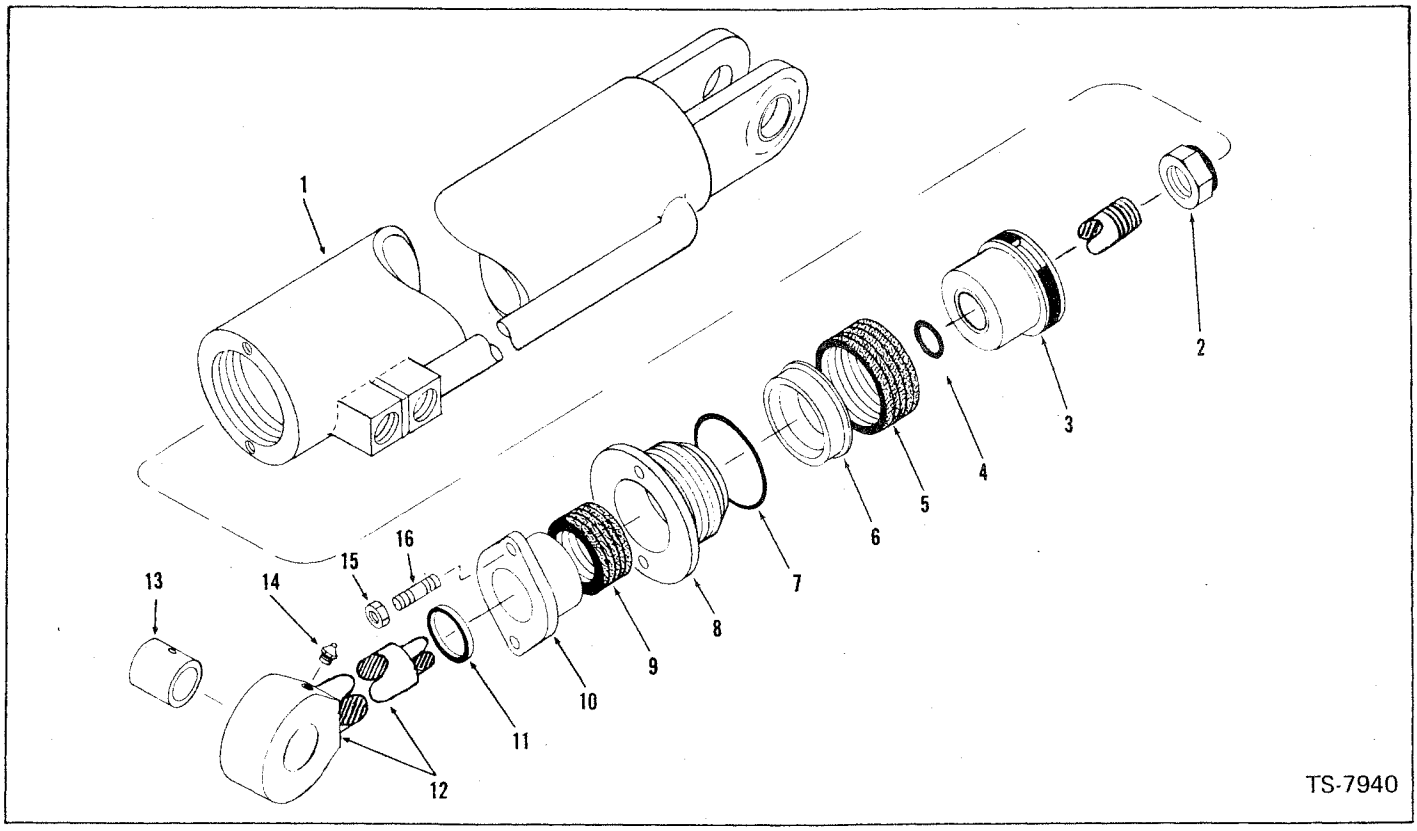

No.	Part No.	Qty.	Description	Description	Benennung	Descrição	Descripción
A	*[1] 1533374	1	Cyl Assy RH	vérin ens C.D.	Zylinder Vollst R	cilindro conj dir	cilindro conj lado der
B	*[2] 1533375	1	Cyl Assy LH	vérin ens C.G.	Zylinder Vollst L	cilindro conj esq	cilindro conj lado izq
1	1533359	1	Cyl RH	vérin C.D.	Zylinder Recht	cilindro dir	cilindro lado der
1A	† 1533360	1	Cyl LH	vérin C.G.	Zylinder Link	cilindro lado esq	cilindro lado izq
2	67D-20	1	Nut	écrou	Mutter	porca	tuerca
3	1533363	1	Piston	piston	Kolben	pistão	pistón
3A	1533354	1	Wear ring	bague d'usure	Gleitring	anel desgaste	anillo desgaste
4	25K-40108	1	O-ring	bague O	O Ring	anel-O	anillo-O
5	1533357	1	Packing	garniture	Dichtung	gaxeta	empaquetadura
6	1533364	1	Piston	piston	Kolben	pistao	pistón
7	25K-40400	1	O-ring	bague O	O Ring	anel-O	anillo-O
8	1533362	1	Cap	chapeau	Kappe	tampa	tapa
9	1533361	1	Packing	garniture	Dichtung	gaxeta	empaquetadura
10	1533365	1	Flange	bride	Flansch	flange	brida
11	1533340	1	Wiper	racleur	Wischer	limpador	rascador
12	[3] 1533358	1	Rod	tige	Stange	varão	varilla
13	1533355	1	Bushing	manchon	Buchse	bucha	buje
14	10H-25	1	Fitting Grease	graisseur	Nippel Schmier	graxeira	grasera
15	66D-06	2	Nut	écrou	Mutter	porca	tuerca
16	1533339	2	Stud	goujon	Stift	prisioneiro	espárrago

[1] Inc 1, 2 → 16
[2] Inc 1A → 16
[3] Inc 13

*Note: Quantities shown for item 1 → 16 for one cylinder only.
*Note: Quatre vérins sont employées par machine. Les quantités indiquées s'appliquent à un vérin.
*Bemerkung: Vier Zylinder werden pro Maschine benötigt. Die angegebenen Mengen sind für einen Zylinder.
*Atenção: Quatro cilindros são usados na máquina. As quantidades relacionadas são para um cilindro.
*Nota: Cuatro cilindros son empleados en la máquina. Las cantidades indicadas son para un cilindro.

Printed in U.S.A.
PM 2764-R3

CLARK EQUIPMENT

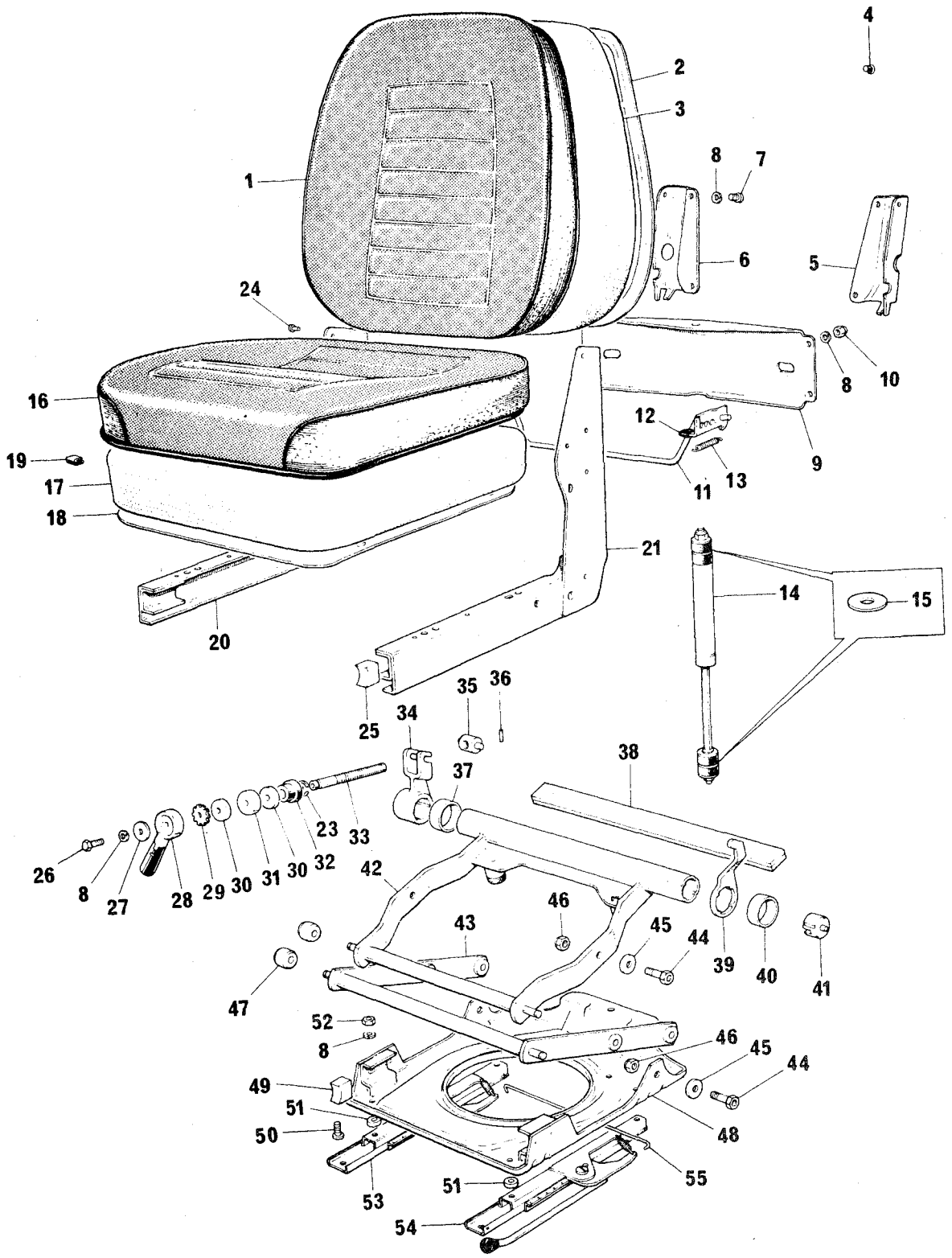

TS-13245

Printed in U.S.A.
PM 2764-R3

Swing Seat Assembly*
Ensembly de siège pivotant
Schwingsitz vollständig
Conjunto do assento oscilante
Conjunto de asiento oscilante

MICHIGAN

No.	Part No.	Qty.	Description	Description	Benennung	Descrição	Descripción
A	[2]3237726	1	**Seat assy swing**	ens siège pivotant	Schwingsitz	conj assento oscil	conj asiento oscil
1	960252	1	**Cushion back**	coussin dossier	Rückkissen	almofada espalda	cojin espaldar
2	960253	1	**Pan cushion back**	plaque coussin doss	Rückkissenschale	chapa almof espalda	placha cojín espal
3	960254	1	**Foam cushion back**	mousse coussin doss	Rückkissenschaum	espuma almof espalda	espuma cojín espal
4	960255	6	**Plug**	bouchon	Stopfen	bujão	tapón
5	960256	1	**Angle adjust LH**	réglage angulaire CG	Einstellwinkel L	ajuste ângulo LE	regulador inclin LI
6	960257	1	**Angle adjust RH**	réglage angulaire CD	Einstellwinkel R	ajuste ângulo LD	regulador inclin LD
7	89G-510	4	**Screw**	vis	Schraube	parafuso	tornillo
8	6EM80	15	**Lockwasher**	rondelle frein	Sicherungsscheibe	arruela de pressão	arandela seguridad
9	960258	1	**Panel**	panneau	Tafel	painel	panel
10	46D-05	4	**Nut**	écrou	Mutter	porca	tuerca
11	960259	1	**Link**	articulation	Gelenk	articulação	articulación
12	960260	2	**Cap**	chapeau	Kappe	tampa	tapa
13	960261	2	**Spring**	ressort	Feder	mola	resorte
14	[3]960262	1	**Damper assy**	ens d'amortisseur	Dämpfer vollst	conj amortecedor	conj amortiguador
15	960263	3	**Washer**	rondelle	Scheibe	arruela	arandela
16	960264	1	**Cushion seat**	coussin siège	Sitzkissen	almofada assento	cojín asiento
17	960265	1	**Foam seat**	mousse siège	Sitzschaum	espuma assento	espuma asiento
18	960266	1	**Pan seat**	plaque de siège	Sitzschale	chapa assento	plancha asiento
19	‡960267	—	**Clip**	attache	Schelle	braçadeira	abrazadera
20	960268	1	**Panel side RH**	panneau latéral CD	Seitenblech R	painel lateral LD	panel lateral LD
21	960269	1	**Panel side LH**	panneau latéral CG	Seitenblech L	painel lateral LE	panel lateral LI
22	†960270	1	**Decal kit**	nécessaire décalques	Klebeschildsatz	jogo decalcomanias	juego calcomanías
23	960271	1	**Clip**	attache	Schelle	braçadeira	abrazadera
24	960272	2	**Rivet**	rivet	Niet	rebite	remache
25	960273	2	**Stop**	butoir	Anschlag	batente	tope
26	960274	1	**Bolt**	boulon	Bolzen	parafuso	bulón
27	960275	1	**Spacer**	entretoise	Distanzteil	espaçador	espaciador
28	960276	1	**Handle**	manette	Handgriff	punho	manija
29	960277	1	**Wheel ratchet**	roue dentée	Sperrad	roda catraca	rueda estrella
30	960278	1	**Collar**	collier	Bund	colar	collar
31	960279	1	**Bearing**	palier	Lager	mancal	cojinete
32	960280	1	**Collar**	collier	Bund	colar	collar
33	960281	1	**Stud**	goujon	Stift	prisioneiro	espárrago
34	960282	1	**Yoke**	chape	Joch	garfo	horqueta
35	960283	1	**Pin**	goupille	Stift	pino	pasador
36	960284	1	**Pin**	goupille	Stift	pino	pasador
37	960285	1	**Bearing**	palier	Lager	mancal	cojinete
38	960286	1	**Bar**	barre	Stange	barra	barra
39	960287	1	**Indicator**	indicateur	Messer	indicador	indicador
40	960288	1	**Bearing LH**	coussinet CG	Lager L	mancal LE	couinete LI
41	960289	1	**Retainer**	arrêtoir	Halterung	retentor	retén
42	960290	1	**Lever assy center**	levier central	Mittlere Hebelmont	conj alav central	conj pal central
43	960291	1	**Lever assy outer**	levier extérieur	Äussere Hebelmont	conj alav externa	conj pal exterior
44	960292	4	**Bolt**	boulon	Bolzen	parafuso	bulón
45	960293	4	**Washer**	rondelle	Scheibe	arruela	arandela
46	7DM10	4	**Nut**	écrou	Mutter	porca	tuerca
47	960294	4	**Roller**	galet	Rolle	rolete	rodillo
48	960295	1	**Plate assy**	ens plaques	Platte vollst	conj placa	conj placa
49	960296	2	**Stop**	butoir	Anschlag	batente	tope
50	960297	4	**Screw**	vis	Schraube	parafuso	tornillo
51	960298	4	**Spacer**	entretoise	Distanzteil	espaçador	espaciador
52	1DM8	4	**Nut**	écrou	Mutter	porca	tuerca
53	960299	1	**Rail RH**	rail CD	Schiene R	trilho LD	riel LD
54	960300	1	**Rail LH**	rail CG	Schiene L	trilho LE	riel LI
55	[4]960301	1	**Wire**	fil	Draht	fio	cable
56	†[5]960302	1	**Wire**	fil	Draht	fio	cable
57	†[6]960303	1	**Wire**	fil	Draht	fio	cable

*Cummins 428A101 FSC & →, Perkins 4168A102 FSC & →
[2]Inc. 1→57
[3]Inc. 15
[4]11 in. (279,4 mm)
[5]12 in. (304,8 mm)
[6]13 in. (330,2 mm)

Printed in U.S.A.
PM 2764-R3

Numerical Index
Index Numerique
Nummern-Verzeichnis
Indice Numerico
Indice Numerico

MICHIGAN

100941 ..... A9-1
100970 ..... A3-4, A5-4
101196 ..... A7-1, A9-1
101244 ..... A7-1, A9-1
101254 ..... A7-1, A9-1
101257 ..... A7-1, A9-1
101258 ..... A7-1, A9-1
101259 ..... A7-1, A9-1
101261 ..... A7-1, A9-1
101262 ..... A7-1, A9-1
101263 ..... A7-1, A9-1
102745 ..... C9-1, T3-3
103293 ..... B36-3, B36A-2, B37-3, B37A-3
103522 ..... A3-4, A5-4
104167 ..... A7-1, A9-1
104168 ..... A9-1
104412 ..... A3-4, A5-4
106350 ..... A10-2
106352 ..... A10-2
106656 ..... A3-4, A5-4
106733 ..... A3-4, A5-4
106762 ..... A3-4, A5-4
106998 ..... A3-4, A5-4
107348 ..... A3-4, A5-4
110305 ..... A3-4, A5-4
110843 ..... A7-1, A9-1
111656 ..... A3-4, A5-4
112278 ..... Z64-1
112286 ..... A3-4, A5-4
112287 ..... A3-4, A5-4
112289 ..... A7-1, A9-1
112460 ..... W5-1
112461 ..... W5-1
112462 ..... W5-1
117022 ..... A7-1, A9-1
117218 ..... A7-1, A9-1
118474 ..... A7-1, A9-1
118475 ..... A7-1, A9-1
118499 ..... A7-1, A9-1
118512 ..... A7-1
118513 ..... A9-1
119469 ..... A3-4, A5-4
121012 ..... A3-4, A5-4
121013 ..... A3-4, A5-4
121014 ..... A3-4, A5-4
121015 ..... A3-4, A5-4
121166 ..... A10-2, A11-2
121241 ..... A7-1, A9-1
121781 ..... A3-4, A5-4
121785 ..... A3-4, A5-4
121790 ..... A10-2
121792 ..... A10-2
121797 ..... A5-4
121798 ..... A3-4, A5-4
121800 ..... A5-4
121802 ..... A3-4, A5-4
121808 ..... A3-4, A5-4
122560 ..... B36-3
122561 ..... B37-3
122630 ..... A3-4, A5-4
122732 ..... A7-1, A9-1
122740 ..... A7-1, A9-1
122741 ..... A3-4
122742 ..... A3-4
122774 ..... A7-1
122778 ..... A9-1
123267 ..... A10-2
123268 ..... A10-2
123270 ..... A10-2
123747 ..... A7-1, A9-1
123831 ..... A7-1, A9-1
123904 ..... A3-4, A5-4
124158 ..... A3-4, A5-4
124571 ..... A11-2
124572 ..... A11-2
124573 ..... A11-2
124574 ..... A11-2
124575 ..... A11-2
124576 ..... A11-2
124577 ..... A11-2
124999 ..... B36A-2
125006 ..... B37A-2
125435 ..... A3-4, A5-4
138249 ..... Z13-1
139149 ..... Z11-1
190844 ..... A5-4
191227 ..... A3-4
191795 ..... A3-4
191797 ..... A5-4
192143 ..... A3-4
192145 ..... A5-4
201951 ..... C9-1, T3-3
205928 ..... M3-1
206864 ..... C9-1
207647 ..... C7-1
209313 ..... C11-2
209560 ..... T19-1
211433 ..... C7-1, M3-1, T3-3
214118 ..... T3-3
214295 ..... T5-1
214596 ..... C11-2
214730 ..... C9-1
214924 ..... C11-2
214925 ..... C11-2
214928 ..... C9-1
214929 ..... C9-1
214930 ..... C9-1
214931 ..... C7-1
214932 ..... C9-1
214933 ..... C9-1
214935 ..... C9-1, T3-3
214936 ..... C9-1
214937 ..... C9-1
214938 ..... C9-1
214939 ..... C11-2
214941 ..... C11-2
214943 ..... C7-1
214945 ..... C9-1
214946 ..... C7-1
214949 ..... C7-1
214951 ..... C9-1
214953 ..... C9-1, C11-2
214954 ..... C9-1
214955 ..... C9-1
214956 ..... C9-1
214958 ..... C11-2
214959 ..... C11-2
214961 ..... C9-1
214962 ..... P6-1
214987 ..... C9-1
214988 ..... C11-2
215160 ..... B32-1
215183 ..... T15-2
215190 ..... T6-1, T7-1, T19-1
215502 ..... E48-3, E49-3, E50-2, E51-2, H13-1
215634 ..... T17-1
215757 ..... M3-1, T5-1
215909 ..... C11-2
216388 ..... C7-1, P6-1
217565 ..... M3-1
217566 ..... M3-1
217567 ..... M3-1
217568 ..... M3-1
217657 ..... T13-1
217928 ..... T13-1
218504 ..... M3-1
219342 ..... T13-1
219370 ..... T5-1
219373 ..... T5-1
220079 ..... T17-1
220983 ..... C7-1
221653 ..... C9-1
222006 ..... C11-2
222029 ..... M3-1
222067 ..... T3-3, T5-1
222079 ..... C9-1
222179 ..... M3-1, T19-1
222233 ..... M3-1
222312 ..... C7-1
222318 ..... C7-1
222960 ..... T19-1
223349 ..... T15-2
223833 ..... C11-2
223874 ..... T15-2
223877 ..... T15-2
223887 ..... T15-2
223901 ..... C9-1, T3-3, T5-1
224009 ..... C9-1
224026 ..... A3-4, A5-4, C9-1, T3-3
224039 ..... C9-1
224065 ..... T19-1
224083 ..... T15-2
224106 ..... T17-1
224368 ..... C7-1
224369 ..... C7-1
224771 ..... T6-1, T7-1, T19-1
224772 ..... T6-1, T7-1, T19-1
224774 ..... T6-1, T7-1, T19-1
225104 ..... Z65-1
225603 ..... T3-3, T15-2
225823 ..... M3-1, T19-1
226862 ..... T5-1
227265 ..... C7-1
227672 ..... T13-1
227674 ..... T13-1
228234 ..... B32-1, T19-1
228931 ..... T13-1
229131 ..... T13-1
229566 ..... C11-2
229729 ..... E11-2, E15-1, E17-1, E21-1, T13-1
230527 ..... M3-1
230529 ..... M3-1
230690 ..... M3-1
230822 ..... T15-2, T17-1, T19-1
230829 ..... T15-2
230850 ..... T6-1, T7-1, T19-1
230851 ..... T3-3
230857 ..... T6-1, T7-1, T19-1
230860 ..... T15-2
230863 ..... B32-1
230886 ..... T17-1
230888 ..... T19-1
230889 ..... T15-2
230900 ..... T5-1
230906 ..... T15-2
230911 ..... T6-1
230918 ..... T17-1
230921 ..... T5-1
230952 ..... T17-1
230954 ..... T19-1
230968 ..... T17-1
230989 ..... T19-1
231048 ..... T3-3
231056 ..... T3-3
231058 ..... T3-3
231085 ..... T7-1
231090 ..... T6-1
231097 ..... T15-2
231136 ..... T19-1
231154 ..... T13-1
231164 ..... T13-1
231168 ..... T13-1
231176 ..... T17-1
231192 ..... T3-3
231193 ..... T17-1
231239 ..... T17-1
231241 ..... T19-1
231252 ..... T15-2
231390 ..... T5-1
231405 ..... T17-1
231406 ..... T17-1
231412 ..... T17-1
231553 ..... T3-3
231554 ..... C9-1
231606 ..... T5-1
231612 ..... T5-1
231618 ..... T5-1, T17-1
231619 ..... T5-1
231620 ..... T5-1
231621 ..... T5-1
231623 ..... T19-1
231624 ..... T19-1
231626 ..... T3-3
231628 ..... T3-3
231629 ..... T3-3
231646 ..... T17-1
231687 ..... T19-1
231775 ..... T17-1
231776 ..... T17-1
231777 ..... T17-1
231779 ..... T17-1
231780 ..... T17-1
231781 ..... T3-3
231782 ..... T3-3
231798 ..... T3-3
231817 ..... T19-1

Printed in U.S.A.
PM 2764-R3

CLARK EQUIPMENT

Numerical Index
Index Numerique
Nummern-Verzeichnis
Indice Numerico
Indice Numerico

231818 ..... T19-1
231840 ..... T13-1
231848 ..... T19-1
231849 ..... T19-1
231850 ..... T19-1
231851 ..... T19-1
232076 ..... T17-1
232081 ..... T17-1
232088 ..... T17-1
232089 ... T15-2, T17-1, T19-1
232147 ..... T3-3
232405 ..... T19-1
232451 ..... T17-1
232452 ..... T19-1
232453 ..... T17-1
232535 ..... C11-2
232787 ..... T5-1
232810 ..... T6-1
232811 ..... T19-1
233089 ..... C11-2
233092 ..... C11-2
233166 ..... T6-1, T7-1, T19-1
233222 ..... T13-1
233389 ..... T15-2
233390 ..... T15-2
234503 ..... C11-2
283395 ..... T3-3
284058 ..... C7-1
308031 ..... B5-1, Z5-1
336290 ..... E9-2, E13-1
350811 ..... Z67-1
351495 ..... R3-1, R4-1, R6-1
356609 ... B11-2, B17-1, B23-1 B29-1
356612 ..... B38-3
356618 ..... H11-2
356621 ..... Z71-1
356622 ..... Z29-1
356623 ..... R3-1
358640 ..... F5-2
424964 ..... W2-1, W3-1
427237 ..... E3-1, E5-1, E7-1
450230 ..... C7-1
507069 ..... E64-1
507695 ..... V9-1, V13-1, Z41-1, Z45-1
507815 ..... B13-2, B15-1, B21-2, B27-2
509303 ..... E61-1, E62-2
509445 ..... W2-1, W5-1
509711 ..... H11-2
509772 ..... T9-1, V5-1, Z49-1
513603 ..... Z69-1
513930 ..... B33-1
513932 ..... V3-2
515069 .... Z9-1, Z11-1, Z18-1
515763 ... E11-2, E15-1, E23-1
515810 ..... R4-1
516880 ..... B13-2, B19-2, B23-1, B29-1
517846 ..... Z20-1
517963 ..... W4-1
518259 ..... B33-1
519268 ..... Z63-1
521434 ..... E55-1
521874 ..... Z25-1, Z26-1
522028 ..... Z53-1, Z55-1
522846 ..... B19-2
522906 ..... Z61-1
523515 ..... R3-1
525293 ..... F6-1, F7-1, F8-1, F9-1, H3-1
526676 ..... H5-2, H13-1
526879 ..... B38-3
527096 ..... E45-2
528651 ..... Z23-1
529595 ..... Z67-1
531684 ..... H9-2
531792 ..... F7-1
532118 ..... Z63-1
532369 ..... Z63-1
532549 ..... E25-1, E27-1
532888 ..... Z63-1
532917 ..... C14-2, Z64-1
533500 ..... Z71-1
533791 ..... C12-2
534894 ..... H9-2
535332 ..... H9-2
536539 ..... V15-1
536746 ..... E67-1, E68-1
538256 ..... N2-1
539042 ..... E44-3, E45-2
539049 ..... B11-2, B17-1, B21-2, B29-1, Z61-1
540102 ..... E47-2
540104 ..... R3-1, R5-1, R6-1
540108 ..... R3-1, R4-1, R5-1, R6-1
540128 ..... H5-2, H9-2
540707 ..... B7-2
540882 .... E29-1, Z9-1, Z18-1
542631 ..... B3-2
542927 ..... F7-1
543483 ..... E25-1, E27-1, E29-1, E31-2
543842 ..... R4-1
544512 ..... B34-1
544889 ..... Z64-1
544890 ..... Z64-1
544891 ..... Z64-1
544892 ..... Z64-1
544893 ..... Z64-1
544998 ..... B35-2
545005 ..... B34-1
545006 ..... B34-1
545204 ..... H13-1
545568 ... E53-1, E57-2, E59-1
545602 ..... B39-1, B40-1
545941 ..... S15-1
546535 ..... Z53-1, Z55-1
546802 ..... E69-1
546921 .... E9-2, E13-1, E21-1
547006 ..... Z9-1
547026 ..... C4-1
547237 ..... E3-1, E5-1, E7-1
547529 .... E9-2, E13-1, E23-1
547585 ..... E63-1
547631 ..... E17-1
547851 ..... N2-1
547852 ..... N2-1
548088 ..... E17-1
549024 ..... E3-1, E5-1, E7-1
550044 ..... S15-1
550301 ..... S2-1
550619 ..... E53-1, E55-1, E57-1, E59-2
550724 ..... Z67-1
550741 ..... E3-1, E5-1, E7-1
550742 ..... E3-1, E5-1, E7-1
550743 ..... E3-1, E5-1, E7-1
550778 ..... P5-1
551016 ..... E53-1, E55-1, E57-2, E59-1
551090 ..... E53-1, E55-1, E57-2, E59-1
551242 ..... Z9-1, Z18-1
551244 ..... E17-1
551251 ..... E9-2, E13-1, E17-1, E21-1
551323 .... E9-2, E11-2, E13-1, E19-1, E21-1
551434 ..... S7-1
551523 ..... E13-1
551530 .... E9-2, E15-1, E21-1
551684 ..... B13-2, B19-2, B25-1, B31-1, W2-1, W5-1
551685 ... B13-2, B19-2, B25-1, B31-1, W2-1, W5-1
551906 ..... P6-1
552146 ..... F5-2
552147 ..... F5-2
552433 ..... Z25-1, Z26-1
553085 ..... Z63-1
553956 ..... W2-1, W3-1
554843 ..... H3-1
555858 ..... Z61-1
556289 ..... E64-1
557458 ..... S2-1
557465 ..... Z13-1
558777 ..... S2-1
558779 ..... S2-1
558960 ..... E25-1, E27-1, E29-1, E31-2
560186 ..... E64-1
560517 ..... Z53-1, Z55-1
560594 ..... B3-2
560640 ..... H11-2
560650 ..... Z13-1
560651 ..... Z17-1
561807 ..... P6-1
562609 ..... E64-1
562666 ..... Z7-1
562667 ..... Z7-1
562668 ..... Z7-1
562669 ..... Z7-1
562741 ..... Z7-1
564011 ..... N2-1
564674 ..... B11-2, B17-1, B23-1, B29-1
566276 ..... B15-1
566433 ..... S17-2
566434 ..... S17-2
566629 ..... S5-1
567671 ..... Z33-1
567742 ..... H3-1
568070 ..... S14-1
568276 ..... S9-1, S13-1
568303 ..... Z63-1
568477 ..... T9-1
568675 ..... Z9-1, Z15-1
568686 ..... Z11-1, Z15-1
568687 ..... Z11-1, Z15-1
568700 ..... Z11-1, Z17-1
568781 ..... S3-1
568807 ..... H11-2
568824 ..... H11-2
568968 ..... Z55-1
568969 ..... Z55-1
569692 ..... Z15-1
569694 ... Z11-1, Z15-1, Z17-1
569696 ..... Z11-1, Z13-1
570614 ..... Z31-1
571021 ..... E3-1, E5-1, E7-1
571153 ..... E65-1
571354 ..... Z53-1
571441 ..... S15-1
571695 ..... B9-1, B15-1, B21-2, B27-2
571854 ..... Z17-1
572729 ..... E3-1, E5-1, E7-1
573548 ..... E3-1, E5-1, E7-1
573618 ... B13-2, B19-2, B25-1
573618 ..... B31-1
574026 ..... Z29-1
574275 ..... E3-1, E5-1, E7-1
574276 ..... E3-1, E5-1, E7-1
574729 ..... Z53-1, Z55-1
574730 ..... Z55-1
574894 ..... B11-2, B17-2, B23-1, B29-1
574925 ..... Z61-1
574992 ..... Z13-1, Z17-1
580274 ..... W2-1, W3-1
580278 ..... W2-1, W3-1
582057 ..... E17-1, Z18-1
584092 ..... E68-1, S2-1
584501 ..... R3-1, R4-1, R5-1, R6-1
584502 ..... R3-1, R4-1, R5-1, R6-1 V5-1, Z49-1
585500 ..... T9-1, T11-1
585592 ..... S5-1
585596 ..... T9-1, T11-1
585597 ..... T9-1, T11-1
585966 ..... B11-2, B17-1, B21-2, B27-2
585972 ..... F3-1
587042 ..... H7-1
587250 ..... Z64-1
587613 ..... F7-1, F8-1, F9-1, H3-1
587908 ..... B3-2, B5-1
587989 ..... S7-1, S9-1
589571 ..... Z13-1
589596 ..... F5-2
590384 ..... Z33-1
592742 ..... B9-1, B15-1, B21-2, B27-2

Printed in U.S.A.
PM 2764-R3

Numerical Index
Index Numerique
Nummern-Verzeichnis
Indice Numerico
Indice Numerico

MICHIGAN

593370 ..... B7-2
593438 ..... B11-2, B17-1, B23-1, B29-1
593486 ..... B11-2, B15-1, B21-2, B29-1
594631 ..... B5-1
594667 ..... B7-2
600259 ..... E3-1, E5-1, E7-1
604617 ..... Z67-1
611074 ..... E3-1, E5-1, E7-1
613750 ..... B7-2, B13-2, B19-2, B23-1, B29-1
616783 ..... Z15-1
616795 ..... T9-1, T11-1
616809 ..... F7-1, F8-1, F9-1, H3-1
616881 ..... E9-2, E13-1
619018 ..... V5-1, Z13-1, Z17-1, Z49-1
619019 ..... B35-2
619020 ..... C4-1
619021 ..... E9-2, E15-1, E46-2, E47-2, E69-1, S5-1, S9-1, S11-1, S13-1
619023 ..... C11-2, F8-1, F9-1
619024 ... B35-2, E44-3, E45-2, E60-1, E61-1
619025 ..... C9-1
619029 ..... R3-1, R4-1, R5-1, R6-1, S2-1
619031 ..... E65-1, E66-1
619618 ..... Z49-1
622245 ..... S9-1
623762 ..... E53-1, E55-1, E57-2, E59-1
623829 ..... E53-1, E55-1, E57-2, E59-1
635682 ..... E65-1, E66-1, E67-1, E68-1, H5-2, H7-2, S9-1, S13-1, V7-1, Z33-1, Z51-2
636260 ..... E11-2, E13-1, E17-1, E21-1
645092 ..... B34-1
645095 ..... B35-2
648304 ..... S17-2
652448 ..... E11-2, E13-1, E17-1, E23-1
652461 ..... T9-1
654141 ..... M3-1
654144 ..... A7-1, A9-1
654613 ..... T15-2, T17-1
655629 ... Z25-1, Z26-1, Z55-1
655630 ..... Z15-1
656648 ..... E53-1
656672 ..... B5-1, C4-1, E3-1, E5-1, E7-1, H9-2, Z25-1, Z26-1
658038 ..... T15-2
658988 ..... A7-1, A9-1
659065 ..... C11-2
660178 ..... C7-1
660738 ..... E63-1
661415 ..... V3-2
661416 .... P7-2, P7A-1, P13-2
662691 ..... S14-1
663579 ..... E25-1, E27-1, E29-1, E31-2
664140 ..... P6-1, P11-1, P17-2, P17A-1, T13-1
664403 ..... Z71-1
664419 ..... Z20-1
664422 ..... S7-1
664432 ..... Z63-1
666542 ..... C11-2
666697 ..... T19-1
666841 ..... Z26-1, Z29-1
666845 ..... R3-1
666846 ..... H13-1
666854 ..... Z29-1
667275 ..... A7-1, A9-1
667276 ..... A7-1, A9-1
667277 ..... A7-1
667278 ..... A7-1
667289 ..... H11-2
667289 ..... H11-2
667466 ..... A7-1, A9-1
668553 ..... A3-4, A5-4
669896 ..... F3-1
669928 ..... Z64-1
672004 ..... A3-4, A5-4
672005 ..... A3-4, A5-4
672313 ..... Z55-1
672907 ..... A11-2
675227 .... V5-1, Z49-1, Z61-1
675261 ..... A3-4, A5-4
703891 ..... E60-1
710943 ..... F3-1
711186 ..... B7-2, B11-2, B17-1, B23-1, B29-1
711298 ..... C7-1
712471 ..... R3-1
712553 ..... Z33-1
713186 ..... C9-1
713418 ..... C14-2
713674 ..... Z55-1
713678 ..... C14-2
730131 ..... Z69-1
730143 ..... S17-2
730149 ..... Z71-1
730396 ..... V15-1
731160 ... T15-2, T17-1, T19-1
731793 ..... H9-2
742056 ..... C9-1
742175 ..... Z5-1
742184 ..... R3-1
742240 ..... T19-1
742513 ..... E61-1, E62-2
743035 ..... C11-2
743439 ..... C9-1
743563 ..... B5-1, H3-1
778570 ..... E11-2, E15-1, E17-1, E23-1
784870 ..... Z55-1
801067 ..... C7-1
801192 ..... B32-1
801193 ..... B32-1
801214 ..... B32-1
801216 ..... B32-1
801346 ..... P6-1
801546 ..... C7-1
801608 ..... C11-2
801715 ..... B32-1
815170 ..... A7-1
815172 ..... A7-1, A9-1
815369 ..... A9-1
815736 ..... A7-1, A9-1
815745 ..... A7-1
840257 ..... B36-3
840258 ..... B37-3
840469 ..... B36A-2, B37A-2
840510 ..... B36-3, B36A-2, B37-3, B37A-3
850756 ..... S17-2
851756 ..... S17-2
851762 ..... S17-2
851770 ..... S17-2
853182 ..... S17-2
853187 ..... S17-2
853357 ..... S17-2
853380 ..... S17-2
853384 ..... S17-2
853391 ..... S17-2
853395 ..... S17-2
853525 ..... S17-2
853526 ..... S17-2
853527 ..... S17-2
856250 ..... M3-1
857420 ..... E3-1, E5-1, E7-1
857729 ..... S17-2
857933 ..... B38-3
860997 ..... S17-2
861741 ..... S17-2
861768 ..... S17-2
862652 ..... B35-2
862653 ..... B35-2
862655 ..... B35-2
862656 ..... B35-2
862738 ..... B35-2
865961 ..... S14-1
865963 ..... S14-1
865965 ..... S14-1
866348 ..... B35-2
866349 ..... B35-2
868744 ..... A10-2
873250 ..... S17-2
874007 .... B7-2, B13-2, B19-2, B23-1, B29-1
874767 ..... Z17-1
875754 ..... V3-2
875762 ..... V3-2
875766 ..... B33-1
875767 ..... B33-1
876575 ..... S14-1
878645 ..... E17-1
883734 ..... V15-1
886288 ..... E44-3, E45-2, E46-2, E47-2
886851 ..... S17-2
890374 ..... Z55-1
890375 ..... Z55-1
891308 ..... Z53-1, Z55-1
892287 ..... B38-3
892851 ..... P4-1
893379 ..... E9-2, E13-1
893681 .. P11-1, P17-2, P17A-1
894532 ..... V3-2
894533 ..... V3-2
894534 ..... V3-2
894535 ..... V3-2
894536 ..... V3-2
894537 ..... V3-2
894538 ..... V3-2
894539 ..... V3-2
894540 ..... V3-2
894541 ..... V3-2
894542 ..... V3-2
894543 ..... V3-2
899038 ..... V15-1
899039 ..... V15-1
899243 ..... Z61-1
899247 ..... Z61-1
940089 ..... P2-1, P5-1
940090 ..... P2-1, P5-1
940091 ..... P2-1, P5-1
940092 ..... P2-1, P5-1
940093 ..... P2-1, P5-1
940111 ..... S17-2
940229 ..... P4-1
940230 ..... P5-1
940613 ..... Z57-1
940639 ..... B7-2
941214 ..... B7-2
941238 ..... B35-2
941325 ..... W4-1
941326 ..... W4-1
941329 ..... W4-1
941474 ..... E44-3, E45-2, E46-2, E47-2
941813 ..... B9-1, B15-1, B21-2, B27-2
942139 ..... M3-1
942646 ..... B15-1
942744 ..... P3-1
942746 .... E9-2, E15-1, E23-1
942750 ..... P3-1
942751 ..... P3-1
942874 ..... Z13-1
943426 ..... S17-2
943429 ..... S17-2
943436 ..... S17-2
943437 ..... S17-2
943438 ..... S17-2
943439 ..... S17-2
943440 ..... S17-2
943623 ..... Z11-1, Z13-1, Z15-1, Z17-1
943957 ..... F6-1, F7-1, F8-1, F9-1
944054 ..... B35-2
944467 ..... V15-1
944469 ..... V15-1
944471 ..... V15-1
944643 ..... V15-1
944645 ..... V15-1
944646 ..... V15-1
944688 ..... P3-1
944803 ..... E3-1, E5-1, E7-1
944804 ..... E3-1, E5-1, E7-1
944862 ..... P2-1, P5-1

Printed in U.S.A.
PM 2764-R3

944872 ..... E17-1
944907 .... E9-2, E13-1, E21-1
944968 ..... B35-2
944969 ..... B35-2
944977 .... E17-1, Z9-1, Z18-1
944982 ..... S2-1
945026 ..... B38-3
945029 ..... B38-3
945034 ..... B38-3
945035 ..... B38-3
945036 ..... B38-3
945037 ..... B38-3
945038 ..... B38-3
945040 ..... B38-3
945041 ..... B38-3
945042 ..... B38-3
945044 ..... B38-3
945088 .. P11-1, P17-2, P17A-1
945208 ..... P3-1
945334 ..... S17-2
945443 ..... E49-3
945444 ..... E49-3
945460 ..... R3-1, R4-1, R6-1
945554 ..... Z11-1
945555 ..... Z11-1
945576 ..... Z11-1, Z15-1
945577 ..... Z13-1
945816 ..... Z65-1
945953 ..... Z64-1
945996 ..... V3-2
945999 ..... V13-1
946010 ..... E48-3
946011 ..... E48-3
946099 .. P13-2, P19-1, P19A-1
946100 .... P7-2, P7A-1, P11-1, P13-2, P17-2, P17A-1, P19-1, P19A-1
946115 ..... Z13-1
946138 ..... S17-2
946139 ..... S17-2
946205 ..... P7-2, P7A-1, P19-1, P19A-1
946271 ..... P7-2, P7A-1, P11-1, P17-2, P17A-1
946389 ..... E9-2, E11-2, E13-1, E21-1, E23-1
946649 ... V9-1, V11-1, V14-1, V41-1, Z43-1, Z47-1
946854 ..... F8-1,
946860 ..... E44-3, E45-2, E46-2, E47-2
946953 ..... F7-1, F8-1, F9-1
946954 ..... F6-1, F7-1, F9-1
947160 ..... E17-1
947209 ..... P11-1, P13-2, P17-2, P19-1
947248 ..... E3-1, E5-1, E7-1
947250 ..... E3-1, E5-1, E7-1
947252 ..... E3-1, E5-1, E7-1
947254 ..... E3-1, E5-1, E7-1
947270 ..... P7-2, P7A-1
947271 ..... P7-2, P7A-1
947272 ..... P7-2, P7A-1
947273 ..... P7-2, P7A-1
947274 ..... P7-2, P7A-1
947275 .... P7-2, P7A-1, P11-1, P13-2, P17-2, P17A-2, P19-1, P19A-1
947276 ..... P7-2, P7A-1
947277 ..... P7-2, P7A-1, P13-2, P17-2, P17A-1, P19-1, P19A-1
947278 ..... P7-2, P7A-1, P11-1, P17-2, P17A-1
947289 ..... E48-3
947293 ..... E48-3
947382 ..... P3-1
947487 ..... Z17-1
947720 ..... Z65-1
947721 ..... Z65-1
947722 ..... Z65-1
947723 ..... Z65-1
947724 ..... Z65-1
947725 ..... Z65-1
947726 ..... Z65-1
947727 ..... Z65-1
947740 ..... B38-3
947837 ..... E44-3, E45-2, E46-2, E47-2
947838 ..... E44-3, E45-2, E46-2, E47-2
947926 ..... B36-3, B37-3
947927 ..... B36-3, B36A-2, B37-3, B37A-2
947928 ..... B36-3, B37-3
947930 ..... B36-3, B36A-2, B37-3, B37A-2
947931 ..... B36-3, B36A-2, B37-3, B37A-2
947932 ..... B36-3, B36A-2, B37-3, B37A-2
947933 ..... B36-3, B36A-2, B37-3, B37A-2
947934 ..... B36-3, B36A-2, B37-3, B37A-2
947935 ..... B36-3, B36A-2, B37-3, B37A-2
947948 ..... Z23-1
947949 ..... Z23-1
947950 ..... Z23-1
947976 ..... Z23-1
947977 ..... Z23-1
947978 ..... Z23-1
947981 ..... Z23-1
947982 ..... Z23-1
947983 ..... Z23-1
947984 ..... Z23-1
947985 ..... Z23-1
947986 ..... Z23-1
947987 ..... Z23-1
947988 ..... Z23-1
947989 ..... Z23-1
947990 ..... Z23-1
947991 ..... Z23-1
947992 ..... Z23-1
947993 ..... Z23-1
947994 ..... Z23-1
947995 ..... Z23-1
947997 ..... Z23-1
947999 ..... Z23-1
948257 ..... R4-1
948279 ..... P2-1
948343 ..... V9-1, V11-1, Z39-1, Z41-1, Z43-1
948344 ..... V9-1, V11-1, Z41-1, Z43-1
948346 ..... V9-1, V11-1, Z41-1, Z43-1
948348 ..... V11-1, Z43-1
948349 ..... V9-1, V11-1, Z41-1, Z45-1
948350 ..... V9-1, V11-1, Z41-1, Z43-1
948351 ..... V9-1, V11-1, Z39-1, Z41-1, Z43-1
948353 ..... V9-1, V11-1, Z41-1, Z43-1
948354 ..... V9-1, V13-1, Z41-1, Z45-1
948355 ..... V9-1, V11-1, Z41-1, Z43-1
948356 ..... V9-1, V11-1, Z41-1, Z45-1
948357 ..... V9-1, V11-1, Z39-1, Z41-1, Z43-1
948358 ..... V9-1, V11-1, Z39-1, Z41-1, Z43-1
948359 ..... V9-1, V13-1, Z41-1, Z45-1
948360 ..... V14-1, Z47-1
948361 ..... P4-1
948362 ..... P4-1
948363 ..... P4-1
948364 ..... P4-1
948389 ..... V9-1, V11-1, Z39-1, Z41-1, Z43-1
948390 .... V9-1, V11-1, Z39-1 Z41-1, Z43-1
948393 ..... V9-1, V11-1, Z39-1, Z41-1, Z43-1
948394 ..... V9-1, V11-1, V14-1, Z41-1, Z43-1, Z47-1
948396 ..... V9-1, V11-1, Z41-1, Z45-1
948397 ..... V9-1, V11-1, Z41-1, Z43-1
948400 ..... V9-1, Z5-1, Z41-1
948401 ..... V9-1, Z5-1, Z41-1
948405 ... V9-1, V11-1, Z39-1, Z41-1, Z43-1
948412 ..... V9-1, V11-1, Z39-1, Z41-1, Z43-1
948413 ..... V13-1
948429 .. P11-1, P17-2, P17A-1
948434 ... P9-2, P15-2, P15A-1
948440 ... P9-2, P15-2, P15A-1
948441 ... P9-2, P15-2, P15A-1
948455 ..... V9-1, Z41-1
948512 .. P11-1, P17-2, P17A-1
948568 ... P9-2, P15-2, P15A-1
948569 ..... P9-2
948581 .. P11-1, P17-2, P17A-1
948589 ... P9-2, P15-2, P15A-1
948590 ... P9-2, P15-2, P15A-1
948593 ..... P9-2
948703 .. P11-1, P17-2, P17A-1
948704 ..... P11-1
948767 ... P9-2, P15-2, P15A-1
948787 ..... Z39-1
948896 ..... Z39-1
948916 ..... Z39-1
948917 ..... Z39-1
948918 ..... Z39-1
948919 ..... Z39-1
948957 ..... Z23-1
948964 ..... Z45-1
948965 ..... V13-1, Z45-1
948968 ..... Z39-1
948969 ..... Z39-1
948977 ..... Z23-1
948992 ..... Z23-1
949015 ... P9-2, P15-2, P15A-1
949018 ..... P9-2
949019 ... P9-2, P15-2, P15A-1
949020 ... P9-2, P15-2, P15A-1
949034 ..... Z20-1
949036 ..... Z20-1
949037 ..... Z20-1
949039 ..... Z20-1
949047 ..... Z23-1
949048 ..... Z23-1
949049 ..... Z23-1
949054 ..... Z20-1
949123 ..... V9-1, Z41-1
949124 ..... V11-1, Z43-1
949125 ..... V9-1, V11-1, Z41-1, Z43-1
949127 ..... V11-1, Z45-1
949128 ..... V11-1, Z43-1
949132 ..... B13-2, B19-2, B25-1, B31-1
949143 ..... Z55-1
949144 ..... Z53-1
949180 ..... Z53-1, Z55-1
949181 ..... Z53-1, Z55-1
949182 ..... Z53-1, Z55-1
949183 ..... Z53-1, Z55-1
949184 ..... Z53-1
949185 ..... Z53-1, Z55-1
949191 ..... Z20-1
949192 ..... Z20-1
949260 ..... V3-2
949261 ..... V3-2
949264 ..... V3-1
949267 ..... H5-2
949268 ..... H5-2
949269 ..... H5-2
949284 ... V9-1, V11-1, V14-1, Z41-1, Z43-1, Z47-1
949285 ..... V9-1
949286 ..... E3-1, E5-1, E7-1
949297 ..... E49-3
949352 ... E11-2, E15-1, E23-1
949356 ... P9-2, P15-2, P15A-1
949357 ..... E9-2, E11-2, E13-1, E21-1, E23-1
949370 ..... B35-2
949374 ..... V9-1, V11-1, Z41-1, Z43-1

Printed in U.S.A.
PM 2764-R3

Numerical Index
Index Numerique
Nummern-Verzeichnis
Indice Numerico
Indice Numerico

MICHIGAN

949407 ..... Z61-1
949408 ..... Z61-1
949409 ..... Z61-1
949410 ..... R3-1
949418 ..... E48-3
949420 ..... E49-3
949421 ..... P3-1
949423 ..... P3-1
949456 ..... E44-3, E45-2, E46-2, E47-2
949458 ..... B5-1, Z5-1
949477 ..... P11-1
949478 ..... P9-2
949479 ..... P9-2
949480 ... P9-2, P15-2, P15A-1
949481 ... P9-2, P15-2, P15A-2
949482 ... P9-2, P15-2, P15A-1
949483 ..... P17-2, P17A-1
949484 ..... P15-2, P15A-1
949485 ..... P15-2, P15A-1
949486 ..... P15-2, P15A-1
949487 ... P9-2, P15-2, P15A-1
949488 .. P11-1, P17-2, P17A-1
949489 .. P13-2, P19-1, P19A-1
949491 ..... P15-2, P15A-1
949492 ... P9-2, P15-2, P15A-1
949493 ..... P15-2, P15A-1
949494 ... P9-2, P15-2, P15A-1
949495 .. P11-1, P17-2, P17A-1
949496 ..... P19-1, P19A-1
949497 ..... P19-1, P19A-1
949498 ... P9-2, P15-2, P15A-1
949499 .. P13-2, P19-1, P19A-1
949501 ..... P15-2, P15A-1
949503 ..... V11-1, Z43-1
949504 ..... V9-1, V11-1, Z41-1, Z43-1
949505 ..... V9-1, Z41-1
949506 ..... V14-1, Z47-1
949507 ..... V14-1, Z47-1
949508 ..... V14-1, Z47-1
949509 ..... V14-1, Z47-1
949521 ..... Z23-1
949522 ..... Z23-1
949649 ..... E48-3
949653 ..... E48-3
949841 ..... E50-2
949842 ..... E50-2
949843 ..... E51-2
949844 ..... F8-1, F9-1
949845 ..... E43-1
949846 ..... E51-2
949864 ..... E51-2
949972 ..... S17-2
951960 ..... Z61-1
953310 .... E9-2, E11-2, E13-1, E21-1, E23-1
954277 .. P11-1, P17-2, P17A-1
955321 ..... B38-3
955323 ..... B38-3
955326 ..... B38-3
992164 ..... B38-3
992891 ..... Z53-1
992892 ..... Z55-1
992896 ..... Z53-1, Z55-1
993688 ..... E48-3, E49-3
1301042 ..... B5-1, Z5-1
1301360 ..... E57-2, E59-1
1301361 ..... E53-1, E55-1, T9-1, T11-1
1302188 ..... H13-1
1303047 ..... Z69-1, Z71-1
1304056 ..... Z67-1
1306623 ..... H5-2, H9-2
1306624 ..... H9-2
1306626 ..... S17-2
1307959 ..... H11-2
1310121 ..... E9-2, E11-2
1310860 ..... Z5-1
1314713 ..... T17-1
1315447 ..... T19-1
1501249 ..... H11-2
1501803 ..... Z13-1, Z17-1
1502715 ..... C7-1, P6-1
1502735 ..... R4-1
1502738 ..... E65-1, E66-1
1502750 ..... R4-1
1502996 ..... H5-2
1503039 ..... B39-1, B40-1
1503040 ..... B39-1, B40-1
1503251 ..... V5-1, Z49-1
1503465 ..... C12-2
1503597 ..... C12-2
1503629 ..... C14-2, Z64-1
1503631 ..... C14-2, Z64-1
1503639 ..... C14-2, Z64-1
1503862 ..... E44-3, E45-2, E46-2, E47-2
1504774 ..... P2-1
1505580 ..... B13-2, B19-2, B25-1, B31-1
1505581 ..... N2-1
1505583 ..... H5-2, H7-1
1506090 ..... E44-3, E45-2, E46-2, E47-2
1506190 ..... F5-2
1506818 ..... F5-2
1506852 ..... E25-1, E27-1
1506853 ..... F5-2
1507038 ..... E55-1
1507040 ..... E55-1
1507663 ..... S2-1
1507819 ..... C12-2
1507834 ..... C13-1
1507920 ..... B3-2
1508222 ..... C12-2
1508238 ..... C12-2, Z64-1
1508239 ..... C12-2
1508273 ..... B3-2
1508274 ..... B3-2
1508467 ..... P4-1
1508508 ..... H7-1
1508509 ..... H5-2
1508529 ..... F3-1
1508530 ..... F3-1
1508546 ..... H7-1
1508556 ..... F3-1, F5-2
1508559 ..... F5-2, Z63-1
1508564 ..... F5-2
1508565 ..... F3-1, Z63-1
1508568 ..... F5-2, Z63-1
1508569 ..... F3-1
1508570 ..... F3-1
1508579 ..... H5-2
1508626 ..... W5-1
1508670 ..... F3-1
1508704 ..... S17-2
1508731 ..... B3-2, Z21-1, Z63-1, Z69-1
1508846 ..... T9-1
1508904 ..... C14-2
1508905 ..... C14-2
1508911 ..... C14-2
1508950 ..... C4-1
1509027 ..... F6-1, F7-1, F8-1, F9-1
1509081 ..... T9-1
1509082 ..... T11-1
1509105 ..... F6-1
1509290 ..... Z69-1
1509337 ..... W2-1, W3-1
1509548 ..... C13-1
1509752 ..... Z71-1
1509858 ..... H7-1
1509859 ..... H5-2
1509988 ..... H5-2
1509989 ..... Z33-1, Z67-1
1510063 ..... F3-1
1510067 ..... B7-2
1510069 ..... B7-2
1510070 ..... B7-2
1510310 ..... B5-1, Z5-1
1510408 ..... E61-1, E62-2
1510445 ..... B5-1
1510488 ..... E61-1, E62-2
1510490 ..... E61-1
1510507 ..... E61-1, E62-2
1510520 ..... E61-1, E62-2
1510525 ..... N2-1
1510660 ..... Z23-1
1510754 .. E25-1, E27-1, E31-2
1510755 .. E25-1, E27-1, E31-2
1510771 ..... E69-1
1510784 ..... Z5-1
1510853 ..... B9-1, B17-1, B21-2, B27-2
1510987 ..... H7-1
1511043 ..... C13-1
1511044 ..... C13-1
1511045 ..... C13-1
1511136 ..... B3-2
1511144 ..... B5-1
1511159 ..... B3-2
1511161 ..... B3-2
1511162 ..... B3-2
1511516 ..... F3-1
1511517 ..... B9-1, Z3-1
1511518 ..... B11-2, B15-1, B21-2, B29-1
1511519 ..... B11-2, B17-1, B23-1, B29-1
1511520 ..... H9-2
1511526 ..... B9-1, B15-1, B21-2, B27-2
1511527 ..... B13-2, B15-1
1511529 ..... B11-2, B15-1, B23-1, B29-1
1511530 ..... B11-2, B17-1, B23-1, B29-1
1511531 ..... B7-2, B13-2, B19-2, B25-1, B31-1
1511533 .. E25-1, E27-1, E31-2
1511536 ..... C13-1
1511537 ..... C13-1
1511538 ..... C13-1
1511539 ..... C13-1
1511543 ..... C13-1
1511544 ..... C13-1
1511547 ..... C13-1
1511551 ..... C13-1
1511553 ..... C13-1
1511554 ..... C13-1
1511556 ..... C13-1
1511593 ..... B11-2, B17-1, B23-1, B29-1
1511616 ..... B13-2, B19-2, B23-1, B31-1
1511628 ..... E45-2
1511644 ..... B15-1
1511645 ..... B15-1
1511647 ..... E27-1
1511657 ..... Z51-2
1511658 ..... V5-1, Z51-2
1511659 ..... V5-1, Z51-2
1511663 ..... Z49-1
1511664 ..... V5-1, Z51-2
1511665 ..... V7-1, Z51-2
1511666 ..... V7-1, Z51-2
1511667 ..... V7-1, Z51-2
1511670 ..... V5-1, Z49-1
1511673 ..... V5-1, Z49-1
1511677 ..... V5-1, Z49-1
1511678 ..... F7-1
1511693 ..... Z21-1
1511708 ..... E55-1
1511709 ..... Z31-1
1511710 ..... S17-2
1511711 ..... N2-1
1511805 ..... T9-1
1511876 ..... E61-1
1511877 ..... E61-1, E62-2
1511897 ..... Z33-1
1511899 ..... Z33-1
1511935 ..... R7-1
1511993 ..... Z5-1
1512004 ..... H5-2, N2-1
1512232 ..... E60-1
1512233 ..... E60-1
1512235 ..... E60-1
1512238 ..... E60-1
1512240 ..... E60-1
1512421 ..... E27-1
1512505 ..... R7-1
1512518 ..... C12-2
1512586 ..... F5-2
1512870 ..... V5-1, Z49-1
1512871 ..... Z49-1
1512872 ..... V5-1, Z49-1
1512873 ..... V5-1, Z49-1
1512901 ..... C14-2

Printed in U.S.A.
PM 2764-R3

CLARK EQUIPMENT

Numerical Index
Index Numerique
Nummern-Verzeichnis
Indice Numerico
Indice Numerico

1512903 ..... C13-1
1512905 ..... C12-2
1513236 ..... F3-1
1513575 ..... Z5-1
1513577 ..... Z5-1
1513821 ..... E60-1
1513822 ..... E60-1
1513823 ..... E60-1
1513827 ..... V9-1
1513828 ..... Z39-1
1513922 ..... Z61-1
1513994 ..... N2-1
1514317 ..... Z3-1
1514525 ..... Z5-1
1514527 ..... Z5-1
1514528 ..... Z5-1
1514529 ..... Z5-1
1514622 ..... C12-2
1514632 ..... C13-1
1514638 ..... C14-2, Z64-1
1514714 ..... Z5-1
1514721 ..... Z5-1
1514763 ..... Z9-1
1514764 ..... Z9-1
1514765 ..... Z9-1
1514766 ..... Z9-1
1514767 ..... Z9-1
1514800 ..... Z9-1
1515022 ..... C5-1
1515023 ..... C5-1
1515024 ..... C5-1
1515026 ..... C5-1
1515027 ..... C5-1
1515028 ..... C5-1
1515029 ..... C5-1
1515030 ..... C5-1
1515057 ..... C5-1
1515446 ..... R3-1
1515482 ..... N2-1, Z71-1
1515492 ..... F5-2
1515494 ..... F5-2
1515850 ..... R7-1
1515856 ..... E68-1
1515857 ..... E67-1
1515858 ..... Z25-1
1515864 ..... E62-2
1515900 .. E25-1, E27-1, E31-2
1515934 ..... E25-1, E27-1
1515952 ..... R7-1
1516033 ..... F5-2
1516034 ..... F5-2
1516245 ..... E31-2
1516246 ..... E29-1, E31-2
1516247 ..... E29-1
1516248 ..... E29-1
1516249 ..... E29-1, E31-2
1516267 ..... Z61-1
1516269 ..... Z71-1
1516279 ..... E31-2
1516438 ..... E7-1, E31-2
1516439 ..... E31-2
1516486 ..... E21-1
1516487 ..... E7-1
1516488 ..... S11-1
1516497 ..... S7-1, S11-1
1516504 ..... Z61-1
1516506 ..... Z61-1
1516617 ..... P15-2
1516666 ..... H13-1
1516673 ..... E29-1
1516674 ..... E5-1, E29-1
1516675 ..... E29-1
1516677 ..... E29-1
1516702 ..... H5-2
1516709 ..... S11-1
1516714 ..... B21-2
1516744 ..... Z63-1
1516750 ..... Z63-1
1516762 ..... E19-1
1516766 ..... S11-1
1516800 ..... E29-1
1516836 ..... F8-1
1516837 ..... E29-1
1516864 ..... S11-1
1516887 ..... B21-2
1516890 ..... B27-2
1516891 ..... B27-2
1516892 ..... B31-1
1516935 ..... Z63-1
1516945 ..... B3-2
1516948 ..... E57-2
1517016 ..... Z61-1
1517039 ..... Z63-1
1517040 ..... E67-1
1517071 ..... Z19-1
1517076 ..... F9-1
1517077 ..... F8-1, F9-1
1517078 ..... F8-1, F9-1
1517079 ..... F8-1
1517111 ..... F5-2
1517119 ..... R6-1
1517129 ..... Z21-1
1517153 ..... H7-1
1517245 ..... E59-1
1517389 ..... Z21-1
1517393 ..... N2-1
1517570 ..... Z21-1
1517621 ..... N2-1
1517837 ..... Z31-1
1517922 ..... Z71-1
1518274 ..... Z21-1
1518275 ..... Z21-1
1518276 ..... Z21-1
1518729 ..... Z21-1
1518781 ..... H11-2
1519130 ..... Z71-1
1519131 ..... Z71-1
1519181 ..... Z69-1
1519182 ..... Z69-1
1519183 ..... Z69-1
1519184 ..... Z69-1
1519185 ..... Z69-1
1519189 ..... Z71-1
1519190 ..... Z69-1
1519231 ..... Z69-1
1519894 ..... R7-1
1519913 ..... P7A-1
1519916 ..... P15A-1
1520190 ..... E55-1
1520193 ..... E55-1, E57-2
1520193 ..... E59-1
1520668 ..... H9-2
1521241 ..... C13-1
1521554 ..... S9-1, S13-1
1521677 ..... S5-1, S11-1
1521678 ..... S5-1, S11-1
1521804 ..... F5-2
1521844 ..... Z11-1, Z15-1
1521875 ..... H3-1
1522035 ..... F3-1, F5-2
1522201 ..... E11-2, E13-1, E17-1, E23-1
1522451 ..... E44-3, E45-2
1522535 ..... V5-1, Z49-1, Z51-2, Z61-1
1523149 ..... E44-3, E45-2, E46-2, E47-2
1523209 ..... E55-1
1523210 ..... E55-1, E57-2
1523230 ..... E66-1
1523231 ..... E66-1
1523329 ..... E29-1
1523338 ..... N2-1
1523632 ..... Z63-1
1525710 ..... Z13-1
1526006 ..... E17-1
1526112 ..... Z21-1
1526152 ..... C4-1
1527388 ..... B39-1, B40-1
1527389 ..... B39-1, B40-1
1527430 ..... N2-1
1527745 ..... Z36-1, Z37-1
1527816 ..... S2-1, Z37-1
1527928 ..... B11-2, B15-1, B23-1, B29-1
1528795 ..... B7-2, B11-2, B19-2, B23-1, B29-1
1529233 ..... E19-1
1529625 ..... E44-3, E45-2, E46-2, E47-2
1529679 ..... H3-1
1529688 .. Z25-1, Z26-1, Z29-1
1529704 ..... H3-1
1529948 ..... H13-1
1529949 ..... H11-2
1530188 ..... Z33-1
1530263 ..... C14-2
1530264 ..... C14-2, Z64-1
1530266 ..... C14-2
1530268 ..... C14-2
1530271 ..... C14-2
1530546 ..... H11-2
1530561 ..... E29-1
1530598 ..... H3-1
1530600 ..... E48-3, E49-3, E50-2, E51-2, H3-1
1530903 ..... H3-1
1531606 ..... N2-1
1531660 ..... B34-1
1531783 ..... F5-2
1531808 ..... E44-3, E45-2, E46-2, E47-2
1531929 ..... H9-2
1532444 ..... E48-3, E49-3, E50-2, E51-2, H3-1
1532592 ..... B11-2, B17-1, B23-1, B29-1
1532917 ..... F3-1, F5-2
1533335 ..... Z69-1
1533336 ..... Z69-1
1533339 ..... Z72-1
1533340 ..... Z72-1
1533342 ..... Z71-1
1533343 ..... Z69-1
1533344 ..... Z69-1
1533347 ..... Z71-1
1533350 ..... Z71-1
1533352 ..... Z69-1
1533353 ..... Z69-1
1533354 ..... Z72-1
1533355 ..... Z72-1
1533356 ..... Z69-1
1533357 ..... Z72-1
1533358 ..... Z72-1
1533359 ..... Z72-1
1533360 ..... Z72-1
1533361 ..... Z72-1
1533362 ..... Z72-1
1533363 ..... Z72-1
1533364 ..... Z72-1
1533365 ..... Z72-1
1533368 ..... Z69-1, Z71-1
1533374 ..... Z72-1
1533375 ..... Z72-1
1533378 ..... Z69-1
1533388 ..... Z71-1
1533389 ..... Z69-1
1533614 ..... H13-1
1533797 ..... R3-1
1533888 ..... B5-1, Z61-1
1534079 ..... Z3-1
1534135 ..... E9-2, E11-2, E15-1, E17-1, E23-1
1534136 ..... E3-1, E5-1, E7-1
1534322 ..... Z69-1
1534323 ..... Z69-1
1534344 ..... Z53-1
1534345 ..... Z55-1
1534346 ..... Z53-1, Z55-1
1534845 ..... H11-2
1535599 ..... B39-1, B40-1
1535657 ..... B39-1, B40-1
1535739 ..... P7-2
1535960 ..... C13-1
1536140 ..... B39-1, B40-1
1536234 ..... C12-2
1536235 ..... C12-2
1536570 ..... Z13-1
1536571 ..... Z13-1
1536572 ..... Z9-1
1537103 ..... R7-1
1537354 ..... E11-2, E15-1, E17-1, E23-1
1537366 ..... E53-1, E55-1, E57-2, E59-1
1537934 ..... E9-2, E15-1
1538171 ..... C12-2
1538175 ..... C12-2
1538823 ..... S2-1, S3-1
1538823 ..... Z37-1

Printed in U.S.A.
PM 2764-R3

Numerical Index
Index Numerique
Nummern-Verzeichnis
Indice Numerico
Indice Numerico

MICHIGAN

1540169 ..... B3-2
1540182 ..... C12-2
1540186 ..... H7-1
1540211 ..... S5-1, S11-1
1540233 ..... F3-1
1540234 ..... F3-1
1540238 ..... B3-2
1540257 ..... F5-2
1540341 ..... T9-1
1540342 ..... H9-2, Z67-1
1540366 ..... W4-1
1540499 ..... F3-1
1540500 ..... F3-1
1540501 ..... F3-1
1540697 ..... B5-1
1540708 ..... F6-1, F7-1, F8-1, F9-1
1540749 ..... Z21-1
1540804 ..... Z21-1
1540806 ..... Z21-1
1540831 ..... H3-1
1540920 ..... E25-1, E27-1, E29-1, E31-2
1540989 ... E3-1, E25-1, E27-1
1540990 .... E3-1, E7-1, E25-1, E27-1, E29-1, E31-2
1541410 ..... Z5-1
1541473 ..... H7-1
1541479 ..... H9-2
1541483 ..... H11-2
1541490 ..... S7-1
1541494 ..... E53-1
1541498 ..... H11-2
1541503 ..... H5-2
1541697 ..... Z33-1
1541764 ..... F6-1
1541811 ..... Z33-1
1542411 ..... P9-2
1542544 ..... P3-1
1542594 ..... H9-2
1542595 ..... H9-2
1542596 ..... H9-2
1542963 ..... S7-1
1543238 ..... H3-1
1543304 ..... E53-1, E55-1, E57-2, E59-1
1543424 ..... B3-2
1543511 ..... H3-1
1543801 ..... Z11-1
1543803 ..... Z11-1
1543808 ..... Z11-1
1543809 ..... Z11-1
1543819 ..... C5-1
1543825 ..... Z9-1
1543826 ..... Z9-1
1543827 ..... Z11-1
1543828 ..... Z11-1
1543830 ..... Z9-1
1543879 ..... B7-2, B13-2, B19-2, B23-1, B29-1
1543883 ..... T9-1
1544037 ..... T9-1
1544144 ..... E25-1, E27-1, E29-1, E31-2
1544189 ..... B39-1, B40-1
1544319 ..... Z9-1, Z18-1
1544320 ..... Z9-1, Z18-1
1544420 ..... H5-2
1544448 ..... S9-1, S13-1
1544490 ..... C5-1
1544492 ..... C5-1
1544501 ..... Z53-1
1544614 ..... E3-1, E5-1, E7-1
1544683 ..... E3-1, E5-1, E7-1
1544695 ..... E53-1, E55-1, E57-2, E59-1
1544701 ..... Z33-1
1544901 ..... H9-2
1544937 ..... Z3-1
1544958 ..... H9-2
1545132 ..... E17-1
1545134 ..... E9-2, E11-2, E13-1, E15-1 E21-1, E23-1
1545186 ... H11-2, H13-1, R3-1
1545196 ..... H11-2
1545200 ..... S7-1, S11-1
1545201 ..... S5-1, S11-1
1545202 ..... S5-1, S11-1
1545203 ..... S5-1, S11-1
1545206 ..... B9-1, B15-1, B21-2, B27-2
1545207 ..... B9-1
1545216 ..... H13-1
1545258 ..... H3-1
1545260 ..... F6-1, F7-1, F8-1, F9-1
1545296 ..... Z3-1
1545311 ..... H7-1
1545327 ..... H5-2
1545332 ..... H5-2
1545384 ..... C4-1
1545506 .. E25-1, E27-1, E31-2
1545508 ..... E25-1
1545509 ..... E25-1, E27-1, E29-1, E31-2
1545511 ..... E25-1
1545531 ..... S7-1
1545573 ..... Z64-1
1545575 ..... Z64-1
1545577 ..... Z64-1
1545587 ..... B9-1, B31-1
1545622 ..... S7-1, S9-1, S13-1
1545623 ..... S9-1, S11-1
1545789 ..... B7-2, B11-2, B17-2, B23-1, B29-1
1545790 ..... B9-1, B15-1, B21-2, B27-2
1545859 ..... H9-2
1545927 ..... Z63-1
1545931 ..... C4-1
1546051 ..... H5-2
1546053 ..... C12-2
1546054 ..... C12-2
1546056 ..... C12-2
1546057 ..... C12-2
1546058 ..... H11-2
1546059 ..... H11-2
1546060 ..... H11-2
1546061 ..... H11-2
1546179 ..... Z3-1
1546439 ..... F5-2
1546548 ..... S9-1
1546591 ..... E44-3, E45-2
1546592 ..... S7-1
1546680 ..... F5-2
1546698 ..... B39-1, B40-1
1546965 ..... H11-2
1546975 ..... F5-2
1546976 ..... Z63-1
1546985 ..... Z33-1, Z67-1
1547008 ..... Z63-1
1547057 ..... S9-1
1547096 ..... Z69-1
1547103 ..... E55-1
1547302 ..... Z37-1
1547483 ..... Z33-1
1547604 ..... Z71-1
1547653 ..... Z31-1
1547931 ..... Z63-1
1547962 ..... B3-2
1547964 ..... B3-2
1548164 ..... E47-2
1548232 ..... E68-1
1548233 ..... E68-1
1548234 ..... S13-1
1548307 ..... S5-1, S11-1
1548316 ..... B3-2
1548364 ..... N2-1
1548412 ..... B13-2, B19-2, B23-1, B31-1
1548413 ..... B13-2, B19-2, B25-1, B31-1
1548509 ..... E46-2
1548513 ..... H11-2
1548520 ..... E17-1
1548521 .. E11-2, E15-1, E23-1
1548538 ..... H11-2
1548542 ..... E11-2, E15-1, E17-1, E23-1
1548626 ..... Z5-1
1548627 ..... Z5-1
1548645 ..... Z63-1
1548650 ..... Z67-1
1548656 ..... B7-2
1548657 ..... B7-2
1548686 ..... S11-1
1548696 ..... S13-1
1548724 ..... E31-2
1548732 ..... S13-1
1548880 ..... Z3-1
1548899 ..... S13-1
1548924 .. E25-1, E27-1, E29-1
1548952 ..... E17-1
1549005 ..... N2-1
1549011 ..... Z63-1
1549038 ..... B9-1, B15-1, B21-2, B27-2
1549125 ..... F5-2
1549149 ..... Z61-1
1549288 ..... B39-1, B40-1
1549302 .. E11-2, E15-1, E23-1
1549320 ..... B39-1, B40-1
1549371 ..... B39-1, B40-1
1549372 ..... B39-1, B40-1
1549381 ..... E31-2
1549383 ..... E31-2
1549390 ..... B39-1, B40-1
1549397 ..... Z67-1
1549426 ..... Z67-1
1549427 ..... Z61-1
1549481 ..... Z67-1
1549599 ..... Z61-1
1549705 ..... B5-1
1549738 ..... R3-1
1549739 ..... B9-1, B15-1, B21-2, B27-2
1549750 ..... Z5-1
1549752 ..... B5-1
1549755 ..... B5-1
1549756 ..... B5-1
1550418 ..... V14-1, Z47-1
1550420 ..... V14-1, Z47-1
1550421 ..... V14-1, Z47-1
1550958 ..... R3-1
1551131 ..... V14-1, Z47-1
1551132 ..... V14-1, Z47-1
1551135 ..... V14-1, Z47-1
1551136 ..... V14-1, Z47-1
1558644 ..... F7-1, F8-1, F9-1
1564657 ..... E60-1
1616512 ..... Z65-1
1618574 .. E13-1, E19-1, E21-1
1657092 ..... C12-2
1657097 ..... F3-1
1657099 ..... F5-2
1666887 ..... Z21-1
1671369 ..... E15-1
1736910 ..... Z5-1, Z61-1
1743825 ..... E9-2, E13-1, E17-1, E21-1
1763347 ..... V5-1, Z49-1
1790422 ..... E42-1, E43-1, F8-1, F9-1
1990248 ..... E44-3, E45-2, E46-2, E47-2, E50-2, E51-2
2501464 ..... Z67-1
2501914 ..... H11-2
2502544 ..... H5-2
2503285 ..... B13-2, B19-2, B21-2, B27-2
3203875 ..... S3-1
3203877 ..... S3-1
3204336 ..... Z27-1, Z29-1, Z56-1, Z57-1, Z58-1
3207159 ..... V17-1
3211890 ..... Z27-1
3212358 ..... Z15-1, Z17-1
3212857 ..... Z24-1
3213182 ..... Z24-1
3213183 ..... Z24-1
3213184 ..... Z24-1
3213185 ..... Z24-1
3213190 ..... Z24-1
3213193 ..... Z24-1
3213194 ..... Z24-1
3213195 ..... Z24-1
3213201 ..... Z24-1
3213202 ..... Z24-1

Printed in U.S.A.
PM 2764-R3

3213420 ..... R5-1
3213498 .. Z56-1, Z57-1, Z58-1
3215438 ..... V17-1
3215439 ..... V17-1
3215440 ..... V17-1
3215441 ..... V17-1
3215442 ..... V17-1
3215443 ..... V17-1
3215444 ..... V17-1
3215445 ..... V17-1
3215446 ..... V17-1
3215447 ..... V17-1
3215448 ..... V17-1
3215449 ..... V17-1
3215450 ..... V17-1
3215451 ..... V17-1
3215452 ..... V17-1
4315453 ..... V17-1
3215454 ..... V17-1
3215455 ..... V17-1
3215807 ..... V17-1
3215808 ..... V17-1
3215809 ..... V17-1
3215810 ..... V17-1
3215811 ..... V17-1
3215812 ..... V17-1
3215813 ..... V17-1
3215814 ..... V17-1
3215815 ..... V17-1
3215816 ..... V17-1
3215817 ..... V17-1
3215818 ..... V17-1
3215819 ..... V17-1
3215964 ..... B15-1
3216319 ..... E17-1, E19-1, E21-1, E23-1
3220820 ..... Z29-1
3220821 ..... Z27-1
3220851 ..... Z17-1
3220852 ..... Z15-1, Z17-1
3220859 ..... Z29-1
3220865 ..... Z27-1, Z29-1
3220881 .. Z15-1, Z17-1, Z29-1
3221429 ..... Z56-1
3221634 ..... Z24-1
3221711 ..... V17-1
3221748 ..... Z27-1, Z29-1
3221750 ..... Z27-1, Z29-1
3222517 ..... Z29-1
3223816 ..... Z56-1, Z58-1
3223817 ..... Z56-1, Z57-1
3223908 ..... Z17-1
3223909 ..... Z15-1
3224425 ..... Z15-1, Z17-1
3224429 ..... Z15-1, Z17-1
3224478 ..... Z56-1
3224479 ..... Z56-1
3224531 ..... Z56-1
3224532 ..... Z56-1
3224651 ..... Z27-1, Z29-1
3224654 ..... Z27-1, Z29-1
3224669 ..... Z27-1, Z29-1
3224738 ..... Z24-1, Z27-1
3224924 .. Z56-1, Z57-1, Z58-1
3224925 .. Z56-1, Z57-1, Z58-1
3224956 .. Z56-1, Z57-1, Z58-1
3225032 ..... Z56-1
3225033 .. Z56-1, Z57-1, Z58-1
3225207 ..... Z29-1
3225217 ..... Z27-1
3225254 ..... Z27-1, Z29-1
3225255 ..... Z29-1
3225290 ..... Z29-1
3225868 ..... Z24-1
3227351 ..... Z17-1
3228571 ..... Z27-1
3228573 ..... Z27-1, Z29-1
3233143 ..... R6-1
3233145 ..... E68-1
3233179 ..... E64-1
3233191 ..... E64-1
3233192 ..... E64-1
3233212 ..... E47-2
3233238 ..... R6-1
3233786 ..... Z27-1
3234078 ..... E67-1
3234079 ..... E67-1
3234213 ..... R5-1
3234230 ..... R5-1
3234231 ..... R5-1
3234295 ..... E63-1
3234715 ..... F8-1, F9-1
3235206 ..... R6-1
3235227 ..... R5-1
3236561 ..... Z17-1
3236764 ..... E43-1
3238260 ..... E19-1
3239126 ..... Z15-1
3239127 ..... Z17-1
3239128 ..... Z15-1
3239889 ..... R5-1
3286856 ..... Z27-1
3287398 ..... Z15-1
3290099 ..... V3-2
3290105 ..... V3-2
3290106 ..... V3-2
3290122 ..... V3-2
3290124 ..... V3-2
3290125 ..... V3-2
3290129 ..... V17-1
3290130 ..... V17-1
3290500 ..... Z24-1
3290501 ..... Z24-1
3290502 ..... Z24-1
3290503 ..... Z24-1
3290504 ..... Z24-1
3290505 ..... Z24-1
3290506 ..... Z24-1
3292456 ..... Z17-1
3292457 ..... Z17-1
3292458 ..... Z17-1
3292460 ..... Z17-1
3292461 ..... Z17-1
3292462 ..... Z17-1
3292703 ..... E44-3, E45-2, E46-2, E47-2
3292704 .. E44-3, E46-2, E47-2
3292784 ..... E45-2
3551377 ..... W3-1
3570008 ..... E9-2, E11-2
3570269 ..... E21-1, E23-1
3570275 ..... E31-2
3575696 ..... W3-1
3585164 ..... Z29-1
3585403 ..... Z29-1
3585404 ..... Z58-1
3585450 ..... Z29-1
3585451 ..... Z29-1
3585452 ..... Z57-1, Z58-1
3585496 ..... Z57-1
3585497 ..... Z58-1
3585499 ..... Z29-1
3585519 ..... Z29-1
3585621 ..... Z31-2

Printed in U.S.A.
PM 2764-R3